M0076658-00 (pt-br)
December 2016
(Traduzido em: Agosto 2017)

RUTHZIL TRATOR COMERCIAL DE PEÇAS LTDA 11 97083-6812 ROLANDO

Catálogo de Peças

336D2 L Escavadeira

MBP1-UP (Máquina)
TXD1-UP (Motor)

Acionado Por C9 Motor

Informações Sobre Produto e Revendedor

Nota: Para localizações da placa de identificação do produto, consulte a seção, “Informações Sobre Identificação do Produto” no Manual de Operação e Manutenção.

Data de Entrega: _____

Informações Sobre o Produto

Modelo: _____

Número de Identificação do Produto: _____

Número de Série do Motor: _____

Número de Série da Transmissão: _____

Número de Série do Gerador: _____

Números de Série de Acessórios: _____

Informações Sobre Acessórios: _____

Número do Equipamento do Cliente: _____

Número do Equipamento do Revendedor: _____

Informações Sobre o Revendedor

Nome: _____ Filial: _____

Endereço: _____

_____

_____

	Contato do Revendedor	Telefone	Horas
Vendas:	_____	_____	_____
Peças:	_____	_____	_____
Serviço:	_____	_____	_____

MEMORANDOS

ÍNDICE

NOME	PÁGINA
INFORMAÇÕES GERAIS	A6
ALTERNATIVAS DE REPAROS	A10
ADITIVOS SUPLEMENTARES DO LÍQUIDO ARREFECEDOR	A11
PEÇAS DE MANUTENÇÃO	A13
ÍNDICE	A18
ARRANJO DE MÁQUINA	1
ARRANJO DE CHASSI	1
ARRANJO DE DISTRIBUIÇÃO	2
ARRANJO GERAL	4
ARRANJO OPCIONAL-HIDRÁULICO	4
ARRANJO DO MOTOR	5
ARRANJO DO MOTOR	5
ARRANJO DE MOTOR-CONCLUÍDO	6
ARRANJO DO NÚCLEO DO MOTOR	10
ARRANJO DE INSTALAÇÃO-MOTOR	11
MOTOR BÁSICO	12
GRUPO DO EIXO-COMANDO	12
GRUPO DA TAMPA DO BLOCO DO MOTOR	13
GRUPO DA TAMPA DA CAIXA DO VOLANTE	14
GRUPO DA TAMPA DO ALOJAMENTO FRONTAL	15
GRUPO DA TAMPA DO MECANISMO DA VÁLVULA	17
GRUPO DO VIRABREQUIM	18
GRUPO DO BLOCO DO MOTOR	21
CONJUNTO DO CABEÇOTE DO CILINDRO	24
GRUPO DO CABEÇOTE DO CILINDRO	28
GRUPO DE AMORTECEDOR E POLIA	29
GRUPO DO COMANDO DE ACESSÓRIOS	30
GRUPO DO COMANDO DO VENTILADOR	32
GRUPO DE FIXADORES-CABEÇA DO CILINDRO	34
GRUPO DA TAMPA-ALOJAMENTO DIANTEIRO	36
GRUPO DO FIXADOR DA TAMPA DA VÁLVULA	38
GRUPO DE FIXADOR-BASE DA TAMPA DE VÁLVULA	39
GRUPO DO VOLANTE	40
GRUPO DE ENGRENAGEM FRONTAL	41
GRUPO DO ALOJAMENTO DO VOLANTE DO MOTOR	42
GRUPO DO ALOJAMENTO-DIANTEIRO	44
GRUPO DE LEVANTAMENTO-MOTOR	45
GRUPO DE MONTAGEM DO MOTOR	46
GRUPO DO CÁRTER DE ÓLEO	48
GRUPO DO BUJÃO DO MOTOR	52
GRUPO DA POLIA-VENTILADOR	53
GRUPO DO BALANCIM	54
GRUPO DO RETENTOR-VIRABREQUIM	56
GRUPO DO MECANISMO DE VÁLVULAS	59
SISTEMA DE LUBRIFICAÇÃO	61
GRUPO DO FILTRO DO ÓLEO DO MOTOR	61
GRUPO DE DESCARTE DE VAPORES	63
GRUPO DA VARETA DE NÍVEL DE ÓLEO	64
GRUPO DE TUBULAÇÕES DE ÓLEO DO MOTOR	66
GRUPO DE LINHAS-DRENO DO ÓLEO DO MOTOR	67
GRUPO DE TUBULAÇÕES DO FILTRO	68
GRUPO DE TUBULAÇÕES DE ÓLEO DO TURBOCOMPRESSOR	70
GRUPO DE MONTAGEM-FILTRO DE ÓLEO DO MOTOR	72
GRUPO DA BOMBA DE ÓLEO DO MOTOR	74
SISTEMA DE ARREFECIMENTO	75
GRUPO DO ARREFECEDOR DE ÓLEO DO MOTOR	75
FAN GP-SUCTION (VELOCID VENTILADOR)	76
GRUPO DO ALOJAMENTO E REGULADOR	77
GRUPO DE TUBULAÇÕES DE ARREFECIMENTO	79
GRUPO DE TUBULAÇÕES DE ÁGUA DO TURBOCOMPRESSOR	81
GRUPO DO BUJÃO-LINHAS DE ÁGUA	83
GRUPO DA BOMBA-ÁGUA	85
GRUPO DE RADIADOR E ARREFECEDOR DE ÓLEO HIDRÁULICO	87
SISTEMA DE ENTRADA E DE ESCAPE DE AR	92

ÍNDICE

NOME PÁGINA

GRUPO DE FILTRO DE AR E MONTAGEM 92
GRUPO DO PURIFICADOR DE AR. 93
GRUPO DO CARTUCHO DO TURBOCOMPRESSOR 94
GRUPO DO COTOVELO-ADMISSÃO DE AR 95
GRUPO DE TUBULAÇÕES DE AR 96
GRUPO DO COLETOR DO ESCAPE 97
GRUPO DO SILENCIADOR 99
GRUPO DO BUJÃO-SILENCIOSO 101
GRUPO DO PRÉ-PURIFICADOR 102
GRUPO DO TURBOCOMPRESSOR 105

SISTEMA DE COMBUSTÍVEL 109
GRUPO DE FILTRO-COMBUSTÍVEL 109
KIT-BOMBA DE TRANSFERÊNCIA DO COMBUSTÍVEL 112
GRUPO DE TUBULAÇÕES DE COMBUSTÍVEL 113
GRUPO DE TUBULAÇÕES-BOMBA. 118
GRUPO DA BOMBA DE INJEÇÃO DE COMBUSTÍVEL 120
GRUPO DA BOMBA DE ESCORVA DO COMBUSTÍVEL 121
GRUPO DA BOMBA DE TRANSFERÊNCIA DO COMBUSTÍVEL 122
GRUPO DA BOMBA DA UNIDADE INJETORA HIDRÁULICA 123
GRUPO DO REGULADOR DA PRESSÃO DO COMBUSTÍVEL 127
GRUPO DE TANQUE DE COMBUSTÍVEL E FIXAÇÃO 129
GRUPO DO TANQUE DE COMBUSTÍVEL 130

SISTEMA ELÉTRICO E DE PARTIDA. 134
GRUPO DE ALARME-PERCURSO 134
GRUPO DO ALTERNADOR - CARREGAMENTO 137
GRUPO DE ANTENNA E MONTAGEM 138
GRUPO DE BATERIA E FIAÇÃO 139
GRUPO DE BLOCO DE JUNÇÃO 153
GRUPO DE CONTROLE E MONTAGEM-COMUNICAÇÃO. 154
GRUPO DE CONTROLE E MONTAGEM - ELETRÔNICO DO MOTOR 157
GRUPO DE CONTROLE E MONTAGEM-MÁQUINA 158
GRUPO DE CONTROLE ELETRÔNICO DO MOTOR 159
GRUPO DE COMPONENTES ELETRÔNICOS DE COMUNICAÇÃO 160

NOME PÁGINA

GRUPO DA ELETRÔNICA DA MÁQUINA 160
GRUPO DA ELETRÔNICA DO MONITOR 160
GRUPO DO FIXADOR-CHICOTE DE FIAÇÃO 161
CONJUNTO DE CHICOTE DO MOTOR 162
CONJUNTO DO CHICOTE DE ILUMINAÇÃO 163
CONJUNTO DO CHICOTE-BOMBA 164
GRUPO DO AQUECEDOR DA CAMISA DE ÁGUA DO MOTOR. 165
ARRANJO DE INSTALAÇÃO DE COMUNICAÇÃO 166
KIT-ILUMINAÇÃO 166
GRUPO DA LÂMPADA DO HOLOFOTE 168
GRUPO DE ILUMINAÇÃO DO HOLOFOTE 172
GRUPO DE PAINEL E MONTAGEM-DISJUNTOR 179
GRUPO DO PAINEL DE DISJUNTORES 180
GRUPO DO PAINEL-INTERRUPTOR 183
CONJUNTO DE PLACA DE ESCOVA 185
GRUPO DE BUJÃO-CONECTOR 186
GRUPO DO RÁDIO DE COMUNICAÇÃO 187
GRUPO DO SENSOR DO MOTOR 188
GRUPO DO SENSOR DO NÍVEL DE LÍQUIDO 190
GRUPO DE SENSORES-PRESSÃO. 191
GRUPO DO SENSOR-VELOCIDADE 198
GRUPO DE SENSORES-TEMPERATURA 199
GRUPO DO AUXÍLIO DE PARTIDA. 202
GRUPO DO AUXÍLIO DE PARTIDA A ÉTER 203
ARRANJO DA PARTIDA PARA BAIXAS TEMPERATURAS. 205
GRUPO DO MOTOR DE PARTIDA ELÉTRICO. 206
GRUPO DE INTERRUPTORES DE DESCONEXÃO 210
GRUPO DO INTERRUPTOR-MAGNÉTICO 211
GRUPO DO INTERRUPTOR DE PRESSÃO. 213
GRUPO DO INTERRUPTOR DE PARTIDA. 214
GRUPO CHAVES SELETORAS. 215
GRUPO DE VÁLVULAS-PARTIDA A ÉTER. 216
GRUPO DE FIAÇÃO-RECEPTÁCULO PARTIDA AUX 217

ÍNDICE

NOME PÁGINA

GRUPO DA FIAÇÃO DA CABINE 219
GRUPO DA FIAÇÃO DO CHASSI 229
GRUPO DA FIAÇÃO DE COMUNICAÇÃO 235
GRUPO DE FIAÇÃO-CONSOLE 237
GRUPO DE FIAÇÃO-CONVERSOR 243
GRUPO DA FIAÇÃO DE CONTROLE ELETRÔNICO 245
GRUPO DE FIAÇÃO DA BOMBA DE COMBUSTÍVEL 247
GRUPO DA FIAÇÃO-AQUECEDOR 248
GRUPO DA FIAÇÃO DA PLATAFORMA 249

TREM DE FORÇA 253
GRUPO DO COMANDO FINAL 253
ARRANJO DO TREM DE FORÇA 258
GRUPO DA RODA MOTRIZ 258

ARMAÇÃO E CAÇAMBA 261
GRUPO DE CAIXA E MONTAGEM-ARMAZENAMENTO 261
GRUPO DA CAIXA DE ARMAZENAMENTO 262
GRUPO DE PARA-CHOQUES-DIANTEIRO 264
GRUPO DE CONTRAPESO E MONTAGEM 265
GRUPO DO CONTRAPESO 266
CONJUNTO DE TAMPA-ACESSO 268
CONJUNTO DE TAMPA DE INSONORIZAÇÃO 269
CONJUNTO DA PORTA DE ACESSO 270
GRUPO DA PORTA DE ACESSO 271
GRUPO DE PARA-LAMA E COBERTURA 274
GRUPO DA ARMAÇÃO SUPERIOR 276
GRUPO DE VELOCIDADE E ROLAMENTO-OSCILAÇÃO 278
GRUPO DO PROTETOR INFERIOR 284
GRUPO DO PROTETOR DA ARTICULAÇÃO GIRATÓRIA 286
GRUPO DO CORRIMÃO 288
GRUPO DE CAPÔ E PROTETOR 289
CONJUNTO DO CAPÔ-MOTOR 296
GRUPO DO CAPÔ DO MOTOR 298
CONJUNTO DA CHAPA-ISOLAMENTO ACÚSTICO 300
CONJUNTO DE SUPORTE-ISOLAMENTO ACÚSTICO 308

MATERIAL RODANTE 309
GRUPO DE REGULAGEM DA ESTEIRA HIDRÁULICA 309
ARRANJO DE ARMAÇÃO-MATERIAL RODANTE 310

NOME PÁGINA

CONJUNTO DE ARMAÇÃO-MATERIAL RODANTE 311
GRUPO DO PROTETOR DO GUIA DA ESTEIRA 312
GRUPO DO PROTETOR DO MOTOR DE PERCURSO 314
GRUPO DA RODA-GUIA 316
GRUPO DE RODA-GUIA-DIANTEIRO 317
CONJUNTO DE ELOS-ESTEIRA 319
ARRANJO DO ROLETE-ESTEIRA E TRANSPORTADOR 320
GRUPO DO ROLETE TRANSPORTADOR DA ESTEIRA 321
GRUPO DE ROLETE-ESTEIRA-FLANGE SIMPLES 322
GRUPO DA MOLA TENSORA 323
GRUPO DA ESTEIRA 324

SISTEMA HIDRÁULICO 326
GRUPO DO ACUMULADOR HIDRÁULICO 326
GRUPO DE BLOCO-HIDRÁULICO 333
GRUPO DE ABRAÇADEIRA-LINHAS HIDRÁULICAS 334
ARRANJO DE CONTROLE AUXILIAR 340
GRUPO DO ACOPLAMENTO DA BOMBA 341
GRUPO DE CILINDRO E TUBULAÇÕES-LANÇA 342
GRUPO DE CILINDRO E TUBULAÇÕES-CAÇAMBA 343
GRUPO DE CILINDRO E TUBULAÇÕES-BRAÇO 344
GRUPO DE CILINDRO E SELO - LANÇA 345
GRUPO DE CILINDRO E SELO-CAÇAMBA 347
GRUPO DE CILINDRO E SELO-BRAÇO 349
GRUPO DO CILINDRO DA LANÇA 351
GRUPO DO CILINDRO DA CAÇAMBA 355
CYLINDER GP-COUPLER (RECUO DO CILINDRO) 359
GRUPO DO CILINDRO DO BRAÇO 360
GRUPO DO COMANDO DE OSCILAÇÃO 364
GRUPO DE FIXADORES-COMANDOS DE OSCILAÇÃO E FINAL 368
GRUPO DE FILTRO E VÁLVULA-PILOTO 369
GRUPO DO FILTRO DE ÓLEO 370
GRUPO DO VISOR DE NÍVEL 375
GRUPO DO CABEÇOTE-BOMBA 376

ÍNDICE

NOME PÁGINA

GRUPO DE MANGUEIRA-HIDRÁULICO 379
ARRANJO HIDRÁULICO 388
GRUPO DA ALAVANCA-CONTROLE 389
GRUPO DE TUBULAÇÕES-HIDRÁULICA AUXILIAR 391
GRUPO DE TUBULAÇÕES DA LANÇA. 400
GRUPO DE TUBULAÇÕES DO CILINDRO DA LANÇA 407
GRUPO DE TUBULAÇÕES DO CILINDRO DA CAÇAMBA 415
GRUPO DE TUBULAÇÕES DO ACOPLADOR. 417
GRUPO DE TUBULAÇÕES DOS CILINDROS 425
GRUPO DE TUBULAÇÕES FRONTAIS 428
GRUPO DE TUBULAÇÕES DO ARREFECEDOR DE FLUIDO HIDRÁULICO 439
GRUPO DE TUBULAÇÕES PILOTO 441
GRUPO DE TUBULAÇÕES DA BOMBA 464
GRUPO DE TUBULAÇÕES DE RETORNO 467
GRUPO DE TUBULAÇÕES DO BRAÇO 473
GRUPO DE TUBULAÇÕES-CILINDRO DO BRAÇO. 476
GRUPO DE TUBULAÇÕES DO MOTOR PARA PERCURSO 478
GRUPO DO COLETOR DE CONTROLE 480
GRUPO DE MOTOR DE OSCILAÇÃO E MONTAGEM 482
GRUPO DE MOTOR E MONTAGEM-PERCURSO 483
GRUPO DE MONTAGEM-VÁLVULA DE CONTROLE PRINCIPAL. 490
GRUPO DO BUJÃO-VÁLVULA DE CONTROLE 491
GRUPO DE BOMBA E MONTAGEM-HIDRÁULICA PRINCIPAL. 492
GRUPO DA BOMBA HIDRÁULICA PRINCIPAL. 493
GRUPO DE TELAS-HIDRÁULICO 498
GRUPO DE ARTICULAÇÃO 499
GRUPO DE RESERVATÓRIO E FILTRO-HIDRÁULICO 501
GRUPO DO RESERVATÓRIO-HIDRÁULICO 504
GRUPO DE VÁLVULAS E TUBULAÇÕES-LEVANTAMENTO PESADO 506

NOME PÁGINA

VÁLVULA E GRUPO DE MONTAGEM-CONTROLE 507
GRUPO DA VÁLVULA DE CONTROLE 508
GRUPO DA VÁLVULAS DE CONTROLE DE CARGA 526
GRUPO DE VÁLVULAS-CONTROLE PRINCIPAL. 530
GRUPO DA VÁLVULA MANUAL 533
GRUPO DE VÁLVULAS-PILOTO 534
GRUPO DA VÁLVULAS REDUTORA DE PRESSÃO. 538
GRUPO DE VÁLVULAS-PRIORIDADE 540
GRUPO DE VÁLVULA-CONTROLE DA BOMBA 541
GRUPO DA VÁLVULA DE ALÍVIO 542
GRUPO DA VÁLVULA DE SEPARAÇÃO 557
GRUPO DA VÁLVULA SOLENOIDE 560
GRUPO DE VÁLVULAS-SOLENOIDE E REDC DE PRESSÃO. 569
GRUPO DE VÁLVULAS-AMORT OSCILAÇÃO. 571
GRUPO DE VÁLVULAS-COMPENSAÇÃO DE DESLOCAMENTO 573

IMPLEMENTOS. 576
ARRANJO DE LANÇA-1 PEÇA LONGA 576
ARRANJO DE LANÇA-1 PEÇA CURTA 577
GRUPO DA LANÇA 578
GRUPO DE TUBULAÇÕES DE GRAXA 582
ARRANJO DE ARTICULAÇÃO-CAÇAMBA 586
GRUPO DE ARTICULAÇÃO DA CAÇAMBA 587
ARRANJO DO BRAÇO. 591
ARRANJO DO BRAÇO-RETROESCAVADEIRA 591
GRUPO DO BRAÇO DA RETROESCAVADEIRA 592

FERRAMENTAS DE TRABALHO 598
GRUPO DO AJUSTADOR-CAÇAMBA 598
GRUPO DE CAÇAMBA E AJUSTADOR 600
ARRANJO DA CAÇAMBA-ROCHA, SERVIÇO EXTREMO 603
CONJUNTO DE CAÇAMBA-LÂMINA, SERVIÇO PESADO 604
CONJUNTO DE CAÇAMBA-REFORÇADO 608

ÍNDICE

NOME	PÁGINA
CONJUNTO DE CAÇAMBA-LÂMINA, SERVIÇO PESADO	610
GRUPO DE CAÇAMBA-LÂMINA, SERVIÇO PESADO	611
ARRANJO DE CONTROLE-ACOPLADOR RÁPIDO	613
ARRANJO DO ACOPLADOR RÁPIDO	613
GRUPO DE ACOPLADORES RÁPIDOS	614
GRUPO DO GANCHO - LEVANTAMENTO	616
GRUPO DE TRAVAMENTO-ACOPLADOR RÁPIDO	617
GRUPO DE PROTETORES-BARRA LATERAL	619
DEFLETOR	620
GRUPO DO CORTADOR LATERAL	623
GRUPO DE PONTAS-PENETRAÇÃO	626
GRUPO DE PONTAS-MAIS PENETRAÇÃO	627
PONTA-LONGA	629
PONTA-PENETRAÇÃO EXTRA	631
COMPARTIMENTO DO OPERADOR	632
GRUPO DE AR-CONDICIONADO E MONTAGEM	632
ARRANJO DO AR CONDICIONADO	634
GRUPO DO AR-CONDICIONADO	635
GRUPO DO APOIO DE BRAÇO	637
GRUPO DE SUPORTE DE FIXAÇÃO	639
GRUPO DA CABINE	640
GRUPO DE BOBINA-EVAPORADOR	649
GRUPO DO COMPRESSOR - REFRIGERANTE	651
GRUPO DE MONTAGEM E CONDENSADOR-REFRIGERANTE	653
GRUPO DO CONSOLE DO OPERADOR	654
GRUPO DE CONTROLE E MONTAGEM DO JOYSTICK	661
GRUPO DE CONTROLE-PÉ	662
GRUPO DE CONTROLE DA ALAVANCA	664
GRUPO DE CONTROLE-AQUECEDOR E AR-CONDICIONADO	666
GRUPO DE CONTROLE DO JOYSTICK	667
GRUPO DE CONTROLE HIDRÁULICO ACIONADO POR PILOTO	669
GRUPO DA TAMPA-CABINE	671
GRUPO DA PORTA DA CABINE	674
GRUPO DE DUTO-AR DA CABINE	675
TAPETE	676
GRUPO DA ARMAÇÃO - FILTRO DE AR	677
GRUPO DE ABERTURA-TETO	678
GRUPO DA BUZINA ELÉTRICA	680
KIT-PROTEÇÃO	685
KIT-RETROVISOR	687
KIT-PROTETOR SUPERIOR	687
KIT-PROTETOR DO VIDRO	689
GRUPO DE TRAVA-JANELA	694
GRUPO DA ALAVANCA-PORTA DA CABINE	695
GRUPO DE TUBULAÇÕES DO AR-CONDICIONADO	697
GRUPO DE LITERATURA	700
GRUPO DE ESPELHOS RETROVISORES	701
GRUPO DE MONITOR E MONTAGEM-OPERADOR	703
GRUPO DO MONITOR DO OPERADOR	704
GRUPO DO MOTOR-LIMPADOR DA JANELA	705
GRUPO DE MONTAGEM DA PLATAFORMA	707
GRUPO DE MONTAGEM DA ROPS	708
ARRANJO DO OPERADOR	709
GRUPO DE PEÇAS DA PORTA	710
GRUPO DA PLATAFORMA DO OPERADOR	712
GRUPO DA TELA-SOL	713
GRUPO DE ASSENTO E MONTAGEM	714
GRUPO DO CINTO DE SEGURANÇA	716
GRUPO DO ASSENTO	717
GRUPO DO ASSENTO DA SUSPENSÃO	720
GRUPO DE PERCUSSOR-TRAVA	722
GRUPO DO SUPORTE-ASSENTO	723
GRUPO DE SUSPENSÃO DO ASSENTO	724
GRUPO DE ACABAMENTO-CABINE	728
GRUPO DO LAVADOR DE VIDRO	733
GRUPO DO VIDRO DA CABINE	737
GRUPO DE JANELA-PORTA	744
GRUPO DO LIMPADOR DO VIDRO	745
EQUIPAMENTO DE MANUTENÇÃO E SUPRIMENTOS	747
GRUPO DE PELÍCULA	747
PLACA E GRUPO DE PELÍCULA	750
ÍNDICE DE NÚMERO DE PEÇA	B1

1. IDENTIFICAÇÃO DA MÁQUINA

As máquinas Cat são identificadas por Número de Identificação do Produto (PIN). Alguns componentes da máquina podem ser identificados por Número de Série (N/S). Alguns componentes que são serializados são os motores, transmissões, lâminas e ríperes. A máquina e o motor são adicionalmente identificados por números de arranjo e, em alguns casos, por números de modificação. Esses números são mostradas nas placas de número de identificação do produto e na placa mestre, no compartimento do operador.

Os revendedores Cat necessitam de todos esses números para determinar com precisão a identificação da peça.

A partir do primeiro trimestre de 2001, o Número de Identificação do Produto (PIN) Cat mudou de 8 para 17 caracteres. Num esforço para fornecer identificação uniforme dos equipamentos, a Caterpillar e outros fabricantes de equipamentos de construção estão procurando estar de acordo com a última versão do padrão de numeração de identificação do produto. Os PINs de máquinas não rodoviárias são definidos pela norma ISO 10261. O novo formato do PIN aplica-se a todas as máquinas e grupos geradores Cat. As placas de PIN e a marcação do chassi mostram o PIN de 17 caracteres. O novo formato se parece como a seguir:

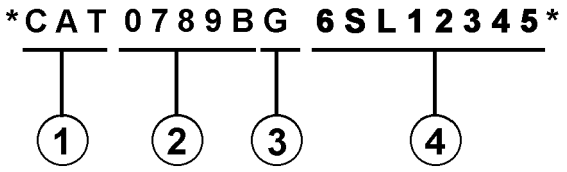

Onde:

1. Código de Fabricação Mundial da Caterpillar (caracteres 1-3)

2. Descritor da Máquina (caracteres 4-8)

3. Caractere de Verificação (caractere 9)

4. Seção do Indicador da Máquina (MIS) ou Número de Seqüência do Produto (caracteres 10-17). Esses caracteres eram anteriormente conhecidos como Número de Série.

Máquinas e grupos geradores produzidos antes do primeiro trimestre de 2001 têm o PIN no formato de oito caracteres.

Componentes tais como motores, transmissões, eixos, etc., e ferramentas de trabalho, continuam a usar o Número de Série (N/S) de oito caracteres.

2. PEDIDO DE PEÇAS

⚠ Advertência

Quando for necessário usar peças de reposição para este produto a Caterpillar recomenda o uso de peças de reposição Cat ou peça com especificações equivalentes incluindo, mas não limitadas a, dimensões físicas, tipo, resistência e material.

A não observância desta advertência pode levar a falhas prematuras, danos ao produto, ferimentos pessoais ou morte.

Peças de reposição de qualidade Cat estão disponíveis nos revendedores Cat em qualquer parte do mundo. Seus estoques de peças são atualizados e contêm todas as peças normalmente necessárias para proteger o seu investimento em Máquinas Cat. Os revendedores podem oferecer jogos de reparo ou peças remanufaturadas para lhe permitir escolher a alternativa de reparo mais conveniente para a sua situação específica. Quando encomendar peças, o seu pedido deve especificar a quantidade, o número da peça, o nome da peça e o número de série ou número de identificação da máquina na qual as peças serão usadas.

3. ORGANIZAÇÃO DO CATÁLOGO DE PEÇAS

As informações do produto neste catálogo estão apresentadas como "elementos de informação" que representam todos os componentes do modelo específico. Arranjo do Motor e Grupo do Assento são exemplos de elementos de informação. Os elementos de informação estão organizados em ordem alfabética por nome de peça e, em segundo lugar, por número de peça dentro de cada seção principal do catálogo;

4. SUMÁRIO DO CONTEÚDO

Um sumário do conteúdo encontra-se no início do catálogo. O sumário do conteúdo mostra, para cada seção do catálogo, uma lista completa de todos os elementos de informação organizados conforme eles aparecem no catálogo. Números de páginas são fornecidos para uma referência rápida de ilustrações para identificação detalhada das peças e para as listas de peças manuteniveis

5. ÍNDICE DAS PEÇAS DE MANUTENÇÃO

O Índice das Peças de Manutenção, localizado próximo ao início do catálogo, mostra os números de peça de manutenção usados mais freqüentemente, fornecendo descrição, quantidade, onde usada e número da página. Estas informações estão organizadas em ordem alfabética, por descrição da peça.

6. ÍNDICE

O índice localizado próximo à frente do catálogo é uma listagem alfabética de todos os elementos de informação inclusos no catálogo. Números de páginas são fornecidos para uma referência rápida de ilustrações para identificação detalhada das peças e para as listas de peças manuteniveis

7. ÍNDICE DOS NÚMEROS DE PEÇAS

Um índice numérico listando todos os números de peças e os números das páginas correspondentes aparece no final do catálogo.

8. LEGENDAS

Legendas localizadas no início de cada elemento de informação identificam o número e o nome da peça juntamente com informação descritiva adicional. As informações sobre o PIN e o N/S (número de série) encontradas em cada legenda devem ser usadas para selecionar a informação correta para uma máquina específica. Informações sobre opcionais de reposição no campo, identificação de componentes acessórios opcionais e onde usado ("parte de") também são fornecidas.

A primeira linha de uma legenda é mostrada em letras grandes para indicar o início de um elemento de informação. As legendas das páginas adicionais requeridas para ilustrar um elemento de informação serão mostradas em letras normais e conterão o termo (continuação).

9. PEÇAS NÃO MANUTENÍVEIS

Em alguns casos é necessário mostrar peças não manuteníveis que são uma ligação para um nível inferior de uma lista de peças manuteniveis Esses números de peças não serviçáveis são mostrados em itálico indicando que elas não estão disponíveis.

10. NÚMEROS DE REFERÊNCIA DA LISTA DE PEÇAS

Os números mostrados na coluna N° de Ref. correspondem aos números usados no(s) gráfico(s) associado(s). Um sufixo alfabético pode ser adicionado a um número de referência para identificar itens de um nível inferior. Os números mostrados na coluna Ref. Gráfica referem-se ao identificador do número do gráfico mostrado no canto inferior esquerdo de cada ilustração. O número Ref. Gráfica pode ser usado juntamente com o N° de Ref. do item para determinar o número de página correto. Pode haver uma omissão intencional de um N° de Ref. numa lista já que as informações são atualizadas para refletirem os números de peças serviçáveis mais atuais.

11. NOMES DE PEÇAS ENDENTADOS

Quando um nome de peça está deslocado dentro de uma lista de peças, ele faz parte do grupo ou conjunto sob o qual ele está deslocado.

12. LETRAS DE REFERÊNCIA DE ILUSTRAÇÕES

Quando necessário, as ilustrações conterão letras de referência (A, B, C, etc.) que têm a finalidade de rastrear as linhas e fiações entre um ponto e outro. Elas também são usadas para mostrar onde reconectar ilustrações que foram separadas.

13. ABREVIAÇÕES E SÍMBOLOS

D.E. – Diâmetro externo
D.I. – Diâmetro interno
A – Não faz parte deste grupo
B – Use conforme necessário
C – Mudança em relação ao tipo anterior
D – Encomende por metro
E – Encomende por centímetro
F – Não mostrado
G – Encomende por polegada
I – Consulte o Sistema de Informações Hidráulicas
M – Peça métrica
R – Peça remanufaturada pode estar disponível
Y – Ilustração em separado
Z – Não disponível separadamente

14. DESCRIÇÃO DAS MUDANÇAS DE TIPOS

Tipo - Um tipo é definido como qualquer mudança na configuração que requer um Elemento de Informação adicional para um Arranjo, Grupo ou Conjunto Se intervalos de números de série não forem disponíveis para os tipos, um número de tipo (Tipo 1, Tipo 2, Tipo 3, etc.) será mostrado na legenda. Essas mudanças de "tipo" são identificadas com uma nota "C" (mudança em relação ao tipo anterior) na lista de peças. Somente os "tipos" que se aplicam a este catálogo de peças serão incluídos Tipos adicionais podem existir fazendo com que notas "C" apareçam num elemento de informação quando nenhum outro tipo for mostrado.

15.<FIM>

Este símbolo indica o final de um elemento de informação.

NOTA:

O desenvolvimento e o melhoramento contínuos do projeto do produto podem causar mudanças na sua máquina que podem não estar inclusas nesta publicação. Sempre que surgir uma dúvida a respeito do seu produto Cat ou sobre esta publicação, consulte o seu revendedor Cat para obter as mais recentes informações disponíveis.

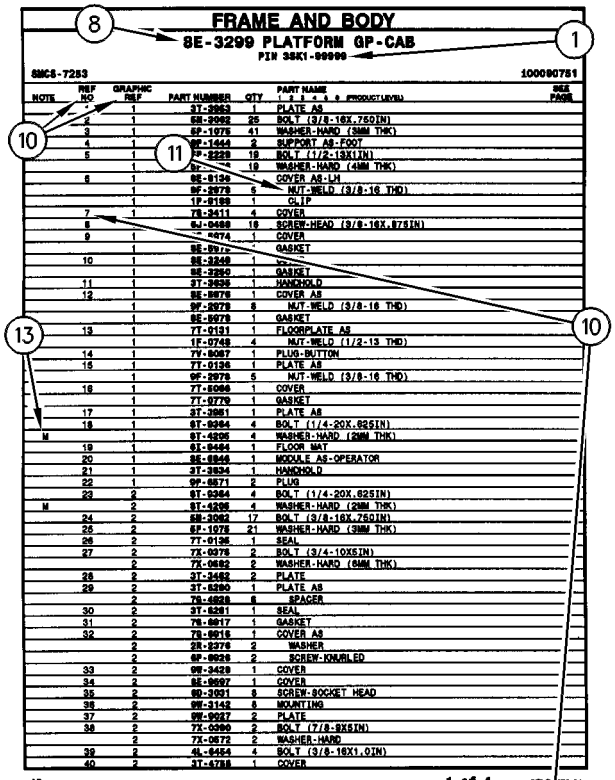

FRAME AND BODY

8E-3299 PLATFORM GP-CAB

PIN 38K1-99999

8MC6-7283 100090751

NOTE	REF NO	GRAPHIC REF	PART NUMBER	QTY	PART NAME (1 2 3 4 5 6 PRODUCT LEVEL)	SEE PAGE
	1	1	3T-3963	1	PLATE AS	
	2	1	5H-2062	25	BOLT (3/8-16X.750IN)	
	3	1	6P-1075	41	WASHER-HARD (3MM THK)	
	4	1	9P-1444	2	SUPPORT AS-FOOT	
	5	1	5P-2229	19	BOLT (1/2-13X1IN)	
		1	9x-[illegible]	19	WASHER-HARD (4MM THK)	
	6	1	9E-8134	1	COVER AS-LH	
		1	8F-2979	6	NUT-WELD (3/8-16 THD)	
		1	1F-9189	1	CLIP	
	7	1	7S-2411	4	COVER	
	8	1	5J-0468	19	SCREW-HEAD (3/8-16X.87SIN)	
	9	1	[illegible]074	1	COVER	
		1	9E-8[illegible]	1	GASKET	
	10	1	9E-3248	1	[illegible]	
		1	9E-3250	1	GASKET	
	11	1	3T-3830	1	HANDHOLD	
	12	1	9E-8678	1	COVER AS	
		1	9F-2979	6	NUT-WELD (3/8-16 THD)	
		1	9E-8078	1	GASKET	
	13	1	7T-0131	1	FLOORPLATE AS	
		1	1F-0748	4	NUT-WELD (1/2-13 THD)	
	14	1	7V-8067	1	PLUG-BUTTON	
	15	1	7T-0136	1	PLATE AS	
		1	9F-2978	5	NUT-WELD (3/8-16 THD)	
	16	1	7T-5066	1	COVER	
		1	7T-0779	1	GASKET	
	17	1	3T-3951	1	PLATE AS	
	18	1	9T-9364	4	BOLT (1/4-20X.62SIN)	
M		1	9T-4236	4	WASHER-HARD (2MM THK)	
	19	1	6I-8464	1	FLOOR MAT	
	20	1	9E-8946	1	MODULE AS-OPERATOR	
	21	1	3T-3934	1	HANDHOLD	
	22	1	9P-8571	2	PLUG	
	23	2	9T-9364	4	BOLT (1/4-20X.62SIN)	
M		2	9T-4236	4	WASHER-HARD (2MM THK)	
	24	2	5H-2062	17	BOLT (3/8-16X.750IN)	
	25	2	6P-1075	21	WASHER-HARD (3MM THK)	
	26	2	7T-0136	1	SEAL	
	27	2	7X-0375	2	BOLT (3/4-10X5IN)	
		2	7X-0682	2	WASHER-HARD (6MM THK)	
	28	2	3T-3482	2	PLATE	
	29	2	3T-8290	1	PLATE AS	
		2	7S-4828	6	SPACER	
	30	2	3T-8281	1	SEAL	
	31	2	7S-8017	1	GASKET	
	32	2	7S-8016	1	COVER AS	
		2	2R-2376	2	WASHER	
		2	6P-8626	2	SCREW-KNURLED	
	33	2	9W-3429	1	COVER	
	34	2	8E-9697	1	COVER	
	35	2	9D-3091	8	SCREW-SOCKET HEAD	
	36	2	9W-3142	8	MOUNTING	
	37	2	9W-9527	2	PLATE	
	38	2	7X-0390	2	BOLT (7/8-9X6IN)	
		2	7X-0672	2	WASHER-HARD	
	39	2	4L-6454	4	BOLT (3/8-16X1.0IN)	
	40	2	3T-4788	1	COVER	

12 FRAME AND BODY 1 of 4 SELP4570-01

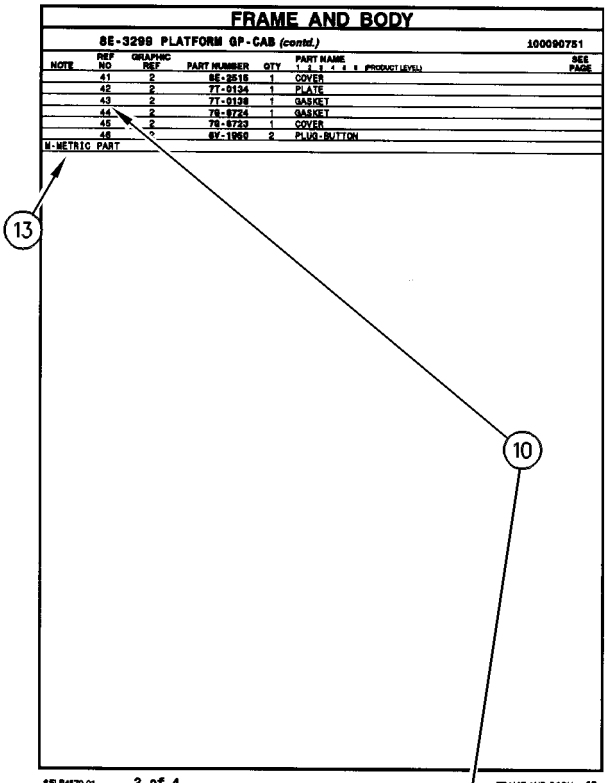

FRAME AND BODY

8E-3299 PLATFORM GP-CAB (contd.)

100090751

NOTE	REF NO	GRAPHIC REF	PART NUMBER	QTY	PART NAME (1 2 3 4 5 6 PRODUCT LEVEL)	SEE PAGE
	41	2	6E-2515	1	COVER	
	42	2	7T-0134	1	PLATE	
	43	2	7T-0128	1	GASKET	
	44	2	7S-8724	1	GASKET	
	45	2	7S-8723	1	COVER	
	46	2	6V-1960	2	PLUG-BUTTON	

M-METRIC PART

SELP4570-01 2 of 4 FRAME AND BODY 13

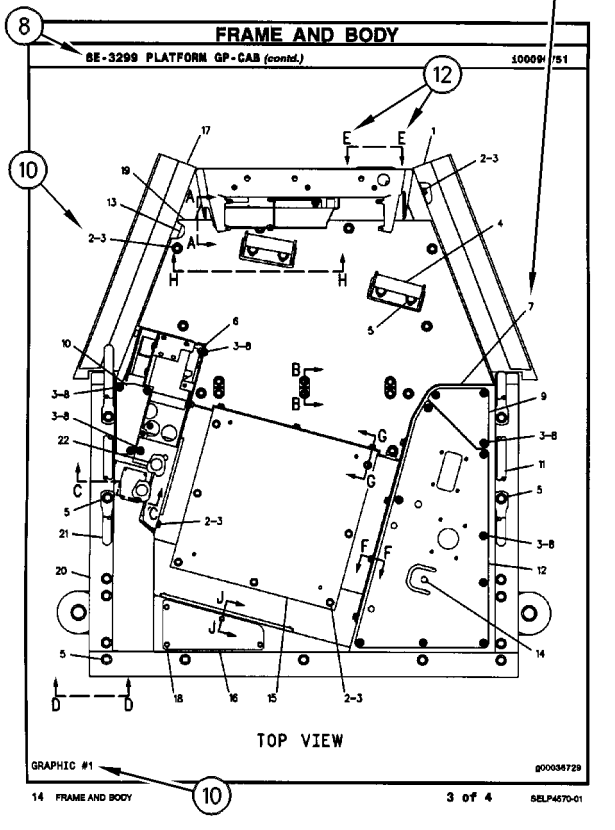

FRAME AND BODY

8E-3299 PLATFORM GP-CAB (contd.)

100090751

TOP VIEW

GRAPHIC #1 g00036729

14 FRAME AND BODY 3 of 4 SELP4570-01

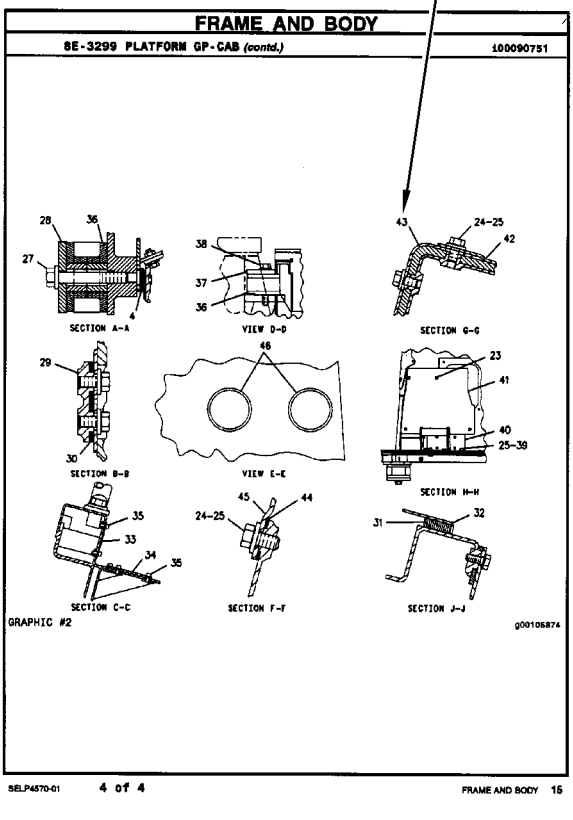

FRAME AND BODY

8E-3299 PLATFORM GP-CAB (contd.)

100090751

SECTION A-A

VIEW D-D

SECTION G-G

SECTION B-B

VIEW E-E

SECTION H-H

SECTION C-C

SECTION F-F

SECTION J-J

GRAPHIC #2 g00105874

SELP4570-01 4 of 4 FRAME AND BODY 15

COMPONENTES REMANUFATURADOS

Como uma opção ao fazer reparos, considere os Componentes Remanufaturados Cat. Os componentes disponíveis por meio do Programa de Remanufaturados Cat são identificados no manual de peças de três maneiras:

- com a letra R no campo de observação da lista de peças
- com um R* no início da primeira linha da legenda
- com um R* no fim da primeira linha da legenda

Os componentes típicos no Programa de Remanufatura incluem:

ALTERNADORES
BIELAS
VIRABREQUINS - ABAIXO DO TAMANHO
VIRABREQUINS - ATUALIZAÇÃO PARA NOVO
CABEÇOTES DE CILINDROS
MÓDULOS DE CONTROLE ELETRÔNICOS (ECM, ELECTRONIC CONTROL MODULES)
SENSORES ELETRÔNICOS
INJETORES DE COMBUSTÍVEL
BICOS DE COMBUSTÍVEL
BOMBAS DE COMBUSTÍVEL
GOVERNADORES
BOMBAS DE ÓLEO
PISTÕES
BLOCOS CURTOS
MOTORES DE PARTIDA
TURBOCOMPRESSORES COMPLETOS
CARTUCHOS DO TURBOCOMPRESSOR
BOMBAS DE ÁGUA

Motores Cat Remanufaturados também estão disponíveis para muitos arranjos de motor.

ADITIVOS SUPLEMENTARES DO LÍQUIDO ARREFECEDOR

BENEFÍCIOS PARA O CLIENTE:

Protege contra cavitação, espuma, erosão e acúmulo de escamação em sistemas de arrefecimento.

- Fornece condicionador do líquido arrefecedor medido.

DESCRIÇÃO:

Os aditivos se esgotam do líquido arrefecedor com a operação normal. Por esse motivo, os Aditivos Suplementares do Líquido Arrefecedor (SCA, Supplemental Coolant Additives) deverão ser adicionados a todos os líquidos arrefecedores de serviço pesado em intervalos regulares. Além disso, quando não usar um Anticongelante totalmente formulado, pré-carregado, como Cat DEAC, uma carga inicial de SCA deve ser adicionada ao sistema de arrefecimento. A quantidade de SCA adicionado ao sistema depende da capacidade do sistema.

O SCA para o enchimento inicial é fornecido como um líquido. O SCA para os intervalos de manutenção estão disponíveis na forma de líquido e como um elemento rosqueado. (Não disponível para a Família de Motores 3600)

OBSERVAÇÃO:

A quantidade de SCA adicionada no enchimento inicial não é a mesma que a quantidade adicionada nos intervalos de manutenção.

Os elementos de aditivo do líquido arrefecedor podem ser usados com um anticongelante tipo glicol de etileno ou propileno que atenda às Especificações ASTM D4985 ou ASTM D5345.

OBSERVAÇÃO:

Para uso somente com o líquido arrefecedor de serviço pesado padrão, não se destina ao uso com Líquido Arrefecedor de Vida Útil Prolongada.

PEÇAS NECESSÁRIAS:

Capacidade do Sistema de Arrefecimento		Líquido SCA no Enchimento Inicial	Líquido SCA em Manutenção*	Elemento de Manutenção SCA Rosqueado*
Litros	Galões			
22-30	(6-8)	3P-2044 (1)	6V-3542 (1)	111-2370 (1)
30-38	(8-10)	3P-2044 (1) 6V-3542 (1)	111-2372 (1)	111-2369 (1)
38-49	(10-13)	3P-2044 (1) 8T-1589 (1)	111-2372 (1)	111-2369 (1)
49-64	(13-17)	3P-2044 (2)	8T-1589 (1)	9N-3368 (1)
64-83	(17-22)	3P-2044 (2) 8T-1589 (1)	111-2372 (1) 6V-3542 (1)	111-2371 (1)
83-114	(22-30)	3P-2044 (3) 8T-1589 (1)	3P-2044 (1)	9N-3718 (1)
114-163	(30-43)	3P-2044 (5)	3P-2044 (1) 6V-3542 (1)	111-2371 (2)
163-242	(43-64)	3P-2044 (8)	3P-2044 (2)	9N-3718 (2)

* O período de manutenção normal é de 250 horas. Consulte o Manual de Operação e Manutenção para obter instruções de manutenção completa do líquido arrefecedor.

ADITIVOS SUPLEMENTARES DO LÍQUIDO ARREFECEDOR

( ) indica a quantidade necessária.

PEÇAS DE MANUTENÇÃO

DESCRIÇÃO	NÚMERO DA PEÇA	QTD.	ONDE É USADO	PÁGINA
ARMAÇÃO E CAÇAMBA (ARMAÇÃO E CAÇAMBA)				
CONJUNTO DA TELA (SCREEN AS)	265-3505	1	GRUPO DE CAPÔ E PROTETOR (HOOD & GUARD GP)	289
	265-3506	1	GRUPO DE CAPÔ E PROTETOR (HOOD & GUARD GP)	289
	265-3571	1	GRUPO DE CAPÔ E PROTETOR (HOOD & GUARD GP)	289
COMPARTIMENTO DO OPERADOR (COMPARTIMENTO DO OPERADOR)				
CONJUNTO DA LÂMINA DO LIMPADOR (600 MM) (BLADE AS-WIPER (600-MM))	161-3670	1	GRUPO DO LIMPADOR DO VIDRO (WIPER GP-WINDOW)	745
CONJUNTO DA LÂMPADA DO TETO (LAMP AS-DOME)	176-1986	1	GRUPO DA CABINE (CAB GP)	640
CONJUNTO DE FILTRO-AR (AR-CONDICIONADO) (FILTER AS-AIR (AIR CONDITIONER))	293-1137	1	GRUPO DO AR-CONDICIONADO (AIR CONDITIONER GP)	635
CONJUNTO DE SECADOR - REFRIGERANTE (RECEPTOR) (DRYER AS-REFRIGERANT (RECEIVER))	176-1902	1	GRUPO DE TUBULAÇÕES DO AR-CONDICIONADO (LINES GP-AIR CONDITIONER)	697
CONJUNTO DE TAMPA (LAVADOR DE VIDRO) (CAP AS (WINDOW WASHER))	353-2060	1	GRUPO DO LAVADOR DE VIDRO (WASHER GP-WINDOW)	735
ELEMENTO FILTRANTE-AR DA CABINE (FILTER ELEMENT-CAB AIR)	245-7823	1	GRUPO DO AR-CONDICIONADO (AIR CONDITIONER GP)	635
ELEMENTO FILTRANTE-AR DA CABINE (ENTRADA DE AR) (FILTER ELEMENT-CAB AIR (AIR INTAKE))	327-6618	1	GRUPO DE DUTO-AR DA CABINE (DUCT GP-CAB AIR)	675
GRUPO DO CINTO DE SEGURANÇA (RETRÁTIL, 51 MM (2 POL)) (SEAT BELT GP (RETRACTABLE, 51-MM (2-IN)))	327-6541	1	GRUPO DO CINTO DE SEGURANÇA (SEAT BELT GP)	716
GRUPO DO CINTO DE SEGURANÇA (RETRÁTIL) (SEAT BELT GP (RETRACTABLE))	305-0467	1	GRUPO DA CABINE (CAB GP)	647
LÂMPADA (24 V, 10 W) (LAMP (24-VOLT, 10-WATT))	201-4417	1	GRUPO DA CABINE (CAB GP)	640
MOTOR BÁSICO (MOTOR BÁSICO)				
BUJÃO-DRENAGEM (MAGNÉTICO) (PLUG-DRAIN (MAGNETIC))	6V-1176	1	GRUPO DO ALOJAMENTO DO VOLANTE DO MOTOR (HOUSING GP-FLYWHEEL)	42
CONJUNTO DE RESPIRO (CÁRTER) (BREATHER AS (CRANKCASE))	240-0041	1	GRUPO DA TAMPA DO BLOCO DO MOTOR (COVER GP-CYLINDER BLOCK)	13
CONJUNTO DE TAMPA DO BOCAL DE ENCHIMENTO DE ÓLEO DO MOTOR (CAP AS-ENGINE OIL FILLER)	227-4531	1	GRUPO DA TAMPA DO MECANISMO DA VÁLVULA (COVER GP-VALVE MECHANISM)	17
CORREIA (BELT)	442-9608	1	GRUPO DA POLIA-VENTILADOR (PULLEY GP-FAN)	53

PEÇAS DE MANUTENÇÃO

DESCRIÇÃO	NÚMERO DA PEÇA	QTD.	ONDE É USADO	PÁGINA
CORREIA TIPO SERPENTINA (BELT-SERPENTINE)	189-2216	1	GRUPO DO COMANDO DE ACESSÓRIOS (DRIVE GP-ACCESSORY)	30
RETENTOR DA TAMPA DA VÁLVULA (SEAL-VALVE COVER)	285-4106	1	GRUPO DA TAMPA DO MECANISMO DA VÁLVULA (COVER GP-VALVE MECHANISM)	17
RETENTOR DA TAMPA DA VÁLVULA (BASE DO MECANISMO DA VÁLVULA) (SEAL-VALVE COVER (VALVE MECHANISM BASE))	268-3490	1	GRUPO DA TAMPA DO MECANISMO DA VÁLVULA (COVER GP-VALVE MECHANISM)	17
VEDADOR-TOTAL (SEAL-INTEGRAL)	135-9819	1	GRUPO DA TAMPA DO ALOJAMENTO FRONTAL (COVER GP-FRONT HOUSING)	15
SISTEMA DE ARREFECIMENTO (SISTEMA DE ARREFECIMENTO)				
CONJUNTO DE TAMPA (ENCHIMENTO DE LÍQUIDO ARREFECEDOR) (CAP AS (COOLANT FILL))	204-0920	1	GRUPO DE RADIADOR E ARREFECEDOR DE ÓLEO HIDRÁULICO (RADIATOR & HYD OIL COOLER GP)	89
CONJUNTO DE TAMPA (TRANSBORDO DE LÍQUIDO ARREFECEDOR) (CAP AS (COOLANT OVERFLOW))	171-3370	1	GRUPO DE RADIADOR E ARREFECEDOR DE ÓLEO HIDRÁULICO (RADIATOR & HYD OIL COOLER GP)	89
GRUPO DA TAMPA DO RADIADOR (CAP AS-RADIATOR)	036-1865	1	GRUPO DE RADIADOR E ARREFECEDOR DE ÓLEO HIDRÁULICO (RADIATOR & HYD OIL COOLER GP)	87
SELO TIPO LÁBIO (REGULADOR DE TEMPERATURA DA ÁGUA) (SEAL-LIP TYPE (WATER TEMPERATURE REGULATOR))	3S-9643	1	GRUPO DO ALOJAMENTO E REGULADOR (HOUSING & REGULATOR GP)	77
TERMOSTATO (98 GRAUS C) (LÍQUIDO ARREFECEDOR) (REGULATOR-WATER TEMPERATURE (98-DEG C) (COOLANT))	247-7133	1	GRUPO DO ALOJAMENTO E REGULADOR (HOUSING & REGULATOR GP)	77
SISTEMA DE COMBUSTÍVEL (SISTEMA DE COMBUSTÍVEL)				
CONJUNTO DA TELA FILTRANTE-COMBUSTÍVEL (MEDIDOR DE FLUTUAÇÃO) (STRAINER AS-FUEL (FLOAT GAUGE))	303-9933	1	GRUPO DO TANQUE DE COMBUSTÍVEL (TANK GP-FUEL)	130
		1	GRUPO DO TANQUE DE COMBUSTÍVEL (TANK GP-FUEL)	132
CONJUNTO DE TAMPA DE COMBUSTÍVEL (TRAVÁVEL, VENTILADO) (CAP AS-FUEL (LOCKABLE, VENTED))	349-7059	1	GRUPO DO TANQUE DE COMBUSTÍVEL (TANK GP-FUEL)	130
		1	GRUPO DO TANQUE DE COMBUSTÍVEL (TANK GP-FUEL)	132
CONJUNTO DO FILTRO DO SEPARADOR DE ÁGUA E COMBUSTÍVEL (ULTRA ALTA EFICIÊNCIA) (FILTER AS-WATER SEP & FUEL (ULTRA HIGH EFFICIENCY))	438-5386	1	GRUPO DE TUBULAÇÕES DE COMBUSTÍVEL (LINES GP-FUEL)	113

PEÇAS DE MANUTENÇÃO

DESCRIÇÃO	NÚMERO DA PEÇA	QTD.	ONDE É USADO	PÁGINA
ELEMENTO FILTRANTE DE COMBUSTÍVEL (FILTER ELEMENT-FUEL)	360-8960	1	GRUPO DE FILTRO-COMBUSTÍVEL (FILTER GP-FUEL)	109
FILTRO DE COMBUSTÍVEL (ULTRA ALTA EFICIÊNCIA) (FILTER-FUEL (ULTRA HIGH EFFICIENCY))	422-7587	1	GRUPO DE TUBULAÇÕES DE COMBUSTÍVEL (LINES GP-FUEL)	113
SISTEMA DE ENTRADA E DE ESCAPE DE AR (SISTEMA DE ENTRADA E DE ESCAPE DE AR)				
CONJUNTO DE ELEMENTO FILTRANTE DE AR (PRIMÁRIO) (FILTER ELEMENT AS-AIR (PRIMARY))	453-5509	1	GRUPO DO PURIFICADOR DE AR (AIR CLEANER GP)	93
CONJUNTO DE ELEMENTO FILTRANTE DE AR (SECUNDÁRIO) (FILTER ELEMENT AS-AIR (SECONDARY))	471-6955	1	GRUPO DO PURIFICADOR DE AR (AIR CLEANER GP)	93
SISTEMA DE LUBRIFICAÇÃO (SISTEMA DE LUBRIFICAÇÃO)				
FILTRO DE ÓLEO DO MOTOR (EFICIÊNCIA AVANÇADA) (FILTER-ENGINE OIL (ADVANCED EFFICIENCY))	1R-1808	1	GRUPO DO FILTRO DO ÓLEO DO MOTOR (FILTER GP-ENGINE OIL)	61
SISTEMA ELÉTRICO E DE PARTIDA (SISTEMA ELÉTRICO E DE PARTIDA)				
CHAVE (DESCONEXÃO DA BATERIA) (KEY (BATTERY DISCONNECT))	8H-5306	1	GRUPO DE INTERRUPTORES DE DESCONEXÃO (SWITCH GP-DISCONNECT)	210
CONJUNTO DA TAMPA-ENCHIMENTO (7/8-9 DE ROSCA) (CAP AS-FILLER (7/8-9-THD))	123-1373	6	GRUPO DE BATERIA E FIAÇÃO (BATTERY & WIRING GP)	139
		6	GRUPO DE BATERIA E FIAÇÃO (BATTERY & WIRING GP)	143
CONJUNTO DE LÂMPADA INDICADORA (24 V, 3 W) (LAMP AS-INDICATOR (24-VOLT, 3-WATT))	170-9324	1	GRUPO DO PAINEL-INTERRUPTOR (PANEL GP-SWITCH)	183
CONJUNTO DO DISJUNTOR (120 A) (AQUECEDOR) (CIRCUIT BREAKER AS (120-AMPERE) (HEATER))	216-4970	1	GRUPO DO PAINEL DE DISJUNTORES (PANEL GP-CIRCUIT BREAKER)	180
CONJUNTO DO DISJUNTOR (80 AMPÈRE) (ALTERNADOR) (CIRCUIT BREAKER AS (80-AMPERE) (ALTERNATOR))	171-2210	2	GRUPO DO PAINEL DE DISJUNTORES (PANEL GP-CIRCUIT BREAKER)	180
CONJUNTO DO DISJUNTOR (80 AMPÈRE) (PRINCIPAL) (CIRCUIT BREAKER AS (80-AMPERE) (MAIN))	171-2210	2	GRUPO DO PAINEL DE DISJUNTORES (PANEL GP-CIRCUIT BREAKER)	180
FILTRO (PARTIDA A ÉTER) (FILTER (ETHER START))	358-4889	1	GRUPO DE VÁLVULAS-PARTIDA A ÉTER (VALVE GP-ETHER STARTING)	216
FUSÍVEL (10 AMPÈRES) (FUSE (10-AMPERE))	113-8490	21	GRUPO DA FIAÇÃO DA CABINE (WIRING GP-CAB)	222
FUSÍVEL (15 A) (FUSE (15-AMPERE))	113-8491	8	GRUPO DA FIAÇÃO DA CABINE (WIRING GP-CAB)	222
FUSÍVEL (25 A) (FUSE (25-AMPERE))	113-8493	3	GRUPO DA FIAÇÃO DA CABINE (WIRING GP-CAB)	222

PEÇAS DE MANUTENÇÃO

DESCRIÇÃO	NÚMERO DA PEÇA	QTD.	ONDE É USADO	PÁGINA
FUSÍVEL (30 AMPÈRES) (FUSE (30-AMPERE))	124-3548	3	GRUPO DA FIAÇÃO DA CABINE (WIRING GP-CAB)	222
FUSÍVEL (5 AMPÈRES) (FUSE (5-AMPERE))	141-2759	10	GRUPO DA FIAÇÃO DA CABINE (WIRING GP-CAB)	223
GRUPO DA BATERIA (12 V, SEM NECESSIDADE DE MANUTENÇÃO) (BATTERY GP (12-VOLT, MAINTENANCE FREE))	263-9574	2	GRUPO DE BATERIA E FIAÇÃO (BATTERY & WIRING GP)	139
		2	GRUPO DE BATERIA E FIAÇÃO (BATTERY & WIRING GP)	143
LÂMPADA DE HALOGÊNIO (24 V, 70 W) (LAMP-HALOGEN (24-VOLT, 70-WATT))	351-9918	1	GRUPO DA LÂMPADA DO HOLOFOTE (LAMP GP-FLOOD)	168
		1	GRUPO DA LÂMPADA DO HOLOFOTE (LAMP GP-FLOOD)	171
		1	KIT-ILUMINAÇÃO (KIT-LIGHTING)	167
	9X-3463	1	GRUPO DA LÂMPADA DO HOLOFOTE (LAMP GP-FLOOD)	169
		1	GRUPO DA LÂMPADA DO HOLOFOTE (LAMP GP-FLOOD)	170
SISTEMA HIDRÁULICO (SISTEMA HIDRÁULICO)				
BUJÃO-DRENAGEM (RESERVATÓRIO HIDRÁULICO) (PLUG-DRAIN (HYDRAULIC TANK))	9J-7031	1	GRUPO DO RESERVATÓRIO-HIDRÁULICO (TANK GP-HYDRAULIC)	504
CONJUNTO DA TELA (RESERVATÓRIO HIDRÁULICO) (SCREEN AS (HYDRAULIC TANK))	209-6000	1	GRUPO DE TELAS-HIDRÁULICO (SCREEN GP-HYDRAULIC)	498
CONJUNTO DO ELEMENTO FILTRANTE-ÓLEO (EFICIÊNCIA AVANÇADA) (RETORNO HIDRÁULICO) (FILTER ELEMENT AS-OIL (ADVANCED EFFICIENCY) (HYDRAULIC RETURN))	179-9806	1	GRUPO DO FILTRO DE ÓLEO (FILTER GP-OIL)	373
FILTRO DE ÓLEO (EFICIÊNCIA AVANÇADA) (DRENO DA CAIXA HIDRÁULICA) (FILTER-OIL (ADVANCED EFFICIENCY) (HYDRAULIC, CASE DRAIN))	093-7521	1	GRUPO DO FILTRO DE ÓLEO (FILTER GP-OIL)	372
FILTRO DE ÓLEO (EFICIÊNCIA AVANÇADA) (HIDRÁULICO, PILOTO) (FILTER-OIL (ADVANCED EFFICIENCY) (HYDRAULIC, PILOT))	5I-8670	1	GRUPO DE FILTRO E VÁLVULA-PILOTO (FILTER & VALVE GP-PILOT)	369
RESPIRO (BOMBA HIDRÁULICA PRINCIPAL) (BREATHER (MAIN HYDRAULIC PUMP))	4H-6112	1	GRUPO DE BOMBA E MONTAGEM-HIDRÁULICA PRINCIPAL (PUMP & MTG GP-MAIN HYDRAULIC)	492
RESPIRO (COMANDO DE OSCILAÇÃO) (BREATHER (SWING DRIVE))	4H-6112	1	GRUPO DO COMANDO DE OSCILAÇÃO (DRIVE GP-SWING)	364
RESPIRO (RESERVATÓRIO HIDRÁULICO) (BREATHER (HYDRAULIC TANK))	227-0590	1	GRUPO DO RESERVATÓRIO-HIDRÁULICO (TANK GP-HYDRAULIC)	504

PEÇAS DE MANUTENÇÃO

DESCRIÇÃO	NÚMERO DA PEÇA	QTD.	ONDE É USADO	PÁGINA
TELA-FILTRO (SCREEN-FILTER)	119-5398	1	GRUPO DA VÁLVULA DE ALÍVIO (VALVE GP-RELIEF)	549
TELA-FILTRO (VÁLVULA DE ALÍVIO) (SCREEN-FILTER (RELIEF VALVE))	119-5398	1	GRUPO DA VÁLVULA DE ALÍVIO (VALVE GP-RELIEF)	551

ÍNDICE

NOME PÁGINA

A

ARRANJO DA CAÇAMBA-ROCHA, SERVIÇO EXTREMO–FAMÍLIA TB
BUCKET AR-EXTREME SERVICE ROCK–FAMÍLIA TB 603
ARRANJO DA PARTIDA PARA BAIXAS TEMPERATURAS
STARTING AR-COLD WEATHER 205
ARRANJO DE ARMAÇÃO-MATERIAL RODANTE
FRAME AR-UNDERCARRIAGE 310
ARRANJO DE ARTICULAÇÃO-CAÇAMBA–FAMÍLIA DB, COM OLHAL DE LEVANTAMENTO
LINKAGE AR-BUCKET–FAMÍLIA DB, COM OLHAL DE LEVANTAMENTO 586
ARRANJO DE ARTICULAÇÃO-CAÇAMBA–FAMÍLIA TB1, COM OLHAL DE LEVANTAMENTO
LINKAGE AR-BUCKET–FAMÍLIA TB1, COM OLHAL DE LEVANTAMENTO 586
ARRANJO DE CHASSI
CHASSIS AR. 1
ARRANJO DE CONTROLE AUXILIAR
CONTROL AR-AUXILIARY 340
ARRANJO DE CONTROLE AUXILIAR–INTERRUPTOR DE PÉ, LIGAR/DESLIGAR, LADO ESQUERDO
CONTROL AR-AUXILIARY–INTERRUPTOR DE PÉ, LIGAR/DESLIGAR, LADO ESQUERDO. 340
ARRANJO DE CONTROLE-ACOPLADOR RÁPIDO–UNIVERSAL
CONTROL AR-QUICK COUPLER–UNIVERSAL. 613
ARRANJO DE DISTRIBUIÇÃO
DISTRIBUTION AR 2
3
ARRANJO DE INSTALAÇÃO DE COMUNICAÇÃO–PRODUCT LINK 321SR
INSTALLATION AR-COMMUNICATION–PRODUCT LINK 321SR. 166
ARRANJO DE INSTALAÇÃO-MOTOR
INSTALLATION AR-ENGINE. 11
ARRANJO DE LANÇA-1 PEÇA CURTA
BOOM AR-1 PIECE SHORT 577
ARRANJO DE LANÇA-1 PEÇA LONGA–REFORÇADO
BOOM AR-1 PIECE LONG–REFORÇADO . . . 576
ARRANJO DE MOTOR-CONCLUÍDO
ENGINE AR-COMPLETE 6
7
8
9
ARRANJO DO ACOPLADOR RÁPIDO–COM GANCHO
COUPLER AR-QUICK–COM GANCHO 613
ARRANJO DO AR CONDICIONADO
AIR CONDITIONER AR 634
ARRANJO DO BRAÇO-RETROESCAVADEIRA–ALCANCE
STICK AR-HOE–ALCANCE 591

NOME PÁGINA

ARRANJO DO BRAÇO–HIDRÁULICA AUXILIAR, ACOPLADOR RÁPIDO
STICK AR–HIDRÁULICA AUXILIAR, ACOPLADOR RÁPIDO 591
ARRANJO DO MOTOR
ENGINE AR. 5
ARRANJO DO NÚCLEO DO MOTOR
ENGINE AR-CORE 10
11
ARRANJO DO OPERADOR
OPERATOR AR 709
ARRANJO DO ROLETE-ESTEIRA E TRANSPORTADOR
ROLLER AR-TRACK & CARRIER. 320
ARRANJO DO TREM DE FORÇA
POWER TRAIN AR. 258
ARRANJO GERAL
GENERAL AR. 4
ARRANJO HIDRÁULICO
HYDRAULIC AR. 388
ARRANJO OPCIONAL-HIDRÁULICO
OPTION AR-HYDRAULIC 4

B

BUJÃO-DRENAGEM (MAGNÉTICO)
PLUG-DRAIN (MAGNETIC) 42
BUJÃO-DRENAGEM (RESERVATÓRIO HIDRÁULICO)
PLUG-DRAIN (HYDRAULIC TANK). 504

C

CHAVE (DESCONEXÃO DA BATERIA)
KEY (BATTERY DISCONNECT) 210
CONJUNTO DA BOMBA-ÁGUA
PUMP AS-WATER. 84
CONJUNTO DA CHAPA-ISOLAMENTO ACÚSTICO
SHEET AS-SOUND SUPPRESSION 300
301
302
303
304
305
306
307
CONJUNTO DA COLMEIA DO ARREFECEDOR DE ÓLEO (MOTOR)
CORE AS-OIL COOLER (ENGINE) 75
CONJUNTO DA COLMEIA DO ARREFECEDOR DE ÓLEO (SISTEMA HIDRÁULICO)
CORE AS-OIL COOLER (HYDRAULIC) 87
CONJUNTO DA FIAÇÃO ELÉTRICA DA CABINE
HARNESS AS-CAB 221
CONJUNTO DA FIAÇÃO ELÉTRICA DA PLATAFORMA
HARNESS AS-PLATFORM 249

ÍNDICE

NOME PÁGINA

CONJUNTO DA FIAÇÃO ELÉTRICA DO INTERRUPTOR (ACOPLADOR RÁPIDO)
HARNESS AS-SWITCH (QUICK COUPLER) 215
CONJUNTO DA FIAÇÃO ELÉTRICA DO INTERRUPTOR (DESLIGAMENTO SECUNDÁRIO)
HARNESS AS-SWITCH (SECONDARY SHUTDOWN) 249
CONJUNTO DA FIAÇÃO ELÉTRICA DO SOLENOIDE (FINE SWING (Oscilação precisa))
HARNESS AS-SOLENOID (FINE SWING) . . . 231
CONJUNTO DA LÂMINA DO LIMPADOR (600 MM)
BLADE AS-WIPER (600-MM) 745
CONJUNTO DA LÂMPADA DO TETO
LAMP AS-DOME 640
CONJUNTO DA PORTA DE ACESSO–FILTRO DE AR, BATERIA
DOOR AS-ACCESS–FILTRO DE AR, BATERIA 270
CONJUNTO DA TAMPA-ENCHIMENTO (7/8-9 DE ROSCA)
CAP AS-FILLER (7/8-9-THD) 139 143
CONJUNTO DA TELA
SCREEN AS 289
CONJUNTO DA TELA (RESERVATÓRIO HIDRÁULICO)
SCREEN AS (HYDRAULIC TANK) 498
CONJUNTO DA TELA (SOL)
SCREEN AS (SUN) 713
CONJUNTO DA TELA FILTRANTE-COMBUSTÍVEL (MEDIDOR DE FLUTUAÇÃO)
STRAINER AS-FUEL (FLOAT GAUGE) 130 132
CONJUNTO DE ARMAÇÃO-MATERIAL RODANTE
FRAME AS-UNDERCARRIAGE 311
CONJUNTO DE BOTÃO INTERRUPTOR (BUZINA)
SWITCH AS-PUSH BUTTON (HORN) 664
CONJUNTO DE BOTÃO INTERRUPTOR (MARCHA LENTA BAIXA MANUAL)
SWITCH AS-PUSH BUTTON (MANUAL LOW IDLE) 665
CONJUNTO DE CAÇAMBA-LÂMINA, SERVIÇO PESADO–FAMÍLIA DB
BUCKET AS-SEVERE SERVICE SPADE–FAMÍLIA DB 610
CONJUNTO DE CAÇAMBA-LÂMINA, SERVIÇO PESADO–FAMÍLIA TB
BUCKET AS-EXTREME SERV SPADE–FAMÍLIA TB 604 606
CONJUNTO DE CAÇAMBA-REFORÇADO–FAMÍLIA TB
BUCKET AS-HEAVY DUTY–FAMÍLIA TB 608
CONJUNTO DE CHAVE SELETORA ()
(ACOPLADOR RÁPIDO)
SWITCH AS-TOGGLE (QUICK COUPLER) 215

NOME PÁGINA

CONJUNTO DE CHICOTE DO AQUECEDOR E DO AR CONDICIONADO
HARNESS AS-HEATER & AIR COND 635
CONJUNTO DE CHICOTE DO AQUECEDOR E DO AR CONDICIONADO (LADO ALTO)
HARNESS AS-HEATER & AIR COND (HIGH SIDE) 632
CONJUNTO DE CHICOTE DO AQUECEDOR E DO AR CONDICIONADO (LADO DE BAIXA)
HARNESS AS-HEATER & AIR COND (LOW SIDE) 632
CONJUNTO DE CHICOTE DO CHASSI
HARNESS AS-CHASSIS 143 229 233
CONJUNTO DE CHICOTE DO CHASSI (BUZINA)
HARNESS AS-CHASSIS (HORN) 681 683
CONJUNTO DE CHICOTE DO MOTOR
HARNESS AS-ENGINE 162 163
CONJUNTO DE CHICOTE DO PAINEL
HARNESS AS-PANEL 183
CONJUNTO DE CHICOTE DOS CONTROLES DO OPERADOR
HARNESS AS-OPERATOR CONTROLS 662
CONJUNTO DE COLMEIA DO RADIADOR
CORE AS-RADIATOR 87
CONJUNTO DE CONTROLE DO CHICOTE
HARNESS AS-CONTROL 235
CONJUNTO DE ELEMENTO FILTRANTE DE AR (PRIMÁRIO)
FILTER ELEMENT AS-AIR (PRIMARY) 93
CONJUNTO DE ELEMENTO FILTRANTE DE AR (SECUNDÁRIO)
FILTER ELEMENT AS-AIR (SECONDARY) . . . 93
CONJUNTO DE ELOS-ESTEIRA–LUBRIFICADA COM GRAXA
LINK AS-TRACK–LUBRIFICADA COM GRAXA 319
CONJUNTO DE FIAÇÃO ELÉTRICA-CONSOLE
HARNESS AS-CONSOLE 237
CONJUNTO DE FIAÇÃO ELÉTRICA-CONSOLE (LADO DIREITO)
HARNESS AS-CONSOLE (RH) 240
CONJUNTO DE FILTRO-AR (AR-CONDICIONADO)
FILTER AS-AIR (AIR CONDITIONER) 635
CONJUNTO DE LÂMPADA INDICADORA (24 V, 3 W)
LAMP AS-INDICATOR (24-VOLT, 3-WATT) 183
CONJUNTO DE MOLA DE GÁS (ABERTURA)
SPRING AS-GAS (HATCH) 679

ÍNDICE

NOME PÁGINA

CONJUNTO DE MOLA DE GÁS (PROTETOR DO VIDRO FRONTAL)
SPRING AS-GAS (FRONT WINDOW GUARD) 690
CONJUNTO DE MOLA DE GÁS (PROTETOR DO VIDRO FRONTAL)
SPRING AS-GAS (FRONT WINDOW GUARD) 691
CONJUNTO DE MOLA DE GÁS (PROTETOR DO VIDRO FRONTAL)
SPRING AS-GAS (FRONT WINDOW GUARD) 693
CONJUNTO DE MOLA DE GÁS (VIDRO)
SPRING AS-GAS (WINDOW). 689
CONJUNTO DE PLACA DE ESCOVA
PLATE AS-BRUSH 185
CONJUNTO DE REGULADOR-TENSÃO (24 V) (ALTERNADOR)
REGULATOR AS-VOLTAGE (24-VOLT) (ALTERNATOR) 135
CONJUNTO DE RESPIRO (CÁRTER)
BREATHER AS (CRANKCASE). 13
CONJUNTO DE SECADOR - REFRIGERANTE (RECEPTOR)
DRYER AS-REFRIGERANT (RECEIVER) 697
CONJUNTO DE SENSOR DE TEMPERATURA
SENSOR AS-TEMPERATURE 201
CONJUNTO DE SENSOR DE TEMPERATURA (AR)
SENSOR AS-TEMPERATURE (AIR). 666
CONJUNTO DE SENSOR DE TEMPERATURA (LÍQUIDO ARREFECEDOR)
SENSOR AS-TEMPERATURE (COOLANT) 635
CONJUNTO DE SENSOR DE TEMPERATURA (TEMPERATURA DO AR AMBIENTE)
SENSOR AS-TEMPERATURE (AMBIENT AIR TEMP) 635
CONJUNTO DE SOLENOIDE DO MOTOR DE PARTIDA (24 V)
SOLENOID AS-STARTING MOTOR (24-VOLT) 208
CONJUNTO DE SUPORTE-ISOLAMENTO ACÚSTICO
SUPPORT AS-SOUND SUPPRESSION 308
CONJUNTO DE TAMPA (ENCHIMENTO DE LÍQUIDO ARREFECEDOR)
CAP AS (COOLANT FILL) 89
CONJUNTO DE TAMPA (LAVADOR DE VIDRO)
CAP AS (WINDOW WASHER) 735
CONJUNTO DE TAMPA (TRANSBORDO DE LÍQUIDO ARREFECEDOR)
CAP AS (COOLANT OVERFLOW) 89
CONJUNTO DE TAMPA DE COMBUSTÍVEL (TRAVÁVEL, VENTILADO)
CAP AS-FUEL (LOCKABLE, VENTED) 130 132
CONJUNTO DE TAMPA DE INSONORIZAÇÃO
COVER AS-SOUND SUPPRESSION 269

NOME PÁGINA

CONJUNTO DE TAMPA DO BOCAL DE ENCHIMENTO DE ÓLEO DO MOTOR
CAP AS-ENGINE OIL FILLER 17
CONJUNTO DE TAMPA-ACESSO–TANQUE DE COMBUSTÍVEL, RESERVATÓRIO HIDRÁULICO
COVER AS-ACCESS–TANQUE DE COMBUSTÍVEL, RESERVATÓRIO HIDRÁULICO 268
CONJUNTO DE VÁLVULA DE COLETA DE AMOSTRA DE FLUIDO (ÓLEO DO MOTOR)
VALVE AS-FLUID SAMPLING (ENGINE OIL) 68
CONJUNTO DO BLOCO DO MOTOR
CYLINDER BLOCK AS. 19
CONJUNTO DO CABEÇOTE DO CILINDRO
CYLINDER HEAD AS 24
CONJUNTO DO CAPÔ-MOTOR
HOOD AS-ENGINE 296
CONJUNTO DO CHICOTE DE ILUMINAÇÃO
HARNESS AS-LIGHTING. 163 172 174 176
CONJUNTO DO CHICOTE DE ILUMINAÇÃO (HOLOFOTE DA CABINA)
HARNESS AS-LIGHTING (CAB FLOODLIGHT). 167
CONJUNTO DO CHICOTE-BOMBA
HARNESS AS-PUMP 164
CONJUNTO DO DISJUNTOR (120 A) (AQUECEDOR)
CIRCUIT BREAKER AS (120-AMPERE) (HEATER). 180
CONJUNTO DO DISJUNTOR (80 AMPÈRE) (ALTERNADOR)
CIRCUIT BREAKER AS (80-AMPERE) (ALTERNATOR) 180
CONJUNTO DO DISJUNTOR (80 AMPÈRE) (PRINCIPAL)
CIRCUIT BREAKER AS (80-AMPERE) (MAIN). 180
CONJUNTO DO ELEMENTO FILTRANTE-ÓLEO (EFICIÊNCIA AVANÇADA) (RETORNO HIDRÁULICO)
FILTER ELEMENT AS-OIL (ADVANCED EFFICIENCY) (HYDRAULIC RETURN) 373
CONJUNTO DO FILTRO DO SEPARADOR DE ÁGUA E COMBUSTÍVEL (ULTRA ALTA EFICIÊNCIA)
FILTER AS-WATER SEP & FUEL (ULTRA HIGH EFFICIENCY). 113
CONJUNTO DO INDICADOR (FILTRO DE RETORNO HIDRÁULICO)
INDICATOR AS (HYDRAULIC RETURN FILTER). 370
CONJUNTO DO INDICADOR-TROCA DO FILTRO DE AR (OBSTRUÇÃO DO AR)
INDICATOR AS-AIR FILTER CHANGE (AIR RESTRICTION) 96

ÍNDICE

NOME PÁGINA

CONJUNTO DO INTERRUPTOR - LIMITE (RETENÇÃO HIDRÁULICA)
SWITCH AS-LIMIT (HYDRAULIC LOCKOUT) 389
CONJUNTO DO INTERRUPTOR (ÓLEO DO MOTOR)
SWITCH AS (ENGINE OIL) 48
CONJUNTO DO INTERRUPTOR DO BALANCIM (ASSENTO AQUECIDO)
SWITCH AS-ROCKER (HEATED SEAT) 715
CONJUNTO DO INTERRUPTOR DO BALANCIM (FINE SWING (Oscilação precisa))
SWITCH AS-ROCKER (FINE SWING) 220
CONJUNTO DO INTERRUPTOR MAGNÉTICO (RELÉ PRINCIPAL)
SWITCH AS-MAGNETIC (MAIN RELAY) 221
CONJUNTO DO INTERRUPTOR-NÍVEL DE LÍQUIDO
SWITCH AS-LIQUID LEVEL 48
CONJUNTO DO INTERRUPTOR-PEDAL DE PÉ () (Ferramenta de Trabalho)
SWITCH AS-FOOT PEDAL (WORK TOOL) 662
CONJUNTO DO INTERRUPTOR-PRESSÃO
SWITCH AS-PRESSURE 441 697
CONJUNTO DO NÚCLEO-AQUECEDOR
CORE AS-HEATER 635
CONJUNTO DO RELÉ (LIMPADOR SUPERIOR)
RELAY AS (UPPER WIPER) 745
CORREIA
BELT 53
CORREIA TIPO SERPENTINA
BELT-SERPENTINE 30
CYLINDER GP-COUPLER (RECUO DO CILINDRO)
CYLINDER GP-COUPLER 617
CYLINDER GP-COUPLER (RECUO DO CILINDRO)–TRAVAR
CYLINDER GP-COUPLER–TRAVAR 359

D

DECALQUE DE ADVERTÊNCIA (CILINDRO DE ALTA PRESSÃO)
FILM-WARNING (HIGH PRESSURE CYLINDER) 328
DECALQUE DE ADVERTÊNCIA (NÃO OPERE, LEIA O OMM)
FILM-WARNING (DO NOT OPERATE, READ OMM) 614
DECALQUE DE ADVERTÊNCIA (NÃO SOLDE, NÃO PERFURE, CONSULTAR OMM)
FILM-WARNING (NO WELD, NO DRILL, READ OMM) 751
DECALQUE DE ADVERTÊNCIA (OLHAL DE LEVANTAMENTO, CONSULTAR MANUAL DE OPERAÇÃO E MANUTENÇÃO)
FILM-WARNING (LIFTING EYE, READ OMM) 752
DECALQUE DE ADVERTÊNCIA (PROTETOR FRONTAL, NÃO SOLDE, LEIA O MANUAL DE OPERAÇÃO E MANUTENÇÃO (OMM))
FILM-WARNING (FRONT GUARD, NO WELD, READ OMM) 685 691
DECALQUE DE ADVERTÊNCIA (RÁDIO DE PRODUCT LINK, EUA)
FILM-WARNING (PRODUCT LINK RADIO, U. S.) 154
DECALQUE DE ADVERTÊNCIA (RÁDIO DE PRODUCT LINK, INTERNACIONAL)
FILM-WARNING (PRODUCT LINK RADIO, INTL) 154
DECALQUE DE ADVERTÊNCIA (SUPERFÍCIE QUENTE, MANTENHA AS MÃOS AFASTADAS, INTERNACIONAL)
FILM-WARNING (HOT SURFACE, HANDS CLEAR, INTL) 751
DECALQUE DE ADVERTÊNCIA (UNIVERSAL, CONSULTAR OMM)
FILM-WARNING (UNIVERSAL, READ OMM) 750 751
DECALQUE DE CERTIFICAÇÃO (OPS, LEIA O OMM)
FILM-CERTIFICATION (OPS, READ OMM) 685 688
DECALQUE DE IDENTIFICAÇÃO (ACUMULADOR HIDRÁULICO)
FILM-IDENTIFICATION (HYDRAULIC ACCUMULATOR) 330
DECALQUE DE IDENTIFICAÇÃO (CATERPILLAR, DIREITO)
FILM-IDENTIFICATION (CAT, RH) 752
DECALQUE DE IDENTIFICAÇÃO (CATERPILLAR, ESQUERDO)
FILM-IDENTIFICATION (CAT, LH) 752
DECALQUE DE IDENTIFICAÇÃO (LOCAL DO OLHAL DE LEVANTAMENTO)
FILM-IDENTIFICATION (LIFT EYE LOCATION) 751
DECALQUE DE INFORMAÇÃO (LIGAÇÃO DO PRODUTO, CONSULTE O MANUAL DE OPERAÇÃO E MANUTENÇÃO (OMM))
FILM-INFORMATION (PRODUCT LINK, READ OMM) 154
DECALQUE DE INFORMAÇÃO (LÍQUIDO ARREFECEDOR DE VIDA ÚTIL PROLONGADA)
FILM-INFORMATION (EXTENDED LIFE COOLANT) 751
DECALQUE DE INFORMAÇÃO (ÓLEO DO MOTOR)
FILM-INFORMATION (ENGINE OIL) 750
DECALQUE DE INSTRUÇÃO (ANEL DE PUXAR, SAÍDA ALTERNATIVA)
FILM-INSTRUCTION (PULL RING, ALTERNATE EXIT) 751

ÍNDICE

NOME PÁGINA

DECALQUE DE INSTRUÇÃO (CONTROLE DO MARTELO)
FILM-INSTRUCTION (HAMMER CONTROL). 747
DECALQUE DE INSTRUÇÃO (FILTRO DE RETORNO DE FLUIDO HIDRÁULICO)
FILM-INSTRUCTION (HYDRAULIC OIL RETURN FILTER). 373
DECALQUE DE INSTRUÇÃO (FUEL, CONSULTAR OMM)
FILM-INSTRUCTION (FUEL, READ OMM). . . 752
DECALQUE DE INSTRUÇÃO (LIMPEZA DOS VIDROS, CONSULTE O MANUAL DE OPERAÇÃO E MANUTENÇÃO (OMM))
FILM-INSTRUCTION (WINDOW CLEANING, READ OMM) 751
DECALQUE DE INSTRUÇÃO (MOTOR DESLIGADO)
FILM-INSTRUCTION (ENGINE SHUTOFF). . . 751
DECALQUE DE INSTRUÇÃO (Não Pise)
FILM-INSTRUCTION (NO STEP). 751
DECALQUE DE INSTRUÇÃO (SAÍDA DE EMERGÊNCIA)
FILM-INSTRUCTION (ALTERNATE EXIT). . . . 751
DEFLETOR
SHROUD 620 621 622

E

ELEMENTO FILTRANTE DE COMBUSTÍVEL
FILTER ELEMENT-FUEL 109
ELEMENTO FILTRANTE-AR DA CABINE
FILTER ELEMENT-CAB AIR. 635
ELEMENTO FILTRANTE-AR DA CABINE (ENTRADA DE AR)
FILTER ELEMENT-CAB AIR (AIR INTAKE) 675

F

FAN GP-SUCTION (VELOCID VENTILADOR)–VELOCIDADE VARIÁVEL DO VENTILADOR
FAN GP-SUCTION–VELOCIDADE VARIÁVEL DO VENTILADOR 76
FILTRO (PARTIDA A ÉTER)
FILTER (ETHER START). 216
FILTRO DE COMBUSTÍVEL (ULTRA ALTA EFICIÊNCIA)
FILTER-FUEL (ULTRA HIGH EFFICIENCY). 113
FILTRO DE ÓLEO (EFICIÊNCIA AVANÇADA) (DRENO DA CAIXA HIDRÁULICA)
FILTER-OIL (ADVANCED EFFICIENCY) (HYDRAULIC, CASE DRAIN) 372
FILTRO DE ÓLEO (EFICIÊNCIA AVANÇADA) (HIDRÁULICO, PILOTO)
FILTER-OIL (ADVANCED EFFICIENCY) (HYDRAULIC, PILOT) 369
FILTRO DE ÓLEO DO MOTOR (EFICIÊNCIA AVANÇADA)
FILTER-ENGINE OIL (ADVANCED EFFICIENCY). 61
FUSÍVEL (10 AMPÈRES)
FUSE (10-AMPERE) 222
FUSÍVEL (15 A)
FUSE (15-AMPERE) 222
FUSÍVEL (25 A)
FUSE (25-AMPERE) 222
FUSÍVEL (30 AMPÈRES)
FUSE (30-AMPERE) 222
FUSÍVEL (5 AMPÈRES)
FUSE (5-AMPERE) 223

G

GRUPO CHAVES SELETORAS–ACOPLADOR RÁPIDO
SWITCH GP-TOGGLE–ACOPLADOR RÁPIDO 215
GRUPO DA ALAVANCA-CONTROLE–LOCKOUT. HIDRÁULICO,
LEVER GP-CONTROL–LOCKOUT. HIDRÁULICO, ... 389
GRUPO DA ALAVANCA-PORTA DA CABINE
LEVER GP-CAB DOOR. 695 696
GRUPO DA ARMAÇÃO - FILTRO DE AR (CABINE)
FRAME GP-AIR FILTER (CAB) 675
GRUPO DA ARMAÇÃO - FILTRO DE AR–CABINE
FRAME GP-AIR FILTER–CABINE 677
GRUPO DA ARMAÇÃO SUPERIOR
FRAME GP-UPPER. 276
GRUPO DA BATERIA (12 V, SEM NECESSIDADE DE MANUTENÇÃO)
BATTERY GP (12-VOLT, MAINTENANCE FREE) 139 143
GRUPO DA BOMBA DA UNIDADE INJETORA HIDRÁULICA
PUMP GP-UNIT INJECTOR HYD. 123 125
GRUPO DA BOMBA DE ESCORVA DO COMBUSTÍVEL
PUMP GP-FUEL PRIMING 121
GRUPO DA BOMBA DE INJEÇÃO DE COMBUSTÍVEL
PUMP GP-FUEL INJECTION 120
GRUPO DA BOMBA DE ÓLEO DO MOTOR
PUMP GP-ENGINE OIL. 74
GRUPO DA BOMBA DE TRANSFERÊNCIA DO COMBUSTÍVEL
PUMP GP-FUEL TRANSFER. 122

ÍNDICE

NOME PÁGINA

GRUPO DA BOMBA HIDRÁULICA PRINCIPAL
PUMP GP-MAIN HYDRAULIC 493
GRUPO DA BOMBA-ÁGUA
PUMP GP-WATER. 85
86
GRUPO DA BUZINA ELÉTRICA
HORN GP-ELECTRIC. 680
681
683
685
GRUPO DA CABINE
CAB GP 643
645
GRUPO DA CABINE–COMFORT
CAB GP–COMFORT 647
GRUPO DA CABINE–EXTERIOR
CAB GP–EXTERIOR. 640
GRUPO DA CAIXA DE ARMAZENAMENTO
BOX GP-STORAGE. 262
GRUPO DA ELETRÔNICA DA MÁQUINA–
MACHINE ECM (ECM da máquina)
ELECTRONICS GP-MACHINE–MACHINE ECM (ECM da máquina) 160
GRUPO DA ELETRÔNICA DO MONITOR
ELECTRONICS GP-MONITOR. 160
GRUPO DA ESTEIRA–NECESSÁRIOS 2
TRACK GP–NECESSÁRIOS 2. 324
325
GRUPO DA FIAÇÃO DA CABINE
WIRING GP-CAB 221
GRUPO DA FIAÇÃO DA CABINE–ACOPLADOR
WIRING GP-CAB–ACOPLADOR 219
GRUPO DA FIAÇÃO DA CABINE–FINE SWING (Oscilação precisa)
WIRING GP-CAB–FINE SWING (Oscilação precisa) 220
GRUPO DA FIAÇÃO DA PLATAFORMA
WIRING GP-PLATFORM 249
GRUPO DA FIAÇÃO DE COMUNICAÇÃO–
PRODUCT LINK 321SR
WIRING GP-COMMUNICATION–PRODUCT LINK 321SR 235
GRUPO DA FIAÇÃO DE CONTROLE ELETRÔNICO
WIRING GP-ELECTRONIC CONTROL 245
GRUPO DA FIAÇÃO DO CHASSI–ACOPLADOR RÁPIDO UNIVERSAL
WIRING GP-CHASSIS–ACOPLADOR RÁPIDO UNIVERSAL. 233
GRUPO DA FIAÇÃO DO CHASSI–FINE SWING (Oscilação precisa)
WIRING GP-CHASSIS–FINE SWING (Oscilação precisa) 231
GRUPO DA FIAÇÃO DO CHASSI–
UNIDIRECIONAL, CONT ELÉT, RLF MECÂNICO
WIRING GP-CHASSIS–UNIDIRECIONAL, CONT ELÉT, RLF MECÂNICO 229

NOME PÁGINA

GRUPO DA FIAÇÃO-AQUECEDOR–COLETOR DE ADMISSÃO DE AR
WIRING GP-HEATER–COLETOR DE ADMISSÃO DE AR. 248
GRUPO DA LÂMPADA DO HOLOFOTE
LAMP GP-FLOOD 168
169
170
171
GRUPO DA LÂMPADA DO HOLOFOTE (24 V)
LAMP GP-FLOOD (24-VOLT). 167
GRUPO DA LANÇA
BOOM GP 578
580
GRUPO DA MOLA TENSORA
SPRING GP-RECOIL 323
GRUPO DA PLATAFORMA DO OPERADOR
PLATFORM GP-OPERATOR 712
GRUPO DA POLIA-VENTILADOR
PULLEY GP-FAN. 53
GRUPO DA PORTA DA CABINE–CONCLUÍDO
DOOR GP-CAB–CONCLUÍDO 674
GRUPO DA PORTA DE ACESSO–COMPARTIMENTO DA BOMBA
DOOR GP-ACCESS–COMPARTIMENTO DA BOMBA. 272
GRUPO DA PORTA DE ACESSO–RADIADOR
DOOR GP-ACCESS–RADIADOR. 271
GRUPO DA RODA MOTRIZ
SPROCKET GP 258
259
260
GRUPO DA RODA-GUIA
IDLER GP 316
GRUPO DA TAMPA DA CAIXA DO VOLANTE
COVER GP-FLYWHEEL HOUSING 14
GRUPO DA TAMPA DO ALOJAMENTO FRONTAL
COVER GP-FRONT HOUSING 15
16
GRUPO DA TAMPA DO BLOCO DO MOTOR
COVER GP-CYLINDER BLOCK. 13
GRUPO DA TAMPA DO MECANISMO DA VÁLVULA
COVER GP-VALVE MECHANISM. 17
GRUPO DA TAMPA DO RADIADOR
CAP AS-RADIATOR 87
GRUPO DA TAMPA-ALOJAMENTO DIANTEIRO
FASTENER GP-FRONT HOUSING. 36
37
GRUPO DA TAMPA-CABINE
COVER GP-CAB 673
731
GRUPO DA TAMPA-CABINE–EXTERIOR
COVER GP-CAB–EXTERIOR 672
GRUPO DA TAMPA-CABINE–TRASEIRO
COVER GP-CAB–TRASEIRO 671
GRUPO DA TELA-SOL
SCREEN GP-SUN 713

ÍNDICE

NOME PÁGINA

GRUPO DA VÁLVULA DE ALÍVIO
VALVE GP-RELIEF 543 544 546 551 556 571

GRUPO DA VÁLVULA DE ALÍVIO PILOTO (FILTRO HIDRÁULICO)
VALVE GP-PILOT RELIEF (HYDRAULIC FILTER). 369

GRUPO DA VÁLVULA DE ALÍVIO–CONTROLE DE FLUXO NEGATIVO
VALVE GP-RELIEF–CONTROLE DE FLUXO NEGATIVO. 542 547

GRUPO DA VÁLVULA DE ALÍVIO–OPERADO POR PILOTO
VALVE GP-RELIEF–OPERADO POR PILOTO. 549 553

GRUPO DA VÁLVULA DE ALÍVIO–TUBULAÇÃO
VALVE GP-RELIEF–TUBULAÇÃO 545 548 554 555

GRUPO DA VÁLVULA DE CONTROLE–ACOPLADOR RÁPIDO
VALVE GP-CONTROL–ACOPLADOR RÁPIDO 511

GRUPO DA VÁLVULA DE CONTROLE–AUXILIAR
VALVE GP-CONTROL–AUXILIAR 509

GRUPO DA VÁLVULA DE CONTROLE–LANÇA, BRAÇO, OSCILAÇÃO, PERCURSO
VALVE GP-CONTROL–LANÇA, BRAÇO, OSCILAÇÃO, PERCURSO. 516 521

GRUPO DA VÁLVULA DE CONTROLE–LANÇA, CAÇAMBA, BRAÇO, PERCURSO
VALVE GP-CONTROL–LANÇA, CAÇAMBA, BRAÇO, PERCURSO 512

GRUPO DA VÁLVULA DE CONTROLE–SEM ALOJAMENTOS
VALVE GP-CONTROL–SEM ALOJAMENTOS 515

GRUPO DA VÁLVULA DE CONTROLE–SEM TAMPAS, ALOJAMENTOS
VALVE GP-CONTROL–SEM TAMPAS, ALOJAMENTOS 508 514

GRUPO DA VÁLVULA DE RETENÇÃO (DERIVAÇÃO DO ARREFECEDOR DE ÓLEO)
VALVE GP-CHECK (OIL COOLER BYPASS) 467

GRUPO DA VÁLVULA DE SEPARAÇÃO
VALVE GP-SHUTTLE 557 558 559

GRUPO DA VÁLVULA MANUAL–AUXILIAR, FECHAMENTO
VALVE GP-MANUAL–AUXILIAR, FECHAMENTO 533

GRUPO DA VÁLVULA SOLENOIDE
VALVE GP-SOLENOID. 560 561 562 563 564 565 566 567 568

GRUPO DA VÁLVULA SOLENOIDE (24 V) (LIBERAÇÃO DO FREIO DE OSCILAÇÃO)
VALVE GP-SOLENOID (24-VOLT) (SWING BRAKE RELEASE) 480

GRUPO DA VÁLVULA SOLENOIDE (24 V) (RETENÇÃO HIDRÁULICA)
VALVE GP-SOLENOID (24-VOLT) (HYDRAULIC LOCKOUT). 480

GRUPO DA VÁLVULA SOLENOIDE (24 V) (VELOCIDADE DE PERCURSO)
VALVE GP-SOLENOID (24-VOLT) (TRAVEL SPEED). 480

GRUPO DA VÁLVULA SOLENOIDE (CONTROLE DA BOMBA)
VALVE GP-SOLENOID (PUMP CONTROL). 493

GRUPO DA VÁLVULA SOLENOIDE (FINE SWING (Oscilação precisa))
VALVE GP-SOLENOID (FINE SWING) 571

GRUPO DA VÁLVULA SOLENOIDE (FLUXO DE 1 BOMBA, 2 BOMBAS)
VALVE GP-SOLENOID (1-PUMP, 2-PUMP FLOW). 433

GRUPO DA VÁLVULA SOLENOIDE (HEAVY LIFT (Levantamento pesado))
VALVE GP-SOLENOID (HEAVY LIFT). 458

GRUPO DA VÁLVULA SOLENOIDE (PERCURSO EM LINHA RETA)
VALVE GP-SOLENOID (STRAIGHT TRAVEL). 516 521

GRUPO DA VÁLVULA SOLENOIDE (PINO DO ACOPLADOR RÁPIDO)
VALVE GP-SOLENOID (QUICK COUPLER PIN) 564

GRUPO DA VÁLVULA SOLENOIDE (REDUÇÃO DE PRESSÃO)
VALVE GP-SOLENOID (PRESSURE REDUCING). 460 562 565

GRUPO DA VÁLVULA SOLENOIDE (REDUÇÃO DE PRESSÃO) (CONTROLE DA BOMBA)
VALVE GP-SOLENOID (PRESSURE REDUCING) (PUMP CONTROL). 541

ÍNDICE

NOME PÁGINA

GRUPO DA VÁLVULAS DE CONTROLE DE CARGA–ALÍVIO DA TUBULAÇÃO REDUTORA DO DESLOCAMENTO DA LANÇA
VALVE GP-LOAD CONTROL–ALÍVIO DA TUBULAÇÃO REDUTORA DO DESLOCAMENTO DA LANÇA 528
GRUPO DA VÁLVULAS DE CONTROLE DE CARGA–ALÍVIO DA TUBULAÇÃO REDUTORA DO DESLOCAMENTO DO BRAÇO
VALVE GP-LOAD CONTROL–ALÍVIO DA TUBULAÇÃO REDUTORA DO DESLOCAMENTO DO BRAÇO 526
GRUPO DA VÁLVULAS REDUTORA DE PRESSÃO–PRIORIDADE DE OSCILAÇÃO DA LANÇA
VALVE GP-PRESSURE REDUCING–PRIORIDADE DE OSCILAÇÃO DA LANÇA 538
GRUPO DA VARETA DE NÍVEL DE ÓLEO–MOTOR
GAUGE GP-OIL LEVEL (DIPSTICK)–MOTOR 64
GRUPO DE ABERTURA-TETO
HATCH GP-ROOF 678 679
GRUPO DE ABRAÇADEIRA-LINHAS HIDRÁULICAS
CLAMP GP-HYDRAULIC LINES 334 335 336 337 338 339
GRUPO DE ACABAMENTO-CABINE–INTERIOR
TRIM GP-CAB–INTERIOR 730
GRUPO DE ACABAMENTO-CABINE–INTERIOR, LADO DIREITO
TRIM GP-CAB–INTERIOR, LADO DIREITO 731
GRUPO DE ACABAMENTO-CABINE–INTERIOR, TRASEIRO
TRIM GP-CAB–INTERIOR, TRASEIRO 728
GRUPO DE ACOPLADORES RÁPIDOS
COUPLER GP-QUICK 615
GRUPO DE ACOPLADORES RÁPIDOS–COM GANCHO
COUPLER GP-QUICK–COM GANCHO 614
GRUPO DE ALARME-PERCURSO–SUPORTE
ALARM GP-TRAVEL–SUPORTE 134
GRUPO DE AMORTECEDOR E POLIA
DAMPER & PULLEY GP 29
GRUPO DE ANTENNA E MONTAGEM
ANTENNA & MOUNTING GP 138
GRUPO DE AR-CONDICIONADO E MONTAGEM
AIR CONDITIONER & MOUNTING GP 632
GRUPO DE ARTICULAÇÃO
SWIVEL GP 499
GRUPO DE ARTICULAÇÃO DA CAÇAMBA–FAMÍLIA DB, COM OLHAL DE LEVANTAMENTO
LINKAGE GP-BUCKET–FAMÍLIA DB, COM OLHAL DE LEVANTAMENTO 587
GRUPO DE ARTICULAÇÃO DA CAÇAMBA–FAMÍLIA TB, COM OLHAL DE LEVANTAMENTO
LINKAGE GP-BUCKET–FAMÍLIA TB, COM OLHAL DE LEVANTAMENTO 589
GRUPO DE ASSENTO E MONTAGEM–ENCOSTO ALTO, COM AQUECEDOR
SEAT & MOUNTING GP–ENCOSTO ALTO, COM AQUECEDOR 715
GRUPO DE ASSENTO E MONTAGEM–ENCOSTO ALTO, INCLINAÇÃO
SEAT & MOUNTING GP–ENCOSTO ALTO, INCLINAÇÃO 714
GRUPO DE BASE-TAMPA DA VÁLVULA
BASE GP-VALVE COVER 17
GRUPO DE BATERIA E FIAÇÃO
BATTERY & WIRING GP 142
GRUPO DE BATERIA E FIAÇÃO–TEMPO FRIO
BATTERY & WIRING GP–TEMPO FRIO 139
GRUPO DE BLOCO DE JUNÇÃO–BATERIA
BLOCK GP-JUNCTION–BATERIA 153
GRUPO DE BLOCO-HIDRÁULICO
BLOCK GP-HYDRAULIC 333
GRUPO DE BOBINA-EVAPORADOR
COIL GP-EVAPORATOR 649
GRUPO DE BOMBA E MONTAGEM-HIDRÁULICA PRINCIPAL
PUMP & MTG GP-MAIN HYDRAULIC 492
GRUPO DE BUJÃO-CONECTOR–CHICOTE DO MOTOR, TAMPA DE PROTEÇÃO
PLUG GP-CONNECTOR–CHICOTE DO MOTOR, TAMPA DE PROTEÇÃO 186
GRUPO DE CAÇAMBA E AJUSTADOR–FAMÍLIA TB, LÂMINA PARA SERVIÇO PESADO
BUCKET & ADJUSTER GP–FAMÍLIA TB, LÂMINA PARA SERVIÇO PESADO 602
GRUPO DE CAÇAMBA E AJUSTADOR–LÂMINA PARA SERVIÇO EXTREMO, FAMÍLIA TB
BUCKET & ADJUSTER GP–LÂMINA PARA SERVIÇO EXTREMO, FAMÍLIA TB 601
GRUPO DE CAÇAMBA E AJUSTADOR–LÂMINA PARA SERVIÇO PESADO, FAMÍLIA DB
BUCKET & ADJUSTER GP–LÂMINA PARA SERVIÇO PESADO, FAMÍLIA DB 600
GRUPO DE CAÇAMBA E AJUSTADOR–REFORÇADO, FAMÍLIA TB
BUCKET & ADJUSTER GP–REFORÇADO, FAMÍLIA TB 602
GRUPO DE CAÇAMBA-LÂMINA, SERVIÇO PESADO–FAMÍLIA TB
BUCKET GP-SEVERE SERVICE SPADE–FAMÍLIA TB 611
GRUPO DE CADEADO
PADLOCK GP 129 289
GRUPO DE CAIXA E MONTAGEM-ARMAZENAMENTO
BOX & MTG GP-STORAGE 261
GRUPO DE CAPÔ E PROTETOR
HOOD & GUARD GP 289

ÍNDICE

NOME PÁGINA

GRUPO DE CILINDRO E SELO - LANÇA
CYLINDER & SEAL GP-BOOM 345 346
GRUPO DE CILINDRO E SELO-BRAÇO
CYLINDER & SEAL GP-STICK 349 350
GRUPO DE CILINDRO E SELO-CAÇAMBA
CYLINDER & SEAL GP-BUCKET 347 348
GRUPO DE CILINDRO E TUBULAÇÕES-BRAÇO
CYLINDER & LINES GP-STICK 344
GRUPO DE CILINDRO E TUBULAÇÕES-CAÇAMBA
CYLINDER & LINES GP-BUCKET 343
GRUPO DE CILINDRO E TUBULAÇÕES-LANÇA–LADO DIREITO
CYLINDER & LINES GP-BOOM–LADO DIREITO 342 343
GRUPO DE CILINDRO E TUBULAÇÕES-LANÇA–LADO ESQUERDO
CYLINDER & LINES GP-BOOM–LADO ESQUERDO. 342
GRUPO DE COMPONENTES ELETRÔNICOS DE COMUNICAÇÃO–PRODUCT LINK, VIMS
ELECTRONICS GP-COMMUNICATION–PRODUCT LINK, VIMS 160
GRUPO DE CONTRAPESO E MONTAGEM
COUNTERWEIGHT & MOUNTING GP 265
GRUPO DE CONTROLE DA ALAVANCA–JOYSTICK, LADO DIREITO
CONTROL GP-HANDLE–JOYSTICK, LADO DIREITO 665
GRUPO DE CONTROLE DA ALAVANCA–JOYSTICK, LADO ESQUERDO
CONTROL GP-HANDLE–JOYSTICK, LADO ESQUERDO. 664
GRUPO DE CONTROLE DO JOYSTICK–LADO DIREITO
CONTROL GP-JOYSTICK–LADO DIREITO . . 667
GRUPO DE CONTROLE DO JOYSTICK–LADO ESQUERDO
CONTROL GP-JOYSTICK–LADO ESQUERDO. 668
GRUPO DE CONTROLE E MONTAGEM - ELETRÔNICO DO MOTOR
CONTROL & MTG GP-ENGINE ELEK 157
GRUPO DE CONTROLE E MONTAGEM DO JOYSTICK
CONTROL & MTG GP-JOYSTICK 661
GRUPO DE CONTROLE E MONTAGEM-COMUNICAÇÃO–PRODUCT LINK
CONTROL & MTG GP-COMMUNICATION–PRODUCT LINK. 156
GRUPO DE CONTROLE E MONTAGEM-COMUNICAÇÃO–PRODUCT LINK 121SR
CONTROL & MTG GP-COMMUNICATION–PRODUCT LINK 121SR. 154
GRUPO DE CONTROLE E MONTAGEM-MÁQUINA
CONTROL & MTG GP-MACHINE. 158

NOME PÁGINA

GRUPO DE CONTROLE ELETRÔNICO DO MOTOR
CONTROL GP-ENGINE ELECTRONIC 159
GRUPO DE CONTROLE HIDRÁULICO ACIONADO POR PILOTO–PERCURSO
CONTROL GP-PILOT OPERATED HYD–PERCURSO. 669
GRUPO DE CONTROLE NÃO PROGRAMADO
CONTROL GP-UNPROGRAMMED 160
GRUPO DE CONTROLE-AQUECEDOR E AR-CONDICIONADO–ADMISSÃO DE AR
CONTROL GP-HEAT & AIR COND–ADMISSÃO DE AR. 666
GRUPO DE CONTROLE-PÉ–Ferramenta de Trabalho
CONTROL GP-FOOT–Ferramenta de Trabalho 662
GRUPO DE DESCARTE DE VAPORES
FUMES DISPOSAL GP 63
GRUPO DE DUTO-AR DA CABINE
DUCT GP-CAB AIR. 675
GRUPO DE ENGRENAGEM FRONTAL
GEAR GP-FRONT 41
GRUPO DE ESPELHOS RETROVISORES
MIRROR GP-REAR VIEW. 701 702
GRUPO DE FIAÇÃO DA BOMBA DE COMBUSTÍVEL–BOMBA DE ESCORVA
WIRING GP-FUEL PUMP–BOMBA DE ESCORVA 247
GRUPO DE FIAÇÃO-CONSOLE
WIRING GP-CONSOLE 239
GRUPO DE FIAÇÃO-CONSOLE–LADO DIREITO
WIRING GP-CONSOLE–LADO DIREITO. 240
GRUPO DE FIAÇÃO-CONSOLE–LADO ESQUERDO
WIRING GP-CONSOLE–LADO ESQUERDO. 237
GRUPO DE FIAÇÃO-CONVERSOR–12 V, 10 A
WIRING GP-CONVERTER–12 V, 10 A. 243
GRUPO DE FIAÇÃO-RECEPTÁCULO PARTIDA AUX–PARTIDA AUXILIAR
WIRING GP-AUX START RECEPTACLE–PARTIDA AUXILIAR 217
GRUPO DE FILTRO DE AR E MONTAGEM
AIR CLEANER & MOUNTING GP 92
GRUPO DE FILTRO E VÁLVULA-PILOTO–ÓLEO HIDRÁULICO
FILTER & VALVE GP-PILOT–ÓLEO HIDRÁULICO. 369
GRUPO DE FILTRO-COMBUSTÍVEL
FILTER GP-FUEL. 109 110
GRUPO DE FIXADOR-BASE DA TAMPA DE VÁLVULA
FASTENER GP-VALVE COVER BASE 39
GRUPO DE FIXADORES-CABEÇA DO CILINDRO
FASTENER GP-CYLINDER HEAD 34 35

ÍNDICE

NOME PÁGINA

GRUPO DE FIXADORES-COMANDOS DE OSCILAÇÃO E FINAL
FASTENER GP-SWING & FINAL DR 368
GRUPO DE ILUMINAÇÃO DO HOLOFOTE–CABINE
LIGHTING GP-FLOOD–CABINE 176
GRUPO DE ILUMINAÇÃO DO HOLOFOTE–CHASSI
LIGHTING GP-FLOOD–CHASSI 178
GRUPO DE ILUMINAÇÃO DO HOLOFOTE–LANÇA
LIGHTING GP-FLOOD–LANÇA. 172
GRUPO DE ILUMINAÇÃO DO HOLOFOTE–LANÇA DE GRANDE VOLUME
LIGHTING GP-FLOOD–LANÇA DE GRANDE VOLUME. 174
GRUPO DE INJETORES DE COMBUSTÍVEL
INJECTOR GP-FUEL 111
GRUPO DE INTERRUPTORES DE DESCONEXÃO–BATERIA
SWITCH GP-DISCONNECT–BATERIA 210
GRUPO DE INTERRUPTORES-PEDAL (Ferramenta de Trabalho)
SWITCH GP-PEDAL (WORK TOOL) 662
GRUPO DE JANELA-PORTA
WINDOW GP-DOOR. 744
GRUPO DE LEVANTAMENTO-MOTOR
LIFTING GP-ENGINE 45
GRUPO DE LINHAS-DRENO DO ÓLEO DO MOTOR
LINES GP-ENGINE OIL DRAIN. 67
GRUPO DE LITERATURA
LITERATURE GP. 700
GRUPO DE MANGUEIRA-HIDRÁULICO–VÁLVULA DE CONTROLE DA LANÇA
HOSE GP-HYDRAULIC–VÁLVULA DE CONTROLE DA LANÇA. 385
386
387
GRUPO DE MANGUEIRA-HIDRÁULICO–VÁLVULA DE CONTROLE DO BRAÇO
HOSE GP-HYDRAULIC–VÁLVULA DE CONTROLE DO BRAÇO. 379
380
381
382
383
384
GRUPO DE MONITOR E MONTAGEM-OPERADOR
MONITOR & MTG GP-OPERATOR 703
GRUPO DE MONTAGEM DA PLATAFORMA
MOUNTING GP-PLATFORM. 707
GRUPO DE MONTAGEM DA ROPS
MOUNTING GP-ROPS 708
GRUPO DE MONTAGEM DO MOTOR
MOUNTING GP-ENGINE 46
GRUPO DE MONTAGEM E CONDENSADOR-REFRIGERANTE
CONDENSER & MTG GP-REFRIGERANT. . . 653
GRUPO DE MONTAGEM-FILTRO DE ÓLEO DO MOTOR
MOUNTING GP-ENGINE OIL FILTER 72

NOME PÁGINA

GRUPO DE MONTAGEM-VÁLVULA DE CONTROLE PRINCIPAL
MOUNTING GP-MAIN CONTROL VALVE . . . 490
GRUPO DE MOTOR DE OSCILAÇÃO E MONTAGEM
MOTOR & MTG GP-SWING. 482
GRUPO DE MOTOR E MONTAGEM-PERCURSO
MOTOR & MTG GP-TRAVEL. 483
GRUPO DE PAINEL E MONTAGEM-DISJUNTOR
PANEL & MTG GP-CIRCUIT BREAKER. 179
GRUPO DE PARA-CHOQUES-DIANTEIRO
BUMPER GP-FRONT 264
GRUPO DE PARA-LAMA E COBERTURA
FENDER & COVER GP. 274
GRUPO DE PEÇAS DA PORTA
PARTS GP-DOOR 710
GRUPO DE PELÍCULA–ACOPLADOR RÁPIDO
FILM GP–ACOPLADOR RÁPIDO 748
GRUPO DE PELÍCULA–BRASIL
FILM GP–BRASIL. 749
GRUPO DE PELÍCULA–CONTROLE DO MARTELO, INTERRUPTOR DE PÉ
FILM GP–CONTROLE DO MARTELO, INTERRUPTOR DE PÉ 747
GRUPO DE PERCUSSOR-TRAVA–VIDRO
STRIKER GP-LATCH–VIDRO 722
GRUPO DE PISTÃO E BIELA
PISTON & ROD GP 50
GRUPO DE PONTAS-MAIS PENETRAÇÃO–K-110
TIP GP-PENETRATION PLUS–K-110. 628
GRUPO DE PONTAS-MAIS PENETRAÇÃO–K-130, OLHAL DE LEVANTAMENTO
TIP GP-PENETRATION PLUS–K-130, OLHAL DE LEVANTAMENTO 627
GRUPO DE PONTAS-PENETRAÇÃO–K-130
TIP GP-PENETRATION–K-130. 626
GRUPO DE PROTETORES-BARRA LATERAL
PROTECTOR GP-SIDE BAR 619
GRUPO DE RADIADOR E ARREFECEDOR DE ÓLEO HIDRÁULICO
RADIATOR & HYD OIL COOLER GP. 87
89
GRUPO DE REGULAGEM DA ESTEIRA HIDRÁULICA
ADJUSTMENT GP-HYDRAULIC TRACK. 309
GRUPO DE RESERVATÓRIO E FILTRO-HIDRÁULICO
TANK & FILTER GP-HYDRAULIC 501
503
GRUPO DE RODA-GUIA-DIANTEIRO
IDLER GP-FRONT. 317
318
GRUPO DE ROLETE-ESTEIRA-FLANGE SIMPLES
ROLLER GP-TRACK-SINGLE FLANGE. 322

ÍNDICE

NOME PÁGINA

GRUPO DE SENSORES-PRESSÃO
SENSOR GP-PRESSURE 191
192
193
194
195
196
197
340
461
GRUPO DE SENSORES-PRESSÃO (ATIVAÇÃO DA INJEÇÃO)
SENSOR GP-PRESSURE (INJECTION ACTUATION) 188
GRUPO DE SENSORES-PRESSÃO (ATMOSFÉRICA)
SENSOR GP-PRESSURE (ATMOSPHERIC) 188
GRUPO DE SENSORES-PRESSÃO (BRAÇO PARA DENTRO)
SENSOR GP-PRESSURE (STICK IN) 433
GRUPO DE SENSORES-PRESSÃO (CABINE)
SENSOR GP-PRESSURE (CAB) 441
GRUPO DE SENSORES-PRESSÃO (ÓLEO DO MOTOR)
SENSOR GP-PRESSURE (ENGINE OIL) 113
188
GRUPO DE SENSORES-PRESSÃO (ÓLEO HIDRÁULICO)
SENSOR GP-PRESSURE (HYDRAULIC OIL) 425
GRUPO DE SENSORES-PRESSÃO (ÓLEO HIDRÁULICO) (BOMBA ACIONADA)
SENSOR GP-PRESSURE (HYDRAULIC OIL) (DRIVEN PUMP) 467
GRUPO DE SENSORES-PRESSÃO (ÓLEO HIDRÁULICO) (BOMBA DE COMANDO)
SENSOR GP-PRESSURE (HYDRAULIC OIL) (DRIVE PUMP) 467
GRUPO DE SENSORES-PRESSÃO (PILOTO)
SENSOR GP-PRESSURE (PILOT) 449
GRUPO DE SENSORES-PRESSÃO (PRESSÃO DO COMBUSTÍVEL)
SENSOR GP-PRESSURE (FUEL PRESSURE) 113
GRUPO DE SENSORES-PRESSÃO (SAÍDA DE AR)
SENSOR GP-PRESSURE (OUTLET AIR) 188
GRUPO DE SENSORES-TEMPERATURA
SENSOR GP-TEMPERATURE 199
200
201
GRUPO DE SENSORES-TEMPERATURA (LÍQUIDO ARREFECEDOR)
SENSOR GP-TEMPERATURE (COOLANT) 188

NOME PÁGINA

GRUPO DE SENSORES-TEMPERATURA (ÓLEO DO MOTOR)
SENSOR GP-TEMPERATURE (ENGINE OIL) 113
GRUPO DE SENSORES-TEMPERATURA (TEMPERATURA DO AR DE ENTRADA)
SENSOR GP-TEMPERATURE (INTAKE AIR TEMPERATURE) 188
GRUPO DE SOFTWARE DE COMUNICAÇÃO (PRODUCT LINK 121SR)
SOFTWARE GP-COMMUNICATION (PRODUCT LINK 121SR) 187
GRUPO DE SOFTWARE DO MONITOR
SOFTWARE GP-MONITOR 160
704
GRUPO DE SOFTWARE DO MONITOR (MÓDULO PRINCIPAL DO VIMS, PROGRAMA)
SOFTWARE GP-MONITOR (VIMS MAIN, PROGRAM) 160
GRUPO DE SUPORTE DE FIXAÇÃO–ESPELHO
BRACKET GP-MOUNTING–ESPELHO 639
GRUPO DE SUSPENSÃO DO ASSENTO–AR
SUSPENSION GP-SEAT–AR 726
GRUPO DE SUSPENSÃO DO ASSENTO–CARACTERÍSTICAS MECÂNICAS
SUSPENSION GP-SEAT–CARACTERÍSTICAS MECÂNICAS 724
GRUPO DE TANQUE DE COMBUSTÍVEL E FIXAÇÃO
TANK & MTG GP-FUEL 129
GRUPO DE TELAS-HIDRÁULICO–TANQUE
SCREEN GP-HYDRAULIC–TANQUE 498
GRUPO DE TRAVA-JANELA
LATCH GP-WINDOW 694
GRUPO DE TRAVAMENTO-ACOPLADOR RÁPIDO–SISTEMA HIDRÁULICO
LOCK GP-QUICK COUPLER–SISTEMA HIDRÁULICO 617
GRUPO DE TUBULAÇÕES DA BOMBA–SISTEMA HIDRÁULICO
LINES GP-PUMP–SISTEMA HIDRÁULICO . . . 464
GRUPO DE TUBULAÇÕES DA LANÇA
LINES GP-BOOM 400
403
GRUPO DE TUBULAÇÕES DE ÁGUA DO TURBOCOMPRESSOR
LINES GP-TURBOCHARGER WATER 81
GRUPO DE TUBULAÇÕES DE AR
LINES GP-AIR 96
GRUPO DE TUBULAÇÕES DE ARREFECIMENTO
LINES GP-COOLING 79
GRUPO DE TUBULAÇÕES DE COMBUSTÍVEL
LINES GP-FUEL 113
GRUPO DE TUBULAÇÕES DE GRAXA–LANÇA CURTA
LINES GP-GREASE–LANÇA CURTA 584
GRUPO DE TUBULAÇÕES DE GRAXA–LANÇA LONGA
LINES GP-GREASE–LANÇA LONGA 582

ÍNDICE

NOME PÁGINA

GRUPO DE TUBULAÇÕES DE ÓLEO DO MOTOR
LINES GP-ENGINE OIL 66
GRUPO DE TUBULAÇÕES DE ÓLEO DO TURBOCOMPRESSOR
LINES GP-TURBOCHARGER OIL. 70
GRUPO DE TUBULAÇÕES DE RETORNO
LINES GP-RETURN 470
GRUPO DE TUBULAÇÕES DE RETORNO–TRASEIRO
LINES GP-RETURN–TRASEIRO 467
GRUPO DE TUBULAÇÕES DO ACOPLADOR
LINES GP-COUPLER 423
GRUPO DE TUBULAÇÕES DO ACOPLADOR–BRAÇO
LINES GP-COUPLER–BRAÇO 419
421
GRUPO DE TUBULAÇÕES DO ACOPLADOR–LANÇA DE GRANDE VOLUME
LINES GP-COUPLER–LANÇA DE GRANDE VOLUME. 417
GRUPO DE TUBULAÇÕES DO AR-CONDICIONADO
LINES GP-AIR CONDITIONER 697
GRUPO DE TUBULAÇÕES DO ARREFECEDOR DE FLUIDO HIDRÁULICO
LINES GP-HYDRAULIC OIL COOLER. 439
GRUPO DE TUBULAÇÕES DO BRAÇO–CILINDRO DA CAÇAMBA
LINES GP-STICK–CILINDRO DA CAÇAMBA 473
474
475
GRUPO DE TUBULAÇÕES DO CILINDRO DA CAÇAMBA
LINES GP-BUCKET CYLINDER. 415
416
GRUPO DE TUBULAÇÕES DO CILINDRO DA LANÇA–LADO DIREITO
LINES GP-BOOM CYLINDER–LADO DIREITO 409
413
GRUPO DE TUBULAÇÕES DO CILINDRO DA LANÇA–LADO ESQUERDO
LINES GP-BOOM CYLINDER–LADO ESQUERDO. 407
411
GRUPO DE TUBULAÇÕES DO FILTRO
LINES GP-FILTER. 68
GRUPO DE TUBULAÇÕES DO MOTOR PARA PERCURSO–MATERIAL RODANTE LONGO
LINES GP-TRAVEL MOTOR–MATERIAL RODANTE LONGO 478
GRUPO DE TUBULAÇÕES DOS CILINDROS–LANÇA
LINES GP-CYLINDER–LANÇA 425
GRUPO DE TUBULAÇÕES FRONTAIS–ACOPLADOR RÁPIDO UNIVERSAL
LINES GP-FRONT–ACOPLADOR RÁPIDO UNIVERSAL. 432

NOME PÁGINA

GRUPO DE TUBULAÇÕES FRONTAIS–FLUXO UNIDIRECIONAL, CONTROLE HIDRÁULICO, ALÍVIO MECÂNICO
LINES GP-FRONT–FLUXO UNIDIRECIONAL, CONTROLE HIDRÁULICO, ALÍVIO MECÂNICO 436
GRUPO DE TUBULAÇÕES FRONTAIS–IMPLEMENTO, OSCILAÇÃO, PERCURSO, FERRAMENTA DE TRABALHO
LINES GP-FRONT–IMPLEMENTO, OSCILAÇÃO, PERCURSO, FERRAMENTA DE TRABALHO 428
GRUPO DE TUBULAÇÕES PILOTO–BOMBA
LINES GP-PILOT–BOMBA. 456
GRUPO DE TUBULAÇÕES PILOTO–CABINE
LINES GP-PILOT–CABINE. 441
GRUPO DE TUBULAÇÕES PILOTO–HEAVY LIFT (Levantamento pesado)
LINES GP-PILOT–HEAVY LIFT (Levantamento pesado) 458
GRUPO DE TUBULAÇÕES PILOTO–UNIDIRECIONAL, CONT ELÉT, RLF MECÂNICO
LINES GP-PILOT–UNIDIRECIONAL, CONT ELÉT, RLF MECÂNICO 460
GRUPO DE TUBULAÇÕES PILOTO–VÁLVULA DE CONTROLE
LINES GP-PILOT–VÁLVULA DE CONTROLE 445
448
GRUPO DE TUBULAÇÕES-BOMBA
LINES GP-FUEL PUMP. 118
GRUPO DE TUBULAÇÕES-CILINDRO DO BRAÇO
LINES GP-STICK CYLINDER. 476
GRUPO DE TUBULAÇÕES-HIDRÁULICA AUXILIAR–BRAÇO, ALTA PRESSÃO
LINES GP-AUXILIARY HYDRAULIC–BRAÇO, ALTA PRESSÃO 395
397
398
GRUPO DE TUBULAÇÕES-HIDRÁULICA AUXILIAR–LANÇA DE GRANDE VOLUME, ALTA PRESSÃO
LINES GP-AUXILIARY HYDRAULIC–LANÇA DE GRANDE VOLUME, ALTA PRESSÃO 393
GRUPO DE TUBULAÇÕES-HIDRÁULICA AUXILIAR–LANÇA, PRESSÃO ALTA
LINES GP-AUXILIARY HYDRAULIC–LANÇA, PRESSÃO ALTA 391
GRUPO DE VÁLVULA-CONTROLE DA BOMBA
VALVE GP-PUMP CONTROL. 541
GRUPO DE VÁLVULAS E TUBULAÇÕES-LEVANTAMENTO PESADO
VALVE & LINES GP-HEAVY LIFT 506
GRUPO DE VÁLVULAS-AMORT OSCILAÇÃO–FINE SWING (Oscilação precisa)
VALVE GP-SWING CUSHION–FINE SWING (Oscilação precisa). 571
GRUPO DE VÁLVULAS-COMPENSAÇÃO DE DESLOCAMENTO
VALVE GP-TRAVEL COUNTERBALANCE . . . 573

ÍNDICE

NOME PÁGINA

GRUPO DE VÁLVULAS-CONTROLE PRINCIPAL
VALVE GP-MAIN CONTROL 530
GRUPO DE VÁLVULAS-CONTROLE PRINCIPAL–HEAVY LIFT (Levantamento pesado)
VALVE GP-MAIN CONTROL–HEAVY LIFT (Levantamento pesado). 531
GRUPO DE VÁLVULAS-PARTIDA A ÉTER
VALVE GP-ETHER STARTING 216
GRUPO DE VÁLVULAS-PILOTO–JOYSTICK
VALVE GP-PILOT–JOYSTICK. 534
GRUPO DE VÁLVULAS-PILOTO–PERCURSO DE IDA E VOLTA
VALVE GP-PILOT–PERCURSO DE IDA E VOLTA. 536
GRUPO DE VÁLVULAS-PRIORIDADE–GIRO
VALVE GP-PRIORITY–GIRO. 540
GRUPO DE VÁLVULAS-SOLENOIDE E REDC DE PRESSÃO
VALVE GP-SOLENOID & PRESS REDC 569 570
GRUPO DE VÁLVULAS-SOLENOIDE E REDC DE PRESSÃO (VÁLVULA DE CONTROLE DA LANÇA II)
VALVE GP-SOLENOID & PRESS REDC (BOOM II CONTROL VALVE) 460
GRUPO DE VELOCIDADE E ROLAMENTO-OSCILAÇÃO
GEAR & BEARING GP-SWING. 278 281 282 283
GRUPO DO ACOPLAMENTO DA BOMBA
COUPLING GP-PUMP 341
GRUPO DO ACUMULADOR HIDRÁULICO–CARREGADO
ACCUMULATOR GP-HYDRAULIC–CARREGADO 326 327 328 329 331 332
GRUPO DO ACUMULADOR HIDRÁULICO–DESCARREGADO
ACCUMULATOR GP-HYDRAULIC–DESCARREGADO 330
GRUPO DO AJUSTADOR-CAÇAMBA–FAMÍLIA DB
ADJUSTER GP-BUCKET–FAMÍLIA DB 598
GRUPO DO AJUSTADOR-CAÇAMBA–FAMÍLIA G/U/V/TB
ADJUSTER GP-BUCKET–FAMÍLIA G/U/V/TB. 599
GRUPO DO ALOJAMENTO DO VOLANTE DO MOTOR
HOUSING GP-FLYWHEEL 42
GRUPO DO ALOJAMENTO E REGULADOR
HOUSING & REGULATOR GP 77
GRUPO DO ALOJAMENTO-DIANTEIRO
HOUSING GP-FRONT 44

NOME PÁGINA

GRUPO DO ALTERNADOR - CARREGAMENTO
ALTERNATOR GP-CHARGING 135 137
GRUPO DO APOIO DE BRAÇO–LADO DIREITO
ARMREST GP–LADO DIREITO 637
GRUPO DO APOIO DE BRAÇO–LADO ESQUERDO
ARMREST GP–LADO ESQUERDO. 638
GRUPO DO AQUECEDOR DA CAMISA DE ÁGUA DO MOTOR
HEATER GP-JACKET WATER. 165
GRUPO DO AR-CONDICIONADO
AIR CONDITIONER GP 635
GRUPO DO ARREFECEDOR DE ÓLEO DO MOTOR
COOLER GP-ENGINE OIL 75
GRUPO DO ASSENTO DA SUSPENSÃO–ENCOSTO ALTO, COM AQUECEDOR
SEAT GP-SUSPENSION–ENCOSTO ALTO, COM AQUECEDOR. 721
GRUPO DO ASSENTO DA SUSPENSÃO–ENCOSTO ALTO, INCLINAÇÃO
SEAT GP-SUSPENSION–ENCOSTO ALTO, INCLINAÇÃO 720
GRUPO DO ASSENTO–ENCOSTO ALTO, COM AQUECEDOR
SEAT GP–ENCOSTO ALTO, COM AQUECEDOR 719
GRUPO DO ASSENTO–ENCOSTO ALTO, INCLINAÇÃO
SEAT GP–ENCOSTO ALTO, INCLINAÇÃO 717
GRUPO DO AUXÍLIO DE PARTIDA A ÉTER
STARTING AID GP-ETHER 203
GRUPO DO AUXÍLIO DE PARTIDA–AQUECEDOR DA ADMISSÃO DE AR
STARTING AID GP–AQUECEDOR DA ADMISSÃO DE AR 202
GRUPO DO BALANCIM–ADMISSÃO
ROCKER ARM GP–ADMISSÃO. 55
GRUPO DO BALANCIM–ESCAPE
ROCKER ARM GP–ESCAPE 54
GRUPO DO BLOCO DO MOTOR
CYLINDER BLOCK GP 21 23
GRUPO DO BRAÇO DA RETROESCAVADEIRA–ALCANCE
STICK GP-HOE–ALCANCE 596
GRUPO DO BRAÇO DA RETROESCAVADEIRA–AUXILIAR, ACOPLADOR
STICK GP-HOE–AUXILIAR, ACOPLADOR . . . 592 594
GRUPO DO BRAÇO-LIMPADOR DE PARA-BRISA (SUPERIOR)
ARM GP-WINDOW WIPER (UPPER). 745
GRUPO DO BUJÃO DO MOTOR
PLUG GP-ENGINE 52
GRUPO DO BUJÃO-LINHAS DE ÁGUA
PLUG GP-WATER LINES 83

ÍNDICE

NOME PÁGINA

GRUPO DO BUJÃO-SILENCIOSO
PLUG GP-MUFFLER. 11
101
GRUPO DO BUJÃO-VÁLVULA DE CONTROLE
PLUG GP-CONTROL VALVE 491
GRUPO DO CABEÇOTE DO CILINDRO
CYLINDER HEAD GP. 26
28
GRUPO DO CABEÇOTE-BOMBA
HEAD GP-PUMP 376
GRUPO DO CAPÔ DO MOTOR
HOOD GP-ENGINE 298
GRUPO DO CÁRTER DE ÓLEO–MOTOR
PAN GP-OIL–MOTOR. 48
GRUPO DO CARTUCHO DO TURBOCOMPRESSOR
CARTRIDGE GP-TURBOCHARGER. 94
GRUPO DO CILINDRO DA CAÇAMBA
CYLINDER GP-BUCKET 355
357
GRUPO DO CILINDRO DA LANÇA
CYLINDER GP-BOOM 351
353
GRUPO DO CILINDRO DO BRAÇO
CYLINDER GP-STICK. 360
362
GRUPO DO CINTO DE SEGURANÇA (RETRÁTIL, 51 MM (2 POL))
SEAT BELT GP (RETRACTABLE, 51-MM (2-IN)). 716
GRUPO DO CINTO DE SEGURANÇA (RETRÁTIL)
SEAT BELT GP (RETRACTABLE) 647
GRUPO DO CINTO DE SEGURANÇA–RETRÁTIL
SEAT BELT GP–RETRÁTIL 716
GRUPO DO COLETOR DE CONTROLE–SUPRIMENTO DE ÓLEO PILOTO
MANIFOLD GP-CONTROL–SUPRIMENTO DE ÓLEO PILOTO 480
GRUPO DO COLETOR DO ESCAPE
MANIFOLD GP-EXHAUST. 97
GRUPO DO COMANDO DE ACESSÓRIOS
DRIVE GP-ACCESSORY. 30
GRUPO DO COMANDO DE OSCILAÇÃO–COM MOTOR
DRIVE GP-SWING–COM MOTOR. 367
GRUPO DO COMANDO DE OSCILAÇÃO–SEM MOTOR
DRIVE GP-SWING–SEM MOTOR 364
GRUPO DO COMANDO DO VENTILADOR
DRIVE GP-FAN 32
33
GRUPO DO COMANDO FINAL–COM MOTOR
DRIVE GP-FINAL–COM MOTOR. 257
GRUPO DO COMANDO FINAL–COM MOTOR, RODA MOTRIZ
DRIVE GP-FINAL–COM MOTOR, RODA MOTRIZ 253
GRUPO DO COMANDO FINAL–SEM MOTOR
DRIVE GP-FINAL–SEM MOTOR 254

NOME PÁGINA

GRUPO DO COMPRESSOR - REFRIGERANTE
COMPRESSOR GP-REFRIGERANT. 651
GRUPO DO CONDENSADOR-REFRIGERANTE
CONDENSER GP-REFRIGERANT 653
GRUPO DO CONSOLE DO OPERADOR
CONSOLE GP-OPERATOR. 655
GRUPO DO CONSOLE DO OPERADOR–LADO DIREITO
CONSOLE GP-OPERATOR–LADO DIREITO 654
659
GRUPO DO CONSOLE DO OPERADOR–LADO ESQUERDO
CONSOLE GP-OPERATOR–LADO ESQUERDO. 657
GRUPO DO CONTRAPESO
COUNTERWEIGHT GP 266
GRUPO DO CORRIMÃO
HANDRAIL GP 288
GRUPO DO CORTADOR LATERAL
SIDECUTTER GP 623
624
625
GRUPO DO COTOVELO-ADMISSÃO DE AR
ELBOW GP-AIR INLET 95
GRUPO DO EIXO-COMANDO
CAMSHAFT GP 12
GRUPO DO EMISSOR DE NÍVEL DO COMBUSTÍVEL
SENDER AS-FUEL LEVEL 130
132
GRUPO DO FILTRO DE ÓLEO–DRENO DA CAIXA HIDRÁULICA
FILTER GP-OIL–DRENO DA CAIXA HIDRÁULICA 372
GRUPO DO FILTRO DE ÓLEO–RETORNO HIDRÁULICO
FILTER GP-OIL–RETORNO HIDRÁULICO . . . 370
373
GRUPO DO FILTRO DO ÓLEO DO MOTOR
FILTER GP-ENGINE OIL. 61
GRUPO DO FIXADOR DA TAMPA DA VÁLVULA
FASTENER GP-VALVE COVER 38
GRUPO DO FIXADOR-CHICOTE DE FIAÇÃO–HEAVY LIFT (Levantamento pesado)
FASTENER GP-WIRING HARNESS–HEAVY LIFT (Levantamento pesado) 161
GRUPO DO GANCHO - LEVANTAMENTO–14 TON DE CAPACIDADE
HOOK GP-LIFTING–14 TON DE CAPACIDADE 616
GRUPO DO INTERRUPTOR DE PARTIDA–MOTOR, CHAVE
SWITCH GP-START–MOTOR, CHAVE 214
GRUPO DO INTERRUPTOR DE PRESSÃO–FILTRO DE COMBUSTÍVEL
SWITCH GP-PRESSURE–FILTRO DE COMBUSTÍVEL. 213

ÍNDICE

NOME PÁGINA

GRUPO DO INTERRUPTOR-MAGNÉTICO (24 V) (RELÉ DO AQUECEDOR DA ENTRADA DE AR)
SWITCH GP-MAGNETIC (24-VOLT) (AIR INLET HEATER RELAY) 248
GRUPO DO INTERRUPTOR-MAGNÉTICO–RELÉ DE PARTIDA
SWITCH GP-MAGNETIC–RELÉ DE PARTIDA 211
GRUPO DO INTERRUPTOR-MAGNÉTICO–RELÉ DO AQUECEDOR DE ENTRADA DE AR
SWITCH GP-MAGNETIC–RELÉ DO AQUECEDOR DE ENTRADA DE AR 212
GRUPO DO LAVADOR DE VIDRO
WASHER GP-WINDOW 733 735
GRUPO DO LIMPADOR DO VIDRO
WIPER GP-WINDOW 745
GRUPO DO MECANISMO DE VÁLVULAS
VALVE MECHANISM GP. 59 60
GRUPO DO MONITOR DO OPERADOR
MONITOR GP-OPERATOR 704
GRUPO DO MOTOR DE OSCILAÇÃO
MOTOR GP-SWING 484 485
GRUPO DO MOTOR DE PARTIDA ELÉTRICO
STARTING MOTOR GP-ELECTRIC 206 207
GRUPO DO MOTOR PARA PERCURSO
MOTOR GP-TRAVEL 487
GRUPO DO MOTOR-LIMPADOR DA JANELA
MOTOR GP-WINDOW WIPER. 705
GRUPO DO PAINEL DE DISJUNTORES
PANEL GP-CIRCUIT BREAKER 180
GRUPO DO PAINEL-INTERRUPTOR–CONSOLE
PANEL GP-SWITCH–CONSOLE 183
GRUPO DO PRÉ-PURIFICADOR
PRECLEANER AS 102
PRECLEANER GP. 103
GRUPO DO PROTETOR DA ARTICULAÇÃO GIRATÓRIA
GUARD GP-SWIVEL 286 287
GRUPO DO PROTETOR DO GUIA DA ESTEIRA–CENTRO
GUARD GP-TRACK GUIDE–CENTRO 313
GRUPO DO PROTETOR DO GUIA DA ESTEIRA–COMPRIMENTO TOTAL
GUARD GP-TRACK GUIDE–COMPRIMENTO TOTAL. 312
GRUPO DO PROTETOR DO MOTOR DE PERCURSO
GUARD GP-TRAVEL MOTOR 314 315
GRUPO DO PROTETOR INFERIOR
GUARD GP-BOTTOM. 284
GRUPO DO PROTETOR INFERIOR–REFORÇADO
GUARD GP-BOTTOM–REFORÇADO 285
GRUPO DO PURIFICADOR DE AR
AIR CLEANER GP 93

NOME PÁGINA

GRUPO DO RÁDIO DE COMUNICAÇÃO–PRODUCT LINK 121SR
RADIO GP-COMMUNICATION–PRODUCT LINK 121SR 187
GRUPO DO REGULADOR DA PRESSÃO DO COMBUSTÍVEL
REGULATOR GP-FUEL PRESSURE 127 128
GRUPO DO RESERVATÓRIO-HIDRÁULICO
TANK GP-HYDRAULIC. 504
GRUPO DO RETENTOR-VIRABREQUIM
SEAL GP-CRANKSHAFT 56 57 58
GRUPO DO RETENTOR-VIRABREQUIM (DIANTEIRA)
SEAL GP-CRANKSHAFT (FRONT). 58
GRUPO DO ROLETE TRANSPORTADOR DA ESTEIRA
ROLLER GP-TRACK CARRIER. 321
GRUPO DO SELO DUO-CONE
SEAL GP-DUO-CONE. 321
GRUPO DO SENSOR DO MOTOR
SENSOR GP-ENGINE 10 188
GRUPO DO SENSOR DO NÍVEL DE LÍQUIDO (ÁGUA NO COMBUSTÍVEL)
SENSOR GP-LIQUID LEVEL (WATER IN FUEL) 113
GRUPO DO SENSOR DO NÍVEL DE LÍQUIDO–ÁGUA NO COMBUSTÍVEL
SENSOR GP-LIQUID LEVEL–ÁGUA NO COMBUSTÍVEL. 190
GRUPO DO SENSOR-VELOCIDADE
SENSOR GP-SPEED 198
GRUPO DO SENSOR-VELOCIDADE (DISTRIBUIÇÃO DO MOTOR)
SENSOR GP-SPEED (ENGINE TIMING) 188
GRUPO DO SILENCIADOR
MUFFLER GP. 99
GRUPO DO SUPORTE-ASSENTO
SUPPORT GP-SEAT. 723
GRUPO DO TANQUE DE COMBUSTÍVEL
TANK GP-FUEL 130 132
GRUPO DO TURBOCOMPRESSOR
TURBOCHARGER GP 104 105 106 108
GRUPO DO VIDRO DA CABINE–FRONTAL, SUPERIOR
WINDOW GP-CAB–FRONTAL, SUPERIOR . . 737 739 743
GRUPO DO VIDRO DA CABINE–FRONTAL, TRASEIRO, LATERAL
WINDOW GP-CAB–FRONTAL, TRASEIRO, LATERAL 741

ÍNDICE

NOME PÁGINA

GRUPO DO VIRABREQUIM
CRANKSHAFT GP. 18
GRUPO DO VISOR DE NÍVEL–NÍVEL DO ÓLEO HIDRÁULICO
GAUGE GP-SIGHT–NÍVEL DO ÓLEO HIDRÁULICO. 375
GRUPO DO VOLANTE
FLYWHEEL GP 40

I

INTERRUPTOR (POSIÇÃO DO VIDRO)
SWITCH (WINDOW POSITION). 737
INTERRUPTOR-ALTERNÂNCIA () (DESLIGAMENTO SECUNDÁRIO)
SWITCH-TOGGLE (SECONDARY SHUTDOWN). 251

K

KIT-BOMBA DE TRANSFERÊNCIA DO COMBUSTÍVEL
KIT-FUEL TRANSFER PUMP. 112
KIT-ILUMINAÇÃO
KIT-LIGHTING 166 167
KIT-PROTEÇÃO
KIT-GUARD 685
KIT-PROTEÇÃO–VANDALISMO
KIT-GUARD–VANDALISMO 686
KIT-PROTETOR DO VIDRO
KIT-WINDOW GUARD 689 690 691 692 693
KIT-PROTETOR SUPERIOR
KIT-OVERHEAD GUARD. 687 688
KIT-RETROVISOR
KIT-MIRROR 687

L

LÂMPADA (24 V, 10 W)
LAMP (24-VOLT, 10-WATT) 640
LÂMPADA DE HALOGÊNIO (24 V, 70 W)
LAMP-HALOGEN (24-VOLT, 70-WATT). 167 168 169 170 171

P

PAINEL-INTERRUPTOR
PANEL-SWITCH 731
PELÍCULA-AVISO (LOCAL DO OLHAL DE LEVANTAMENTO)
FILM-NOTICE (LIFT EYE LOCATION). 614
PLACA E GRUPO DE PELÍCULA
PLATE & FILM GP 751
PLACA E GRUPO DE PELÍCULA–MOTOR
PLATE & FILM GP–MOTOR. 750
PONTA-LONGA–J-450
TIP-LONG–J-450. . . . . 629 630
PONTA-PENETRAÇÃO EXTRA–J-450
TIP-PENETRATION PLUS–J-450 631

R

RELÉ (24 V) (BUZINA)
RELAY (24-VOLT) (HORN) 223
RELÉ (24 V) (ESCORVA ELÉTRICA)
RELAY (24-VOLT) (ELECTRIC PRIMING) . . . 223
RELÉ (24 V) (FAROL GIRATÓRIO)
RELAY (24-VOLT) (BEACON) 223
RELÉ (24 V) (LUZ DA CABINA)
RELAY (24-VOLT) (CAB LIGHT). 223
RELÉ (24 V) (LUZ DA LANÇA)
RELAY (24-VOLT) (BOOM LIGHT). 223
RELÉ (24 V) (LUZ DO CHASSI)
RELAY (24-VOLT) (CHASSIS LIGHT) 223
RELÉ (24 V) (PARTIDA A ÉTER)
RELAY (24-VOLT) (ETHER START) 223
RELÉ (24 V) (PARTIDA EM NEUTRO)
RELAY (24-VOLT) (NEUTRAL START). 223
RELÉ (24 V) (RETENÇÃO HIDRÁULICA)
RELAY (24-VOLT) (HYDRAULIC LOCKOUT). 223
RELÉ (EMBREAGEM DO COMPRESSOR)
RELAY (COMPRESSOR CLUTCH). 666
RELÉ (VENTILADOR)
RELAY (BLOWER). 666
RESPIRO (BOMBA HIDRÁULICA PRINCIPAL)
BREATHER (MAIN HYDRAULIC PUMP). 492
RESPIRO (COMANDO DE OSCILAÇÃO)
BREATHER (SWING DRIVE) 364
RESPIRO (RESERVATÓRIO HIDRÁULICO)
BREATHER (HYDRAULIC TANK) 504
RETENTOR DA TAMPA DA VÁLVULA
SEAL-VALVE COVER. 17
RETENTOR DA TAMPA DA VÁLVULA (BASE DO MECANISMO DA VÁLVULA)
SEAL-VALVE COVER (VALVE MECHANISM BASE) 17

S

SELO TIPO LÁBIO (REGULADOR DE TEMPERATURA DA ÁGUA)
SEAL-LIP TYPE (WATER TEMPERATURE REGULATOR) 77

NOME PÁGINA

SENSOR DE TEMPERATURA
SENSOR-TEMPERATURE 142
199
200
SENSOR DE TEMPERATURA (AR AMBIENTE)
SENSOR-TEMPERATURE (AMBIENT AIR) . . 632
SENSOR DE TEMPERATURA (ÓLEO HIDRÁULICO)
SENSOR-TEMPERATURE (HYDRAULIC OIL) 504

T

TAPETE
FLOOR MAT 2
3
676
TELA-FILTRO
SCREEN-FILTER 549
TELA-FILTRO (VÁLVULA DE ALÍVIO)
SCREEN-FILTER (RELIEF VALVE) 551
TERMOSTATO (98 GRAUS C) (LÍQUIDO ARREFECEDOR)
REGULATOR-WATER TEMPERATURE (98-DEG C) (COOLANT) 77

V

VÁLVULA E GRUPO DE MONTAGEM-CONTROLE–AUXILIAR
VALVE & MTG GP-CONTROL–AUXILIAR . . . 507
VARETA DE NÍVEL DE ÓLEO (COMANDO DE OSCILAÇÃO)
GAUGE-OIL LEVEL (SWING DRIVE). 364
VARETA DE NÍVEL DE ÓLEO (VARETA DE NÍVEL, MOTOR)
GAUGE-OIL LEVEL (DIPSTICK, ENGINE) 64
VEDADOR-TOTAL
SEAL-INTEGRAL 15
VISOR DE NÍVEL
GAUGE-SIGHT 492

ARRANJO DE MÁQUINA

461-4523 ARRANJO DE CHASSI (CHASSIS AR)

S/N: MBP1-UP

NÚMEROE DE 461-4500 ARRANJO GERAL

SMCS-7000 **i06817011**

NOTA	NÚMERO DA PEÇA	QTY	NOME DA PEÇA 1 2 3 4 5 6 (NÍVEL DO PRODUTO)	CONSULTE PÁGINA
Y	*460-7495*	1	GRUPO DE BATERIA E FIAÇÃO (BATTERY & WIRING GP)	142
Y	*444-6735*	1	GRUPO DE CAIXA E MONTAGEM-ARMAZENAMENTO (BOX & MTG GP-STORAGE)	261
Y	*342-3588*	1	GRUPO DE PARA-CHOQUES-DIANTEIRO (SEM LIMPADOR INFERIOR) (BUMPER GP-FRONT (WITHOUT LOWER WIPER))	264
Y	*237-8756*	1	GRUPO DE CONTRAPESO E MONTAGEM (COUNTERWEIGHT & MOUNTING GP)	265
Y	*444-5311*	1	GRUPO DE PARA-LAMA E COBERTURA (FENDER & COVER GP)	274
Y	*459-9549*	1	GRUPO DA ARMAÇÃO SUPERIOR (FRAME GP-UPPER)	276
Y	*337-1063*	1	GRUPO DO PROTETOR INFERIOR (GUARD GP-BOTTOM)	284
Y	*256-1644*	1	GRUPO DO CORRIMÃO (DIANTEIRO, LADO DIREITO) (HANDRAIL GP (FRONT, RH))	288
Y	*459-5068*	1	GRUPO DE CAPÔ E PROTETOR (HOOD & GUARD GP)	289
Y	*267-8071*	1	GRUPO DA BUZINA ELÉTRICA (HORN GP-ELECTRIC)	680
Y	*4I-5409*	1	GRUPO DE ILUMINAÇÃO DO HOLOFOTE (CHASSI) (LIGHTING GP-FLOOD (CHASSIS))	178
Y	*451-2751*	1	GRUPO DE TUBULAÇÕES DO AR-CONDICIONADO (LINES GP-AIR CONDITIONER)	697
Y	*463-6318*	1	GRUPO DE TUBULAÇÕES DE COMBUSTÍVEL (LINES GP-FUEL)	113
Y	*359-2563*	1	GRUPO DE LITERATURA (LITERATURE GP)	700
Y	*142-3836*	1	GRUPO DE ESPELHOS RETROVISORES (MIRROR GP-REAR VIEW)	701
Y	*305-0446*	1	GRUPO DE MONTAGEM DA PLATAFORMA (MOUNTING GP-PLATFORM)	707
Y	*316-8927*	1	GRUPO DE MONTAGEM DA ROPS (MOUNTING GP-ROPS)	708
Y	*454-6466*	1	ARRANJO DO OPERADOR (OPERATOR AR)	709
Y	*461-4529*	1	PLACA E GRUPO DE PELÍCULA (PLATE & FILM GP)	751
Y	*451-5189*	1	GRUPO DE TANQUE DE COMBUSTÍVEL E FIXAÇÃO (TANK & MTG GP-FUEL)	129
Y	*475-9062*	1	GRUPO DA FIAÇÃO DO CHASSI (FINE SWING (Oscilação precisa)) (WIRING GP-CHASSIS (FINE SWING))	231
Y	*455-6219*	1	GRUPO DE FIAÇÃO DA BOMBA DE COMBUSTÍVEL (WIRING GP-FUEL PUMP)	247

Y - ILUSTRAÇÃO INDIVIDUAL

<FIM>

495-7632 ARRANJO DE DISTRIBUIÇÃO (DISTRIBUTION AR)

S/N: MBP1-UP

SMCS-7000 **i06820725**

NOTA	NÚMERO DA PEÇA	QTY	NOME DA PEÇA 1 2 3 4 5 6 (NÍVEL DO PRODUTO)	CONSULTE PÁGINA
Y	*231-1771*	1	GRUPO DE ALARME-PERCURSO (SUPORTE) (ALARM GP-TRAVEL (BACKUP))	134
Y	*486-5840*	1	GRUPO DA CABINE (COMFORT) (CAB GP (COMFORT))	647
Y	*499-5812*	1	ARRANJO DE MOTOR-CONCLUÍDO (ENGINE AR-COMPLETE)	8
Y	*420-5793*	1	GRUPO DE PELÍCULA (BRASIL) (FILM GP (BRAZIL))	749
Y	*461-4500*	1	ARRANJO GERAL (GENERAL AR)	4
Y	*337-1066*	1	GRUPO DO PROTETOR INFERIOR (GUARD GP-BOTTOM)	285
Y	*241-7335*	1	GRUPO DO PROTETOR DO MOTOR DE PERCURSO (REFORÇADO) (GUARD GP-TRAVEL MOTOR (HEAVY-DUTY))	314
Y	*336-6071*	1	GRUPO DE ILUMINAÇÃO DO HOLOFOTE (CABINE) (LIGHTING GP-FLOOD (CAB))	176
Y	*456-4582*	1	GRUPO DO PRÉ-PURIFICADOR (PRECLEANER GP)	103
Y	*488-6418*	1	GRUPO DE VÁLVULAS E TUBULAÇÕES-LEVANTAMENTO PESADO (VALVE & LINES GP-HEAVY LIFT)	506
Y	*340-6504*	1	GRUPO DO LAVADOR DE VIDRO (ABAIXAR) (WASHER GP-WINDOW (LOWER))	733
Y	*350-8250*	1	GRUPO DE FIAÇÃO-CONVERSOR (12 V, 10 A) (WIRING GP-CONVERTER (12-VOLT, 10-AMPERE))	243
	340-6488	1	TAPETE (FLOOR MAT)	

Y - ILUSTRAÇÃO INDIVIDUAL

<FIM>

500-1088 ARRANJO DE DISTRIBUIÇÃO (DISTRIBUTION AR)

S/N: MBP1-UP

SMCS-7000 **i06816421**

NOTA	NÚMERO DA PEÇA	QTY	NOME DA PEÇA 1 2 3 4 5 6 (NÍVEL DO PRODUTO)	CONSULTE PÁGINA
Y	*231-1771*	1	GRUPO DE ALARME-PERCURSO (SUPORTE) (ALARM GP-TRAVEL (BACKUP))	134
Y	*290-1818*	1	ARRANJO DE LANÇA-1 PEÇA CURTA (BOOM AR-1 PIECE SHORT)	577
Y	*486-5840*	1	GRUPO DA CABINE (COMFORT) (CAB GP (COMFORT))	647
Y	*499-5812*	1	ARRANJO DE MOTOR-CONCLUÍDO (ENGINE AR-COMPLETE)	8
Y	*420-5793*	1	GRUPO DE PELÍCULA (BRASIL) (FILM GP (BRAZIL))	749
Y	*461-4500*	1	ARRANJO GERAL (GENERAL AR)	4
Y	*337-1066*	1	GRUPO DO PROTETOR INFERIOR (GUARD GP-BOTTOM)	285
Y	*134-8887*	1	GRUPO DO PROTETOR DA ARTICULAÇÃO GIRATÓRIA (GUARD GP-SWIVEL)	287
Y	*241-7335*	1	GRUPO DO PROTETOR DO MOTOR DE PERCURSO (REFORÇADO) (GUARD GP-TRAVEL MOTOR (HEAVY-DUTY))	314
Y	*237-7621*	1	GRUPO DO AQUECEDOR DA CAMISA DE ÁGUA DO MOTOR (HEATER GP-JACKET WATER)	165
Y	*476-1207*	1	ARRANJO DE INSTALAÇÃO DE COMUNICAÇÃO (INSTALLATION AR-COMMUNICATION)	166
Y	*336-6071*	1	GRUPO DE ILUMINAÇÃO DO HOLOFOTE (CABINE) (LIGHTING GP-FLOOD (CAB))	176
Y	*290-1826*	1	ARRANJO DE ARTICULAÇÃO-CAÇAMBA (FAMÍLIA TB1, COM OLHAL DE LEVANTAMENTO) (LINKAGE AR-BUCKET (TB1-FAMILY, WITH LIFTING EYE))	586
Y	*456-4582*	1	GRUPO DO PRÉ-PURIFICADOR (PRECLEANER GP)	103
Y	*473-8543*	1	ARRANJO DA PARTIDA PARA BAIXAS TEMPERATURAS (STARTING AR-COLD WEATHER)	205
Y	*272-2896*	1	ARRANJO DO BRAÇO (STICK AR)	591
Y	*331-7388*	2	GRUPO DA ESTEIRA (TRACK GP)	324
Y	*488-6418*	1	GRUPO DE VÁLVULAS E TUBULAÇÕES-LEVANTAMENTO PESADO (VALVE & LINES GP-HEAVY LIFT)	506
Y	*340-6504*	1	GRUPO DO LAVADOR DE VIDRO (ABAIXAR) (WASHER GP-WINDOW (LOWER))	733
Y	*350-8250*	1	GRUPO DE FIAÇÃO-CONVERSOR (12 V, 10 A) (WIRING GP-CONVERTER (12-VOLT, 10-AMPERE))	243
	340-6488	1	TAPETE (FLOOR MAT)	

Y - ILUSTRAÇÃO INDIVIDUAL

<FIM>

ARRANJO DE MÁQUINA

461-4500 ARRANJO GERAL (GENERAL AR)

S/N: MBP1-UP

NÚMEROE DE 495-7632, 500-1088 ARRANJO DE DISTRIBUIÇÃO

SMCS-7000 **i06816940**

NOTA	NÚMERO DA PEÇA	QTY	NOME DA PEÇA 1 2 3 4 5 6 (NÍVEL DO PRODUTO)	CONSULTE PÁGINA
Y	*461-4523*	1	ARRANJO DE CHASSI (CHASSIS AR)	1
Y	*452-5642*	1	GRUPO DA ELETRÔNICA DA MÁQUINA (ELECTRONICS GP-MACHINE)	160
Y	*463-6311*	1	ARRANJO DE MOTOR-CONCLUÍDO (ENGINE AR-COMPLETE)	7
Y	*229-1898*	1	ARRANJO DE ARMAÇÃO-MATERIAL RODANTE (FRAME AR-UNDERCARRIAGE)	310
Y	*461-5470*	1	ARRANJO HIDRÁULICO (HYDRAULIC AR)	388
Y	*463-6313*	1	ARRANJO DE INSTALAÇÃO-MOTOR (INSTALLATION AR-ENGINE)	11
Y	*486-7850*	1	ARRANJO DO TREM DE FORÇA (POWER TRAIN AR)	258

Y - ILUSTRAÇÃO INDIVIDUAL

<FIM>

482-6481 ARRANJO OPCIONAL-HIDRÁULICO (OPTION AR-HYDRAULIC)

S/N: MBP1-UP

SMCS-7000 **i06820748**

NOTA	NÚMERO DA PEÇA	QTY	NOME DA PEÇA 1 2 3 4 5 6 (NÍVEL DO PRODUTO)	CONSULTE PÁGINA
Y	*461-0968*	1	ARRANJO DE CONTROLE AUXILIAR (UNIDIRECIONAL, CONT ELÉT, RLF MECÂNICO) (CONTROL AR-AUXILIARY (1-WAY, ELEC CONT, MECH RLF))	340
Y	*467-0315*	1	ARRANJO DE CONTROLE AUXILIAR (INTERRUPTOR DE PÉ, LIGAR/DESLIGAR, LADO ESQUERDO) (CONTROL AR-AUXILIARY (FOOT SWITCH, ON/OFF, LH))	340

Y - ILUSTRAÇÃO INDIVIDUAL

<FIM>

501-8835 ARRANJO DO MOTOR (ENGINE AR)

S/N: TXD1-UP

NÚMEROE DE 500-2505 ARRANJO DE MOTOR-CONCLUÍDO

SMCS-1000 **i06674754**

NOTA	NÚMERO DA PEÇA	QTY	NOME DA PEÇA 1 2 3 4 5 6 (NÍVEL DO PRODUTO)	CONSULTE PÁGINA
Y	*387-8534*	1	ARRANJO DO NÚCLEO DO MOTOR (ENGINE AR-CORE)	10
Y	*393-8161*	1	PLACA E GRUPO DE PELÍCULA (PLATE & FILM GP)	750
	471-9212	1	GRUPO DA ELETRÔNICA DO MOTOR (ELECTRONICS GP-ENGINE)	

Y - ILUSTRAÇÃO INDIVIDUAL

<FIM>

457-5115 ARRANJO DE MOTOR-CONCLUÍDO (ENGINE AR-COMPLETE)

S/N: TXD1-UP

NÚMEROE DE 463-6311 ARRANJO DE MOTOR-CONCLUÍDO

SMCS-1000 **i06266019**

NOTA	NÚMERO DA PEÇA	QTY	NOME DA PEÇA 1 2 3 4 5 6 (NÍVEL DO PRODUTO)	CONSULTE PÁGINA
Y	*376-7735*	1	GRUPO DO ALTERNADOR - CARREGAMENTO (ALTERNATOR GP-CHARGING)	137
Y	*276-3814*	1	GRUPO DO COMPRESSOR - REFRIGERANTE (COMPRESSOR GP-REFRIGERANT)	651
Y	*246-9365*	1	GRUPO DE CONTROLE E MONTAGEM - ELETRÔNICO DO MOTOR (CONTROL & MTG GP-ENGINE ELEK)	157
Y	*188-3826*	1	GRUPO DO ARREFECEDOR DE ÓLEO DO MOTOR (COOLER GP-ENGINE OIL)	75
Y	*202-3301*	1	GRUPO DA TAMPA DO BLOCO DO MOTOR (RESPIRO DO CÁRTER) (COVER GP-CYLINDER BLOCK (CRANKCASE BREATHER))	13
Y	*127-5728*	1	GRUPO DA TAMPA DA CAIXA DO VOLANTE (COVER GP-FLYWHEEL HOUSING)	14
Y	*118-1727*	1	GRUPO DA TAMPA DO ALOJAMENTO FRONTAL (COMANDO DE ACESSÓRIOS) (COVER GP-FRONT HOUSING (ACCESSORY DRIVE))	15
Y	*211-3285*	1	GRUPO DA TAMPA DO ALOJAMENTO FRONTAL (COVER GP-FRONT HOUSING)	16
Y	*235-8174*	1	GRUPO DA TAMPA DO MECANISMO DA VÁLVULA (COVER GP-VALVE MECHANISM)	17
Y	*442-9601*	1	GRUPO DE AMORTECEDOR E POLIA (DAMPER & PULLEY GP)	29
Y	*442-9606*	1	GRUPO DO COMANDO DE ACESSÓRIOS (DRIVE GP-ACCESSORY)	30
Y	*442-9612*	1	GRUPO DO COMANDO DO VENTILADOR (DRIVE GP-FAN)	33
Y	*242-1934*	1	GRUPO DO COTOVELO-ADMISSÃO DE AR (ELBOW GP-AIR INLET)	95
Y	*457-5117*	1	ARRANJO DO NÚCLEO DO MOTOR (ENGINE AR-CORE)	11
Y	*460-3162*	1	GRUPO DA TAMPA-ALOJAMENTO DIANTEIRO (FASTENER GP-FRONT HOUSING)	36
Y	*460-9352*	1	GRUPO DA TAMPA-ALOJAMENTO DIANTEIRO (FASTENER GP-FRONT HOUSING)	37
Y	*236-7315*	1	GRUPO DO FIXADOR DA TAMPA DA VÁLVULA (FASTENER GP-VALVE COVER)	38
Y	*233-0423*	1	GRUPO DE FIXADOR-BASE DA TAMPA DE VÁLVULA (FASTENER GP-VALVE COVER BASE)	39
Y	*385-3503*	1	GRUPO DO FILTRO DO ÓLEO DO MOTOR (MONTAGEM REMOTA) (FILTER GP-ENGINE OIL (REMOTE MOUNTED))	61
Y	*319-8165*	1	GRUPO DO VOLANTE (FLYWHEEL GP)	40
Y	*196-1829*	1	GRUPO DE DESCARTE DE VAPORES (FUMES DISPOSAL GP)	63
Y	*386-1508*	1	GRUPO DA VARETA DE NÍVEL DE ÓLEO (GAUGE GP-OIL LEVEL (DIPSTICK))	64
Y	*348-4301*	1	GRUPO DO ALOJAMENTO E REGULADOR (HOUSING & REGULATOR GP)	77
Y	*460-4746*	1	GRUPO DO ALOJAMENTO DO VOLANTE DO MOTOR (HOUSING GP-FLYWHEEL)	42
Y	*245-3260*	1	GRUPO DO ALOJAMENTO-DIANTEIRO (HOUSING GP-FRONT)	44
Y	*426-2006*	1	GRUPO DE LEVANTAMENTO-MOTOR (LIFTING GP-ENGINE)	45
Y	*202-6603*	1	GRUPO DE TUBULAÇÕES DE ÓLEO DO MOTOR (LINES GP-ENGINE OIL)	66
Y	*461-5656*	1	GRUPO DE TUBULAÇÕES-BOMBA (LINES GP-FUEL PUMP)	118

457-5115 ARRANJO DE MOTOR-CONCLUÍDO (ENGINE AR-COMPLETE) (continuação) **i06266019**

NOTA	NÚMERO DA PEÇA	QTY	NOME DA PEÇA 1 2 3 4 5 6 (NÍVEL DO PRODUTO)	CONSULTE PÁGINA
Y	*460-7698*	1	GRUPO DE TUBULAÇÕES DO FILTRO (ÓLEO DO MOTOR) (LINES GP-FILTER (ENGINE OIL))	68
Y	*386-1511*	1	GRUPO DE TUBULAÇÕES DE ÓLEO DO TURBOCOMPRESSOR (LINES GP-TURBOCHARGER OIL)	70
Y	*397-4505*	1	GRUPO DE TUBULAÇÕES DE ÁGUA DO TURBOCOMPRESSOR (LINES GP-TURBOCHARGER WATER)	81
Y	*165-4444*	1	GRUPO DO COLETOR DO ESCAPE (MANIFOLD GP-EXHAUST)	97
Y	*187-0472*	1	GRUPO DO CÁRTER DE ÓLEO (PAN GP-OIL)	48
Y	*235-8200*	1	GRUPO DE BUJÃO-CONECTOR (CHICOTE DO MOTOR, TAMPA DE PROTEÇÃO) (PLUG GP-CONNECTOR (ENGINE HARNESS, PROT COVER))	186
Y	*469-0624*	1	GRUPO DO BUJÃO DO MOTOR (PLUG GP-ENGINE)	52
Y	*205-4013*	1	GRUPO DO BUJÃO-LINHAS DE ÁGUA (PLUG GP-WATER LINES)	83
Y	*464-2526*	1	GRUPO DO RETENTOR-VIRABREQUIM (SEAL GP-CRANKSHAFT)	58
Y	*238-3215*	1	GRUPO DO AUXÍLIO DE PARTIDA (STARTING AID GP)	202
Y	*180-2435*	1	GRUPO DO MOTOR DE PARTIDA ELÉTRICO (STARTING MOTOR GP-ELECTRIC)	206
Y	*258-8337*	1	GRUPO DO TURBOCOMPRESSOR (TURBOCHARGER GP)	105
Y	*397-9363*	1	GRUPO DA FIAÇÃO DE CONTROLE ELETRÔNICO (WIRING GP-ELECTRONIC CONTROL)	245
Y	*269-3410*	1	GRUPO DA FIAÇÃO-AQUECEDOR (WIRING GP-HEATER)	248
			PLEASE USE THE GASKET KIT LINK IN SIS OR CONTACT YOUR LOCAL DEALER FOR THE LATEST GASKET KIT INFORMATION	

Y - ILUSTRAÇÃO INDIVIDUAL

<FIM>

463-6311 ARRANJO DE MOTOR-CONCLUÍDO (ENGINE AR-COMPLETE)

S/N: MBP1-UP

NÚMEROE DE 461-4500 ARRANJO GERAL

SMCS-1000 **i06819296**

NOTA	NÚMERO DA PEÇA	QTY	NOME DA PEÇA 1 2 3 4 5 6 (NÍVEL DO PRODUTO)	CONSULTE PÁGINA
Y	**457-5115**	1	ARRANJO DE MOTOR-CONCLUÍDO (ENGINE AR-COMPLETE)	6
Y	*448-8677*	1	FAN GP-SUCTION (VELOCID VENTILADOR) (FAN GP-SUCTION)	76
Y	*222-8300*	1	GRUPO DO SILENCIADOR (MUFFLER GP)	99
Y	*452-7804*	1	GRUPO DA POLIA-VENTILADOR (PULLEY GP-FAN)	53

Y - ILUSTRAÇÃO INDIVIDUAL

<FIM>

499-5812 ARRANJO DE MOTOR-CONCLUÍDO (ENGINE AR-COMPLETE)

S/N: MBP1-UP

NÚMEROE DE 495-7632, 500-1088 ARRANJO DE DISTRIBUIÇÃO

SMCS-1000 **i06820156**

NOTA	NÚMERO DA PEÇA	QTY	NOME DA PEÇA 1 2 3 4 5 6 (NÍVEL DO PRODUTO)	CONSULTE PÁGINA
Y	**500-2505**	1	ARRANJO DE MOTOR-CONCLUÍDO (ENGINE AR-COMPLETE)	9

Y - ILUSTRAÇÃO INDIVIDUAL

<FIM>

500-2505 ARRANJO DE MOTOR-CONCLUÍDO (ENGINE AR-COMPLETE)

S/N: TXD1-UP

NÚMEROE DE 499-5812 ARRANJO DE MOTOR-CONCLUÍDO

SMCS-1000 **i06674746**

NOTA	NÚMERO DA PEÇA	QTY	NOME DA PEÇA 1 2 3 4 5 6 (NÍVEL DO PRODUTO)	CONSULTE PÁGINA
Y	*376-7735*	1	GRUPO DO ALTERNADOR - CARREGAMENTO (ALTERNATOR GP-CHARGING)	137
Y	*276-3814*	1	GRUPO DO COMPRESSOR - REFRIGERANTE (COMPRESSOR GP-REFRIGERANT)	651
Y	*246-9365*	1	GRUPO DE CONTROLE E MONTAGEM - ELETRÔNICO DO MOTOR (CONTROL & MTG GP-ENGINE ELEK)	157
Y	*188-3826*	1	GRUPO DO ARREFECEDOR DE ÓLEO DO MOTOR (COOLER GP-ENGINE OIL)	75
Y	*202-3301*	1	GRUPO DA TAMPA DO BLOCO DO MOTOR (RESPIRO DO CÁRTER) (COVER GP-CYLINDER BLOCK (CRANKCASE BREATHER))	13
Y	*127-5728*	1	GRUPO DA TAMPA DA CAIXA DO VOLANTE (COVER GP-FLYWHEEL HOUSING)	14
Y	*118-1727*	1	GRUPO DA TAMPA DO ALOJAMENTO FRONTAL (COMANDO DE ACESSÓRIOS) (COVER GP-FRONT HOUSING (ACCESSORY DRIVE))	15
Y	*211-3285*	1	GRUPO DA TAMPA DO ALOJAMENTO FRONTAL (COVER GP-FRONT HOUSING)	16
Y	*235-8174*	1	GRUPO DA TAMPA DO MECANISMO DA VÁLVULA (COVER GP-VALVE MECHANISM)	17
Y	*442-9601*	1	GRUPO DE AMORTECEDOR E POLIA (DAMPER & PULLEY GP)	29
Y	*442-9606*	1	GRUPO DO COMANDO DE ACESSÓRIOS (DRIVE GP-ACCESSORY)	30
Y	*442-9612*	1	GRUPO DO COMANDO DO VENTILADOR (DRIVE GP-FAN)	33
Y	*242-1934*	1	GRUPO DO COTOVELO-ADMISSÃO DE AR (ELBOW GP-AIR INLET)	95
Y	*501-8835*	1	ARRANJO DO MOTOR (ENGINE AR)	5
Y	*460-3162*	1	GRUPO DA TAMPA-ALOJAMENTO DIANTEIRO (FASTENER GP-FRONT HOUSING)	36
Y	*460-9352*	1	GRUPO DA TAMPA-ALOJAMENTO DIANTEIRO (FASTENER GP-FRONT HOUSING)	37
Y	*236-7315*	1	GRUPO DO FIXADOR DA TAMPA DA VÁLVULA (FASTENER GP-VALVE COVER)	38
Y	*233-0423*	1	GRUPO DE FIXADOR-BASE DA TAMPA DE VÁLVULA (FASTENER GP-VALVE COVER BASE)	39
Y	*385-3503*	1	GRUPO DO FILTRO DO ÓLEO DO MOTOR (FILTER GP-ENGINE OIL)	61
Y	*319-8165*	1	GRUPO DO VOLANTE (FLYWHEEL GP)	40
Y	*196-1829*	1	GRUPO DE DESCARTE DE VAPORES (FUMES DISPOSAL GP)	63
Y	*386-1508*	1	GRUPO DA VARETA DE NÍVEL DE ÓLEO (GAUGE GP-OIL LEVEL (DIPSTICK))	64
Y	*348-4301*	1	GRUPO DO ALOJAMENTO E REGULADOR (HOUSING & REGULATOR GP)	77
Y	*460-4746*	1	GRUPO DO ALOJAMENTO DO VOLANTE DO MOTOR (HOUSING GP-FLYWHEEL)	42
Y	*245-3260*	1	GRUPO DO ALOJAMENTO-DIANTEIRO (HOUSING GP-FRONT)	44
Y	*426-2006*	1	GRUPO DE LEVANTAMENTO-MOTOR (LIFTING GP-ENGINE)	45
Y	*202-6603*	1	GRUPO DE TUBULAÇÕES DE ÓLEO DO MOTOR (LINES GP-ENGINE OIL)	66
Y	*460-7698*	1	GRUPO DE TUBULAÇÕES DO FILTRO (ÓLEO DO MOTOR) (LINES GP-FILTER (ENGINE OIL))	68
Y	*461-5656*	1	GRUPO DE TUBULAÇÕES-BOMBA (LINES GP-FUEL PUMP)	118

500-2505 ARRANJO DE MOTOR-CONCLUÍDO (ENGINE AR-COMPLETE) (continuação) **i06674746**

NOTA	NÚMERO DA PEÇA	QTY	NOME DA PEÇA 1 2 3 4 5 6 (NÍVEL DO PRODUTO)	CONSULTE PÁGINA
Y	*386-1511*	1	GRUPO DE TUBULAÇÕES DE ÓLEO DO TURBOCOMPRESSOR (LINES GP-TURBOCHARGER OIL)	70
Y	*397-4505*	1	GRUPO DE TUBULAÇÕES DE ÁGUA DO TURBOCOMPRESSOR (LINES GP-TURBOCHARGER WATER)	81
Y	*165-4444*	1	GRUPO DO COLETOR DO ESCAPE (MANIFOLD GP-EXHAUST)	97
Y	*187-0472*	1	GRUPO DO CÁRTER DE ÓLEO (PAN GP-OIL)	48
Y	*235-8200*	1	GRUPO DE BUJÃO-CONECTOR (CHICOTE DO MOTOR, TAMPA DE PROTEÇÃO) (PLUG GP-CONNECTOR (ENGINE HARNESS, PROT COVER))	186
Y	*469-0624*	1	GRUPO DO BUJÃO DO MOTOR (PLUG GP-ENGINE)	52
Y	*205-4013*	1	GRUPO DO BUJÃO-LINHAS DE ÁGUA (PLUG GP-WATER LINES)	83
Y	*464-2526*	1	GRUPO DO RETENTOR-VIRABREQUIM (SEAL GP-CRANKSHAFT)	58
Y	*238-3215*	1	GRUPO DO AUXÍLIO DE PARTIDA (STARTING AID GP)	202
Y	*180-2435*	1	GRUPO DO MOTOR DE PARTIDA ELÉTRICO (STARTING MOTOR GP-ELECTRIC)	206
Y	*501-1265*	1	GRUPO DO TURBOCOMPRESSOR (TURBOCHARGER GP)	108
Y	*397-9363*	1	GRUPO DA FIAÇÃO DE CONTROLE ELETRÔNICO (WIRING GP-ELECTRONIC CONTROL)	245
Y	*269-3410*	1	GRUPO DA FIAÇÃO-AQUECEDOR (WIRING GP-HEATER)	248
			PLEASE USE THE GASKET KIT LINK IN SIS OR CONTACT YOUR LOCAL DEALER FOR THE LATEST GASKET KIT INFORMATION	

Y - ILUSTRAÇÃO INDIVIDUAL

<FIM>

387-8534 ARRANJO DO NÚCLEO DO MOTOR (ENGINE AR-CORE)

S/N: TXD1-UP

NÚMEROE DE 501-8835 ARRANJO DO MOTOR, 457-5117 ARRANJO DO NÚCLEO DO MOTOR

SMCS-1000 **i05402819**

NOTA	NÚMERO DA PEÇA	QTY	NOME DA PEÇA 1 2 3 4 5 6 (NÍVEL DO PRODUTO)	CONSULTE PÁGINA
Y	*242-0674*	1	GRUPO DO EIXO-COMANDO (CAMSHAFT GP)	12
Y	*164-6148*	1	GRUPO DO VIRABREQUIM (CRANKSHAFT GP)	18
Y	*161-3406*	1	GRUPO DO BLOCO DO MOTOR (CYLINDER BLOCK GP)	21
Y	*384-5590*	1	GRUPO DO CABEÇOTE DO CILINDRO (CYLINDER HEAD GP)	28
Y	*205-1321*	1	GRUPO DE ENGRENAGEM FRONTAL (GEAR GP-FRONT)	41
YR	*265-1400*	6	GRUPO DE PISTÃO E BIELA (PISTON & ROD GP)	50
Y	*195-8098*	1	GRUPO DA BOMBA DE ÓLEO DO MOTOR (PUMP GP-ENGINE OIL)	74
Y	*267-3361*	6	GRUPO DA BOMBA DE INJEÇÃO DE COMBUSTÍVEL (PUMP GP-FUEL INJECTION)	120
Y	*387-8539*	1	GRUPO DA BOMBA DA UNIDADE INJETORA HIDRÁULICA (PUMP GP-UNIT INJECTOR HYD)	123
Y	*202-7674*	1	GRUPO DA BOMBA-ÁGUA (PUMP GP-WATER)	85
Y	*397-8636*	1	GRUPO DO SENSOR DO MOTOR (SENSOR GP-ENGINE)	188
Y	*242-0447*	1	GRUPO DO MECANISMO DE VÁLVULAS (VALVE MECHANISM GP)	60

R - PEÇA REMANUFATURADA PODE ESTAR DISPONÍVEL
Y - ILUSTRAÇÃO INDIVIDUAL

<FIM>

457-5117 ARRANJO DO NÚCLEO DO MOTOR (ENGINE AR-CORE)

S/N: TXD1-UP

NÚMEROE DE 457-5115 ARRANJO DE MOTOR-CONCLUÍDO

SMCS-1000 **i06266038**

NOTA	NÚMERO DA PEÇA	QTY	NOME DA PEÇA 1 2 3 4 5 6 (NÍVEL DO PRODUTO)	CONSULTE PÁGINA
Y	*387-8534*	1	ARRANJO DO NÚCLEO DO MOTOR (ENGINE AR-CORE)	10
Y	*393-8161*	1	PLACA E GRUPO DE PELÍCULA (PLATE & FILM GP)	750
	471-9212	1	GRUPO DA ELETRÔNICA DO MOTOR (ELECTRONICS GP-ENGINE)	

Y - ILUSTRAÇÃO INDIVIDUAL

<FIM>

463-6313 ARRANJO DE INSTALAÇÃO-MOTOR (INSTALLATION AR-ENGINE)

S/N: MBP1-UP

NÚMEROE DE 461-4500 ARRANJO GERAL

SMCS-1000 **i06819298**

NOTA	NÚMERO DA PEÇA	QTY	NOME DA PEÇA 1 2 3 4 5 6 (NÍVEL DO PRODUTO)	CONSULTE PÁGINA
Y	*456-4615*	1	GRUPO DE FILTRO DE AR E MONTAGEM (AIR CLEANER & MOUNTING GP)	92
Y	*459-3354*	1	GRUPO DE MONTAGEM E CONDENSADOR-REFRIGERANTE (CONDENSER & MTG GP-REFRIGERANT)	653
Y	*456-4614*	1	GRUPO DE TUBULAÇÕES DE AR (LINES GP-AIR)	96
Y	*476-3519*	1	GRUPO DE TUBULAÇÕES DE ARREFECIMENTO (LINES GP-COOLING)	79
Y	*239-6408*	1	GRUPO DE LINHAS-DRENO DO ÓLEO DO MOTOR (LINES GP-ENGINE OIL DRAIN)	67
Y	*239-6474*	1	GRUPO DE MONTAGEM DO MOTOR (MOUNTING GP-ENGINE)	46
Y	*463-6319*	1	GRUPO DE MONTAGEM-FILTRO DE ÓLEO DO MOTOR (MOUNTING GP-ENGINE OIL FILTER)	72
Y	*279-7820*	1	GRUPO DO BUJÃO-SILENCIOSO (PLUG GP-MUFFLER)	101
Y	*448-8647*	1	GRUPO DE RADIADOR E ARREFECEDOR DE ÓLEO HIDRÁULICO (RADIATOR & HYD OIL COOLER GP)	89

Y - ILUSTRAÇÃO INDIVIDUAL

<FIM>

242-0674 GRUPO DO EIXO-COMANDO (CAMSHAFT GP)

S/N: TXD1-UP

NÚMEROE DE 387-8534 ARRANJO DO NÚCLEO DO MOTOR

SMCS-1210 **i02433943**

NOTA	REF. NÃO	GRÁFICO REF.	NÚMERO DA PEÇA	QTY	NOME DA PEÇA 1 2 3 4 5 6 (NÍVEL DO PRODUTO)	CONSULTE PÁGINA
	1	1	**107-7694**	1	PLACA DE ENCOSTO (PLATE-THRUST)	
R	2	1	**242-0673**	1	CONJUNTO DO EIXO-COMANDO (CAMSHAFT AS)	
	2A	1	**1B-8705**	1	CHAVE WOODRUFF (KEY-WOODRUFF)	
	2B	1	**224-3247**	1	ENGRENAGEM (100 DENTES) (GEAR (100-TEETH))	
M	3		**6V-3940**	2	PARAFUSO (M8X1,25X25 MM) (BOLT (M8X1.25X25-MM))	

M - PEÇA MÉTRICA

R - PEÇA REMANUFATURADA PODE ESTAR DISPONÍVEL

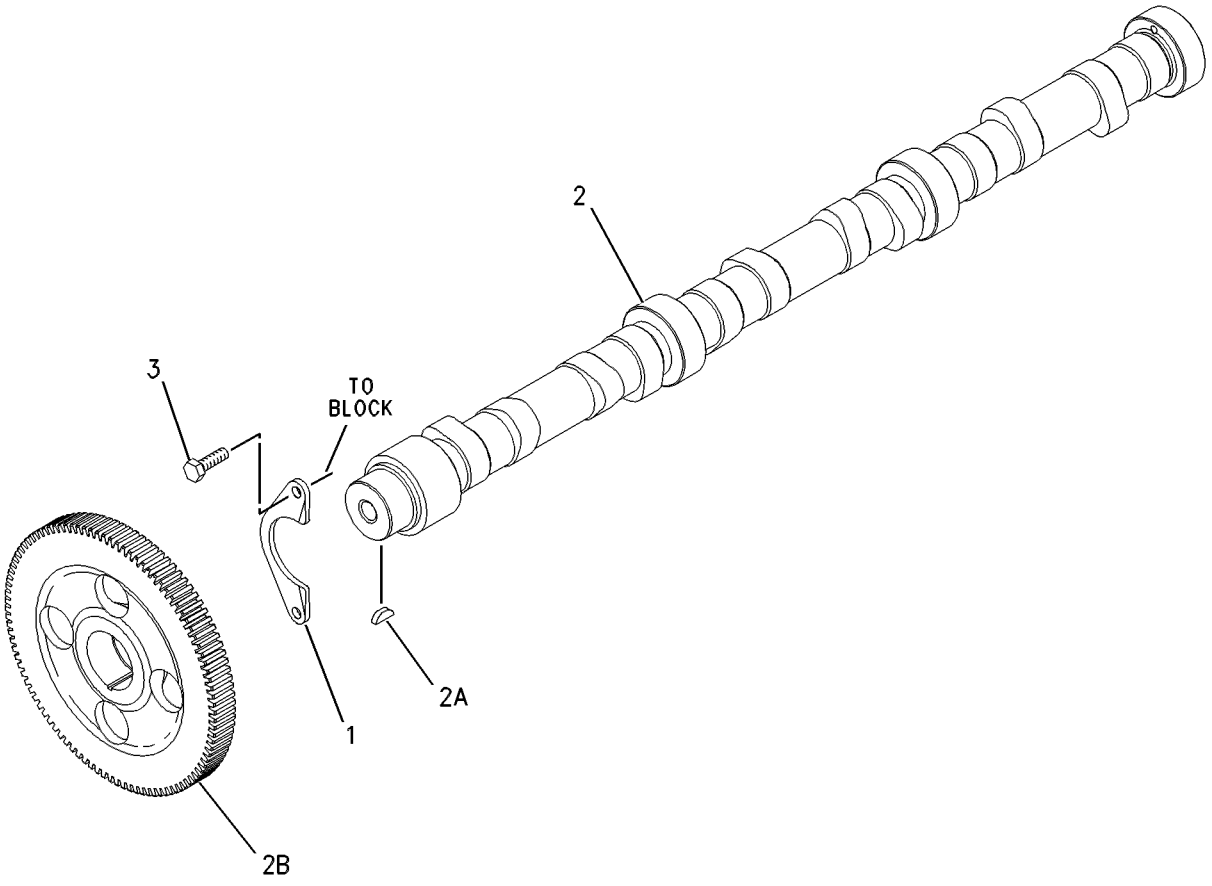

GRÁFICO 1 <FIM> g00626400

202-3301 GRUPO DA TAMPA DO BLOCO DO MOTOR (COVER GP-CYLINDER BLOCK)

S/N: TXD1-UP

NÚMEROE DE 457-5115, 500-2505 ARRANJO DE MOTOR-CONCLUÍDO

SMCS-1201 **i02535211**

NOTA	REF. NÃO	GRÁFICO REF.	NÚMERO DA PEÇA	QTY	NOME DA PEÇA 1 2 3 4 5 6 (NÍVEL DO PRODUTO)	CONSULTE PÁGINA
	1	1	**213-2411**	1	TAMPA (COVER)	
	2	1	**213-2410**	1	JUNTA (GASKET)	
	3	1	**240-0041**	1	CONJUNTO DE RESPIRO (CÁRTER) (BREATHER AS (CRANKCASE))	
M	4	1	**3E-8005**	1	PARAFUSO (M8X1,25X160-MM) (BOLT (M8X1.25X160-MM))	
M	5	1	**6V-3918**	2	PARAFUSO (M8X1,25X50 MM) (BOLT (M8X1.25X50-MM))	
M	6	1	**6V-3940**	9	PARAFUSO (M8X1,25X25 MM) (BOLT (M8X1.25X25-MM))	
	7	1	**9F-4446**	1	ANEL RETENTOR EM O (RESPIRO DO CÁRTER) (SEAL-O-RING (CRANKCASE BREATHER))	
	8	1	**9M-1974**	11	ARRUELA DURA (8,8X16X2 MM DE ESPESSURA) (WASHER-HARD (8.8X16X2-MM THK))	
	9	1	**5N-4185**	1	TAMPA PROTETORA (WASHER-SPECIAL)	

M - PEÇA MÉTRICA

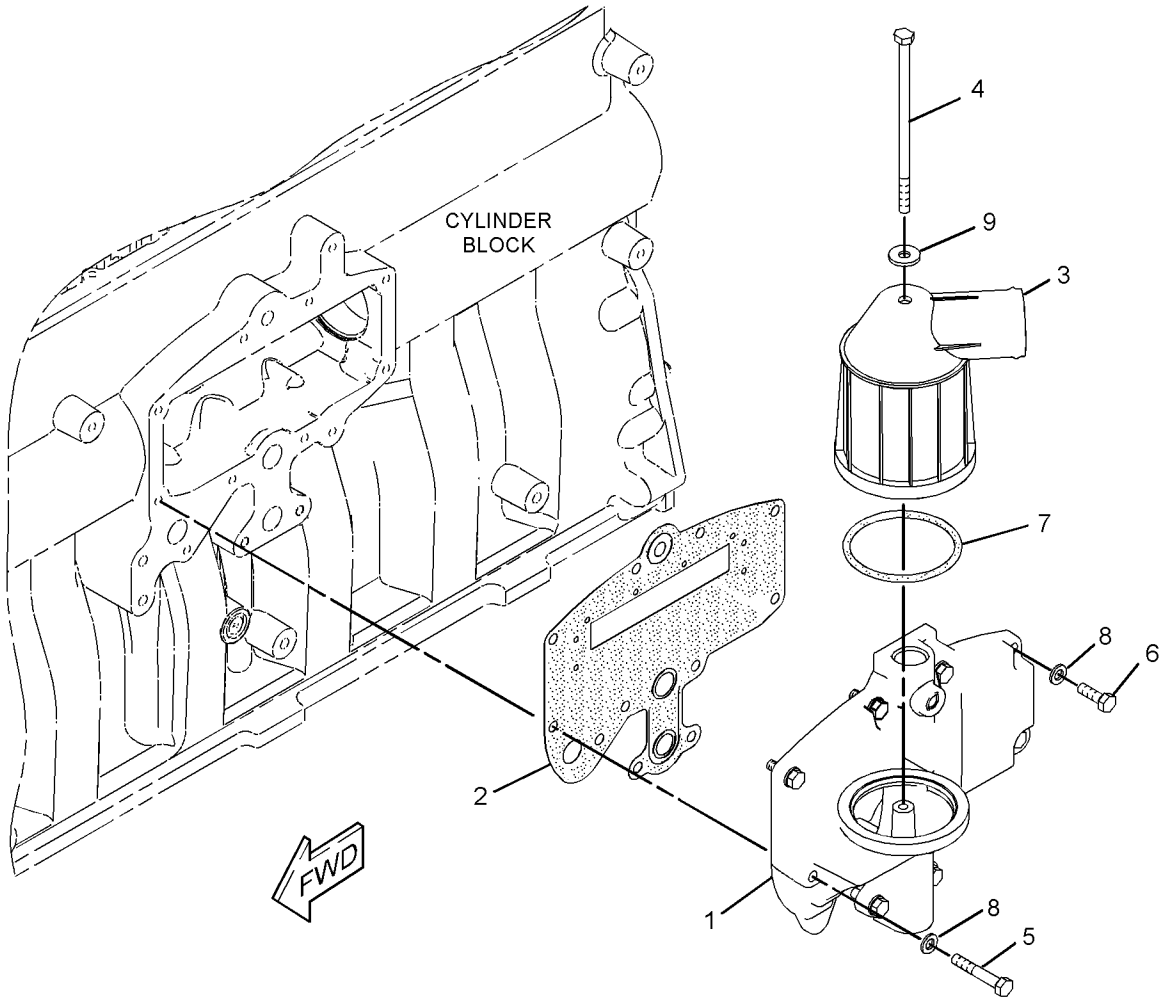

GRÁFICO 1 <FIM> g01216863

127-5728 GRUPO DA TAMPA DA CAIXA DO VOLANTE (COVER GP-FLYWHEEL HOUSING)

S/N: TXD1-UP

NÚMEROE DE 457-5115, 500-2505 ARRANJO DE MOTOR-CONCLUÍDO

SMCS-1157 **i06589297**

NOTA	REF. NÃO	GRÁFICO REF.	NÚMERO DA PEÇA	QTY	NOME DA PEÇA 1 2 3 4 5 6 (NÍVEL DO PRODUTO)	CONSULTE PÁGINA
C	1	1	**9Y-6089**	1	JUNTA (GASKET)	
C	2	1	**0S-1589**	3	PARAFUSO (5/8-11X1,75 POL) (BOLT (5/8-11X1.75-IN))	
C	3	1	**4D-3704**	3	ARRUELA DURA (17X30X5 MM DE ESPESSURA) (WASHER-HARD (17X30X5-MM THK))	
C	4	1	**4N-1114**	1	TAMPA (COVER)	

C - ALTERAR DO TIPO ANTERIOR

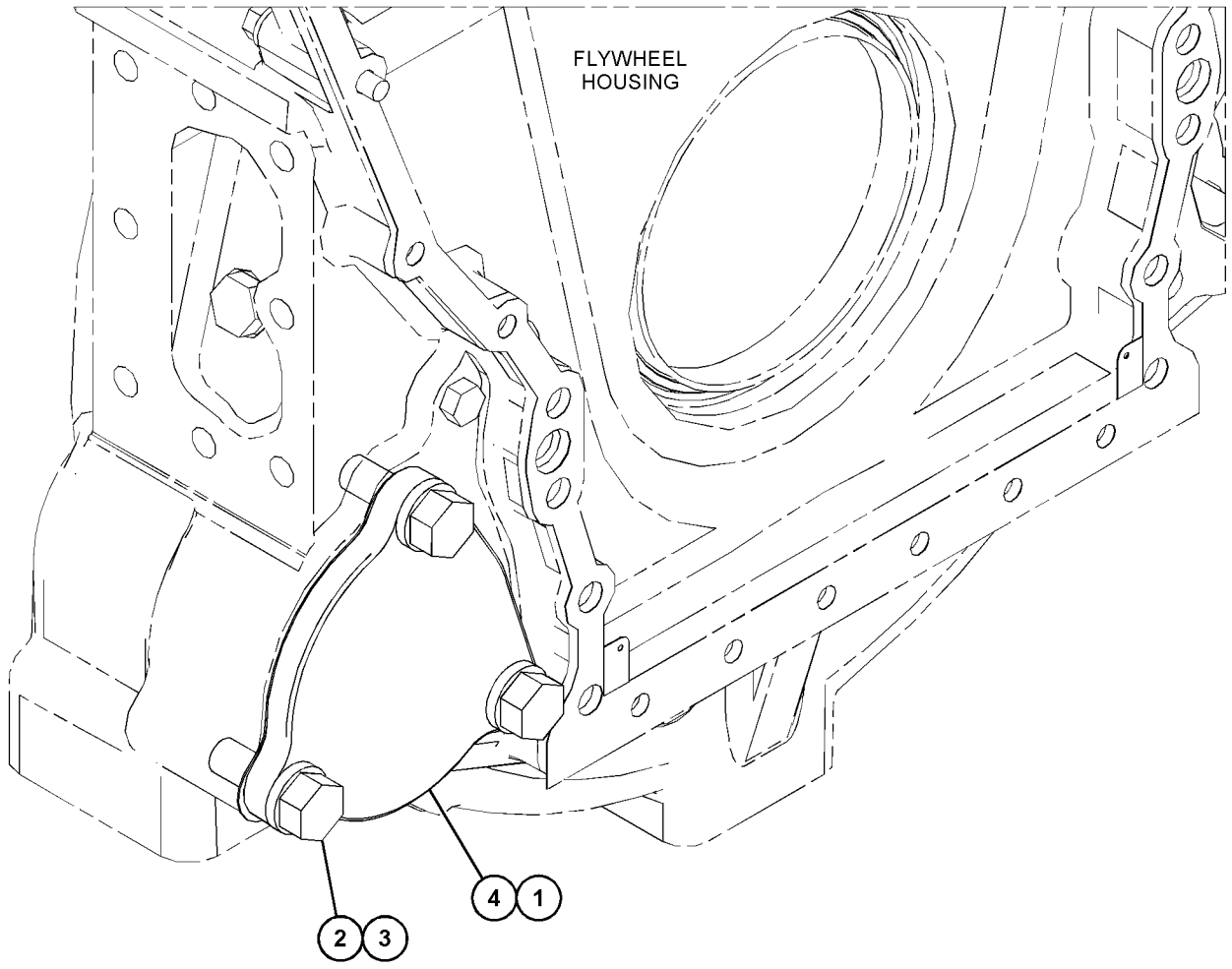

GRÁFICO 1 <FIM> g06048694

118-1727 GRUPO DA TAMPA DO ALOJAMENTO FRONTAL (COVER GP-FRONT HOUSING)

S/N: TXD1-UP

NÚMEROE DE 457-5115, 500-2505 ARRANJO DE MOTOR-CONCLUÍDO

SMCS-1150 **i05854262**

NOTA	REF. NÃO	GRÁFICO REF.	NÚMERO DA PEÇA	QTY	NOME DA PEÇA 1 2 3 4 5 6 (NÍVEL DO PRODUTO)	CONSULTE PÁGINA
	1	1	**5P-8245**	4	ARRUELA DURA (13,5X25,5X3 MM DE ESPESSURA) (WASHER-HARD (13.5X25.5X3-MM THK))	
M	2	1	**6V-5696**	2	PARAFUSO (M12X1,75X80 MM) (BOLT (M12X1.75X80-MM))	
	3	1	**4W-2026**	1	TAMPA (COVER)	
	4	1	**135-9819**	1	VEDADOR-TOTAL (SEAL-INTEGRAL)	
M	5	1	**6V-8149**	2	PORCA (M12X1,75 DE ROSCA) (NUT (M12X1.75-THD))	

M - PEÇA MÉTRICA

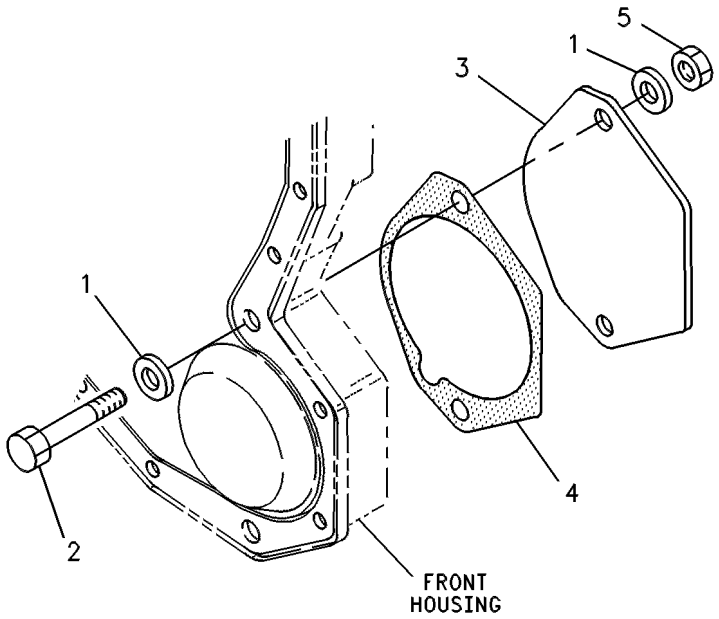

GRÁFICO 1 <FIM> g00245495

211-3285 GRUPO DA TAMPA DO ALOJAMENTO FRONTAL (COVER GP-FRONT HOUSING)

S/N: TXD1-UP

NÚMEROE DE 457-5115, 500-2505 ARRANJO DE MOTOR-CONCLUÍDO

SMCS-1150 **i01674489**

NOTA	REF. NÃO	GRÁFICO REF.	NÚMERO DA PEÇA	QTY	NOME DA PEÇA 1 2 3 4 5 6 (NÍVEL DO PRODUTO)	CONSULTE PÁGINA
M	1	1	**9X-2099**	2	PRISIONEIRO (M8X1,25X52,75 MM) (STUD (M8X1.25X52.75-MM))	
	2	1	**7C-1445**	1	TAMPA (COVER)	
	3	1	**166-1776**	1	CONJUNTO DE TAMPA-DIANTEIRA (COVER AS-FRONT)	
	3A	1	**126-1757**	2	ARRUELA (10,85X19,3X1,27 MM DE ESPESSURA) (WASHER (10.85X19.3X1.27-MM THK))	
	3B	1	**136-0822**	2	PRISIONEIRO (STUD)	
	4	1	**166-1781**	1	JUNTA (GASKET)	
	5	1	**061-9455**	1	ANEL RETENTOR EM O (SEAL-O-RING)	
M	6	1	**5C-7261**	2	PORCA (M8X1,25 DE ROSCA) (NUT (M8X1.25-THD))	
M	7	1	**6V-2317**	10	PARAFUSO (M8X1,25X30 MM) (BOLT (M8X1.25X30-MM))	
M	8	1	**8T-0100**	2	PARAFUSO (M8X1,25X60 MM) (BOLT (M8X1.25X60-MM))	
	9	1	**8T-4224**	2	ARRUELA DURA (8,8X16X2 MM DE ESPESSURA) (WASHER-HARD (8.8X16X2-MM THK))	

M - PEÇA MÉTRICA

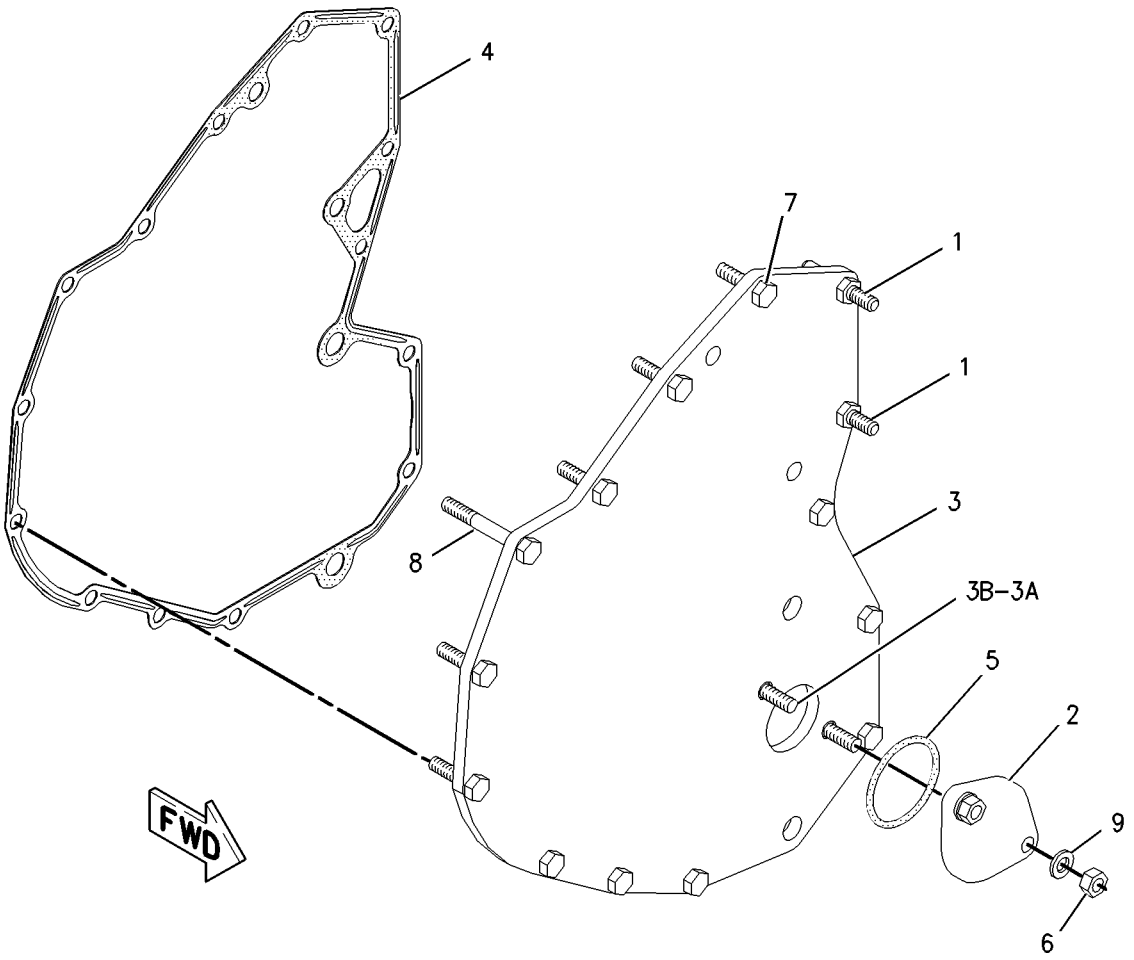

GRÁFICO 1 <FIM> g00827837

235-8174 GRUPO DA TAMPA DO MECANISMO DA VÁLVULA (COVER GP-VALVE MECHANISM)

S/N: TXD1-UP

NÚMEROE DE 457-5115, 500-2505 ARRANJO DE MOTOR-CONCLUÍDO

SMCS-1107 **i04098268**

NOTA	REF. NÃO	GRÁFICO REF.	NÚMERO DA PEÇA	QTY	NOME DA PEÇA 1 2 3 4 5 6 (NÍVEL DO PRODUTO)	CONSULTE PÁGINA
C	1	1	**358-7872**	1	GRUPO DA TAMPA DO MECANISMO DA VÁLVULA (COVER GP-VALVE MECHANISM)	
	1A	1	**285-4106**	1	RETENTOR DA TAMPA DA VÁLVULA (SEAL-VALVE COVER)	
	2	1	**353-6988**	1	GRUPO DE BASE-TAMPA DA VÁLVULA (BASE GP-VALVE COVER)	
	2A	1	**268-3490**	1	RETENTOR DA TAMPA DA VÁLVULA (BASE DO MECANISMO DA VÁLVULA) (SEAL-VALVE COVER (VALVE MECHANISM BASE))	
	3	1	**227-4531**	1	CONJUNTO DE TAMPA DO BOCAL DE ENCHIMENTO DE ÓLEO DO MOTOR (CAP AS-ENGINE OIL FILLER)	
	3A	1	**7F-8268**	1	ANEL RETENTOR EM O (SEAL-O-RING)	
C	4	1	**358-7876**	11	LUVA-ESPAÇADOR (SLEEVE-SPACER)	

C - ALTERAR DO TIPO ANTERIOR

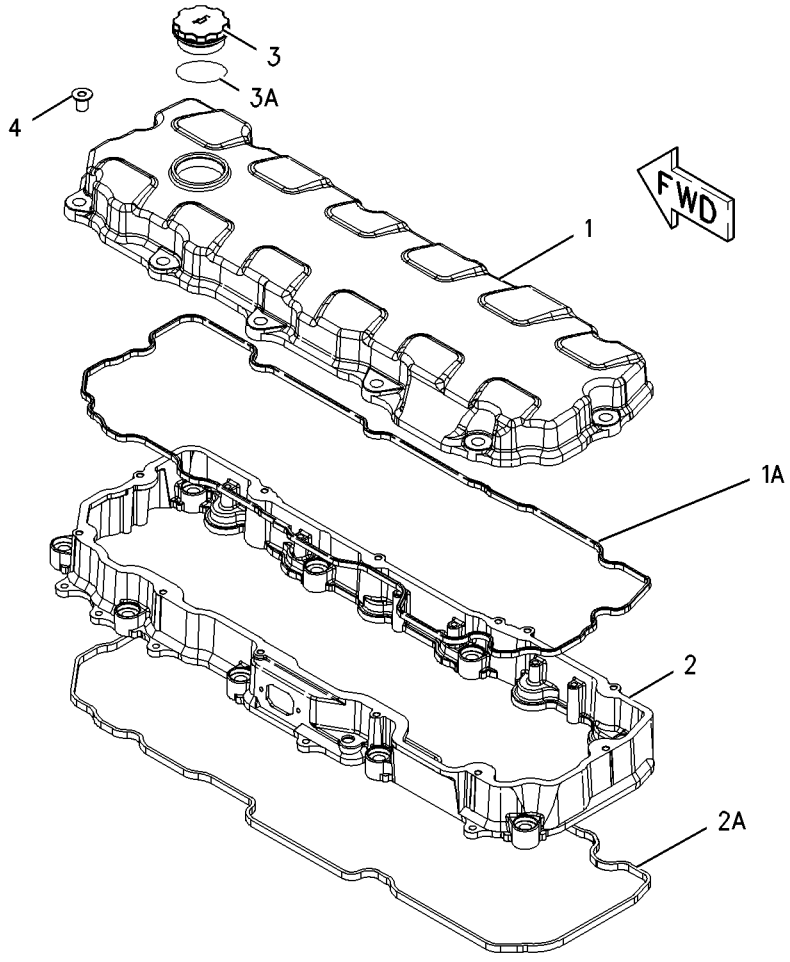

GRÁFICO 1 <FIM> g01001002

164-6148 GRUPO DO VIRABREQUIM (CRANKSHAFT GP)

S/N: TXD1-UP

NÚMEROE DE 387-8534 ARRANJO DO NÚCLEO DO MOTOR

SMCS-1202 **i05935402**

NOTA	REF. NÃO	GRÁFICO REF.	NÚMERO DA PEÇA	QTY	NOME DA PEÇA 1 2 3 4 5 6 (NÍVEL DO PRODUTO)	CONSULTE PÁGINA
J	1	1	**151-2939**	7	MANCAL PRINCIPAL (PADRÃO) (BEARING-MAIN (STANDARD))	
AB			**282-1771**	7	MANCAL PRINCIPAL (0,25 MM US) (BEARING-MAIN (0.25-MM US))	
AB			**282-1772**	7	MANCAL PRINCIPAL (0,51 MM US) (BEARING-MAIN (0.51-MM US))	
R	2	1	**261-1544**	1	CONJUNTO DE VIRABREQUIM (CRANKSHAFT AS)	
	2A	1	**1B-8705**	1	CHAVE WOODRUFF (KEY-WOODRUFF)	
	2B	1	**2W-8147**	1	ENGRENAGEM (50 DENTES) (GEAR (50-TEETH))	
	2C	1	**9Y-0810**	1	LUVA DE DESGASTE (SLEEVE-WEAR)	
J	3	1	**246-3150**	2	PLACA DE ENCOSTO (PLATE-THRUST)	
					JOGO(S) DE REPARO DISPONÍVEL(ÍVEIS):	
AJ			**243-6716**		KIT DE ROLAMENTOS (PADRÃO) (KIT-BEARING (STANDARD))	
					(INCLUDES A COMPLETE SET OF MAIN BEARINGS & THRUST PLATES)	

A - NÃO FAZ PARTE DESTE GRUPO
B - UTILIZAR CONFORME NECESSÁRIO
J - KIT MARKED J INCLUDES PART(S) MARKED J
R - PEÇA REMANUFATURADA PODE ESTAR DISPONÍVEL

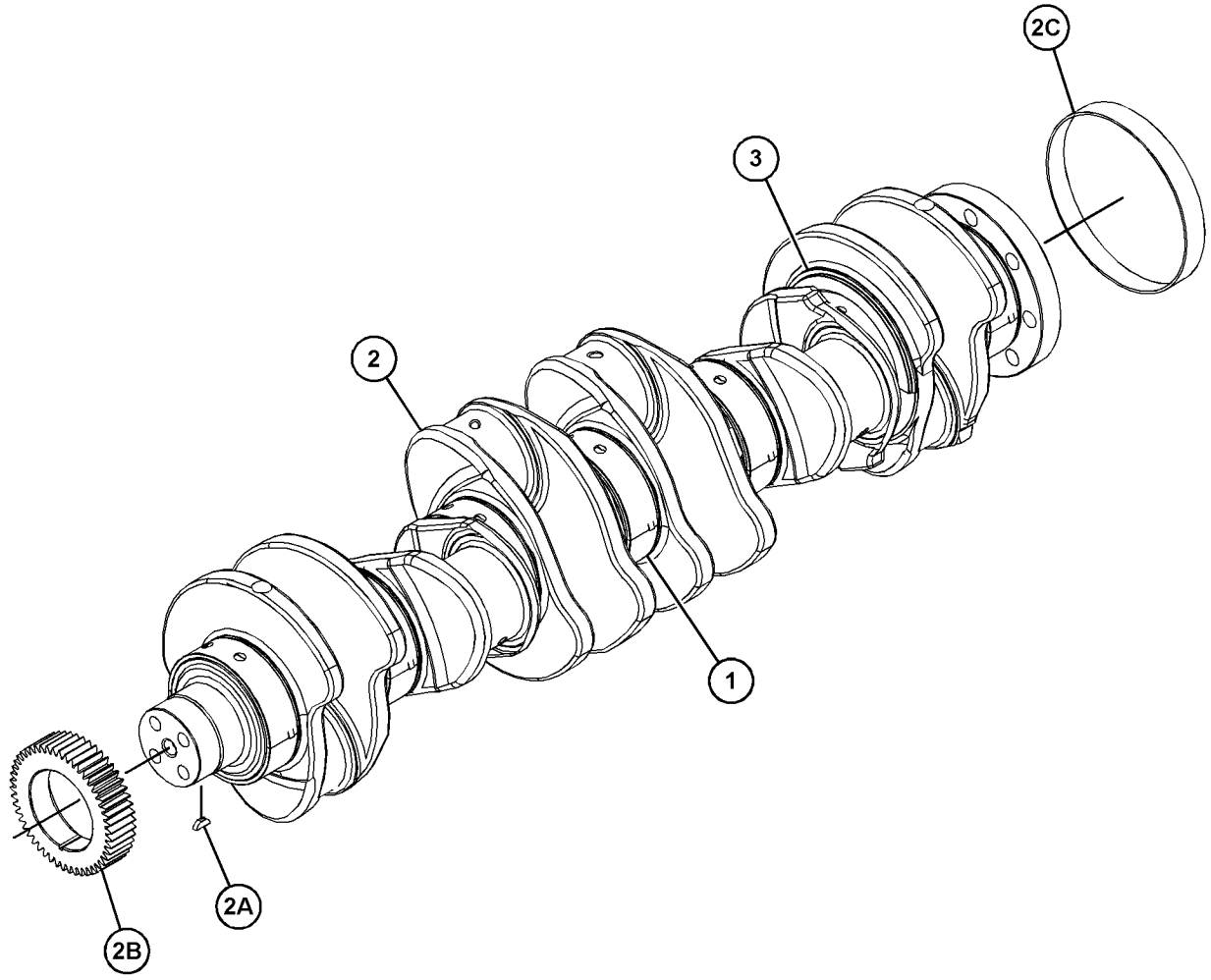

GRÁFICO 1 <FIM> g03729337

325-3915 CONJUNTO DO BLOCO DO MOTOR
(CYLINDER BLOCK AS)*R

S/N: TXD1-UP

NÚMEROE DE 220-1952 GRUPO DO BLOCO DO MOTOR

SMCS-1201 **i05935414**

NOTA	REF. NÃO	GRÁFICO REF.	NÚMERO DA PEÇA	QTY	NOME DA PEÇA 1 2 3 4 5 6 (NÍVEL DO PRODUTO)	CONSULTE PÁGINA
	1	1	**0L-1026**	2	BUJÃO TIPO COPO (PLUG-CUP)	
	2	1	**3B-0623**	2	BUJÃO TIPO COPO (PLUG-CUP)	
	3	1	**4F-5695**	4	BUJÃO TIPO COPO (PLUG-CUP)	
M	4	1	**175-0454**	14	PARAFUSO (M16X2X160 MM) (BOLT (M16X2X160-MM))	
	5	1	**203-5805**	2	BUCHA (BUSHING)	
	6	1	**203-6090**	1	BUCHA (BUSHING)	
	7	1	**212-7002**	7	CAPA DO MANCAL (CAP-BEARING)	
	8	1	**216-5586**	1	BUCHA (EIXO-COMANDO) (BUSHING (CAMSHAFT))	
	9	1	**9X-8268**	14	ARRUELA (17,5X30X3,5 MM DE ESPESSURA) (WASHER (17.5X30X3.5-MM THK))	

M - PEÇA MÉTRICA

325-3915 CONJUNTO DO BLOCO DO MOTOR (CYLINDER BLOCK AS) (continuação) **i05935414**

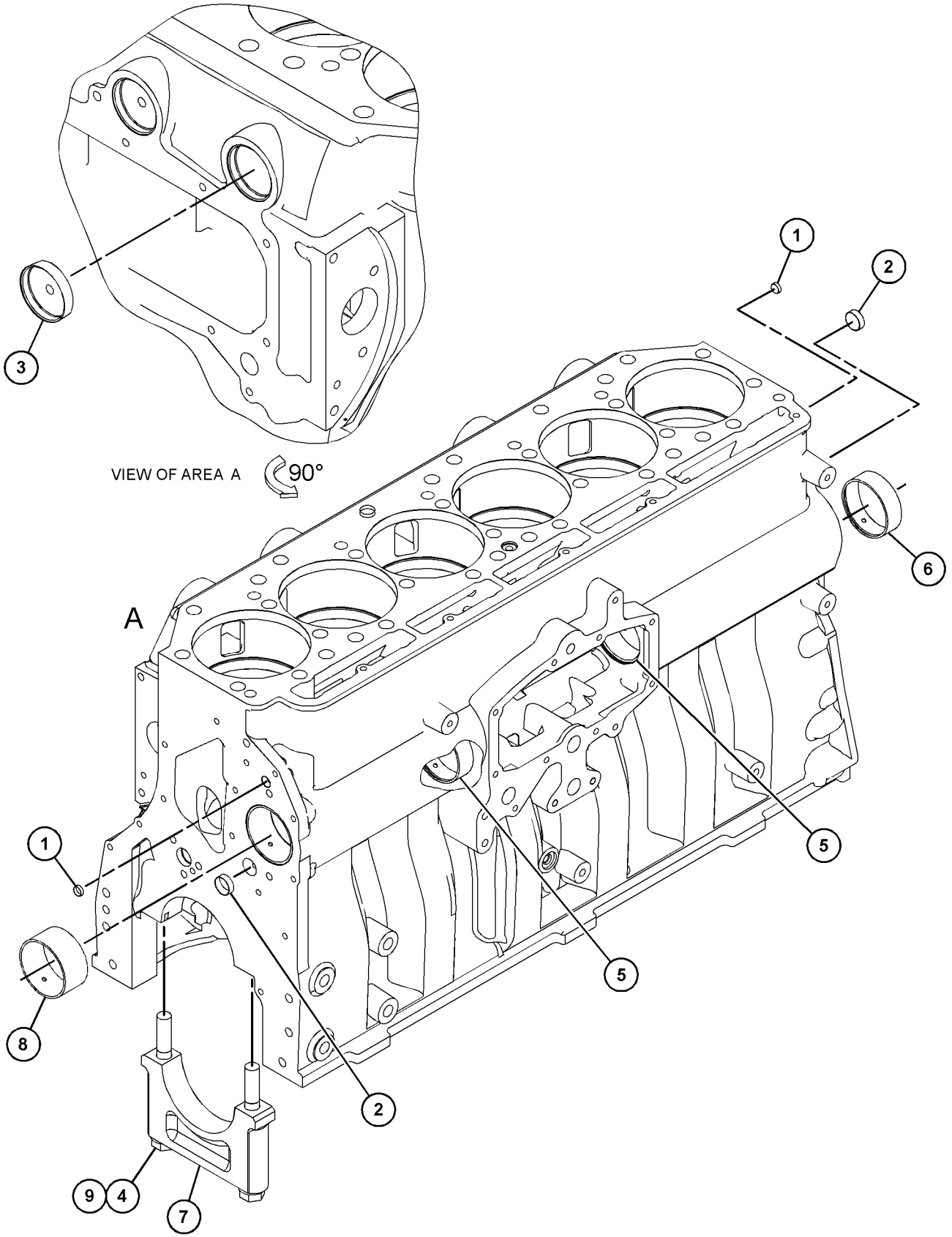

GRÁFICO 1 <FIM> g03729325

161-3406 GRUPO DO BLOCO DO MOTOR (CYLINDER BLOCK GP)

S/N: TXD1-UP

NÚMEROE DE 387-8534 ARRANJO DO NÚCLEO DO MOTOR

SMCS-1201 **i06049106**

NOTA	REF. NÃO	GRÁFICO REF.	NÚMERO DA PEÇA	QTY	NOME DA PEÇA 1 2 3 4 5 6 (NÍVEL DO PRODUTO)	CONSULTE PÁGINA
	1	1	**0S-0519**	1	BUJÃO TIPO COPO (PLUG-CUP)	
CY	2	1	*220-1952*	1	GRUPO DO BLOCO DO MOTOR (CYLINDER BLOCK GP)	23
	3	1	**1W-8407**	2	LUVA (SLEEVE)	
	4	1	*396-0393*	1	CONJUNTO DE BUJÃO (PLUG AS)	
		1	**214-7566**	1	ANEL RETENTOR EM O (SEAL-O-RING)	
		1	**360-3677**	1	BUJÃO (7/16-20 DE ROSCA) (PLUG (7/16-20-THD))	
	5	1	**4G-4972**	1	ANEL RETENTOR EM O (SEAL-O-RING)	
	6	1	**6V-3538**	2	PINO-GUIA (DOWEL)	
	7	1	**7N-5683**	2	PINO-GUIA (DOWEL)	

C - ALTERAR DO TIPO ANTERIOR
Y - ILUSTRAÇÃO INDIVIDUAL

161-3406 GRUPO DO BLOCO DO MOTOR (CYLINDER BLOCK GP) (continuação) **i06049106**

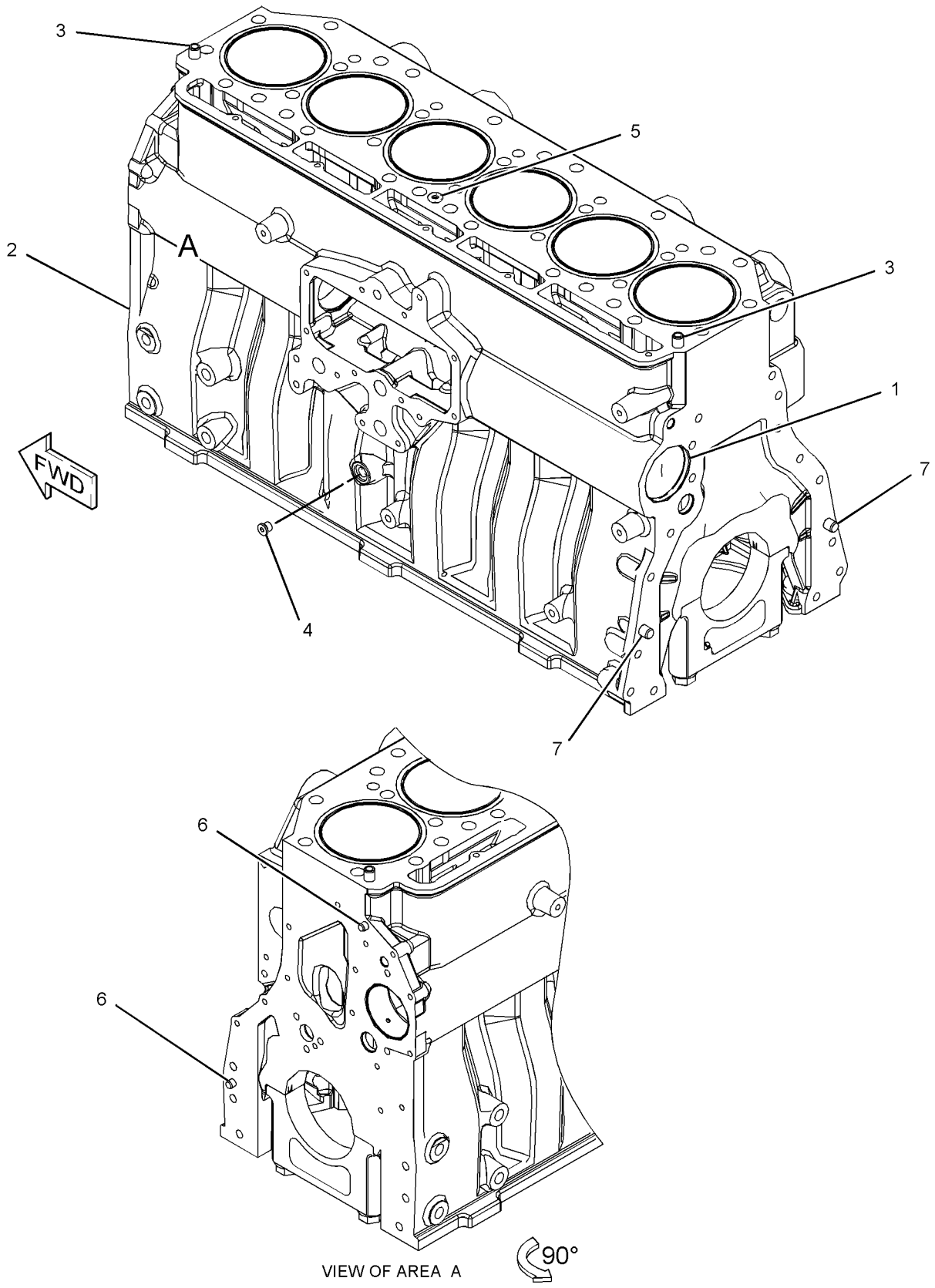

GRÁFICO 1 <FIM> g02727107

220-1952 GRUPO DO BLOCO DO MOTOR (CYLINDER BLOCK GP)

S/N: TXD1-UP

NÚMEROE DE 161-3406 GRUPO DO BLOCO DO MOTOR

SMCS-1201 **i06844273**

NOTA	REF. NÃO	GRÁFICO REF.	NÚMERO DA PEÇA	QTY	NOME DA PEÇA 1 2 3 4 5 6 (NÍVEL DO PRODUTO)	CONSULTE PÁGINA
	1	1	**167-0024**	6	RETENTOR DA CAMISA (SEAL-LINER)	
	2	1	**385-7276**	6	CAMISA DO BLOCO DO MOTOR (LINER-CYLINDER BLOCK)	
YR	3	1	**325-3915**	1	CONJUNTO DO BLOCO DO MOTOR (CYLINDER BLOCK AS)	19

R - PEÇA REMANUFATURADA PODE ESTAR DISPONÍVEL
Y - ILUSTRAÇÃO INDIVIDUAL

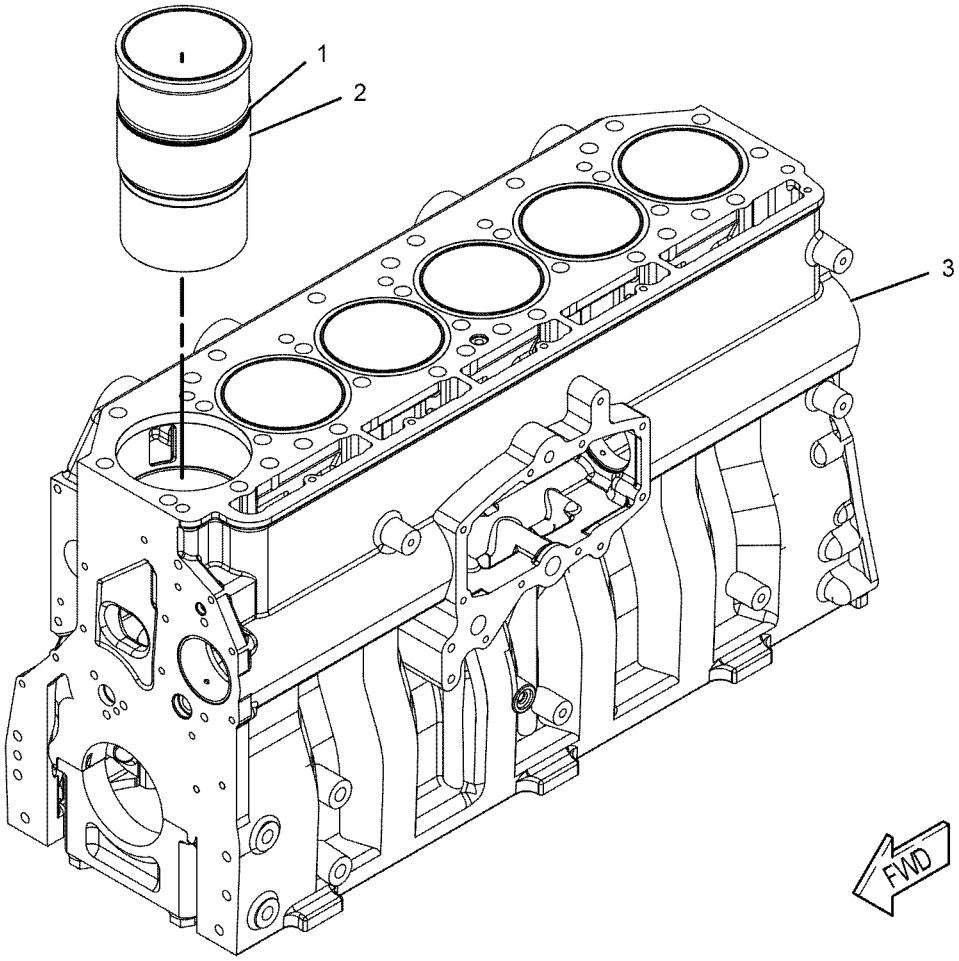

GRÁFICO 1 <FIM> g01032547

332-3619 CONJUNTO DO CABEÇOTE DO CILINDRO (CYLINDER HEAD AS)

S/N: TXD1-UP

NÚMEROE DE 344-2149 GRUPO DO CABEÇOTE DO CILINDRO

SMCS-1100 **i04453665**

NOTA	REF. NÃO	GRÁFICO REF.	NÚMERO DA PEÇA	QTY	NOME DA PEÇA 1 2 3 4 5 6 (NÍVEL DO PRODUTO)	CONSULTE PÁGINA
	1	1	**6V-7604**	7	BUJÃO TIPO COPO (PLUG-CUP)	
	2	1	**8M-5860**	18	BUJÃO TIPO COPO (PLUG-CUP)	
	3	1	**212-8917**	12	INSERÇÃO DE SEDE DE VÁLVULA (ESCAPE) (PADRÃO) (INSERT-VALVE SEAT (EXHAUST) (STANDARD))	
AB		1	**317-7210**		INSERÇÃO DE SEDE DE VÁLVULA (0,127 MM OS, ESCAPE) (INSERT-VALVE SEAT (0.127-MM OS, EXHAUST))	
AB		1	**317-7211**		INSERÇÃO DE SEDE DE VÁLVULA (0,25 MM OS, ESCAPE) (INSERT-VALVE SEAT (0.25-MM OS, EXHAUST))	
AB		1	**254-3947**		INSERÇÃO DE SEDE DE VÁLVULA (OS 0,508 MM, ESCAPE) (INSERT-VALVE SEAT (0.508-MM OS, EXHAUST))	
	4	1	**227-1200**	6	LUVA INJETORA (SLEEVE-INJECTOR)	
	5	1	**241-8388**	12	INSERÇÃO DE SEDE DE VÁLVULA (ADMISSÃO) (PADRÃO) (INSERT-VALVE SEAT (INLET) (STANDARD))	
AB		1	**317-7212**		INSERÇÃO DE SEDE DE VÁLVULA (0,127 MM OS, ENTRADA) (INSERT-VALVE SEAT (0.127-MM OS, INLET))	
AB		1	**317-7213**		INSERÇÃO DE SEDE DE VÁLVULA (0,25 MM OS, ADMISSÃO) (INSERT-VALVE SEAT (0.25-MM OS, INLET))	
AB		1	**254-3946**		INSERÇÃO DE SEDE DE VÁLVULA (0,508 MM OS, ENTRADA) (INSERT-VALVE SEAT (0.508-MM OS, INLET))	
	6	1	**310-7255**	6	ANEL RETENTOR EM O (SEAL-O-RING)	
	7	1	**310-7257**	6	ANEL RETENTOR EM O (SEAL-O-RING)	

A - NÃO FAZ PARTE DESTE GRUPO
B - UTILIZAR CONFORME NECESSÁRIO

332-3619 CONJUNTO DO CABEÇOTE DO CILINDRO (CYLINDER HEAD AS) (continuação) **i04453665**

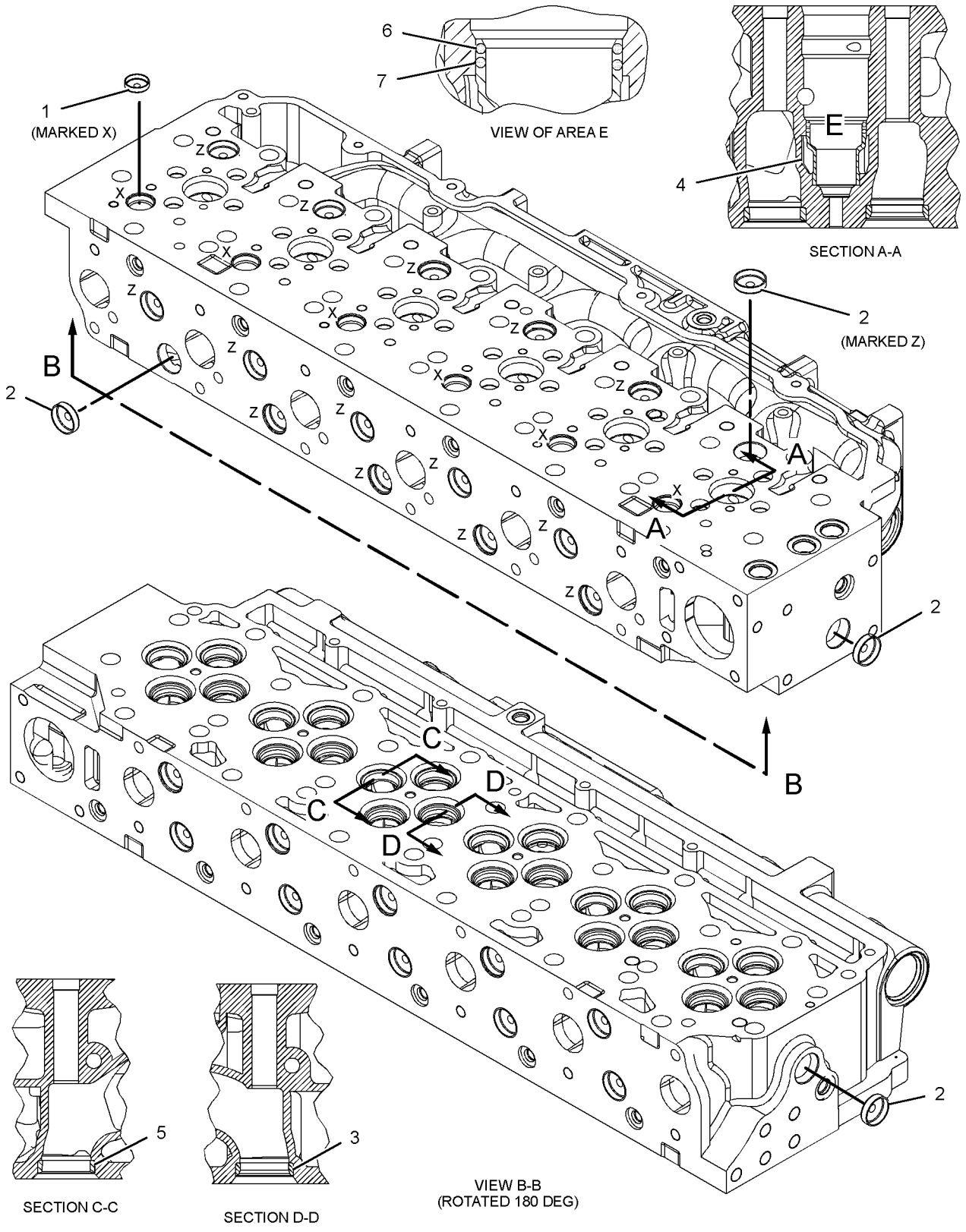

GRÁFICO 1 <FIM> g01414571

344-2149 GRUPO DO CABEÇOTE DO CILINDRO
(CYLINDER HEAD GP)*R

S/N: TXD1-UP

NÚMEROE DE 384-5590 GRUPO DO CABEÇOTE DO CILINDRO

SMCS-1100 **i06675672**

NOTA	REF. NÃO	GRÁFICO REF.	NÚMERO DA PEÇA	QTY	NOME DA PEÇA 1 2 3 4 5 6 (NÍVEL DO PRODUTO)	CONSULTE PÁGINA
	1	1	**1W-2715**	24	TRAVA DO RETENTOR (ADMISSÃO) (LOCK-RETAINER (INLET))	
	2	1	**2A-4429**	24	TRAVA DO RETENTOR (ESCAPE) (LOCK-RETAINER (EXHAUST))	
	3	1	**163-2478**	12	RETENTOR DE HASTE DA VÁLVULA (ESCAPE) (SEAL-VALVE STEM (EXHAUST))	
	4	1	**190-6115**	12	MOLA DA VÁLVULA (INTERNO) (SPRING-VALVE (INNER))	
	5	1	**190-6117**	12	MOLA DA VÁLVULA (EXTERNO) (SPRING-VALVE (OUTER))	
	6	1	**211-2134**	12	RETENTOR (RETAINER)	
	7	1	**217-0609**	6	ASSENTO-MOLA DA VÁLVULA (SEAT-VALVE SPRING)	
	8	1	**490-1723**	12	VÁLVULA DE ESCAPE (VALVE-EXHAUST)	
	9	1	**241-8384**	12	RETENTOR (RETAINER)	
	10	1	**241-8386**	12	MOLA DA VÁLVULA (INTERNO) (SPRING-VALVE (INNER))	
	11	1	**241-8385**	12	MOLA DA VÁLVULA (EXTERNO) (SPRING-VALVE (OUTER))	
	12	1	**241-8387**	6	ASSENTO (SEAT)	
	13	1	**241-8390**	12	RETENTOR DE HASTE DA VÁLVULA (SEAL-VALVE STEM)	
	14	1	**490-1726**	12	VÁLVULA DA ENTRADA (VALVE-INLET)	
	15	1	**259-5829**	12	GUIA DE VÁLVULA (ENTRADA PADRÃO) (GUIDE-VALVE (STANDARD, INTAKE))	
AB		1	**254-3941**		GUIA DE VÁLVULA (0,13 MM OS) (GUIDE-VALVE (0.13-MM OS))	
AB		1	**254-3942**		GUIA DE VÁLVULA (0,5 MM OS) (GUIDE-VALVE (0.5-MM OS))	
	16	1	**260-4856**	12	GUIA DE VÁLVULA (ESCAPE PADRÃO) (GUIDE-VALVE (STANDARD, EXHAUST))	
AB		1	**203-3237**		GUIA DE VÁLVULA (0,13 MM OS, ESCAPE) (GUIDE-VALVE (0.13-MM OS, EXHAUST))	
AB		1	**203-3238**		GUIA DE VÁLVULA (0,5 MM OS, ESCAPE) (GUIDE-VALVE (0.5-MM OS, EXHAUST))	
Y	17	1	*332-3619*	1	CONJUNTO DO CABEÇOTE DO CILINDRO (CYLINDER HEAD AS)	24
	18	1	*319-6237*	2	CONJUNTO DE BUJÃO (PLUG AS)	
					(EACH INCLUDES)	
		1	**228-7096**	1	ANEL RETENTOR EM O (SEAL-O-RING)	
		1	**271-7442**	1	BUJÃO (PLUG)	
	19	1	*389-3708*	6	CONJUNTO DE BUJÃO (PLUG AS)	
					(EACH INCLUDES)	
		1	**214-7568**	1	ANEL RETENTOR EM O (SEAL-O-RING)	
		1	**360-3679**	1	PLUGUE DE CONECTOR (ROSCA 9/16-18) (PLUG-CONNECTOR (9/16-18-THD))	
	20	1	*396-0405*	2	CONJUNTO DE BUJÃO (PLUG AS)	
					(EACH INCLUDES)	
		1	**6V-6609**	1	ANEL RETENTOR EM O (SEAL-O-RING)	
		1	**360-3680**	1	BUJÃO (PLUG)	
	21	1	**8T-6757**	2	BUJÃO (PLUG-PIPE)	

A - NÃO FAZ PARTE DESTE GRUPO
B - UTILIZAR CONFORME NECESSÁRIO
Y - ILUSTRAÇÃO INDIVIDUAL

344-2149 GRUPO DO CABEÇOTE DO CILINDRO (CYLINDER HEAD GP) (continuação) **i06675672**

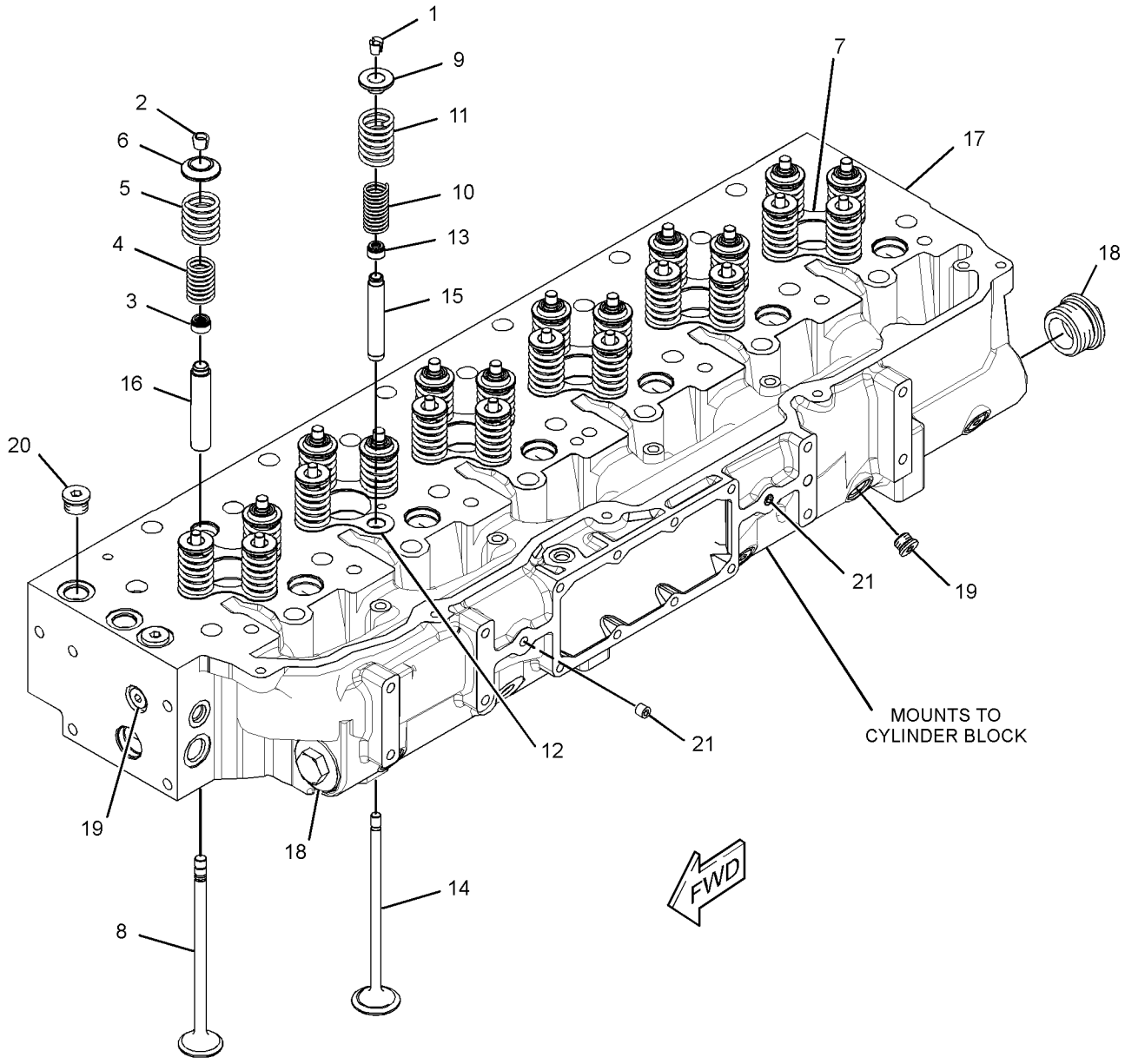

GRÁFICO 1 <FIM> g02236094

384-5590 GRUPO DO CABEÇOTE DO CILINDRO (CYLINDER HEAD GP)

S/N: TXD1-UP

NÚMEROE DE 387-8534 ARRANJO DO NÚCLEO DO MOTOR

SMCS-1100 **i04776483**

NOTA	REF. NÃO	GRÁFICO REF.	NÚMERO DA PEÇA	QTY	NOME DA PEÇA 1 2 3 4 5 6 (NÍVEL DO PRODUTO)	CONSULTE PÁGINA
	1	1	**2A-3746**	1	BUJÃO TIPO COPO (PLUG-CUP)	
	2	1	**187-1315**	1	CONJUNTO DA JUNTA (GASKET AS)	
Y	3	1	*213-4363*	1	GRUPO DE FIXADORES-CABEÇA DO CILINDRO (FASTENER GP-CYLINDER HEAD)	34
YR	4	1	**344-2149**	1	GRUPO DO CABEÇOTE DO CILINDRO (CYLINDER HEAD GP)	26

R - PEÇA REMANUFATURADA PODE ESTAR DISPONÍVEL
Y - ILUSTRAÇÃO INDIVIDUAL

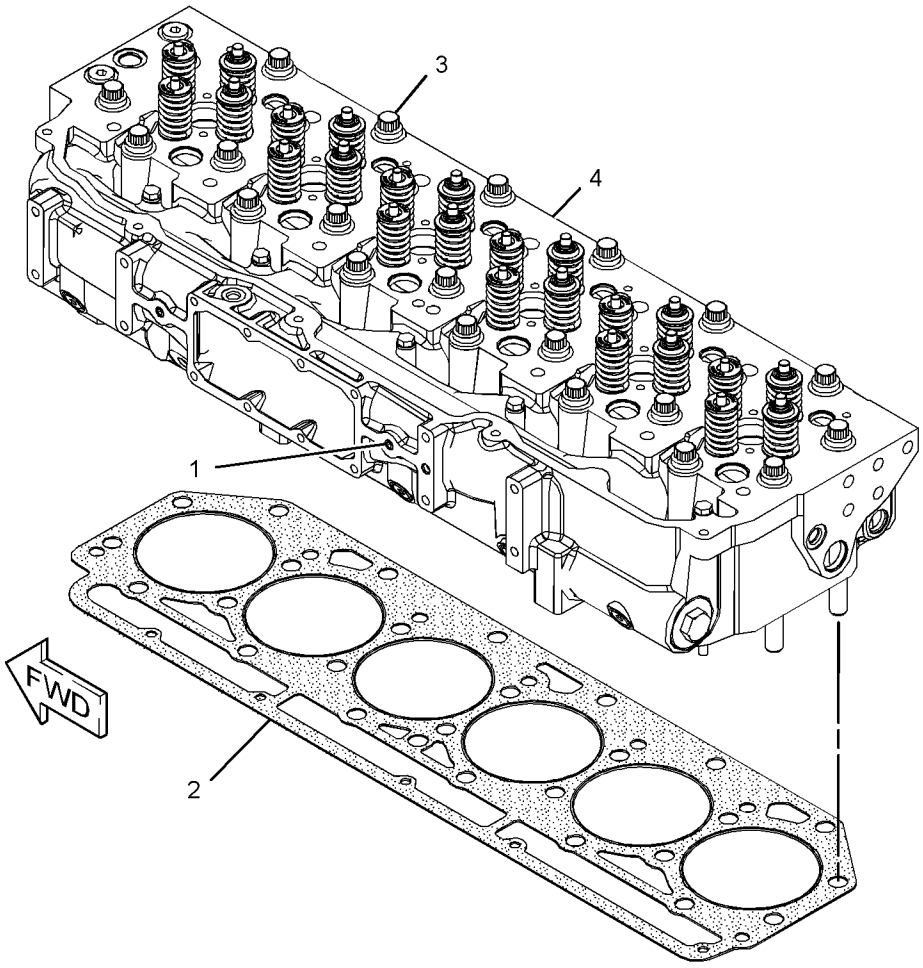

GRÁFICO 1 <FIM> g02802637

442-9601 GRUPO DE AMORTECEDOR E POLIA (DAMPER & PULLEY GP)

S/N: TXD1-UP

NÚMEROE DE 457-5115, 500-2505 ARRANJO DE MOTOR-CONCLUÍDO

SMCS-1205 **i06266032**

NOTA	REF. NÃO	GRÁFICO REF.	NÚMERO DA PEÇA	QTY	NOME DA PEÇA 1 2 3 4 5 6 (NÍVEL DO PRODUTO)	CONSULTE PÁGINA
	1	1	**2W-7381**	1	PLACA DE ABRAÇADEIRA (PLATE-CLAMP)	
	2	1	**167-8121**	1	CONJUNTO DE AMORTECEDOR (DAMPER AS)	
	3	1	**347-0609**	1	POLIA (VIRABREQUIM) (PULLEY (CRANKSHAFT))	
	4	1	**442-9600**	1	POLIA-VIRABREQUIM (PULLEY-CRANKSHAFT)	
M	5	1	**214-6277**	4	PARAFUSO (M14X2X60 MM) (BOLT (M14X2X60-MM))	
	6	1	**8T-4121**	8	ARRUELA DURA (11X21X2,5 MM DE ESPESSURA) (WASHER-HARD (11X21X2.5-MM THK))	
M	7	1	**8T-4185**	8	PARAFUSO (M10X1,5X50 MM) (BOLT (M10X1.5X50-MM))	

M - PEÇA MÉTRICA

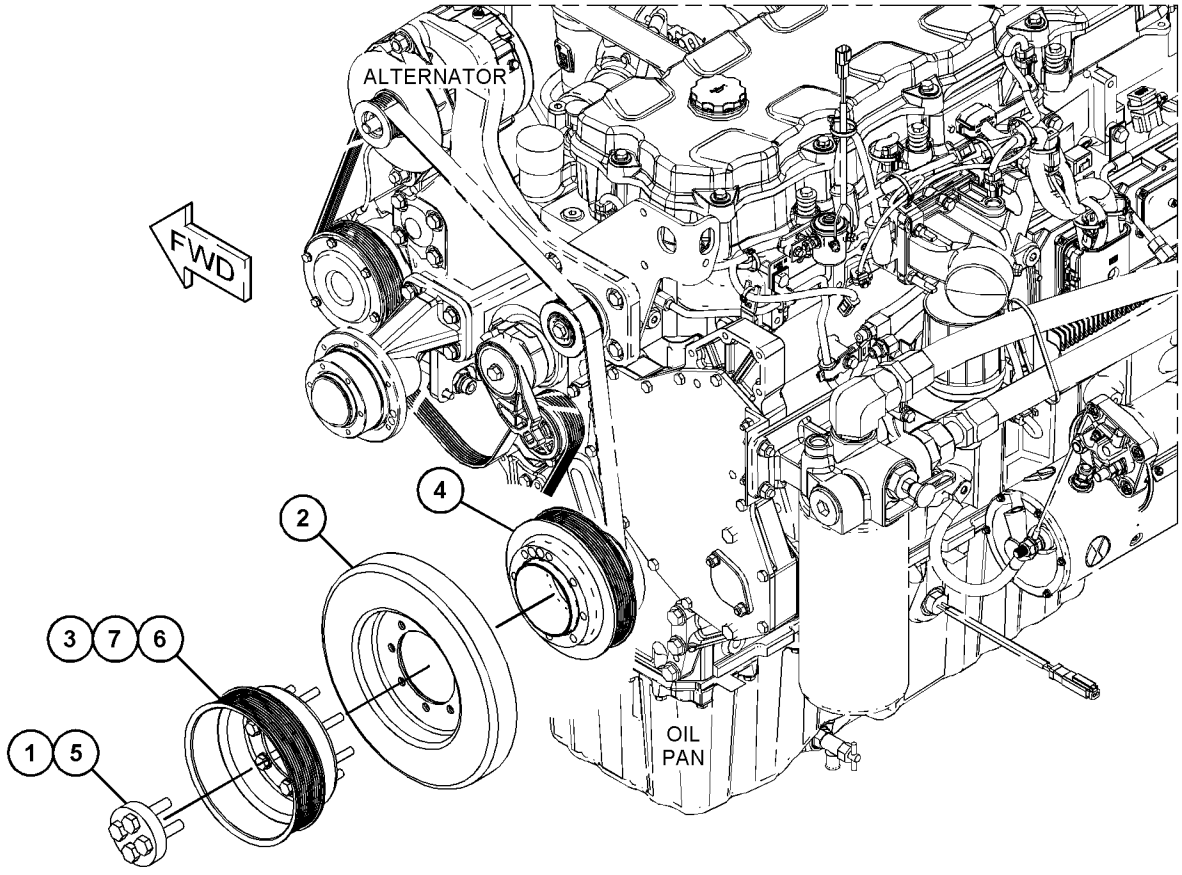

GRÁFICO 1 <FIM> g03720227

442-9606 GRUPO DO COMANDO DE ACESSÓRIOS (DRIVE GP-ACCESSORY)

S/N: TXD1-UP

NÚMEROE DE 457-5115, 500-2505 ARRANJO DE MOTOR-CONCLUÍDO

SMCS-1207 **i06266034**

NOTA	REF. NÃO	GRÁFICO REF.	NÚMERO DA PEÇA	QTY	NOME DA PEÇA 1 2 3 4 5 6 (NÍVEL DO PRODUTO)	CONSULTE PÁGINA
	1	1	**189-2216**	1	CORREIA TIPO SERPENTINA (BELT-SERPENTINE)	
	2	1	**197-9642**	1	CONJUNTO DA POLIA-INTERMEDIÁRIO (8 ESTRIAS) (PULLEY AS-IDLER (8-GROOVE))	
	3	1	**350-1537**	1	CALÇO (0,15 MM DE ESPESSURA) (SHIM (0.15-MM THK))	
	4	1	**480-9431**	1	SUPORTE (SUPPORT)	
	5	1	**464-5981**	1	SUPORTE (SUPPORT)	
	6	1	**451-6669**	1	CALÇO (0,14 MM DE ESPESSURA) (SHIM (0.14-MM THK))	
	7	1	**9M-1974**	4	ARRUELA DURA (8,8X16X2 MM DE ESPESSURA) (WASHER-HARD (8.8X16X2-MM THK))	
	8	1	**3E-4353**	4	ARRUELA DURA (11X25X3 MM DE ESPESSURA) (WASHER-HARD (11X25X3-MM THK))	
M	9	1	**6V-5218**	4	PARAFUSO (M8X1,25X35 MM) (BOLT (M8X1.25X35-MM))	
	10	1	**6V-5839**	5	ARRUELA (11X21X2,5 MM DE ESPESSURA) (WASHER (11X21X2.5-MM THK))	
M	11	1	**6V-5842**	8	PARAFUSO (M10X1,5X40 MM) (BOLT (M10X1.5X40-MM))	
M	12	1	**8T-0643**	1	PARAFUSO (M10X1,5X80 MM) (BOLT (M10X1.5X80-MM))	
	13	1	**190-0643**	1	GRUPO DO TENSOR DA CORREIA (BELT TENSIONER GP)	

M - PEÇA MÉTRICA

442-9606 GRUPO DO COMANDO DE ACESSÓRIOS (DRIVE GP-ACCESSORY) (continuação) **i06266034**

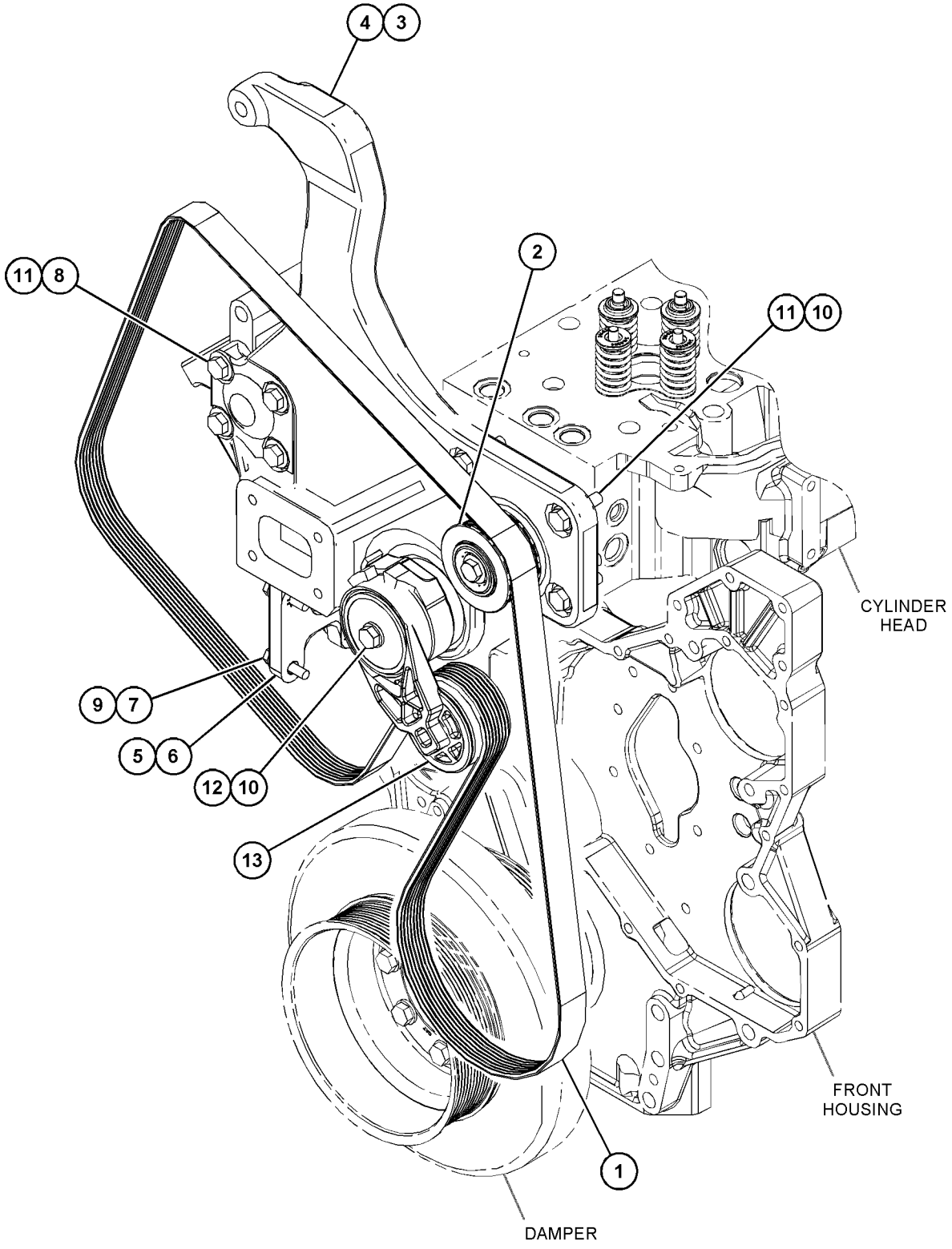

GRÁFICO 1 <FIM> g03722044

345-6682 GRUPO DO COMANDO DO VENTILADOR (DRIVE GP-FAN)

S/N: TXD1-UP

NÚMEROE DE 442-9612 GRUPO DO COMANDO DO VENTILADOR

SMCS-1359 **i06266451**

NOTA	REF. NÃO	GRÁFICO REF.	NÚMERO DA PEÇA	QTY	NOME DA PEÇA 1 2 3 4 5 6 (NÍVEL DO PRODUTO)	CONSULTE PÁGINA
	1	1	**7C-8370**	1	TAMPA CONTRA POEIRA (CAP-DUST)	
	2	1	**7E-4808**	1	PLACA (PLATE)	
	3	1	**8C-5238**	1	ANEL EM V DO RETENTOR (SEAL-V-RING)	
	4	1	**333-2408**	1	ROLAMENTO DE ESFERAS (BALL BEARING)	
	5	1	**2H-5549**	1	ANEL DE RETENÇÃO (RING-RETAINING)	
	6	1	**6H-3956**	1	PINO (PIN)	
M	7	1	**6V-5696**	1	PARAFUSO (M12X1,75X80 MM) (BOLT (M12X1.75X80-MM))	

M - PEÇA MÉTRICA

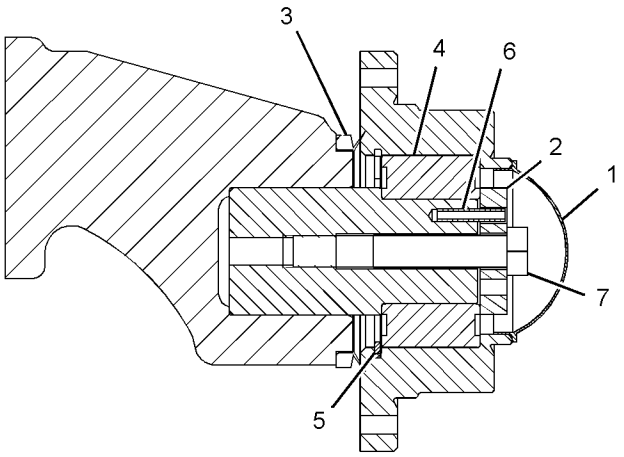

SECTION A-A

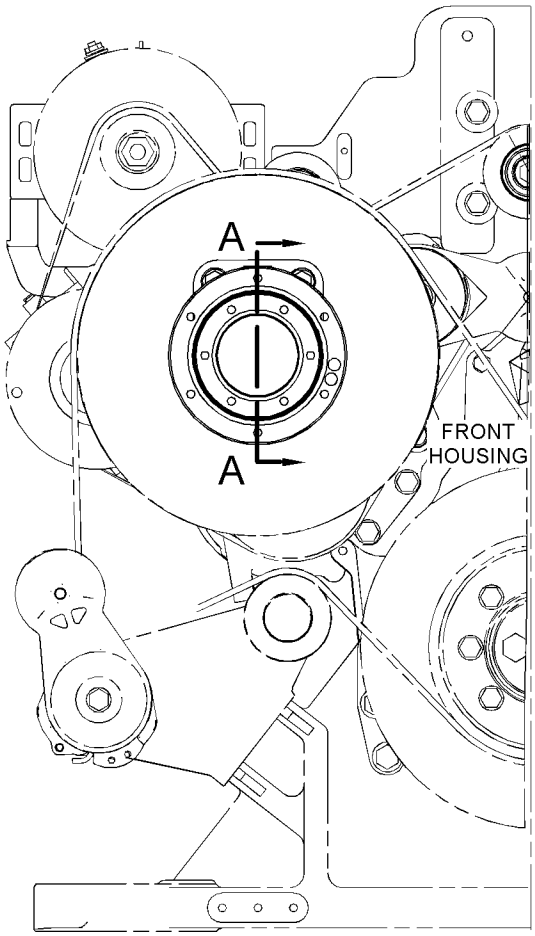

FRONT VIEW OF ENGINE

GRÁFICO 1 <FIM> g02149750

442-9612 GRUPO DO COMANDO DO VENTILADOR (DRIVE GP-FAN)

S/N: TXD1-UP

NÚMEROE DE 457-5115, 500-2505 ARRANJO DE MOTOR-CONCLUÍDO

SMCS-1359 **i06266036**

NOTA	REF. NÃO	GRÁFICO REF.	NÚMERO DA PEÇA	QTY	NOME DA PEÇA 1 2 3 4 5 6 (NÍVEL DO PRODUTO)	CONSULTE PÁGINA
	1	1	**243-2310**	1	TAMPA (COVER)	
	2	1	**324-3218**	1	TENSIONADOR DA CORREIA (TENSIONER-BELT)	
Y	3	1	**345-6682**	1	GRUPO DO COMANDO DO VENTILADOR (DRIVE GP-FAN)	32
	4	1	**348-5434**	1	CONJUNTO DE RODA-GUIA (IDLER AS)	
	5	1	**6V-5839**	4	ARRUELA (11X21X2,5 MM DE ESPESSURA) (WASHER (11X21X2.5-MM THK))	
M	6	1	**6V-5842**	4	PARAFUSO (M10X1,5X40 MM) (BOLT (M10X1.5X40-MM))	
	7	1	**8T-4121**	1	ARRUELA DURA (11X21X2,5 MM DE ESPESSURA) (WASHER-HARD (11X21X2.5-MM THK))	
M	8	1	**8T-4178**	1	PARAFUSO (M10X1,5X90 MM) (BOLT (M10X1.5X90-MM))	

M - PEÇA MÉTRICA
Y - ILUSTRAÇÃO INDIVIDUAL

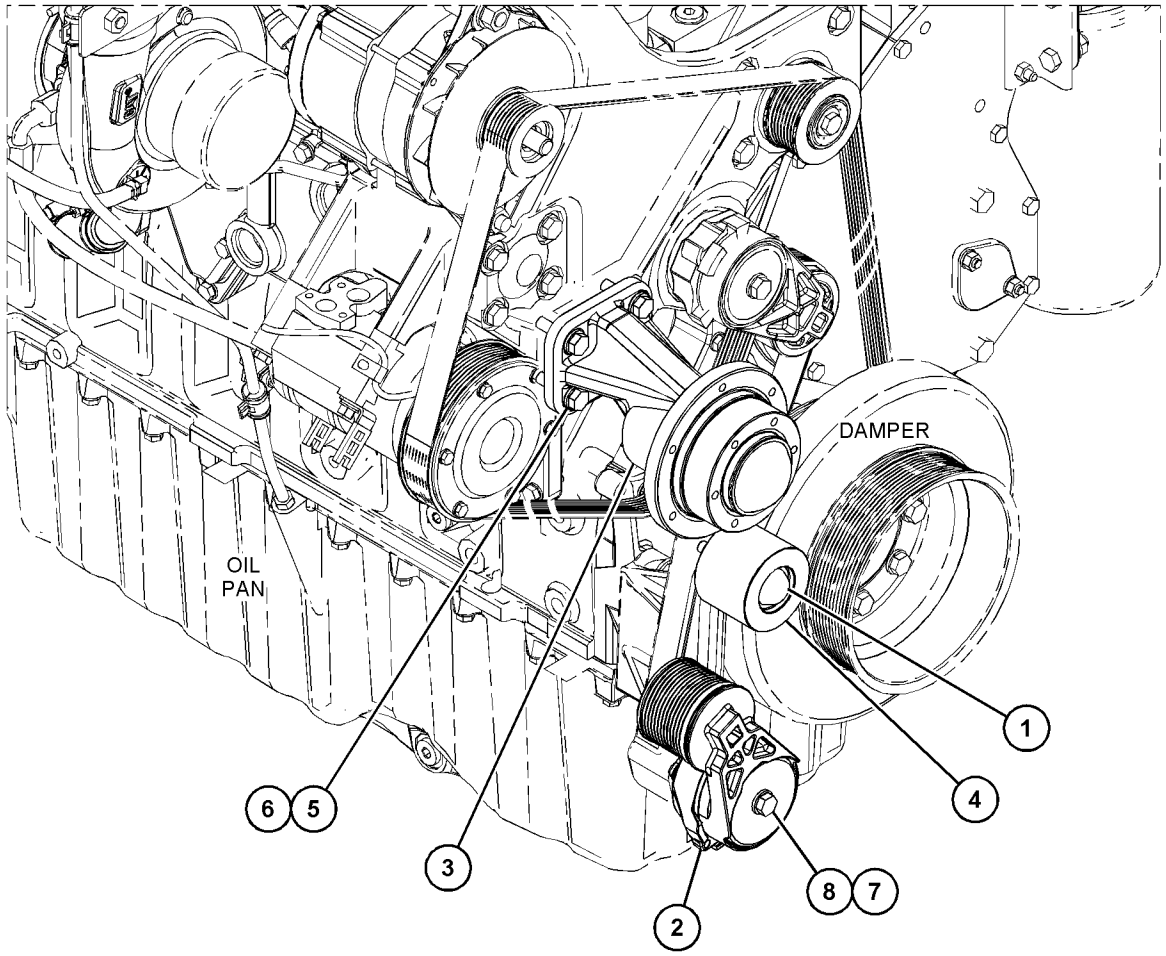

GRÁFICO 1 <FIM> g03720718

213-4363 GRUPO DE FIXADORES-CABEÇA DO CILINDRO (FASTENER GP-CYLINDER HEAD)

S/N: TXD1-UP

NÚMEROE DE 384-5590 GRUPO DO CABEÇOTE DO CILINDRO

SMCS-1100 **i06146865**

NOTA	REF. NÃO	GRÁFICO REF.	NÚMERO DA PEÇA	QTY	NOME DA PEÇA 1 2 3 4 5 6 (NÍVEL DO PRODUTO)	CONSULTE PÁGINA
CY	1	1	*290-6884*	26	GRUPO DE FIXADORES-CABEÇA DO CILINDRO (FASTENER GP-CYLINDER HEAD)	35
M	2	1	**8C-4984**	5	PARAFUSO (M8X1,25X150 MM) (BOLT (M8X1.25X150-MM))	
	3	1	**9M-1974**	5	ARRUELA DURA (8,8X16X2 MM DE ESPESSURA) (WASHER-HARD (8.8X16X2-MM THK))	

C - ALTERAR DO TIPO ANTERIOR
M - PEÇA MÉTRICA
Y - ILUSTRAÇÃO INDIVIDUAL

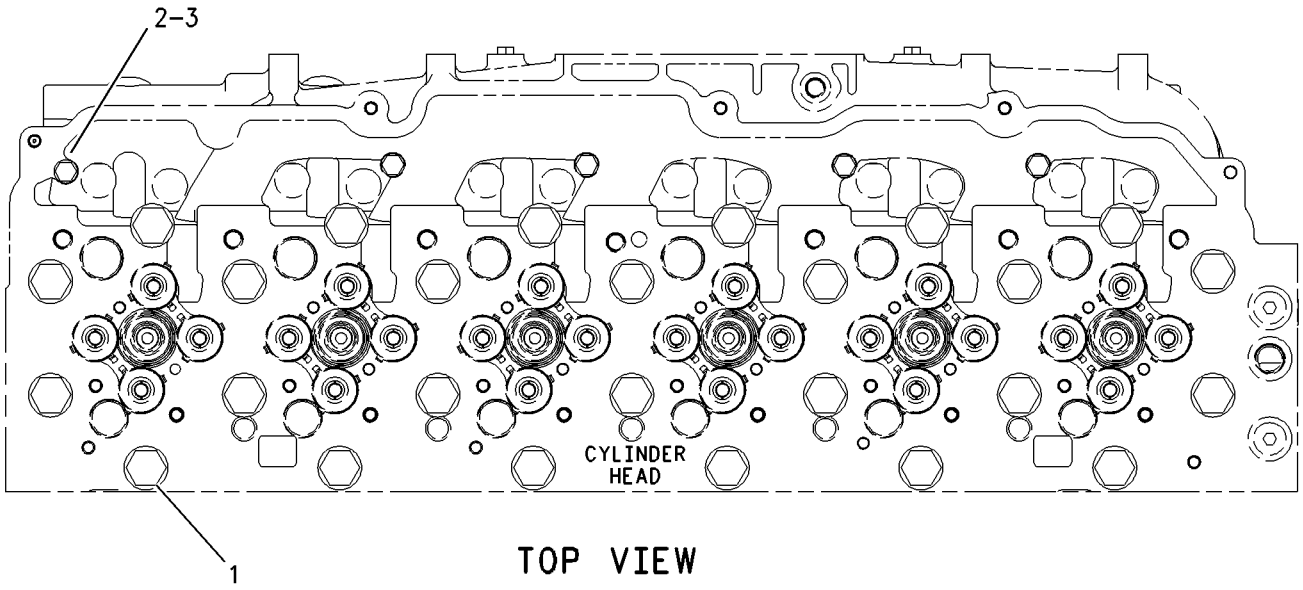

TOP VIEW

GRÁFICO 1 <FIM> g00919169

290-6884 GRUPO DE FIXADORES-CABEÇA DO CILINDRO (FASTENER GP-CYLINDER HEAD)

S/N: TXD1-UP

NÚMEROE DE 213-4363 GRUPO DE FIXADORES-CABEÇA DO CILINDRO

SMCS-1100 **i03975409**

NOTA	REF. NÃO	GRÁFICO REF.	NÚMERO DA PEÇA	QTY	NOME DA PEÇA 1 2 3 4 5 6 (NÍVEL DO PRODUTO)	CONSULTE PÁGINA
M	1	1	**263-2915**	1	PARAFUSO DE CABEÇA DE 12 PONTOS (M16X2X180 MM) (BOLT-12 POINT HEAD (M16X2X180-MM))	
	2	1	**9X-8268**	1	ARRUELA (17,5X30X3,5 MM DE ESPESSURA) (WASHER (17.5X30X3.5-MM THK))	

M - PEÇA MÉTRICA

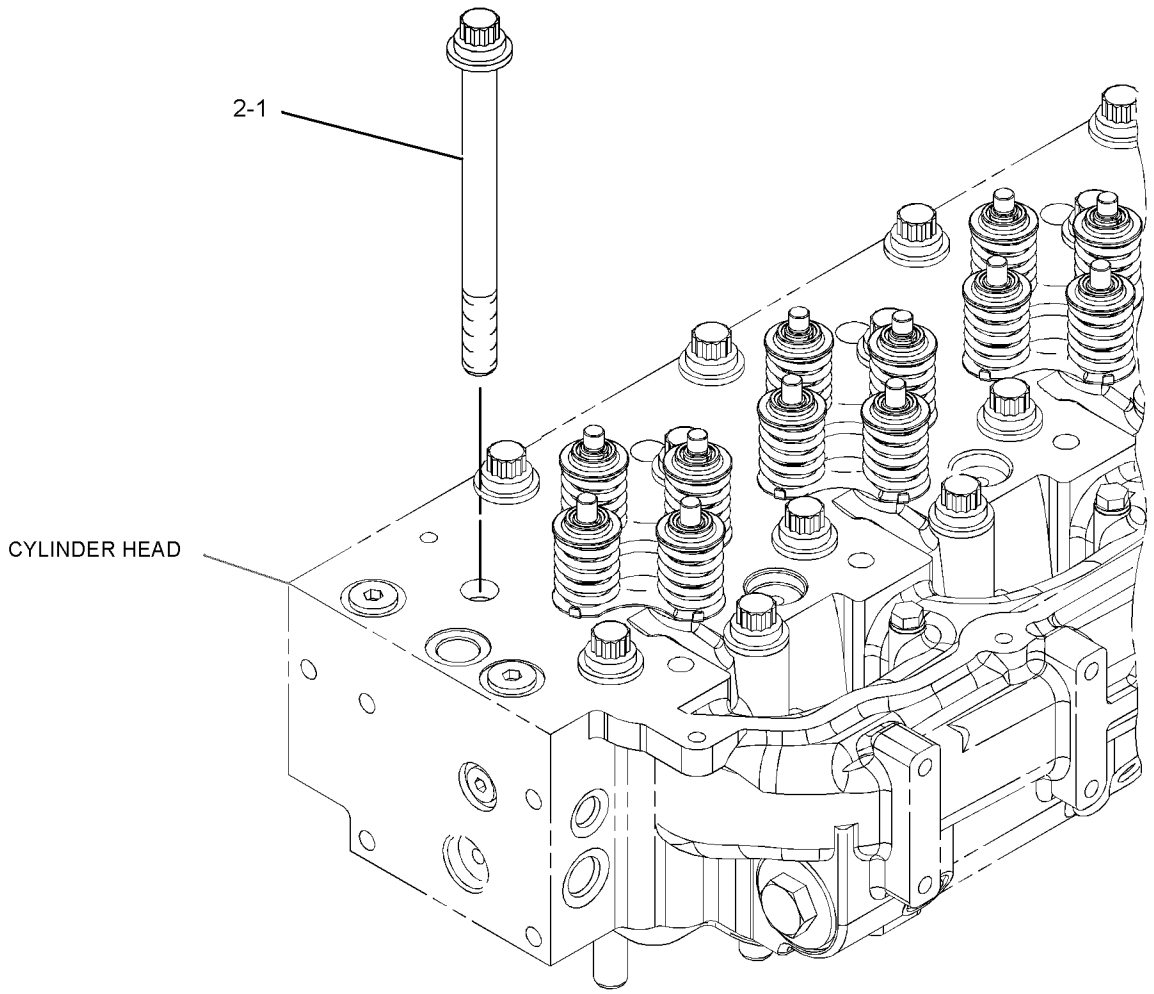

GRÁFICO 1 <FIM> g01684533

460-3162 GRUPO DA TAMPA-ALOJAMENTO DIANTEIRO (FASTENER GP-FRONT HOUSING)

S/N: TXD1-UP

NÚMEROE DE 457-5115, 500-2505 ARRANJO DE MOTOR-CONCLUÍDO

SMCS-1162 **i06266040**

NOTA	REF. NÃO	GRÁFICO REF.	NÚMERO DA PEÇA	QTY	NOME DA PEÇA 1 2 3 4 5 6 (NÍVEL DO PRODUTO)	CONSULTE PÁGINA
	1	1	**5P-8245**	3	ARRUELA DURA (13,5X25,5X3 MM DE ESPESSURA) (WASHER-HARD (13.5X25.5X3-MM THK))	
M	2	1	**6V-8336**	3	PARAFUSO (M12X1,75X70 MM) (BOLT (M12X1.75X70-MM))	

M - PEÇA MÉTRICA

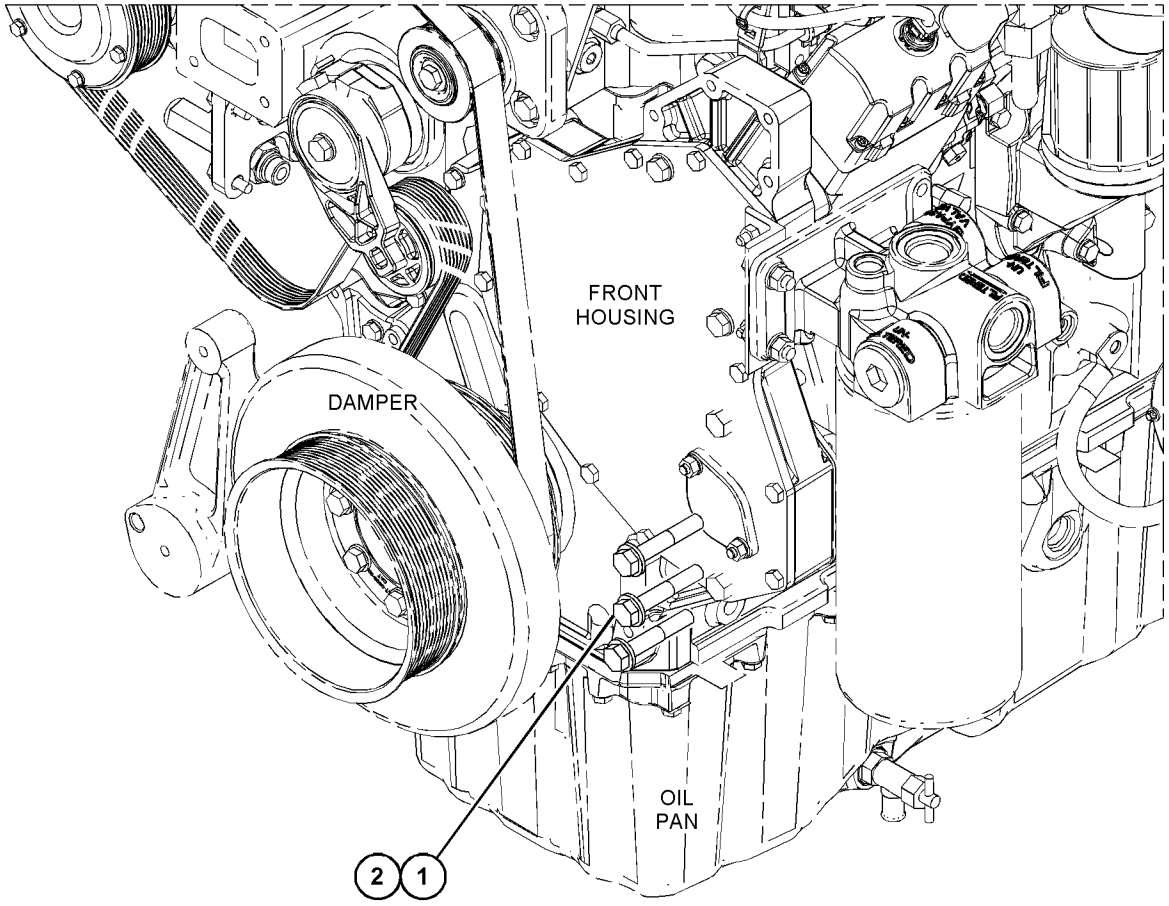

GRÁFICO 1 <FIM> g03720774

460-9352 GRUPO DA TAMPA-ALOJAMENTO DIANTEIRO (FASTENER GP-FRONT HOUSING)

S/N: TXD1-UP

NÚMEROE DE 457-5115, 500-2505 ARRANJO DE MOTOR-CONCLUÍDO

SMCS-1162 **i06266044**

NOTA	REF. NÃO	GRÁFICO REF.	NÚMERO DA PEÇA	QTY	NOME DA PEÇA 1 2 3 4 5 6 (NÍVEL DO PRODUTO)	CONSULTE PÁGINA
	1	1	**457-5626**	1	CONJUNTO DO SUPORTE (SUPPORT AS)	
		1	**6V-3538**	1	PINO-GUIA (DOWEL)	
	2	1	**5P-8245**	3	ARRUELA DURA (13,5X25,5X3 MM DE ESPESSURA) (WASHER-HARD (13.5X25.5X3-MM THK))	
M	3	1	**8T-0372**	3	PARAFUSO (M12X1,75X90 MM) (BOLT (M12X1.75X90-MM))	

M - PEÇA MÉTRICA

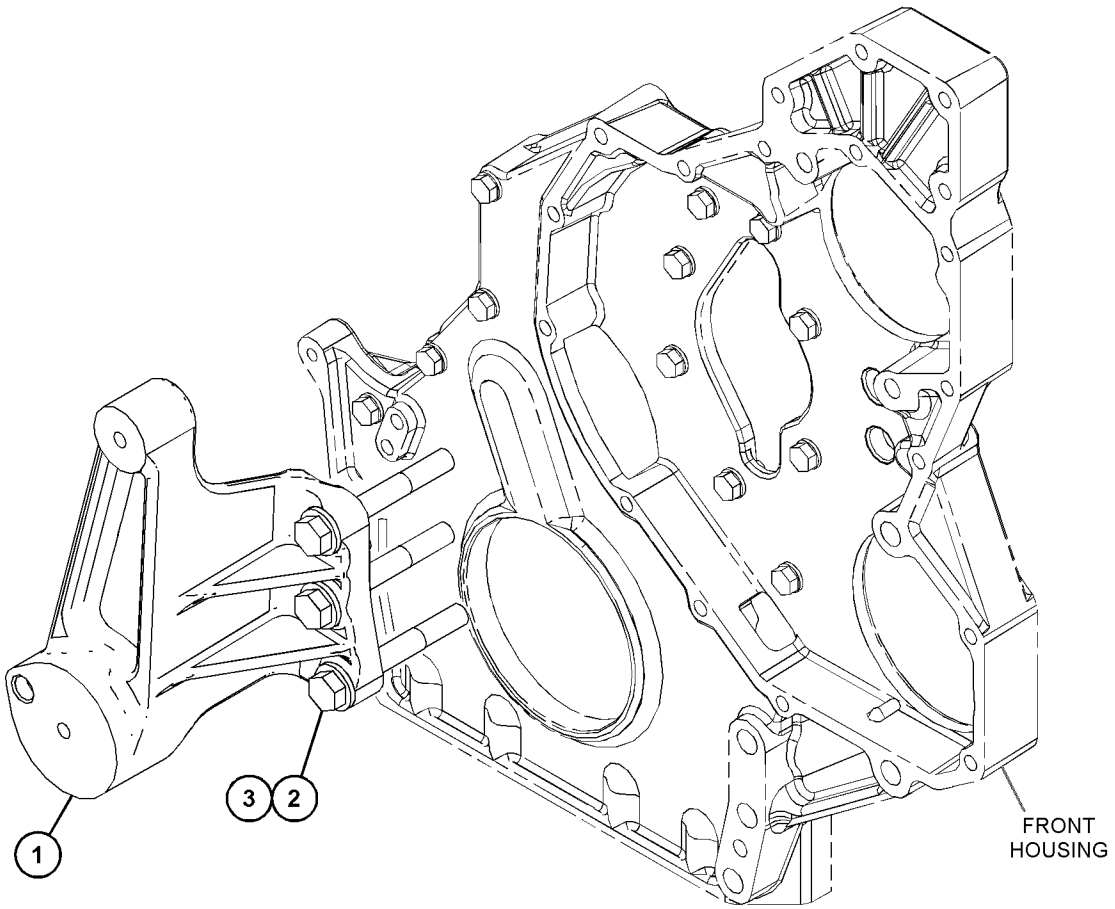

GRÁFICO 1 <FIM> g03721928

236-7315 GRUPO DO FIXADOR DA TAMPA DA VÁLVULA (FASTENER GP-VALVE COVER)

S/N: TXD1-UP

NÚMEROE DE 457-5115, 500-2505 ARRANJO DE MOTOR-CONCLUÍDO

SMCS-1107 **i03888250**

NOTA	REF. NÃO	GRÁFICO REF.	NÚMERO DA PEÇA	QTY	NOME DA PEÇA 1 2 3 4 5 6 (NÍVEL DO PRODUTO)	CONSULTE PÁGINA
M	1	1	**8T-6912**	11	PARAFUSO (M8X1,25X50 MM) (BOLT (M8X1.25X50-MM))	
	2	1	**8T-4224**	11	ARRUELA DURA (8,8X16X2 MM DE ESPESSURA) (WASHER-HARD (8.8X16X2-MM THK))	

M - PEÇA MÉTRICA

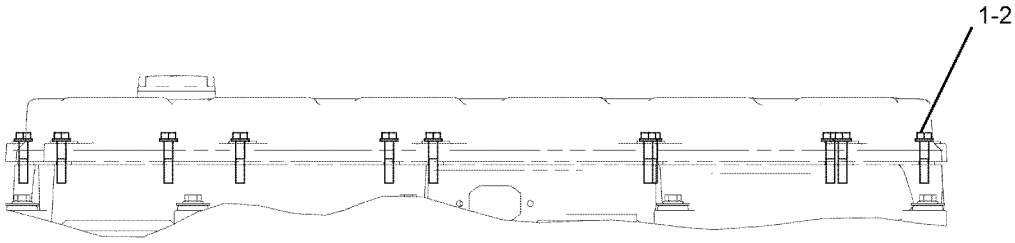

GRÁFICO 1 <FIM> g01013698

233-0423 GRUPO DE FIXADOR-BASE DA TAMPA DE VÁLVULA (FASTENER GP-VALVE COVER BASE)

S/N: TXD1-UP

NÚMEROE DE 457-5115, 500-2505 ARRANJO DE MOTOR-CONCLUÍDO

SMCS-1120 **i05856514**

NOTA	REF. NÃO	GRÁFICO REF.	NÚMERO DA PEÇA	QTY	NOME DA PEÇA 1 2 3 4 5 6 (NÍVEL DO PRODUTO)	CONSULTE PÁGINA
	1	1	**244-4500**	9	MOLA (SPRING)	
M	2	1	**8T-0100**	9	PARAFUSO (M8X1,25X60 MM) (BOLT (M8X1.25X60-MM))	
	3	1	**9N-0869**	9	ARRUELA DURA (8,8X25,5X2 MM DE ESPESSURA) (WASHER-HARD (8.8X25.5X2-MM THK))	

M - PEÇA MÉTRICA

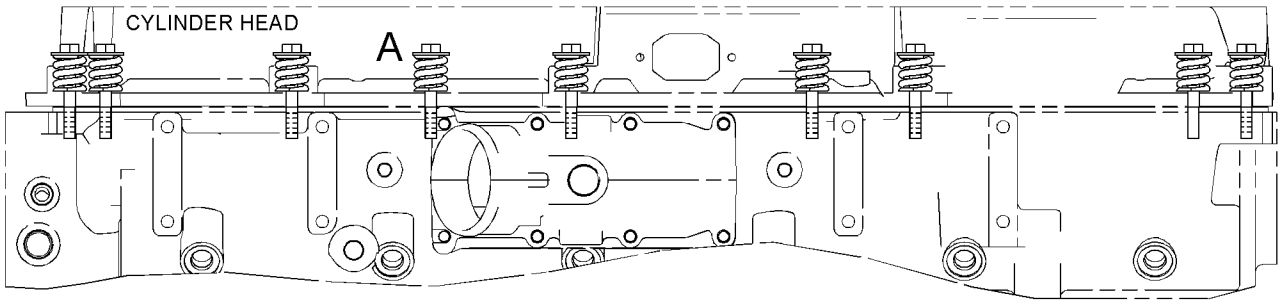

LEFT SIDE VIEW

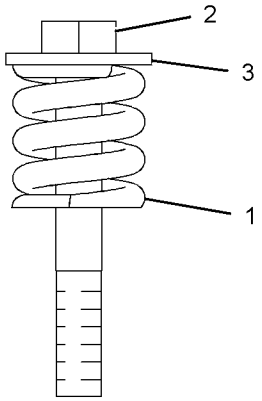

VIEW OF AREA A

GRÁFICO 1 <FIM> g01207018

319-8165 GRUPO DO VOLANTE (FLYWHEEL GP)

S/N: TXD1-UP

NÚMEROE DE 457-5115, 500-2505 ARRANJO DE MOTOR-CONCLUÍDO

SMCS-1156 **i06266046**

NOTA	REF. NÃO	GRÁFICO REF.	NÚMERO DA PEÇA	QTY	NOME DA PEÇA 1 2 3 4 5 6 (NÍVEL DO PRODUTO)	CONSULTE PÁGINA
	1	1	**304-3686**	1	CONJUNTO DE VOLANTE (FLYWHEEL AS)	
		1	**256-9651**	1	ENGRENAGEM DO VOLANTE DO MOTOR (113 DENTES) (GEAR-FLYWHEEL (113-TEETH))	
	2	1	**5P-8247**	8	ARRUELA DURA (17X32X3,5 MM DE ESPESSURA) (WASHER-HARD (17X32X3.5-MM THK))	
M	3	1	**9X-2021**	8	PARAFUSO-TRAVA (M16X2X45 MM) (BOLT-LOCKING (M16X2X45-MM))	

M - PEÇA MÉTRICA

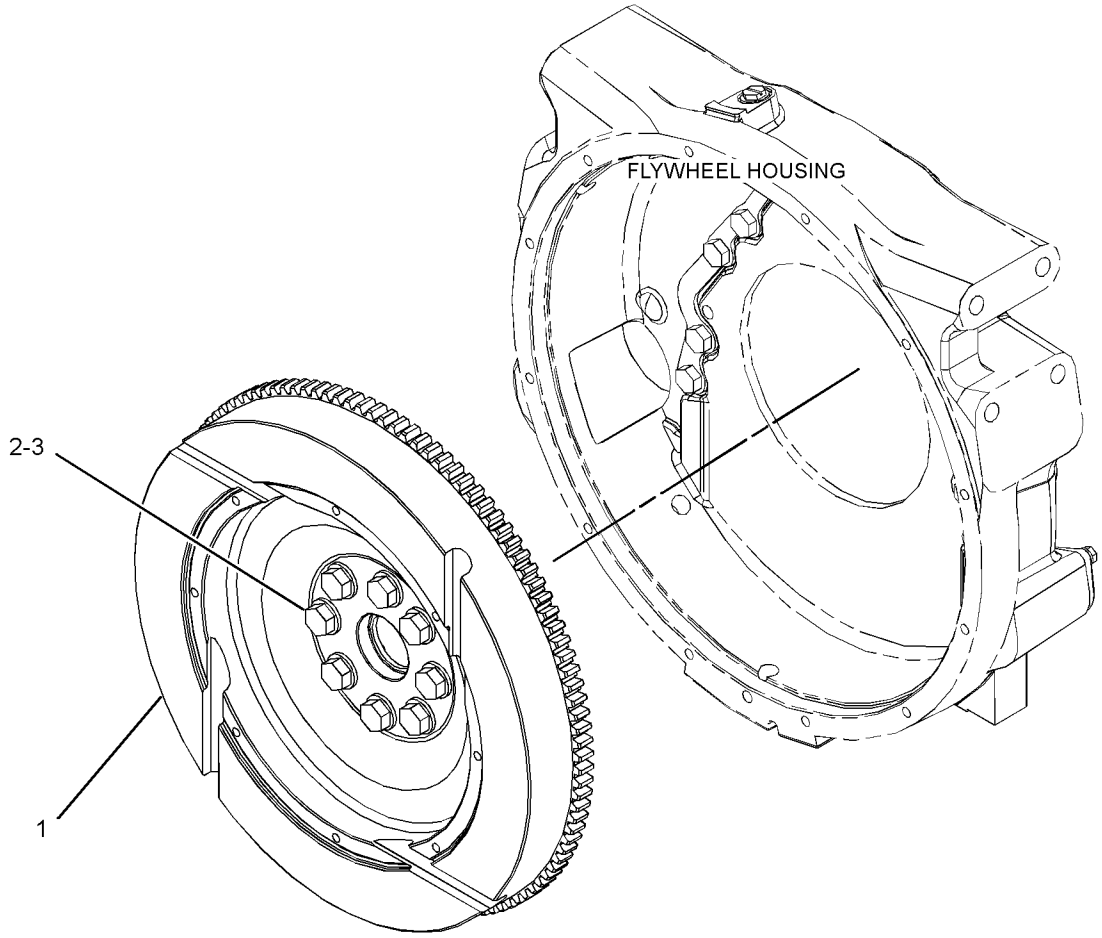

GRÁFICO 1 <FIM> g02153397

205-1321 GRUPO DE ENGRENAGEM FRONTAL (GEAR GP-FRONT)

S/N: TXD1-UP

NÚMEROE DE 387-8534 ARRANJO DO NÚCLEO DO MOTOR

SMCS-1151, 1162, 1206

i01696307

NOTA	REF. NÃO	GRÁFICO REF.	NÚMERO DA PEÇA	QTY	NOME DA PEÇA 1 2 3 4 5 6 (NÍVEL DO PRODUTO)	CONSULTE PÁGINA
	1	1	**113-6069**	1	PLACA DE ENCOSTO (PLATE-THRUST)	
	2	1	**115-4219**	1	PLACA DE RETENÇÃO (PLATE-RETAINING)	
	3	1	**200-4495**	1	EIXO DA RODA-GUIA (SHAFT-IDLER)	
	4	1	**205-1320**	1	CONJUNTO DE ENGRENAGEM INTERMEDIÁRIA (50 DENTES) (GEAR AS-IDLER (50-TEETH))	
	4A	1	**115-4072**	1	ROLAMENTO (BEARING)	
M	5	1	**136-4183**	1	PARAFUSO DE CABEÇA DE 12 PONTOS (M10X1,5X30 MM) (BOLT-12 POINT HEAD (M10X1.5X30-MM))	
M	6	1	**6V-5843**	2	PARAFUSO (M10X1,5X45 MM) (BOLT (M10X1.5X45-MM))	

M - PEÇA MÉTRICA

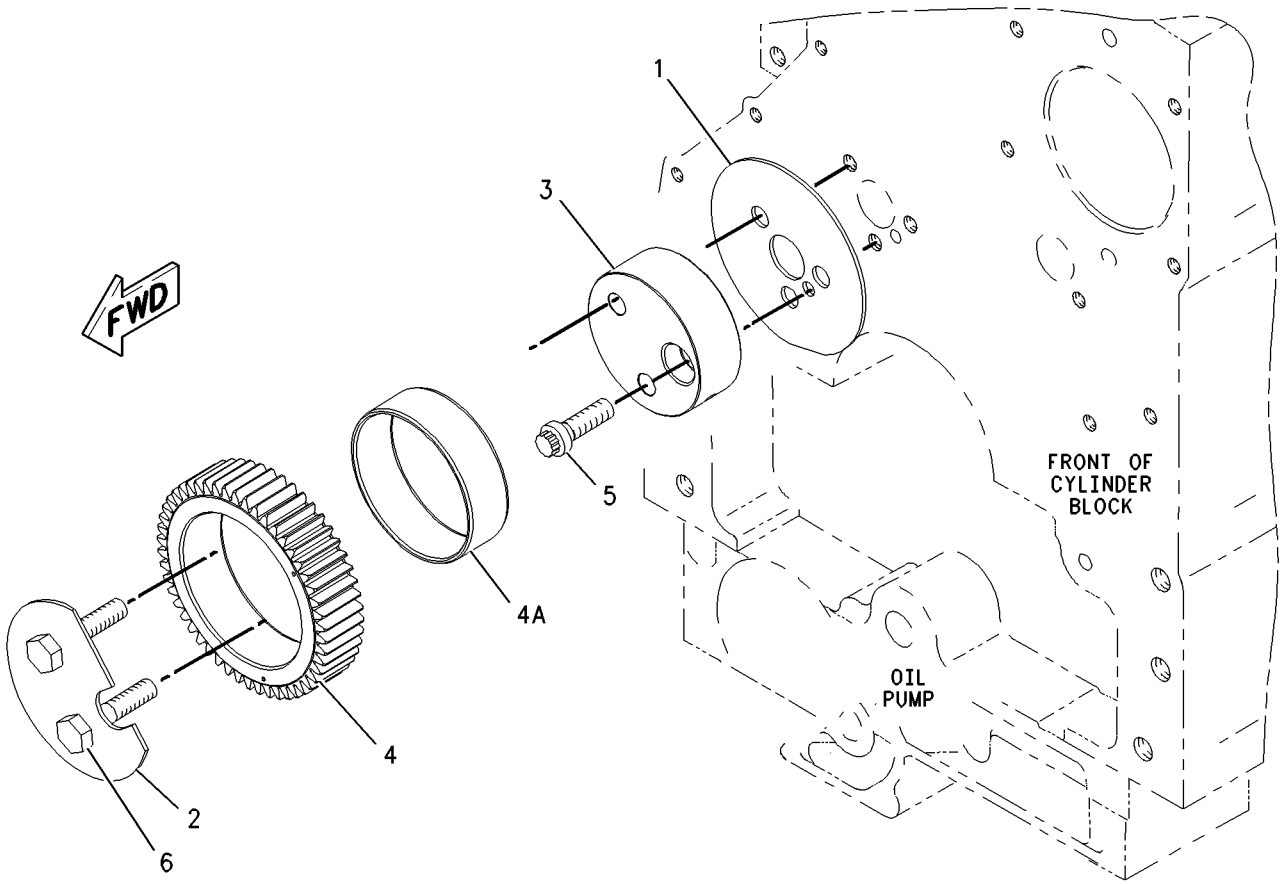

GRÁFICO 1 <FIM> g00873940

460-4746 GRUPO DO ALOJAMENTO DO VOLANTE DO MOTOR (HOUSING GP-FLYWHEEL)

S/N: TXD1-UP

NÚMEROE DE 457-5115, 500-2505 ARRANJO DE MOTOR-CONCLUÍDO

SMCS-1157 **i06266050**

NOTA	REF. NÃO	GRÁFICO REF.	NÚMERO DA PEÇA	QTY	NOME DA PEÇA 1 2 3 4 5 6 (NÍVEL DO PRODUTO)	CONSULTE PÁGINA
	1	1	**6V-1176**	1	BUJÃO-DRENAGEM (MAGNÉTICO) (PLUG-DRAIN (MAGNETIC))	
	2	1	**7C-1445**	1	TAMPA (COVER)	
	3	1	**106-1565**	1	BUJÃO (PLUG)	
	4	1	*371-7186*	2	CONJUNTO DE BUJÃO (PLUG AS)	
					(EACH INCLUDES)	
		1	**214-7567**	1	ANEL RETENTOR EM O (SEAL-O-RING)	
		1	**360-3678**	1	BUJÃO DE ANEL RETENTOR (PLUG-O-RING)	
	5	1	*389-3728*	1	CONJUNTO DE BUJÃO (PLUG AS)	
		1	**238-5084**	1	ANEL RETENTOR EM O (SEAL-O-RING)	
		1	**360-3684**	1	BUJÃO DE ANEL RETENTOR (PLUG-O-RING)	
	6	1	**422-0186**	1	CAIXA DO VOLANTE (HOUSING-FLYWHEEL)	
	7	1	**061-9455**	1	ANEL RETENTOR EM O (SEAL-O-RING)	
	8	1	**3B-1925**	1	ARRUELA (0,766X1X0,064 POL DE ESPESSURA) (WASHER (0.766X1X0.064-IN THK))	
	9	1	**4P-7581**	1	GRAMPO (ESCADA) (CLIP (LADDER))	
	10	1	**5P-8245**	14	ARRUELA DURA (13,5X25,5X3 MM DE ESPESSURA) (WASHER-HARD (13.5X25.5X3-MM THK))	
M	11	1	**6V-5219**	2	PARAFUSO (M8X1,25X40 MM) (BOLT (M8X1.25X40-MM))	
M	12	1	**6V-8197**	14	PARAFUSO (M12X1,75X40 MM) (BOLT (M12X1.75X40-MM))	
	13	1	**9M-1974**	2	ARRUELA DURA (8,8X16X2 MM DE ESPESSURA) (WASHER-HARD (8.8X16X2-MM THK))	
BF			**1U-8846**		VEDANTE DA JUNTA (SEALANT-GASKET)	

B - UTILIZAR CONFORME NECESSÁRIO
F - NÃO APRESENTADO
M - PEÇA MÉTRICA

460-4746 GRUPO DO ALOJAMENTO DO VOLANTE DO MOTOR (HOUSING GP-FLYWHEEL) (continuação) **i06266050**

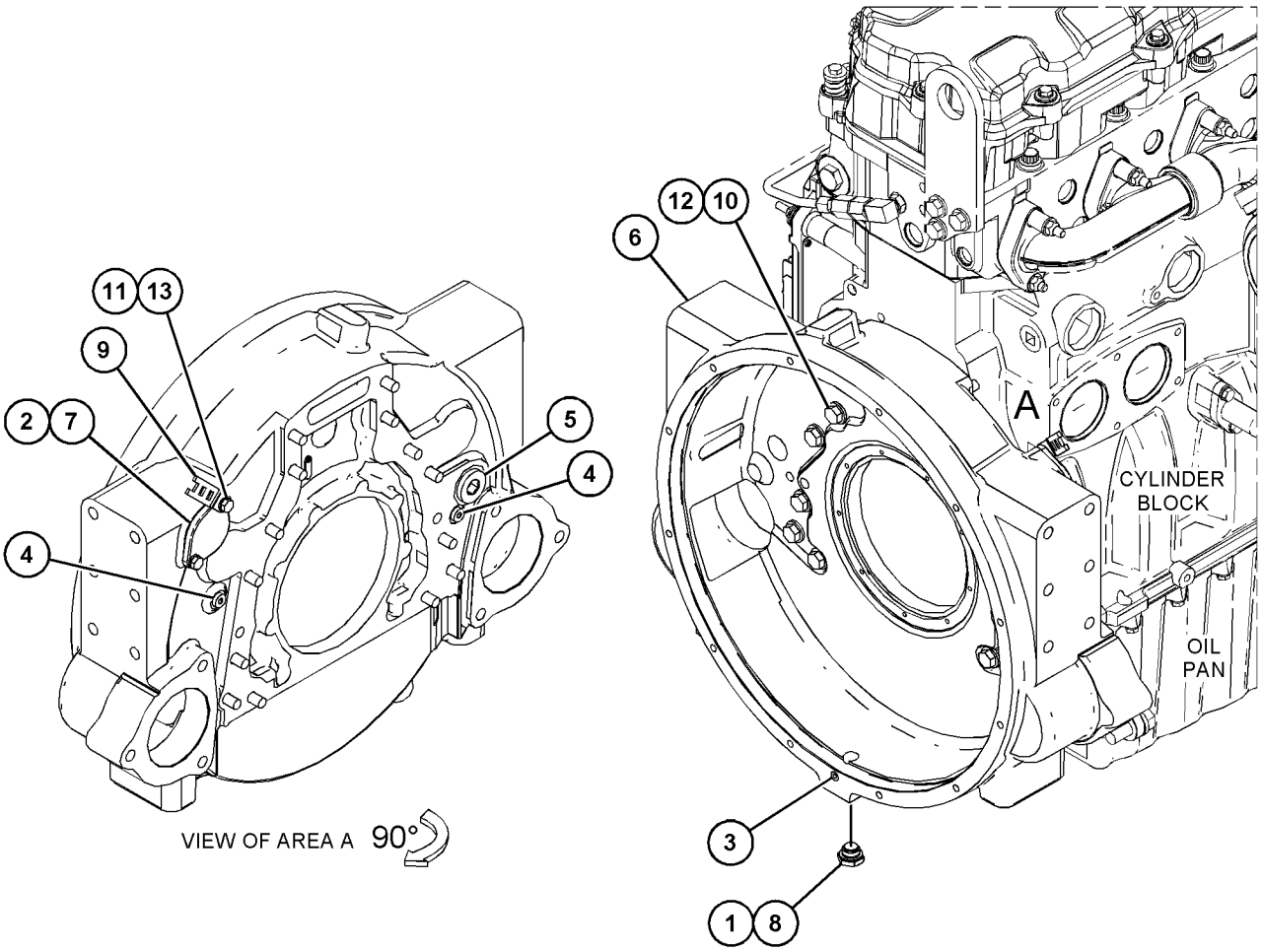

GRÁFICO 1 <FIM> g03720803

245-3260 GRUPO DO ALOJAMENTO-DIANTEIRO (HOUSING GP-FRONT)

S/N: TXD1-UP

NÚMEROE DE 457-5115, 500-2505 ARRANJO DE MOTOR-CONCLUÍDO

SMCS-1151, 1162, 1206 **i02504053**

NOTA	REF. NÃO	GRÁFICO REF.	NÚMERO DA PEÇA	QTY	NOME DA PEÇA 1 2 3 4 5 6 (NÍVEL DO PRODUTO)	CONSULTE PÁGINA
	1	1	**245-3259**	1	ALOJAMENTO DIANTEIRO (HOUSING-FRONT)	
M	2	1	**6V-3918**	4	PARAFUSO (M8X1,25X50 MM) (BOLT (M8X1.25X50-MM))	
M	3	1	**6V-5217**	8	PARAFUSO (M8X1,25X20 MM) (BOLT (M8X1.25X20-MM))	
	4	1	**9M-1974**	12	ARRUELA DURA (8,8X16X2 MM DE ESPESSURA) (WASHER-HARD (8.8X16X2-MM THK))	
B	5	1	**1U-8846**		VEDANTE DA JUNTA (SEALANT-GASKET)	

B - UTILIZAR CONFORME NECESSÁRIO
M - PEÇA MÉTRICA

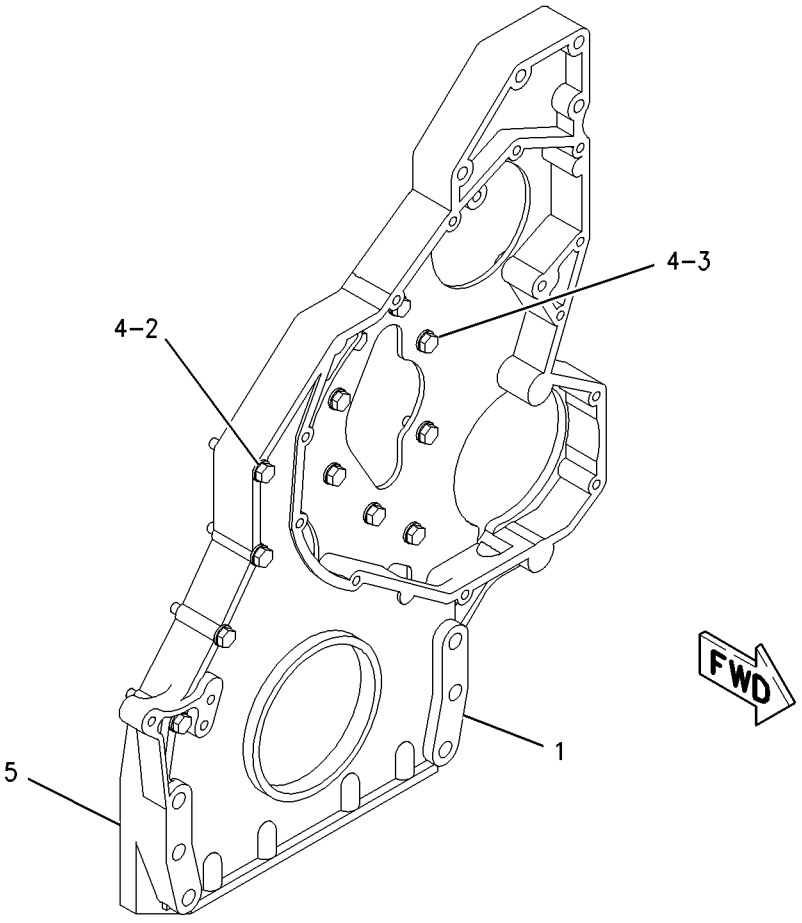

GRÁFICO 1 <FIM> g00713985

426-2006 GRUPO DE LEVANTAMENTO-MOTOR (LIFTING GP-ENGINE)

S/N: TXD1-UP

NÚMEROE DE 457-5115, 500-2505 ARRANJO DE MOTOR-CONCLUÍDO

SMCS-1122 **i05327748**

NOTA	REF. NÃO	GRÁFICO REF.	NÚMERO DA PEÇA	QTY	NOME DA PEÇA 1 2 3 4 5 6 (NÍVEL DO PRODUTO)	CONSULTE PÁGINA
	1	1	**193-2844**	1	PLACA (PLATE)	
	2	1	**228-4766**	1	PLACA DE LEVANTAMENTO (PLATE-LIFTING)	
	3	1	**5P-8245**	3	ARRUELA DURA (13,5X25,5X3 MM DE ESPESSURA) (WASHER-HARD (13.5X25.5X3-MM THK))	
M	4	1	**6V-8675**	3	PARAFUSO (M12X1,75X35 MM) (BOLT (M12X1.75X35-MM))	

M - PEÇA MÉTRICA

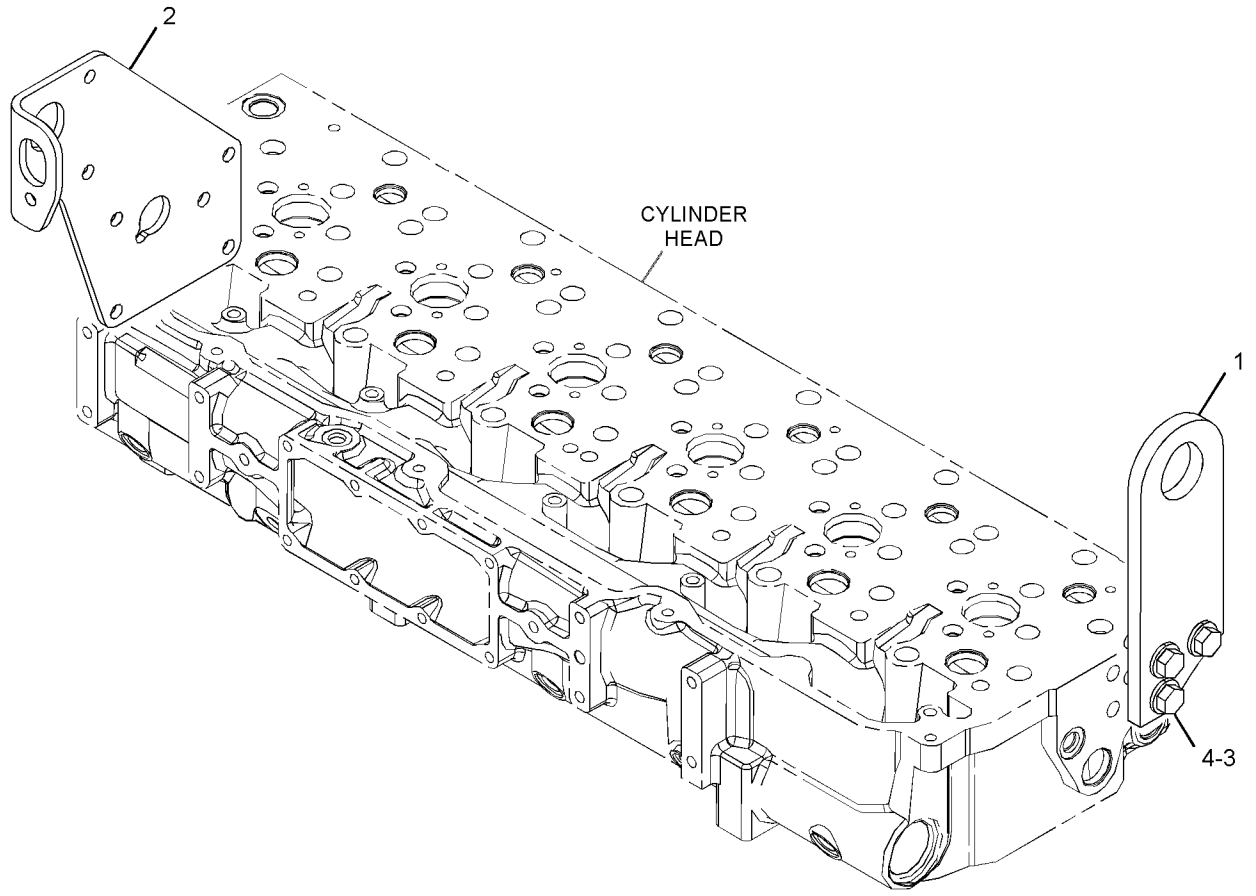

GRÁFICO 1 <FIM> g03390825

239-6474 GRUPO DE MONTAGEM DO MOTOR (MOUNTING GP-ENGINE)

S/N: MBP1-UP

NÚMEROE DE 463-6313 ARRANJO DE INSTALAÇÃO-MOTOR

SMCS-1152 **i05906457**

NOTA	REF. NÃO	GRÁFICO REF.	NÚMERO DA PEÇA	QTY	NOME DA PEÇA 1 2 3 4 5 6 (NÍVEL DO PRODUTO)	CONSULTE PÁGINA
	1	1	**109-9437**	4	ARRUELA (24,5X135X12 MM DE ESPESSURA) (WASHER (24.5X135X12-MM THK))	
	2	1	**139-8736**	2	SUPORTE FLEXÍVEL (MOUNT-FLEXIBLE)	
	3	1	**139-8737**	2	SUPORTE FLEXÍVEL (MOUNT-FLEXIBLE)	
M	4	1	**139-8873**	4	CONJUNTO DO SUPORTE (SUPPORT AS)	
	5	1	**178-6473**	2	SUPORTE FLEXÍVEL (MOUNT-FLEXIBLE)	
	6	1	**178-6474**	2	SUPORTE FLEXÍVEL (MOUNT-FLEXIBLE)	
	7	1	**451-2175**	16	ARRUELA DURA (17,5X30X3,5 MM DE ESPESSURA) (WASHER-HARD (17.5X30X3.5-MM THK))	
	8	1	**239-6475**	2	SUPORTE (DIANTEIRO, LADO DIREITO) (BRACKET (FRONT, RH))	
	9	1	**287-0215**	1	CONJUNTO DE SUPORTE (TRASEIRO, LADO DIREITO) (BRACKET AS (REAR, RH))	
	10	1	**287-0216**	1	CONJUNTO DE SUPORTE (TRASEIRO, LADO ESQUERDO) (BRACKET AS (REAR, LH))	
M	11	1	**7X-2553**	4	PARAFUSO (M16X2X40 MM) (BOLT (M16X2X40-MM))	
M	12	1	**7X-2554**	4	PARAFUSO (M16X2X70 MM) (BOLT (M16X2X70-MM))	
M	13	1	**447-1721**	4	PARAFUSO (M24X3X160 MM) (BOLT (M24X3X160-MM))	
	14	1	**451-2188**	4	ARRUELA DURA (26X50X8 MM DE ESPESSURA) (WASHER-HARD (26X50X8-MM THK))	
	15	1	**451-2177**	4	ARRUELA DURA (26X44X4 MM DE ESPESSURA) (WASHER-HARD (26X44X4-MM THK))	
M	16	1	**8T-7338**	8	PARAFUSO (M16X2X45 MM) (BOLT (M16X2X45-MM))	

M - PEÇA MÉTRICA

239-6474 GRUPO DE MONTAGEM DO MOTOR (MOUNTING GP-ENGINE) (continuação) **i05906457**

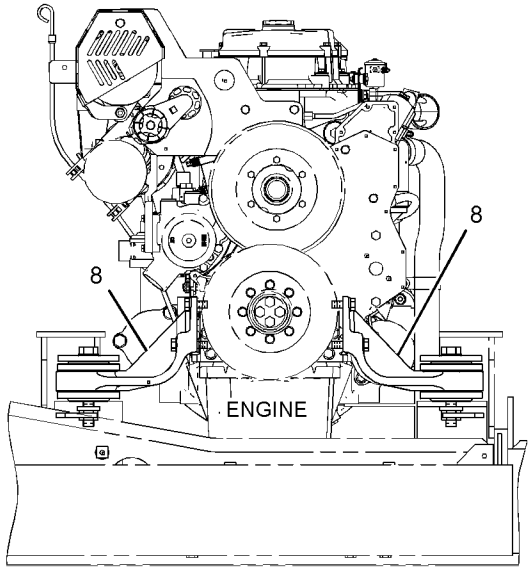

FRONT VIEW OF ENGINE

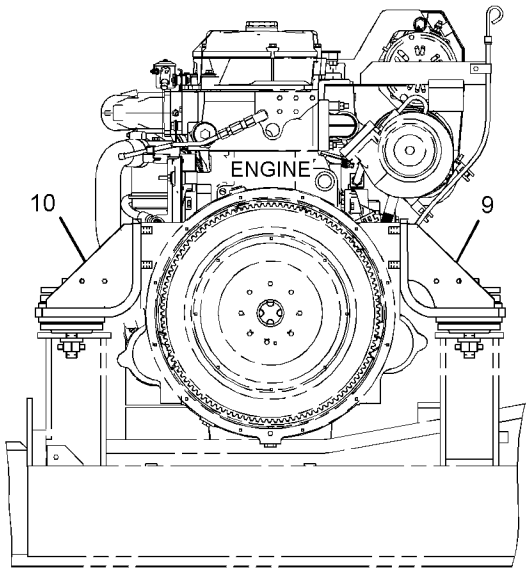

REAR VIEW OF ENGINE

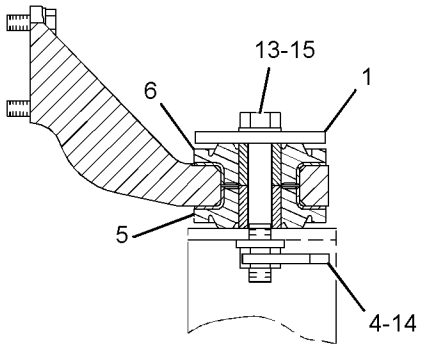

SECTION A-A

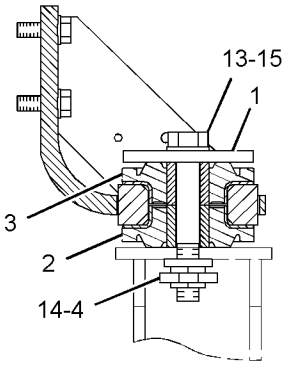

SECTION B-B

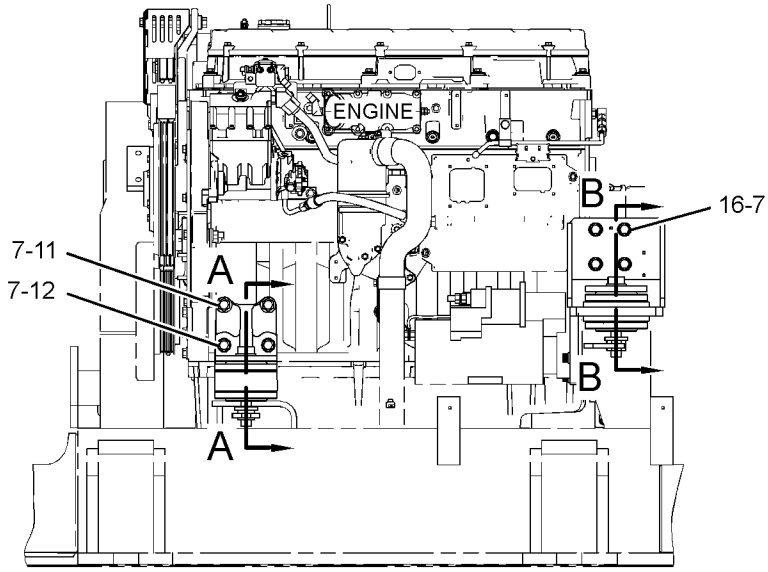

LEFT SIDE VIEW OF ENGINE

GRÁFICO 1 <FIM> g01377974

187-0472 GRUPO DO CÁRTER DE ÓLEO—MOTOR (PAN GP-OIL-MOTOR)

S/N: TXD1-UP

NÚMEROE DE 457-5115, 500-2505 ARRANJO DE MOTOR-CONCLUÍDO

SMCS-1302 **i06049070**

NOTA	REF. NÃO	GRÁFICO REF.	NÚMERO DA PEÇA	QTY	NOME DA PEÇA 1 2 3 4 5 6 (NÍVEL DO PRODUTO)	CONSULTE PÁGINA
	1	1	*398-5596*	1	CONJUNTO DE BUJÃO (PLUG AS)	
		1	**238-5080**	1	ANEL RETENTOR EM O (SEAL-O-RING)	
		1	**360-3680**	1	BUJÃO (PLUG)	
	2	1	*351-0283*	1	CONJUNTO DA VÁLVULA DE CORTE (DRENO DO RESERVATÓRIO DO ÓLEO DO MOTOR) (VALVE AS-SHUTOFF (ENGINE OIL PAN DRAIN))	
		1	**6V-7238**	1	VÁLVULA DE CORTE (VALVE-SHUTOFF)	
	2A	1	**238-5080**	1	ANEL RETENTOR EM O (SEAL-O-RING)	
	3	1	*421-7503*	1	CONJUNTO DO INTERRUPTOR (ÓLEO DO MOTOR) (SWITCH AS (ENGINE OIL))	
		1	**238-5082**	1	ANEL RETENTOR EM O (SEAL-O-RING)	
		1	**213-0677**	1	CONJUNTO DO INTERRUPTOR-NÍVEL DE LÍQUIDO (SWITCH AS-LIQUID LEVEL)	
	3A	1	**102-8802**	1	KIT DE TOMADA (2 PINOS) (KIT-RECEPTACLE (2-PIN))	
					(INCLUDES RECEPTACLE AS & WEDGE)	
	4	1	**136-4303**	1	CONJUNTO DE CONECTOR DE TOMADA (2 PINOS) (PLUG AS-CONNECTOR (2-PIN))	
		1	**8T-8737**	2	BUJÃO DE RETENTOR (PLUG-SEAL)	
		1	**155-2270**	1	KIT DO PLUGUE DE CONEXÃO (2 PINOS) (KIT-CONNECTING PLUG (2-PIN))	
					(INCLUDES PLUG AS & WEDGE)	
	6	1	**190-6114**	1	JUNTA DO CÁRTER (MOTOR) (GASKET-OIL PAN (ENGINE))	
	7	1	**221-9806**	1	CÁRTER-ÓLEO (PAN-OIL)	
B	8	1	**4C-9612**		VEDANTE-SILICONE (SEALANT-SILICONE)	
M	9	1	**6V-3918**	32	PARAFUSO (M8X1,25X50 MM) (BOLT (M8X1.25X50-MM))	
	10	1	**9M-1974**	32	ARRUELA DURA (8,8X16X2 MM DE ESPESSURA) (WASHER-HARD (8.8X16X2-MM THK))	

B - UTILIZAR CONFORME NECESSÁRIO
M - PEÇA MÉTRICA

187-0472 GRUPO DO CÁRTER DE ÓLEO (PAN GP-OIL) (continuação) **i06049070**

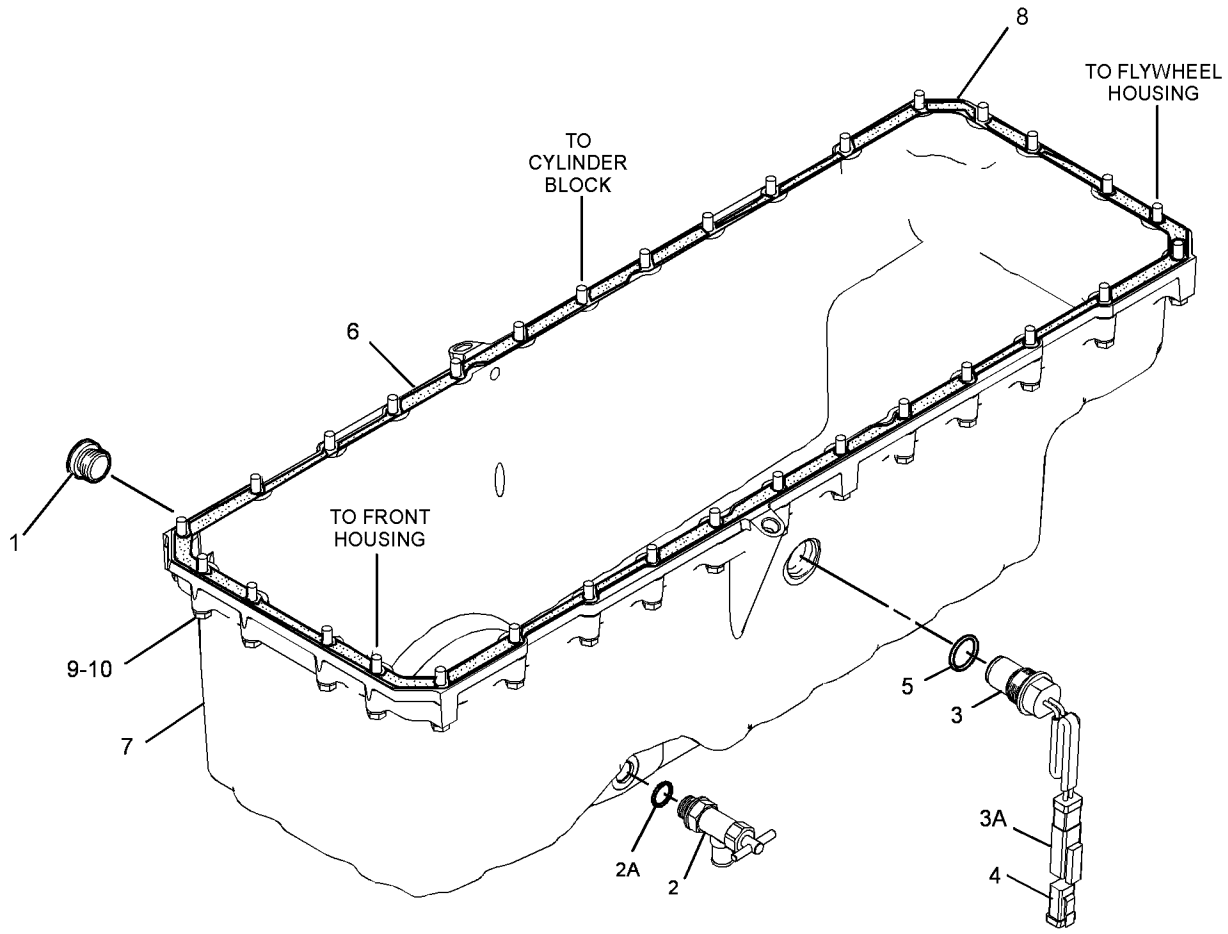

GRÁFICO 1 <FIM> g02720914

265-1400 GRUPO DE PISTÃO E BIELA (PISTON & ROD GP)*R

S/N: TXD1-UP

TAXA DE COMPRESSÃO DE 16,1:1

NÚMEROE DE 387-8534 ARRANJO DO NÚCLEO DO MOTOR

SMCS-1225 **i06049307**

NOTA	REF. NÃO	GRÁFICO REF.	NÚMERO DA PEÇA	QTY	NOME DA PEÇA 1 2 3 4 5 6 (NÍVEL DO PRODUTO)	CONSULTE PÁGINA
	1	1	**213-3190**	1	ROLAMENTO (BIELA) (BEARING (CONNECTING ROD))	
R	2	1	**160-8199**	1	CONJUNTO DA HASTE (ROD AS)	
	2A	1	**160-8194**	1	ROLAMENTO (BIELA) (BEARING (CONNECTING ROD))	
M	2B	1	**160-8197**	2	PARAFUSO (M12X1,25X62 MM) (BOLT (M12X1.25X62-MM))	
	3	1	**166-3648**	1	PINO DE PISTÃO (PIN-PISTON)	
	4	1	**347-2382**	1	ANEL DE PISTÃO (CONTROLE DE ÓLEO) (RING-PISTON (OIL CONTROL))	
R	5	1	**385-1657**	1	CONJUNTO DE COROA-PISTÃO (CROWN AS-PISTON)	
	6	1	**347-2381**	1	ANEL DE PISTÃO (INTERMEDIÁRIO) (RING-PISTON (INTERMEDIATE))	
	7	1	**197-9367**	1	CONJUNTO DE TUBO (BICO DE ARREFECIMENTO DO PISTÃO) (TUBE AS (PISTON COOLING JET))	
	8	1	**347-2380**	1	ANEL DE PISTÃO (SUPERIOR) (RING-PISTON (TOP))	
	9	1	**324-7380**	1	SAIA DO PISTÃO (SKIRT-PISTON)	
M	10	1	**6V-3940**	1	PARAFUSO (M8X1,25X25 MM) (BOLT (M8X1.25X25-MM))	
	11	1	**7X-2908**	2	ANEL DE RETENÇÃO (RING-RETAINING)	

M - PEÇA MÉTRICA
R - PEÇA REMANUFATURADA PODE ESTAR DISPONÍVEL

265-1400 GRUPO DE PISTÃO E BIELA (PISTON & ROD GP) (continuação) **i06049307**

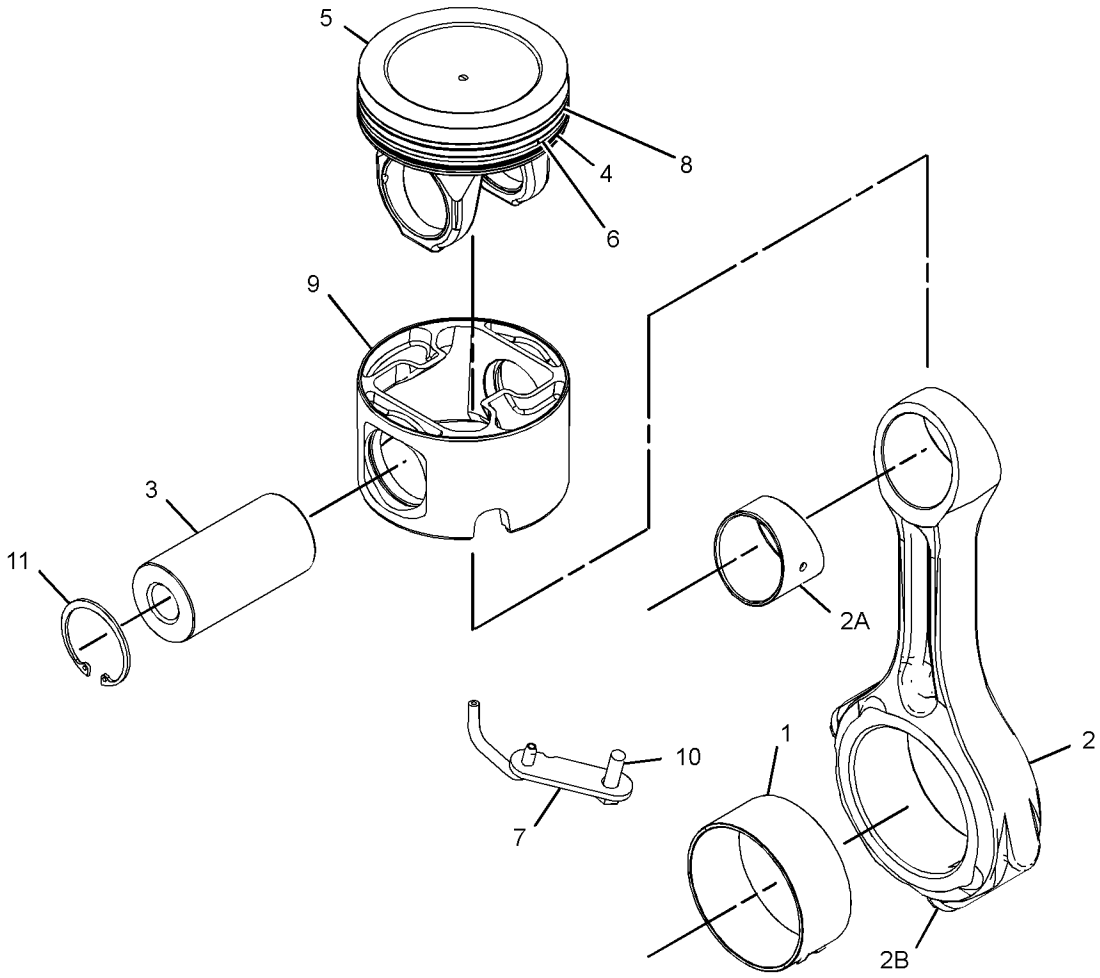

GRÁFICO 1 <FIM> g02511165

469-0624 GRUPO DO BUJÃO DO MOTOR (PLUG GP-ENGINE)

S/N: TXD1-UP

NÚMEROE DE 457-5115, 500-2505 ARRANJO DE MOTOR-CONCLUÍDO

SMCS-1000 **i05943607**

NOTA	REF. NÃO	GRÁFICO REF.	NÚMERO DA PEÇA	QTY	NOME DA PEÇA 1 2 3 4 5 6 (NÍVEL DO PRODUTO)	CONSULTE PÁGINA
	1	1	*389-3709*	1	CONJUNTO DE BUJÃO (PLUG AS)	
		1	**238-5082**	1	ANEL RETENTOR EM O (SEAL-O-RING)	
		1	**360-3682**	1	BUJÃO DE ANEL RETENTOR (PLUG-O-RING)	
	2	1	*389-3708*	2	CONJUNTO DE BUJÃO (PLUG AS)	
					(EACH INCLUDES)	
		1	**214-7568**	1	ANEL RETENTOR EM O (SEAL-O-RING)	
		1	**360-3679**	1	PLUGUE DE CONECTOR (ROSCA 9/16-18) (PLUG-CONNECTOR (9/16-18-THD))	
	3	1	*398-5596*	2	CONJUNTO DE BUJÃO (PLUG AS)	
					(EACH INCLUDES)	
		1	**238-5080**	1	ANEL RETENTOR EM O (SEAL-O-RING)	
		1	**360-3680**	1	BUJÃO (PLUG)	

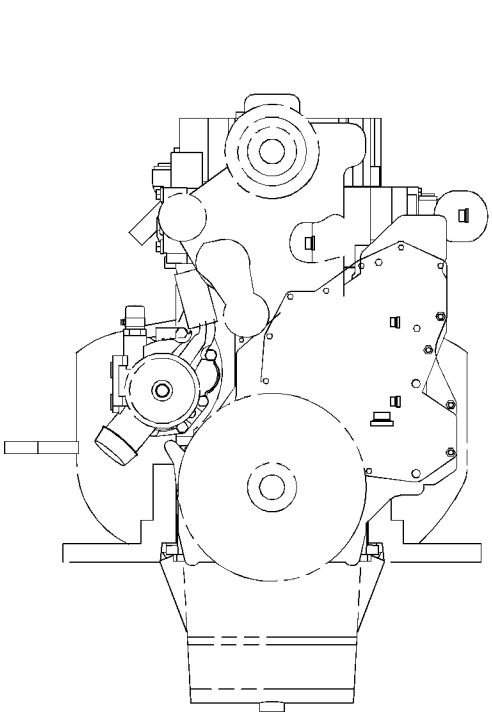

FRONT VIEW

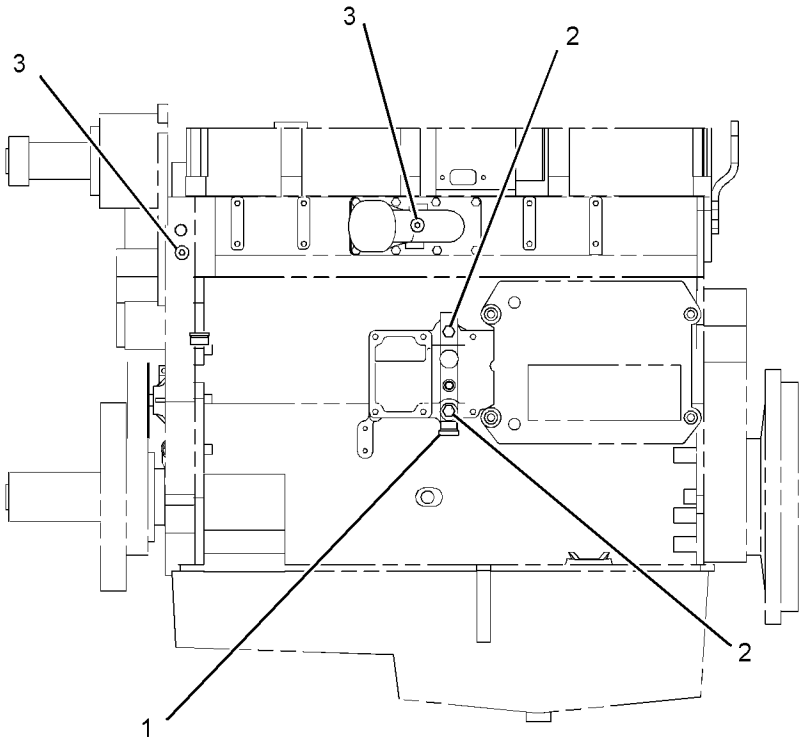

LEFT SIDE VIEW

GRÁFICO 1 <FIM> g02731941

452-7804 GRUPO DA POLIA-VENTILADOR (PULLEY GP-FAN)

S/N: MBP1-UP

NÚMEROE DE 463-6311 ARRANJO DE MOTOR-CONCLUÍDO

SMCS-1356, 1359

i06819355

NOTA	REF. NÃO	GRÁFICO REF.	NÚMERO DA PEÇA	QTY	NOME DA PEÇA 1 2 3 4 5 6 (NÍVEL DO PRODUTO)	CONSULTE PÁGINA
	1	1	**442-9608**	1	CORREIA (BELT)	
	2	1	**442-9607**	1	POLIA DO VENTILADOR (PULLEY-FAN)	
	3	1	**8E-9571**	6	ARRUELA DURA (8,8X16X7 MM DE ESPESSURA) (WASHER-HARD (8.8X16X7-MM THK))	
M	4	1	**8T-7547**	6	PARAFUSO (M8X1,25X30 MM) (BOLT (M8X1.25X30-MM))	

M - PEÇA MÉTRICA

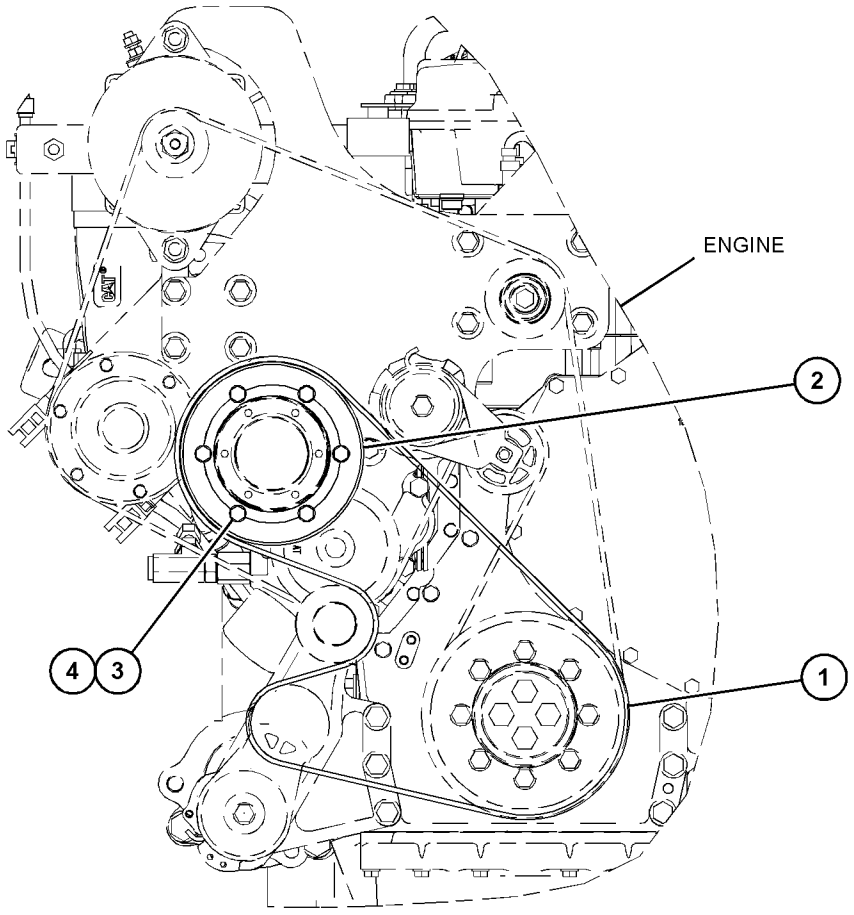

LEFT SIDE VIEW

GRÁFICO 1 <FIM> g03734854

213-9320 GRUPO DO BALANCIM–ESCAPE (ROCKER ARM GP-ESCAPE)

S/N: TXD1-UP

NÚMEROE DE 212-8926 GRUPO DO MECANISMO DE VÁLVULAS

SMCS-1123 **i02585214**

NOTA	REF. NÃO	GRÁFICO REF.	NÚMERO DA PEÇA	QTY	NOME DA PEÇA 1 2 3 4 5 6 (NÍVEL DO PRODUTO)	CONSULTE PÁGINA
R	1	1	**163-2447**	1	CONJUNTO DE BALANCIM (ROCKER ARM AS)	
M	2	1	**260-7524**	1	AJUSTE DO PARAFUSO DA VÁLVULA (M10X1,5 DE ROSCA) (SCREW-VALVE ADJUSTMENT (M10X1.5-THD))	
M	3	1	**2Y-5829**	1	PORCA (M10X1,5 DE ROSCA) (NUT (M10X1.5-THD))	

M - PEÇA MÉTRICA

R - PEÇA REMANUFATURADA PODE ESTAR DISPONÍVEL

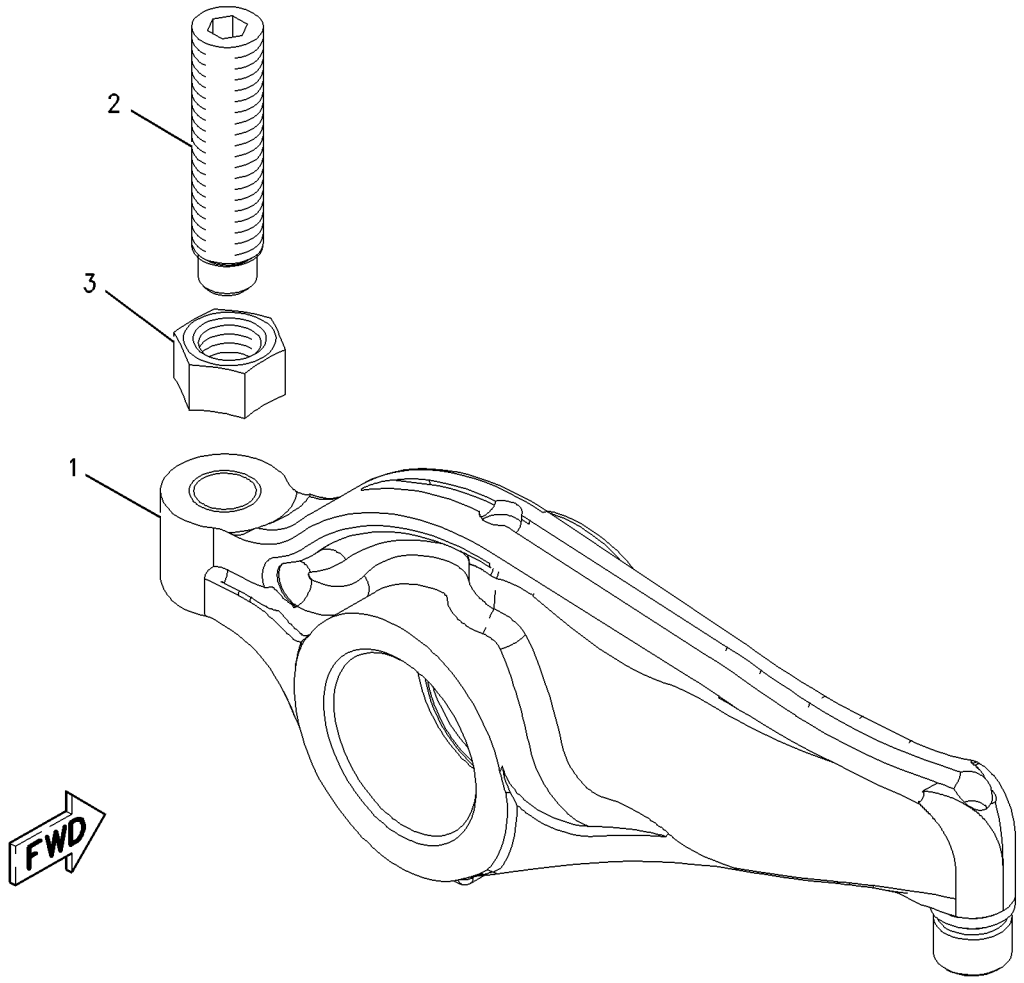

GRÁFICO 1 <FIM> g00979393

242-0329 GRUPO DO BALANCIM–ADMISSÃO (ROCKER ARM GP-ADMISSÃO)

S/N: TXD1-UP

NÚMEROE DE 212-8926 GRUPO DO MECANISMO DE VÁLVULAS

SMCS-1123 **i02585530**

NOTA	REF. NÃO	GRÁFICO REF.	NÚMERO DA PEÇA	QTY	NOME DA PEÇA 1 2 3 4 5 6 (NÍVEL DO PRODUTO)	CONSULTE PÁGINA
M	1	1	**260-7524**	1	AJUSTE DO PARAFUSO DA VÁLVULA (M10X1,5 DE ROSCA) (SCREW-VALVE ADJUSTMENT (M10X1.5-THD))	
R	2	1	**242-0328**	1	CONJUNTO DE BALANCIM (ROCKER ARM AS)	
M	3	1	**2Y-5829**	1	PORCA (M10X1,5 DE ROSCA) (NUT (M10X1.5-THD))	

M - PEÇA MÉTRICA

R - PEÇA REMANUFATURADA PODE ESTAR DISPONÍVEL

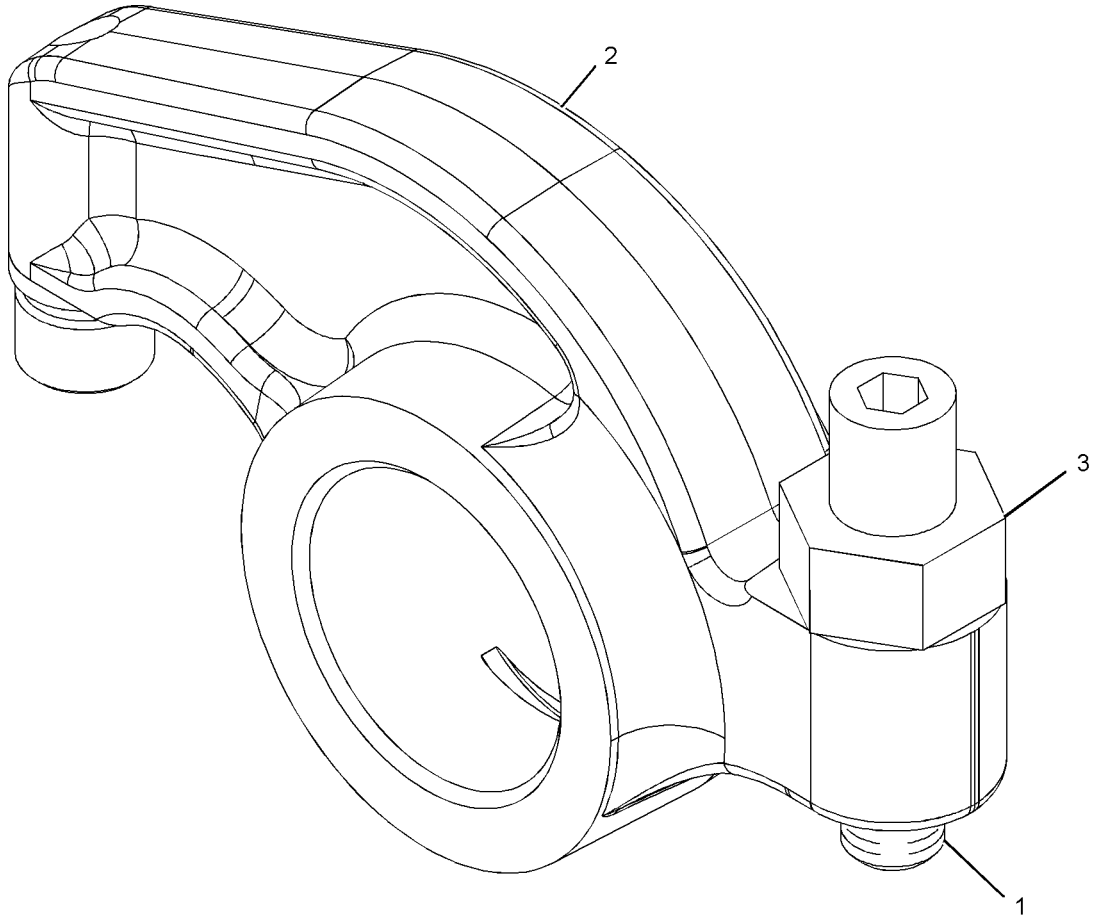

GRÁFICO 1 <FIM> g01056688

285-4074 GRUPO DO RETENTOR-VIRABREQUIM (SEAL GP-CRANKSHAFT)

S/N: TXD1-UP

NÚMEROE DE 295-2351 GRUPO DO RETENTOR-VIRABREQUIM

SMCS-1160, 1161 **i04023103**

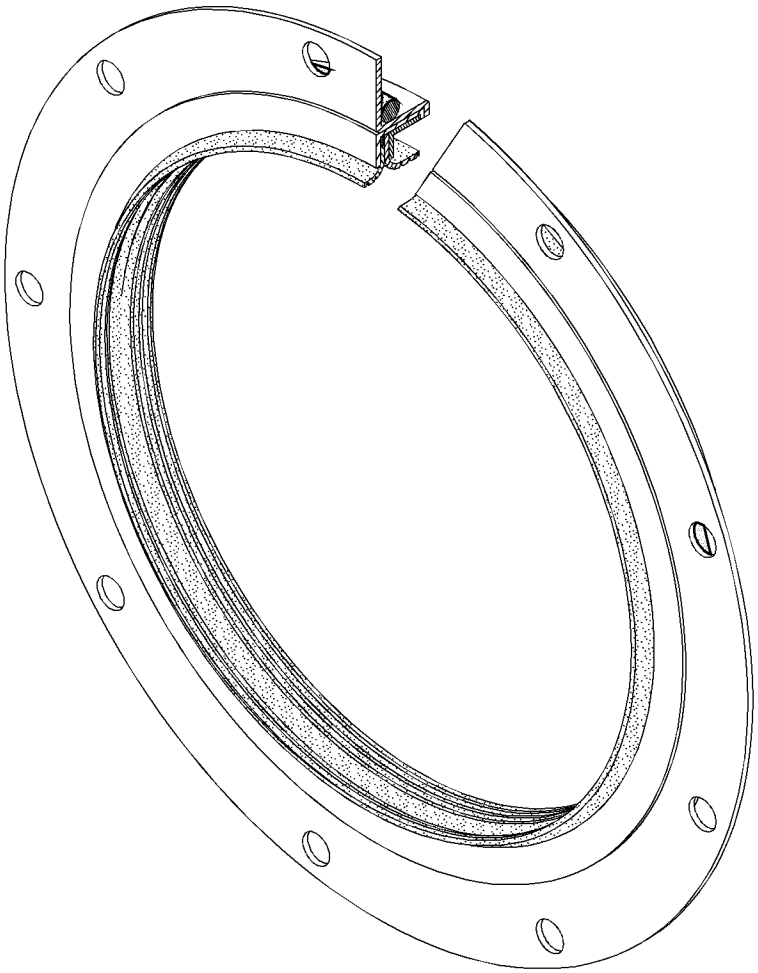

GRÁFICO 1 <FIM> g02202493

295-2351 GRUPO DO RETENTOR-VIRABREQUIM (SEAL GP-CRANKSHAFT)

S/N: TXD1-UP

NÚMEROE DE 464-2526 GRUPO DO RETENTOR-VIRABREQUIM

SMCS-1160, 1161 **i05910494**

NOTA	REF. NÃO	GRÁFICO REF.	NÚMERO DA PEÇA	QTY	NOME DA PEÇA 1 2 3 4 5 6 (NÍVEL DO PRODUTO)	CONSULTE PÁGINA
	1	1	**4R-9999**	1	ELIMINADOR - SELO DO VIRABREQUIM (EXCLUDER-CRANKSHAFT SEAL)	
M	2	1	**206-3719**	9	CONJUNTO DE PARAFUSO (BOLT AS)	
Y	3	1	**285-4074**	1	GRUPO DO RETENTOR-VIRABREQUIM (TRASEIRO) (TRASEIRO) (SEAL GP-CRANKSHAFT (REAR) (REAR))	56

M - PEÇA MÉTRICA
Y - ILUSTRAÇÃO INDIVIDUAL

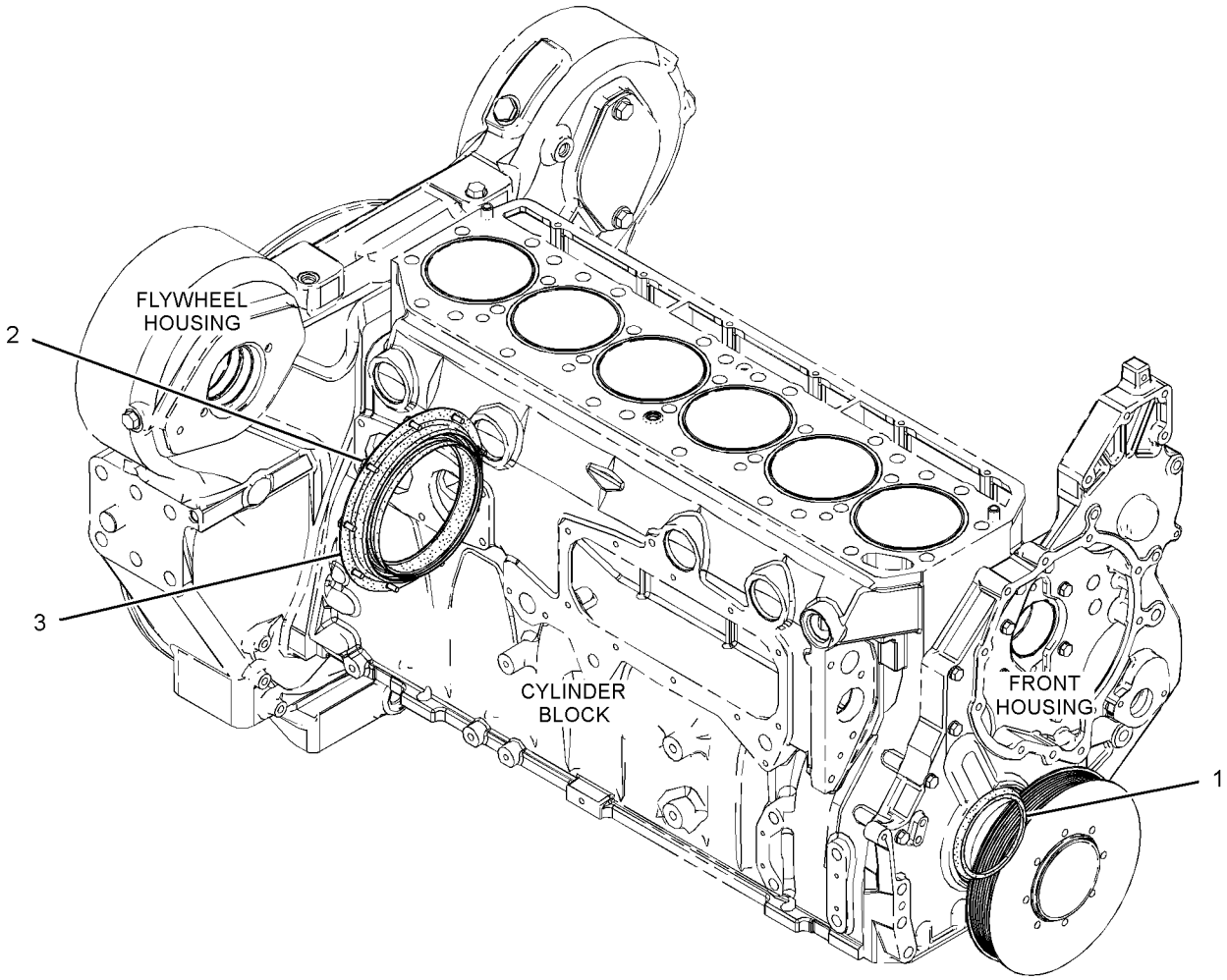

GRÁFICO 1 <FIM> g02196174

464-2526 GRUPO DO RETENTOR-VIRABREQUIM (SEAL GP-CRANKSHAFT)

S/N: TXD1-UP

NÚMEROE DE 457-5115, 500-2505 ARRANJO DE MOTOR-CONCLUÍDO

SMCS-1160, 1161 **i06266065**

NOTA	REF. NÃO	GRÁFICO REF.	NÚMERO DA PEÇA	QTY	NOME DA PEÇA 1 2 3 4 5 6 (NÍVEL DO PRODUTO)	CONSULTE PÁGINA
	1	1	**288-5726**	1	GRUPO DO RETENTOR-VIRABREQUIM (DIANTEIRA) (SEAL GP-CRANKSHAFT (FRONT))	
Y	2	1	*295-2351*	1	GRUPO DO RETENTOR-VIRABREQUIM (TRASEIRO) (SEAL GP-CRANKSHAFT (REAR))	57

Y - ILUSTRAÇÃO INDIVIDUAL

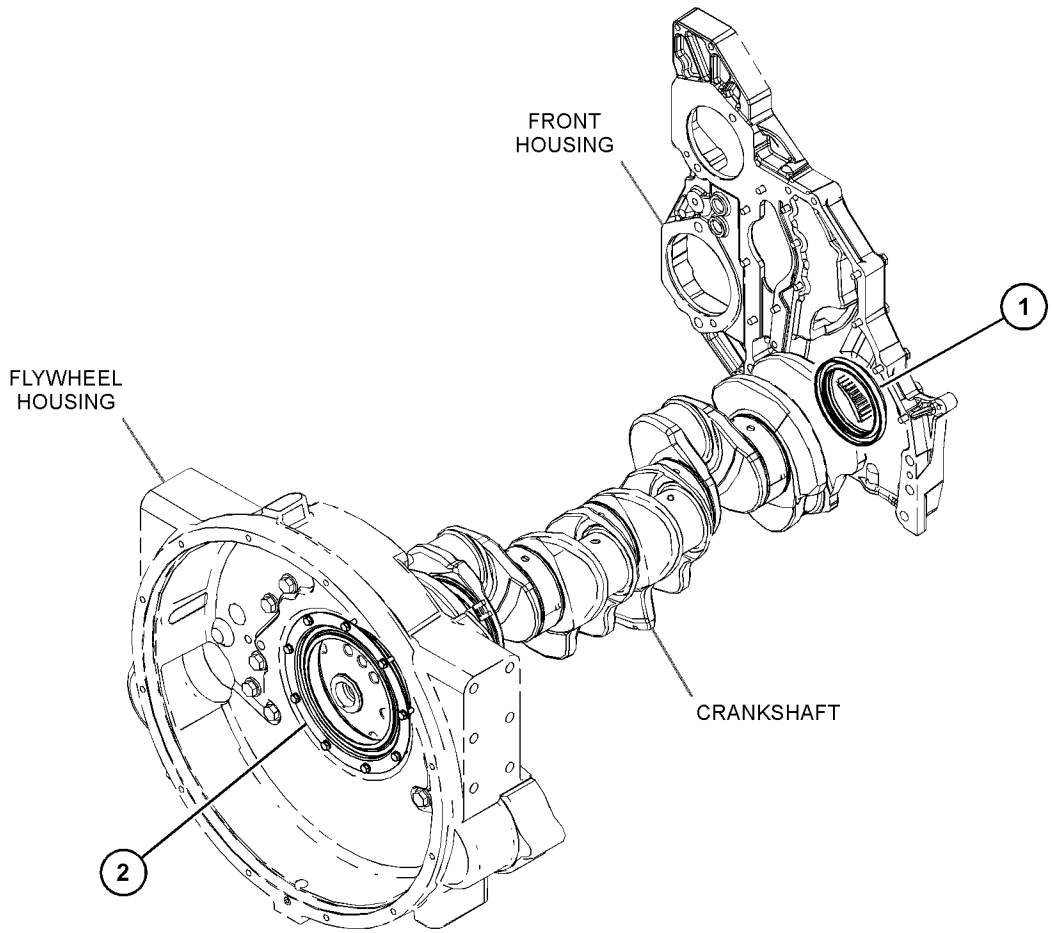

GRÁFICO 1 <FIM> g03721923

212-8926 GRUPO DO MECANISMO DE VÁLVULAS (VALVE MECHANISM GP)

S/N: TXD1-UP

NÚMEROE DE 242-0447 GRUPO DO MECANISMO DE VÁLVULAS

SMCS-1209 **i06529586**

NOTA	REF. NÃO	GRÁFICO REF.	NÚMERO DA PEÇA	QTY	NOME DA PEÇA 1 2 3 4 5 6 (NÍVEL DO PRODUTO)	CONSULTE PÁGINA
	1	1	**163-2445**	1	CONJUNTO DE EIXO DO BALANCIM (SHAFT AS-ROCKER ARM)	
		1	**8F-6575**	2	BUJÃO TIPO COPO (PLUG-CUP)	
	2	1	**163-2459**	6	MOLA (SPRING)	
	3	1	**164-5669**	2	SUPORTE (FINAL) (STAND (END))	
	4	1	**176-5913**	4	SUPORTE (MEIO) (STAND (MIDDLE))	
	5	1	**176-5914**	1	SUPORTE (ÓLEO) (STAND (OIL))	
Y	6	1	*213-9320*	6	GRUPO DO BALANCIM (ESCAPE) (ROCKER ARM GP (EXHAUST))	54
Y	7	1	*242-0329*	6	GRUPO DO BALANCIM (ADMISSÃO) (ROCKER ARM GP (INLET))	55
	8	1	**5P-8245**	7	ARRUELA DURA (13,5X25,5X3 MM DE ESPESSURA) (WASHER-HARD (13.5X25.5X3-MM THK))	
M	9	1	**8T-0646**	7	PARAFUSO (M12X1,75X110 MM) (BOLT (M12X1.75X110-MM))	

M - PEÇA MÉTRICA
Y - ILUSTRAÇÃO INDIVIDUAL

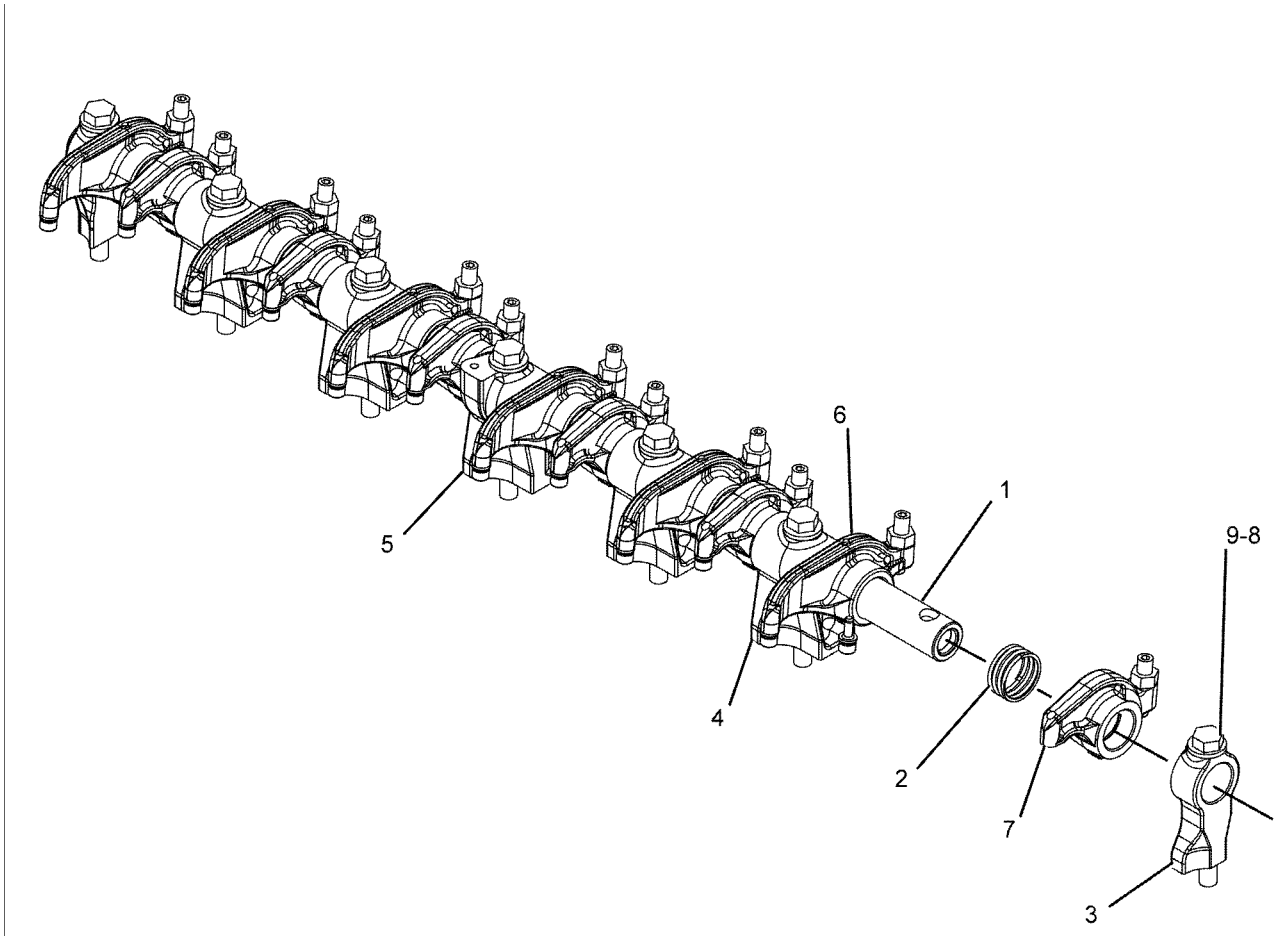

GRÁFICO 1 <FIM> g01069313

242-0447 GRUPO DO MECANISMO DE VÁLVULAS (VALVE MECHANISM GP)

S/N: TXD1-UP

NÚMEROE DE 387-8534 ARRANJO DO NÚCLEO DO MOTOR

SMCS-1209 **i06068199**

NOTA	REF. NÃO	GRÁFICO REF.	NÚMERO DA PEÇA	QTY	NOME DA PEÇA 1 2 3 4 5 6 (NÍVEL DO PRODUTO)	CONSULTE PÁGINA
C	1	1	**467-4243**	12	GUIA DE MOLA (SPRING-GUIDE)	
	2	1	**264-6156**	12	HASTE DE COMANDO DE VÁLVULA (ROD-VALVE PUSH)	
C	3	1	**453-5998**	12	CONJUNTO DE TUCHO DA VÁLVULA (LIFTER AS-VALVE)	
Y	4	1	*212-8926*	1	GRUPO DO MECANISMO DE VÁLVULAS (VALVE MECHANISM GP)	59
	5	1	**244-5891**	6	PONTE DE VÁLVULA (BRIDGE-VALVE)	
	6	1	**255-8674**	6	PONTE DE VÁLVULA (BRIDGE-VALVE)	

C - ALTERAR DO TIPO ANTERIOR
Y - ILUSTRAÇÃO INDIVIDUAL

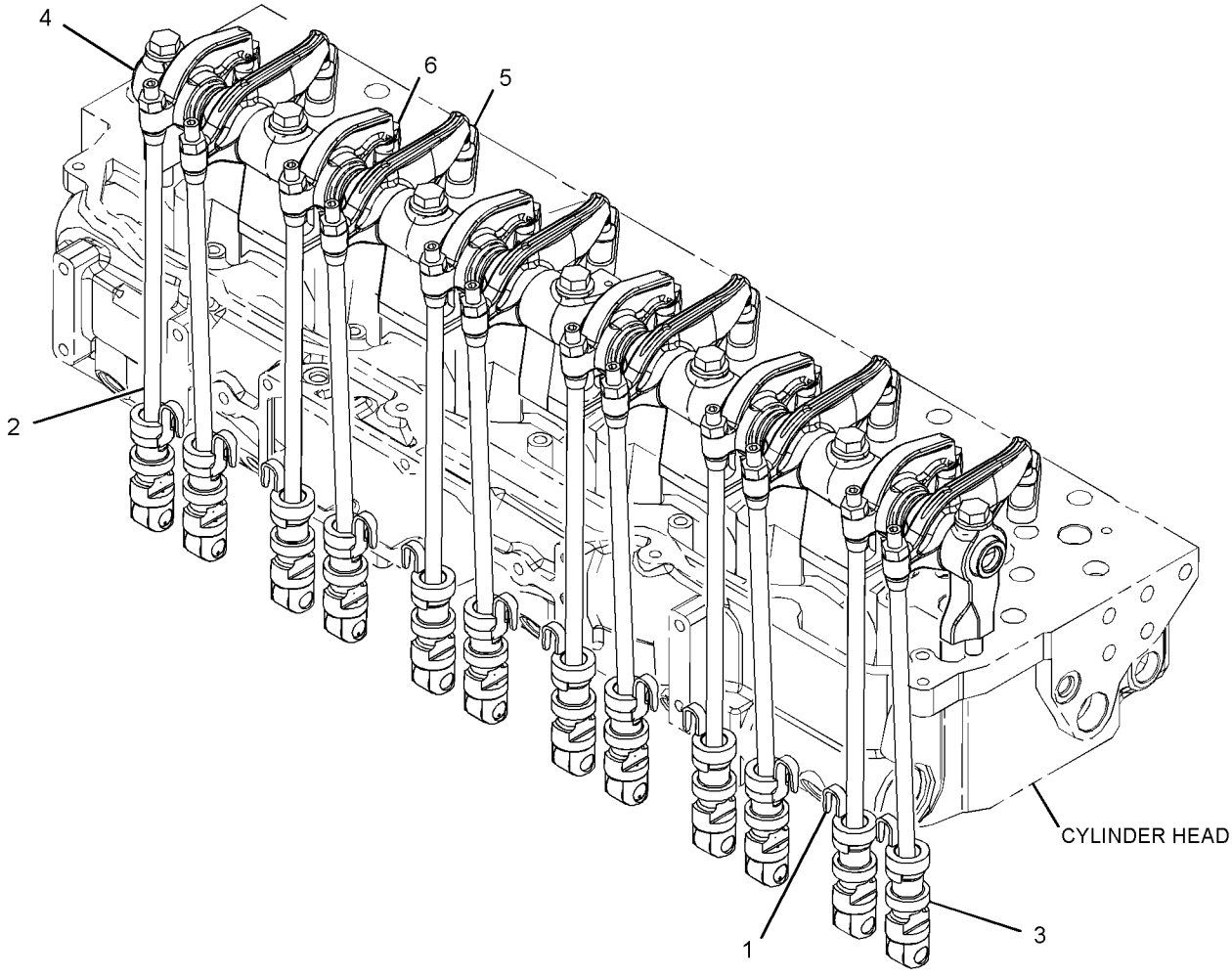

GRÁFICO 1 <FIM> g03348904

385-3503 GRUPO DO FILTRO DO ÓLEO DO MOTOR (FILTER GP-ENGINE OIL)

S/N: TXD1-UP

NÚMEROE DE 457-5115, 500-2505 ARRANJO DE MOTOR-CONCLUÍDO

SMCS-1308 **i05197517**

NOTA	REF. NÃO	GRÁFICO REF.	NÚMERO DA PEÇA	QTY	NOME DA PEÇA 1 2 3 4 5 6 (NÍVEL DO PRODUTO)	CONSULTE PÁGINA
	1	1	**1P-1367**	1	ÊMBOLO (VÁLVULA DE ALÍVIO) (PLUNGER (RELIEF VALVE))	
	2	1	**1R-1808**	1	FILTRO DE ÓLEO DO MOTOR (EFICIÊNCIA AVANÇADA) (FILTER-ENGINE OIL (ADVANCED EFFICIENCY))	
	3	1	**7C-1493**	1	CONJUNTO DE VÁLVULA DE DERIVAÇÃO (VALVE AS-BYPASS)	
	4	1	**209-7290**	1	JUNTA (GASKET)	
	5	1	**211-3286**	1	SUPORTE (BRACKET)	
	6	1	**242-3864**	1	MOLA (SPRING)	
	7	1	**359-5999**	1	BASE (BASE)	
	8	1	**362-3515**	1	CONJUNTO DE BASE DO FILTRO DO ÓLEO (BASE AS-OIL FILTER)	
		1	**6V-7604**	1	BUJÃO TIPO COPO (PLUG-CUP)	
	9	1	*377-9593*	1	CONJUNTO DE BUJÃO (PLUG AS)	
		1	**9N-6152**	1	BUJÃO (PLUG)	
	9A	1	**238-5081**	1	ANEL RETENTOR EM O (SEAL-O-RING)	
M	10	1	**2Y-5829**	2	PORCA (M10X1,5 DE ROSCA) (NUT (M10X1.5-THD))	
	11	1	*398-5596*	1	CONJUNTO DE BUJÃO (PLUG AS)	
		1	**360-3680**	1	BUJÃO (PLUG)	
		1	**238-5080**	1	ANEL RETENTOR EM O (SEAL-O-RING)	
	12	1	*389-3728*	1	CONJUNTO DE BUJÃO (PLUG AS)	
		1	**360-3684**	1	BUJÃO DE ANEL RETENTOR (PLUG-O-RING)	
	12A	1	**238-5084**	1	ANEL RETENTOR EM O (SEAL-O-RING)	
	13	1	*329-5455*	1	CONJUNTO DE BUJÃO (PLUG AS)	
		1	**9S-8010**	1	BUJÃO (PLUG)	
		1	**228-7096**	1	ANEL RETENTOR EM O (SEAL-O-RING)	
	14	1	**4N-8150**	1	MOLA (SPRING)	
M	15	1	**5P-7970**	2	PORCA (M8X1,25 DE ROSCA) (NUT (M8X1.25-THD))	
M	16	1	**6V-2317**	2	PARAFUSO (M8X1,25X30 MM) (BOLT (M8X1.25X30-MM))	
M	17	1	**6V-3822**	2	PARAFUSO (M10X1,5X35 MM) (BOLT (M10X1.5X35-MM))	
	18	1	**6V-5839**	2	ARRUELA (11X21X2,5 MM DE ESPESSURA) (WASHER (11X21X2.5-MM THK))	
M	19	1	**8T-0276**	7	PARAFUSO (M8X1,25X45 MM) (BOLT (M8X1.25X45-MM))	
	20	1	**9M-1974**	12	ARRUELA DURA (8,8X16X2 MM DE ESPESSURA) (WASHER-HARD (8.8X16X2-MM THK))	
M	21	1	**9X-2098**	3	PRISIONEIRO DE TRAVAMENTO POR ROSCA CÔNICA (PARAFUSO) (STUD-TAPERLOCK (BOLT))	

M - PEÇA MÉTRICA

385-3503 GRUPO DO FILTRO DO ÓLEO DO MOTOR (FILTER GP-ENGINE OIL) (continuação) **i05197517**

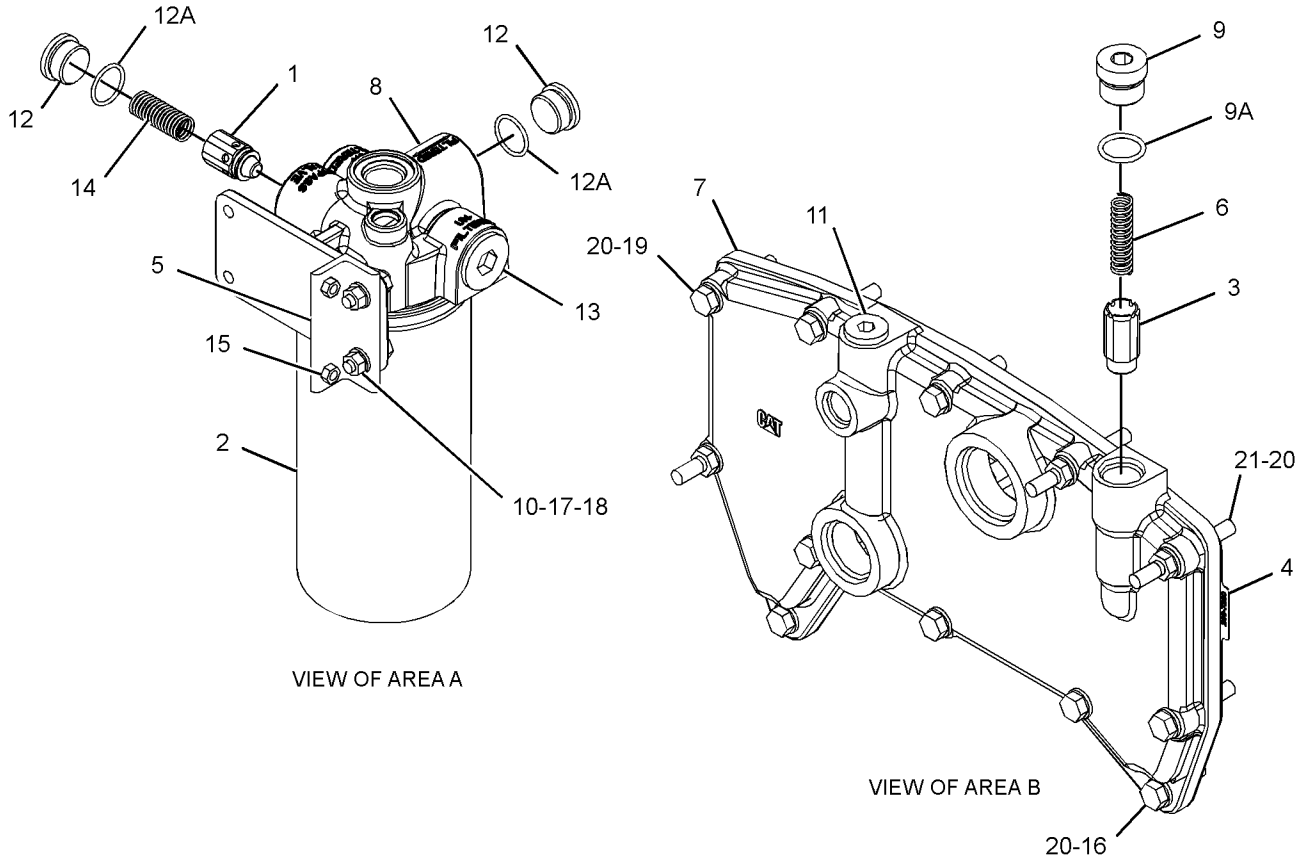

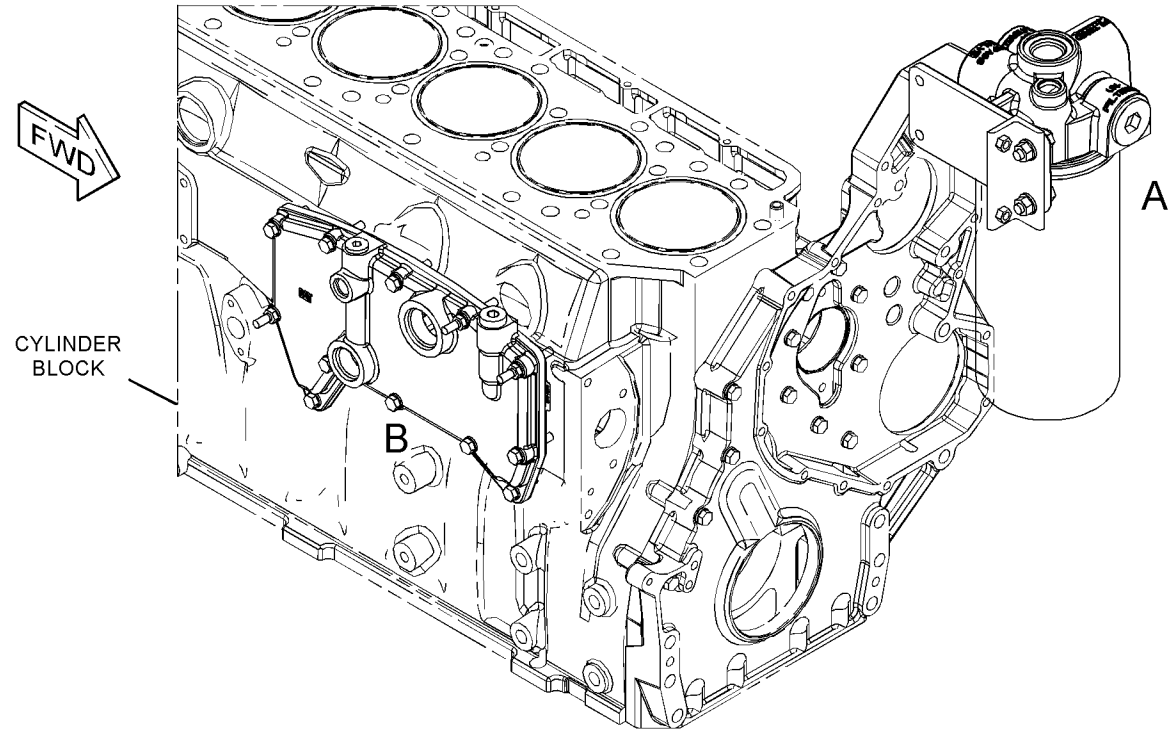

GRÁFICO 1 <FIM> g03087596

196-1829 GRUPO DE DESCARTE DE VAPORES (FUMES DISPOSAL GP)

S/N: TXD1-UP

NÚMEROE DE 457-5115, 500-2505 ARRANJO DE MOTOR-CONCLUÍDO

SMCS-1317 **i02034219**

NOTA	REF. NÃO	GRÁFICO REF.	NÚMERO DA PEÇA	QTY	NOME DA PEÇA 1 2 3 4 5 6 (NÍVEL DO PRODUTO)	CONSULTE PÁGINA
	1	1	**5P-0597**	1	ABRAÇADEIRA DE MANGUEIRA (CLAMP-HOSE)	
	2	1	**196-1831**	1	MANGUEIRA-DESCARTE (VAPORES) (HOSE-DISPOSAL (FUMES))	
	3	1	**220-1718**	1	SUPORTE (BRACKET)	
	4	1	**5P-4325**	1	GRAMPO (CLIP)	
M	5	1	**5P-7970**	1	PORCA (M8X1,25 DE ROSCA) (NUT (M8X1.25-THD))	
M	6	1	**6V-5217**	1	PARAFUSO (M8X1,25X20 MM) (BOLT (M8X1.25X20-MM))	
	7	1	**6V-5839**	1	ARRUELA (11X21X2,5 MM DE ESPESSURA) (WASHER (11X21X2.5-MM THK))	
M	8	1	**6V-6317**	1	PARAFUSO (M10X1,5X20 MM) (BOLT (M10X1.5X20-MM))	
	9	1	**9M-1974**	2	ARRUELA DURA (8,8X16X2 MM DE ESPESSURA) (WASHER-HARD (8.8X16X2-MM THK))	

M - PEÇA MÉTRICA

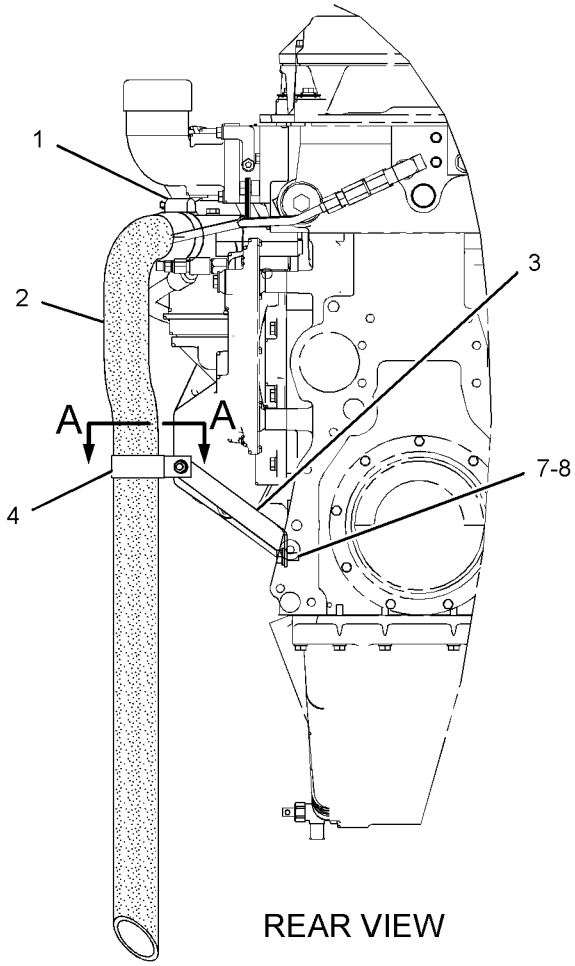

REAR VIEW

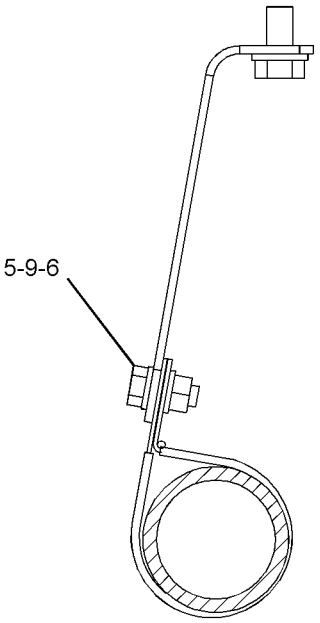

SECTION A-A

GRÁFICO 1 <FIM> g01058524

386-1508 GRUPO DA VARETA DE NÍVEL DE ÓLEO—MOTOR (GAUGE GP-OIL LEVEL (DIPSTICK)-MOTOR)

S/N: TXD1-UP

NÚMEROE DE 457-5115, 500-2505 ARRANJO DE MOTOR-CONCLUÍDO

SMCS-1326 **i05516585**

NOTA	REF. NÃO	GRÁFICO REF.	NÚMERO DA PEÇA	QTY	NOME DA PEÇA 1 2 3 4 5 6 (NÍVEL DO PRODUTO)	CONSULTE PÁGINA
	1	1	**194-3526**	1	CONJUNTO DE SUPORTE (BRACKET AS)	
M		1	**8T-3490**	1	PORCA DE SOLDA (M10X1,5 DE ROSCA) (NUT-WELD (M10X1.5-THD))	
	2	1	**208-7474**	1	VARETA DE NÍVEL DE ÓLEO (VARETA DE NÍVEL, MOTOR) (GAUGE-OIL LEVEL (DIPSTICK, ENGINE))	
	3	1	**242-1598**	1	CONJUNTO DE SUPORTE (BRACKET AS)	
M		1	**8T-3490**	1	PORCA DE SOLDA (M10X1,5 DE ROSCA) (NUT-WELD (M10X1.5-THD))	
	4	1	**386-1509**	1	CONJUNTO DE TUBO (TUBE AS)	
	5	1	**154-2302**	1	ESPAÇADOR (11X20X15 MM DE ESPESSURA) (SPACER (11X20X15-MM THK))	
	6	1	**325-6994**	2	GRAMPO (RANHURA) (CLIP (SLOT))	
	7	1	**325-6995**	2	GRAMPO (LINGUETA) (CLIP (TAB))	
	8	1	**353-7956**	2	ILHÓ (GROMMET)	
	9	1	**5P-8245**	1	ARRUELA DURA (13,5X25,5X3 MM DE ESPESSURA) (WASHER-HARD (13.5X25.5X3-MM THK))	
M	10	1	**6V-3822**	1	PARAFUSO (M10X1,5X35 MM) (BOLT (M10X1.5X35-MM))	
	11	1	**6V-5839**	4	ARRUELA (11X21X2,5 MM DE ESPESSURA) (WASHER (11X21X2.5-MM THK))	
M	12	1	**6V-6317**	3	PARAFUSO (M10X1,5X20 MM) (BOLT (M10X1.5X20-MM))	
M	13	1	**8T-0293**	1	PARAFUSO (M12X1,75X20 MM) (BOLT (M12X1.75X20-MM))	

M - PEÇA MÉTRICA

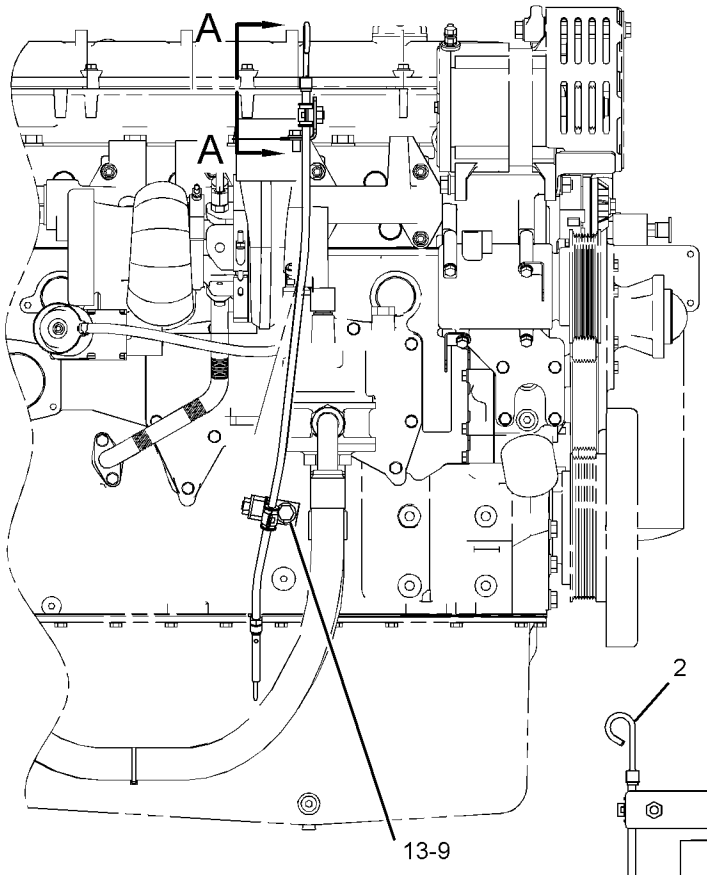

RIGHT SIDE VIEW OF ENGINE

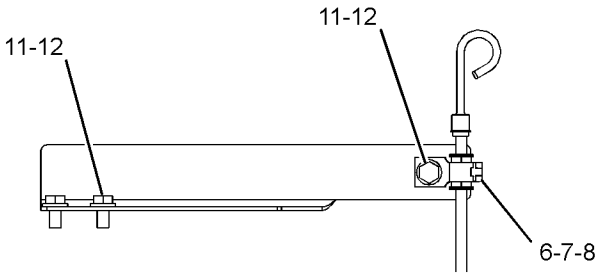

VIEW A-A

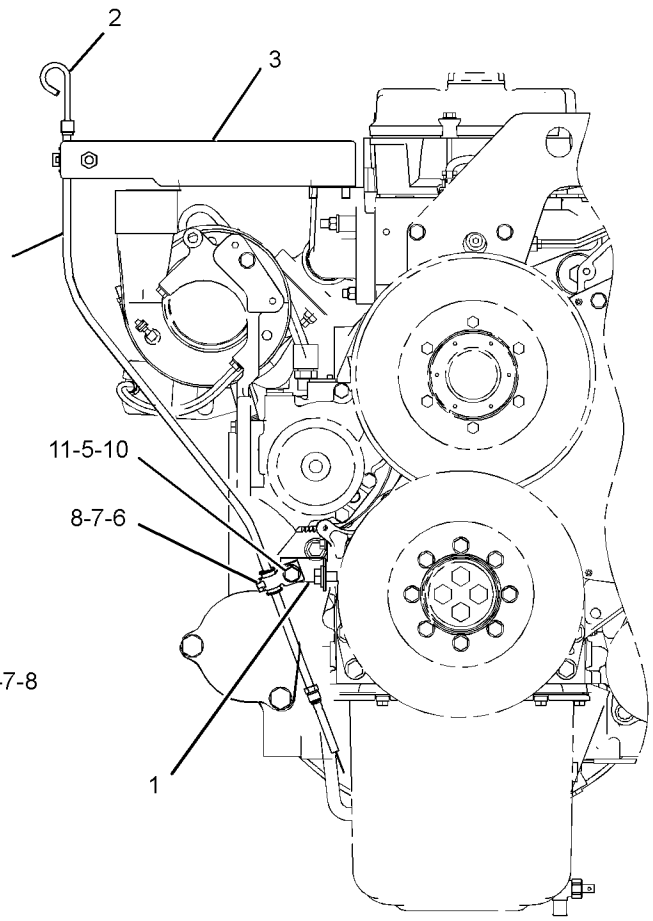

FRONT VIEW OF ENGINE

GRÁFICO 1 <FIM> g03078679

202-6603 GRUPO DE TUBULAÇÕES DE ÓLEO DO MOTOR (LINES GP-ENGINE OIL)

S/N: TXD1-UP

NÚMEROE DE 457-5115, 500-2505 ARRANJO DE MOTOR-CONCLUÍDO

SMCS-1307 **i05468235**

NOTA	REF. NÃO	GRÁFICO REF.	NÚMERO DA PEÇA	QTY	NOME DA PEÇA 1 2 3 4 5 6 (NÍVEL DO PRODUTO)	CONSULTE PÁGINA
C	1	1	**281-2210**	1	COTOVELO DE SAÍDA (ELBOW-OUTLET)	
	2	1	**195-0452**	1	JUNTA (GASKET)	
	3	1	**213-5213**	1	CONJUNTO DE TUBO (TUBE AS)	
	4	1	**033-6034**	1	ANEL RETENTOR EM O (SEAL-O-RING)	
	5	1	**9M-1974**	4	ARRUELA DURA (8,8X16X2 MM DE ESPESSURA) (WASHER-HARD (8.8X16X2-MM THK))	
	6	1	**5P-7530**	1	ANEL RETENTOR EM O (SEAL-O-RING)	
M	7	1	**8T-0292**	1	PARAFUSO (M8X1,25X90 MM) (BOLT (M8X1.25X90-MM))	
M	8	1	**6V-3940**	3	PARAFUSO (M8X1,25X25 MM) (BOLT (M8X1.25X25-MM))	

C - ALTERAR DO TIPO ANTERIOR
M - PEÇA MÉTRICA

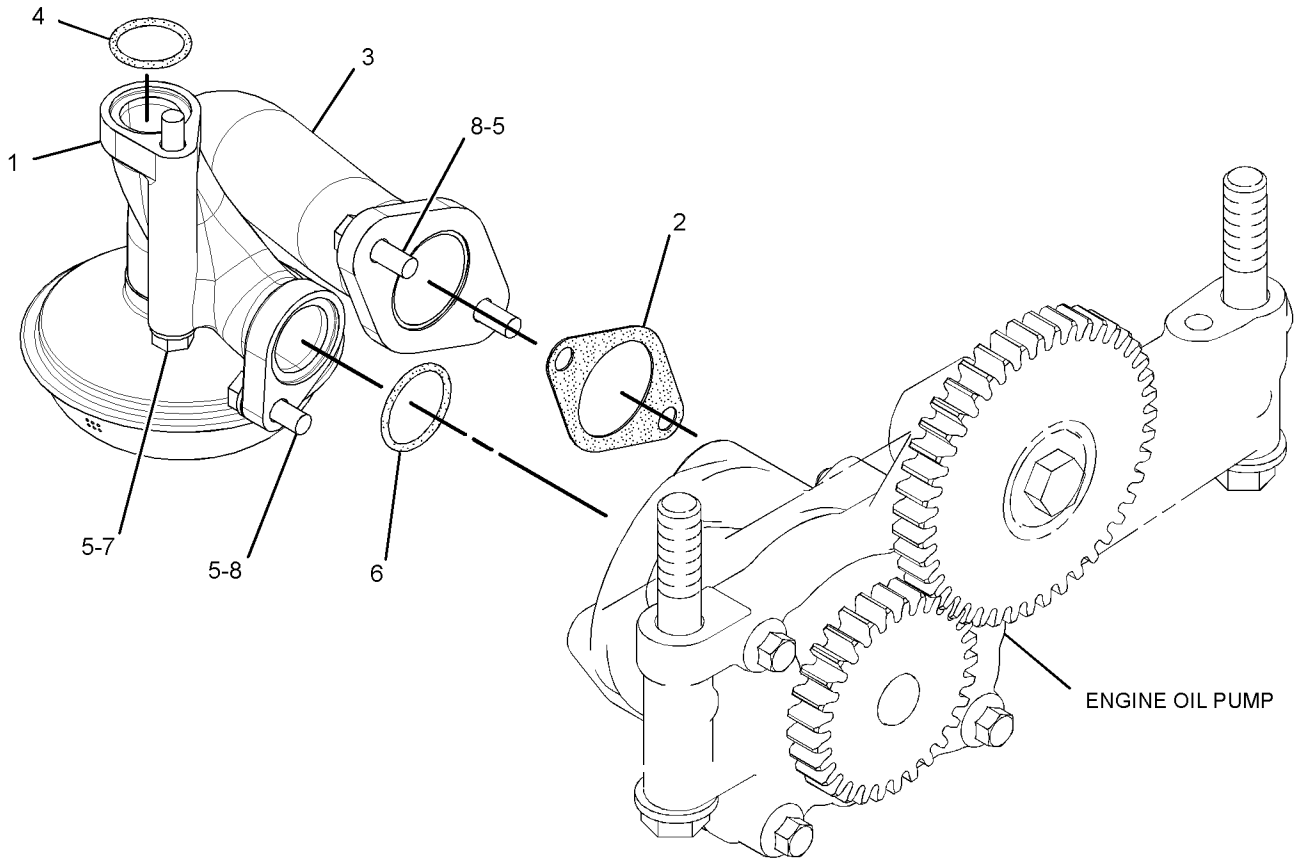

GRÁFICO 1 <FIM> g03173600

239-6408 GRUPO DE LINHAS-DRENO DO ÓLEO DO MOTOR (LINES GP-ENGINE OIL DRAIN)

S/N: MBP1-UP

NÚMEROE DE 463-6313 ARRANJO DE INSTALAÇÃO-MOTOR

SMCS-1307 **i02495102**

NOTA	REF. NÃO	GRÁFICO REF.	NÚMERO DA PEÇA	QTY	NOME DA PEÇA 1 2 3 4 5 6 (NÍVEL DO PRODUTO)	CONSULTE PÁGINA
	1	1	**095-1388**	1	ABRAÇADEIRA DE MANGUEIRA (CLAMP-HOSE)	
E	2	1	**5P-0743**		MANGUEIRA (27 CM) (HOSE (27-CM))	

E - ENCOMENDAR POR CENTÍMETROS

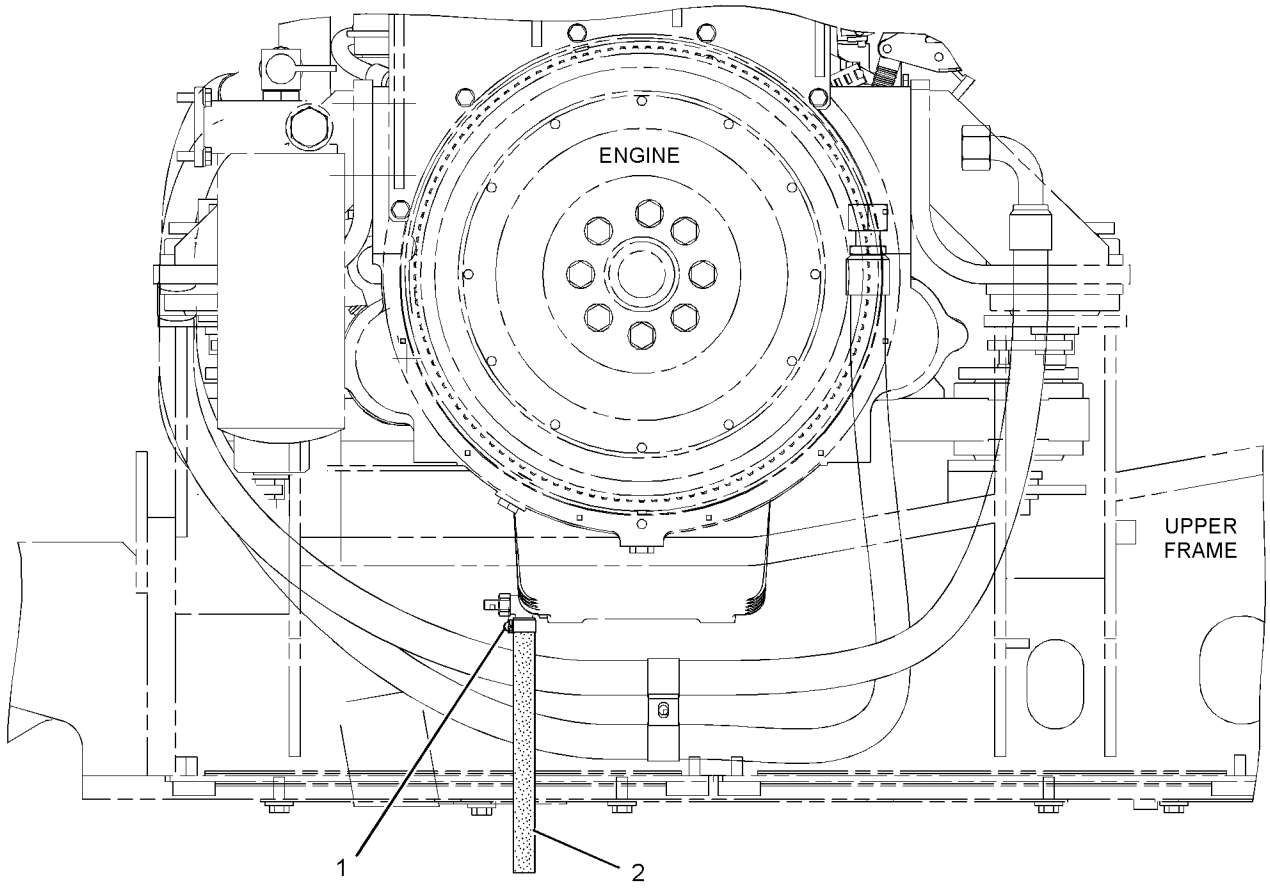

RIGHT SIDE VIEW

GRÁFICO 1 <FIM> g01197323

460-7698 GRUPO DE TUBULAÇÕES DO FILTRO (LINES GP-FILTER)

S/N: TXD1-UP

NÚMEROE DE 457-5115, 500-2505 ARRANJO DE MOTOR-CONCLUÍDO

SMCS-1318 **i06266062**

NOTA	REF. NÃO	GRÁFICO REF.	NÚMERO DA PEÇA	QTY	NOME DA PEÇA 1 2 3 4 5 6 (NÍVEL DO PRODUTO)	CONSULTE PÁGINA
	1	1	*329-5466*	1	CONJUNTO DE COTOVELO (ELBOW AS)	
		1	**6V-9009**	1	COTOVELO (ELBOW)	
		1	**228-7094**	1	ANEL RETENTOR EM O (SEAL-O-RING)	
		1	**228-7096**	1	ANEL RETENTOR EM O (SEAL-O-RING)	
	2	1	*330-9754*	1	CONJUNTO DO CONECTOR (CONNECTOR AS)	
		1	**8T-3611**	1	CONECTOR (CONNECTOR)	
		1	**228-7094**	1	ANEL RETENTOR EM O (SEAL-O-RING)	
		1	**228-7096**	1	ANEL RETENTOR EM O (SEAL-O-RING)	
	3	1	*357-4574*	1	CONJUNTO DO ADAPTADOR (ADAPTER AS)	
		1	**8D-8428**	1	ADAPTADOR (ADAPTER)	
		1	**238-5084**	1	ANEL RETENTOR EM O (SEAL-O-RING)	
	4	1	*357-4577*	2	CONJUNTO DE COTOVELO (ELBOW AS)	
					(EACH INCLUDES)	
		1	**008-6325**	1	COTOVELO (ELBOW)	
		1	**238-5084**	1	ANEL RETENTOR EM O (SEAL-O-RING)	
I	5	1	**460-7696**	1	CONJUNTO DE MANGUEIRA (HOSE AS)	
I	6	1	**460-7697**	1	CONJUNTO DE MANGUEIRA (HOSE AS)	
	7	1	*321-8649*	1	CONJUNTO DE VÁLVULA DE COLETA DE AMOSTRA DE FLUIDO (ÓLEO DO MOTOR) (VALVE AS-FLUID SAMPLING (ENGINE OIL))	
		1	**8C-3446**	1	VÁLVULA DE COLETA DE AMOSTRA (VALVE-SAMPLING)	
		1	**214-7566**	1	ANEL RETENTOR EM O (SEAL-O-RING)	
	8	1	**8C-3445**	1	TAMPA CONTRA POEIRA (CAP-DUST)	

I - CONSULTE O SISTEMA DE INFORMAÇÕES HIDRÁULICAS

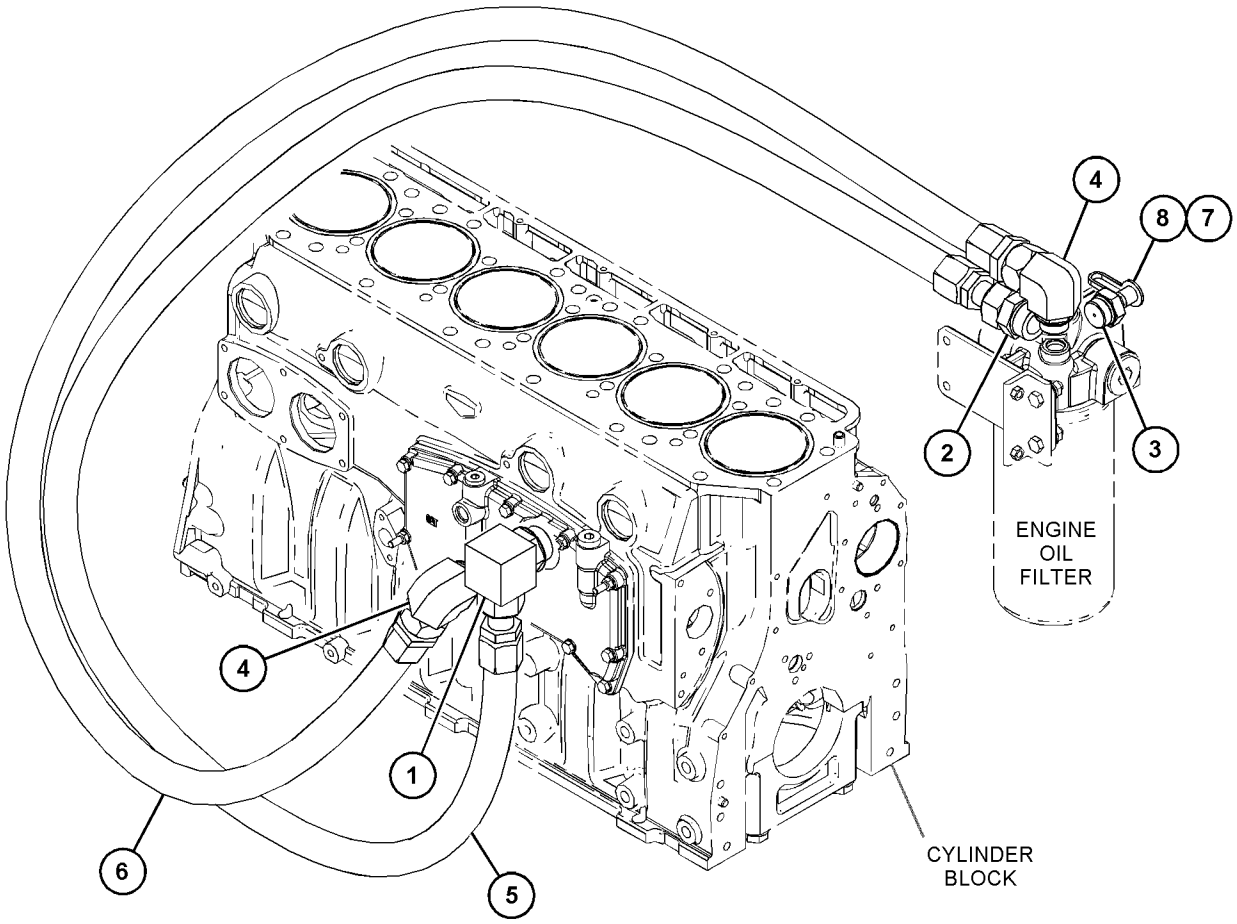

GRÁFICO 1 <FIM> g03721455

386-1511 GRUPO DE TUBULAÇÕES DE ÓLEO DO TURBOCOMPRESSOR (LINES GP-TURBOCHARGER OIL)

S/N: TXD1-UP

PARA USO COM ESCAPE DO TURBO TRASEIRO

NÚMEROE DE 457-5115, 500-2505 ARRANJO DE MOTOR-CONCLUÍDO

SMCS-1052 **i05966616**

NOTA	REF. NÃO	GRÁFICO REF.	NÚMERO DA PEÇA	QTY	NOME DA PEÇA 1 2 3 4 5 6 (NÍVEL DO PRODUTO)	CONSULTE PÁGINA
	1	1	*183-3399*	1	CONJUNTO DO CONECTOR (CONNECTOR AS)	
		1	**6V-8636**	1	CONECTOR (CONNECTOR)	
		1	**214-7568**	1	ANEL RETENTOR EM O (SEAL-O-RING)	
		1	**228-7089**	1	ANEL RETENTOR EM O (SEAL-O-RING)	
	2	1	*329-5511*	1	CONJUNTO DE COTOVELO (ELBOW AS)	
		1	**6V-8723**	1	COTOVELO (ELBOW)	
		1	**228-7089**	1	ANEL RETENTOR EM O (SEAL-O-RING)	
		1	**238-5080**	1	ANEL RETENTOR EM O (SEAL-O-RING)	
	3	1	**197-8419**	1	JUNTA (TURBOCOMPRESSOR) (GASKET (TURBOCHARGER))	
	4	1	**246-6036**	1	MANGUEIRA (HOSE)	
	5	1	**325-6994**	1	GRAMPO (RANHURA) (CLIP (SLOT))	
	6	1	**259-2993**	1	CONJUNTO DE TUBOS-DRENO (TUBE AS-DRAIN)	
	7	1	**259-2994**	1	CONJUNTO DE TUBOS-DRENO (TUBE AS-DRAIN)	
	8	1	**284-3502**	2	ABRAÇADEIRA TIPO CINTA (CLAMP-BAND)	
	9	1	**5P-7530**	1	ANEL RETENTOR EM O (SEAL-O-RING)	
M	10	1	**6V-3940**	2	PARAFUSO (M8X1,25X25 MM) (BOLT (M8X1.25X25-MM))	
M	11	1	**6V-5218**	2	PARAFUSO (M8X1,25X35 MM) (BOLT (M8X1.25X35-MM))	
	12	1	**9M-1974**	4	ARRUELA DURA (8,8X16X2 MM DE ESPESSURA) (WASHER-HARD (8.8X16X2-MM THK))	
	13	1	**325-6995**	1	GRAMPO (LINGUETA) (CLIP (TAB))	
	14	1	**379-8774**	1	CONJUNTO DE SUPORTE (BRACKET AS)	
M		1	**8T-3490**	1	PORCA DE SOLDA (M10X1,5 DE ROSCA) (NUT-WELD (M10X1.5-THD))	
M		1	**8T-3612**	1	PORCA DE SOLDA (M8X1,25 DE ROSCA) (NUT-WELD (M8X1.25-THD))	
	15	1	**436-2860**	1	CONJUNTO DE MANGUEIRA E TUBULAÇÃO (HOSE & TUBE AS)	
	16	1	**353-7956**	1	ILHÓ (GROMMET)	
M	17	1	**5C-7261**	2	PORCA (M8X1,25 DE ROSCA) (NUT (M8X1.25-THD))	
	18	1	**8T-4121**	1	ARRUELA DURA (11X21X2,5 MM DE ESPESSURA) (WASHER-HARD (11X21X2.5-MM THK))	
M	19	1	**8T-4137**	1	PARAFUSO (M10X1,5X20 MM) (BOLT (M10X1.5X20-MM))	
	20	1	**8T-4224**	4	ARRUELA DURA (8,8X16X2 MM DE ESPESSURA) (WASHER-HARD (8.8X16X2-MM THK))	

M - PEÇA MÉTRICA

386-1511 GRUPO DE TUBULAÇÕES DE ÓLEO DO TURBOCOMPRESSOR (LINES GP-TURBOCHARGER OIL) (continuação)

i05966616

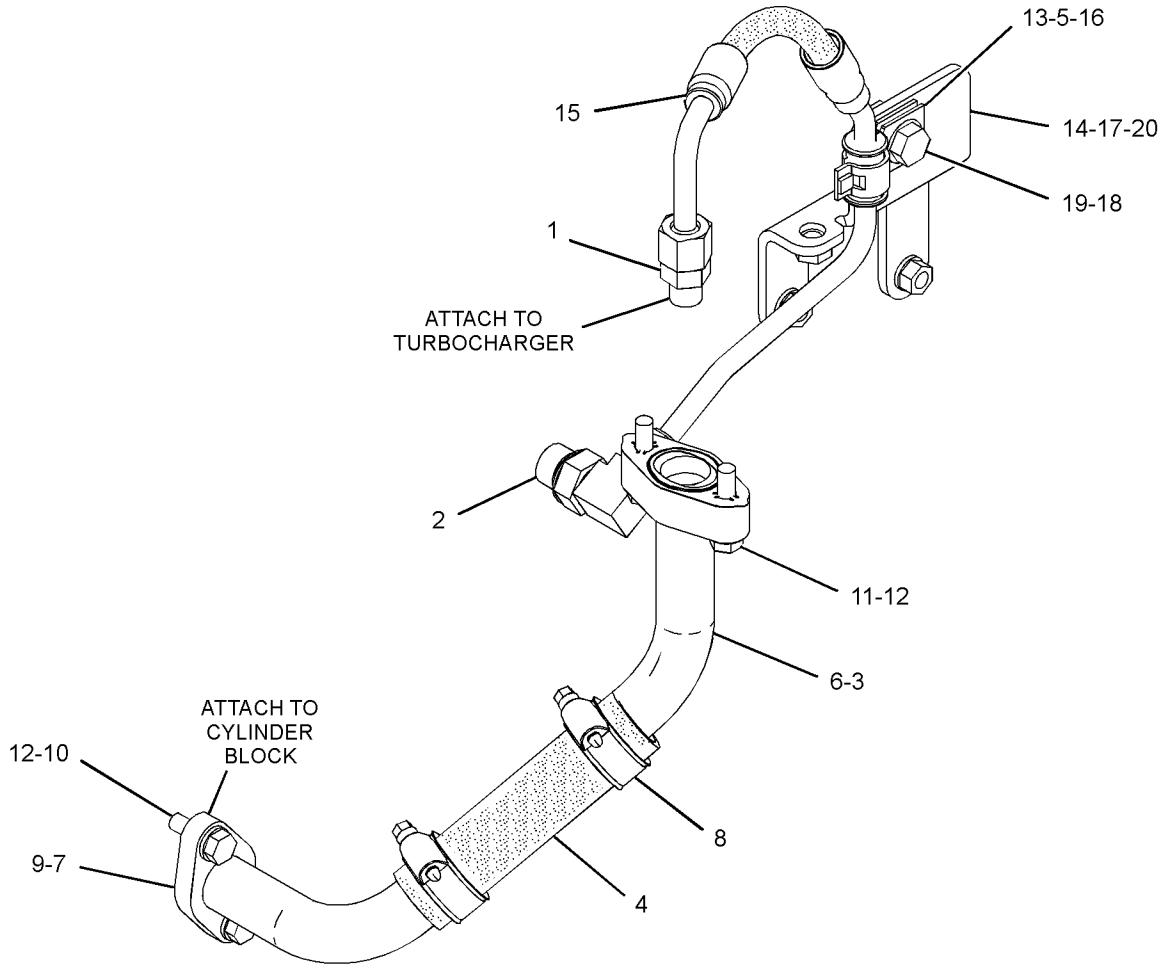

GRÁFICO 1 <FIM> g03401716

463-6319 GRUPO DE MONTAGEM-FILTRO DE ÓLEO DO MOTOR (MOUNTING GP-ENGINE OIL FILTER)

S/N: MBP1-UP

NÚMEROE DE 463-6313 ARRANJO DE INSTALAÇÃO-MOTOR

SMCS-1308 **i06820118**

NOTA	REF. NÃO	GRÁFICO REF.	NÚMERO DA PEÇA	QTY	NOME DA PEÇA 1 2 3 4 5 6 (NÍVEL DO PRODUTO)	CONSULTE PÁGINA
	1	1	**204-2281**	1	CABO TIPO CINTA (STRAP-CABLE)	
	2	1	**239-6500**	1	PLACA (PLATE)	
	3	1	**305-4903**	1	CONJUNTO DO SUPORTE (SUPPORT AS)	
	4	1	**7D-7233**	6	GRAMPO (CLIP)	
	5	1	**7X-7729**	2	ARRUELA (11X25X3 MM DE ESPESSURA) (WASHER (11X25X3-MM THK))	
	6	1	**8T-3440**	1	ILHÓ (GROMMET)	
	7	1	**8T-4121**	10	ARRUELA DURA (11X21X2,5 MM DE ESPESSURA) (WASHER-HARD (11X21X2.5-MM THK))	
M	8	1	**8T-4133**	1	PORCA (M10X1,5 DE ROSCA) (NUT (M10X1.5-THD))	
M	9	1	**8T-4136**	3	PARAFUSO (M10X1,5X25 MM) (BOLT (M10X1.5X25-MM))	
M	10	1	**8T-4186**	2	PARAFUSO (M10X1,5X40 MM) (BOLT (M10X1.5X40-MM))	
M	11	1	**8T-4195**	5	PARAFUSO (M10X1,5X30 MM) (BOLT (M10X1.5X30-MM))	
M	12	1	**8T-4196**	1	PARAFUSO (M10X1,5X35 MM) (BOLT (M10X1.5X35-MM))	

M - PEÇA MÉTRICA

463-6319 GRUPO DE MONTAGEM-FILTRO DE ÓLEO DO MOTOR (MOUNTING GP-ENGINE OIL FILTER) (continuação)

i06820118

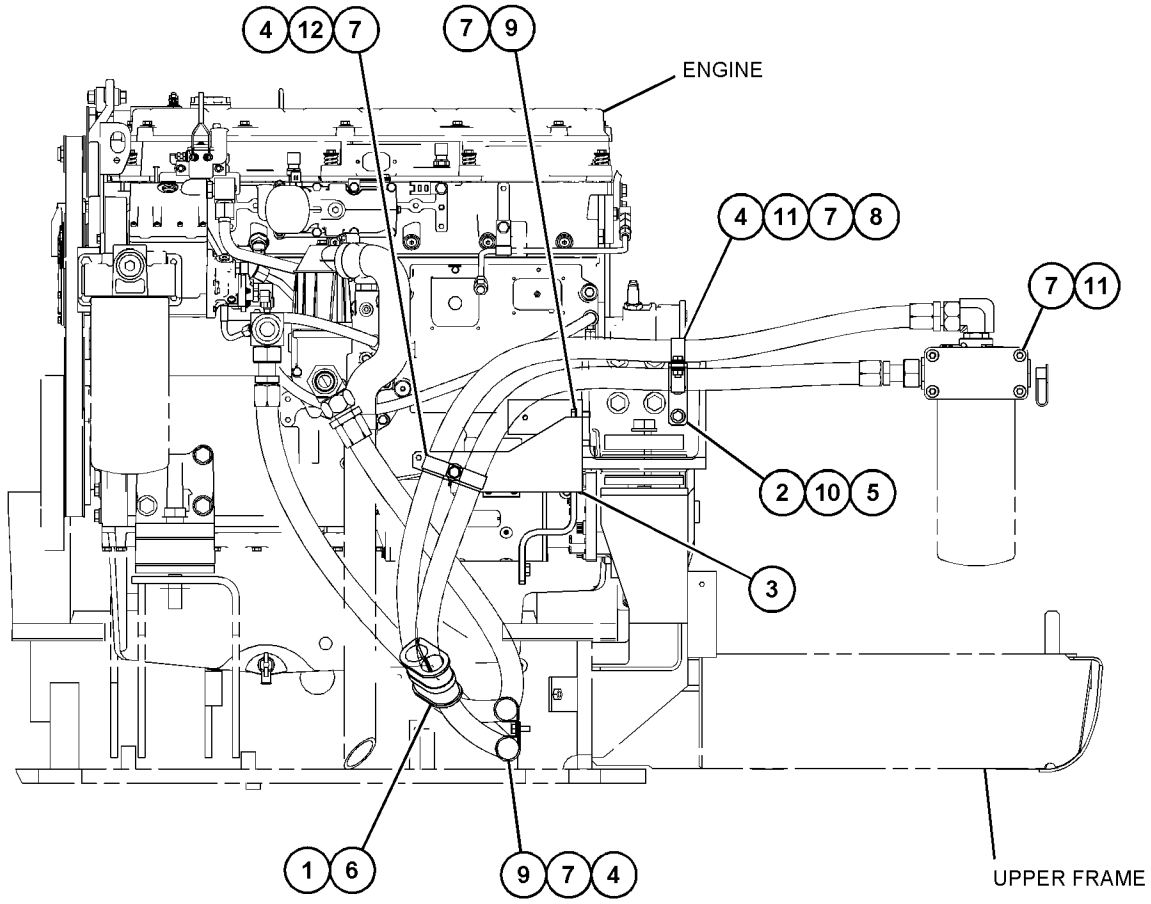

REAR VIEW

GRÁFICO 1 <FIM> g03891255

195-8098 GRUPO DA BOMBA DE ÓLEO DO MOTOR (PUMP GP-ENGINE OIL)

S/N: TXD1-UP

NÚMEROE DE 387-8534 ARRANJO DO NÚCLEO DO MOTOR

SMCS-1304, 1315

i06874482

NOTA	REF. NÃO	GRÁFICO REF.	NÚMERO DA PEÇA	QTY	NOME DA PEÇA 1 2 3 4 5 6 (NÍVEL DO PRODUTO)	CONSULTE PÁGINA
C	1	1	**396-6022**	1	GRUPO DA BOMBA DO GEROTOR (PUMP GP-GEROTOR)	
	1A	1	**221-0144**	1	CONJUNTO DE ENGRENAGEM (60 DENTES) (GEAR AS (60-TEETH))	
M	2	1	**6V-1819**	2	PARAFUSO (M10X1,5X100 MM) (BOLT (M10X1.5X100-MM))	
	3	1	**6V-5839**	2	ARRUELA (11X21X2,5 MM DE ESPESSURA) (WASHER (11X21X2.5-MM THK))	

C - ALTERAR DO TIPO ANTERIOR
M - PEÇA MÉTRICA

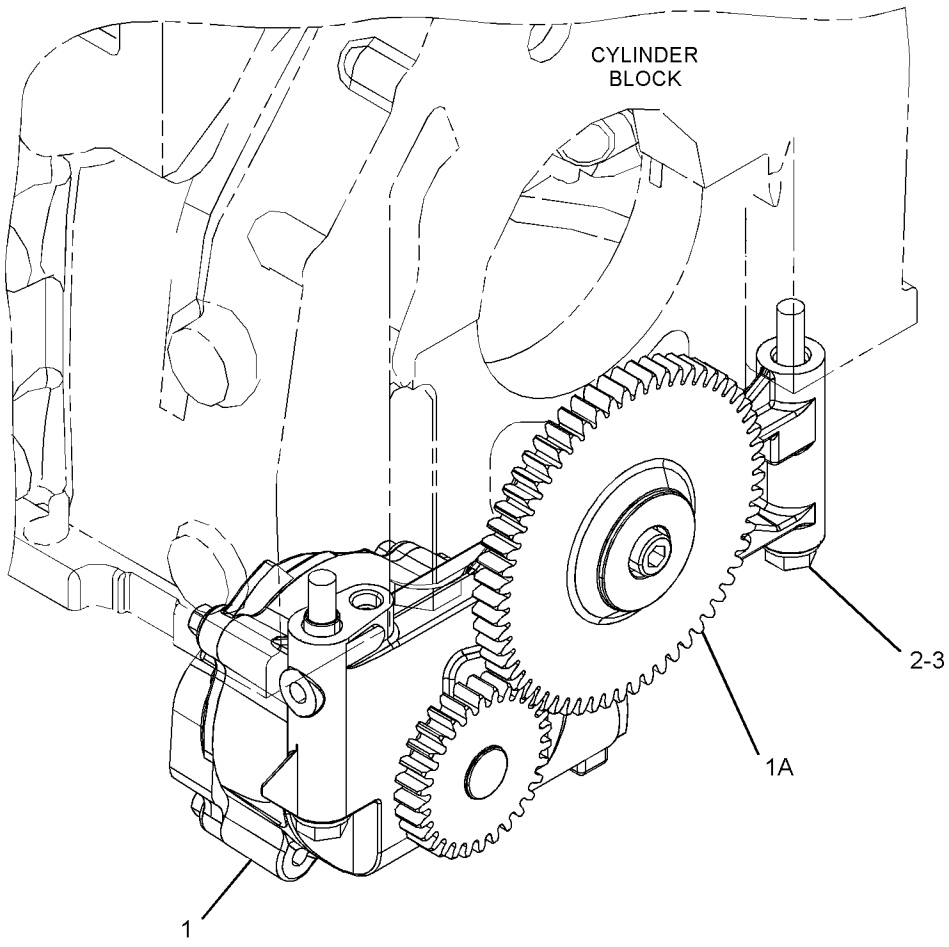

GRÁFICO 1 <FIM> g03392480

188-3826 GRUPO DO ARREFECEDOR DE ÓLEO DO MOTOR (COOLER GP-ENGINE OIL)

S/N: TXD1-UP

NÚMEROE DE 457-5115, 500-2505 ARRANJO DE MOTOR-CONCLUÍDO

SMCS-1378 **i05832911**

NOTA	REF. NÃO	GRÁFICO REF.	NÚMERO DA PEÇA	QTY	NOME DA PEÇA 1 2 3 4 5 6 (NÍVEL DO PRODUTO)	CONSULTE PÁGINA
	1	1	**209-7293**	1	JUNTA (GASKET)	
R	2	1	**293-9367**	1	CONJUNTO DA COLMEIA DO ARREFECEDOR DE ÓLEO (MOTOR) (CORE AS-OIL COOLER (ENGINE))	

R - PEÇA REMANUFATURADA PODE ESTAR DISPONÍVEL

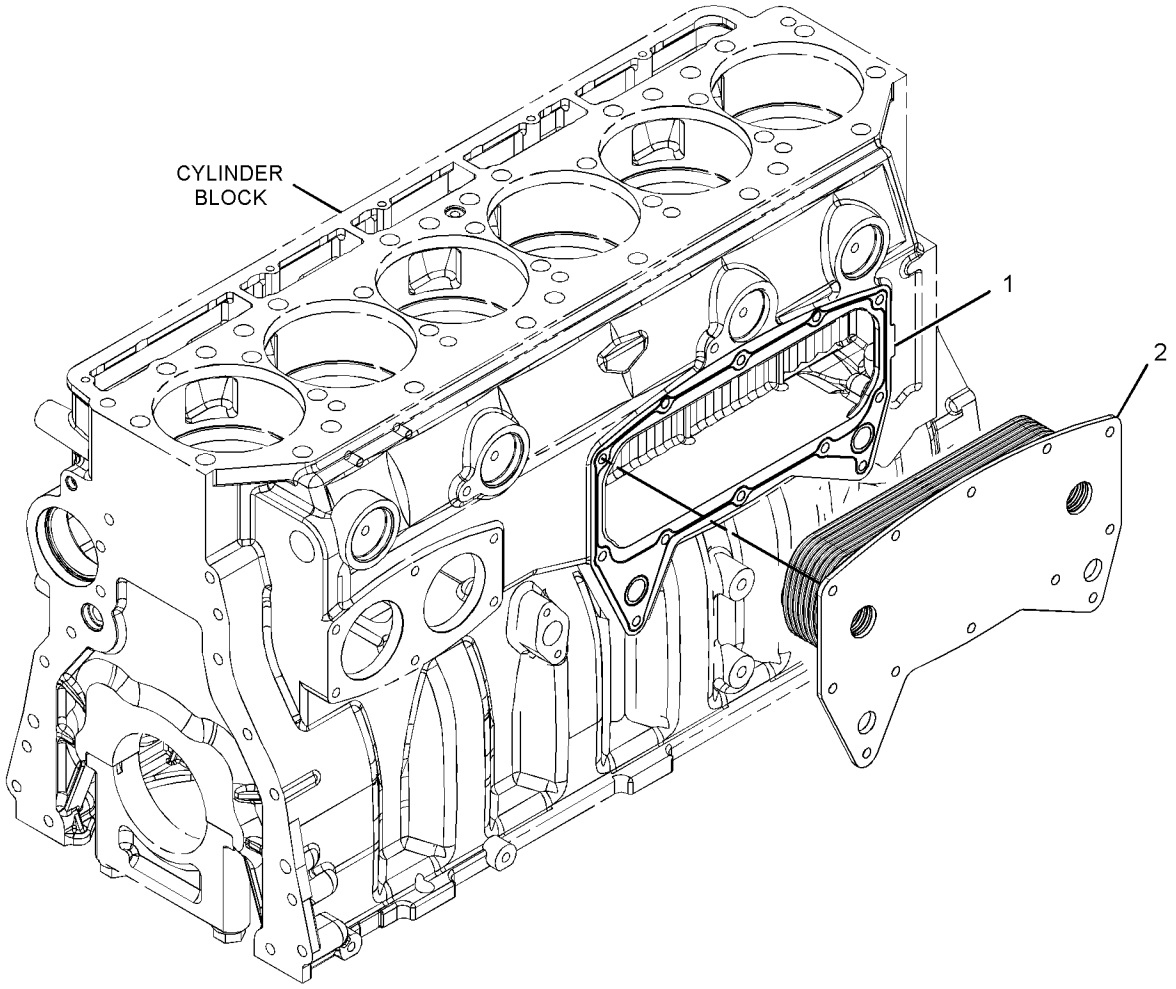

GRÁFICO 1 <FIM> g01419332

448-8677 FAN GP-SUCTION (VELOCID VENTILADOR)–
VELOCIDADE VARIÁVEL DO VENTILADOR (FAN GP-SUCTION-VELOCIDADE VARIÁVEL DO VENTILADOR)

S/N: MBP1-UP

NÚMEROE DE 463-6311 ARRANJO DE MOTOR-CONCLUÍDO

SMCS-1356 **i06819351**

NOTA	REF. NÃO	GRÁFICO REF.	NÚMERO DA PEÇA	QTY	NOME DA PEÇA 1 2 3 4 5 6 (NÍVEL DO PRODUTO)	CONSULTE PÁGINA
	1	1	**418-2232**	1	CONJUNTO DO COMANDO-VENTILADOR (DRIVE AS-FAN)	
	2	1	**434-5267**	1	CONJUNTO DE HÉLICE-VENTILADOR (SPIDER AS-FAN)	
	3	1	**448-8698**	1	ESPAÇADOR-VENTILADOR (SPACER-FAN)	
M	4	1	**453-3432**	6	PARAFUSO (M8X1,25X20 MM) (BOLT (M8X1.25X20-MM))	
M	5	1	**458-6792**	6	PARAFUSO (M8X1,25X70 MM) (BOLT (M8X1.25X70-MM))	
	6	1	**214-1048**	6	ESPAÇADOR (8,8X16X4-MM DE ESPESSURA) (SPACER (8.8X16X4-MM THK))	
	7	1	**231-4245**	6	ARRUELA DURA (9X17X4 MM DE ESPESSURA) (WASHER-HARD (9X17X4-MM THK))	
	8	1	**7I-2673**	2	CABO TIPO CINTA (STRAP-CABLE)	

M - PEÇA MÉTRICA

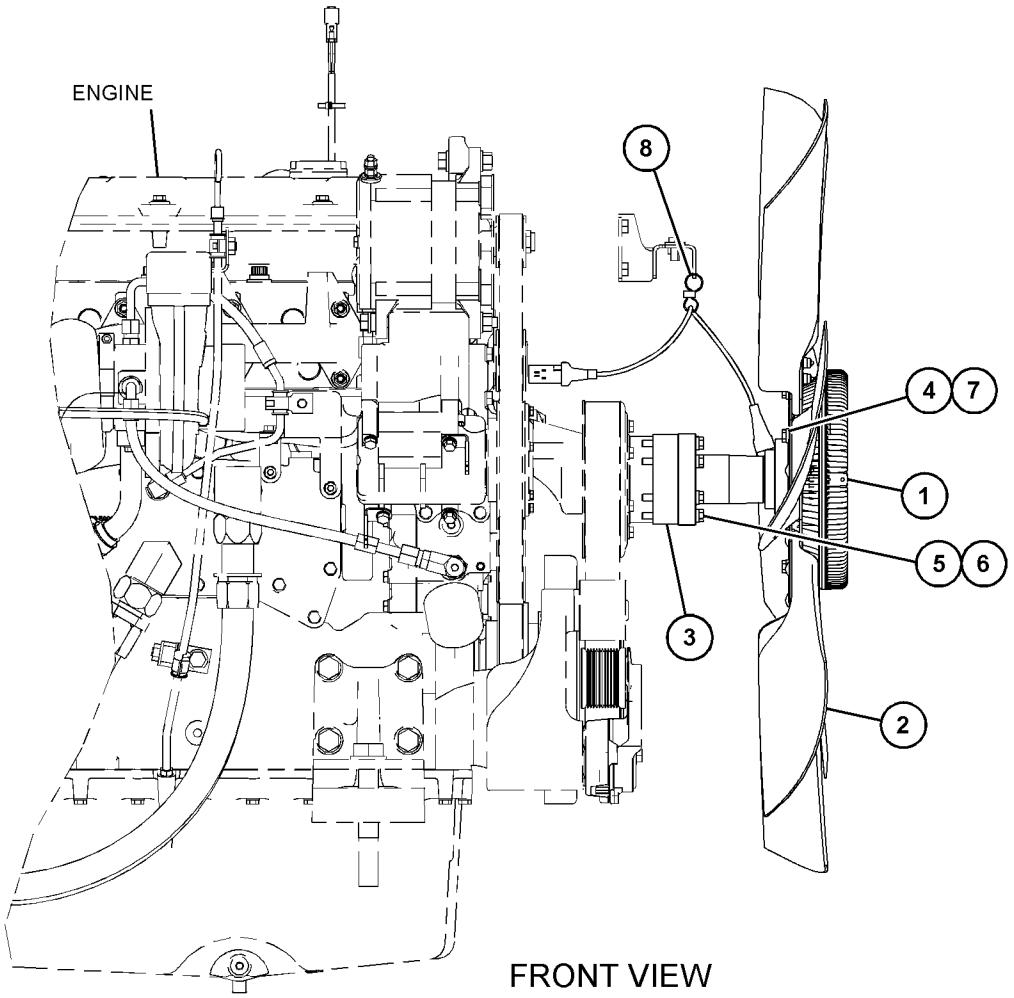

GRÁFICO 1 <FIM> g03727209

348-4301 GRUPO DO ALOJAMENTO E REGULADOR (HOUSING & REGULATOR GP)

S/N: TXD1-UP

NÚMEROE DE 457-5115, 500-2505 ARRANJO DE MOTOR-CONCLUÍDO

SMCS-1355, 1393

i05516623

NOTA	REF. NÃO	GRÁFICO REF.	NÚMERO DA PEÇA	QTY	NOME DA PEÇA 1 2 3 4 5 6 (NÍVEL DO PRODUTO)	CONSULTE PÁGINA
	1	1	**280-6794**	1	MANGUEIRA (HOSE)	
	2	1	**157-0670**	1	TAMPA CONTRA POEIRA (CAP-DUST)	
	3	1	**191-4457**	1	JUNTA (ALOJAMENTO DO REGULADOR DE ÁGUA) (GASKET (WATER REGULATOR HOUSING))	
	4	1	**217-5200**	1	CONJUNTO DO ALOJAMENTO (HOUSING AS)	
		1	**3S-9643**	1	SELO TIPO LÁBIO (REGULADOR DE TEMPERATURA DA ÁGUA) (SEAL-LIP TYPE (WATER TEMPERATURE REGULATOR))	
		1	**217-5199**	1	ALOJAMENTO (HOUSING)	
	5	1	**347-3148**	2	ABRAÇADEIRA TIPO CINTA (CLAMP-BAND)	
	6	1	**247-7133**	1	TERMOSTATO (98 GRAUS C) (LÍQUIDO ARREFECEDOR) (REGULATOR-WATER TEMPERATURE (98-DEG C) (COOLANT))	
	7	1	*392-0818*	1	CONJUNTO DE BUJÃO (PLUG AS)	
		1	**6V-6609**	1	ANEL RETENTOR EM O (SEAL-O-RING)	
		1	**360-3693**	1	BUJÃO (PLUG)	
	8	1	**154-9025**	1	VÁLVULA DE COLETA DE AMOSTRA (REFRIGERANTE DO MOTOR) (VALVE-SAMPLING (ENGINE COOLANT))	
	9	1	**4S-9191**	4	ARRUELA (12X22,5X5 MM DE ESPESSURA) (WASHER (12X22.5X5-MM THK))	
	10	1	**6B-5072**	1	ADAPTADOR (ADAPTER)	
M	11	1	**8T-0644**	4	PARAFUSO (M10X1,5X90 MM) (BOLT (M10X1.5X90-MM))	

M - PEÇA MÉTRICA

348-4301 GRUPO DO ALOJAMENTO E REGULADOR (HOUSING & REGULATOR GP) (continuação) **i05516623**

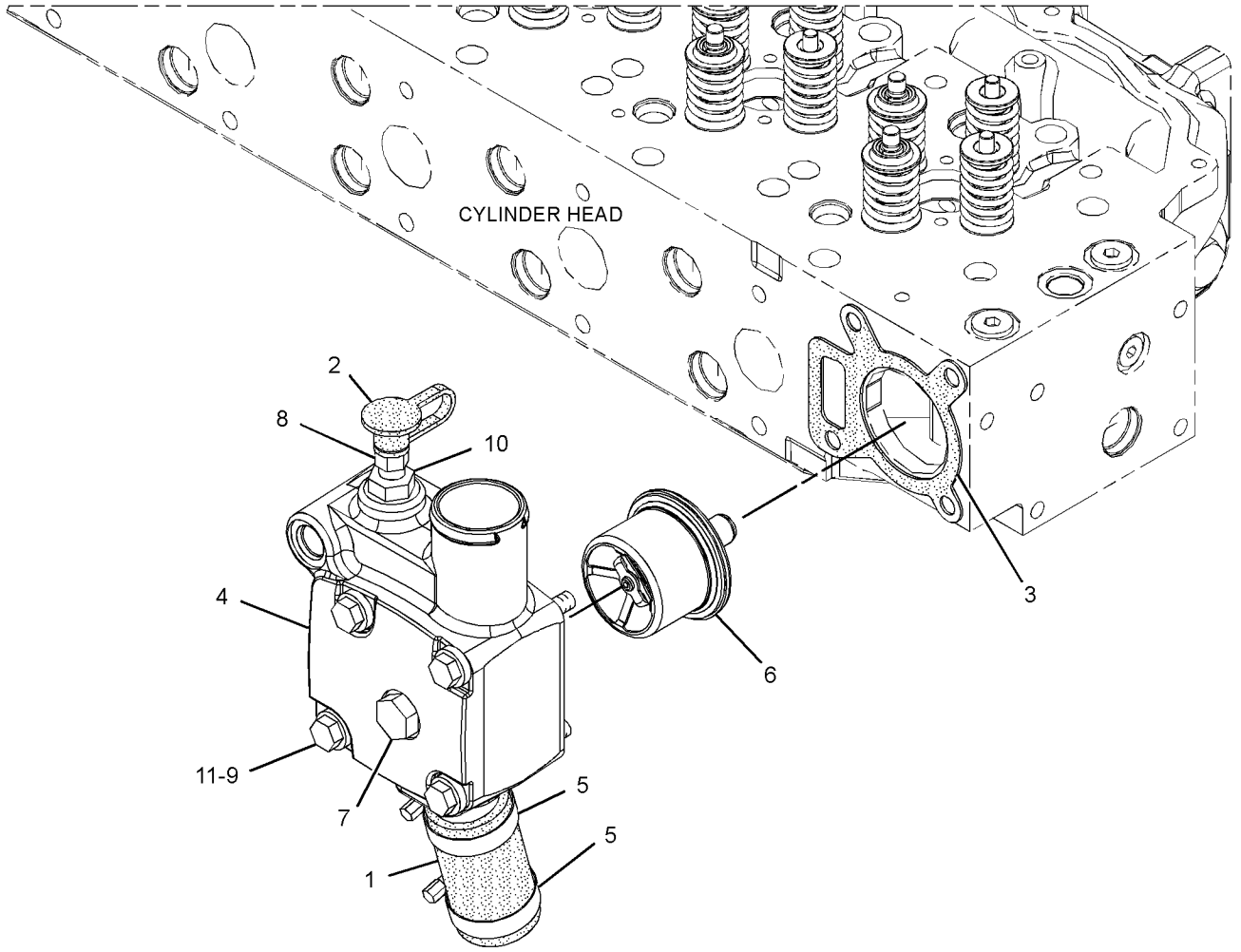

GRÁFICO 1 <FIM> g03277716

476-3519 GRUPO DE TUBULAÇÕES DE ARREFECIMENTO (LINES GP-COOLING)

S/N: MBP1-UP

NÚMEROE DE 463-6313 ARRANJO DE INSTALAÇÃO-MOTOR

SMCS-1380, 5057

i06820123

NOTA	REF. NÃO	GRÁFICO REF.	NÚMERO DA PEÇA	QTY	NOME DA PEÇA 1 2 3 4 5 6 (NÍVEL DO PRODUTO)	CONSULTE PÁGINA
	1	1	**230-2866**	1	MANGUEIRA (HOSE)	
	2	1	**281-3512**	1	CONJUNTO DE TUBO (TUBE AS)	
	3	1	**281-3515**	1	MANGUEIRA (HOSE)	
	4	1	**457-6195**	1	MANGUEIRA (HOSE)	
	5	1	**476-3520**	1	MANGUEIRA (HOSE)	
	6	1	**488-5672**	1	CONJUNTO DE SUPORTE (BRACKET AS)	
	7	1	**488-5673**	1	CONJUNTO DE SUPORTE (BRACKET AS)	
	8	1	**488-5701**	1	TUBO (PIPE)	
	9	1	**489-2332**	1	PARAFUSO EM U (U-BOLT)	
	10	1	**132-2155**	1	PARAFUSO EM U (U-BOLT)	
	11	1	**144-0367**	12	ABRAÇADEIRA DE MANGUEIRA (CLAMP-HOSE)	
	12	1	**5P-1076**	4	ARRUELA DURA (13,5X30X4-MM DE ESPESSURA) (WASHER-HARD (13.5X30X4-MM THK))	
	13	1	**7X-7729**	5	ARRUELA (11X25X3 MM DE ESPESSURA) (WASHER (11X25X3-MM THK))	
	14	1	**8T-4121**	1	ARRUELA DURA (11X21X2,5 MM DE ESPESSURA) (WASHER-HARD (11X21X2.5-MM THK))	
M	15	1	**8T-4136**	6	PARAFUSO (M10X1,5X25 MM) (BOLT (M10X1.5X25-MM))	
M	16	1	**8T-4244**	8	PORCA (M12X1,75 DE ROSCA) (NUT (M12X1.75-THD))	

M - PEÇA MÉTRICA

476-3519 GRUPO DE TUBULAÇÕES DE ARREFECIMENTO (LINES GP-COOLING) (continuação) **i06820123**

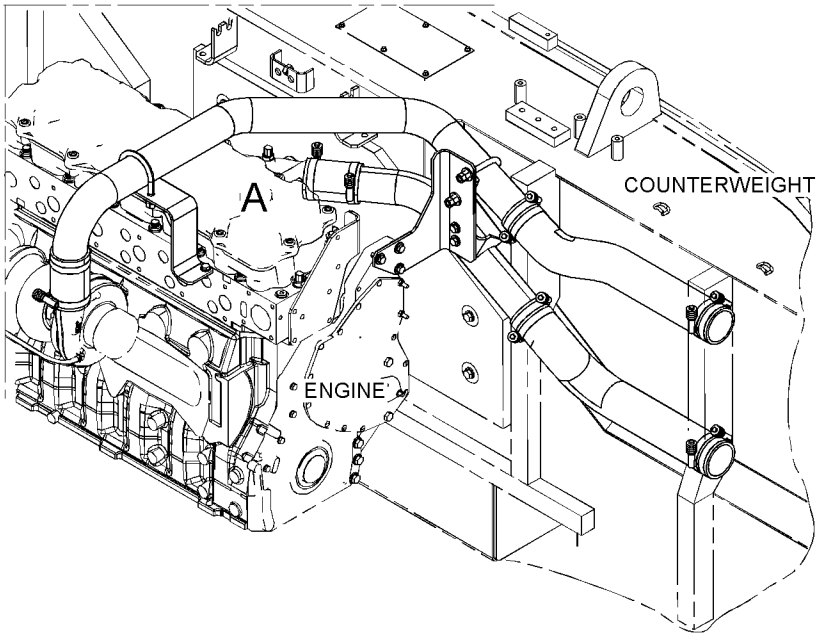

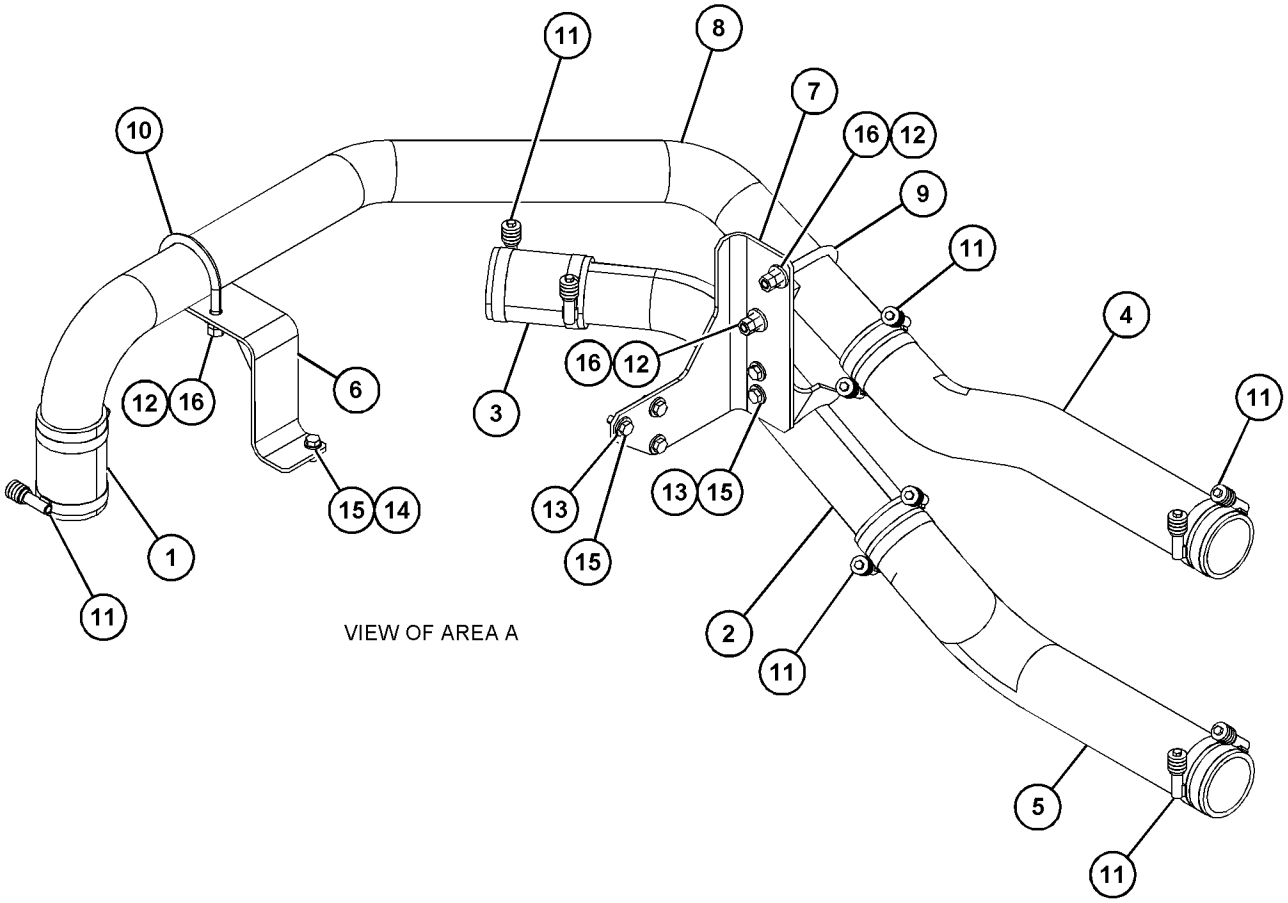

GRÁFICO 1 <FIM> g03891956

397-4505 GRUPO DE TUBULAÇÕES DE ÁGUA DO TURBOCOMPRESSOR (LINES GP-TURBOCHARGER WATER)

S/N: TXD1-UP

PARA USO COM ESCAPE DO TURBO TRASEIRO

NÚMEROE DE 457-5115, 500-2505 ARRANJO DE MOTOR-CONCLUÍDO

SMCS-1052 **i05195196**

NOTA	REF. NÃO	GRÁFICO REF.	NÚMERO DA PEÇA	QTY	NOME DA PEÇA 1 2 3 4 5 6 (NÍVEL DO PRODUTO)	CONSULTE PÁGINA
	1	1	*365-0583*	1	CONJUNTO DO CONECTOR (CONNECTOR AS)	
		1	**6V-6609**	1	ANEL RETENTOR EM O (SEAL-O-RING)	
		1	**8T-1715**	1	ADAPTADOR (ADAPTER)	
	2	1	*396-0412*	1	CONJUNTO DE TÊ (TEE AS)	
		1	**120-9127**	1	T (TEE)	
		1	**6V-6609**	1	ANEL RETENTOR EM O (SEAL-O-RING)	
	3	1	*392-0810*	1	CONJUNTO DE TÊ (TEE AS)	
		1	**118-0911**	1	TÊ DA ABERTURA DO ANEL RETENTOR (TEE-O-RING PORT)	
		1	**6V-6609**	1	ANEL RETENTOR EM O (SEAL-O-RING)	
	4	1	*396-0405*	2	CONJUNTO DE BUJÃO (PLUG AS)	
					(EACH INCLUDES)	
		1	**360-3680**	1	BUJÃO (PLUG)	
		1	**6V-6609**	1	ANEL RETENTOR EM O (SEAL-O-RING)	
I	5	1	**244-0988**	2	CONJUNTO DE MANGUEIRA (HOSE AS)	
	6	1	*353-5130*	3	CONJUNTO DO ADAPTADOR (ADAPTER AS)	
					(EACH INCLUDES)	
		1	**6V-6609**	1	ANEL RETENTOR EM O (SEAL-O-RING)	
		1	**8M-0505**	1	ADAPTADOR (ADAPTER)	
M	7	1	**6V-5215**	1	PARAFUSO (M8X1,25X16 MM) (BOLT (M8X1.25X16-MM))	
	8	1	**7B-7501**	1	GRAMPO (CLIP)	
	9	1	**9M-1974**	1	ARRUELA DURA (8,8X16X2 MM DE ESPESSURA) (WASHER-HARD (8.8X16X2-MM THK))	

I - CONSULTE O SISTEMA DE INFORMAÇÕES HIDRÁULICAS
M - PEÇA MÉTRICA

397-4505 GRUPO DE TUBULAÇÕES DE ÁGUA DO TURBOCOMPRESSOR (LINES GP-TURBOCHARGER WATER)
(continuação) **i05195196**

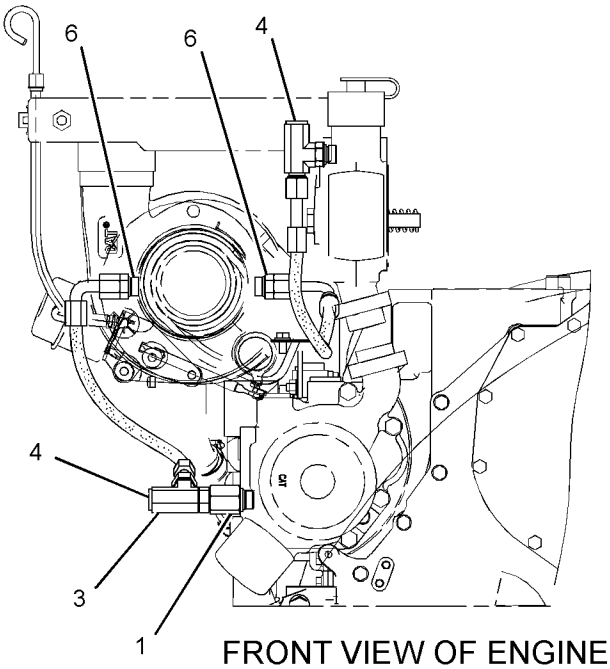

FRONT VIEW OF ENGINE

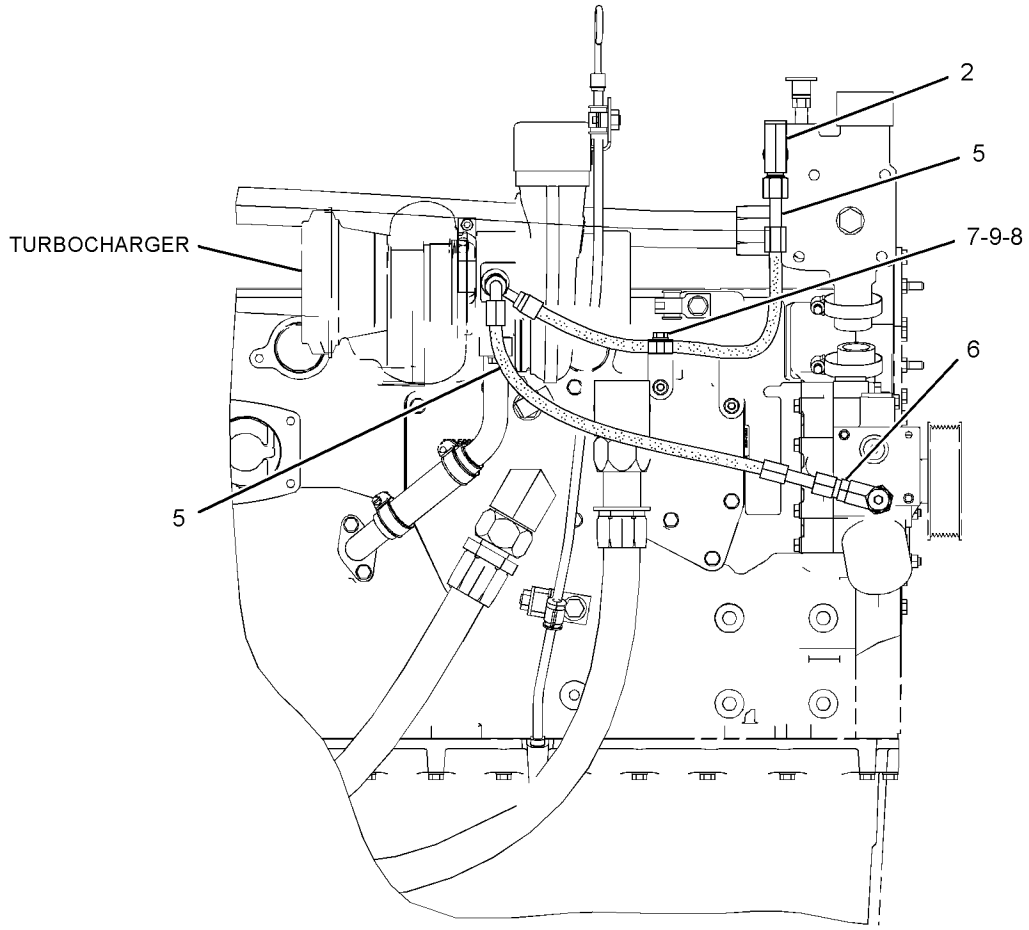

RIGHT SIDE VIEW OF ENGINE

GRÁFICO 1 <FIM> g03329642

205-4013 GRUPO DO BUJÃO-LINHAS DE ÁGUA (PLUG GP-WATER LINES)

S/N: TXD1-UP

NÚMEROE DE 457-5115, 500-2505 ARRANJO DE MOTOR-CONCLUÍDO

SMCS-1393 **i06564403**

NOTA	REF. NÃO	GRÁFICO REF.	NÚMERO DA PEÇA	QTY	NOME DA PEÇA 1 2 3 4 5 6 (NÍVEL DO PRODUTO)	CONSULTE PÁGINA
	1	1	**209-1434**	2	BUJÃO TIPO COPO (73,38 MM DE DIÂMETRO) (PLUG-CUP (73.38MM DIA))	
	2	1	*8T-6761*	1	BUJÃO (1-11-1/2 NPT DE ROSCA) (PLUG-PIPE (1-11-1/2 NPT THD))	

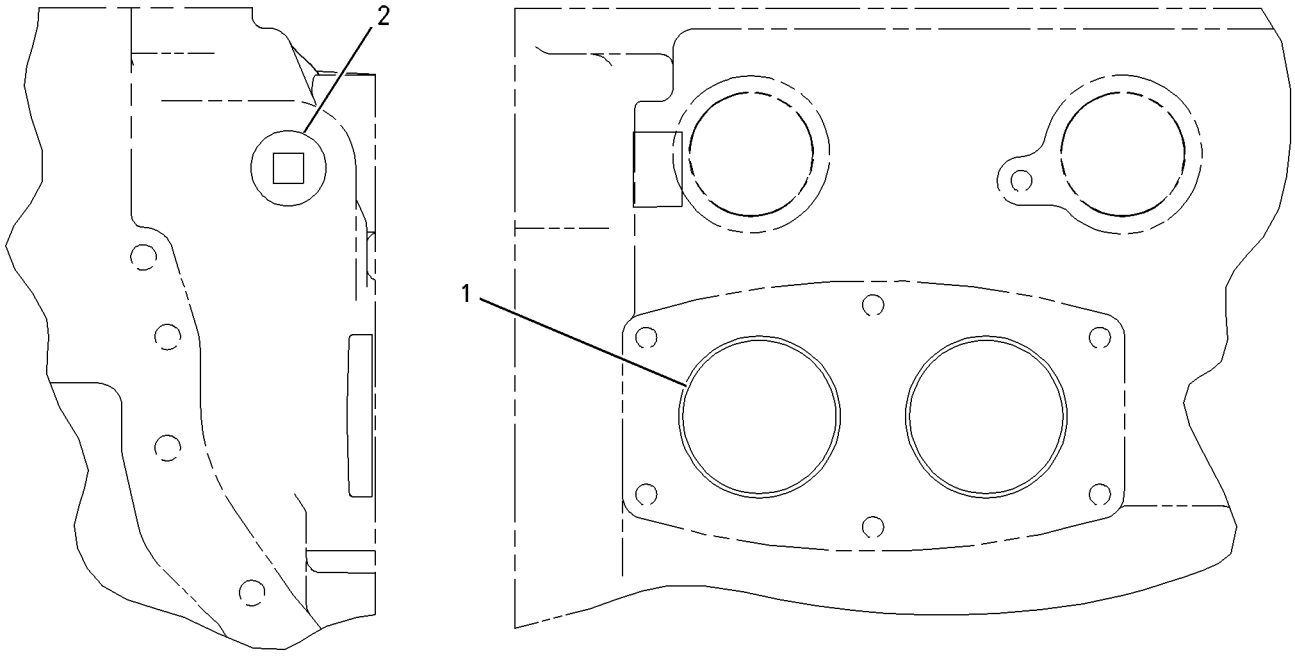

REAR VIEW

RIGHT SIDE VIEW

GRÁFICO 1 <FIM> g00790624

352-2123 CONJUNTO DA BOMBA-ÁGUA (PUMP AS-WATER)*R

S/N: TXD1-UP

NÚMEROE DE 352-2125 GRUPO DA BOMBA-ÁGUA

SMCS-1361 **i05138693**

NOTA	REF. NÃO	GRÁFICO REF.	NÚMERO DA PEÇA	QTY	NOME DA PEÇA 1 2 3 4 5 6 (NÍVEL DO PRODUTO)	CONSULTE PÁGINA
	1	1	**397-1832**	1	CONJUNTO DE EIXO (SHAFT AS)	
	2	1	**177-1056**	1	ROTOR-BOMBA (IMPELLER-PUMP)	
	3	1	**197-9581**	1	POLIA (8 ESTRIAS) (PULLEY (8-GROOVE))	
	4	1	**350-5417**	1	RETENTOR DA BOMBA DE ÁGUA (SEAL-WATER PUMP)	

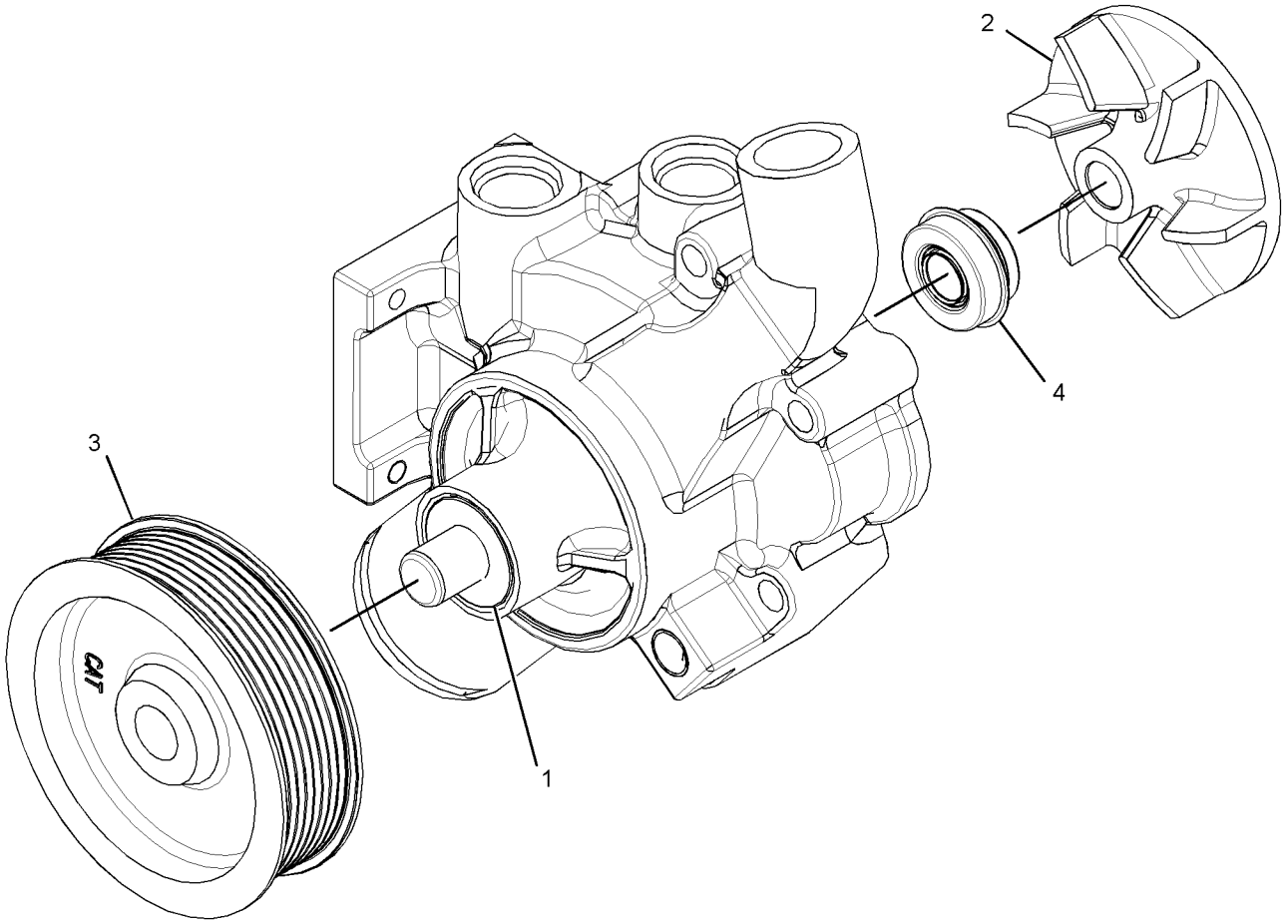

GRÁFICO 1 <FIM> g03296677

202-7674 GRUPO DA BOMBA-ÁGUA (PUMP GP-WATER)

S/N: TXD1-UP

NÚMEROE DE 387-8534 ARRANJO DO NÚCLEO DO MOTOR

SMCS-1361 **i04723068**

NOTA	REF. NÃO	GRÁFICO REF.	NÚMERO DA PEÇA	QTY	NOME DA PEÇA 1 2 3 4 5 6 (NÍVEL DO PRODUTO)	CONSULTE PÁGINA
CYR	1	1	**352-2125**	1	GRUPO DA BOMBA-ÁGUA (PUMP GP-WATER)	86
	2	1	**147-0182**	1	ANEL RETENTOR EM O (SEAL-O-RING)	
	3	1	**384-9992**	1	ANEL RETENTOR EM O (SEAL-O-RING)	
M	4	1	**8T-0644**	4	PARAFUSO (M10X1,5X90 MM) (BOLT (M10X1.5X90-MM))	

C - ALTERAR DO TIPO ANTERIOR
M - PEÇA MÉTRICA
R - PEÇA REMANUFATURADA PODE ESTAR DISPONÍVEL
Y - ILUSTRAÇÃO INDIVIDUAL

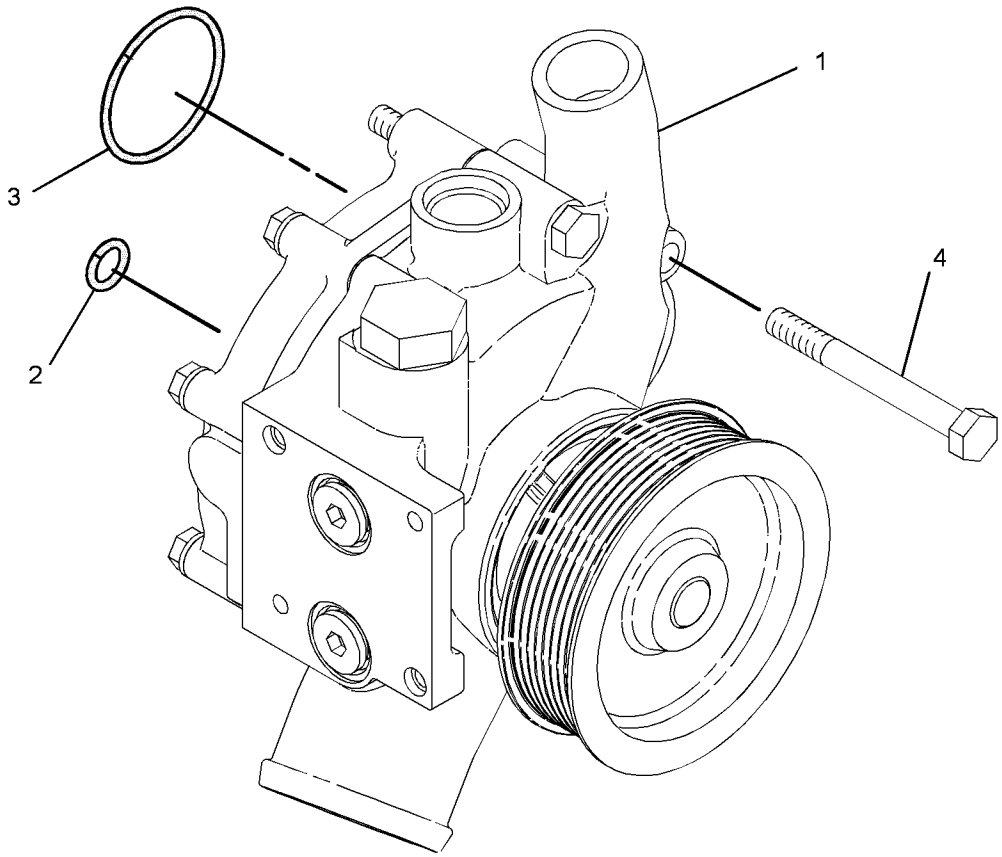

GRÁFICO 1 <FIM> g02075741

352-2125 GRUPO DA BOMBA-ÁGUA (PUMP GP-WATER)*R

S/N: TXD1-UP

NÚMEROE DE 202-7674 GRUPO DA BOMBA-ÁGUA

SMCS-1361 **i06193811**

NOTA	REF. NÃO	GRÁFICO REF.	NÚMERO DA PEÇA	QTY	NOME DA PEÇA 1 2 3 4 5 6 (NÍVEL DO PRODUTO)	CONSULTE PÁGINA
	1	1	**177-1044**	1	TAMPA (COVER)	
	2	1	**222-3901**	1	JUNTA (GASKET)	
YR	3	1	**352-2123**	1	CONJUNTO DA BOMBA-ÁGUA (PUMP AS-WATER)	84
	4	1	*353-5126*	2	CONJUNTO DE BUJÃO (PLUG AS)	
					(EACH INCLUDES)	
		1	**6V-6609**	1	ANEL RETENTOR EM O (SEAL-O-RING)	
		1	**9S-8005**	1	BUJÃO (3/4-16 DE ROSCA) (PLUG (3/4-16-THD))	
M	5	1	**6V-3918**	4	PARAFUSO (M8X1,25X50 MM) (BOLT (M8X1.25X50-MM))	
	6	1	**9M-1974**	4	ARRUELA DURA (8,8X16X2 MM DE ESPESSURA) (WASHER-HARD (8.8X16X2-MM THK))	

M - PEÇA MÉTRICA
R - PEÇA REMANUFATURADA PODE ESTAR DISPONÍVEL
Y - ILUSTRAÇÃO INDIVIDUAL

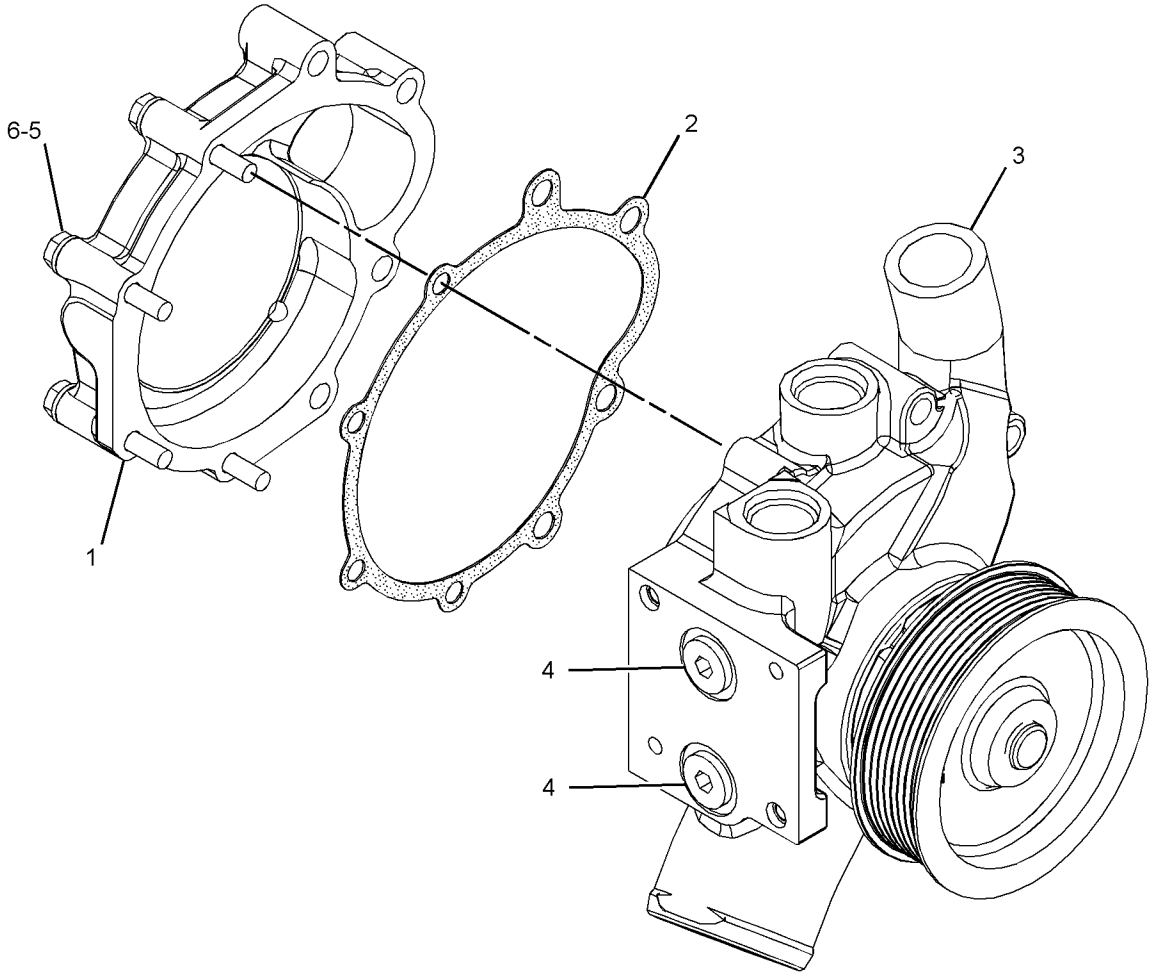

GRÁFICO 1 <FIM> g03845617

446-8460 GRUPO DE RADIADOR E ARREFECEDOR DE ÓLEO HIDRÁULICO (RADIATOR & HYD OIL COOLER GP)

S/N: MBP1-UP

NÚMEROE DE 448-8647 GRUPO DE RADIADOR E ARREFECEDOR DE ÓLEO HIDRÁULICO

SMCS-1351 **i06819422**

NOTA	REF. NÃO	GRÁFICO REF.	NÚMERO DA PEÇA	QTY	NOME DA PEÇA 1 2 3 4 5 6 (NÍVEL DO PRODUTO)	CONSULTE PÁGINA
	1	1	**1P-5411**	3	LUVA (SLEEVE)	
	2	1	**1P-5412**	6	BUCHA DE TERMINAL (BUSHING-TERMINAL)	
	3	1	**8T-0376**	1	VÁLVULA (DRENO) (VALVE (DRAIN))	
	4	1	**036-1865**	1	GRUPO DA TAMPA DO RADIADOR (CAP AS-RADIATOR)	
	5	1	**096-4035**	2	GRAMPO (CLIP)	
	6	1	**245-9359**	1	CONJUNTO DE COLMEIA DO RADIADOR (CORE AS-RADIATOR)	
	7	1	**265-3539**	4	ISOLANTE (ISOLATOR)	
	8	1	**265-3540**	2	RETENTOR (SEAL)	
	9	1	**265-3542**	1	RETENTOR (SEAL)	
	10	1	**265-3543**	1	RETENTOR (SEAL)	
	11	1	**326-3898**	1	CONJUNTO DO PÓS-ARREFECEDOR (AFTERCOOLER AS)	
	12	1	**357-1953**	1	CONJUNTO DA COLMEIA DO ARREFECEDOR DE ÓLEO (SISTEMA HIDRÁULICO) (CORE AS-OIL COOLER (HYDRAULIC))	
	13	1	**434-5263**	1	CONJUNTO DE SUPORTE (BRACKET AS)	
	14	1	**434-5264**	1	CONJUNTO DE SUPORTE (BRACKET AS)	
	15	1	**434-5265**	1	CONJUNTO DE ARMAÇÃO (FRAME AS)	
	16	1	**434-5266**	1	CONJUNTO DE SUPORTE (BRACKET AS)	
	17	1	**446-8459**	1	CONJUNTO DE DEFLETOR (SHROUD AS)	
	18	1	**446-8461**	1	CONJUNTO DE ARMAÇÃO (FRAME AS)	
	19	1	**446-8462**	1	SUPORTE (BRACE)	
	20	1	**5P-1076**	22	ARRUELA DURA (13,5X30X4-MM DE ESPESSURA) (WASHER-HARD (13.5X30X4-MM THK))	
	21	1	**7X-0618**	5	ARRUELA DURA (13,5X40X5 MM DE ESPESSURA) (WASHER-HARD (13.5X40X5-MM THK))	
	22	1	**7X-7729**	20	ARRUELA (11X25X3 MM DE ESPESSURA) (WASHER (11X25X3-MM THK))	
M	23	1	**8T-4136**	20	PARAFUSO (M10X1,5X25 MM) (BOLT (M10X1.5X25-MM))	
M	24	1	**8T-4139**	18	PARAFUSO (M12X1,75X30 MM) (BOLT (M12X1.75X30-MM))	
M	25	1	**8T-4956**	4	PARAFUSO (M12X1,75X35 MM) (BOLT (M12X1.75X35-MM))	
M	26	1	**8T-5001**	1	PARAFUSO (M12X1,75X130 MM) (BOLT (M12X1.75X130-MM))	
M	27	1	**8T-4176**	2	PARAFUSO (M12X1,75X90 MM) (BOLT (M12X1.75X90-MM))	
E	28	1	**7Y-1976**		MANGUEIRA DE ÁGUA (182 CM) (HOSE-WATER (182-CM))	
E	28A	1	**7Y-1976**		MANGUEIRA DE ÁGUA (30 CM) (HOSE-WATER (30-CM))	

E - ENCOMENDAR POR CENTÍMETROS
M - PEÇA MÉTRICA

446-8460 GRUPO DE RADIADOR E ARREFECEDOR DE ÓLEO HIDRÁULICO (RADIATOR & HYD OIL COOLER GP)
(continuação) **i06819422**

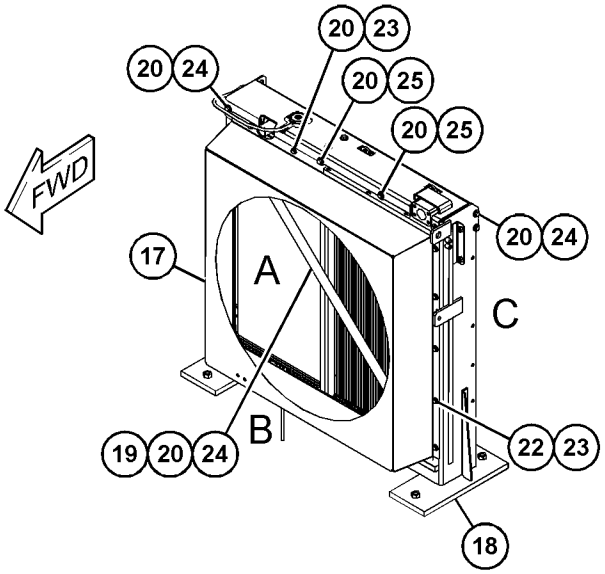

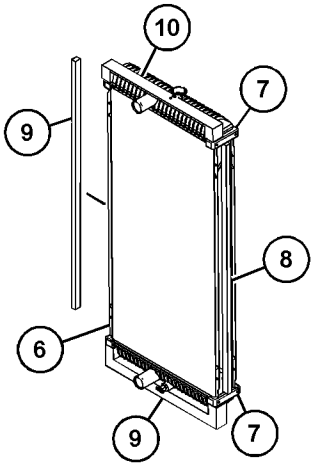

VIEW OF AREA A
(PARTS REMOVED FOR CLARITY)

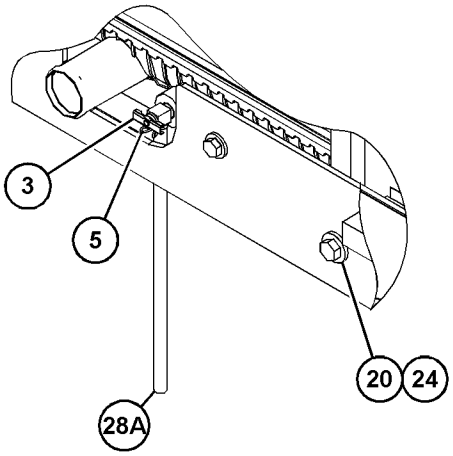

VIEW OF AREA B
(PARTS REMOVED FOR CLARITY)

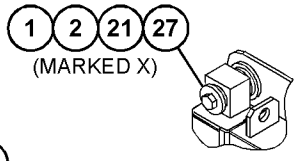

VIEW OF AREA E

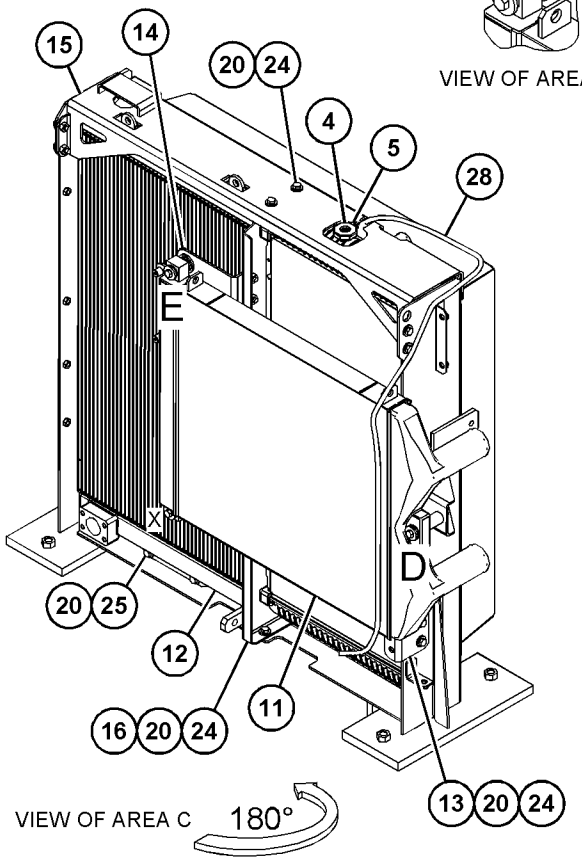

VIEW OF AREA C 180°

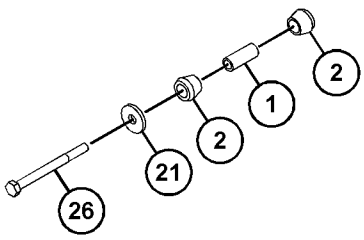

VIEW OF AREA D
(PARTS REMOVED FOR CLARITY)

GRÁFICO 1 <FIM> g03726429

448-8647 GRUPO DE RADIADOR E ARREFECEDOR DE ÓLEO HIDRÁULICO (RADIATOR & HYD OIL COOLER GP)

S/N: MBP1-UP

NÚMEROE DE 463-6313 ARRANJO DE INSTALAÇÃO-MOTOR

SMCS-1351 **i06819369**

NOTA	REF. NÃO	GRÁFICO REF.	NÚMERO DA PEÇA	QTY	NOME DA PEÇA 1 2 3 4 5 6 (NÍVEL DO PRODUTO)	CONSULTE PÁGINA
	1	1	**7I-2673**	3	CABO TIPO CINTA (STRAP-CABLE)	
	2	1	**7K-1181**	1	CABO TIPO CINTA (STRAP-CABLE)	
	3	1	**8T-4984**	1	ABRAÇADEIRA DE MANGUEIRA (CLAMP-HOSE)	
	4	1	**8T-6703**	3	ABRAÇADEIRA DE MANGUEIRA (CLAMP-HOSE)	
	5	1	**096-4035**	2	GRAMPO (CLIP)	
	6	1	**245-9206**	1	CONJUNTO DO TANQUE DE EXPANSÃO (INCLUI INTERRUPTOR DO NÍVEL DO LÍQUIDO ARREFECEDOR) (TANK AS-EXPANSION (INCLUDES COOLANT LEVEL SWITCH))	
		1	**171-3370**	1	CONJUNTO DE TAMPA (TRANSBORDO DE LÍQUIDO ARREFECEDOR) (CAP AS (COOLANT OVERFLOW))	
		1	**204-0920**	1	CONJUNTO DE TAMPA (ENCHIMENTO DE LÍQUIDO ARREFECEDOR) (CAP AS (COOLANT FILL))	
	7	1	**245-9287**	1	RETENTOR (SEAL)	
	8	1	**245-9289**	1	RETENTOR (SEAL)	
	9	1	**265-3595**	1	CONJUNTO DO SUPORTE (SUPPORT AS)	
Y	10	1	**446-8460**	1	GRUPO DE RADIADOR E ARREFECEDOR DE ÓLEO HIDRÁULICO (RADIATOR & HYD OIL COOLER GP)	87
M	11	1	**447-1719**	4	PARAFUSO (M20X2,5X60 MM) (BOLT (M20X2.5X60-MM))	
	12	1	**448-8615**	1	REVESTIMENTO (LINER)	
	13	1	**448-8617**	1	REVESTIMENTO (LINER)	
	14	1	**448-8618**	2	SUPORTE (BRACE)	
	15	1	**448-8622**	1	REVESTIMENTO (LINER)	
	16	1	**448-8630**	1	CONJUNTO DA CHAPA (PLATE AS)	
	17	1	**448-8639**	1	MANGUEIRA (SUPERIOR) (HOSE (UPPER))	
	18	1	**448-8643**	1	MANGUEIRA (HOSE)	
	19	1	**451-2176**	4	ARRUELA DURA (22X35X3,5 MM DE ESPESSURA) (WASHER-HARD (22X35X3.5-MM THK))	
	20	1	**460-3352**	1	CONJUNTO DA CHAPA (PLATE AS)	
	21	1	**184-5394**	1	GRAMPO (CLIP)	
	22	1	**5P-1076**	2	ARRUELA DURA (13,5X30X4-MM DE ESPESSURA) (WASHER-HARD (13.5X30X4-MM THK))	
	23	1	**8T-4121**	3	ARRUELA DURA (11X21X2,5 MM DE ESPESSURA) (WASHER-HARD (11X21X2.5-MM THK))	
M	24	1	**8T-4139**	2	PARAFUSO (M12X1,75X30 MM) (BOLT (M12X1.75X30-MM))	
M	25	1	**8T-4183**	2	PARAFUSO (M12X1,75X40 MM) (BOLT (M12X1.75X40-MM))	
M	26	1	**8T-4192**	3	PARAFUSO (M12X1,75X25 MM) (BOLT (M12X1.75X25-MM))	
M	27	1	**8T-4195**	3	PARAFUSO (M10X1,5X30 MM) (BOLT (M10X1.5X30-MM))	
	29	1	**8T-4223**	7	ARRUELA DURA (13,5X25,5X3 MM DE ESPESSURA) (WASHER-HARD (13.5X25.5X3-MM THK))	
M	30	1	**8T-4956**	2	PARAFUSO (M12X1,75X35 MM) (BOLT (M12X1.75X35-MM))	
	31	1	**9D-3769**	1	ILHÓ (GROMMET)	
E	32	1	**7Y-1976**		MANGUEIRA DE ÁGUA (60 CM) (HOSE-WATER (60-CM))	
	33	1	**163-6795**	1	CABO TIPO CINTA (STRAP-CABLE)	

448-8647 GRUPO DE RADIADOR E ARREFECEDOR DE ÓLEO HIDRÁULICO (RADIATOR & HYD OIL COOLER GP)
(continuação) **i06819369**

NOTA	REF. NÃO	GRÁFICO REF.	NÚMERO DA PEÇA	QTY	NOME DA PEÇA 1 2 3 4 5 6 (NÍVEL DO PRODUTO)	CONSULTE PÁGINA

E - ENCOMENDAR POR CENTÍMETROS
M - PEÇA MÉTRICA
Y - ILUSTRAÇÃO INDIVIDUAL

448-8647 GRUPO DE RADIADOR E ARREFECEDOR DE ÓLEO HIDRÁULICO (RADIATOR & HYD OIL COOLER GP)
(continuação) **i06819369**

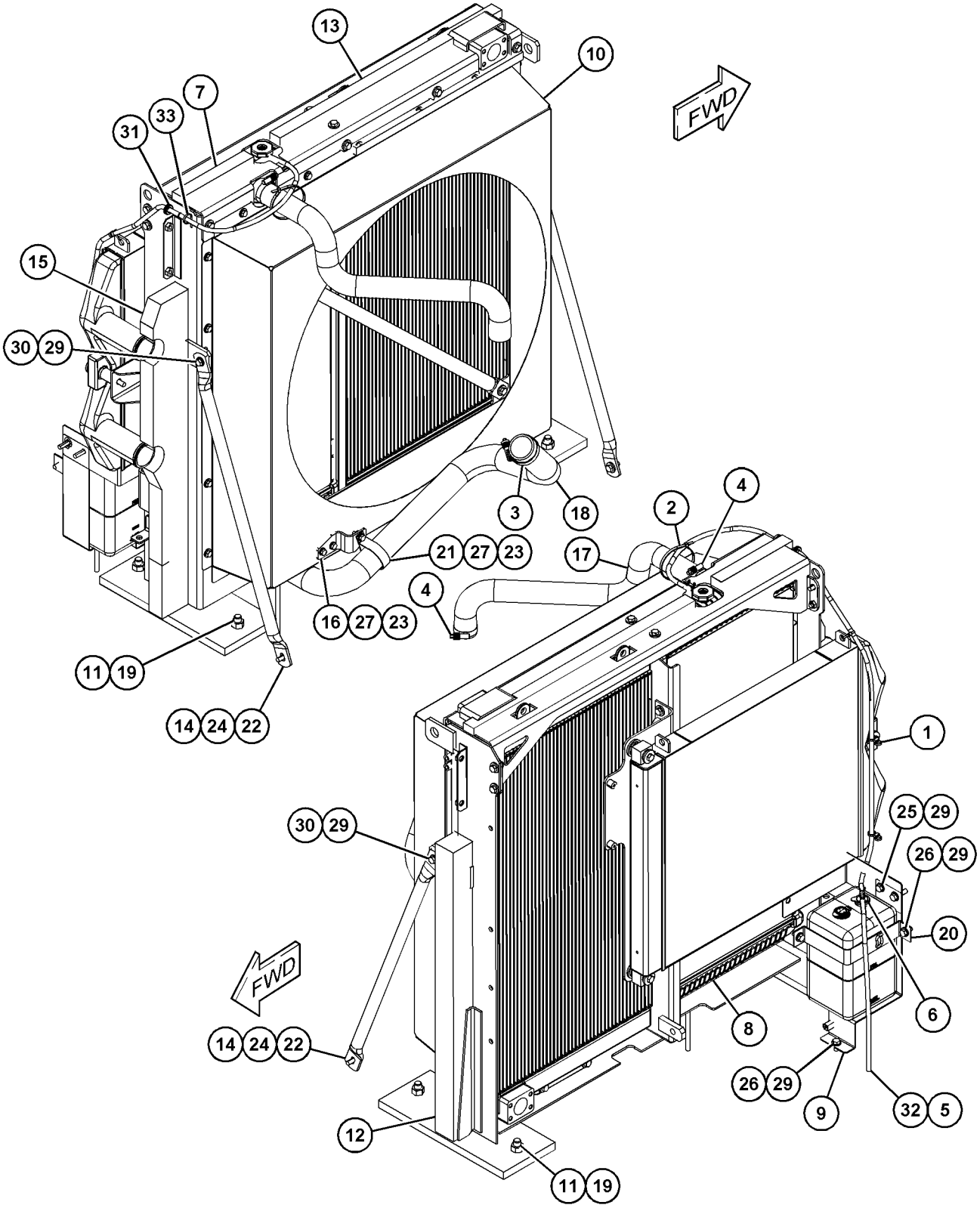

GRÁFICO 1 <FIM> g03890714

456-4615 GRUPO DE FILTRO DE AR E MONTAGEM (AIR CLEANER & MOUNTING GP)

S/N: MBP1-UP

NÚMEROE DE 463-6313 ARRANJO DE INSTALAÇÃO-MOTOR

SMCS-1051, 1054, 7452 **i06819395**

NOTA	REF. NÃO	GRÁFICO REF.	NÚMERO DA PEÇA	QTY	NOME DA PEÇA 1 2 3 4 5 6 (NÍVEL DO PRODUTO)	CONSULTE PÁGINA
	1	1	**1S-9937**	1	CONJUNTO DE TAMPA-PURIFICADOR DE AR (CAP AS-AIR CLEANER)	
Y	2	1	**453-5503**	1	GRUPO DO PURIFICADOR DE AR (AIR CLEANER GP)	93
	3	1	**455-9609**	1	TUBO (TUBE)	
	4	1	**3E-7424**	1	ABRAÇADEIRA DE MANGUEIRA (CLAMP-HOSE)	
	5	1	**5P-1076**	4	ARRUELA DURA (13,5X30X4-MM DE ESPESSURA) (WASHER-HARD (13.5X30X4-MM THK))	
	6	1	**8T-4121**	3	ARRUELA DURA (11X21X2,5 MM DE ESPESSURA) (WASHER-HARD (11X21X2.5-MM THK))	
M	7	1	**8T-4191**	3	PARAFUSO (M10X1,5X16 MM) (BOLT (M10X1.5X16-MM))	
M	8	1	**8T-4956**	4	PARAFUSO (M12X1,75X35 MM) (BOLT (M12X1.75X35-MM))	

M - PEÇA MÉTRICA
Y - ILUSTRAÇÃO INDIVIDUAL

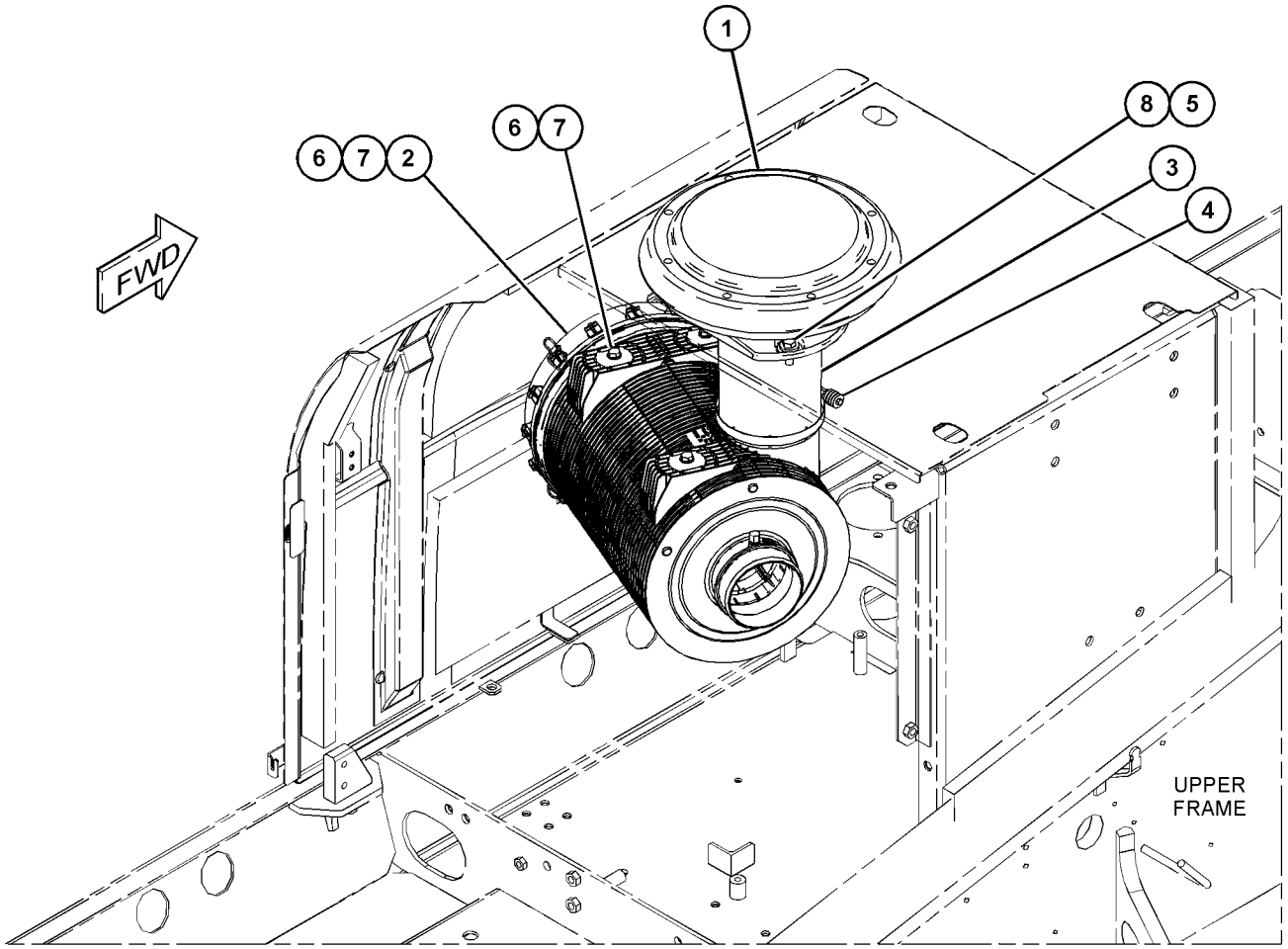

GRÁFICO 1 <FIM> g03736170

453-5503 GRUPO DO PURIFICADOR DE AR (AIR CLEANER GP)

S/N: MBP1-UP

NÚMEROE DE 456-4615 GRUPO DE FILTRO DE AR E MONTAGEM

SMCS-1051, 1054

i06819417

NOTA	REF. NÃO	GRÁFICO REF.	NÚMERO DA PEÇA	QTY	NOME DA PEÇA 1 2 3 4 5 6 (NÍVEL DO PRODUTO)	CONSULTE PÁGINA
	1	1	**068-1270**	1	CAPA (ARREFECEDOR SECO) (CAP (DRY COOLER))	
	2	1	**131-8829**	1	VÁLVULA CONTRA POEIRA (PURIFICADOR DE AR) (VALVE-DUST (AIR CLEANER))	
	3	1	**453-5508**	1	CONJUNTO DE TAMPA DO PURIFICADOR DE AR (COVER AS-AIR CLEANER)	
		1	**6V-3602**	1	ANEL RETENTOR EM O (TAMPA DA VÁLVULA) (SEAL-O-RING (VALVE COVER))	
		1	**139-8794**	4	TRAVA (LATCH)	
	4	1	**453-5509**	1	CONJUNTO DE ELEMENTO FILTRANTE DE AR (PRIMÁRIO) (FILTER ELEMENT AS-AIR (PRIMARY))	
	5	1	**471-6955**	1	CONJUNTO DE ELEMENTO FILTRANTE DE AR (SECUNDÁRIO) (FILTER ELEMENT AS-AIR (SECONDARY))	

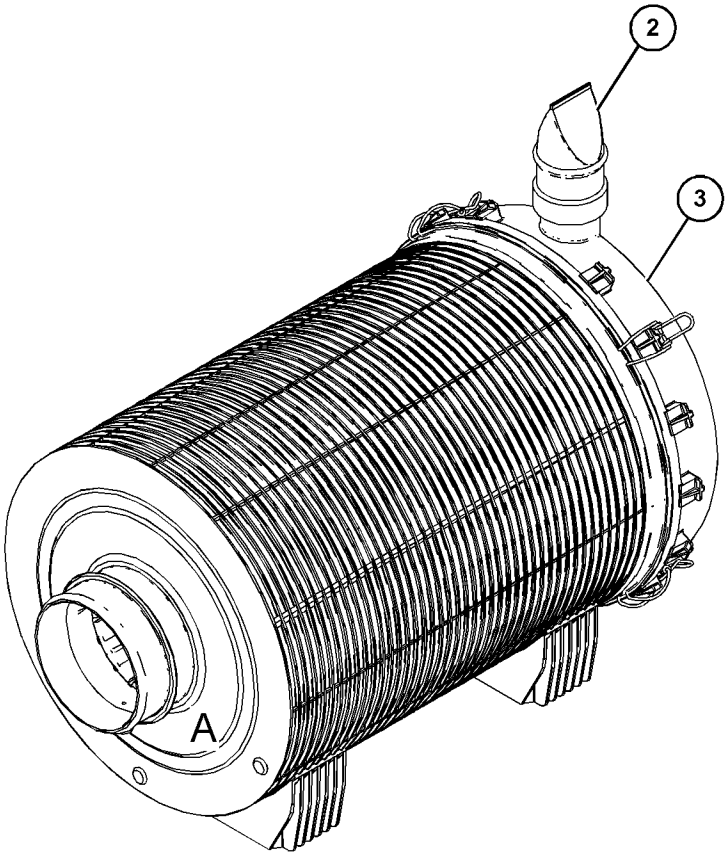

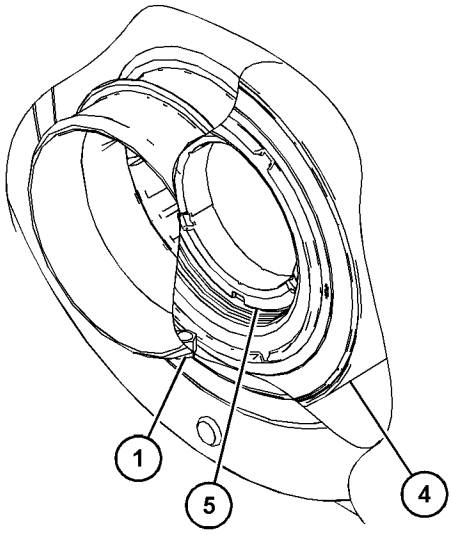

VIEW OF AREA A

GRÁFICO 1

<FIM>

g03739546

347-7255 GRUPO DO CARTUCHO DO TURBOCOMPRESSOR (CARTRIDGE GP-TURBOCHARGER)

S/N: TXD1-UP

NÚMEROE DE 468-2202 GRUPO DO TURBOCOMPRESSOR

SMCS-1053 **i06887254**

NOTA	REF. NÃO	GRÁFICO REF.	NÚMERO DA PEÇA	QTY	NOME DA PEÇA 1 2 3 4 5 6 (NÍVEL DO PRODUTO)	CONSULTE PÁGINA
	1	1	**206-6461**	1	PISTÃO-ANEL (PISTON-RING)	
	2	1	**510-3597**	1	PORCA (M8X1,25 DE ROSCA, ESQUERDA) (NUT (M8X1.25-THD, LH))	
	3	1	**7C-6658**	1	ANEL DE RETENÇÃO (RING-RETAINING)	
	4	1	**510-3670**	1	INSERÇÃO (INSERT)	
	5	1	**6V-8676**	1	ANEL RETENTOR EM O (SEAL-O-RING)	
	6	1	**206-6459**	1	ANEL DO PISTÃO (PISTON RING)	
	7	1	**510-3683**	1	LUVA-DEFLETOR (SLEEVE-FLINGER)	
	8	1	**206-6460**	1	LUVA-ENCOSTO (SLEEVE-THRUST)	
	9	1	**348-6090**	1	ROLAMENTO DE ENCOSTO (BEARING-THRUST)	
	10	1	**510-3705**	1	DEFLETOR-ÓLEO (DEFLECTOR-OIL)	
	11	1	**164-9414**	2	ROLAMENTO DO MUNHÃO (BEARING-JOURNAL)	
	12	1	**4P-9807**	4	ANEL DE RETENÇÃO (RING-RETAINING)	

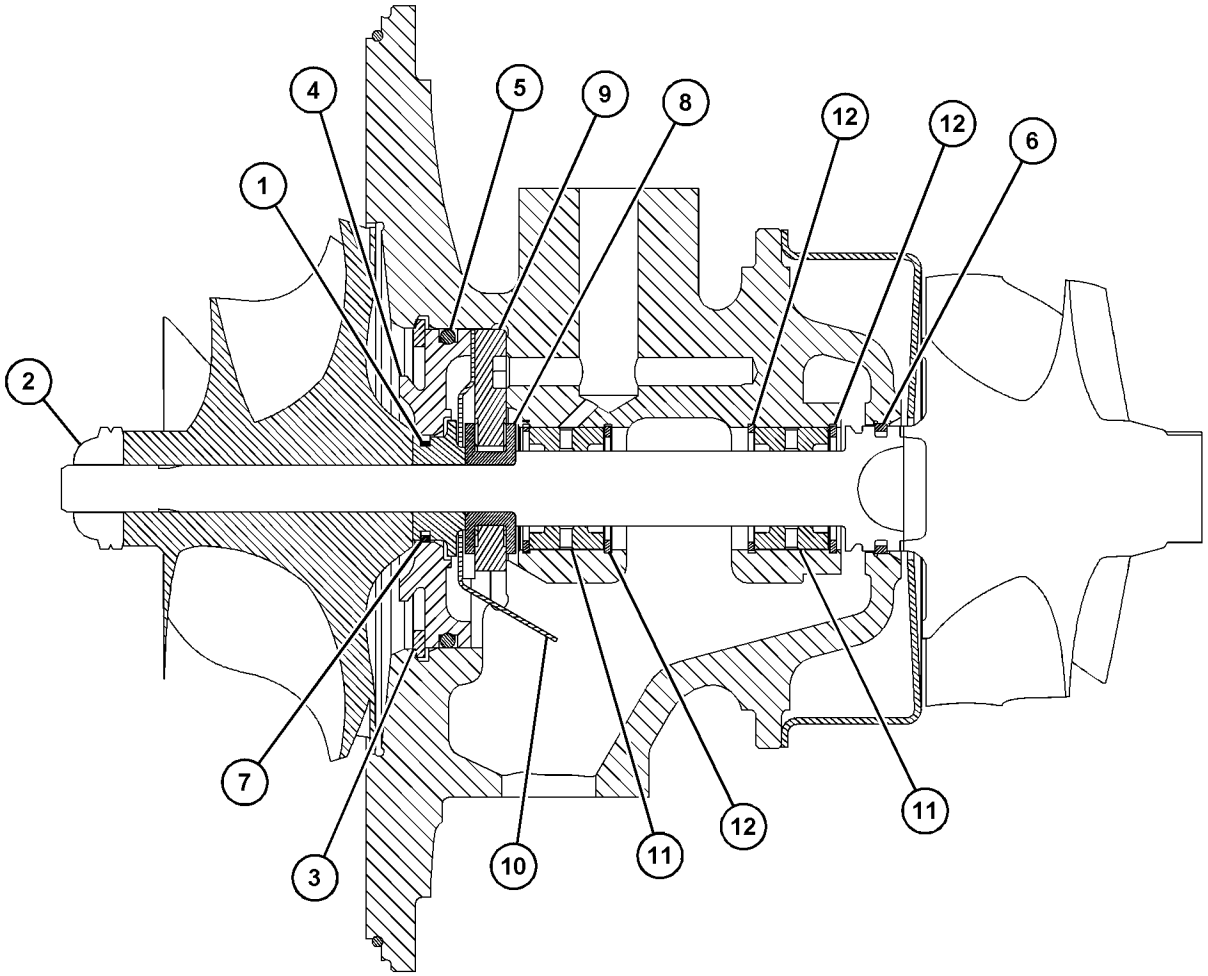

GRÁFICO 1 <FIM> g06146100

242-1934 GRUPO DO COTOVELO-ADMISSÃO DE AR (ELBOW GP-AIR INLET)

S/N: TXD1-UP

NÚMEROE DE 457-5115, 500-2505 ARRANJO DE MOTOR-CONCLUÍDO

SMCS-1058 **i05201105**

NOTA	REF. NÃO	GRÁFICO REF.	NÚMERO DA PEÇA	QTY	NOME DA PEÇA 1 2 3 4 5 6 (NÍVEL DO PRODUTO)	CONSULTE PÁGINA
M	1	1	**131-0353**	2	PRISIONEIRO (M8X1,25X82,75 MM) (STUD (M8X1.25X82.75-MM))	
	2	1	**221-6809**	1	COTOVELO (ELBOW)	
	3	1	**3E-4352**	2	ARRUELA DURA (8,8X20,5X2,5 MM DE ESPESSURA) (WASHER-HARD (8.8X20.5X2.5-MM THK))	
M	4	1	**8C-5748**	5	PARAFUSO (M8X1,25X55 MM) (BOLT (M8X1.25X55-MM))	
M	5	1	**8T-0100**	1	PARAFUSO (M8X1,25X60 MM) (BOLT (M8X1.25X60-MM))	
	6	1	**9M-1974**	6	ARRUELA DURA (8,8X16X2 MM DE ESPESSURA) (WASHER-HARD (8.8X16X2-MM THK))	
B	7	1	**1U-8846**		VEDANTE DA JUNTA (SEALANT-GASKET)	
	8	1	*398-5601*	1	CONJUNTO DE BUJÃO (PLUG AS)	
		1	**238-5081**	1	ANEL RETENTOR EM O (SEAL-O-RING)	
		1	**360-3681**	1	BUJÃO (7/8-14 ROSCA) (PLUG (7/8-14-THD))	

B - UTILIZAR CONFORME NECESSÁRIO
M - PEÇA MÉTRICA

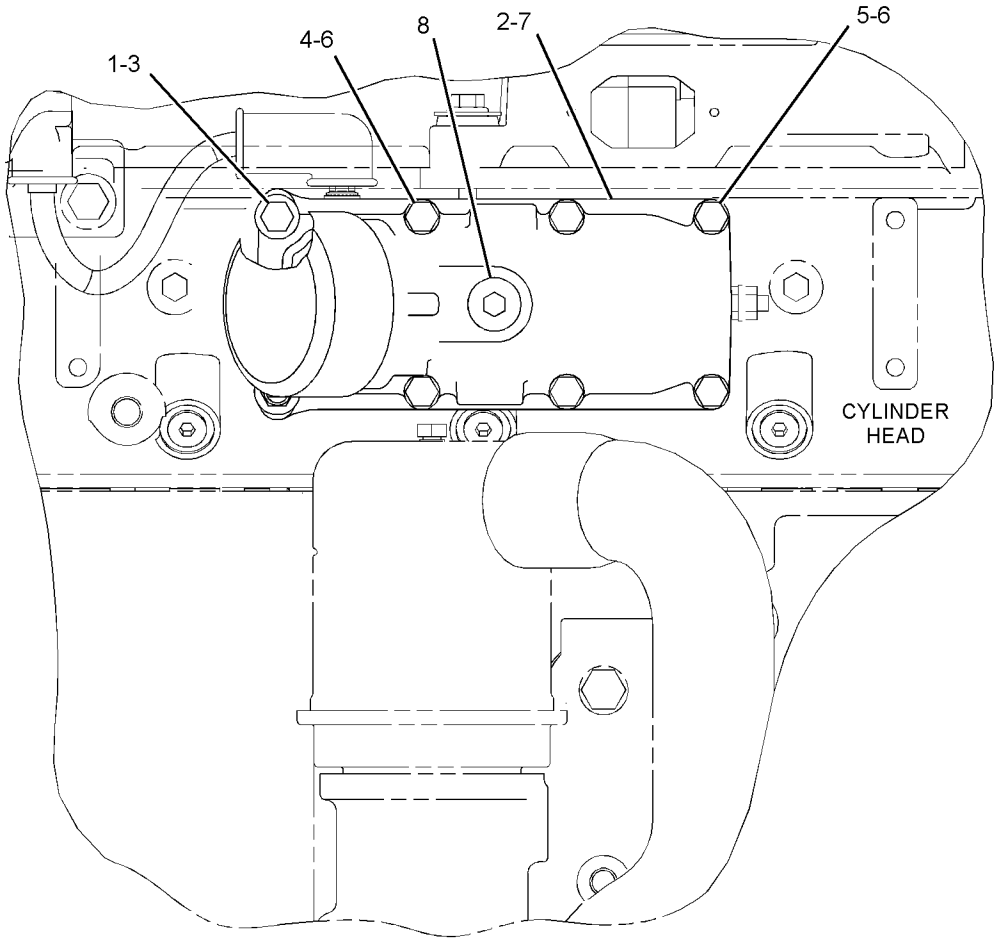

LEFT SIDE VIEW OF ENGINE

GRÁFICO 1 <FIM> g03349624

456-4614 GRUPO DE TUBULAÇÕES DE AR (LINES GP-AIR)

S/N: MBP1-UP

NÚMEROE DE 463-6313 ARRANJO DE INSTALAÇÃO-MOTOR

SMCS-1071 **i06819376**

NOTA	REF. NÃO	GRÁFICO REF.	NÚMERO DA PEÇA	QTY	NOME DA PEÇA 1 2 3 4 5 6 (NÍVEL DO PRODUTO)	CONSULTE PÁGINA
	1	1	**5L-3233**	1	CONEXÃO-CONECTOR (FITTING-CONNECTOR)	
	2	1	**8T-4986**	3	ABRAÇADEIRA DE MANGUEIRA (CLAMP-HOSE)	
	3	1	**8T-4987**	1	ABRAÇADEIRA DE MANGUEIRA (CLAMP-HOSE)	
	4	1	**255-2966**	1	CONJUNTO DO INDICADOR-TROCA DO FILTRO DE AR (OBSTRUÇÃO DO AR) (INDICATOR AS-AIR FILTER CHANGE (AIR RESTRICTION))	
	5	1	**324-4169**	1	MANGUEIRA (HOSE)	
	6	1	**456-8768**	1	MANGUEIRA (HOSE)	

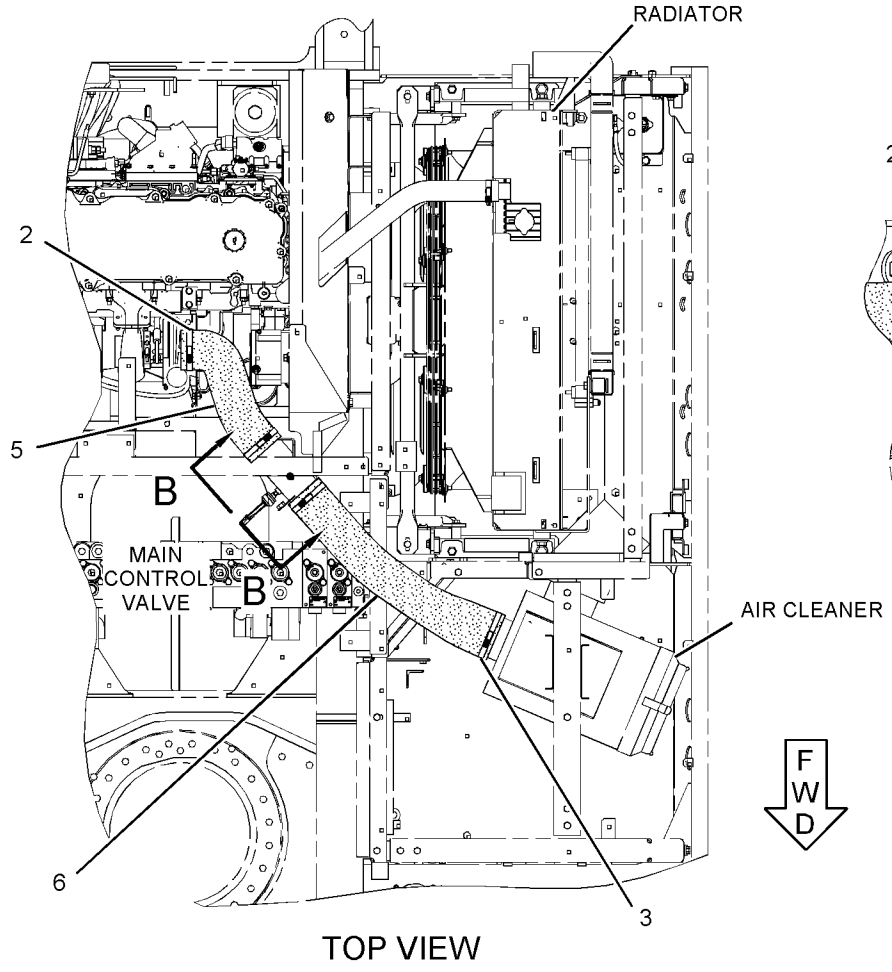

TOP VIEW

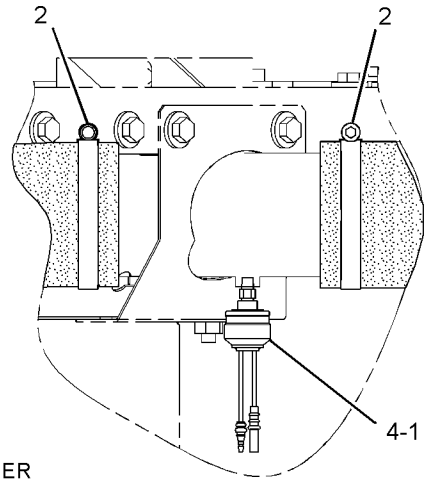

VIEW B-B

GRÁFICO 1 <FIM> g01199380

165-4444 GRUPO DO COLETOR DO ESCAPE (MANIFOLD GP-EXHAUST)

S/N: TXD1-UP

COLETOR DE ESCAPE SECO DE 45 GRAUS COM ESCAPE DE TURBOCOMPRESSOR TRASEIRO NÚMEROE DE 457-5115, 500-2505 ARRANJO DE MOTOR-CONCLUÍDO

SMCS-1059 **i06736702**

NOTA	REF. NÃO	GRÁFICO REF.	NÚMERO DA PEÇA	QTY	NOME DA PEÇA 1 2 3 4 5 6 (NÍVEL DO PRODUTO)	CONSULTE PÁGINA
M	1	1	**9X-6620**	12	CONTRAPORCA (M10X1,5 DE ROSCA) (LOCKNUT (M10X1.5-THD))	
	2	1	**161-3398**	1	COLETOR DE ESCAPE (TRASEIRO) (MANIFOLD-EXHAUST (REAR))	
	3	1	**192-4697**	1	COLETOR DE ESCAPE (CENTRO) (MANIFOLD-EXHAUST (CENTER))	
	4	1	**161-3411**	6	JUNTA (GASKET)	
	5	1	**203-7775**	1	COLETOR DE ESCAPE (DIANTEIRA) (MANIFOLD-EXHAUST (FRONT))	
M	6	1	**116-3715**	12	PRISIONEIRO DE TRAVAMENTO POR ROSCA CÔNICA (M10X1,5X85 MM) (STUD-TAPERLOCK (M10X1.5X85-MM))	
	7	1	**4P-4369**	6	ESPAÇADOR (12X19X23,5 MM DE ESPESSURA) (SPACER (12X19X23.5-MM THK))	
	8	1	**6V-5839**	12	ARRUELA (11X21X2,5 MM DE ESPESSURA) (WASHER (11X21X2.5-MM THK))	
M	9	1	**8T-7044**	4	PRISIONEIRO DE TRAVAMENTO POR ROSCA CÔNICA (M10X1,5X40 MM) (STUD-TAPERLOCK (M10X1.5X40-MM))	

M - PEÇA MÉTRICA

165-4444 GRUPO DO COLETOR DO ESCAPE (MANIFOLD GP-EXHAUST) (continuação) **i06736702**

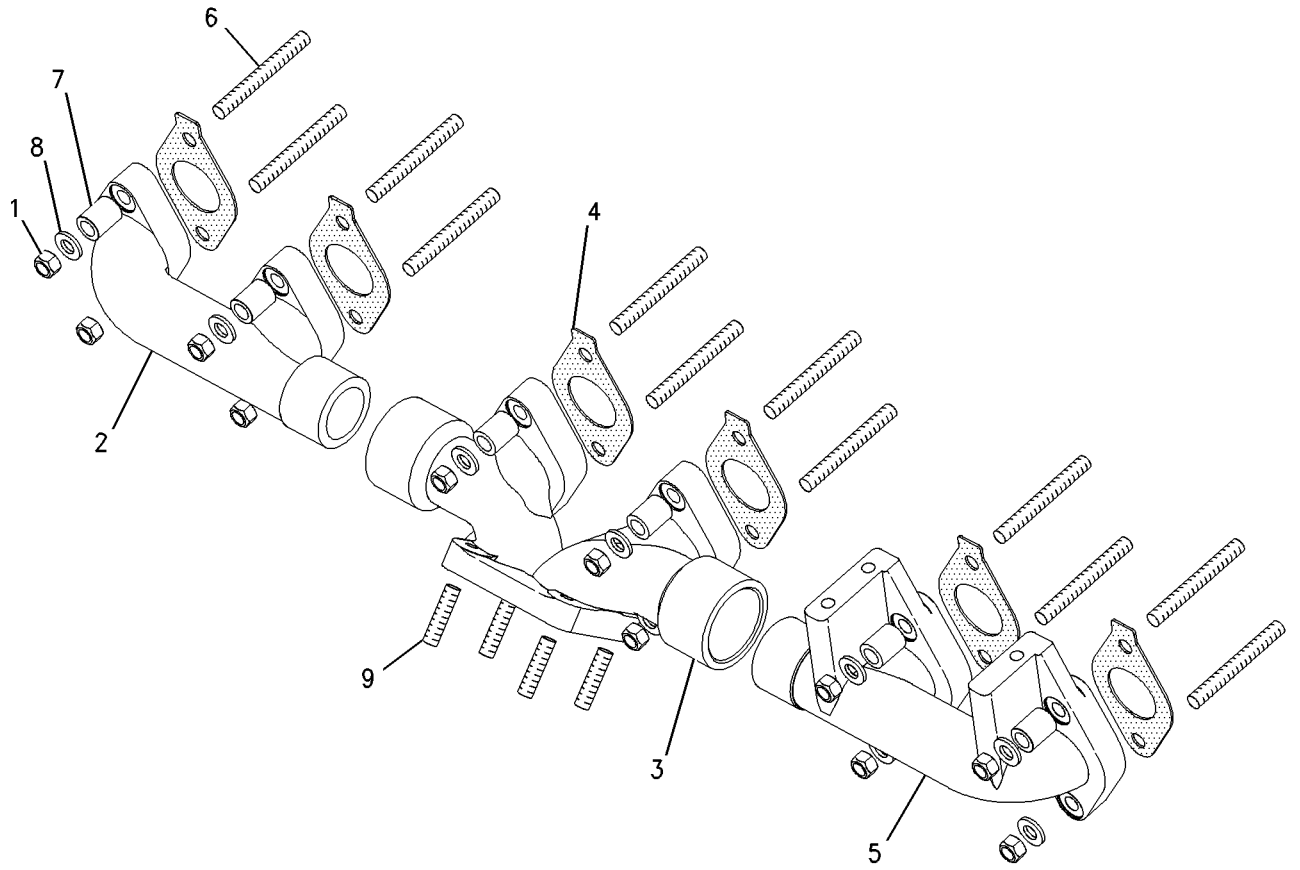

GRÁFICO 1 <FIM> g00713513

222-8300 GRUPO DO SILENCIADOR (MUFFLER GP)

S/N: MBP1-UP

NÚMEROE DE 463-6311 ARRANJO DE MOTOR-CONCLUÍDO

SMCS-1062 **i06814723**

NOTA	REF. NÃO	GRÁFICO REF.	NÚMERO DA PEÇA	QTY	NOME DA PEÇA 1 2 3 4 5 6 (NÍVEL DO PRODUTO)	CONSULTE PÁGINA
	1	1	**119-5708**	1	GRAMPO (CLIP)	
	2	1	**193-2839**	1	CONJUNTO DE TUBO (PIPE AS)	
	4	1	**310-9725**	1	PLACA (PLATE)	
	5	1	**205-6642**	1	CONJUNTO DO SILENCIOSO (MUFFLER AS)	
	6	1	**239-6494**	1	CONJUNTO DO SUPORTE (SUPPORT AS)	
	7	1	**488-9787**	1	CONJUNTO DE SUPORTE (BRACKET AS)	
	8	1	**131-8847**	2	PARAFUSO EM U (U-BOLT)	
	9	1	**241-9265**	1	ABRAÇADEIRA-SILENCIOSO (CLAMP-MUFFLER)	
M	11	1	**8T-4137**	1	PARAFUSO (M10X1,5X20 MM) (BOLT (M10X1.5X20-MM))	
	12	1	**453-8033**	3	ARRUELA DURA (13,5X30X4-MM DE ESPESSURA) (WASHER-HARD (13.5X30X4-MM THK))	
	13	1	**453-3455**	5	ARRUELA DURA (11X25X3 MM DE ESPESSURA) (WASHER-HARD (11X25X3-MM THK))	
	15	1	**453-3454**	5	ARRUELA DURA (11X21X2,5 MM DE ESPESSURA) (WASHER-HARD (11X21X2.5-MM THK))	
M	16	1	**455-3798**	2	PARAFUSO (M10X1,5X25 MM) (BOLT (M10X1.5X25-MM))	
M	17	1	**453-3448**	3	PARAFUSO (M12X1,75X45 MM) (BOLT (M12X1.75X45-MM))	
M	18	1	**453-3441**	5	PARAFUSO (M10X1,5X50 MM) (BOLT (M10X1.5X50-MM))	
M	19	1	**8T-4196**	2	PARAFUSO (M10X1,5X35 MM) (BOLT (M10X1.5X35-MM))	
	20	1	**451-2182**	3	ARRUELA DURA (13,5X25,5X3 MM DE ESPESSURA) (WASHER-HARD (13.5X25.5X3-MM THK))	
M	21	1	**8T-4244**	8	PORCA (M12X1,75 DE ROSCA) (NUT (M12X1.75-THD))	
M	22	1	**453-3446**	3	PARAFUSO (M12X1,75X35 MM) (BOLT (M12X1.75X35-MM))	
	23	1	**282-8228**	1	ABRAÇADEIRA (CLAMP)	
	24	1	**255-2900**	1	CONJUNTO DE TUBO DE ESCAPE (PIPE AS-EXHAUST)	
	25	1	**388-7017**	1	ABRAÇADEIRA-PARAFUSO CURVO (CLAMP-BENT BOLT)	

M - PEÇA MÉTRICA

222-8300 GRUPO DO SILENCIADOR (MUFFLER GP) (continuação) **i06814723**

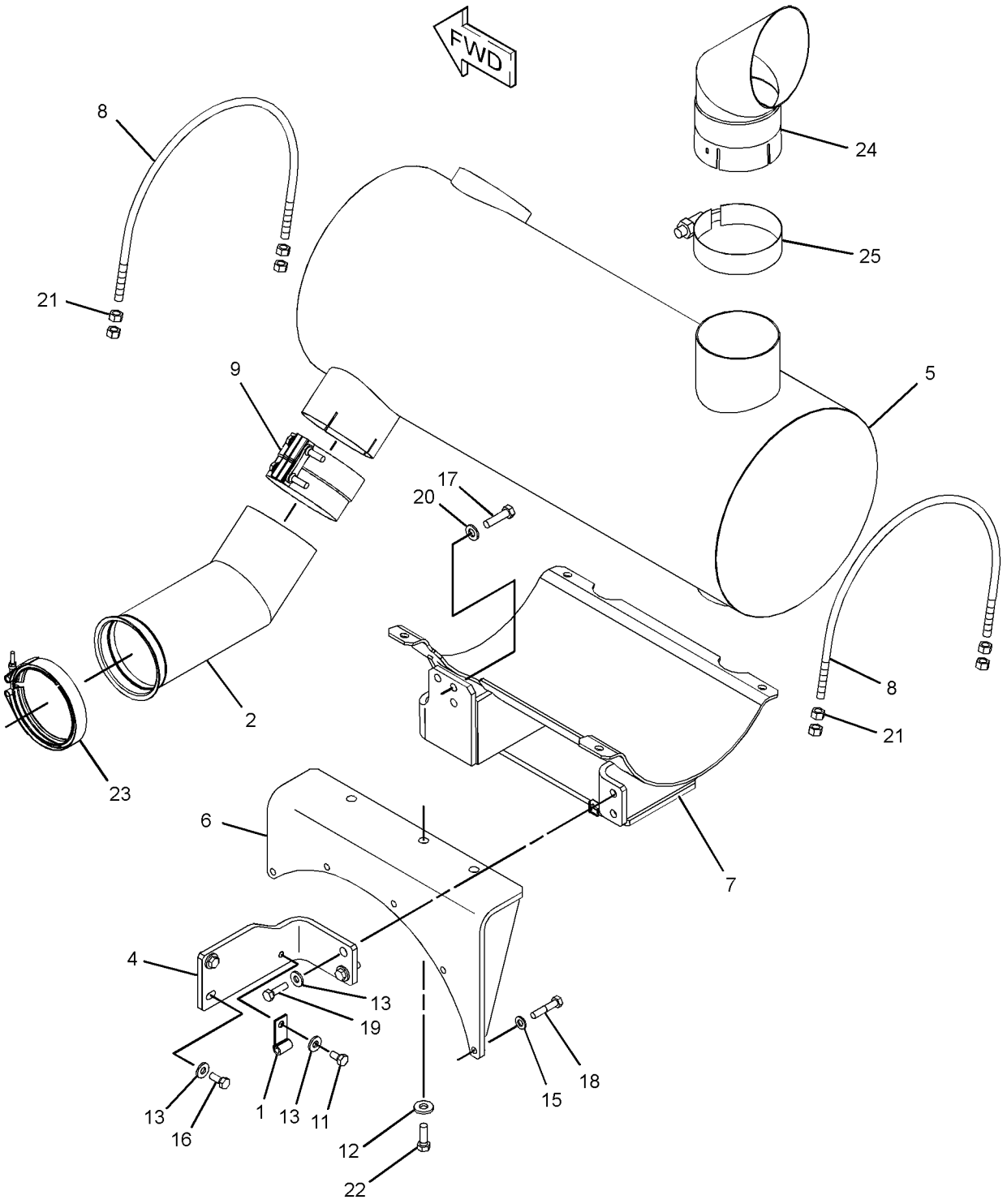

GRÁFICO 1 <FIM> g06129559

279-7820 GRUPO DO BUJÃO-SILENCIOSO (PLUG GP-MUFFLER)

S/N: MBP1-UP

NÚMEROE DE 463-6313 ARRANJO DE INSTALAÇÃO-MOTOR

SMCS-1062 **i02756547**

NOTA	REF. NÃO	GRÁFICO REF.	NÚMERO DA PEÇA	QTY	NOME DA PEÇA 1 2 3 4 5 6 (NÍVEL DO PRODUTO)	CONSULTE PÁGINA
	1	1	**3J-5390**	1	BUJÃO (PLUG)	

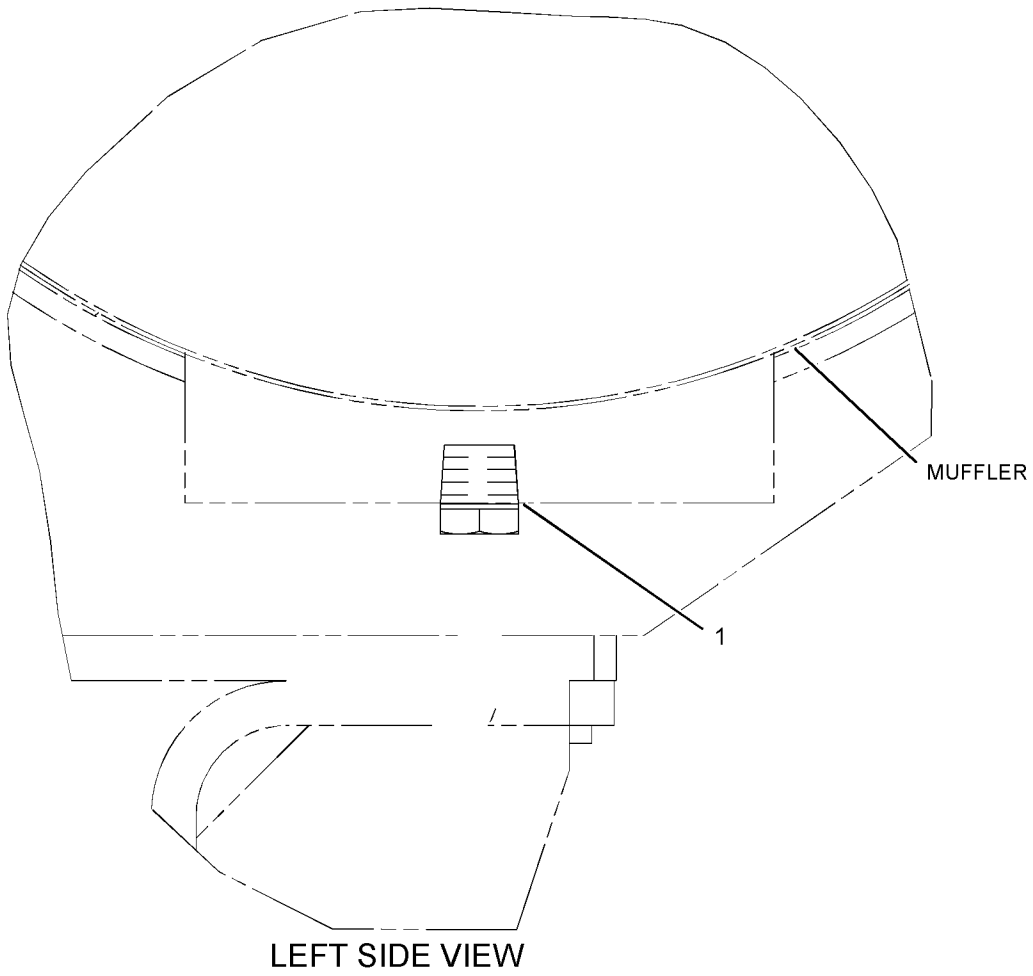

GRÁFICO 1 <FIM> g01239111

130-3280 GRUPO DO PRÉ-PURIFICADOR (PRECLEANER AS)

S/N: MBP1-UP

NÚMEROE DE 456-4582 GRUPO DO PRÉ-PURIFICADOR

SMCS-1055 **i04010593**

NOTA	REF. NÃO	GRÁFICO REF.	NÚMERO DA PEÇA	QTY	NOME DA PEÇA 1 2 3 4 5 6 (NÍVEL DO PRODUTO)	CONSULTE PÁGINA
	1	1	**174-5415**	1	ABRAÇADEIRA (CLAMP)	

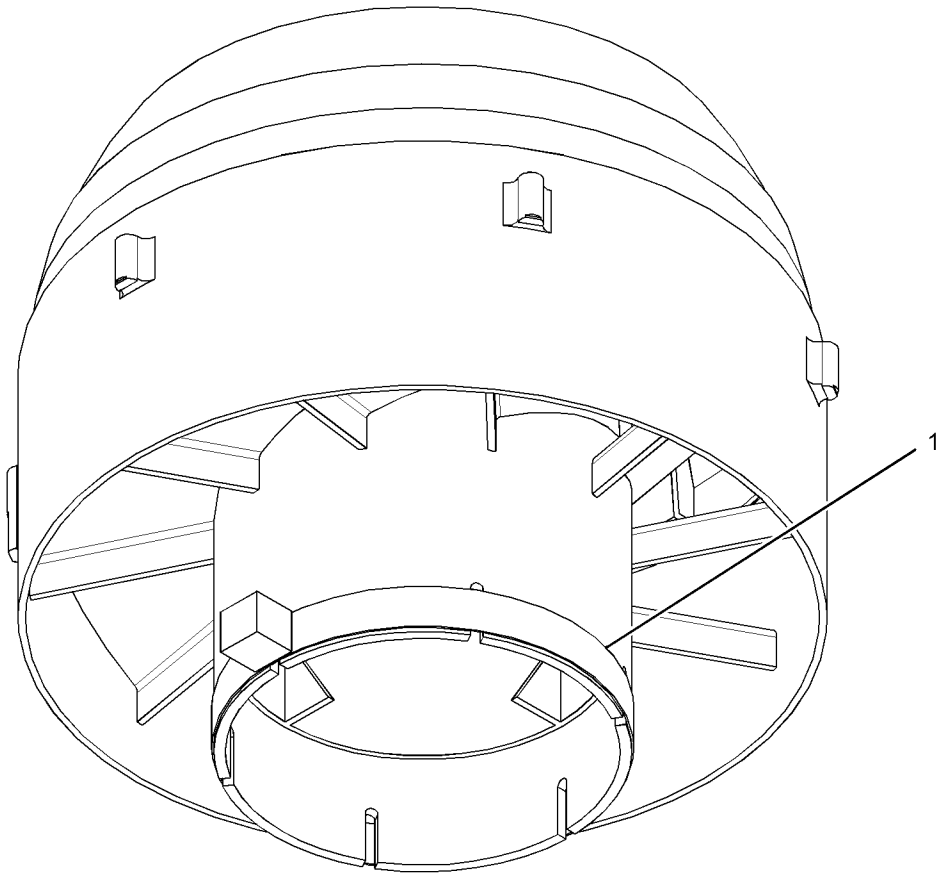

GRÁFICO 1 <FIM> g02183595

456-4582 GRUPO DO PRÉ-PURIFICADOR (PRECLEANER GP)

S/N: MBP1-UP

NÚMEROE DE 495-7632, 500-1088 ARRANJO DE DISTRIBUIÇÃO

SMCS-1055 **i06816707**

NOTA	REF. NÃO	GRÁFICO REF.	NÚMERO DA PEÇA	QTY	NOME DA PEÇA 1 2 3 4 5 6 (NÍVEL DO PRODUTO)	CONSULTE PÁGINA
Y	1	1	**130-3280**	1	GRUPO DO PRÉ-PURIFICADOR (TURBINA) (PRECLEANER AS (TURBINE))	102

Y - ILUSTRAÇÃO INDIVIDUAL

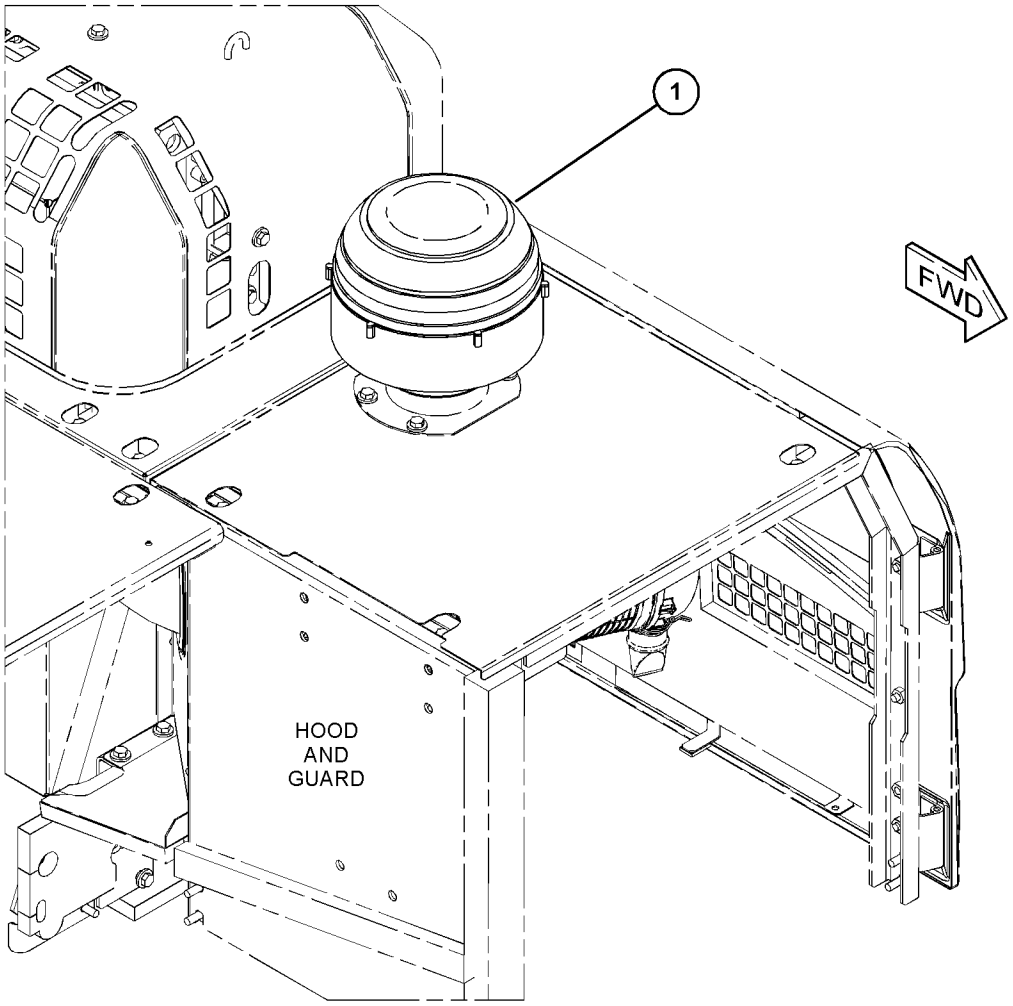

GRÁFICO 1 <FIM> g03734469

250-7700 GRUPO DO TURBOCOMPRESSOR (TURBOCHARGER GP)*R

S/N: TXD1-UP

NÚMEROE DE 258-8337 GRUPO DO TURBOCOMPRESSOR

SMCS-1052, 1053

i05810508

NOTA	REF. NÃO	GRÁFICO REF.	NÚMERO DA PEÇA	QTY	NOME DA PEÇA 1 2 3 4 5 6 (NÍVEL DO PRODUTO)	CONSULTE PÁGINA
	1	1	**137-1602**	1	CONJUNTO DE ABRAÇADEIRA (TURBINA) (CLAMP AS (TURBINE))	
	2	1	**5P-4536**	1	COTOVELO (ELBOW)	
	3	1	**248-5576**	1	CONJUNTO DE ABRAÇADEIRA (CINTA EM V) (COMPRESSOR) (CLAMP AS (V-BAND) (COMPRESSOR))	
	4	1	**161-6963**	2	ABRAÇADEIRA (CLAMP)	
	5	1	**197-5010**	1	TAMPA-COMPRESSOR (COVER-COMPRESSOR)	
R	6	1	**235-5507**	1	GRUPO DO CARTUCHO DO TURBOCOMPRESSOR (CARTRIDGE GP-TURBOCHARGER)	
E	7	1	**242-3360**		MANGUEIRA (26 CM) (HOSE (26-CM))	

E - ENCOMENDAR POR CENTÍMETROS
R - PEÇA REMANUFATURADA PODE ESTAR DISPONÍVEL

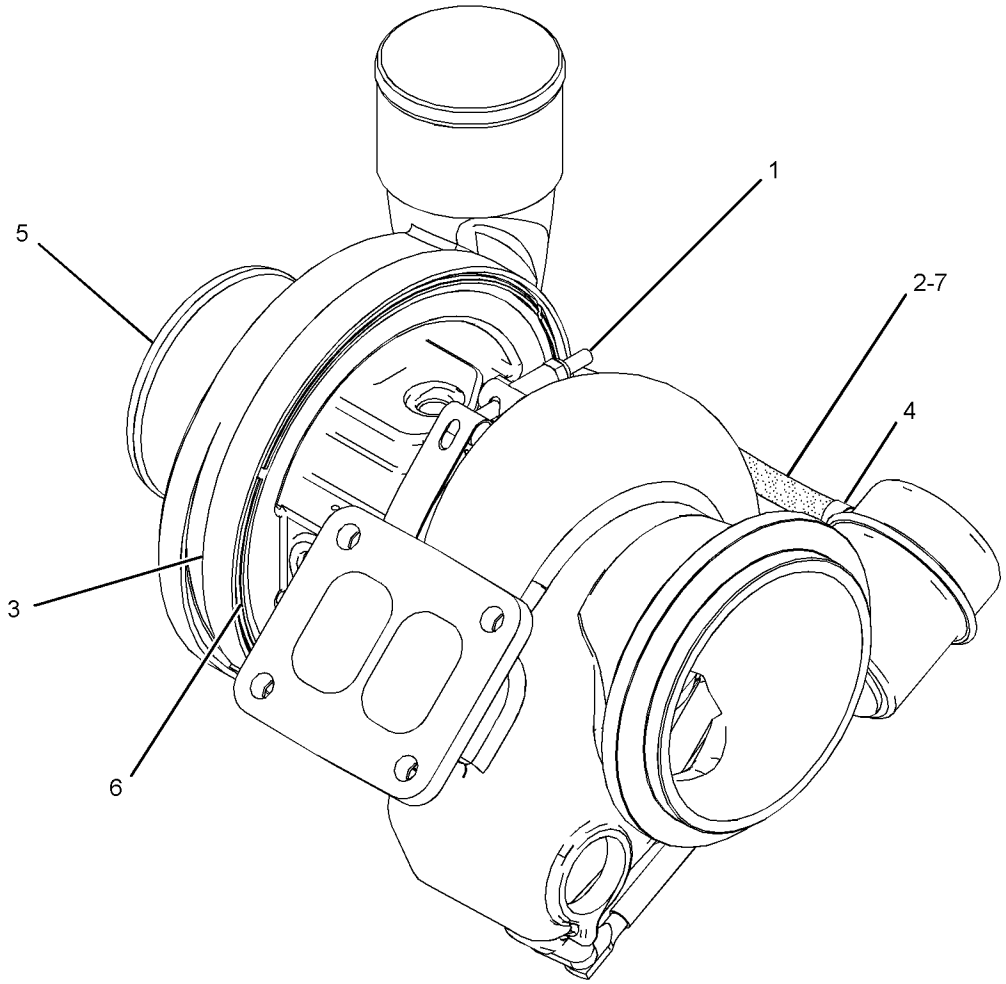

GRÁFICO 1 <FIM> g02730409

258-8337 GRUPO DO TURBOCOMPRESSOR (TURBOCHARGER GP)

S/N: TXD1-UP

NÚMEROE DE 457-5115 ARRANJO DE MOTOR-CONCLUÍDO

SMCS-1052, 1053

i06739578

NOTA	REF. NÃO	GRÁFICO REF.	NÚMERO DA PEÇA	QTY	NOME DA PEÇA 1 2 3 4 5 6 (NÍVEL DO PRODUTO)	CONSULTE PÁGINA
	1	1	**1P-0451**	1	JUNTA (GASKET)	
M	2	1	**9X-6620**	4	CONTRAPORCA (M10X1,5 DE ROSCA) (LOCKNUT (M10X1.5-THD))	
YR	3	1	**250-7700**	1	GRUPO DO TURBOCOMPRESSOR (TURBOCHARGER GP)	104

M - PEÇA MÉTRICA
R - PEÇA REMANUFATURADA PODE ESTAR DISPONÍVEL
Y - ILUSTRAÇÃO INDIVIDUAL

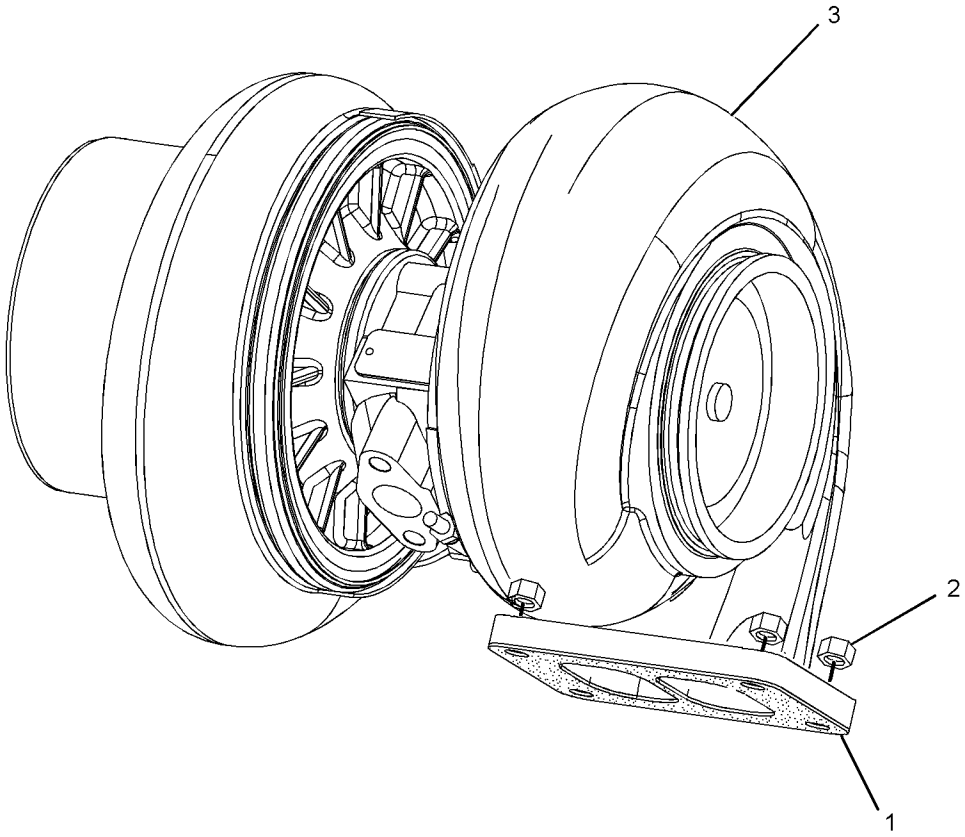

GRÁFICO 1 <FIM> g01187210

468-2202 GRUPO DO TURBOCOMPRESSOR (TURBOCHARGER GP)

S/N: TXD1-UP

NÚMEROE DE 501-1265 GRUPO DO TURBOCOMPRESSOR

SMCS-1052, 1053

i06867281

NOTA	REF. NÃO	GRÁFICO REF.	NÚMERO DA PEÇA	QTY	NOME DA PEÇA 1 2 3 4 5 6 (NÍVEL DO PRODUTO)	CONSULTE PÁGINA
	1	1	**137-1602**	1	CONJUNTO DE ABRAÇADEIRA (TURBINA) (CLAMP AS (TURBINE))	
	2	1	**161-6963**	2	ABRAÇADEIRA (CLAMP)	
	3	1	**248-5576**	1	CONJUNTO DE ABRAÇADEIRA (CINTA EM V) (CLAMP AS (V-BAND))	
Y	4	1	**347-7255**	1	GRUPO DO CARTUCHO DO TURBOCOMPRESSOR (CARTRIDGE GP-TURBOCHARGER)	94
	5	1	**5P-4536**	1	COTOVELO (ELBOW)	
E	6	1	**242-3360**		MANGUEIRA (26 CM) (HOSE (26-CM))	

E - ENCOMENDAR POR CENTÍMETROS
Y - ILUSTRAÇÃO INDIVIDUAL

468-2202 GRUPO DO TURBOCOMPRESSOR (TURBOCHARGER GP) (continuação) **i06867281**

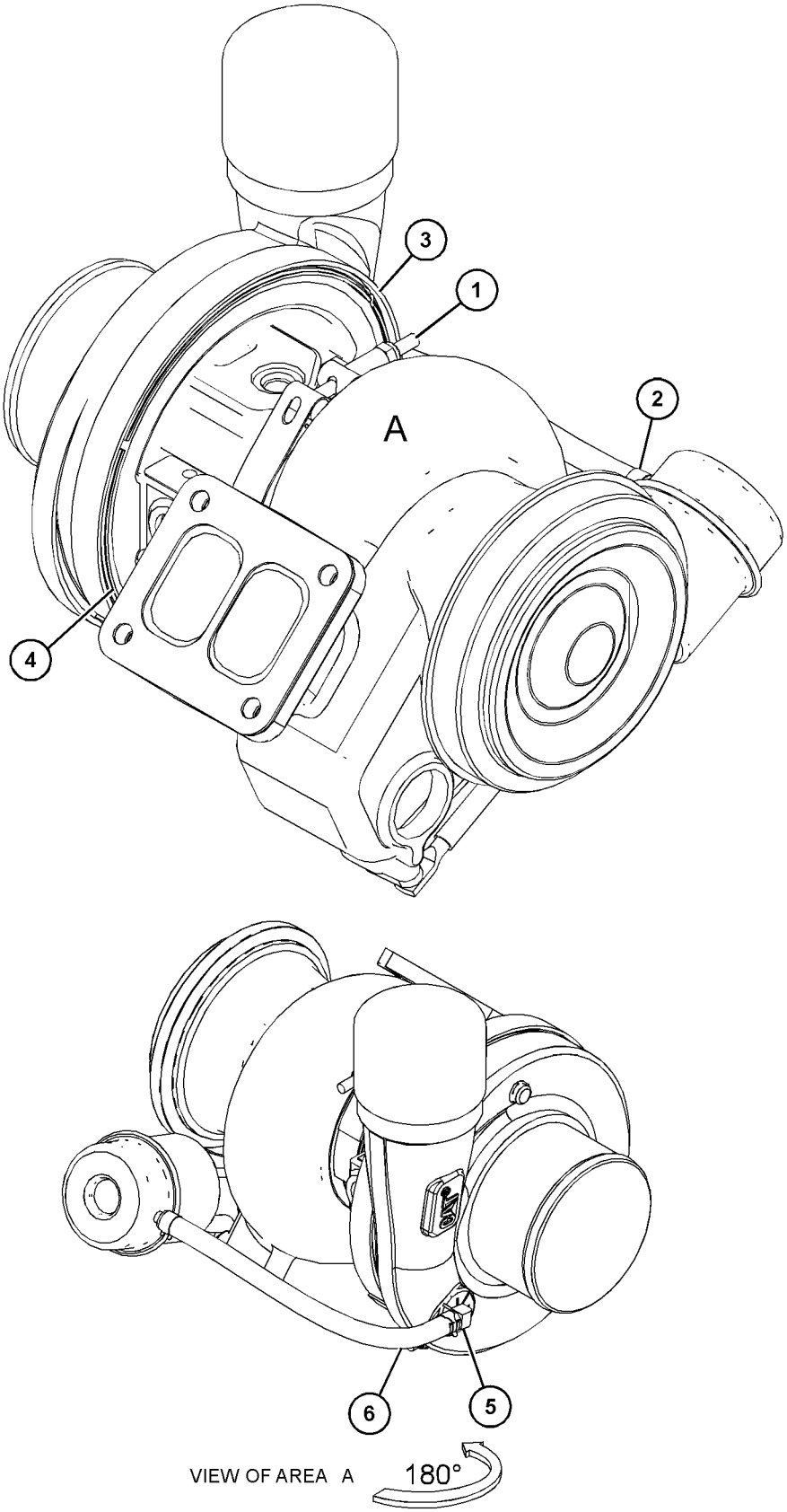

GRÁFICO 1 <FIM> g06069918

501-1265 GRUPO DO TURBOCOMPRESSOR (TURBOCHARGER GP)

S/N: TXD1-UP

NÚMEROE DE 500-2505 ARRANJO DE MOTOR-CONCLUÍDO

SMCS-1052, 1053 **i06674763**

NOTA	REF. NÃO	GRÁFICO REF.	NÚMERO DA PEÇA	QTY	NOME DA PEÇA 1 2 3 4 5 6 (NÍVEL DO PRODUTO)	CONSULTE PÁGINA
	1	1	**1P-0451**	1	JUNTA (TURBOCOMPRESSOR) (GASKET (TURBOCHARGER))	
Y	2	1	**468-2202**	1	GRUPO DO TURBOCOMPRESSOR (TURBOCHARGER GP)	106
M	3	1	**9X-6620**	4	CONTRAPORCA (M10X1,5 DE ROSCA) (LOCKNUT (M10X1.5-THD))	

M - PEÇA MÉTRICA
Y - ILUSTRAÇÃO INDIVIDUAL

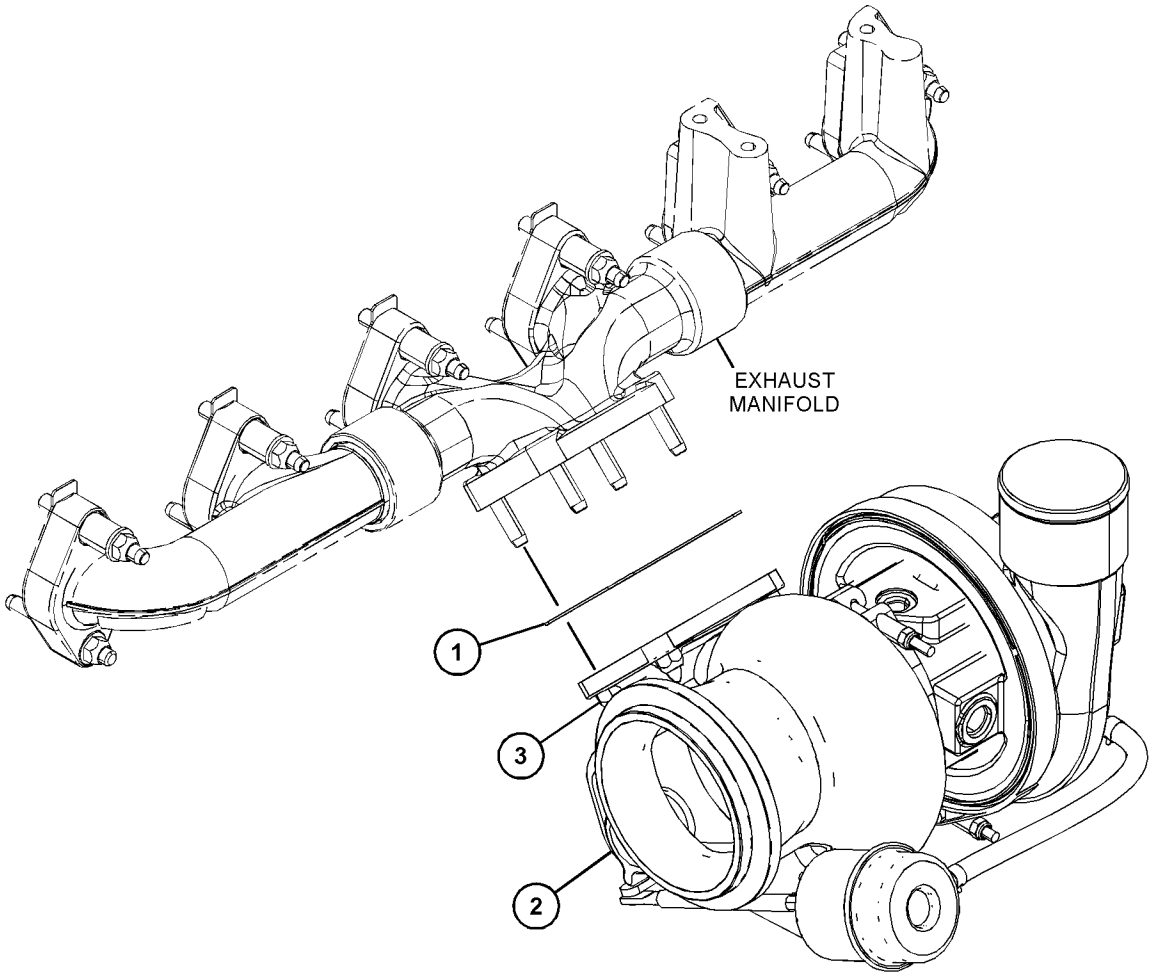

GRÁFICO 1 <FIM> g06070191

360-8958 GRUPO DE FILTRO-COMBUSTÍVEL (FILTER GP-FUEL)

S/N: MBP1-UP

NÚMEROE DE 426-0877 GRUPO DE FILTRO-COMBUSTÍVEL

SMCS-1261 **i06791520**

NOTA	REF. NÃO	GRÁFICO REF.	NÚMERO DA PEÇA	QTY	NOME DA PEÇA 1 2 3 4 5 6 (NÍVEL DO PRODUTO)	CONSULTE PÁGINA
	1	1	**360-8960**	1	ELEMENTO FILTRANTE DE COMBUSTÍVEL (FILTER ELEMENT-FUEL)	
					JOGO(S) DE REPARO DISPONÍVEL(ÍVEIS):	
			362-5412	1	KIT-DRENO (FILTRO DE COMBUSTÍVEL) (KIT-DRAIN (FUEL FILTER))	
					(INCLUDES DRAIN, KNOB, & SEALS)	
			370-8376	1	KIT DE PEÇAS DO SISTEMA DE COMBUSTÍVEL (KIT-FUEL SYSTEM PARTS)	

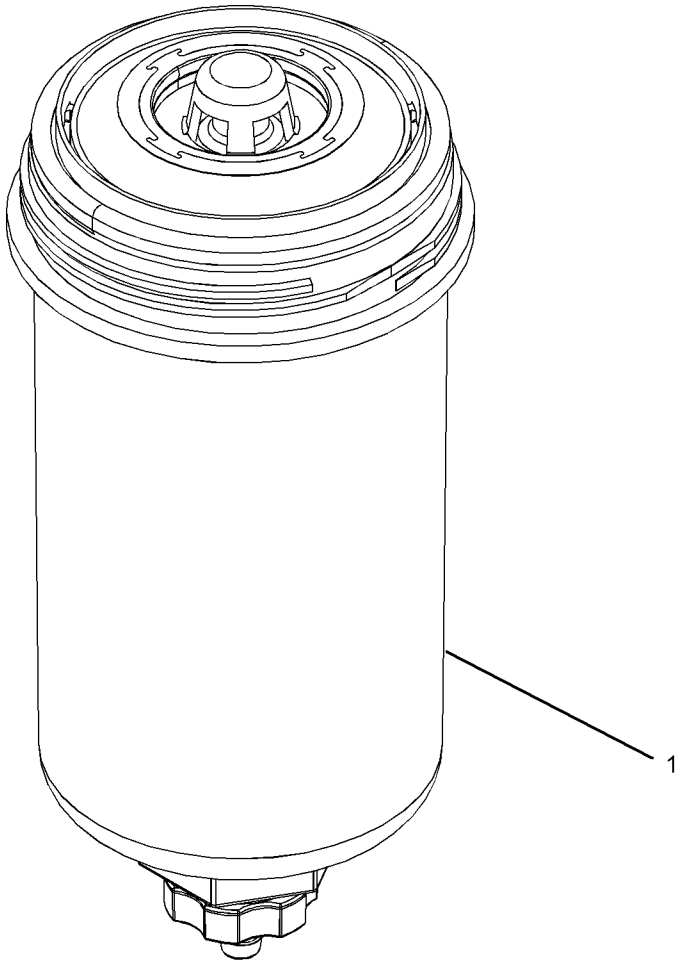

GRÁFICO 1 <FIM> g03173178

426-0877 GRUPO DE FILTRO-COMBUSTÍVEL (FILTER GP-FUEL)

S/N: MBP1-UP

NÚMEROE DE 463-6318 GRUPO DE TUBULAÇÕES DE COMBUSTÍVEL

SMCS-1261 **i05435619**

NOTA	REF. NÃO	GRÁFICO REF.	NÚMERO DA PEÇA	QTY	NOME DA PEÇA 1 2 3 4 5 6 (NÍVEL DO PRODUTO)	CONSULTE PÁGINA
Y	1	1	**360-8958**	1	GRUPO DE FILTRO-COMBUSTÍVEL (FILTER GP-FUEL)	109
	2	1	**362-9689**	1	PARAFUSO ESPECIAL (SCREW-SPECIAL)	
					JOGO(S) DE REPARO DISPONÍVEL(ÍVEIS):	
			362-5412	1	KIT-DRENO (FILTRO DE COMBUSTÍVEL) (KIT-DRAIN (FUEL FILTER))	
					(INCLUDES DRAIN,KNOB & SEAL)	

Y - ILUSTRAÇÃO INDIVIDUAL

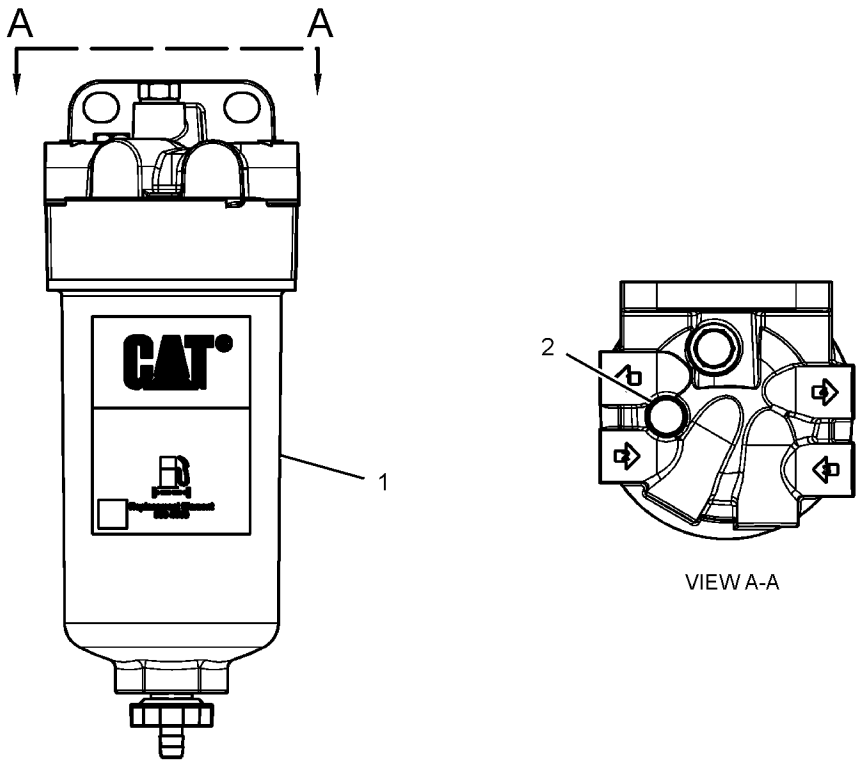

GRÁFICO 1 <FIM> g03401785

387-9433 GRUPO DE INJETORES DE COMBUSTÍVEL
(INJECTOR GP-FUEL)*R

S/N: TXD1-UP

NÚMEROE DE 267-3361 GRUPO DA BOMBA DE INJEÇÃO DE COMBUSTÍVEL

SMCS-1251, 1254, 1290, 1713 **i06016719**

NOTA	REF. NÃO	GRÁFICO REF.	NÚMERO DA PEÇA	QTY	NOME DA PEÇA 1 2 3 4 5 6 (NÍVEL DO PRODUTO)	CONSULTE PÁGINA
	1	1	**148-2903**	2	ANEL RETENTOR EM O (SEAL-O-RING)	
	2	1	**109-3207**	1	ANEL RETENTOR EM O (SEAL-O-RING)	
	3	1	**149-5240**	1	ANEL-REFORÇO (RING-BACKUP)	
	4	1	**293-0730**	1	ANEL-REFORÇO (RING-BACKUP)	

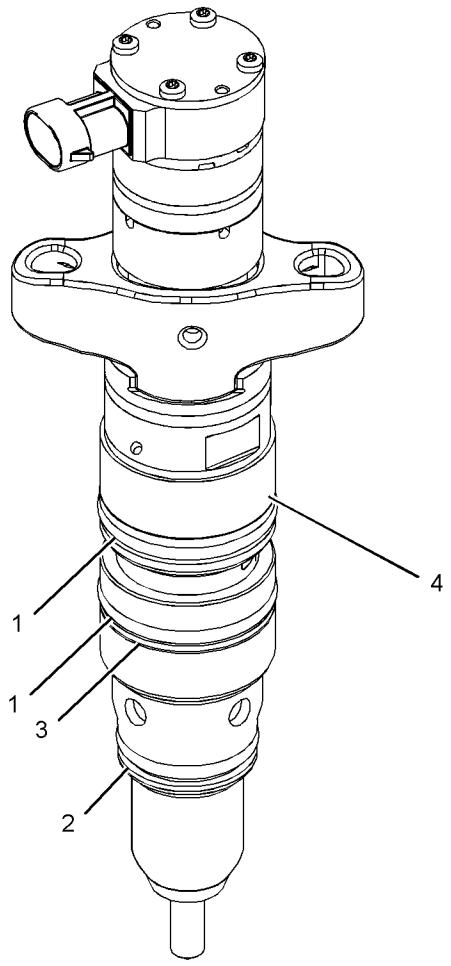

GRÁFICO 1 <FIM> g03341832

396-3296 KIT-BOMBA DE TRANSFERÊNCIA DO COMBUSTÍVEL (KIT-FUEL TRANSFER PUMP)

S/N: TXD1-UP

NÚMEROE DE 476-8766 GRUPO DA BOMBA DA UNIDADE INJETORA HIDRÁULICA

SMCS-1256 **i06674368**

NOTA	REF. NÃO	GRÁFICO REF.	NÚMERO DA PEÇA	QTY	NOME DA PEÇA 1 2 3 4 5 6 (NÍVEL DO PRODUTO)	CONSULTE PÁGINA
Y	1	1	**383-1992**	1	GRUPO DA BOMBA DE TRANSFERÊNCIA DO COMBUSTÍVEL (PUMP GP-FUEL TRANSFER)	122
M	2	1	**3E-8006**	1	PARAFUSO (M8X1,25X130 MM) (BOLT (M8X1.25X130-MM))	
	3	1	**179-8128**	2	ANEL RETENTOR EM O (SEAL-O-RING)	
	4	1	**239-2402**	3	ANEL RETENTOR EM O (SEAL-O-RING)	
M	5	1	**313-4620**	4	PARAFUSO DE CABEÇA PANELA (M5X0,8X25 MM) (SCREW-PAN HEAD (M5X0.8X25-MM))	
	6	1	**227-5904**	1	ANEL RETENTOR EM O (SEAL-O-RING)	
	7	1	**185-3241**	1	ANEL RETENTOR EM O (SEAL-O-RING)	

M - PEÇA MÉTRICA
Y - ILUSTRAÇÃO INDIVIDUAL

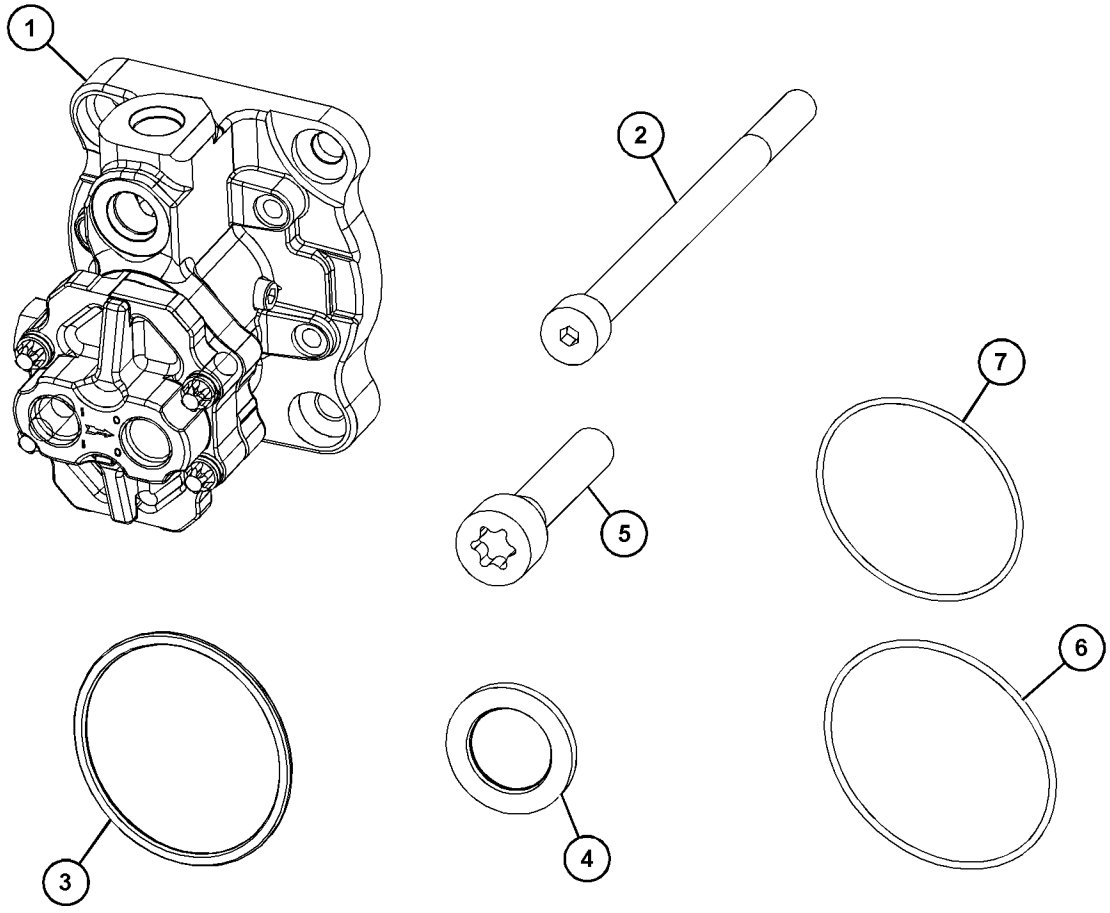

GRÁFICO 1 <FIM> g06068178

463-6318 GRUPO DE TUBULAÇÕES DE COMBUSTÍVEL (LINES GP-FUEL)

S/N: MBP1-UP

NÚMEROE DE 461-4523 ARRANJO DE CHASSI

SMCS-1274 **i06818730**

NOTA	REF. NÃO	GRÁFICO REF.	NÚMERO DA PEÇA	QTY	NOME DA PEÇA 1 2 3 4 5 6 (NÍVEL DO PRODUTO)	CONSULTE PÁGINA
	1	1	**4I-0379**	1	VÁLVULA-MANUAL (CORTE DE COMBUSTÍVEL) (VALVE-MANUAL (FUEL SHUTOFF))	
	2	1,2	**7K-1181**	3	CABO TIPO CINTA (STRAP-CABLE)	
	3	1	**7Y-3195**	1	ILHÓ (GROMMET)	
	4	1	**7Y-8165**	1	ILHÓ (GROMMET)	
	5	2	**8T-9655**	6	MONTAGEM DA ISOLAÇÃO (MOUNT-ISOLATION)	
	6	2	**134-6852**	1	CONECTOR (CONNECTOR)	
	7	1	*148-8371*	1	CONJUNTO DE COTOVELO (ELBOW AS)	
		1	**6V-8397**	1	ANEL RETENTOR EM O (SEAL-O-RING)	
		1	**8C-8988**	1	COTOVELO (ELBOW)	
	8	2	*150-3024*	1	CONJUNTO DE COTOVELO (ELBOW AS)	
		2	**3J-1907**	1	ANEL RETENTOR EM O (SEAL-O-RING)	
		2	**5P-4924**	1	COTOVELO (ELBOW)	
	9	2	**191-1782**	1	ESPAÇADOR (8,5X12,7X38,2 MM DE ESPESSURA) (SPACER (8.5X12.7X38.2-MM THK))	
	10	2	**191-1783**	2	ESPAÇADOR (8,5X12,7X87,3 MM DE ESPESSURA) (SPACER (8.5X12.7X87.3-MM THK))	
	11	1	**227-5714**	1	COTOVELO (ELBOW)	
	12	2	**237-9307**	1	CONJUNTO DA BASE DO FILTRO DE COMBUSTÍVEL (BASE AS-FUEL FILTER)	
Y	13	2	*239-2396*	1	GRUPO DE SENSORES-PRESSÃO (ÓLEO DO MOTOR) (SENSOR GP-PRESSURE (ENGINE OIL))	192
Y	14	2	**258-0883**	1	GRUPO DO INTERRUPTOR DE PRESSÃO (FILTRO DE COMBUSTÍVEL) (SWITCH GP-PRESSURE (FUEL FILTER))	213
Y	15	2	*274-7395*	1	GRUPO DE SENSORES-TEMPERATURA (ÓLEO DO MOTOR) (SENSOR GP-TEMPERATURE (ENGINE OIL))	201
	16	2	**305-6873**	1	GRUPO DE SENSORES-PRESSÃO (PRESSÃO DO COMBUSTÍVEL) (SENSOR GP-PRESSURE (FUEL PRESSURE))	
	17	1	**368-6658**	1	VÁLVULA (VALVE)	
Y	18	2	**382-2001**	1	GRUPO DO SENSOR DO NÍVEL DE LÍQUIDO (ÁGUA NO COMBUSTÍVEL) (SENSOR GP-LIQUID LEVEL (WATER IN FUEL))	190
	19	1	**385-3821**	4	ILHÓ (GROMMET)	
Y	20	2	**390-4679**	1	GRUPO DA BOMBA DE ESCORVA DO COMBUSTÍVEL (PUMP GP-FUEL PRIMING)	121
	21	1	**393-5965**	1	MANGUEIRA (HOSE)	
	22	2	**422-7587**	1	FILTRO DE COMBUSTÍVEL (ULTRA ALTA EFICIÊNCIA) (FILTER-FUEL (ULTRA HIGH EFFICIENCY))	
	23	2	**425-5634**	1	CONECTOR (CONNECTOR)	
	24	1	**425-9611**	1	CONJUNTO DA CHAPA (PLATE AS)	
Y	25	1	**426-0877**	1	GRUPO DE FILTRO-COMBUSTÍVEL (FILTER GP-FUEL)	110
	26	1	**437-2531**	1	CONJUNTO DE MANGUEIRA (HOSE AS)	
	27	2	**438-5386**	1	CONJUNTO DO FILTRO DO SEPARADOR DE ÁGUA E COMBUSTÍVEL (ULTRA ALTA EFICIÊNCIA) (FILTER AS-WATER SEP & FUEL (ULTRA HIGH EFFICIENCY))	
	28	2	**448-9007**	1	COTOVELO ADAPTADOR (ADAPTER-ELBOW)	
	29	1	**451-8219**	1	CONJUNTO DE MANGUEIRA (HOSE AS)	

463-6318 GRUPO DE TUBULAÇÕES DE COMBUSTÍVEL (LINES GP-FUEL) (continuação) **i06818730**

NOTA	REF. NÃO	GRÁFICO REF.	NÚMERO DA PEÇA	QTY	NOME DA PEÇA 1 2 3 4 5 6 (NÍVEL DO PRODUTO)	CONSULTE PÁGINA
	30	1	**451-8220**	1	CONJUNTO DE MANGUEIRA (HOSE AS)	
	31	1	**454-8607**	1	CONJUNTO DE SUPORTE (BRACKET AS)	
	32	1	**467-9319**	1	MANGUEIRA (HOSE)	
	33	1	**473-6799**	1	CONJUNTO DE MANGUEIRA (HOSE AS)	
	34	1	**473-6800**	1	CONJUNTO DE MANGUEIRA (HOSE AS)	
	35	2	**117-0067**	1	COTOVELO (ELBOW)	
	36	1	**118-9901**	2	ESPAÇADOR (12X20X10 MM DE ESPESSURA) (SPACER (12X20X10-MM THK))	
	37	1	**135-8575**	4	CONJUNTO DE PARAFUSO (BOLT AS)	
	38	2	*148-8311*	1	CONJUNTO DO ADAPTADOR (ADAPTER AS)	
		2	**3K-0360**	1	ANEL RETENTOR EM O (SEAL-O-RING)	
		2	**8T-1715**	1	ADAPTADOR (ADAPTER)	
	39	2	*148-8318*	1	CONJUNTO DO CONECTOR (CONNECTOR AS)	
		2	**3K-0360**	1	ANEL RETENTOR EM O (SEAL-O-RING)	
		2	**6V-8397**	1	ANEL RETENTOR EM O (SEAL-O-RING)	
		2	**6V-8634**	1	CONECTOR (CONNECTOR)	
	40	1	*148-8367*	1	CONJUNTO DE COTOVELO (ELBOW AS)	
		1	**6V-8397**	1	ANEL RETENTOR EM O (SEAL-O-RING)	
		1	**6V-9850**	1	COTOVELO (ELBOW)	
	41	1	*148-8374*	1	CONJUNTO DE COTOVELO (ELBOW AS)	
		1	**3K-0360**	1	ANEL RETENTOR EM O (SEAL-O-RING)	
		1	**6V-8397**	1	ANEL RETENTOR EM O (SEAL-O-RING)	
		1	**6V-8723**	1	COTOVELO (ELBOW)	
	42	2	*148-8395*	2	CONJUNTO DE BUJÃO (PLUG AS)	
					(EACH INCLUDES)	
		2	**3K-0360**	1	ANEL RETENTOR EM O (SEAL-O-RING)	
		2	**9S-8005**	1	BUJÃO (3/4-16 DE ROSCA) (PLUG (3/4-16-THD))	
	43	2	*150-4046*	1	CONJUNTO DO ADAPTADOR (ADAPTER AS)	
		2	**2M-9780**	1	ANEL RETENTOR EM O (SEAL-O-RING)	
		2	**5P-1404**	1	ADAPTADOR (ADAPTER)	
	44	2	*164-5619*	2	CONJUNTO DE BUJÃO (PLUG AS)	
					(EACH INCLUDES)	
		2	**2M-9780**	1	ANEL RETENTOR EM O (SEAL-O-RING)	
		2	**9S-8006**	1	BUJÃO (7/8-14 ROSCA) (PLUG (7/8-14-THD))	
	45	1	**214-7568**	2	ANEL RETENTOR EM O (SEAL-O-RING)	
	46	1	**228-6046**	1	CONECTOR (CONNECTOR)	
	47	1	**275-1442**	4	GRAMPO (LINGUETA) (CLIP (TAB))	
	48	1	**275-1443**	4	GRAMPO (RANHURA) (CLIP (SLOT))	
	49	1	**2D-1290**	3	ILHÓ (GROMMET)	
	50	2	**2M-9780**	1	ANEL RETENTOR EM O (SEAL-O-RING)	
	51	1	**347-4416**	2	ADAPTADOR (ADAPTER)	
	52	1	**351-4318**	7	GRAMPO (CLIP)	
	53	1	**351-4319**	15	GRAMPO (CIRCUITO) (CLIP (LOOP))	
	54	2	**3J-7354**	2	ANEL RETENTOR EM O (SEAL-O-RING)	
	55	2	**3K-0360**	1	ANEL RETENTOR EM O (SEAL-O-RING)	
	56	2	**4P-7581**	1	GRAMPO (ESCADA) (CLIP (LADDER))	
	57	1	**5P-1046**	2	CONECTOR (CONNECTOR)	
	58	1,2	**6S-8620**	9	ABRAÇADEIRA DE MANGUEIRA (CLAMP-HOSE)	
	59	1	**6V-8397**	3	ANEL RETENTOR EM O (SEAL-O-RING)	
	60	1	**6V-9028**	2	ANEL RETENTOR EM O (SEAL-O-RING)	
M	61	2	**7X-2539**	2	PARAFUSO (M8X1,25X110-MM) (BOLT (M8X1.25X110-MM))	

463-6318 GRUPO DE TUBULAÇÕES DE COMBUSTÍVEL (LINES GP-FUEL) (continuação) **i06818730**

NOTA	REF. NÃO	GRÁFICO REF.	NÚMERO DA PEÇA	QTY	NOME DA PEÇA 1 2 3 4 5 6 (NÍVEL DO PRODUTO)	CONSULTE PÁGINA
	62	1,2	**8T-4121**	32	ARRUELA DURA (11X21X2,5 MM DE ESPESSURA) (WASHER-HARD (11X21X2.5-MM THK))	
M	63	1	**8T-4133**	1	PORCA (M10X1,5 DE ROSCA) (NUT (M10X1.5-THD))	
M	64	1,2	**8T-4136**	14	PARAFUSO (M10X1,5X25 MM) (BOLT (M10X1.5X25-MM))	
M	65	1	**8T-4137**	11	PARAFUSO (M10X1,5X20 MM) (BOLT (M10X1.5X20-MM))	
M	66	1	**8T-4186**	2	PARAFUSO (M10X1,5X40 MM) (BOLT (M10X1.5X40-MM))	
M	67	1	**8T-4195**	4	PARAFUSO (M10X1,5X30 MM) (BOLT (M10X1.5X30-MM))	
M	68	2	**8T-6912**	1	PARAFUSO (M8X1,25X50 MM) (BOLT (M8X1.25X50-MM))	
	69	2	**9N-0869**	6	ARRUELA DURA (8,8X25,5X2 MM DE ESPESSURA) (WASHER-HARD (8.8X25.5X2-MM THK))	
E	70	2	**8C-6959**		MANGUEIRA (16 CM) (HOSE (16-CM))	
G	71	1	**423-1982**		MANGUEIRA (80,4 POL) (HOSE (80.4-IN))	
G	71A	1	**423-1982**		MANGUEIRA (15 POL) (HOSE (15-IN))	

E - ENCOMENDAR POR CENTÍMETROS
G - ENCOMENDAR POR POLEGADAS
M - PEÇA MÉTRICA
Y - ILUSTRAÇÃO INDIVIDUAL

463-6318 GRUPO DE TUBULAÇÕES DE COMBUSTÍVEL (LINES GP-FUEL) (continuação) **i06818730**

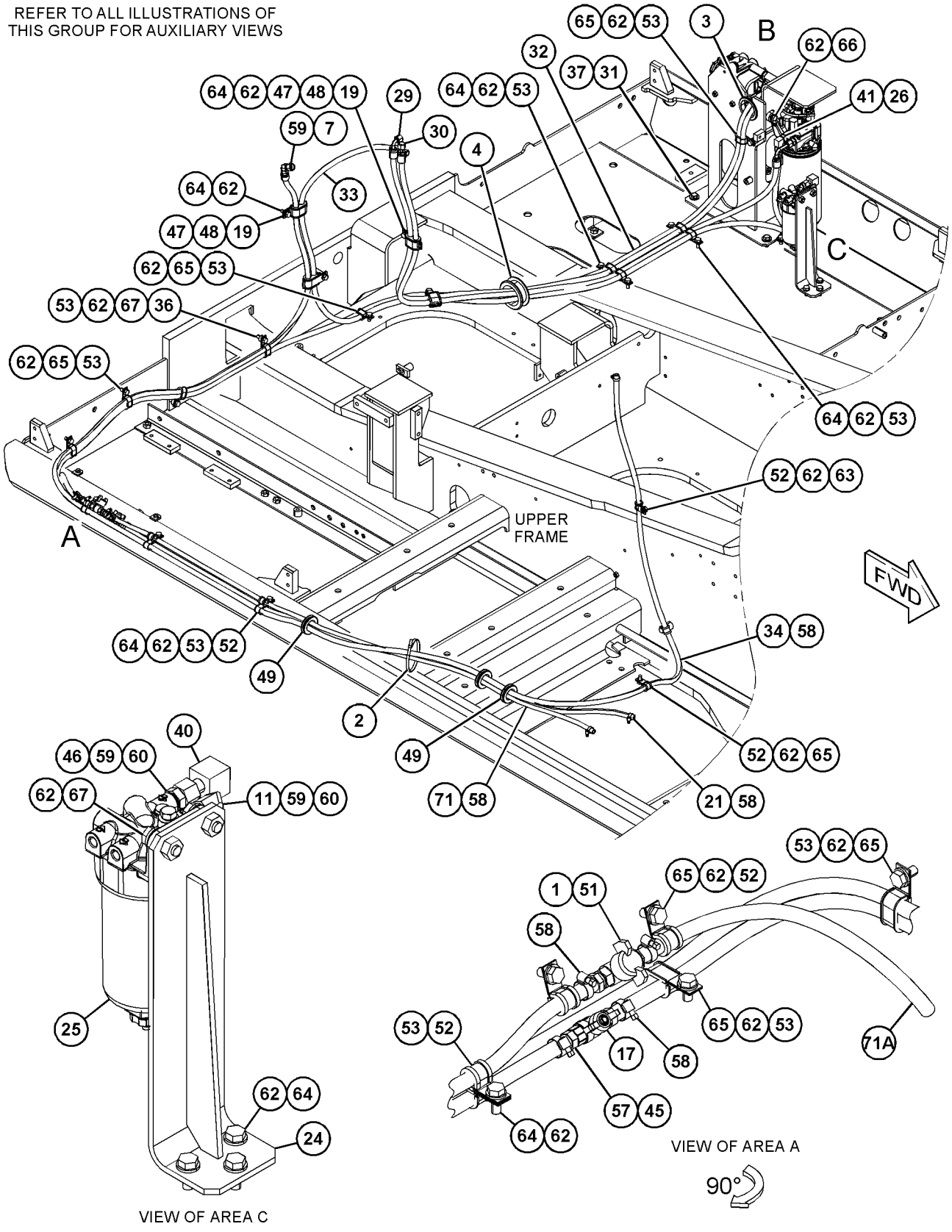

GRÁFICO 1 g03895646

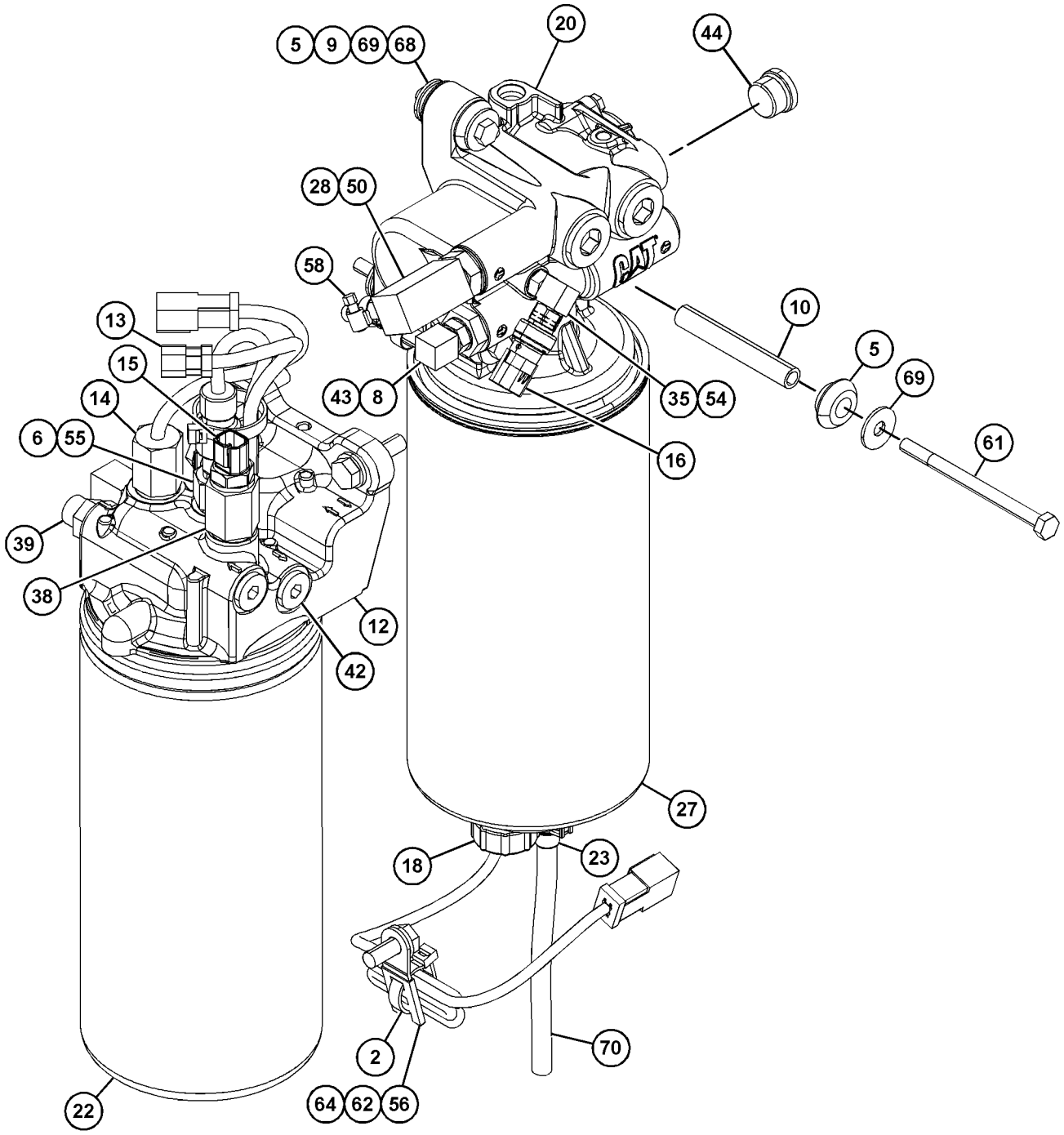

VIEW OF AREA B
(PARTS REMOVED FOR CLARITY)

90°

GRÁFICO 2 <FIM> g03896003

461-5656 GRUPO DE TUBULAÇÕES-BOMBA (LINES GP-FUEL PUMP)

S/N: TXD1-UP

NÚMEROE DE 457-5115, 500-2505 ARRANJO DE MOTOR-CONCLUÍDO

SMCS-1256, 1274, 1288

i06266059

NOTA	REF. NÃO	GRÁFICO REF.	NÚMERO DA PEÇA	QTY	NOME DA PEÇA 1 2 3 4 5 6 (NÍVEL DO PRODUTO)	CONSULTE PÁGINA
Y	1	1	**205-1306**	1	GRUPO DO REGULADOR DA PRESSÃO DO COMBUSTÍVEL (REGULATOR GP-FUEL PRESSURE)	127
	2	1	*250-1424*	1	CONJUNTO DE COTOVELO (ELBOW AS)	
		1	**6V-8724**	1	COTOVELO (ELBOW)	
		1	**214-7568**	1	ANEL RETENTOR EM O (SEAL-O-RING)	
		1	**228-7089**	1	ANEL RETENTOR EM O (SEAL-O-RING)	
	3	1	**309-0175**	1	CONJUNTO DE TUBO (TUBE AS)	
	4	1	*396-0386*	1	CONJUNTO DO CONECTOR (CONNECTOR AS)	
		1	**214-7568**	1	ANEL RETENTOR EM O (SEAL-O-RING)	
		1	**228-7089**	1	ANEL RETENTOR EM O (SEAL-O-RING)	
		1	**396-0385**	1	CONECTOR (CONNECTOR)	
	5	1	**461-5657**	1	CONJUNTO DE TUBO (TUBE AS)	
	6	1	**119-5708**	1	GRAMPO (CLIP)	
	7	1	**228-7089**	1	ANEL RETENTOR EM O (SEAL-O-RING)	
	8	1	*313-9614*	2	CONJUNTO DO ADAPTADOR (ADAPTER AS)	
					(EACH INCLUDES)	
		1	**2R-6806**	1	ADAPTADOR (ADAPTER)	
		1	**214-7568**	1	ANEL RETENTOR EM O (SEAL-O-RING)	
	9	1	**325-6994**	2	GRAMPO (RANHURA) (CLIP (SLOT))	
	10	1	**325-6995**	2	GRAMPO (LINGUETA) (CLIP (TAB))	
	11	1	**3K-1787**	2	ILHÓ (GROMMET)	
M	12	1	**6V-1820**	1	PARAFUSO (M10X1,5X30 MM) (BOLT (M10X1.5X30-MM))	
	13	1	**6V-5839**	1	ARRUELA (11X21X2,5 MM DE ESPESSURA) (WASHER (11X21X2.5-MM THK))	
	14	1	**7W-3447**	1	ESPAÇADOR (10,2X19,05X10,2 MM DE ESPESSURA) (SPACER (10.2X19.05X10.2-MM THK))	

M - PEÇA MÉTRICA
Y - ILUSTRAÇÃO INDIVIDUAL

461-5656 GRUPO DE TUBULAÇÕES-BOMBA (LINES GP-FUEL PUMP) (continuação) **i06266059**

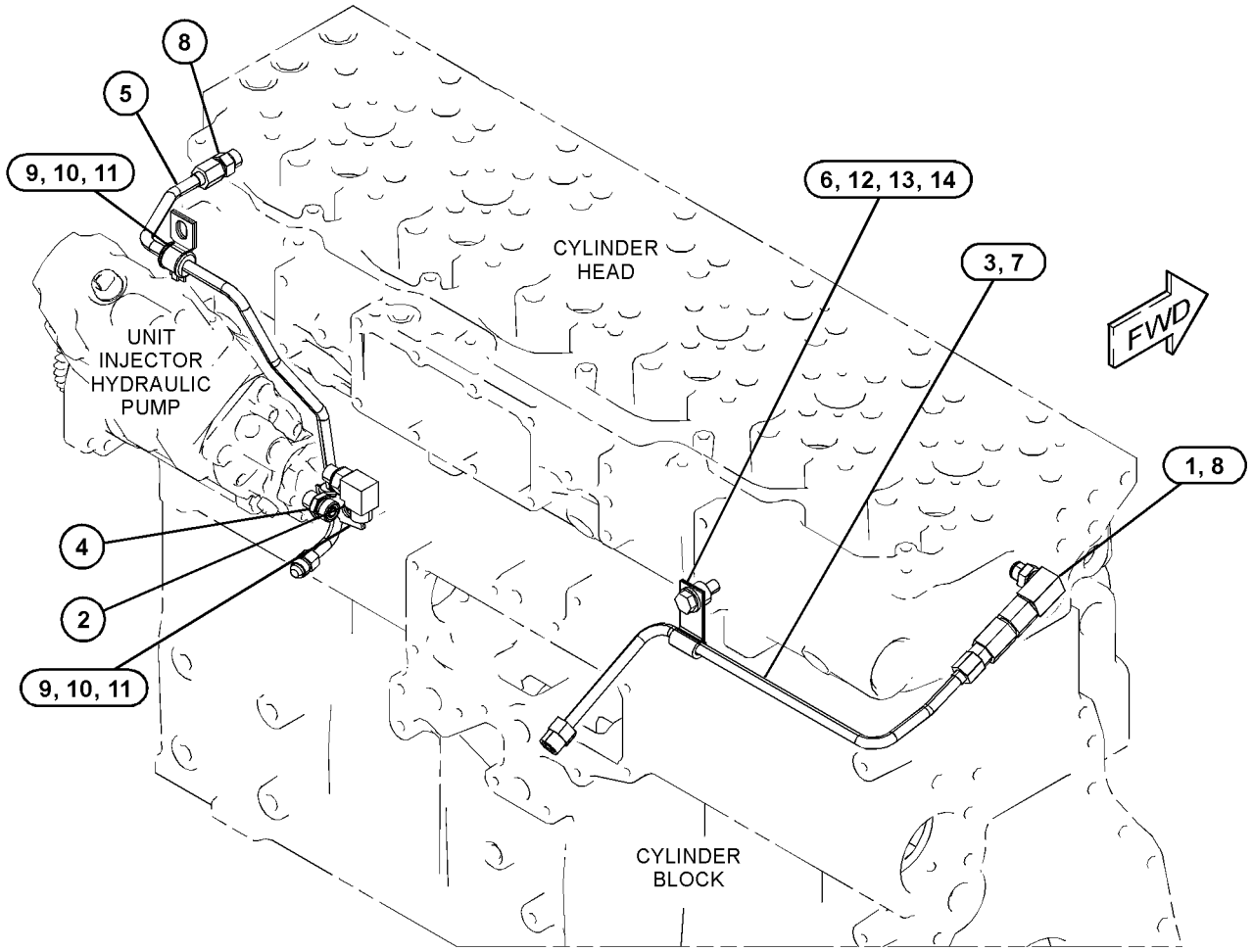

GRÁFICO 1 <FIM> g03720071

267-3361 GRUPO DA BOMBA DE INJEÇÃO DE COMBUSTÍVEL (PUMP GP-FUEL INJECTION)

S/N: TXD1-UP

NÚMEROE DE 387-8534 ARRANJO DO NÚCLEO DO MOTOR

SMCS-1251, 1290

i05235839

NOTA	REF. NÃO	GRÁFICO REF.	NÚMERO DA PEÇA	QTY	NOME DA PEÇA 1 2 3 4 5 6 (NÍVEL DO PRODUTO)	CONSULTE PÁGINA
	1	1	**235-9651**	2	PARAFUSO DE CABEÇA OCA (M8X1,25X65 MM) (BOLT-SOCKET HEAD (M8X1.25X65-MM))	
CYR	2	1	**387-9433**	1	GRUPO DE INJETORES DE COMBUSTÍVEL (INJECTOR GP-FUEL)	111

C - ALTERAR DO TIPO ANTERIOR
R - PEÇA REMANUFATURADA PODE ESTAR DISPONÍVEL
Y - ILUSTRAÇÃO INDIVIDUAL

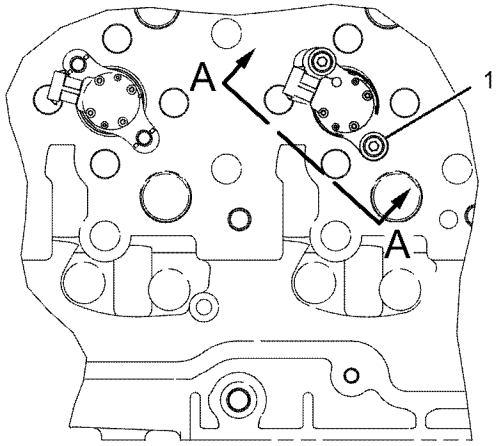

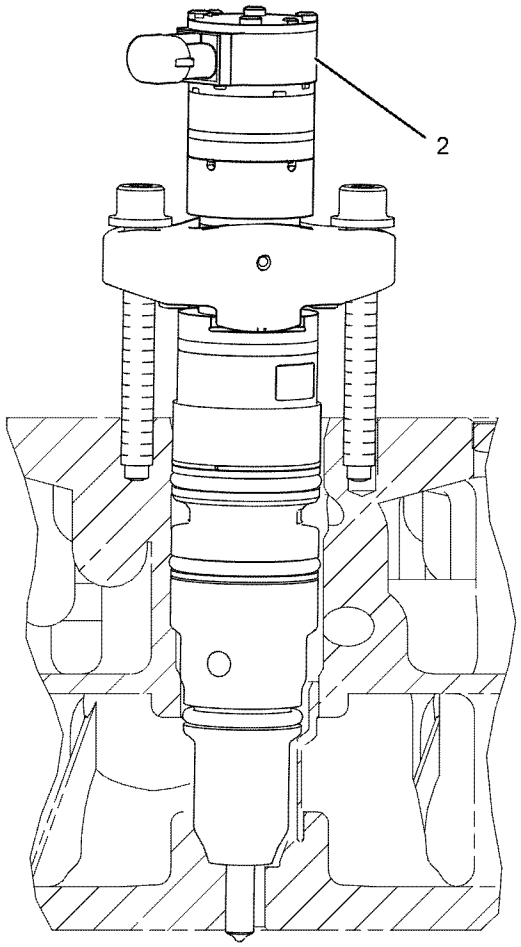

VIEW A-A
ROTATED 48° CCW

GRÁFICO 1 <FIM> g01147295

390-4679 GRUPO DA BOMBA DE ESCORVA DO COMBUSTÍVEL (PUMP GP-FUEL PRIMING)

S/N: MBP1-UP

NÚMEROE DE 463-6318 GRUPO DE TUBULAÇÕES DE COMBUSTÍVEL

SMCS-1258 **i06268474**

NOTA	REF. NÃO	GRÁFICO REF.	NÚMERO DA PEÇA	QTY	NOME DA PEÇA 1 2 3 4 5 6 (NÍVEL DO PRODUTO)	CONSULTE PÁGINA
	1	1	**436-8983**	2	VÁLVULA DE RETENÇÃO (VALVE-CHECK)	
	2	1	**162-2222**	2	MOLA (SPRING)	
	3	1	**9X-8267**	3	ARRUELA (6,6X12X2 MM DE ESPESSURA) (WASHER (6.6X12X2-MM THK))	
	4	1	**9S-8002**	1	BUJÃO (7/16-20 DE ROSCA) (PLUG (7/16-20-THD))	
M	5	1	**8T-4138**	3	PARAFUSO (M6X1X20 MM) (BOLT (M6X1X20-MM))	
	6	1	**447-7206**	1	ANEL RETENTOR EM O (SEAL-O-RING)	
	7	1	**6D-5801**	2	CONTRAPORCA (8-32 DE ROSCA) (LOCKNUT (8-32-THD))	
	8	1	**236-6717**	2	ANEL RETENTOR EM O (SEAL-O-RING)	
	9	1	**188-7541**	1	RETENTOR (SEAL)	
	10	1	**188-7536**	1	RETENTOR (SEAL)	
	11	1	**173-1016**	2	ANEL-REFORÇO (RING-BACKUP)	
	12	1	**179-7400**	2	RETENTOR (SEAL)	
					PARTS SHOWN IN GRAPHIC(S) WITHOUT A REFERENCE NUMBER ARE NOT SERVICED SEPARATELY	

M - PEÇA MÉTRICA

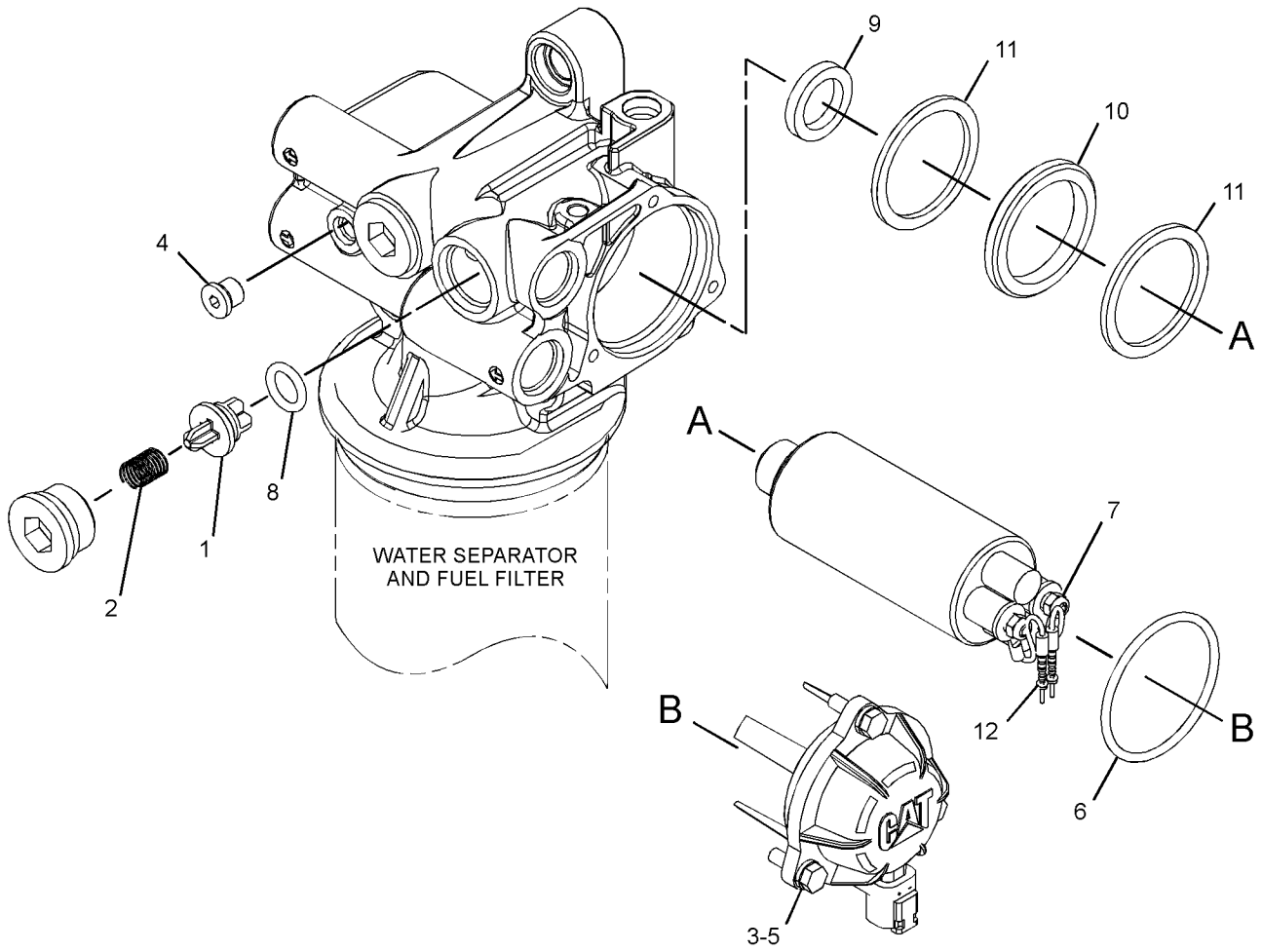

GRÁFICO 1 <FIM> g03878100

383-1992 GRUPO DA BOMBA DE TRANSFERÊNCIA DO COMBUSTÍVEL (PUMP GP-FUEL TRANSFER)

S/N: TXD1-UP

NÚMEROE DE 476-8766 GRUPO DA BOMBA DA UNIDADE INJETORA HIDRÁULICA, 396-3296 KIT-BOMBA DE TRANSFERÊNCIA DO COMBUSTÍVEL

SMCS-1256 **i06181483**

NOTA	REF. NÃO	GRÁFICO REF.	NÚMERO DA PEÇA	QTY	NOME DA PEÇA 1 2 3 4 5 6 (NÍVEL DO PRODUTO)	CONSULTE PÁGINA
	1	1	**214-7567**	1	ANEL RETENTOR EM O (SEAL-O-RING)	
	2	1	**7S-5005**	1	PINO-GUIA (DOWEL)	
	3	1	**8C-3079**	1	ANEL RETENTOR EM O (SEAL-O-RING)	
					JOGO(S) DE REPARO DISPONÍVEL(ÍVEIS):	
			396-3296	1	KIT-BOMBA DE TRANSFERÊNCIA DO COMBUSTÍVEL (KIT-FUEL TRANSFER PUMP)	
					(INCLUDES PUMP GP, BOLT, SCREWS, SEALS & O-RING SEALS)	

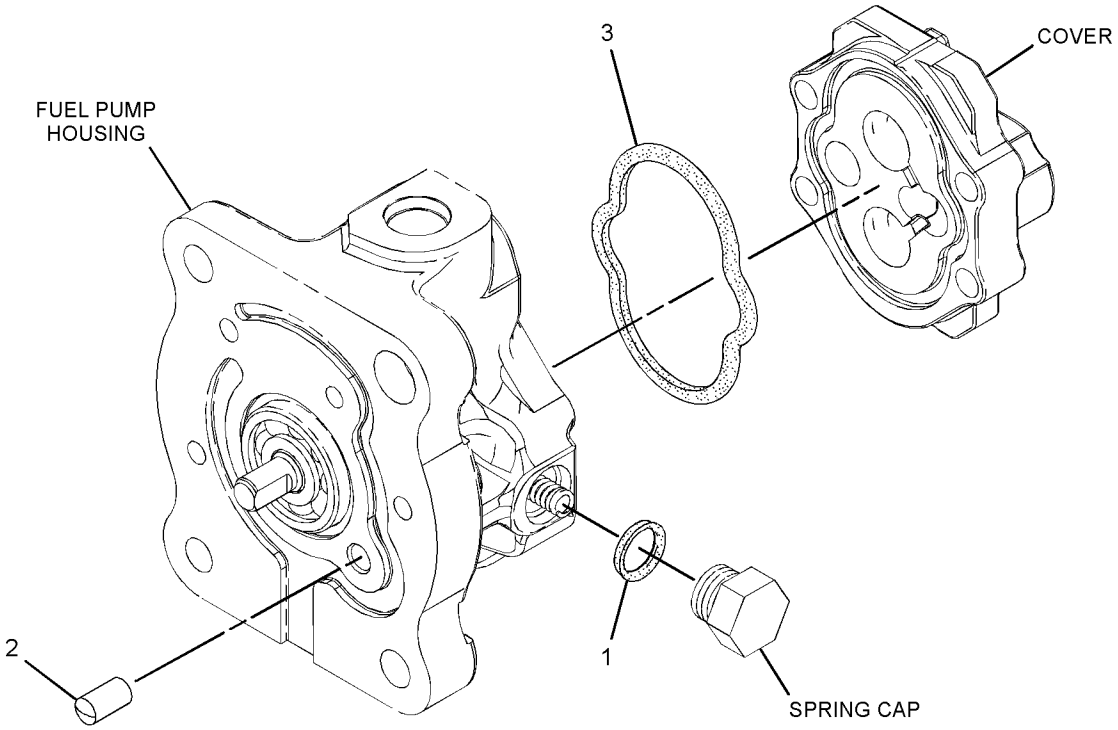

GRÁFICO 1 <FIM> g01579060

387-8539 GRUPO DA BOMBA DA UNIDADE INJETORA HIDRÁULICA (PUMP GP-UNIT INJECTOR HYD)

S/N: TXD1-UP

RELAÇÃO DE TRANSMISSÃO 1,38

NÚMEROE DE 387-8534 ARRANJO DO NÚCLEO DO MOTOR

SMCS-1714 **i06807358**

NOTA	REF. NÃO	GRÁFICO REF.	NÚMERO DA PEÇA	QTY	NOME DA PEÇA 1 2 3 4 5 6 (NÍVEL DO PRODUTO)	CONSULTE PÁGINA
CYR	1	1	**476-8766**	1	GRUPO DA BOMBA DA UNIDADE INJETORA HIDRÁULICA (PUMP GP-UNIT INJECTOR HYD)	125
	2	1	**492-7903**	1	CONJUNTO DE TUBO DE ESGUICHO DE ÓLEO (TUBE AS-OIL)	
	3	1	**387-7153**	1	CONJUNTO DE TUBO (TUBE AS)	
	4	1	*389-3708*	1	CONJUNTO DE BUJÃO (PLUG AS)	
		1	**214-7568**	1	ANEL RETENTOR EM O (SEAL-O-RING)	
		1	**360-3679**	1	PLUGUE DE CONECTOR (ROSCA 9/16-18) (PLUG-CONNECTOR (9/16-18-THD))	
	5	1	*396-0390*	1	CONJUNTO DE COTOVELO (ELBOW AS)	
		1	**128-6841**	1	COTOVELO (ELBOW)	
		1	**228-7092**	1	ANEL RETENTOR EM O (SEAL-O-RING)	
		1	**238-5082**	1	ANEL RETENTOR EM O (SEAL-O-RING)	
	6	1	*183-3399*	2	CONJUNTO DO CONECTOR (CONNECTOR AS)	
					(EACH INCLUDES)	
		1	**6V-8636**	1	CONECTOR (CONNECTOR)	
		1	**214-7568**	1	ANEL RETENTOR EM O (SEAL-O-RING)	
		1	**228-7089**	1	ANEL RETENTOR EM O (SEAL-O-RING)	
	7	1	**227-5904**	1	ANEL RETENTOR EM O (SEAL-O-RING)	
	8	1	*281-5976*	1	CONJUNTO DE COTOVELO (ELBOW AS)	
		1	**6V-8629**	1	COTOVELO (ELBOW)	
		1	**228-7092**	1	ANEL RETENTOR EM O (SEAL-O-RING)	
		1	**238-5081**	1	ANEL RETENTOR EM O (SEAL-O-RING)	
	9	1	**6V-5839**	2	ARRUELA (11X21X2,5 MM DE ESPESSURA) (WASHER (11X21X2.5-MM THK))	
M	10	1	**6V-7981**	2	PARAFUSO (M10X1,5X70 MM) (BOLT (M10X1.5X70-MM))	

C - ALTERAR DO TIPO ANTERIOR
M - PEÇA MÉTRICA
R - PEÇA REMANUFATURADA PODE ESTAR DISPONÍVEL
Y - ILUSTRAÇÃO INDIVIDUAL

387-8539 GRUPO DA BOMBA DA UNIDADE INJETORA HIDRÁULICA (PUMP GP-UNIT INJECTOR HYD) (continuação)

i06807358

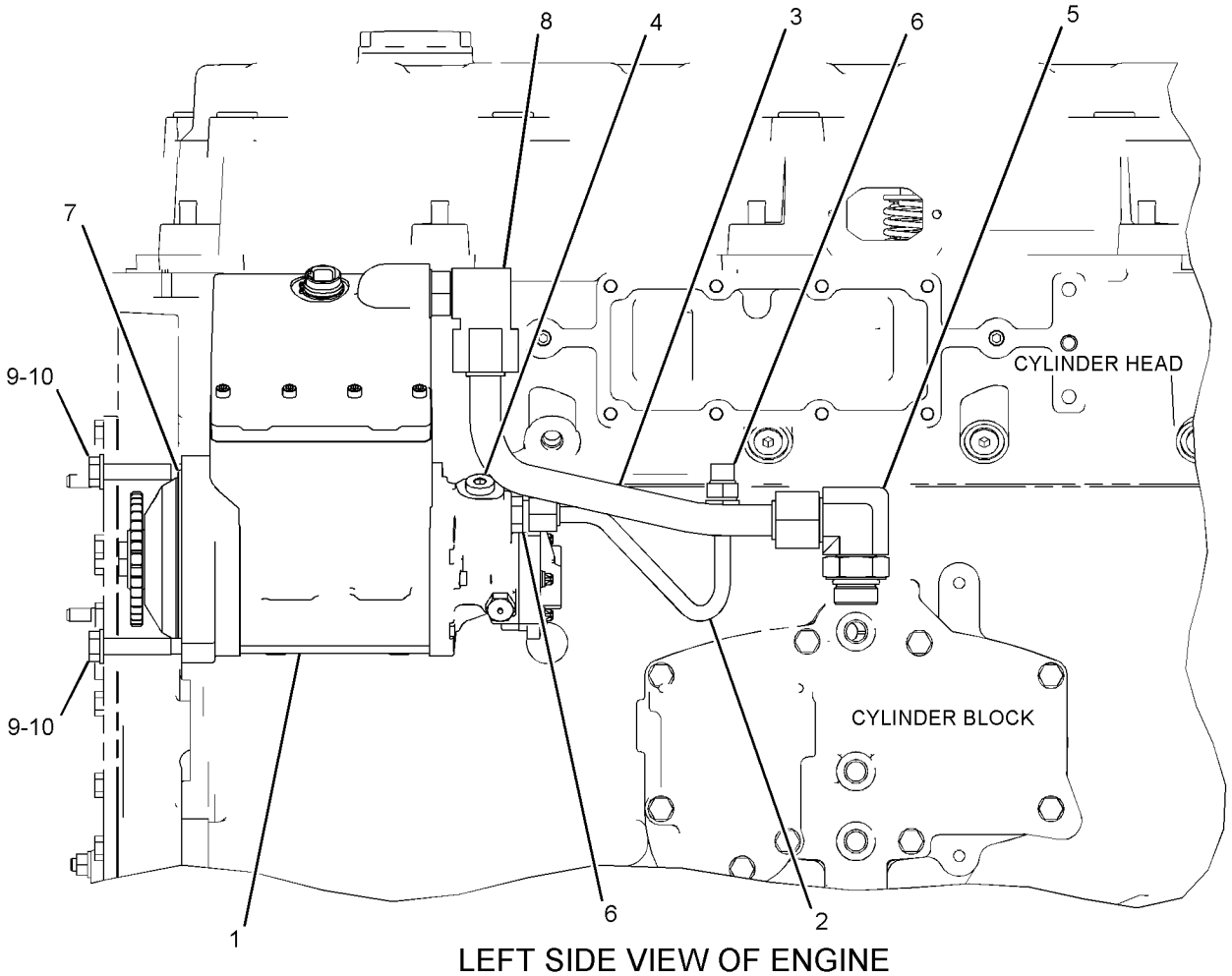

LEFT SIDE VIEW OF ENGINE

GRÁFICO 1 <FIM> g03199917

476-8766 GRUPO DA BOMBA DA UNIDADE INJETORA HIDRÁULICA (PUMP GP-UNIT INJECTOR HYD)*R

S/N: TXD1-UP

NÚMEROE DE 387-8539 GRUPO DA BOMBA DA UNIDADE INJETORA HIDRÁULICA

SMCS-1714 **i06885448**

NOTA	REF. NÃO	GRÁFICO REF.	NÚMERO DA PEÇA	QTY	NOME DA PEÇA 1 2 3 4 5 6 (NÍVEL DO PRODUTO)	CONSULTE PÁGINA
	1	1	**1N-8062**	1	CONJUNTO DO ROLAMENTO DE AGULHA (BEARING AS-NEEDLE)	
M	2	1	**5C-2890**	1	PORCA (ROSCA M6X1) (NUT (M6X1-THD))	
	3	1	**6V-5048**	3	ANEL RETENTOR EM O (SEAL-O-RING)	
	4	1	**8C-6711**	1	PORCA-RETENTOR (ROSCA 1/2-20) (NUT-RETAINER (1/2-20-THD))	
	5	1	**9X-8267**	1	ARRUELA (6,6X12X2 MM DE ESPESSURA) (WASHER (6.6X12X2-MM THK))	
	6	1	**153-7036**	1	CARRETEL (SPOOL)	
	7	1	**179-8128**	1	ANEL RETENTOR EM O (SEAL-O-RING)	
	8	1	**193-1736**	1	ANEL RETENTOR EM O (SEAL-O-RING)	
M	9	1	**218-8655**	8	PARAFUSO DE CABEÇA OCA (M5X0,8X42 MM) (BOLT-SOCKET HEAD (M5X0.8X42-MM))	
Y	10	1	**383-1992**	1	GRUPO DA BOMBA DE TRANSFERÊNCIA DO COMBUSTÍVEL (PUMP GP-FUEL TRANSFER)	122
M	11	1	**228-5897**	4	PARAFUSO-TORX (M8X1,25X136,7 MM) (BOLT-TORX (M8X1.25X136.7-MM))	
	12	1	**239-2402**	4	ANEL RETENTOR EM O (SEAL-O-RING)	
	13	1	**260-5716**	1	CARRETEL (SPOOL)	
	14	1	**262-0284**	1	ANEL DE RETENÇÃO (RING-RETAINING)	
M	15	1	**313-4620**	3	PARAFUSO DE CABEÇA PANELA (M5X0,8X25 MM) (SCREW-PAN HEAD (M5X0.8X25-MM))	
	16	1	*318-8144*	1	CONJUNTO DO CONECTOR (CONNECTOR AS)	
E		1	**5P-8106**		FIO ELÉTRICO (26 CM) (WIRE-ELECTRICAL (26-CM))	
		1	**179-7400**	2	RETENTOR (SEAL)	
					JOGO(S) DE REPARO DISPONÍVEL(ÍVEIS):	
Y			**396-3296**	1	KIT-BOMBA DE TRANSFERÊNCIA DO COMBUSTÍVEL (KIT-FUEL TRANSFER PUMP)	112

E - ENCOMENDAR POR CENTÍMETROS
M - PEÇA MÉTRICA
Y - ILUSTRAÇÃO INDIVIDUAL

476-8766 GRUPO DA BOMBA DA UNIDADE INJETORA HIDRÁULICA (PUMP GP-UNIT INJECTOR HYD) (continuação)

i06885448

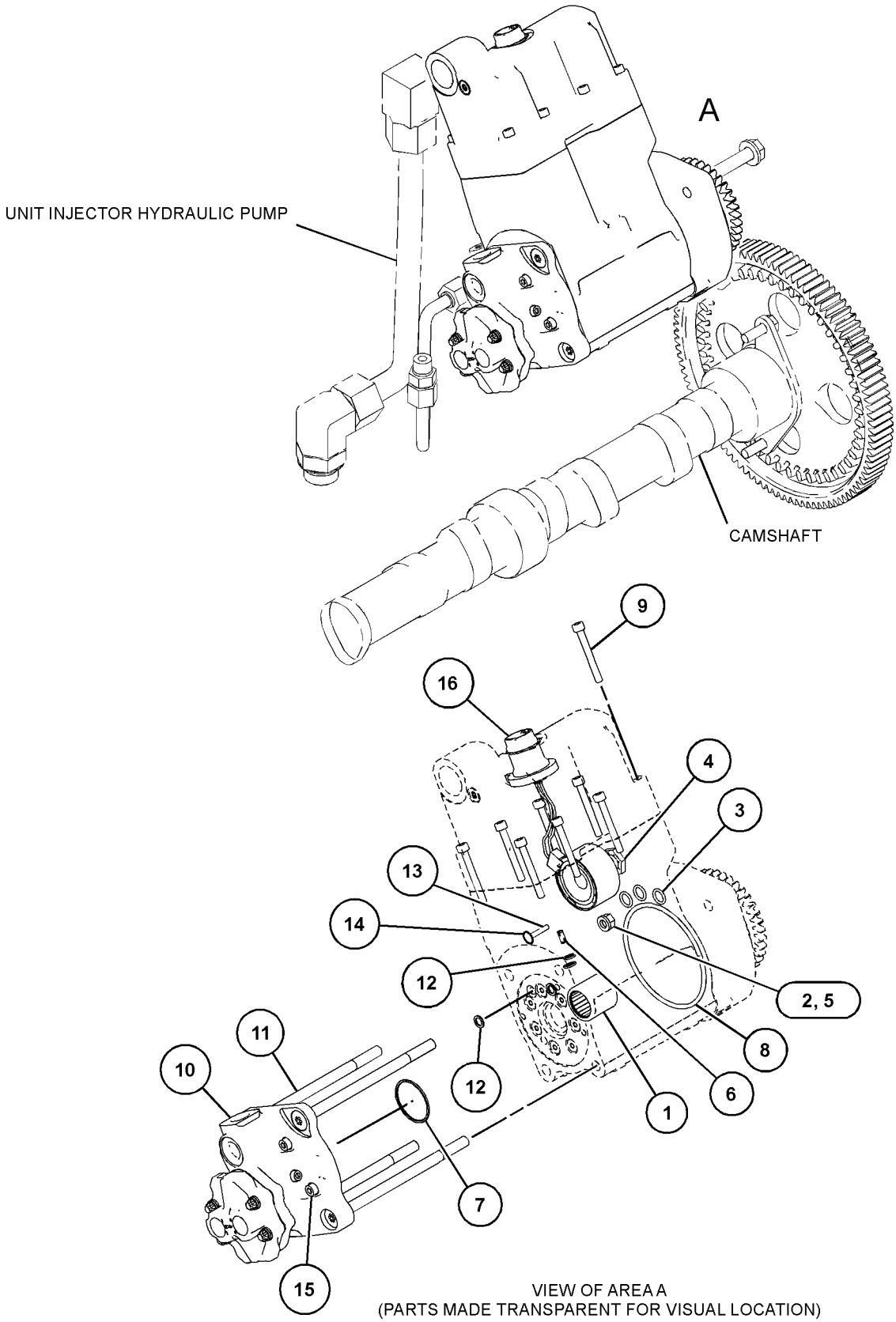

VIEW OF AREA A
(PARTS MADE TRANSPARENT FOR VISUAL LOCATION)

GRÁFICO 1 <FIM> g03841923

205-1306 GRUPO DO REGULADOR DA PRESSÃO DO COMBUSTÍVEL (REGULATOR GP-FUEL PRESSURE)

S/N: TXD1-UP

NÚMEROE DE 461-5656 GRUPO DE TUBULAÇÕES-BOMBA

SMCS-1715 **i02684188**

NOTA	REF. NÃO	GRÁFICO REF.	NÚMERO DA PEÇA	QTY	NOME DA PEÇA 1 2 3 4 5 6 (NÍVEL DO PRODUTO)	CONSULTE PÁGINA
	1	1	*295-1803*	1	CONJUNTO DE COTOVELO (ELBOW AS)	
	1A	1	**6V-5049**	1	ANEL RETENTOR EM O (SEAL-O-RING)	
		1	**196-6838**		COTOVELO (ELBOW)	
Y	2	1	*232-0343*	1	GRUPO DO REGULADOR DA PRESSÃO DO COMBUSTÍVEL (REGULATOR GP-FUEL PRESSURE)	128

Y - ILUSTRAÇÃO INDIVIDUAL

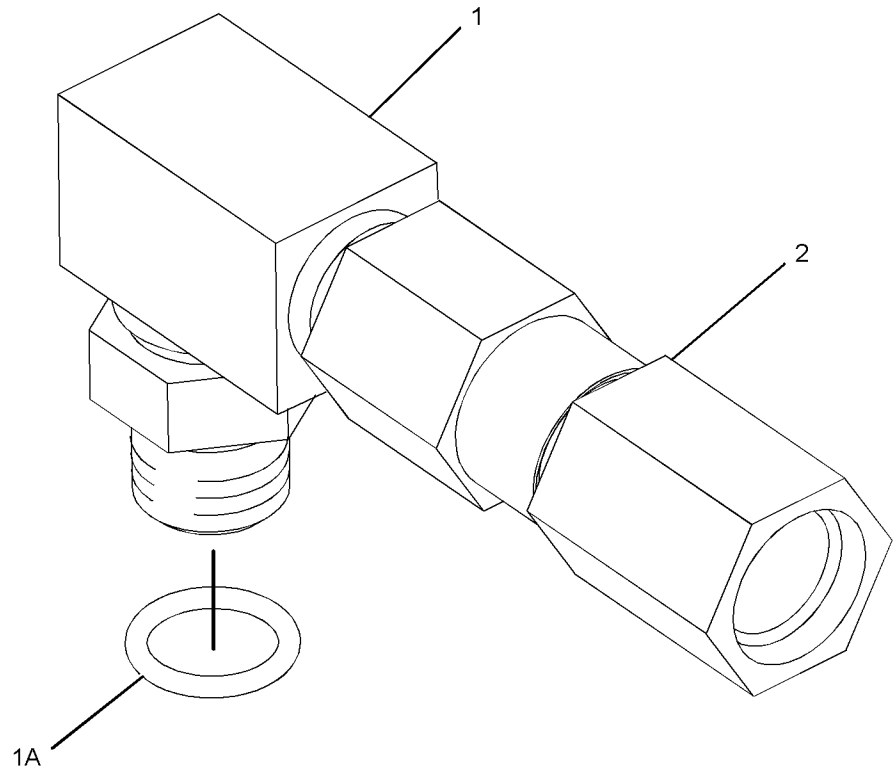

GRÁFICO 1 <FIM> g01349154

232-0343 GRUPO DO REGULADOR DA PRESSÃO DO COMBUSTÍVEL (REGULATOR GP-FUEL PRESSURE)

S/N: TXD1-UP

NÚMEROE DE 205-1306 GRUPO DO REGULADOR DA PRESSÃO DO COMBUSTÍVEL

SMCS-1715 **i04482870**

NOTA	REF. NÃO	GRÁFICO REF.	NÚMERO DA PEÇA	QTY	NOME DA PEÇA 1 2 3 4 5 6 (NÍVEL DO PRODUTO)	CONSULTE PÁGINA
	1	1	**214-7568**	1	ANEL RETENTOR EM O (SEAL-O-RING)	
	2	1	**369-6662**	1	CONJUNTO DE REGULADOR (PRESSÃO DO COMBUSTÍVEL) (REGULATOR AS (FUEL PRESSURE))	

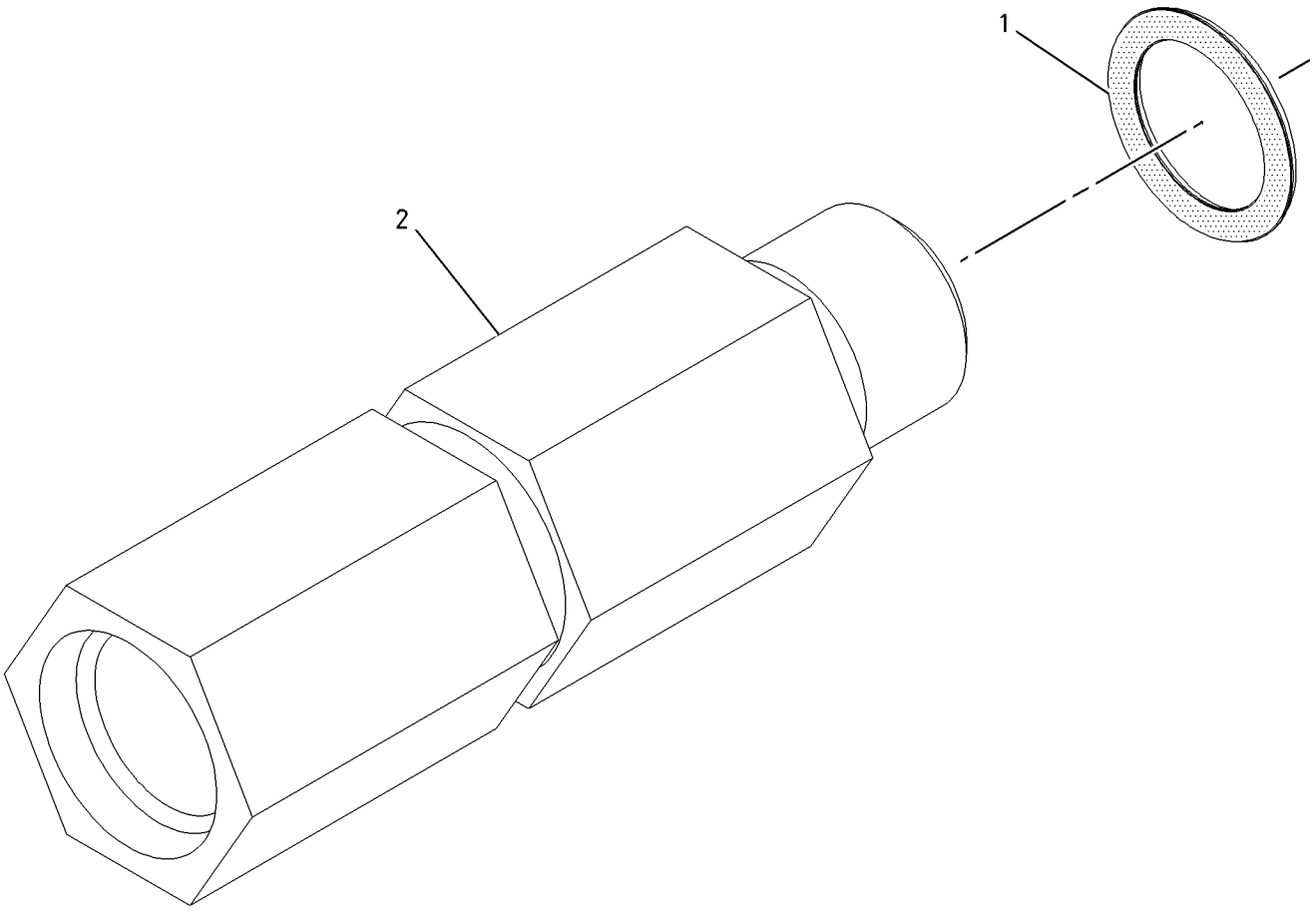

GRÁFICO 1 <FIM> g01004480

451-5189 GRUPO DE TANQUE DE COMBUSTÍVEL E FIXAÇÃO (TANK & MTG GP-FUEL)

S/N: MBP1-UP

NÚMEROE DE 461-4523 ARRANJO DE CHASSI

SMCS-1273 **i06066553**

NOTA	REF. NÃO	GRÁFICO REF.	NÚMERO DA PEÇA	QTY	NOME DA PEÇA 1 2 3 4 5 6 (NÍVEL DO PRODUTO)	CONSULTE PÁGINA
	1	1	**246-2641**	1	GRUPO DE CADEADO (PADLOCK GP)	
		1	**5P-8500**	1	CHAVE (KEY)	
M	2	1	**447-1707**	4	PARAFUSO (M16X2X60-MM) (BOLT (M16X2X60-MM))	
Y	3	1	**467-6848**	1	GRUPO DO TANQUE DE COMBUSTÍVEL (TANK GP-FUEL)	130
	4	1	**085-9310**	4	ESPAÇADOR (16,6 X32X26 MM DE ESPESSURA) (SPACER (16.6X32X26-MM THK))	

M - PEÇA MÉTRICA
Y - ILUSTRAÇÃO INDIVIDUAL

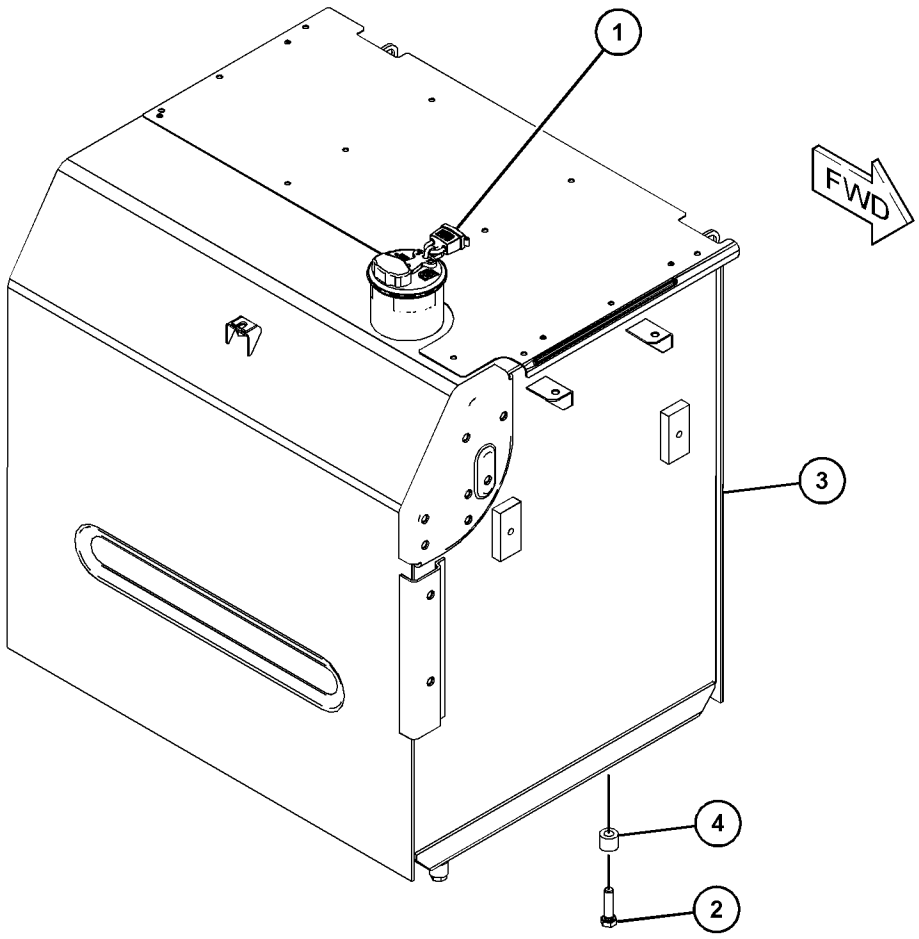

GRÁFICO 1 <FIM> g03798390

467-6848 GRUPO DO TANQUE DE COMBUSTÍVEL (TANK GP-FUEL)

S/N: MBP1-UP

600 L (158,5 GAL EUA)

ENCOMENDA DE SUBSTITUIÇÃO DE CAMPO 467-6851—PÁGINA: 132

NÚMEROE DE 451-5189 GRUPO DE TANQUE DE COMBUSTÍVEL E FIXAÇÃO

SMCS-1273 **i06861526**

NOTA	REF. NÃO	GRÁFICO REF.	NÚMERO DA PEÇA	QTY	NOME DA PEÇA 1 2 3 4 5 6 (NÍVEL DO PRODUTO)	CONSULTE PÁGINA
	1	1	**4I-0378**	1	JUNTA-BORRACHA (GASKET-RUBBER)	
J	2	1	**303-9933**	1	CONJUNTO DA TELA FILTRANTE-COMBUSTÍVEL (MEDIDOR DE FLUTUAÇÃO) (STRAINER AS-FUEL (FLOAT GAUGE))	
	3	1	**341-1842**	1	GRUPO DO EMISSOR DE NÍVEL DO COMBUSTÍVEL (SENDER AS-FUEL LEVEL)	
		1	**9X-3401**	2	PINO DE CONECTOR (CALIBRE 16 A 18) (PIN-CONNECTOR (16-GA TO 18-GA))	
		1	**102-8802**	1	KIT DE TOMADA (2 PINOS) (KIT-RECEPTACLE (2-PIN))	
H	4	1	**349-7059**	1	CONJUNTO DE TAMPA DE COMBUSTÍVEL (TRAVÁVEL, VENTILADO) (CAP AS-FUEL (LOCKABLE, VENTED))	
		1	**7D-7111**	1	ANEL RETENTOR EM O (SEAL-O-RING)	
	5	1	**8T-0328**	5	ARRUELA DURA (5,5X10X1 MM DE ESPESSURA) (WASHER-HARD (5.5X10X1-MM THK))	
M	6	1	**095-0736**	5	PARAFUSO DE MÁQUINA (M5X0,8X10-MM) (SCREW-MACHINE (M5X0.8X10-MM))	
	7	1	*150-3024*	2	CONJUNTO DE COTOVELO (ELBOW AS)	
					(EACH INCLUDES)	
		1	**3J-1907**	1	ANEL RETENTOR EM O (SEAL-O-RING)	
		1	**5P-4924**	1	COTOVELO (ELBOW)	
	8	1	*217-8185*	1	CONJUNTO DE COTOVELO (ELBOW AS)	
		1	**3K-0360**	1	ANEL RETENTOR EM O (SEAL-O-RING)	
		1	**9X-3982**	1	COTOVELO (ELBOW)	
					JOGO(S) DE REPARO DISPONÍVEL(ÍVEIS):	
J			**303-9937**	1	KIT-MEDIDOR (TELA FILTRANTE DE COMBUSTÍVEL) (KIT-GAUGE (FUEL STRAINER))	
					(INCLUDES STOPPER & GAUGE)	
H			**350-7735**	1	KIT DE TAMPA DO FILTRO (TANQUE DE COMBUSTÍVEL) (KIT-CAP FILTER (FUEL TANK))	
					(INCLUDES BODY,GASKET,SCREWS & WASHERS)	

H - KIT MARKED H SERVICES PART(S) MARKED H
J - KIT MARKED J SERVICES PART(S) MARKED J
M - PEÇA MÉTRICA

467-6848 GRUPO DO TANQUE DE COMBUSTÍVEL (TANK GP-FUEL) (continuação) **i06861526**

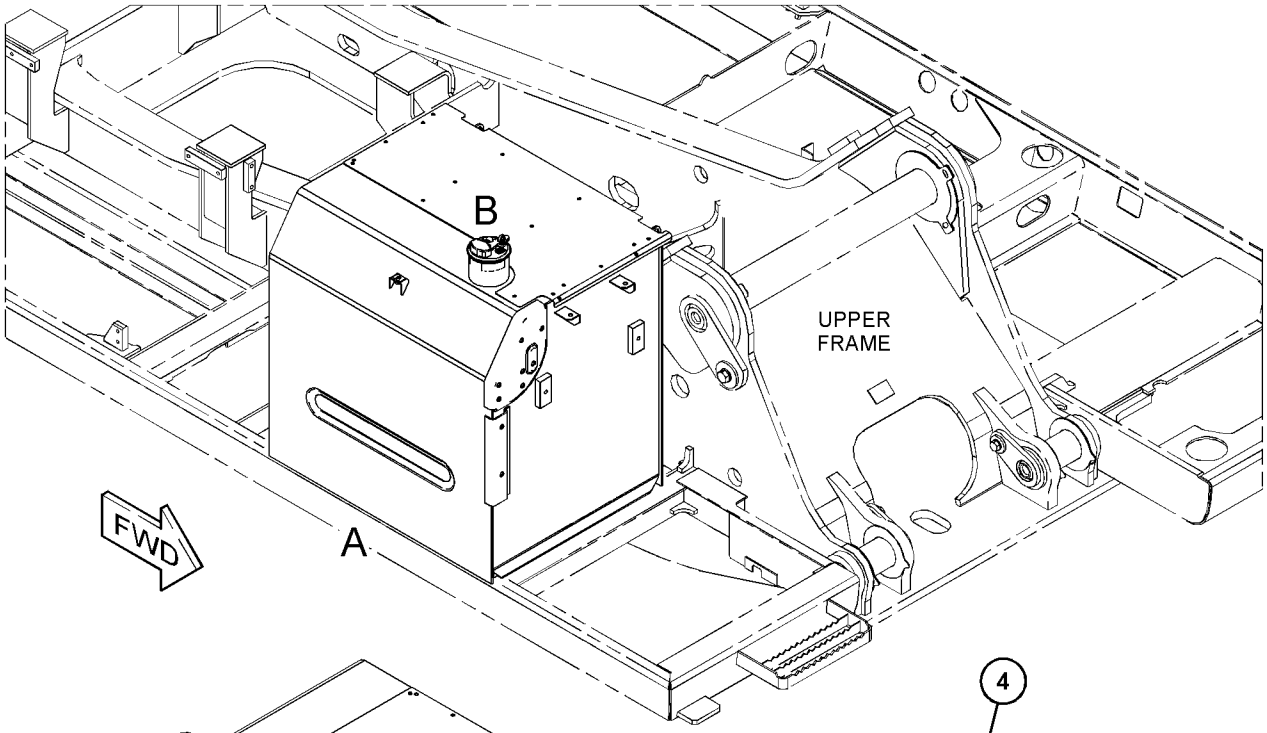

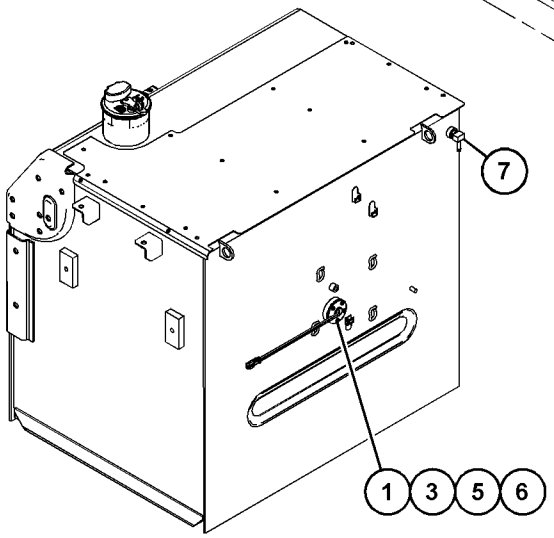

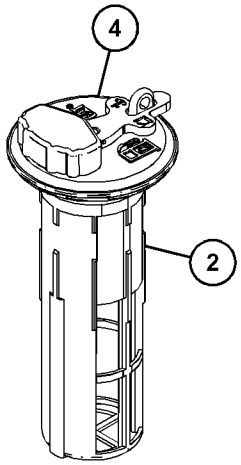

VIEW OF AREA B
(PARTS REMOVED FOR CLARITY)

VIEW OF AREA A 90°

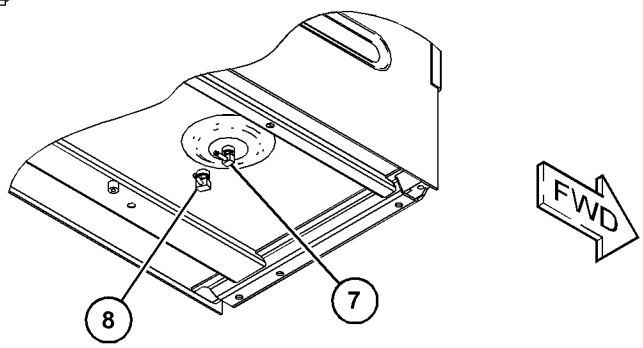

GRÁFICO 1 <FIM> g03807897

467-6851 GRUPO DO TANQUE DE COMBUSTÍVEL (TANK GP-FUEL)

S/N: MBP1-UP

SMCS-1273 **i06151283**

NOTA	REF. NÃO	GRÁFICO REF.	NÚMERO DA PEÇA	QTY	NOME DA PEÇA 1 2 3 4 5 6 (NÍVEL DO PRODUTO)	CONSULTE PÁGINA
	1	1	**4I-0378**	1	JUNTA-BORRACHA (GASKET-RUBBER)	
	2	1	**135-8579**	3	CONJUNTO DE PARAFUSO (BOLT AS)	
	3	1	*217-8185*	1	CONJUNTO DE COTOVELO (ELBOW AS)	
		1	**3K-0360**	1	ANEL RETENTOR EM O (SEAL-O-RING)	
		1	**9X-3982**	1	COTOVELO (ELBOW)	
J	4	1	**303-9933**	1	CONJUNTO DA TELA FILTRANTE-COMBUSTÍVEL (MEDIDOR DE FLUTUAÇÃO) (STRAINER AS-FUEL (FLOAT GAUGE))	
	5	1	**341-1842**	1	GRUPO DO EMISSOR DE NÍVEL DO COMBUSTÍVEL (SENDER AS-FUEL LEVEL)	
		1	**8T-8729**	2	PINO DE CONECTOR (CALIBRE 16 A 18) (PIN-CONNECTOR (16-GA TO 18-GA))	
		1	**102-8802**	1	KIT DE TOMADA (2 PINOS) (KIT-RECEPTACLE (2-PIN))	
L	6	1	**349-7059**	1	CONJUNTO DE TAMPA DE COMBUSTÍVEL (TRAVÁVEL, VENTILADO) (CAP AS-FUEL (LOCKABLE, VENTED))	
		1	**9X-8600**	1	ANEL RETENTOR EM O (SEAL-O-RING)	
M	8	1	**095-0736**	5	PARAFUSO DE MÁQUINA (M5X0,8X10-MM) (SCREW-MACHINE (M5X0.8X10-MM))	
	9	1	*150-3024*	2	CONJUNTO DE COTOVELO (ELBOW AS)	
					(EACH INCLUDES)	
		1	**3J-1907**	1	ANEL RETENTOR EM O (SEAL-O-RING)	
		1	**5P-4924**	1	COTOVELO (ELBOW)	
	10	1	**2S-4078**	1	ANEL RETENTOR EM O (SEAL-O-RING)	
	11	1	**3B-0551**	1	BUJÃO (PLUG-PIPE)	
	12	1	**8T-0328**	5	ARRUELA DURA (5,5X10X1 MM DE ESPESSURA) (WASHER-HARD (5.5X10X1-MM THK))	
	13	1	**9S-6130**	1	BUJÃO (PLUG)	
					JOGO(S) DE REPARO DISPONÍVEL(ÍVEIS):	
L			**350-7735**	1	KIT DE TAMPA DO FILTRO (TANQUE DE COMBUSTÍVEL) (KIT-CAP FILTER (FUEL TANK))	
					(INCLUDES BREATHER, GASKET, SCREWS & WASHERS)	
J			**303-9937**	1	KIT-MEDIDOR (TELA FILTRANTE DE COMBUSTÍVEL) (KIT-GAUGE (FUEL STRAINER))	
					(INCLUDES STOPPER & GAUGE)	

J - KIT MARKED J SERVICES PART(S) MARKED J
L - KIT MARKED L SERVICES PART(S) MARKED L
M - PEÇA MÉTRICA

467-6851 GRUPO DO TANQUE DE COMBUSTÍVEL (TANK GP-FUEL) (continuação) **i06151283**

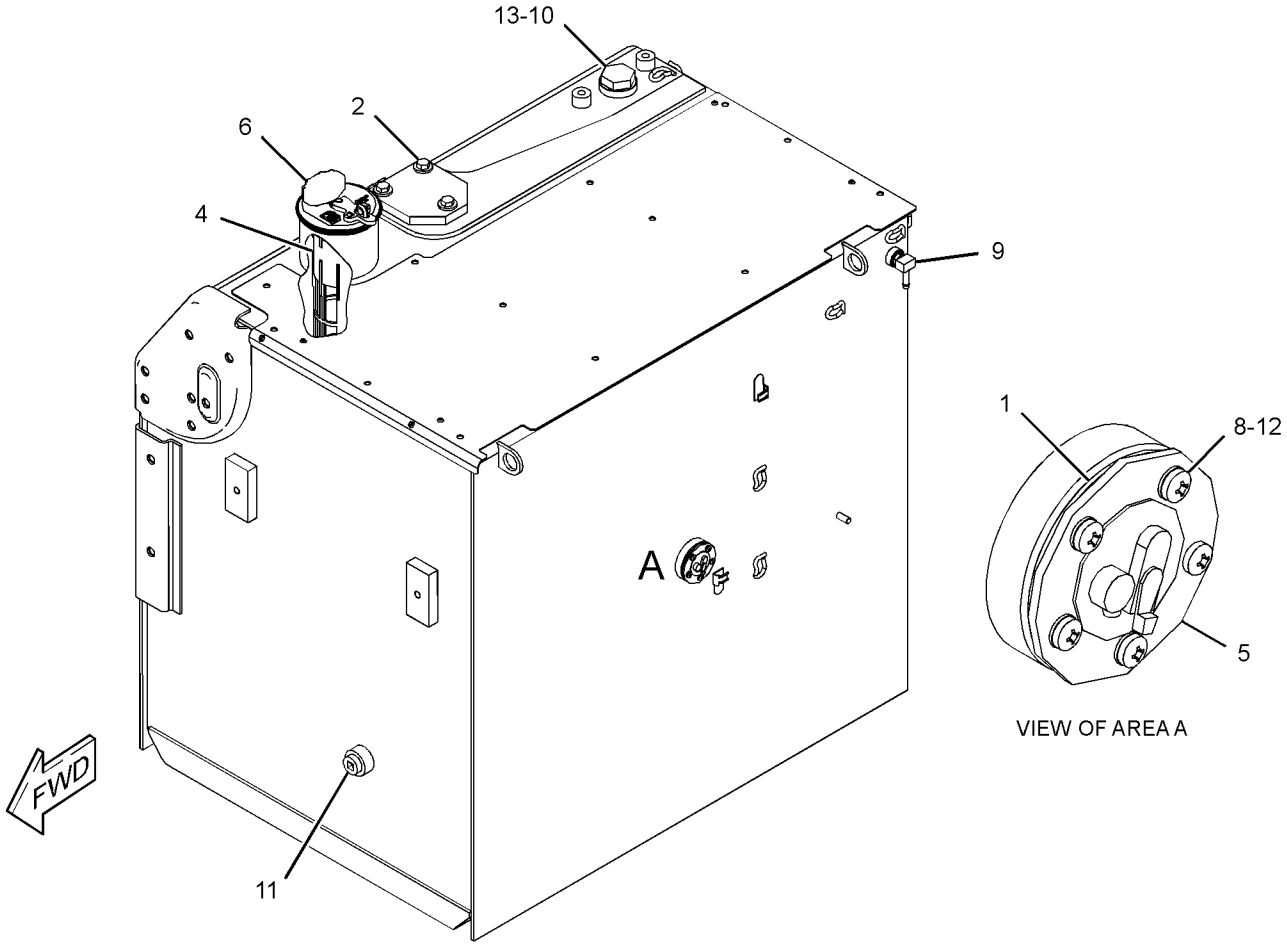

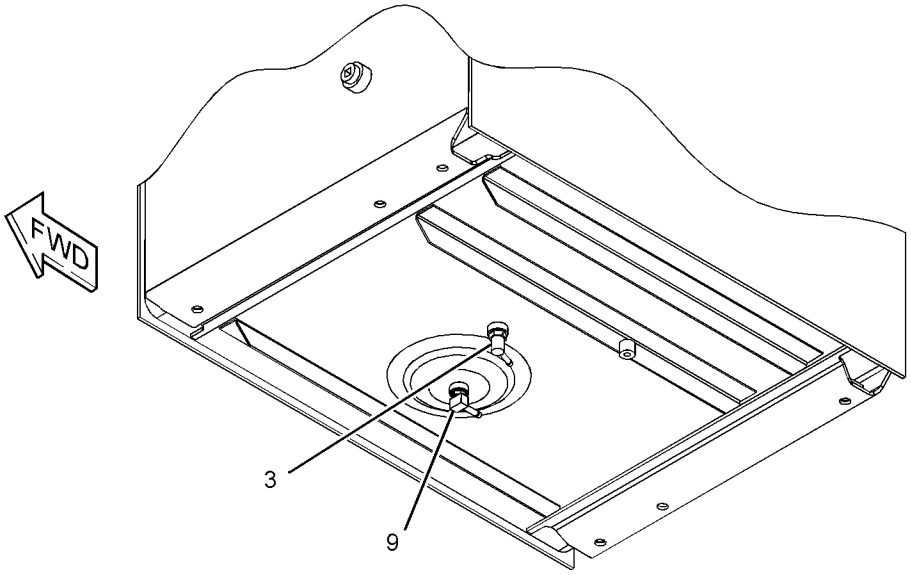

GRÁFICO 1 <FIM> g03395904

231-1771 GRUPO DE ALARME-PERCURSO–SUPORTE (ALARM GP-TRAVEL–SUPORTE)

S/N: MBP1-UP

NÚMEROE DE 495-7632, 500-1088 ARRANJO DE DISTRIBUIÇÃO

SMCS-7429 **i05518254**

NOTA	REF. NÃO	GRÁFICO REF.	NÚMERO DA PEÇA	QTY	NOME DA PEÇA 1 2 3 4 5 6 (NÍVEL DO PRODUTO)	CONSULTE PÁGINA
	1	1	**213-9100**	1	CONJUNTO DE ALARME (SUPORTE) (ALARM AS (BACKUP))	
		1	**102-8802**	1	KIT DE TOMADA (2 PINOS) (KIT-RECEPTACLE (2-PIN))	
					(INCLUDES RECEPTACLE AS & WEDGE)	
		1	**186-3735**	1	PINO DE CONECTOR (CALIBRE 16 A 18) (PIN-CONNECTOR (16-GA TO 18-GA))	
E		1	**9X-1813**		LUVA (29 CM) (SLEEVE (29-CM))	
M	2	1	**8T-4189**	2	PARAFUSO (M8X1,25X20 MM) (BOLT (M8X1.25X20-MM))	
	3	1	**5P-4116**	2	ARRUELA DURA (8,8X20,5X2 MM DE ESPESSURA) (WASHER-HARD (8.8X20.5X2-MM THK))	

E - ENCOMENDAR POR CENTÍMETROS
M - PEÇA MÉTRICA

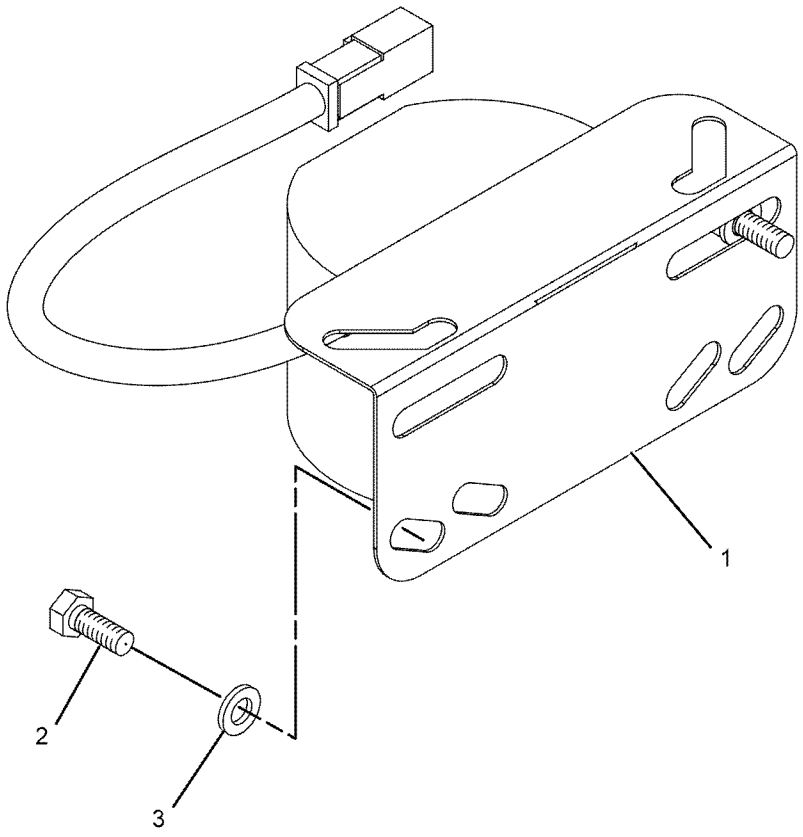

GRÁFICO 1 <FIM> g01071794

185-5294 GRUPO DO ALTERNADOR - CARREGAMENTO (ALTERNATOR GP-CHARGING)*R

S/N: TXD1-UP
24 V, 65 A
NÚMEROE DE 376-7735 GRUPO DO ALTERNADOR - CARREGAMENTO

SMCS-1405 **i05363828**

NOTA	REF. NÃO	GRÁFICO REF.	NÚMERO DA PEÇA	QTY	NOME DA PEÇA 1 2 3 4 5 6 (NÍVEL DO PRODUTO)	CONSULTE PÁGINA
	1	1	**185-2653**	1	ARMAÇÃO (FRAME)	
	2	1	**5S-7349**	1	PARAFUSO (1/4-20X0,5 POL) (BOLT (1/4-20X0.5-IN))	
	3	1	**185-2639**	1	CONJUNTO DE VENTILADOR (FAN AS)	
	4	1	**1H-3244**	1	ARRUELA DE PRESSÃO (LOCKWASHER)	
	5	1	**185-2645**	1	ARMAÇÃO (FRAME)	
	6	1	**2K-4821**	1	CONTRAPORCA (5/8-18 DE ROSCA) (LOCKNUT (5/8-18-THD))	
	7	1	**5P-8247**	1	ARRUELA DURA (17X32X3,5 MM DE ESPESSURA) (WASHER-HARD (17X32X3.5-MM THK))	
	8	1	**228-9657**	1	CONJUNTO DA TAMPA (COVER AS)	
	9	1	**8T-4205**	1	ARRUELA DURA (7,2X14,5X2 MM DE ESPESSURA) (WASHER-HARD (7.2X14.5X2-MM THK))	
	10	1	**185-2647**	1	ILHÓ (GROMMET)	
	11	1	**9L-6770**	1	TAMPA CONTRA POEIRA (CAP-DUST)	
	12	1	**185-2642**	1	CONJUNTO DE ESTATOR (STATOR AS)	
	13	1	**185-2638**	2	COLAR (COLLAR)	
	14	1	**185-2654**	1	PLACA (PLATE)	
	15	1	**185-2650**	1	CONJUNTO DE ROTOR (ROTOR AS)	
	16	1	**185-2644**	1	CONJUNTO DE BOBINA (COIL AS)	
	17	1	**185-2648**	1	CONJUNTO DE REGULADOR-TENSÃO (24 V) (ALTERNADOR) (REGULATOR AS-VOLTAGE (24-VOLT) (ALTERNATOR))	
	18	1	**6V-8189**	1	PORCA (5/16-18 DE ROSCA) (NUT (5/16-18-THD))	
	19	1	**8T-4224**	1	ARRUELA DURA (8,8X16X2 MM DE ESPESSURA) (WASHER-HARD (8.8X16X2-MM THK))	
	20	1	**3F-9556**	1	ARRUELA DE PRESSÃO (LOCKWASHER)	
					JOGO(S) DE REPARO DISPONÍVEL(ÍVEIS):	
			185-2655	1	KIT DE ROLAMENTOS (ALTERNADOR) (KIT-BEARING (ALTERNATOR))	
					(INCLUDES 2 BEARINGS)	
			199-8436	1	KIT DE TERMINAL (AR DO ALTERNADOR) (KIT-TERMINAL (ALTERNATOR AIR))	
					(INCLUDES HOLDER AS, PLATE, INSULATOR, PIN, BOLT, GROMMET, & NUT)	
			199-7891	1	KIT DE TERMINAL (AR DO ALTERNADOR) (KIT-TERMINAL (ALTERNATOR AIR))	
					(INCLUDES INSULATORS, WASHERS & NUT)	
			185-2658	1	KIT-APARELHAGEM (AR DO ALTERNADOR) (KIT-HARDWARE (ALTERNATOR AIR))	
					(INCLUDES BOLTS)	

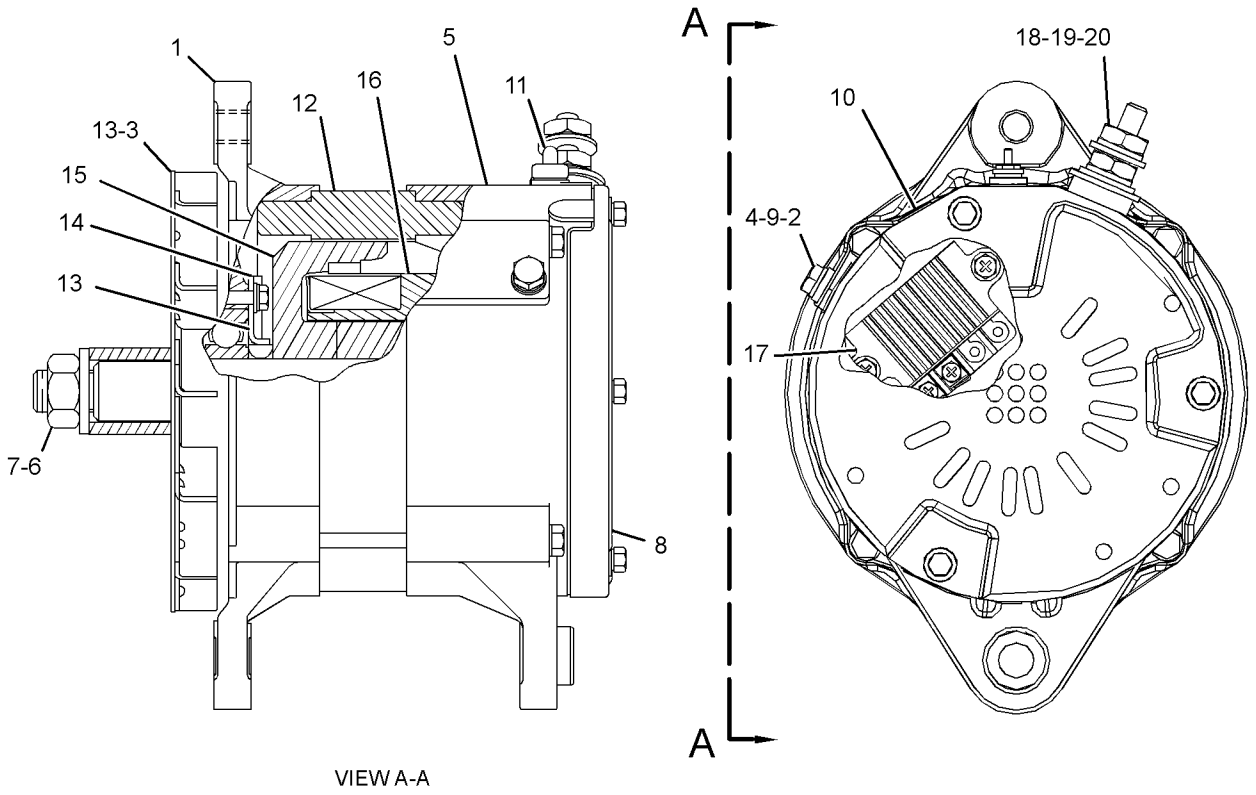

GRÁFICO 1 <FIM> g03279597

376-7735 GRUPO DO ALTERNADOR - CARREGAMENTO (ALTERNATOR GP-CHARGING)

S/N: TXD1-UP

NÚMEROE DE 457-5115, 500-2505 ARRANJO DE MOTOR-CONCLUÍDO

SMCS-1405 **i04439539**

NOTA	REF. NÃO	GRÁFICO REF.	NÚMERO DA PEÇA	QTY	NOME DA PEÇA 1 2 3 4 5 6 (NÍVEL DO PRODUTO)	CONSULTE PÁGINA
	1	1	**129-5096**	1	POLIA-ALTERNADOR (8 ESTRIAS) (PULLEY-ALTERNATOR (8-GROOVE))	
YR	2	1	**185-5294**	1	GRUPO DO ALTERNADOR - CARREGAMENTO (24 V) (ALTERNATOR GP-CHARGING (24-VOLT))	135
	3	1	**5P-2424**	1	PARAFUSO (1/2-13X2,25 POL) (BOLT (1/2-13X2.25-IN))	
	4	1	**6V-8188**	2	PORCA (1/2-13 DE ROSCA) (NUT (1/2-13-THD))	
	5	1	**7X-0339**	1	PARAFUSO (1/2-13X6,25 POL) (BOLT (1/2-13X6.25-IN))	
	6	1	**8T-4223**	4	ARRUELA DURA (13,5X25,5X3 MM DE ESPESSURA) (WASHER-HARD (13.5X25.5X3-MM THK))	

R - PEÇA REMANUFATURADA PODE ESTAR DISPONÍVEL
Y - ILUSTRAÇÃO INDIVIDUAL

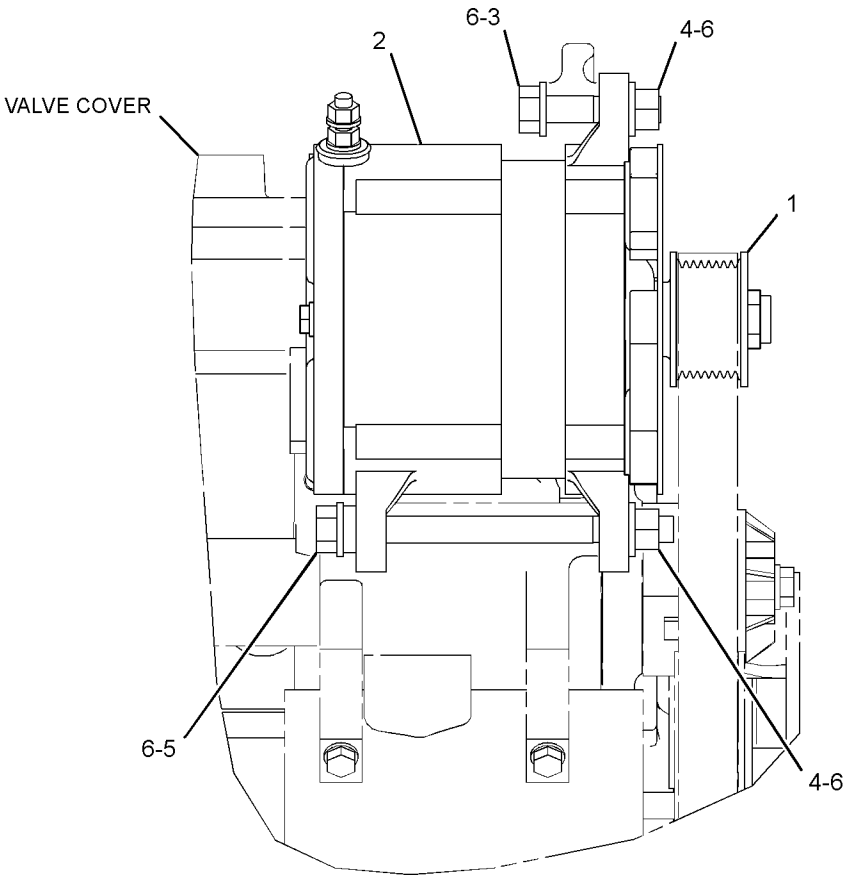

RIGHT SIDE VIEW OF ENGINE

GRÁFICO 1 <FIM> g02641841

338-6882 GRUPO DE ANTENNA E MONTAGEM (ANTENNA & MOUNTING GP)

S/N: MBP1-UP

NÚMEROE DE 476-1207 ARRANJO DE INSTALAÇÃO DE COMUNICAÇÃO

SMCS-7338, 733T **i06062496**

NOTA	REF. NÃO	GRÁFICO REF.	NÚMERO DA PEÇA	QTY	NOME DA PEÇA 1 2 3 4 5 6 (NÍVEL DO PRODUTO)	CONSULTE PÁGINA
	1	1	**3S-2093**	5	CABO TIPO CINTA (STRAP-CABLE)	
	2	1	**7I-2673**	1	CABO TIPO CINTA (STRAP-CABLE)	
	3	1	**310-2393**	1	CONJUNTO DA ANTENA (450 CM) (ANTENNA AS (450-CM))	
		1	**301-0589**	1	ANTENA (FLEXÍVEL) (ANTENNA (FLEXIBLE))	
	4	1	**349-5363**	1	SUPORTE (BRACKET)	
	5	1	**8T-4121**	2	ARRUELA DURA (11X21X2,5 MM DE ESPESSURA) (WASHER-HARD (11X21X2.5-MM THK))	
M	6	1	**8T-4137**	2	PARAFUSO (M10X1,5X20 MM) (BOLT (M10X1.5X20-MM))	

M - PEÇA MÉTRICA

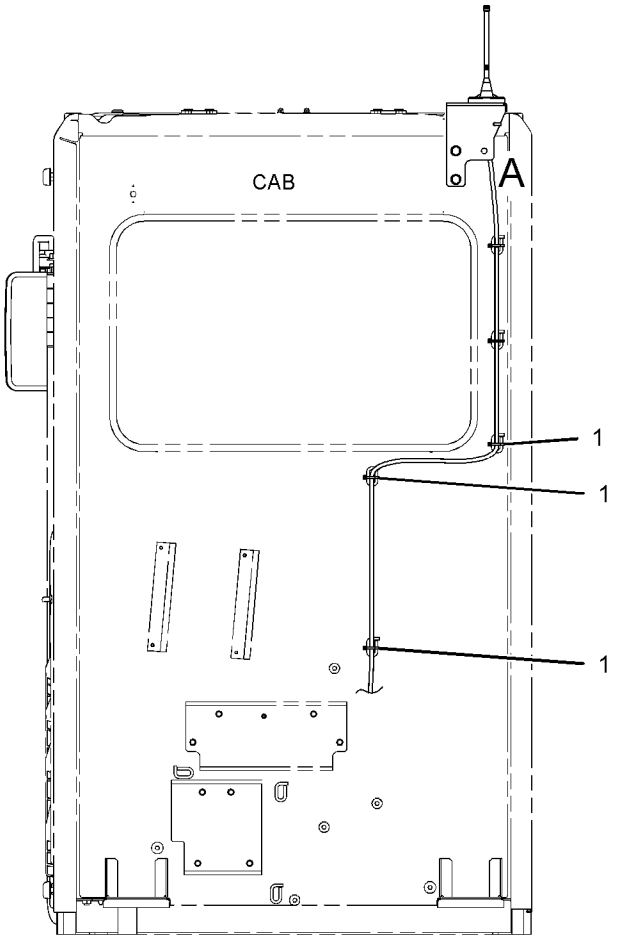

REAR VIEW

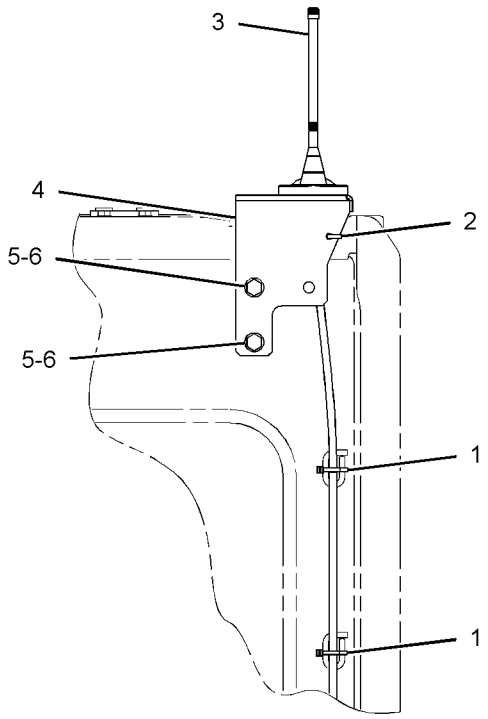

VIEW OF AREA A

GRÁFICO 1 <FIM> g01979095

336-6212 GRUPO DE BATERIA E FIAÇÃO–TEMPO FRIO (BATTERY & WIRING GP-TEMPO FRIO)

S/N: MBP1-UP

NÚMEROE DE 473-8543 ARRANJO DA PARTIDA PARA BAIXAS TEMPERATURAS

SMCS-1401, 1402, 1408 **i06061869**

NOTA	REF. NÃO	GRÁFICO REF.	NÚMERO DA PEÇA	QTY	NOME DA PEÇA 1 2 3 4 5 6 (NÍVEL DO PRODUTO)	CONSULTE PÁGINA
	1	1	**5I-8270**	1	TAMPA-BATERIA (COVER-BATTERY)	
	2	1	**6W-6005**	1	PRENDEDOR DA BATERIA (HOLD-DOWN-BATTERY)	
	3	1	**170-6929**	1	CONJUNTO DE CABOS (CABLE AS)	
E		1	**5P-0761**		CABO (CALIBRE 00, VERMELHO) (31 CM) (CABLE (00-GA, RED) (31-CM))	
		1	**9G-0002**	1	CONJUNTO DE TAMPA DE TERMINAL (VERMELHO) (COVER AS-TERMINAL (RED))	
		1	**8L-8413**	1	CABO TIPO CINTA (BRANCO) (STRAP-CABLE (WHITE))	
		1	**9G-0005**	1	CONJUNTO DE TAMPA DE TERMINAL (PRETO) (COVER AS-TERMINAL (BLACK))	
		1	**8L-8413**	1	CABO TIPO CINTA (BRANCO) (STRAP-CABLE (WHITE))	
		1	**8C-5918**	1	CONJUNTO DE TERMINAL (NEGATIVO) (TERMINAL AS (NEGATIVE))	
		1	**1M-6119**	1	PARAFUSO (5/16-18X1,375 POL) (BOLT (5/16-18X1.375-IN))	
		1	**1M-6120**	1	PORCA (5/16-18 DE ROSCA) (NUT (5/16-18-THD))	
		1	**8T-9756**	1	CONJUNTO DE TERMINAL (POSITIVO) (TERMINAL AS (POSITIVE))	
		1	**1M-6119**	1	PARAFUSO (5/16-18X1,375 POL) (BOLT (5/16-18X1.375-IN))	
		1	**1M-6120**	1	PORCA (5/16-18 DE ROSCA) (NUT (5/16-18-THD))	
	4	1	**204-1673**	2	CABO TIPO CINTA (STRAP-CABLE)	
	5	1	**238-2501**	1	BOTÃO (KNOB)	
	6	1	**238-2528**	1	HASTE (ROD)	
	7	1	**259-5126**	1	CONJUNTO DE CABOS (CABLE AS)	
		1	**1S-7251**	1	TERMINAL-CABO (PARAFUSO DE 00 GA, 1/2 POL) (TERMINAL-CABLE (00-GA, 1/2-IN SCREW))	
E		1	**5P-0761**		CABO (CALIBRE 00, VERMELHO) (356 CM) (CABLE (00-GA, RED) (356-CM))	
BE		1	**6V-2722**		TUBO REDUTOR DE CALOR (25,4 MM DE DIÂMETRO) (TUBE-HEAT SHRINK (25.4-MM DIA))	
		1	**9G-0004**	1	CONJUNTO DE TAMPA DE TERMINAL (VERMELHO) (COVER AS-TERMINAL (RED))	
		1	**8L-8413**	1	CABO TIPO CINTA (BRANCO) (STRAP-CABLE (WHITE))	
		1	**8C-5917**	1	CONJUNTO DE TERMINAL DE BATERIA (POSITIVO) (TERMINAL AS-BATTERY (POSITIVE))	
		1	**1M-6119**	1	PARAFUSO (5/16-18X1,375 POL) (BOLT (5/16-18X1.375-IN))	
		1	**1M-6120**	1	PORCA (5/16-18 DE ROSCA) (NUT (5/16-18-THD))	
	8	1	**263-9574**	2	GRUPO DA BATERIA (12 V, SEM NECESSIDADE DE MANUTENÇÃO) (BATTERY GP (12-VOLT, MAINTENANCE FREE))	
					(EACH INCLUDES)	
		1	**123-1373**	6	CONJUNTO DA TAMPA-ENCHIMENTO (7/8-9 DE ROSCA) (CAP AS-FILLER (7/8-9-THD))	
	9	1	**350-8037**	1	CONJUNTO DE CABOS (CABLE AS)	
		1	**1S-7252**	1	TERMINAL-CABO (PARAFUSO DE 00 GA, 3/8 POL) (TERMINAL-CABLE (00-GA, 3/8-IN SCREW))	

336-6212 GRUPO DE BATERIA E FIAÇÃO (BATTERY & WIRING GP) (continuação) **i06061869**

NOTA	REF. NÃO	GRÁFICO REF.	NÚMERO DA PEÇA	QTY	NOME DA PEÇA 1 2 3 4 5 6 (NÍVEL DO PRODUTO)	CONSULTE PÁGINA
E		1	**159-8050**		CABO (CALIBRE 00, PRETO) (49 CM) (CABLE (00-GA, BLACK) (49-CM))	
BE		1	**6V-2722**		TUBO REDUTOR DE CALOR (25,4 MM DE DIÂMETRO) (TUBE-HEAT SHRINK (25.4-MM DIA))	
		1	**7N-5274**	1	CONJUNTO DE TAMPA DE TERMINAL (PRETO) (COVER AS-TERMINAL (BLACK))	
		1	**8L-8413**	1	CABO TIPO CINTA (BRANCO) (STRAP-CABLE (WHITE))	
		1	**3S-6050**	1	CONJUNTO DE TERMINAL DE BATERIA (NEGATIVO) (TERMINAL AS-BATTERY (NEGATIVE))	
		1	**1M-6119**	1	PARAFUSO (5/16-18X1,375 POL) (BOLT (5/16-18X1.375-IN))	
		1	**1M-6120**	1	PORCA (5/16-18 DE ROSCA) (NUT (5/16-18-THD))	
	10	1	**4K-8864**	6	GRAMPO (CLIP)	
M	11	1	**5C-7261**	1	PORCA (M8X1,25 DE ROSCA) (NUT (M8X1.25-THD))	
	12	1	**6K-8178**	1	GRAMPO (CLIP)	
M	13	1	**8T-4133**	1	PORCA (M10X1,5 DE ROSCA) (NUT (M10X1.5-THD))	
	14	1	**8T-4226**	1	ARRUELA DURA (10,5X45X3 MM DE ESPESSURA) (WASHER-PLATED (10.5X45X3-MM THK))	

B - UTILIZAR CONFORME NECESSÁRIO
E - ENCOMENDAR POR CENTÍMETROS
M - PEÇA MÉTRICA

336-6212 GRUPO DE BATERIA E FIAÇÃO (BATTERY & WIRING GP) (continuação) **i06061869**

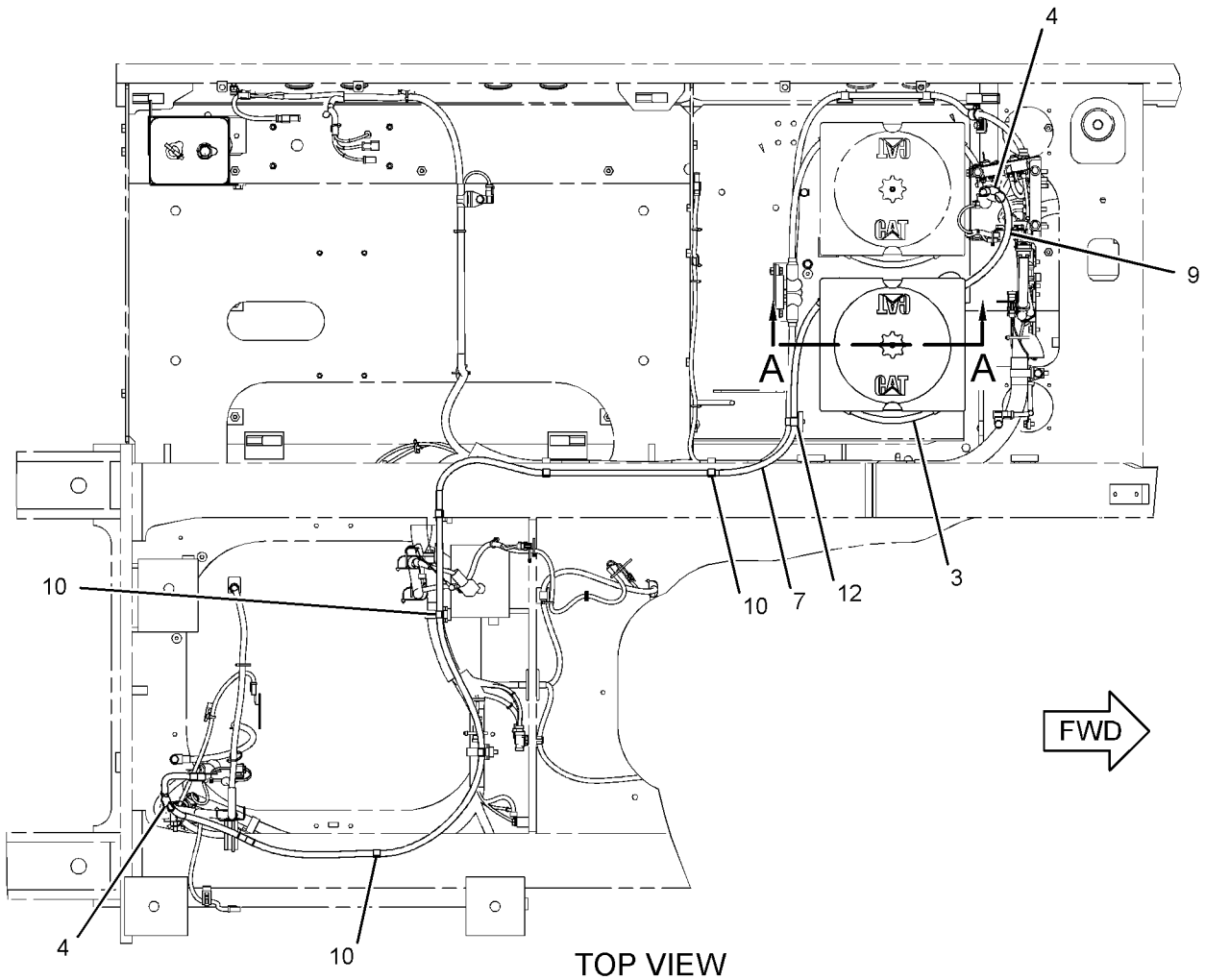

TOP VIEW

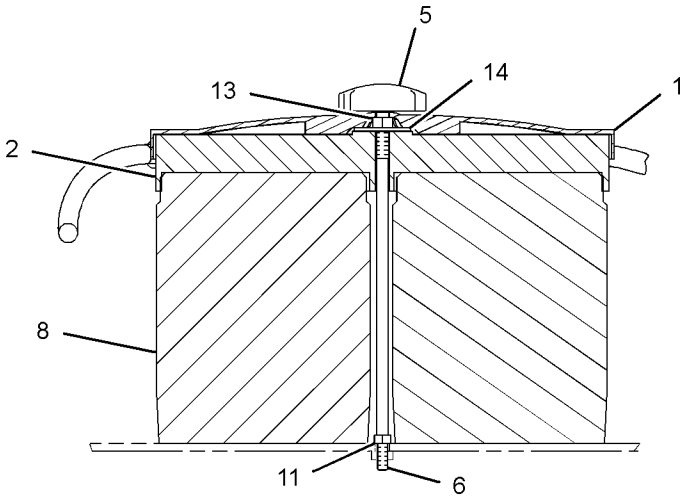

SECTION A-A

GRÁFICO 1 <FIM> g01977834

460-7495 GRUPO DE BATERIA E FIAÇÃO (BATTERY & WIRING GP)

S/N: MBP1-UP

NÚMEROE DE 461-4523 ARRANJO DE CHASSI

SMCS-1401, 1402, 1408 **i06885445**

NOTA	REF. NÃO	GRÁFICO REF.	NÚMERO DA PEÇA	QTY	NOME DA PEÇA 1 2 3 4 5 6 (NÍVEL DO PRODUTO)	CONSULTE PÁGINA
	1	1,2,3,4,5	**3S-2093**	40	CABO TIPO CINTA (STRAP-CABLE)	
	2	2	**5I-8270**	1	TAMPA-BATERIA (COVER-BATTERY)	
	3	3	**6G-2256**	2	ABRAÇADEIRA (CLAMP)	
	4	2	**6W-6005**	1	PRENDEDOR DA BATERIA (HOLD-DOWN-BATTERY)	
	5	1,2,3,4	**7K-1181**	20	CABO TIPO CINTA (STRAP-CABLE)	
	6	4,5	**7Y-8165**	2	ILHÓ (GROMMET)	
	7	1	**087-4587**	1	ILHÓ (115 MM DE DIÂMETRO INTERNO) (GROMMET (115-MM ID))	
	8	4,5	**111-4836**	11	GRAMPO (CLIP)	
	9	2,3,4,5	**111-4837**	9	GRAMPO (CLIP)	
	10	1,2,3	**111-4839**	16	TIRA (STRAP)	
	11	1,2,3,4,5	**116-0118**	13	GRAMPO (CLIP)	
	12	3	**128-8886**	1	CONJUNTO DE CABO TERRA (STRAP AS-GROUND)	
	13	2	**134-3344**	1	CONJUNTO DA TIRA (STRAP AS)	
	14	2	**170-6929**	1	CONJUNTO DE CABOS (FIO-PONTE) (CABLE AS (JUMPER))	
E		2	**159-8049**		CABO (CALIBRE 00, VERMELHO) (31 CM) (CABLE (00-GA, RED) (31-CM))	
		2	**9G-0002**	1	CONJUNTO DE TAMPA DE TERMINAL (VERMELHO) (COVER AS-TERMINAL (RED))	
		2	**9G-0005**	1	CONJUNTO DE TAMPA DE TERMINAL (PRETO) (COVER AS-TERMINAL (BLACK))	
					(EACH COVER AS INCLUDES)	
		2	**8L-8413**	1	CABO TIPO CINTA (BRANCO) (STRAP-CABLE (WHITE))	
		2	**8C-5918**	1	CONJUNTO DE TERMINAL (NEGATIVO) (TERMINAL AS (NEGATIVE))	
		2	**8T-9756**	1	CONJUNTO DE TERMINAL (POSITIVO) (TERMINAL AS (POSITIVE))	
					(EACH TERMINAL AS INCLUDES)	
		2	**1M-6119**	1	PARAFUSO (5/16-18X1,375 POL) (BOLT (5/16-18X1.375-IN))	
		2	**1M-6120**	1	PORCA (5/16-18 DE ROSCA) (NUT (5/16-18-THD))	
	15	2	**238-2501**	1	BOTÃO (KNOB)	
	16	2	**238-2528**	1	HASTE (ROD)	
	17	5	**251-0153**	1	CONJUNTO DE SUPORTE (BRACKET AS)	
	18	1	**256-6453**	1	SENSOR DE TEMPERATURA (SENSOR-TEMPERATURE)	
	19	1	**259-5127**	1	CONJUNTO DE CABOS (MOTOR DE PARTIDA) (CABLE AS (MOTOR STARTER))	
		1	**1S-7251**	2	TERMINAL-CABO (PARAFUSO DE 00 GA, 1/2 POL) (TERMINAL-CABLE (00-GA, 1/2-IN SCREW))	
E		1	**159-8049**		CABO (CALIBRE 00, VERMELHO) (365 CM) (CABLE (00-GA, RED) (365-CM))	
		1	**8N-0869**	1	TAMPA DE TERMINAL (VERMELHO) (COVER-TERMINAL (RED))	
		1	**301-0091**	1	TAMPA DE TERMINAL (VERMELHO) (COVER-TERMINAL (RED))	
	20	2	**259-5128**	1	CONJUNTO DE CABOS (POSITIVO DA BATERIA) (CABLE AS (BATTERY POSITIVE))	
		2	**1S-7251**	1	TERMINAL-CABO (PARAFUSO DE 00 GA, 1/2 POL) (TERMINAL-CABLE (00-GA, 1/2-IN SCREW))	

460-7495 GRUPO DE BATERIA E FIAÇÃO (BATTERY & WIRING GP) (continuação) **i06885445**

NOTA	REF. NÃO	GRÁFICO REF.	NÚMERO DA PEÇA	QTY	NOME DA PEÇA 1 2 3 4 5 6 (NÍVEL DO PRODUTO)	CONSULTE PÁGINA
E		2	**159-8049**		CABO (CALIBRE 00, VERMELHO) (44 CM) (CABLE (00-GA, RED) (44-CM))	
		2	**9G-0004**	1	CONJUNTO DE TAMPA DE TERMINAL (VERMELHO) (COVER AS-TERMINAL (RED))	
		2	**8L-8413**	1	CABO TIPO CINTA (BRANCO) (STRAP-CABLE (WHITE))	
		2	**8C-5917**	1	CONJUNTO DE TERMINAL DE BATERIA (POSITIVO) (TERMINAL AS-BATTERY (POSITIVE))	
		2	**1M-6119**	1	PARAFUSO (5/16-18X1,375 POL) (BOLT (5/16-18X1.375-IN))	
		2	**1M-6120**	1	PORCA (5/16-18 DE ROSCA) (NUT (5/16-18-THD))	
		2	**301-0091**	1	TAMPA DE TERMINAL (VERMELHO) (COVER-TERMINAL (RED))	
	21	4	**259-5130**	1	CONJUNTO DE SUPORTE (BRACKET AS)	
	22	2	**259-5206**	1	CONJUNTO DE SUPORTE (BRACKET AS)	
	23	2	**263-9574**	2	GRUPO DA BATERIA (12 V, SEM NECESSIDADE DE MANUTENÇÃO) (BATTERY GP (12-VOLT, MAINTENANCE FREE))	
					(EACH INCLUDES)	
		2	**123-1373**	6	CONJUNTO DA TAMPA-ENCHIMENTO (7/8-9 DE ROSCA) (CAP AS-FILLER (7/8-9-THD))	
	24	3	**291-7780**	1	CONJUNTO DE SUPORTE (BRACKET AS)	
	25	4	**296-6980**	1	ESPAÇADOR (11X25X30 MM DE ESPESSURA) (SPACER (11X25X30-MM THK))	
	26	2	**306-8526**	1	ILHÓ (GROMMET)	
	27	2	**336-6305**	1	CONJUNTO DE SUPORTE (BRACKET AS)	
	28	2	**336-6307**	1	CONJUNTO DE SUPORTE (BRACKET AS)	
	29	2	**336-6309**	2	ILHÓ (GROMMET)	
	30	2	**342-3064**	1	CONJUNTO DE CABOS (NEGATIVO DA BATERIA) (CABLE AS (BATTERY NEGATIVE))	
		2	**1S-7251**	1	TERMINAL-CABO (PARAFUSO DE 00 GA, 1/2 POL) (TERMINAL-CABLE (00-GA, 1/2-IN SCREW))	
		2	**030-1706**	1	TERMINAL DE ANEL (PARAFUSO DE CALIBRE 00, 1/4 POL) (TERMINAL-RING (00-GA, 1/4-IN SCREW))	
E		2	**159-8049**		CABO (CALIBRE 00, VERMELHO) (129 CM) (CABLE (00-GA, RED) (129-CM))	
		2	**301-0091**	2	TAMPA DE TERMINAL (VERMELHO) (COVER-TERMINAL (RED))	
	31	2	**342-3065**	1	CONJUNTO DE CABOS (DESCONEXÃO DA BATERIA) (CABLE AS (BATTERY DISCONNECT))	
		2	**1S-7252**	1	TERMINAL-CABO (PARAFUSO DE 00 GA, 3/8 POL) (TERMINAL-CABLE (00-GA, 3/8-IN SCREW))	
		2	**9G-0003**	1	CONJUNTO DE TAMPA DE TERMINAL (PRETO) (COVER AS-TERMINAL (BLACK))	
		2	**8L-8413**	1	CABO TIPO CINTA (BRANCO) (STRAP-CABLE (WHITE))	
		2	**9G-8909**	1	TAMPA DE TERMINAL (PRETO) (COVER-TERMINAL (BLACK))	
		2	**8T-9757**	1	CONJUNTO DE TERMINAL DE BATERIA (NEGATIVO) (TERMINAL AS-BATTERY (NEGATIVE))	
		2	**1M-6119**	1	PARAFUSO (5/16-18X1,375 POL) (BOLT (5/16-18X1.375-IN))	
		2	**1M-6120**	1	PORCA (5/16-18 DE ROSCA) (NUT (5/16-18-THD))	
E		2	**159-8050**		CABO (CALIBRE 00, PRETO) (31 CM) (CABLE (00-GA, BLACK) (31-CM))	
		2	**397-9301**	1	ARRUELA DURA (11,5X20X15 MM DE ESPESSURA) (WASHER-HARD (11.5X20X15-MM THK))	
	32	1	**488-1927**	1	CONJUNTO DE CHICOTE DO CHASSI (HARNESS AS-CHASSIS)	

460-7495 GRUPO DE BATERIA E FIAÇÃO (BATTERY & WIRING GP) (continuação) **i06885445**

NOTA	REF. NÃO	GRÁFICO REF.	NÚMERO DA PEÇA	QTY	NOME DA PEÇA 1 2 3 4 5 6 (NÍVEL DO PRODUTO)	CONSULTE PÁGINA
		1	**102-8802**	3	KIT DE TOMADA (2 PINOS) (KIT-RECEPTACLE (2-PIN))	
		1	**102-8803**	3	KIT DE TOMADA (3 PINOS) (KIT-RECEPTACLE (3-PIN))	
		1	**102-8806**	1	KIT DE TOMADA (8 PINOS) (KIT-RECEPTACLE (8-PIN))	
					(EACH RECEPTACLE KIT INCLUDES RECEPTACLE AS & WEDGE)	
		1	**8T-8729**	25	PINO DE CONECTOR (CALIBRE 16 A 18) (PIN-CONNECTOR (16-GA TO 18-GA))	
		1	**8T-8730**	32	SOQUETE DE CONECTOR (CALIBRE 16 A 18) (SOCKET-CONNECTOR (16-GA TO 18-GA))	
		1	**3S-2093**	29	CABO TIPO CINTA (STRAP-CABLE)	
		1	**3T-4688**	1	TERMINAL DE ANEL (PARAFUSO CALIBRE 4, 7/16 POL) (TERMINAL-RING (4-GA, 7/16-IN SCREW))	
		1	**9X-0196**	2	CONJUNTO DE TERMINAL (16 GA) (TERMINAL AS (16-GA))	
		1	*7Y-3966*	1	CONJUNTO DE TERMINAL (TERMINAL AS)	
		1	**7Y-3962**	1	TERMINAL-BALA (MACHO) (TERMINAL-BULLET (MALE))	
		1	**7Y-3964**	1	TUBO (TERMINAL DE CONECTOR) (TUBE (CONNECTOR TERMINAL))	
		1	*7Y-3967*	1	CONJUNTO DE TERMINAL (TERMINAL AS)	
		1	**7Y-3963**	1	TERMINAL-BALA (FÊMEA) (TERMINAL-BULLET (FEMALE))	
		1	**7Y-3965**	1	TUBO (TERMINAL DE TOMADA) (TUBE (RECEPTACLE TERMINAL))	
		1	**8N-1547**	1	SOQUETE DE CONECTOR (CALIBRE 6) (SOCKET-CONNECTOR (6-GA))	
		1	**8T-8737**	147	BUJÃO DE RETENTOR (PLUG-SEAL)	
		1	**8T-8827**	2	PROTETOR (VERMELHO) (BOOT (RED))	
		1	**110-8769**	1	CONJUNTO DE WIRE (16 GA) (WIRE AS (16-GA))	
E		1	**103-2529**		MANGUEIRA (80 CM) (HOSE (80-CM))	
		1	**9W-0852**	14	PINO DE CONECTOR (CALIBRE 14 A 16) (PIN-CONNECTOR (14-GA TO 16-GA))	
		1	**9W-0844**	9	SOQUETE DE CONECTOR (CALIBRE 14 A 16) (SOCKET-CONNECTOR (14-GA TO 16-GA))	
		1	**116-0126**	1	ALOJAMENTO-BUJÃO (HOUSING-PLUG)	
		1	**116-0128**	2	RETENTOR (SEAL)	
		1	**116-0255**	2	TERMINAL DA LÂMINA (CALIBRE 10 A 20) (TERMINAL-BLADE (10-GA TO 20-GA))	
E		1	**119-3662**		TUBO REDUTOR DE CALOR (10,85 MM DIA) (39 CM) (TUBE-HEAT SHRINK (10.85-MM DIA) (39-CM))	
		1	**121-1038**	1	ALOJAMENTO-TOMADA (HOUSING-RECEPTACLE)	
		1	**121-1039**	1	TERMINAL (MACHO) (TERMINAL (MALE))	
E		1	**125-7874**		TUBO REDUTOR DE CALOR (5,72 MM DIA) (115 CM) (TUBE-HEAT SHRINK (5.72-MM DIA) (115-CM))	
E		1	**125-7875**		TUBO REDUTOR DE CALOR (7,44 MM DIA) (35 CM) (TUBE-HEAT SHRINK (7.44-MM DIA) (35-CM))	
		1	**9X-3402**	130	SOQUETE DE CONECTOR (CALIBRE 16 A 18) (SOCKET-CONNECTOR (16-GA TO 18-GA))	
					—OU—	
		1	**126-1768**	130	SOQUETE DE CONECTOR (CALIBRE 14 A 16) (SOCKET-CONNECTOR (14-GA TO 16-GA))	
		1	**126-1768**	10	SOQUETE DE CONECTOR (CALIBRE 14 A 16) (SOCKET-CONNECTOR (14-GA TO 16-GA))	
		1	**127-5483**	1	CONJUNTO DE CONECTOR DE TOMADA (1 PINO) (PLUG AS-CONNECTOR (1-PIN))	
		1	**9G-4343**	3	TERMINAL DE ANEL (PARAFUSO DE CALIBRE 4, 1/4 POL) (TERMINAL-RING (4-GA, 1/4-IN SCREW))	

460-7495 GRUPO DE BATERIA E FIAÇÃO (BATTERY & WIRING GP) (continuação) **i06885445**

NOTA	REF. NÃO	GRÁFICO REF.	NÚMERO DA PEÇA	QTY	NOME DA PEÇA 1 2 3 4 5 6 (NÍVEL DO PRODUTO)	CONSULTE PÁGINA
		1	**5P-3454**	1	TERMINAL DE ANEL (PARAFUSO DE 5/16 POL, BITOLA 4) (TERMINAL-RING (4-GA, 5/16-IN SCREW))	
		1	**9G-4336**	1	TERMINAL DE ANEL (PARAFUSO DE CALIBRE 4, 3/8 POL) (TERMINAL-RING (4-GA, 3/8-IN SCREW))	
		1	**2L-8049**	1	TERMINAL DE ANEL (PARAFUSO NO. 10 DE CALIBRE 10 A 12) (TERMINAL-RING (6-GA, NO. 10 SCREW))	
					—OU—	
		1	**2L-8057**	1	TERMINAL DE ANEL (PARAFUSO NO. 10 DE CALIBRE 10 A 12) (TERMINAL-RING (8-GA, NO. 10 SCREW))	
		1	**2L-8050**	2	TERMINAL DE ANEL (PARAFUSO DE CALIBRE 6, 1/4 POL) (TERMINAL-RING (6-GA, 1/4-IN SCREW))	
					—OU—	
		1	**2L-8058**	2	TERMINAL DE ANEL (PARAFUSO DE CALIBRE 8, 1/4 POL) (TERMINAL-RING (8-GA, 1/4-IN SCREW))	
		1	**2L-8069**	7	TERMINAL DE ANEL (PARAFUSO DE 3/8 POL, BITOLA 2 A BITOLA 10) (TERMINAL-RING (2-GA TO 10-GA, 3/8-IN SCREW))	
		1	**2L-8075**	2	TERMINAL DE ANEL (CALIBRE 14 A 16, NO. 8 PARAFUSOS) (TERMINAL-RING (14-GA TO 16-GA, NO. 8 SCREW))	
		1	**2L-8079**	1	TERMINAL DE ANEL (PARAFUSO DE CALIBRE 14 A 16, 3/8 POL) (TERMINAL-RING (14-GA TO 16-GA, 3/8-IN SCREW))	
		1	**134-3297**	1	RETENTOR (SEAL)	
		1	**9X-3401**	52	PINO DE CONECTOR (CALIBRE 16 A 18) (PIN-CONNECTOR (16-GA TO 18-GA))	
					—OU—	
		1	**126-1767**	52	PINO DE CONECTOR (CALIBRE 14 A 16) (PIN-CONNECTOR (14-GA TO 16-GA))	
		1	**153-2620**	1	CONJUNTO DE CONECTOR DE TOMADA (54 PINOS, PRETO) (PLUG AS-CONNECTOR (54-PIN, BLACK))	
		1	**153-2630**	1	CONJUNTO DE CONECTOR DE TOMADA (54 PINOS, MARROM) (PLUG AS-CONNECTOR (54-PIN, BROWN))	
					(EACH PLUG AS INCLUDES)	
		1	**163-6759**	1	RETENTOR (SEAL)	
		1	**155-2270**	20	KIT DO PLUGUE DE CONEXÃO (2 PINOS) (KIT-CONNECTING PLUG (2-PIN))	
		1	**155-2271**	1	KIT DO PLUGUE DE CONEXÃO (4 PINOS) (KIT-CONNECTING PLUG (4-PIN))	
					(EACH PLUG KIT INCLUDES PLUG AS, WEDGE & INTERFACE SEAL)	
		1	**160-7689**	1	CONJUNTO DE CONECTOR DE TOMADA (70 PINOS) (PLUG AS-CONNECTOR (70-PIN))	
		1	**159-9322**	1	ANEL RETENTOR EM O (SEAL-O-RING)	
		1	**163-6637**	1	CONNECTOR DO CONJUNTO DE TOMADA (54 PINOS, PRETO) (RECEPTACLE AS-CONNECTOR (54-PIN, BLACK))	
		1	**174-3016**	2	CONJUNTO DE CONECTOR DE TOMADA (3 PINOS) (PLUG AS-CONNECTOR (3-PIN))	
		1	**197-4385**	1	DIODO (DIODE)	
		1	**230-4009**	1	CONJUNTO DE CONECTOR DE TOMADA (12 PINOS) (PLUG AS-CONNECTOR (12-PIN))	
		1	**455-0709**	1	RETENTOR DE CONECTOR (SEAL-CONNECTOR)	
		1	**230-4011**	8	CONJUNTO DE CONECTOR DE TOMADA (2 PINOS) (PLUG AS-CONNECTOR (2-PIN))	
					(EACH INCLUDES)	
		1	**455-0704**	1	RETENTOR DE CONECTOR (SEAL-CONNECTOR)	
		1	**237-0227**	2	CONJUNTO DE CONECTOR DE TOMADA (3 PINOS) (PLUG AS-CONNECTOR (3-PIN))	
		1	**281-8803**	1	CONJUNTO DE CONECTOR DE TOMADA (3 PINOS) (PLUG AS-CONNECTOR (3-PIN))	

460-7495 GRUPO DE BATERIA E FIAÇÃO (BATTERY & WIRING GP) (continuação) **i06885445**

NOTA	REF. NÃO	GRÁFICO REF.	NÚMERO DA PEÇA	QTY	NOME DA PEÇA 1 2 3 4 5 6 (NÍVEL DO PRODUTO)	CONSULTE PÁGINA
		1	**230-4013**	4	CONJUNTO DE CONECTOR DE TOMADA (3 PINOS) (PLUG AS-CONNECTOR (3-PIN))	
					(EACH PLUG AS INCLUDES)	
		1	**455-0705**	1	RETENTOR DE CONECTOR (SEAL-CONNECTOR)	
		1	**230-5010**	2	CONJUNTO DE CONECTOR DE TOMADA (6 PINOS) (PLUG AS-CONNECTOR (6-PIN))	
					(EACH INCLUDES)	
		1	**455-0707**	1	RETENTOR DE CONECTOR (SEAL-CONNECTOR)	
		1	**231-2295**	2	CONJUNTO DE CONECTOR DE TOMADA (8 PINOS) (PLUG AS-CONNECTOR (8-PIN))	
					(EACH INCLUDES)	
		1	**455-0708**	1	RETENTOR DE CONECTOR (SEAL-CONNECTOR)	
		1	**239-7352**	1	CONJUNTO DE CONECTOR DE TOMADA (6 PINOS) (PLUG AS-CONNECTOR (6-PIN))	
		1	**455-0707**	1	RETENTOR DE CONECTOR (SEAL-CONNECTOR)	
		1	**243-4505**	4	CONNECTOR DO CONJUNTO DE TOMADA (2 PINOS) (RECEPTACLE AS-CONNECTOR (2-PIN))	
		1	**243-4506**	1	CONNECTOR DO CONJUNTO DE TOMADA (3 PINOS) (RECEPTACLE AS-CONNECTOR (3-PIN))	
		1	**243-4508**	1	CONNECTOR DO CONJUNTO DE TOMADA (6 PINOS) (RECEPTACLE AS-CONNECTOR (6-PIN))	
		1	**243-4509**	1	CONNECTOR DO CONJUNTO DE TOMADA (8 PINOS) (RECEPTACLE AS-CONNECTOR (8-PIN))	
		1	**243-4510**	1	CONNECTOR DO CONJUNTO DE TOMADA (12 PINOS) (RECEPTACLE AS-CONNECTOR (12-PIN))	
		1	**342-2972**	2	CAPA DE CONECTOR (2 PINOS) (CAP-CONNECTOR (2-PIN))	
		1	**342-2974**	1	CAPA DE CONECTOR (6 PINOS) (CAP-CONNECTOR (6-PIN))	
		1	**342-2975**	1	CAPA DE CONECTOR (8 PINOS) (CAP-CONNECTOR (8-PIN))	
	33	3	**269-7678**	1	GRAMPO (CLIP)	
	34	3,4	**091-9035**	4	ESPAÇADOR (11X25X20-MM DE ESPESSURA) (SPACER (11X25X20-MM THK))	
	35	1,2,3	**111-4838**	17	GRAMPO (CLIP)	
	36	1,3	**128-8678**	2	ESPAÇADOR (10,5X25X15-MM DE ESPESSURA) (SPACER (10.5X25X15-MM THK))	
	37	1,2,3,4	**132-5789**	8	GRAMPO (ESCADA) (CLIP (LADDER))	
	38	3	**148-5018**	1	ILHÓ (GROMMET)	
	39	3,4	**204-1611**	5	TIRA (DUPLO) (STRAP (DUAL))	
	40	3	**177-2215**	2	BRAÇADEIRA CINTA- DUPLA (STRAP-DUAL CLAMP)	
	41	2	**204-2281**	1	CABO TIPO CINTA (STRAP-CABLE)	
	42	4	**269-7680**	1	GRAMPO (CLIP)	
	43	3	**2G-8767**	2	ARRUELA (10,5X60X3 MM DE ESPESSURA) (WASHER (10.5X60X3-MM THK))	
	44	1,2	**4K-8864**	2	GRAMPO (CLIP)	
	45	4	**4P-7428**	1	GRAMPO (ESCADA) (CLIP (LADDER))	
	46	1	**4P-7581**	2	GRAMPO (ESCADA) (CLIP (LADDER))	
M	47	2	**5C-7261**	1	PORCA (M8X1,25 DE ROSCA) (NUT (M8X1.25-THD))	
M	48	2	**5C-7883**	4	PARAFUSO DE CABEÇA OCA (M6X1X16 MM) (BOLT-SOCKET HEAD (M6X1X16-MM))	
	49	3	**5P-8439**	1	ILHÓ (GROMMET)	
	50	3	**6G-2263**	2	ESPAÇADOR (10,5X19X28,5 MM DE ESPESSURA) (SPACER (10.5X19X28.5-MM THK))	
	51	1,3	**6K-8178**	6	GRAMPO (CLIP)	
	52	3	**7I-2673**	2	CABO TIPO CINTA (STRAP-CABLE)	
M	53	4	**7X-2621**	1	PARAFUSO (M10X1,5X12 MM) (BOLT (M10X1.5X12-MM))	
	54	2	**8M-2770**	1	GRAMPO (CIRCUITO) (CLIP (LOOP))	

460-7495 GRUPO DE BATERIA E FIAÇÃO (BATTERY & WIRING GP) (continuação) **i06885445**

NOTA	REF. NÃO	GRÁFICO REF.	NÚMERO DA PEÇA	QTY	NOME DA PEÇA 1 2 3 4 5 6 (NÍVEL DO PRODUTO)	CONSULTE PÁGINA
	55	2	**8T-1889**	1	GRAMPO (RANHURA) (CLIP (SLOT))	
	56	2	**8T-1890**	1	GRAMPO (LINGUETA) (CLIP (TAB))	
	57	1,2,3,4,5	**8T-4121**	75	ARRUELA DURA (11X21X2,5 MM DE ESPESSURA) (WASHER-HARD (11X21X2.5-MM THK))	
M	58	2	**8T-4133**	1	PORCA (M10X1,5 DE ROSCA) (NUT (M10X1.5-THD))	
M	59	2,3,5	**8T-4136**	14	PARAFUSO (M10X1,5X25 MM) (BOLT (M10X1.5X25-MM))	
M	60	1,2,3,4,5	**8T-4137**	27	PARAFUSO (M10X1,5X20 MM) (BOLT (M10X1.5X20-MM))	
M	61	3,4	**8T-4182**	3	PARAFUSO (M10X1,5X45 MM) (BOLT (M10X1.5X45-MM))	
M	62	3	**8T-4186**	2	PARAFUSO (M10X1,5X40 MM) (BOLT (M10X1.5X40-MM))	
M	63	2,3,4	**8T-4191**	13	PARAFUSO (M10X1,5X16 MM) (BOLT (M10X1.5X16-MM))	
M	64	2,5	**8T-4195**	6	PARAFUSO (M10X1,5X30 MM) (BOLT (M10X1.5X30-MM))	
M	65	1,3	**8T-4196**	7	PARAFUSO (M10X1,5X35 MM) (BOLT (M10X1.5X35-MM))	
	66	2	**8T-4226**	1	ARRUELA DURA (10,5X45X3 MM DE ESPESSURA) (WASHER-PLATED (10.5X45X3-MM THK))	
M	67	3	**8T-5005**	1	PARAFUSO (M10X1,5X70 MM) (BOLT (M10X1.5X70-MM))	
M	68	3	**8T-6466**	1	PARAFUSO (M10X1,5X60 MM) (BOLT (M10X1.5X60-MM))	
Y	69	2	**9W-0742**	1	GRUPO DE BLOCO DE JUNÇÃO (BATERIA) (BLOCK GP-JUNCTION (BATTERY))	153
	70	2	**9X-8256**	4	ARRUELA (6,6X12X2 MM DE ESPESSURA) (WASHER (6.6X12X2-MM THK))	

E - ENCOMENDAR POR CENTÍMETROS
M - PEÇA MÉTRICA
Y - ILUSTRAÇÃO INDIVIDUAL

460-7495 GRUPO DE BATERIA E FIAÇÃO (BATTERY & WIRING GP) (continuação) **i06885445**

REFER TO ALL ILLUSTRATIONS OF
THIS GROUP FOR AUXILIARY VIEWS

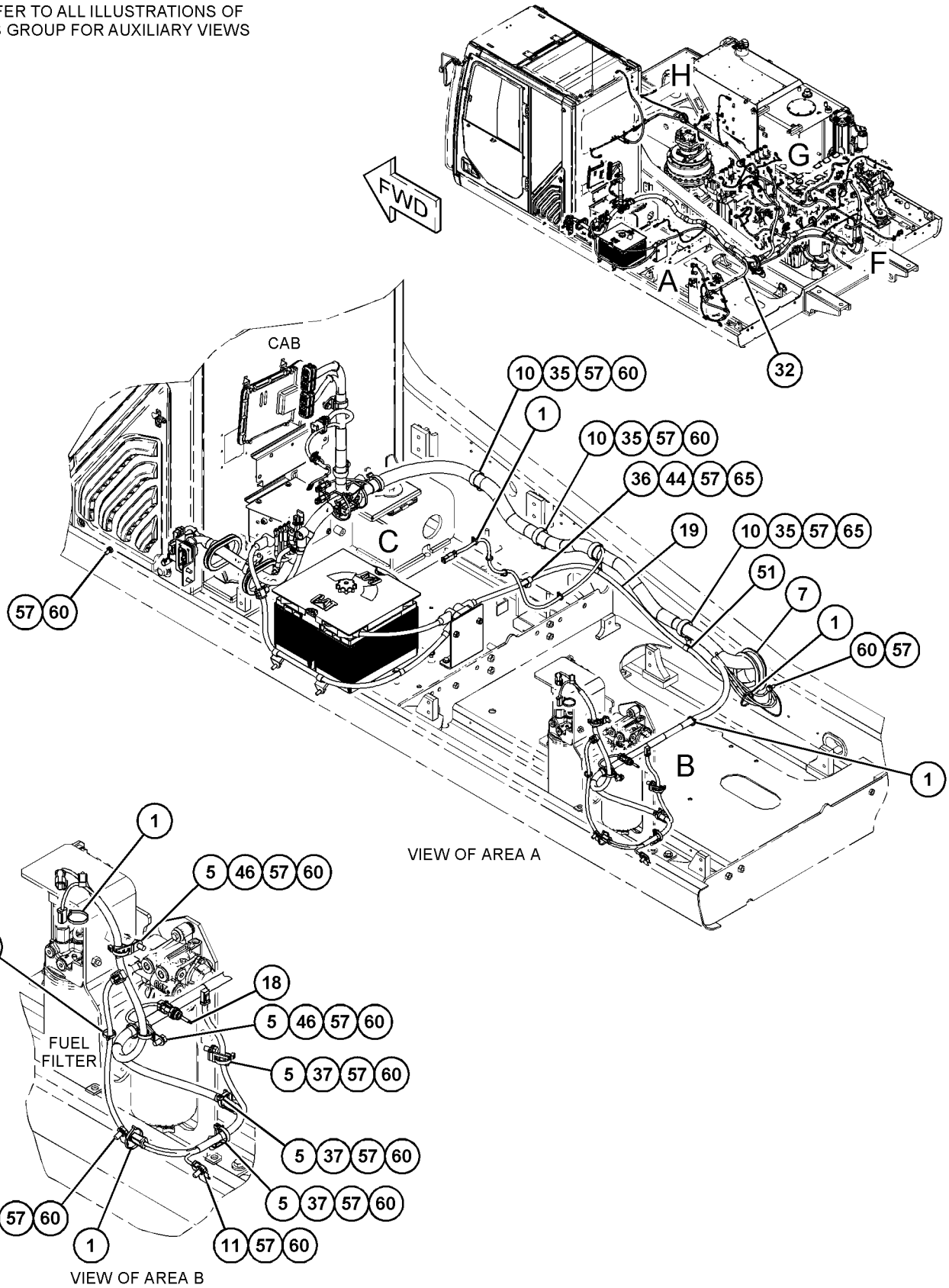

GRÁFICO 1 g06001034

460-7495 GRUPO DE BATERIA E FIAÇÃO (BATTERY & WIRING GP) (continuação) **i06885445**

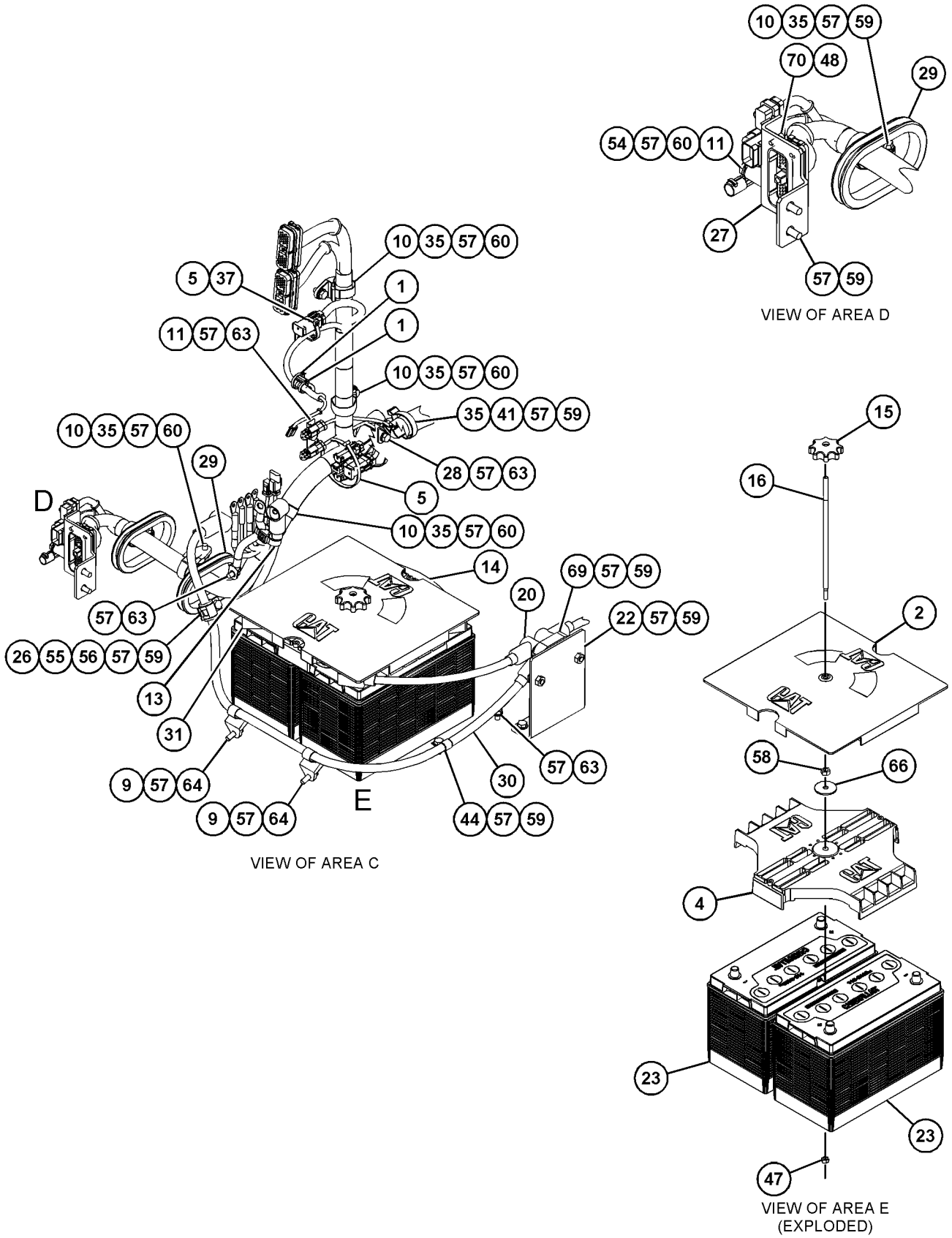

GRÁFICO 2

g06001036

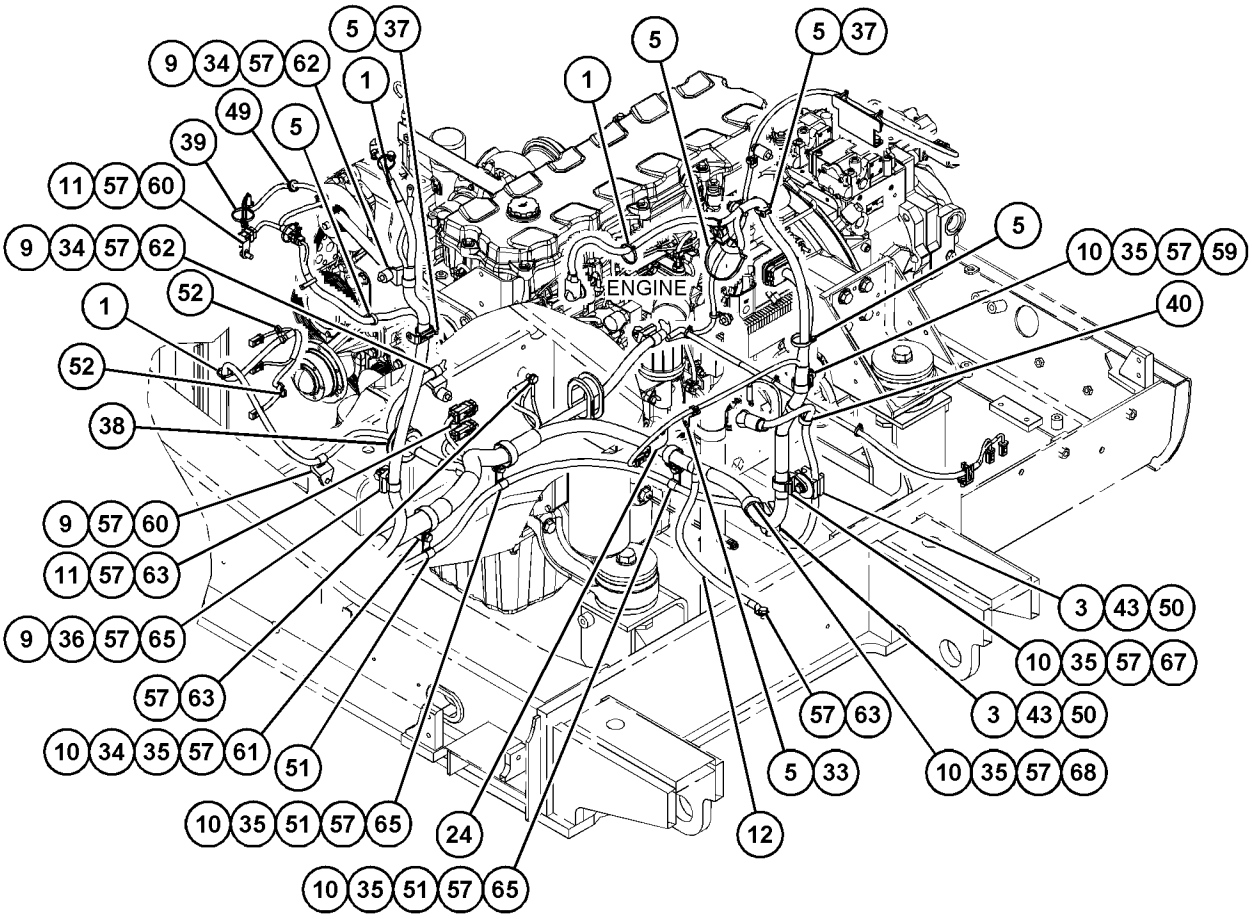

VIEW OF AREA F

GRÁFICO 3 g06001037

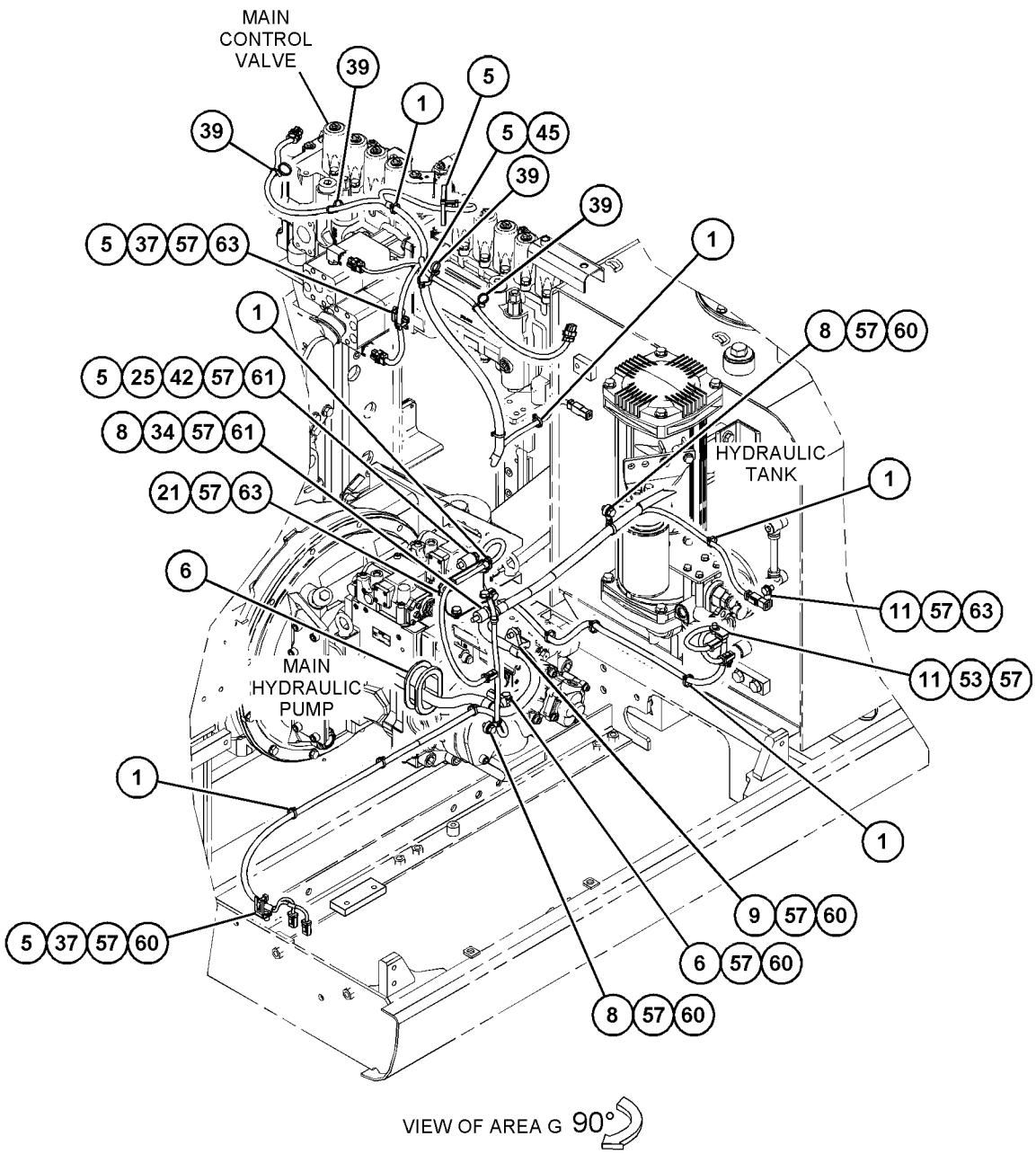

GRÁFICO 4 g06001038

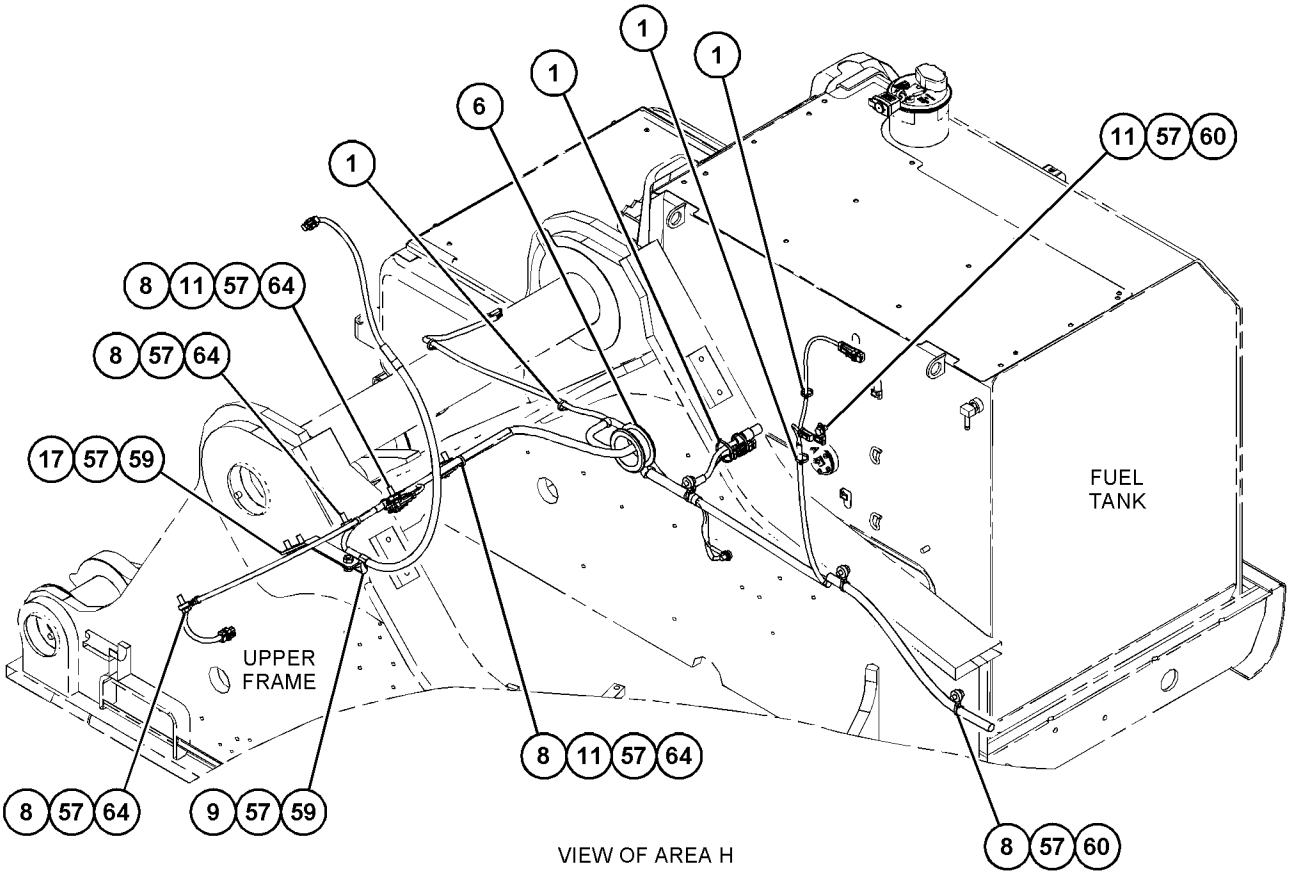

VIEW OF AREA H

GRÁFICO 5 <FIM> g06001039

9W-0742 GRUPO DE BLOCO DE JUNÇÃO–BATERIA (BLOCK GP-JUNCTION-BATERIA)

S/N: MBP1-UP

NÚMEROE DE 460-7495 GRUPO DE BATERIA E FIAÇÃO

SMCS-7426 **i06209812**

NOTA	REF. NÃO	GRÁFICO REF.	NÚMERO DA PEÇA	QTY	NOME DA PEÇA 1 2 3 4 5 6 (NÍVEL DO PRODUTO)	CONSULTE PÁGINA
	1	1	**435-2848**	1	TAMPA DE TERMINAL (COVER-TERMINAL)	
	2	1	**8C-6358**	1	CONJUNTO DE BLOCO DE JUNÇÃO (BATERIA) (BLOCK AS-JUNCTION (BATTERY))	
		1	**7F-0560**	6	ARRUELA (0,516X0,938X0,101 POL DE ESPESSURA) (WASHER (0.516X0.938X0.101-IN THK))	
		1	**8T-3518**	6	PORCA REGULAR (1/2-13 DE ROSCA) (NUT-FULL (1/2-13-THD))	

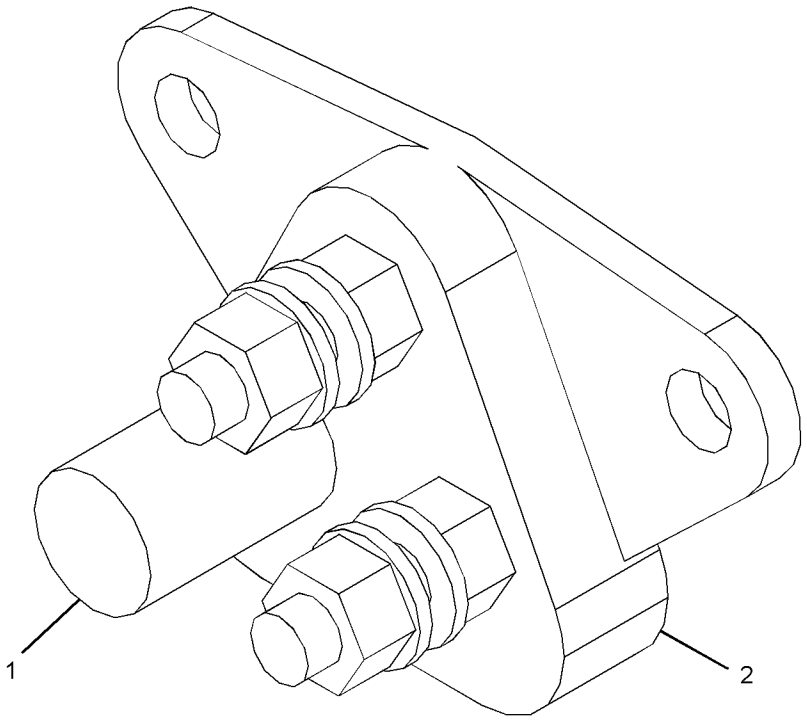

GRÁFICO 1 <FIM> g03855586

338-6891 GRUPO DE CONTROLE E MONTAGEM-COMUNICAÇÃO–PRODUCT LINK 121SR (CONTROL & MTG GP-COMMUNICATION–PRODUCT LINK 121SR)

S/N: MBP1-UP

NÚMEROE DE 476-1207 ARRANJO DE INSTALAÇÃO DE COMUNICAÇÃO

SMCS-7606 **i06294378**

NOTA	REF. NÃO	GRÁFICO REF.	NÚMERO DA PEÇA	QTY	NOME DA PEÇA 1 2 3 4 5 6 (NÍVEL DO PRODUTO)	CONSULTE PÁGINA
	1	1	**3S-2093**	5	CABO TIPO CINTA (STRAP-CABLE)	
	2	1	**7K-1181**	8	CABO TIPO CINTA (STRAP-CABLE)	
Y	3	1	**336-3545**	1	GRUPO DO RÁDIO DE COMUNICAÇÃO (PRODUCT LINK 121SR) (RADIO GP-COMMUNICATION (PRODUCT LINK 121SR))	187
	4	1	**270-5455**	1	CONJUNTO DE SUPORTE (BRACKET AS)	
M	5	1	**8T-4138**	4	PARAFUSO (M6X1X20 MM) (BOLT (M6X1X20-MM))	
M	6	1	**8T-4179**	4	PARAFUSO (M12X1,75X20 MM) (BOLT (M12X1.75X20-MM))	
	7	1	**8T-4223**	4	ARRUELA DURA (13,5X25,5X3 MM DE ESPESSURA) (WASHER-HARD (13.5X25.5X3-MM THK))	
	8	1	**9X-8256**	4	ARRUELA (6,6X12X2 MM DE ESPESSURA) (WASHER (6.6X12X2-MM THK))	
	9	1	**230-1340**	1	DECALQUE DE ADVERTÊNCIA (RÁDIO DE PRODUCT LINK, EUA) (FILM-WARNING (PRODUCT LINK RADIO, U.S.))	
					–OU–	
			230-1341	1	DECALQUE DE ADVERTÊNCIA (RÁDIO DE PRODUCT LINK, INTERNACIONAL) (FILM-WARNING (PRODUCT LINK RADIO, INTL))	
	10	1	**307-0047**	1	DECALQUE DE INFORMAÇÃO (LIGAÇÃO DO PRODUTO, CONSULTE O MANUAL DE OPERAÇÃO E MANUTENÇÃO (OMM)) (FILM-INFORMATION (PRODUCT LINK, READ OMM))	

M - PEÇA MÉTRICA
Y - ILUSTRAÇÃO INDIVIDUAL

338-6891 GRUPO DE CONTROLE E MONTAGEM-COMUNICAÇÃO (CONTROL & MTG GP-COMMUNICATION) (continuação)

i06294378

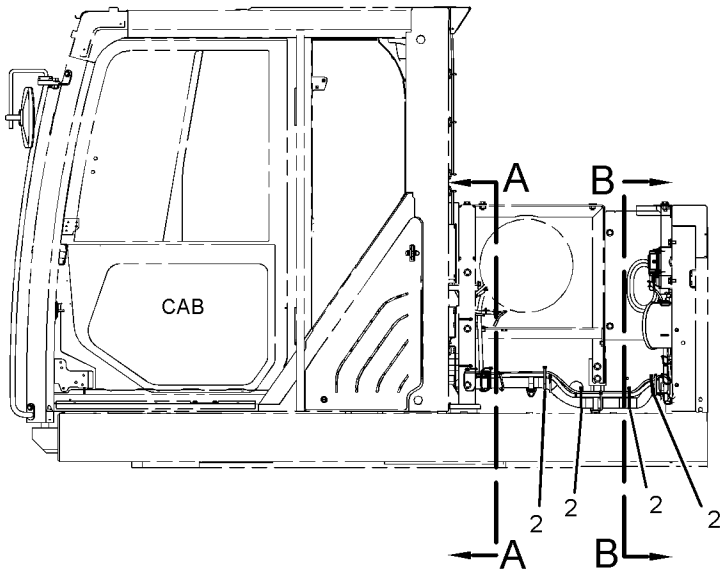

LEFT SIDE VIEW

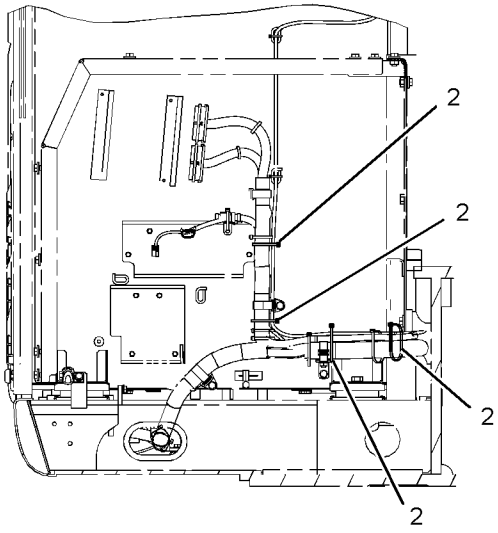

VIEW A-A

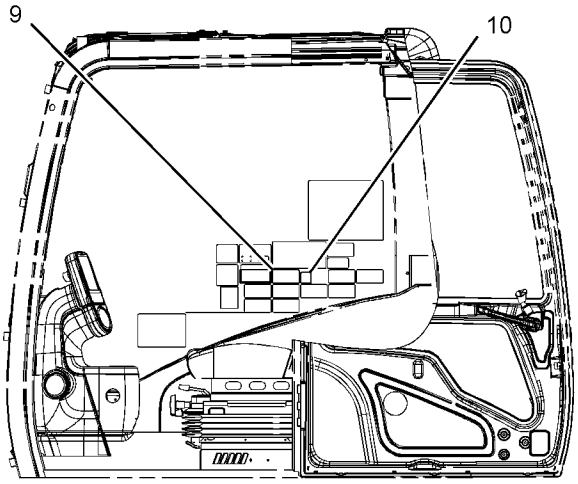

VIEW C-C

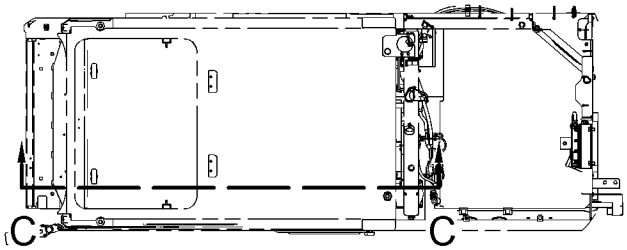

TOP VIEW

FWD

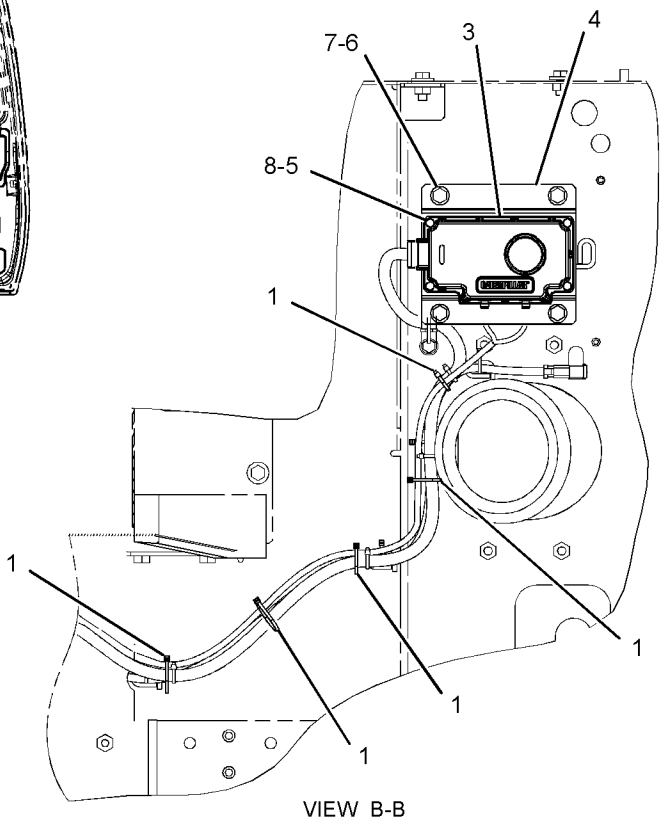

VIEW B-B

GRÁFICO 1 <FIM> g01989293

471-9371 GRUPO DE CONTROLE E MONTAGEM-COMUNICAÇÃO–PRODUCT LINK (CONTROL & MTG GP-COMMUNICATION-PRODUCT LINK)

S/N: MBP1-UP

NÚMEROE DE 476-1207 ARRANJO DE INSTALAÇÃO DE COMUNICAÇÃO

SMCS-7606 **i06635648**

NOTA	REF. NÃO	GRÁFICO REF.	NÚMERO DA PEÇA	QTY	NOME DA PEÇA 1 2 3 4 5 6 (NÍVEL DO PRODUTO)	CONSULTE PÁGINA
	1	1	**9X-9896**	8	SUPORTE (ISOLAMENTO) (MOUNT (ISOLATION))	
	2	1	**260-2042**	1	CONJUNTO DE SUPORTE (BRACKET AS)	
Y	3	1	*428-7937*	1	GRUPO DE COMPONENTES ELETRÔNICOS DE COMUNICAÇÃO (PRODUCT LINK, VIMS) (ELECTRONICS GP-COMMUNICATION (PRODUCT LINK, VIMS))	160
	4	1	**8C-5608**	4	ESPAÇADOR (6,5X9,5X25,4 MM DE ESPESSURA) (SPACER (6.5X9.5X25.4-MM THK))	
M	5	1	**8C-8451**	4	PARAFUSO (M6X1X40 MM) (BOLT (M6X1X40-MM))	
	6	1	**9X-6165**	4	ARRUELA (6,5X22X2,5 MM DE ESPESSURA) (WASHER (6.5X22X2.5-MM THK))	

M - PEÇA MÉTRICA
Y - ILUSTRAÇÃO INDIVIDUAL

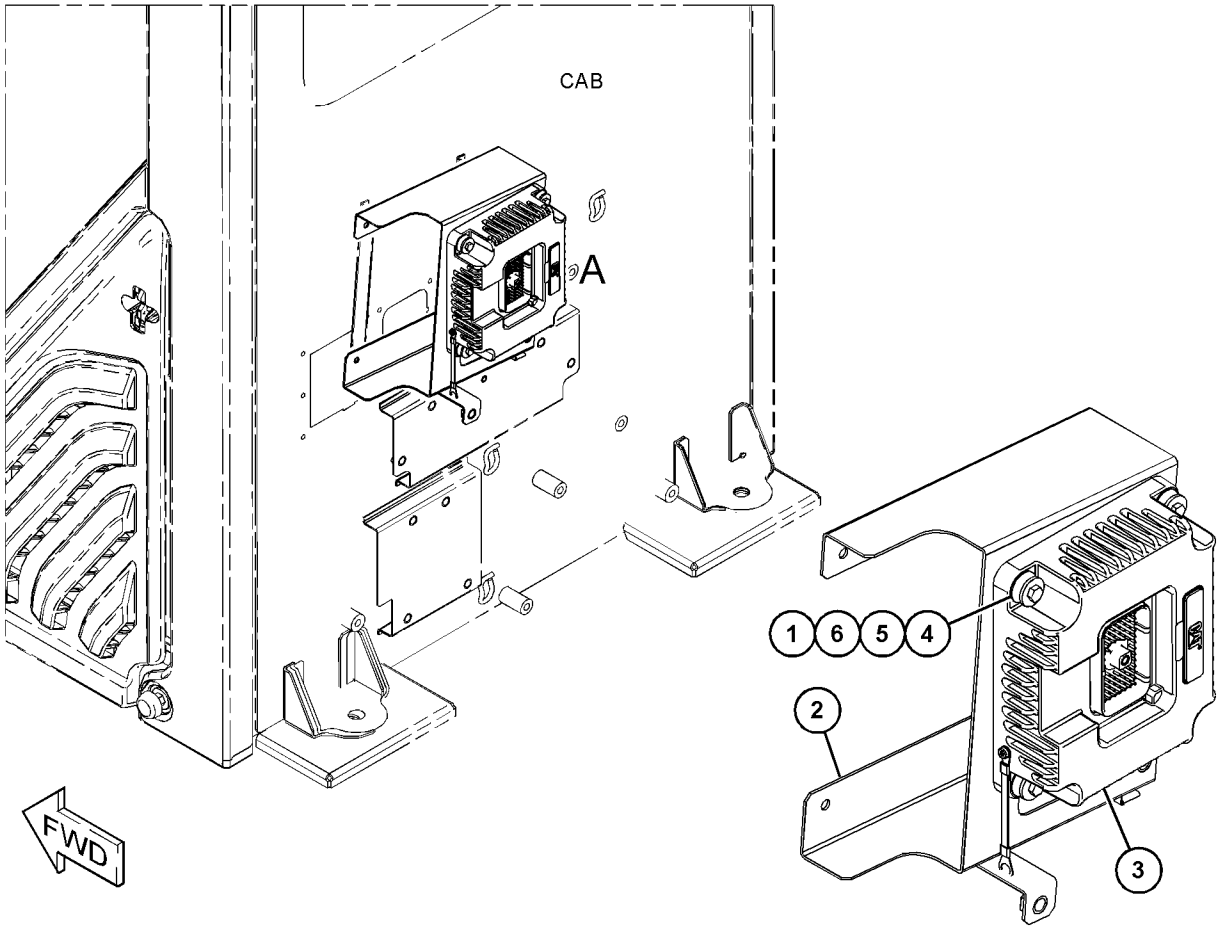

VIEW OF AREA A

GRÁFICO 1 <FIM> g03894041

246-9365 GRUPO DE CONTROLE E MONTAGEM - ELETRÔNICO DO MOTOR (CONTROL & MTG GP-ENGINE ELEK)

S/N: TXD1-UP

NÚMEROE DE 457-5115, 500-2505 ARRANJO DE MOTOR-CONCLUÍDO

SMCS-1901 **i04148491**

NOTA	REF. NÃO	GRÁFICO REF.	NÚMERO DA PEÇA	QTY	NOME DA PEÇA 1 2 3 4 5 6 (NÍVEL DO PRODUTO)	CONSULTE PÁGINA
	1	1	**8T-9655**	8	MONTAGEM DA ISOLAÇÃO (MOUNT-ISOLATION)	
	2	1	**101-3128**	4	ESPAÇADOR ESPECIAL (SPACER-SPECIAL)	
M	3	1	**143-9392**	4	PRISIONEIRO (M8X1,25 DE ROSCA) (STUD (M8X1.25-THD))	
Y	4	1	*226-7473*	1	GRUPO DE CONTROLE ELETRÔNICO DO MOTOR (CONTROL GP-ENGINE ELECTRONIC)	159
	6	1	**233-0891**	1	CONJUNTO DE SUPORTE (BRACKET AS)	
M		1	**232-1693**	1	PARAFUSO DE CABEÇA DE FLANGE (M6X1X35 MM) (BOLT-FLANGE HEAD (M6X1X35-MM))	
	7	1	**9M-1974**	4	ARRUELA DURA (8,8X16X2 MM DE ESPESSURA) (WASHER-HARD (8.8X16X2-MM THK))	
	8	1	**9N-0869**	4	ARRUELA DURA (8,8X25,5X2 MM DE ESPESSURA) (WASHER-HARD (8.8X25.5X2-MM THK))	

M - PEÇA MÉTRICA
Y - ILUSTRAÇÃO INDIVIDUAL

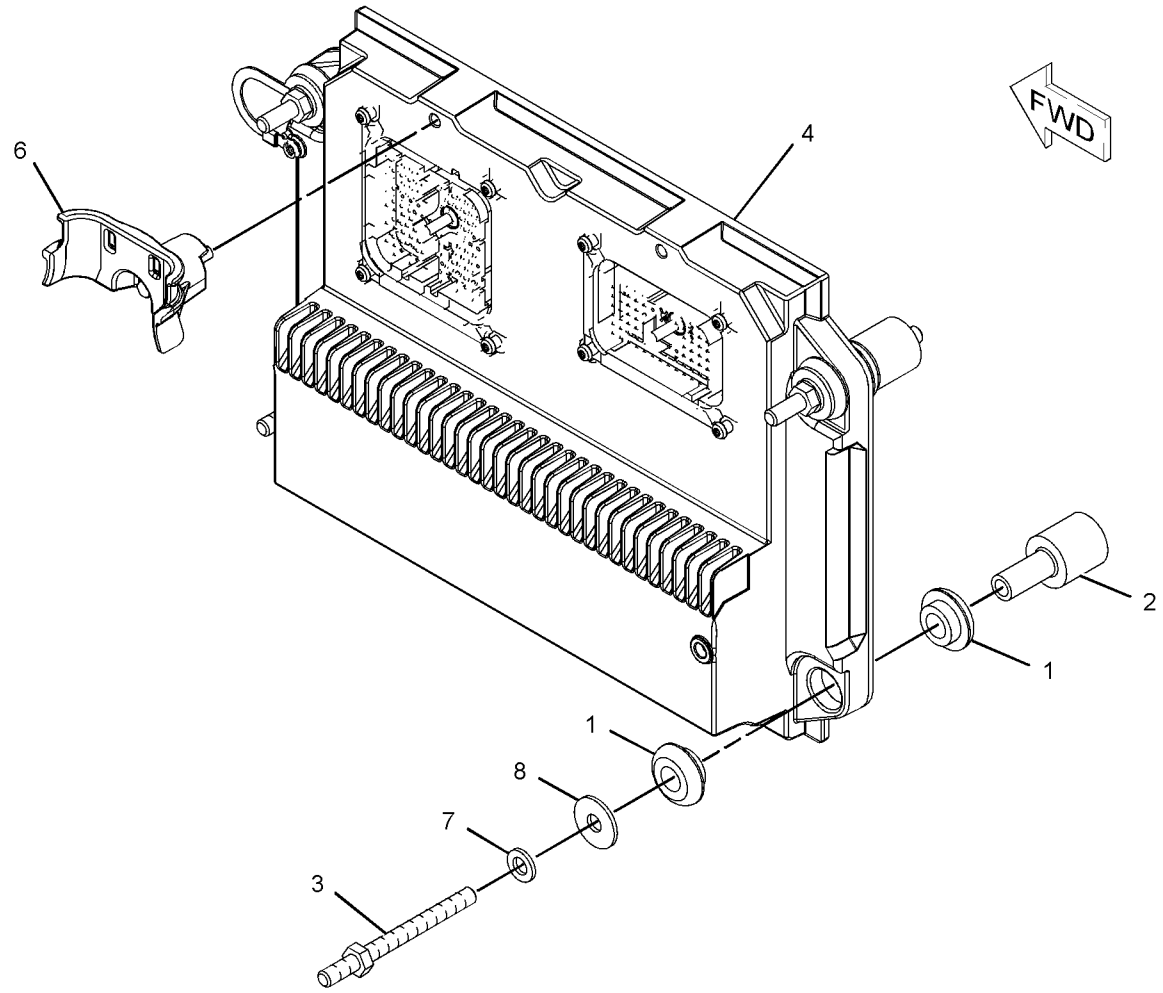

GRÁFICO 1 <FIM> g01131857

452-6963 GRUPO DE CONTROLE E MONTAGEM-MÁQUINA (CONTROL & MTG GP-MACHINE)

S/N: MBP1-UP

NÚMEROE DE 454-6466 ARRANJO DO OPERADOR

SMCS-1931, 7600 **i06818518**

NOTA	REF. NÃO	GRÁFICO REF.	NÚMERO DA PEÇA	QTY	NOME DA PEÇA 1 2 3 4 5 6 (NÍVEL DO PRODUTO)	CONSULTE PÁGINA
R	1	1	**309-5710**	1	GRUPO DE CONTROLE NÃO PROGRAMADO (CONTROL GP-UNPROGRAMMED)	
M	2	1	**7X-2534**	4	PARAFUSO (M6X1X50 MM) (BOLT (M6X1X50-MM))	
	3	1	**9X-8256**	4	ARRUELA (6,6X12X2 MM DE ESPESSURA) (WASHER (6.6X12X2-MM THK))	

M - PEÇA MÉTRICA
R - PEÇA REMANUFATURADA PODE ESTAR DISPONÍVEL

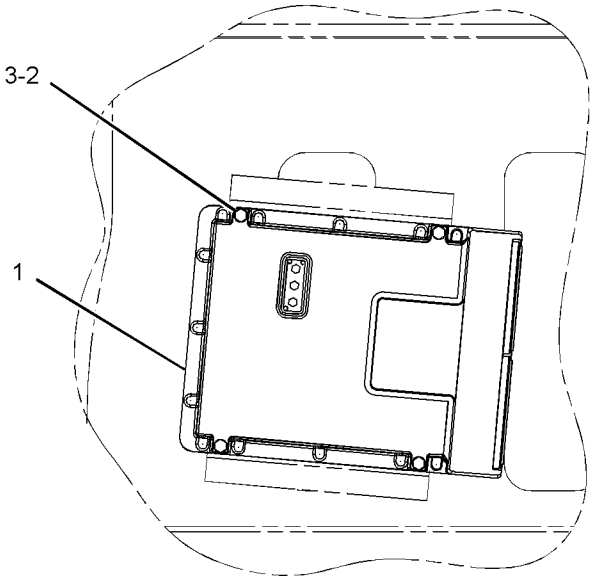

VIEW A-A

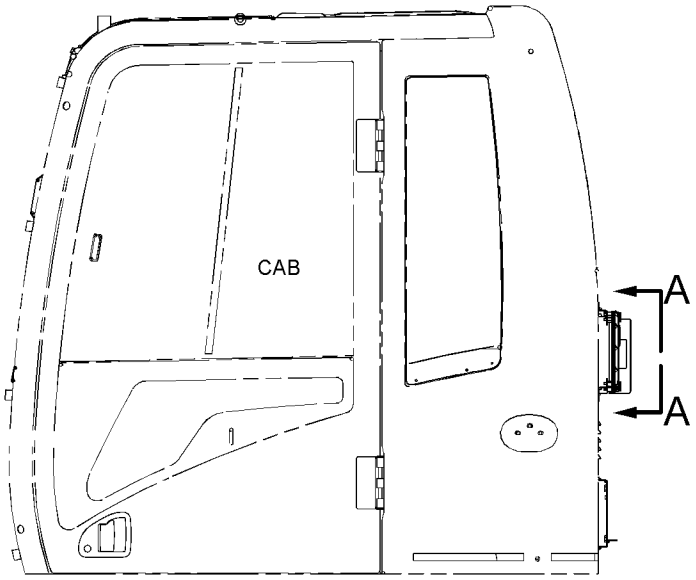

LEFT SIDE VIEW

GRÁFICO 1 <FIM> g01150750

226-7473 GRUPO DE CONTROLE ELETRÔNICO DO MOTOR (CONTROL GP-ENGINE ELECTRONIC)

S/N: TXD1-UP

NÚMEROE DE 246-9365 GRUPO DE CONTROLE E MONTAGEM - ELETRÔNICO DO MOTOR

SMCS-1901 **i06752523**

NOTA	REF. NÃO	GRÁFICO REF.	NÚMERO DA PEÇA	QTY	NOME DA PEÇA 1 2 3 4 5 6 (NÍVEL DO PRODUTO)	CONSULTE PÁGINA
R	1	1	**478-7932**	1	GRUPO DE CONTROLE ELETRÔNICO (MOTOR) (CONTROL GP-ELECTRONIC (ENGINE))	

R - PEÇA REMANUFATURADA PODE ESTAR DISPONÍVEL

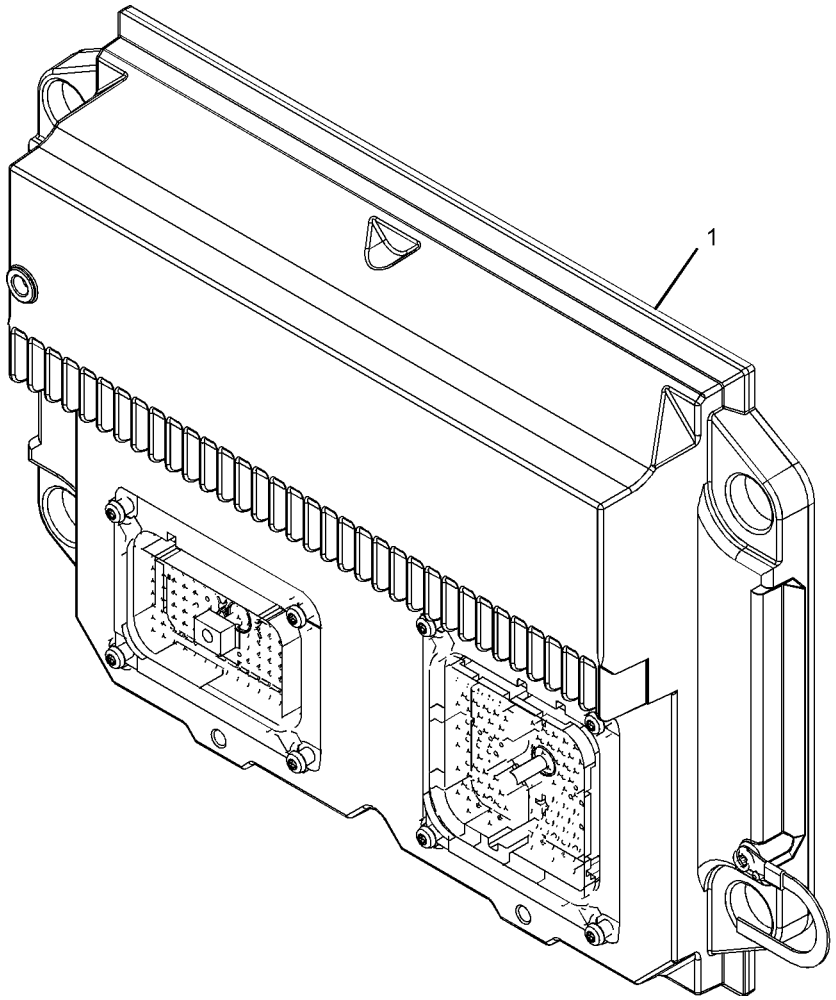

GRÁFICO 1 <FIM> g01101798

428-7937 GRUPO DE COMPONENTES ELETRÔNICOS DE COMUNICAÇÃO–PRODUCT LINK, VIMS (ELECTRONICS GP-COMMUNICATION-PRODUCT LINK, VIMS)

S/N: MBP1-UP

NÚMEROE DE 471-9371 GRUPO DE CONTROLE E MONTAGEM-COMUNICAÇÃO

SMCS-7606, 7610, 7620 **i06078572**

NOTA	NÚMERO DA PEÇA	QTY	NOME DA PEÇA 1 2 3 4 5 6 (NÍVEL DO PRODUTO)	CONSULTE PÁGINA
R	**285-1142**	1	GRUPO DE CONTROLE NÃO PROGRAMADO (CONTROL GP-UNPROGRAMMED)	
	7X-6315	1	CONJUNTO DE CABO TERRA (STRAP AS-GROUND)	
	101-0852	1	PARAFUSO DE CABEÇA PANELA (8-32X0,375 POL) (SCREW-PAN HEAD (8-32X0.375-IN))	
	134-4126	1	ARRUELA (4,52X8,28X0,76 MM DE ESPESSURA) (WASHER (4.52X8.28X0.76-MM THK))	
	439-7520	1	GRUPO DE SOFTWARE DO MONITOR (MÓDULO PRINCIPAL DO VIMS, PROGRAMA) (SOFTWARE GP-MONITOR (VIMS MAIN, PROGRAM))	

R - PEÇA REMANUFATURADA PODE ESTAR DISPONÍVEL

<FIM>

452-5642 GRUPO DA ELETRÔNICA DA MÁQUINA–MACHINE ECM (ECM DA MÁQUINA) (ELECTRONICS GP-MACHINE-MACHINE ECM (ECM DA MÁQUINA))

S/N: MBP1-UP

NÚMEROE DE 461-4500 ARRANJO GERAL

SMCS-7610, 7620 **i06817008**

NOTA	NÚMERO DA PEÇA	QTY	NOME DA PEÇA 1 2 3 4 5 6 (NÍVEL DO PRODUTO)	CONSULTE PÁGINA
	452-5643	1	GRUPO DE SOFTWARE DA MÁQUINA (SOFTWARE GP-MACHINE)	

<FIM>

503-8026 GRUPO DA ELETRÔNICA DO MONITOR (ELECTRONICS GP-MONITOR)

S/N: MBP1-UP

NÚMEROE DE 500-9171 GRUPO DO MONITOR DO OPERADOR

SMCS-7490, 7601, 7610, 7620 **i06849514**

NOTA	NÚMERO DA PEÇA	QTY	NOME DA PEÇA 1 2 3 4 5 6 (NÍVEL DO PRODUTO)	CONSULTE PÁGINA
	515-3303	1	GRUPO DE SOFTWARE DO MONITOR (SOFTWARE GP-MONITOR)	

<FIM>

259-5237 GRUPO DO FIXADOR-CHICOTE DE FIAÇÃO–HEAVY LIFT (LEVANTAMENTO PESADO) (FASTENER GP-WIRING HARNESS-HEAVY LIFT (LEVANTAMENTO PESADO))

S/N: MBP1-UP

NÚMEROE DE 488-6418 GRUPO DE VÁLVULAS E TUBULAÇÕES-LEVANTAMENTO PESADO

SMCS-1408, 7553

i04007491

NOTA	REF. NÃO	GRÁFICO REF.	NÚMERO DA PEÇA	QTY	NOME DA PEÇA 1 2 3 4 5 6 (NÍVEL DO PRODUTO)	CONSULTE PÁGINA
	1	1	**7I-2673**	1	CABO TIPO CINTA (STRAP-CABLE)	

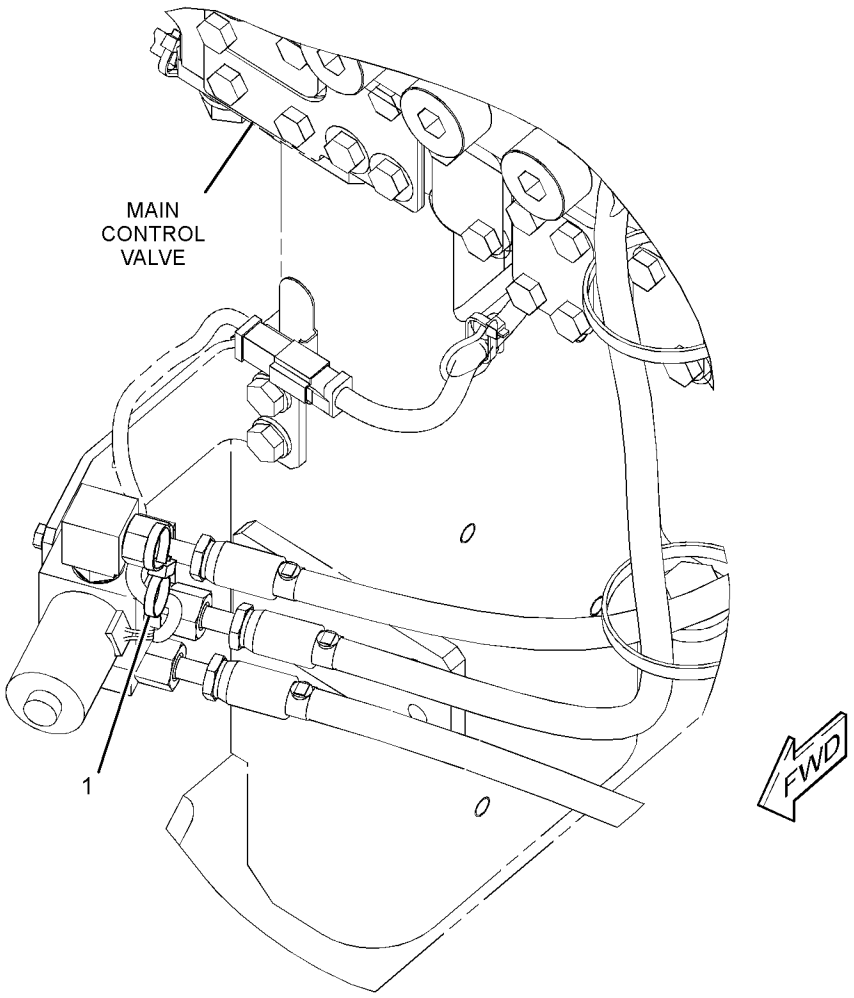

GRÁFICO 1 <FIM> g02155914

323-9140 CONJUNTO DE CHICOTE DO MOTOR (HARNESS AS-ENGINE)

S/N: TXD1-UP

NÚMEROE DE 397-9363 GRUPO DA FIAÇÃO DE CONTROLE ELETRÔNICO

SMCS-1408 **i05817759**

NOTA	NÚMERO DA PEÇA	QTY	NOME DA PEÇA 1 2 3 4 5 6 (NÍVEL DO PRODUTO)	CONSULTE PÁGINA
	211-6807	1	TAMPA DO CONECTOR (COVER-CONNECTOR)	
	111-2416	1	CONJUNTO DE CONECTOR DE TOMADA (2 PINOS) (PLUG AS-CONNECTOR (2-PIN))	
	100-3320	1	CONJUNTO DE CONECTOR DE TOMADA (2 PINOS) (PLUG AS-CONNECTOR (2-PIN))	
			(EACH PLUG AS-CONNECTOR INCLUDES)	
	126-5011	1	RETENTOR DE CONECTOR (SEAL-CONNECTOR)	
	155-2265	1	KIT DO PLUGUE DE CONEXÃO (8 PINOS) (KIT-CONNECTING PLUG (8-PIN))	
	155-2270	3	KIT DO PLUGUE DE CONEXÃO (2 PINOS) (KIT-CONNECTING PLUG (2-PIN))	
			(EACH PLUG KIT INCLUDES PLUG AS, WEDGE & INTERFACE SEAL)	
	172-6062	1	CONJUNTO DE CONECTOR DE TOMADA (18 PINOS) (PLUG AS-CONNECTOR (18-PIN))	
	230-4011	2	CONJUNTO DE CONECTOR DE TOMADA (2 PINOS) (PLUG AS-CONNECTOR (2-PIN))	
			(EACH INCLUDES)	
	264-7029	1	RETENTOR DE CONECTOR (SEAL-CONNECTOR)	
	237-0227	3	CONJUNTO DE CONECTOR DE TOMADA (3 PINOS) (PLUG AS-CONNECTOR (3-PIN))	
	230-4013	1	CONJUNTO DE CONECTOR DE TOMADA (3 PINOS) (PLUG AS-CONNECTOR (3-PIN))	
			(EACH PLUG AS INCLUDES)	
	264-7030	1	RETENTOR DE CONECTOR (SEAL-CONNECTOR)	
	264-5732	1	CONJUNTO DE CONECTOR DE TOMADA (120 PINOS) (PLUG AS-CONNECTOR (120-PIN))	
	288-7324	1	RETENTOR DE CONECTOR (SEAL-CONNECTOR)	
	160-8124	1	CONJUNTO DE BUJÃO (2 PINOS) (PLUG AS (2-PIN))	
	8T-8737	2	BUJÃO DE RETENTOR (PLUG-SEAL)	
	8T-8737	93	BUJÃO DE RETENTOR (PLUG-SEAL)	
E	**317-1204**		LUVA (8 CM) (SLEEVE (8-CM))	
E	**289-5150**		LUVA (112 CM) (SLEEVE (112-CM))	
E	**289-5151**		LUVA (12 CM) (SLEEVE (12-CM))	
	9X-3402	75	SOQUETE DE CONECTOR (CALIBRE 16 A 18) (SOCKET-CONNECTOR (16-GA TO 18-GA))	
			—OU—	
	126-1768	75	SOQUETE DE CONECTOR (CALIBRE 14 A 16) (SOCKET-CONNECTOR (14-GA TO 16-GA))	
	305-5362	4	CONJUNTO DE TERMINAL (CALIBRE 18) (TERMINAL AS (18-GA))	
	1S-9593	2	CABO TIPO CINTA (STRAP-CABLE)	
E	**125-7874**		TUBO REDUTOR DE CALOR (5,72 MM DIA) (40 CM) (TUBE-HEAT SHRINK (5.72-MM DIA) (40-CM))	

E - ENCOMENDAR POR CENTÍMETROS

<FIM>

419-0841 CONJUNTO DE CHICOTE DO MOTOR (HARNESS AS-ENGINE)

S/N: TXD1-UP

NÚMEROE DE 397-9363 GRUPO DA FIAÇÃO DE CONTROLE ELETRÔNICO

SMCS-1408 **i06016891**

NOTA	NÚMERO DA PEÇA	QTY	NOME DA PEÇA 1 2 3 4 5 6 (NÍVEL DO PRODUTO)	CONSULTE PÁGINA
	9X-3401	12	PINO DE CONECTOR (CALIBRE 16 A 18) (PIN-CONNECTOR (16-GA TO 18-GA))	
			—OU—	
	126-1767	12	PINO DE CONECTOR (CALIBRE 14 A 16) (PIN-CONNECTOR (14-GA TO 16-GA))	
	172-6064	1	CUNHA DA TRAVA DA TOMADA (WEDGE-RECEPTACLE LOCK)	
	191-7823	1	CONJUNTO DE RECIPIENTE (RECEPTACLE AS)	
	307-8428	1	JUNTA (GASKET)	
			<FIM>	

336-5964 CONJUNTO DO CHICOTE DE ILUMINAÇÃO (HARNESS AS-LIGHTING)

S/N: MBP1-UP

NÚMEROE DE 489-5111 KIT-ILUMINAÇÃO

SMCS-1408 **i06735434**

NOTA	NÚMERO DA PEÇA	QTY	NOME DA PEÇA 1 2 3 4 5 6 (NÍVEL DO PRODUTO)	CONSULTE PÁGINA
	155-2270	1	KIT DO PLUGUE DE CONEXÃO (2 PINOS) (KIT-CONNECTING PLUG (2-PIN))	
			(KIT INCLUDES PLUG AS, WEDGE, & INTERFACE SEAL)	
	106-9618	2	SOQUETE DE CONECTOR (SOCKET-CONNECTOR)	
			(EACH INCLUDES)	
	9W-0844	1	SOQUETE DE CONECTOR (CALIBRE 14 A 16) (SOCKET-CONNECTOR (14-GA TO 16-GA))	
	7Y-3967	1	CONJUNTO DE TERMINAL (TERMINAL AS)	
	7Y-3963	1	TERMINAL-BALA (FÊMEA) (TERMINAL-BULLET (FEMALE))	
	7Y-3965	1	TUBO (TERMINAL DE TOMADA) (TUBE (RECEPTACLE TERMINAL))	
	7Y-3966	1	CONJUNTO DE TERMINAL (TERMINAL AS)	
	7Y-3962	1	TERMINAL-BALA (MACHO) (TERMINAL-BULLET (MALE))	
	7Y-3964	1	TUBO (TERMINAL DE CONECTOR) (TUBE (CONNECTOR TERMINAL))	
			<FIM>	

455-6220 CONJUNTO DO CHICOTE-BOMBA (HARNESS AS-PUMP)

S/N: MBP1-UP

NÚMEROE DE 455-6219 GRUPO DE FIAÇÃO DA BOMBA DE COMBUSTÍVEL

SMCS-1408 **i06066562**

NOTA	NÚMERO DA PEÇA	QTY	NOME DA PEÇA 1 2 3 4 5 6 (NÍVEL DO PRODUTO)	CONSULTE PÁGINA
	324-5679	1	DIODO (DIODE)	
	155-2270	1	KIT DO PLUGUE DE CONEXÃO (2 PINOS) (KIT-CONNECTING PLUG (2-PIN))	
			(INCLUDES PLUG AS,WEDGE & INTERFACE SEAL)	
	102-8802	1	KIT DE TOMADA (2 PINOS) (KIT-RECEPTACLE (2-PIN))	
			(INCLUDES RECEPTACLE AS & WEDGE)	
	9W-0852	2	PINO DE CONECTOR (CALIBRE 14 A 16) (PIN-CONNECTOR (14-GA TO 16-GA))	
	230-4011	1	CONJUNTO DE CONECTOR DE TOMADA (2 PINOS) (PLUG AS-CONNECTOR (2-PIN))	
	455-0704	1	RETENTOR DE CONECTOR (SEAL-CONNECTOR)	
	9W-0844	4	SOQUETE DE CONECTOR (CALIBRE 14 A 16) (SOCKET-CONNECTOR (14-GA TO 16-GA))	
E	**125-7875**		TUBO REDUTOR DE CALOR (7,44 MM DIA) (10 CM) (TUBE-HEAT SHRINK (7.44-MM DIA) (10-CM))	

E - ENCOMENDAR POR CENTÍMETROS

<FIM>

237-7621 GRUPO DO AQUECEDOR DA CAMISA DE ÁGUA DO MOTOR (HEATER GP-JACKET WATER)

S/N: MBP1-UP

NÚMEROE DE 500-1088 ARRANJO DE DISTRIBUIÇÃO

SMCS-1383 **i06619881**

NOTA	REF. NÃO	GRÁFICO REF.	NÚMERO DA PEÇA	QTY	NOME DA PEÇA 1 2 3 4 5 6 (NÍVEL DO PRODUTO)	CONSULTE PÁGINA
	1	1	**6N-1604**	1	CONJUNTO DE TAMPA CONTRA POEIRA (CAP AS-DUST)	
	2	1	**9G-6655**	1	CONJUNTO DE ELEMENTO DO AQUECEDOR DE ÁGUA DA CAMISA (120 V, 1500 WATT) (ELEMENT AS-JACKET WATER HEATER (120-VOLT, 1500-WATT))	
	3	1	**9N-5253**	1	CONJUNTO DE FIO DO ELEMENTO DO AQUECEDOR (120 V 15 AMPÈRES) (CORD AS-HEATER ELEMENT (120-VOLT, 15-AMPERE))	

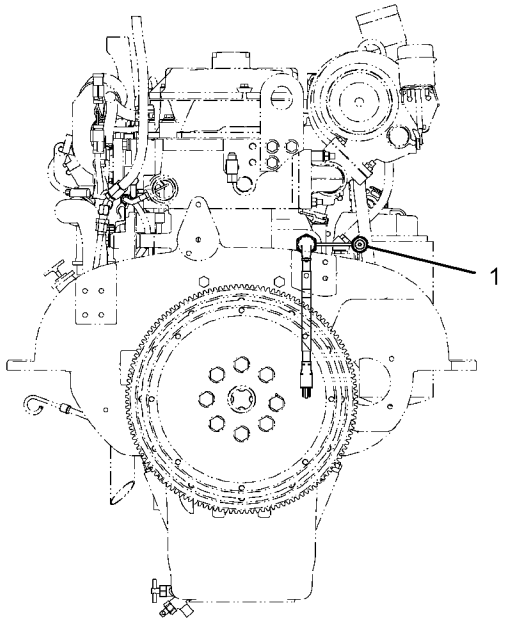

REAR VIEW OF ENGINE

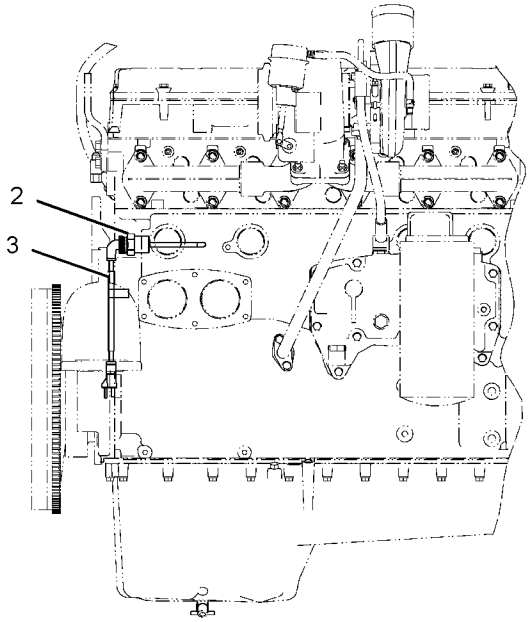

RIGHT SIDE VIEW OF ENGINE

GRÁFICO 1 <FIM> g01926400

476-1207 ARRANJO DE INSTALAÇÃO DE COMUNICAÇÃO–PRODUCT LINK 321SR (INSTALLATION AR-COMMUNICATION-PRODUCT LINK 321SR)

S/N: MBP1-UP

NÚMEROE DE 500-1088 ARRANJO DE DISTRIBUIÇÃO

SMCS-7606 **i06635635**

NOTA	NÚMERO DA PEÇA	QTY	NOME DA PEÇA 1 2 3 4 5 6 (NÍVEL DO PRODUTO)	CONSULTE PÁGINA
Y	*338-6882*	1	GRUPO DE ANTENNA E MONTAGEM (PRODUCT LINK) (ANTENNA & MOUNTING GP (PRODUCT LINK))	138
Y	*338-6891*	1	GRUPO DE CONTROLE E MONTAGEM-COMUNICAÇÃO (PRODUCT LINK 121SR) (CONTROL & MTG GP-COMMUNICATION (PRODUCT LINK 121SR))	154
Y	*471-9371*	1	GRUPO DE CONTROLE E MONTAGEM-COMUNICAÇÃO (PRODUCT LINK 321SR) (CONTROL & MTG GP-COMMUNICATION (PRODUCT LINK 321SR))	156
Y	*453-8590*	1	GRUPO DA FIAÇÃO DE COMUNICAÇÃO (WIRING GP-COMMUNICATION)	235

Y - ILUSTRAÇÃO INDIVIDUAL

<FIM>

489-5111 KIT-ILUMINAÇÃO (KIT-LIGHTING)

S/N: MBP1-UP

NÚMEROE DE 489-6301 KIT-PROTETOR DO VIDRO

SMCS-1429, 1431, 1434 **i06735426**

NOTA	NÚMERO DA PEÇA	QTY	NOME DA PEÇA 1 2 3 4 5 6 (NÍVEL DO PRODUTO)	CONSULTE PÁGINA
Y	**336-5964**	2	CONJUNTO DO CHICOTE DE ILUMINAÇÃO (HARNESS AS-LIGHTING)	163
Y	**339-3505**	2	GRUPO DA LÂMPADA DO HOLOFOTE (24 V) (LAMP GP-FLOOD (24-VOLT))	171
M	**8T-4191**	4	PARAFUSO (M10X1,5X16 MM) (BOLT (M10X1.5X16-MM))	
	4P-7581	2	GRAMPO (ESCADA) (CLIP (LADDER))	
	132-5789	2	GRAMPO (ESCADA) (CLIP (LADDER))	
	7K-1181	4	CABO TIPO CINTA (STRAP-CABLE)	
	8T-4121	4	ARRUELA DURA (11X21X2,5 MM DE ESPESSURA) (WASHER-HARD (11X21X2.5-MM THK))	

M - PEÇA MÉTRICA
Y - ILUSTRAÇÃO INDIVIDUAL

<FIM>

489-5119 KIT-ILUMINAÇÃO (KIT-LIGHTING)

S/N: MBP1-UP

KIT DE ACESSÓRIO DE ILUMINAÇÃO

SMCS-1429, 1431, 1434 **i06538702**

NOTA	NÚMERO DA PEÇA	QTY	NOME DA PEÇA 1 2 3 4 5 6 (NÍVEL DO PRODUTO)	CONSULTE PÁGINA
M	**8T-4136**	2	PARAFUSO (M10X1,5X25 MM) (BOLT (M10X1.5X25-MM))	
M	**8T-4191**	4	PARAFUSO (M10X1,5X16 MM) (BOLT (M10X1.5X16-MM))	
	4P-7581	2	GRAMPO (ESCADA) (CLIP (LADDER))	
	132-5789	2	GRAMPO (ESCADA) (CLIP (LADDER))	
	336-6096	2	CONJUNTO DO CHICOTE DE ILUMINAÇÃO (HOLOFOTE DA CABINA) (HARNESS AS-LIGHTING (CAB FLOODLIGHT))	
			(EACH INCLUDES)	
	7Y-3966	2	CONJUNTO DE TERMINAL (TERMINAL AS)	
	7Y-3962	1	TERMINAL-BALA (MACHO) (TERMINAL-BULLET (MALE))	
	7Y-3964	1	TUBO (TERMINAL DE CONECTOR) (TUBE (CONNECTOR TERMINAL))	
	7Y-3967	2	CONJUNTO DE TERMINAL (TERMINAL AS)	
	7Y-3963	1	TERMINAL-BALA (FÊMEA) (TERMINAL-BULLET (FEMALE))	
	7Y-3965	1	TUBO (TERMINAL DE TOMADA) (TUBE (RECEPTACLE TERMINAL))	
	183-1035	2	GRUPO DA LÂMPADA DO HOLOFOTE (24 V) (LAMP GP-FLOOD (24-VOLT))	
			(EACH INCLUDES)	
	351-9918	1	LÂMPADA DE HALOGÊNIO (24 V, 70 W) (LAMP-HALOGEN (24-VOLT, 70-WATT))	
M	**8T-4133**	2	PORCA (M10X1,5 DE ROSCA) (NUT (M10X1.5-THD))	
	7K-1181	4	CABO TIPO CINTA (STRAP-CABLE)	
	8T-4121	8	ARRUELA DURA (11X21X2,5 MM DE ESPESSURA) (WASHER-HARD (11X21X2.5-MM THK))	
			(ABOVE PARTS ARE PART OF THE 336-6072 LIGHTING GROUP.)	

M - PEÇA MÉTRICA

<FIM>

153-2521 GRUPO DA LÂMPADA DO HOLOFOTE (LAMP GP-FLOOD)

S/N: MBP1-UP

24 V

NÚMEROE DE 238-1584, 238-1586 GRUPO DE ILUMINAÇÃO DO HOLOFOTE

SMCS-1434 **i06858082**

NOTA	REF. NÃO	GRÁFICO REF.	NÚMERO DA PEÇA	QTY	NOME DA PEÇA 1 2 3 4 5 6 (NÍVEL DO PRODUTO)	CONSULTE PÁGINA
M	1	1	**6V-5210**	2	PARAFUSO DE MÁQUINA (M4X0,7X10 MM) (SCREW-MACHINE (M4X0.7X10-MM))	
	2	1	**3B-4501**	2	ARRUELA DE PRESSÃO (LOCKWASHER)	
	3	1	**351-9918**	1	LÂMPADA DE HALOGÊNIO (24 V, 70 W) (LAMP-HALOGEN (24-VOLT, 70-WATT))	
	4	1	**8T-4223**	1	ARRUELA DURA (13,5X25,5X3 MM DE ESPESSURA) (WASHER-HARD (13.5X25.5X3-MM THK))	
M	5	1	**8T-4244**	1	PORCA (M12X1,75 DE ROSCA) (NUT (M12X1.75-THD))	
M	6	1	**174-7791**	1	PARAFUSO ROSCADO (SCREW-TAPPING)	
	7	1	**9B-0453**	1	ARRUELA DE PRESSÃO (LOCKWASHER)	
	8	1	**170-6993**	1	TAMPA (COVER)	
M	9	1	**180-3861**	4	PARAFUSO ROSCADO (SCREW-TAPPING)	
	10	1	**170-9417**	1	CONJUNTO DE LENTE (LENS AS)	
	11	1	**170-9418**	1	CINTA (BAND)	

M - PEÇA MÉTRICA

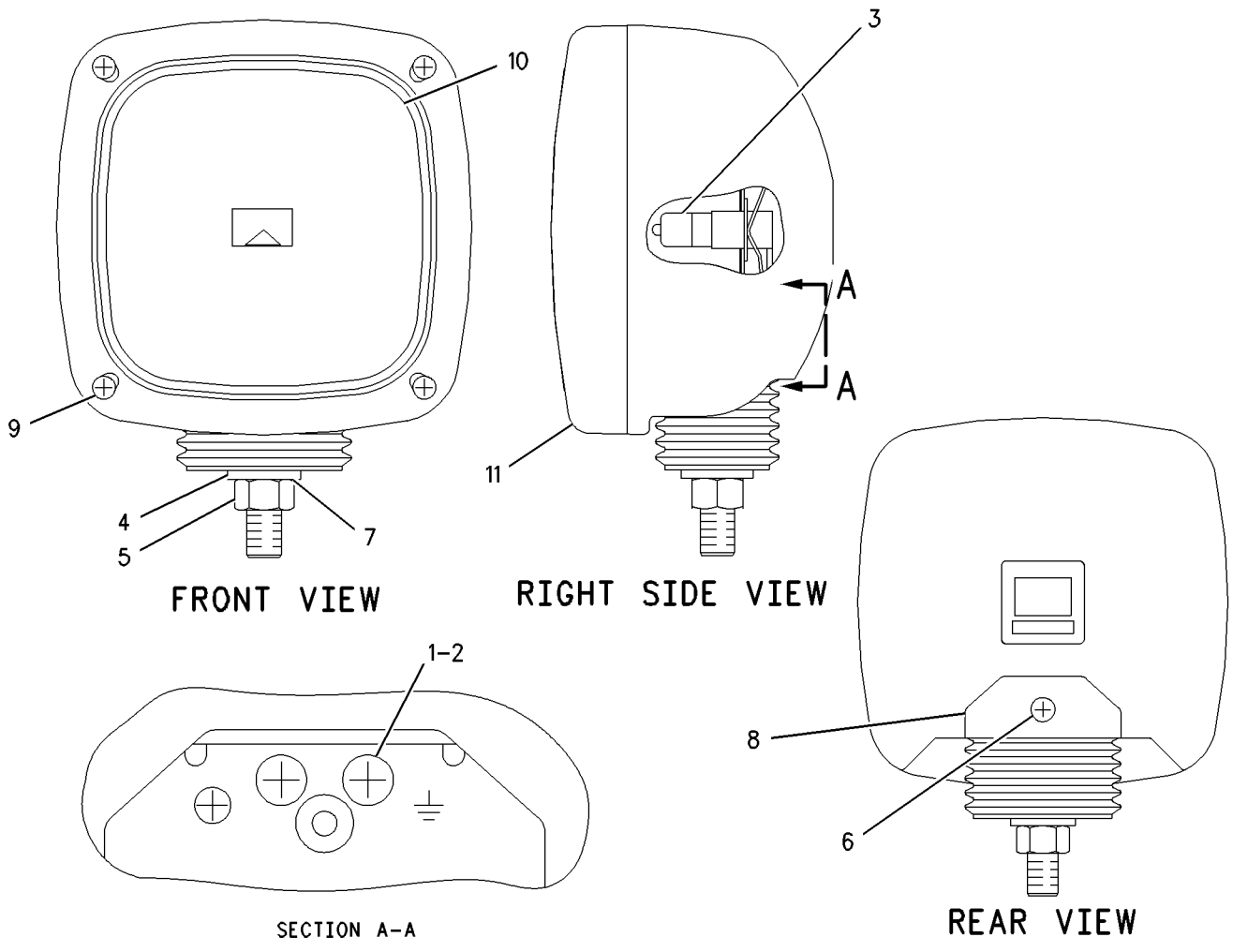

GRÁFICO 1 <FIM> g00646000

153-2523 GRUPO DA LÂMPADA DO HOLOFOTE (LAMP GP-FLOOD)

S/N: MBP1-UP

24 V

NÚMEROE DE 4I-5409 GRUPO DE ILUMINAÇÃO DO HOLOFOTE

SMCS-1434 **i05785821**

NOTA	REF. NÃO	GRÁFICO REF.	NÚMERO DA PEÇA	QTY	NOME DA PEÇA 1 2 3 4 5 6 (NÍVEL DO PRODUTO)	CONSULTE PÁGINA
M	1	1	**6V-5210**	2	PARAFUSO DE MÁQUINA (M4X0,7X10 MM) (SCREW-MACHINE (M4X0.7X10-MM))	
	2	1	**3B-4501**	2	ARRUELA DE PRESSÃO (LOCKWASHER)	
	3	1	**9X-3463**	1	LÂMPADA DE HALOGÊNIO (24 V, 70 W) (LAMP-HALOGEN (24-VOLT, 70-WATT))	
	4	1	**8T-4223**	1	ARRUELA DURA (13,5X25,5X3 MM DE ESPESSURA) (WASHER-HARD (13.5X25.5X3-MM THK))	
M	5	1	**8T-4244**	1	PORCA (M12X1,75 DE ROSCA) (NUT (M12X1.75-THD))	
M	6	1	**174-7791**	1	PARAFUSO ROSCADO (SCREW-TAPPING)	
	7	1	**5C-2889**	1	ARRUELA DE PRESSÃO (LOCKWASHER)	
	8	1	**170-6993**	1	TAMPA (COVER)	
	9	1	**170-9417**	1	CONJUNTO DE LENTE (LENS AS)	
M	10	1	**180-3861**	4	PARAFUSO ROSCADO (SCREW-TAPPING)	
	11	1	**170-9418**	1	CINTA (BAND)	

M - PEÇA MÉTRICA

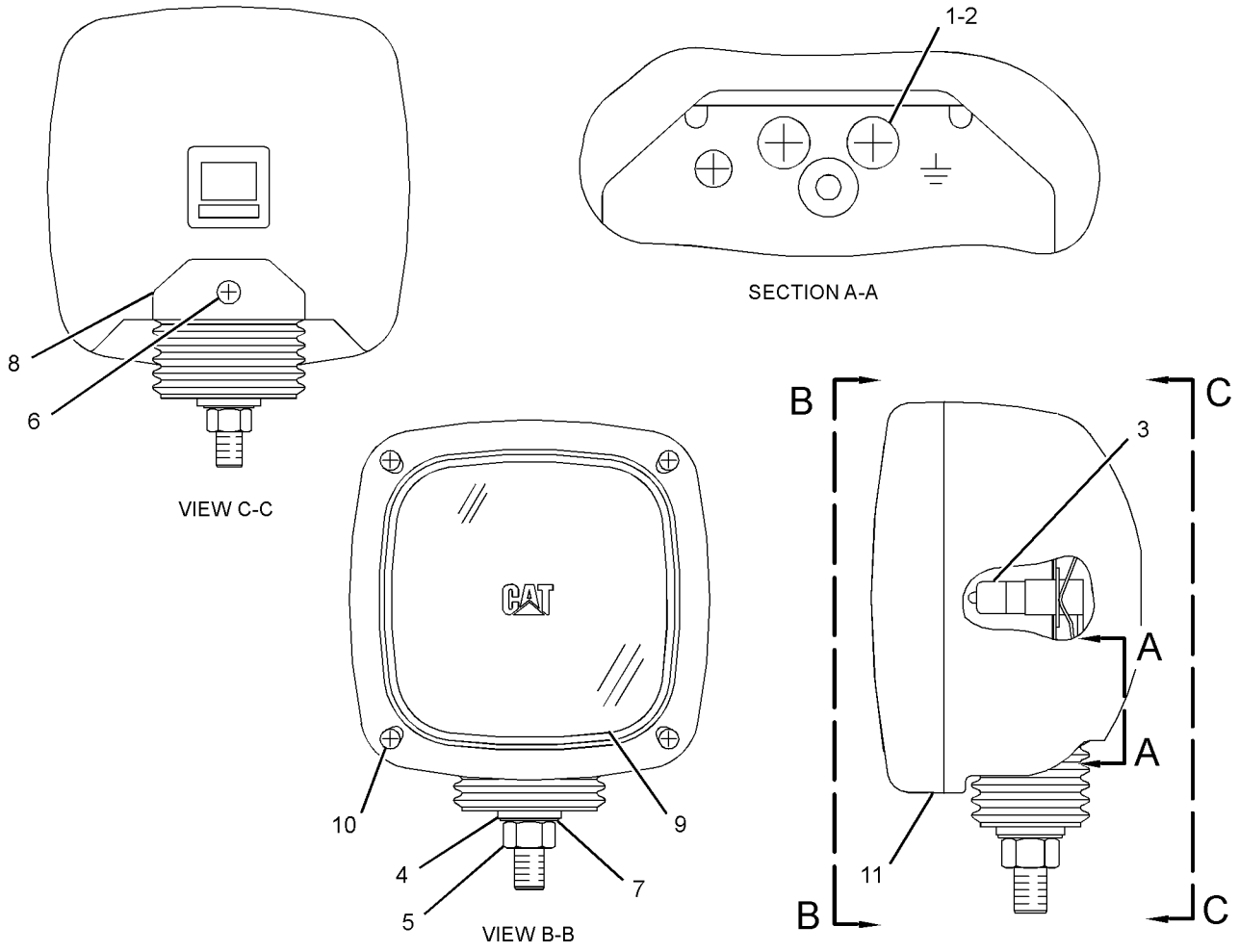

GRÁFICO 1 <FIM> g01528558

167-3441 GRUPO DA LÂMPADA DO HOLOFOTE (LAMP GP-FLOOD)

S/N: MBP1-UP

24 V

NÚMEROE DE 336-6071 GRUPO DE ILUMINAÇÃO DO HOLOFOTE

SMCS-1434 **i05208451**

NOTA	REF. NÃO	GRÁFICO REF.	NÚMERO DA PEÇA	QTY	NOME DA PEÇA 1 2 3 4 5 6 (NÍVEL DO PRODUTO)	CONSULTE PÁGINA
	1	1	**9X-3463**	1	LÂMPADA DE HALOGÊNIO (24 V, 70 W) (LAMP-HALOGEN (24-VOLT, 70-WATT))	

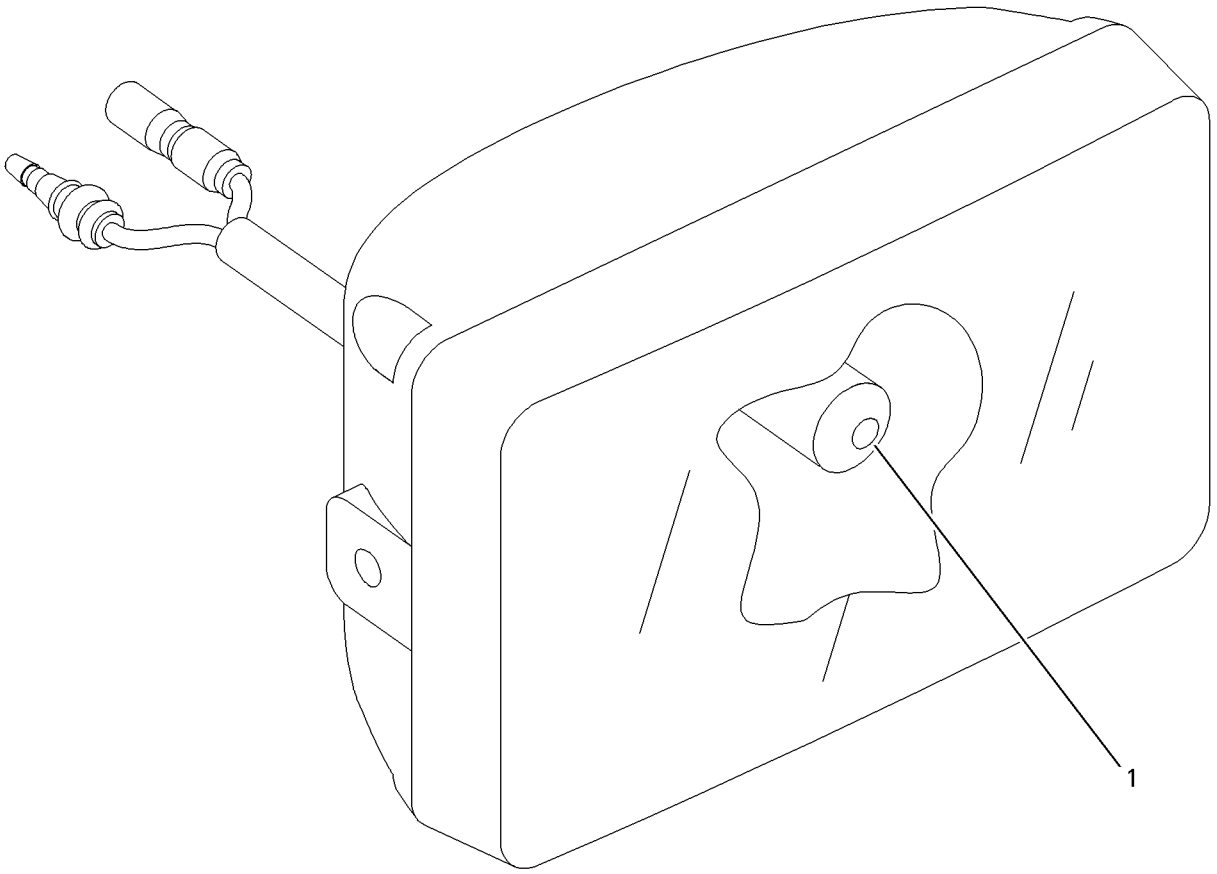

GRÁFICO 1 <FIM> g00692317

339-3505 GRUPO DA LÂMPADA DO HOLOFOTE (LAMP GP-FLOOD)

S/N: MBP1-UP
24 V, 70 W
NÚMEROE DE 489-5111 KIT-ILUMINAÇÃO

SMCS-1434 **i06258941**

NOTA	REF. NÃO	GRÁFICO REF.	NÚMERO DA PEÇA	QTY	NOME DA PEÇA 1 2 3 4 5 6 (NÍVEL DO PRODUTO)	CONSULTE PÁGINA
	1	1	**175-4291**	1	CONJUNTO DE SUPORTE (BRACKET AS)	
M	2	1	**9X-4244**	2	PARAFUSO ESPECIAL (M4X1,79X25 MM) (SCREW-SPECIAL (M4X1.79X25-MM))	
	3	1	**351-9918**	1	LÂMPADA DE HALOGÊNIO (24 V, 70 W) (LAMP-HALOGEN (24-VOLT, 70-WATT))	
	4	1	**8T-4224**	1	ARRUELA DURA (8,8X16X2 MM DE ESPESSURA) (WASHER-HARD (8.8X16X2-MM THK))	
M	5	1	**8T-7547**	1	PARAFUSO (M8X1,25X30 MM) (BOLT (M8X1.25X30-MM))	
M	6	1	**5C-7261**	1	PORCA (M8X1,25 DE ROSCA) (NUT (M8X1.25-THD))	

M - PEÇA MÉTRICA

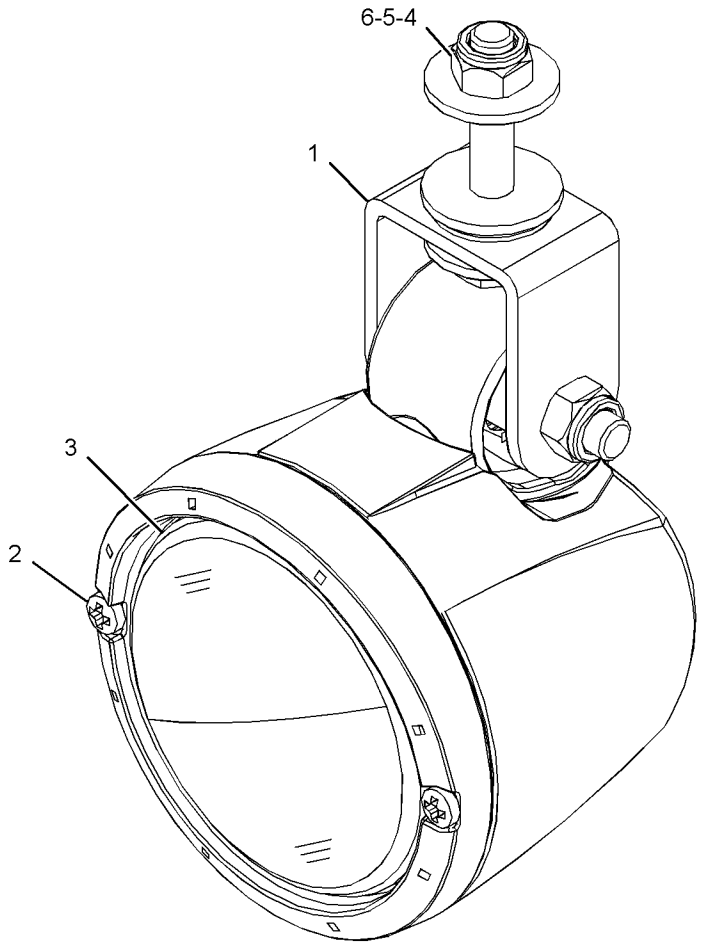

GRÁFICO 1 <FIM> g02098634

238-1584 GRUPO DE ILUMINAÇÃO DO HOLOFOTE–LANÇA (LIGHTING GP-FLOOD-LANÇA)

S/N: MBP1-UP

NÚMEROE DE 290-1843 ARRANJO DE LANÇA-1 PEÇA LONGA

SMCS-1434 **i06226177**

NOTA	REF. NÃO	GRÁFICO REF.	NÚMERO DA PEÇA	QTY	NOME DA PEÇA 1 2 3 4 5 6 (NÍVEL DO PRODUTO)	CONSULTE PÁGINA
	1	1	**7I-2673**	2	CABO TIPO CINTA (STRAP-CABLE)	
	2	1	**111-4836**	10	GRAMPO (CLIP)	
	3	1	**111-4837**	1	GRAMPO (CLIP)	
	4	1	**116-0118**	1	GRAMPO (CLIP)	
Y	5	1	**153-2521**	2	GRUPO DA LÂMPADA DO HOLOFOTE (24 V) (LAMP GP-FLOOD (24-VOLT))	168
	6	1	**238-1585**	1	CONJUNTO DO CHICOTE DE ILUMINAÇÃO (HARNESS AS-LIGHTING)	
		1	**2L-8075**	4	TERMINAL DE ANEL (CALIBRE 14 A 16, NO. 8 PARAFUSOS) (TERMINAL-RING (14-GA TO 16-GA, NO. 8 SCREW))	
		1	**9W-0852**	2	PINO DE CONECTOR (CALIBRE 14 A 16) (PIN-CONNECTOR (14-GA TO 16-GA))	
E		1	**125-7875**		TUBO REDUTOR DE CALOR (7,44 MM DIA) (10 CM) (TUBE-HEAT SHRINK (7.44-MM DIA) (10-CM))	
		1	**243-4505**	1	CONNECTOR DO CONJUNTO DE TOMADA (2 PINOS) (RECEPTACLE AS-CONNECTOR (2-PIN))	
	7	1	**134-3284**	2	SUPORTE (BRACKET)	
	8	1	**6V-3265**	2	GRAMPO (CLIP)	
	9	1	**8T-4121**	10	ARRUELA DURA (11X21X2,5 MM DE ESPESSURA) (WASHER-HARD (11X21X2.5-MM THK))	
M	10	1	**8T-4133**	10	PORCA (M10X1,5 DE ROSCA) (NUT (M10X1.5-THD))	
M	11	1	**453-2834**	2	PARAFUSO (M16X2X30 MM) (BOLT (M16X2X30-MM))	
	12	1	**451-2175**	2	ARRUELA DURA (17,5X30X3,5 MM DE ESPESSURA) (WASHER-HARD (17.5X30X3.5-MM THK))	

E - ENCOMENDAR POR CENTÍMETROS
M - PEÇA MÉTRICA
Y - ILUSTRAÇÃO INDIVIDUAL

238-1584 GRUPO DE ILUMINAÇÃO DO HOLOFOTE (LIGHTING GP-FLOOD) (continuação) **i06226177**

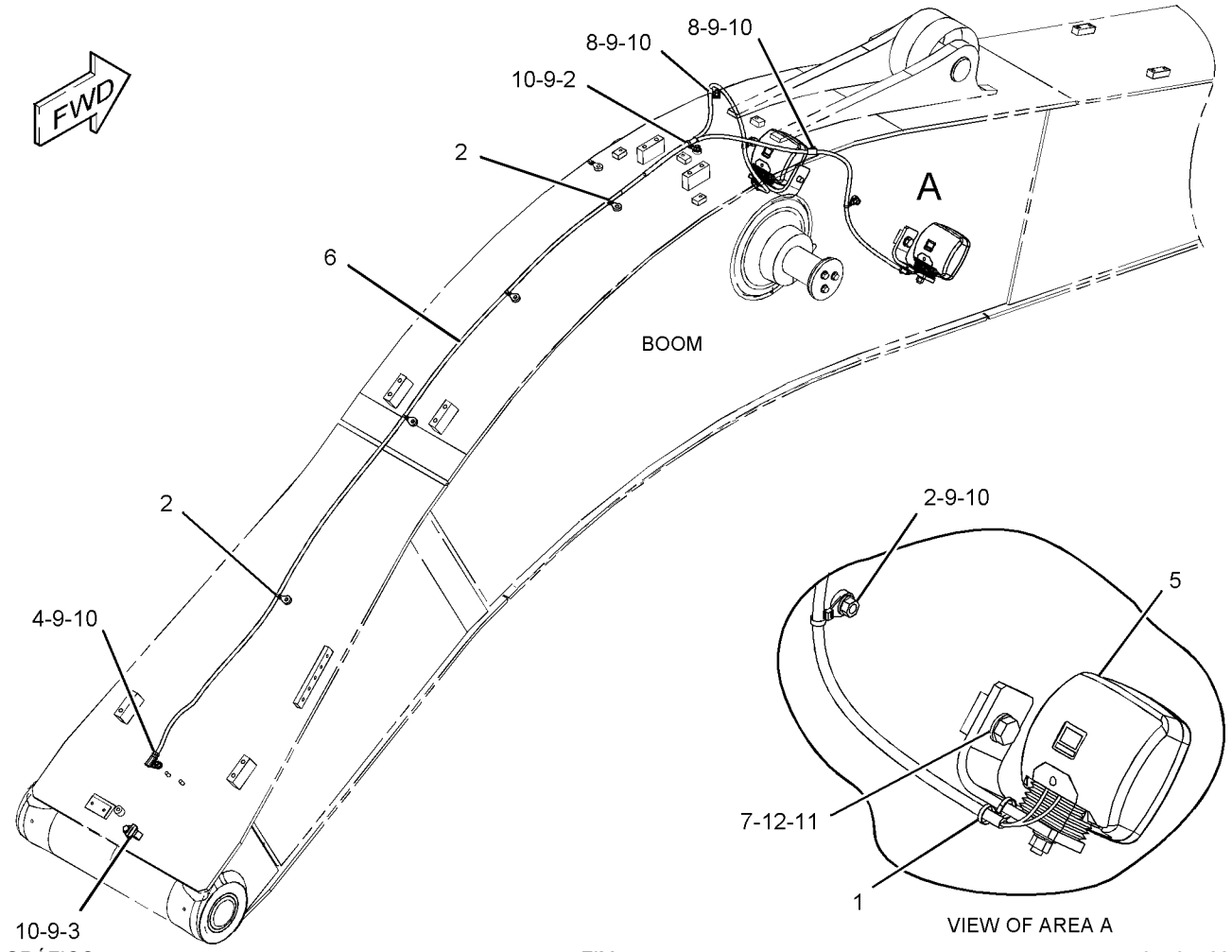

GRÁFICO 1 <FIM> g01197782

238-1586 GRUPO DE ILUMINAÇÃO DO HOLOFOTE–LANÇA DE GRANDE VOLUME (LIGHTING GP-FLOOD–LANÇA DE GRANDE VOLUME)

S/N: MBP1-UP

NÚMEROE DE 290-1818 ARRANJO DE LANÇA-1 PEÇA CURTA

SMCS-1434 **i06229529**

NOTA	REF. NÃO	GRÁFICO REF.	NÚMERO DA PEÇA	QTY	NOME DA PEÇA 1 2 3 4 5 6 (NÍVEL DO PRODUTO)	CONSULTE PÁGINA
	1	1	**7I-2673**	2	CABO TIPO CINTA (STRAP-CABLE)	
	2	1	**111-4836**	11	GRAMPO (CLIP)	
	3	1	**111-4837**	1	GRAMPO (CLIP)	
	4	1	**116-0118**	1	GRAMPO (CLIP)	
Y	5	1	**153-2521**	2	GRUPO DA LÂMPADA DO HOLOFOTE (24 V) (LAMP GP-FLOOD (24-VOLT))	168
	6	1	**238-1587**	1	CONJUNTO DO CHICOTE DE ILUMINAÇÃO (HARNESS AS-LIGHTING)	
		1	**2L-8075**	4	TERMINAL DE ANEL (CALIBRE 14 A 16, NO. 8 PARAFUSOS) (TERMINAL-RING (14-GA TO 16-GA, NO. 8 SCREW))	
		1	**9W-0852**	2	PINO DE CONECTOR (CALIBRE 14 A 16) (PIN-CONNECTOR (14-GA TO 16-GA))	
E		1	**125-7875**		TUBO REDUTOR DE CALOR (7,44 MM DIA) (10 CM) (TUBE-HEAT SHRINK (7.44-MM DIA) (10-CM))	
			243-4505	1	CONNECTOR DO CONJUNTO DE TOMADA (2 PINOS) (RECEPTACLE AS-CONNECTOR (2-PIN))	
	7	1	**134-3284**	2	SUPORTE (BRACKET)	
	8	1	**6V-3265**	2	GRAMPO (CLIP)	
	9	1	**8T-4121**	12	ARRUELA DURA (11X21X2,5 MM DE ESPESSURA) (WASHER-HARD (11X21X2.5-MM THK))	
M	10	1	**8T-4133**	12	PORCA (M10X1,5 DE ROSCA) (NUT (M10X1.5-THD))	
M	11	1	**453-2834**	2	PARAFUSO (M16X2X30 MM) (BOLT (M16X2X30-MM))	
	12	1	**451-2175**	2	ARRUELA DURA (17,5X30X3,5 MM DE ESPESSURA) (WASHER-HARD (17.5X30X3.5-MM THK))	

E - ENCOMENDAR POR CENTÍMETROS
M - PEÇA MÉTRICA
Y - ILUSTRAÇÃO INDIVIDUAL

238-1586 GRUPO DE ILUMINAÇÃO DO HOLOFOTE (LIGHTING GP-FLOOD) (continuação) **i06229529**

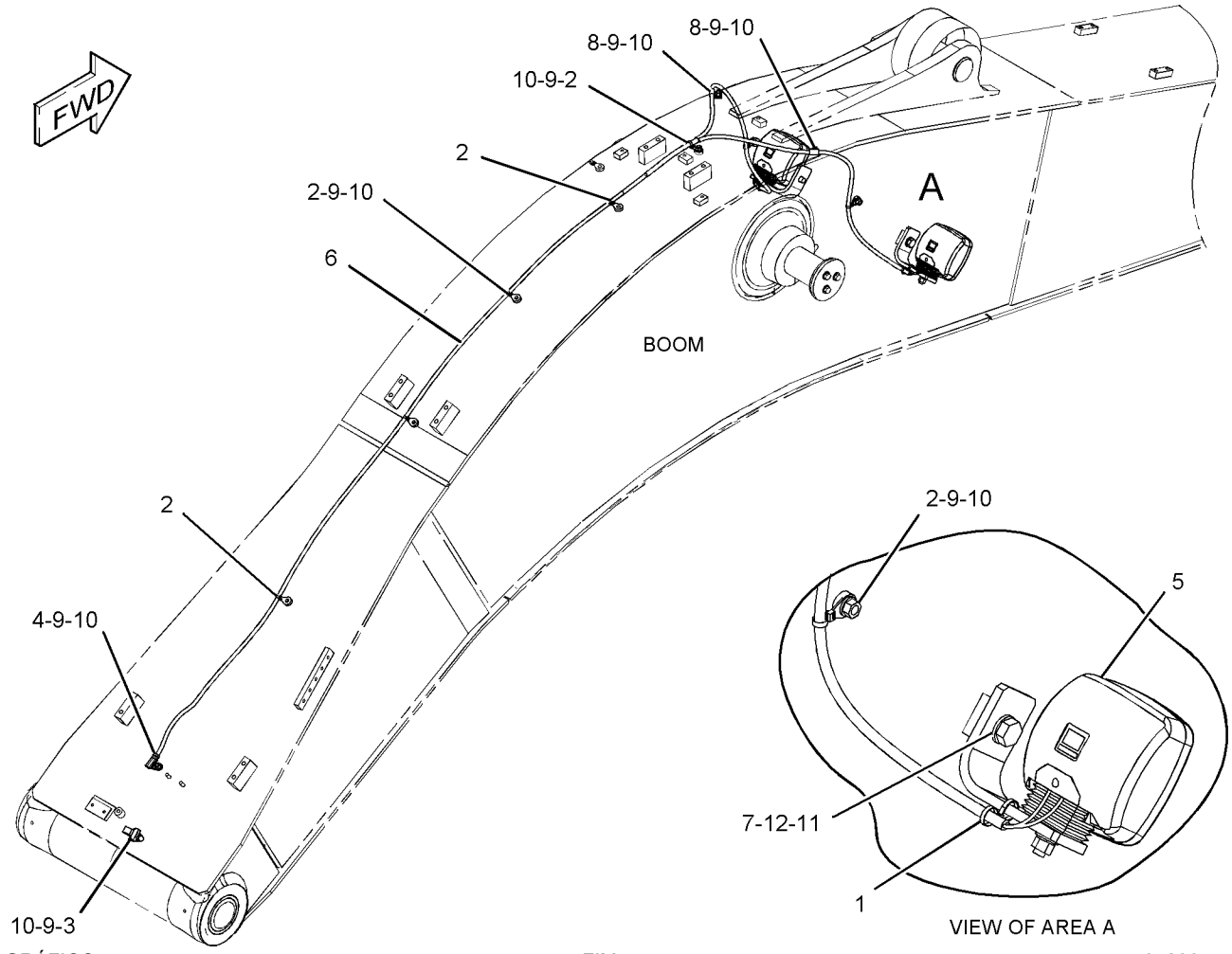

GRÁFICO 1 <FIM> g01236777

336-6071 GRUPO DE ILUMINAÇÃO DO HOLOFOTE–CABINE (LIGHTING GP-FLOOD-CABINE)

S/N: MBP1-UP

NÚMEROE DE 495-7632, 500-1088 ARRANJO DE DISTRIBUIÇÃO

SMCS-1434 **i06588825**

NOTA	REF. NÃO	GRÁFICO REF.	NÚMERO DA PEÇA	QTY	NOME DA PEÇA 1 2 3 4 5 6 (NÍVEL DO PRODUTO)	CONSULTE PÁGINA
C	1	1	**3S-2093**	4	CABO TIPO CINTA (STRAP-CABLE)	
C	2	1	**7I-2673**	2	CABO TIPO CINTA (STRAP-CABLE)	
Y	3	1	**167-3441**	2	GRUPO DA LÂMPADA DO HOLOFOTE (24 V) (LAMP GP-FLOOD (24-VOLT))	170
C	4	1	**350-8132**	2	CONJUNTO DO CHICOTE DE ILUMINAÇÃO (HARNESS AS-LIGHTING)	
					(EACH INCLUDES)	
		1	**7Y-3962**	2	TERMINAL-BALA (MACHO) (TERMINAL-BULLET (MALE))	
		1	**7Y-3963**	2	TERMINAL-BALA (FÊMEA) (TERMINAL-BULLET (FEMALE))	
C	5	1	**350-8133**	1	SUPORTE (LADO ESQUERDO) (BRACKET (LH))	
C	6	1	**350-8134**	1	SUPORTE (LADO DIREITO) (BRACKET (RH))	
C	7	1	**8T-4121**	2	ARRUELA DURA (11X21X2,5 MM DE ESPESSURA) (WASHER-HARD (11X21X2.5-MM THK))	
M	8	1	**8T-4137**	2	PARAFUSO (M10X1,5X20 MM) (BOLT (M10X1.5X20-MM))	
M	9	1	**447-1730**	2	PARAFUSO (M16X2X25 MM) (BOLT (M16X2X25-MM))	
M	10	1	**8T-4970**	4	PARAFUSO (M6X1X14 MM) (BOLT (M6X1X14-MM))	
	11	1	**9X-8256**	4	ARRUELA (6,6X12X2 MM DE ESPESSURA) (WASHER (6.6X12X2-MM THK))	
	12	1	**451-2175**	2	ARRUELA DURA (17,5X30X3,5 MM DE ESPESSURA) (WASHER-HARD (17.5X30X3.5-MM THK))	

C - ALTERAR DO TIPO ANTERIOR
M - PEÇA MÉTRICA
Y - ILUSTRAÇÃO INDIVIDUAL

336-6071 GRUPO DE ILUMINAÇÃO DO HOLOFOTE (LIGHTING GP-FLOOD) (continuação) **i06588825**

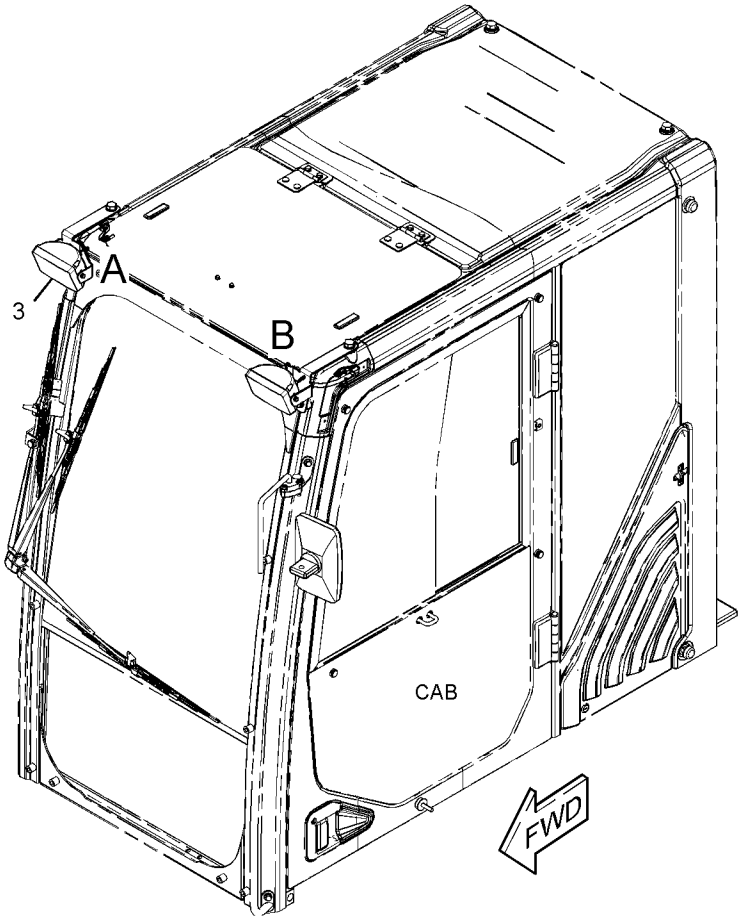

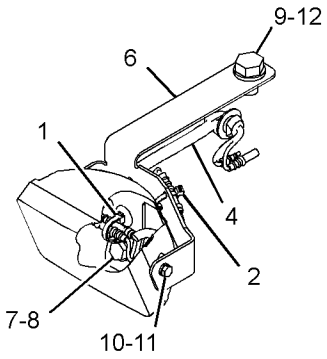

VIEW OF AREA A

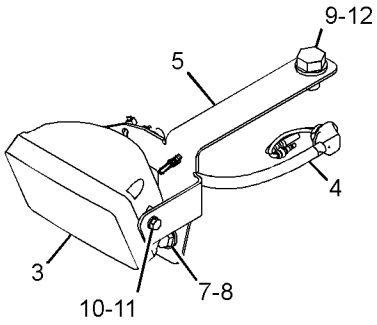

VIEW OF AREA B

GRÁFICO 1 <FIM> g02157068

4I-5409 GRUPO DE ILUMINAÇÃO DO HOLOFOTE–CHASSI (LIGHTING GP-FLOOD-CHASSI)

S/N: MBP1-UP

NÚMEROE DE 461-4523 ARRANJO DE CHASSI

SMCS-1434 **i05440551**

NOTA	REF. NÃO	GRÁFICO REF.	NÚMERO DA PEÇA	QTY	NOME DA PEÇA 1 2 3 4 5 6 (NÍVEL DO PRODUTO)	CONSULTE PÁGINA
Y	1	1	**153-2523**	1	GRUPO DA LÂMPADA DO HOLOFOTE (24 V) (LAMP GP-FLOOD (24-VOLT))	169

Y - ILUSTRAÇÃO INDIVIDUAL

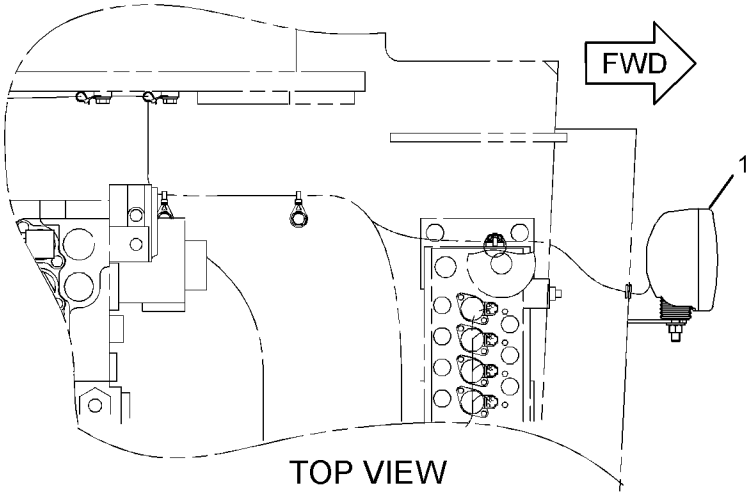

TOP VIEW

(FOR COMPACT RADIUS MACHINES)

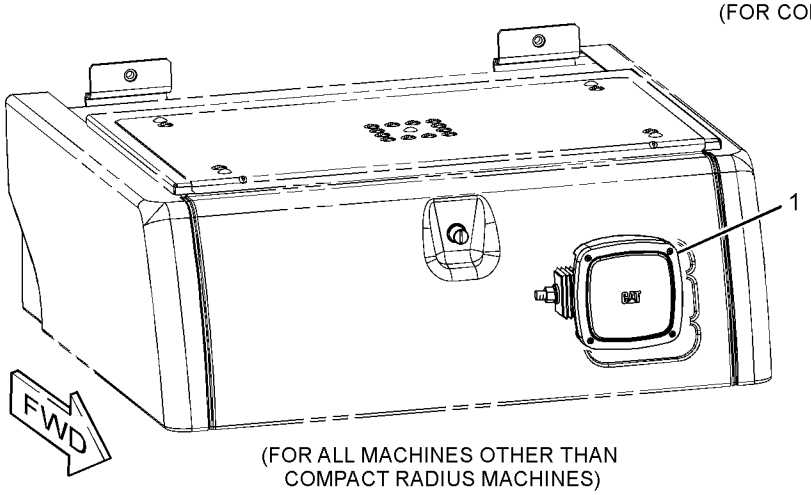

(FOR ALL MACHINES OTHER THAN COMPACT RADIUS MACHINES)

GRÁFICO 1 <FIM> g01620476

336-6179 GRUPO DE PAINEL E MONTAGEM-DISJUNTOR (PANEL & MTG GP-CIRCUIT BREAKER)

S/N: MBP1-UP

NÚMEROE DE 454-6466 ARRANJO DO OPERADOR

SMCS-1417, 1420

i06066536

NOTA	REF. NÃO	GRÁFICO REF.	NÚMERO DA PEÇA	QTY	NOME DA PEÇA 1 2 3 4 5 6 (NÍVEL DO PRODUTO)	CONSULTE PÁGINA
Y	1	1	*336-6180*	1	GRUPO DO PAINEL DE DISJUNTORES (PANEL GP-CIRCUIT BREAKER)	180
	2	1	**8T-4121**	4	ARRUELA DURA (11X21X2,5 MM DE ESPESSURA) (WASHER-HARD (11X21X2.5-MM THK))	
M	3	1	**8T-4137**	4	PARAFUSO (M10X1,5X20 MM) (BOLT (M10X1.5X20-MM))	

M - PEÇA MÉTRICA
Y - ILUSTRAÇÃO INDIVIDUAL

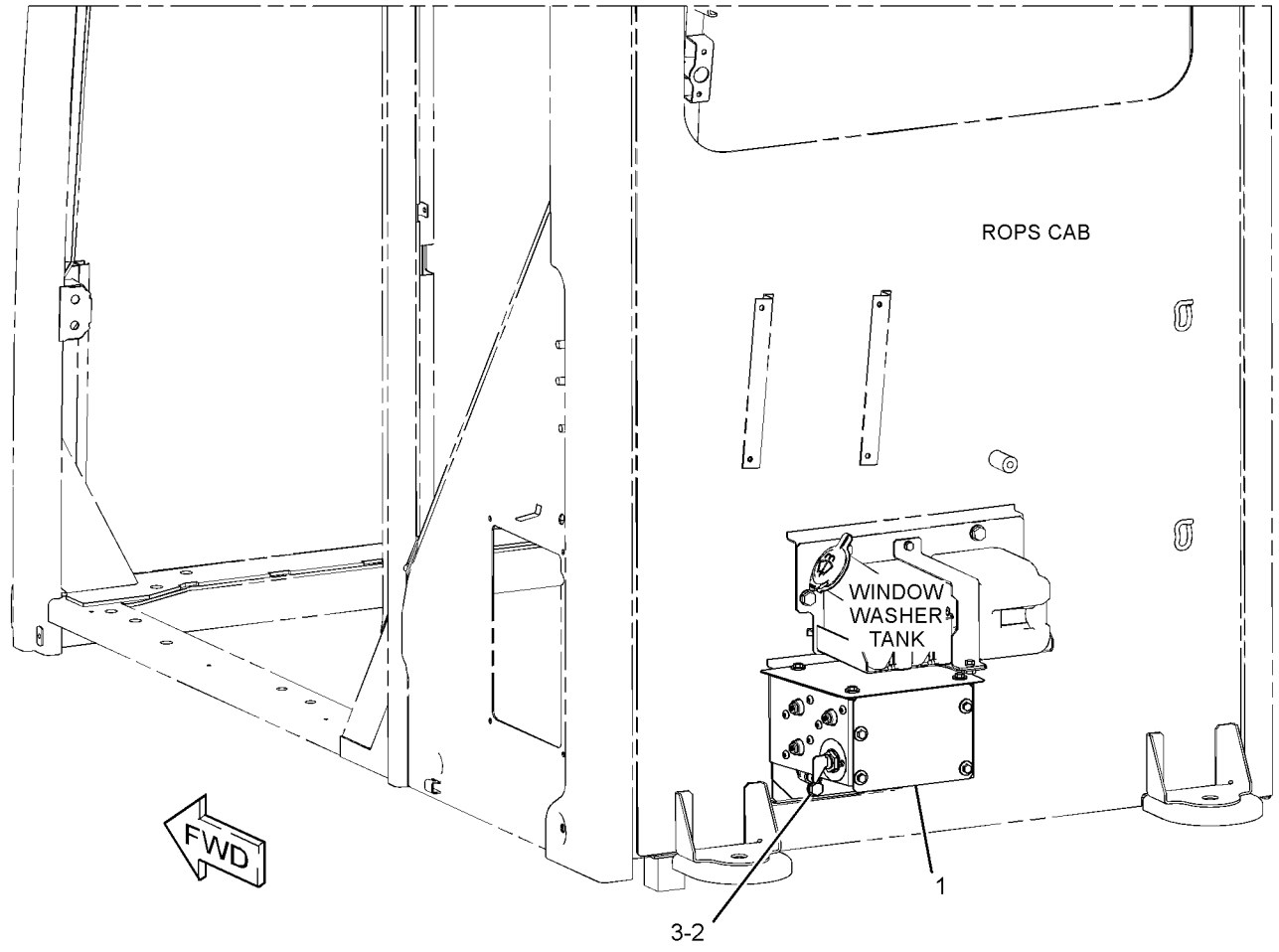

GRÁFICO 1 <FIM> g01967215

336-6180 GRUPO DO PAINEL DE DISJUNTORES (PANEL GP-CIRCUIT BREAKER)

S/N: MBP1-UP

NÚMEROE DE 336-6179 GRUPO DE PAINEL E MONTAGEM-DISJUNTOR

SMCS-1417 **i06066535**

NOTA	REF. NÃO	GRÁFICO REF.	NÚMERO DA PEÇA	QTY	NOME DA PEÇA 1 2 3 4 5 6 (NÍVEL DO PRODUTO)	CONSULTE PÁGINA
	1	1	**3E-8320**	1	PLACA DE INSTRUÇÃO (BATERIA) (PLATE-INSTRUCTION (BATTERY))	
Y	2	1	**7N-0719**	1	GRUPO DE INTERRUPTORES DE DESCONEXÃO (BATERIA) (SWITCH GP-DISCONNECT (BATTERY))	210
	3	1	**7Y-5499**	1	CONJUNTO DE BLOCO-TERMINAL (BLOCK AS-TERMINAL)	
	4	1	**9G-8451**	1	CONJUNTO DE BLOCO (BLOCK AS)	
		1	**1H-3244**	1	ARRUELA DE PRESSÃO (LOCKWASHER)	
		1	**4B-4276**	2	ARRUELA (7X16X1,6 MM DE ESPESSURA) (WASHER (7X16X1.6-MM THK))	
		1	**4L-7124**	1	PARAFUSO (1/4-20X1,25 POL) (BOLT (1/4-20X1.25-IN))	
		1	**6V-8185**	2	PORCA (ROSCA 1/4-20) (NUT (1/4-20-THD))	
Y	5	1	**125-1302**	1	GRUPO DO INTERRUPTOR-MAGNÉTICO (24 V) (RELÉ DE PARTIDA) (SWITCH GP-MAGNETIC (24-VOLT) (START RELAY))	211
	6	1	**171-2210**	2	CONJUNTO DO DISJUNTOR (80 AMPÈRE) (PRINCIPAL) (CIRCUIT BREAKER AS (80-AMPERE) (MAIN))	
	6A	1	**171-2210**	2	CONJUNTO DO DISJUNTOR (80 AMPÈRE) (ALTERNADOR) (CIRCUIT BREAKER AS (80-AMPERE) (ALTERNATOR))	
					(EACH CIRCUIT BREAKER AS INCLUDES)	
		1	**6V-8187**	2	PORCA (1/4-28 DE ROSCA) (NUT (1/4-28-THD))	
		1	**8T-4205**	2	ARRUELA DURA (7,2X14,5X2 MM DE ESPESSURA) (WASHER-HARD (7.2X14.5X2-MM THK))	
		1	**253-2111**	2	ARRUELA DE PRESSÃO (LOCKWASHER)	
	7	1	**216-4970**	1	CONJUNTO DO DISJUNTOR (120 A) (AQUECEDOR) (CIRCUIT BREAKER AS (120-AMPERE) (HEATER))	
		1	**6V-8187**	2	PORCA (1/4-28 DE ROSCA) (NUT (1/4-28-THD))	
		1	**8T-4205**	2	ARRUELA DURA (7,2X14,5X2 MM DE ESPESSURA) (WASHER-HARD (7.2X14.5X2-MM THK))	
		1	**253-2111**	2	ARRUELA DE PRESSÃO (LOCKWASHER)	
	8	1	**234-1037**	1	CONJUNTO DE WIRE (WIRE AS)	
	9	1	**234-1038**	1	CONJUNTO DE WIRE (WIRE AS)	
	10	1	**238-2279**	1	BARRA CONDUTORA (BAR-BUS)	
	11	1	**238-2280**	1	CONJUNTO DE WIRE (WIRE AS)	
	12	1	**251-0303**	1	CONJUNTO DE CABOS (CABLE AS)	
D		1	**6V-2369**		CABO (CALIBRE 4, PRETO) (0,2 M) (CABLE (4-GA, BLACK) (0.2-M))	
		1	**9G-4343**	2	TERMINAL DE ANEL (PARAFUSO DE CALIBRE 4, 1/4 POL) (TERMINAL-RING (4-GA, 1/4-IN SCREW))	
	13	1	**251-0304**	1	CONJUNTO DE CABOS (CABLE AS)	
D		1	**6V-2369**		CABO (CALIBRE 4, PRETO) (0,2 M) (CABLE (4-GA, BLACK) (0.2-M))	
		1	**9G-4343**	2	TERMINAL DE ANEL (PARAFUSO DE CALIBRE 4, 1/4 POL) (TERMINAL-RING (4-GA, 1/4-IN SCREW))	
	14	1	**342-2826**	1	TAMPA (COVER)	
	15	1	**342-2827**	1	TAMPA (COVER)	
	16	1	**342-2981**	1	CONJUNTO DE SUPORTE-PAINEL (BRACKET AS-PANEL)	
	17	1	**342-2982**	1	CONJUNTO DE CABOS (CABLE AS)	
D		1	**6V-2369**		CABO (CALIBRE 4, PRETO) (0,3 M) (CABLE (4-GA, BLACK) (0.3-M))	

336-6180 GRUPO DO PAINEL DE DISJUNTORES (PANEL GP-CIRCUIT BREAKER) (continuação) **i06066535**

NOTA	REF. NÃO	GRÁFICO REF.	NÚMERO DA PEÇA	QTY	NOME DA PEÇA 1 2 3 4 5 6 (NÍVEL DO PRODUTO)	CONSULTE PÁGINA
		1	**9G-4343**	2	TERMINAL DE ANEL (PARAFUSO DE CALIBRE 4, 1/4 POL) (TERMINAL-RING (4-GA, 1/4-IN SCREW))	
M	18	1	**5C-9553**	4	PARAFUSO (M6X1X16 MM) (BOLT (M6X1X16-MM))	
	19	1	**5P-4115**	8	ARRUELA DURA (7,2X19X2 MM DE ESPESSURA) (WASHER-HARD (7.2X19X2-MM THK))	
	20	1	**6V-5645**	6	PARAFUSO DE MÁQUINA (10-32X0,87 POL) (SCREW-MACHINE (10-32X0.87-IN))	
	21	1	**8T-0328**	6	ARRUELA DURA (5,5X10X1 MM DE ESPESSURA) (WASHER-HARD (5.5X10X1-MM THK))	
M	22	1	**8T-4171**	4	PARAFUSO (M6X1X12 MM) (BOLT (M6X1X12-MM))	
M	23	1	**8T-4970**	10	PARAFUSO (M6X1X14 MM) (BOLT (M6X1X14-MM))	
	24	1	**9X-8256**	12	ARRUELA (6,6X12X2 MM DE ESPESSURA) (WASHER (6.6X12X2-MM THK))	

D - ENCOMENDAR POR METROS
M - PEÇA MÉTRICA
Y - ILUSTRAÇÃO INDIVIDUAL

336-6180 GRUPO DO PAINEL DE DISJUNTORES (PANEL GP-CIRCUIT BREAKER) (continuação) **i06066535**

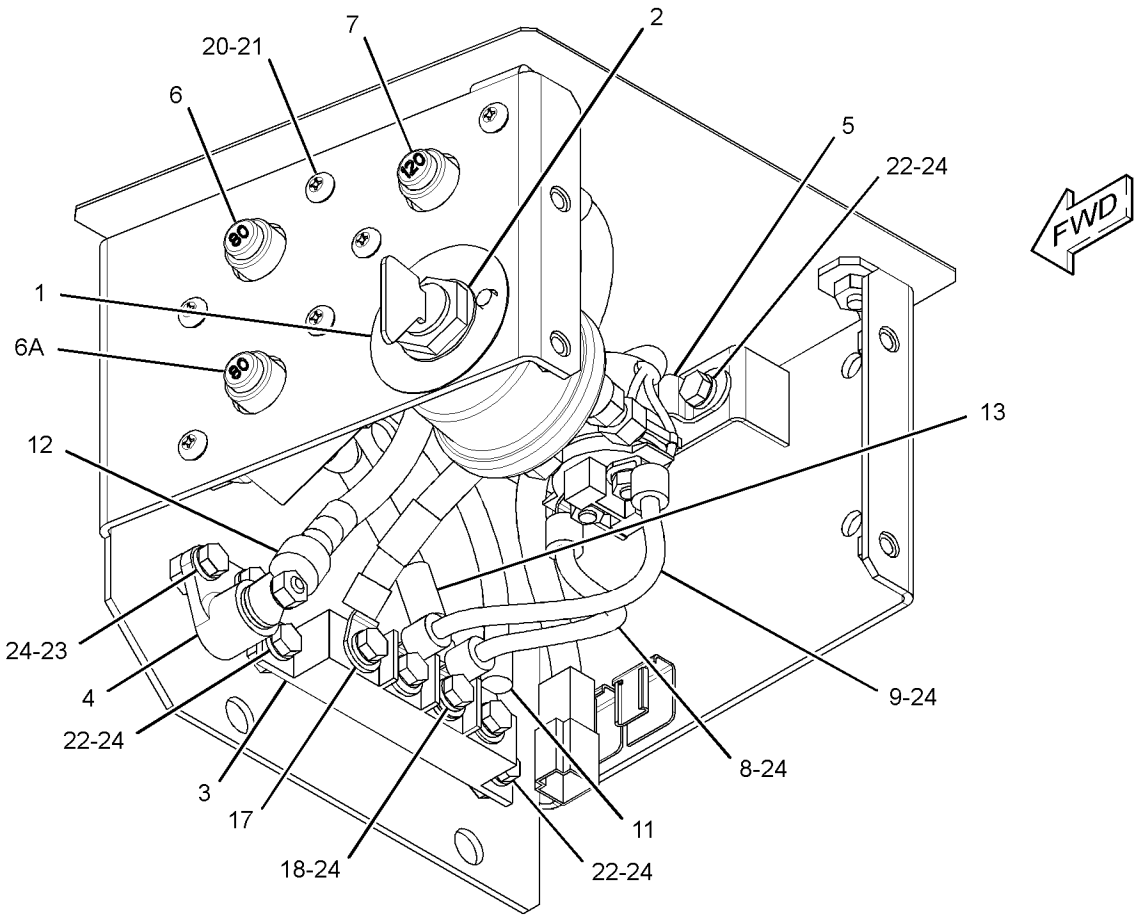

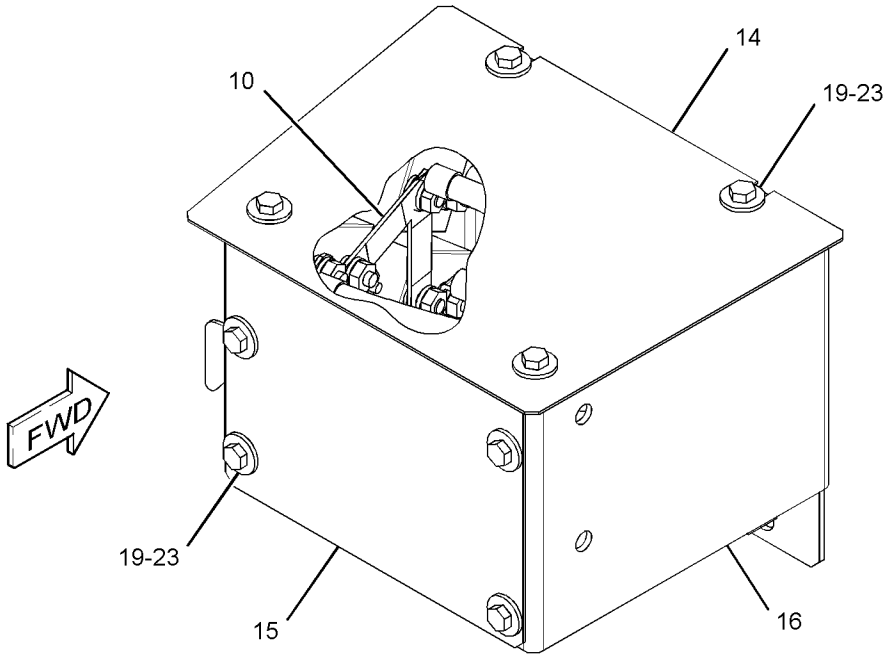

GRÁFICO 1 <FIM> g02022491

398-7007 GRUPO DO PAINEL-INTERRUPTOR—CONSOLE (PANEL GP-SWITCH-CONSOLE)

S/N: MBP1-UP

NÚMEROE DE 486-5840 GRUPO DA CABINE

SMCS-1408, 1429, 7332, 7451 **i06731748**

NOTA	REF. NÃO	GRÁFICO REF.	NÚMERO DA PEÇA	QTY	NOME DA PEÇA 1 2 3 4 5 6 (NÍVEL DO PRODUTO)	CONSULTE PÁGINA
	1	1	**3S-2093**	4	CABO TIPO CINTA (STRAP-CABLE)	
	2	1	**170-9324**	1	CONJUNTO DE LÂMPADA INDICADORA (24 V, 3 W) (LAMP AS-INDICATOR (24-VOLT, 3-WATT))	
	3	1	**234-1158**	1	TAMPA (COVER)	
Y	4	1	**255-2751**	1	GRUPO DO INTERRUPTOR DE PARTIDA (MOTOR, CHAVE) (SWITCH GP-START (ENGINE, KEY))	214
	5	1	**267-7976**	1	PAINEL (PANEL)	
	6	1	**398-7013**	1	CONJUNTO DE CHICOTE DO PAINEL (HARNESS AS-PANEL)	
		1	**102-8802**	1	KIT DE TOMADA (2 PINOS) (KIT-RECEPTACLE (2-PIN))	
					(INCLUDES RECEPTACLE AS & WEDGE)	
		1	**3S-2093**	3	CABO TIPO CINTA (STRAP-CABLE)	
		1	**7Y-3951**	2	TERMINAL DA LÂMINA (CALIBRE 14) (TERMINAL-BLADE (14-GA))	
		1	**7Y-3952**	1	PLUGUE DE CONECTOR (2 PINOS) (PLUG-CONNECTOR (2-PIN))	
		1	*7Y-3966*	1	CONJUNTO DE TERMINAL (TERMINAL AS)	
		1	**7Y-3962**	1	TERMINAL-BALA (MACHO) (TERMINAL-BULLET (MALE))	
		1	**7Y-3964**	1	TUBO (TERMINAL DE CONECTOR) (TUBE (CONNECTOR TERMINAL))	
		1	*7Y-3967*	1	CONJUNTO DE TERMINAL (TERMINAL AS)	
		1	**7Y-3963**	1	TERMINAL-BALA (FÊMEA) (TERMINAL-BULLET (FEMALE))	
		1	**7Y-3965**	1	TUBO (TERMINAL DE TOMADA) (TUBE (RECEPTACLE TERMINAL))	
		1	**8T-8737**	2	BUJÃO DE RETENTOR (PLUG-SEAL)	
		1	**121-1168**	1	CONECTOR-TOMADA (CONNECTOR-RECEPTACLE)	
		1	**121-1173**	14	TERMINAL (MACHO) (TERMINAL (MALE))	
		1	**9X-3402**	2	SOQUETE DE CONECTOR (CALIBRE 16 A 18) (SOCKET-CONNECTOR (16-GA TO 18-GA))	
		1	**2L-8075**	4	TERMINAL DE ANEL (CALIBRE 14 A 16, NO. 8 PARAFUSOS) (TERMINAL-RING (14-GA TO 16-GA, NO. 8 SCREW))	
		1	**153-2540**	10	TERMINAL (FÊMEA) (TERMINAL (FEMALE))	
		1	**153-2541**	1	PLUGUE DE CONECTOR (10 PINOS) (PLUG-CONNECTOR (10-PIN))	
		1	**155-2270**	1	KIT DO PLUGUE DE CONEXÃO (2 PINOS) (KIT-CONNECTING PLUG (2-PIN))	
					(INCLUDES PLUG AS, WEDGE & INTERFACE SEAL)	
		1	**238-2366**	2	TERMINAL (MACHO) (TERMINAL (MALE))	
	7	1	**398-8931**	1	TAMPA (COVER)	
	8	1	**096-6166**	4	ARRUELA DURA (4,5X9X1 MM DE ESPESSURA) (WASHER-HARD (4.5X9X1-MM THK))	
	9	1	**119-5026**	4	PARAFUSO DE CABEÇA PANELA (10-16X0,63 POL) (SCREW-PAN HEAD (10-16X0.63-IN))	
M	10	1	**6V-9491**	4	PARAFUSO DE MÁQUINA (M4X0,7X20 MM) (SCREW-MACHINE (M4X0.7X20-MM))	

M - PEÇA MÉTRICA
Y - ILUSTRAÇÃO INDIVIDUAL

398-7007 GRUPO DO PAINEL-INTERRUPTOR (PANEL GP-SWITCH) (continuação) **i06731748**

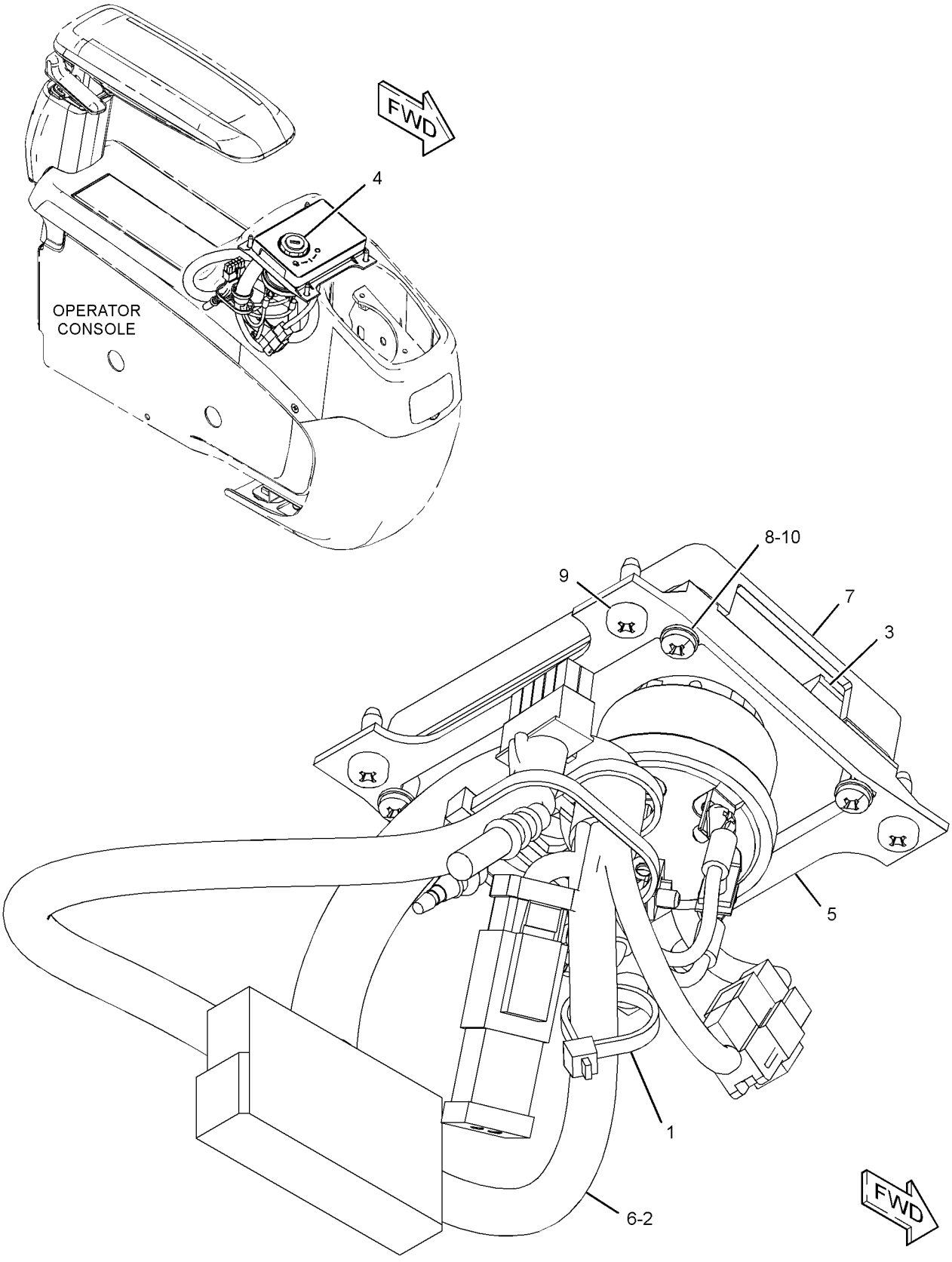

GRÁFICO 1 <FIM> g03445597

3T-9525 CONJUNTO DE PLACA DE ESCOVA (PLATE AS-BRUSH)

S/N: TXD1-UP

NÚMEROE DE 338-3454 GRUPO DO MOTOR DE PARTIDA ELÉTRICO

SMCS-4463 **i04924049**

NOTA	REF. NÃO	GRÁFICO REF.	NÚMERO DA PEÇA	QTY	NOME DA PEÇA 1 2 3 4 5 6 (NÍVEL DO PRODUTO)	CONSULTE PÁGINA
	1	1	**6T-0372**	1	PLACA (PLATE)	
	2	1	**6T-0371**	1	ISOLANTE (INSULATOR)	
	3	1	**9F-5599**	12	ARRUELA DE PRESSÃO (LOCKWASHER)	
	4	1	**6T-0363**	6	CONJUNTO DO FIXADOR-ESCOVA (HOLDER AS-BRUSH)	
					(EACH INCLUDES)	
		1	**3T-9494**	1	MOLA (SPRING)	
	5	1	**3T-4709**	3	PLACA (PLATE)	
	6	1	**3T-4710**	3	PLACA (PLATE)	
	7	1	**2L-6679**	3	PLACA ISOLANTE (PLATE-INSULATOR)	
	8	1	**7F-3525**	6	TAMPA PROTETORA (0,207X0,39X0,09 POL DE ESPESSURA) (WASHER-SPECIAL (0.207X0.39X0.09-IN THK))	
	9	1	**5P-6298**	12	PARAFUSO DE MÁQUINA (10-32X0,5 POL) (SCREW-MACHINE (10-32X0.5-IN))	

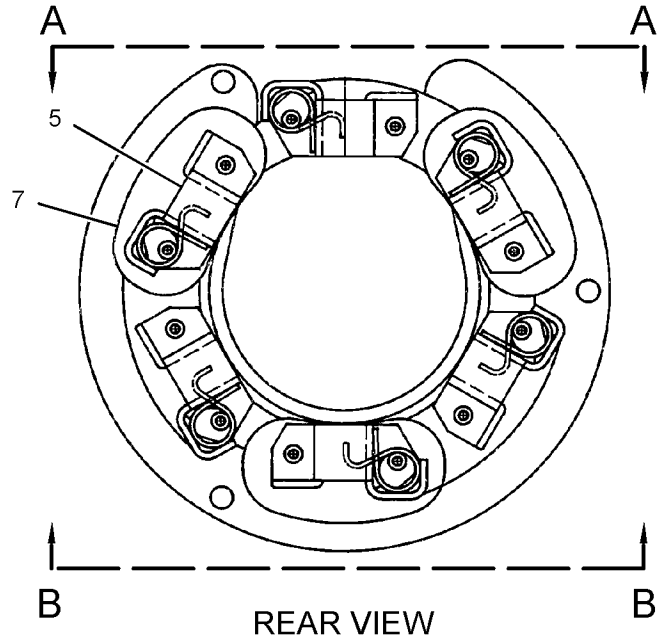

REAR VIEW

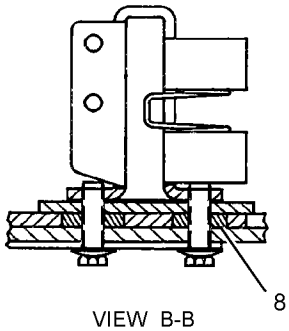

VIEW B-B

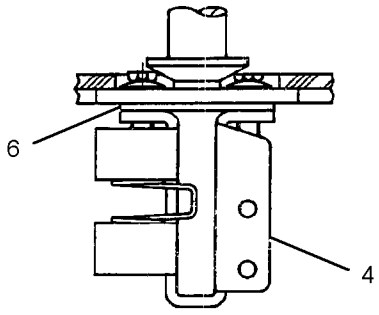

VIEW A-A

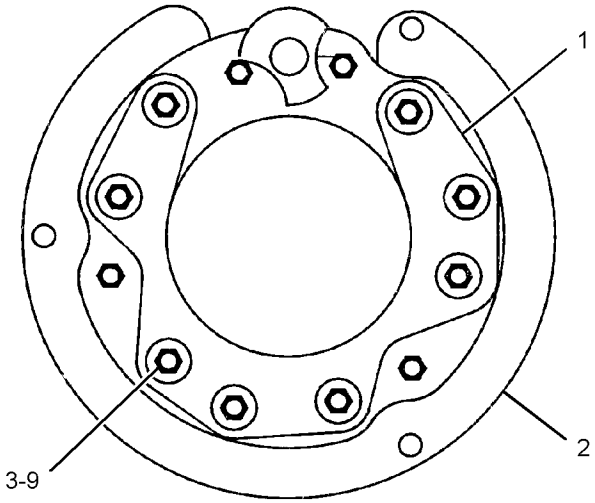

FRONT VIEW

GRÁFICO 1 <FIM> g02294074

235-8200 GRUPO DE BUJÃO-CONECTOR–CHICOTE DO MOTOR, TAMPA DE PROTEÇÃO (PLUG GP-CONNECTOR-CHICOTE DO MOTOR, TAMPA DE PROTEÇÃO)

S/N: TXD1-UP

NÚMEROE DE 457-5115, 500-2505 ARRANJO DE MOTOR-CONCLUÍDO

SMCS-1403, 1408 **i02951921**

NOTA	REF. NÃO	GRÁFICO REF.	NÚMERO DA PEÇA	QTY	NOME DA PEÇA 1 2 3 4 5 6 (NÍVEL DO PRODUTO)	CONSULTE PÁGINA
	1	1	**246-9353**	1	CONJUNTO DE BUJÃO (PLUG AS)	
	1A	1	**8T-8737**	8	BUJÃO DE RETENTOR (PLUG-SEAL)	
	1B	1	**102-8806**	1	KIT DE TOMADA (8 PINOS) (KIT-RECEPTACLE (8-PIN))	
					(INCLUDES RECEPTACLE AS & WEDGE)	
	2	1	**3S-2093**	1	CABO TIPO CINTA (STRAP-CABLE)	

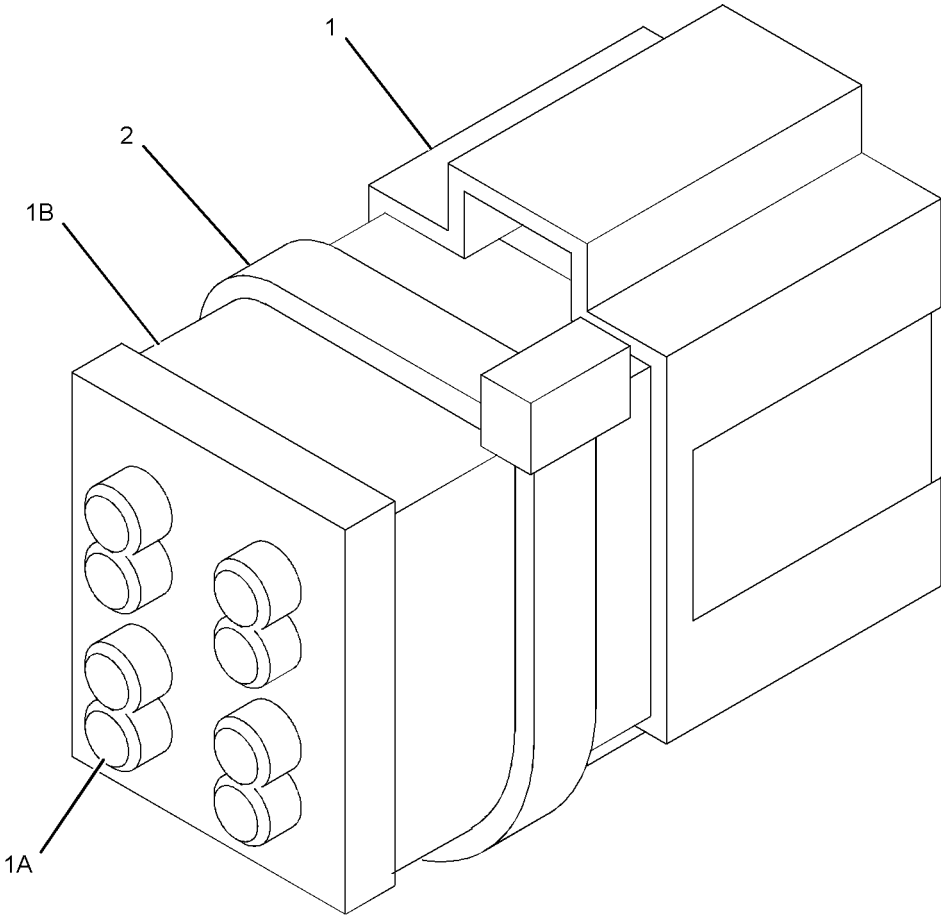

GRÁFICO 1 <FIM> g01105455

336-3545 GRUPO DO RÁDIO DE COMUNICAÇÃO–PRODUCT LINK 121SR (RADIO GP-COMMUNICATION-PRODUCT LINK 121SR)

S/N: MBP1-UP

NÚMEROE DE 338-6891 GRUPO DE CONTROLE E MONTAGEM-COMUNICAÇÃO

SMCS-733T **i05518337**

NOTA	NÚMERO DA PEÇA	QTY	NOME DA PEÇA 1 2 3 4 5 6 (NÍVEL DO PRODUTO)	CONSULTE PÁGINA
	434-1356	1	GRUPO DE SOFTWARE DE COMUNICAÇÃO (PRODUCT LINK 121SR) (SOFTWARE GP-COMMUNICATION (PRODUCT LINK 121SR))	

<FIM>

397-8636 GRUPO DO SENSOR DO MOTOR (SENSOR GP-ENGINE)

S/N: TXD1-UP

PARA USO COM BOMBA DE COMBUSTÍVEL HEP

NÚMEROE DE 387-8534 ARRANJO DO NÚCLEO DO MOTOR

SMCS-1000, 1906, 1907, 1924, 7422 **i05392132**

NOTA	REF. NÃO	GRÁFICO REF.	NÚMERO DA PEÇA	QTY	NOME DA PEÇA 1 2 3 4 5 6 (NÍVEL DO PRODUTO)	CONSULTE PÁGINA
Y	1	1	*234-5012*	1	GRUPO DE SENSORES-TEMPERATURA (LÍQUIDO ARREFECEDOR) (SENSOR GP-TEMPERATURE (COOLANT))	199
Y	2	1	*234-5013*	1	GRUPO DE SENSORES-TEMPERATURA (TEMPERATURA DO AR DE ENTRADA) (SENSOR GP-TEMPERATURE (INTAKE AIR TEMPERATURE))	200
Y	3	1	*236-6221*	1	GRUPO DO SENSOR-VELOCIDADE (DISTRIBUIÇÃO DO MOTOR) (SENSOR GP-SPEED (ENGINE TIMING))	198
Y	4	1	*267-1402*	1	GRUPO DE SENSORES-PRESSÃO (ATIVAÇÃO DA INJEÇÃO) (SENSOR GP-PRESSURE (INJECTION ACTUATION))	193
	5	1	**274-6719**	1	GRUPO DE SENSORES-PRESSÃO (ÓLEO DO MOTOR) (SENSOR GP-PRESSURE (ENGINE OIL))	
	6	1	**276-6793**	1	GRUPO DE SENSORES-PRESSÃO (SAÍDA DE AR) (SENSOR GP-PRESSURE (OUTLET AIR))	
Y	7	1	*303-3357*	1	GRUPO DE SENSORES-PRESSÃO (ATMOSFÉRICA) (SENSOR GP-PRESSURE (ATMOSPHERIC))	194
	8	1	*396-0384*	1	CONJUNTO DE COTOVELO (ELBOW AS)	
		1	**6V-3305**	1	ADAPTADOR DO ANEL RETENTOR (ADAPTER-O-RING)	
		1	**214-7567**	1	ANEL RETENTOR EM O (SEAL-O-RING)	
	9	1	*329-5451*	1	CONJUNTO DO ADAPTADOR (ADAPTER AS)	
		1	**9X-0261**	1	ADAPTADOR (ADAPTER)	
		1	**214-7566**	1	ANEL RETENTOR EM O (SEAL-O-RING)	
		1	**214-7568**	1	ANEL RETENTOR EM O (SEAL-O-RING)	
	10	1	*353-5112*	1	CONJUNTO DO ADAPTADOR (ADAPTER AS)	
		1	**9X-0262**	1	ADAPTADOR (ADAPTER)	
		1	**214-7566**	2	ANEL RETENTOR EM O (SEAL-O-RING)	
	11	1	**3E-4352**	1	ARRUELA DURA (8,8X20,5X2,5 MM DE ESPESSURA) (WASHER-HARD (8.8X20.5X2.5-MM THK))	
M	12	1	**6V-3940**	1	PARAFUSO (M8X1,25X25 MM) (BOLT (M8X1.25X25-MM))	

M - PEÇA MÉTRICA
Y - ILUSTRAÇÃO INDIVIDUAL

397-8636 GRUPO DO SENSOR DO MOTOR (SENSOR GP-ENGINE) (continuação) **i05392132**

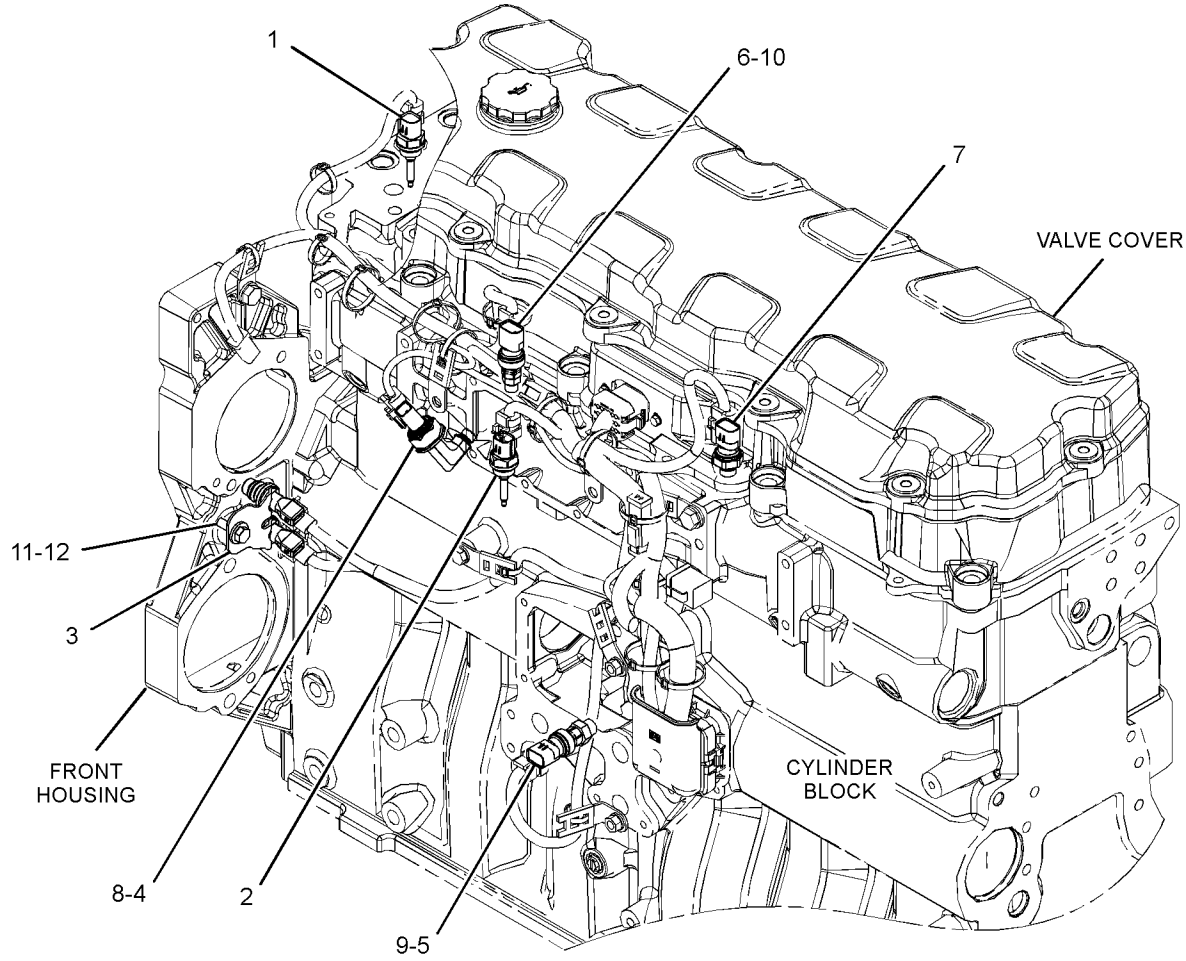

GRÁFICO 1 <FIM> g03241659

382-2001 GRUPO DO SENSOR DO NÍVEL DE LÍQUIDO–ÁGUA NO COMBUSTÍVEL (SENSOR GP-LIQUID LEVEL-ÁGUA NO COMBUSTÍVEL)

S/N: MBP1-UP

NÚMEROE DE 463-6318 GRUPO DE TUBULAÇÕES DE COMBUSTÍVEL

SMCS-7422 **i05289580**

NOTA	REF. NÃO	GRÁFICO REF.	NÚMERO DA PEÇA	QTY	NOME DA PEÇA 1 2 3 4 5 6 (NÍVEL DO PRODUTO)	CONSULTE PÁGINA
	1	1	**214-7568**	1	ANEL RETENTOR EM O (SEAL-O-RING)	
	2	1	**102-8804**	1	KIT DE TOMADA (4 PINOS) (KIT-RECEPTACLE (4-PIN))	
					(INCLUDES RECEPTACLE AS & WEDGE)	
	3	1	**9X-3401**	4	PINO DE CONECTOR (CALIBRE 16 A 18) (PIN-CONNECTOR (16-GA TO 18-GA))	

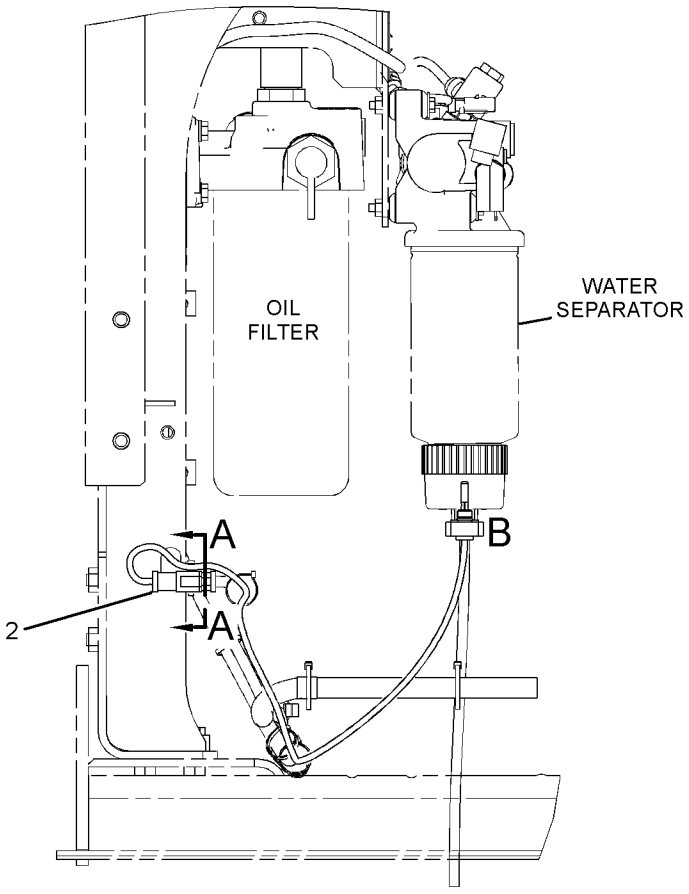

RIGHT SIDE VIEW

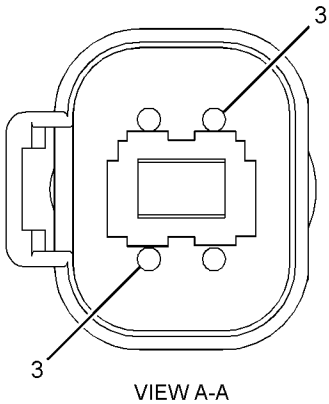

VIEW A-A

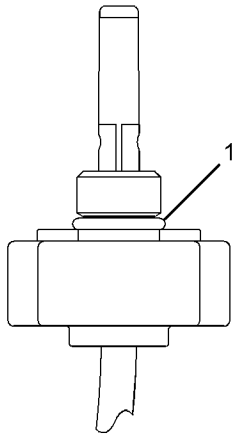

VIEW OF AREA B

GRÁFICO 1 <FIM> g03344389

194-6725 GRUPO DE SENSORES-PRESSÃO (SENSOR GP-PRESSURE)

S/N: MBP1-UP

NÚMEROE DE 239-2396 GRUPO DE SENSORES-PRESSÃO

SMCS-1439, 1916, 1917, 1923, 1924 **i05951710**

NOTA	REF. NÃO	GRÁFICO REF.	NÚMERO DA PEÇA	QTY	NOME DA PEÇA 1 2 3 4 5 6 (NÍVEL DO PRODUTO)	CONSULTE PÁGINA
E	1	1	**9X-1813**		LUVA (34 CM) (SLEEVE (34-CM))	
	2	1	**155-2260**	1	KIT DO PLUGUE DE CONEXÃO (3 PINOS) (KIT-CONNECTING PLUG (3-PIN))	
					(INCLUDES PLUG AS, WEDGE & INTERFACE SEAL)	
	3	1	**194-5226**	3	CONJUNTO DE WIRE (16 GA) (WIRE AS (16-GA))	
					–OU–	
		1	**194-5227**	3	CONJUNTO DE WIRE (CALIBRE 14) (WIRE AS (14-GA))	

E - ENCOMENDAR POR CENTÍMETROS

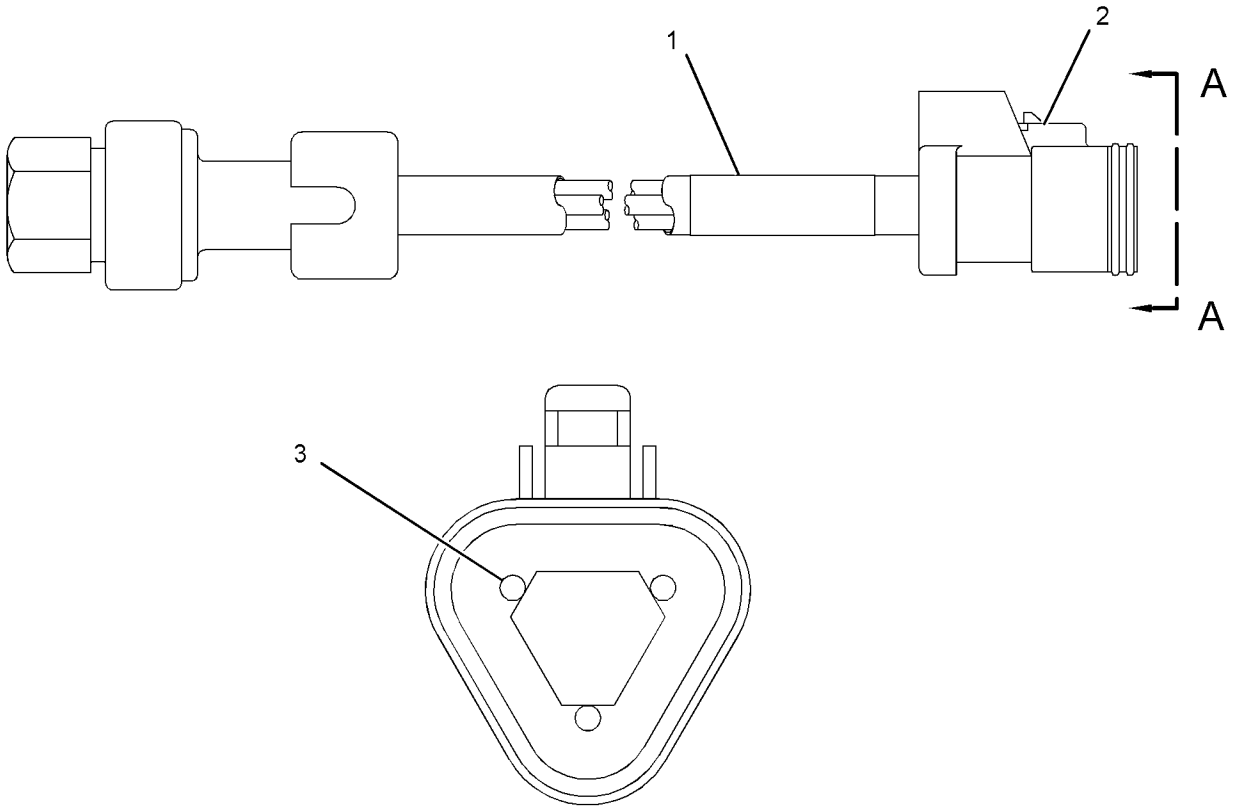

VIEW A-A

GRÁFICO 1 <FIM> g01662003

239-2396 GRUPO DE SENSORES-PRESSÃO (SENSOR GP-PRESSURE)

S/N: MBP1-UP

NÚMEROE DE 463-6318 GRUPO DE TUBULAÇÕES DE COMBUSTÍVEL

SMCS-1439, 1916, 1917, 1923, 1924 **i05437865**

NOTA	REF. NÃO	GRÁFICO REF.	NÚMERO DA PEÇA	QTY	NOME DA PEÇA 1 2 3 4 5 6 (NÍVEL DO PRODUTO)	CONSULTE PÁGINA
Y	1	1	**194-6725**	1	GRUPO DE SENSORES-PRESSÃO (SENSOR GP-PRESSURE)	191
	2	1	**214-7566**	1	ANEL RETENTOR EM O (SEAL-O-RING)	

Y - ILUSTRAÇÃO INDIVIDUAL

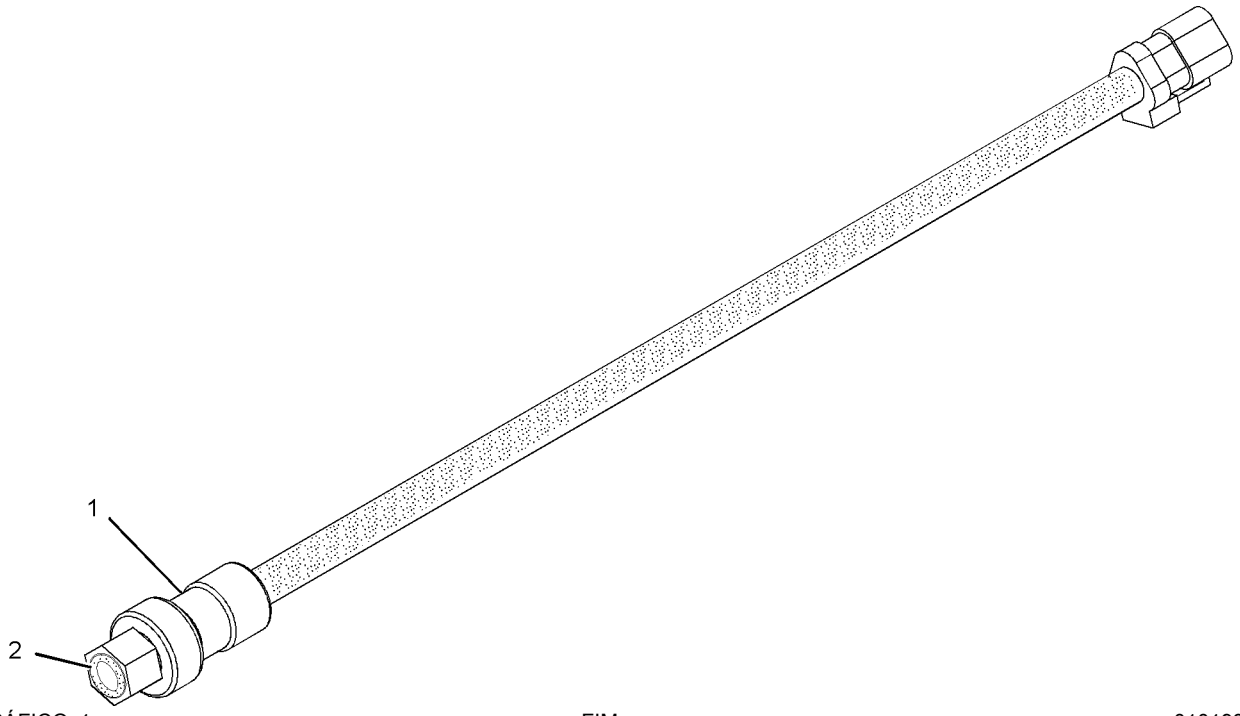

GRÁFICO 1 <FIM> g01019323

267-1402 GRUPO DE SENSORES-PRESSÃO (SENSOR GP-PRESSURE)

S/N: TXD1-UP

CONECTOR AMPSEAL

NÚMEROE DE 397-8636 GRUPO DO SENSOR DO MOTOR

SMCS-1439, 1916, 1917, 1923, 1924

i03565217

NOTA	REF. NÃO	GRÁFICO REF.	NÚMERO DA PEÇA	QTY	NOME DA PEÇA 1 2 3 4 5 6 (NÍVEL DO PRODUTO)	CONSULTE PÁGINA
	1	1	**214-7567**	1	ANEL RETENTOR EM O (SEAL-O-RING)	
	2	1	**248-2169**	1	GRUPO DE SENSORES-PRESSÃO (SENSOR GP-PRESSURE)	

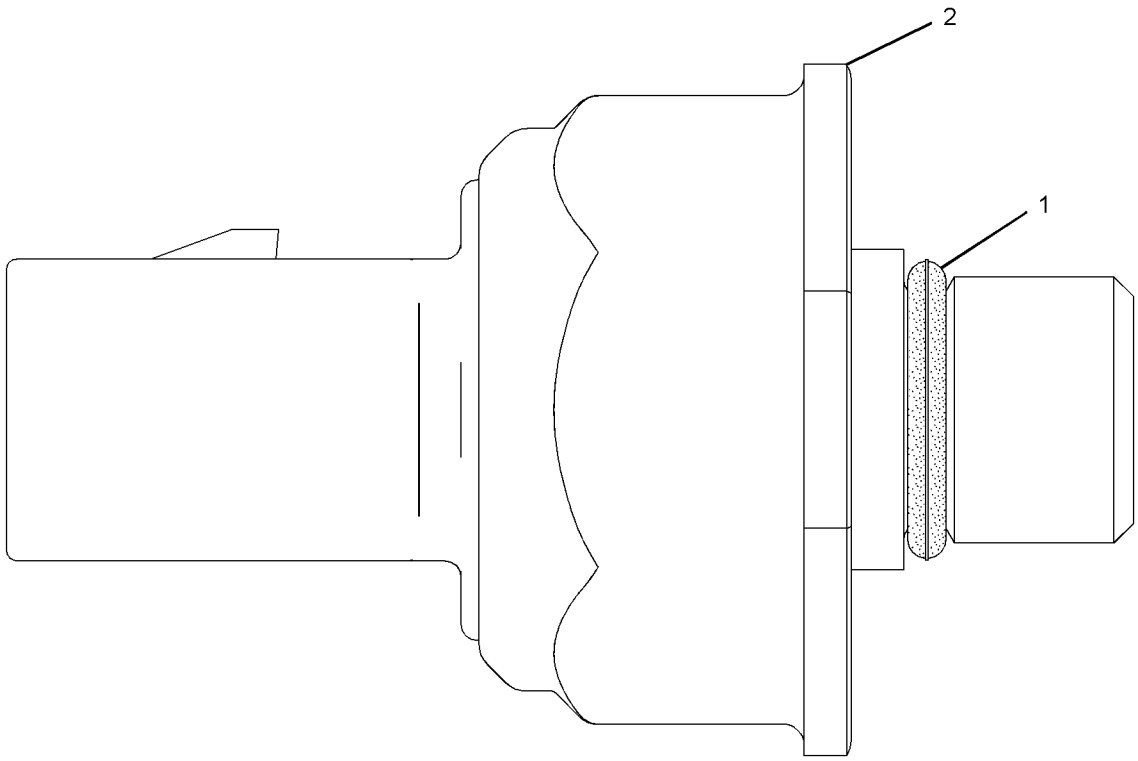

GRÁFICO 1 <FIM> g01164283

303-3357 GRUPO DE SENSORES-PRESSÃO (SENSOR GP-PRESSURE)

S/N: TXD1-UP

NÚMEROE DE 397-8636 GRUPO DO SENSOR DO MOTOR

SMCS-1439, 1916, 1917, 1923, 1924 **i05020732**

NOTA	REF. NÃO	GRÁFICO REF.	NÚMERO DA PEÇA	QTY	NOME DA PEÇA 1 2 3 4 5 6 (NÍVEL DO PRODUTO)	CONSULTE PÁGINA
	1	1	**296-8060**	1	GRUPO DE SENSORES-PRESSÃO (SENSOR GP-PRESSURE)	
	2	1	**214-7568**	1	ANEL RETENTOR EM O (SEAL-O-RING)	

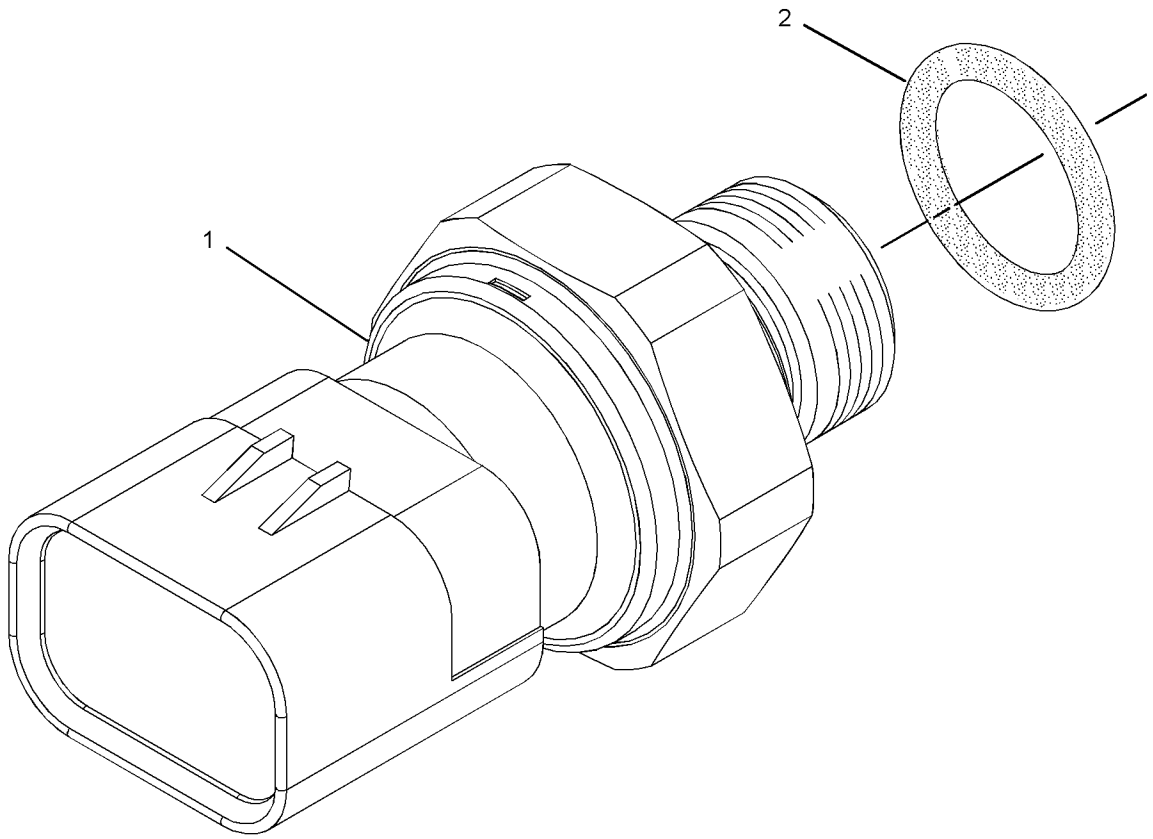

GRÁFICO 1 <FIM> g01331369

338-6970 GRUPO DE SENSORES-PRESSÃO (SENSOR GP-PRESSURE)

S/N: MBP1-UP

NÚMEROE DE 354-4378 GRUPO DE SENSORES-PRESSÃO, 476-2949 GRUPO DE TUBULAÇÕES FRONTAIS, 471-5238, 471-5241, 481-4259 GRUPO DE TUBULAÇÕES PILOTO

SMCS-1439, 1916, 1917, 1923, 1924 **i05432921**

NOTA	REF. NÃO	GRÁFICO REF.	NÚMERO DA PEÇA	QTY	NOME DA PEÇA 1 2 3 4 5 6 (NÍVEL DO PRODUTO)	CONSULTE PÁGINA
	1	1	**344-7390**	1	GRUPO DE SENSORES-PRESSÃO (SENSOR GP-PRESSURE)	
	2	1	**3J-1907**	1	ANEL RETENTOR EM O (SEAL-O-RING)	

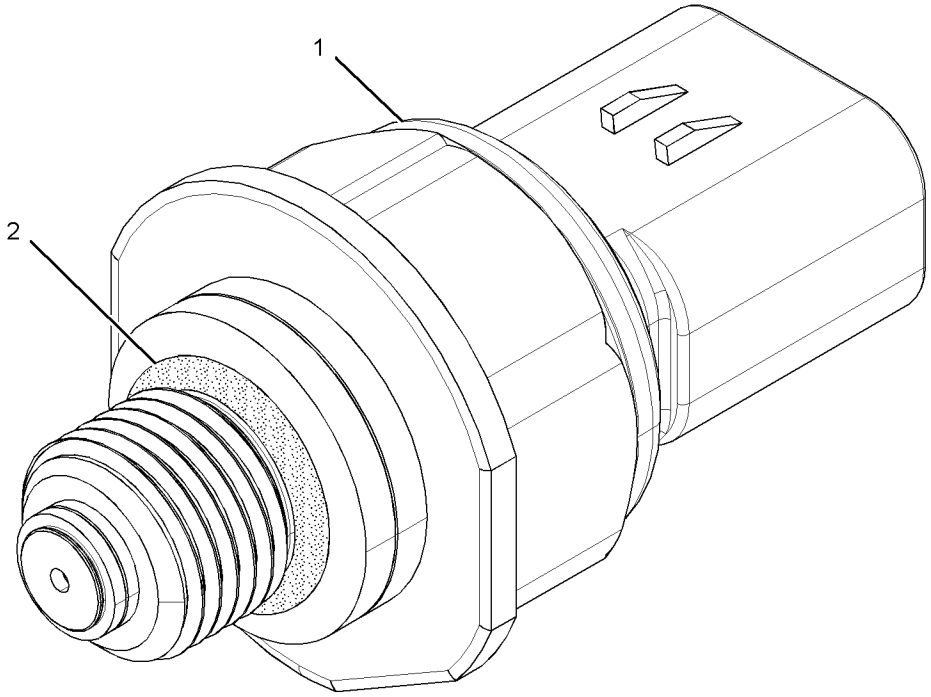

GRÁFICO 1 <FIM> g02259275

338-6971 GRUPO DE SENSORES-PRESSÃO (SENSOR GP-PRESSURE)

S/N: MBP1-UP

NÚMEROE DE 471-5235 GRUPO DE TUBULAÇÕES DE RETORNO, 471-5236 GRUPO DE TUBULAÇÕES DOS CILINDROS

SMCS-1439, 1916, 1917, 1923, 1924 **i06125695**

NOTA	REF. NÃO	GRÁFICO REF.	NÚMERO DA PEÇA	QTY	NOME DA PEÇA 1 2 3 4 5 6 (NÍVEL DO PRODUTO)	CONSULTE PÁGINA
	1	1	**344-7392**	1	GRUPO DE SENSORES-PRESSÃO (SENSOR GP-PRESSURE)	
	2	1	**3J-1907**	1	ANEL RETENTOR EM O (SEAL-O-RING)	

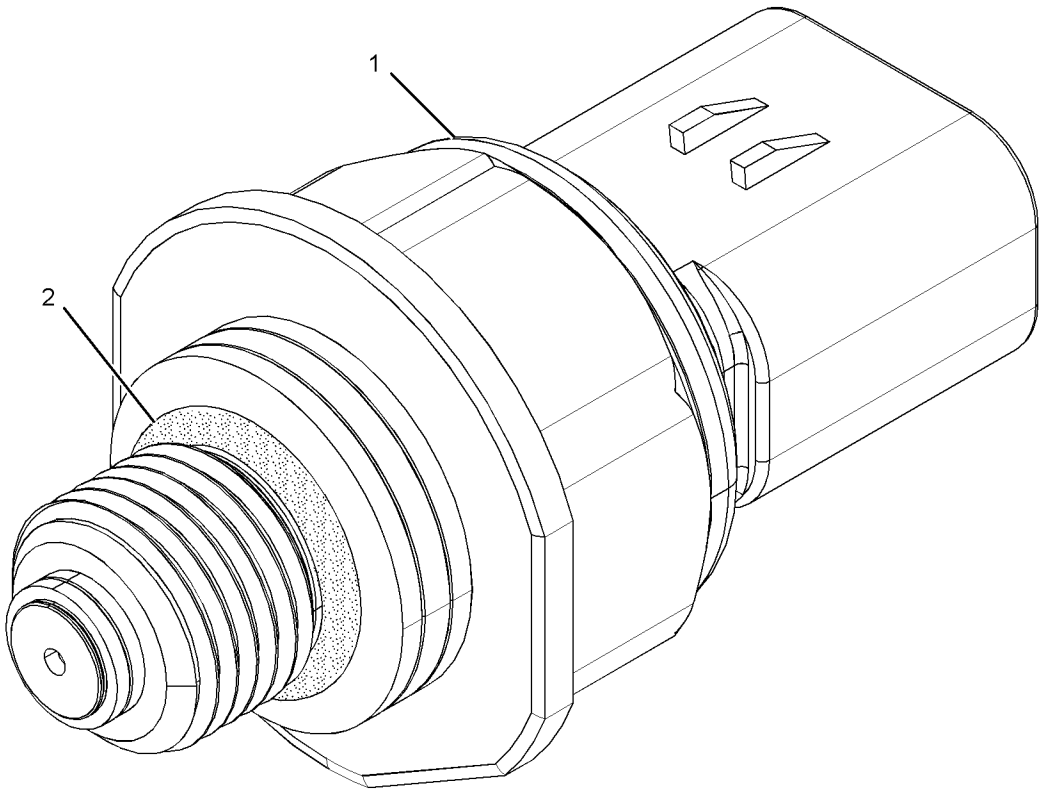

GRÁFICO 1 <FIM> g02262995

354-4378 GRUPO DE SENSORES-PRESSÃO (SENSOR GP-PRESSURE)

S/N: MBP1-UP

NÚMEROE DE 461-0968 ARRANJO DE CONTROLE AUXILIAR

SMCS-1439, 1916, 1917, 1923, 1924 **i06821872**

NOTA	REF. NÃO	GRÁFICO REF.	NÚMERO DA PEÇA	QTY	NOME DA PEÇA 1 2 3 4 5 6 (NÍVEL DO PRODUTO)	CONSULTE PÁGINA
	1	1	*164-6874*	1	CONJUNTO DA CONEXÃO COTOVELO (DESCONEXÃO RÁPIDA, MACHO) (FITTING AS-ELBOW (QUICK DISCONNECT, MALE))	
		1	**3J-1907**	1	ANEL RETENTOR EM O (SEAL-O-RING)	
		1	**085-7356**	1	CONEXÃO (FITTING)	
Y	2	1	*338-6970*	1	GRUPO DE SENSORES-PRESSÃO (SENSOR GP-PRESSURE)	195

Y - ILUSTRAÇÃO INDIVIDUAL

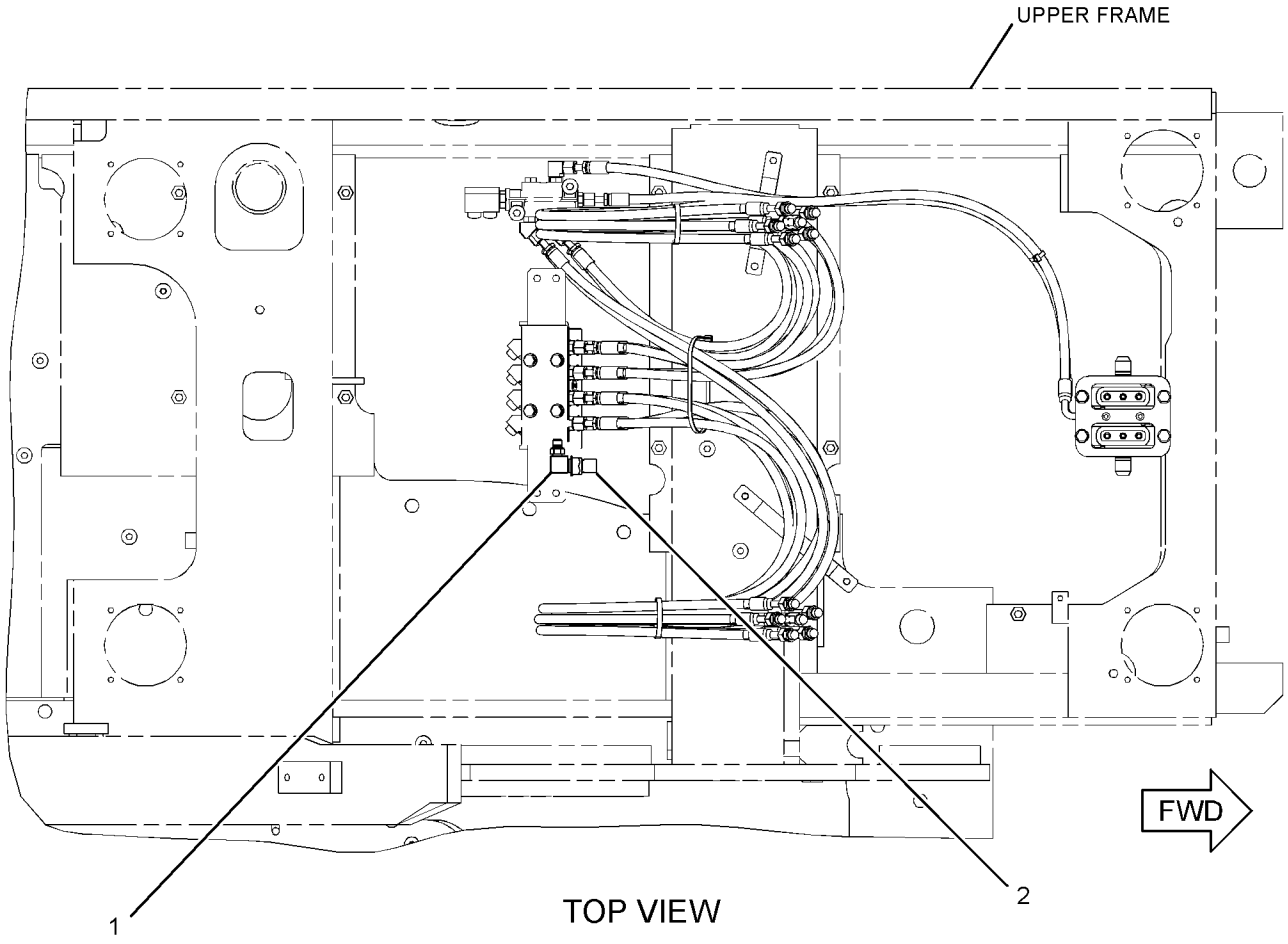

GRÁFICO 1 <FIM> g02256516

236-6221 GRUPO DO SENSOR-VELOCIDADE (SENSOR GP-SPEED)

S/N: TXD1-UP

NÚMEROE DE 397-8636 GRUPO DO SENSOR DO MOTOR

SMCS-1907, 1912, 4803, 7493 **i04565632**

NOTA	REF. NÃO	GRÁFICO REF.	NÚMERO DA PEÇA	QTY	NOME DA PEÇA 1 2 3 4 5 6 (NÍVEL DO PRODUTO)	CONSULTE PÁGINA
	1	1	**228-4947**	2	ANEL RETENTOR EM O (SEAL-O-RING)	
	2	1	**245-4630**	1	GRUPO DO SENSOR-VELOCIDADE (SENSOR GP-SPEED)	

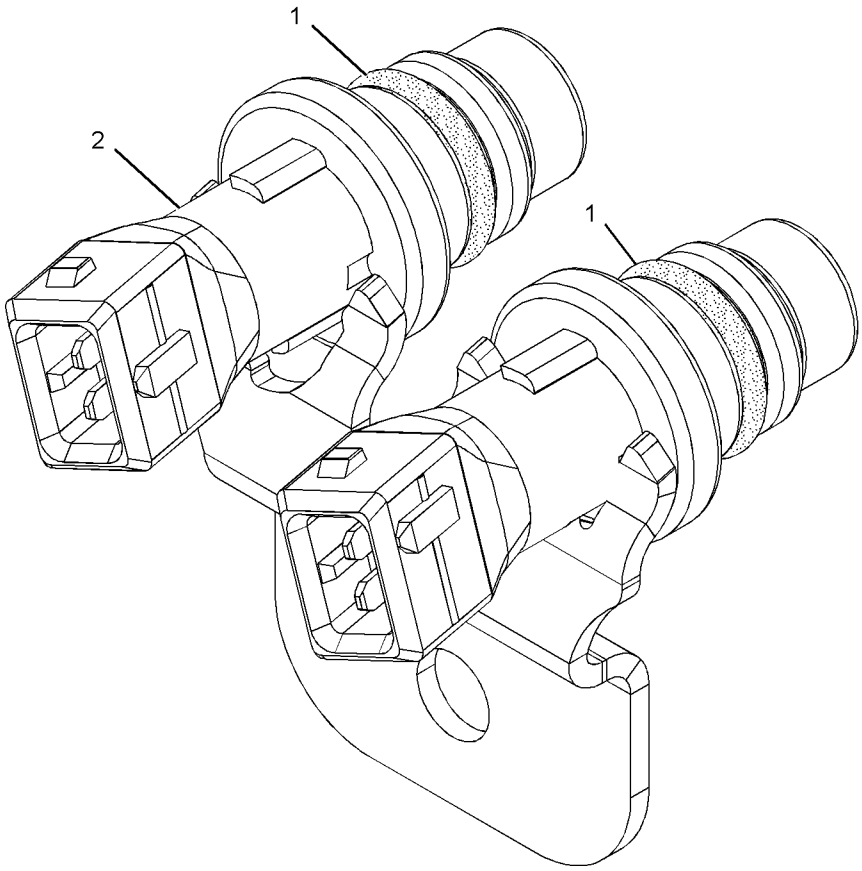

GRÁFICO 1 <FIM> g01013894

234-5012 GRUPO DE SENSORES-TEMPERATURA (SENSOR GP-TEMPERATURE)

S/N: TXD1-UP

CONECTOR AMPSEAL

NÚMEROE DE 397-8636 GRUPO DO SENSOR DO MOTOR

SMCS-1906, 1921, 1922, 1928, 1929, 3290, 7344 **i03565212**

NOTA	REF. NÃO	GRÁFICO REF.	NÚMERO DA PEÇA	QTY	NOME DA PEÇA 1 2 3 4 5 6 (NÍVEL DO PRODUTO)	CONSULTE PÁGINA
	1	1	**256-6453**	1	SENSOR DE TEMPERATURA (SENSOR-TEMPERATURE)	
	2	1	**6V-6609**	1	ANEL RETENTOR EM O (SEAL-O-RING)	

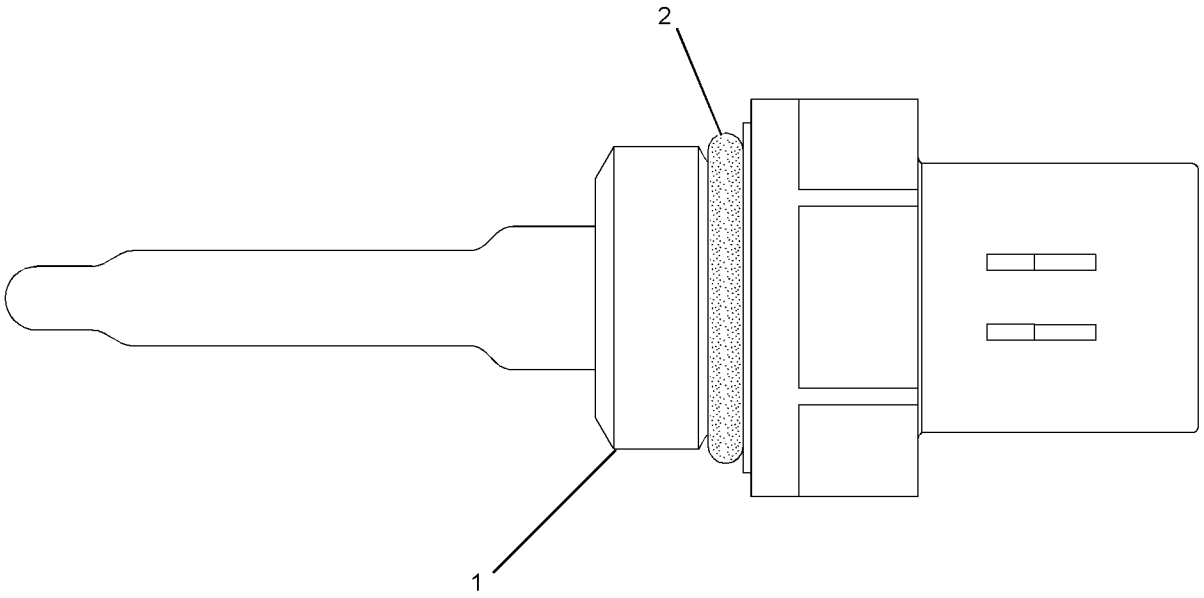

GRÁFICO 1 <FIM> g01164284

234-5013 GRUPO DE SENSORES-TEMPERATURA (SENSOR GP-TEMPERATURE)

S/N: TXD1-UP

CONECTOR AMPSEAL

NÚMEROE DE 397-8636 GRUPO DO SENSOR DO MOTOR

SMCS-1906, 1921, 1922, 1928, 1929, 3290, 7344 **i03645027**

NOTA	REF. NÃO	GRÁFICO REF.	NÚMERO DA PEÇA	QTY	NOME DA PEÇA 1 2 3 4 5 6 (NÍVEL DO PRODUTO)	CONSULTE PÁGINA
	1	1	**256-6453**	1	SENSOR DE TEMPERATURA (SENSOR-TEMPERATURE)	
	2	1	**238-5080**	1	ANEL RETENTOR EM O (SEAL-O-RING)	

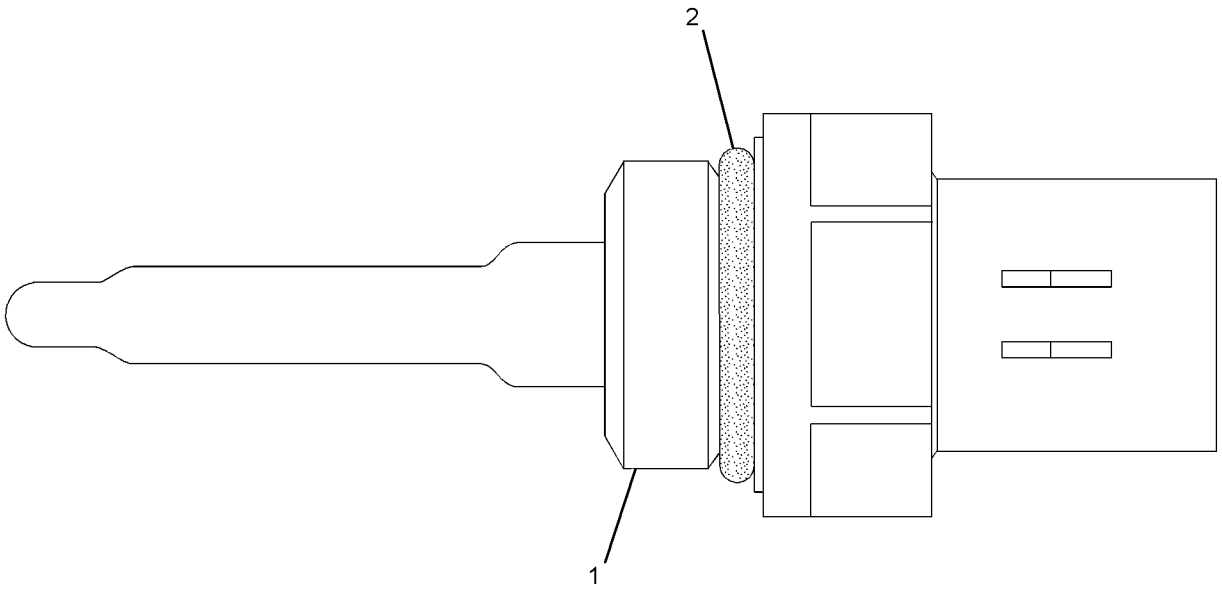

GRÁFICO 1 <FIM> g01164268

274-7395 GRUPO DE SENSORES-TEMPERATURA (SENSOR GP-TEMPERATURE)

S/N: MBP1-UP

NÚMEROE DE 463-6318 GRUPO DE TUBULAÇÕES DE COMBUSTÍVEL

SMCS-1906, 1921, 1922, 1928, 1929, 3290, 7344 **i05105670**

NOTA	REF. NÃO	GRÁFICO REF.	NÚMERO DA PEÇA	QTY	NOME DA PEÇA 1 2 3 4 5 6 (NÍVEL DO PRODUTO)	CONSULTE PÁGINA
	1	1	**264-4297**	1	CONJUNTO DE SENSOR DE TEMPERATURA (SENSOR AS-TEMPERATURE)	
		1	**137-6645**	1	SUPORTE DE CONECTOR (PAD-CONNECTOR)	
	2	1	**238-5080**	1	ANEL RETENTOR EM O (SEAL-O-RING)	

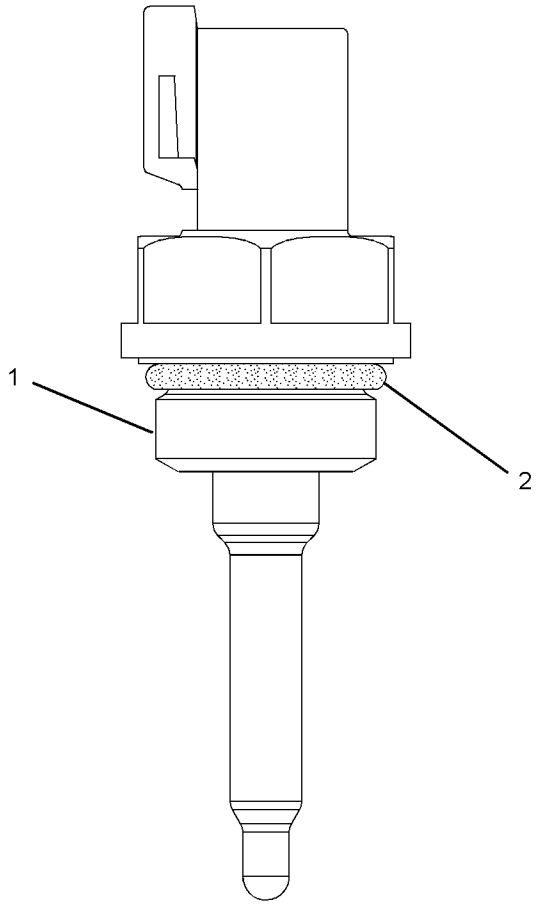

GRÁFICO 1 <FIM> g01353734

238-3215 GRUPO DO AUXÍLIO DE PARTIDA–AQUECEDOR DA ADMISSÃO DE AR (STARTING AID GP-AQUECEDOR DA ADMISSÃO DE AR)

S/N: TXD1-UP
24 V, 2.000 W
NÚMEROE DE 457-5115, 500-2505 ARRANJO DE MOTOR-CONCLUÍDO

SMCS-1090 **i04158160**

NOTA	REF. NÃO	GRÁFICO REF.	NÚMERO DA PEÇA	QTY	NOME DA PEÇA 1 2 3 4 5 6 (NÍVEL DO PRODUTO)	CONSULTE PÁGINA
C	1	1	**324-3257**	1	CONJUNTO DO AQUECEDOR-ADMISSÃO DE AR (24 V, 1.892 W) (AID DE PARTIDA) (HEATER AS-AIR INLET (24-VOLT, 1892-WATT) (STARTING AID))	
C	2	1	**344-9225**	1	CINTA-ATERRAMENTO (STRAP-GROUNDING)	
C	3	1	**3E-4352**	1	ARRUELA DURA (8,8X20,5X2,5 MM DE ESPESSURA) (WASHER-HARD (8.8X20.5X2.5-MM THK))	
CM	4	1	**5C-2890**	1	PORCA (ROSCA M6X1) (NUT (M6X1-THD))	
CM	5	1	**6V-5217**	1	PARAFUSO (M8X1,25X20 MM) (BOLT (M8X1.25X20-MM))	
C	6	1	**9X-8256**	1	ARRUELA (6,6X12X2 MM DE ESPESSURA) (WASHER (6.6X12X2-MM THK))	
B	7	1	**1U-8846**		VEDANTE DA JUNTA (SEALANT-GASKET)	

B - UTILIZAR CONFORME NECESSÁRIO
C - ALTERAR DO TIPO ANTERIOR
M - PEÇA MÉTRICA

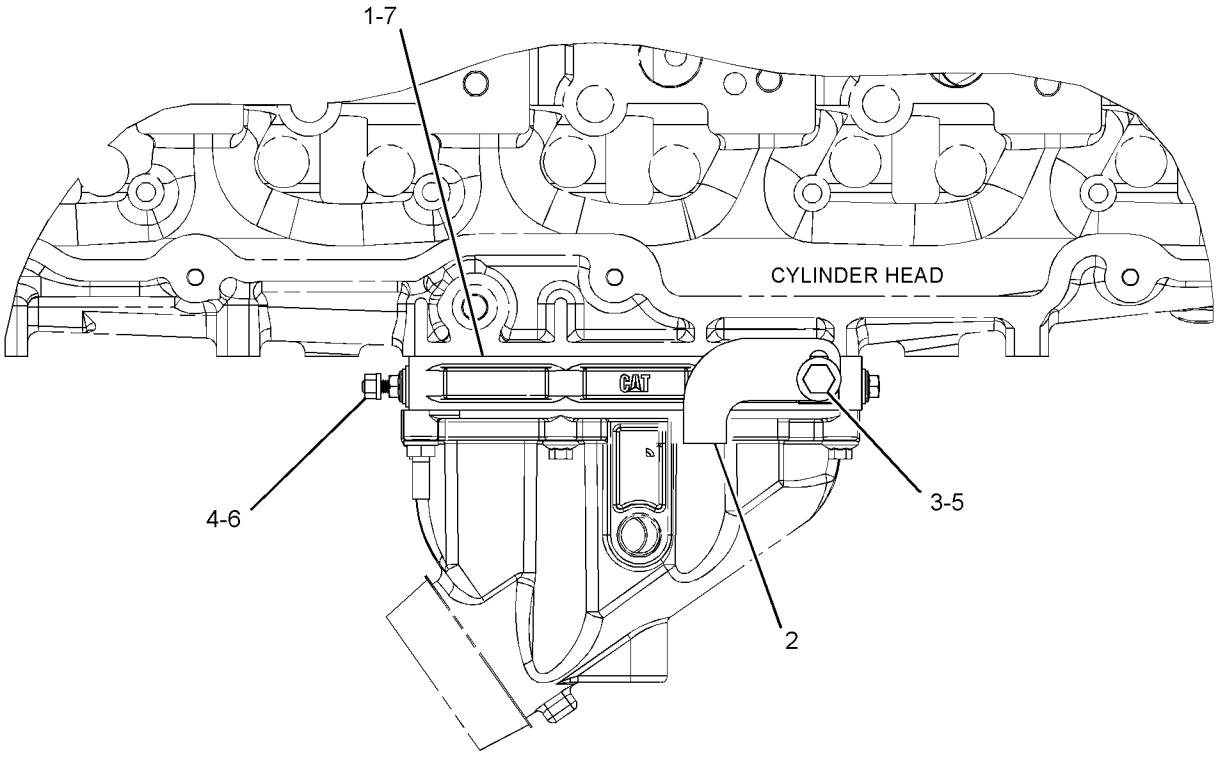

TOP VIEW OF ENGINE

GRÁFICO 1 <FIM> g02353738

463-6320 GRUPO DO AUXÍLIO DE PARTIDA A ÉTER (STARTING AID GP-ETHER)

S/N: MBP1-UP

NÚMEROE DE 473-8543 ARRANJO DA PARTIDA PARA BAIXAS TEMPERATURAS

SMCS-1456 **i06816746**

NOTA	REF. NÃO	GRÁFICO REF.	NÚMERO DA PEÇA	QTY	NOME DA PEÇA 1 2 3 4 5 6 (NÍVEL DO PRODUTO)	CONSULTE PÁGINA
	1	1	**3S-2093**	6	CABO TIPO CINTA (STRAP-CABLE)	
	2	1	**6H-4746**	1	ADAPTADOR (ADAPTER)	
	3	1	**7N-2059**	1	CONJUNTO DE ABRAÇADEIRA (CLAMP AS)	
Y	4	1	**239-1134**	1	GRUPO DE VÁLVULAS-PARTIDA A ÉTER (24 V) (VALVE GP-ETHER STARTING (24-VOLT))	216
	5	1	**241-4194**	1	CONJUNTO DE CONEXÃO (CONTROLE) (FITTING AS (CONTROL))	
		1	**236-4545**	1	PORCA DA LUVA (5/16-24 DE ROSCA) (NUT-SLEEVE (5/16-24-THD))	
	6	1	**339-6891**	7	CABO TIPO CINTA (STRAP-CABLE)	
	7	1	**472-7056**	1	CONJUNTO DO BICO-ÉTER (NOZZLE AS-ETHER)	
	8	1	**473-6097**	1	CONJUNTO DA CHAPA (PLATE AS)	
	9	1	**2M-9780**	1	ANEL RETENTOR EM O (SEAL-O-RING)	
	10	1	**352-3964**	4	GRAMPO (CLIP)	
	11	1	**4P-7581**	2	GRAMPO (ESCADA) (CLIP (LADDER))	
	12	1	**4T-5729**	1	ESPAÇADOR (SPACER)	
	13	1	**8T-4121**	7	ARRUELA DURA (11X21X2,5 MM DE ESPESSURA) (WASHER-HARD (11X21X2.5-MM THK))	
M	14	1	**8T-4136**	4	PARAFUSO (M10X1,5X25 MM) (BOLT (M10X1.5X25-MM))	
M	15	1	**8T-4137**	1	PARAFUSO (M10X1,5X20 MM) (BOLT (M10X1.5X20-MM))	
M	16	1	**8T-4189**	4	PARAFUSO (M8X1,25X20 MM) (BOLT (M8X1.25X20-MM))	
M	17	1	**8T-4191**	1	PARAFUSO (M10X1,5X16 MM) (BOLT (M10X1.5X16-MM))	
M	18	1	**8T-4195**	1	PARAFUSO (M10X1,5X30 MM) (BOLT (M10X1.5X30-MM))	
	19	1	**8T-4224**	4	ARRUELA DURA (8,8X16X2 MM DE ESPESSURA) (WASHER-HARD (8.8X16X2-MM THK))	
	20	1	**174-9169**		TUBO (438,5 CM) (TUBE (438.5-CM))	
AF			**7N-0296**	1	CONJUNTO CILINDRO DE ÉTER (CYLINDER AS-ETHER)	
					(MUST BE PROCURED LOCALLY FROM YOUR CAT DEALER)	

A - NÃO FAZ PARTE DESTE GRUPO
F - NÃO APRESENTADO
M - PEÇA MÉTRICA
Y - ILUSTRAÇÃO INDIVIDUAL

463-6320 GRUPO DO AUXÍLIO DE PARTIDA A ÉTER (STARTING AID GP-ETHER) (continuação) **i06816746**

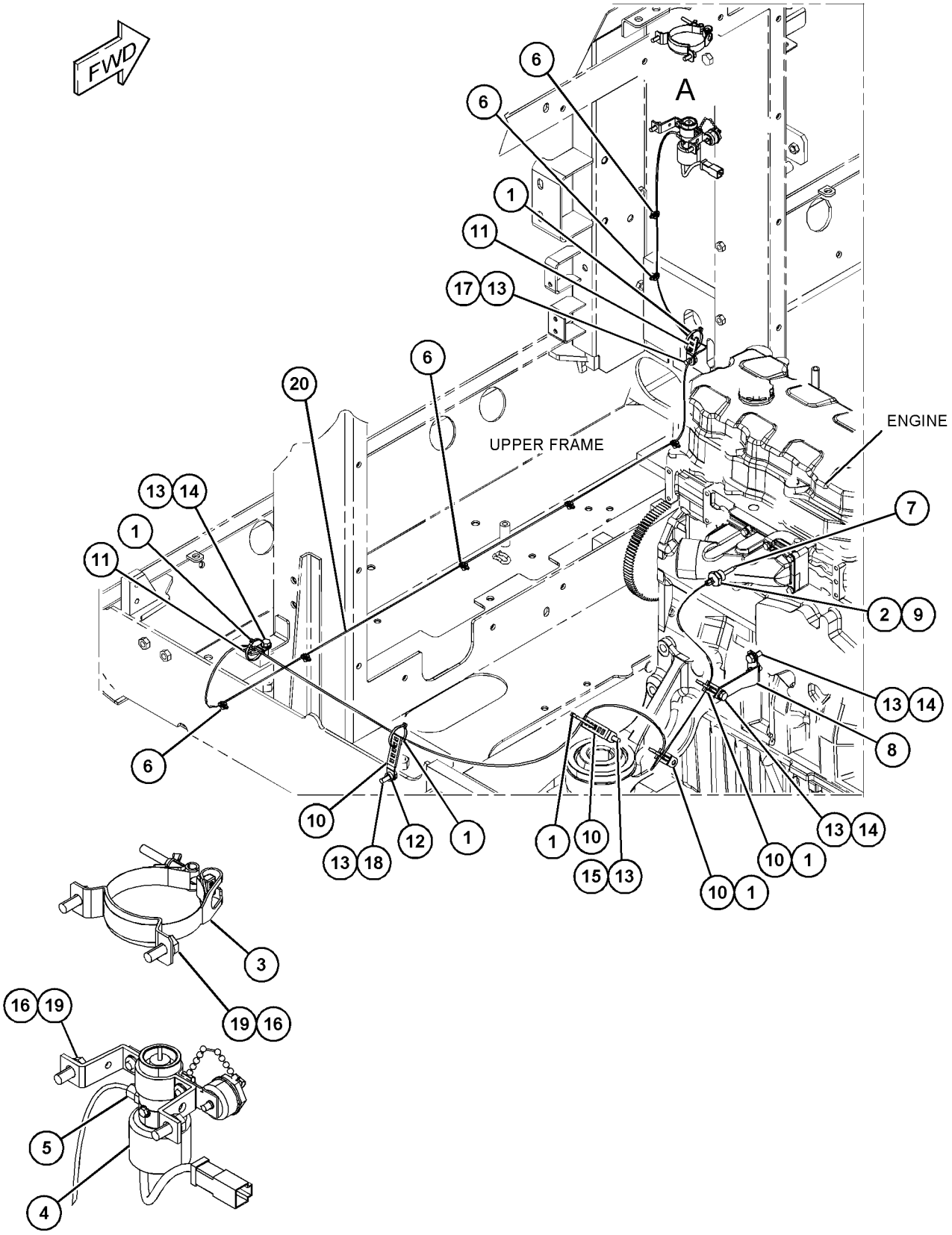

GRÁFICO 1 <FIM> g03890513

473-8543 ARRANJO DA PARTIDA PARA BAIXAS TEMPERATURAS (STARTING AR-COLD WEATHER)

S/N: MBP1-UP

PARA USO COM ESTRUTURA PROTETORA CONTRA CAPOTAGEM (ROPS)

NÚMEROE DE 500-1088 ARRANJO DE DISTRIBUIÇÃO

SMCS-1450 **i06816730**

NOTA	NÚMERO DA PEÇA	QTY	NOME DA PEÇA 1 2 3 4 5 6 (NÍVEL DO PRODUTO)	CONSULTE PÁGINA
Y	*336-6212*	1	GRUPO DE BATERIA E FIAÇÃO (TEMPO FRIO) (BATTERY & WIRING GP (COLD WEATHER))	139
Y	*463-6320*	1	GRUPO DO AUXÍLIO DE PARTIDA A ÉTER (STARTING AID GP-ETHER)	203

Y - ILUSTRAÇÃO INDIVIDUAL

<FIM>

180-2435 GRUPO DO MOTOR DE PARTIDA ELÉTRICO (STARTING MOTOR GP-ELECTRIC)

S/N: TXD1-UP

24 V

NÚMEROE DE 457-5115, 500-2505 ARRANJO DE MOTOR-CONCLUÍDO

SMCS-1453 **i06074915**

NOTA	REF. NÃO	GRÁFICO REF.	NÚMERO DA PEÇA	QTY	NOME DA PEÇA 1 2 3 4 5 6 (NÍVEL DO PRODUTO)	CONSULTE PÁGINA
	1	1	**8S-2332**	3	PARAFUSO DE CABEÇA DE 12 PONTOS (5/8-11X1,75 POL) (BOLT-12 POINT HEAD (5/8-11X1.75-IN))	
YR	2	1	**338-3454**	1	GRUPO DO MOTOR DE PARTIDA ELÉTRICO (24 V) (STARTING MOTOR GP-ELECTRIC (24-VOLT))	207
	3	1	**9Y-6089**	1	JUNTA (MOTOR DE PARTIDA) (GASKET (STARTING MOTOR))	
	4	1	**8Y-9603**	1	CONJUNTO DE CABO-MOTOR DE PARTIDA (CABLE AS-STARTING MOTOR)	
		1	**1S-7251**	1	TERMINAL-CABO (PARAFUSO DE 00 GA, 1/2 POL) (TERMINAL-CABLE (00-GA, 1/2-IN SCREW))	
		1	**1S-7252**	1	TERMINAL-CABO (PARAFUSO DE 00 GA, 3/8 POL) (TERMINAL-CABLE (00-GA, 3/8-IN SCREW))	
E		1	**159-8050**		CABO (CALIBRE 00, PRETO) (28 CM) (CABLE (00-GA, BLACK) (28-CM))	

E - ENCOMENDAR POR CENTÍMETROS
R - PEÇA REMANUFATURADA PODE ESTAR DISPONÍVEL
Y - ILUSTRAÇÃO INDIVIDUAL

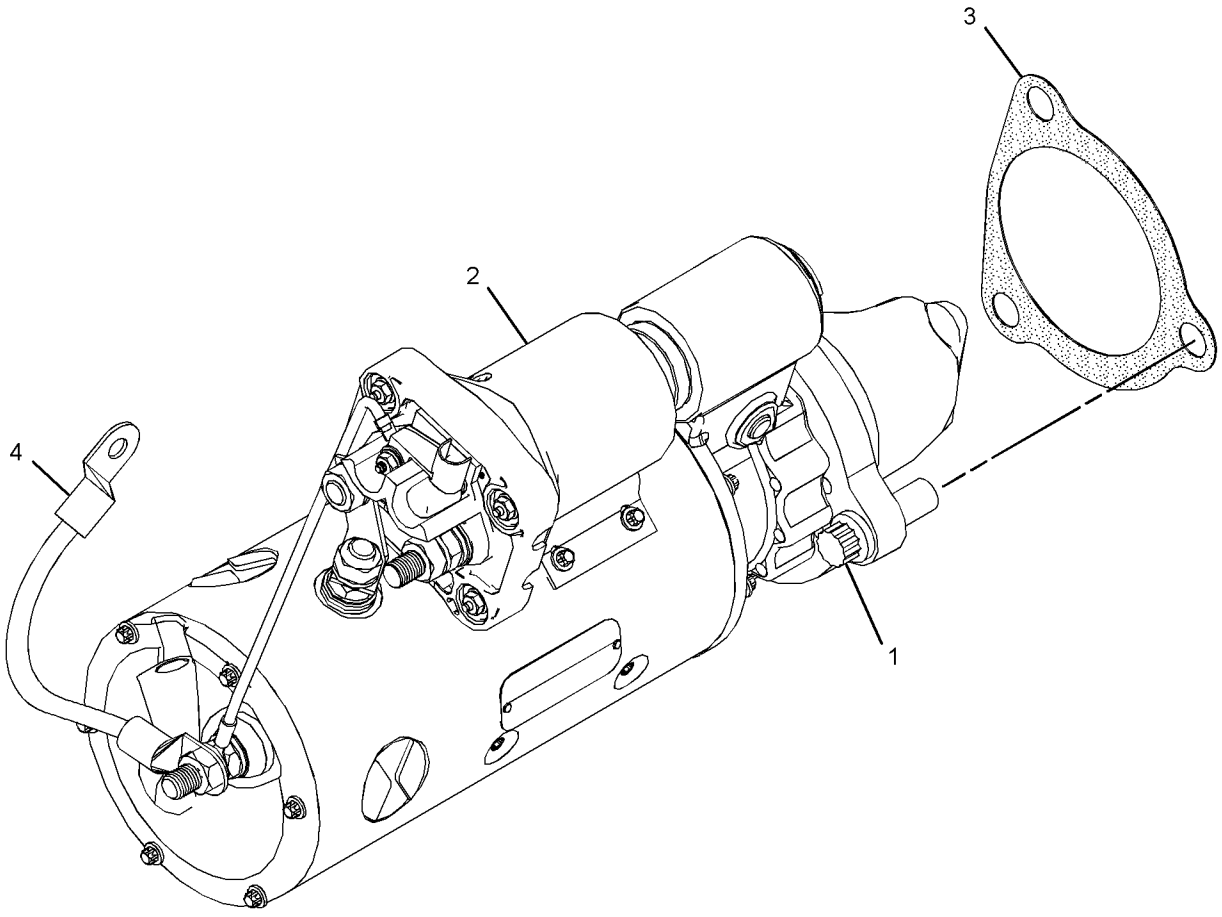

GRÁFICO 1 <FIM> g02653580

338-3454 GRUPO DO MOTOR DE PARTIDA ELÉTRICO (STARTING MOTOR GP-ELECTRIC)*R

S/N: TXD1-UP

24 V

NÚMEROE DE 180-2435 GRUPO DO MOTOR DE PARTIDA ELÉTRICO

SMCS-1453 **i05649158**

NOTA	REF. NÃO	GRÁFICO REF.	NÚMERO DA PEÇA	QTY	NOME DA PEÇA 1 2 3 4 5 6 (NÍVEL DO PRODUTO)	CONSULTE PÁGINA
	1	1	**7M-0326**	1	CONECTOR (CONNECTOR)	
	2	1	**9H-3757**	2	ARRUELA (0,516X1X0,094 POL DE ESPESSURA) (WASHER (0.516X1X0.094-IN THK))	
	3	1	**1S-7446**	3	PARAFUSO DE MÁQUINA (8-32X0,0,437 POL) (SCREW-MACHINE (8-32X0.437-IN))	
	4	1	**8C-9660**	3	ARRUELA (4,6X7,9X0,8 MM DE ESPESSURA) (WASHER (4.6X7.9X0.8-MM THK))	
	5	1	**9S-2544**	9	PARAFUSO DE CABEÇA SEXTAVADA (8-32X11,13 MM) (SCREW-HEX HEAD (8-32X11.13-MM))	
	6	1	**7M-0327**	1	ARRUELA DE ENCOSTO (17,4X25,4X1,6 MM DE ESPESSURA) (WASHER-THRUST (17.4X25.4X1.6-MM THK))	
	7	1	**3T-3418**	1	CONJUNTO DE ARMAÇÃO DA EXTREMIDADE (FRAME AS-END)	
		1	**3T-3423**	1	CAPA (CUP)	
		1	**3T-3424**	1	BUJÃO DE FELTRO (PLUG-FELT)	
		1	**9G-4101**	1	BUCHA-EXTREMIDADE (BUSHING-END)	
Y	8	1	**3T-9525**	1	CONJUNTO DE PLACA DE ESCOVA (MOTOR DE PARTIDA) (PLATE AS-BRUSH (STARTING MOTOR))	185
	9	1	**1T-0808**	2	ARRUELA (0,516X0,812X0,09 POL DE ESPESSURA) (WASHER (0.516X0.812X0.09-IN THK))	
	10	1	**3T-3422**	1	CONJUNTO DE WIRE (WIRE AS)	
	11	1	**2J-8163**	2	ANEL RETENTOR EM O (SEAL-O-RING)	
	12	1	**7X-3373**	1	PARAFUSO (5/16-18X0,88 POL) (BOLT (5/16-18X0.88-IN))	
	13	1	**3T-3434**	6	BUJÃO (PLUG)	
	14	1	**5J-5314**	5	PARAFUSO (5/16-18X1,5 POL) (BOLT (5/16-18X1.5-IN))	
	15	1	**3L-3380**	1	BUCHA DE TERMINAL (BUSHING-TERMINAL)	
	16	1	**8C-3089**	1	ANEL RETENTOR EM O (SEAL-O-RING)	
	17	1	**4M-1853**	1	CONJUNTO DA ALAVANCA DE MUDANÇA (LEVER AS-SHIFT)	
	18	1	**5M-3034**	1	CONTRAPORCA (5/16-24 DE ROSCA) (LOCKNUT (5/16-24-THD))	
	19	1	**7L-2894**	4	JUNTA (GASKET)	
	20	1	**4M-1831**	4	BUJÃO DO ALOJAMENTO DA ALAVANCA (PLUG-LEVER HOUSING)	
	21	1	**4M-1854**	1	EIXO DE ALAVANCA (SHAFT-LEVER)	
	22	1	**1H-1023**	1	ANEL RETENTOR EM O (SEAL-O-RING)	
	23	1	**2D-6392**	1	ANEL RETENTOR EM O (SEAL-O-RING)	
	24	1	**7T-3974**	1	CONJUNTO DE ALOJAMENTO DE COMANDO (HOUSING AS-DRIVE)	
	25	1	**6N-3826**	1	CONJUNTO DE COMANDO DO MOTOR (DRIVE AS-MOTOR)	
	26	1	**2H-3429**	1	ANEL DE RETENÇÃO (RING-RETAINING)	
	27	1	**6V-1322**	4	PARAFUSO (1/4-20X0,375 POL) (BOLT (1/4-20X0.375-IN))	
	28	1	**8T-4205**	4	ARRUELA DURA (7,2X14,5X2 MM DE ESPESSURA) (WASHER-HARD (7.2X14.5X2-MM THK))	
	29	1	**6N-3279**	1	ISOLANTE (INSULATOR)	
	30	1	**0S-1597**	13	PARAFUSO (1/4-28X1 POL) (BOLT (1/4-28X1-IN))	
	31	1	**1M-9971**	1	ESPAÇADOR (0,835X1,72X0,188 POL DE ESPESSURA) (SPACER (0.835X1.72X0.188-IN THK))	
	32	1	**1H-2629**	3	TIRA DE ISOLAMENTO (STRIP-INSULATION)	

338-3454 GRUPO DO MOTOR DE PARTIDA ELÉTRICO (STARTING MOTOR GP-ELECTRIC) (continuação) **i05649158**

NOTA	REF. NÃO	GRÁFICO REF.	NÚMERO DA PEÇA	QTY	NOME DA PEÇA 1 2 3 4 5 6 (NÍVEL DO PRODUTO)	CONSULTE PÁGINA
	33	1	**7M-0324**	1	CONJUNTO DE BOBINA DE CAMPO (COIL AS-FIELD)	
	34	1	**3R-8797**	12	CONJUNTO DE PARAFUSO E ARRUELA (3/8-24X0,72 POL) (SCREW & WASHER AS (3/8-24X0.72-IN))	
	35	1	**7F-3488**	6	SAPATA POLAR (SHOE-POLE)	
	36	1	**7M-8651**	1	CONJUNTO DE INDUZIDO (ARMATURE AS)	
	37	1	**7M-0325**	1	ISOLANTE (INSULATOR)	
	38	1	**3T-9524**	6	CONJUNTO DE ESCOVA (BRUSH AS)	
	39	1	**3N-3763**	1	KIT DE TERMINAL (MOTOR DE PARTIDA) (KIT-TERMINAL (STARTING MOTOR))	
					(INCLUDES BUSHINGS & WASHERS)	
	40	1	**338-3453**	1	CONJUNTO DE SOLENOIDE DO MOTOR DE PARTIDA (24 V) (SOLENOID AS-STARTING MOTOR (24-VOLT))	
	40A	1	**3R-8801**	1	ABRAÇADEIRA (CLAMP)	
	42	1	**8F-1434**	2	ARRUELA DE PRESSÃO (LOCKWASHER)	
	43	1	**6V-8188**	6	PORCA (1/2-13 DE ROSCA) (NUT (1/2-13-THD))	
	44	1	**7X-0562**	6	ARRUELA DURA (13,5X19X0,8 MM DE ESPESSURA) (WASHER-HARD (13.5X19X0.8-MM THK))	
	45	1	**4B-2049**	6	PORCA (ROSCA 10-32) (NUT (10-32-THD))	
	46	1	**8T-0328**	10	ARRUELA DURA (5,5X10X1 MM DE ESPESSURA) (WASHER-HARD (5.5X10X1-MM THK))	
	47	1	**3T-9494**	6	MOLA (SPRING)	
	48	1	**3E-7771**	1	CONJUNTO DO ALOJAMENTO (MOTOR DE PARTIDA) (HOUSING AS (STARTING MOTOR))	
	49	1	**9G-4101**	1	BUCHA-EXTREMIDADE (BUSHING-END)	
	50	1	**3T-3424**	3	BUJÃO DE FELTRO (PLUG-FELT)	
	51	1	**3T-3423**	3	CAPA (CUP)	
	52	1	**1M-9968**	1	BUCHA (BUSHING)	
	53	1	**2F-6678**	1	SELO TIPO LÁBIO (SEAL-LIP TYPE)	
	54	1	**4L-2729**	1	ARRUELA (0,844X1,9X0,188 POL DE ESPESSURA) (WASHER (0.844X1.9X0.188-IN THK))	
	55	1	**4M-1896**	1	BUCHA DE TERMINAL (BUSHING-TERMINAL)	
	56	1	**045-4065**	4	PARAFUSO DE MÁQUINA (10-32X0,0,75 POL) (SCREW-MACHINE (10-32X0.75-IN))	
	58	1	**125-6535**	1	TAMPA DO MOTOR DE PARTIDA (COVER-STARTING MOTOR)	

Y - ILUSTRAÇÃO INDIVIDUAL

338-3454 GRUPO DO MOTOR DE PARTIDA ELÉTRICO (STARTING MOTOR GP-ELECTRIC) (continuação) **i05649158**

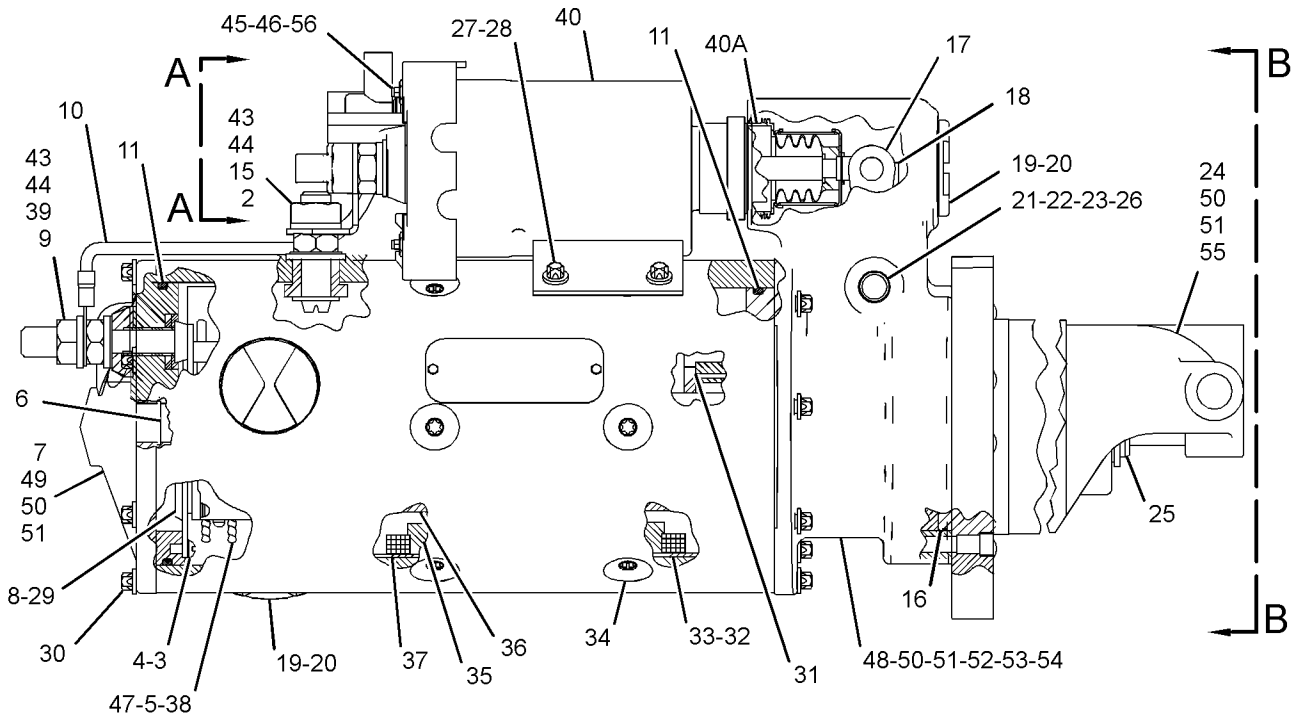

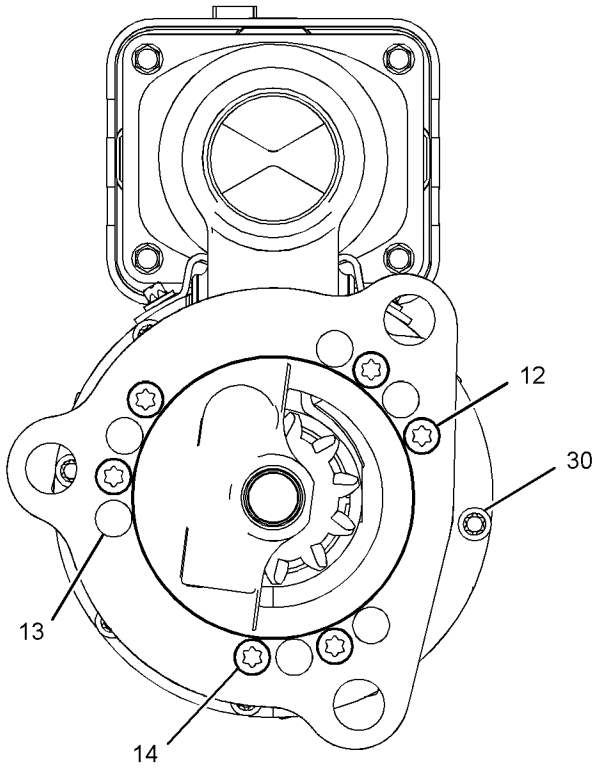

VIEW B-B

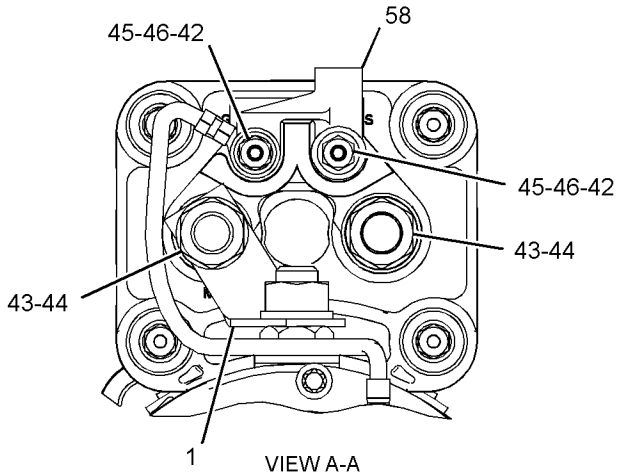

VIEW A-A

GRÁFICO 1 <FIM> g03090296

7N-0719 GRUPO DE INTERRUPTORES DE DESCONEXÃO–BATERIA (SWITCH GP-DISCONNECT-BATERIA)

S/N: MBP1-UP

NÚMEROE DE 336-6180 GRUPO DO PAINEL DE DISJUNTORES

SMCS-1411 **i01087971**

NOTA	REF. NÃO	GRÁFICO REF.	NÚMERO DA PEÇA	QTY	NOME DA PEÇA 1 2 3 4 5 6 (NÍVEL DO PRODUTO)	CONSULTE PÁGINA
	1	1	**8H-5306**	1	CHAVE (DESCONEXÃO DA BATERIA) (KEY (BATTERY DISCONNECT))	
	2	1	**8H-5303**	1	PORCA (3/4-16 DE ROSCA) (NUT (3/4-16-THD))	
	3	1	**2H-3922**	1	ARRUELA DE PRESSÃO (LOCKWASHER)	
	4	1	**7F-7259**	4	ARRUELA DE PRESSÃO (LOCKWASHER)	
	5	1	**6F-7045**	4	PORCA REGULAR (3/8-24 DE ROSCA) (NUT-FULL (3/8-24-THD))	

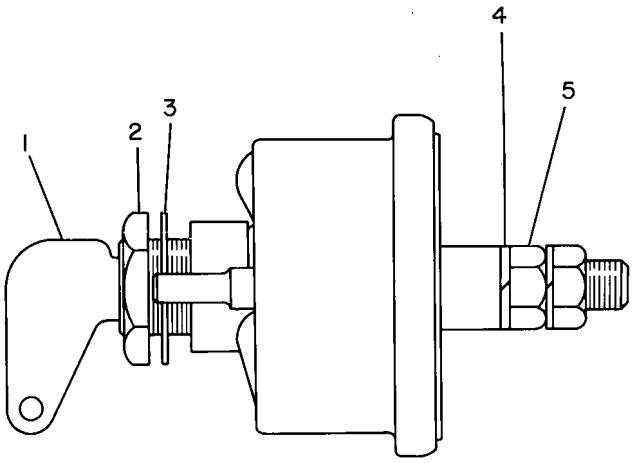

GRÁFICO 1 <FIM> g00136161

125-1302 GRUPO DO INTERRUPTOR-MAGNÉTICO–RELÉ DE PARTIDA (SWITCH GP-MAGNETIC–RELÉ DE PARTIDA)

S/N: MBP1-UP

24 V

NÚMEROE DE 336-6180 GRUPO DO PAINEL DE DISJUNTORES

SMCS-7499 **i06098891**

NOTA	REF. NÃO	GRÁFICO REF.	NÚMERO DA PEÇA	QTY	NOME DA PEÇA 1 2 3 4 5 6 (NÍVEL DO PRODUTO)	CONSULTE PÁGINA
	1	1	**102-8802**	1	KIT DE TOMADA (2 PINOS) (KIT-RECEPTACLE (2-PIN))	
					(INCLUDES RECEPTACLE AS & WEDGE)	
	2	1	**186-3735**	2	PINO DE CONECTOR (CALIBRE 16 A 18) (PIN-CONNECTOR (16-GA TO 18-GA))	
	3	1	**1H-3338**	2	ARRUELA DE PRESSÃO (DENTE EXTERNO) (LOCKWASHER (EXTERNAL TOOTH))	
	4	1	**012-0380**	2	ARRUELA DE PRESSÃO (6,5X12,5X1,6 MM DE ESPESSURA) (DIVISÃO) (LOCKWASHER (6.5X12.5X1.6-MM THK) (SPLIT))	
M	5	1	**5C-2890**	2	PORCA (ROSCA M6X1) (NUT (M6X1-THD))	
BE	6	1	**9X-1813**		LUVA (SLEEVE)	

B - UTILIZAR CONFORME NECESSÁRIO
E - ENCOMENDAR POR CENTÍMETROS
M - PEÇA MÉTRICA

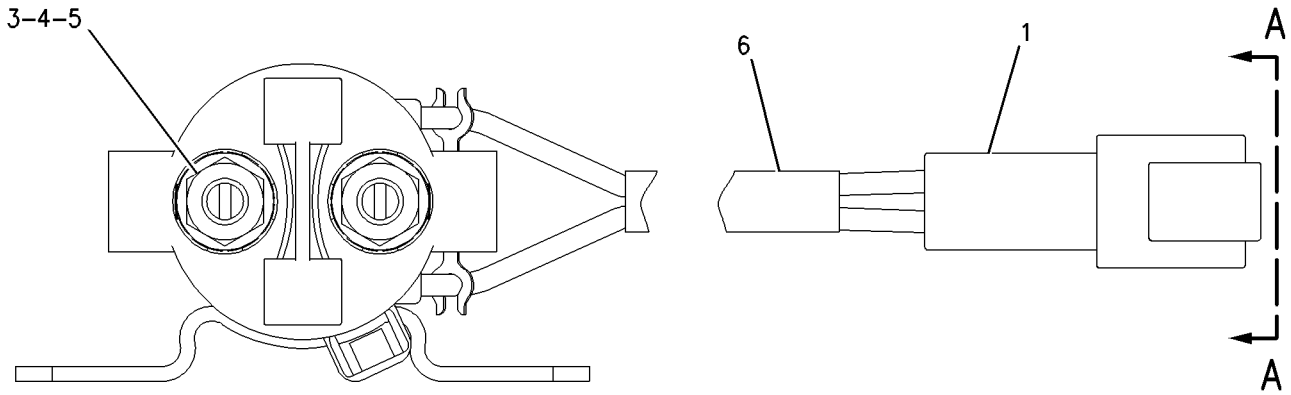

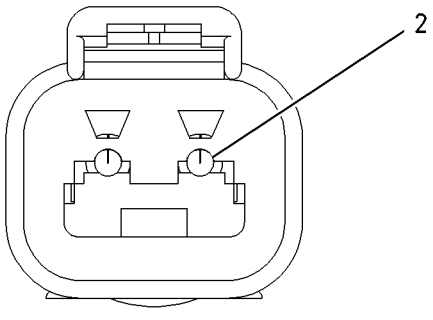

VIEW A–A

GRÁFICO 1 <FIM> g00987986

398-0940 GRUPO DO INTERRUPTOR-MAGNÉTICO–RELÉ DO AQUECEDOR DE ENTRADA DE AR (SWITCH GP-MAGNETIC-RELÉ DO AQUECEDOR DE ENTRADA DE AR)

S/N: TXD1-UP

24 V

NÚMEROE DE 269-3410 GRUPO DA FIAÇÃO-AQUECEDOR

SMCS-7499 **i06836573**

NOTA	REF. NÃO	GRÁFICO REF.	NÚMERO DA PEÇA	QTY	NOME DA PEÇA 1 2 3 4 5 6 (NÍVEL DO PRODUTO)	CONSULTE PÁGINA
	1	1	**102-8802**	1	KIT DE TOMADA (2 PINOS) (KIT-RECEPTACLE (2-PIN))	
					(INCLUDES RECEPTACLE AS & WEDGE)	
	2	1	**8T-8729**	2	PINO DE CONECTOR (CALIBRE 16 A 18) (PIN-CONNECTOR (16-GA TO 18-GA))	
	3	1	**3F-9556**	2	ARRUELA DE PRESSÃO (LOCKWASHER)	
	4	1	**6V-8186**	2	PORCA REGULAR (5/16-24 DE ROSCA) (NUT-FULL (5/16-24-THD))	
	5	1	**6V-8378**	2	PORCA (ROSCA 10-32) (NUT (10-32-THD))	
	6	1	**8F-1434**	2	ARRUELA DE PRESSÃO (LOCKWASHER)	

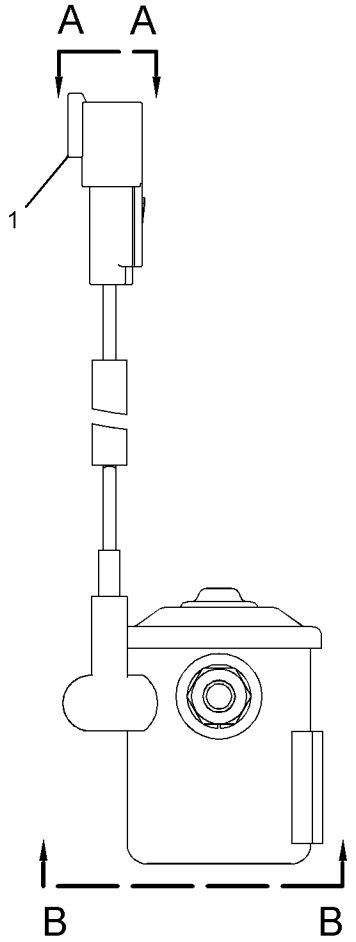

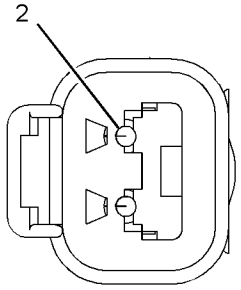

VIEW A-A

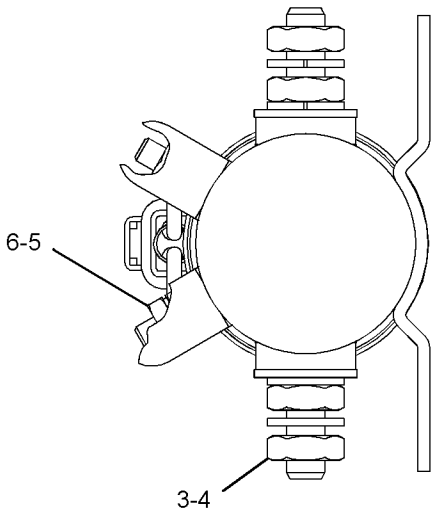

VIEW B-B

GRÁFICO 1 <FIM> g03351877

258-0883 GRUPO DO INTERRUPTOR DE PRESSÃO–FILTRO DE COMBUSTÍVEL (SWITCH GP-PRESSURE-FILTRO DE COMBUSTÍVEL)

S/N: MBP1-UP

NÚMEROE DE 463-6318 GRUPO DE TUBULAÇÕES DE COMBUSTÍVEL

SMCS-1435 **i05424435**

NOTA	REF. NÃO	GRÁFICO REF.	NÚMERO DA PEÇA	QTY	NOME DA PEÇA 1 2 3 4 5 6 (NÍVEL DO PRODUTO)	CONSULTE PÁGINA
	1	1	**102-8802**	1	KIT DE TOMADA (2 PINOS) (KIT-RECEPTACLE (2-PIN))	
					(INCLUDES RECEPTACLE AS & WEDGE)	
	2	1	**9X-7737**	1	ANEL RETENTOR EM O (SEAL-O-RING)	
	3	1	**8T-8729**	2	PINO DE CONECTOR (CALIBRE 16 A 18) (PIN-CONNECTOR (16-GA TO 18-GA))	
E	4	1	**9X-1813**		LUVA (14 CM) (SLEEVE (14-CM))	
	5	1	**6V-4589**	1	ANEL RETENTOR EM O (SEAL-O-RING)	

E - ENCOMENDAR POR CENTÍMETROS

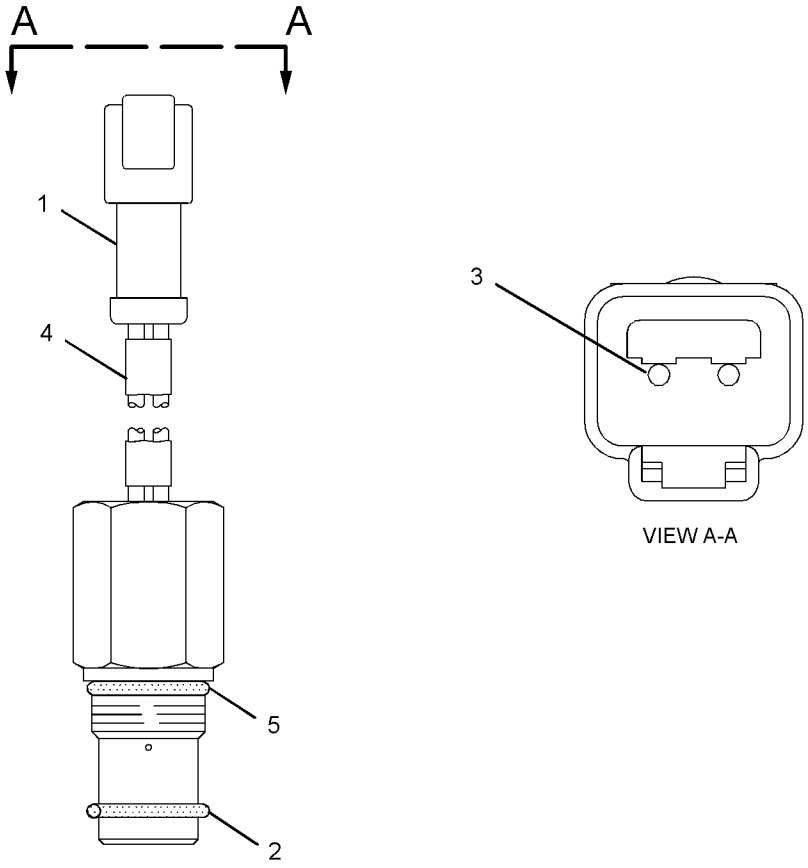

GRÁFICO 1 <FIM> g01960393

255-2751 GRUPO DO INTERRUPTOR DE PARTIDA–MOTOR, CHAVE (SWITCH GP-START-MOTOR, CHAVE)

S/N: MBP1-UP

NÚMEROE DE 398-7007 GRUPO DO PAINEL-INTERRUPTOR

SMCS-1416 **i04574543**

NOTA	REF. NÃO	GRÁFICO REF.	NÚMERO DA PEÇA	QTY	NOME DA PEÇA 1 2 3 4 5 6 (NÍVEL DO PRODUTO)	CONSULTE PÁGINA
	1	1	**6V-8362**	4	PARAFUSO DE MÁQUINA (8-32X0,31 POL) (SCREW-MACHINE (8-32X0.31-IN))	
	2	1	**9B-7233**	4	ARRUELA DE PRESSÃO (LOCKWASHER)	
	3	1	**7T-6799**	1	PORCA DE FIXAÇÃO (1-32 DE ROSCA) (NUT-MOUNTING (1-32-THD))	
AF			**5P-8500**	1	CHAVE (IGNIÇÃO) (KEY (IGNITION))	

A - NÃO FAZ PARTE DESTE GRUPO
F - NÃO APRESENTADO

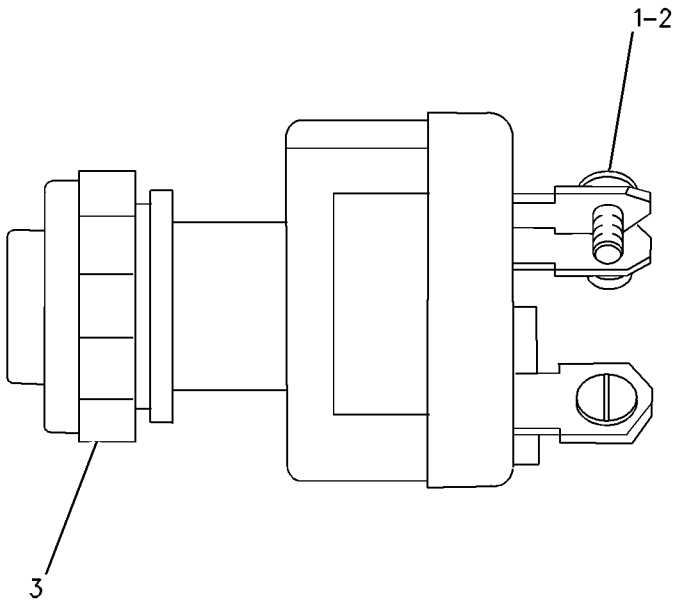

GRÁFICO 1 <FIM> g00699802

336-5880 GRUPO CHAVES SELETORAS–ACOPLADOR RÁPIDO (SWITCH GP-TOGGLE-ACOPLADOR RÁPIDO)

S/N: MBP1-UP

NÚMEROE DE 421-8400 GRUPO DA FIAÇÃO DA CABINE

SMCS-7332 **i06093584**

NOTA	REF. NÃO	GRÁFICO REF.	NÚMERO DA PEÇA	QTY	NOME DA PEÇA 1 2 3 4 5 6 (NÍVEL DO PRODUTO)	CONSULTE PÁGINA
	1	1	**7N-2353**	1	CONJUNTO DE CHAVE SELETORA (ACOPLADOR RÁPIDO) (SWITCH AS-TOGGLE (QUICK COUPLER))	
	2	1	**336-5893**	1	CONJUNTO DA FIAÇÃO ELÉTRICA DO INTERRUPTOR (ACOPLADOR RÁPIDO) (HARNESS AS-SWITCH (QUICK COUPLER))	
		1	**3S-2093**	1	CABO TIPO CINTA (STRAP-CABLE)	
		1	**7Y-3950**	2	TERMINAL DA LÂMINA (CALIBRE 14 A 20) (TERMINAL-BLADE (14-GA TO 20-GA))	
		1	**7Y-3953**	1	CONECTOR-TOMADA (CONNECTOR-RECEPTACLE)	
		1	**5P-2321**	2	TERMINAL-GARFO (CALIBRE 14 A 16, NO. 6 PARAFUSOS) (TERMINAL-FORK (14-GA TO 16-GA, NO. 6 SCREW))	

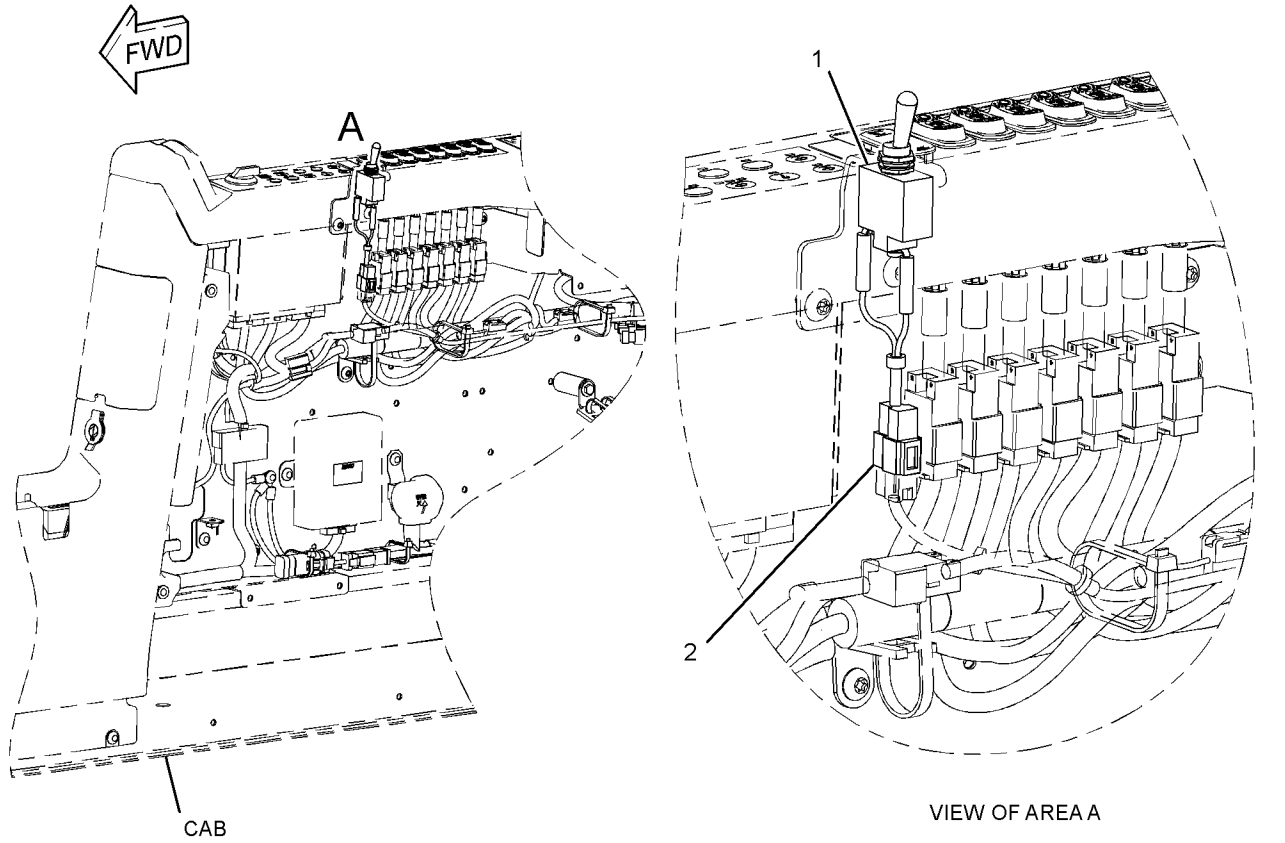

GRÁFICO 1 <FIM> g02263577

239-1134 GRUPO DE VÁLVULAS-PARTIDA A ÉTER (VALVE GP-ETHER STARTING)

S/N: MBP1-UP

24 V

NÚMEROE DE 463-6320 GRUPO DO AUXÍLIO DE PARTIDA A ÉTER

SMCS-1456 **i06885450**

NOTA	REF. NÃO	GRÁFICO REF.	NÚMERO DA PEÇA	QTY	NOME DA PEÇA 1 2 3 4 5 6 (NÍVEL DO PRODUTO)	CONSULTE PÁGINA
	1	1	**7N-9801**	1	JUNTA (GASKET)	
	2	1	**102-8802**	1	KIT DE TOMADA (2 PINOS) (KIT-RECEPTACLE (2-PIN))	
					(INCLUDES RECEPTACLE AS & WEDGE)	
	3	1	**8T-8729**	2	PINO DE CONECTOR (CALIBRE 16 A 18) (PIN-CONNECTOR (16-GA TO 18-GA))	
	4	1	**358-4889**	1	FILTRO (PARTIDA A ÉTER) (FILTER (ETHER START))	

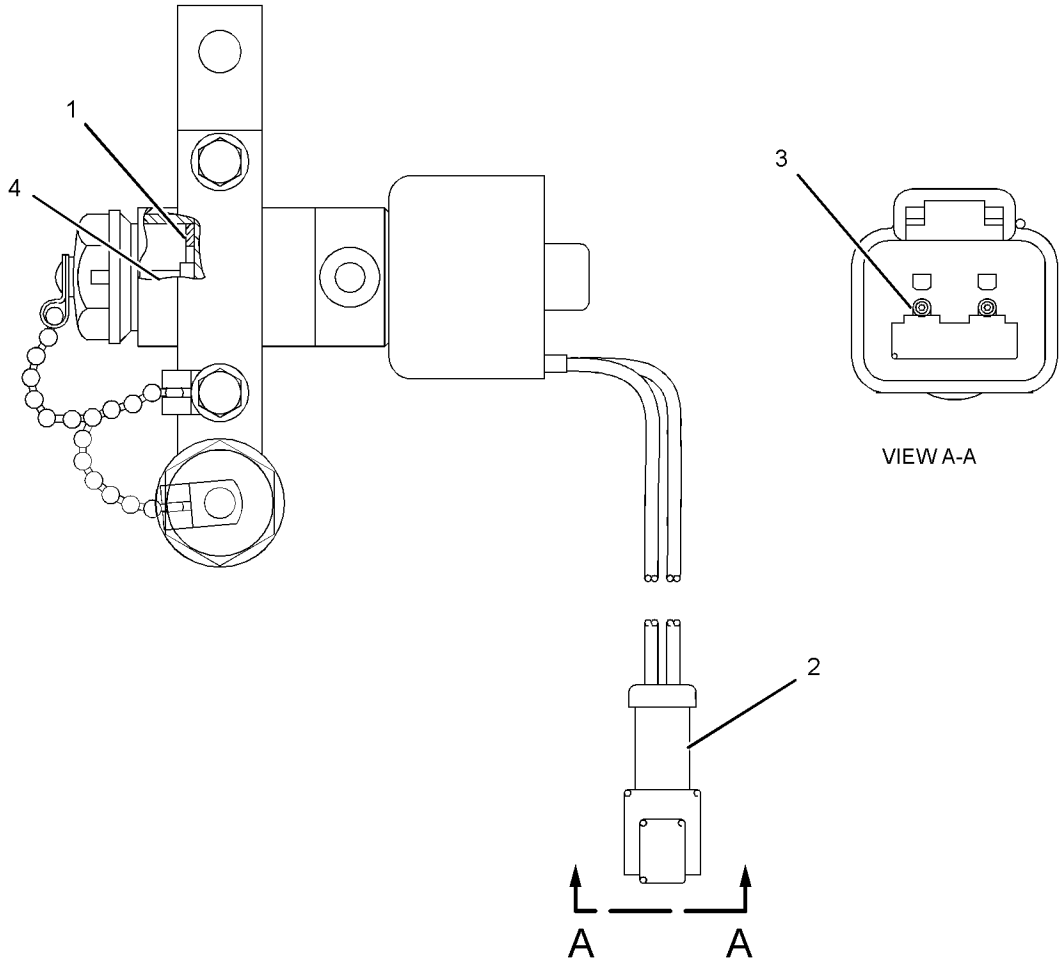

GRÁFICO 1 <FIM> g02138138

336-6218 GRUPO DE FIAÇÃO-RECEPTÁCULO PARTIDA AUX–PARTIDA AUXILIAR (WIRING GP-AUX START RECEPTACLE-PARTIDA AUXILIAR)

S/N: MBP1-UP

SMCS-1408, 1463

i06589048

NOTA	REF. NÃO	GRÁFICO REF.	NÚMERO DA PEÇA	QTY	NOME DA PEÇA 1 2 3 4 5 6 (NÍVEL DO PRODUTO)	CONSULTE PÁGINA
	1	1	**2G-1830**	1	CONJUNTO DE RECIPIENTE (PARTIDA AUXILIAR) (RECEPTACLE AS (AUXILIARY START))	
		1	**1S-7251**	2	TERMINAL-CABO (PARAFUSO DE 00 GA, 1/2 POL) (TERMINAL-CABLE (00-GA, 1/2-IN SCREW))	
E		1	**5P-0747**		CABO (CALIBRE 00, PRETO) (49 CM) (CABLE (00-GA, BLACK) (49-CM))	
E		1	**159-8049**		CABO (CALIBRE 00, VERMELHO) (56 CM) (CABLE (00-GA, RED) (56-CM))	
D		1	**6V-2722**		TUBO REDUTOR DE CALOR (25,4 MM DE DIÂMETRO) (0,1 M) (TUBE-HEAT SHRINK (25.4-MM DIA) (0.1-M))	
	2	1	**8S-2634**	1	CONJUNTO DA TAMPA (COVER AS)	
	3	1	**177-2215**	1	BRAÇADEIRA CINTA- DUPLA (STRAP-DUAL CLAMP)	
	4	1	**301-0091**	1	TAMPA DE TERMINAL (VERMELHO) (COVER-TERMINAL (RED))	
	5	1	**350-8045**	1	SUPORTE (BRACKET)	
	6	1	**4K-8864**	1	GRAMPO (CLIP)	
M	7	1	**5C-9553**	4	PARAFUSO (M6X1X16 MM) (BOLT (M6X1X16-MM))	
	8	1	**5P-4115**	4	ARRUELA DURA (7,2X19X2 MM DE ESPESSURA) (WASHER-HARD (7.2X19X2-MM THK))	
	9	1	**8T-4121**	2	ARRUELA DURA (11X21X2,5 MM DE ESPESSURA) (WASHER-HARD (11X21X2.5-MM THK))	
M	10	1	**8T-4136**	2	PARAFUSO (M10X1,5X25 MM) (BOLT (M10X1.5X25-MM))	

D - ENCOMENDAR POR METROS
E - ENCOMENDAR POR CENTÍMETROS
M - PEÇA MÉTRICA

336-6218 GRUPO DE FIAÇÃO-RECEPTÁCULO PARTIDA AUX (WIRING GP-AUX START RECEPTACLE) (continuação)

i06589048

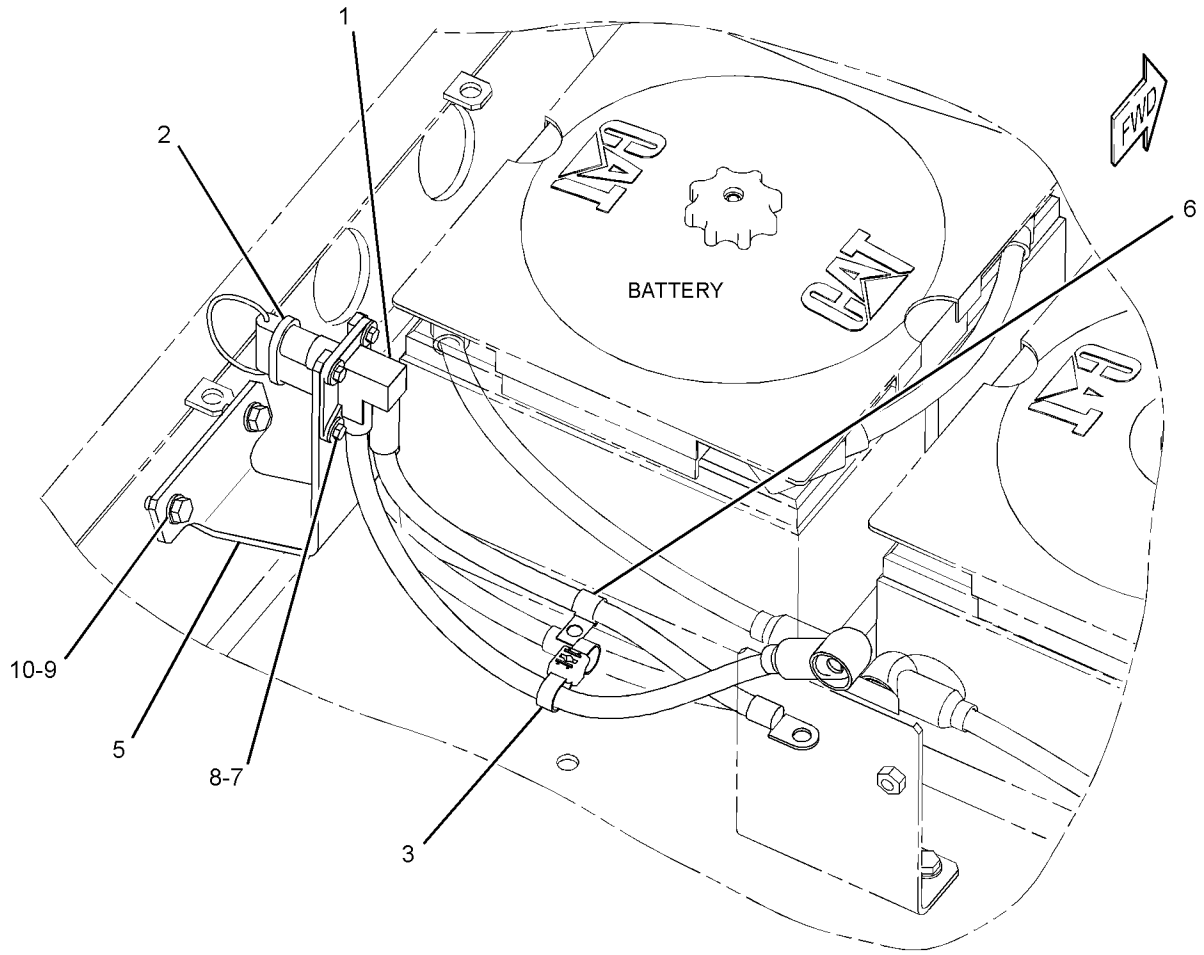

GRÁFICO 1 <FIM> g02848356

421-8400 GRUPO DA FIAÇÃO DA CABINE–ACOPLADOR (WIRING GP-CAB-ACOPLADOR)

S/N: MBP1-UP

NÚMEROE DE 476-3843 ARRANJO DE CONTROLE-ACOPLADOR RÁPIDO

SMCS-1408, 7301

i06093573

NOTA	REF. NÃO	GRÁFICO REF.	NÚMERO DA PEÇA	QTY	NOME DA PEÇA 1 2 3 4 5 6 (NÍVEL DO PRODUTO)	CONSULTE PÁGINA
	1	1	**259-7180**	1	TAMPA (COVER)	
Y	2	1	*336-5880*	1	GRUPO CHAVES SELETORAS (ACOPLADOR RÁPIDO) (SWITCH GP-TOGGLE (QUICK COUPLER))	215
	3	1	**420-7262**	1	CONJUNTO DE SUPORTE (BRACKET AS)	
M	4	1	**9X-2042**	3	PARAFUSO DE CABEÇA DE COGUMELO (M6X1X12 MM) (SCREW-TRUSS HEAD (M6X1X12-MM))	

M - PEÇA MÉTRICA
Y - ILUSTRAÇÃO INDIVIDUAL

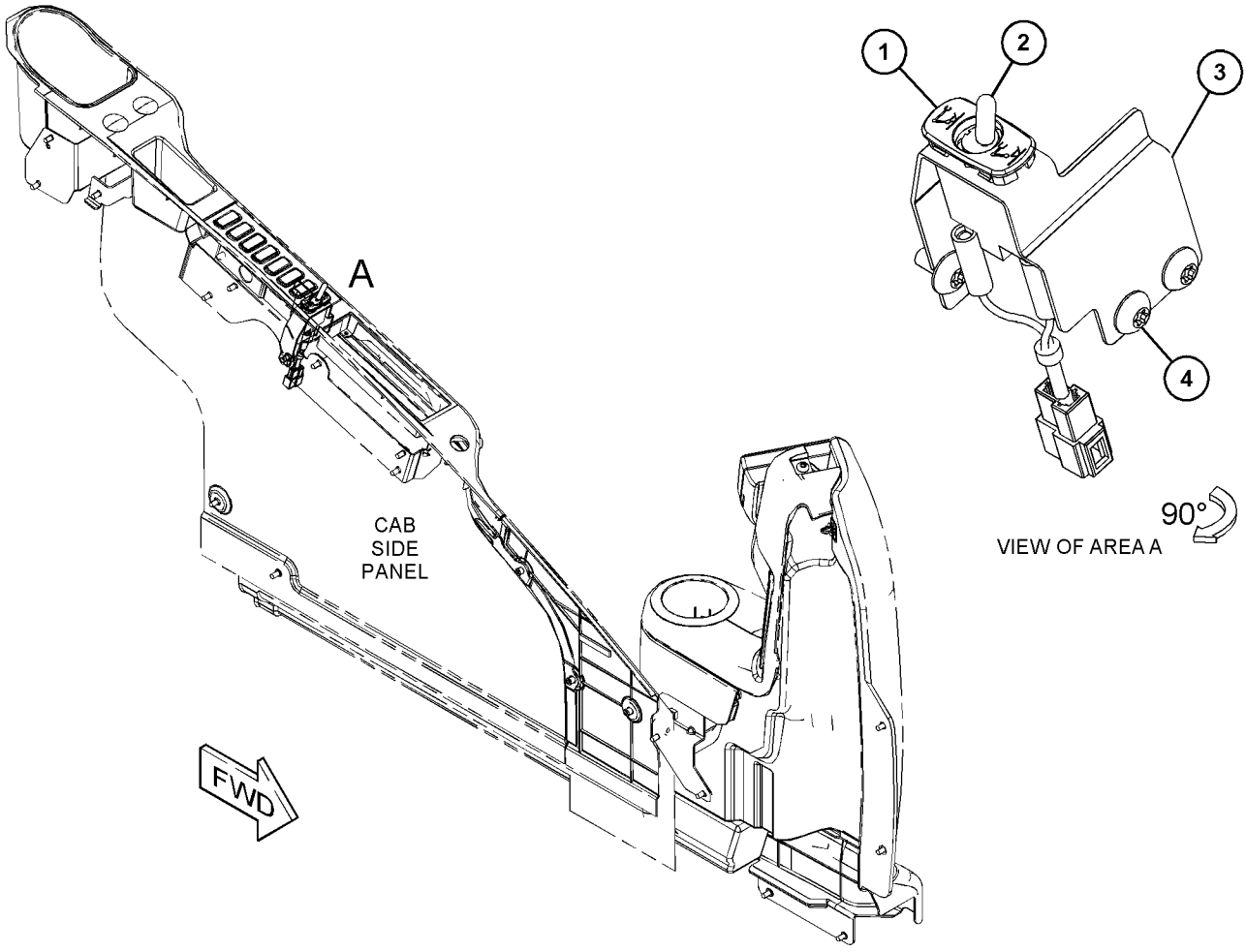

GRÁFICO 1 <FIM> g03562316

448-1392 GRUPO DA FIAÇÃO DA CABINE–FINE SWING (OSCILAÇÃO PRECISA) (WIRING GP-CAB-FINE SWING (OSCILAÇÃO PRECISA))

S/N: MBP1-UP

NÚMEROE DE 454-6466 ARRANJO DO OPERADOR, 486-5840 GRUPO DA CABINE

SMCS-1408, 7301

i06018698

NOTA	REF. NÃO	GRÁFICO REF.	NÚMERO DA PEÇA	QTY	NOME DA PEÇA 1 2 3 4 5 6 (NÍVEL DO PRODUTO)	CONSULTE PÁGINA
	1	1	**238-2212**	1	CONJUNTO DO INTERRUPTOR DO BALANCIM (FINE SWING (Oscilação precisa)) (SWITCH AS-ROCKER (FINE SWING))	
		1	**167-3542**	1	CONECTOR DE TOMADA (5 PINOS) (RECEPTACLE-CONNECTOR (5-PIN))	
		1	**167-3543**	5	TERMINAL (MACHO) (TERMINAL (MALE))	

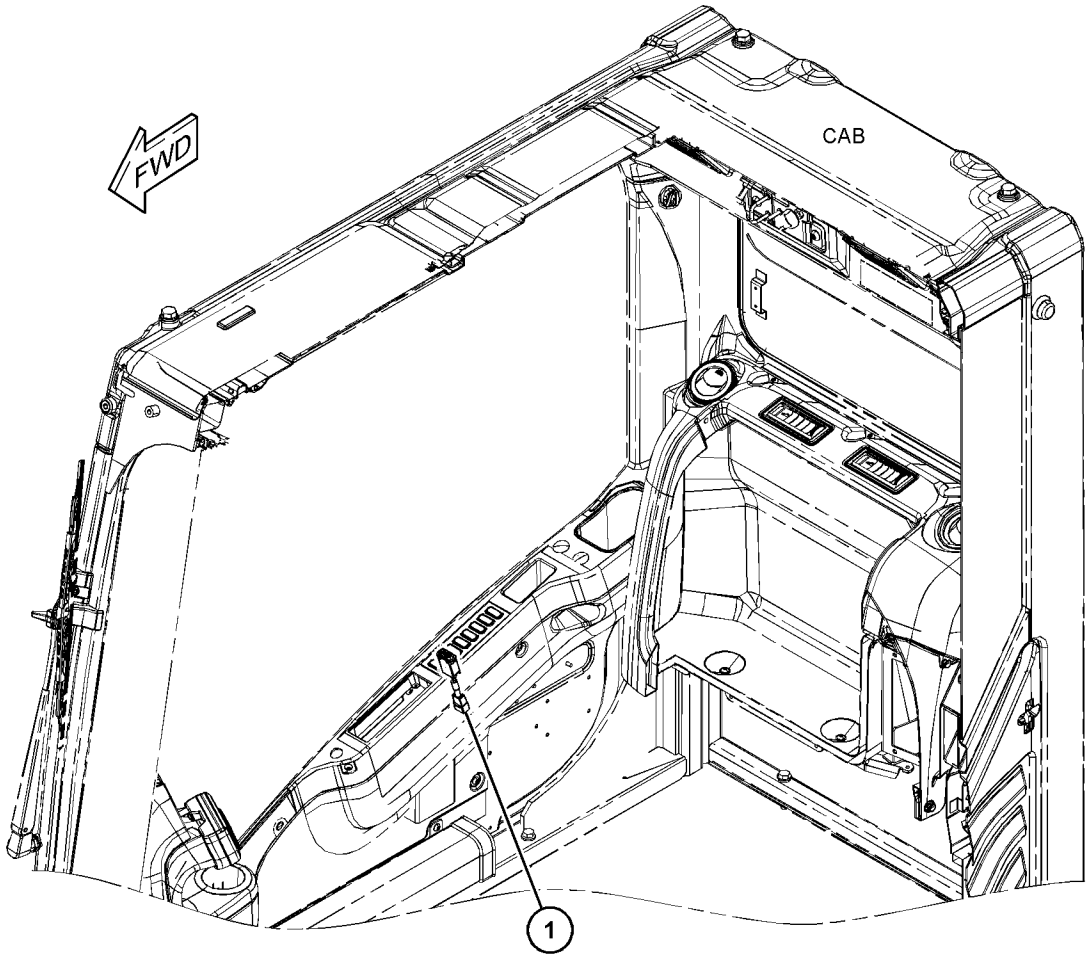

GRÁFICO 1 <FIM> g03674428

460-7498 GRUPO DA FIAÇÃO DA CABINE (WIRING GP-CAB)

S/N: MBP1-UP

NÚMEROE DE 454-6466 ARRANJO DO OPERADOR, 486-5840 GRUPO DA CABINE

SMCS-1408, 7301 **i06885447**

NOTA	REF. NÃO	GRÁFICO REF.	NÚMERO DA PEÇA	QTY	NOME DA PEÇA 1 2 3 4 5 6 (NÍVEL DO PRODUTO)	CONSULTE PÁGINA
	1	1,2	**3S-2093**	6	CABO TIPO CINTA (STRAP-CABLE)	
	2	2,3	**7K-1181**	10	CABO TIPO CINTA (STRAP-CABLE)	
	3	2	**7Y-5505**	2	CONJUNTO DO ALTO-FALANTE (SPEAKER AS)	
					(EACH INCLUDES)	
		2	**7Y-3951**	2	TERMINAL DA LÂMINA (CALIBRE 14) (TERMINAL-BLADE (14-GA))	
		2	**7Y-3954**	1	CONECTOR-BUJÃO (3 PINOS) (CONNECTOR-PLUG (3-PIN))	
	4	2	**167-3593**	1	TIRA (STRAP)	
	5	2	**9W-0335**	1	GRUPO DO ACENDEDOR DE CIGARRO (24 V) (LIGHTER AS-CIGAR (24-VOLT))	
					—OU—	
		2	**238-2318**	1	GRUPO DO ACENDEDOR DE CIGARRO (24 V) (LIGHTER AS-CIGAR (24-VOLT))	
					(FOR JAPANESE MARKET ONLY)	
	6	3	**238-2391**	1	CONJUNTO DE CABOS (ROXO) (CABLE AS (PURPLE))	
		3	**9G-4343**	2	TERMINAL DE ANEL (PARAFUSO DE CALIBRE 4, 1/4 POL) (TERMINAL-RING (4-GA, 1/4-IN SCREW))	
	7	2	**251-0637**	1	ISOLAMENTO (INSULATION)	
	8	2	**270-2679**	1	ARRUELA DE PRESSÃO (LOCKWASHER)	
	9	2	**342-3601**	1	CONJUNTO DA TAMPA (COVER AS)	
	10	1	**366-4622**	1	KIT DO MEDIDOR DE SERVIÇO (32 VCC) (KIT-SERVICE METER (32-VOLT DC))	
					(INCLUDES FILM & METER)	
	11	2	**510-9643**	1	CONJUNTO DA TAMPA DO CONTROLE (12/24 VCC) (PANEL AS-CONTROL (12/24-VDC))	
		2	**483-1262**	1	BOTÃO (KNOB)	
	12	2	**460-0965**	1	CONJUNTO DE SUPORTE (BRACKET AS)	
	13	3	**461-6784**	1	CONJUNTO DO INTERRUPTOR MAGNÉTICO (RELÉ PRINCIPAL) (SWITCH AS-MAGNETIC (MAIN RELAY))	
	14	1	**466-7113**	1	CONJUNTO DA ANTENA (ANTENNA AS)	
	15	3	**475-4187**	1	CONJUNTO DE CABOS (VERMELHO) (CABLE AS (RED))	
		3	**9G-4343**	2	TERMINAL DE ANEL (PARAFUSO DE CALIBRE 4, 1/4 POL) (TERMINAL-RING (4-GA, 1/4-IN SCREW))	
	16	1	**494-5031**	1	CONJUNTO DA FIAÇÃO ELÉTRICA DA CABINE (HARNESS AS-CAB)	
		1	**102-8803**	3	KIT DE TOMADA (3 PINOS) (KIT-RECEPTACLE (3-PIN))	
		1	**176-9299**	2	KIT DE TOMADA (3 PINOS) (KIT-RECEPTACLE (3-PIN))	
					(EACH RECEPTACLE KIT INCLUDES RECEPTACLE AS & WEDGE)	
		1	**8T-8730**	5	SOQUETE DE CONECTOR (CALIBRE 16 A 18) (SOCKET-CONNECTOR (16-GA TO 18-GA))	
		1	**3S-2093**	93	CABO TIPO CINTA (STRAP-CABLE)	
		1	**7Y-3950**	4	TERMINAL DA LÂMINA (CALIBRE 14 A 20) (TERMINAL-BLADE (14-GA TO 20-GA))	
		1	**7Y-3951**	7	TERMINAL DA LÂMINA (CALIBRE 14) (TERMINAL-BLADE (14-GA))	
		1	**7Y-3952**	1	PLUGUE DE CONECTOR (2 PINOS) (PLUG-CONNECTOR (2-PIN))	
		1	**7Y-3955**	2	CONECTOR-TOMADA (CONNECTOR-RECEPTACLE)	
		1	**7Y-3958**	1	CONECTOR-BUJÃO (6 PINOS) (CONNECTOR-PLUG (6-PIN))	

460-7498 GRUPO DA FIAÇÃO DA CABINE (WIRING GP-CAB) (continuação) **i06885447**

NOTA	REF. NÃO	GRÁFICO REF.	NÚMERO DA PEÇA	QTY	NOME DA PEÇA 1 2 3 4 5 6 (NÍVEL DO PRODUTO)	CONSULTE PÁGINA
		1	*7Y-3966*	2	CONJUNTO DE TERMINAL (TERMINAL AS)	
					(EACH INCLUDES)	
		1	**7Y-3962**	1	TERMINAL-BALA (MACHO) (TERMINAL-BULLET (MALE))	
		1	**7Y-3964**	1	TUBO (TERMINAL DE CONECTOR) (TUBE (CONNECTOR TERMINAL))	
		1	*7Y-3967*	7	CONJUNTO DE TERMINAL (TERMINAL AS)	
					(EACH INCLUDES)	
		1	**7Y-3963**	1	TERMINAL-BALA (FÊMEA) (TERMINAL-BULLET (FEMALE))	
		1	**7Y-3965**	1	TUBO (TERMINAL DE TOMADA) (TUBE (RECEPTACLE TERMINAL))	
		1	**8T-8737**	21	BUJÃO DE RETENTOR (PLUG-SEAL)	
		1	**5P-6271**	1	CONJUNTO DO CONECTOR (CONNECTOR AS)	
		1	**102-7964**	2	PLUGUE DE CONECTOR (16 PINOS) (PLUG-CONNECTOR (16-PIN))	
		1	**102-7965**	72	TERMINAL (FÊMEA) (TERMINAL (FEMALE))	
		1	**9W-0844**	6	SOQUETE DE CONECTOR (CALIBRE 14 A 16) (SOCKET-CONNECTOR (14-GA TO 16-GA))	
		1	**111-4816**	1	PLUGUE DE CONECTOR (13 PINOS) (PLUG-CONNECTOR (13-PIN))	
		1	**116-0255**	1	TERMINAL DA LÂMINA (CALIBRE 10 A 20) (TERMINAL-BLADE (10-GA TO 20-GA))	
	16A	4	**113-8490**	21	FUSÍVEL (10 AMPÈRES) (FUSE (10-AMPERE))	
	16B	4	**113-8491**	8	FUSÍVEL (15 A) (FUSE (15-AMPERE))	
	16C	4	**113-8493**	3	FUSÍVEL (25 A) (FUSE (25-AMPERE))	
E		4	**119-3662**		TUBO REDUTOR DE CALOR (10,85 MM DIA) (33 CM) (TUBE-HEAT SHRINK (10.85-MM DIA) (33-CM))	
		4	**121-1168**	1	CONECTOR-TOMADA (CONNECTOR-RECEPTACLE)	
		4	**121-1173**	19	TERMINAL (MACHO) (TERMINAL (MALE))	
	16D	4	**124-3548**	3	FUSÍVEL (30 AMPÈRES) (FUSE (30-AMPERE))	
		4	**125-4784**	1	PLUGUE DE CONECTOR (12 PINOS) (PLUG-CONNECTOR (12-PIN))	
		4	**125-4785**	32	TERMINAL (FÊMEA) (TERMINAL (FEMALE))	
		4	**125-4840**	1	CUNHA DA TRAVA DO PLUGUE (13 PINOS) (WEDGE-PLUG LOCK (13-PIN))	
		4	**125-4841**	2	CUNHA DA TRAVA DO PLUGUE (21 PINOS) (WEDGE-PLUG LOCK (21-PIN))	
E		4	**125-7874**		TUBO REDUTOR DE CALOR (5,72 MM DIA) (60 CM) (TUBE-HEAT SHRINK (5.72-MM DIA) (60-CM))	
E		4	**125-7875**		TUBO REDUTOR DE CALOR (7,44 MM DIA) (30 CM) (TUBE-HEAT SHRINK (7.44-MM DIA) (30-CM))	
		4	**9X-3402**	6	SOQUETE DE CONECTOR (CALIBRE 16 A 18) (SOCKET-CONNECTOR (16-GA TO 18-GA))	
					—OU—	
		4	**126-1768**	6	SOQUETE DE CONECTOR (CALIBRE 14 A 16) (SOCKET-CONNECTOR (14-GA TO 16-GA))	
		4	**2L-8067**	8	TERMINAL DE ANEL (PARAFUSO DE 1/4 POL, CALIBRE 10 A 12) (TERMINAL-RING (10-GA TO 12-GA, 1/4-IN SCREW))	
		4	**2L-8075**	3	TERMINAL DE ANEL (CALIBRE 14 A 16, NO. 8 PARAFUSOS) (TERMINAL-RING (14-GA TO 16-GA, NO. 8 SCREW))	
		4	**128-8950**	1	CONECTOR-TOMADA (CONNECTOR-RECEPTACLE)	
		4	**5P-2321**	1	TERMINAL-GARFO (CALIBRE 14 A 16, NO. 6 PARAFUSOS) (TERMINAL-FORK (14-GA TO 16-GA, NO. 6 SCREW))	
		4	**134-3296**	1	ALOJAMENTO-BUJÃO (HOUSING-PLUG)	
		4	**134-3297**	1	RETENTOR (SEAL)	

460-7498 GRUPO DA FIAÇÃO DA CABINE (WIRING GP-CAB) (continuação) **i06885447**

NOTA	REF. NÃO	GRÁFICO REF.	NÚMERO DA PEÇA	QTY	NOME DA PEÇA 1 2 3 4 5 6 (NÍVEL DO PRODUTO)	CONSULTE PÁGINA
		4	**138-5184**	1	PLUGUE DE CONECTOR (20 PINOS) (PLUG-CONNECTOR (20-PIN))	
	16E	4	**141-2759**	10	FUSÍVEL (5 AMPÈRES) (FUSE (5-AMPERE))	
		4	**9X-3401**	20	PINO DE CONECTOR (CALIBRE 16 A 18) (PIN-CONNECTOR (16-GA TO 18-GA))	
					—OU—	
		4	**126-1767**	20	PINO DE CONECTOR (CALIBRE 14 A 16) (PIN-CONNECTOR (14-GA TO 16-GA))	
		4	**149-5069**	15	TERMINAL DA LÂMINA (CALIBRE 14 A 20) (TERMINAL-BLADE (14-GA TO 20-GA))	
		4	**149-5070**	18	TERMINAL DA LÂMINA (16 GA A 20 GA) (TERMINAL-BLADE (16-GA TO 20-GA))	
		4	**149-5071**	3	TERMINAL DA LÂMINA (BITOLA 12 A BITOLA 14) (TERMINAL-BLADE (12-GA TO 14-GA))	
		4	**153-2602**	3	CONECTOR DE TOMADA (1 PINO) (RECEPTACLE-CONNECTOR (1-PIN))	
		4	**153-2631**	3	TERMINAL (FÊMEA) (TERMINAL (FEMALE))	
		4	**155-2260**	1	KIT DO PLUGUE DE CONEXÃO (3 PINOS) (KIT-CONNECTING PLUG (3-PIN))	
		4	**155-2270**	1	KIT DO PLUGUE DE CONEXÃO (2 PINOS) (KIT-CONNECTING PLUG (2-PIN))	
					(EACH INCLUDES PLUG AS, WEDGE, & INTERFACE SEAL)	
	16F	4	**161-3128**	1	RELÉ (24 V) (LUZ DA LANÇA) (RELAY (24-VOLT) (BOOM LIGHT))	
	16G	4	**161-3128**	1	RELÉ (24 V) (LUZ DA CABINA) (RELAY (24-VOLT) (CAB LIGHT))	
	16H	4	**161-3128**	1	RELÉ (24 V) (BUZINA) (RELAY (24-VOLT) (HORN))	
	16J	4	**161-3128**	1	RELÉ (24 V) (RETENÇÃO HIDRÁULICA) (RELAY (24-VOLT) (HYDRAULIC LOCKOUT))	
	16K	4	**161-3128**	1	RELÉ (24 V) (ESCORVA ELÉTRICA) (RELAY (24-VOLT) (ELECTRIC PRIMING))	
	16L	4	**161-3128**	1	RELÉ (24 V) (PARTIDA A ÉTER) (RELAY (24-VOLT) (ETHER START))	
	16M	4	**161-3128**	1	RELÉ (24 V) (PARTIDA EM NEUTRO) (RELAY (24-VOLT) (NEUTRAL START))	
	16N	4	**161-3128**	1	RELÉ (24 V) (LUZ DO CHASSI) (RELAY (24-VOLT) (CHASSIS LIGHT))	
	16P	4	**161-3128**	1	RELÉ (24 V) (FAROL GIRATÓRIO) (RELAY (24-VOLT) (BEACON))	
		4	**163-6803**	7	PLUGUE DE CONECTOR (5 PINOS) (PLUG-CONNECTOR (5-PIN))	
		4	**167-3487**	7	CUNHA DA TRAVA DO PLUGUE (5 PINOS) (WEDGE-PLUG LOCK (5-PIN))	
		4	**167-3630**	1	CONECTOR-BUJÃO (CONNECTOR-PLUG)	
		4	**167-3631**	2	TERMINAL (FÊMEA) (TERMINAL (FEMALE))	
		4	**170-6890**	5	TERMINAL DA LÂMINA (CALIBRE 14) (TERMINAL-BLADE (14-GA))	
		4	**170-6891**	24	TERMINAL DA LÂMINA (CALIBRE 16 A 18) (TERMINAL-BLADE (16-GA TO 18-GA))	
		4	**174-3016**	2	CONJUNTO DE CONECTOR DE TOMADA (3 PINOS) (PLUG AS-CONNECTOR (3-PIN))	
		4	**218-4935**	1	SUPRESSOR - ARCO (SUPPRESSOR-ARC)	
		4	**230-4009**	1	CONJUNTO DE CONECTOR DE TOMADA (12 PINOS) (PLUG AS-CONNECTOR (12-PIN))	
		4	**455-0709**	1	RETENTOR DE CONECTOR (SEAL-CONNECTOR)	
		4	**230-4011**	2	CONJUNTO DE CONECTOR DE TOMADA (2 PINOS) (PLUG AS-CONNECTOR (2-PIN))	
					(EACH INCLUDES)	

460-7498 GRUPO DA FIAÇÃO DA CABINE (WIRING GP-CAB) (continuação) **i06885447**

NOTA	REF. NÃO	GRÁFICO REF.	NÚMERO DA PEÇA	QTY	NOME DA PEÇA 1 2 3 4 5 6 (NÍVEL DO PRODUTO)	CONSULTE PÁGINA
		4	**455-0704**	1	RETENTOR DE CONECTOR (SEAL-CONNECTOR)	
		4	**230-5010**	1	CONJUNTO DE CONECTOR DE TOMADA (6 PINOS) (PLUG AS-CONNECTOR (6-PIN))	
		4	**455-0707**	1	RETENTOR DE CONECTOR (SEAL-CONNECTOR)	
	16R	4	**170-6888**	2	EXTRATOR DE FUSÍVEIS (PULLER-FUSE)	
	16S	4	**238-2319**	1	CONJUNTO DE BASE (FUSÍVEL, PAINEL DE RELÉS) (BASE AS (FUSE, RELAY PANEL))	
		4	**9X-8256**	2	ARRUELA (6,6X12X2 MM DE ESPESSURA) (WASHER (6.6X12X2-MM THK))	
M		4	**095-0742**	2	PARAFUSO DE MÁQUINA (M6X1X16 MM) (SCREW-MACHINE (M6X1X16-MM))	
		4	**170-9394**	40	TERMINAL (TERMINAL)	
		4	**238-2363**	5	TERMINAL (FÊMEA) (TERMINAL (FEMALE))	
		4	**238-2366**	10	TERMINAL (MACHO) (TERMINAL (MALE))	
		4	**243-4505**	1	CONNECTOR DO CONJUNTO DE TOMADA (2 PINOS) (RECEPTACLE AS-CONNECTOR (2-PIN))	
		4	**243-4508**	1	CONNECTOR DO CONJUNTO DE TOMADA (6 PINOS) (RECEPTACLE AS-CONNECTOR (6-PIN))	
		4	**342-2972**	1	CAPA DE CONECTOR (2 PINOS) (CAP-CONNECTOR (2-PIN))	
		4	**349-5084**	3	TERMINAL DA LÂMINA (TERMINAL-BLADE)	
		4	**349-5085**	3	CONNECTOR DO CONJUNTO DE TOMADA (RECEPTACLE AS-CONNECTOR)	
		4	**451-8019**	1	CONNECTOR DO CONJUNTO DE TOMADA (14 PINOS) (RECEPTACLE AS-CONNECTOR (14-PIN))	
		4	**424-4322**	1	TAMPA DO CONECTOR (COVER-CONNECTOR)	
	17	2	**096-5962**	1	ARRUELA DURA (3,4X7X0,8 MM DE ESPESSURA) (WASHER-HARD (3.4X7X0.8-MM THK))	
	18	1,2	**096-6166**	6	ARRUELA DURA (4,5X9X1 MM DE ESPESSURA) (WASHER-HARD (4.5X9X1-MM THK))	
	19	2,3	**156-6175**	9	GRAMPO (ESCADA) (CLIP (LADDER))	
	20	1,2	**163-6795**	14	CABO TIPO CINTA (STRAP-CABLE)	
	21	2	**203-9007**	1	PORCA (ROSCA 1-1/2-18) (NUT (1-1/2-18-THD))	
	22	3	**4P-7581**	1	GRAMPO (ESCADA) (CLIP (LADDER))	
M	23	3	**5C-2874**	2	PORCA (M5X0,8 DE ROSCA) (NUT (M5X0.8-THD))	
M	24	2	**5C-2890**	3	PORCA (ROSCA M6X1) (NUT (M6X1-THD))	
	25	3	**5P-4115**	1	ARRUELA DURA (7,2X19X2 MM DE ESPESSURA) (WASHER-HARD (7.2X19X2-MM THK))	
M	26	2	**6V-5210**	4	PARAFUSO DE MÁQUINA (M4X0,7X10 MM) (SCREW-MACHINE (M4X0.7X10-MM))	
M	27	1	**6V-9491**	2	PARAFUSO DE MÁQUINA (M4X0,7X20 MM) (SCREW-MACHINE (M4X0.7X20-MM))	
M	28	2	**6V-9669**	1	PARAFUSO DE MÁQUINA (M3X0,5X8 MM) (SCREW-MACHINE (M3X0.5X8-MM))	
M	29	3	**6V-9674**	2	PARAFUSO DE MÁQUINA (M5X0,8X14 MM) (SCREW-MACHINE (M5X0.8X14-MM))	
	30	2	**7I-2673**	2	CABO TIPO CINTA (STRAP-CABLE)	
	31	3	**8T-0328**	4	ARRUELA DURA (5,5X10X1 MM DE ESPESSURA) (WASHER-HARD (5.5X10X1-MM THK))	
M	32	2	**8T-0337**	6	PARAFUSO DE MÁQUINA (M4X0,7X12 MM) (SCREW-MACHINE (M4X0.7X12-MM))	
M	34	2,3	**9X-2042**	8	PARAFUSO DE CABEÇA DE COGUMELO (M6X1X12 MM) (SCREW-TRUSS HEAD (M6X1X12-MM))	
M	35	2,3	**9X-2044**	7	PARAFUSO DE CABEÇA DE COGUMELO (M6X1X16 MM) (SCREW-TRUSS HEAD (M6X1X16-MM))	
	36	2	**9X-8256**	3	ARRUELA (6,6X12X2 MM DE ESPESSURA) (WASHER (6.6X12X2-MM THK))	
E	37	2	**101-2846**		PROTETOR (9 CM CADA) (GUARD (9-CM EACH))	

460-7498 GRUPO DA FIAÇÃO DA CABINE (WIRING GP-CAB) (continuação) **i06885447**

NOTA	REF. NÃO	GRÁFICO REF.	NÚMERO DA PEÇA	QTY	NOME DA PEÇA 1 2 3 4 5 6 (NÍVEL DO PRODUTO)	CONSULTE PÁGINA

E - ENCOMENDAR POR CENTÍMETROS
M - PEÇA MÉTRICA

REFER TO ALL ILLUSTRATIONS OF
THIS GROUP FOR AUXILIARY VIEWS

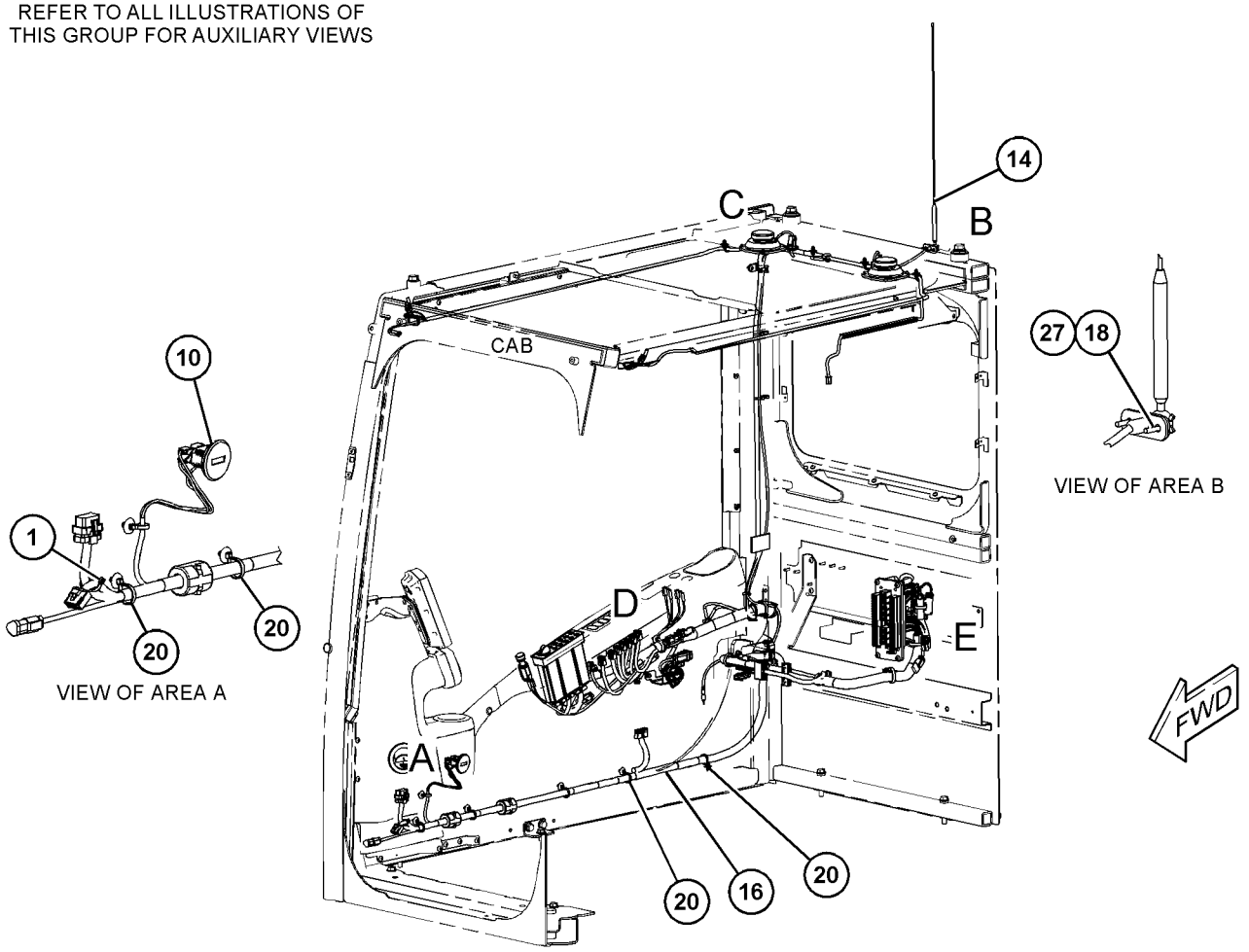

GRÁFICO 1 g06129599

460-7498 GRUPO DA FIAÇÃO DA CABINE (WIRING GP-CAB) (continuação) **i06885447**

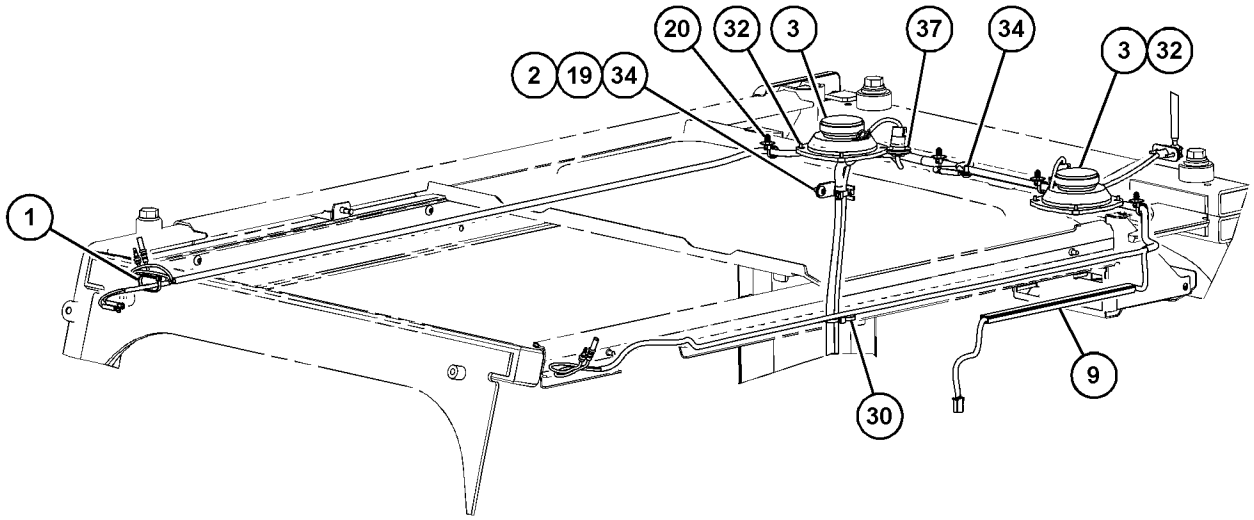

VIEW OF AREA C

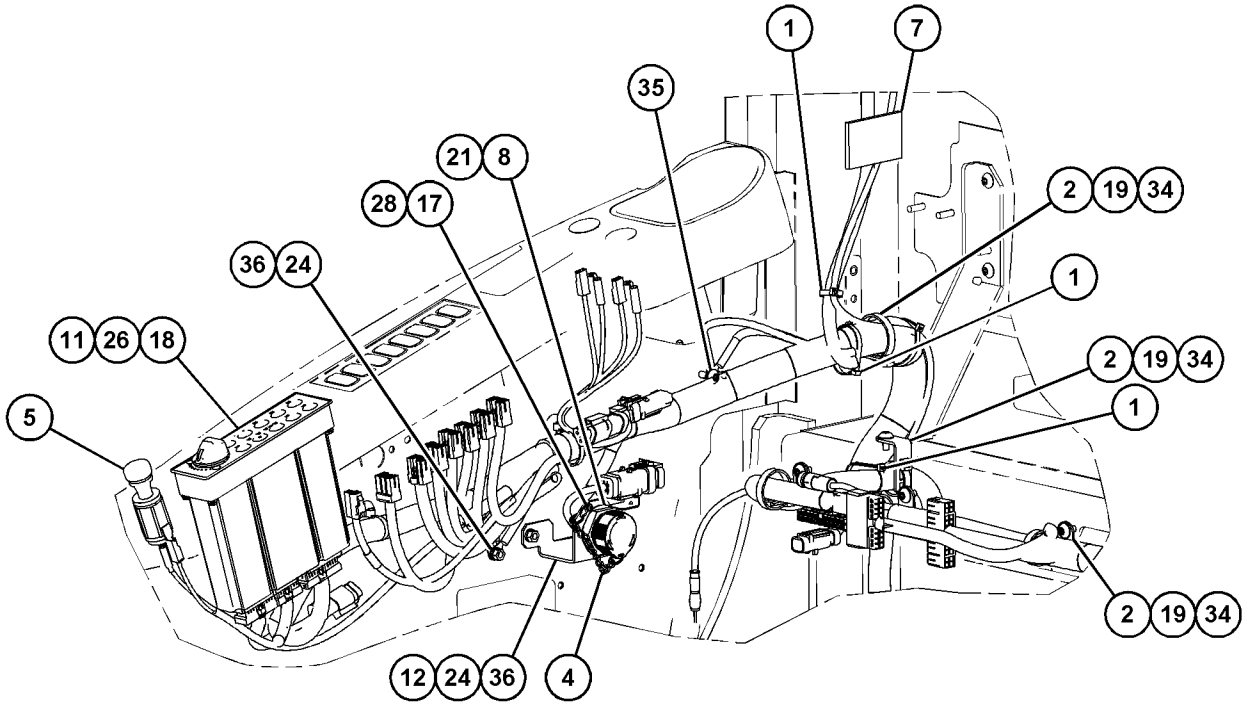

VIEW OF AREA D

GRÁFICO 2 g06129625

460-7498 GRUPO DA FIAÇÃO DA CABINE (WIRING GP-CAB) (continuação) **i06885447**

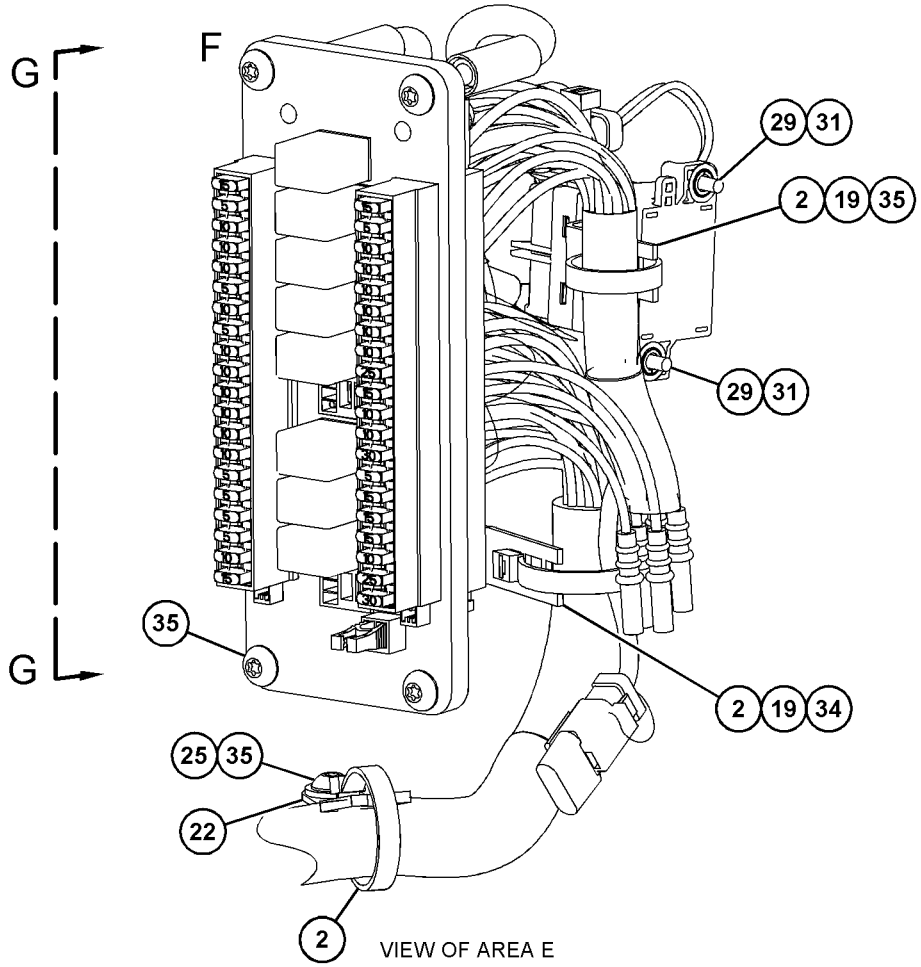

VIEW OF AREA E

REFER TO ALL ILLUSTRATIONS OF
THIS GROUP FOR AUXILIARY VIEWS

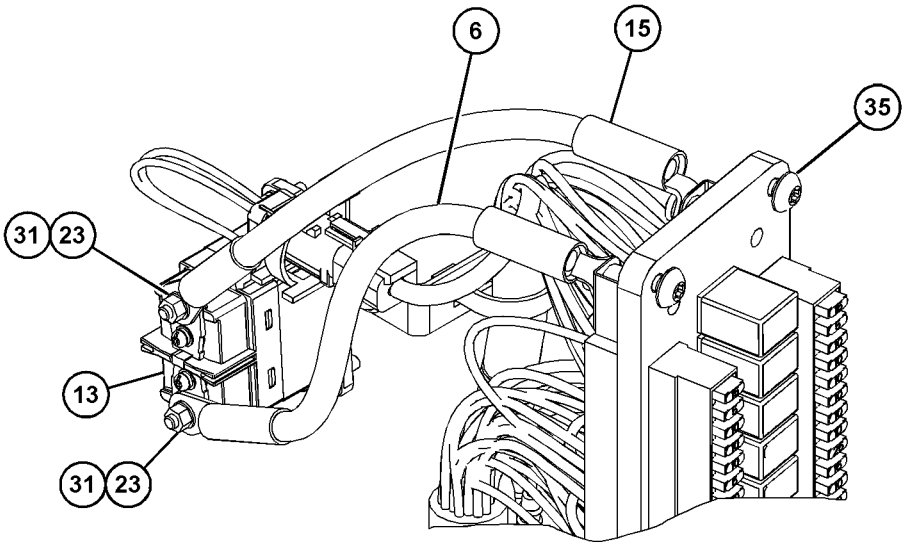

VIEW OF AREA F 90°

GRÁFICO 3 g06158099

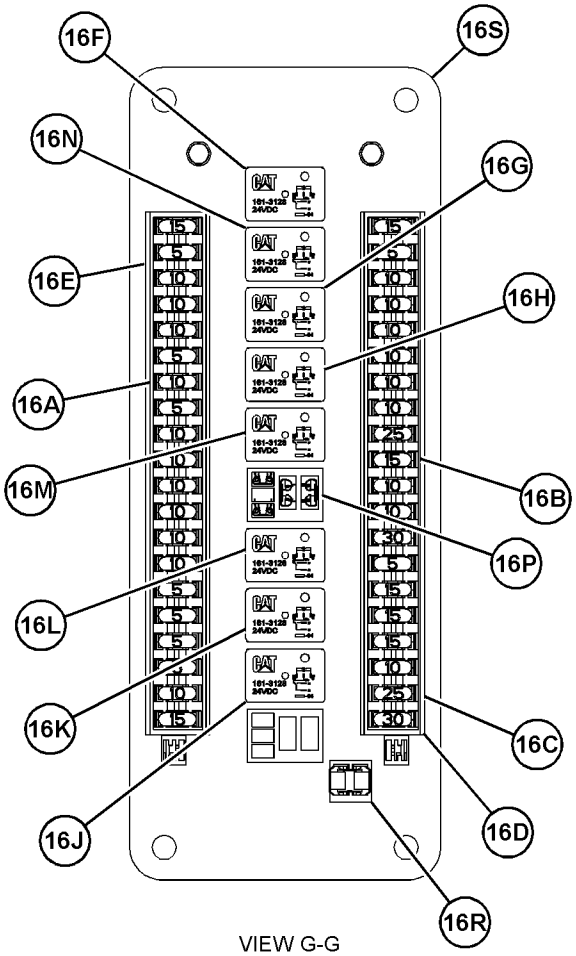

VIEW G-G

GRÁFICO 4 <FIM> g06158113

471-6924 GRUPO DA FIAÇÃO DO CHASSI–UNIDIRECIONAL, CONT ELÉT, RLF MECÂNICO (WIRING GP-CHASSIS-UNIDIRECIONAL, CONT ELÉT, RLF MECÂNICO)

S/N: MBP1-UP

NÚMEROE DE 461-0968 ARRANJO DE CONTROLE AUXILIAR

SMCS-1408 **i06675090**

NOTA	REF. NÃO	GRÁFICO REF.	NÚMERO DA PEÇA	QTY	NOME DA PEÇA 1 2 3 4 5 6 (NÍVEL DO PRODUTO)	CONSULTE PÁGINA
	1	1	**3S-2093**	23	CABO TIPO CINTA (STRAP-CABLE)	
	2	1	**7K-1181**	10	CABO TIPO CINTA (STRAP-CABLE)	
	3	1	**474-9647**	1	CONJUNTO DE CHICOTE DO CHASSI (HARNESS AS-CHASSIS)	
		1	**102-8802**	2	KIT DE TOMADA (2 PINOS) (KIT-RECEPTACLE (2-PIN))	
					(KIT INCLUDES RECEPTACLE & WEDGE)	
		1	**8T-8730**	23	SOQUETE DE CONECTOR (CALIBRE 16 A 18) (SOCKET-CONNECTOR (16-GA TO 18-GA))	
		1	**3S-2093**	8	CABO TIPO CINTA (STRAP-CABLE)	
		1	**8T-8737**	5	BUJÃO DE RETENTOR (PLUG-SEAL)	
E		1	**125-7874**		TUBO REDUTOR DE CALOR (5,72 MM DIA) (15 CM) (TUBE-HEAT SHRINK (5.72-MM DIA) (15-CM))	
E		1	**125-7875**		TUBO REDUTOR DE CALOR (7,44 MM DIA) (10 CM) (TUBE-HEAT SHRINK (7.44-MM DIA) (10-CM))	
		1	**9X-3402**	13	SOQUETE DE CONECTOR (CALIBRE 16 A 18) (SOCKET-CONNECTOR (16-GA TO 18-GA))	
					–OU–	
		1	**126-1768**	13	SOQUETE DE CONECTOR (CALIBRE 14 A 16) (SOCKET-CONNECTOR (14-GA TO 16-GA))	
		1	**2L-8079**	1	TERMINAL DE ANEL (PARAFUSO DE CALIBRE 14 A 16, 3/8 POL) (TERMINAL-RING (14-GA TO 16-GA, 3/8-IN SCREW))	
		1	**155-2270**	5	KIT DO PLUGUE DE CONEXÃO (2 PINOS) (KIT-CONNECTING PLUG (2-PIN))	
					(KIT INCLUDES PLUG AS, WEDGE & INTERFACE SEAL)	
		1	**230-4011**	2	CONJUNTO DE CONECTOR DE TOMADA (2 PINOS) (PLUG AS-CONNECTOR (2-PIN))	
					(EACH INCLUDES)	
		1	**455-0704**	1	RETENTOR DE CONECTOR (SEAL-CONNECTOR)	
		1	**230-4013**	1	CONJUNTO DE CONECTOR DE TOMADA (3 PINOS) (PLUG AS-CONNECTOR (3-PIN))	
		1	**455-0705**	1	RETENTOR DE CONECTOR (SEAL-CONNECTOR)	
		1	**230-5010**	1	CONJUNTO DE CONECTOR DE TOMADA (6 PINOS) (PLUG AS-CONNECTOR (6-PIN))	
		1	**455-0707**	1	RETENTOR DE CONECTOR (SEAL-CONNECTOR)	
		1	**231-2295**	1	CONJUNTO DE CONECTOR DE TOMADA (8 PINOS) (PLUG AS-CONNECTOR (8-PIN))	
		1	**455-0708**	1	RETENTOR DE CONECTOR (SEAL-CONNECTOR)	
		1	**237-0227**	2	CONJUNTO DE CONECTOR DE TOMADA (3 PINOS) (PLUG AS-CONNECTOR (3-PIN))	
					(EACH INCLUDES)	
		1	**455-0705**	1	RETENTOR DE CONECTOR (SEAL-CONNECTOR)	
		1	**342-2972**	2	CAPA DE CONECTOR (2 PINOS) (CAP-CONNECTOR (2-PIN))	
		1	**342-2973**	1	CAPA DE CONECTOR (3 PINOS) (CAP-CONNECTOR (3-PIN))	
	4	1	**132-5789**	1	GRAMPO (ESCADA) (CLIP (LADDER))	
	5	1	**204-1611**	1	TIRA (DUPLO) (STRAP (DUAL))	
	6	1	**7I-2673**	2	CABO TIPO CINTA (STRAP-CABLE)	

E - ENCOMENDAR POR CENTÍMETROS

471-6924 GRUPO DA FIAÇÃO DO CHASSI (WIRING GP-CHASSIS) (continuação) **i06675090**

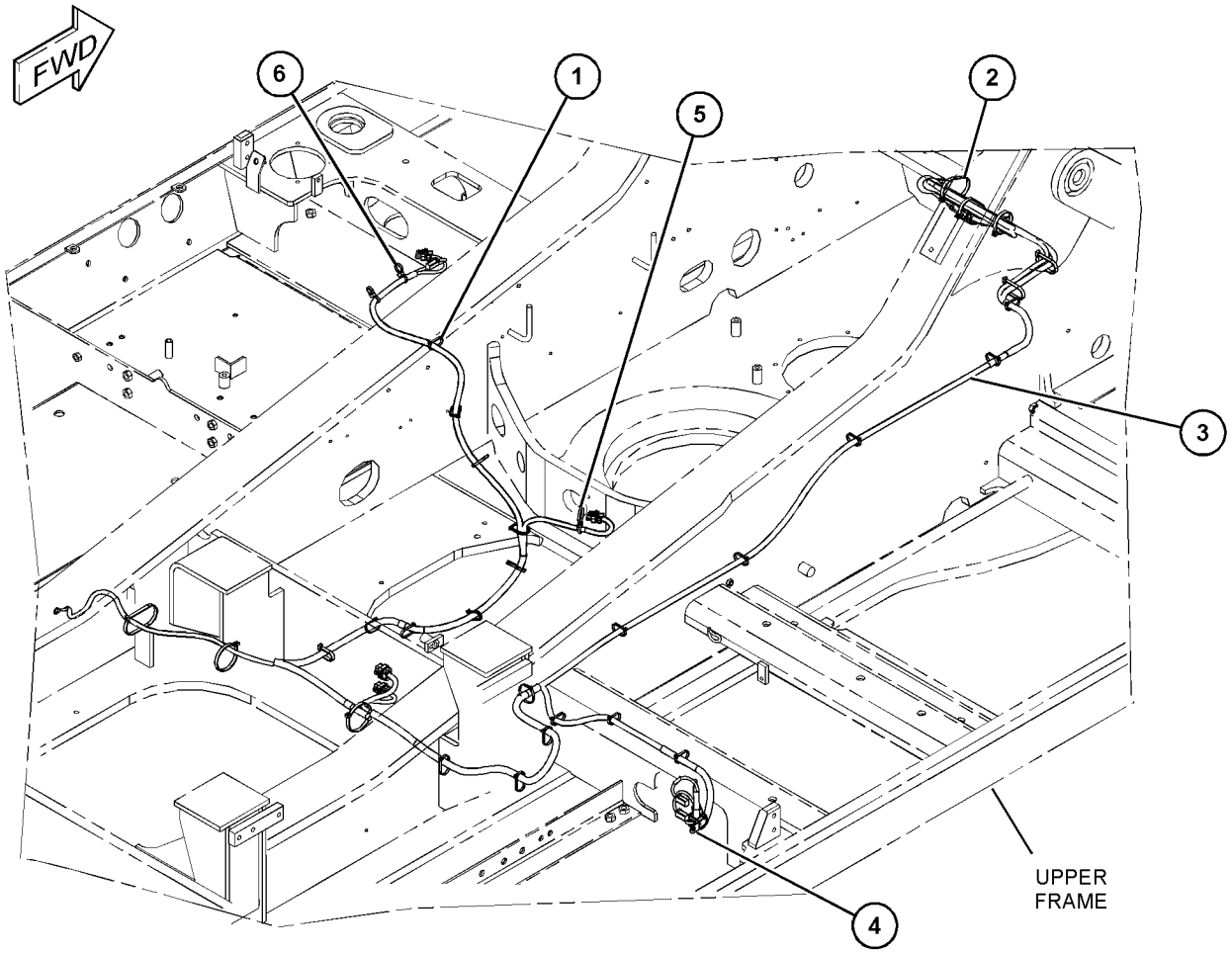

GRÁFICO 1 <FIM> g03890295

475-9062 GRUPO DA FIAÇÃO DO CHASSI–FINE SWING (OSCILAÇÃO PRECISA) (WIRING GP-CHASSIS-FINE SWING (OSCILAÇÃO PRECISA))

S/N: MBP1-UP

NÚMEROE DE 461-4523 ARRANJO DE CHASSI

SMCS-1408 **i06818732**

NOTA	REF. NÃO	GRÁFICO REF.	NÚMERO DA PEÇA	QTY	NOME DA PEÇA 1 2 3 4 5 6 (NÍVEL DO PRODUTO)	CONSULTE PÁGINA
	1	1	**3S-2093**	1	CABO TIPO CINTA (STRAP-CABLE)	
	2	1	**111-4836**	3	GRAMPO (CLIP)	
	3	1	**111-4837**	3	GRAMPO (CLIP)	
	4	1	**238-2171**	1	CONJUNTO DE SUPORTE (BRACKET AS)	
	5	1	**275-6865**	1	CONJUNTO DA FIAÇÃO ELÉTRICA DO SOLENOIDE (FINE SWING (Oscilação precisa)) (HARNESS AS-SOLENOID (FINE SWING))	
		1	**3S-2093**	1	CABO TIPO CINTA (STRAP-CABLE)	
E		1	**103-2529**		MANGUEIRA (100 CM) (HOSE (100-CM))	
		1	**9W-0844**	4	SOQUETE DE CONECTOR (CALIBRE 14 A 16) (SOCKET-CONNECTOR (14-GA TO 16-GA))	
		1	**155-2270**	1	KIT DO PLUGUE DE CONEXÃO (2 PINOS) (KIT-CONNECTING PLUG (2-PIN))	
					(INCLUDES PLUG AS, WEDGE & INTERFACE SEAL)	
		1	**230-4011**	1	CONJUNTO DE CONECTOR DE TOMADA (2 PINOS) (PLUG AS-CONNECTOR (2-PIN))	
		1	**455-0704**	1	RETENTOR DE CONECTOR (SEAL-CONNECTOR)	
	6	1	**8T-4121**	6	ARRUELA DURA (11X21X2,5 MM DE ESPESSURA) (WASHER-HARD (11X21X2.5-MM THK))	
M	7	1	**8T-4136**	1	PARAFUSO (M10X1,5X25 MM) (BOLT (M10X1.5X25-MM))	
M	8	1	**8T-4137**	5	PARAFUSO (M10X1,5X20 MM) (BOLT (M10X1.5X20-MM))	

E - ENCOMENDAR POR CENTÍMETROS
M - PEÇA MÉTRICA

475-9062 GRUPO DA FIAÇÃO DO CHASSI (WIRING GP-CHASSIS) (continuação) **i06818732**

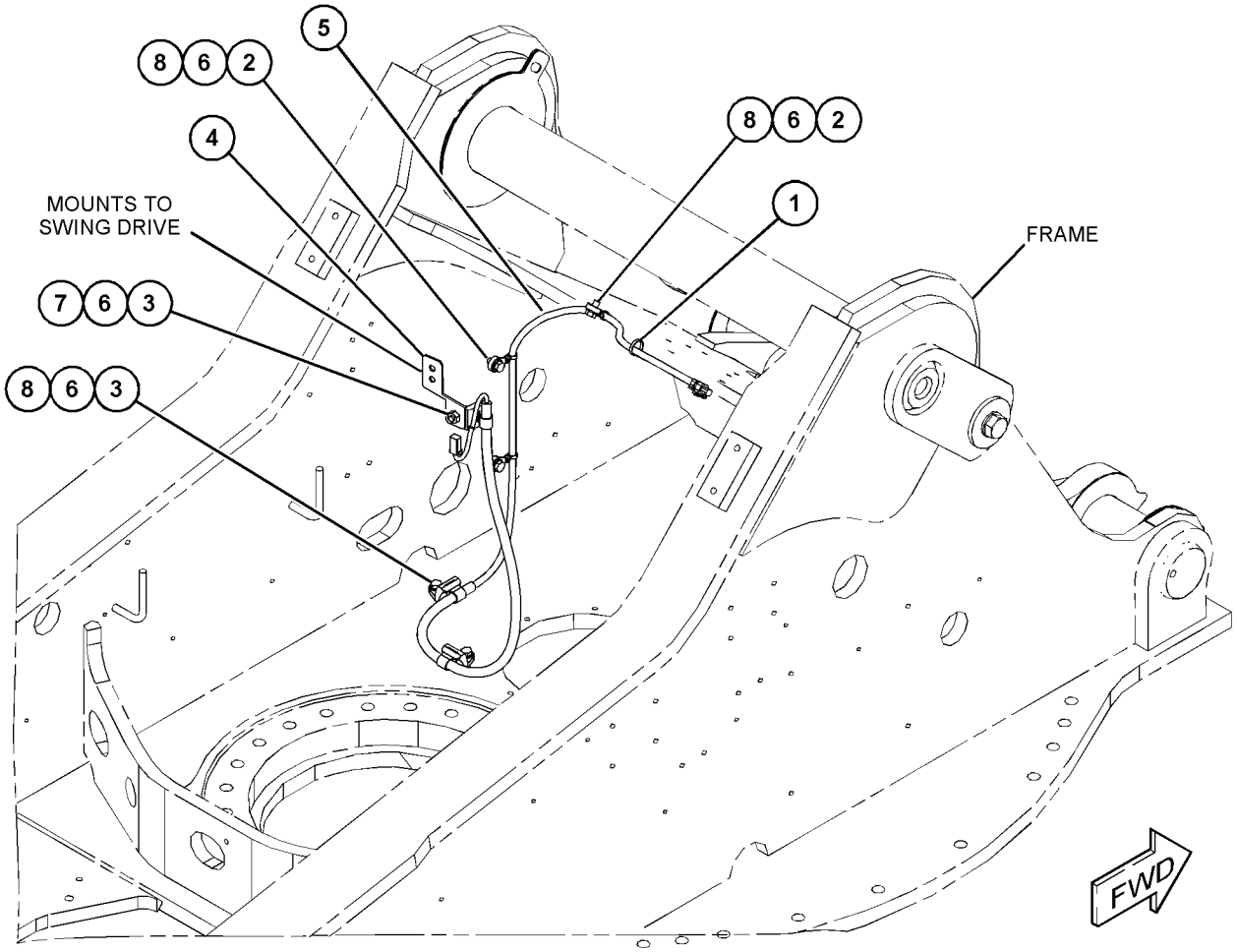

GRÁFICO 1 <FIM> g03891338

487-7923 GRUPO DA FIAÇÃO DO CHASSI–ACOPLADOR RÁPIDO UNIVERSAL (WIRING GP-CHASSIS-ACOPLADOR RÁPIDO UNIVERSAL)

S/N: MBP1-UP

NÚMEROE DE 476-3843 ARRANJO DE CONTROLE-ACOPLADOR RÁPIDO

SMCS-1408 **i06820755**

NOTA	REF. NÃO	GRÁFICO REF.	NÚMERO DA PEÇA	QTY	NOME DA PEÇA 1 2 3 4 5 6 (NÍVEL DO PRODUTO)	CONSULTE PÁGINA
	1	1	**3S-2093**	20	CABO TIPO CINTA (STRAP-CABLE)	
	2	1	**7K-1181**	12	CABO TIPO CINTA (STRAP-CABLE)	
	3	1	**116-0118**	1	GRAMPO (CLIP)	
	4	1	**487-7924**	1	CONJUNTO DE CHICOTE DO CHASSI (HARNESS AS-CHASSIS)	
		1	**8T-8729**	2	PINO DE CONECTOR (CALIBRE 16 A 18) (PIN-CONNECTOR (16-GA TO 18-GA))	
		1	**8T-8730**	4	SOQUETE DE CONECTOR (CALIBRE 16 A 18) (SOCKET-CONNECTOR (16-GA TO 18-GA))	
		1	**3S-2093**	2	CABO TIPO CINTA (STRAP-CABLE)	
		1	**8T-8737**	4	BUJÃO DE RETENTOR (PLUG-SEAL)	
		1	**125-7874**		TUBO REDUTOR DE CALOR (5,72 MM DIA) (5 CM) (TUBE-HEAT SHRINK (5.72-MM DIA) (5-CM))	
		1	**9X-3402**	3	SOQUETE DE CONECTOR (CALIBRE 16 A 18) (SOCKET-CONNECTOR (16-GA TO 18-GA))	
					–OU–	
		1	**126-1768**	3	SOQUETE DE CONECTOR (CALIBRE 14 A 16) (SOCKET-CONNECTOR (14-GA TO 16-GA))	
		1	**2L-8079**	1	TERMINAL DE ANEL (PARAFUSO DE CALIBRE 14 A 16, 3/8 POL) (TERMINAL-RING (14-GA TO 16-GA, 3/8-IN SCREW))	
		1	**9X-3401**	2	PINO DE CONECTOR (CALIBRE 16 A 18) (PIN-CONNECTOR (16-GA TO 18-GA))	
					–OU–	
		1	**126-1767**	2	PINO DE CONECTOR (CALIBRE 14 A 16) (PIN-CONNECTOR (14-GA TO 16-GA))	
		1	**155-2270**	1	KIT DO PLUGUE DE CONEXÃO (2 PINOS) (KIT-CONNECTING PLUG (2-PIN))	
					(KIT INCLUDES PLUG AS, WEDGE & INTERFACE SEAL)	
		1	**230-4011**	1	CONJUNTO DE CONECTOR DE TOMADA (2 PINOS) (PLUG AS-CONNECTOR (2-PIN))	
		1	**455-0704**	1	RETENTOR DE CONECTOR (SEAL-CONNECTOR)	
		1	**237-0227**	1	CONJUNTO DE CONECTOR DE TOMADA (3 PINOS) (PLUG AS-CONNECTOR (3-PIN))	
		1	**455-0705**	1	RETENTOR DE CONECTOR (SEAL-CONNECTOR)	
		1	**243-4505**	1	CONNECTOR DO CONJUNTO DE TOMADA (2 PINOS) (RECEPTACLE AS-CONNECTOR (2-PIN))	
		1	**243-4508**	1	CONNECTOR DO CONJUNTO DE TOMADA (6 PINOS) (RECEPTACLE AS-CONNECTOR (6-PIN))	
		1	**342-2973**	1	CAPA DE CONECTOR (3 PINOS) (CAP-CONNECTOR (3-PIN))	
	5	1	**204-1611**	2	TIRA (DUPLO) (STRAP (DUAL))	
	6	1	**7I-2673**	2	CABO TIPO CINTA (STRAP-CABLE)	
	7	1	**8T-4121**	1	ARRUELA DURA (11X21X2,5 MM DE ESPESSURA) (WASHER-HARD (11X21X2.5-MM THK))	
M	8	1	**8T-4191**	1	PARAFUSO (M10X1,5X16 MM) (BOLT (M10X1.5X16-MM))	

M - PEÇA MÉTRICA

487-7923 GRUPO DA FIAÇÃO DO CHASSI (WIRING GP-CHASSIS) (continuação) **i06820755**

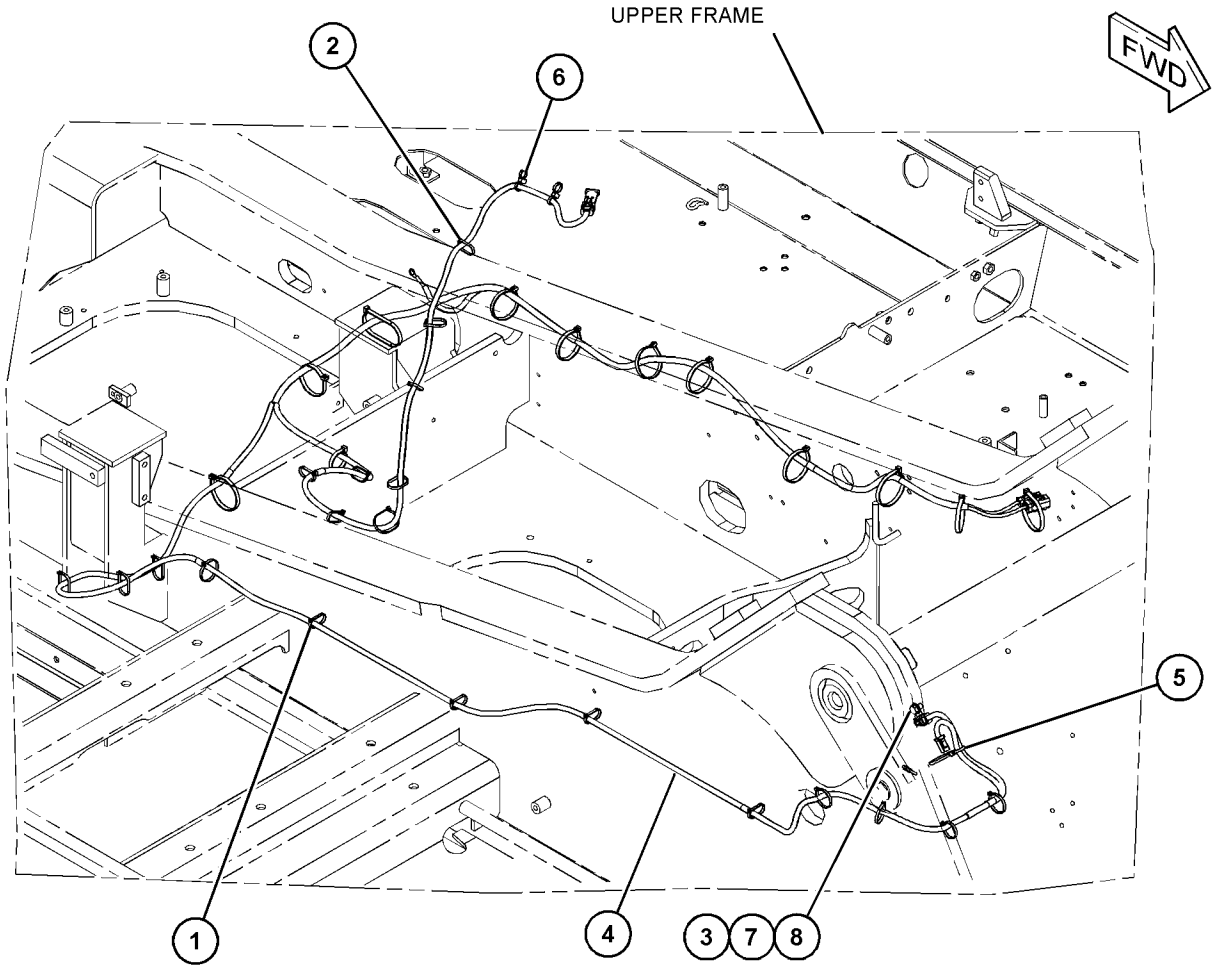

GRÁFICO 1 <FIM> g03891959

453-8590 GRUPO DA FIAÇÃO DE COMUNICAÇÃO–PRODUCT LINK 321SR (WIRING GP-COMMUNICATION-PRODUCT LINK 321SR)

S/N: MBP1-UP

NÚMEROE DE 476-1207 ARRANJO DE INSTALAÇÃO DE COMUNICAÇÃO

SMCS-1408 **i06635644**

NOTA	REF. NÃO	GRÁFICO REF.	NÚMERO DA PEÇA	QTY	NOME DA PEÇA 1 2 3 4 5 6 (NÍVEL DO PRODUTO)	CONSULTE PÁGINA
	1	1	**3S-2093**	5	CABO TIPO CINTA (STRAP-CABLE)	
	2	1	**4I-7889**	1	ESPAÇADOR (11 X25X45 MM DE ESPESSURA) (SPACER (11X25X45-MM THK))	
	3	1	**7K-1181**	10	CABO TIPO CINTA (STRAP-CABLE)	
	4	1	**111-4837**	1	GRAMPO (CLIP)	
	5	1	**116-0118**	1	GRAMPO (CLIP)	
	6	1	**476-1217**	1	CONJUNTO DE CONTROLE DO CHICOTE (HARNESS AS-CONTROL)	
		1	**8T-8729**	1	PINO DE CONECTOR (CALIBRE 16 A 18) (PIN-CONNECTOR (16-GA TO 18-GA))	
		1	**3S-2093**	2	CABO TIPO CINTA (STRAP-CABLE)	
		1	**8T-8737**	64	BUJÃO DE RETENTOR (PLUG-SEAL)	
		1	**9W-0852**	1	PINO DE CONECTOR (CALIBRE 14 A 16) (PIN-CONNECTOR (14-GA TO 16-GA))	
E		1	**125-7874**		TUBO REDUTOR DE CALOR (5,72 MM DIA) (10 CM) (TUBE-HEAT SHRINK (5.72-MM DIA) (10-CM))	
E		1	**125-7875**		TUBO REDUTOR DE CALOR (7,44 MM DIA) (10 CM) (TUBE-HEAT SHRINK (7.44-MM DIA) (10-CM))	
		1	**9X-3402**	20	SOQUETE DE CONECTOR (CALIBRE 16 A 18) (SOCKET-CONNECTOR (16-GA TO 18-GA))	
					–OU–	
		1	**126-1768**	20	SOQUETE DE CONECTOR (CALIBRE 14 A 16) (SOCKET-CONNECTOR (14-GA TO 16-GA))	
		1	**126-1774**	1	TAMPA DO CONECTOR (COVER-CONNECTOR)	
		1	**2L-8077**	1	TERMINAL DE ANEL (PARAFUSO DE CALIBRE 14 A 16, 1/4 POL) (TERMINAL-RING (14-GA TO 16-GA, 1/4-IN SCREW))	
		1	**9X-3401**	4	PINO DE CONECTOR (CALIBRE 16 A 18) (PIN-CONNECTOR (16-GA TO 18-GA))	
					–OU–	
		1	**126-1767**	4	PINO DE CONECTOR (CALIBRE 14 A 16) (PIN-CONNECTOR (14-GA TO 16-GA))	
		1	**155-2255**	1	KIT DO PLUGUE DE CONEXÃO (12 PINOS) (KIT-CONNECTING PLUG (12-PIN))	
					(INCLUDES PLUG AS,WEDGE & INTERFACE SEAL)	
		1	**155-2258**	1	CUNHA DA TRAVA DO PLUGUE (12 PINOS) (WEDGE-PLUG LOCK (12-PIN))	
		1	**160-7690**	1	CONJUNTO DE CONECTOR DE TOMADA (70 PINOS) (PLUG AS-CONNECTOR (70-PIN))	
		1	**159-9322**	1	ANEL RETENTOR EM O (SEAL-O-RING)	
		1	**243-4509**	1	CONNECTOR DO CONJUNTO DE TOMADA (8 PINOS) (RECEPTACLE AS-CONNECTOR (8-PIN))	
	7	1	**132-5789**	1	GRAMPO (ESCADA) (CLIP (LADDER))	
	8	1	**4P-7581**	1	GRAMPO (ESCADA) (CLIP (LADDER))	
	9	1	**8T-4121**	3	ARRUELA DURA (11X21X2,5 MM DE ESPESSURA) (WASHER-HARD (11X21X2.5-MM THK))	
M	10	1	**8T-4136**	1	PARAFUSO (M10X1,5X25 MM) (BOLT (M10X1.5X25-MM))	
M	11	1	**8T-4191**	2	PARAFUSO (M10X1,5X16 MM) (BOLT (M10X1.5X16-MM))	
M	12	1	**8T-5005**	1	PARAFUSO (M10X1,5X70 MM) (BOLT (M10X1.5X70-MM))	

E - ENCOMENDAR POR CENTÍMETROS
M - PEÇA MÉTRICA

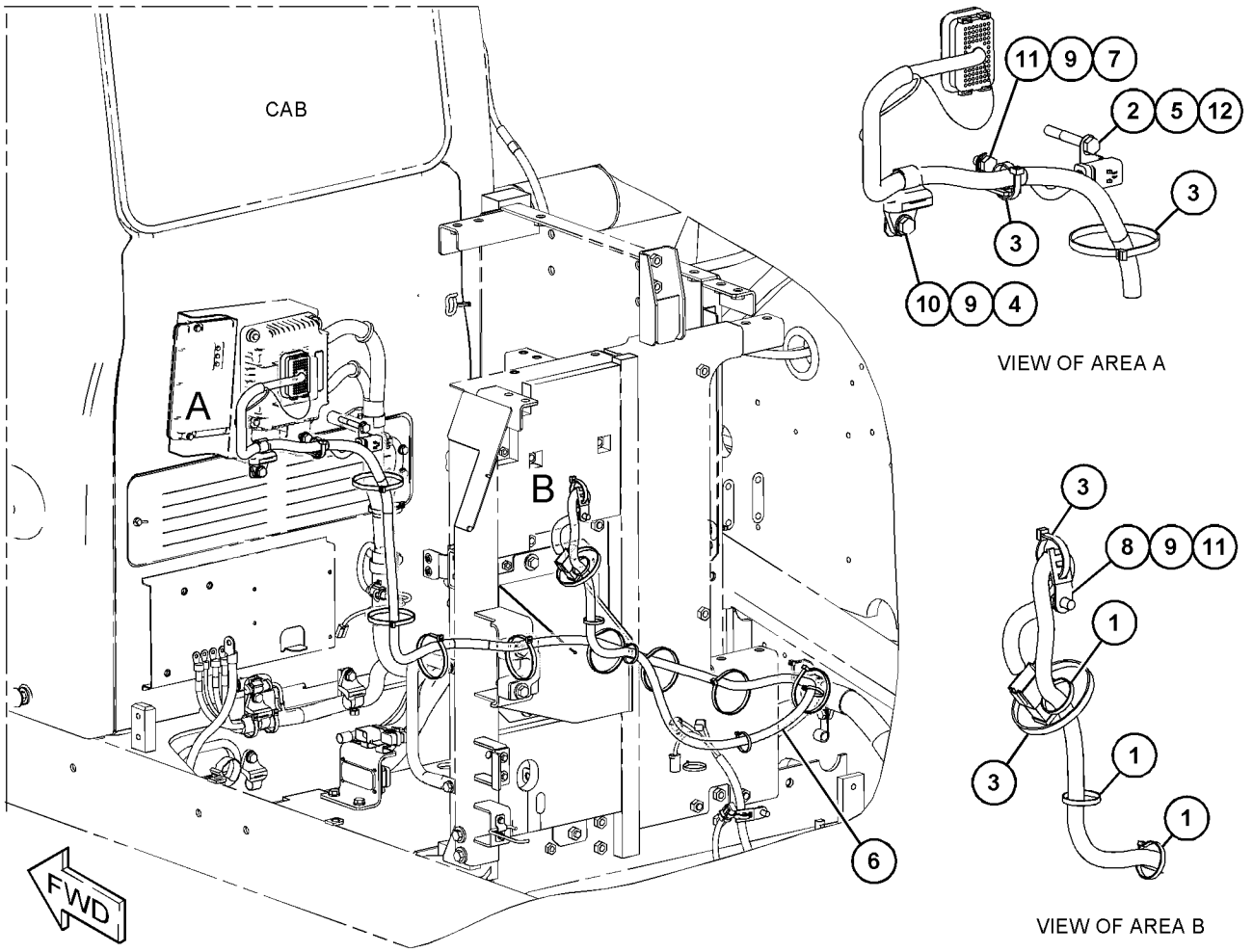

GRÁFICO 1 <FIM> g03734196

231-1836 GRUPO DE FIAÇÃO-CONSOLE–LADO ESQUERDO (WIRING GP-CONSOLE-LADO ESQUERDO)

S/N: MBP1-UP

NÚMEROE DE 398-7005 GRUPO DE FIAÇÃO-CONSOLE

SMCS-1408 **i04913382**

NOTA	REF. NÃO	GRÁFICO REF.	NÚMERO DA PEÇA	QTY	NOME DA PEÇA 1 2 3 4 5 6 (NÍVEL DO PRODUTO)	CONSULTE PÁGINA
	1	1	**3S-2093**	2	CABO TIPO CINTA (STRAP-CABLE)	
	2	1	**7K-1181**	1	CABO TIPO CINTA (STRAP-CABLE)	
	3	1	**163-6795**	2	CABO TIPO CINTA (STRAP-CABLE)	
	4	1	**251-0580**	1	CONJUNTO DE FIAÇÃO ELÉTRICA-CONSOLE (HARNESS AS-CONSOLE)	
		1	**8T-8729**	4	PINO DE CONECTOR (CALIBRE 16 A 18) (PIN-CONNECTOR (16-GA TO 18-GA))	
		1	**8T-8730**	3	SOQUETE DE CONECTOR (CALIBRE 16 A 18) (SOCKET-CONNECTOR (16-GA TO 18-GA))	
		1	**3S-2093**	9	CABO TIPO CINTA (STRAP-CABLE)	
D		1	**5P-5995**		TUBO (0,3 M) (TUBE (0.3-M))	
		1	**7Y-3963**	2	TERMINAL-BALA (FÊMEA) (TERMINAL-BULLET (FEMALE))	
		1	**7Y-3965**	2	TUBO (TERMINAL DE TOMADA) (TUBE (RECEPTACLE TERMINAL))	
		1	**8T-8737**	9	BUJÃO DE RETENTOR (PLUG-SEAL)	
		1	**9W-0852**	2	PINO DE CONECTOR (CALIBRE 14 A 16) (PIN-CONNECTOR (14-GA TO 16-GA))	
		1	**9W-0844**	2	SOQUETE DE CONECTOR (CALIBRE 14 A 16) (SOCKET-CONNECTOR (14-GA TO 16-GA))	
E		1	**125-7874**		TUBO REDUTOR DE CALOR (5,72 MM DIA) (5 CM) (TUBE-HEAT SHRINK (5.72-MM DIA) (5-CM))	
E		1	**125-7875**		TUBO REDUTOR DE CALOR (7,44 MM DIA) (5 CM) (TUBE-HEAT SHRINK (7.44-MM DIA) (5-CM))	
		1	**9X-3402**	11	SOQUETE DE CONECTOR (CALIBRE 16 A 18) (SOCKET-CONNECTOR (16-GA TO 18-GA))	
					–OU–	
		1	**126-1768**	11	SOQUETE DE CONECTOR (CALIBRE 14 A 16) (SOCKET-CONNECTOR (14-GA TO 16-GA))	
		1	**155-2260**	1	KIT DO PLUGUE DE CONEXÃO (3 PINOS) (KIT-CONNECTING PLUG (3-PIN))	
					(INCLUDES PLUG AS, WEDGE & INTERFACE SEAL)	
		1	**230-4011**	1	CONJUNTO DE CONECTOR DE TOMADA (2 PINOS) (PLUG AS-CONNECTOR (2-PIN))	
		1	**264-7029**	1	RETENTOR DE CONECTOR (SEAL-CONNECTOR)	
		1	**230-5010**	1	CONJUNTO DE CONECTOR DE TOMADA (6 PINOS) (PLUG AS-CONNECTOR (6-PIN))	
		1	**264-7032**	1	RETENTOR DE CONECTOR (SEAL-CONNECTOR)	
		1	**239-7352**	1	CONJUNTO DE CONECTOR DE TOMADA (6 PINOS) (PLUG AS-CONNECTOR (6-PIN))	
		1	**264-7032**	1	RETENTOR DE CONECTOR (SEAL-CONNECTOR)	
		1	**243-4505**	1	CONNECTOR DO CONJUNTO DE TOMADA (2 PINOS) (RECEPTACLE AS-CONNECTOR (2-PIN))	
		1	**243-4508**	1	CONNECTOR DO CONJUNTO DE TOMADA (6 PINOS) (RECEPTACLE AS-CONNECTOR (6-PIN))	
		1	**247-2693**	1	CONNECTOR DO CONJUNTO DE TOMADA (6 PINOS) (RECEPTACLE AS-CONNECTOR (6-PIN))	

D - ENCOMENDAR POR METROS
E - ENCOMENDAR POR CENTÍMETROS

231-1836 GRUPO DE FIAÇÃO-CONSOLE (WIRING GP-CONSOLE) (continuação) **i04913382**

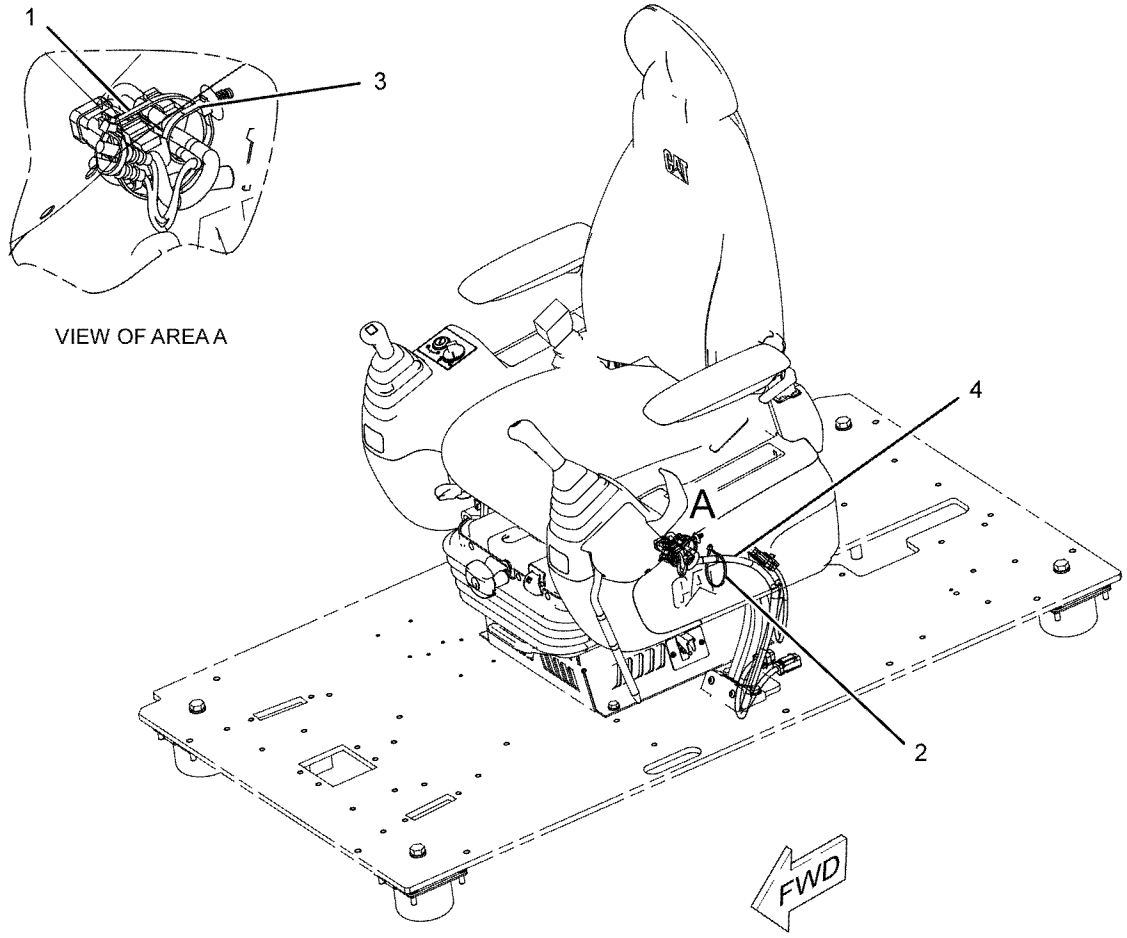

GRÁFICO 1 <FIM> g01150799

398-7005 GRUPO DE FIAÇÃO-CONSOLE (WIRING GP-CONSOLE)

S/N: MBP1-UP

NÚMEROE DE 454-6466 ARRANJO DO OPERADOR, 486-5840 GRUPO DA CABINE

SMCS-1408 **i05432265**

NOTA	NÚMERO DA PEÇA	QTY	NOME DA PEÇA 1 2 3 4 5 6 (NÍVEL DO PRODUTO)	CONSULTE PÁGINA
Y	*231-1836*	1	GRUPO DE FIAÇÃO-CONSOLE (LADO ESQUERDO) (WIRING GP-CONSOLE (LH))	237
Y	*398-7006*	1	GRUPO DE FIAÇÃO-CONSOLE (LADO DIREITO) (WIRING GP-CONSOLE (RH))	240

Y - ILUSTRAÇÃO INDIVIDUAL

<FIM>

398-7006 GRUPO DE FIAÇÃO-CONSOLE–LADO DIREITO (WIRING GP-CONSOLE-LADO DIREITO)

S/N: MBP1-UP

NÚMEROE DE 398-7005 GRUPO DE FIAÇÃO-CONSOLE

SMCS-1408 **i06098905**

NOTA	REF. NÃO	GRÁFICO REF.	NÚMERO DA PEÇA	QTY	NOME DA PEÇA 1 2 3 4 5 6 (NÍVEL DO PRODUTO)	CONSULTE PÁGINA
	1	1	**3S-2093**	4	CABO TIPO CINTA (STRAP-CABLE)	
	2	1	**7K-1181**	2	CABO TIPO CINTA (STRAP-CABLE)	
	3	1	**163-6795**	1	CABO TIPO CINTA (STRAP-CABLE)	
	4	1	**398-7012**	1	CONJUNTO DE FIAÇÃO ELÉTRICA-CONSOLE (LADO DIREITO) (HARNESS AS-CONSOLE (RH))	
		1	**102-8806**	1	KIT DE TOMADA (8 PINOS) (KIT-RECEPTACLE (8-PIN))	
					(INCLUDES RECEPTACLE AS & WEDGE)	
		1	**8T-8730**	9	SOQUETE DE CONECTOR (CALIBRE 16 A 18) (SOCKET-CONNECTOR (16-GA TO 18-GA))	
		1	**3S-2093**	10	CABO TIPO CINTA (STRAP-CABLE)	
		1	*7Y-3967*	2	CONJUNTO DE TERMINAL (TERMINAL AS)	
					(EACH INCLUDES)	
		1	**7Y-3963**	1	TERMINAL-BALA (FÊMEA) (TERMINAL-BULLET (FEMALE))	
		1	**7Y-3965**	1	TUBO (TERMINAL DE TOMADA) (TUBE (RECEPTACLE TERMINAL))	
		1	**8T-8737**	17	BUJÃO DE RETENTOR (PLUG-SEAL)	
		1	**102-7964**	1	PLUGUE DE CONECTOR (16 PINOS) (PLUG-CONNECTOR (16-PIN))	
		1	**102-7965**	14	TERMINAL (FÊMEA) (TERMINAL (FEMALE))	
		1	**9W-0844**	8	SOQUETE DE CONECTOR (CALIBRE 14 A 16) (SOCKET-CONNECTOR (14-GA TO 16-GA))	
		1	**125-4841**	1	CUNHA DA TRAVA DO PLUGUE (21 PINOS) (WEDGE-PLUG LOCK (21-PIN))	
E		1	**125-7875**		TUBO REDUTOR DE CALOR (7,44 MM DIA) (15 CM) (TUBE-HEAT SHRINK (7.44-MM DIA) (15-CM))	
		1	**9X-3402**	20	SOQUETE DE CONECTOR (CALIBRE 16 A 18) (SOCKET-CONNECTOR (16-GA TO 18-GA))	
		1	**155-2259**	1	CUNHA DA TRAVA DO PLUGUE (8 PINOS) (WEDGE-PLUG LOCK (8-PIN))	
		1	**155-2265**	1	KIT DO PLUGUE DE CONEXÃO (8 PINOS) (KIT-CONNECTING PLUG (8-PIN))	
					(EACH PLUG KIT INCLUDES PLUG AS, WEDGE & INTERFACE SEAL)	
		1	**230-4009**	1	CONJUNTO DE CONECTOR DE TOMADA (12 PINOS) (PLUG AS-CONNECTOR (12-PIN))	
		1	**264-7034**	1	RETENTOR DE CONECTOR (SEAL-CONNECTOR)	
		1	**230-4011**	1	CONJUNTO DE CONECTOR DE TOMADA (2 PINOS) (PLUG AS-CONNECTOR (2-PIN))	
		1	**264-7029**	1	RETENTOR DE CONECTOR (SEAL-CONNECTOR)	
		1	**230-5008**	1	CONJUNTO DE CONECTOR DE TOMADA (4 PINOS) (PLUG AS-CONNECTOR (4-PIN))	
		1	**264-7031**	1	RETENTOR DE CONECTOR (SEAL-CONNECTOR)	
		1	**230-5010**	1	CONJUNTO DE CONECTOR DE TOMADA (6 PINOS) (PLUG AS-CONNECTOR (6-PIN))	
		1	**264-7032**	1	RETENTOR DE CONECTOR (SEAL-CONNECTOR)	
		1	**231-2295**	1	CONJUNTO DE CONECTOR DE TOMADA (8 PINOS) (PLUG AS-CONNECTOR (8-PIN))	
		1	**264-7033**	1	RETENTOR DE CONECTOR (SEAL-CONNECTOR)	
		1	**238-2363**	2	TERMINAL (FÊMEA) (TERMINAL (FEMALE))	
		1	**239-7352**	1	CONJUNTO DE CONECTOR DE TOMADA (6 PINOS) (PLUG AS-CONNECTOR (6-PIN))	
		1	**264-7032**	1	RETENTOR DE CONECTOR (SEAL-CONNECTOR)	

398-7006 GRUPO DE FIAÇÃO-CONSOLE (WIRING GP-CONSOLE) (continuação) **i06098905**

NOTA	REF. NÃO	GRÁFICO REF.	NÚMERO DA PEÇA	QTY	NOME DA PEÇA 1 2 3 4 5 6 (NÍVEL DO PRODUTO)	CONSULTE PÁGINA
		1	*251-0579*	1	MANGUEIRA (HOSE)	
		1	**342-2972**	1	CAPA DE CONECTOR (2 PINOS) (CAP-CONNECTOR (2-PIN))	
		1	**342-2974**	1	CAPA DE CONECTOR (6 PINOS) (CAP-CONNECTOR (6-PIN))	
E	5	1	**3E-9375**		CONDUÍTE (10 CM) (CONDUIT (10-CM))	

E - ENCOMENDAR POR CENTÍMETROS

398-7006 GRUPO DE FIAÇÃO-CONSOLE (WIRING GP-CONSOLE) (continuação) **i06098905**

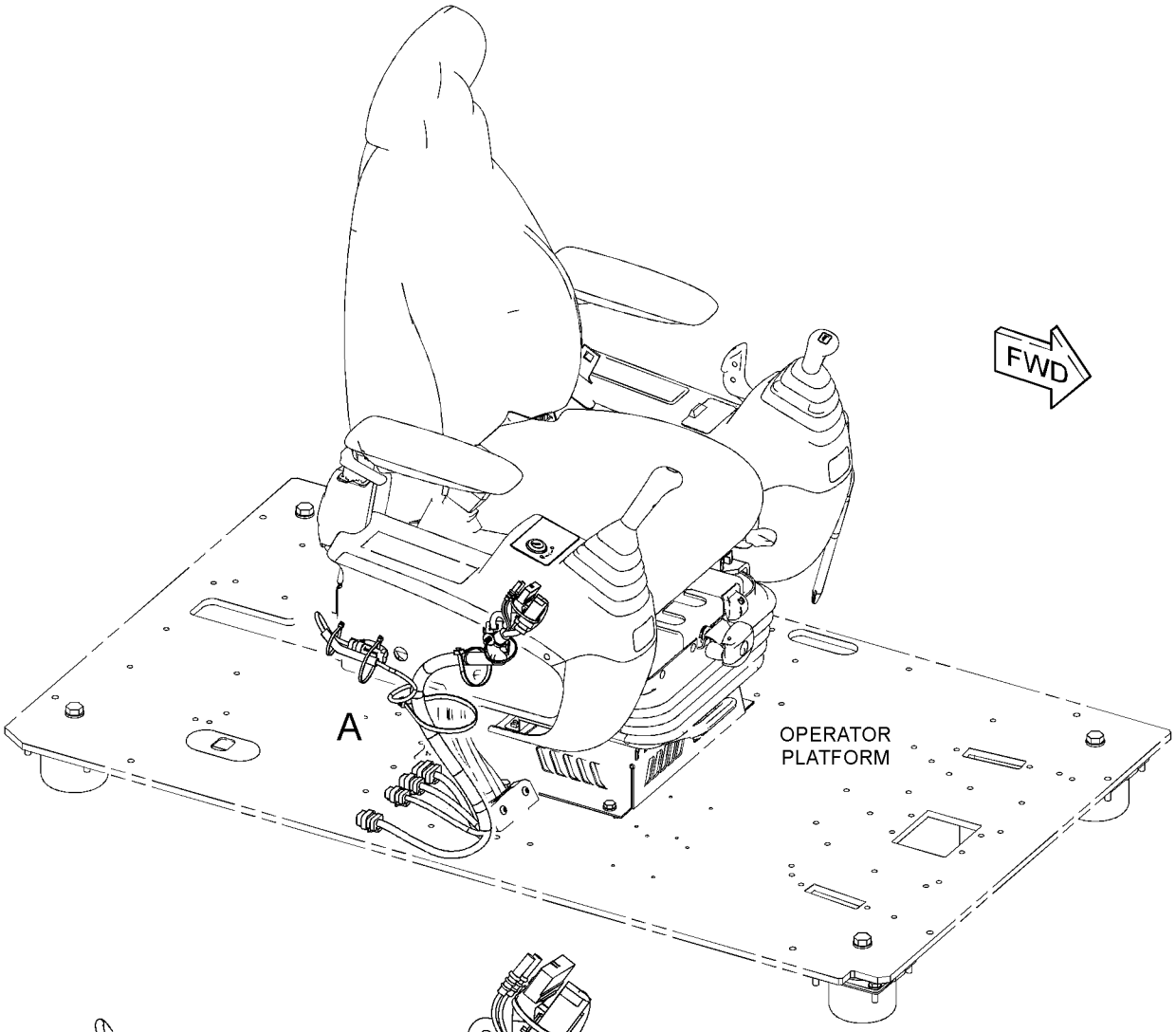

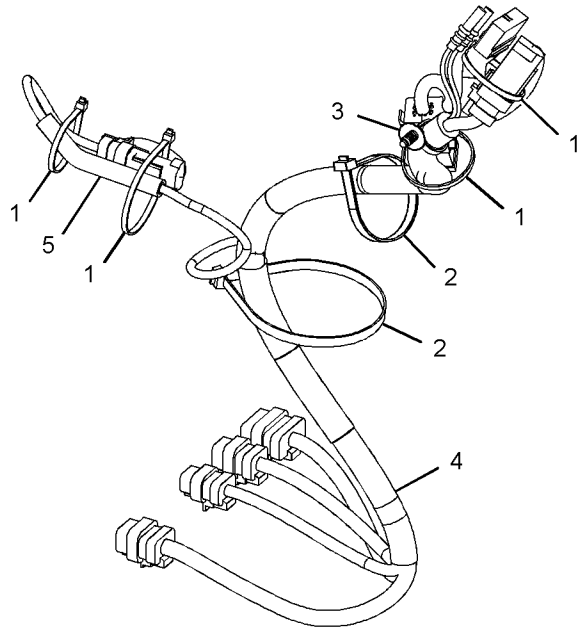

VIEW OF AREA A

GRÁFICO 1 <FIM> g03431459

350-8250 GRUPO DE FIAÇÃO-CONVERSOR–12 V, 10 A (WIRING GP-CONVERTER-12 V, 10 A)

S/N: MBP1-UP

NÚMEROE DE 495-7632, 500-1088 ARRANJO DE DISTRIBUIÇÃO

SMCS-1421 **i06817035**

NOTA	REF. NÃO	GRÁFICO REF.	NÚMERO DA PEÇA	QTY	NOME DA PEÇA 1 2 3 4 5 6 (NÍVEL DO PRODUTO)	CONSULTE PÁGINA
	1	1	**479-9395**	1	SUPORTE (BRACKET)	
	2	1	**324-5770**	1	CONVERSOR DE POTÊNCIA (24 V A 12 V) (CONVERTER-POWER (24-VOLT TO 12-VOLT))	
	3	1	**324-5771**	2	TOMADA DE ALIMENTAÇÃO AUXILIAR (12 V) (SOCKET-AUXILIARY POWER (12-VOLT))	
	4	1	**8T-4121**	2	ARRUELA DURA (11X21X2,5 MM DE ESPESSURA) (WASHER-HARD (11X21X2.5-MM THK))	
M	5	1	**8T-4136**	2	PARAFUSO (M10X1,5X25 MM) (BOLT (M10X1.5X25-MM))	
M	6	1	**8T-4171**	4	PARAFUSO (M6X1X12 MM) (BOLT (M6X1X12-MM))	
	7	1	**9X-8256**	4	ARRUELA (6,6X12X2 MM DE ESPESSURA) (WASHER (6.6X12X2-MM THK))	

M - PEÇA MÉTRICA

350-8250 GRUPO DE FIAÇÃO-CONVERSOR (WIRING GP-CONVERTER) (continuação) **i06817035**

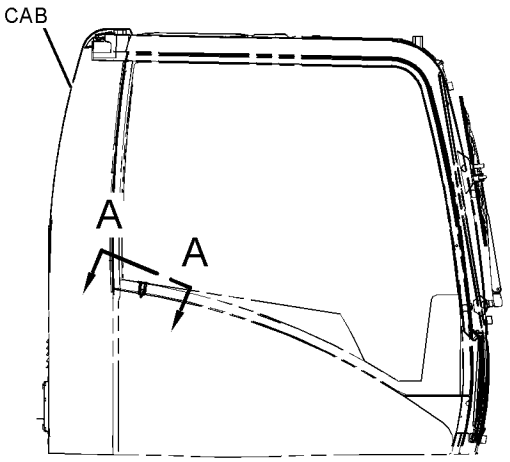

RIGHT SIDE VIEW

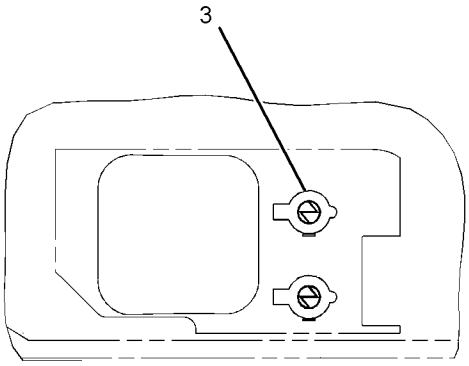

VIEW A-A

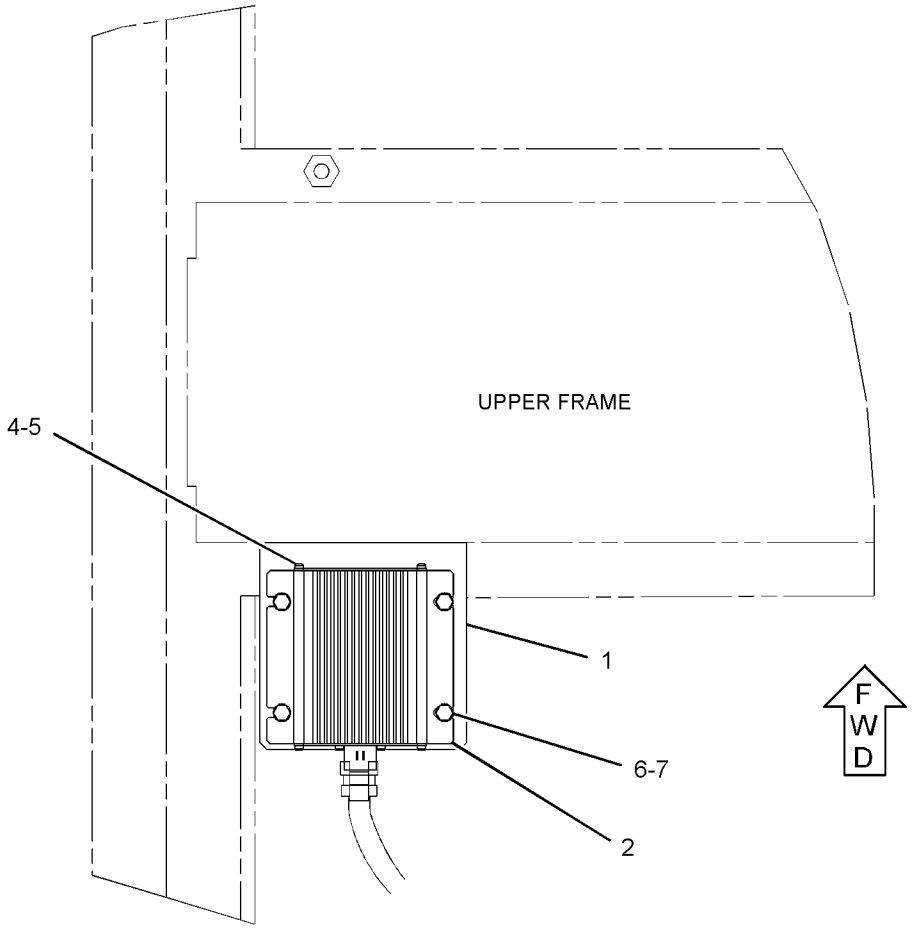

TOP VIEW

GRÁFICO 1 <FIM> g02143732

397-9363 GRUPO DA FIAÇÃO DE CONTROLE ELETRÔNICO (WIRING GP-ELECTRONIC CONTROL)

S/N: TXD1-UP

PARA USO COM BOMBA DE COMBUSTÍVEL HEP

NÚMEROE DE 457-5115, 500-2505 ARRANJO DE MOTOR-CONCLUÍDO

SMCS-1408 **i05326052**

NOTA	REF. NÃO	GRÁFICO REF.	NÚMERO DA PEÇA	QTY	NOME DA PEÇA 1 2 3 4 5 6 (NÍVEL DO PRODUTO)	CONSULTE PÁGINA
	1	1	**3S-2093**	17	CABO TIPO CINTA (STRAP-CABLE)	
Y	2	1	**419-0841**	1	CONJUNTO DE CHICOTE DO MOTOR (UNIDADE INJETORA) (HARNESS AS-ENGINE (UNIT INJECTOR))	163
Y	3	1	**323-9140**	1	CONJUNTO DE CHICOTE DO MOTOR (SENSOR DE VELOCIDADE) (HARNESS AS-ENGINE (SPEED SENSOR))	162
	4	1	**4P-7581**	6	GRAMPO (ESCADA) (CLIP (LADDER))	
	5	1	**4P-8134**	2	GRAMPO (ESCADA) (CLIP (LADDER))	
M	6	1	**5P-7970**	3	PORCA (M8X1,25 DE ROSCA) (NUT (M8X1.25-THD))	
M	7	1	**6V-5217**	1	PARAFUSO (M8X1,25X20 MM) (BOLT (M8X1.25X20-MM))	
	8	1	**6V-5839**	3	ARRUELA (11X21X2,5 MM DE ESPESSURA) (WASHER (11X21X2.5-MM THK))	
M	9	1	**6V-6317**	3	PARAFUSO (M10X1,5X20 MM) (BOLT (M10X1.5X20-MM))	
M	10	1	**7I-2272**	2	PARAFUSO (M5X0,8X12 MM) (BOLT (M5X0.8X12-MM))	
	11	1	**8T-0328**	2	ARRUELA DURA (5,5X10X1 MM DE ESPESSURA) (WASHER-HARD (5.5X10X1-MM THK))	
	12	1	**8T-4205**	1	ARRUELA DURA (7,2X14,5X2 MM DE ESPESSURA) (WASHER-HARD (7.2X14.5X2-MM THK))	
M	13	1	**8T-5451**	1	PARAFUSO (M6X1X12 MM) (BOLT (M6X1X12-MM))	
	14	1	**9M-1974**	4	ARRUELA DURA (8,8X16X2 MM DE ESPESSURA) (WASHER-HARD (8.8X16X2-MM THK))	
	15	1	**6V-4369**	1	GRAMPO (CLIP)	
	16	1	**440-0881**	5	PARAFUSO DE CABEÇA OCA (M8X1,25 DE ROSCA) (BOLT-SOCKET HEAD (M8X1.25-THD))	
	17	1	**439-4571**	5	GRAMPO (CLIP)	

M - PEÇA MÉTRICA
Y - ILUSTRAÇÃO INDIVIDUAL

397-9363 GRUPO DA FIAÇÃO DE CONTROLE ELETRÔNICO (WIRING GP-ELECTRONIC CONTROL) (continuação)

i05326052

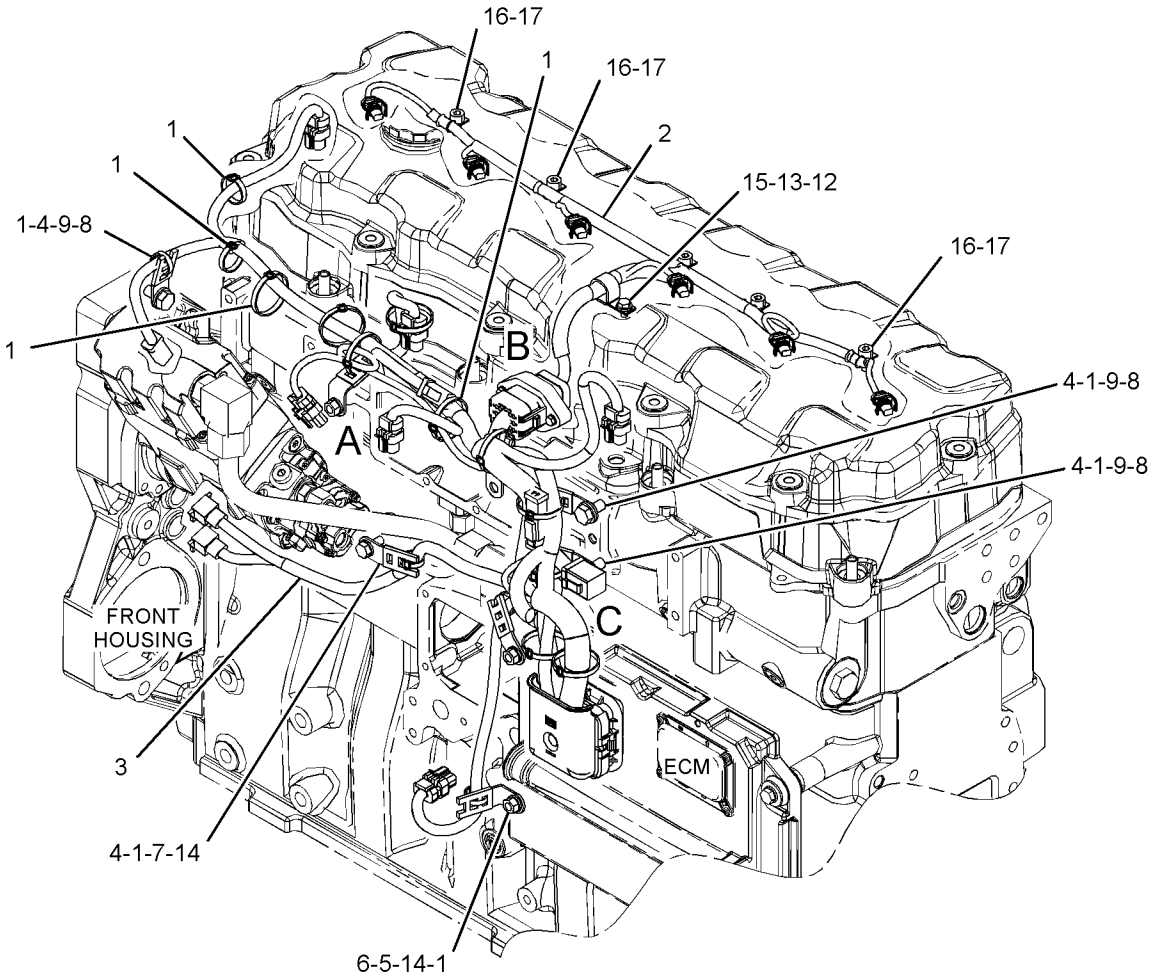

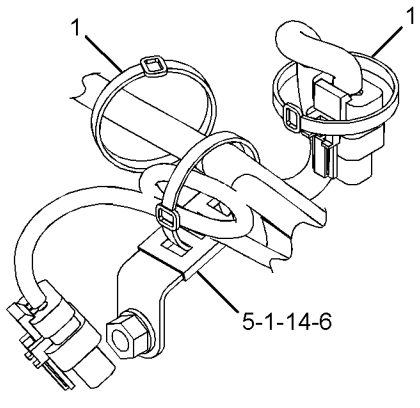

VIEW OF AREA A

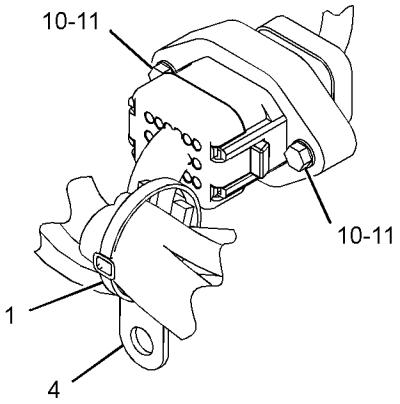

VIEW OF AREA B

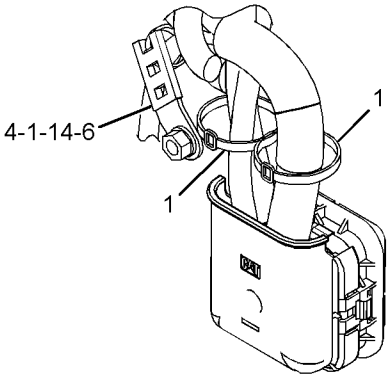

VIEW OF AREA C

GRÁFICO 1 <FIM> g03386138

455-6219 GRUPO DE FIAÇÃO DA BOMBA DE COMBUSTÍVEL–BOMBA DE ESCORVA (WIRING GP-FUEL PUMP-BOMBA DE ESCORVA)

S/N: MBP1-UP

NÚMEROE DE 461-4523 ARRANJO DE CHASSI

SMCS-1256, 1258, 1408 **i06066569**

NOTA	REF. NÃO	GRÁFICO REF.	NÚMERO DA PEÇA	QTY	NOME DA PEÇA 1 2 3 4 5 6 (NÍVEL DO PRODUTO)	CONSULTE PÁGINA
	1	1	**3S-2093**	1	CABO TIPO CINTA (STRAP-CABLE)	
	2	1	**7K-1181**	3	CABO TIPO CINTA (STRAP-CABLE)	
Y	3	1	**455-6220**	1	CONJUNTO DO CHICOTE-BOMBA (ESCORVA) (HARNESS AS-PUMP (PRIMING))	164

Y - ILUSTRAÇÃO INDIVIDUAL

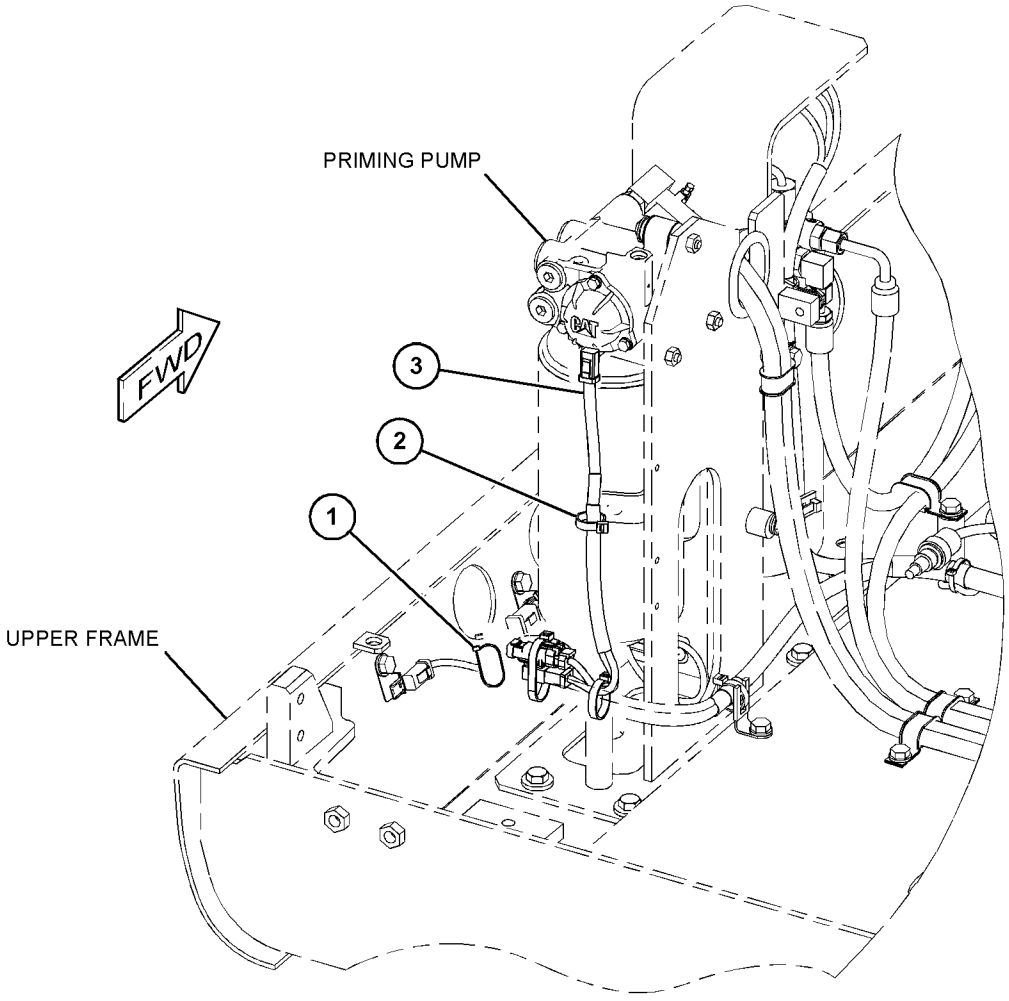

GRÁFICO 1 <FIM> g03627178

269-3410 GRUPO DA FIAÇÃO-AQUECEDOR–COLETOR DE ADMISSÃO DE AR (WIRING GP-HEATER-COLETOR DE ADMISSÃO DE AR)

S/N: TXD1-UP

NÚMEROE DE 457-5115, 500-2505 ARRANJO DE MOTOR-CONCLUÍDO

SMCS-7304 **i06074925**

NOTA	REF. NÃO	GRÁFICO REF.	NÚMERO DA PEÇA	QTY	NOME DA PEÇA 1 2 3 4 5 6 (NÍVEL DO PRODUTO)	CONSULTE PÁGINA
	1	1	**3S-2093**	1	CABO TIPO CINTA (STRAP-CABLE)	
Y	2	1	**398-0940**	1	GRUPO DO INTERRUPTOR-MAGNÉTICO (24 V) (RELÉ DO AQUECEDOR DA ENTRADA DE AR) (SWITCH GP-MAGNETIC (24-VOLT) (AIR INLET HEATER RELAY))	212
	3	1	**224-1377**	1	CONJUNTO DE CABOS (CABLE AS)	
	4	1	**283-1226**	1	CONJUNTO DE SUPORTE (BRACKET AS)	
M	5	1	**208-9277**	2	PARAFUSO DE CABEÇA DE FLANGE (M6X1X20 MM) (BOLT-FLANGE HEAD (M6X1X20-MM))	
	6	1	**6V-5839**	2	ARRUELA (11X21X2,5 MM DE ESPESSURA) (WASHER (11X21X2.5-MM THK))	
M	7	1	**6V-6317**	1	PARAFUSO (M10X1,5X20 MM) (BOLT (M10X1.5X20-MM))	
M	8	1	**6V-4248**	1	PARAFUSO (M10X1,5X25 MM) (BOLT (M10X1.5X25-MM))	

M - PEÇA MÉTRICA
Y - ILUSTRAÇÃO INDIVIDUAL

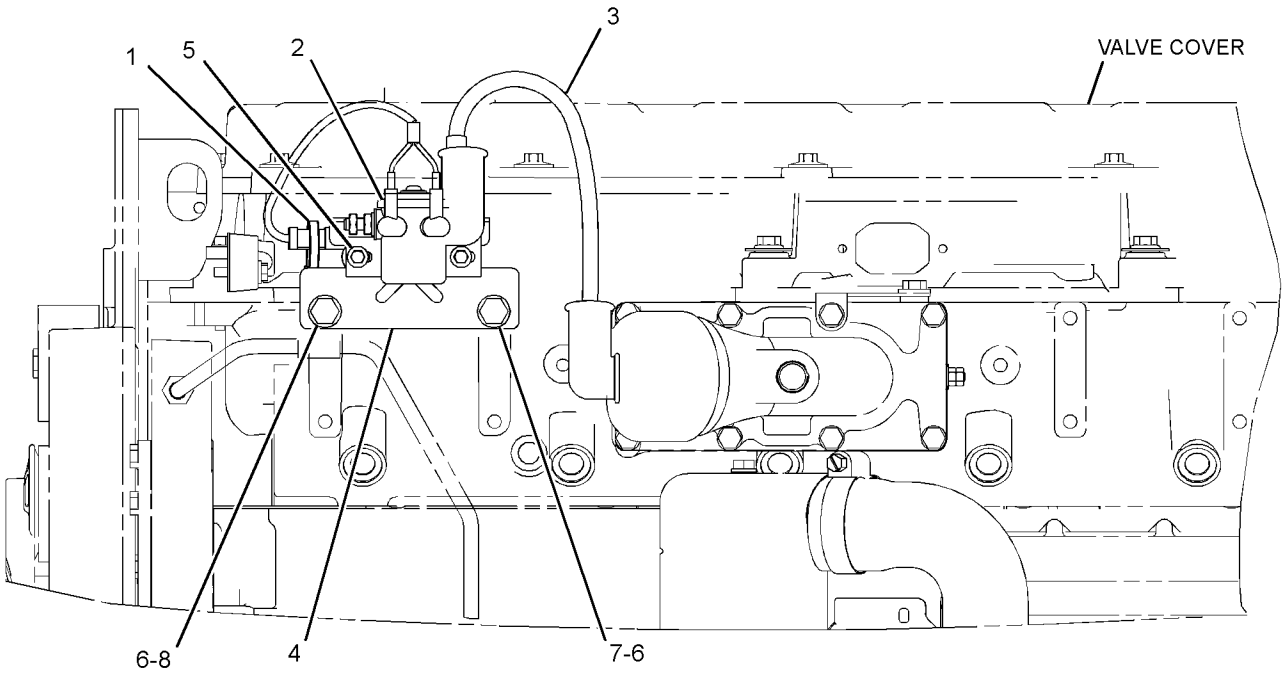

LEFT SIDE VIEW OF ENGINE

GRÁFICO 1 <FIM> g03683819

460-7497 GRUPO DA FIAÇÃO DA PLATAFORMA (WIRING GP-PLATFORM)

S/N: MBP1-UP

NÚMEROE DE 454-6466 ARRANJO DO OPERADOR, 486-5840 GRUPO DA CABINE

SMCS-1408 **i06818520**

NOTA	REF. NÃO	GRÁFICO REF.	NÚMERO DA PEÇA	QTY	NOME DA PEÇA 1 2 3 4 5 6 (NÍVEL DO PRODUTO)	CONSULTE PÁGINA
	1	1	**1S-2342**	1	CONJUNTO DE CABO TERRA (STRAP AS-GROUND)	
	2	1	**3E-5169**	1	PROTEÇÃO DO INTERRUPTOR (GUARD-SWITCH)	
	3	1	**3S-2093**	9	CABO TIPO CINTA (STRAP-CABLE)	
	4	1	**7K-1181**	15	CABO TIPO CINTA (STRAP-CABLE)	
	5	1	**111-4836**	5	GRAMPO (CLIP)	
	6	1	**111-4839**	2	TIRA (STRAP)	
	7	1	**116-0118**	12	GRAMPO (CLIP)	
	8	1	**234-1122**	1	TAMPA (COVER)	
	9	1	**251-0299**	1	CONJUNTO DA FIAÇÃO ELÉTRICA DO INTERRUPTOR (DESLIGAMENTO SECUNDÁRIO) (HARNESS AS-SWITCH (SECONDARY SHUTDOWN))	
		1	**2L-8074**	2	TERMINAL DE ANEL (CALIBRE 14 A 16, NO. 6 PARAFUSOS) (TERMINAL-RING (14-GA TO 16-GA, NO. 6 SCREW))	
		1	**9X-3401**	2	PINO DE CONECTOR (CALIBRE 16 A 18) (PIN-CONNECTOR (16-GA TO 18-GA))	
					—OU—	
		1	**126-1767**	2	PINO DE CONECTOR (CALIBRE 14 A 16) (PIN-CONNECTOR (14-GA TO 16-GA))	
		1	**243-4505**	1	CONNECTOR DO CONJUNTO DE TOMADA (2 PINOS) (RECEPTACLE AS-CONNECTOR (2-PIN))	
	10	1	**468-7756**	1	CONJUNTO DA FIAÇÃO ELÉTRICA DA PLATAFORMA (HARNESS AS-PLATFORM)	
		1	**102-8802**	1	KIT DE TOMADA (2 PINOS) (KIT-RECEPTACLE (2-PIN))	
		1	**102-8804**	1	KIT DE TOMADA (4 PINOS) (KIT-RECEPTACLE (4-PIN))	
					(INCLUDES RECEPTACLE AS & WEDGE)	
		1	**8T-8729**	10	PINO DE CONECTOR (CALIBRE 16 A 18) (PIN-CONNECTOR (16-GA TO 18-GA))	
		1	**8T-8730**	18	SOQUETE DE CONECTOR (CALIBRE 16 A 18) (SOCKET-CONNECTOR (16-GA TO 18-GA))	
		1	**3S-2093**	26	CABO TIPO CINTA (STRAP-CABLE)	
		1	**8N-1546**	1	PINO DE CONECTOR (CALIBRE 6) (PIN-CONNECTOR (6-GA))	
		1	**8T-8737**	41	BUJÃO DE RETENTOR (PLUG-SEAL)	
		1	**102-7964**	1	PLUGUE DE CONECTOR (16 PINOS) (PLUG-CONNECTOR (16-PIN))	
		1	**102-7965**	19	TERMINAL (FÊMEA) (TERMINAL (FEMALE))	
		1	**9W-0852**	8	PINO DE CONECTOR (CALIBRE 14 A 16) (PIN-CONNECTOR (14-GA TO 16-GA))	
		1	**9W-0844**	25	SOQUETE DE CONECTOR (CALIBRE 14 A 16) (SOCKET-CONNECTOR (14-GA TO 16-GA))	
		1	**116-0255**	1	TERMINAL DA LÂMINA (CALIBRE 10 A 20) (TERMINAL-BLADE (10-GA TO 20-GA))	
E		1	**119-3662**		TUBO REDUTOR DE CALOR (10,85 MM DIA) (13 CM) (TUBE-HEAT SHRINK (10.85-MM DIA) (13-CM))	
		1	**121-1039**	1	TERMINAL (MACHO) (TERMINAL (MALE))	
		1	**121-1168**	2	CONECTOR-TOMADA (CONNECTOR-RECEPTACLE)	
		1	**121-1173**	30	TERMINAL (MACHO) (TERMINAL (MALE))	
		1	**125-4766**	1	PLUGUE DE CONECTOR (17 PINOS) (PLUG-CONNECTOR (17-PIN))	

460-7497 GRUPO DA FIAÇÃO DA PLATAFORMA (WIRING GP-PLATFORM) (continuação) **i06818520**

NOTA	REF. NÃO	GRÁFICO REF.	NÚMERO DA PEÇA	QTY	NOME DA PEÇA 1 2 3 4 5 6 (NÍVEL DO PRODUTO)	CONSULTE PÁGINA
E		1	**125-7874**		TUBO REDUTOR DE CALOR (5,72 MM DIA) (20 CM) (TUBE-HEAT SHRINK (5.72-MM DIA) (20-CM))	
E		1	**125-7875**		TUBO REDUTOR DE CALOR (7,44 MM DIA) (45 CM) (TUBE-HEAT SHRINK (7.44-MM DIA) (45-CM))	
		1	**9X-3402**	66	SOQUETE DE CONECTOR (CALIBRE 16 A 18) (SOCKET-CONNECTOR (16-GA TO 18-GA))	
					—OU—	
		1	**126-1768**	66	SOQUETE DE CONECTOR (CALIBRE 14 A 16) (SOCKET-CONNECTOR (14-GA TO 16-GA))	
		1	**127-5484**	1	CONNECTOR DO CONJUNTO DE TOMADA (1 PINO) (RECEPTACLE AS-CONNECTOR (1-PIN))	
		1	**2L-8050**	1	TERMINAL DE ANEL (PARAFUSO DE CALIBRE 6, 1/4 POL) (TERMINAL-RING (6-GA, 1/4-IN SCREW))	
					—OU—	
		1	**2L-8058**	1	TERMINAL DE ANEL (PARAFUSO DE CALIBRE 8, 1/4 POL) (TERMINAL-RING (8-GA, 1/4-IN SCREW))	
		1	**2L-8052**	2	TERMINAL DE ANEL (PARAFUSO DE 6 GA, 3/8 POL) (TERMINAL-RING (6-GA, 3/8-IN SCREW))	
					—OU—	
		1	**2L-8060**	2	TERMINAL DE ANEL (PARAFUSO DE 8 GA, 3/8 POL) (TERMINAL-RING (8-GA, 3/8-IN SCREW))	
		1	**2L-8069**	1	TERMINAL DE ANEL (PARAFUSO DE 3/8 POL, BITOLA 2 A BITOLA 10) (TERMINAL-RING (2-GA TO 10-GA, 3/8-IN SCREW))	
		1	**134-3296**	1	ALOJAMENTO-BUJÃO (HOUSING-PLUG)	
		1	**134-3297**	2	RETENTOR (SEAL)	
		1	**9X-3401**	22	PINO DE CONECTOR (CALIBRE 16 A 18) (PIN-CONNECTOR (16-GA TO 18-GA))	
					—OU—	
		1	**126-1767**	22	PINO DE CONECTOR (CALIBRE 14 A 16) (PIN-CONNECTOR (14-GA TO 16-GA))	
		1	**153-2620**	1	CONJUNTO DE CONECTOR DE TOMADA (54 PINOS, PRETO) (PLUG AS-CONNECTOR (54-PIN, BLACK))	
		1	**163-6759**	1	RETENTOR (SEAL)	
		1	**155-2270**	1	KIT DO PLUGUE DE CONEXÃO (2 PINOS) (KIT-CONNECTING PLUG (2-PIN))	
		1	**155-2271**	1	KIT DO PLUGUE DE CONEXÃO (4 PINOS) (KIT-CONNECTING PLUG (4-PIN))	
					(INCLUDES PLUG AS, WEDGE & INTERFACE SEAL)	
		1	**230-4009**	2	CONJUNTO DE CONECTOR DE TOMADA (12 PINOS) (PLUG AS-CONNECTOR (12-PIN))	
					(EACH INCLUDES)	
		1	**455-0709**	1	RETENTOR DE CONECTOR (SEAL-CONNECTOR)	
		1	**230-4011**	8	CONJUNTO DE CONECTOR DE TOMADA (2 PINOS) (PLUG AS-CONNECTOR (2-PIN))	
					(EACH INCLUDES)	
		1	**455-0704**	1	RETENTOR DE CONECTOR (SEAL-CONNECTOR)	
		1	**239-7352**	2	CONJUNTO DE CONECTOR DE TOMADA (6 PINOS) (PLUG AS-CONNECTOR (6-PIN))	
		1	**230-5010**	2	CONJUNTO DE CONECTOR DE TOMADA (6 PINOS) (PLUG AS-CONNECTOR (6-PIN))	
					(EACH PLUG AS INCLUDES)	
		1	**455-0707**	1	RETENTOR DE CONECTOR (SEAL-CONNECTOR)	
		1	**237-0227**	4	CONJUNTO DE CONECTOR DE TOMADA (3 PINOS) (PLUG AS-CONNECTOR (3-PIN))	
					(EACH INCLUDES)	
		1	**455-0705**	1	RETENTOR DE CONECTOR (SEAL-CONNECTOR)	
		1	**238-2363**	10	TERMINAL (FÊMEA) (TERMINAL (FEMALE))	
		1	**238-2366**	6	TERMINAL (MACHO) (TERMINAL (MALE))	
		1	**243-4507**	1	CONNECTOR DO CONJUNTO DE TOMADA (4 PINOS) (RECEPTACLE AS-CONNECTOR (4-PIN))	

460-7497 GRUPO DA FIAÇÃO DA PLATAFORMA (WIRING GP-PLATFORM) (continuação) **i06818520**

NOTA	REF. NÃO	GRÁFICO REF.	NÚMERO DA PEÇA	QTY	NOME DA PEÇA 1 2 3 4 5 6 (NÍVEL DO PRODUTO)	CONSULTE PÁGINA
		1	**243-4508**	2	CONNECTOR DO CONJUNTO DE TOMADA (6 PINOS) (RECEPTACLE AS-CONNECTOR (6-PIN))	
		1	**243-4509**	1	CONNECTOR DO CONJUNTO DE TOMADA (8 PINOS) (RECEPTACLE AS-CONNECTOR (8-PIN))	
		1	**243-4510**	2	CONNECTOR DO CONJUNTO DE TOMADA (12 PINOS) (RECEPTACLE AS-CONNECTOR (12-PIN))	
		1	**342-2972**	3	CAPA DE CONECTOR (2 PINOS) (CAP-CONNECTOR (2-PIN))	
		1	**342-2973**	2	CAPA DE CONECTOR (3 PINOS) (CAP-CONNECTOR (3-PIN))	
		1	**342-2974**	3	CAPA DE CONECTOR (6 PINOS) (CAP-CONNECTOR (6-PIN))	
	11	1	**096-6166**	2	ARRUELA DURA (4,5X9X1 MM DE ESPESSURA) (WASHER-HARD (4.5X9X1-MM THK))	
	12	1	**111-4838**	2	GRAMPO (CLIP)	
	13	1	**199-7854**	1	ESPAÇADOR (11,8X20X45 MM DE ESPESSURA) (SPACER (11.8X20X45-MM THK))	
	14	1	**4D-1836**	1	INTERRUPTOR-ALTERNÂNCIA (DESLIGAMENTO SECUNDÁRIO) (SWITCH-TOGGLE (SECONDARY SHUTDOWN))	
M	15	1	**7X-2621**	7	PARAFUSO (M10X1,5X12 MM) (BOLT (M10X1.5X12-MM))	
M	16	1	**8T-0337**	2	PARAFUSO DE MÁQUINA (M4X0,7X12 MM) (SCREW-MACHINE (M4X0.7X12-MM))	
	17	1	**8T-4121**	16	ARRUELA DURA (11X21X2,5 MM DE ESPESSURA) (WASHER-HARD (11X21X2.5-MM THK))	
M	18	1	**8T-4137**	8	PARAFUSO (M10X1,5X20 MM) (BOLT (M10X1.5X20-MM))	
M	19	1	**8T-6466**	1	PARAFUSO (M10X1,5X60 MM) (BOLT (M10X1.5X60-MM))	

E - ENCOMENDAR POR CENTÍMETROS
M - PEÇA MÉTRICA

460-7497 GRUPO DA FIAÇÃO DA PLATAFORMA (WIRING GP-PLATFORM) (continuação) **i06818520**

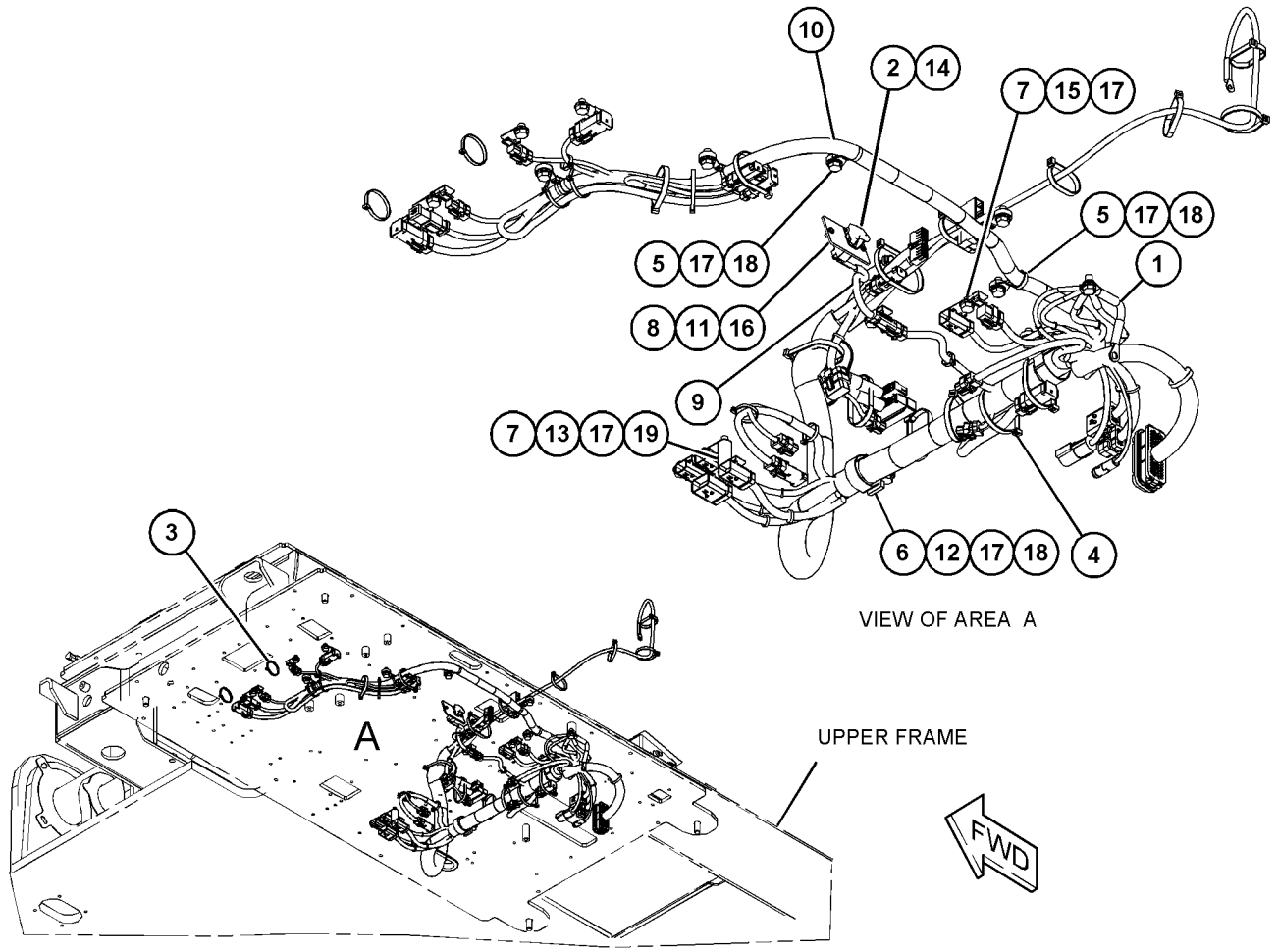

GRÁFICO 1 <FIM> g03891820

353-0501 GRUPO DO COMANDO FINAL–COM MOTOR, RODA MOTRIZ (DRIVE GP-FINAL-COM MOTOR, RODA MOTRIZ)

S/N: MBP1-UP

NÚMEROE DE 486-7850 ARRANJO DO TREM DE FORÇA

SMCS-4050 **i06885472**

NOTA	REF. NÃO	GRÁFICO REF.	NÚMERO DA PEÇA	QTY	NOME DA PEÇA 1 2 3 4 5 6 (NÍVEL DO PRODUTO)	CONSULTE PÁGINA
Y	1	1	*168-6727*	1	GRUPO DA RODA MOTRIZ (NÃO SEGMENTADO) (SPROCKET GP (NON-SEGMENTED))	258
CY	2	1	*470-8770*	1	GRUPO DO COMANDO FINAL (COM MOTOR) (DRIVE GP-FINAL (WITH MOTOR))	257

C - ALTERAR DO TIPO ANTERIOR
Y - ILUSTRAÇÃO INDIVIDUAL

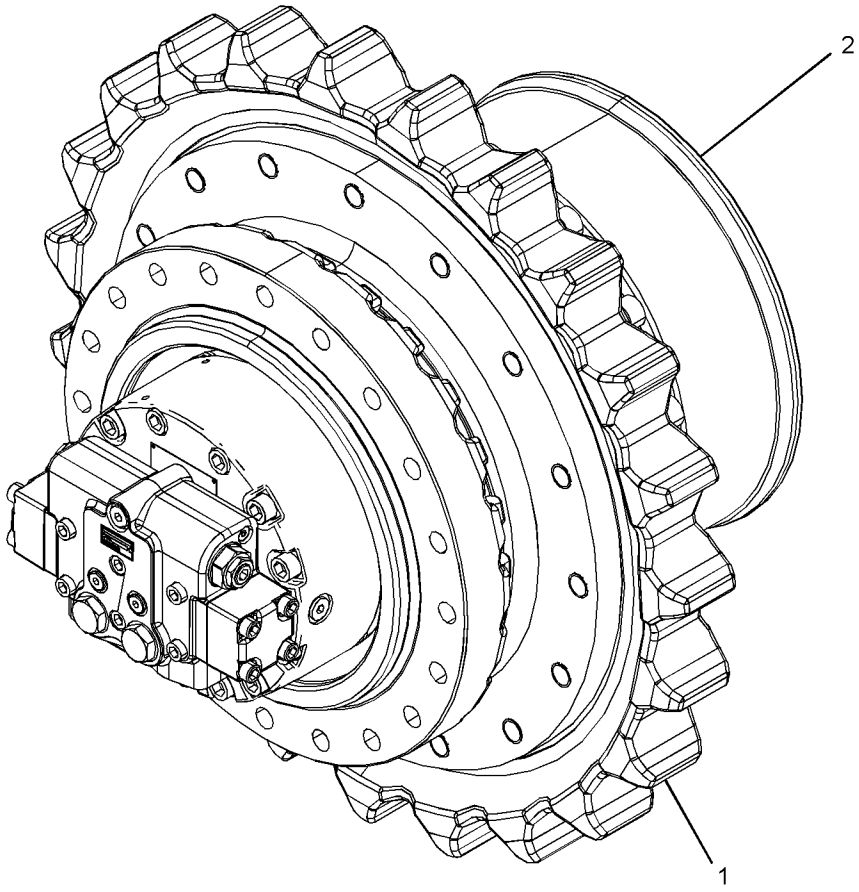

GRÁFICO 1 <FIM> g03643003

470-8769 GRUPO DO COMANDO FINAL—SEM MOTOR (DRIVE GP-FINAL-SEM MOTOR)

S/N: MBP1-UP

NÚMEROE DE 470-8770 GRUPO DO COMANDO FINAL

SMCS-4050 **i06830970**

NOTA	REF. NÃO	GRÁFICO REF.	NÚMERO DA PEÇA	QTY	NOME DA PEÇA 1 2 3 4 5 6 (NÍVEL DO PRODUTO)	CONSULTE PÁGINA
	1	1	**094-0577**	1	PLACA (7 MM DE ESPESSURA) (PLATE (7-MM THK))	
	2	1	**094-0578**	1	PLACA (8 MM DE ESPESSURA) (PLATE (8-MM THK))	
	3	1	**094-0579**	1	PLACA (9 MM DE ESPESSURA) (PLATE (9-MM THK))	
	4	1	**094-0580**	1	PLACA (10 MM DE ESPESSURA) (PLATE (10-MM THK))	
	5	1	**136-2898**	14	ARRUELA (58,3X89X1 MM DE ESPESSURA) (WASHER (58.3X89X1-MM THK))	
	6	1	**191-2645**	1	ACOPLAMENTO (COUPLING)	
	7	1	**191-2690**	6	ARRUELA (42,3X70X1 MM DE ESPESSURA) (WASHER (42.3X70X1-MM THK))	
	8	1	**227-6192**	1	ENGRENAGEM-ACOPLAMENTO (GEAR-COUPLING)	
	9	1	**295-9234**	1	ANEL RETENTOR EM O (SEAL-O-RING)	
	10	1	**296-6181**	1	ALOJAMENTO (HOUSING)	
	11	1	**470-7587**	1	TAMPA (COVER)	
	12	1	**296-6183**	1	SUPORTE DE PLANETÁRIOS (CARRIER-PLANETARY)	
	13	1	**296-6184**	4	ENGRENAGEM PLANETÁRIA (21 DENTES) (GEAR-PLANETARY (21-TEETH))	
	14	1	**296-6185**	4	EIXO (SHAFT)	
	15	1	**296-6186**	3	ENGRENAGEM PLANETÁRIA (21 DENTES) (GEAR-PLANETARY (21-TEETH))	
	16	1	**296-6189**	1	ENGRENAGEM SOL (20 DENTES) (GEAR-SUN (20-TEETH))	
	17	1	**296-6190**	1	ENGRENAGEM SOL (20 DENTES) (GEAR-SUN (20-TEETH))	
	18	1	**296-6192**	1	ESPAÇADOR (143X170X8 MM DE ESPESSURA) (SPACER (143X170X8-MM THK))	
	19	1	**296-6194**	1	SUPORTE DE PLANETÁRIOS (CARRIER-PLANETARY)	
	20	1	**296-6195**	3	EIXO (SHAFT)	
	21	1	**296-6230**	3	ENGRENAGEM PLANETÁRIA (21 DENTES) (GEAR-PLANETARY (21-TEETH))	
	22	1	**296-6231**	1	ENGRENAGEM SOL (20 DENTES) (GEAR-SUN (20-TEETH))	
	23	1	**296-6232**	1	CONJUNTO DO SUPORTE (CARRIER AS)	
	24	1	**296-6311**	1	COROA (64 DENTES) (GEAR-RING (64-TEETH))	
	25	1	**353-0563**	1	ALOJAMENTO-MOTOR (HOUSING-MOTOR)	
	26	1	**093-1731**	2	ANEL DE RETENÇÃO (RING-RETAINING)	
	27	1	**095-0891**	7	PINO DE MOLA (PIN-SPRING)	
M	28	1	**096-3216**	2	PARAFUSO DE AJUSTE DA TOMADA (M12X1,75X12 MM) (SETSCREW-SOCKET (M12X1.75X12-MM))	
	29	1	**096-8058**	3	ANEL DE RETENÇÃO (RING-RETAINING)	
	30	1	**114-1541**	6	PINO-GUIA (PIN-DOWEL)	
M	31	1	**143-0811**	16	PARAFUSO (12X1,75X35 MM) (BOLT (12X1.75X35-MM))	
	32	1	**255-2272**	1	GRUPO DO SELO DUO-CONE (SEAL GP-DUO-CONE)	
B	33	1	**267-6809**	1	CALÇO (0,75 MM DE ESPESSURA) (SHIM (0.75-MM THK))	
B	34	1	**267-6810**	1	CALÇO (0,85 MM DE ESPESSURA) (SHIM (0.85-MM THK))	
B	35	1	**267-6811**	1	CALÇO (0,9 MM DE ESPESSURA) (SHIM (0.9-MM THK))	
B	36	1	**267-6812**	1	CALÇO (0,95 MM DE ESPESSURA) (SHIM (0.95-MM THK))	
B	37	1	**267-6813**	1	CALÇO (1,2 MM DE ESPESSURA) (SHIM (1.2-MM THK))	

470-8769 GRUPO DO COMANDO FINAL (DRIVE GP-FINAL) (continuação) **i06830970**

NOTA	REF. NÃO	GRÁFICO REF.	NÚMERO DA PEÇA	QTY	NOME DA PEÇA 1 2 3 4 5 6 (NÍVEL DO PRODUTO)	CONSULTE PÁGINA
B	38	1	**267-6814**	1	CALÇO (1,4 MM DE ESPESSURA) (SHIM (1.4-MM THK))	
B	39	1	**267-6815**	1	CALÇO (1,8 MM DE ESPESSURA) (SHIM (1.8-MM THK))	
B	40	1	**267-6816**	1	CALÇO (2 MM DE ESPESSURA) (SHIM (2-MM THK))	
B	41	1	**267-6817**	1	CALÇO (2,3 MM DE ESPESSURA) (SHIM (2.3-MM THK))	
	42	1	**279-0344**	2	CONJUNTO DE ROLAMENTO DE ROLOS CÔNICOS (BEARING AS-TAPERED ROLLER)	
	43	1	**296-6247**	11	CONJUNTO DE ROLAMENTO DE ROLOS (BEARING AS-ROLLER)	
	44	1	**296-6248**	3	CONJUNTO DE ROLAMENTO DE ROLOS (BEARING AS-ROLLER)	
	45	1	**3E-2338**	2	BUJÃO (PLUG-PIPE)	
	46	1	**5P-8245**	16	ARRUELA DURA (13,5X25,5X3 MM DE ESPESSURA) (WASHER-HARD (13.5X25.5X3-MM THK))	
M	47	1	**6V-8133**	10	PARAFUSO (M24X3X80 MM) (BOLT (M24X3X80-MM))	
	48	1	**6V-8237**	10	ARRUELA (26X44X4 MM DE ESPESSURA) (WASHER (26X44X4-MM THK))	
	49	1	**7M-8485**	2	ANEL RETENTOR EM O (SEAL-O-RING)	
	50	1	**7Y-0595**	2	ESPAÇADOR (58X79,6X6 MM DE ESPESSURA) (SPACER (58X79.6X6-MM THK))	
B	51	1	**7Y-1056**	1	CALÇO (0,8 MM DE ESPESSURA) (SHIM (0.8-MM THK))	
B	52	1	**7Y-1057**	1	CALÇO (1 MM DE ESPESSURA) (SHIM (1-MM THK))	
M	53	1	**7Y-5217**	30	PARAFUSO DE CABEÇA OCA (M20X2,5X70 MM) (BOLT-SOCKET HEAD (M20X2.5X70-MM))	
	54	1	**451-2176**	30	ARRUELA DURA (22X35X3,5 MM DE ESPESSURA) (WASHER-HARD (22X35X3.5-MM THK))	
BF			**1U-8846**		VEDANTE DA JUNTA (SEALANT-GASKET)	

B - UTILIZAR CONFORME NECESSÁRIO
F - NÃO APRESENTADO
M - PEÇA MÉTRICA

470-8769 GRUPO DO COMANDO FINAL (DRIVE GP-FINAL) (continuação) **i06830970**

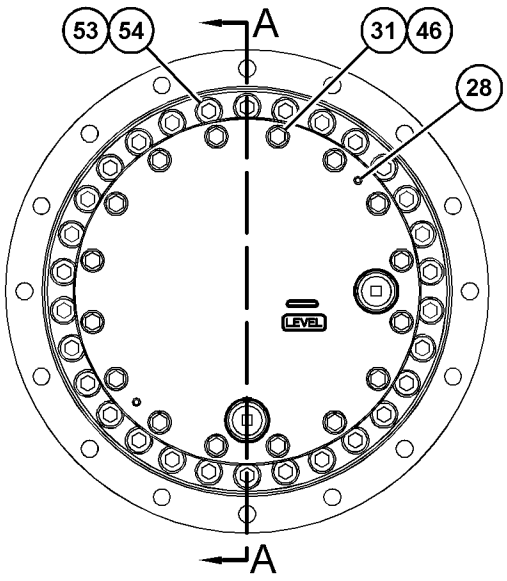

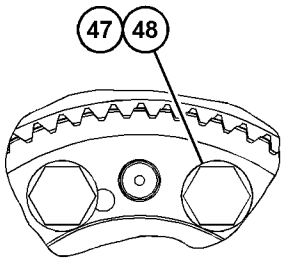

VIEW B-B

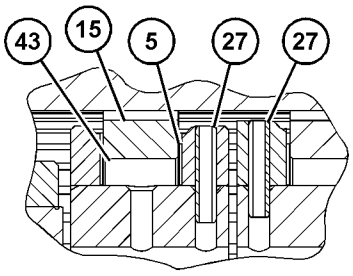

VIEW OF AREA C

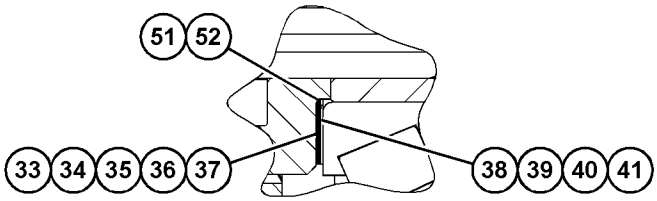

VIEW OF AREA D

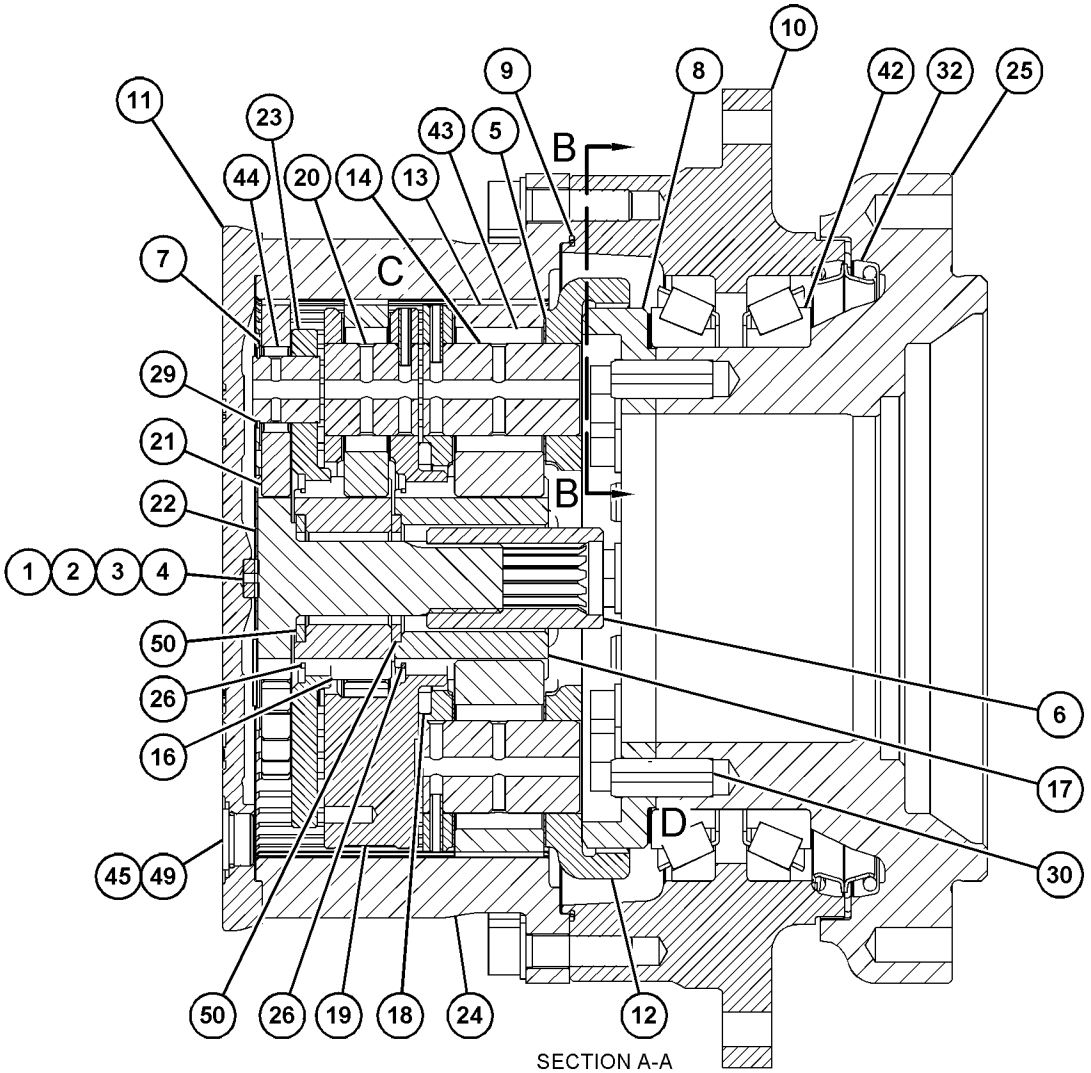

SECTION A-A

GRÁFICO 1 <FIM> g03853955

470-8770 GRUPO DO COMANDO FINAL–COM MOTOR (DRIVE GP-FINAL-COM MOTOR)

S/N: MBP1-UP

NÚMEROE DE 353-0501 GRUPO DO COMANDO FINAL

SMCS-4050 **i06827673**

NOTA	REF. NÃO	GRÁFICO REF.	NÚMERO DA PEÇA	QTY	NOME DA PEÇA 1 2 3 4 5 6 (NÍVEL DO PRODUTO)	CONSULTE PÁGINA
Y	1	1	*322-8729*	1	GRUPO DE MOTOR E MONTAGEM-PERCURSO (MOTOR & MTG GP-TRAVEL)	483
Y	2	1	**470-8769**	1	GRUPO DO COMANDO FINAL (DRIVE GP-FINAL)	254

Y - ILUSTRAÇÃO INDIVIDUAL

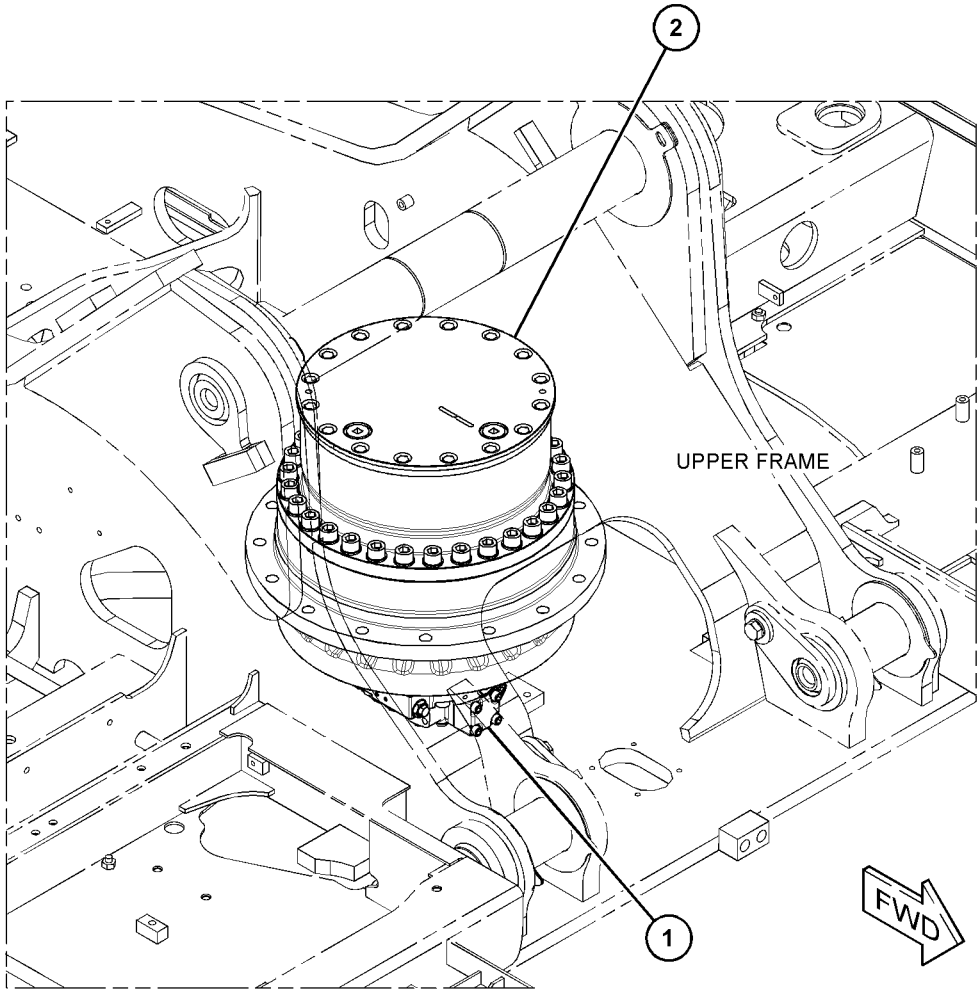

GRÁFICO 1 <FIM> g06123984

486-7850 ARRANJO DO TREM DE FORÇA (POWER TRAIN AR)

S/N: MBP1-UP

NÚMEROE DE 461-4500 ARRANJO GERAL

SMCS-3000, 4000 **i06819301**

NOTA	NÚMERO DA PEÇA	QTY	NOME DA PEÇA 1 2 3 4 5 6 (NÍVEL DO PRODUTO)	CONSULTE PÁGINA
Y	*368-8312*	1	GRUPO DO ACOPLAMENTO DA BOMBA (COUPLING GP-PUMP)	341
Y	*353-0501*	2	GRUPO DO COMANDO FINAL (COM MOTOR, RODA MOTRIZ) (DRIVE GP-FINAL (WITH MOTOR, SPROCKET))	253
Y	*447-2485*	1	GRUPO DO COMANDO DE OSCILAÇÃO (COM MOTOR) (DRIVE GP-SWING (WITH MOTOR))	367
Y	*191-2577*	1	GRUPO DE FIXADORES-COMANDOS DE OSCILAÇÃO E FINAL (FASTENER GP-SWING & FINAL DR)	368

Y - ILUSTRAÇÃO INDIVIDUAL

<FIM>

168-6727 GRUPO DA RODA MOTRIZ (SPROCKET GP)

S/N: MBP1-UP

NÚMEROE DE 353-0501 GRUPO DO COMANDO FINAL

SMCS-4164 **i05867539**

NOTA	NÚMERO DA PEÇA	QTY	NOME DA PEÇA 1 2 3 4 5 6 (NÍVEL DO PRODUTO)	CONSULTE PÁGINA
Y	*448-5101*	1	GRUPO DA RODA MOTRIZ (NÃO SEGMENTADO) (SPROCKET GP (NON-SEGMENTED))	259
			—OU—	
Y	*448-5102*	1	GRUPO DA RODA MOTRIZ (NÃO SEGMENTADO) (SPROCKET GP (NON-SEGMENTED))	260

Y - ILUSTRAÇÃO INDIVIDUAL

<FIM>

448-5101 GRUPO DA RODA MOTRIZ (SPROCKET GP)

S/N: MBP1-UP

NÚMEROE DE 168-6727 GRUPO DA RODA MOTRIZ

SMCS-4164 **i05867519**

NOTA	REF. NÃO	GRÁFICO REF.	NÚMERO DA PEÇA	QTY	NOME DA PEÇA 1 2 3 4 5 6 (NÍVEL DO PRODUTO)	CONSULTE PÁGINA
	1	1	**6Y-5685**	1	RODA MOTRIZ-ESTEIRA (SPROCKET-TRACK)	
M	2	1	**447-1722**	16	PARAFUSO (M24X3X60-MM) (BOLT (M24X3X60-MM))	

M - PEÇA MÉTRICA

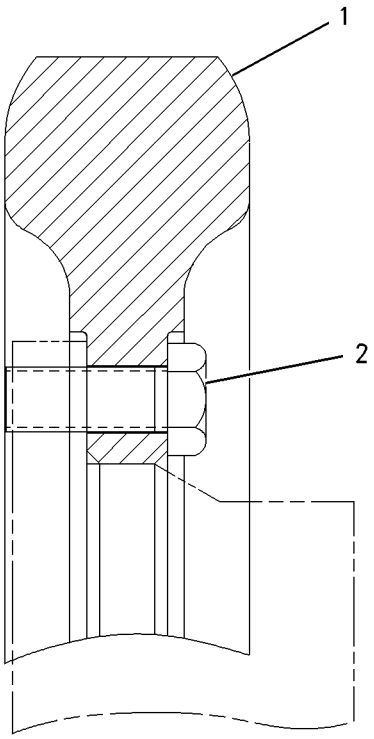

GRÁFICO 1 <FIM> g00801559

448-5102 GRUPO DA RODA MOTRIZ (SPROCKET GP)

S/N: MBP1-UP

NÚMEROE DE 168-6727 GRUPO DA RODA MOTRIZ

SMCS-4164 **i05867510**

NOTA	REF. NÃO	GRÁFICO REF.	NÚMERO DA PEÇA	QTY	NOME DA PEÇA 1 2 3 4 5 6 (NÍVEL DO PRODUTO)	CONSULTE PÁGINA
	1	1	**6Y-5685**	1	RODA MOTRIZ-ESTEIRA (SPROCKET-TRACK)	
M	2	1	**8T-0380**	16	PARAFUSO (M24X3X60-MM) (BOLT (M24X3X60-MM))	

M - PEÇA MÉTRICA

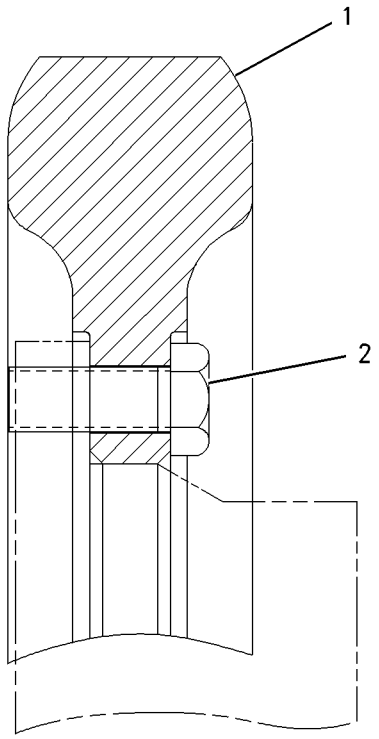

GRÁFICO 1 <FIM> g00801559

444-6735 GRUPO DE CAIXA E MONTAGEM-ARMAZENAMENTO (BOX & MTG GP-STORAGE)

S/N: MBP1-UP

NÚMEROE DE 461-4523 ARRANJO DE CHASSI

SMCS-7268 **i05434710**

NOTA	REF. NÃO	GRÁFICO REF.	NÚMERO DA PEÇA	QTY	NOME DA PEÇA 1 2 3 4 5 6 (NÍVEL DO PRODUTO)	CONSULTE PÁGINA
Y	1	1	**444-6736**	1	GRUPO DA CAIXA DE ARMAZENAMENTO (BOX GP-STORAGE)	262
	2	1	**135-8577**	4	CONJUNTO DE PARAFUSO (BOLT AS)	

Y - ILUSTRAÇÃO INDIVIDUAL

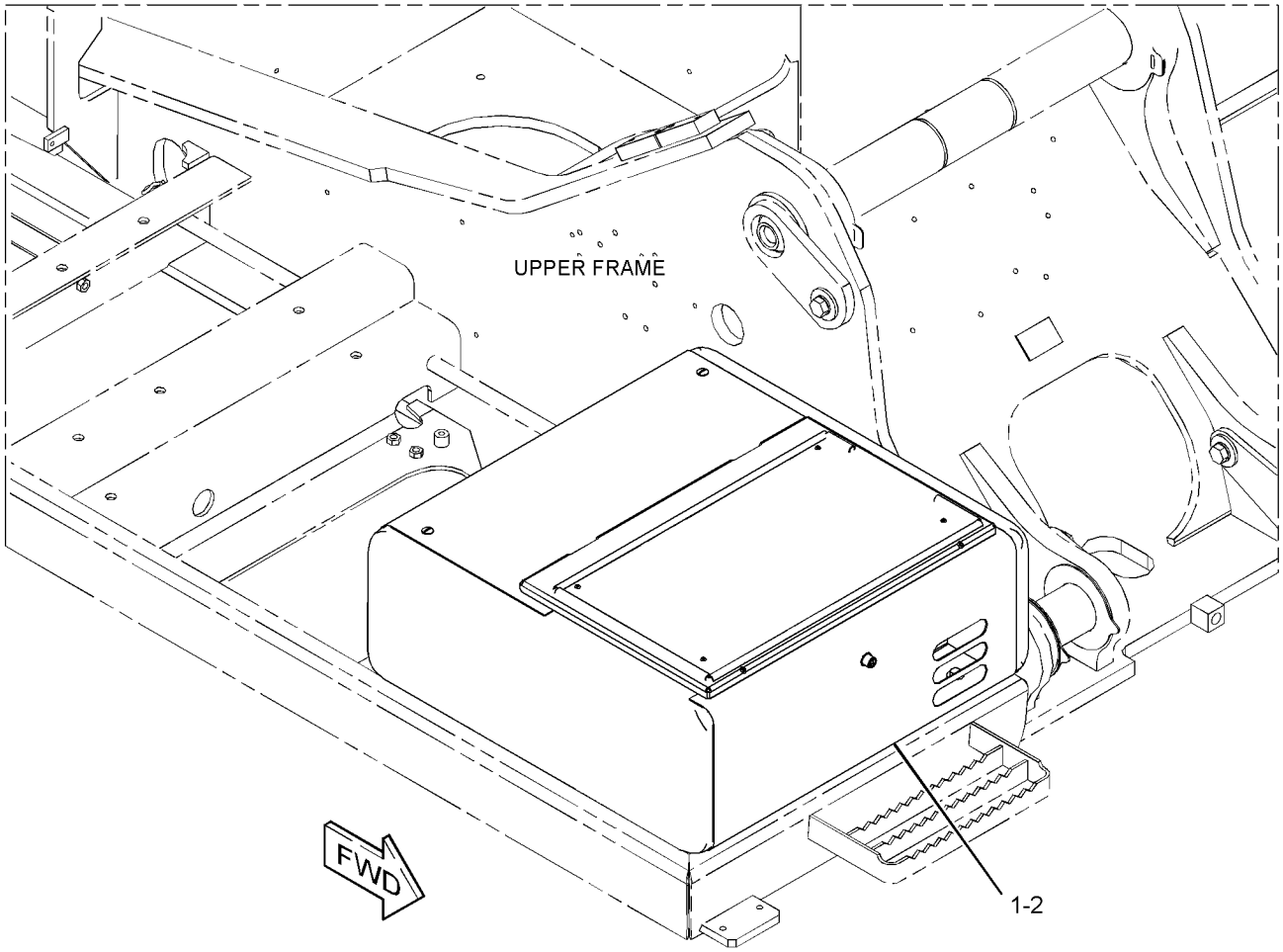

GRÁFICO 1 <FIM> g03320137

444-6736 GRUPO DA CAIXA DE ARMAZENAMENTO (BOX GP-STORAGE)

S/N: MBP1-UP

NÚMEROE DE 444-6735 GRUPO DE CAIXA E MONTAGEM-ARMAZENAMENTO

SMCS-7268 **i05907422**

NOTA	REF. NÃO	GRÁFICO REF.	NÚMERO DA PEÇA	QTY	NOME DA PEÇA 1 2 3 4 5 6 (NÍVEL DO PRODUTO)	CONSULTE PÁGINA
B	1	1	**6I-5976**	6	CALÇO (1 MM DE ESPESSURA) (SHIM (1-MM THK))	
	2	1	**170-2755**	1	CONJUNTO DE HOOK (HOOK AS)	
B	3	1	**184-8850**	2	CALÇO (0,5 MM DE ESPESSURA) (SHIM (0.5-MM THK))	
	4	1	**449-4094**	2	SUPORTE (MOUNT)	
L	5	1	**320-5737**	1	CONJUNTO DA FECHADURA (LOCK AS)	
	6	1	**394-8010**	1	CONJUNTO DA TAMPA (COVER AS)	
	6A	1	**3D-9143**	2	DOBRADIÇA-ASSENTAMENTO (HINGE-BUTT)	
	7	1	**439-3322**	1	CONJUNTO DO SUPORTE (SUPPORT AS)	
	8	1	*444-6737*	1	CONJUNTO DA CAIXA-ARMAZENAMENTO (BOX AS-STORAGE)	
J		1	**348-5409**		RETENTOR (19 DM) (SEAL (19-DM))	
	9	1	**095-0843**	1	CONTRAPINO (PIN-COTTER)	
	10	1	**096-3780**	1	PINO-GARFO (PIN-CLEVIS)	
M	11	1	**105-3487**	4	PARAFUSO DE CABEÇA OCA (M6X1X20 MM) (BOLT-SOCKET HEAD (M6X1X20-MM))	
	12	1	**170-2983**	1	RETENTOR (SEAL)	
	13	1	**170-9360**	1	ILHÓ (GROMMET)	
M	14	1	**293-1501**	4	PORCA (M10X1,5 DE ROSCA) (NUT (M10X1.5-THD))	
	15	1	**4B-4278**	4	ARRUELA (10,2X20,5X1,6 MM DE ESPESSURA) (WASHER (10.2X20.5X1.6-MM THK))	
M	16	1	**5C-9553**	2	PARAFUSO (M6X1X16 MM) (BOLT (M6X1X16-MM))	
	17	1	**5P-4116**	1	ARRUELA DURA (8,8X20,5X2 MM DE ESPESSURA) (WASHER-HARD (8.8X20.5X2-MM THK))	
	18	1	**8T-4223**	4	ARRUELA DURA (13,5X25,5X3 MM DE ESPESSURA) (WASHER-HARD (13.5X25.5X3-MM THK))	
	19	1	**9X-8256**	6	ARRUELA (6,6X12X2 MM DE ESPESSURA) (WASHER (6.6X12X2-MM THK))	

B - UTILIZAR CONFORME NECESSÁRIO
J - ORDER BY THE DECIMETER
L - REQUIRES CORPORATE KEY
M - PEÇA MÉTRICA

444-6736 GRUPO DA CAIXA DE ARMAZENAMENTO (BOX GP-STORAGE) (continuação) **i05907422**

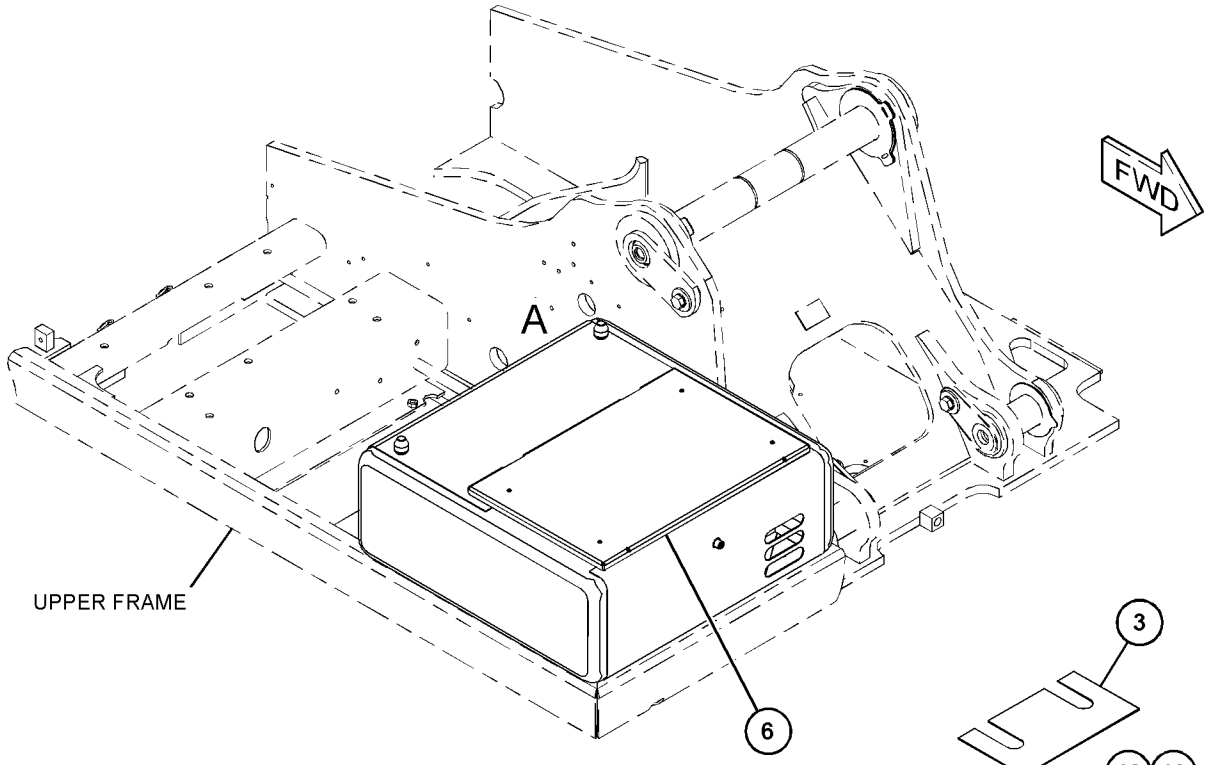

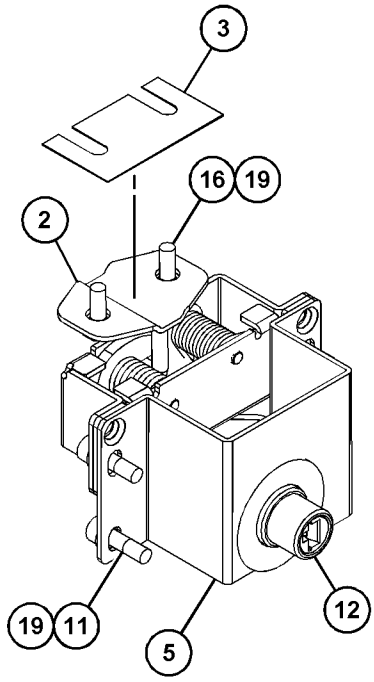

VIEW OF AREA B

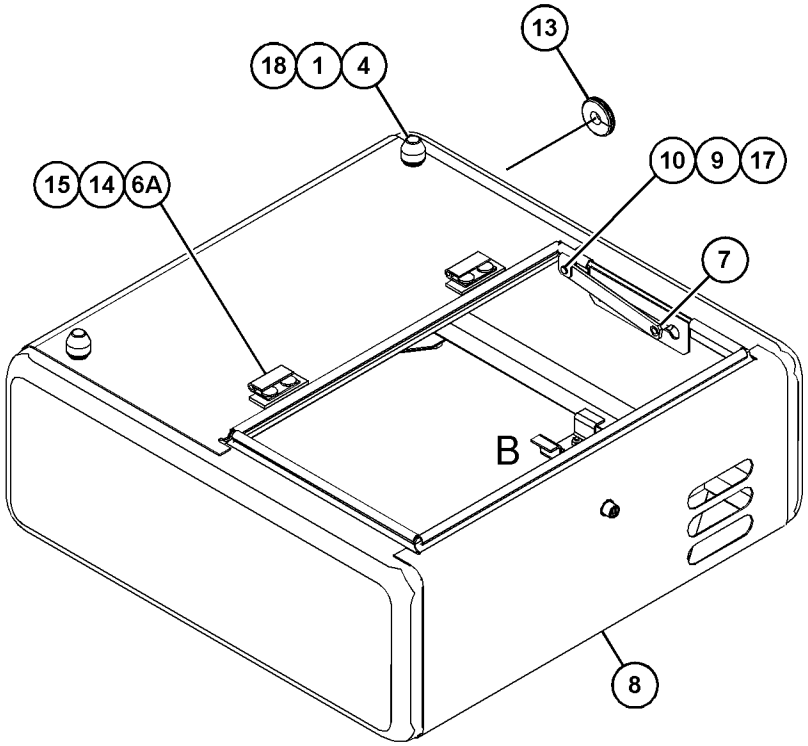

VIEW OF AREA A
(COVER REMOVED FOR CLARITY)

GRÁFICO 1 <FIM> g03428049

342-3588 GRUPO DE PARA-CHOQUES-DIANTEIRO (BUMPER GP-FRONT)

S/N: MBP1-UP

NÚMEROE DE 461-4523 ARRANJO DE CHASSI

SMCS-7156 **i06064366**

NOTA	REF. NÃO	GRÁFICO REF.	NÚMERO DA PEÇA	QTY	NOME DA PEÇA 1 2 3 4 5 6 (NÍVEL DO PRODUTO)	CONSULTE PÁGINA
	1	1	**342-3589**	1	CONJUNTO DE BUMPER (BUMPER AS)	
M	2	1	**7X-2550**	2	PARAFUSO (M12X1,75X110 MM) (BOLT (M12X1.75X110-MM))	
	3	1	**8T-4223**	2	ARRUELA DURA (13,5X25,5X3 MM DE ESPESSURA) (WASHER-HARD (13.5X25.5X3-MM THK))	
E	4	1	**201-4441**		RETENTOR (10 CM) (SEAL (10-CM))	

E - ENCOMENDAR POR CENTÍMETROS
M - PEÇA MÉTRICA

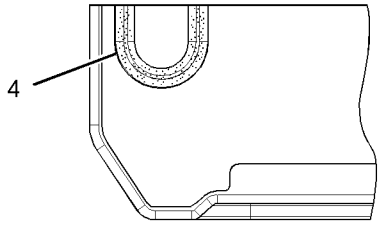

VIEW A-A

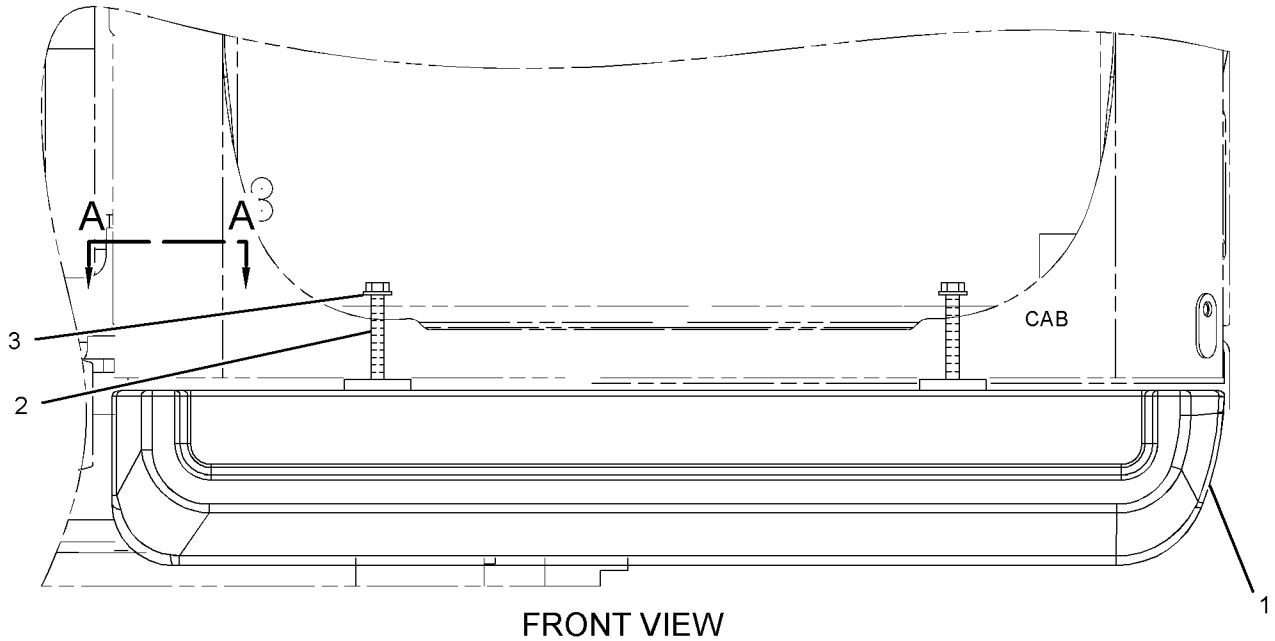

FRONT VIEW

GRÁFICO 1 <FIM> g02317048

237-8756 GRUPO DE CONTRAPESO E MONTAGEM (COUNTERWEIGHT & MOUNTING GP)

S/N: MBP1-UP

NÚMEROE DE 461-4523 ARRANJO DE CHASSI

SMCS-7056 **i06064166**

NOTA	REF. NÃO	GRÁFICO REF.	NÚMERO DA PEÇA	QTY	NOME DA PEÇA 1 2 3 4 5 6 (NÍVEL DO PRODUTO)	CONSULTE PÁGINA
CY	1	1	*330-1269*	1	GRUPO DO CONTRAPESO (COUNTERWEIGHT GP)	266
C	2	1	**248-9337**	4	ESPAÇADOR (39 X75X20 MM DE ESPESSURA) (SPACER (39X75X20-MM THK))	
CM	3	1	**447-2463**	4	PARAFUSO (M36X4X181 MM) (BOLT (M36X4X181-MM))	

C - ALTERAR DO TIPO ANTERIOR
M - PEÇA MÉTRICA
Y - ILUSTRAÇÃO INDIVIDUAL

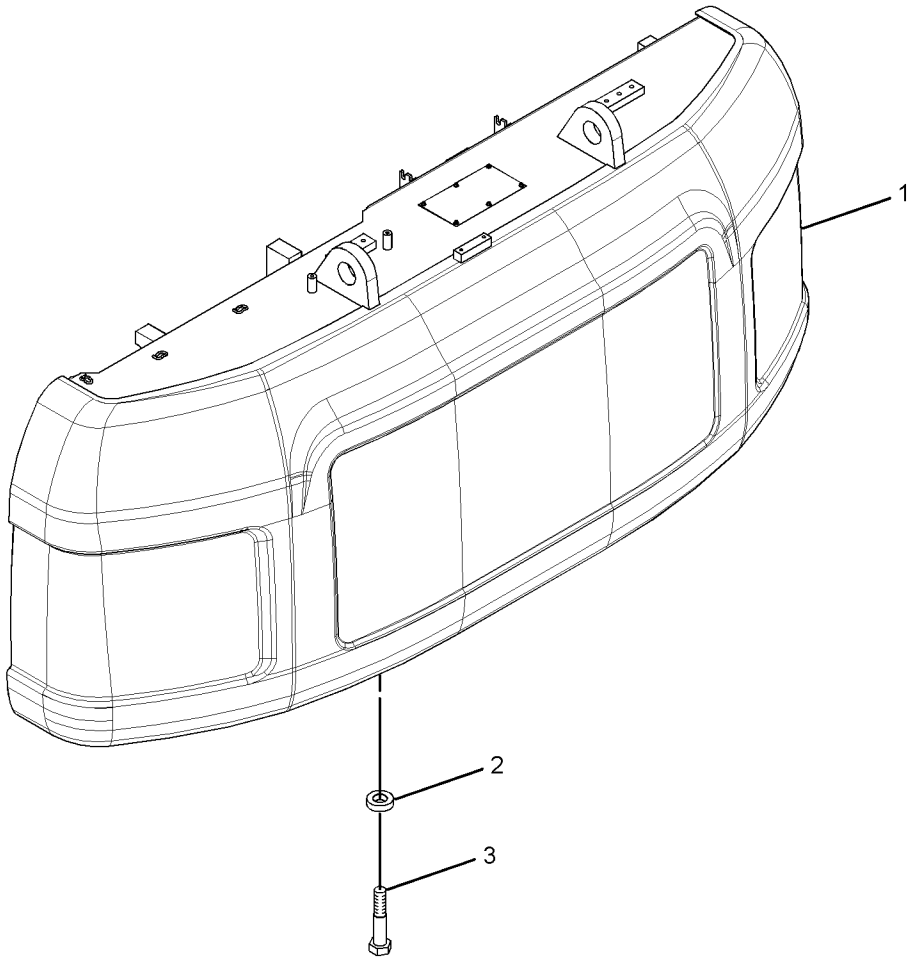

GRÁFICO 1 <FIM> g01844133

330-1269 GRUPO DO CONTRAPESO (COUNTERWEIGHT GP)

S/N: MBP1-UP

6.000 KG (13.228 LB)

NÚMEROE DE 237-8756 GRUPO DE CONTRAPESO E MONTAGEM

SMCS-7056 **i06064170**

NOTA	REF. NÃO	GRÁFICO REF.	NÚMERO DA PEÇA	QTY	NOME DA PEÇA 1 2 3 4 5 6 (NÍVEL DO PRODUTO)	CONSULTE PÁGINA
	1	1	**7I-0717**	1	REVESTIMENTO (LINER)	
	2	1	**129-3399**	1	REVESTIMENTO (LINER)	
	3	1	**184-8722**	1	REVESTIMENTO (LINER)	
	4	1	**193-9389**	1	REVESTIMENTO (LINER)	
	5	1	**241-2365**	1	REVESTIMENTO (LINER)	
	6	1	**241-2366**	1	REVESTIMENTO (LINER)	
	7	1	**241-2367**	1	REVESTIMENTO (LINER)	
	8	1	**241-2368**	1	REVESTIMENTO (LINER)	
	9	1	**244-8044**	1	ISOLAMENTO (INSULATION)	
	10	1	**244-8045**	1	REVESTIMENTO (LINER)	
	11	1	**244-8046**	1	REVESTIMENTO (LINER)	
	12	1	**259-3865**	1	REVESTIMENTO (LINER)	
	13	1	**330-1270**	1	GRUPO DO CONTRAPESO (COUNTERWEIGHT GP)	
	14	1	**7Y-2292**	6	ARRUELA (13X50X2 MM DE ESPESSURA) (WASHER (13X50X2-MM THK))	
M	15	1	**8T-4179**	6	PARAFUSO (M12X1,75X20 MM) (BOLT (M12X1.75X20-MM))	
	16	1	**8T-4223**	6	ARRUELA DURA (13,5X25,5X3 MM DE ESPESSURA) (WASHER-HARD (13.5X25.5X3-MM THK))	

M - PEÇA MÉTRICA

330-1269 GRUPO DO CONTRAPESO (COUNTERWEIGHT GP) (continuação) **i06064170**

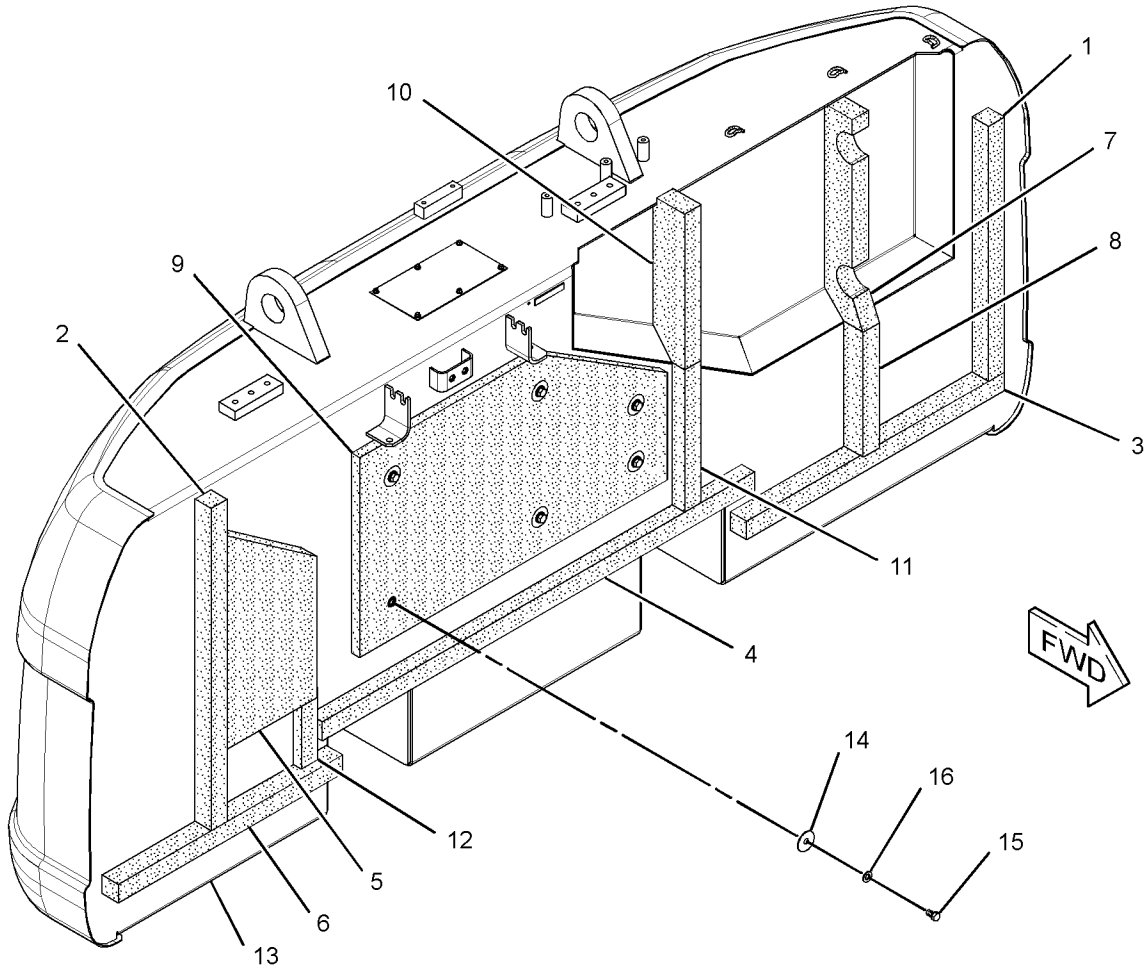

GRÁFICO 1 <FIM> g01600053

396-4447 CONJUNTO DE TAMPA-ACESSO–TANQUE DE COMBUSTÍVEL, RESERVATÓRIO HIDRÁULICO (COVER AS-ACCESS-TANQUE DE COMBUSTÍVEL, RESERVATÓRIO HIDRÁULICO)

S/N: MBP1-UP

NÚMEROE DE 459-5068 GRUPO DE CAPÔ E PROTETOR

SMCS-726A, 795C

i05435509

NOTA	REF. NÃO	GRÁFICO REF.	NÚMERO DA PEÇA	QTY	NOME DA PEÇA 1 2 3 4 5 6 (NÍVEL DO PRODUTO)	CONSULTE PÁGINA
	1	1	**170-3015**	1	PÁRA-CHOQUE (BUMPER)	
	2	1	**177-5739**	1	REVESTIMENTO (LINER)	
	3	1	**203-4927**	1	REVESTIMENTO (LINER)	
	4	1	**236-9568**	1	REVESTIMENTO (LINER)	
	5	1	**240-2978**	3	REVESTIMENTO (LINER)	
	6	1	**241-2325**	1	REVESTIMENTO (LINER)	

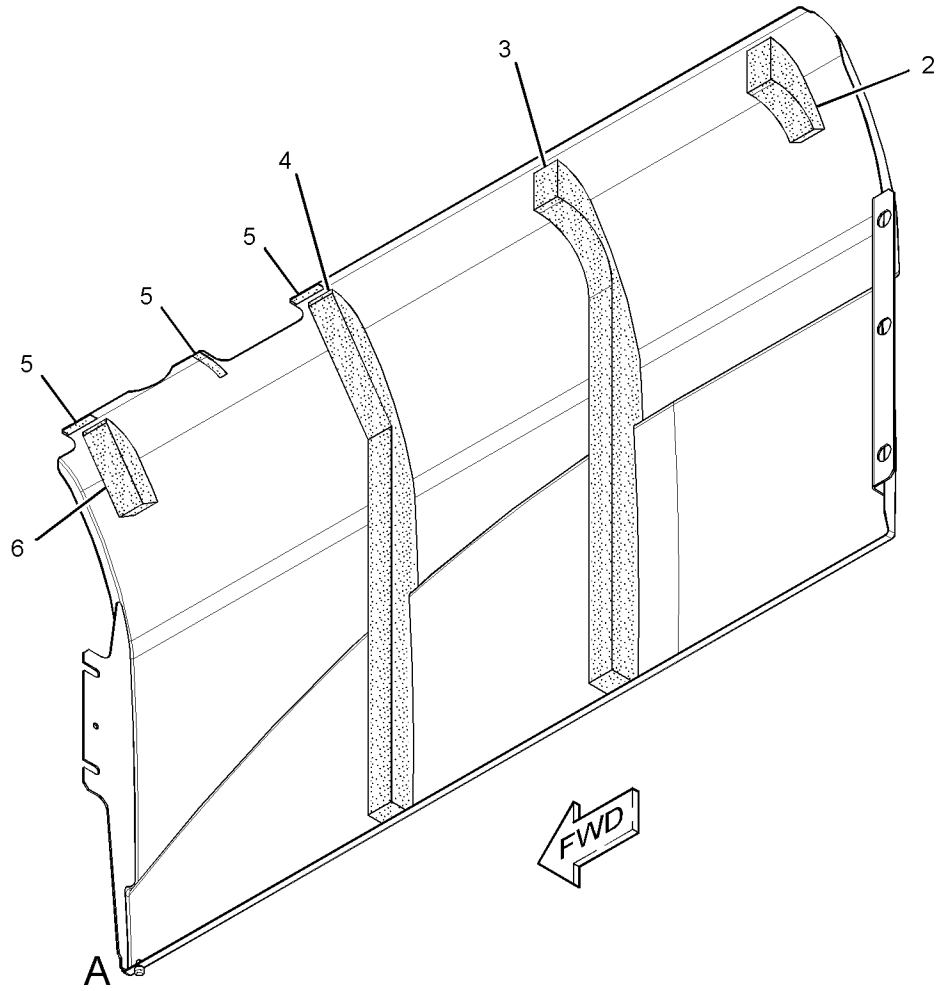

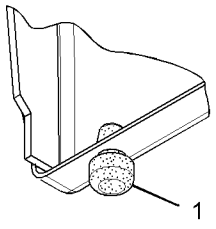

VIEW OF AREA A

GRÁFICO 1 <FIM> g01596223

273-7873 CONJUNTO DE TAMPA DE INSONORIZAÇÃO (COVER AS-SOUND SUPPRESSION)

S/N: MBP1-UP

NÚMEROE DE 459-5068 GRUPO DE CAPÔ E PROTETOR

SMCS-7253, 7263, 7276, 795C **i05518769**

NOTA	REF. NÃO	GRÁFICO REF.	NÚMERO DA PEÇA	QTY	NOME DA PEÇA 1 2 3 4 5 6 (NÍVEL DO PRODUTO)	CONSULTE PÁGINA
	1	1	**262-2192**	2	REVESTIMENTO (LINER)	
	2	1	**273-7902**	3	REVESTIMENTO (LINER)	

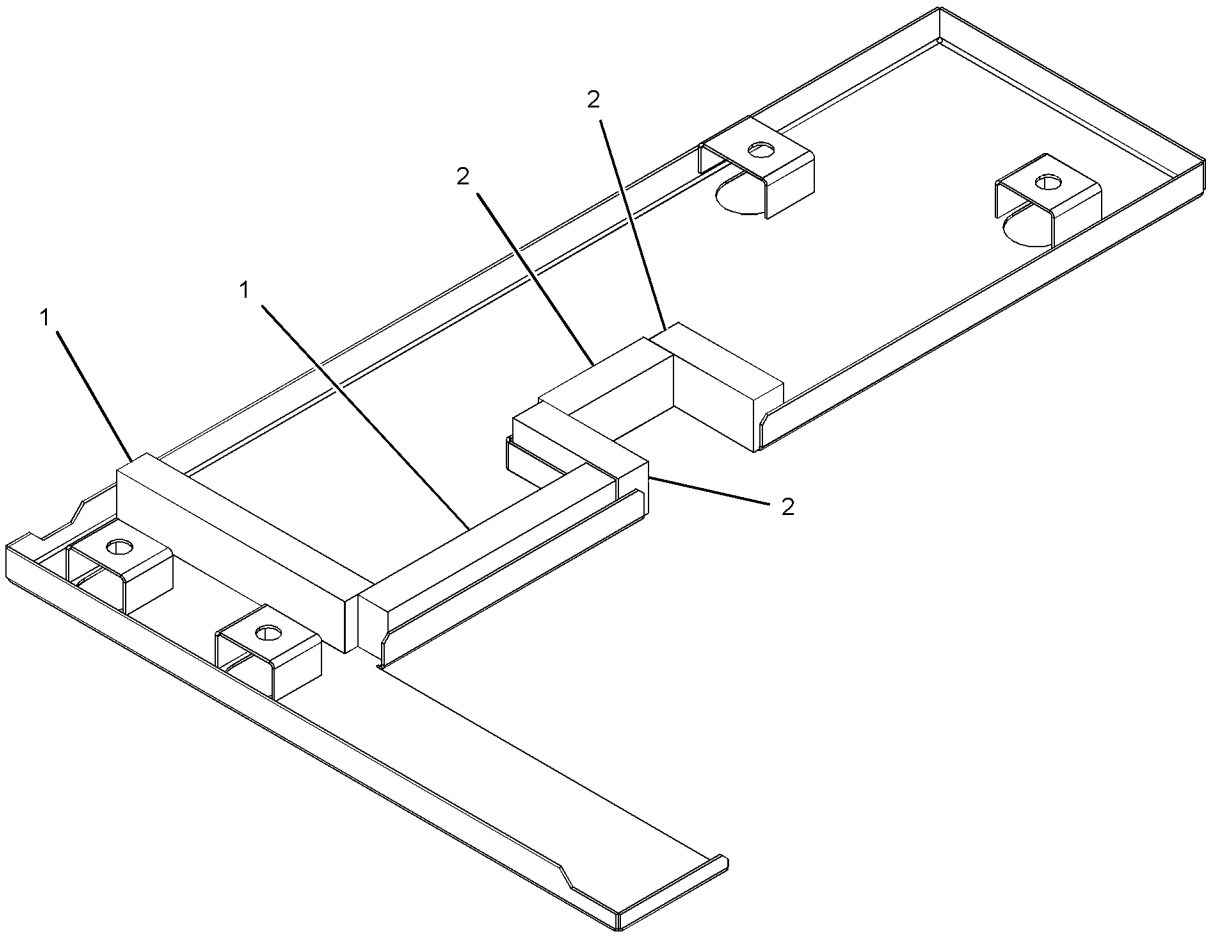

GRÁFICO 1 <FIM> g03492446

466-1050 CONJUNTO DA PORTA DE ACESSO–FILTRO DE AR, BATERIA (DOOR AS-ACCESS-FILTRO DE AR, BATERIA)

S/N: MBP1-UP

NÚMEROE DE 459-5068 GRUPO DE CAPÔ E PROTETOR

SMCS-7273 **i06818687**

NOTA	REF. NÃO	GRÁFICO REF.	NÚMERO DA PEÇA	QTY	NOME DA PEÇA 1 2 3 4 5 6 (NÍVEL DO PRODUTO)	CONSULTE PÁGINA
	1	1	**208-4289**	1	Amortecedora (CUSHION)	
	2	1	**241-2139**	1	ISOLAMENTO (INSULATION)	
	3	1	**244-7980**	1	ISOLAMENTO (INSULATION)	
	4	1	**262-2157**	1	REVESTIMENTO (LINER)	
	5	1	*466-1051*	1	CONJUNTO DE PORTA-LATERAL (DOOR AS-SIDE)	
		1	**165-2976**	2	DOBRADIÇA (HINGE)	

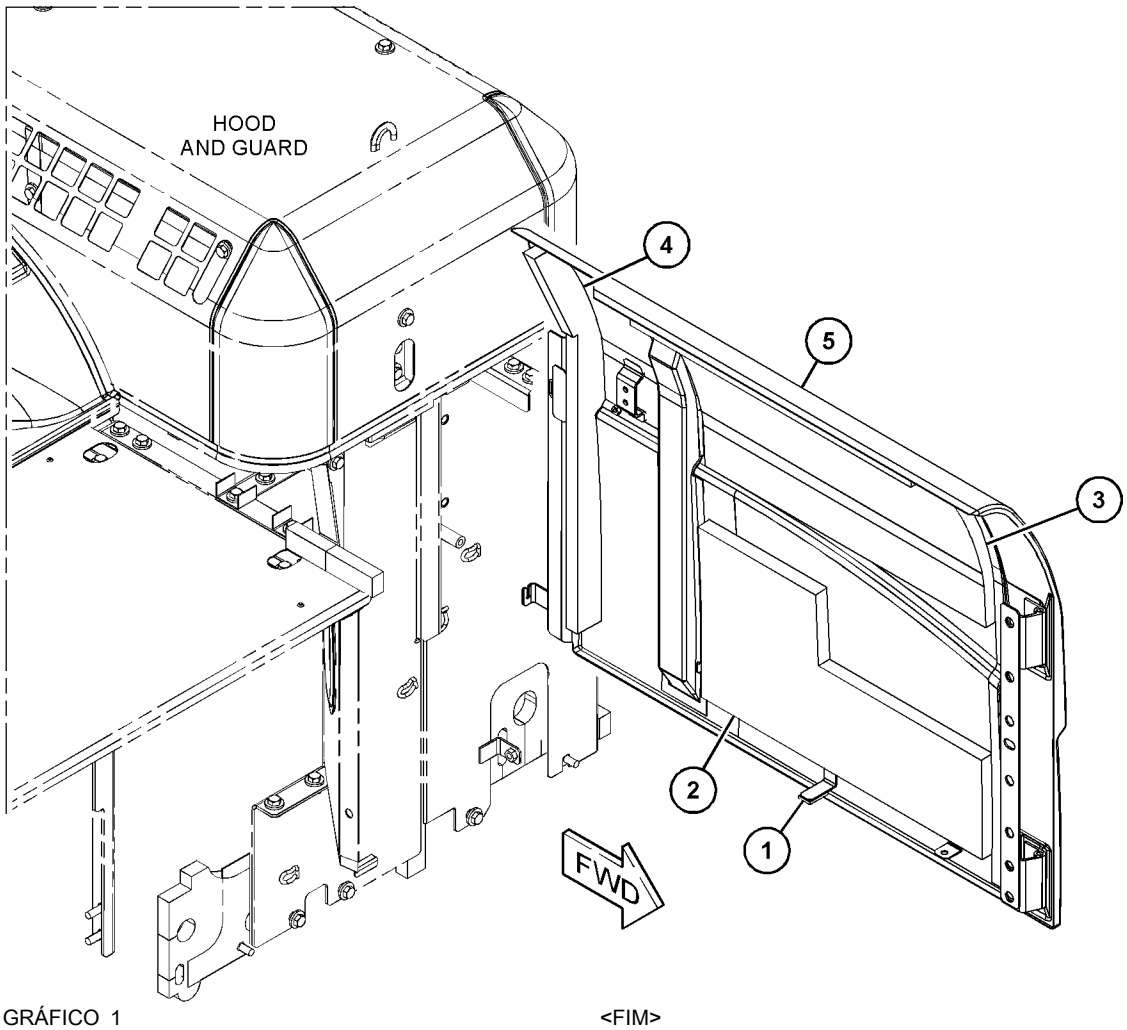

GRÁFICO 1 <FIM> g03891172

421-4423 GRUPO DA PORTA DE ACESSO–RADIADOR (DOOR GP-ACCESS-RADIADOR)

S/N: MBP1-UP

NÚMEROE DE 459-5068 GRUPO DE CAPÔ E PROTETOR

SMCS-7273 **i06673128**

NOTA	REF. NÃO	GRÁFICO REF.	NÚMERO DA PEÇA	QTY	NOME DA PEÇA 1 2 3 4 5 6 (NÍVEL DO PRODUTO)	CONSULTE PÁGINA
	1	1	**122-4101**	1	BORRACHA (RUBBER)	
	2	1	**177-6395**	1	REVESTIMENTO (LINER)	
	3	1	**208-4289**	1	Amortecedora (CUSHION)	
	4	1	**505-5962**	1	CONJUNTO DA TRAVA (LATCH AS)	
J	4A	1	**385-3458**	1	CONJUNTO DA FECHADURA (LOCK AS)	
	5	1	*396-4442*	1	CONJUNTO DA PORTA DE ACESSO (DOOR AS-ACCESS)	
	5A	1	**165-2976**	2	DOBRADIÇA (HINGE)	
M	6	1	**099-6418**	4	PORCA (ROSCA M6X1) (NUT (M6X1-THD))	

J - REQUIRES CORPORATE KEY
M - PEÇA MÉTRICA

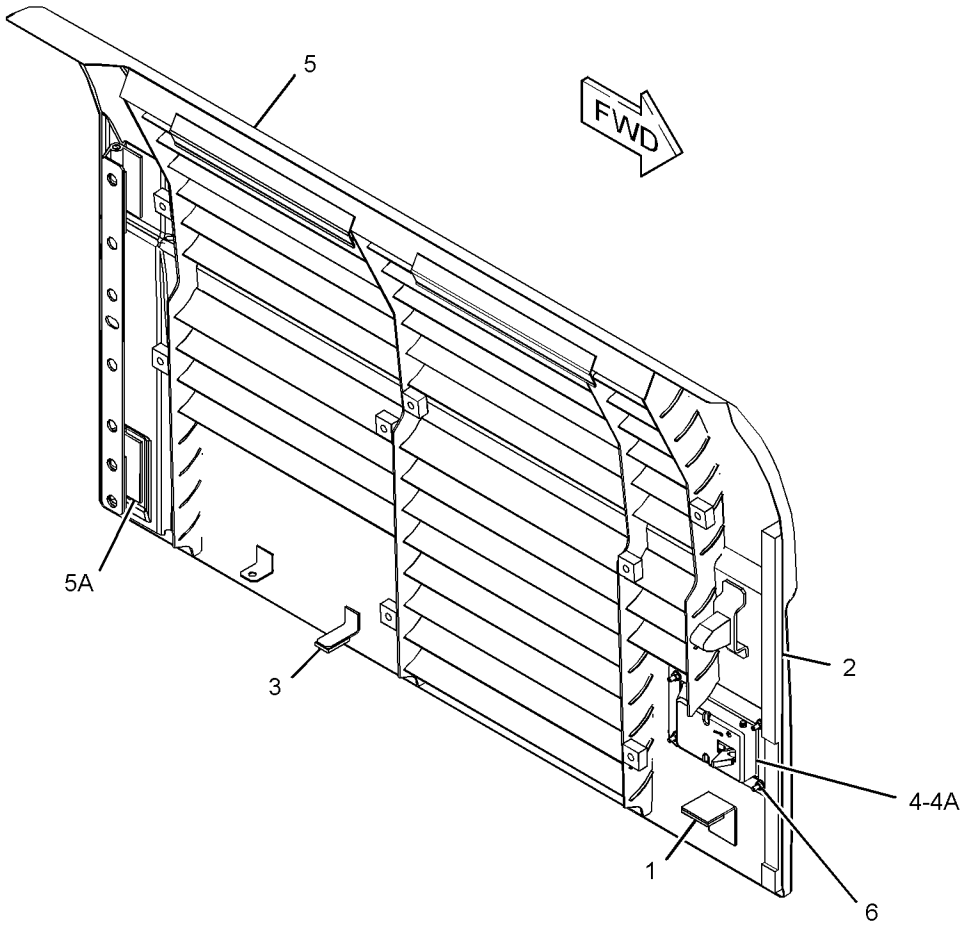

GRÁFICO 1 <FIM> g03401352

481-6863 GRUPO DA PORTA DE ACESSO–COMPARTIMENTO DA BOMBA (DOOR GP-ACCESS-COMPARTIMENTO DA BOMBA)

S/N: MBP1-UP

NÚMEROE DE 459-5068 GRUPO DE CAPÔ E PROTETOR

SMCS-7273 **i06885444**

NOTA	REF. NÃO	GRÁFICO REF.	NÚMERO DA PEÇA	QTY	NOME DA PEÇA 1 2 3 4 5 6 (NÍVEL DO PRODUTO)	CONSULTE PÁGINA
	1	1	**184-8862**	1	TAMPA (COVER)	
	2	1	**244-7979**	1	ISOLAMENTO (INSULATION)	
	3	1	**273-7668**	1	REVESTIMENTO (LINER)	
	4	1	**505-5962**	1	CONJUNTO DA TRAVA (LATCH AS)	
J		1	**385-3458**	1	CONJUNTO DA FECHADURA (LOCK AS)	
	5	1	*396-4444*	1	CONJUNTO DA PORTA DE ACESSO (DOOR AS-ACCESS)	
	5A	1	**165-2976**	2	DOBRADIÇA (HINGE)	
	6	1	**481-6835**	1	ISOLAMENTO (INSULATION)	
M	7	1	**099-6418**	4	PORCA (ROSCA M6X1) (NUT (M6X1-THD))	

J - REQUIRES CORPORATE KEY
M - PEÇA MÉTRICA

481-6863 GRUPO DA PORTA DE ACESSO (DOOR GP-ACCESS) (continuação) **i06885444**

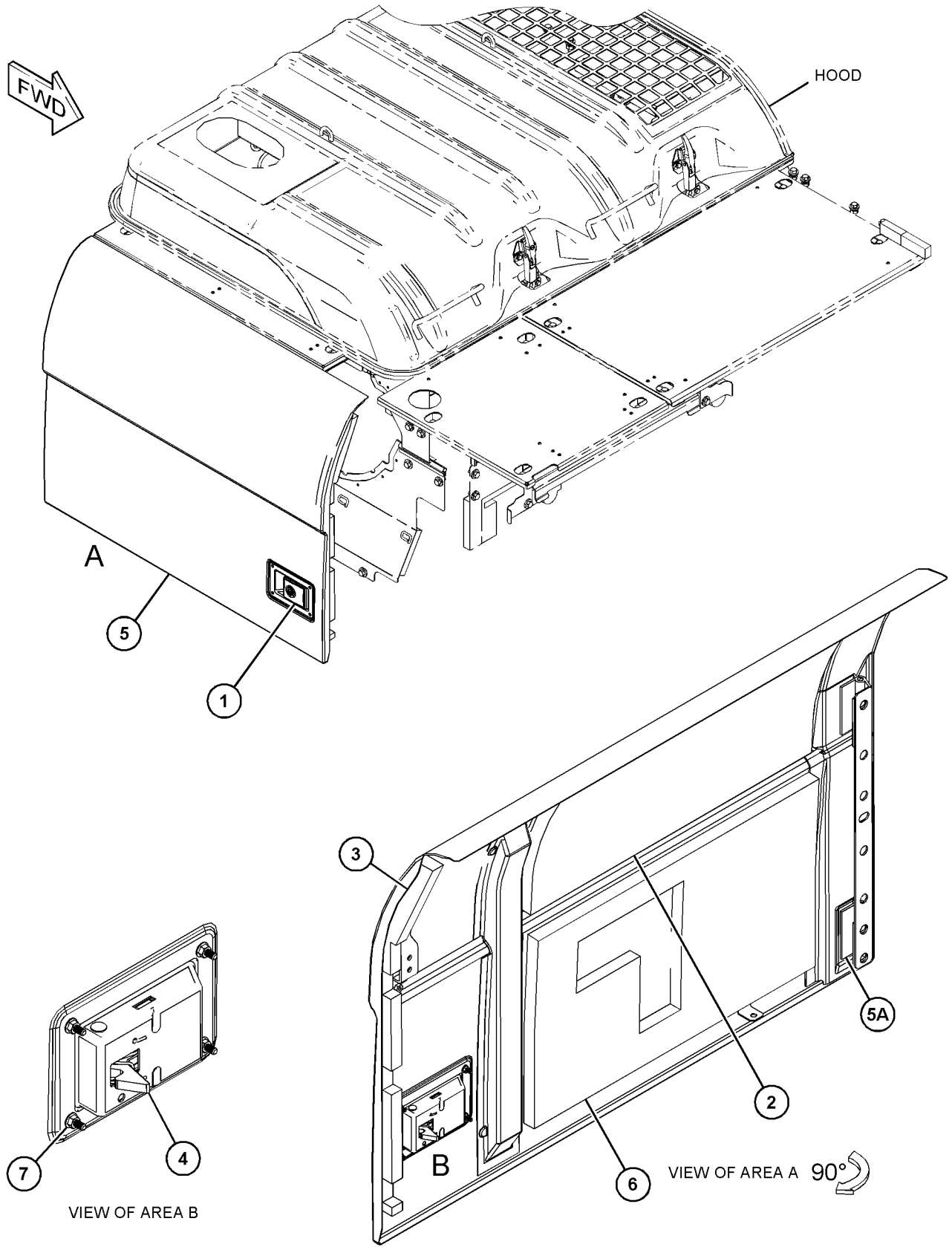

GRÁFICO 1 <FIM> g03891381

444-5311 GRUPO DE PARA-LAMA E COBERTURA (FENDER & COVER GP)

S/N: MBP1-UP

NÚMEROE DE 461-4523 ARRANJO DE CHASSI

SMCS-7252 **i05434708**

NOTA	REF. NÃO	GRÁFICO REF.	NÚMERO DA PEÇA	QTY	NOME DA PEÇA 1 2 3 4 5 6 (NÍVEL DO PRODUTO)	CONSULTE PÁGINA
	1	1	**135-8573**	2	CONJUNTO DE PARAFUSO (BOLT AS)	
	2	1	**236-3702**	2	ESPAÇADOR (15X35X11 MM DE ESPESSURA) (SPACER (15X35X11-MM THK))	
	3	1	**236-3703**	2	ARRUELA (25X35X4 MM DE ESPESSURA) (WASHER (25X35X4-MM THK))	
	4	1	**259-3543**	1	CONJUNTO DO DEGRAU (STEP AS)	
	5	1	**444-5312**	1	CONJUNTO DE TAMPA-PARA-LAMA (COVER AS-FENDER)	
		1	**278-3818**	1	REVESTIMENTO (LINER)	
		1	**6C-3679**	8	REBITE DA MOLA (RIVET-POP)	
	6	1	**5P-1075**	2	ARRUELA DURA (10,2X22,5X3 MM DE ESPESSURA) (WASHER-HARD (10.2X22.5X3-MM THK))	
M	7	1	**8T-4195**	2	PARAFUSO (M10X1,5X30 MM) (BOLT (M10X1.5X30-MM))	

M - PEÇA MÉTRICA

444-5311 GRUPO DE PARA-LAMA E COBERTURA (FENDER & COVER GP) (continuação) **i05434708**

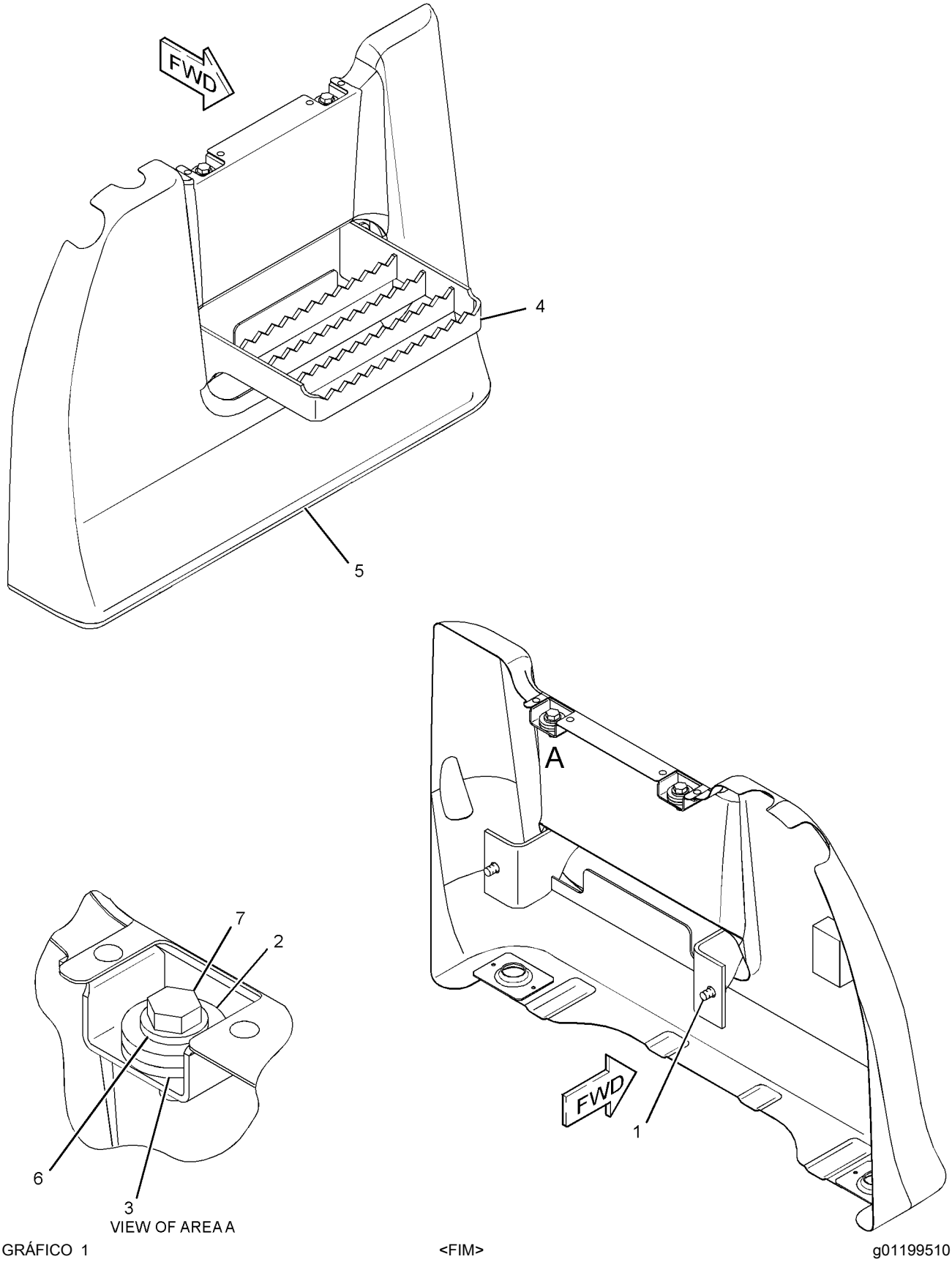

GRÁFICO 1 <FIM> g01199510

459-9549 GRUPO DA ARMAÇÃO SUPERIOR (FRAME GP-UPPER)

S/N: MBP1-UP

NÚMEROE DE 461-4523 ARRANJO DE CHASSI

SMCS-7051 **i06818633**

NOTA	REF. NÃO	GRÁFICO REF.	NÚMERO DA PEÇA	QTY	NOME DA PEÇA 1 2 3 4 5 6 (NÍVEL DO PRODUTO)	CONSULTE PÁGINA
B	1	1	**093-0090**	4	CALÇO (1 MM DE ESPESSURA) (SHIM (1-MM THK))	
	2	1	**093-0364**	2	ESPAÇADOR (103X140X12 MM DE ESPESSURA) (SPACER (103X140X12-MM THK))	
	3	1	**117-5435**	2	CONJUNTO DE PINO (PIN AS)	
B	4	1	**133-2427**	2	CALÇO (0,5 MM DE ESPESSURA) (SHIM (0.5-MM THK))	
	5	1	**166-1488**	4	CALÇO (2 MM DE ESPESSURA) (SHIM (2-MM THK))	
	6	1	**201-2771**	1	ARRUELA (26X90X8 MM DE ESPESSURA) (WASHER (26X90X8-MM THK))	
	7	1	**212-2841**	2	CALÇO (2 MM DE ESPESSURA) (SHIM (2-MM THK))	
	8	1	**251-2542**	1	CONJUNTO DE PINO (PIN AS)	
B	9	1	**308-8784**	1	CALÇO (0,5 MM DE ESPESSURA) (SHIM (0.5-MM THK))	
B	10	1	**308-8785**	2	CALÇO (1 MM DE ESPESSURA) (SHIM (1-MM THK))	
B	11	1	**308-8786**	1	CALÇO (2 MM DE ESPESSURA) (SHIM (2-MM THK))	
	12	1	**451-2176**	2	ARRUELA DURA (22X35X3,5 MM DE ESPESSURA) (WASHER-HARD (22X35X3.5-MM THK))	
	13	1	**451-2177**	1	ARRUELA DURA (26X44X4 MM DE ESPESSURA) (WASHER-HARD (26X44X4-MM THK))	
M	14	1	**453-2844**	2	PARAFUSO (M20X2,5X30 MM) (BOLT (M20X2.5X30-MM))	
M	15	1	**453-4177**	1	PARAFUSO (M24X3X35 MM) (BOLT (M24X3X35-MM))	
	16	1	**459-9550**	1	CONJUNTO DE ARMAÇÃO-SUPERIOR (FRAME AS-UPPER)	
	16A	1	**7Y-1113**	1	RESSALTO (BOSS)	
	16B	1	**163-3729**	1	CONJUNTO DO DEGRAU (STEP AS)	
	17	1	**096-6467**	2	ARRUELA (22X60X8-MM DE ESPESSURA) (WASHER (22X60X8-MM THK))	
					THE FOLLOWING REPAIR PARTS ARE AVAILABLE FOR REPAIR OF DAMAGED SKIRTS	
F			**178-0852**	1	CHAPA-SAIA (1.100 MM) (PLATE-SKIRT (1100-MM))	
F			**184-5724**	1	CHAPA-SAIA (2.000 MM) (PLATE-SKIRT (2000-MM))	

B - UTILIZAR CONFORME NECESSÁRIO
F - NÃO APRESENTADO
M - PEÇA MÉTRICA

459-9549 GRUPO DA ARMAÇÃO SUPERIOR (FRAME GP-UPPER) (continuação) **i06818633**

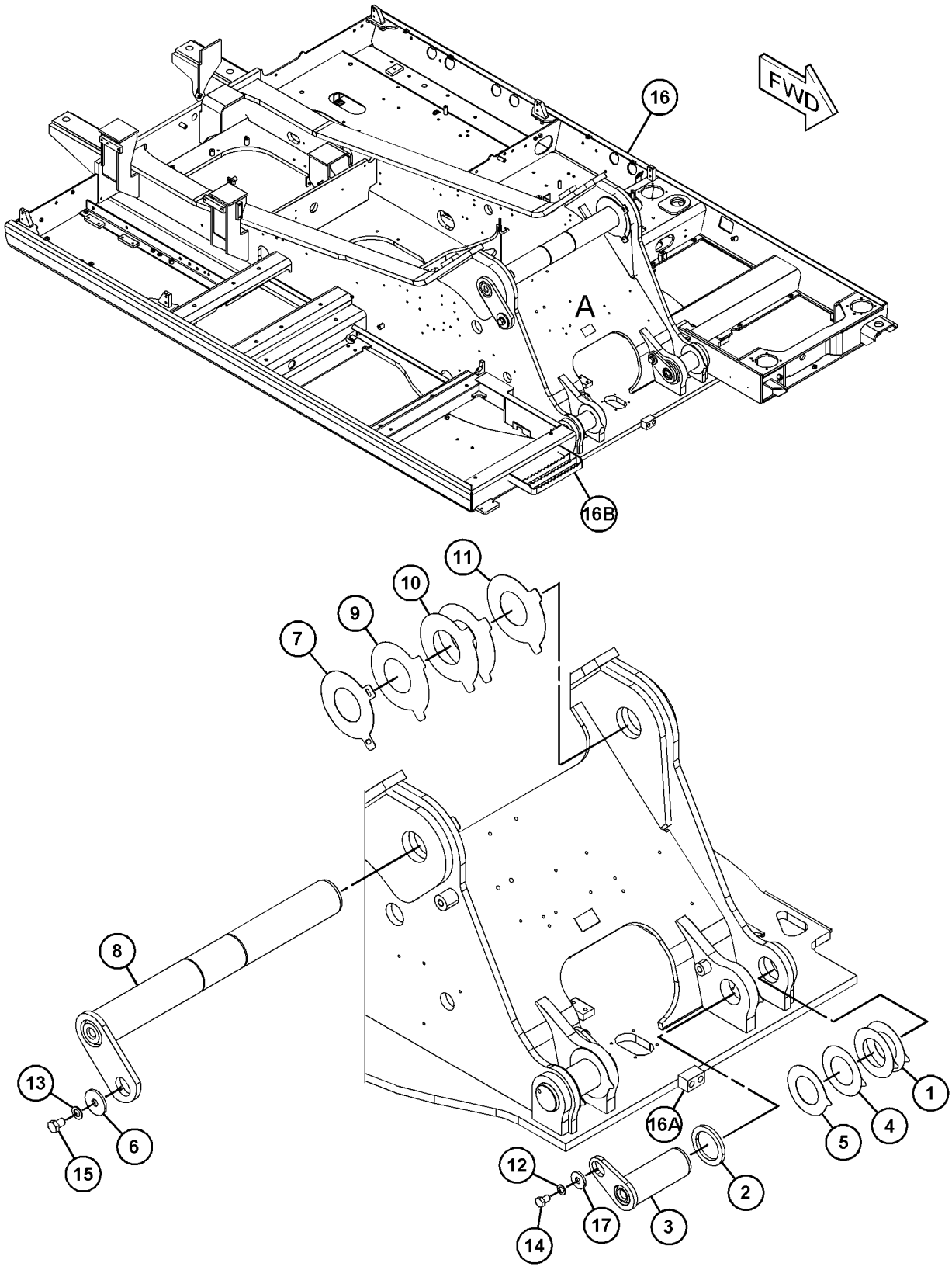

VIEW OF AREA A

GRÁFICO 1 <FIM> g03895559

227-6145 GRUPO DE VELOCIDADE E ROLAMENTO-OSCILAÇÃO (GEAR & BEARING GP-SWING)

S/N: MBP1-UP

NÚMEROE DE 229-1898 ARRANJO DE ARMAÇÃO-MATERIAL RODANTE

SMCS-7063 **i06885538**

NOTA	REF. NÃO	GRÁFICO REF.	NÚMERO DA PEÇA	QTY	NOME DA PEÇA 1 2 3 4 5 6 (NÍVEL DO PRODUTO)	CONSULTE PÁGINA
	1	2	**2B-7561**	2	TAMPÃO (CORK)	
	2	1,2	**5K-9243**	4	COTOVELO ALARGADO (ELBOW-FLARED)	
	3	2	**7Y-1507**	46	ESPAÇADOR (24,5X44X43 MM DE ESPESSURA) (SPACER (24.5X44X43-MM THK))	
	4	1	**7Y-1647**	1	JUNTA (GASKET)	
	5	2	**7Y-1650**	1	ABRAÇADEIRA DE MANGUEIRA (CLAMP-HOSE)	
	6	2	**199-4523**	1	CONJUNTO DE TUBO (LADO DIREITO) (TUBE AS (RH))	
	7	1	**199-4524**	1	CONJUNTO DE TUBO (LADO ESQUERDO) (TUBE AS (LH))	
CY	8	2	**353-0487**	1	GRUPO DE VELOCIDADE E ROLAMENTO-OSCILAÇÃO (GEAR & BEARING GP-SWING)	281
	9	2	**227-6105**	1	PROTETOR (BOOT)	
	10	2	**227-6106**	1	RETENTOR (RETAINER)	
CM	11	2	**8T-0671**	42	PARAFUSO (M24X3X150 MM) (BOLT (M24X3X150-MM))	
M	12	2	**6V-8132**	46	PARAFUSO (M24X3X120 MM) (BOLT (M24X3X120-MM))	
	13	1	**148-4703**	1	TAMPA (COVER)	
	14	1	**148-4704**	1	JUNTA (GASKET)	
	15	1	**3B-8489**	2	GRAXEIRA (1/8-27 PTF) (FITTING-GREASE (1/8-27 PTF))	
	16	2	**4N-9170**	4	GRAMPO (CLIP)	
	17	2	**7Y-1095**	1	PINO-GUIA (DOWEL)	
	18	1	**7Y-1648**	1	TIRA (STRIP)	
	19	1,2	**8T-4121**	14	ARRUELA DURA (11X21X2,5 MM DE ESPESSURA) (WASHER-HARD (11X21X2.5-MM THK))	
M	20	1,2	**8T-4136**	12	PARAFUSO (M10X1,5X25 MM) (BOLT (M10X1.5X25-MM))	
	21	2	**093-0020**	42	ESPAÇADOR (25X44X6 MM DE ESPESSURA) (SPACER (25X44X6-MM THK))	
M	22	2	**8T-4199**	4	PARAFUSO (M8X1,25X12 MM) (BOLT (M8X1.25X12-MM))	
M	24	1	**8T-4137**	2	PARAFUSO (M10X1,5X20 MM) (BOLT (M10X1.5X20-MM))	
BF			**1U-8846**		VEDANTE DA JUNTA (SEALANT-GASKET)	

B - UTILIZAR CONFORME NECESSÁRIO
C - ALTERAR DO TIPO ANTERIOR
F - NÃO APRESENTADO
M - PEÇA MÉTRICA
Y - ILUSTRAÇÃO INDIVIDUAL

227-6145 GRUPO DE VELOCIDADE E ROLAMENTO-OSCILAÇÃO (GEAR & BEARING GP-SWING) (continuação)

i06885538

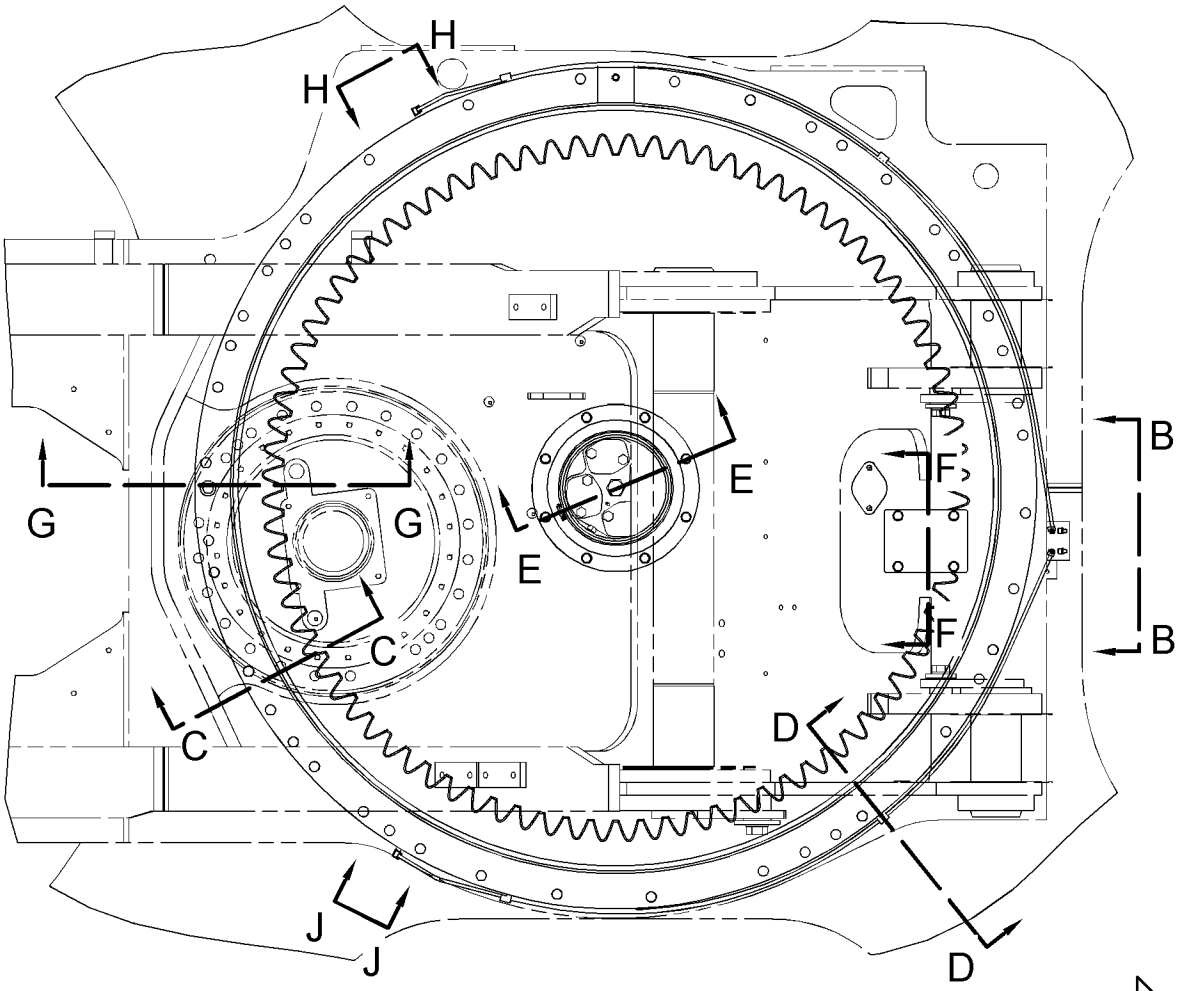

REFER TO ALL ILLUSTRATIONS OF THIS GROUP FOR AUXILIARY VIEWS

TOP VIEW

FWD

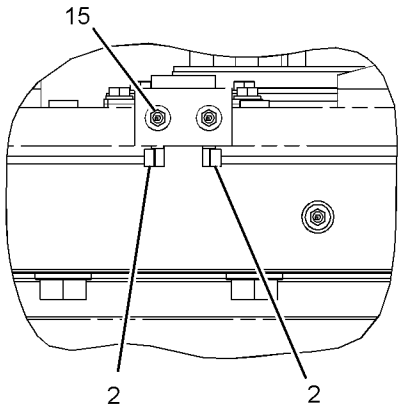

VIEW B-B

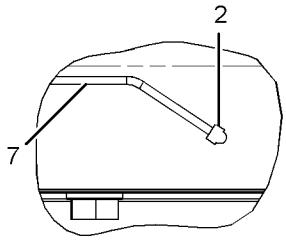

VIEW H-H

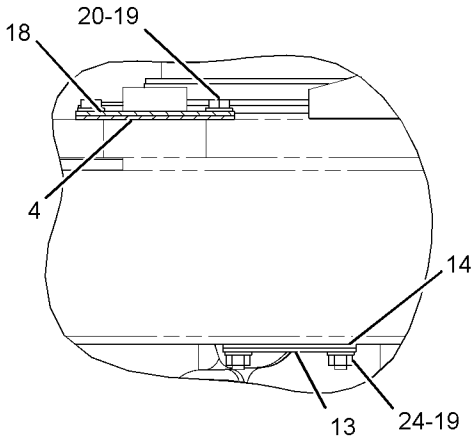

SECTION F-F

GRÁFICO 1

g03366917

227-6145 GRUPO DE VELOCIDADE E ROLAMENTO-OSCILAÇÃO (GEAR & BEARING GP-SWING) (continuação)

i06885538

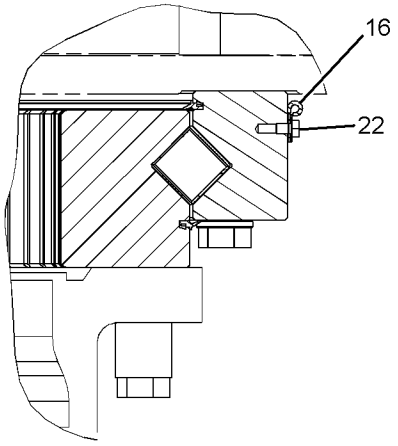

SECTION D-D

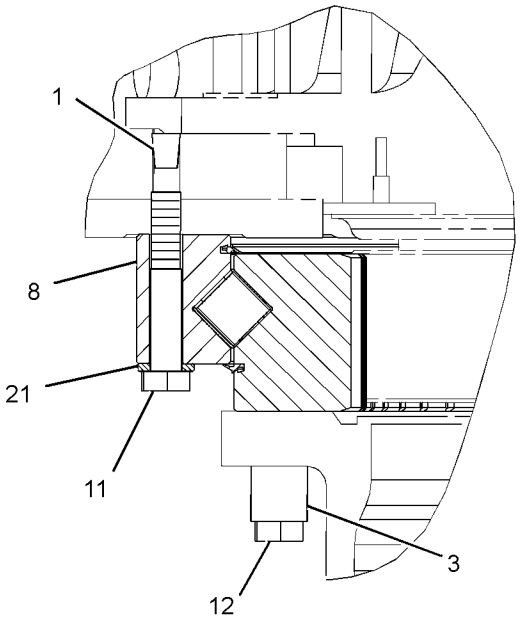

SECTION C-C

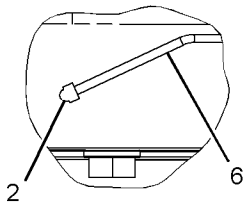

VIEW J-J

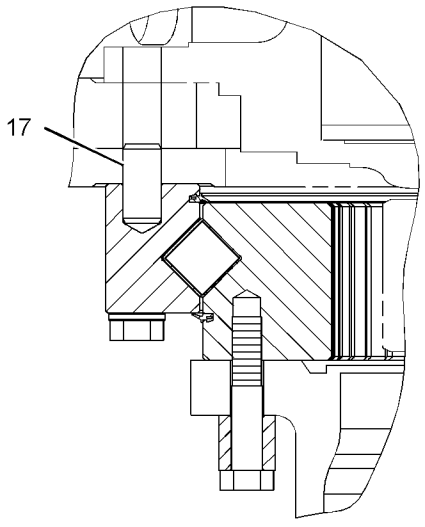

SECTION G-G

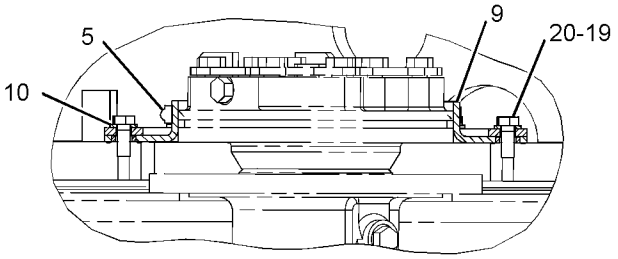

SECTION E-E

GRÁFICO 2 <FIM> g03366919

353-0487 GRUPO DE VELOCIDADE E ROLAMENTO-OSCILAÇÃO (GEAR & BEARING GP-SWING)

S/N: MBP1-UP

NÚMEROE DE 227-6145 GRUPO DE VELOCIDADE E ROLAMENTO-OSCILAÇÃO

SMCS-7063 **i05569392**

NOTA	NÚMERO DA PEÇA	QTY	NOME DA PEÇA 1 2 3 4 5 6 (NÍVEL DO PRODUTO)	CONSULTE PÁGINA
Y	*367-8346*	1	GRUPO DE VELOCIDADE E ROLAMENTO-OSCILAÇÃO (GEAR & BEARING GP-SWING)	283
			—OU—	
Y	*353-0657*	1	GRUPO DE VELOCIDADE E ROLAMENTO-OSCILAÇÃO (GEAR & BEARING GP-SWING)	282

Y - ILUSTRAÇÃO INDIVIDUAL

<FIM>

353-0657 GRUPO DE VELOCIDADE E ROLAMENTO-OSCILAÇÃO (GEAR & BEARING GP-SWING)

S/N: MBP1-UP

NÚMEROE DE 353-0487 GRUPO DE VELOCIDADE E ROLAMENTO-OSCILAÇÃO

SMCS-7063 **i06732144**

NOTA	REF. NÃO	GRÁFICO REF.	NÚMERO DA PEÇA	QTY	NOME DA PEÇA 1 2 3 4 5 6 (NÍVEL DO PRODUTO)	CONSULTE PÁGINA
	1	1	**3B-8489**	1	GRAXEIRA (1/8-27 PTF) (FITTING-GREASE (1/8-27 PTF))	
	2	1	**227-6074**	1	RETENTOR-POEIRA (SEAL-DUST)	
E	3	1	**148-4685**		RETENTOR (465 CM) (SEAL (465-CM))	

E - ENCOMENDAR POR CENTÍMETROS

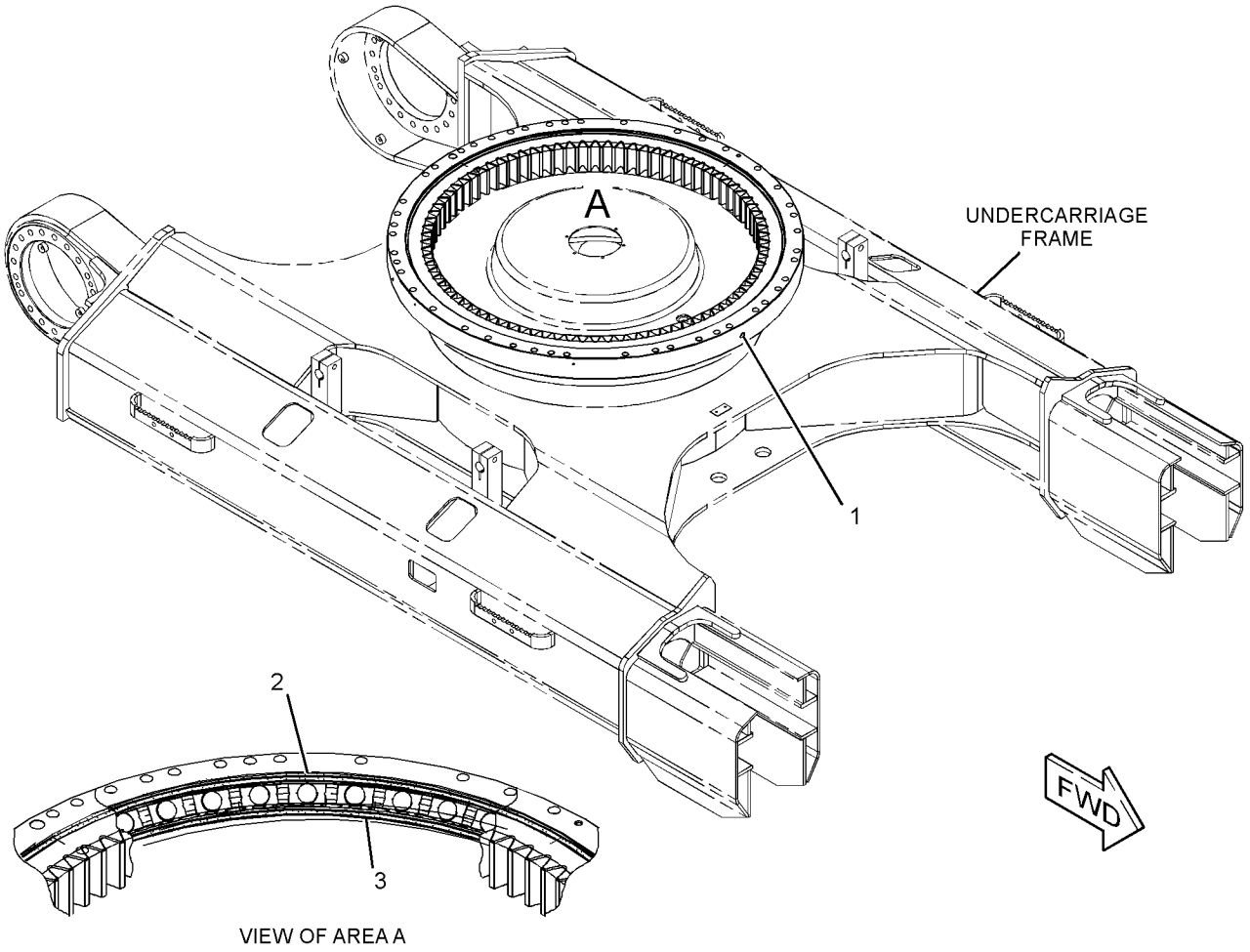

VIEW OF AREA A

GRÁFICO 1 <FIM> g01671618

367-8346 GRUPO DE VELOCIDADE E ROLAMENTO-OSCILAÇÃO (GEAR & BEARING GP-SWING)

S/N: MBP1-UP

NÚMEROE DE 353-0487 GRUPO DE VELOCIDADE E ROLAMENTO-OSCILAÇÃO

SMCS-7063 **i04596390**

NOTA	REF. NÃO	GRÁFICO REF.	NÚMERO DA PEÇA	QTY	NOME DA PEÇA 1 2 3 4 5 6 (NÍVEL DO PRODUTO)	CONSULTE PÁGINA
	1	1	**3B-8489**	1	GRAXEIRA (1/8-27 PTF) (FITTING-GREASE (1/8-27 PTF))	
E	2	1	**110-7183**		RETENTOR (476 CM) (SEAL (476-CM))	
E	2A	1	**110-7183**		RETENTOR (477 CM) (SEAL (477-CM))	

E - ENCOMENDAR POR CENTÍMETROS

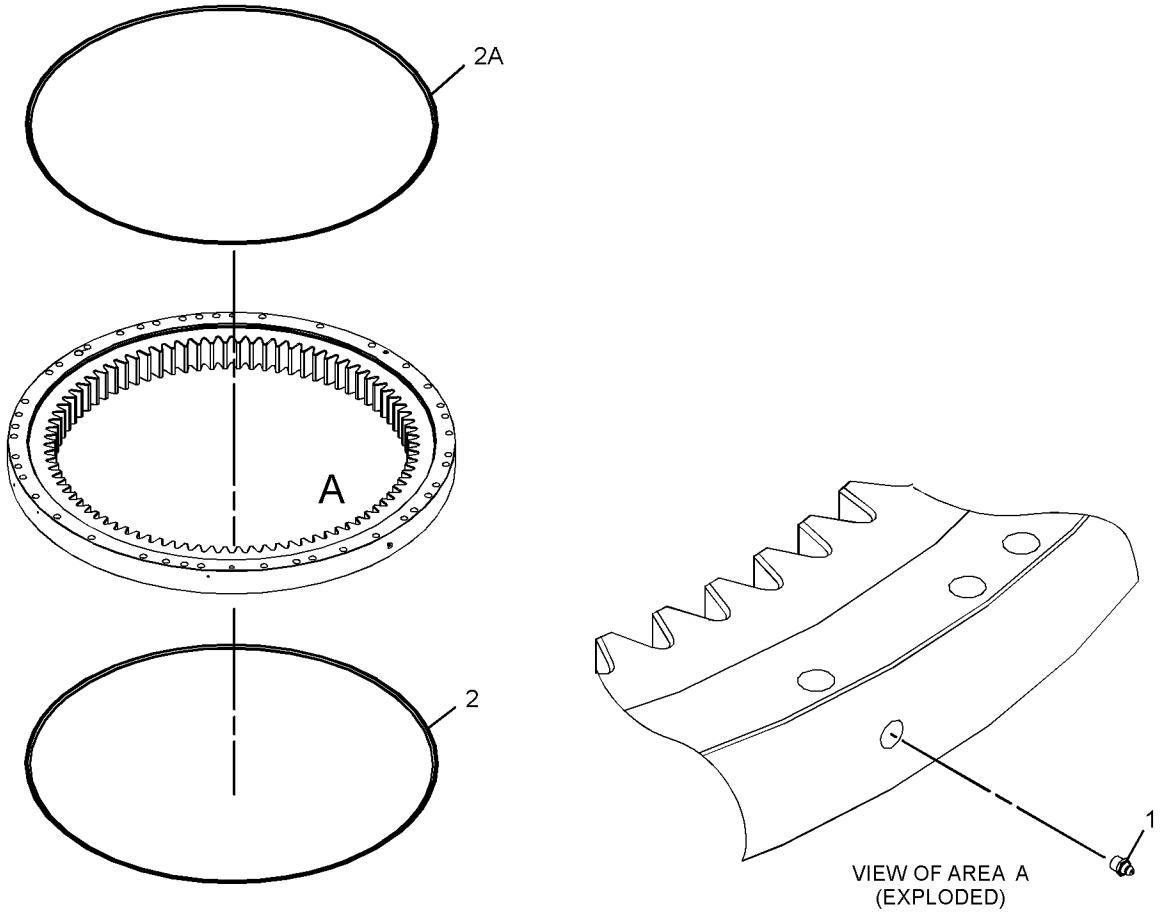

GRÁFICO 1 <FIM> g02694636

337-1063 GRUPO DO PROTETOR INFERIOR (GUARD GP-BOTTOM)

S/N: MBP1-UP

NÚMEROE DE 461-4523 ARRANJO DE CHASSI

SMCS-7153 **i06064359**

NOTA	REF. NÃO	GRÁFICO REF.	NÚMERO DA PEÇA	QTY	NOME DA PEÇA 1 2 3 4 5 6 (NÍVEL DO PRODUTO)	CONSULTE PÁGINA
C	1	1	**135-8576**	44	CONJUNTO DE PARAFUSO-TRAVA (BOLT AS-LOCKING)	
	2	1	**203-4930**	1	CONJUNTO DE SHEET (SHEET AS)	
	3	1	**237-8877**	1	Chapa (SHEET)	
	4	1	**241-1904**	1	Chapa (SHEET)	
	5	1	**241-2195**	1	CONJUNTO DE SHEET (SHEET AS)	
	6	1	**337-1139**	1	Chapa (SHEET)	
	7	1	**337-1140**	1	Chapa (SHEET)	
	8	1	**351-2976**	2	CONJUNTO DA CHAPA (PLATE AS)	
C	9	1	**438-3529**	1	Chapa (SHEET)	
	10	1	**2D-0388**	1	ILHÓ (25,4 MM DE DIÂMETRO INTERNO) (GROMMET (25.4-MM ID))	

C - ALTERAR DO TIPO ANTERIOR

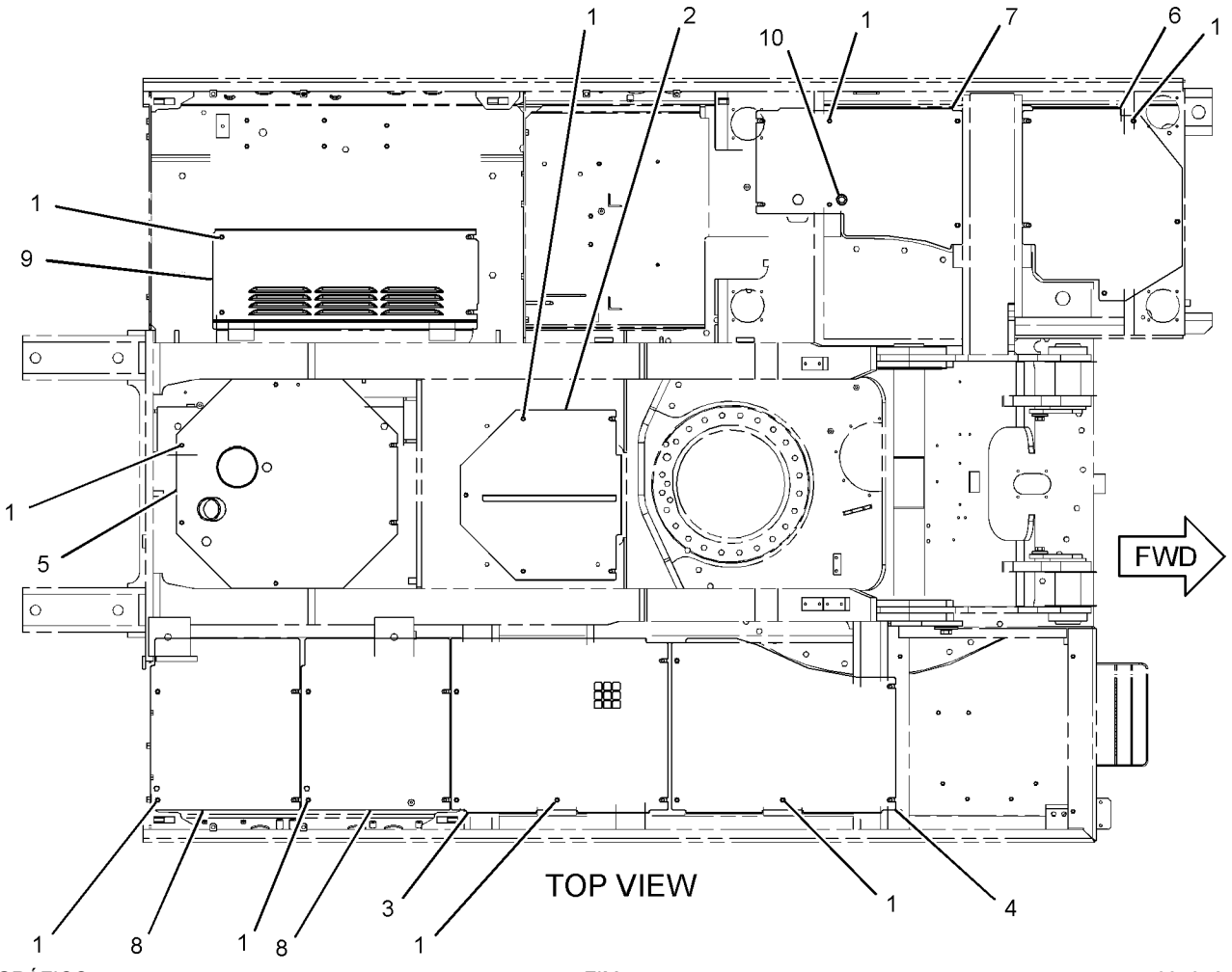

GRÁFICO 1 <FIM> g03734252

337-1066 GRUPO DO PROTETOR INFERIOR–REFORÇADO (GUARD GP-BOTTOM-REFORÇADO)

S/N: MBP1-UP

NÚMEROE DE 495-7632, 500-1088 ARRANJO DE DISTRIBUIÇÃO

SMCS-7153 **i06588756**

NOTA	REF. NÃO	GRÁFICO REF.	NÚMERO DA PEÇA	QTY	NOME DA PEÇA 1 2 3 4 5 6 (NÍVEL DO PRODUTO)	CONSULTE PÁGINA
	1	1	**135-8576**	2	CONJUNTO DE PARAFUSO-TRAVA (BOLT AS-LOCKING)	
	2	1	**346-2823**	1	CONJUNTO DA CHAPA (PLATE AS)	
	3	1	**384-9061**	1	CONJUNTO DA CHAPA (PLATE AS)	
	4	1	**384-9060**	1	CONJUNTO DA CHAPA (PLATE AS)	
	5	1	**351-2904**	1	CONJUNTO DA CHAPA (PLATE AS)	
	6	1	**351-2906**	1	CONJUNTO DA CHAPA (PLATE AS)	
	7	1	**3D-6209**	1	ILHÓ (GROMMET)	
	8	1	**438-3530**	1	CONJUNTO DA CHAPA (PLATE AS)	
	9	1	**351-2909**	1	CONJUNTO DA CHAPA (PLATE AS)	
	10	1	**351-2911**	1	CONJUNTO DA CHAPA (PLATE AS)	

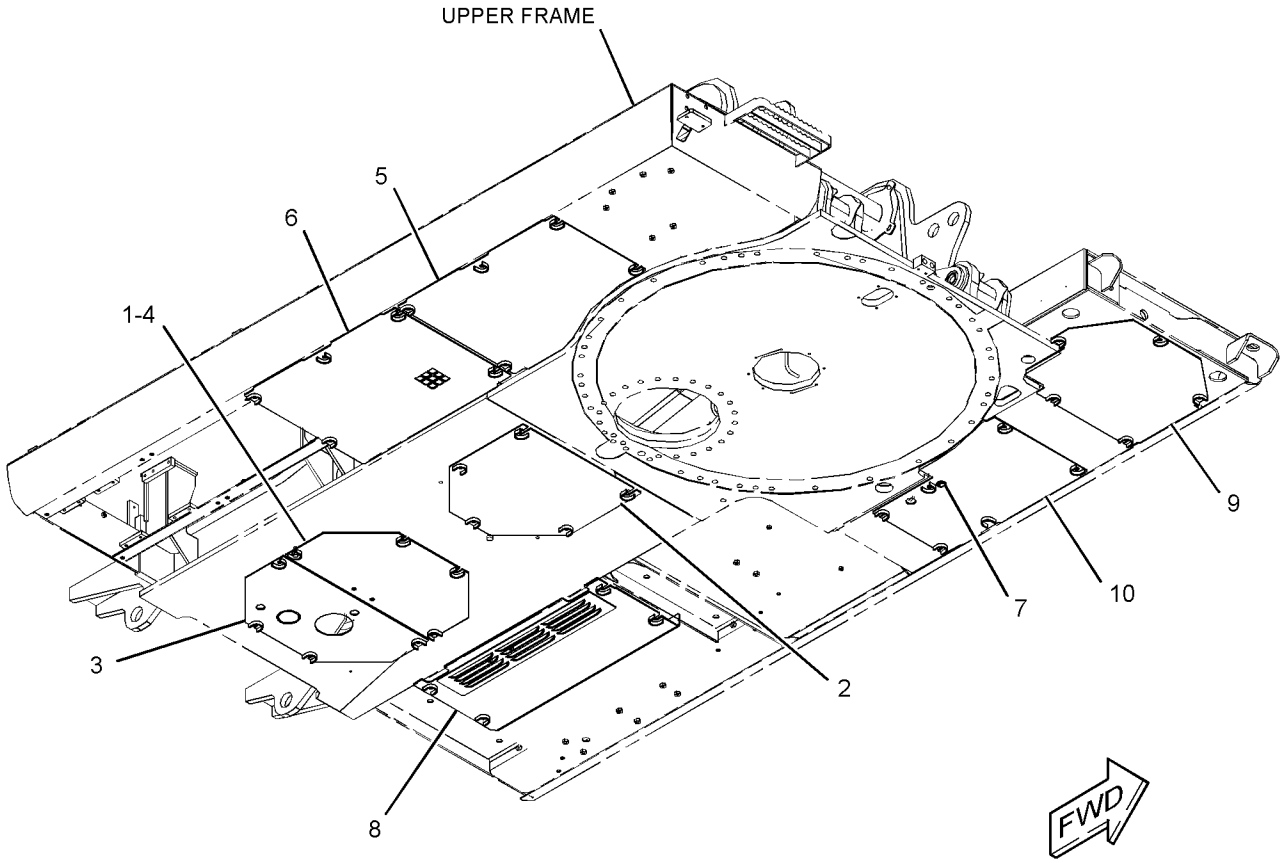

GRÁFICO 1 <FIM> g03412678

134-8856 GRUPO DO PROTETOR DA ARTICULAÇÃO GIRATÓRIA (GUARD GP-SWIVEL)

S/N: MBP1-UP

SMCS-7183 **i06861519**

NOTA	REF. NÃO	GRÁFICO REF.	NÚMERO DA PEÇA	QTY	NOME DA PEÇA 1 2 3 4 5 6 (NÍVEL DO PRODUTO)	CONSULTE PÁGINA
	1	1	**134-8857**	1	CONJUNTO DA CHAPA (PLATE AS)	
	2	1	**130-4276**	4	PLACA (PLATE)	
M	3	1	**8T-4140**	8	PARAFUSO (M16X2X60-MM) (BOLT (M16X2X60-MM))	
	4	1	**3E-9411**	8	ARRUELA DURA (17,5X38X6 MM DE ESPESSURA) (WASHER-HARD (17.5X38X6-MM THK))	

M - PEÇA MÉTRICA

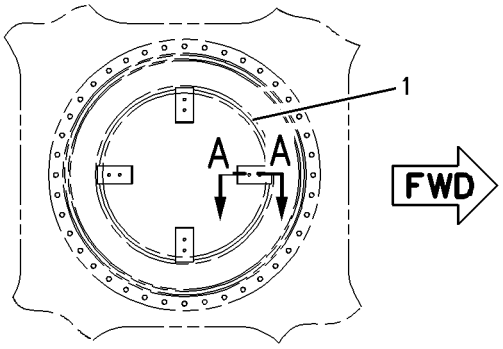

TOP VIEW

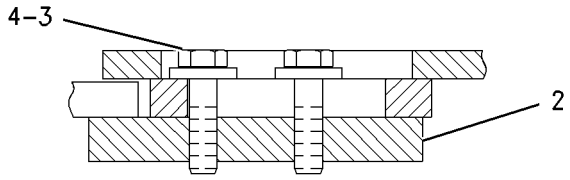

SECTION A-A

GRÁFICO 1 <FIM> g00837509

134-8887 GRUPO DO PROTETOR DA ARTICULAÇÃO GIRATÓRIA (GUARD GP-SWIVEL)

S/N: MBP1-UP

NÚMEROE DE 500-1088 ARRANJO DE DISTRIBUIÇÃO

SMCS-7183 **i06589029**

NOTA	REF. NÃO	GRÁFICO REF.	NÚMERO DA PEÇA	QTY	NOME DA PEÇA 1 2 3 4 5 6 (NÍVEL DO PRODUTO)	CONSULTE PÁGINA
	1	1	**134-8888**	1	CONJUNTO DA CHAPA (PLATE AS)	
	2	1	**134-8891**	1	CONJUNTO DA CHAPA (PLATE AS)	
M	3	1	**8C-8992**	6	PARAFUSO-TRAVA (M12X1,75X30 MM) (BOLT-LOCKING (M12X1.75X30-MM))	
	4	1	**5P-1076**	6	ARRUELA DURA (13,5X30X4-MM DE ESPESSURA) (WASHER-HARD (13.5X30X4-MM THK))	

M - PEÇA MÉTRICA

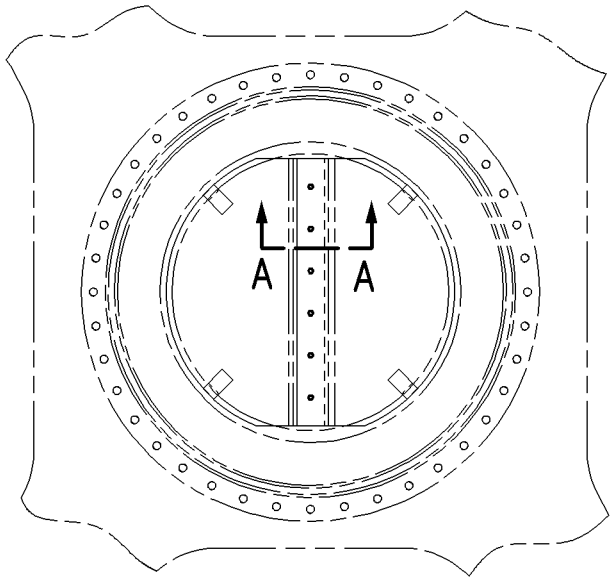

TOP VIEW FWD

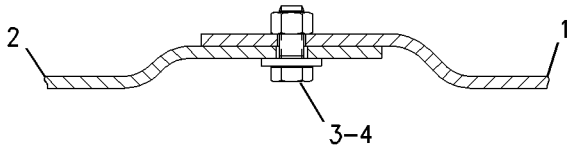

SECTION A–A

GRÁFICO 1 <FIM> g00790525

256-1644 GRUPO DO CORRIMÃO (HANDRAIL GP)

S/N: MBP1-UP

NÚMEROE DE 461-4523 ARRANJO DE CHASSI

SMCS-7256 **i06609380**

NOTA	REF. NÃO	GRÁFICO REF.	NÚMERO DA PEÇA	QTY	NOME DA PEÇA 1 2 3 4 5 6 (NÍVEL DO PRODUTO)	CONSULTE PÁGINA
	1	1	**177-5879**	2	ABRAÇADEIRA (CLAMP)	
	2	1	**177-5880**	4	LUVA (SLEEVE)	
	3	1	**384-8951**	1	CONJUNTO DO CORRIMÃO (HANDRAIL AS)	
	4	1	**490-4986**	1	CONJUNTO DO SUPORTE (SUPPORT AS)	
	5	1	**135-8573**	2	CONJUNTO DE PARAFUSO (BOLT AS)	
	6	1	**135-8578**	3	CONJUNTO DE PARAFUSO (BOLT AS)	
M	7	1	**8T-4139**	2	PARAFUSO (M12X1,75X30 MM) (BOLT (M12X1.75X30-MM))	
M	8	1	**8T-4192**	2	PARAFUSO (M12X1,75X25 MM) (BOLT (M12X1.75X25-MM))	
	9	1	**8T-4223**	4	ARRUELA DURA (13,5X25,5X3 MM DE ESPESSURA) (WASHER-HARD (13.5X25.5X3-MM THK))	

M - PEÇA MÉTRICA

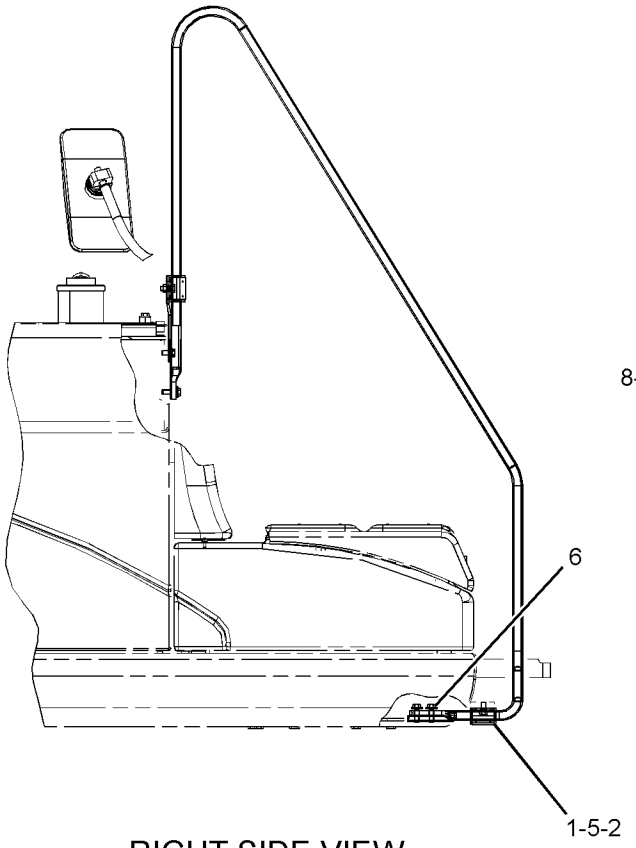

RIGHT SIDE VIEW

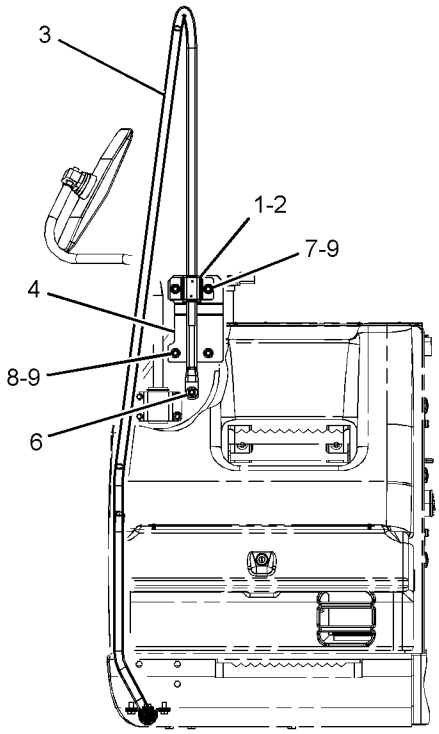

FRONT VIEW

GRÁFICO 1 <FIM> g06022792

459-5068 GRUPO DE CAPÔ E PROTETOR (HOOD & GUARD GP)

S/N: MBP1-UP

NÚMEROE DE 461-4523 ARRANJO DE CHASSI

SMCS-7251, 7276 **i06885540**

NOTA	REF. NÃO	GRÁFICO REF.	NÚMERO DA PEÇA	QTY	NOME DA PEÇA 1 2 3 4 5 6 (NÍVEL DO PRODUTO)	CONSULTE PÁGINA
	1	2	**4I-0118**	2	CONJUNTO DE HOOK (HOOK AS)	
	2	1,3	**4I-0232**	2	PERCUSSOR (STRIKER)	
	3	3	**4I-2599**	1	SOQUETE (SOCKET)	
	4	1,4	**4I-8019**	2	SUPORTE (SUPPORT)	
	5	2	**246-2641**	1	GRUPO DE CADEADO (PADLOCK GP)	
		2	**5P-8500**	1	CHAVE (KEY)	
	6	1,4	**6I-6033**	2	PARAR (STOP)	
	7	2	**7Y-2853**	3	ESPAÇADOR (13X38X5 MM DE ESPESSURA) (SPACER (13X38X5-MM THK))	
	8	1,3	**087-3908**	2	CALÇO (1 MM DE ESPESSURA) (SHIM (1-MM THK))	
	9	1,3	**087-3909**	2	CALÇO (2 MM DE ESPESSURA) (SHIM (2-MM THK))	
	10	3	**122-3979**	1	CINTA (BAND)	
	11	3	**122-3980**	1	HASTE (ROD)	
	12	2	**122-4120**	3	HASTE (ROD)	
	13	1,4	**190-6880**	2	CONJUNTO DO SUPORTE (SUPPORT AS)	
	14	3	**214-8310**	1	PLACA (PLATE)	
	15	3	**241-2163**	1	CONJUNTO DO SUPORTE (SUPPORT AS)	
	16	3	**241-2320**	1	CONJUNTO DA CHAPA (PLATE AS)	
	17	3	**241-2323**	1	MOLA (SPRING)	
	18	3	**241-2324**	1	MOLA (SPRING)	
	19	1	**256-1886**	1	CONJUNTO DO SUPORTE (SUPPORT AS)	
	20	1	**256-1894**	1	CONJUNTO DE SHEET (SHEET AS)	
	21	1	**259-3559**	1	CONJUNTO DO SUPORTE (SUPPORT AS)	
D		1	**5P-5901**		RETENTOR (0,4 M) (SEAL (0.4-M))	
	22	1	**259-3563**	1	CONJUNTO DO SUPORTE (SUPPORT AS)	
Y	23	1	**259-3591**	1	CONJUNTO DA CHAPA-ISOLAMENTO ACÚSTICO (SHEET AS-SOUND SUPPRESSION)	300
	24	1	**259-3615**	1	CONJUNTO DO SUPORTE (SUPPORT AS)	
	25	1	**259-3629**	1	CONJUNTO DE SHEET (SHEET AS)	
		1	**259-3633**	1	REVESTIMENTO (LINER)	
	26	3	**259-3631**	1	CONJUNTO DE SHEET (SHEET AS)	
		3	**259-3633**	1	REVESTIMENTO (LINER)	
	27	2	**259-3634**	1	CONJUNTO DE SHEET (SHEET AS)	
		2	**259-3636**	1	REVESTIMENTO (LINER)	
	28	1	**259-3669**	1	Chapa (SHEET)	
	29	4	**265-3505**	1	CONJUNTO DA TELA (SCREEN AS)	
	30	4	**265-3506**	1	CONJUNTO DA TELA (SCREEN AS)	
	31	2	**265-3571**	1	CONJUNTO DA TELA (SCREEN AS)	
	32	3	**273-7859**	1	CONJUNTO DO SUPORTE (SUPPORT AS)	
	33	3	**273-7864**	1	CONJUNTO DO SUPORTE (SUPPORT AS)	
Y	34	2	**273-7873**	1	CONJUNTO DE TAMPA DE INSONORIZAÇÃO (COVER AS-SOUND SUPPRESSION)	269
	35	3	**273-7933**	1	CONJUNTO DE SHEET (SHEET AS)	
		3	**273-7934**	1	REVESTIMENTO (LINER)	
	36	1	**273-7946**	1	CONJUNTO DO SUPORTE (SUPPORT AS)	
	37	2	**289-6758**	1	CONJUNTO DA TAMPA (COVER AS)	
		2	**289-6761**	1	ISOLAMENTO (INSULATION)	
	38	1	**289-6765**	1	CONJUNTO DE SHEET (SHEET AS)	

459-5068 GRUPO DE CAPÔ E PROTETOR (HOOD & GUARD GP) (continuação) **i06885540**

NOTA	REF. NÃO	GRÁFICO REF.	NÚMERO DA PEÇA	QTY	NOME DA PEÇA 1 2 3 4 5 6 (NÍVEL DO PRODUTO)	CONSULTE PÁGINA
		1	**289-6766**	1	REVESTIMENTO (LINER)	
D		1	**348-5409**		RETENTOR (0,1 M) (SEAL (0.1-M))	
	39	3	**298-3112**	1	CORRIMÃO (HANDRAIL)	
	40	2	**330-1442**	1	CONJUNTO DA TAMPA (COVER AS)	
	41	3	**342-0819**	1	SUPORTE (SUPPORT)	
Y	44	2	**396-4447**	1	CONJUNTO DE TAMPA-ACESSO (TANQUE DE COMBUSTÍVEL, RESERVATÓRIO HIDRÁULICO) (COVER AS-ACCESS (FUEL, HYDRAULIC TANKS))	268
Y	45	4	**421-4423**	1	GRUPO DA PORTA DE ACESSO (RADIADOR) (DOOR GP-ACCESS (RADIATOR))	271
Y	46	1	**451-4052**	1	CONJUNTO DA CHAPA-ISOLAMENTO ACÚSTICO (SHEET AS-SOUND SUPPRESSION)	301
Y	47	1	**451-4068**	1	CONJUNTO DA CHAPA-ISOLAMENTO ACÚSTICO (SHEET AS-SOUND SUPPRESSION)	302
	48	2	**451-5203**	1	CONJUNTO DE TAMPA DE INSONORIZAÇÃO (COVER AS-SOUND SUPPRESSION)	
	49	4	**451-5205**	1	CONJUNTO DA TAMPA (COVER AS)	
	50	2	**451-5207**	1	CONJUNTO DE TAMPA DE INSONORIZAÇÃO (COVER AS-SOUND SUPPRESSION)	
		2	**4I-7924**	2	ARRUELA (4,5X40X1,2 MM DE ESPESSURA) (WASHER (4.5X40X1.2-MM THK))	
		2	**6P-2216**	2	CAPA (DE PRESSIONAR) (CAP (PUSH ON))	
		2	**453-1151**	1	SILENCIOSO (SILENCER)	
	51	1	**451-5208**	1	CONJUNTO DE SUPORTE-ISOLAMENTO ACÚSTICO (SUPPORT AS-SOUND SUPPRESSION)	
		1	**259-3595**	1	ISOLAMENTO (INSULATION)	
	52	3	**451-5211**	1	CONJUNTO DO SUPORTE (SUPPORT AS)	
	53	3	**451-5212**	1	CONJUNTO DO SUPORTE (SUPPORT AS)	
Y	54	3	**451-5213**	1	CONJUNTO DA CHAPA-ISOLAMENTO ACÚSTICO (SHEET AS-SOUND SUPPRESSION)	303
	55	1	**451-5215**	1	CONJUNTO DE SHEET (SHEET AS)	
Y	56	2	**451-5216**	1	CONJUNTO DA CHAPA-ISOLAMENTO ACÚSTICO (SHEET AS-SOUND SUPPRESSION)	304
Y	57	2	**453-6128**	1	CONJUNTO DA CHAPA-ISOLAMENTO ACÚSTICO (SHEET AS-SOUND SUPPRESSION)	305
Y	58	3	**454-2418**	1	CONJUNTO DE SUPORTE-ISOLAMENTO ACÚSTICO (SUPPORT AS-SOUND SUPPRESSION)	308
	59	3	**455-4133**	1	CONJUNTO DO SUPORTE (SUPPORT AS)	
Y	60	3	**455-4140**	1	CONJUNTO DA CHAPA-ISOLAMENTO ACÚSTICO (SHEET AS-SOUND SUPPRESSION)	306
	61	1	**455-4149**	1	CONJUNTO DO SUPORTE (SUPPORT AS)	
	62	3	**455-4150**	1	CONJUNTO DO SUPORTE (SUPPORT AS)	
	63	3	**455-4151**	1	CONJUNTO DO SUPORTE (SUPPORT AS)	
	64	1	**459-5070**	1	CONJUNTO DO DEGRAU (STEP AS)	
	65	3	**459-5082**	1	CONJUNTO DO SUPORTE (SUPPORT AS)	
	66	2	**462-5839**	1	CONJUNTO DO SUPORTE (SUPPORT AS)	
		2	**259-3815**	1	ISOLAMENTO (INSULATION)	
Y	67	2	**464-8667**	1	CONJUNTO DO CAPÔ-MOTOR (HOOD AS-ENGINE)	296
Y	68	4	**466-1050**	1	CONJUNTO DA PORTA DE ACESSO (FILTRO DE AR, BATERIA) (DOOR AS-ACCESS (AIR CLEANER, BATTERY))	270
	69	1	**467-6867**	1	CONJUNTO DO SUPORTE (SUPPORT AS)	
	70	1	**467-6868**	1	CONJUNTO DE MAÇANETA (HANDLE AS)	
	71	2	**467-6883**	1	CONJUNTO DA TAMPA (COVER AS)	
		2	**451-5206**	1	CONJUNTO DA TAMPA (COVER AS)	
Y	72	2	**469-1039**	1	GRUPO DO CAPÔ DO MOTOR (HOOD GP-ENGINE)	298

459-5068 GRUPO DE CAPÔ E PROTETOR (HOOD & GUARD GP) (continuação) **i06885540**

NOTA	REF. NÃO	GRÁFICO REF.	NÚMERO DA PEÇA	QTY	NOME DA PEÇA 1 2 3 4 5 6 (NÍVEL DO PRODUTO)	CONSULTE PÁGINA
	73	1	**471-0714**	1	CONJUNTO DE SHEET (SHEET AS)	
D		1	**348-5410**		RETENTOR (0,1 M) (SEAL (0.1-M))	
	74	3	**473-4139**	1	CONJUNTO DO SUPORTE (SUPPORT AS)	
	75	3	**481-6854**	1	CONJUNTO DO SUPORTE (SUPPORT AS)	
Y	76	1	**481-6859**	1	CONJUNTO DA CHAPA-ISOLAMENTO ACÚSTICO (SHEET AS-SOUND SUPPRESSION)	307
	77	1	**481-6861**	1	CONJUNTO DE SHEET (SHEET AS)	
		1	**4I-7924**	2	ARRUELA (4,5X40X1,2 MM DE ESPESSURA) (WASHER (4.5X40X1.2-MM THK))	
		1	**6P-2216**	2	CAPA (DE PRESSIONAR) (CAP (PUSH ON))	
		1	**256-1805**	1	ISOLAMENTO (INSULATION)	
Y	78	2	**481-6863**	1	GRUPO DA PORTA DE ACESSO (COMPARTIMENTO DA BOMBA) (DOOR GP-ACCESS (PUMP COMPARTMENT))	272
M	79	3	**096-4884**	2	CONTRAPORCA (M12X1,75 DE ROSCA) (LOCKNUT (M12X1.75-THD))	
M	80	1,4	**105-3487**	4	PARAFUSO DE CABEÇA OCA (M6X1X20 MM) (BOLT-SOCKET HEAD (M6X1X20-MM))	
	81	2	**114-6285**	2	BARRA (BAR)	
	82	1	**135-8572**	1	CONJUNTO DE PARAFUSO (BOLT AS)	
	83	1,2,3,4	**135-8573**	98	CONJUNTO DE PARAFUSO (BOLT AS)	
	84	1,2,3	**135-8574**	9	CONJUNTO DE PARAFUSO (BOLT AS)	
	85	1,2,3,4	**135-8575**	70	CONJUNTO DE PARAFUSO (BOLT AS)	
	86	1,3	**135-8577**	8	CONJUNTO DE PARAFUSO (BOLT AS)	
	87	1,2,3	**135-8578**	21	CONJUNTO DE PARAFUSO (BOLT AS)	
B	88	2,4	**170-3016**	14	ESPAÇADOR (19 X32X2-MM DE ESPESSURA) (SPACER (19X32X2-MM THK))	
	89	2	**3B-4618**	3	CONTRAPINO (PIN-COTTER)	
M	90	3	**5C-9553**	6	PARAFUSO (M6X1X16 MM) (BOLT (M6X1X16-MM))	
	91	3	**5P-1076**	6	ARRUELA DURA (13,5X30X4-MM DE ESPESSURA) (WASHER-HARD (13.5X30X4-MM THK))	
	92	1,3,4	**5P-4115**	12	ARRUELA DURA (7,2X19X2 MM DE ESPESSURA) (WASHER-HARD (7.2X19X2-MM THK))	
	93	3	**7J-5925**	1	CONTRAPINO (PIN-COTTER)	
	95	2	**7Y-2854**	3	ESPAÇADOR (24X38X3 MM DE ESPESSURA) (SPACER (24X38X3-MM THK))	
	96	3	**7Y-2916**	1	PINO-GARFO (PIN-CLEVIS)	
	97	1,2,3	**8T-4121**	7	ARRUELA DURA (11X21X2,5 MM DE ESPESSURA) (WASHER-HARD (11X21X2.5-MM THK))	
M	98	1,3,4	**8T-4138**	4	PARAFUSO (M6X1X20 MM) (BOLT (M6X1X20-MM))	
M	100	2	**8T-4189**	4	PARAFUSO (M8X1,25X20 MM) (BOLT (M8X1.25X20-MM))	
M	101	1,3	**8T-4195**	4	PARAFUSO (M10X1,5X30 MM) (BOLT (M10X1.5X30-MM))	
	102	2	**8T-4224**	4	ARRUELA DURA (8,8X16X2 MM DE ESPESSURA) (WASHER-HARD (8.8X16X2-MM THK))	
M	103	3	**8T-4648**	2	PARAFUSO (M12X1,75X70 MM) (BOLT (M12X1.75X70-MM))	
	104	1,3,4	**9X-8256**	6	ARRUELA (6,6X12X2 MM DE ESPESSURA) (WASHER (6.6X12X2-MM THK))	

B - UTILIZAR CONFORME NECESSÁRIO
D - ENCOMENDAR POR METROS
M - PEÇA MÉTRICA
Y - ILUSTRAÇÃO INDIVIDUAL

459-5068 GRUPO DE CAPÔ E PROTETOR (HOOD & GUARD GP) (continuação) **i06885540**

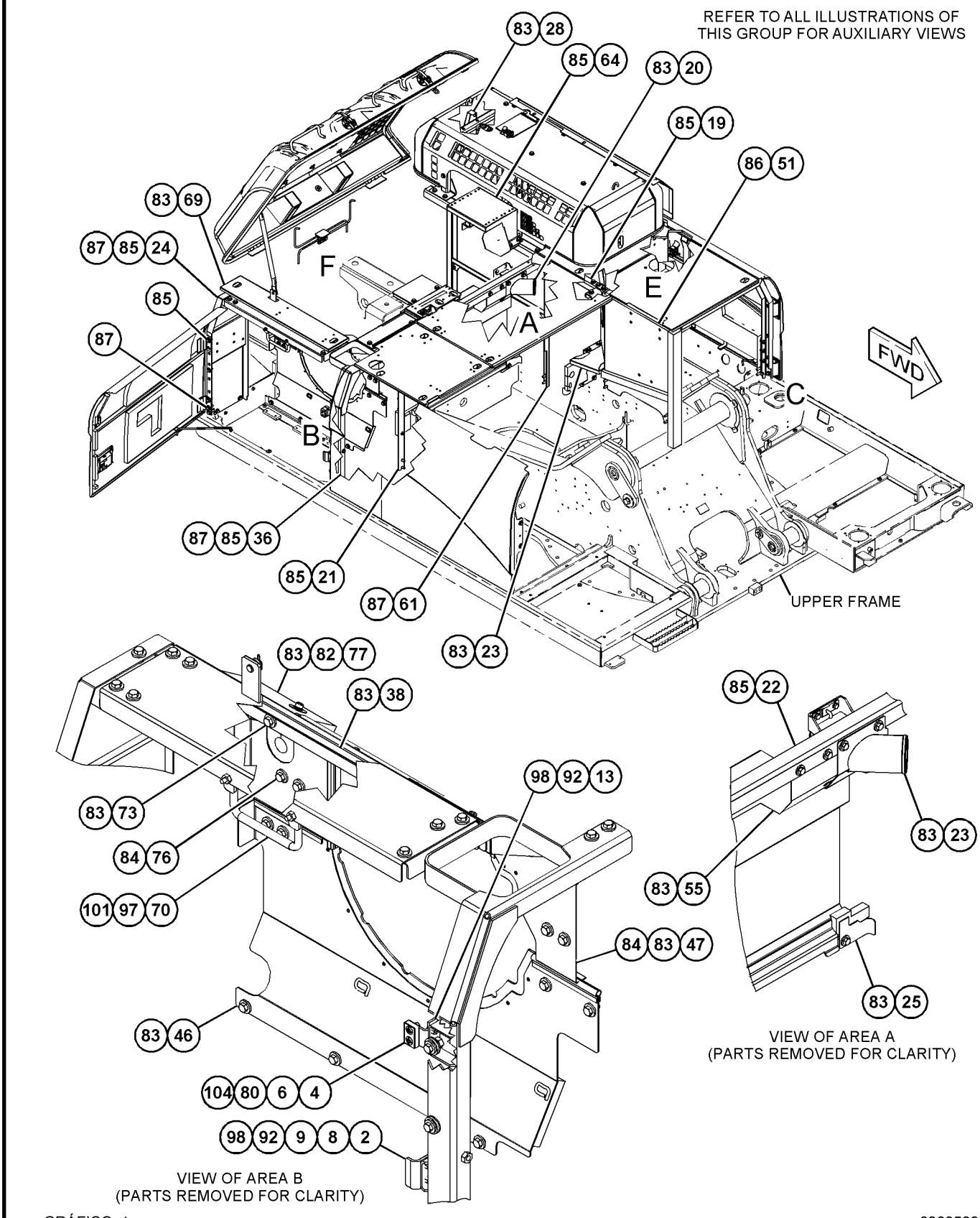

GRÁFICO 1 g03895999

459-5068 GRUPO DE CAPÔ E PROTETOR (HOOD & GUARD GP) (continuação) **i06885540**

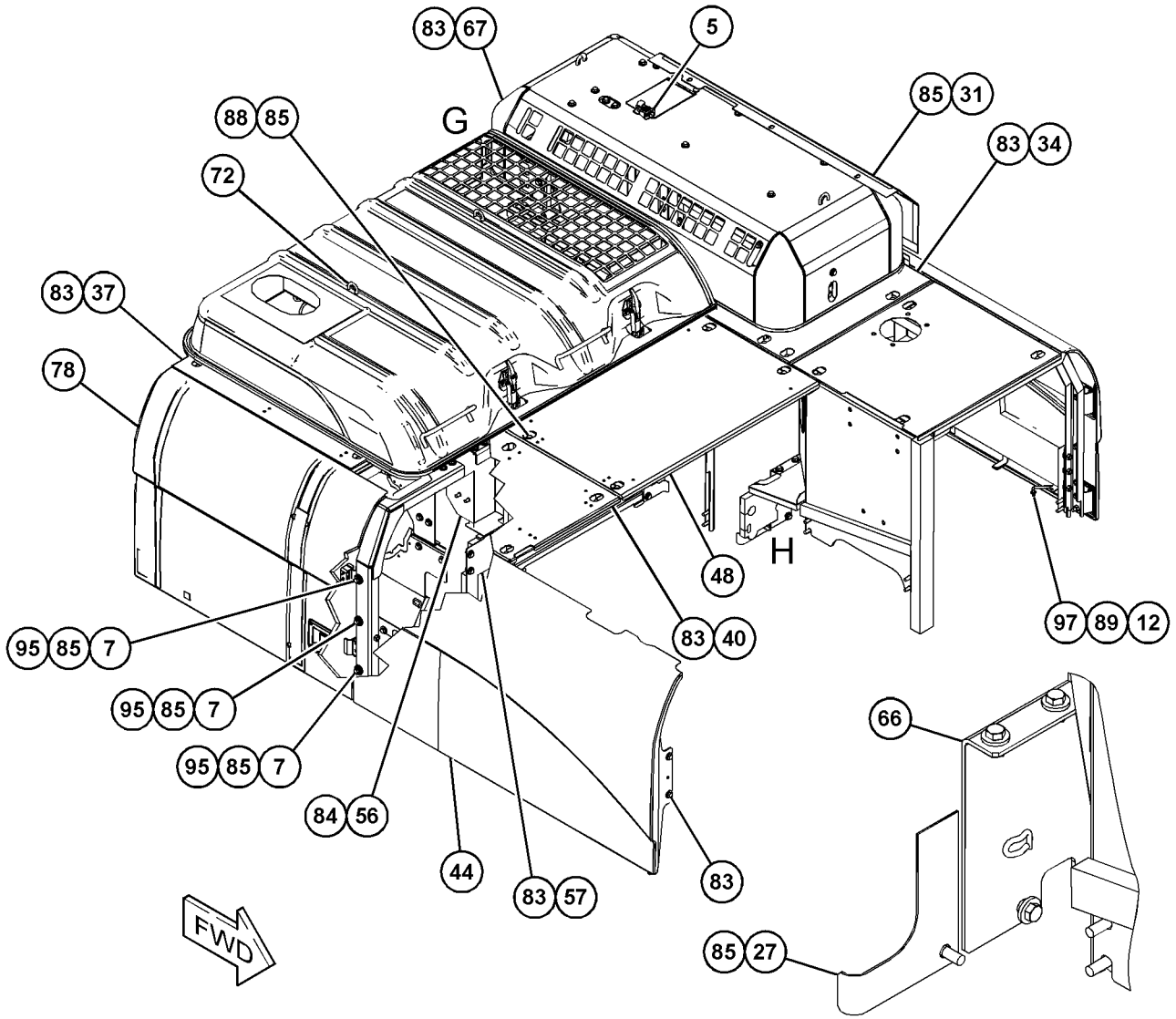

VIEW OF AREA H
(PARTS REMOVED FOR CLARITY)

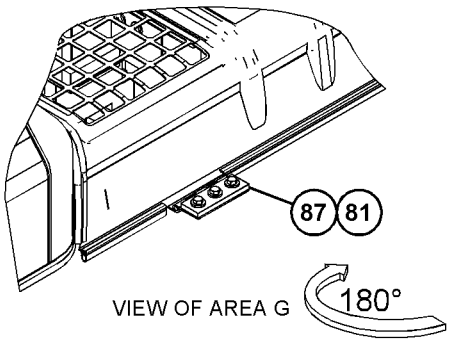

VIEW OF AREA G

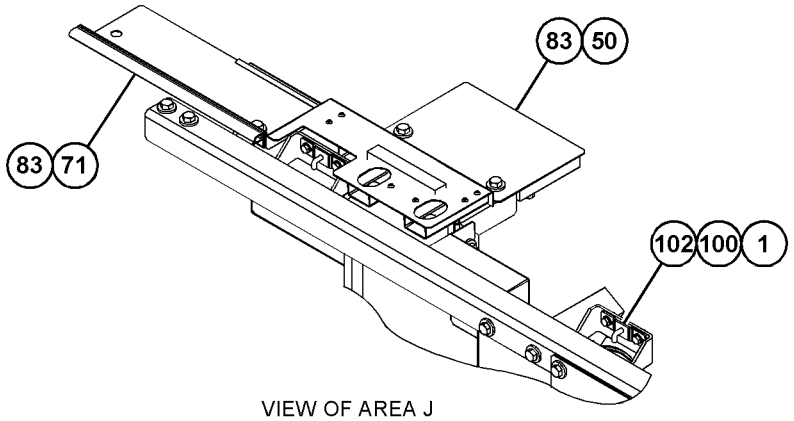

VIEW OF AREA J
(PARTS REMOVED FOR CLARITY)

GRÁFICO 2 g06129664

459-5068 GRUPO DE CAPÔ E PROTETOR (HOOD & GUARD GP) (continuação) **i06885540**

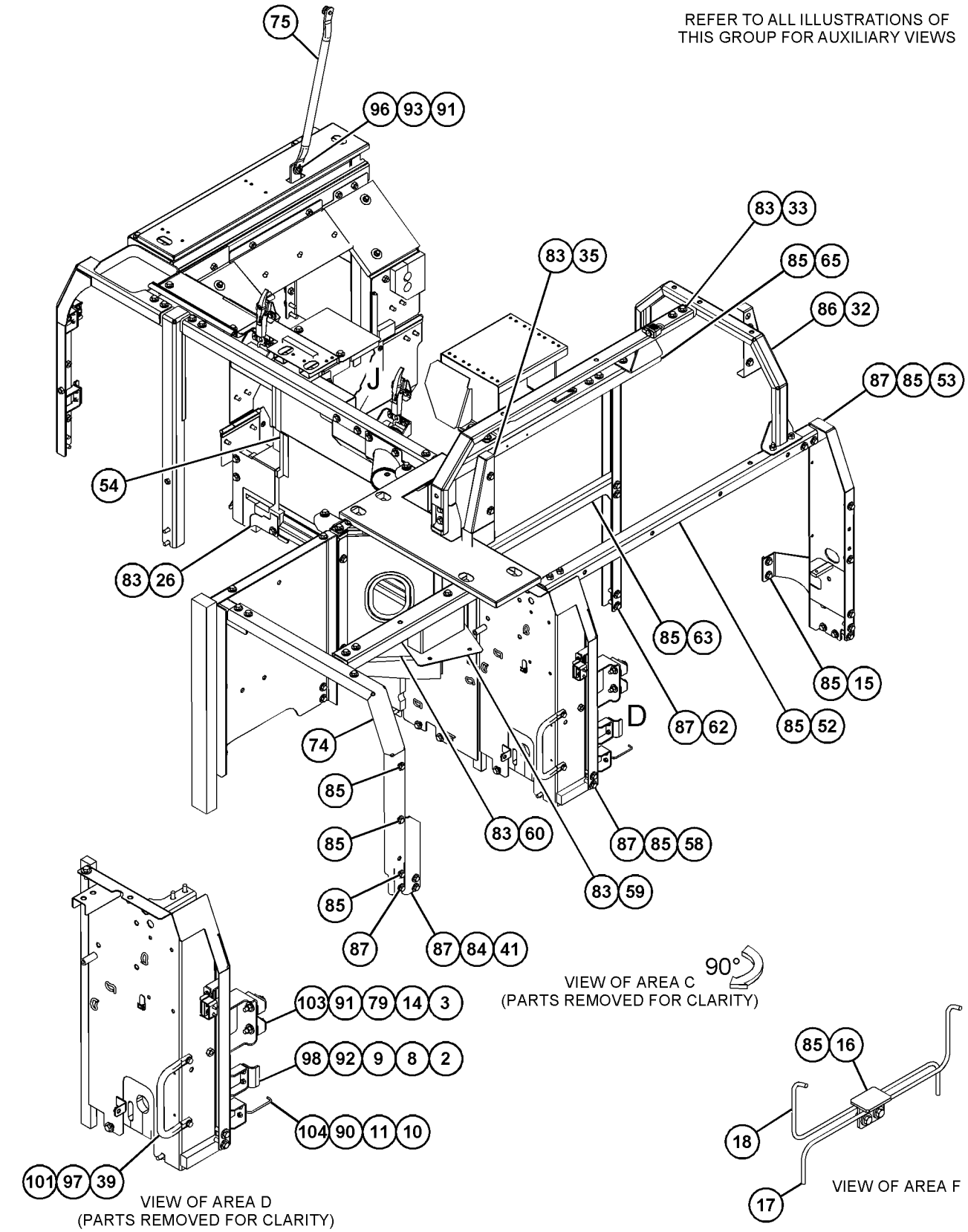

GRÁFICO 3 g06129665

459-5068 GRUPO DE CAPÔ E PROTETOR (HOOD & GUARD GP) (continuação) **i06885540**

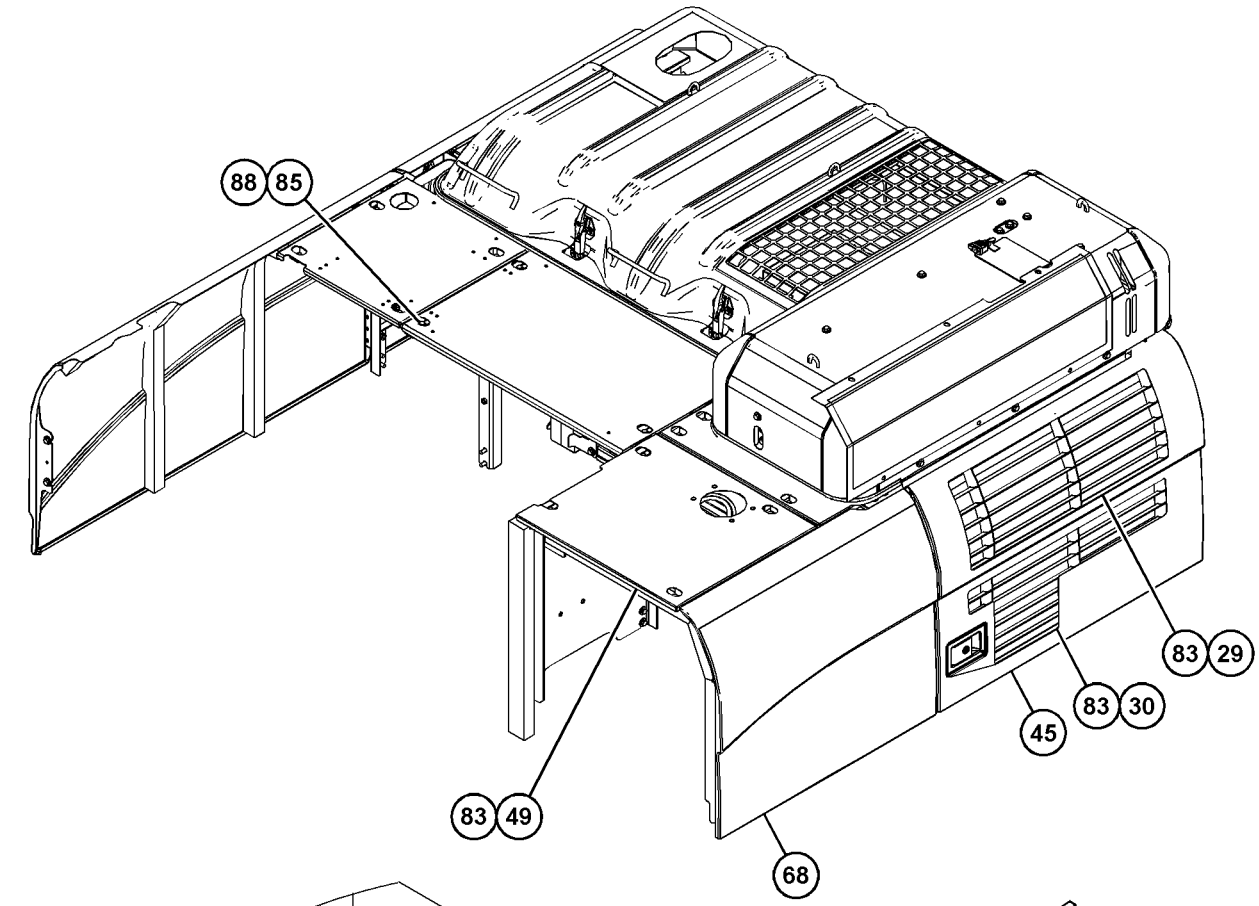

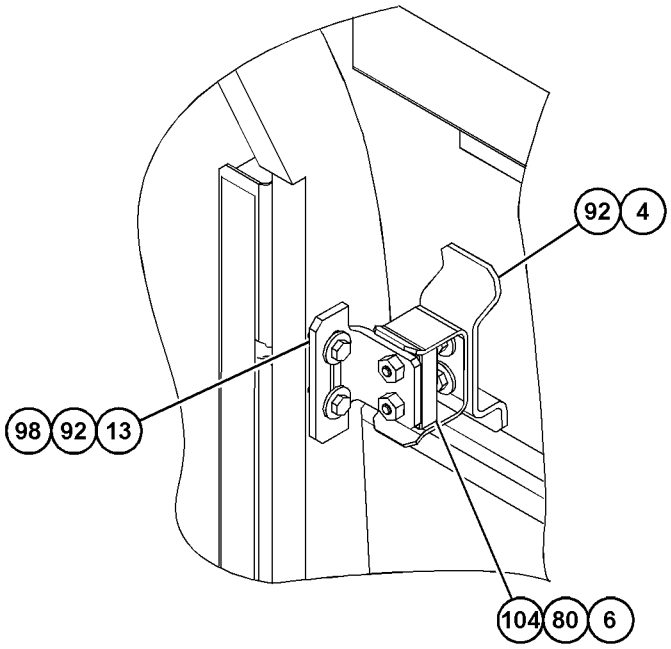

VIEW OF AREA E
(PARTS REMOVED FOR CLARITY)

GRÁFICO 4 <FIM> g06129666

464-8667 CONJUNTO DO CAPÔ-MOTOR (HOOD AS-ENGINE)

S/N: MBP1-UP

NÚMEROE DE 459-5068 GRUPO DE CAPÔ E PROTETOR

SMCS-7251 **i06818684**

NOTA	REF. NÃO	GRÁFICO REF.	NÚMERO DA PEÇA	QTY	NOME DA PEÇA 1 2 3 4 5 6 (NÍVEL DO PRODUTO)	CONSULTE PÁGINA
	1	1	**1K-8850**	1	MOLA (SPRING)	
	2	1	**5V-3854**	2	PÁRA-CHOQUE (BUMPER)	
	3	1	**7Y-8876**	1	CONJUNTO DE DOOR (DOOR AS)	
	3A	1	**9V-3659**	1	DOBRADIÇA (HINGE)	
	4	1	**262-2176**	1	REVESTIMENTO (LINER)	
	5	1	**262-2435**	1	CHAPA-BORRACHA (SHEET-RUBBER)	
	6	1	**273-7918**	1	REVESTIMENTO (LINER)	
	7	1	**273-7919**	1	REVESTIMENTO (LINER)	
	8	1	**273-7920**	1	REVESTIMENTO (LINER)	
	9	1	**273-7921**	1	REVESTIMENTO (LINER)	
J	10	1	**348-5409**		RETENTOR (12,8 DM) (SEAL (12.8-DM))	
J	10A	1	**348-5409**		RETENTOR (8,9 DM) (SEAL (8.9-DM))	
J	10B	1	**348-5409**		RETENTOR (0,4 DM) (SEAL (0.4-DM))	
	11	1	**8T-4121**	2	ARRUELA DURA (11X21X2,5 MM DE ESPESSURA) (WASHER-HARD (11X21X2.5-MM THK))	
M	12	1	**8T-4133**	2	PORCA (M10X1,5 DE ROSCA) (NUT (M10X1.5-THD))	
D	13	1	**5P-5952**		RETENTOR (0,1 M) (SEAL (0.1-M))	

D - ENCOMENDAR POR METROS
J - ORDER BY THE DECIMETER
M - PEÇA MÉTRICA

464-8667 CONJUNTO DO CAPÔ-MOTOR (HOOD AS-ENGINE) (continuação) **i06818684**

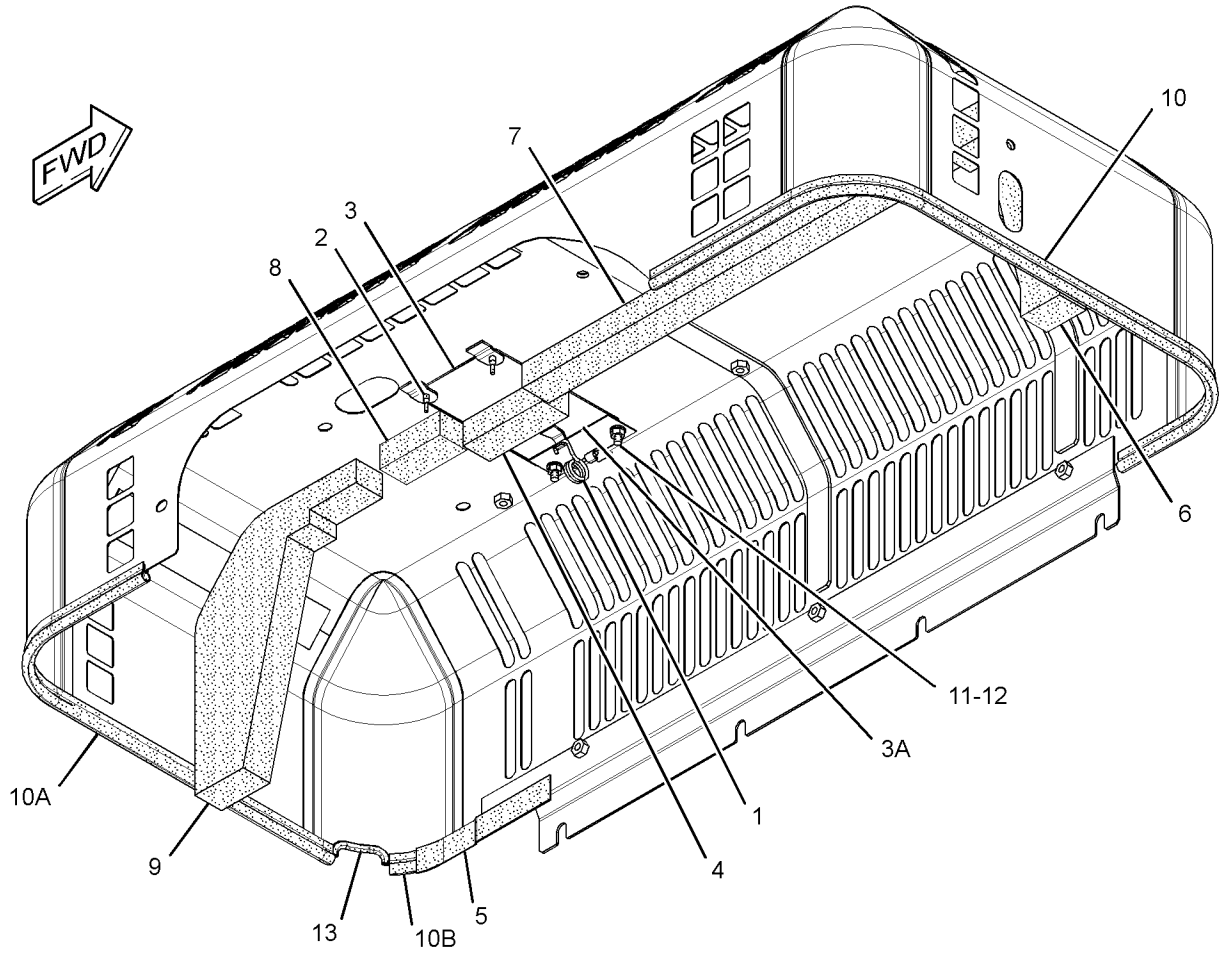

GRÁFICO 1 <FIM> g02140896

469-1039 GRUPO DO CAPÔ DO MOTOR (HOOD GP-ENGINE)

S/N: MBP1-UP

NÚMEROE DE 459-5068 GRUPO DE CAPÔ E PROTETOR

SMCS-7251 **i06818693**

NOTA	REF. NÃO	GRÁFICO REF.	NÚMERO DA PEÇA	QTY	NOME DA PEÇA 1 2 3 4 5 6 (NÍVEL DO PRODUTO)	CONSULTE PÁGINA
	1	1	**6P-2216**	13	CAPA (DE PRESSIONAR) (CAP (PUSH ON))	
	2	1	**096-4129**	2	Amortecedora (CUSHION)	
	3	1	**203-5057**	1	REVESTIMENTO (LINER)	
	4	1	**259-3696**	1	REVESTIMENTO (LINER)	
J	5	1	**375-8749**	1	CONJUNTO DA TRAVA (LATCH AS)	
	6	1	**375-8750**	1	CONJUNTO DA TRAVA (LATCH AS)	
	7	1	*469-1040*	1	CONJUNTO DO CAPÔ-MOTOR (HOOD AS-ENGINE)	
	7A	1	**114-6289**	2	DOBRADIÇA (HINGE)	
	7B	1	**268-0720**	2	ALÇA (HANDLE)	
	8	1	**469-1046**	1	SILENCIOSO (SILENCER)	
	9	1	**4I-7924**	13	ARRUELA (4,5X40X1,2 MM DE ESPESSURA) (WASHER (4.5X40X1.2-MM THK))	
M	10	1	**8T-4189**	4	PARAFUSO (M8X1,25X20 MM) (BOLT (M8X1.25X20-MM))	
	11	1	**8T-4224**	4	ARRUELA DURA (8,8X16X2 MM DE ESPESSURA) (WASHER-HARD (8.8X16X2-MM THK))	
M	12	1	**8T-6693**	4	PARAFUSO DE MÁQUINA (M5X0,8X16 MM) (SCREW-MACHINE (M5X0.8X16-MM))	
	13	1	**9X-8256**	4	ARRUELA (6,6X12X2 MM DE ESPESSURA) (WASHER (6.6X12X2-MM THK))	
	14	1	**348-5409**		RETENTOR (15,5 DM) (SEAL (15.5-DM))	
D	15	1	**101-9848**		RETENTOR (0,9 M) (SEAL (0.9-M))	
D	15A	1	**101-9848**		RETENTOR (0,3 M) (SEAL (0.3-M))	
D	15B	1	**101-9848**		RETENTOR (3,2 M) (SEAL (3.2-M))	

D - ENCOMENDAR POR METROS
J - REQUIRES CORPORATE KEY
M - PEÇA MÉTRICA

469-1039 GRUPO DO CAPÔ DO MOTOR (HOOD GP-ENGINE) (continuação) **i06818693**

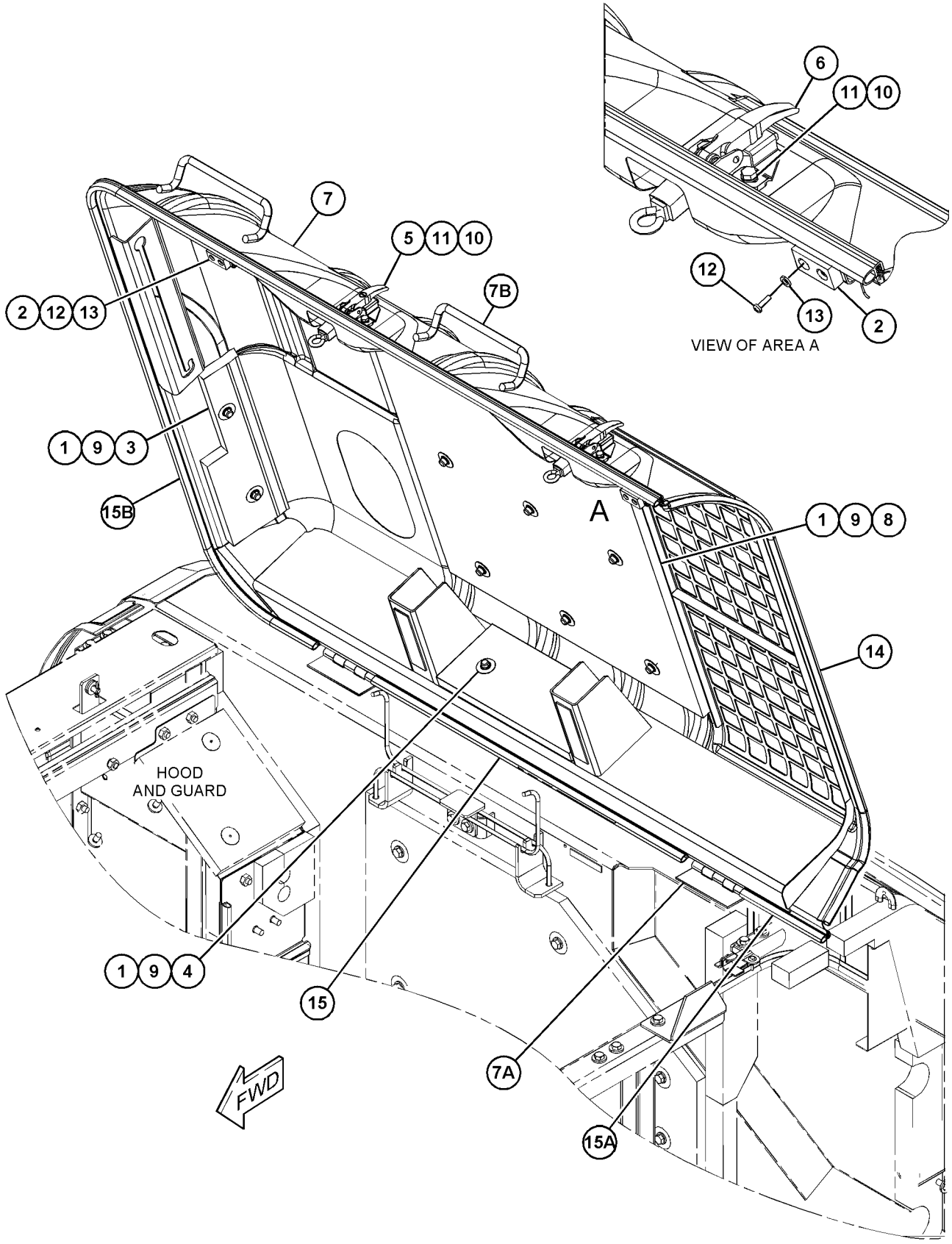

GRÁFICO 1 <FIM> g03890316

259-3591 CONJUNTO DA CHAPA-ISOLAMENTO ACÚSTICO (SHEET AS-SOUND SUPPRESSION)

S/N: MBP1-UP

NÚMEROE DE 459-5068 GRUPO DE CAPÔ E PROTETOR

SMCS-1801, 7076, 7251, 7267 **i02490653**

NOTA	REF. NÃO	GRÁFICO REF.	NÚMERO DA PEÇA	QTY	NOME DA PEÇA 1 2 3 4 5 6 (NÍVEL DO PRODUTO)	CONSULTE PÁGINA
Z	1	1		1	(SHEET)	
	2	1	**259-3593**	1	REVESTIMENTO (LINER)	
	3	1	**259-3637**	1	REVESTIMENTO (LINER)	

Z - MANUTENÇÃO NÃO INDIVIDUAL

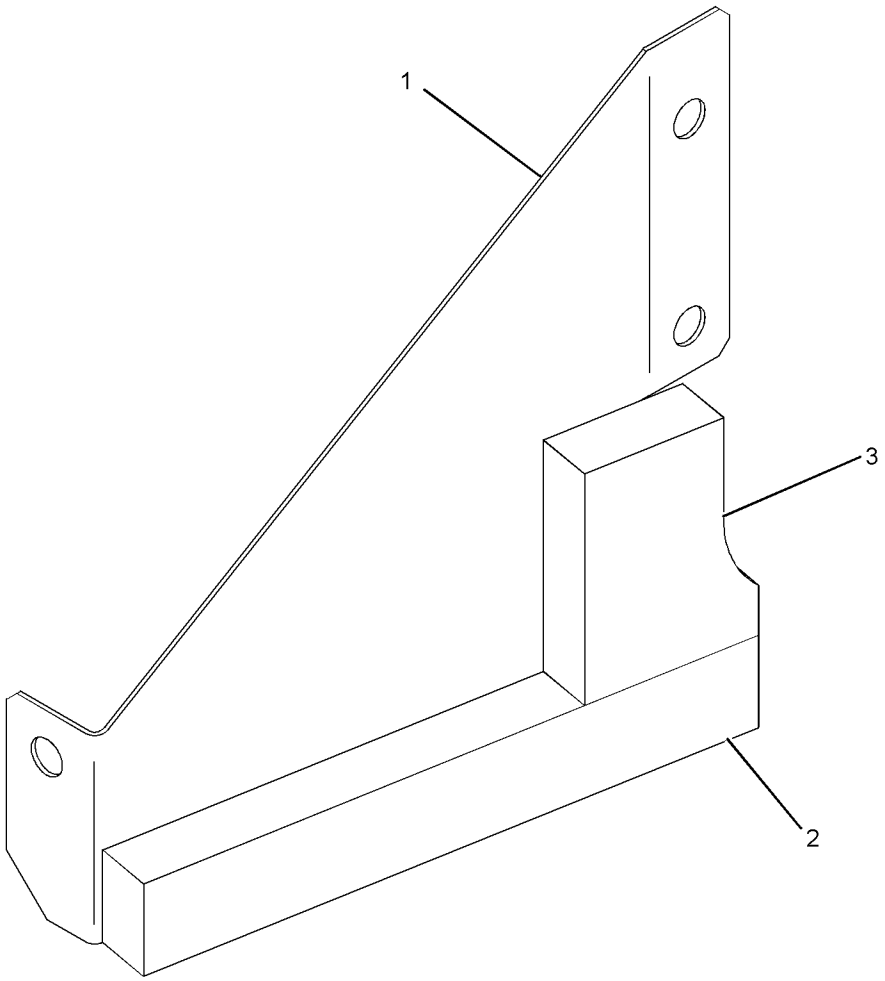

GRÁFICO 1 <FIM> g01236509

451-4052 CONJUNTO DA CHAPA-ISOLAMENTO ACÚSTICO (SHEET AS-SOUND SUPPRESSION)

S/N: MBP1-UP

NÚMEROE DE 459-5068 GRUPO DE CAPÔ E PROTETOR

SMCS-1801, 7076, 7251, 7267 **i06818664**

NOTA	REF. NÃO	GRÁFICO REF.	NÚMERO DA PEÇA	QTY	NOME DA PEÇA 1 2 3 4 5 6 (NÍVEL DO PRODUTO)	CONSULTE PÁGINA
	1	1	**6P-2216**	3	CAPA (DE PRESSIONAR) (CAP (PUSH ON))	
	2	1	**9M-5732**	7	REBITE DA MOLA (RIVET-POP)	
	3	1	**256-1811**	1	ISOLAMENTO (INSULATION)	
	4	1	*451-4053*	1	CONJUNTO DE SHEET (SHEET AS)	
		1	**6Y-9625**	3	PINO-SOLDA (PIN-WELD)	
		1	**7T-1099**	3	ELO (LINK)	
M		1	**8T-3597**	3	PORCA DE SOLDA (M12X1,75 DE ROSCA) (NUT-WELD (M12X1.75-THD))	
	5	1	**451-4162**	1	CHAPA-BORRACHA (SHEET-RUBBER)	
	6	1	**4I-7924**	3	ARRUELA (4,5X40X1,2 MM DE ESPESSURA) (WASHER (4.5X40X1.2-MM THK))	
	7	1	**9M-2307**	7	ARRUELA (5,2X19X2 MM DE ESPESSURA) (WASHER (5.2X19X2-MM THK))	
J	8	1	**348-5409**		RETENTOR (2 DM) (SEAL (2-DM))	
J	8A	1	**348-5409**		RETENTOR (1,9 DM) (SEAL (1.9-DM))	

J - ORDER BY THE DECIMETER
M - PEÇA MÉTRICA

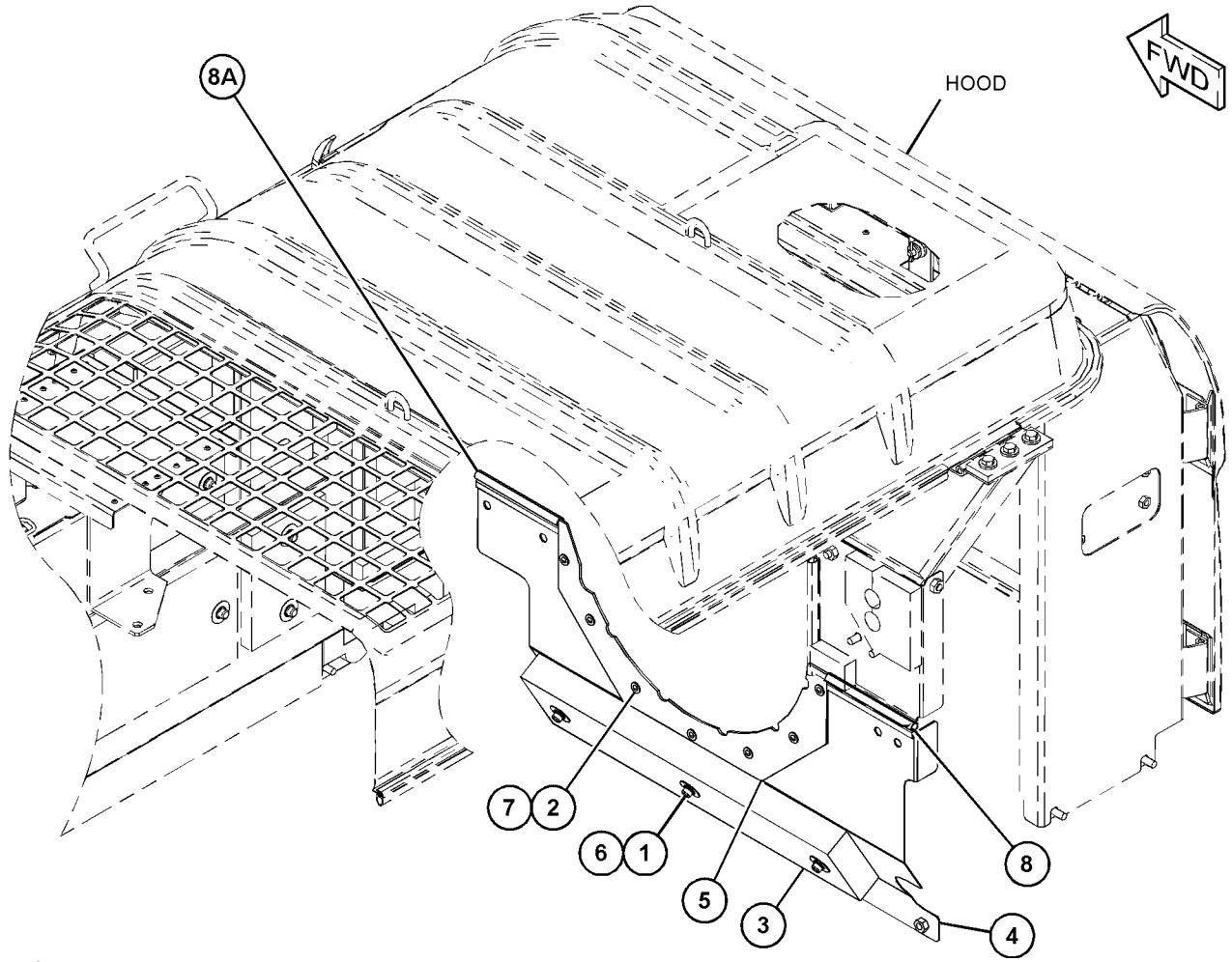

GRÁFICO 1 <FIM> g03729314

451-4068 CONJUNTO DA CHAPA-ISOLAMENTO ACÚSTICO (SHEET AS-SOUND SUPPRESSION)

S/N: MBP1-UP

NÚMEROE DE 459-5068 GRUPO DE CAPÔ E PROTETOR

SMCS-1801, 7076, 7251, 7267 **i06818665**

NOTA	REF. NÃO	GRÁFICO REF.	NÚMERO DA PEÇA	QTY	NOME DA PEÇA 1 2 3 4 5 6 (NÍVEL DO PRODUTO)	CONSULTE PÁGINA
	1	1	**6P-2216**	2	CAPA (DE PRESSIONAR) (CAP (PUSH ON))	
	2	1	**9M-5732**	2	REBITE DA MOLA (RIVET-POP)	
	3	1	**270-9783**	1	ISOLAMENTO (INSULATION)	
	4	1	*451-4072*	1	CONJUNTO DE SHEET (SHEET AS)	
		1	**6P-2215**	2	PINO-SOLDA (PIN-WELD)	
M		1	**8T-3597**	2	PORCA DE SOLDA (M12X1,75 DE ROSCA) (NUT-WELD (M12X1.75-THD))	
	5	1	**451-4164**	1	CHAPA-BORRACHA (SHEET-RUBBER)	
	6	1	**4I-7924**	2	ARRUELA (4,5X40X1,2 MM DE ESPESSURA) (WASHER (4.5X40X1.2-MM THK))	
	7	1	**9M-2307**	2	ARRUELA (5,2X19X2 MM DE ESPESSURA) (WASHER (5.2X19X2-MM THK))	
D	8	1	**101-9848**		RETENTOR (0,2 M) (SEAL (0.2-M))	
D	8A	1	**101-9848**		RETENTOR (0,3 M) (SEAL (0.3-M))	

D - ENCOMENDAR POR METROS
M - PEÇA MÉTRICA

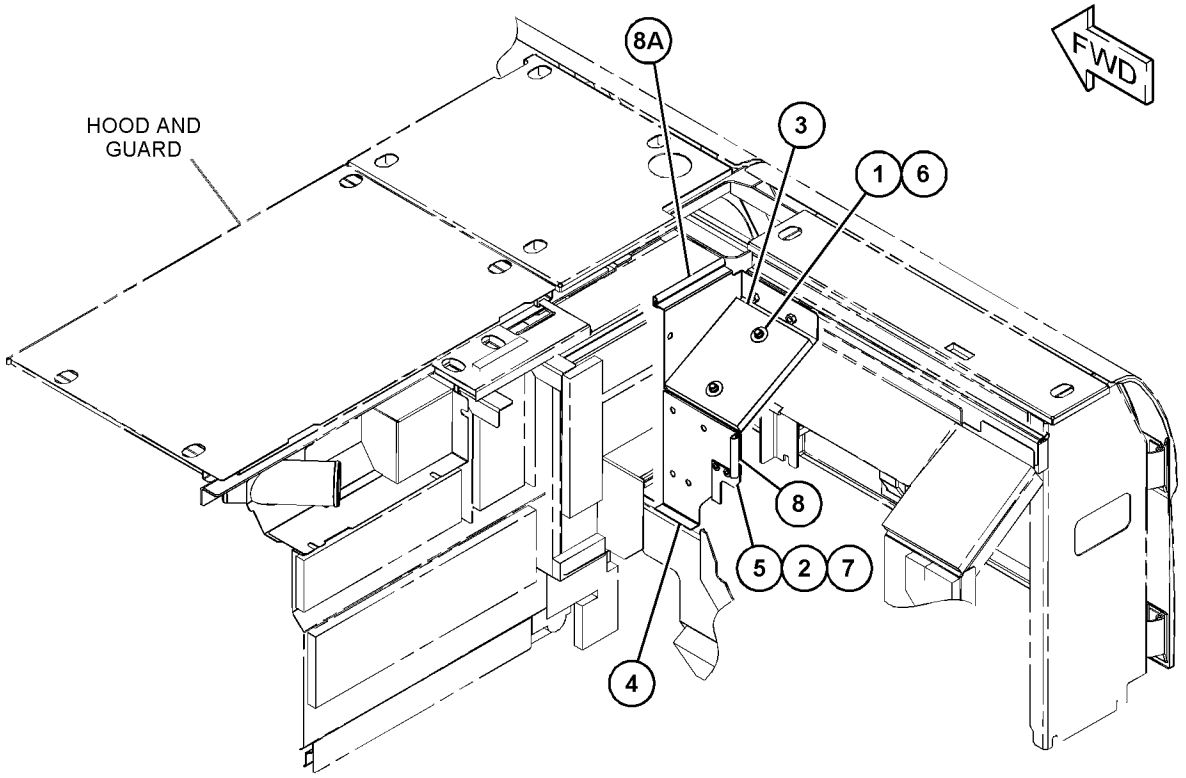

GRÁFICO 1 <FIM> g03729723

451-5213 CONJUNTO DA CHAPA-ISOLAMENTO ACÚSTICO (SHEET AS-SOUND SUPPRESSION)

S/N: MBP1-UP

NÚMEROE DE 459-5068 GRUPO DE CAPÔ E PROTETOR

SMCS-1801, 7076, 7251, 7267 **i06818670**

NOTA	REF. NÃO	GRÁFICO REF.	NÚMERO DA PEÇA	QTY	NOME DA PEÇA 1 2 3 4 5 6 (NÍVEL DO PRODUTO)	CONSULTE PÁGINA
	1	1	*451-5214*	1	CONJUNTO DE SHEET (SHEET AS)	
		1	**6P-2215**	7	PINO-SOLDA (PIN-WELD)	
M		1	**8T-3597**	5	PORCA DE SOLDA (M12X1,75 DE ROSCA) (NUT-WELD (M12X1.75-THD))	
	2	1	**6P-2216**	7	CAPA (DE PRESSIONAR) (CAP (PUSH ON))	
	3	1	**259-3548**	1	REVESTIMENTO (LINER)	
	4	1	**453-1161**	1	SILENCIOSO (SILENCER)	
	5	1	**453-1162**	1	SILENCIOSO (SILENCER)	
	6	1	**453-1163**	1	SILENCIOSO (SILENCER)	
	7	1	**4I-7924**	7	ARRUELA (4,5X40X1,2 MM DE ESPESSURA) (WASHER (4.5X40X1.2-MM THK))	

M - PEÇA MÉTRICA

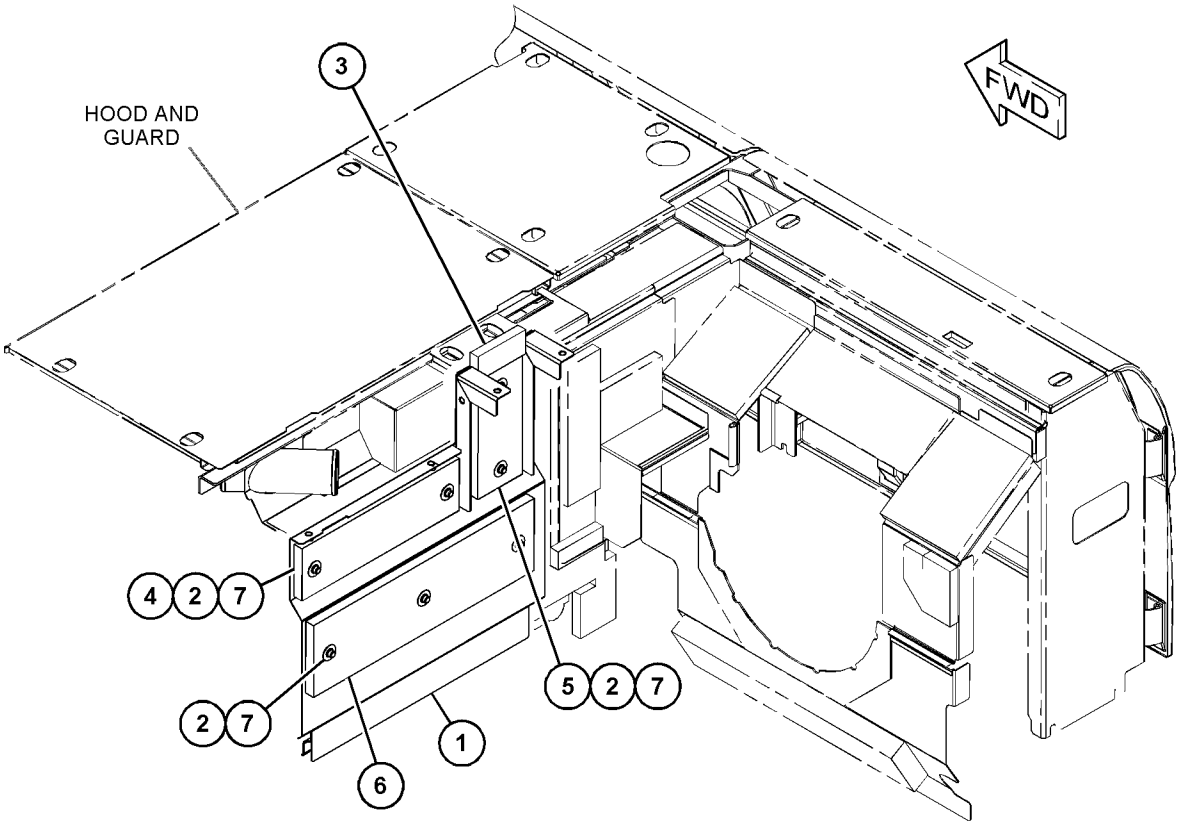

GRÁFICO 1 <FIM> g03729747

451-5216 CONJUNTO DA CHAPA-ISOLAMENTO ACÚSTICO (SHEET AS-SOUND SUPPRESSION)

S/N: MBP1-UP

NÚMEROE DE 459-5068 GRUPO DE CAPÔ E PROTETOR

SMCS-1801, 7076, 7251, 7267 **i06818672**

NOTA	REF. NÃO	GRÁFICO REF.	NÚMERO DA PEÇA	QTY	NOME DA PEÇA 1 2 3 4 5 6 (NÍVEL DO PRODUTO)	CONSULTE PÁGINA
	1	1	**6P-2216**	4	CAPA (DE PRESSIONAR) (CAP (PUSH ON))	
	2	1	**256-1824**	1	REVESTIMENTO (LINER)	
	3	1	**256-1905**	1	ISOLAMENTO (INSULATION)	
	4	1	**256-1906**	1	ISOLAMENTO (INSULATION)	
	5	1	*451-5217*	1	CONJUNTO DE SHEET (SHEET AS)	
		1	**6P-2215**	4	PINO-SOLDA (PIN-WELD)	
M		1	**8T-3597**	3	PORCA DE SOLDA (M12X1,75 DE ROSCA) (NUT-WELD (M12X1.75-THD))	
	6	1	**453-1166**	1	REVESTIMENTO (LINER)	
	7	1	**4I-7924**	4	ARRUELA (4,5X40X1,2 MM DE ESPESSURA) (WASHER (4.5X40X1.2-MM THK))	
D	8	1	**101-9848**		RETENTOR (0,4 M) (SEAL (0.4-M))	
D	8A	1	**101-9848**		RETENTOR (0,3 M) (SEAL (0.3-M))	

D - ENCOMENDAR POR METROS
M - PEÇA MÉTRICA

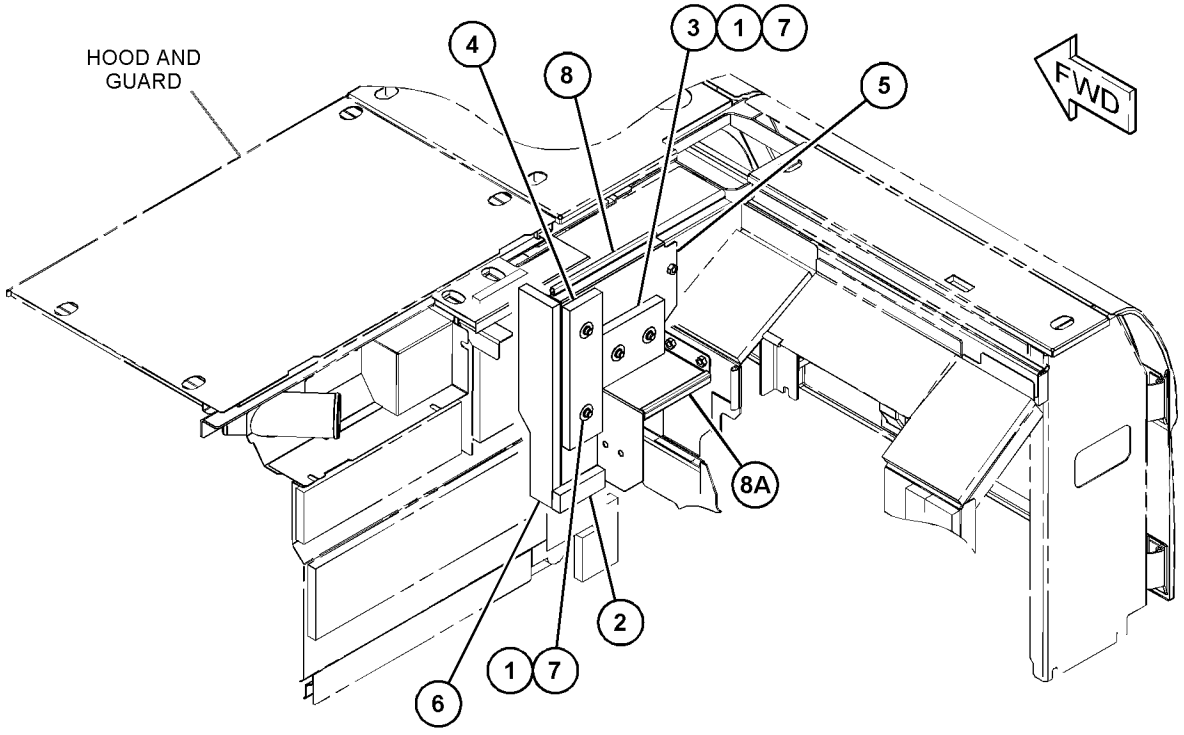

GRÁFICO 1 <FIM> g03729416

453-6128 CONJUNTO DA CHAPA-ISOLAMENTO ACÚSTICO (SHEET AS-SOUND SUPPRESSION)

S/N: MBP1-UP

NÚMEROE DE 459-5068 GRUPO DE CAPÔ E PROTETOR

SMCS-1801, 7076, 7251, 7267 **i06818675**

NOTA	REF. NÃO	GRÁFICO REF.	NÚMERO DA PEÇA	QTY	NOME DA PEÇA 1 2 3 4 5 6 (NÍVEL DO PRODUTO)	CONSULTE PÁGINA
	1	1	**453-1170**	1	REVESTIMENTO (LINER)	
	2	1	**453-1168**	1	REVESTIMENTO (LINER)	

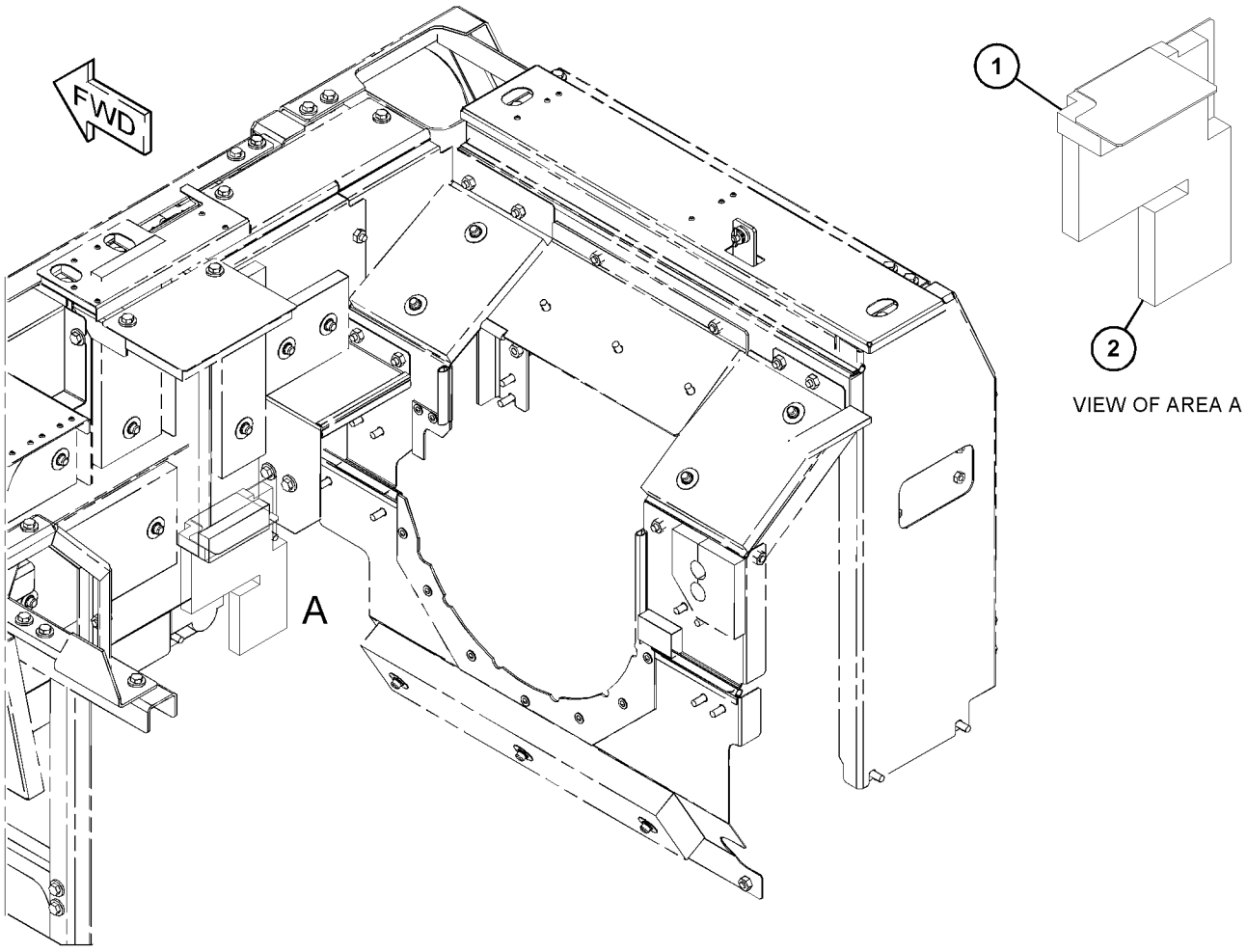

GRÁFICO 1 <FIM> g03732969

455-4140 CONJUNTO DA CHAPA-ISOLAMENTO ACÚSTICO (SHEET AS-SOUND SUPPRESSION)

S/N: MBP1-UP

NÚMEROE DE 459-5068 GRUPO DE CAPÔ E PROTETOR

SMCS-1801, 7076, 7251, 7267 **i06818681**

NOTA	REF. NÃO	GRÁFICO REF.	NÚMERO DA PEÇA	QTY	NOME DA PEÇA 1 2 3 4 5 6 (NÍVEL DO PRODUTO)	CONSULTE PÁGINA
J	1	1	**348-5409**		RETENTOR (5,7 DM) (SEAL (5.7-DM))	
	2	1	**256-1892**	1	REVESTIMENTO (LINER)	
	3	1	**256-1893**	1	REVESTIMENTO (LINER)	

J - ORDER BY THE DECIMETER

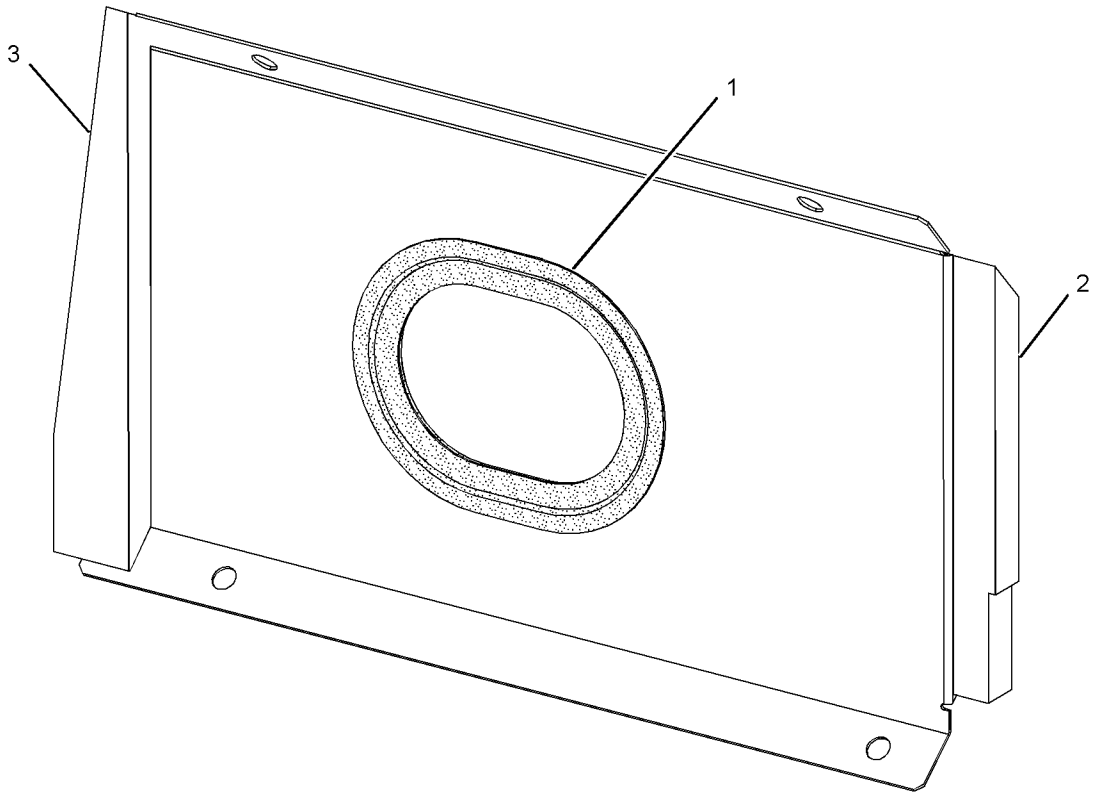

GRÁFICO 1 <FIM> g02754418

481-6859 CONJUNTO DA CHAPA-ISOLAMENTO ACÚSTICO (SHEET AS-SOUND SUPPRESSION)

S/N: MBP1-UP

NÚMEROE DE 459-5068 GRUPO DE CAPÔ E PROTETOR

SMCS-1801, 7076, 7251, 7267 **i06818696**

NOTA	REF. NÃO	GRÁFICO REF.	NÚMERO DA PEÇA	QTY	NOME DA PEÇA 1 2 3 4 5 6 (NÍVEL DO PRODUTO)	CONSULTE PÁGINA
	1	1	**336-4501**	1	REVESTIMENTO (LINER)	
	2	1	**336-4508**	1	REVESTIMENTO (LINER)	
	3	1	**101-9848**		RETENTOR (0,3 M) (SEAL (0.3-M))	

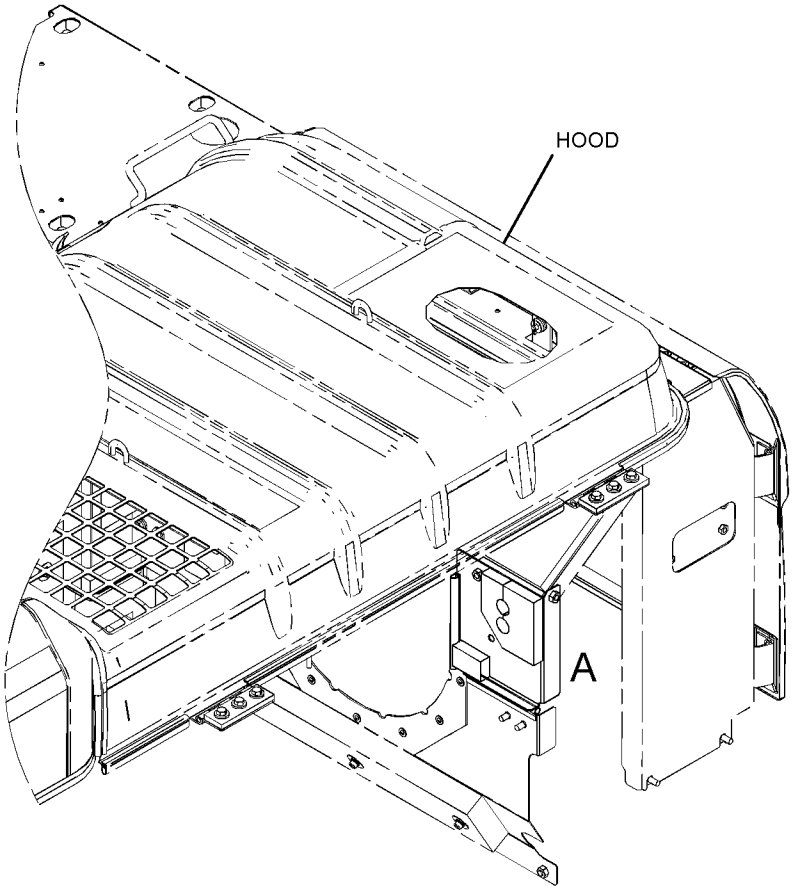

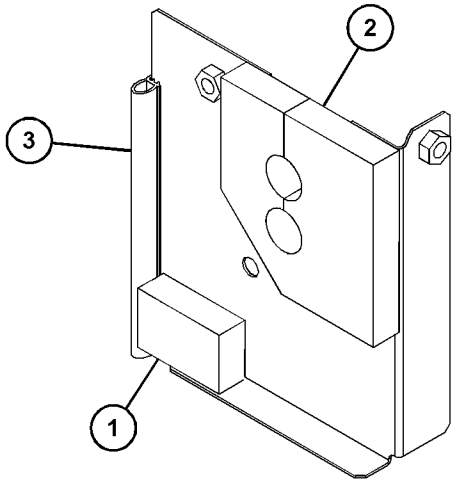

VIEW OF AREA A



GRÁFICO 1 <FIM> g03891331

454-2418 CONJUNTO DE SUPORTE-ISOLAMENTO ACÚSTICO (SUPPORT AS-SOUND SUPPRESSION)

S/N: MBP1-UP

NÚMEROE DE 459-5068 GRUPO DE CAPÔ E PROTETOR

SMCS-7276 **i06818679**

NOTA	REF. NÃO	GRÁFICO REF.	NÚMERO DA PEÇA	QTY	NOME DA PEÇA 1 2 3 4 5 6 (NÍVEL DO PRODUTO)	CONSULTE PÁGINA
	1	1	**259-3609**	1	REVESTIMENTO (LINER)	
	2	1	**454-2554**	1	REVESTIMENTO (LINER)	

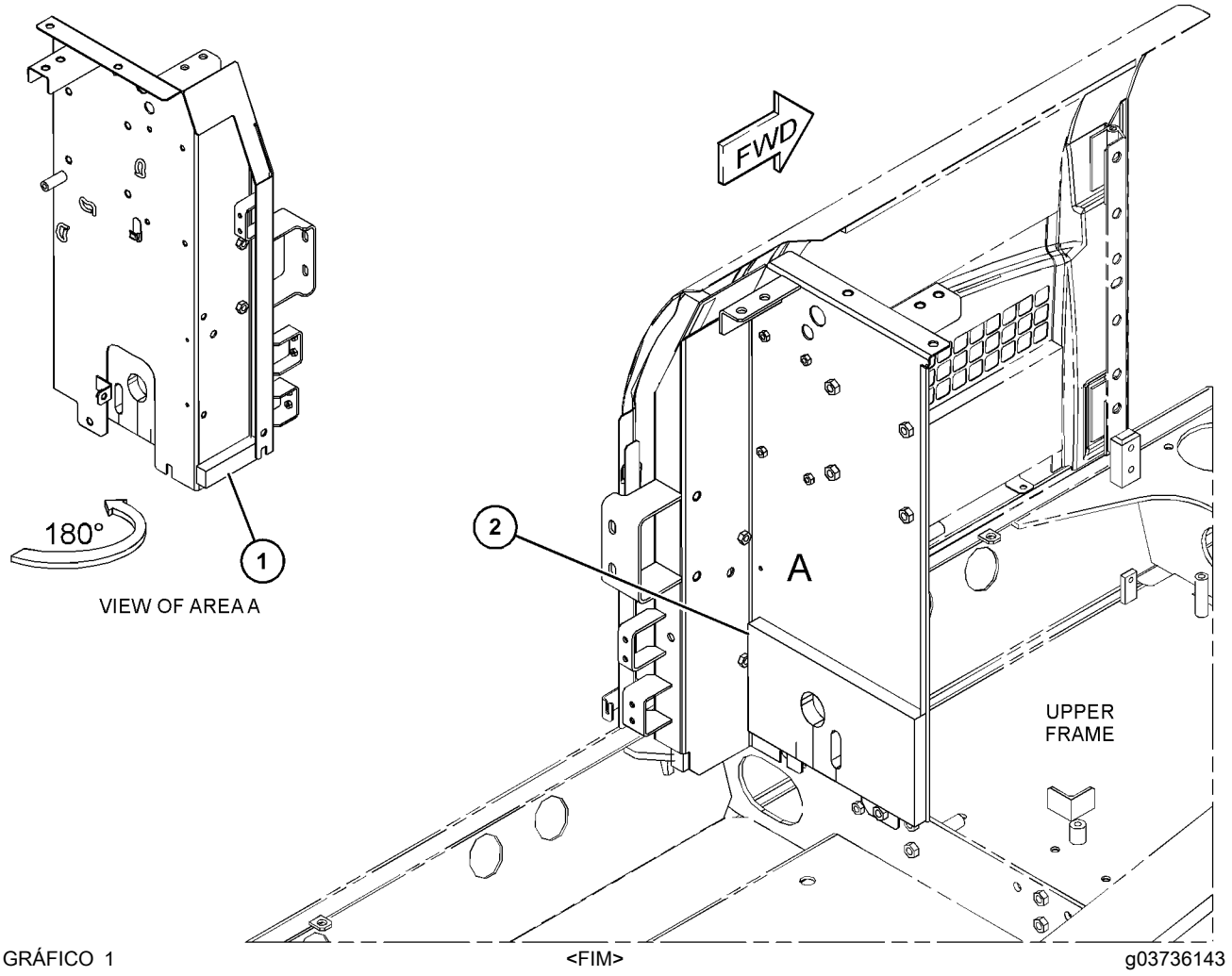

GRÁFICO 1 <FIM> g03736143

297-9151 GRUPO DE REGULAGEM DA ESTEIRA HIDRÁULICA (ADJUSTMENT GP-HYDRAULIC TRACK)

S/N: MBP1-UP

NÚMEROE DE 239-4320 GRUPO DE RODA-GUIA-DIANTEIRO

SMCS-4157 **i04714590**

NOTA	REF. NÃO	GRÁFICO REF.	NÚMERO DA PEÇA	QTY	NOME DA PEÇA 1 2 3 4 5 6 (NÍVEL DO PRODUTO)	CONSULTE PÁGINA
	1	1	**2S-5926**	1	VÁLVULA DE ALÍVIO (VALVE-RELIEF)	
	2	1	**357-7540**	1	VÁLVULA-ENCHIMENTO (VALVE-FILL)	
	3	1	**113-2824**	1	CONJUNTO DA CHAPA (PLATE AS)	
	3A	1	**4B-4158**	4	CHAVE DE FENDA (NO. 4X0,25 POL) (SCREW-DRIVE (NO 4X0.25-IN))	
	3B	1	**253-1346**	1	PLACA DE AVISO (CILINDRO DE ALTA PRESSÃO) (PLATE-WARNING (HIGH PRESSURE CYLINDER))	
	3C	1	**113-2825**	1	PLACA (PLATE)	
	4	1	**179-3044**	1	CILINDRO (CYLINDER)	
	5	1	**179-3046**	1	SELO TIPO LÁBIO (SEAL-LIP TYPE)	
	6	1	**179-3047**	2	ANEL-REFORÇO (PRETO) (RING-BACKUP (BLACK))	
	7	1	**179-3048**	2	ANEL-REFORÇO (MARROM) (RING-BACKUP (BROWN))	
	8	1	**248-7177**	2	ANEL RETENTOR EM O (SEAL-O-RING)	
	9	1	**297-9156**	1	PISTÃO (PISTON)	
M	10	1	**8T-4191**	2	PARAFUSO (M10X1,5X16 MM) (BOLT (M10X1.5X16-MM))	

M - PEÇA MÉTRICA

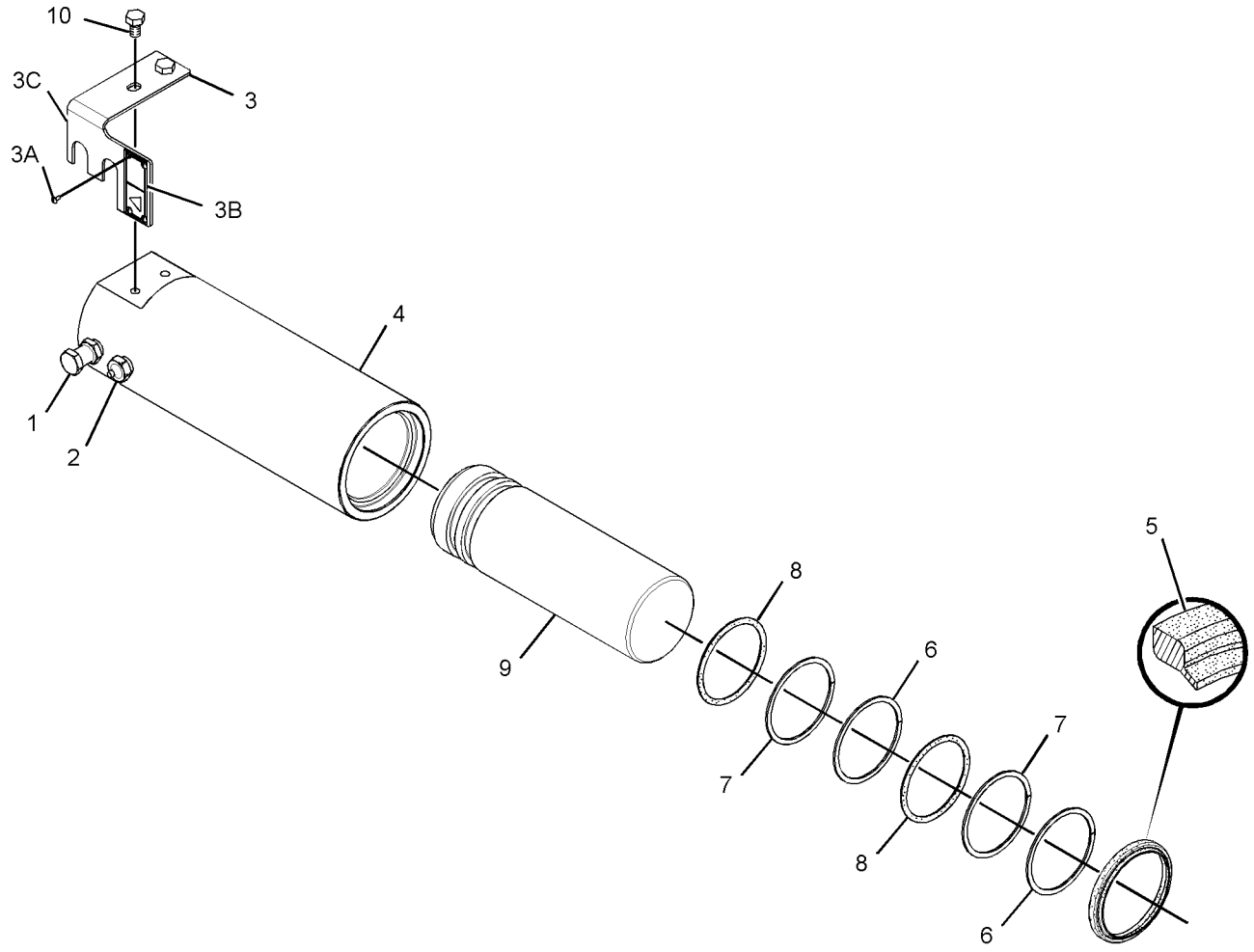

GRÁFICO 1 <FIM> g01481242

229-1898 ARRANJO DE ARMAÇÃO-MATERIAL RODANTE (FRAME AR-UNDERCARRIAGE)

S/N: MBP1-UP

NÚMEROE DE 461-4500 ARRANJO GERAL

SMCS-4151 **i04852903**

NOTA	NÚMERO DA PEÇA	QTY	NOME DA PEÇA 1 2 3 4 5 6 (NÍVEL DO PRODUTO)	CONSULTE PÁGINA
Y	**236-8335**	1	CONJUNTO DE ARMAÇÃO-MATERIAL RODANTE (FRAME AS-UNDERCARRIAGE)	311
Y	*227-6145*	1	GRUPO DE VELOCIDADE E ROLAMENTO-OSCILAÇÃO (GEAR & BEARING GP-SWING)	278
Y	*192-8302*	1	GRUPO DO PROTETOR DO GUIA DA ESTEIRA (CENTRO) (GUARD GP-TRACK GUIDE (CENTER))	313
Y	*346-7206*	1	GRUPO DO PROTETOR DO MOTOR DE PERCURSO (GUARD GP-TRAVEL MOTOR)	315
Y	*239-4320*	1	GRUPO DE RODA-GUIA-DIANTEIRO (IDLER GP-FRONT)	317
Y	*297-9209*	1	ARRANJO DO ROLETE-ESTEIRA E TRANSPORTADOR (ROLLER AR-TRACK & CARRIER)	320

Y - ILUSTRAÇÃO INDIVIDUAL

<FIM>

236-8335 CONJUNTO DE ARMAÇÃO-MATERIAL RODANTE (FRAME AS-UNDERCARRIAGE)

S/N: MBP1-UP

NÚMEROE DE 229-1898 ARRANJO DE ARMAÇÃO-MATERIAL RODANTE

SMCS-4150, 7062

i05569709

NOTA	REF. NÃO	GRÁFICO REF.	NÚMERO DA PEÇA	QTY	NOME DA PEÇA 1 2 3 4 5 6 (NÍVEL DO PRODUTO)	CONSULTE PÁGINA
	1	1	*321-2339*	1	CONJUNTO DE ARMAÇÃO-ROLETE DA ESTEIRA-LADO ESQUERDO (LADO DIREITO) (FRAME AS-TRACK ROLLER (RH))	
	1A	1	**117-5372**	2	SUPORTE (BRACKET)	
	1B	1	**336-2583**	2	Objetivo da chamada (STEP)	
	2	1	*321-2340*	1	CONJUNTO DE ARMAÇÃO-ROLETE DA ESTEIRA-LADO ESQUERDO (LADO ESQUERDO) (FRAME AS-TRACK ROLLER (LH))	
	2A	1	**117-5372**	2	SUPORTE (BRACKET)	
	2B	1	**336-2583**	2	Objetivo da chamada (STEP)	

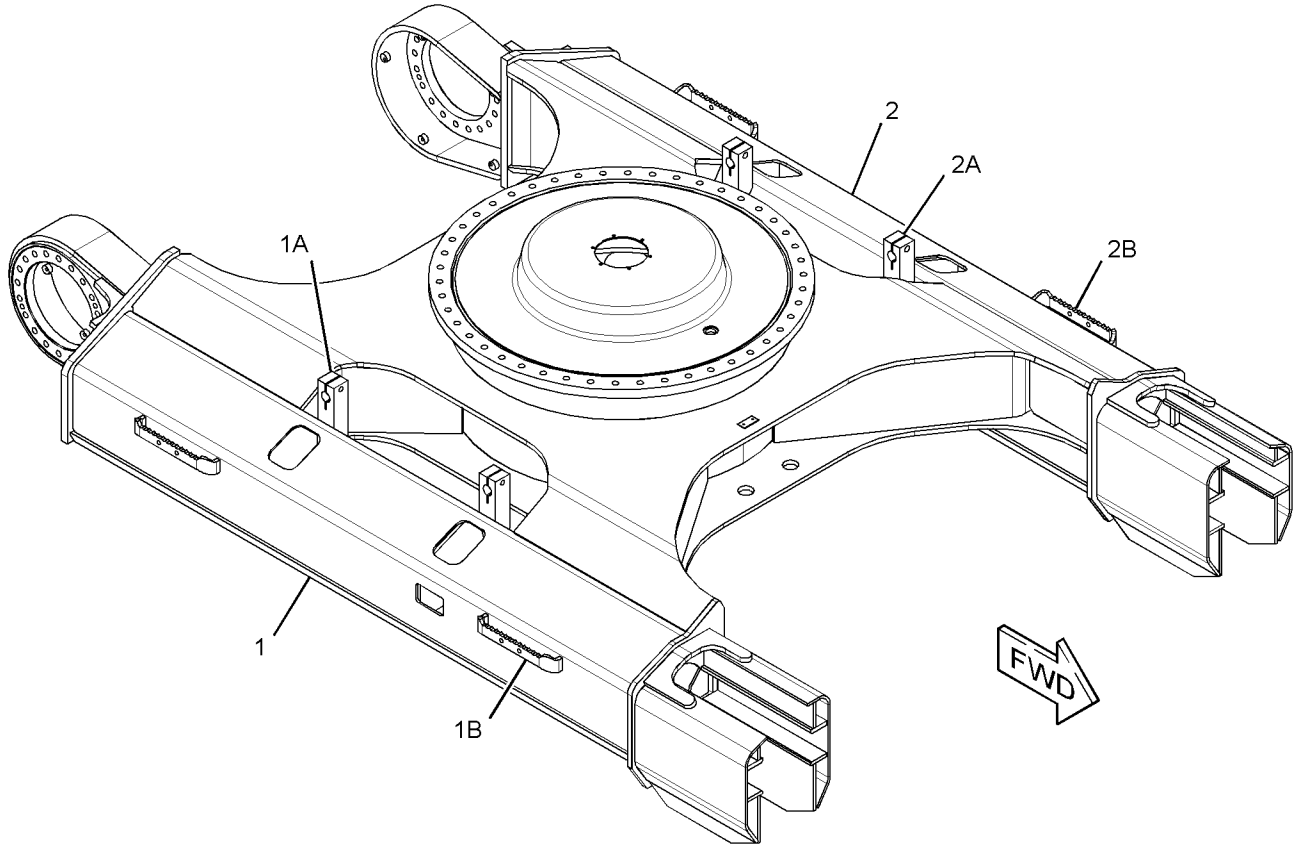

GRÁFICO 1 <FIM> g01879914

189-3860 GRUPO DO PROTETOR DO GUIA DA ESTEIRA–COMPRIMENTO TOTAL (GUARD GP-TRACK GUIDE-COMPRIMENTO TOTAL)

S/N: MBP1-UP

SMCS-4177 **i06599485**

NOTA	REF. NÃO	GRÁFICO REF.	NÚMERO DA PEÇA	QTY	NOME DA PEÇA 1 2 3 4 5 6 (NÍVEL DO PRODUTO)	CONSULTE PÁGINA
	1	1	**105-6324**	16	CONJUNTO DO SUPORTE (SUPPORT AS)	
	2	1	**189-3861**	4	CONJUNTO DE PROTETOR-GUIA DA ESTEIRA (GUARD AS-TRACK GUIDE)	
	3	1	**189-3862**	4	CONJUNTO DE PROTETOR-GUIA DA ESTEIRA (GUARD AS-TRACK GUIDE)	
	4	1	**192-8358**	16	TUBO (PIPE)	
	5	1	**451-2177**	64	ARRUELA DURA (26X44X4 MM DE ESPESSURA) (WASHER-HARD (26X44X4-MM THK))	
M	6	1	**453-2854**	32	PARAFUSO (M24X3X50 MM) (BOLT (M24X3X50-MM))	
M	7	1	**453-2857**	16	PARAFUSO (M24X3X350 MM) (BOLT (M24X3X350-MM))	
					QUANTITIES SHOWN ARE THOSE REQUIRED FOR BOTH LH & RH SIDES	

M - PEÇA MÉTRICA

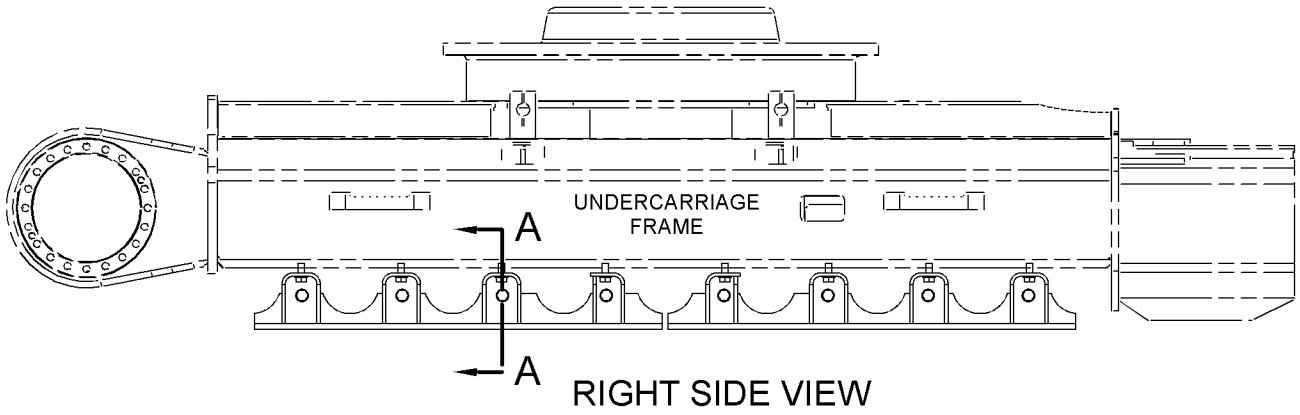

RIGHT SIDE VIEW

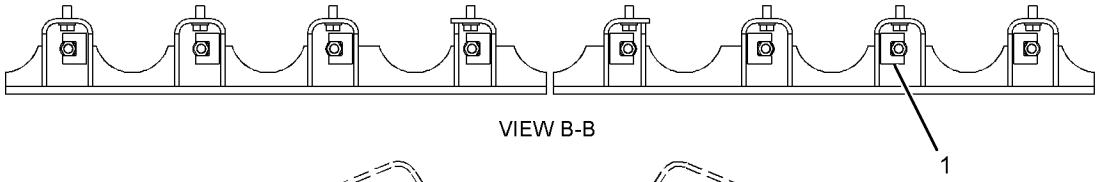

VIEW B-B

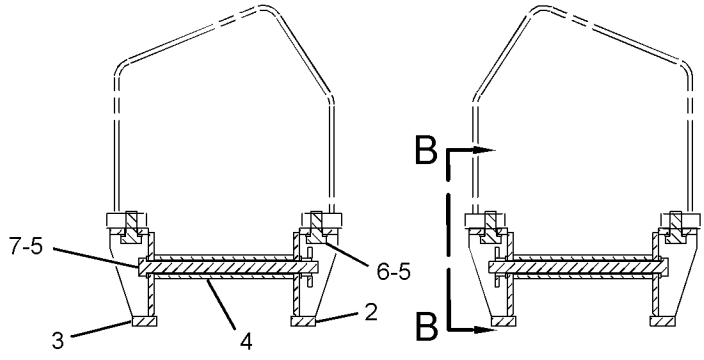

SECTION A-A

GRÁFICO 1 <FIM> g03814032

192-8302 GRUPO DO PROTETOR DO GUIA DA ESTEIRA–CENTRO (GUARD GP-TRACK GUIDE-CENTRO)

S/N: MBP1-UP

NÚMEROE DE 229-1898 ARRANJO DE ARMAÇÃO-MATERIAL RODANTE

SMCS-4177 **i05709729**

NOTA	REF. NÃO	GRÁFICO REF.	NÚMERO DA PEÇA	QTY	NOME DA PEÇA 1 2 3 4 5 6 (NÍVEL DO PRODUTO)	CONSULTE PÁGINA
	1	1	**192-8303**	2	CONJUNTO DE PROTETOR-GUIA DA ESTEIRA (GUARD AS-TRACK GUIDE)	
M	2	1	**453-2854**	8	PARAFUSO (M24X3X50 MM) (BOLT (M24X3X50-MM))	
	3	1	**451-2177**	8	ARRUELA DURA (26X44X4 MM DE ESPESSURA) (WASHER-HARD (26X44X4-MM THK))	
					QUANTITIES SHOWN ARE THOSE REQUIRED FOR BOTH LH & RH SIDES	

M - PEÇA MÉTRICA

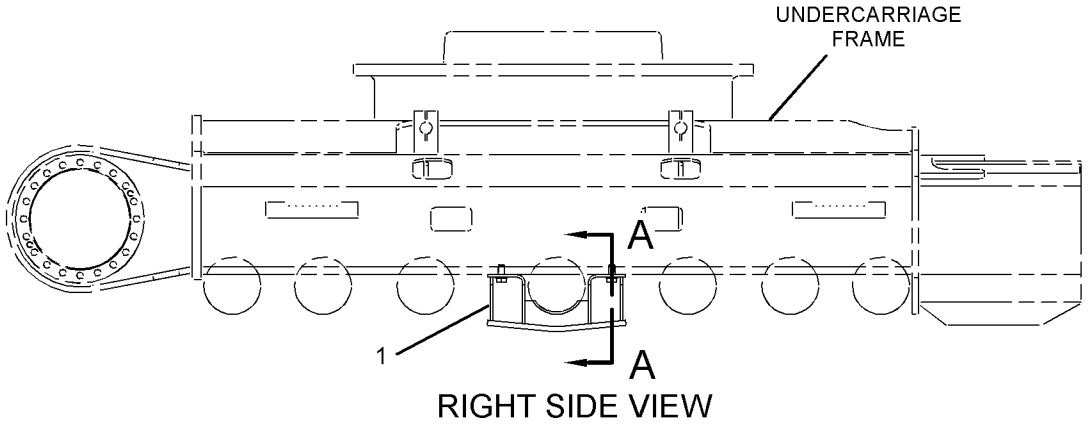

RIGHT SIDE VIEW

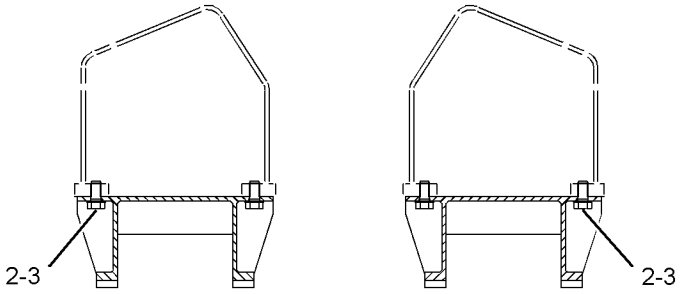

SECTION A-A

GRÁFICO 1 <FIM> g03476490

241-7335 GRUPO DO PROTETOR DO MOTOR DE PERCURSO (GUARD GP-TRAVEL MOTOR)

S/N: MBP1-UP

NÚMEROE DE 495-7632, 500-1088 ARRANJO DE DISTRIBUIÇÃO

SMCS-7163 **i06619886**

NOTA	REF. NÃO	GRÁFICO REF.	NÚMERO DA PEÇA	QTY	NOME DA PEÇA 1 2 3 4 5 6 (NÍVEL DO PRODUTO)	CONSULTE PÁGINA
C	1	1	**346-7239**	1	CONJUNTO DE TAMPA-ACESSO (LADO ESQUERDO) (COVER AS-ACCESS (LH))	
C	2	1	**346-7238**	1	CONJUNTO DE TAMPA-ACESSO (LADO DIREITO) (COVER AS-ACCESS (RH))	
	3	1	**453-8033**	10	ARRUELA DURA (13,5X30X4-MM DE ESPESSURA) (WASHER-HARD (13.5X30X4-MM THK))	
M	4	1	**453-8032**	10	PARAFUSO (M12X1,75X30-MM, AUTOTRAVAMENTO) (BOLT (M12X1.75X30-MM, SELF LOCKING))	

C - ALTERAR DO TIPO ANTERIOR
M - PEÇA MÉTRICA

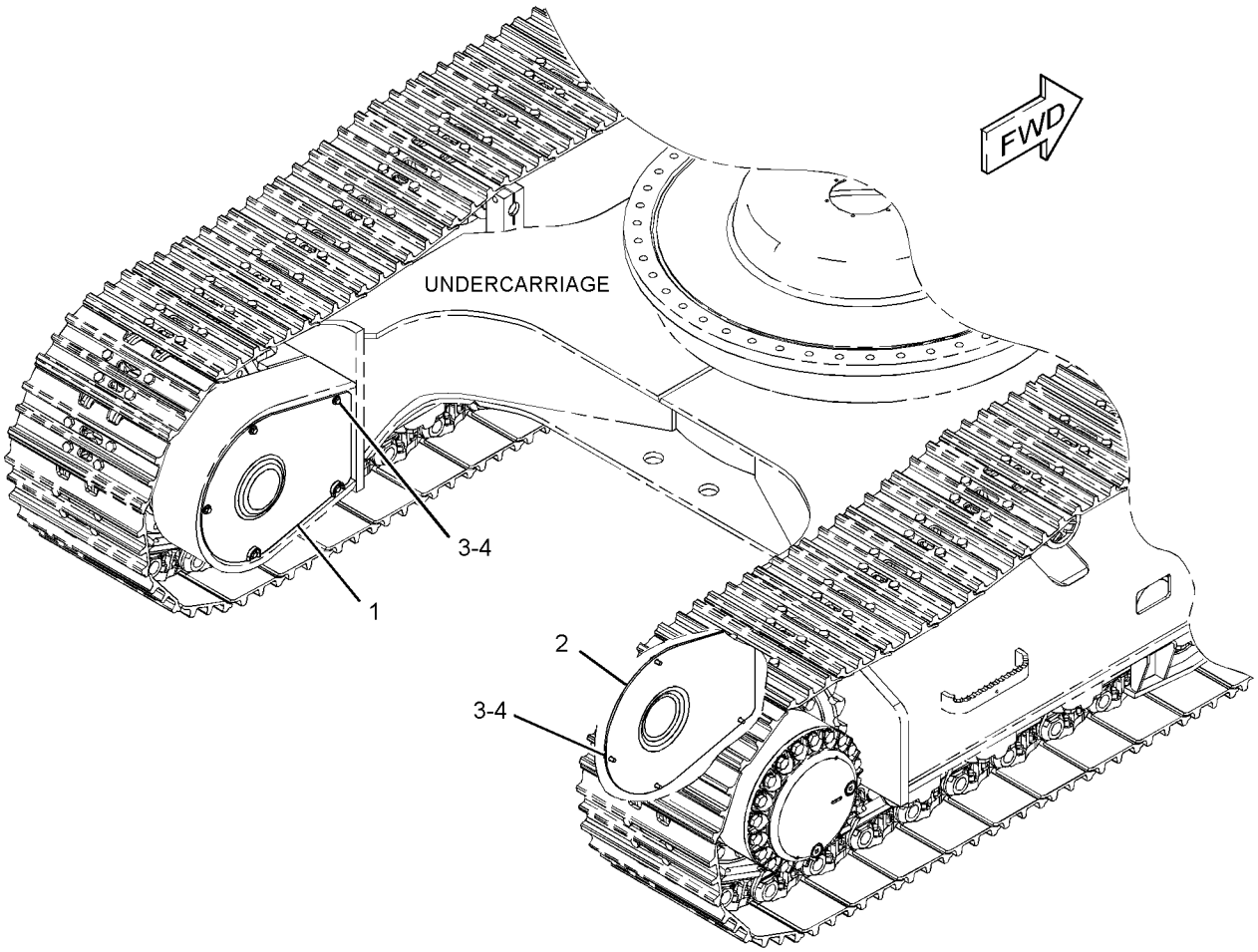

GRÁFICO 1 <FIM> g02569396

346-7206 GRUPO DO PROTETOR DO MOTOR DE PERCURSO (GUARD GP-TRAVEL MOTOR)

S/N: MBP1-UP

NÚMEROE DE 229-1898 ARRANJO DE ARMAÇÃO-MATERIAL RODANTE

SMCS-7163 **i05766069**

NOTA	REF. NÃO	GRÁFICO REF.	NÚMERO DA PEÇA	QTY	NOME DA PEÇA 1 2 3 4 5 6 (NÍVEL DO PRODUTO)	CONSULTE PÁGINA
	1	1	**346-7242**	2	PLACA (PLATE)	
	2	1	**453-8030**	10	CONJUNTO DE PARAFUSO (BOLT AS)	
					QUANTITIES SHOWN ARE THOSE REQUIRED FOR BOTH LH & RH SIDES	

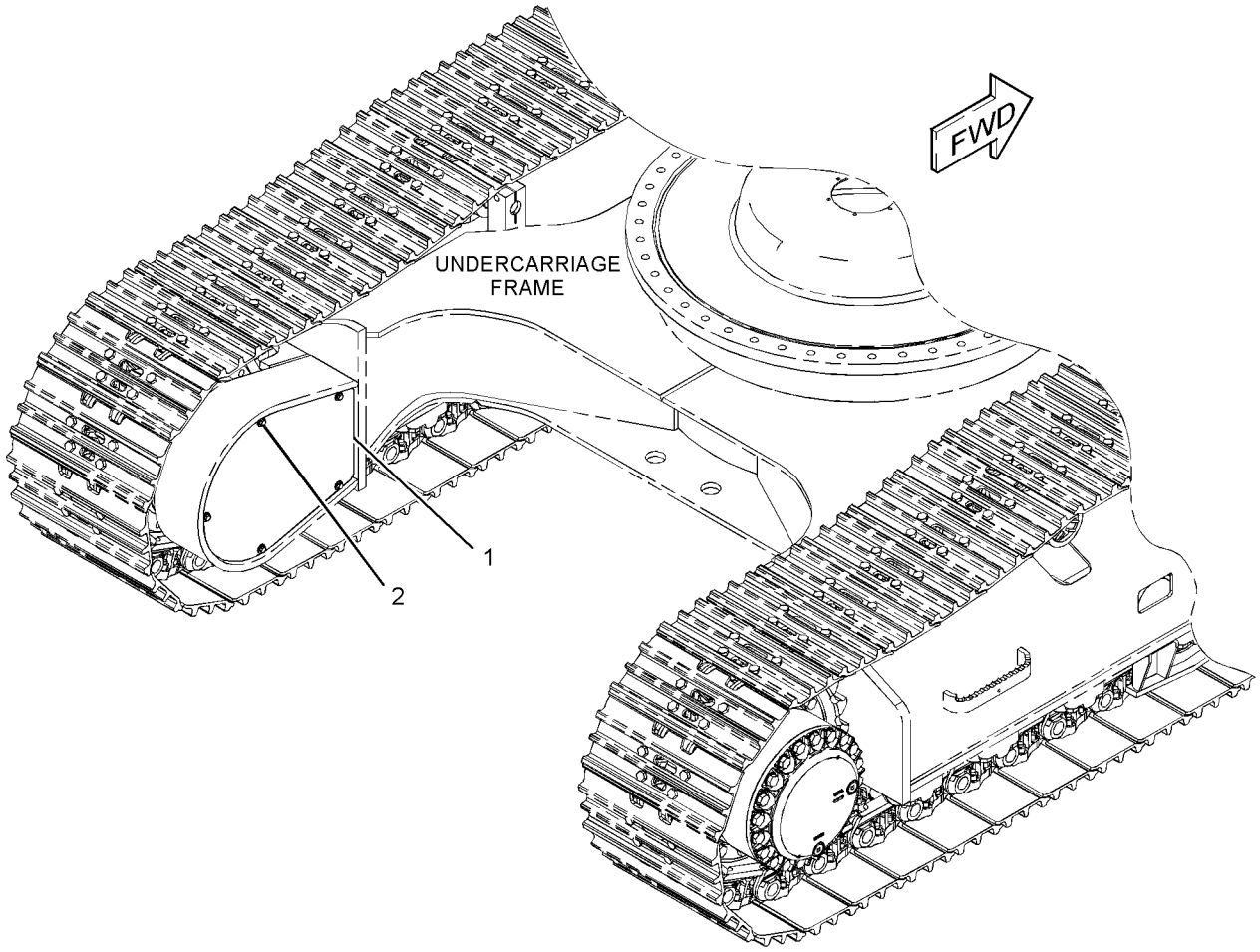

GRÁFICO 1 <FIM> g02184479

136-2422 GRUPO DA RODA-GUIA (IDLER GP)

S/N: MBP1-UP

NÚMEROE DE 239-4321 GRUPO DE RODA-GUIA-DIANTEIRO

SMCS-4159 **i01683295**

NOTA	REF. NÃO	GRÁFICO REF.	NÚMERO DA PEÇA	QTY	NOME DA PEÇA 1 2 3 4 5 6 (NÍVEL DO PRODUTO)	CONSULTE PÁGINA
	1	1	**136-3847**	1	CONJUNTO DE RODA-GUIA (IDLER AS)	
	1A	1	**6Y-8023**	2	ROLAMENTO-RODA-GUIA (BEARING-IDLER)	
	2	1	**7H-3171**	1	BUJÃO (PLUG-PIPE)	
	3	1	**109-0881**	2	GRUPO DO SELO DUO-CONE (SEAL GP-DUO-CONE)	
					(EACH INCLUDES)	
		1	**5P-9120**	2	ANEL RETENTOR (RING-SEALING)	
	4	1	**6Y-8029**	2	PINO DE MOLA (PIN-SPRING)	
	5	1	**1H-7339**	2	ANEL RETENTOR EM O (SEAL-O-RING)	
	6	1	**6Y-8028**	1	EIXO DA RODA-GUIA (SHAFT-IDLER)	
	7	1	**115-3699**	2	ROLAMENTO-DIANTEIRO (BEARING-FRONT)	

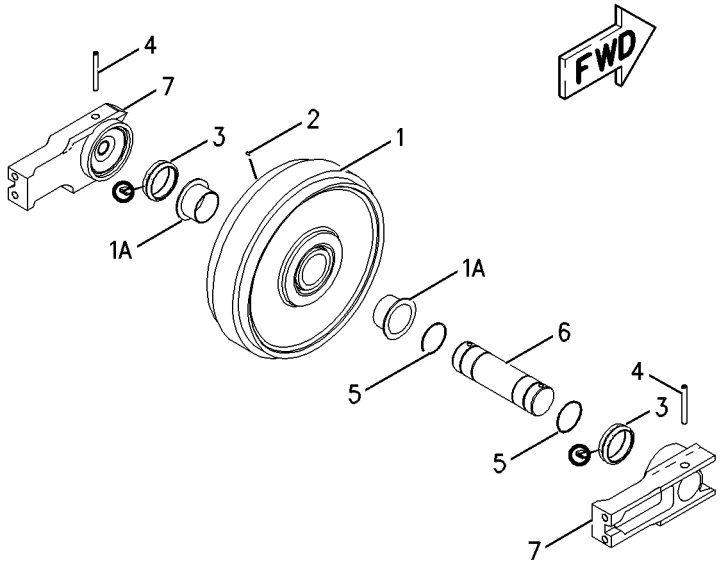

GRÁFICO 1 <FIM> g00836204

239-4320 GRUPO DE RODA-GUIA-DIANTEIRO (IDLER GP-FRONT)

S/N: MBP1-UP

NÚMEROE DE 229-1898 ARRANJO DE ARMAÇÃO-MATERIAL RODANTE

SMCS-4159 **i05825995**

NOTA	REF. NÃO	GRÁFICO REF.	NÚMERO DA PEÇA	QTY	NOME DA PEÇA 1 2 3 4 5 6 (NÍVEL DO PRODUTO)	CONSULTE PÁGINA
CY	1	1	**297-9151**	2	GRUPO DE REGULAGEM DA ESTEIRA HIDRÁULICA (ADJUSTMENT GP-HYDRAULIC TRACK)	309
Y	2	1	*239-4321*	2	GRUPO DE RODA-GUIA-DIANTEIRO (IDLER GP-FRONT)	318
M	3	1	**447-1719**	4	PARAFUSO (M20X2,5X60 MM) (BOLT (M20X2.5X60-MM))	

C - ALTERAR DO TIPO ANTERIOR
M - PEÇA MÉTRICA
Y - ILUSTRAÇÃO INDIVIDUAL

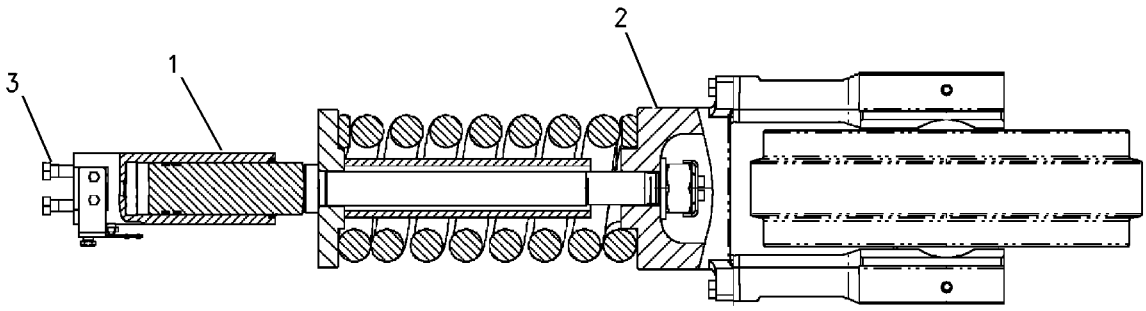

GRÁFICO 1 <FIM> g00837066

239-4321 GRUPO DE RODA-GUIA-DIANTEIRO (IDLER GP-FRONT)

S/N: MBP1-UP

NÚMEROE DE 239-4320 GRUPO DE RODA-GUIA-DIANTEIRO

SMCS-4159 **i05894542**

NOTA	REF. NÃO	GRÁFICO REF.	NÚMERO DA PEÇA	QTY	NOME DA PEÇA 1 2 3 4 5 6 (NÍVEL DO PRODUTO)	CONSULTE PÁGINA
Y	1	1	**136-2422**	1	GRUPO DA RODA-GUIA (IDLER GP)	316
Y	2	1	*239-4322*	1	GRUPO DA MOLA TENSORA (SPRING GP-RECOIL)	323
M	3	1	**447-1718**	4	PARAFUSO (M20X2,5X50 MM) (BOLT (M20X2.5X50-MM))	

M - PEÇA MÉTRICA
Y - ILUSTRAÇÃO INDIVIDUAL

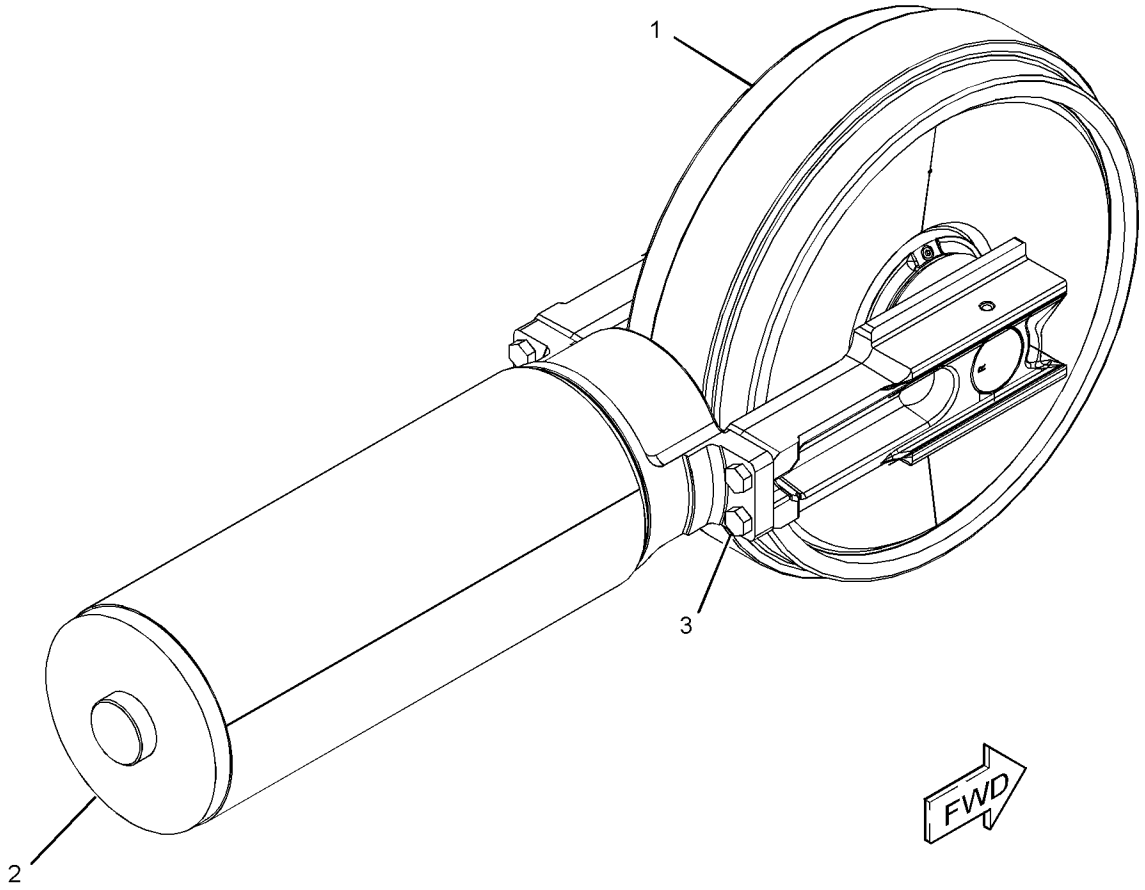

GRÁFICO 1 <FIM> g01196931

213-1971 CONJUNTO DE ELOS-ESTEIRA–LUBRIFICADA COM GRAXA (LINK AS-TRACK-LUBRIFICADA COM GRAXA)

S/N: MBP1-UP

NÚMEROE DE 331-7388, 347-2344, 347-2345 GRUPO DA ESTEIRA

SMCS-4169, 4171

i06179359

NOTA	REF. NÃO	GRÁFICO REF.	NÚMERO DA PEÇA	QTY	NOME DA PEÇA 1 2 3 4 5 6 (NÍVEL DO PRODUTO)	CONSULTE PÁGINA
	1	1	**201-0828**	1	BUCHA-MESTRE DA ESTEIRA (BUSHING-TRACK MASTER)	
	2	1	**321-1463**	48	BUCHA-ESTEIRA (BUSHING-TRACK)	
	3	1	**6Y-2589**	49	ELO-ESTEIRA (LADO DIREITO) (LINK-TRACK (RH))	
	4	1	**6Y-2590**	49	ELO-ESTEIRA (LADO ESQUERDO) (LINK-TRACK (LH))	
	5	1	**6Y-2748**	1	PINO-ESTEIRA MESTRA (PIN-TRACK MASTER)	
	6	1	**6Y-2751**	48	PINO-ESTEIRA (PIN-TRACK)	
	7	1	**179-3428**	2	RETENTOR-ESTEIRA MESTRA (SEAL-TRACK MASTER)	
	8	1	**179-3426**	96	RETENTOR-ESTEIRA (SEAL-TRACK)	

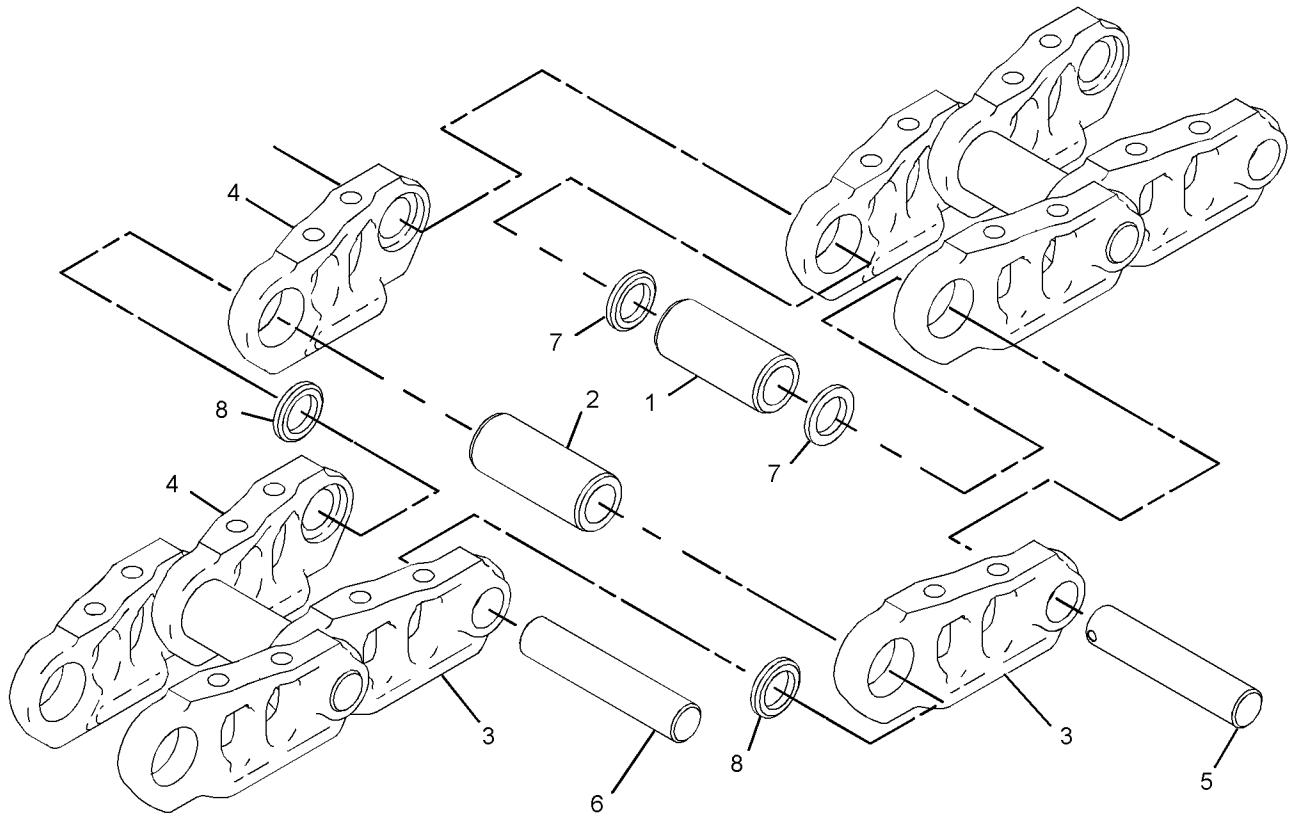

GRÁFICO 1 <FIM> g02403936

297-9209 ARRANJO DO ROLETE-ESTEIRA E TRANSPORTADOR (ROLLER AR-TRACK & CARRIER)

S/N: MBP1-UP

NÚMEROE DE 229-1898 ARRANJO DE ARMAÇÃO-MATERIAL RODANTE

SMCS-4154, 4180 **i06852986**

NOTA	REF. NÃO	GRÁFICO REF.	NÚMERO DA PEÇA	QTY	NOME DA PEÇA 1 2 3 4 5 6 (NÍVEL DO PRODUTO)	CONSULTE PÁGINA
CY	1	1	**428-8691**	18	GRUPO DE ROLETE-ESTEIRA-FLANGE SIMPLES (ROLLER GP-TRACK-SINGLE FLANGE)	322
Y	2	1	**300-4545**	4	GRUPO DO ROLETE TRANSPORTADOR DA ESTEIRA (ROLLER GP-TRACK CARRIER)	321
M	3	1	**447-1723**	72	PARAFUSO (M24X3X110 MM) (BOLT (M24X3X110-MM))	
M	4	1	**453-2855**	4	PARAFUSO (M24X3X90 MM) (BOLT (M24X3X90-MM))	
	5	1	**451-2177**	72	ARRUELA DURA (26X44X4 MM DE ESPESSURA) (WASHER-HARD (26X44X4-MM THK))	
					QUANTITIES SHOWN ARE THOSE REQUIRED FOR BOTH LH & RH SIDES	

C - ALTERAR DO TIPO ANTERIOR
M - PEÇA MÉTRICA
Y - ILUSTRAÇÃO INDIVIDUAL

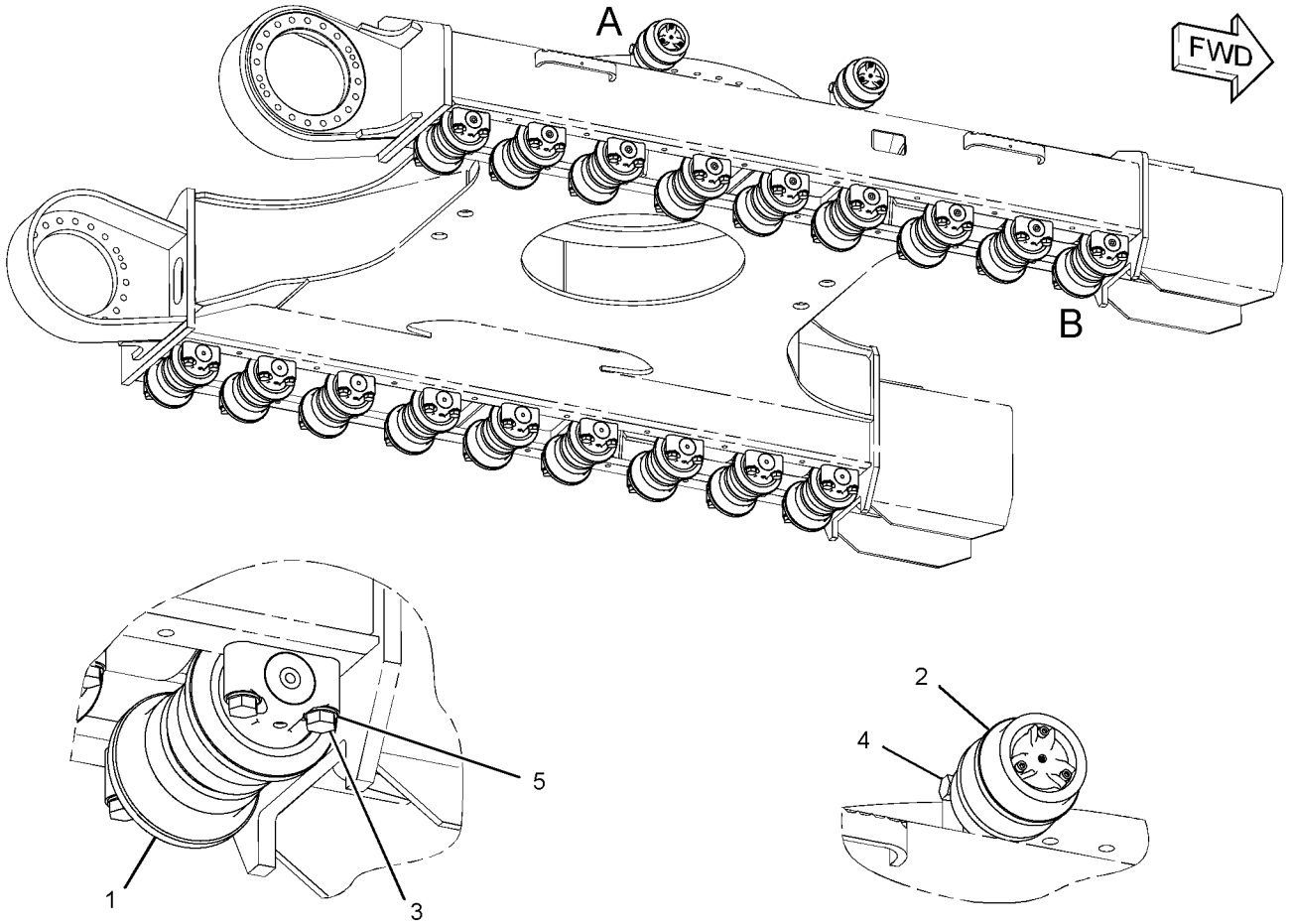

VIEW OF AREA B

VIEW OF AREA A

GRÁFICO 1 <FIM> g02246173

300-4545 GRUPO DO ROLETE TRANSPORTADOR DA ESTEIRA (ROLLER GP-TRACK CARRIER)

S/N: MBP1-UP

NÚMEROE DE 297-9209 ARRANJO DO ROLETE-ESTEIRA E TRANSPORTADOR

SMCS-4154 **i05519009**

NOTA	REF. NÃO	GRÁFICO REF.	NÚMERO DA PEÇA	QTY	NOME DA PEÇA 1 2 3 4 5 6 (NÍVEL DO PRODUTO)	CONSULTE PÁGINA
	1	1	**6Y-9858**	1	CONJUNTO DO EIXO-ROLETE DA ESTEIRA (SHAFT AS-TRACK ROLLER)	
	2	1	*179-1292*	1	GRUPO DO SELO DUO-CONE (SEAL GP-DUO-CONE)	
		1	**1M-3097**	2	ANEL RETENTOR (RING-SEALING)	
	3	1	**300-4544**	1	CONJUNTO DE ROLETE E ROLAMENTO (ROLLER & BEARING AS)	
	3A	1	**6Y-9855**	1	ROLAMENTO-ROLETE DO TRANSPORTADOR (BEARING-CARRIER ROLLER)	
	3B	1	**6Y-9856**	1	ROLAMENTO-ROLETE DO TRANSPORTADOR (BEARING-CARRIER ROLLER)	
	4	1	**6Y-8075**	1	RETENTOR (RETAINER)	
	5	1	**300-4538**	1	ARRUELA DE ENCOSTO (WASHER-THRUST)	
	6	1	**5H-8848**	1	ANEL RETENTOR EM O (SEAL-O-RING)	
M	7	1	**8T-1159**	5	PARAFUSO DE CABEÇA OCA (M10X1,5X25 MM) (BOLT-SOCKET HEAD (M10X1.5X25-MM))	
	8	1	**6Y-8077**	1	TAMPA-ROLETE DO TRANSPORTADOR (COVER-CARRIER ROLLER)	
	9	1	**7H-3171**	1	BUJÃO (PLUG-PIPE)	

M - PEÇA MÉTRICA

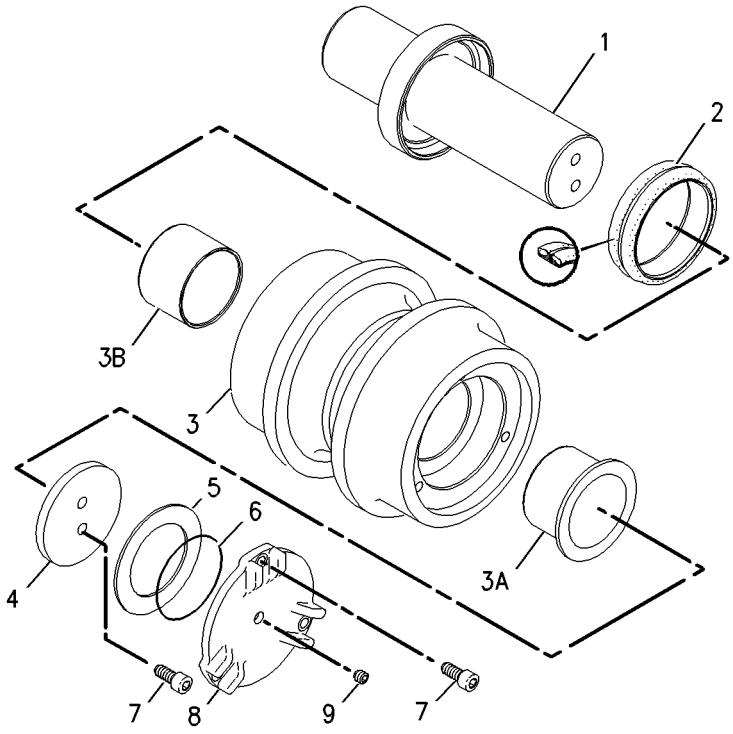

GRÁFICO 1 <FIM> g00850280

428-8691 GRUPO DE ROLETE-ESTEIRA-FLANGE SIMPLES (ROLLER GP-TRACK-SINGLE FLANGE)

S/N: MBP1-UP

NÚMEROE DE 297-9209 ARRANJO DO ROLETE-ESTEIRA E TRANSPORTADOR

SMCS-4180 **i06851471**

NOTA	REF. NÃO	GRÁFICO REF.	NÚMERO DA PEÇA	QTY	NOME DA PEÇA 1 2 3 4 5 6 (NÍVEL DO PRODUTO)	CONSULTE PÁGINA
	1	1	**183-2875**	1	CONJUNTO DE ROLETE E ROLAMENTO (ROLLER & BEARING AS)	
	2	1	**9W-2146**	1	BUJÃO (PLUG)	
	3	1	**320-8919**	2	GRUPO DO SELO DUO-CONE (SEAL GP-DUO-CONE)	
					(EACH INCLUDES)	
		1	**160-6631**	2	ANEL TÓRICO (RING-TORIC)	
	4	1	**8F-8882**	2	ANEL RETENTOR EM O (SEAL-O-RING)	
	5	1	**179-1499**	2	PINO-GUIA (DOWEL)	
					PARTS SHOWN IN GRAPHIC(S) WITHOUT A REFERENCE NUMBER ARE NOT SERVICED SEPARATELY	

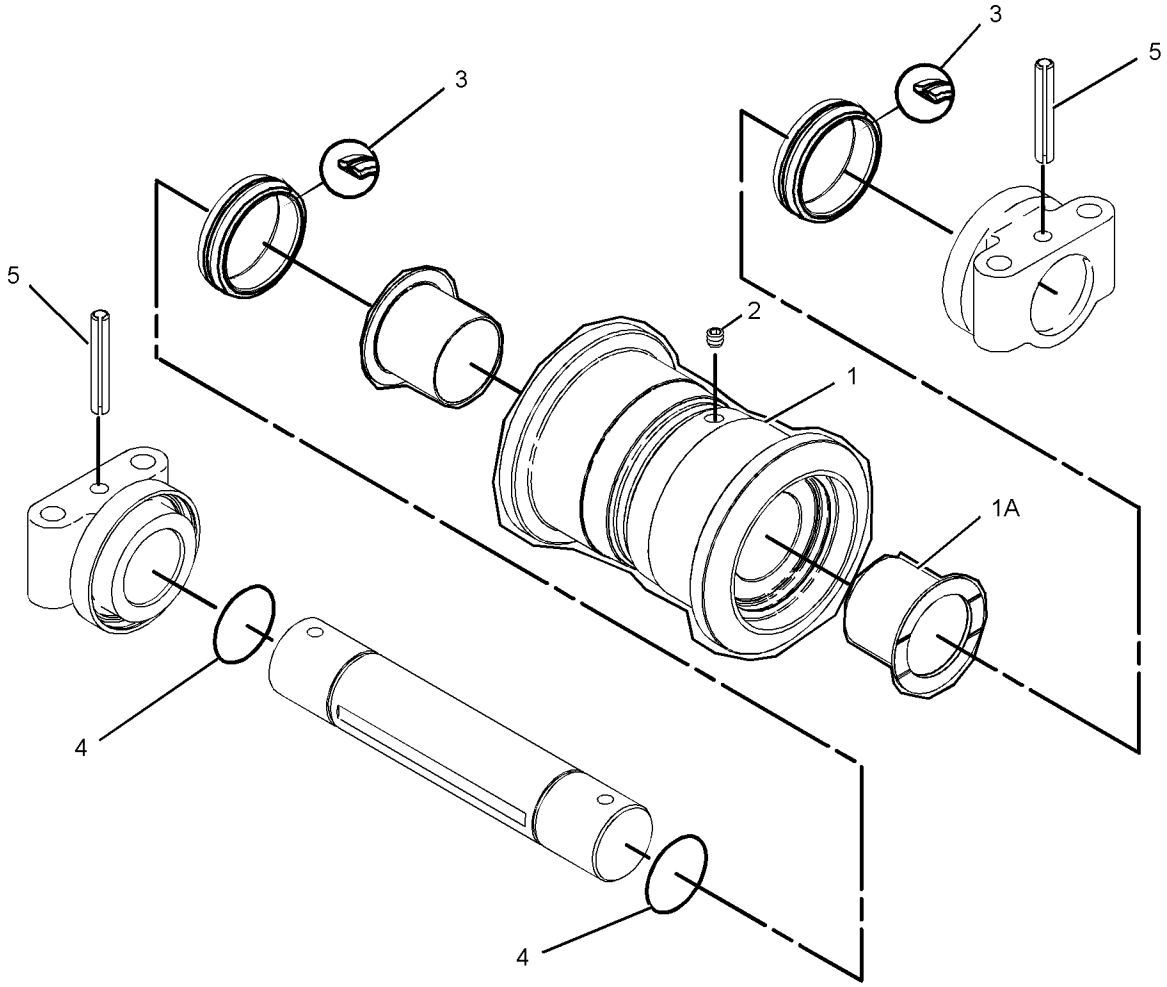

GRÁFICO 1 <FIM> g03866082

239-4322 GRUPO DA MOLA TENSORA (SPRING GP-RECOIL)

S/N: MBP1-UP

NÚMEROE DE 239-4321 GRUPO DE RODA-GUIA-DIANTEIRO

SMCS-4158 **i02488372**

NOTA	REF. NÃO	GRÁFICO REF.	NÚMERO DA PEÇA	QTY	NOME DA PEÇA 1 2 3 4 5 6 (NÍVEL DO PRODUTO)	CONSULTE PÁGINA
	1	1	**179-3037**	1	ARRUELA (62X105X10 MM DE ESPESSURA) (WASHER (62X105X10-MM THK))	
	2	1	**179-3038**	1	PORCA (M56X5,5 DE ROSCA) (NUT (M56X5.5-THD))	
	3	1	**179-3040**	1	TIRA (STRIP)	
	4	1	**239-4323**	1	MOLA (SPRING)	
	5	1	**239-4324**	1	HASTE (ROD)	
	6	1	**239-4326**	1	CONJUNTO DO SUPORTE (SUPPORT AS)	
	7	1	**239-4330**	1	SUPORTE (SUPPORT)	
M	8	1	**8T-9080**	2	PARAFUSO DE CABEÇA OCA (M12X1,75X20 MM) (BOLT-SOCKET HEAD (M12X1.75X20-MM))	

M - PEÇA MÉTRICA

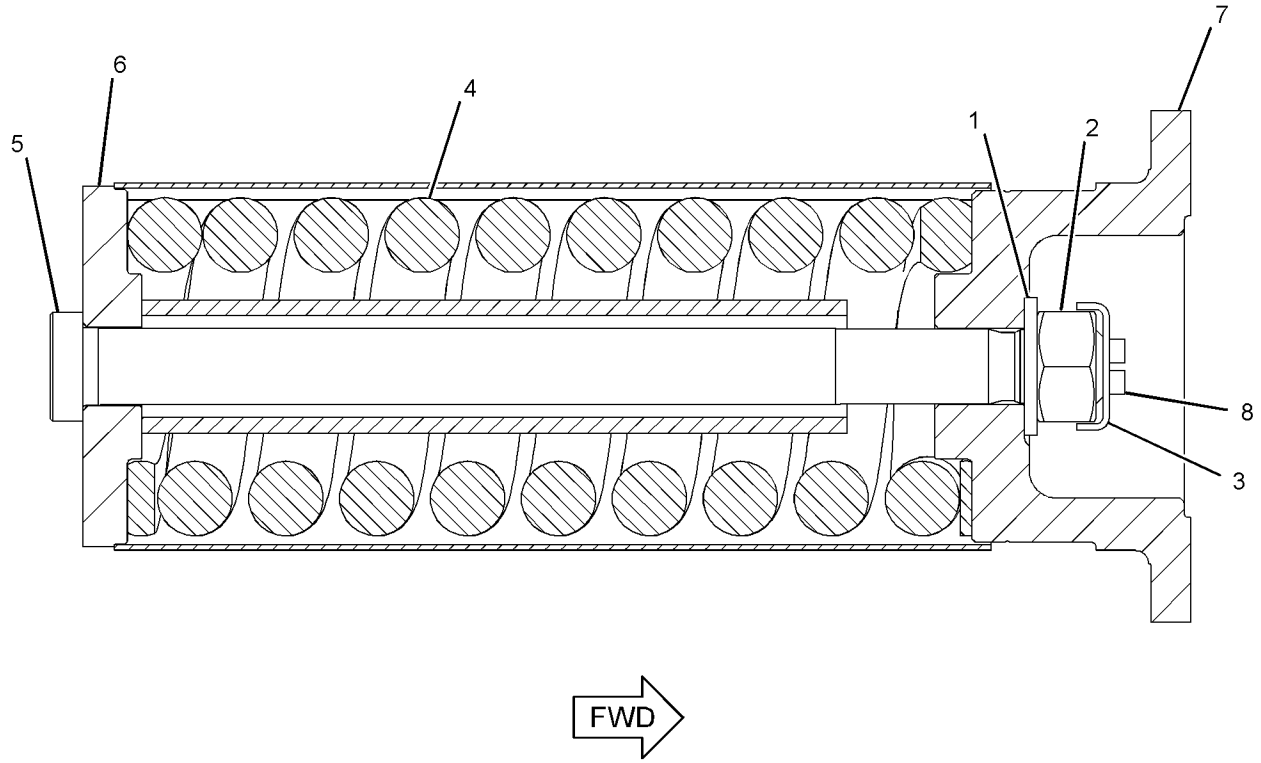

GRÁFICO 1 <FIM> g01196933

331-7388 GRUPO DA ESTEIRA–NECESSÁRIOS 2 (TRACK GP-NECESSÁRIOS 2)

S/N: MBP1-UP

SAPATA DE ESTEIRA DE GARRA TRIPLA 700 MM (27,6 POL). ESTEIRA LUBRIFICADA COM GRAXA NÚMEROE DE 500-1088 ARRANJO DE DISTRIBUIÇÃO

SMCS-4170 **i06622721**

NOTA	NÚMERO DA PEÇA	QTY	NOME DA PEÇA 1 2 3 4 5 6 (NÍVEL DO PRODUTO)	CONSULTE PÁGINA
Y	**213-1971**	1	CONJUNTO DE ELOS-ESTEIRA (LINK AS-TRACK)	319
M	**318-2559**	196	PARAFUSO-ESTEIRA (M22X1,5X67 MM) (BOLT-TRACK (M22X1.5X67-MM))	
M	**311-8150**	196	PORCA-ESTEIRA (M22X1,5 DE ROSCA) (NUT-TRACK (M22X1.5-THD))	
	238-8591	49	SAPATA-ESTEIRA (SHOE-TRACK)	

M - PEÇA MÉTRICA
Y - ILUSTRAÇÃO INDIVIDUAL

<FIM>

347-2344 GRUPO DA ESTEIRA–NECESSÁRIOS 2 (TRACK GP-NECESSÁRIOS 2)

S/N: MBP1-UP

SAPATA DE GARRA TRIPLA DE 800 MM (31,5 POL). ESTEIRA LUBRIFICADA COM GRAXA. TRAPEZOIDAL

SMCS-4170 **i06619883**

NOTA	NÚMERO DA PEÇA	QTY	NOME DA PEÇA 1 2 3 4 5 6 (NÍVEL DO PRODUTO)	CONSULTE PÁGINA
Y	**213-1971**	1	CONJUNTO DE ELOS-ESTEIRA (LINK AS-TRACK)	319
M	**318-2558**	196	PARAFUSO-ESTEIRA (M22X1,5X73 MM) (BOLT-TRACK (M22X1.5X73-MM))	
M	**311-8150**	196	PORCA-ESTEIRA (M22X1,5 DE ROSCA) (NUT-TRACK (M22X1.5-THD))	
	238-8592	49	SAPATA-ESTEIRA (SHOE-TRACK)	

M - PEÇA MÉTRICA
Y - ILUSTRAÇÃO INDIVIDUAL

<FIM>

347-2345 GRUPO DA ESTEIRA–NECESSÁRIOS 2 (TRACK GP-NECESSÁRIOS 2)

S/N: MBP1-UP

SAPATA DE GARRA TRIPLA DE 600 MM (23,7 POL). ESTEIRA LUBRIFICADA COM GRAXA. REFORÇADO

SMCS-4170 **i06619198**

NOTA	NÚMERO DA PEÇA	QTY	NOME DA PEÇA 1 2 3 4 5 6 (NÍVEL DO PRODUTO)	CONSULTE PÁGINA
Y	**213-1971**	1	CONJUNTO DE ELOS-ESTEIRA (LINK AS-TRACK)	319
M	**318-2558**	196	PARAFUSO-ESTEIRA (M22X1,5X73 MM) (BOLT-TRACK (M22X1.5X73-MM))	
M	**311-8150**	196	PORCA-ESTEIRA (M22X1,5 DE ROSCA) (NUT-TRACK (M22X1.5-THD))	
	484-9176	49	SAPATA-ESTEIRA (SHOE-TRACK)	

M - PEÇA MÉTRICA
Y - ILUSTRAÇÃO INDIVIDUAL

<FIM>

087-4454 GRUPO DO ACUMULADOR HIDRÁULICO–CARREGADO (ACCUMULATOR GP-HYDRAULIC-CARREGADO)

S/N: MBP1-UP

NÚMEROE DE 5I-8416 GRUPO DO ACUMULADOR HIDRÁULICO

SMCS-5077 **i00827965**

NOTA	REF. NÃO	GRÁFICO REF.	NÚMERO DA PEÇA	QTY	NOME DA PEÇA 1 2 3 4 5 6 (NÍVEL DO PRODUTO)	CONSULTE PÁGINA
	1	1	**087-4577**	1	RETENTOR (SEAL)	
	2	1	**087-4576**	1	CAPA (CAP)	
	3	1	**087-4575**	1	COLMEIA (CORE)	

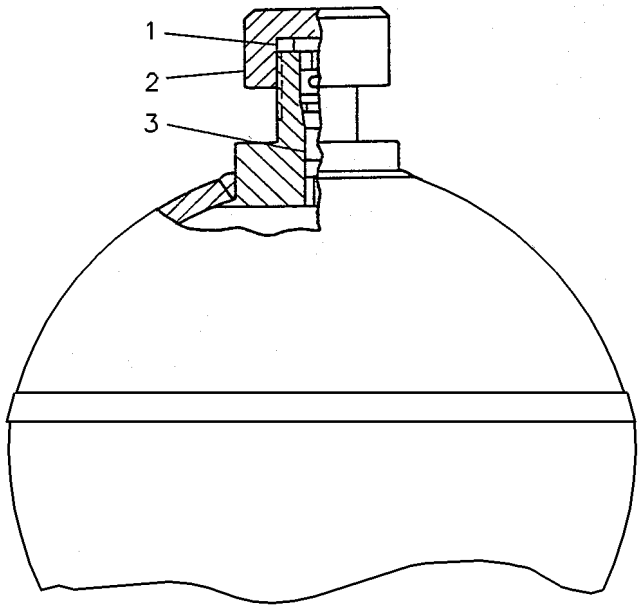

GRÁFICO 1 <FIM> g00221492

087-4456 GRUPO DO ACUMULADOR HIDRÁULICO–CARREGADO (ACCUMULATOR GP-HYDRAULIC-CARREGADO)

S/N: MBP1-UP

ENCOMENDA DE SUBSTITUIÇÃO DE CAMPO 227-8807–PÁGINA: 330

NÚMEROE DE 164-6981 GRUPO DO ACUMULADOR HIDRÁULICO

SMCS-5077 **i06795616**

NOTA	NÚMERO DA PEÇA	QTY	NOME DA PEÇA 1 2 3 4 5 6 (NÍVEL DO PRODUTO)	CONSULTE PÁGINA
Y	*4I-1536*	1	GRUPO DO ACUMULADOR HIDRÁULICO (CARREGADO) (ACCUMULATOR GP-HYDRAULIC (CHARGED))	331
			–OU–	
Y	*5I-8416*	1	GRUPO DO ACUMULADOR HIDRÁULICO (CARREGADO) (ACCUMULATOR GP-HYDRAULIC (CHARGED))	332
			–OU–	
Y	*145-5106*	1	GRUPO DO ACUMULADOR HIDRÁULICO (CARREGADO) (ACCUMULATOR GP-HYDRAULIC (CHARGED))	328

Y - ILUSTRAÇÃO INDIVIDUAL

<FIM>

145-5106 GRUPO DO ACUMULADOR HIDRÁULICO–CARREGADO (ACCUMULATOR GP-HYDRAULIC-CARREGADO)

S/N: MBP1-UP

NÚMEROE DE 087-4456 GRUPO DO ACUMULADOR HIDRÁULICO

SMCS-5077 **i02837951**

NOTA	REF. NÃO	GRÁFICO REF.	NÚMERO DA PEÇA	QTY	NOME DA PEÇA 1 2 3 4 5 6 (NÍVEL DO PRODUTO)	CONSULTE PÁGINA
	1	1	**159-4700**	1	DECALQUE DE ADVERTÊNCIA (CILINDRO DE ALTA PRESSÃO) (FILM-WARNING (HIGH PRESSURE CYLINDER))	

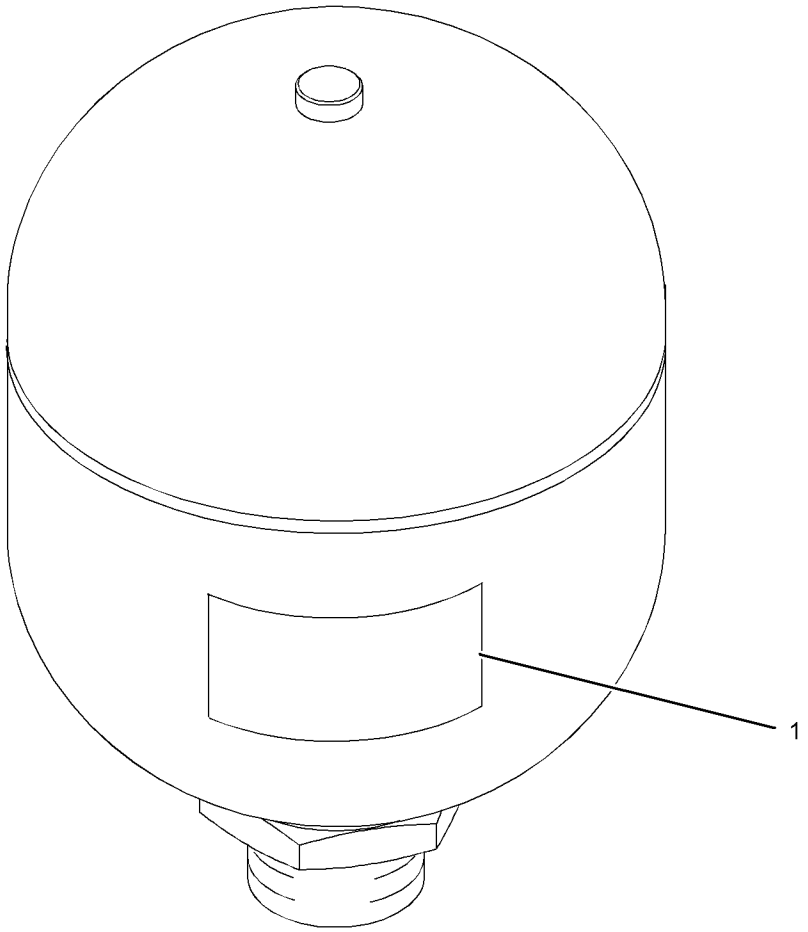

GRÁFICO 1 <FIM> g01288209

164-6981 GRUPO DO ACUMULADOR HIDRÁULICO–CARREGADO (ACCUMULATOR GP-HYDRAULIC-CARREGADO)

S/N: MBP1-UP

NÚMEROE DE 471-5241 GRUPO DE TUBULAÇÕES PILOTO

SMCS-5077 **i03440920**

NOTA	NÚMERO DA PEÇA	QTY	NOME DA PEÇA 1 2 3 4 5 6 (NÍVEL DO PRODUTO)	CONSULTE PÁGINA
Y	**087-4456**	1	GRUPO DO ACUMULADOR HIDRÁULICO (CARREGADO) (ACCUMULATOR GP-HYDRAULIC (CHARGED))	327
	3K-0360	1	ANEL RETENTOR EM O (SEAL-O-RING)	

Y - ILUSTRAÇÃO INDIVIDUAL

<FIM>

227-8807 GRUPO DO ACUMULADOR HIDRÁULICO–DESCARREGADO (ACCUMULATOR GP-HYDRAULIC-DESCARREGADO)

S/N: MBP1-UP

REPOSIÇÃO EM CAMPO PARA 087-4456–PÁGINA: 327

SMCS-5077 **i06737713**

NOTA	REF. NÃO	GRÁFICO REF.	NÚMERO DA PEÇA	QTY	NOME DA PEÇA 1 2 3 4 5 6 (NÍVEL DO PRODUTO)	CONSULTE PÁGINA
	1	1	**232-3317**	1	DECALQUE DE IDENTIFICAÇÃO (ACUMULADOR HIDRÁULICO) (FILM-IDENTIFICATION (HYDRAULIC ACCUMULATOR))	

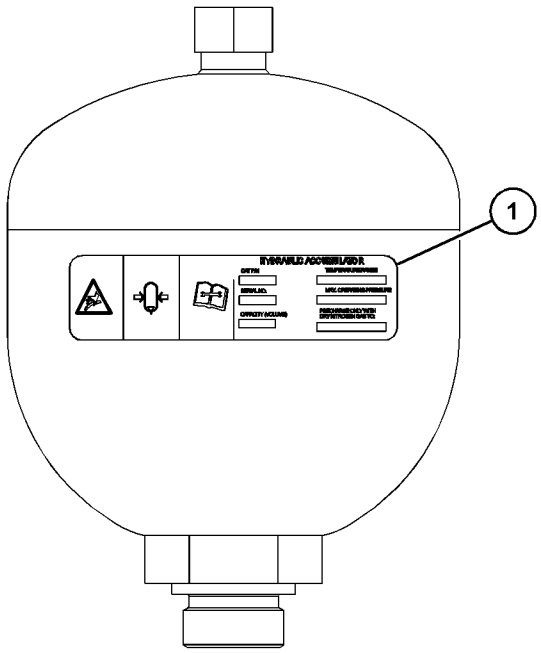

GRÁFICO 1 <FIM> g06048678

4I-1536 GRUPO DO ACUMULADOR HIDRÁULICO– CARREGADO (ACCUMULATOR GP-HYDRAULIC-CARREGADO)

S/N: MBP1-UP

NÚMEROE DE 087-4456 GRUPO DO ACUMULADOR HIDRÁULICO

SMCS-5077 **i00823582**

NOTA	REF. NÃO	GRÁFICO REF.	NÚMERO DA PEÇA	QTY	NOME DA PEÇA 1 2 3 4 5 6 (NÍVEL DO PRODUTO)	CONSULTE PÁGINA
	1	1	**4I-5862**	1	CAPA (CAP)	
	2	1	**4I-1539**	1	COLMEIA (CORE)	

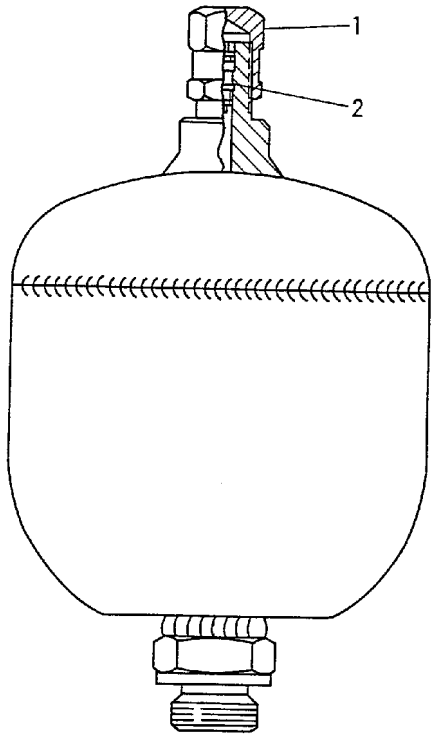

GRÁFICO 1 <FIM> g00222004

5I-8416 GRUPO DO ACUMULADOR HIDRÁULICO–CARREGADO (ACCUMULATOR GP-HYDRAULIC-CARREGADO)

S/N: MBP1-UP

NÚMEROE DE 087-4456 GRUPO DO ACUMULADOR HIDRÁULICO

SMCS-5077 **i00823584**

NOTA	REF. NÃO	GRÁFICO REF.	NÚMERO DA PEÇA	QTY	NOME DA PEÇA 1 2 3 4 5 6 (NÍVEL DO PRODUTO)	CONSULTE PÁGINA
	1	1	**4I-8267**	1	CAPA (ACUMULADOR) (CAP (ACCUMULATOR))	
Y	2	1	*087-4454*	1	GRUPO DO ACUMULADOR HIDRÁULICO (CARREGADO) (ACCUMULATOR GP-HYDRAULIC (CHARGED))	326

Y - ILUSTRAÇÃO INDIVIDUAL

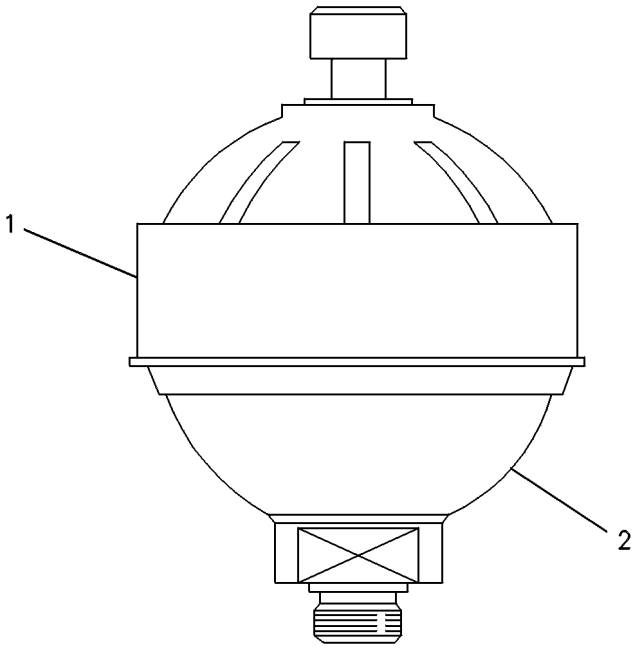

GRÁFICO 1 <FIM> g00237219

173-3503 GRUPO DE BLOCO-HIDRÁULICO (BLOCK GP-HYDRAULIC)

S/N: MBP1-UP

NÚMEROE DE 188-4140 GRUPO DO FILTRO DE ÓLEO

SMCS-5264 **i05342090**

NOTA	REF. NÃO	GRÁFICO REF.	NÚMERO DA PEÇA	QTY	NOME DA PEÇA 1 2 3 4 5 6 (NÍVEL DO PRODUTO)	CONSULTE PÁGINA
	1	1	**204-2763**	1	BLOCO (BLOCK)	
	2	1	**5L-4758**	1	ANEL RETENTOR EM O (SEAL-O-RING)	
	3	1	**177-2619**	2	GAXETA (PACKING)	
	4	1	**173-3505**	1	PLACA DESLIZANTE (PLATE-SLIDE)	
	5	1	**137-3631**	1	GAXETA (PACKING)	
M	6	1	**137-3626**	1	PARAFUSO ESPECIAL (M6X1X23,25 MM) (BOLT-SPECIAL (M6X1X23.25-MM))	
	7	1	**173-3506**	1	CONJUNTO DE BUJÃO (PLUG AS)	
	8	1	**3J-1907**	1	ANEL RETENTOR EM O (SEAL-O-RING)	
	9	1	**7Y-5272**	2	PINO DE MOLA (PIN-SPRING)	
B	10	1	**137-3628**	1	CALÇO (0,1 MM DE ESPESSURA) (SHIM (0.1-MM THK))	

B - UTILIZAR CONFORME NECESSÁRIO
M - PEÇA MÉTRICA

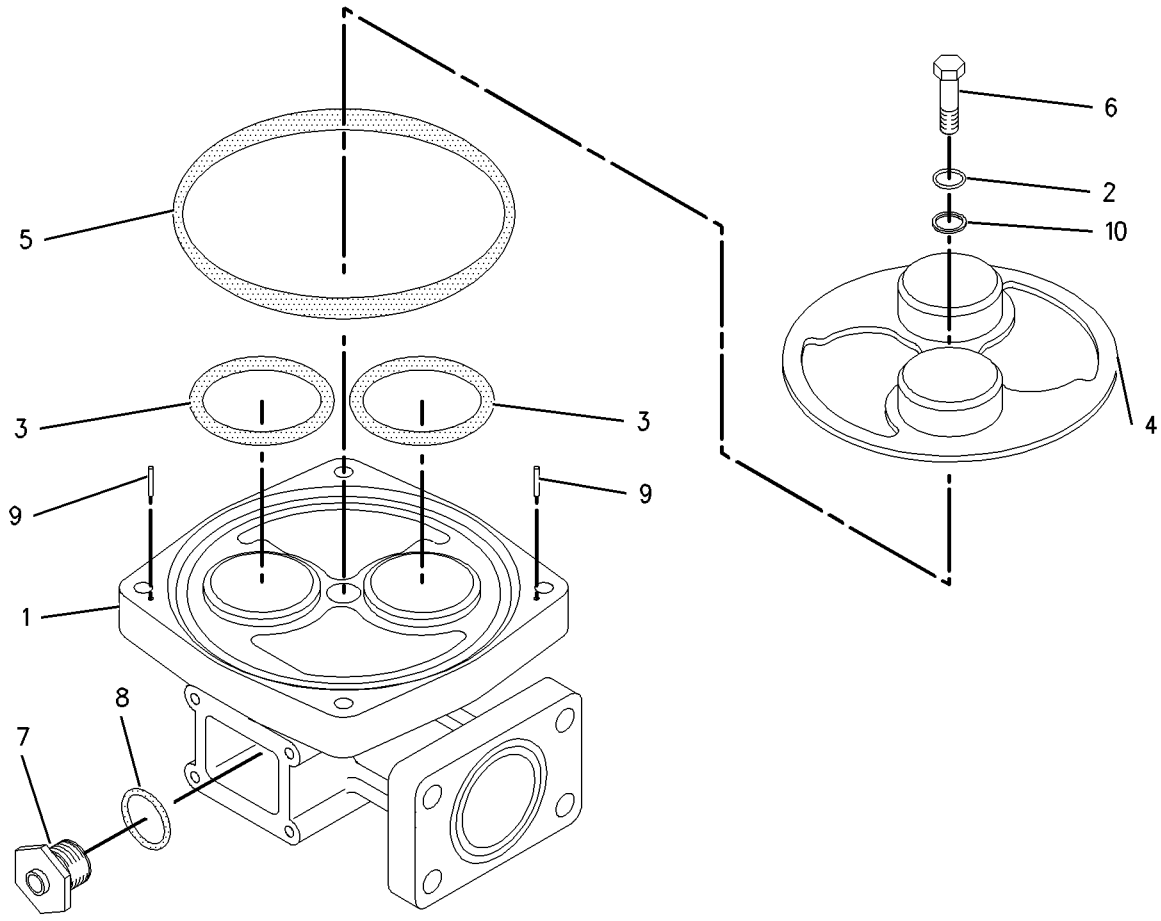

GRÁFICO 1 <FIM> g00731058

418-6282 GRUPO DE ABRAÇADEIRA-LINHAS HIDRÁULICAS (CLAMP GP-HYDRAULIC LINES)

S/N: MBP1-UP

NÚMEROE DE 471-5241 GRUPO DE TUBULAÇÕES PILOTO

SMCS-5057 **i06780611**

NOTA	NÚMERO DA PEÇA	QTY	NOME DA PEÇA 1 2 3 4 5 6 (NÍVEL DO PRODUTO)	CONSULTE PÁGINA
Y	*418-6284*	1	GRUPO DE ABRAÇADEIRA-LINHAS HIDRÁULICAS (CLAMP GP-HYDRAULIC LINES)	335
			–OU–	
Y	*418-6285*	1	GRUPO DE ABRAÇADEIRA-LINHAS HIDRÁULICAS (CLAMP GP-HYDRAULIC LINES)	336

Y - ILUSTRAÇÃO INDIVIDUAL

<FIM>

418-6284 GRUPO DE ABRAÇADEIRA-LINHAS HIDRÁULICAS (CLAMP GP-HYDRAULIC LINES)

S/N: MBP1-UP

NÚMEROE DE 418-6282 GRUPO DE ABRAÇADEIRA-LINHAS HIDRÁULICAS

SMCS-5057 **i06780617**

NOTA	REF. NÃO	GRÁFICO REF.	NÚMERO DA PEÇA	QTY	NOME DA PEÇA 1 2 3 4 5 6 (NÍVEL DO PRODUTO)	CONSULTE PÁGINA
	1	1	**275-1442**	1	GRAMPO (LINGUETA) (CLIP (TAB))	
	2	1	**275-1443**	1	GRAMPO (RANHURA) (CLIP (SLOT))	
	3	1	**275-1444**	1	ILHÓ (GROMMET)	

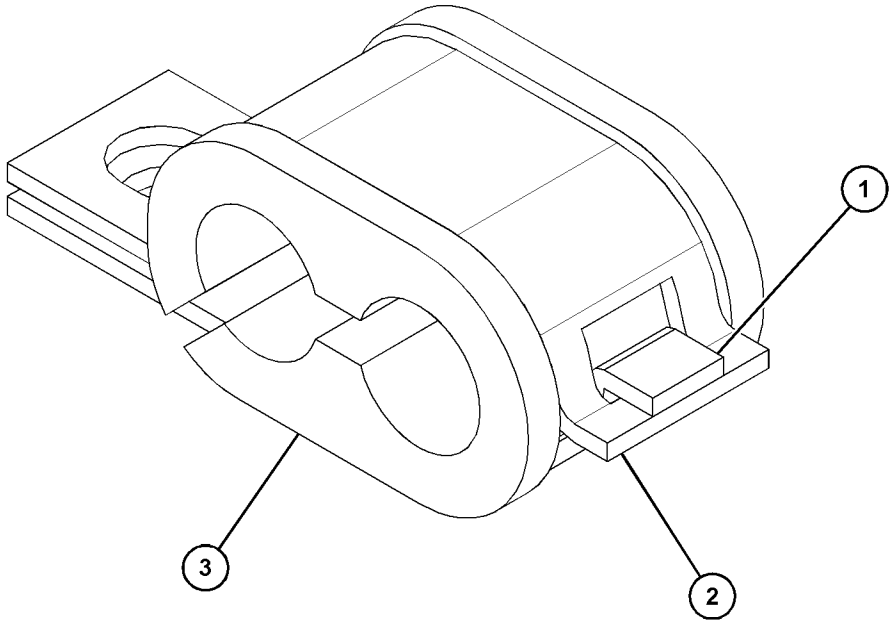

GRÁFICO 1 <FIM> g03750898

418-6285 GRUPO DE ABRAÇADEIRA-LINHAS HIDRÁULICAS (CLAMP GP-HYDRAULIC LINES)

S/N: MBP1-UP

NÚMEROE DE 418-6282 GRUPO DE ABRAÇADEIRA-LINHAS HIDRÁULICAS

SMCS-5057 **i06780623**

NOTA	REF. NÃO	GRÁFICO REF.	NÚMERO DA PEÇA	QTY	NOME DA PEÇA 1 2 3 4 5 6 (NÍVEL DO PRODUTO)	CONSULTE PÁGINA
	1	1	**275-1442**	1	GRAMPO (LINGUETA) (CLIP (TAB))	
	2	1	**275-1443**	1	GRAMPO (RANHURA) (CLIP (SLOT))	
	3	1	**333-4609**	1	ILHÓ (GROMMET)	

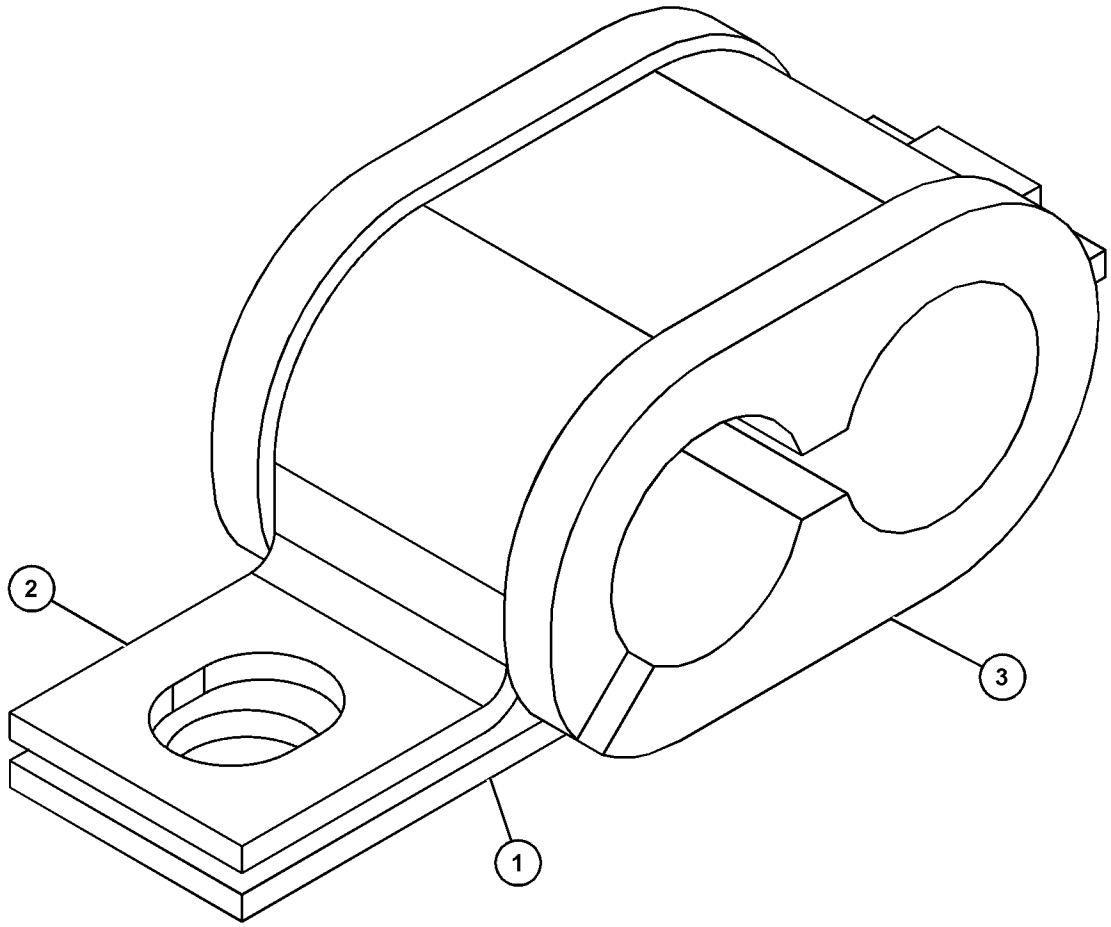

GRÁFICO 1 <FIM> g03761589

418-6286 GRUPO DE ABRAÇADEIRA-LINHAS HIDRÁULICAS (CLAMP GP-HYDRAULIC LINES)

S/N: MBP1-UP

NÚMEROE DE 471-5241 GRUPO DE TUBULAÇÕES PILOTO

SMCS-5057 **i06780630**

NOTA	NÚMERO DA PEÇA	QTY	NOME DA PEÇA 1 2 3 4 5 6 (NÍVEL DO PRODUTO)	CONSULTE PÁGINA
Y	*418-6287*	1	GRUPO DE ABRAÇADEIRA-LINHAS HIDRÁULICAS (CLAMP GP-HYDRAULIC LINES)	338
			–OU–	
Y	*418-6288*	1	GRUPO DE ABRAÇADEIRA-LINHAS HIDRÁULICAS (CLAMP GP-HYDRAULIC LINES)	339

Y - ILUSTRAÇÃO INDIVIDUAL

<FIM>

418-6287 GRUPO DE ABRAÇADEIRA-LINHAS HIDRÁULICAS (CLAMP GP-HYDRAULIC LINES)

S/N: MBP1-UP

NÚMEROE DE 418-6286 GRUPO DE ABRAÇADEIRA-LINHAS HIDRÁULICAS

SMCS-5057 **i06780644**

NOTA	REF. NÃO	GRÁFICO REF.	NÚMERO DA PEÇA	QTY	NOME DA PEÇA 1 2 3 4 5 6 (NÍVEL DO PRODUTO)	CONSULTE PÁGINA
	1	1	**5P-7462**	1	GRAMPO (RANHURA) (CLIP (SLOT))	
	2	1	**5P-7463**	1	GRAMPO (LINGUETA) (CLIP (TAB))	
	3	1	**6V-0683**	1	ILHÓ (GROMMET)	

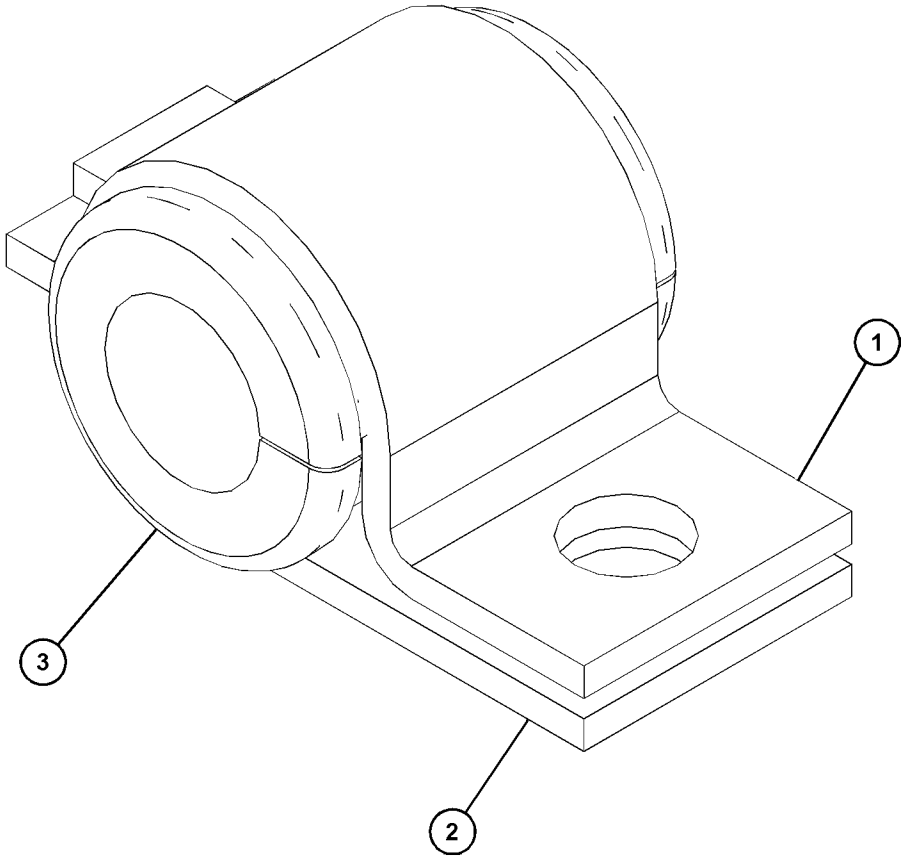

GRÁFICO 1 <FIM> g03765916

418-6288 GRUPO DE ABRAÇADEIRA-LINHAS HIDRÁULICAS (CLAMP GP-HYDRAULIC LINES)

S/N: MBP1-UP

NÚMEROE DE 418-6286 GRUPO DE ABRAÇADEIRA-LINHAS HIDRÁULICAS

SMCS-5057 **i06780638**

NOTA	REF. NÃO	GRÁFICO REF.	NÚMERO DA PEÇA	QTY	NOME DA PEÇA 1 2 3 4 5 6 (NÍVEL DO PRODUTO)	CONSULTE PÁGINA
	1	1	**5P-7464**	1	GRAMPO (RANHURA) (CLIP (SLOT))	
	2	1	**5P-7465**	1	GRAMPO (LINGUETA) (CLIP (TAB))	
	3	1	**6V-1249**	1	ILHÓ (GROMMET)	

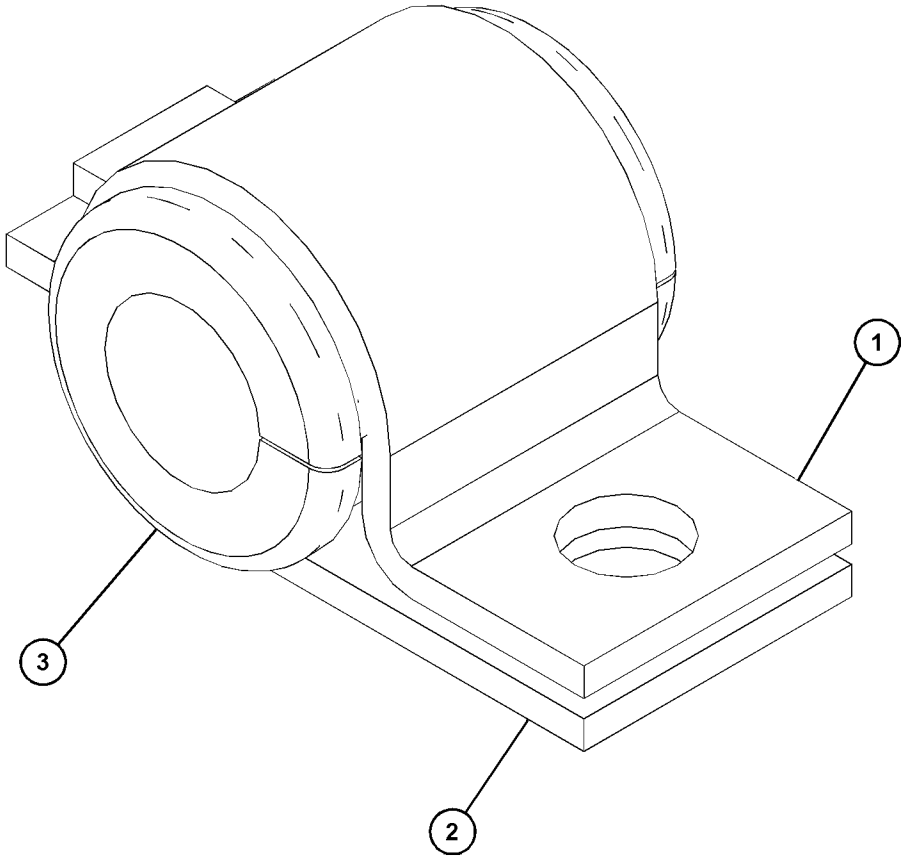

GRÁFICO 1 <FIM> g03765916

461-0968 ARRANJO DE CONTROLE AUXILIAR (CONTROL AR-AUXILIARY)

S/N: MBP1-UP

UNIDIRECIONAL, CONTROLE ELÉTRICO, ALÍVIO MECÂNICO

NÚMEROE DE 482-6481 ARRANJO OPCIONAL-HIDRÁULICO

SMCS-5051 **i06675006**

NOTA	NÚMERO DA PEÇA	QTY	NOME DA PEÇA 1 2 3 4 5 6 (NÍVEL DO PRODUTO)	CONSULTE PÁGINA
Y	*481-4256*	1	GRUPO DE TUBULAÇÕES FRONTAIS (FLUXO UNIDIRECIONAL, CONTROLE HIDRÁULICO, ALÍVIO MECÂNICO) (LINES GP-FRONT (1-WAY FLOW, HYD CONT, MECH RLF))	436
Y	*481-4259*	1	GRUPO DE TUBULAÇÕES PILOTO (UNIDIRECIONAL, CONT ELÉT, RLF MECÂNICO) (LINES GP-PILOT (1-WAY, ELEC CONT, MECH RLF))	460
Y	*354-4378*	1	GRUPO DE SENSORES-PRESSÃO (SENSOR GP-PRESSURE)	197
Y	*255-5713*	1	VÁLVULA E GRUPO DE MONTAGEM-CONTROLE (AUXILIAR) (VALVE & MTG GP-CONTROL (AUXILIARY))	507
Y	*471-6924*	1	GRUPO DA FIAÇÃO DO CHASSI (UNIDIRECIONAL, CONT ELÉT, RLF MECÂNICO) (WIRING GP-CHASSIS (1-WAY, ELEC CONT, MECH RLF))	229

Y - ILUSTRAÇÃO INDIVIDUAL

<FIM>

467-0315 ARRANJO DE CONTROLE AUXILIAR—INTERRUPTOR DE PÉ, LIGAR/DESLIGAR, LADO ESQUERDO (CONTROL AR-AUXILIARY-INTERRUPTOR DE PÉ, LIGAR/DESLIGAR, LADO ESQUERDO)

S/N: MBP1-UP

NÚMEROE DE 482-6481 ARRANJO OPCIONAL-HIDRÁULICO

SMCS-5051 **i06653343**

NOTA	NÚMERO DA PEÇA	QTY	NOME DA PEÇA 1 2 3 4 5 6 (NÍVEL DO PRODUTO)	CONSULTE PÁGINA
Y	*239-8696*	1	GRUPO DE CONTROLE-PÉ (Ferramenta de Trabalho) (CONTROL GP-FOOT (WORK TOOL))	662
Y	*247-7465*	1	GRUPO DE PELÍCULA (CONTROLE DO MARTELO, INTERRUPTOR NO ASSOALHO) (FILM GP (HAMMER CONTROL, FLOOR SWITCH))	747

Y - ILUSTRAÇÃO INDIVIDUAL

<FIM>

368-8312 GRUPO DO ACOPLAMENTO DA BOMBA (COUPLING GP-PUMP)

S/N: MBP1-UP

NÚMEROE DE 486-7850 ARRANJO DO TREM DE FORÇA

SMCS-5062 **i06819341**

NOTA	REF. NÃO	GRÁFICO REF.	NÚMERO DA PEÇA	QTY	NOME DA PEÇA 1 2 3 4 5 6 (NÍVEL DO PRODUTO)	CONSULTE PÁGINA
	1	1	**396-4439**	1	GRUPO DE ACOPLAMENTO-FLEXÍVEL (BOMBA) (COUPLING GP-FLEXIBLE (PUMP))	
	2	1	**5S-7382**	8	PARAFUSO (3/8-16X1,375 POL) (BOLT (3/8-16X1.375-IN))	
	3	1	**453-3454**	8	ARRUELA DURA (11X21X2,5 MM DE ESPESSURA) (WASHER-HARD (11X21X2.5-MM THK))	

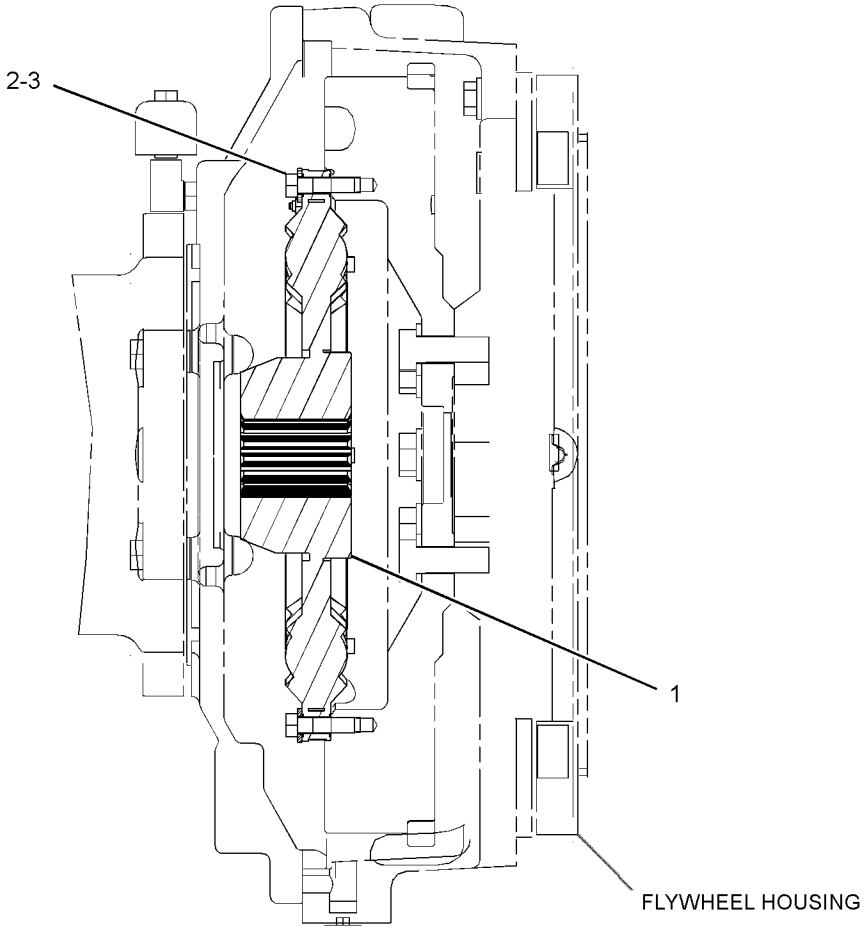

FRONT VIEW

GRÁFICO 1 <FIM> g03895954

289-8018 GRUPO DE CILINDRO E TUBULAÇÕES-LANÇA–LADO ESQUERDO (CYLINDER & LINES GP-BOOM-LADO ESQUERDO)

S/N: MBP1-UP

NÚMEROE DE 290-1843 ARRANJO DE LANÇA-1 PEÇA LONGA

SMCS-5456, 7562 **i02766782**

NOTA	NÚMERO DA PEÇA	QTY	NOME DA PEÇA 1 2 3 4 5 6 (NÍVEL DO PRODUTO)	CONSULTE PÁGINA
Y	*289-8020*	1	GRUPO DE CILINDRO E SELO - LANÇA (CYLINDER & SEAL GP-BOOM)	345
Y	*192-6908*	1	GRUPO DE TUBULAÇÕES DO CILINDRO DA LANÇA (LADO ESQUERDO) (LADO ESQUERDO) (LINES GP-BOOM CYLINDER (LH) (LH))	407

Y - ILUSTRAÇÃO INDIVIDUAL

<FIM>

289-8019 GRUPO DE CILINDRO E TUBULAÇÕES-LANÇA–LADO DIREITO (CYLINDER & LINES GP-BOOM-LADO DIREITO)

S/N: MBP1-UP

NÚMEROE DE 290-1843 ARRANJO DE LANÇA-1 PEÇA LONGA

SMCS-5456, 7562 **i02766995**

NOTA	NÚMERO DA PEÇA	QTY	NOME DA PEÇA 1 2 3 4 5 6 (NÍVEL DO PRODUTO)	CONSULTE PÁGINA
Y	*289-8020*	1	GRUPO DE CILINDRO E SELO - LANÇA (CYLINDER & SEAL GP-BOOM)	345
Y	*192-6909*	1	GRUPO DE TUBULAÇÕES DO CILINDRO DA LANÇA (LADO DIREITO) (LINES GP-BOOM CYLINDER (RH))	409

Y - ILUSTRAÇÃO INDIVIDUAL

<FIM>

369-9680 GRUPO DE CILINDRO E TUBULAÇÕES-LANÇA–LADO ESQUERDO (CYLINDER & LINES GP-BOOM-LADO ESQUERDO)

S/N: MBP1-UP

NÚMEROE DE 290-1818 ARRANJO DE LANÇA-1 PEÇA CURTA, 290-1843 ARRANJO DE LANÇA-1 PEÇA LONGA

SMCS-5456, 7562 **i05356762**

NOTA	NÚMERO DA PEÇA	QTY	NOME DA PEÇA 1 2 3 4 5 6 (NÍVEL DO PRODUTO)	CONSULTE PÁGINA
Y	*358-5971*	1	GRUPO DE CILINDRO E SELO - LANÇA (CYLINDER & SEAL GP-BOOM)	346
Y	*387-9380*	1	GRUPO DE TUBULAÇÕES DO CILINDRO DA LANÇA (LADO ESQUERDO) (LINES GP-BOOM CYLINDER (LH))	411

Y - ILUSTRAÇÃO INDIVIDUAL

<FIM>

369-9681 GRUPO DE CILINDRO E TUBULAÇÕES-LANÇA–LADO DIREITO (CYLINDER & LINES GP-BOOM-LADO DIREITO)

S/N: MBP1-UP

NÚMEROE DE 290-1818 ARRANJO DE LANÇA-1 PEÇA CURTA, 290-1843 ARRANJO DE LANÇA-1 PEÇA LONGA

SMCS-5456, 7562 **i05356768**

NOTA	NÚMERO DA PEÇA	QTY	NOME DA PEÇA 1 2 3 4 5 6 (NÍVEL DO PRODUTO)	CONSULTE PÁGINA
Y	*358-5971*	1	GRUPO DE CILINDRO E SELO - LANÇA (CYLINDER & SEAL GP-BOOM)	346
Y	*387-9382*	1	GRUPO DE TUBULAÇÕES DO CILINDRO DA LANÇA (LADO DIREITO) (LINES GP-BOOM CYLINDER (RH))	413

Y - ILUSTRAÇÃO INDIVIDUAL

<FIM>

289-8010 GRUPO DE CILINDRO E TUBULAÇÕES-CAÇAMBA (CYLINDER & LINES GP-BUCKET)

S/N: MBP1-UP

NÚMEROE DE 290-1825 ARRANJO DE ARTICULAÇÃO-CAÇAMBA

SMCS-5457 **i02830939**

NOTA	NÚMERO DA PEÇA	QTY	NOME DA PEÇA 1 2 3 4 5 6 (NÍVEL DO PRODUTO)	CONSULTE PÁGINA
Y	**289-8011**	1	GRUPO DE CILINDRO E SELO-CAÇAMBA (CYLINDER & SEAL GP-BUCKET)	347
Y	*239-1627*	1	GRUPO DE TUBULAÇÕES DO CILINDRO DA CAÇAMBA (LINES GP-BUCKET CYLINDER)	416

Y - ILUSTRAÇÃO INDIVIDUAL

<FIM>

357-9782 GRUPO DE CILINDRO E TUBULAÇÕES-CAÇAMBA (CYLINDER & LINES GP-BUCKET)

S/N: MBP1-UP

NÚMEROE DE 290-1826 ARRANJO DE ARTICULAÇÃO-CAÇAMBA

SMCS-5457 **i05332594**

NOTA	NÚMERO DA PEÇA	QTY	NOME DA PEÇA 1 2 3 4 5 6 (NÍVEL DO PRODUTO)	CONSULTE PÁGINA
Y	*357-9783*	1	GRUPO DE CILINDRO E SELO-CAÇAMBA (CYLINDER & SEAL GP-BUCKET)	348
Y	*115-8694*	1	GRUPO DE TUBULAÇÕES DO CILINDRO DA CAÇAMBA (LINES GP-BUCKET CYLINDER)	415

Y - ILUSTRAÇÃO INDIVIDUAL

<FIM>

289-8029 GRUPO DE CILINDRO E TUBULAÇÕES-BRAÇO (CYLINDER & LINES GP-STICK)

S/N: MBP1-UP

NÚMEROE DE 290-1843 ARRANJO DE LANÇA-1 PEÇA LONGA

SMCS-5458 **i02767009**

NOTA	NÚMERO DA PEÇA	QTY	NOME DA PEÇA 1 2 3 4 5 6 (NÍVEL DO PRODUTO)	CONSULTE PÁGINA
Y	*289-8030*	1	GRUPO DE CILINDRO E SELO-BRAÇO (CYLINDER & SEAL GP-STICK)	349
Y	*239-1876*	1	GRUPO DE TUBULAÇÕES-CILINDRO DO BRAÇO (LINES GP-STICK CYLINDER)	476

Y - ILUSTRAÇÃO INDIVIDUAL

<FIM>

369-9682 GRUPO DE CILINDRO E TUBULAÇÕES-BRAÇO (CYLINDER & LINES GP-STICK)

S/N: MBP1-UP

NÚMEROE DE 290-1818 ARRANJO DE LANÇA-1 PEÇA CURTA, 290-1843 ARRANJO DE LANÇA-1 PEÇA LONGA

SMCS-5458 **i05356769**

NOTA	NÚMERO DA PEÇA	QTY	NOME DA PEÇA 1 2 3 4 5 6 (NÍVEL DO PRODUTO)	CONSULTE PÁGINA
Y	*357-4702*	1	GRUPO DE CILINDRO E SELO-BRAÇO (CYLINDER & SEAL GP-STICK)	350
Y	*239-1876*	1	GRUPO DE TUBULAÇÕES-CILINDRO DO BRAÇO (LINES GP-STICK CYLINDER)	476

Y - ILUSTRAÇÃO INDIVIDUAL

<FIM>

289-8020 GRUPO DE CILINDRO E SELO - LANÇA (CYLINDER & SEAL GP-BOOM)

S/N: MBP1-UP

NÚMEROE DE 289-8018, 289-8019 GRUPO DE CILINDRO E TUBULAÇÕES-LANÇA

SMCS-5456 **i02766957**

NOTA	REF. NÃO	GRÁFICO REF.	NÚMERO DA PEÇA	QTY	NOME DA PEÇA 1 2 3 4 5 6 (NÍVEL DO PRODUTO)	CONSULTE PÁGINA
	1	1	**3B-8489**	1	GRAXEIRA (1/8-27 PTF) (FITTING-GREASE (1/8-27 PTF))	
	2	1	**166-1497**	2	SELO TIPO LÁBIO (SEAL-LIP TYPE)	
Y	3	1	**289-8021**	1	GRUPO DO CILINDRO DA LANÇA (CYLINDER GP-BOOM)	351
	4	1	**9X-4597**	2	SELO TIPO LÁBIO (SEAL-LIP TYPE)	

Y - ILUSTRAÇÃO INDIVIDUAL

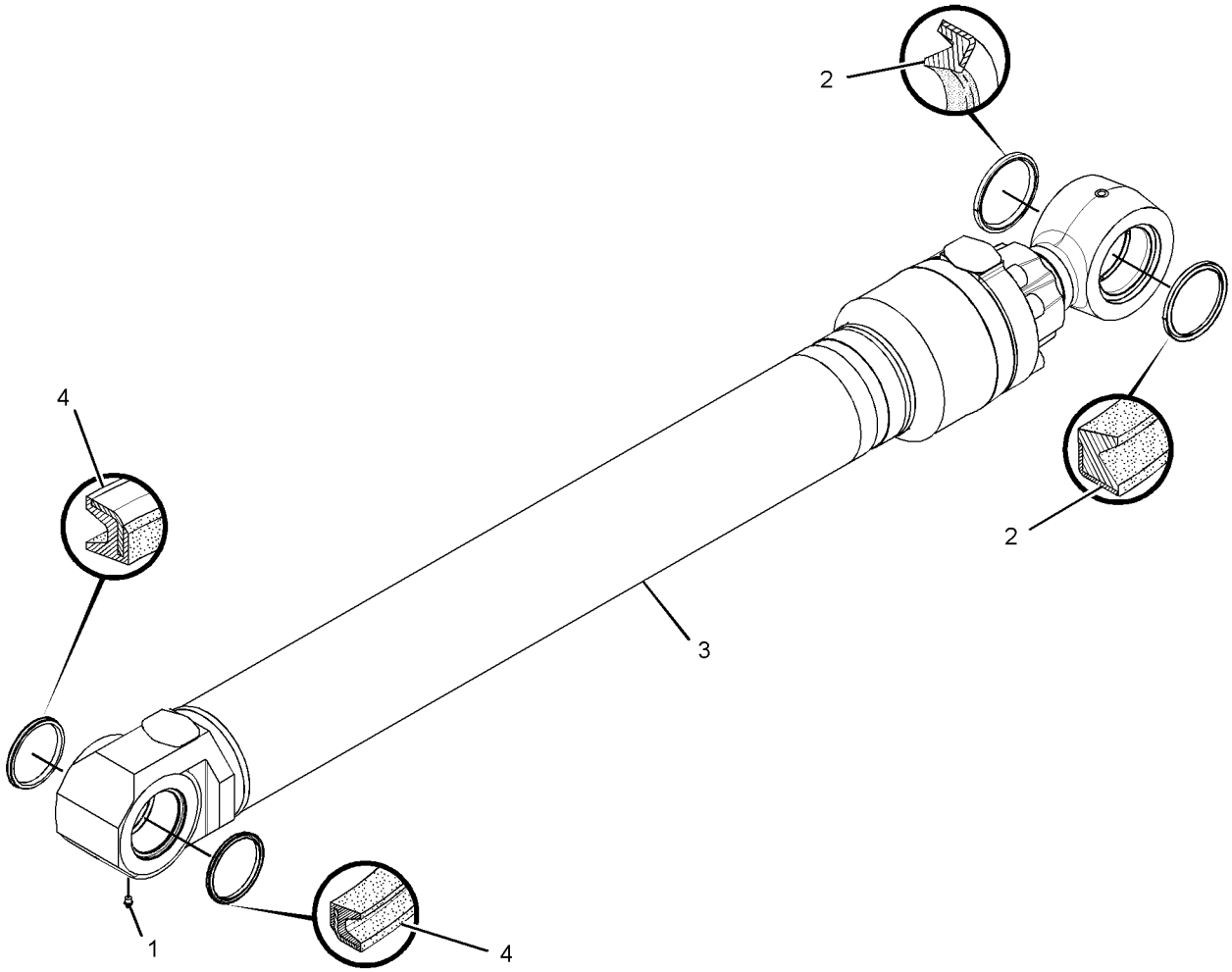

GRÁFICO 1 <FIM> g01361958

358-5971 GRUPO DE CILINDRO E SELO - LANÇA (CYLINDER & SEAL GP-BOOM)

S/N: MBP1-UP

NÚMEROE DE 369-9680, 369-9681 GRUPO DE CILINDRO E TUBULAÇÕES-LANÇA

SMCS-5456 **i05357359**

NOTA	REF. NÃO	GRÁFICO REF.	NÚMERO DA PEÇA	QTY	NOME DA PEÇA 1 2 3 4 5 6 (NÍVEL DO PRODUTO)	CONSULTE PÁGINA
	1	1	**3B-8489**	1	GRAXEIRA (1/8-27 PTF) (FITTING-GREASE (1/8-27 PTF))	
	2	1	**166-1497**	2	SELO TIPO LÁBIO (SEAL-LIP TYPE)	
YR	3	1	**358-5972**	1	GRUPO DO CILINDRO DA LANÇA (CYLINDER GP-BOOM)	353
	4	1	**9X-4597**	2	SELO TIPO LÁBIO (SEAL-LIP TYPE)	

R - PEÇA REMANUFATURADA PODE ESTAR DISPONÍVEL
Y - ILUSTRAÇÃO INDIVIDUAL

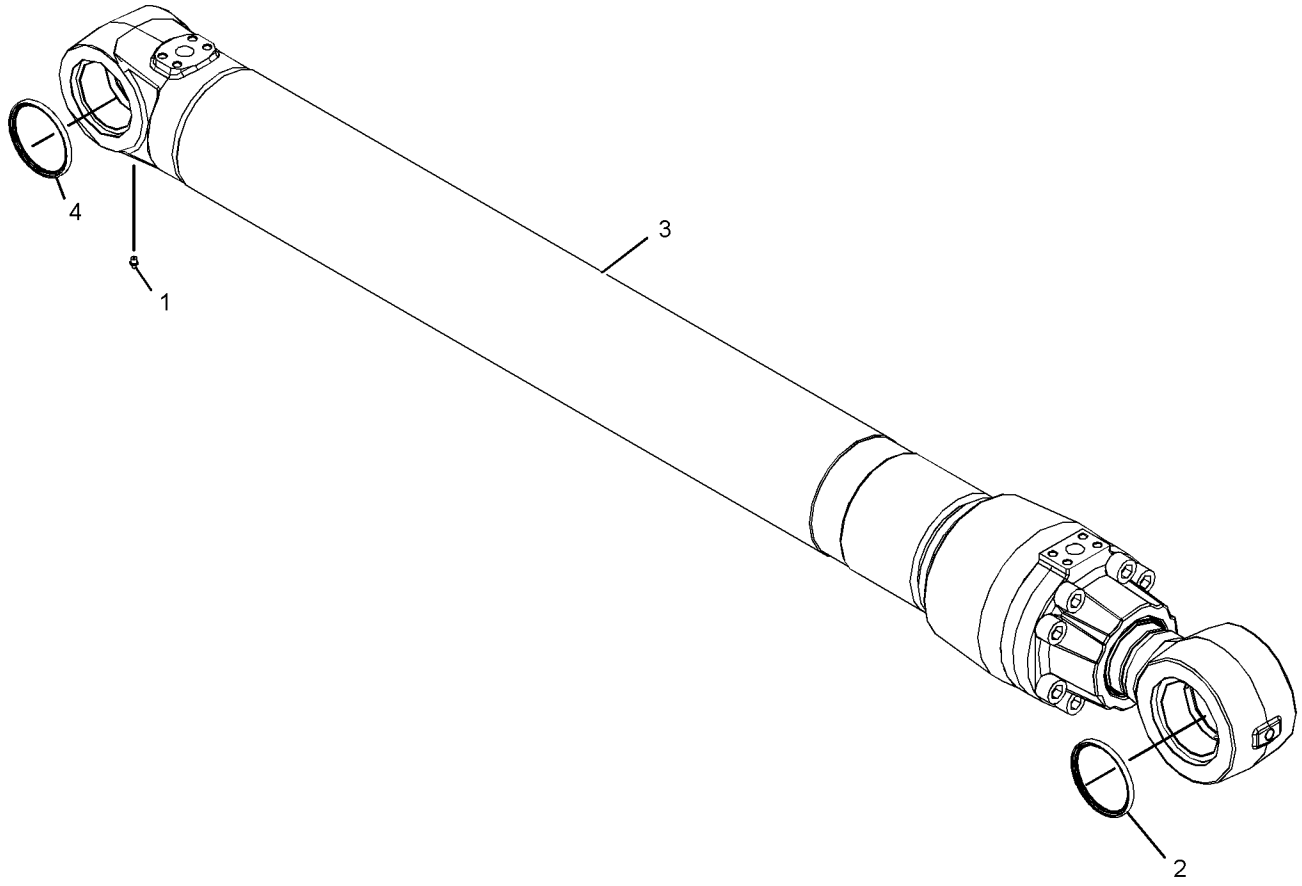

GRÁFICO 1 <FIM> g02169428

289-8011 GRUPO DE CILINDRO E SELO-CAÇAMBA (CYLINDER & SEAL GP-BUCKET)

S/N: MBP1-UP

NÚMEROE DE 289-8010 GRUPO DE CILINDRO E TUBULAÇÕES-CAÇAMBA

SMCS-5457 **i02832130**

NOTA	REF. NÃO	GRÁFICO REF.	NÚMERO DA PEÇA	QTY	NOME DA PEÇA 1 2 3 4 5 6 (NÍVEL DO PRODUTO)	CONSULTE PÁGINA
	1	1	**3B-8489**	2	GRAXEIRA (1/8-27 PTF) (FITTING-GREASE (1/8-27 PTF))	
	2	1	**166-1494**	2	SELO TIPO LÁBIO (SEAL-LIP TYPE)	
	3	1	**166-1496**	2	SELO TIPO LÁBIO (SEAL-LIP TYPE)	
Y	4	1	**289-8012**	1	GRUPO DO CILINDRO DA CAÇAMBA (CYLINDER GP-BUCKET)	355

Y - ILUSTRAÇÃO INDIVIDUAL

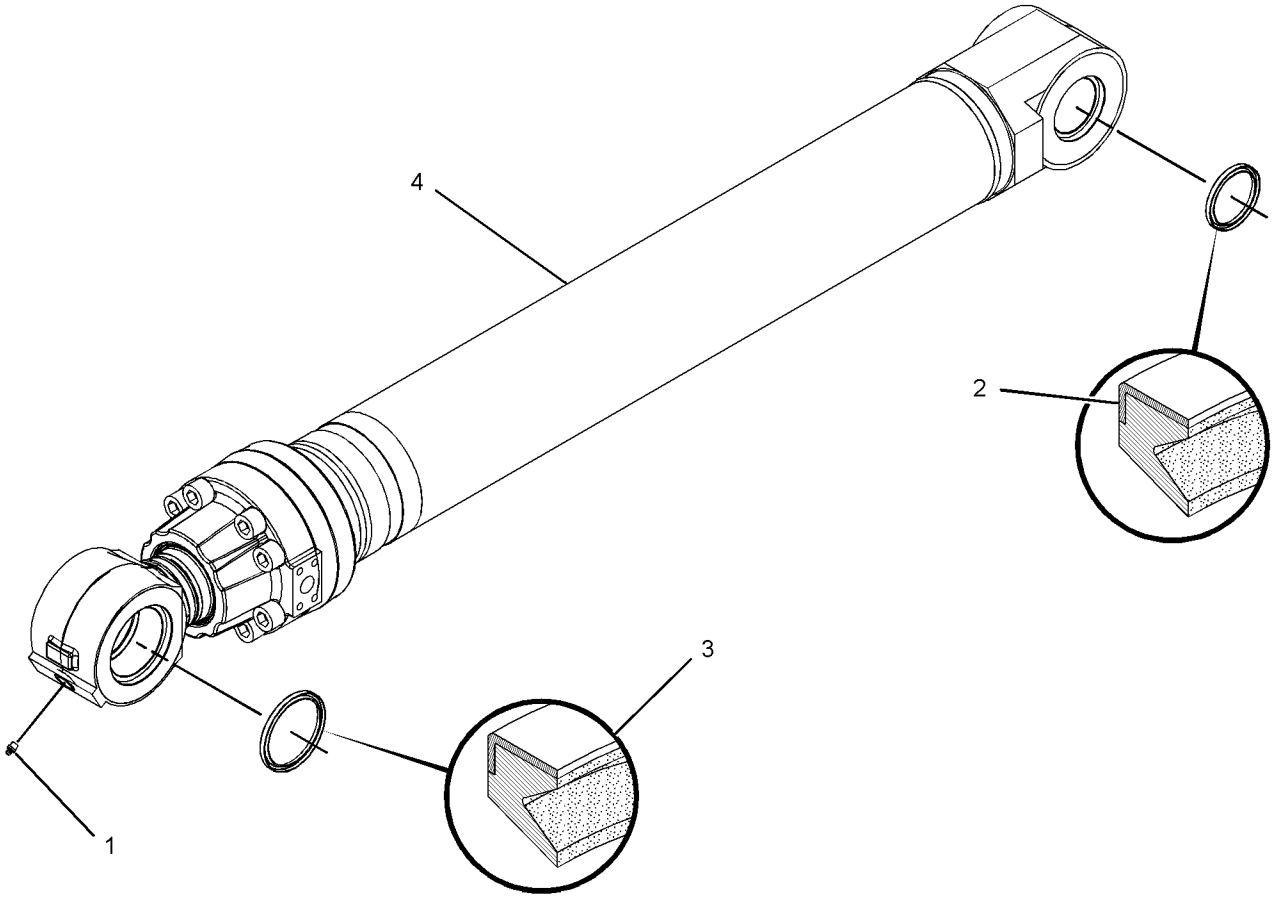

GRÁFICO 1 <FIM> g01456985

357-9783 GRUPO DE CILINDRO E SELO-CAÇAMBA (CYLINDER & SEAL GP-BUCKET)

S/N: MBP1-UP

NÚMEROE DE 357-9782 GRUPO DE CILINDRO E TUBULAÇÕES-CAÇAMBA

SMCS-5457 **i05332601**

NOTA	REF. NÃO	GRÁFICO REF.	NÚMERO DA PEÇA	QTY	NOME DA PEÇA 1 2 3 4 5 6 (NÍVEL DO PRODUTO)	CONSULTE PÁGINA
	1	1	**3B-8489**	2	GRAXEIRA (1/8-27 PTF) (FITTING-GREASE (1/8-27 PTF))	
Y	2	1	**357-9784**	1	GRUPO DO CILINDRO DA CAÇAMBA (CYLINDER GP-BUCKET)	357
	3	1	**7X-4803**	2	SELO TIPO LÁBIO (SEAL-LIP TYPE)	
	4	1	**9X-4597**	2	SELO TIPO LÁBIO (SEAL-LIP TYPE)	

Y - ILUSTRAÇÃO INDIVIDUAL

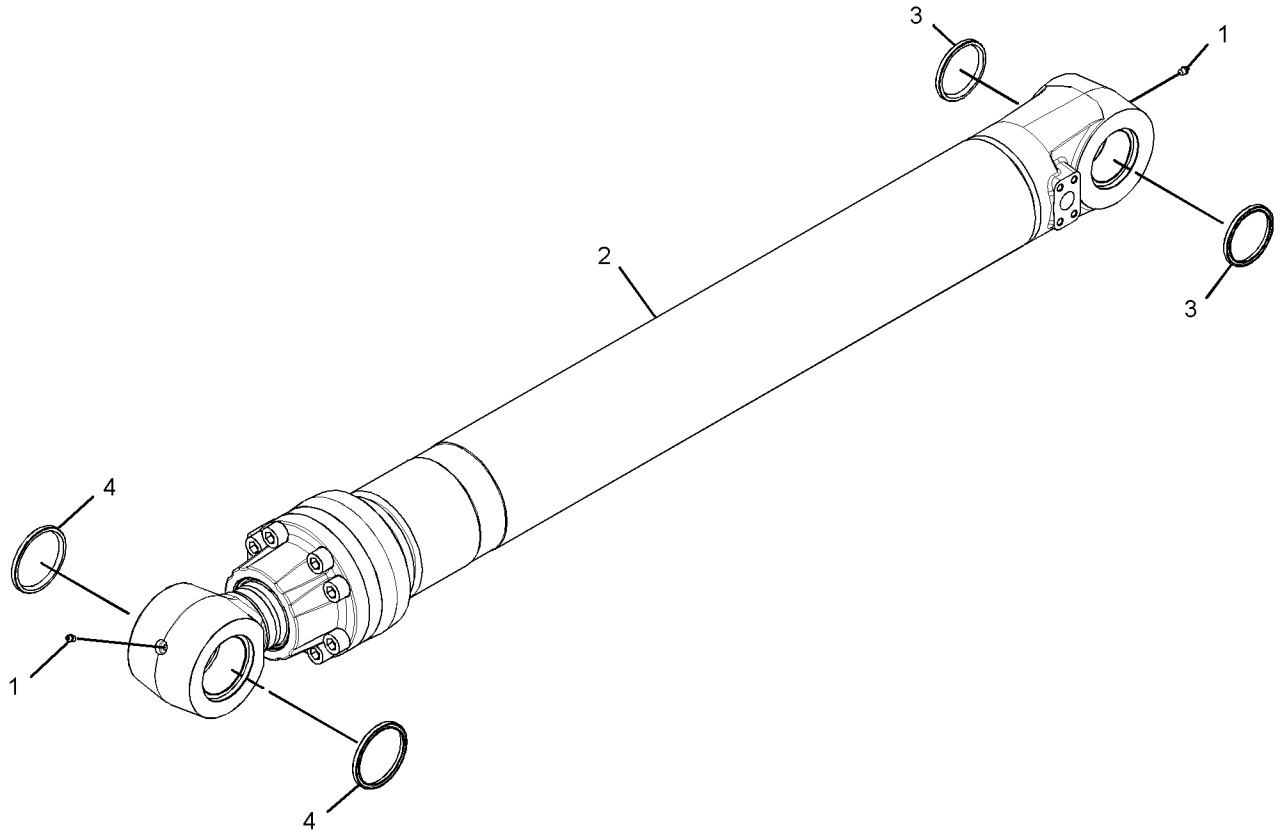

GRÁFICO 1 <FIM> g02168877

289-8030 GRUPO DE CILINDRO E SELO-BRAÇO (CYLINDER & SEAL GP-STICK)

S/N: MBP1-UP

NÚMEROE DE 289-8029 GRUPO DE CILINDRO E TUBULAÇÕES-BRAÇO

SMCS-5458 **i02767075**

NOTA	REF. NÃO	GRÁFICO REF.	NÚMERO DA PEÇA	QTY	NOME DA PEÇA 1 2 3 4 5 6 (NÍVEL DO PRODUTO)	CONSULTE PÁGINA
	1	1	**7X-4803**	4	SELO TIPO LÁBIO (SEAL-LIP TYPE)	
Y	2	1	**289-8031**	1	GRUPO DO CILINDRO DO BRAÇO (CYLINDER GP-STICK)	360
	3	1	**3B-8489**	1	GRAXEIRA (1/8-27 PTF) (FITTING-GREASE (1/8-27 PTF))	

Y - ILUSTRAÇÃO INDIVIDUAL

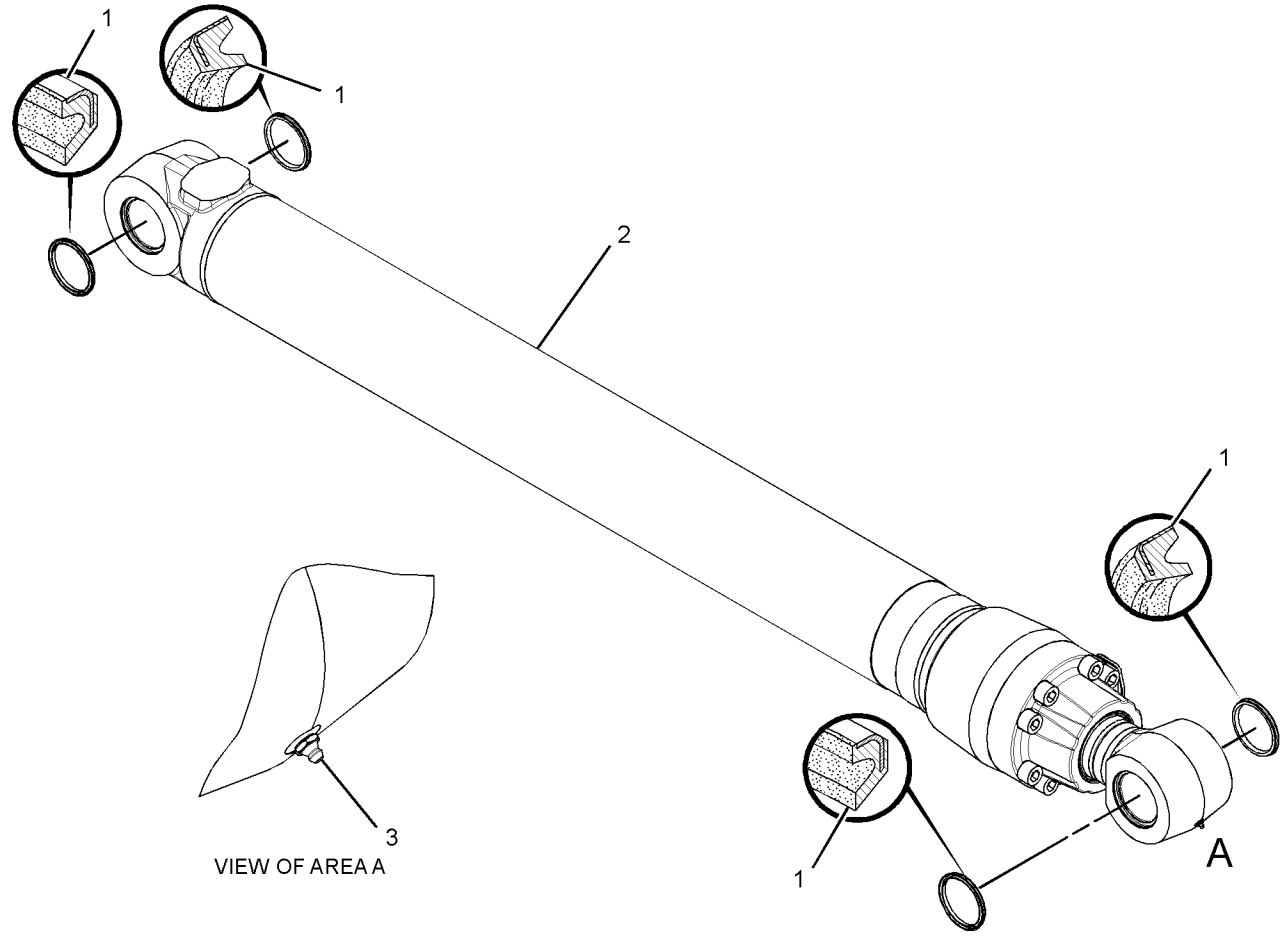

GRÁFICO 1 <FIM> g01361364

357-4702 GRUPO DE CILINDRO E SELO-BRAÇO (CYLINDER & SEAL GP-STICK)

S/N: MBP1-UP

NÚMEROE DE 369-9682 GRUPO DE CILINDRO E TUBULAÇÕES-BRAÇO

SMCS-5458 **i05357229**

NOTA	REF. NÃO	GRÁFICO REF.	NÚMERO DA PEÇA	QTY	NOME DA PEÇA 1 2 3 4 5 6 (NÍVEL DO PRODUTO)	CONSULTE PÁGINA
	1	1	**3B-8489**	1	GRAXEIRA (1/8-27 PTF) (FITTING-GREASE (1/8-27 PTF))	
CYR	2	1	**375-1722**	1	GRUPO DO CILINDRO DO BRAÇO (CYLINDER GP-STICK)	362
	3	1	**7X-4803**	4	SELO TIPO LÁBIO (SEAL-LIP TYPE)	

C - ALTERAR DO TIPO ANTERIOR
R - PEÇA REMANUFATURADA PODE ESTAR DISPONÍVEL
Y - ILUSTRAÇÃO INDIVIDUAL

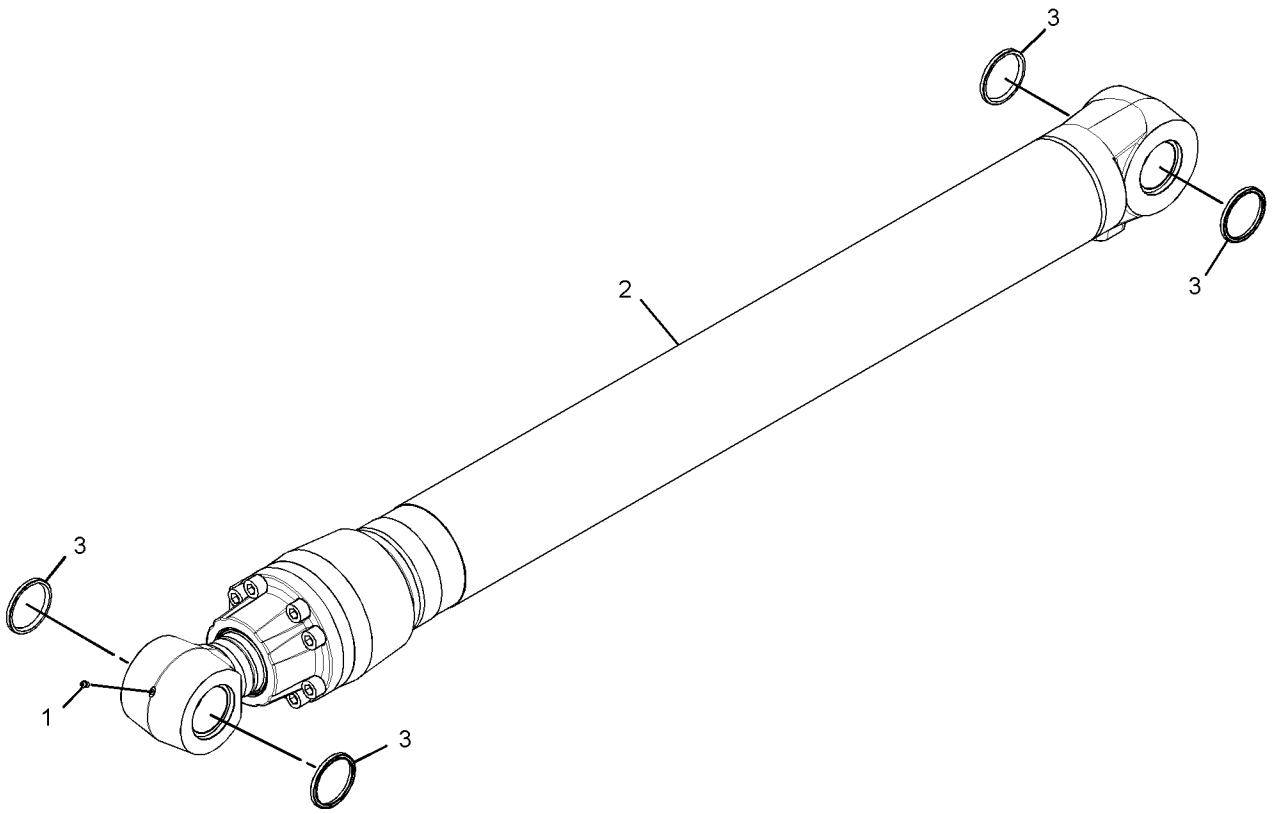

GRÁFICO 1 <FIM> g02168834

289-8021 GRUPO DO CILINDRO DA LANÇA (CYLINDER GP-BOOM)

S/N: MBP1-UP

DIÂMETRO INTERNO DE 150 MM (5,9 POL) X CURSO DE 1.440 MM (56,7 POL)

NÚMEROE DE 289-8020 GRUPO DE CILINDRO E SELO - LANÇA

SMCS-5456 **i02766974**

NOTA	REF. NÃO	GRÁFICO REF.	NÚMERO DA PEÇA	QTY	NOME DA PEÇA 1 2 3 4 5 6 (NÍVEL DO PRODUTO)	CONSULTE PÁGINA
	1	1	**6I-6798**	1	PARAR (STOP)	
	2	1	**7Y-4660**	1	CABEÇA (HEAD)	
J	3	1	**7Y-4669**	1	ANEL-REFORÇO (RING-BACKUP)	
M	4	1	**7Y-4695**	1	CONTRAPORCA (ROSCA M80X2) (LOCKNUT (M80X2-THD))	
J	5	1	**9X-3601**	1	CONJUNTO DO SELO (SEAL AS)	
J	6	1	**128-9265**	1	RETENTOR DO AMORTECEDOR (SEAL-BUFFER)	
	7	1	**188-4216**	1	PISTÃO (PISTON)	
J	8	1	**188-4218**	1	ANEL (RING)	
J	9	1	**242-6833**	1	ANEL-RETENTOR (RING-SEAL)	
	10	1	**289-8022**	1	CONJUNTO DO CILINDRO HIDRÁULICO (CYLINDER AS-HYDRAULIC)	
	10A	1	**241-7340**	1	BUCHA (BUSHING)	
	11	1	**289-8027**	1	CONJUNTO DA HASTE (ROD AS)	
	11A	1	**241-7341**	1	BUCHA (BUSHING)	
	12	1	**7Y-4672**	1	ANEL DE RETENÇÃO (RING-RETAINING)	
J	13	1	**165-9290**	1	SELO TIPO LÁBIO (SEAL-LIP TYPE)	
J	14	1	**170-9864**	1	SELO EM "U" (SEAL-U-CUP)	
J	15	1	**188-4217**	2	ANEL (RING)	
J	16	1	**095-1633**	1	ANEL RETENTOR EM O (SEAL-O-RING)	
	17	1	**114-0760**	1	BUCHA (BUSHING)	
J	18	1	**7Y-4673**	1	ANEL-REFORÇO (RING-BACKUP)	
M	19	1	**7Y-5215**	8	PARAFUSO DE CABEÇA OCA (M24X3X90 MM) (BOLT-SOCKET HEAD (M24X3X90-MM))	
					JOGO(S) DE REPARO DISPONÍVEL(ÍVEIS):	
J			**242-6840**	1	KIT DE SELOS (CILINDRO DA LANÇA) (KIT-SEAL (BOOM CYLINDER))	

J - KIT MARKED J SERVICES PART(S) MARKED J
M - PEÇA MÉTRICA

289-8021 GRUPO DO CILINDRO DA LANÇA (CYLINDER GP-BOOM) (continuação) **i02766974**

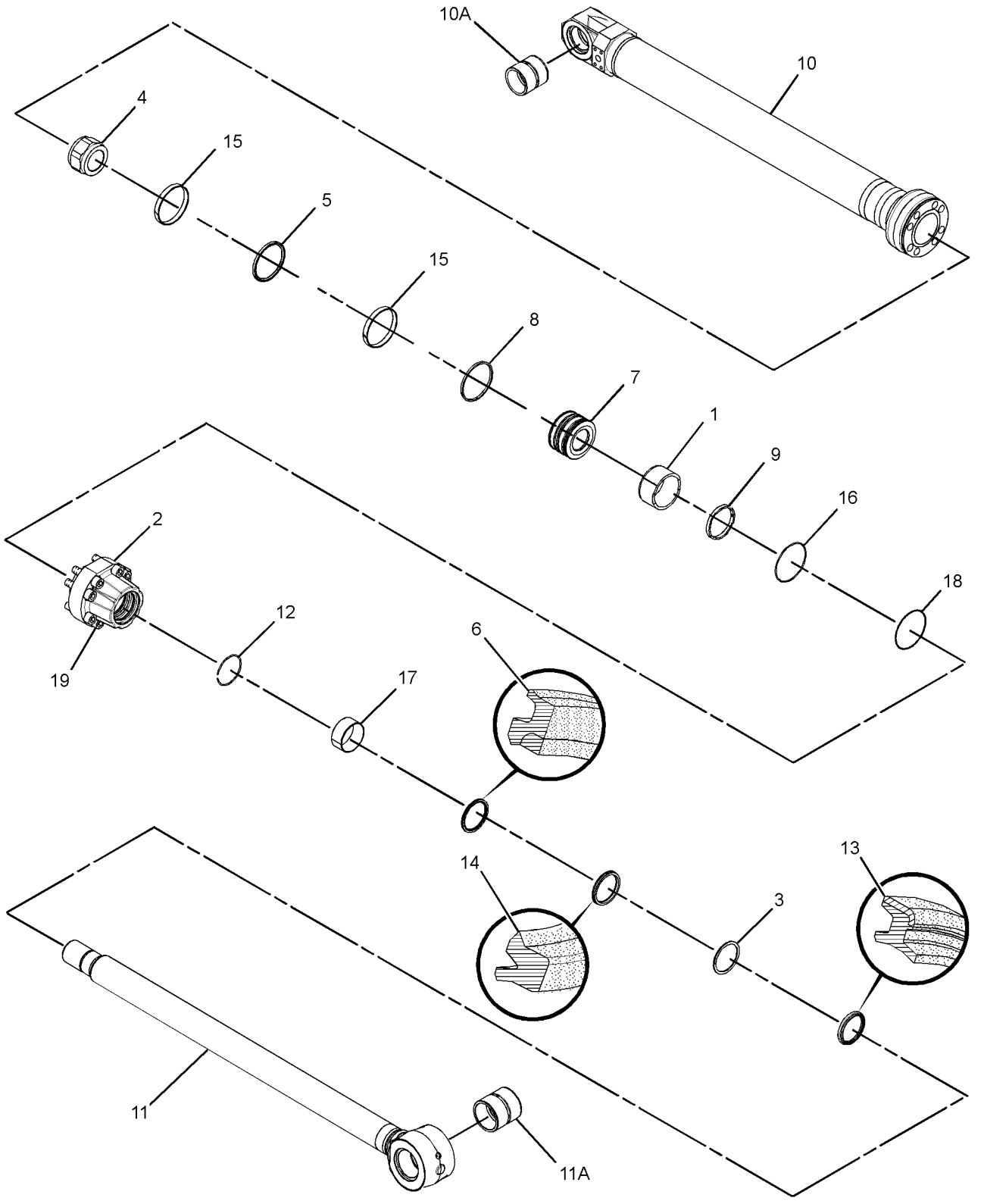

GRÁFICO 1 <FIM> g01405559

358-5972 GRUPO DO CILINDRO DA LANÇA
(CYLINDER GP-BOOM)*R

S/N: MBP1-UP

DIÂMETRO INTERNO DE 150 MM (5,9 POL) X CURSO DE 1.440 MM (56,7 POL)

NÚMEROE DE 358-5971 GRUPO DE CILINDRO E SELO - LANÇA

SMCS-5456 **i05518607**

NOTA	REF. NÃO	GRÁFICO REF.	NÚMERO DA PEÇA	QTY	NOME DA PEÇA 1 2 3 4 5 6 (NÍVEL DO PRODUTO)	CONSULTE PÁGINA
M	1	1	**7Y-4695**	1	CONTRAPORCA (ROSCA M80X2) (LOCKNUT (M80X2-THD))	
J	2	1	**9X-3601**	1	CONJUNTO DO SELO (SEAL AS)	
J	3	1	**165-9290**	1	SELO TIPO LÁBIO (SEAL-LIP TYPE)	
J	4	1	**188-4217**	2	ANEL (RING)	
J	5	1	**188-4218**	1	ANEL (RING)	
J	6	1	**242-6833**	1	ANEL-RETENTOR (RING-SEAL)	
	7	1	**358-5973**	1	CONJUNTO DO CILINDRO (CYLINDER AS)	
	7A	1	**241-7280**	1	BUCHA (BUSHING)	
R	8	1	**358-5983**	1	CONJUNTO DA HASTE (ROD AS)	
	8A	1	**284-7354**	1	BUCHA (BUSHING)	
	9	1	**358-8523**	1	PISTÃO (PISTON)	
	10	1	**358-8524**	1	CABEÇA (HEAD)	
	11	1	**359-7191**	1	PARAR (STOP)	
J	12	1	**095-1633**	1	ANEL RETENTOR EM O (SEAL-O-RING)	
	13	1	**114-0760**	1	BUCHA (BUSHING)	
J	14	1	**324-6438**	1	RETENTOR DO AMORTECEDOR (SEAL-BUFFER)	
J	15	1	**324-6439**	1	SELO EM "U" (SEAL-U-CUP)	
J	16	1	**7Y-4669**	1	ANEL-REFORÇO (RING-BACKUP)	
	17	1	**7Y-4672**	1	ANEL DE RETENÇÃO (RING-RETAINING)	
J	18	1	**7Y-4673**	1	ANEL-REFORÇO (RING-BACKUP)	
M	19	1	**7Y-5215**	8	PARAFUSO DE CABEÇA OCA (M24X3X90 MM) (BOLT-SOCKET HEAD (M24X3X90-MM))	
					JOGO(S) DE REPARO DISPONÍVEL(ÍVEIS):	
J			**324-9485**	1	KIT DE SELOS (CILINDRO DA LANÇA) (KIT-SEAL (BOOM CYLINDER))	

J - KIT MARKED J SERVICES PART(S) MARKED J
M - PEÇA MÉTRICA
R - PEÇA REMANUFATURADA PODE ESTAR DISPONÍVEL

358-5972 GRUPO DO CILINDRO DA LANÇA (CYLINDER GP-BOOM) (continuação) **i05518607**

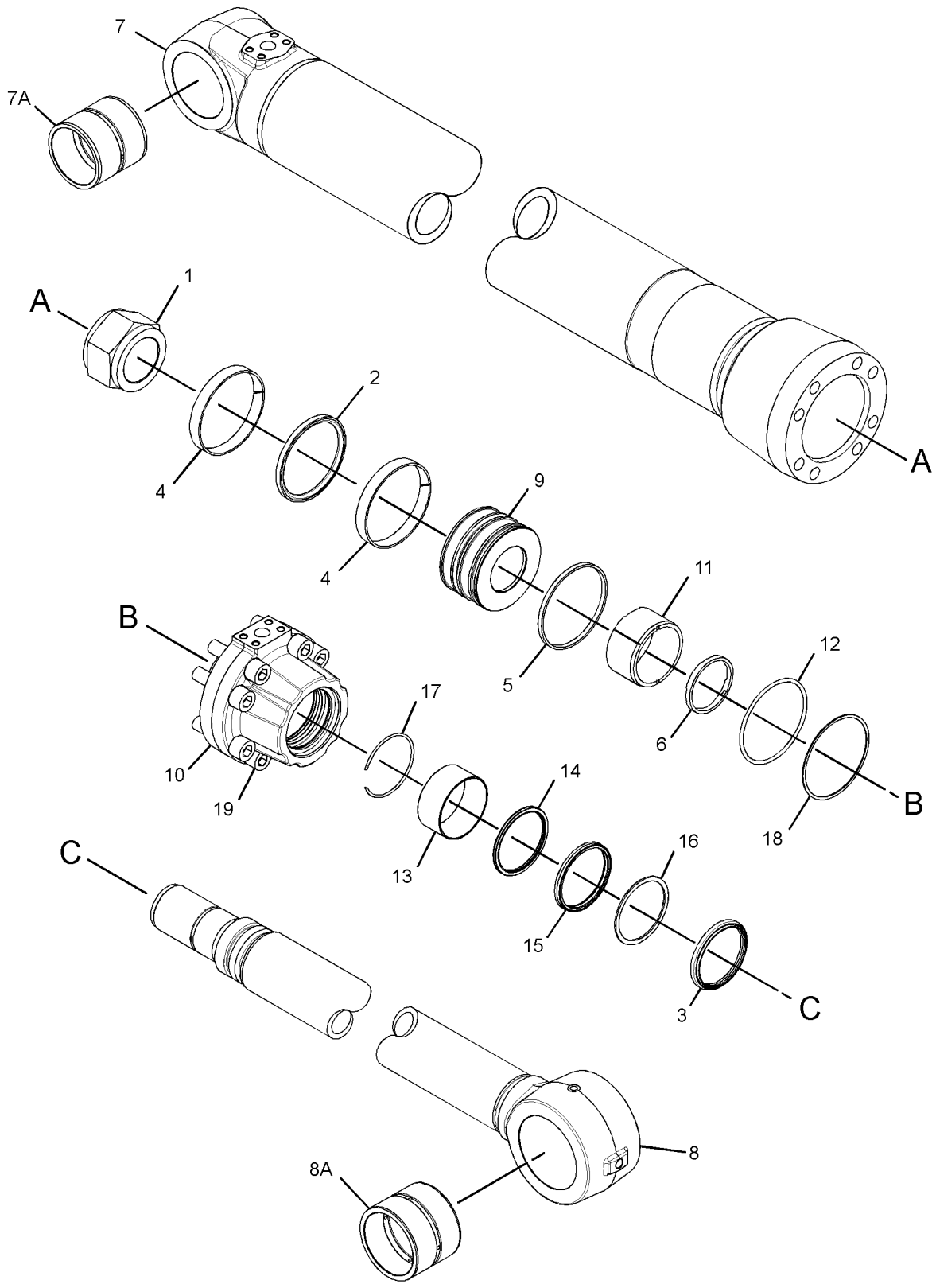

GRÁFICO 1 <FIM> g02167855

289-8012 GRUPO DO CILINDRO DA CAÇAMBA (CYLINDER GP-BUCKET)

S/N: MBP1-UP

DIÂMETRO INTERNO DE 150 MM (5,9 POL) X CURSO DE 1.151 MM (45,3 POL)

NÚMEROE DE 289-8011 GRUPO DE CILINDRO E SELO-CAÇAMBA

SMCS-5457 **i03202400**

NOTA	REF. NÃO	GRÁFICO REF.	NÚMERO DA PEÇA	QTY	NOME DA PEÇA 1 2 3 4 5 6 (NÍVEL DO PRODUTO)	CONSULTE PÁGINA
	1	1	**7Y-4660**	1	CABEÇA (HEAD)	
J	2	1	**7Y-4669**	1	ANEL-REFORÇO (RING-BACKUP)	
M	3	1	**7Y-4695**	1	CONTRAPORCA (ROSCA M80X2) (LOCKNUT (M80X2-THD))	
J	4	1	**9X-3601**	1	CONJUNTO DO SELO (SEAL AS)	
J	5	1	**128-9265**	1	RETENTOR DO AMORTECEDOR (SEAL-BUFFER)	
	6	1	**188-4216**	1	PISTÃO (PISTON)	
J	7	1	**188-4218**	1	ANEL (RING)	
	8	1	**242-6787**	1	CONJUNTO DA HASTE (ROD AS)	
	8A	1	**228-5617**	1	BUCHA (BUSHING)	
	9	1	**289-8013**	1	CONJUNTO DO CILINDRO (CYLINDER AS)	
	9A	1	**235-7770**	1	BUCHA (BUSHING)	
	10	1	**7Y-4672**	1	ANEL DE RETENÇÃO (RING-RETAINING)	
J	11	1	**165-9290**	1	SELO TIPO LÁBIO (SEAL-LIP TYPE)	
J	12	1	**170-9864**	1	SELO EM "U" (SEAL-U-CUP)	
J	13	1	**188-4217**	2	ANEL (RING)	
J	14	1	**095-1633**	1	ANEL RETENTOR EM O (SEAL-O-RING)	
	15	1	**114-0760**	1	BUCHA (BUSHING)	
J	16	1	**7Y-4673**	1	ANEL-REFORÇO (RING-BACKUP)	
M	17	1	**7Y-5215**	8	PARAFUSO DE CABEÇA OCA (M24X3X90 MM) (BOLT-SOCKET HEAD (M24X3X90-MM))	
					JOGO(S) DE REPARO DISPONÍVEL(ÍVEIS):	
J			**191-5619**	1	KIT DE SELOS (CILINDRO DA CAÇAMBA) (KIT-SEAL (BUCKET CYLINDER))	

J - KIT MARKED J SERVICES PART(S) MARKED J
M - PEÇA MÉTRICA

289-8012 GRUPO DO CILINDRO DA CAÇAMBA (CYLINDER GP-BUCKET) (continuação) **i03202400**

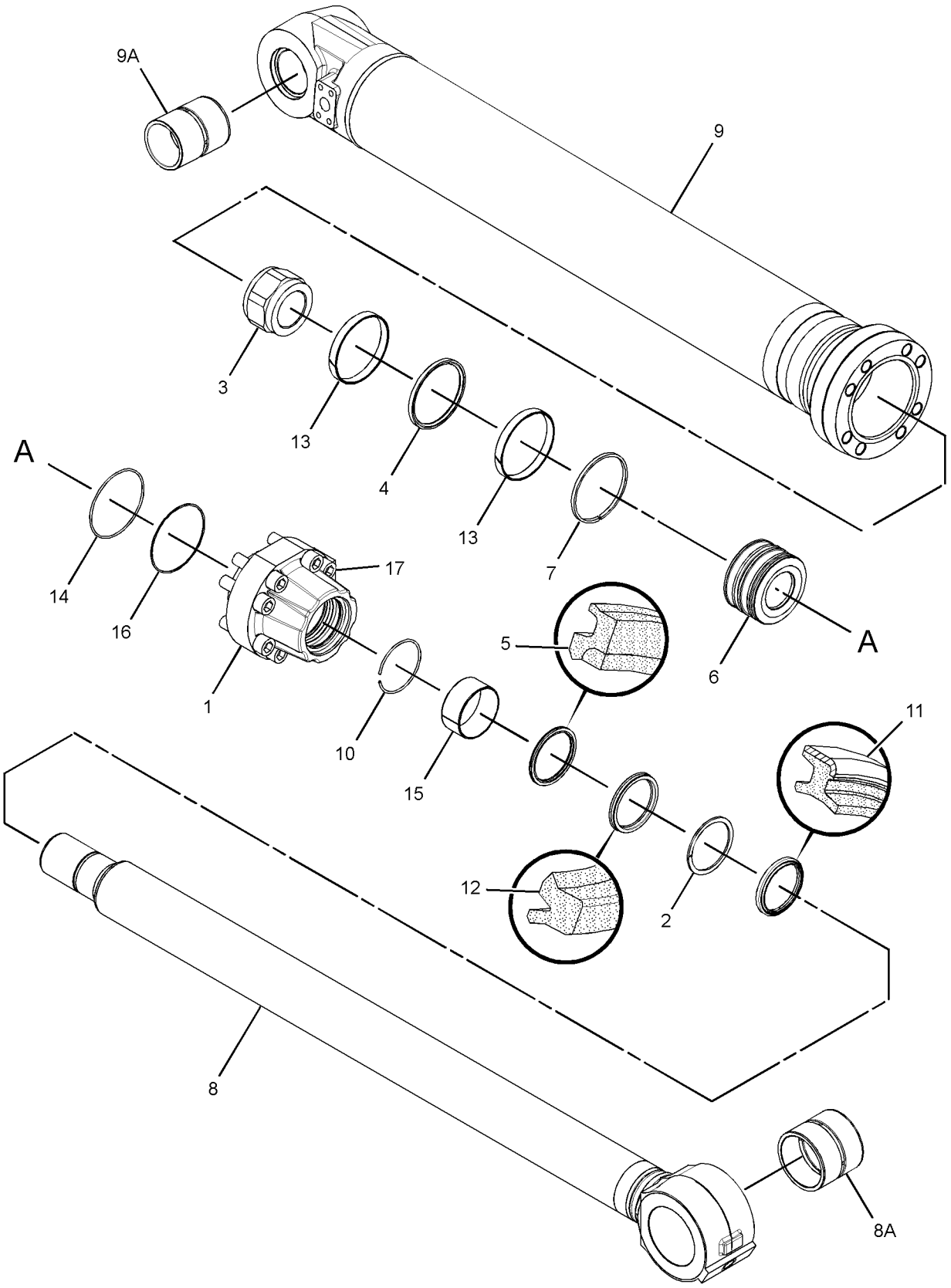

GRÁFICO 1 <FIM> g01386080

357-9784 GRUPO DO CILINDRO DA CAÇAMBA (CYLINDER GP-BUCKET)

S/N: MBP1-UP

DIÂMETRO INTERNO DE 160 MM (6,3 POL) X CURSO DE 1.356 MM (53,4 POL)

NÚMEROE DE 357-9783 GRUPO DE CILINDRO E SELO-CAÇAMBA

SMCS-5457 **i05332604**

NOTA	REF. NÃO	GRÁFICO REF.	NÚMERO DA PEÇA	QTY	NOME DA PEÇA 1 2 3 4 5 6 (NÍVEL DO PRODUTO)	CONSULTE PÁGINA
M	1	1	**123-2112**	1	CONTRAPORCA ESPECIAL (M90X2 DE ROSCA) (LOCKNUT-SPECIAL (M90X2-THD))	
R	2	1	**357-9785**	1	CONJUNTO DO CILINDRO (CYLINDER AS)	
	2A	1	**290-9182**	1	BUCHA (BUSHING)	
R	3	1	**357-9794**	1	CONJUNTO DA HASTE (ROD AS)	
	3A	1	**087-5548**	1	BUCHA (BUSHING)	
	4	1	**358-8527**	1	PISTÃO (PISTON)	
	5	1	**358-8528**	1	CABEÇA (HEAD)	
J	6	1	**087-5550**	1	ANEL-REFORÇO (RING-BACKUP)	
J	7	1	**095-1635**	1	ANEL RETENTOR EM O (SEAL-O-RING)	
	8	1	**114-0762**	1	BUCHA (BUSHING)	
J	9	1	**165-9291**	1	SELO TIPO LÁBIO (SEAL-LIP TYPE)	
J	10	1	**185-0230**	2	ANEL (RING)	
J	11	1	**185-0231**	1	ANEL (RING)	
J	12	1	**333-8687**	1	RETENTOR DO AMORTECEDOR (SEAL-BUFFER)	
J	13	1	**333-8688**	1	SELO EM "U" (SEAL-U-CUP)	
J	14	1	**7Y-4941**	1	ANEL-REFORÇO (RING-BACKUP)	
	15	1	**7Y-4944**	1	ANEL DE RETENÇÃO (RING-RETAINING)	
M	16	1	**7Y-5239**	8	PARAFUSO DE CABEÇA OCA (M24X3X100 MM) (BOLT-SOCKET HEAD (M24X3X100-MM))	
J	17	1	**9X-3604**	1	CONJUNTO DO SELO (SEAL AS)	
					JOGO(S) DE REPARO DISPONÍVEL(ÍVEIS):	
J			**333-8750**	1	KIT DE SELOS (CILINDRO DA CAÇAMBA) (KIT-SEAL (BUCKET CYLINDER))	

J - KIT MARKED J SERVICES PART(S) MARKED J
M - PEÇA MÉTRICA
R - PEÇA REMANUFATURADA PODE ESTAR DISPONÍVEL

357-9784 GRUPO DO CILINDRO DA CAÇAMBA (CYLINDER GP-BUCKET) (continuação) **i05332604**

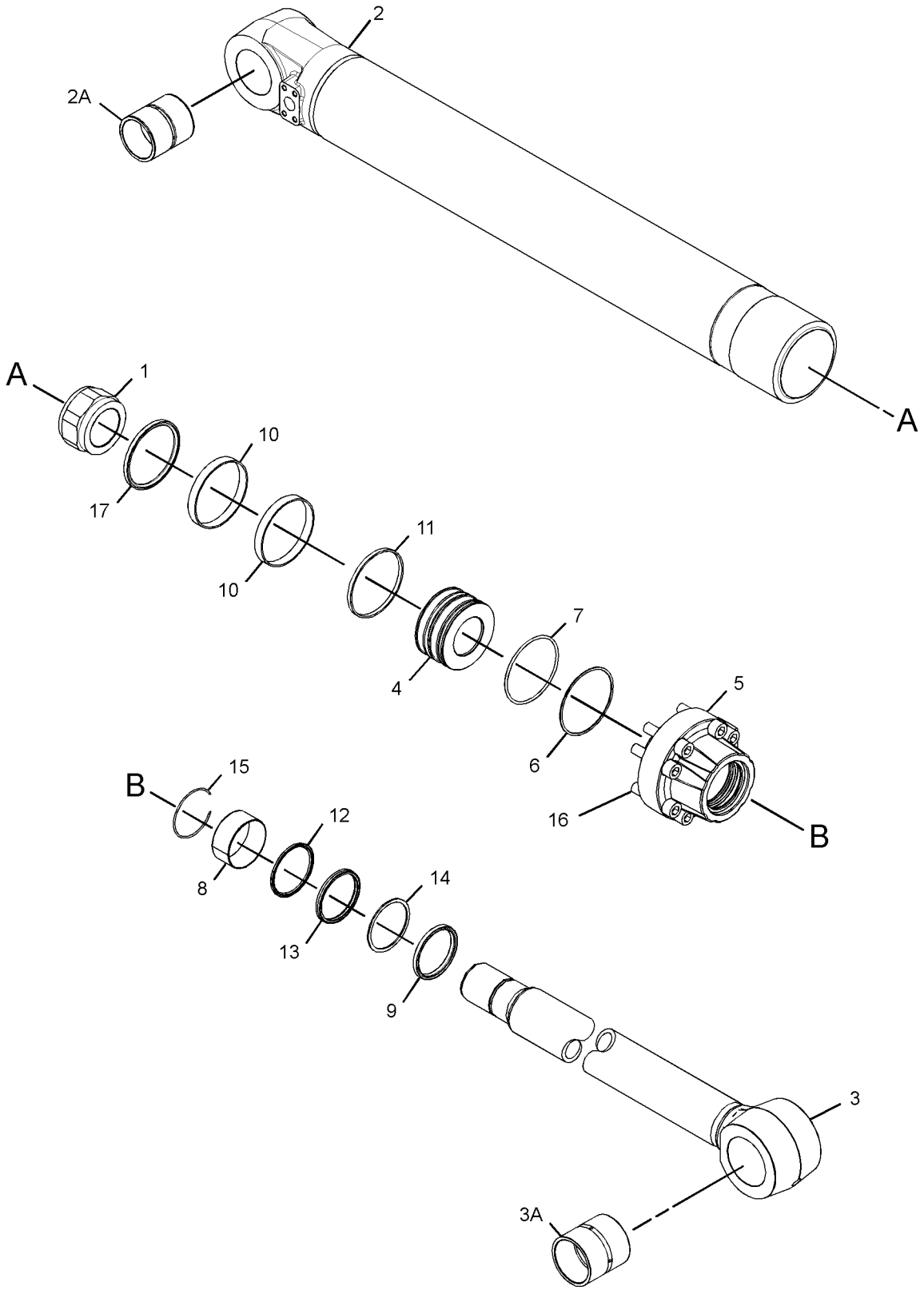

GRÁFICO 1 <FIM> g02167914

169-0753 CYLINDER GP-COUPLER (RECUO DO CILINDRO)-TRAVAR (CYLINDER GP-COUPLER-TRAVAR)

S/N: MBP1-UP

DIÂMETRO INTERNO DE 70 MM (2,8 POL) X CURSO DE 130 MM (5,1 POL)

NÚMEROE DE 209-3464 GRUPO DE TRAVAMENTO-ACOPLADOR RÁPIDO

SMCS-5133 **i03626695**

NOTA	REF. NÃO	GRÁFICO REF.	NÚMERO DA PEÇA	QTY	NOME DA PEÇA 1 2 3 4 5 6 (NÍVEL DO PRODUTO)	CONSULTE PÁGINA
	1	1	**169-3923**	1	KIT-VÁLVULA (ACOPLADOR RÁPIDO) (KIT-VALVE (QUICK COUPLER))	
					JOGO(S) DE REPARO DISPONÍVEL(ÍVEIS):	
			219-1322	1	KIT DE SELOS (CILINDRO DE TRAVAMENTO DO ACOPLADOR RÁPIDO) (KIT-SEAL (QUICK COUPLER LOCK CYLINDER))	

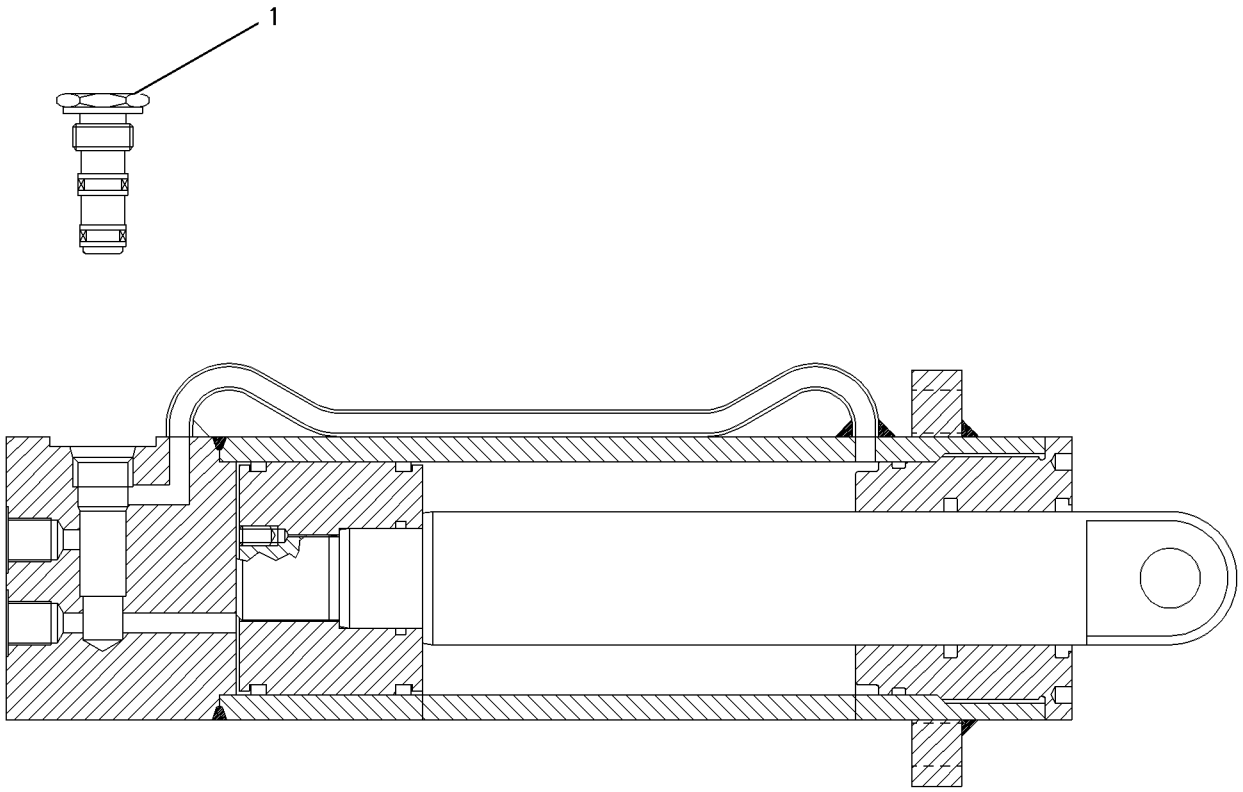

GRÁFICO 1 <FIM> g00562763

289-8031 GRUPO DO CILINDRO DO BRAÇO (CYLINDER GP-STICK)

S/N: MBP1-UP

DIÂMETRO INTERNO DE 170 MM (6,7 POL) X CURSO DE 1.738 MM (68,4 POL)

NÚMEROE DE 289-8030 GRUPO DE CILINDRO E SELO-BRAÇO

SMCS-5458 **i02767093**

NOTA	REF. NÃO	GRÁFICO REF.	NÚMERO DA PEÇA	QTY	NOME DA PEÇA 1 2 3 4 5 6 (NÍVEL DO PRODUTO)	CONSULTE PÁGINA
M	1	1	**7Y-4956**	1	CONTRAPORCA (M90X2 DE ROSCA) (LOCKNUT (M90X2-THD))	
J	2	1	**9X-3607**	1	CONJUNTO DO SELO (SEAL AS)	
	3	1	**103-8345**	1	ANEL DE RETENÇÃO (RING-RETAINING)	
	4	1	**107-6579**	1	ANEL (RING)	
	5	1	**107-6933**	1	PARAR (STOP)	
	6	1	**191-5603**	1	PISTÃO (PISTON)	
J	7	1	**191-5605**	1	ANEL (RING)	
J	8	1	**231-6843**	1	ANEL-RETENTOR (RING-SEAL)	
	9	1	**289-8032**	1	CONJUNTO DO CILINDRO HIDRÁULICO (CYLINDER AS-HYDRAULIC)	
	9A	1	**241-7342**	1	BUCHA (BUSHING)	
R	10	1	**289-8037**	1	CONJUNTO DA HASTE (ROD AS)	
	10A	1	**241-7342**	1	BUCHA (BUSHING)	
	11	1	**191-5602**	1	CABEÇA (HEAD)	
J	12	1	**191-5604**	2	ANEL (RING)	
	13	1	**191-5643**	1	ANEL DE RETENÇÃO (RING-RETAINING)	
J	14	1	**191-5645**	1	RETENTOR DO AMORTECEDOR (SEAL-BUFFER)	
J	15	1	**191-5647**	1	ANEL-REFORÇO (RING-BACKUP)	
J	16	1	**191-5648**	1	SELO TIPO LÁBIO (SEAL-LIP TYPE)	
	17	1	**191-5705**	1	PARAR (STOP)	
	18	1	**095-0930**	2	ANEL DE RETENÇÃO (EXTERNO) (RING-RETAINING (EXTERNAL))	
J	19	1	**095-1726**	1	ANEL RETENTOR EM O (SEAL-O-RING)	
	20	1	**191-5644**	1	BUCHA (BUSHING)	
J	21	1	**191-5646**	1	SELO EM "U" (SEAL-U-CUP)	
J	22	1	**7Y-4945**	1	ANEL-REFORÇO (RING-BACKUP)	
M	23	1	**7Y-5239**	8	PARAFUSO DE CABEÇA OCA (M24X3X100 MM) (BOLT-SOCKET HEAD (M24X3X100-MM))	
					JOGO(S) DE REPARO DISPONÍVEL(ÍVEIS):	
J			**231-6844**	1	KIT DE SELOS (CILINDRO DO BRAÇO) (KIT-SEAL (STICK CYLINDER))	

J - KIT MARKED J SERVICES PART(S) MARKED J

M - PEÇA MÉTRICA

R - PEÇA REMANUFATURADA PODE ESTAR DISPONÍVEL

289-8031 GRUPO DO CILINDRO DO BRAÇO (CYLINDER GP-STICK) (continuação) **i02767093**

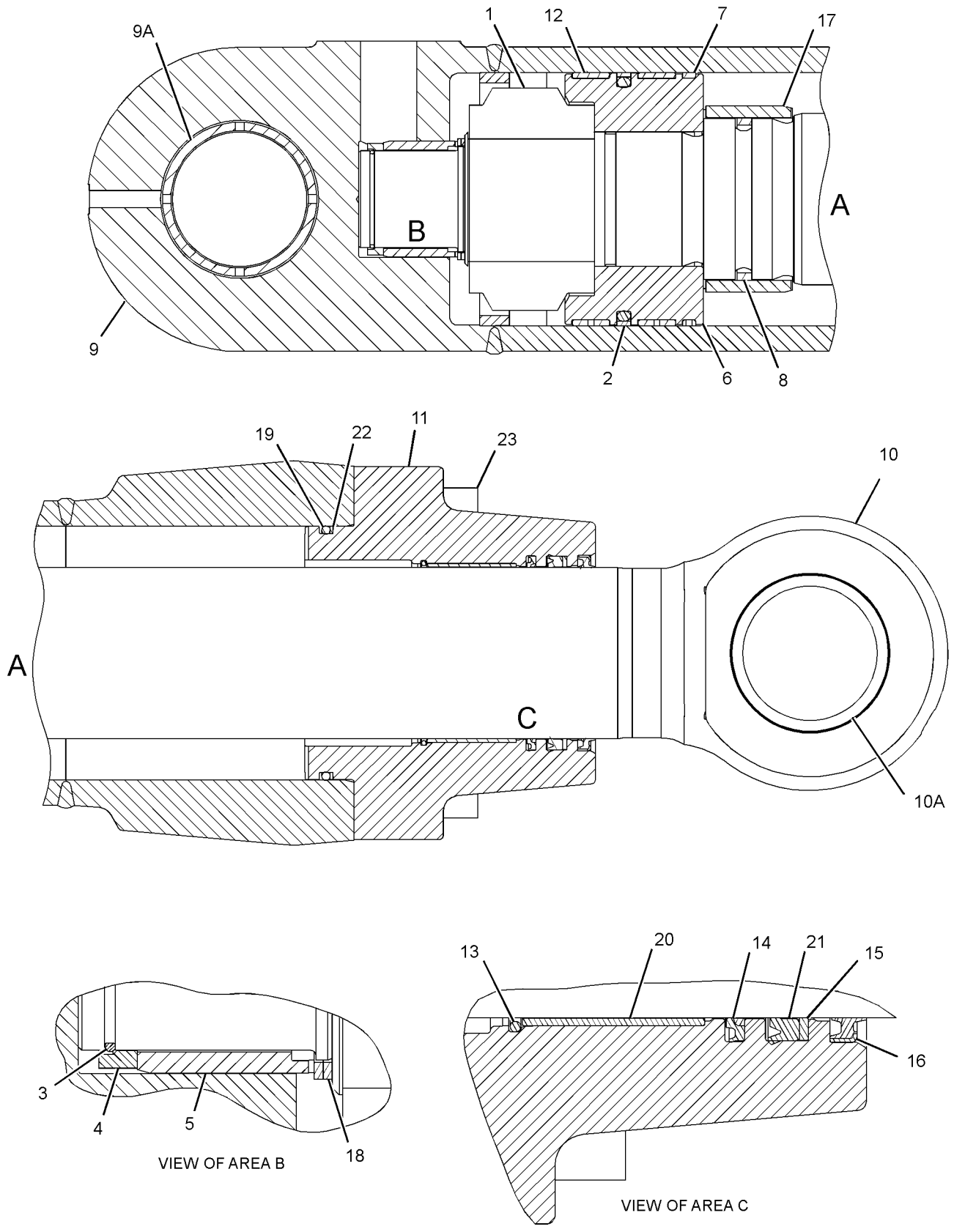

GRÁFICO 1 <FIM> g01363056

375-1722 GRUPO DO CILINDRO DO BRAÇO
(CYLINDER GP-STICK)*R

S/N: MBP1-UP

DIÂMETRO INTERNO DE 170 MM (6,7 POL) X CURSO DE 1.738 MM (68,4 POL)

NÚMEROE DE 357-4702 GRUPO DE CILINDRO E SELO-BRAÇO

SMCS-5458 **i06827575**

NOTA	REF. NÃO	GRÁFICO REF.	NÚMERO DA PEÇA	QTY	NOME DA PEÇA 1 2 3 4 5 6 (NÍVEL DO PRODUTO)	CONSULTE PÁGINA
M	1	1	**7Y-4956**	1	CONTRAPORCA (M90X2 DE ROSCA) (LOCKNUT (M90X2-THD))	
	2	1	**103-8345**	1	ANEL DE RETENÇÃO (RING-RETAINING)	
	3	1	**107-6579**	1	ANEL (RING)	
	4	1	**191-5644**	1	BUCHA (BUSHING)	
J	5	1	**191-5648**	1	SELO TIPO LÁBIO (SEAL-LIP TYPE)	
J	6	1	**231-6843**	1	ANEL-RETENTOR (RING-SEAL)	
J	7	1	**324-9484**	1	RETENTOR DO AMORTECEDOR (SEAL-BUFFER)	
J	8	1	**324-9486**	1	SELO EM "U" (SEAL-U-CUP)	
	9	1	**357-4704**	1	CONJUNTO DO CILINDRO (CYLINDER AS)	
	9A	1	**290-9183**	1	BUCHA (BUSHING)	
R	10	1	**357-4713**	1	CONJUNTO DA HASTE (ROD AS)	
	10A	1	**290-9183**	1	BUCHA (BUSHING)	
	11	1	**358-8525**	1	PISTÃO (PISTON)	
	12	1	**375-1723**	1	CABEÇA (HEAD)	
	13	1	**359-7188**	1	PARAR (STOP)	
	14	1	**359-7192**	1	PARAR (STOP)	
	15	1	**095-0930**	2	ANEL DE RETENÇÃO (EXTERNO) (RING-RETAINING (EXTERNAL))	
J	16	1	**140-0240**	1	ANEL RETENTOR EM O (SEAL-O-RING)	
J	17	1	**191-5604**	2	ANEL (RING)	
J	18	1	**191-5605**	1	ANEL (RING)	
	19	1	**191-5643**	1	ANEL DE RETENÇÃO (RING-RETAINING)	
J	20	1	**191-5647**	1	ANEL-REFORÇO (RING-BACKUP)	
J	21	1	**375-1732**	2	ANEL-REFORÇO (RING-BACKUP)	
M	22	1	**7Y-5239**	8	PARAFUSO DE CABEÇA OCA (M24X3X100 MM) (BOLT-SOCKET HEAD (M24X3X100-MM))	
J	23	1	**506-2322**	1	CONJUNTO DO SELO (SEAL AS)	
					JOGO(S) DE REPARO DISPONÍVEL(ÍVEIS):	
J			**518-5137**	1	KIT DE SELOS (CILINDRO DO BRAÇO) (KIT-SEAL (STICK CYLINDER))	

J - KIT MARKED J SERVICES PART(S) MARKED J

M - PEÇA MÉTRICA

R - PEÇA REMANUFATURADA PODE ESTAR DISPONÍVEL

375-1722 GRUPO DO CILINDRO DO BRAÇO (CYLINDER GP-STICK) (continuação) **i06827575**

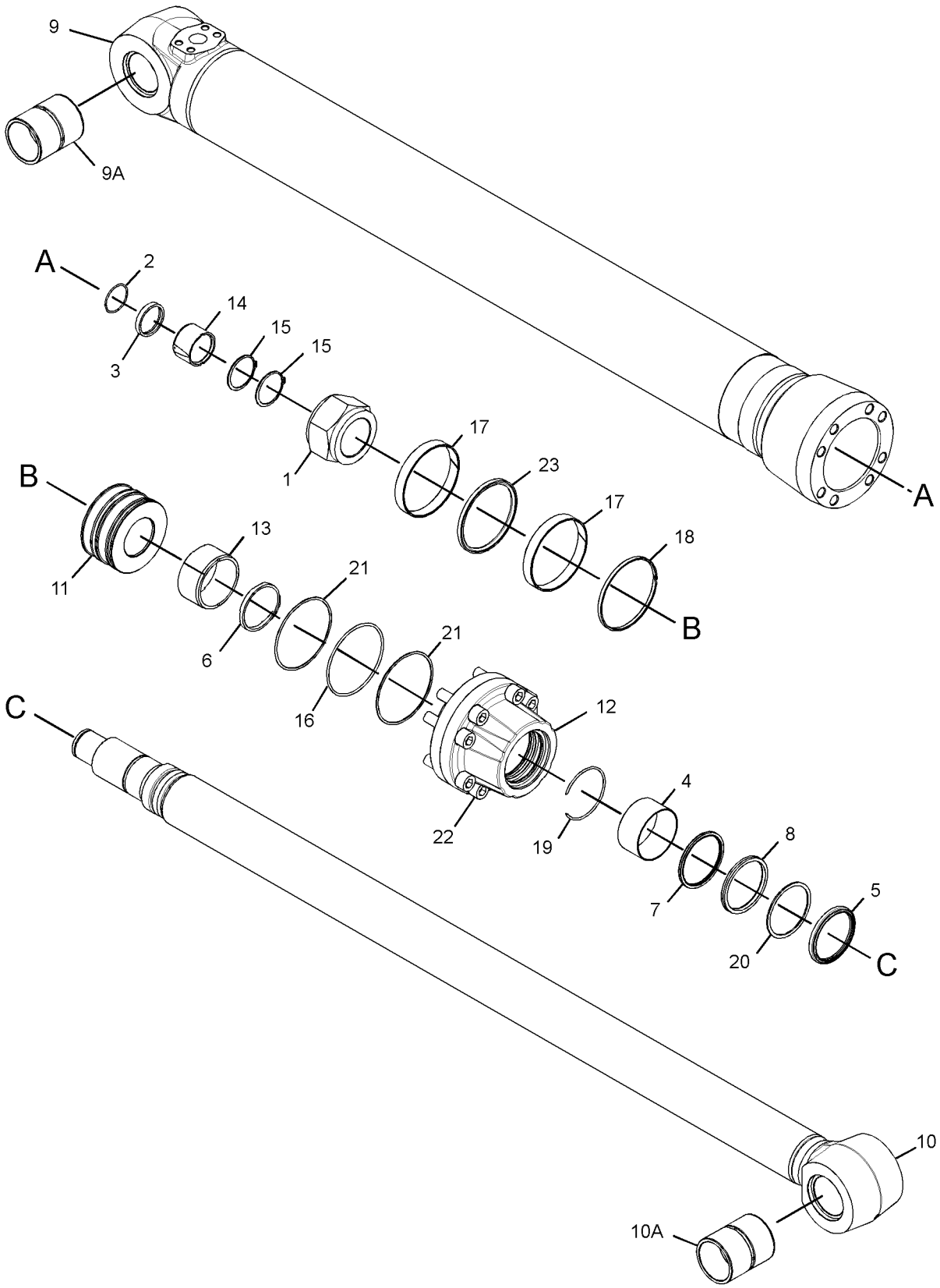

GRÁFICO 1 <FIM> g02849239

378-9558 GRUPO DO COMANDO DE OSCILAÇÃO—SEM MOTOR (DRIVE GP-SWING-SEM MOTOR)

S/N: MBP1-UP

NÚMEROE DE 447-2485 GRUPO DO COMANDO DE OSCILAÇÃO

SMCS-5459 **i06882005**

NOTA	REF. NÃO	GRÁFICO REF.	NÚMERO DA PEÇA	QTY	NOME DA PEÇA 1 2 3 4 5 6 (NÍVEL DO PRODUTO)	CONSULTE PÁGINA
	1	1	**4H-6112**	1	RESPIRO (COMANDO DE OSCILAÇÃO) (BREATHER (SWING DRIVE))	
	2	1	**6V-7238**	1	VÁLVULA DE CORTE (VALVE-SHUTOFF)	
	3	1	**7I-7611**	1	CAIXA (CAGE)	
	4	1	**7I-7619**	1	ROLAMENTO DE ROLOS (BEARING-ROLLER)	
	5	1	**9U-8693**	1	ROLAMENTO DE ROLOS (BEARING-ROLLER)	
M	6	1	**094-1528**	6	ARRUELA (53X84X1 MM DE ESPESSURA) (WASHER (53X84X1-MM THK))	
	7	1	**110-7149**	1	ANEL DE RETENÇÃO (RING-RETAINING)	
	8	1	**114-1322**	1	ANEL DE RETENÇÃO (RING-RETAINING)	
	9	1	**114-1398**	1	VARETA DE NÍVEL DE ÓLEO (COMANDO DE OSCILAÇÃO) (GAUGE-OIL LEVEL (SWING DRIVE))	
	10	1	**114-1399**	1	TUBO-MEDIDOR (PIPE-GAUGE)	
I	11	1	**127-3872**	1	CONJUNTO DE MANGUEIRA (HOSE AS)	
	12	1	**148-4605**	1	EIXO DO PINHÃO (SHAFT-PINION)	
	13	1	**171-9413**	1	ESPAÇADOR (140,5X160X103,2 MM DE ESPESSURA) (SPACER (140.5X160X103.2-MM THK))	
	14	1	**227-6215**	1	RESSALTO (1/4-18 COM ROSCA) (BOSS (1/4-18-THD))	
	15	1	**296-6269**	3	ROLAMENTO DE ROLOS (BEARING-ROLLER)	
	16	1	**453-1671**	1	SUPORTE DE PLANETÁRIOS (CARRIER-PLANETARY)	
	17	1	**378-9524**	4	EIXO (SHAFT)	
	18	1	**378-9525**	8	ARRUELA (62,3X104X1 MM DE ESPESSURA) (WASHER (62.3X104X1-MM THK))	
	19	1	**378-9526**	1	COROA (67 DENTES) (GEAR-RING (67-TEETH))	
	20	1	**378-9527**	4	ENGRENAGEM PLANETÁRIA (24 DENTES) (GEAR-PLANETARY (24-TEETH))	
	21	1	**378-9528**	3	ENGRENAGEM PLANETÁRIA (24 DENTES) (GEAR-PLANETARY (24-TEETH))	
	22	1	**378-9529**	1	ENGRENAGEM SOL (13 DENTES) (GEAR-SUN (13-TEETH))	
	23	1	**378-9530**	1	ENGRENAGEM SOL (17 DENTES) (GEAR-SUN (17-TEETH))	
	24	1	**378-9531**	1	CONJUNTO DO SUPORTE (CARRIER AS)	
	25	1	**378-9535**	1	ALOJAMENTO (HOUSING)	
	26	1	**378-9560**	1	TAMPA-ALOJAMENTO (COVER-HOUSING)	
	27	1	**378-9593**	8	CONJUNTO DE BEARING (BEARING AS)	
	28	1	**093-1730**	1	ANEL DE RETENÇÃO (RING-RETAINING)	
	29	1	**095-0927**	3	ANEL DE RETENÇÃO (RING-RETAINING)	
	30	1	**096-1441**	1	ANEL DE RETENÇÃO (RING-RETAINING)	
	31	1	**510-1989**	4	PINO DE MOLA (PIN-SPRING)	
	32	1	**128-9170**	2	SELO TIPO LÁBIO (SEAL-LIP TYPE)	
	33	1	**136-2803**	2	GRAMPO (CLIP)	
	34	1	**3K-0360**	1	ANEL RETENTOR EM O (SEAL-O-RING)	
	35	1	**5M-4454**	1	ANEL RETENTOR EM O (SEAL-O-RING)	
	36	1	**7D-5363**	2	CONECTOR (CONNECTOR)	
M	37	1	**7I-7684**	2	ESPAÇADOR (50X79,6X6 MM DE ESPESSURA) (SPACER (50X79.6X6-MM THK))	
M	38	1	**8T-0348**	24	PARAFUSO DE CABEÇA OCA (M16X2X50-MM) (BOLT-SOCKET HEAD (M16X2X50-MM))	

378-9558 GRUPO DO COMANDO DE OSCILAÇÃO (DRIVE GP-SWING) (continuação) **i06882005**

NOTA	REF. NÃO	GRÁFICO REF.	NÚMERO DA PEÇA	QTY	NOME DA PEÇA 1 2 3 4 5 6 (NÍVEL DO PRODUTO)	CONSULTE PÁGINA
M	39	1	**453-3447**	22	PARAFUSO (M12X1,75X40 MM) (BOLT (M12X1.75X40-MM))	
	40	1	**451-2182**	24	ARRUELA DURA (13,5X25,5X3 MM DE ESPESSURA) (WASHER-HARD (13.5X25.5X3-MM THK))	
M	41	1	**8T-4244**	1	PORCA (M12X1,75 DE ROSCA) (NUT (M12X1.75-THD))	
M	42	1	**453-3446**	1	PARAFUSO (M12X1,75X35 MM) (BOLT (M12X1.75X35-MM))	
	43	1	**451-2175**	24	ARRUELA DURA (17,5X30X3,5 MM DE ESPESSURA) (WASHER-HARD (17.5X30X3.5-MM THK))	
BF			**1U-8846**		VEDANTE DA JUNTA (SEALANT-GASKET)	

B - UTILIZAR CONFORME NECESSÁRIO
F - NÃO APRESENTADO
I - CONSULTE O SISTEMA DE INFORMAÇÕES HIDRÁULICAS
M - PEÇA MÉTRICA

378-9558 GRUPO DO COMANDO DE OSCILAÇÃO (DRIVE GP-SWING) (continuação) **i06882005**

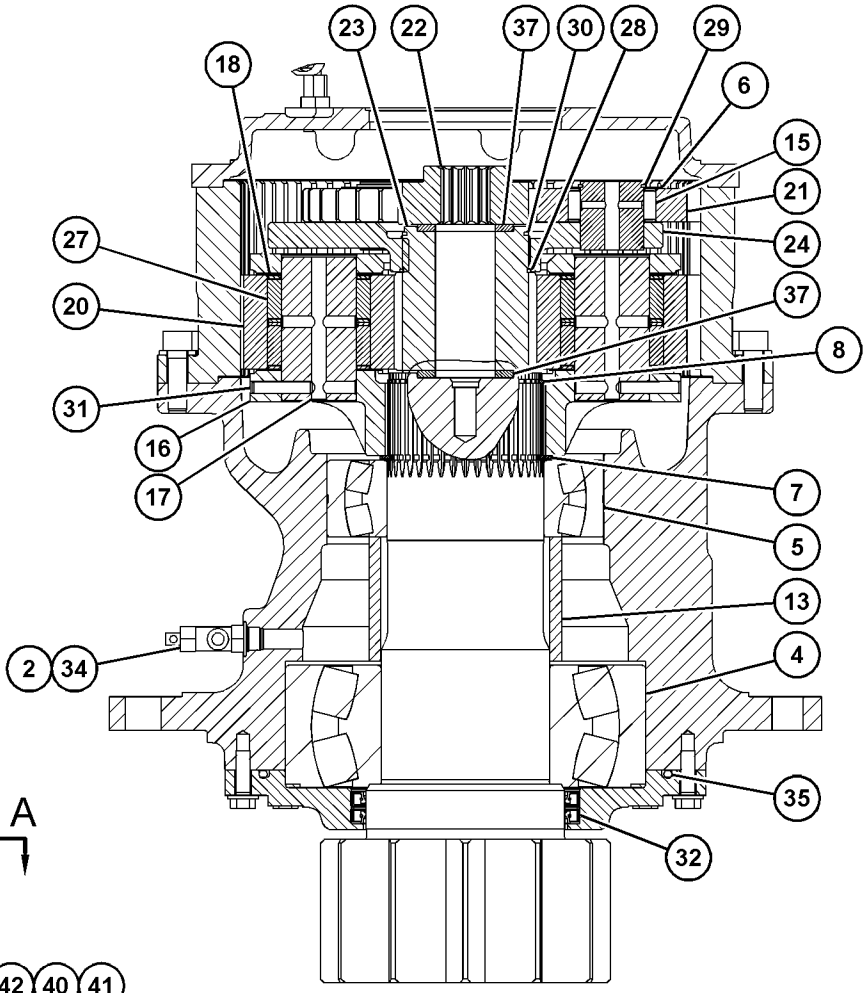

SECTION B-B

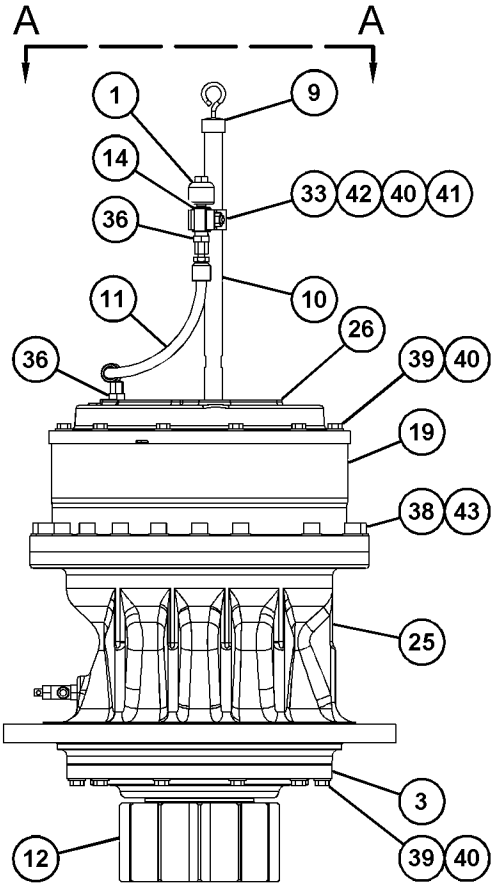

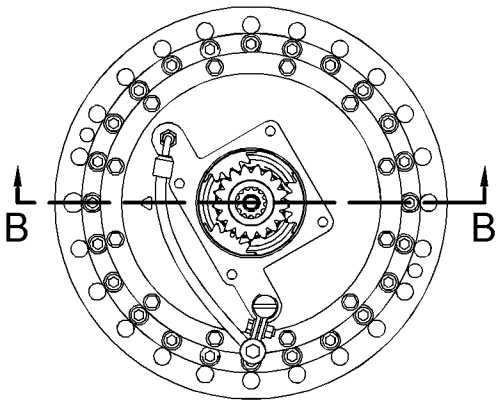

VIEW A-A

GRÁFICO 1 <FIM> g03643618

447-2485 GRUPO DO COMANDO DE OSCILAÇÃO–COM MOTOR (DRIVE GP-SWING-COM MOTOR)

S/N: MBP1-UP

NÚMEROE DE 486-7850 ARRANJO DO TREM DE FORÇA

SMCS-5459 **i06885541**

NOTA	REF. NÃO	GRÁFICO REF.	NÚMERO DA PEÇA	QTY	NOME DA PEÇA 1 2 3 4 5 6 (NÍVEL DO PRODUTO)	CONSULTE PÁGINA
Y	1	1	*200-3372*	1	GRUPO DE MOTOR DE OSCILAÇÃO E MONTAGEM (MOTOR & MTG GP-SWING)	482
Y	2	1	**378-9558**	1	GRUPO DO COMANDO DE OSCILAÇÃO (SEM MOTOR) (DRIVE GP-SWING (WITHOUT MOTOR))	364

Y - ILUSTRAÇÃO INDIVIDUAL

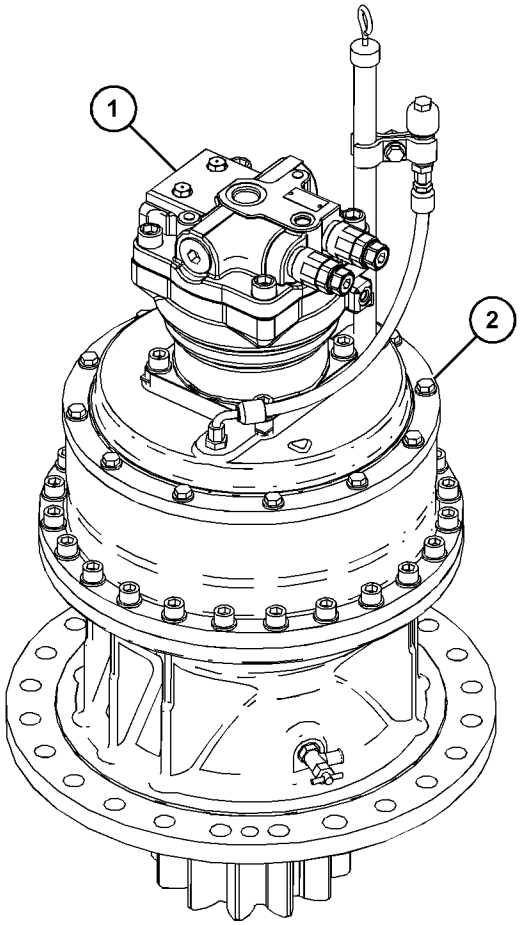

GRÁFICO 1 <FIM> g03643617

191-2577 GRUPO DE FIXADORES-COMANDOS DE OSCILAÇÃO E FINAL (FASTENER GP-SWING & FINAL DR)

S/N: MBP1-UP

NÚMEROE DE 486-7850 ARRANJO DO TREM DE FORÇA

SMCS-4050, 5459 **i06861518**

NOTA	REF. NÃO	GRÁFICO REF.	NÚMERO DA PEÇA	QTY	NOME DA PEÇA 1 2 3 4 5 6 (NÍVEL DO PRODUTO)	CONSULTE PÁGINA
M	1	1	**461-3883**	40	PARAFUSO (M24X3X80 MM) (BOLT (M24X3X80-MM))	
	2	1	**6V-8237**	63	ARRUELA (26X44X4 MM DE ESPESSURA) (WASHER (26X44X4-MM THK))	
M	3	1	**461-3882**	23	PARAFUSO (M24X3X70 MM) (BOLT (M24X3X70-MM))	
	4	1	**5D-1026**	1	ABRAÇADEIRA TIPO CINTA (CLAMP-BAND)	
E	5	1	**5P-0767**		MANGUEIRA (90 CM) (HOSE (90-CM))	
	6	1	**2B-7561**	2	TAMPÃO (CORK)	
	7	1	**096-4755**	1	PINO (PIN)	
BF			**1U-8846**		VEDANTE DA JUNTA (SEALANT-GASKET)	

B - UTILIZAR CONFORME NECESSÁRIO
E - ENCOMENDAR POR CENTÍMETROS
F - NÃO APRESENTADO
M - PEÇA MÉTRICA

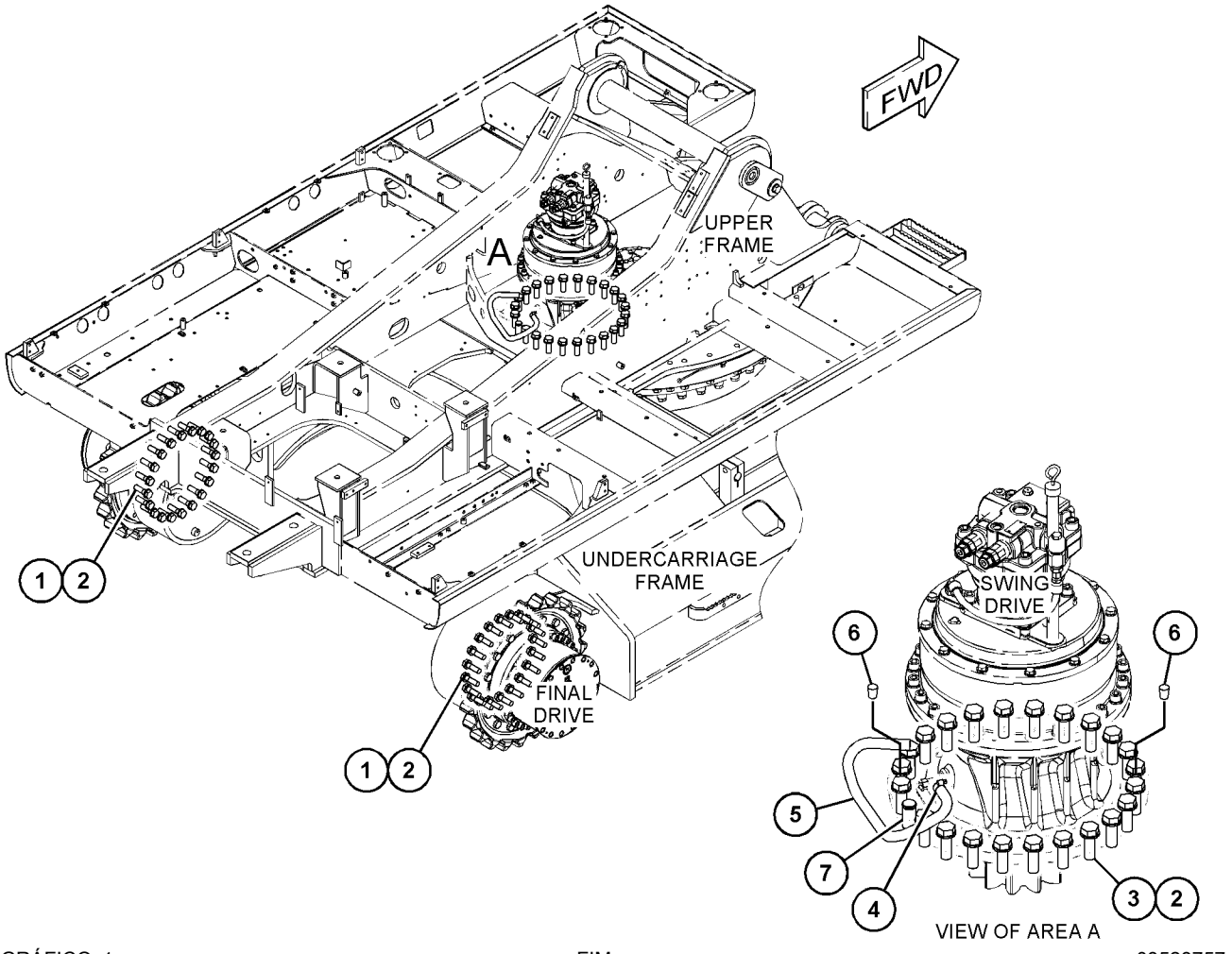

GRÁFICO 1 <FIM> g03523757

158-8987 GRUPO DE FILTRO E VÁLVULA-PILOTO–ÓLEO HIDRÁULICO (FILTER & VALVE GP-PILOT-ÓLEO HIDRÁULICO)

S/N: MBP1-UP

NÚMEROE DE 453-2702 GRUPO DE RESERVATÓRIO E FILTRO-HIDRÁULICO

SMCS-5072, 5092 **i05495730**

NOTA	REF. NÃO	GRÁFICO REF.	NÚMERO DA PEÇA	QTY	NOME DA PEÇA 1 2 3 4 5 6 (NÍVEL DO PRODUTO)	CONSULTE PÁGINA
	1	1	**5I-8670**	1	FILTRO DE ÓLEO (EFICIÊNCIA AVANÇADA) (HIDRÁULICO, PILOTO) (FILTER-OIL (ADVANCED EFFICIENCY) (HYDRAULIC, PILOT))	
	2	1	**215-4909**	1	GRUPO DA VÁLVULA DE ALÍVIO PILOTO (FILTRO HIDRÁULICO) (VALVE GP-PILOT RELIEF (HYDRAULIC FILTER))	
	2A	1	**095-1584**	1	ANEL RETENTOR EM O (SEAL-O-RING)	
	2B	1	**095-1590**	1	ANEL RETENTOR EM O (SEAL-O-RING)	
	2C	1	**095-1596**	1	ANEL RETENTOR EM O (SEAL-O-RING)	

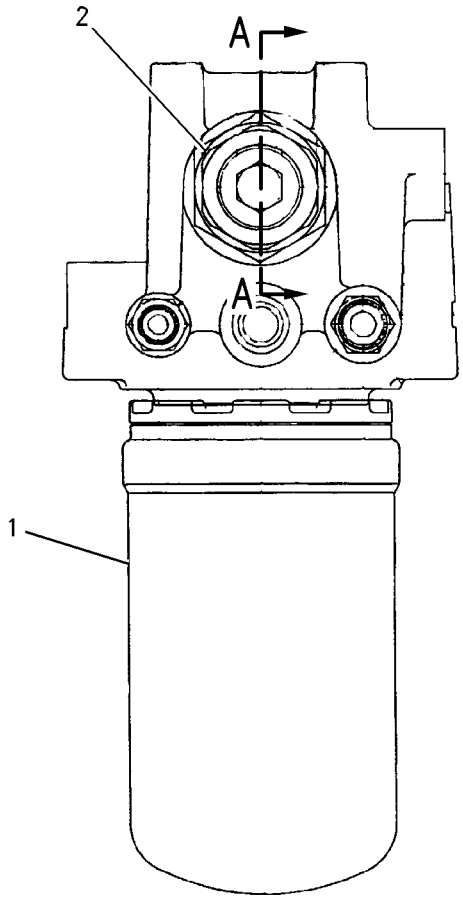

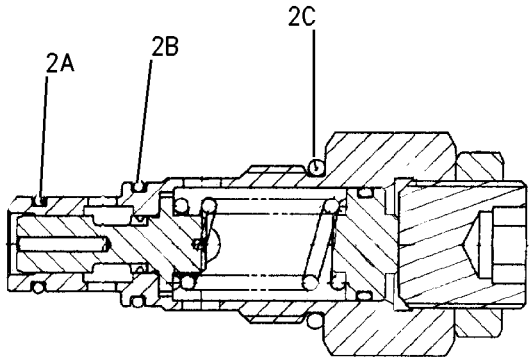

SECTION A–A

GRÁFICO 1 <FIM> g00842119

188-4140 GRUPO DO FILTRO DE ÓLEO–RETORNO HIDRÁULICO (FILTER GP-OIL-RETORNO HIDRÁULICO)

S/N: MBP1-UP

NÚMEROE DE 453-2702 GRUPO DE RESERVATÓRIO E FILTRO-HIDRÁULICO

SMCS-3004, 4295, 431F, 5068, 5091, 5092 **i05537184**

NOTA	REF. NÃO	GRÁFICO REF.	NÚMERO DA PEÇA	QTY	NOME DA PEÇA 1 2 3 4 5 6 (NÍVEL DO PRODUTO)	CONSULTE PÁGINA
Y	1	1	**173-3503**	1	GRUPO DE BLOCO-HIDRÁULICO (BLOCK GP-HYDRAULIC)	333
	2	1	**129-8034**	1	CONJUNTO DE VÁLVULA DE DERIVAÇÃO (VALVE AS-BYPASS)	
	3	1	**123-2003**	2	ANEL RETENTOR EM O (SEAL-O-RING)	
	4	1	**173-3507**	1	CONJUNTO DO ALOJAMENTO (HOUSING AS)	
M	5	1	**8T-4194**	8	PARAFUSO (M12X1,75X50 MM) (BOLT (M12X1.75X50-MM))	
	6	1	**8T-4223**	8	ARRUELA DURA (13,5X25,5X3 MM DE ESPESSURA) (WASHER-HARD (13.5X25.5X3-MM THK))	
CY	7	1	**419-8528**	1	GRUPO DO FILTRO DE ÓLEO (RETORNO HIDRÁULICO) (FILTER GP-OIL (HYDRAULIC RETURN))	373
	8	1	**173-3510**	1	TAMPA (COVER)	
	9	1	**173-3518**	1	CONJUNTO DO INDICADOR (FILTRO DE RETORNO HIDRÁULICO) (INDICATOR AS (HYDRAULIC RETURN FILTER))	
	10	1	**159-7784**	1	ANEL RETENTOR EM O (SEAL-O-RING)	
	12	1	**8T-0328**	4	ARRUELA DURA (5,5X10X1 MM DE ESPESSURA) (WASHER-HARD (5.5X10X1-MM THK))	
M	13	1	**8T-6693**	4	PARAFUSO DE MÁQUINA (M5X0,8X16 MM) (SCREW-MACHINE (M5X0.8X16-MM))	

C - ALTERAR DO TIPO ANTERIOR
M - PEÇA MÉTRICA
Y - ILUSTRAÇÃO INDIVIDUAL

188-4140 GRUPO DO FILTRO DE ÓLEO (FILTER GP-OIL) (continuação) **i05537184**

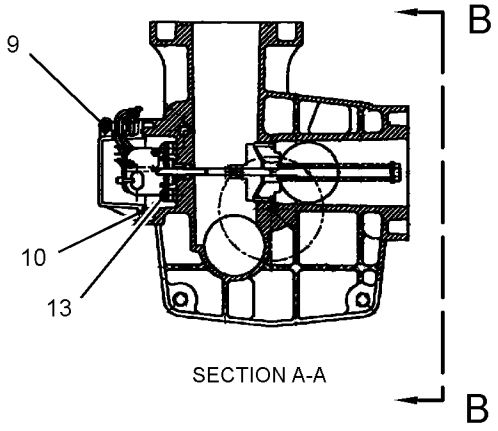

SECTION A-A

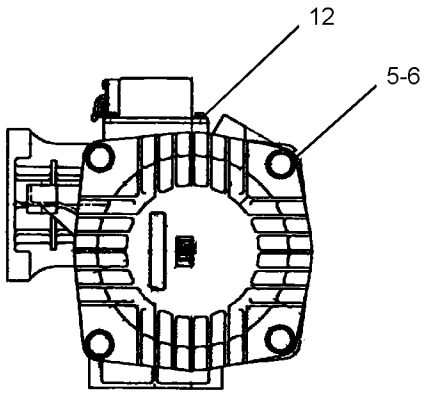

VIEW B-B

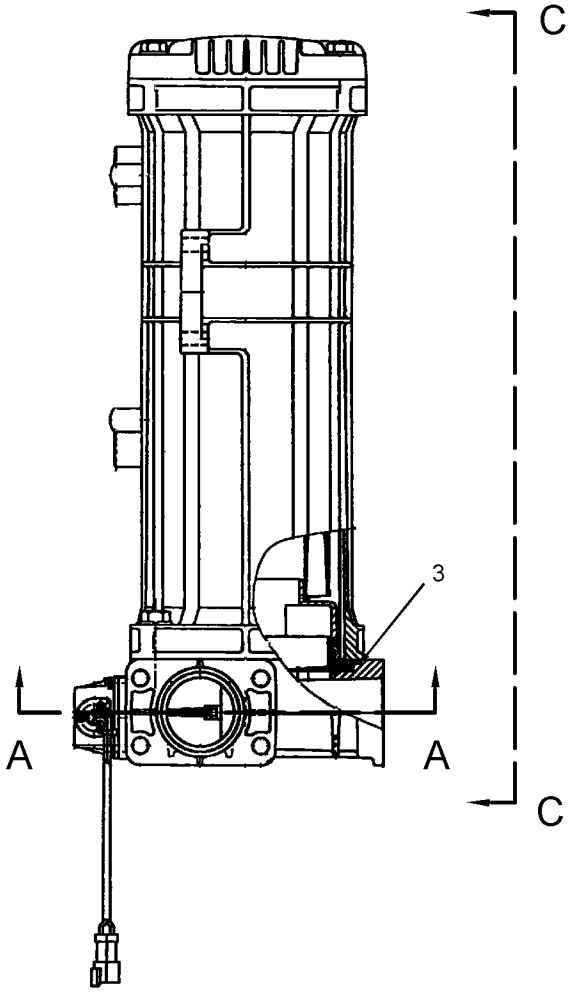

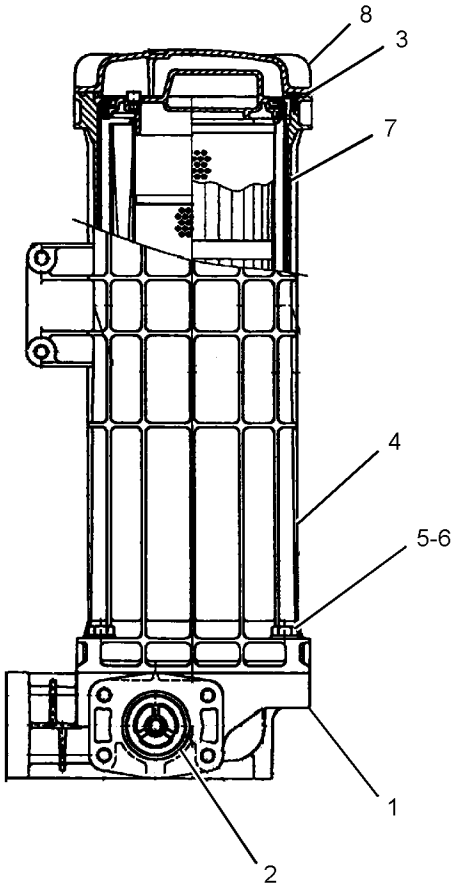

VIEW C-C

GRÁFICO 1 <FIM> g03327388

289-8194 GRUPO DO FILTRO DE ÓLEO–DRENO DA CAIXA HIDRÁULICA (FILTER GP-OIL-DRENO DA CAIXA HIDRÁULICA)

S/N: MBP1-UP

NÚMEROE DE 453-2702 GRUPO DE RESERVATÓRIO E FILTRO-HIDRÁULICO

SMCS-3004, 4295, 431F, 5068, 5091, 5092 **i03626800**

NOTA	REF. NÃO	GRÁFICO REF.	NÚMERO DA PEÇA	QTY	NOME DA PEÇA 1 2 3 4 5 6 (NÍVEL DO PRODUTO)	CONSULTE PÁGINA
	1	1	**093-7521**	1	FILTRO DE ÓLEO (EFICIÊNCIA AVANÇADA) (DRENO DA CAIXA HIDRÁULICA) (FILTER-OIL (ADVANCED EFFICIENCY) (HYDRAULIC, CASE DRAIN))	
	2	1	**289-8195**	1	CONJUNTO DE CABEÇOTE- FILTRO (HEAD AS-FILTER)	

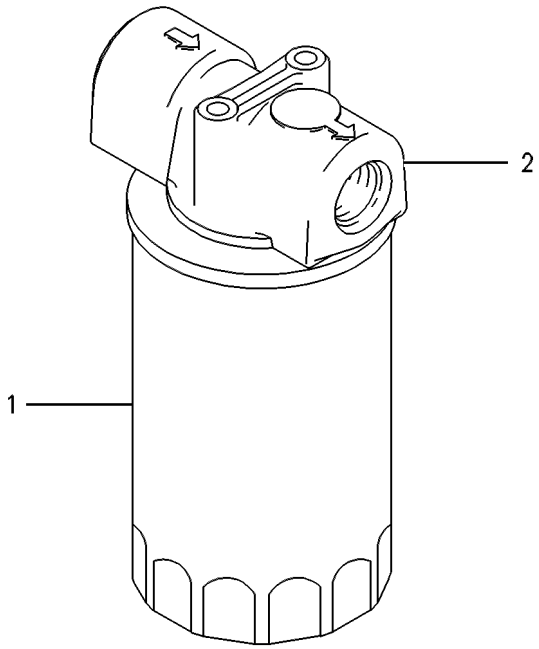

GRÁFICO 1 <FIM> g00258224

419-8528 GRUPO DO FILTRO DE ÓLEO–RETORNO HIDRÁULICO (FILTER GP-OIL-RETORNO HIDRÁULICO)

S/N: MBP1-UP

NÚMEROE DE 188-4140 GRUPO DO FILTRO DE ÓLEO

SMCS-3004, 4295, 431F, 5068, 5091, 5092 **i06681783**

NOTA	REF. NÃO	GRÁFICO REF.	NÚMERO DA PEÇA	QTY	NOME DA PEÇA 1 2 3 4 5 6 (NÍVEL DO PRODUTO)	CONSULTE PÁGINA
	1	1	**419-8531**	1	PLACA DESLIZANTE (PLATE-SLIDE)	
JM	2	1	**173-3529**	6	PARAFUSO (M6X1X15-MM) (BOLT (M6X1X15-MM))	
J	3	1	**3T-7528**	6	ANEL RETENTOR EM O (SEAL-O-RING)	
	4	1	**173-3513**	1	BASE (BASE)	
J	5	1	**3E-4297**	2	ANEL RETENTOR EM O (SEAL-O-RING)	
M	6	1	**137-3626**	1	PARAFUSO ESPECIAL (M6X1X23,25 MM) (BOLT-SPECIAL (M6X1X23.25-MM))	
	8	1	**179-9806**	1	CONJUNTO DO ELEMENTO FILTRANTE-ÓLEO (EFICIÊNCIA AVANÇADA) (RETORNO HIDRÁULICO) (FILTER ELEMENT AS-OIL (ADVANCED EFFICIENCY) (HYDRAULIC RETURN))	
J	9	1	**137-3623**	4	ANEL RETENTOR EM O (SEAL-O-RING)	
J	10	1	**6V-7658**	2	ANEL RETENTOR EM O (SEAL-O-RING)	
J	11	1	**177-2553**	1	ANEL RETENTOR EM O (SEAL-O-RING)	
J	12	1	**095-1681**	1	ANEL RETENTOR EM O (SEAL-O-RING)	
	13	1	**173-3515**	1	ANEL DE RETENÇÃO (RING-RETAINING)	
	14	1	**173-3516**	1	ALÇA (HANDLE)	
J	15	1	**4J-7533**	1	ANEL RETENTOR EM O (SEAL-O-RING)	
J	16	1	**9S-4180**	1	BUJÃO (PLUG)	
JM	17	1	**137-3624**	8	PARAFUSO (M3X0,5X5 MM) (SCREW (M3X0.5X5-MM))	
J	18	1	**137-3625**	2	COXIM (PAD)	
	19	1	**173-3517**	1	PLACA (PLATE)	
J	20	1	**137-3628**	1	CALÇO (0,1 MM DE ESPESSURA) (SHIM (0.1-MM THK))	
	21	1	**419-8533**	1	DECALQUE DE INSTRUÇÃO (FILTRO DE RETORNO DE FLUIDO HIDRÁULICO) (FILM-INSTRUCTION (HYDRAULIC OIL RETURN FILTER))	
					PARTS SHOWN IN GRAPHIC(S) WITHOUT A REFERENCE NUMBER ARE NOT SERVICED SEPARATELY	
					JOGO(S) DE REPARO DISPONÍVEL(ÍVEIS):	
J			**201-9299**	1	KIT DE SERVIÇO (FILTRO DE RETORNO HIDRÁULICO) (KIT-SERVICE (HYDRAULIC RETURN FILTER))	

J - KIT MARKED J SERVICES PART(S) MARKED J
M - PEÇA MÉTRICA

419-8528 GRUPO DO FILTRO DE ÓLEO (FILTER GP-OIL) (continuação) **i06681783**

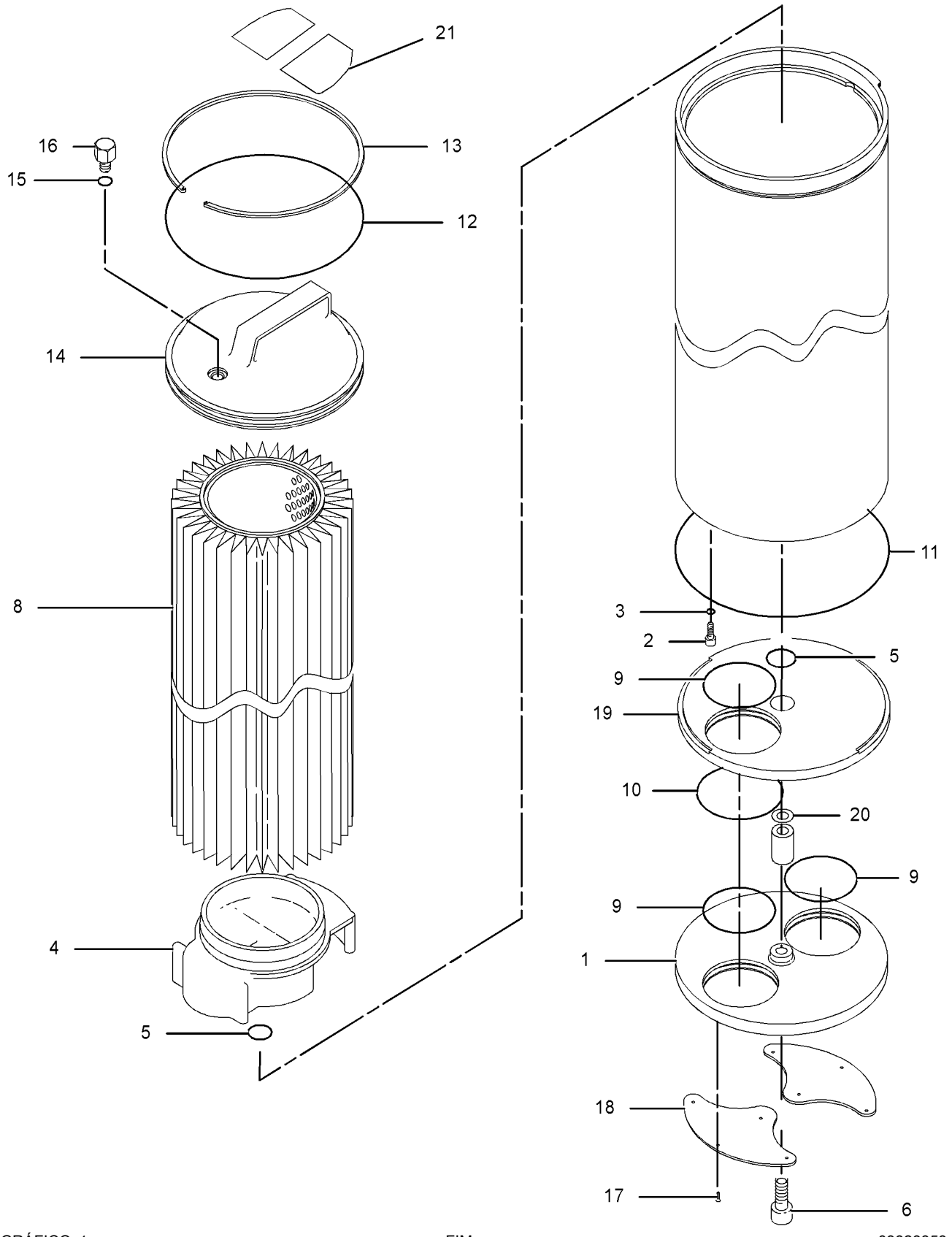

GRÁFICO 1 <FIM> g03323353

347-6081 GRUPO DO VISOR DE NÍVEL–NÍVEL DO ÓLEO HIDRÁULICO (GAUGE GP-SIGHT-NÍVEL DO ÓLEO HIDRÁULICO)

S/N: MBP1-UP

NÚMEROE DE 453-2703 GRUPO DO RESERVATÓRIO-HIDRÁULICO

SMCS-7479 **i04281574**

NOTA	REF. NÃO	GRÁFICO REF.	NÚMERO DA PEÇA	QTY	NOME DA PEÇA 1 2 3 4 5 6 (NÍVEL DO PRODUTO)	CONSULTE PÁGINA
	1	1	**236-3257**	1	TUBO (PIPE)	
M	2	1	**236-3259**	2	PARAFUSO ESPECIAL (BOLT-SPECIAL)	
	3	1	**347-6082**	2	BLOCO (BLOCK)	
	4	1	**6F-6672**	4	ANEL RETENTOR EM O (SEAL-O-RING)	
	5	1	**6F-4855**	4	ANEL RETENTOR EM O (SEAL-O-RING)	

M - PEÇA MÉTRICA

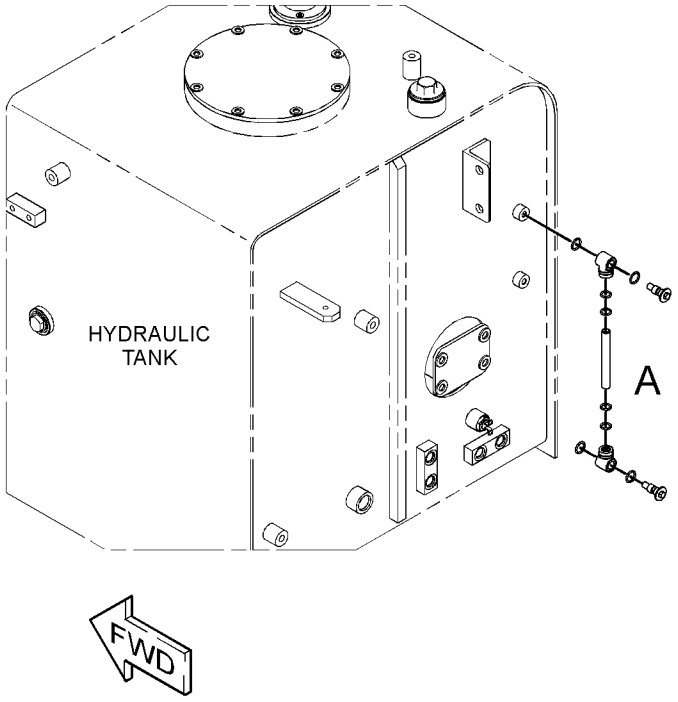

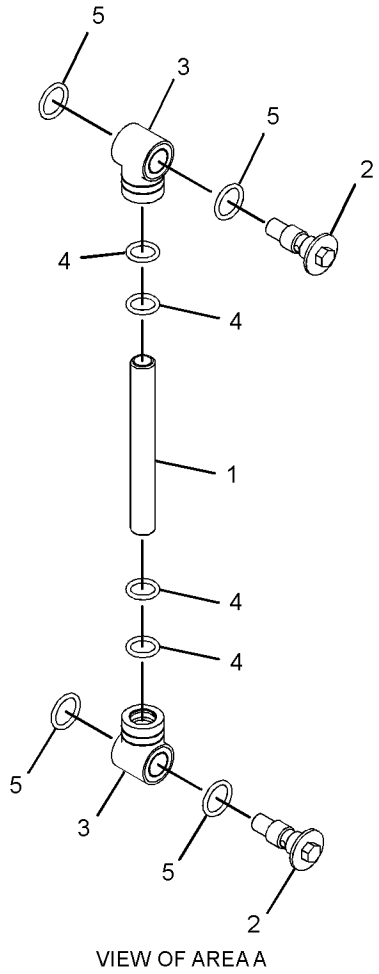

VIEW OF AREA A

GRÁFICO 1 <FIM> g02303838

470-6881 GRUPO DO CABEÇOTE-BOMBA (HEAD GP-PUMP)

S/N: MBP1-UP

NÚMEROE DE 469-4091 GRUPO DA BOMBA HIDRÁULICA PRINCIPAL

SMCS-3222, 5070, 5086 **i06819131**

NOTA	REF. NÃO	GRÁFICO REF.	NÚMERO DA PEÇA	QTY	NOME DA PEÇA 1 2 3 4 5 6 (NÍVEL DO PRODUTO)	CONSULTE PÁGINA
M	1	1	**8T-0269**	10	PARAFUSO DE CABEÇA OCA (M6X1X20 MM) (BOLT-SOCKET HEAD (M6X1X20-MM))	
M	2	1	**5I-8820**	1	PARAFUSO DE FIXAÇÃO (M8X20 MM) (SETSCREW (M8X20-MM))	
M	3	1	**5C-7261**	1	PORCA (M8X1,25 DE ROSCA) (NUT (M8X1.25-THD))	
	4	1	**206-9295**	1	ANEL RETENTOR EM O (SEAL-O-RING)	
	5	1	**289-8180**	1	MOLA-PILOTO (SPRING-PILOT)	
	6	1	**289-8179**	1	RETENTOR (RETAINER)	
	7	1	**295-9577**	1	ASSENTO (SEAT)	
	8	1	**206-9300**	1	ANEL RETENTOR EM O (SEAL-O-RING)	
	9	1	**295-9578**	1	PISTÃO (PISTON)	
	10	1	**206-9297**	1	ANEL RETENTOR EM O (SEAL-O-RING)	
M	11	1	**3E-8025**	2	PARAFUSO DE CABEÇA OCA (M8X1,25X50 MM) (BOLT-SOCKET HEAD (M8X1.25X50-MM))	
	12	1	**247-8733**	1	CONJUNTO DE LEVER (LEVER AS)	
	13	1	**5I-8815**	1	PINO (PIN)	
	14	1	**249-6661**	2	ANEL RETENTOR EM O (SEAL-O-RING)	
	15	1	**247-8735**	1	CONJUNTO DE PINO (PIN AS)	
	16	1	**247-8928**	1	TAMPA (COVER)	
	17	1	**5I-8790**	1	BUJÃO (PLUG)	
M	18	1	**099-2374**	4	PARAFUSO DE CABEÇA OCA (M5X0,8X12 MM) (BOLT-SOCKET HEAD (M5X0.8X12-MM))	
	19	1	**247-8734**	1	CONJUNTO DE LEVER (LEVER AS)	
	20	1	**247-8732**	1	CONJUNTO DE LEVER (LEVER AS)	
	21	1	**249-6659**	1	ANEL RETENTOR EM O (SEAL-O-RING)	
	22	1	**5I-8809**	1	SEDE-MOLA (SEAT-SPRING)	
	23	1	**5I-8810**	1	MOLA-RETORNO (SPRING-RETURN)	
	24	1	**5I-8811**	1	MOLA (SPRING)	
	25	1	**5I-8813**	1	ANEL DE RETENÇÃO (RING-RETAINING)	
	26	1	**295-9585**	1	GRUPO DA LUVA (SLEEVE AS)	
	27	1	**420-2129**	1	CONJUNTO DE CAÇAMBA (BODY AS)	
		1	**371-7201**	5	BUJÃO (PLUG)	
	28	1	**5I-8799**	1	TAMPA (COVER)	
M	29	1	**5I-8800**	1	CONTRAPORCA (M30X1,5 DE ROSCA) (LOCKNUT (M30X1.5-THD))	
M	30	1	**295-9579**	1	PARAFUSO DE FIXAÇÃO (M30X1,5X29 MM) (SETSCREW (M30X1.5X29-MM))	
M	31	1	**160-8503**	1	PORCA (M10X1,5 DE ROSCA) (NUT (M10X1.5-THD))	
	32	1	**295-9580**	1	PARAFUSO ESPECIAL (SCREW-SPECIAL)	
	33	1	**295-9575**	1	ANEL RETENTOR EM O (SEAL-O-RING)	
	34	1	**206-9301**	1	ANEL RETENTOR EM O (SEAL-O-RING)	
	35	1	**206-9299**	1	ANEL RETENTOR EM O (SEAL-O-RING)	
	36	1	**247-8736**	1	MOLA (SPRING)	
	37	1	**129-7971**	1	MOLA (SPRING)	
	38	1	**295-9583**	1	ASSENTO (SEAT)	
	39	1	**295-9584**	1	HASTE (ROD)	
	40	1	**349-4154**	1	LUVA (SLEEVE)	
	41	1	**5I-8791**	1	PISTÃO-COMPENSADOR (PISTON-COMPENSATOR)	
	42	1	**206-9296**	1	ANEL RETENTOR EM O (SEAL-O-RING)	

470-6881 GRUPO DO CABEÇOTE-BOMBA (HEAD GP-PUMP) (continuação) **i06819131**

NOTA	REF. NÃO	GRÁFICO REF.	NÚMERO DA PEÇA	QTY	NOME DA PEÇA 1 2 3 4 5 6 (NÍVEL DO PRODUTO)	CONSULTE PÁGINA
	43	1	**206-9294**	1	ANEL RETENTOR EM O (SEAL-O-RING)	
	44	1	**129-7974**	1	PINO (PIN)	
	45	1	**5I-8802**	1	TAMPA-PILOTO (COVER-PILOT)	
	46	1	**096-2323**	1	ANEL DE RETENÇÃO (EXTERNO) (RING-RETAINING (EXTERNAL))	
	47	1	**249-6660**	1	ANEL RETENTOR EM O (SEAL-O-RING)	
M	48	1	**6V-8213**	2	PARAFUSO DE CABEÇA OCA (M8X1,25X70 MM) (BOLT-SOCKET HEAD (M8X1.25X70-MM))	
M	49	1	**8T-8442**	2	PARAFUSO DE CABEÇA OCA (M6X1X30 MM) (BOLT-SOCKET HEAD (M6X1X30-MM))	
	50	1	**206-9291**	1	ANEL RETENTOR EM O (SEAL-O-RING)	
	51	1	**347-6530**	9	SELO RETANGULAR (SEAL-RECTANGULAR)	
	52	1	**249-6658**	3	ANEL RETENTOR EM O (SEAL-O-RING)	
	53	1	**5I-8812**	1	TAMPA-BLOCO (COVER-BLOCK)	

M - PEÇA MÉTRICA

470-6881 GRUPO DO CABEÇOTE-BOMBA (HEAD GP-PUMP) (continuação) **i06819131**

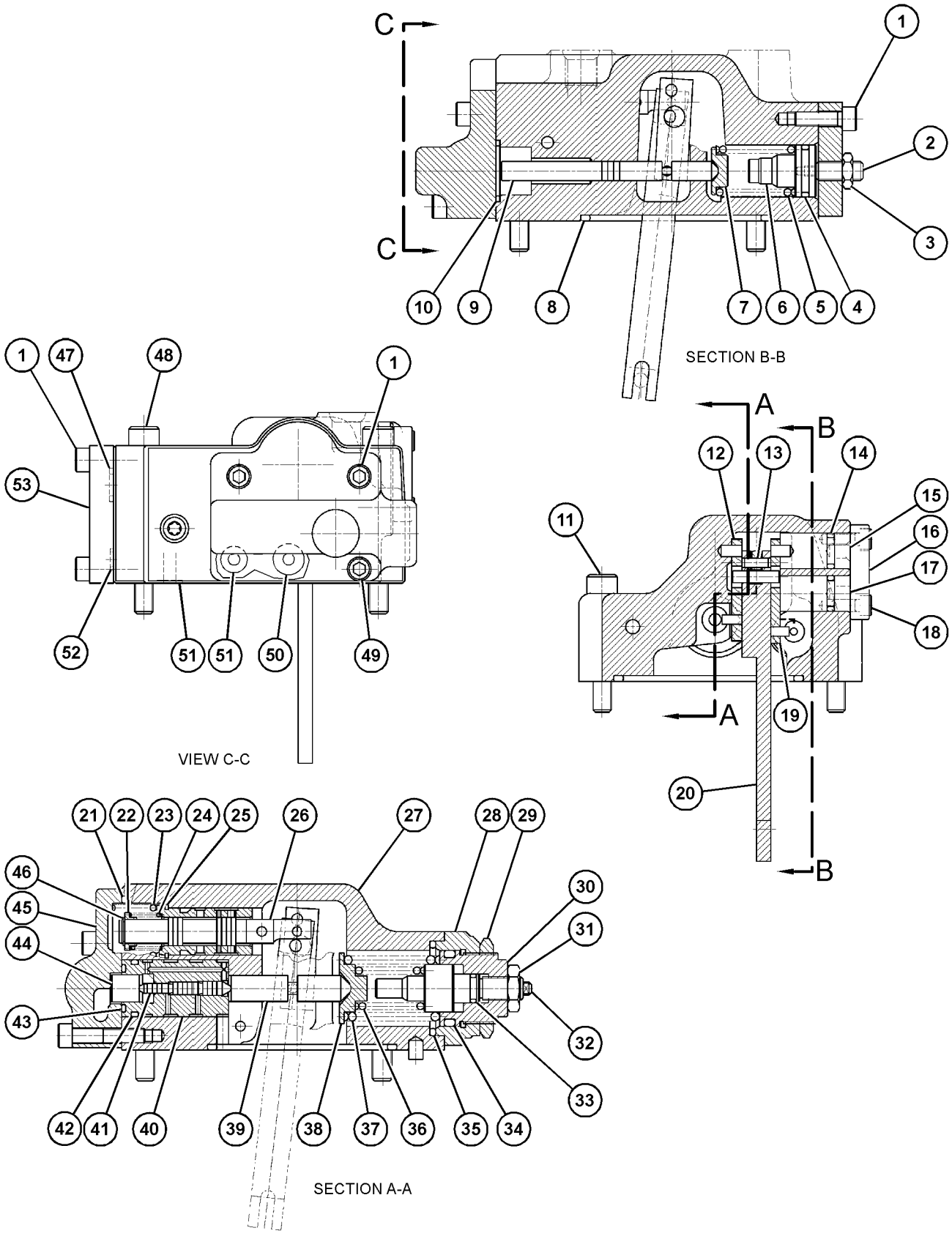

GRÁFICO 1 <FIM> g03890796

363-6200 GRUPO DE MANGUEIRA-HIDRÁULICO–VÁLVULA DE CONTROLE DO BRAÇO (HOSE GP-HYDRAULIC-VÁLVULA DE CONTROLE DO BRAÇO)

S/N: MBP1-UP

NÚMEROE DE 260-7869 GRUPO DE TUBULAÇÕES FRONTAIS

SMCS-5057 **i04397020**

NOTA	NÚMERO DA PEÇA	QTY	NOME DA PEÇA 1 2 3 4 5 6 (NÍVEL DO PRODUTO)	CONSULTE PÁGINA
JY	*363-6201*	1	GRUPO DE MANGUEIRA-HIDRÁULICO (VÁLVULA DE CONTROLE DO BRAÇO) (HOSE GP-HYDRAULIC (CONTROL VALVE, STICK))	380
			–OU–	
Y	*363-6202*	1	GRUPO DE MANGUEIRA-HIDRÁULICO (VÁLVULA DE CONTROLE DO BRAÇO) (HOSE GP-HYDRAULIC (CONTROL VALVE, STICK))	381

J - FOR JAPANESE MARKET ONLY
Y - ILUSTRAÇÃO INDIVIDUAL

<FIM>

363-6201 GRUPO DE MANGUEIRA-HIDRÁULICO–VÁLVULA DE CONTROLE DO BRAÇO (HOSE GP-HYDRAULIC-VÁLVULA DE CONTROLE DO BRAÇO)

S/N: MBP1-UP

NÚMEROE DE 363-6200 GRUPO DE MANGUEIRA-HIDRÁULICO

SMCS-5057 **i04397129**

NOTA	REF. NÃO	GRÁFICO REF.	NÚMERO DA PEÇA	QTY	NOME DA PEÇA 1 2 3 4 5 6 (NÍVEL DO PRODUTO)	CONSULTE PÁGINA
	1	1	**168-9760**	1	CONJUNTO DE MANGUEIRA (HOSE AS)	
M	2	1	**101-7404**	4	PARAFUSO DE CABEÇA OCA (M10X1,5X30 MM) (BOLT-SOCKET HEAD (M10X1.5X30-MM))	

M - PEÇA MÉTRICA

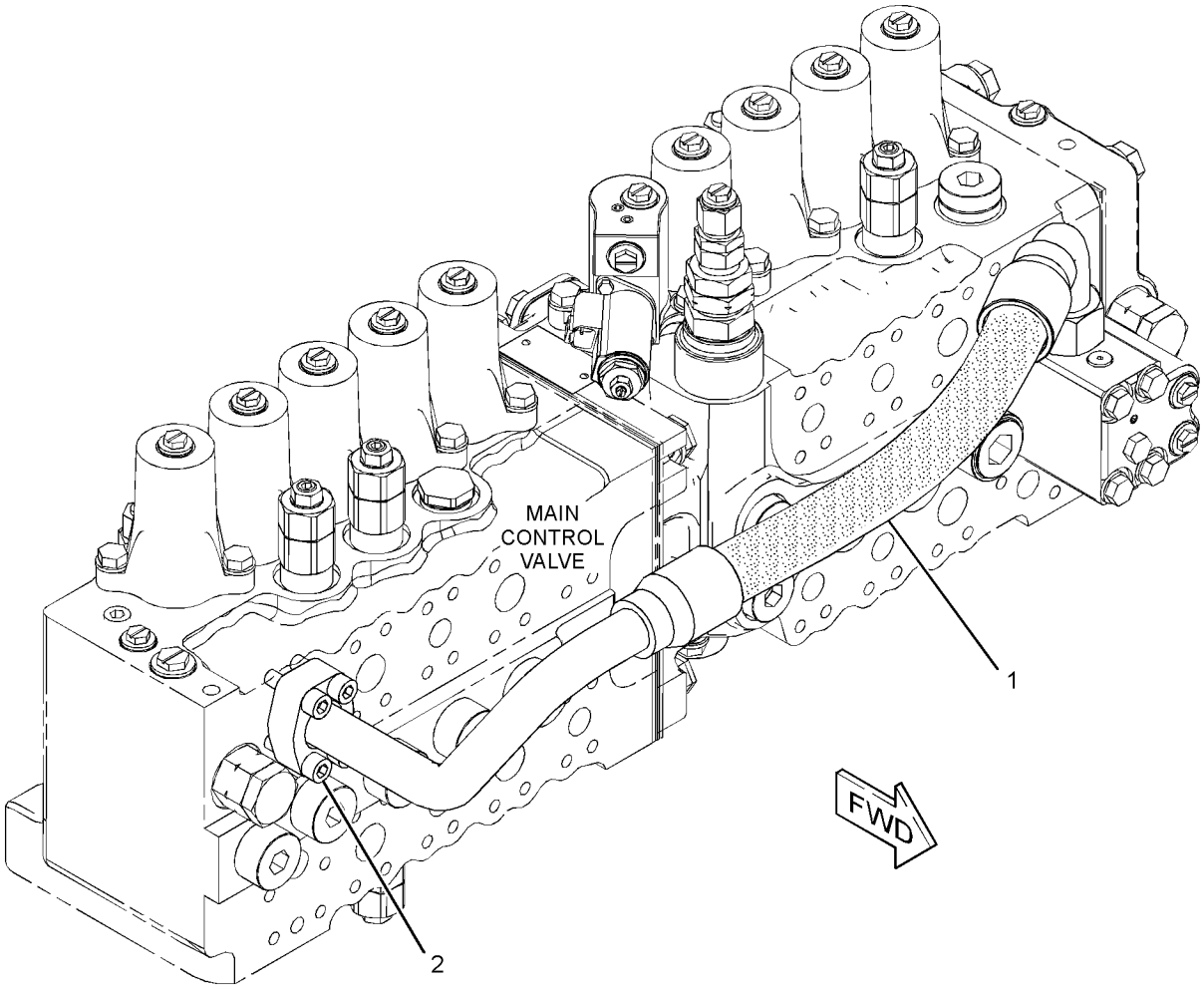

GRÁFICO 1 <FIM> g02401059

363-6202 GRUPO DE MANGUEIRA-HIDRÁULICO–VÁLVULA DE CONTROLE DO BRAÇO (HOSE GP-HYDRAULIC-VÁLVULA DE CONTROLE DO BRAÇO)

S/N: MBP1-UP

NÚMEROE DE 363-6200 GRUPO DE MANGUEIRA-HIDRÁULICO

SMCS-5057 **i04397128**

NOTA	REF. NÃO	GRÁFICO REF.	NÚMERO DA PEÇA	QTY	NOME DA PEÇA 1 2 3 4 5 6 (NÍVEL DO PRODUTO)	CONSULTE PÁGINA
	1	1	**366-8590**	1	CONJUNTO DE MANGUEIRA (HOSE AS)	
M	2	1	**105-3478**	4	PARAFUSO DE CABEÇA OCA (M10X1,5X35 MM) (BOLT-SOCKET HEAD (M10X1.5X35-MM))	

M - PEÇA MÉTRICA

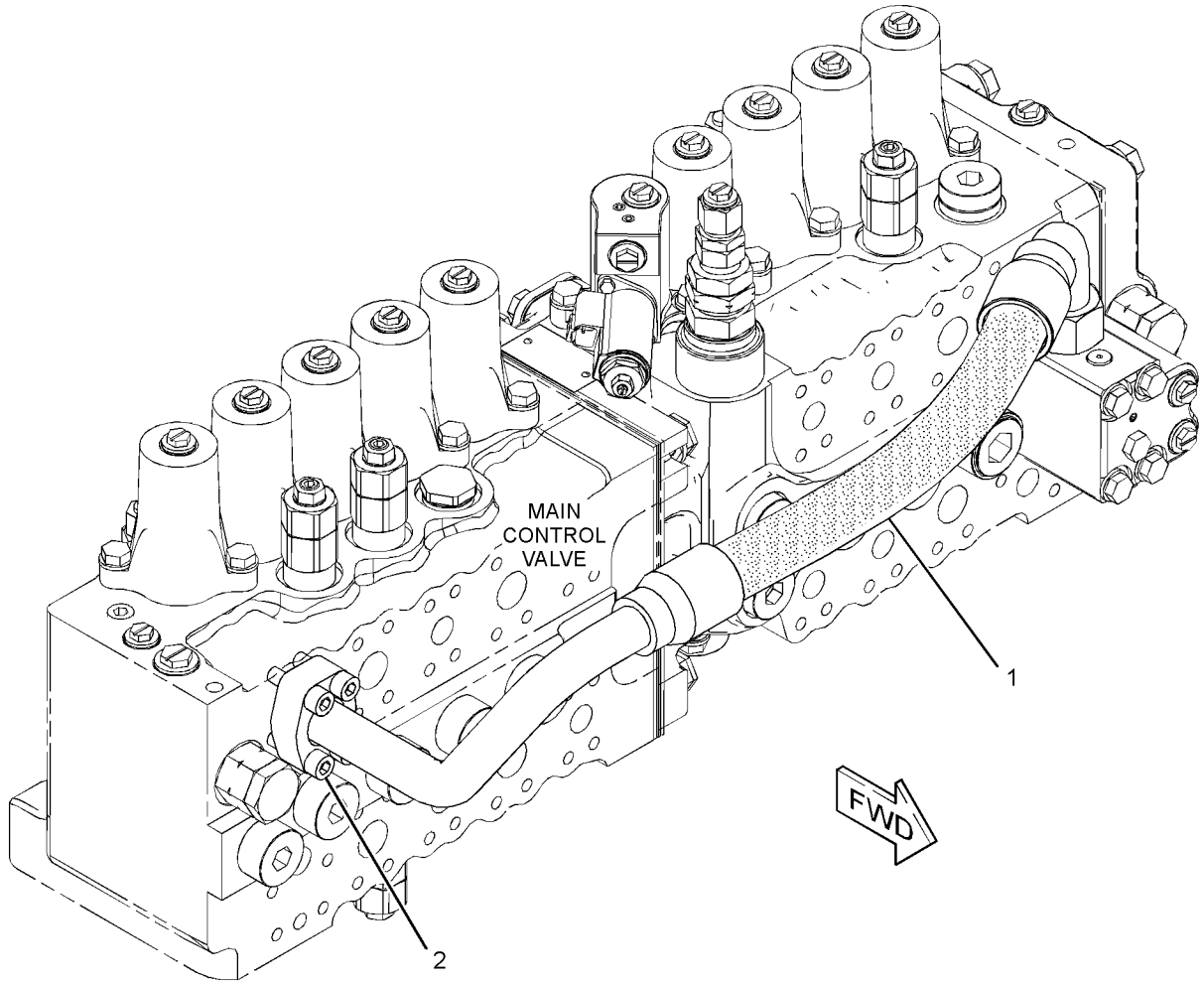

GRÁFICO 1 <FIM> g02401059

363-6203 GRUPO DE MANGUEIRA-HIDRÁULICO–VÁLVULA DE CONTROLE DO BRAÇO (HOSE GP-HYDRAULIC-VÁLVULA DE CONTROLE DO BRAÇO)

S/N: MBP1-UP

NÚMEROE DE 260-7869 GRUPO DE TUBULAÇÕES FRONTAIS

SMCS-5057 **i04396992**

NOTA	NÚMERO DA PEÇA	QTY	NOME DA PEÇA 1 2 3 4 5 6 (NÍVEL DO PRODUTO)	CONSULTE PÁGINA
JY	*363-6204*	1	GRUPO DE MANGUEIRA-HIDRÁULICO (VÁLVULA DE CONTROLE DO BRAÇO) (HOSE GP-HYDRAULIC (CONTROL VALVE, STICK))	383
			–OU–	
Y	*363-6205*	1	GRUPO DE MANGUEIRA-HIDRÁULICO (VÁLVULA DE CONTROLE DO BRAÇO) (HOSE GP-HYDRAULIC (CONTROL VALVE, STICK))	384

J - FOR JAPANESE MARKET ONLY
Y - ILUSTRAÇÃO INDIVIDUAL

<FIM>

363-6204 GRUPO DE MANGUEIRA-HIDRÁULICO–VÁLVULA DE CONTROLE DO BRAÇO (HOSE GP-HYDRAULIC-VÁLVULA DE CONTROLE DO BRAÇO)

S/N: MBP1-UP

NÚMEROE DE 363-6203 GRUPO DE MANGUEIRA-HIDRÁULICO

SMCS-5057 **i04397126**

NOTA	REF. NÃO	GRÁFICO REF.	NÚMERO DA PEÇA	QTY	NOME DA PEÇA 1 2 3 4 5 6 (NÍVEL DO PRODUTO)	CONSULTE PÁGINA
	1	1	**260-7912**	1	CONJUNTO DE MANGUEIRA (HOSE AS)	
M	2	1	**101-7404**	4	PARAFUSO DE CABEÇA OCA (M10X1,5X30 MM) (BOLT-SOCKET HEAD (M10X1.5X30-MM))	
	3	1	**4J-0520**	1	ANEL RETENTOR EM O (SEAL-O-RING)	
	4	1	**8C-3206**	2	MEIO-FLANGE (FLANGE-HALF)	

M - PEÇA MÉTRICA

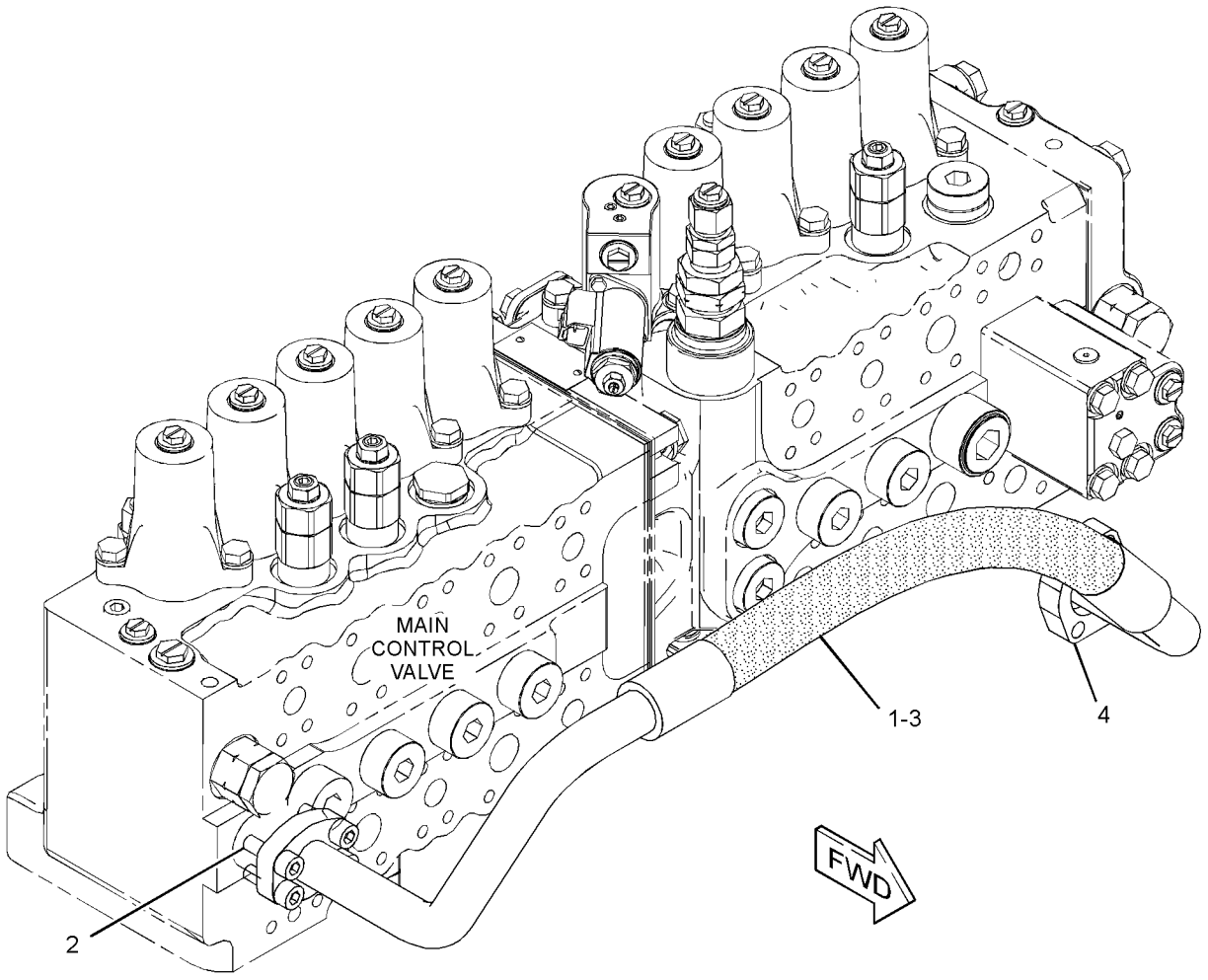

GRÁFICO 1 <FIM> g02398547

363-6205 GRUPO DE MANGUEIRA-HIDRÁULICO–VÁLVULA DE CONTROLE DO BRAÇO (HOSE GP-HYDRAULIC-VÁLVULA DE CONTROLE DO BRAÇO)

S/N: MBP1-UP

NÚMEROE DE 363-6203 GRUPO DE MANGUEIRA-HIDRÁULICO

SMCS-5057 **i04397124**

NOTA	REF. NÃO	GRÁFICO REF.	NÚMERO DA PEÇA	QTY	NOME DA PEÇA 1 2 3 4 5 6 (NÍVEL DO PRODUTO)	CONSULTE PÁGINA
	1	1	**366-8591**	1	CONJUNTO DE MANGUEIRA (HOSE AS)	
M	2	1	**105-3478**	4	PARAFUSO DE CABEÇA OCA (M10X1,5X35 MM) (BOLT-SOCKET HEAD (M10X1.5X35-MM))	
	3	1	**4J-0520**	1	ANEL RETENTOR EM O (SEAL-O-RING)	
	4	1	**8C-3206**	2	MEIO-FLANGE (FLANGE-HALF)	

M - PEÇA MÉTRICA

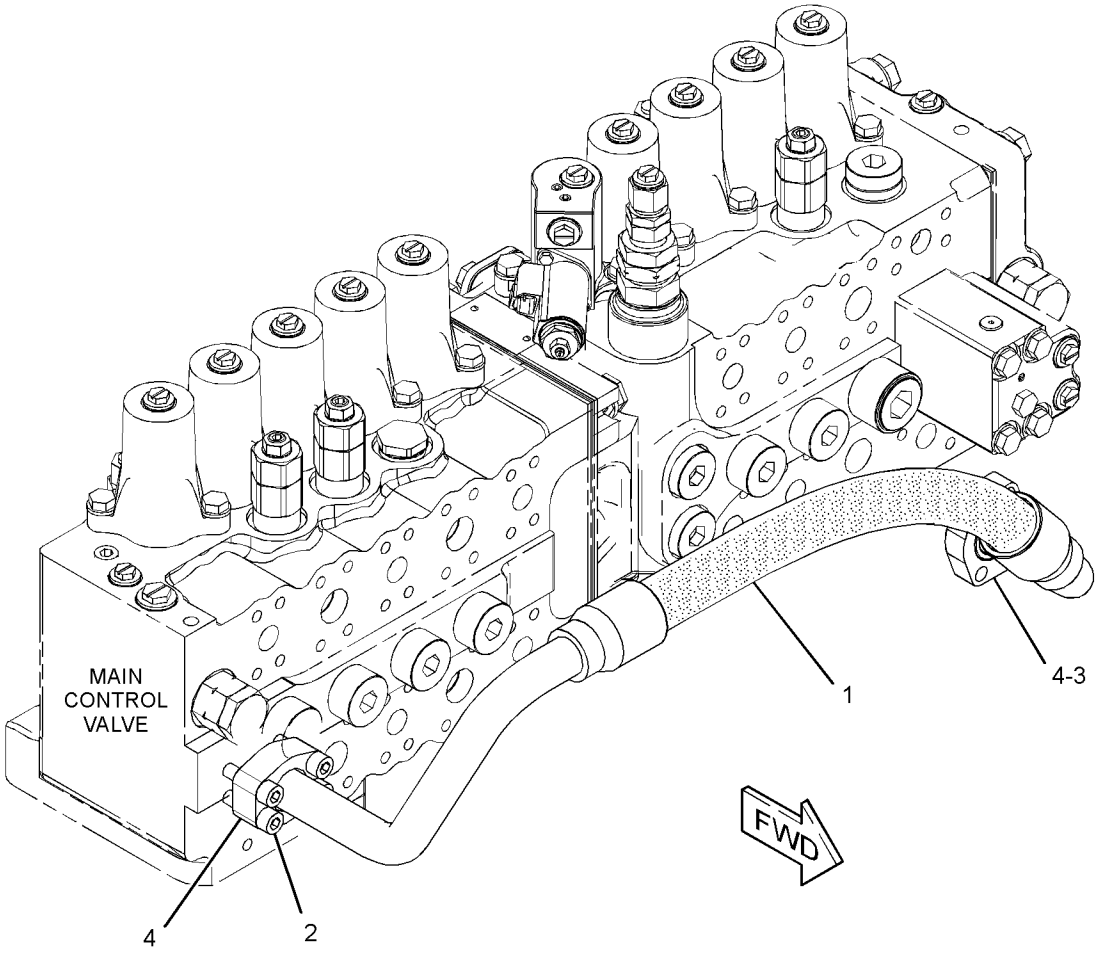

GRÁFICO 1 <FIM> g02406365

363-6206 GRUPO DE MANGUEIRA-HIDRÁULICO–VÁLVULA DE CONTROLE DA LANÇA (HOSE GP-HYDRAULIC-VÁLVULA DE CONTROLE DA LANÇA)

S/N: MBP1-UP

NÚMEROE DE 260-7869 GRUPO DE TUBULAÇÕES FRONTAIS

SMCS-5057 **i05518606**

NOTA	NÚMERO DA PEÇA	QTY	NOME DA PEÇA 1 2 3 4 5 6 (NÍVEL DO PRODUTO)	CONSULTE PÁGINA
JY	*363-6207*	1	GRUPO DE MANGUEIRA-HIDRÁULICO (VÁLVULA DE CONTROLE DA LANÇA) (HOSE GP-HYDRAULIC (CONTROL VALVE, BOOM))	386
			–OU–	
Y	*363-6208*	1	GRUPO DE MANGUEIRA-HIDRÁULICO (VÁLVULA DE CONTROLE DA LANÇA) (HOSE GP-HYDRAULIC (CONTROL VALVE, BOOM))	387

J - FOR JAPANESE MARKET ONLY
Y - ILUSTRAÇÃO INDIVIDUAL

<FIM>

363-6207 GRUPO DE MANGUEIRA-HIDRÁULICO–VÁLVULA DE CONTROLE DA LANÇA (HOSE GP-HYDRAULIC-VÁLVULA DE CONTROLE DA LANÇA)

S/N: MBP1-UP

NÚMEROE DE 363-6206 GRUPO DE MANGUEIRA-HIDRÁULICO

SMCS-5057 **i04397122**

NOTA	REF. NÃO	GRÁFICO REF.	NÚMERO DA PEÇA	QTY	NOME DA PEÇA 1 2 3 4 5 6 (NÍVEL DO PRODUTO)	CONSULTE PÁGINA
	1	1	**168-9762**	1	CONJUNTO DE MANGUEIRA (HOSE AS)	
M	2	1	**101-7404**	4	PARAFUSO DE CABEÇA OCA (M10X1,5X30 MM) (BOLT-SOCKET HEAD (M10X1.5X30-MM))	
	3	1	**4J-0520**	1	ANEL RETENTOR EM O (SEAL-O-RING)	
	4	1	**8C-3206**	2	MEIO-FLANGE (FLANGE-HALF)	

M - PEÇA MÉTRICA

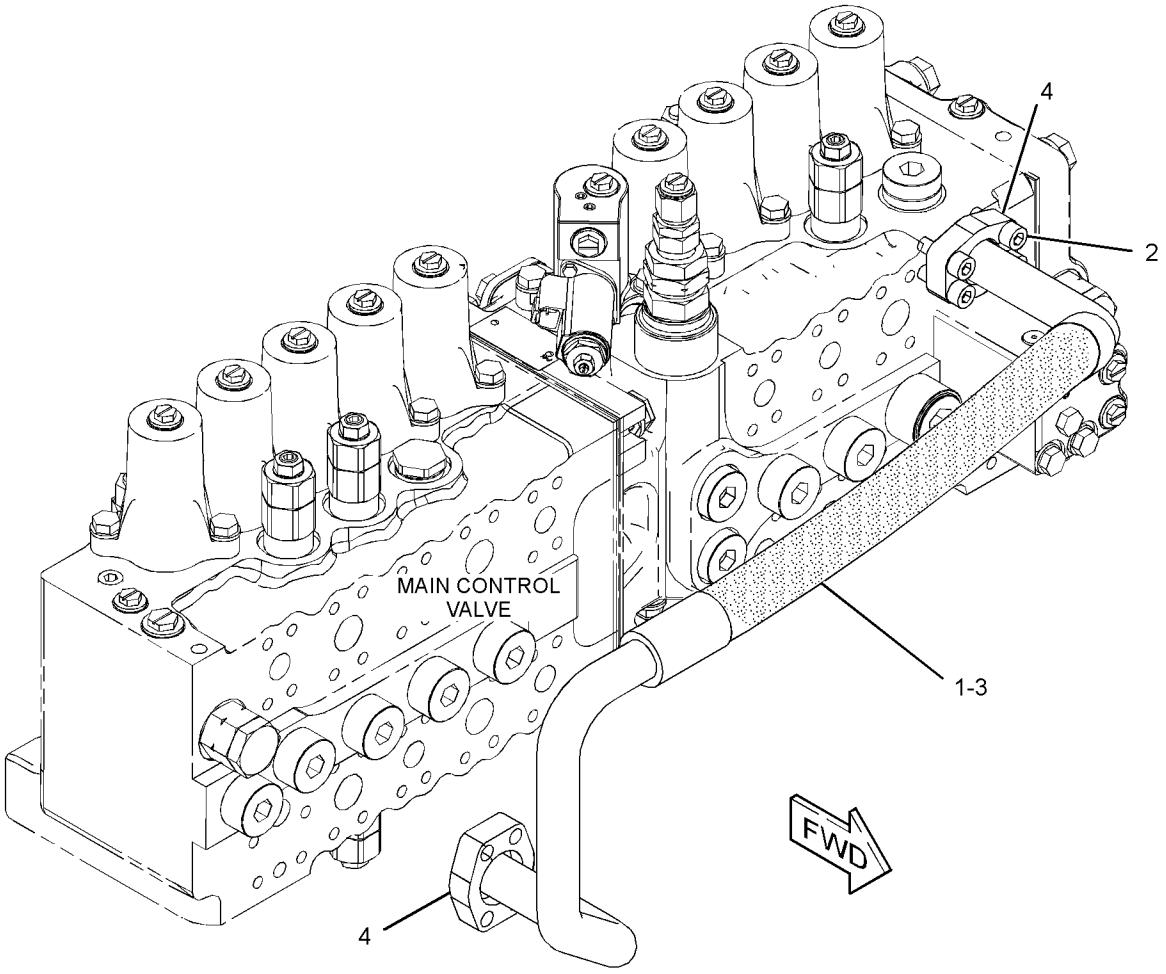

GRÁFICO 1 <FIM> g02398056

363-6208 GRUPO DE MANGUEIRA-HIDRÁULICO–VÁLVULA DE CONTROLE DA LANÇA (HOSE GP-HYDRAULIC-VÁLVULA DE CONTROLE DA LANÇA)

S/N: MBP1-UP

NÚMEROE DE 363-6206 GRUPO DE MANGUEIRA-HIDRÁULICO

SMCS-5057 **i04397120**

NOTA	REF. NÃO	GRÁFICO REF.	NÚMERO DA PEÇA	QTY	NOME DA PEÇA 1 2 3 4 5 6 (NÍVEL DO PRODUTO)	CONSULTE PÁGINA
	1	1	**366-8592**	1	CONJUNTO DE MANGUEIRA (HOSE AS)	
M	2	1	**105-3478**	4	PARAFUSO DE CABEÇA OCA (M10X1,5X35 MM) (BOLT-SOCKET HEAD (M10X1.5X35-MM))	
	3	1	**4J-0520**	1	ANEL RETENTOR EM O (SEAL-O-RING)	
	4	1	**8C-3206**	2	MEIO-FLANGE (FLANGE-HALF)	

M - PEÇA MÉTRICA

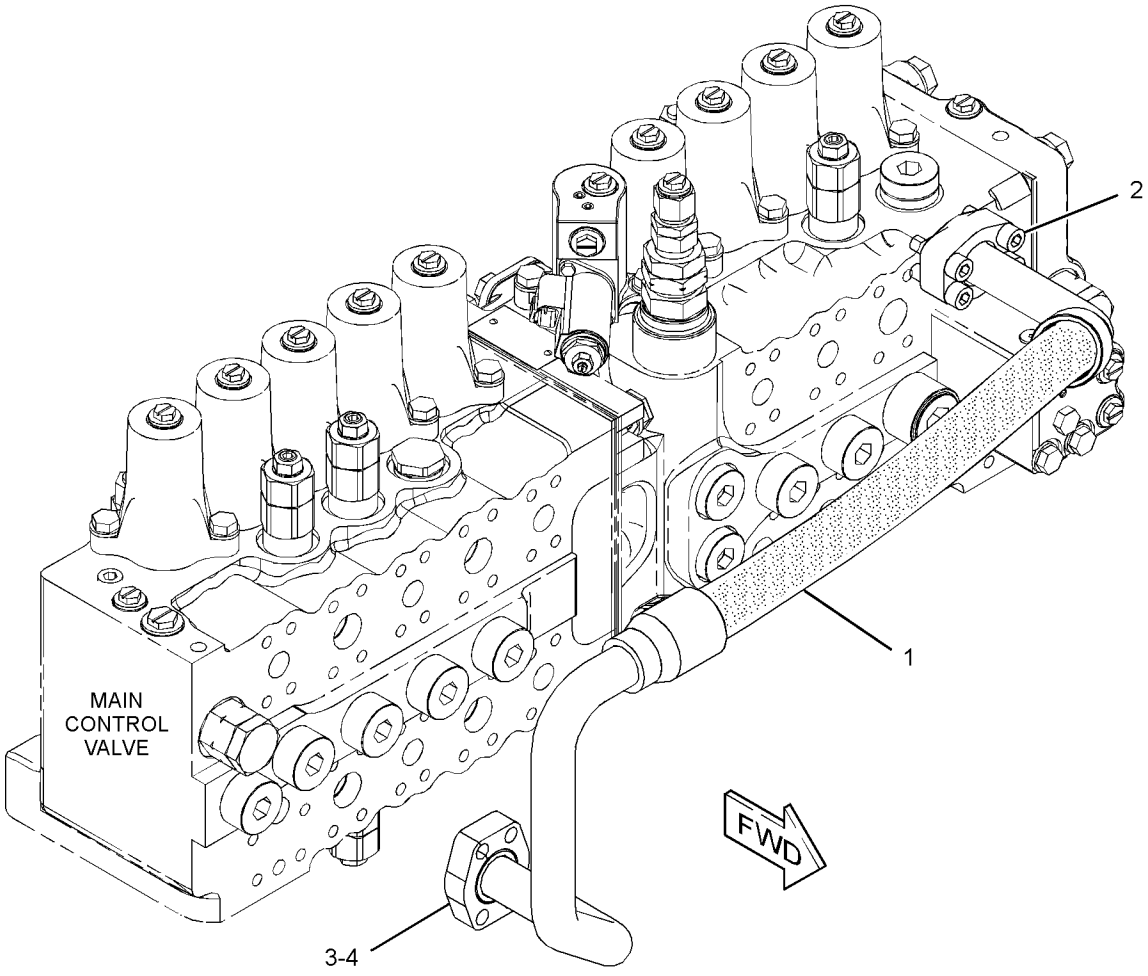

GRÁFICO 1 <FIM> g02406436

461-5470 ARRANJO HIDRÁULICO (HYDRAULIC AR)

S/N: MBP1-UP

NÚMEROE DE 461-4500 ARRANJO GERAL

SMCS-5050 **i06818737**

NOTA	NÚMERO DA PEÇA	QTY	NOME DA PEÇA 1 2 3 4 5 6 (NÍVEL DO PRODUTO)	CONSULTE PÁGINA
Y	*471-5236*	1	GRUPO DE TUBULAÇÕES DOS CILINDROS (LINES GP-CYLINDER)	425
Y	*260-7869*	1	GRUPO DE TUBULAÇÕES FRONTAIS (IMPLEMENTO, OSCILAÇÃO, PERCURSO, FERRAMENTA DE TRABALHO) (LINES GP-FRONT (IMPL, SWING, TRAVEL, WORK TOOL))	428
Y	*452-8650*	1	GRUPO DE TUBULAÇÕES DO ARREFECEDOR DE FLUIDO HIDRÁULICO (LINES GP-HYDRAULIC OIL COOLER)	439
Y	*471-5238*	1	GRUPO DE TUBULAÇÕES PILOTO (CABINE) (LINES GP-PILOT (CAB))	441
Y	*471-5240*	1	GRUPO DE TUBULAÇÕES PILOTO (VÁLVULA DE CONTROLE) (LINES GP-PILOT (CONTROL VALVE))	445
Y	*471-5241*	1	GRUPO DE TUBULAÇÕES PILOTO (VÁLVULA DE CONTROLE) (LINES GP-PILOT (CONTROL VALVE))	448
Y	*471-5242*	1	GRUPO DE TUBULAÇÕES PILOTO (BOMBA) (LINES GP-PILOT (PUMP))	456
Y	*471-5237*	1	GRUPO DE TUBULAÇÕES DA BOMBA (LINES GP-PUMP)	464
Y	*471-5235*	1	GRUPO DE TUBULAÇÕES DE RETORNO (LINES GP-RETURN)	467
Y	*239-1618*	1	GRUPO DE TUBULAÇÕES DO MOTOR PARA PERCURSO (MATERIAL RODANTE LONGO) (LINES GP-TRAVEL MOTOR (LONG UNDERCARRIAGE))	478
Y	*260-7868*	1	GRUPO DE MONTAGEM-VÁLVULA DE CONTROLE PRINCIPAL (MOUNTING GP-MAIN CONTROL VALVE)	490
Y	*469-4090*	1	GRUPO DE BOMBA E MONTAGEM-HIDRÁULICA PRINCIPAL (PUMP & MTG GP-MAIN HYDRAULIC)	492
Y	*471-5244*	1	GRUPO DE RESERVATÓRIO E FILTRO-HIDRÁULICO (TANK & FILTER GP-HYDRAULIC)	503
Y	**285-1536**	1	GRUPO DE VÁLVULAS-CONTROLE PRINCIPAL (VALVE GP-MAIN CONTROL)	530

Y - ILUSTRAÇÃO INDIVIDUAL

<FIM>

234-6613 GRUPO DA ALAVANCA-CONTROLE–LOCKOUT. HIDRÁULICO, (LEVER GP-CONTROL-LOCKOUT. HIDRÁULICO,)

S/N: MBP1-UP

NÚMEROE DE 421-1434 GRUPO DO CONSOLE DO OPERADOR

SMCS-4805, 5063

i03903701

NOTA	REF. NÃO	GRÁFICO REF.	NÚMERO DA PEÇA	QTY	NOME DA PEÇA 1 2 3 4 5 6 (NÍVEL DO PRODUTO)	CONSULTE PÁGINA
	1	1	**3S-2093**	1	CABO TIPO CINTA (STRAP-CABLE)	
	2	1	**4I-3038**	2	ARRUELA (3,3X8X0,5 MM DE ESPESSURA) (WASHER (3.3X8X0.5-MM THK))	
	3	1	**111-4799**	1	CONJUNTO DO INTERRUPTOR - LIMITE (RETENÇÃO HIDRÁULICA) (SWITCH AS-LIMIT (HYDRAULIC LOCKOUT))	
		1	**102-8803**	1	KIT DE TOMADA (3 PINOS) (KIT-RECEPTACLE (3-PIN))	
					(INCLUDES RECEPTACLE AS & WEDGE)	
		1	**8T-8729**	3	PINO DE CONECTOR (CALIBRE 16 A 18) (PIN-CONNECTOR (16-GA TO 18-GA))	
D		1	**5P-5998**		TUBO (0,3 M) (TUBE (0.3-M))	
M	4	1	**185-8286**	2	PARAFUSO DE MÁQUINA (M4X0,7X8 MM) (SCREW-MACHINE (M4X0.7X8-MM))	
	5	1	**234-6615**	1	BOTÃO (KNOB)	
	6	1	**087-4683**	2	ARRUELA DE PRESSÃO (LOCKWASHER)	
M	7	1	**120-9027**	2	PARAFUSO DE CABEÇA PANELA (M3X0,5X16 MM) (SCREW-PAN HEAD (M3X0.5X16-MM))	

D - ENCOMENDAR POR METROS
M - PEÇA MÉTRICA

234-6613 GRUPO DA ALAVANCA-CONTROLE (LEVER GP-CONTROL) (continuação) **i03903701**

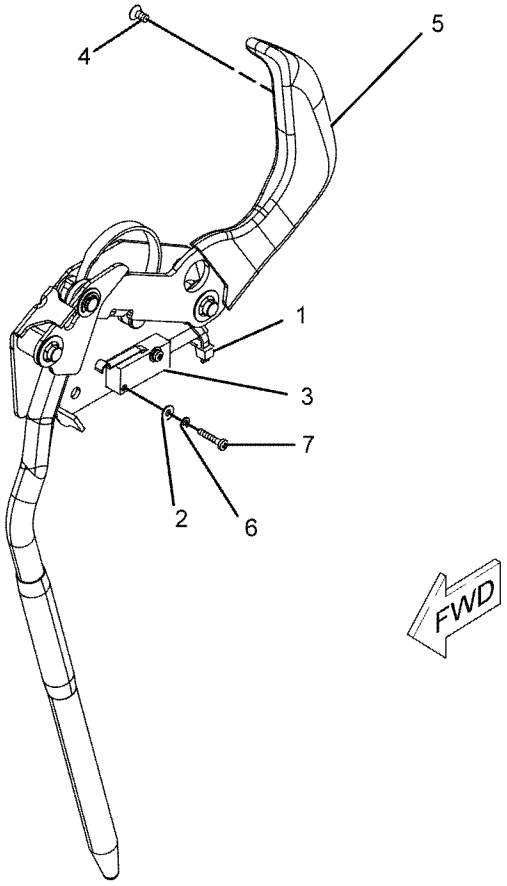

GRÁFICO 1 <FIM> g01096293

237-3191 GRUPO DE TUBULAÇÕES-HIDRÁULICA AUXILIAR–LANÇA, PRESSÃO ALTA (LINES GP-AUXILIARY HYDRAULIC-LANÇA, PRESSÃO ALTA)

S/N: MBP1-UP

SMCS-5057 **i06608534**

NOTA	REF. NÃO	GRÁFICO REF.	NÚMERO DA PEÇA	QTY	NOME DA PEÇA 1 2 3 4 5 6 (NÍVEL DO PRODUTO)	CONSULTE PÁGINA
M	1	1	**8T-4139**	12	PARAFUSO (M12X1,75X30 MM) (BOLT (M12X1.75X30-MM))	
M	2	1	**447-1703**	8	PARAFUSO (M16X2X120 MM) (BOLT (M16X2X120-MM))	
M	3	1	**8T-4183**	16	PARAFUSO (M12X1,75X40 MM) (BOLT (M12X1.75X40-MM))	
M	4	1	**8T-4184**	4	PARAFUSO (M12X1,75X45 MM) (BOLT (M12X1.75X45-MM))	
M	5	1	**8T-4194**	20	PARAFUSO (M12X1,75X50 MM) (BOLT (M12X1.75X50-MM))	
	6	1	**173-7916**	16	BRAÇADEIRA-METADE (CLAMP-HALF)	
	7	1	**1P-5767**	8	MEIO-FLANGE (FLANGE-HALF)	
I	8	1	**202-6758**	2	CONJUNTO DE MANGUEIRA (HOSE AS)	
	9	1	**216-6578**	2	PLACA (PLATE)	
	10	1	**253-6434**	2	PLACA (PLATE)	
	11	1	**253-6441**	4	PLACA (PLATE)	
	12	1	**1P-3704**	4	SELO RETANGULAR (SEAL-RECTANGULAR)	
	13	1	**1P-3705**	4	SELO RETANGULAR (SEAL-RECTANGULAR)	
	14	1	**193-6648**	1	CONJUNTO DE TUBO (TUBE AS)	
	15	1	**193-6650**	1	CONJUNTO DE TUBO (TUBE AS)	
	16	1	**197-2100**	1	CONJUNTO DE TUBO (TUBE AS)	
	17	1	**197-2101**	1	CONJUNTO DE TUBO (TUBE AS)	
	18	1	**216-6579**	1	CONJUNTO DE TUBO (TUBE AS)	
	19	1	**216-6580**	1	CONJUNTO DE TUBO (TUBE AS)	
	20	1	**451-2175**	8	ARRUELA DURA (17,5X30X3,5 MM DE ESPESSURA) (WASHER-HARD (17.5X30X3.5-MM THK))	
	21	1	**8T-4223**	36	ARRUELA DURA (13,5X25,5X3 MM DE ESPESSURA) (WASHER-HARD (13.5X25.5X3-MM THK))	

I - CONSULTE O SISTEMA DE INFORMAÇÕES HIDRÁULICAS
M - PEÇA MÉTRICA

237-3191 GRUPO DE TUBULAÇÕES-HIDRÁULICA AUXILIAR (LINES GP-AUXILIARY HYDRAULIC) (continuação)

i06608534

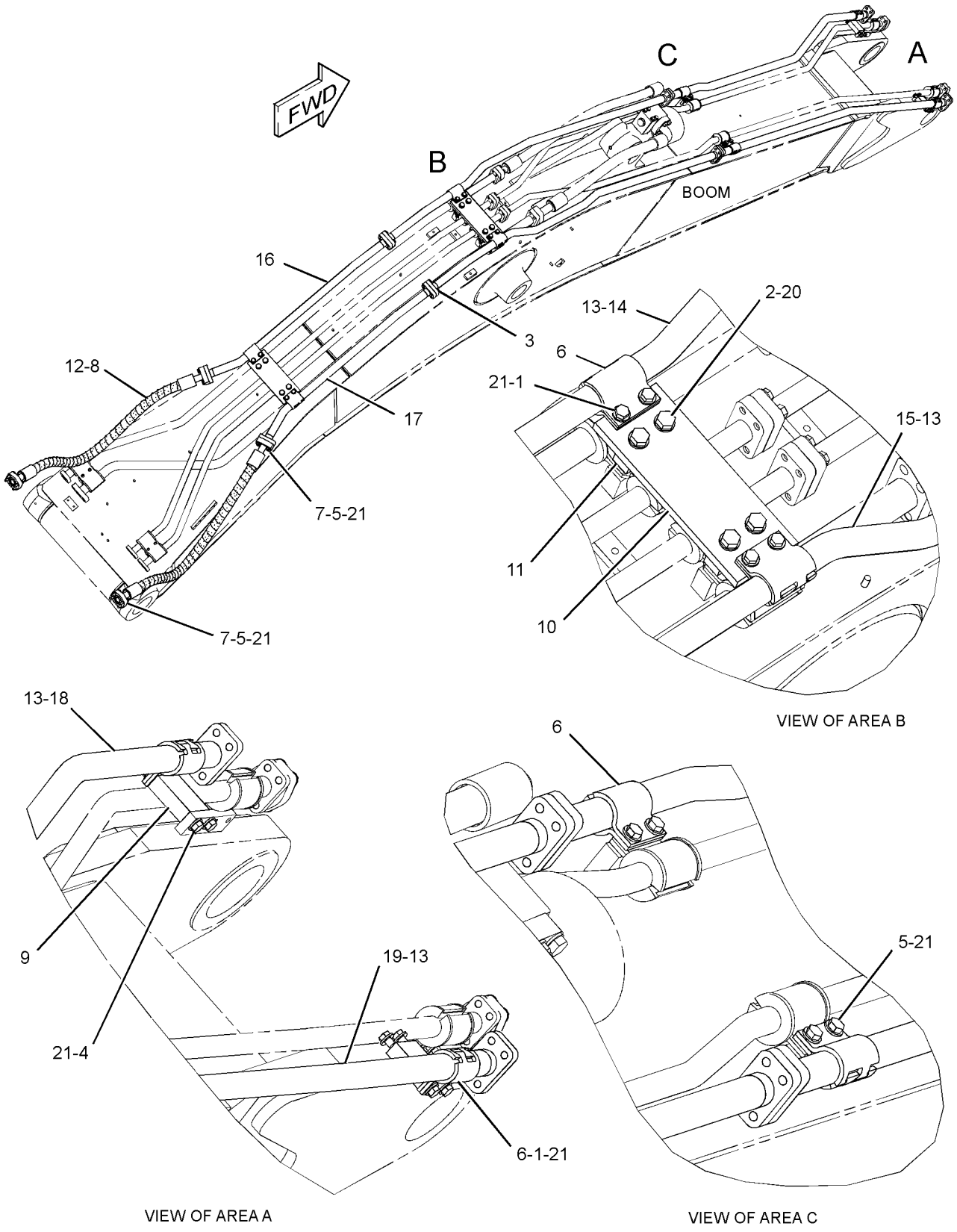

GRÁFICO 1 <FIM> g01340146

237-3195 GRUPO DE TUBULAÇÕES-HIDRÁULICA AUXILIAR–LANÇA DE GRANDE VOLUME, ALTA PRESSÃO (LINES GP-AUXILIARY HYDRAULIC–LANÇA DE GRANDE VOLUME, ALTA PRESSÃO)

S/N: MBP1-UP

SMCS-5057 **i06588402**

NOTA	REF. NÃO	GRÁFICO REF.	NÚMERO DA PEÇA	QTY	NOME DA PEÇA 1 2 3 4 5 6 (NÍVEL DO PRODUTO)	CONSULTE PÁGINA
M	1	1	**8T-4139**	12	PARAFUSO (M12X1,75X30 MM) (BOLT (M12X1.75X30-MM))	
M	2	1	**447-1703**	8	PARAFUSO (M16X2X120 MM) (BOLT (M16X2X120-MM))	
M	3	1	**8T-4183**	16	PARAFUSO (M12X1,75X40 MM) (BOLT (M12X1.75X40-MM))	
M	4	1	**8T-4184**	4	PARAFUSO (M12X1,75X45 MM) (BOLT (M12X1.75X45-MM))	
M	5	1	**8T-4194**	20	PARAFUSO (M12X1,75X50 MM) (BOLT (M12X1.75X50-MM))	
	6	1	**173-7916**	16	BRAÇADEIRA-METADE (CLAMP-HALF)	
	7	1	**1P-5767**	8	MEIO-FLANGE (FLANGE-HALF)	
I	8	1	**202-6758**	2	CONJUNTO DE MANGUEIRA (HOSE AS)	
	9	1	**216-6578**	2	PLACA (PLATE)	
	10	1	**253-6434**	2	PLACA (PLATE)	
	11	1	**253-6441**	4	PLACA (PLATE)	
	12	1	**1P-3704**	4	SELO RETANGULAR (SEAL-RECTANGULAR)	
	13	1	**1P-3705**	4	SELO RETANGULAR (SEAL-RECTANGULAR)	
	14	1	**202-6857**	2	CONJUNTO DE TUBO (TUBE AS)	
	15	1	**202-6858**	1	CONJUNTO DE TUBO (TUBE AS)	
	16	1	**202-6859**	1	CONJUNTO DE TUBO (TUBE AS)	
	17	1	**216-6579**	1	CONJUNTO DE TUBO (TUBE AS)	
	18	1	**216-6580**	1	CONJUNTO DE TUBO (TUBE AS)	
	19	1	**451-2175**	8	ARRUELA DURA (17,5X30X3,5 MM DE ESPESSURA) (WASHER-HARD (17.5X30X3.5-MM THK))	
	20	1	**8T-4223**	36	ARRUELA DURA (13,5X25,5X3 MM DE ESPESSURA) (WASHER-HARD (13.5X25.5X3-MM THK))	

I - CONSULTE O SISTEMA DE INFORMAÇÕES HIDRÁULICAS
M - PEÇA MÉTRICA

237-3195 GRUPO DE TUBULAÇÕES-HIDRÁULICA AUXILIAR (LINES GP-AUXILIARY HYDRAULIC) (continuação)

i06588402

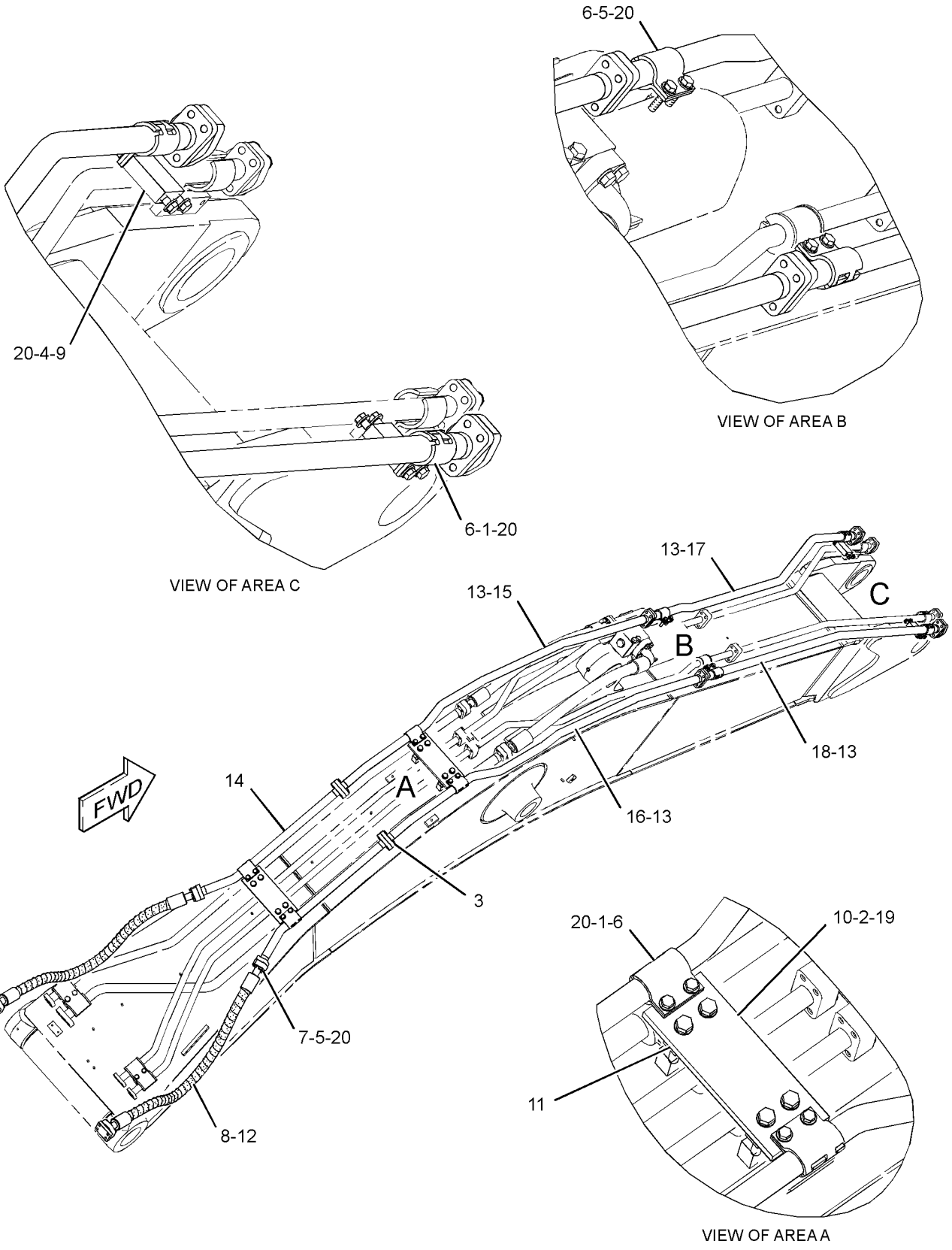

GRÁFICO 1 <FIM> g01236442

253-6603 GRUPO DE TUBULAÇÕES-HIDRÁULICA AUXILIAR–BRAÇO, ALTA PRESSÃO (LINES GP-AUXILIARY HYDRAULIC-BRAÇO, ALTA PRESSÃO)

S/N: MBP1-UP

PARA USO COM BRAÇO DE 2,55 M (8,4 PÉS)

SMCS-5057 **i06619053**

NOTA	REF. NÃO	GRÁFICO REF.	NÚMERO DA PEÇA	QTY	NOME DA PEÇA 1 2 3 4 5 6 (NÍVEL DO PRODUTO)	CONSULTE PÁGINA
	1	1	**173-7916**	8	BRAÇADEIRA-METADE (CLAMP-HALF)	
CY	2	1	**389-2407**	2	GRUPO DA VÁLVULA MANUAL (AUXILIAR, FECHAMENTO, FLUXO BIDIRECIONAL) (VALVE GP-MANUAL (AUXILIARY, SHUTOFF, 2-WAY FLOW))	533
I	3	1	**262-3225**	2	CONJUNTO DE MANGUEIRA (HOSE AS)	
	4	1	**262-3347**	2	CONJUNTO DE TUBO (TUBE AS)	
	5	1	**1P-3704**	6	SELO RETANGULAR (SEAL-RECTANGULAR)	
	6	1	**1P-5767**	8	MEIO-FLANGE (FLANGE-HALF)	
M	7	1	**8C-8992**	8	PARAFUSO-TRAVA (M12X1,75X30 MM) (BOLT-LOCKING (M12X1.75X30-MM))	
	8	1	**8T-4121**	4	ARRUELA DURA (11X21X2,5 MM DE ESPESSURA) (WASHER-HARD (11X21X2.5-MM THK))	
M	9	1	**8T-4956**	8	PARAFUSO (M12X1,75X35 MM) (BOLT (M12X1.75X35-MM))	
M	10	1	**8T-4194**	16	PARAFUSO (M12X1,75X50 MM) (BOLT (M12X1.75X50-MM))	
	11	1	**8T-4223**	24	ARRUELA DURA (13,5X25,5X3 MM DE ESPESSURA) (WASHER-HARD (13.5X25.5X3-MM THK))	
M	12	1	**8T-6685**	4	PARAFUSO (M10X1,5X110 MM) (BOLT (M10X1.5X110-MM))	
J	13	1	**135-4063**	2	FLANGE (FLANGE)	
J	14	1	**1P-3704**	2	SELO RETANGULAR (SEAL-RECTANGULAR)	
JM	15	1	**8T-4956**	8	PARAFUSO (M12X1,75X35 MM) (BOLT (M12X1.75X35-MM))	

C - ALTERAR DO TIPO ANTERIOR
I - CONSULTE O SISTEMA DE INFORMAÇÕES HIDRÁULICAS
J - JAPANESE MARKET ONLY
M - PEÇA MÉTRICA
Y - ILUSTRAÇÃO INDIVIDUAL

253-6603 GRUPO DE TUBULAÇÕES-HIDRÁULICA AUXILIAR (LINES GP-AUXILIARY HYDRAULIC) (continuação)

i06619053

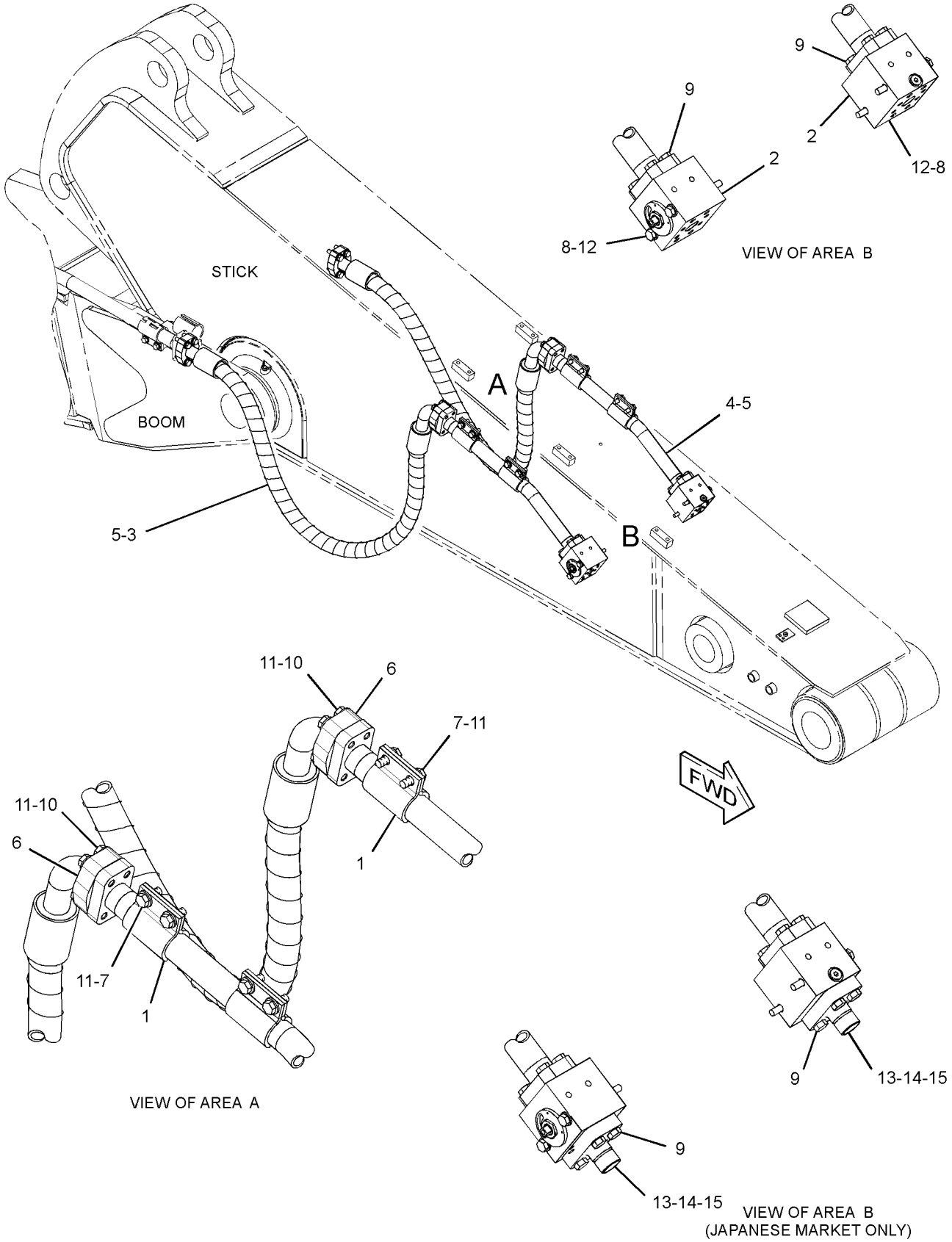

GRÁFICO 1 <FIM> g03470817

253-6607 GRUPO DE TUBULAÇÕES-HIDRÁULICA AUXILIAR–BRAÇO, ALTA PRESSÃO (LINES GP-AUXILIARY HYDRAULIC-BRAÇO, ALTA PRESSÃO)

S/N: MBP1-UP

PARA USO COM BRAÇO DE 2,15 M (7,1 PÉS)

SMCS-5057 **i06885539**

NOTA	REF. NÃO	GRÁFICO REF.	NÚMERO DA PEÇA	QTY	NOME DA PEÇA 1 2 3 4 5 6 (NÍVEL DO PRODUTO)	CONSULTE PÁGINA
CY	1	1	**389-2407**	2	GRUPO DA VÁLVULA MANUAL (AUXILIAR, FECHAMENTO, FLUXO BIDIRECIONAL) (VALVE GP-MANUAL (AUXILIARY, SHUTOFF, 2-WAY FLOW))	533
I	2	1	**253-6682**	2	CONJUNTO DE MANGUEIRA (HOSE AS)	
	3	1	**1P-3704**	4	SELO RETANGULAR (SEAL-RECTANGULAR)	
	4	1	**1P-5767**	8	MEIO-FLANGE (FLANGE-HALF)	
	5	1	**8T-4121**	4	ARRUELA DURA (11X21X2,5 MM DE ESPESSURA) (WASHER-HARD (11X21X2.5-MM THK))	
M	6	1	**8T-4194**	16	PARAFUSO (M12X1,75X50 MM) (BOLT (M12X1.75X50-MM))	
	7	1	**8T-4223**	16	ARRUELA DURA (13,5X25,5X3 MM DE ESPESSURA) (WASHER-HARD (13.5X25.5X3-MM THK))	
M	8	1	**8T-6685**	4	PARAFUSO (M10X1,5X110 MM) (BOLT (M10X1.5X110-MM))	

C - ALTERAR DO TIPO ANTERIOR
I - CONSULTE O SISTEMA DE INFORMAÇÕES HIDRÁULICAS
M - PEÇA MÉTRICA
Y - ILUSTRAÇÃO INDIVIDUAL

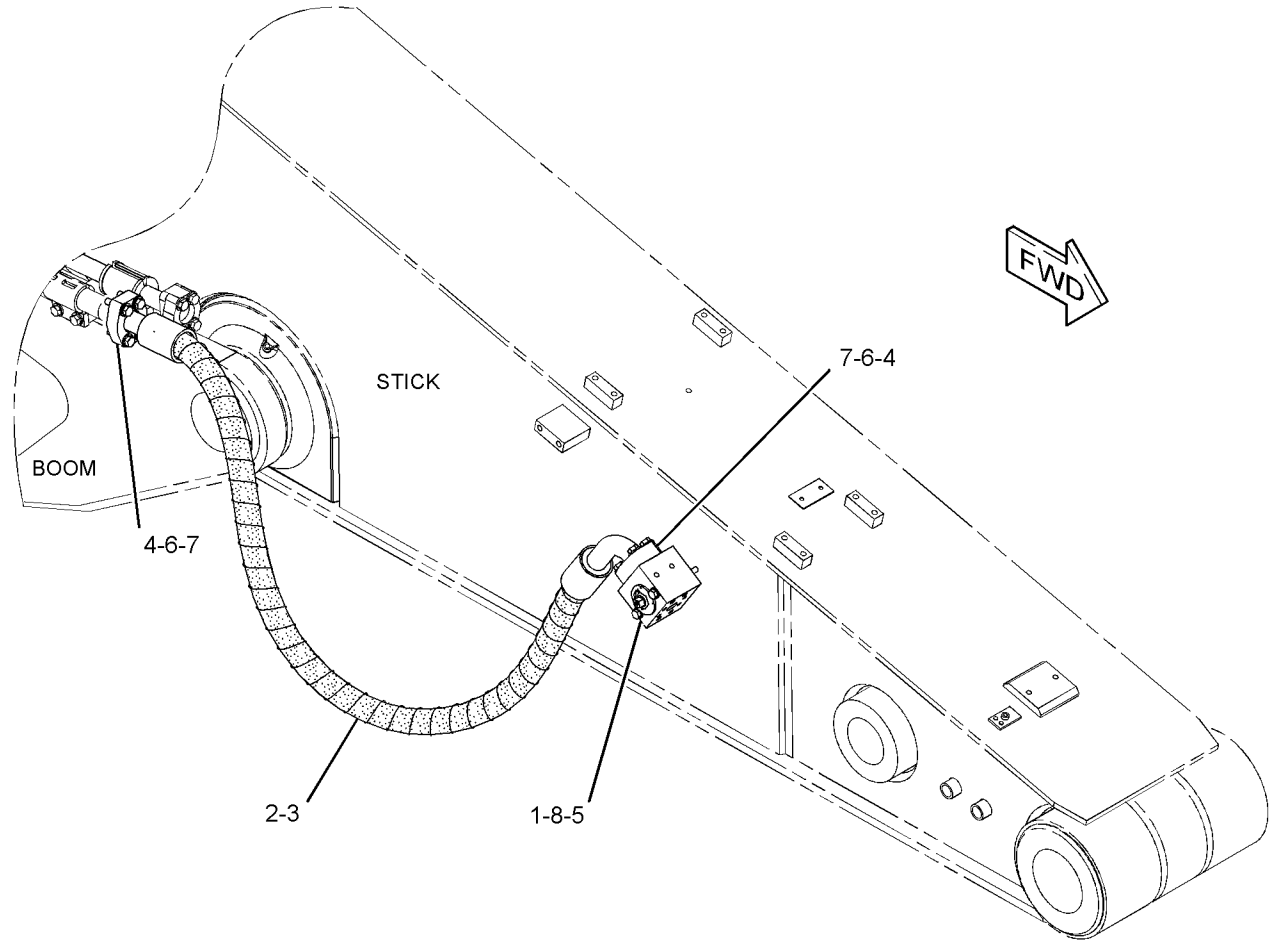

GRÁFICO 1 <FIM> g01239543

253-6611 GRUPO DE TUBULAÇÕES-HIDRÁULICA AUXILIAR–BRAÇO, ALTA PRESSÃO (LINES GP-AUXILIARY HYDRAULIC–BRAÇO, ALTA PRESSÃO)

S/N: MBP1-UP

PARA USO COM BRAÇO DE 3,2 M (10,5 PÉS)

SMCS-5057 **i06619200**

NOTA	REF. NÃO	GRÁFICO REF.	NÚMERO DA PEÇA	QTY	NOME DA PEÇA 1 2 3 4 5 6 (NÍVEL DO PRODUTO)	CONSULTE PÁGINA
	1	1	**173-7916**	8	BRAÇADEIRA-METADE (CLAMP-HALF)	
CY	2	1	**389-2407**	2	GRUPO DA VÁLVULA MANUAL (AUXILIAR, FECHAMENTO, FLUXO BIDIRECIONAL) (VALVE GP-MANUAL (AUXILIARY, SHUTOFF, 2-WAY FLOW))	533
	3	1	**253-6454**	2	CONJUNTO DE TUBO (TUBE AS)	
I	4	1	**253-6562**	2	CONJUNTO DE MANGUEIRA (HOSE AS)	
	5	1	**1P-3704**	6	SELO RETANGULAR (SEAL-RECTANGULAR)	
	6	1	**1P-5767**	8	MEIO-FLANGE (FLANGE-HALF)	
M	7	1	**8C-8992**	8	PARAFUSO-TRAVA (M12X1,75X30 MM) (BOLT-LOCKING (M12X1.75X30-MM))	
	8	1	**8T-4121**	4	ARRUELA DURA (11X21X2,5 MM DE ESPESSURA) (WASHER-HARD (11X21X2.5-MM THK))	
M	9	1	**8T-4956**	8	PARAFUSO (M12X1,75X35 MM) (BOLT (M12X1.75X35-MM))	
M	10	1	**8T-4194**	16	PARAFUSO (M12X1,75X50 MM) (BOLT (M12X1.75X50-MM))	
	11	1	**8T-4223**	24	ARRUELA DURA (13,5X25,5X3 MM DE ESPESSURA) (WASHER-HARD (13.5X25.5X3-MM THK))	
M	12	1	**8T-6685**	4	PARAFUSO (M10X1,5X110 MM) (BOLT (M10X1.5X110-MM))	

C - ALTERAR DO TIPO ANTERIOR
I - CONSULTE O SISTEMA DE INFORMAÇÕES HIDRÁULICAS
M - PEÇA MÉTRICA
Y - ILUSTRAÇÃO INDIVIDUAL

253-6611 GRUPO DE TUBULAÇÕES-HIDRÁULICA AUXILIAR (LINES GP-AUXILIARY HYDRAULIC) (continuação)

i06619200

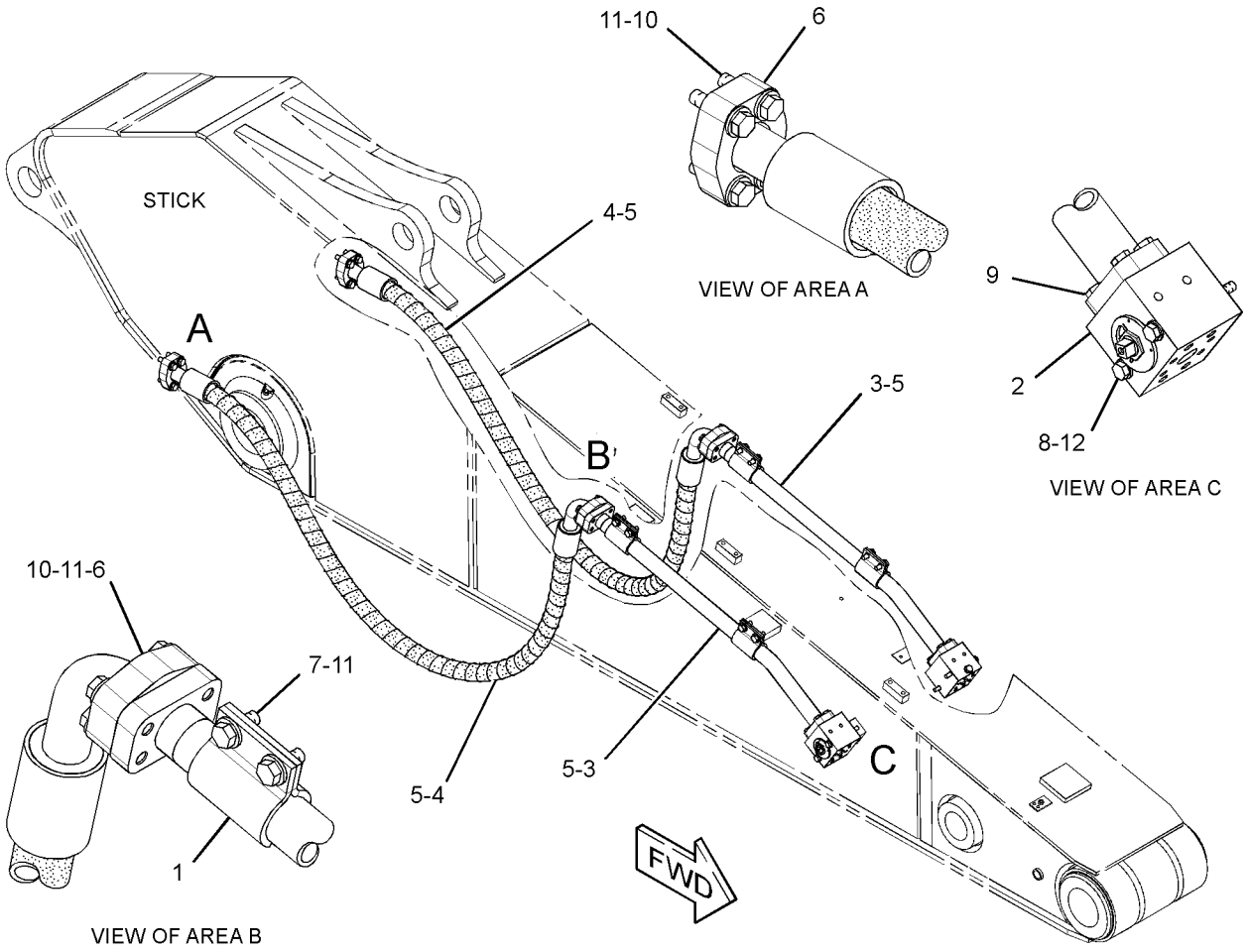

GRÁFICO 1 <FIM> g01351676

239-1626 GRUPO DE TUBULAÇÕES DA LANÇA (LINES GP-BOOM)

S/N: MBP1-UP

NÚMEROE DE 290-1818 ARRANJO DE LANÇA-1 PEÇA CURTA

SMCS-5057 **i05706635**

NOTA	REF. NÃO	GRÁFICO REF.	NÚMERO DA PEÇA	QTY	NOME DA PEÇA 1 2 3 4 5 6 (NÍVEL DO PRODUTO)	CONSULTE PÁGINA
	1	1	**124-1107**	3	ILHÓ (GROMMET)	
	2	1	**129-5874**	10	ILHÓ (GROMMET)	
	3	1	**138-5709**	3	ILHÓ (GROMMET)	
	4	1	**196-0482**	8	GRAMPO (CLIP)	
C	5	1	**361-8952**	1	CONJUNTO DE TUBO (TUBE AS)	
C	6	1	**361-8905**	1	CONJUNTO DE TUBO (TUBE AS)	
C	7	1	**361-8953**	1	CONJUNTO DE TUBO (TUBE AS)	
C	8	1	**361-8954**	1	CONJUNTO DE TUBO (TUBE AS)	
J	9	1	**212-5580**	1	GRUPO DE TUBOS-HIDRÁULICO (LANÇA) (TUBE GP-HYDRAULIC (BOOM))	
L	9A	1	**204-8210**	1	CONJUNTO DE TUBO (TUBE AS)	
L	9B	1	**196-0478**	1	CONJUNTO DE TUBO (TUBE AS)	
L	9C	1	**1P-3704**	1	SELO RETANGULAR (SEAL-RECTANGULAR)	
LM	9D	1	**8T-4183**	4	PARAFUSO (M12X1,75X40 MM) (BOLT (M12X1.75X40-MM))	
L	9E	1	**8T-4223**	4	ARRUELA DURA (13,5X25,5X3 MM DE ESPESSURA) (WASHER-HARD (13.5X25.5X3-MM THK))	
J	10	1	**212-5583**	1	GRUPO DE TUBOS-HIDRÁULICO (LANÇA) (TUBE GP-HYDRAULIC (BOOM))	
L	10A	1	**196-0481**	1	CONJUNTO DE TUBO (TUBE AS)	
L	10B	1	**204-8212**	1	CONJUNTO DE TUBO (TUBE AS)	
L	10C	1	**1P-3704**	1	SELO RETANGULAR (SEAL-RECTANGULAR)	
LM	10D	1	**8T-4183**	4	PARAFUSO (M12X1,75X40 MM) (BOLT (M12X1.75X40-MM))	
L	10E	1	**8T-4223**	4	ARRUELA DURA (13,5X25,5X3 MM DE ESPESSURA) (WASHER-HARD (13.5X25.5X3-MM THK))	
CI	11	1	**350-0806**	1	CONJUNTO DE MANGUEIRA (HOSE AS)	
I	12	1	**239-1872**	1	CONJUNTO DE MANGUEIRA (HOSE AS)	
	13	1	**124-1106**	2	GRAMPO (CLIP)	
	14	1	**124-1108**	8	GRAMPO (CLIP)	
	15	1	**124-1109**	2	GRAMPO (CLIP)	
	16	1	**1P-3704**	4	SELO RETANGULAR (SEAL-RECTANGULAR)	
	17	1	**1P-3705**	2	SELO RETANGULAR (SEAL-RECTANGULAR)	
	18	1	**1P-5767**	4	MEIO-FLANGE (FLANGE-HALF)	
	19	1	**5P-8077**	4	MEIO-FLANGE (FLANGE-HALF)	
M	20	1	**8T-4139**	4	PARAFUSO (M12X1,75X30 MM) (BOLT (M12X1.75X30-MM))	
M	21	1	**447-1707**	18	PARAFUSO (M16X2X60-MM) (BOLT (M16X2X60-MM))	
M	22	1	**8T-4183**	8	PARAFUSO (M12X1,75X40 MM) (BOLT (M12X1.75X40-MM))	
M	23	1	**8T-4194**	8	PARAFUSO (M12X1,75X50 MM) (BOLT (M12X1.75X50-MM))	
	24	1	**8T-4223**	26	ARRUELA DURA (13,5X25,5X3 MM DE ESPESSURA) (WASHER-HARD (13.5X25.5X3-MM THK))	
M	25	1	**8T-4956**	6	PARAFUSO (M12X1,75X35 MM) (BOLT (M12X1.75X35-MM))	
	26	1	**451-2175**	18	ARRUELA DURA (17,5X30X3,5 MM DE ESPESSURA) (WASHER-HARD (17.5X30X3.5-MM THK))	
	27	1	**9F-2167**	4	PARAFUSO DE PURGA (3/8-24X1,164 POL) (SCREW-PURGE (3/8-24X1.164-IN))	
	28	1	**6H-3615**	4	BUJÃO DE PROTEÇÃO (PLUG-PROTECTION)	

239-1626 GRUPO DE TUBULAÇÕES DA LANÇA (LINES GP-BOOM) (continuação) **i05706635**

NOTA	REF. NÃO	GRÁFICO REF.	NÚMERO DA PEÇA	QTY	NOME DA PEÇA 1 2 3 4 5 6 (NÍVEL DO PRODUTO)	CONSULTE PÁGINA

C - ALTERAR DO TIPO ANTERIOR
I - CONSULTE O SISTEMA DE INFORMAÇÕES HIDRÁULICAS
J - TUBE MAY BE 1-PIECE OR 2-PIECE DESIGN (2-PIECE SHOWN)
L - PARTS REQUIRED ONLY WITH 2-PIECE TUBE DESIGN
M - PEÇA MÉTRICA

239-1626 GRUPO DE TUBULAÇÕES DA LANÇA (LINES GP-BOOM) (continuação) **i05706635**

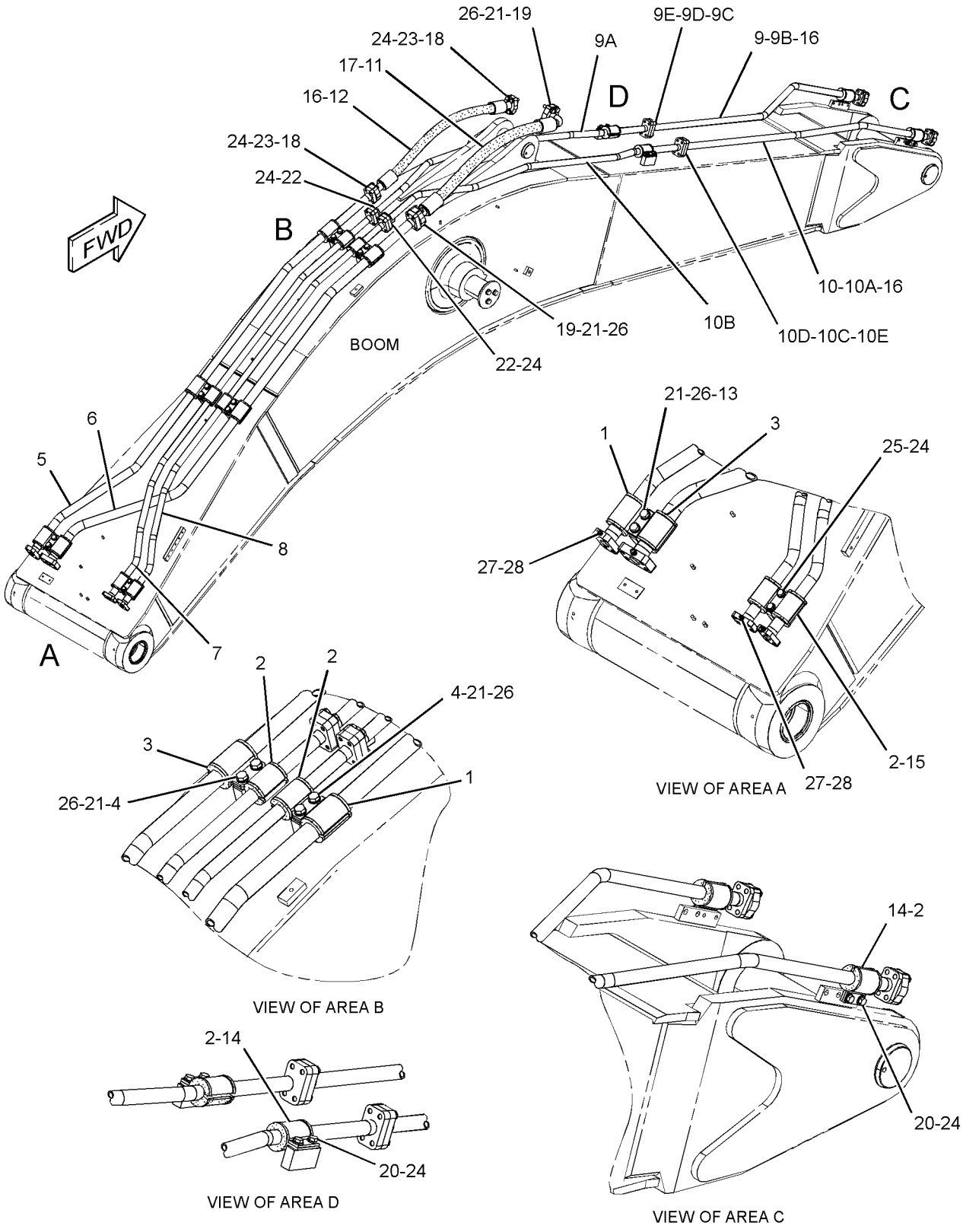

GRÁFICO 1 <FIM> g02923096

260-7871 GRUPO DE TUBULAÇÕES DA LANÇA (LINES GP-BOOM)

S/N: MBP1-UP

NÚMEROE DE 290-1843 ARRANJO DE LANÇA-1 PEÇA LONGA

SMCS-5057 **i05706613**

NOTA	REF. NÃO	GRÁFICO REF.	NÚMERO DA PEÇA	QTY	NOME DA PEÇA 1 2 3 4 5 6 (NÍVEL DO PRODUTO)	CONSULTE PÁGINA
	1	2	**124-1107**	3	ILHÓ (GROMMET)	
	2	1,2	**129-5874**	10	ILHÓ (GROMMET)	
	3	2	**138-5709**	3	ILHÓ (GROMMET)	
C	4	1	**361-8907**	1	CONJUNTO DE TUBO (TUBE AS)	
C	5	1	**356-9216**	1	GRUPO DE TUBOS-HIDRÁULICO (TUBE GP-HYDRAULIC)	
		1	**1P-3706**	1	SELO RETANGULAR (SEAL-RECTANGULAR)	
M		1	**8T-4193**	4	PARAFUSO (M16X2X50-MM) (BOLT (M16X2X50-MM))	
		1	**9X-8257**	4	ARRUELA (17,5X30X3,5 MM DE ESPESSURA) (WASHER (17.5X30X3.5-MM THK))	
C	6	1	**361-8908**	1	CONJUNTO DE TUBO (TUBE AS)	
C	7	1	**361-8909**	1	CONJUNTO DE TUBO (TUBE AS)	
	8	2	**196-0482**	8	GRAMPO (CLIP)	
J	9	1	**207-6395**	1	GRUPO DE TUBOS-HIDRÁULICO (LANÇA) (TUBE GP-HYDRAULIC (BOOM))	
L	9A	1	**196-0477**	1	CONJUNTO DE TUBO (TUBE AS)	
L	9B	1	**196-0478**	1	CONJUNTO DE TUBO (TUBE AS)	
L	9C	1	**1P-3704**	1	SELO RETANGULAR (SEAL-RECTANGULAR)	
LM	9D	1	**8T-4183**	4	PARAFUSO (M12X1,75X40 MM) (BOLT (M12X1.75X40-MM))	
L		1	**8T-4223**	4	ARRUELA DURA (13,5X25,5X3 MM DE ESPESSURA) (WASHER-HARD (13.5X25.5X3-MM THK))	
J	10	1	**207-6398**	1	GRUPO DE TUBOS-HIDRÁULICO (LANÇA) (TUBE GP-HYDRAULIC (BOOM))	
L	10A	1	**196-0481**	1	CONJUNTO DE TUBO (TUBE AS)	
L	10B	1	**196-0480**	1	CONJUNTO DE TUBO (TUBE AS)	
L	10C	1	**1P-3704**	1	SELO RETANGULAR (SEAL-RECTANGULAR)	
LM	10D	1	**8T-4183**	4	PARAFUSO (M12X1,75X40 MM) (BOLT (M12X1.75X40-MM))	
L		1	**8T-4223**	4	ARRUELA DURA (13,5X25,5X3 MM DE ESPESSURA) (WASHER-HARD (13.5X25.5X3-MM THK))	
CI	11	1	**350-0806**	1	CONJUNTO DE MANGUEIRA (HOSE AS)	
I	12	1	**239-1872**	1	CONJUNTO DE MANGUEIRA (HOSE AS)	
	13	2	**124-1106**	2	GRAMPO (CLIP)	
	14	1,2	**124-1108**	8	GRAMPO (CLIP)	
	15	2	**124-1109**	2	GRAMPO (CLIP)	
	16	1	**1P-3704**	4	SELO RETANGULAR (SEAL-RECTANGULAR)	
	17	1	**1P-3705**	2	SELO RETANGULAR (SEAL-RECTANGULAR)	
	18	1	**1P-5767**	4	MEIO-FLANGE (FLANGE-HALF)	
	19	1	**5P-8077**	4	MEIO-FLANGE (FLANGE-HALF)	
M	20	1	**8T-4139**	4	PARAFUSO (M12X1,75X30 MM) (BOLT (M12X1.75X30-MM))	
M	21	1,2	**447-1707**	18	PARAFUSO (M16X2X60-MM) (BOLT (M16X2X60-MM))	
M	22	1	**8T-4183**	8	PARAFUSO (M12X1,75X40 MM) (BOLT (M12X1.75X40-MM))	
M	23	1	**8T-4194**	8	PARAFUSO (M12X1,75X50 MM) (BOLT (M12X1.75X50-MM))	
	24	1,2	**8T-4223**	26	ARRUELA DURA (13,5X25,5X3 MM DE ESPESSURA) (WASHER-HARD (13.5X25.5X3-MM THK))	
M	25	2	**8T-4956**	6	PARAFUSO (M12X1,75X35 MM) (BOLT (M12X1.75X35-MM))	

260-7871 GRUPO DE TUBULAÇÕES DA LANÇA (LINES GP-BOOM) (continuação) **i05706613**

NOTA	REF. NÃO	GRÁFICO REF.	NÚMERO DA PEÇA	QTY	NOME DA PEÇA 1 2 3 4 5 6 (NÍVEL DO PRODUTO)	CONSULTE PÁGINA
	26	1,2	**451-2175**	18	ARRUELA DURA (17,5X30X3,5 MM DE ESPESSURA) (WASHER-HARD (17.5X30X3.5-MM THK))	
	27	2	**9F-2167**	4	PARAFUSO DE PURGA (3/8-24X1,164 POL) (SCREW-PURGE (3/8-24X1.164-IN))	
	28	2	**6H-3615**	4	BUJÃO DE PROTEÇÃO (PLUG-PROTECTION)	

C - ALTERAR DO TIPO ANTERIOR
I - CONSULTE O SISTEMA DE INFORMAÇÕES HIDRÁULICAS
J - TUBE MAY BE 1-PIECE OR 2-PIECE DESIGN (2-PIECE SHOWN)
L - PARTS REQUIRED ONLY WITH 2-PIECE TUBE DESIGN
M - PEÇA MÉTRICA

260-7871 GRUPO DE TUBULAÇÕES DA LANÇA (LINES GP-BOOM) (continuação) **i05706613**

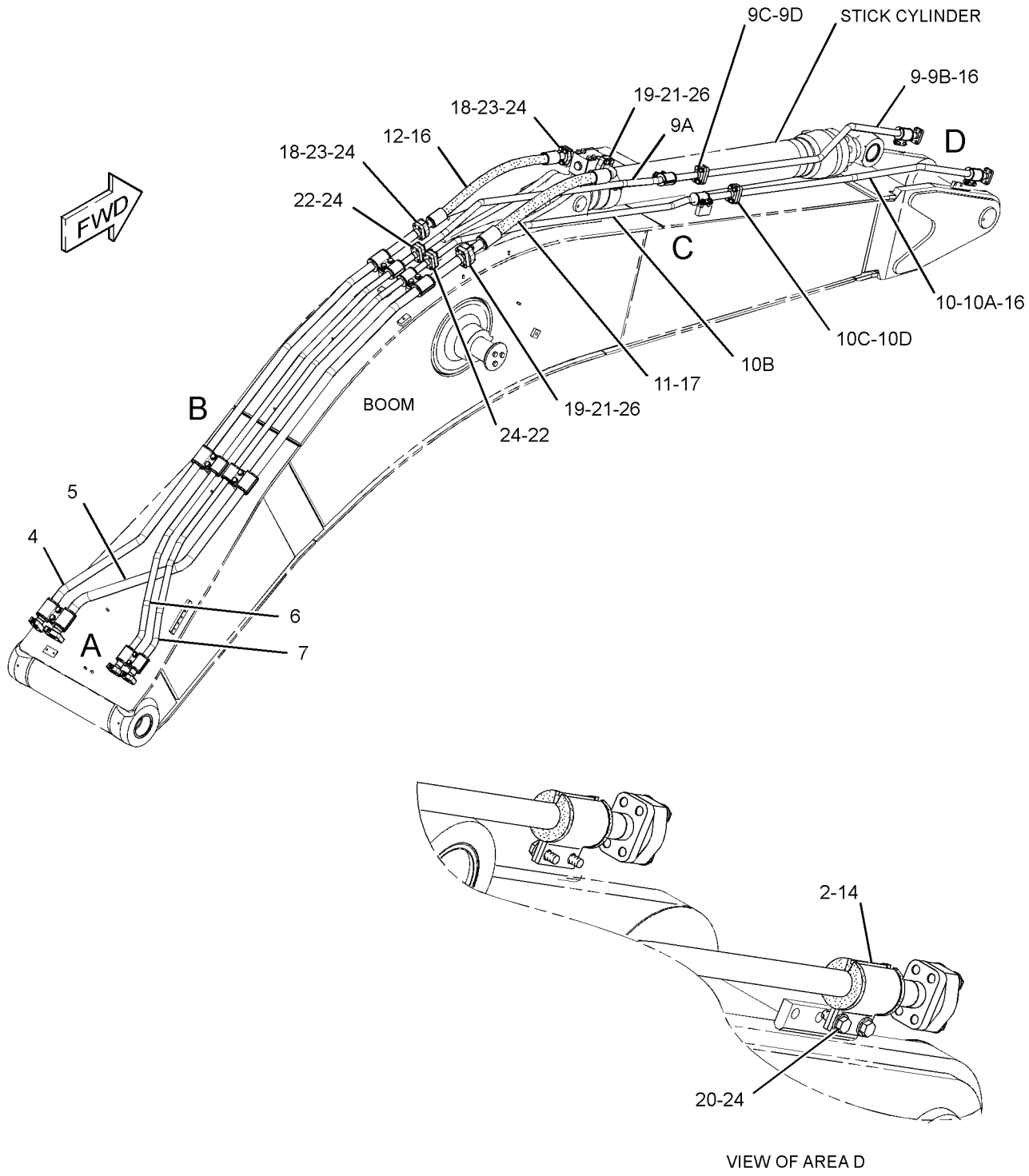

REFER TO ALL ILLUSTRATIONS OF
THIS GROUP FOR AUXILIARY VIEWS

GRÁFICO 1 g01398531

260-7871 GRUPO DE TUBULAÇÕES DA LANÇA (LINES GP-BOOM) (continuação) **i05706613**

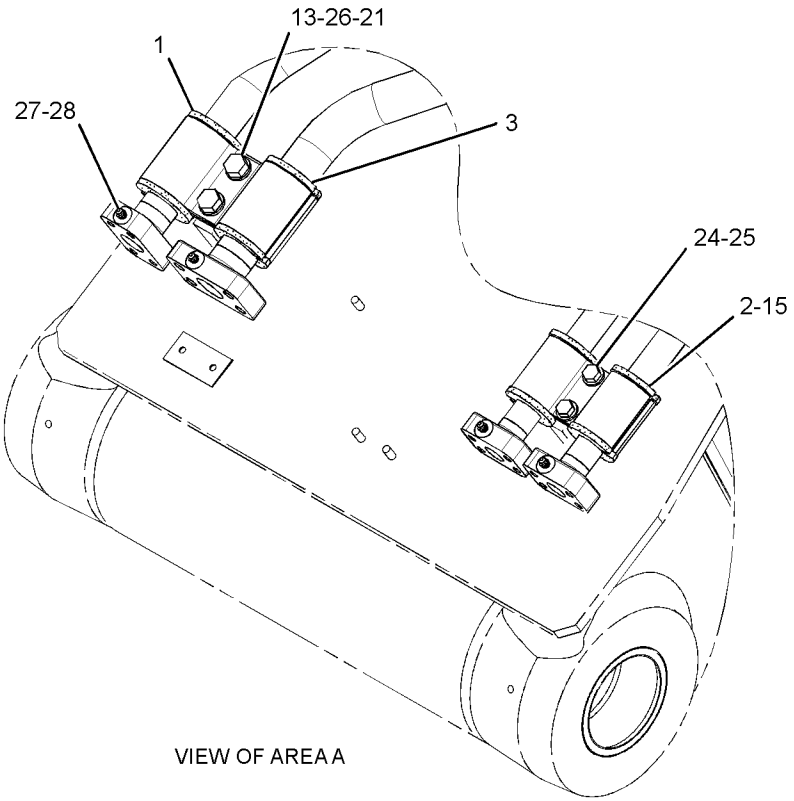

VIEW OF AREA A

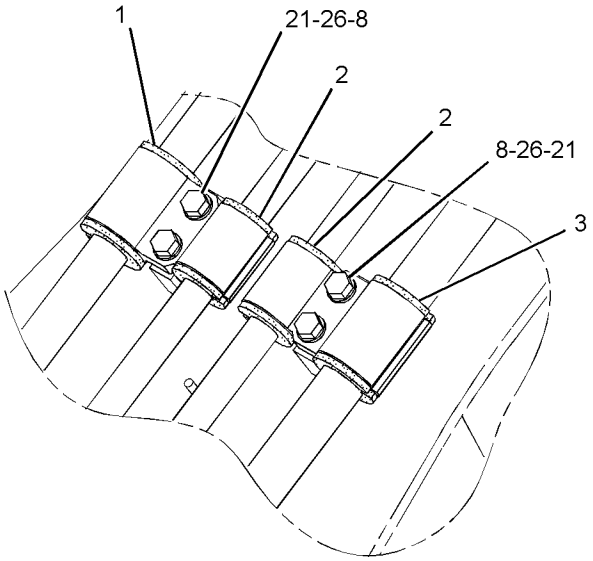

VIEW OF AREA B

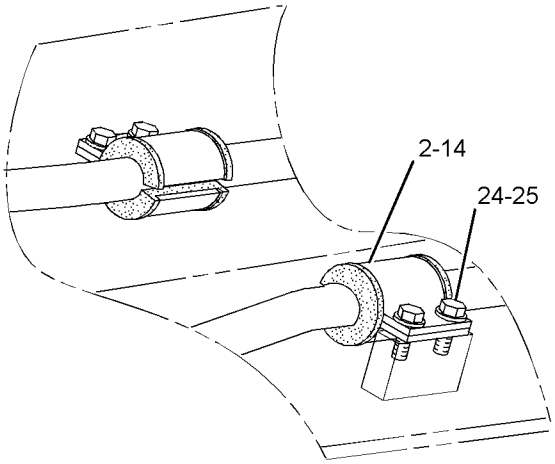

VIEW OF AREA C

GRÁFICO 2 <FIM> g02941569

192-6908 GRUPO DE TUBULAÇÕES DO CILINDRO DA LANÇA–LADO ESQUERDO (LINES GP-BOOM CYLINDER-LADO ESQUERDO)

S/N: MBP1-UP

NÚMEROE DE 289-8018 GRUPO DE CILINDRO E TUBULAÇÕES-LANÇA

SMCS-5057, 5456 **i05489808**

NOTA	REF. NÃO	GRÁFICO REF.	NÚMERO DA PEÇA	QTY	NOME DA PEÇA 1 2 3 4 5 6 (NÍVEL DO PRODUTO)	CONSULTE PÁGINA
	1	1	**1P-3703**	2	SELO RETANGULAR (SEAL-RECTANGULAR)	
M	2	1	**8T-4910**	8	PARAFUSO (M12X1,75X60 MM) (BOLT (M12X1.75X60-MM))	
	3	1	**204-8358**	1	CONJUNTO DE TUBO (TUBE AS)	
	4	1	**204-8359**	1	CONJUNTO DE TUBO (TUBE AS)	
	5	1	**8T-4223**	2	ARRUELA DURA (13,5X25,5X3 MM DE ESPESSURA) (WASHER-HARD (13.5X25.5X3-MM THK))	
M	6	1	**8T-4139**	2	PARAFUSO (M12X1,75X30 MM) (BOLT (M12X1.75X30-MM))	
	7	1	**124-0887**	1	CONJUNTO DO SUPORTE (SUPPORT AS)	
	8	1	**108-7550**	2	GRAMPO (CLIP)	
	9	1	**115-8856**	1	CONJUNTO DO SUPORTE (SUPPORT AS)	
	10	1	**8T-4121**	4	ARRUELA DURA (11X21X2,5 MM DE ESPESSURA) (WASHER-HARD (11X21X2.5-MM THK))	
M	11	1	**8T-4196**	4	PARAFUSO (M10X1,5X35 MM) (BOLT (M10X1.5X35-MM))	
	12	1	**5K-9090**	2	ANEL RETENTOR EM O (SEAL-O-RING)	

M - PEÇA MÉTRICA

192-6908 GRUPO DE TUBULAÇÕES DO CILINDRO DA LANÇA (LINES GP-BOOM CYLINDER) (continuação)

i05489808

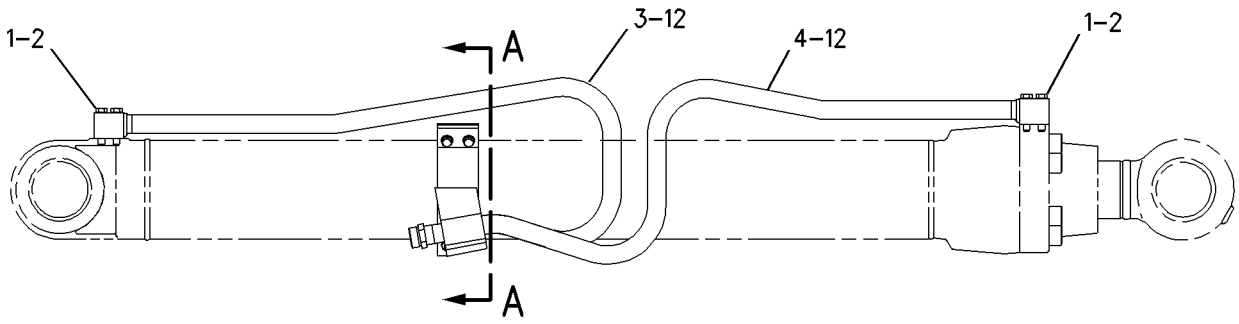

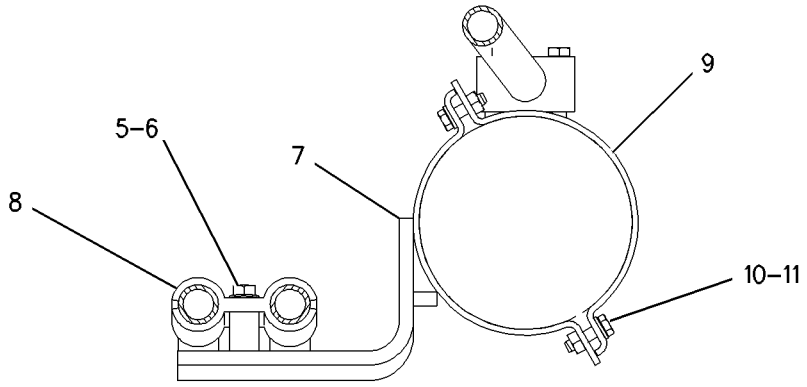

SECTION A–A

GRÁFICO 1 <FIM> g00800558

192-6909 GRUPO DE TUBULAÇÕES DO CILINDRO DA LANÇA–LADO DIREITO (LINES GP-BOOM CYLINDER-LADO DIREITO)

S/N: MBP1-UP

NÚMEROE DE 289-8019 GRUPO DE CILINDRO E TUBULAÇÕES-LANÇA

SMCS-5057, 5456 **i05489891**

NOTA	REF. NÃO	GRÁFICO REF.	NÚMERO DA PEÇA	QTY	NOME DA PEÇA 1 2 3 4 5 6 (NÍVEL DO PRODUTO)	CONSULTE PÁGINA
	1	1	**1P-3703**	2	SELO RETANGULAR (SEAL-RECTANGULAR)	
M	2	1	**8T-4910**	8	PARAFUSO (M12X1,75X60 MM) (BOLT (M12X1.75X60-MM))	
	3	1	**204-8360**	1	CONJUNTO DE TUBO (TUBE AS)	
	4	1	**204-8361**	1	CONJUNTO DE TUBO (TUBE AS)	
	5	1	**115-8856**	1	CONJUNTO DO SUPORTE (SUPPORT AS)	
	6	1	**124-0891**	1	CONJUNTO DO SUPORTE (SUPPORT AS)	
	7	1	**8T-4223**	2	ARRUELA DURA (13,5X25,5X3 MM DE ESPESSURA) (WASHER-HARD (13.5X25.5X3-MM THK))	
M	8	1	**8T-4139**	2	PARAFUSO (M12X1,75X30 MM) (BOLT (M12X1.75X30-MM))	
	9	1	**108-7550**	2	GRAMPO (CLIP)	
	10	1	**8T-4121**	4	ARRUELA DURA (11X21X2,5 MM DE ESPESSURA) (WASHER-HARD (11X21X2.5-MM THK))	
M	11	1	**8T-4196**	4	PARAFUSO (M10X1,5X35 MM) (BOLT (M10X1.5X35-MM))	
	12	1	**5K-9090**	2	ANEL RETENTOR EM O (SEAL-O-RING)	

M - PEÇA MÉTRICA

192-6909 GRUPO DE TUBULAÇÕES DO CILINDRO DA LANÇA (LINES GP-BOOM CYLINDER) (continuação)
i05489891

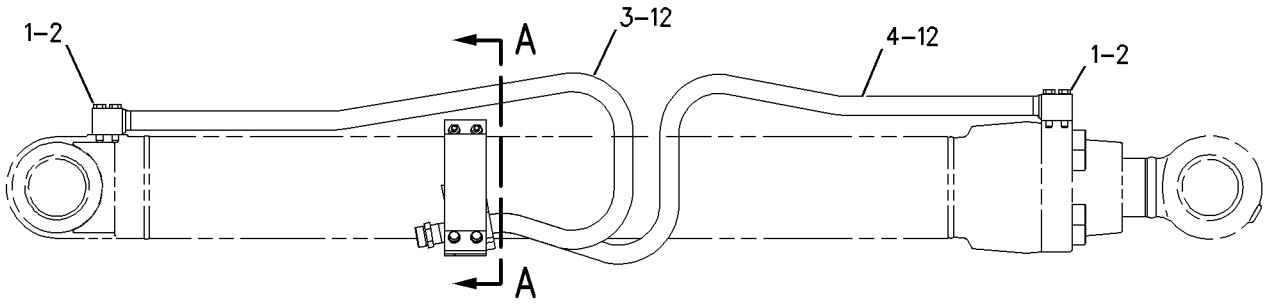

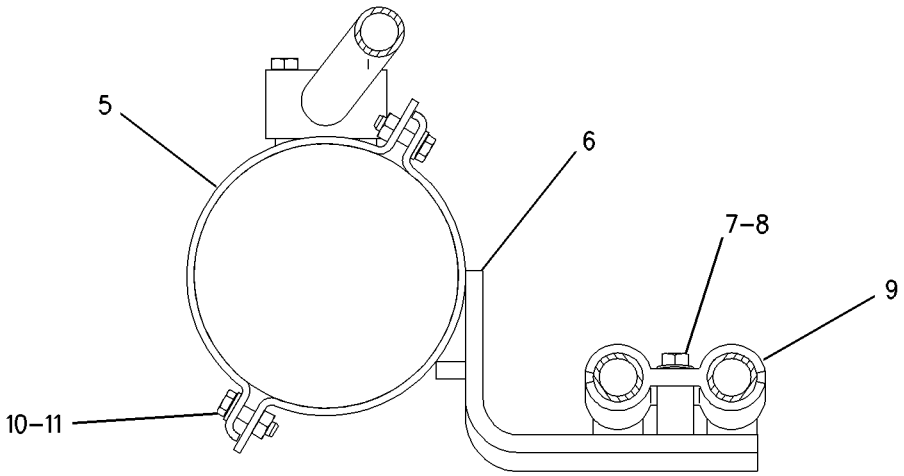

SECTION A-A

GRÁFICO 1 <FIM> g00800575

387-9380 GRUPO DE TUBULAÇÕES DO CILINDRO DA LANÇA–LADO ESQUERDO (LINES GP-BOOM CYLINDER-LADO ESQUERDO)

S/N: MBP1-UP

NÚMEROE DE 369-9680 GRUPO DE CILINDRO E TUBULAÇÕES-LANÇA

SMCS-5057, 5456 **i05357500**

NOTA	REF. NÃO	GRÁFICO REF.	NÚMERO DA PEÇA	QTY	NOME DA PEÇA 1 2 3 4 5 6 (NÍVEL DO PRODUTO)	CONSULTE PÁGINA
	1	1	**1P-3703**	2	SELO RETANGULAR (SEAL-RECTANGULAR)	
M	2	1	**8T-4910**	8	PARAFUSO (M12X1,75X60 MM) (BOLT (M12X1.75X60-MM))	
	3	1	**387-8299**	1	CONJUNTO DE TUBO (TUBE AS)	
	4	1	**387-8300**	1	CONJUNTO DE TUBO (TUBE AS)	
	5	1	**8T-4223**	2	ARRUELA DURA (13,5X25,5X3 MM DE ESPESSURA) (WASHER-HARD (13.5X25.5X3-MM THK))	
M	6	1	**8T-4139**	2	PARAFUSO (M12X1,75X30 MM) (BOLT (M12X1.75X30-MM))	
	7	1	**124-0887**	1	CONJUNTO DO SUPORTE (SUPPORT AS)	
	8	1	**108-7550**	2	GRAMPO (CLIP)	
	9	1	**115-8856**	1	CONJUNTO DO SUPORTE (SUPPORT AS)	
	10	1	**8T-4121**	4	ARRUELA DURA (11X21X2,5 MM DE ESPESSURA) (WASHER-HARD (11X21X2.5-MM THK))	
M	11	1	**8T-4196**	4	PARAFUSO (M10X1,5X35 MM) (BOLT (M10X1.5X35-MM))	
	12	1	**5K-9090**	2	ANEL RETENTOR EM O (SEAL-O-RING)	

M - PEÇA MÉTRICA

387-9380 GRUPO DE TUBULAÇÕES DO CILINDRO DA LANÇA (LINES GP-BOOM CYLINDER) (continuação)
i05357500

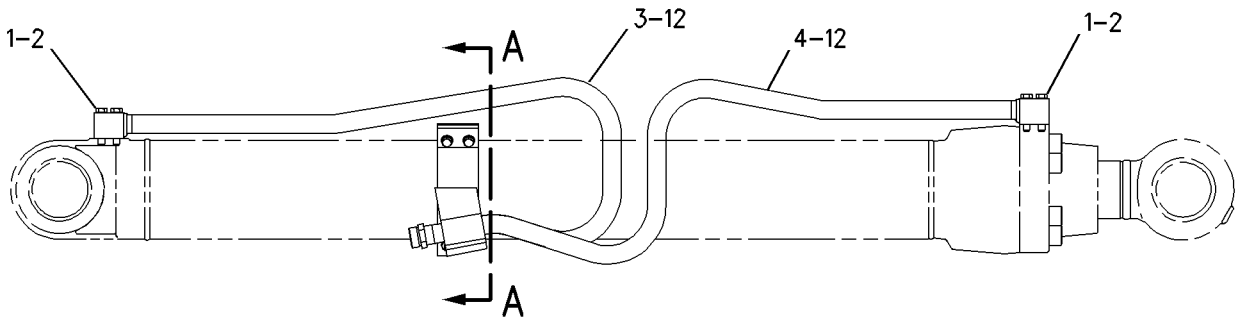

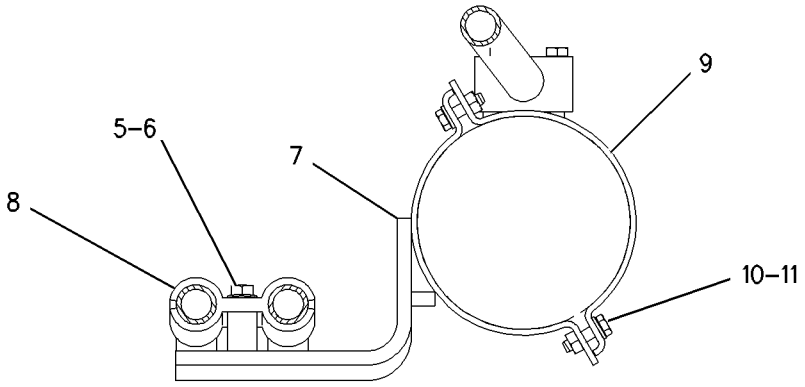

SECTION A–A

GRÁFICO 1 <FIM> g00826722

387-9382 GRUPO DE TUBULAÇÕES DO CILINDRO DA LANÇA–LADO DIREITO (LINES GP-BOOM CYLINDER-LADO DIREITO)

S/N: MBP1-UP

NÚMEROE DE 369-9681 GRUPO DE CILINDRO E TUBULAÇÕES-LANÇA

SMCS-5057, 5456 **i05357480**

NOTA	REF. NÃO	GRÁFICO REF.	NÚMERO DA PEÇA	QTY	NOME DA PEÇA 1 2 3 4 5 6 (NÍVEL DO PRODUTO)	CONSULTE PÁGINA
	1	1	**1P-3703**	2	SELO RETANGULAR (SEAL-RECTANGULAR)	
M	2	1	**8T-4910**	8	PARAFUSO (M12X1,75X60 MM) (BOLT (M12X1.75X60-MM))	
	3	1	**387-8297**	1	CONJUNTO DE TUBO (TUBE AS)	
	4	1	**387-8298**	1	CONJUNTO DE TUBO (TUBE AS)	
	5	1	**115-8856**	1	CONJUNTO DO SUPORTE (SUPPORT AS)	
	6	1	**124-0891**	1	CONJUNTO DO SUPORTE (SUPPORT AS)	
	7	1	**8T-4223**	2	ARRUELA DURA (13,5X25,5X3 MM DE ESPESSURA) (WASHER-HARD (13.5X25.5X3-MM THK))	
M	8	1	**8T-4139**	2	PARAFUSO (M12X1,75X30 MM) (BOLT (M12X1.75X30-MM))	
	9	1	**108-7550**	2	GRAMPO (CLIP)	
	10	1	**8T-4121**	4	ARRUELA DURA (11X21X2,5 MM DE ESPESSURA) (WASHER-HARD (11X21X2.5-MM THK))	
M	11	1	**8T-4196**	4	PARAFUSO (M10X1,5X35 MM) (BOLT (M10X1.5X35-MM))	
	12	1	**5K-9090**	2	ANEL RETENTOR EM O (SEAL-O-RING)	

M - PEÇA MÉTRICA

387-9382 GRUPO DE TUBULAÇÕES DO CILINDRO DA LANÇA (LINES GP-BOOM CYLINDER) (continuação)

i05357480

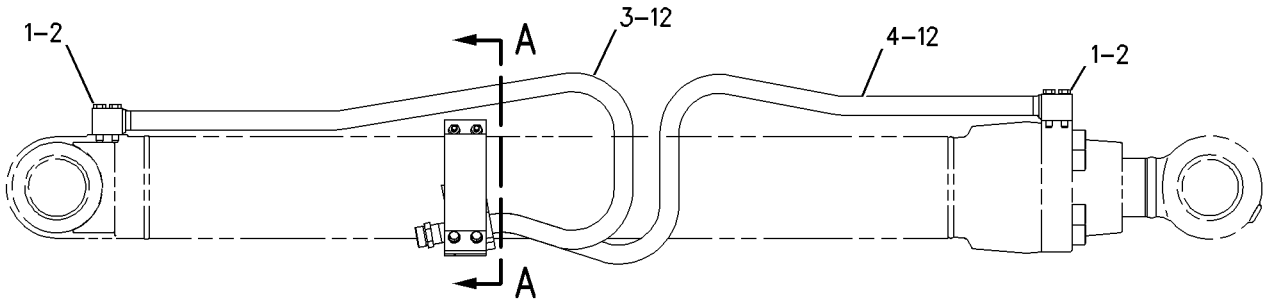

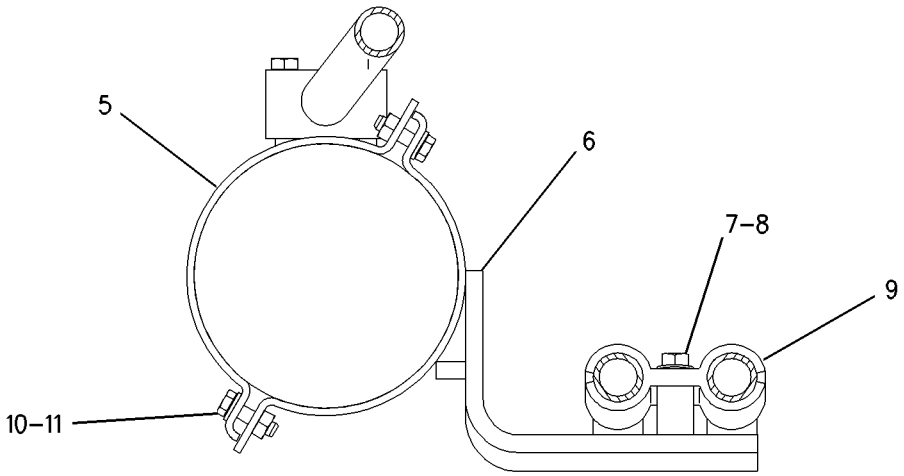

SECTION A-A

GRÁFICO 1 <FIM> g00800575

115-8694 GRUPO DE TUBULAÇÕES DO CILINDRO DA CAÇAMBA (LINES GP-BUCKET CYLINDER)

S/N: MBP1-UP

NÚMEROE DE 357-9782 GRUPO DE CILINDRO E TUBULAÇÕES-CAÇAMBA

SMCS-5457 **i01685295**

NOTA	REF. NÃO	GRÁFICO REF.	NÚMERO DA PEÇA	QTY	NOME DA PEÇA 1 2 3 4 5 6 (NÍVEL DO PRODUTO)	CONSULTE PÁGINA
	1	1	**115-8961**	1	CONJUNTO DE TUBO (TUBE AS)	
	2	1	**1P-3704**	1	SELO RETANGULAR (SEAL-RECTANGULAR)	
M	3	1	**8T-4910**	4	PARAFUSO (M12X1,75X60 MM) (BOLT (M12X1.75X60-MM))	
M	4	1	**8T-4139**	4	PARAFUSO (M12X1,75X30 MM) (BOLT (M12X1.75X30-MM))	
	5	1	**8T-4223**	4	ARRUELA DURA (13,5X25,5X3 MM DE ESPESSURA) (WASHER-HARD (13.5X25.5X3-MM THK))	
	6	1	**7Y-3732**	4	GRAMPO (CLIP)	
	7	1	**124-0910**	2	CONJUNTO DO SUPORTE (SUPPORT AS)	
	8	1	**8T-4121**	8	ARRUELA DURA (11X21X2,5 MM DE ESPESSURA) (WASHER-HARD (11X21X2.5-MM THK))	
M	9	1	**8T-4196**	8	PARAFUSO (M10X1,5X35 MM) (BOLT (M10X1.5X35-MM))	
	10	1	**124-0911**	2	CONJUNTO DO SUPORTE (SUPPORT AS)	

M - PEÇA MÉTRICA

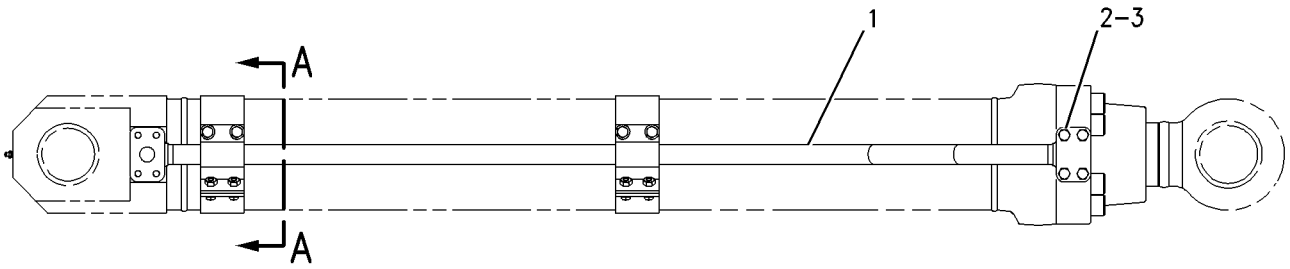

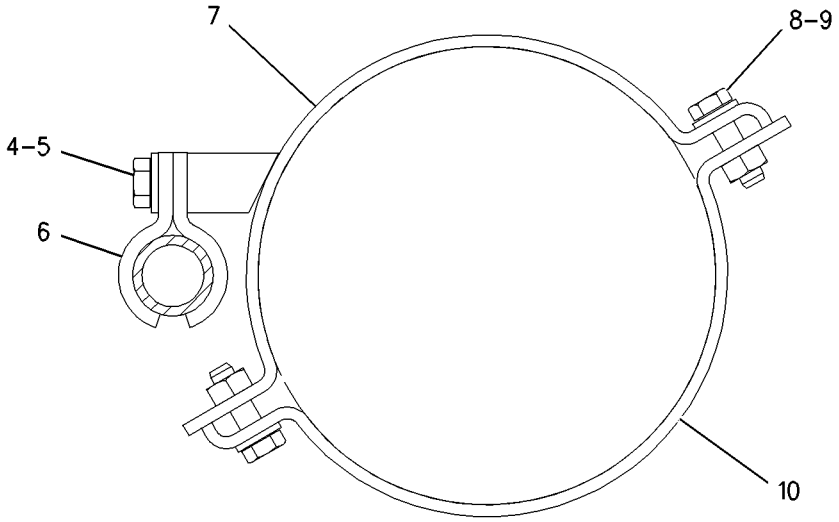

SECTION A–A

GRÁFICO 1 <FIM> g00673835

239-1627 GRUPO DE TUBULAÇÕES DO CILINDRO DA CAÇAMBA (LINES GP-BUCKET CYLINDER)

S/N: MBP1-UP

NÚMEROE DE 289-8010 GRUPO DE CILINDRO E TUBULAÇÕES-CAÇAMBA

SMCS-5457 **i02505072**

NOTA	REF. NÃO	GRÁFICO REF.	NÚMERO DA PEÇA	QTY	NOME DA PEÇA 1 2 3 4 5 6 (NÍVEL DO PRODUTO)	CONSULTE PÁGINA
	1	1	**7Y-3732**	2	GRAMPO (CLIP)	
	2	1	**119-2378**	1	CONJUNTO DO SUPORTE (SUPPORT AS)	
	3	1	**119-2379**	1	CONJUNTO DO SUPORTE (SUPPORT AS)	
	4	1	**239-1986**	1	CONJUNTO DE TUBO (TUBE AS)	
	5	1	**1P-3703**	1	SELO RETANGULAR (SEAL-RECTANGULAR)	
	6	1	**8T-4121**	4	ARRUELA DURA (11X21X2,5 MM DE ESPESSURA) (WASHER-HARD (11X21X2.5-MM THK))	
M	7	1	**8T-4139**	2	PARAFUSO (M12X1,75X30 MM) (BOLT (M12X1.75X30-MM))	
M	8	1	**8T-4196**	4	PARAFUSO (M10X1,5X35 MM) (BOLT (M10X1.5X35-MM))	
	9	1	**8T-4223**	2	ARRUELA DURA (13,5X25,5X3 MM DE ESPESSURA) (WASHER-HARD (13.5X25.5X3-MM THK))	
M	10	1	**8T-4910**	4	PARAFUSO (M12X1,75X60 MM) (BOLT (M12X1.75X60-MM))	

M - PEÇA MÉTRICA

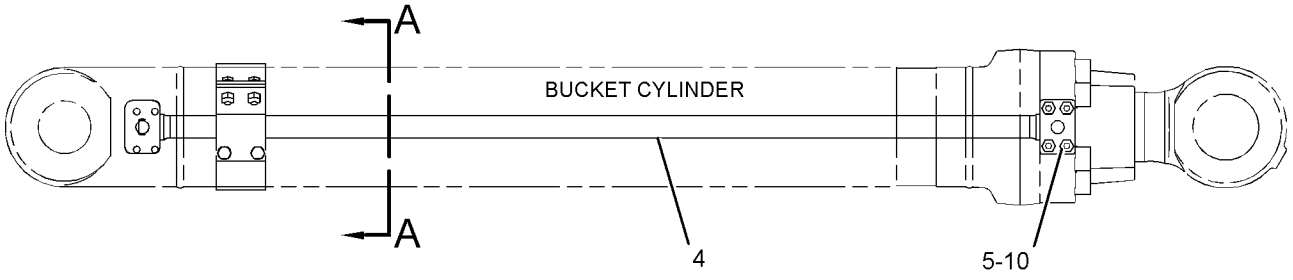

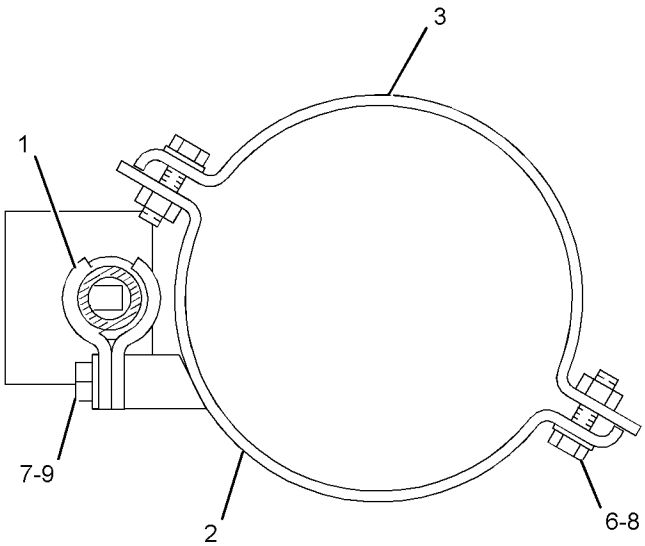

GRÁFICO 1 <FIM> g01154022

237-3198 GRUPO DE TUBULAÇÕES DO ACOPLADOR–LANÇA DE GRANDE VOLUME (LINES GP-COUPLER-LANÇA DE GRANDE VOLUME)

S/N: MBP1-UP

SMCS-5057, 5133 **i06619051**

NOTA	REF. NÃO	GRÁFICO REF.	NÚMERO DA PEÇA	QTY	NOME DA PEÇA 1 2 3 4 5 6 (NÍVEL DO PRODUTO)	CONSULTE PÁGINA
CM	1	1	**8T-5041**	2	PARAFUSO (M12X1,75X120 MM) (BOLT (M12X1.75X120-MM))	
M	2	1	**8T-4139**	12	PARAFUSO (M12X1,75X30 MM) (BOLT (M12X1.75X30-MM))	
M	3	1	**8T-4184**	4	PARAFUSO (M12X1,75X45 MM) (BOLT (M12X1.75X45-MM))	
M	4	1	**8T-4956**	4	PARAFUSO (M12X1,75X35 MM) (BOLT (M12X1.75X35-MM))	
	5	1	**179-5235**	4	GRAMPO (CLIP)	
	6	1	**253-6444**	8	GRAMPO (CLIP)	
	7	1	**135-3980**	2	GRAMPO (CLIP)	
	8	1	**5Q-4212**	4	GRAMPO (CLIP)	
M	9	1	**8T-4244**	16	PORCA (M12X1,75 DE ROSCA) (NUT (M12X1.75-THD))	
C	10	1	**286-4106**	1	PLACA (PLATE)	
	11	1	**6V-8398**	8	ANEL RETENTOR EM O (SEAL-O-RING)	
	12	1	**253-6635**	2	CONJUNTO DO SUPORTE (SUPPORT AS)	
C	13	1	**318-5883**	1	CONJUNTO DE TUBO (TUBE AS)	
C	14	1	**318-5884**	1	CONJUNTO DE TUBO (TUBE AS)	
	15	1	**262-3213**	1	CONJUNTO DE TUBO (TUBE AS)	
	16	1	**262-3216**	1	CONJUNTO DE TUBO (TUBE AS)	
	17	1	**262-3219**	1	CONJUNTO DE TUBO (TUBE AS)	
	18	1	**262-3222**	1	CONJUNTO DE TUBO (TUBE AS)	
	19	1	**8T-4223**	22	ARRUELA DURA (13,5X25,5X3 MM DE ESPESSURA) (WASHER-HARD (13.5X25.5X3-MM THK))	

C - ALTERAR DO TIPO ANTERIOR
M - PEÇA MÉTRICA

237-3198 GRUPO DE TUBULAÇÕES DO ACOPLADOR (LINES GP-COUPLER) (continuação) **i06619051**

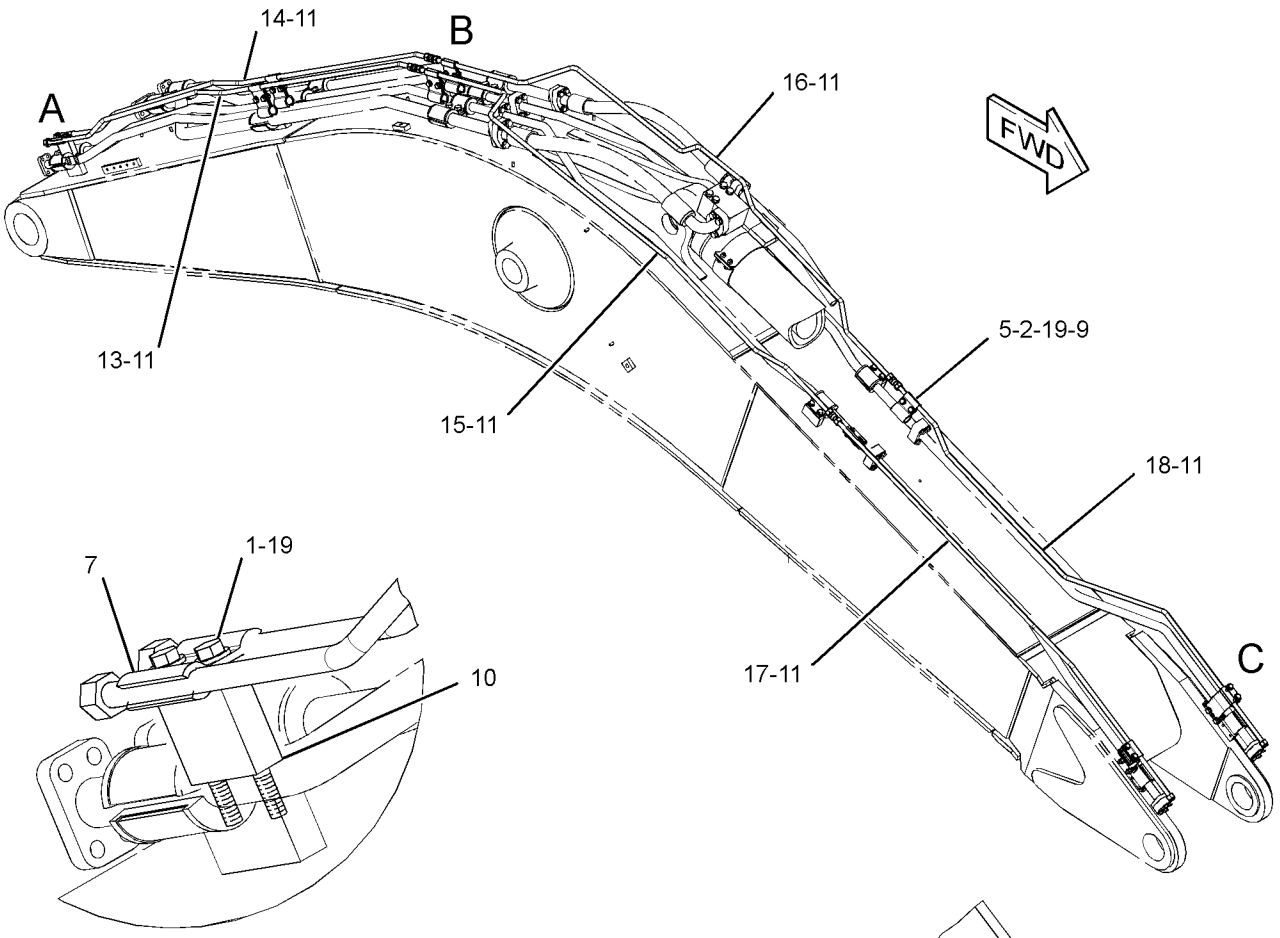

VIEW OF AREA A

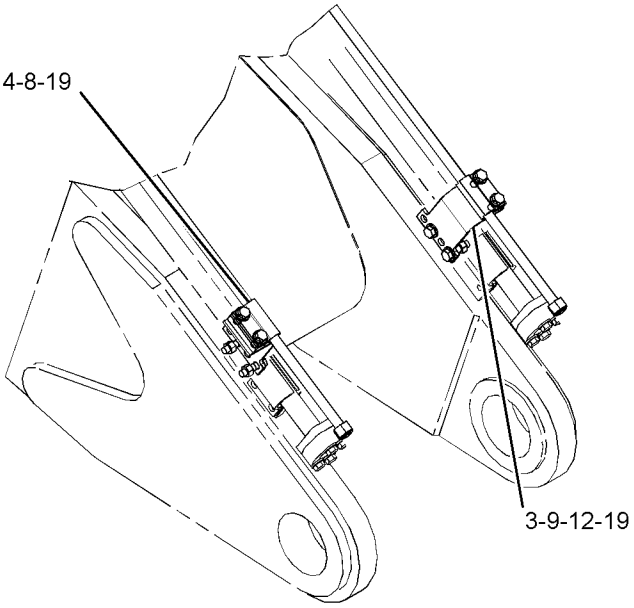

VIEW OF AREA C

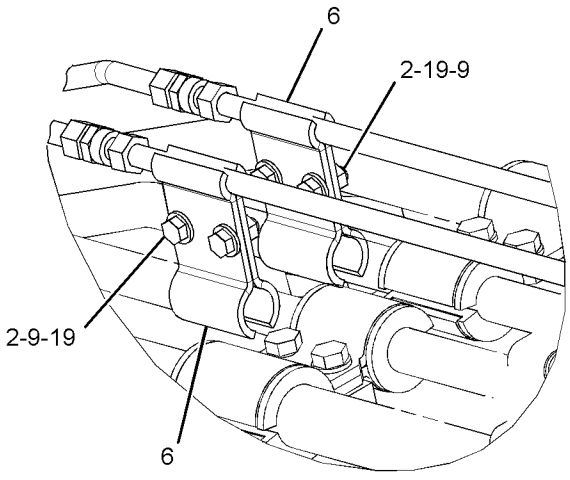

VIEW OF AREA B

GRÁFICO 1 <FIM> g01573363

253-6501 GRUPO DE TUBULAÇÕES DO ACOPLADOR–BRAÇO (LINES GP-COUPLER-BRAÇO)

S/N: MBP1-UP

PARA USO COM BRAÇO DE 2,55 A 2,65 M (8,4 A 8,7 PÉS)

SMCS-5057, 5133

i06588726

NOTA	REF. NÃO	GRÁFICO REF.	NÚMERO DA PEÇA	QTY	NOME DA PEÇA 1 2 3 4 5 6 (NÍVEL DO PRODUTO)	CONSULTE PÁGINA
	1	1	**9X-6582**	1	PORCA (ROSCA 13/16-16) (NUT (13/16-16-THD))	
I	2	1	**382-7079**	2	CONJUNTO DE MANGUEIRA (HOSE AS)	
	3	1	**253-6688**	1	CONJUNTO DE TUBO (TUBE AS)	
	4	1	**253-6691**	1	CONJUNTO DE TUBO (TUBE AS)	
	5	1	*148-8415*	1	CONJUNTO DO REDUTOR (REDUCER AS)	
		1	**6V-8397**	1	ANEL RETENTOR EM O (SEAL-O-RING)	
		1	**6V-8936**	1	REDUTOR (REDUCER)	
	6	1	*148-8419*	1	CONJUNTO DO REDUTOR (REDUCER AS)	
		1	**4J-5477**	1	ANEL RETENTOR EM O (SEAL-O-RING)	
		1	**6V-8935**	1	REDUTOR (REDUCER)	
	7	1	**5Q-4212**	12	GRAMPO (CLIP)	
	8	1	**6V-8398**	4	ANEL RETENTOR EM O (SEAL-O-RING)	
	9	1	**8T-4223**	12	ARRUELA DURA (13,5X25,5X3 MM DE ESPESSURA) (WASHER-HARD (13.5X25.5X3-MM THK))	
M	10	1	**8T-4956**	12	PARAFUSO (M12X1,75X35 MM) (BOLT (M12X1.75X35-MM))	

I - CONSULTE O SISTEMA DE INFORMAÇÕES HIDRÁULICAS
M - PEÇA MÉTRICA

253-6501 GRUPO DE TUBULAÇÕES DO ACOPLADOR (LINES GP-COUPLER) (continuação) **i06588726**

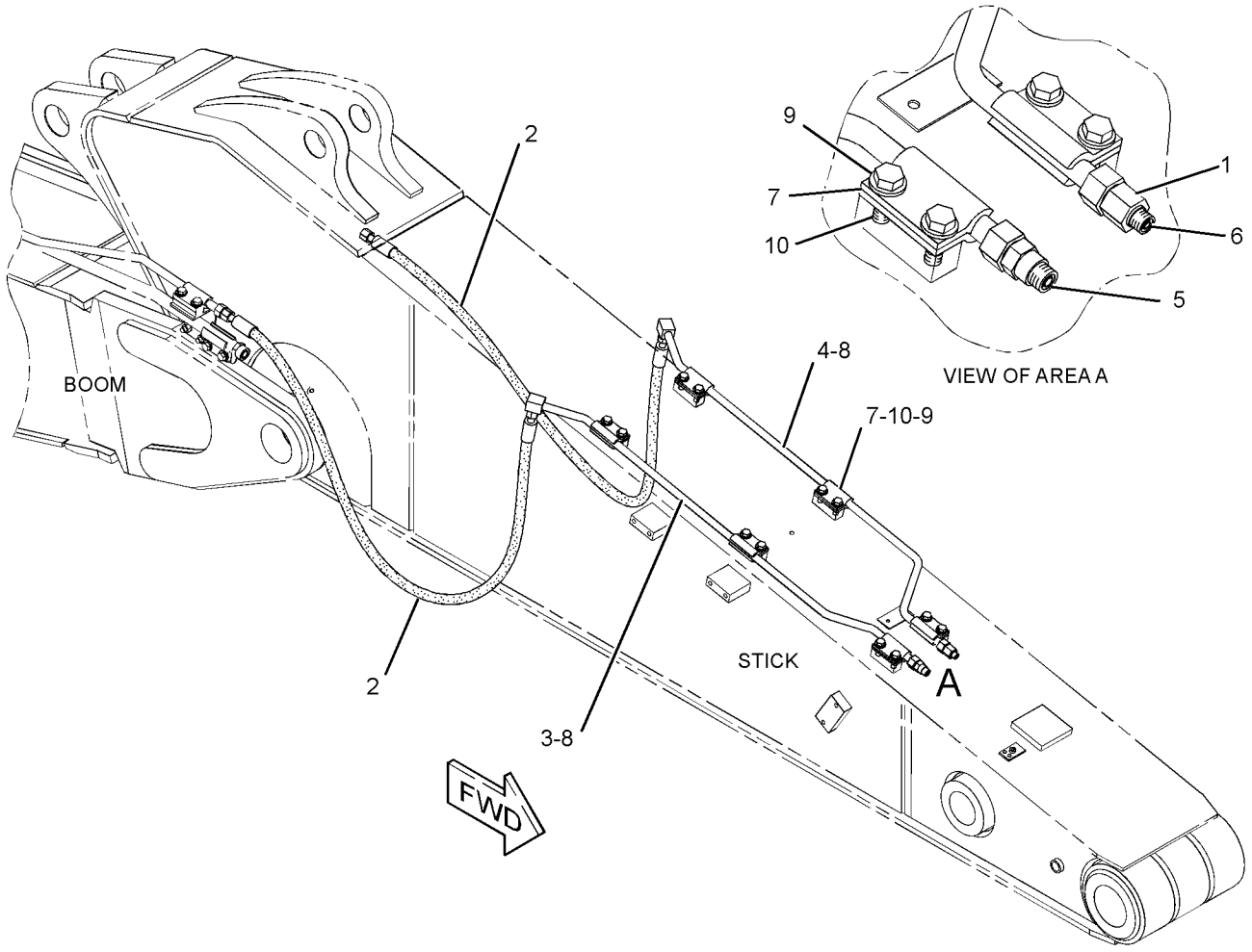

GRÁFICO 1 <FIM> g01191358

253-6609 GRUPO DE TUBULAÇÕES DO ACOPLADOR–BRAÇO (LINES GP-COUPLER-BRAÇO)

S/N: MBP1-UP

PARA USO COM BRAÇO DE 2,15 M (7,1 PÉS)

SMCS-5057, 5133

i06588818

NOTA	REF. NÃO	GRÁFICO REF.	NÚMERO DA PEÇA	QTY	NOME DA PEÇA 1 2 3 4 5 6 (NÍVEL DO PRODUTO)	CONSULTE PÁGINA
	1	1	**9X-6582**	1	PORCA (ROSCA 13/16-16) (NUT (13/16-16-THD))	
I	2	1	**177-8407**	2	CONJUNTO DE MANGUEIRA (HOSE AS)	
	3	1	**262-3152**	1	CONJUNTO DE TUBO (TUBE AS)	
	4	1	**262-3155**	1	CONJUNTO DE TUBO (TUBE AS)	
	5	1	*148-8415*	1	CONJUNTO DO REDUTOR (REDUCER AS)	
		1	**6V-8397**	1	ANEL RETENTOR EM O (SEAL-O-RING)	
		1	**6V-8936**	1	REDUTOR (REDUCER)	
	6	1	*148-8419*	1	CONJUNTO DO REDUTOR (REDUCER AS)	
		1	**4J-5477**	1	ANEL RETENTOR EM O (SEAL-O-RING)	
		1	**6V-8935**	1	REDUTOR (REDUCER)	
	7	1	**5Q-4212**	8	GRAMPO (CLIP)	
	8	1	**6V-8398**	4	ANEL RETENTOR EM O (SEAL-O-RING)	
	9	1	**8T-4223**	8	ARRUELA DURA (13,5X25,5X3 MM DE ESPESSURA) (WASHER-HARD (13.5X25.5X3-MM THK))	
M	10	1	**8T-4956**	8	PARAFUSO (M12X1,75X35 MM) (BOLT (M12X1.75X35-MM))	

I - CONSULTE O SISTEMA DE INFORMAÇÕES HIDRÁULICAS
M - PEÇA MÉTRICA

253-6609 GRUPO DE TUBULAÇÕES DO ACOPLADOR (LINES GP-COUPLER) (continuação) **i06588818**

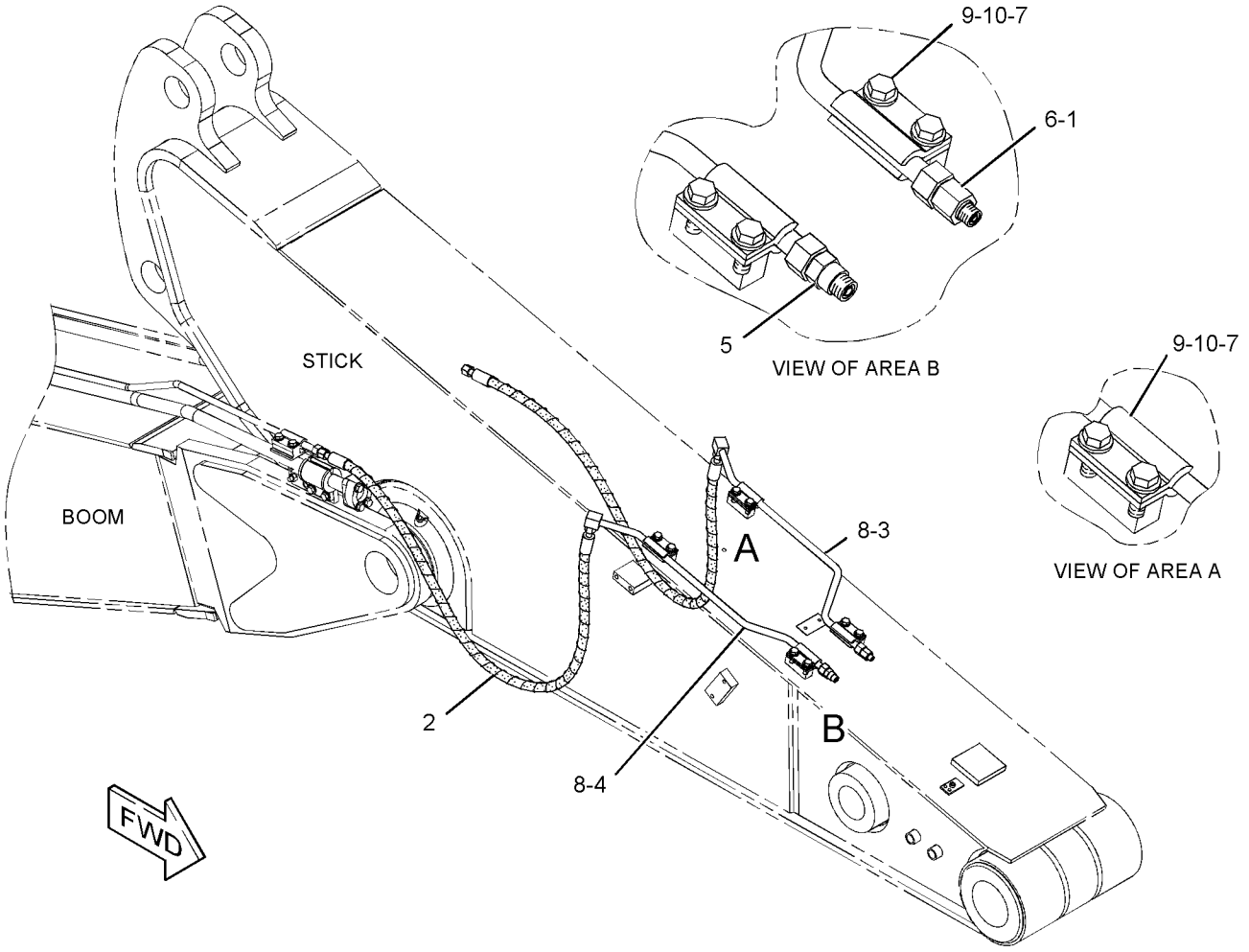

GRÁFICO 1 <FIM> g01262825

275-7738 GRUPO DE TUBULAÇÕES DO ACOPLADOR (LINES GP-COUPLER)

S/N: MBP1-UP

NÚMEROE DE 275-7752 ARRANJO DO ACOPLADOR RÁPIDO

SMCS-5057, 5133 **i05520757**

NOTA	REF. NÃO	GRÁFICO REF.	NÚMERO DA PEÇA	QTY	NOME DA PEÇA 1 2 3 4 5 6 (NÍVEL DO PRODUTO)	CONSULTE PÁGINA
	1	1	*148-8419*	1	CONJUNTO DO REDUTOR (ORFS) (REDUCER AS (ORFS))	
		1	**4J-5477**	1	ANEL RETENTOR EM O (SEAL-O-RING)	
		1	**6V-8935**	1	REDUTOR (REDUCER)	
	2	1	**6V-8554**	1	PORCA (ROSCA 13/16-16) (NUT (13/16-16-THD))	
	3	1	**7K-1181**	4	CABO TIPO CINTA (STRAP-CABLE)	
	4	1	**6V-0405**	2	RETENTOR LIGADO (SEAL-BONDED)	
	5	1	**8T-7910**	2	ADAPTADOR (ADAPTER)	
	6	1	**8T-8887**	2	CONECTOR (CONNECTOR)	
	7	1	**3J-1907**	2	ANEL RETENTOR EM O (SEAL-O-RING)	
	8	1	**6V-8397**	2	ANEL RETENTOR EM O (SEAL-O-RING)	
	9	1	*148-8384*	2	CONJUNTO DE COTOVELO (ELBOW AS)	
					(EACH INCLUDES)	
		1	**4J-5477**	2	ANEL RETENTOR EM O (SEAL-O-RING)	
		1	**6V-8979**	1	COTOVELO (ELBOW)	
	10	1	**2P-1279**	2	CONTRAPORCA (ROSCA 9/16-18) (LOCKNUT (9/16-18-THD))	
M	11	1	**8T-4137**	2	PARAFUSO (M10X1,5X20 MM) (BOLT (M10X1.5X20-MM))	
	12	1	**8T-4121**	2	ARRUELA DURA (11X21X2,5 MM DE ESPESSURA) (WASHER-HARD (11X21X2.5-MM THK))	
	13	1	**277-6304**	1	CONJUNTO DE SUPORTE (BRACKET AS)	
I	14	1	**277-9864**	2	CONJUNTO DE MANGUEIRA (HOSE AS)	
I	15	1	**277-9865**	2	CONJUNTO DE MANGUEIRA (HOSE AS)	

I - CONSULTE O SISTEMA DE INFORMAÇÕES HIDRÁULICAS
M - PEÇA MÉTRICA

275-7738 GRUPO DE TUBULAÇÕES DO ACOPLADOR (LINES GP-COUPLER) (continuação) **i05520757**

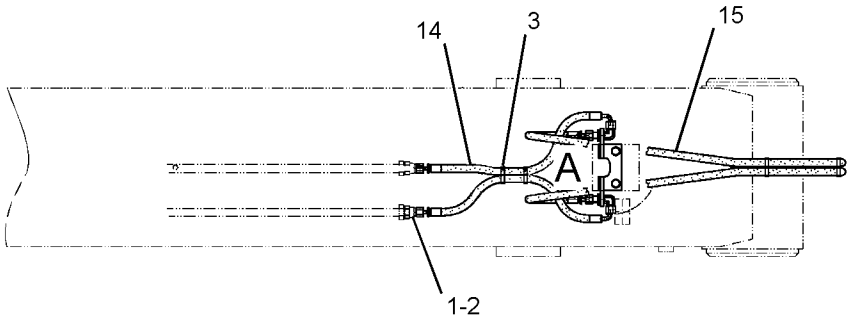

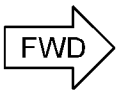

TOP VIEW

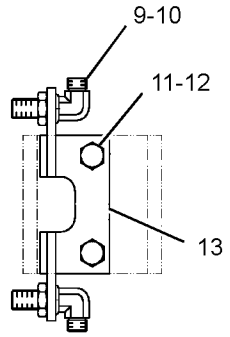

VIEW OF AREA A

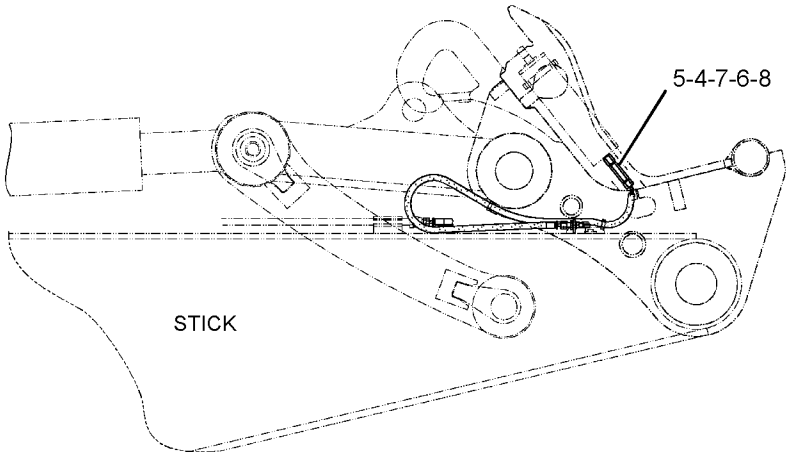

RIGHT SIDE VIEW

GRÁFICO 1 <FIM> g01260761

471-5236 GRUPO DE TUBULAÇÕES DOS CILINDROS–LANÇA (LINES GP-CYLINDER-LANÇA)

S/N: MBP1-UP

NÚMEROE DE 461-5470 ARRANJO HIDRÁULICO

SMCS-5057 **i06819263**

NOTA	REF. NÃO	GRÁFICO REF.	NÚMERO DA PEÇA	QTY	NOME DA PEÇA 1 2 3 4 5 6 (NÍVEL DO PRODUTO)	CONSULTE PÁGINA
	1	1	*148-8449*	1	CONJUNTO DE TÊ GIRATÓRIO (TEE AS-SWIVEL)	
		1	**6V-9746**	2	ANEL RETENTOR EM O (SEAL-O-RING)	
		1	**6V-9839**	1	CONEXÃO ARTICULADA T (TEE-SWIVEL)	
	2	1	**6H-3615**	1	BUJÃO DE PROTEÇÃO (PLUG-PROTECTION)	
	3	1	**9F-2167**	1	PARAFUSO DE PURGA (3/8-24X1,164 POL) (SCREW-PURGE (3/8-24X1.164-IN))	
I	4	1	**115-8739**	4	CONJUNTO DE MANGUEIRA (HOSE AS)	
	5	1	**131-9547**	1	GRAMPO (CLIP)	
	6	1	**131-9548**	1	CONJUNTO DO SUPORTE (SUPPORT AS)	
	7	1	**207-6683**	1	CONJUNTO DE TUBO (TUBE AS)	
	8	1	**234-4492**	1	SUPORTE (SUPPORT)	
I	9	1	**269-9761**	1	CONJUNTO DE MANGUEIRA (HOSE AS)	
	10	1	*285-2520*	1	CONJUNTO DO CONECTOR (CONNECTOR AS)	
		1	**3D-2824**	1	ANEL RETENTOR EM O (SEAL-O-RING)	
		1	**6V-9746**	1	ANEL RETENTOR EM O (SEAL-O-RING)	
		1	**236-2839**	1	CONJUNTO DO CONECTOR (CONNECTOR AS)	
Y	11	1	**322-8716**	1	GRUPO DE VÁLVULAS-AMORT OSCILAÇÃO (FINE SWING (Oscilação precisa)) (VALVE GP-SWING CUSHION (FINE SWING))	571
Y	12	1	*338-6971*	1	GRUPO DE SENSORES-PRESSÃO (ÓLEO HIDRÁULICO) (SENSOR GP-PRESSURE (HYDRAULIC OIL))	196
B	13	1	**354-3788**	1	CALÇO (5 MM DE ESPESSURA) (SHIM (5-MM THK))	
	14	1	**471-6799**	1	CONJUNTO DE TUBO (TUBE AS)	
M	15	1	**101-7398**	4	PARAFUSO DE CABEÇA OCA (M10X1,5X40 MM) (BOLT-SOCKET HEAD (M10X1.5X40-MM))	
M	16	1	**101-7404**	4	PARAFUSO DE CABEÇA OCA (M10X1,5X30 MM) (BOLT-SOCKET HEAD (M10X1.5X30-MM))	
	17	1	**108-7550**	2	GRAMPO (CLIP)	
	18	1	**123-2809**	1	CONJUNTO DO SUPORTE (SUPPORT AS)	
	19	1	*148-8336*	1	CONJUNTO DO CONECTOR (CONNECTOR AS)	
		1	**3J-1907**	1	ANEL RETENTOR EM O (SEAL-O-RING)	
		1	**6V-8397**	1	ANEL RETENTOR EM O (SEAL-O-RING)	
		1	**6V-8636**	1	CONECTOR (CONNECTOR)	
	20	1	*148-8353*	1	CONJUNTO DE COTOVELO (ELBOW AS)	
		1	**3J-1907**	1	ANEL RETENTOR EM O (SEAL-O-RING)	
		1	**6V-8397**	1	ANEL RETENTOR EM O (SEAL-O-RING)	
		1	**6V-9001**	1	COTOVELO (ELBOW)	
	21	1	*148-8355*	1	CONJUNTO DE COTOVELO (ELBOW AS)	
		1	**5K-9090**	1	ANEL RETENTOR EM O (SEAL-O-RING)	
		1	**6V-9005**	1	COTOVELO (ELBOW)	
		1	**7M-8485**	1	ANEL RETENTOR EM O (SEAL-O-RING)	
	22	1	*148-8367*	1	CONJUNTO DE COTOVELO (ELBOW AS)	
		1	**6V-8397**	1	ANEL RETENTOR EM O (SEAL-O-RING)	
		1	**6V-9850**	1	COTOVELO (ELBOW)	
	23	1	*148-8414*	1	CONJUNTO DO REDUTOR (REDUCER AS)	
		1	**6V-8943**	1	REDUTOR (REDUCER)	
		1	**7J-9108**	1	ANEL RETENTOR EM O (SEAL-O-RING)	

471-5236 GRUPO DE TUBULAÇÕES DOS CILINDROS (LINES GP-CYLINDER) (continuação) **i06819263**

NOTA	REF. NÃO	GRÁFICO REF.	NÚMERO DA PEÇA	QTY	NOME DA PEÇA 1 2 3 4 5 6 (NÍVEL DO PRODUTO)	CONSULTE PÁGINA
	24	1	*150-4048*	1	CONJUNTO DE COTOVELO (ELBOW AS)	
		1	**3K-0360**	1	ANEL RETENTOR EM O (SEAL-O-RING)	
		1	**6V-8722**	1	COTOVELO (ELBOW)	
		1	**7J-9108**	1	ANEL RETENTOR EM O (SEAL-O-RING)	
	25	1	**1P-3703**	2	SELO RETANGULAR (SEAL-RECTANGULAR)	
	26	1	**5K-9090**	4	ANEL RETENTOR EM O (SEAL-O-RING)	
	27	1	**5P-1076**	2	ARRUELA DURA (13,5X30X4-MM DE ESPESSURA) (WASHER-HARD (13.5X30X4-MM THK))	
	28	1	**8T-4121**	8	ARRUELA DURA (11X21X2,5 MM DE ESPESSURA) (WASHER-HARD (11X21X2.5-MM THK))	
M	29	1	**8T-4139**	4	PARAFUSO (M12X1,75X30 MM) (BOLT (M12X1.75X30-MM))	
M	30	1	**8T-4178**	6	PARAFUSO (M10X1,5X90 MM) (BOLT (M10X1.5X90-MM))	
M	31	1	**8T-4182**	8	PARAFUSO (M10X1,5X45 MM) (BOLT (M10X1.5X45-MM))	
	32	1	**8T-4223**	6	ARRUELA DURA (13,5X25,5X3 MM DE ESPESSURA) (WASHER-HARD (13.5X25.5X3-MM THK))	
M	33	1	**8T-4648**	4	PARAFUSO (M12X1,75X70 MM) (BOLT (M12X1.75X70-MM))	
	34	1	**8T-9403**	4	MEIO-FLANGE (FLANGE-HALF)	

B - UTILIZAR CONFORME NECESSÁRIO
I - CONSULTE O SISTEMA DE INFORMAÇÕES HIDRÁULICAS
M - PEÇA MÉTRICA
Y - ILUSTRAÇÃO INDIVIDUAL

471-5236 GRUPO DE TUBULAÇÕES DOS CILINDROS (LINES GP-CYLINDER) (continuação) **i06819263**

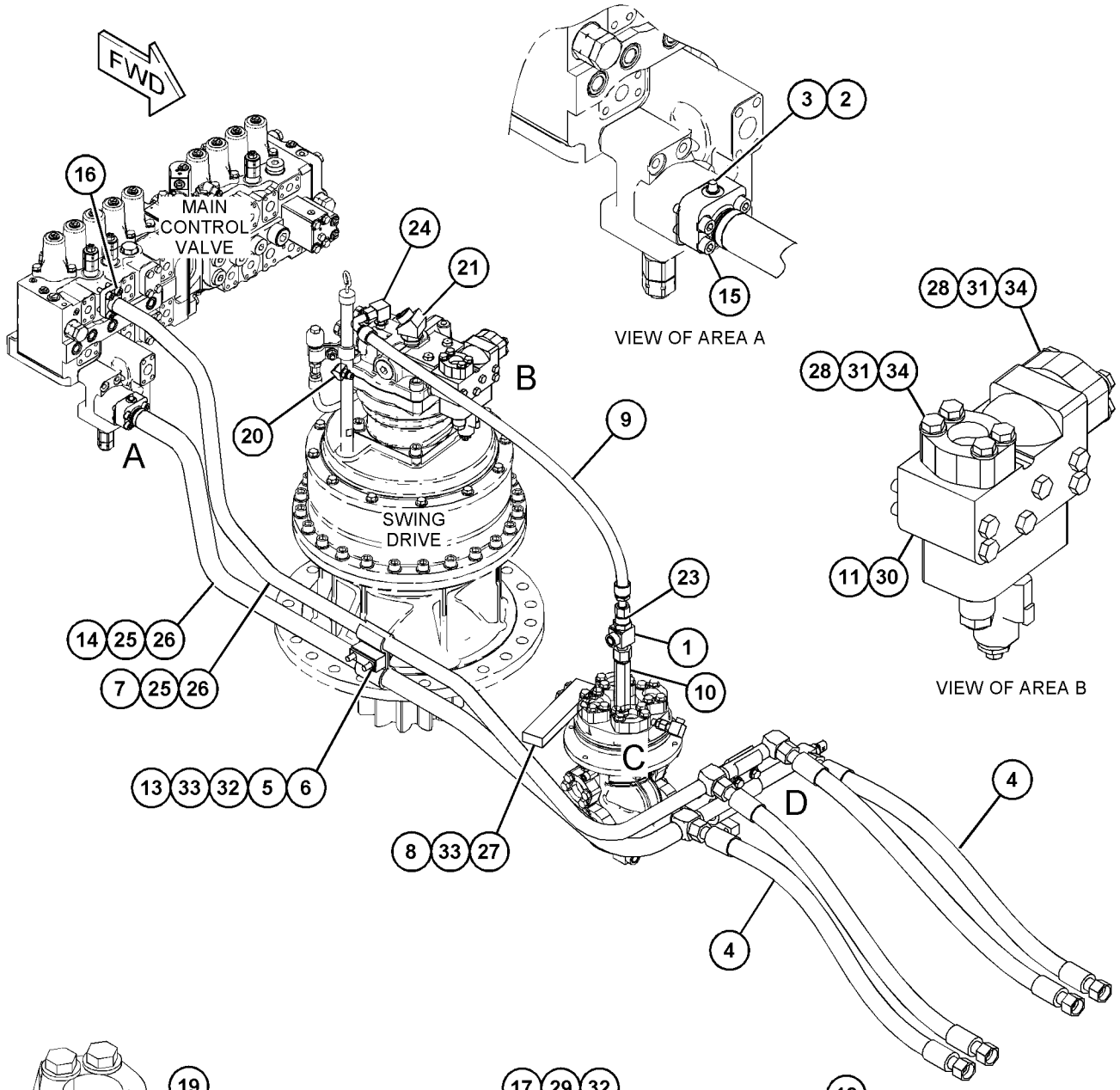

GRÁFICO 1 <FIM> g03892788

260-7869 GRUPO DE TUBULAÇÕES FRONTAIS–IMPLEMENTO, OSCILAÇÃO, PERCURSO, FERRAMENTA DE TRABALHO (LINES GP-FRONT-IMPLEMENTO, OSCILAÇÃO, PERCURSO, FERRAMENTA DE TRABALHO)

S/N: MBP1-UP

NÚMEROE DE 461-5470 ARRANJO HIDRÁULICO

SMCS-5057 **i04396936**

NOTA	REF. NÃO	GRÁFICO REF.	NÚMERO DA PEÇA	QTY	NOME DA PEÇA 1 2 3 4 5 6 (NÍVEL DO PRODUTO)	CONSULTE PÁGINA
	1	2	**7Y-3730**	2	FLANGE-ESPECIAL (FLANGE-SPECIAL)	
I	2	1	**087-4932**	1	CONJUNTO DE MANGUEIRA (HOSE AS)	
I	3	1	**087-4935**	1	CONJUNTO DE MANGUEIRA (HOSE AS)	
M	4	2	**101-7403**	2	PARAFUSO DE CABEÇA OCA (M10X1,5X80 MM) (BOLT-SOCKET HEAD (M10X1.5X80-MM))	
M	5	2	**105-3477**	8	PARAFUSO DE CABEÇA OCA (M10X1,5X45 MM) (BOLT-SOCKET HEAD (M10X1.5X45-MM))	
M	6	2	**105-3483**	2	PARAFUSO DE CABEÇA OCA (M10X1,5X70 MM) (BOLT-SOCKET HEAD (M10X1.5X70-MM))	
	7	2	**113-6479**	2	FLANGE-ESPECIAL (FLANGE-SPECIAL)	
I	8	1	**337-1165**	1	CONJUNTO DE MANGUEIRA (HOSE AS)	
C	9	1	**366-8593**	1	CONJUNTO DE MANGUEIRA (HOSE AS)	
I	10	1	**319-9702**	1	CONJUNTO DE MANGUEIRA (HOSE AS)	
	11	2	**194-0115**	2	CONJUNTO DE TUBO (TUBE AS)	
CY	12	1	**363-6200**	1	GRUPO DE MANGUEIRA-HIDRÁULICO (VÁLVULA DE CONTROLE DO BRAÇO) (HOSE GP-HYDRAULIC (CONTROL VALVE, STICK))	379
CY	13	1	**363-6203**	1	GRUPO DE MANGUEIRA-HIDRÁULICO (VÁLVULA DE CONTROLE DO BRAÇO) (HOSE GP-HYDRAULIC (CONTROL VALVE, STICK))	382
CY	14	1	**363-6206**	1	GRUPO DE MANGUEIRA-HIDRÁULICO (VÁLVULA DE CONTROLE DA LANÇA) (HOSE GP-HYDRAULIC (CONTROL VALVE, BOOM))	385
	16	2	**218-1128**	1	CONJUNTO DE TUBO (TUBE AS)	
I	17	1	**337-1161**	1	CONJUNTO DE MANGUEIRA (HOSE AS)	
I	18	1	**255-1745**	1	CONJUNTO DE MANGUEIRA (HOSE AS)	
I	19	1	**255-1749**	1	CONJUNTO DE MANGUEIRA (HOSE AS)	
I	20	1	**337-1157**	1	CONJUNTO DE MANGUEIRA (HOSE AS)	
Y	21	2	**255-5680**	1	GRUPO DA VÁLVULAS DE CONTROLE DE CARGA (ALÍVIO DA TUBULAÇÃO REDUTORA DO DESLOCAMENTO DO BRAÇO) (VALVE GP-LOAD CONTROL (STICK DRIFT RED, LINE RELIEF))	526
Y	22	2	**255-5683**	1	GRUPO DA VÁLVULAS DE CONTROLE DE CARGA (ALÍVIO DA TUBULAÇÃO REDUTORA DO DESLOCAMENTO DA LANÇA) (VALVE GP-LOAD CONTROL (BOOM DRIFT RED, LINE RELIEF))	528
I	23	1	**260-8197**	1	CONJUNTO DE MANGUEIRA (HOSE AS)	
CM	24	1	**101-7397**	12	PARAFUSO DE CABEÇA OCA (M12X1,75X50 MM) (BOLT-SOCKET HEAD (M12X1.75X50-MM))	
CM	25	2	**101-7404**	30	PARAFUSO DE CABEÇA OCA (M10X1,5X30 MM) (BOLT-SOCKET HEAD (M10X1.5X30-MM))	
	26	1	*148-8335*	1	CONJUNTO DO CONECTOR (CONNECTOR AS)	
		1	**5K-9090**	1	ANEL RETENTOR EM O (SEAL-O-RING)	
		1	**6V-8635**	1	CONECTOR (CONNECTOR)	
		1	**7M-8485**	1	ANEL RETENTOR EM O (SEAL-O-RING)	
M	28	2	**199-1286**	6	PARAFUSO DE CABEÇA OCA (M10X1,5X150 MM) (BOLT-SOCKET HEAD (M10X1.5X150-MM))	
	29	1	**1P-3702**	4	SELO RETANGULAR (SEAL-RECTANGULAR)	
	30	1,2	**1P-3703**	11	SELO RETANGULAR (SEAL-RECTANGULAR)	
C	31	1	**1P-3704**	4	SELO RETANGULAR (SEAL-RECTANGULAR)	
C	33	1	**1P-5767**	6	MEIO-FLANGE (FLANGE-HALF)	

260-7869 GRUPO DE TUBULAÇÕES FRONTAIS (LINES GP-FRONT) (continuação) **i04396936**

NOTA	REF. NÃO	GRÁFICO REF.	NÚMERO DA PEÇA	QTY	NOME DA PEÇA 1 2 3 4 5 6 (NÍVEL DO PRODUTO)	CONSULTE PÁGINA
	34	1,2	**4J-5267**	10	ANEL RETENTOR EM O (SEAL-O-RING)	
	35	2	**4J-5268**	1	ANEL RETENTOR EM O (SEAL-O-RING)	
	36	2	**5K-9090**	4	ANEL RETENTOR EM O (SEAL-O-RING)	
	38	1	**6V-0400**	8	MEIO-FLANGE (FLANGE-HALF)	
	39	2	**8T-4121**	8	ARRUELA DURA (11X21X2,5 MM DE ESPESSURA) (WASHER-HARD (11X21X2.5-MM THK))	
M	41	1	**8T-4194**	16	PARAFUSO (M12X1,75X50 MM) (BOLT (M12X1.75X50-MM))	
C	42	1	**8T-4223**	28	ARRUELA DURA (13,5X25,5X3 MM DE ESPESSURA) (WASHER-HARD (13.5X25.5X3-MM THK))	
	44	2	**8T-9403**	4	MEIO-FLANGE (FLANGE-HALF)	
M	45	1	**113-2004**	4	PARAFUSO DE CABEÇA OCA (M12X1,75X45 MM) (BOLT-SOCKET HEAD (M12X1.75X45-MM))	

C - ALTERAR DO TIPO ANTERIOR
I - CONSULTE O SISTEMA DE INFORMAÇÕES HIDRÁULICAS
M - PEÇA MÉTRICA
Y - ILUSTRAÇÃO INDIVIDUAL

260-7869 GRUPO DE TUBULAÇÕES FRONTAIS (LINES GP-FRONT) (continuação) **i04396936**

REFER TO ALL ILLUSTRATIONS OF
THIS GROUP FOR AUXILIARY VIEWS

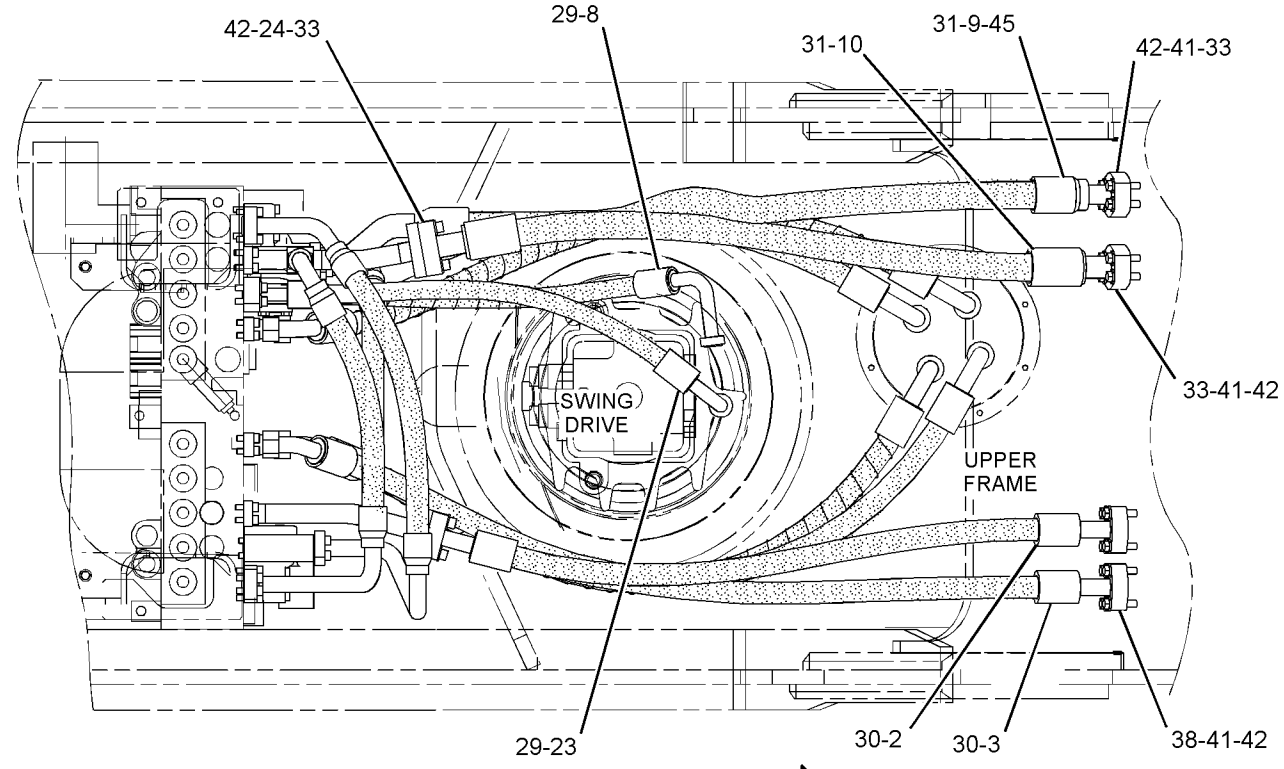

TOP VIEW FWD

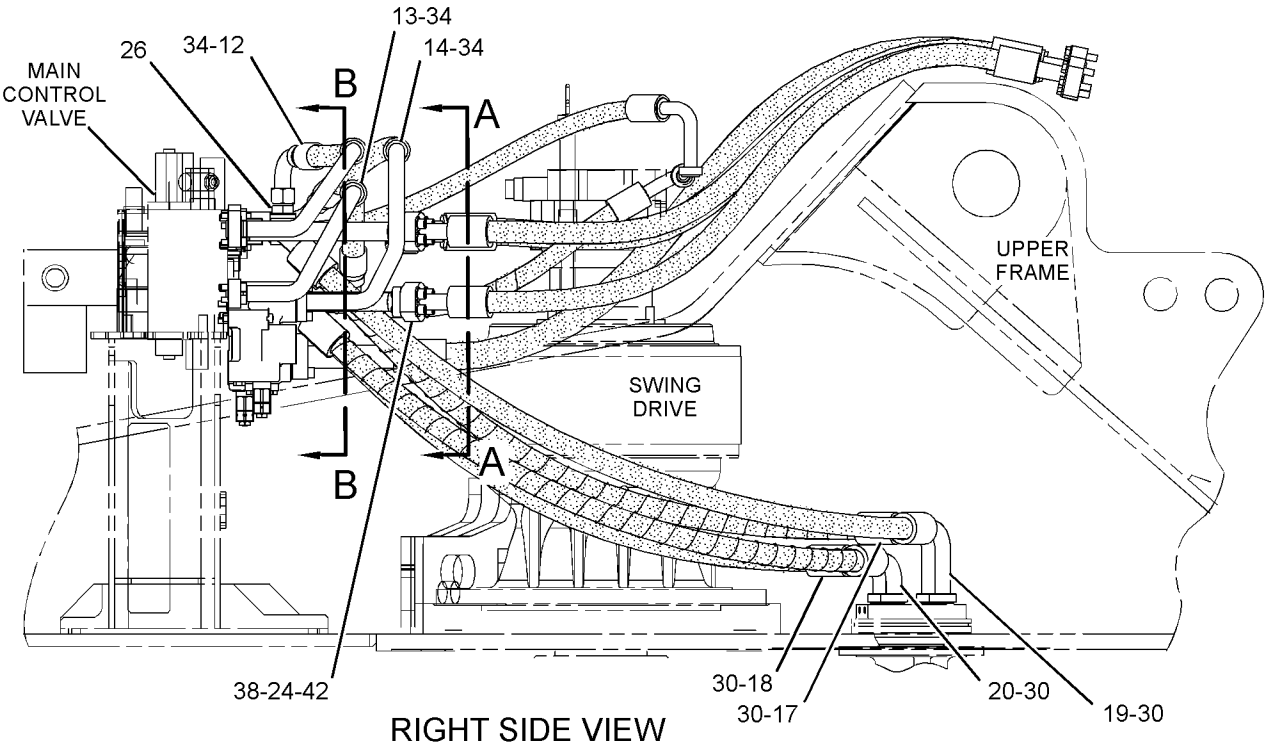

RIGHT SIDE VIEW

GRÁFICO 1 g02576416

260-7869 GRUPO DE TUBULAÇÕES FRONTAIS (LINES GP-FRONT) (continuação) **i04396936**

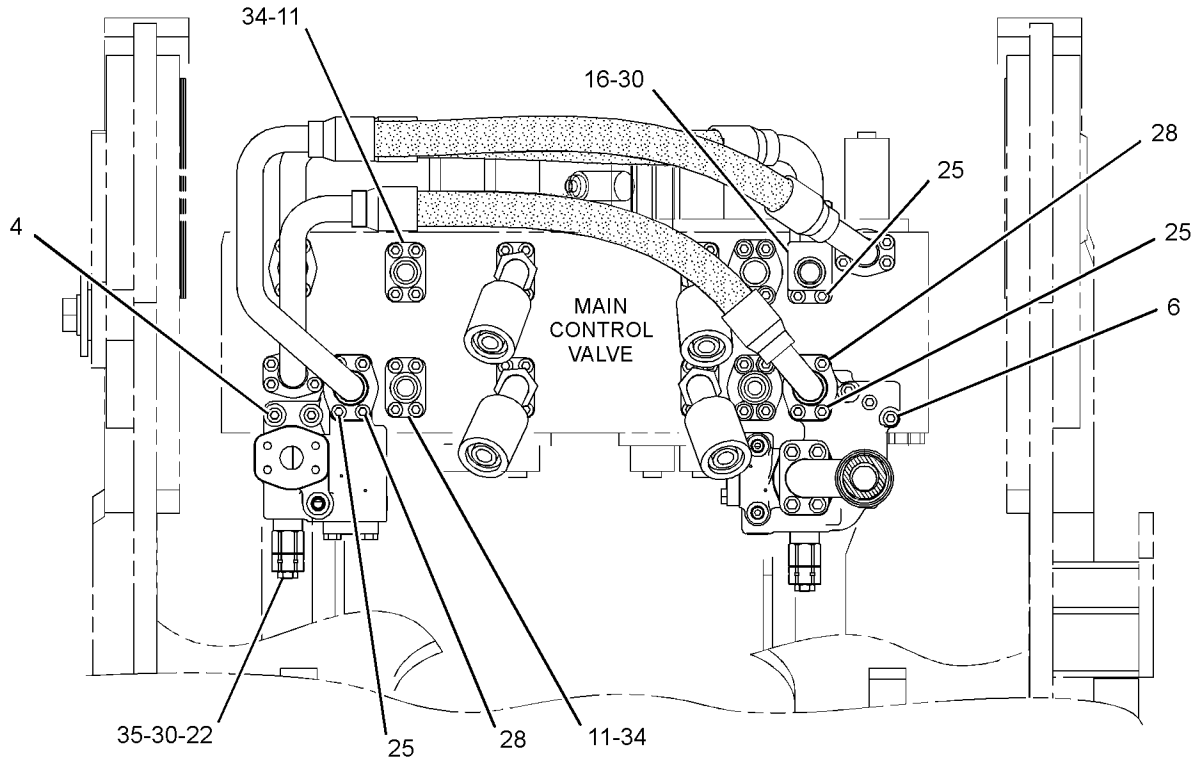

SECTION A-A

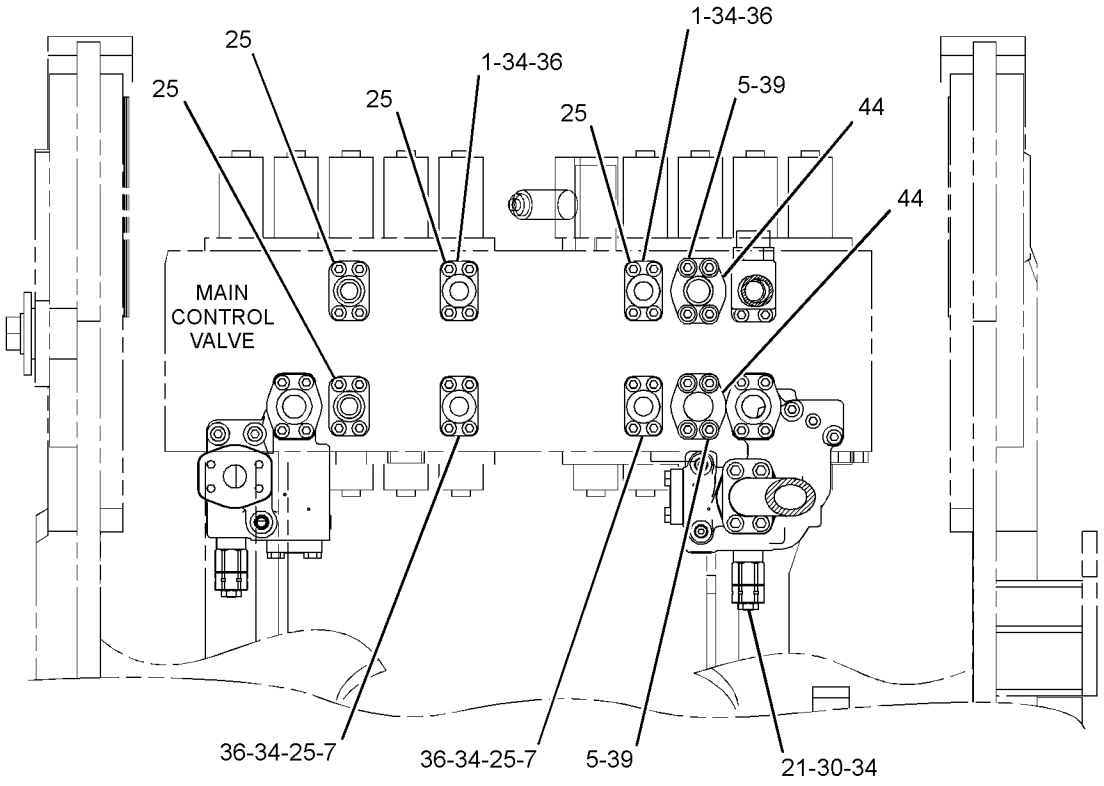

SECTION B-B

GRÁFICO 2 <FIM> g02554037

476-2949 GRUPO DE TUBULAÇÕES FRONTAIS–ACOPLADOR RÁPIDO UNIVERSAL (LINES GP-FRONT-ACOPLADOR RÁPIDO UNIVERSAL)

S/N: MBP1-UP

NÚMEROE DE 476-3843 ARRANJO DE CONTROLE-ACOPLADOR RÁPIDO

SMCS-5057 **i06820756**

NOTA	REF. NÃO	GRÁFICO REF.	NÚMERO DA PEÇA	QTY	NOME DA PEÇA 1 2 3 4 5 6 (NÍVEL DO PRODUTO)	CONSULTE PÁGINA
	1	1	*148-8435*	1	CONJUNTO DE TÊ (TEE AS)	
		1	**3J-1907**	1	ANEL RETENTOR EM O (SEAL-O-RING)	
		1	**6V-8397**	2	ANEL RETENTOR EM O (SEAL-O-RING)	
		1	**6V-8781**	1	T (TEE)	
	2	1	*150-4033*	1	CONJUNTO DE TÊ (TEE AS)	
		1	**6V-9746**	2	ANEL RETENTOR EM O (SEAL-O-RING)	
		1	**6V-9846**	1	T (TEE)	
	3	1	**4I-9521**	6	CINTA-MARCADOR (VERMELHO, L1) (BAND-MARKER (RED, L1))	
	4	1	**4I-9522**	6	CINTA-MARCADOR (AMARELO, L2) (BAND-MARKER (YELLOW, L2))	
	5	1	**4I-9523**	2	CINTA-MARCADOR (AZUL, L3) (BAND-MARKER (BLUE, L3))	
	6	1	**4I-9525**	2	CINTA-MARCADOR (LARANJA, R1) (BAND-MARKER (ORANGE, R1))	
	7	1	**4I-9527**	2	CINTA-MARCADOR (VERDE, R3) (BAND-MARKER (GREEN, R3))	
	8	1	**7K-1181**	7	CABO TIPO CINTA (STRAP-CABLE)	
	9	1	**8T-4223**	2	ARRUELA DURA (13,5X25,5X3 MM DE ESPESSURA) (WASHER-HARD (13.5X25.5X3-MM THK))	
I	10	1	**104-8783**	1	CONJUNTO DE MANGUEIRA (HOSE AS)	
	11	1	**104-8903**	1	PROTETOR (GUARD)	
I	12	1	**104-8976**	1	CONJUNTO DE MANGUEIRA (HOSE AS)	
	13	1	**123-4750**	1	CONJUNTO DA VÁLVULA DE RETENÇÃO (ACOPLADOR) (VALVE AS-CHECK (COUPLER))	
	14	1	**124-1035**	1	CONEXÃO-ORIFÍCIOS (FITTING-ORFS)	
	15	1	*148-8393*	1	CONJUNTO DE COTOVELO (90 GRAUS) (ELBOW AS (90-DEG))	
		1	**6V-9852**	1	COTOVELO (JUNTA GIRATÓRIA) (ELBOW (SWIVEL))	
		1	**7J-9108**	1	ANEL RETENTOR EM O (SEAL-O-RING)	
	16	1	*150-4027*	1	CONJUNTO DE TÊ (TEE AS)	
		1	**3E-2310**	1	T (TEE)	
		1	**3J-1907**	1	ANEL RETENTOR EM O (SEAL-O-RING)	
		1	**6V-8397**	1	ANEL RETENTOR EM O (SEAL-O-RING)	
	17	1	*164-5628*	1	CONJUNTO DO CONECTOR (CONNECTOR AS)	
		1	**3J-1907**	1	ANEL RETENTOR EM O (SEAL-O-RING)	
		1	**6V-8397**	1	ANEL RETENTOR EM O (SEAL-O-RING)	
		1	**107-6631**	1	CONECTOR-FILTRO (CONNECTOR-FILTER)	
Y	18	1	**164-6980**	1	GRUPO DA VÁLVULA DE SEPARAÇÃO (LANÇA 2) (VALVE GP-SHUTTLE (BOOM 2))	558
	19	1	*168-1968*	3	CONJUNTO DE TÊ (TEE AS)	
					(EACH INCLUDES)	
		1	**3J-1907**	1	ANEL RETENTOR EM O (SEAL-O-RING)	
		1	**6V-8397**	1	ANEL RETENTOR EM O (SEAL-O-RING)	
		1	**126-6872**	1	T (TEE)	
I	20	1	**218-1336**	1	CONJUNTO DE MANGUEIRA (HOSE AS)	
I	21	1	**221-4882**	1	CONJUNTO DE MANGUEIRA (HOSE AS)	
	22	1	*241-6215*	1	CONJUNTO DE COTOVELO (ELBOW AS)	
		1	**3J-1907**	1	ANEL RETENTOR EM O (SEAL-O-RING)	

476-2949 GRUPO DE TUBULAÇÕES FRONTAIS (LINES GP-FRONT) (continuação) **i06820756**

NOTA	REF. NÃO	GRÁFICO REF.	NÚMERO DA PEÇA	QTY	NOME DA PEÇA 1 2 3 4 5 6 (NÍVEL DO PRODUTO)	CONSULTE PÁGINA
		1	**6V-8076**	1	COTOVELO (ELBOW)	
Y	23	1	**258-6749**	1	GRUPO DA VÁLVULA SOLENOIDE (FLUXO DE 1 BOMBA, 2 BOMBAS) (VALVE GP-SOLENOID (1-PUMP, 2-PUMP FLOW))	564
I	24	1	**275-1538**	1	CONJUNTO DE MANGUEIRA (HOSE AS)	
	25	1	**282-7092**	1	ILHÓ (GROMMET)	
Y	26	1	*338-6970*	1	GRUPO DE SENSORES-PRESSÃO (BRAÇO PARA DENTRO) (SENSOR GP-PRESSURE (STICK IN))	195
Y	27	1	**339-4353**	1	GRUPO DA VÁLVULA DE CONTROLE (ACOPLADOR RÁPIDO) (DESTRAVAR) (VALVE GP-CONTROL (QUICK COUPLER) (UNLOCK))	511
I	28	1	**342-3899**	2	CONJUNTO DE MANGUEIRA (HOSE AS)	
I	29	1	**484-6009**	1	CONJUNTO DE MANGUEIRA (HOSE AS)	
	30	1	**484-6012**	1	CONJUNTO DO SUPORTE (SUPPORT AS)	
I	31	1	**487-4990**	1	CONJUNTO DE MANGUEIRA (HOSE AS)	
	32	1	*148-8336*	4	CONJUNTO DO CONECTOR (CONNECTOR AS)	
					(EACH INCLUDES)	
		1	**3J-1907**	1	ANEL RETENTOR EM O (SEAL-O-RING)	
		1	**6V-8397**	1	ANEL RETENTOR EM O (SEAL-O-RING)	
		1	**6V-8636**	1	CONECTOR (CONNECTOR)	
	33	1	*148-8353*	2	CONJUNTO DE COTOVELO (ELBOW AS)	
					(EACH INCLUDES)	
		1	**3J-1907**	1	ANEL RETENTOR EM O (SEAL-O-RING)	
		1	**6V-8397**	1	ANEL RETENTOR EM O (SEAL-O-RING)	
		1	**6V-9001**	1	COTOVELO (ELBOW)	
	34	1	*148-8378*	4	CONJUNTO DE COTOVELO (ELBOW AS)	
					(EACH INCLUDES)	
		1	**3J-1907**	1	ANEL RETENTOR EM O (SEAL-O-RING)	
		1	**6V-8397**	1	ANEL RETENTOR EM O (SEAL-O-RING)	
		1	**6V-8724**	1	COTOVELO (ELBOW)	
	35	1	*148-8407*	2	CONJUNTO DE BUJÃO (PLUG AS)	
					(EACH INCLUDES)	
		1	**3J-1907**	1	ANEL RETENTOR EM O (SEAL-O-RING)	
		1	**9S-4191**	1	BUJÃO (ROSCA 9/16-18) (PLUG (9/16-18-THD))	
	36	1	*148-8414*	1	CONJUNTO DO REDUTOR (REDUCER AS)	
		1	**6V-8943**	1	REDUTOR (REDUCER)	
		1	**7J-9108**	1	ANEL RETENTOR EM O (SEAL-O-RING)	
	37	1	*148-8415*	2	CONJUNTO DO REDUTOR (REDUCER AS)	
					(EACH INCLUDES)	
		1	**6V-8397**	1	ANEL RETENTOR EM O (SEAL-O-RING)	
		1	**6V-8936**	1	REDUTOR (REDUCER)	
	38	1	*162-0177*	1	CONJUNTO DE BUJÃO (PLUG AS)	
		1	**3J-1907**	1	ANEL RETENTOR EM O (SEAL-O-RING)	
		1	**9S-8004**	1	BUJÃO (ROSCA 9/16-18) (PLUG (9/16-18-THD))	
	39	1	*164-5546*	1	CONJUNTO DE TÊ (TEE AS)	
		1	**3E-7410**	1	TÊ-ADAPTADOR (TEE-ADAPTER)	
		1	**3J-1907**	1	ANEL RETENTOR EM O (SEAL-O-RING)	
	40	1	*164-5567*	3	CONJUNTO DO ENGATE-DESCONEXÃO RÁPIDA (MACHO) (COUPLER AS-QUICK DISCONNECT (MALE))	
					(EACH INCLUDES)	
		1	**6V-3965**	1	CONEXÃO (DESLIGAMENTO RÁPIDO) (FITTING (QUICK DISCONNECT))	
		1	**214-7568**	1	ANEL RETENTOR EM O (SEAL-O-RING)	

476-2949 GRUPO DE TUBULAÇÕES FRONTAIS (LINES GP-FRONT) (continuação) **i06820756**

NOTA	REF. NÃO	GRÁFICO REF.	NÚMERO DA PEÇA	QTY	NOME DA PEÇA 1 2 3 4 5 6 (NÍVEL DO PRODUTO)	CONSULTE PÁGINA
	41	1	*164-6874*	3	CONJUNTO DA CONEXÃO COTOVELO (DESCONEXÃO RÁPIDA, MACHO) (FITTING AS-ELBOW (QUICK DISCONNECT, MALE))	
					(EACH INCLUDES)	
		1	**3J-1907**	1	ANEL RETENTOR EM O (SEAL-O-RING)	
		1	**085-7356**	1	CONEXÃO (FITTING)	
	42	1	**5P-5148**	2	CABO TIPO CINTA (STRAP-CABLE)	
	43	1	**6V-0852**	3	TAMPA CONTRA POEIRA (CAP-DUST)	
	44	1	**8T-4121**	2	ARRUELA DURA (11X21X2,5 MM DE ESPESSURA) (WASHER-HARD (11X21X2.5-MM THK))	
M	45	1	**8T-4137**	2	PARAFUSO (M10X1,5X20 MM) (BOLT (M10X1.5X20-MM))	
M	46	1	**8T-4139**	2	PARAFUSO (M12X1,75X30 MM) (BOLT (M12X1.75X30-MM))	
M	47	1	**8T-4177**	3	PARAFUSO (M8X1,25X90 MM) (BOLT (M8X1.25X90-MM))	
	48	1	**8T-4224**	3	ARRUELA DURA (8,8X16X2 MM DE ESPESSURA) (WASHER-HARD (8.8X16X2-MM THK))	

I - CONSULTE O SISTEMA DE INFORMAÇÕES HIDRÁULICAS
M - PEÇA MÉTRICA
Y - ILUSTRAÇÃO INDIVIDUAL

476-2949 GRUPO DE TUBULAÇÕES FRONTAIS (LINES GP-FRONT) (continuação) **i06820756**

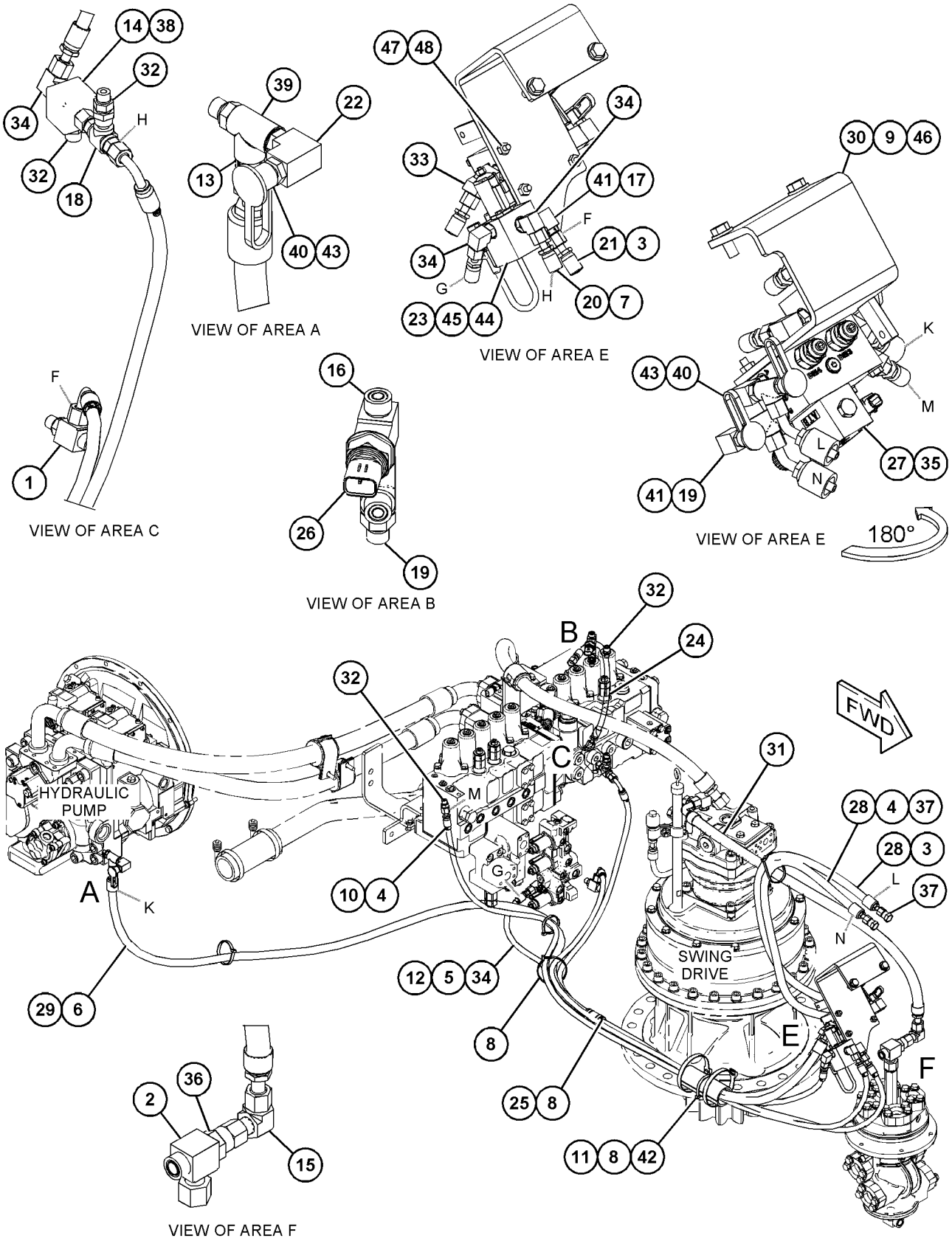

GRÁFICO 1 <FIM> g03893459

481-4256 GRUPO DE TUBULAÇÕES FRONTAIS–FLUXO UNIDIRECIONAL, CONTROLE HIDRÁULICO, ALÍVIO MECÂNICO (LINES GP-FRONT-FLUXO UNIDIRECIONAL, CONTROLE HIDRÁULICO, ALÍVIO MECÂNICO)

S/N: MBP1-UP

NÚMEROE DE 461-0968 ARRANJO DE CONTROLE AUXILIAR

SMCS-5057 **i06675099**

NOTA	REF. NÃO	GRÁFICO REF.	NÚMERO DA PEÇA	QTY	NOME DA PEÇA 1 2 3 4 5 6 (NÍVEL DO PRODUTO)	CONSULTE PÁGINA
	1	1	**7Y-3731**	1	FLANGE (FLANGE)	
I	2	1	**141-1313**	1	CONJUNTO DE MANGUEIRA (HOSE AS)	
Y	3	1	**177-2653**	1	GRUPO DA VÁLVULA DE ALÍVIO (TUBULAÇÃO) (VALVE GP-RELIEF (LINE))	545
	4	1	**187-5853**	1	BLOCO (BLOCK)	
	5	1	**212-5148**	1	BLOCO (BLOCK)	
	6	1	**218-1139**	1	BLOCO (BLOCK)	
	7	1	**255-1892**	1	SUPORTE (SUPPORT)	
	8	1	**255-1894**	1	SUPORTE (SUPPORT)	
	9	1	**255-1936**	1	BLOCO (BLOCK)	
	10	1	**260-7959**	2	SUPORTE (BRACKET)	
	11	1	**260-8030**	1	SUPORTE (SUPPORT)	
	12	1	**260-8098**	1	SUPORTE (SUPPORT)	
	13	1	**266-1278**	1	BLOCO (BLOCK)	
I	14	1	**330-2446**	1	CONJUNTO DE MANGUEIRA (HOSE AS)	
	15	1	*330-2448*	1	CONJUNTO DE COTOVELO (ELBOW AS)	
		1	**2S-4078**	1	ANEL RETENTOR EM O (SEAL-O-RING)	
		1	**6V-8400**	1	ANEL RETENTOR EM O (SEAL-O-RING)	
		1	**199-1773**	1	COTOVELO (ELBOW)	
	16	1	**333-7068**	1	FLANGE (FLANGE)	
	17	1	*369-6858*	1	CONJUNTO DE BUJÃO (PLUG AS)	
		1	**7M-8485**	1	ANEL RETENTOR EM O (SEAL-O-RING)	
		1	**360-3697**	1	BUJÃO (PLUG)	
I	18	1	**484-2901**	1	CONJUNTO DE MANGUEIRA (HOSE AS)	
I	19	1	**485-3087**	1	CONJUNTO DE MANGUEIRA (HOSE AS)	
	20	1	**099-8232**	1	ANEL RETENTOR EM O (SEAL-O-RING)	
M	21	1	**101-7401**	4	PARAFUSO DE CABEÇA OCA (M10X1,5X20 MM) (BOLT-SOCKET HEAD (M10X1.5X20-MM))	
M	22	1	**101-7404**	4	PARAFUSO DE CABEÇA OCA (M10X1,5X30 MM) (BOLT-SOCKET HEAD (M10X1.5X30-MM))	
	23	1	**113-6479**	1	FLANGE-ESPECIAL (FLANGE-SPECIAL)	
	24	1	*148-8330*	1	CONJUNTO DO CONECTOR (CONNECTOR AS)	
		1	**5K-9090**	1	ANEL RETENTOR EM O (SEAL-O-RING)	
		1	**7M-8485**	1	ANEL RETENTOR EM O (SEAL-O-RING)	
		1	**8T-0198**	1	CONECTOR (CONNECTOR)	
	25	1	*148-8335*	2	CONJUNTO DO CONECTOR (CONNECTOR AS)	
					(EACH INCLUDES)	
		1	**5K-9090**	1	ANEL RETENTOR EM O (SEAL-O-RING)	
		1	**6V-8635**	1	CONECTOR (CONNECTOR)	
		1	**7M-8485**	1	ANEL RETENTOR EM O (SEAL-O-RING)	
	26	1	*148-8411*	1	CONJUNTO DE BUJÃO (PLUG AS)	
		1	**3K-0360**	1	ANEL RETENTOR EM O (SEAL-O-RING)	
		1	**9S-4185**	1	BUJÃO (3/4-16 DE ROSCA) (PLUG (3/4-16-THD))	
	27	1	*153-6237*	1	CONJUNTO DE COTOVELO (ELBOW AS)	
		1	**3D-2824**	1	ANEL RETENTOR EM O (SEAL-O-RING)	
		1	**6V-9004**	1	COTOVELO (ELBOW)	

481-4256 GRUPO DE TUBULAÇÕES FRONTAIS (LINES GP-FRONT) (continuação) **i06675099**

NOTA	REF. NÃO	GRÁFICO REF.	NÚMERO DA PEÇA	QTY	NOME DA PEÇA 1 2 3 4 5 6 (NÍVEL DO PRODUTO)	CONSULTE PÁGINA
		1	**6V-9746**	1	ANEL RETENTOR EM O (SEAL-O-RING)	
	28	1	**1P-3702**	2	SELO RETANGULAR (SEAL-RECTANGULAR)	
	29	1	**1P-3703**	4	SELO RETANGULAR (SEAL-RECTANGULAR)	
	30	1	**1P-4578**	2	MEIO-FLANGE (FLANGE-HALF)	
M	31	1	**280-2747**	4	PARAFUSO DE CABEÇA OCA (M10X1,5X60 MM) (BOLT-SOCKET HEAD (M10X1.5X60-MM))	
	32	1	**4J-0522**	1	ANEL RETENTOR EM O (SEAL-O-RING)	
	33	1	**4J-5267**	1	ANEL RETENTOR EM O (SEAL-O-RING)	
	34	1	**5K-9090**	2	ANEL RETENTOR EM O (SEAL-O-RING)	
	35	1	**5P-7470**	2	GRAMPO (RANHURA) (CLIP (SLOT))	
	36	1	**5P-7471**	2	GRAMPO (LINGUETA) (CLIP (TAB))	
	37	1	**5P-8182**	2	ILHÓ (46 MM DE DIÂMETRO INTERNO) (GROMMET (46-MM ID))	
	38	1	**8T-4121**	10	ARRUELA DURA (11X21X2,5 MM DE ESPESSURA) (WASHER-HARD (11X21X2.5-MM THK))	
M	39	1	**8T-4136**	2	PARAFUSO (M10X1,5X25 MM) (BOLT (M10X1.5X25-MM))	
M	40	1	**8T-4139**	10	PARAFUSO (M12X1,75X30 MM) (BOLT (M12X1.75X30-MM))	
M	41	1	**8T-4176**	4	PARAFUSO (M12X1,75X90 MM) (BOLT (M12X1.75X90-MM))	
M	42	1	**8T-4182**	4	PARAFUSO (M10X1,5X45 MM) (BOLT (M10X1.5X45-MM))	
M	43	1	**8T-4196**	4	PARAFUSO (M10X1,5X35 MM) (BOLT (M10X1.5X35-MM))	
	44	1	**8T-4223**	30	ARRUELA DURA (13,5X25,5X3 MM DE ESPESSURA) (WASHER-HARD (13.5X25.5X3-MM THK))	
M	45	1	**8T-4956**	8	PARAFUSO (M12X1,75X35 MM) (BOLT (M12X1.75X35-MM))	
M	46	1	**8T-5092**	8	PARAFUSO (M12X1,75X150 MM) (BOLT (M12X1.75X150-MM))	
	47	1	**8T-9403**	2	MEIO-FLANGE (FLANGE-HALF)	

I - CONSULTE O SISTEMA DE INFORMAÇÕES HIDRÁULICAS
M - PEÇA MÉTRICA
Y - ILUSTRAÇÃO INDIVIDUAL

481-4256 GRUPO DE TUBULAÇÕES FRONTAIS (LINES GP-FRONT) (continuação) **i06675099**

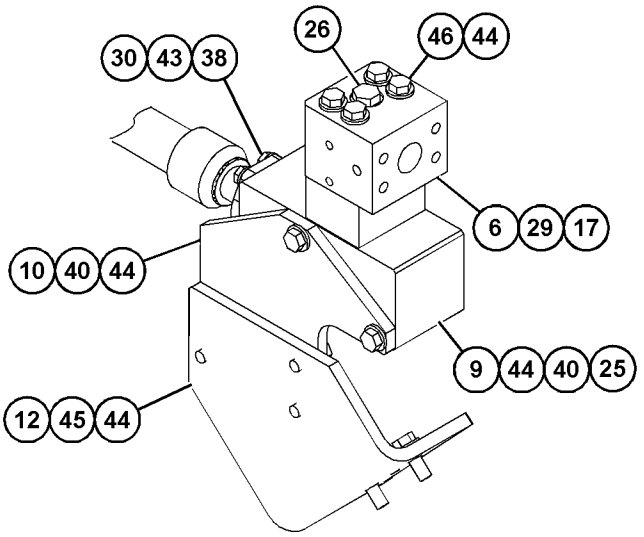

VIEW OF AREA A

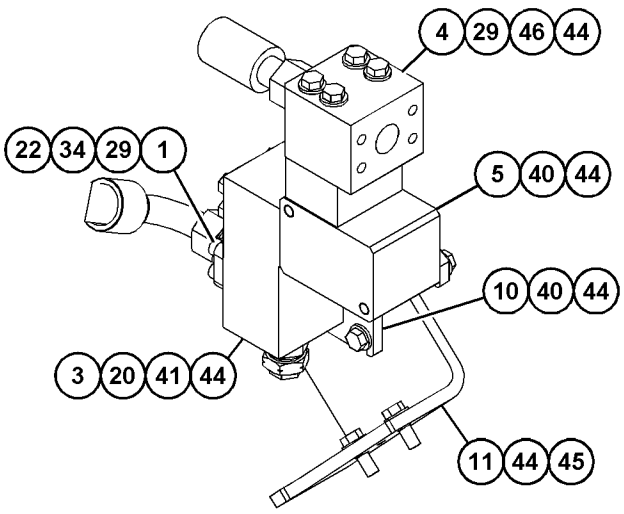

VIEW OF AREA B

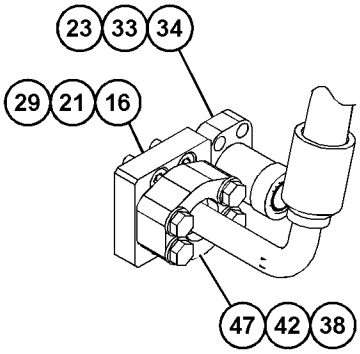

VIEW OF AREA C

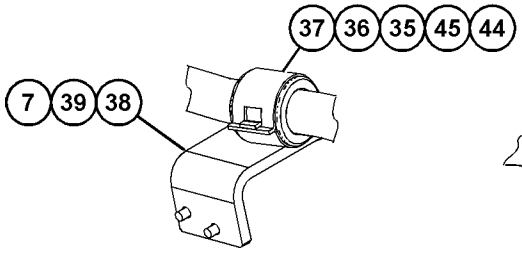

VIEW OF AREA D

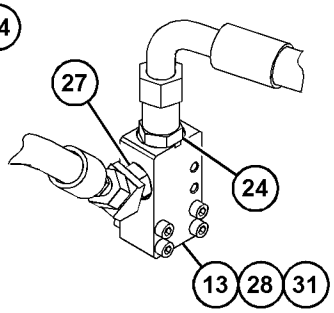

VIEW OF AREA E

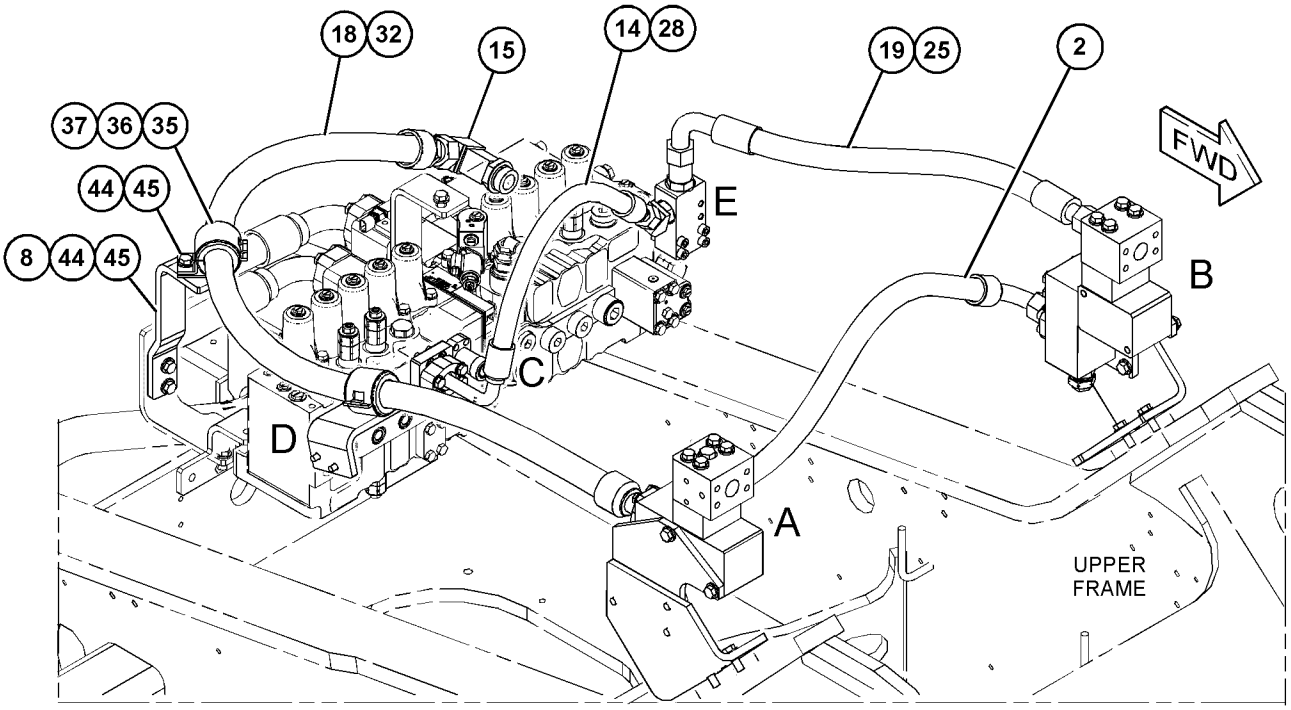

GRÁFICO 1 <FIM> g03892066

452-8650 GRUPO DE TUBULAÇÕES DO ARREFECEDOR DE FLUIDO HIDRÁULICO (LINES GP-HYDRAULIC OIL COOLER)

S/N: MBP1-UP

NÚMEROE DE 461-5470 ARRANJO HIDRÁULICO

SMCS-1374 **i06819126**

NOTA	REF. NÃO	GRÁFICO REF.	NÚMERO DA PEÇA	QTY	NOME DA PEÇA 1 2 3 4 5 6 (NÍVEL DO PRODUTO)	CONSULTE PÁGINA
M	1	1	**7Y-5247**	3	PARAFUSO EM U (M10X1,5 DE ROSCA) (U-BOLT (M10X1.5-THD))	
	2	1	**236-6339**	2	MANGUEIRA (HOSE)	
	3	1	**255-2021**	1	CONJUNTO DE TUBO (TUBE AS)	
	4	1	**282-7373**	1	SUPORTE (SUPPORT)	
	5	1	**462-4473**	1	CONJUNTO DO SUPORTE (SUPPORT AS)	
	6	1	**462-5186**	1	CONJUNTO DE TUBO (PIPE AS)	
	7	1	**462-5193**	1	PLACA (PLATE)	
M	8	1	**096-4883**	6	CONTRAPORCA (M10X1,5 DE ROSCA) (LOCKNUT (M10X1.5-THD))	
M	9	1	**101-7402**	8	PARAFUSO DE CABEÇA OCA (M12X1,75X30 MM) (BOLT-SOCKET HEAD (M12X1.75X30-MM))	
	10	1	**144-0367**	8	ABRAÇADEIRA DE MANGUEIRA (CLAMP-HOSE)	
	11	1	**4J-0527**	2	ANEL RETENTOR EM O (SEAL-O-RING)	
	12	1	**8T-4121**	8	ARRUELA DURA (11X21X2,5 MM DE ESPESSURA) (WASHER-HARD (11X21X2.5-MM THK))	
M	13	1	**8T-4136**	2	PARAFUSO (M10X1,5X25 MM) (BOLT (M10X1.5X25-MM))	
	14	1	**8T-4223**	4	ARRUELA DURA (13,5X25,5X3 MM DE ESPESSURA) (WASHER-HARD (13.5X25.5X3-MM THK))	
M	15	1	**8T-4956**	4	PARAFUSO (M12X1,75X35 MM) (BOLT (M12X1.75X35-MM))	

M - PEÇA MÉTRICA

452-8650 GRUPO DE TUBULAÇÕES DO ARREFECEDOR DE FLUIDO HIDRÁULICO (LINES GP-HYDRAULIC OIL COOLER)
(continuação) **i06819126**

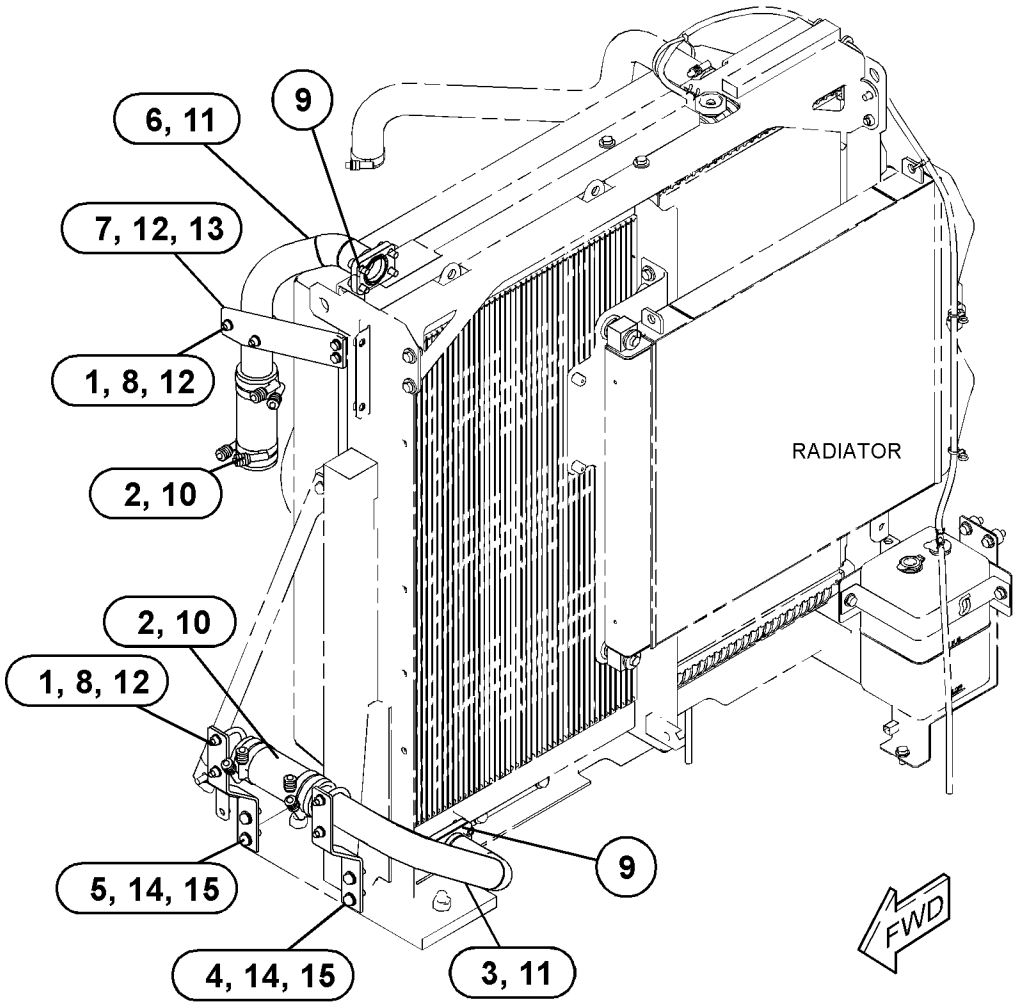

GRÁFICO 1 <FIM> g03735386

471-5238 GRUPO DE TUBULAÇÕES PILOTO–CABINE (LINES GP-PILOT-CABINE)

S/N: MBP1-UP

NÚMEROE DE 461-5470 ARRANJO HIDRÁULICO, 486-5840 GRUPO DA CABINE

SMCS-5057, 5059 **i06819268**

NOTA	REF. NÃO	GRÁFICO REF.	NÚMERO DA PEÇA	QTY	NOME DA PEÇA 1 2 3 4 5 6 (NÍVEL DO PRODUTO)	CONSULTE PÁGINA
	1	2	**4I-9521**	2	CINTA-MARCADOR (VERMELHO, L1) (BAND-MARKER (RED, L1))	
	2	2	**4I-9522**	2	CINTA-MARCADOR (AMARELO, L2) (BAND-MARKER (YELLOW, L2))	
	3	2	**4I-9523**	2	CINTA-MARCADOR (AZUL, L3) (BAND-MARKER (BLUE, L3))	
	4	2	**4I-9524**	2	CINTA-MARCADOR (MARROM, L4) (BAND-MARKER (BROWN, L4))	
	5	2	**4I-9525**	2	CINTA-MARCADOR (LARANJA, R1) (BAND-MARKER (ORANGE, R1))	
	6	2	**4I-9526**	2	CINTA-MARCADOR (BRANCO, R2) (BAND-MARKER (WHITE, R2))	
	7	2	**4I-9527**	2	CINTA-MARCADOR (VERDE, R3) (BAND-MARKER (GREEN, R3))	
	8	2	**4I-9528**	2	CINTA-MARCADOR (ROXO, R4) (BAND-MARKER (PURPLE, R4))	
	9	1	**7K-1181**	5	CABO TIPO CINTA (STRAP-CABLE)	
I	10	1	**087-4402**	2	CONJUNTO DE MANGUEIRA (HOSE AS)	
	11	1,2	**133-5813**	12	CINTA-MARCADOR (CINZA, P) (BAND-MARKER (GRAY, P))	
	12	1,2	*164-5628*	3	CONJUNTO DO CONECTOR (CONNECTOR AS)	
					(EACH INCLUDES)	
		1,2	**3J-1907**	1	ANEL RETENTOR EM O (SEAL-O-RING)	
		1,2	**6V-8397**	1	ANEL RETENTOR EM O (SEAL-O-RING)	
		1,2	**107-6631**	1	CONECTOR-FILTRO (CONNECTOR-FILTER)	
	13	1	**168-9759**	1	BLOCO (BLOCK)	
	14	2	**236-2843**	4	CONJUNTO DE MANGUEIRA (HOSE AS)	
	15	2	**236-2844**	3	CONJUNTO DE MANGUEIRA (HOSE AS)	
	16	1	**236-2848**	1	CONJUNTO DE MANGUEIRA (HOSE AS)	
	17	2	*241-6215*	1	CONJUNTO DE COTOVELO (ELBOW AS)	
		2	**3J-1907**	1	ANEL RETENTOR EM O (SEAL-O-RING)	
		2	**6V-8076**	1	COTOVELO (ELBOW)	
	18	2	**245-5079**	1	CONJUNTO DE MANGUEIRA (HOSE AS)	
	19	1	**255-1665**	1	CONJUNTO DE MANGUEIRA (HOSE AS)	
	20	1	**255-1666**	1	CONJUNTO DE MANGUEIRA (HOSE AS)	
	21	1	**289-5657**	1	CONJUNTO DE MANGUEIRA (HOSE AS)	
	22	1,2	**319-4407**	3	CONJUNTO DO INTERRUPTOR-PRESSÃO (SWITCH AS-PRESSURE)	
					(EACH INCLUDES)	
		1,2	**3J-7354**	1	ANEL RETENTOR EM O (SEAL-O-RING)	
		1,2	**9X-3401**	2	PINO DE CONECTOR (CALIBRE 16 A 18) (PIN-CONNECTOR (16-GA TO 18-GA))	
					–OU–	
		1,2	**126-1767**	2	PINO DE CONECTOR (CALIBRE 14 A 16) (PIN-CONNECTOR (14-GA TO 16-GA))	
		1,2	*313-2495*	1	CONNECTOR DO CONJUNTO DE TOMADA (2 PINOS) (RECEPTACLE AS-CONNECTOR (2-PIN))	
Y	23	1	**323-7560**	1	GRUPO DA VÁLVULA DE SEPARAÇÃO (VALVE GP-SHUTTLE)	559
Y	24	2	*338-6970*	2	GRUPO DE SENSORES-PRESSÃO (CABINE) (SENSOR GP-PRESSURE (CAB))	195
	25	2	*351-0286*	1	CONJUNTO DO CONECTOR (CONNECTOR AS)	

471-5238 GRUPO DE TUBULAÇÕES PILOTO (LINES GP-PILOT) (continuação) **i06819268**

NOTA	REF. NÃO	GRÁFICO REF.	NÚMERO DA PEÇA	QTY	NOME DA PEÇA 1 2 3 4 5 6 (NÍVEL DO PRODUTO)	CONSULTE PÁGINA
		2	**3J-1907**	1	ANEL RETENTOR EM O (SEAL-O-RING)	
		2	**6V-8397**	1	ANEL RETENTOR EM O (SEAL-O-RING)	
		2	**259-7733**	1	CONECTOR (CONNECTOR)	
Y	26	1	**369-8502**	1	GRUPO DE VÁLVULAS-PILOTO (PERCURSO DE IDA E VOLTA) (VALVE GP-PILOT (TRAVEL, SHUTTLE))	536
	27	1	**392-2185**	3	SUPORTE (SUPPORT)	
	28	2	**473-8605**	1	CONJUNTO DO SUPORTE (SUPPORT AS)	
	29	1,2	*148-8336*	23	CONJUNTO DO CONECTOR (CONNECTOR AS)	
					(EACH INCLUDES)	
		1,2	**3J-1907**	1	ANEL RETENTOR EM O (SEAL-O-RING)	
		1,2	**6V-8397**	1	ANEL RETENTOR EM O (SEAL-O-RING)	
		1,2	**6V-8636**	1	CONECTOR (CONNECTOR)	
	30	2	*148-8353*	8	CONJUNTO DE COTOVELO (ELBOW AS)	
					(EACH INCLUDES)	
		2	**3J-1907**	1	ANEL RETENTOR EM O (SEAL-O-RING)	
		2	**6V-8397**	1	ANEL RETENTOR EM O (SEAL-O-RING)	
		2	**6V-9001**	1	COTOVELO (ELBOW)	
	31	1	*148-8354*	2	CONJUNTO DE COTOVELO (ELBOW AS)	
					(EACH INCLUDES)	
		1	**3K-0360**	1	ANEL RETENTOR EM O (SEAL-O-RING)	
		1	**6V-8398**	1	ANEL RETENTOR EM O (SEAL-O-RING)	
		1	**6V-9002**	1	COTOVELO (ELBOW)	
	32	1	*148-8378*	6	CONJUNTO DE COTOVELO (ELBOW AS)	
					(EACH INCLUDES)	
		1	**3J-1907**	1	ANEL RETENTOR EM O (SEAL-O-RING)	
		1	**6V-8397**	1	ANEL RETENTOR EM O (SEAL-O-RING)	
		1	**6V-8724**	1	COTOVELO (ELBOW)	
	33	1,2	*148-8407*	5	CONJUNTO DE BUJÃO (PLUG AS)	
					(EACH INCLUDES)	
		1,2	**3J-1907**	1	ANEL RETENTOR EM O (SEAL-O-RING)	
		1,2	**9S-4191**	1	BUJÃO (ROSCA 9/16-18) (PLUG (9/16-18-THD))	
	34	2	*164-5546*	1	CONJUNTO DE TÊ (TEE AS)	
		2	**3E-7410**	1	TÊ-ADAPTADOR (TEE-ADAPTER)	
		2	**3J-1907**		ANEL RETENTOR EM O (SEAL-O-RING)	
	35	1	**4P-7581**	1	GRAMPO (ESCADA) (CLIP (LADDER))	
	36	1,2	**8T-4121**	19	ARRUELA DURA (11X21X2,5 MM DE ESPESSURA) (WASHER-HARD (11X21X2.5-MM THK))	
M	37	2	**8T-4136**	4	PARAFUSO (M10X1,5X25 MM) (BOLT (M10X1.5X25-MM))	
M	38	1,2	**8T-4137**	8	PARAFUSO (M10X1,5X20 MM) (BOLT (M10X1.5X20-MM))	
M	39	1	**8T-4191**	6	PARAFUSO (M10X1,5X16 MM) (BOLT (M10X1.5X16-MM))	
M	40	1	**8T-4198**	2	PARAFUSO (M10X1,5X100 MM) (BOLT (M10X1.5X100-MM))	

I - CONSULTE O SISTEMA DE INFORMAÇÕES HIDRÁULICAS
M - PEÇA MÉTRICA
Y - ILUSTRAÇÃO INDIVIDUAL

471-5238 GRUPO DE TUBULAÇÕES PILOTO (LINES GP-PILOT) (continuação) **i06819268**

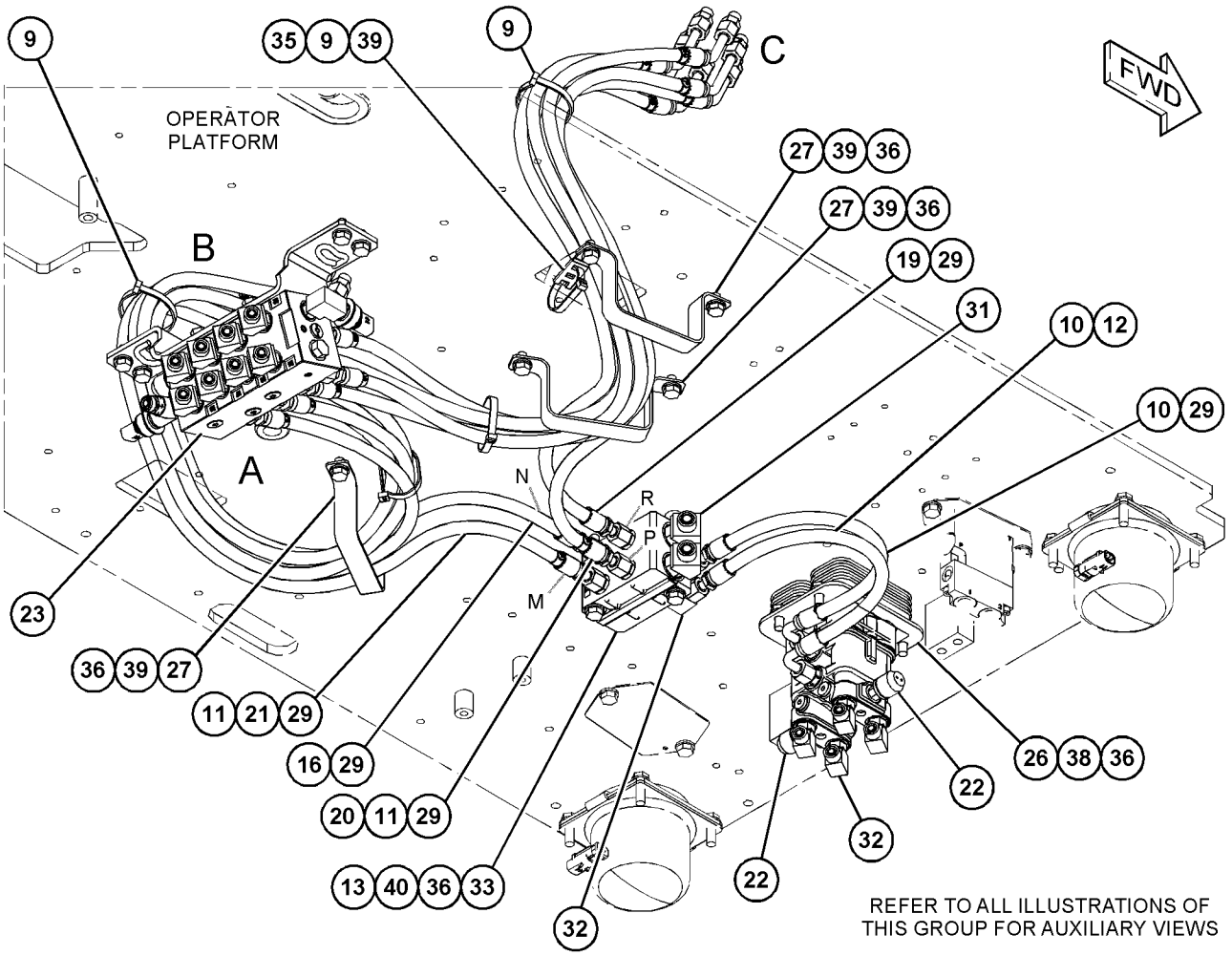

GRÁFICO 1 g03895499

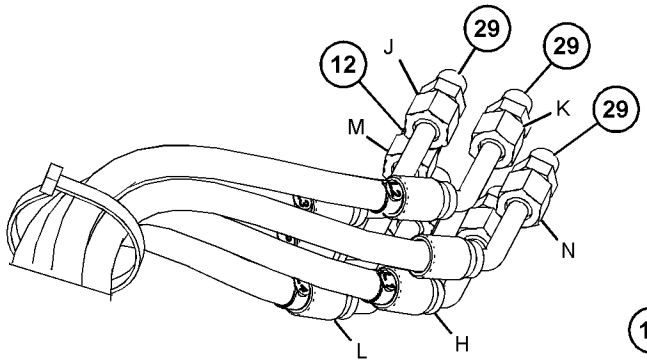

VIEW OF AREA B
(PARTS REMOVED FOR CLARITY)

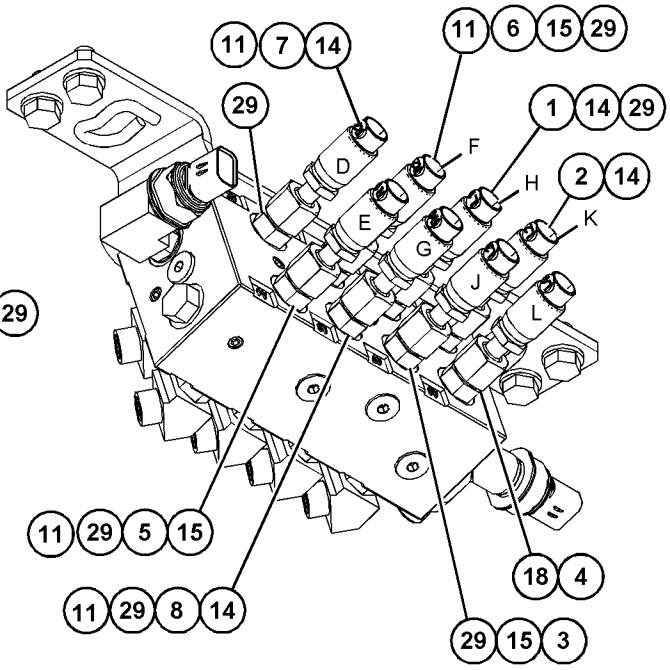

VIEW OF AREA A 90°

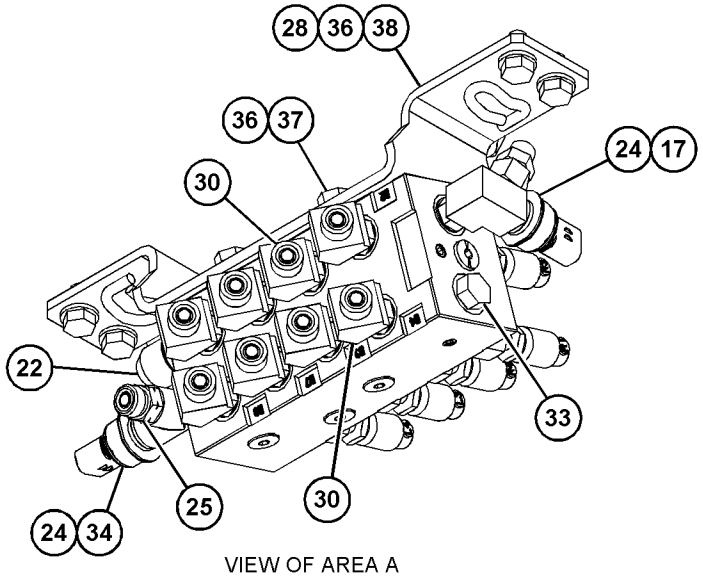

VIEW OF AREA A

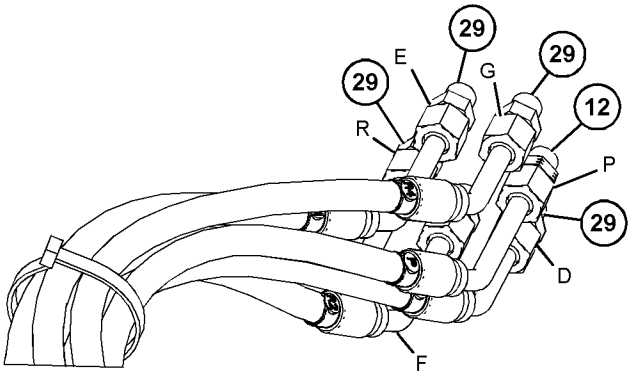

VIEW OF AREA C

GRÁFICO 2 <FIM> g06023824

471-5240 GRUPO DE TUBULAÇÕES PILOTO–VÁLVULA DE CONTROLE (LINES GP-PILOT-VÁLVULA DE CONTROLE)

S/N: MBP1-UP

NÚMEROE DE 461-5470 ARRANJO HIDRÁULICO

SMCS-5057, 5059 **i06819274**

NOTA	REF. NÃO	GRÁFICO REF.	NÚMERO DA PEÇA	QTY	NOME DA PEÇA 1 2 3 4 5 6 (NÍVEL DO PRODUTO)	CONSULTE PÁGINA
	1	1	*148-8435*	4	CONJUNTO DE TÊ (TEE AS)	
					(EACH INCLUDES)	
		1	**3J-1907**	1	ANEL RETENTOR EM O (SEAL-O-RING)	
		1	**6V-8397**	2	ANEL RETENTOR EM O (SEAL-O-RING)	
		1	**6V-8781**	1	T (TEE)	
I	2	1	**4I-0716**	1	CONJUNTO DE MANGUEIRA (HOSE AS)	
I	3	1	**4I-3511**	2	CONJUNTO DE MANGUEIRA (HOSE AS)	
I	4	1	**4I-6030**	1	CONJUNTO DE MANGUEIRA (HOSE AS)	
I	5	1	**4I-8799**	3	CONJUNTO DE MANGUEIRA (HOSE AS)	
	6	1	**4I-9521**	6	CINTA-MARCADOR (VERMELHO, L1) (BAND-MARKER (RED, L1))	
	7	1	**4I-9522**	6	CINTA-MARCADOR (AMARELO, L2) (BAND-MARKER (YELLOW, L2))	
	8	1	**4I-9523**	2	CINTA-MARCADOR (AZUL, L3) (BAND-MARKER (BLUE, L3))	
	9	1	**4I-9524**	2	CINTA-MARCADOR (MARROM, L4) (BAND-MARKER (BROWN, L4))	
	10	1	**4I-9525**	6	CINTA-MARCADOR (LARANJA, R1) (BAND-MARKER (ORANGE, R1))	
	11	1	**4I-9526**	6	CINTA-MARCADOR (BRANCO, R2) (BAND-MARKER (WHITE, R2))	
	12	1	**4I-9527**	2	CINTA-MARCADOR (VERDE, R3) (BAND-MARKER (GREEN, R3))	
	13	1	**4I-9528**	2	CINTA-MARCADOR (ROXO, R4) (BAND-MARKER (PURPLE, R4))	
	14	1	**7K-1181**	14	CABO TIPO CINTA (STRAP-CABLE)	
I	15	1	**7Y-4399**	1	CONJUNTO DE MANGUEIRA (HOSE AS)	
I	16	1	**113-6741**	1	CONJUNTO DE MANGUEIRA (HOSE AS)	
	17	1	**115-8645**	3	PROTETOR (GUARD)	
	18	1	**133-5813**	8	CINTA-MARCADOR (CINZA, P) (BAND-MARKER (GRAY, P))	
I	19	1	**218-1059**	2	CONJUNTO DE MANGUEIRA (HOSE AS)	
I	20	1	**223-6768**	1	CONJUNTO DE MANGUEIRA (HOSE AS)	
	21	1	**337-1205**	2	ILHÓ (GROMMET)	
	22	1	*148-8336*	1	CONJUNTO DO CONECTOR (CONNECTOR AS)	
		1	**3J-1907**	1	ANEL RETENTOR EM O (SEAL-O-RING)	
		1	**6V-8397**	1	ANEL RETENTOR EM O (SEAL-O-RING)	
		1	**6V-8636**	1	CONECTOR (CONNECTOR)	
	23	1	*148-8338*	1	CONJUNTO DO CONECTOR (CONNECTOR AS)	
		1	**3J-1907**	1	ANEL RETENTOR EM O (SEAL-O-RING)	
		1	**6V-8397**	1	ANEL RETENTOR EM O (SEAL-O-RING)	
		1	**8T-0075**	1	CONECTOR (CONNECTOR)	
	24	1	*148-8378*	6	CONJUNTO DE COTOVELO (ELBOW AS)	
					(EACH INCLUDES)	
		1	**3J-1907**	1	ANEL RETENTOR EM O (SEAL-O-RING)	
		1	**6V-8397**	1	ANEL RETENTOR EM O (SEAL-O-RING)	
		1	**6V-8724**	1	COTOVELO (ELBOW)	
	25	1	**176-4746**	1	ILHÓ (GROMMET)	
J	26	1	**337-1205**	1	ILHÓ (GROMMET)	

471-5240 GRUPO DE TUBULAÇÕES PILOTO (LINES GP-PILOT) (continuação) **i06819274**

NOTA	REF. NÃO	GRÁFICO REF.	NÚMERO DA PEÇA	QTY	NOME DA PEÇA 1 2 3 4 5 6 (NÍVEL DO PRODUTO)	CONSULTE PÁGINA
I - CONSULTE O SISTEMA DE INFORMAÇÕES HIDRÁULICAS						
J - USE ONLY D-ROPS FOR MODELS XX539, XX541 & XX542						

471-5240 GRUPO DE TUBULAÇÕES PILOTO (LINES GP-PILOT) (continuação) **i06819274**

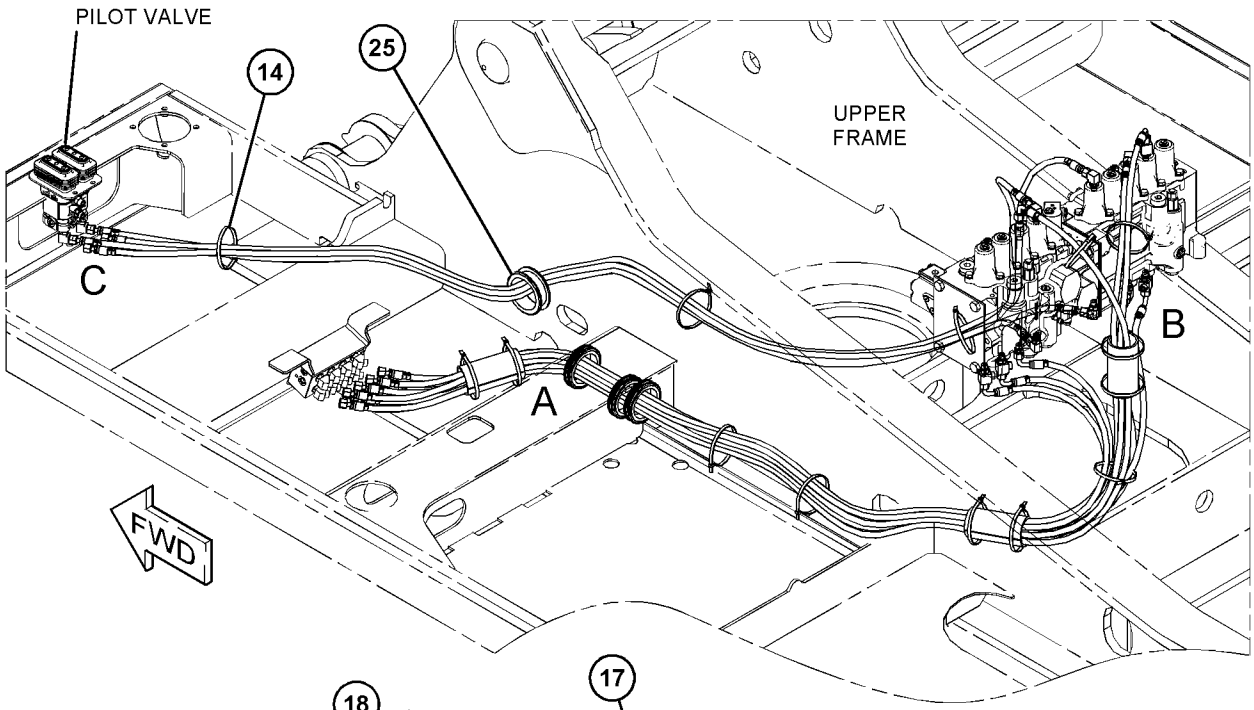

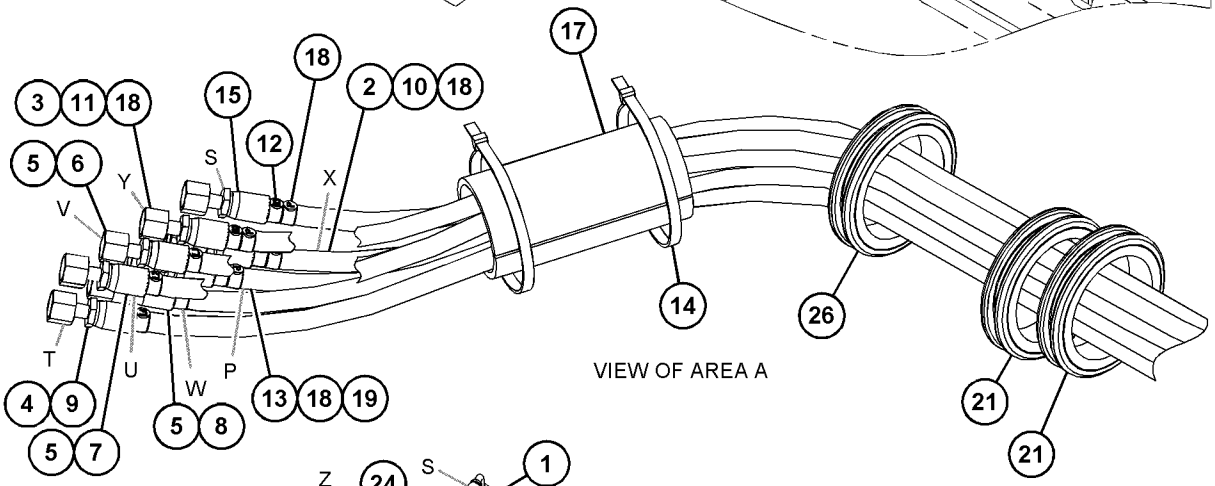

VIEW OF AREA A

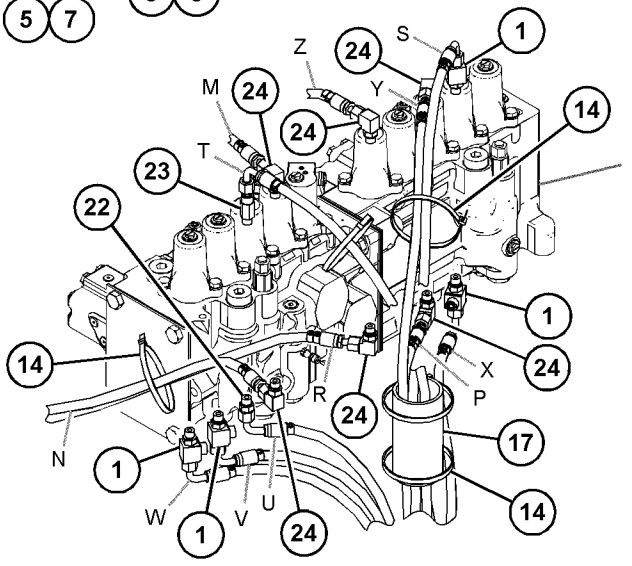

VIEW OF AREA B

MAIN CONTROL VALVE

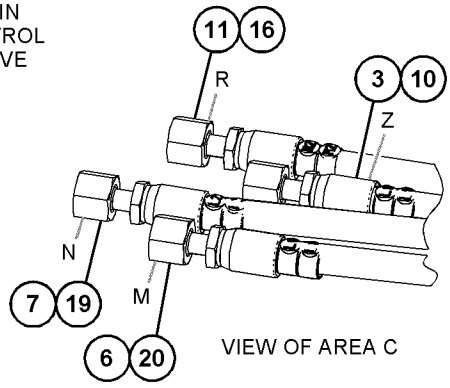

VIEW OF AREA C

GRÁFICO 1 <FIM> g03892779

471-5241 GRUPO DE TUBULAÇÕES PILOTO–VÁLVULA DE CONTROLE (LINES GP-PILOT-VÁLVULA DE CONTROLE)

S/N: MBP1-UP

NÚMEROE DE 461-5470 ARRANJO HIDRÁULICO

SMCS-5057, 5059 **i06819276**

NOTA	REF. NÃO	GRÁFICO REF.	NÚMERO DA PEÇA	QTY	NOME DA PEÇA 1 2 3 4 5 6 (NÍVEL DO PRODUTO)	CONSULTE PÁGINA
I	1	4	**4I-0836**	1	CONJUNTO DE MANGUEIRA (HOSE AS)	
I	2	4	**4I-1739**	1	CONJUNTO DE MANGUEIRA (HOSE AS)	
I	3	1	**4I-3981**	1	CONJUNTO DE MANGUEIRA (HOSE AS)	
I	4	3	**4I-3994**	1	CONJUNTO DE MANGUEIRA (HOSE AS)	
I	5	4	**4I-5795**	1	CONJUNTO DE MANGUEIRA (HOSE AS)	
I	6	4	**4I-5900**	1	CONJUNTO DE MANGUEIRA (HOSE AS)	
I	7	4	**4I-5906**	1	CONJUNTO DE MANGUEIRA (HOSE AS)	
I	8	4	**4I-6121**	1	CONJUNTO DE MANGUEIRA (HOSE AS)	
	9	4	**4I-9521**	2	CINTA-MARCADOR (VERMELHO, L1) (BAND-MARKER (RED, L1))	
	10	4	**4I-9522**	2	CINTA-MARCADOR (AMARELO, L2) (BAND-MARKER (YELLOW, L2))	
	11	3,4	**4I-9523**	6	CINTA-MARCADOR (AZUL, L3) (BAND-MARKER (BLUE, L3))	
	12	4	**4I-9524**	2	CINTA-MARCADOR (MARROM, L4) (BAND-MARKER (BROWN, L4))	
	13	1	**4I-9525**	2	CINTA-MARCADOR (LARANJA, R1) (BAND-MARKER (ORANGE, R1))	
	14	4	**4I-9526**	2	CINTA-MARCADOR (BRANCO, R2) (BAND-MARKER (WHITE, R2))	
	15	3,4	**4I-9527**	6	CINTA-MARCADOR (VERDE, R3) (BAND-MARKER (GREEN, R3))	
	16	1,4	**4I-9528**	4	CINTA-MARCADOR (ROXO, R4) (BAND-MARKER (PURPLE, R4))	
I	17	4	**5I-4396**	1	CONJUNTO DE MANGUEIRA (HOSE AS)	
I	18	4	**5I-8708**	1	CONJUNTO DE MANGUEIRA (HOSE AS)	
	19	3	**7K-1181**	17	CABO TIPO CINTA (STRAP-CABLE)	
I	20	1,4	**7Y-4199**	2	CONJUNTO DE MANGUEIRA (HOSE AS)	
I	21	4	**087-4411**	1	CONJUNTO DE MANGUEIRA (HOSE AS)	
I	22	4	**087-4531**	1	CONJUNTO DE MANGUEIRA (HOSE AS)	
I	23	4	**087-5762**	1	CONJUNTO DE MANGUEIRA (HOSE AS)	
I	24	4	**087-5772**	1	CONJUNTO DE MANGUEIRA (HOSE AS)	
I	25	4	**087-5773**	1	CONJUNTO DE MANGUEIRA (HOSE AS)	
I	26	4	**087-5774**	1	CONJUNTO DE MANGUEIRA (HOSE AS)	
I	27	1	**102-1157**	1	CONJUNTO DE MANGUEIRA (HOSE AS)	
	28	3	**103-1384**	1	PROTETOR (GUARD)	
I	29	4	**104-8774**	1	CONJUNTO DE MANGUEIRA (HOSE AS)	
	30	3	**124-1008**	1	PROTETOR (GUARD)	
I	31	4	**104-8950**	1	CONJUNTO DE MANGUEIRA (HOSE AS)	
	32	3	**133-5813**	2	CINTA-MARCADOR (CINZA, P) (BAND-MARKER (GRAY, P))	
I	33	4	**143-4254**	1	CONJUNTO DE MANGUEIRA (HOSE AS)	
	34	3	*150-4027*	1	CONJUNTO DE TÊ (TEE AS)	
		3	**3E-2310**	1	T (TEE)	
		3	**3J-1907**	1	ANEL RETENTOR EM O (SEAL-O-RING)	
		3	**6V-8397**	1	ANEL RETENTOR EM O (SEAL-O-RING)	
	35	2	*164-6869*	1	CONJUNTO DO CONECTOR (CONNECTOR AS)	
		2	**3K-0360**	1	ANEL RETENTOR EM O (SEAL-O-RING)	
		2	**6V-8398**	1	ANEL RETENTOR EM O (SEAL-O-RING)	
		2	**128-9001**	1	CONECTOR-FILTRO (CONNECTOR-FILTER)	

471-5241 GRUPO DE TUBULAÇÕES PILOTO (LINES GP-PILOT) (continuação) **i06819276**

NOTA	REF. NÃO	GRÁFICO REF.	NÚMERO DA PEÇA	QTY	NOME DA PEÇA 1 2 3 4 5 6 (NÍVEL DO PRODUTO)	CONSULTE PÁGINA
Y	36	2	*164-6981*	1	GRUPO DO ACUMULADOR HIDRÁULICO (CARREGADO) (ACCUMULATOR GP-HYDRAULIC (CHARGED))	329
I	37	4	**164-8977**	1	CONJUNTO DE MANGUEIRA (HOSE AS)	
	38	2,3	*168-1968*	3	CONJUNTO DE TÊ (TEE AS)	
					(EACH INCLUDES)	
		2,3	**3J-1907**	1	ANEL RETENTOR EM O (SEAL-O-RING)	
		2,3	**6V-8397**	1	ANEL RETENTOR EM O (SEAL-O-RING)	
		2,3	**126-6872**	1	T (TEE)	
	39	2	**176-4463**	1	PLACA (PLATE)	
	40	2	**176-4469**	1	BLOCO (BLOCK)	
	41	3	**176-4708**	1	ILHÓ (GROMMET)	
I	42	4	**176-4755**	1	CONJUNTO DE MANGUEIRA (HOSE AS)	
I	43	4	**184-9595**	1	CONJUNTO DE MANGUEIRA (HOSE AS)	
	44	3	**199-2045**	1	ESPAÇADOR (13X25X85-MM DE ESPESSURA) (SPACER (13X25X85-MM THK))	
Y	45	2	**215-5037**	1	GRUPO DO COLETOR DE CONTROLE (SUPRIMENTO DE ÓLEO PILOTO) (MANIFOLD GP-CONTROL (PILOT OIL SUPPLY))	480
I	46	4	**236-3056**	1	CONJUNTO DE MANGUEIRA (HOSE AS)	
	47	3	*239-9097*	1	CONJUNTO DE BUJÃO (PLUG AS)	
		3	**3J-1907**	1	ANEL RETENTOR EM O (SEAL-O-RING)	
		3	**239-9117**	1	BUJÃO (PLUG)	
	48	3	*239-9098*	1	CONJUNTO DE BUJÃO (PLUG AS)	
		3	**3J-1907**	1	ANEL RETENTOR EM O (SEAL-O-RING)	
		3	**239-9118**	1	BUJÃO (PLUG)	
	49	2,3	*241-6215*	5	CONJUNTO DE COTOVELO (ELBOW AS)	
					(EACH INCLUDES)	
		2,3	**3J-1907**	1	ANEL RETENTOR EM O (SEAL-O-RING)	
		2,3	**6V-8076**	1	COTOVELO (ELBOW)	
I	50	1	**275-1624**	1	CONJUNTO DE MANGUEIRA (HOSE AS)	
	51	3	**282-7092**	2	ILHÓ (GROMMET)	
	52	3	*285-1399*	1	CONJUNTO DO CONECTOR (CONNECTOR AS)	
		3	**3J-1907**	1	ANEL RETENTOR EM O (SEAL-O-RING)	
		3	**6V-8397**	1	ANEL RETENTOR EM O (SEAL-O-RING)	
		3	**285-1465**	1	CONECTOR (CONNECTOR)	
I	53	4	**302-3208**	1	CONJUNTO DE MANGUEIRA (HOSE AS)	
Y	54	2	**310-0210**	1	GRUPO DA VÁLVULAS REDUTORA DE PRESSÃO (PRIORIDADE DE OSCILAÇÃO DA LANÇA) (VALVE GP-PRESSURE REDUCING (BOOM, SWING PRIORITY))	538
I	55	4	**330-2568**	1	CONJUNTO DE MANGUEIRA (HOSE AS)	
Y	56	3	*338-6970*	2	GRUPO DE SENSORES-PRESSÃO (PILOTO) (SENSOR GP-PRESSURE (PILOT))	195
	57	2	*363-6134*	1	CONJUNTO DO ADAPTADOR (ADAPTER AS)	
		2	**3J-1907**	1	ANEL RETENTOR EM O (SEAL-O-RING)	
		2	**6V-8397**	1	ANEL RETENTOR EM O (SEAL-O-RING)	
		2	**354-3864**	1	ADAPTADOR-FILTRO (ADAPTER-FILTER)	
Y	58	2	**398-2288**	1	GRUPO DE VÁLVULA-CONTROLE DA BOMBA (CONTROLE DE FLUXO NEGATIVO) (VALVE GP-PUMP CONTROL (NEGATIVE FLOW CONTROL))	541
Y	59	3	*418-6282*	4	GRUPO DE ABRAÇADEIRA-LINHAS HIDRÁULICAS (CLAMP GP-HYDRAULIC LINES)	334
Y	60	4	*418-6286*	1	GRUPO DE ABRAÇADEIRA-LINHAS HIDRÁULICAS (CLAMP GP-HYDRAULIC LINES)	337

471-5241 GRUPO DE TUBULAÇÕES PILOTO (LINES GP-PILOT) (continuação) **i06819276**

NOTA	REF. NÃO	GRÁFICO REF.	NÚMERO DA PEÇA	QTY	NOME DA PEÇA 1 2 3 4 5 6 (NÍVEL DO PRODUTO)	CONSULTE PÁGINA
	61	4	**451-9333**	1	CONJUNTO DE MANGUEIRA (HOSE AS)	
	62	4	**473-4972**	1	CONJUNTO DE MANGUEIRA (HOSE AS)	
	63	4	**473-4974**	1	CONJUNTO DE MANGUEIRA (HOSE AS)	
	64	2	**473-4988**	1	CONJUNTO DO SUPORTE (SUPPORT AS)	
I	65	3	**486-7840**	1	CONJUNTO DE MANGUEIRA (HOSE AS)	
I	66	4	**486-7843**	1	CONJUNTO DE MANGUEIRA (HOSE AS)	
I	67	3	**487-3762**	1	CONJUNTO DE MANGUEIRA (HOSE AS)	
I	68	3	**487-3765**	1	CONJUNTO DE MANGUEIRA (HOSE AS)	
M	69	2	**105-3484**	2	PARAFUSO DE CABEÇA OCA (M10X1,5X25 MM) (BOLT-SOCKET HEAD (M10X1.5X25-MM))	
	70	2,3,4	*148-8336*	9	CONJUNTO DO CONECTOR (CONNECTOR AS)	
					(EACH INCLUDES)	
		2,3,4	**3J-1907**	1	ANEL RETENTOR EM O (SEAL-O-RING)	
		2,3,4	**6V-8397**	1	ANEL RETENTOR EM O (SEAL-O-RING)	
		2,3,4	**6V-8636**	1	CONECTOR (CONNECTOR)	
	71	2	*148-8340*	2	CONJUNTO DO CONECTOR (CONNECTOR AS)	
					(EACH INCLUDES)	
		2	**3K-0360**	1	ANEL RETENTOR EM O (SEAL-O-RING)	
		2	**6V-8398**	1	ANEL RETENTOR EM O (SEAL-O-RING)	
		2	**6V-8639**	1	CONECTOR (CONNECTOR)	
	72	2,3	*148-8353*	3	CONJUNTO DE COTOVELO (ELBOW AS)	
					(EACH INCLUDES)	
		2,3	**3J-1907**	1	ANEL RETENTOR EM O (SEAL-O-RING)	
		2,3	**6V-8397**	1	ANEL RETENTOR EM O (SEAL-O-RING)	
		2,3	**6V-9001**	1	COTOVELO (ELBOW)	
	73	2	*148-8354*	1	CONJUNTO DE COTOVELO (ELBOW AS)	
		2	**3K-0360**	1	ANEL RETENTOR EM O (SEAL-O-RING)	
		2	**6V-8398**	1	ANEL RETENTOR EM O (SEAL-O-RING)	
		2	**6V-9002**	1	COTOVELO (ELBOW)	
	74	2,4	*148-8364*	2	CONJUNTO DE COTOVELO (ELBOW AS)	
					(EACH INCLUDES)	
		2,4	**3K-0360**	1	ANEL RETENTOR EM O (SEAL-O-RING)	
		2,4	**6V-8398**	1	ANEL RETENTOR EM O (SEAL-O-RING)	
		2,4	**6V-8625**	1	COTOVELO (ELBOW)	
	75	3	*148-8367*	1	CONJUNTO DE COTOVELO (ELBOW AS)	
		3	**6V-8397**	1	ANEL RETENTOR EM O (SEAL-O-RING)	
		3	**6V-9850**	1	COTOVELO (ELBOW)	
	76	2,3	*148-8378*	11	CONJUNTO DE COTOVELO (ELBOW AS)	
					(EACH INCLUDES)	
		2,3	**3J-1907**	1	ANEL RETENTOR EM O (SEAL-O-RING)	
		2,3	**6V-8397**	1	ANEL RETENTOR EM O (SEAL-O-RING)	
		2,3	**6V-8724**	1	COTOVELO (ELBOW)	
	77	2	*148-8407*	2	CONJUNTO DE BUJÃO (PLUG AS)	
					(EACH INCLUDES)	
		2	**3J-1907**	1	ANEL RETENTOR EM O (SEAL-O-RING)	
		2	**9S-4191**	1	BUJÃO (ROSCA 9/16-18) (PLUG (9/16-18-THD))	
	78	3,4	*148-8433*	3	CONJUNTO DE TÊ (TEE AS)	
					(EACH INCLUDES)	
		3,4	**6V-8397**	2	ANEL RETENTOR EM O (SEAL-O-RING)	
		3,4	**6V-9836**	1	CONEXÃO ARTICULADA T (TEE-SWIVEL)	
	79	2,3	*148-8435*	4	CONJUNTO DE TÊ (TEE AS)	
					(EACH INCLUDES)	

471-5241 GRUPO DE TUBULAÇÕES PILOTO (LINES GP-PILOT) (continuação) **i06819276**

NOTA	REF. NÃO	GRÁFICO REF.	NÚMERO DA PEÇA	QTY	NOME DA PEÇA 1 2 3 4 5 6 (NÍVEL DO PRODUTO)	CONSULTE PÁGINA
		2,3	**3J-1907**	1	ANEL RETENTOR EM O (SEAL-O-RING)	
		2,3	**6V-8397**	2	ANEL RETENTOR EM O (SEAL-O-RING)	
		2,3	**6V-8781**	1	T (TEE)	
	80	3	*148-8439*	2	CONJUNTO DE TÊ (TEE AS)	
					(EACH INCLUDES)	
		3	**3J-1907**	1	ANEL RETENTOR EM O (SEAL-O-RING)	
		3	**6V-8397**	2	ANEL RETENTOR EM O (SEAL-O-RING)	
		3	**6V-8774**	1	T (TEE)	
	81	2,3	*150-4044*	3	CONJUNTO DO CONECTOR (CONNECTOR AS)	
					(EACH INCLUDES)	
		2,3	**3J-1907**	1	ANEL RETENTOR EM O (SEAL-O-RING)	
		2,3	**6V-8397**	1	ANEL RETENTOR EM O (SEAL-O-RING)	
		2,3	**8T-1779**	1	CONECTOR (CONNECTOR)	
	82	2	*164-5567*	2	CONJUNTO DO ENGATE-DESCONEXÃO RÁPIDA (MACHO) (COUPLER AS-QUICK DISCONNECT (MALE))	
					(EACH INCLUDES)	
		2	**6V-3965**	1	CONEXÃO (DESLIGAMENTO RÁPIDO) (FITTING (QUICK DISCONNECT))	
		2	**214-7568**	1	ANEL RETENTOR EM O (SEAL-O-RING)	
	83	3	*164-5608*	1	CONJUNTO DO CONECTOR (CONNECTOR AS)	
		3	**3K-0360**	1	ANEL RETENTOR EM O (SEAL-O-RING)	
		3	**6V-8398**	1	ANEL RETENTOR EM O (SEAL-O-RING)	
		3	**8T-1687**	1	CONECTOR (CONNECTOR)	
	84	3	**275-1442**	1	GRAMPO (LINGUETA) (CLIP (TAB))	
	85	3	**275-1443**	1	GRAMPO (RANHURA) (CLIP (SLOT))	
	86	3	**275-1444**	1	ILHÓ (GROMMET)	
	87	4	**4K-8864**	1	GRAMPO (CLIP)	
	88	3	**5K-8451**	1	GRAMPO (CLIP)	
	89	2	**6V-0852**	2	TAMPA CONTRA POEIRA (CAP-DUST)	
	90	3,4	**6V-8397**	2	ANEL RETENTOR EM O (SEAL-O-RING)	
	91	2,3,4	**8T-4121**	12	ARRUELA DURA (11X21X2,5 MM DE ESPESSURA) (WASHER-HARD (11X21X2.5-MM THK))	
M	92	3,4	**8T-4136**	3	PARAFUSO (M10X1,5X25 MM) (BOLT (M10X1.5X25-MM))	
M	93	2	**8T-4137**	4	PARAFUSO (M10X1,5X20 MM) (BOLT (M10X1.5X20-MM))	
M	94	2	**8T-4172**	2	PARAFUSO (M10X1,5X80 MM) (BOLT (M10X1.5X80-MM))	
M	95	2	**8T-4177**	4	PARAFUSO (M8X1,25X90 MM) (BOLT (M8X1.25X90-MM))	
M	96	2	**8T-4192**	7	PARAFUSO (M12X1,75X25 MM) (BOLT (M12X1.75X25-MM))	
M	97	3	**8T-4196**	2	PARAFUSO (M10X1,5X35 MM) (BOLT (M10X1.5X35-MM))	
	98	2	**8T-4223**	7	ARRUELA DURA (13,5X25,5X3 MM DE ESPESSURA) (WASHER-HARD (13.5X25.5X3-MM THK))	
	99	2	**8T-4224**	4	ARRUELA DURA (8,8X16X2 MM DE ESPESSURA) (WASHER-HARD (8.8X16X2-MM THK))	
M	100	3	**8T-6685**	1	PARAFUSO (M10X1,5X110 MM) (BOLT (M10X1.5X110-MM))	

I - CONSULTE O SISTEMA DE INFORMAÇÕES HIDRÁULICAS
M - PEÇA MÉTRICA
Y - ILUSTRAÇÃO INDIVIDUAL

471-5241 GRUPO DE TUBULAÇÕES PILOTO (LINES GP-PILOT) (continuação) **i06819276**

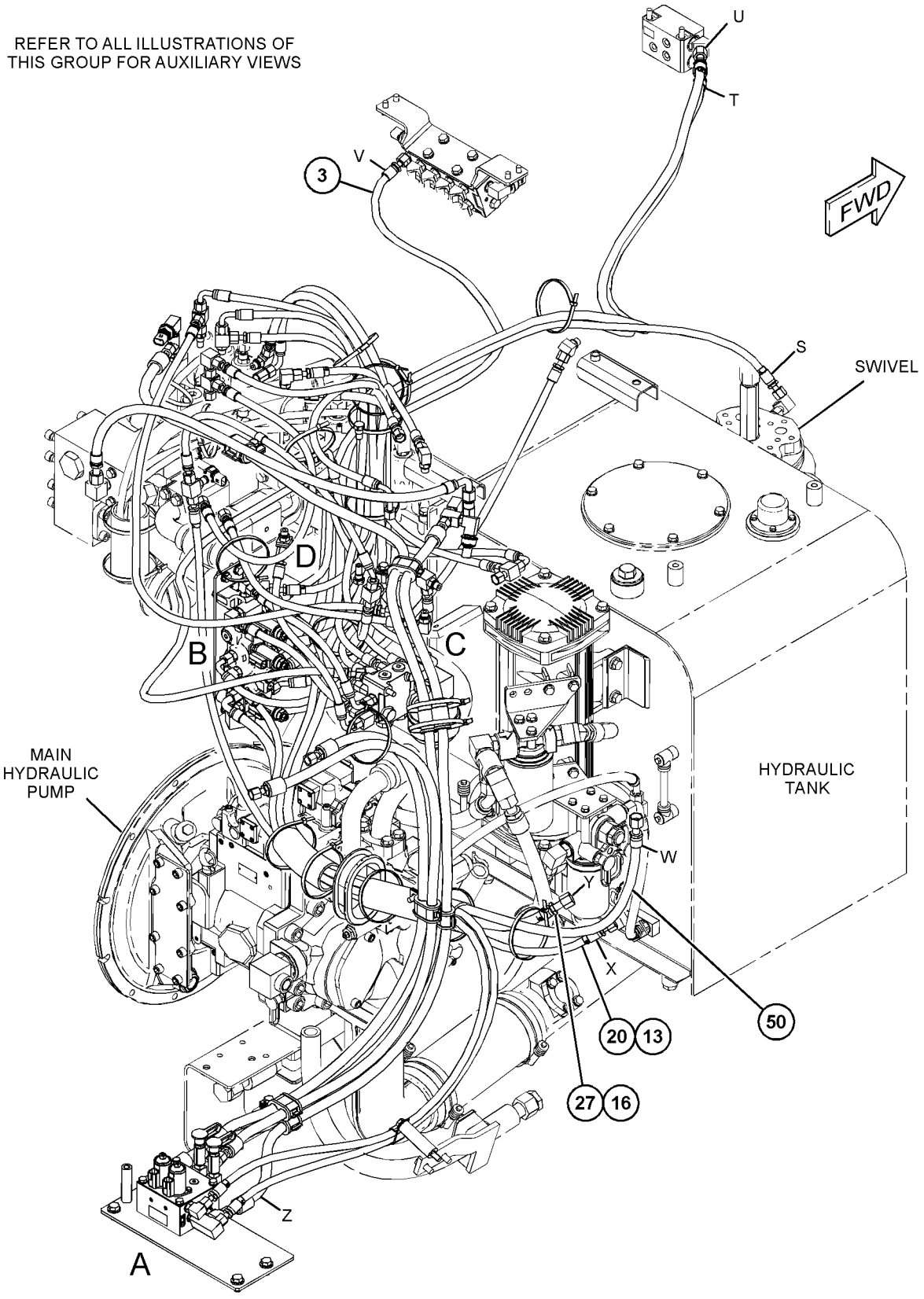

GRÁFICO 1 g06001547

471-5241 GRUPO DE TUBULAÇÕES PILOTO (LINES GP-PILOT) (continuação) **i06819276**

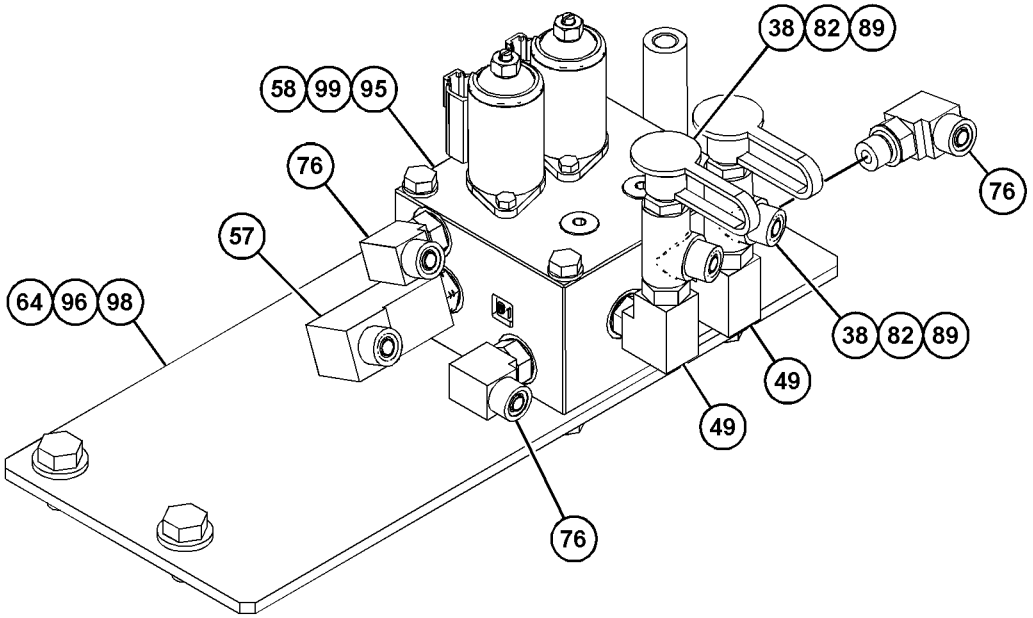

VIEW OF AREA A
(PARTS REMOVED FOR CLARITY) 90°

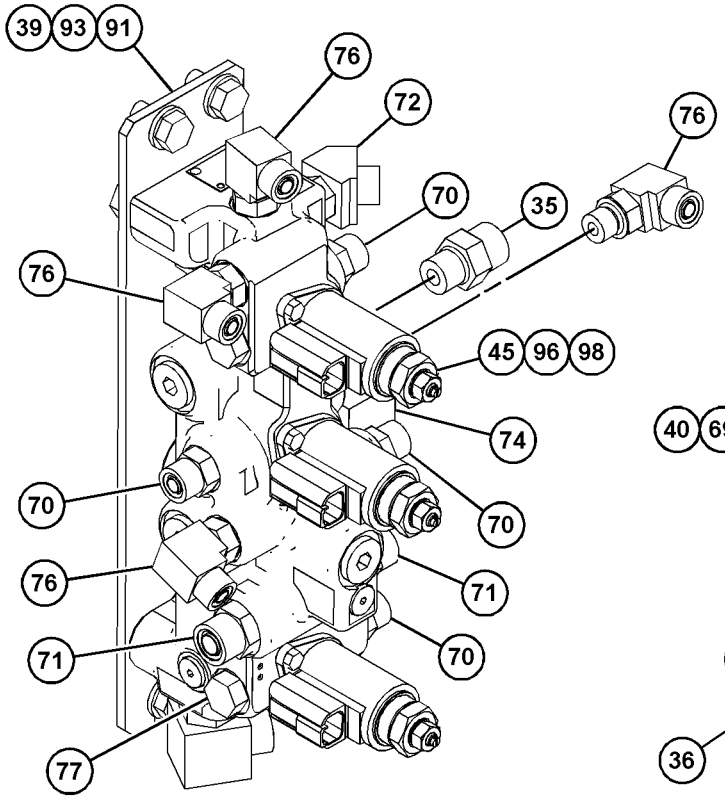

VIEW OF AREA B
(PARTS REMOVED FOR CLARITY)

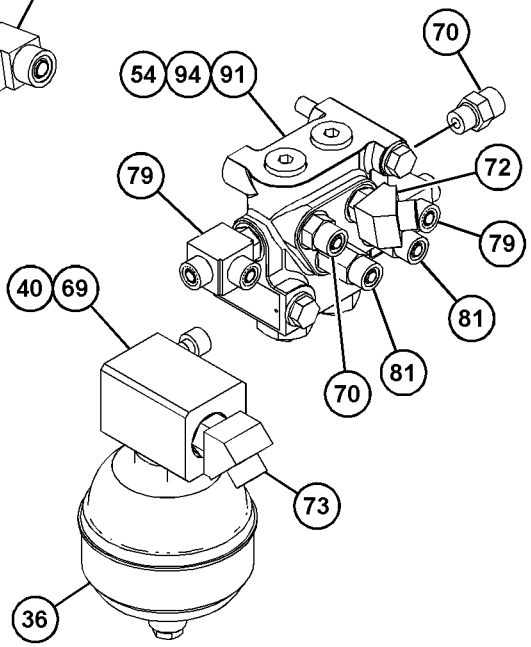

VIEW OF AREA C
(PARTS REMOVED FOR CLARITY) 180°

GRÁFICO 2

g06001548

471-5241 GRUPO DE TUBULAÇÕES PILOTO (LINES GP-PILOT) (continuação) **i06819276**

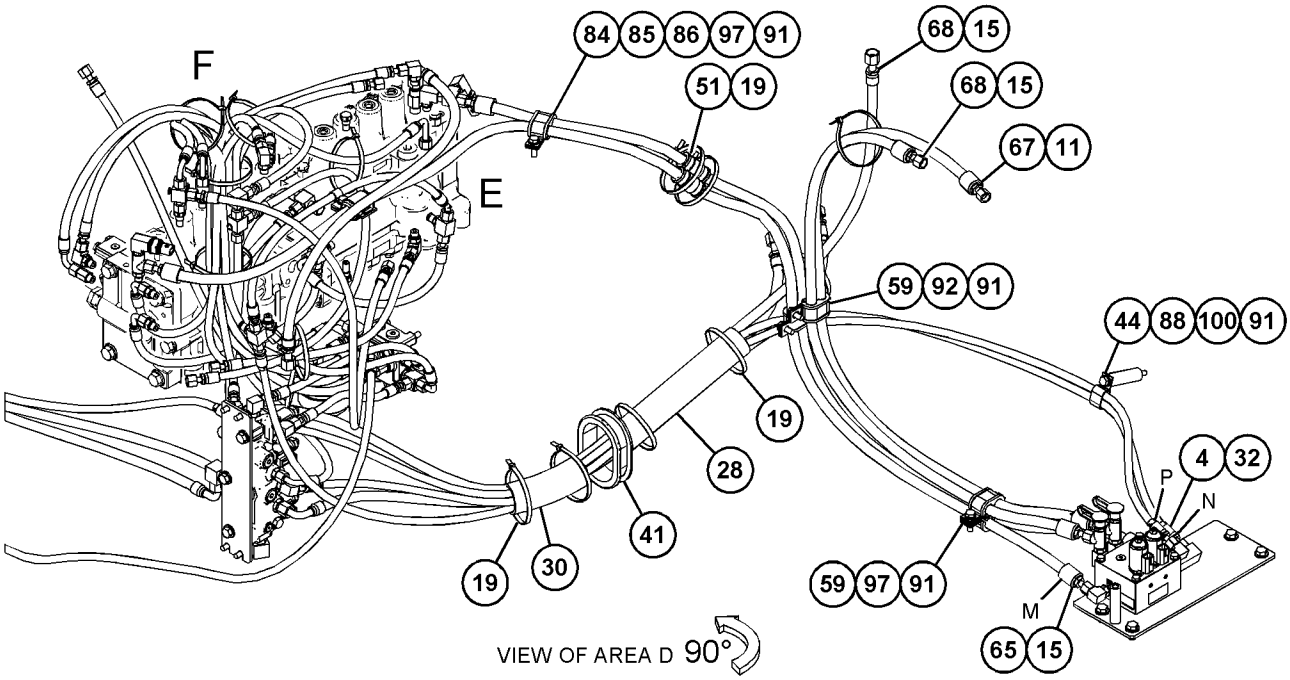

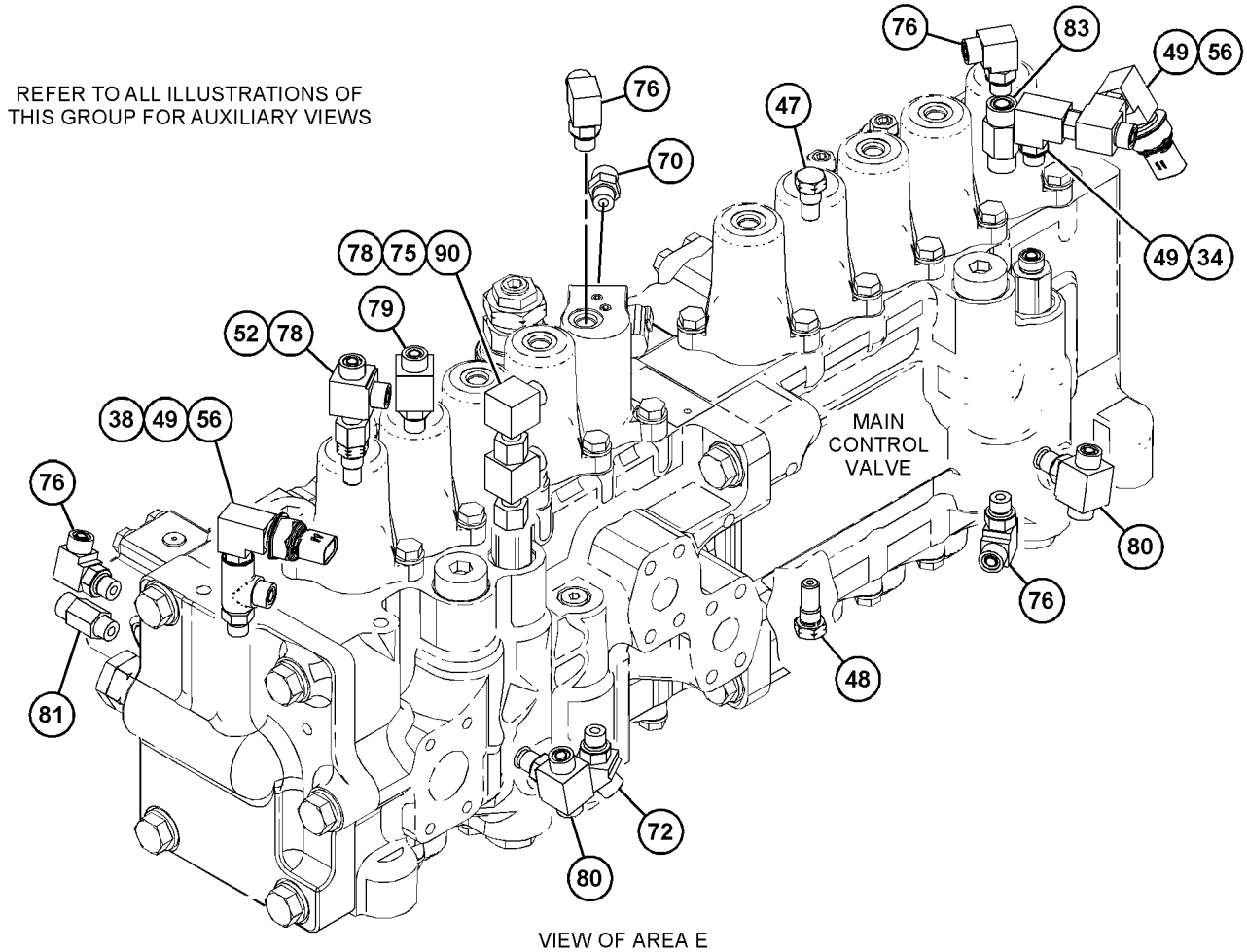

GRÁFICO 3 g06001549

471-5241 GRUPO DE TUBULAÇÕES PILOTO (LINES GP-PILOT) (continuação) **i06819276**

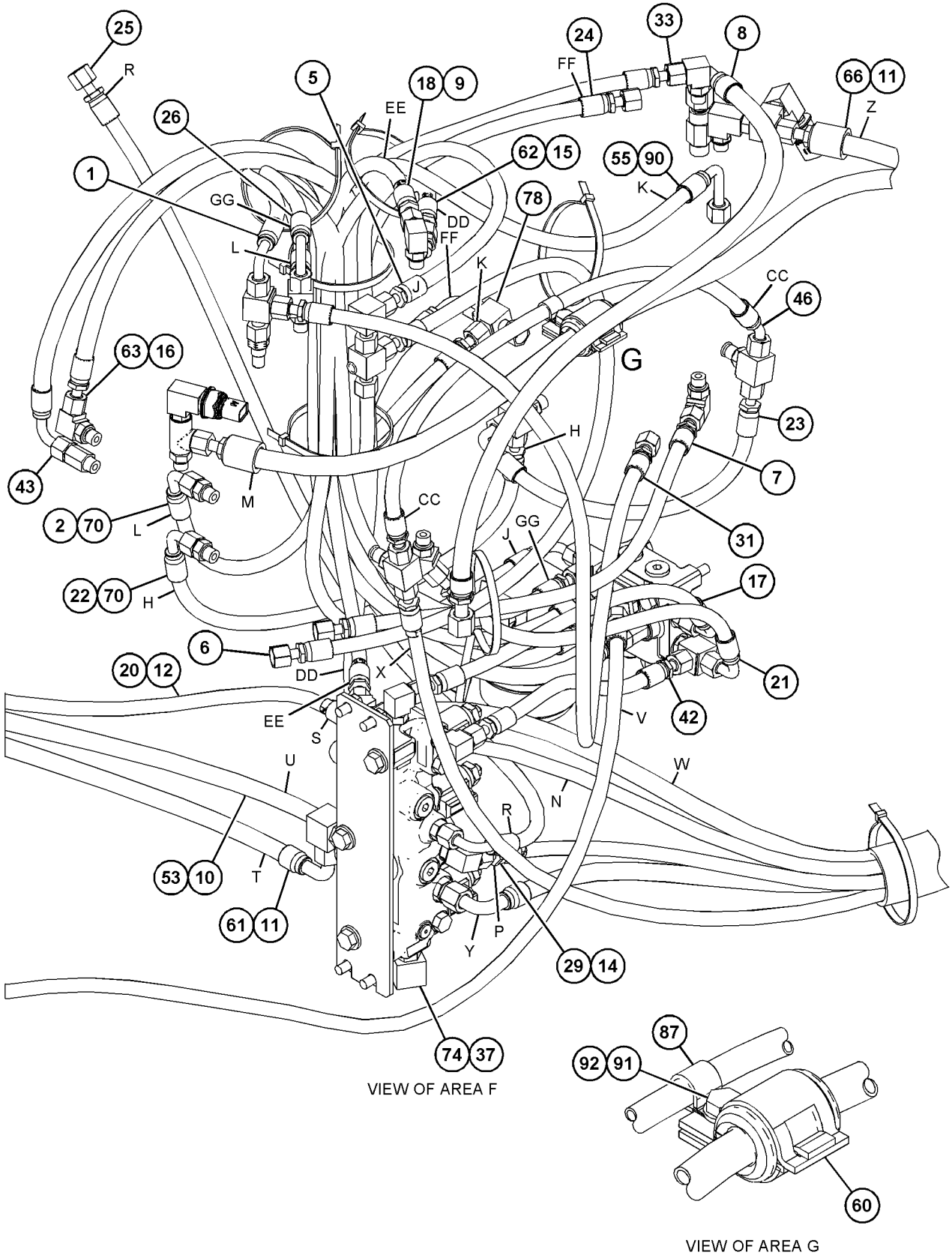

GRÁFICO 4 <FIM> g06001550

471-5242 GRUPO DE TUBULAÇÕES PILOTO–BOMBA (LINES GP-PILOT-BOMBA)

S/N: MBP1-UP

NÚMEROE DE 461-5470 ARRANJO HIDRÁULICO

SMCS-5057, 5059 **i06893603**

NOTA	REF. NÃO	GRÁFICO REF.	NÚMERO DA PEÇA	QTY	NOME DA PEÇA 1 2 3 4 5 6 (NÍVEL DO PRODUTO)	CONSULTE PÁGINA
	1	1	**7K-1181**	1	CABO TIPO CINTA (STRAP-CABLE)	
	2	1	**187-5619**	1	CONJUNTO DE MANGUEIRA (HOSE AS)	
	3	1	*241-6215*	1	CONJUNTO DE COTOVELO (ELBOW AS)	
		1	**3J-1907**	1	ANEL RETENTOR EM O (SEAL-O-RING)	
		1	**6V-8076**	1	COTOVELO (ELBOW)	
	4	1	*322-8727*	1	CONJUNTO DE COTOVELO (ELBOW AS)	
		1	**3J-1907**	1	ANEL RETENTOR EM O (SEAL-O-RING)	
		1	**6V-8398**	1	ANEL RETENTOR EM O (SEAL-O-RING)	
		1	**322-8728**	1	COTOVELO (COM TELA) (ELBOW (WITH SCREEN))	
	5	1	**415-3578**	1	CONJUNTO DE MANGUEIRA (HOSE AS)	
	6	1	*148-8347*	1	CONJUNTO DE COTOVELO (ELBOW AS)	
		1	**3D-2824**	1	ANEL RETENTOR EM O (SEAL-O-RING)	
		1	**6V-9007**	1	COTOVELO (ELBOW)	
		1	**6V-9746**	1	ANEL RETENTOR EM O (SEAL-O-RING)	
	7	1	*148-8372*	1	CONJUNTO DE COTOVELO (ELBOW AS)	
		1	**2M-9780**	1	ANEL RETENTOR EM O (SEAL-O-RING)	
		1	**6V-8398**	1	ANEL RETENTOR EM O (SEAL-O-RING)	
		1	**6V-8721**	1	COTOVELO (ELBOW)	
	8	1	*148-8378*	2	CONJUNTO DE COTOVELO (ELBOW AS)	
					(EACH INCLUDES)	
		1	**3J-1907**	1	ANEL RETENTOR EM O (SEAL-O-RING)	
		1	**6V-8397**	1	ANEL RETENTOR EM O (SEAL-O-RING)	
		1	**6V-8724**	1	COTOVELO (ELBOW)	
	9	1	*164-5567*	4	CONJUNTO DO ENGATE-DESCONEXÃO RÁPIDA (MACHO) (COUPLER AS-QUICK DISCONNECT (MALE))	
					(EACH INCLUDES)	
		1	**6V-3965**	1	CONEXÃO (DESLIGAMENTO RÁPIDO) (FITTING (QUICK DISCONNECT))	
		1	**214-7568**	1	ANEL RETENTOR EM O (SEAL-O-RING)	
	10	1	**6V-0852**	4	TAMPA CONTRA POEIRA (CAP-DUST)	

471-5242 GRUPO DE TUBULAÇÕES PILOTO (LINES GP-PILOT) (continuação) **i06893603**

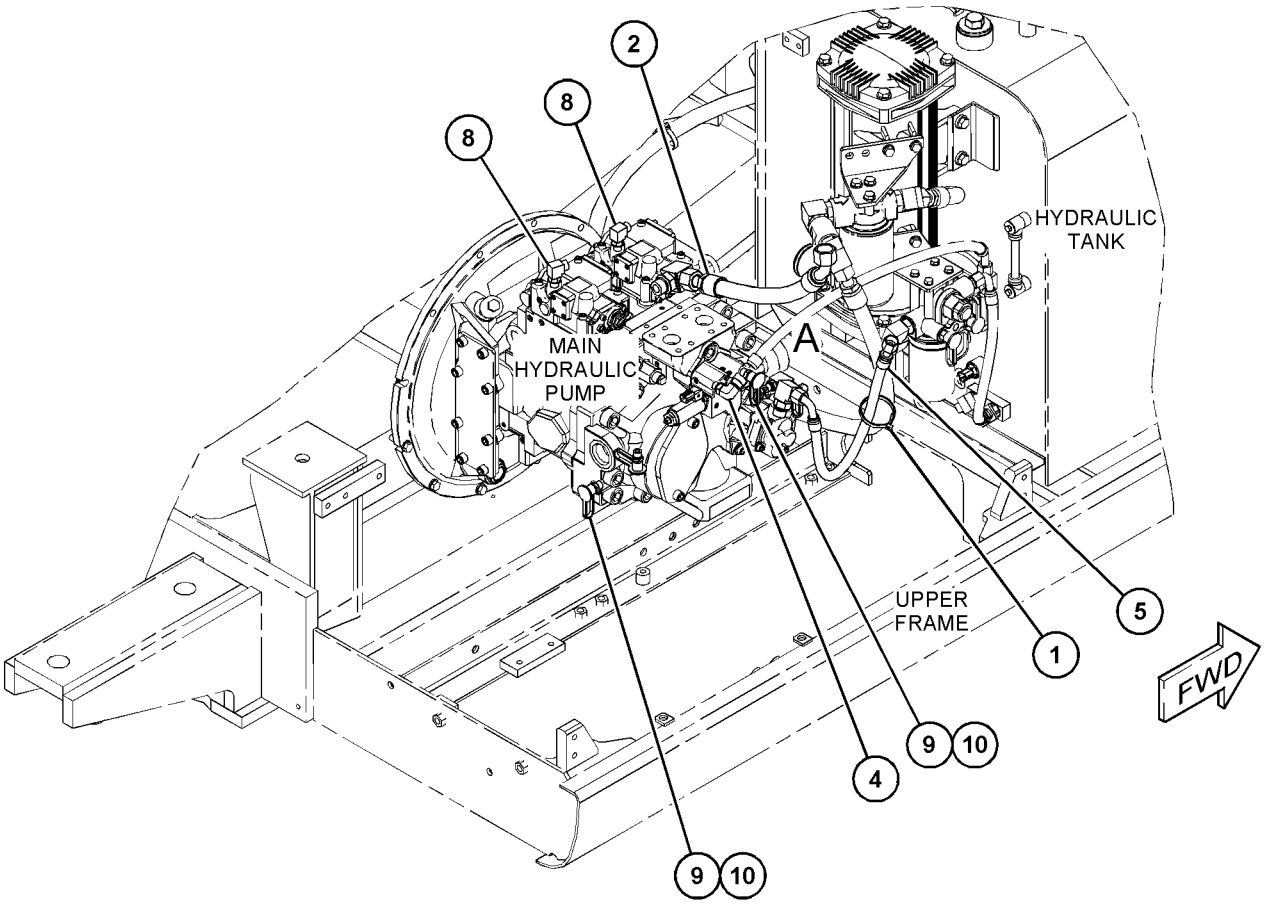

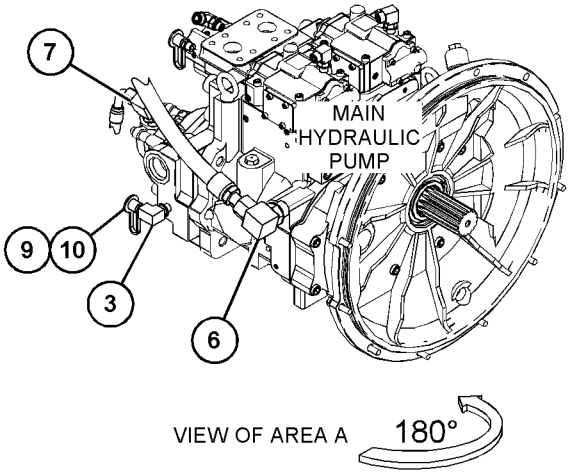

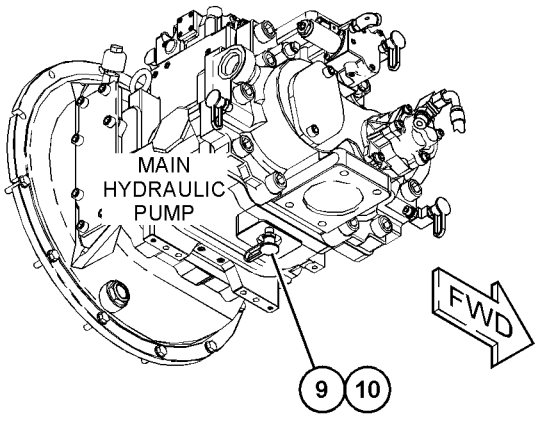

VIEW OF AREA A 180°

GRÁFICO 1 <FIM> g06005750

471-5243 GRUPO DE TUBULAÇÕES PILOTO–HEAVY LIFT (LEVANTAMENTO PESADO) (LINES GP-PILOT-HEAVY LIFT (LEVANTAMENTO PESADO))

S/N: MBP1-UP

NÚMEROE DE 488-6418 GRUPO DE VÁLVULAS E TUBULAÇÕES-LEVANTAMENTO PESADO

SMCS-5057, 5059 **i06820367**

NOTA	REF. NÃO	GRÁFICO REF.	NÚMERO DA PEÇA	QTY	NOME DA PEÇA 1 2 3 4 5 6 (NÍVEL DO PRODUTO)	CONSULTE PÁGINA
	1	1	**4I-9522**	2	CINTA-MARCADOR (AMARELO, L2) (BAND-MARKER (YELLOW, L2))	
	2	1	**4I-9523**	2	CINTA-MARCADOR (AZUL, L3) (BAND-MARKER (BLUE, L3))	
	3	1	**4I-9524**	2	CINTA-MARCADOR (MARROM, L4) (BAND-MARKER (BROWN, L4))	
I	4	1	**5I-4387**	1	CONJUNTO DE MANGUEIRA (HOSE AS)	
	5	1	**7K-1181**	2	CABO TIPO CINTA (STRAP-CABLE)	
I	6	1	**087-4441**	1	CONJUNTO DE MANGUEIRA (HOSE AS)	
I	7	1	**087-5772**	1	CONJUNTO DE MANGUEIRA (HOSE AS)	
	8	1	*196-2036*	1	CONJUNTO DE TÊ (TEE AS)	
		1	**3K-0360**	1	ANEL RETENTOR EM O (SEAL-O-RING)	
		1	**6V-8398**	1	ANEL RETENTOR EM O (SEAL-O-RING)	
		1	**9X-2492**	1	ANEL RETENTOR EM T (TEE-O-RING)	
	9	1	**269-9919**	1	PLACA (PLATE)	
Y	10	1	**352-7176**	1	GRUPO DA VÁLVULA SOLENOIDE (HEAVY LIFT (Levantamento pesado)) (VALVE GP-SOLENOID (HEAVY LIFT))	567
	11	1	*148-8336*	3	CONJUNTO DO CONECTOR (CONNECTOR AS)	
					(EACH INCLUDES)	
		1	**3J-1907**	1	ANEL RETENTOR EM O (SEAL-O-RING)	
		1	**6V-8397**	1	ANEL RETENTOR EM O (SEAL-O-RING)	
		1	**6V-8636**	1	CONECTOR (CONNECTOR)	
	12	1	*148-8353*	1	CONJUNTO DE COTOVELO (ELBOW AS)	
		1	**3J-1907**	1	ANEL RETENTOR EM O (SEAL-O-RING)	
		1	**6V-8397**	1	ANEL RETENTOR EM O (SEAL-O-RING)	
		1	**6V-9001**	1	COTOVELO (ELBOW)	
	13	1	*148-8378*	2	CONJUNTO DE COTOVELO (ELBOW AS)	
					(EACH INCLUDES)	
		1	**3J-1907**	1	ANEL RETENTOR EM O (SEAL-O-RING)	
		1	**6V-8397**	1	ANEL RETENTOR EM O (SEAL-O-RING)	
		1	**6V-8724**	1	COTOVELO (ELBOW)	
	14	1	**8T-4121**	2	ARRUELA DURA (11X21X2,5 MM DE ESPESSURA) (WASHER-HARD (11X21X2.5-MM THK))	
M	15	1	**8T-4136**	2	PARAFUSO (M10X1,5X25 MM) (BOLT (M10X1.5X25-MM))	
M	16	1	**8T-4970**	2	PARAFUSO (M6X1X14 MM) (BOLT (M6X1X14-MM))	
	17	1	**9X-8256**	2	ARRUELA (6,6X12X2 MM DE ESPESSURA) (WASHER (6.6X12X2-MM THK))	

I - CONSULTE O SISTEMA DE INFORMAÇÕES HIDRÁULICAS
M - PEÇA MÉTRICA
Y - ILUSTRAÇÃO INDIVIDUAL

471-5243 GRUPO DE TUBULAÇÕES PILOTO (LINES GP-PILOT) (continuação) **i06820367**

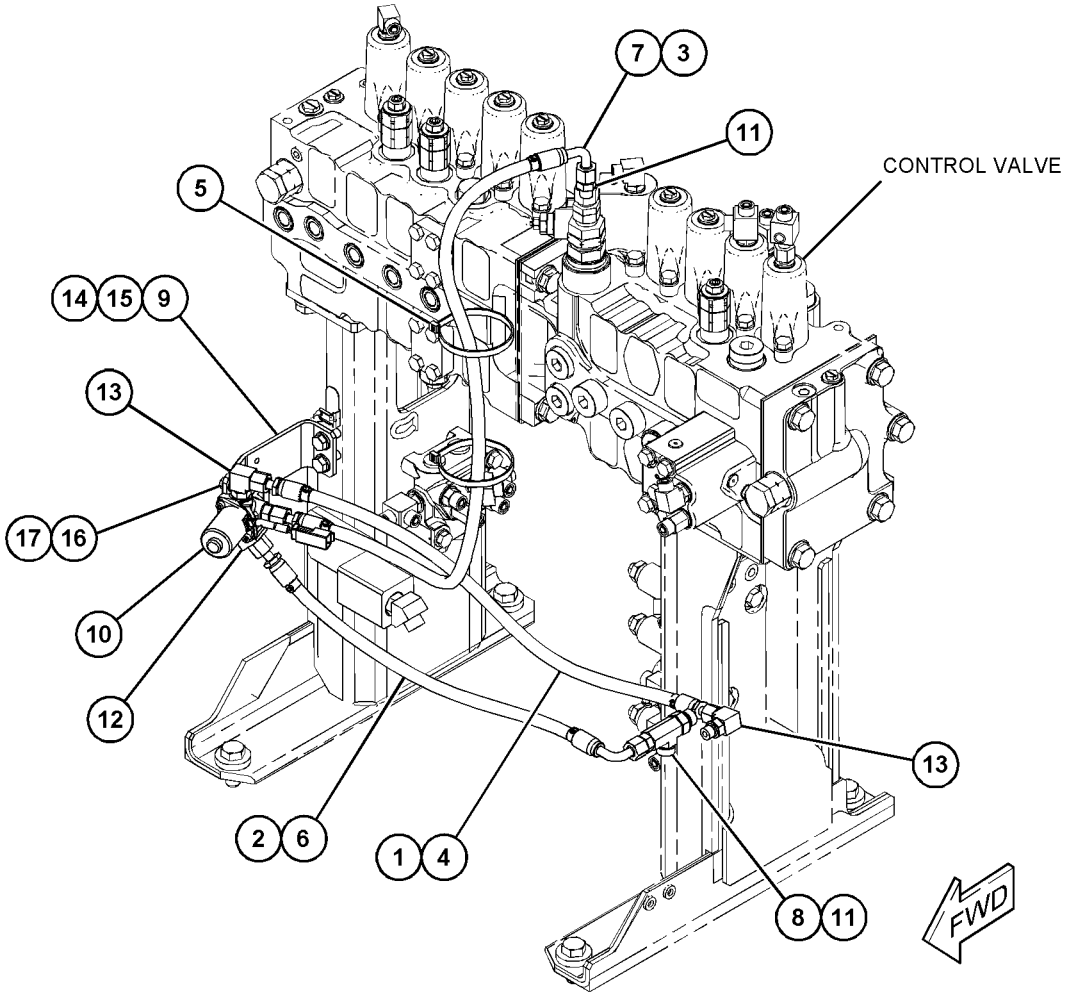

GRÁFICO 1 <FIM> g06136654

481-4259 GRUPO DE TUBULAÇÕES PILOTO–UNIDIRECIONAL, CONT ELÉT, RLF MECÂNICO (LINES GP-PILOT-UNIDIRECIONAL, CONT ELÉT, RLF MECÂNICO)

S/N: MBP1-UP

NÚMEROE DE 461-0968 ARRANJO DE CONTROLE AUXILIAR

SMCS-5057, 5059

i06675138

NOTA	REF. NÃO	GRÁFICO REF.	NÚMERO DA PEÇA	QTY	NOME DA PEÇA 1 2 3 4 5 6 (NÍVEL DO PRODUTO)	CONSULTE PÁGINA
	1	2	*148-8433*	1	CONJUNTO DE TÊ (TEE AS)	
		2	**6V-8397**	2	ANEL RETENTOR EM O (SEAL-O-RING)	
		2	**6V-9836**	1	CONEXÃO ARTICULADA T (TEE-SWIVEL)	
	2	2	*148-8435*	3	CONJUNTO DE TÊ (TEE AS)	
					(EACH INCLUDES)	
		2	**3J-1907**	1	ANEL RETENTOR EM O (SEAL-O-RING)	
		2	**6V-8397**	2	ANEL RETENTOR EM O (SEAL-O-RING)	
		2	**6V-8781**	1	T (TEE)	
I	3	1	**4I-1688**	1	CONJUNTO DE MANGUEIRA (HOSE AS)	
I	4	1	**4I-1783**	1	CONJUNTO DE MANGUEIRA (HOSE AS)	
	5	1	**4I-9521**	2	CINTA-MARCADOR (VERMELHO, L1) (BAND-MARKER (RED, L1))	
	6	1	**4I-9522**	2	CINTA-MARCADOR (AMARELO, L2) (BAND-MARKER (YELLOW, L2))	
	7	1	**4I-9524**	2	CINTA-MARCADOR (MARROM, L4) (BAND-MARKER (BROWN, L4))	
	8	1	**4I-9525**	2	CINTA-MARCADOR (LARANJA, R1) (BAND-MARKER (ORANGE, R1))	
	9	1	**4I-9527**	4	CINTA-MARCADOR (VERDE, R3) (BAND-MARKER (GREEN, R3))	
	10	1	**7K-1181**	8	CABO TIPO CINTA (STRAP-CABLE)	
	11	1	**124-1008**	1	PROTETOR (GUARD)	
	12	1	**133-5813**	2	CINTA-MARCADOR (CINZA, P) (BAND-MARKER (GRAY, P))	
	13	2	*150-4027*	1	CONJUNTO DE TÊ (TEE AS)	
		2	**3E-2310**	1	T (TEE)	
		2	**3J-1907**	1	ANEL RETENTOR EM O (SEAL-O-RING)	
		2	**6V-8397**	1	ANEL RETENTOR EM O (SEAL-O-RING)	
	14	2	*168-1968*	2	CONJUNTO DE TÊ (TEE AS)	
					(EACH INCLUDES)	
		2	**3J-1907**	1	ANEL RETENTOR EM O (SEAL-O-RING)	
		2	**6V-8397**	1	ANEL RETENTOR EM O (SEAL-O-RING)	
		2	**126-6872**	1	T (TEE)	
I	15	1	**199-1684**	2	CONJUNTO DE MANGUEIRA (HOSE AS)	
I	16	1	**218-1061**	1	CONJUNTO DE MANGUEIRA (HOSE AS)	
	17	2	*241-6215*	2	CONJUNTO DE COTOVELO (ELBOW AS)	
					(EACH INCLUDES)	
		2	**3J-1907**	1	ANEL RETENTOR EM O (SEAL-O-RING)	
		2	**6V-8076**	1	COTOVELO (ELBOW)	
Y	18	2	**259-7430**	1	GRUPO DA VÁLVULA SOLENOIDE (REDUÇÃO DE PRESSÃO) (VALVE GP-SOLENOID (PRESSURE REDUCING))	565
I	19	1	**272-4142**	1	CONJUNTO DE MANGUEIRA (HOSE AS)	
	20	2	**272-4143**	1	CONJUNTO DE MANGUEIRA (HOSE AS)	
	21	2	**286-6556**	1	CONJUNTO DO SUPORTE (SUPPORT AS)	
Y	22	2	**323-7894**	1	GRUPO DE VÁLVULAS-SOLENOIDE E REDC DE PRESSÃO (VÁLVULA DE CONTROLE DA LANÇA II) (VALVE GP-SOLENOID & PRESS REDC (BOOM II CONTROL VALVE))	569

481-4259 GRUPO DE TUBULAÇÕES PILOTO (LINES GP-PILOT) (continuação) **i06675138**

NOTA	REF. NÃO	GRÁFICO REF.	NÚMERO DA PEÇA	QTY	NOME DA PEÇA 1 2 3 4 5 6 (NÍVEL DO PRODUTO)	CONSULTE PÁGINA
Y	23	2	*338-6970*	3	GRUPO DE SENSORES-PRESSÃO (SENSOR GP-PRESSURE)	195
I	24	1	**354-3673**	1	CONJUNTO DE MANGUEIRA (HOSE AS)	
	25	2	*363-6134*	1	CONJUNTO DO ADAPTADOR (ADAPTER AS)	
		2	**3J-1907**	1	ANEL RETENTOR EM O (SEAL-O-RING)	
		2	**6V-8397**	1	ANEL RETENTOR EM O (SEAL-O-RING)	
		2	**354-3864**	1	ADAPTADOR-FILTRO (ADAPTER-FILTER)	
	26	1	**383-9558**	1	CONJUNTO DE MANGUEIRA (HOSE AS)	
	27	2	**473-4185**	1	CONJUNTO DO SUPORTE (SUPPORT AS)	
	28	2	**480-5269**	1	CONJUNTO DO SUPORTE (SUPPORT AS)	
I	29	1	**486-7837**	1	CONJUNTO DE MANGUEIRA (HOSE AS)	
	30	2	*148-8338*	1	CONJUNTO DO CONECTOR (CONNECTOR AS)	
		2	**3J-1907**	1	ANEL RETENTOR EM O (SEAL-O-RING)	
		2	**6V-8397**	1	ANEL RETENTOR EM O (SEAL-O-RING)	
		2	**8T-0075**	1	CONECTOR (CONNECTOR)	
	31	2	*148-8378*	9	CONJUNTO DE COTOVELO (ELBOW AS)	
					(EACH INCLUDES)	
		2	**3J-1907**	1	ANEL RETENTOR EM O (SEAL-O-RING)	
		2	**6V-8397**	1	ANEL RETENTOR EM O (SEAL-O-RING)	
		2	**6V-8724**	1	COTOVELO (ELBOW)	
	32	2	*148-8443*	2	CONJUNTO DE TÊ (TEE AS)	
					(EACH INCLUDES)	
		2	**3J-1907**	1	ANEL RETENTOR EM O (SEAL-O-RING)	
		2	**6V-8397**	1	ANEL RETENTOR EM O (SEAL-O-RING)	
		2	**7X-2459**	1	ADAPTADOR-TÊ (ADAPTER-TEE)	
	33	2	*164-5567*	3	CONJUNTO DO ENGATE-DESCONEXÃO RÁPIDA (MACHO) (COUPLER AS-QUICK DISCONNECT (MALE))	
					(EACH INCLUDES)	
		2	**6V-3965**	1	CONEXÃO (DESLIGAMENTO RÁPIDO) (FITTING (QUICK DISCONNECT))	
		2	**214-7568**	1	ANEL RETENTOR EM O (SEAL-O-RING)	
	34	2	*164-6874*	2	CONJUNTO DA CONEXÃO COTOVELO (DESCONEXÃO RÁPIDA, MACHO) (FITTING AS-ELBOW (QUICK DISCONNECT, MALE))	
					(EACH INCLUDES)	
		2	**3J-1907**	1	ANEL RETENTOR EM O (SEAL-O-RING)	
		2	**085-7356**	1	CONEXÃO (FITTING)	
	35	2	**6V-0852**	3	TAMPA CONTRA POEIRA (CAP-DUST)	
M	36	2	**8T-3647**	4	PARAFUSO (M8X1,25X80 MM) (BOLT (M8X1.25X80-MM))	
	37	2	**8T-4121**	4	ARRUELA DURA (11X21X2,5 MM DE ESPESSURA) (WASHER-HARD (11X21X2.5-MM THK))	
M	38	2	**8T-4136**	2	PARAFUSO (M10X1,5X25 MM) (BOLT (M10X1.5X25-MM))	
M	39	2	**8T-4195**	2	PARAFUSO (M10X1,5X30 MM) (BOLT (M10X1.5X30-MM))	
	40	2	**8T-4224**	6	ARRUELA DURA (8,8X16X2 MM DE ESPESSURA) (WASHER-HARD (8.8X16X2-MM THK))	
M	41	2	**8T-6870**	2	PARAFUSO (M8X1,25X70 MM) (BOLT (M8X1.25X70-MM))	

I - CONSULTE O SISTEMA DE INFORMAÇÕES HIDRÁULICAS
M - PEÇA MÉTRICA
Y - ILUSTRAÇÃO INDIVIDUAL

481-4259 GRUPO DE TUBULAÇÕES PILOTO (LINES GP-PILOT) (continuação) **i06675138**

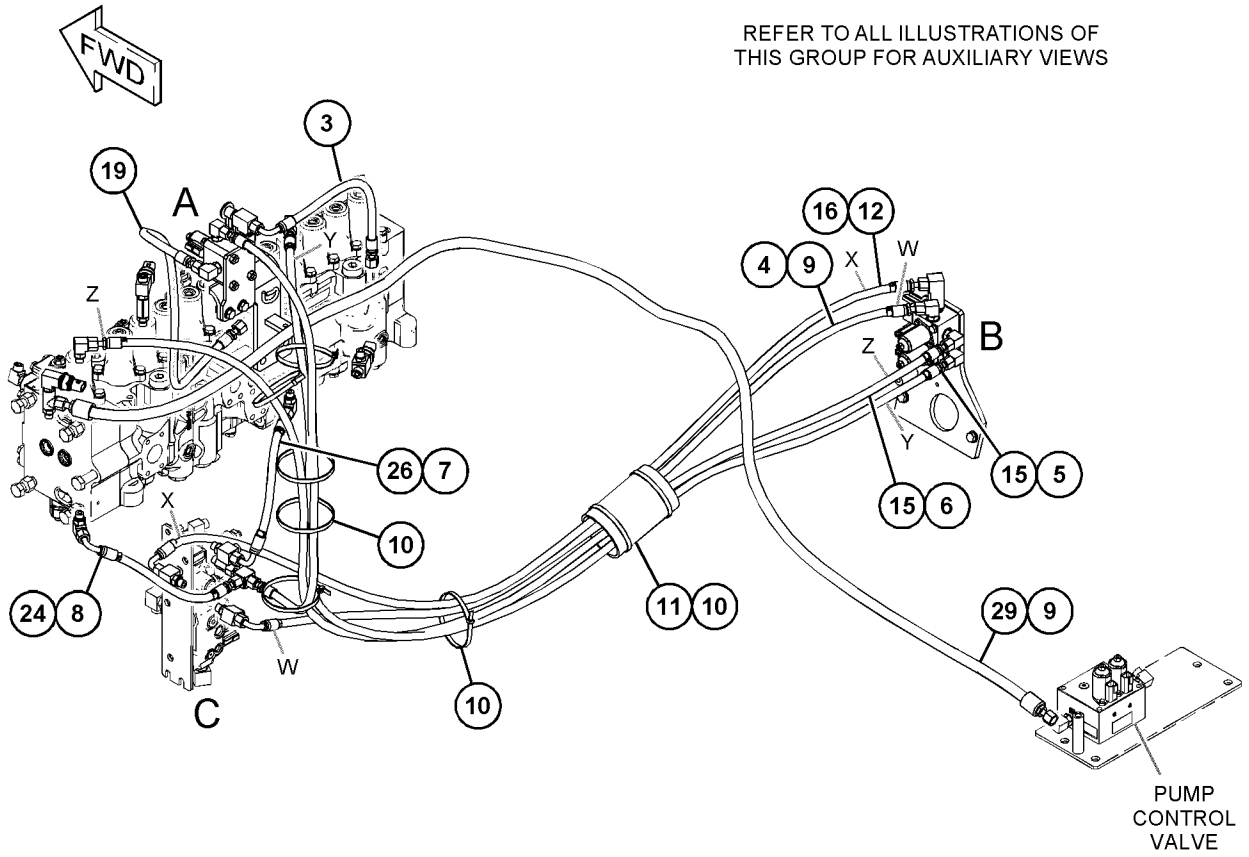

GRÁFICO 1 g03892871

481-4259 GRUPO DE TUBULAÇÕES PILOTO (LINES GP-PILOT) (continuação) **i06675138**

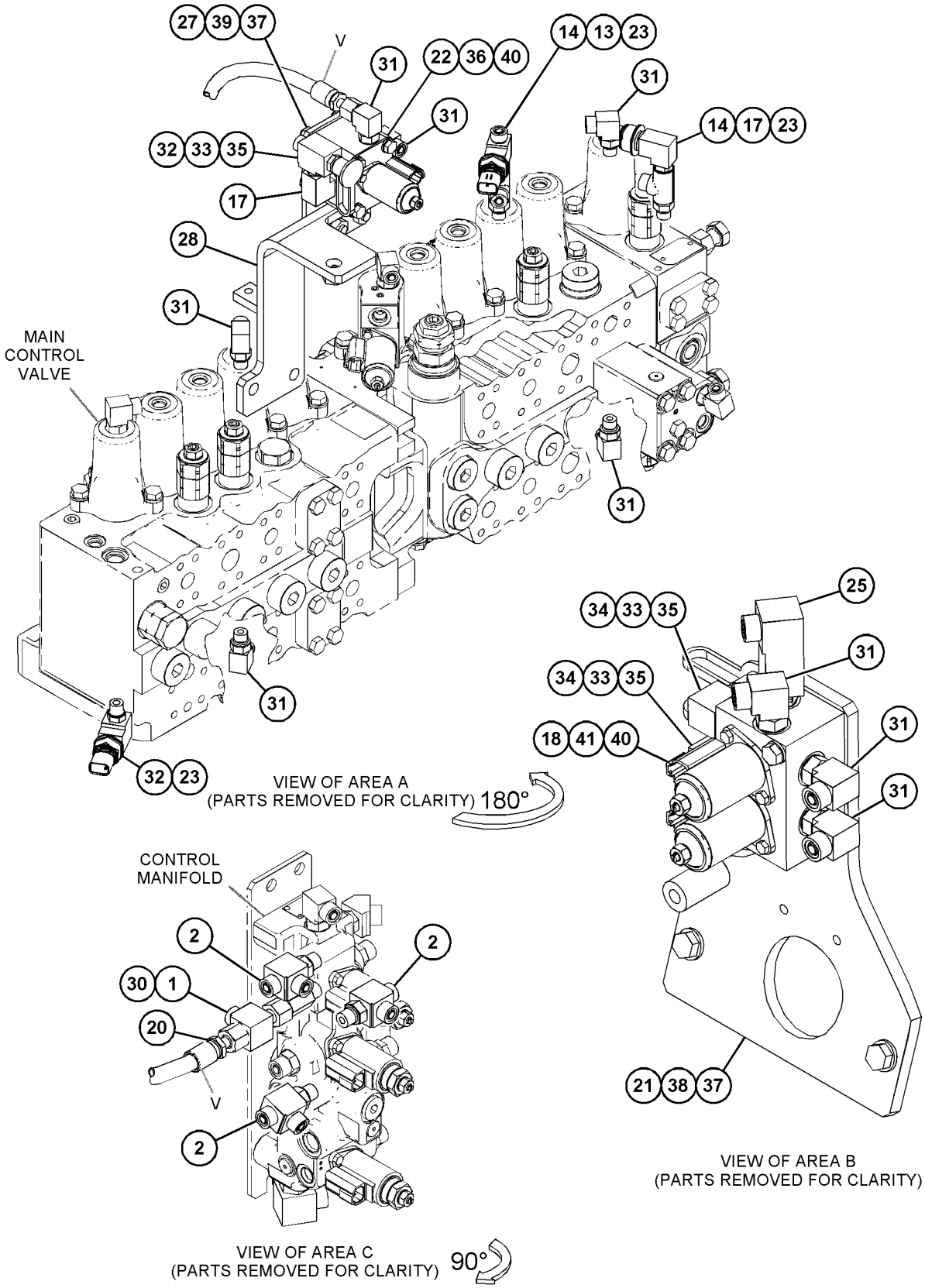

GRÁFICO 2 <FIM> g03892872

471-5237 GRUPO DE TUBULAÇÕES DA BOMBA–SISTEMA HIDRÁULICO (LINES GP-PUMP-SISTEMA HIDRÁULICO)

S/N: MBP1-UP

NÚMEROE DE 461-5470 ARRANJO HIDRÁULICO

SMCS-5057 **i06885548**

NOTA	REF. NÃO	GRÁFICO REF.	NÚMERO DA PEÇA	QTY	NOME DA PEÇA 1 2 3 4 5 6 (NÍVEL DO PRODUTO)	CONSULTE PÁGINA
	1	1	**087-4944**	1	MANGUEIRA (HOSE)	
	2	1	**124-1067**	2	PLACA (PLATE)	
	3	1	**124-1253**	4	ILHÓ (GROMMET)	
	4	1	**269-9932**	1	CONJUNTO DO SUPORTE (SUPPORT AS)	
	5	1	**275-1693**	1	CONJUNTO DO SUPORTE (SUPPORT AS)	
I	6	1	**286-6528**	2	CONJUNTO DE MANGUEIRA (HOSE AS)	
	7	1	**307-5123**	1	CONJUNTO DO SUPORTE (SUPPORT AS)	
	8	1	*307-5129*	1	CONJUNTO DO CONECTOR (CONNECTOR AS)	
		1	**2S-4078**	1	ANEL RETENTOR EM O (SEAL-O-RING)	
		1	**5K-9090**	1	ANEL RETENTOR EM O (SEAL-O-RING)	
		1	**307-5130**	1	CONECTOR (CONNECTOR)	
	9	1	**420-9587**	1	TUBO (PIPE)	
M	10	1	**447-1709**	4	PARAFUSO (M16X2X45 MM) (BOLT (M16X2X45-MM))	
	11	1	**451-2175**	8	ARRUELA DURA (17,5X30X3,5 MM DE ESPESSURA) (WASHER-HARD (17.5X30X3.5-MM THK))	
	12	1	**471-9896**	1	CONJUNTO DO SUPORTE (SUPPORT AS)	
	13	1	**478-6554**	1	CONJUNTO DE TUBO (PIPE AS)	
M	14	1	**113-2003**	4	PARAFUSO DE CABEÇA OCA (M16X2X40 MM) (BOLT-SOCKET HEAD (M16X2X40-MM))	
	15	1	*148-8391*	1	CONJUNTO DE COTOVELO (ELBOW AS)	
		1	**2S-4078**	1	ANEL RETENTOR EM O (SEAL-O-RING)	
		1	**5K-9090**	1	ANEL RETENTOR EM O (SEAL-O-RING)	
		1	**8T-8987**	1	COTOVELO (ELBOW)	
	16	1	*148-8407*	1	CONJUNTO DE BUJÃO (PLUG AS)	
		1	**3J-1907**	1	ANEL RETENTOR EM O (SEAL-O-RING)	
		1	**9S-4191**	1	BUJÃO (ROSCA 9/16-18) (PLUG (9/16-18-THD))	
	17	1	*150-3073*	2	CONJUNTO DE BUJÃO (PLUG AS)	
					(EACH INCLUDES)	
		1	**5K-9090**	1	ANEL RETENTOR EM O (SEAL-O-RING)	
		1	**6V-9512**	1	BUJÃO (ROSCA 7-1/16-12) (PLUG (1-7/16-12-THD))	
	18	1	**1P-4578**	2	MEIO-FLANGE (FLANGE-HALF)	
	19	1	**1P-5767**	4	MEIO-FLANGE (FLANGE-HALF)	
	20	1	**4J-0522**	1	ANEL RETENTOR EM O (SEAL-O-RING)	
	21	1	**5H-4020**	1	TAMPA (COVER)	
	22	1	**8T-4121**	8	ARRUELA DURA (11X21X2,5 MM DE ESPESSURA) (WASHER-HARD (11X21X2.5-MM THK))	
M	23	1	**8T-4136**	4	PARAFUSO (M10X1,5X25 MM) (BOLT (M10X1.5X25-MM))	
M	24	1	**8T-4139**	4	PARAFUSO (M12X1,75X30 MM) (BOLT (M12X1.75X30-MM))	
M	25	1	**8T-4194**	8	PARAFUSO (M12X1,75X50 MM) (BOLT (M12X1.75X50-MM))	
M	26	1	**8T-4196**	4	PARAFUSO (M10X1,5X35 MM) (BOLT (M10X1.5X35-MM))	
	27	1	**8T-4223**	14	ARRUELA DURA (13,5X25,5X3 MM DE ESPESSURA) (WASHER-HARD (13.5X25.5X3-MM THK))	
M	28	1	**8T-4956**	2	PARAFUSO (M12X1,75X35 MM) (BOLT (M12X1.75X35-MM))	
	29	1	**9F-7283**	1	ANEL RETENTOR EM O (SEAL-O-RING)	

471-5237 GRUPO DE TUBULAÇÕES DA BOMBA (LINES GP-PUMP) (continuação) **i06885548**

NOTA	REF. NÃO	GRÁFICO REF.	NÚMERO DA PEÇA	QTY	NOME DA PEÇA 1 2 3 4 5 6 (NÍVEL DO PRODUTO)	CONSULTE PÁGINA
	30	1	**9M-3786**	1	ANEL RETENTOR EM O (SEAL-O-RING)	
	31	1	**9X-6654**	4	ABRAÇADEIRA DE MANGUEIRA (CLAMP-HOSE)	

I - CONSULTE O SISTEMA DE INFORMAÇÕES HIDRÁULICAS
M - PEÇA MÉTRICA

471-5237 GRUPO DE TUBULAÇÕES DA BOMBA (LINES GP-PUMP) (continuação) **i06885548**

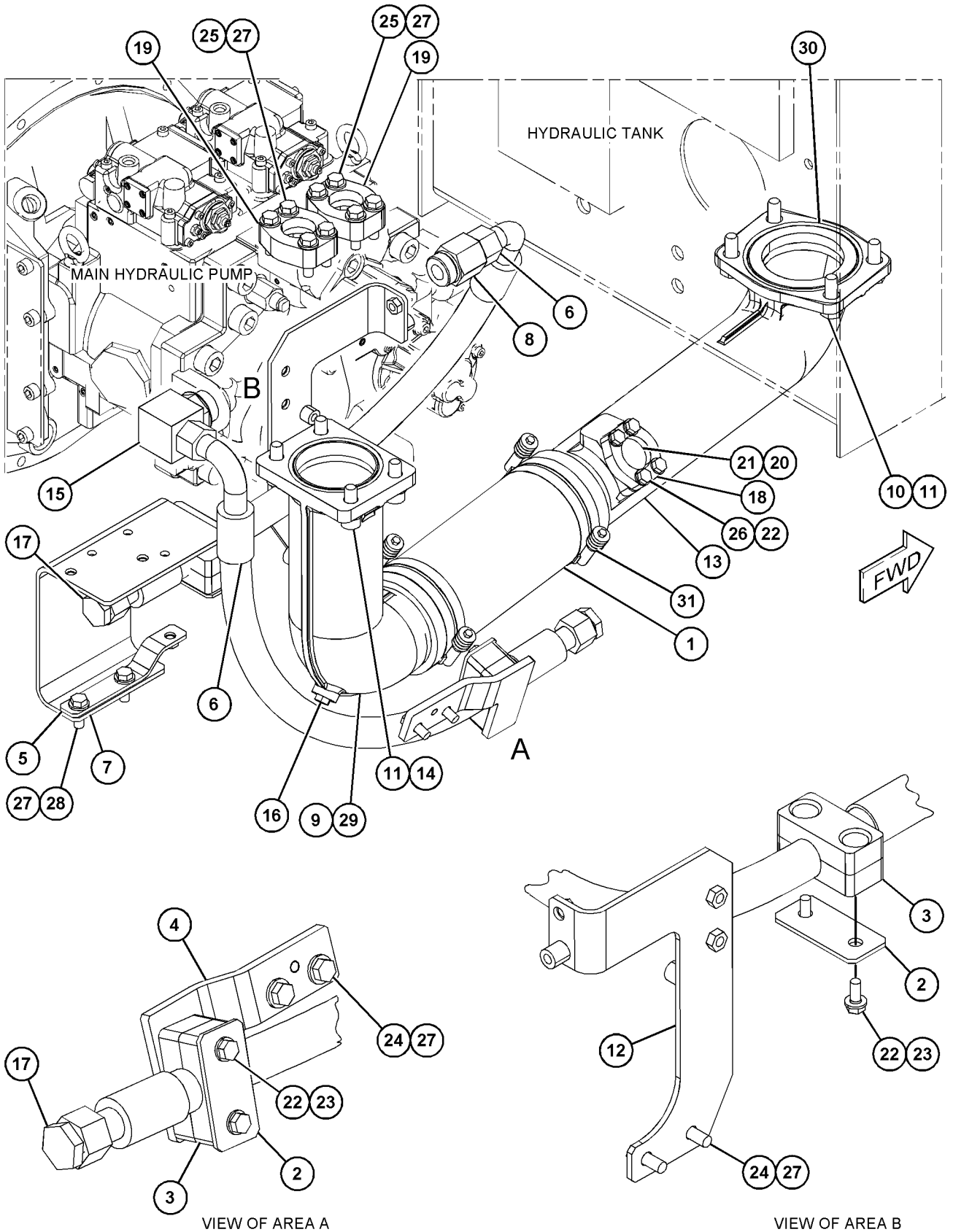

GRÁFICO 1 <FIM> g06153797

471-5235 GRUPO DE TUBULAÇÕES DE RETORNO–TRASEIRO (LINES GP-RETURN-TRASEIRO)

S/N: MBP1-UP

NÚMEROE DE 461-5470 ARRANJO HIDRÁULICO

SMCS-5057 **i06819257**

NOTA	REF. NÃO	GRÁFICO REF.	NÚMERO DA PEÇA	QTY	NOME DA PEÇA 1 2 3 4 5 6 (NÍVEL DO PRODUTO)	CONSULTE PÁGINA
M	1	1	**7Y-5247**	1	PARAFUSO EM U (M10X1,5 DE ROSCA) (U-BOLT (M10X1.5-THD))	
	2	1	**173-4816**	1	CONJUNTO DO SUPORTE (SUPPORT AS)	
	3	1	**190-7745**	1	GRUPO DA VÁLVULA DE RETENÇÃO (DERIVAÇÃO DO ARREFECEDOR DE ÓLEO) (VALVE GP-CHECK (OIL COOLER BYPASS))	
	4	1	**194-0242**	1	FLANGE (FLANGE)	
	5	1	**227-0428**	1	MANGUEIRA (HOSE)	
	6	1	*241-6215*	2	CONJUNTO DE COTOVELO (ELBOW AS)	
					(EACH INCLUDES)	
		1	**3J-1907**	1	ANEL RETENTOR EM O (SEAL-O-RING)	
		1	**6V-8076**	1	COTOVELO (ELBOW)	
	7	1	**255-1971**	1	CONJUNTO DE TUBO (TUBE AS)	
	8	1	**255-1981**	1	CONJUNTO DO SUPORTE (SUPPORT AS)	
I	9	1	**255-1986**	1	CONJUNTO DE MANGUEIRA (HOSE AS)	
I	10	1	**255-1989**	1	CONJUNTO DE MANGUEIRA (HOSE AS)	
I	11	1	**275-1675**	1	CONJUNTO DE MANGUEIRA (HOSE AS)	
Y	12	1	*338-6971*	1	GRUPO DE SENSORES-PRESSÃO (ÓLEO HIDRÁULICO) (BOMBA DE COMANDO) (SENSOR GP-PRESSURE (HYDRAULIC OIL) (DRIVE PUMP))	196
Y	12A	1	*338-6971*	1	GRUPO DE SENSORES-PRESSÃO (ÓLEO HIDRÁULICO) (BOMBA ACIONADA) (SENSOR GP-PRESSURE (HYDRAULIC OIL) (DRIVEN PUMP))	196
	13	1	**471-6813**	1	CONJUNTO DE TUBO (PIPE AS)	
	14	1	**471-9901**	1	BLOCO (BLOCK)	
	15	1	**471-9902**	2	BLOCO (BLOCK)	
	16	1	**481-2758**	1	CONJUNTO DE TUBO (PIPE AS)	
M	17	1	**096-4883**	2	CONTRAPORCA (M10X1,5 DE ROSCA) (LOCKNUT (M10X1.5-THD))	
M	18	1	**101-7402**	12	PARAFUSO DE CABEÇA OCA (M12X1,75X30 MM) (BOLT-SOCKET HEAD (M12X1.75X30-MM))	
M	19	1	**105-3489**	16	PARAFUSO DE CABEÇA OCA (M12X1,75X80 MM) (BOLT-SOCKET HEAD (M12X1.75X80-MM))	
	20	1	**144-0367**	2	ABRAÇADEIRA DE MANGUEIRA (CLAMP-HOSE)	
	21	1	*148-8357*	1	CONJUNTO DE COTOVELO (ELBOW AS)	
		1	**5K-9090**	1	ANEL RETENTOR EM O (SEAL-O-RING)	
		1	**6V-9008**	1	COTOVELO (ELBOW)	
		1	**7M-8485**	1	ANEL RETENTOR EM O (SEAL-O-RING)	
	22	1	*148-8364*	1	CONJUNTO DE COTOVELO (ELBOW AS)	
		1	**3K-0360**	1	ANEL RETENTOR EM O (SEAL-O-RING)	
		1	**6V-8398**	1	ANEL RETENTOR EM O (SEAL-O-RING)	
		1	**6V-8625**	1	COTOVELO (ELBOW)	
	23	1	*148-8407*	1	CONJUNTO DE BUJÃO (PLUG AS)	
		1	**3J-1907**	1	ANEL RETENTOR EM O (SEAL-O-RING)	
		1	**9S-4191**	1	BUJÃO (ROSCA 9/16-18) (PLUG (9/16-18-THD))	
	24	1	*164-4180*	1	CONJUNTO DE BUJÃO (PLUG AS)	
		1	**7M-8485**	1	ANEL RETENTOR EM O (SEAL-O-RING)	
		1	**9S-4181**	1	BUJÃO (1-5/16-12 DE ROSCA) (PLUG (1-5/16-12-THD))	

471-5235 GRUPO DE TUBULAÇÕES DE RETORNO (LINES GP-RETURN) (continuação) **i06819257**

NOTA	REF. NÃO	GRÁFICO REF.	NÚMERO DA PEÇA	QTY	NOME DA PEÇA 1 2 3 4 5 6 (NÍVEL DO PRODUTO)	CONSULTE PÁGINA
	25	1	*164-5616*	1	CONJUNTO DE BUJÃO (PLUG AS)	
		1	**2S-4078**	1	ANEL RETENTOR EM O (SEAL-O-RING)	
		1	**9S-6130**	1	BUJÃO (PLUG)	
	26	1	**1P-3703**	4	SELO RETANGULAR (SEAL-RECTANGULAR)	
	27	1	**1P-3704**	4	SELO RETANGULAR (SEAL-RECTANGULAR)	
	28	1	**1P-5767**	4	MEIO-FLANGE (FLANGE-HALF)	
	29	1	**4J-0524**	1	ANEL RETENTOR EM O (SEAL-O-RING)	
	30	1	**4J-0527**	1	ANEL RETENTOR EM O (SEAL-O-RING)	
	31	1	**5P-7468**	1	GRAMPO (RANHURA) (CLIP (SLOT))	
	32	1	**5P-7469**	1	GRAMPO (LINGUETA) (CLIP (TAB))	
	33	1	**5P-8444**	1	ILHÓ (37 MM DE DIÂM. INTERNO) (GROMMET (37-MM ID))	
	34	1	**6J-2680**	2	ANEL RETENTOR EM O (SEAL-O-RING)	
	35	1	**6V-1572**	2	GRAMPO (RANHURA) (CLIP (SLOT))	
	36	1	**6V-1573**	2	GRAMPO (LINGUETA) (CLIP (TAB))	
	37	1	**6V-1875**	2	ILHÓ (DIÂMETRO INTERNO DE 48 MM) (GROMMET (48-MM ID))	
M	38	1	**7X-2546**	4	PARAFUSO (M10X1,5X180 MM) (BOLT (M10X1.5X180-MM))	
	39	1	**8T-4121**	8	ARRUELA DURA (11X21X2,5 MM DE ESPESSURA) (WASHER-HARD (11X21X2.5-MM THK))	
M	40	1	**8T-4139**	4	PARAFUSO (M12X1,75X30 MM) (BOLT (M12X1.75X30-MM))	
M	41	1	**8T-4186**	2	PARAFUSO (M10X1,5X40 MM) (BOLT (M10X1.5X40-MM))	
M	42	1	**8T-4194**	8	PARAFUSO (M12X1,75X50 MM) (BOLT (M12X1.75X50-MM))	
	43	1	**8T-4223**	13	ARRUELA DURA (13,5X25,5X3 MM DE ESPESSURA) (WASHER-HARD (13.5X25.5X3-MM THK))	
M	44	1	**8T-4956**	1	PARAFUSO (M12X1,75X35 MM) (BOLT (M12X1.75X35-MM))	

I - CONSULTE O SISTEMA DE INFORMAÇÕES HIDRÁULICAS
M - PEÇA MÉTRICA
Y - ILUSTRAÇÃO INDIVIDUAL

471-5235 GRUPO DE TUBULAÇÕES DE RETORNO (LINES GP-RETURN) (continuação) **i06819257**

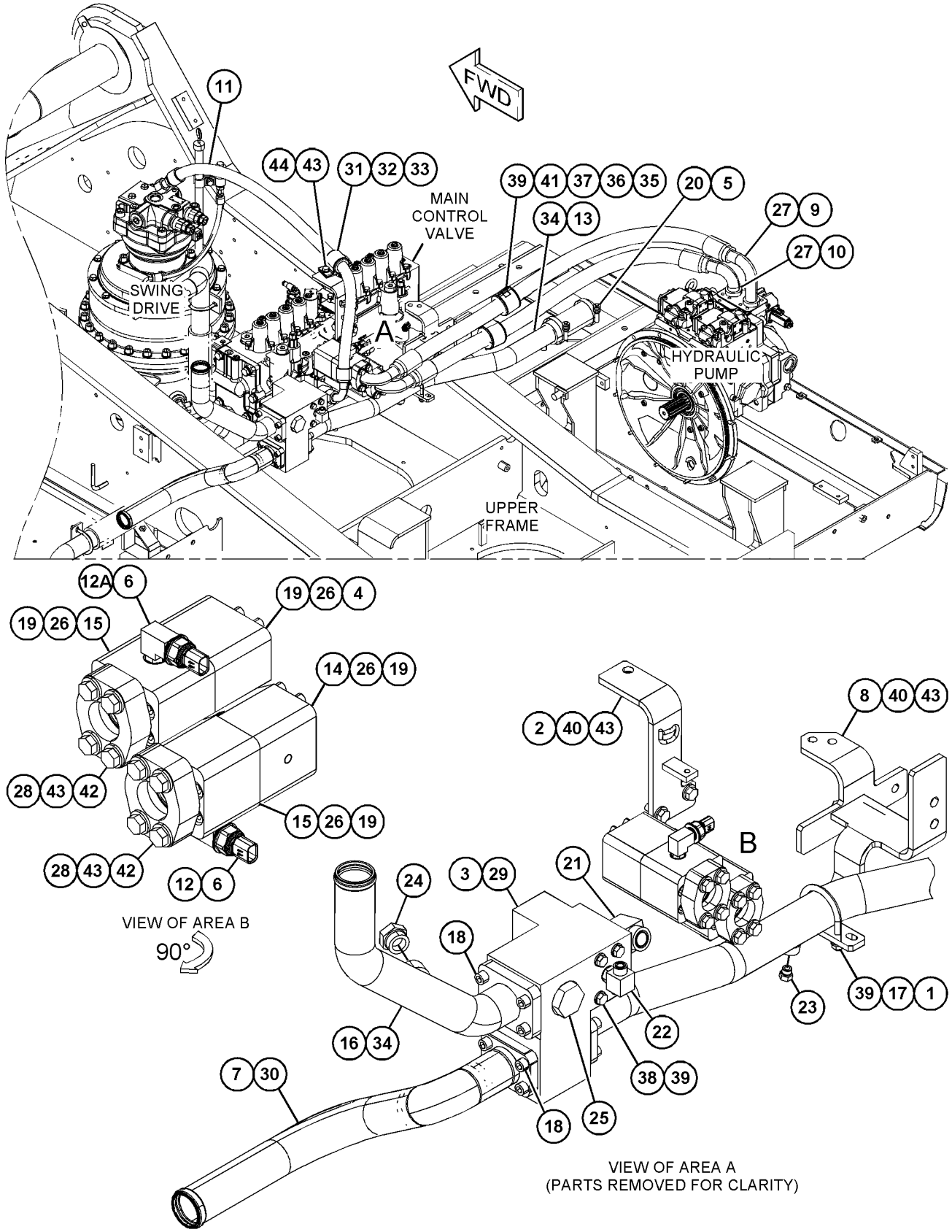

GRÁFICO 1 <FIM> g03892831

471-5245 GRUPO DE TUBULAÇÕES DE RETORNO (LINES GP-RETURN)

S/N: MBP1-UP

NÚMEROE DE 471-5244 GRUPO DE RESERVATÓRIO E FILTRO-HIDRÁULICO

SMCS-5057 **i06819289**

NOTA	REF. NÃO	GRÁFICO REF.	NÚMERO DA PEÇA	QTY	NOME DA PEÇA 1 2 3 4 5 6 (NÍVEL DO PRODUTO)	CONSULTE PÁGINA
	1	1	*148-8436*	1	CONJUNTO DE TÊ (TEE AS)	
		1	**3K-0360**	1	ANEL RETENTOR EM O (SEAL-O-RING)	
		1	**6V-8398**	2	ANEL RETENTOR EM O (SEAL-O-RING)	
		1	**6V-8775**	1	TÊ DO SELO FACIAL (TEE-FACE SEAL)	
	2	1	**7K-1181**	6	CABO TIPO CINTA (STRAP-CABLE)	
	3	1	**165-3260**	1	CONJUNTO DE TUBO (PIPE AS)	
I	4	1	**178-5908**	1	CONJUNTO DE MANGUEIRA (HOSE AS)	
	5	1	**282-7106**	2	ILHÓ (GROMMET)	
I	6	1	**453-3275**	1	CONJUNTO DE MANGUEIRA (HOSE AS)	
	7	1	**471-7656**	1	CONJUNTO DE MANGUEIRA (HOSE AS)	
I	8	1	**487-3183**	1	CONJUNTO DE MANGUEIRA (HOSE AS)	
	9	1	*148-8340*	1	CONJUNTO DO CONECTOR (CONNECTOR AS)	
		1	**3K-0360**	1	ANEL RETENTOR EM O (SEAL-O-RING)	
		1	**6V-8398**	1	ANEL RETENTOR EM O (SEAL-O-RING)	
		1	**6V-8639**	1	CONECTOR (CONNECTOR)	
	10	1	*148-8347*	2	CONJUNTO DE COTOVELO (ELBOW AS)	
					(EACH INCLUDES)	
		1	**3D-2824**	1	ANEL RETENTOR EM O (SEAL-O-RING)	
		1	**6V-9007**	1	COTOVELO (ELBOW)	
		1	**6V-9746**	1	ANEL RETENTOR EM O (SEAL-O-RING)	
	11	1	*148-8354*	2	CONJUNTO DE COTOVELO (ELBOW AS)	
					(EACH INCLUDES)	
		1	**3K-0360**	1	ANEL RETENTOR EM O (SEAL-O-RING)	
		1	**6V-8398**	1	ANEL RETENTOR EM O (SEAL-O-RING)	
		1	**6V-9002**	1	COTOVELO (ELBOW)	
	12	1	*148-8363*	1	CONJUNTO DE COTOVELO (ELBOW AS)	
		1	**3K-0360**	1	ANEL RETENTOR EM O (SEAL-O-RING)	
		1	**6V-8397**	1	ANEL RETENTOR EM O (SEAL-O-RING)	
		1	**6V-9876**	1	COTOVELO (ELBOW)	
	13	1	*148-8372*	1	CONJUNTO DE COTOVELO (ELBOW AS)	
		1	**2M-9780**	1	ANEL RETENTOR EM O (SEAL-O-RING)	
		1	**6V-8398**	1	ANEL RETENTOR EM O (SEAL-O-RING)	
		1	**6V-8721**	1	COTOVELO (ELBOW)	
	14	1	*148-8411*	1	CONJUNTO DE BUJÃO (PLUG AS)	
		1	**3K-0360**	1	ANEL RETENTOR EM O (SEAL-O-RING)	
		1	**9S-4185**	1	BUJÃO (3/4-16 DE ROSCA) (PLUG (3/4-16-THD))	
	15	1	*153-6237*	1	CONJUNTO DE COTOVELO (ELBOW AS)	
		1	**3D-2824**	1	ANEL RETENTOR EM O (SEAL-O-RING)	
		1	**6V-9004**	1	COTOVELO (ELBOW)	
		1	**6V-9746**	1	ANEL RETENTOR EM O (SEAL-O-RING)	
	16	1	*167-1795*	1	CONJUNTO DE COTOVELO (ELBOW AS)	
		1	**3D-2824**	1	ANEL RETENTOR EM O (SEAL-O-RING)	
		1	**8T-3491**	1	COTOVELO (ELBOW)	
	17	1	*172-5277*	1	CONJUNTO DE TÊ (TEE AS)	
		1	**3D-2824**	1	ANEL RETENTOR EM O (SEAL-O-RING)	
		1	**6V-9746**	1	ANEL RETENTOR EM O (SEAL-O-RING)	

471-5245 GRUPO DE TUBULAÇÕES DE RETORNO (LINES GP-RETURN) (continuação) **i06819289**

NOTA	REF. NÃO	GRÁFICO REF.	NÚMERO DA PEÇA	QTY	NOME DA PEÇA 1 2 3 4 5 6 (NÍVEL DO PRODUTO)	CONSULTE PÁGINA
		1	**8T-8901**	1	TÊ DA ABERTURA DO ANEL RETENTOR (TEE-O-RING PORT)	
	18	1	**273-5156**	1	ADAPTADOR (ADAPTER)	
	19	1	**2M-9780**	1	ANEL RETENTOR EM O (SEAL-O-RING)	
	20	1	**5P-5148**	2	CABO TIPO CINTA (STRAP-CABLE)	
	21	1	**5P-7464**	1	GRAMPO (RANHURA) (CLIP (SLOT))	
	22	1	**5P-7465**	1	GRAMPO (LINGUETA) (CLIP (TAB))	
	23	1	**6J-2680**	1	ANEL RETENTOR EM O (SEAL-O-RING)	
	24	1	**8T-2920**	1	ILHÓ (27 MM DE DIÂM. INTERNO) (GROMMET (27-MM ID))	
M	25	1	**8T-4139**	1	PARAFUSO (M12X1,75X30 MM) (BOLT (M12X1.75X30-MM))	
	26	1	**8T-4223**	5	ARRUELA DURA (13,5X25,5X3 MM DE ESPESSURA) (WASHER-HARD (13.5X25.5X3-MM THK))	
M	27	1	**8T-4956**	4	PARAFUSO (M12X1,75X35 MM) (BOLT (M12X1.75X35-MM))	

I - CONSULTE O SISTEMA DE INFORMAÇÕES HIDRÁULICAS
M - PEÇA MÉTRICA

471-5245 GRUPO DE TUBULAÇÕES DE RETORNO (LINES GP-RETURN) (continuação) **i06819289**

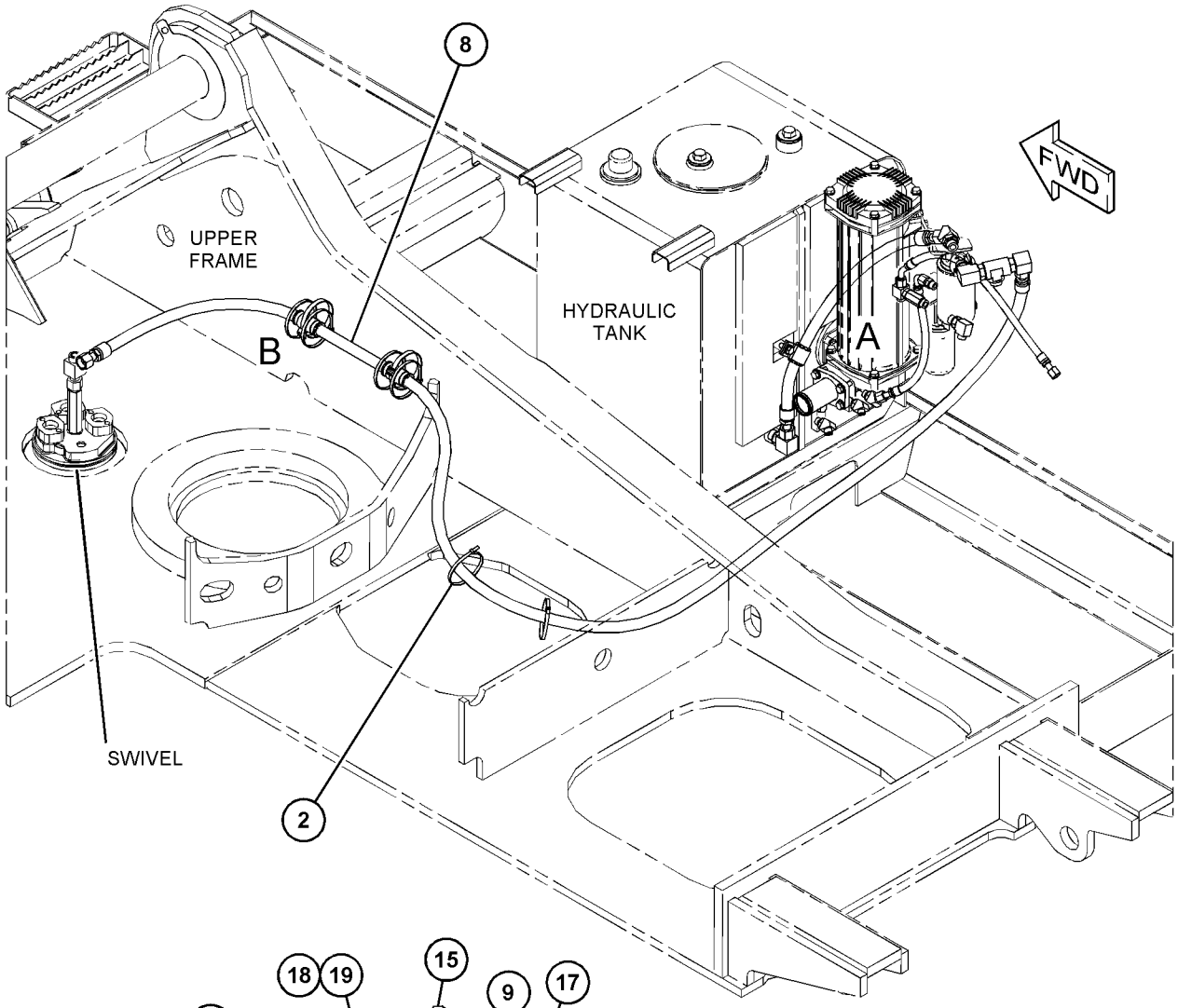

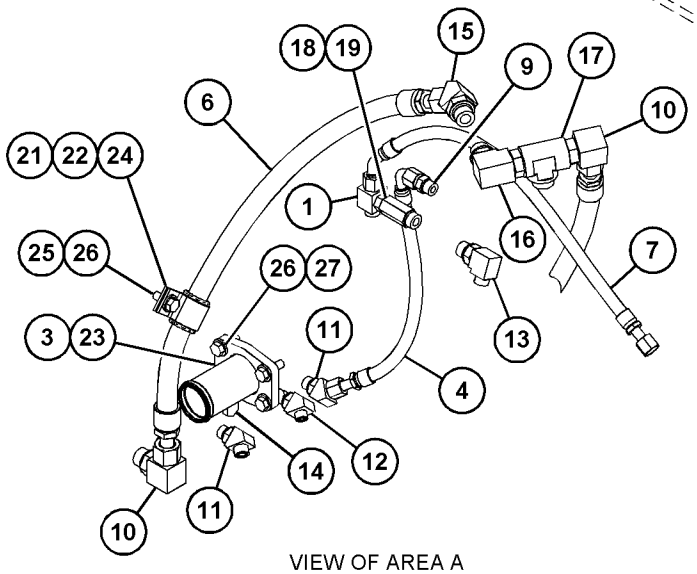

VIEW OF AREA A

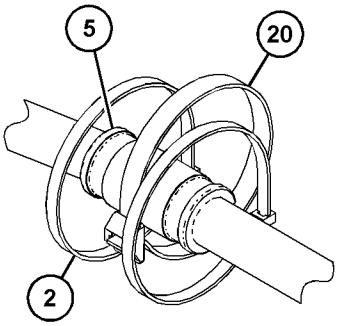

VIEW OF AREA B

GRÁFICO 1 <FIM> g03891426

113-6853 GRUPO DE TUBULAÇÕES DO BRAÇO–CILINDRO DA CAÇAMBA (LINES GP-STICK-CILINDRO DA CAÇAMBA)

S/N: MBP1-UP

PARA USO COM BRAÇO DE 3,2 M (10,5 PÉS)

NÚMEROE DE 290-1820 ARRANJO DO BRAÇO-RETROESCAVADEIRA

SMCS-5057, 5458 **i05518567**

NOTA	REF. NÃO	GRÁFICO REF.	NÚMERO DA PEÇA	QTY	NOME DA PEÇA 1 2 3 4 5 6 (NÍVEL DO PRODUTO)	CONSULTE PÁGINA
	1	1	**6V-0400**	8	MEIO-FLANGE (FLANGE-HALF)	
	2	1	**1P-3703**	5	SELO RETANGULAR (SEAL-RECTANGULAR)	
	3	1	**8T-4223**	16	ARRUELA DURA (13,5X25,5X3 MM DE ESPESSURA) (WASHER-HARD (13.5X25.5X3-MM THK))	
M	4	1	**8T-4184**	12	PARAFUSO (M12X1,75X45 MM) (BOLT (M12X1.75X45-MM))	
I	5	1	**087-6643**	2	CONJUNTO DE MANGUEIRA (HOSE AS)	
	6	1	**087-5661**	1	BLOCO (BLOCK)	
M	7	1	**8T-5001**	4	PARAFUSO (M12X1,75X130 MM) (BOLT (M12X1.75X130-MM))	

I - CONSULTE O SISTEMA DE INFORMAÇÕES HIDRÁULICAS
M - PEÇA MÉTRICA

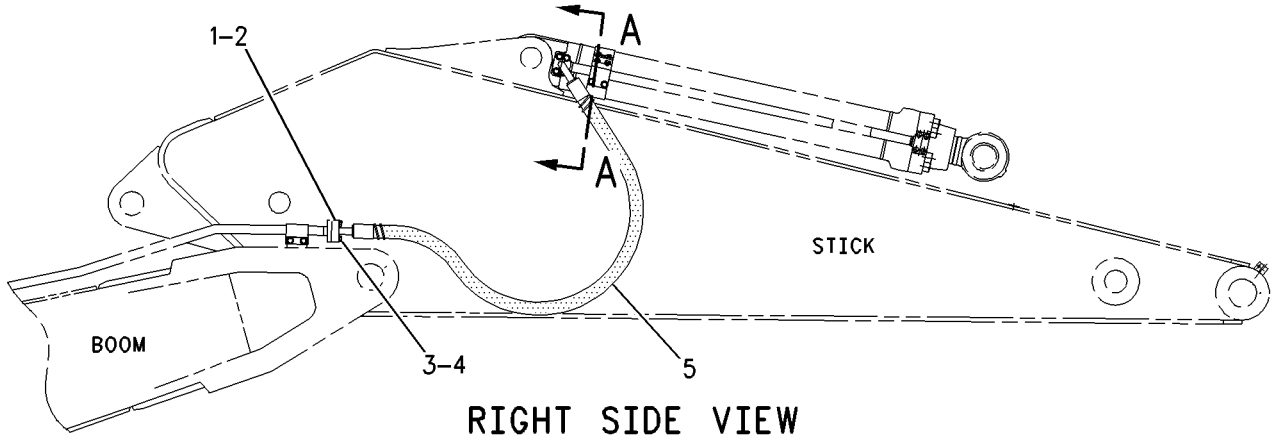

RIGHT SIDE VIEW

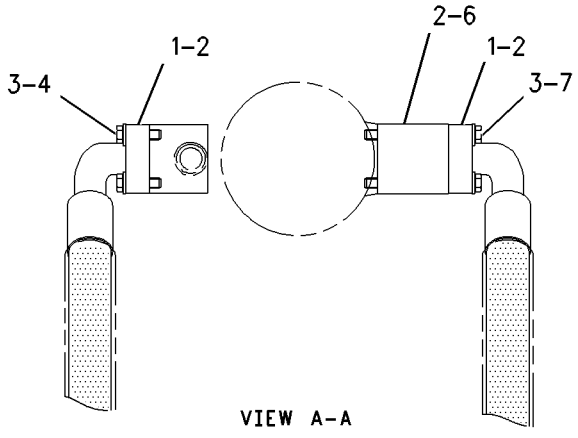

VIEW A–A

GRÁFICO 1 <FIM> g00869627

113-6859 GRUPO DE TUBULAÇÕES DO BRAÇO–CILINDRO DA CAÇAMBA (LINES GP-STICK-CILINDRO DA CAÇAMBA)

S/N: MBP1-UP

PARA USO COM BRAÇO DE 2,55 M (8,4 PÉS)

NÚMEROE DE 272-2896 ARRANJO DO BRAÇO

SMCS-5057, 5458 **i05518568**

NOTA	REF. NÃO	GRÁFICO REF.	NÚMERO DA PEÇA	QTY	NOME DA PEÇA 1 2 3 4 5 6 (NÍVEL DO PRODUTO)	CONSULTE PÁGINA
I	1	1	**5I-3088**	2	CONJUNTO DE MANGUEIRA (HOSE AS)	
	2	1	**1P-3703**	2	SELO RETANGULAR (SEAL-RECTANGULAR)	
	3	1	**6V-0400**	4	MEIO-FLANGE (FLANGE-HALF)	
	4	1	**8T-4223**	16	ARRUELA DURA (13,5X25,5X3 MM DE ESPESSURA) (WASHER-HARD (13.5X25.5X3-MM THK))	
M	5	1	**8T-4184**	12	PARAFUSO (M12X1,75X45 MM) (BOLT (M12X1.75X45-MM))	
	6	1	**1P-5767**	4	MEIO-FLANGE (FLANGE-HALF)	
	7	1	**1P-3704**	3	SELO RETANGULAR (SEAL-RECTANGULAR)	
	8	1	**4I-6046**	1	BLOCO (BLOCK)	
M	9	1	**8T-5041**	4	PARAFUSO (M12X1,75X120 MM) (BOLT (M12X1.75X120-MM))	

I - CONSULTE O SISTEMA DE INFORMAÇÕES HIDRÁULICAS

M - PEÇA MÉTRICA

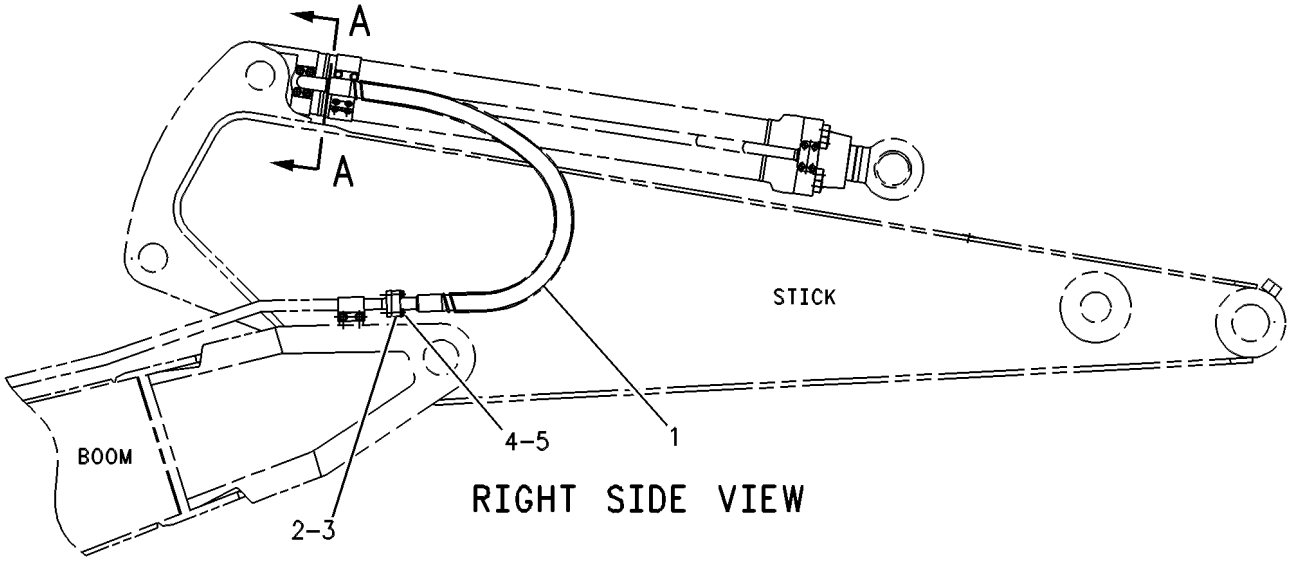

RIGHT SIDE VIEW

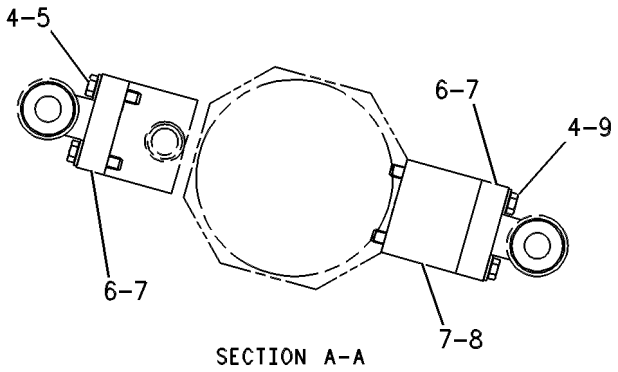

SECTION A-A

GRÁFICO 1 <FIM> g00261907

260-8254 GRUPO DE TUBULAÇÕES DO BRAÇO–CILINDRO DA CAÇAMBA (LINES GP-STICK-CILINDRO DA CAÇAMBA)

S/N: MBP1-UP

PARA USO COM BRAÇO DE 2,15 M (7,1 PÉS)

NÚMEROE DE 270-0090 ARRANJO DO BRAÇO

SMCS-5057, 5458 **i05520909**

NOTA	REF. NÃO	GRÁFICO REF.	NÚMERO DA PEÇA	QTY	NOME DA PEÇA 1 2 3 4 5 6 (NÍVEL DO PRODUTO)	CONSULTE PÁGINA
	1	1	**4I-6046**	1	BLOCO (BLOCK)	
I	2	1	**4I-6130**	2	CONJUNTO DE MANGUEIRA (HOSE AS)	
	3	1	**1P-3703**	2	SELO RETANGULAR (SEAL-RECTANGULAR)	
	4	1	**1P-3704**	3	SELO RETANGULAR (SEAL-RECTANGULAR)	
	5	1	**1P-5767**	4	MEIO-FLANGE (FLANGE-HALF)	
	6	1	**6V-0400**	4	MEIO-FLANGE (FLANGE-HALF)	
M	7	1	**8T-4184**	12	PARAFUSO (M12X1,75X45 MM) (BOLT (M12X1.75X45-MM))	
	8	1	**8T-4223**	16	ARRUELA DURA (13,5X25,5X3 MM DE ESPESSURA) (WASHER-HARD (13.5X25.5X3-MM THK))	
M	9	1	**8T-5041**	4	PARAFUSO (M12X1,75X120 MM) (BOLT (M12X1.75X120-MM))	

I - CONSULTE O SISTEMA DE INFORMAÇÕES HIDRÁULICAS
M - PEÇA MÉTRICA

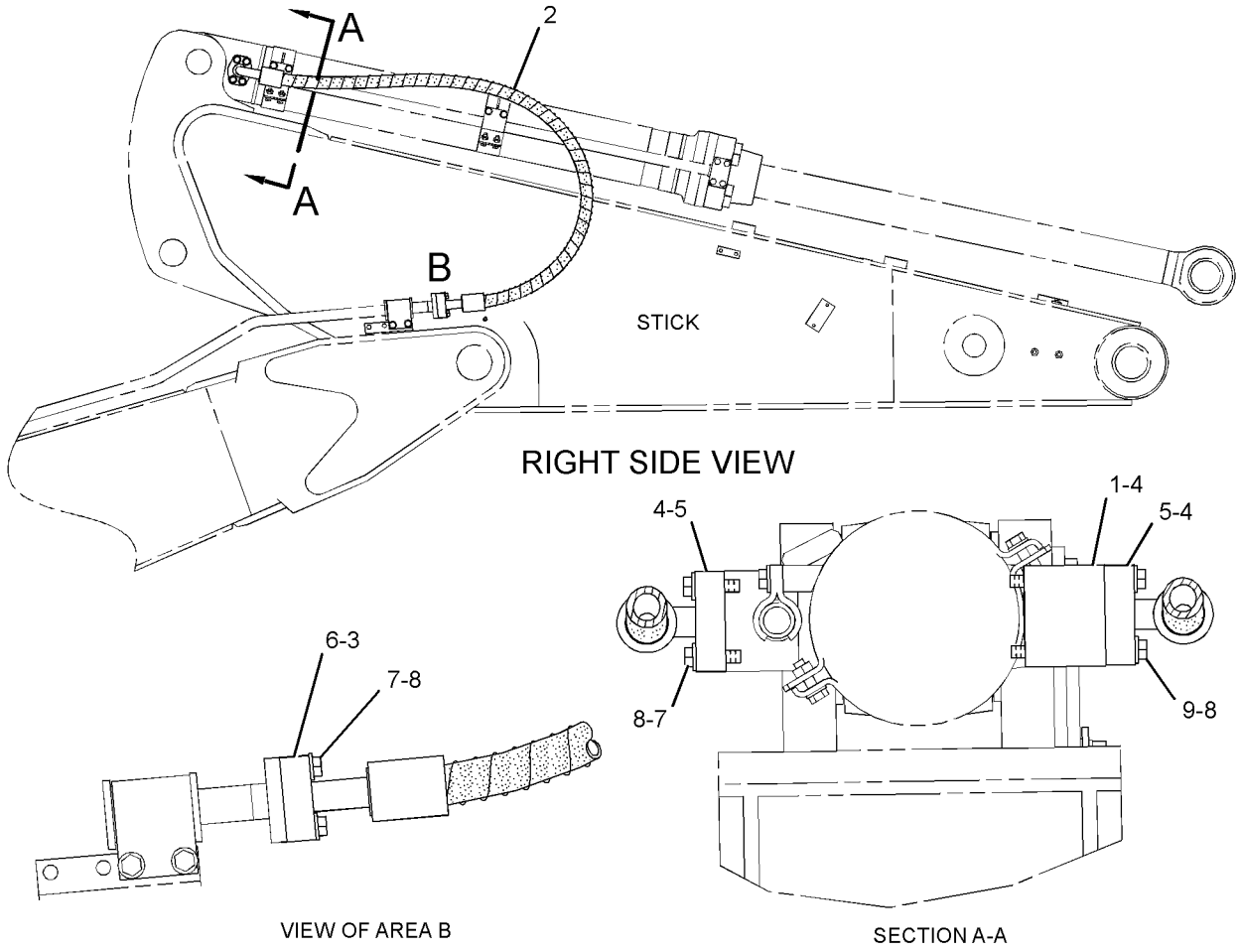

GRÁFICO 1 <FIM> g01303469

239-1876 GRUPO DE TUBULAÇÕES-CILINDRO DO BRAÇO (LINES GP-STICK CYLINDER)

S/N: MBP1-UP

NÚMEROE DE 289-8029, 369-9682 GRUPO DE CILINDRO E TUBULAÇÕES-BRAÇO

SMCS-5458 **i02500014**

NOTA	REF. NÃO	GRÁFICO REF.	NÚMERO DA PEÇA	QTY	NOME DA PEÇA 1 2 3 4 5 6 (NÍVEL DO PRODUTO)	CONSULTE PÁGINA
	1	1	**124-0903**	1	CONJUNTO DO SUPORTE (SUPPORT AS)	
	2	1	**239-1877**	1	CONJUNTO DE TUBO (TUBE AS)	
	3	1	**239-1878**	1	CONJUNTO DO SUPORTE (SUPPORT AS)	
	4	1	**255-1933**	1	BLOCO (BLOCK)	
	5	1	**124-0909**	2	GRAMPO (CLIP)	
	6	1	*164-4180*	1	CONJUNTO DE BUJÃO (PLUG AS)	
		1	**7M-8485**	1	ANEL RETENTOR EM O (SEAL-O-RING)	
		1	**9S-4181**	1	BUJÃO (1-5/16-12 DE ROSCA) (PLUG (1-5/16-12-THD))	
	7	1	**1P-3705**	1	SELO RETANGULAR (SEAL-RECTANGULAR)	
	8	1	**1P-3706**	1	SELO RETANGULAR (SEAL-RECTANGULAR)	
M	9	1	**7X-2553**	2	PARAFUSO (M16X2X40 MM) (BOLT (M16X2X40-MM))	
M	10	1	**7X-2557**	4	PARAFUSO (M16X2X140 MM) (BOLT (M16X2X140-MM))	
	11	1	**8T-4121**	4	ARRUELA DURA (11X21X2,5 MM DE ESPESSURA) (WASHER-HARD (11X21X2.5-MM THK))	
M	12	1	**8T-4196**	4	PARAFUSO (M10X1,5X35 MM) (BOLT (M10X1.5X35-MM))	
M	13	1	**8T-4648**	4	PARAFUSO (M12X1,75X70 MM) (BOLT (M12X1.75X70-MM))	
	14	1	**9X-8257**	6	ARRUELA (17,5X30X3,5 MM DE ESPESSURA) (WASHER (17.5X30X3.5-MM THK))	

M - PEÇA MÉTRICA

239-1876 GRUPO DE TUBULAÇÕES-CILINDRO DO BRAÇO (LINES GP-STICK CYLINDER) (continuação) **i02500014**

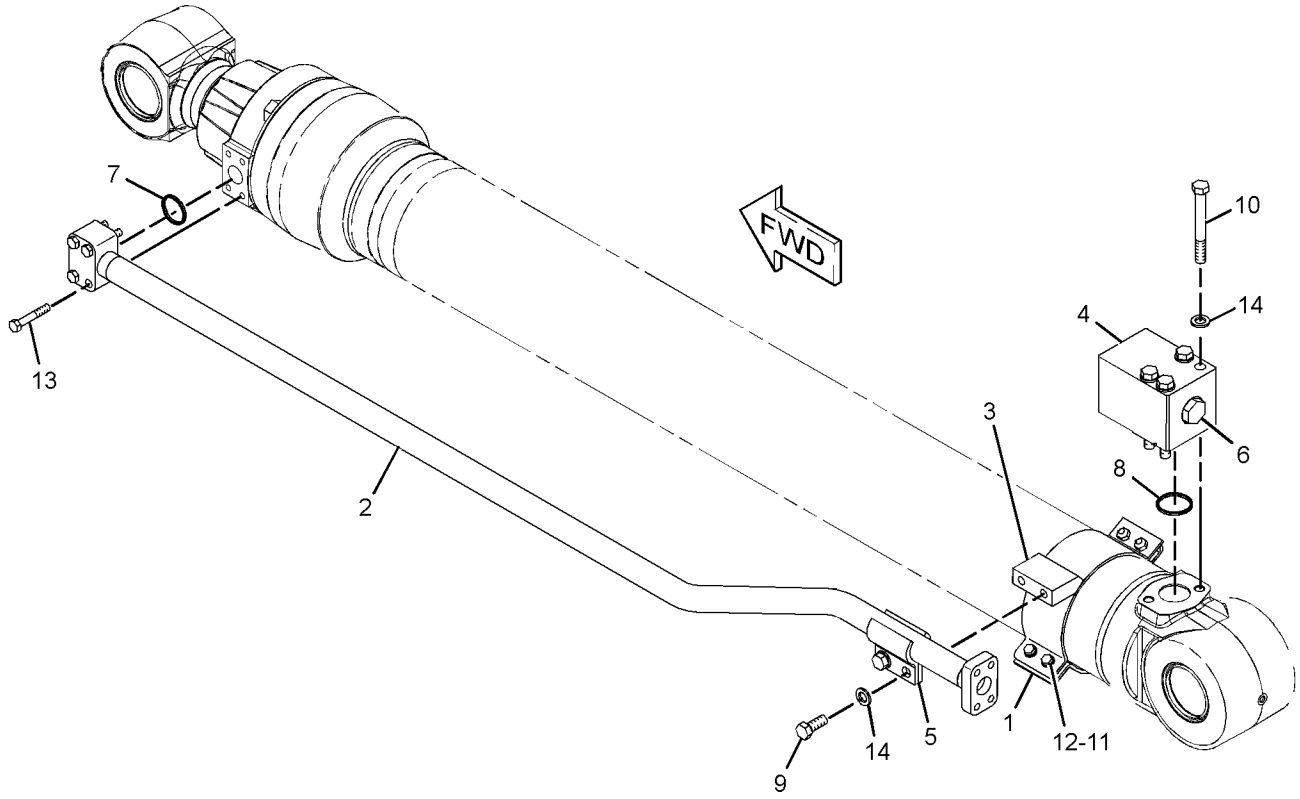

GRÁFICO 1 <FIM> g01197557

239-1618 GRUPO DE TUBULAÇÕES DO MOTOR PARA PERCURSO–MATERIAL RODANTE LONGO (LINES GP-TRAVEL MOTOR-MATERIAL RODANTE LONGO)

S/N: MBP1-UP

NÚMEROE DE 461-5470 ARRANJO HIDRÁULICO

SMCS-5057, 5058 **i03815650**

NOTA	REF. NÃO	GRÁFICO REF.	NÚMERO DA PEÇA	QTY	NOME DA PEÇA 1 2 3 4 5 6 (NÍVEL DO PRODUTO)	CONSULTE PÁGINA
I	1	1	**4I-0812**	2	CONJUNTO DE MANGUEIRA (HOSE AS)	
	2	1	**7K-1181**	4	CABO TIPO CINTA (STRAP-CABLE)	
	3	1	**108-7118**	2	ILHÓ (GROMMET)	
Y	4	1	**234-4440**	1	GRUPO DE ARTICULAÇÃO (SWIVEL GP)	499
I	5	1	**239-1892**	4	CONJUNTO DE MANGUEIRA (HOSE AS)	
CI	6	1	**286-6824**	2	CONJUNTO DE MANGUEIRA (HOSE AS)	
	7	1	**296-7072**	2	ILHÓ (GROMMET)	
	8	1	*148-8336*	2	CONJUNTO DO CONECTOR (CONNECTOR AS)	
					(EACH INCLUDES)	
		1	**3J-1907**	1	ANEL RETENTOR EM O (SEAL-O-RING)	
		1	**6V-8397**	1	ANEL RETENTOR EM O (SEAL-O-RING)	
		1	**6V-8636**	1	CONECTOR (CONNECTOR)	
	9	1	*148-8388*	1	CONJUNTO DE COTOVELO (ELBOW AS)	
		1	**2M-9780**	1	ANEL RETENTOR EM O (SEAL-O-RING)	
		1	**6V-8629**	1	COTOVELO (ELBOW)	
		1	**6V-9746**	1	ANEL RETENTOR EM O (SEAL-O-RING)	
B	10	1	**1U-8846**	1	VEDANTE DA JUNTA (SEALANT-GASKET)	
	11	1	*150-4033*	1	CONJUNTO DE TÊ (TEE AS)	
		1	**6V-9846**	1	T (TEE)	
		1	**6V-9746**	2	ANEL RETENTOR EM O (SEAL-O-RING)	
	12	1	*150-4044*	2	CONJUNTO DO CONECTOR (CONNECTOR AS)	
					(EACH INCLUDES)	
		1	**3J-1907**	1	ANEL RETENTOR EM O (SEAL-O-RING)	
		1	**6V-8397**	1	ANEL RETENTOR EM O (SEAL-O-RING)	
		1	**8T-1779**	1	CONECTOR (CONNECTOR)	
C	13	1	*148-8327*	2	CONJUNTO DO CONECTOR (CONNECTOR AS)	
					(EACH INCLUDES)	
		1	**3D-2824**	1	ANEL RETENTOR EM O (SEAL-O-RING)	
		1	**6V-8637**	1	CONECTOR (CONNECTOR)	
		1	**6V-9746**	1	ANEL RETENTOR EM O (SEAL-O-RING)	
	14	1	**1P-3703**	8	SELO RETANGULAR (SEAL-RECTANGULAR)	
	15	1	**6V-0400**	24	MEIO-FLANGE (FLANGE-HALF)	
	16	1	**8T-4121**	6	ARRUELA DURA (11X21X2,5 MM DE ESPESSURA) (WASHER-HARD (11X21X2.5-MM THK))	
M	17	1	**8T-4136**	6	PARAFUSO (M10X1,5X25 MM) (BOLT (M10X1.5X25-MM))	
M	18	1	**8T-4184**	48	PARAFUSO (M12X1,75X45 MM) (BOLT (M12X1.75X45-MM))	
	19	1	**8T-4223**	48	ARRUELA DURA (13,5X25,5X3 MM DE ESPESSURA) (WASHER-HARD (13.5X25.5X3-MM THK))	

B - UTILIZAR CONFORME NECESSÁRIO
C - ALTERAR DO TIPO ANTERIOR
I - CONSULTE O SISTEMA DE INFORMAÇÕES HIDRÁULICAS
M - PEÇA MÉTRICA
Y - ILUSTRAÇÃO INDIVIDUAL

239-1618 GRUPO DE TUBULAÇÕES DO MOTOR PARA PERCURSO (LINES GP-TRAVEL MOTOR) (continuação)

i03815650

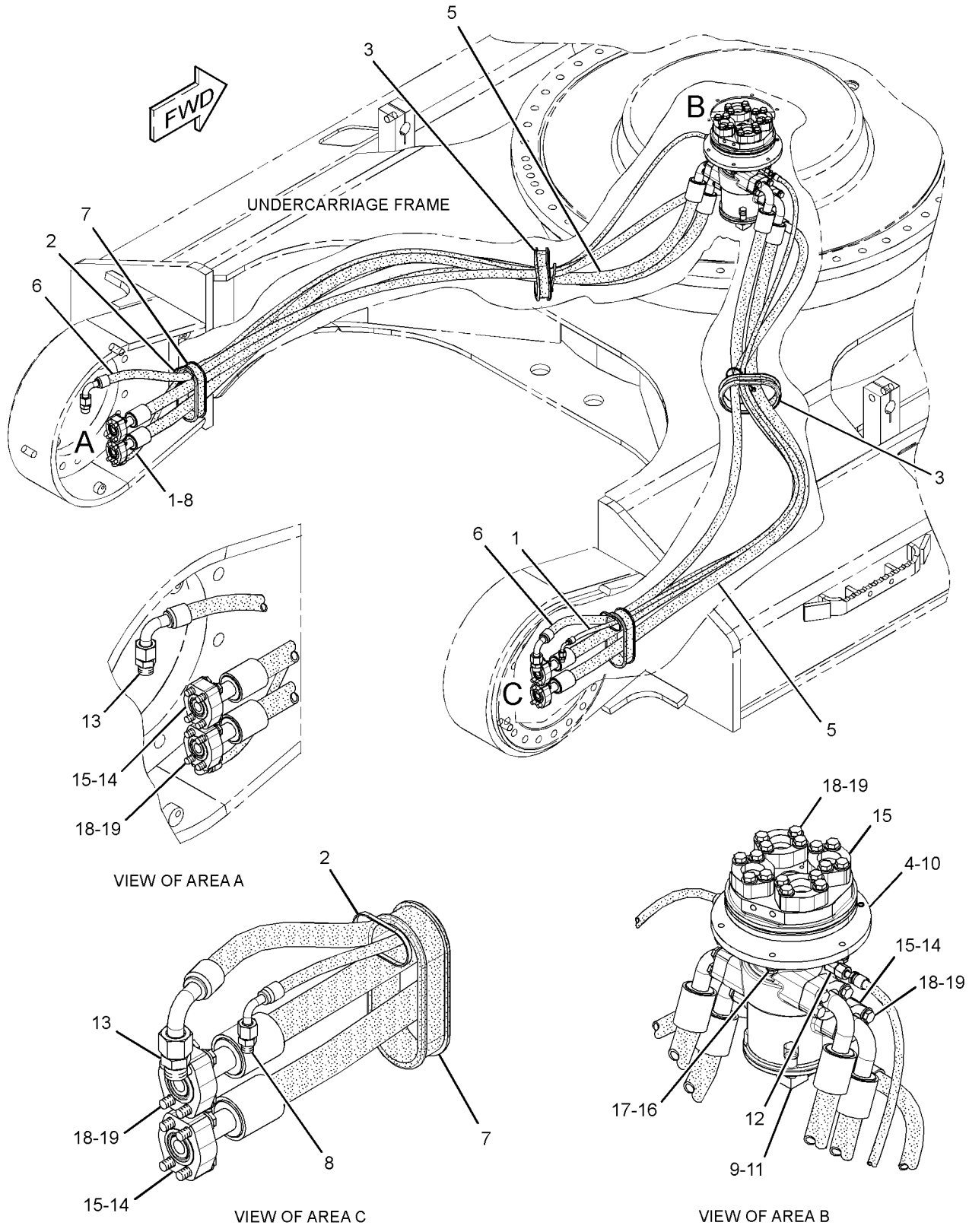

GRÁFICO 1 <FIM> g01366801

215-5037 GRUPO DO COLETOR DE CONTROLE–SUPRIMENTO DE ÓLEO PILOTO (MANIFOLD GP-CONTROL–SUPRIMENTO DE ÓLEO PILOTO)

S/N: MBP1-UP

NÚMEROE DE 471-5241 GRUPO DE TUBULAÇÕES PILOTO

SMCS-5264 **i06240824**

NOTA	REF. NÃO	GRÁFICO REF.	NÚMERO DA PEÇA	QTY	NOME DA PEÇA 1 2 3 4 5 6 (NÍVEL DO PRODUTO)	CONSULTE PÁGINA
CY	1	1	**457-9878**	1	GRUPO DA VÁLVULA SOLENOIDE (24 V) (LIBERAÇÃO DO FREIO DE OSCILAÇÃO) (VALVE GP-SOLENOID (24-VOLT) (SWING BRAKE RELEASE))	568
CY	1A	1	**457-9878**	1	GRUPO DA VÁLVULA SOLENOIDE (24 V) (RETENÇÃO HIDRÁULICA) (VALVE GP-SOLENOID (24-VOLT) (HYDRAULIC LOCKOUT))	568
CY	1B	1	**457-9878**	1	GRUPO DA VÁLVULA SOLENOIDE (24 V) (VELOCIDADE DE PERCURSO) (VALVE GP-SOLENOID (24-VOLT) (TRAVEL SPEED))	568
C	2	1	**9S-8005**	4	BUJÃO (3/4-16 DE ROSCA) (PLUG (3/4-16-THD))	
C	3	1	**9S-8004**	1	BUJÃO (ROSCA 9/16-18) (PLUG (9/16-18-THD))	
C	4	1	**197-0196**	1	VÁLVULA DE RETENÇÃO (VALVE-CHECK)	
C	5	1	**197-0199**	1	MOLA (SPRING)	
C	6	1	**197-0273**	1	MOLA (SPRING)	
CM	7	1	**7I-2272**	6	PARAFUSO (M5X0,8X12 MM) (BOLT (M5X0.8X12-MM))	
C	8	1	**3J-1907**	1	ANEL RETENTOR EM O (SEAL-O-RING)	
C	9	1	**3K-0360**	4	ANEL RETENTOR EM O (SEAL-O-RING)	
C	10	1	*225-4818*	6	CONJUNTO DE BUJÃO (PLUG AS)	
					(EACH INCLUDES)	
		1	**4J-7533**	1	ANEL RETENTOR EM O (SEAL-O-RING)	
		1	**225-4804**	1	BUJÃO (PLUG)	

C - ALTERAR DO TIPO ANTERIOR
M - PEÇA MÉTRICA
Y - ILUSTRAÇÃO INDIVIDUAL

215-5037 GRUPO DO COLETOR DE CONTROLE (MANIFOLD GP-CONTROL) (continuação) **i06240824**

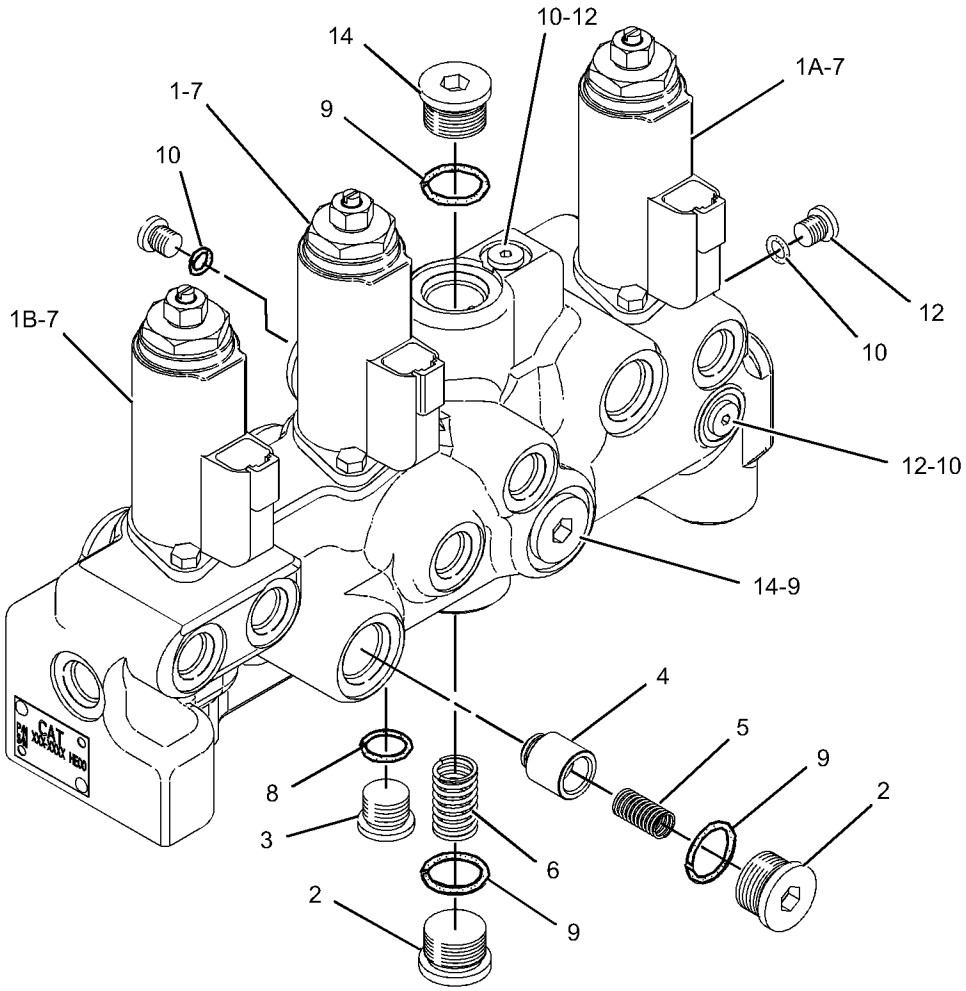

GRÁFICO 1 <FIM> g03803592

200-3372 GRUPO DE MOTOR DE OSCILAÇÃO E MONTAGEM (MOTOR & MTG GP-SWING)

S/N: MBP1-UP

NÚMEROE DE 447-2485 GRUPO DO COMANDO DE OSCILAÇÃO

SMCS-5058 **i05893450**

NOTA	REF. NÃO	GRÁFICO REF.	NÚMERO DA PEÇA	QTY	NOME DA PEÇA 1 2 3 4 5 6 (NÍVEL DO PRODUTO)	CONSULTE PÁGINA
CYR	1	1	**334-9973**	1	GRUPO DO MOTOR DE OSCILAÇÃO (MOTOR GP-SWING)	484
	2	1	**8T-6404**	1	ANEL RETENTOR EM O (SEAL-O-RING)	
	3	1	**6V-5204**	1	ANEL DE RETENÇÃO (RING-RETAINING)	
	4	1	**451-2175**	4	ARRUELA DURA (17,5X30X3,5 MM DE ESPESSURA) (WASHER-HARD (17.5X30X3.5-MM THK))	
M	5	1	**6V-8201**	4	PARAFUSO DE CABEÇA OCA (M16X2X45 MM) (BOLT-SOCKET HEAD (M16X2X45-MM))	
	6	1	**352-7064**	2	CAPA (CAP)	

C - ALTERAR DO TIPO ANTERIOR
M - PEÇA MÉTRICA
R - PEÇA REMANUFATURADA PODE ESTAR DISPONÍVEL
Y - ILUSTRAÇÃO INDIVIDUAL

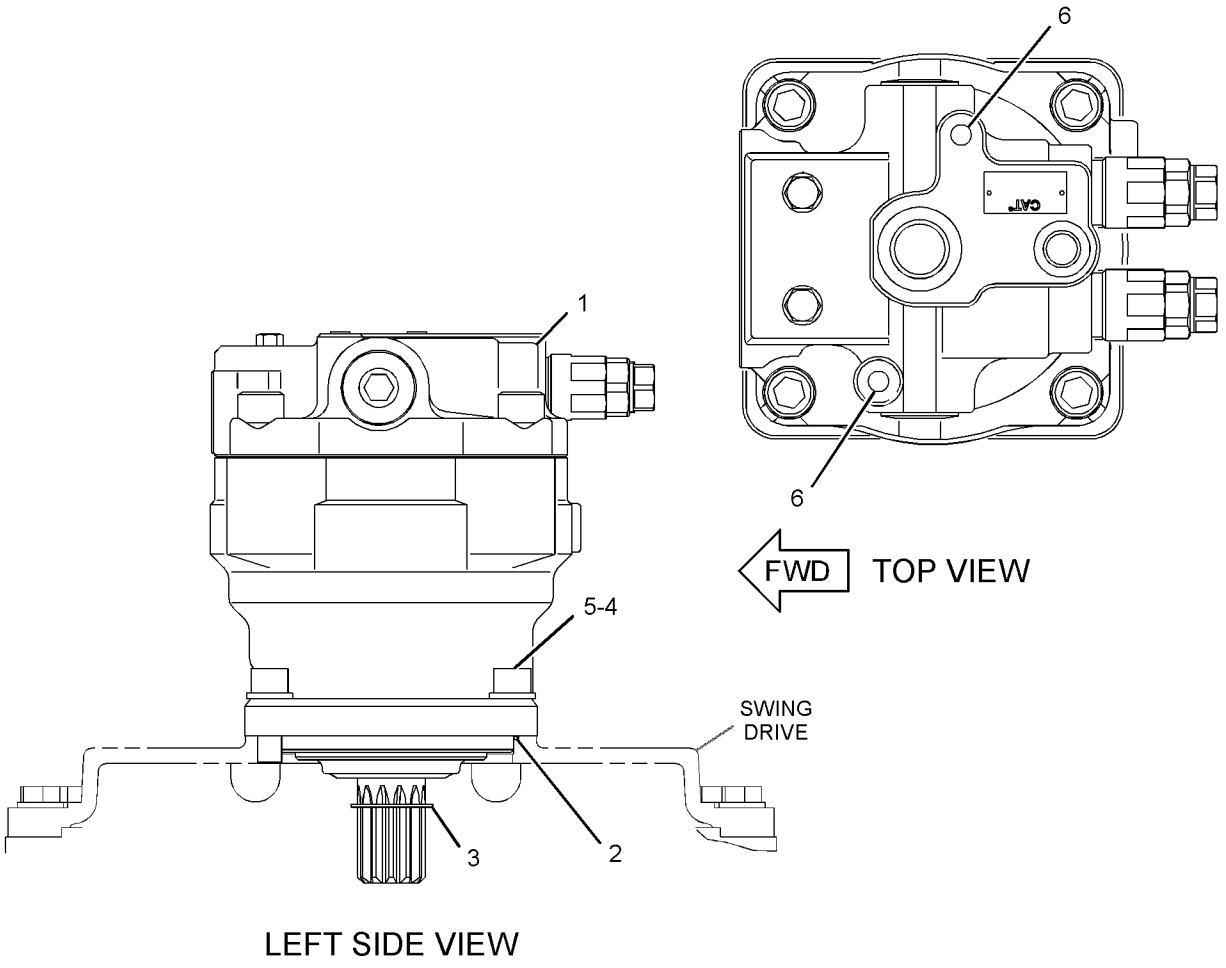

GRÁFICO 1 <FIM> g02358078

322-8729 GRUPO DE MOTOR E MONTAGEM-PERCURSO (MOTOR & MTG GP-TRAVEL)

S/N: MBP1-UP

NÚMEROE DE 470-8770 GRUPO DO COMANDO FINAL

SMCS-4351 **i04856209**

NOTA	REF. NÃO	GRÁFICO REF.	NÚMERO DA PEÇA	QTY	NOME DA PEÇA 1 2 3 4 5 6 (NÍVEL DO PRODUTO)	CONSULTE PÁGINA
YR	1	1	**355-5668**	1	GRUPO DO MOTOR PARA PERCURSO (MOTOR GP-TRAVEL)	487
Y	2	1	**322-8714**	1	GRUPO DE VÁLVULAS-COMPENSAÇÃO DE DESLOCAMENTO (VALVE GP-TRAVEL COUNTERBALANCE)	573
M	3	1	**096-0008**	4	PARAFUSO DE CABEÇA OCA (M16X2X140 MM) (BOLT-SOCKET HEAD (M16X2X140-MM))	
	4	1	**3F-1547**	1	ANEL RETENTOR EM O (SEAL-O-RING)	
M	5	1	**8C-8729**	6	PARAFUSO DE CABEÇA OCA (M12X1,75X80 MM) (BOLT-SOCKET HEAD (M12X1.75X80-MM))	

M - PEÇA MÉTRICA
R - PEÇA REMANUFATURADA PODE ESTAR DISPONÍVEL
Y - ILUSTRAÇÃO INDIVIDUAL

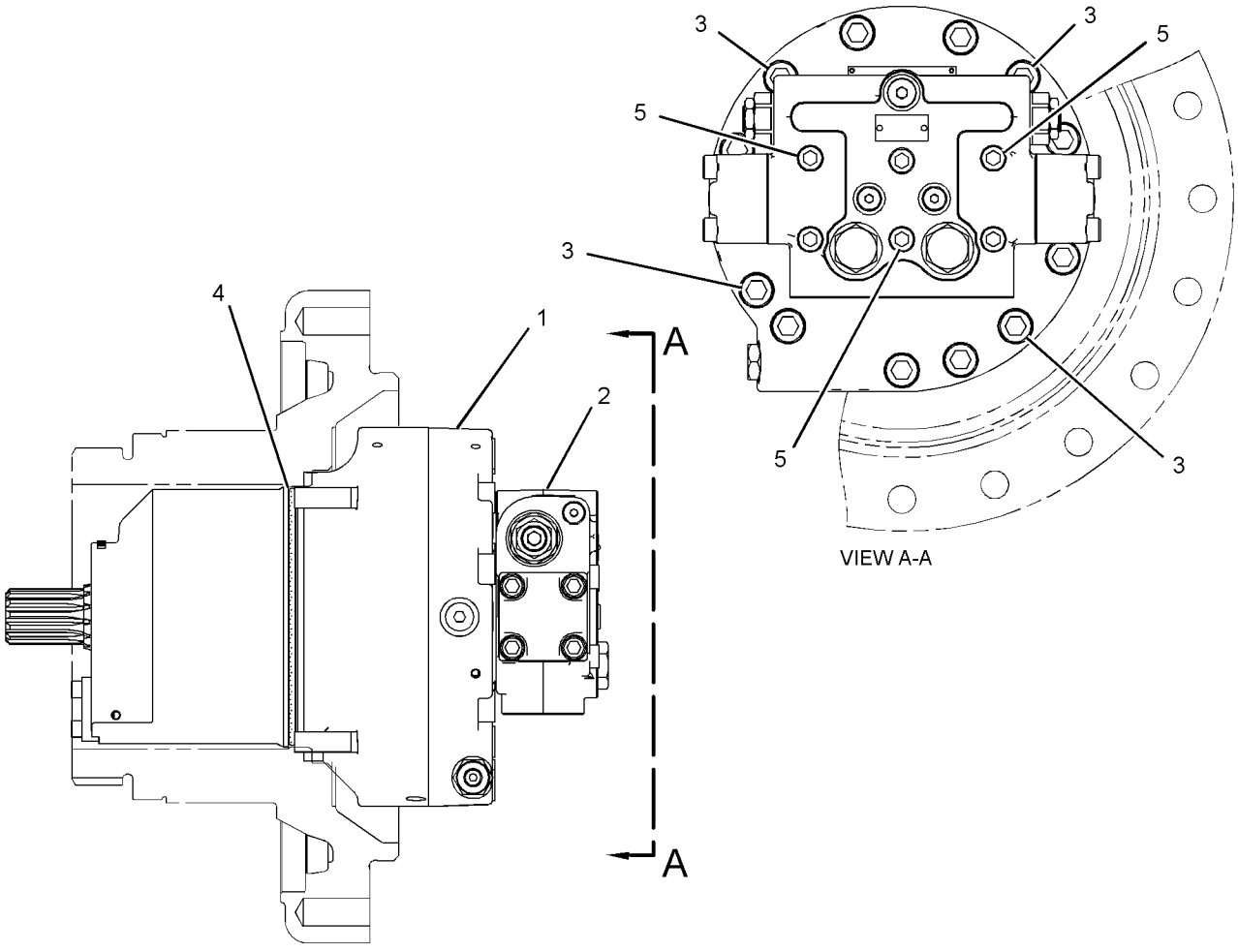

GRÁFICO 1 <FIM> g02212434

334-9973 GRUPO DO MOTOR DE OSCILAÇÃO (MOTOR GP-SWING)*R

S/N: MBP1-UP

NÚMEROE DE 200-3372 GRUPO DE MOTOR DE OSCILAÇÃO E MONTAGEM

SMCS-5058 **i03751332**

NOTA	REF. NÃO	GRÁFICO REF.	NÚMERO DA PEÇA	QTY	NOME DA PEÇA 1 2 3 4 5 6 (NÍVEL DO PRODUTO)	CONSULTE PÁGINA
Y	1	1	**204-2678**	2	GRUPO DA VÁLVULA DE ALÍVIO (MOTOR DE OSCILAÇÃO) (VALVE GP-RELIEF (SWING MOTOR))	546
YR	2	1	**334-9979**	1	GRUPO DO MOTOR DE OSCILAÇÃO (MOTOR GP-SWING)	485

R - PEÇA REMANUFATURADA PODE ESTAR DISPONÍVEL
Y - ILUSTRAÇÃO INDIVIDUAL

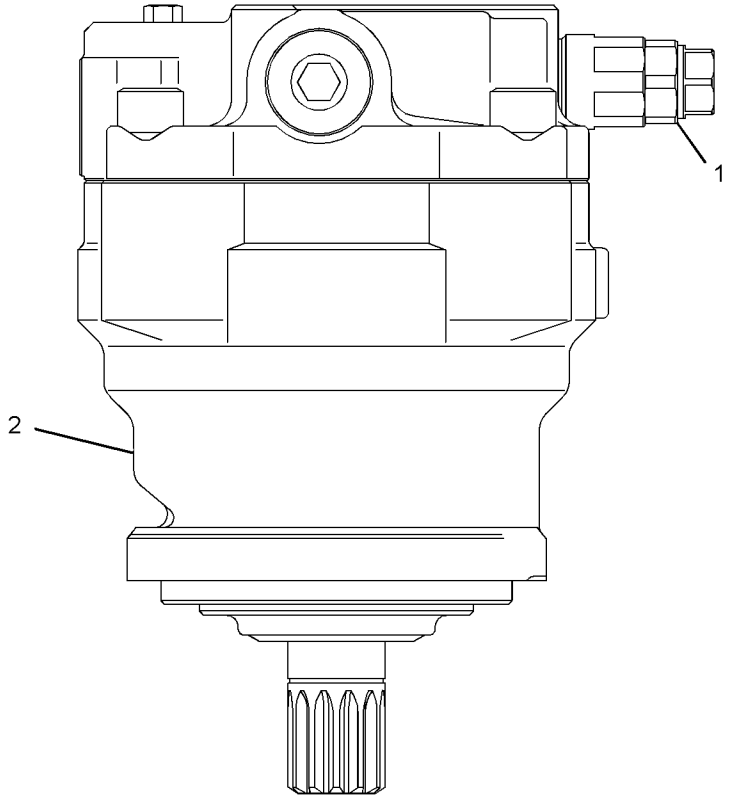

LEFT SIDE VIEW

GRÁFICO 1 <FIM> g01766694

334-9979 GRUPO DO MOTOR DE OSCILAÇÃO

(MOTOR GP-SWING)*R

S/N: MBP1-UP

NÚMEROE DE 334-9973 GRUPO DO MOTOR DE OSCILAÇÃO

SMCS-5058 **i06204669**

NOTA	REF. NÃO	GRÁFICO REF.	NÚMERO DA PEÇA	QTY	NOME DA PEÇA 1 2 3 4 5 6 (NÍVEL DO PRODUTO)	CONSULTE PÁGINA
	1	1	**188-4163**	1	EIXO (SHAFT)	
J	2	1	**096-1533**	1	SELO TIPO LÁBIO (SEAL-LIP TYPE)	
	3	1	**188-4170**	1	ROLAMENTO (BEARING)	
	4	1	**204-2676**	1	CARROCERIA (BODY)	
	5	1	**188-4165**	1	PLACA (PLATE)	
	6	1	**188-4167**	1	PLACA (PLATE)	
	7	1	**334-9982**	1	CONJUNTO DE PISTON (PISTON AS)	
	8	1	**188-4166**	1	PLACA (PLATE)	
	9	1	**188-4164**	1	TAMBOR (BARREL)	
	10	1	**188-4172**	3	CHAPA-FRICÇÃO (PLATE-FRICTION)	
	11	1	**188-4173**	4	PLACA - SEPARADOR (PLATE-SEPARATOR)	
	12	1	**184-3835**	1	PISTÃO (PISTON)	
J	13	1	**5J-2383**	1	ANEL RETENTOR EM O (SEAL-O-RING)	
J	14	1	**7Y-4294**	1	ANEL RETENTOR EM O (SEAL-O-RING)	
J	15	1	**4I-5849**	1	ANEL RETENTOR EM O (SEAL-O-RING)	
	16	1	**123-2139**	20	MOLA (SPRING)	
	17	1	**188-4162**	1	GRUPO DO CABEÇOTE DO MOTOR (HEAD GP-MOTOR)	
		1	**099-8111**	2	PINO DE MOLA (PIN-SPRING)	
J	18	1	**3J-1907**	2	ANEL RETENTOR EM O (SEAL-O-RING)	
	19	1	**110-5525**	2	BUJÃO (PLUG)	
	20	1	**204-2677**	1	CHAPA DA VÁLVULA (PLATE-VALVE)	
	21	1	**188-4171**	1	ROLAMENTO (BEARING)	
	22	1	**170-9996**	2	BUJÃO (PLUG)	
	23	1	**170-9985**	2	VÁLVULA-PISTÃO (VALVE-PISTON)	
M	24	1	**7Y-5221**	4	PARAFUSO DE CABEÇA OCA (M20X2,5X45 MM) (BOLT-SOCKET HEAD (M20X2.5X45-MM))	
	25	1	**170-9986**	2	MOLA (SPRING)	
J	26	1	**095-1600**	2	ANEL RETENTOR EM O (SEAL-O-RING)	
	27	1	**095-1698**	2	ANEL RETENTOR EM O (SEAL-O-RING)	
	28	1	**105-7285**	2	BUJÃO (PLUG)	
					JOGO(S) DE REPARO DISPONÍVEL(ÍVEIS):	
J			**188-4176**	1	KIT DE SELOS (MOTOR DE OSCILAÇÃO) (KIT-SEAL (SWING MOTOR))	

J - KIT MARKED J SERVICES PART(S) MARKED J
M - PEÇA MÉTRICA

334-9979 GRUPO DO MOTOR DE OSCILAÇÃO (MOTOR GP-SWING) (continuação) **i06204669**

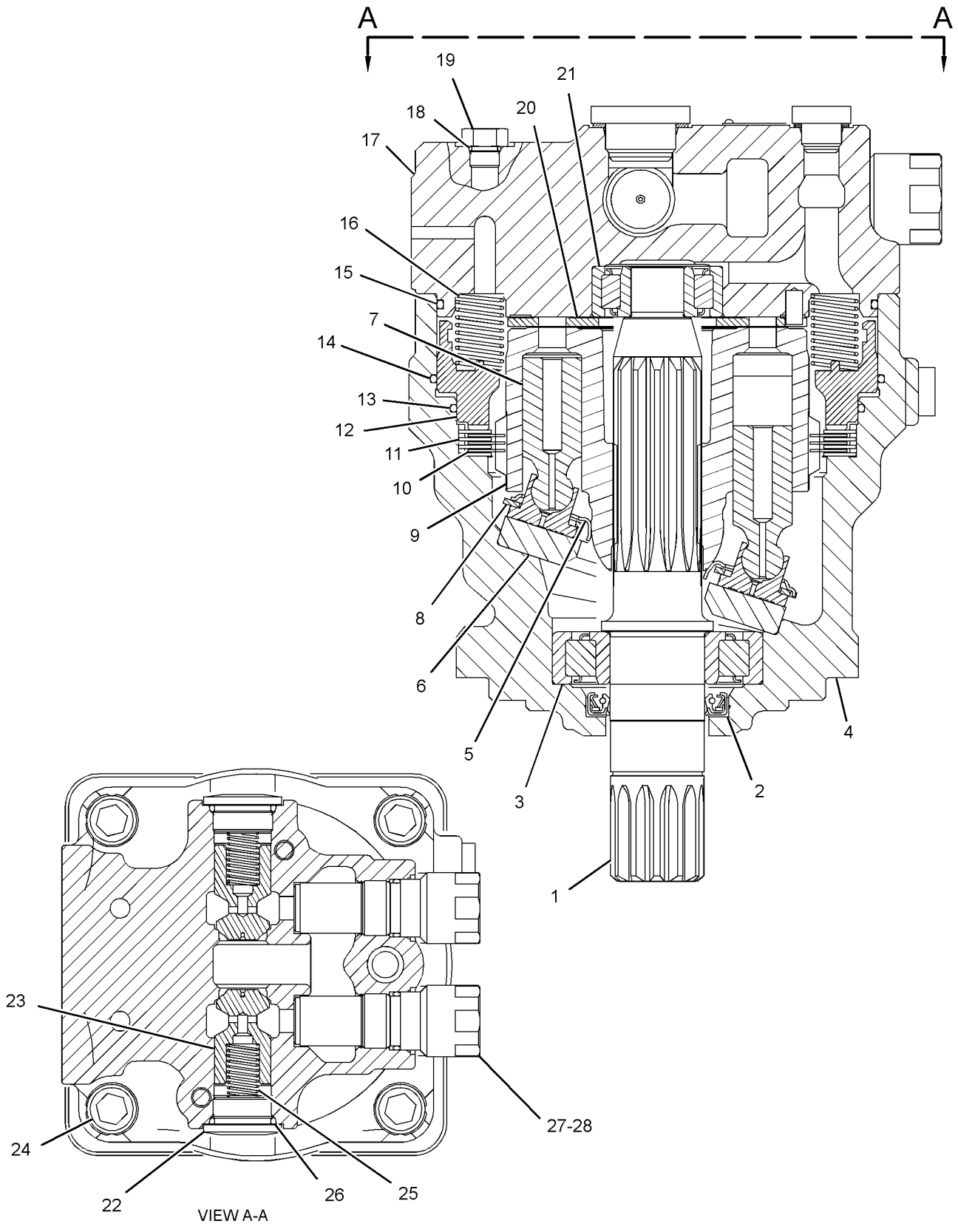

GRÁFICO 1 <FIM> g02795200

355-5668 GRUPO DO MOTOR PARA PERCURSO

(MOTOR GP-TRAVEL)*R

S/N: MBP1-UP

NÚMEROE DE 322-8729 GRUPO DE MOTOR E MONTAGEM-PERCURSO

SMCS-4351, 5058 **i05453812**

NOTA	REF. NÃO	GRÁFICO REF.	NÚMERO DA PEÇA	QTY	NOME DA PEÇA 1 2 3 4 5 6 (NÍVEL DO PRODUTO)	CONSULTE PÁGINA
	1	1	**1T-0936**	1	BUJÃO-ORIFÍCIO (PLUG-ORIFICE)	
	2	1	**4B-4158**	4	CHAVE DE FENDA (NO. 4X0,25 POL) (SCREW-DRIVE (NO 4X0.25-IN))	
J	3	1	**6V-3382**	1	SELO TIPO LÁBIO (SEAL-LIP TYPE)	
	4	1	**8J-2559**	1	PLACA DE AVISO (ENCHIMENTO DE ÓLEO) (PLATE-WARNING (OIL FILL))	
	5	1	**087-4786**	1	ADAPTADOR (ADAPTER)	
	6	1	**108-6503**	9	CONJUNTO DE PISTON (PISTON AS)	
	7	1	**118-4057**	9	MOLA (SPRING)	
	8	1	**124-1541**	2	PINO (PIN)	
	9	1	**124-1561**	20	MOLA-FREIO (SPRING-BRAKE)	
	10	1	**137-3708**	1	RETENTOR (RETAINER)	
	11	1	**167-3855**	1	EIXO (SHAFT)	
	12	1	**167-3857**	1	CHAVE (KEY)	
	13	1	**167-3858**	1	CHAVE (KEY)	
	14	1	**167-3859**	1	PLACA DO EXCÊNTRICO (PLATE-CAM)	
	15	1	**167-3862**	1	PLACA DE RETENÇÃO (PLATE-RETAINER)	
	16	1	**167-3863**	1	ESFERA (BALL)	
	17	1	**167-3865**	5	PLACA - SEPARADOR (PLATE-SEPARATOR)	
	18	1	**167-3866**	4	CHAPA-FRICÇÃO (PLATE-FRICTION)	
	19	1	**167-3867**	1	ORIFÍCIO DA PLACA (PLATE-PORT)	
	20	1	**167-3868**	1	PISTÃO-FREIO (PISTON-BRAKE)	
	21	1	**167-3872**	1	CARRETEL (SPOOL)	
J	22	1	**170-1612**	2	RETENTOR (SEAL)	
J	23	1	**170-1626**	1	ANEL-REFORÇO (RING-BACKUP)	
J	24	1	**170-1627**	1	ANEL-REFORÇO (RING-BACKUP)	
	25	1	**173-4063**	1	CONJUNTO DO TAMBOR-MOTOR (BARREL AS-MOTOR)	
	26	1	**173-4066**	1	ESPAÇADOR (63,05X79,8X7 MM DE ESPESSURA) (SPACER (63.05X79.8X7-MM THK))	
	27	1	**175-7436**	1	VÁLVULA (VALVE)	
	28	1	**175-7887**	2	PINO-GUIA (DOWEL)	
	29	1	**180-6769**	1	CONJUNTO DE BEARING (BEARING AS)	
	30	1	**180-6770**	1	CONJUNTO DE BEARING (BEARING AS)	
	31	1	**186-5175**	1	BUJÃO (PLUG)	
	32	1	**193-7901**	1	CONJUNTO DE CAÇAMBA (BODY AS)	
		1	**124-1555**	4	BUJÃO (PLUG)	
	33	1	**271-6377**	1	CONJUNTO DO CABEÇOTE (HEAD AS)	
		1	**096-5916**	2	ASSENTO (SEAT)	
		1	**124-1555**	4	BUJÃO (PLUG)	
	34	1	**274-4512**	1	ASSENTO (SEAT)	
	35	1	**274-4513**	2	RETENTOR (RETAINER)	
	36	1	**345-3744**	1	PISTÃO-ATUADOR (PISTON-ACTUATOR)	
J	37	1	**095-1572**	2	ANEL RETENTOR EM O (SEAL-O-RING)	
J	38	1	**095-1585**	1	ANEL RETENTOR EM O (SEAL-O-RING)	
J	39	1	**095-1596**	1	ANEL RETENTOR EM O (SEAL-O-RING)	
J	40	1	**095-1700**	2	ANEL RETENTOR EM O (SEAL-O-RING)	
	41	1	**095-7380**	1	MOLA (SPRING)	

355-5668 GRUPO DO MOTOR PARA PERCURSO (MOTOR GP-TRAVEL) (continuação) **i05453812**

NOTA	REF. NÃO	GRÁFICO REF.	NÚMERO DA PEÇA	QTY	NOME DA PEÇA 1 2 3 4 5 6 (NÍVEL DO PRODUTO)	CONSULTE PÁGINA
	42	1	**096-3978**	1	MOLA (SPRING)	
J	43	1	**096-5919**	2	ANEL-REFORÇO (RING-BACKUP)	
J	44	1	**099-7030**	1	ANEL-REFORÇO (RING-BACKUP)	
J	45	1	**170-1616**	1	RETENTOR (SEAL)	
	46	1	**2D-6642**	2	ESFERA (BALL)	
J	47	1	**2M-9780**	1	ANEL RETENTOR EM O (SEAL-O-RING)	
	48	1	**2R-1236**	1	ANEL DE RETENÇÃO (TRAVA, INTERNA) (RING-RETAINING (LOCK, INTERNAL))	
J	49	1	**3D-2824**	2	ANEL RETENTOR EM O (SEAL-O-RING)	
J	50	1	**3K-0360**	2	ANEL RETENTOR EM O (SEAL-O-RING)	
	51	1	**4K-4284**	1	ANEL DE RETENÇÃO (RING-RETAINING)	
M	52	1	**6V-5192**	4	PARAFUSO DE CABEÇA OCA (M8X1,25X30 MM) (BOLT-SOCKET HEAD (M8X1.25X30-MM))	
J	53	1	**7Y-5219**	2	ANEL RETENTOR EM O (SEAL-O-RING)	
M	54	1	**8T-2393**	8	PARAFUSO DE CABEÇA OCA (M16X2X60-MM) (BOLT-SOCKET HEAD (M16X2X60-MM))	
	55	1	**9S-8005**	2	BUJÃO (3/4-16 DE ROSCA) (PLUG (3/4-16-THD))	
	56	1	**9S-8008**	2	BUJÃO (1/1-16-12 DE ESPESSURA) (PLUG (1-1/16-12-THD))	
					JOGO(S) DE REPARO DISPONÍVEL(ÍVEIS):	
J			**272-0290**	1	KIT DE SELOS (MOTOR DE PERCURSO) (KIT-SEAL (TRAVEL MOTOR))	

J - KIT MARKED J SERVICES PART(S) MARKED J
M - PEÇA MÉTRICA

355-5668 GRUPO DO MOTOR PARA PERCURSO (MOTOR GP-TRAVEL) (continuação) **i05453812**

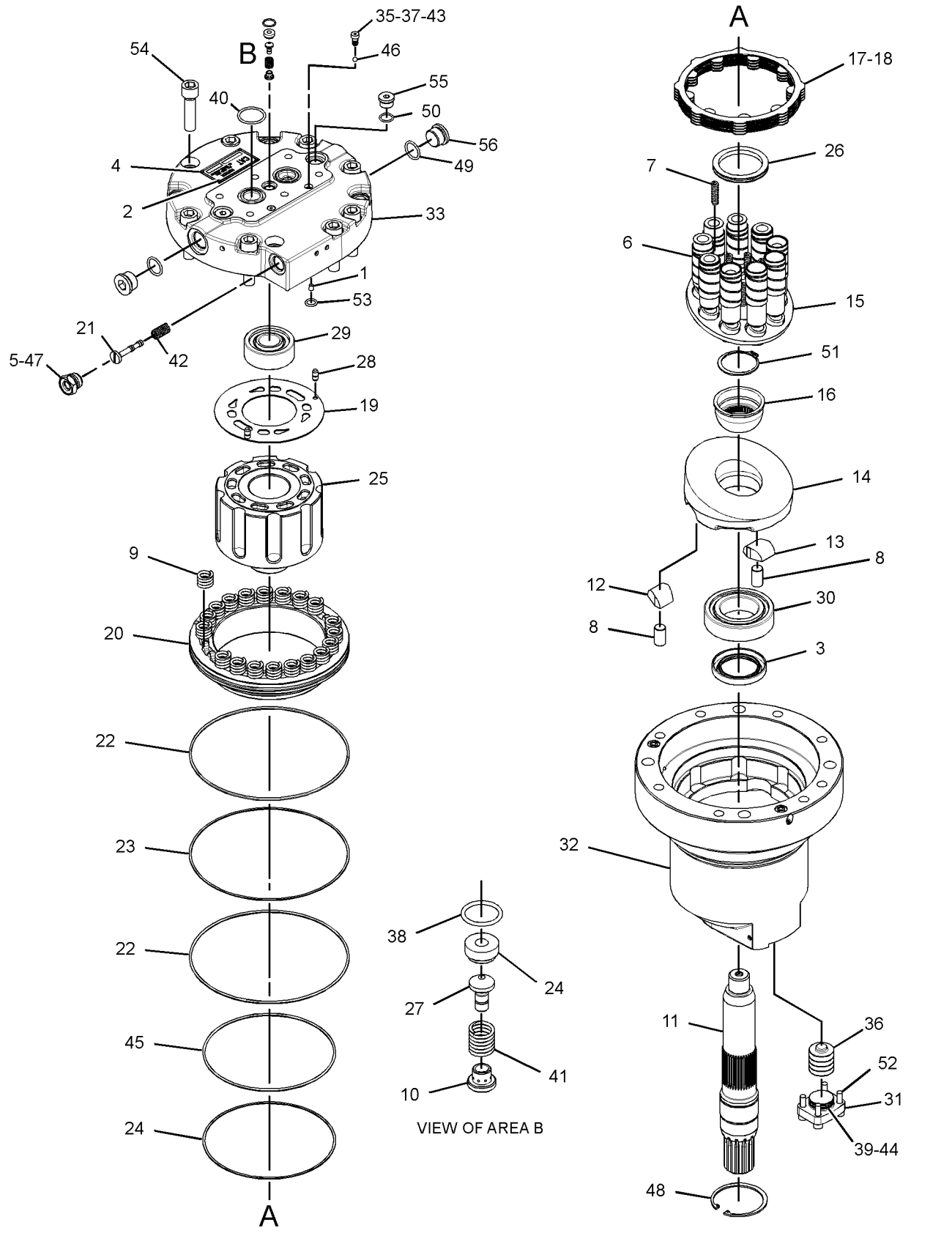

GRÁFICO 1 <FIM> g02238122

260-7868 GRUPO DE MONTAGEM-VÁLVULA DE CONTROLE PRINCIPAL (MOUNTING GP-MAIN CONTROL VALVE)

S/N: MBP1-UP

NÚMEROE DE 461-5470 ARRANJO HIDRÁULICO

SMCS-5051 **i05686877**

NOTA	REF. NÃO	GRÁFICO REF.	NÚMERO DA PEÇA	QTY	NOME DA PEÇA 1 2 3 4 5 6 (NÍVEL DO PRODUTO)	CONSULTE PÁGINA
	1	1	**260-7904**	1	CONJUNTO DO SUPORTE (SUPPORT AS)	
	2	1	**260-7906**	1	CONJUNTO DO SUPORTE (SUPPORT AS)	
M	3	1	**453-2835**	8	PARAFUSO (M16X2X40 MM) (BOLT (M16X2X40-MM))	
	4	1	**451-2175**	4	ARRUELA DURA (17,5X30X3,5 MM DE ESPESSURA) (WASHER-HARD (17.5X30X3.5-MM THK))	
	5	1	**196-0711**	4	ARRUELA (17X40X8 MM DE ESPESSURA) (WASHER (17X40X8-MM THK))	

M - PEÇA MÉTRICA

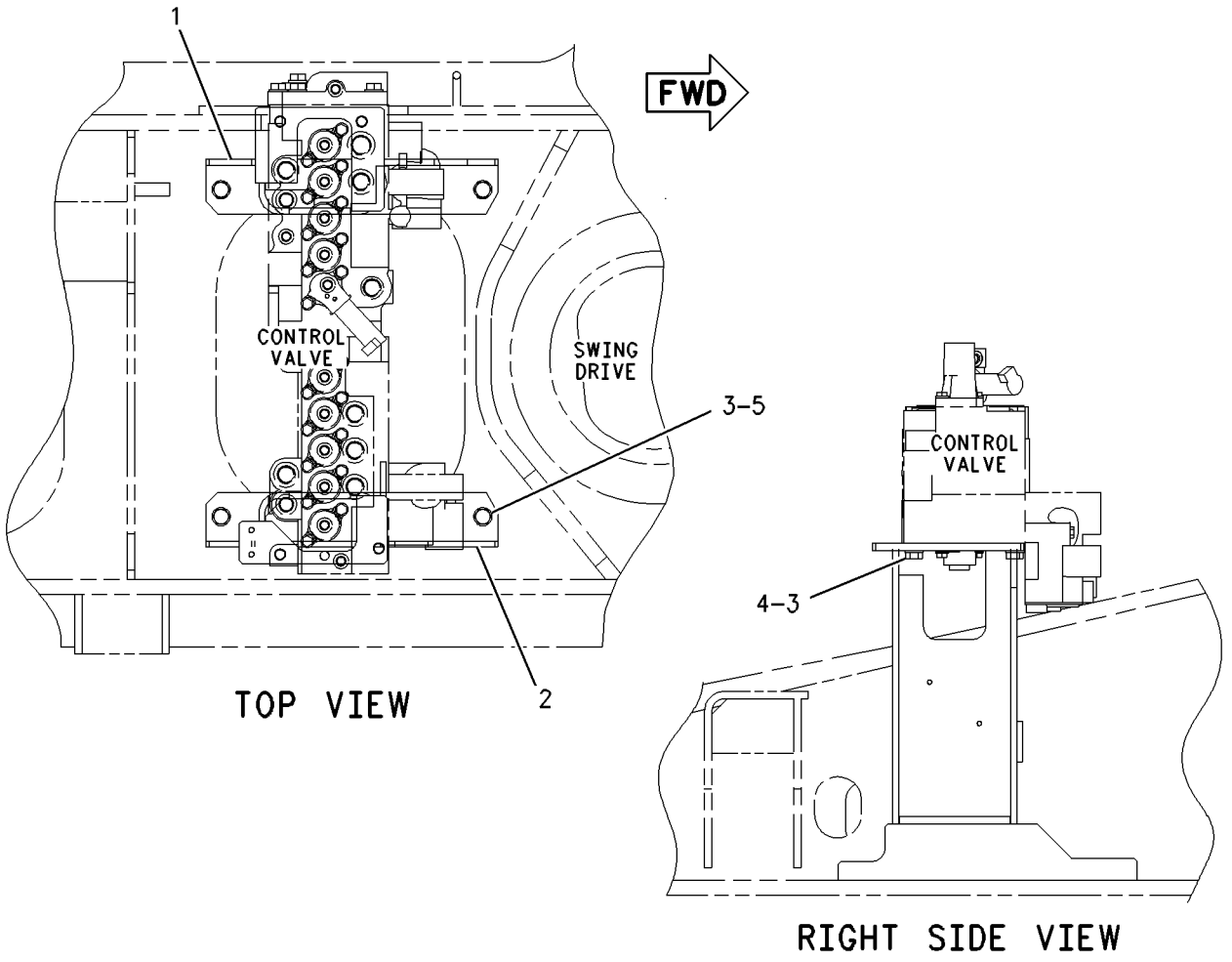

GRÁFICO 1 <FIM> g00676425

310-0404 GRUPO DO BUJÃO-VÁLVULA DE CONTROLE (PLUG GP-CONTROL VALVE)

S/N: MBP1-UP

NÚMEROE DE 352-6846 GRUPO DA VÁLVULA DE CONTROLE

SMCS-5051 **i05459629**

NOTA	REF. NÃO	GRÁFICO REF.	NÚMERO DA PEÇA	QTY	NOME DA PEÇA 1 2 3 4 5 6 (NÍVEL DO PRODUTO)	CONSULTE PÁGINA
	1	1	**310-0405**	1	BUJÃO (PLUG)	
	2	1	**3D-2824**	1	ANEL RETENTOR EM O (SEAL-O-RING)	
	3	1	**6M-5062**	1	ANEL RETENTOR EM O (SEAL-O-RING)	
	4	1	**9J-0705**	1	ANEL-REFORÇO (RING-BACKUP)	

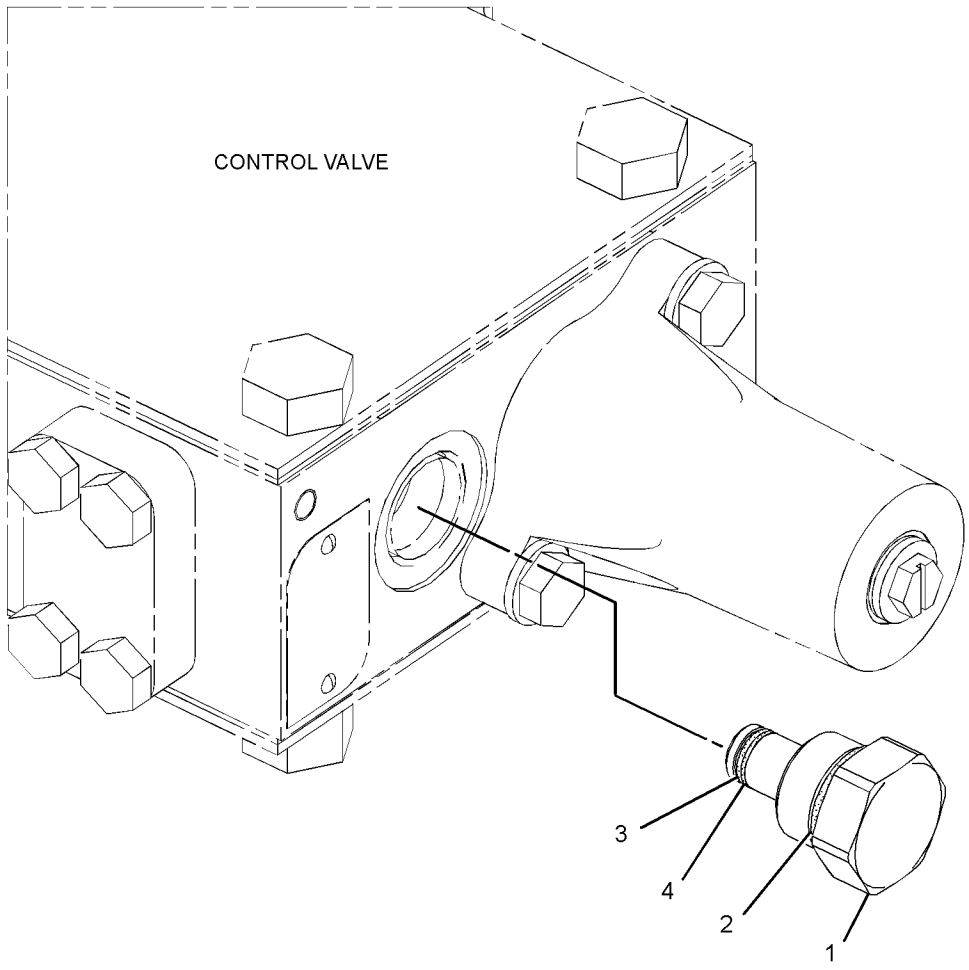

GRÁFICO 1 <FIM> g02377560

469-4090 GRUPO DE BOMBA E MONTAGEM-HIDRÁULICA PRINCIPAL (PUMP & MTG GP-MAIN HYDRAULIC)

S/N: MBP1-UP

NÚMEROE DE 461-5470 ARRANJO HIDRÁULICO

SMCS-5070 **i06819128**

NOTA	REF. NÃO	GRÁFICO REF.	NÚMERO DA PEÇA	QTY	NOME DA PEÇA 1 2 3 4 5 6 (NÍVEL DO PRODUTO)	CONSULTE PÁGINA
	1	1	**4H-6112**	1	RESPIRO (BOMBA HIDRÁULICA PRINCIPAL) (BREATHER (MAIN HYDRAULIC PUMP))	
	2	1	**9Y-9236**	1	VISOR DE NÍVEL (GAUGE-SIGHT)	
	3	1	**297-7704**	1	ADAPTADOR (ADAPTER)	
Y	4	1	**469-4091**	1	GRUPO DA BOMBA HIDRÁULICA PRINCIPAL (PUMP GP-MAIN HYDRAULIC)	493
	5	1	**152-2939**	1	ANEL RETENTOR EM O (SEAL-O-RING)	
	6	1	**238-5084**	1	ANEL RETENTOR EM O (SEAL-O-RING)	
M	7	1	**8T-4186**	7	PARAFUSO (M10X1,5X40 MM) (BOLT (M10X1.5X40-MM))	
	8	1	**6V-5043**	1	ANEL RETENTOR EM O (SEAL-O-RING)	
	9	1	**8T-4121**	7	ARRUELA DURA (11X21X2,5 MM DE ESPESSURA) (WASHER-HARD (11X21X2.5-MM THK))	

M - PEÇA MÉTRICA
Y - ILUSTRAÇÃO INDIVIDUAL

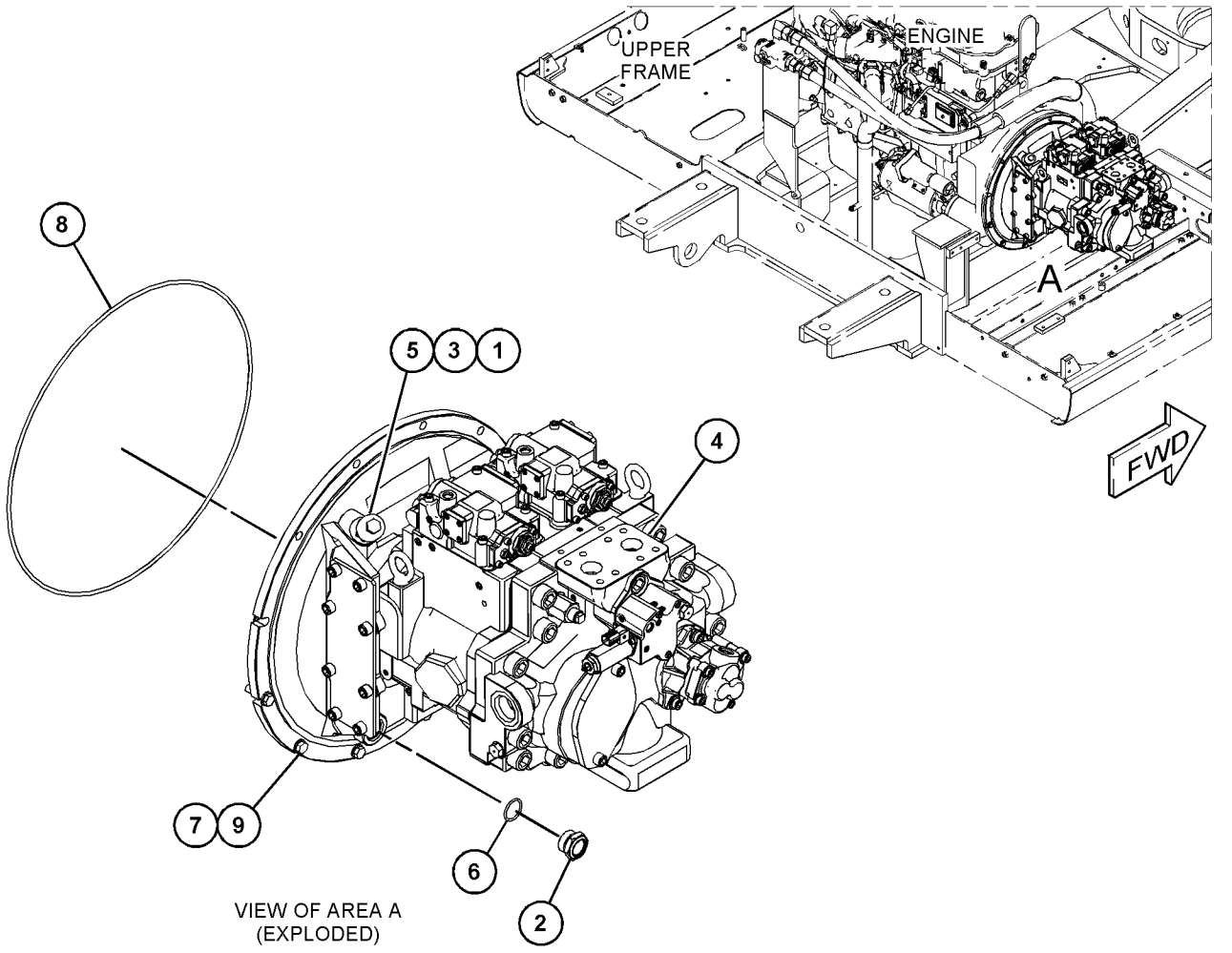

GRÁFICO 1 <FIM> g03891219

469-4091 GRUPO DA BOMBA HIDRÁULICA PRINCIPAL (PUMP GP-MAIN HYDRAULIC)

S/N: MBP1-UP

NÚMEROE DE 469-4090 GRUPO DE BOMBA E MONTAGEM-HIDRÁULICA PRINCIPAL

SMCS-5070 **i06819129**

NOTA	REF. NÃO	GRÁFICO REF.	NÚMERO DA PEÇA	QTY	NOME DA PEÇA 1 2 3 4 5 6 (NÍVEL DO PRODUTO)	CONSULTE PÁGINA
	1	2	**7I-8166**	2	PINO PLÁSTICO (STOPPER)	
	2	2	**109-1296**	2	ANEL RETENTOR EM O (SEAL-O-RING)	
	3	2	**7I-8172**	2	ANEL-REFORÇO (RING-BACKUP)	
	4	2	**242-6914**	2	PISTÃO-SERVO (PISTON-SERVO)	
	5	2	**488-4578**	2	CONJUNTO DE PINO (PIN AS)	
	6	2	**7I-8152**	18	MOLA-CILINDRO (SPRING-CYLINDER)	
	7	2	**109-1294**	2	ANEL RETENTOR EM O (SEAL-O-RING)	
	8	2	**7I-8171**	2	ANEL-REFORÇO (RING-BACKUP)	
	9	2	**242-6915**	2	PINO PLÁSTICO (STOPPER)	
	10	2	**095-0965**	11	BUJÃO (PLUG)	
	11	2	**095-0966**	2	BUJÃO (PLUG)	
M	12	2	**242-6918**	2	PORCA (ROSCA M20X2,5) (NUT (M20X2.5-THD))	
M	13	2	**200-3292**	2	PARAFUSO DE FIXAÇÃO (M20X2,5X90 MM) (SETSCREW (M20X2.5X90-MM))	
M	14	2	**264-8266**	1	PARAFUSO DE CABEÇA OCA (M22X2,5X130 MM) (BOLT-SOCKET HEAD (M22X2.5X130-MM))	
	15	2	**234-4539**	2	PINO-GUIA (DOWEL)	
Y	16	2	**225-4518**	1	GRUPO DA VÁLVULA SOLENOIDE (CONTROLE DA BOMBA) (VALVE GP-SOLENOID (PUMP CONTROL))	562
M	17	2	**249-1306**	10	PARAFUSO DE CABEÇA OCA (M22X2,5X60 MM) (BOLT-SOCKET HEAD (M22X2.5X60-MM))	
	18	2,3	**326-4415**	2	JUNTA (GASKET)	
	19	2,3	**214-7568**	4	ANEL RETENTOR EM O (SEAL-O-RING)	
	20	2,3	**110-5525**	4	BUJÃO (PLUG)	
	21	2	**295-9656**	2	CONJUNTO DE PISTON (PISTON AS)	
	22	2	**7I-8154**	2	PLACA (PLATE)	
	23	2	**242-6912**	2	PLACA (PLATE)	
	24	2	**242-6913**	2	RETENTOR-ESFERA (RETAINER-BALL)	
	25	2	**289-8172**	2	CONJUNTO DE SWASHPLATE (SWASHPLATE AS)	
	26	2	**311-9548**	4	BUJÃO (PLUG)	
	27	2	**095-0882**	4	PINO DE MOLA (PIN-SPRING)	
	28	2	**247-8786**	2	PINO-GUIA (DOWEL)	
M	29	2,3	**8T-0343**	11	PARAFUSO DE CABEÇA OCA (M12X1,75X55 MM) (BOLT-SOCKET HEAD (M12X1.75X55-MM))	
	30	2,3	**373-9477**	11	ARRUELA (WASHER)	
	31	2	**347-6530**	9	SELO RETANGULAR (SEAL-RECTANGULAR)	
M	32	2	**252-9167**	8	PARAFUSO DE CABEÇA OCA (M8X1,25X30 MM) (BOLT-SOCKET HEAD (M8X1.25X30-MM))	
	33	2,3	**247-8985**	4	PINO-GUIA (DOWEL)	
	34	2	**247-8729**	2	TAMPA (COVER)	
M	35	2	**242-6919**	2	PARAFUSO DE FIXAÇÃO (M20X2,5X56 MM) (SETSCREW (M20X2.5X56-MM))	
M	36	2	**451-2184**	2	PORCA (ROSCA M20X2,5) (NUT (M20X2.5-THD))	
M	37	2,3	**6V-8200**	10	PARAFUSO DE CABEÇA OCA (M12X1,75X35 MM) (BOLT-SOCKET HEAD (M12X1.75X35-MM))	
	38	3	**247-8719**	3	ESPAÇADOR (50X64X3 MM DE ESPESSURA) (SPACER (50X64X3-MM THK))	
	39	3	**247-8787**	2	ANEL DE RETENÇÃO (RING-RETAINING)	
	40	3	**247-8720**	2	ESPAÇADOR (95X110X3,2 MM DE ESPESSURA) (SPACER (95X110X3.2-MM THK))	

469-4091 GRUPO DA BOMBA HIDRÁULICA PRINCIPAL (PUMP GP-MAIN HYDRAULIC) (continuação) **i06819129**

NOTA	REF. NÃO	GRÁFICO REF.	NÚMERO DA PEÇA	QTY	NOME DA PEÇA 1 2 3 4 5 6 (NÍVEL DO PRODUTO)	CONSULTE PÁGINA
	41	3	**326-4421**	1	ROLAMENTO DE ROLOS (BEARING-ROLLER)	
	42	3	**247-8725**	2	PLACA (PLATE)	
	43	3	**259-0832**	1	EIXO-COMANDADO (SHAFT-DRIVEN)	
	44	3	**369-9603**	1	CARROCERIA (BODY)	
	45	2,3	**7I-8084**	21	BUJÃO (PLUG)	
	46	3	**295-9658**	1	CONJUNTO DO TAMBOR (BARREL AS)	
	47	3	**247-8715**	2	ROLAMENTO-AGULHA (BEARING-NEEDLE)	
	48	3	**342-1882**	1	GRUPO DA BOMBA DE ENGRENAGEM (PUMP GP-GEAR)	
M		3	**247-8841**	2	PARAFUSO (M10X1,5X30 MM) (BOLT (M10X1.5X30-MM))	
		3	**246-9867**	1	ANEL RETENTOR EM O (SEAL-O-RING)	
	49	3	**247-8730**	1	ANEL DE RETENÇÃO (RING-RETAINING)	
	50	3	**259-0813**	1	TAMPA (COVER)	
	51	3	**236-6919**	1	ANEL RETENTOR EM O (SEAL-O-RING)	
	52	3	**247-8944**	1	BUCHA (BUSHING)	
Y	53	1	**470-6881**	2	GRUPO DO CABEÇOTE-BOMBA (HEAD GP-PUMP)	376
	54	3	**342-1881**	1	BLOCO-PORTA (BLOCK-PORT)	
	55	3	**295-9657**	1	CONJUNTO DO TAMBOR (BARREL AS)	
M	56	3	**249-1307**	2	PARAFUSO DE CABEÇA OCA (M22X2,5X95 MM) (BOLT-SOCKET HEAD (M22X2.5X95-MM))	
	57	3	**8T-4241**	3	ANEL DE RETENÇÃO (EXTERNO) (RING-RETAINING (EXTERNAL))	
	58	3	**247-8713**	1	ROLAMENTO DE ROLOS (BEARING-ROLLER)	
M	59	3	**8T-9080**	8	PARAFUSO DE CABEÇA OCA (M12X1,75X20 MM) (BOLT-SOCKET HEAD (M12X1.75X20-MM))	
	60	3	**249-6670**	1	ANEL RETENTOR EM O (SEAL-O-RING)	
	61	3	**295-9512**	1	TAMPA (COVER)	
	62	3	**247-8717**	2	ESPAÇADOR (65X90X1 MM DE ESPESSURA) (SPACER (65X90X1-MM THK))	
	63	3	**095-0929**	2	ANEL DE RETENÇÃO (EXTERNO) (RING-RETAINING (EXTERNAL))	
	64	3	**247-8726**	1	TAMPA (COVER)	
	65	3	**342-1878**	1	EIXO-ACIONAMENTO (SHAFT-DRIVE)	
	66	3	**295-9695**	1	SELO TIPO LÁBIO (SEAL-LIP TYPE)	
	67	3	**095-0944**	1	ANEL DE RETENÇÃO (RING-RETAINING)	
	68	3	**249-6657**	1	ANEL RETENTOR EM O (SEAL-O-RING)	
	69	3	**295-9508**	1	ENGRENAGEM DE COMANDO (GEAR-DRIVE)	
	70	3	**342-1879**	1	ENGRENAGEM-ACIONADA (GEAR-DRIVEN)	
	71	3	**6V-5204**	1	ANEL DE RETENÇÃO (RING-RETAINING)	
	72	3	**247-8718**	1	ESPAÇADOR (44,5X68X3 MM DE ESPESSURA) (SPACER (44.5X68X3-MM THK))	
	73	3	**295-9507**	1	FLANGE (FLANGE)	
	74	2	**206-9291**	2	ANEL RETENTOR EM O (SEAL-O-RING)	
	75	3	**295-9517**	1	PINO-GUIA (DOWEL)	

M - PEÇA MÉTRICA
Y - ILUSTRAÇÃO INDIVIDUAL

469-4091 GRUPO DA BOMBA HIDRÁULICA PRINCIPAL (PUMP GP-MAIN HYDRAULIC) (continuação) **i06819129**

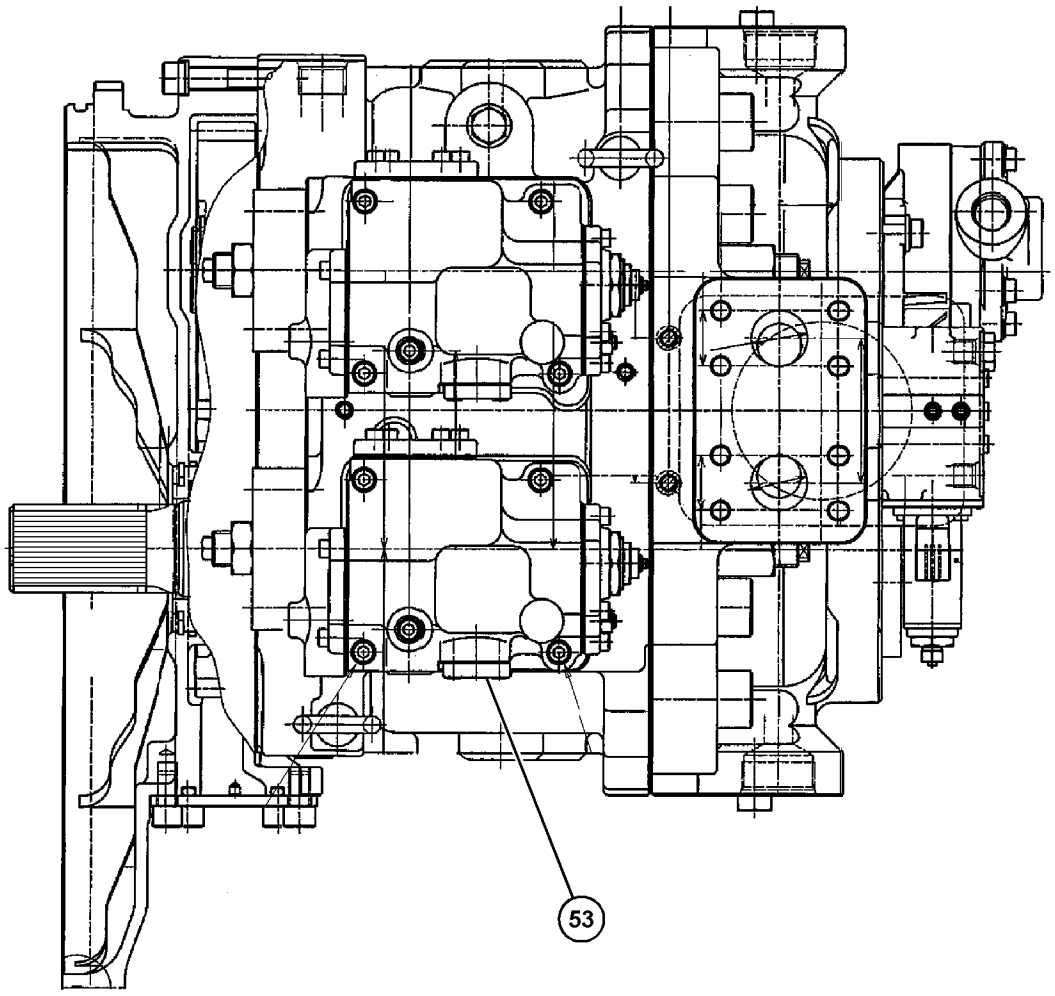

GRÁFICO 1 g03890719

469-4091 GRUPO DA BOMBA HIDRÁULICA PRINCIPAL (PUMP GP-MAIN HYDRAULIC) (continuação) **i06819129**

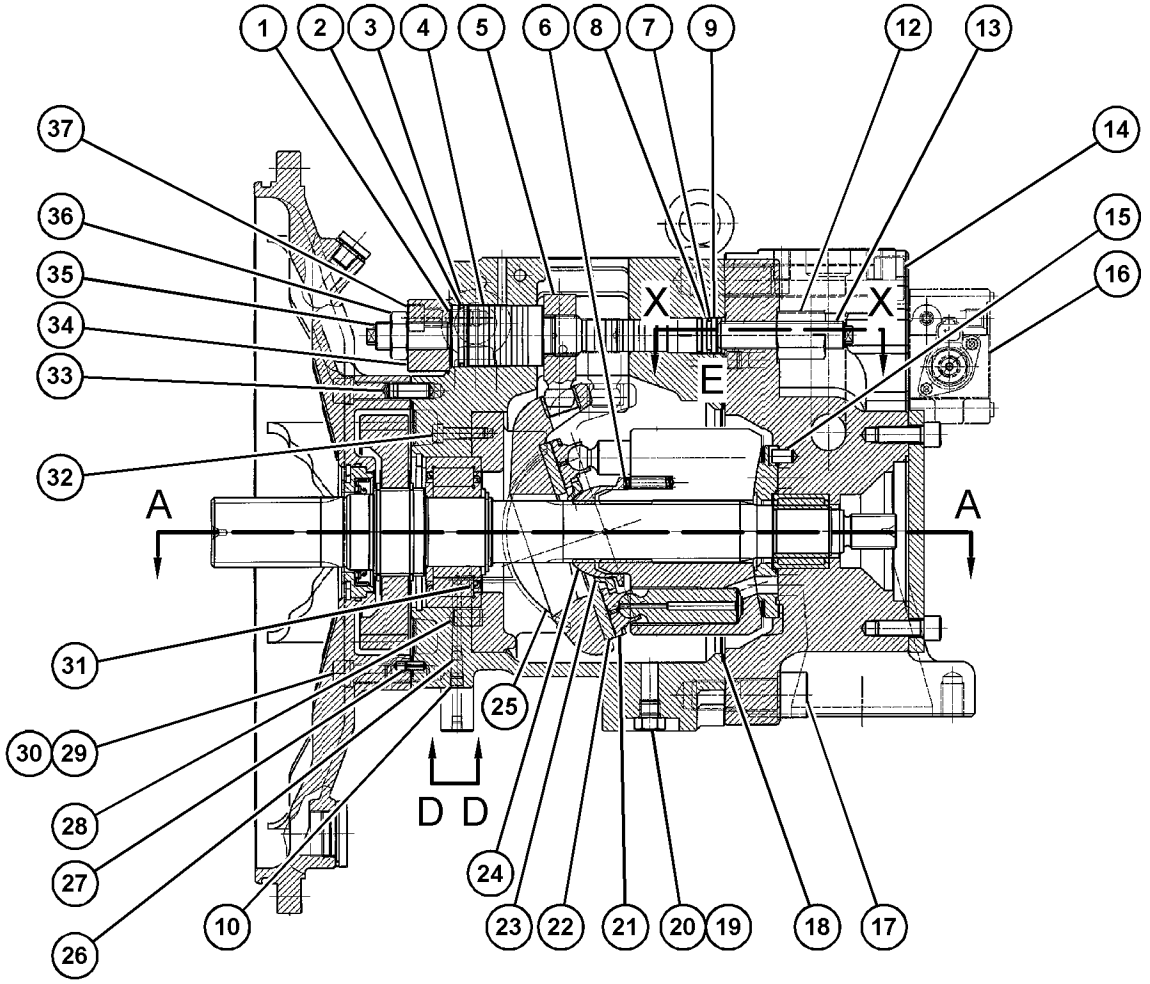

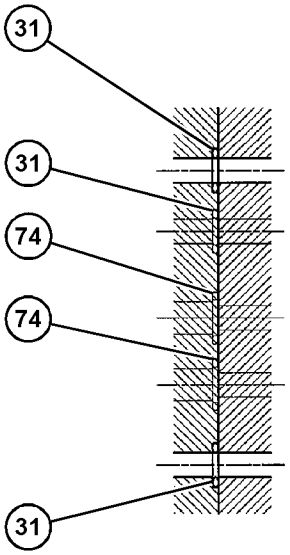

SECTION X-X

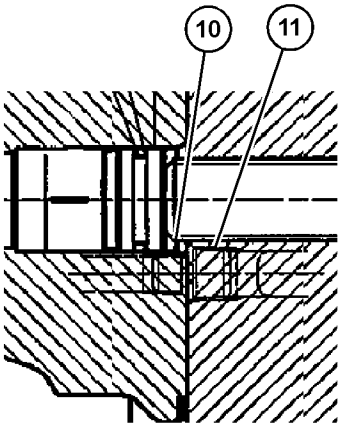

VIEW OF AREA E

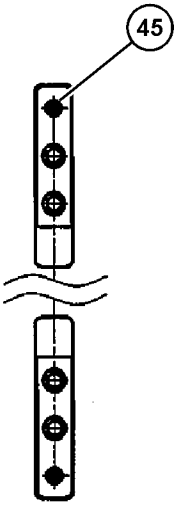

VIEW D-D

REFER TO ALL ILLUSTRATIONS OF THIS GROUP FOR AUXILIARY VIEWS

GRÁFICO 2

g03890720

469-4091 GRUPO DA BOMBA HIDRÁULICA PRINCIPAL (PUMP GP-MAIN HYDRAULIC) (continuação) **i06819129**

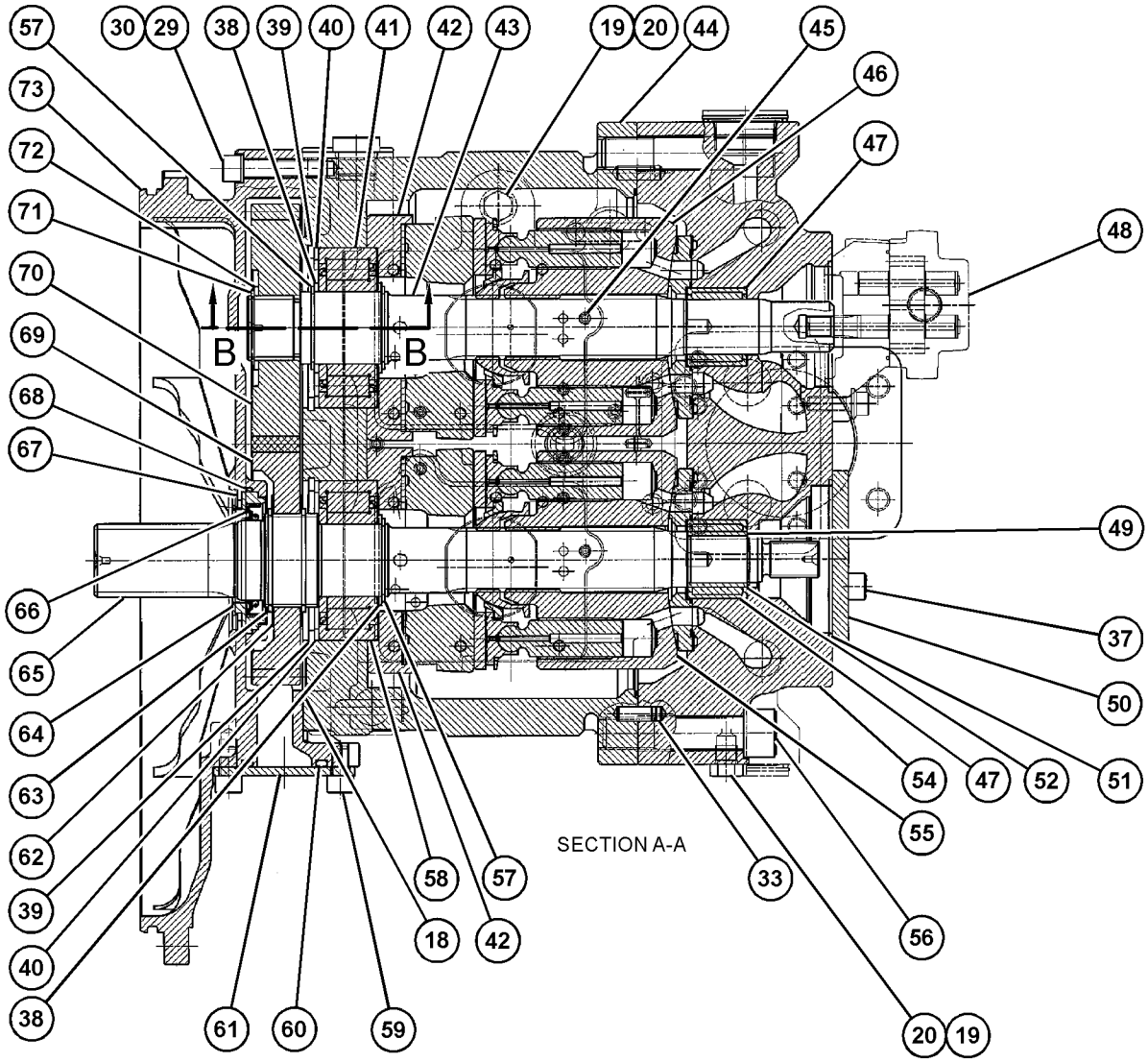

SECTION A-A

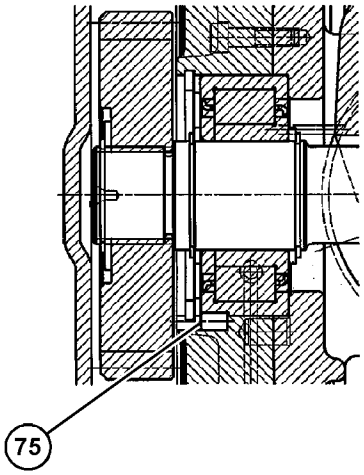

SECTION B-B

GRÁFICO 3 <FIM> g03890721

387-3783 GRUPO DE TELAS-HIDRÁULICO–TANQUE (SCREEN GP-HYDRAULIC-TANQUE)

S/N: MBP1-UP

NÚMEROE DE 453-2703 GRUPO DO RESERVATÓRIO-HIDRÁULICO

SMCS-5068 **i05518598**

NOTA	REF. NÃO	GRÁFICO REF.	NÚMERO DA PEÇA	QTY	NOME DA PEÇA 1 2 3 4 5 6 (NÍVEL DO PRODUTO)	CONSULTE PÁGINA
	1	1	**129-7784**	1	HASTE (ROD)	
	2	1	**209-6000**	1	CONJUNTO DA TELA (RESERVATÓRIO HIDRÁULICO) (SCREEN AS (HYDRAULIC TANK))	
	3	1	**259-0918**	1	GUIA (GUIDE)	
	4	1	**095-6639**	1	MOLA (SPRING)	
	5	1	**5H-5672**	1	ANEL RETENTOR EM O (SEAL-O-RING)	
M	6	1	**8T-4133**	2	PORCA (M10X1,5 DE ROSCA) (NUT (M10X1.5-THD))	

M - PEÇA MÉTRICA

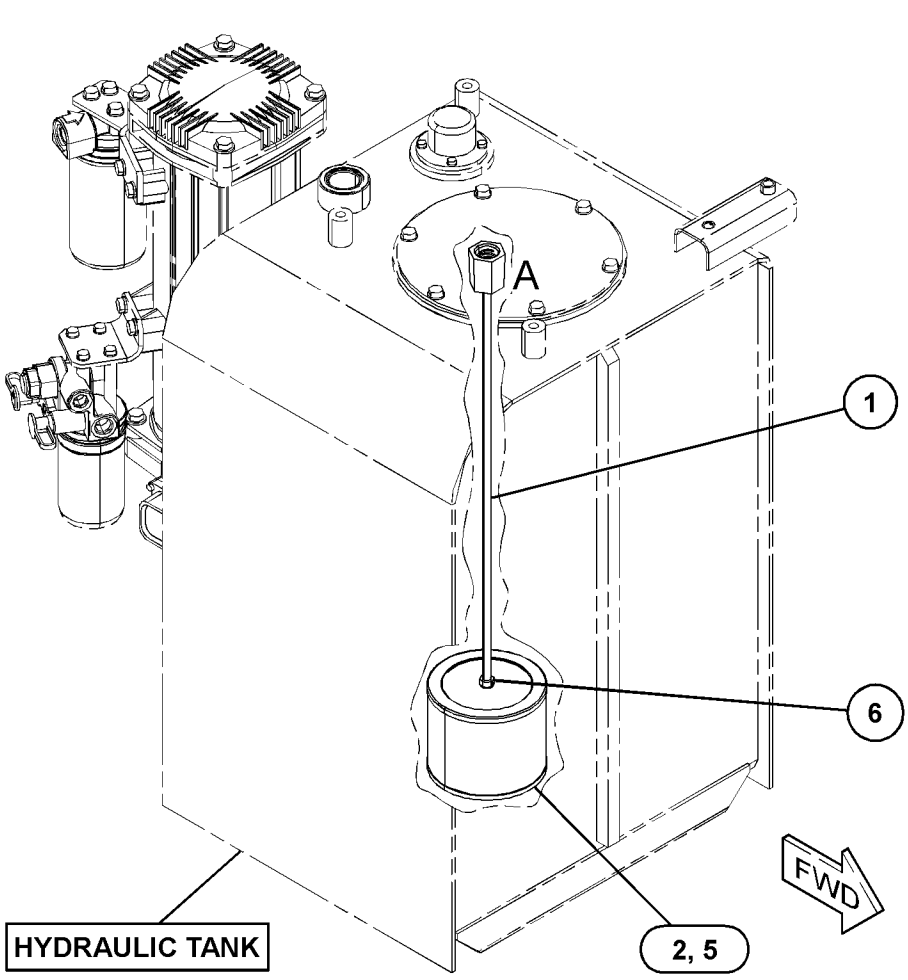

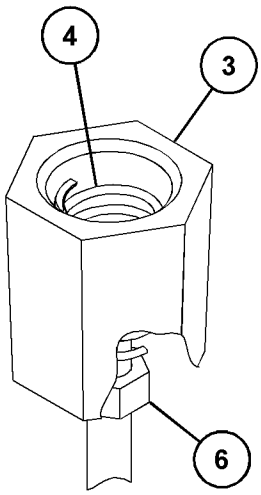

VIEW OF AREA A

GRÁFICO 1 <FIM> g03271036

234-4440 GRUPO DE ARTICULAÇÃO (SWIVEL GP)

S/N: MBP1-UP

NÚMEROE DE 239-1618 GRUPO DE TUBULAÇÕES DO MOTOR PARA PERCURSO

SMCS-5060 **i06260972**

NOTA	REF. NÃO	GRÁFICO REF.	NÚMERO DA PEÇA	QTY	NOME DA PEÇA 1 2 3 4 5 6 (NÍVEL DO PRODUTO)	CONSULTE PÁGINA
	1	1	**7I-7131**	1	RETENTOR (RETAINER)	
	2	1	**7Y-4817**	1	TAMPA (COVER)	
	3	1	**159-7782**	5	RETENTOR (SEAL)	
	4	1	**225-4548**	1	ALOJAMENTO (HOUSING)	
	5	1	**225-4549**	1	ROTOR (ROTOR)	
	6	1	**095-1625**	3	ANEL RETENTOR EM O (SEAL-O-RING)	
	7	1	**095-1716**	1	ANEL RETENTOR EM O (SEAL-O-RING)	
	8	1	**453-3454**	2	ARRUELA DURA (11X21X2,5 MM DE ESPESSURA) (WASHER-HARD (11X21X2.5-MM THK))	
M	9	1	**455-3798**	6	PARAFUSO (M10X1,5X25 MM) (BOLT (M10X1.5X25-MM))	
	10	1	**8T-6759**	1	BUJÃO (PLUG-PIPE)	

M - PEÇA MÉTRICA

234-4440 GRUPO DE ARTICULAÇÃO (SWIVEL GP) (continuação) **i06260972**

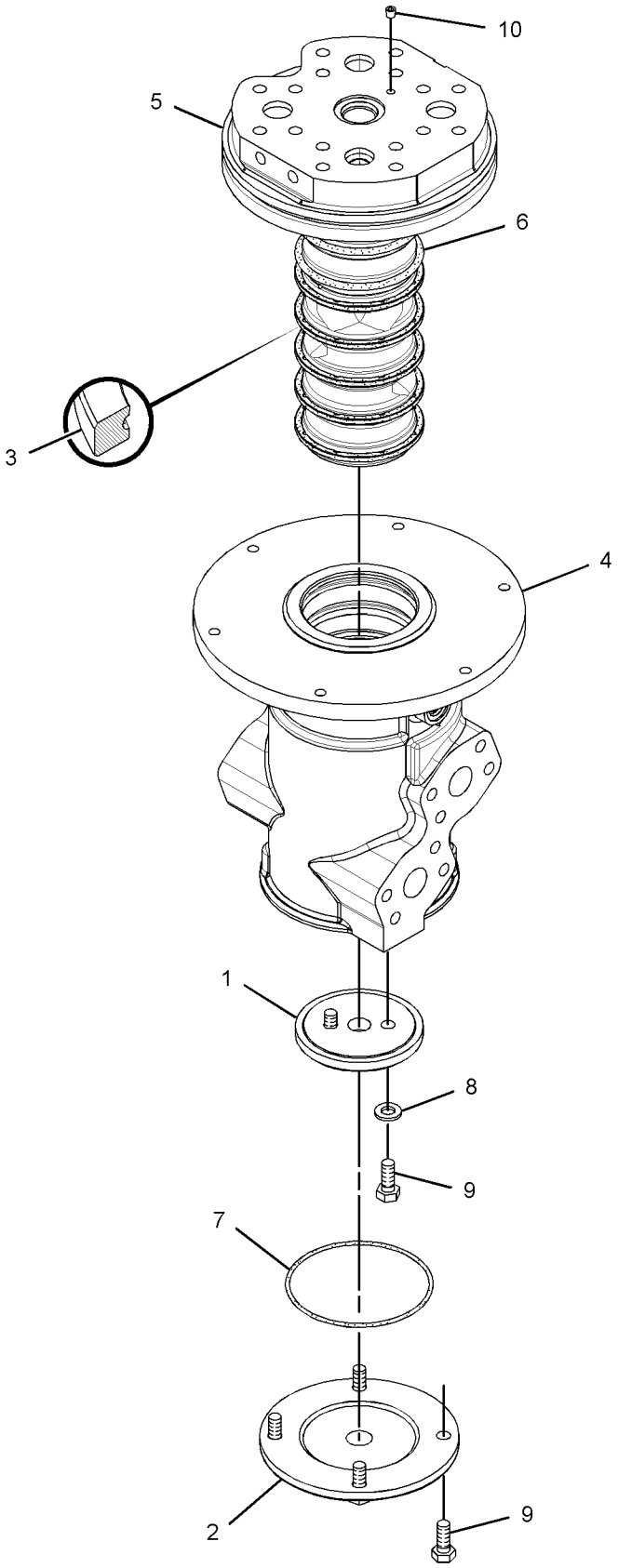

GRÁFICO 1 <FIM> g01373464

453-2702 GRUPO DE RESERVATÓRIO E FILTRO-HIDRÁULICO (TANK & FILTER GP-HYDRAULIC)

S/N: MBP1-UP

310 L (81,9 GAL EUA)

NÚMEROE DE 471-5244 GRUPO DE RESERVATÓRIO E FILTRO-HIDRÁULICO

SMCS-5056, 5068 **i06819281**

NOTA	REF. NÃO	GRÁFICO REF.	NÚMERO DA PEÇA	QTY	NOME DA PEÇA 1 2 3 4 5 6 (NÍVEL DO PRODUTO)	CONSULTE PÁGINA
	1	1	**6J-2680**	1	ANEL RETENTOR EM O (SEAL-O-RING)	
Y	2	1	**158-8987**	1	GRUPO DE FILTRO E VÁLVULA-PILOTO (ÓLEO HIDRÁULICO) (FILTER & VALVE GP-PILOT (HYDRAULIC OIL))	369
Y	3	1	**289-8194**	1	GRUPO DO FILTRO DE ÓLEO (DRENO DA CAIXA HIDRÁULICA) (FILTER GP-OIL (HYDRAULIC, CASE DRAIN))	372
Y	4	1	**453-2703**	1	GRUPO DO RESERVATÓRIO-HIDRÁULICO (TANK GP-HYDRAULIC)	504
	5	1	**453-2707**	1	PLACA (PLATE)	
	6	1	**453-2710**	1	PLACA (PLATE)	
	7	1	*164-5567*	1	CONJUNTO DO ENGATE-DESCONEXÃO RÁPIDA (MACHO) (COUPLER AS-QUICK DISCONNECT (MALE))	
		1	**6V-3965**	1	CONEXÃO (DESLIGAMENTO RÁPIDO) (FITTING (QUICK DISCONNECT))	
		1	**214-7568**	1	ANEL RETENTOR EM O (SEAL-O-RING)	
	8	1	*164-5590*	1	CONJUNTO DE VÁLVULA DE COLETA DE AMOSTRA DE FLUIDO (VALVE AS-FLUID SAMPLING)	
		1	**3J-7354**	1	ANEL RETENTOR EM O (SEAL-O-RING)	
		1	**8C-3446**	1	VÁLVULA DE COLETA DE AMOSTRA (VALVE-SAMPLING)	
Y	9	1	**188-4140**	1	GRUPO DO FILTRO DE ÓLEO (RETORNO HIDRÁULICO) (FILTER GP-OIL (HYDRAULIC RETURN))	370
	10	1	**6V-0852**	1	TAMPA CONTRA POEIRA (CAP-DUST)	
	11	1	**8C-3451**	1	TAMPA CONTRA POEIRA (ÓLEO HIDRÁULICO) (CAP-DUST (HYDRAULIC OIL))	
	12	1	**8T-4121**	7	ARRUELA DURA (11X21X2,5 MM DE ESPESSURA) (WASHER-HARD (11X21X2.5-MM THK))	
M	13	1	**8T-4136**	3	PARAFUSO (M10X1,5X25 MM) (BOLT (M10X1.5X25-MM))	
M	14	1	**8T-4183**	6	PARAFUSO (M12X1,75X40 MM) (BOLT (M12X1.75X40-MM))	
M	15	1	**8T-4195**	4	PARAFUSO (M10X1,5X30 MM) (BOLT (M10X1.5X30-MM))	
	16	1	**8T-4223**	4	ARRUELA DURA (13,5X25,5X3 MM DE ESPESSURA) (WASHER-HARD (13.5X25.5X3-MM THK))	
	17	1	**8T-4224**	4	ARRUELA DURA (8,8X16X2 MM DE ESPESSURA) (WASHER-HARD (8.8X16X2-MM THK))	
M	18	1	**8T-4908**	4	PARAFUSO (M8X1,25X25 MM) (BOLT (M8X1.25X25-MM))	
	19	1	**8T-7971**	2	ARRUELA DURA (13,5X25,5X5 MM DE ESPESSURA) (WASHER-HARD (13.5X25.5X5-MM THK))	

M - PEÇA MÉTRICA
Y - ILUSTRAÇÃO INDIVIDUAL

453-2702 GRUPO DE RESERVATÓRIO E FILTRO-HIDRÁULICO (TANK & FILTER GP-HYDRAULIC) (continuação)

i06819281

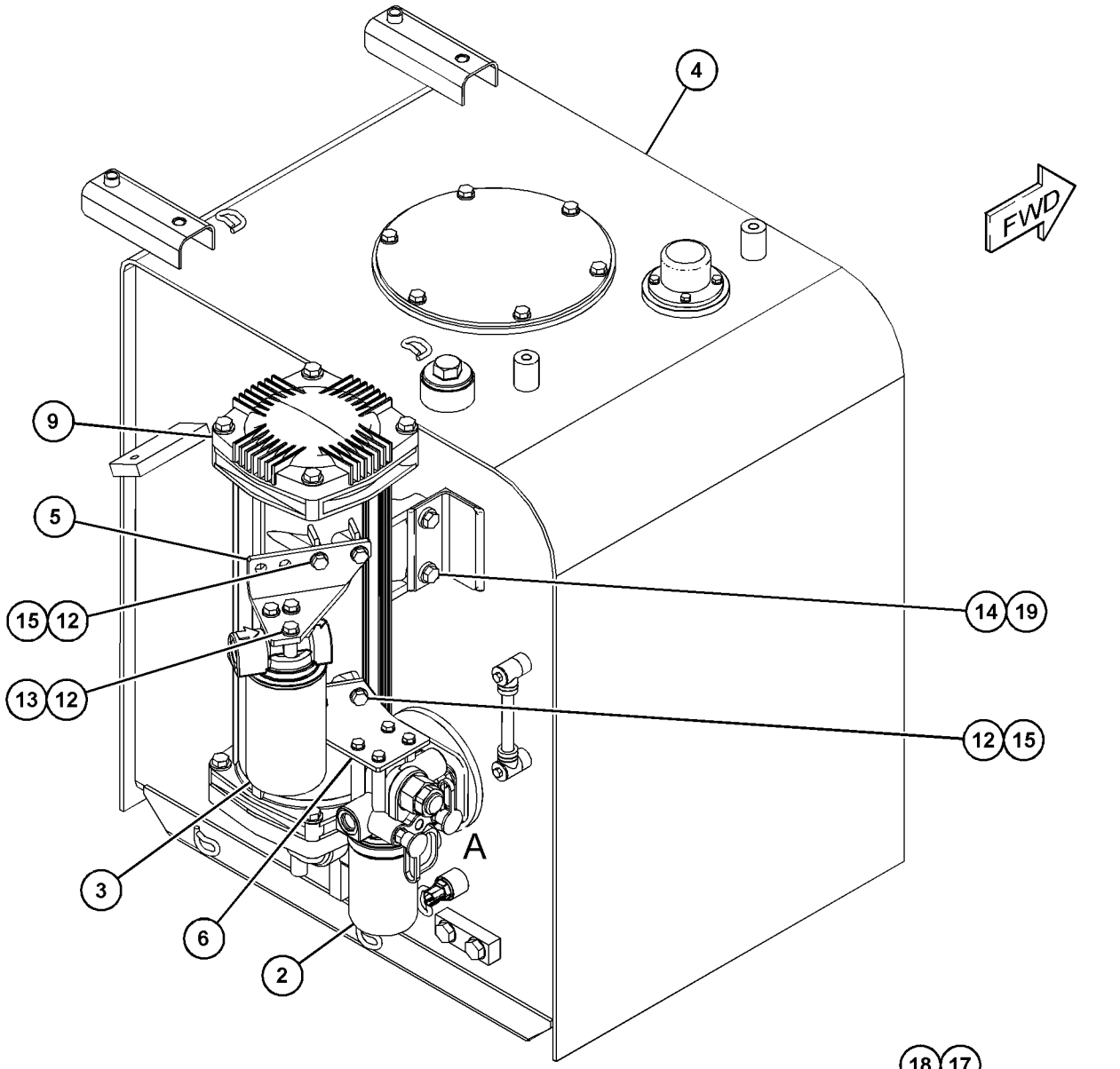

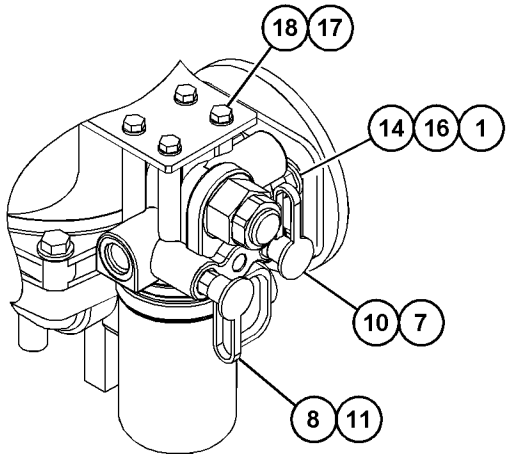

VIEW OF AREA A

GRÁFICO 1 <FIM> g03737687

471-5244 GRUPO DE RESERVATÓRIO E FILTRO-HIDRÁULICO (TANK & FILTER GP-HYDRAULIC)

S/N: MBP1-UP

NÚMEROE DE 461-5470 ARRANJO HIDRÁULICO

SMCS-5056, 5068

i06819279

NOTA	REF. NÃO	GRÁFICO REF.	NÚMERO DA PEÇA	QTY	NOME DA PEÇA 1 2 3 4 5 6 (NÍVEL DO PRODUTO)	CONSULTE PÁGINA
M	1	1	**447-1707**	6	PARAFUSO (M16X2X60-MM) (BOLT (M16X2X60-MM))	
Y	2	1	**453-2702**	1	GRUPO DE RESERVATÓRIO E FILTRO-HIDRÁULICO (TANK & FILTER GP-HYDRAULIC)	501
Y	3	1	*471-5245*	1	GRUPO DE TUBULAÇÕES DE RETORNO (LINES GP-RETURN)	470
	4	1	**085-9310**	6	ESPAÇADOR (16,6 X32X26 MM DE ESPESSURA) (SPACER (16.6X32X26-MM THK))	

M - PEÇA MÉTRICA
Y - ILUSTRAÇÃO INDIVIDUAL

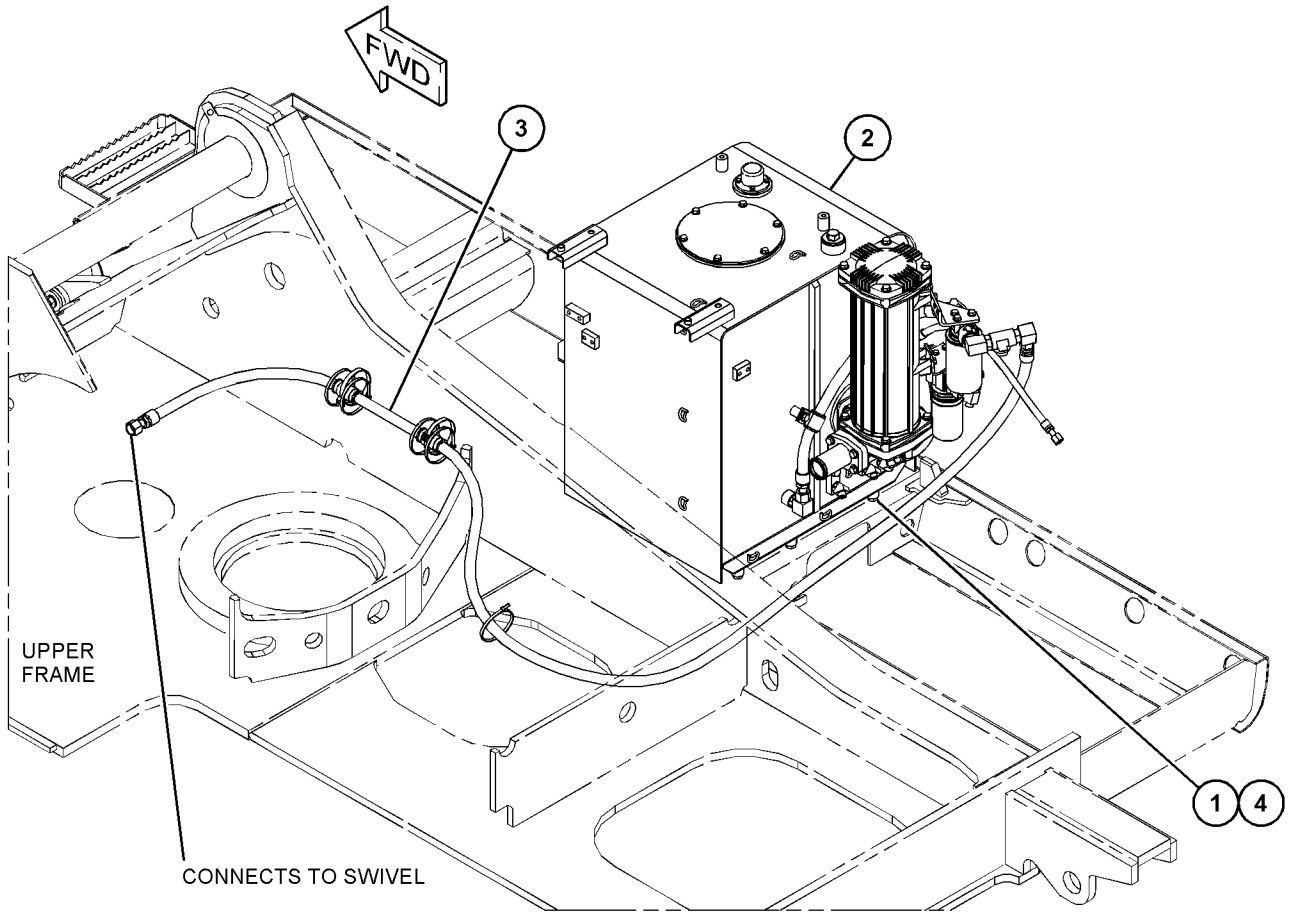

GRÁFICO 1 <FIM> g03890951

453-2703 GRUPO DO RESERVATÓRIO-HIDRÁULICO (TANK GP-HYDRAULIC)

S/N: MBP1-UP

310 L (81,9 GAL EUA)

NÚMEROE DE 453-2702 GRUPO DE RESERVATÓRIO E FILTRO-HIDRÁULICO

SMCS-5056, 5068, 7479 **i06819285**

NOTA	REF. NÃO	GRÁFICO REF.	NÚMERO DA PEÇA	QTY	NOME DA PEÇA 1 2 3 4 5 6 (NÍVEL DO PRODUTO)	CONSULTE PÁGINA
	1	1	**1U-2827**	1	GUIA DE VÁLVULA (GUIDE-VALVE)	
	2	1	**8J-8782**	1	VÁLVULA DE DRENO DA CARROCERIA (BODY-DRAIN VALVE)	
	3	1	**8J-8783**	1	VÁLVULA DE DRENAGEM (VALVE-DRAIN)	
	4	1	**9J-7031**	1	BUJÃO-DRENAGEM (RESERVATÓRIO HIDRÁULICO) (PLUG-DRAIN (HYDRAULIC TANK))	
	5	1	**165-3256**	1	CONJUNTO DE TUBO (PIPE AS)	
	6	1	**207-6403**	1	BUJÃO (PLUG)	
	7	1	**227-0590**	1	RESPIRO (RESERVATÓRIO HIDRÁULICO) (BREATHER (HYDRAULIC TANK))	
Y	8	1	**347-6081**	1	GRUPO DO VISOR DE NÍVEL (NÍVEL DO ÓLEO HIDRÁULICO) (GAUGE GP-SIGHT (HYDRAULIC OIL LEVEL))	375
Y	9	1	**387-3783**	1	GRUPO DE TELAS-HIDRÁULICO (TANQUE) (SCREEN GP-HYDRAULIC (TANK))	498
	10	1	**395-0027**	1	CONJUNTO DA TAMPA (COVER AS)	
	11	1	**432-6291**	1	SENSOR DE TEMPERATURA (ÓLEO HIDRÁULICO) (SENSOR-TEMPERATURE (HYDRAULIC OIL))	
	13	1	**095-1608**	1	ANEL RETENTOR EM O (SEAL-O-RING)	
	14	1	**095-1735**	1	ANEL RETENTOR EM O (SEAL-O-RING)	
	15	1	**207-6404**	1	ARRUELA (49,5X60,5X1,5 MM DE ESPESSURA) (WASHER (49.5X60.5X1.5-MM THK))	
	16	1	**3K-0360**	1	ANEL RETENTOR EM O (SEAL-O-RING)	
	17	1	**4J-0527**	1	ANEL RETENTOR EM O (SEAL-O-RING)	
M	18	1	**5C-9553**	4	PARAFUSO (M6X1X16 MM) (BOLT (M6X1X16-MM))	
	19	1	**5M-2057**	1	ANEL RETENTOR EM O (SEAL-O-RING)	
	20	1	**6D-9157**	1	ANEL RETENTOR EM O (SEAL-O-RING)	
	22	1	**7B-3039**	1	MOLA (SPRING)	
M	23	1	**8T-0267**	2	PARAFUSO DE CABEÇA OCA (M6X1X12 MM) (BOLT-SOCKET HEAD (M6X1X12-MM))	
	24	1	**8T-3298**	1	SELO RETANGULAR (SEAL-RECTANGULAR)	
	25	1	**8T-4121**	8	ARRUELA DURA (11X21X2,5 MM DE ESPESSURA) (WASHER-HARD (11X21X2.5-MM THK))	
M	26	1	**8T-4136**	6	PARAFUSO (M10X1,5X25 MM) (BOLT (M10X1.5X25-MM))	
M	27	1	**8T-4196**	2	PARAFUSO (M10X1,5X35 MM) (BOLT (M10X1.5X35-MM))	
	28	1	**9X-8256**	4	ARRUELA (6,6X12X2 MM DE ESPESSURA) (WASHER (6.6X12X2-MM THK))	

M - PEÇA MÉTRICA
Y - ILUSTRAÇÃO INDIVIDUAL

453-2703 GRUPO DO RESERVATÓRIO-HIDRÁULICO (TANK GP-HYDRAULIC) (continuação) **i06819285**

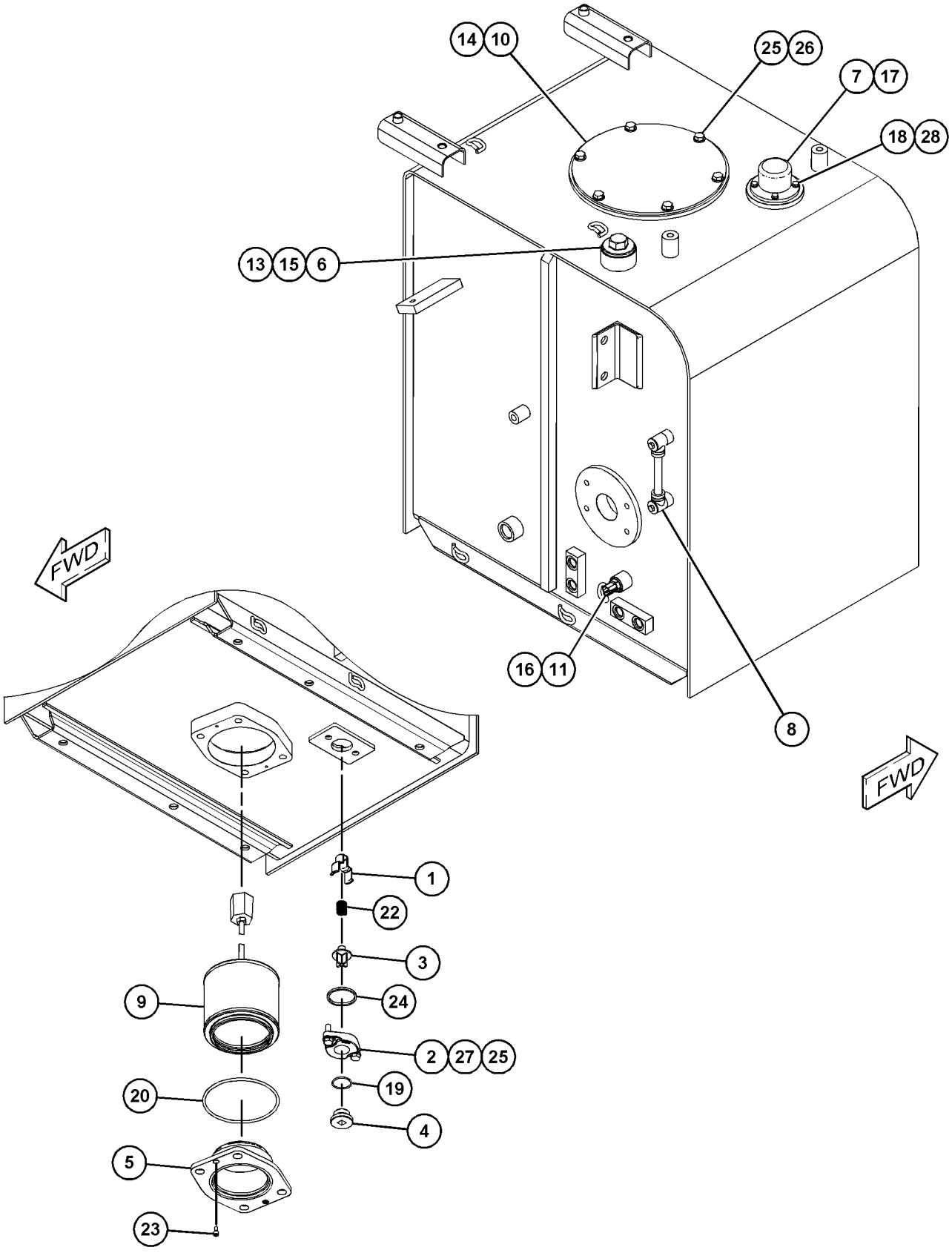

GRÁFICO 1 <FIM> g06053782

488-6418 GRUPO DE VÁLVULAS E TUBULAÇÕES-LEVANTAMENTO PESADO (VALVE & LINES GP-HEAVY LIFT)

S/N: MBP1-UP

NÚMEROE DE 495-7632, 500-1088 ARRANJO DE DISTRIBUIÇÃO

SMCS-5059, 5479 **i06820344**

NOTA	NÚMERO DA PEÇA	QTY	NOME DA PEÇA 1 2 3 4 5 6 (NÍVEL DO PRODUTO)	CONSULTE PÁGINA
Y	*259-5237*	1	GRUPO DO FIXADOR-CHICOTE DE FIAÇÃO (HEAVY LIFT (Levantamento pesado)) (FASTENER GP-WIRING HARNESS (HEAVY LIFT))	161
Y	*471-5243*	1	GRUPO DE TUBULAÇÕES PILOTO (HEAVY LIFT (Levantamento pesado)) (LINES GP-PILOT (HEAVY LIFT))	458
Y	**285-1540**	1	GRUPO DE VÁLVULAS-CONTROLE PRINCIPAL (HEAVY LIFT (Levantamento pesado)) (VALVE GP-MAIN CONTROL (HEAVY LIFT))	531

Y - ILUSTRAÇÃO INDIVIDUAL

<FIM>

255-5713 VÁLVULA E GRUPO DE MONTAGEM-CONTROLE–AUXILIAR (VALVE & MTG GP-CONTROL-AUXILIAR)

S/N: MBP1-UP

NÚMEROE DE 461-0968 ARRANJO DE CONTROLE AUXILIAR

SMCS-5051 **i05949011**

NOTA	REF. NÃO	GRÁFICO REF.	NÚMERO DA PEÇA	QTY	NOME DA PEÇA 1 2 3 4 5 6 (NÍVEL DO PRODUTO)	CONSULTE PÁGINA
Y	1	1	**259-7378**	1	GRUPO DA VÁLVULA DE CONTROLE (AUXILIAR) (VALVE GP-CONTROL (AUXILIARY))	509
M	2	1	**447-1706**	5	PARAFUSO (M16X2X130 MM) (BOLT (M16X2X130-MM))	
	3	1	**4J-8998**	2	ANEL RETENTOR EM O (SEAL-O-RING)	
	4	1	**1P-3702**	2	SELO RETANGULAR (SEAL-RECTANGULAR)	

M - PEÇA MÉTRICA
Y - ILUSTRAÇÃO INDIVIDUAL

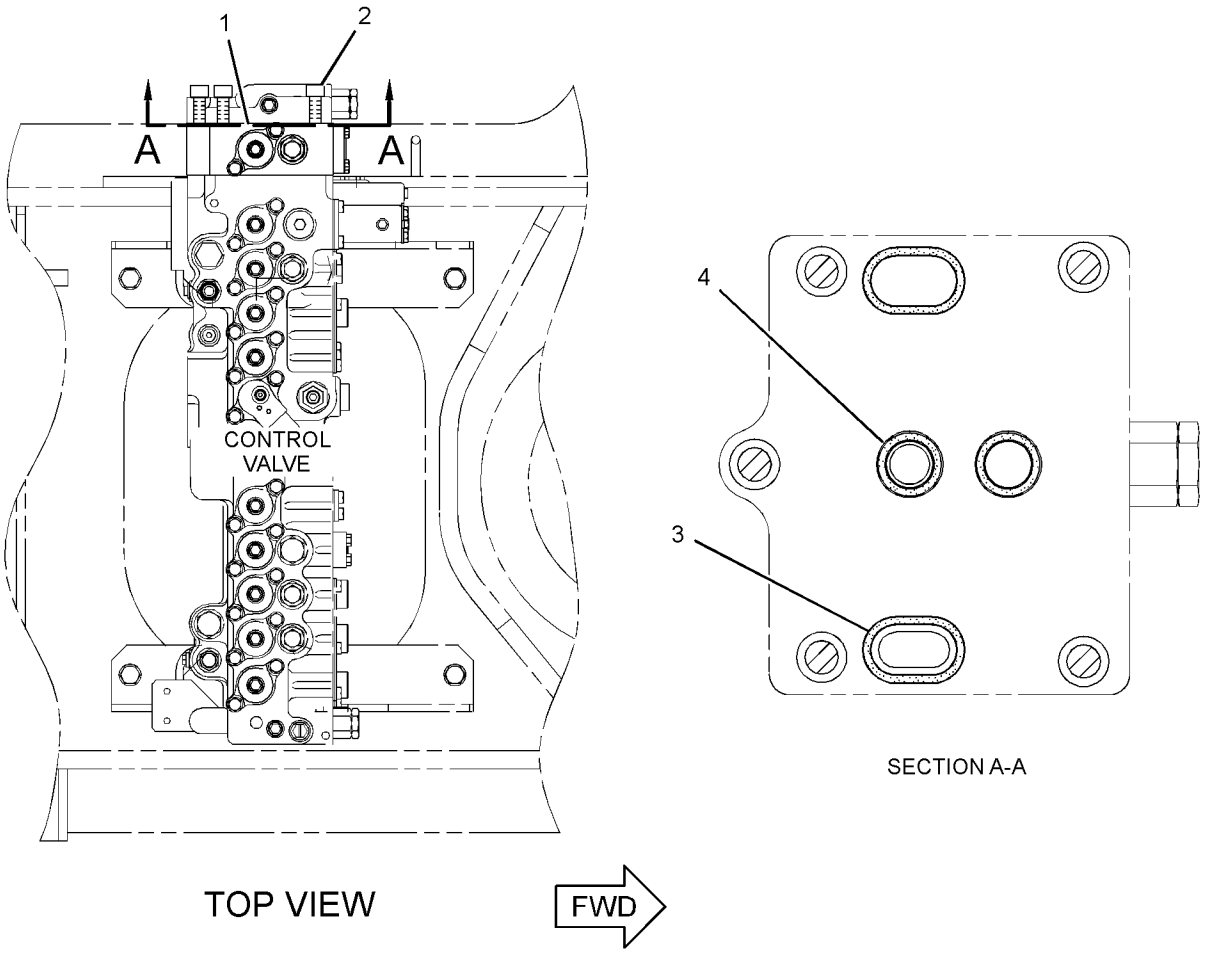

GRÁFICO 1 <FIM> g01214142

244-8400 GRUPO DA VÁLVULA DE CONTROLE–SEM TAMPAS, ALOJAMENTOS (VALVE GP-CONTROL-SEM TAMPAS, ALOJAMENTOS)

S/N: MBP1-UP

NÚMEROE DE 259-7378 GRUPO DA VÁLVULA DE CONTROLE

SMCS-5051 **i03902086**

NOTA	REF. NÃO	GRÁFICO REF.	NÚMERO DA PEÇA	QTY	NOME DA PEÇA 1 2 3 4 5 6 (NÍVEL DO PRODUTO)	CONSULTE PÁGINA
	1	1	**104-7293**	1	MOLA (SPRING)	
M	2	1	**153-5276**	1	PARAFUSO ESPECIAL (BOLT-SPECIAL)	
	3	1	**6E-2271**	2	RETENTOR (RETAINER)	

M - PEÇA MÉTRICA

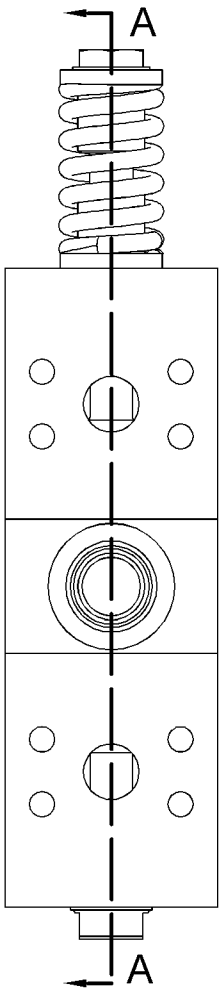

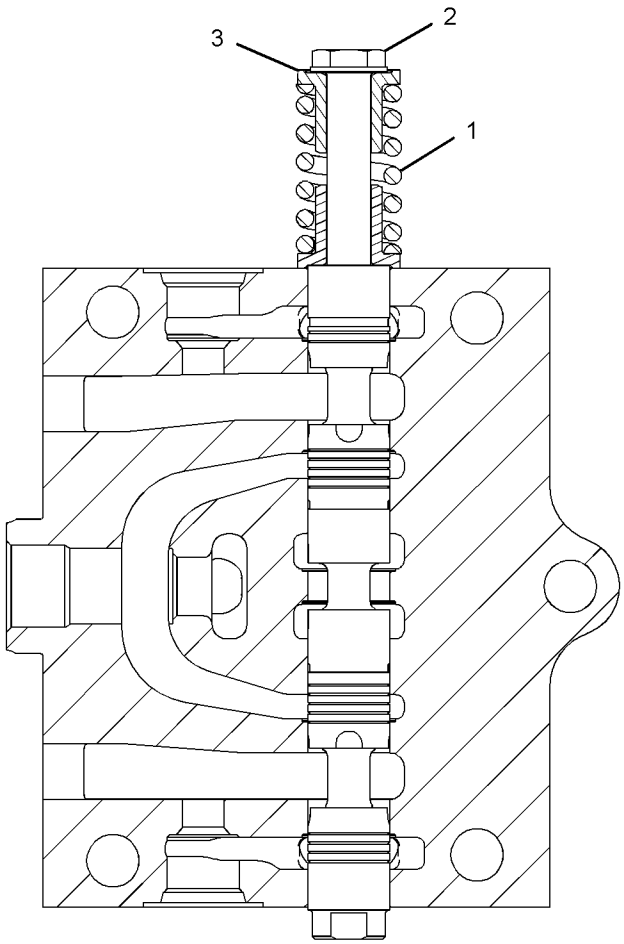

SECTION A-A

GRÁFICO 1 <FIM> g02144638

259-7378 GRUPO DA VÁLVULA DE CONTROLE–AUXILIAR (VALVE GP-CONTROL-AUXILIAR)

S/N: MBP1-UP

NÚMEROE DE 255-5713 VÁLVULA E GRUPO DE MONTAGEM-CONTROLE

SMCS-5051 **i05831412**

NOTA	REF. NÃO	GRÁFICO REF.	NÚMERO DA PEÇA	QTY	NOME DA PEÇA 1 2 3 4 5 6 (NÍVEL DO PRODUTO)	CONSULTE PÁGINA
M	1	1	**8T-4195**	12	PARAFUSO (M10X1,5X30 MM) (BOLT (M10X1.5X30-MM))	
	2	1	**4J-8998**	2	ANEL RETENTOR EM O (SEAL-O-RING)	
	3	1	**6E-5731**	1	VÁLVULA (RETENÇÃO DE CARGA) (VALVE (LOAD CHECK))	
	4	1	**7I-1248**	1	MOLA (SPRING)	
	5	1	**171-0150**	2	TAMPA (COVER)	
	6	1	**236-6419**	1	BUJÃO (PLUG)	
Y	7	1	*244-8400*	1	GRUPO DA VÁLVULA DE CONTROLE (SEM TAMPAS, ALOJAMENTOS) (VALVE GP-CONTROL (WITHOUT COVERS, HOUSINGS))	508
CY	8	1	**352-7122**	2	GRUPO DA VÁLVULA DE ALÍVIO (TUBULAÇÃO) (VALVE GP-RELIEF (LINE))	554
	9	1	**8T-4121**	4	ARRUELA DURA (11X21X2,5 MM DE ESPESSURA) (WASHER-HARD (11X21X2.5-MM THK))	
	10	1	**095-1590**	1	ANEL RETENTOR EM O (SEAL-O-RING)	
	11	1	**095-1787**	1	ANEL-REFORÇO (RING-BACKUP)	
	12	1	**158-8159**	1	ALOJAMENTO (HOUSING)	
	13	1	**1P-3702**	4	SELO RETANGULAR (SEAL-RECTANGULAR)	
	14	1	**6E-2274**	1	TAMPA (COVER)	
	15	1	**6V-5597**	2	ANEL RETENTOR EM O (SEAL-O-RING)	

C - ALTERAR DO TIPO ANTERIOR
M - PEÇA MÉTRICA
Y - ILUSTRAÇÃO INDIVIDUAL

259-7378 GRUPO DA VÁLVULA DE CONTROLE (VALVE GP-CONTROL) (continuação) **i05831412**

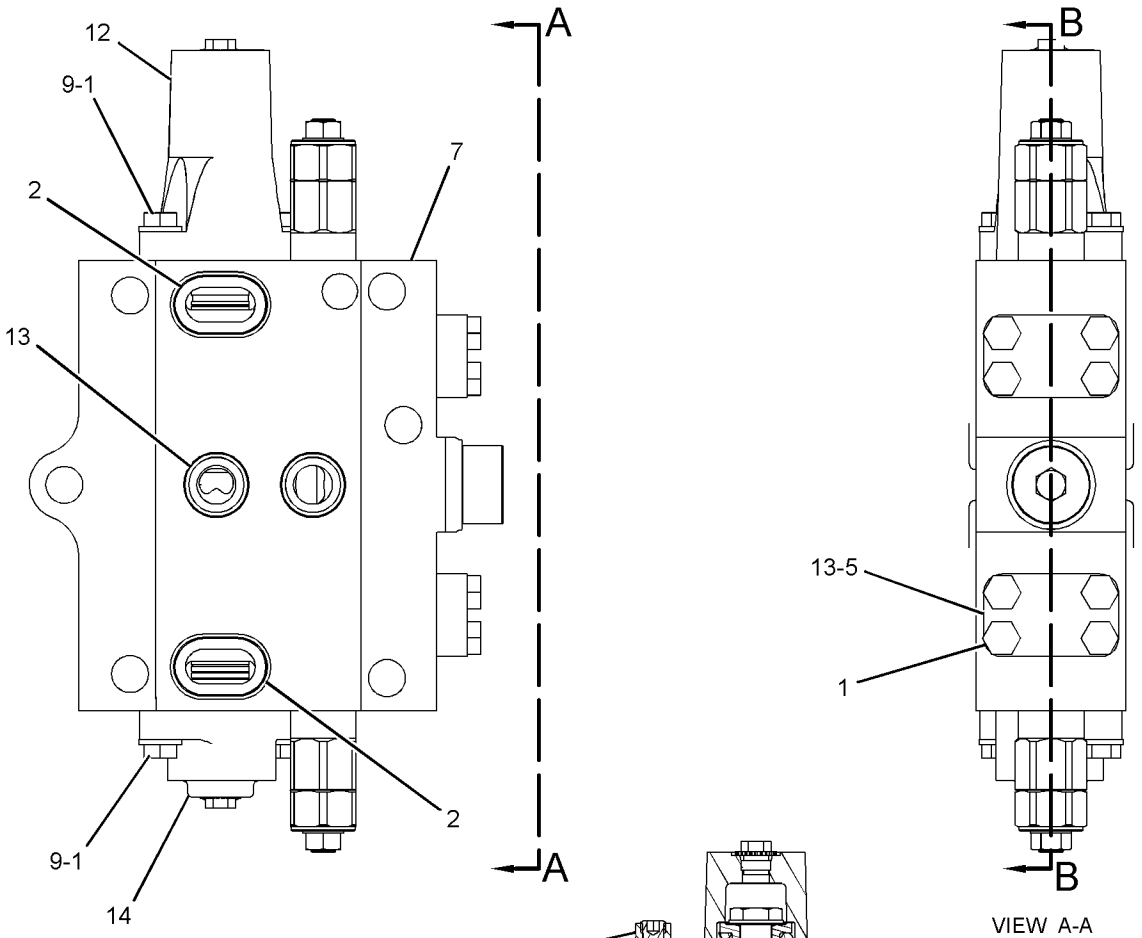

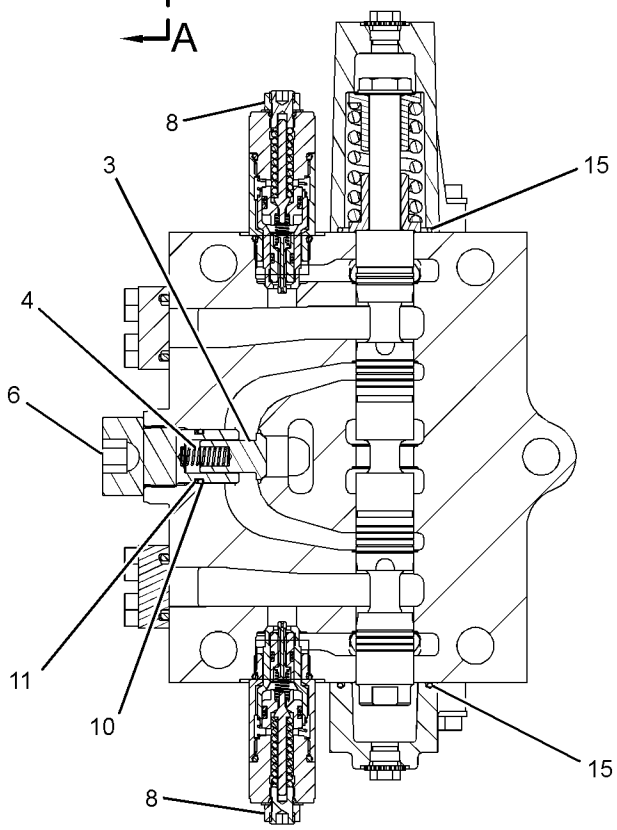

GRÁFICO 1 <FIM> g01219416

339-4353 GRUPO DA VÁLVULA DE CONTROLE–ACOPLADOR RÁPIDO (VALVE GP-CONTROL-ACOPLADOR RÁPIDO)

S/N: MBP1-UP

24 V

NÚMEROE DE 476-2949 GRUPO DE TUBULAÇÕES FRONTAIS

SMCS-5051 **i06821894**

NOTA	REF. NÃO	GRÁFICO REF.	NÚMERO DA PEÇA	QTY	NOME DA PEÇA 1 2 3 4 5 6 (NÍVEL DO PRODUTO)	CONSULTE PÁGINA
	1	1	**135-8854**	1	CONJUNTO DE BUJÃO (PLUG AS)	
		1	**6E-5479**	1	RETENTOR (SEAL)	
	2	1	**193-3907**	2	GRUPO DA VÁLVULAS REDUTORA DE PRESSÃO (ACOPLADOR RÁPIDO) (VALVE GP-PRESSURE REDUCING (QUICK COUPLER))	
	3	1	**398-0203**	6	BUJÃO (PLUG-PIPE)	
	4	1	**471-9544**	1	COLETOR (MANIFOLD)	
	5	1	**350-4575**	1	VÁLVULA-REDUÇÃO (VALVE-REDUCING)	
	7	1	**350-4577**	1	GRUPO DE CHICOTE DA FIAÇÃO (HARNESS GP-WIRING)	
	8	1	**393-1652**	1	CONJUNTO DA VÁLVULA DE RETENÇÃO (VALVE AS-CHECK)	
	9	1	**161-6154**	4	ANEL RETENTOR EM O (SEAL-O-RING)	
M	10	1	**9X-6615**	4	PARAFUSO (M5X0,8X30 MM) (BOLT (M5X0.8X30-MM))	
					PARTS SHOWN IN GRAPHIC(S) WITHOUT A REFERENCE NUMBER ARE NOT SERVICED SEPARATELY	

M - PEÇA MÉTRICA

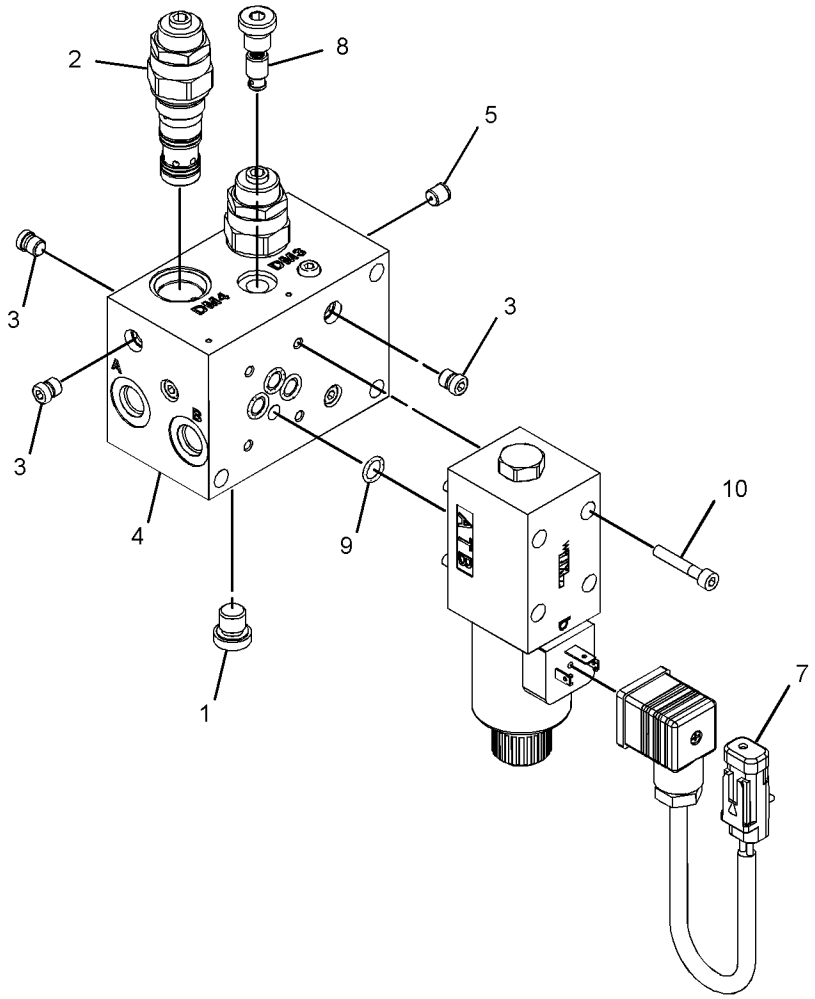

GRÁFICO 1 <FIM> g02277234

352-6846 GRUPO DA VÁLVULA DE CONTROLE–LANÇA, CAÇAMBA, BRAÇO, PERCURSO (VALVE GP-CONTROL-LANÇA, CAÇAMBA, BRAÇO, PERCURSO)

S/N: MBP1-UP

NÚMEROE DE 285-1536, 285-1540 GRUPO DE VÁLVULAS-CONTROLE PRINCIPAL

SMCS-5051 **i06067105**

NOTA	REF. NÃO	GRÁFICO REF.	NÚMERO DA PEÇA	QTY	NOME DA PEÇA 1 2 3 4 5 6 (NÍVEL DO PRODUTO)	CONSULTE PÁGINA
	1	1	**6E-2274**	5	TAMPA (COVER)	
Y	2	1	*310-0404*	2	GRUPO DO BUJÃO-VÁLVULA DE CONTROLE (PLUG GP-CONTROL VALVE)	491
	3	1	**6E-5731**	4	VÁLVULA (RETENÇÃO DE CARGA) (VALVE (LOAD CHECK))	
	4	1	**7I-1248**	5	MOLA (SPRING)	
	5	1	**7Y-8099**	2	TAMPA (COVER)	
Y	6	1	**147-4163**	1	GRUPO DA VÁLVULA DE ALÍVIO (CONTROLE DE FLUXO NEGATIVO) (VALVE GP-RELIEF (NEGATIVE FLOW CONTROL))	543
	7	1	**153-5286**	1	VÁLVULA (RETENÇÃO DE CARGA) (VALVE (LOAD CHECK))	
	8	1	**153-5288**	1	MOLA (SPRING)	
	9	1	**153-5289**	1	GUIA (GUIDE)	
	10	1	**153-5290**	1	BUJÃO (PLUG)	
	11	1	**153-5291**	1	CONECTOR (CONNECTOR)	
	12	1	**153-5292**	1	VÁLVULA DE RETENÇÃO (VALVE-CHECK)	
	13	1	**153-5293**	1	MOLA (SPRING)	
	14	1	**158-8159**	5	ALOJAMENTO (HOUSING)	
	15	1	**236-6419**	5	BUJÃO (PLUG)	
	16	1	**236-6421**	1	BUJÃO (PLUG)	
Y	17	1	**352-7122**	3	GRUPO DA VÁLVULA DE ALÍVIO (TUBULAÇÃO) (VALVE GP-RELIEF (LINE))	554
Y	18	1	*352-6853*	1	GRUPO DA VÁLVULA DE CONTROLE (SEM TAMPAS, ALOJAMENTOS) (VALVE GP-CONTROL (WITHOUT COVERS, HOUSINGS))	514
	19	1	**095-1590**	5	ANEL RETENTOR EM O (SEAL-O-RING)	
	20	1	**095-1787**	5	ANEL-REFORÇO (RING-BACKUP)	
	21	1	**111-9959**	2	BUJÃO (PLUG-PIPE)	
	22	1	**2M-9780**	1	ANEL RETENTOR EM O (SEAL-O-RING)	
	23	1	**4I-6397**	1	ANEL-REFORÇO (RING-BACKUP)	
	24	1	**4J-0520**	2	ANEL RETENTOR EM O (SEAL-O-RING)	
	25	1	**6V-3922**	1	ANEL RETENTOR EM O (SEAL-O-RING)	
	26	1	**6V-5597**	10	ANEL RETENTOR EM O (SEAL-O-RING)	
	27	1	**7M-8485**	1	ANEL RETENTOR EM O (SEAL-O-RING)	
	28	1	**8T-4121**	20	ARRUELA DURA (11X21X2,5 MM DE ESPESSURA) (WASHER-HARD (11X21X2.5-MM THK))	
M	29	1	**8T-4195**	28	PARAFUSO (M10X1,5X30 MM) (BOLT (M10X1.5X30-MM))	

M - PEÇA MÉTRICA
Y - ILUSTRAÇÃO INDIVIDUAL

352-6846 GRUPO DA VÁLVULA DE CONTROLE (VALVE GP-CONTROL) (continuação) **i06067105**

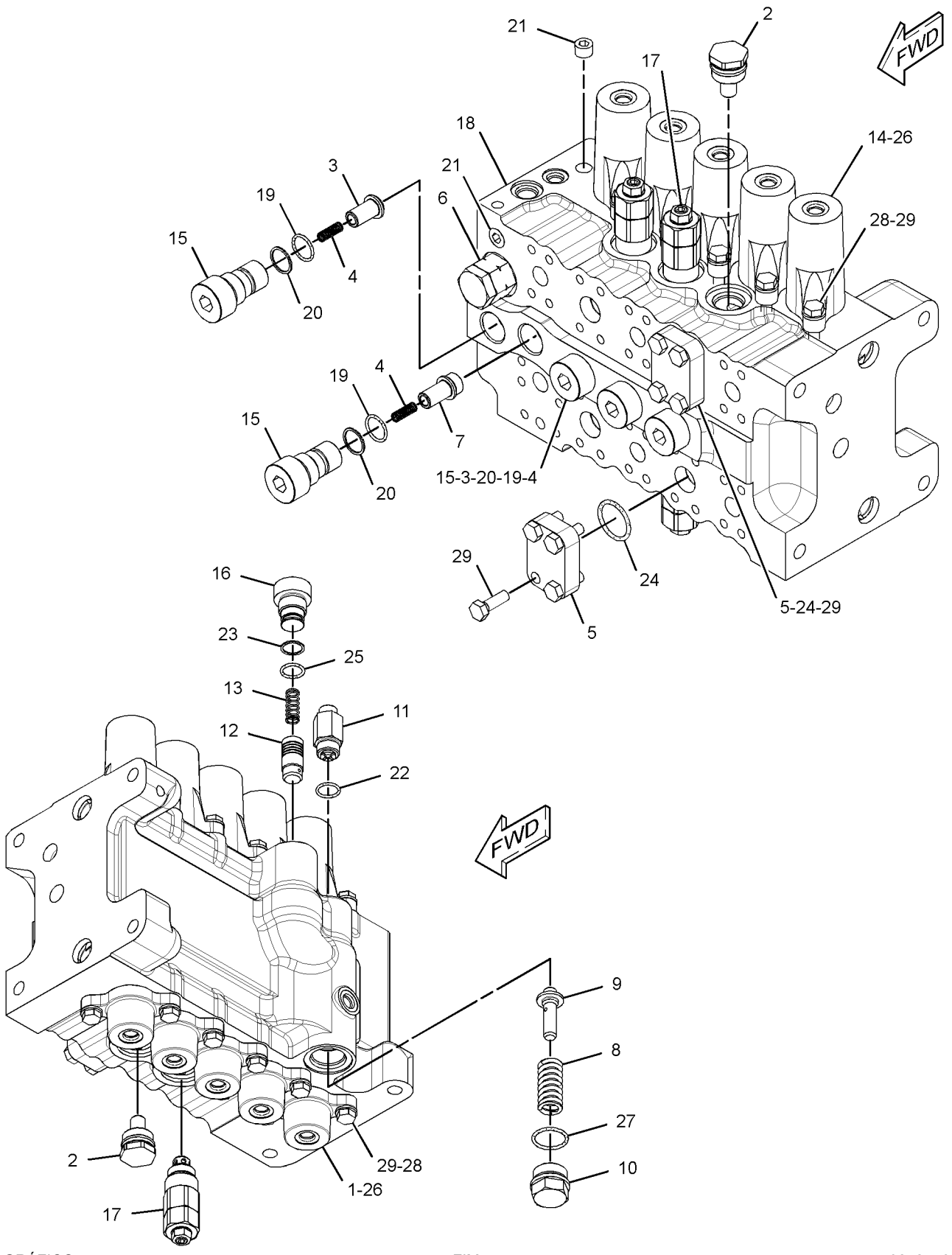

GRÁFICO 1 <FIM> g02724763

352-6853 GRUPO DA VÁLVULA DE CONTROLE–SEM TAMPAS, ALOJAMENTOS (VALVE GP-CONTROL-SEM TAMPAS, ALOJAMENTOS)

S/N: MBP1-UP

NÚMEROE DE 352-6846 GRUPO DA VÁLVULA DE CONTROLE

SMCS-5051 **i03999989**

NOTA	REF. NÃO	GRÁFICO REF.	NÚMERO DA PEÇA	QTY	NOME DA PEÇA 1 2 3 4 5 6 (NÍVEL DO PRODUTO)	CONSULTE PÁGINA
	1	1	**6E-2271**	10	RETENTOR (RETAINER)	
	2	1	**104-7293**	3	MOLA (SPRING)	
	3	1	**104-7294**	1	MOLA (SPRING)	
	4	1	**104-7296**	1	MOLA (SPRING)	
M	5	1	**153-5276**	5	PARAFUSO ESPECIAL (BOLT-SPECIAL)	
	6	1	*225-4820*	1	CONJUNTO DE BUJÃO (PLUG AS)	
		1	**3J-7354**	1	ANEL RETENTOR EM O (SEAL-O-RING)	
		1	**225-4821**	1	BUJÃO (PLUG)	
					PARTS SHOWN IN GRAPHIC WITHOUT A REFERENCE NUMBER ARE NOT SERVICED SEPARATELY	

M - PEÇA MÉTRICA

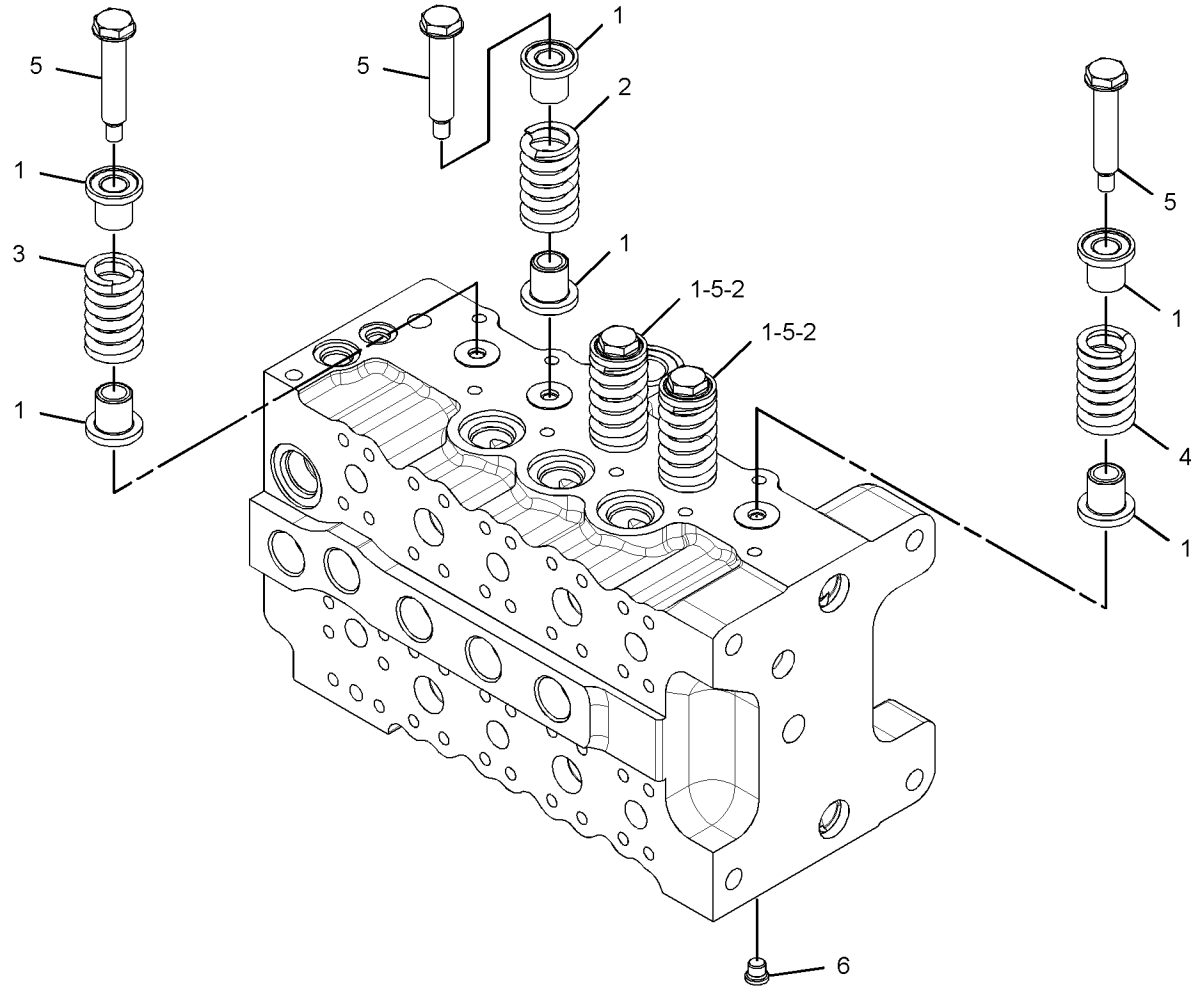

GRÁFICO 1 <FIM> g02177242

352-6856 GRUPO DA VÁLVULA DE CONTROLE–SEM ALOJAMENTOS (VALVE GP-CONTROL–SEM ALOJAMENTOS)

S/N: MBP1-UP

NÚMEROE DE 352-7110, 352-7142 GRUPO DA VÁLVULA DE CONTROLE

SMCS-5051 **i06067391**

NOTA	REF. NÃO	GRÁFICO REF.	NÚMERO DA PEÇA	QTY	NOME DA PEÇA 1 2 3 4 5 6 (NÍVEL DO PRODUTO)	CONSULTE PÁGINA
	1	1	**2S-2596**	1	MOLA (SPRING)	
	2	1	**6E-2163**	1	VÁLVULA DE RETENÇÃO (VALVE-CHECK)	
	3	1	**6E-2271**	8	RETENTOR (RETAINER)	
	4	1	**352-7057**	2	MOLA-RETORNO (SPRING-RETURN)	
	5	1	**352-7058**	1	MOLA-RETORNO (SPRING-RETURN)	
	6	1	**352-7059**	1	MOLA-RETORNO (SPRING-RETURN)	
M	7	1	**153-5276**	4	PARAFUSO ESPECIAL (BOLT-SPECIAL)	
	8	1	*225-4820*	1	CONJUNTO DE BUJÃO (PLUG AS)	
		1	**3J-7354**	1	ANEL RETENTOR EM O (SEAL-O-RING)	
		1	**225-4821**	1	BUJÃO (PLUG)	
	9	1	**3K-0360**	1	ANEL RETENTOR EM O (SEAL-O-RING)	

M - PEÇA MÉTRICA

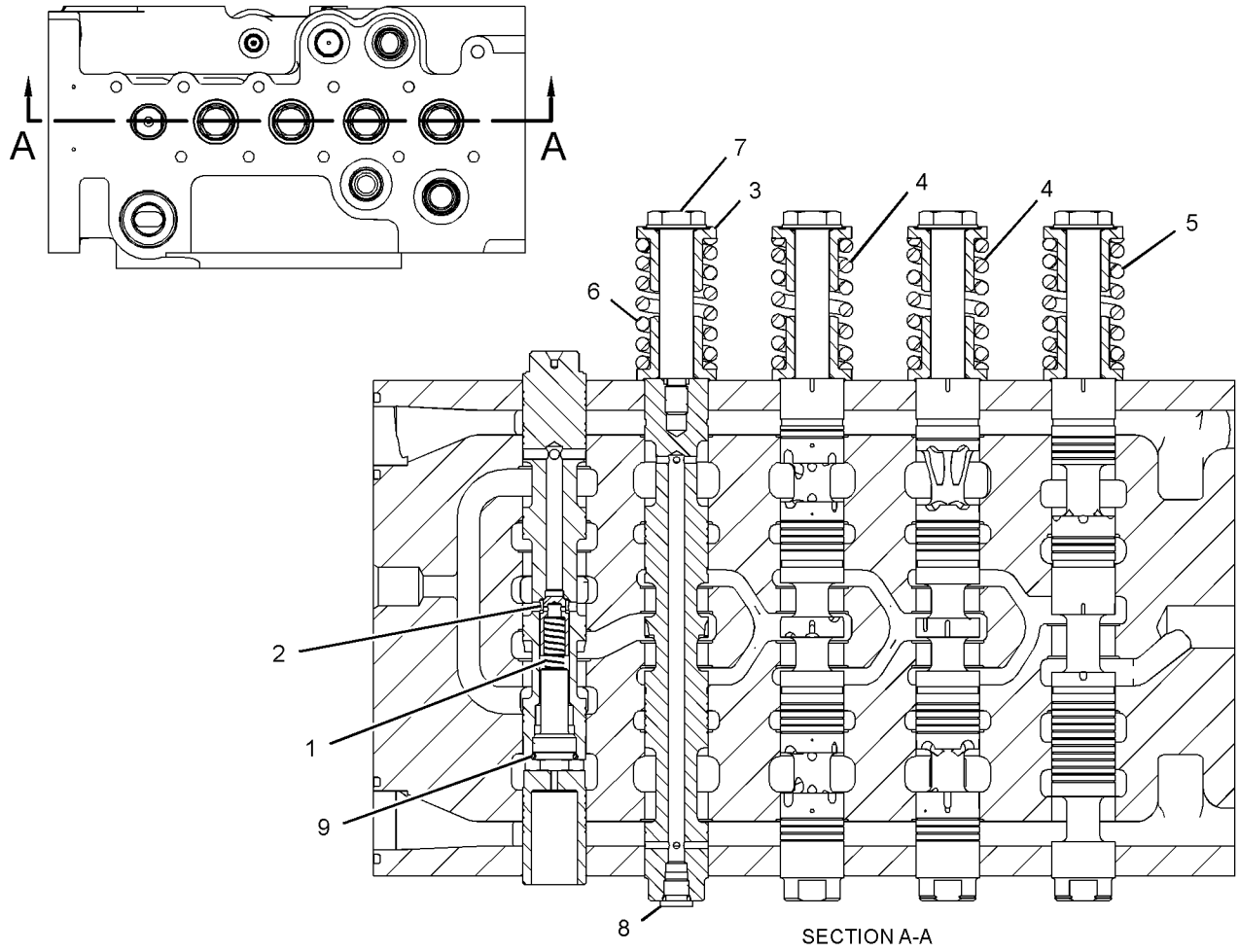

GRÁFICO 1 <FIM> g02177196

352-7110 GRUPO DA VÁLVULA DE CONTROLE–LANÇA, BRAÇO, OSCILAÇÃO, PERCURSO (VALVE GP-CONTROL-LANÇA, BRAÇO, OSCILAÇÃO, PERCURSO)

S/N: MBP1-UP

NÚMEROE DE 285-1540 GRUPO DE VÁLVULAS-CONTROLE PRINCIPAL

SMCS-5051 **i05518609**

NOTA	REF. NÃO	GRÁFICO REF.	NÚMERO DA PEÇA	QTY	NOME DA PEÇA 1 2 3 4 5 6 (NÍVEL DO PRODUTO)	CONSULTE PÁGINA
	1	2	**4I-3569**	1	ANEL-REFORÇO (RING-BACKUP)	
	2	2,3	**4T-3148**	3	MOLA (SPRING)	
	3	1	**6E-2274**	5	TAMPA (COVER)	
	4	2	**6E-3653**	1	BUJÃO (PLUG)	
	5	2	**6E-5169**	1	MOLA (SPRING)	
	6	2,3	**6E-5643**	3	VÁLVULA (RETENÇÃO DE CARGA) (VALVE (LOAD CHECK))	
	7	3	**6E-5731**	1	VÁLVULA (RETENÇÃO DE CARGA) (VALVE (LOAD CHECK))	
	8	3	**7I-1248**	1	MOLA (SPRING)	
	9	2	**103-8177**	1	ADAPTADOR (ADAPTER)	
Y	10	1	**121-1491**	1	GRUPO DA VÁLVULA SOLENOIDE (PERCURSO EM LINHA RETA) (VALVE GP-SOLENOID (STRAIGHT TRAVEL))	561
	11	2	**153-5288**	1	MOLA (SPRING)	
	12	2	**153-5289**	1	GUIA (GUIDE)	
	13	2	**153-5290**	2	BUJÃO (PLUG)	
	14	2	**153-5291**	1	CONECTOR (CONNECTOR)	
	15	2	**153-5292**	1	VÁLVULA DE RETENÇÃO (VALVE-CHECK)	
	16	2	**153-5293**	1	MOLA (SPRING)	
	17	3	**153-5298**	1	LUVA (SLEEVE)	
	18	3	**153-5299**	1	VÁLVULA (VALVE)	
	19	3	**153-5306**	1	MOLA (SPRING)	
	20	3	**153-5309**	1	LUVA (SLEEVE)	
	21	2	**153-5311**	1	MOLA (SPRING)	
	22	2	**158-8150**	1	GRUPO DA VÁLVULA DESLOCAMENTO (CILINDRO DO BRAÇO) (VALVE GP-UNLOADING (STICK CYLINDER))	
	23	1	**158-8159**	4	ALOJAMENTO (HOUSING)	
	24	1	**158-8206**	1	ALOJAMENTO (HOUSING)	
	25	2	**158-8207**	1	PINO PLÁSTICO (STOPPER)	
	26	2	**201-9263**	2	BUJÃO (PLUG)	
	27	1,3	*225-4818*	3	CONJUNTO DE BUJÃO (PLUG AS)	
					(EACH INCLUDES)	
		1,3	**4J-7533**	1	ANEL RETENTOR EM O (SEAL-O-RING)	
		1,3	**225-4804**	1	BUJÃO (PLUG)	
	28	3	**236-6419**	1	BUJÃO (PLUG)	
	29	2	**236-6421**	1	BUJÃO (PLUG)	
	30	3	**250-2446**	1	BUJÃO (PLUG)	
	31	3	**250-2447**	1	BUJÃO (PLUG)	
	32	3	**255-5594**	1	ANEL RETENTOR EM O (SEAL-O-RING)	
Y	33	3	**255-5661**	1	GRUPO DA VÁLVULA DE ALÍVIO (TUBULAÇÃO) (VALVE GP-RELIEF (LINE))	548
	34	3	**264-9961**	1	BUJÃO (PLUG)	
	35	3	**323-7897**	1	TAMPA (COVER)	
Y	36	3	**323-7898**	1	GRUPO DE VÁLVULAS-PRIORIDADE (GIRO) (VALVE GP-PRIORITY (SWING))	540
Y	37	1	*352-6856*	1	GRUPO DA VÁLVULA DE CONTROLE (SEM ALOJAMENTOS) (VALVE GP-CONTROL (WITHOUT HOUSINGS))	515

352-7110 GRUPO DA VÁLVULA DE CONTROLE (VALVE GP-CONTROL) (continuação) **i05518609**

NOTA	REF. NÃO	GRÁFICO REF.	NÚMERO DA PEÇA	QTY	NOME DA PEÇA 1 2 3 4 5 6 (NÍVEL DO PRODUTO)	CONSULTE PÁGINA
Y	38	2	**352-7113**	1	GRUPO DA VÁLVULA DE ALÍVIO (OPERADO POR PILOTO) (VALVE GP-RELIEF (PILOT OPERATED))	549
	39	2	**095-1575**	1	ANEL RETENTOR EM O (SEAL-O-RING)	
	40	3	**095-1590**	3	ANEL RETENTOR EM O (SEAL-O-RING)	
	41	2	**095-1603**	1	ANEL RETENTOR EM O (SEAL-O-RING)	
	42	2	**095-1778**	1	ANEL-REFORÇO (RING-BACKUP)	
	43	3	**095-1787**	3	ANEL-REFORÇO (RING-BACKUP)	
	44	2	**123-2485**	1	BUJÃO (PLUG)	
	45	2	**2M-9780**	1	ANEL RETENTOR EM O (SEAL-O-RING)	
	46	2	**3J-1907**	1	ANEL RETENTOR EM O (SEAL-O-RING)	
	47	2	**4I-6397**	3	ANEL-REFORÇO (RING-BACKUP)	
	48	3	**4J-5309**	1	ANEL RETENTOR EM O (SEAL-O-RING)	
	49	3	**4T-5074**	1	ANEL-REFORÇO (RING-BACKUP)	
	50	2	**6V-3922**	3	ANEL RETENTOR EM O (SEAL-O-RING)	
	51	2	**6V-5393**	1	ANEL RETENTOR EM O (SEAL-O-RING)	
	52	3	**6V-5556**	1	ANEL RETENTOR EM O (SEAL-O-RING)	
	53	2,3	**6V-5597**	9	ANEL RETENTOR EM O (SEAL-O-RING)	
M	54	1	**7I-2272**	2	PARAFUSO (M5X0,8X12 MM) (BOLT (M5X0.8X12-MM))	
	55	2	**7M-8485**	2	ANEL RETENTOR EM O (SEAL-O-RING)	
M	56	3	**7X-2621**	1	PARAFUSO (M10X1,5X12 MM) (BOLT (M10X1.5X12-MM))	
	57	2	**7Y-5219**	1	ANEL RETENTOR EM O (SEAL-O-RING)	
	58	1,3	**8T-4121**	24	ARRUELA DURA (11X21X2,5 MM DE ESPESSURA) (WASHER-HARD (11X21X2.5-MM THK))	
M	59	1	**8T-4195**	20	PARAFUSO (M10X1,5X30 MM) (BOLT (M10X1.5X30-MM))	
M	60	3	**8T-6685**	4	PARAFUSO (M10X1,5X110 MM) (BOLT (M10X1.5X110-MM))	
	61	1	**8T-6759**	2	BUJÃO (PLUG-PIPE)	

M - PEÇA MÉTRICA
Y - ILUSTRAÇÃO INDIVIDUAL

352-7110 GRUPO DA VÁLVULA DE CONTROLE (VALVE GP-CONTROL) (continuação) **i05518609**

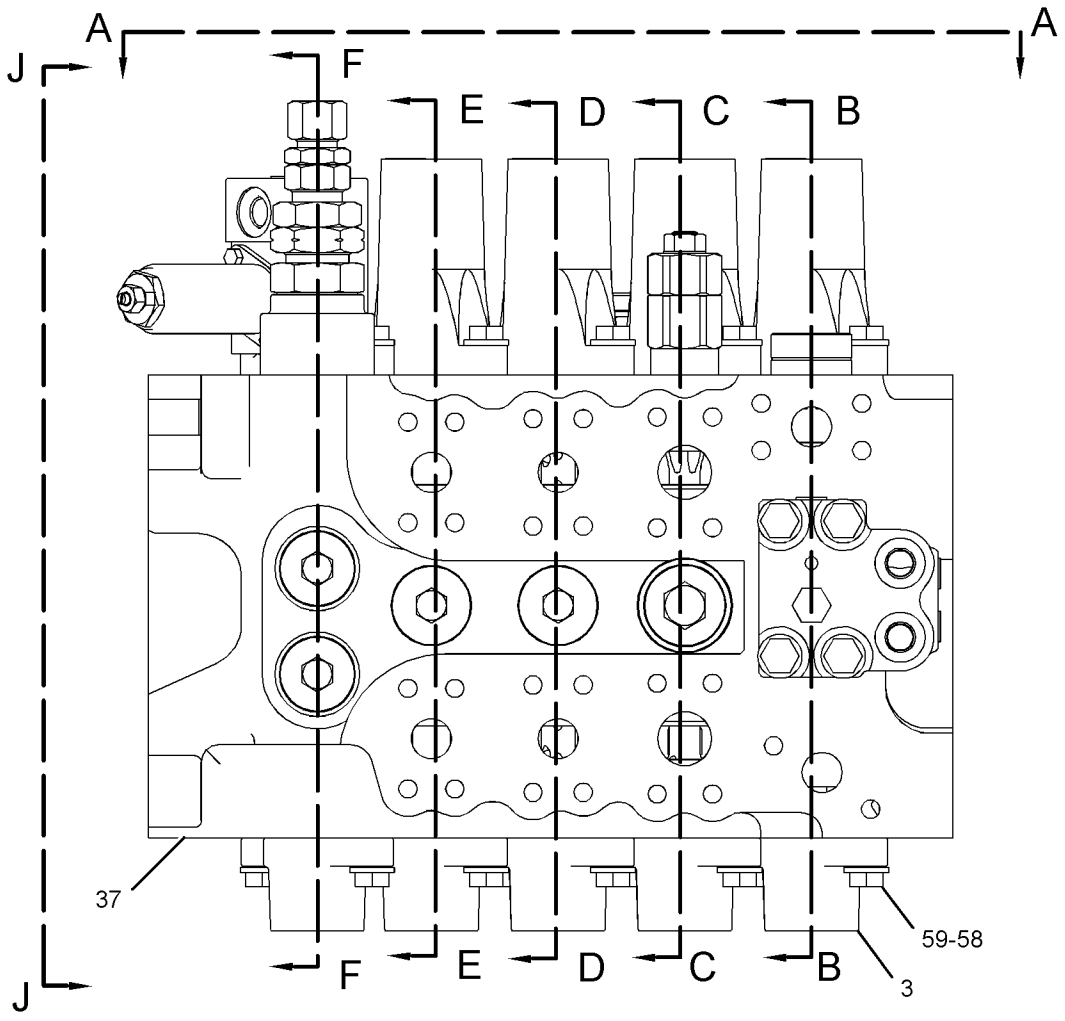

REFER TO ALL ILLUSTRATIONS OF
THIS GROUP FOR AUXILIARY VIEWS

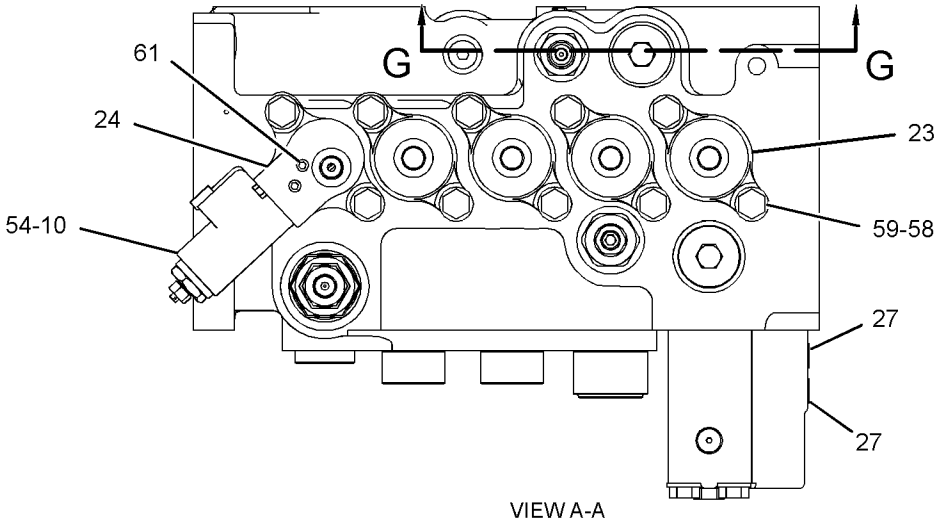

VIEW A-A

GRÁFICO 1 g02343800

352-7110 GRUPO DA VÁLVULA DE CONTROLE (VALVE GP-CONTROL) (continuação) **i05518609**

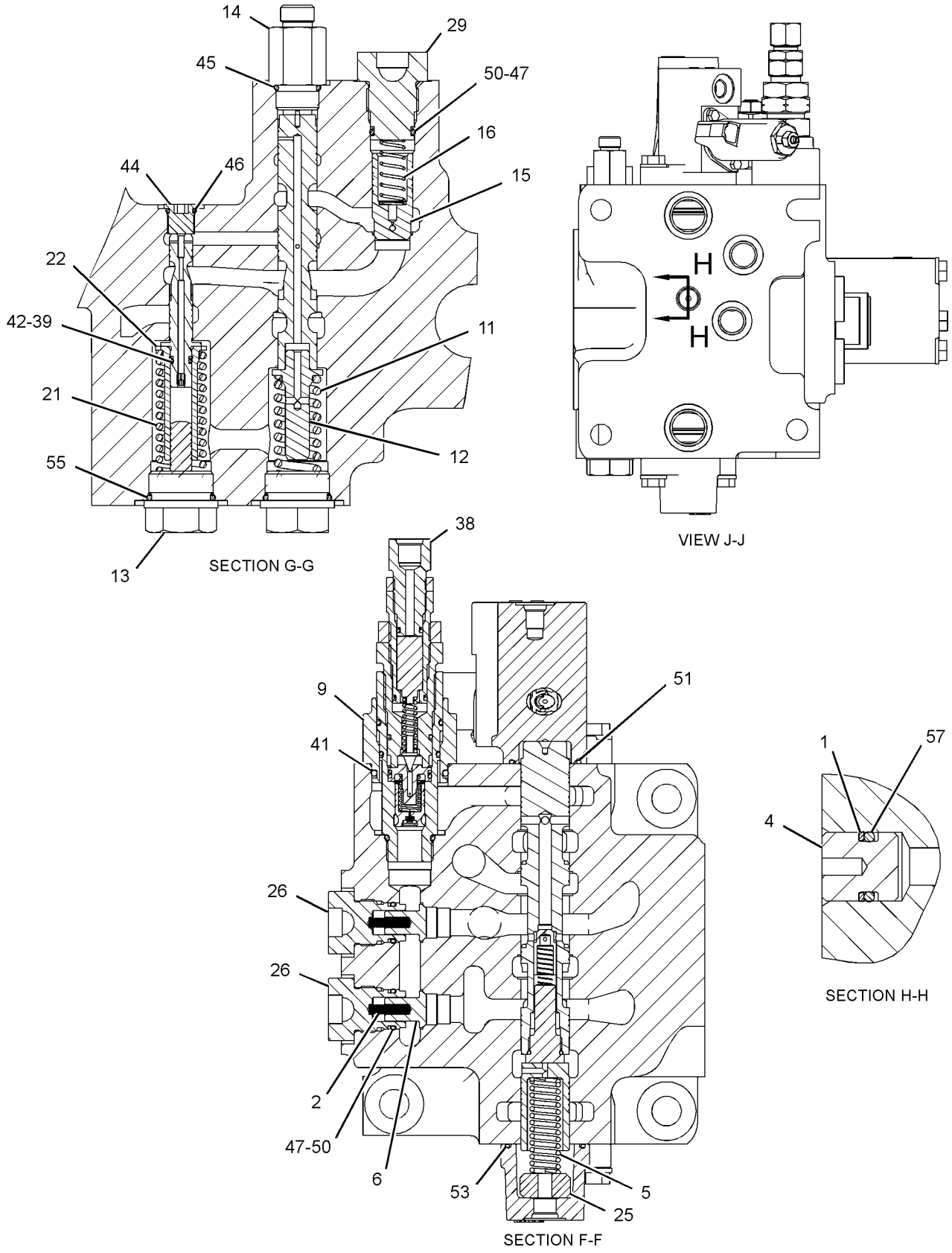

GRÁFICO 2 g02343802

352-7110 GRUPO DA VÁLVULA DE CONTROLE (VALVE GP-CONTROL) (continuação) **i05518609**

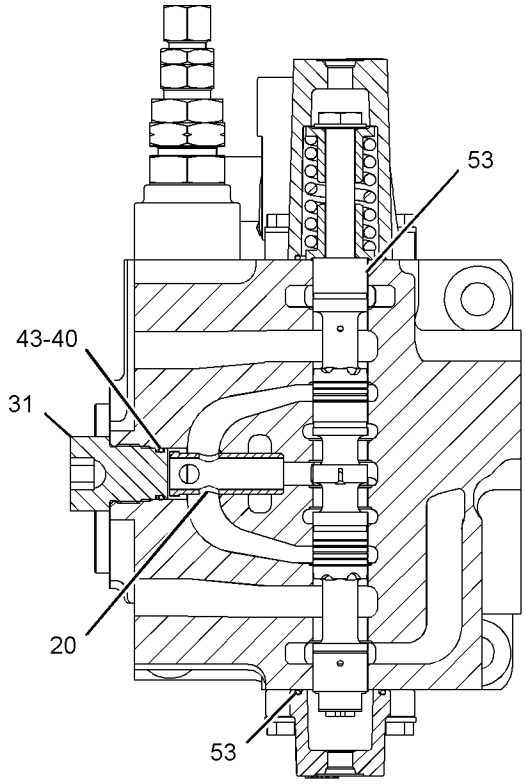

SECTION E-E

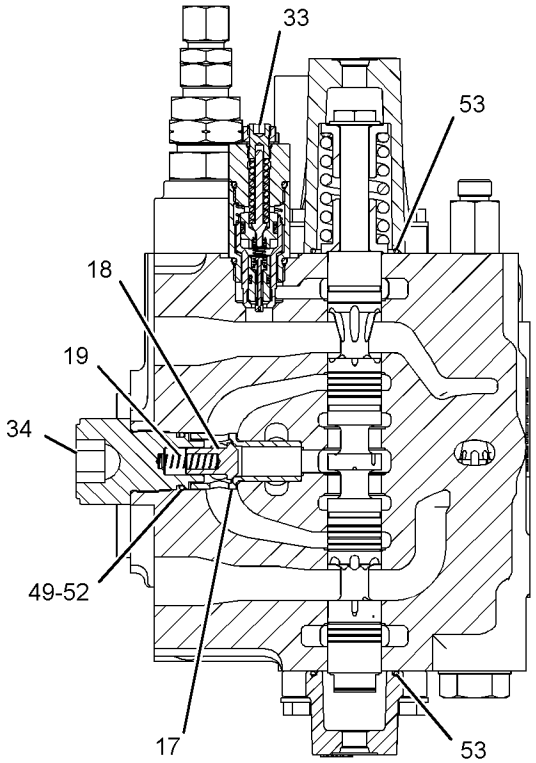

SECTION C-C

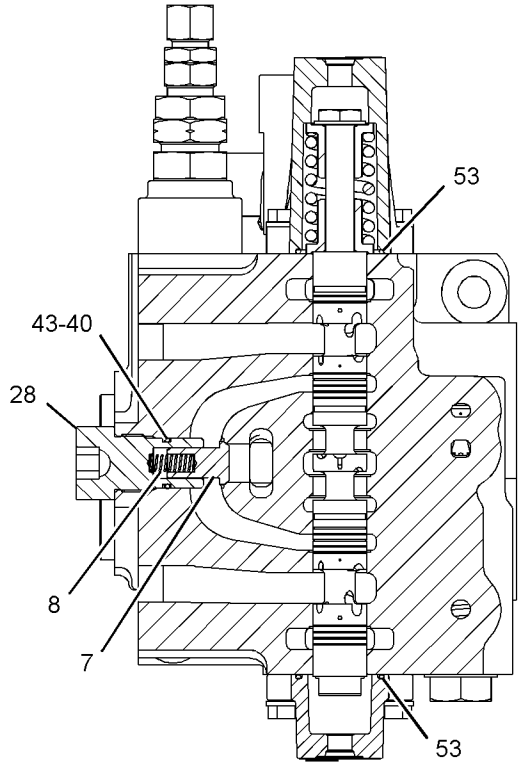

SECTION D-D

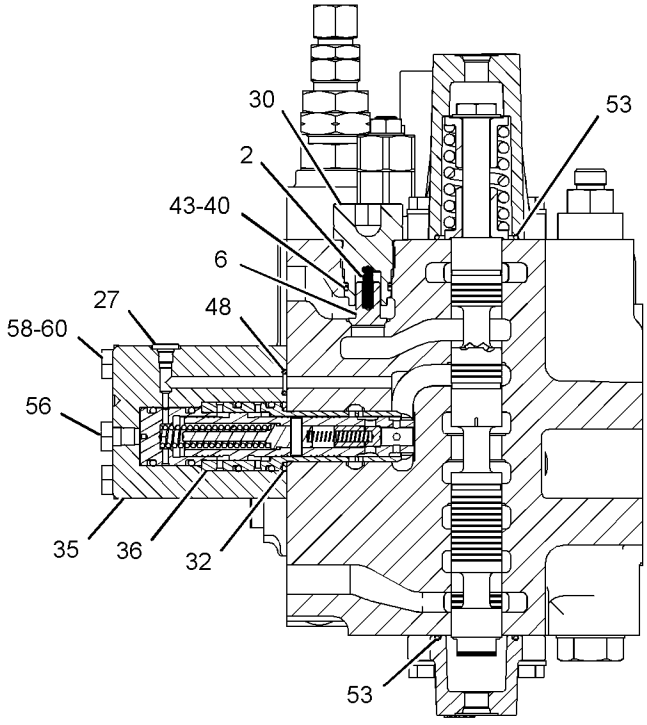

SECTION B-B

GRÁFICO 3 <FIM> g02343804

352-7142 GRUPO DA VÁLVULA DE CONTROLE–LANÇA, BRAÇO, OSCILAÇÃO, PERCURSO (VALVE GP-CONTROL-LANÇA, BRAÇO, OSCILAÇÃO, PERCURSO)

S/N: MBP1-UP

NÚMEROE DE 285-1536 GRUPO DE VÁLVULAS-CONTROLE PRINCIPAL

SMCS-5051 **i06138563**

NOTA	REF. NÃO	GRÁFICO REF.	NÚMERO DA PEÇA	QTY	NOME DA PEÇA 1 2 3 4 5 6 (NÍVEL DO PRODUTO)	CONSULTE PÁGINA
	1	2,3	**4T-3148**	3	MOLA (SPRING)	
	2	1	**6E-2274**	5	TAMPA (COVER)	
	3	3	**6E-5169**	1	MOLA (SPRING)	
	4	2	**7I-1248**	1	MOLA (SPRING)	
Y	5	1	**121-1491**	1	GRUPO DA VÁLVULA SOLENOIDE (PERCURSO EM LINHA RETA) (VALVE GP-SOLENOID (STRAIGHT TRAVEL))	561
	6	3	**153-5288**	1	MOLA (SPRING)	
	7	3	**153-5289**	1	GUIA (GUIDE)	
	8	3	**153-5290**	2	BUJÃO (PLUG)	
	9	3	**153-5291**	1	CONECTOR (CONNECTOR)	
	10	3	**153-5292**	1	VÁLVULA DE RETENÇÃO (VALVE-CHECK)	
	11	3	**153-5293**	1	MOLA (SPRING)	
Y	12	2	**323-7898**	1	GRUPO DE VÁLVULAS-PRIORIDADE (GIRO) (LANÇA 2) (VALVE GP-PRIORITY (SWING) (BOOM 2))	540
	13	2	**153-5298**	1	LUVA (SLEEVE)	
	14	2	**153-5299**	1	VÁLVULA (VALVE)	
	15	2	**153-5306**	1	MOLA (SPRING)	
	16	3	**153-5309**	1	LUVA (SLEEVE)	
	17	3	**153-5311**	1	MOLA (SPRING)	
	18	3	**158-8150**	1	GRUPO DA VÁLVULA DESLOCAMENTO (CILINDRO DO BRAÇO) (VALVE GP-UNLOADING (STICK CYLINDER))	
	19	1	**158-8159**	4	ALOJAMENTO (HOUSING)	
	20	1	**158-8206**	1	ALOJAMENTO (HOUSING)	
	21	3	**158-8207**	1	PINO PLÁSTICO (STOPPER)	
	22	2	**323-7897**	1	TAMPA (COVER)	
	23	3	**201-9263**	2	BUJÃO (PLUG)	
	24	2	*225-4818*	3	CONJUNTO DE BUJÃO (PLUG AS)	
					(EACH INCLUDES)	
		2	**4J-7533**	1	ANEL RETENTOR EM O (SEAL-O-RING)	
		2	**225-4804**	1	BUJÃO (PLUG)	
	25	2	**236-6419**	1	BUJÃO (PLUG)	
	26	3	**236-6421**	1	BUJÃO (PLUG)	
	27	2	**264-9961**	1	BUJÃO (PLUG)	
Y	28	1	*352-6856*	1	GRUPO DA VÁLVULA DE CONTROLE (SEM ALOJAMENTOS) (VALVE GP-CONTROL (WITHOUT HOUSINGS))	515
	29	2	**250-2446**	1	BUJÃO (PLUG)	
	30	3	**250-2447**	1	BUJÃO (PLUG)	
Y	31	3	**352-7116**	1	GRUPO DA VÁLVULA DE ALÍVIO (OPERADO POR PILOTO) (PERCURSO EM LINHA RETA) (VALVE GP-RELIEF (PILOT OPERATED) (STRAIGHT TRAVEL))	551
Y	32	2	**352-7122**	1	GRUPO DA VÁLVULA DE ALÍVIO (TUBULAÇÃO) (BRAÇO) (VALVE GP-RELIEF (LINE) (STICK))	554
	33	3	**095-1575**	1	ANEL RETENTOR EM O (SEAL-O-RING)	
	34	2,3	**095-1590**	3	ANEL RETENTOR EM O (SEAL-O-RING)	
	35	3	**095-1603**	1	ANEL RETENTOR EM O (SEAL-O-RING)	

352-7142 GRUPO DA VÁLVULA DE CONTROLE (VALVE GP-CONTROL) (continuação) **i06138563**

NOTA	REF. NÃO	GRÁFICO REF.	NÚMERO DA PEÇA	QTY	NOME DA PEÇA 1 2 3 4 5 6 (NÍVEL DO PRODUTO)	CONSULTE PÁGINA
	36	3	**095-1778**	1	ANEL-REFORÇO (RING-BACKUP)	
	37	2,3	**095-1787**	3	ANEL-REFORÇO (RING-BACKUP)	
	38	2	**255-5594**	1	ANEL RETENTOR EM O (SEAL-O-RING)	
	39	3	**103-8177**	1	ADAPTADOR (ADAPTER)	
	40	3	**123-2485**	1	BUJÃO (PLUG)	
	41	3	**2M-9780**	1	ANEL RETENTOR EM O (SEAL-O-RING)	
	42	3	**3J-1907**	1	ANEL RETENTOR EM O (SEAL-O-RING)	
	43	1	**4I-3569**	1	ANEL-REFORÇO (RING-BACKUP)	
	44	3	**4I-6397**	3	ANEL-REFORÇO (RING-BACKUP)	
	45	2	**4J-5309**	1	ANEL RETENTOR EM O (SEAL-O-RING)	
	46	2	**4T-5074**	1	ANEL-REFORÇO (RING-BACKUP)	
	47	1	**6E-3653**	1	BUJÃO (PLUG)	
	48	2	**6E-5643**	1	VÁLVULA (RETENÇÃO DE CARGA) (LANÇA) (VALVE (LOAD CHECK) (BOOM))	
	48A	2	**6E-5643**	2	VÁLVULA (RETENÇÃO DE CARGA) (PERCURSO EM LINHA RETA) (VALVE (LOAD CHECK) (STRAIGHT TRAVEL))	
	49	2	**6E-5731**	1	VÁLVULA (RETENÇÃO DE CARGA) (GIRO) (VALVE (LOAD CHECK) (SWING))	
	50	3	**6V-3922**	3	ANEL RETENTOR EM O (SEAL-O-RING)	
	51	3	**6V-5393**	1	ANEL RETENTOR EM O (SEAL-O-RING)	
	52	2	**6V-5556**	1	ANEL RETENTOR EM O (SEAL-O-RING)	
	53	2,3	**6V-5597**	9	ANEL RETENTOR EM O (SEAL-O-RING)	
M	54	1	**7I-2272**	2	PARAFUSO (M5X0,8X12 MM) (BOLT (M5X0.8X12-MM))	
	55	3	**7M-8485**	2	ANEL RETENTOR EM O (SEAL-O-RING)	
M	56	2	**7X-2621**	1	PARAFUSO (M10X1,5X12 MM) (BOLT (M10X1.5X12-MM))	
	57	1	**7Y-5219**	1	ANEL RETENTOR EM O (SEAL-O-RING)	
	58	1,2	**8T-4121**	24	ARRUELA DURA (11X21X2,5 MM DE ESPESSURA) (WASHER-HARD (11X21X2.5-MM THK))	
M	59	1	**8T-4195**	20	PARAFUSO (M10X1,5X30 MM) (BOLT (M10X1.5X30-MM))	
M	60	2	**8T-6685**	4	PARAFUSO (M10X1,5X110 MM) (BOLT (M10X1.5X110-MM))	
	61	1	**8T-6759**	2	BUJÃO (PLUG-PIPE)	
	62	3	**111-9959**	1	BUJÃO (PLUG-PIPE)	

M - PEÇA MÉTRICA
Y - ILUSTRAÇÃO INDIVIDUAL

352-7142 GRUPO DA VÁLVULA DE CONTROLE (VALVE GP-CONTROL) (continuação) **i06138563**

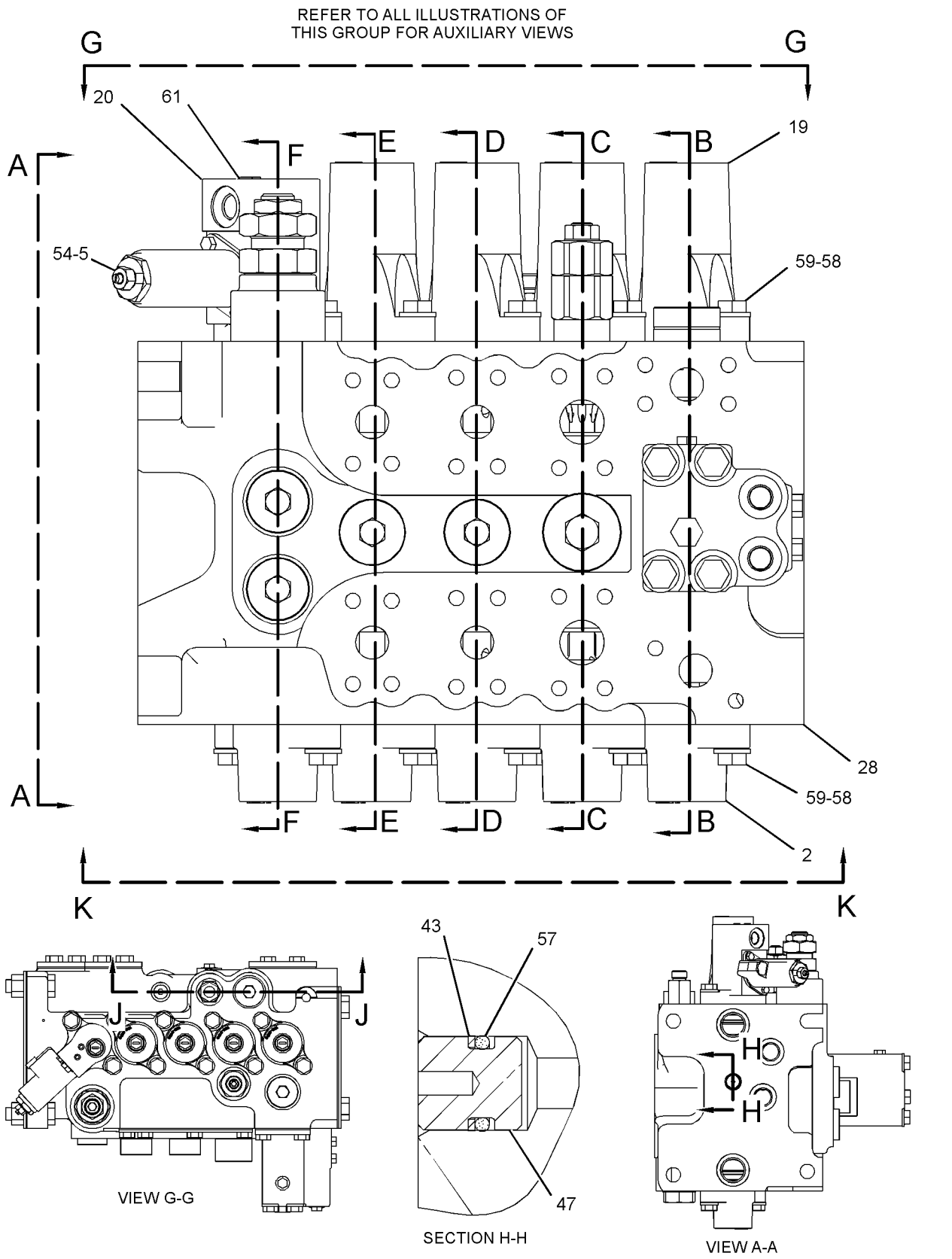

GRÁFICO 1 g02355144

352-7142 GRUPO DA VÁLVULA DE CONTROLE (VALVE GP-CONTROL) (continuação) **i06138563**

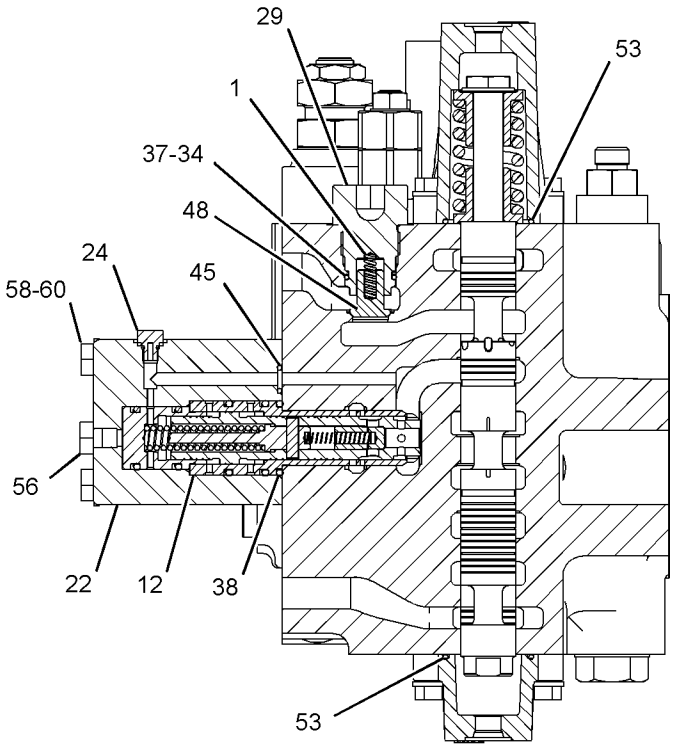

SECTION B-B

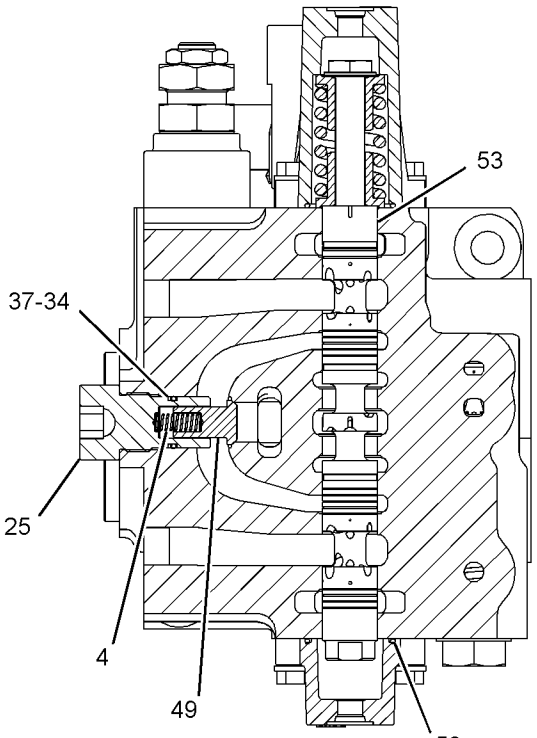

SECTION D-D

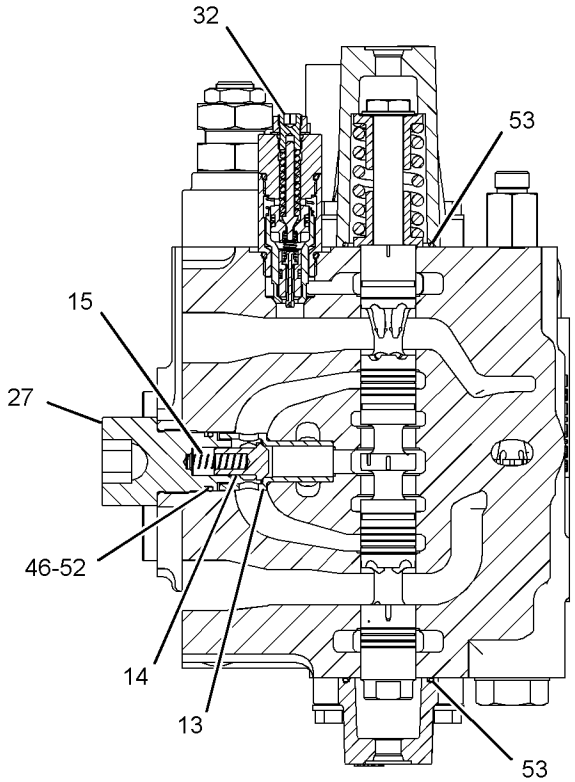

SECTION C-C

GRÁFICO 2 g02355178

352-7142 GRUPO DA VÁLVULA DE CONTROLE (VALVE GP-CONTROL) (continuação) **i06138563**

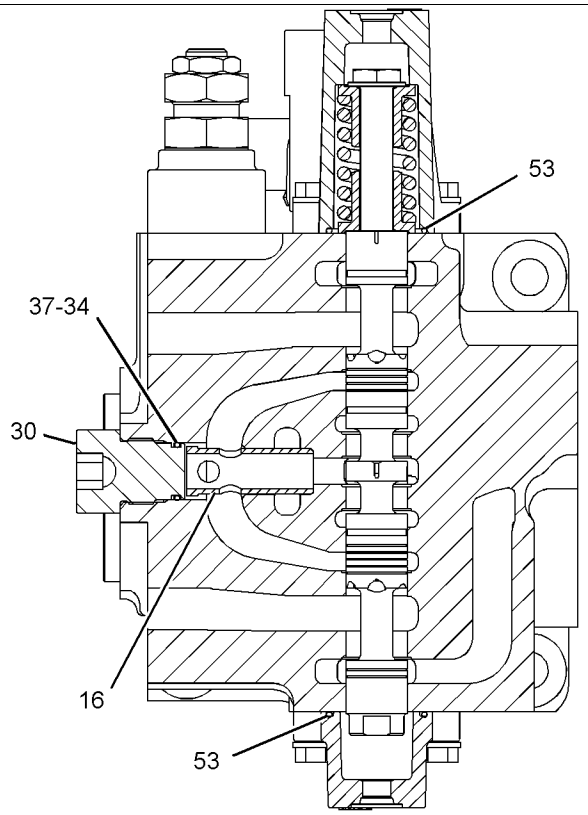

SECTION E-E

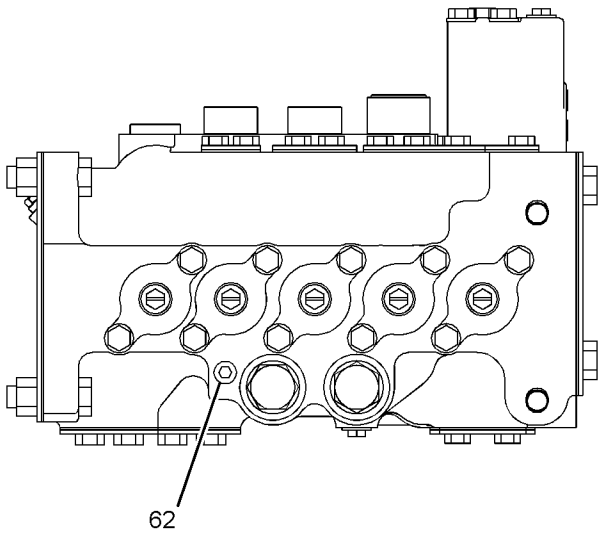

VIEW K-K

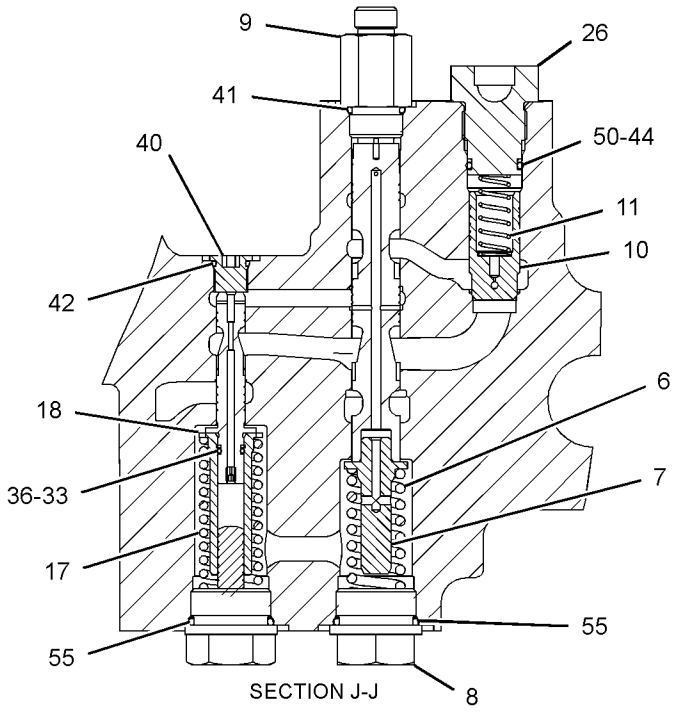

SECTION J-J

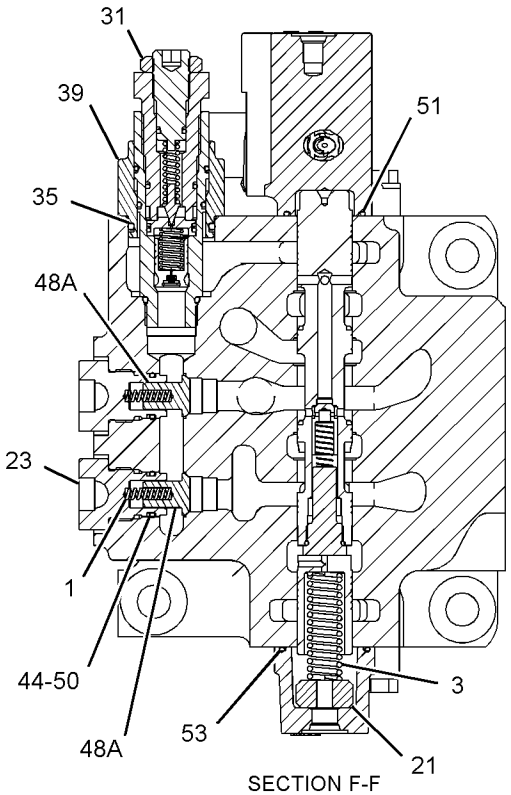

SECTION F-F

GRÁFICO 3 <FIM> g02355145

255-5680 GRUPO DA VÁLVULAS DE CONTROLE DE CARGA–ALÍVIO DA TUBULAÇÃO REDUTORA DO DESLOCAMENTO DO BRAÇO (VALVE GP-LOAD CONTROL–ALÍVIO DA TUBULAÇÃO REDUTORA DO DESLOCAMENTO DO BRAÇO)

S/N: MBP1-UP

NÚMEROE DE 260-7869 GRUPO DE TUBULAÇÕES FRONTAIS

SMCS-5067, 5117, 5147, 5811 **i05282292**

NOTA	REF. NÃO	GRÁFICO REF.	NÚMERO DA PEÇA	QTY	NOME DA PEÇA 1 2 3 4 5 6 (NÍVEL DO PRODUTO)	CONSULTE PÁGINA
M	1	1	**8T-4136**	4	PARAFUSO (M10X1,5X25 MM) (BOLT (M10X1.5X25-MM))	
	2	1	**4I-8965**	1	GUIA (GUIDE)	
	3	1	**5I-8511**	1	MOLA (SPRING)	
	4	1	**087-5166**	1	MOLA (SPRING)	
	5	1	**118-4044**	1	TAMPA (COVER)	
	7	1	**147-4184**	1	BUJÃO (PLUG)	
	8	1	*225-4818*	2	CONJUNTO DE BUJÃO (PLUG AS)	
					(EACH INCLUDES)	
		1	**4J-7533**	1	ANEL RETENTOR EM O (SEAL-O-RING)	
		1	**225-4804**	1	BUJÃO (PLUG)	
CY	9	1	**352-7123**	1	GRUPO DA VÁLVULA DE ALÍVIO (TUBULAÇÃO) (VALVE GP-RELIEF (LINE))	555
	11	1	**095-1594**	1	ANEL RETENTOR EM O (SEAL-O-RING)	
	12	1	**095-1789**	1	ANEL (RING)	
	13	1	*148-8395*	1	CONJUNTO DE BUJÃO (PLUG AS)	
		1	**3K-0360**	1	ANEL RETENTOR EM O (SEAL-O-RING)	
		1	**9S-8005**	1	BUJÃO (3/4-16 DE ROSCA) (PLUG (3/4-16-THD))	
	14	1	*162-0177*	1	CONJUNTO DE BUJÃO (PLUG AS)	
		1	**3J-1907**	1	ANEL RETENTOR EM O (SEAL-O-RING)	
		1	**9S-8004**	1	BUJÃO (ROSCA 9/16-18) (PLUG (9/16-18-THD))	

C - ALTERAR DO TIPO ANTERIOR
M - PEÇA MÉTRICA
Y - ILUSTRAÇÃO INDIVIDUAL

255-5680 GRUPO DA VÁLVULAS DE CONTROLE DE CARGA (VALVE GP-LOAD CONTROL) (continuação) **i05282292**

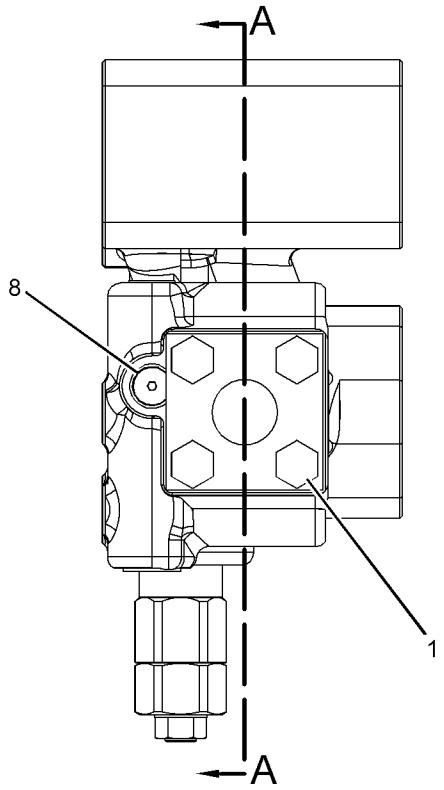

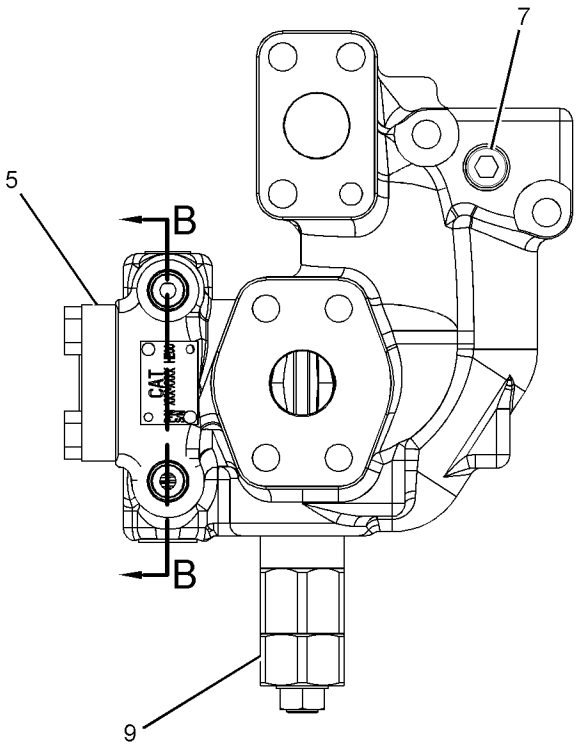

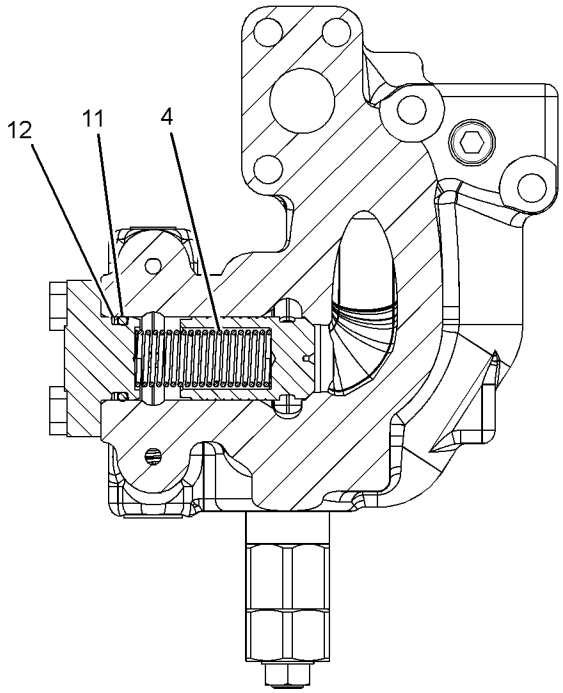

SECTION A-A

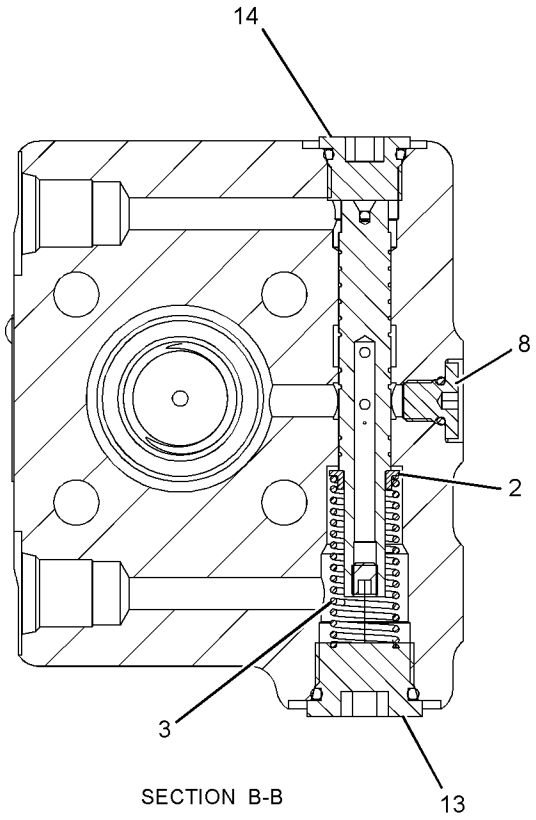

SECTION B-B

GRÁFICO 1 <FIM> g02320560

255-5683 GRUPO DA VÁLVULAS DE CONTROLE DE CARGA–ALÍVIO DA TUBULAÇÃO REDUTORA DO DESLOCAMENTO DA LANÇA (VALVE GP-LOAD CONTROL–ALÍVIO DA TUBULAÇÃO REDUTORA DO DESLOCAMENTO DA LANÇA)

S/N: MBP1-UP

NÚMEROE DE 260-7869 GRUPO DE TUBULAÇÕES FRONTAIS

SMCS-5067, 5117, 5147, 5811 **i06109979**

NOTA	REF. NÃO	GRÁFICO REF.	NÚMERO DA PEÇA	QTY	NOME DA PEÇA 1 2 3 4 5 6 (NÍVEL DO PRODUTO)	CONSULTE PÁGINA
M	1	1	**8T-4136**	4	PARAFUSO (M10X1,5X25 MM) (BOLT (M10X1.5X25-MM))	
	2	1	**4I-8965**	1	GUIA (GUIDE)	
	3	1	**5I-8511**	1	MOLA (SPRING)	
	4	1	**087-5166**	1	MOLA (SPRING)	
	5	1	**118-4044**	1	TAMPA (COVER)	
	7	1	*225-4818*	2	CONJUNTO DE BUJÃO (PLUG AS)	
					(EACH INCLUDES)	
		1	**225-4804**	1	BUJÃO (PLUG)	
	7A	1	**4J-7533**	1	ANEL RETENTOR EM O (SEAL-O-RING)	
CY	8	1	**352-7123**	1	GRUPO DA VÁLVULA DE ALÍVIO (TUBULAÇÃO) (CILINDRO DA LANÇA) (VALVE GP-RELIEF (LINE) (BOOM CYLINDER))	555
	10	1	**095-1594**	1	ANEL RETENTOR EM O (SEAL-O-RING)	
	11	1	**095-1789**	1	ANEL (RING)	
	12	1	*148-8395*	1	CONJUNTO DE BUJÃO (PLUG AS)	
		1	**9S-8005**	1	BUJÃO (3/4-16 DE ROSCA) (PLUG (3/4-16-THD))	
	12A	1	**3K-0360**	1	ANEL RETENTOR EM O (SEAL-O-RING)	
	13	1	*148-8407*	1	CONJUNTO DE BUJÃO (PLUG AS)	
		1	**9S-4191**	1	BUJÃO (ROSCA 9/16-18) (PLUG (9/16-18-THD))	
	13A	1	**3J-1907**	1	ANEL RETENTOR EM O (SEAL-O-RING)	
	14	1	**190-7865**	1	CONECTOR (CONNECTOR)	
	15	1	**3J-1907**	1	ANEL RETENTOR EM O (SEAL-O-RING)	
	16	1	**6V-8397**	1	ANEL RETENTOR EM O (SEAL-O-RING)	

C - ALTERAR DO TIPO ANTERIOR
M - PEÇA MÉTRICA
Y - ILUSTRAÇÃO INDIVIDUAL

255-5683 GRUPO DA VÁLVULAS DE CONTROLE DE CARGA (VALVE GP-LOAD CONTROL) (continuação) **i06109979**

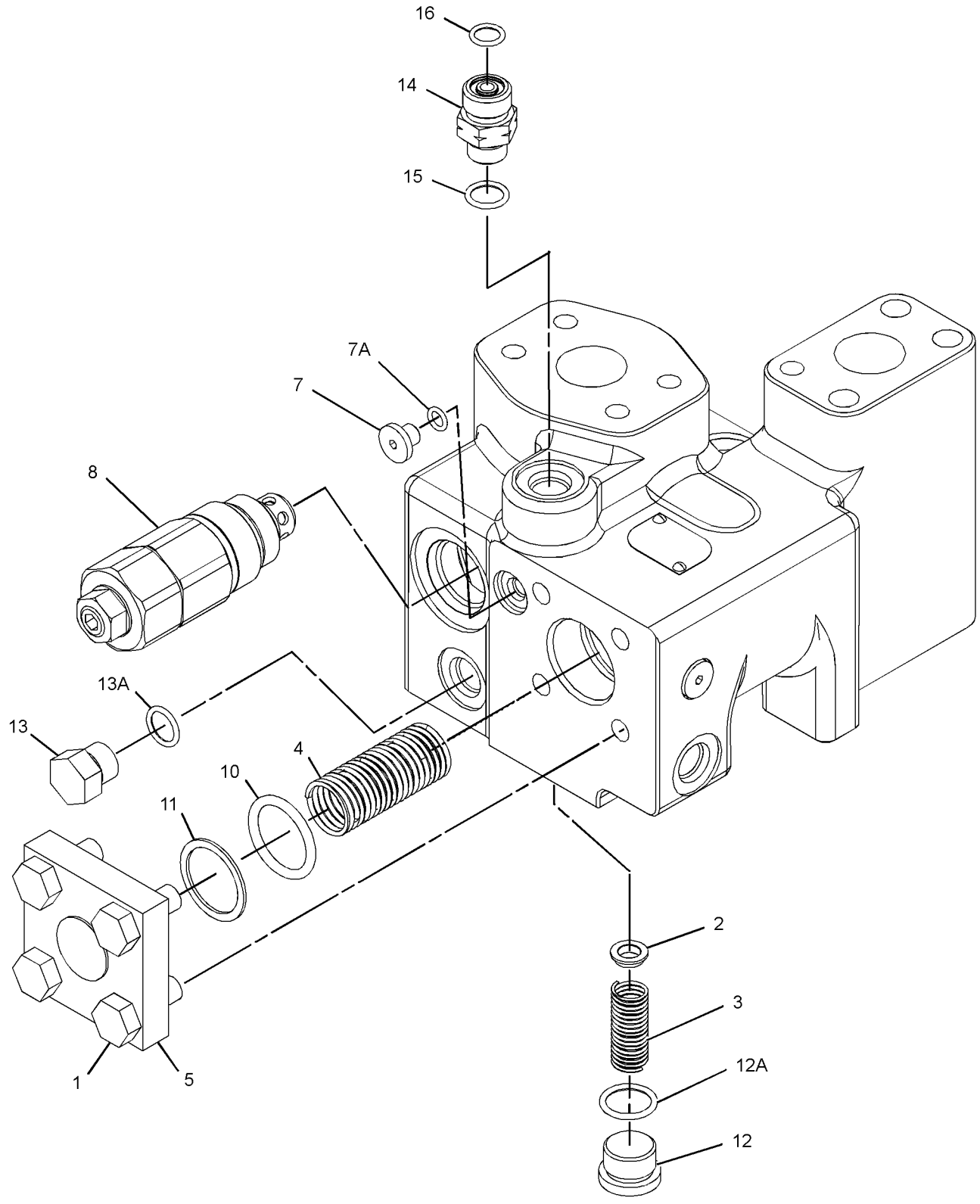

GRÁFICO 1 <FIM> g03358446

285-1536 GRUPO DE VÁLVULAS-CONTROLE PRINCIPAL (VALVE GP-MAIN CONTROL)

S/N: MBP1-UP

NÚMEROE DE 461-5470 ARRANJO HIDRÁULICO

SMCS-5051 **i06067004**

NOTA	REF. NÃO	GRÁFICO REF.	NÚMERO DA PEÇA	QTY	NOME DA PEÇA 1 2 3 4 5 6 (NÍVEL DO PRODUTO)	CONSULTE PÁGINA
	1	1	**451-2175**	9	ARRUELA DURA (17,5X30X3,5 MM DE ESPESSURA) (WASHER-HARD (17.5X30X3.5-MM THK))	
Y	2	1	*206-3164*	1	GRUPO DA VÁLVULA DE ALÍVIO (CONTROLE DE FLUXO NEGATIVO) (VALVE GP-RELIEF (NEGATIVE FLOW CONTROL))	547
Y	3	1	**352-7142**	1	GRUPO DA VÁLVULA DE CONTROLE (LANÇA, BRAÇO, OSCILAÇÃO, PERCURSO) (VALVE GP-CONTROL (BOOM, STICK, SWING, TRAVEL))	521
Y	4	1	**352-6846**	1	GRUPO DA VÁLVULA DE CONTROLE (LANÇA, CAÇAMBA, BRAÇO, PERCURSO) (VALVE GP-CONTROL (BOOM, BUCKET, STICK, TRAVEL))	512
M	5	1	**447-1711**	4	PARAFUSO (M16X2X50-MM) (BOLT (M16X2X50-MM))	
	6	1	**1P-3702**	2	SELO RETANGULAR (SEAL-RECTANGULAR)	
	7	1	**4J-0519**	2	ANEL RETENTOR EM O (SEAL-O-RING)	
M	8	1	**447-1707**	5	PARAFUSO (M16X2X60-MM) (BOLT (M16X2X60-MM))	

M - PEÇA MÉTRICA
Y - ILUSTRAÇÃO INDIVIDUAL

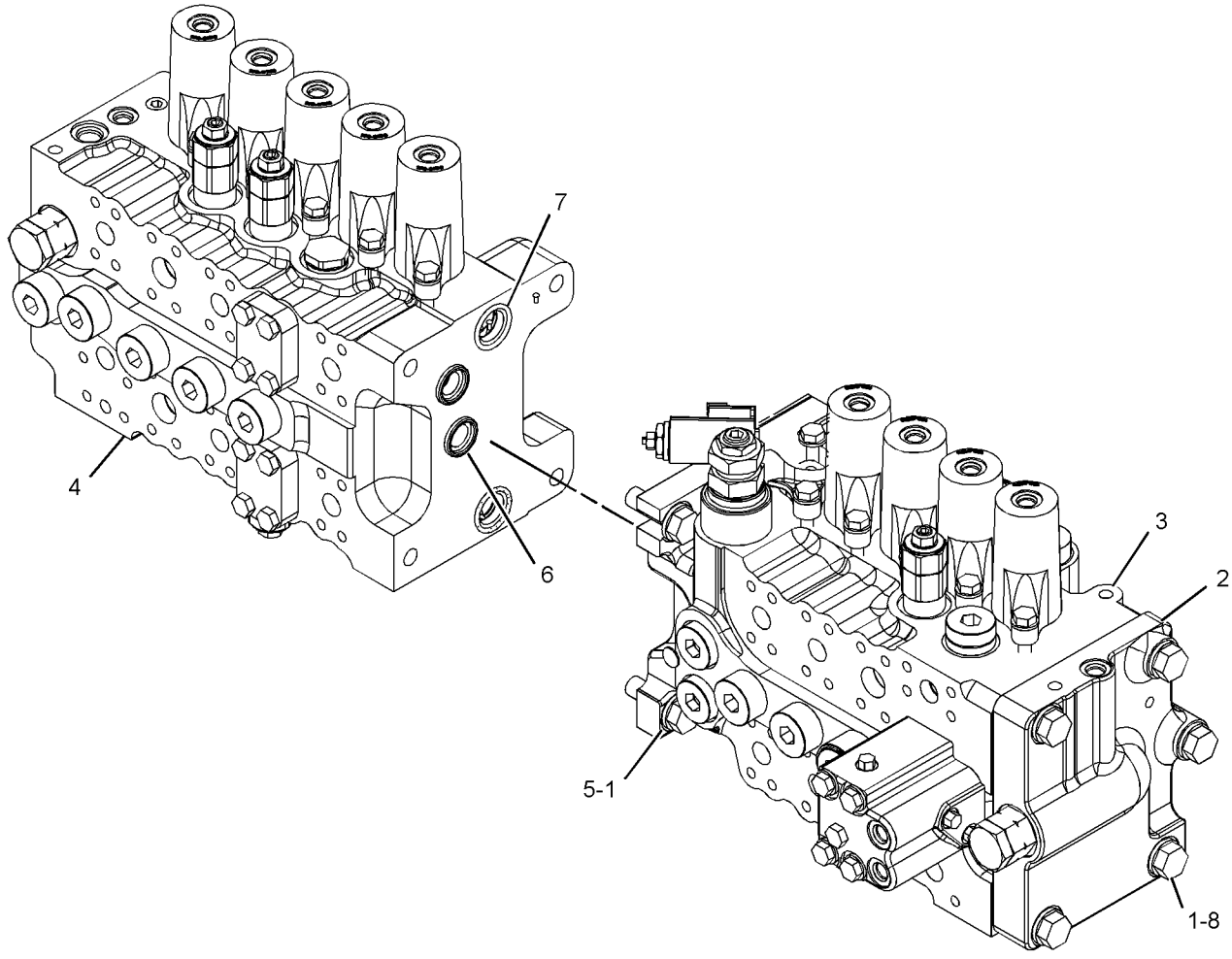

GRÁFICO 1 <FIM> g01279953

285-1540 GRUPO DE VÁLVULAS-CONTROLE PRINCIPAL–HEAVY LIFT (LEVANTAMENTO PESADO) (VALVE GP-MAIN CONTROL-HEAVY LIFT (LEVANTAMENTO PESADO))

S/N: MBP1-UP

NÚMEROE DE 488-6418 GRUPO DE VÁLVULAS E TUBULAÇÕES-LEVANTAMENTO PESADO

SMCS-5051 **i06074983**

NOTA	REF. NÃO	GRÁFICO REF.	NÚMERO DA PEÇA	QTY	NOME DA PEÇA 1 2 3 4 5 6 (NÍVEL DO PRODUTO)	CONSULTE PÁGINA
M	1	1	**447-1711**	4	PARAFUSO (M16X2X50-MM) (BOLT (M16X2X50-MM))	
Y	2	1	*206-3164*	1	GRUPO DA VÁLVULA DE ALÍVIO (CONTROLE DE FLUXO NEGATIVO) (VALVE GP-RELIEF (NEGATIVE FLOW CONTROL))	547
Y	3	1	**352-6846**	1	GRUPO DA VÁLVULA DE CONTROLE (LANÇA, CAÇAMBA, BRAÇO, PERCURSO) (VALVE GP-CONTROL (BOOM, BUCKET, STICK, TRAVEL))	512
CY	4	1	**352-7110**	1	GRUPO DA VÁLVULA DE CONTROLE (LANÇA, BRAÇO, OSCILAÇÃO, PERCURSO) (VALVE GP-CONTROL (BOOM, STICK, SWING, TRAVEL))	516
	5	1	**451-2175**	9	ARRUELA DURA (17,5X30X3,5 MM DE ESPESSURA) (WASHER-HARD (17.5X30X3.5-MM THK))	
	6	1	**1P-3702**	2	SELO RETANGULAR (SEAL-RECTANGULAR)	
	7	1	**4J-0519**	2	ANEL RETENTOR EM O (SEAL-O-RING)	
M	8	1	**447-1707**	5	PARAFUSO (M16X2X60-MM) (BOLT (M16X2X60-MM))	

C - ALTERAR DO TIPO ANTERIOR
M - PEÇA MÉTRICA
Y - ILUSTRAÇÃO INDIVIDUAL

285-1540 GRUPO DE VÁLVULAS-CONTROLE PRINCIPAL (VALVE GP-MAIN CONTROL) (continuação) **i06074983**

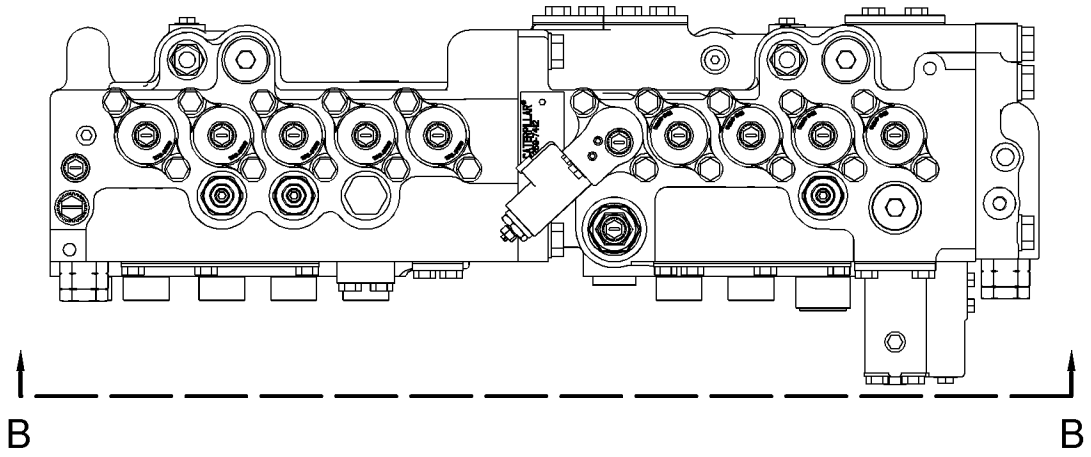

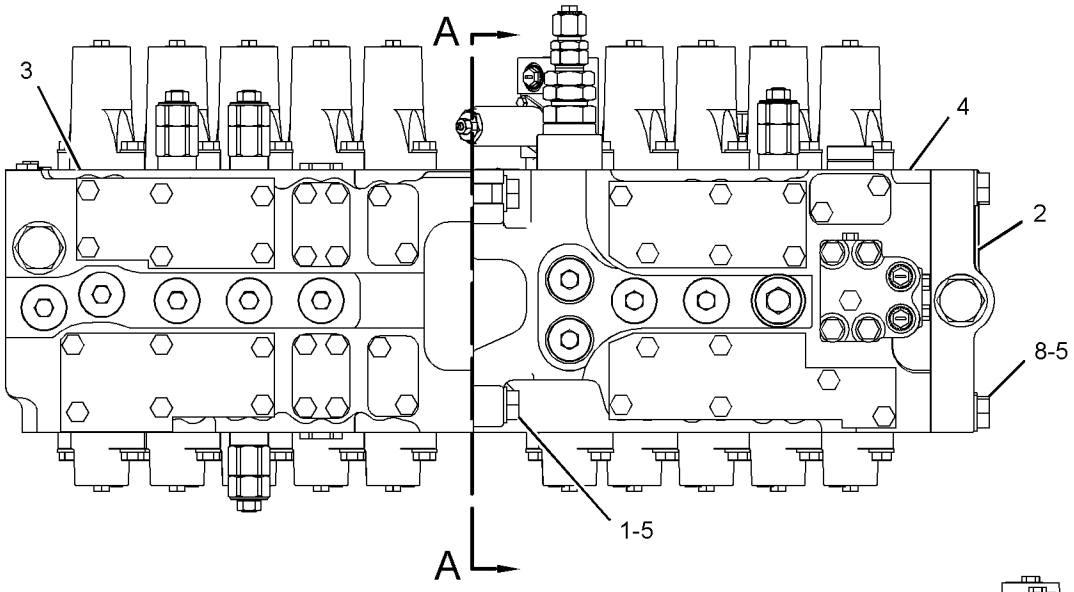

VIEW B-B

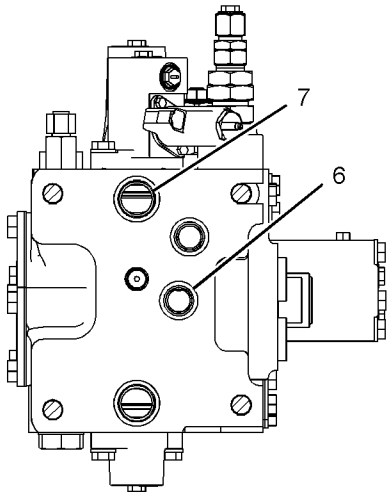

SECTION A-A

GRÁFICO 1 <FIM> g01208066

389-2407 GRUPO DA VÁLVULA MANUAL–AUXILIAR, FECHAMENTO (VALVE GP-MANUAL-AUXILIAR, FECHAMENTO)

S/N: MBP1-UP

NÚMEROE DE 253-6603, 253-6607, 253-6611 GRUPO DE TUBULAÇÕES-HIDRÁULICA AUXILIAR

SMCS-1329, 5001, 5130 **i06266994**

NOTA	REF. NÃO	GRÁFICO REF.	NÚMERO DA PEÇA	QTY	NOME DA PEÇA 1 2 3 4 5 6 (NÍVEL DO PRODUTO)	CONSULTE PÁGINA
	1	1	**302-9466**	1	ALÇA (HANDLE)	
	2	1	**3J-1907**	1	ANEL RETENTOR EM O (SEAL-O-RING)	
	3	1	**360-3692**	1	BUJÃO (PLUG)	

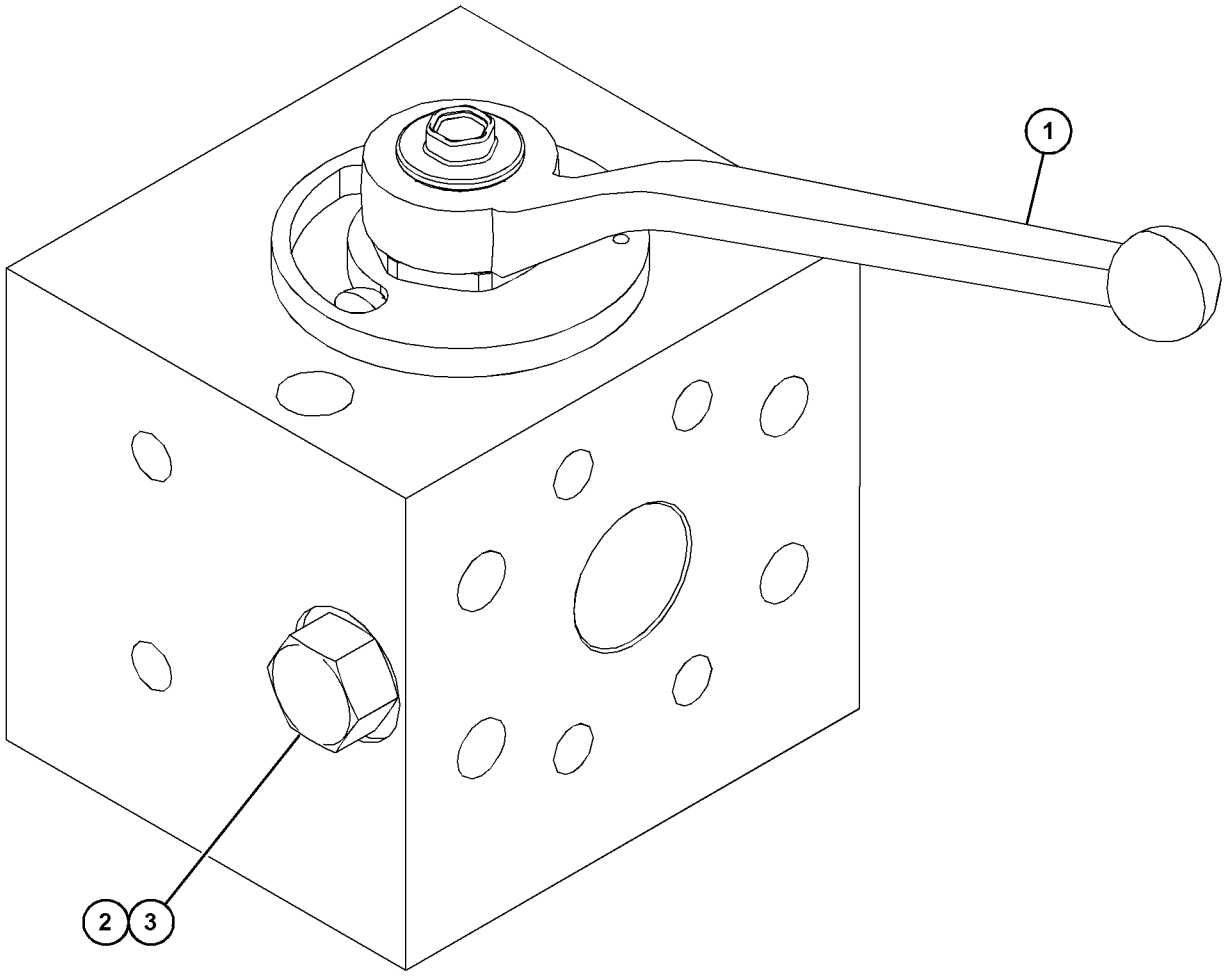

GRÁFICO 1 <FIM> g03878383

297-0529 GRUPO DE VÁLVULAS-PILOTO–JOYSTICK (VALVE GP-PILOT–JOYSTICK)

S/N: MBP1-UP

NÚMEROE DE 297-0532, 297-0533 GRUPO DE CONTROLE DO JOYSTICK

SMCS-5059 **i03257559**

NOTA	REF. NÃO	GRÁFICO REF.	NÚMERO DA PEÇA	QTY	NOME DA PEÇA 1 2 3 4 5 6 (NÍVEL DO PRODUTO)	CONSULTE PÁGINA
	1	1	**270-5953**	4	MOLA (SPRING)	
	2	1	**095-1586**	4	ANEL RETENTOR EM O (SEAL-O-RING)	
	3	1	**4I-6365**	1	JUNTA (JOINT)	
	4	1	**094-0876**	4	RETENTOR (SEAL)	
	5	1	**096-1628**	4	BUJÃO (PLUG)	
B	6	1	**099-6137**	4	ARRUELA (6,1X9X0,2 MM DE ESPESSURA) (WASHER (6.1X9X0.2-MM THK))	
	7	1	**118-4086**	4	HASTE (ROD)	
	8	1	**118-4087**	4	MOLA (SPRING)	
M	9	1	**131-5915**	1	PORCA ESPECIAL (NUT-SPECIAL)	
	10	1	**165-9431**	1	PLACA (PLATE)	
	11	1	**165-9435**	2	ASSENTO (SEAT)	
	12	1	**165-9436**	2	ASSENTO (SEAT)	
	13	1	**165-9438**	1	PLACA (PLATE)	
	14	1	**165-9442**	2	MOLA (SPRING)	
	15	1	**165-9443**	2	SEDE-MOLA (SEAT-SPRING)	
	16	1	**165-9444**	2	SEDE-MOLA (SEAT-SPRING)	
	17	1	**165-9460**	2	MOLA (SPRING)	
	18	1	**171-0087**	1	FOLE (BELLOWS)	
					PARTS SHOWN IN GRAPHIC(S) WITHOUT A REFERENCE NUMBER ARE NOT SERVICED SEPARATELY	

B - UTILIZAR CONFORME NECESSÁRIO
M - PEÇA MÉTRICA

297-0529 GRUPO DE VÁLVULAS-PILOTO (VALVE GP-PILOT) (continuação) **i03257559**

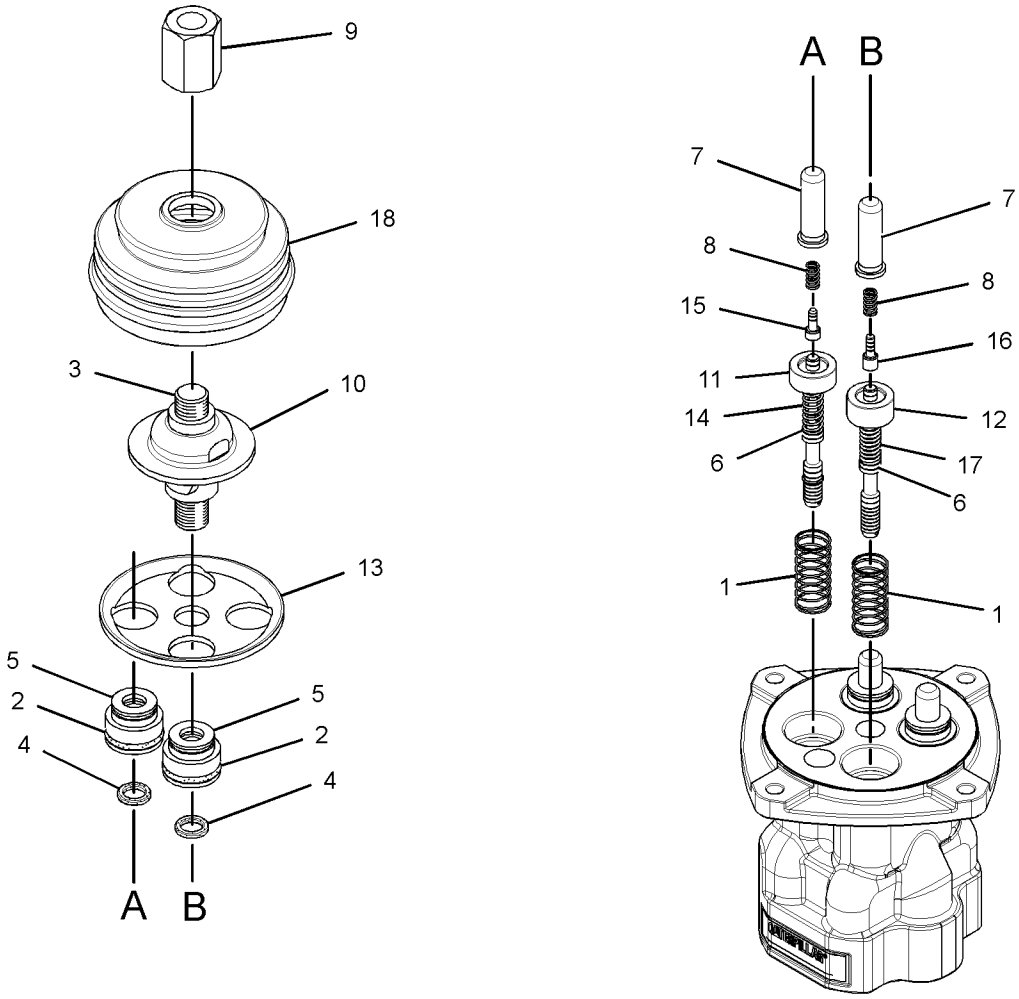

GRÁFICO 1 <FIM> g01528724

369-8502 GRUPO DE VÁLVULAS-PILOTO–PERCURSO DE IDA E VOLTA (VALVE GP-PILOT-PERCURSO DE IDA E VOLTA)

S/N: MBP1-UP

NÚMEROE DE 471-5238 GRUPO DE TUBULAÇÕES PILOTO

SMCS-5059 **i05969602**

NOTA	REF. NÃO	GRÁFICO REF.	NÚMERO DA PEÇA	QTY	NOME DA PEÇA 1 2 3 4 5 6 (NÍVEL DO PRODUTO)	CONSULTE PÁGINA
	1	1	**087-5708**	2	PEDAL (PEDAL)	
	2	1	**099-6137**	4	ARRUELA (6,1X9X0,2 MM DE ESPESSURA) (WASHER (6.1X9X0.2-MM THK))	
	3	1	**099-6141**	4	ARRUELA (6,1X11X1,5 MM DE ESPESSURA) (WASHER (6.1X11X1.5-MM THK))	
	4	1	**099-6144**	4	BUCHA DE TERMINAL (BUSHING-TERMINAL)	
	5	1	**099-6145**	2	EIXO-COMANDO (CAMSHAFT)	
	6	1	**119-5388**	4	CAPA (CAP)	
	7	1	**119-5389**	4	GAXETA (PACKING)	
	8	1	**119-5391**	4	ASSENTO (SEAT)	
	9	1	**126-1865**	4	MOLA (SPRING)	
	10	1	**126-1866**	4	MOLA (SPRING)	
	11	1	**131-5818**	4	MOLA (SPRING)	
	12	1	**153-5223**	12	ESFERA (BALL)	
	13	1	**165-9552**	4	HASTE DE COMANDO DA VÁLVULA (PUSHROD)	
	14	1	**165-9554**	4	BUJÃO (PLUG)	
	15	1	**270-5949**	4	PISTÃO (PISTON)	
	16	1	**270-5950**	4	MOLA (SPRING)	
	17	1	**310-0419**	4	ASSENTO (SEAT)	
	18	1	**310-0420**	4	ANEL RETENTOR EM O (SEAL-O-RING)	
	19	1	**369-8507**	2	BUJÃO DE ANEL RETENTOR (PLUG-O-RING)	
	20	1	**369-8508**	2	ASSENTO (SEAT)	
	21	1	**369-8509**	2	TAMPA (COVER)	
	22	1	**369-8510**	1	TAMPA (COVER)	
M	23	1	**369-8568**	2	PARAFUSO DE CABEÇA OCA (M10X1,5X65 MM) (BOLT-SOCKET HEAD (M10X1.5X65-MM))	
	24	1	**369-8569**	2	FOLE (BELLOWS)	
M	25	1	**087-4710**	4	PARAFUSO DE FIXAÇÃO (M10X21 MM) (SETSCREW (M10X21-MM))	
M	26	1	**095-1260**	2	PARAFUSO DE AJUSTE DA TOMADA (M6X1X6 MM) (SETSCREW-SOCKET (M6X1X6-MM))	
	27	1	**095-1575**	4	ANEL RETENTOR EM O (SEAL-O-RING)	
	28	1	**3Y-9267**	2	ESFERA (BALL)	
M	29	1	**6V-8202**	2	PARAFUSO DE CABEÇA OCA (M8X1,25X16 MM) (BOLT-SOCKET HEAD (M8X1.25X16-MM))	
	30	1	**6V-8400**	4	ANEL RETENTOR EM O (SEAL-O-RING)	
M	31	1	**8C-6965**	2	PARAFUSO DE CABEÇA OCA (M6X1X45 MM) (BOLT-SOCKET HEAD (M6X1X45-MM))	
M	32	1	**8T-4133**	4	PORCA (M10X1,5 DE ROSCA) (NUT (M10X1.5-THD))	
	33	1	**8T-6759**	1	BUJÃO (PLUG-PIPE)	

M - PEÇA MÉTRICA

369-8502 GRUPO DE VÁLVULAS-PILOTO (VALVE GP-PILOT) (continuação) **i05969602**

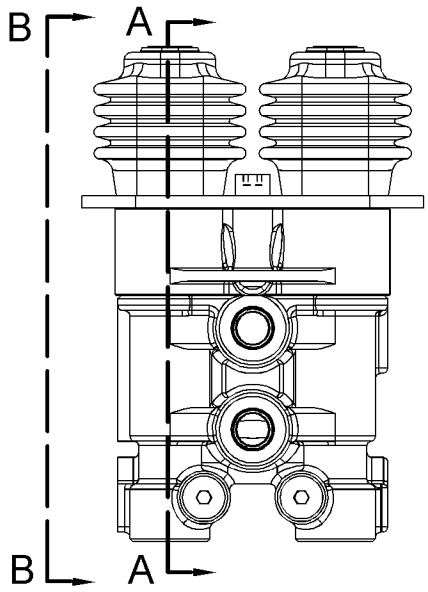

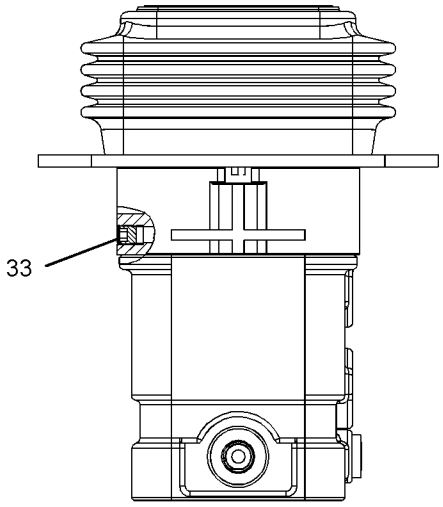

VIEW B-B

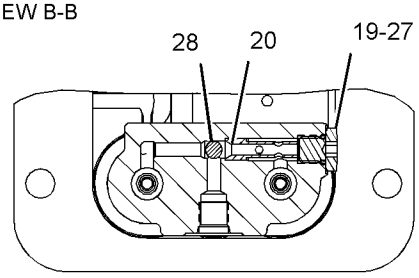

SECTION D-D

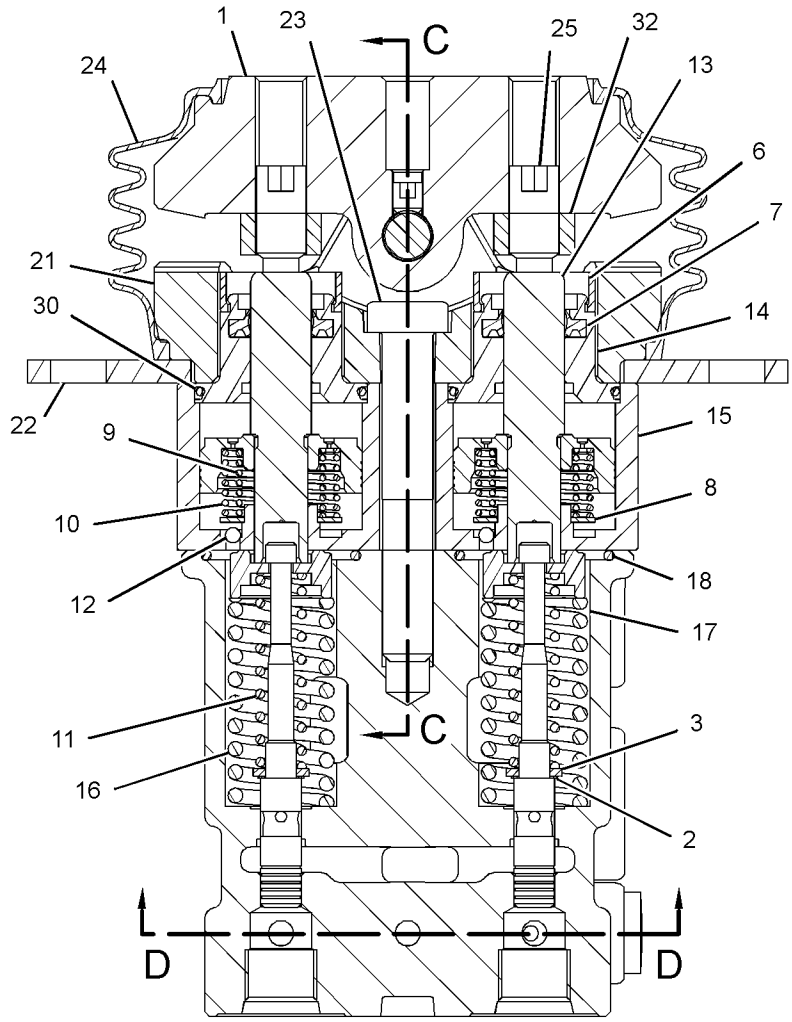

SECTION A-A

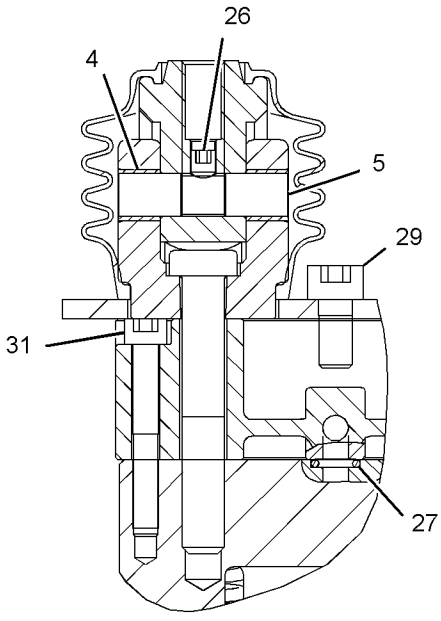

SECTION C-C

GRÁFICO 1 <FIM> g02835743

310-0210 GRUPO DA VÁLVULAS REDUTORA DE PRESSÃO–PRIORIDADE DE OSCILAÇÃO DA LANÇA (VALVE GP-PRESSURE REDUCING–PRIORIDADE DE OSCILAÇÃO DA LANÇA)

S/N: MBP1-UP

NÚMEROE DE 471-5241 GRUPO DE TUBULAÇÕES PILOTO

SMCS-5117 **i06138574**

NOTA	REF. NÃO	GRÁFICO REF.	NÚMERO DA PEÇA	QTY	NOME DA PEÇA 1 2 3 4 5 6 (NÍVEL DO PRODUTO)	CONSULTE PÁGINA
	1	1	**111-9998**	2	BUJÃO (PLUG)	
	2	1	**171-0123**	2	BUJÃO (PLUG)	
M	3	1	**171-0124**	2	PARAFUSO DE FIXAÇÃO (M8X1,25X18 MM) (SETSCREW (M8X1.25X18-MM))	
	4	1	**171-0126**	2	SEDE-MOLA (SEAT-SPRING)	
	5	1	**171-0127**	2	SEDE-MOLA (SEAT-SPRING)	
	6	1	**171-0128**	2	MOLA (SPRING)	
	7	1	**185-0423**	2	PARAR (STOP)	
	8	1	**095-1580**	2	ANEL RETENTOR EM O (SEAL-O-RING)	
	9	1	**095-1582**	2	ANEL RETENTOR EM O (SEAL-O-RING)	
	10	1	**095-1590**	2	ANEL RETENTOR EM O (SEAL-O-RING)	
M	11	1	**5C-7261**	2	PORCA (M8X1,25 DE ROSCA) (NUT (M8X1.25-THD))	
					PARTS SHOWN IN GRAPHIC(S) WITHOUT A REFERENCE NUMBER ARE NOT SERVICED SEPARATELY	

M - PEÇA MÉTRICA

310-0210 GRUPO DA VÁLVULAS REDUTORA DE PRESSÃO (VALVE GP-PRESSURE REDUCING) (continuação)

i06138574

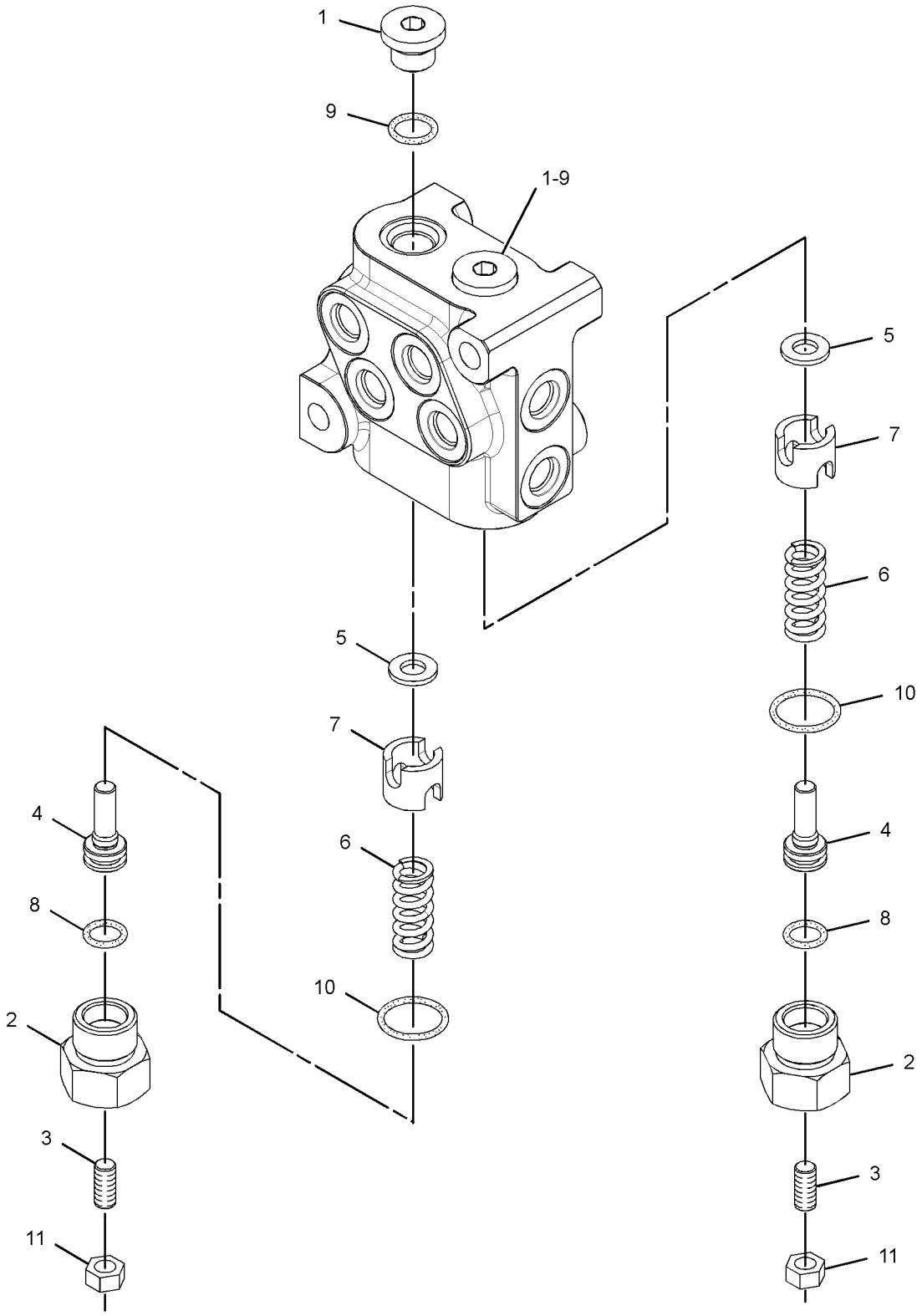

GRÁFICO 1 <FIM> g01506435

323-7898 GRUPO DE VÁLVULAS-PRIORIDADE–GIRO (VALVE GP-PRIORITY-GIRO)

S/N: MBP1-UP

NÚMEROE DE 352-7110, 352-7142 GRUPO DA VÁLVULA DE CONTROLE

SMCS-506P **i04000284**

NOTA	REF. NÃO	GRÁFICO REF.	NÚMERO DA PEÇA	QTY	NOME DA PEÇA 1 2 3 4 5 6 (NÍVEL DO PRODUTO)	CONSULTE PÁGINA
	1	1	**140-0674**	1	VÁLVULA (VALVE)	
	2	1	**158-8186**	1	MOLA (SPRING)	
	3	1	**255-5594**	2	ANEL RETENTOR EM O (SEAL-O-RING)	
	4	1	**297-0483**	2	ANEL RETENTOR EM O (SEAL-O-RING)	
	5	1	**140-0677**	1	PINO (PIN)	
					PARTS SHOWN IN GRAPHIC(S) WITHOUT A REFERENCE NUMBER ARE NOT SERVICED SEPARATELY	

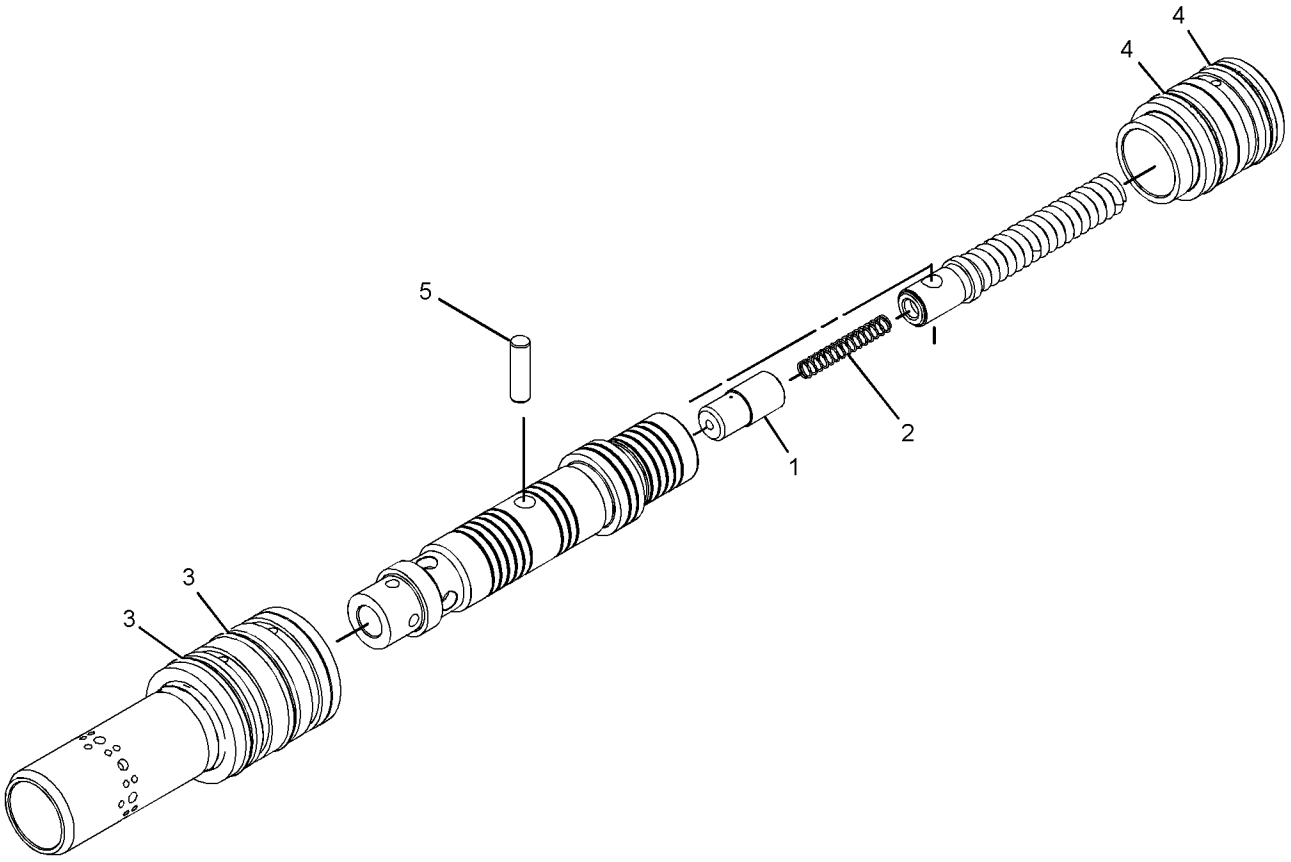

GRÁFICO 1 <FIM> g02144637

398-2288 GRUPO DE VÁLVULA-CONTROLE DA BOMBA (VALVE GP-PUMP CONTROL)

S/N: MBP1-UP

NÚMEROE DE 471-5241 GRUPO DE TUBULAÇÕES PILOTO

SMCS-5455 **i06819294**

NOTA	REF. NÃO	GRÁFICO REF.	NÚMERO DA PEÇA	QTY	NOME DA PEÇA 1 2 3 4 5 6 (NÍVEL DO PRODUTO)	CONSULTE PÁGINA
	1	1	**7I-8084**	2	BUJÃO (PLUG)	
	2	1	**107-6479**	2	BUJÃO (PLUG)	
Y	3	1	**111-9916**	2	GRUPO DA VÁLVULA SOLENOIDE (REDUÇÃO DE PRESSÃO) (CONTROLE DA BOMBA) (VALVE GP-SOLENOID (PRESSURE REDUCING) (PUMP CONTROL))	560
	4	1	**185-0463**	2	ASSENTO (SEAT)	
	5	1	**095-1578**	2	ANEL RETENTOR EM O (SEAL-O-RING)	
M	6	1	**7I-2272**	4	PARAFUSO (M5X0,8X12 MM) (BOLT (M5X0.8X12-MM))	
	7	1	**9M-5590**	2	ESFERA (BALL)	

M - PEÇA MÉTRICA
Y - ILUSTRAÇÃO INDIVIDUAL

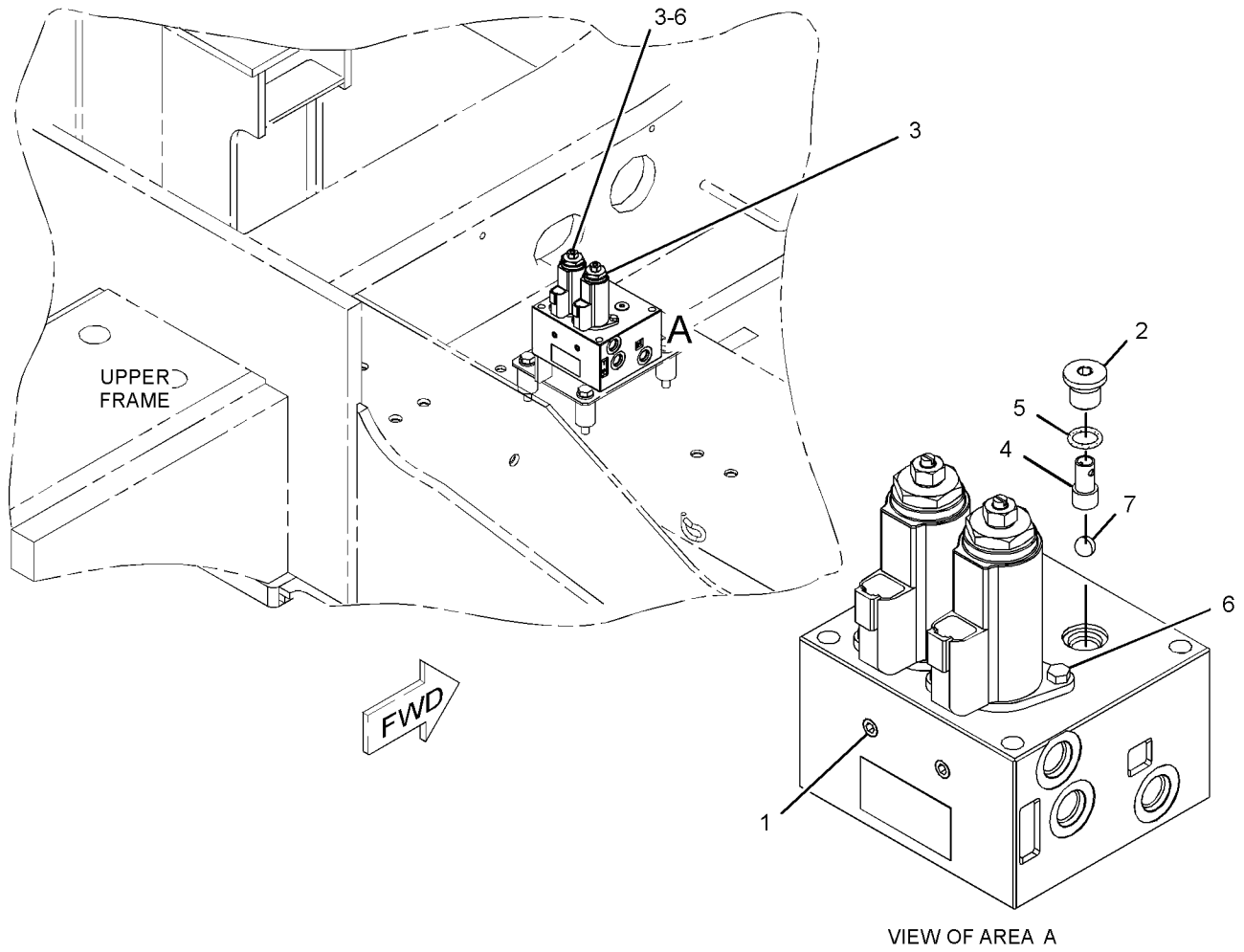

VIEW OF AREA A

GRÁFICO 1 <FIM> g03108556

147-4161 GRUPO DA VÁLVULA DE ALÍVIO–CONTROLE DE FLUXO NEGATIVO (VALVE GP-RELIEF-CONTROLE DE FLUXO NEGATIVO)

S/N: MBP1-UP

NÚMEROE DE 206-3164 GRUPO DA VÁLVULA DE ALÍVIO

SMCS-5069, 5117 **i05330053**

NOTA	REF. NÃO	GRÁFICO REF.	NÚMERO DA PEÇA	QTY	NOME DA PEÇA 1 2 3 4 5 6 (NÍVEL DO PRODUTO)	CONSULTE PÁGINA
	1	1	**5I-4111**	1	BUJÃO (PLUG)	
	2	1	**5P-3108**	1	ANEL RETENTOR EM O (SEAL-O-RING)	
	3	1	**107-6370**	1	MOLA (SPRING)	
	4	1	**107-6371**	1	VÁLVULA (VALVE)	
	5	1	**4K-1388**	2	ANEL RETENTOR EM O (SEAL-O-RING)	
B	6	1	**4J-7385**	1	CALÇO (0,048 POL DE ESPESSURA) (SHIM (0.048-IN THK))	
B	7	1	**4J-7386**	1	CALÇO (0,01 IN DE ESPESSURA) (SHIM (0.01-IN THK))	

B - UTILIZAR CONFORME NECESSÁRIO

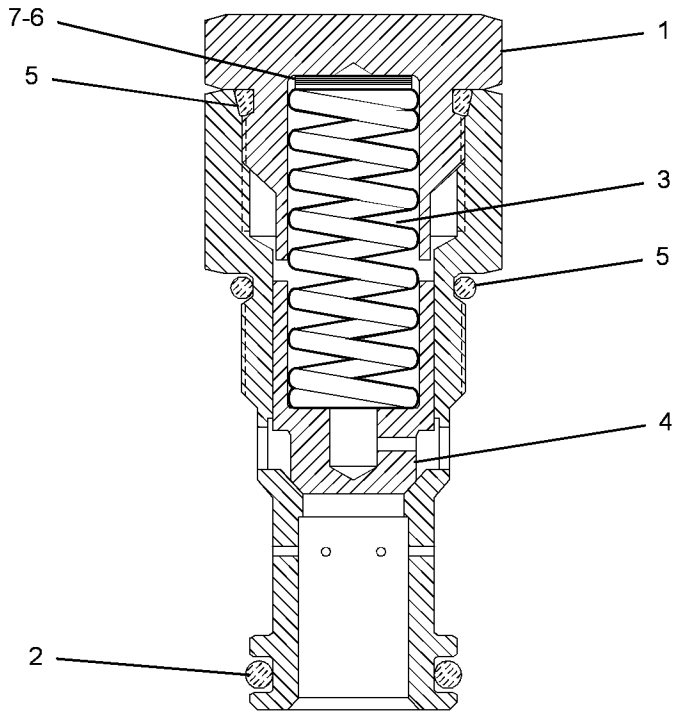

GRÁFICO 1 <FIM> g02134933

147-4163 GRUPO DA VÁLVULA DE ALÍVIO (VALVE GP-RELIEF)

S/N: MBP1-UP

NÚMEROE DE 352-6846 GRUPO DA VÁLVULA DE CONTROLE

SMCS-5069, 5117

i01683242

NOTA	REF. NÃO	GRÁFICO REF.	NÚMERO DA PEÇA	QTY	NOME DA PEÇA 1 2 3 4 5 6 (NÍVEL DO PRODUTO)	CONSULTE PÁGINA
	1	1	**5I-4111**	1	BUJÃO (PLUG)	
	2	1	**147-4164**	1	CORPO DA VÁLVULA (BODY-VALVE)	
	3	1	**107-6370**	1	MOLA (SPRING)	
	4	1	**107-6371**	1	VÁLVULA (VALVE)	
	5	1	**5P-3108**	1	ANEL RETENTOR EM O (SEAL-O-RING)	
	6	1	**4K-1388**	2	ANEL RETENTOR EM O (SEAL-O-RING)	
B	7	1	**4J-7386**	1	CALÇO (0,01 IN DE ESPESSURA) (SHIM (0.01-IN THK))	
B	8	1	**4J-7385**	1	CALÇO (0,048 POL DE ESPESSURA) (SHIM (0.048-IN THK))	

B - UTILIZAR CONFORME NECESSÁRIO

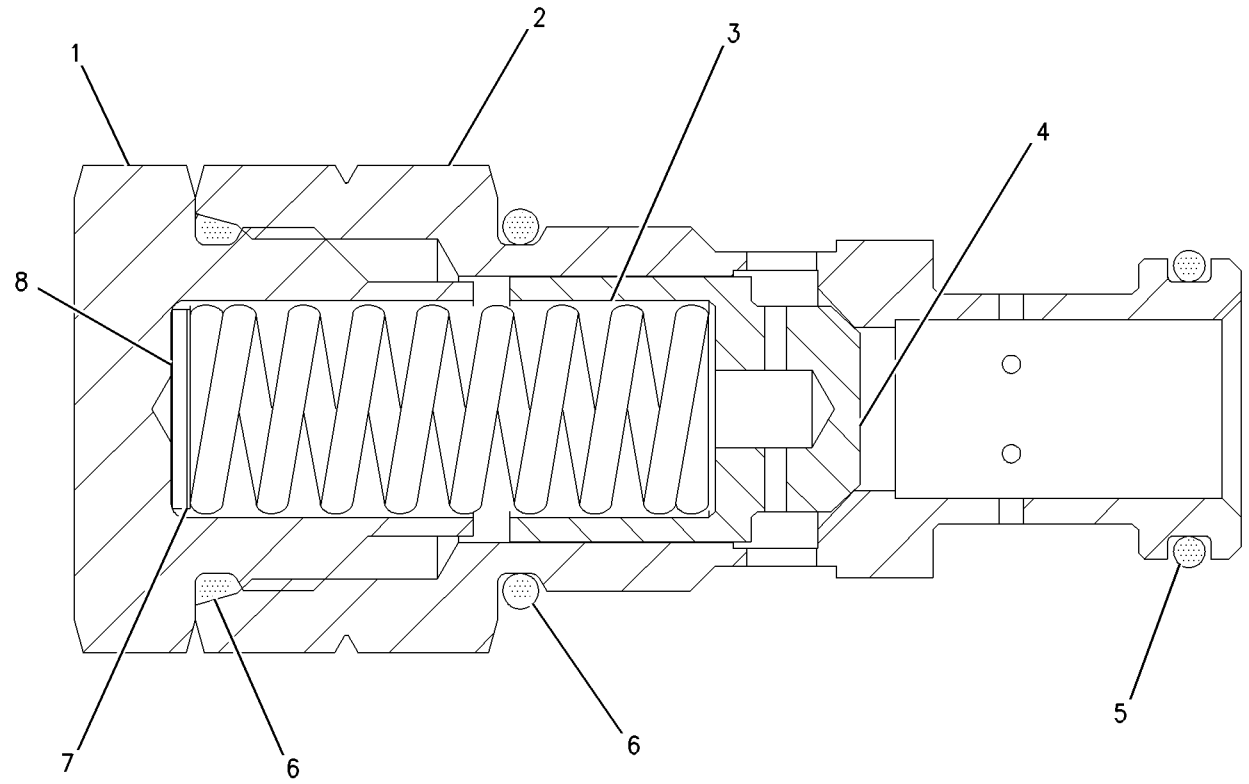

GRÁFICO 1 <FIM> g00833759

173-3536 GRUPO DA VÁLVULA DE ALÍVIO (VALVE GP-RELIEF)

S/N: MBP1-UP

NÚMEROE DE 322-8716 GRUPO DE VÁLVULAS-AMORT OSCILAÇÃO

SMCS-5069, 5117 **i02444489**

NOTA	REF. NÃO	GRÁFICO REF.	NÚMERO DA PEÇA	QTY	NOME DA PEÇA 1 2 3 4 5 6 (NÍVEL DO PRODUTO)	CONSULTE PÁGINA
	1	1	**095-1785**	1	ANEL-REFORÇO (RING-BACKUP)	
	2	1	**095-1586**	1	ANEL RETENTOR EM O (SEAL-O-RING)	

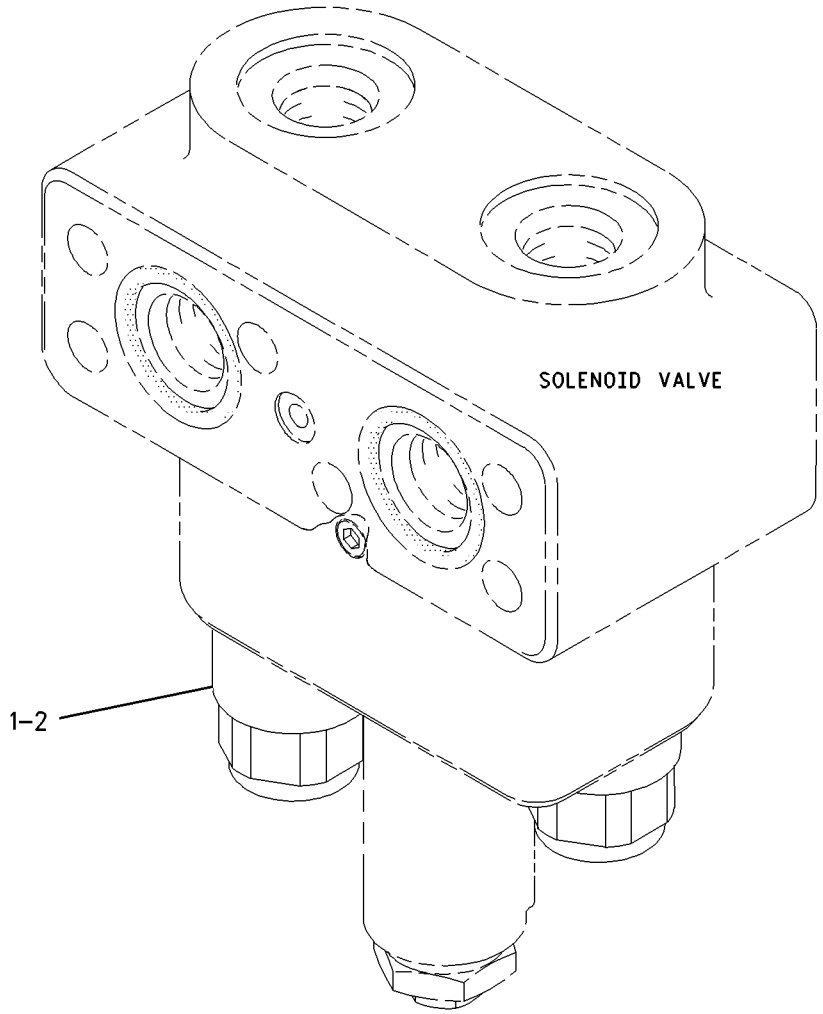

GRÁFICO 1 <FIM> g00672771

177-2653 GRUPO DA VÁLVULA DE ALÍVIO–TUBULAÇÃO (VALVE GP-RELIEF-TUBULAÇÃO)

S/N: MBP1-UP

NÚMEROE DE 481-4256 GRUPO DE TUBULAÇÕES FRONTAIS

SMCS-5069, 5117 **i04393465**

NOTA	REF. NÃO	GRÁFICO REF.	NÚMERO DA PEÇA	QTY	NOME DA PEÇA 1 2 3 4 5 6 (NÍVEL DO PRODUTO)	CONSULTE PÁGINA
CY	1	1	**352-7117**	1	GRUPO DA VÁLVULA DE ALÍVIO (OPERADO POR PILOTO) (VALVE GP-RELIEF (PILOT OPERATED))	553

C - ALTERAR DO TIPO ANTERIOR
Y - ILUSTRAÇÃO INDIVIDUAL

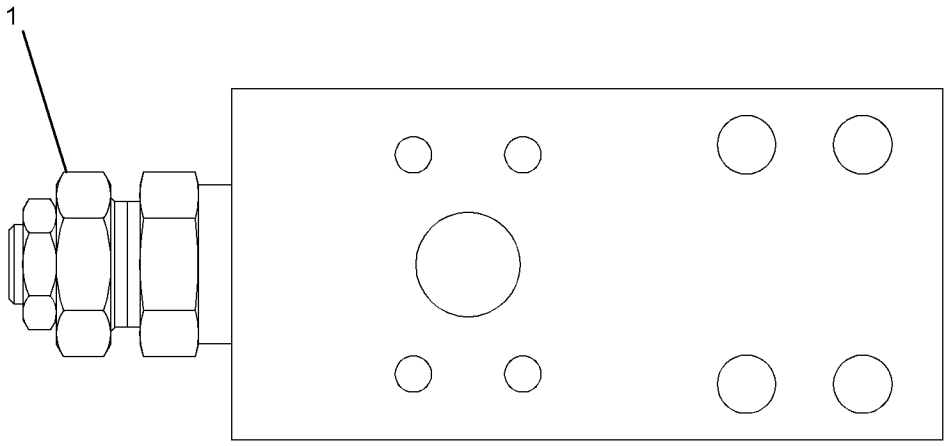

GRÁFICO 1 <FIM> g02320914

204-2678 GRUPO DA VÁLVULA DE ALÍVIO (VALVE GP-RELIEF)

S/N: MBP1-UP

NÚMEROE DE 334-9973 GRUPO DO MOTOR DE OSCILAÇÃO

SMCS-5069, 5117

i01683270

NOTA	REF. NÃO	GRÁFICO REF.	NÚMERO DA PEÇA	QTY	NOME DA PEÇA 1 2 3 4 5 6 (NÍVEL DO PRODUTO)	CONSULTE PÁGINA
	1	1	**168-0765**	1	ANEL-REFORÇO (RING-BACKUP)	
	2	1	**7J-9933**	1	ANEL RETENTOR EM O (SEAL-O-RING)	
	3	1	**7I-0966**	1	ANEL-REFORÇO (RING-BACKUP)	
	4	1	**6V-5556**	1	ANEL RETENTOR EM O (SEAL-O-RING)	
	5	1	**095-1698**	1	ANEL RETENTOR EM O (SEAL-O-RING)	

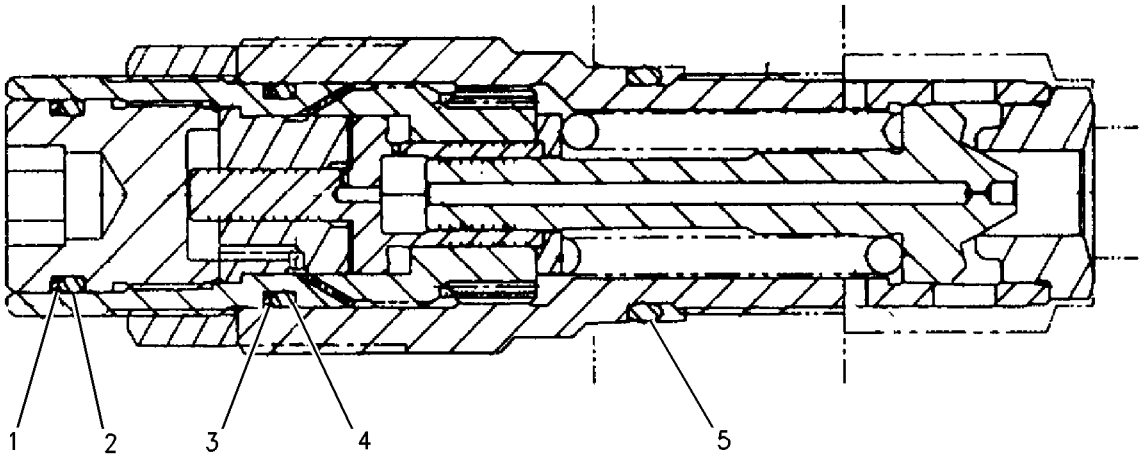

GRÁFICO 1 <FIM> g00766908

206-3164 GRUPO DA VÁLVULA DE ALÍVIO–CONTROLE DE FLUXO NEGATIVO (VALVE GP-RELIEF-CONTROLE DE FLUXO NEGATIVO)

S/N: MBP1-UP

NÚMEROE DE 285-1536, 285-1540 GRUPO DE VÁLVULAS-CONTROLE PRINCIPAL

SMCS-5069, 5117 **i01682849**

NOTA	REF. NÃO	GRÁFICO REF.	NÚMERO DA PEÇA	QTY	NOME DA PEÇA 1 2 3 4 5 6 (NÍVEL DO PRODUTO)	CONSULTE PÁGINA
	1	1	**4J-8998**	2	ANEL RETENTOR EM O (SEAL-O-RING)	
Y	2	1	**147-4161**	1	GRUPO DA VÁLVULA DE ALÍVIO (VALVE GP-RELIEF)	542
	3	1	**153-5239**	1	TAMPA (COVER)	
	4	1	**1P-3702**	2	SELO RETANGULAR (SEAL-RECTANGULAR)	

Y - ILUSTRAÇÃO INDIVIDUAL

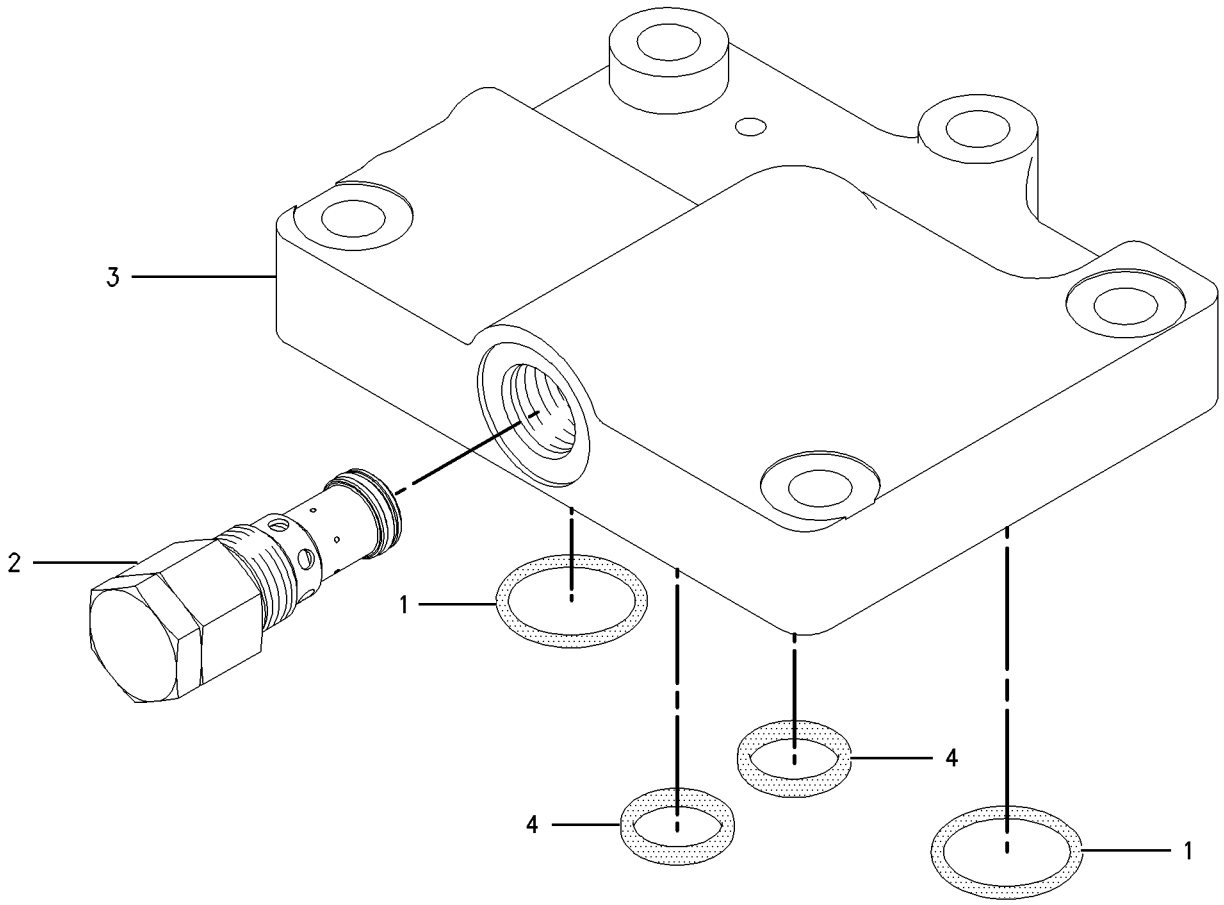

GRÁFICO 1 <FIM> g00833760

255-5661 GRUPO DA VÁLVULA DE ALÍVIO–TUBULAÇÃO (VALVE GP-RELIEF-TUBULAÇÃO)

S/N: MBP1-UP

NÚMEROE DE 352-7110 GRUPO DA VÁLVULA DE CONTROLE

SMCS-5069, 5117

i02498673

NOTA	REF. NÃO	GRÁFICO REF.	NÚMERO DA PEÇA	QTY	NOME DA PEÇA 1 2 3 4 5 6 (NÍVEL DO PRODUTO)	CONSULTE PÁGINA
	1	1	**095-1578**	1	ANEL RETENTOR EM O (SEAL-O-RING)	
	2	1	**103-8252**	2	ANEL (RING)	
	3	1	**103-8253**	2	ANEL (RING)	
	4	1	**103-8254**	1	ANEL RETENTOR EM O (SEAL-O-RING)	
	5	1	**103-8255**	1	ANEL RETENTOR EM O (SEAL-O-RING)	
	6	1	**3D-2824**	2	ANEL RETENTOR EM O (SEAL-O-RING)	

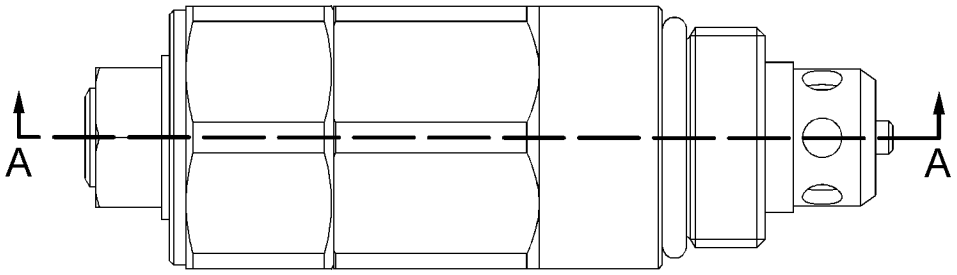

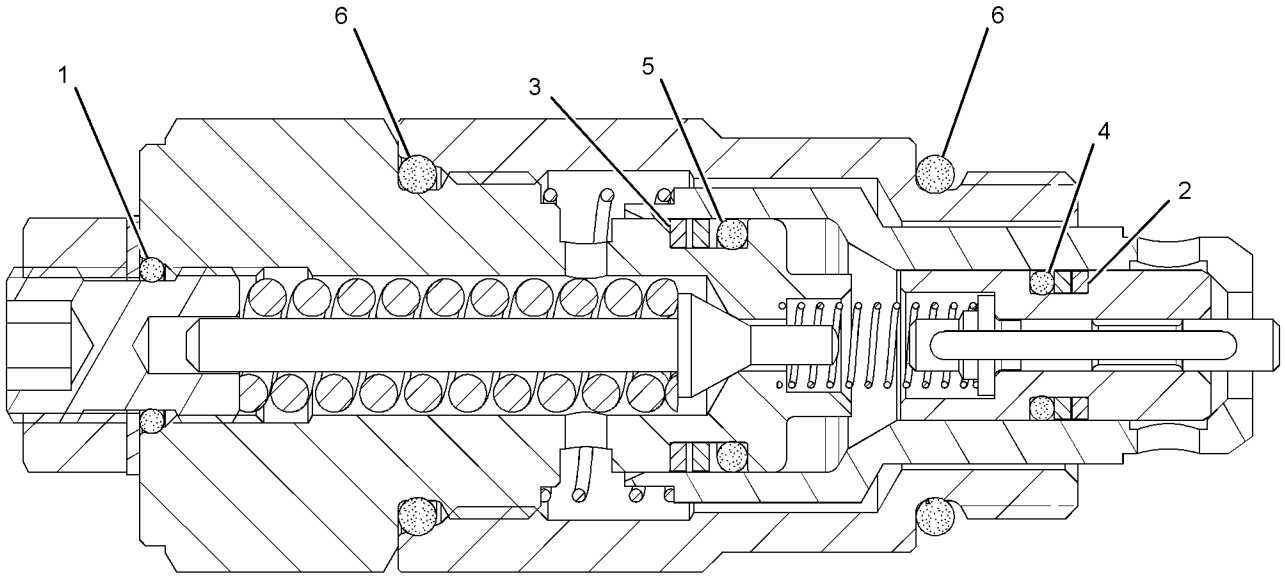

SECTION A-A

GRÁFICO 1 <FIM> g01251398

352-7113 GRUPO DA VÁLVULA DE ALÍVIO–OPERADO POR PILOTO (VALVE GP-RELIEF-OPERADO POR PILOTO)

S/N: MBP1-UP

NÚMEROE DE 352-7110 GRUPO DA VÁLVULA DE CONTROLE

SMCS-5069, 5117 **i04145352**

NOTA	REF. NÃO	GRÁFICO REF.	NÚMERO DA PEÇA	QTY	NOME DA PEÇA 1 2 3 4 5 6 (NÍVEL DO PRODUTO)	CONSULTE PÁGINA
	1	1	**4I-3510**	1	MOLA (SPRING)	
	2	1	**4I-7714**	1	PORCA (3/4-16 DE ROSCA) (NUT (3/4-16-THD))	
	3	1	**6I-6795**	1	MOLA (SPRING)	
	4	1	**095-1786**	1	ANEL-REFORÇO (RING-BACKUP)	
	5	1	**107-6540**	1	COLAR (COLLAR)	
	6	1	**107-6541**	1	ANEL DE RETENÇÃO (RING-RETAINING)	
	7	1	**119-5398**	1	TELA-FILTRO (SCREEN-FILTER)	
	8	1	**171-0037**	1	VÁLVULA (VALVE)	
	9	1	**259-7848**	1	LUVA (SLEEVE)	
	10	1	**259-7849**	1	PISTÃO (PISTON)	
	11	1	**259-7850**	1	LUVA (SLEEVE)	
	12	1	**259-7851**	1	AJUSTADOR (ADJUSTER)	
M	13	1	**287-2499**	1	PORCA (ROSCA M24X2) (NUT (M24X2-THD))	
	14	1	**352-6864**	1	SEDE DE VÁLVULA (SEAT-VALVE)	
	16	1	**095-1579**	1	ANEL RETENTOR EM O (SEAL-O-RING)	
	17	1	**095-1584**	1	ANEL RETENTOR EM O (SEAL-O-RING)	
	18	1	**095-1587**	1	ANEL RETENTOR EM O (SEAL-O-RING)	
	19	1	**095-1590**	1	ANEL RETENTOR EM O (SEAL-O-RING)	
	20	1	**3D-2824**	1	ANEL RETENTOR EM O (SEAL-O-RING)	
	21	1	**6V-8218**	1	ANEL RETENTOR EM O (SEAL-O-RING)	
	22	1	**6V-8978**	1	ANEL RETENTOR EM O (SEAL-O-RING)	

M - PEÇA MÉTRICA

352-7113 GRUPO DA VÁLVULA DE ALÍVIO (VALVE GP-RELIEF) (continuação) **i04145352**

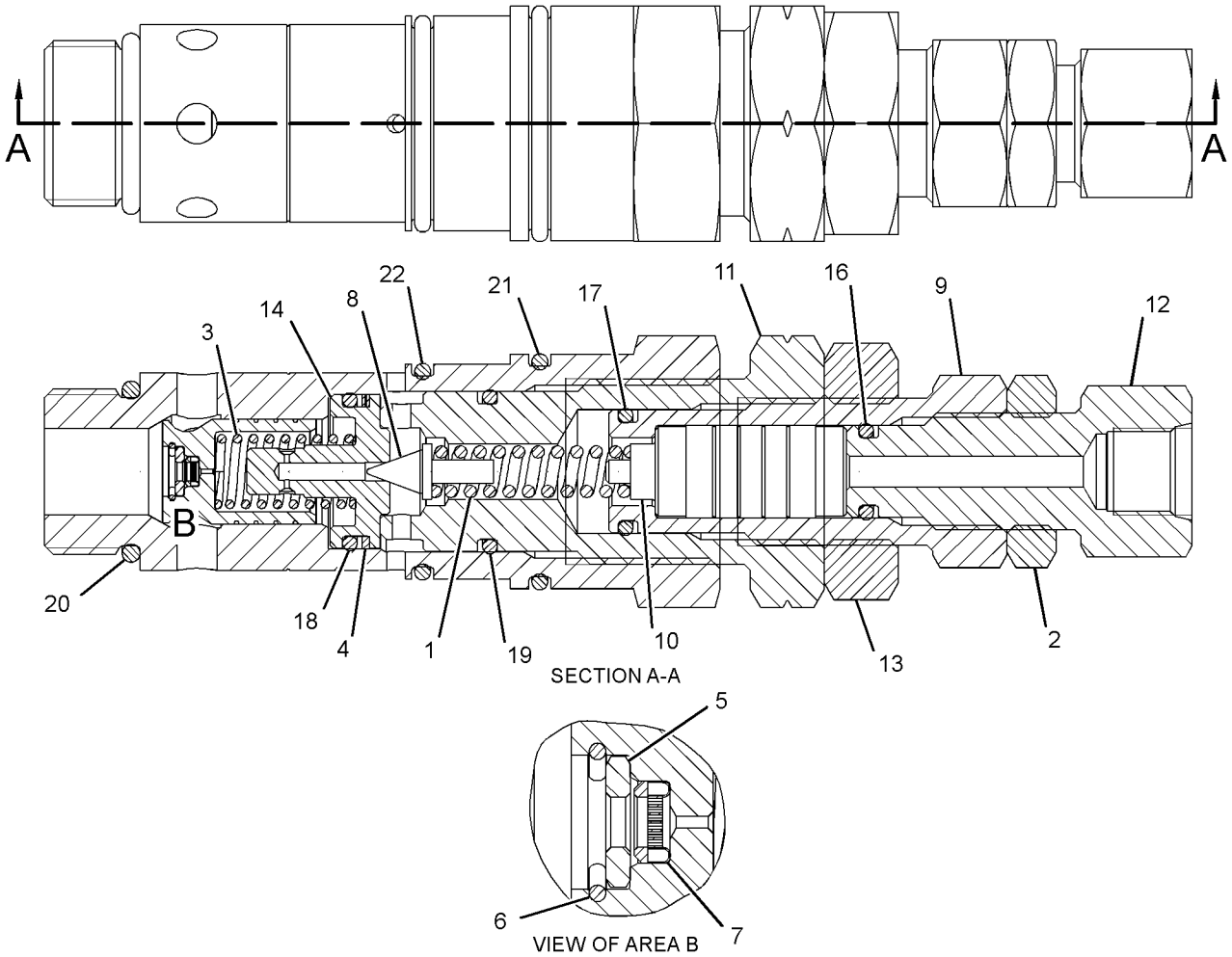

GRÁFICO 1 <FIM> g02274093

352-7116 GRUPO DA VÁLVULA DE ALÍVIO (VALVE GP-RELIEF)

S/N: MBP1-UP

NÚMEROE DE 352-7142 GRUPO DA VÁLVULA DE CONTROLE

SMCS-5069, 5117

i05268390

NOTA	REF. NÃO	GRÁFICO REF.	NÚMERO DA PEÇA	QTY	NOME DA PEÇA 1 2 3 4 5 6 (NÍVEL DO PRODUTO)	CONSULTE PÁGINA
	1	1	**4I-3510**	1	MOLA (SPRING)	
	2	1	**4I-7714**	1	PORCA (3/4-16 DE ROSCA) (NUT (3/4-16-THD))	
	3	1	**6I-6795**	1	MOLA (SPRING)	
	4	1	**095-1786**	1	ANEL-REFORÇO (RING-BACKUP)	
	5	1	**107-6540**	1	COLAR (COLLAR)	
	6	1	**107-6541**	1	ANEL DE RETENÇÃO (RING-RETAINING)	
	7	1	**119-5398**	1	TELA-FILTRO (VÁLVULA DE ALÍVIO) (SCREEN-FILTER (RELIEF VALVE))	
	8	1	**171-0035**	1	FIXADOR (HOLDER)	
	9	1	**171-0036**	1	AJUSTADOR (ADJUSTER)	
	10	1	**171-0037**	1	VÁLVULA (VALVE)	
	11	1	**352-6864**	1	SEDE DE VÁLVULA (SEAT-VALVE)	
	12	1	**6V-8978**	1	ANEL RETENTOR EM O (SEAL-O-RING)	
	13	1	**095-1579**	1	ANEL RETENTOR EM O (SEAL-O-RING)	
	14	1	**095-1587**	1	ANEL RETENTOR EM O (SEAL-O-RING)	
	15	1	**095-1590**	1	ANEL RETENTOR EM O (SEAL-O-RING)	
	16	1	**3D-2824**	1	ANEL RETENTOR EM O (SEAL-O-RING)	
	17	1	**6V-8218**	1	ANEL RETENTOR EM O (SEAL-O-RING)	

352-7116 GRUPO DA VÁLVULA DE ALÍVIO (VALVE GP-RELIEF) (continuação) **i05268390**

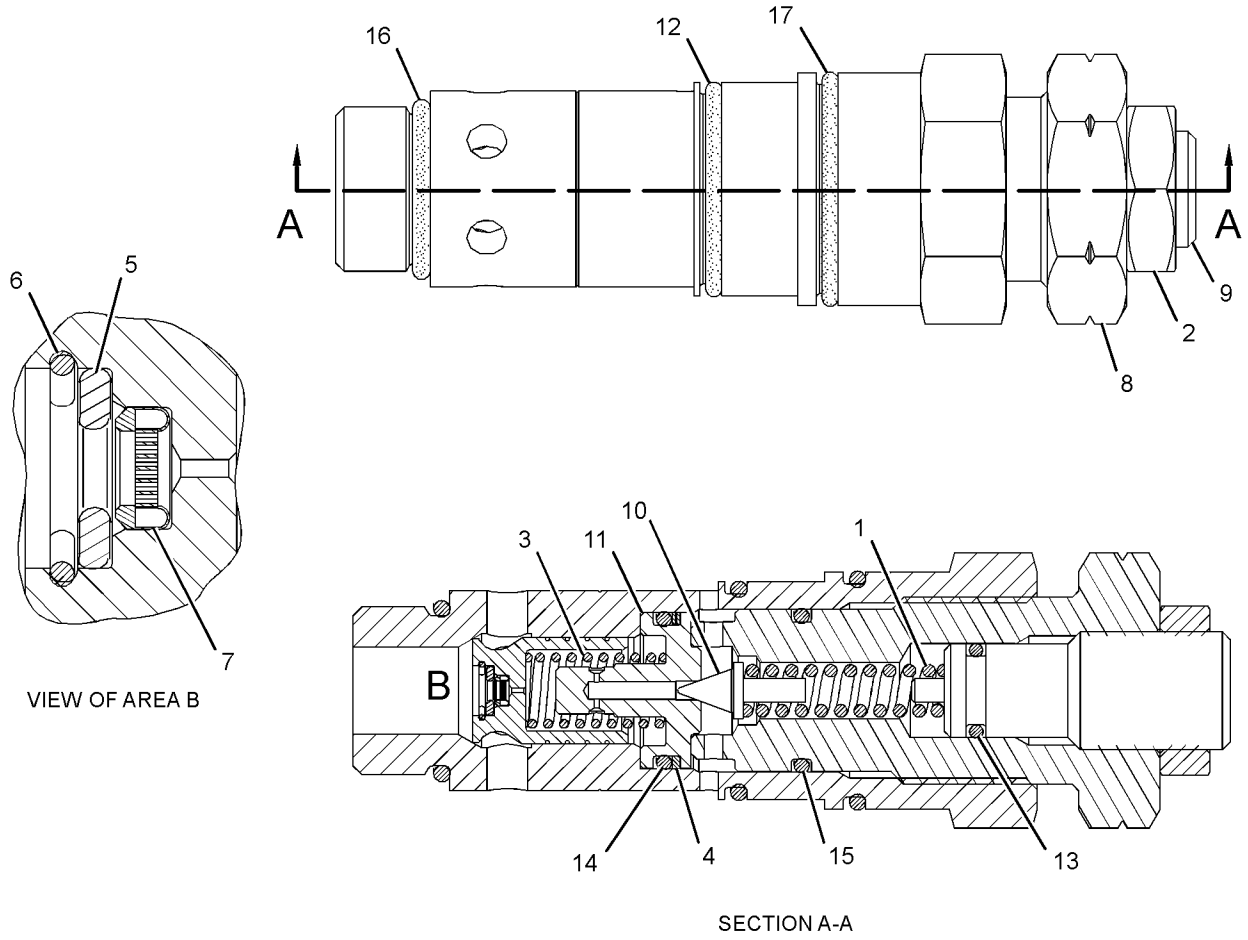

VIEW OF AREA B

SECTION A-A

GRÁFICO 1 <FIM> g02283174

352-7117 GRUPO DA VÁLVULA DE ALÍVIO–OPERADO POR PILOTO (VALVE GP-RELIEF-OPERADO POR PILOTO)

S/N: MBP1-UP

NÚMEROE DE 177-2653 GRUPO DA VÁLVULA DE ALÍVIO

SMCS-5069, 5117 **i06241705**

NOTA	REF. NÃO	GRÁFICO REF.	NÚMERO DA PEÇA	QTY	NOME DA PEÇA 1 2 3 4 5 6 (NÍVEL DO PRODUTO)	CONSULTE PÁGINA
	1	1	**4I-3510**	1	MOLA (SPRING)	
	2	1	**6I-6795**	1	MOLA (SPRING)	
	3	1	**095-1786**	1	ANEL-REFORÇO (RING-BACKUP)	
	4	1	**352-6864**	1	SEDE DE VÁLVULA (SEAT-VALVE)	
	5	1	**171-0035**	1	FIXADOR (HOLDER)	
	6	1	**171-0036**	1	AJUSTADOR (ADJUSTER)	
	7	1	**171-0037**	1	VÁLVULA (VALVE)	
	8	1	**222-0085**	1	PORCA (3/4-16 DE ROSCA) (NUT (3/4-16-THD))	
	9	1	**6V-8978**	1	ANEL RETENTOR EM O (SEAL-O-RING)	
	10	1	**095-1579**	1	ANEL RETENTOR EM O (SEAL-O-RING)	
	11	1	**095-1587**	1	ANEL RETENTOR EM O (SEAL-O-RING)	
	12	1	**095-1590**	1	ANEL RETENTOR EM O (SEAL-O-RING)	
	13	1	**3D-2824**	1	ANEL RETENTOR EM O (SEAL-O-RING)	
	14	1	**6V-8218**	1	ANEL RETENTOR EM O (SEAL-O-RING)	

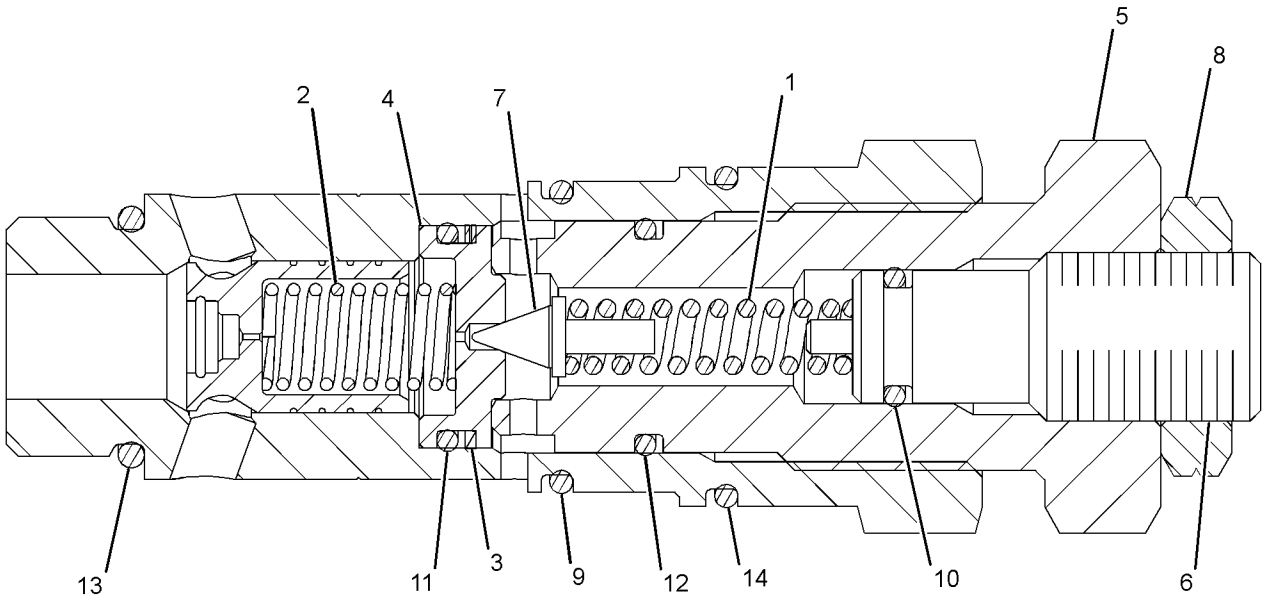

GRÁFICO 1 <FIM> g01513501

352-7122 GRUPO DA VÁLVULA DE ALÍVIO–TUBULAÇÃO (VALVE GP-RELIEF-TUBULAÇÃO)

S/N: MBP1-UP

NÚMEROE DE 259-7378, 352-6846, 352-7142 GRUPO DA VÁLVULA DE CONTROLE

SMCS-5069, 5117

i06582938

NOTA	REF. NÃO	GRÁFICO REF.	NÚMERO DA PEÇA	QTY	NOME DA PEÇA 1 2 3 4 5 6 (NÍVEL DO PRODUTO)	CONSULTE PÁGINA
	1	1	**095-1578**	1	ANEL RETENTOR EM O (SEAL-O-RING)	
	2	1	**103-8252**	2	ANEL (RING)	
	3	1	**103-8253**	2	ANEL (RING)	
	4	1	**103-8254**	1	ANEL RETENTOR EM O (SEAL-O-RING)	
	5	1	**103-8255**	1	ANEL RETENTOR EM O (SEAL-O-RING)	
	6	1	**3D-2824**	2	ANEL RETENTOR EM O (SEAL-O-RING)	

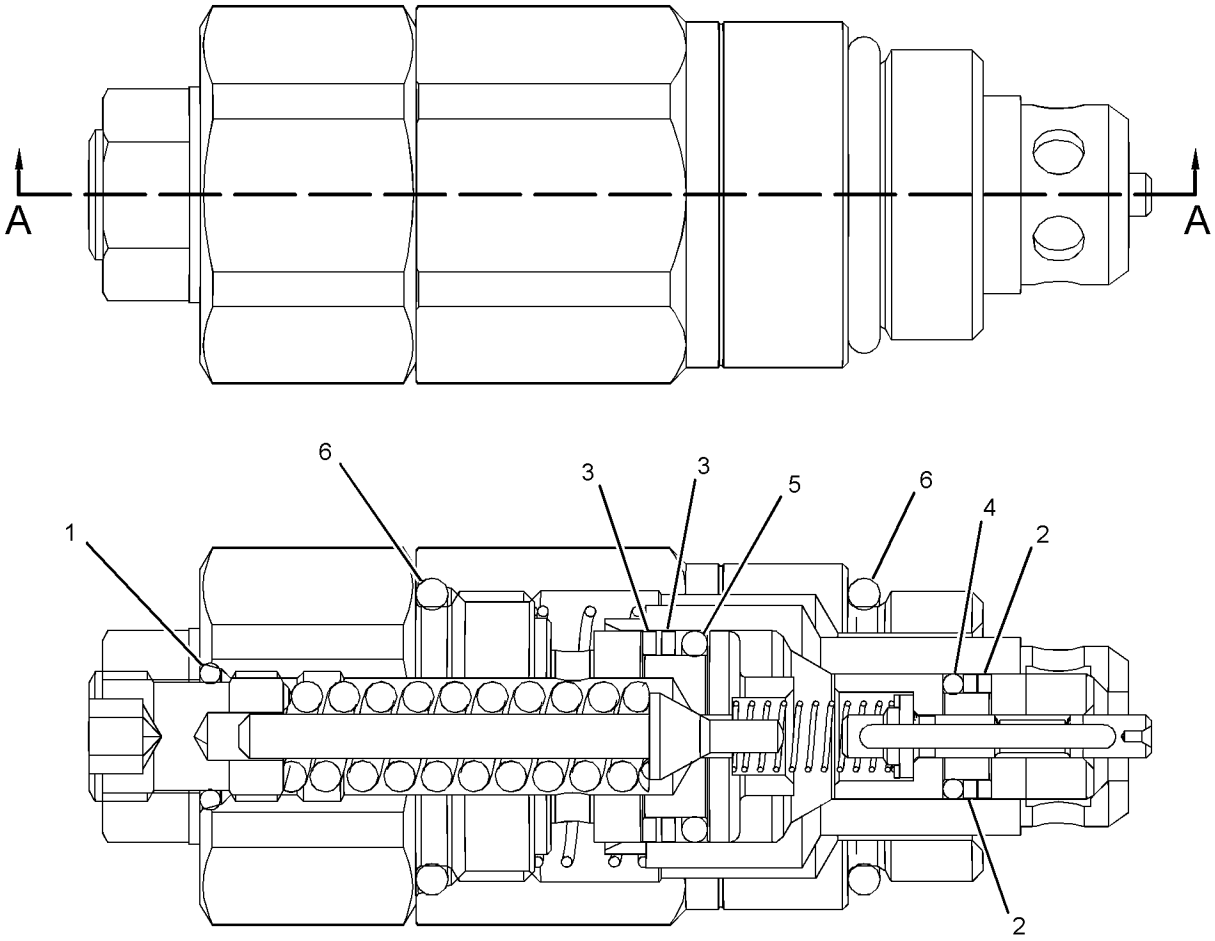

SECTION A-A

GRÁFICO 1 <FIM> g02270493

352-7123 GRUPO DA VÁLVULA DE ALÍVIO–TUBULAÇÃO (VALVE GP-RELIEF-TUBULAÇÃO)

S/N: MBP1-UP

NÚMEROE DE 255-5680, 255-5683 GRUPO DA VÁLVULAS DE CONTROLE DE CARGA

SMCS-5069, 5117

i04485273

NOTA	REF. NÃO	GRÁFICO REF.	NÚMERO DA PEÇA	QTY	NOME DA PEÇA 1 2 3 4 5 6 (NÍVEL DO PRODUTO)	CONSULTE PÁGINA
	1	1	**095-1578**	1	ANEL RETENTOR EM O (SEAL-O-RING)	
	2	1	**103-8252**	2	ANEL (RING)	
	3	1	**103-8253**	2	ANEL (RING)	
	4	1	**103-8254**	1	ANEL RETENTOR EM O (SEAL-O-RING)	
	5	1	**103-8255**	1	ANEL RETENTOR EM O (SEAL-O-RING)	
	6	1	**3D-2824**	2	ANEL RETENTOR EM O (SEAL-O-RING)	
					PARTS SHOWN IN GRAPHIC(S) WITHOUT A REFERENCE NUMBER ARE NOT SERVICED SEPARATELY	

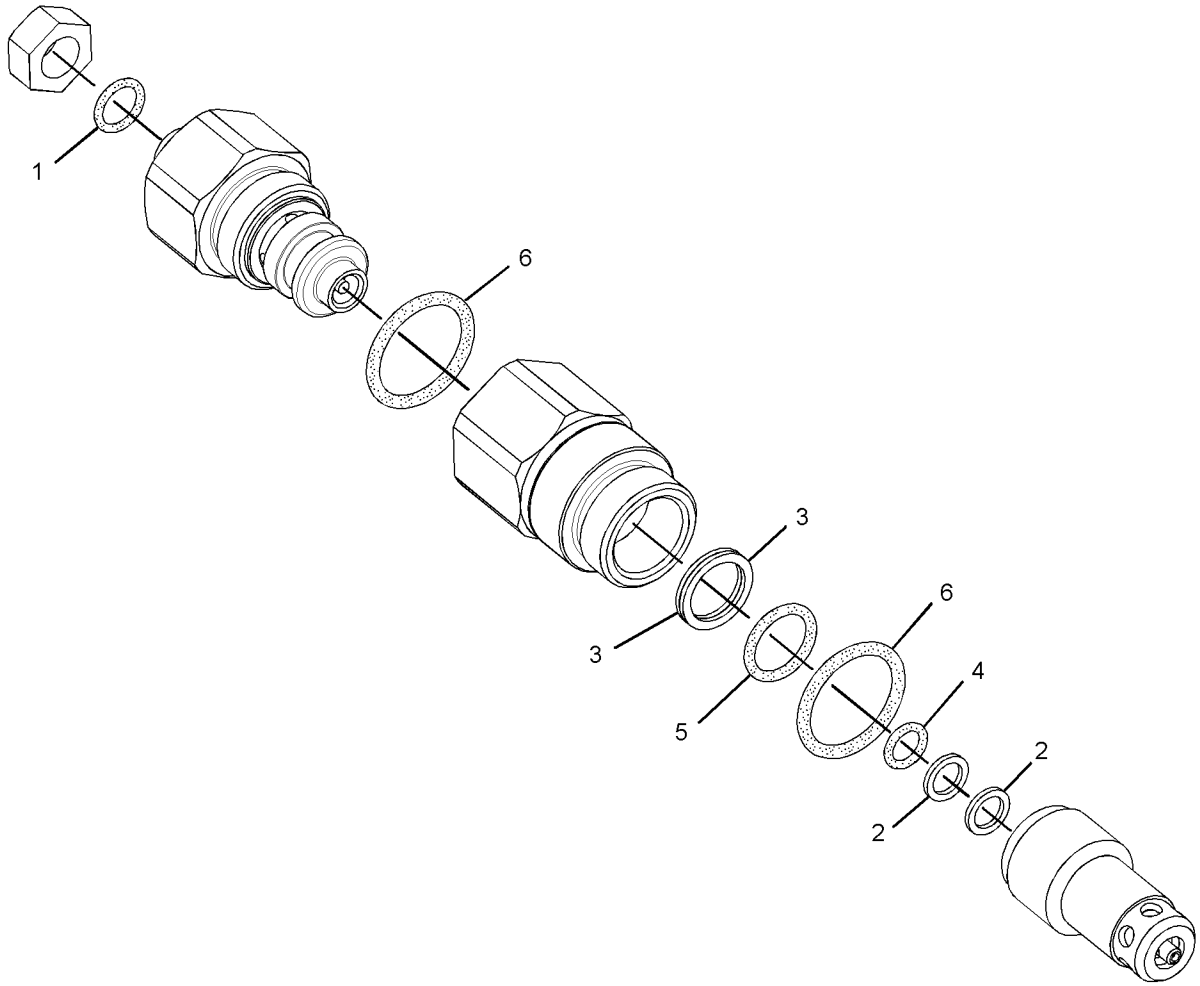

GRÁFICO 1 <FIM> g02217774

360-4588 GRUPO DA VÁLVULA DE ALÍVIO (VALVE GP-RELIEF)

S/N: MBP1-UP

NÚMEROE DE 322-8714 GRUPO DE VÁLVULAS-COMPENSAÇÃO DE DESLOCAMENTO

SMCS-5069, 5117

i04855195

NOTA	REF. NÃO	GRÁFICO REF.	NÚMERO DA PEÇA	QTY	NOME DA PEÇA 1 2 3 4 5 6 (NÍVEL DO PRODUTO)	CONSULTE PÁGINA
	1	1	**095-1583**	1	ANEL RETENTOR EM O (SEAL-O-RING)	
	2	1	**095-1590**	1	ANEL RETENTOR EM O (SEAL-O-RING)	
	3	1	**7E-4846**	1	ANEL RETENTOR EM O (SEAL-O-RING)	
	4	1	**099-8232**	1	ANEL RETENTOR EM O (SEAL-O-RING)	
	5	1	**364-1975**	1	ANEL-REFORÇO (RING-BACKUP)	
	6	1	**364-1976**	2	ANEL-REFORÇO (RING-BACKUP)	
	7	1	**364-1977**	2	ANEL-REFORÇO (RING-BACKUP)	
	8	1	**364-1978**	1	ANEL-REFORÇO (RING-BACKUP)	

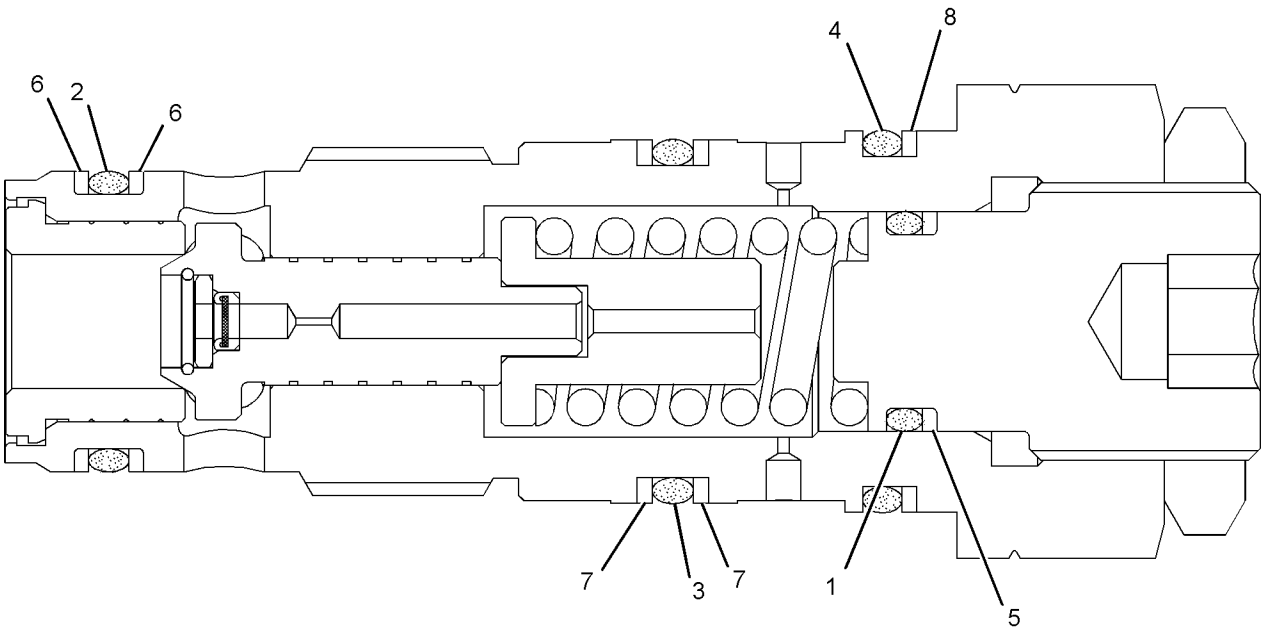

GRÁFICO 1 <FIM> g02267093

123-2549 GRUPO DA VÁLVULA DE SEPARAÇÃO (VALVE GP-SHUTTLE)

S/N: MBP1-UP

NÚMEROE DE 164-6980 GRUPO DA VÁLVULA DE SEPARAÇÃO

SMCS-5079 **i02663291**

NOTA	REF. NÃO	GRÁFICO REF.	NÚMERO DA PEÇA	QTY	NOME DA PEÇA 1 2 3 4 5 6 (NÍVEL DO PRODUTO)	CONSULTE PÁGINA
	1	1	**123-2511**	1	T (TEE)	
	2	1	**4B-9783**	1	ESFERA (BALL)	
	3	1	**123-2552**	2	CONECTOR (CONNECTOR)	
	4	1	**3J-1907**	2	ANEL RETENTOR EM O (SEAL-O-RING)	

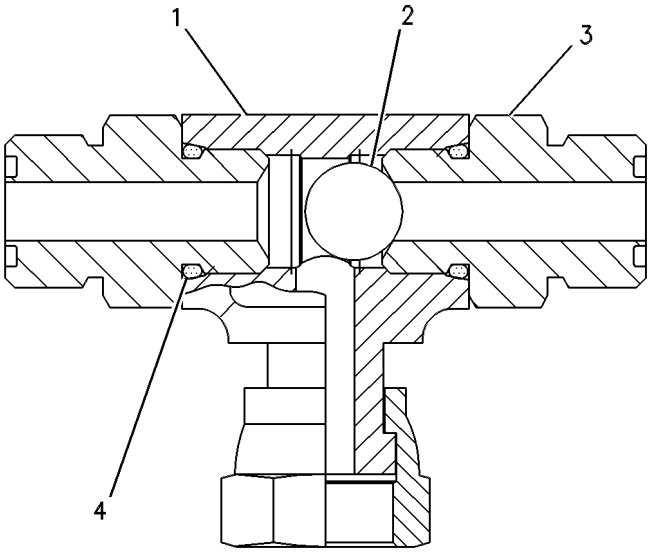

GRÁFICO 1 <FIM> g00274258

164-6980 GRUPO DA VÁLVULA DE SEPARAÇÃO (VALVE GP-SHUTTLE)

S/N: MBP1-UP

NÚMEROE DE 476-2949 GRUPO DE TUBULAÇÕES FRONTAIS

SMCS-5079 **i03079621**

NOTA	NÚMERO DA PEÇA	QTY	NOME DA PEÇA 1 2 3 4 5 6 (NÍVEL DO PRODUTO)	CONSULTE PÁGINA
Y	**123-2549**	1	GRUPO DA VÁLVULA DE SEPARAÇÃO (VALVE GP-SHUTTLE)	557
	6V-8397	2	ANEL RETENTOR EM O (SEAL-O-RING)	

Y - ILUSTRAÇÃO INDIVIDUAL

<FIM>

323-7560 GRUPO DA VÁLVULA DE SEPARAÇÃO (VALVE GP-SHUTTLE)

S/N: MBP1-UP

NÚMEROE DE 471-5238 GRUPO DE TUBULAÇÕES PILOTO

SMCS-5079 **i06852799**

NOTA	REF. NÃO	GRÁFICO REF.	NÚMERO DA PEÇA	QTY	NOME DA PEÇA 1 2 3 4 5 6 (NÍVEL DO PRODUTO)	CONSULTE PÁGINA
	1	1	**107-6479**	5	BUJÃO (PLUG)	
	2	1	**165-9464**	4	ASSENTO (SEAT)	
	3	1	**185-0463**	1	ASSENTO (SEAT)	
	4	1	**095-1578**	5	ANEL RETENTOR EM O (SEAL-O-RING)	
	5	1	**8T-6759**	5	BUJÃO (PLUG-PIPE)	
	6	1	**9M-5590**	5	ESFERA (BALL)	

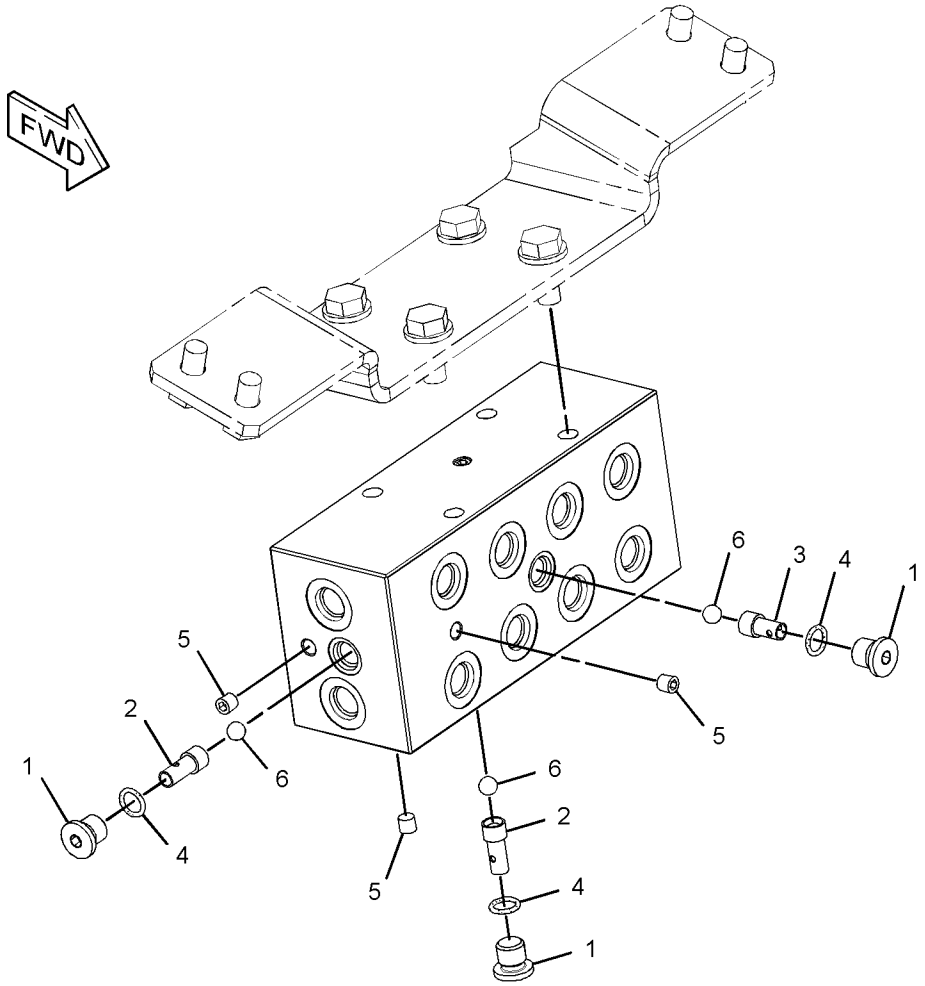

GRÁFICO 1 <FIM> g02252094

111-9916 GRUPO DA VÁLVULA SOLENOIDE (VALVE GP-SOLENOID)

S/N: MBP1-UP

NÚMEROE DE 259-7430 GRUPO DA VÁLVULA SOLENOIDE, 398-2288 GRUPO DE VÁLVULA-CONTROLE DA BOMBA

SMCS-5479 **i05606711**

NOTA	REF. NÃO	GRÁFICO REF.	NÚMERO DA PEÇA	QTY	NOME DA PEÇA 1 2 3 4 5 6 (NÍVEL DO PRODUTO)	CONSULTE PÁGINA
	1	1	**095-1750**	1	ANEL RETENTOR EM O (SEAL-O-RING)	
	2	1	**6V-8398**	1	ANEL RETENTOR EM O (SEAL-O-RING)	
	3	1	**095-1751**	1	ANEL RETENTOR EM O (SEAL-O-RING)	
	4	1	**095-1586**	1	ANEL RETENTOR EM O (SEAL-O-RING)	
M	5	1	**114-0623**	1	CONJUNTO DE PORCA (ROSCA M6X1) (NUT AS (M6X1-THD))	

M - PEÇA MÉTRICA

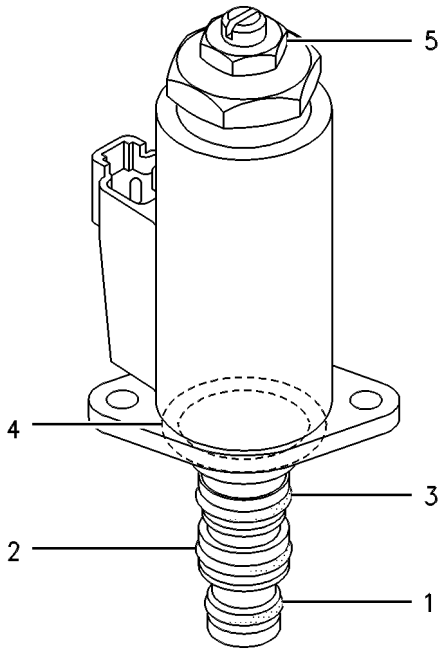

GRÁFICO 1 <FIM> g00258219

121-1491 GRUPO DA VÁLVULA SOLENOIDE (VALVE GP-SOLENOID)

S/N: MBP1-UP

NÚMEROE DE 352-7110, 352-7142 GRUPO DA VÁLVULA DE CONTROLE, 258-6749 GRUPO DA VÁLVULA SOLENOIDE

SMCS-5479 **i02198057**

NOTA	REF. NÃO	GRÁFICO REF.	NÚMERO DA PEÇA	QTY	NOME DA PEÇA 1 2 3 4 5 6 (NÍVEL DO PRODUTO)	CONSULTE PÁGINA
	1	1	**095-1750**	1	ANEL RETENTOR EM O (SEAL-O-RING)	
	2	1	**6V-8398**	1	ANEL RETENTOR EM O (SEAL-O-RING)	
	3	1	**095-1751**	1	ANEL RETENTOR EM O (SEAL-O-RING)	
	4	1	**095-1586**	1	ANEL RETENTOR EM O (SEAL-O-RING)	
M	5	1	**114-0623**	1	CONJUNTO DE PORCA (ROSCA M6X1) (NUT AS (M6X1-THD))	

M - PEÇA MÉTRICA

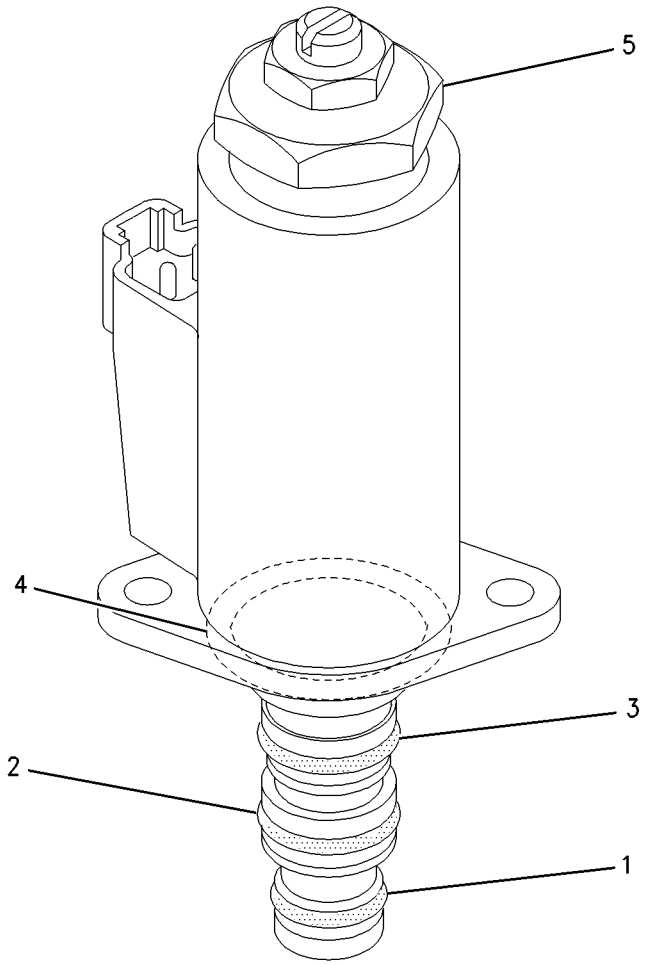

GRÁFICO 1 <FIM> g00928680

225-4518 GRUPO DA VÁLVULA SOLENOIDE (VALVE GP-SOLENOID)

S/N: MBP1-UP

NÚMEROE DE 469-4091 GRUPO DA BOMBA HIDRÁULICA PRINCIPAL

SMCS-5479 **i02501194**

NOTA	REF. NÃO	GRÁFICO REF.	NÚMERO DA PEÇA	QTY	NOME DA PEÇA 1 2 3 4 5 6 (NÍVEL DO PRODUTO)	CONSULTE PÁGINA
Z	1	1		1	CARROCERIA (BODY)	
M	2	1	**8T-2922**	3	PARAFUSO DE CABEÇA OCA (M6X1X65 MM) (BOLT-SOCKET HEAD (M6X1X65-MM))	
M	3	1	**8T-0288**	2	PARAFUSO (M5X0,8X12 MM) (BOLT (M5X0.8X12-MM))	
	4	1	**110-5525**	1	BUJÃO (PLUG)	
	5	1	**7I-8084**	11	BUJÃO (PLUG)	
	6	1	**206-9290**	4	ANEL RETENTOR EM O (SEAL-O-RING)	
	7	1	**153-4906**	1	ANEL RETENTOR EM O (SEAL-O-RING)	
Y	8	1	**225-4558**	1	GRUPO DA VÁLVULA SOLENOIDE (REDUÇÃO DE PRESSÃO) (VALVE GP-SOLENOID (PRESSURE REDUCING))	563

M - PEÇA MÉTRICA
Y - ILUSTRAÇÃO INDIVIDUAL
Z - MANUTENÇÃO NÃO INDIVIDUAL

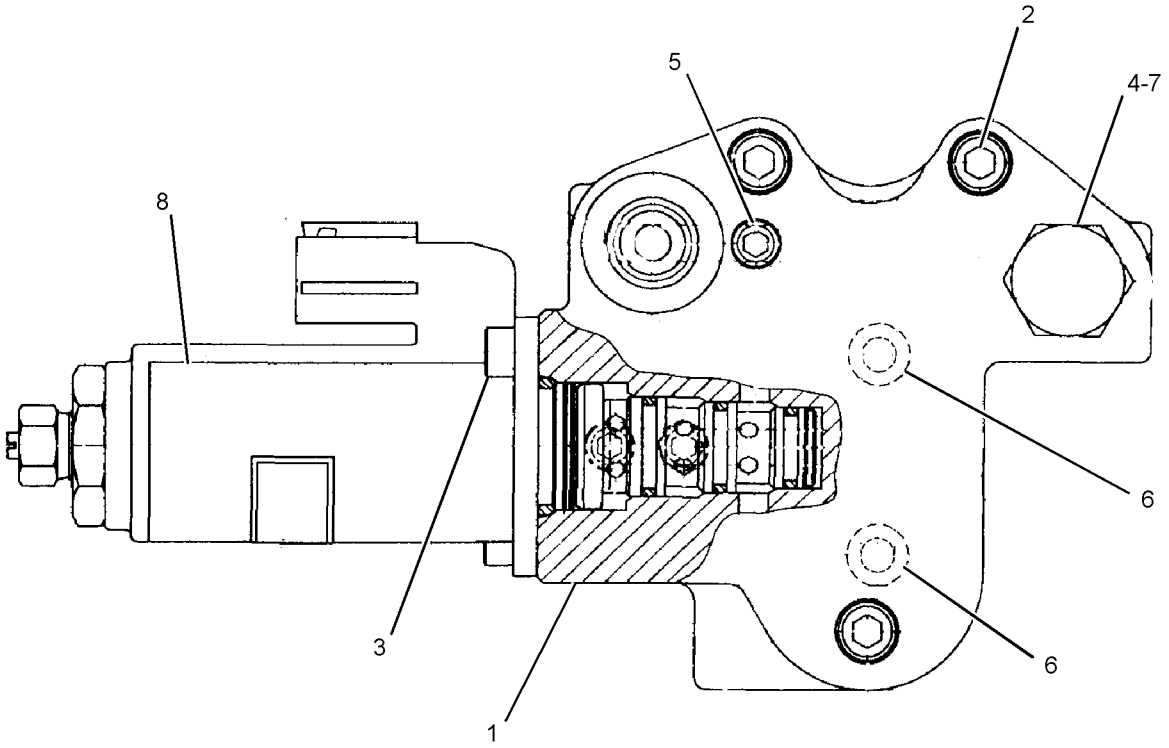

GRÁFICO 1 <FIM> g01098210

225-4558 GRUPO DA VÁLVULA SOLENOIDE (VALVE GP-SOLENOID)

S/N: MBP1-UP

NÚMEROE DE 225-4518 GRUPO DA VÁLVULA SOLENOIDE

SMCS-5479 **i02501206**

NOTA	REF. NÃO	GRÁFICO REF.	NÚMERO DA PEÇA	QTY	NOME DA PEÇA 1 2 3 4 5 6 (NÍVEL DO PRODUTO)	CONSULTE PÁGINA
	1	1	**4K-2039**	1	ANEL RETENTOR EM O (SEAL-O-RING)	
	2	1	**5L-4758**	1	ANEL RETENTOR EM O (SEAL-O-RING)	
	3	1	**6M-5062**	1	ANEL RETENTOR EM O (SEAL-O-RING)	
	4	1	**095-1586**	1	ANEL RETENTOR EM O (SEAL-O-RING)	
M	5	1	**114-0623**	1	CONJUNTO DE PORCA (ROSCA M6X1) (NUT AS (M6X1-THD))	

M - PEÇA MÉTRICA

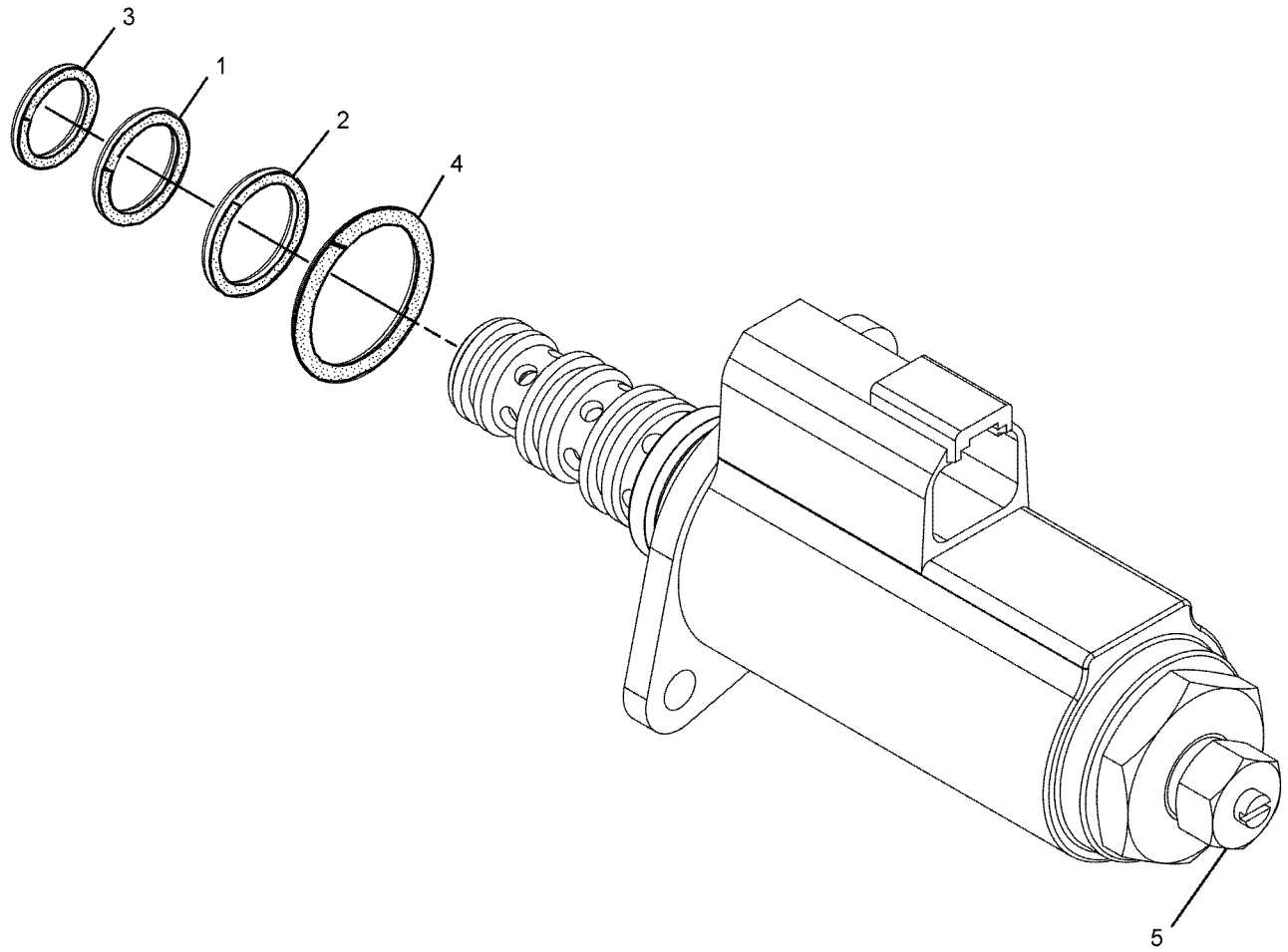

GRÁFICO 1 <FIM> g01098138

258-6749 GRUPO DA VÁLVULA SOLENOIDE (VALVE GP-SOLENOID)

S/N: MBP1-UP

NÚMEROE DE 476-2949 GRUPO DE TUBULAÇÕES FRONTAIS

SMCS-5479 **i02663308**

NOTA	REF. NÃO	GRÁFICO REF.	NÚMERO DA PEÇA	QTY	NOME DA PEÇA 1 2 3 4 5 6 (NÍVEL DO PRODUTO)	CONSULTE PÁGINA
Y	1	1	**121-1491**	1	GRUPO DA VÁLVULA SOLENOIDE (PINO DO ACOPLADOR RÁPIDO) (VALVE GP-SOLENOID (QUICK COUPLER PIN))	561
Z	2	1		1	CORPO DA VÁLVULA (BODY-VALVE)	
M	3	1	**8T-0288**	2	PARAFUSO (M5X0,8X12 MM) (BOLT (M5X0.8X12-MM))	

M - PEÇA MÉTRICA
Y - ILUSTRAÇÃO INDIVIDUAL
Z - MANUTENÇÃO NÃO INDIVIDUAL

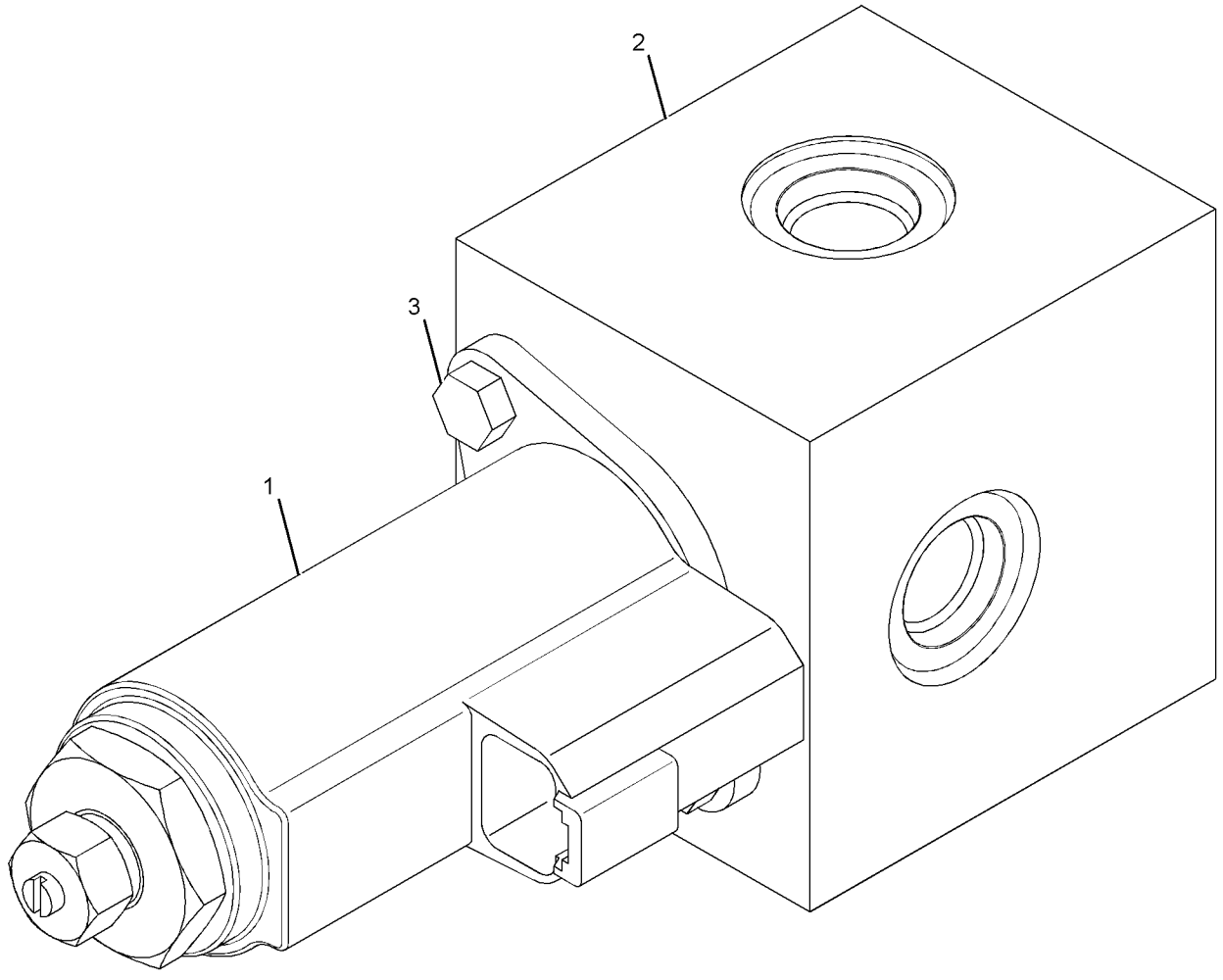

GRÁFICO 1 <FIM> g01137453

259-7430 GRUPO DA VÁLVULA SOLENOIDE (VALVE GP-SOLENOID)

S/N: MBP1-UP

NÚMEROE DE 481-4259 GRUPO DE TUBULAÇÕES PILOTO

SMCS-5479 **i04977190**

NOTA	REF. NÃO	GRÁFICO REF.	NÚMERO DA PEÇA	QTY	NOME DA PEÇA 1 2 3 4 5 6 (NÍVEL DO PRODUTO)	CONSULTE PÁGINA
CM	1	1	**7I-2272**	4	PARAFUSO (M5X0,8X12 MM) (BOLT (M5X0.8X12-MM))	
Y	2	1	**111-9916**	2	GRUPO DA VÁLVULA SOLENOIDE (REDUÇÃO DE PRESSÃO) (VALVE GP-SOLENOID (PRESSURE REDUCING))	560

C - ALTERAR DO TIPO ANTERIOR
M - PEÇA MÉTRICA
Y - ILUSTRAÇÃO INDIVIDUAL

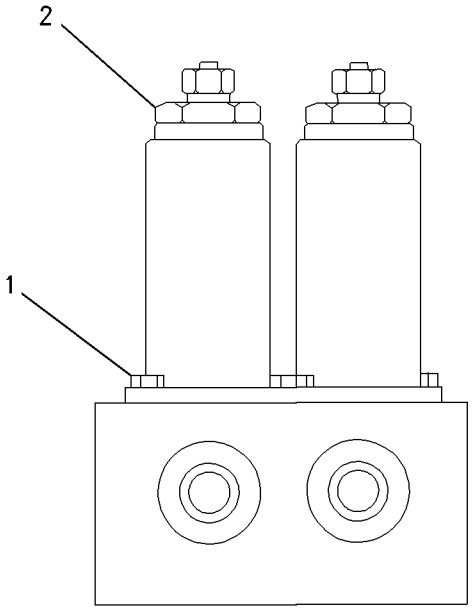

GRÁFICO 1 <FIM> g00785417

315-4412 GRUPO DA VÁLVULA SOLENOIDE (VALVE GP-SOLENOID)

S/N: MBP1-UP

NÚMEROE DE 322-8716 GRUPO DE VÁLVULAS-AMORT OSCILAÇÃO

SMCS-5479 **i03146249**

NOTA	REF. NÃO	GRÁFICO REF.	NÚMERO DA PEÇA	QTY	NOME DA PEÇA 1 2 3 4 5 6 (NÍVEL DO PRODUTO)	CONSULTE PÁGINA
	1	1	**126-6514**	1	ANEL RETENTOR EM O (SEAL-O-RING)	
	2	1	**126-6515**	1	ANEL RETENTOR EM O (SEAL-O-RING)	
	3	1	**126-6516**	1	ANEL RETENTOR EM O (SEAL-O-RING)	
	4	1	**095-1586**	1	ANEL RETENTOR EM O (SEAL-O-RING)	

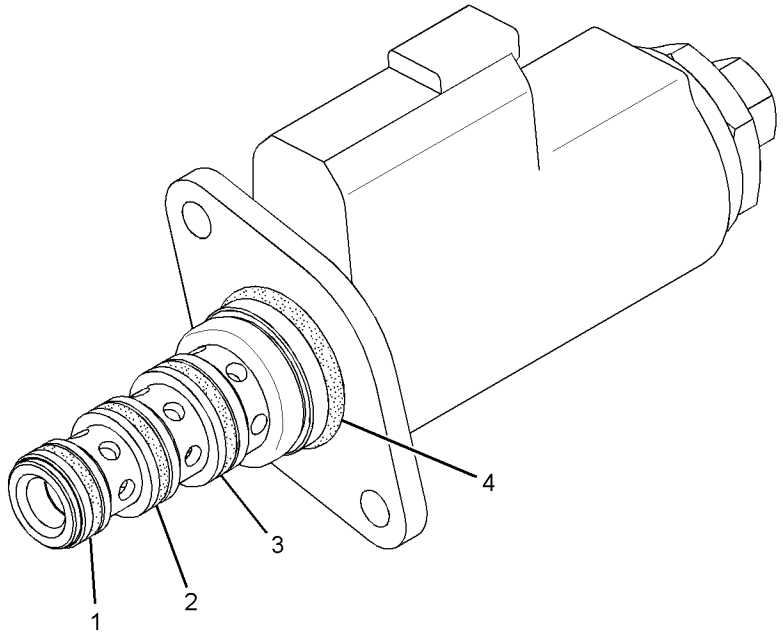

GRÁFICO 1 <FIM> g01456627

352-7176 GRUPO DA VÁLVULA SOLENOIDE (VALVE GP-SOLENOID)

S/N: MBP1-UP

NÚMEROE DE 471-5243 GRUPO DE TUBULAÇÕES PILOTO

SMCS-5479 **i04365031**

NOTA	REF. NÃO	GRÁFICO REF.	NÚMERO DA PEÇA	QTY	NOME DA PEÇA 1 2 3 4 5 6 (NÍVEL DO PRODUTO)	CONSULTE PÁGINA
	1	1	**102-8802**	1	KIT DE TOMADA (2 PINOS) (KIT-RECEPTACLE (2-PIN))	
					(INCLUDES RECEPTACLE AS & WEDGE)	
	2	1	**8T-8729**	2	PINO DE CONECTOR (CALIBRE 16 A 18) (PIN-CONNECTOR (16-GA TO 18-GA))	
	3	1	**095-1519**	1	ANEL RETENTOR EM O (SEAL-O-RING)	
	4	1	**095-1579**	1	ANEL RETENTOR EM O (SEAL-O-RING)	
					PARTS SHOWN IN GRAPHIC(S) WITHOUT A REFERENCE NUMBER ARE NOT SERVICED SEPARATELY	

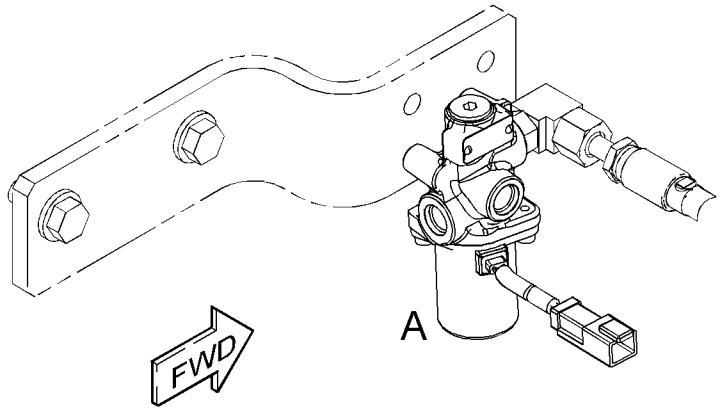

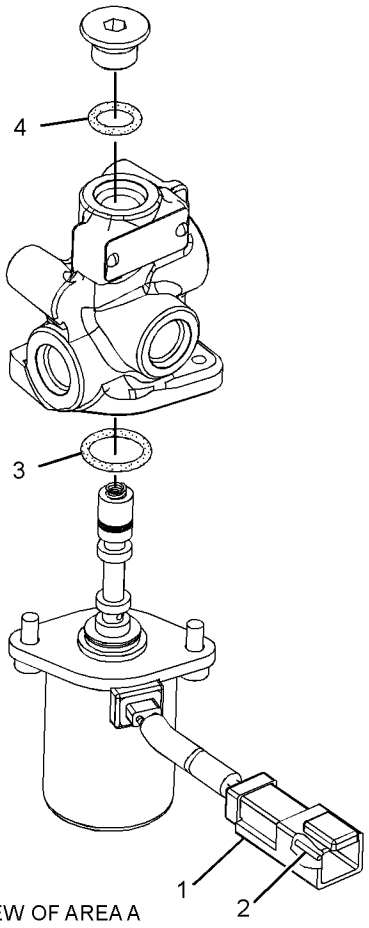

VIEW OF AREA A

GRÁFICO 1 <FIM> g02317033

457-9878 GRUPO DA VÁLVULA SOLENOIDE (VALVE GP-SOLENOID)

S/N: MBP1-UP

24 V

NÚMEROE DE 215-5037 GRUPO DO COLETOR DE CONTROLE

SMCS-5479 **i06066982**

NOTA	REF. NÃO	GRÁFICO REF.	NÚMERO DA PEÇA	QTY	NOME DA PEÇA 1 2 3 4 5 6 (NÍVEL DO PRODUTO)	CONSULTE PÁGINA
M	1	1	**114-0623**	1	CONJUNTO DE PORCA (ROSCA M6X1) (NUT AS (M6X1-THD))	
	2	1	**095-1586**	1	ANEL RETENTOR EM O (SEAL-O-RING)	
	3	1	**095-1750**	1	ANEL RETENTOR EM O (SEAL-O-RING)	
	4	1	**095-1751**	1	ANEL RETENTOR EM O (SEAL-O-RING)	
	5	1	**6V-8398**	1	ANEL RETENTOR EM O (SEAL-O-RING)	

M - PEÇA MÉTRICA

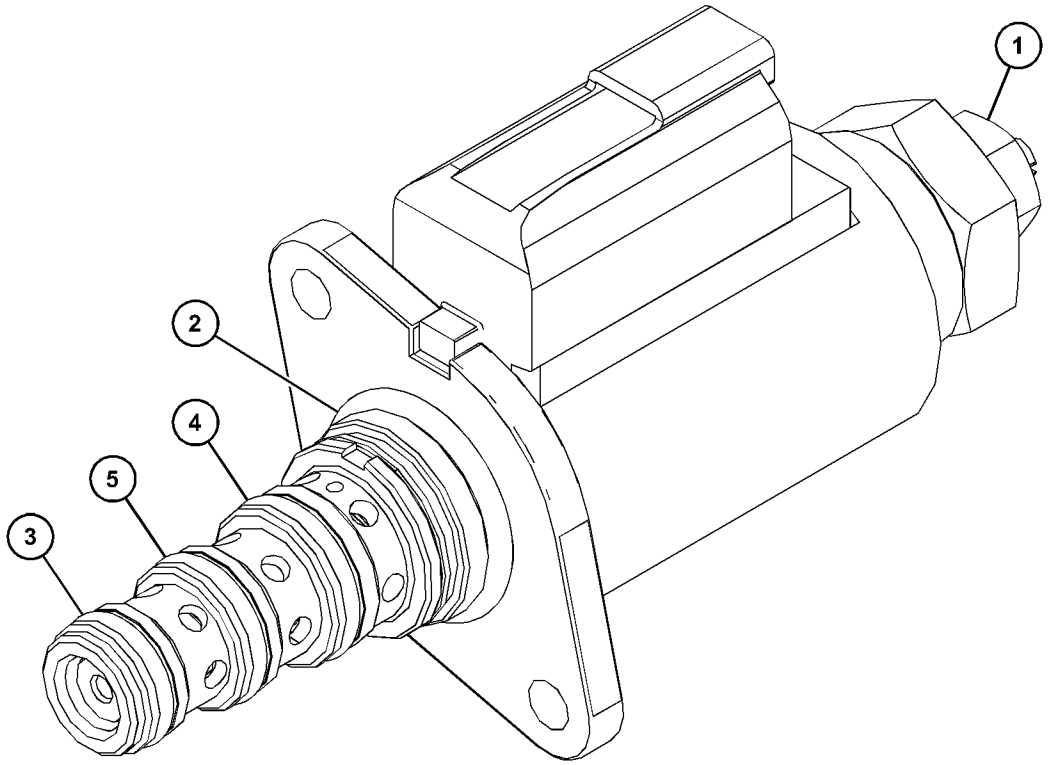

GRÁFICO 1 <FIM> g03803062

323-7894 GRUPO DE VÁLVULAS-SOLENOIDE E REDC DE PRESSÃO (VALVE GP-SOLENOID & PRESS REDC)

S/N: MBP1-UP

NÚMEROE DE 481-4259 GRUPO DE TUBULAÇÕES PILOTO

SMCS-5467, 5479 **i06675152**

NOTA	REF. NÃO	GRÁFICO REF.	NÚMERO DA PEÇA	QTY	NOME DA PEÇA 1 2 3 4 5 6 (NÍVEL DO PRODUTO)	CONSULTE PÁGINA
Y	1	1	**335-0376**	1	GRUPO DE VÁLVULAS-SOLENOIDE E REDC DE PRESSÃO (VALVE GP-SOLENOID & PRESS REDC)	570
M	2	1	**8T-0288**	2	PARAFUSO (M5X0,8X12 MM) (BOLT (M5X0.8X12-MM))	

M - PEÇA MÉTRICA
Y - ILUSTRAÇÃO INDIVIDUAL

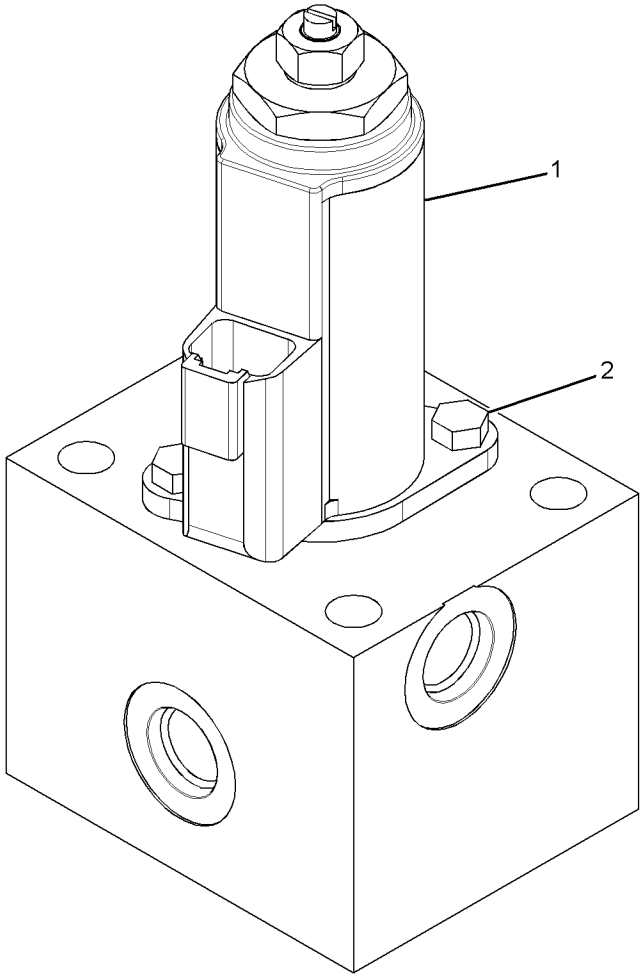

GRÁFICO 1 <FIM> g02197634

335-0376 GRUPO DE VÁLVULAS-SOLENOIDE E REDC DE PRESSÃO (VALVE GP-SOLENOID & PRESS REDC)

S/N: MBP1-UP

NÚMEROE DE 323-7894 GRUPO DE VÁLVULAS-SOLENOIDE E REDC DE PRESSÃO

SMCS-5467, 5479

i06675169

NOTA	REF. NÃO	GRÁFICO REF.	NÚMERO DA PEÇA	QTY	NOME DA PEÇA 1 2 3 4 5 6 (NÍVEL DO PRODUTO)	CONSULTE PÁGINA
M	1	1	**114-0623**	1	CONJUNTO DE PORCA (ROSCA M6X1) (NUT AS (M6X1-THD))	
	2	1	**095-1586**	1	ANEL RETENTOR EM O (SEAL-O-RING)	
	3	1	**095-1750**	1	ANEL RETENTOR EM O (SEAL-O-RING)	
	4	1	**095-1751**	1	ANEL RETENTOR EM O (SEAL-O-RING)	
	5	1	**6V-8398**	1	ANEL RETENTOR EM O (SEAL-O-RING)	

M - PEÇA MÉTRICA

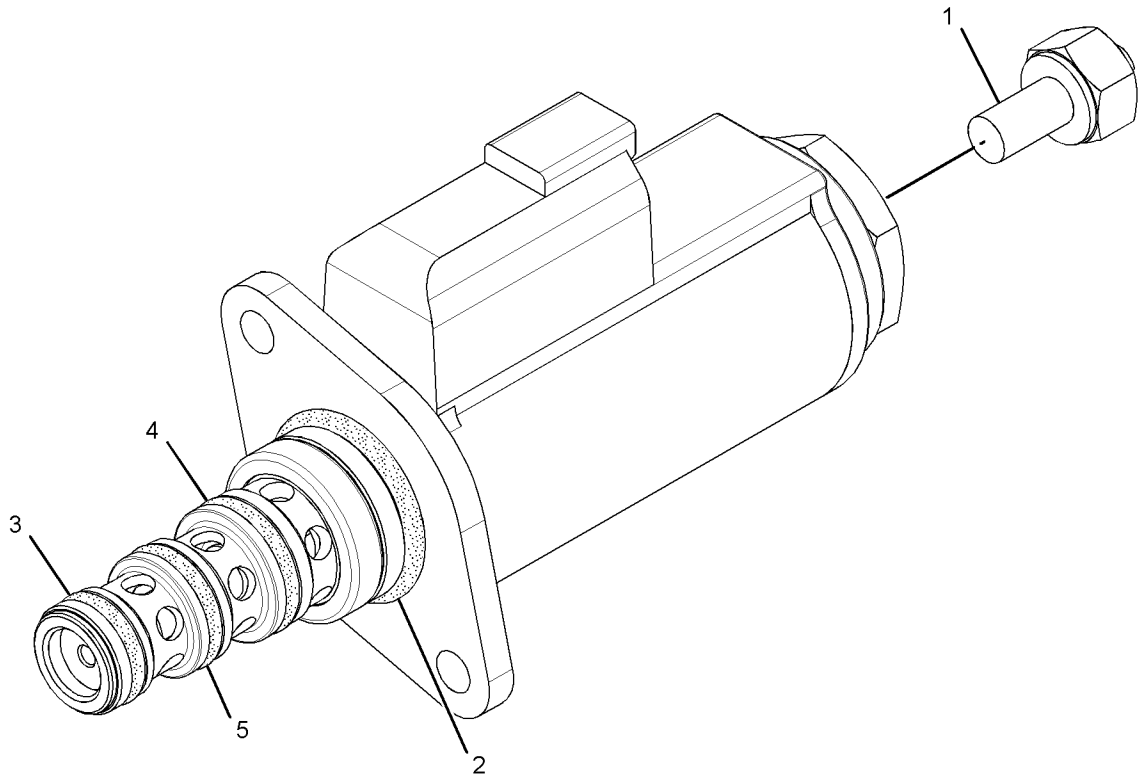

GRÁFICO 1 <FIM> g02209613

322-8716 GRUPO DE VÁLVULAS-AMORT OSCILAÇÃO–FINE SWING (OSCILAÇÃO PRECISA) (VALVE GP-SWING CUSHION-FINE SWING (OSCILAÇÃO PRECISA))

S/N: MBP1-UP

NÚMEROE DE 471-5236 GRUPO DE TUBULAÇÕES DOS CILINDROS

SMCS-5480 **i03631235**

NOTA	REF. NÃO	GRÁFICO REF.	NÚMERO DA PEÇA	QTY	NOME DA PEÇA 1 2 3 4 5 6 (NÍVEL DO PRODUTO)	CONSULTE PÁGINA
Y	1	1	**315-4412**	1	GRUPO DA VÁLVULA SOLENOIDE (FINE SWING (Oscilação precisa)) (VALVE GP-SOLENOID (FINE SWING))	566
Y	2	1	**173-3536**	2	GRUPO DA VÁLVULA DE ALÍVIO (VALVE GP-RELIEF)	544
	3	1	**095-1698**	2	ANEL RETENTOR EM O (SEAL-O-RING)	
M	4	1	**8T-0288**	2	PARAFUSO (M5X0,8X12 MM) (BOLT (M5X0.8X12-MM))	
	5	1	**133-6788**	2	ORIFÍCIO (ORIFICE)	
	6	1	**8T-6759**	6	BUJÃO (PLUG-PIPE)	
	7	1	**095-1576**	1	ANEL RETENTOR EM O (SEAL-O-RING)	

M - PEÇA MÉTRICA
Y - ILUSTRAÇÃO INDIVIDUAL

322-8716 GRUPO DE VÁLVULAS-AMORT OSCILAÇÃO (VALVE GP-SWING CUSHION) (continuação) **i03631235**

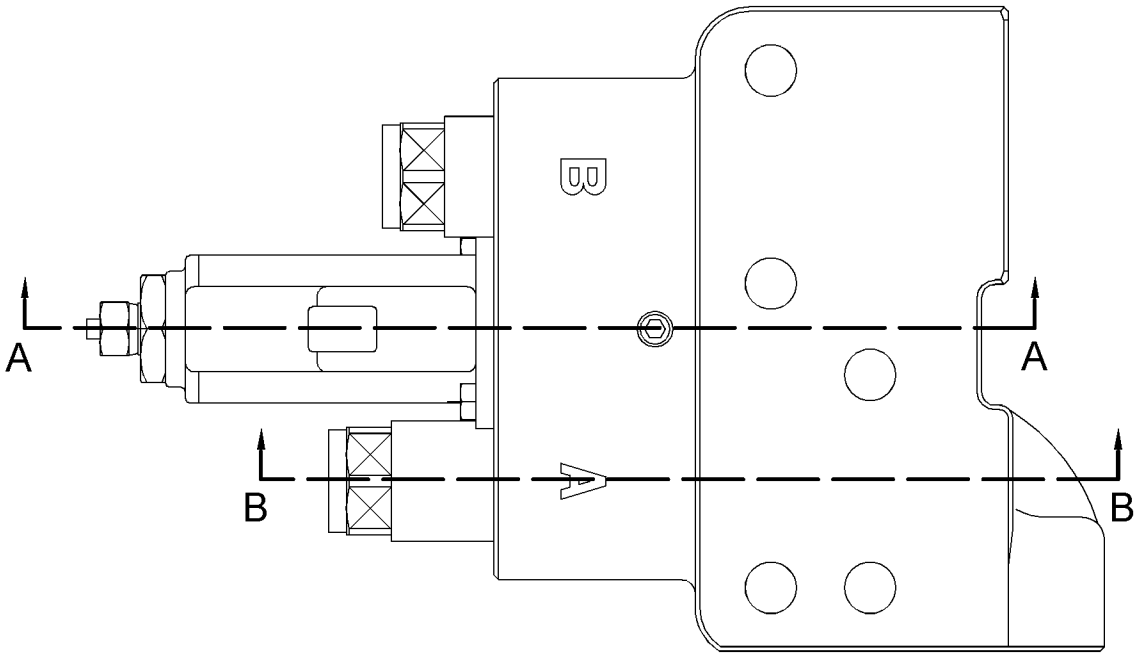

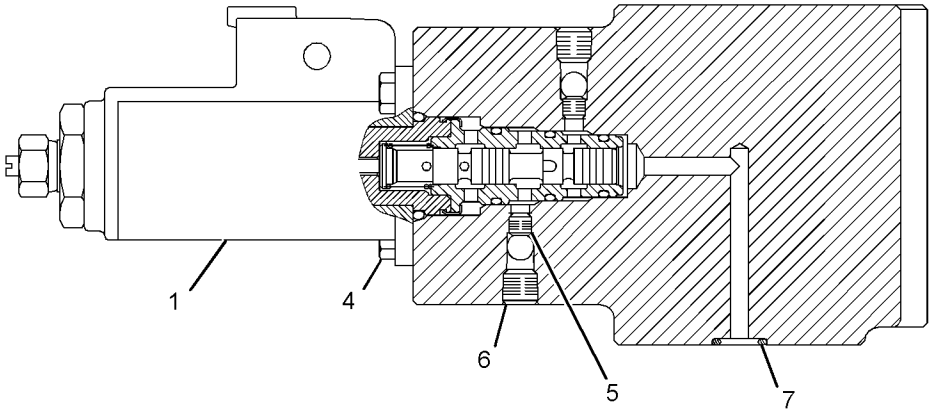

SECTION A-A

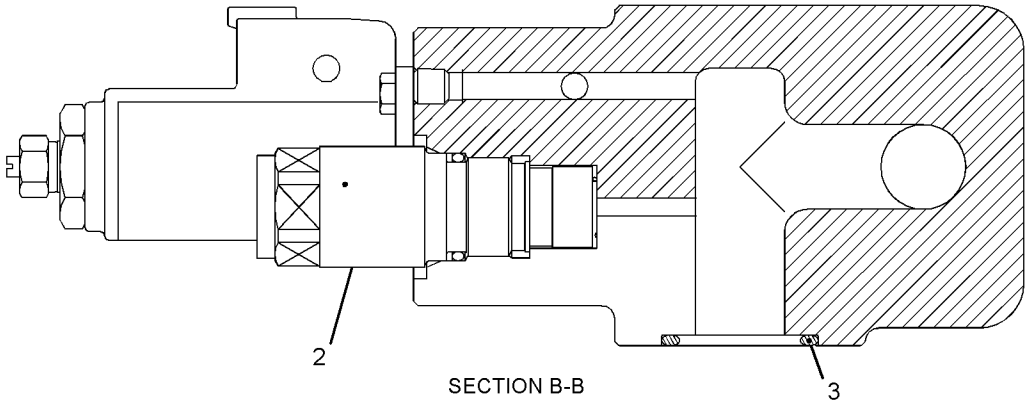

SECTION B-B

GRÁFICO 1 <FIM> g01572033

322-8714 GRUPO DE VÁLVULAS-COMPENSAÇÃO DE DESLOCAMENTO (VALVE GP-TRAVEL COUNTERBALANCE)

S/N: MBP1-UP

NÚMEROE DE 322-8729 GRUPO DE MOTOR E MONTAGEM-PERCURSO

SMCS-5811 **i04855134**

NOTA	REF. NÃO	GRÁFICO REF.	NÚMERO DA PEÇA	QTY	NOME DA PEÇA 1 2 3 4 5 6 (NÍVEL DO PRODUTO)	CONSULTE PÁGINA
	1	2	**096-2902**	2	ORIFÍCIO (ORIFICE)	
	2	2	**102-0818**	2	BUJÃO (PLUG)	
	3	2	**334-9940**	2	TAMPA (COVER)	
	4	2	**360-4583**	2	MOLA (SPRING)	
	5	2	**360-4584**	2	GUIA (GUIDE)	
	6	2	**360-4585**	2	BUJÃO (PLUG)	
	7	2	**360-4586**	2	VÁLVULA (VALVE)	
	8	2	**360-4587**	2	MOLA (SPRING)	
	9	2	**225-4821**	2	BUJÃO (PLUG)	
	10	2	**096-4514**	2	BUJÃO (PLUG)	
M	11	2	**8T-7811**	8	PARAFUSO DE CABEÇA OCA (M12X1,75X50 MM) (BOLT-SOCKET HEAD (M12X1.75X50-MM))	
	12	2	**095-1582**	2	ANEL RETENTOR EM O (SEAL-O-RING)	
	13	2	**095-1587**	2	ANEL RETENTOR EM O (SEAL-O-RING)	
	14	2	**5P-2568**	2	ANEL RETENTOR EM O (SEAL-O-RING)	
	15	2	**3J-7354**	2	ANEL RETENTOR EM O (SEAL-O-RING)	
	16	2	**3J-1907**	2	ANEL RETENTOR EM O (SEAL-O-RING)	
Y	17	2	**360-4588**	2	GRUPO DA VÁLVULA DE ALÍVIO (VALVE GP-RELIEF)	556

M - PEÇA MÉTRICA
Y - ILUSTRAÇÃO INDIVIDUAL

322-8714 GRUPO DE VÁLVULAS-COMPENSAÇÃO DE DESLOCAMENTO (VALVE GP-TRAVEL COUNTERBALANCE)
(continuação) **i04855134**

REFER TO ALL ILLUSTRATIONS OF
THIS GROUP FOR AUXILIARY VIEWS

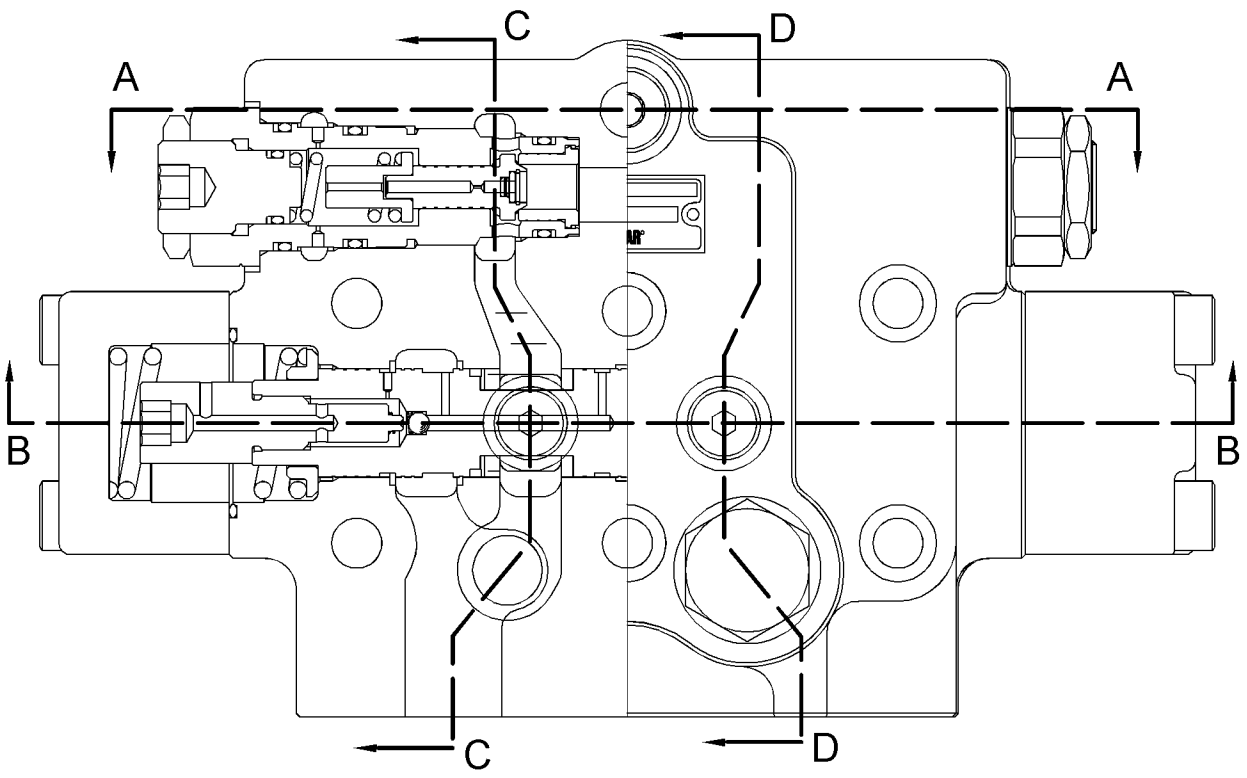

GRÁFICO 1 g02262520

322-8714 GRUPO DE VÁLVULAS-COMPENSAÇÃO DE DESLOCAMENTO (VALVE GP-TRAVEL COUNTERBALANCE)
(continuação) **i04855134**

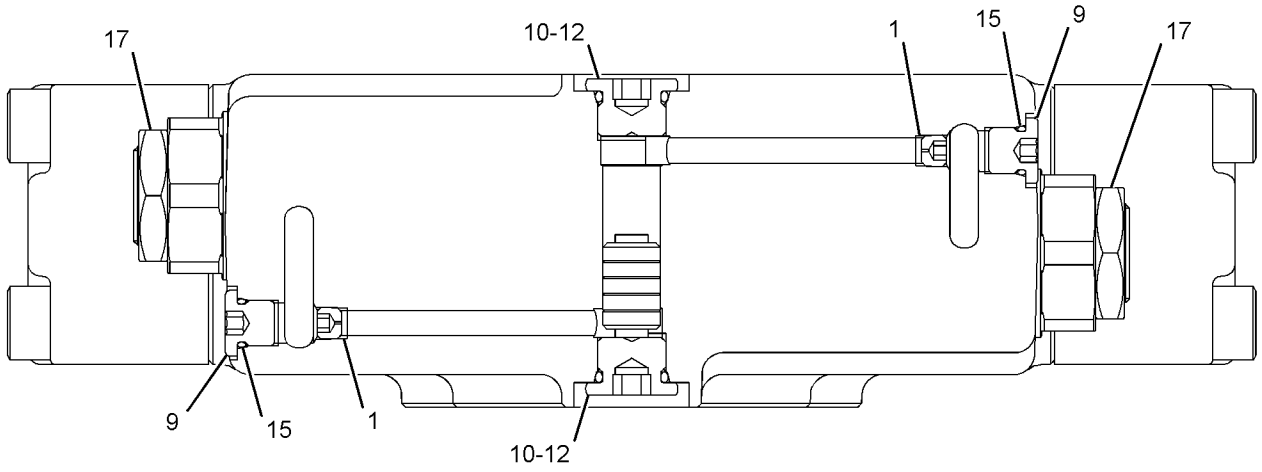

SECTION A-A

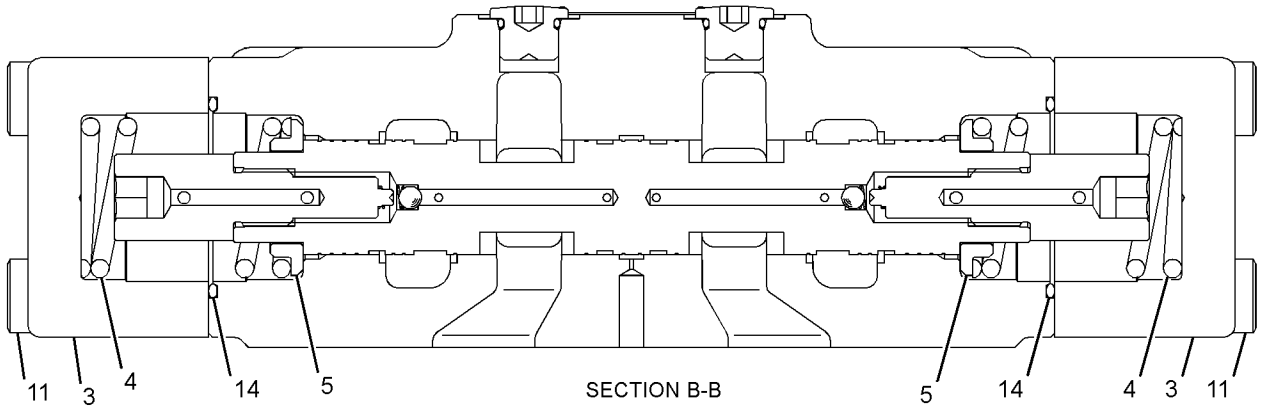

SECTION B-B

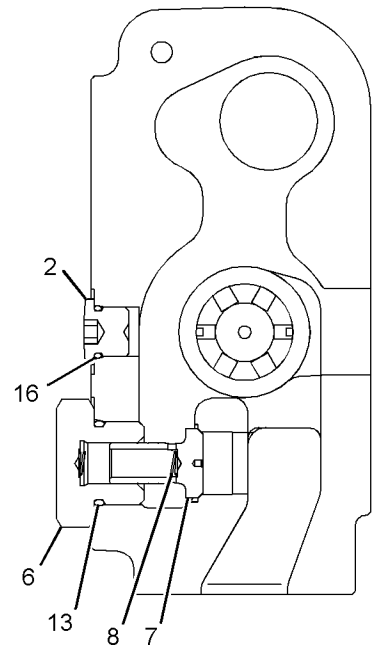

SECTION C-C

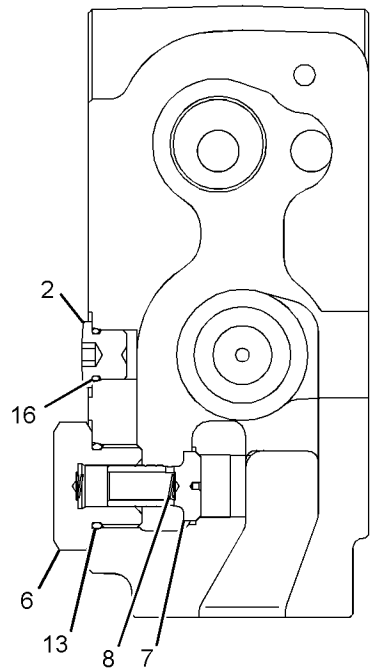

SECTION D-D

GRÁFICO 2 <FIM> g02262521

290-1843 ARRANJO DE LANÇA-1 PEÇA LONGA–REFORÇADO (BOOM AR-1 PIECE LONG-REFORÇADO)

S/N: MBP1-UP

SMCS-6501 **i05435480**

NOTA	NÚMERO DA PEÇA	QTY	NOME DA PEÇA 1 2 3 4 5 6 (NÍVEL DO PRODUTO)	CONSULTE PÁGINA
Y	*290-9236*	1	GRUPO DA LANÇA (BOOM GP)	578
Y	*289-8018*	1	GRUPO DE CILINDRO E TUBULAÇÕES-LANÇA (LADO ESQUERDO) (CYLINDER & LINES GP-BOOM (LH))	342
			–OU–	
Y	*369-9680*	1	GRUPO DE CILINDRO E TUBULAÇÕES-LANÇA (LADO ESQUERDO) (CYLINDER & LINES GP-BOOM (LH))	342
Y	*289-8019*	1	GRUPO DE CILINDRO E TUBULAÇÕES-LANÇA (LADO DIREITO) (CYLINDER & LINES GP-BOOM (RH))	342
			–OU–	
Y	*369-9681*	1	GRUPO DE CILINDRO E TUBULAÇÕES-LANÇA (LADO DIREITO) (CYLINDER & LINES GP-BOOM (RH))	343
Y	*289-8029*	1	GRUPO DE CILINDRO E TUBULAÇÕES-BRAÇO (CYLINDER & LINES GP-STICK)	344
			–OU–	
Y	*369-9682*	1	GRUPO DE CILINDRO E TUBULAÇÕES-BRAÇO (CYLINDER & LINES GP-STICK)	344
Y	*238-1584*	1	GRUPO DE ILUMINAÇÃO DO HOLOFOTE (LANÇA) (LIGHTING GP-FLOOD (BOOM))	172
Y	*260-7871*	1	GRUPO DE TUBULAÇÕES DA LANÇA (LINES GP-BOOM)	403
Y	*192-8320*	1	GRUPO DE TUBULAÇÕES DE GRAXA (LANÇA LONGA) (LINES GP-GREASE (LONG BOOM))	582

Y - ILUSTRAÇÃO INDIVIDUAL

<FIM>

290-1818 ARRANJO DE LANÇA-1 PEÇA CURTA (BOOM AR-1 PIECE SHORT)

S/N: MBP1-UP

6,18 M (20,3 PÉS)

NÚMEROE DE 500-1088 ARRANJO DE DISTRIBUIÇÃO

SMCS-6501 **i06612823**

NOTA	NÚMERO DA PEÇA	QTY	NOME DA PEÇA 1 2 3 4 5 6 (NÍVEL DO PRODUTO)	CONSULTE PÁGINA
Y	*290-9248*	1	GRUPO DA LANÇA (BOOM GP)	580
Y	*289-8018*	1	GRUPO DE CILINDRO E TUBULAÇÕES-LANÇA (LADO ESQUERDO) (CYLINDER & LINES GP-BOOM (LH))	342
			—OU—	
Y	*369-9680*	1	GRUPO DE CILINDRO E TUBULAÇÕES-LANÇA (LADO ESQUERDO) (CYLINDER & LINES GP-BOOM (LH))	342
Y	*289-8019*	1	GRUPO DE CILINDRO E TUBULAÇÕES-LANÇA (LADO DIREITO) (CYLINDER & LINES GP-BOOM (RH))	342
			—OU—	
Y	*369-9681*	1	GRUPO DE CILINDRO E TUBULAÇÕES-LANÇA (LADO DIREITO) (CYLINDER & LINES GP-BOOM (RH))	343
Y	*289-8029*	1	GRUPO DE CILINDRO E TUBULAÇÕES-BRAÇO (CYLINDER & LINES GP-STICK)	344
			—OU—	
Y	*369-9682*	1	GRUPO DE CILINDRO E TUBULAÇÕES-BRAÇO (CYLINDER & LINES GP-STICK)	344
Y	*238-1586*	1	GRUPO DE ILUMINAÇÃO DO HOLOFOTE (LANÇA DE GRANDE VOLUME) (LIGHTING GP-FLOOD (MASS BOOM))	174
Y	*239-1626*	1	GRUPO DE TUBULAÇÕES DA LANÇA (LINES GP-BOOM)	400
Y	*201-2816*	1	GRUPO DE TUBULAÇÕES DE GRAXA (LINES GP-GREASE)	584

Y - ILUSTRAÇÃO INDIVIDUAL

<FIM>

290-9236 GRUPO DA LANÇA (BOOM GP)

S/N: MBP1-UP

6,5 M (21,3 PÉS)

NÚMEROE DE 290-1843 ARRANJO DE LANÇA-1 PEÇA LONGA

SMCS-6301, 6302, 6460, 6501, 6516, 6521, 6535, 6536 **i06885591**

NOTA	REF. NÃO	GRÁFICO REF.	NÚMERO DA PEÇA	QTY	NOME DA PEÇA 1 2 3 4 5 6 (NÍVEL DO PRODUTO)	CONSULTE PÁGINA
B	1	1	**093-0074**	1	CALÇO (1 MM DE ESPESSURA) (SHIM (1-MM THK))	
	2	1	**093-0349**	1	ARRUELA (22X60X6 MM DE ESPESSURA) (WASHER (22X60X6-MM THK))	
	3	1	**166-1489**	2	CALÇO (2 MM DE ESPESSURA) (SHIM (2-MM THK))	
	4	1	**192-8321**	1	PINO (PIN)	
	5	1	**201-2771**	1	ARRUELA (26X90X8 MM DE ESPESSURA) (WASHER (26X90X8-MM THK))	
	6	1	**251-2547**	1	CONJUNTO DE PINO (PIN AS)	
	7	1	**421-3469**	1	CONJUNTO DE LANÇA E ROLAMENTO (BOOM & BEARING AS)	
	7A	1	**236-8561**	2	BUCHA (1.000 HORAS DE SERVIÇO) (BUSHING (1000 SERVICE HOURS))	
					—OU—	
		1	**228-5621**	2	BUCHA (500 HORAS DE SERVIÇO) (BUSHING (500 SERVICE HOURS))	
	7B	1	**101-2277**	5	PLACA (PLATE)	
	7C	1	**113-2276**	1	COLETOR (MANIFOLD)	
M	7D	1	**117-5604**	16	PRISIONEIRO (M10X1,5X23 MM) (STUD (M10X1.5X23-MM))	
	7E	1	**178-0711**	2	BLOCO-MONTAGEM (BLOCK-MOUNTING)	
	7F	1	**423-2484**	2	BARRA (BAR)	
	8	1	**093-0366**	1	ESPAÇADOR (93X130X12 MM DE ESPESSURA) (SPACER (93X130X12-MM THK))	
	9	1	**103-5246**	1	ESPAÇADOR (123X150X14 MM DE ESPESSURA) (SPACER (123X150X14-MM THK))	
	10	1	**113-2963**	1	CONJUNTO DE PINO (PIN AS)	
B	11	1	**147-3957**	1	CALÇO (0,5 MM DE ESPESSURA) (SHIM (0.5-MM THK))	
	12	1	**166-1490**	2	CALÇO (2 MM DE ESPESSURA) (SHIM (2-MM THK))	
	13	1	**166-1498**	2	SELO TIPO LÁBIO (SEAL-LIP TYPE)	
	14	1	**4I-4978**	2	ESPAÇADOR (113X150X8 MM DE ESPESSURA) (SPACER (113X150X8-MM THK))	
	15	1	**4I-5005**	2	PLACA (PLATE)	
M	16	1	**453-2852**	1	PARAFUSO (M24X3X40 MM) (BOLT (M24X3X40-MM))	
	17	1	**451-2176**	1	ARRUELA DURA (22X35X3,5 MM DE ESPESSURA) (WASHER-HARD (22X35X3.5-MM THK))	
	18	1	**451-2177**	1	ARRUELA DURA (26X44X4 MM DE ESPESSURA) (WASHER-HARD (26X44X4-MM THK))	
M	19	1	**451-2180**	6	PARAFUSO (M16X2X35 MM) (BOLT (M16X2X35-MM))	
M	20	1	**453-2844**	1	PARAFUSO (M20X2,5X30 MM) (BOLT (M20X2.5X30-MM))	
	21	1	**451-2175**	6	ARRUELA DURA (17,5X30X3,5 MM DE ESPESSURA) (WASHER-HARD (17.5X30X3.5-MM THK))	

B - UTILIZAR CONFORME NECESSÁRIO
M - PEÇA MÉTRICA

290-9236 GRUPO DA LANÇA (BOOM GP) (continuação) **i06885591**

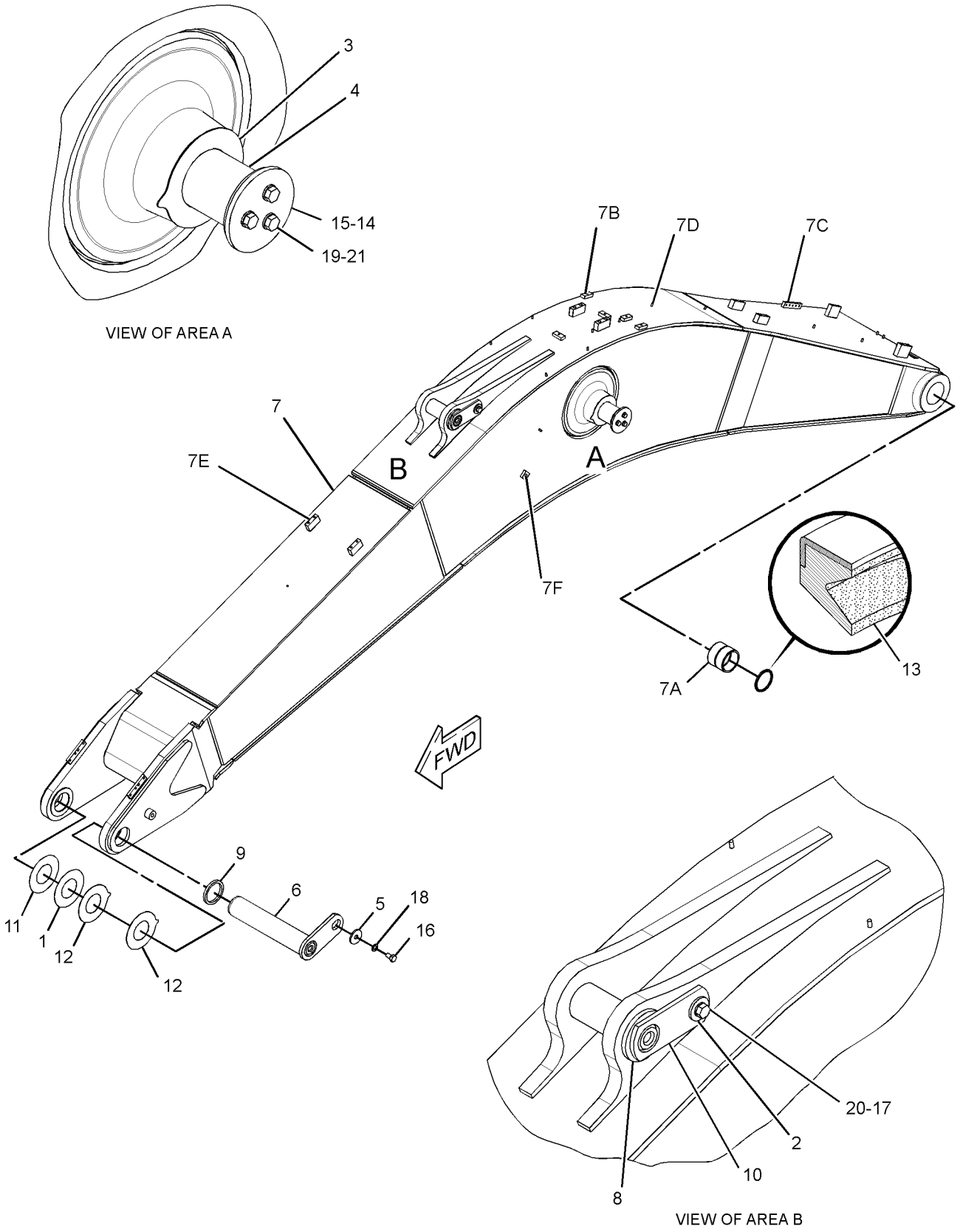

GRÁFICO 1 <FIM> g03510401

290-9248 GRUPO DA LANÇA (BOOM GP)

S/N: MBP1-UP

6,18 M (20,3 PÉS)

NÚMEROE DE 290-1818 ARRANJO DE LANÇA-1 PEÇA CURTA

SMCS-6301, 6302, 6460, 6501, 6516, 6521, 6535, 6536 **i06862260**

NOTA	REF. NÃO	GRÁFICO REF.	NÚMERO DA PEÇA	QTY	NOME DA PEÇA 1 2 3 4 5 6 (NÍVEL DO PRODUTO)	CONSULTE PÁGINA
	1	1	**093-0074**	1	CALÇO (1 MM DE ESPESSURA) (SHIM (1-MM THK))	
	2	1	**093-0349**	1	ARRUELA (22X60X6 MM DE ESPESSURA) (WASHER (22X60X6-MM THK))	
	3	1	**166-1489**	2	CALÇO (2 MM DE ESPESSURA) (SHIM (2-MM THK))	
	4	1	**192-8321**	1	PINO (PIN)	
	5	1	**201-2771**	1	ARRUELA (26X90X8 MM DE ESPESSURA) (WASHER (26X90X8-MM THK))	
	6	1	**251-2547**	1	CONJUNTO DE PINO (PIN AS)	
C	7	1	**511-9167**	1	CONJUNTO DE LANÇA E ROLAMENTO (BOOM & BEARING AS)	
	7A	1	**228-5621**	2	BUCHA (BUSHING)	
	8	1	**093-0366**	1	ESPAÇADOR (93X130X12 MM DE ESPESSURA) (SPACER (93X130X12-MM THK))	
	9	1	**103-5246**	1	ESPAÇADOR (123X150X14 MM DE ESPESSURA) (SPACER (123X150X14-MM THK))	
	10	1	**113-2963**	1	CONJUNTO DE PINO (PIN AS)	
B	11	1	**147-3957**	1	CALÇO (0,5 MM DE ESPESSURA) (SHIM (0.5-MM THK))	
	12	1	**166-1490**	2	CALÇO (2 MM DE ESPESSURA) (SHIM (2-MM THK))	
	13	1	**166-1498**	2	SELO TIPO LÁBIO (SEAL-LIP TYPE)	
	14	1	**4I-4978**	2	ESPAÇADOR (113X150X8 MM DE ESPESSURA) (SPACER (113X150X8-MM THK))	
	15	1	**4I-5005**	2	PLACA (PLATE)	
M	16	1	**453-2852**	1	PARAFUSO (M24X3X40 MM) (BOLT (M24X3X40-MM))	
	17	1	**451-2176**	1	ARRUELA DURA (22X35X3,5 MM DE ESPESSURA) (WASHER-HARD (22X35X3.5-MM THK))	
	18	1	**451-2177**	1	ARRUELA DURA (26X44X4 MM DE ESPESSURA) (WASHER-HARD (26X44X4-MM THK))	
M	19	1	**451-2180**	6	PARAFUSO (M16X2X35 MM) (BOLT (M16X2X35-MM))	
M	20	1	**453-2844**	1	PARAFUSO (M20X2,5X30 MM) (BOLT (M20X2.5X30-MM))	
	21	1	**451-2175**	6	ARRUELA DURA (17,5X30X3,5 MM DE ESPESSURA) (WASHER-HARD (17.5X30X3.5-MM THK))	

B - UTILIZAR CONFORME NECESSÁRIO
C - ALTERAR DO TIPO ANTERIOR
M - PEÇA MÉTRICA

290-9248 GRUPO DA LANÇA (BOOM GP) (continuação) **i06862260**

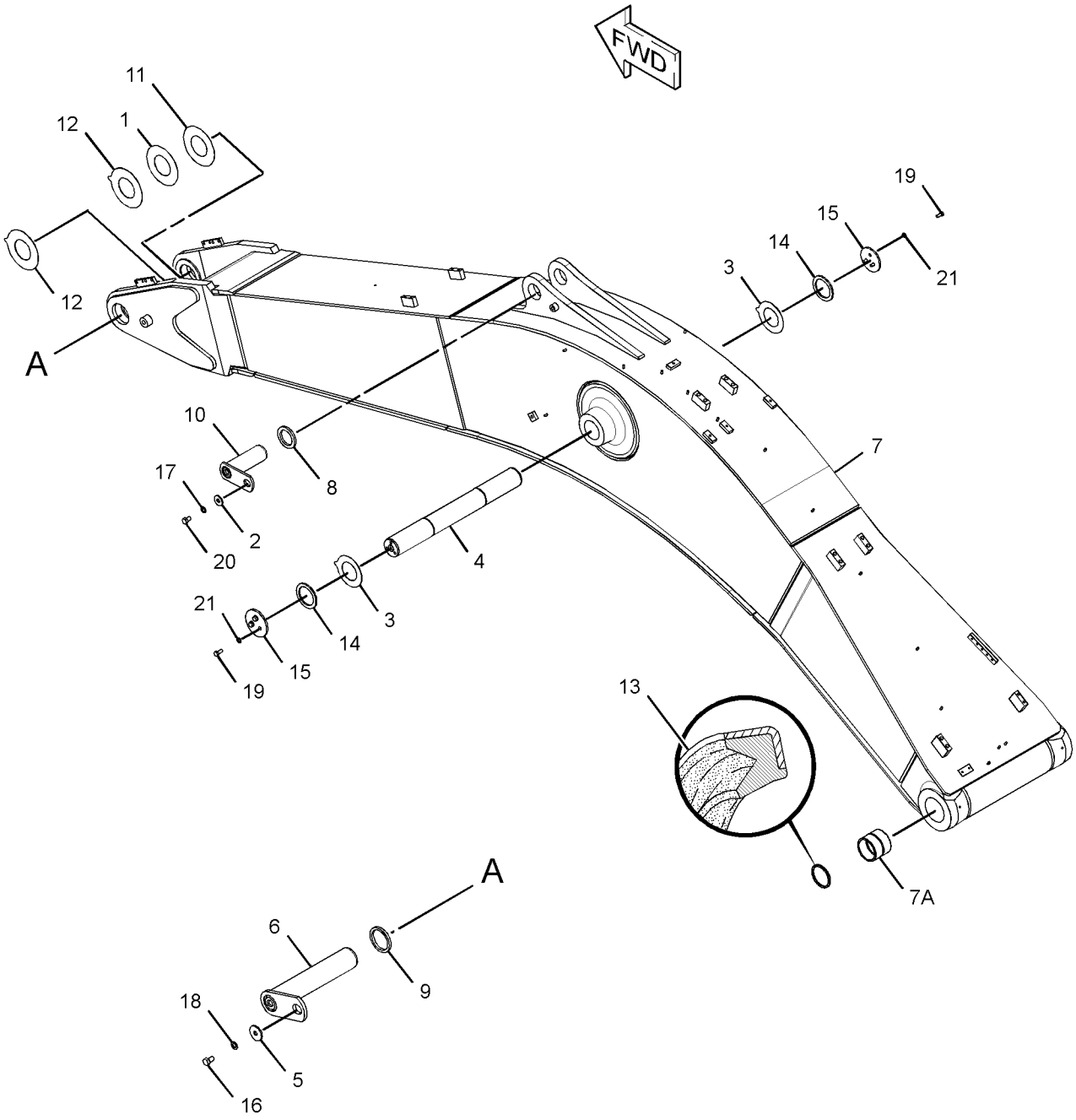

GRÁFICO 1 <FIM> g01394486

192-8320 GRUPO DE TUBULAÇÕES DE GRAXA–LANÇA LONGA (LINES GP-GREASE-LANÇA LONGA)

S/N: MBP1-UP

NÚMEROE DE 290-1843 ARRANJO DE LANÇA-1 PEÇA LONGA

SMCS-7510 **i05411884**

NOTA	REF. NÃO	GRÁFICO REF.	NÚMERO DA PEÇA	QTY	NOME DA PEÇA 1 2 3 4 5 6 (NÍVEL DO PRODUTO)	CONSULTE PÁGINA
	1	1	**3B-8489**	5	GRAXEIRA (1/8-27 PTF) (FITTING-GREASE (1/8-27 PTF))	
	2	1	**5K-9243**	2	COTOVELO ALARGADO (ELBOW-FLARED)	
	3	1	**134-9137**	1	CONJUNTO DE MANGUEIRA (HOSE AS)	
	4	1	**141-3538**	1	CONJUNTO DE MANGUEIRA (HOSE AS)	
					(EACH HOSE AS INCLUDES)	
		1	**105-6431**	1	CONECTOR (CONNECTOR)	
	5	1	**166-1579**	4	GRAMPO (CLIP)	
I	6	1	**294-1455**	1	CONJUNTO DE MANGUEIRA (HOSE AS)	
	6A	1	**105-6431**	1	CONECTOR (CONNECTOR)	
	7	1	**212-2829**	1	CONJUNTO DE TUBO (TUBE AS)	
	8	1	**212-2830**	1	CONJUNTO DE TUBO (TUBE AS)	
	9	1	**033-8248**	5	GRAMPO (CLIP)	
	10	1	**6L-3616**	2	CONECTOR (CONNECTOR)	
	11	1	**8M-2772**	2	GRAMPO (CIRCUITO) (CLIP (LOOP))	
	12	1	**8T-4121**	11	ARRUELA DURA (11X21X2,5 MM DE ESPESSURA) (WASHER-HARD (11X21X2.5-MM THK))	
M	13	1	**8T-4133**	6	PORCA (M10X1,5 DE ROSCA) (NUT (M10X1.5-THD))	
M	14	1	**8T-4191**	5	PARAFUSO (M10X1,5X16 MM) (BOLT (M10X1.5X16-MM))	

I - CONSULTE O SISTEMA DE INFORMAÇÕES HIDRÁULICAS
M - PEÇA MÉTRICA

192-8320 GRUPO DE TUBULAÇÕES DE GRAXA (LINES GP-GREASE) (continuação) **i05411884**

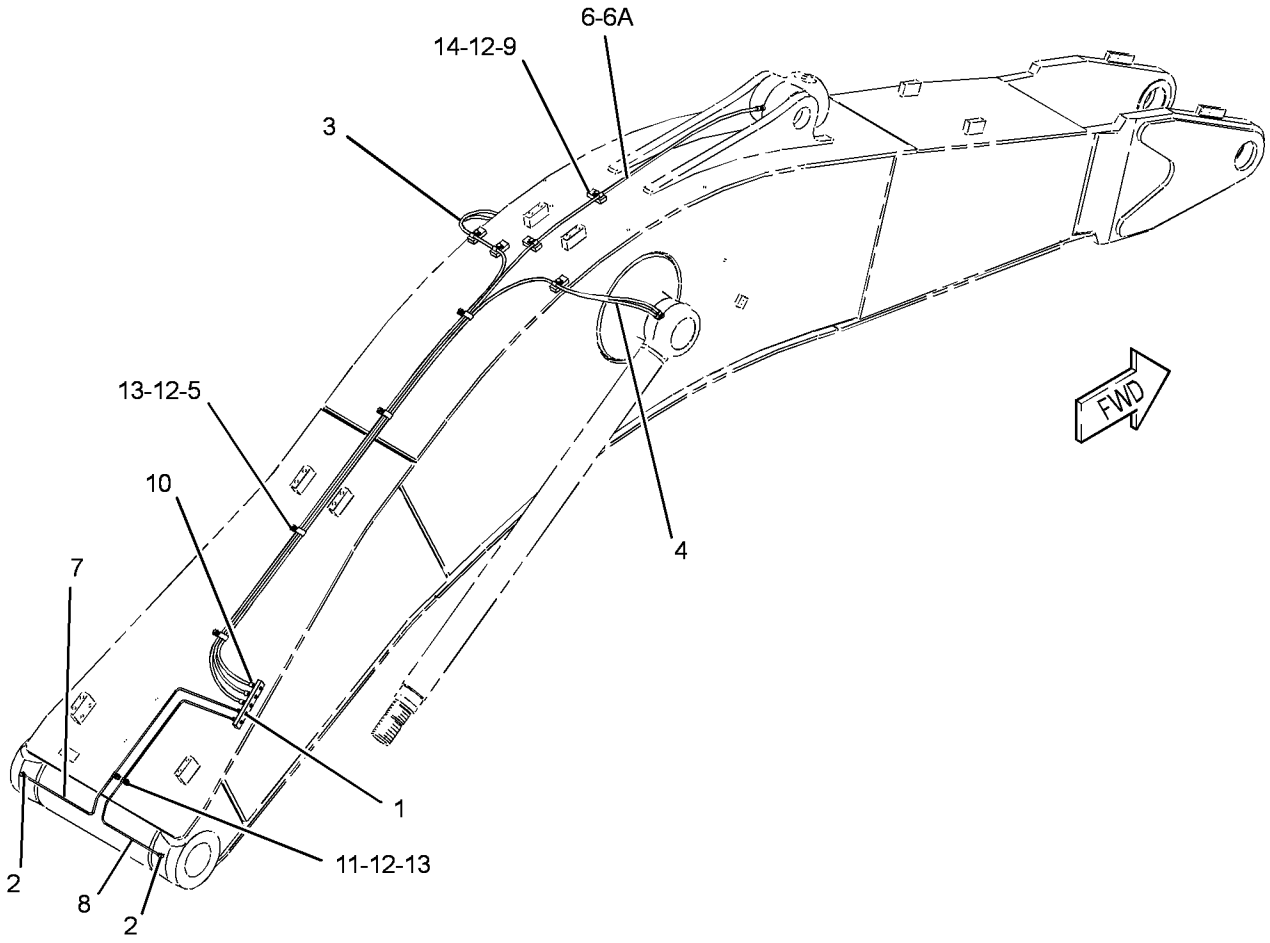

GRÁFICO 1 <FIM> g02728141

201-2816 GRUPO DE TUBULAÇÕES DE GRAXA–LANÇA CURTA (LINES GP-GREASE-LANÇA CURTA)

S/N: MBP1-UP

NÚMEROE DE 290-1818 ARRANJO DE LANÇA-1 PEÇA CURTA

SMCS-7510 **i05411836**

NOTA	REF. NÃO	GRÁFICO REF.	NÚMERO DA PEÇA	QTY	NOME DA PEÇA 1 2 3 4 5 6 (NÍVEL DO PRODUTO)	CONSULTE PÁGINA
	1	1	**3B-8489**	5	GRAXEIRA (1/8-27 PTF) (FITTING-GREASE (1/8-27 PTF))	
	2	1	**5K-9243**	2	COTOVELO ALARGADO (ELBOW-FLARED)	
	3	1	**134-9137**	1	CONJUNTO DE MANGUEIRA (HOSE AS)	
	4	1	**141-3538**	1	CONJUNTO DE MANGUEIRA (HOSE AS)	
I	5	1	**154-0690**	1	CONJUNTO DE MANGUEIRA (HOSE AS)	
					(EACH HOSE AS INCLUDES)	
		1	**105-6431**	1	CONECTOR (CONNECTOR)	
	6	1	**166-1579**	3	GRAMPO (CLIP)	
	7	1	**212-2829**	1	CONJUNTO DE TUBO (TUBE AS)	
	8	1	**212-2830**	1	CONJUNTO DE TUBO (TUBE AS)	
	9	1	**033-8248**	4	GRAMPO (CLIP)	
	10	1	**6L-3616**	2	CONECTOR (CONNECTOR)	
	11	1	**8M-2772**	2	GRAMPO (CIRCUITO) (CLIP (LOOP))	
	12	1	**8T-4121**	9	ARRUELA DURA (11X21X2,5 MM DE ESPESSURA) (WASHER-HARD (11X21X2.5-MM THK))	
M	13	1	**8T-4133**	5	PORCA (M10X1,5 DE ROSCA) (NUT (M10X1.5-THD))	
M	14	1	**8T-4191**	4	PARAFUSO (M10X1,5X16 MM) (BOLT (M10X1.5X16-MM))	

I - CONSULTE O SISTEMA DE INFORMAÇÕES HIDRÁULICAS
M - PEÇA MÉTRICA

201-2816 GRUPO DE TUBULAÇÕES DE GRAXA (LINES GP-GREASE) (continuação) **i05411836**

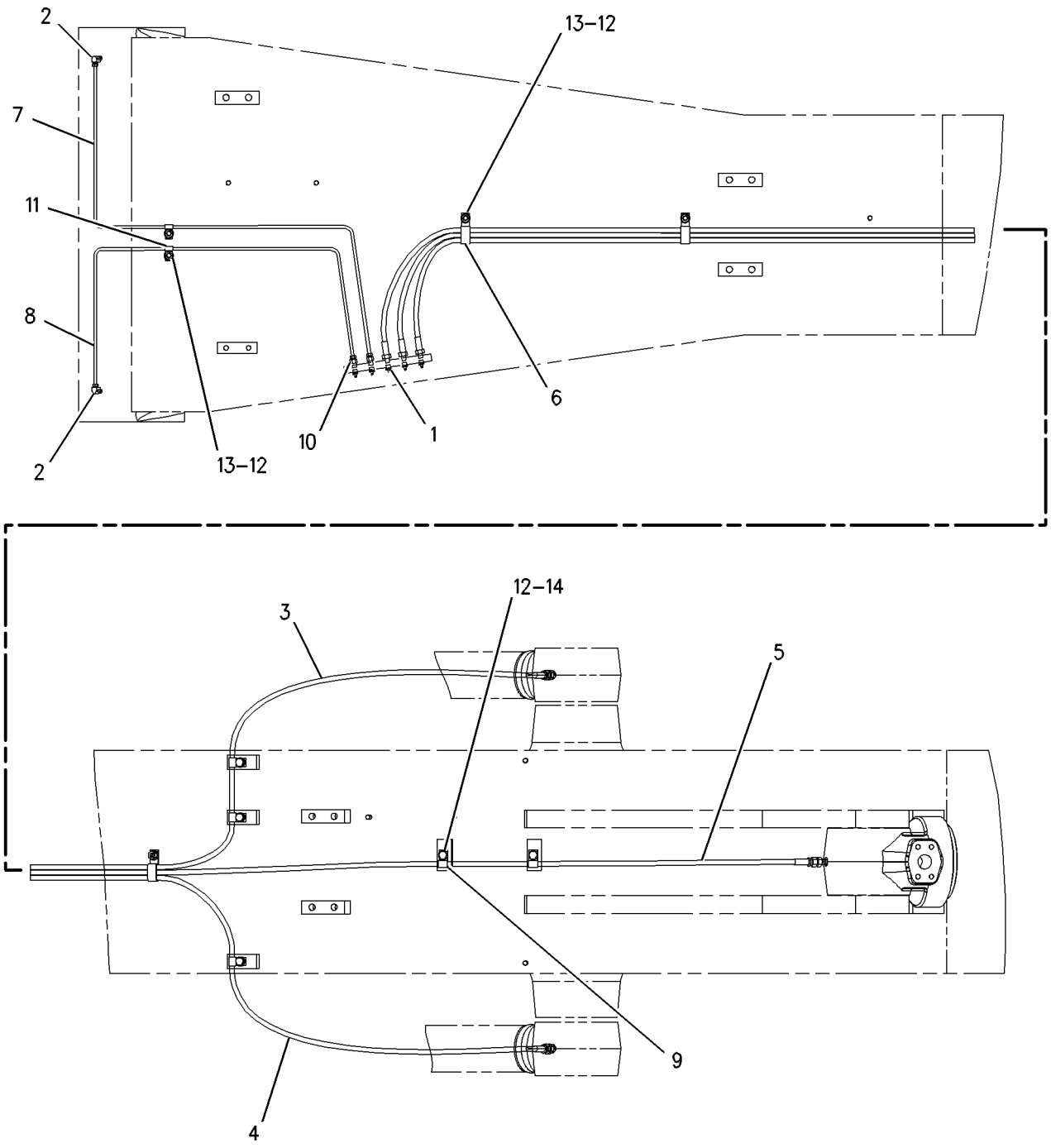

GRÁFICO 1 <FIM> g00885089

290-1825 ARRANJO DE ARTICULAÇÃO-CAÇAMBA–FAMÍLIA DB, COM OLHAL DE LEVANTAMENTO (LINKAGE AR-BUCKET-FAMÍLIA DB, COM OLHAL DE LEVANTAMENTO)

S/N: MBP1-UP

SMCS-6513 **i05521172**

NOTA	NÚMERO DA PEÇA	QTY	NOME DA PEÇA 1 2 3 4 5 6 (NÍVEL DO PRODUTO)	CONSULTE PÁGINA
Y	*289-8010*	1	GRUPO DE CILINDRO E TUBULAÇÕES-CAÇAMBA (CYLINDER & LINES GP-BUCKET)	343
Y	*236-8415*	1	GRUPO DE ARTICULAÇÃO DA CAÇAMBA (FAMÍLIA DB, COM OLHAL DE LEVANTAMENTO) (LINKAGE GP-BUCKET (DB-FAMILY, WITH LIFTING EYE))	587

Y - ILUSTRAÇÃO INDIVIDUAL

<FIM>

290-1826 ARRANJO DE ARTICULAÇÃO-CAÇAMBA–FAMÍLIA TB1, COM OLHAL DE LEVANTAMENTO (LINKAGE AR-BUCKET-FAMÍLIA TB1, COM OLHAL DE LEVANTAMENTO)

S/N: MBP1-UP

NÚMEROE DE 500-1088 ARRANJO DE DISTRIBUIÇÃO

SMCS-6513 **i06617123**

NOTA	NÚMERO DA PEÇA	QTY	NOME DA PEÇA 1 2 3 4 5 6 (NÍVEL DO PRODUTO)	CONSULTE PÁGINA
Y	*357-9782*	1	GRUPO DE CILINDRO E TUBULAÇÕES-CAÇAMBA (CYLINDER & LINES GP-BUCKET)	343
Y	*251-2651*	1	GRUPO DE ARTICULAÇÃO DA CAÇAMBA (FAMÍLIA TB, COM OLHAL DE LEVANTAMENTO) (LINKAGE GP-BUCKET (TB-FAMILY, WITH LIFTING EYE))	589

Y - ILUSTRAÇÃO INDIVIDUAL

<FIM>

236-8415 GRUPO DE ARTICULAÇÃO DA CAÇAMBA–FAMÍLIA DB, COM OLHAL DE LEVANTAMENTO (LINKAGE GP-BUCKET-FAMÍLIA DB, COM OLHAL DE LEVANTAMENTO)

S/N: MBP1-UP

NÚMEROE DE 290-1825 ARRANJO DE ARTICULAÇÃO-CAÇAMBA

SMCS-6513 **i05809778**

NOTA	REF. NÃO	GRÁFICO REF.	NÚMERO DA PEÇA	QTY	NOME DA PEÇA 1 2 3 4 5 6 (NÍVEL DO PRODUTO)	CONSULTE PÁGINA
	1	1	**3B-8489**	5	GRAXEIRA (1/8-27 PTF) (FITTING-GREASE (1/8-27 PTF))	
	2	1	**093-0349**	1	ARRUELA (22X60X6 MM DE ESPESSURA) (WASHER (22X60X6-MM THK))	
	3	1	**166-1496**	4	SELO TIPO LÁBIO (SEAL-LIP TYPE)	
	4	1	**189-3922**	1	PINO (PIN)	
	5	1	**201-2771**	1	ARRUELA (26X90X8 MM DE ESPESSURA) (WASHER (26X90X8-MM THK))	
M	6	1	**201-2836**	1	PARAFUSO (M24X3X200 MM) (BOLT (M24X3X200-MM))	
	7	1	**241-7129**	1	ELO (LINK)	
	8	1	**241-7150**	1	CONJUNTO DO ELO (LINK AS)	
	9	1	**251-2552**	1	CONJUNTO DE PINO (PIN AS)	
	10	1	**251-2557**	1	PINO (PIN)	
	11	1	**251-2558**	1	CONJUNTO DE PINO (PIN AS)	
	12	1	**254-3025**	1	CONJUNTO DE ELO E ROLAMENTO (LINK & BEARING AS)	
	12A	1	**241-7280**	2	BUCHA (BUSHING)	
	12B	1	**228-5615**	2	BUCHA (BUSHING)	
	13	1	**367-8468**	2	ANEL RETENTOR EM O (SEAL-O-RING)	
	14	1	**367-8469**	2	ANEL RETENTOR EM O (SEAL-O-RING)	
	15	1	**166-1488**	2	CALÇO (2 MM DE ESPESSURA) (SHIM (2-MM THK))	
	16	1	**166-1495**	2	SELO TIPO LÁBIO (SEAL-LIP TYPE)	
M	17	1	**186-5649**	1	PARAFUSO (M20X2,5X160 MM) (BOLT (M20X2.5X160-MM))	
M	18	1	**451-2185**	2	PORCA (M24X3 DE ROSCA) (NUT (M24X3-THD))	
	19	1	**451-2176**	1	ARRUELA DURA (22X35X3,5 MM DE ESPESSURA) (WASHER-HARD (22X35X3.5-MM THK))	
M	20	1	**451-2184**	2	PORCA (ROSCA M20X2,5) (NUT (M20X2.5-THD))	
	21	1	**451-2177**	1	ARRUELA DURA (26X44X4 MM DE ESPESSURA) (WASHER-HARD (26X44X4-MM THK))	
M	22	1	**453-2854**	1	PARAFUSO (M24X3X50 MM) (BOLT (M24X3X50-MM))	
M	23	1	**453-2845**	1	PARAFUSO (M20X2,5X40 MM) (BOLT (M20X2.5X40-MM))	

M - PEÇA MÉTRICA

236-8415 GRUPO DE ARTICULAÇÃO DA CAÇAMBA (LINKAGE GP-BUCKET) (continuação) **i05809778**

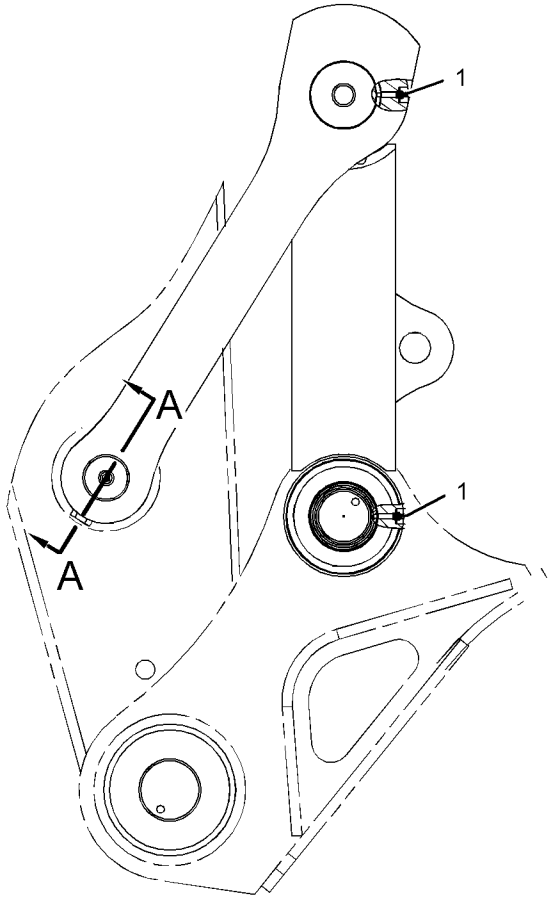

RIGHT SIDE VIEW

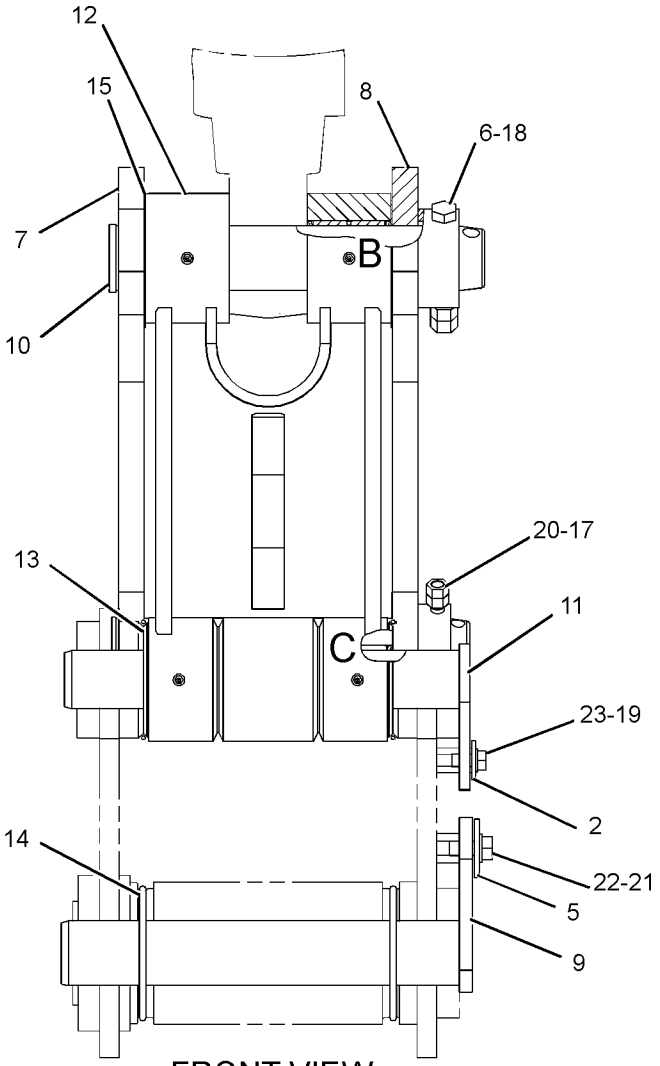

FRONT VIEW

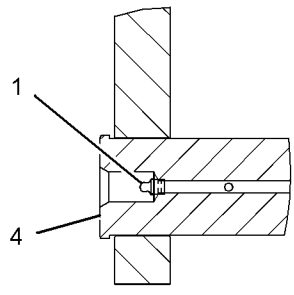

SECTION A-A

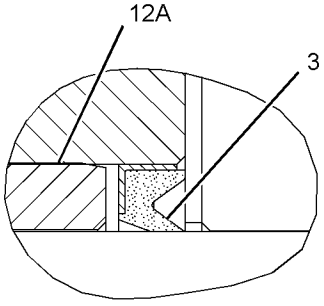

VIEW OF AREA B

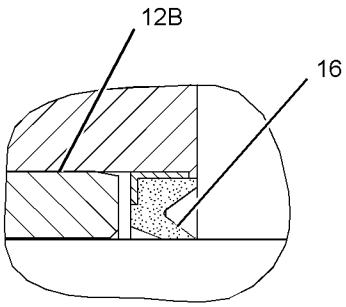

VIEW OF AREA C

GRÁFICO 1 <FIM> g01262517

251-2651 GRUPO DE ARTICULAÇÃO DA CAÇAMBA–FAMÍLIA TB, COM OLHAL DE LEVANTAMENTO (LINKAGE GP-BUCKET-FAMÍLIA TB, COM OLHAL DE LEVANTAMENTO)

S/N: MBP1-UP

NÚMEROE DE 290-1826 ARRANJO DE ARTICULAÇÃO-CAÇAMBA

SMCS-6513 **i06647020**

NOTA	REF. NÃO	GRÁFICO REF.	NÚMERO DA PEÇA	QTY	NOME DA PEÇA 1 2 3 4 5 6 (NÍVEL DO PRODUTO)	CONSULTE PÁGINA
	1	1	**3B-8489**	4	GRAXEIRA (1/8-27 PTF) (FITTING-GREASE (1/8-27 PTF))	
	2	1	**5B-0651**	1	CONEXÃO-RETO (FITTING-STRAIGHT)	
	3	1	**367-8470**	2	ANEL RETENTOR EM O (SEAL-O-RING)	
	4	1	**490-1047**	1	PLACA (PLATE)	
	5	1	**201-2771**	2	ARRUELA (26X90X8 MM DE ESPESSURA) (WASHER (26X90X8-MM THK))	
	6	1	**490-1046**	1	PLACA (PLATE)	
	7	1	**235-7626**	1	CONJUNTO DO ELO (LINK AS)	
	8	1	**235-7627**	1	ELO (LINK)	
	9	1	**235-7628**	1	CONJUNTO DE PINO (PIN AS)	
	10	1	**235-7636**	1	CONJUNTO DE PINO (PIN AS)	
	11	1	**235-7639**	1	CONJUNTO DE PINO (PIN AS)	
	12	1	**235-7642**	1	CONJUNTO DE PINO (PIN AS)	
	13	1	**251-2652**	1	CONJUNTO DE ELO E ROLAMENTO (LINK & BEARING AS)	
	13A	1	**7Y-2397**	2	BUCHA (BUSHING)	
	13B	1	**087-5548**	2	BUCHA (BUSHING)	
	14	1	**9X-4597**	6	SELO TIPO LÁBIO (SEAL-LIP TYPE)	
	15	1	**367-8468**	2	ANEL RETENTOR EM O (SEAL-O-RING)	
M	16	1	**447-1707**	6	PARAFUSO (M16X2X60-MM) (BOLT (M16X2X60-MM))	
	17	1	**451-2177**	2	ARRUELA DURA (26X44X4 MM DE ESPESSURA) (WASHER-HARD (26X44X4-MM THK))	
M	18	1	**453-2854**	2	PARAFUSO (M24X3X50 MM) (BOLT (M24X3X50-MM))	
	19	1	**453-5032**	6	ARRUELA DURA (17,5X32X8 MM DE ESPESSURA) (WASHER-HARD (17.5X32X8-MM THK))	

M - PEÇA MÉTRICA

251-2651 GRUPO DE ARTICULAÇÃO DA CAÇAMBA (LINKAGE GP-BUCKET) (continuação) **i06647020**

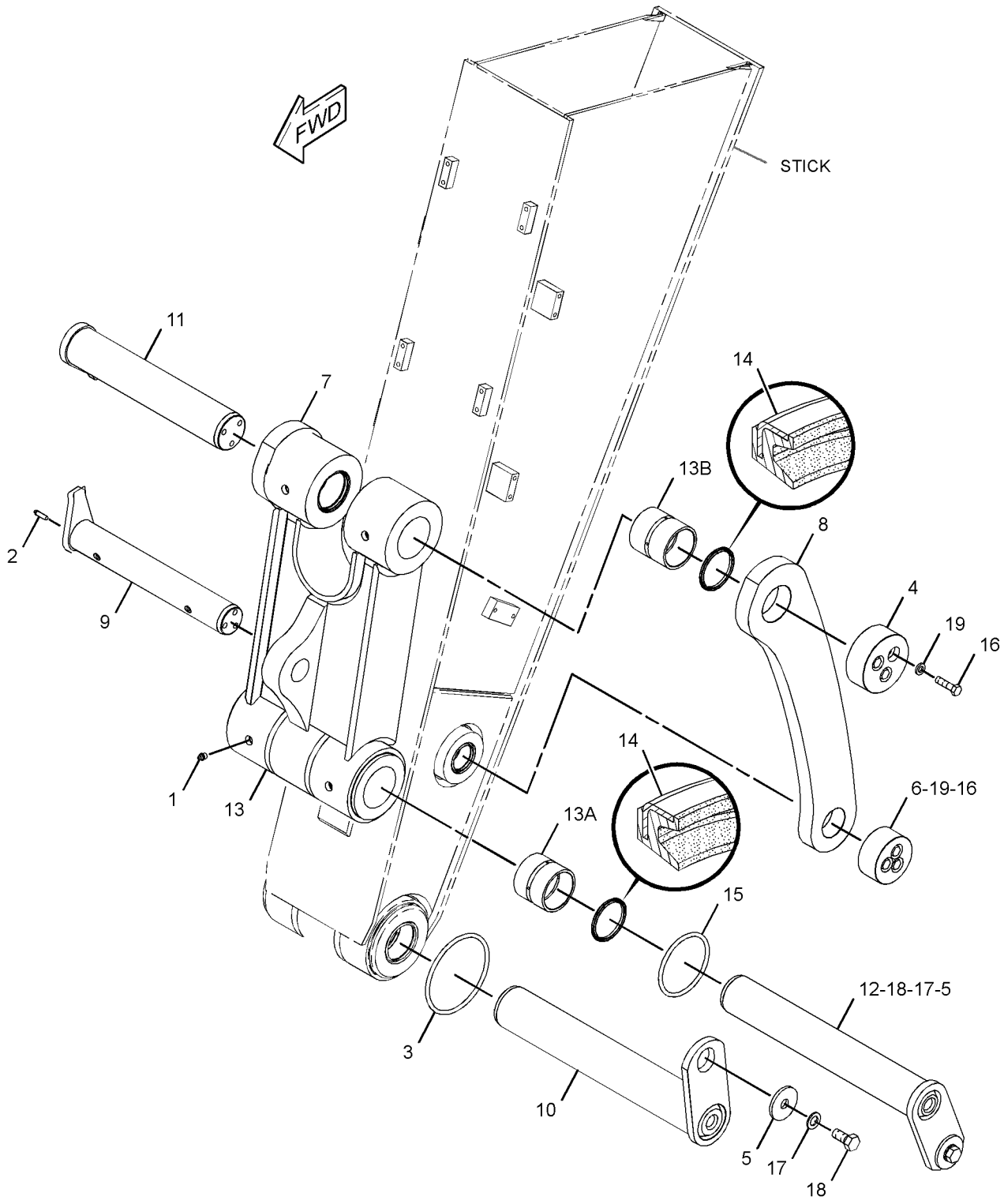

GRÁFICO 1 <FIM> g01955054

270-0090 ARRANJO DO BRAÇO–HIDRÁULICA AUXILIAR, ACOPLADOR RÁPIDO (STICK AR-HIDRÁULICA AUXILIAR, ACOPLADOR RÁPIDO)

S/N: MBP1-UP

2,15 M (7,1 PÉS). FAMÍLIA TB

SMCS-6502 **i06589030**

NOTA	NÚMERO DA PEÇA	QTY	NOME DA PEÇA 1 2 3 4 5 6 (NÍVEL DO PRODUTO)	CONSULTE PÁGINA
Y	*260-8254*	1	GRUPO DE TUBULAÇÕES DO BRAÇO (CILINDRO DA CAÇAMBA) (LINES GP-STICK (BUCKET CYLINDER))	475
Y	*270-0091*	1	GRUPO DO BRAÇO DA RETROESCAVADEIRA (STICK GP-HOE)	592

Y - ILUSTRAÇÃO INDIVIDUAL

<FIM>

272-2896 ARRANJO DO BRAÇO–HIDRÁULICA AUXILIAR, ACOPLADOR RÁPIDO (STICK AR-HIDRÁULICA AUXILIAR, ACOPLADOR RÁPIDO)

S/N: MBP1-UP

2,55 M (8,4 PÉS). FAMÍLIA TB

NÚMEROE DE 500-1088 ARRANJO DE DISTRIBUIÇÃO

SMCS-6502 **i06588814**

NOTA	NÚMERO DA PEÇA	QTY	NOME DA PEÇA 1 2 3 4 5 6 (NÍVEL DO PRODUTO)	CONSULTE PÁGINA
Y	*113-6859*	1	GRUPO DE TUBULAÇÕES DO BRAÇO (CILINDRO DA CAÇAMBA) (LINES GP-STICK (BUCKET CYLINDER))	474
Y	*272-2897*	1	GRUPO DO BRAÇO DA RETROESCAVADEIRA (STICK GP-HOE)	594

Y - ILUSTRAÇÃO INDIVIDUAL

<FIM>

290-1820 ARRANJO DO BRAÇO-RETROESCAVADEIRA–ALCANCE (STICK AR-HOE-ALCANCE)

S/N: MBP1-UP

3,2 M (10,5 PÉS). FAMÍLIA DB

SMCS-6502 **i02830959**

NOTA	NÚMERO DA PEÇA	QTY	NOME DA PEÇA 1 2 3 4 5 6 (NÍVEL DO PRODUTO)	CONSULTE PÁGINA
Y	*113-6853*	1	GRUPO DE TUBULAÇÕES DO BRAÇO (CILINDRO DA CAÇAMBA) (LINES GP-STICK (BUCKET CYLINDER))	473
Y	*290-9263*	1	GRUPO DO BRAÇO DA RETROESCAVADEIRA (ALCANCE) (STICK GP-HOE (REACH))	596

Y - ILUSTRAÇÃO INDIVIDUAL

<FIM>

270-0091 GRUPO DO BRAÇO DA RETROESCAVADEIRA–AUXILIAR, ACOPLADOR (STICK GP-HOE–AUXILIAR, ACOPLADOR)

S/N: MBP1-UP

2,15 M (7,1 PÉS)

NÚMEROE DE 270-0090 ARRANJO DO BRAÇO

SMCS-6502 **i06703380**

NOTA	REF. NÃO	GRÁFICO REF.	NÚMERO DA PEÇA	QTY	NOME DA PEÇA 1 2 3 4 5 6 (NÍVEL DO PRODUTO)	CONSULTE PÁGINA
	1	1	**3B-8489**	4	GRAXEIRA (1/8-27 PTF) (FITTING-GREASE (1/8-27 PTF))	
	2	1	**093-0349**	2	ARRUELA (22X60X6 MM DE ESPESSURA) (WASHER (22X60X6-MM THK))	
	3	1	**166-1494**	2	SELO TIPO LÁBIO (SEAL-LIP TYPE)	
	4	1	**166-1487**	2	CALÇO (2 MM DE ESPESSURA) (SHIM (2-MM THK))	
	5	1	**9X-4598**	2	SELO TIPO LÁBIO (SEAL-LIP TYPE)	
	6	1	**148-3386**	2	CONJUNTO DE PINO (PIN AS)	
	7	1	**359-1262**	1	CONJUNTO DE BRAÇO E ROLAMENTO (STICK & BEARING AS)	
	7A	1	**228-5619**	2	BUCHA (BUSHING)	
	7B	1	**4I-6897**	2	BUCHA (BUSHING)	
	7C	1	**236-8561**	2	BUCHA (BUSHING)	
	8	1	**201-3003**	2	ESPAÇADOR (92X160X7 MM DE ESPESSURA) (SPACER (92X160X7-MM THK))	
	9	1	**093-0366**	2	ESPAÇADOR (93X130X12 MM DE ESPESSURA) (SPACER (93X130X12-MM THK))	
	10	1	**166-1498**	2	SELO TIPO LÁBIO (SEAL-LIP TYPE)	
	11	1	**8T-4123**	2	ARRUELA (3,62X5,75X0,375 MM DE ESPESSURA) (WASHER (3.62X5.75X0.375-MM THK))	
M	12	1	**8T-4780**	2	PARAFUSO (M20X2,5X30 MM) (BOLT (M20X2.5X30-MM))	

M - PEÇA MÉTRICA

270-0091 GRUPO DO BRAÇO DA RETROESCAVADEIRA (STICK GP-HOE) (continuação) **i06703380**

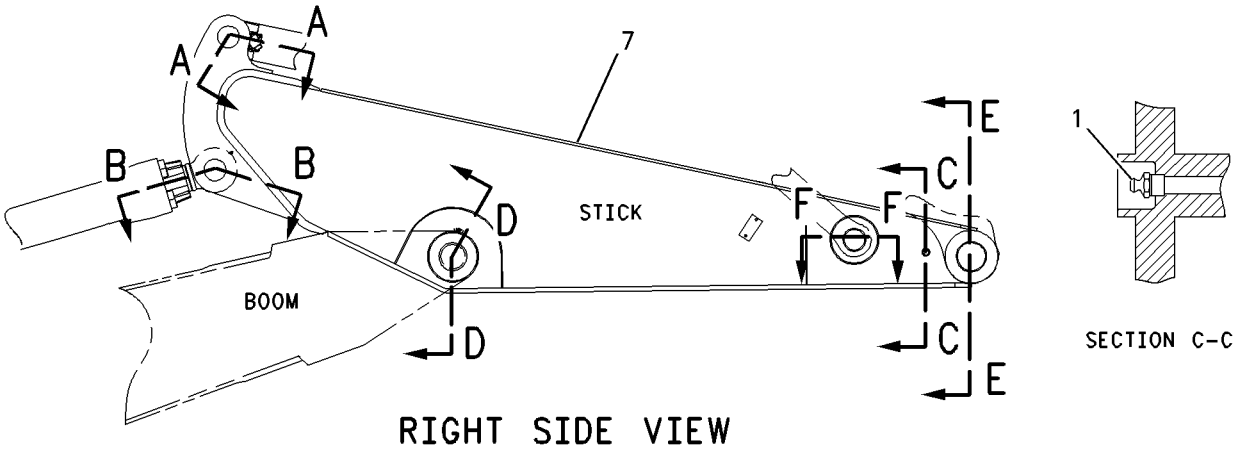

RIGHT SIDE VIEW

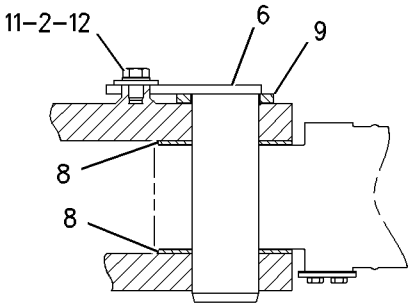

SECTION A-A

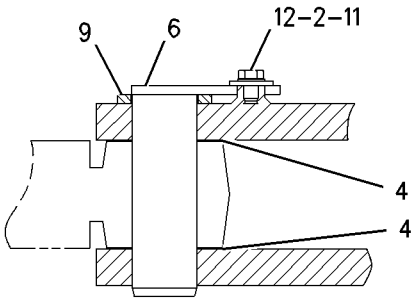

SECTION B-B

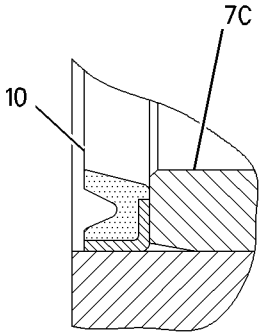

VIEW OF AREA G

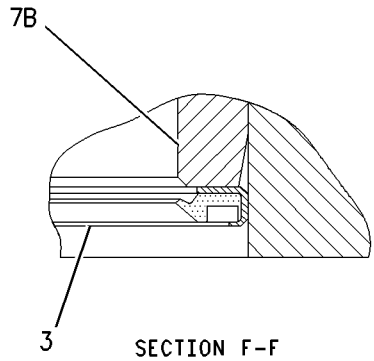

SECTION F-F

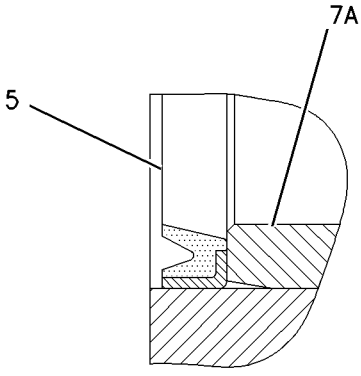

SECTION E-E

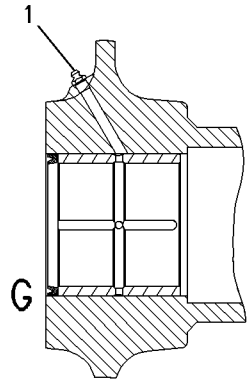

SECTION D-D

GRÁFICO 1 <FIM> g00838681

272-2897 GRUPO DO BRAÇO DA RETROESCAVADEIRA–AUXILIAR, ACOPLADOR (STICK GP-HOE–AUXILIAR, ACOPLADOR)

S/N: MBP1-UP

2,55 M (8,4 PÉS)

NÚMEROE DE 272-2896 ARRANJO DO BRAÇO

SMCS-6502 **i06703402**

NOTA	REF. NÃO	GRÁFICO REF.	NÚMERO DA PEÇA	QTY	NOME DA PEÇA 1 2 3 4 5 6 (NÍVEL DO PRODUTO)	CONSULTE PÁGINA
	1	1	**3B-8489**	4	GRAXEIRA (1/8-27 PTF) (FITTING-GREASE (1/8-27 PTF))	
	2	1	**9X-4598**	2	SELO TIPO LÁBIO (SEAL-LIP TYPE)	
	3	1	**093-0349**	2	ARRUELA (22X60X6 MM DE ESPESSURA) (WASHER (22X60X6-MM THK))	
	4	1	**148-3386**	2	CONJUNTO DE PINO (PIN AS)	
	5	1	**201-3003**	2	ESPAÇADOR (92X160X7 MM DE ESPESSURA) (SPACER (92X160X7-MM THK))	
	6	1	**272-2898**	1	CONJUNTO DE BRAÇO E ROLAMENTO (STICK & BEARING AS)	
	6A	1	**4I-6897**	2	BUCHA (BUSHING)	
	6B	1	**228-5619**	2	BUCHA (BUSHING)	
	6C	1	**236-8561**	2	BUCHA (BUSHING)	
	7	1	**093-0366**	2	ESPAÇADOR (93X130X12 MM DE ESPESSURA) (SPACER (93X130X12-MM THK))	
	8	1	**166-1487**	2	CALÇO (2 MM DE ESPESSURA) (SHIM (2-MM THK))	
	9	1	**166-1494**	2	SELO TIPO LÁBIO (SEAL-LIP TYPE)	
	10	1	**166-1498**	2	SELO TIPO LÁBIO (SEAL-LIP TYPE)	
	11	1	**451-2176**	2	ARRUELA DURA (22X35X3,5 MM DE ESPESSURA) (WASHER-HARD (22X35X3.5-MM THK))	
M	12	1	**453-2844**	2	PARAFUSO (M20X2,5X30 MM) (BOLT (M20X2.5X30-MM))	

M - PEÇA MÉTRICA

272-2897 GRUPO DO BRAÇO DA RETROESCAVADEIRA (STICK GP-HOE) (continuação) **i06703402**

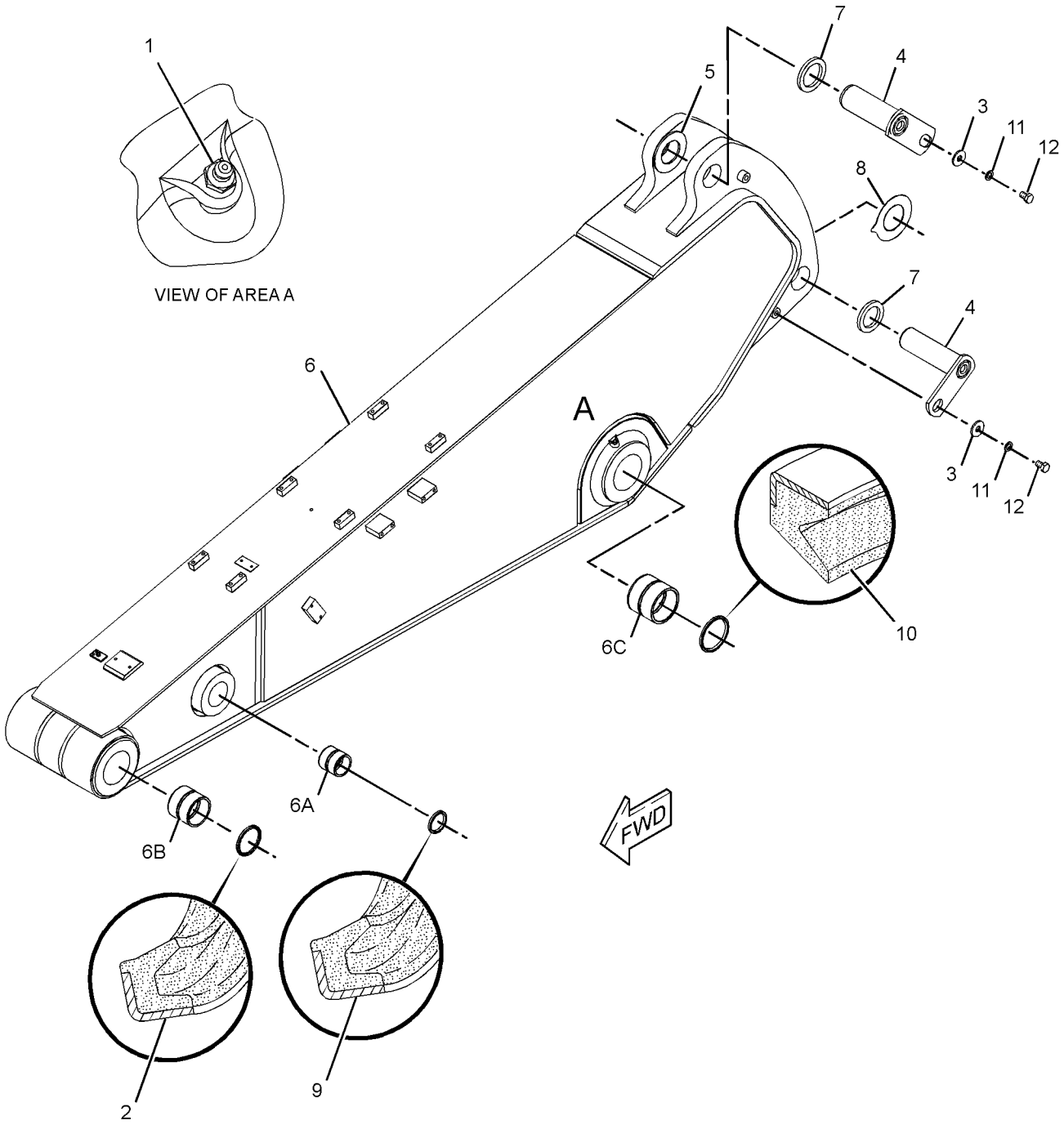

GRÁFICO 1 <FIM> g01198593

290-9263 GRUPO DO BRAÇO DA RETROESCAVADEIRA–ALCANCE (STICK GP-HOE–ALCANCE)

S/N: MBP1-UP

3,2 M (10,5 PÉS)

NÚMEROE DE 290-1820 ARRANJO DO BRAÇO-RETROESCAVADEIRA

SMCS-6502 **i05800722**

NOTA	REF. NÃO	GRÁFICO REF.	NÚMERO DA PEÇA	QTY	NOME DA PEÇA 1 2 3 4 5 6 (NÍVEL DO PRODUTO)	CONSULTE PÁGINA
	1	1	**3B-8489**	3	GRAXEIRA (1/8-27 PTF) (FITTING-GREASE (1/8-27 PTF))	
	2	1	**5I-3299**	1	CONJUNTO DE PINO (PIN AS)	
	3	1	**093-0349**	2	ARRUELA (22X60X6 MM DE ESPESSURA) (WASHER (22X60X6-MM THK))	
	4	1	**093-0363**	1	ESPAÇADOR (83X120X12 MM DE ESPESSURA) (SPACER (83X120X12-MM THK))	
	5	1	**166-1496**	2	SELO TIPO LÁBIO (SEAL-LIP TYPE)	
	6	1	**235-7679**	2	SELO TIPO LÁBIO (SEAL-LIP TYPE)	
C	7	1	**376-5609**	1	CONJUNTO DE BRAÇO E ROLAMENTO (STICK & BEARING AS)	
	7A	1	**228-5617**	2	BUCHA (BUSHING)	
	7B	1	**236-8561**	2	BUCHA (BUSHING)	
	7C	1	**241-7231**	2	BUCHA (BUSHING)	
	8	1	**093-0366**	1	ESPAÇADOR (93X130X12 MM DE ESPESSURA) (SPACER (93X130X12-MM THK))	
	9	1	**113-2963**	1	CONJUNTO DE PINO (PIN AS)	
	10	1	**166-1487**	2	CALÇO (2 MM DE ESPESSURA) (SHIM (2-MM THK))	
	11	1	**166-1498**	2	SELO TIPO LÁBIO (SEAL-LIP TYPE)	
	12	1	**451-2176**	2	ARRUELA DURA (22X35X3,5 MM DE ESPESSURA) (WASHER-HARD (22X35X3.5-MM THK))	
M	13	1	**453-2844**	2	PARAFUSO (M20X2,5X30 MM) (BOLT (M20X2.5X30-MM))	

C - ALTERAR DO TIPO ANTERIOR
M - PEÇA MÉTRICA

290-9263 GRUPO DO BRAÇO DA RETROESCAVADEIRA (STICK GP-HOE) (continuação) **i05800722**

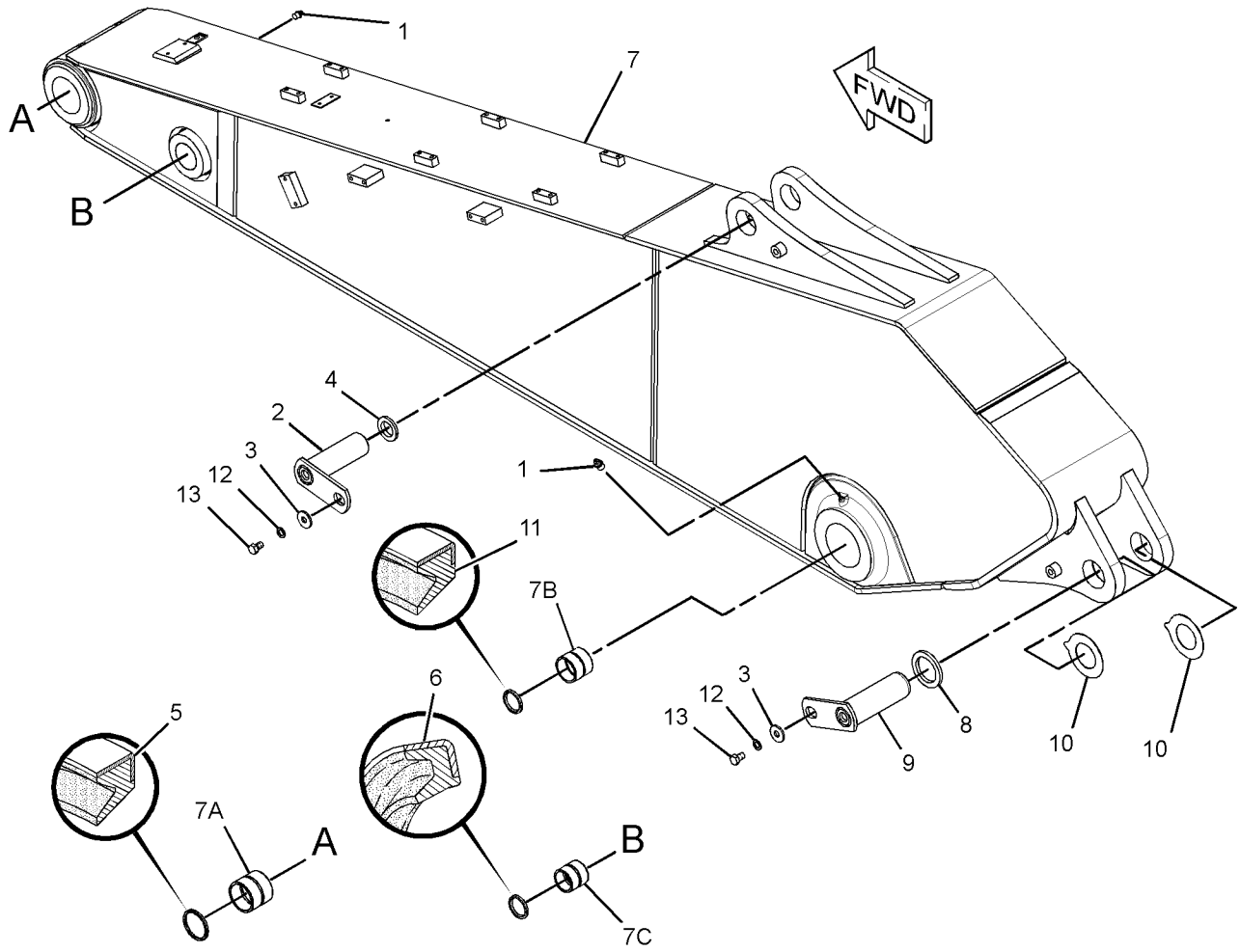

GRÁFICO 1 <FIM> g01658715

250-6430 GRUPO DO AJUSTADOR-CAÇAMBA–FAMÍLIA DB (ADJUSTER GP-BUCKET–FAMÍLIA DB)

S/N: MBP1-UP

NÚMEROE DE 342-2243 GRUPO DE CAÇAMBA E AJUSTADOR

SMCS-6513, 6700 **i02503015**

NOTA	REF. NÃO	GRÁFICO REF.	NÚMERO DA PEÇA	QTY	NOME DA PEÇA 1 2 3 4 5 6 (NÍVEL DO PRODUTO)	CONSULTE PÁGINA
	1	1	**4I-6626**	1	PINO (PIN)	
	2	1	**4I-6604**	4	CALÇO (0,5 MM DE ESPESSURA) (SHIM (0.5-MM THK))	
	3	1	**4I-6605**	6	CALÇO (1 MM DE ESPESSURA) (SHIM (1-MM THK))	
	4	1	**134-8951**	1	PLACA (PLATE)	
	5	1	**250-6457**	1	FLANGE (FLANGE)	
M	6	1	**7X-2563**	5	PARAFUSO (M20X2,5X60 MM) (BOLT (M20X2.5X60-MM))	
	7	1	**8T-4123**	5	ARRUELA (3,62X5,75X0,375 MM DE ESPESSURA) (WASHER (3.62X5.75X0.375-MM THK))	

M - PEÇA MÉTRICA

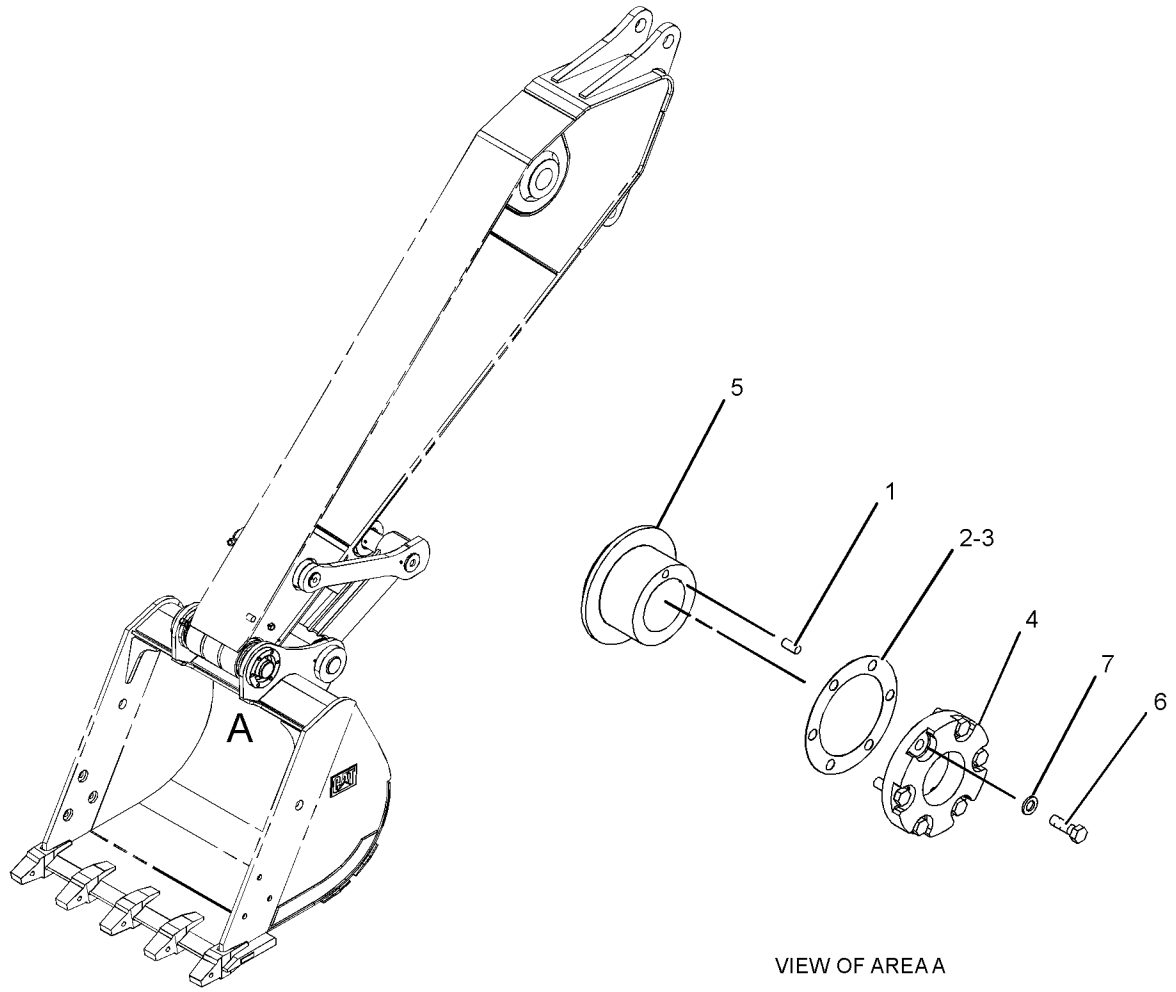

VIEW OF AREA A

GRÁFICO 1 <FIM> g01218311

4I-4070 GRUPO DO AJUSTADOR-CAÇAMBA–FAMÍLIA G/U/V/TB (ADJUSTER GP-BUCKET-FAMÍLIA G/U/V/TB)

S/N: MBP1-UP

NÚMEROE DE 368-6212, 368-6382, 494-0470 GRUPO DE CAÇAMBA E AJUSTADOR

SMCS-6513, 6700 **i04764938**

NOTA	REF. NÃO	GRÁFICO REF.	NÚMERO DA PEÇA	QTY	NOME DA PEÇA 1 2 3 4 5 6 (NÍVEL DO PRODUTO)	CONSULTE PÁGINA
	1	1	**4I-6626**	1	PINO (PIN)	
	2	1	**134-8952**	1	PLACA (PLATE)	
	3	1	**250-6448**	1	FLANGE (FLANGE)	
B	4	1	**4I-4039**	6	CALÇO (1 MM DE ESPESSURA) (SHIM (1-MM THK))	
B	5	1	**4I-4043**	4	CALÇO (0,5 MM DE ESPESSURA) (SHIM (0.5-MM THK))	
M	6	1	**7X-2563**	6	PARAFUSO (M20X2,5X60 MM) (BOLT (M20X2.5X60-MM))	
	7	1	**8T-4123**	6	ARRUELA (3,62X5,75X0,375 MM DE ESPESSURA) (WASHER (3.62X5.75X0.375-MM THK))	

B - UTILIZAR CONFORME NECESSÁRIO
M - PEÇA MÉTRICA

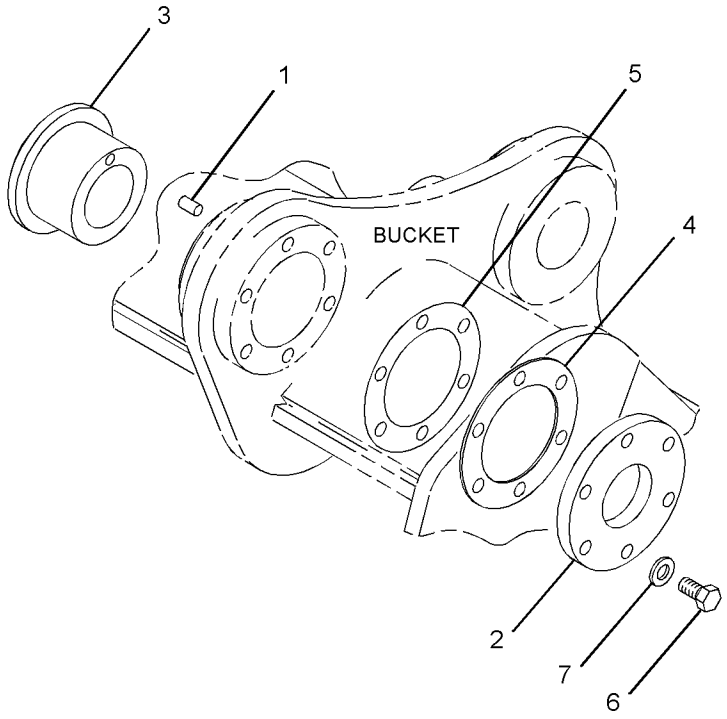

GRÁFICO 1 <FIM> g02830617

342-2243 GRUPO DE CAÇAMBA E AJUSTADOR–LÂMINA PARA SERVIÇO PESADO, FAMÍLIA DB (BUCKET & ADJUSTER GP-LÂMINA PARA SERVIÇO PESADO, FAMÍLIA DB)

S/N: MBP1-UP

1.650 MM (66 POL) DE LARGURA X 2,15 M3 (2,81 YD3) DE CAPACIDADE. ADAPTADORES K-110, QUANTIDADE DE 5

SMCS-6503, 6513

i06619879

NOTA	NÚMERO DA PEÇA	QTY	NOME DA PEÇA 1 2 3 4 5 6 (NÍVEL DO PRODUTO)	CONSULTE PÁGINA
Y	**250-6430**	1	GRUPO DO AJUSTADOR-CAÇAMBA (FAMÍLIA DB) (ADJUSTER GP-BUCKET (DB-FAMILY))	598
Y	*476-2339*	1	CONJUNTO DE CAÇAMBA-LÂMINA, SERVIÇO PESADO (FAMÍLIA DB) (BUCKET AS-SEVERE SERVICE SPADE (DB-FAMILY))	610
	2C-9259	2	PLACA DE IDENTIFICAÇÃO (CATERPILLAR) (PLATE-IDENTIFICATION (CAT))	
			(ON LH & RH SIDES OF BUCKET)	
	312-5694	1	PARAFUSO DE FIXAÇÃO (1/4-20X0,25 POL) (SETSCREW (1/4-20X0.25-IN))	
			(USE TO MOUNT BUCKET INFORMATION PLATE)	

Y - ILUSTRAÇÃO INDIVIDUAL

<FIM>

368-6212 GRUPO DE CAÇAMBA E AJUSTADOR–LÂMINA PARA SERVIÇO EXTREMO, FAMÍLIA TB (BUCKET & ADJUSTER GP-LÂMINA PARA SERVIÇO EXTREMO, FAMÍLIA TB)

S/N: MBP1-UP

1.550 MM (61 POL) DE LARGURA X 2 M3 (2,6 YD3) DE CAPACIDADE. ADAPTADORES K-130, QUANTIDADE DE 4

NÚMEROE DE 388-2091 ARRANJO DA CAÇAMBA-ROCHA, SERVIÇO EXTREMO

SMCS-6503, 6513 **i06613162**

NOTA	REF. NÃO	GRÁFICO REF.	NÚMERO DA PEÇA	QTY	NOME DA PEÇA 1 2 3 4 5 6 (NÍVEL DO PRODUTO)	CONSULTE PÁGINA
Y	1	1	*4I-4070*	1	GRUPO DO AJUSTADOR-CAÇAMBA (FAMÍLIA G/U/V/TB) (ADJUSTER GP-BUCKET (G/U/V/TB-FAMILY))	599
	2	1	**312-5694**	1	PARAFUSO DE FIXAÇÃO (1/4-20X0,25 POL) (SETSCREW (1/4-20X0.25-IN))	
Y	3	1	*357-2687*	1	GRUPO DE PROTETORES-BARRA LATERAL (PROTECTOR GP-SIDE BAR)	619
Y	4	1	*368-6213*	1	CONJUNTO DE CAÇAMBA-LÂMINA, SERVIÇO PESADO (BUCKET AS-EXTREME SERV SPADE)	604
	5	1	**2C-9259**	2	PLACA DE IDENTIFICAÇÃO (CATERPILLAR) (PLATE-IDENTIFICATION (CAT))	

Y - ILUSTRAÇÃO INDIVIDUAL

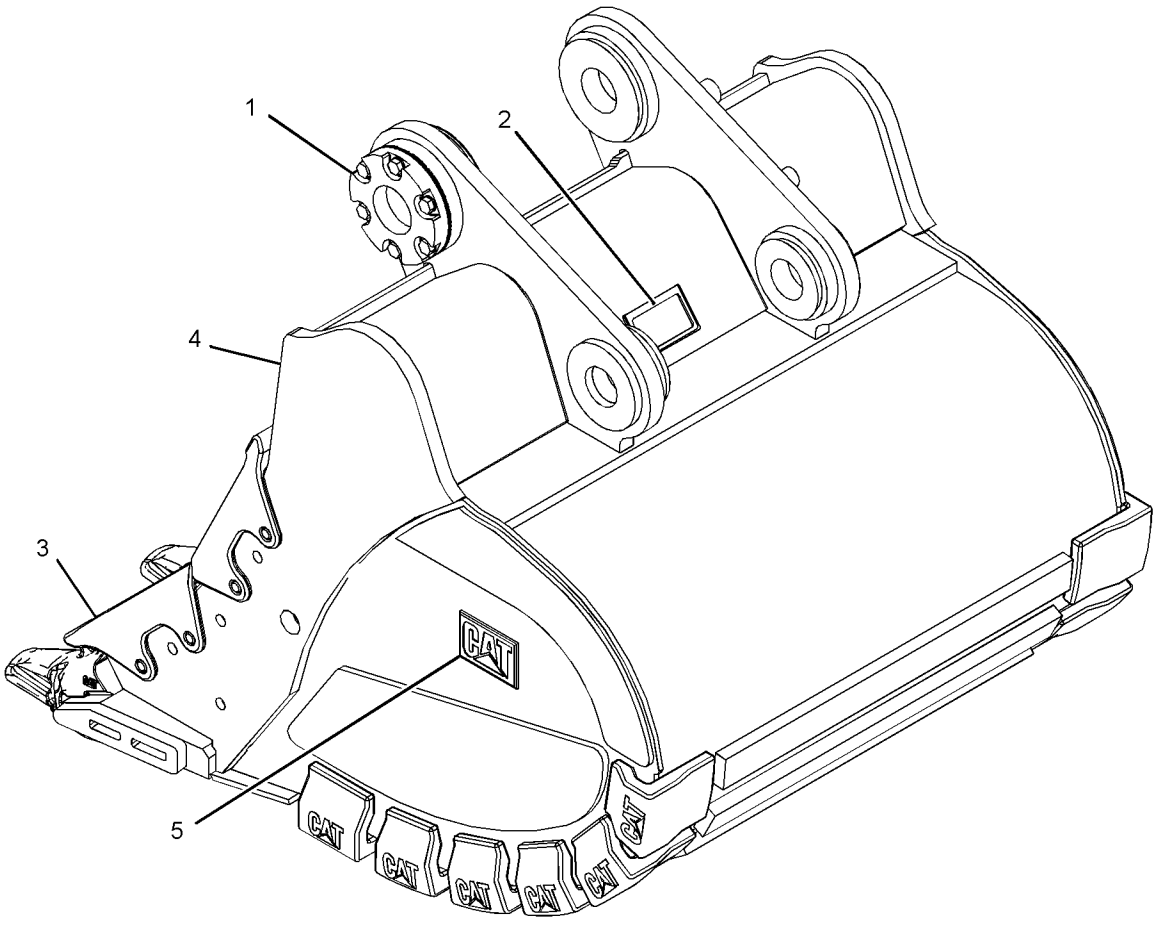

GRÁFICO 1 <FIM> g02693038

368-6382 GRUPO DE CAÇAMBA E AJUSTADOR–REFORÇADO, FAMÍLIA TB (BUCKET & ADJUSTER GP-REFORÇADO, FAMÍLIA TB)

S/N: MBP1-UP

1.800 MM (72 POL) DE LARGURA X 2,69 M3 (3,52 YD3) DE CAPACIDADE. ADAPTADORES K-110, QUANTIDADE DE 5

SMCS-6503, 6513 **i06638252**

NOTA	NÚMERO DA PEÇA	QTY	NOME DA PEÇA 1 2 3 4 5 6 (NÍVEL DO PRODUTO)	CONSULTE PÁGINA
Y	*4I-4070*	1	GRUPO DO AJUSTADOR-CAÇAMBA (FAMÍLIA G/U/V/TB) (ADJUSTER GP-BUCKET (G/U/V/TB-FAMILY))	599
Y	*476-2380*	1	CONJUNTO DE CAÇAMBA-REFORÇADO (FAMÍLIA TB) (BUCKET AS-HEAVY DUTY (TB-FAMILY))	608
	2C-9259	2	PLACA DE IDENTIFICAÇÃO (CATERPILLAR) (PLATE-IDENTIFICATION (CAT))	
			(ON LH & RH SIDES OF BUCKET)	
	312-5694	1	PARAFUSO DE FIXAÇÃO (1/4-20X0,25 POL) (SETSCREW (1/4-20X0.25-IN))	
			(USE TO MOUNT BUCKET INFORMATION PLATE)	

Y - ILUSTRAÇÃO INDIVIDUAL

<FIM>

494-0470 GRUPO DE CAÇAMBA E AJUSTADOR–FAMÍLIA TB, LÂMINA PARA SERVIÇO PESADO (BUCKET & ADJUSTER GP-FAMÍLIA TB, LÂMINA PARA SERVIÇO PESADO)

S/N: MBP1-UP

1.550 MM (61 POL) DE LARGURA X 2 M3 (2,59 YD3) DE CAPACIDADE. ADAPTADORES K-130, QUANTIDADE DE 4

SMCS-6503, 6513 **i06820739**

NOTA	NÚMERO DA PEÇA	QTY	NOME DA PEÇA 1 2 3 4 5 6 (NÍVEL DO PRODUTO)	CONSULTE PÁGINA
Y	*4I-4070*	1	GRUPO DO AJUSTADOR-CAÇAMBA (FAMÍLIA G/U/V/TB) (ADJUSTER GP-BUCKET (G/U/V/TB-FAMILY))	599
Y	*484-0447*	1	CONJUNTO DE CAÇAMBA-LÂMINA, SERVIÇO PESADO (BUCKET AS-EXTREME SERV SPADE)	606
Y	*357-2687*	1	GRUPO DE PROTETORES-BARRA LATERAL (PROTECTOR GP-SIDE BAR)	619
	2C-9259	2	PLACA DE IDENTIFICAÇÃO (CATERPILLAR) (PLATE-IDENTIFICATION (CAT))	
			(ON LH & RH SIDES OF BUCKET)	
	312-5694	1	PARAFUSO DE FIXAÇÃO (1/4-20X0,25 POL) (SETSCREW (1/4-20X0.25-IN))	
			(USE TO MOUNT BUCKET INFORMATION PLATE)	

Y - ILUSTRAÇÃO INDIVIDUAL

<FIM>

388-2091 ARRANJO DA CAÇAMBA-ROCHA, SERVIÇO EXTREMO–FAMÍLIA TB (BUCKET AR-EXTREME SERVICE ROCK-FAMÍLIA TB)

S/N: MBP1-UP

1.550 MM (61 POL) DE LARGURA X 2 M3 (2,59 YD3) DE CAPACIDADE

SMCS-6529 **i06612822**

NOTA	NÚMERO DA PEÇA	QTY	NOME DA PEÇA 1 2 3 4 5 6 (NÍVEL DO PRODUTO)	CONSULTE PÁGINA
Y	**368-6212**	1	GRUPO DE CAÇAMBA E AJUSTADOR (SERVIÇO EXTREMO EM ROCHA, FAMÍLIA TB) (BUCKET & ADJUSTER GP (EXTREME SERV ROCK, TB-FAMILY))	601
Y	*229-7122*	4	GRUPO DE PONTAS-PENETRAÇÃO (K-130) (TIP GP-PENETRATION (K-130))	626

Y - ILUSTRAÇÃO INDIVIDUAL

<FIM>

368-6213 CONJUNTO DE CAÇAMBA-LÂMINA, SERVIÇO PESADO–FAMÍLIA TB (BUCKET AS-EXTREME SERV SPADE-FAMÍLIA TB)

S/N: MBP1-UP

1.550 MM (61 POL) DE LARGURA X 2 M3 (2,6 YD3) DE CAPACIDADE. ADAPTADORES K-130, QUANTIDADE DE 4

NÚMEROE DE 368-6212 GRUPO DE CAÇAMBA E AJUSTADOR

SMCS-6529 **i04522424**

NOTA	REF. NÃO	GRÁFICO REF.	NÚMERO DA PEÇA	QTY	NOME DA PEÇA 1 2 3 4 5 6 (NÍVEL DO PRODUTO)	CONSULTE PÁGINA
	1	1	**138-6529**	2	DEFLETOR (BATENTE, RETO) (SHROUD (HEEL, STRAIGHT))	
	2	1	**138-6551**	10	DEFLETOR (BATENTE, CURVO) (SHROUD (HEEL, CURVED))	
	3	1	**283-4223**	1	CONJUNTO DE CHAPA-BASCULANTE (PLATE AS-HINGE)	
	4	1	**352-8952**	1	PLACA DE DESGASTE (PLATE-WEAR)	
	5	1	**369-0873**	1	CONJUNTO DE BORDA (EDGE AS)	
	5A	1	**232-0130**	2	PONTA DE ADAPTADOR (K-130, 2 CINTAS, CENTRAL) (ADAPTER-TIP (K-130, 2-STRAP, CENTER))	
	5B	1	**264-2135**	1	PONTA DE ADAPTADOR (K-130, 2 CINTAS, LADO DIREITO) (ADAPTER-TIP (K-130, 2-STRAP, RH))	
	5C	1	**264-2136**	1	PONTA DE ADAPTADOR (K-130, 2 CINTAS, LADO ESQUERDO) (ADAPTER-TIP (K-130, 2-STRAP, LH))	
	5D	1	**271-8391**	2	BLOCO-DESGASTE (BLOCK-WEAR)	
	5E	1	**369-2473**	1	BORDA CORTANTE (EDGE-CUTTING)	
	5F	1	**369-2474**	1	BORDA CORTANTE (EDGE-CUTTING)	
	5G	1	**369-2475**	1	BORDA CORTANTE (EDGE-CUTTING)	
	6	1	**368-8000**	1	PLACA (LADO ESQUERDO) (PLATE (LH))	
	7	1	**368-8001**	1	PLACA (LADO DIREITO) (PLATE (RH))	
	8	1	**369-0877**	2	PLACA DE DESGASTE (PLATE-WEAR)	
	9	1	**369-0880**	2	PLACA DE DESGASTE (PLATE-WEAR)	
	10	1	**369-0878**	5	PLACA DE DESGASTE (PLATE-WEAR)	
	11	1	**369-0879**	2	PLACA DE DESGASTE (PLATE-WEAR)	

368-6213 CONJUNTO DE CAÇAMBA-LÂMINA, SERVIÇO PESADO (BUCKET AS-EXTREME SERV SPADE) (continuação)

i04522424

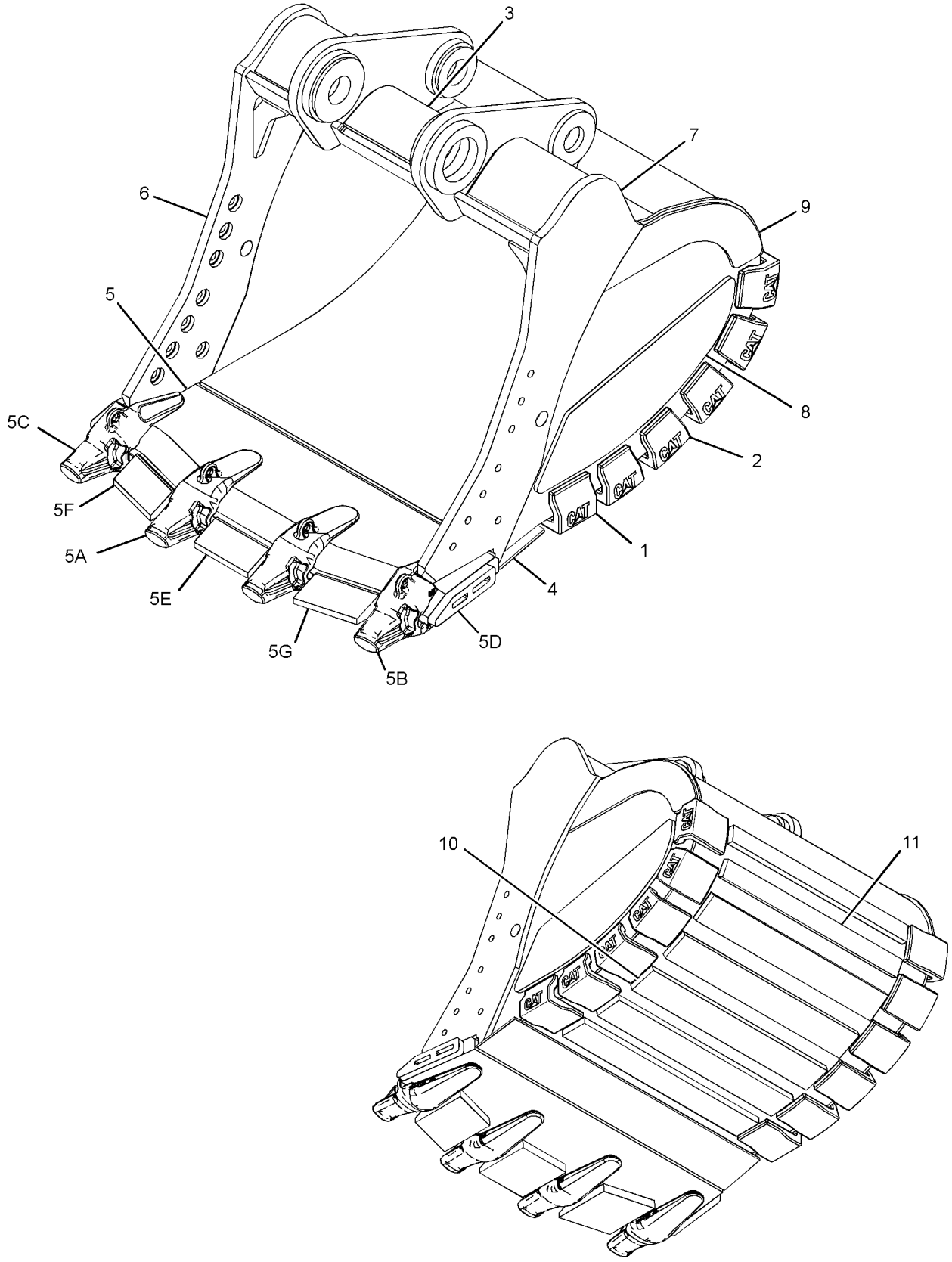

GRÁFICO 1 <FIM> g02691796

484-0447 CONJUNTO DE CAÇAMBA-LÂMINA, SERVIÇO PESADO–FAMÍLIA TB (BUCKET AS-EXTREME SERV SPADE-FAMÍLIA TB)

S/N: MBP1-UP

1.550 MM (61 POL) DE LARGURA X 2 M3 (2,59 YD3) DE CAPACIDADE. ADAPTADORES K-130, QUANTIDADE DE 4

NÚMEROE DE 494-0470 GRUPO DE CAÇAMBA E AJUSTADOR

SMCS-6529 **i06826431**

NOTA	REF. NÃO	GRÁFICO REF.	NÚMERO DA PEÇA	QTY	NOME DA PEÇA 1 2 3 4 5 6 (NÍVEL DO PRODUTO)	CONSULTE PÁGINA
	1	1	**352-8952**	1	PLACA DE DESGASTE (PLATE-WEAR)	
	2	1	**369-0878**	5	PLACA DE DESGASTE (PLATE-WEAR)	
	3	1	**369-0879**	2	PLACA DE DESGASTE (PLATE-WEAR)	
	4	1	**482-1096**	1	CONJUNTO DE CHAPA-BASCULANTE (PLATE AS-HINGE)	
	5	1	**484-0405**	1	CONJUNTO DE BORDA (EDGE AS)	
	5A	1	**271-8391**	2	BLOCO-DESGASTE (BLOCK-WEAR)	
	5B	1	**369-2473**	1	BORDA CORTANTE (EDGE-CUTTING)	
	5C	1	**369-2474**	1	BORDA CORTANTE (EDGE-CUTTING)	
	5D	1	**369-2475**	1	BORDA CORTANTE (EDGE-CUTTING)	
	5E	1	**469-4316**	2	ADAPTADOR (K-130, 2 CINTAS, CENTRAL) (ADAPTER (K-130, 2-STRAP, CENTER))	
	5F	1	**469-4319**	1	ADAPTADOR (K-130, 2 CINTAS, LADO DIREITO) (ADAPTER (K-130, 2-STRAP, RH))	
	5G	1	**469-4320**	1	ADAPTADOR (K-130, 2 CINTAS, LADO ESQUERDO) (ADAPTER (K-130, 2-STRAP, LH))	
	6	1	**369-0877**	2	PLACA DE DESGASTE (PLATE-WEAR)	
	7	1	**494-0979**	1	PLACA (LADO ESQUERDO) (PLATE (LH))	
	8	1	**494-0981**	2	CHAPA-LATERAL (PLATE-SIDE)	
	9	1	**494-0982**	2	PLACA DE DESGASTE (PLATE-WEAR)	
	10	1	**494-0980**	1	PLACA (LADO DIREITO) (PLATE (RH))	
	11	1	**138-6529**	2	DEFLETOR (BATENTE, RETO) (SHROUD (HEEL, STRAIGHT))	
	12	1	**138-6551**	10	DEFLETOR (BATENTE, CURVO) (SHROUD (HEEL, CURVED))	
	13	1	**285-3254**	1	PLACA (PROTETOR) (PLATE (PROTECTOR))	

484-0447 CONJUNTO DE CAÇAMBA-LÂMINA, SERVIÇO PESADO (BUCKET AS-EXTREME SERV SPADE) (continuação)

i06826431

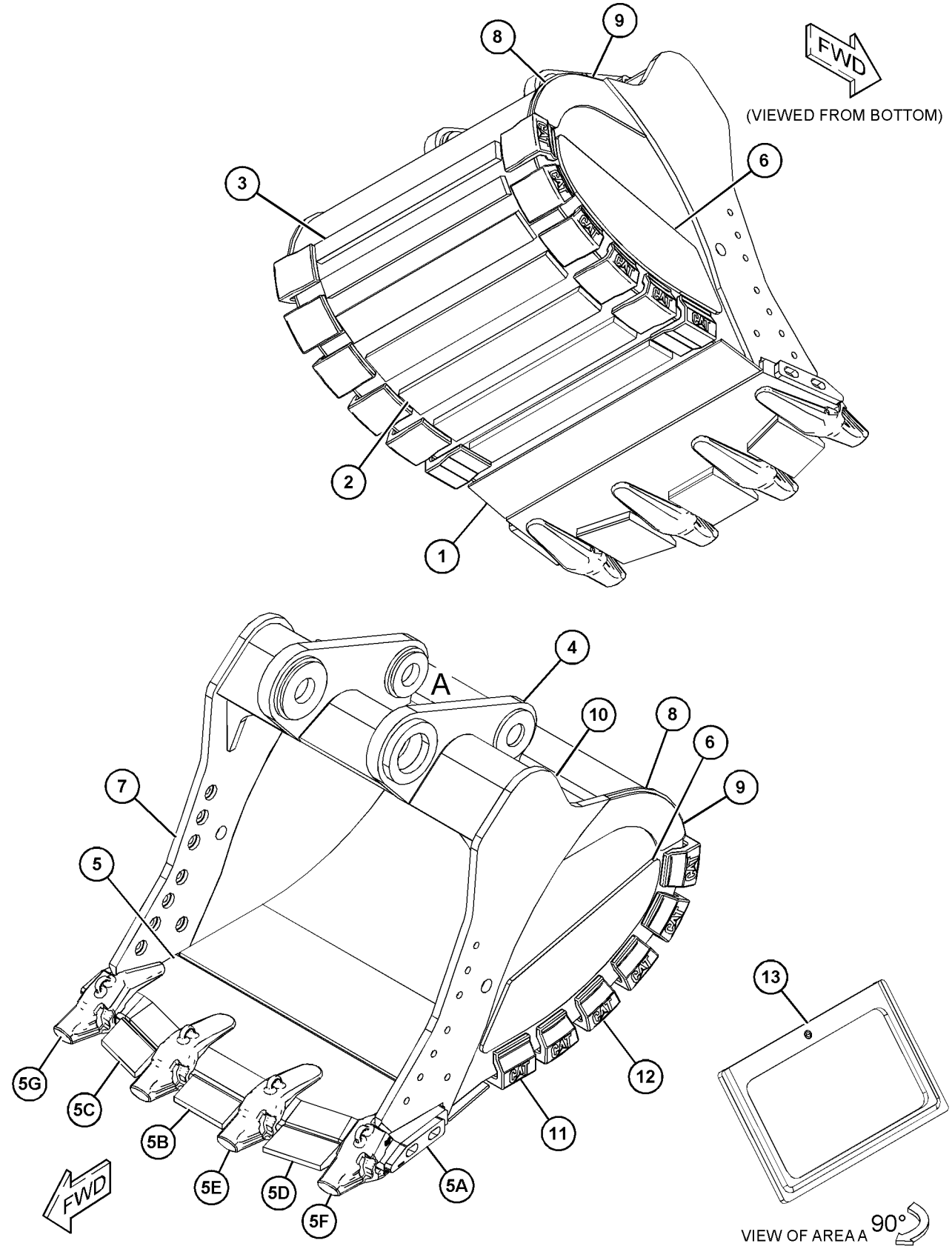

GRÁFICO 1

<FIM>

g06129636

476-2380 CONJUNTO DE CAÇAMBA-REFORÇADO–FAMÍLIA TB (BUCKET AS-HEAVY DUTY-FAMÍLIA TB)

S/N: MBP1-UP

1.800 MM (72 POL) DE LARGURA X 2,69 M3 (3,52 YD3) DE CAPACIDADE. ADAPTADORES K-110, QUANTIDADE DE 5

NÚMEROE DE 368-6382 GRUPO DE CAÇAMBA E AJUSTADOR

SMCS-6531 **i06574525**

NOTA	REF. NÃO	GRÁFICO REF.	NÚMERO DA PEÇA	QTY	NOME DA PEÇA 1 2 3 4 5 6 (NÍVEL DO PRODUTO)	CONSULTE PÁGINA
	1	1	**481-5344**	1	CONJUNTO DE BORDA (EDGE AS)	
	1A	1	**469-4311**	3	ADAPTADOR (K-110, 2 CINTAS, CENTRO) (ADAPTER (K-110, 2-STRAP, CENTER))	
	1B	1	**469-4312**	1	ADAPTADOR (K-110, 2 CINTAS, LADO DIREITO) (ADAPTER (K-110, 2-STRAP, RH))	
	1C	1	**469-4313**	1	ADAPTADOR (K-110, 2 CINTAS, LADO ESQUERDO) (ADAPTER (K-110, 2-STRAP, LH))	
	1D	1	**8P-9770**	1	PLACA (PLATE)	
	2	1	*350-1068*	1	CONJUNTO DA CHAPA (LADO ESQUERDO) (PLATE AS (LH))	
	2A	1	**339-3811**	1	PLACA (LADO ESQUERDO) (PLATE (LH))	
	2B	1	**350-1133**	1	PLACA DE DESGASTE (PLATE-WEAR)	
	3	1	*350-1069*	1	CONJUNTO DA CHAPA (LADO DIREITO) (PLATE AS (RH))	
	3A	1	**339-3810**	1	PLACA (LADO DIREITO) (PLATE (RH))	
	3B	1	**350-1133**	1	PLACA DE DESGASTE (PLATE-WEAR)	
	4	1	**359-3651**	1	CONJUNTO DE CHAPA-BASCULANTE (PLATE AS-HINGE)	
	5	1	**359-3650**	2	PLACA DE DESGASTE (PLATE-WEAR)	
	6	1	**359-3649**	4	PLACA DE DESGASTE (PLATE-WEAR)	
	7	1	**359-3648**	1	PLACA DE DESGASTE (PLATE-WEAR)	

476-2380 CONJUNTO DE CAÇAMBA-REFORÇADO (BUCKET AS-HEAVY DUTY) (continuação) **i06574525**

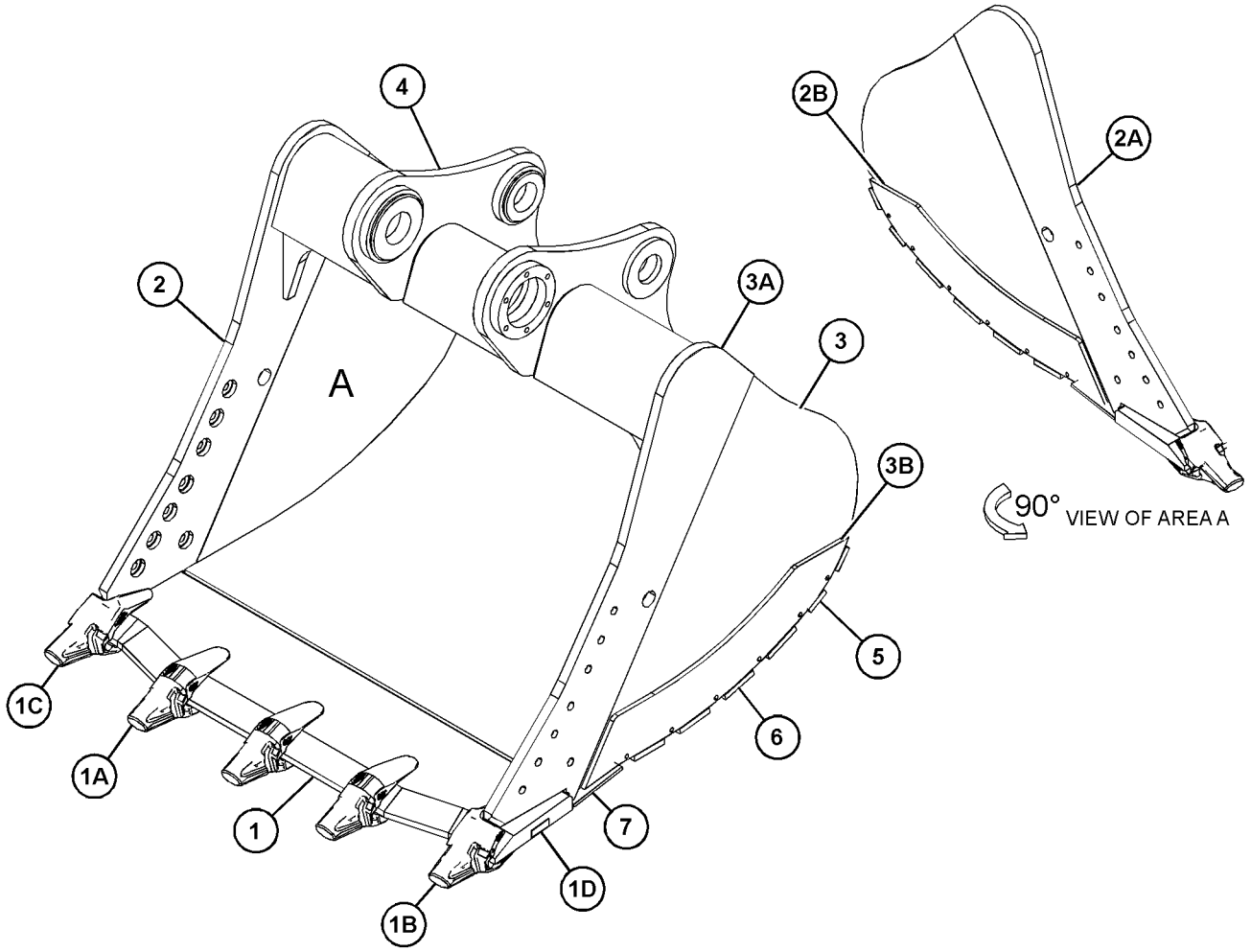

GRÁFICO 1 <FIM> g06069714

476-2339 CONJUNTO DE CAÇAMBA-LÂMINA, SERVIÇO PESADO–FAMÍLIA DB (BUCKET AS-SEVERE SERVICE SPADE-FAMÍLIA DB)

S/N: MBP1-UP

1.650 MM (66 POL) DE LARGURA X 2,2 M3 (2,8 YD3) DE CAPACIDADE. ADAPTADORES K-110, QUANTIDADE DE 5

NÚMEROE DE 342-2243 GRUPO DE CAÇAMBA E AJUSTADOR

SMCS-6001 **i06893993**

NOTA	REF. NÃO	GRÁFICO REF.	NÚMERO DA PEÇA	QTY	NOME DA PEÇA 1 2 3 4 5 6 (NÍVEL DO PRODUTO)	CONSULTE PÁGINA
	1	1	**476-2244**	1	CONJUNTO DE BORDA CORTANTE (EDGE AS-CUTTING)	
	1A	1	**8P-9770**	1	PLACA (PLATE)	
	1B	1	**469-4311**	3	ADAPTADOR (K-110, 2 CINTAS, CENTRO) (ADAPTER (K-110, 2-STRAP, CENTER))	
	1C	1	**469-4312**	1	ADAPTADOR (K-110, 2 CINTAS, LADO DIREITO) (ADAPTER (K-110, 2-STRAP, RH))	
	1D	1	**469-4313**	1	ADAPTADOR (K-110, 2 CINTAS, LADO ESQUERDO) (ADAPTER (K-110, 2-STRAP, LH))	
	2	1	**348-3065**	1	CONJUNTO DE CHAPA-BASCULANTE (PLATE AS-HINGE)	
	3	1	**348-3080**	2	PLACA DE DESGASTE (PLATE-WEAR)	
	4	1	**348-3084**	4	PLACA DE DESGASTE (PLATE-WEAR)	
	5	1	**348-3085**	2	PLACA DE DESGASTE (PLATE-WEAR)	
	6	1	**348-3126**	1	PLACA DE DESGASTE (PLATE-WEAR)	

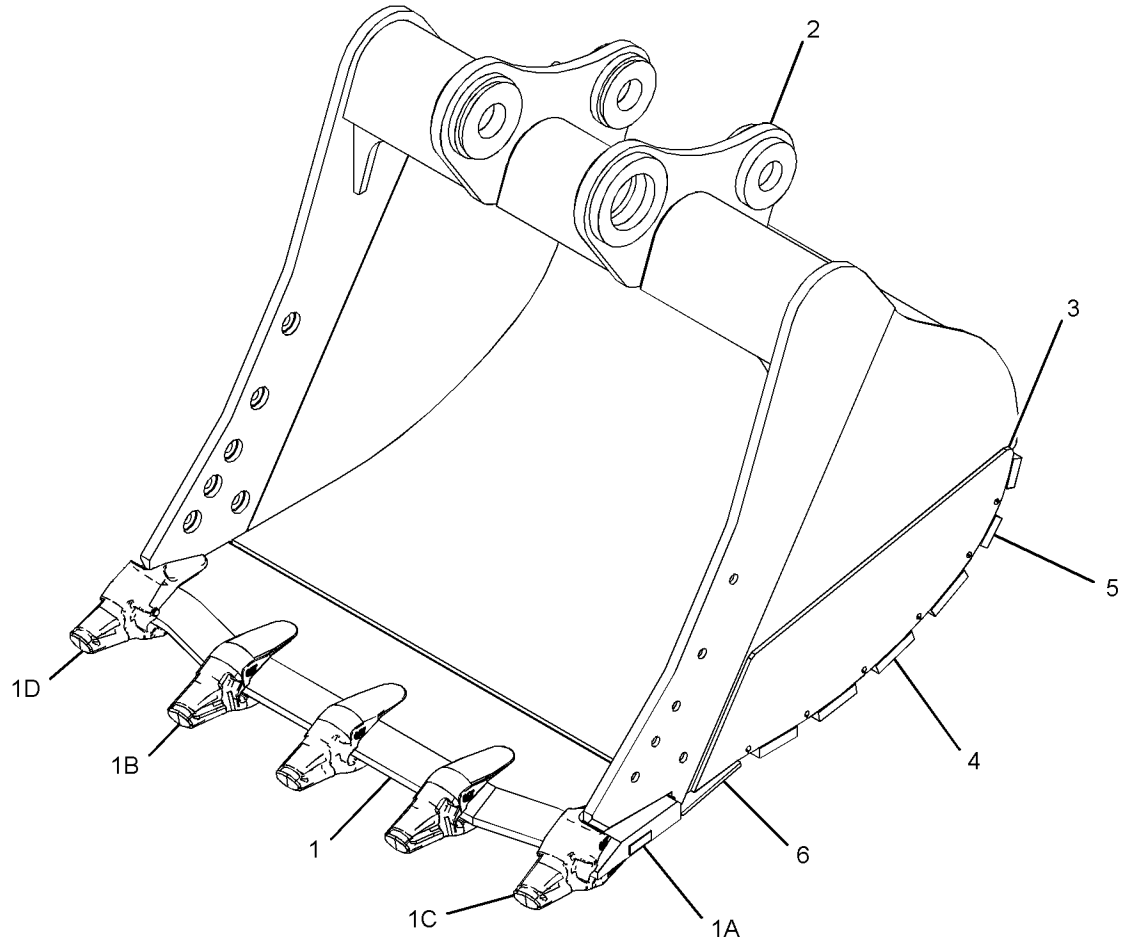

GRÁFICO 1 <FIM> g02560700

345-3250 GRUPO DE CAÇAMBA-LÂMINA, SERVIÇO PESADO– FAMÍLIA TB (BUCKET GP-SEVERE SERVICE SPADE-FAMÍLIA TB)

S/N: MBP1-UP

1.650 MM (66 POL) DE LARGURA X 2,41 M3 (3,16 YD3) DE CAPACIDADE. ADAPTADORES K-110, QUANTIDADE DE 5

SMCS-6001, 6529 **i06837912**

NOTA	REF. NÃO	GRÁFICO REF.	NÚMERO DA PEÇA	QTY	NOME DA PEÇA 1 2 3 4 5 6 (NÍVEL DO PRODUTO)	CONSULTE PÁGINA
	1	1	**2C-9259**	2	PLACA DE IDENTIFICAÇÃO (CATERPILLAR) (PLATE-IDENTIFICATION (CAT))	
C	2	1	*476-2346*	1	CONJUNTO DE CAÇAMBA-LÂMINA, SERVIÇO PESADO (BUCKET AS-SEVERE SERVICE SPADE)	
	3	1	**476-2245**	1	CONJUNTO DE BORDA (EDGE AS)	
	3A	1	**8P-9770**	1	PLACA (PLATE)	
	3B	1	**469-4311**	3	ADAPTADOR (K-110, 2 CINTAS, CENTRO) (ADAPTER (K-110, 2-STRAP, CENTER))	
	3C	1	**469-4312**	1	ADAPTADOR (K-110, 2 CINTAS, LADO DIREITO) (ADAPTER (K-110, 2-STRAP, RH))	
	3D	1	**469-4313**	1	ADAPTADOR (K-110, 2 CINTAS, LADO ESQUERDO) (ADAPTER (K-110, 2-STRAP, LH))	
	4	1	**339-3813**	2	PLACA DE DESGASTE (PLATE-WEAR)	
	5	1	**339-3764**	4	PLACA DE DESGASTE (PLATE-WEAR)	
	6	1	**341-3158**	3	PLACA DE DESGASTE (PLATE-WEAR)	
	7	1	**350-1071**	1	PLACA DE DESGASTE (PLATE-WEAR)	
	8	1	**352-0420**	1	CONJUNTO DE CHAPA-BASCULANTE (PLATE AS-HINGE)	
	9	1	**370-4601**	1	PLACA (LADO DIREITO) (PLATE (RH))	
	10	1	**370-4600**	1	PLACA (LADO ESQUERDO) (PLATE (LH))	
	11	1	**312-5694**	1	PARAFUSO DE FIXAÇÃO (1/4-20X0,25 POL) (SETSCREW (1/4-20X0.25-IN))	

C - ALTERAR DO TIPO ANTERIOR

345-3250 GRUPO DE CAÇAMBA-LÂMINA, SERVIÇO PESADO (BUCKET GP-SEVERE SERVICE SPADE) (continuação)

i06837912

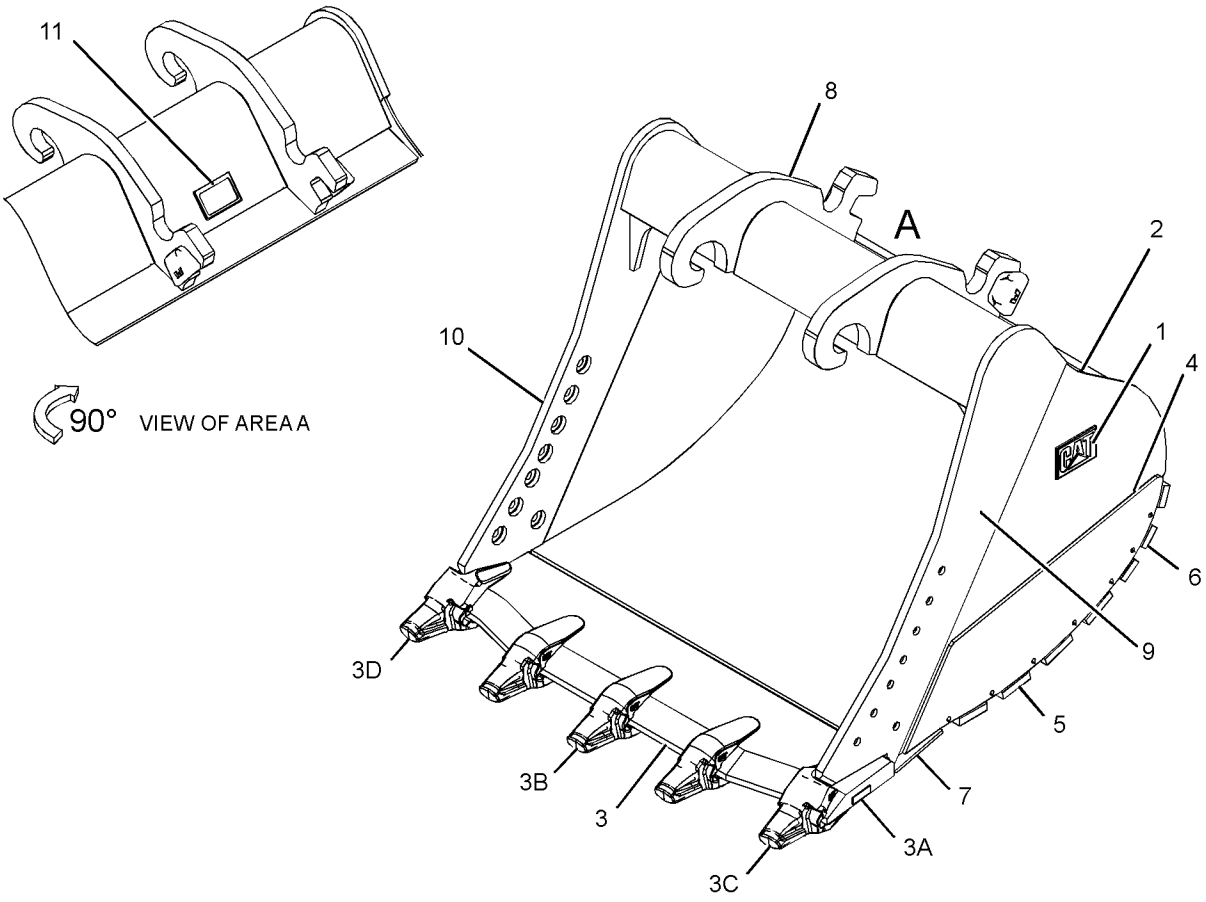

GRÁFICO 1 <FIM> g02606742

476-3843 ARRANJO DE CONTROLE-ACOPLADOR RÁPIDO–UNIVERSAL (CONTROL AR-QUICK COUPLER-UNIVERSAL)

S/N: MBP1-UP

SMCS-6129 **i06820752**

NOTA	NÚMERO DA PEÇA	QTY	NOME DA PEÇA 1 2 3 4 5 6 (NÍVEL DO PRODUTO)	CONSULTE PÁGINA
Y	*268-6816*	1	GRUPO DE PELÍCULA (ACOPLADOR RÁPIDO) (FILM GP (QUICK COUPLER))	748
Y	*476-2949*	1	GRUPO DE TUBULAÇÕES FRONTAIS (ACOPLADOR RÁPIDO UNIVERSAL) (LINES GP-FRONT (UNIVERSAL QUICK COUPLER))	432
Y	*421-8400*	1	GRUPO DA FIAÇÃO DA CABINE (ACOPLADOR) (WIRING GP-CAB (COUPLER))	219
Y	*487-7923*	1	GRUPO DA FIAÇÃO DO CHASSI (ACOPLADOR RÁPIDO UNIVERSAL) (WIRING GP-CHASSIS (UNIVERSAL QUICK COUPLER))	233

Y - ILUSTRAÇÃO INDIVIDUAL

<FIM>

275-7752 ARRANJO DO ACOPLADOR RÁPIDO–COM GANCHO (COUPLER AR-QUICK-COM GANCHO)

S/N: MBP1-UP

PARA USO COM ARTICULAÇÃO DA FAMÍLIA TB

SMCS-1408, 5057, 6129 **i06619203**

NOTA	NÚMERO DA PEÇA	QTY	NOME DA PEÇA 1 2 3 4 5 6 (NÍVEL DO PRODUTO)	CONSULTE PÁGINA
Y	*275-6321*	1	GRUPO DE ACOPLADORES RÁPIDOS (COM GANCHO) (COUPLER GP-QUICK (WITH HOOK))	614
Y	*275-7738*	1	GRUPO DE TUBULAÇÕES DO ACOPLADOR (LINES GP-COUPLER)	423

Y - ILUSTRAÇÃO INDIVIDUAL

<FIM>

275-6321 GRUPO DE ACOPLADORES RÁPIDOS–COM GANCHO (COUPLER GP-QUICK-COM GANCHO)

S/N: MBP1-UP

PARA USO COM ARTICULAÇÃO DA FAMÍLIA TB

NÚMEROE DE 275-7752 ARRANJO DO ACOPLADOR RÁPIDO

SMCS-1408, 5057, 6129 **i06635747**

NOTA	REF. NÃO	GRÁFICO REF.	NÚMERO DA PEÇA	QTY	NOME DA PEÇA 1 2 3 4 5 6 (NÍVEL DO PRODUTO)	CONSULTE PÁGINA
Y	1	1	*209-3464*	1	GRUPO DE TRAVAMENTO-ACOPLADOR RÁPIDO (SISTEMA HIDRÁULICO) (LOCK GP-QUICK COUPLER (HYDRAULIC))	617
CY	2	1	*391-2737*	1	GRUPO DE ACOPLADORES RÁPIDOS (COUPLER GP-QUICK)	615
M	3	1	**136-0155**	2	PARAFUSO DE FIXAÇÃO (M4X0,7X8 MM) (SETSCREW (M4X0.7X8-MM))	
C	4	1	**228-3369**	2	DECALQUE DE ADVERTÊNCIA (NÃO OPERE, LEIA O OMM) (FILM-WARNING (DO NOT OPERATE, READ OMM))	
	5	1	**150-8896**	2	PELÍCULA-AVISO (LOCAL DO OLHAL DE LEVANTAMENTO) (FILM-NOTICE (LIFT EYE LOCATION))	

C - ALTERAR DO TIPO ANTERIOR
M - PEÇA MÉTRICA
Y - ILUSTRAÇÃO INDIVIDUAL

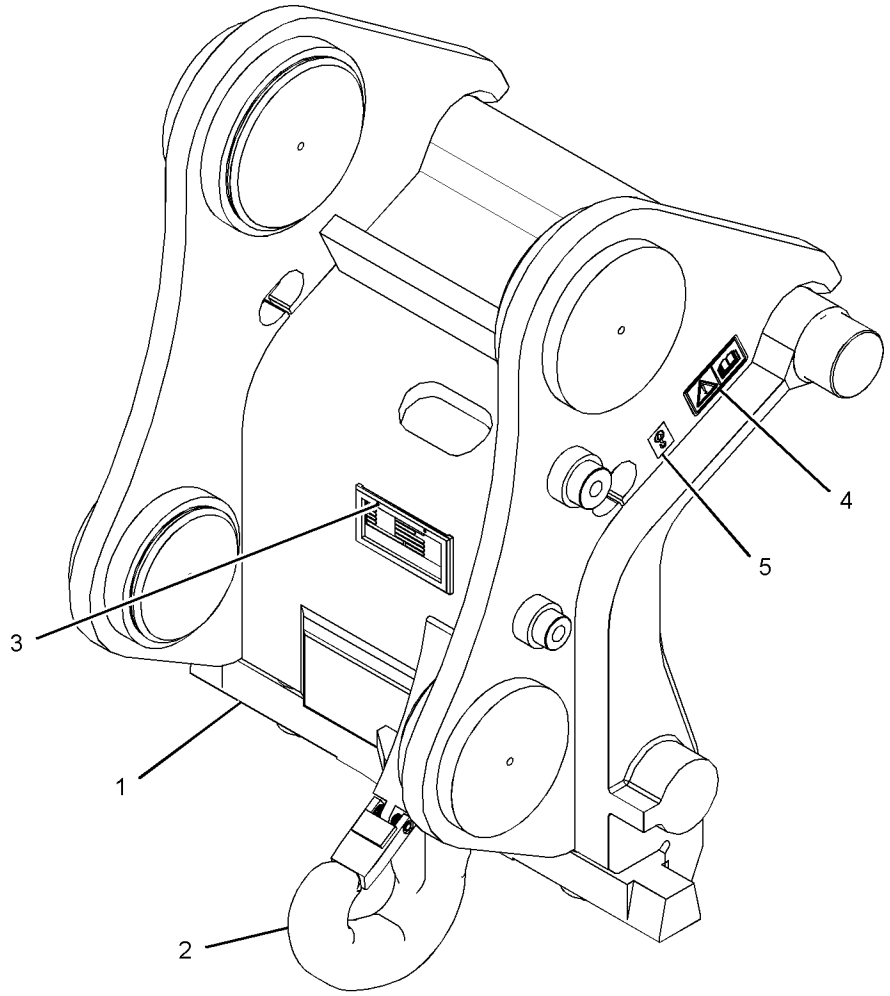

GRÁFICO 1 <FIM> g03201796

391-2737 GRUPO DE ACOPLADORES RÁPIDOS (COUPLER GP-QUICK)

S/N: MBP1-UP

NÚMEROE DE 275-6321 GRUPO DE ACOPLADORES RÁPIDOS

SMCS-1408, 5057, 6129

i06703134

NOTA	REF. NÃO	GRÁFICO REF.	NÚMERO DA PEÇA	QTY	NOME DA PEÇA 1 2 3 4 5 6 (NÍVEL DO PRODUTO)	CONSULTE PÁGINA
Y	1	1	**173-9957**	1	GRUPO DO GANCHO - LEVANTAMENTO (14 TON DE CAPACIDADE) (14 TON DE CAPACIDADE) (HOOK GP-LIFTING (14-TON CAPACITY) (14-TON CAPACITY))	616
	2	1	**192-5239**	1	FIXADOR (PLACA DE NÚMERO DE SÉRIE) (HOLDER (SERIAL NUMBER PLATE))	

Y - ILUSTRAÇÃO INDIVIDUAL

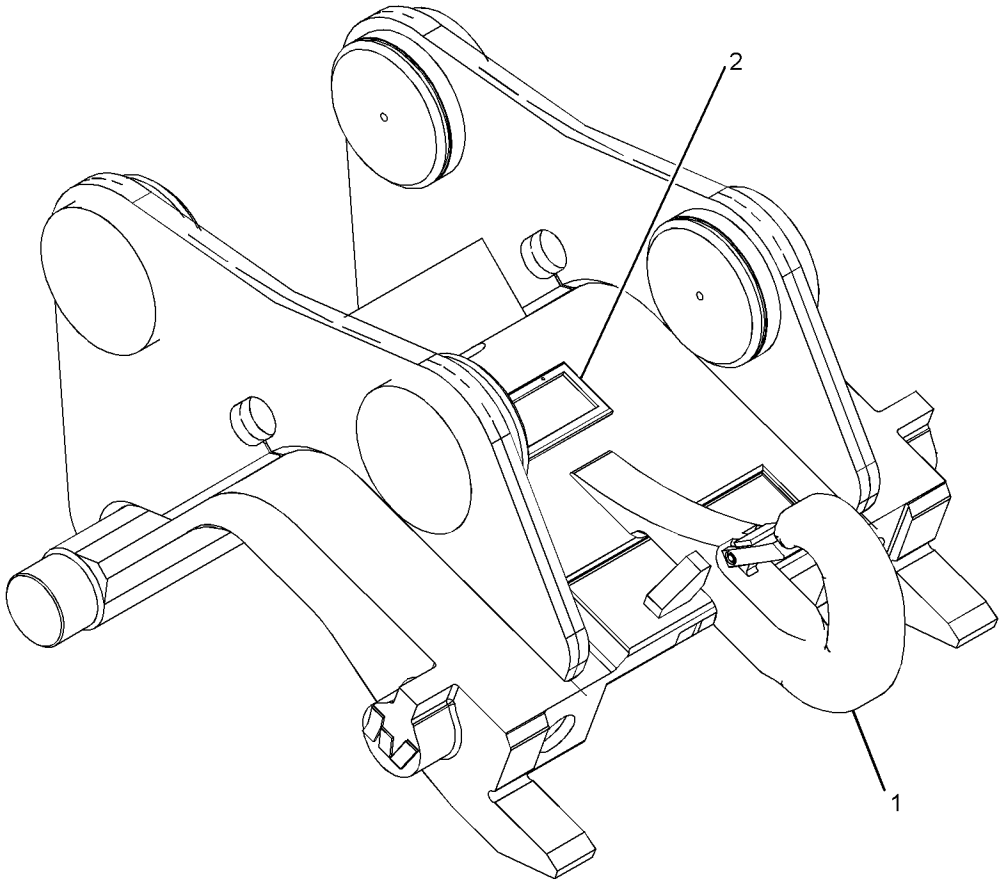

GRÁFICO 1 <FIM> g03177119

173-9957 GRUPO DO GANCHO - LEVANTAMENTO–14 TON DE CAPACIDADE (HOOK GP-LIFTING–14 TON DE CAPACIDADE)

S/N: MBP1-UP

NÚMEROE DE 391-2737 GRUPO DE ACOPLADORES RÁPIDOS

SMCS-6459 **i02663838**

NOTA	REF. NÃO	GRÁFICO REF.	NÚMERO DA PEÇA	QTY	NOME DA PEÇA 1 2 3 4 5 6 (NÍVEL DO PRODUTO)	CONSULTE PÁGINA
	1	1	**173-9971**	1	KIT DE TRAVAS (ACOPLADOR RÁPIDO) (KIT-LATCH (QUICK COUPLER))	
					(INCLUDES PIN, SPRING & LATCH)	

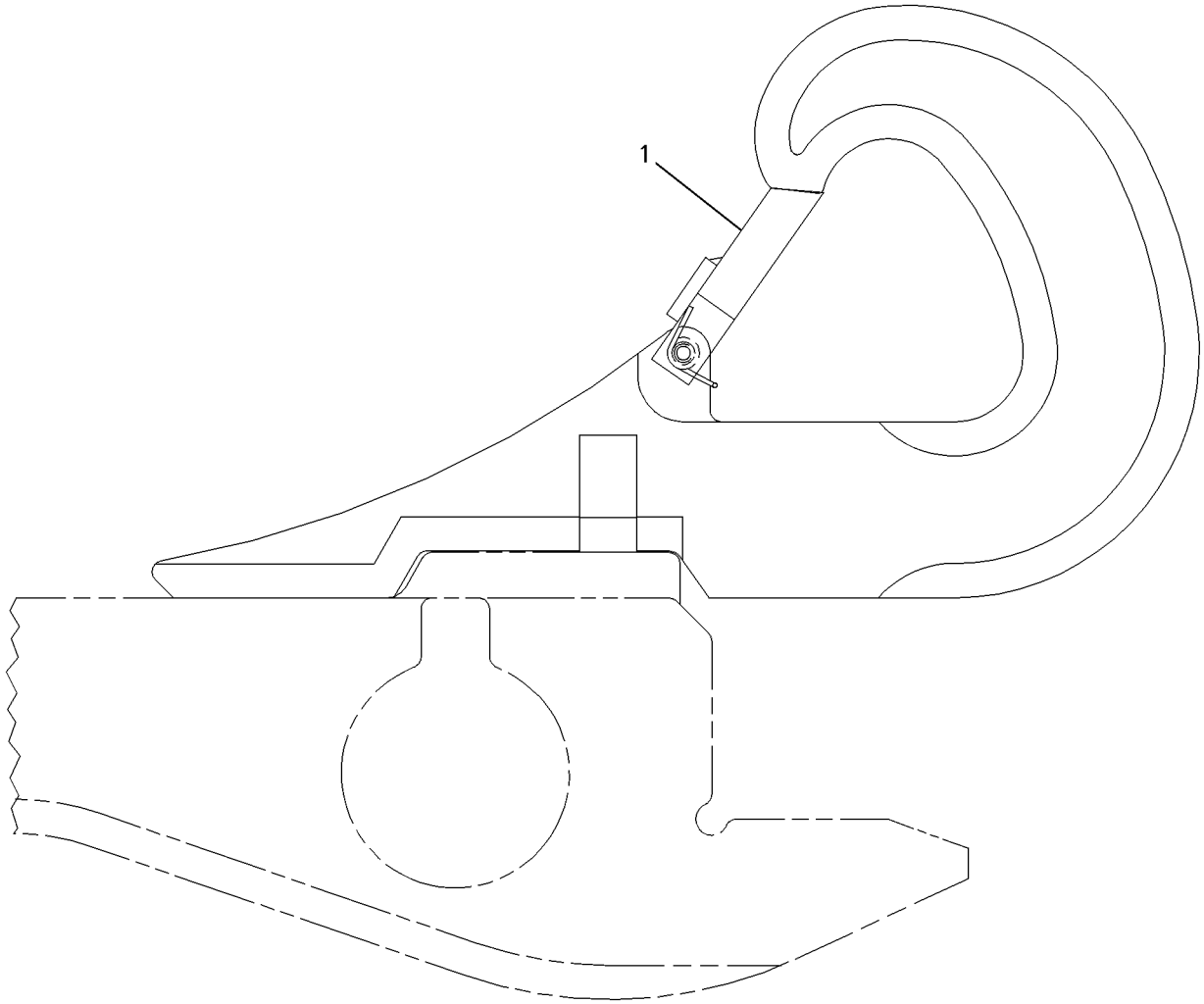

GRÁFICO 1 <FIM> g00576288

209-3464 GRUPO DE TRAVAMENTO-ACOPLADOR RÁPIDO–SISTEMA HIDRÁULICO (LOCK GP-QUICK COUPLER–SISTEMA HIDRÁULICO)

S/N: MBP1-UP

NÚMEROE DE 275-6321 GRUPO DE ACOPLADORES RÁPIDOS

SMCS-6129 **i06851796**

NOTA	REF. NÃO	GRÁFICO REF.	NÚMERO DA PEÇA	QTY	NOME DA PEÇA 1 2 3 4 5 6 (NÍVEL DO PRODUTO)	CONSULTE PÁGINA
Y	1	1	**169-0753**	1	CYLINDER GP-COUPLER (RECUO DO CILINDRO) (CYLINDER GP-COUPLER)	359
M	2	1	**8T-4183**	4	PARAFUSO (M12X1,75X40 MM) (BOLT (M12X1.75X40-MM))	
	3	1	**8T-4223**	4	ARRUELA DURA (13,5X25,5X3 MM DE ESPESSURA) (WASHER-HARD (13.5X25.5X3-MM THK))	
M	4	1	**095-0705**	1	PARAFUSO DE CABEÇA OCA (M16X2X100MM) (BOLT-SOCKET HEAD (M16X2X100-MM))	
M	5	1	**098-5747**	2	PORCA (ROSCA M16X2) (NUT (M16X2-THD))	
	6	1	**9X-8257**	2	ARRUELA (17,5X30X3,5 MM DE ESPESSURA) (WASHER (17.5X30X3.5-MM THK))	
	7	1	**169-0756**	2	ESPAÇADOR (26,4X42,4 X75 MM DE ESPESSURA) (SPACER (26.4X42.4X75-MM THK))	
	8	1	**169-0737**	2	CONJUNTO DE EIXO (SHAFT AS)	
	9	1	**169-0738**	2	MOLA (SPRING)	
	10	1	**169-0739**	2	ANEL (RING)	
	11	1	**169-0740**	2	ANEL (RING)	
	12	1	**209-3466**	1	CUNHA (WEDGE)	
	13	1	**169-0745**	2	PLACA (TRAVAR) (PLATE (LOCK))	
M	14	1	**8T-4141**	2	PARAFUSO (M20X2,5X70 MM) (BOLT (M20X2.5X70-MM))	
M	15	1	**169-2519**	2	PARAFUSO (M24X3X180 MM) (BOLT (M24X3X180-MM))	

M - PEÇA MÉTRICA
Y - ILUSTRAÇÃO INDIVIDUAL

209-3464 GRUPO DE TRAVAMENTO-ACOPLADOR RÁPIDO (LOCK GP-QUICK COUPLER) (continuação) **i06851796**

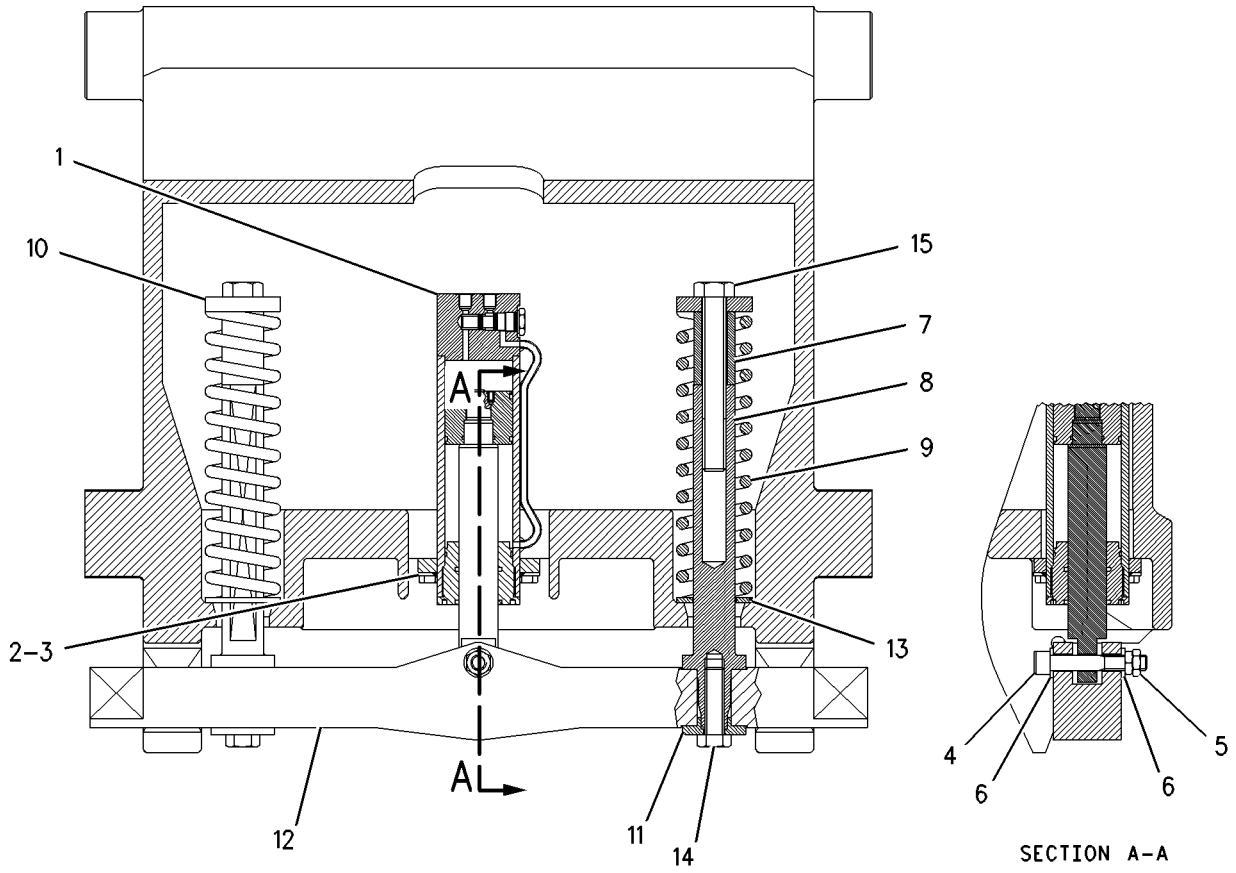

GRÁFICO 1 <FIM> g00950212

357-2687 GRUPO DE PROTETORES-BARRA LATERAL (PROTECTOR GP-SIDE BAR)

S/N: MBP1-UP

NÚMEROE DE 368-6212, 494-0470 GRUPO DE CAÇAMBA E AJUSTADOR

SMCS-6817 **i06619887**

NOTA	REF. NÃO	GRÁFICO REF.	NÚMERO DA PEÇA	QTY	NOME DA PEÇA 1 2 3 4 5 6 (NÍVEL DO PRODUTO)	CONSULTE PÁGINA
	1	1	**132-0998**	8	PINO (PIN)	
	2	1	**132-0999**	8	CONJUNTO DE RETAINER (RETAINER AS)	
	3	1	**326-3407**	4	PROTETOR-BARRA LATERAL (PROTECTOR-SIDE BAR)	

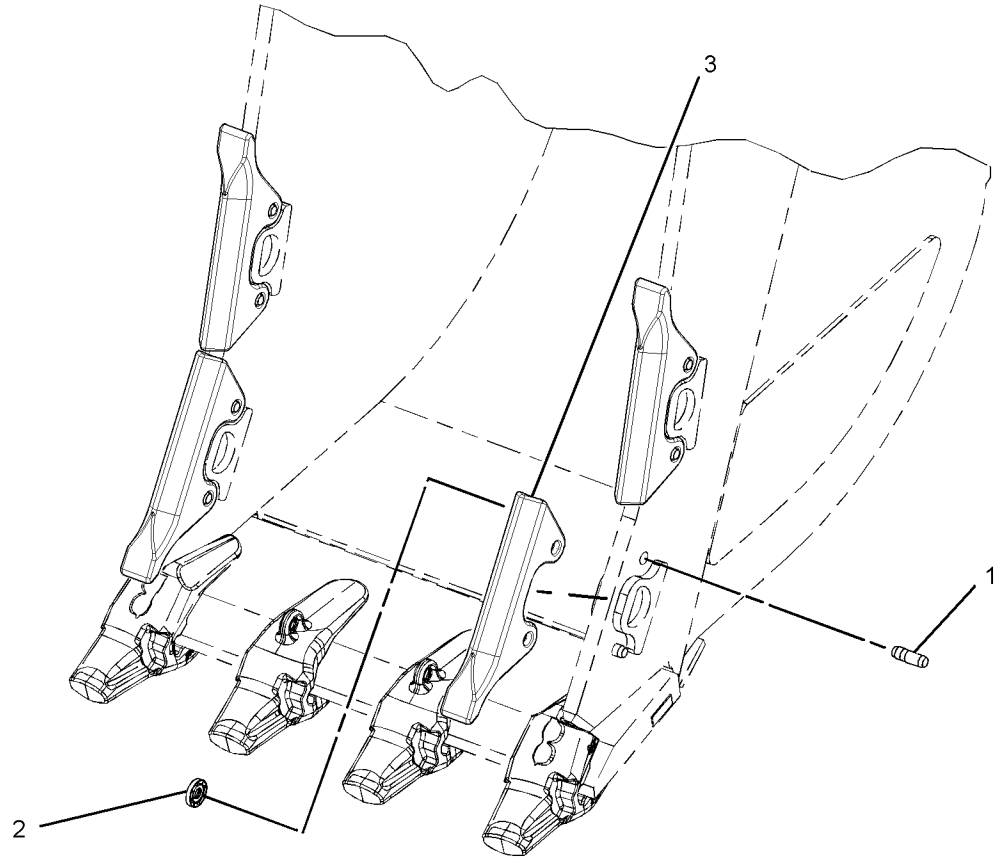

GRÁFICO 1 <FIM> g02351954

459-9812 DEFLETOR (SHROUD)

S/N: MBP1-UP

55 MM DE ESPESSURA

SMCS-6001, 6805, 6816, 6822 **i06820787**

NOTA	REF. NÃO	GRÁFICO REF.	NÚMERO DA PEÇA	QTY	NOME DA PEÇA 1 2 3 4 5 6 (NÍVEL DO PRODUTO)	CONSULTE PÁGINA
					(NO SERVICED PARTS)	

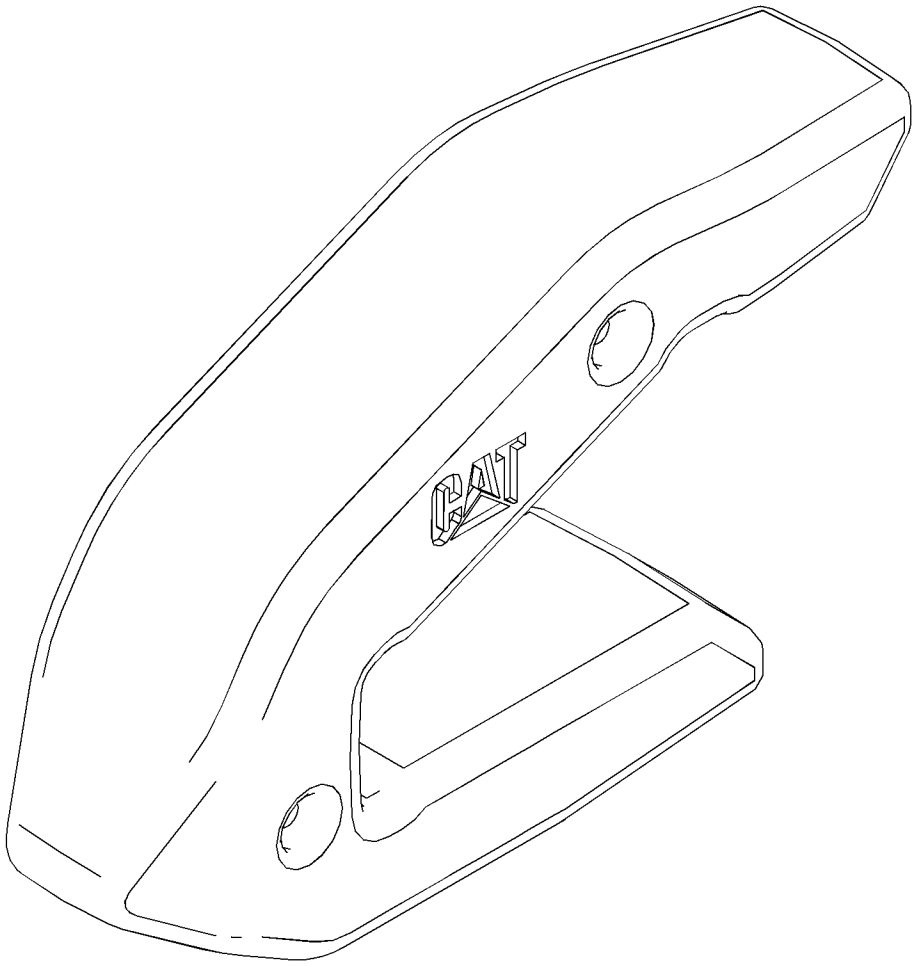

GRÁFICO 1 <FIM> g03864446

459-9814 DEFLETOR (SHROUD)

S/N: MBP1-UP

70 MM DE ESPESSURA

SMCS-6001, 6805, 6816, 6822 **i06820785**

NOTA	REF. NÃO	GRÁFICO REF.	NÚMERO DA PEÇA	QTY	NOME DA PEÇA 1 2 3 4 5 6 (NÍVEL DO PRODUTO)	CONSULTE PÁGINA
					(NO SERVICED PARTS)	

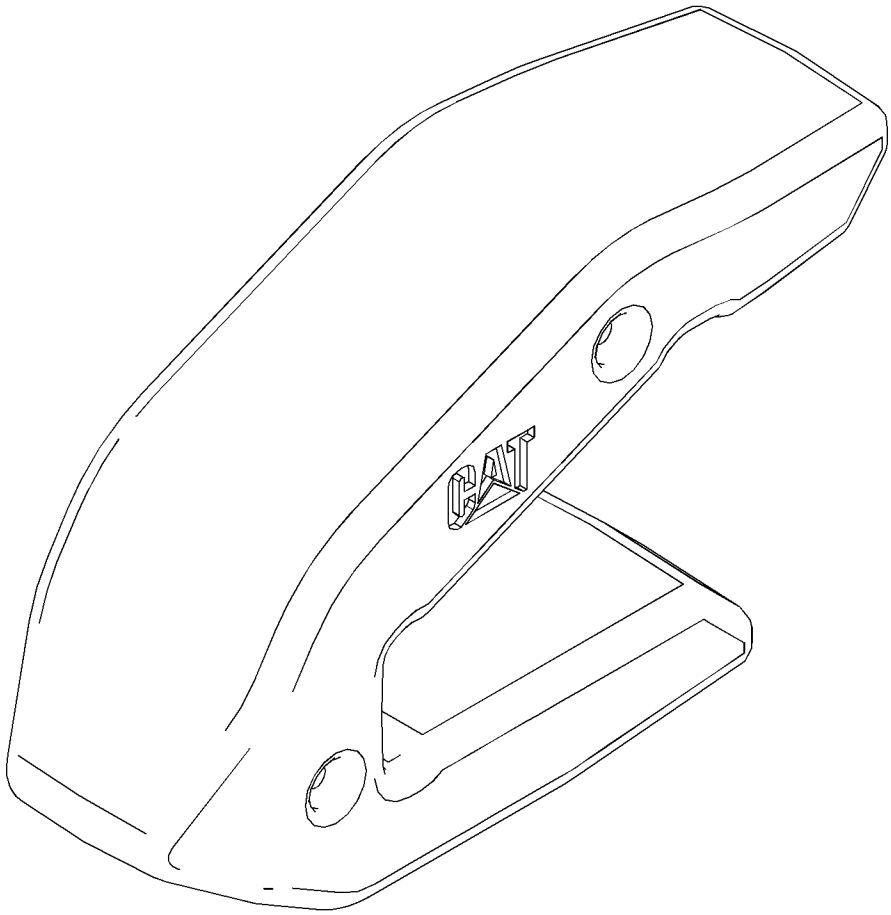

GRÁFICO 1 <FIM> g03864456

459-9823 DEFLETOR (SHROUD)

S/N: MBP1-UP

68 MM DE ESPESSURA

SMCS-6001, 6805, 6816, 6822 **i06820798**

NOTA	REF. NÃO	GRÁFICO REF.	NÚMERO DA PEÇA	QTY	NOME DA PEÇA 1 2 3 4 5 6 (NÍVEL DO PRODUTO)	CONSULTE PÁGINA
					(NO SERVICED PARTS)	

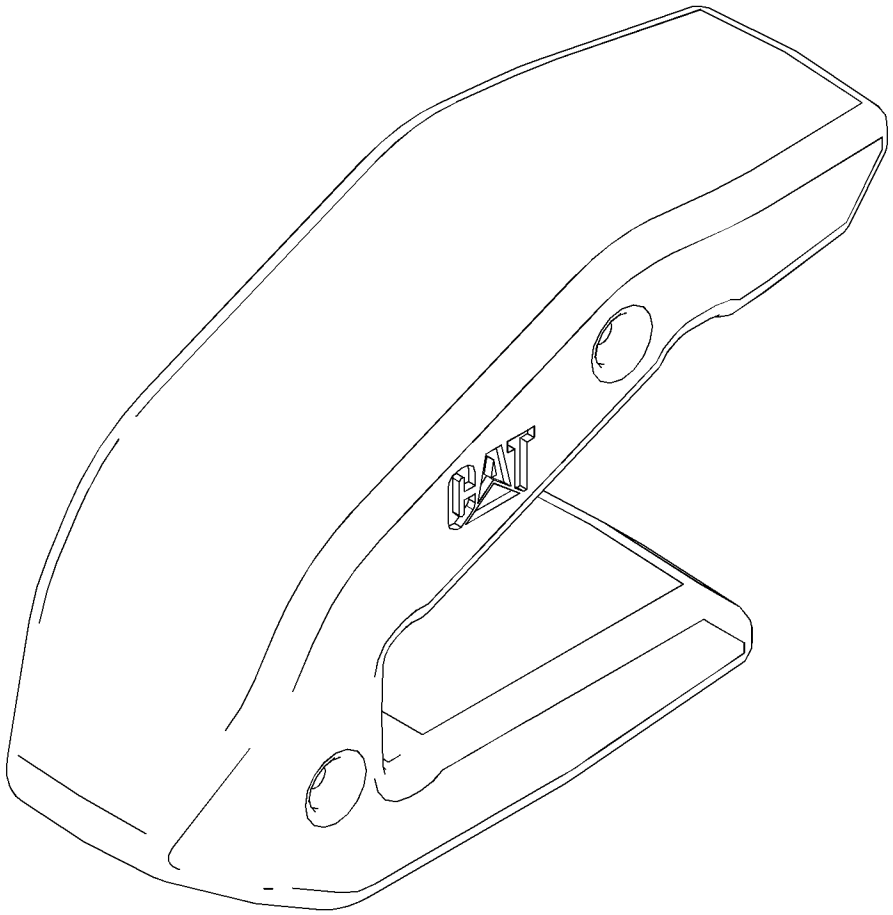

GRÁFICO 1 <FIM> g03864456

195-7120 GRUPO DO CORTADOR LATERAL (SIDECUTTER GP)

S/N: MBP1-UP

SMCS-6813 **i06615130**

NOTA	REF. NÃO	GRÁFICO REF.	NÚMERO DA PEÇA	QTY	NOME DA PEÇA 1 2 3 4 5 6 (NÍVEL DO PRODUTO)	CONSULTE PÁGINA
C	1	1	**368-2856**	2	CORTADOR LATERAL (SIDECUTTER)	
C	2	1	**368-2855**	1	CORTADOR LATERAL (LADO DIREITO) (SIDECUTTER (RH))	
C	3	1	**368-2854**	1	CORTADOR LATERAL (LADO ESQUERDO) (SIDECUTTER (LH))	
	4	1	**2J-3507**	12	PORCA REGULAR (1-8 DE ROSCA) (NUT-FULL (1-8-THD))	
	5	1	**3K-5234**	12	ARRUELA DURA (28X49X6-MM DE ESPESSURA) (WASHER-HARD (28X49X6-MM THK))	
C	6	1	**9S-1363**	12	PARAFUSO (1-8X2,75 POL) (BOLT (1-8X2.75-IN))	

C - ALTERAR DO TIPO ANTERIOR

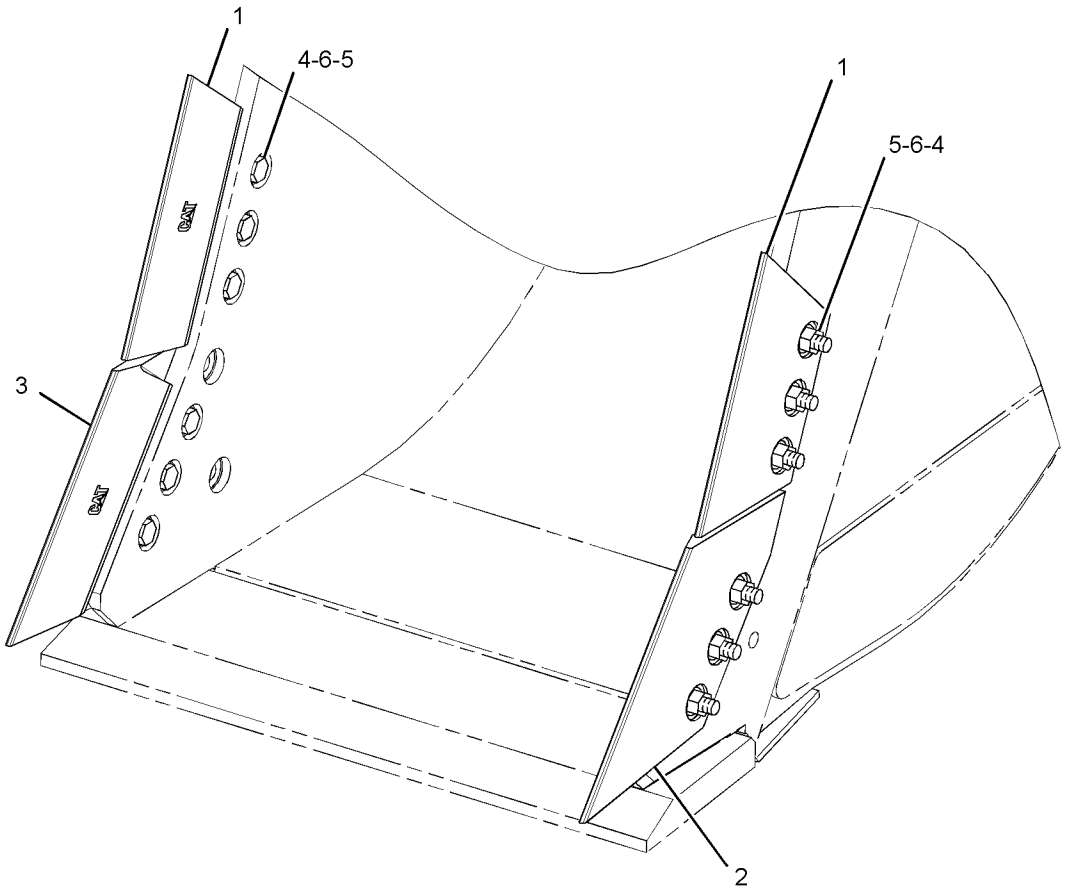

GRÁFICO 1 <FIM> g03495256

357-2685 GRUPO DO CORTADOR LATERAL (SIDECUTTER GP)

S/N: MBP1-UP

SMCS-6813 **i06619680**

NOTA	REF. NÃO	GRÁFICO REF.	NÚMERO DA PEÇA	QTY	NOME DA PEÇA 1 2 3 4 5 6 (NÍVEL DO PRODUTO)	CONSULTE PÁGINA
	1	1	**326-3405**	1	CORTADOR LATERAL (SIDECUTTER)	
	2	1	**326-3406**	1	CORTADOR LATERAL (SIDECUTTER)	
	3	1	**2J-3507**	10	PORCA REGULAR (1-8 DE ROSCA) (NUT-FULL (1-8-THD))	
	4	1	**3K-5234**	10	ARRUELA DURA (28X49X6-MM DE ESPESSURA) (WASHER-HARD (28X49X6-MM THK))	
	5	1	**1D-4637**	10	PARAFUSO (1-8X3,25 POL) (BOLT (1-8X3.25-IN))	

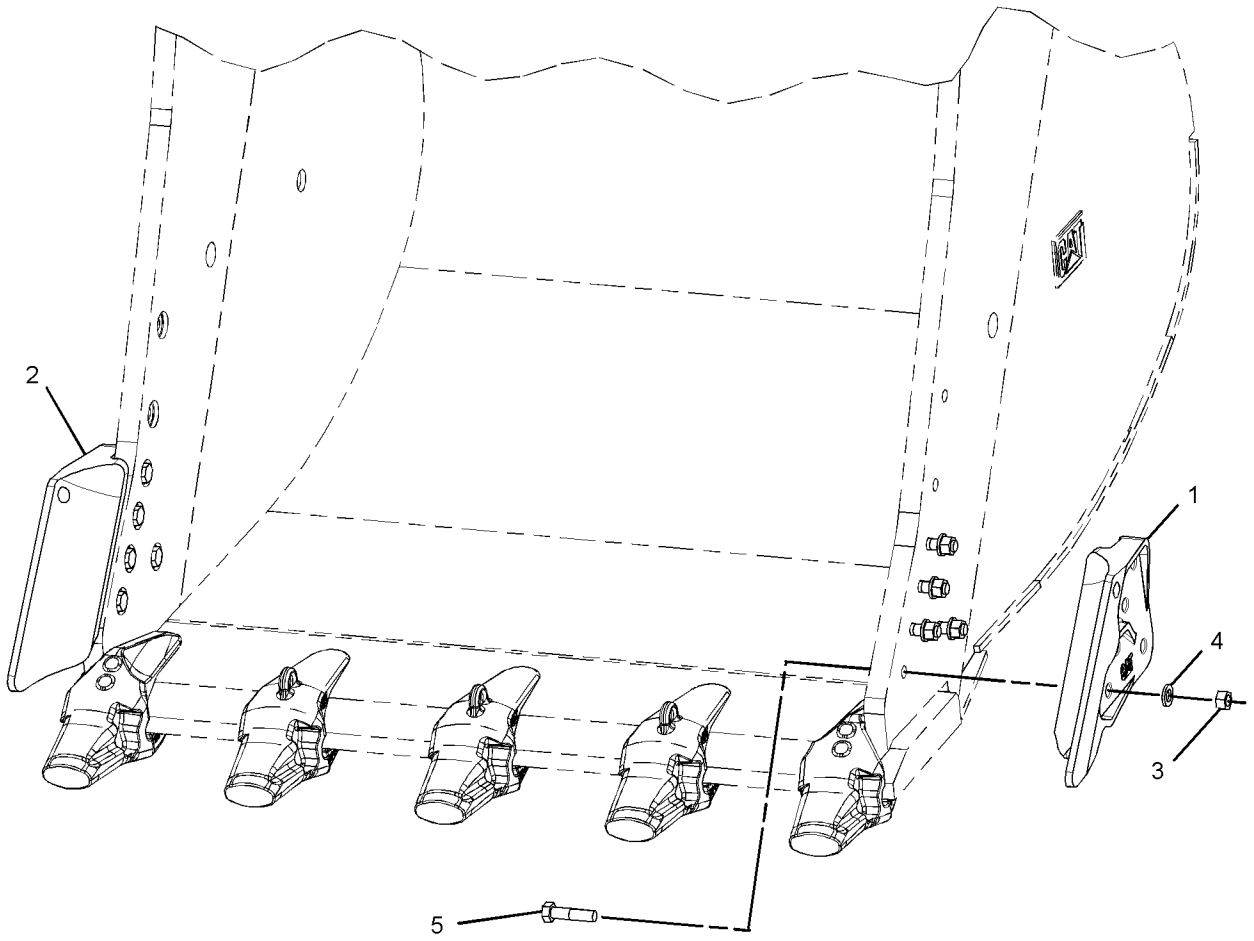

GRÁFICO 1 <FIM> g02358242

357-2698 GRUPO DO CORTADOR LATERAL (SIDECUTTER GP)

S/N: MBP1-UP

SMCS-6813 **i06801160**

NOTA	REF. NÃO	GRÁFICO REF.	NÚMERO DA PEÇA	QTY	NOME DA PEÇA 1 2 3 4 5 6 (NÍVEL DO PRODUTO)	CONSULTE PÁGINA
	1	1	**357-2696**	1	CORTADOR LATERAL (LADO DIREITO) (SIDECUTTER (RH))	
	2	1	**357-2697**	1	CORTADOR LATERAL (LADO ESQUERDO) (SIDECUTTER (LH))	
	3	1	**1D-4635**	8	PARAFUSO (1-8X2,5 POL) (BOLT (1-8X2.5-IN))	
	4	1	**2J-3507**	8	PORCA REGULAR (1-8 DE ROSCA) (NUT-FULL (1-8-THD))	
	5	1	**3K-5234**	8	ARRUELA DURA (28X49X6-MM DE ESPESSURA) (WASHER-HARD (28X49X6-MM THK))	

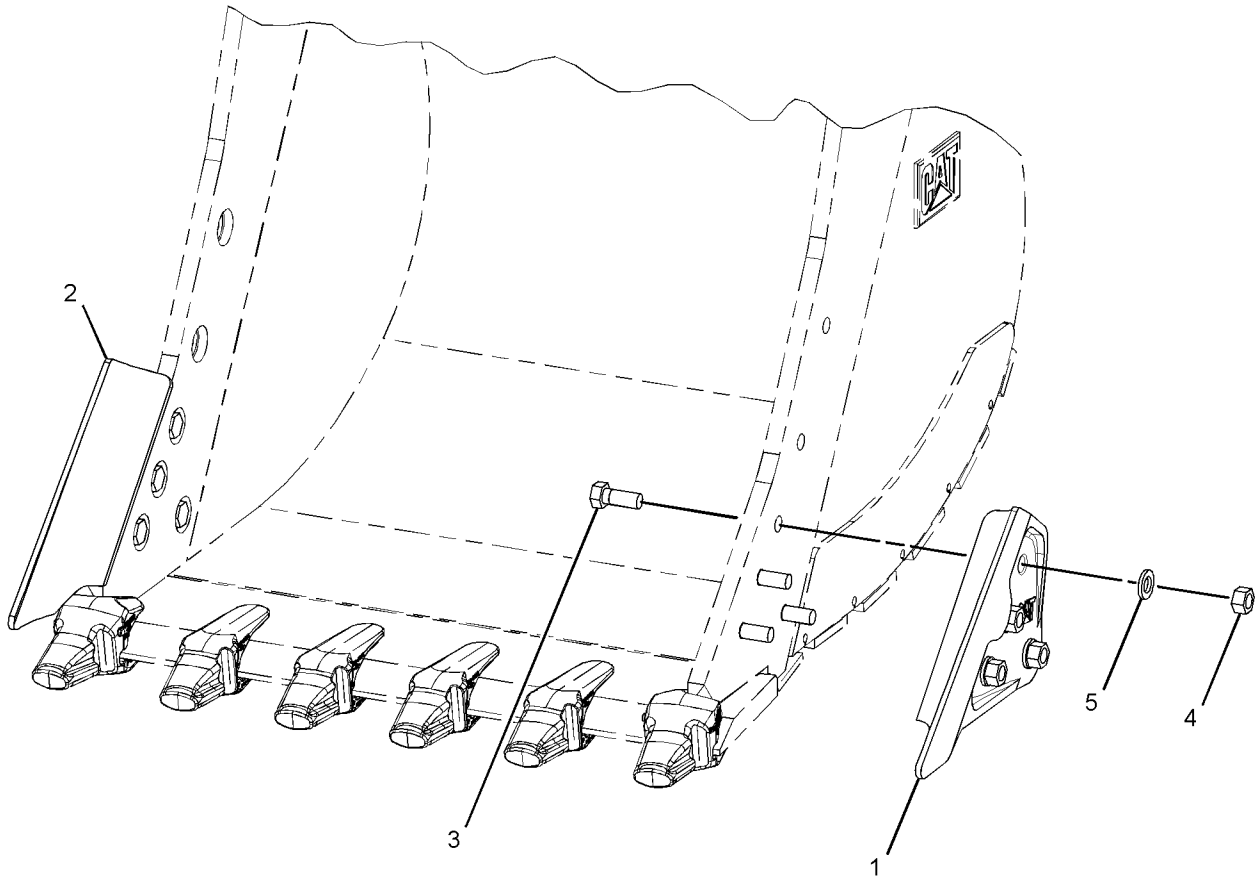

GRÁFICO 1 <FIM> g02266733

229-7122 GRUPO DE PONTAS-PENETRAÇÃO–K-130 (TIP GP-PENETRATION-K-130)

S/N: MBP1-UP

NÚMEROE DE 388-2091 ARRANJO DA CAÇAMBA-ROCHA, SERVIÇO EXTREMO

SMCS-6805 **i06615113**

NOTA	REF. NÃO	GRÁFICO REF.	NÚMERO DA PEÇA	QTY	NOME DA PEÇA 1 2 3 4 5 6 (NÍVEL DO PRODUTO)	CONSULTE PÁGINA
	1	1	**470-7975**	1	PONTA-PENETRAÇÃO (K-130) (TIP-PENETRATION (K-130))	
	2	1	**220-9130**	1	RETENTOR-FPS (K-130) (RETAINER-G.E.T. (K-130))	

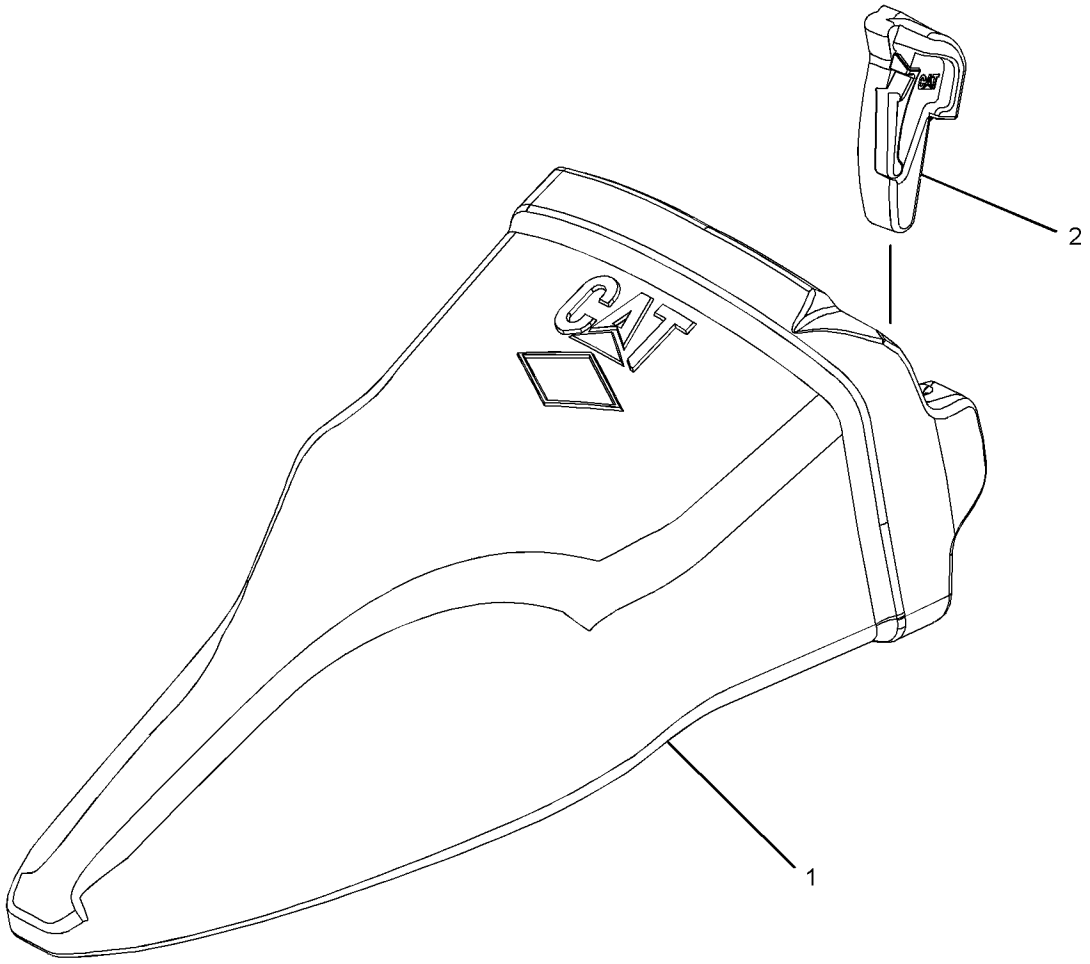

GRÁFICO 1 <FIM> g01626161

229-7123 GRUPO DE PONTAS-MAIS PENETRAÇÃO–K-130, OLHAL DE LEVANTAMENTO (TIP GP-PENETRATION PLUS–K-130, OLHAL DE LEVANTAMENTO)

S/N: MBP1-UP

SMCS-6805 **i06615094**

NOTA	REF. NÃO	GRÁFICO REF.	NÚMERO DA PEÇA	QTY	NOME DA PEÇA 1 2 3 4 5 6 (NÍVEL DO PRODUTO)	CONSULTE PÁGINA
	1	1	**220-9130**	1	RETENTOR-FPS (K-130) (RETAINER-G.E.T. (K-130))	
	2	1	**467-9813**	1	PONTA-PENETRAÇÃO EXTRA (K-130, OLHAL DE LEVANTAMENTO) (TIP-PENETRATION PLUS (K-130, LIFTING EYE))	

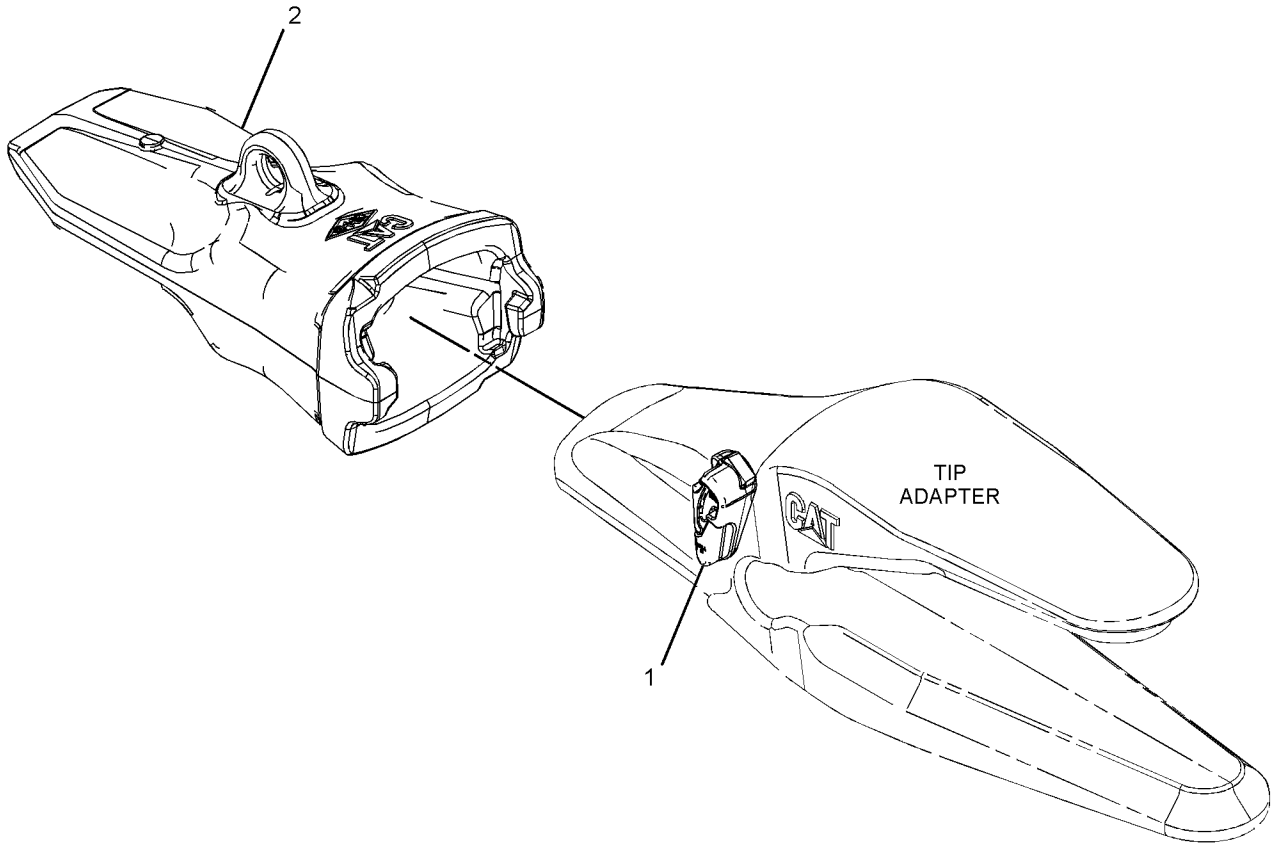

GRÁFICO 1 <FIM> g01258043

309-1124 GRUPO DE PONTAS-MAIS PENETRAÇÃO–K-110 (TIP GP-PENETRATION PLUS–K-110)

S/N: MBP1-UP

SMCS-6805 **i06599280**

NOTA	REF. NÃO	GRÁFICO REF.	NÚMERO DA PEÇA	QTY	NOME DA PEÇA 1 2 3 4 5 6 (NÍVEL DO PRODUTO)	CONSULTE PÁGINA
	1	1	**286-2110**	1	RETENTOR-FPS (K-110) (RETAINER-G.E.T. (K-110))	
	2	1	**467-9823**	1	PONTA-ALTA PENETRAÇÃO (K-110) (TIP-HEAVY PENETRATION (K-110))	

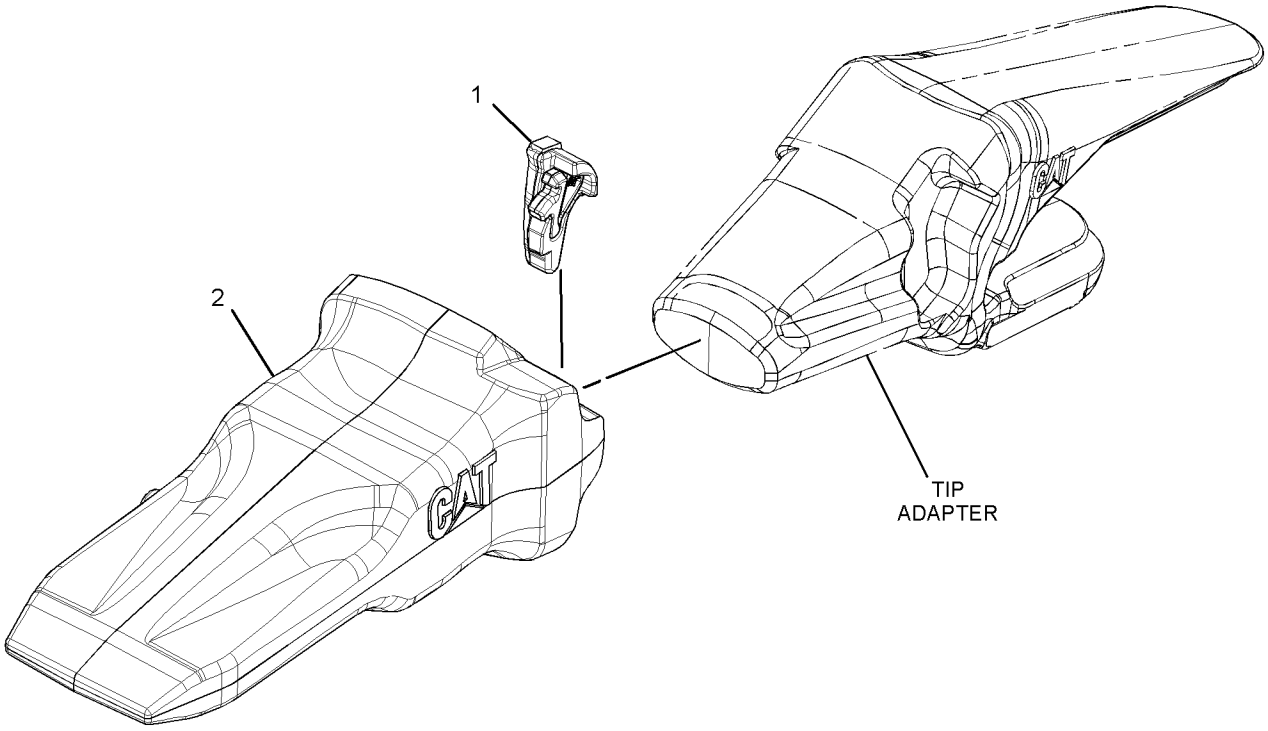

GRÁFICO 1 <FIM> g01478333

389-5746 PONTA-LONGA–J-450 (TIP-LONG-J-450)

S/N: MBP1-UP
REFORÇADO

SMCS-6805 **i06820818**

NOTA	REF. NÃO	GRÁFICO REF.	NÚMERO DA PEÇA	QTY	NOME DA PEÇA 1 2 3 4 5 6 (NÍVEL DO PRODUTO)	CONSULTE PÁGINA
			NO SERVICED PARTS			

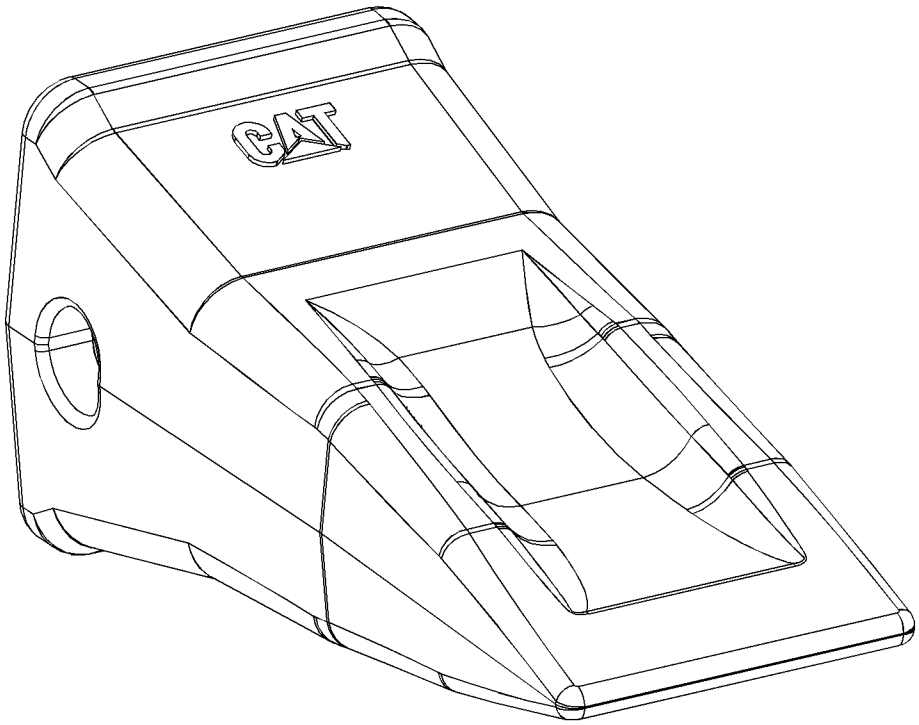

GRÁFICO 1 <FIM> g03826476

449-2167 PONTA-LONGA–J-450 (TIP-LONG–J-450)

S/N: MBP1-UP

SMCS-6805 **i06820809**

NOTA	REF. NÃO	GRÁFICO REF.	NÚMERO DA PEÇA	QTY	NOME DA PEÇA 1 2 3 4 5 6 (NÍVEL DO PRODUTO)	CONSULTE PÁGINA
					NO SERVICED PARTS	

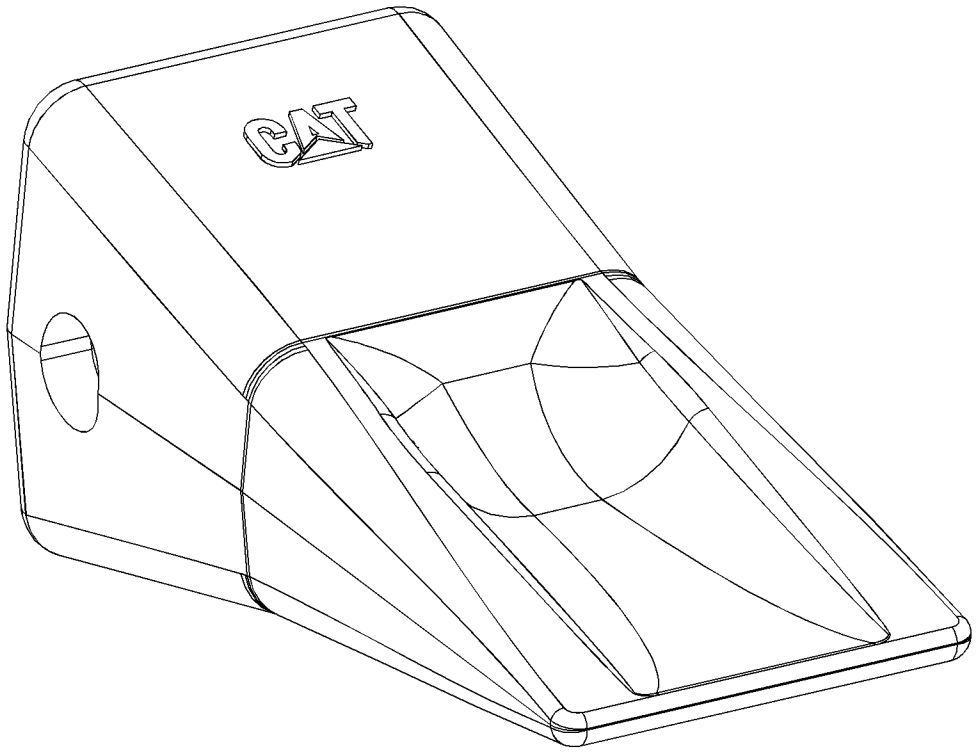

GRÁFICO 1 <FIM> g03826487

389-5747 PONTA-PENETRAÇÃO EXTRA–J-450 (TIP-PENETRATION PLUS–J-450)

S/N: MBP1-UP

REFORÇADO

SMCS-6805 **i06820817**

NOTA	REF. NÃO	GRÁFICO REF.	NÚMERO DA PEÇA	QTY	NOME DA PEÇA 1 2 3 4 5 6 (NÍVEL DO PRODUTO)	CONSULTE PÁGINA
			NO SERVICED PARTS			

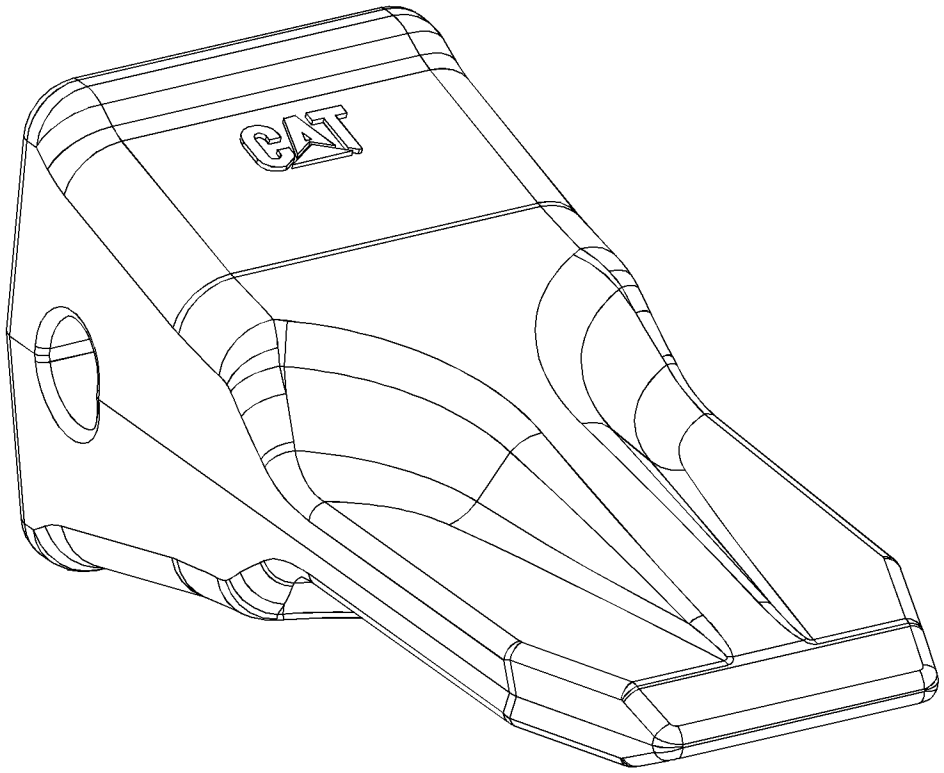

GRÁFICO 1 <FIM> g03826480

416-1798 GRUPO DE AR-CONDICIONADO E MONTAGEM (AIR CONDITIONER & MOUNTING GP)

S/N: MBP1-UP

NÚMEROE DE 449-0349 ARRANJO DO AR CONDICIONADO

SMCS-7320 **i06175542**

NOTA	REF. NÃO	GRÁFICO REF.	NÚMERO DA PEÇA	QTY	NOME DA PEÇA 1 2 3 4 5 6 (NÍVEL DO PRODUTO)	CONSULTE PÁGINA
	1	1	**111-4836**	3	GRAMPO (CLIP)	
	2	1	**235-8874**	1	SENSOR DE TEMPERATURA (AR AMBIENTE) (SENSOR-TEMPERATURE (AMBIENT AIR))	
	3	1	**235-8875**	1	SUPORTE (BRACKET)	
	4	1	**235-9005**	1	CONJUNTO DE CHICOTE DO AQUECEDOR E DO AR CONDICIONADO (LADO DE BAIXA) (HARNESS AS-HEATER & AIR COND (LOW SIDE))	
Y	5	1	**316-8916**	1	GRUPO DO AR-CONDICIONADO (AIR CONDITIONER GP)	635
	6	1	**396-6895**	1	CONJUNTO DA TAMPA DO CONTROLE (PANEL AS-CONTROL)	
	7	1	**416-1802**	1	CONJUNTO DE CHICOTE DO AQUECEDOR E DO AR CONDICIONADO (LADO ALTO) (HARNESS AS-HEATER & AIR COND (HIGH SIDE))	
	8	1	**119-5026**	4	PARAFUSO DE CABEÇA PANELA (10-16X0,63 POL) (SCREW-PAN HEAD (10-16X0.63-IN))	
	9	1	**3S-2093**	1	CABO TIPO CINTA (STRAP-CABLE)	
	10	1	**4P-7581**	1	GRAMPO (ESCADA) (CLIP (LADDER))	
M	11	1	**5C-9553**	1	PARAFUSO (M6X1X16 MM) (BOLT (M6X1X16-MM))	
	12	1	**7X-7729**	7	ARRUELA (11X25X3 MM DE ESPESSURA) (WASHER (11X25X3-MM THK))	
	13	1	**8T-4121**	3	ARRUELA DURA (11X21X2,5 MM DE ESPESSURA) (WASHER-HARD (11X21X2.5-MM THK))	
M	14	1	**8T-4136**	7	PARAFUSO (M10X1,5X25 MM) (BOLT (M10X1.5X25-MM))	
M	15	1	**8T-4137**	3	PARAFUSO (M10X1,5X20 MM) (BOLT (M10X1.5X20-MM))	
	16	1	**9X-8256**	1	ARRUELA (6,6X12X2 MM DE ESPESSURA) (WASHER (6.6X12X2-MM THK))	
	17	1	**235-8950**	2	GRAMPO (CLIP)	

M - PEÇA MÉTRICA
Y - ILUSTRAÇÃO INDIVIDUAL

416-1798 GRUPO DE AR-CONDICIONADO E MONTAGEM (AIR CONDITIONER & MOUNTING GP) (continuação)

i06175542

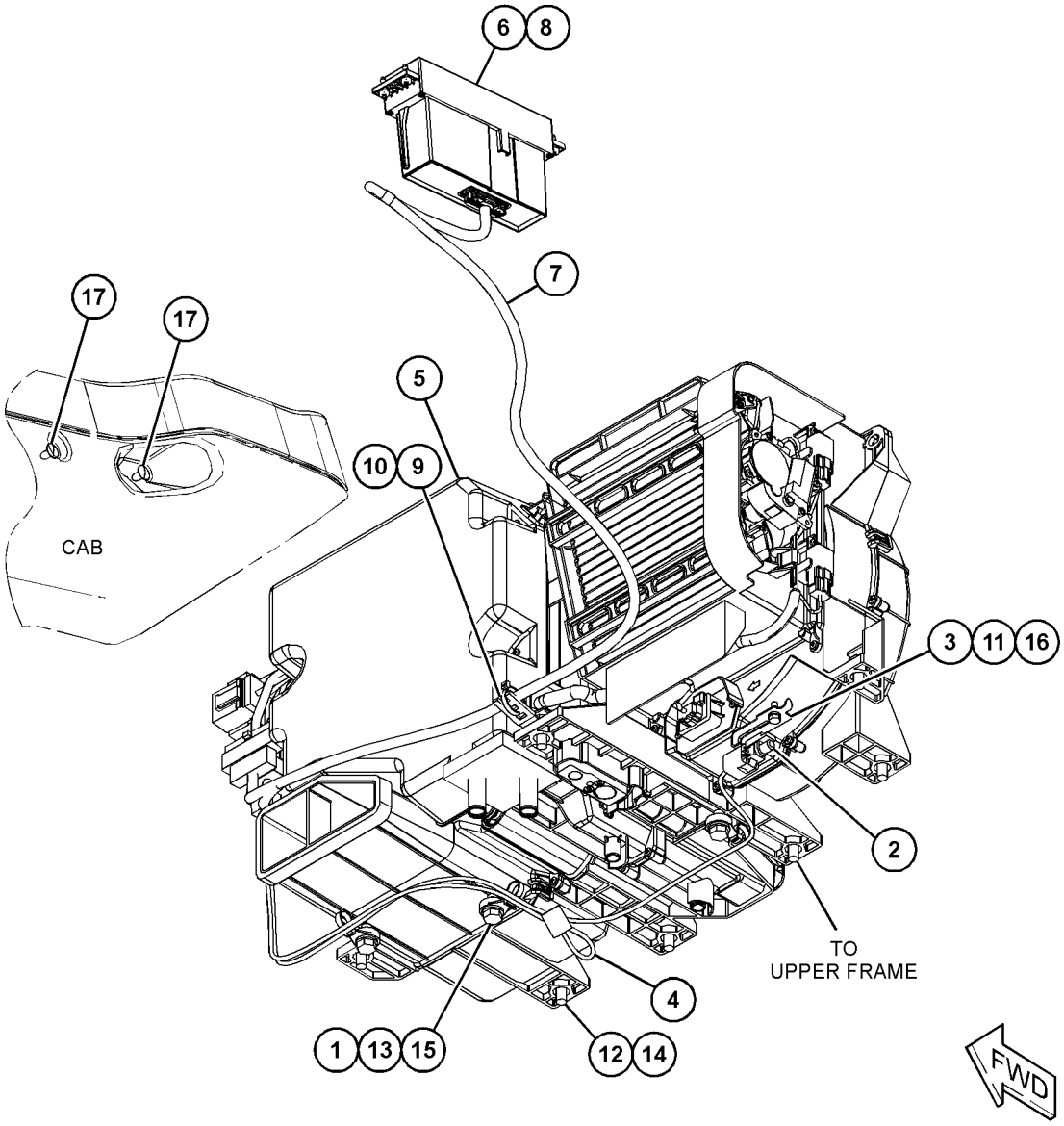

GRÁFICO 1 <FIM> g03785323

449-0349 ARRANJO DO AR CONDICIONADO (AIR CONDITIONER AR)

S/N: MBP1-UP

NÚMEROE DE 486-5840 GRUPO DA CABINE

SMCS-7320 **i06093033**

NOTA	NÚMERO DA PEÇA	QTY	NOME DA PEÇA 1 2 3 4 5 6 (NÍVEL DO PRODUTO)	CONSULTE PÁGINA
Y	*416-1798*	1	GRUPO DE AR-CONDICIONADO E MONTAGEM (AIR CONDITIONER & MOUNTING GP)	632
Y	*340-6524*	1	GRUPO DE DUTO-AR DA CABINE (DUCT GP-CAB AIR)	675

Y - ILUSTRAÇÃO INDIVIDUAL

<FIM>

316-8916 GRUPO DO AR-CONDICIONADO (AIR CONDITIONER GP)

S/N: MBP1-UP

NÚMEROE DE 416-1798 GRUPO DE AR-CONDICIONADO E MONTAGEM

SMCS-7320 **i03423324**

NOTA	REF. NÃO	GRÁFICO REF.	NÚMERO DA PEÇA	QTY	NOME DA PEÇA 1 2 3 4 5 6 (NÍVEL DO PRODUTO)	CONSULTE PÁGINA
	1	1	**185-8300**	35	PARAFUSO ROSCADO (SCREW-TAPPING)	
	2	1	**185-8302**	3	PARAFUSO ROSCADO (SCREW-TAPPING)	
	3	1	**245-7817**	2	CONJUNTO DO MOTOR (MOTOR AS)	
	4	1	**245-7818**	3	GRAMPO (CLIP)	
	5	1	**245-7819**	2	GRAMPO (CLIP)	
	6	1	**245-7820**	1	TAMPA DIANTEIRA (COVER-FRONT)	
	7	1	**245-7825**	1	ISOLANTE (INSULATOR)	
	8	1	**245-7826**	1	ISOLANTE (INSULATOR)	
	9	1	**245-7827**	1	ISOLANTE (INSULATOR)	
	10	1	**245-7828**	1	ISOLANTE (INSULATOR)	
	11	1	**245-7829**	1	GAXETA (PACKING)	
	12	1	**245-7830**	1	GRAMPO (CLIP)	
	13	1	**245-7831**	1	CONJUNTO DE SENSOR DE TEMPERATURA (LÍQUIDO ARREFECEDOR) (SENSOR AS-TEMPERATURE (COOLANT))	
	14	1	**245-7832**	1	CONJUNTO DE CONTROLE (CONTROL AS)	
	15	1	**245-7833**	1	CONJUNTO DO NÚCLEO-AQUECEDOR (CORE AS-HEATER)	
	16	1	**245-7834**	1	CONJUNTO DE AMORTECEDOR (DAMPER AS)	
	17	1	**245-7835**	1	CONJUNTO DE SENSOR DE TEMPERATURA (TEMPERATURA DO AR AMBIENTE) (SENSOR AS-TEMPERATURE (AMBIENT AIR TEMP))	
Y	18	1	**245-7836**	1	GRUPO DE BOBINA-EVAPORADOR (COIL GP-EVAPORATOR)	649
	19	1	**245-7838**	1	GAXETA (PACKING)	
	20	1	**245-7839**	1	CONJUNTO DO MOTOR (WITH VENTILADOR) (MOTOR AS (WITH FAN))	
Y	21	1	**245-7846**	1	GRUPO DE CONTROLE-AQUECEDOR E AR-CONDICIONADO (ADMISSÃO DE AR) (CONTROL GP-HEAT & AIR COND (AIR INLET))	666
	22	1	**245-7847**	1	CONJUNTO DE CHICOTE DO AQUECEDOR E DO AR CONDICIONADO (HARNESS AS-HEATER & AIR COND)	
	23	1	**245-7856**	3	PARAFUSO ROSCADO (SCREW-TAPPING)	
	24	1	**293-1137**	1	CONJUNTO DE FILTRO-AR (AR-CONDICIONADO) (FILTER AS-AIR (AIR CONDITIONER))	
		1	**245-7823**	1	ELEMENTO FILTRANTE-AR DA CABINE (FILTER ELEMENT-CAB AIR)	
		1	**245-7824**	1	GAXETA (PACKING)	
	25	1	**316-8846**	1	PLACA (PLATE)	
	26	1	**316-8847**	2	HASTE (ROD)	
	27	1	**316-8849**	1	HASTE (ROD)	
	28	1	**316-8918**	1	PLACA (PLATE)	
	29	1	**316-8920**	1	HASTE (ROD)	
	30	1	**316-8921**	1	HASTE (ROD)	

Y - ILUSTRAÇÃO INDIVIDUAL

316-8916 GRUPO DO AR-CONDICIONADO (AIR CONDITIONER GP) (continuação) **i03423324**

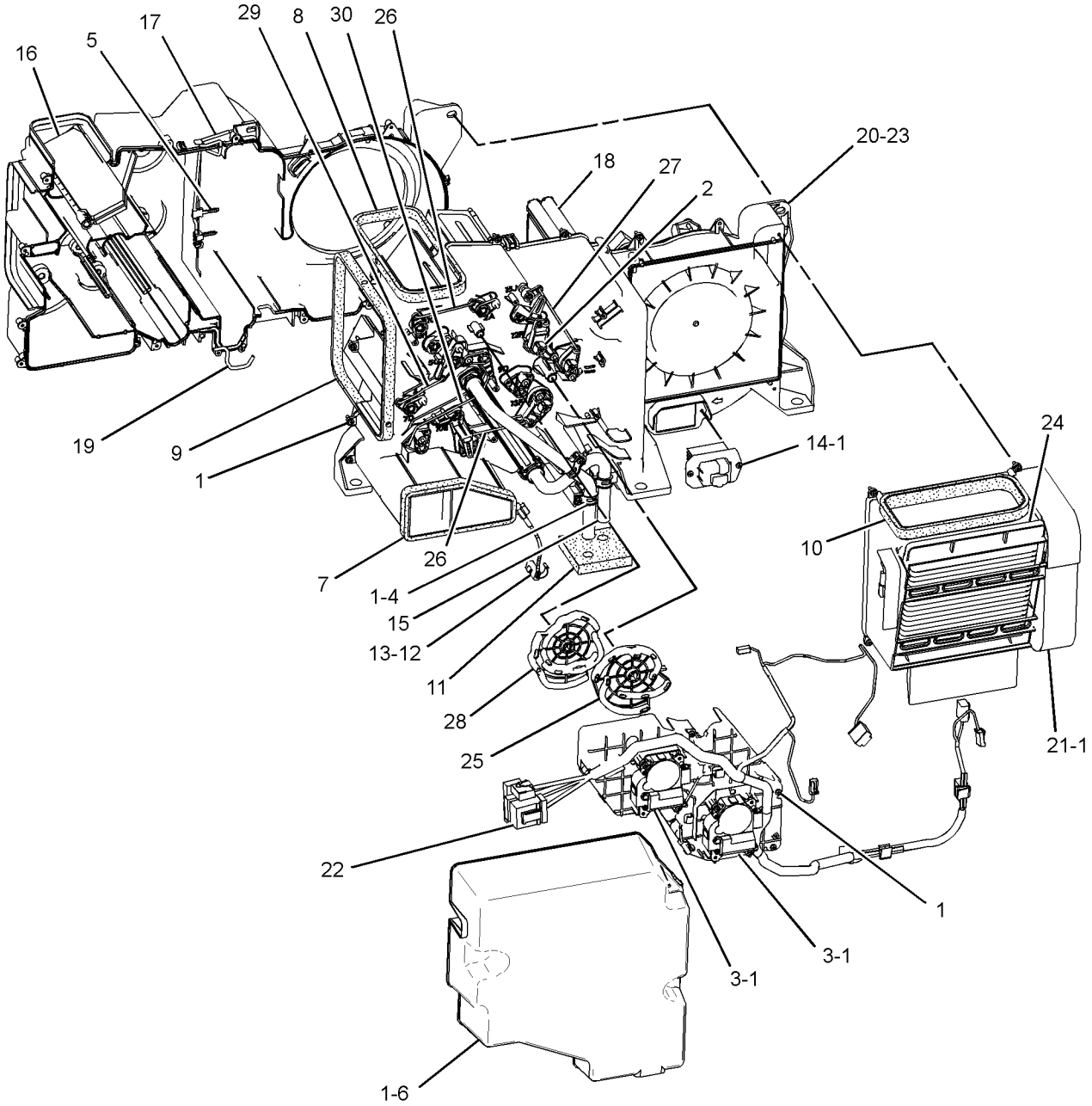

FRONT VIEW
(UPPER RIGHT)

GRÁFICO 1 <FIM> g01684274

259-7346 GRUPO DO APOIO DE BRAÇO–LADO DIREITO (ARMREST GP-LADO DIREITO)

S/N: MBP1-UP

NÚMEROE DE 459-2731 GRUPO DO CONSOLE DO OPERADOR

SMCS-7307 **i05509636**

NOTA	REF. NÃO	GRÁFICO REF.	NÚMERO DA PEÇA	QTY	NOME DA PEÇA 1 2 3 4 5 6 (NÍVEL DO PRODUTO)	CONSULTE PÁGINA
M	1	1	**171-7325**	3	PARAFUSO ROSCADO (M5X0,8 DE ROSCA) (SCREW-TAPPING (M5X0.8-THD))	
M	2	1	**185-8286**	2	PARAFUSO DE MÁQUINA (M4X0,7X8 MM) (SCREW-MACHINE (M4X0.7X8-MM))	
	3	1	**235-8951**	1	CONJUNTO DO SUPORTE (SUPPORT AS)	
	4	1	**235-8996**	1	TAMPA (COVER)	
	5	1	**235-8997**	1	BOTÃO (KNOB)	
	6	1	**259-7345**	1	Amortecedora (CUSHION)	

M - PEÇA MÉTRICA

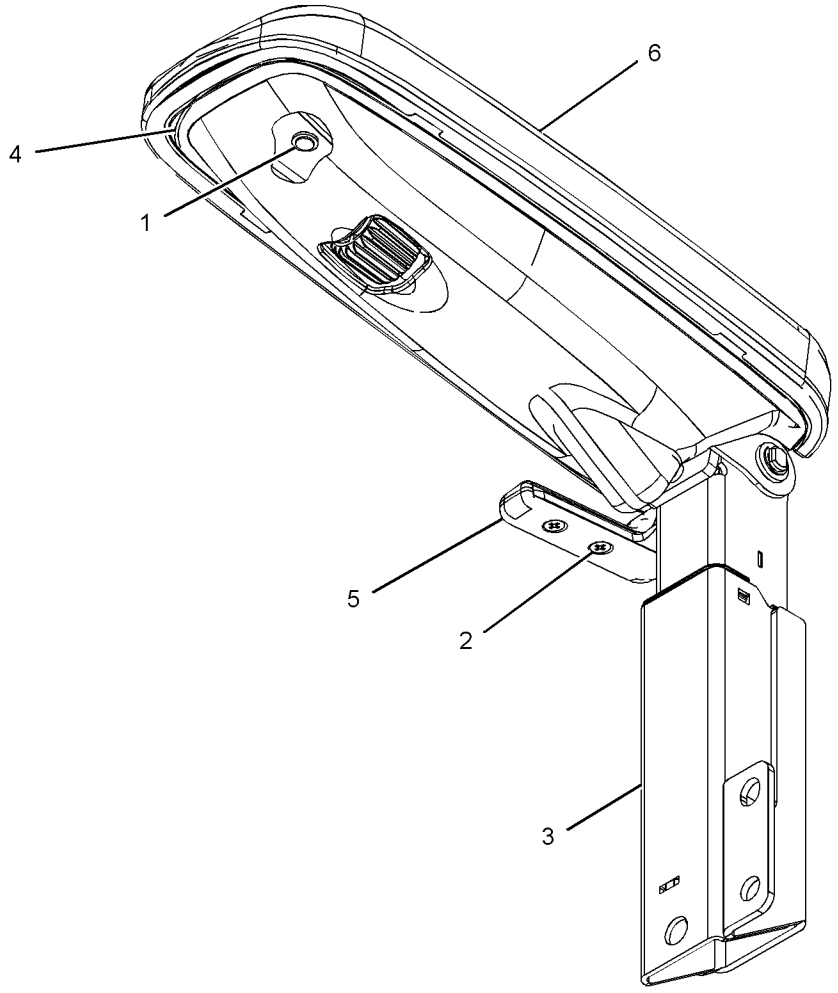

GRÁFICO 1 <FIM> g03482800

259-7347 GRUPO DO APOIO DE BRAÇO–LADO ESQUERDO (ARMREST GP-LADO ESQUERDO)

S/N: MBP1-UP

NÚMEROE DE 421-1434 GRUPO DO CONSOLE DO OPERADOR

SMCS-7307 **i02604406**

NOTA	REF. NÃO	GRÁFICO REF.	NÚMERO DA PEÇA	QTY	NOME DA PEÇA 1 2 3 4 5 6 (NÍVEL DO PRODUTO)	CONSULTE PÁGINA
M	1	1	**171-7325**	3	PARAFUSO ROSCADO (M5X0,8 DE ROSCA) (SCREW-TAPPING (M5X0.8-THD))	
M	2	1	**185-8286**	2	PARAFUSO DE MÁQUINA (M4X0,7X8 MM) (SCREW-MACHINE (M4X0.7X8-MM))	
	3	1	**235-8952**	1	CONJUNTO DO SUPORTE (SUPPORT AS)	
	4	1	**235-8996**	1	TAMPA (COVER)	
	5	1	**235-8998**	1	BOTÃO (KNOB)	
	6	1	**259-7345**	1	Amortecedora (CUSHION)	

M - PEÇA MÉTRICA

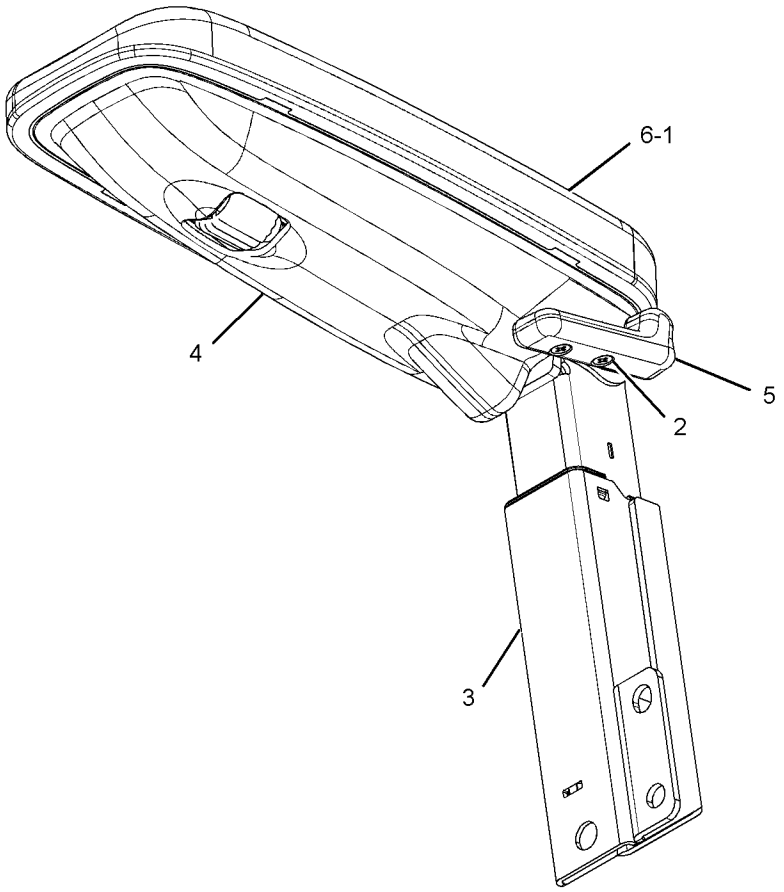

GRÁFICO 1 <FIM> g01210886

346-7375 GRUPO DE SUPORTE DE FIXAÇÃO–ESPELHO (BRACKET GP-MOUNTING-ESPELHO)

S/N: MBP1-UP

NÚMEROE DE 334-6541 GRUPO DA CABINE

SMCS-0635 **i03990650**

NOTA	REF. NÃO	GRÁFICO REF.	NÚMERO DA PEÇA	QTY	NOME DA PEÇA 1 2 3 4 5 6 (NÍVEL DO PRODUTO)	CONSULTE PÁGINA
	1	1	**2U-2552**	5	ARRUELA DE PRESSÃO (LOCKWASHER)	
M	2	1	**6V-5683**	3	PARAFUSO (M6X1X16 MM) (BOLT (M6X1X16-MM))	
M	3	1	**9X-6153**	2	PARAFUSO (M6X1X10 MM) (BOLT (M6X1X10-MM))	
					PARTS SHOWN IN GRAPHIC(S) WITHOUT A REFERENCE NUMBER ARE NOT SERVICED SEPARATELY	

M - PEÇA MÉTRICA

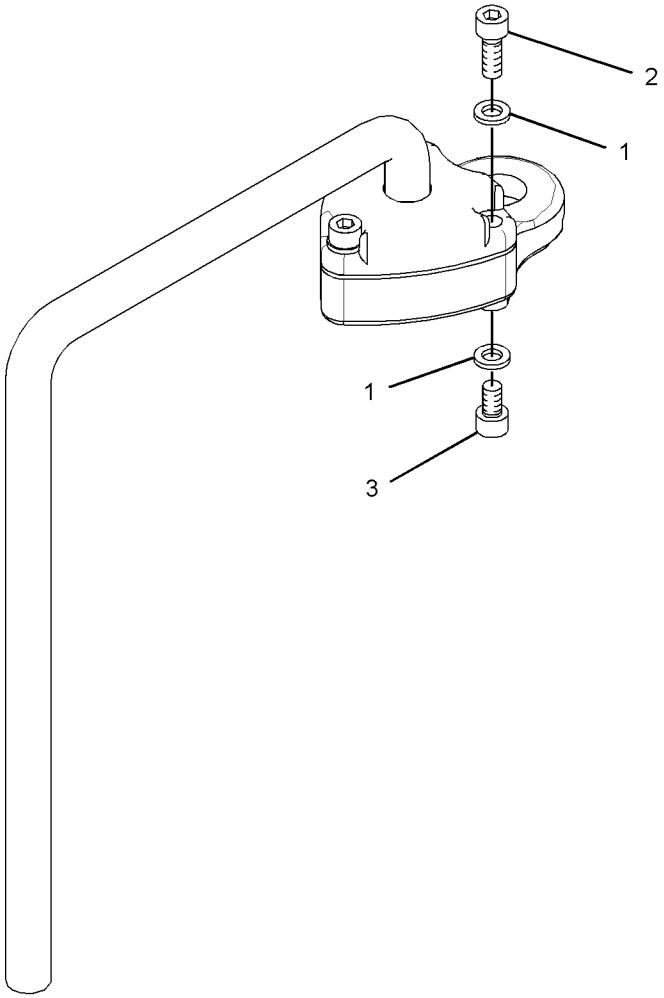

GRÁFICO 1 <FIM> g01962144

334-6541 GRUPO DA CABINE—EXTERIOR (CAB GP-EXTERIOR)

S/N: MBP1-UP

NÚMEROE DE 448-7741 GRUPO DA CABINE

SMCS-7301, 7325 **i06062088**

NOTA	REF. NÃO	GRÁFICO REF.	NÚMERO DA PEÇA	QTY	NOME DA PEÇA 1 2 3 4 5 6 (NÍVEL DO PRODUTO)	CONSULTE PÁGINA
	1	1	**156-6599**	1	PERCUSSOR (STRIKER)	
	2	1	**164-0515**	1	JUNTA (JOINT)	
	3	1	**167-7042**	2	RETENTOR (SEAL)	
M	5	1	**189-2864**	2	PARAFUSO DE CABEÇA CHATA (M8X1,25X30 MM) (SCREW-FLAT HEAD (M8X1.25X30-MM))	
C	6	1	**4B-4278**	3	ARRUELA (10,2X20,5X1,6 MM DE ESPESSURA) (WASHER (10.2X20.5X1.6-MM THK))	
	7	1	**383-5666**	1	CONJUNTO DA TRAVA (LATCH AS)	
	8	1	**353-1887**	1	TAMPA (COVER)	
CY	9	1	**443-7858**	1	GRUPO DE ESPELHOS RETROVISORES (MIRROR GP-REAR VIEW)	702
	10	1	**334-6542**	1	CORRIMÃO (HANDRAIL)	
	11	1	**334-6546**	1	CORRIMÃO (HANDRAIL)	
	12	1	**334-6549**	1	PROTETOR (GUARD)	
	13	1	**334-6550**	1	CONJUNTO DE CABOS (CABLE AS)	
	14	1	**334-6551**	1	HASTE (ROD)	
Y	15	1	*334-6552*	1	GRUPO DA ALAVANCA-PORTA DA CABINE (LEVER GP-CAB DOOR)	695
Y	16	1	*334-6557*	1	GRUPO DA ALAVANCA-PORTA DA CABINE (LEVER GP-CAB DOOR)	696
	17	1	**334-6562**	1	CONJUNTO DE SUPORTE (BRACKET AS)	
	18	1	**334-6564**	2	FIXADOR (HOLDER)	
	19	1	**334-6565**	1	SUPORTE (BRACKET)	
	20	1	**334-6566**	1	PARAR (STOP)	
	21	1	**334-6567**	1	TAMPA (COVER)	
Y	22	1	**334-6568**	1	GRUPO DA TAMPA-CABINE (EXTERIOR) (COVER GP-CAB (EXTERIOR))	672
	23	1	**340-6586**	1	GRAMPO (CLIP)	
	24	1	**340-6587**	1	ILHÓ (GROMMET)	
Y	25	1	**346-7375**	1	GRUPO DE SUPORTE DE FIXAÇÃO (ESPELHO) (BRACKET GP-MOUNTING (MIRROR))	639
M	27	1	**099-0823**	3	PARAFUSO DE MÁQUINA (M6X1X6 MM) (SCREW-MACHINE (M6X1X6-MM))	
C	28	1	**7X-7729**	4	ARRUELA (11X25X3 MM DE ESPESSURA) (WASHER (11X25X3-MM THK))	
M	29	1	**127-0580**	2	PARAFUSO DE CABEÇA CHATA (M8X1,25X20 MM) (SCREW-FLAT HEAD (M8X1.25X20-MM))	
M	30	1	**128-2135**	1	PARAFUSO DE CABEÇA DE COGUMELO (M6X1X13 MM) (SCREW-TRUSS HEAD (M6X1X13-MM))	
	31	1	**176-1986**	1	CONJUNTO DA LÂMPADA DO TETO (LAMP AS-DOME)	
		1	**201-4417**	1	LÂMPADA (24 V, 10 W) (LAMP (24-VOLT, 10-WATT))	
	32	1	**1R-5998**	4	ARRUELA DE PRESSÃO (LOCKWASHER)	
M	33	1	**3E-8020**	6	PARAFUSO DE CABEÇA DE COGUMELO (M6X1X25 MM) (SCREW-TRUSS HEAD (M6X1X25-MM))	
M	34	1	**095-0755**	2	PARAFUSO DE MÁQUINA (M4X0,7X12 MM) (SCREW-MACHINE (M4X0.7X12-MM))	
	35	1	**4I-1205**	2	PÁRA-CHOQUE (BUMPER)	
M	36	1	**8T-4137**	2	PARAFUSO (M10X1,5X20 MM) (BOLT (M10X1.5X20-MM))	
	38	1	**4I-4270**	1	SUPORTE-VIDRO (HOLDER-GLASS)	
	39	1	**5C-7793**	1	GANCHO-CASACO (HOOK-COAT)	
M	40	1	**8T-4133**	5	PORCA (M10X1,5 DE ROSCA) (NUT (M10X1.5-THD))	
CM	41	1	**451-2180**	1	PARAFUSO (M16X2X35 MM) (BOLT (M16X2X35-MM))	

334-6541 GRUPO DA CABINE (CAB GP) (continuação) **i06062088**

NOTA	REF. NÃO	GRÁFICO REF.	NÚMERO DA PEÇA	QTY	NOME DA PEÇA 1 2 3 4 5 6 (NÍVEL DO PRODUTO)	CONSULTE PÁGINA
M	42	1	**9X-2041**	2	PARAFUSO DE CABEÇA DE COGUMELO (M10X1,5X20 MM) (SCREW-TRUSS HEAD (M10X1.5X20-MM))	
M	43	1	**9X-2042**	15	PARAFUSO DE CABEÇA DE COGUMELO (M6X1X12 MM) (SCREW-TRUSS HEAD (M6X1X12-MM))	
C	44	1	**451-2175**	1	ARRUELA DURA (17,5X30X3,5 MM DE ESPESSURA) (WASHER-HARD (17.5X30X3.5-MM THK))	
	45	1	**163-6795**	2	CABO TIPO CINTA (STRAP-CABLE)	

C - ALTERAR DO TIPO ANTERIOR
M - PEÇA MÉTRICA
Y - ILUSTRAÇÃO INDIVIDUAL

334-6541 GRUPO DA CABINE (CAB GP) (continuação) **i06062088**

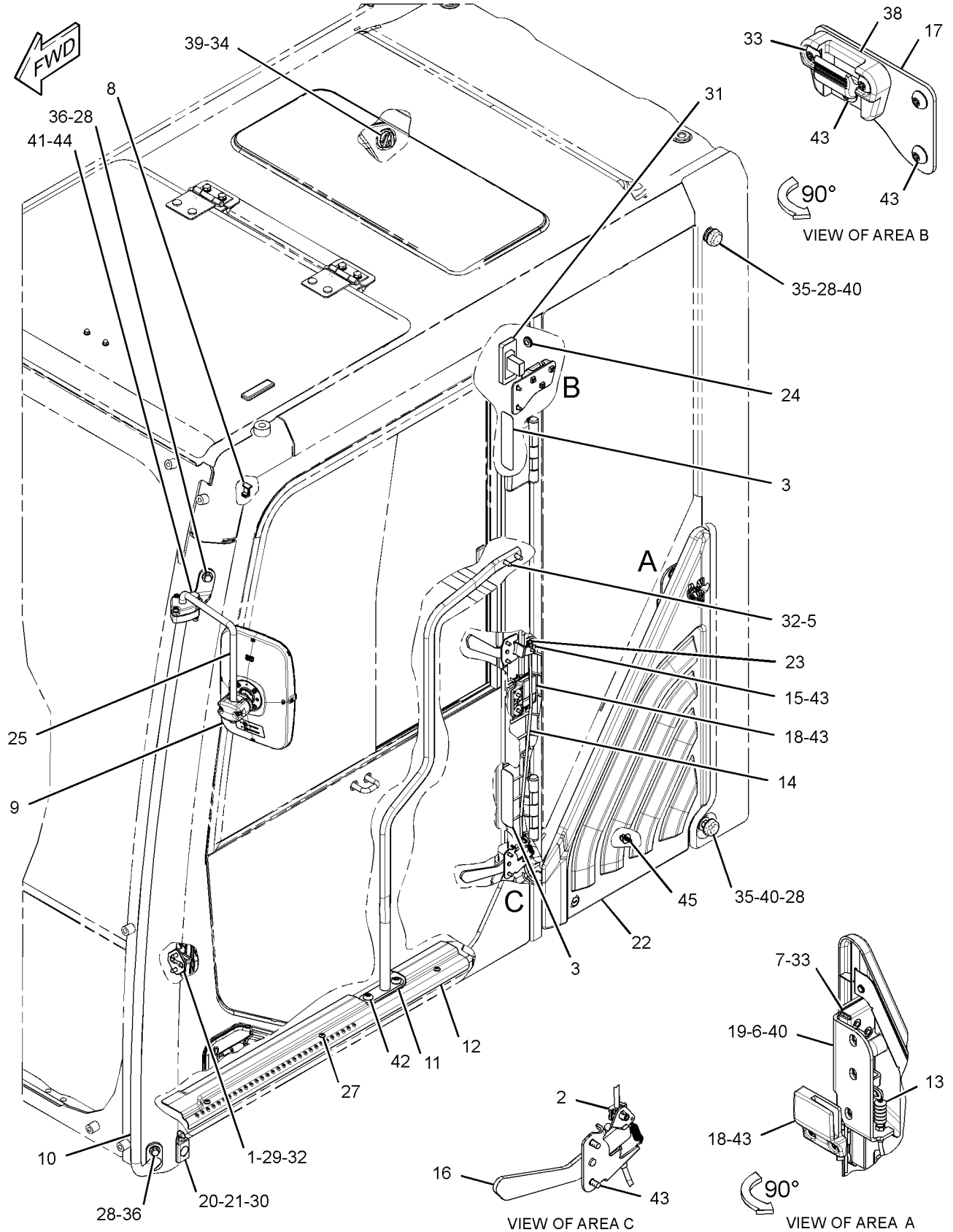

GRÁFICO 1 <FIM> g03785469

448-7738 GRUPO DA CABINE (CAB GP)

S/N: MBP1-UP

NÚMEROE DE 486-5840 GRUPO DA CABINE

SMCS-7301, 7325 **i06820280**

NOTA	REF. NÃO	GRÁFICO REF.	NÚMERO DA PEÇA	QTY	NOME DA PEÇA 1 2 3 4 5 6 (NÍVEL DO PRODUTO)	CONSULTE PÁGINA
M	1	1	**128-2135**	5	PARAFUSO DE CABEÇA DE COGUMELO (M6X1X13 MM) (SCREW-TRUSS HEAD (M6X1X13-MM))	
	2	1	**164-8474**	2	CONJUNTO DO DIFUSOR DE VENTILAÇÃO (LOUVER AS-VENT)	
Y	3	1	**234-6501**	1	GRUPO DA TAMPA-CABINE (TRASEIRO) (COVER GP-CAB (REAR))	671
	4	1	**235-9001**	1	SUPORTE (SUPPORT)	
Y	5		**448-7741**	1	GRUPO DA CABINE (CAB GP)	645
M	6	1	**447-1730**	4	PARAFUSO (M16X2X25 MM) (BOLT (M16X2X25-MM))	
M	7	1	**8T-4192**	7	PARAFUSO (M12X1,75X25 MM) (BOLT (M12X1.75X25-MM))	
	8	1	**8T-4223**	12	ARRUELA DURA (13,5X25,5X3 MM DE ESPESSURA) (WASHER-HARD (13.5X25.5X3-MM THK))	
M	9	1	**8T-4648**	5	PARAFUSO (M12X1,75X70 MM) (BOLT (M12X1.75X70-MM))	
	10	1	**8Y-6967**	2	CONJUNTO DO DIFUSOR DE VENTILAÇÃO (LOUVER AS-VENT)	
	11	1	**451-2175**	4	ARRUELA DURA (17,5X30X3,5 MM DE ESPESSURA) (WASHER-HARD (17.5X30X3.5-MM THK))	

M - PEÇA MÉTRICA
Y - ILUSTRAÇÃO INDIVIDUAL

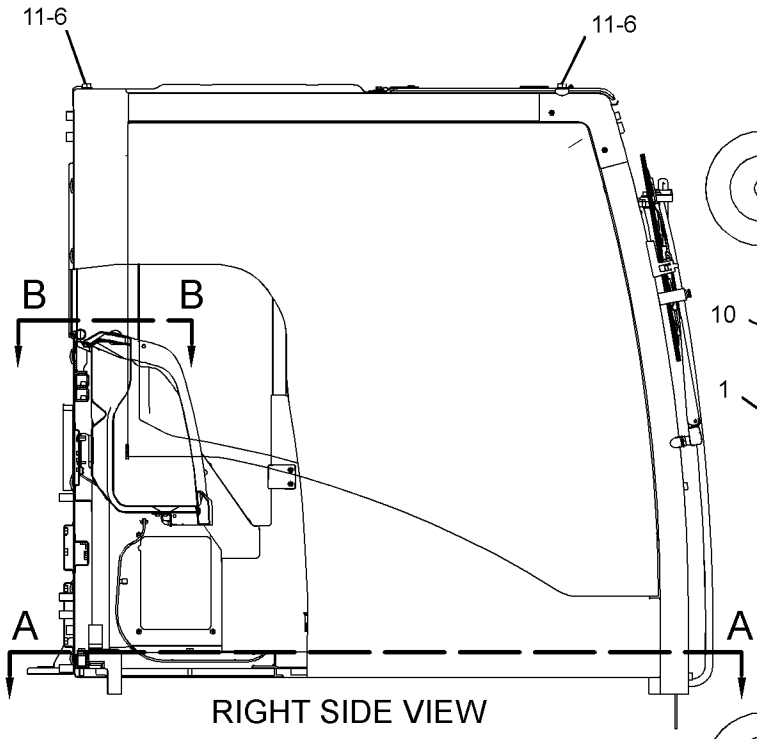

RIGHT SIDE VIEW

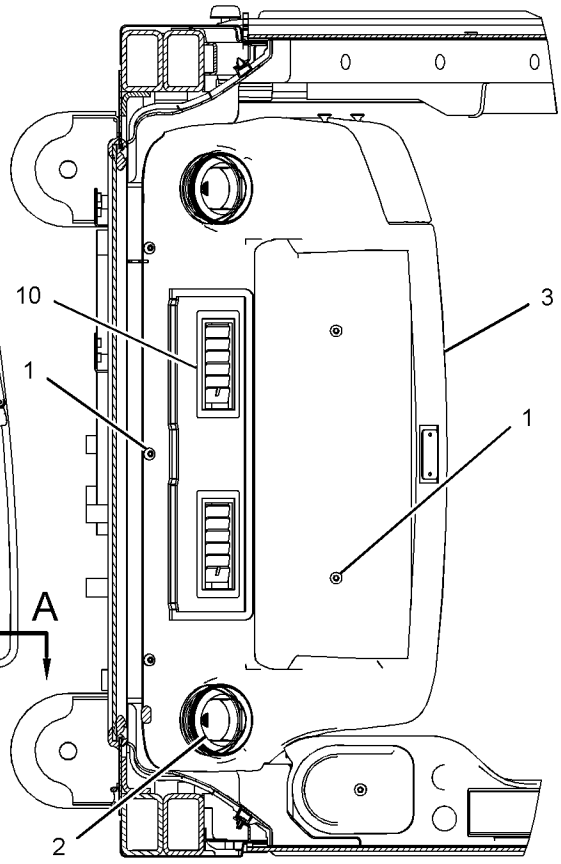

SECTION B-B

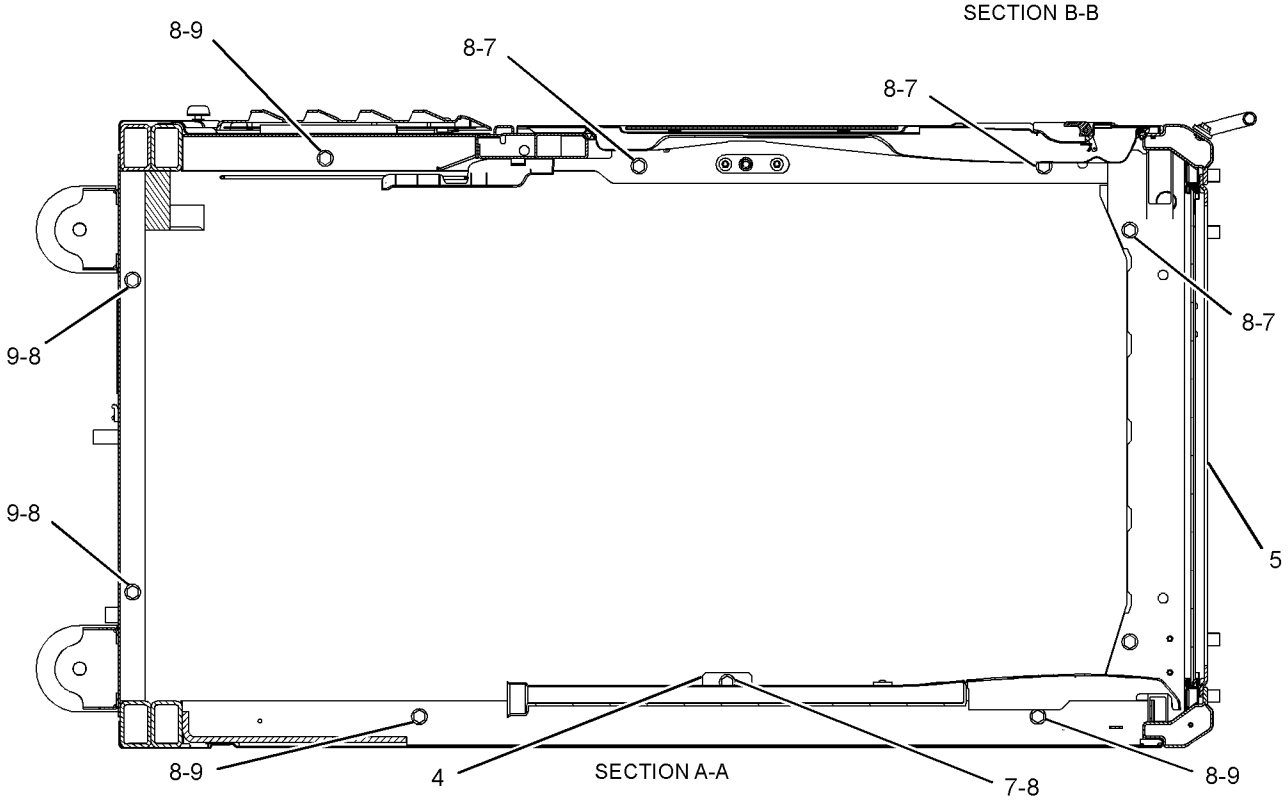

SECTION A-A

GRÁFICO 1 <FIM> g01969293

448-7741 GRUPO DA CABINE (CAB GP)

S/N: MBP1-UP

NÚMEROE DE 448-7738 GRUPO DA CABINE

SMCS-7301, 7325 **i06898133**

NOTA	REF. NÃO	GRÁFICO REF.	NÚMERO DA PEÇA	QTY	NOME DA PEÇA 1 2 3 4 5 6 (NÍVEL DO PRODUTO)	CONSULTE PÁGINA
Y	1	1	*327-6551*	1	GRUPO DO LIMPADOR DO VIDRO (SUPERIOR) (WIPER GP-WINDOW (UPPER))	745
JY	2	1	*327-6625*	1	GRUPO DO VIDRO DA CABINE (FRONTAL, SUPERIOR) (WINDOW GP-CAB (FRONT, UPPER))	737
Y	3	1	*334-6541*	1	GRUPO DA CABINE (EXTERIOR) (CAB GP (EXTERIOR))	640
Y	4	1	*340-6665*	1	GRUPO DE ABERTURA-TETO (HATCH GP-ROOF)	679
	5	1	*340-6685*	1	CONJUNTO DE CAB (CAB AS)	
M	5A	1	**185-8182**	6	PARAFUSO (M10X1,5X20 MM) (BOLT (M10X1.5X20-MM))	
	5B	1	**185-8187**	6	ARRUELA (10,2X22X3,2 MM DE ESPESSURA) (WASHER (10.2X22X3.2-MM THK))	
M	5C	1	**9X-2041**	6	PARAFUSO DE CABEÇA DE COGUMELO (M10X1,5X20 MM) (SCREW-TRUSS HEAD (M10X1.5X20-MM))	
	5D	1	**151-6777**	2	DOBRADIÇA (HINGE)	
Y	6	1	*340-6695*	1	GRUPO DO VIDRO DA CABINE (FRONTAL, TRASEIRO, LATERAL) (WINDOW GP-CAB (FRONT, REAR, SIDE))	741
Y	7	1	*346-7953*	1	GRUPO DA TAMPA-CABINE (COVER GP-CAB)	673
HY	8	1	**346-8062**	1	GRUPO DE PEÇAS DA PORTA (PARCIAL) (PARTS GP-DOOR (PARTIAL))	710
Y	9	1	*451-0518*	1	GRUPO DE ACABAMENTO-CABINE (INTERIOR) (TRIM GP-CAB (INTERIOR))	730
FJY			**363-9610**	1	GRUPO DO VIDRO DA CABINE (FRONTAL, SUPERIOR) (WINDOW GP-CAB (FRONT, UPPER))	743
FHY		1	**372-9323**	1	GRUPO DA PORTA DA CABINE (CONCLUÍDO) (DOOR GP-CAB (COMPLETE))	674

F - NÃO APRESENTADO
H - DOOR GP MARKED H AVAILABLE FOR FIELD REPLACEMENT OF PARTS GP MARKED H
J - PART MARKED J AVAILABLE FOR SERVICE REPAIR OF WINDOW GP MARKED J
M - PEÇA MÉTRICA
Y - ILUSTRAÇÃO INDIVIDUAL

448-7741 GRUPO DA CABINE (CAB GP) (continuação) **i06898133**

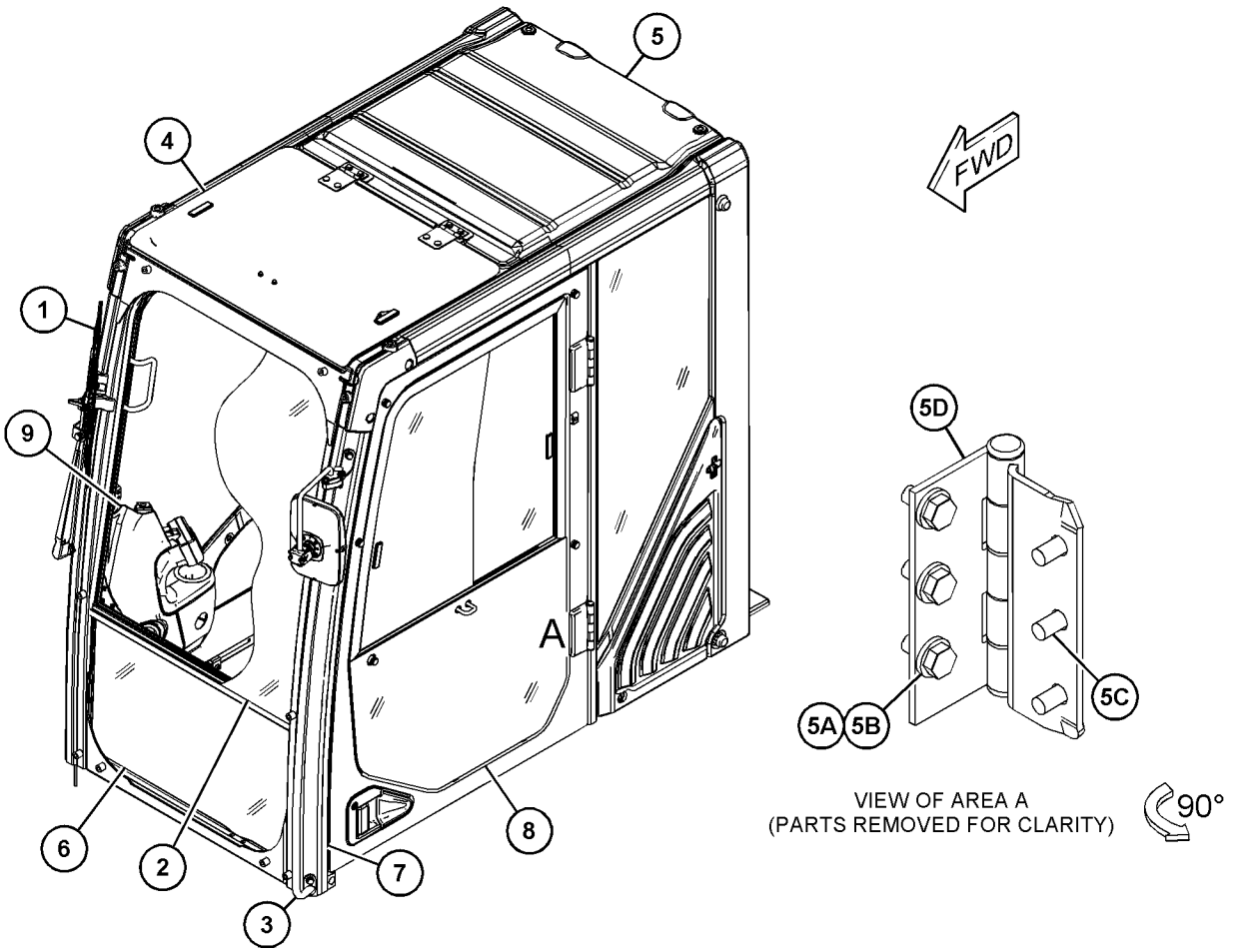

GRÁFICO 1 <FIM> g03681187

486-5840 GRUPO DA CABINE—COMFORT (CAB GP-COMFORT)

S/N: MBP1-UP

NÚMEROE DE 495-7632, 500-1088 ARRANJO DE DISTRIBUIÇÃO

SMCS-7301, 7325

i06896797

NOTA	NÚMERO DA PEÇA	QTY	NOME DA PEÇA 1 2 3 4 5 6 (NÍVEL DO PRODUTO)	CONSULTE PÁGINA
Y	*449-0349*	1	ARRANJO DO AR CONDICIONADO (AIR CONDITIONER AR)	634
Y	*448-7738*	1	GRUPO DA CABINE (CAB GP)	643
Y	*421-1431*	1	GRUPO DO CONSOLE DO OPERADOR (CONSOLE GP-OPERATOR)	655
Y	*310-0078*	1	GRUPO DE CONTROLE E MONTAGEM DO JOYSTICK (CONTROL & MTG GP-JOYSTICK)	661
Y	*170-9497*	1	GRUPO DE CONTROLE HIDRÁULICO ACIONADO POR PILOTO (PERCURSO) (CONTROL GP-PILOT OPERATED HYD (TRAVEL))	669
Y	*471-5238*	1	GRUPO DE TUBULAÇÕES PILOTO (CABINE) (LINES GP-PILOT (CAB))	441
Y	*448-2875*	1	GRUPO DE MONITOR E MONTAGEM-OPERADOR (MONITOR & MTG GP-OPERATOR)	703
Y	*398-7007*	1	GRUPO DO PAINEL-INTERRUPTOR (CONSOLE) (PANEL GP-SWITCH (CONSOLE))	183
	251-0538	1	GRUPO DO RÁDIO (AM/FM) (RADIO GP (AM/FM))	
Y	*336-1150*	1	GRUPO DA TELA-SOL (SCREEN GP-SUN)	713
Y	*327-6501*	1	GRUPO DE ASSENTO E MONTAGEM (ENCOSTO ALTO, INCLINAÇÃO) (SEAT & MOUNTING GP (HIGH BACK, TILT))	714
Y	*305-0467*	1	GRUPO DO CINTO DE SEGURANÇA (RETRÁTIL) (SEAT BELT GP (RETRACTABLE))	716
Y	*327-6523*	1	GRUPO DO SUPORTE-ASSENTO (SUPPORT GP-SEAT)	723
Y	*448-1392*	1	GRUPO DA FIAÇÃO DA CABINE (FINE SWING (Oscilação precisa)) (WIRING GP-CAB (FINE SWING))	220
Y	*460-7498*	1	GRUPO DA FIAÇÃO DA CABINE (WIRING GP-CAB)	221
Y	*398-7005*	1	GRUPO DE FIAÇÃO-CONSOLE (WIRING GP-CONSOLE)	239
Y	*460-7497*	1	GRUPO DA FIAÇÃO DA PLATAFORMA (WIRING GP-PLATFORM)	249
M	**8T-4191**	8	PARAFUSO (M10X1,5X16 MM) (BOLT (M10X1.5X16-MM))	
	122-9657	2	ABRAÇADEIRA (CLAMP)	
	5P-9297	6	GRAMPO (CLIP)	
	162-0349	2	TAMPA (COVER)	
	342-3718	1	TAMPA (COVER)	
	135-8965	1	ILHÓ (GROMMET)	
	135-8966	1	ILHÓ (GROMMET)	
E	**144-0195**		MANGUEIRA (275 CM) (HOSE (275-CM))	
	130-0252	2	MANGUEIRA-DRENO (HOSE-DRAIN)	
	342-3461	1	CONJUNTO DE PLATFORM (PLATFORM AS)	
M	**7Y-8763**	1	RESSALTO (M10X1,5X25 MM) (BOSS (M10X1.5X25-MM))	
M	**9R-3761**	1	RESSALTO (M10X1,5X51 MM) (BOSS (M10X1.5X51-MM))	
M	**9R-5271**	2	RESSALTO (M10X1,5X25 MM) (BOSS (M10X1.5X25-MM))	
	324-5771	2	TOMADA DE ALIMENTAÇÃO AUXILIAR (12 V) (SOCKET-AUXILIARY POWER (12-VOLT))	
	7Y-3474	1	CONJUNTO DA VÁLVULA DE RETENÇÃO (LAVADOR DE VIDRO) (VALVE AS-CHECK (WINDOW WASHER))	
	8T-4121	8	ARRUELA DURA (11X21X2,5 MM DE ESPESSURA) (WASHER-HARD (11X21X2.5-MM THK))	

486-5840 GRUPO DA CABINE (CAB GP) (continuação) **i06896797**

NOTA	NÚMERO DA PEÇA	QTY	NOME DA PEÇA 1 2 3 4 5 6 (NÍVEL DO PRODUTO)	CONSULTE PÁGINA

E - ENCOMENDAR POR CENTÍMETROS
M - PEÇA MÉTRICA
Y - ILUSTRAÇÃO INDIVIDUAL

<FIM>

245-7836 GRUPO DE BOBINA-EVAPORADOR (COIL GP-EVAPORATOR)

S/N: MBP1-UP

NÚMEROE DE 316-8916 GRUPO DO AR-CONDICIONADO

SMCS-7343 **i05412515**

NOTA	REF. NÃO	GRÁFICO REF.	NÚMERO DA PEÇA	QTY	NOME DA PEÇA 1 2 3 4 5 6 (NÍVEL DO PRODUTO)	CONSULTE PÁGINA
	1	1	**245-7837**	1	CONJUNTO DE VÁLVULA-EXPANSÃO (VALVE AS-EXPANSION)	
	2	1	**245-7905**	1	ISOLANTE (INSULATOR)	
M	3	1	**281-0791**	2	PARAFUSO DE CABEÇA OCA (M5X0,8X40 MM) (BOLT-SOCKET HEAD (M5X0.8X40-MM))	
	4	1	**121-7136**	1	ANEL RETENTOR EM O (SEAL-O-RING)	
	5	1	**121-7137**	1	ANEL RETENTOR EM O (SEAL-O-RING)	

M - PEÇA MÉTRICA

245-7836 GRUPO DE BOBINA-EVAPORADOR (COIL GP-EVAPORATOR) (continuação) **i05412515**

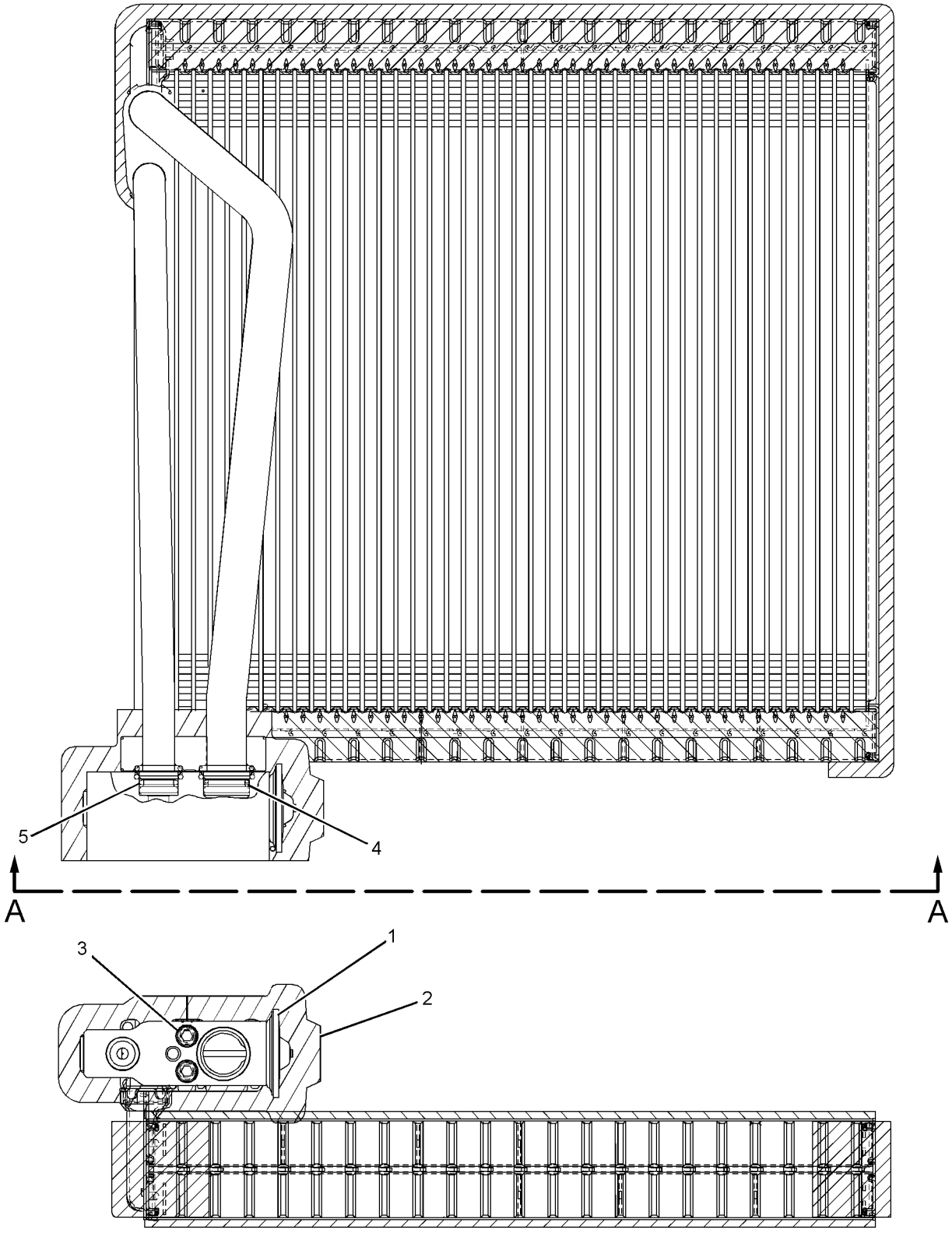

VIEW A-A

GRÁFICO 1 <FIM> g01134658

276-3814 GRUPO DO COMPRESSOR - REFRIGERANTE (COMPRESSOR GP-REFRIGERANT)

S/N: TXD1-UP

NÚMEROE DE 457-5115, 500-2505 ARRANJO DE MOTOR-CONCLUÍDO

SMCS-1802 **i03632089**

NOTA	REF. NÃO	GRÁFICO REF.	NÚMERO DA PEÇA	QTY	NOME DA PEÇA 1 2 3 4 5 6 (NÍVEL DO PRODUTO)	CONSULTE PÁGINA
M	1	1	**258-9892**	2	PARAFUSO (M8X1,25X80 MM) (BOLT (M8X1.25X80-MM))	
	2	1	**259-7243**	1	GRUPO DO COMPRESSOR - REFRIGERANTE (COMPRESSOR GP-REFRIGERANT)	
		1	**259-7285**	1	CONJUNTO DE BOBINA (24 V) (COMPRESSOR DO REFRIGERANTE) (COIL AS (24-VOLT) (REFRIGERANT COMPRESSOR))	
		1	**243-4505**	1	CONNECTOR DO CONJUNTO DE TOMADA (2 PINOS) (RECEPTACLE AS-CONNECTOR (2-PIN))	
B		1	**264-9982**	1	ARRUELA (6,2X12,2X0,1 MM DE ESPESSURA) (WASHER (6.2X12.2X0.1-MM THK))	
B		1	**264-9983**	1	ARRUELA (6,2X12,2X0,3 MM DE ESPESSURA) (WASHER (6.2X12.2X0.3-MM THK))	
B		1	**264-9984**	1	ARRUELA (6,2X12,2X0,5 MM DE ESPESSURA) (WASHER (6.2X12.2X0.5-MM THK))	
	3	1	**132-5789**	2	GRAMPO (ESCADA) (CLIP (LADDER))	
M	4	1	**8T-3647**	2	PARAFUSO (M8X1,25X80 MM) (BOLT (M8X1.25X80-MM))	
	5	1	**8T-4224**	4	ARRUELA DURA (8,8X16X2 MM DE ESPESSURA) (WASHER-HARD (8.8X16X2-MM THK))	

B - UTILIZAR CONFORME NECESSÁRIO
M - PEÇA MÉTRICA

276-3814 GRUPO DO COMPRESSOR - REFRIGERANTE (COMPRESSOR GP-REFRIGERANT) (continuação) **i03632089**

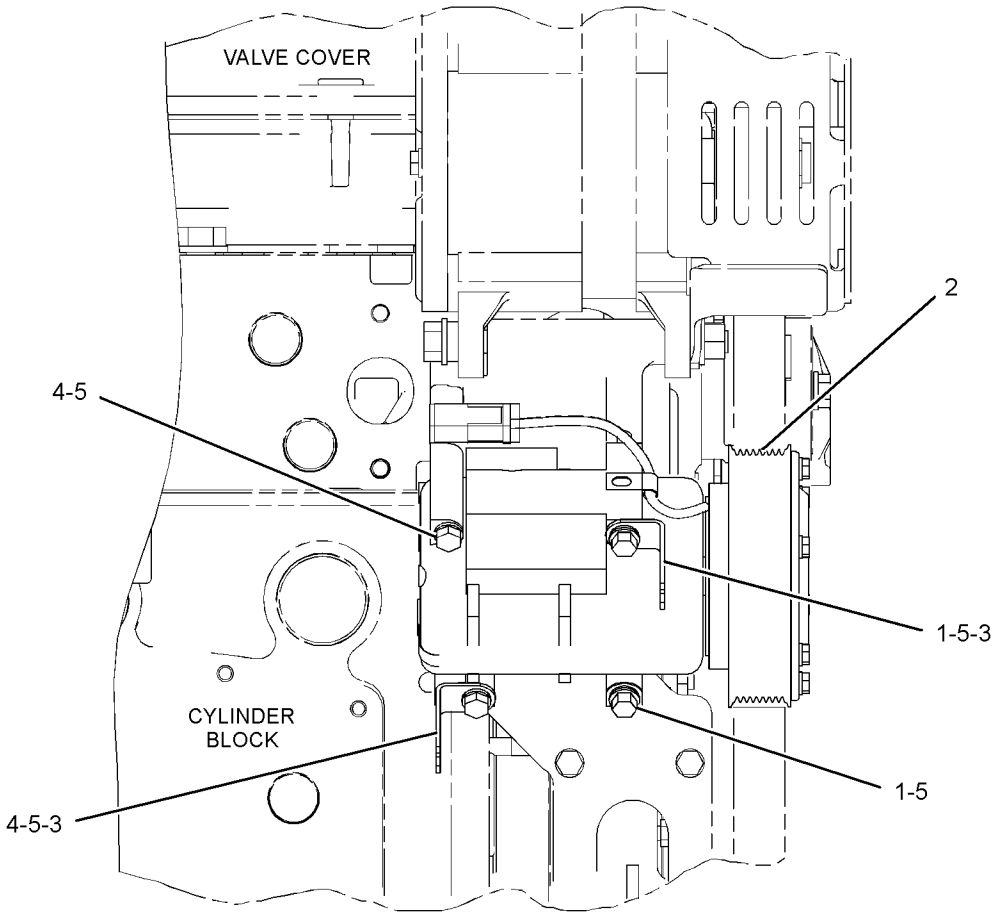

RIGHT SIDE VIEW

GRÁFICO 1 <FIM> g01217731

459-3354 GRUPO DE MONTAGEM E CONDENSADOR-REFRIGERANTE (CONDENSER & MTG GP-REFRIGERANT)

S/N: MBP1-UP

NÚMEROE DE 463-6313 ARRANJO DE INSTALAÇÃO-MOTOR

SMCS-1805 **i06819416**

NOTA	REF. NÃO	GRÁFICO REF.	NÚMERO DA PEÇA	QTY	NOME DA PEÇA 1 2 3 4 5 6 (NÍVEL DO PRODUTO)	CONSULTE PÁGINA
	1	1	**372-9320**	1	GRUPO DO CONDENSADOR-REFRIGERANTE (CONDENSER GP-REFRIGERANT)	
	2	1	**459-3355**	1	CONJUNTO DE SUPORTE (BRACKET AS)	
	3	1	**8T-4121**	2	ARRUELA DURA (11X21X2,5 MM DE ESPESSURA) (WASHER-HARD (11X21X2.5-MM THK))	
M	4	1	**8T-4137**	2	PARAFUSO (M10X1,5X20 MM) (BOLT (M10X1.5X20-MM))	
M	5	1	**8T-4971**	4	PARAFUSO (M6X1X30 MM) (BOLT (M6X1X30-MM))	
	6	1	**9X-2038**	4	ARRUELA (7X19X2 MM DE ESPESSURA) (WASHER (7X19X2-MM THK))	

M - PEÇA MÉTRICA

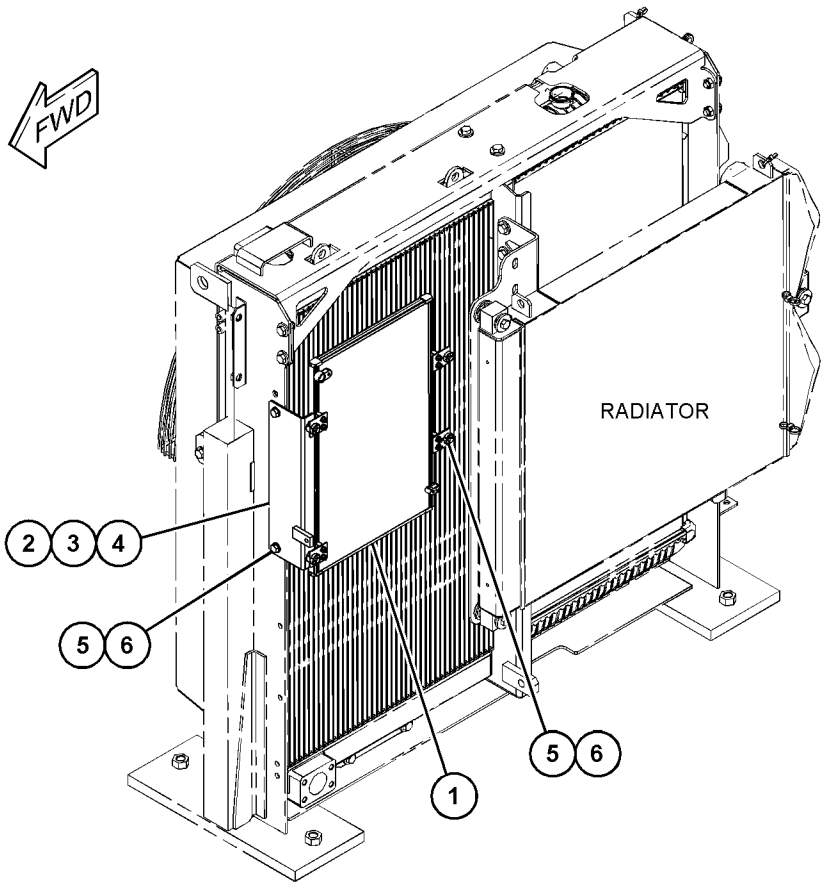

GRÁFICO 1 <FIM> g03737114

259-7348 GRUPO DO CONSOLE DO OPERADOR–LADO DIREITO (CONSOLE GP-OPERATOR-LADO DIREITO)

S/N: MBP1-UP

NÚMEROE DE 421-1431 GRUPO DO CONSOLE DO OPERADOR

SMCS-5258 **i06757980**

NOTA	REF. NÃO	GRÁFICO REF.	NÚMERO DA PEÇA	QTY	NOME DA PEÇA 1 2 3 4 5 6 (NÍVEL DO PRODUTO)	CONSULTE PÁGINA
Y	1	1	*459-2731*	1	GRUPO DO CONSOLE DO OPERADOR (LADO DIREITO) (CONSOLE GP-OPERATOR (RH))	659
	2	1	**185-8284**	1	TAMPA (COVER)	

Y - ILUSTRAÇÃO INDIVIDUAL

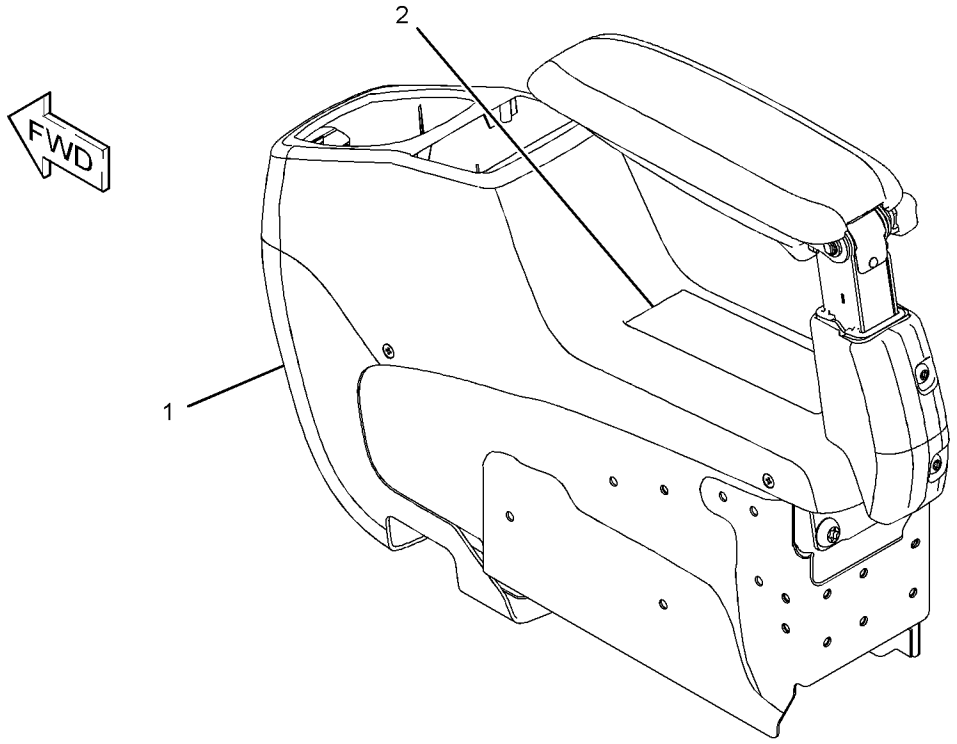

GRÁFICO 1 <FIM> g03837421

421-1431 GRUPO DO CONSOLE DO OPERADOR (CONSOLE GP-OPERATOR)

S/N: MBP1-UP

NÚMEROE DE 454-6466 ARRANJO DO OPERADOR, 486-5840 GRUPO DA CABINE

SMCS-5258 **i06676914**

NOTA	REF. NÃO	GRÁFICO REF.	NÚMERO DA PEÇA	QTY	NOME DA PEÇA 1 2 3 4 5 6 (NÍVEL DO PRODUTO)	CONSULTE PÁGINA
	1	1	**176-1916**	2	ILHÓ (GROMMET)	
	2	1	**178-5422**	2	ILHÓ (GROMMET)	
	3	1	**178-5423**	2	ILHÓ (GROMMET)	
	4	1	**185-8161**	2	ISOLANTE (INSULATOR)	
	5	1	**235-8893**	2	SUPORTE (SUPPORT)	
	6	1	**235-8894**	2	SUPORTE (SUPPORT)	
Y	7	1	*421-1434*	1	GRUPO DO CONSOLE DO OPERADOR (LADO ESQUERDO) (CONSOLE GP-OPERATOR (LH))	657
Y	8	1	*259-7348*	1	GRUPO DO CONSOLE DO OPERADOR (LADO DIREITO) (CONSOLE GP-OPERATOR (RH))	654
	9	1	**8T-4121**	4	ARRUELA DURA (11X21X2,5 MM DE ESPESSURA) (WASHER-HARD (11X21X2.5-MM THK))	
M	10	1	**8T-4195**	4	PARAFUSO (M10X1,5X30 MM) (BOLT (M10X1.5X30-MM))	
M	11	1	**9X-2046**	8	PARAFUSO DE CABEÇA DE COGUMELO (M6X1X35 MM) (SCREW-TRUSS HEAD (M6X1X35-MM))	
M	12	1	**9X-2045**	12	PARAFUSO DE CABEÇA DE COGUMELO (M6X1X20 MM) (SCREW-TRUSS HEAD (M6X1X20-MM))	
	13	1	**7K-1181**	4	CABO TIPO CINTA (STRAP-CABLE)	
	14	1	**122-9617**	2	PROTETOR (GUARD)	
	15	1	**475-4173**	2	ISOLANTE (INSULATOR)	
D	16	1	**5P-5927**		RETENTOR (0,12 M CADA) (SEAL (0.12-M EACH))	

D - ENCOMENDAR POR METROS
M - PEÇA MÉTRICA
Y - ILUSTRAÇÃO INDIVIDUAL

421-1431 GRUPO DO CONSOLE DO OPERADOR (CONSOLE GP-OPERATOR) (continuação) **i06676914**

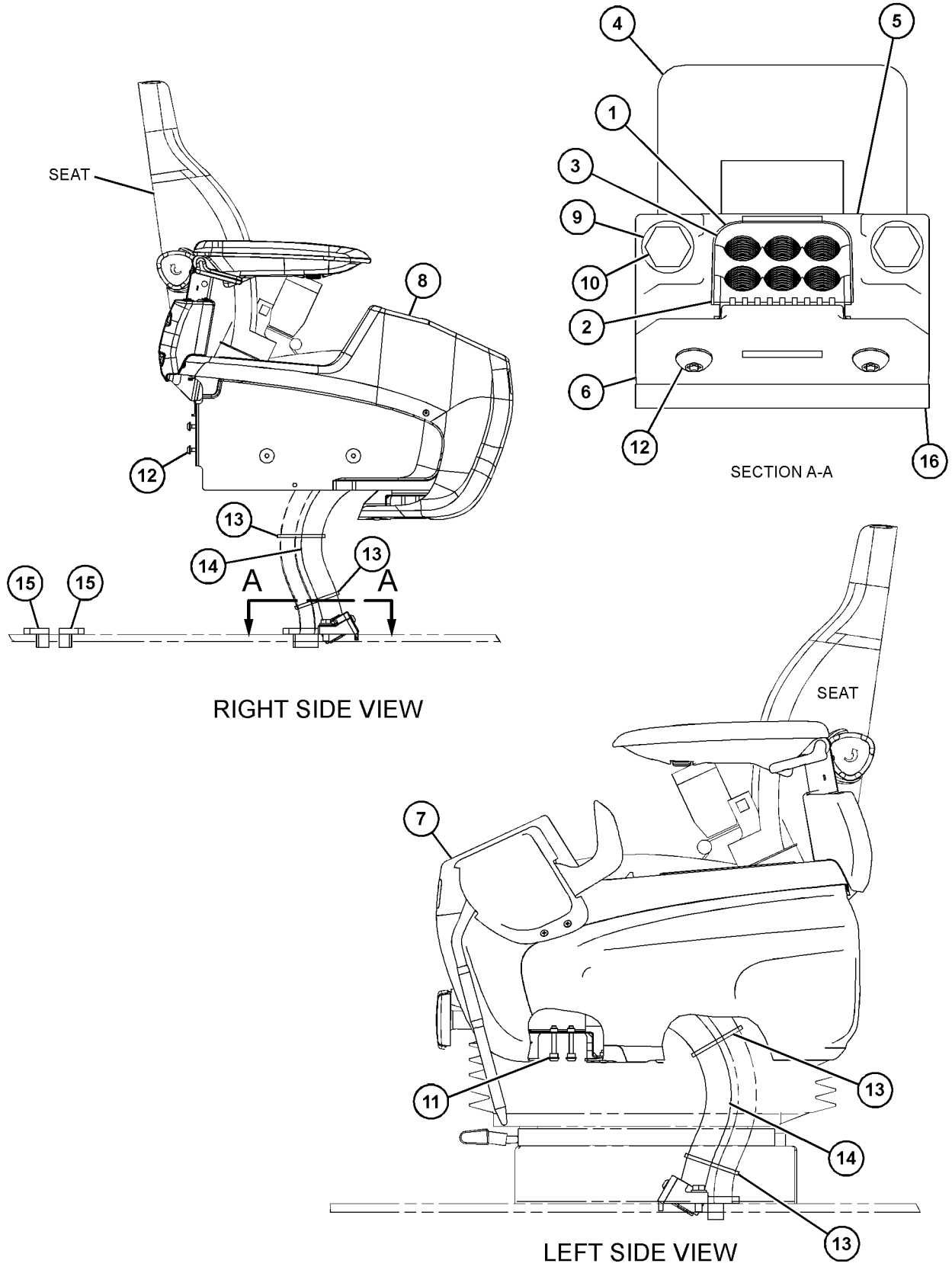

GRÁFICO 1 <FIM> g06110374

421-1434 GRUPO DO CONSOLE DO OPERADOR–LADO ESQUERDO (CONSOLE GP-OPERATOR-LADO ESQUERDO)

S/N: MBP1-UP

NÚMEROE DE 421-1431 GRUPO DO CONSOLE DO OPERADOR

SMCS-5258 **i06703286**

NOTA	REF. NÃO	GRÁFICO REF.	NÚMERO DA PEÇA	QTY	NOME DA PEÇA 1 2 3 4 5 6 (NÍVEL DO PRODUTO)	CONSULTE PÁGINA
M	1	1	**128-2135**	5	PARAFUSO DE CABEÇA DE COGUMELO (M6X1X13 MM) (SCREW-TRUSS HEAD (M6X1X13-MM))	
M	2	1	**171-7325**	3	PARAFUSO ROSCADO (M5X0,8 DE ROSCA) (SCREW-TAPPING (M5X0.8-THD))	
	3	1	**234-6579**	6	PORCA DE VELOCIDADE (NUT-SPEED)	
	4	1	**234-6580**	4	CAPA (CAP)	
	5	1	**234-6603**	1	TAMPA (COVER)	
	6	1	**234-6605**	1	TAMPA (COVER)	
	7	1	**234-6608**	1	TAMPA (COVER)	
	8	1	**234-6609**	1	TAMPA (COVER)	
	9	1	**234-6610**	1	TAMPA (COVER)	
	11	1	**234-6612**	1	TAMPA (COVER)	
Y	12	1	**234-6613**	1	GRUPO DA ALAVANCA-CONTROLE (RETENÇÃO HIDRÁULICA) (LEVER GP-CONTROL (HYDRAULIC LOCKOUT))	389
	13	1	**234-6614**	1	TAMPA (COVER)	
	14	1	**235-8914**	4	PORCA DE VELOCIDADE (NUT-SPEED)	
	15	1	**235-8965**	1	PROTETOR (GUARD)	
	16	1	**245-7790**	3	PARAFUSO ROSCADO (SCREW-TAPPING)	
	17	1	**245-7925**	1	CONJUNTO DO SUPORTE (SUPPORT AS)	
	18	1	**245-7948**	7	PARAFUSO ROSCADO (SCREW-TAPPING)	
	19	1	**259-7202**	1	CINZEIRO (ASHTRAY)	
Y	20	1	**259-7347**	1	GRUPO DO APOIO DE BRAÇO (LADO ESQUERDO) (ARMREST GP (LH))	638
M	21	1	**9X-2041**	3	PARAFUSO DE CABEÇA DE COGUMELO (M10X1,5X20 MM) (SCREW-TRUSS HEAD (M10X1.5X20-MM))	
M	22	1	**9X-2042**	2	PARAFUSO DE CABEÇA DE COGUMELO (M6X1X12 MM) (SCREW-TRUSS HEAD (M6X1X12-MM))	

M - PEÇA MÉTRICA
Y - ILUSTRAÇÃO INDIVIDUAL

421-1434 GRUPO DO CONSOLE DO OPERADOR (CONSOLE GP-OPERATOR) (continuação) **i06703286**

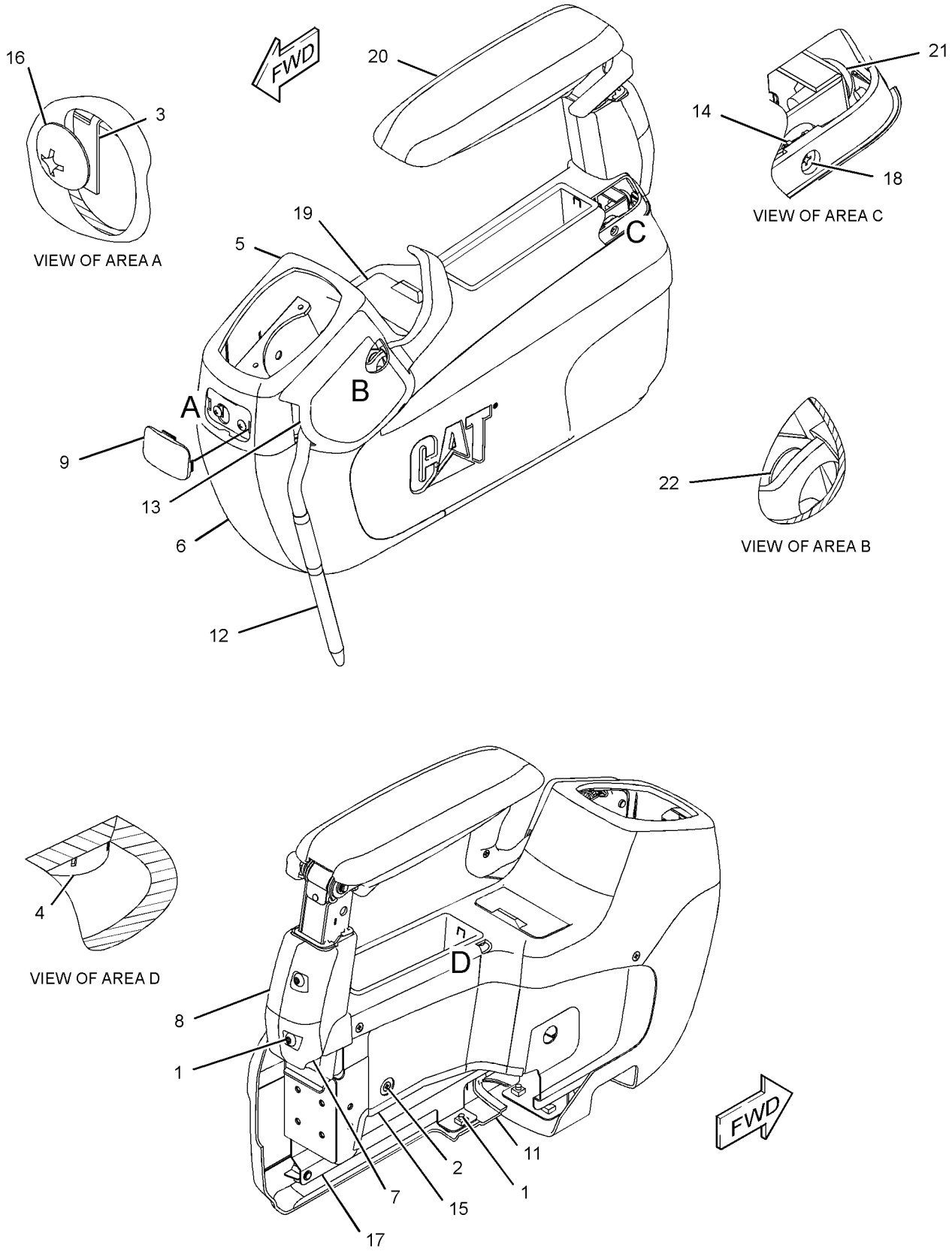

GRÁFICO 1 <FIM> g03401396

459-2731 GRUPO DO CONSOLE DO OPERADOR—LADO DIREITO (CONSOLE GP-OPERATOR-LADO DIREITO)

S/N: MBP1-UP

NÚMEROE DE 259-7348 GRUPO DO CONSOLE DO OPERADOR

SMCS-5258 **i06676828**

NOTA	REF. NÃO	GRÁFICO REF.	NÚMERO DA PEÇA	QTY	NOME DA PEÇA 1 2 3 4 5 6 (NÍVEL DO PRODUTO)	CONSULTE PÁGINA
M	1	1	**128-2135**	4	PARAFUSO DE CABEÇA DE COGUMELO (M6X1X13 MM) (SCREW-TRUSS HEAD (M6X1X13-MM))	
	3	1	**234-6579**	2	PORCA DE VELOCIDADE (NUT-SPEED)	
	4	1	**234-6580**	2	CAPA (CAP)	
	5	1	**234-6602**	1	TAMPA (COVER)	
	6	1	**234-6604**	1	TAMPA (COVER)	
	7	1	**234-6608**	1	TAMPA (COVER)	
	8	1	**234-6609**	1	TAMPA (COVER)	
	9	1	**234-6610**	1	TAMPA (COVER)	
	10	1	**235-8914**	4	PORCA DE VELOCIDADE (NUT-SPEED)	
	11	1	**235-8966**	2	BASE-MONTAGEM (BASE-MOUNTING)	
	12	1	**245-7790**	2	PARAFUSO ROSCADO (SCREW-TAPPING)	
	13	1	**245-7926**	1	CONJUNTO DO SUPORTE (SUPPORT AS)	
	14	1	**245-7948**	4	PARAFUSO ROSCADO (SCREW-TAPPING)	
Y	15	1	**259-7346**	1	GRUPO DO APOIO DE BRAÇO (LADO DIREITO) (ARMREST GP (RH))	637
M	16	1	**9X-2041**	3	PARAFUSO DE CABEÇA DE COGUMELO (M10X1,5X20 MM) (SCREW-TRUSS HEAD (M10X1.5X20-MM))	

M - PEÇA MÉTRICA
Y - ILUSTRAÇÃO INDIVIDUAL

459-2731 GRUPO DO CONSOLE DO OPERADOR (CONSOLE GP-OPERATOR) (continuação) **i06676828**

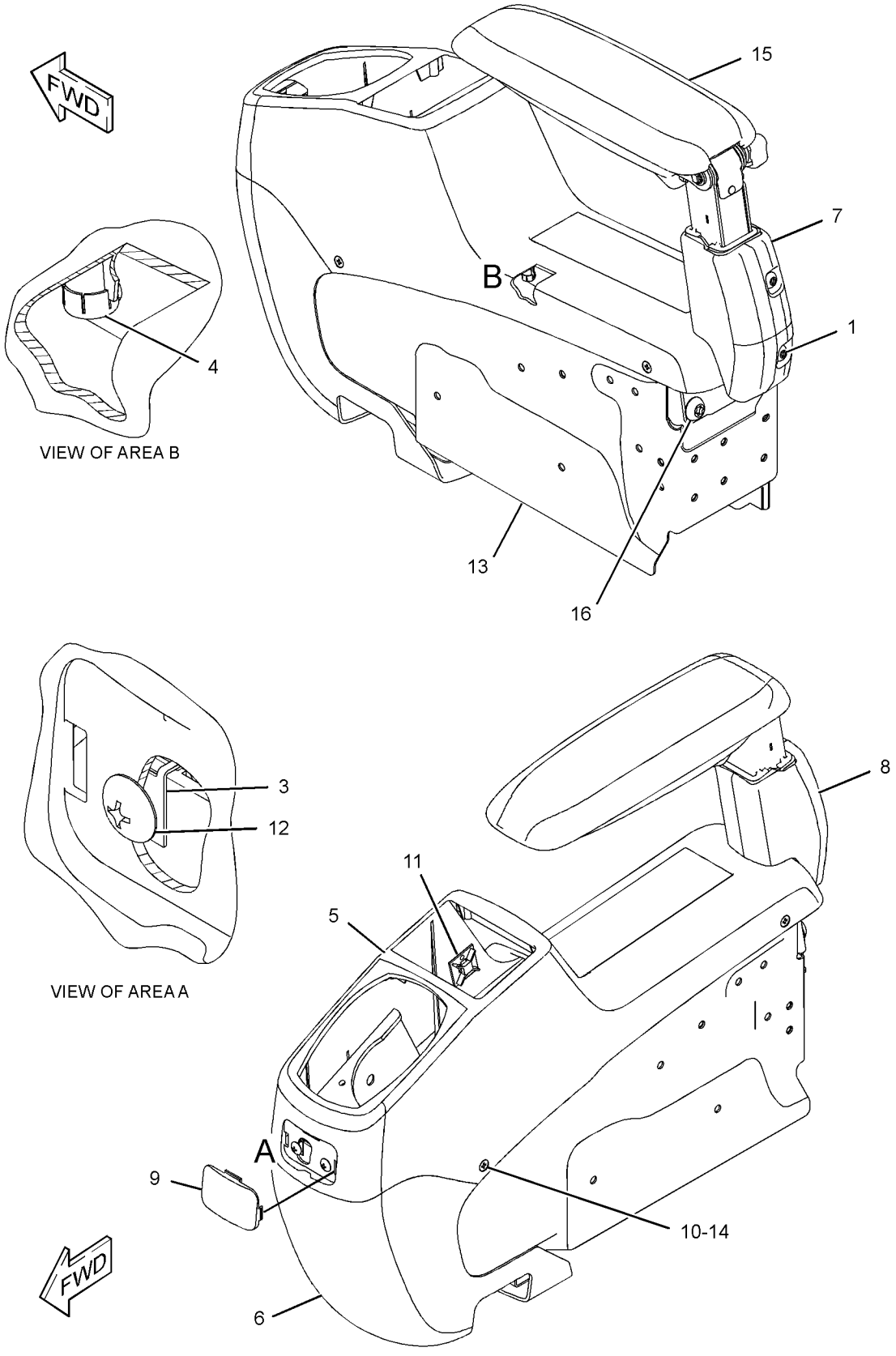

GRÁFICO 1 <FIM> g03837441

310-0078 GRUPO DE CONTROLE E MONTAGEM DO JOYSTICK (CONTROL & MTG GP-JOYSTICK)

S/N: MBP1-UP

NÚMEROE DE 486-5840 GRUPO DA CABINE

SMCS-5063, 5705 **i06896643**

NOTA	REF. NÃO	GRÁFICO REF.	NÚMERO DA PEÇA	QTY	NOME DA PEÇA 1 2 3 4 5 6 (NÍVEL DO PRODUTO)	CONSULTE PÁGINA
Y	1	1	**297-0532**	1	GRUPO DE CONTROLE DO JOYSTICK (LADO DIREITO) (CONTROL GP-JOYSTICK (RH))	667
Y	2	1	**297-0533**	1	GRUPO DE CONTROLE DO JOYSTICK (LADO ESQUERDO) (CONTROL GP-JOYSTICK (LH))	668
M	3	1	**6V-7357**	6	PARAFUSO (M6X1X25 MM) (BOLT (M6X1X25-MM))	
	4	1	**9X-8256**	6	ARRUELA (6,6X12X2 MM DE ESPESSURA) (WASHER (6.6X12X2-MM THK))	

M - PEÇA MÉTRICA
Y - ILUSTRAÇÃO INDIVIDUAL

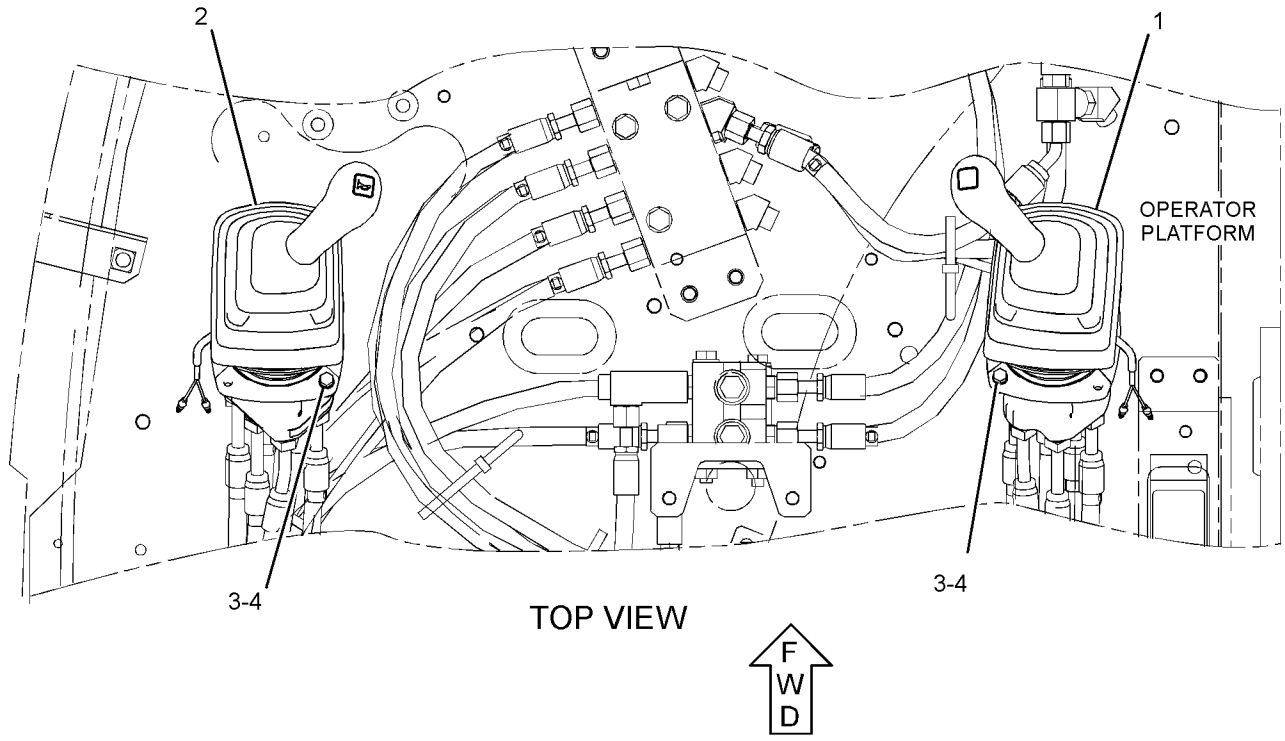

GRÁFICO 1 <FIM> g01442248

239-8696 GRUPO DE CONTROLE-PÉ–FERRAMENTA DE TRABALHO (CONTROL GP-FOOT-FERRAMENTA DE TRABALHO)

S/N: MBP1-UP

NÚMEROE DE 467-0315 ARRANJO DE CONTROLE AUXILIAR

SMCS-1435 **i05518615**

NOTA	REF. NÃO	GRÁFICO REF.	NÚMERO DA PEÇA	QTY	NOME DA PEÇA 1 2 3 4 5 6 (NÍVEL DO PRODUTO)	CONSULTE PÁGINA
	1	1	**4H-1225**	2	ARRUELA (11X22X6 MM DE ESPESSURA) (WASHER (11X22X6-MM THK))	
	2	1	**142-5834**	1	TIRA (STRIP)	
	3	1	*205-1339*	1	GRUPO DE INTERRUPTORES-PEDAL (Ferramenta de Trabalho) (SWITCH GP-PEDAL (WORK TOOL))	
		1	**2Q-4703**	1	CONJUNTO DO INTERRUPTOR-PEDAL DE PÉ (Ferramenta de Trabalho) (SWITCH AS-FOOT PEDAL (WORK TOOL))	
		1	**205-1340**	1	CONJUNTO DE CHICOTE DOS CONTROLES DO OPERADOR (HARNESS AS-OPERATOR CONTROLS)	
		1	**155-2270**	1	KIT DO PLUGUE DE CONEXÃO (2 PINOS) (KIT-CONNECTING PLUG (2-PIN))	
					(INCLUDES PLUG AS,WEDGE & INTERFACE SEAL)	
	4	1	**1A-0621**	1	ILHÓ (GROMMET)	
	5	1	**8T-4121**	2	ARRUELA DURA (11X21X2,5 MM DE ESPESSURA) (WASHER-HARD (11X21X2.5-MM THK))	
M	6	1	**8T-4137**	2	PARAFUSO (M10X1,5X20 MM) (BOLT (M10X1.5X20-MM))	

M - PEÇA MÉTRICA

239-8696 GRUPO DE CONTROLE-PÉ (CONTROL GP-FOOT) (continuação) **i05518615**

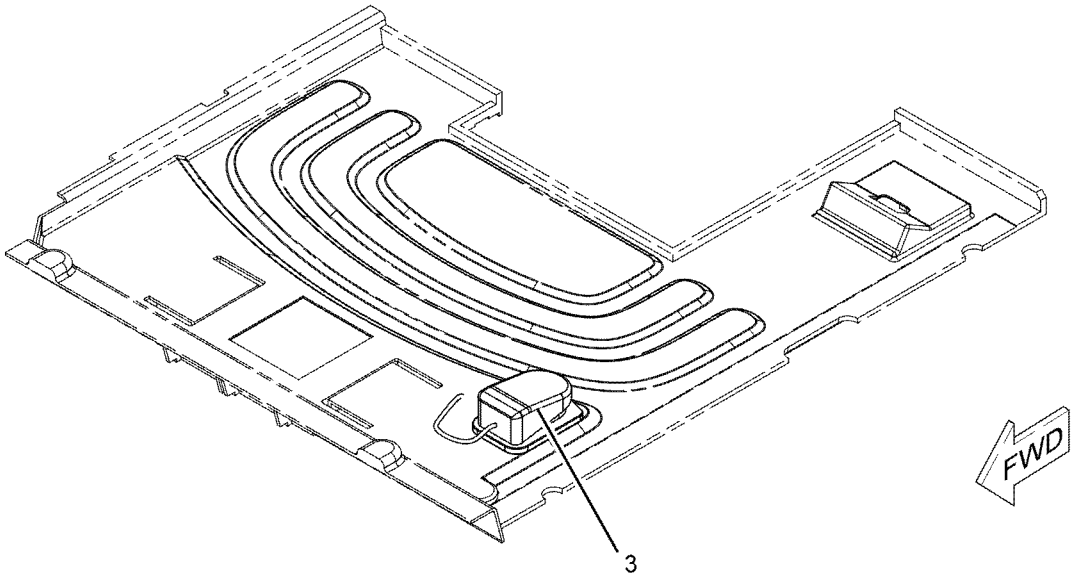

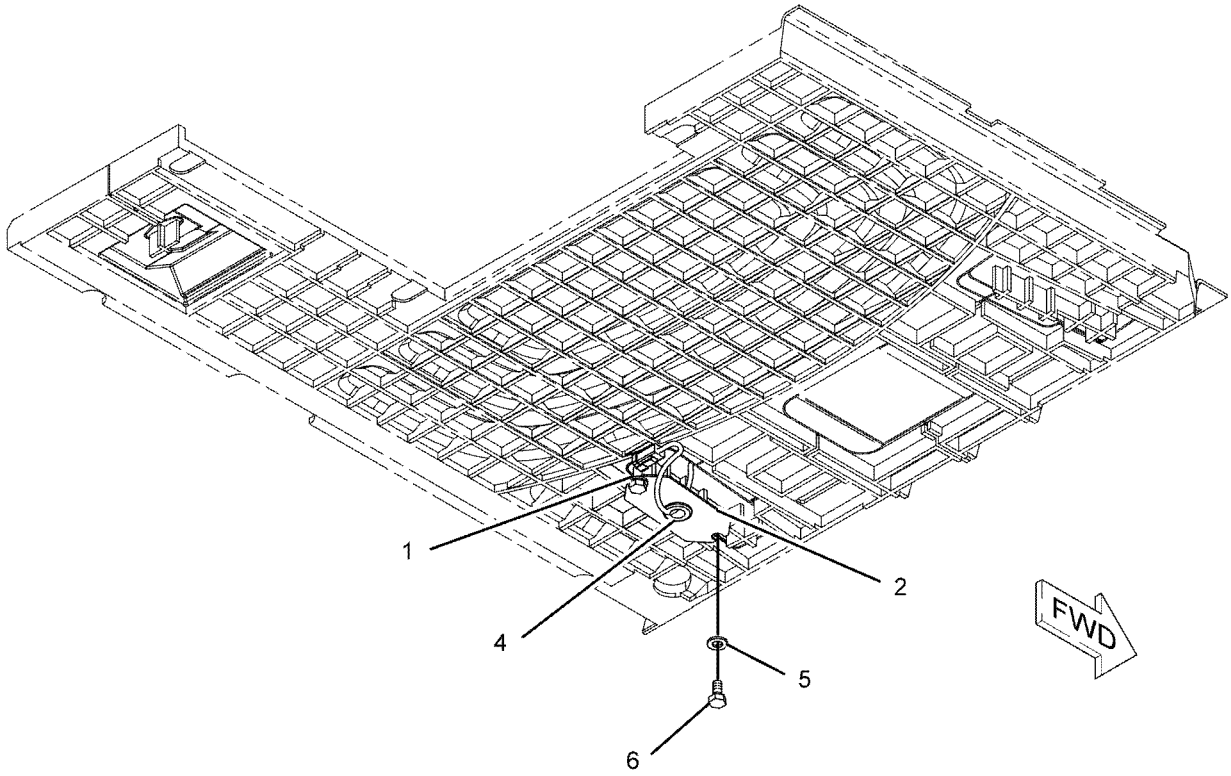

GRÁFICO 1 <FIM> g01122155

235-8969 GRUPO DE CONTROLE DA ALAVANCA–JOYSTICK, LADO ESQUERDO (CONTROL GP-HANDLE–JOYSTICK, LADO ESQUERDO)

S/N: MBP1-UP

NÚMEROE DE 297-0533 GRUPO DE CONTROLE DO JOYSTICK

SMCS-5705 **i02924513**

NOTA	REF. NÃO	GRÁFICO REF.	NÚMERO DA PEÇA	QTY	NOME DA PEÇA 1 2 3 4 5 6 (NÍVEL DO PRODUTO)	CONSULTE PÁGINA
	1	1	**124-4010**	1	ALAVANCA (LEVER)	
	2	1	**235-8971**	1	PROTETOR (BOOT)	
	3	1	**245-7842**	1	CONJUNTO DE BOTÕES (KNOB AS)	
M		1	**6I-5298**	1	PARAFUSO ROSCADO (SCREW-TAPPING)	
		1	**124-4009**	1	EIXO (SHAFT)	
		1	**222-0225**	1	CONJUNTO DE BOTÃO INTERRUPTOR (BUZINA) (SWITCH AS-PUSH BUTTON (HORN))	
M	4	1	**096-2617**	2	PARAFUSO DE MÁQUINA (M5X0,8X6-MM) (SCREW-MACHINE (M5X0.8X6-MM))	

M - PEÇA MÉTRICA

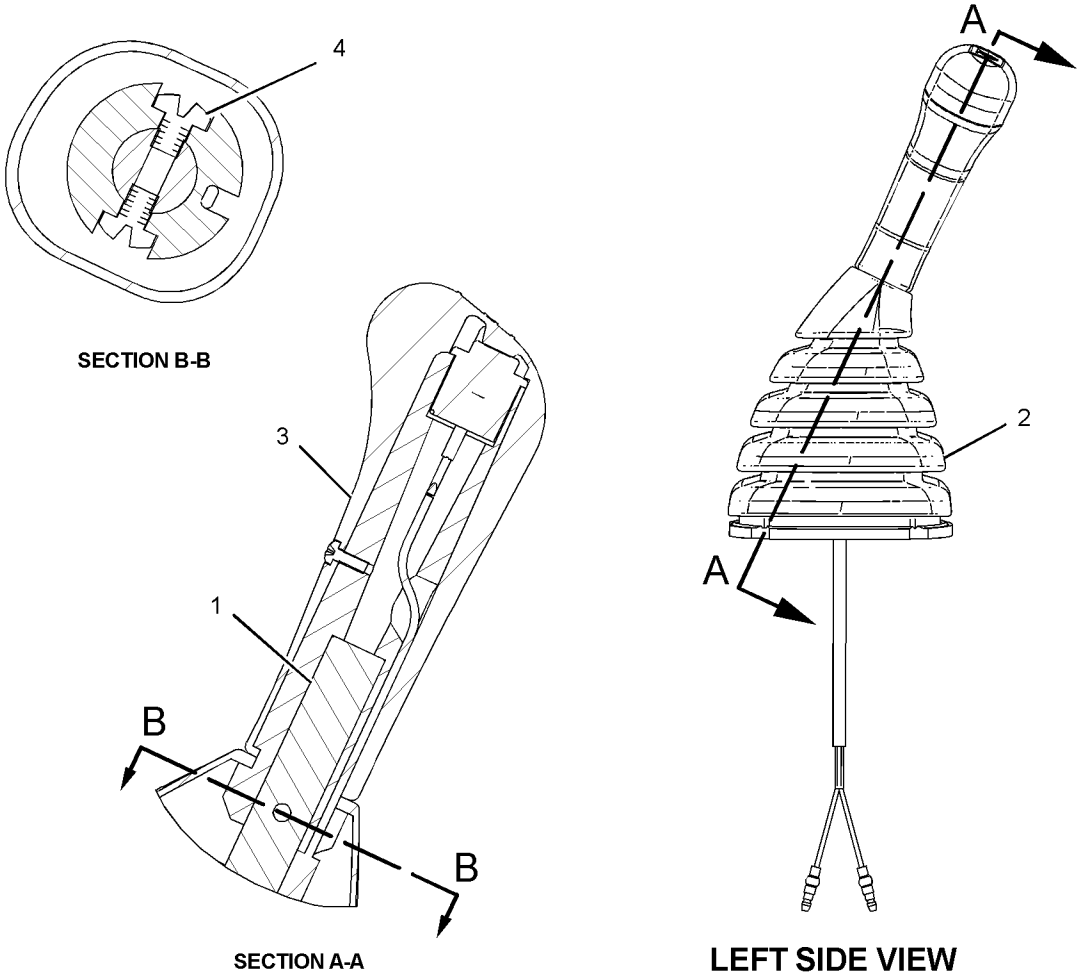

GRÁFICO 1 <FIM> g01253539

235-8970 GRUPO DE CONTROLE DA ALAVANCA–JOYSTICK, LADO DIREITO (CONTROL GP-HANDLE–JOYSTICK, LADO DIREITO)

S/N: MBP1-UP

NÚMEROE DE 297-0532 GRUPO DE CONTROLE DO JOYSTICK

SMCS-5705 **i02923994**

NOTA	REF. NÃO	GRÁFICO REF.	NÚMERO DA PEÇA	QTY	NOME DA PEÇA 1 2 3 4 5 6 (NÍVEL DO PRODUTO)	CONSULTE PÁGINA
	1	1	**124-4010**	1	ALAVANCA (LEVER)	
	2	1	**235-8972**	1	PROTETOR (BOOT)	
	3	1	**245-7844**	1	CONJUNTO DE BOTÕES (KNOB AS)	
M		1	**6I-5298**	1	PARAFUSO ROSCADO (SCREW-TAPPING)	
		1	**124-4009**	1	EIXO (SHAFT)	
		1	**222-0225**	1	CONJUNTO DE BOTÃO INTERRUPTOR (MARCHA LENTA BAIXA MANUAL) (SWITCH AS-PUSH BUTTON (MANUAL LOW IDLE))	
M	4	1	**096-2617**	2	PARAFUSO DE MÁQUINA (M5X0,8X6-MM) (SCREW-MACHINE (M5X0.8X6-MM))	

M - PEÇA MÉTRICA

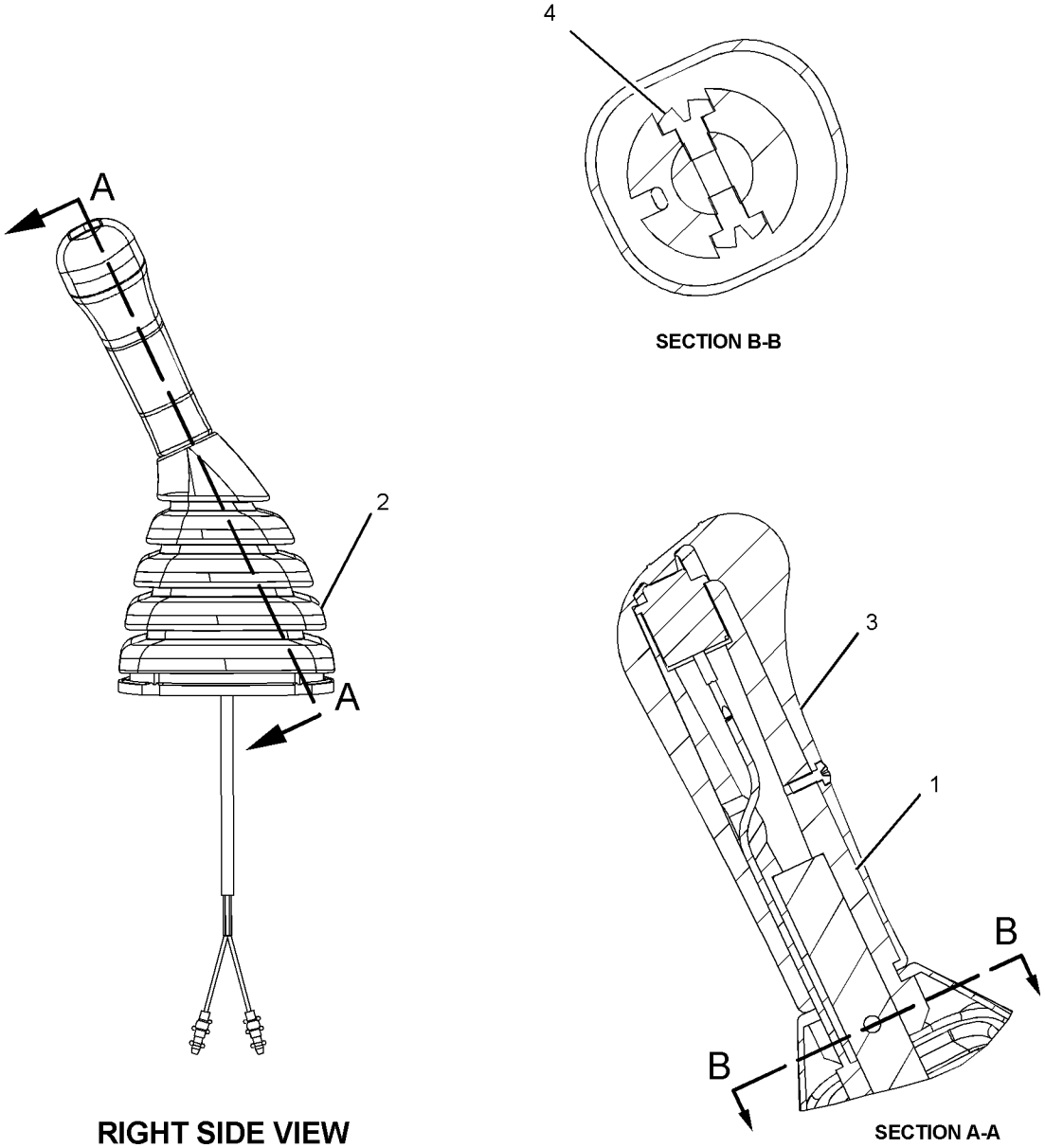

SECTION B-B

RIGHT SIDE VIEW

SECTION A-A

GRÁFICO 1 <FIM> g01082427

245-7846 GRUPO DE CONTROLE-AQUECEDOR E AR-CONDICIONADO–ADMISSÃO DE AR (CONTROL GP-HEAT & AIR COND-ADMISSÃO DE AR)

S/N: MBP1-UP

NÚMEROE DE 316-8916 GRUPO DO AR-CONDICIONADO

SMCS-7309 **i05343327**

NOTA	REF. NÃO	GRÁFICO REF.	NÚMERO DA PEÇA	QTY	NOME DA PEÇA 1 2 3 4 5 6 (NÍVEL DO PRODUTO)	CONSULTE PÁGINA
	1	1	**185-8300**	4	PARAFUSO ROSCADO (SCREW-TAPPING)	
	2	1	**196-1666**	1	RELÉ (EMBREAGEM DO COMPRESSOR) (RELAY (COMPRESSOR CLUTCH))	
	2A	1	**196-1666**	1	RELÉ (VENTILADOR) (RELAY (BLOWER))	
	3	1	**245-7813**	1	CONJUNTO DO MOTOR (MOTOR AS)	
	4	1	**245-7814**	1	SUPORTE (BRACKET)	
	5	1	**245-7815**	1	CONJUNTO DE SENSOR DE TEMPERATURA (AR) (SENSOR AS-TEMPERATURE (AIR))	
	6	1	**245-7816**	1	CONJUNTO DE AMORTECEDOR (DAMPER AS)	

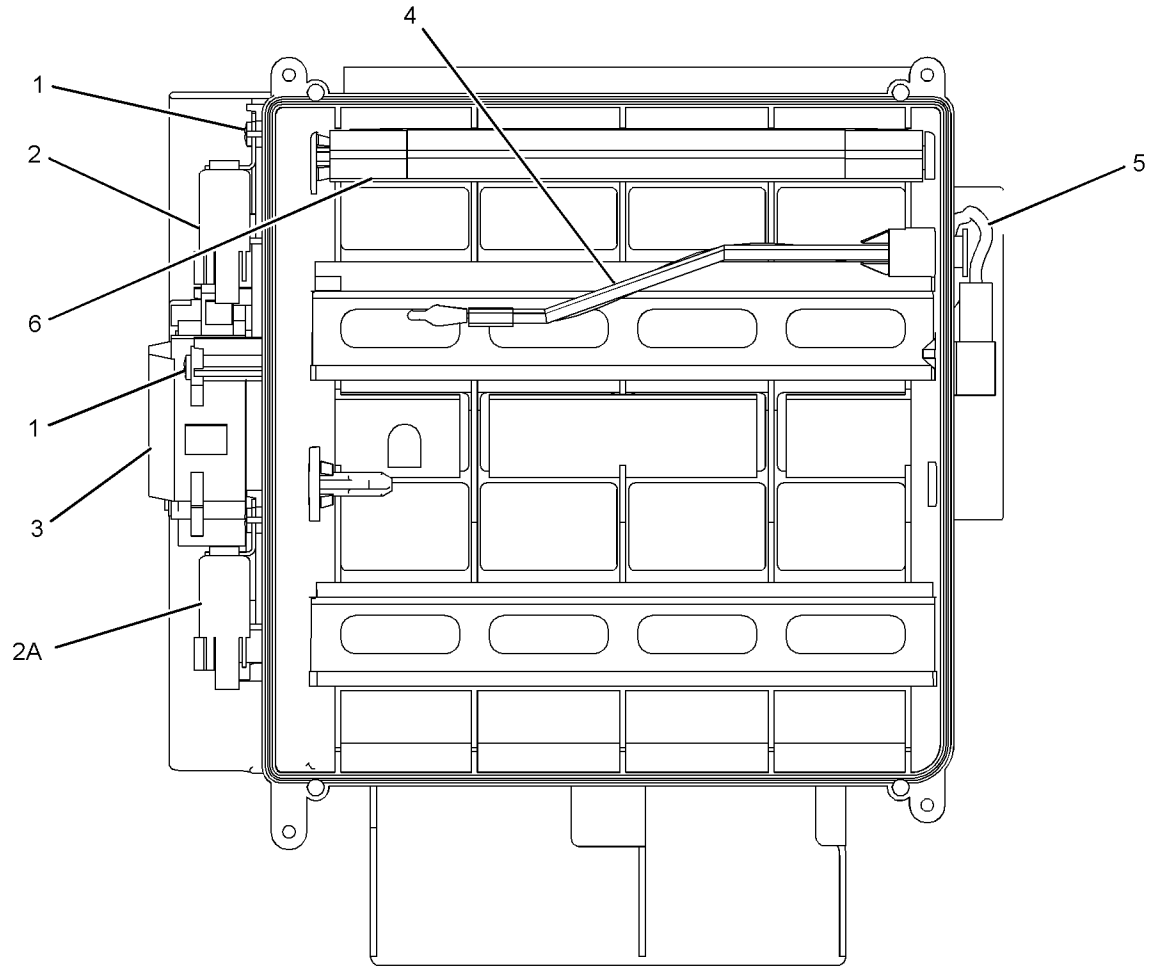

GRÁFICO 1 <FIM> g01245591

297-0532 GRUPO DE CONTROLE DO JOYSTICK–LADO DIREITO (CONTROL GP-JOYSTICK-LADO DIREITO)

S/N: MBP1-UP

NÚMEROE DE 310-0078 GRUPO DE CONTROLE E MONTAGEM DO JOYSTICK

SMCS-5705 **i05349608**

NOTA	REF. NÃO	GRÁFICO REF.	NÚMERO DA PEÇA	QTY	NOME DA PEÇA 1 2 3 4 5 6 (NÍVEL DO PRODUTO)	CONSULTE PÁGINA
M	1	1	**271-7843**	1	PORCA (M14X2-ROSCA) (NUT (M14X2-THD))	
Y	2	1	**235-8970**	1	GRUPO DE CONTROLE DA ALAVANCA (JOYSTICK, LADO DIREITO) (CONTROL GP-HANDLE (JOYSTICK, RH))	665
Y	3	1	**297-0529**	1	GRUPO DE VÁLVULAS-PILOTO (JOYSTICK) (VALVE GP-PILOT (JOYSTICK))	534
	4	1	**6K-0806**	1	CABO TIPO CINTA (STRAP-CABLE)	

M - PEÇA MÉTRICA
Y - ILUSTRAÇÃO INDIVIDUAL

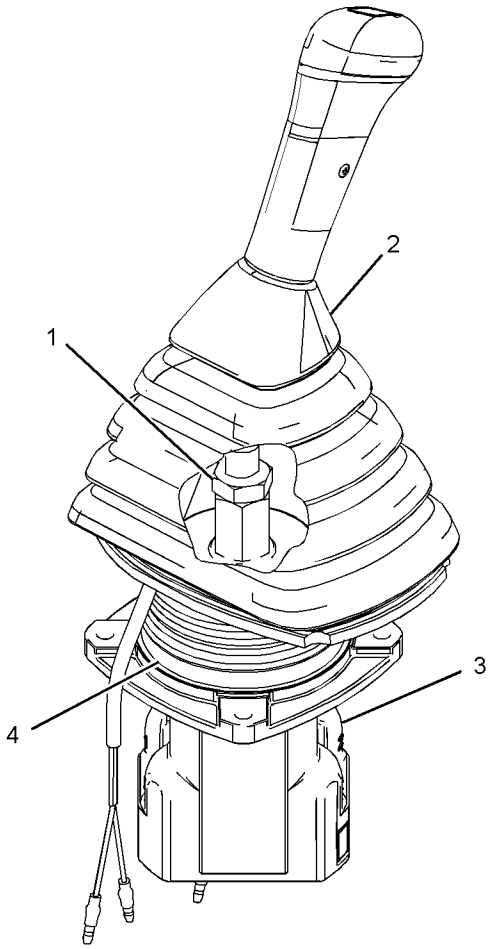

GRÁFICO 1 <FIM> g03057522

297-0533 GRUPO DE CONTROLE DO JOYSTICK–LADO ESQUERDO (CONTROL GP-JOYSTICK-LADO ESQUERDO)

S/N: MBP1-UP

NÚMEROE DE 310-0078 GRUPO DE CONTROLE E MONTAGEM DO JOYSTICK

SMCS-5705 **i05349639**

NOTA	REF. NÃO	GRÁFICO REF.	NÚMERO DA PEÇA	QTY	NOME DA PEÇA 1 2 3 4 5 6 (NÍVEL DO PRODUTO)	CONSULTE PÁGINA
M	1	1	**271-7843**	1	PORCA (M14X2-ROSCA) (NUT (M14X2-THD))	
Y	2	1	**235-8969**	1	GRUPO DE CONTROLE DA ALAVANCA (JOYSTICK, LADO ESQUERDO) (CONTROL GP-HANDLE (JOYSTICK, LH))	664
Y	3	1	**297-0529**	1	GRUPO DE VÁLVULAS-PILOTO (JOYSTICK) (VALVE GP-PILOT (JOYSTICK))	534
	4	1	**6K-0806**	1	CABO TIPO CINTA (STRAP-CABLE)	

M - PEÇA MÉTRICA
Y - ILUSTRAÇÃO INDIVIDUAL

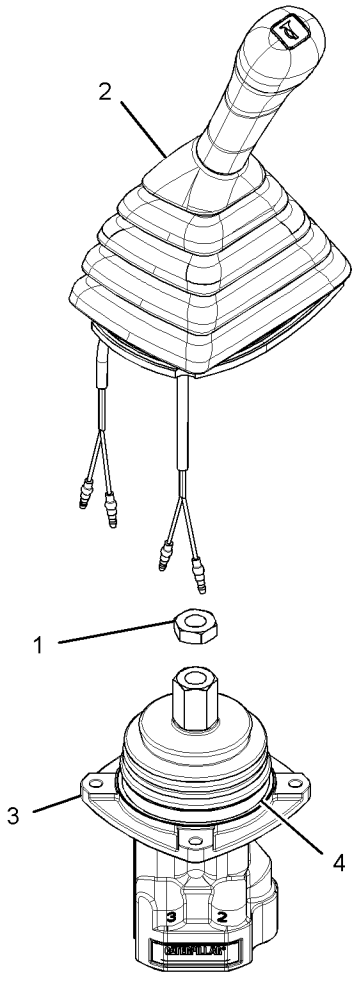

GRÁFICO 1 <FIM> g03057536

170-9497 GRUPO DE CONTROLE HIDRÁULICO ACIONADO POR PILOTO–PERCURSO (CONTROL GP-PILOT OPERATED HYD-PERCURSO)

S/N: MBP1-UP

NÚMEROE DE 454-6466 ARRANJO DO OPERADOR, 486-5840 GRUPO DA CABINE

SMCS-5059 **i01364060**

NOTA	REF. NÃO	GRÁFICO REF.	NÚMERO DA PEÇA	QTY	NOME DA PEÇA 1 2 3 4 5 6 (NÍVEL DO PRODUTO)	CONSULTE PÁGINA
	1	1	**096-6166**	1	ARRUELA DURA (4,5X9X1 MM DE ESPESSURA) (WASHER-HARD (4.5X9X1-MM THK))	
M	2	1	**095-0728**	2	PARAFUSO DE MÁQUINA (M4X0,7X12 MM) (SCREW-MACHINE (M4X0.7X12-MM))	
	3	1	**8T-4121**	12	ARRUELA DURA (11X21X2,5 MM DE ESPESSURA) (WASHER-HARD (11X21X2.5-MM THK))	
M	4	1	**8T-4136**	4	PARAFUSO (M10X1,5X25 MM) (BOLT (M10X1.5X25-MM))	
M	5	1	**8T-4191**	8	PARAFUSO (M10X1,5X16 MM) (BOLT (M10X1.5X16-MM))	
	6	1	**142-5546**	2	BOTÃO (KNOB)	
	7	1	**117-6356**	2	CONJUNTO DO DEGRAU (STEP AS)	
	8	1	**122-9610**	2	Objetivo da chamada (STEP)	
	9	1	**170-9499**	1	CONJUNTO DE LEVER (LADO ESQUERDO) (LEVER AS (LH))	
	10	1	**170-9498**	1	CONJUNTO DE LEVER (LADO DIREITO) (LEVER AS (RH))	
	11	1	**122-9608**	1	PEDAL-BORRACHA (LADO DIREITO) (PEDAL-RUBBER (RH))	
	12	1	**117-6350**	1	CONJUNTO DO PEDAL (LADO DIREITO) (PEDAL AS (RH))	
M		1	**8T-3490**	2	PORCA DE SOLDA (M10X1,5 DE ROSCA) (NUT-WELD (M10X1.5-THD))	
	13	1	**122-9609**	1	PEDAL-BORRACHA (LADO ESQUERDO) (PEDAL-RUBBER (LH))	
	14	1	**117-6349**	1	CONJUNTO DO PEDAL (LADO ESQUERDO) (PEDAL AS (LH))	
M		1	**8T-3490**	2	PORCA DE SOLDA (M10X1,5 DE ROSCA) (NUT-WELD (M10X1.5-THD))	

M - PEÇA MÉTRICA

170-9497 GRUPO DE CONTROLE HIDRÁULICO ACIONADO POR PILOTO (CONTROL GP-PILOT OPERATED HYD)
(continuação) **i01364060**

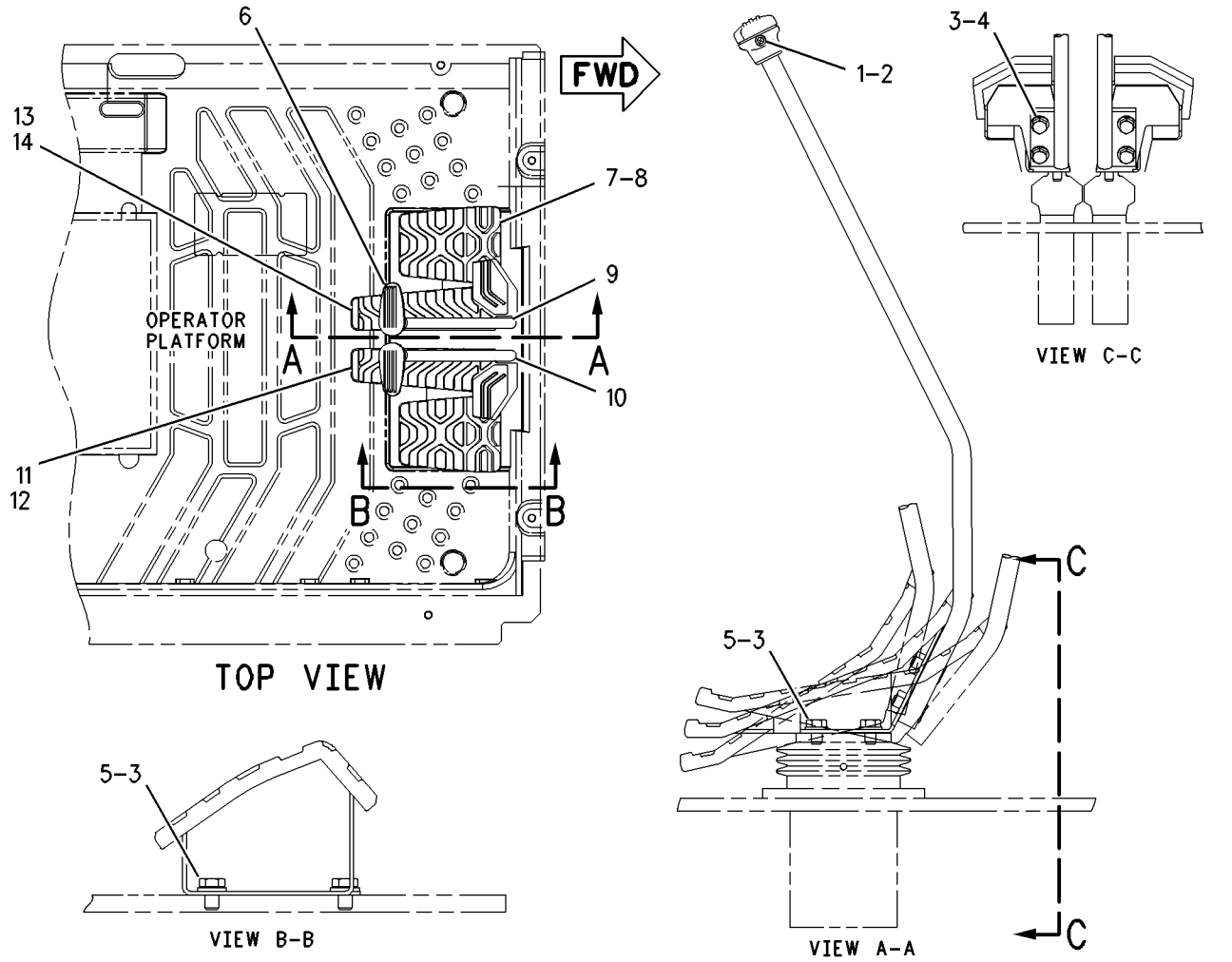

GRÁFICO 1 <FIM> g00672963

234-6501 GRUPO DA TAMPA-CABINE–TRASEIRO (COVER GP-CAB-TRASEIRO)

S/N: MBP1-UP

NÚMEROE DE 448-7738 GRUPO DA CABINE

SMCS-7301, 7308

i05349676

NOTA	REF. NÃO	GRÁFICO REF.	NÚMERO DA PEÇA	QTY	NOME DA PEÇA 1 2 3 4 5 6 (NÍVEL DO PRODUTO)	CONSULTE PÁGINA
	1	1	**234-6499**	1	CONJUNTO DA TAMPA (COVER AS)	
	2	1	**234-6502**	1	TAMPA-ACESSO (FUSÍVEIS-PAINEL TRASEIRO) (COVER-ACCESS (FUSE-REAR PANEL))	
	3	1	**234-6593**	2	FIXADOR (FASTENER)	
					USE WITH COVER WITH A 9-MM DIAMETER UPPER MOUNTING HOLE	
					–OU–	
		1	**245-7929**	2	GRAMPO (CLIP)	
					USE WITH COVER WITH A 7.6-MM DIAMETER UPPER MOUNTING HOLE	

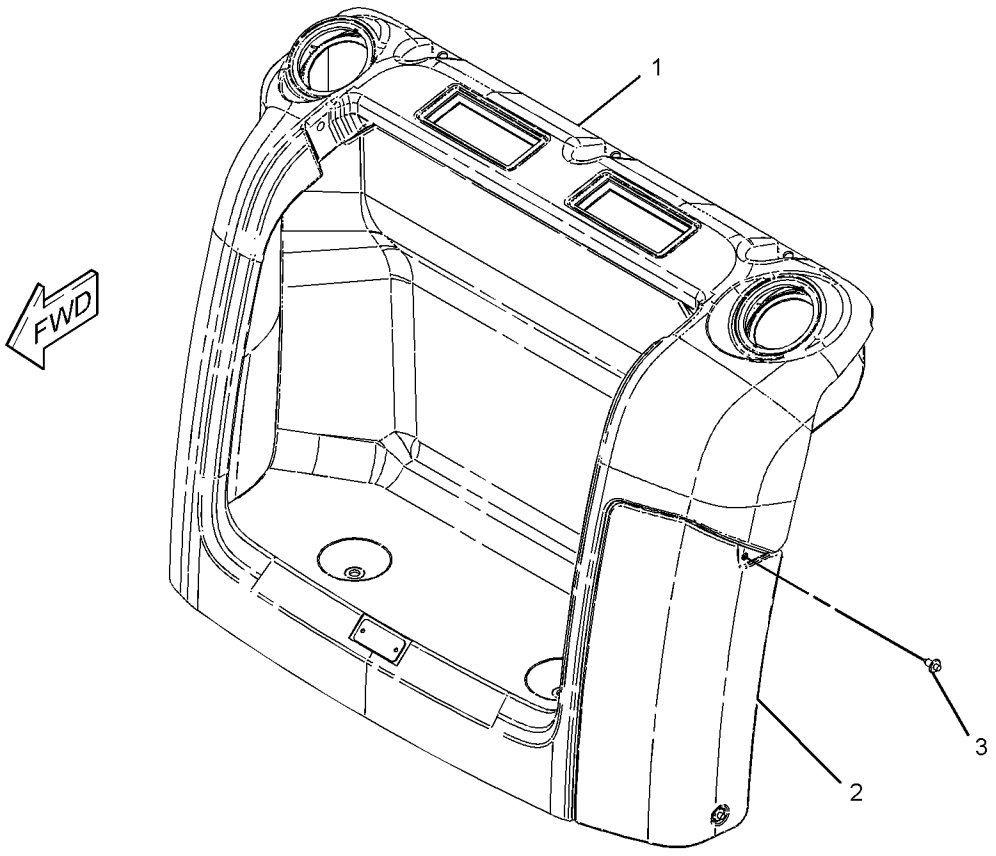

GRÁFICO 1 <FIM> g03389225

334-6568 GRUPO DA TAMPA-CABINE–EXTERIOR (COVER GP-CAB-EXTERIOR)

S/N: MBP1-UP

NÚMEROE DE 334-6541 GRUPO DA CABINE

SMCS-7301, 7308 **i06062121**

NOTA	REF. NÃO	GRÁFICO REF.	NÚMERO DA PEÇA	QTY	NOME DA PEÇA 1 2 3 4 5 6 (NÍVEL DO PRODUTO)	CONSULTE PÁGINA
M	1	1	**171-7325**	11	PARAFUSO ROSCADO (M5X0,8 DE ROSCA) (SCREW-TAPPING (M5X0.8-THD))	
J	2	1	**267-7064**	1	CONJUNTO DA FECHADURA (LOCK AS)	
	3	1	**340-6582**	2	DOBRADIÇA (HINGE)	
	4	1	**353-2020**	1	TAMPA (COVER GP)	
	4A	1	**340-6584**	1	RETENTOR (SEAL)	
	5	1	**340-6585**	2	RETENTOR-BORRACHA (SEAL-RUBBER)	
	6	1	**383-5644**	1	ISOLAMENTO (INSULATION)	

J - REQUIRES CORPORATE KEY
M - PEÇA MÉTRICA

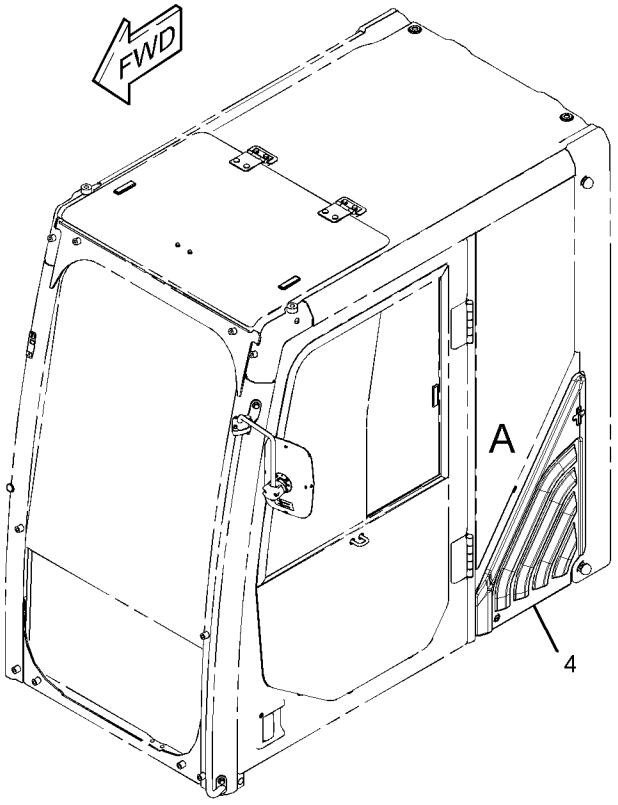

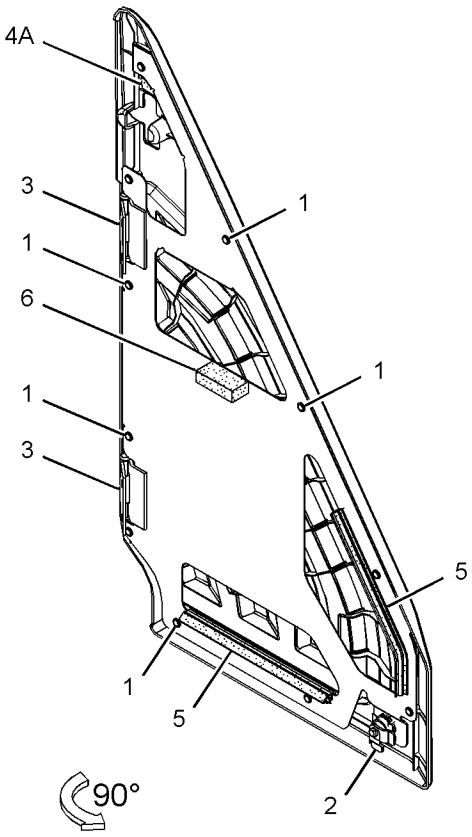

VIEW OF AREA A

GRÁFICO 1 <FIM> g02845096

346-7953 GRUPO DA TAMPA-CABINE (COVER GP-CAB)

S/N: MBP1-UP

NÚMEROE DE 448-7741 GRUPO DA CABINE

SMCS-7301, 7308 **i06062201**

NOTA	REF. NÃO	GRÁFICO REF.	NÚMERO DA PEÇA	QTY	NOME DA PEÇA 1 2 3 4 5 6 (NÍVEL DO PRODUTO)	CONSULTE PÁGINA
	1	1	**178-5570**	2	ILHÓ (GROMMET)	
	2	1	**357-4127**	1	TAMPA (LADO DIREITO) (COVER (RH))	
	3	1	**346-7976**	1	TAMPA (LADO ESQUERDO) (COVER (LH))	
	4	1	**459-0236**	1	RETENTOR (SEAL)	
M	5	1	**9X-2042**	4	PARAFUSO DE CABEÇA DE COGUMELO (M6X1X12 MM) (SCREW-TRUSS HEAD (M6X1X12-MM))	
	6	1	**251-0637**	1	ISOLAMENTO (INSULATION)	

M - PEÇA MÉTRICA

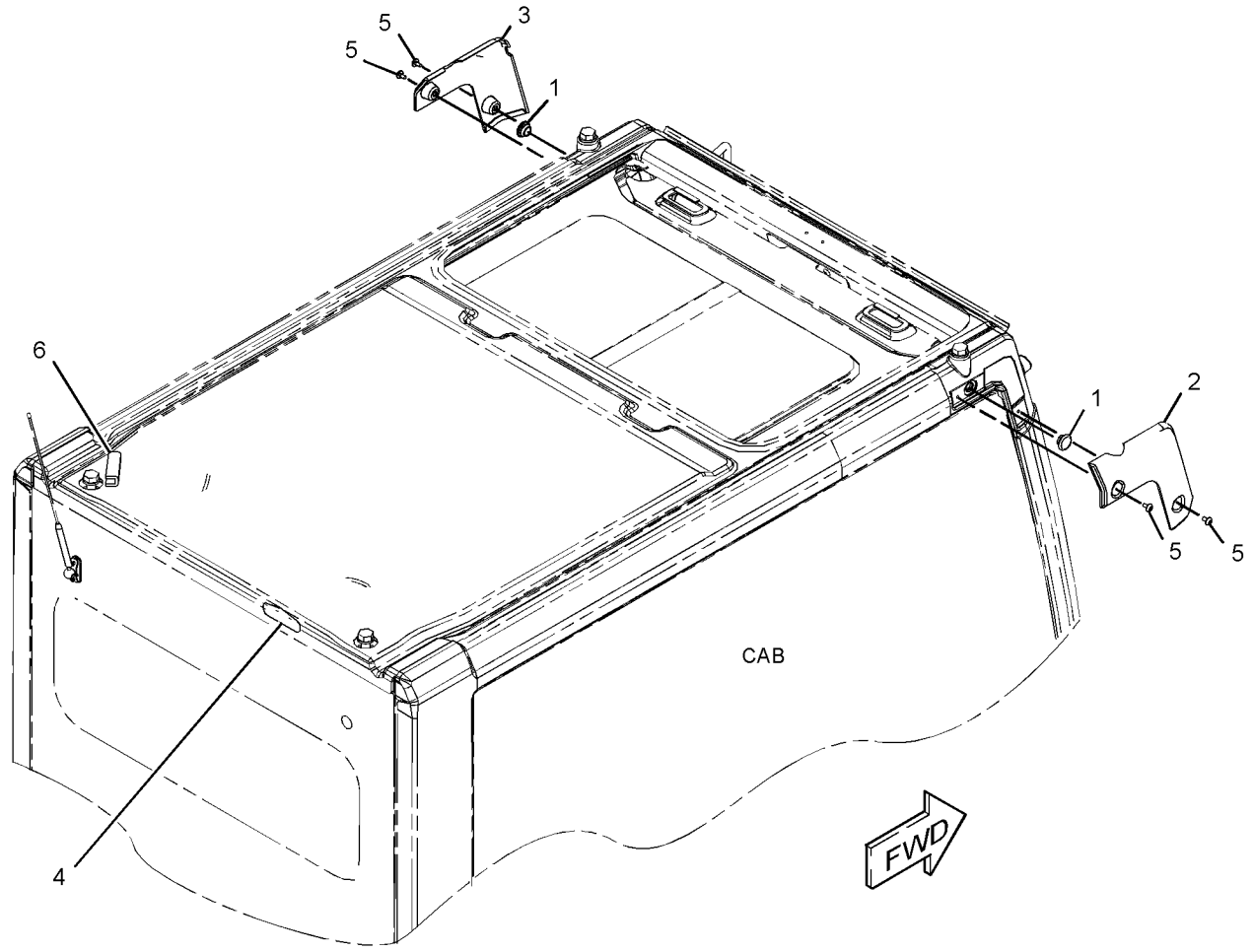

GRÁFICO 1 <FIM> g03730886

372-9323 GRUPO DA PORTA DA CABINE–CONCLUÍDO (DOOR GP-CAB–CONCLUÍDO)

S/N: MBP1-UP

NÚMEROE DE 448-7741 GRUPO DA CABINE

SMCS-7308 **i06062170**

NOTA	REF. NÃO	GRÁFICO REF.	NÚMERO DA PEÇA	QTY	NOME DA PEÇA 1 2 3 4 5 6 (NÍVEL DO PRODUTO)	CONSULTE PÁGINA
Y	1	1	*346-8062*	1	GRUPO DE PEÇAS DA PORTA (PARCIAL) (PARTS GP-DOOR (PARTIAL))	710
	2	1	*372-9324*	1	CONJUNTO DA PORTA-CABINE (DOOR AS-CAB)	

Y - ILUSTRAÇÃO INDIVIDUAL

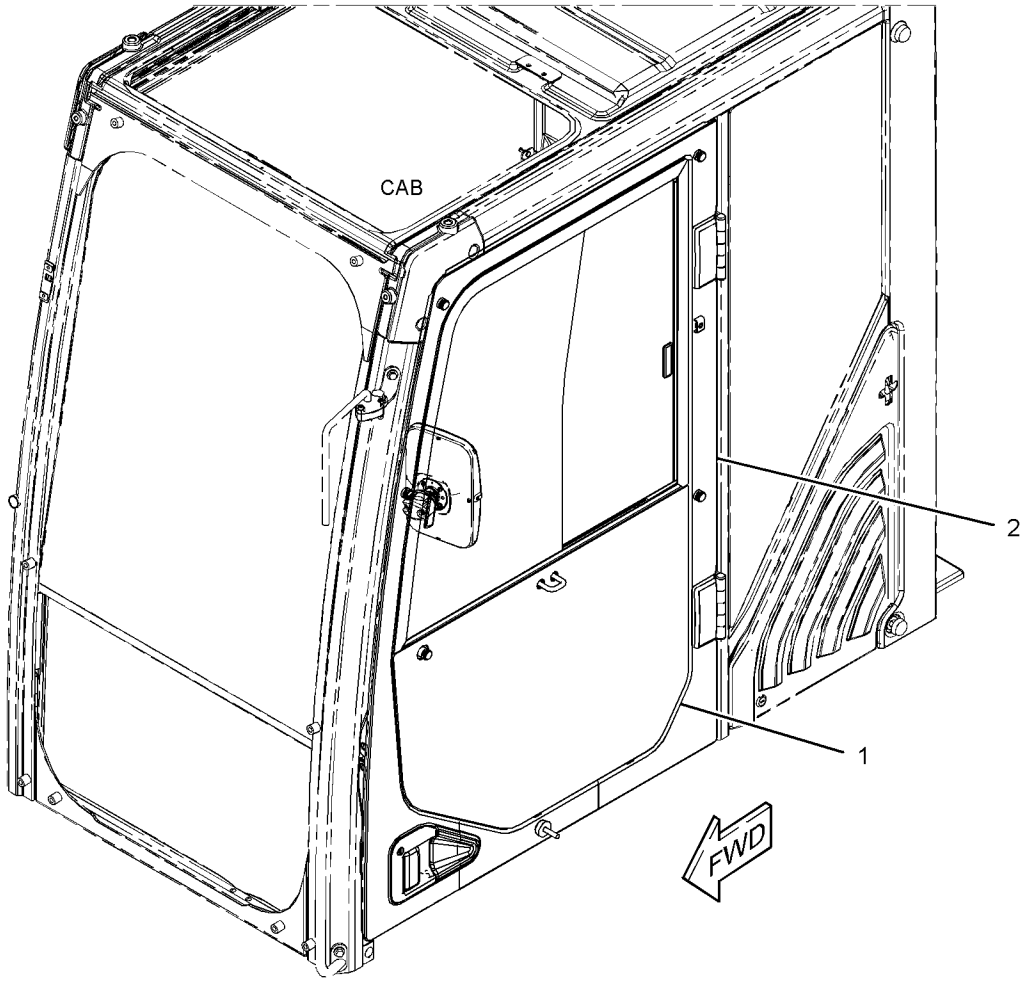

GRÁFICO 1 <FIM> g02552176

340-6524 GRUPO DE DUTO-AR DA CABINE (DUCT GP-CAB AIR)

S/N: MBP1-UP

NÚMEROE DE 449-0349 ARRANJO DO AR CONDICIONADO

SMCS-734D **i06061827**

NOTA	REF. NÃO	GRÁFICO REF.	NÚMERO DA PEÇA	QTY	NOME DA PEÇA 1 2 3 4 5 6 (NÍVEL DO PRODUTO)	CONSULTE PÁGINA
M	1	1	**128-2135**	4	PARAFUSO DE CABEÇA DE COGUMELO (M6X1X13 MM) (SCREW-TRUSS HEAD (M6X1X13-MM))	
	2	1	**235-8878**	1	CONJUNTO DE DUTOS (VENTILAÇÃO, FRONTAL) (DUCT AS (VENT, FRONT))	
		1	**245-7793**	1	ISOLANTE (INSULATOR)	
	3	1	**235-8879**	1	CONJUNTO DE DUTOS (PISO) (DUCT AS (FLOOR))	
		1	**245-7873**	1	ISOLANTE (INSULATOR)	
Y	4	1	**346-7437**	1	GRUPO DA ARMAÇÃO - FILTRO DE AR (CABINE) (FRAME GP-AIR FILTER (CAB))	677
	5	1	**327-6618**	1	ELEMENTO FILTRANTE-AR DA CABINE (ENTRADA DE AR) (FILTER ELEMENT-CAB AIR (AIR INTAKE))	
	6	1	**342-3456**	1	CONJUNTO DO DUTO - VENTILAÇÃO (DUCT AS-VENTILATION)	
		1	**342-3458**	1	ISOLANTE (INSULATOR)	
	7	1	**342-3459**	1	DUTO DE AR (DUCT-AIR)	
	8	1	**176-1996**	3	GRAMPO (CLIP)	

M - PEÇA MÉTRICA
Y - ILUSTRAÇÃO INDIVIDUAL

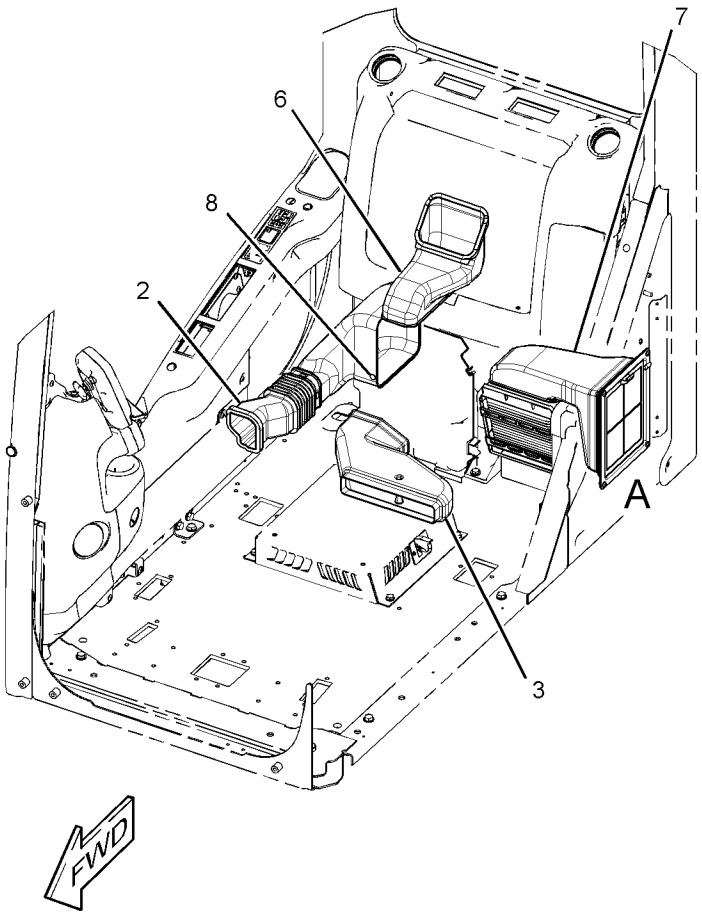

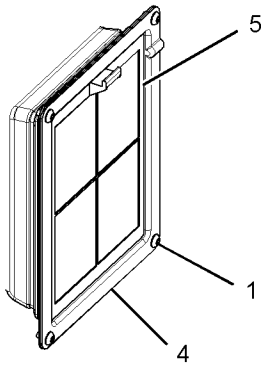

VIEW OF AREA A

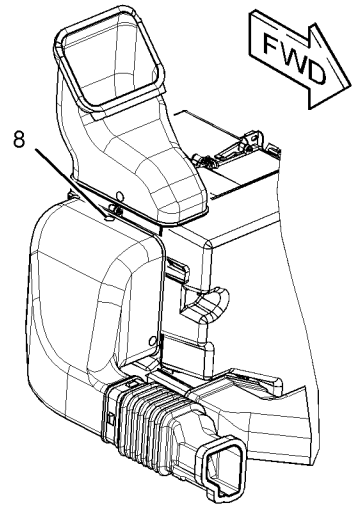

GRÁFICO 1 <FIM> g01952464

340-6488 TAPETE (FLOOR MAT)

S/N: MBP1-UP

SMCS-726M **i06062424**

NOTA	REF. NÃO	GRÁFICO REF.	NÚMERO DA PEÇA	QTY	NOME DA PEÇA 1 2 3 4 5 6 (NÍVEL DO PRODUTO)	CONSULTE PÁGINA
					(NO SERVICED PARTS)	

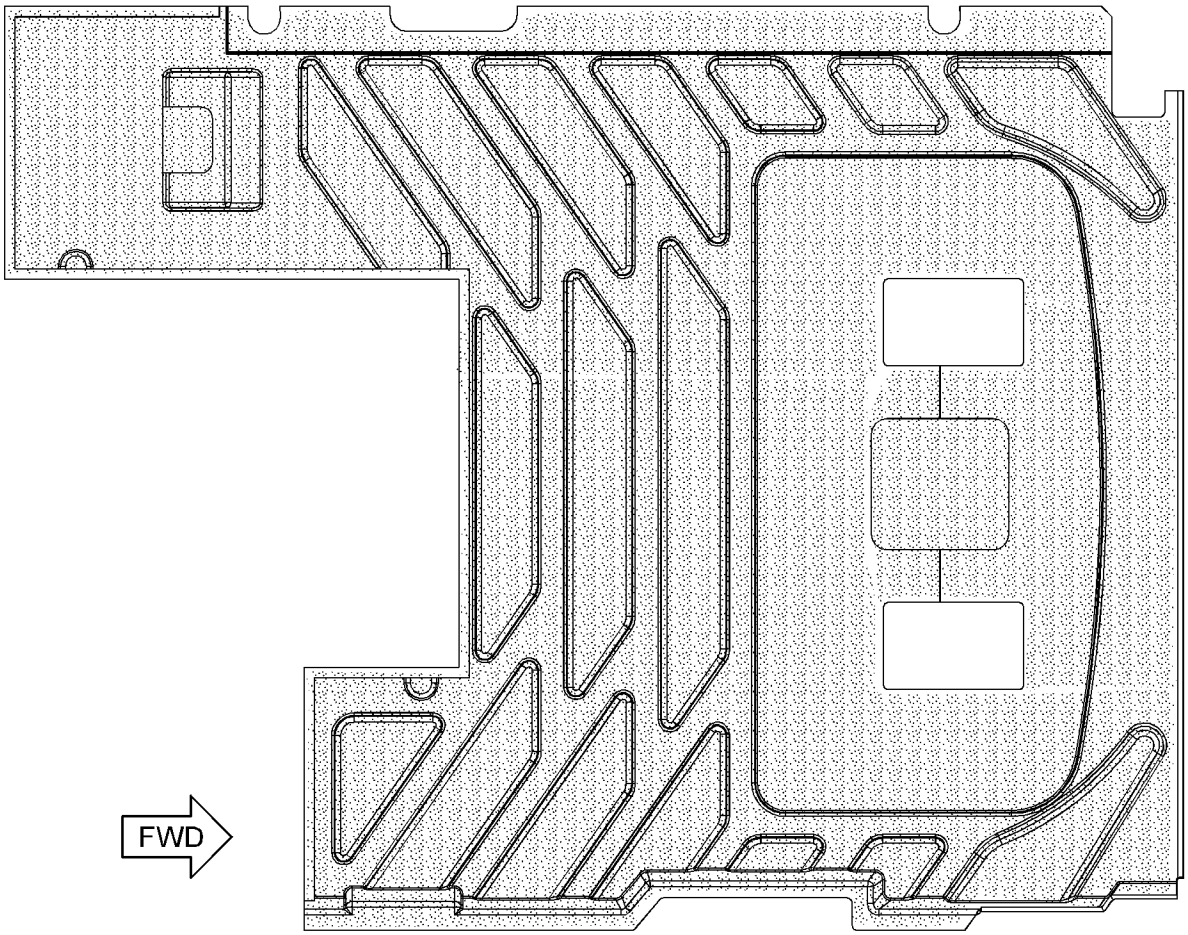

TOP VIEW

GRÁFICO 1 <FIM> g01961113

346-7437 GRUPO DA ARMAÇÃO - FILTRO DE AR–CABINE (FRAME GP-AIR FILTER-CABINE)

S/N: MBP1-UP

NÚMEROE DE 340-6524 GRUPO DE DUTO-AR DA CABINE

SMCS-7342 **i06061829**

NOTA	REF. NÃO	GRÁFICO REF.	NÚMERO DA PEÇA	QTY	NOME DA PEÇA 1 2 3 4 5 6 (NÍVEL DO PRODUTO)	CONSULTE PÁGINA
	1	1	**346-7427**	2	ISOLAMENTO (INSULATION)	
	2	1	**346-7428**	2	ISOLAMENTO (INSULATION)	
	3	1	**346-7429**	1	ISOLAMENTO (INSULATION)	

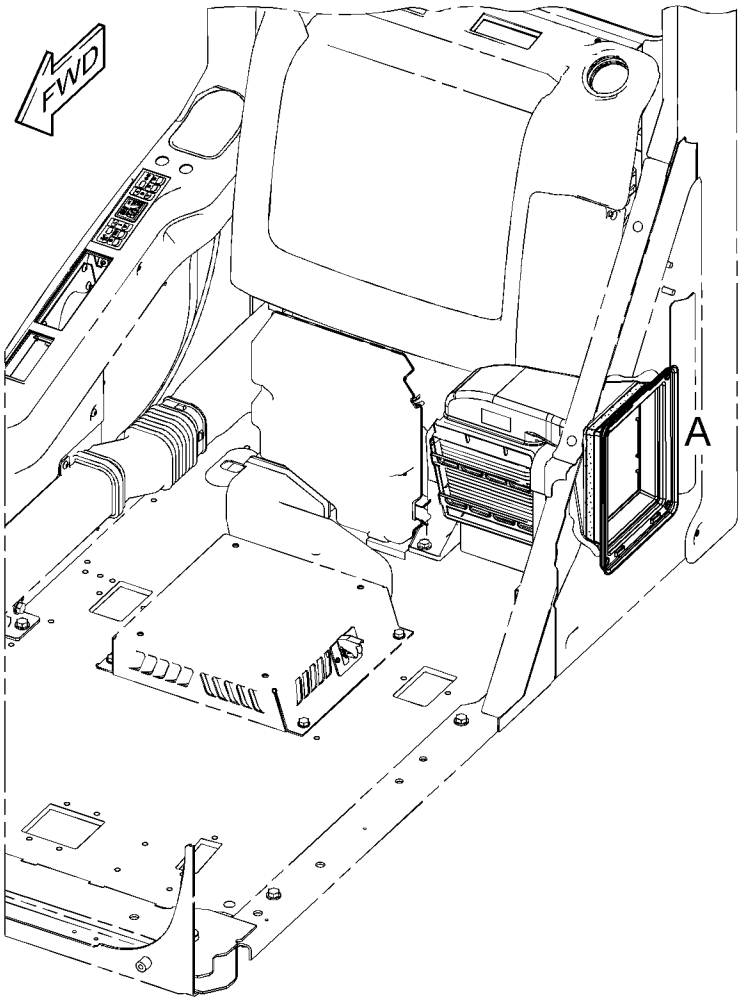

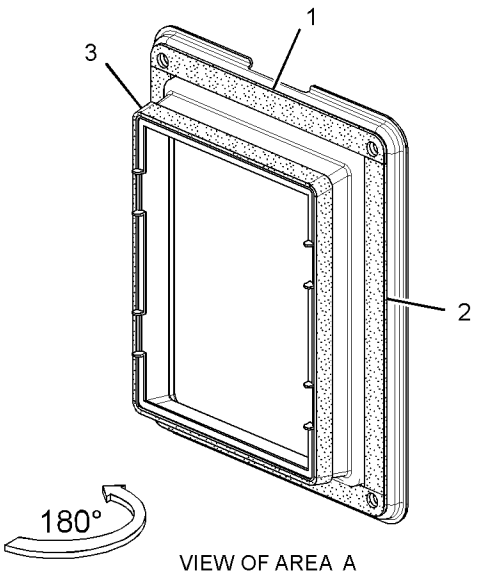

VIEW OF AREA A

GRÁFICO 1 <FIM> g01964853

340-6589 GRUPO DE ABERTURA-TETO (HATCH GP-ROOF)

S/N: MBP1-UP

NÚMEROE DE 340-6665 GRUPO DE ABERTURA-TETO

SMCS-7303 **i06062138**

NOTA	REF. NÃO	GRÁFICO REF.	NÚMERO DA PEÇA	QTY	NOME DA PEÇA 1 2 3 4 5 6 (NÍVEL DO PRODUTO)	CONSULTE PÁGINA
	1	1	**085-6449**	2	GAXETA (PACKING)	
	2	1	**161-3694**	1	PEGADOR (CATCH)	
	3	1	**189-2693**	1	CONJUNTO DE SUPORTE (BRACKET AS)	
	4	1	**189-2694**	1	CONJUNTO DE SUPORTE (BRACKET AS)	
	6	1	**340-6592**	2	CONJUNTO DE HINGE (HINGE AS)	
M	7	1	**100-2881**	4	PARAFUSO DE CABEÇA DE COGUMELO (M5X0,8X10-MM) (SCREW-TRUSS HEAD (M5X0.8X10-MM))	
M	8	1	**171-7477**	2	PORCA (ROSCA M6X1) (NUT (M6X1-THD))	
	9	1	**4I-1260**	2	GAXETA (PACKING)	
	10	1	**4I-4361**	2	RETENTOR (RETAINER)	
M	11	1	**6I-5342**	4	PORCA (M8X1,25 DE ROSCA) (NUT (M8X1.25-THD))	
M	12	1	**9X-2045**	2	PARAFUSO DE CABEÇA DE COGUMELO (M6X1X20 MM) (SCREW-TRUSS HEAD (M6X1X20-MM))	
	13	1	**357-3914**	1	RETENTOR (SEAL)	

M - PEÇA MÉTRICA

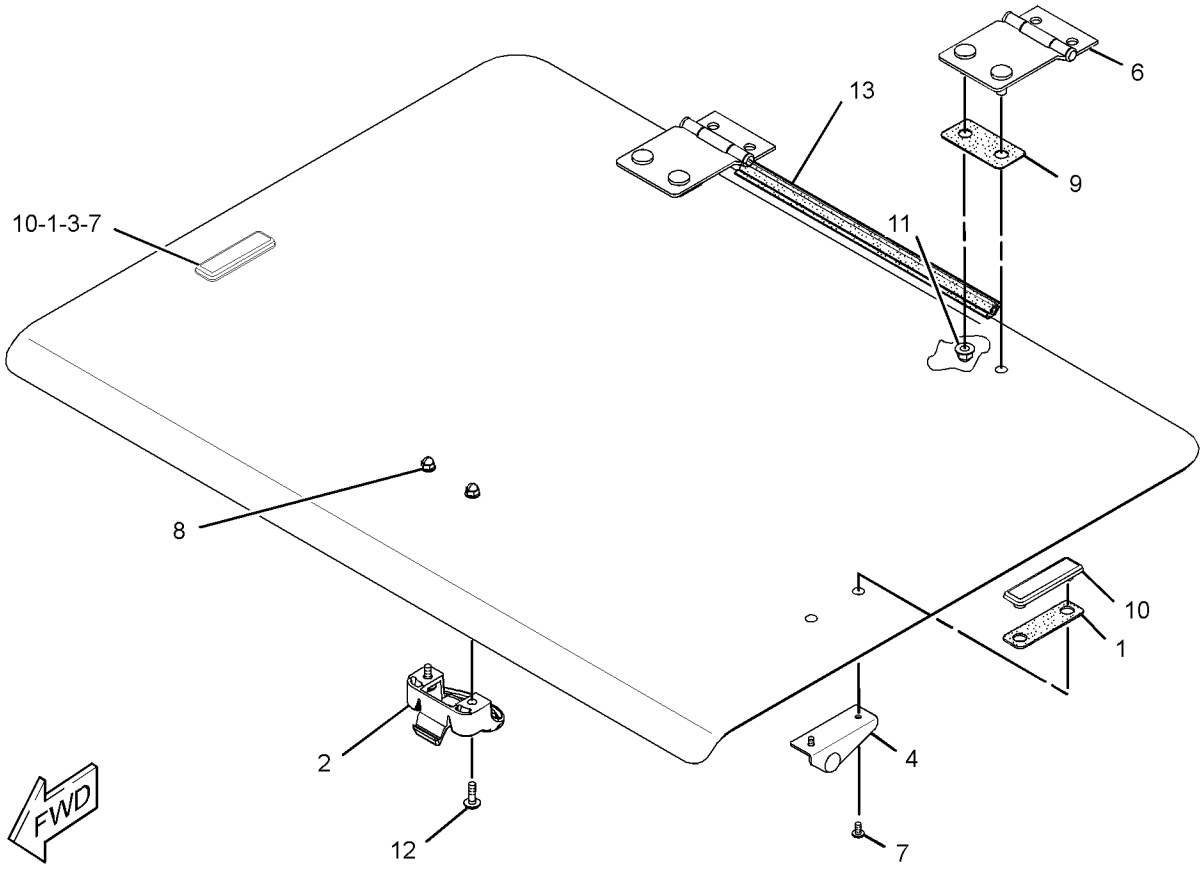

GRÁFICO 1 <FIM> g02154444

340-6665 GRUPO DE ABERTURA-TETO (HATCH GP-ROOF)

S/N: MBP1-UP

NÚMEROE DE 448-7741 GRUPO DA CABINE

SMCS-7303 **i06062142**

NOTA	REF. NÃO	GRÁFICO REF.	NÚMERO DA PEÇA	QTY	NOME DA PEÇA 1 2 3 4 5 6 (NÍVEL DO PRODUTO)	CONSULTE PÁGINA
	1	1	**099-3506**	2	CONJUNTO DE MOLA DE GÁS (ABERTURA) (SPRING AS-GAS (HATCH))	
	2	1	**105-2169**	4	CONJUNTO DE PARAFUSO (BOLT AS)	
	3	1	**235-8929**	2	ALÇA (HANDLE)	
	4	1	**425-6073**	1	VISOR (VISOR)	
Y	5	1	**340-6589**	1	GRUPO DE ABERTURA-TETO (HATCH GP-ROOF)	678
	6	1	**340-6593**	2	CONJUNTO DO SUPORTE (HOLDER AS)	
	7	1	**340-6594**	1	RETENTOR (SEAL)	
	8	1	**340-6595**	1	PERCUSSOR (STRIKER)	
	9	1	**5D-4822**	2	ANEL DE RETENÇÃO (RING-RETAINING)	
M	10	1	**9X-2042**	2	PARAFUSO DE CABEÇA DE COGUMELO (M6X1X12 MM) (SCREW-TRUSS HEAD (M6X1X12-MM))	

M - PEÇA MÉTRICA
Y - ILUSTRAÇÃO INDIVIDUAL

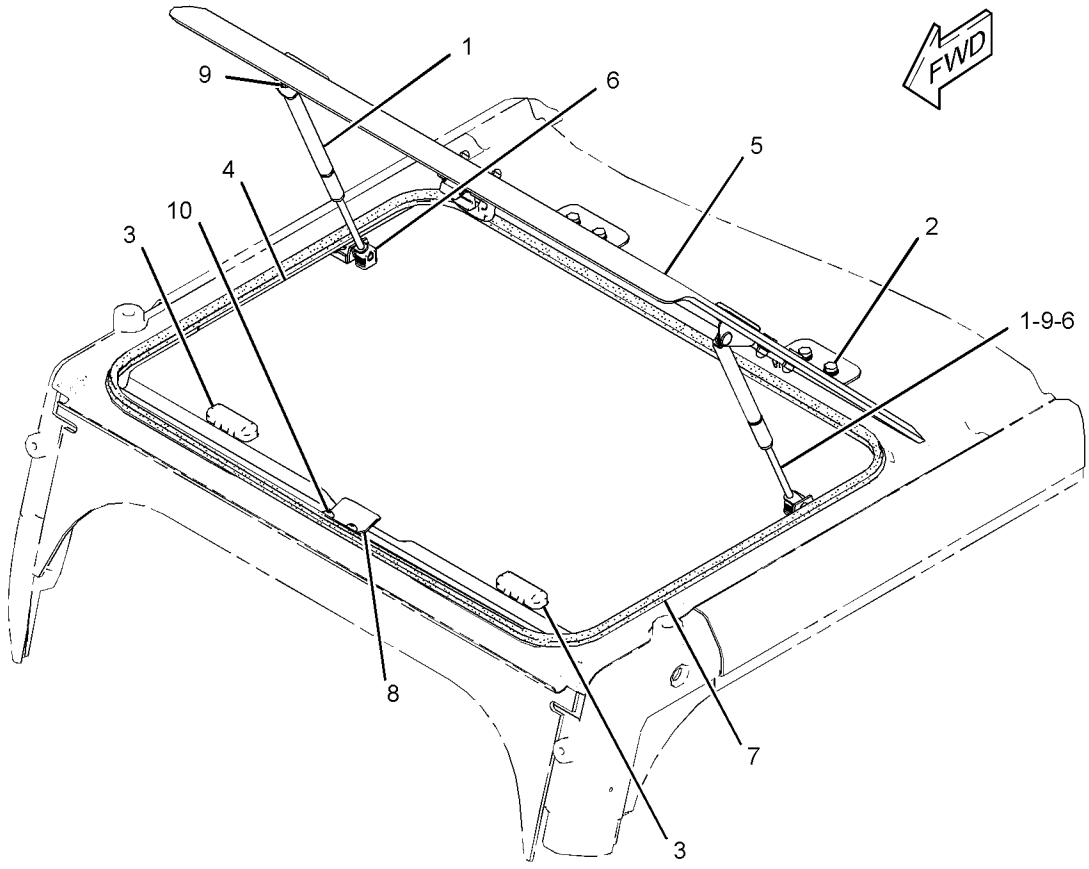

GRÁFICO 1 <FIM> g02035698

267-8071 GRUPO DA BUZINA ELÉTRICA (HORN GP-ELECTRIC)

S/N: MBP1-UP

NÚMEROE DE 461-4523 ARRANJO DE CHASSI

SMCS-7402 **i04909251**

NOTA	REF. NÃO	GRÁFICO REF.	NÚMERO DA PEÇA	QTY	NOME DA PEÇA 1 2 3 4 5 6 (NÍVEL DO PRODUTO)	CONSULTE PÁGINA
CY	1	1	*381-7416*	1	GRUPO DA BUZINA ELÉTRICA (HORN GP-ELECTRIC)	685
	2	1	**8T-4121**	2	ARRUELA DURA (11X21X2,5 MM DE ESPESSURA) (WASHER-HARD (11X21X2.5-MM THK))	
M	3	1	**8T-4195**	2	PARAFUSO (M10X1,5X30 MM) (BOLT (M10X1.5X30-MM))	

C - ALTERAR DO TIPO ANTERIOR
M - PEÇA MÉTRICA
Y - ILUSTRAÇÃO INDIVIDUAL

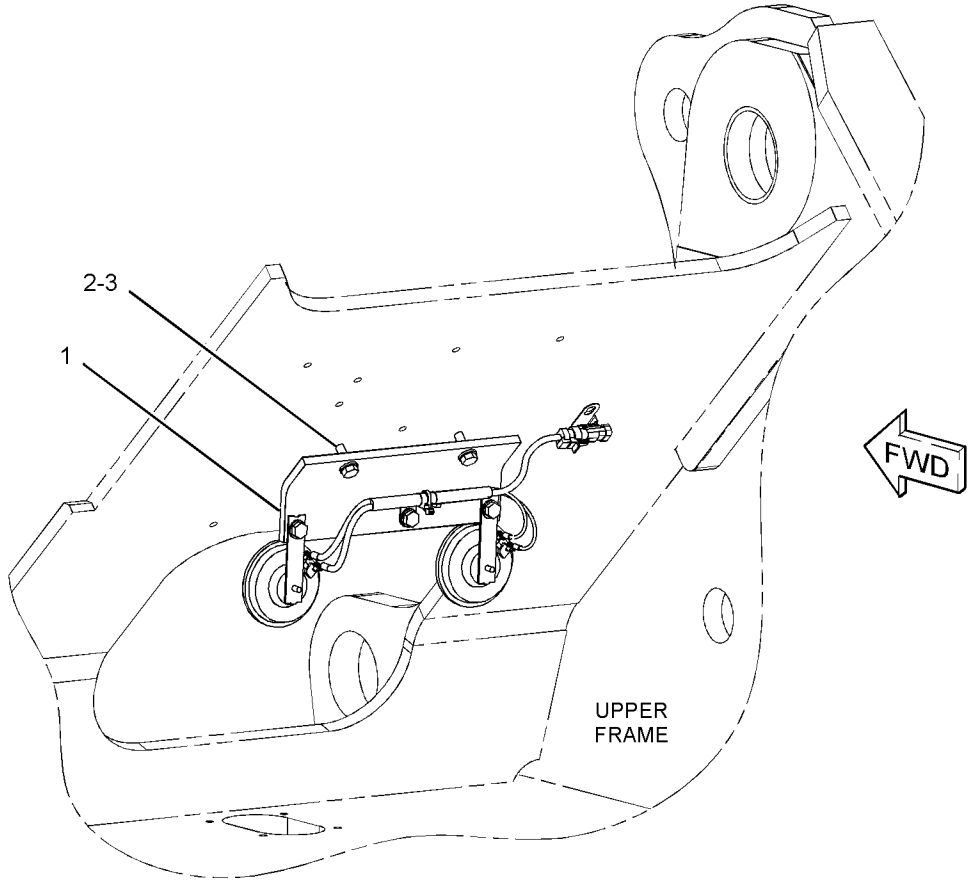

GRÁFICO 1 <FIM> g01289732

291-7559 GRUPO DA BUZINA ELÉTRICA (HORN GP-ELECTRIC)

S/N: MBP1-UP

NÚMEROE DE 381-7416 GRUPO DA BUZINA ELÉTRICA

SMCS-7402 **i06674794**

NOTA	REF. NÃO	GRÁFICO REF.	NÚMERO DA PEÇA	QTY	NOME DA PEÇA 1 2 3 4 5 6 (NÍVEL DO PRODUTO)	CONSULTE PÁGINA
	1	1	**7K-1181**	1	CABO TIPO CINTA (STRAP-CABLE)	
	2	1	**7Y-3919**	1	CONJUNTO DE BUZINA (24 V, TOM BAIXO) (HORN AS (24-VOLT, LOW TONE))	
	3	1	**7Y-3920**	1	CONJUNTO DE BUZINA (24 V, TOM BAIXO) (HORN AS (24-VOLT, HIGH TONE))	
					(EACH HORN AS INCLUDES)	
		1	**095-0826**	2	ARRUELA DE PRESSÃO (LOCKWASHER)	
M		1	**095-7930**	2	PARAFUSO DE MÁQUINA (M4X0,7X6 MM) (SCREW-MACHINE (M4X0.7X6-MM))	
	4	1	**291-7560**	1	CONJUNTO DE CHICOTE DO CHASSI (BUZINA) (HARNESS AS-CHASSIS (HORN))	
		1	**3S-2093**	1	CABO TIPO CINTA (STRAP-CABLE)	
		1	**9W-0844**	2	SOQUETE DE CONECTOR (CALIBRE 14 A 16) (SOCKET-CONNECTOR (14-GA TO 16-GA))	
		1	**2L-8065**	2	TERMINAL DE ANEL (PARAFUSO NO. 8 PARAFUSOS) (TERMINAL-RING (10-GA TO 12-GA, NO. 8 SCREW))	
		1	**2L-8075**	2	TERMINAL DE ANEL (CALIBRE 14 A 16, NO. 8 PARAFUSOS) (TERMINAL-RING (14-GA TO 16-GA, NO. 8 SCREW))	
		1	**230-4011**	1	CONJUNTO DE CONECTOR DE TOMADA (2 PINOS) (PLUG AS-CONNECTOR (2-PIN))	
		1	**455-0704**	1	RETENTOR DE CONECTOR (SEAL-CONNECTOR)	
	5	1	**463-5795**	1	CONJUNTO DE SUPORTE (BRACKET AS)	
	6	1	**132-5789**	1	GRAMPO (ESCADA) (CLIP (LADDER))	
M	7	1	**8T-4200**	3	PARAFUSO (M8X1,25X16 MM) (BOLT (M8X1.25X16-MM))	
	8	1	**8T-4224**	3	ARRUELA DURA (8,8X16X2 MM DE ESPESSURA) (WASHER-HARD (8.8X16X2-MM THK))	

M - PEÇA MÉTRICA

291-7559 GRUPO DA BUZINA ELÉTRICA (HORN GP-ELECTRIC) (continuação) **i06674794**

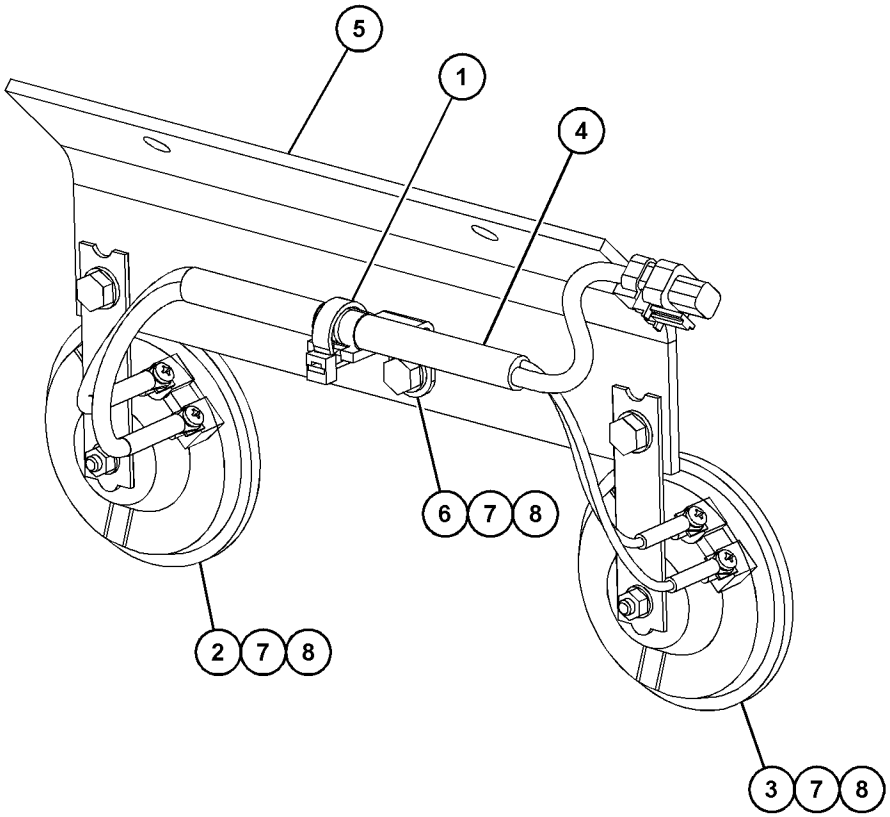

GRÁFICO 1 <FIM> g06110347

377-6536 GRUPO DA BUZINA ELÉTRICA (HORN GP-ELECTRIC)

S/N: MBP1-UP

NÚMEROE DE 381-7416 GRUPO DA BUZINA ELÉTRICA

SMCS-7402 **i06887248**

NOTA	REF. NÃO	GRÁFICO REF.	NÚMERO DA PEÇA	QTY	NOME DA PEÇA 1 2 3 4 5 6 (NÍVEL DO PRODUTO)	CONSULTE PÁGINA
	1	1	**3S-2093**	1	CABO TIPO CINTA (STRAP-CABLE)	
	2	1	**7Y-3919**	1	CONJUNTO DE BUZINA (24 V, TOM BAIXO) (HORN AS (24-VOLT, LOW TONE))	
	3	1	**7Y-3920**	1	CONJUNTO DE BUZINA (24 V, TOM BAIXO) (HORN AS (24-VOLT, HIGH TONE))	
					(EACH HORN AS INCLUDES)	
		1	**1H-4393**	2	ARRUELA DE PRESSÃO (LOCKWASHER)	
M		1	**095-7930**	2	PARAFUSO DE MÁQUINA (M4X0,7X6 MM) (SCREW-MACHINE (M4X0.7X6-MM))	
	4	1	**291-7560**	1	CONJUNTO DE CHICOTE DO CHASSI (BUZINA) (HARNESS AS-CHASSIS (HORN))	
		1	**3S-2093**	1	CABO TIPO CINTA (STRAP-CABLE)	
		1	**9W-0844**	2	SOQUETE DE CONECTOR (CALIBRE 14 A 16) (SOCKET-CONNECTOR (14-GA TO 16-GA))	
		1	**2L-8065**	2	TERMINAL DE ANEL (PARAFUSO NO. 8 PARAFUSOS) (TERMINAL-RING (10-GA TO 12-GA, NO. 8 SCREW))	
		1	**2L-8075**	2	TERMINAL DE ANEL (CALIBRE 14 A 16, NO. 8 PARAFUSOS) (TERMINAL-RING (14-GA TO 16-GA, NO. 8 SCREW))	
		1	**230-4011**	1	CONJUNTO DE CONECTOR DE TOMADA (2 PINOS) (PLUG AS-CONNECTOR (2-PIN))	
		1	**264-7029**	1	RETENTOR DE CONECTOR (SEAL-CONNECTOR)	
	5	1	**377-5887**	1	CONJUNTO DE SUPORTE (BRACKET AS)	
	6	1	**8T-4121**	2	ARRUELA DURA (11X21X2,5 MM DE ESPESSURA) (WASHER-HARD (11X21X2.5-MM THK))	
M	7	1	**8T-4137**	2	PARAFUSO (M10X1,5X20 MM) (BOLT (M10X1.5X20-MM))	

M - PEÇA MÉTRICA

377-6536 GRUPO DA BUZINA ELÉTRICA (HORN GP-ELECTRIC) (continuação) **i06887248**

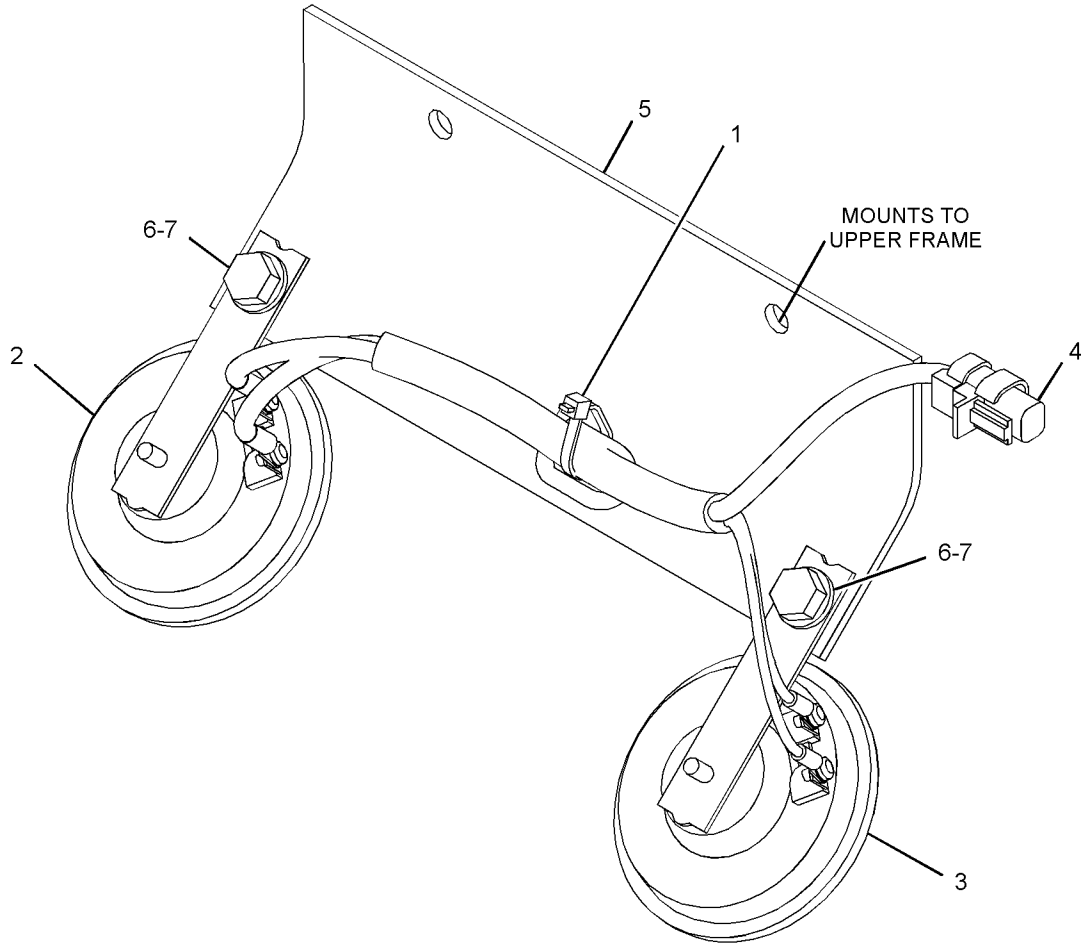

GRÁFICO 1 <FIM> g03097697

381-7416 GRUPO DA BUZINA ELÉTRICA (HORN GP-ELECTRIC)

S/N: MBP1-UP

NÚMEROE DE 267-8071 GRUPO DA BUZINA ELÉTRICA

SMCS-7402 **i04944022**

NOTA	NÚMERO DA PEÇA	QTY	NOME DA PEÇA 1 2 3 4 5 6 (NÍVEL DO PRODUTO)	CONSULTE PÁGINA
Y	*291-7559*	1	GRUPO DA BUZINA ELÉTRICA (HORN GP-ELECTRIC)	681
			–OU–	
Y	*377-6536*	1	GRUPO DA BUZINA ELÉTRICA (HORN GP-ELECTRIC)	683

Y - ILUSTRAÇÃO INDIVIDUAL

<FIM>

489-6296 KIT-PROTEÇÃO (KIT-GUARD)

S/N: MBP1-UP

KIT DE ACESSÓRIOS DO SISTEMA DE PROTEÇÃO CONTRA QUEDA DE OBJETOS

SMCS-7165, 7182, 7310 **i06580920**

NOTA	NÚMERO DA PEÇA	QTY	NOME DA PEÇA 1 2 3 4 5 6 (NÍVEL DO PRODUTO)	CONSULTE PÁGINA
Y	*489-5105*	1	KIT-PROTETOR DO VIDRO (KIT-WINDOW GUARD)	690
Y	*489-5107*	1	KIT-PROTETOR SUPERIOR (KIT-OVERHEAD GUARD)	687

Y - ILUSTRAÇÃO INDIVIDUAL

<FIM>

489-6297 KIT-PROTEÇÃO (KIT-GUARD)

S/N: MBP1-UP

KIT DE ACESSÓRIOS DO SISTEMA DE PROTEÇÃO CONTRA QUEDA DE OBJETOS

SMCS-7165, 7182, 7310 **i06613164**

NOTA	NÚMERO DA PEÇA	QTY	NOME DA PEÇA 1 2 3 4 5 6 (NÍVEL DO PRODUTO)	CONSULTE PÁGINA
			FRONT GUARD FILM - ORDER SEPARATELY	
	486-2779	1	DECALQUE DE ADVERTÊNCIA (PROTETOR FRONTAL, NÃO SOLDE, LEIA O MANUAL DE OPERAÇÃO E MANUTENÇÃO (OMM)) (FILM-WARNING (FRONT GUARD, NO WELD, READ OMM))	
			TOP GUARD FILM - ORDER SEPARATELY	
	486-6303	1	DECALQUE DE CERTIFICAÇÃO (OPS, LEIA O OMM) (FILM-CERTIFICATION (OPS, READ OMM))	
Y	**489-5106**	1	KIT-PROTETOR DO VIDRO (KIT-WINDOW GUARD)	691
Y	**489-5110**	1	KIT-PROTETOR SUPERIOR (KIT-OVERHEAD GUARD)	688

Y - ILUSTRAÇÃO INDIVIDUAL

<FIM>

499-3842 KIT-PROTEÇÃO–VANDALISMO (KIT-GUARD-VANDALISMO)

S/N: MBP1-UP

KIT DE FIXAÇÃO DO PROTETOR CONTRA VANDALISMO SEM VISOR

SMCS-7165, 7182, 7310 **i06610748**

NOTA	NÚMERO DA PEÇA	QTY	NOME DA PEÇA 1 2 3 4 5 6 (NÍVEL DO PRODUTO)	CONSULTE PÁGINA
			316-8834 VANDAL GUARD GROUP (PACKAGE TOGETHER)	
	8T-4121	5	ARRUELA DURA (11X21X2,5 MM DE ESPESSURA) (WASHER-HARD (11X21X2.5-MM THK))	
M	**8T-4137**	5	PARAFUSO (M10X1,5X20 MM) (BOLT (M10X1.5X20-MM))	
M	**8T-4189**	1	PARAFUSO (M8X1,25X20 MM) (BOLT (M8X1.25X20-MM))	
M	**8T-4199**	1	PARAFUSO (M8X1,25X12 MM) (BOLT (M8X1.25X12-MM))	
	8T-4224	2	ARRUELA DURA (8,8X16X2 MM DE ESPESSURA) (WASHER-HARD (8.8X16X2-MM THK))	
	316-8950	1	CONJUNTO DE GUARD (GUARD AS)	
	240-5025	2	DOBRADIÇA (HINGE)	
	240-5026	12	REBITE (RIVET)	
	316-8953	1	CONJUNTO DE GUARD (GUARD AS)	
	240-5025	2	DOBRADIÇA (HINGE)	
	240-5026	12	REBITE (RIVET)	
	316-8956	1	CONJUNTO DE GUARD (GUARD AS)	
	240-5025	2	DOBRADIÇA (HINGE)	
	240-5026	12	REBITE (RIVET)	
	316-8959	1	CONJUNTO DE GUARD (GUARD AS)	
	240-5025	2	DOBRADIÇA (HINGE)	
	240-5026	12	REBITE (RIVET)	
	316-8962	1	CONJUNTO DE GUARD (GUARD AS)	
	240-5025	2	DOBRADIÇA (HINGE)	
	240-5026	12	REBITE (RIVET)	
	316-8975	4	PINO (PIN)	
	346-7902	1	CONJUNTO DE SUPORTE (BRACKET AS)	
	342-3518	1	PINO (PIN)	
	346-7904	1	CONJUNTO DE SUPORTE (BRACKET AS)	
	342-3518	1	PINO (PIN)	
	477-2581	1	CONJUNTO DE SUPORTE (BRACKET AS)	
M	**5C-7261**	1	PORCA (M8X1,25 DE ROSCA) (NUT (M8X1.25-THD))	
			337-1067 MOUNTING AND BOX GROUP (PACKAGE TOGETHER)	
	5P-1076	2	ARRUELA DURA (13,5X30X4-MM DE ESPESSURA) (WASHER-HARD (13.5X30X4-MM THK))	
	5P-7958	2	LUVA DE JUNÇÃO DO CABO (SLEEVE-CABLE SPLICE)	
M	**8T-4139**	2	PARAFUSO (M12X1,75X30 MM) (BOLT (M12X1.75X30-MM))	
	241-1933	1	CONJUNTO DE PARAFUSO ESPECIAL (BOLT AS-SPECIAL)	
	241-2311	1	CABO (CABLE)	
	342-1079	1	CONJUNTO DA CHAPA-ISOLAMENTO ACÚSTICO (SHEET AS-SOUND SUPPRESSION)	
E	**237-5586**		RETENTOR (55 CM) (SEAL (55-CM))	
	273-7963	1	REVESTIMENTO (LINER)	

499-3842 KIT-PROTEÇÃO (KIT-GUARD) (continuação) **i06610748**

NOTA	NÚMERO DA PEÇA	QTY	NOME DA PEÇA 1 2 3 4 5 6 (NÍVEL DO PRODUTO)	CONSULTE PÁGINA

E - ENCOMENDAR POR CENTÍMETROS
M - PEÇA MÉTRICA

<FIM>

489-5117 KIT-RETROVISOR (KIT-MIRROR)

S/N: MBP1-UP
NÚMEROE DE 489-6301 KIT-PROTETOR DO VIDRO

SMCS-7319 **i06735444**

NOTA	NÚMERO DA PEÇA	QTY	NOME DA PEÇA 1 2 3 4 5 6 (NÍVEL DO PRODUTO)	CONSULTE PÁGINA
Y	**443-7858**	1	GRUPO DE ESPELHOS RETROVISORES (MIRROR GP-REAR VIEW)	702
M	**447-1711**	1	PARAFUSO (M16X2X50-MM) (BOLT (M16X2X50-MM))	
	316-8989	1	CONJUNTO DO SUPORTE (SUPPORT AS)	
	451-2175	1	ARRUELA DURA (17,5X30X3,5 MM DE ESPESSURA) (WASHER-HARD (17.5X30X3.5-MM THK))	
			(ABOVE PARTS ARE PART OF THE 327-6553 MIRROR GROUP.)	

M - PEÇA MÉTRICA
Y - ILUSTRAÇÃO INDIVIDUAL

<FIM>

489-5107 KIT-PROTETOR SUPERIOR (KIT-OVERHEAD GUARD)

S/N: MBP1-UP
KIT DE ACESSÓRIOS DO PROTETOR SUPERIOR
NÚMEROE DE 489-6296 KIT-PROTEÇÃO

SMCS-7159 **i06534218**

NOTA	NÚMERO DA PEÇA	QTY	NOME DA PEÇA 1 2 3 4 5 6 (NÍVEL DO PRODUTO)	CONSULTE PÁGINA
M	**447-1703**	2	PARAFUSO (M16X2X120 MM) (BOLT (M16X2X120-MM))	
M	**453-2840**	2	PARAFUSO (M16X2X140 MM) (BOLT (M16X2X140-MM))	
	219-0305	1	DECALQUE DE ADVERTÊNCIA (NÃO SOLDE, NÃO PERFURE, CONSULTAR OMM) (FILM-WARNING (NO WELD, NO DRILL, READ OMM))	
	372-9565	1	CONJUNTO DE GUARD (GUARD AS)	
M	**451-2183**	2	PORCA (ROSCA M16X2) (NUT (M16X2-THD))	
	8V-1715	2	ESPAÇADOR (20,5X35X12 MM DE ESPESSURA) (SPACER (20.5X35X12-MM THK))	
	090-8865	6	ESPAÇADOR (17X40X3 MM DE ESPESSURA) (SPACER (17X40X3-MM THK))	
	451-2175	4	ARRUELA DURA (17,5X30X3,5 MM DE ESPESSURA) (WASHER-HARD (17.5X30X3.5-MM THK))	

M - PEÇA MÉTRICA

<FIM>

489-5110 KIT-PROTETOR SUPERIOR (KIT-OVERHEAD GUARD)

S/N: MBP1-UP
ACESSÓRIO DO PROTETOR SUPERIOR
NÚMEROE DE 489-6297 KIT-PROTEÇÃO

SMCS-7159 **i06538546**

NOTA	NÚMERO DA PEÇA	QTY	NOME DA PEÇA 1 2 3 4 5 6 (NÍVEL DO PRODUTO)	CONSULTE PÁGINA
M	**8T-4137**	2	PARAFUSO (M10X1,5X20 MM) (BOLT (M10X1.5X20-MM))	
M	**447-1706**	4	PARAFUSO (M16X2X130 MM) (BOLT (M16X2X130-MM))	
	349-5364	1	CONJUNTO DE SUPORTE (BRACKET AS)	
M	**8T-3490**	2	PORCA DE SOLDA (M10X1,5 DE ROSCA) (NUT-WELD (M10X1.5-THD))	
	219-0305	1	DECALQUE DE ADVERTÊNCIA (NÃO SOLDE, NÃO PERFURE, CONSULTAR OMM) (FILM-WARNING (NO WELD, NO DRILL, READ OMM))	
	336-1197	1	CONJUNTO DE GUARD (GUARD AS)	
M	**5C-7261**	4	PORCA (M8X1,25 DE ROSCA) (NUT (M8X1.25-THD))	
M	**8T-4133**	2	PORCA (M10X1,5 DE ROSCA) (NUT (M10X1.5-THD))	
	7X-0515	4	ARRUELA DURA (17X35X5-MM DE ESPESSURA) (WASHER-HARD (17X35X5-MM THK))	
	8T-4121	2	ARRUELA DURA (11X21X2,5 MM DE ESPESSURA) (WASHER-HARD (11X21X2.5-MM THK))	
AB	**486-6303**	1	DECALQUE DE CERTIFICAÇÃO (OPS, LEIA O OMM) (FILM-CERTIFICATION (OPS, READ OMM))	
			(ABOVE PARTS ARE PART OF THE 336-1196 OVERHEAD GUARD GROUP.)	

A - NÃO FAZ PARTE DESTE GRUPO
B - UTILIZAR CONFORME NECESSÁRIO
M - PEÇA MÉTRICA

<FIM>

457-3998 KIT-PROTETOR DO VIDRO (KIT-WINDOW GUARD)

S/N: MBP1-UP

PARA USO COM REHS8114 - PROCEDIMENTO DE INSTALAÇÃO DA ADAPTAÇÃO DO VIDRO FRONTAL NÚMEROE DE 489-6301 KIT-PROTETOR DO VIDRO

SMCS-7150, 7159, 7310

i06735422

NOTA	NÚMERO DA PEÇA	QTY	NOME DA PEÇA 1 2 3 4 5 6 (NÍVEL DO PRODUTO)	CONSULTE PÁGINA
M	**6V-7357**	8	PARAFUSO (M6X1X25 MM) (BOLT (M6X1X25-MM))	
M	**8T-4136**	2	PARAFUSO (M10X1,5X25 MM) (BOLT (M10X1.5X25-MM))	
M	**8T-4189**	6	PARAFUSO (M8X1,25X20 MM) (BOLT (M8X1.25X20-MM))	
M	**201-4534**	2	PARAFUSO (M16X2X26 MM) (BOLT (M16X2X26-MM))	
	186-3782	2	RESSALTO (BOSS)	
	336-1163	2	CONJUNTO DE SUPORTE (BRACKET AS)	
	342-3715	1	CONJUNTO DE SUPORTE (BRACKET AS)	
	342-3717	1	CONJUNTO DE SUPORTE (BRACKET AS)	
	127-3947	2	PÁRA-CHOQUE (BUMPER)	
	416-0862	2	Amortecedora (CUSHION)	
	203-4457	2	ILHÓ (GROMMET)	
	340-6511	1	CONJUNTO DE GUARD (GUARD AS)	
M	**8T-4133**	1	PORCA (M10X1,5 DE ROSCA) (NUT (M10X1.5-THD))	
M	**9R-2672**	1	RESSALTO ROSCADO (M10X1,5X120 MM) (BOSS-THREADED (M10X1.5X120-MM))	
	4E-1487	2	BOTÃO (KNOB)	
	8Y-5745	2	CONJUNTO DA TRAVA (LATCH AS)	
M	**7Y-0623**	2	CONTRAPORCA (ROSCA M16X2) (LOCKNUT (M16X2-THD))	
M	**095-1207**	4	PORCA (M12X1,75 DE ROSCA) (NUT (M12X1.75-THD))	
	346-7367	1	CONJUNTO DO PEDAL (PEDAL AS)	
	346-7370	1	CONJUNTO DO PEDAL (PEDAL AS)	
	5D-4822	4	ANEL DE RETENÇÃO (RING-RETAINING)	
M	**172-5291**	8	PARAFUSO (M10X1,5X30 MM) (SCREW (M10X1.5X30-MM))	
	342-3723	2	CONJUNTO DE MOLA DE GÁS (VIDRO) (SPRING AS-GAS (WINDOW))	
	357-3956	2	CONJUNTO DE STRIKER (STRIKER AS)	
	336-1159	1	CONJUNTO DO SUPORTE (SUPPORT AS)	
	336-1160	1	CONJUNTO DO SUPORTE (SUPPORT AS)	
	9X-6165	2	ARRUELA (6,5X22X2,5 MM DE ESPESSURA) (WASHER (6.5X22X2.5-MM THK))	
	9X-8256	6	ARRUELA (6,6X12X2 MM DE ESPESSURA) (WASHER (6.6X12X2-MM THK))	
	8T-4121	10	ARRUELA DURA (11X21X2,5 MM DE ESPESSURA) (WASHER-HARD (11X21X2.5-MM THK))	
	8T-4223	4	ARRUELA DURA (13,5X25,5X3 MM DE ESPESSURA) (WASHER-HARD (13.5X25.5X3-MM THK))	
	8T-4224	6	ARRUELA DURA (8,8X16X2 MM DE ESPESSURA) (WASHER-HARD (8.8X16X2-MM THK))	

M - PEÇA MÉTRICA

<FIM>

489-5105 KIT-PROTETOR DO VIDRO (KIT-WINDOW GUARD)

S/N: MBP1-UP

KIT DE ACESSÓRIOS DO PROTETOR DO VIDRO

NÚMEROE DE 489-6296 KIT-PROTEÇÃO

SMCS-7150, 7159, 7310 **i06534357**

NOTA	NÚMERO DA PEÇA	QTY	NOME DA PEÇA 1 2 3 4 5 6 (NÍVEL DO PRODUTO)	CONSULTE PÁGINA
M	**8T-4139**	6	PARAFUSO (M12X1,75X30 MM) (BOLT (M12X1.75X30-MM))	
M	**8T-4192**	2	PARAFUSO (M12X1,75X25 MM) (BOLT (M12X1.75X25-MM))	
M	**201-4534**	2	PARAFUSO (M16X2X26 MM) (BOLT (M16X2X26-MM))	
M	**285-9066**	2	PARAFUSO (M8X1,25X65 MM) (BOLT (M8X1.25X65-MM))	
M	**9R-3572**	8	RESSALTO (M12X1,75X20 MM) (BOSS (M12X1.75X20-MM))	
	176-1928	2	CONJUNTO DE SUPORTE (BRACKET AS)	
	258-0330	2	CONJUNTO DE SUPORTE (BRACKET AS)	
	219-0305	1	DECALQUE DE ADVERTÊNCIA (NÃO SOLDE, NÃO PERFURE, CONSULTAR OMM) (FILM-WARNING (NO WELD, NO DRILL, READ OMM))	
	316-8908	1	CONJUNTO DE PROTEÇÃO DO VIDRO (GUARD AS-WINDOW)	
	7T-1099	2	ELO (LINK)	
M	**8T-3490**	8	PORCA DE SOLDA (M10X1,5 DE ROSCA) (NUT-WELD (M10X1.5-THD))	
M	**451-2183**	1	PORCA (ROSCA M16X2) (NUT (M16X2-THD))	
	196-1572	2	CONJUNTO DA TRAVA (LATCH AS)	
M	**7Y-0623**	2	CONTRAPORCA (ROSCA M16X2) (LOCKNUT (M16X2-THD))	
M	**096-4882**	2	CONTRAPORCA (M8X1,25 DE ROSCA) (LOCKNUT (M8X1.25-THD))	
	5D-4822	4	ANEL DE RETENÇÃO (RING-RETAINING)	
	176-1925	2	CONJUNTO DE MOLA DE GÁS (PROTETOR DO VIDRO FRONTAL) (SPRING AS-GAS (FRONT WINDOW GUARD))	
	6C-8382	2	MOLA-TRAVA (SPRING-LATCH)	
	196-1569	1	CONJUNTO DO SUPORTE (SUPPORT AS)	
	196-1571	1	CONJUNTO DO SUPORTE (SUPPORT AS)	
	5P-1076	4	ARRUELA DURA (13,5X30X4-MM DE ESPESSURA) (WASHER-HARD (13.5X30X4-MM THK))	
	8T-4223	4	ARRUELA DURA (13,5X25,5X3 MM DE ESPESSURA) (WASHER-HARD (13.5X25.5X3-MM THK))	
	8T-4224	4	ARRUELA DURA (8,8X16X2 MM DE ESPESSURA) (WASHER-HARD (8.8X16X2-MM THK))	
	451-2175	4	ARRUELA DURA (17,5X30X3,5 MM DE ESPESSURA) (WASHER-HARD (17.5X30X3.5-MM THK))	

M - PEÇA MÉTRICA

<FIM>

489-5106 KIT-PROTETOR DO VIDRO (KIT-WINDOW GUARD)

S/N: MBP1-UP

KIT DE ACESSÓRIOS DO PROTETOR DO VIDRO

NÚMEROE DE 489-6297 KIT-PROTEÇÃO

SMCS-7150, 7159, 7310 **i06538403**

NOTA	NÚMERO DA PEÇA	QTY	NOME DA PEÇA 1 2 3 4 5 6 (NÍVEL DO PRODUTO)	CONSULTE PÁGINA
M	**6V-7357**	8	PARAFUSO (M6X1X25 MM) (BOLT (M6X1X25-MM))	
M	**8T-4136**	2	PARAFUSO (M10X1,5X25 MM) (BOLT (M10X1.5X25-MM))	
M	**8T-4908**	6	PARAFUSO (M8X1,25X25 MM) (BOLT (M8X1.25X25-MM))	
M	**201-4534**	2	PARAFUSO (M16X2X26 MM) (BOLT (M16X2X26-MM))	
	186-3782	2	RESSALTO (BOSS)	
	336-1163	2	CONJUNTO DE SUPORTE (BRACKET AS)	
	342-3717	2	CONJUNTO DE SUPORTE (BRACKET AS)	
	127-3947	2	PÁRA-CHOQUE (BUMPER)	
	416-0862	2	Amortecedora (CUSHION)	
	219-0305	1	DECALQUE DE ADVERTÊNCIA (NÃO SOLDE, NÃO PERFURE, CONSULTAR OMM) (FILM-WARNING (NO WELD, NO DRILL, READ OMM))	
	203-4457	2	ILHÓ (GROMMET)	
	336-1161	1	CONJUNTO DE GUARD (GUARD AS)	
	7Y-6215	1	PLACA (PLATE)	
M	**8T-4133**	1	PORCA (M10X1,5 DE ROSCA) (NUT (M10X1.5-THD))	
M	**9R-2672**	1	RESSALTO ROSCADO (M10X1,5X120 MM) (BOSS-THREADED (M10X1.5X120-MM))	
M	**451-2183**	1	PORCA (ROSCA M16X2) (NUT (M16X2-THD))	
	4E-1487	2	BOTÃO (KNOB)	
	8Y-5745	2	CONJUNTO DA TRAVA (LATCH AS)	
M	**7Y-0623**	2	CONTRAPORCA (ROSCA M16X2) (LOCKNUT (M16X2-THD))	
M	**095-1207**	4	PORCA (M12X1,75 DE ROSCA) (NUT (M12X1.75-THD))	
	346-7367	1	CONJUNTO DO PEDAL (PEDAL AS)	
	346-7370	1	CONJUNTO DO PEDAL (PEDAL AS)	
	5D-4822	4	ANEL DE RETENÇÃO (RING-RETAINING)	
M	**172-5291**	8	PARAFUSO (M10X1,5X30 MM) (SCREW (M10X1.5X30-MM))	
	342-3723	2	CONJUNTO DE MOLA DE GÁS (PROTETOR DO VIDRO FRONTAL) (SPRING AS-GAS (FRONT WINDOW GUARD))	
	357-3956	2	CONJUNTO DE STRIKER (STRIKER AS)	
			(EACH INCLUDES)	
M	**8T-3612**	3	PORCA DE SOLDA (M8X1,25 DE ROSCA) (NUT-WELD (M8X1.25-THD))	
	336-1159	1	CONJUNTO DO SUPORTE (SUPPORT AS)	
	336-1160	1	CONJUNTO DO SUPORTE (SUPPORT AS)	
	9X-6165	2	ARRUELA (6,5X22X2,5 MM DE ESPESSURA) (WASHER (6.5X22X2.5-MM THK))	
	9X-8256	6	ARRUELA (6,6X12X2 MM DE ESPESSURA) (WASHER (6.6X12X2-MM THK))	
	8T-4121	10	ARRUELA DURA (11X21X2,5 MM DE ESPESSURA) (WASHER-HARD (11X21X2.5-MM THK))	
	8T-4223	4	ARRUELA DURA (13,5X25,5X3 MM DE ESPESSURA) (WASHER-HARD (13.5X25.5X3-MM THK))	
	8T-4224	6	ARRUELA DURA (8,8X16X2 MM DE ESPESSURA) (WASHER-HARD (8.8X16X2-MM THK))	
	451-2175	2	ARRUELA DURA (17,5X30X3,5 MM DE ESPESSURA) (WASHER-HARD (17.5X30X3.5-MM THK))	
AB	**486-2779**	1	DECALQUE DE ADVERTÊNCIA (PROTETOR FRONTAL, NÃO SOLDE, LEIA O MANUAL DE OPERAÇÃO E MANUTENÇÃO	

489-5106 KIT-PROTETOR DO VIDRO (KIT-WINDOW GUARD) (continuação) **i06538403**

NOTA	NÚMERO DA PEÇA	QTY	NOME DA PEÇA 1 2 3 4 5 6 (NÍVEL DO PRODUTO)	CONSULTE PÁGINA
			(OMM)) (FILM-WARNING (FRONT GUARD, NO WELD, READ OMM))	
			(ABOVE PARTS ARE PART OF THE 316-8831 WINDOW GUARD GROUP.)	

A - NÃO FAZ PARTE DESTE GRUPO
B - UTILIZAR CONFORME NECESSÁRIO
M - PEÇA MÉTRICA

<FIM>

489-6301 KIT-PROTETOR DO VIDRO (KIT-WINDOW GUARD)

S/N: MBP1-UP

KIT DE FIXAÇÃO DA MALHA PROTETORA DE VIDRO

SMCS-7150, 7159, 7310 **i06611769**

NOTA	NÚMERO DA PEÇA	QTY	NOME DA PEÇA 1 2 3 4 5 6 (NÍVEL DO PRODUTO)	CONSULTE PÁGINA
Y	*457-3998*	1	KIT-PROTETOR DO VIDRO (KIT-WINDOW GUARD)	689
Y	*489-5111*	1	KIT-ILUMINAÇÃO (KIT-LIGHTING)	166
Y	*489-5117*	1	KIT-RETROVISOR (KIT-MIRROR)	687

Y - ILUSTRAÇÃO INDIVIDUAL

<FIM>

495-9559 KIT-PROTETOR DO VIDRO (KIT-WINDOW GUARD)

S/N: MBP1-UP

FORNECE UM KIT DE ACESSÓRIOS DO PROTETOR DO VIDRO DE MALHA

SMCS-7150, 7159, 7310

i06529664

NOTA	NÚMERO DA PEÇA	QTY	NOME DA PEÇA 1 2 3 4 5 6 (NÍVEL DO PRODUTO)	CONSULTE PÁGINA
M	**8T-4139**	6	PARAFUSO (M12X1,75X30 MM) (BOLT (M12X1.75X30-MM))	
M	**8T-4192**	2	PARAFUSO (M12X1,75X25 MM) (BOLT (M12X1.75X25-MM))	
M	**201-4534**	2	PARAFUSO (M16X2X26 MM) (BOLT (M16X2X26-MM))	
M	**285-9066**	2	PARAFUSO (M8X1,25X65 MM) (BOLT (M8X1.25X65-MM))	
M	**453-1259**	2	PARAFUSO (M16X2X40 MM) (BOLT (M16X2X40-MM))	
M	**9R-3572**	8	RESSALTO (M12X1,75X20 MM) (BOSS (M12X1.75X20-MM))	
	176-1928	2	CONJUNTO DE SUPORTE (BRACKET AS)	
	258-0330	2	CONJUNTO DE SUPORTE (BRACKET AS)	
	327-6601	1	CONJUNTO DE ARMAÇÃO (FRAME AS)	
	7T-1099	2	ELO (LINK)	
M	**8T-3490**	8	PORCA DE SOLDA (M10X1,5 DE ROSCA) (NUT-WELD (M10X1.5-THD))	
M	**451-2183**	1	PORCA (ROSCA M16X2) (NUT (M16X2-THD))	
	196-1572	2	CONJUNTO DA TRAVA (LATCH AS)	
M	**7Y-0623**	2	CONTRAPORCA (ROSCA M16X2) (LOCKNUT (M16X2-THD))	
M	**096-4882**	2	CONTRAPORCA (M8X1,25 DE ROSCA) (LOCKNUT (M8X1.25-THD))	
	5D-4822	4	ANEL DE RETENÇÃO (RING-RETAINING)	
	207-0216	2	CONJUNTO DE MOLA DE GÁS (PROTETOR DO VIDRO FRONTAL) (SPRING AS-GAS (FRONT WINDOW GUARD))	
	6C-8382	2	MOLA-TRAVA (SPRING-LATCH)	
	196-1569	1	CONJUNTO DO SUPORTE (SUPPORT AS)	
	196-1571	1	CONJUNTO DO SUPORTE (SUPPORT AS)	
	5P-1076	4	ARRUELA DURA (13,5X30X4-MM DE ESPESSURA) (WASHER-HARD (13.5X30X4-MM THK))	
	8T-4223	4	ARRUELA DURA (13,5X25,5X3 MM DE ESPESSURA) (WASHER-HARD (13.5X25.5X3-MM THK))	
	8T-4224	4	ARRUELA DURA (8,8X16X2 MM DE ESPESSURA) (WASHER-HARD (8.8X16X2-MM THK))	
	451-2175	4	ARRUELA DURA (17,5X30X3,5 MM DE ESPESSURA) (WASHER-HARD (17.5X30X3.5-MM THK))	
			(ABOVE PARTS ARE PART OF THE 164-0534 WINDOW GUARD GROUP.)	

M - PEÇA MÉTRICA

<FIM>

085-6444 GRUPO DE TRAVA-JANELA (LATCH GP-WINDOW)

S/N: MBP1-UP

NÚMEROE DE 334-6513 GRUPO DE JANELA-PORTA

SMCS-7310 **i06062180**

NOTA	REF. NÃO	GRÁFICO REF.	NÚMERO DA PEÇA	QTY	NOME DA PEÇA 1 2 3 4 5 6 (NÍVEL DO PRODUTO)	CONSULTE PÁGINA
	1	1	**085-6445**	1	TRAVAR (LOCK)	
	2	1	**085-6446**	1	TRAVAR (LOCK)	
	3	1	**085-6447**	1	RETENTOR (RETAINER)	
M	4	1	**085-6448**	2	PARAFUSO ROSCADO (SCREW-TAPPING)	
	5	1	**085-6449**	1	GAXETA (PACKING)	

M - PEÇA MÉTRICA

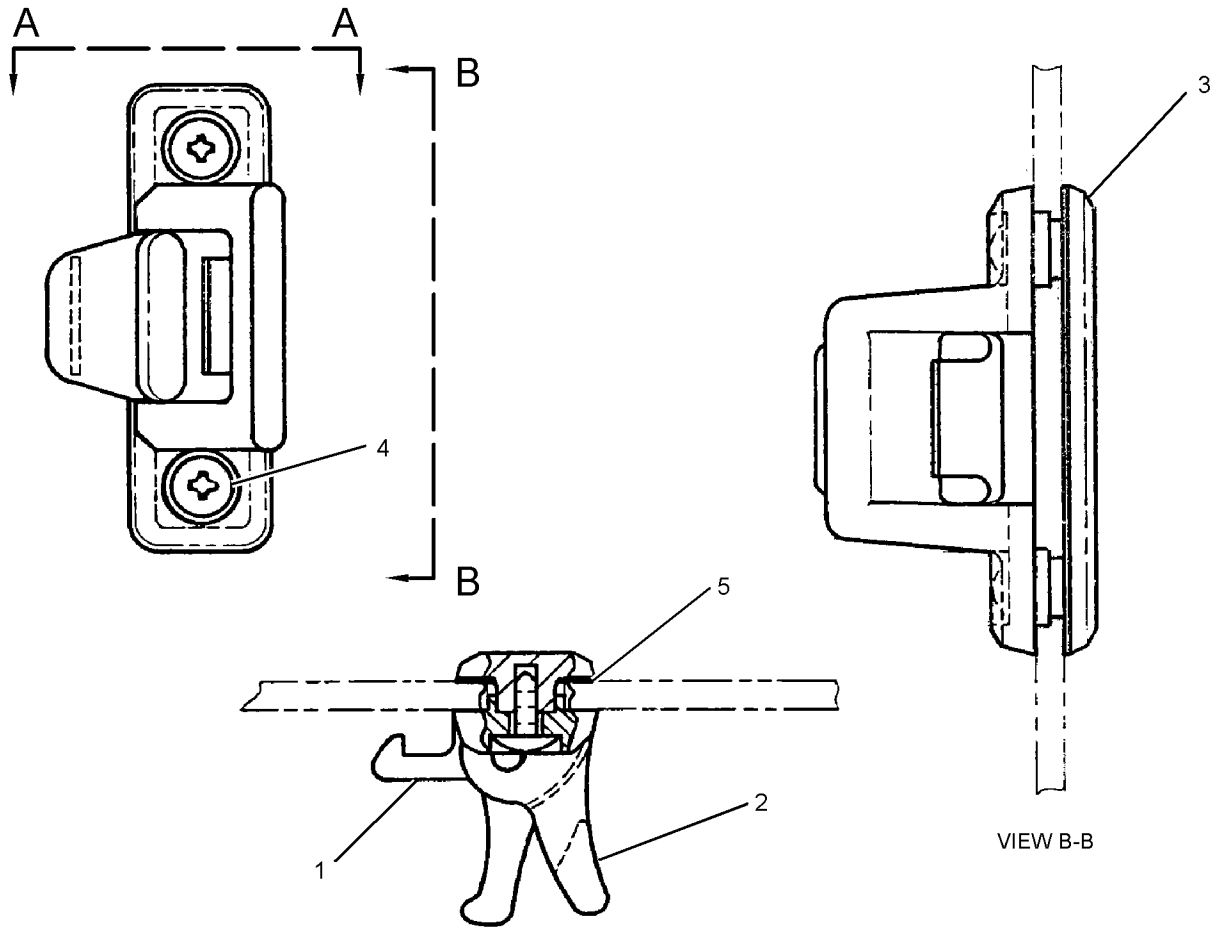

VIEW B-B

VIEW A-A

GRÁFICO 1 <FIM> g01164280

334-6552 GRUPO DA ALAVANCA-PORTA DA CABINE (LEVER GP-CAB DOOR)

S/N: MBP1-UP

NÚMEROE DE 334-6541 GRUPO DA CABINE

SMCS-7308 **i06062109**

NOTA	REF. NÃO	GRÁFICO REF.	NÚMERO DA PEÇA	QTY	NOME DA PEÇA 1 2 3 4 5 6 (NÍVEL DO PRODUTO)	CONSULTE PÁGINA
	1	1	**176-1941**	1	PINO (PIN)	
	2	1	**185-8280**	1	ARRUELA-ONDULADA (10,5X15X0,3 MM DE ESPESSURA) (WASHER-WAVE (10.5X15X0.3-MM THK))	
	3	1	**334-6553**	1	SUPORTE (BRACKET)	
	4	1	**334-6554**	1	CONJUNTO DE LEVER (LEVER AS)	

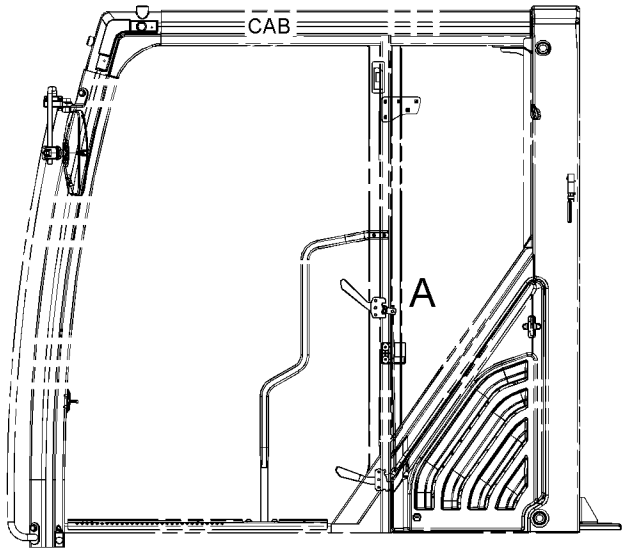

LEFT SIDE VIEW

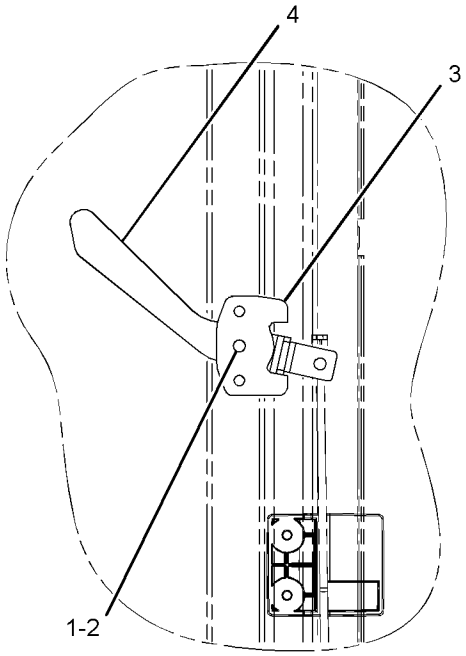

VIEW OF AREA A

GRÁFICO 1 <FIM> g01960673

334-6557 GRUPO DA ALAVANCA-PORTA DA CABINE (LEVER GP-CAB DOOR)

S/N: MBP1-UP

NÚMEROE DE 334-6541 GRUPO DA CABINE

SMCS-7308 **i06062202**

NOTA	REF. NÃO	GRÁFICO REF.	NÚMERO DA PEÇA	QTY	NOME DA PEÇA 1 2 3 4 5 6 (NÍVEL DO PRODUTO)	CONSULTE PÁGINA
	1	1	**176-1941**	1	PINO (PIN)	
	2	1	**185-8280**	1	ARRUELA-ONDULADA (10,5X15X0,3 MM DE ESPESSURA) (WASHER-WAVE (10.5X15X0.3-MM THK))	
	3	1	**185-8281**	1	MOLA (SPRING)	

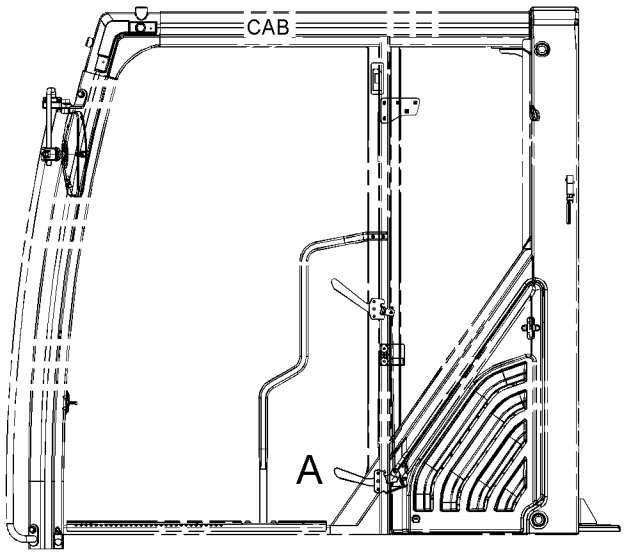

LEFT SIDE VIEW

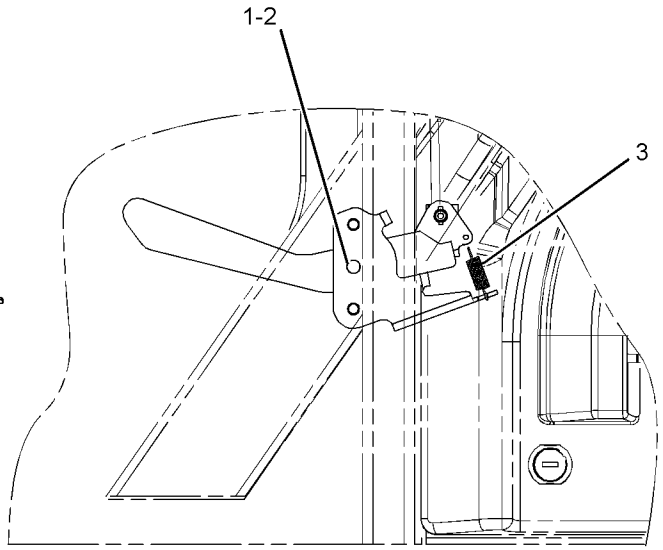

VIEW OF AREA A

GRÁFICO 1 <FIM> g03702300

451-2751 GRUPO DE TUBULAÇÕES DO AR-CONDICIONADO (LINES GP-AIR CONDITIONER)

S/N: MBP1-UP

NÚMEROE DE 461-4523 ARRANJO DE CHASSI

SMCS-1808 **i06818476**

NOTA	REF. NÃO	GRÁFICO REF.	NÚMERO DA PEÇA	QTY	NOME DA PEÇA 1 2 3 4 5 6 (NÍVEL DO PRODUTO)	CONSULTE PÁGINA
	1	1	**4I-3503**	1	ILHÓ (GROMMET)	
	2	1	**7K-1181**	4	CABO TIPO CINTA (STRAP-CABLE)	
	3	1	**7Y-8165**	1	ILHÓ (GROMMET)	
	4	1	**9X-8256**	7	ARRUELA (6,6X12X2 MM DE ESPESSURA) (WASHER (6.6X12X2-MM THK))	
	5	1	**108-7552**	1	ILHÓ (GROMMET)	
	6	1	**121-7098**	1	CONJUNTO DE SUPORTE (BRACKET AS)	
M		1	**8T-4138**	2	PARAFUSO (M6X1X20 MM) (BOLT (M6X1X20-MM))	
		1	**9X-8256**	2	ARRUELA (6,6X12X2 MM DE ESPESSURA) (WASHER (6.6X12X2-MM THK))	
	7	1	**130-0252**	2	MANGUEIRA-DRENO (HOSE-DRAIN)	
	8	1	**176-1902**	1	CONJUNTO DE SECADOR - REFRIGERANTE (RECEPTOR) (DRYER AS-REFRIGERANT (RECEIVER))	
	9	1	**189-3434**	1	COTOVELO (ELBOW)	
	10	1	**235-8891**	1	PLACA (PLATE)	
	11	1	**273-5428**	1	PROTETOR (GUARD)	
	12	1	**305-0441**	2	CINTA-MARCADOR (HS) (BAND-MARKER (HS))	
	13	1	**305-0442**	2	CINTA-MARCADOR (HR) (BAND-MARKER (HR))	
	14	1	**383-5686**	2	ADAPTADOR (ADAPTER)	
	15	1	**451-2752**	1	CONJUNTO DE MANGUEIRA-REFRIGERANTE (HOSE AS-REFRIGERANT)	
		1	**121-7137**	2	ANEL RETENTOR EM O (SEAL-O-RING)	
		1	**245-7850**	1	BUJÃO (PLUG)	
	16	1	**451-2753**	1	CONJUNTO DE MANGUEIRA-REFRIGERANTE (HOSE AS-REFRIGERANT)	
		1	**121-7138**	2	ANEL RETENTOR EM O (SEAL-O-RING)	
	17	1	**451-2754**	1	CONJUNTO DE MANGUEIRA-REFRIGERANTE (HOSE AS-REFRIGERANT)	
		1	**121-7138**	2	ANEL RETENTOR EM O (SEAL-O-RING)	
		1	**130-0270**	1	CONJUNTO DO INTERRUPTOR-PRESSÃO (SWITCH AS-PRESSURE)	
		1	**185-8293**	1	ANEL RETENTOR EM O (SEAL-O-RING)	
	18	1	**451-2755**	1	CONJUNTO DE MANGUEIRA-REFRIGERANTE (HOSE AS-REFRIGERANT)	
		1	**121-7136**	2	ANEL RETENTOR EM O (SEAL-O-RING)	
		1	**245-7851**	1	BUJÃO (PLUG)	
	19	1	**459-3357**	1	CONJUNTO DE SUPORTE (BRACKET AS)	
	20	1	**100-4336**	1	GRAMPO (CLIP)	
	21	1	**104-3173**	8	GRAMPO (CLIP)	
	22	1	**122-9657**	2	ABRAÇADEIRA (CLAMP)	
	23	1	**132-5789**	1	GRAMPO (ESCADA) (CLIP (LADDER))	
	24	1	**1S-0994**	1	GRAMPO (CIRCUITO) (CLIP (LOOP))	
	25	1	**204-1673**	2	CABO TIPO CINTA (STRAP-CABLE)	
	26	1	**235-9014**	4	ABRAÇADEIRA-MOLA (CLAMP-SPRING)	
	27	1	**3K-0360**	3	ANEL RETENTOR EM O (SEAL-O-RING)	
	28	1	**3S-8536**	1	ESPAÇADOR (0,406X0,656X0,38 POL DE ESPESSURA) (SPACER (0.406X0.656X0.38-IN THK))	
	29	1	**6D-4246**	2	GRAMPO (CIRCUITO) (CLIP (LOOP))	
	30	1	**6V-3265**	1	GRAMPO (CLIP)	

451-2751 GRUPO DE TUBULAÇÕES DO AR-CONDICIONADO (LINES GP-AIR CONDITIONER) (continuação)**i06818476**

NOTA	REF. NÃO	GRÁFICO REF.	NÚMERO DA PEÇA	QTY	NOME DA PEÇA 1 2 3 4 5 6 (NÍVEL DO PRODUTO)	CONSULTE PÁGINA
M	31	1	**6V-7357**	3	PARAFUSO (M6X1X25 MM) (BOLT (M6X1X25-MM))	
	32	1	**8M-2773**	1	GRAMPO (CIRCUITO) (CLIP (LOOP))	
	33	1	**8T-4121**	16	ARRUELA DURA (11X21X2,5 MM DE ESPESSURA) (WASHER-HARD (11X21X2.5-MM THK))	
M	34	1	**8T-4136**	4	PARAFUSO (M10X1,5X25 MM) (BOLT (M10X1.5X25-MM))	
M	35	1	**8T-4137**	10	PARAFUSO (M10X1,5X20 MM) (BOLT (M10X1.5X20-MM))	
M	36	1	**8T-4191**	1	PARAFUSO (M10X1,5X16 MM) (BOLT (M10X1.5X16-MM))	
M	37	1	**8T-4195**	1	PARAFUSO (M10X1,5X30 MM) (BOLT (M10X1.5X30-MM))	
M	38	1	**8T-4200**	2	PARAFUSO (M8X1,25X16 MM) (BOLT (M8X1.25X16-MM))	
	39	1	**8T-4224**	2	ARRUELA DURA (8,8X16X2 MM DE ESPESSURA) (WASHER-HARD (8.8X16X2-MM THK))	
M	40	1	**8T-4971**	4	PARAFUSO (M6X1X30 MM) (BOLT (M6X1X30-MM))	
E	41	1	**293-1135**		PROTETOR (15 CM) (GUARD (15-CM))	
E	42	1	**225-5714**		PROTETOR (65 CM) (GUARD (65-CM))	
E	43	1	**5P-0767**		MANGUEIRA (360 CM) (HOSE (360-CM))	
E	43A	1	**5P-0767**		MANGUEIRA (400 CM) (HOSE (400-CM))	
	44	1	**4P-8134**	1	GRAMPO (ESCADA) (CLIP (LADDER))	

E - ENCOMENDAR POR CENTÍMETROS
M - PEÇA MÉTRICA

451-2751 GRUPO DE TUBULAÇÕES DO AR-CONDICIONADO (LINES GP-AIR CONDITIONER) (continuação)**i06818476**

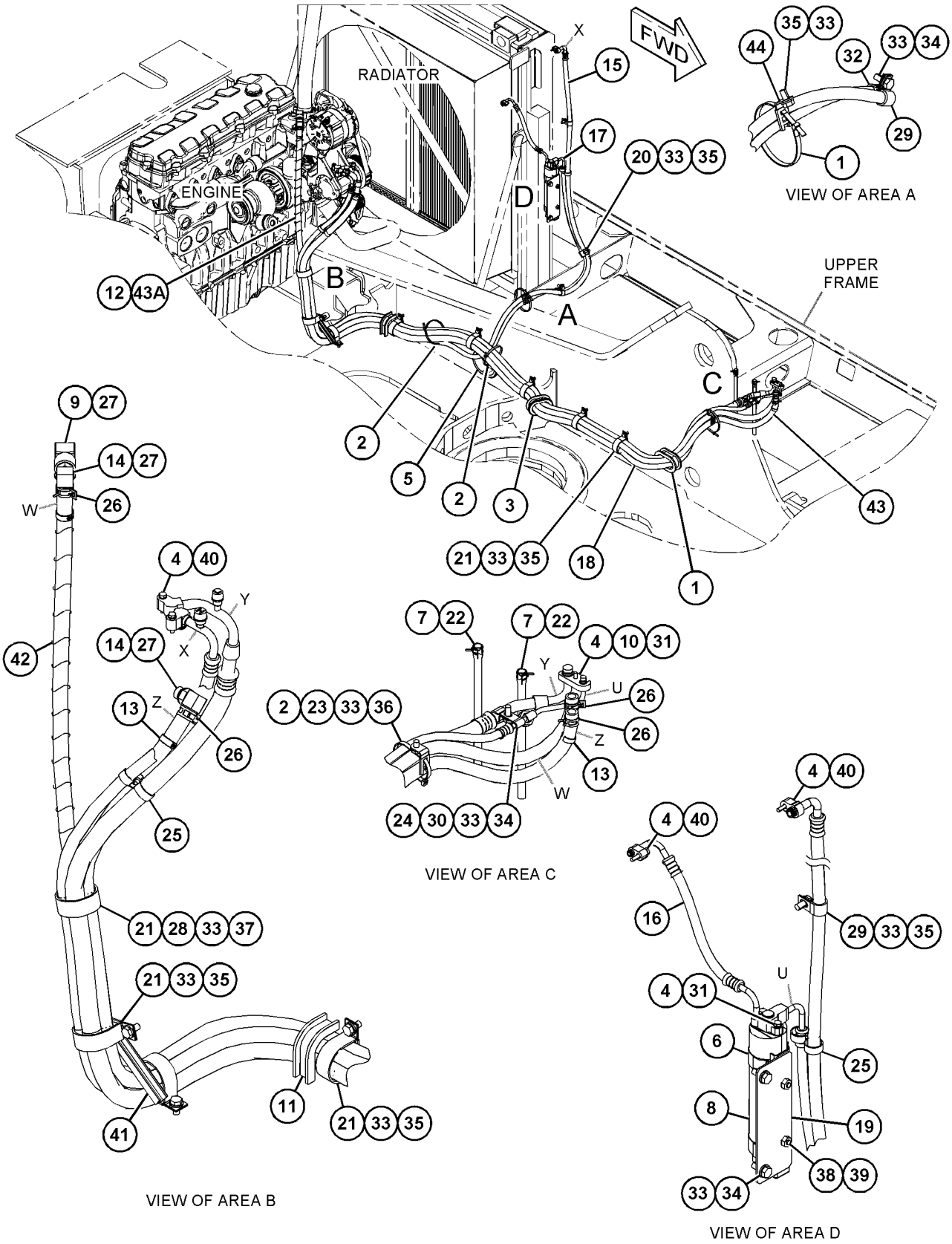

GRÁFICO 1 <FIM> g03890317

359-2563 GRUPO DE LITERATURA (LITERATURE GP)

S/N: MBP1-UP

NÚMEROE DE 461-4523 ARRANJO DE CHASSI

SMCS-7300 **i06064378**

NOTA	NÚMERO DA PEÇA	QTY	NOME DA PEÇA 1 2 3 4 5 6 (NÍVEL DO PRODUTO)	CONSULTE PÁGINA
	099-3645	1	CABO-CORDA DE SEGURANÇA (CABLE-LANYARD)	
	5P-8500	2	CHAVE (KEY)	
	5P-7958	2	LUVA DE JUNÇÃO DO CABO (SLEEVE-CABLE SPLICE)	
	364-8522	1	ETIQUETA DE ADVERTÊNCIA (RISCO DE TOMBAMENTO, CONSULTE O MANUAL DE OPERAÇÃO E MANUTENÇÃO (OMM)) (TAG-WARNING (TIPPING HAZARD, READ OMM))	
			(ATTACH TO JOYSTICK WHEN MACHINE IS TRANSPORTED WITHOUT FRONT (BOOM) STRUCTURE OR COUNTERWEIGHT)	
			<FIM>	

142-3836 GRUPO DE ESPELHOS RETROVISORES (MIRROR GP-REAR VIEW)

S/N: MBP1-UP

NÚMEROE DE 461-4523 ARRANJO DE CHASSI

SMCS-7319 **i05253855**

NOTA	REF. NÃO	GRÁFICO REF.	NÚMERO DA PEÇA	QTY	NOME DA PEÇA 1 2 3 4 5 6 (NÍVEL DO PRODUTO)	CONSULTE PÁGINA
	1	1	**8T-7971**	4	ARRUELA DURA (13,5X25,5X5 MM DE ESPESSURA) (WASHER-HARD (13.5X25.5X5-MM THK))	
	2	1	**137-2270**	1	ESPELHO (MIRROR)	
	3	1	**165-3065**	1	SUPORTE DE ESPELHO (BRACKET-MIRROR)	
M	4	1	**8T-4192**	4	PARAFUSO (M12X1,75X25 MM) (BOLT (M12X1.75X25-MM))	

M - PEÇA MÉTRICA

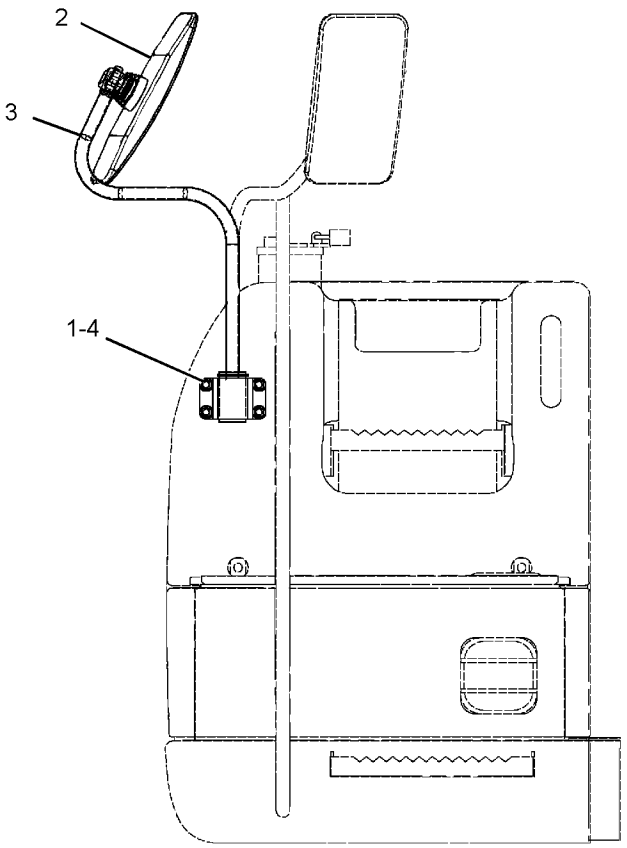

FRONT VIEW

GRÁFICO 1 <FIM> g02089313

443-7858 GRUPO DE ESPELHOS RETROVISORES (MIRROR GP-REAR VIEW)

S/N: MBP1-UP

NÚMEROE DE 334-6541 GRUPO DA CABINE, 489-5117 KIT-RETROVISOR

SMCS-7319 **i06062123**

NOTA	REF. NÃO	GRÁFICO REF.	NÚMERO DA PEÇA	QTY	NOME DA PEÇA 1 2 3 4 5 6 (NÍVEL DO PRODUTO)	CONSULTE PÁGINA
M	1	1	**105-3487**	2	PARAFUSO DE CABEÇA OCA (M6X1X20 MM) (BOLT-SOCKET HEAD (M6X1X20-MM))	
	2	1	**9X-8256**	2	ARRUELA (6,6X12X2 MM DE ESPESSURA) (WASHER (6.6X12X2-MM THK))	

M - PEÇA MÉTRICA

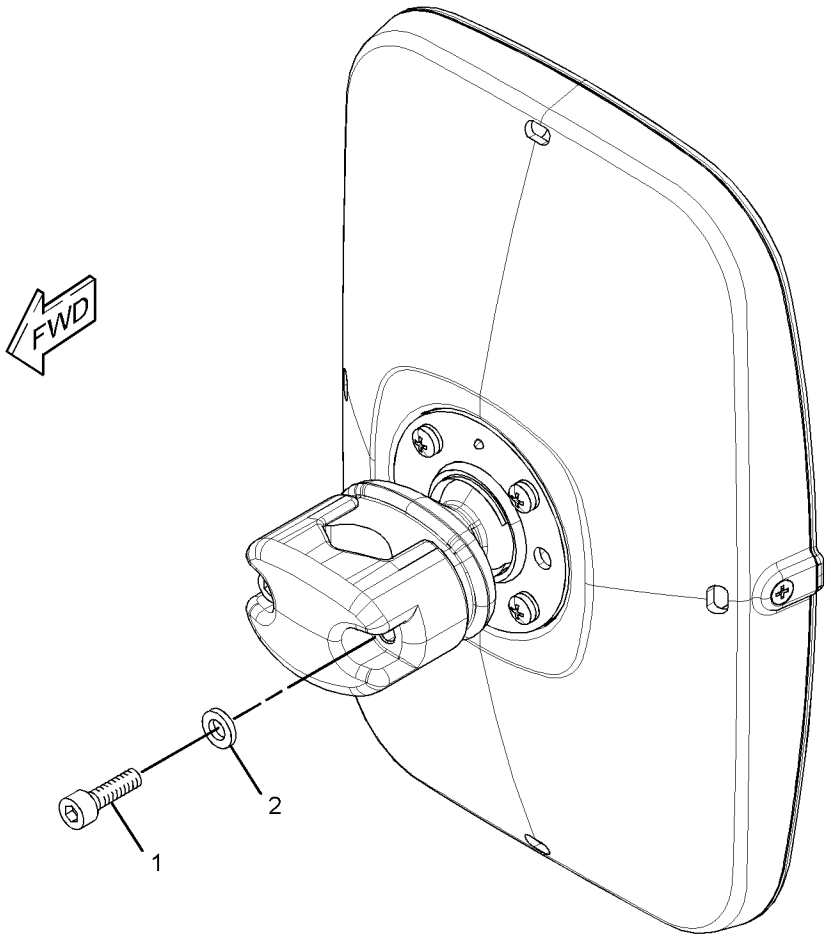

GRÁFICO 1 <FIM> g01615528

448-2875 GRUPO DE MONITOR E MONTAGEM-OPERADOR (MONITOR & MTG GP-OPERATOR)

S/N: MBP1-UP

NÚMEROE DE 454-6466 ARRANJO DO OPERADOR, 486-5840 GRUPO DA CABINE

SMCS-7490 **i06894139**

NOTA	REF. NÃO	GRÁFICO REF.	NÚMERO DA PEÇA	QTY	NOME DA PEÇA 1 2 3 4 5 6 (NÍVEL DO PRODUTO)	CONSULTE PÁGINA
	1	1	**3S-2093**	2	CABO TIPO CINTA (STRAP-CABLE)	
Y	2	1	*500-9171*	1	GRUPO DO MONITOR DO OPERADOR (MONITOR GP-OPERATOR)	704
	3	1	**450-2768**	1	CONJUNTO DE SUPORTE (BRACKET AS)	
	4	1	**163-6795**	1	CABO TIPO CINTA (STRAP-CABLE)	
M	5	1	**9X-2042**	3	PARAFUSO DE CABEÇA DE COGUMELO (M6X1X12 MM) (SCREW-TRUSS HEAD (M6X1X12-MM))	
M	6	1	**9X-2044**	3	PARAFUSO DE CABEÇA DE COGUMELO (M6X1X16 MM) (SCREW-TRUSS HEAD (M6X1X16-MM))	

M - PEÇA MÉTRICA
Y - ILUSTRAÇÃO INDIVIDUAL

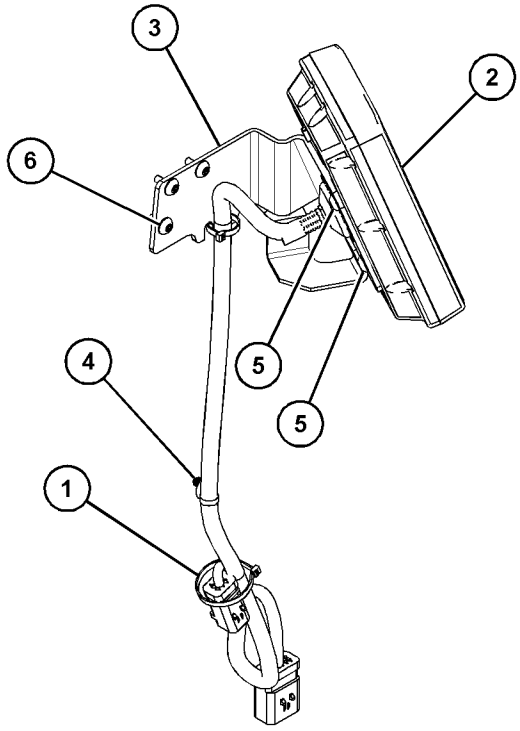

VIEW OF AREA A

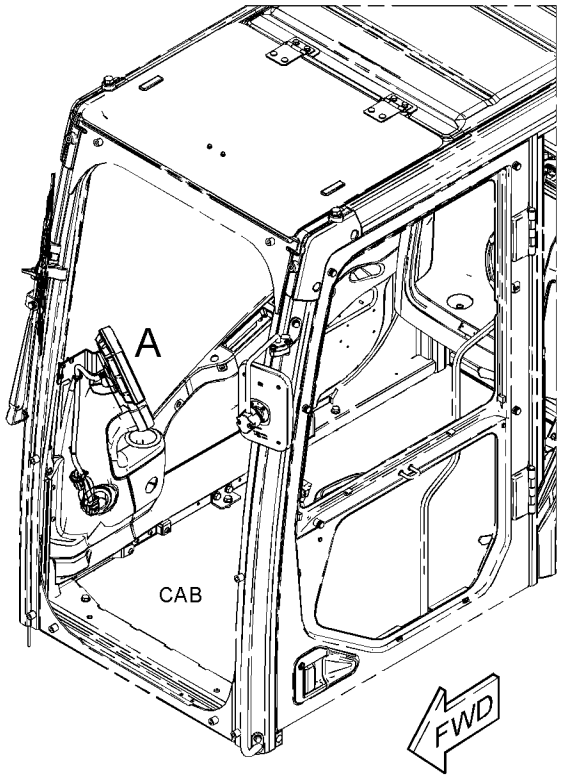

GRÁFICO 1 <FIM> g03675186

500-9171 GRUPO DO MONITOR DO OPERADOR (MONITOR GP-OPERATOR)

S/N: MBP1-UP

NÚMEROE DE 448-2875 GRUPO DE MONITOR E MONTAGEM-OPERADOR

SMCS-7490 **i06729308**

NOTA	REF. NÃO	GRÁFICO REF.	NÚMERO DA PEÇA	QTY	NOME DA PEÇA 1 2 3 4 5 6 (NÍVEL DO PRODUTO)	CONSULTE PÁGINA
	1	1	**436-6210**	1	GRUPO DO MONITOR DO OPERADOR (MONITOR GP-OPERATOR)	
		1	**9X-3401**	18	PINO DE CONECTOR (CALIBRE 16 A 18) (PIN-CONNECTOR (16-GA TO 18-GA))	
					—OU—	
		1	**126-1767**	18	PINO DE CONECTOR (CALIBRE 14 A 16) (PIN-CONNECTOR (14-GA TO 16-GA))	
		1	**230-4010**	1	CONNECTOR DO CONJUNTO DE TOMADA (12 PINOS) (RECEPTACLE AS-CONNECTOR (12-PIN))	
		1	**243-4508**	1	CONNECTOR DO CONJUNTO DE TOMADA (6 PINOS) (RECEPTACLE AS-CONNECTOR (6-PIN))	
		1	**459-7648**	1	GRUPO DE SOFTWARE DO MONITOR (SOFTWARE GP-MONITOR)	
Y	2	1	*503-8026*	1	GRUPO DA ELETRÔNICA DO MONITOR (ELECTRONICS GP-MONITOR)	160

Y - ILUSTRAÇÃO INDIVIDUAL

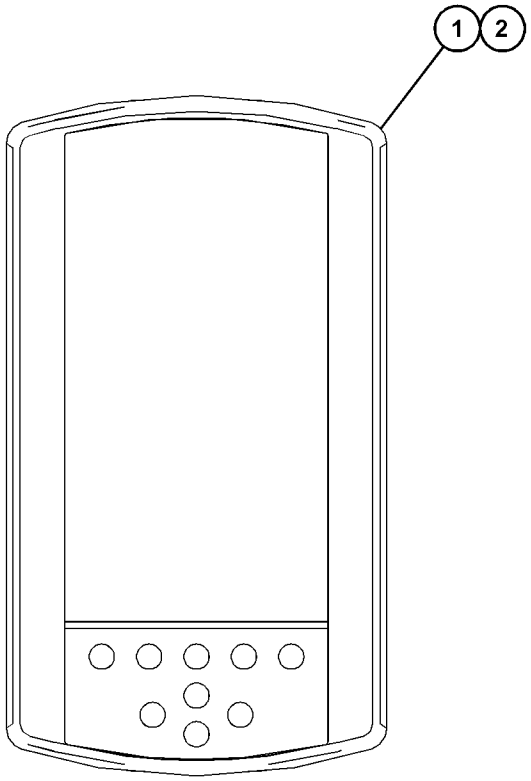

GRÁFICO 1 <FIM> g06071301

342-3546 GRUPO DO MOTOR-LIMPADOR DA JANELA (MOTOR GP-WINDOW WIPER)

S/N: MBP1-UP

NÚMEROE DE 327-6551 GRUPO DO LIMPADOR DO VIDRO

SMCS-7305 **i06062092**

NOTA	REF. NÃO	GRÁFICO REF.	NÚMERO DA PEÇA	QTY	NOME DA PEÇA 1 2 3 4 5 6 (NÍVEL DO PRODUTO)	CONSULTE PÁGINA
					(INDIVIDUAL PARTS ARE NOT SERVICED SEPARATELY)	

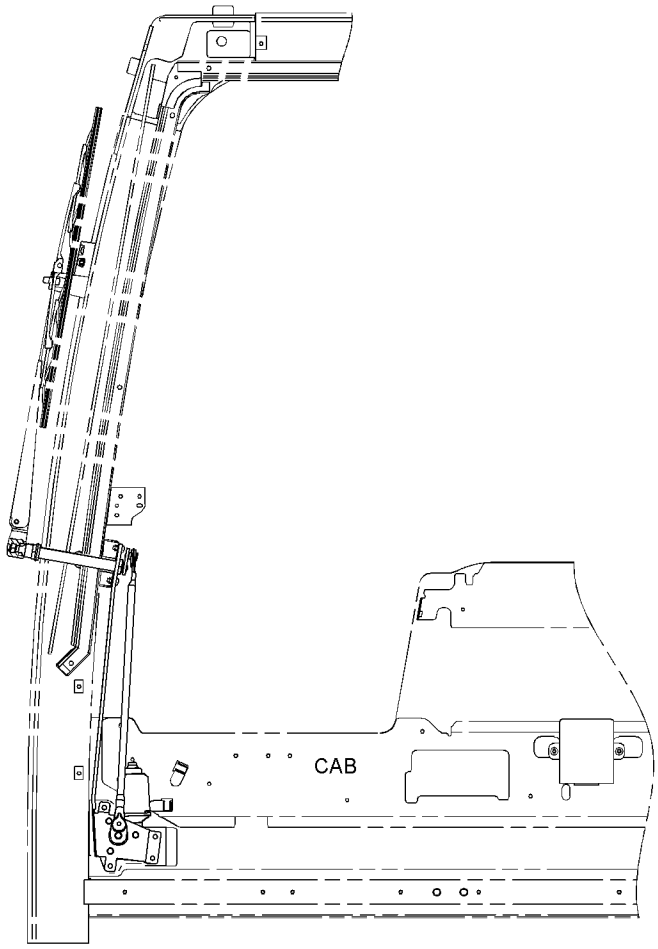

LEFT SIDE VIEW

GRÁFICO 1 <FIM> g02830796

305-0446 GRUPO DE MONTAGEM DA PLATAFORMA (MOUNTING GP-PLATFORM)

S/N: MBP1-UP

NÚMEROE DE 461-4523 ARRANJO DE CHASSI

SMCS-7253 **i06064201**

NOTA	REF. NÃO	GRÁFICO REF.	NÚMERO DA PEÇA	QTY	NOME DA PEÇA 1 2 3 4 5 6 (NÍVEL DO PRODUTO)	CONSULTE PÁGINA
	1	1	**316-8922**	4	CONJUNTO DE SUPORTE (MOUNT AS)	
	2	1	**8T-4121**	16	ARRUELA DURA (11X21X2,5 MM DE ESPESSURA) (WASHER-HARD (11X21X2.5-MM THK))	
M	3	1	**8T-4195**	16	PARAFUSO (M10X1,5X30 MM) (BOLT (M10X1.5X30-MM))	

M - PEÇA MÉTRICA

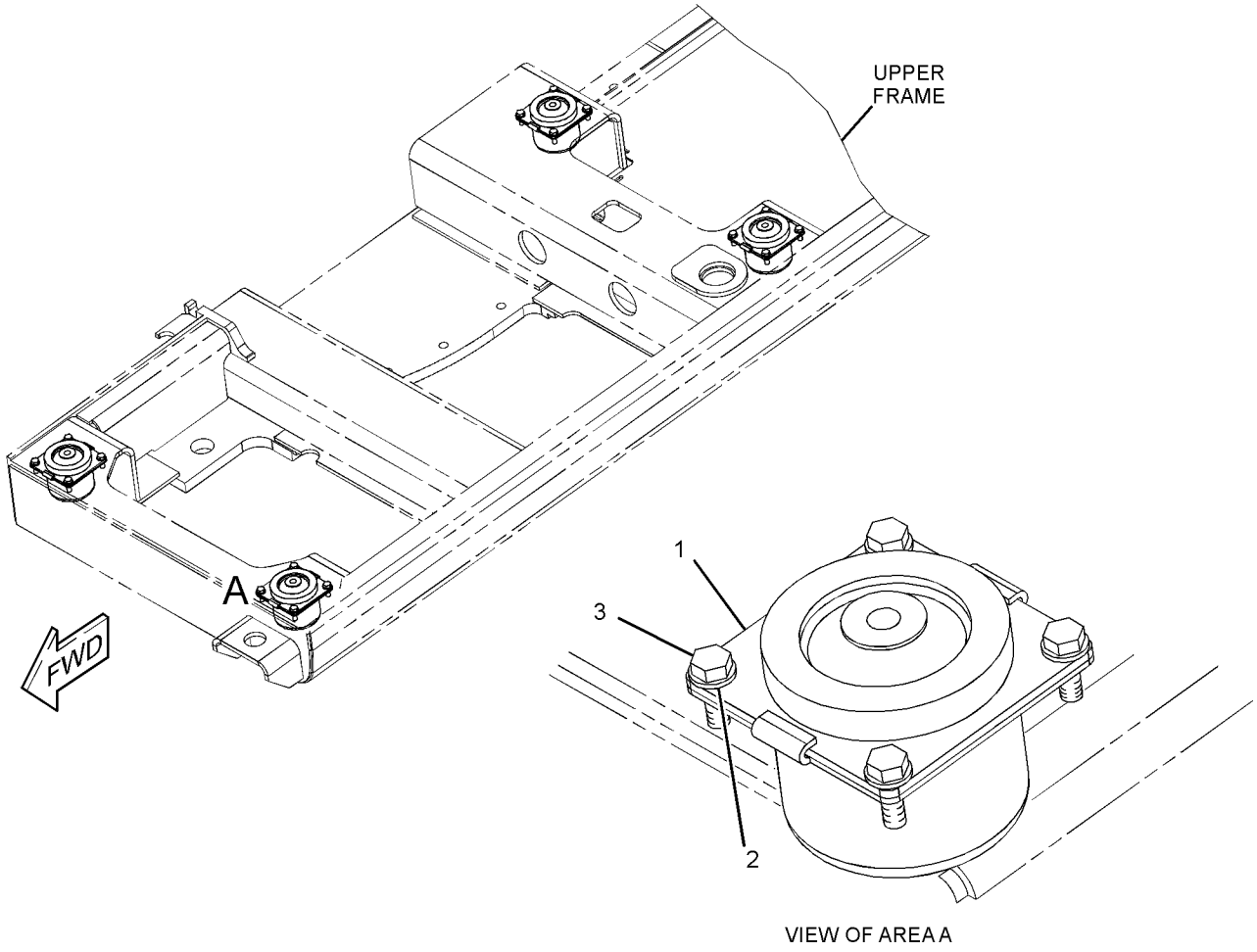

VIEW OF AREA A

GRÁFICO 1 <FIM> g01957238

316-8927 GRUPO DE MONTAGEM DA ROPS (MOUNTING GP-ROPS)

S/N: MBP1-UP

NÚMEROE DE 461-4523 ARRANJO DE CHASSI

SMCS-7266 **i06694518**

NOTA	REF. NÃO	GRÁFICO REF.	NÚMERO DA PEÇA	QTY	NOME DA PEÇA 1 2 3 4 5 6 (NÍVEL DO PRODUTO)	CONSULTE PÁGINA
	1	1	**316-8931**	1	LUVA (DIANTEIRA) (SLEEVE (FRONT))	
	2	1	**316-8932**	1	PARAR (DIANTEIRA) (STOP (FRONT))	
	3	1	**316-8933**	1	PARAR (TRASEIRO) (STOP (REAR))	
M	4	1	**447-1726**	1	PARAFUSO (M24X3X70 MM) (BOLT (M24X3X70-MM))	
	5	1	**451-2177**	1	ARRUELA DURA (26X44X4 MM DE ESPESSURA) (WASHER-HARD (26X44X4-MM THK))	
M	6	1	**453-1256**	1	PARAFUSO (M16X2X110 MM) (BOLT (M16X2X110-MM))	
	7	1	**451-2175**	1	ARRUELA DURA (17,5X30X3,5 MM DE ESPESSURA) (WASHER-HARD (17.5X30X3.5-MM THK))	

M - PEÇA MÉTRICA

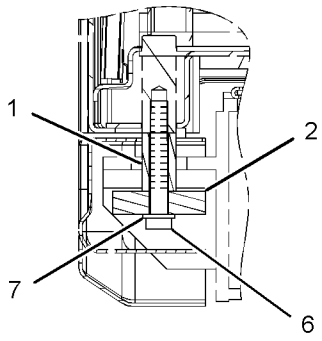

SECTION A-A

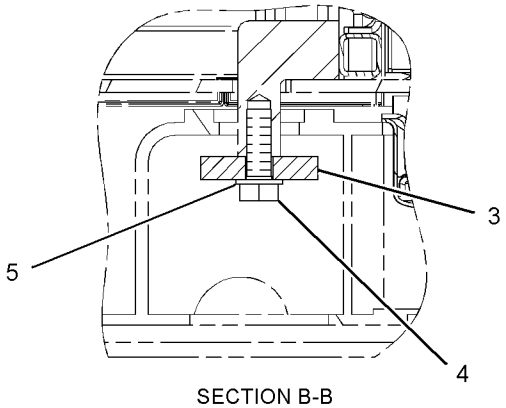

SECTION B-B

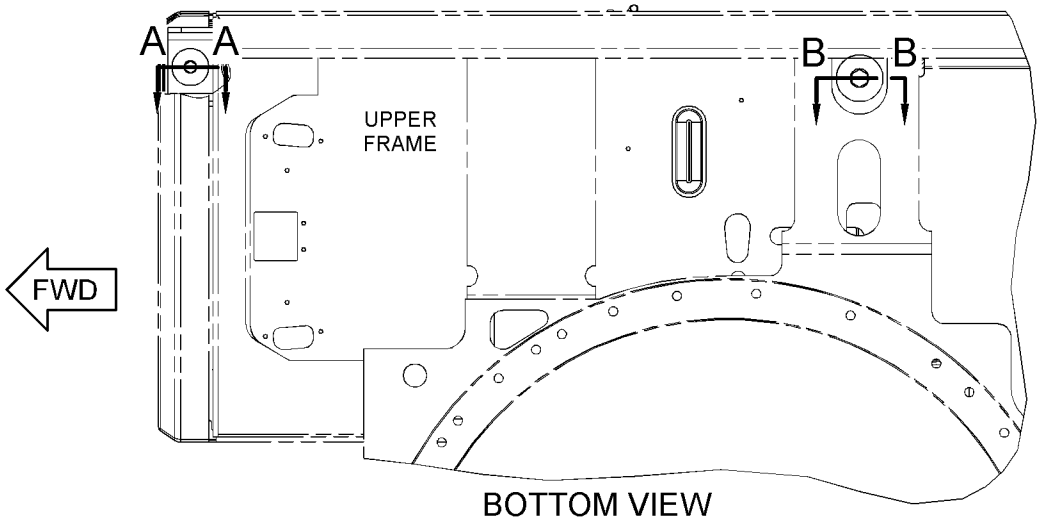

BOTTOM VIEW

GRÁFICO 1 <FIM> g01965394

454-6466 ARRANJO DO OPERADOR (OPERATOR AR)

S/N: MBP1-UP

NÚMEROE DE 461-4523 ARRANJO DE CHASSI

SMCS-7301 **i06818512**

NOTA	NÚMERO DA PEÇA	QTY	NOME DA PEÇA 1 2 3 4 5 6 (NÍVEL DO PRODUTO)	CONSULTE PÁGINA
Y	*421-1431*	1	GRUPO DO CONSOLE DO OPERADOR (CONSOLE GP-OPERATOR)	655
Y	*452-6963*	1	GRUPO DE CONTROLE E MONTAGEM-MÁQUINA (CONTROL & MTG GP-MACHINE)	158
Y	*170-9497*	1	GRUPO DE CONTROLE HIDRÁULICO ACIONADO POR PILOTO (PERCURSO) (CONTROL GP-PILOT OPERATED HYD (TRAVEL))	669
Y	*448-2875*	1	GRUPO DE MONITOR E MONTAGEM-OPERADOR (MONITOR & MTG GP-OPERATOR)	703
Y	*336-6179*	1	GRUPO DE PAINEL E MONTAGEM-DISJUNTOR (PANEL & MTG GP-CIRCUIT BREAKER)	179
Y	*342-3460*	1	GRUPO DA PLATAFORMA DO OPERADOR (PLATFORM GP-OPERATOR)	712
Y	*327-6523*	1	GRUPO DO SUPORTE-ASSENTO (SUPPORT GP-SEAT)	723
Y	*448-1392*	1	GRUPO DA FIAÇÃO DA CABINE (FINE SWING (Oscilação precisa)) (WIRING GP-CAB (FINE SWING))	220
Y	*460-7498*	1	GRUPO DA FIAÇÃO DA CABINE (WIRING GP-CAB)	221
Y	*398-7005*	1	GRUPO DE FIAÇÃO-CONSOLE (WIRING GP-CONSOLE)	239
Y	*460-7497*	1	GRUPO DA FIAÇÃO DA PLATAFORMA (WIRING GP-PLATFORM)	249

Y - ILUSTRAÇÃO INDIVIDUAL

<FIM>

346-8062 GRUPO DE PEÇAS DA PORTA (PARTS GP-DOOR)

S/N: MBP1-UP

NÚMEROE DE 448-7741 GRUPO DA CABINE, 372-9323 GRUPO DA PORTA DA CABINE

SMCS-7308 **i06062174**

NOTA	REF. NÃO	GRÁFICO REF.	NÚMERO DA PEÇA	QTY	NOME DA PEÇA 1 2 3 4 5 6 (NÍVEL DO PRODUTO)	CONSULTE PÁGINA
	1	1	**151-6703**	1	MANOPLA-PUXAR (HANDLE-PULL)	
	2	1	**151-6704**	2	CAPA (CAP)	
	3	1	**161-3639**	1	CONJUNTO DE MAÇANETA (HANDLE AS)	
	4	1	**164-0515**	1	JUNTA (JOINT)	
	5	1	**167-7039**	1	ILHÓ (GROMMET)	
	6	1	**178-5574**	2	ESPAÇADOR (SPACER)	
M	7	1	**185-8180**	3	PARAFUSO (M6X1X16 MM) (SCREW (M6X1X16-MM))	
	8	1	**8T-4224**	2	ARRUELA DURA (8,8X16X2 MM DE ESPESSURA) (WASHER-HARD (8.8X16X2-MM THK))	
	9	1	**259-7354**	1	TAMPA (COVER)	
Y	10	1	**334-6513**	1	GRUPO DE JANELA-PORTA (WINDOW GP-DOOR)	744
	11	1	**334-6526**	2	ESPAÇADOR (SPACER)	
	12	1	**334-6527**	2	ESPAÇADOR (SPACER)	
	13	1	**334-6528**	1	CONJUNTO DO SELO (SEAL AS)	
		1	**151-9497**	23	GRAMPO (CLIP)	
	14	1	**334-6531**	1	CONJUNTO DO SELO (SEAL AS)	
	15	1	**334-6534**	1	GANCHO (HOOK)	
	16	1	**334-6535**	1	CONJUNTO DA TRAVA (LATCH AS)	
		1	**164-0514**	1	GRAMPO (CLIP)	
		1	**164-0519**	1	GRAMPO (CLIP)	
	17	1	**334-6536**	1	TAMPA (COVER)	
	18	1	**334-6537**	1	CONJUNTO DE MAÇANETA (HANDLE AS)	
		1	**201-4391**	1	GRAMPO (CLIP)	
	19	1	**334-6538**	1	BUCHAS DE BORRACHA (BUSHING-RUBBER)	
	20	1	**346-8063**	1	VIDRO (GLASS)	
M	21	1	**096-2622**	2	PARAFUSO DE MÁQUINA (M4X0,7X8 MM) (SCREW-MACHINE (M4X0.7X8-MM))	
M	22	1	**096-3884**	2	PORCA DE MOLA (M8X1,25 DE ROSCA) (NUT-SPRING (M8X1.25-THD))	
M	23	1	**101-8899**	2	CONJUNTO DO PARAFUSO (M6X1X16 MM) (SCREW AS (M6X1.0X16-MM))	
M	24	1	**101-8900**	2	CONJUNTO DO PARAFUSO (M6X1X20 MM) (SCREW AS (M6X1X20-MM))	
	25	1	**151-9461**	2	ESPAÇADOR (SPACER)	
	26	1	**156-6643**	2	TAMPA (COVER)	
	27	1	**178-5573**	4	ESPAÇADOR (SPACER)	
	28	1	**189-2690**	1	ALÇA (HANDLE)	
	29	1	**4I-4286**	1	BOTÃO (ALÇA) (KNOB (HANDLE))	
M	30	1	**9X-2042**	8	PARAFUSO DE CABEÇA DE COGUMELO (M6X1X12 MM) (SCREW-TRUSS HEAD (M6X1X12-MM))	

M - PEÇA MÉTRICA
Y - ILUSTRAÇÃO INDIVIDUAL

346-8062 GRUPO DE PEÇAS DA PORTA (PARTS GP-DOOR) (continuação) **i06062174**

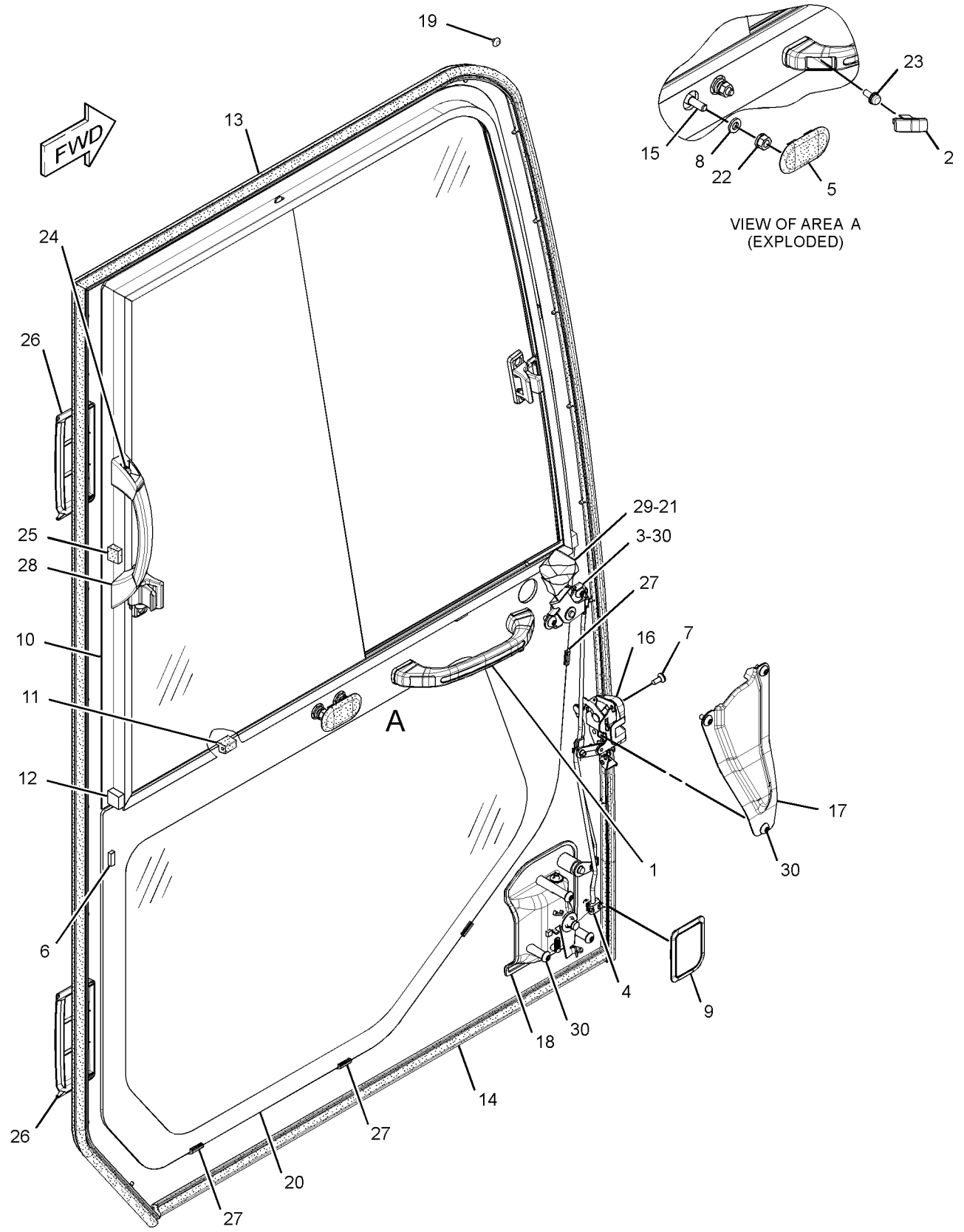

GRÁFICO 1 <FIM> g02030094

342-3460 GRUPO DA PLATAFORMA DO OPERADOR (PLATFORM GP-OPERATOR)

S/N: MBP1-UP

NÚMEROE DE 454-6466 ARRANJO DO OPERADOR

SMCS-7253 **i06066541**

NOTA	REF. NÃO	GRÁFICO REF.	NÚMERO DA PEÇA	QTY	NOME DA PEÇA 1 2 3 4 5 6 (NÍVEL DO PRODUTO)	CONSULTE PÁGINA
	1	1	**135-8965**	1	ILHÓ (GROMMET)	
	2	1	**135-8966**	1	ILHÓ (GROMMET)	
	3	1	**162-0349**	2	TAMPA (COVER)	
	4	1	**342-3461**	1	CONJUNTO DE PLATFORM (PLATFORM AS)	
	5	1	**342-3718**	1	TAMPA (COVER)	
M	6	1	**453-1259**	2	PARAFUSO (M16X2X40 MM) (BOLT (M16X2X40-MM))	
	7	1	**8T-4121**	2	ARRUELA DURA (11X21X2,5 MM DE ESPESSURA) (WASHER-HARD (11X21X2.5-MM THK))	
M	8	1	**8T-4191**	2	PARAFUSO (M10X1,5X16 MM) (BOLT (M10X1.5X16-MM))	
M	9	1	**447-1711**	2	PARAFUSO (M16X2X50-MM) (BOLT (M16X2X50-MM))	
	10	1	**451-2175**	4	ARRUELA DURA (17,5X30X3,5 MM DE ESPESSURA) (WASHER-HARD (17.5X30X3.5-MM THK))	

M - PEÇA MÉTRICA

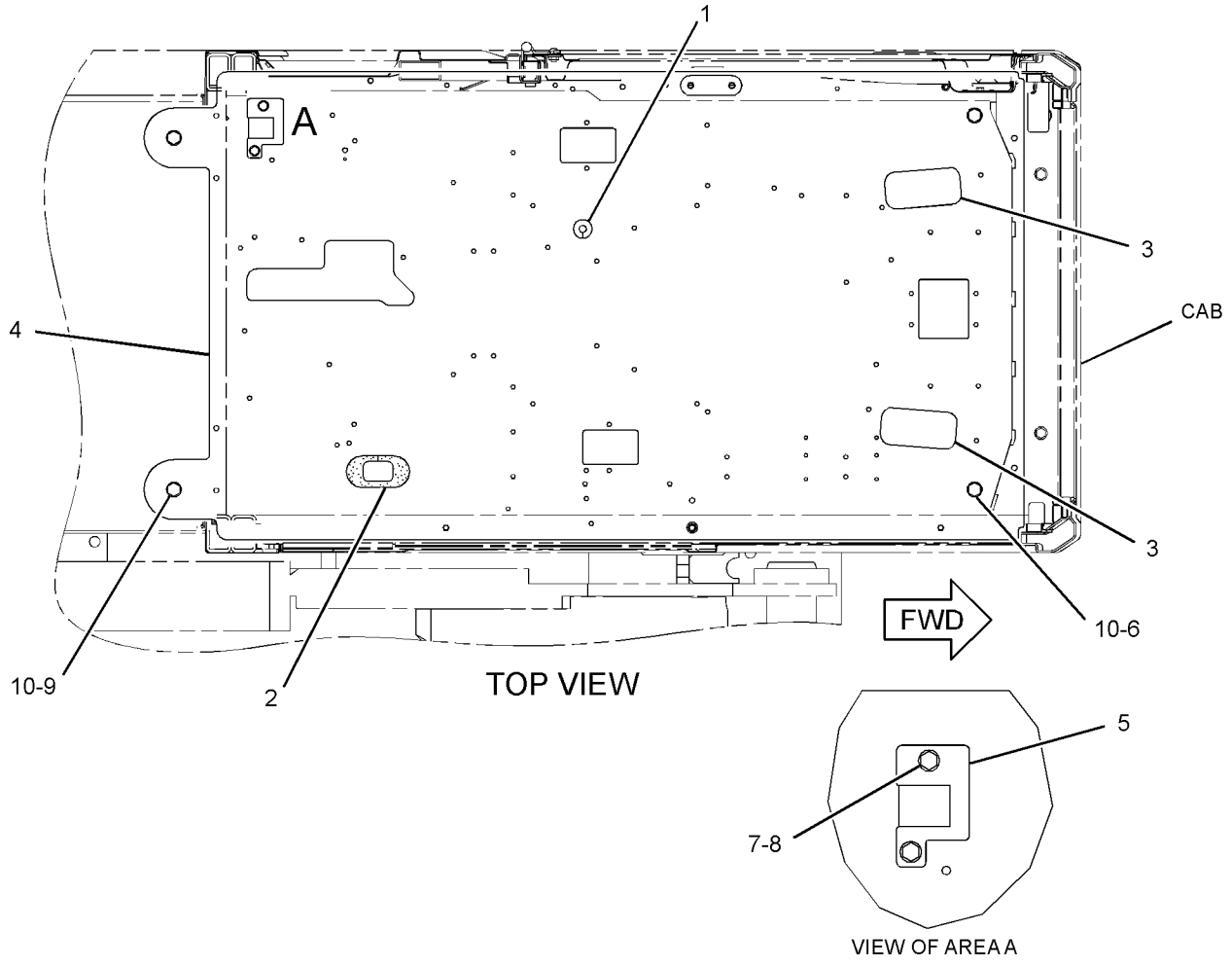

GRÁFICO 1 <FIM> g01956044

336-1150 GRUPO DA TELA-SOL (SCREEN GP-SUN)

S/N: MBP1-UP

NÚMEROE DE 486-5840 GRUPO DA CABINE

SMCS-7165 **i06619880**

NOTA	REF. NÃO	GRÁFICO REF.	NÚMERO DA PEÇA	QTY	NOME DA PEÇA 1 2 3 4 5 6 (NÍVEL DO PRODUTO)	CONSULTE PÁGINA
	1	1	**259-7214**	3	GANCHO-RETENTOR (HOOK-RETAINER)	
	2	1	**259-7215**	3	GANCHO-RETENTOR (HOOK-RETAINER)	
	3	1	**336-1151**	1	CONJUNTO DA TELA (SOL) (SCREEN AS (SUN))	
M	4	1	**153-3568**	6	PARAFUSO DE CABEÇA OCA (M5X0,8X10-MM) (BOLT-SOCKET HEAD (M5X0.8X10-MM))	

M - PEÇA MÉTRICA

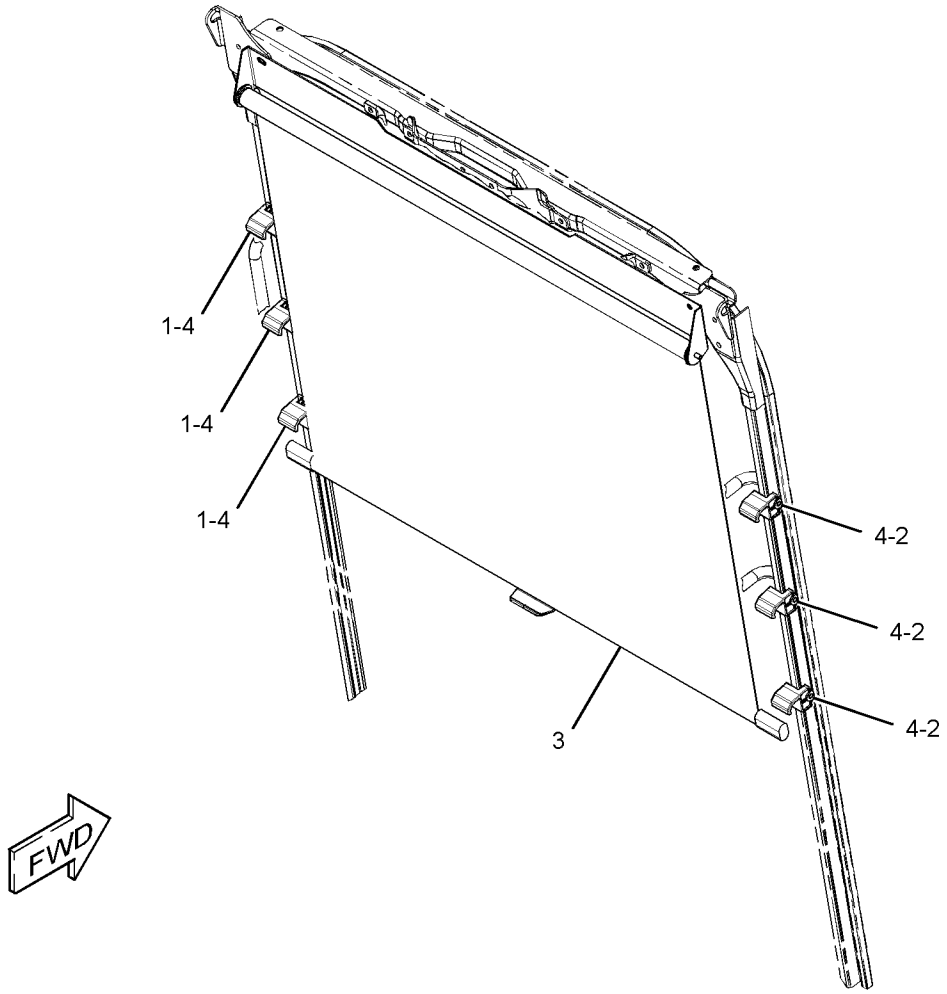

GRÁFICO 1 <FIM> g01950170

327-6501 GRUPO DE ASSENTO E MONTAGEM–ENCOSTO ALTO, INCLINAÇÃO (SEAT & MOUNTING GP-ENCOSTO ALTO, INCLINAÇÃO)

S/N: MBP1-UP

TECIDO

NÚMEROE DE 486-5840 GRUPO DA CABINE

SMCS-7312 **i06738077**

NOTA	REF. NÃO	GRÁFICO REF.	NÚMERO DA PEÇA	QTY	NOME DA PEÇA 1 2 3 4 5 6 (NÍVEL DO PRODUTO)	CONSULTE PÁGINA
Y	1	1	*327-6507*	1	GRUPO DO ASSENTO DA SUSPENSÃO (ENCOSTO ALTO, INCLINAÇÃO) (SEAT GP-SUSPENSION (HIGH BACK, TILT))	720
M	2	1	**6V-8202**	4	PARAFUSO DE CABEÇA OCA (M8X1,25X16 MM) (BOLT-SOCKET HEAD (M8X1.25X16-MM))	

M - PEÇA MÉTRICA
Y - ILUSTRAÇÃO INDIVIDUAL

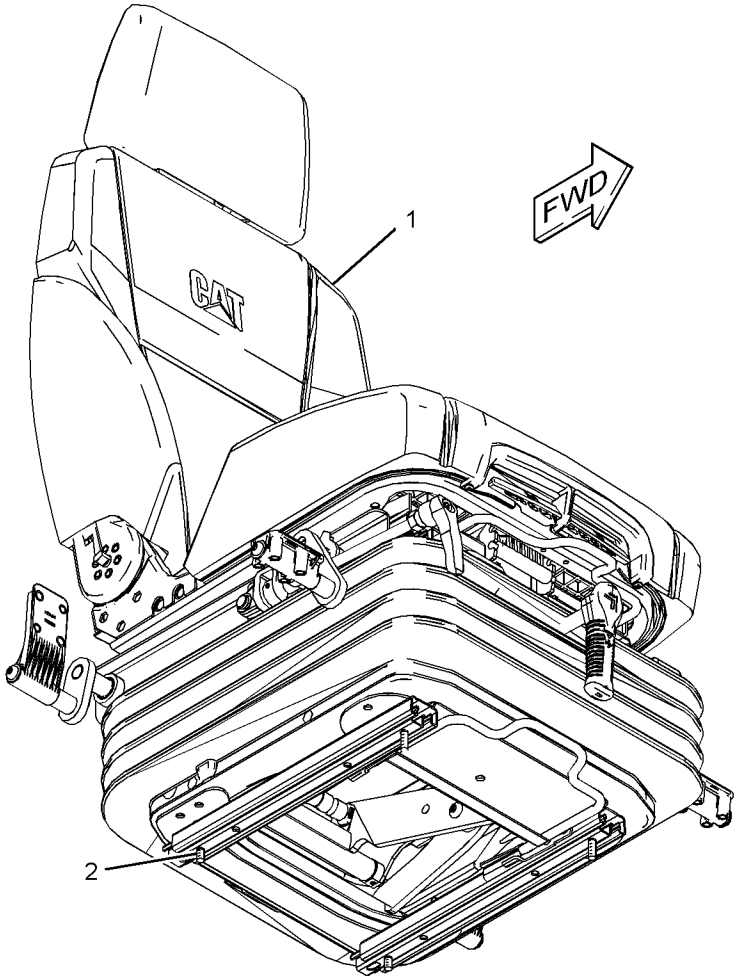

GRÁFICO 1 <FIM> g01803395

327-6503 GRUPO DE ASSENTO E MONTAGEM–ENCOSTO ALTO, COM AQUECEDOR (SEAT & MOUNTING GP-ENCOSTO ALTO, COM AQUECEDOR)

S/N: MBP1-UP

TECIDO

SMCS-7312 **i06599173**

NOTA	REF. NÃO	GRÁFICO REF.	NÚMERO DA PEÇA	QTY	NOME DA PEÇA 1 2 3 4 5 6 (NÍVEL DO PRODUTO)	CONSULTE PÁGINA
	1	1	**238-2211**	1	CONJUNTO DO INTERRUPTOR DO BALANCIM (ASSENTO AQUECIDO) (SWITCH AS-ROCKER (HEATED SEAT))	
		1	**167-3542**	1	CONECTOR DE TOMADA (5 PINOS) (RECEPTACLE-CONNECTOR (5-PIN))	
		1	**167-3543**	4	TERMINAL (MACHO) (TERMINAL (MALE))	
Y	2	1	*327-6509*	1	GRUPO DO ASSENTO DA SUSPENSÃO (ENCOSTO ALTO, COM AQUECEDOR) (SEAT GP-SUSPENSION (HIGH BACK, WITH HEATER))	721
M	3	1	**6V-8202**	4	PARAFUSO DE CABEÇA OCA (M8X1,25X16 MM) (BOLT-SOCKET HEAD (M8X1.25X16-MM))	

M - PEÇA MÉTRICA
Y - ILUSTRAÇÃO INDIVIDUAL

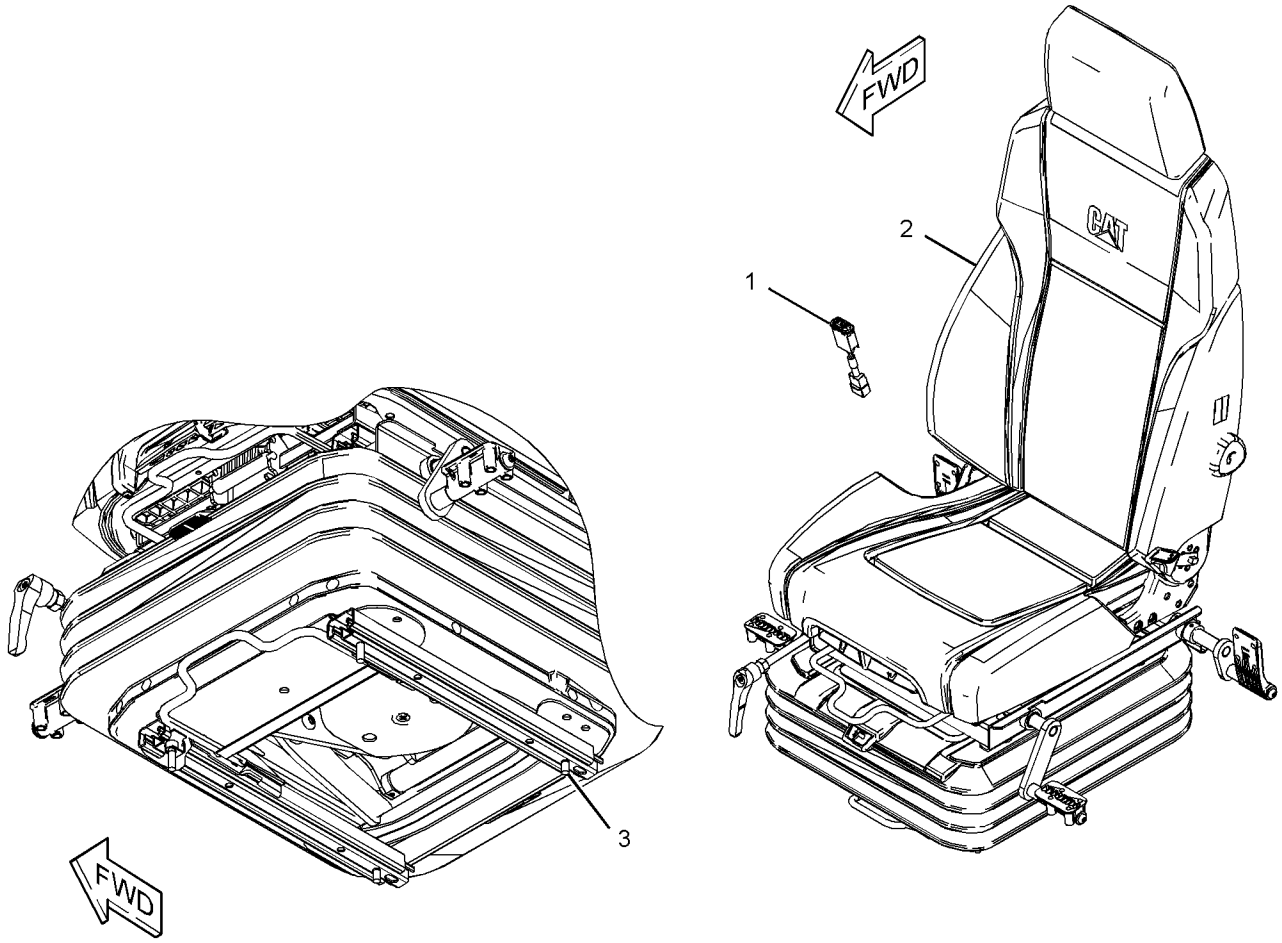

GRÁFICO 1 <FIM> g01796379

305-0467 GRUPO DO CINTO DE SEGURANÇA–RETRÁTIL (SEAT BELT GP-RETRÁTIL)

S/N: MBP1-UP

NÚMEROE DE 486-5840 GRUPO DA CABINE

SMCS-7327 **i06736209**

NOTA	REF. NÃO	GRÁFICO REF.	NÚMERO DA PEÇA	QTY	NOME DA PEÇA 1 2 3 4 5 6 (NÍVEL DO PRODUTO)	CONSULTE PÁGINA
C	1	1	**327-6541**	1	GRUPO DO CINTO DE SEGURANÇA (RETRÁTIL, 51 MM (2 POL)) (SEAT BELT GP (RETRACTABLE, 51-MM (2-IN)))	

C - ALTERAR DO TIPO ANTERIOR

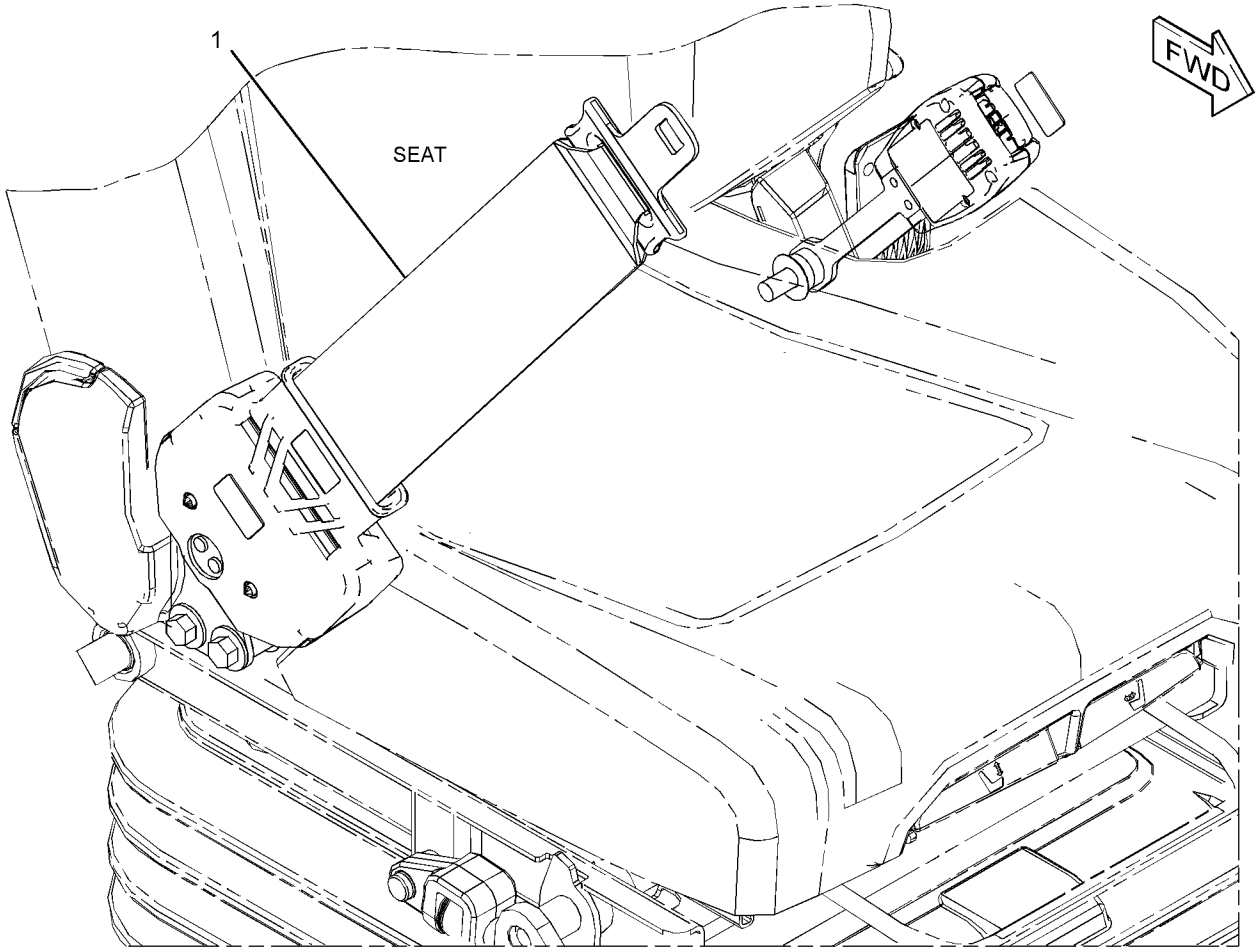

GRÁFICO 1 <FIM> g03442416

327-6512 GRUPO DO ASSENTO–ENCOSTO ALTO, INCLINAÇÃO (SEAT GP-ENCOSTO ALTO, INCLINAÇÃO)

S/N: MBP1-UP

NÚMEROE DE 327-6507 GRUPO DO ASSENTO DA SUSPENSÃO

SMCS-7312 **i05832601**

NOTA	REF. NÃO	GRÁFICO REF.	NÚMERO DA PEÇA	QTY	NOME DA PEÇA 1 2 3 4 5 6 (NÍVEL DO PRODUTO)	CONSULTE PÁGINA
	1	1	**178-5659**	1	ALÇA (AJUSTADOR DO APOIO LOMBAR) (HANDLE (LUMBAR SUPPORT ADJUSTER))	
	2	1	**316-8987**	2	SUPORTE (BRACKET)	
	3	1	**327-6515**	1	CONJUNTO DE APOIO PARA CABEÇA DO ASSENTO (TECIDO) (HEADREST AS-SEAT (CLOTH))	
	4	1	**327-6640**	1	KIT-ALAVANCA (RECLINADOR) (KIT-HANDLE (RECLINER))	
	5	1	**327-6642**	1	KIT-INCLINAÇÃO DO ASSENTO (AJUSTADOR) (KIT-SEAT TILT (ADJUSTER))	
	6	1	**327-6643**	1	KIT DE AJUSTADOR (POSICIONAMENTO DA ALMOFADA) (KIT-ADJUSTER (CUSHION POSITIONING))	
	7	1	**333-4160**	1	KIT DO ASSENTO (ENCOSTO ALTO, MANUAL) (KIT-SEAT (HIGH BACK, MANUAL))	
		1	**332-0195**	1	GRAMPO (CLIP)	
		1	**383-5647**	1	MOLA (SPRING)	
		1	**440-5584**	1	ALAVANCA (LEVER)	
		1	**440-5585**	1	PINO (PIN)	
	8	1	**333-4179**	2	PARAFUSO ESPECIAL (BOLT-SPECIAL)	
M	9	1	**9X-2616**	4	PARAFUSO-SOQUETE (M8X1,25X16 MM) (SCREW-SOCKET (M8X1.25X16-MM))	

M - PEÇA MÉTRICA

327-6512 GRUPO DO ASSENTO (SEAT GP) (continuação) **i05832601**

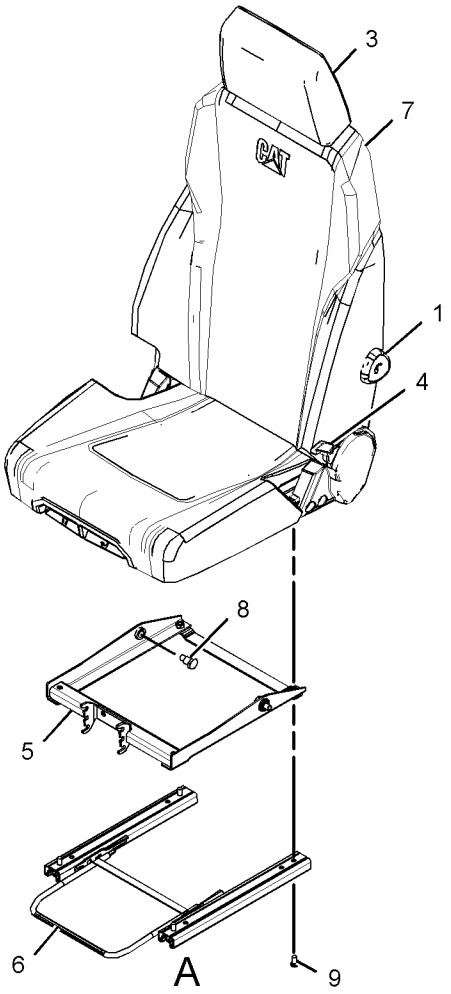

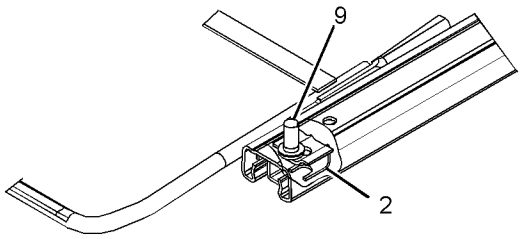

VIEW OF AREA A

GRÁFICO 1 <FIM> g03058636

327-6513 GRUPO DO ASSENTO–ENCOSTO ALTO, COM AQUECEDOR (SEAT GP-ENCOSTO ALTO, COM AQUECEDOR)

S/N: MBP1-UP

NÚMEROE DE 327-6509 GRUPO DO ASSENTO DA SUSPENSÃO

SMCS-7312 **i05262316**

NOTA	REF. NÃO	GRÁFICO REF.	NÚMERO DA PEÇA	QTY	NOME DA PEÇA 1 2 3 4 5 6 (NÍVEL DO PRODUTO)	CONSULTE PÁGINA
	1	1	**178-5659**	1	ALÇA (AJUSTADOR DO APOIO LOMBAR) (HANDLE (LUMBAR SUPPORT ADJUSTER))	
	2	1	**316-8987**	2	SUPORTE (BRACKET)	
	3	1	**327-6515**	1	CONJUNTO DE APOIO PARA CABEÇA DO ASSENTO (TECIDO) (HEADREST AS-SEAT (CLOTH))	
	4	1	**327-6640**	1	KIT-ALAVANCA (RECLINADOR) (KIT-HANDLE (RECLINER))	
	5	1	**327-6642**	1	KIT-INCLINAÇÃO DO ASSENTO (AJUSTADOR) (KIT-SEAT TILT (ADJUSTER))	
	6	1	**327-6643**	1	KIT DE AJUSTADOR (POSICIONAMENTO DA ALMOFADA) (KIT-ADJUSTER (CUSHION POSITIONING))	
	7	1	**423-6161**	1	KIT DO ASSENTO (ENCOSTO ALTO, COM AQUECEDOR) (KIT-SEAT (HIGH BACK, WITH HEATER))	
	8	1	**333-4179**	2	PARAFUSO ESPECIAL (BOLT-SPECIAL)	
M	9	1	**9X-2616**	4	PARAFUSO-SOQUETE (M8X1,25X16 MM) (SCREW-SOCKET (M8X1.25X16-MM))	

M - PEÇA MÉTRICA

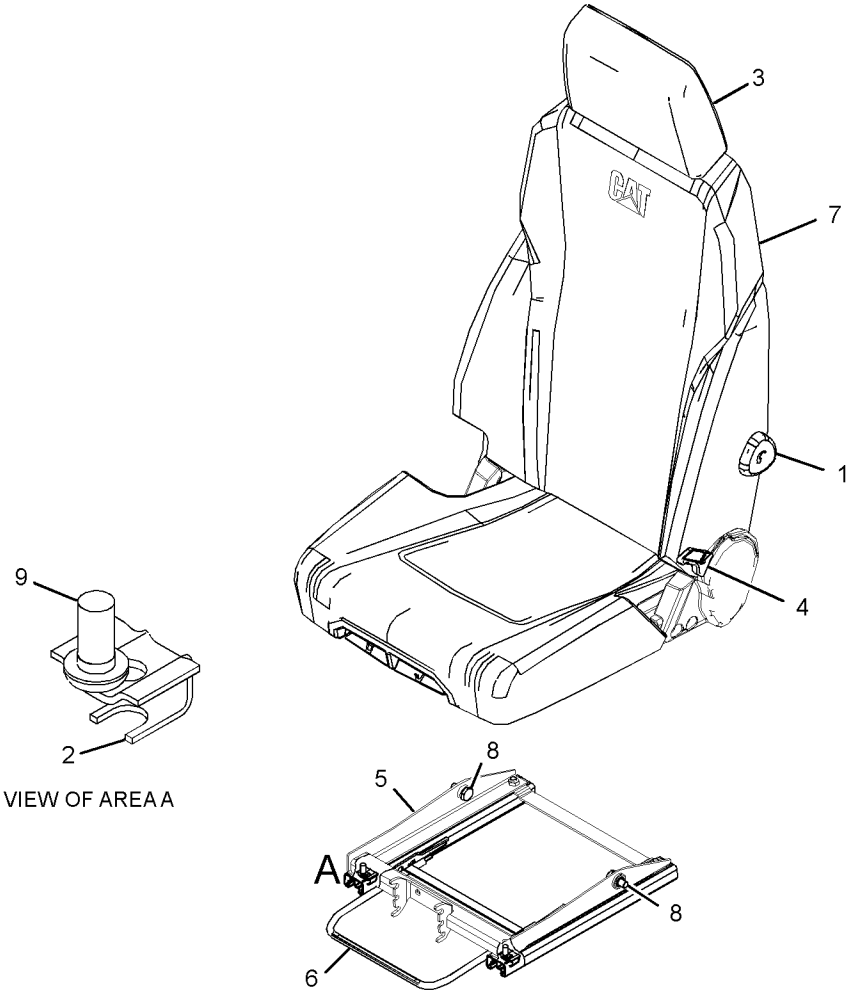

GRÁFICO 1 <FIM> g03058639

327-6507 GRUPO DO ASSENTO DA SUSPENSÃO–ENCOSTO ALTO, INCLINAÇÃO (SEAT GP-SUSPENSION-ENCOSTO ALTO, INCLINAÇÃO)

S/N: MBP1-UP

NÚMEROE DE 327-6501 GRUPO DE ASSENTO E MONTAGEM

SMCS-7324, 7336 **i05439945**

NOTA	REF. NÃO	GRÁFICO REF.	NÚMERO DA PEÇA	QTY	NOME DA PEÇA 1 2 3 4 5 6 (NÍVEL DO PRODUTO)	CONSULTE PÁGINA
	1	1	**316-8987**	2	SUPORTE (BRACKET)	
Y	2	1	**327-6512**	1	GRUPO DO ASSENTO (ENCOSTO ALTO, INCLINAÇÃO) (SEAT GP (HIGH BACK, TILT))	717
Y	3	1	**327-6520**	1	GRUPO DE SUSPENSÃO DO ASSENTO (CARACTERÍSTICAS MECÂNICAS) (SUSPENSION GP-SEAT (MECHANICAL))	724
M	4	1	**5A-3604**	4	PARAFUSO DE CABEÇA OCA (M8X1,25X25 MM) (BOLT-SOCKET HEAD (M8X1.25X25-MM))	

M - PEÇA MÉTRICA
Y - ILUSTRAÇÃO INDIVIDUAL

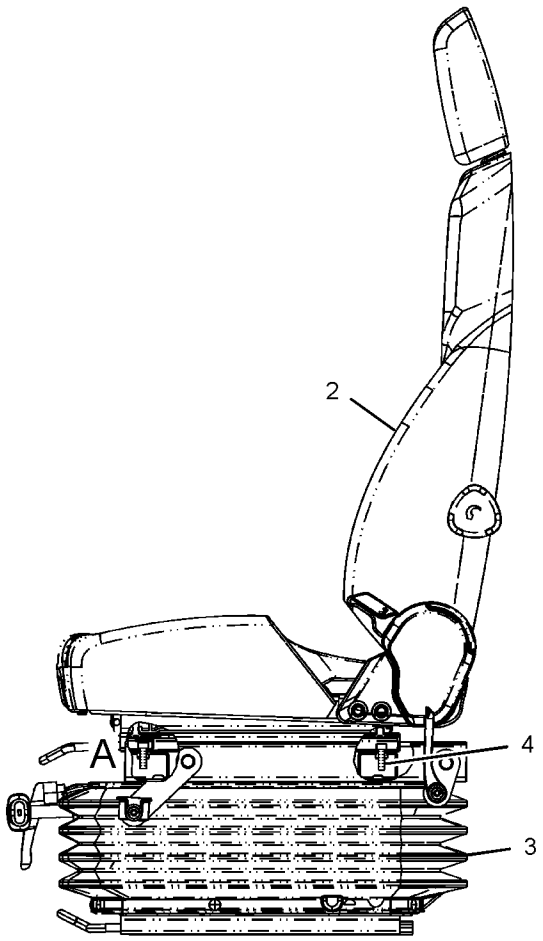

LEFT SIDE VIEW

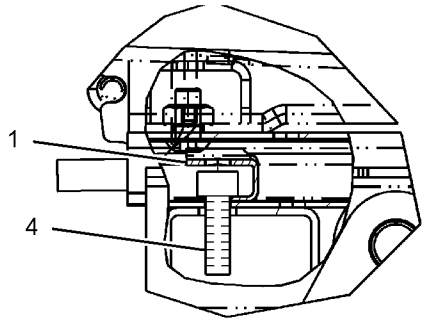

VIEW OF AREA A

GRÁFICO 1 <FIM> g01794435

327-6509 GRUPO DO ASSENTO DA SUSPENSÃO–ENCOSTO ALTO, COM AQUECEDOR (SEAT GP-SUSPENSION-ENCOSTO ALTO, COM AQUECEDOR)

S/N: MBP1-UP

NÚMEROE DE 327-6503 GRUPO DE ASSENTO E MONTAGEM

SMCS-7324, 7336 **i05536562**

NOTA	REF. NÃO	GRÁFICO REF.	NÚMERO DA PEÇA	QTY	NOME DA PEÇA 1 2 3 4 5 6 (NÍVEL DO PRODUTO)	CONSULTE PÁGINA
	1	1	**7I-2673**	1	CABO TIPO CINTA (STRAP-CABLE)	
	2	1	**316-8987**	2	SUPORTE (BRACKET)	
Y	3	1	**327-6513**	1	GRUPO DO ASSENTO (ENCOSTO ALTO, COM AQUECEDOR) (SEAT GP (HIGH BACK, WITH HEATER))	719
Y	4	1	**327-6521**	1	GRUPO DE SUSPENSÃO DO ASSENTO (AR) (SUSPENSION GP-SEAT (AIR))	726
M	5	1	**5A-3604**	4	PARAFUSO DE CABEÇA OCA (M8X1,25X25 MM) (BOLT-SOCKET HEAD (M8X1.25X25-MM))	

M - PEÇA MÉTRICA
Y - ILUSTRAÇÃO INDIVIDUAL

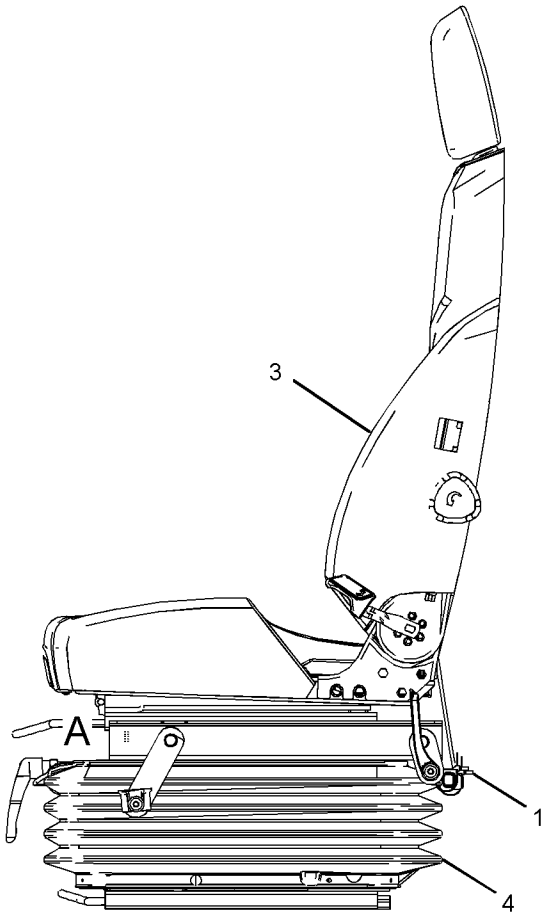

LEFT SIDE VIEW

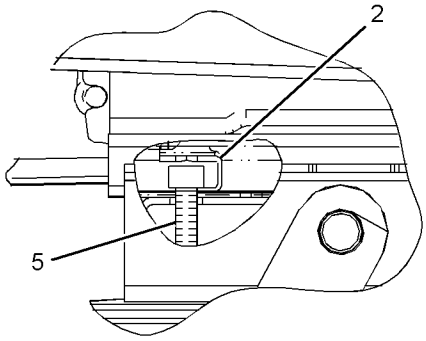

VIEW OF AREA A

GRÁFICO 1 <FIM> g01810781

334-6492 GRUPO DE PERCUSSOR-TRAVA–VIDRO (STRIKER GP-LATCH-VIDRO)

S/N: MBP1-UP

NÚMEROE DE 327-6625 GRUPO DO VIDRO DA CABINE

SMCS-7301 **i06062095**

NOTA	REF. NÃO	GRÁFICO REF.	NÚMERO DA PEÇA	QTY	NOME DA PEÇA 1 2 3 4 5 6 (NÍVEL DO PRODUTO)	CONSULTE PÁGINA
	1	1	**7Y-8561**	1	PÁRA-CHOQUE (BUMPER)	
	2	1	**178-5576**	1	PARAR (STOP)	
	3	1	**334-6493**	1	CONJUNTO DE SHEET (SHEET AS)	
	4	1	**334-6495**	2	PERCUSSOR (STRIKER)	
CM	5	1	**142-0485**	2	PORCA (M10X1,5 DE ROSCA) (NUT (M10X1.5-THD))	
M	6	1	**5C-2890**	4	PORCA (ROSCA M6X1) (NUT (M6X1-THD))	
	7	1	**9X-8256**	4	ARRUELA (6,6X12X2 MM DE ESPESSURA) (WASHER (6.6X12X2-MM THK))	

C - ALTERAR DO TIPO ANTERIOR
M - PEÇA MÉTRICA

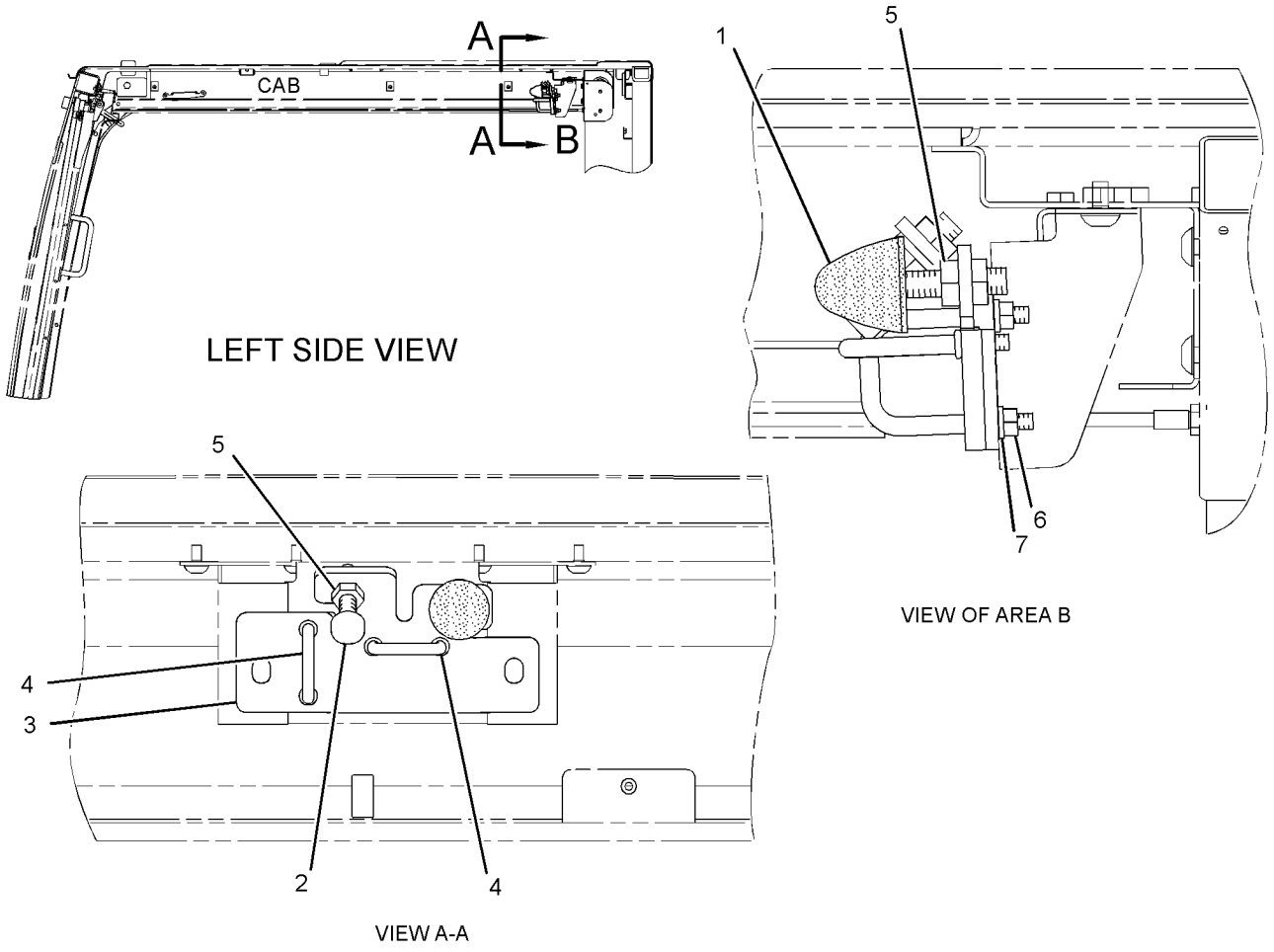

GRÁFICO 1 <FIM> g03424043

327-6523 GRUPO DO SUPORTE-ASSENTO (SUPPORT GP-SEAT)

S/N: MBP1-UP

NÚMEROE DE 454-6466 ARRANJO DO OPERADOR, 486-5840 GRUPO DA CABINE

SMCS-7321 **i03722760**

NOTA	REF. NÃO	GRÁFICO REF.	NÚMERO DA PEÇA	QTY	NOME DA PEÇA 1 2 3 4 5 6 (NÍVEL DO PRODUTO)	CONSULTE PÁGINA
	1	1	**327-6538**	1	CONJUNTO DE SUPORTE DO ASSENTO (SUPPORT AS-SEAT)	
	2	1	**8T-4121**	4	ARRUELA DURA (11X21X2,5 MM DE ESPESSURA) (WASHER-HARD (11X21X2.5-MM THK))	
M	3	1	**8T-4191**	4	PARAFUSO (M10X1,5X16 MM) (BOLT (M10X1.5X16-MM))	

M - PEÇA MÉTRICA

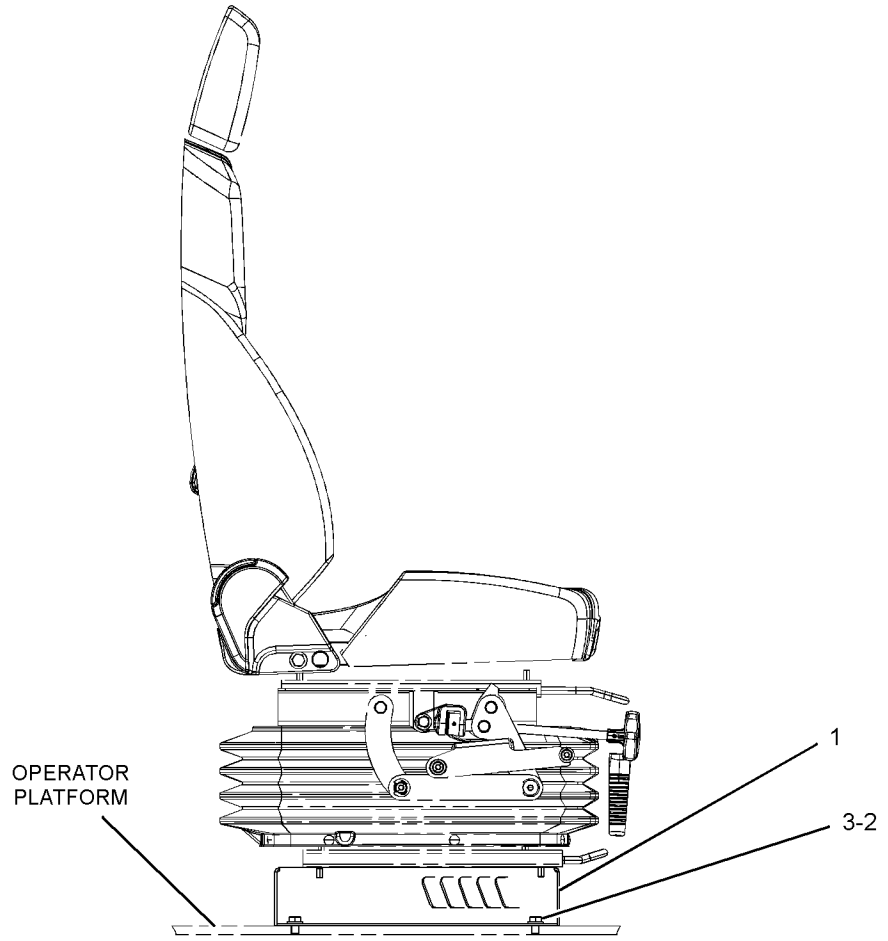

RIGHT SIDE VIEW

GRÁFICO 1 <FIM> g01809475

327-6520 GRUPO DE SUSPENSÃO DO ASSENTO–CARACTERÍSTICAS MECÂNICAS (SUSPENSION GP-SEAT-CARACTERÍSTICAS MECÂNICAS)

S/N: MBP1-UP

NÚMEROE DE 327-6507 GRUPO DO ASSENTO DA SUSPENSÃO

SMCS-7324 **i05439962**

NOTA	REF. NÃO	GRÁFICO REF.	NÚMERO DA PEÇA	QTY	NOME DA PEÇA 1 2 3 4 5 6 (NÍVEL DO PRODUTO)	CONSULTE PÁGINA
	1	1	**327-6644**	1	KIT DE ABRAÇADEIRA (LEVANTAMENTO DO CONSOLE, INFERIOR) (KIT-BRACKET (CONSOLE RAISE, LOWER))	
	1A	1	**372-9306**	16	ESPAÇADOR (16,5X28,5X0,1 MM DE ESPESSURA) (SPACER (16.5X28.5X0.1-MM THK))	
	2	1	**327-6645**	1	KIT-SUSPENSÃO DO ASSENTO (CARACTERÍSTICAS MECÂNICAS) (KIT-SEAT SUSPENSION (MECHANICAL))	
	3	1	**327-6648**	1	KIT DE AJUSTADOR (POSIÇÃO DO ASSENTO) (KIT-ADJUSTER (SEAT POSITION))	
M	4	1	**198-3899**	4	PARAFUSO-CABEÇA DE BOTÃO (M8X1,25X20 MM) (SCREW-BUTTON HEAD (M8X1.25X20-MM))	
	5	1	**245-7895**	1	KIT-GRAMPO (ASSENTO) (KIT-CLIP (SEAT))	
					(INCLUDES 28 CLIPS)	
	6	1	**327-6646**	1	KIT DO CILINDRO (AMORTECEDOR) (KIT-CYLINDER (DAMPENER))	
	7	1	**327-6647**	1	KIT DE TAMPA (SUSPENSÃO) (KIT-COVER (SUSPENSION))	
	8	1	**333-4180**	6	PARAFUSO-CABEÇA DE BOTÃO (M8X1,25X20 MM) (SCREW-BUTTON HEAD (M8X1.25X20-MM))	
	9	1	**333-4181**	1	KIT-ALAVANCA (ALTURA DO ASSENTO) (ALTURA DO ASSENTO) (KIT-HANDLE (SEAT HEIGHT) (SEAT HEIGHT))	

M - PEÇA MÉTRICA

327-6520 GRUPO DE SUSPENSÃO DO ASSENTO (SUSPENSION GP-SEAT) (continuação) **i05439962**

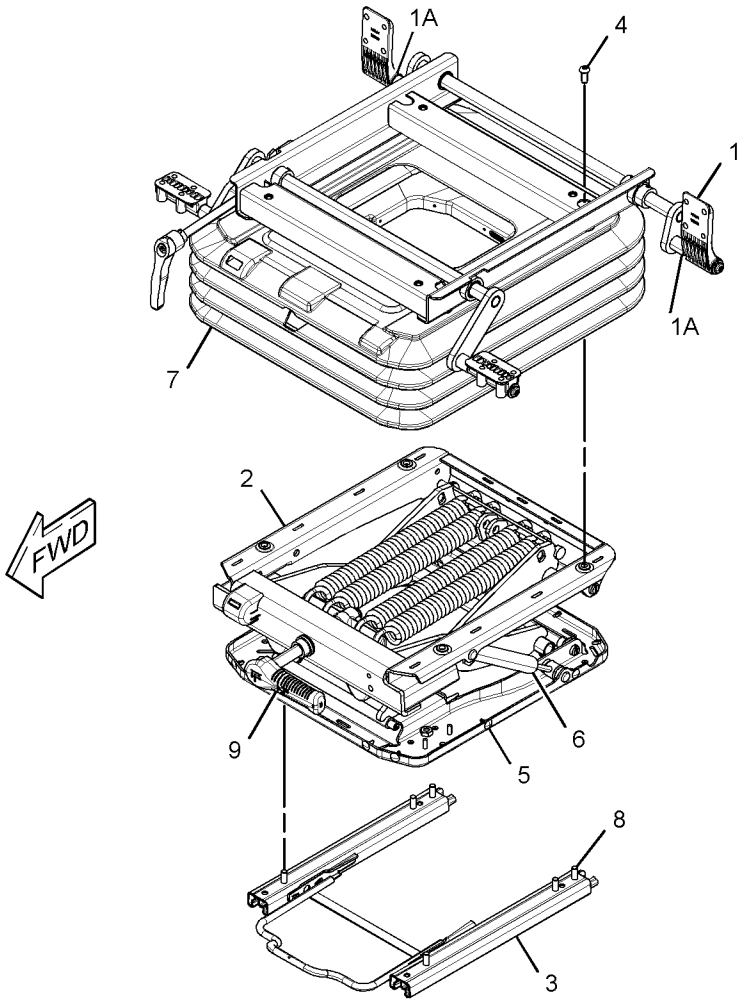

GRÁFICO 1 <FIM> g02809057

327-6521 GRUPO DE SUSPENSÃO DO ASSENTO–AR (SUSPENSION GP-SEAT-AR)

S/N: MBP1-UP

NÚMEROE DE 327-6509 GRUPO DO ASSENTO DA SUSPENSÃO

SMCS-7324 **i05536563**

NOTA	REF. NÃO	GRÁFICO REF.	NÚMERO DA PEÇA	QTY	NOME DA PEÇA 1 2 3 4 5 6 (NÍVEL DO PRODUTO)	CONSULTE PÁGINA
	1	1	**7I-2673**	1	CABO TIPO CINTA (STRAP-CABLE)	
M	2	1	**198-3899**	4	PARAFUSO-CABEÇA DE BOTÃO (M8X1,25X20 MM) (SCREW-BUTTON HEAD (M8X1.25X20-MM))	
	3	1	**245-7895**	1	KIT-GRAMPO (KIT-CLIP)	
					(INCLUDES 28 CLIPS)	
	4	1	**327-6644**	1	KIT DE ABRAÇADEIRA (LEVANTAMENTO DO CONSOLE, INFERIOR) (KIT-BRACKET (CONSOLE RAISE, LOWER))	
	4A	1	**372-9306**	16	ESPAÇADOR (16,5X28,5X0,1 MM DE ESPESSURA) (SPACER (16.5X28.5X0.1-MM THK))	
	5	1	**327-6646**	1	KIT DO CILINDRO (AMORTECEDOR) (KIT-CYLINDER (DAMPENER))	
	6	1	**327-6648**	1	KIT DE AJUSTADOR (POSIÇÃO DO ASSENTO) (KIT-ADJUSTER (SEAT POSITION))	
	7	1	**333-4157**	1	KIT-SUSPENSÃO DO ASSENTO (AR) (KIT-SEAT SUSPENSION (AIR))	
	8	1	**333-4158**	1	KIT DE TAMPA (SUSPENSÃO) (KIT-COVER (SUSPENSION))	
	9	1	**333-4159**	1	KIT-VÁLVULA (ASSENTO COM SUSPENSÃO A AR) (KIT-VALVE (AIR SEAT))	
	10	1	**333-4178**	1	PORCA ESPECIAL (NUT-SPECIAL)	
	11	1	**333-4180**	6	PARAFUSO-CABEÇA DE BOTÃO (M8X1,25X20 MM) (SCREW-BUTTON HEAD (M8X1.25X20-MM))	

M - PEÇA MÉTRICA

327-6521 GRUPO DE SUSPENSÃO DO ASSENTO (SUSPENSION GP-SEAT) (continuação) **i05536563**

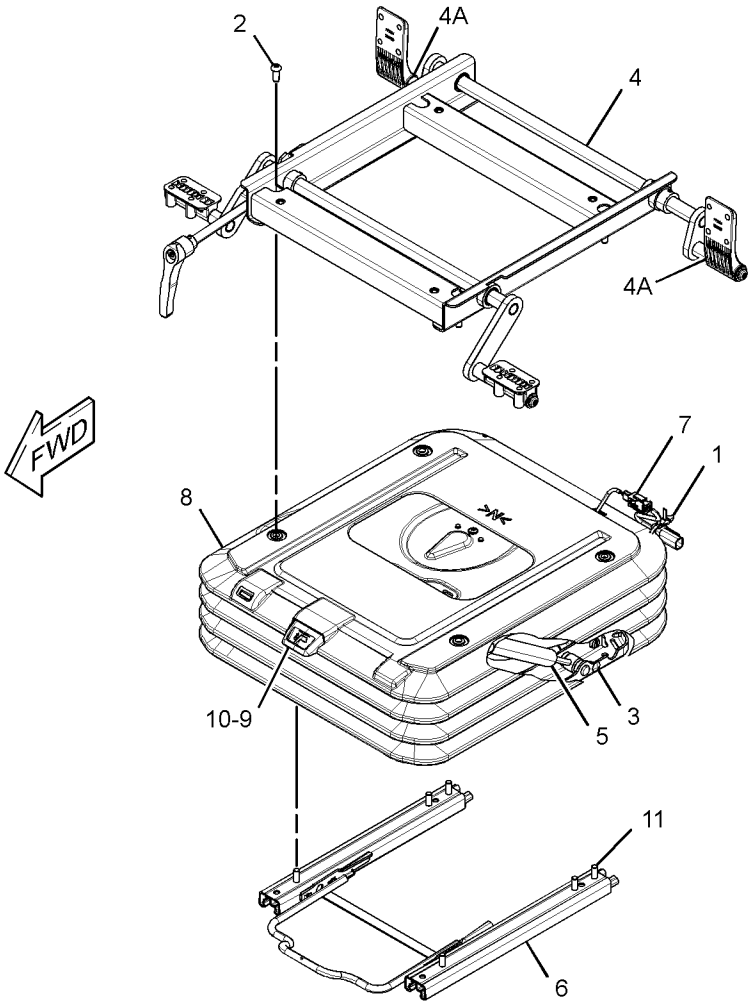

GRÁFICO 1 <FIM> g02809079

340-6729 GRUPO DE ACABAMENTO-CABINE—INTERIOR, TRASEIRO (TRIM GP-CAB-INTERIOR, TRASEIRO)

S/N: MBP1-UP

NÚMEROE DE 451-0518 GRUPO DE ACABAMENTO-CABINE

SMCS-7301, 7329 **i06062150**

NOTA	REF. NÃO	GRÁFICO REF.	NÚMERO DA PEÇA	QTY	NOME DA PEÇA 1 2 3 4 5 6 (NÍVEL DO PRODUTO)	CONSULTE PÁGINA
CM	1	1	**128-2135**	6	PARAFUSO DE CABEÇA DE COGUMELO (M6X1X13 MM) (SCREW-TRUSS HEAD (M6X1X13-MM))	
M	2	1	**171-7325**	8	PARAFUSO ROSCADO (M5X0,8 DE ROSCA) (SCREW-TAPPING (M5X0.8-THD))	
	3	1	**185-8205**	10	GRAMPO (CLIP)	
	4	1	**234-6477**	1	CONJUNTO DE SUPORTE (BRACKET AS)	
C	5	1	**234-6579**	8	PORCA DE VELOCIDADE (NUT-SPEED)	
	6	1	**327-6476**	1	TAMPA (COVER)	
	7	1	**357-3898**	1	CONJUNTO DA GALERIA (LADO DIREITO) (RAIL AS (RH))	
	8	1	**357-3899**	1	CONJUNTO DA GALERIA (LADO ESQUERDO) (RAIL AS (LH))	
					(EACH RAIL AS INCLUDES)	
		1	**357-3901**	1	PARAR (STOP)	
	9	1	**327-6480**	1	TAMPA (COVER)	
	10	1	**333-4353**	2	TAMPA (COVER)	
	11	1	**340-6742**	1	TAMPA (COVER)	
	12	1	**342-3745**	1	CONJUNTO DA TAMPA (COVER AS)	
		1	**170-9724**	5	GRAMPO (CLIP)	
	13	1	**342-3746**	1	CONJUNTO DA TAMPA (COVER AS)	
		1	**170-9724**	5	GRAMPO (CLIP)	
	14	1	**342-3747**	1	CONJUNTO DA TAMPA (COVER AS)	
		1	**170-9724**	6	GRAMPO (CLIP)	
M	15	1	**9X-2042**	8	PARAFUSO DE CABEÇA DE COGUMELO (M6X1X12 MM) (SCREW-TRUSS HEAD (M6X1X12-MM))	
	16	1	**353-1892**	1	CONJUNTO DE SUPORTE (BRACKET AS)	
	17	1	**357-3975**	5	REBITE (RIVET)	
C	18	1	**357-3964**	2	ESPAÇADOR (SPACER)	

C - ALTERAR DO TIPO ANTERIOR
M - PEÇA MÉTRICA

340-6729 GRUPO DE ACABAMENTO-CABINE (TRIM GP-CAB) (continuação) **i06062150**

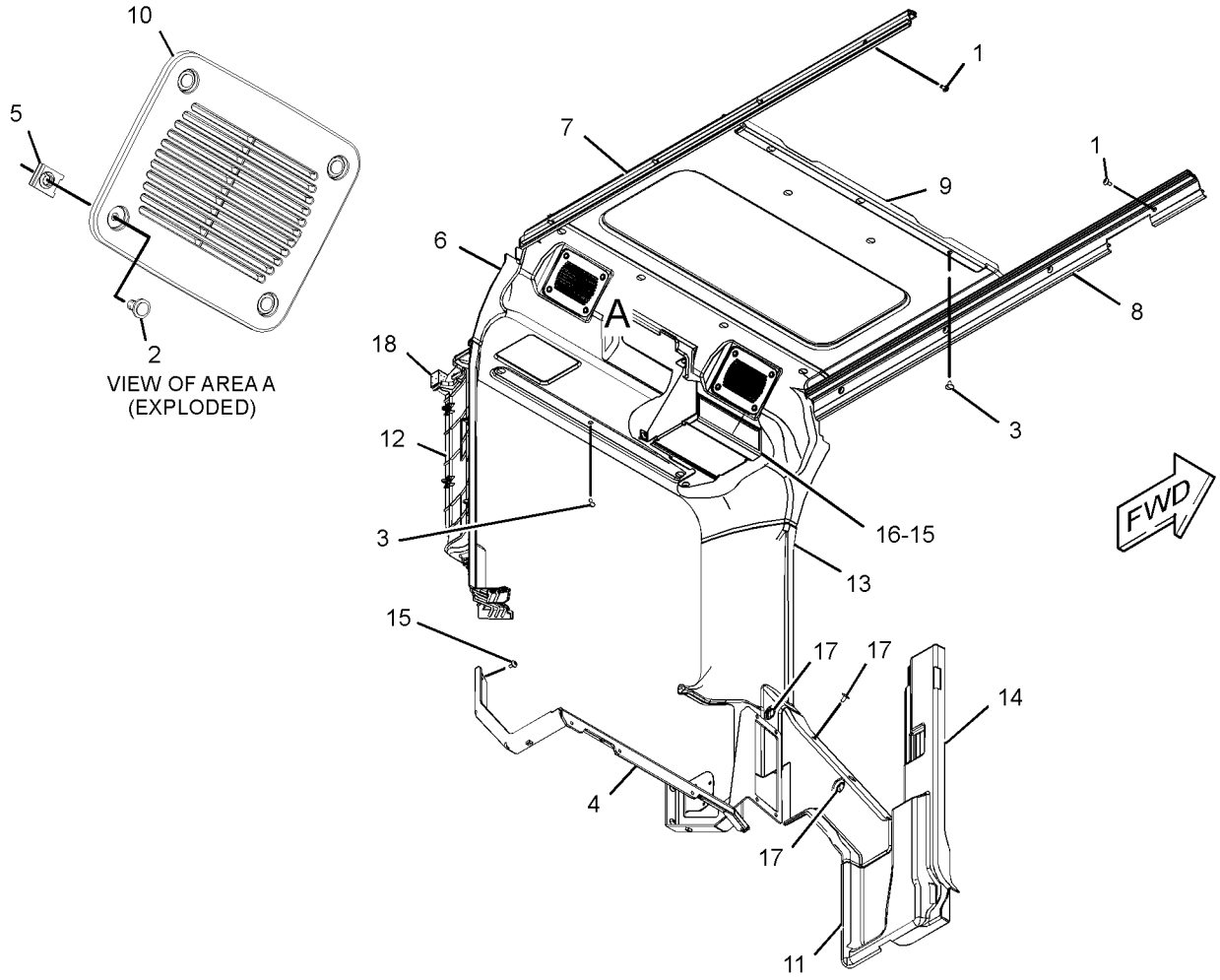

GRÁFICO 1 <FIM> g03351886

451-0518 GRUPO DE ACABAMENTO-CABINE—INTERIOR (TRIM GP-CAB-INTERIOR)

S/N: MBP1-UP

NÚMEROE DE 448-7741 GRUPO DA CABINE

SMCS-7301, 7329 **i06093453**

NOTA	REF. NÃO	GRÁFICO REF.	NÚMERO DA PEÇA	QTY	NOME DA PEÇA 1 2 3 4 5 6 (NÍVEL DO PRODUTO)	CONSULTE PÁGINA
Y	1	1	*340-6729*	1	GRUPO DE ACABAMENTO-CABINE (INTERIOR, TRASEIRO) (TRIM GP-CAB (INTERIOR, REAR))	728
Y	2	1	*451-2731*	1	GRUPO DE ACABAMENTO-CABINE (INTERIOR, LADO DIREITO) (TRIM GP-CAB (INTERIOR, RH))	731

Y - ILUSTRAÇÃO INDIVIDUAL

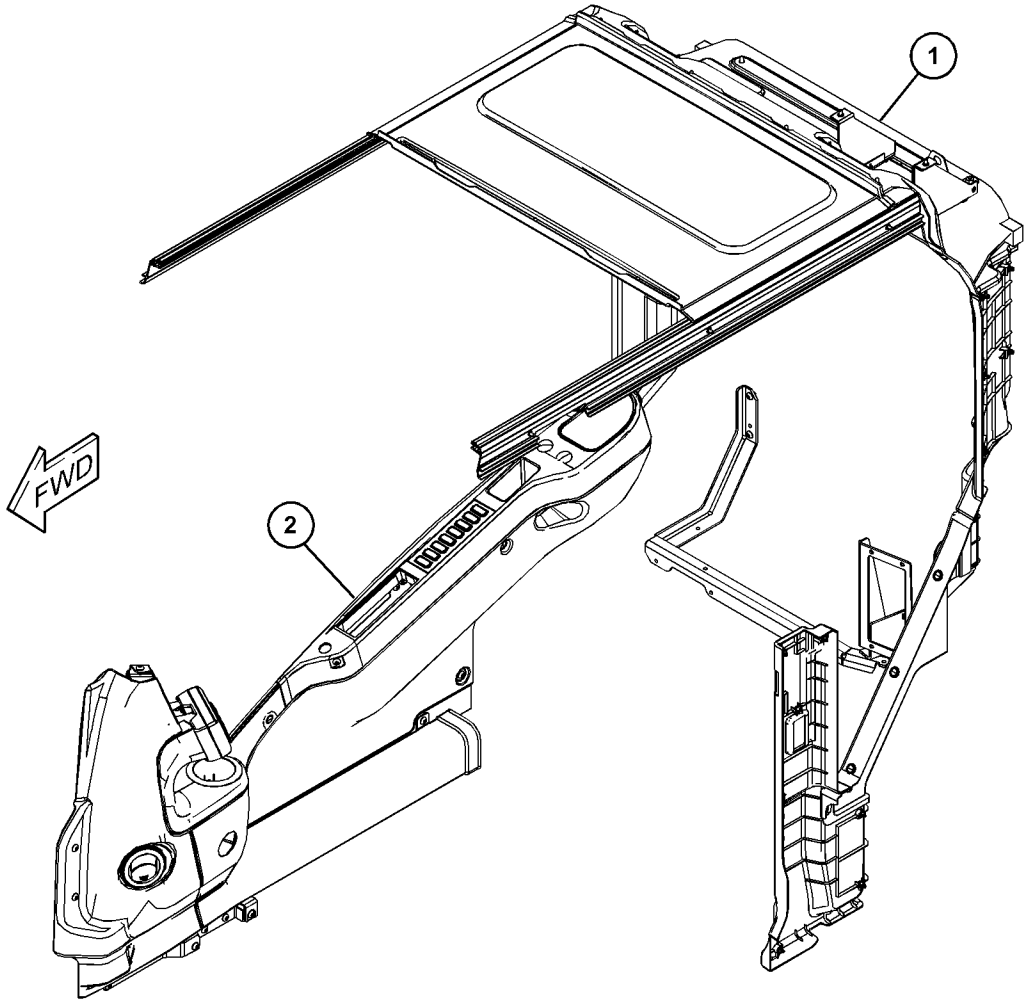

GRÁFICO 1 <FIM> g03676090

451-2731 GRUPO DE ACABAMENTO-CABINE—INTERIOR, LADO DIREITO (TRIM GP-CAB–INTERIOR, LADO DIREITO)

S/N: MBP1-UP

NÚMEROE DE 451-0518 GRUPO DE ACABAMENTO-CABINE

SMCS-7301, 7329 **i06093469**

NOTA	REF. NÃO	GRÁFICO REF.	NÚMERO DA PEÇA	QTY	NOME DA PEÇA 1 2 3 4 5 6 (NÍVEL DO PRODUTO)	CONSULTE PÁGINA
	1	1	**8Y-6352**	1	CONJUNTO DO DIFUSOR (LOUVER AS)	
	2	1	**164-0646**	1	CAPA (CUP)	
	3	1	**164-0655**	1	PAINEL-INTERRUPTOR (PANEL-SWITCH)	
	4	1	**164-8474**	2	CONJUNTO DO DIFUSOR DE VENTILAÇÃO (LOUVER AS-VENT)	
	5	1	**234-6469**	1	TAMPA (COVER)	
	6	1	**234-6470**	1	TAMPA-MONITOR (COVER-MONITOR)	
	7	1	**234-6471**	1	TAMPA-DUTO (COVER-DUCT)	
	8	1	**234-6473**	1	TAMPA DIANTEIRA (SUPERIOR, LADO DIREITO) (COVER-FRONT (UPPER, RH))	
	9	1	**234-6476**	1	DUTO (DUCT)	
	10	1	**234-6483**	1	CONJUNTO DE SUPORTE (BRACKET AS)	
	11	1	**234-6485**	1	CONJUNTO DE SUPORTE (BRACKET AS)	
	12	1	**234-6490**	1	CAPA (CUP)	
	13	1	**234-6497**	1	TAMPA (COVER)	
	14	1	**234-6498**	3	REBITE (RIVET)	
	15	1	**235-8923**	2	CAPA (CAP)	
	16	1	**235-8950**	2	GRAMPO (CLIP)	
	17	1	**305-0330**	1	TAMPA (INFERIOR, LADO DIREITO) (COVER (LOWER, RH))	
	18	1	**340-6732**	1	CONJUNTO DE SUPORTE (BRACKET AS)	
	19	1	**340-6734**	1	CONJUNTO DE SUPORTE (BRACKET AS)	
	20	1	*340-6736*	1	GRUPO DA TAMPA-CABINE (COVER GP-CAB)	
		1	**259-7353**	4	GRAMPO (CLIP)	
		1	**340-6737**	1	CONJUNTO DA TAMPA (CABINE) (COVER AS (CAB))	
	21	1	**340-6738**	1	TAMPA (COVER)	
	22	1	**353-2132**	1	TAMPA (COVER)	
	23	1	**399-0061**	1	CONJUNTO DE SUPORTE (BRACKET AS)	
	24	1	**399-0062**	1	TAMPA (COVER)	
	25	1	**399-0065**	1	SUPORTE (BRACKET)	
M	26	1	**128-2135**	10	PARAFUSO DE CABEÇA DE COGUMELO (M6X1X13 MM) (SCREW-TRUSS HEAD (M6X1X13-MM))	
M	27	1	**128-2136**	2	PARAFUSO DE CABEÇA DE COGUMELO (M6X1X16 MM) (SCREW-TRUSS HEAD (M6X1X16-MM))	
	28	1	**234-6579**	2	PORCA DE VELOCIDADE (NUT-SPEED)	
	29	1	**245-7790**	2	PARAFUSO ROSCADO (SCREW-TAPPING)	
M	30	1	**9X-2042**	17	PARAFUSO DE CABEÇA DE COGUMELO (M6X1X12 MM) (SCREW-TRUSS HEAD (M6X1X12-MM))	
M	31	1	**9X-2044**	1	PARAFUSO DE CABEÇA DE COGUMELO (M6X1X16 MM) (SCREW-TRUSS HEAD (M6X1X16-MM))	

M - PEÇA MÉTRICA

451-2731 GRUPO DE ACABAMENTO-CABINE (TRIM GP-CAB) (continuação) **i06093469**

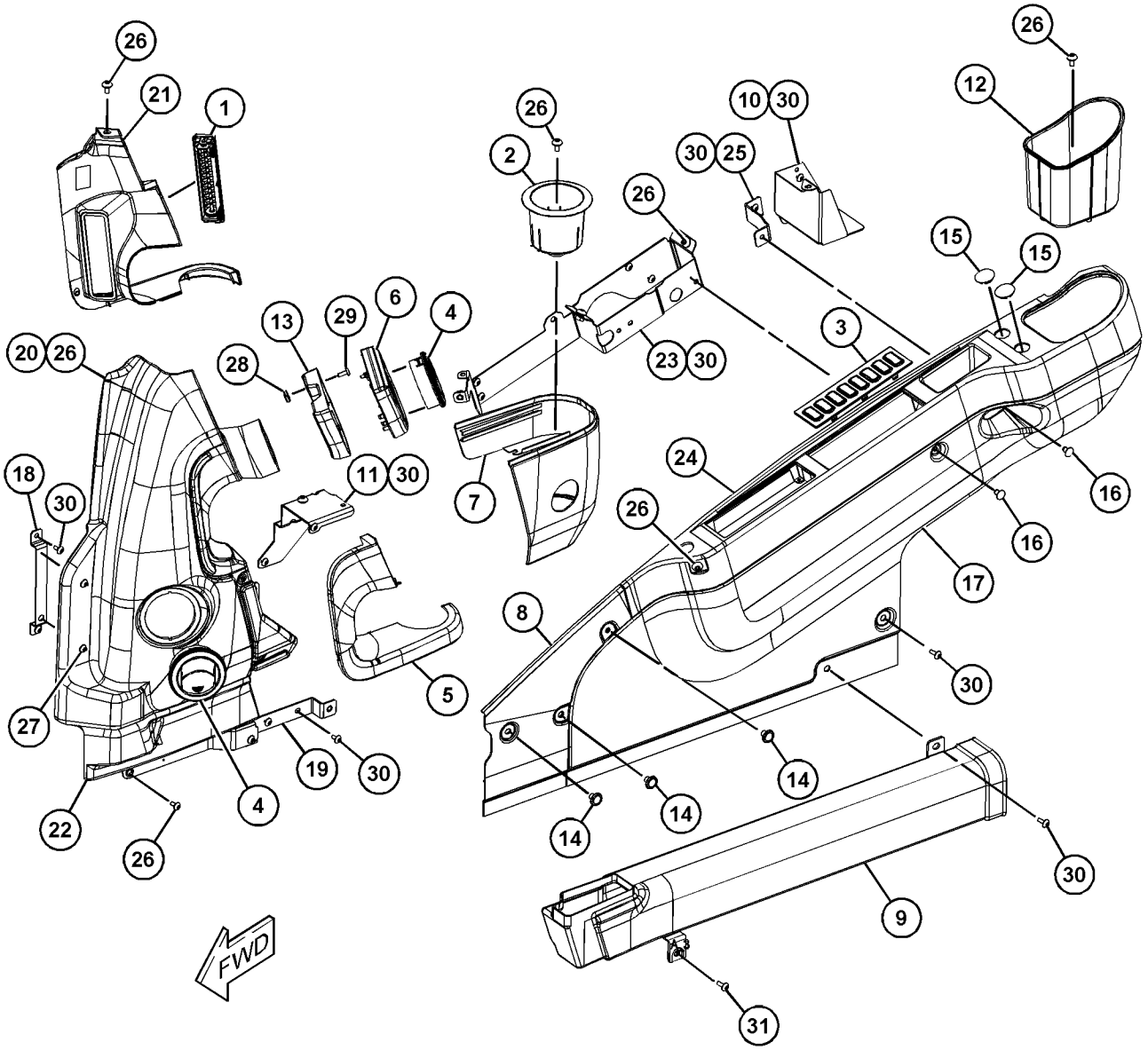

GRÁFICO 1 <FIM> g03676822

340-6504 GRUPO DO LAVADOR DE VIDRO (WASHER GP-WINDOW)

S/N: MBP1-UP

NÚMEROE DE 495-7632, 500-1088 ARRANJO DE DISTRIBUIÇÃO

SMCS-7306 **i06588761**

NOTA	REF. NÃO	GRÁFICO REF.	NÚMERO DA PEÇA	QTY	NOME DA PEÇA 1 2 3 4 5 6 (NÍVEL DO PRODUTO)	CONSULTE PÁGINA
	1	1	**3S-2093**	1	CABO TIPO CINTA (STRAP-CABLE)	
Y	2	1	**357-3980**	1	GRUPO DO LAVADOR DE VIDRO (WASHER GP-WINDOW)	735
	6	1	**5P-9297**	1	GRAMPO (CLIP)	
	7	1	**6V-3265**	1	GRAMPO (CLIP)	
	9	1	**8T-4121**	2	ARRUELA DURA (11X21X2,5 MM DE ESPESSURA) (WASHER-HARD (11X21X2.5-MM THK))	
M	10	1	**8T-4191**	2	PARAFUSO (M10X1,5X16 MM) (BOLT (M10X1.5X16-MM))	
	11	1	**9K-0700**	1	ILHÓ (GROMMET)	

M - PEÇA MÉTRICA
Y - ILUSTRAÇÃO INDIVIDUAL

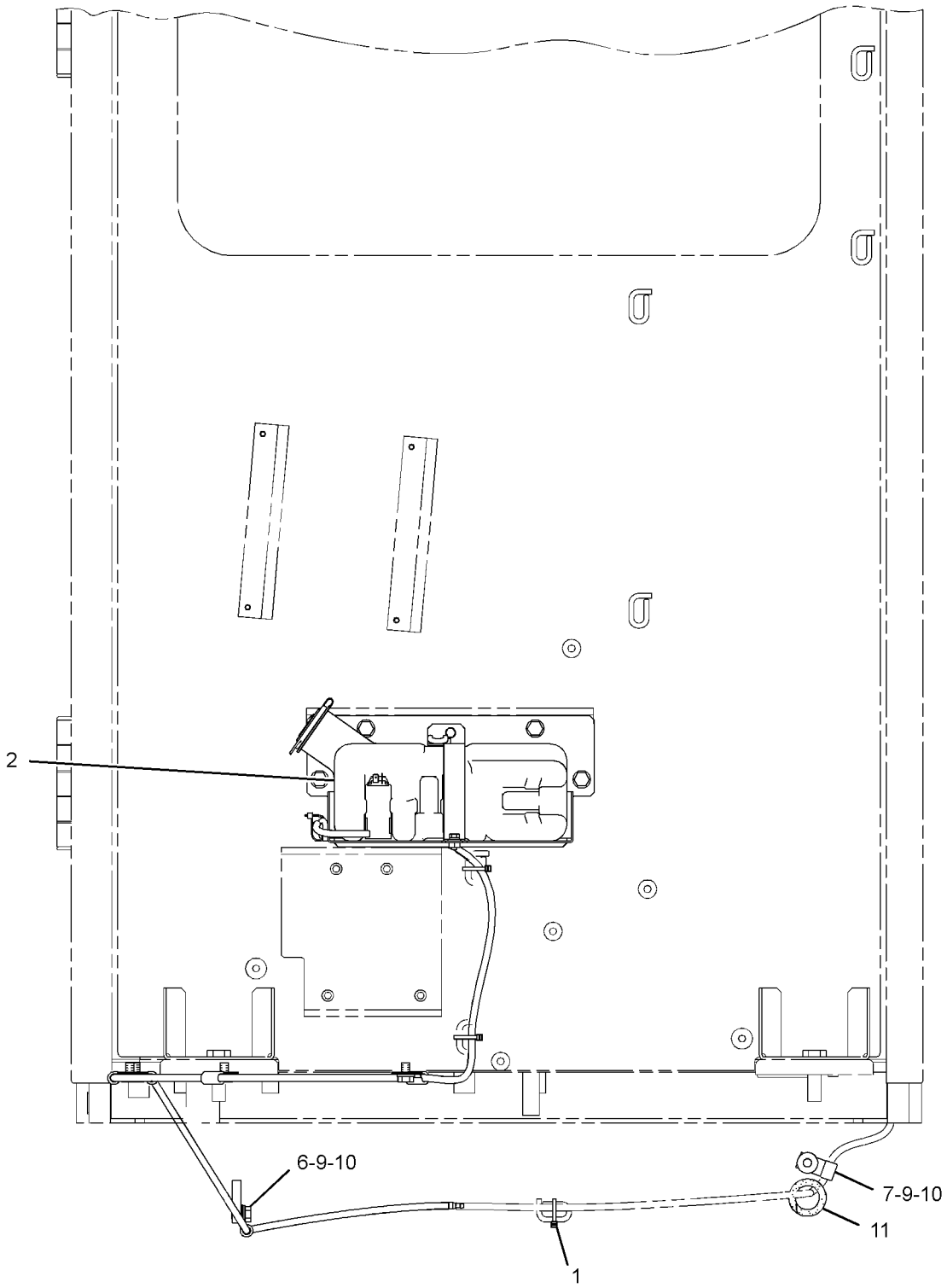

REAR VIEW
(OF CAB)

GRÁFICO 1 <FIM> g02312655

357-3980 GRUPO DO LAVADOR DE VIDRO (WASHER GP-WINDOW)

S/N: MBP1-UP

NÚMEROE DE 340-6504 GRUPO DO LAVADOR DE VIDRO

SMCS-7306 **i06092814**

NOTA	REF. NÃO	GRÁFICO REF.	NÚMERO DA PEÇA	QTY	NOME DA PEÇA 1 2 3 4 5 6 (NÍVEL DO PRODUTO)	CONSULTE PÁGINA
	1	1	**3S-2093**	3	CABO TIPO CINTA (STRAP-CABLE)	
	2	1	**7Y-3474**	1	CONJUNTO DA VÁLVULA DE RETENÇÃO (LAVADOR DE VIDRO) (VALVE AS-CHECK (WINDOW WASHER))	
	3	1	**340-6760**	1	GRUPO DE RESERVATÓRIO-LIMPADOR DE JANELA (TANK GP-WINDOW WASHER)	
		1	**5C-8138**	1	ILHÓ (GROMMET)	
		1	**7T-8890**	1	CONJUNTO DE BOMBA-LIMPADOR (24 V) (PUMP AS-WASHER (24-VOLT))	
		1	**353-2060**	1	CONJUNTO DE TAMPA (LAVADOR DE VIDRO) (CAP AS (WINDOW WASHER))	
	4	1	**342-3541**	1	CONJUNTO DE SUPORTE (BRACKET AS)	
	5	1	**342-3544**	1	CONJUNTO DE SUPORTE (BRACKET AS)	
M	6	1	**5C-9553**	1	PARAFUSO (M6X1X16 MM) (BOLT (M6X1X16-MM))	
	7	1	**5P-9297**	6	GRAMPO (CLIP)	
	8	1	**8T-4121**	10	ARRUELA DURA (11X21X2,5 MM DE ESPESSURA) (WASHER-HARD (11X21X2.5-MM THK))	
M	9	1	**8T-4191**	10	PARAFUSO (M10X1,5X16 MM) (BOLT (M10X1.5X16-MM))	
M	10	1	**8T-4970**	1	PARAFUSO (M6X1X14 MM) (BOLT (M6X1X14-MM))	
	11	1	**9X-8256**	2	ARRUELA (6,6X12X2 MM DE ESPESSURA) (WASHER (6.6X12X2-MM THK))	
E	12	1	**144-0195**		MANGUEIRA (275 CM) (HOSE (275-CM))	

E - ENCOMENDAR POR CENTÍMETROS
M - PEÇA MÉTRICA

357-3980 GRUPO DO LAVADOR DE VIDRO (WASHER GP-WINDOW) (continuação) **i06092814**

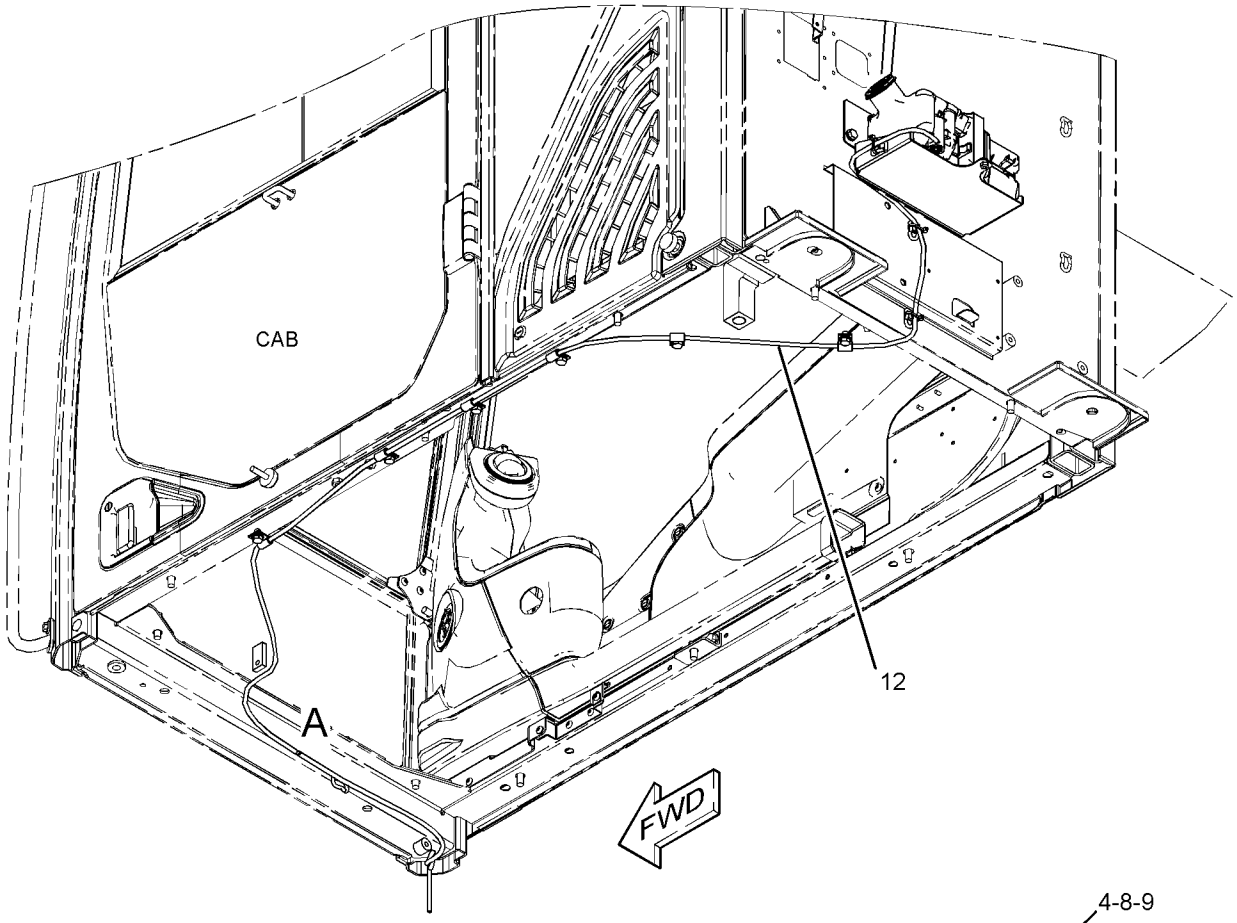

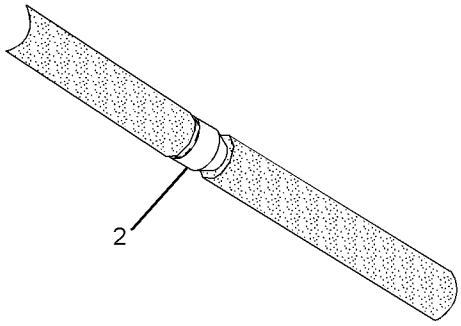

VIEW OF AREA A

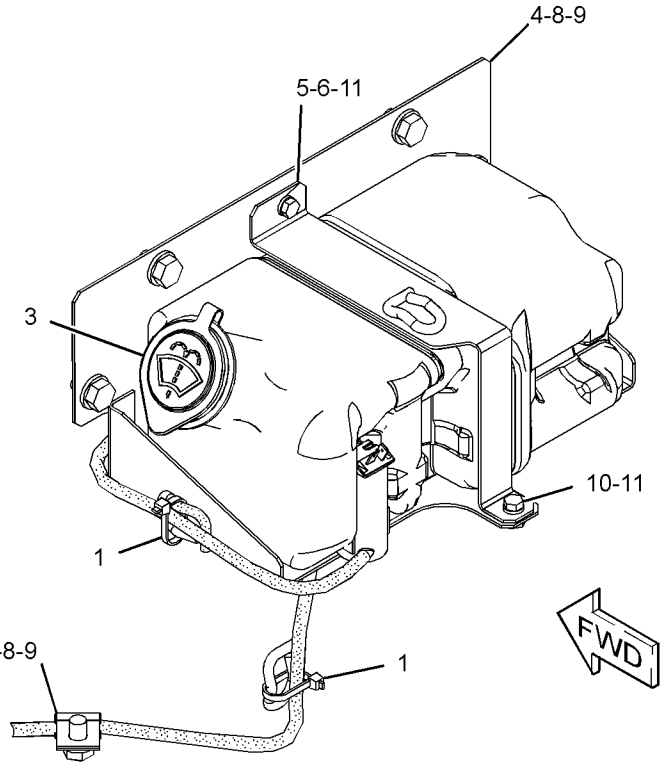

GRÁFICO 1 <FIM> g02316141

327-6625 GRUPO DO VIDRO DA CABINE–FRONTAL, SUPERIOR (WINDOW GP-CAB-FRONTAL, SUPERIOR)

S/N: MBP1-UP

NÚMEROE DE 448-7741 GRUPO DA CABINE

SMCS-7310 **i06062077**

NOTA	REF. NÃO	GRÁFICO REF.	NÚMERO DA PEÇA	QTY	NOME DA PEÇA 1 2 3 4 5 6 (NÍVEL DO PRODUTO)	CONSULTE PÁGINA
	1	1	**151-9557**	2	BATENTE-BORRACHA (STOP-RUBBER)	
M	2	1	**138-8454**	2	PARAFUSO DE CABEÇA DE COGUMELO (M4X0,7X10 MM) (SCREW-TRUSS HEAD (M4X0.7X10-MM))	
Y	3	1	**334-6388**	1	GRUPO DO VIDRO DA CABINE (FRONTAL, SUPERIOR) (WINDOW GP-CAB (FRONT, UPPER))	739
Y	4	1	*334-6492*	1	GRUPO DE PERCUSSOR-TRAVA (VIDRO) (STRIKER GP-LATCH (WINDOW))	722
	5	1	**334-6497**	1	CONJUNTO DE SHEET (SHEET AS)	
	6	1	**334-6499**	1	CONJUNTO DE SUPORTE (BRACKET AS)	
	7	1	**334-6501**	1	CONJUNTO DE STRIKER (STRIKER AS)	
B	8	1	**334-6504**	1	CALÇO (2 MM DE ESPESSURA) (SHIM (2-MM THK))	
	9	1	**334-6505**	1	CONJUNTO DE SUPORTE (BRACKET AS)	
	10	1	**334-6507**	1	CONJUNTO DO SELO (SEAL AS)	
	11	1	**334-6508**	1	CONJUNTO DE CABOS (CABLE AS)	
	12	1	**334-6509**	1	CONJUNTO DE GUIDE (GUIDE AS)	
M	13	1	**099-2374**	1	PARAFUSO DE CABEÇA OCA (M5X0,8X12 MM) (BOLT-SOCKET HEAD (M5X0.8X12-MM))	
	14	1	**117-6306**	1	INTERRUPTOR (POSIÇÃO DO VIDRO) (SWITCH (WINDOW POSITION))	
M	15	1	**9X-2041**	2	PARAFUSO DE CABEÇA DE COGUMELO (M10X1,5X20 MM) (SCREW-TRUSS HEAD (M10X1.5X20-MM))	
M	16	1	**9X-2042**	12	PARAFUSO DE CABEÇA DE COGUMELO (M6X1X12 MM) (SCREW-TRUSS HEAD (M6X1X12-MM))	
M	17	1	**5C-8312**	1	PORCA (M4X0,7 DE ROSCA) (NUT (M4X0.7-THD))	
	18	1	**363-9373**	2	ESPAÇADOR (SPACER)	
B	19	1	**430-5703**	1	CALÇO (2 MM DE ESPESSURA) (SHIM (2-MM THK))	

B - UTILIZAR CONFORME NECESSÁRIO
M - PEÇA MÉTRICA
Y - ILUSTRAÇÃO INDIVIDUAL

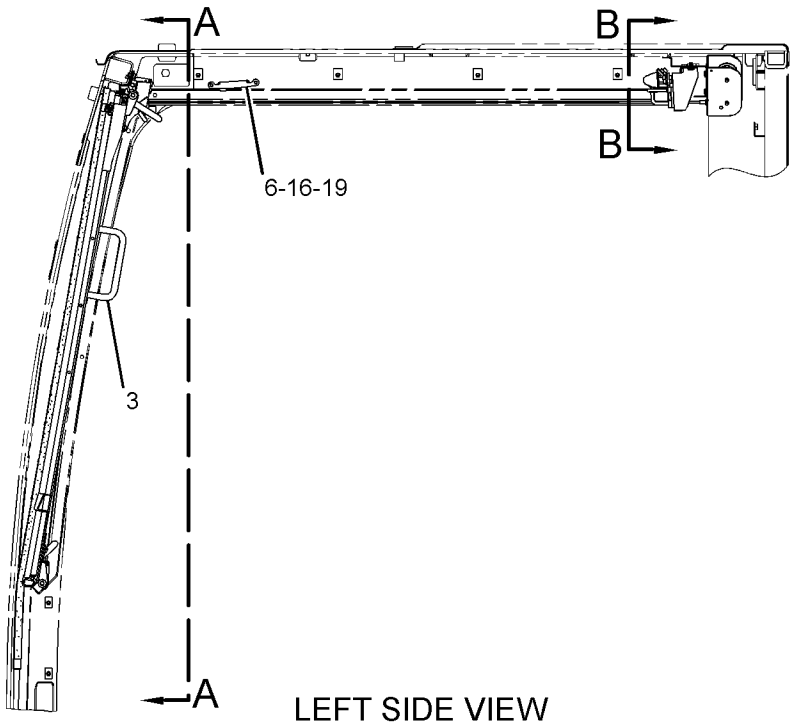

LEFT SIDE VIEW

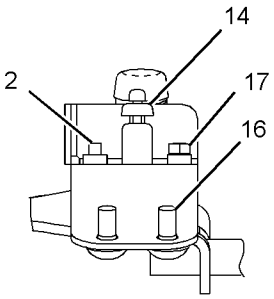

VIEW D-D

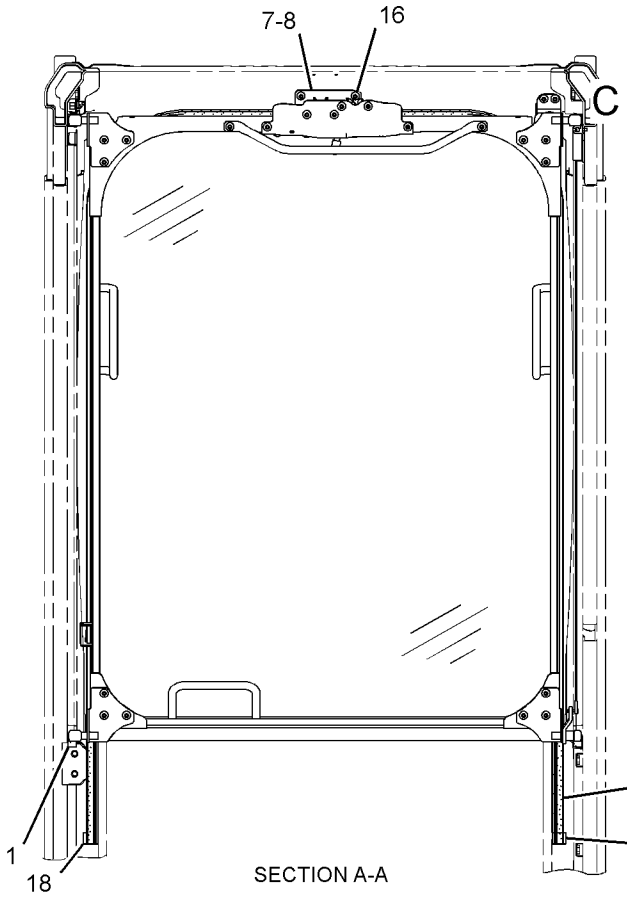

SECTION A-A

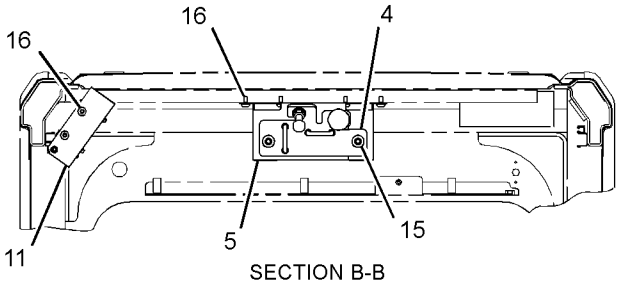

SECTION B-B

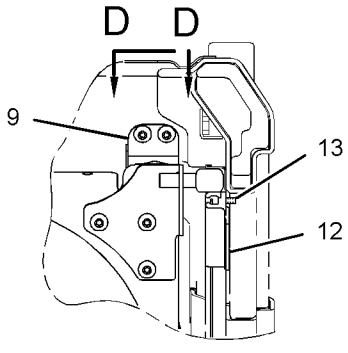

VIEW OF AREA C

GRÁFICO 1 <FIM> g03359736

334-6388 GRUPO DO VIDRO DA CABINE–FRONTAL, SUPERIOR (WINDOW GP-CAB-FRONTAL, SUPERIOR)

S/N: MBP1-UP

NÚMEROE DE 327-6625 GRUPO DO VIDRO DA CABINE

SMCS-7310 **i06062094**

NOTA	REF. NÃO	GRÁFICO REF.	NÚMERO DA PEÇA	QTY	NOME DA PEÇA 1 2 3 4 5 6 (NÍVEL DO PRODUTO)	CONSULTE PÁGINA
	1	1	**151-6813**	1	CONJUNTO DE SUPORTE (BRACKET AS)	
	2	1	**346-8036**	1	RETENTOR (SEAL)	
	3	1	**185-8221**	2	PARAR (STOP)	
	4	1	**334-6389**	1	CONJUNTO DE ARMAÇÃO-JANELA (FRAME AS-WINDOW)	
	4A	1	**334-6469**	1	RETENTOR-JANELA (SEAL-WINDOW)	
	4B	1	**334-6478**	2	ALÇA (HANDLE)	
	5	1	**334-6479**	1	CONJUNTO DE SUPORTE (BRACKET AS)	
	6	1	**334-6481**	2	CONJUNTO DE SUPORTE (BRACKET AS)	
	7	1	**334-6482**	3	ROLETE (ROLLER)	
	8	1	**453-4794**	1	VIDRO (GLASS)	
	9	1	**334-6484**	1	RETENTOR (SEAL)	
	10	1	*334-6485*	1	CONJUNTO DE TRAVAMENTO-JANELA (LOCK AS-WINDOW)	
M		1	**9X-2042**	7	PARAFUSO DE CABEÇA DE COGUMELO (M6X1X12 MM) (SCREW-TRUSS HEAD (M6X1X12-MM))	
		1	**334-6486**	1	CONJUNTO DA TAMPA (COVER AS)	
		1	**334-6488**	1	CONJUNTO DA FECHADURA (LOCK AS)	
		1	**334-6489**	1	CONJUNTO DE LEVER (LEVER AS)	
	11	1	**334-6490**	1	ALÇA (HANDLE)	
	13	1	**151-9576**	1	ROLETE (ROLLER)	
M	14	1	**9X-2042**	16	PARAFUSO DE CABEÇA DE COGUMELO (M6X1X12 MM) (SCREW-TRUSS HEAD (M6X1X12-MM))	
M	15	1	**9X-2044**	2	PARAFUSO DE CABEÇA DE COGUMELO (M6X1X16 MM) (SCREW-TRUSS HEAD (M6X1X16-MM))	

M - PEÇA MÉTRICA

334-6388 GRUPO DO VIDRO DA CABINE (WINDOW GP-CAB) (continuação) **i06062094**

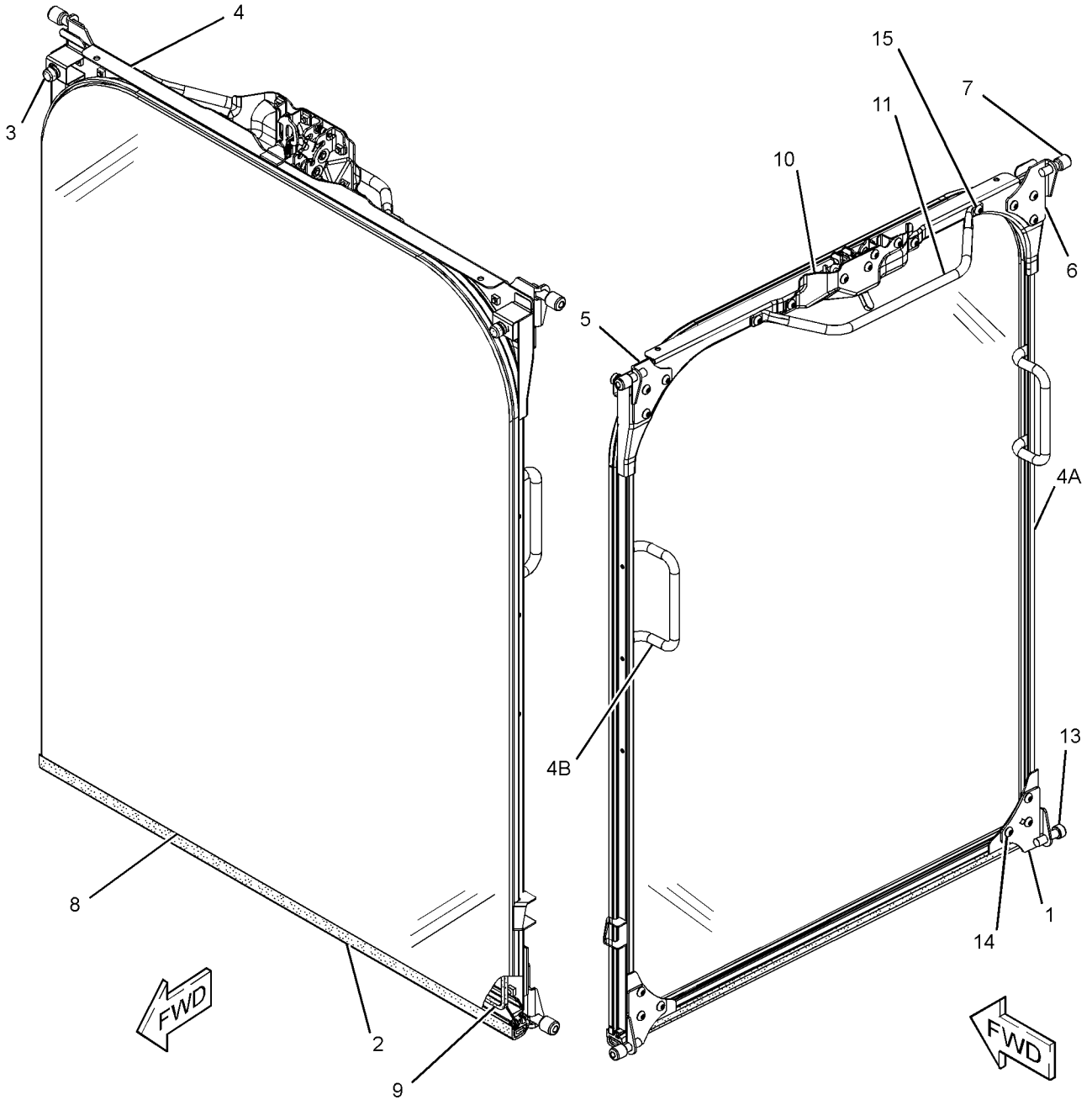

GRÁFICO 1 <FIM> g02083999

340-6695 GRUPO DO VIDRO DA CABINE–FRONTAL, TRASEIRO, LATERAL (WINDOW GP-CAB-FRONTAL, TRASEIRO, LATERAL)

S/N: MBP1-UP

NÚMEROE DE 448-7741 GRUPO DA CABINE

SMCS-7310 **i06062155**

NOTA	REF. NÃO	GRÁFICO REF.	NÚMERO DA PEÇA	QTY	NOME DA PEÇA 1 2 3 4 5 6 (NÍVEL DO PRODUTO)	CONSULTE PÁGINA
	1	1	**139-7119**	2	BUJÃO (PLUG)	
	2	1	**156-6631**	2	PARAR (STOP)	
	3	1	**178-5572**	6	ESPAÇADOR ESPECIAL (VIDRO) (SPACER-SPECIAL (WINDOW))	
	4	1	**340-6624**	1	VIDRO (GLASS)	
	5	1	**340-6625**	1	VIDRO (GLASS)	
	6	1	**340-6626**	1	VIDRO (GLASS)	
	7	1	**340-6627**	1	RETENTOR (SEAL)	
	8	1	**340-6727**	1	RETENTOR (SEAL)	
	9	1	**346-8030**	2	RETENTOR (SEAL)	
	10	1	**099-3629**	1	ANEL-CHAVE (RING-KEY)	
	11	1	**178-5574**	6	ESPAÇADOR (SPACER)	
	12	1	**316-8854**	1	VIDRO (GLASS)	
	13	1	**178-5573**	1	ESPAÇADOR (SPACER)	

340-6695 GRUPO DO VIDRO DA CABINE (WINDOW GP-CAB) (continuação) **i06062155**

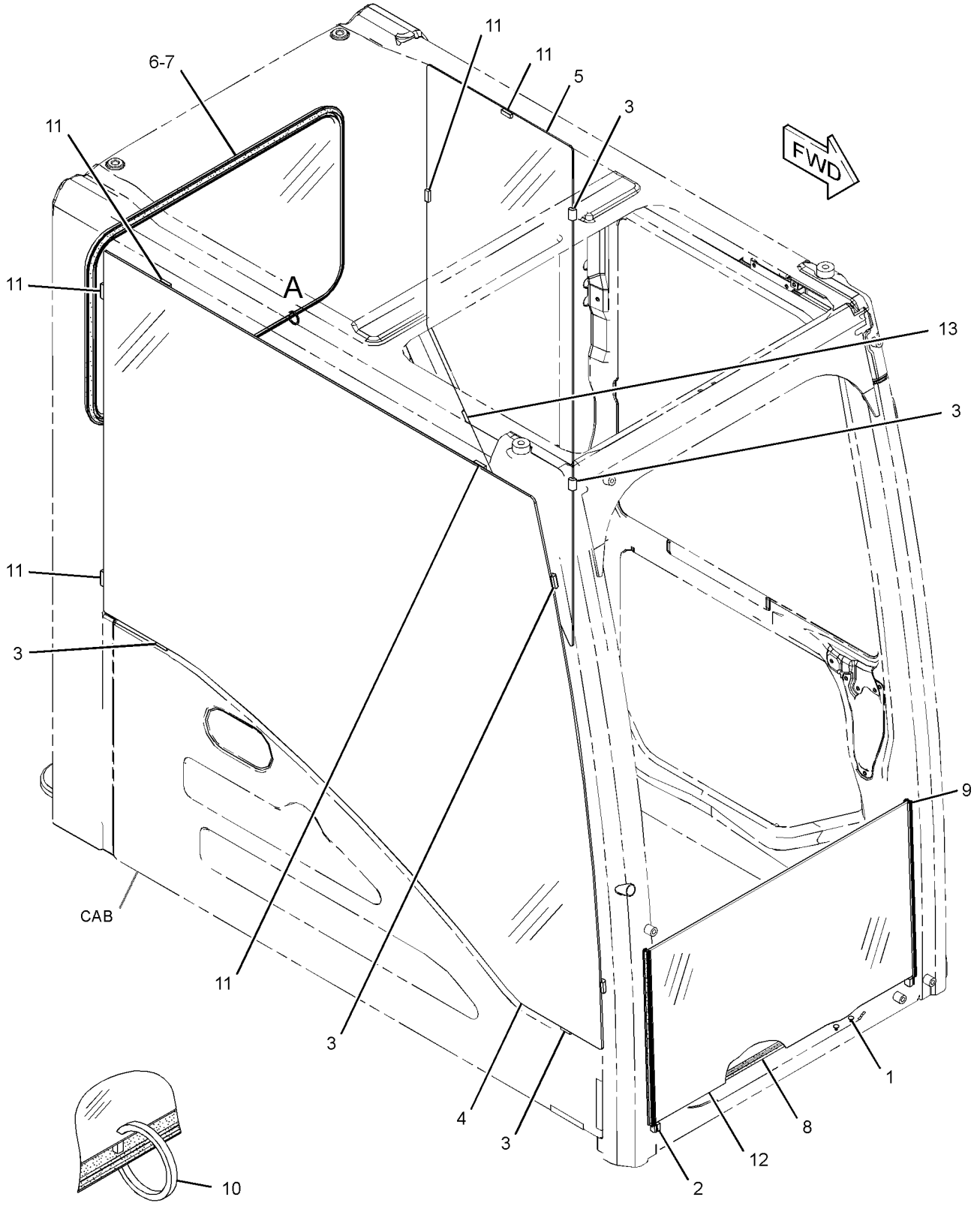

VIEW OF AREA A

GRÁFICO 1 <FIM> g02320553

363-9610 GRUPO DO VIDRO DA CABINE–FRONTAL, SUPERIOR (WINDOW GP-CAB-FRONTAL, SUPERIOR)

S/N: MBP1-UP

NÚMEROE DE 448-7741 GRUPO DA CABINE

SMCS-7310 **i06062169**

NOTA	REF. NÃO	GRÁFICO REF.	NÚMERO DA PEÇA	QTY	NOME DA PEÇA 1 2 3 4 5 6 (NÍVEL DO PRODUTO)	CONSULTE PÁGINA
	1	1	**334-6389**	1	CONJUNTO DE ARMAÇÃO-JANELA (FRAME AS-WINDOW)	
	1A	1	**334-6469**	1	RETENTOR-JANELA (SEAL-WINDOW)	
	1B	1	**334-6478**	2	ALÇA (HANDLE)	
	2	1	**453-4794**	1	VIDRO (GLASS)	
	3	1	**334-6484**	1	RETENTOR (SEAL)	
	4	1	**346-8036**	1	RETENTOR (SEAL)	

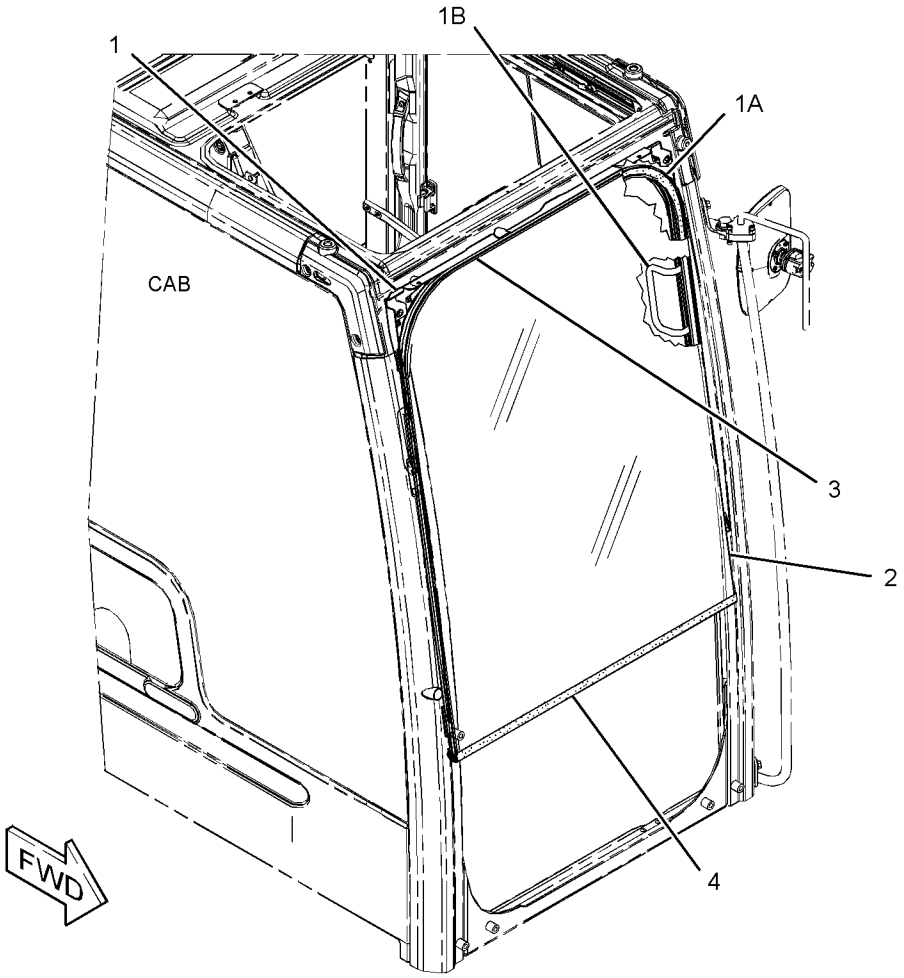

GRÁFICO 1 <FIM> g02548137

334-6513 GRUPO DE JANELA-PORTA (WINDOW GP-DOOR)

S/N: MBP1-UP

NÚMEROE DE 346-8062 GRUPO DE PEÇAS DA PORTA

SMCS-7308, 7310

i06062178

NOTA	REF. NÃO	GRÁFICO REF.	NÚMERO DA PEÇA	QTY	NOME DA PEÇA 1 2 3 4 5 6 (NÍVEL DO PRODUTO)	CONSULTE PÁGINA
	1	1	**164-0517**	1	BORRACHA (RUBBER)	
	2	1	**334-6514**	1	CONJUNTO DE ARMAÇÃO-JANELA (FRAME AS-WINDOW)	
		1	**4I-4298**	1	PINO PLÁSTICO (STOPPER)	
		1	**4I-4300**	1	PEGADOR (CATCH)	
		1	**099-0139**	3	REBITE (RIVET)	
	3	1	**334-6519**	1	RETENTOR (SEAL)	
	4	1	**334-6520**	1	RETENTOR (SEAL)	
	5	1	**334-6521**	1	RETENTOR (SEAL)	
	6	1	**334-6522**	1	ESPAÇADOR-BORRACHA (SPACER-RUBBER)	
	7	1	**334-6523**	1	ESPAÇADOR-BORRACHA (SPACER-RUBBER)	
	8	1	**334-6524**	1	VIDRO (GLASS)	
	9	1	**334-6525**	1	VIDRO (GLASS)	
Y	10	1	**085-6444**	2	GRUPO DE TRAVA-JANELA (LATCH GP-WINDOW)	694

Y - ILUSTRAÇÃO INDIVIDUAL

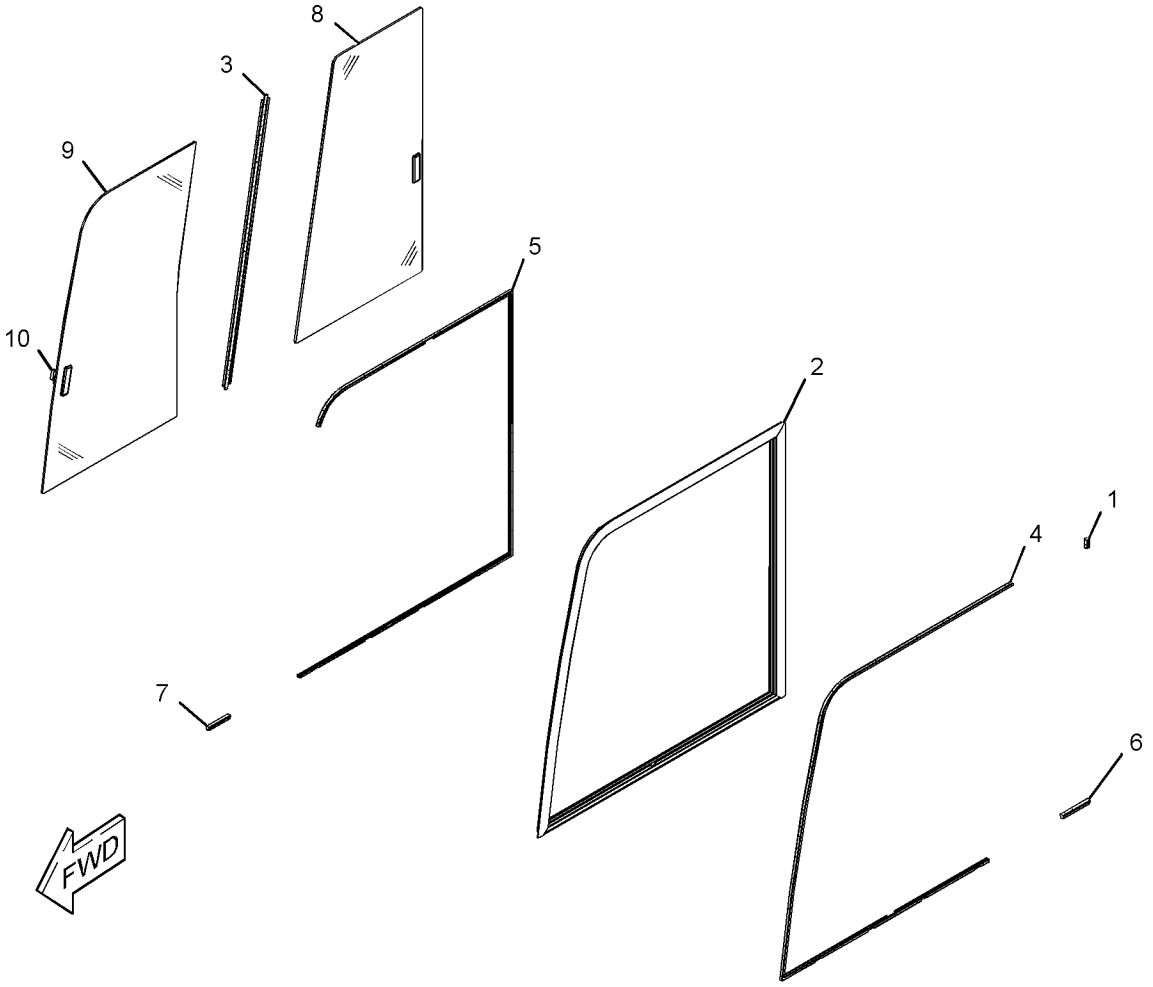

GRÁFICO 1 <FIM> g01960434

327-6551 GRUPO DO LIMPADOR DO VIDRO (WIPER GP-WINDOW)

S/N: MBP1-UP

NÚMEROE DE 448-7741 GRUPO DA CABINE

SMCS-7305 **i06062071**

NOTA	REF. NÃO	GRÁFICO REF.	NÚMERO DA PEÇA	QTY	NOME DA PEÇA 1 2 3 4 5 6 (NÍVEL DO PRODUTO)	CONSULTE PÁGINA
	1	1	**7Y-3472**	1	CAPA (CAP)	
	2	1	**124-3952**	1	GAXETA (PACKING)	
	3	1	**124-3953**	1	ARRUELA (20,5X30X2 MM DE ESPESSURA) (WASHER (20.5X30X2-MM THK))	
Y	4	1	**342-3546**	1	GRUPO DO MOTOR-LIMPADOR DA JANELA (MOTOR GP-WINDOW WIPER)	705
	5	1	**342-3548**	1	FIXADOR (HOLDER)	
	6	1	**372-9334**	1	GRUPO DO BRAÇO-LIMPADOR DE PARA-BRISA (SUPERIOR) (ARM GP-WINDOW WIPER (UPPER))	
		1	**161-3669**	1	GUIA (GUIDE)	
		1	**161-3670**	1	CONJUNTO DA LÂMINA DO LIMPADOR (600 MM) (BLADE AS-WIPER (600-MM))	
		1	**372-9285**	1	CONJUNTO DO BRAÇO-LIMPADOR (SUPERIOR) (ARM AS-WIPER (UPPER))	
		1	**185-8290**	1	CONJUNTO DO PARAFUSO (M3,5X0,6X9 MM) (SCREW AS (M3.5X0.6X9-MM))	
	7	1	**383-5631**	1	BICO (NOZZLE)	
	8	1	**383-5632**	1	MANGUEIRA (HOSE)	
	9	1	**155-7042**	1	CONJUNTO DO RELÉ (LIMPADOR SUPERIOR) (RELAY AS (UPPER WIPER))	
M	10	1	**6V-8231**	1	PORCA (M10X1,25 DE ROSCA) (NUT (M10X1.25-THD))	
M	11	1	**7Y-3470**	1	PORCA (M20X1 DE ESPESSURA) (NUT (M20X1-THD))	
M	12	1	**9X-2042**	6	PARAFUSO DE CABEÇA DE COGUMELO (M6X1X12 MM) (SCREW-TRUSS HEAD (M6X1X12-MM))	
M	13	1	**9X-2044**	4	PARAFUSO DE CABEÇA DE COGUMELO (M6X1X16 MM) (SCREW-TRUSS HEAD (M6X1X16-MM))	

M - PEÇA MÉTRICA
Y - ILUSTRAÇÃO INDIVIDUAL

327-6551 GRUPO DO LIMPADOR DO VIDRO (WIPER GP-WINDOW) (continuação) **i06062071**

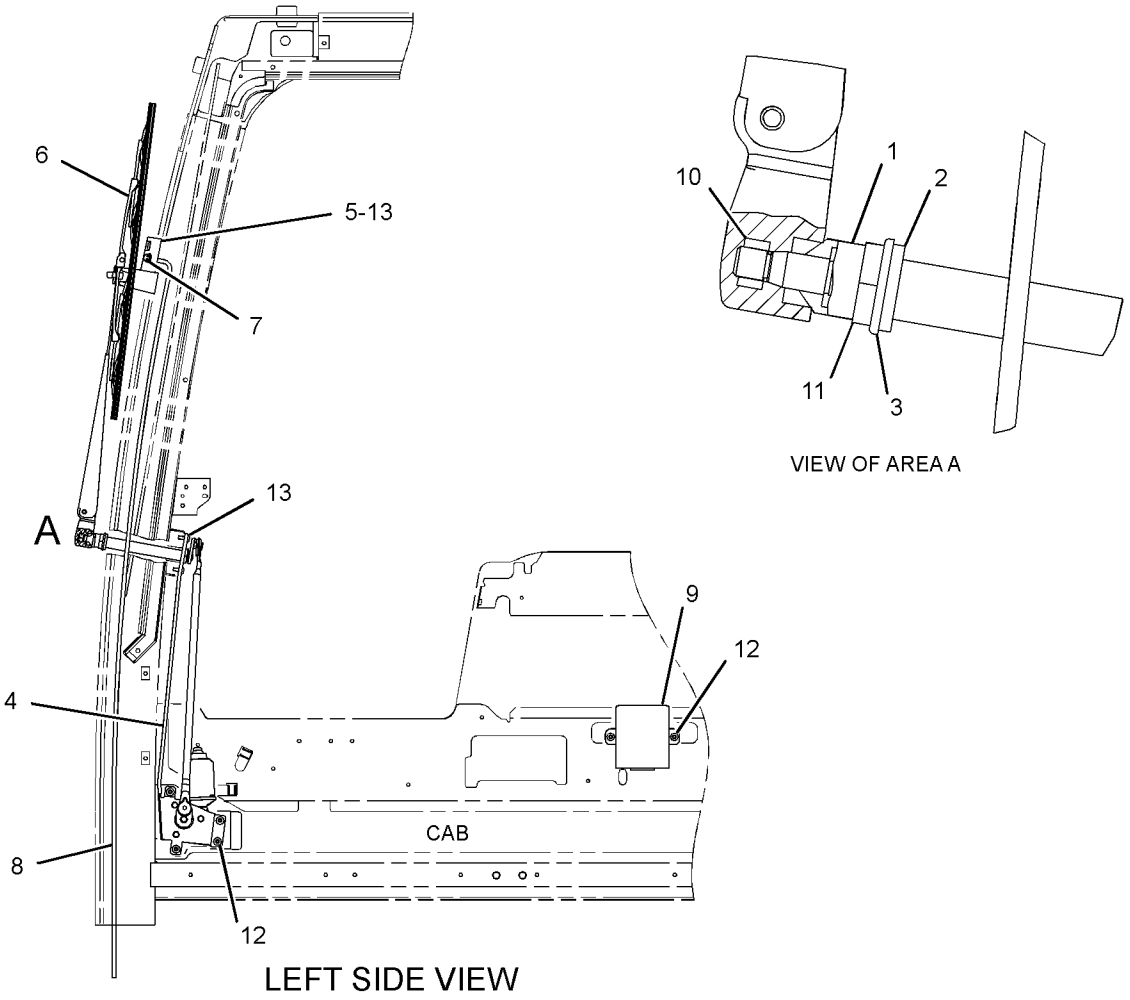

GRÁFICO 1 <FIM> g02751377

247-7465 GRUPO DE PELÍCULA–CONTROLE DO MARTELO, INTERRUPTOR DE PÉ (FILM GP-CONTROLE DO MARTELO, INTERRUPTOR DE PÉ)

S/N: MBP1-UP

NÚMEROE DE 467-0315 ARRANJO DE CONTROLE AUXILIAR

SMCS-7405, 7557 **i02509635**

NOTA	REF. NÃO	GRÁFICO REF.	NÚMERO DA PEÇA	QTY	NOME DA PEÇA 1 2 3 4 5 6 (NÍVEL DO PRODUTO)	CONSULTE PÁGINA
	1	1	**176-2815**	1	DECALQUE DE INSTRUÇÃO (CONTROLE DO MARTELO) (FILM-INSTRUCTION (HAMMER CONTROL))	
	2	1	**250-8054**	1	PELÍCULA-AVISO (MARTELO, CONSULTE O MANUAL DE OPERAÇÃO E MANUTENÇÃO (OMM)) (FILM-NOTICE (HAMMER, READ OMM))	

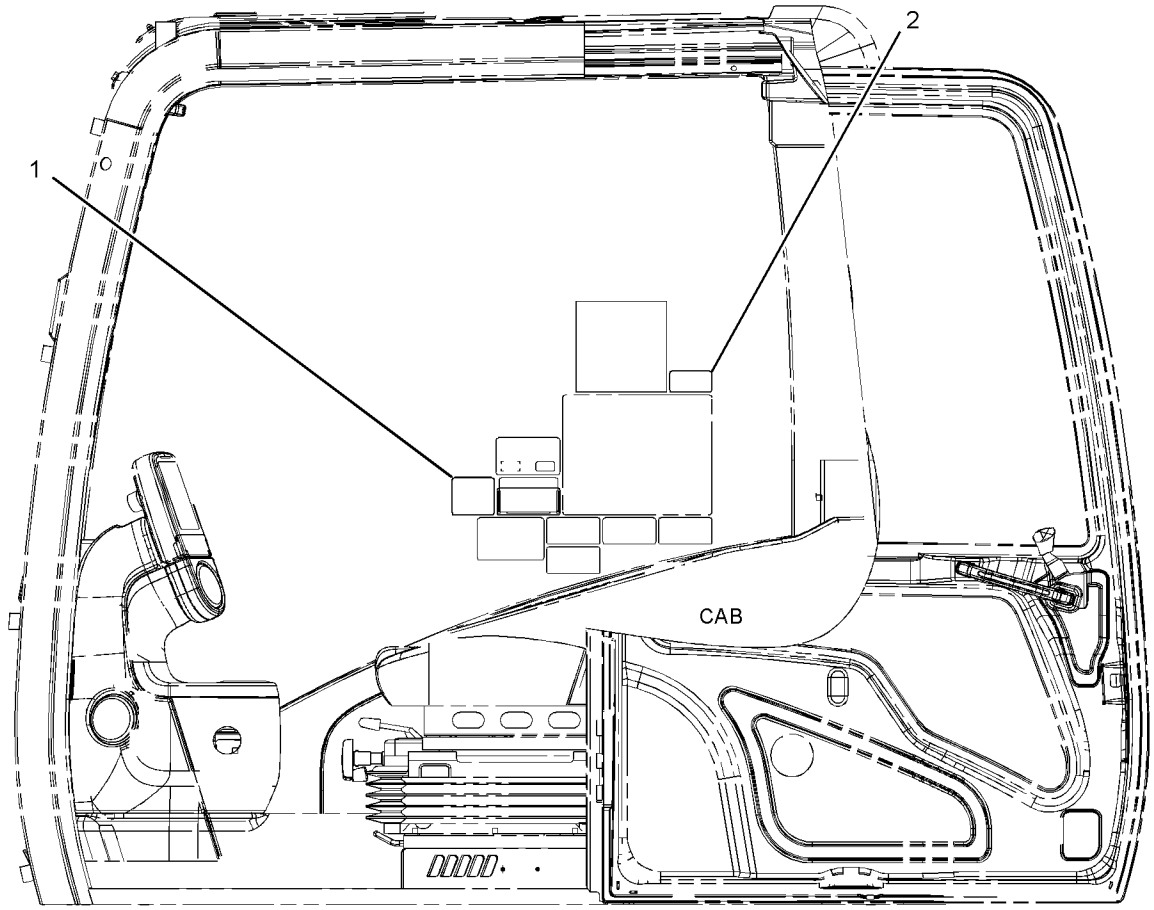

LEFT SIDE VIEW

GRÁFICO 1 <FIM> g01157047

268-6816 GRUPO DE PELÍCULA–ACOPLADOR RÁPIDO (FILM GP-ACOPLADOR RÁPIDO)

S/N: MBP1-UP

NÚMEROE DE 476-3843 ARRANJO DE CONTROLE-ACOPLADOR RÁPIDO

SMCS-7405, 7557

i02663261

NOTA	REF. NÃO	GRÁFICO REF.	NÚMERO DA PEÇA	QTY	NOME DA PEÇA 1 2 3 4 5 6 (NÍVEL DO PRODUTO)	CONSULTE PÁGINA
	1	1	**268-6817**	1	DECALQUE DE IDENTIFICAÇÃO (ACOPLADOR RÁPIDO) (FILM-IDENTIFICATION (QUICK COUPLER))	

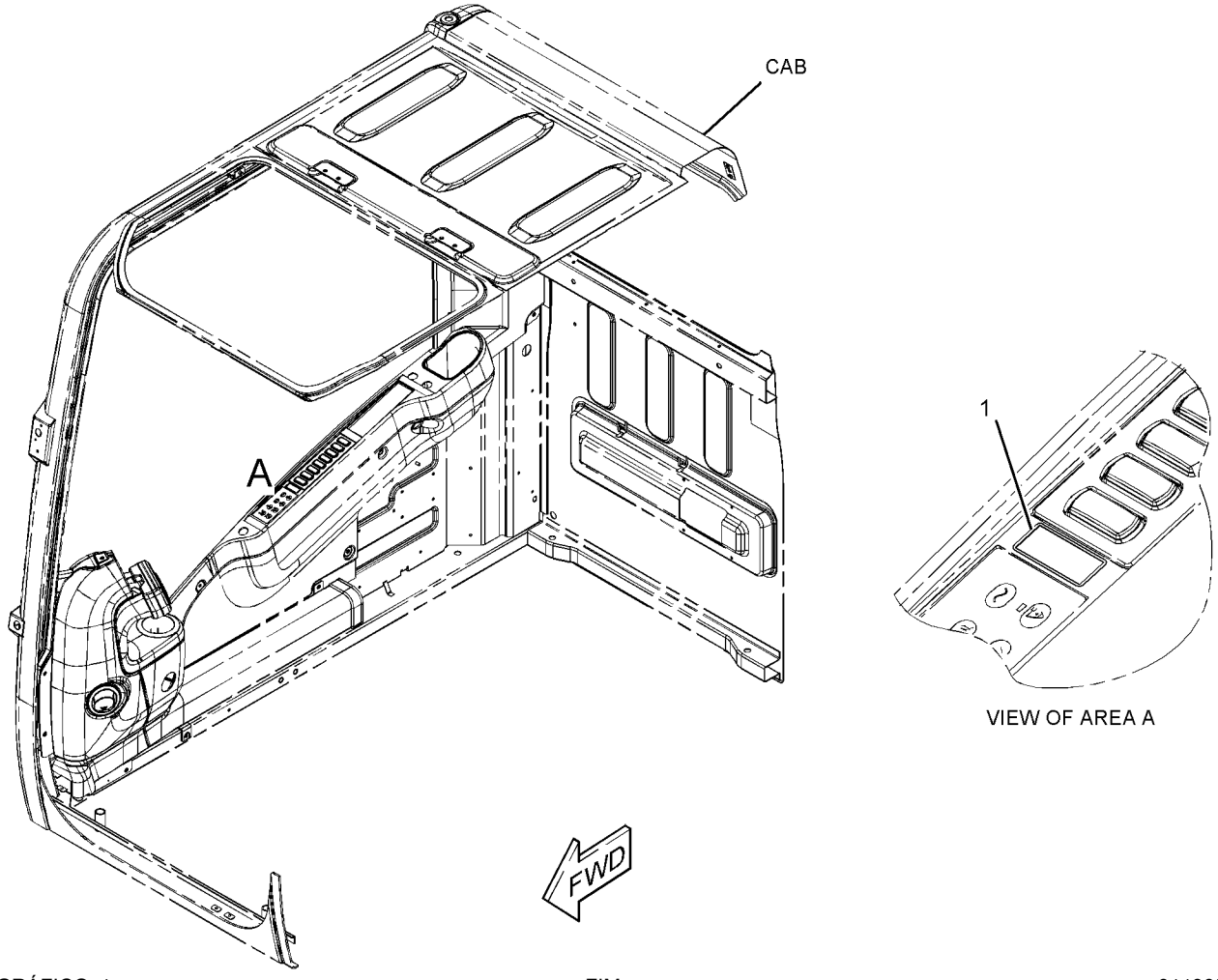

GRÁFICO 1 <FIM> g01199575

420-5793 GRUPO DE PELÍCULA–BRASIL (FILM GP-BRASIL)

S/N: MBP1-UP

NÚMEROE DE 495-7632, 500-1088 ARRANJO DE DISTRIBUIÇÃO

SMCS-7405, 7557

i06636157

NOTA	REF. NÃO	GRÁFICO REF.	NÚMERO DA PEÇA	QTY	NOME DA PEÇA 1 2 3 4 5 6 (NÍVEL DO PRODUTO)	CONSULTE PÁGINA
	1	1	**202-9824**	1	DECALQUE DE INFORMAÇÃO (BRASIL) (FILM-INFORMATION (BRAZIL))	

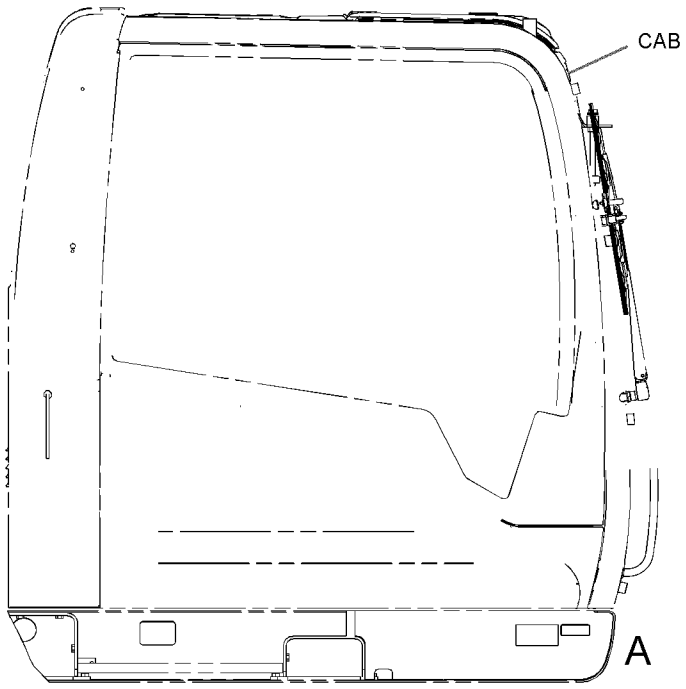

RIGHT SIDE VIEW

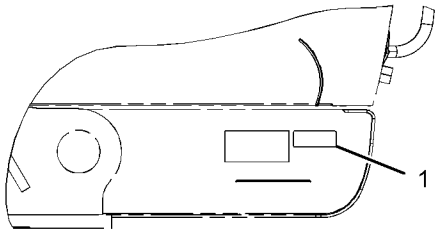

VIEW OF AREA A

GRÁFICO 1 <FIM> g03350586

393-8161 PLACA E GRUPO DE PELÍCULA–MOTOR (PLATE & FILM GP-MOTOR)

S/N: TXD1-UP

NÚMEROE DE 501-8835 ARRANJO DO MOTOR, 457-5117 ARRANJO DO NÚCLEO DO MOTOR

SMCS-7405, 7557

i05328057

NOTA	REF. NÃO	GRÁFICO REF.	NÚMERO DA PEÇA	QTY	NOME DA PEÇA 1 2 3 4 5 6 (NÍVEL DO PRODUTO)	CONSULTE PÁGINA
	1	1	**3N-3469**	1	ETIQUETA-INSTRUÇÃO (PRÉ-PARTIDA DO MOTOR) (TAG-INSTRUCTION (ENGINE PRESTART))	
J	2	1	**4W-1413**	1	PLACA DE NÚMERO DE SÉRIE (MOTOR) (PLATE-SERIAL NUMBER (ENGINE))	
	3	1	**293-9659**	2	DECALQUE DE ADVERTÊNCIA (UNIVERSAL, CONSULTAR OMM) (FILM-WARNING (UNIVERSAL, READ OMM))	
	4	1	**8L-8413**	2	CABO TIPO CINTA (BRANCO) (STRAP-CABLE (WHITE))	
	5	1	**136-9066**	1	DECALQUE DE INFORMAÇÃO (ÓLEO DO MOTOR) (FILM-INFORMATION (ENGINE OIL))	
	6	1	**209-7633**	1	DECALQUE DE INFORMAÇÃO (ROTEAMENTO DA CORREIA) (FILM-INFORMATION (BELT ROUTING))	
	7	1	**297-8989**	1	PLACA DE IDENTIFICAÇÃO (CAT C9) (PLATE-IDENTIFICATION (CAT C9))	

J - CONTACT YOUR LOCAL DEALER

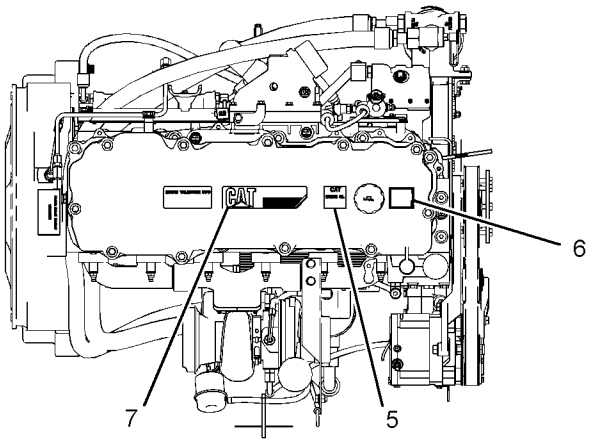

TOP VIEW OF ENGINE

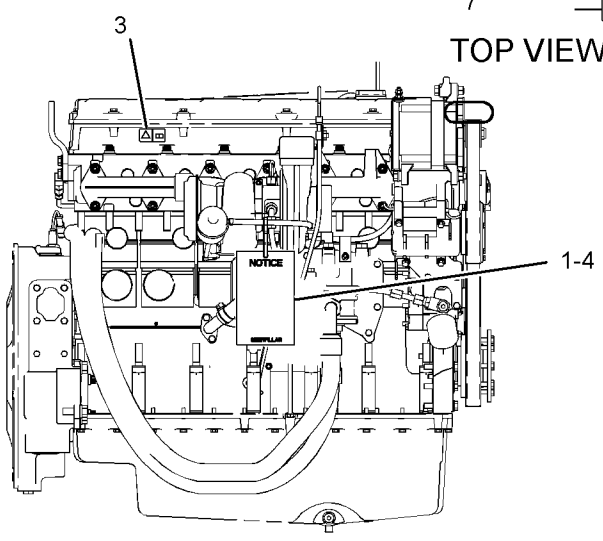

RIGHT SIDE VIEW OF ENGINE

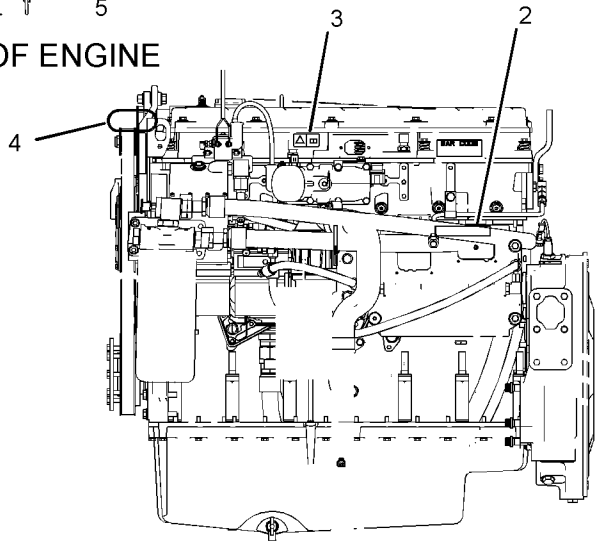

LEFT SIDE VIEW OF ENGINE

GRÁFICO 1 <FIM> g03339958

461-4529 PLACA E GRUPO DE PELÍCULA (PLATE & FILM GP)

S/N: MBP1-UP

NÚMEROE DE 461-4523 ARRANJO DE CHASSI

SMCS-7405, 7557

i06818723

NOTA	REF. NÃO	GRÁFICO REF.	NÚMERO DA PEÇA	QTY	NOME DA PEÇA 1 2 3 4 5 6 (NÍVEL DO PRODUTO)	CONSULTE PÁGINA
	1	1,2	**1P-2807**	4	DECALQUE DE IDENTIFICAÇÃO (LOCAL DO OLHAL DE LEVANTAMENTO) (FILM-IDENTIFICATION (LIFT EYE LOCATION))	
	2	3	**4I-8472**	1	DECALQUE DE INSTRUÇÃO (CONTROLES DO OPERADOR) (FILM-INSTRUCTION (OPERATOR CONTROLS))	
	3	2	**7X-7644**	4	DECALQUE DE IDENTIFICAÇÃO (AMARRAÇÃO-PARA BAIXO) (FILM-IDENTIFICATION (TIE-DOWN))	
	4	3	**8T-6842**	1	DECALQUE DE INSTRUÇÃO (ANEL DE PUXAR, SAÍDA ALTERNATIVA) (FILM-INSTRUCTION (PULL RING, ALTERNATE EXIT))	
	5	1	**134-7258**	1	DECALQUE DE INFORMAÇÃO (LÍQUIDO ARREFECEDOR DE VIDA ÚTIL PROLONGADA) (FILM-INFORMATION (EXTENDED LIFE COOLANT))	
	6	2	**146-6747**	1	DECALQUE DE INFORMAÇÃO (24 V) (FILM-INFORMATION (24-VOLT))	
	7	1	**167-7270**	1	DECALQUE DE INSTRUÇÃO (Não Pise) (FILM-INSTRUCTION (NO STEP))	
	8	3	**187-0661**	1	DECALQUE DE INSTRUÇÃO (SAÍDA DE EMERGÊNCIA) (FILM-INSTRUCTION (ALTERNATE EXIT))	
	9	2	**190-5386**	2	DECALQUE DE IDENTIFICAÇÃO (CIRCULAR VERMELHO REFLEXIVO) (FILM-IDENTIFICATION (ROUND RED REFLECTIVE))	
	10	3	**214-7915**	1	DECALQUE DE INSTRUÇÃO (MOTOR DESLIGADO) (FILM-INSTRUCTION (ENGINE SHUTOFF))	
	11	2	**219-0302**	1	DECALQUE DE ADVERTÊNCIA (NÃO SOLDE, NÃO PERFURE, CONSULTAR OMM) (FILM-WARNING (NO WELD, NO DRILL, READ OMM))	
	12	3	**221-8045**	1	DECALQUE DE ADVERTÊNCIA (CINTO DE SEGURANÇA, INTERNACIONAL) (FILM-WARNING (SEAT BELT, INTERNATIONAL))	
	13	3	**223-9818**	1	DECALQUE DE INSTRUÇÃO (LIMPEZA DOS VIDROS, CONSULTE O MANUAL DE OPERAÇÃO E MANUTENÇÃO (OMM)) (FILM-INSTRUCTION (WINDOW CLEANING, READ OMM))	
	14	3	**224-0554**	1	DECALQUE DE ADVERTÊNCIA (UNIVERSAL, CONSULTAR OMM) (FILM-WARNING (UNIVERSAL, READ OMM))	
	15	2	**293-6467**	1	DECALQUE DE ADVERTÊNCIA (NÃO USAR ÉTER, LEIA OMM) (FILM-WARNING (DO NOT USE ETHER, READ OMM))	
	16	2	**225-0312**	1	DECALQUE DE ADVERTÊNCIA (PARTIDA AUXILIAR, LEIA O OMM, INTL) (FILM-WARNING (JUMP START, READ OMM, INTL))	
	17	1	**225-4257**	2	DECALQUE DE ADVERTÊNCIA (FLUIDO QUENTE SOB PRESSÃO) (FILM-WARNING (HOT FLUID UNDER PRESS))	
	18	2	**228-2781**	2	DECALQUE DE ADVERTÊNCIA (OSCILAÇÃO DA MÁQUINA, ESMAGAMENTO, INTERNACIONAL) (FILM-WARNING (MACHINE SWING, CRUSHING, INTL))	
	19	1	**228-7316**	4	DECALQUE DE ADVERTÊNCIA (SUPERFÍCIE QUENTE, MANTENHA AS MÃOS AFASTADAS, INTERNACIONAL) (FILM-WARNING (HOT SURFACE, HANDS CLEAR, INTL))	
	20	3	**228-9254**	1	DECALQUE DE ADVERTÊNCIA (RISCO ELÉTRICO, CONSULTE O MANUAL DE OPERAÇÃO E MANUTENÇÃO (OMM), INTERNACIONAL) (FILM-WARNING (ELEC HAZARD, READ OMM, INTL))	

461-4529 PLACA E GRUPO DE PELÍCULA (PLATE & FILM GP) (continuação) **i06818723**

NOTA	REF. NÃO	GRÁFICO REF.	NÚMERO DA PEÇA	QTY	NOME DA PEÇA 1 2 3 4 5 6 (NÍVEL DO PRODUTO)	CONSULTE PÁGINA
	22	1	**239-6986**	1	PLACA DE NÚMERO DE SÉRIE (MÁQUINA) (PLATE-SERIAL NUMBER (MACHINE))	
	23	1	**242-1510**	1	DECALQUE DE INSTRUÇÃO (VERIFICAÇÃO DO ÓLEO HIDRÁULICO) (FILM-INSTRUCTION (HYDRAULIC OIL CHECK))	
	24	3	**242-1588**	1	DECALQUE DE ADVERTÊNCIA (VIDRO FRONTAL, CONSULTE O MANUAL DE OPERAÇÃO E MANUTENÇÃO (OMM), INTERNACIONAL) (FILM-WARNING (FRONT WINDOW, READ OMM, INTL))	
	26	2	**247-7436**	1	DECALQUE DE IDENTIFICAÇÃO (CATERPILLAR) (FILM-IDENTIFICATION (CAT))	
					–OU–	
			361-6534	1	DECALQUE DE IDENTIFICAÇÃO (CATERPILLAR) (FILM-IDENTIFICATION (CAT))	
					(FOR MONOCHROMATIC YELLOW PAINT COUNTERWEIGHT ONLY)	
	27	2	**247-7437**	1	DECALQUE DE IDENTIFICAÇÃO (DISJUNTOR DA BATERIA) (FILM-IDENTIFICATION (BATTERY CIRCUIT BREAKER))	
	28	2	**247-7438**	2	DECALQUE DE IDENTIFICAÇÃO (DISJUNTOR ELÉTRICO) (FILM-IDENTIFICATION (ELECTRICAL CIRCUIT BREAKER))	
	29	3	**461-4090**	1	DECALQUE DE IDENTIFICAÇÃO (PAINEL DE FUSÍVEIS) (FILM-IDENTIFICATION (FUSE PANEL))	
	30	3	**266-5431**	1	DECALQUE DE ADVERTÊNCIA (PERIGO DE ESMAGAMENTO, LEIA O OMM, INTL) (FILM-WARNING (CRUSH HAZARD, READ OMM, INTL))	
	31	1,2	**290-1729**	2	DECALQUE DE IDENTIFICAÇÃO (CATERPILLAR) (FILM-IDENTIFICATION (CAT))	
	32	2	**298-4282**	2	DECALQUE DE ADVERTÊNCIA (RISCO DE ESMAGAMENTO, FIQUE AFASTADO, INTL) (FILM-WARNING (CRUSH HAZARD, STAY BACK, INTL))	
	33	3	**303-2668**	1	PLACA DE INSTRUÇÃO (AR-CONDICIONADO, CONSULTE O MANUAL DE OPERAÇÃO E MANUTENÇÃO (OMM)) (PLATE-INSTRUCTION (AIR CONDITIONER, READ OMM))	
	34	1	**331-7972**	1	DECALQUE DE IDENTIFICAÇÃO (CATERPILLAR, DIREITO) (FILM-IDENTIFICATION (CAT, RH))	
	35	2	**331-7973**	1	DECALQUE DE IDENTIFICAÇÃO (CATERPILLAR, ESQUERDO) (FILM-IDENTIFICATION (CAT, LH))	
	37	3	**479-0374**	1	DECALQUE DE ADVERTÊNCIA (ROPS, CONSULTE O OMM, SEM SOLDA) (FILM-WARNING (ROPS, READ OMM, NO WELD))	
	38	2	**358-6390**	1	DECALQUE DE IDENTIFICAÇÃO (FAIXA, ESQUERDA) (FILM-IDENTIFICATION (STRIPE, LH))	
	39	1	**367-0844**	1	DECALQUE DE INSTRUÇÃO (FUEL, CONSULTAR OMM) (FILM-INSTRUCTION (FUEL, READ OMM))	
	40	1	**385-4093**	1	DECALQUE DE IDENTIFICAÇÃO (FAIXA, DIREITA) (FILM-IDENTIFICATION (STRIPE, RH))	
	41	1,2	**385-4169**	2	DECALQUE DE IDENTIFICAÇÃO (L (Load Leads)) (FILM-IDENTIFICATION (L))	
	42	1,2	**425-4953**	2	DECALQUE DE IDENTIFICAÇÃO (336D2) (FILM-IDENTIFICATION (336D2))	
	43	1	**443-5690**	2	DECALQUE DE ADVERTÊNCIA (OLHAL DE LEVANTAMENTO, CONSULTAR MANUAL DE OPERAÇÃO E MANUTENÇÃO) (FILM-WARNING (LIFTING EYE, READ OMM))	

461-4529 PLACA E GRUPO DE PELÍCULA (PLATE & FILM GP) (continuação) **i06818723**

NOTA	REF. NÃO	GRÁFICO REF.	NÚMERO DA PEÇA	QTY	NOME DA PEÇA 1 2 3 4 5 6 (NÍVEL DO PRODUTO)	CONSULTE PÁGINA
	44	1	**312-5525**	1	DECALQUE DE ADVERTÊNCIA (RISCO DE CORTE NA MÃO, PERMANEÇA AFASTADO) (FILM-WARNING (CUTTING HAZARD HAND, STAY BACK))	
	45	1	**389-8773**	1	DECALQUE DE ADVERTÊNCIA (RISCO DE CORTE NA MÃO, PERMANEÇA AFASTADO) (FILM-WARNING (CUTTING HAZARD HAND, STAY BACK))	

461-4529 PLACA E GRUPO DE PELÍCULA (PLATE & FILM GP) (continuação) **i06818723**

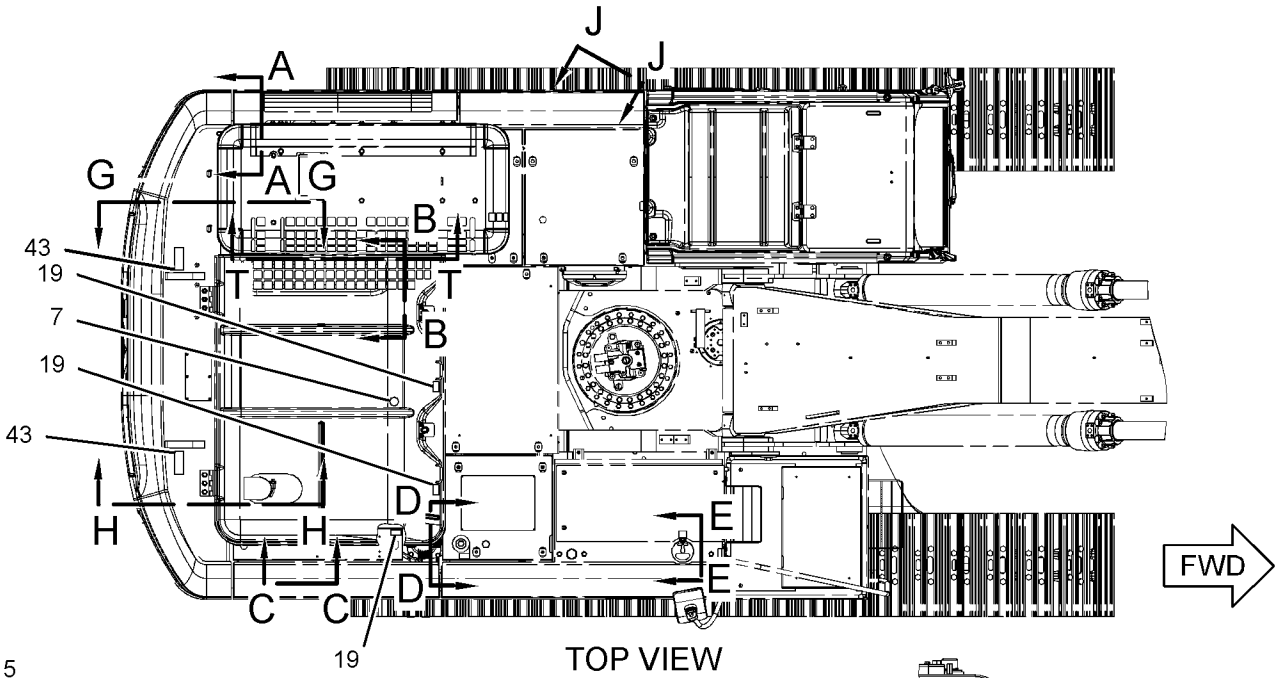

TOP VIEW

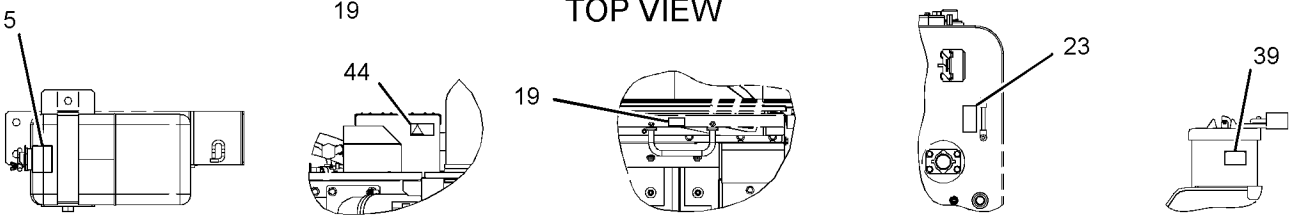

VIEW A-A VIEW B-B VIEW C-C VIEW D-D VIEW E-E

REFER TO ALL ILLUSTRATIONS OF THIS GROUP FOR AUXILIARY VIEWS

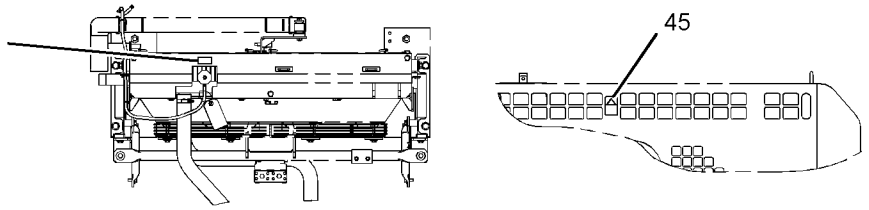

VIEW F-F VIEW T-T

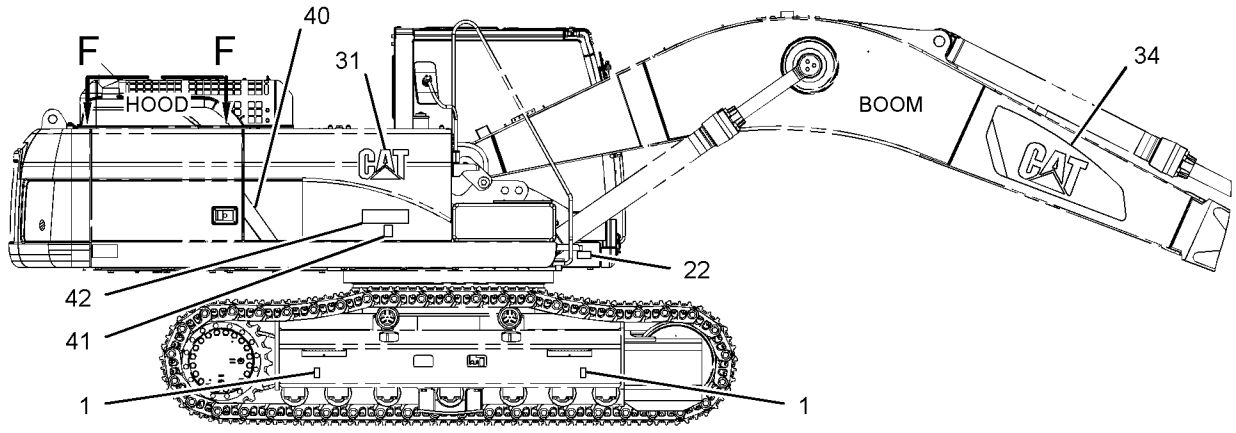

RIGHT SIDE VIEW

GRÁFICO 1 g03891770

461-4529 PLACA E GRUPO DE PELÍCULA (PLATE & FILM GP) (continuação) **i06818723**

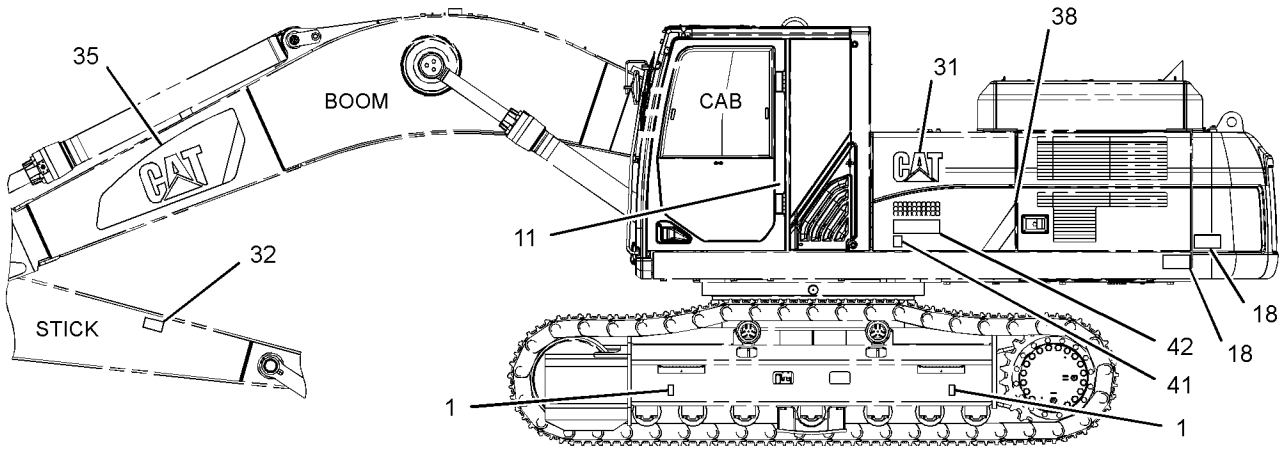

LEFT SIDE VIEW

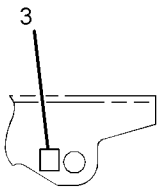

VIEW G-G

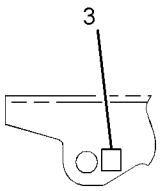

VIEW H-H

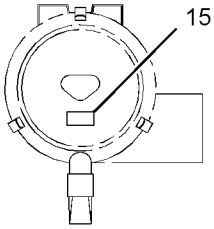

VIEW J-J

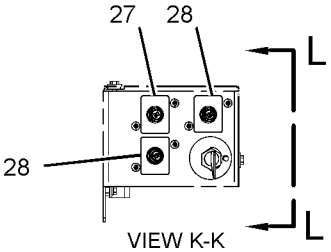

VIEW K-K

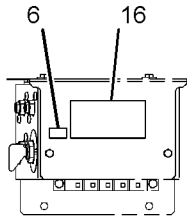

VIEW L-L

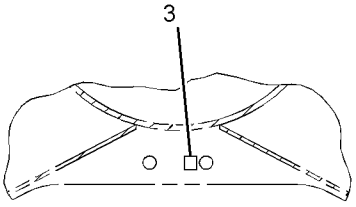

VIEW M-M

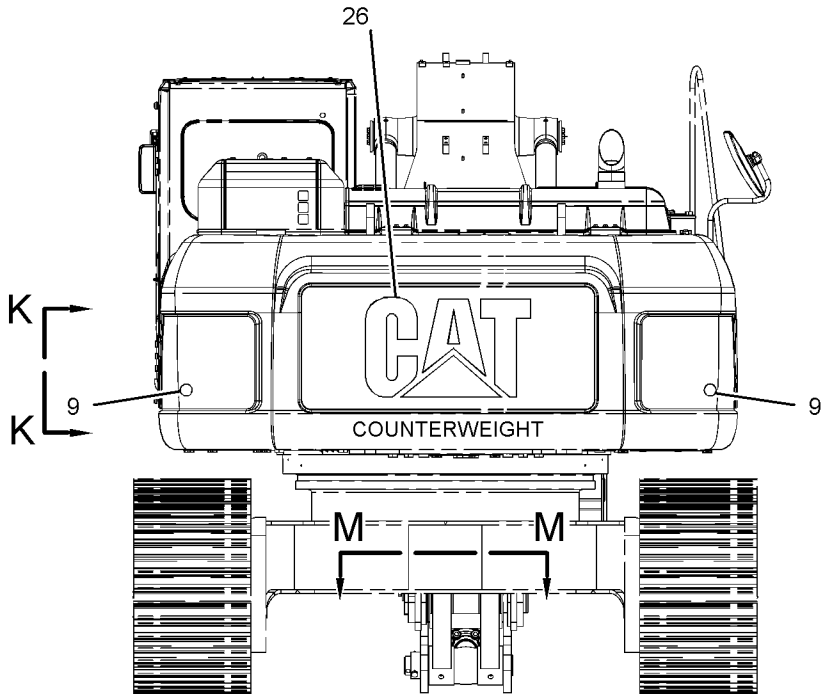

REAR VIEW

GRÁFICO 2 g03891771

461-4529 PLACA E GRUPO DE PELÍCULA (PLATE & FILM GP) (continuação) **i06818723**

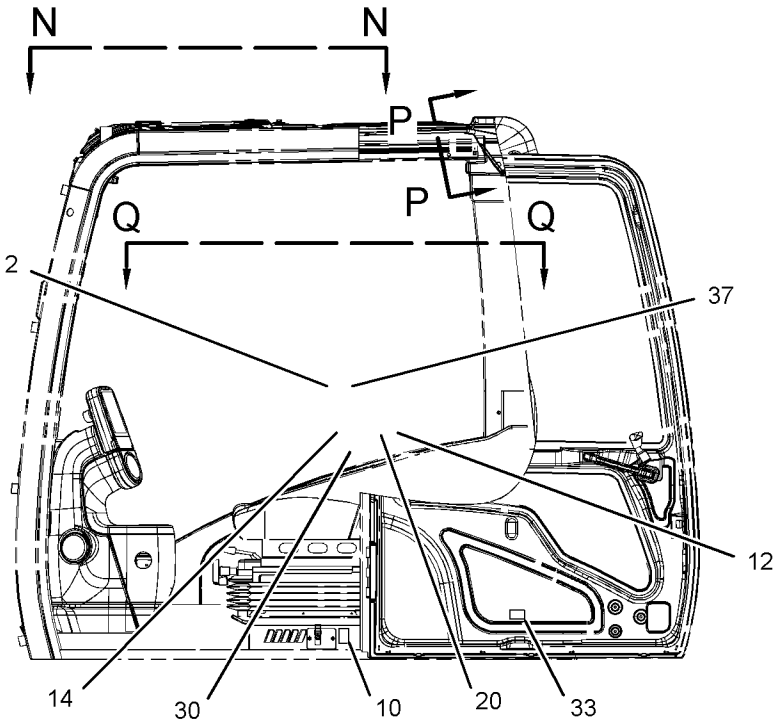

LEFT SIDE VIEW
(CAB)

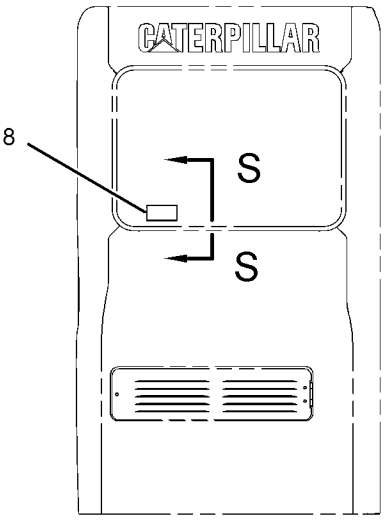

REAR VIEW
(CAB)

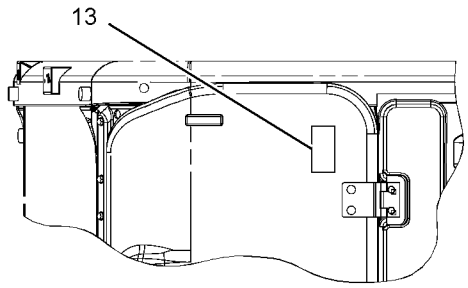

VIEW N-N

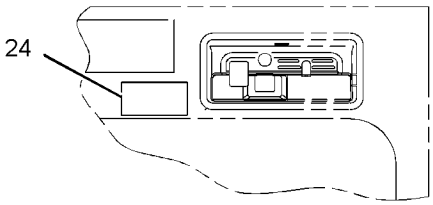

VIEW P-P

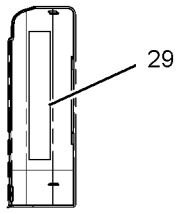

VIEW R-R

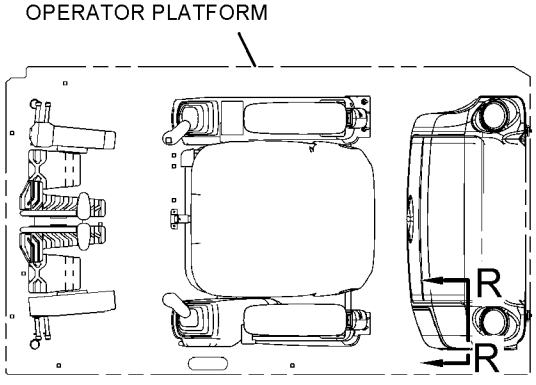

VIEW Q-Q

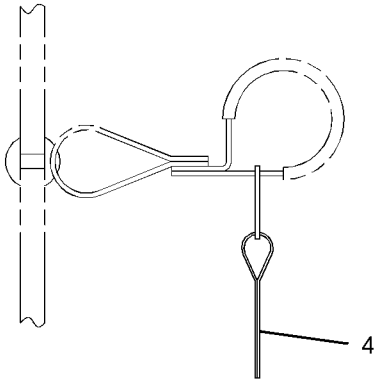

VIEW S-S

GRÁFICO 3 <FIM> g03400447

ÍNDICE DE NÚMERO DE PEÇA

Peça	Página
0	
0L-1026	19
0S-0519	21
0S-1589	14
0S-1597	207
1	
1A-0621	662
1B-8705	12
	18
1D-4635	625
1D-4637	624
1H-1023	207
1H-2629	207
1H-3244	135
	180
1H-3338	211
1H-4393	683
1H-7339	316
1K-8850	296
1M-3097	321
1M-6119	139
	140
	142
	143
1M-6120	139
	140
	142
	143
1M-9968	208
1M-9971	207
1N-8062	125
1P-0451	105
	108
1P-1367	61
1P-2807	751
1P-3702	428
	437
	507
	509
	530
	531
	547
1P-3703	407
	409
	411
	413
	416
	426
	428
	437
	468
	473
	474
	475
	478
1P-3704	391
	393
	395
	397
	398
	400
	403
	415
	428
	468
	474
	475
1P-3705	391
	393
	400
	403
	476
1P-3706	403
	476
1P-4578	437
	464
1P-5411	87
1P-5412	87
1P-5767	391
	393
	395
	397
	398
	400
	403
	428
	464
	468
	474
	475
1R-1808	61
1R-5998	640
1S-0994	697
1S-2342	249
1S-7251	139
	142
	143
	206
	217
1S-7252	139
	143
	206
1S-7446	207
1S-9593	162
1S-9937	92
1T-0808	207
1T-0936	487
1U-2827	504
1U-8846	42
	44
	95
	202
	255
	278
	365
	368
	478
1W-2715	26
1W-8407	21
2	
2A-3746	28
2A-4429	26
2B-7561	278
	368
2C-9259	600
	601
	602
	611
2D-0388	284
2D-1290	114
2D-6392	207
2D-6642	488
2F-6678	208
2G-1830	217
2G-8767	146
2H-3429	207
2H-3922	210
2H-5549	32
2J-3507	623
	624
	625
2J-8163	207
2K-4821	135
2L-6679	185
2L-8049	145
2L-8050	145
	250
2L-8052	250
2L-8057	145
2L-8058	145
	250
2L-8060	250
2L-8065	681
	683
2L-8067	222
2L-8069	145
	250
2L-8074	249
2L-8075	145
	172
	174
	183
	222
	681
	683
2L-8077	235
2L-8079	145
	229
	233
2M-9780	114
	203
	456
	470
	471
	478
	488
	512
	517
	522
2P-1279	423
2Q-4703	662
2R-1236	488
2R-6806	118
2S-2596	515
2S-4078	132
	436
	464
	468
2S-5926	309
2U-2552	639
2W-7381	29
2W-8147	18
2Y-5829	54
	55
	61
3	
3B-0551	132
3B-0623	19
3B-1925	42
3B-4501	168
	169
3B-4618	291
3B-8489	278
	282
	283
	345
	346
	347
	348
	349
	350
	582
	584
	587
	589
	592
	594
	596
3D-2824	425
	436
	456
	470
	478
	488
	491
	548
	549
	551
	553
	554
	555
3D-6209	285
3D-9143	262
3E-2310	432
	448
	460
3E-2338	255
3E-4297	373
3E-4352	95
	188
	202
3E-4353	30
3E-5169	249
3E-7410	433
	442
3E-7424	92
3E-7771	208
3E-8005	13
3E-8006	112
3E-8020	640
3E-8025	376
3E-8320	180
3E-9375	241
3E-9411	286
3F-1547	483
3F-9556	135
	212
3J-1907	113
	130
	132
	195
	196
	197
	333
	423
	425
	432
	433
	434
	441
	442
	445
	448
	449
	450
	451
	456
	458
	460
	461
	464
	467
	478

► REFERÊNCIA PRIMÁRIA

ÍNDICE DE NÚMERO DE PEÇA

Peça	Página
	480
	485
	517
	522
	526
	528
	533
	557
	573
3J-5390	101
3J-7354	114
	441
	501
	514
	515
	573
3K-0360	114
	130
	132
	329
	364
	426
	436
	442
	448
	450
	451
	458
	467
	470
	480
	488
	504
	515
	526
	528
	697
3K-1787	118
3K-5234	623
	624
	625
3L-3380	207
3N-3469	750
3N-3763	208
3R-8797	208
3R-8801	208
3S-2093	138
	142
	144
	154
	176
	183
	186
	203
	215
	221
	229
	231
	233
	235
	237
	240
	245
	247
	248
	249
	389
	632
	681
	683
	703
	733
	735
3S-6050	140
3S-8536	697
3S-9643	77
3T-3418	207
3T-3422	207
3T-3423	207
	208
3T-3424	207
	208
3T-3434	207
3T-4688	144
3T-4709	185
3T-4710	185
3T-7528	373
3T-9494	185
	208
3T-9524	208
3T-9525	►185
	207
3Y-9267	536

4

4B-2049	208
4B-4158	309
	487
4B-4276	180
4B-4278	262
	640
4B-9783	557
4C-9612	48
4D-1836	251
4D-3704	14
4E-1487	689
	691
4F-5695	19
4G-4972	21
4H-1225	662
4H-6112	364
	492
4I-0118	289
4I-0232	289
4I-0378	130
	132
4I-0379	113
4I-0716	445
4I-0812	478
4I-0836	448
4I-1205	640
4I-1260	678
4I-1536	327
	►331
4I-1539	331
4I-1688	460
4I-1739	448
4I-1783	460
4I-2599	289
4I-3038	389
4I-3503	697
4I-3510	549
	551
	553
4I-3511	445
4I-3569	516
	522
4I-3981	448
4I-3994	448
4I-4039	599
4I-4043	599
4I-4070	►599
	601
	602
4I-4270	640
4I-4286	710
4I-4298	744
4I-4300	744
4I-4361	678
4I-4978	578
	580
4I-5005	578
	580
4I-5409	1
	►178
4I-5795	448
4I-5849	485
4I-5862	331
4I-5900	448
4I-5906	448
4I-6030	445
4I-6046	474
	475
4I-6121	448
4I-6130	475
4I-6365	534
4I-6397	512
	517
	522
4I-6604	598
4I-6605	598
4I-6626	598
	599
4I-6897	592
	594
4I-7714	549
	551
4I-7889	235
4I-7924	290
	291
	298
	301
	302
	303
	304
4I-8019	289
4I-8267	332
4I-8472	751
4I-8799	445
4I-8965	526
	528
4I-9521	432
	441
	445
	448
	460
4I-9522	432
	441
	445
	448
	458
	460
4I-9523	432
	441
	445
	448
	458
4I-9524	441
	445
	448
	458
	460
4I-9525	432
	441
	445
	448
	460
4I-9526	441
	445
	448
4I-9527	432
	441
	445
	448
	460
4I-9528	441
	445
	448
4J-0519	530
	531
4J-0520	383
	384
	386
	387
	512
4J-0522	437
	464
4J-0524	468
4J-0527	439
	468
	504
4J-5267	429
	437
4J-5268	429
4J-5309	517
	522
4J-5477	419
	421
	423
4J-7385	542
	543
4J-7386	542
	543
4J-7533	373
	480
	516
	521
	526
	528
4J-8998	507
	509
	547
4K-1388	542
	543
4K-2039	563
4K-4284	488
4K-8864	140
	146
	217
	451
4L-2729	208
4L-7124	180
4M-1831	207
4M-1853	207
4M-1854	207
4M-1896	208
4N-1114	14
4N-8150	61
4N-9170	278
4P-4369	97
4P-7428	146
4P-7581	42
	114
	146
	166
	167
	203
	224
	235
	245
	442
	632
4P-8134	245

► REFERÊNCIA PRIMÁRIA

ÍNDICE DE NÚMERO DE PEÇA

Peça	Página
	698
4P-9807	94
4R-9999	57
4S-9191	77
4T-3148	516
	521
4T-5074	517
	522
4T-5729	203
4W-1413	750
4W-2026	15

5

5A-3604	720
	721
5B-0651	589
5C-2874	224
5C-2889	169
5C-2890	125
	202
	211
	224
	722
5C-7261	16
	70
	140
	146
	171
	376
	538
	686
	688
5C-7793	640
5C-7883	146
5C-8138	735
5C-8312	737
5C-9553	181
	217
	262
	291
	504
	632
	735
5D-1026	368
5D-4822	679
	689
	690
	691
	693
5H-4020	464
5H-5672	498
5H-8848	321
5I-3088	474
5I-3299	596
5I-4111	542
	543
5I-4387	458
5I-4396	448
5I-8270	139
	142
5I-8416	327
	►332
5I-8511	526
	528
5I-8670	369
5I-8708	448
5I-8790	376
5I-8791	376
5I-8799	376
5I-8800	376
5I-8802	377
5I-8809	376
5I-8810	376
5I-8811	376
5I-8812	377
5I-8813	376
5I-8815	376
5I-8820	376
5J-2383	485
5J-5314	207
5K-8451	451
5K-9090	407
	409
	411
	413
	425
	426
	428
	429
	436
	437
	464
	467
5K-9243	278
	582
	584
5L-3233	96
5L-4758	333
	563
5M-2057	504
5M-3034	207
5M-4454	364
5N-4185	13
5P-0597	63
5P-0743	67
5P-0747	217
5P-0761	139
5P-0767	368
	698
5P-1046	114
5P-1075	274
5P-1076	79
	87
	89
	92
	287
	291
	426
	686
	690
	693
5P-1404	114
5P-2321	215
	222
5P-2424	137
5P-2568	573
5P-3108	542
	543
5P-3454	145
5P-4115	181
	217
	224
	291
5P-4116	134
	262
5P-4325	63
5P-4536	104
	106
5P-4924	113
	130
	132
5P-5148	434
	471
5P-5901	289
5P-5927	655
5P-5952	296
5P-5995	237
5P-5998	389
5P-6271	222
5P-6298	185
5P-7462	338
5P-7463	338
5P-7464	339
	471
5P-7465	339
	471
5P-7468	468
5P-7469	468
5P-7470	437
5P-7471	437
5P-7530	66
	70
5P-7958	686
	700
5P-7970	61
	63
	245
5P-8077	400
	403
5P-8106	125
5P-8182	437
5P-8245	15
	36
	37
	42
	45
	59
	64
	255
5P-8247	40
	135
5P-8439	146
5P-8444	468
5P-8500	129
	214
	289
	700
5P-9120	316
5P-9297	647
	733
	735
5Q-4212	417
	419
	421
5S-7349	135
5S-7382	341
5V-3854	296

6

6B-5072	77
6C-3679	274
6C-8382	690
	693
6D-4246	697
6D-5801	121
6D-9157	504
6E-2163	515
6E-2271	508
	514
	515
6E-2274	509
	512
	516
	521
6E-3653	516
	522
6E-5169	516
	521
6E-5479	511
6E-5643	516
	522
6E-5731	509
	512
	516
	522
6F-4855	375
6F-6672	375
6F-7045	210
6G-2256	142
6G-2263	146
6H-3615	400
	404
	425
6H-3956	32
6H-4746	203
6I-5298	664
	665
6I-5342	678
6I-5976	262
6I-6033	289
6I-6795	549
	551
	553
6I-6798	351
6J-2680	468
	471
	501
6K-0806	667
	668
6K-8178	140
	146
6L-3616	582
	584
6M-5062	491
	563
6N-1604	165
6N-3279	207
6N-3826	207
6P-2215	302
	303
	304
6P-2216	290
	291
	298
	301
	302
	303
	304
6S-8620	114
6T-0363	185
6T-0371	185
6T-0372	185
6V-0400	429
	473
	474
	475
	478
6V-0405	423
6V-0683	338
6V-0852	434
	451
	456
	461
	501
6V-1176	42
6V-1249	339
6V-1322	207
6V-1572	468
6V-1573	468
6V-1819	74

► REFERÊNCIA PRIMÁRIA

ÍNDICE DE NÚMERO DE PEÇA

Peça	Página
6V-1820	118
6V-1875	468
6V-2317	16
	61
6V-2369	180
6V-2722	139
	140
	217
6V-3265	172
	174
	697
	733
6V-3305	188
6V-3382	487
6V-3538	21
	37
6V-3602	93
6V-3822	61
	64
6V-3918	13
	44
	48
	86
6V-3922	512
	517
	522
6V-3940	12
	13
	50
	66
	70
	188
6V-3965	433
	451
	456
	461
	501
6V-4248	248
6V-4369	245
6V-4589	213
6V-5043	492
6V-5048	125
6V-5049	127
6V-5192	488
6V-5204	482
	494
6V-5210	168
	169
	224
6V-5215	81
6V-5217	44
	63
	202
	245
6V-5218	30
	70
6V-5219	42
6V-5393	517
	522
6V-5556	517
	522
	546
6V-5597	509
	512
	517
	522
6V-5645	181
6V-5683	639
6V-5696	15
	32
6V-5839	30
	33
	61
	63
	64
	74
	97
	118
	123
	245
	248
6V-5842	30
	33
6V-5843	41
6V-6317	63
	64
	245
	248
6V-6609	26
	77
	81
	86
	199
6V-7238	48
	364
6V-7357	661
	689
	691
	698
6V-7604	24
	61
6V-7658	373
6V-7981	123
6V-8076	433
	441
	449
	456
	460
	467
6V-8132	278
6V-8133	255
6V-8149	15
6V-8185	180
6V-8186	212
6V-8187	180
6V-8188	137
	208
6V-8189	135
6V-8197	42
6V-8200	493
6V-8201	482
6V-8202	536
	714
	715
6V-8213	377
6V-8218	549
	551
	553
6V-8231	745
6V-8237	255
	368
6V-8336	36
6V-8362	214
6V-8378	212
6V-8397	113
	114
	419
	421
	423
	425
	432
	433
	441
	442
	445
	448
	449
	450
	451
	456
	458
	460
	461
	470
	478
	528
	558
6V-8398	417
	419
	421
	442
	448
	450
	451
	456
	458
	467
	470
	560
	561
	568
	570
6V-8400	436
	536
6V-8554	423
6V-8625	450
	467
6V-8629	123
	478
6V-8634	114
6V-8635	428
	436
6V-8636	70
	123
	425
	433
	442
	445
	450
	458
	478
6V-8637	478
6V-8639	450
	470
6V-8675	45
6V-8676	94
6V-8721	456
	470
6V-8722	426
6V-8723	70
	114
6V-8724	118
	433
	442
	445
	450
	456
	458
	461
6V-8774	451
6V-8775	470
6V-8781	432
	445
	451
	460
6V-8935	419
	421
	423
6V-8936	419
	421
	433
6V-8943	425
	433
6V-8978	549
	551
	553
6V-8979	423
6V-9001	425
	433
	442
	450
	458
6V-9002	442
	450
	470
6V-9004	436
	470
6V-9005	425
6V-9007	456
	470
6V-9008	467
6V-9009	68
6V-9028	114
6V-9491	183
	224
6V-9512	464
6V-9669	224
6V-9674	224
6V-9746	425
	432
	437
	456
	470
	478
6V-9836	450
	460
6V-9839	425
6V-9846	432
	478
6V-9850	114
	425
	450
6V-9852	432
6V-9876	470
6W-6005	139
	142
6Y-2589	319
6Y-2590	319
6Y-2748	319
6Y-2751	319
6Y-5685	259
	260
6Y-8023	316
6Y-8028	316
6Y-8029	316
6Y-8075	321
6Y-8077	321
6Y-9625	301
6Y-9855	321
6Y-9856	321
6Y-9858	321

7

Peça	Página
7B-3039	504
7B-7501	81
7C-1445	16
	42
7C-1493	61
7C-6658	94
7C-8370	32
7D-5363	364
7D-7111	130
7D-7233	72

► REFERÊNCIA PRIMÁRIA

ÍNDICE DE NÚMERO DE PEÇA

Peça	Página
7E-4808	32
7E-4846	556
7F-0560	153
7F-3488	208
7F-3525	185
7F-7259	210
7F-8268	17
7H-3171	316
	321
7I-0717	266
7I-0966	546
7I-1248	509
	512
	516
	521
7I-2272	245
	480
	517
	522
	541
	565
7I-2673	76
	89
	138
	146
	161
	172
	174
	176
	224
	229
	233
	721
	726
7I-7131	499
7I-7611	364
7I-7619	364
7I-7684	364
7I-8084	494
	541
	562
7I-8152	493
7I-8154	493
7I-8166	493
7I-8171	493
7I-8172	493
7J-5925	291
7J-9108	425
	426
	432
	433
7J-9933	546
7K-1181	89
	113
	142
	154
	166
	167
	221
	229
	233
	235
	237
	240
	247
	249
	423
	432
	441
	445
	448
	456
	458
	460
	470
	478
	655
	681
	697
7L-2894	207
7M-0324	208
7M-0325	208
7M-0326	207
7M-0327	207
7M-8485	255
	425
	428
	436
	467
	476
	512
	517
	522
7M-8651	208
7N-0296	203
7N-0719	180
	►210
7N-2059	203
7N-2353	215
7N-5274	140
7N-5683	21
7N-9801	216
7S-5005	122
7T-1099	301
	690
	693
7T-3974	207
7T-6799	214
7T-8890	735
7W-3447	118
7X-0339	137
7X-0515	688
7X-0562	208
7X-0618	87
7X-2459	461
7X-2534	158
7X-2539	114
7X-2546	468
7X-2550	264
7X-2553	46
	476
7X-2554	46
7X-2557	476
7X-2563	598
	599
7X-2621	146
	251
	517
	522
7X-2908	50
7X-3373	207
7X-4803	348
	349
	350
7X-6315	160
7X-7644	751
7X-7729	72
	79
	87
	632
	640
7Y-0595	255
7Y-0623	689
	690
	691
	693
7Y-1056	255
7Y-1057	255
7Y-1095	278
7Y-1113	276
7Y-1507	278
7Y-1647	278
7Y-1648	278
7Y-1650	278
7Y-1976	87
	89
7Y-2292	266
7Y-2397	589
7Y-2853	289
7Y-2854	291
7Y-2916	291
7Y-3195	113
7Y-3470	745
7Y-3472	745
7Y-3474	647
	735
7Y-3730	428
7Y-3731	436
7Y-3732	415
	416
7Y-3919	681
	683
7Y-3920	681
	683
7Y-3950	215
	221
7Y-3951	183
	221
7Y-3952	183
	221
7Y-3953	215
7Y-3954	221
7Y-3955	221
7Y-3958	221
7Y-3962	144
	163
	167
	176
	183
	222
7Y-3963	144
	163
	167
	176
	183
	222
	237
	240
7Y-3964	144
	163
	167
	183
	222
7Y-3965	144
	163
	167
	183
	222
	237
	240
7Y-3966	144
	163
	167
	183
	222
7Y-3967	144
	163
	167
	183
	222
	240
7Y-4199	448
7Y-4294	485
7Y-4399	445
7Y-4660	351
	355
7Y-4669	351
	353
	355
7Y-4672	351
	353
	355
7Y-4673	351
	353
	355
7Y-4695	351
	353
	355
7Y-4817	499
7Y-4941	357
7Y-4944	357
7Y-4945	360
7Y-4956	360
	362
7Y-5215	351
	353
	355
7Y-5217	255
7Y-5219	488
	517
	522
7Y-5221	485
7Y-5239	357
	360
	362
7Y-5247	439
	467
7Y-5272	333
7Y-5499	180
7Y-5505	221
7Y-6215	691
7Y-8099	512
7Y-8165	113
	142
	697
7Y-8561	722
7Y-8763	647
7Y-8876	296

8

Peça	Página
8C-3079	122
8C-3089	207
8C-3206	383
	384
	386
	387
8C-3445	68
8C-3446	68
	501
8C-3451	501
8C-4984	34
8C-5238	32
8C-5608	156
8C-5748	95
8C-5917	139
	143
8C-5918	139
	142
8C-6358	153
8C-6711	125
8C-6959	115
8C-6965	536
8C-8451	156

► REFERÊNCIA PRIMÁRIA

ÍNDICE DE NÚMERO DE PEÇA

Peça	Página
8C-8729	483
8C-8988	113
8C-8992	287
	395
	398
8C-9660	207
8D-8428	68
8E-9571	53
8F-1434	208
	212
8F-6575	59
8F-8882	322
8H-5303	210
8H-5306	210
8J-2559	487
8J-8782	504
8J-8783	504
8L-8413	139
	140
	142
	143
	750
8M-0505	81
8M-2770	146
8M-2772	582
	584
8M-2773	698
8M-5860	24
8N-0869	142
8N-1546	249
8N-1547	144
8P-9770	608
	610
	611
8S-2332	206
8S-2634	217
8T-0075	445
	461
8T-0100	16
	39
	95
8T-0198	436
8T-0267	504
8T-0269	376
8T-0276	61
8T-0288	562
	564
	569
	571
8T-0292	66
8T-0293	64
8T-0328	130
	132
	181
	208
	224
	245
	370
8T-0337	224
	251
8T-0343	493
8T-0348	364
8T-0372	37
8T-0376	87
8T-0380	260
8T-0643	30
8T-0644	77
	85
8T-0646	59
8T-0671	278
8T-1159	321
8T-1687	451
8T-1715	81
	114
8T-1779	451
	478
8T-1889	147
8T-1890	147
8T-2393	488
8T-2920	471
8T-2922	562
8T-3298	504
8T-3440	72
8T-3490	64
	70
	669
	688
	690
	693
8T-3491	470
8T-3518	153
8T-3597	301
	302
	303
	304
8T-3611	68
8T-3612	70
	691
8T-3647	461
	651
8T-4121	29
	33
	70
	72
	79
	89
	92
	115
	138
	147
	166
	167
	172
	174
	176
	179
	203
	217
	231
	233
	235
	243
	251
	278
	291
	296
	395
	397
	398
	407
	409
	411
	413
	415
	416
	423
	426
	429
	434
	437
	439
	442
	451
	458
	461
	464
	468
	476
	478
	492
	501
	504
	509
	512
	517
	522
	582
	584
	632
	647
	653
	655
	662
	669
	680
	683
	686
	688
	689
	691
	698
	707
	712
	723
	733
	735
8T-4123	592
	598
	599
8T-4133	72
	115
	140
	147
	167
	172
	174
	296
	498
	536
	582
	584
	640
	688
	689
	691
8T-4136	72
	79
	87
	115
	147
	167
	203
	217
	231
	235
	243
	278
	437
	439
	442
	451
	458
	461
	464
	478
	501
	504
	526
	528
	632
	669
	689
	691
	698
	712
8T-4137	70
	99
	115
	138
	147
	176
	179
	203
	231
	251
	278
	423
	434
	442
	451
	632
	640
	653
	662
	683
	686
	688
	698
8T-4138	121
	154
	291
	697
8T-4139	87
	89
	288
	391
	393
	400
	403
	407
	409
	411
	413
	415
	416
	417
	426
	434
	437
	464
	468
	471
	686
	690
	693
8T-4140	286
8T-4141	617
8T-4171	181
	243
8T-4172	451
8T-4176	87
	437
8T-4177	434
	451
8T-4178	33
	426
8T-4179	154
	266
8T-4182	147
	426
	437
8T-4183	89
	391
	393
	400
	403
	501

► REFERÊNCIA PRIMÁRIA

ÍNDICE DE NÚMERO DE PEÇA

Peça	Página
	617
8T-4184	391
	393
	417
	473
	474
	475
	478
8T-4185	29
8T-4186	72
	115
	147
	468
	492
8T-4189	134
	203
	291
	298
	686
	689
8T-4191	92
	147
	166
	167
	203
	233
	235
	309
	442
	582
	584
	647
	669
	698
	712
	723
	733
	735
8T-4192	89
	288
	451
	643
	690
	693
	701
8T-4193	403
8T-4194	370
	391
	393
	395
	397
	398
	400
	403
	429
	464
	468
8T-4195	72
	89
	115
	147
	203
	274
	291
	461
	501
	509
	512
	517
	522
	655
	680
	698
	707
8T-4196	72
	99
	147
	407
	409
	411
	413
	415
	416
	437
	451
	464
	476
	504
8T-4198	442
8T-4199	278
	686
8T-4200	681
	698
8T-4205	135
	180
	207
	245
8T-4223	89
	137
	154
	168
	169
	262
	264
	266
	288
	370
	391
	393
	395
	397
	398
	400
	403
	407
	409
	411
	413
	415
	416
	417
	419
	421
	426
	429
	432
	437
	439
	451
	464
	468
	471
	473
	474
	475
	478
	501
	617
	643
	689
	690
	691
	693
8T-4224	16
	38
	70
	135
	171
	203
	291
	298
	434
	451
	461
	501
	651
	681
	686
	689
	690
	691
	693
	698
	710
8T-4226	140
	147
8T-4241	494
8T-4244	79
	99
	168
	169
	365
	417
8T-4648	291
	426
	476
	643
8T-4780	592
8T-4908	501
	691
8T-4910	407
	409
	411
	413
	415
	416
8T-4956	87
	89
	92
	395
	398
	400
	403
	417
	419
	421
	437
	439
	464
	468
	471
8T-4970	176
	181
	458
	735
8T-4971	653
	698
8T-4984	89
8T-4986	96
8T-4987	96
8T-5001	87
	473
8T-5005	147
	235
8T-5041	417
	474
	475
8T-5092	437
8T-5451	245
8T-6404	482
8T-6466	147
	251
8T-6685	395
	397
	398
	451
	517
	522
8T-6693	298
	370
8T-6703	89
8T-6757	26
8T-6759	499
	517
	522
	536
	559
	571
8T-6761	83
8T-6842	751
8T-6870	461
8T-6912	38
	115
8T-7044	97
8T-7338	46
8T-7547	53
	171
8T-7811	573
8T-7910	423
8T-7971	501
	701
8T-8442	377
8T-8729	132
	144
	212
	213
	216
	233
	235
	237
	249
	389
	567
8T-8730	144
	221
	229
	233
	237
	240
	249
8T-8737	48
	144
	162
	183
	186
	222
	229
	233
	235
	237
	240
	249
8T-8827	144
8T-8887	423
8T-8901	471
8T-8987	464
8T-9080	323
	494
8T-9403	426
	429
	437
8T-9655	113
	157
8T-9756	139
	142
8T-9757	143

► REFERÊNCIA PRIMÁRIA

ÍNDICE DE NÚMERO DE PEÇA

Peça	Página
8V-1715	687
8Y-5745	689
	691
8Y-6352	731
8Y-6967	643
8Y-9603	206
9	
9B-0453	168
9B-7233	214
9D-3769	89
9F-2167	400
	404
	425
9F-4446	13
9F-5599	185
9F-7283	464
9G-0002	139
	142
9G-0003	143
9G-0004	139
	143
9G-0005	139
	142
9G-4101	207
	208
9G-4336	145
9G-4343	144
	180
	181
	221
9G-6655	165
9G-8451	180
9G-8909	143
9H-3757	207
9J-0705	491
9J-7031	504
9K-0700	733
9L-6770	135
9M-1974	13
	30
	34
	42
	44
	48
	61
	63
	66
	70
	81
	86
	95
	157
	245
9M-2307	301
	302
9M-3786	465
9M-5590	541
	559
9M-5732	301
	302
9N-0869	39
	115
	157
9N-5253	165
9N-6152	61
9R-2672	689
	691
9R-3572	690
	693
9R-3761	647
9R-5271	647
9S-1363	623
9S-2544	207
9S-4180	373
9S-4181	467
	476
9S-4185	436
	470
9S-4191	433
	442
	450
	464
	467
	528
9S-6130	132
	468
9S-8002	121
9S-8004	433
	480
	526
9S-8005	86
	114
	480
	488
	526
	528
9S-8006	114
9S-8008	488
9S-8010	61
9U-8693	364
9V-3659	296
9W-0335	221
9W-0742	147
	►153
9W-0844	144
	163
	164
	222
	231
	237
	240
	249
	681
	683
9W-0852	144
	164
	172
	174
	235
	237
	249
9W-2146	322
9X-0196	144
9X-0261	188
9X-0262	188
9X-1813	134
	191
	211
	213
9X-2021	40
9X-2038	653
9X-2041	641
	645
	657
	659
	737
9X-2042	219
	224
	641
	657
	673
	679
	703
	710
	728
	731
	737
	739
	745
9X-2044	224
	703
	731
	739
	745
9X-2045	655
	678
9X-2046	655
9X-2098	61
9X-2099	16
9X-2492	458
9X-2616	717
	719
9X-3401	130
	145
	163
	190
	223
	233
	235
	249
	250
	441
	704
9X-3402	144
	162
	183
	222
	229
	233
	235
	237
	240
	250
9X-3463	169
	170
9X-3601	351
	353
	355
9X-3604	357
9X-3607	360
9X-3982	130
	132
9X-4244	171
9X-4597	345
	346
	348
	589
9X-4598	592
	594
9X-6153	639
9X-6165	156
	689
	691
9X-6582	419
	421
9X-6615	511
9X-6620	97
	105
	108
9X-6654	465
9X-7737	213
9X-8256	147
	154
	158
	176
	181
	202
	224
	243
	262
	291
	298
	458
	504
	632
	661
	689
	691
	697
	702
	722
	735
9X-8257	403
	476
	617
9X-8267	121
	125
9X-8268	19
	35
9X-8600	132
9X-9896	156
9Y-0810	18
9Y-6089	14
	206
9Y-9236	492
0	
008-6325	68
012-0380	211
030-1706	143
033-6034	66
033-8248	582
	584
036-1865	87
045-4065	208
061-9455	16
	42
068-1270	93
085-6444	►694
	744
085-6445	694
085-6446	694
085-6447	694
085-6448	694
085-6449	678
	694
085-7356	197
	434
	461
085-9310	129
	503
087-3908	289
087-3909	289
087-4402	441
087-4411	448
087-4441	458
087-4454	►326
	332
087-4456	►327
	329
087-4531	448
087-4575	326
087-4576	326
087-4577	326
087-4587	142
087-4683	389
087-4710	536
087-4786	487
087-4932	428

► REFERÊNCIA PRIMÁRIA

ÍNDICE DE NÚMERO DE PEÇA

Peça	Página
087-4935	428
087-4944	464
087-5166	526
	528
087-5548	357
	589
087-5550	357
087-5661	473
087-5708	536
087-5762	448
087-5772	448
	458
087-5773	448
087-5774	448
087-6643	473
090-8865	687
091-9035	146
093-0020	278
093-0074	578
	580
093-0090	276
093-0349	578
	580
	587
	592
	594
	596
093-0363	596
093-0364	276
093-0366	578
	580
	592
	594
	596
093-1730	364
093-1731	254
093-7521	372
094-0577	254
094-0578	254
094-0579	254
094-0580	254
094-0876	534
094-1528	364
095-0705	617
095-0728	669
095-0736	130
	132
095-0742	224
095-0755	640
095-0826	681
095-0843	262
095-0882	493
095-0891	254
095-0927	364
095-0929	494
095-0930	360
	362
095-0944	494
095-0965	493
095-0966	493
095-1207	689
	691
095-1260	536
095-1388	67
095-1519	567
095-1572	487
095-1575	517
	521
	536
095-1576	571
095-1578	541
	548
	554
	555
	559
095-1579	549
	551
	553
	567
095-1580	538
095-1582	538
	573
095-1583	556
095-1584	369
	549
095-1585	487
095-1586	534
	544
	560
	561
	563
	566
	568
	570
095-1587	549
	551
	553
	573
095-1590	369
	509
	512
	517
	521
	538
	549
	551
	553
	556
095-1594	526
	528
095-1596	369
	487
095-1600	485
095-1603	517
	521
095-1608	504
095-1625	499
095-1633	351
	353
	355
095-1635	357
095-1681	373
095-1698	485
	546
	571
095-1700	487
095-1716	499
095-1726	360
095-1735	504
095-1750	560
	561
	568
	570
095-1751	560
	561
	568
	570
095-1778	517
	522
095-1785	544
095-1786	549
	551
	553
095-1787	509
	512
	517
	522
095-1789	526
	528
095-6639	498
095-7380	487
095-7930	681
	683
096-0008	483
096-1441	364
096-1533	485
096-1628	534
096-2323	377
096-2617	664
	665
096-2622	710
096-2902	573
096-3216	254
096-3780	262
096-3884	710
096-3978	488
096-4035	87
	89
096-4129	298
096-4514	573
096-4755	368
096-4882	690
	693
096-4883	439
	467
096-4884	291
096-5916	487
096-5919	488
096-5962	224
096-6166	183
	224
	251
	669
096-6467	276
096-8058	254
098-5747	617
099-0139	744
099-0823	640
099-2374	376
	737
099-3506	679
099-3629	741
099-3645	700
099-6137	534
	536
099-6141	536
099-6144	536
099-6145	536
099-6418	271
	272
099-7030	488
099-8111	485
099-8232	436
	556

1

Peça	Página
100-2881	678
100-3320	162
100-4336	697
101-0852	160
101-2277	578
101-2846	224
101-3128	157
101-7397	428
101-7398	425
101-7401	436
101-7402	439
	467
101-7403	428
101-7404	380
	383
	386
	425
	428
	436
101-8899	710
101-8900	710
101-9848	298
	302
	304
	307
102-0818	573
102-1157	448
102-7964	222
	240
	249
102-7965	222
	240
	249
102-8802	48
	130
	132
	134
	144
	164
	183
	211
	212
	213
	216
	229
	249
	567
102-8803	144
	221
	389
102-8804	190
	249
102-8806	144
	186
	240
103-1384	448
103-2529	144
	231
103-5246	578
	580
103-8177	516
	522
103-8252	548
	554
	555
103-8253	548
	554
	555
103-8254	548
	554
	555
103-8255	548
	554
	555
103-8345	360
	362
104-3173	697
104-7293	508
	514
104-7294	514
104-7296	514
104-8774	448
104-8783	432
104-8903	432
104-8950	448
104-8976	432
105-2169	679

► REFERÊNCIA PRIMÁRIA

ÍNDICE DE NÚMERO DE PEÇA

Peça	Página
105-3477	428
105-3478	381
	384
	387
105-3483	428
105-3484	450
105-3487	262
	291
	702
105-3489	467
105-6324	312
105-6431	582
	584
105-7285	485
106-1565	42
106-9618	163
107-6370	542
	543
107-6371	542
	543
107-6479	541
	559
107-6540	549
	551
107-6541	549
	551
107-6579	360
	362
107-6631	432
	441
107-6933	360
107-7694	12
108-6503	487
108-7118	478
108-7550	407
	409
	411
	413
	425
108-7552	697
109-0881	316
109-1294	493
109-1296	493
109-3207	111
109-9437	46
110-5525	485
	493
	562
110-7149	364
110-7183	283
110-8769	144
111-2416	162
111-4799	389
111-4816	222
111-4836	142
	172
	174
	231
	249
	632
111-4837	142
	172
	174
	231
	235
111-4838	146
	251
111-4839	142
	249
111-9916	541
	►560
	565
111-9959	512
	522
111-9998	538
113-2003	464
113-2004	429
113-2276	578
113-2824	309
113-2825	309
113-2963	578
	580
	596
113-6069	41
113-6479	428
	436
113-6741	445
113-6853	►473
	591
113-6859	►474
	591
113-8490	222
113-8491	222
113-8493	222
114-0623	560
	561
	563
	568
	570
114-0760	351
	353
	355
114-0762	357
114-1322	364
114-1398	364
114-1399	364
114-1541	254
114-6285	291
114-6289	298
115-3699	316
115-4072	41
115-4219	41
115-8645	445
115-8694	343
	►415
115-8739	425
115-8856	407
	409
	411
	413
115-8961	415
116-0118	142
	172
	174
	233
	235
	249
116-0126	144
116-0128	144
116-0255	144
	222
	249
116-3715	97
117-0067	114
117-5372	311
117-5435	276
117-5604	578
117-6306	737
117-6349	669
117-6350	669
117-6356	669
118-0911	81
118-1727	6
	9
	►15
118-4044	526
	528
118-4057	487
118-4086	534
118-4087	534
118-9901	114
119-2378	416
119-2379	416
119-3662	144
	222
	249
119-5026	183
	632
119-5388	536
119-5389	536
119-5391	536
119-5398	549
	551
119-5708	99
	118
120-9027	389
120-9127	81
121-1038	144
121-1039	144
	249
121-1168	183
	222
	249
121-1173	183
	222
	249
121-1491	516
	521
	►561
	564
121-7098	697
121-7136	649
	697
121-7137	649
	697
121-7138	697
122-3979	289
122-3980	289
122-4101	271
122-4120	289
122-9608	669
122-9609	669
122-9610	669
122-9617	655
122-9657	647
	697
123-1373	139
	143
123-2003	370
123-2112	357
123-2139	485
123-2485	517
	522
123-2511	557
123-2549	►557
	558
123-2552	557
123-2809	425
123-4750	432
124-0887	407
	411
124-0891	409
	413
124-0903	476
124-0909	476
124-0910	415
124-0911	415
124-1008	448
	460
124-1035	432
124-1067	464
124-1106	400
	403
124-1107	400
	403
124-1108	400
	403
124-1109	400
	403
124-1253	464
124-1541	487
124-1555	487
124-1561	487
124-3548	222
124-3952	745
124-3953	745
124-4009	664
	665
124-4010	664
	665
125-1302	180
	►211
125-4766	249
125-4784	222
125-4785	222
125-4840	222
125-4841	222
	240
125-6535	208
125-7874	144
	162
	222
	229
	233
	235
	237
	250
125-7875	144
	164
	172
	174
	222
	229
	235
	237
	240
	250
126-1757	16
126-1767	145
	163
	223
	233
	235
	249
	250
	441
	704
126-1768	144
	162
	222
	229
	233
	235
	237
	250
126-1774	235
126-1865	536
126-1866	536
126-5011	162
126-6514	566
126-6515	566
126-6516	566
126-6872	432
	449
	460
127-0580	640

► REFERÊNCIA PRIMÁRIA

ÍNDICE DE NÚMERO DE PEÇA

Peça	Página
127-3872	364
127-3947	689
	691
127-5483	144
127-5484	250
127-5728	6
	9
	▶14
128-2135	640
	643
	657
	659
	675
	728
	731
128-2136	731
128-6841	123
128-8678	146
128-8886	142
128-8950	222
128-9001	448
128-9170	364
128-9265	351
	355
129-3399	266
129-5096	137
129-5874	400
	403
129-7784	498
129-7971	376
129-7974	377
129-8034	370
130-0252	647
	697
130-0270	697
130-3280	▶102
	103
130-4276	286
131-0353	95
131-5818	536
131-5915	534
131-8829	93
131-8847	99
131-9547	425
131-9548	425
132-0998	619
132-0999	619
132-2155	79
132-5789	146
	166
	167
	229
	235
	651
	681
	697
133-2427	276
133-5813	441
	445
	448
	460
133-6788	571
134-3284	172
	174
134-3296	222
	250
134-3297	145
	222
	250
134-3344	142
134-4126	160
134-6852	113
134-7258	751
134-8856	▶286
134-8857	286
134-8887	3
	▶287
134-8888	287
134-8891	287
134-8951	598
134-8952	599
134-9137	582
	584
135-3980	417
135-4063	395
135-8572	291
135-8573	274
	288
	291
135-8574	291
135-8575	114
	291
135-8576	284
	285
135-8577	261
	291
135-8578	288
	291
135-8579	132
135-8854	511
135-8965	647
	712
135-8966	647
	712
135-9819	15
136-0155	614
136-0822	16
136-2422	▶316
	318
136-2803	364
136-2898	254
136-3847	316
136-4183	41
136-4303	48
136-9066	750
137-1602	104
	106
137-2270	701
137-3623	373
137-3624	373
137-3625	373
137-3626	333
	373
137-3628	333
	373
137-3631	333
137-3708	487
137-6645	201
138-5184	223
138-5709	400
	403
138-6529	604
	606
138-6551	604
	606
138-8454	737
139-7119	741
139-8736	46
139-8737	46
139-8794	93
139-8873	46
140-0240	362
140-0674	540
140-0677	540
141-1313	436
141-2759	223
141-3538	582
	584
142-0485	722
142-3836	1
	▶701
142-5546	669
142-5834	662
143-0811	254
143-4254	448
143-9392	157
144-0195	647
	735
144-0367	79
	439
	467
145-5106	327
	▶328
146-6747	751
147-0182	85
147-3957	578
	580
147-4161	▶542
	547
147-4163	512
	▶543
147-4164	543
147-4184	526
148-2903	111
148-3386	592
	594
148-4605	364
148-4685	282
148-4703	278
148-4704	278
148-5018	146
148-8311	114
148-8318	114
148-8327	478
148-8330	436
148-8335	428
	436
148-8336	425
	433
	442
	445
	450
	458
	478
148-8338	445
	461
148-8340	450
	470
148-8347	456
	470
148-8353	425
	433
	442
	450
	458
148-8354	442
	450
	470
148-8355	425
148-8357	467
148-8363	470
148-8364	450
	467
148-8367	114
	425
	450
148-8371	113
148-8372	456
	470
148-8374	114
148-8378	433
	442
	445
	450
	456
	458
	460
148-8384	423
148-8388	478
148-8391	464
148-8393	432
148-8395	114
	526
	528
148-8407	433
	442
	450
	464
	467
	528
148-8411	436
	470
148-8414	425
	433
148-8415	419
	421
	433
148-8419	419
	421
	423
148-8433	450
	460
148-8435	432
	445
	450
	460
148-8436	470
148-8439	451
148-8443	461
148-8449	425
149-5069	223
149-5070	223
149-5071	223
149-5240	111
150-3024	113
	130
	132
150-3073	464
150-4027	432
	448
	460
150-4033	432
	478
150-4044	451
	478
150-4046	114
150-4048	426
150-8896	614
151-2939	18
151-6703	710
151-6704	710
151-6777	645
151-6813	739
151-9461	710
151-9497	710
151-9557	737
151-9576	739
152-2939	492
153-2521	▶168
	172
	174
153-2523	▶169
	178
153-2540	183
153-2541	183
153-2602	223

► REFERÊNCIA PRIMÁRIA

ÍNDICE DE NÚMERO DE PEÇA

Peça	Página
153-2620	145
	250
153-2630	145
153-2631	223
153-3568	713
153-4906	562
153-5223	536
153-5239	547
153-5276	508
	514
	515
153-5286	512
153-5288	512
	516
	521
153-5289	512
	516
	521
153-5290	512
	516
	521
153-5291	512
	516
	521
153-5292	512
	516
	521
153-5293	512
	516
	521
153-5298	516
	521
153-5299	516
	521
153-5306	516
	521
153-5309	516
	521
153-5311	516
	521
153-6237	436
	470
153-7036	125
154-0690	584
154-2302	64
154-9025	77
155-2255	235
155-2258	235
155-2259	240
155-2260	191
	223
	237
155-2265	162
	240
155-2270	48
	145
	162
	163
	164
	183
	223
	229
	231
	233
	250
	662
155-2271	145
	250
155-7042	745
156-6175	224
156-6599	640
156-6631	741
156-6643	710
157-0670	77
158-8150	516
	521
158-8159	509
	512
	516
	521
158-8186	540
158-8206	516
	521
158-8207	516
	521
158-8987	▶369
	501
159-4700	328
159-7782	499
159-7784	370
159-8049	142
	143
	217
159-8050	140
	143
	206
159-9322	145
	235
160-6631	322
160-7689	145
160-7690	235
160-8124	162
160-8194	50
160-8197	50
160-8199	50
160-8503	376
161-3128	223
161-3398	97
161-3406	10
	▶21
161-3411	97
161-3639	710
161-3669	745
161-3670	745
161-3694	678
161-6154	511
161-6963	104
	106
162-0177	433
	526
162-0349	647
	712
162-2222	121
163-2445	59
163-2447	54
163-2459	59
163-2478	26
163-3729	276
163-6637	145
163-6759	145
	250
163-6795	89
	224
	237
	240
	641
	703
163-6803	223
164-0514	710
164-0515	640
	710
164-0517	744
164-0519	710
164-0646	731
164-0655	731
164-4180	467
	476
164-5546	433
	442
164-5567	433
	451
	456
	461
	501
164-5590	501
164-5608	451
164-5616	468
164-5619	114
164-5628	432
	441
164-5669	59
164-6148	10
	▶18
164-6869	448
164-6874	197
	434
	461
164-6980	432
	▶558
164-6981	▶329
	449
164-8474	643
	731
164-8977	449
164-9414	94
165-2976	270
	271
	272
165-3065	701
165-3256	504
165-3260	470
165-4444	7
	10
	▶97
165-9290	351
	353
	355
165-9291	357
165-9431	534
165-9435	534
165-9436	534
165-9438	534
165-9442	534
165-9443	534
165-9444	534
165-9460	534
165-9464	559
165-9552	536
165-9554	536
166-1487	592
	594
	596
166-1488	276
	587
166-1489	578
	580
166-1490	578
	580
166-1494	347
	592
	594
166-1495	587
166-1496	347
	587
	596
166-1497	345
	346
166-1498	578
	580
	592
	594
	596
166-1579	582
	584
166-1776	16
166-1781	16
166-3648	50
167-0024	23
167-1795	470
167-3441	▶170
	176
167-3487	223
167-3542	220
	715
167-3543	220
	715
167-3593	221
167-3630	223
167-3631	223
167-3855	487
167-3857	487
167-3858	487
167-3859	487
167-3862	487
167-3863	487
167-3865	487
167-3866	487
167-3867	487
167-3868	487
167-3872	487
167-7039	710
167-7042	640
167-7270	751
167-8121	29
168-0765	546
168-1968	432
	449
	460
168-6727	253
	▶258
168-9759	441
168-9760	380
168-9762	386
169-0737	617
169-0738	617
169-0739	617
169-0740	617
169-0745	617
169-0753	▶359
	617
169-0756	617
169-2519	617
169-3923	359
170-1612	487
170-1616	488
170-1626	487
170-1627	487
170-2755	262
170-2983	262
170-3015	268
170-3016	291
170-6888	224
170-6890	223
170-6891	223
170-6929	139
	142
170-6993	168
	169
170-9324	183
170-9360	262
170-9394	224
170-9417	168
	169
170-9418	168
	169
170-9497	647

▶ REFERÊNCIA PRIMÁRIA

ÍNDICE DE NÚMERO DE PEÇA

Peça	Página
	►669
	709
170-9498	669
170-9499	669
170-9724	728
170-9864	351
	355
170-9985	485
170-9986	485
170-9996	485
171-0035	551
	553
171-0036	551
	553
171-0037	549
	551
	553
171-0087	534
171-0123	538
171-0124	538
171-0126	538
171-0127	538
171-0128	538
171-0150	509
171-2210	180
171-3370	89
171-7325	637
	638
	657
	672
	728
171-7477	678
171-9413	364
172-5277	470
172-5291	689
	691
172-6062	162
172-6064	163
173-1016	121
173-3503	►333
	370
173-3505	333
173-3506	333
173-3507	370
173-3510	370
173-3513	373
173-3515	373
173-3516	373
173-3517	373
173-3518	370
173-3529	373
173-3536	►544
	571
173-4063	487
173-4066	487
173-4816	467
173-7916	391
	393
	395
	398
173-9957	615
	►616
173-9971	616
174-3016	145
	223
174-5415	102
174-7791	168
	169
174-9169	203
175-0454	19
175-4291	171
175-7436	487
175-7887	487
176-1902	697
176-1916	655
176-1925	690
176-1928	690
	693
176-1941	695
	696
176-1986	640
176-1996	675
176-2815	747
176-4463	449
176-4469	449
176-4708	449
176-4746	445
176-4755	449
176-5913	59
176-5914	59
176-9299	221
177-1044	86
177-1056	84
177-2215	146
	217
177-2553	373
177-2619	333
177-2653	436
	►545
177-5739	268
177-5879	288
177-5880	288
177-6395	271
177-8407	421
178-0711	578
178-0852	276
178-5422	655
178-5423	655
178-5570	673
178-5572	741
178-5573	710
	741
178-5574	710
	741
178-5576	722
178-5659	717
	719
178-5908	470
178-6473	46
178-6474	46
179-1292	321
179-1499	322
179-3037	323
179-3038	323
179-3040	323
179-3044	309
179-3046	309
179-3047	309
179-3048	309
179-3426	319
179-3428	319
179-5235	417
179-7400	121
	125
179-8128	112
	125
179-9806	373
180-2435	7
	10
	►206
180-3861	168
	169
180-6769	487
180-6770	487
183-1035	167
183-2875	322
183-3399	70
	123
184-3835	485
184-5394	89
184-5724	276
184-8722	266
184-8850	262
184-8862	272
184-9595	449
185-0230	357
185-0231	357
185-0423	538
185-0463	541
	559
185-2638	135
185-2639	135
185-2642	135
185-2644	135
185-2645	135
185-2647	135
185-2648	135
185-2650	135
185-2653	135
185-2654	135
185-2655	135
185-2658	135
185-3241	112
185-5294	►135
	137
185-8161	655
185-8180	710
185-8182	645
185-8187	645
185-8205	728
185-8221	739
185-8280	695
	696
185-8281	696
185-8284	654
185-8286	389
	637
	638
185-8290	745
185-8293	697
185-8300	635
	666
185-8302	635
186-3735	134
	211
186-3782	689
	691
186-5175	487
186-5649	587
187-0472	7
	10
	►48
187-0661	751
187-1315	28
187-5619	456
187-5853	436
188-3826	6
	9
	►75
188-4140	►370
	501
188-4162	485
188-4163	485
188-4164	485
188-4165	485
188-4166	485
188-4167	485
188-4170	485
188-4171	485
188-4172	485
188-4173	485
188-4176	485
188-4216	351
	355
188-4217	351
	353
	355
188-4218	351
	353
	355
188-7536	121
188-7541	121
189-2216	30
189-2690	710
189-2693	678
189-2694	678
189-2864	640
189-3434	697
189-3860	►312
189-3861	312
189-3862	312
189-3922	587
190-0643	30
190-5386	751
190-6114	48
190-6115	26
190-6117	26
190-6880	289
190-7745	467
190-7865	528
191-1782	113
191-1783	113
191-2577	258
	►368
191-2645	254
191-2690	254
191-4457	77
191-5602	360
191-5603	360
191-5604	360
	362
191-5605	360
	362
191-5619	355
191-5643	360
	362
191-5644	360
	362
191-5645	360
191-5646	360
191-5647	360
	362
191-5648	360
	362
191-5705	360
191-7823	163
192-4697	97
192-5239	615
192-6908	342
	►407
192-6909	342
	►409
192-8302	310
	►313
192-8303	313
192-8320	576
	►582
192-8321	578
	580
192-8358	312
193-1736	125
193-2839	99
193-2844	45
193-3907	511
193-6648	391
193-6650	391

► REFERÊNCIA PRIMÁRIA

ÍNDICE DE NÚMERO DE PEÇA

Peça	Página
193-7901	487
193-9389	266
194-0115	428
194-0242	467
194-3526	64
194-5226	191
194-5227	191
194-6725	▶191
	192
195-0452	66
195-7120	▶623
195-8098	10
	▶74
196-0477	403
196-0478	400
	403
196-0480	403
196-0481	400
	403
196-0482	400
	403
196-0711	490
196-1569	690
	693
196-1571	690
	693
196-1572	690
	693
196-1666	666
196-1829	6
	9
	▶63
196-1831	63
196-2036	458
196-6838	127
197-0196	480
197-0199	480
197-0273	480
197-2100	391
197-2101	391
197-4385	145
197-5010	104
197-8419	70
197-9367	50
197-9581	84
197-9642	30
198-3899	724
	726
199-1286	428
199-1684	460
199-1773	436
199-2045	449
199-4523	278
199-4524	278
199-7854	251
199-7891	135
199-8436	135

2

Peça	Página
200-3292	493
200-3372	367
	▶482
200-4495	41
201-0828	319
201-2771	276
	578
	580
	587
	589
201-2816	577
	▶584
201-2836	587
201-3003	592
	594
201-4391	710
201-4417	640
201-4441	264
201-4534	689
	690
	691
	693
201-9263	516
	521
201-9299	373
202-3301	6
	9
	▶13
202-6603	6
	9
	▶66
202-6758	391
	393
202-6857	393
202-6858	393
202-6859	393
202-7674	10
	▶85
202-9824	749
203-3237	26
203-3238	26
203-4457	689
	691
203-4927	268
203-4930	284
203-5057	298
203-5805	19
203-6090	19
203-7775	97
203-9007	224
204-0920	89
204-1611	146
	229
	233
204-1673	139
	697
204-2281	72
	146
204-2676	485
204-2677	485
204-2678	484
	▶546
204-2763	333
204-8210	400
204-8212	400
204-8358	407
204-8359	407
204-8360	409
204-8361	409
205-1306	118
	▶127
205-1320	41
205-1321	10
	▶41
205-1339	662
205-1340	662
205-4013	7
	10
	▶83
205-6642	99
206-3164	530
	531
	▶547
206-3719	57
206-6459	94
206-6460	94
206-6461	94
206-9290	562
206-9291	377
	494
206-9294	377
206-9295	376
206-9296	376
206-9297	376
206-9299	376
206-9300	376
206-9301	376
207-0216	693
207-6395	403
207-6398	403
207-6403	504
207-6404	504
207-6683	425
208-4289	270
	271
208-7474	64
208-9277	248
209-1434	83
209-3464	614
	▶617
209-3466	617
209-6000	498
209-7290	61
209-7293	75
209-7633	750
211-2134	26
211-3285	6
	9
	▶16
211-3286	61
211-6807	162
212-2829	582
	584
212-2830	582
	584
212-2841	276
212-5148	436
212-5580	400
212-5583	400
212-7002	19
212-8917	24
212-8926	▶59
	60
213-0677	48
213-1971	▶319
	324
	325
213-2410	13
213-2411	13
213-3190	50
213-4363	28
	▶34
213-5213	66
213-9100	134
213-9320	▶54
	59
214-1048	76
214-6277	29
214-7566	21
	68
	188
	192
214-7567	42
	122
	188
	193
214-7568	26
	52
	70
	114
	118
	123
	128
	188
	190
	194
	433
	451
	456
	461
	493
	501
214-7915	751
214-8310	289
215-4909	369
215-5037	449
	▶480
216-4970	180
216-5586	19
216-6578	391
	393
216-6579	391
	393
216-6580	391
	393
217-0609	26
217-5199	77
217-5200	77
217-8185	130
	132
218-1059	445
218-1061	460
218-1128	428
218-1139	436
218-1336	432
218-4935	223
218-8655	125
219-0302	751
219-0305	687
	688
	690
	691
219-1322	359
220-1718	63
220-1952	21
	▶23
220-9130	626
	627
221-0144	74
221-4882	432
221-6809	95
221-8045	751
221-9806	48
222-0085	553
222-0225	664
	665
222-3901	86
222-8300	7
	▶99
223-6768	445
223-9818	751
224-0554	751
224-1377	248
224-3247	12
225-0312	751
225-4257	751
225-4518	493
	▶562
225-4548	499
225-4549	499
225-4558	562
	▶563
225-4804	480
	516

▶ REFERÊNCIA PRIMÁRIA

ÍNDICE DE NÚMERO DE PEÇA

Peça Página

521
526
528
225-4818 480
516
521
526
528
225-4820 514
515
225-4821 514
515
573
225-5714 698
226-7473 157
►159
227-0428 467
227-0590 504
227-1200 24
227-4531 17
227-5714 113
227-5904 112
123
227-6074 282
227-6105 278
227-6106 278
227-6145 . . . . . ►278
310
227-6192 254
227-6215 364
227-8807 . . . . . ►330
228-2781 751
228-3369 614
228-4766 45
228-4947 198
228-5615 587
228-5617 355
596
228-5619 592
594
228-5621 578
580
228-5897 125
228-6046 114
228-7089 70
118
123
228-7092 123
228-7094 68
228-7096 26
61
68
228-7316 751
228-9254 751
228-9657 135
229-1898 4
►310
229-7122 603
►626
229-7123 . . . . . ►627
230-1340 154
230-1341 154
230-2866 79
230-4009 145
223
240
250
230-4010 704
230-4011 145
162
164
223
229
231

233
237
240
250
681
683
230-4013 146
162
229
230-5008 240
230-5010 146
224
229
237
240
250
231-1771 2
3
►134
231-1836 . . . . . ►237
239
231-2295 146
229
240
231-4245 76
231-6843 360
362
231-6844 360
232-0130 604
232-0343 127
►128
232-1693 157
232-3317 330
233-0423 6
9
►39
233-0891 157
234-1037 180
234-1038 180
234-1122 249
234-1158 183
234-4440 478
►499
234-4492 425
234-4539 493
234-5012 188
►199
234-5013 188
►200
234-6469 731
234-6470 731
234-6471 731
234-6473 731
234-6476 731
234-6477 728
234-6483 731
234-6485 731
234-6490 731
234-6497 731
234-6498 731
234-6499 671
234-6501 643
►671
234-6502 671
234-6579 657
659
728
731
234-6580 657
659
234-6593 671
234-6602 659
234-6603 657
234-6604 659

234-6605 657
234-6608 657
659
234-6609 657
659
234-6610 657
659
234-6612 657
234-6613 . . . . . ►389
657
234-6614 657
234-6615 389
235-5507 104
235-7626 589
235-7627 589
235-7628 589
235-7636 589
235-7639 589
235-7642 589
235-7679 596
235-7770 355
235-8174 6
9
►17
235-8200 7
10
►186
235-8874 632
235-8875 632
235-8878 675
235-8879 675
235-8891 697
235-8893 655
235-8894 655
235-8914 657
659
235-8923 731
235-8929 679
235-8950 632
731
235-8951 637
235-8952 638
235-8965 657
235-8966 659
235-8969 . . . . . ►664
668
235-8970 . . . . . ►665
667
235-8971 664
235-8972 665
235-8996 637
638
235-8997 637
235-8998 638
235-9001 643
235-9005 632
235-9014 697
235-9651 120
236-2839 425
236-2843 441
236-2844 441
236-2848 441
236-3056 449
236-3257 375
236-3259 375
236-3702 274
236-3703 274
236-4545 203
236-6221 188
►198
236-6339 439
236-6419 509
512
516

521
236-6421 512
516
521
236-6717 121
236-6919 494
236-7315 6
9
►38
236-8335 310
►311
236-8415 586
►587
236-8561 578
592
594
596
236-9568 268
237-0227 145
162
229
233
250
237-3191 . . . . . ►391
237-3195 . . . . . ►393
237-3198 . . . . . ►417
237-5586 686
237-7621 3
►165
237-8756 1
►265
237-8877 284
237-9307 113
238-1584 . . . . . ►172
576
238-1585 172
238-1586 . . . . . ►174
577
238-1587 174
238-2171 231
238-2211 715
238-2212 220
238-2279 180
238-2280 180
238-2318 221
238-2319 224
238-2363 224
240
250
238-2366 183
224
250
238-2391 221
238-2501 139
142
238-2528 139
142
238-3215 7
10
►202
238-5080 48
52
61
70
200
201
238-5081 61
95
123
238-5082 48
52
123
238-5084 42
61

► REFERÊNCIA PRIMÁRIA

ÍNDICE DE NÚMERO DE PEÇA

Peça	Página
	68
	492
238-8591	324
238-8592	324
239-1134	203
	▶216
239-1618	388
	▶478
239-1626	▶400
	577
239-1627	343
	▶416
239-1872	400
	403
239-1876	344
	▶476
239-1877	476
239-1878	476
239-1892	478
239-1986	416
239-2396	113
	▶192
239-2402	112
	125
239-4320	310
	▶317
239-4321	317
	▶318
239-4322	318
	▶323
239-4323	323
239-4324	323
239-4326	323
239-4330	323
239-6408	11
	▶67
239-6474	11
	▶46
239-6475	46
239-6494	99
239-6500	72
239-6986	752
239-7352	146
	237
	240
	250
239-8696	340
	▶662
239-9097	449
239-9098	449
239-9117	449
239-9118	449
240-0041	13
240-2978	268
240-5025	686
240-5026	686
241-1904	284
241-1933	686
241-2139	270
241-2163	289
241-2195	284
241-2311	686
241-2320	289
241-2323	289
241-2324	289
241-2325	268
241-2365	266
241-2366	266
241-2367	266
241-2368	266
241-4194	203
241-6215	432
	441
	449
	456
	460
	467
241-7129	587
241-7150	587
241-7231	596
241-7280	353
	587
241-7335	2
	3
	▶314
241-7340	351
241-7341	351
241-7342	360
241-8384	26
241-8385	26
241-8386	26
241-8387	26
241-8388	24
241-8390	26
241-9265	99
242-0328	55
242-0329	▶55
	59
242-0447	10
	▶60
242-0673	12
242-0674	10
	▶12
242-1510	752
242-1588	752
242-1598	64
242-1934	6
	9
	▶95
242-3360	104
	106
242-3864	61
242-6787	355
242-6833	351
	353
242-6840	351
242-6912	493
242-6913	493
242-6914	493
242-6915	493
242-6918	493
242-6919	493
243-2310	33
243-4505	146
	172
	174
	224
	233
	237
	249
	651
243-4506	146
243-4507	250
243-4508	146
	224
	233
	237
	251
	704
243-4509	146
	235
	251
243-4510	146
	251
243-6716	18
244-0988	81
244-4500	39
244-5891	60
244-7979	272
244-7980	270
244-8044	266
244-8045	266
244-8046	266
244-8400	▶508
	509
245-3259	44
245-3260	6
	9
	▶44
245-4630	198
245-5079	441
245-7790	657
	659
	731
245-7793	675
245-7813	666
245-7814	666
245-7815	666
245-7816	666
245-7817	635
245-7818	635
245-7819	635
245-7820	635
245-7823	635
245-7824	635
245-7825	635
245-7826	635
245-7827	635
245-7828	635
245-7829	635
245-7830	635
245-7831	635
245-7832	635
245-7833	635
245-7834	635
245-7835	635
245-7836	635
	▶649
245-7837	649
245-7838	635
245-7839	635
245-7842	664
245-7844	665
245-7846	635
	▶666
245-7847	635
245-7850	697
245-7851	697
245-7856	635
245-7873	675
245-7895	724
	726
245-7905	649
245-7925	657
245-7926	659
245-7929	671
245-7948	657
	659
245-9206	89
245-9287	89
245-9289	89
245-9359	87
246-2641	129
	289
246-3150	18
246-6036	70
246-9353	186
246-9365	6
	9
	▶157
246-9867	494
247-2693	237
247-7133	77
247-7436	752
247-7437	752
247-7438	752
247-7465	340
	▶747
247-8713	494
247-8715	494
247-8717	494
247-8718	494
247-8719	493
247-8720	493
247-8725	494
247-8726	494
247-8729	493
247-8730	494
247-8732	376
247-8733	376
247-8734	376
247-8735	376
247-8736	376
247-8786	493
247-8787	493
247-8841	494
247-8928	376
247-8944	494
247-8985	493
248-2169	193
248-5576	104
	106
248-7177	309
248-9337	265
249-1306	493
249-1307	494
249-6657	494
249-6658	377
249-6659	376
249-6660	377
249-6661	376
249-6670	494
250-1424	118
250-2446	516
	521
250-2447	516
	521
250-6430	▶598
	600
250-6448	599
250-6457	598
250-7700	▶104
	105
250-8054	747
251-0153	142
251-0299	249
251-0303	180
251-0304	180
251-0538	647
251-0579	241
251-0580	237
251-0637	221
	673
251-2542	276
251-2547	578
	580
251-2552	587
251-2557	587
251-2558	587
251-2651	586
	▶589
251-2652	589
252-9167	493
253-1346	309
253-2111	180
253-6434	391

▶ REFERÊNCIA PRIMÁRIA

ÍNDICE DE NÚMERO DE PEÇA

Peça	Página
	393
253-6441	391
	393
253-6444	417
253-6454	398
253-6501	▶419
253-6562	398
253-6603	▶395
253-6607	▶397
253-6609	▶421
253-6611	▶398
253-6635	417
253-6682	397
253-6688	419
253-6691	419
254-3025	587
254-3941	26
254-3942	26
254-3946	24
254-3947	24
255-1665	441
255-1666	441
255-1745	428
255-1749	428
255-1892	436
255-1894	436
255-1933	476
255-1936	436
255-1971	467
255-1981	467
255-1986	467
255-1989	467
255-2021	439
255-2272	254
255-2751	183
	▶214
255-2900	99
255-2966	96
255-5594	516
	522
	540
255-5661	516
	▶548
255-5680	428
	▶526
255-5683	428
	▶528
255-5713	340
	▶507
255-8674	60
256-1644	1
	▶288
256-1805	291
256-1811	301
256-1824	304
256-1886	289
256-1892	306
256-1893	306
256-1894	289
256-1905	304
256-1906	304
256-6453	142
	199
	200
256-9651	40
258-0330	690
	693
258-0883	113
	▶213
258-6749	433
	▶564
258-8337	7
	▶105
258-9892	651
259-0813	494
259-0832	494
259-0918	498
259-2993	70
259-2994	70
259-3543	274
259-3548	303
259-3559	289
259-3563	289
259-3591	289
	▶300
259-3593	300
259-3595	290
259-3609	308
259-3615	289
259-3629	289
259-3631	289
259-3633	289
259-3634	289
259-3636	289
259-3637	300
259-3669	289
259-3696	298
259-3815	290
259-3865	266
259-5126	139
259-5127	142
259-5128	142
259-5130	143
259-5206	143
259-5237	▶161
	506
259-5829	26
259-7180	219
259-7202	657
259-7214	713
259-7215	713
259-7243	651
259-7285	651
259-7345	637
	638
259-7346	▶637
	659
259-7347	▶638
	657
259-7348	▶654
	655
259-7353	731
259-7354	710
259-7378	507
	▶509
259-7430	460
	▶565
259-7733	442
259-7848	549
259-7849	549
259-7850	549
259-7851	549
260-2042	156
260-4856	26
260-5716	125
260-7524	54
	55
260-7868	388
	▶490
260-7869	388
	▶428
260-7871	▶403
	576
260-7904	490
260-7906	490
260-7912	383
260-7959	436
260-8030	436
260-8098	436
260-8197	428
260-8254	▶475
	591
261-1544	18
262-0284	125
262-2157	270
262-2176	296
262-2192	269
262-2435	296
262-3152	421
262-3155	421
262-3213	417
262-3216	417
262-3219	417
262-3222	417
262-3225	395
262-3347	395
263-2915	35
263-9574	139
	143
264-2135	604
264-2136	604
264-4297	201
264-5732	162
264-6156	60
264-7029	162
	237
	240
	683
264-7030	162
264-7031	240
264-7032	237
	240
264-7033	240
264-7034	240
264-8266	493
264-9961	516
	521
264-9982	651
264-9983	651
264-9984	651
265-1400	10
	▶50
265-3505	289
265-3506	289
265-3539	87
265-3540	87
265-3542	87
265-3543	87
265-3571	289
265-3595	89
266-1278	436
266-5431	752
267-1402	188
	▶193
267-3361	10
	▶120
267-6809	254
267-6810	254
267-6811	254
267-6812	254
267-6813	254
267-6814	255
267-6815	255
267-6816	255
267-6817	255
267-7064	672
267-7976	183
267-8071	1
	▶680
268-0720	298
268-3490	17
268-6816	613
	▶748
268-6817	748
269-3410	7
	10
	▶248
269-7678	146
269-7680	146
269-9761	425
269-9919	458
269-9932	464
270-0090	▶591
270-0091	591
	▶592
270-2679	221
270-5455	154
270-5949	536
270-5950	536
270-5953	534
270-9783	302
271-6377	487
271-7442	26
271-7843	667
	668
271-8391	604
	606
272-0290	488
272-2896	3
	▶591
272-2897	591
	▶594
272-2898	594
272-4142	460
272-4143	460
273-5156	471
273-5428	697
273-7668	272
273-7859	289
273-7864	289
273-7873	▶269
	289
273-7902	269
273-7918	296
273-7919	296
273-7920	296
273-7921	296
273-7933	289
273-7934	289
273-7946	289
273-7963	686
274-4512	487
274-4513	487
274-6719	188
274-7395	113
	▶201
275-1442	114
	335
	336
	451
275-1443	114
	335
	336
	451
275-1444	335
	451
275-1538	433
275-1624	449
275-1675	467
275-1693	464
275-6321	613
	▶614
275-6865	231
275-7738	▶423
	613
275-7752	▶613

▶ REFERÊNCIA PRIMÁRIA

ÍNDICE DE NÚMERO DE PEÇA

Peça	Página
276-3814	6
	9
	►651
276-6793	188
277-6304	423
277-9864	423
277-9865	423
278-3818	274
279-0344	255
279-7820	11
	►101
280-2747	437
280-6794	77
281-0791	649
281-2210	66
281-3512	79
281-3515	79
281-5976	123
281-8803	145
282-1771	18
282-1772	18
282-7092	433
	449
282-7106	470
282-7373	439
282-8228	99
283-1226	248
283-4223	604
284-3502	70
284-7354	353
285-1142	160
285-1399	449
285-1465	449
285-1536	388
	►530
285-1540	506
	►531
285-2520	425
285-3254	606
285-4074	►56
	57
285-4106	17
285-9066	690
	693
286-2110	628
286-4106	417
286-6528	464
286-6556	460
286-6824	478
287-0215	46
287-0216	46
287-2499	549
288-5726	58
288-7324	162
289-5150	162
289-5151	162
289-5657	441
289-6758	289
289-6761	289
289-6765	289
289-6766	290
289-8010	►343
	586
289-8011	343
	►347
289-8012	347
	►355
289-8013	355
289-8018	►342
	576
	577
289-8019	►342
	576
	577
289-8020	342
	►345
289-8021	345
	►351
289-8022	351
289-8027	351
289-8029	►344
	576
	577
289-8030	344
	►349
289-8031	349
	►360
289-8032	360
289-8037	360
289-8172	493
289-8179	376
289-8180	376
289-8194	►372
	501
289-8195	372
290-1729	752
290-1818	3
	►577
290-1820	►591
290-1825	►586
290-1826	3
	►586
290-1843	►576
290-6884	34
	►35
290-9182	357
290-9183	362
290-9236	576
	►578
290-9248	577
	►580
290-9263	591
	►596
291-7559	►681
	685
291-7560	681
	683
291-7780	143
293-0730	111
293-1135	698
293-1137	635
293-1501	262
293-6467	751
293-9367	75
293-9659	750
294-1455	582
295-1803	127
295-2351	►57
	58
295-9234	254
295-9507	494
295-9508	494
295-9512	494
295-9517	494
295-9575	376
295-9577	376
295-9578	376
295-9579	376
295-9580	376
295-9583	376
295-9584	376
295-9585	376
295-9656	493
295-9657	494
295-9658	494
295-9695	494
296-6181	254
296-6183	254
296-6184	254
296-6185	254
296-6186	254
296-6189	254
296-6190	254
296-6192	254
296-6194	254
296-6195	254
296-6230	254
296-6231	254
296-6232	254
296-6247	255
296-6248	255
296-6269	364
296-6311	254
296-6980	143
296-7072	478
296-8060	194
297-0483	540
297-0529	►534
	667
	668
297-0532	661
	►667
297-0533	661
	►668
297-7704	492
297-8989	750
297-9151	►309
	317
297-9156	309
297-9209	310
	►320
298-3112	290
298-4282	752

3

300-4538	321
300-4544	321
300-4545	320
	►321
301-0091	142
	143
	217
301-0589	138
302-3208	449
302-9466	533
303-2668	752
303-3357	188
	►194
303-9933	130
	132
303-9937	130
	132
304-3686	40
305-0330	731
305-0441	697
305-0442	697
305-0446	1
	►707
305-0467	647
	►716
305-4903	72
305-5362	162
305-6873	113
306-8526	143
307-0047	154
307-5123	464
307-5129	464
307-5130	464
307-8428	163
308-8784	276
308-8785	276
308-8786	276
309-0175	118
309-1124	►628
309-5710	158
310-0078	647
	►661
310-0210	449
	►538
310-0404	►491
	512
310-0405	491
310-0419	536
310-0420	536
310-2393	138
310-7255	24
310-7257	24
310-9725	99
311-8150	324
	325
311-9548	493
312-5525	753
312-5694	600
	601
	602
	611
313-2495	441
313-4620	112
	125
313-9614	118
315-4412	►566
	571
316-8846	635
316-8847	635
316-8849	635
316-8854	741
316-8908	690
316-8916	632
	►635
316-8918	635
316-8920	635
316-8921	635
316-8922	707
316-8927	1
	►708
316-8931	708
316-8932	708
316-8933	708
316-8950	686
316-8953	686
316-8956	686
316-8959	686
316-8962	686
316-8975	686
316-8987	717
	719
	720
	721
316-8989	687
317-1204	162
317-7210	24
317-7211	24
317-7212	24
317-7213	24
318-2558	324
	325
318-2559	324
318-5883	417
318-5884	417
318-8144	125
319-4407	441
319-6237	26
319-8165	6

► REFERÊNCIA PRIMÁRIA

ÍNDICE DE NÚMERO DE PEÇA

Peça	Página
	9
	▶40
319-9702	428
320-5737	262
320-8919	322
321-1463	319
321-2339	311
321-2340	311
321-8649	68
322-8714	483
	▶573
322-8716	425
	▶571
322-8727	456
322-8728	456
322-8729	257
	▶483
323-7560	441
	▶559
323-7894	460
	▶569
323-7897	516
	521
323-7898	516
	521
	▶540
323-9140	▶162
	245
324-3218	33
324-3257	202
324-4169	96
324-5679	164
324-5770	243
324-5771	243
	647
324-6438	353
324-6439	353
324-7380	50
324-9484	362
324-9485	353
324-9486	362
325-3915	▶19
	23
325-6994	64
	70
	118
325-6995	64
	70
	118
326-3405	624
326-3406	624
326-3407	619
326-3898	87
326-4415	493
326-4421	494
327-6476	728
327-6480	728
327-6501	647
	▶714
327-6503	▶715
327-6507	714
	▶720
327-6509	715
	▶721
327-6512	▶717
	720
327-6513	▶719
	721
327-6515	717
	719
327-6520	720
	▶724
327-6521	721
	▶726
327-6523	647
	709
	▶723
327-6538	723
327-6541	716
327-6551	645
	▶745
327-6601	693
327-6618	675
327-6625	645
	▶737
327-6640	717
	719
327-6642	717
	719
327-6643	717
	719
327-6644	724
	726
327-6645	724
327-6646	724
	726
327-6647	724
327-6648	724
	726
329-5451	188
329-5455	61
329-5466	68
329-5511	70
330-1269	265
	▶266
330-1270	266
330-1442	290
330-2446	436
330-2448	436
330-2568	449
330-9754	68
331-7388	3
	▶324
331-7972	752
331-7973	752
332-0195	717
332-3619	▶24
	26
333-2408	32
333-4157	726
333-4158	726
333-4159	726
333-4160	717
333-4178	726
333-4179	717
	719
333-4180	724
	726
333-4181	724
333-4353	728
333-4609	336
333-7068	436
333-8687	357
333-8688	357
333-8750	357
334-6388	737
	▶739
334-6389	739
	743
334-6469	739
	743
334-6478	739
	743
334-6479	739
334-6481	739
334-6482	739
334-6484	739
	743
334-6485	739
334-6486	739
334-6488	739
334-6489	739
334-6490	739
334-6492	▶722
	737
334-6493	722
334-6495	722
334-6497	737
334-6499	737
334-6501	737
334-6504	737
334-6505	737
334-6507	737
334-6508	737
334-6509	737
334-6513	710
	▶744
334-6514	744
334-6519	744
334-6520	744
334-6521	744
334-6522	744
334-6523	744
334-6524	744
334-6525	744
334-6526	710
334-6527	710
334-6528	710
334-6531	710
334-6534	710
334-6535	710
334-6536	710
334-6537	710
334-6538	710
334-6541	▶640
	645
334-6542	640
334-6546	640
334-6549	640
334-6550	640
334-6551	640
334-6552	640
	▶695
334-6553	695
334-6554	695
334-6557	640
	▶696
334-6562	640
334-6564	640
334-6565	640
334-6566	640
334-6567	640
334-6568	640
	▶672
334-9940	573
334-9973	482
	▶484
334-9979	484
	▶485
334-9982	485
335-0376	569
	▶570
336-1150	647
	▶713
336-1151	713
336-1159	689
	691
336-1160	689
	691
336-1161	691
336-1163	689
	691
336-1197	688
336-2583	311
336-3545	154
	▶187
336-4501	307
336-4508	307
336-5880	▶215
	219
336-5893	215
336-5964	▶163
	166
336-6071	2
	3
	▶176
336-6096	167
336-6179	▶179
	709
336-6180	179
	▶180
336-6212	▶139
	205
336-6218	▶217
336-6305	143
336-6307	143
336-6309	143
337-1063	1
	▶284
337-1066	2
	3
	▶285
337-1139	284
337-1140	284
337-1157	428
337-1161	428
337-1165	428
337-1205	445
338-3453	208
338-3454	206
	▶207
338-6882	▶138
	166
338-6891	▶154
	166
338-6970	▶195
	197
	433
	441
	449
	461
338-6971	▶196
	425
	467
339-3505	166
	▶171
339-3764	611
339-3810	608
339-3811	608
339-3813	611
339-4353	433
	▶511
339-6891	203
340-6488	2
	3
	▶676
340-6504	2
	3
	▶733
340-6511	689
340-6524	634
	▶675
340-6582	672
340-6584	672
340-6585	672
340-6586	640

▶ REFERÊNCIA PRIMÁRIA

ÍNDICE DE NÚMERO DE PEÇA

Peça	Página
340-6587	640
340-6589	▶678
	679
340-6592	678
340-6593	679
340-6594	679
340-6595	679
340-6624	741
340-6625	741
340-6626	741
340-6627	741
340-6665	645
	▶679
340-6685	645
340-6695	645
	▶741
340-6727	741
340-6729	▶728
	730
340-6732	731
340-6734	731
340-6736	731
340-6737	731
340-6738	731
340-6742	728
340-6760	735
341-1842	130
	132
341-3158	611
342-0819	290
342-1079	686
342-1878	494
342-1879	494
342-1881	494
342-1882	494
342-2243	▶600
342-2826	180
342-2827	180
342-2972	146
	224
	229
	241
	251
342-2973	229
	233
	251
342-2974	146
	241
	251
342-2975	146
342-2981	180
342-2982	180
342-3064	143
342-3065	143
342-3456	675
342-3458	675
342-3459	675
342-3460	709
	▶712
342-3461	647
	712
342-3518	686
342-3541	735
342-3544	735
342-3546	▶705
	745
342-3548	745
342-3588	1
	▶264
342-3589	264
342-3601	221
342-3715	689
342-3717	689
	691
342-3718	647
	712
342-3723	689
	691
342-3745	728
342-3746	728
342-3747	728
342-3899	433
344-2149	▶26
	28
344-7390	195
344-7392	196
344-9225	202
345-3250	▶611
345-3744	487
345-6682	▶32
	33
346-2823	285
346-7206	310
	▶315
346-7238	314
346-7239	314
346-7242	315
346-7367	689
	691
346-7370	689
	691
346-7375	▶639
	640
346-7427	677
346-7428	677
346-7429	677
346-7437	675
	▶677
346-7902	686
346-7904	686
346-7953	645
	▶673
346-7976	673
346-8030	741
346-8036	739
	743
346-8062	645
	674
	▶710
346-8063	710
347-0609	29
347-2344	▶324
347-2345	▶325
347-2380	50
347-2381	50
347-2382	50
347-3148	77
347-4416	114
347-6081	▶375
	504
347-6082	375
347-6530	377
	493
347-7255	▶94
	106
348-3065	610
348-3080	610
348-3084	610
348-3085	610
348-3126	610
348-4301	6
	9
	▶77
348-5409	262
	290
	296
	298
	301
	306
348-5410	291
348-5434	33
348-6090	94
349-4154	376
349-5084	224
349-5085	224
349-5363	138
349-5364	688
349-7059	130
	132
350-0806	400
	403
350-1068	608
350-1069	608
350-1071	611
350-1133	608
350-1537	30
350-4575	511
350-4577	511
350-5417	84
350-7735	130
	132
350-8037	139
350-8045	217
350-8132	176
350-8133	176
350-8134	176
350-8250	2
	3
	▶243
351-0283	48
351-0286	441
351-2904	285
351-2906	285
351-2909	285
351-2911	285
351-2976	284
351-4318	114
351-4319	114
351-9918	167
	168
	171
352-0420	611
352-2123	▶84
	86
352-2125	85
	▶86
352-3964	203
352-6846	▶512
	530
	531
352-6853	512
	▶514
352-6856	▶515
	516
	521
352-6864	549
	551
	553
352-7057	515
352-7058	515
352-7059	515
352-7064	482
352-7110	▶516
	531
352-7113	517
	▶549
352-7116	521
	▶551
352-7117	545
	▶553
352-7122	509
	512
	521
348-5410	▶554
352-7123	526
	528
	▶555
352-7142	▶521
	530
352-7176	458
	▶567
352-8952	604
	606
353-0487	278
	▶281
353-0501	▶253
	258
353-0563	254
353-0657	281
	▶282
353-1887	640
353-1892	728
353-2020	672
353-2060	735
353-2132	731
353-5112	188
353-5126	86
353-5130	81
353-6988	17
353-7956	64
	70
354-3673	461
354-3788	425
354-3864	449
	461
354-4378	▶197
	340
355-5668	483
	▶487
356-9216	403
357-1953	87
357-2685	▶624
357-2687	601
	602
	▶619
357-2696	625
357-2697	625
357-2698	▶625
357-3898	728
357-3899	728
357-3901	728
357-3914	678
357-3956	689
	691
357-3964	728
357-3975	728
357-3980	733
	▶735
357-4127	673
357-4574	68
357-4577	68
357-4702	344
	▶350
357-4704	362
357-4713	362
357-7540	309
357-9782	▶343
	586
357-9783	343
	▶348
357-9784	348
	▶357
357-9785	357
357-9794	357
358-4889	216
358-5971	342

▶ REFERÊNCIA PRIMÁRIA

ÍNDICE DE NÚMERO DE PEÇA

Peça	Página
	343
	▶346
358-5972	346
	▶353
358-5973	353
358-5983	353
358-6390	752
358-7872	17
358-7876	17
358-8523	353
358-8524	353
358-8525	362
358-8527	357
358-8528	357
359-1262	592
359-2563	1
	▶700
359-3648	608
359-3649	608
359-3650	608
359-3651	608
359-5999	61
359-7188	362
359-7191	353
359-7192	362
360-3677	21
360-3678	42
360-3679	26
	52
	123
360-3680	26
	48
	52
	61
	81
360-3681	95
360-3682	52
360-3684	42
	61
360-3692	533
360-3693	77
360-3697	436
360-4583	573
360-4584	573
360-4585	573
360-4586	573
360-4587	573
360-4588	▶556
	573
360-8958	▶109
	110
360-8960	109
361-6534	752
361-8905	400
361-8907	403
361-8908	403
361-8909	403
361-8952	400
361-8953	400
361-8954	400
362-3515	61
362-5412	109
	110
362-9689	110
363-6134	449
	461
363-6200	▶379
	428
363-6201	379
	▶380
363-6202	379
	▶381
363-6203	▶382
	428
363-6204	382
	▶383
363-6205	382
	▶384
363-6206	▶385
	428
363-6207	385
	▶386
363-6208	385
	▶387
363-9373	737
363-9610	645
	▶743
364-1975	556
364-1976	556
364-1977	556
364-1978	556
364-8522	700
365-0583	81
366-4622	221
366-8590	381
366-8591	384
366-8592	387
366-8593	428
367-0844	752
367-8346	281
	▶283
367-8468	587
	589
367-8469	587
367-8470	589
368-2854	623
368-2855	623
368-2856	623
368-6212	▶601
	603
368-6213	601
	▶604
368-6382	▶602
368-6658	113
368-8000	604
368-8001	604
368-8312	258
	▶341
369-0873	604
369-0877	604
	606
369-0878	604
	606
369-0879	604
	606
369-0880	604
369-2473	604
	606
369-2474	604
	606
369-2475	604
	606
369-6662	128
369-6858	436
369-8502	442
	▶536
369-8507	536
369-8508	536
369-8509	536
369-8510	536
369-8568	536
369-8569	536
369-9603	494
369-9680	▶342
	576
	577
369-9681	▶343
	576
	577
369-9682	▶344
	576
	577
370-4600	611
370-4601	611
370-8376	109
371-7186	42
371-7201	376
372-9285	745
372-9306	724
	726
372-9320	653
372-9323	645
	▶674
372-9324	674
372-9334	745
372-9565	687
373-9477	493
375-1722	350
	▶362
375-1723	362
375-1732	362
375-8749	298
375-8750	298
376-5609	596
376-7735	6
	9
	▶137
377-5887	683
377-6536	▶683
	685
377-9593	61
378-9524	364
378-9525	364
378-9526	364
378-9527	364
378-9528	364
378-9529	364
378-9530	364
378-9531	364
378-9535	364
378-9558	▶364
	367
378-9560	364
378-9593	364
379-8774	70
381-7416	680
	▶685
382-2001	113
	▶190
382-7079	419
383-1992	112
	▶122
	125
383-5631	745
383-5632	745
383-5644	672
383-5647	717
383-5666	640
383-5686	697
383-9558	461
384-5590	10
	▶28
384-8951	288
384-9060	285
384-9061	285
384-9992	85
385-1657	50
385-3458	271
	272
385-3503	6
	9
	▶61
385-3821	113
385-4093	752
385-4169	752
385-7276	23
386-1508	6
	9
	▶64
386-1509	64
386-1511	7
	10
	▶70
387-3783	▶498
	504
387-7153	123
387-8297	413
387-8298	413
387-8299	411
387-8300	411
387-8534	5
	▶10
	11
387-8539	10
	▶123
387-9380	342
	▶411
387-9382	343
	▶413
387-9433	▶111
	120
388-2091	▶603
388-7017	99
389-2407	395
	397
	398
	▶533
389-3708	26
	52
	123
389-3709	52
389-3728	42
	61
389-5746	▶629
389-5747	▶631
389-8773	753
390-4679	113
	▶121
391-2737	614
	▶615
392-0810	81
392-0818	77
392-2185	442
393-1652	511
393-5965	113
393-8161	5
	11
	▶750
394-8010	262
395-0027	504
396-0384	188
396-0385	118
396-0386	118
396-0390	123
396-0393	21
396-0405	26
	81
396-0412	81
396-3296	▶112
	122
	125
396-4439	341
396-4442	271
396-4444	272
396-4447	▶268
	290

▶ REFERÊNCIA PRIMÁRIA

ÍNDICE DE NÚMERO DE PEÇA

Peça	Página
396-6022	74
396-6895	632
397-1832	84
397-4505	7
	10
	▶81
397-8636	10
	▶188
397-9301	143
397-9363	7
	10
	▶245
398-0203	511
398-0940	▶212
	248
398-2288	449
	▶541
398-5596	48
	52
	61
398-5601	95
398-7005	▶239
	647
	709
398-7006	239
	▶240
398-7007	▶183
	647
398-7012	240
398-7013	183
398-8931	183
399-0061	731
399-0062	731
399-0065	731

4

Peça	Página
415-3578	456
416-0862	689
	691
416-1798	▶632
	634
416-1802	632
418-2232	76
418-6282	▶334
	449
418-6284	334
	▶335
418-6285	334
	▶336
418-6286	▶337
	449
418-6287	337
	▶338
418-6288	337
	▶339
419-0841	▶163
	245
419-8528	370
	▶373
419-8531	373
419-8533	373
420-2129	376
420-5793	2
	3
	▶749
420-7262	219
420-9587	464
421-1431	647
	▶655
	709
421-1434	655
	▶657
421-3469	578
421-4423	▶271
	290
421-7503	48
421-8400	▶219
	613
422-0186	42
422-7587	113
423-1982	115
423-2484	578
423-6161	719
424-4322	224
425-4953	752
425-5634	113
425-6073	679
425-9611	113
426-0877	▶110
	113
426-2006	6
	9
	▶45
428-7937	156
	▶160
428-8691	320
	▶322
430-5703	737
432-6291	504
434-1356	187
434-5263	87
434-5264	87
434-5265	87
434-5266	87
434-5267	76
435-2848	153
436-2860	70
436-6210	704
436-8983	121
437-2531	113
438-3529	284
438-3530	285
438-5386	113
439-3322	262
439-4571	245
439-7520	160
440-0881	245
440-5584	717
440-5585	717
442-9600	29
442-9601	6
	9
	▶29
442-9606	6
	9
	▶30
442-9607	53
442-9608	53
442-9612	6
	9
	▶33
443-5690	752
443-7858	640
	687
	▶702
444-5311	1
	▶274
444-5312	274
444-6735	1
	▶261
444-6736	261
	▶262
444-6737	262
446-8459	87
446-8460	▶87
	89
446-8461	87
446-8462	87
447-1703	391
	393
	687
447-1706	507
	688
447-1707	129
	400
	403
	503
	530
	531
	589
447-1709	464
447-1711	530
	531
	687
	712
447-1718	318
447-1719	89
	317
447-1721	46
447-1722	259
447-1723	320
447-1726	708
447-1730	176
	643
447-2463	265
447-2485	258
	▶367
447-7206	121
448-1392	▶220
	647
	709
448-2875	647
	▶703
	709
448-5101	258
	▶259
448-5102	258
	▶260
448-7738	▶643
	647
448-7741	643
	▶645
448-8615	89
448-8617	89
448-8618	89
448-8622	89
448-8630	89
448-8639	89
448-8643	89
448-8647	11
	▶89
448-8677	7
	▶76
448-8698	76
448-9007	113
449-0349	▶634
	647
449-2167	▶630
449-4094	262
450-2768	703
451-0518	645
	▶730
451-2175	46
	172
	174
	176
	365
	391
	393
	400
	404
	464
	482
	490
	530
	531
	578
	580
	641
	643
	687
	690
	691
	693
	708
	712
451-2176	89
	255
	276
	578
	580
	587
	594
	596
451-2177	46
	276
	312
	313
	320
	578
	580
	587
	589
	708
451-2180	578
	580
	640
451-2182	99
	365
451-2183	687
	690
	691
	693
451-2184	493
	587
451-2185	587
451-2188	46
451-2731	730
	▶731
451-2751	1
	▶697
451-2752	697
451-2753	697
451-2754	697
451-2755	697
451-4052	290
	▶301
451-4053	301
451-4068	290
	▶302
451-4072	302
451-4162	301
451-4164	302
451-5189	1
	▶129
451-5203	290
451-5205	290
451-5206	290
451-5207	290
451-5208	290
451-5211	290
451-5212	290
451-5213	290

ÍNDICE DE NÚMERO DE PEÇA

Peça	Página
	►303
451-5214	303
451-5215	290
451-5216	290
	►304
451-5217	304
451-6669	30
451-8019	224
451-8219	113
451-8220	114
451-9333	450
452-5642	4
	►160
452-5643	160
452-6963	►158
	709
452-7804	7
	►53
452-8650	388
	►439
453-1151	290
453-1161	303
453-1162	303
453-1163	303
453-1166	304
453-1168	305
453-1170	305
453-1256	708
453-1259	693
	712
453-1671	364
453-2702	►501
	503
453-2703	501
	►504
453-2707	501
453-2710	501
453-2834	172
	174
453-2835	490
453-2840	687
453-2844	276
	578
	580
	594
	596
453-2845	587
453-2852	578
	580
453-2854	312
	313
	587
	589
453-2855	320
453-2857	312
453-3275	470
453-3432	76
453-3441	99
453-3446	99
	365
453-3447	365
453-3448	99
453-3454	99
	341
	499
453-3455	99
453-4177	276
453-4794	739
	743
453-5032	589
453-5503	92
	►93
453-5508	93
453-5509	93
453-5998	60
453-6128	290
	►305
453-8030	315
453-8032	314
453-8033	99
	314
453-8590	166
	►235
454-2418	290
	►308
454-2554	308
454-6466	1
	►709
454-8607	114
455-0704	145
	164
	224
	229
	231
	233
	250
	681
455-0705	146
	229
	233
	250
455-0707	146
	224
	229
	250
455-0708	146
	229
455-0709	145
	223
	250
455-3798	99
	499
455-4133	290
455-4140	290
	►306
455-4149	290
455-4150	290
455-4151	290
455-6219	1
	►247
455-6220	►164
	247
455-9609	92
456-4582	2
	3
	►103
456-4614	11
	►96
456-4615	11
	►92
456-8768	96
457-3998	►689
	692
457-5115	►6
	7
457-5117	6
	►11
457-5626	37
457-6195	79
457-9878	480
	►568
458-6792	76
459-0236	673
459-2731	654
	►659
459-3354	11
	►653
459-3355	653
459-3357	697
459-5068	1
	►289
459-5070	290
459-5082	290
459-7648	704
459-9549	1
	►276
459-9550	276
459-9812	►620
459-9814	►621
459-9823	►622
460-0965	221
460-3162	6
	9
	►36
460-3352	89
460-4746	6
	9
	►42
460-7495	1
	►142
460-7497	►249
	647
	709
460-7498	►221
	647
	709
460-7696	68
460-7697	68
460-7698	7
	9
	►68
460-9352	6
	9
	►37
461-0968	4
	►340
461-3882	368
461-3883	368
461-4090	752
461-4500	2
	3
	►4
461-4523	►1
	4
461-4529	1
	►751
461-5470	4
	►388
461-5656	6
	9
	►118
461-5657	118
461-6784	221
462-4473	439
462-5186	439
462-5193	439
462-5839	290
463-5795	681
463-6311	4
	►7
463-6313	4
	►11
463-6318	1
	►113
463-6319	11
	►72
463-6320	►203
	205
464-2526	7
	10
	►58
464-5981	30
464-8667	290
	►296
466-1050	►270
	290
466-1051	270
466-7113	221
467-0315	4
	►340
467-4243	60
467-6848	129
	►130
467-6851	►132
467-6867	290
467-6868	290
467-6883	290
467-9319	114
467-9813	627
467-9823	628
468-2202	►106
	108
468-7756	249
469-0624	7
	10
	►52
469-1039	290
	►298
469-1040	298
469-1046	298
469-4090	388
	►492
469-4091	492
	►493
469-4311	608
	610
	611
469-4312	608
	610
	611
469-4313	608
	610
	611
469-4316	606
469-4319	606
469-4320	606
470-6881	►376
	494
470-7587	254
470-7975	626
470-8769	►254
	257
470-8770	253
	►257
471-0714	291
471-5235	388
	►467
471-5236	388
	►425
471-5237	388
	►464
471-5238	388
	►441
	647
471-5240	388
	►445
471-5241	388
	►448
471-5242	388
	►456
471-5243	►458
	506
471-5244	388
	►503
471-5245	►470
	503

► REFERÊNCIA PRIMÁRIA

ÍNDICE DE NÚMERO DE PEÇA

Peça	Página
471-6799	425
471-6813	467
471-6924	►229
	340
471-6955	93
471-7656	470
471-9212	5
	11
471-9371	►156
	166
471-9544	511
471-9896	464
471-9901	467
471-9902	467
472-7056	203
473-4139	291
473-4185	461
473-4972	450
473-4974	450
473-4988	450
473-6097	203
473-6799	114
473-6800	114
473-8543	3
	►205
473-8605	442
474-9647	229
475-4173	655
475-4187	221
475-9062	1
	►231
476-1207	3
	►166
476-1217	235
476-2244	610
476-2245	611
476-2339	600
	►610
476-2346	611
476-2380	602
	►608
476-2949	►432
	613
476-3519	11
	►79
476-3520	79
476-3843	►613
476-8766	123
	►125
477-2581	686
478-6554	464
478-7932	159
479-0374	752
479-9395	243
480-5269	461
480-9431	30
481-2758	467
481-4256	340
	►436
481-4259	340
	►460
481-5344	608
481-6835	272
481-6854	291
481-6859	291
	►307
481-6861	291
481-6863	►272
	291
482-1096	606
482-6481	►4
483-1262	221
484-0405	606
484-0447	602
	►606
484-2901	436
484-6009	433
484-6012	433
484-9176	325
485-3087	436
486-2779	685
	691
486-5840	2
	3
	►647
486-6303	685
	688
486-7837	461
486-7840	450
486-7843	450
486-7850	4
	►258
487-3183	470
487-3762	450
487-3765	450
487-4990	433
487-7923	►233
	613
487-7924	233
488-1927	143
488-4578	493
488-5672	79
488-5673	79
488-5701	79
488-6418	2
	3
	►506
488-9787	99
489-2332	79
489-5105	685
	►690
489-5106	685
	►691
489-5107	685
	►687
489-5110	685
	►688
489-5111	►166
	692
489-5117	►687
	692
489-5119	►167
489-6296	►685
489-6297	►685
489-6301	►692
490-1046	589
490-1047	589
490-1723	26
490-1726	26
490-4986	288
492-7903	123
494-0470	►602
494-0979	606
494-0980	606
494-0981	606
494-0982	606
494-5031	221
495-7632	►2
495-9559	►693
499-3842	►686
499-5812	2
	3
	►8

5

Peça	Página
500-1088	►3
500-2505	8
	►9
500-9171	703
	►704
501-1265	10
	►108
501-8835	►5
	9
503-8026	►160
	704
505-5962	271
	272
506-2322	362
510-1989	364
510-3597	94
510-3670	94
510-3683	94
510-3705	94
510-9643	221
511-9167	580
515-3303	160
518-5137	362

► REFERÊNCIA PRIMÁRIA



©2016 Caterpillar
Todos os direitos reservados

CAT, CATERPILLAR, seus respectivos logotipos, o “Caterpillar Yellow” e o conjunto-imagem “POWER EDGE”, assim como as identidades corporativa e de produto aqui utilizadas, são marcas registradas da Caterpillar e não podem ser usadas sem permissão.