Motor
Engine
Motor

34

Silencioso
Silencer
Silencioso

10-10

MASSEY FERGUSON

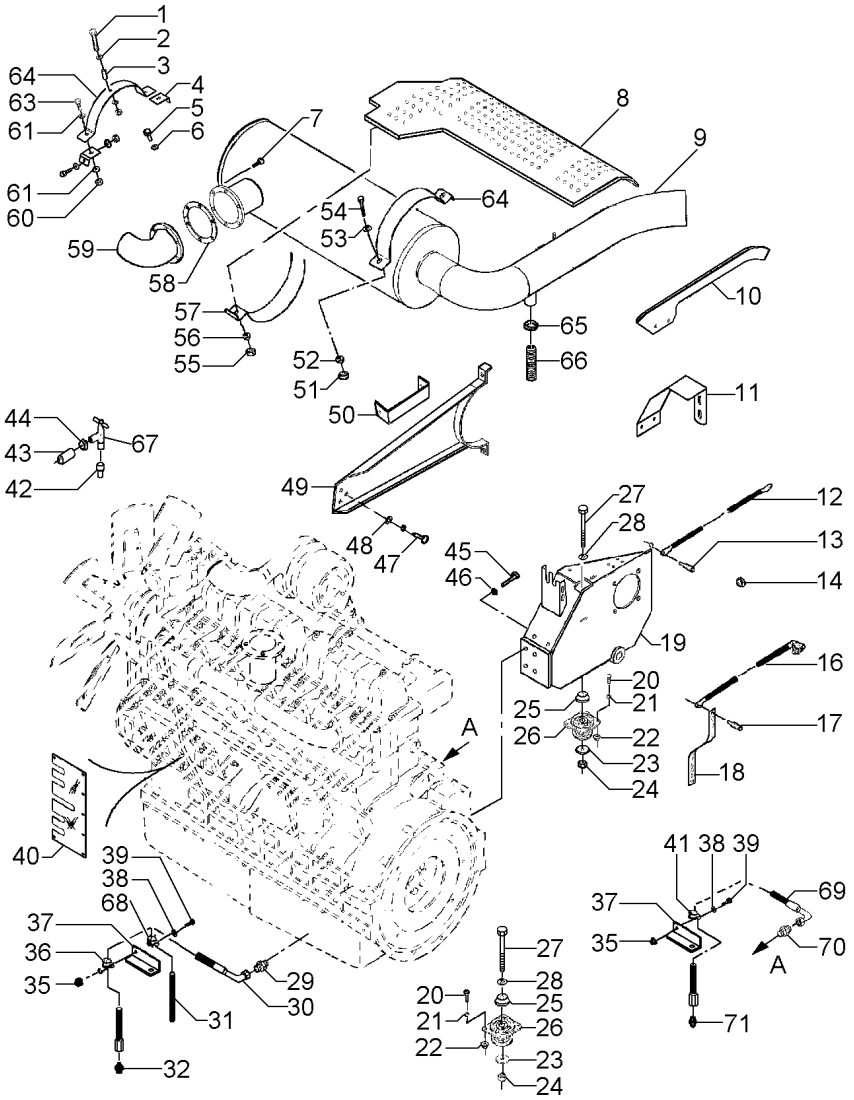

1	D40423900		**1**	PARAFUSO	BOLT	PERNO
2	D20400505		**5**	ARRUELA	WASHER	ARANDELA
3	D28781438		**1**	ESPAÇADOR	SPACER	PIEZA DISTANCIA
4	D28781437		**2**	CANTONEIRA	ANGLE	ANGULO
5	D40426400		**4**	PARAFUSO	BOLT	PERNO
6	D20400416		**4**	ARRUELA	WASHER	ARANDELA
7	D40690300		**6**	PARAFUSO	BOLT	PERNO
8	D28782132		**1**	PROTEÇÃO	GUARD	DEFENSA
9	D28785725	➡ 100408 -100376	**1**	SILENCIADOR	MUFFLER	APAGA-RUIDOS
9	061027S1	➡ 100408 +100376	**1**	ESCAPE	EXHAUSTER	ESCAPE
9	061027S1			ESCAPE	EXHAUSTER	ESCAPE
10	D28781380		**2**	APOIO	BASE	BASE
11	D28785762		**1**	SUPORTE	BRACKET	SOPORTE
12	6205754M91	(+)	**1**	CABO	CABLE	CABLE
13	D28785750		**1**	PARAFUSO	BOLT	PERNO
14	D45728000		**1**	BRAÇADEIRA	CLAMP	ABRAZADERA
16	D28781928	(-)	**1**	CABO	CABLE	CABLE
17	D28785750		**1**	PARAFUSO	BOLT	PERNO
18	D28760642		**1**	CHICOTE	HARNESS	MAZO CABLES
19	6202464M91		**1**	SUPORTE	CLEVIS	GANCHO SEGURI.
20	D40405100		**1**	PARAFUSO	BOLT	PERNO
21	D20400506		**1**	ARRUELA	WASHER	ARANDELA
22	D41013500		**1**	PORCA	NUT	TUERCA
23	D28781297		**4**	ESPAÇADOR	SPACER	PIEZA DISTANCIA
24	D41087900		**4**	PORCA	NUT	TUERCA
25	D46497200		**4**	ESPAÇADOR	SPACER	PIEZA DISTANCIA
26	D46406600		**4**	AMORTECEDOR	DAMPER	AMORTIGUADOR
27	D40434800		**4**	PARAFUSO	BOLT	PERNO
28	D20400433		**4**	ARRUELA	WASHER	ARANDELA
29	D45271100		**1**	CONEXÃO	CONNECTION	CONEXION
30	D45130033		**1**	MANGUEIRA	HOSE	FLEXIBLE
31	D44717700		**1**	MANGUEIRA	HOSE	FLEXIBLE
32	D45235900		**1**	BUJÃO	PLUG	TAPON
35	D41013400		**3**	PORCA	NUT	TUERCA
36	D45730400		**1**	ARCO	BAIL	ANILLO SUJECCION
37	D28780171		**1**	GRAMPO	CRAMP	PASADOR
38	D20400404		**5**	ARRUELA	WASHER	ARANDELA
39	D40402400		**1**	PARAFUSO	BOLT	PERNO
40	6203839M1		**1**	PROTEÇÃO	GUARD	DEFENSA
41	D45729800		**1**	BRAÇADEIRA	CLAMP	ABRAZADERA
42	D28785052		**2**	CONEXÃO	CONNECTION	CONEXION
43	D44717700		**2**	MANGUEIRA	HOSE	FLEXIBLE
44	D45726800		**2**	BRAÇADEIRA	CLAMP	ABRAZADERA
45	D40693800		**8**	PARAFUSO	BOLT	PERNO
46	D20400426		**8**	ARRUELA	WASHER	ARANDELA
47	D40410900		**2**	PARAFUSO	BOLT	PERNO
48	D20400426		**4**	ARRUELA	WASHER	ARANDELA

MARÇO 2005

Motor Engine Motor	Silencioso Silencer Silencioso	10-10	

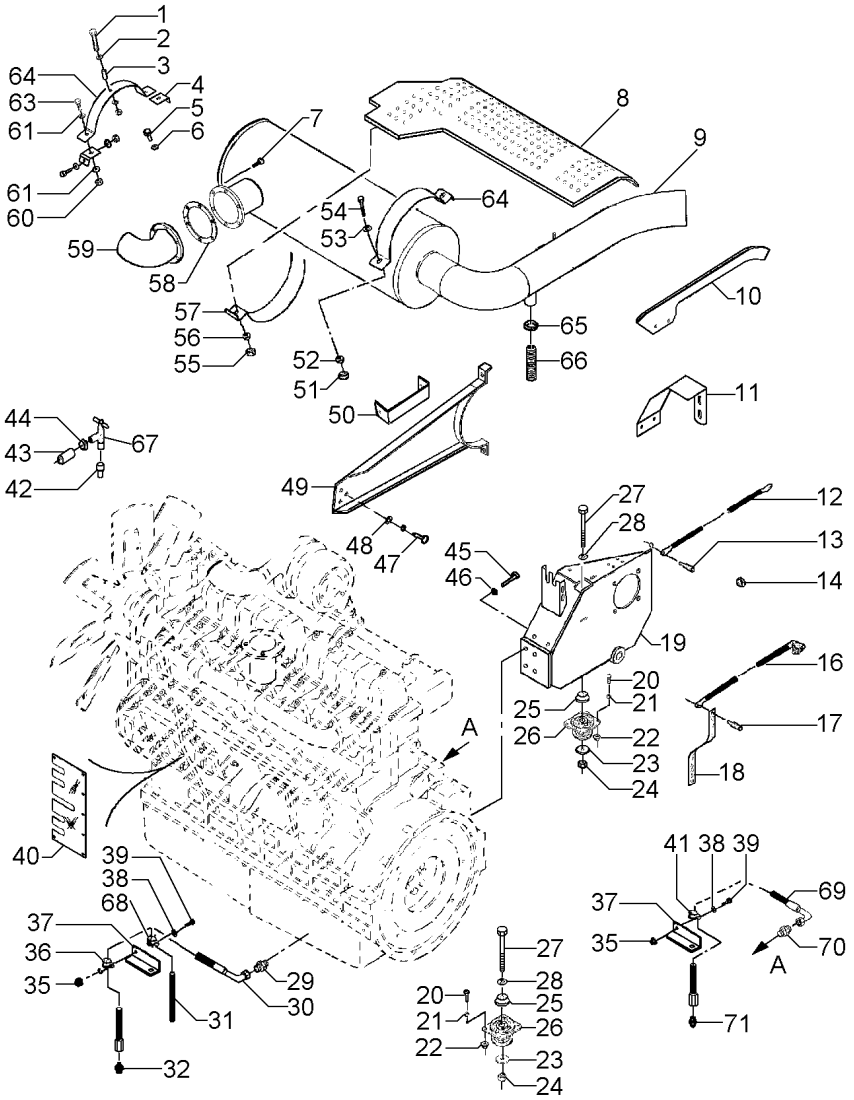

49	055039S1	➡	100407 -100376	**1**	SUPORTE	BRACKET	SOPORTE
49	061082S1	➡ 100408 +100376		**1**	SUPORTE	BRACKET	SOPORTE
50	055441P1			**1**	SUPORTE	BRACKET	SOPORTE
51	D41010800			**2**	PORCA	NUT	TUERCA
52	D41087600			**1**	PORCA	NUT	TUERCA
53	D20400471			**1**	ARRUELA	WASHER	ARANDELA
54	D40408600			**2**	PARAFUSO	BOLT	PERNO
55	D41010800			**4**	PORCA	NUT	TUERCA
56	D41010800			**2**	PORCA	NUT	TUERCA
57	D28784409			**2**	BRAÇADEIRA	CLAMP	ABRAZADERA
58	D28785034			**1**	JUNTA	GASKET	EMPAQUETADURA.
59	D28785032			**1**	TUBO	PIPE	CANO
60	D41087500			**5**	PORCA	NUT	TUERCA
61	D20400505			**5**	ARRUELA	WASHER	ARANDELA
63	339123X1			**1**	PARAFUSO	BOLT	PERNO
64	D28780147			**1**	BRAÇADEIRA	CLAMP	ABRAZADERA
65	D45727500			**1**	BRAÇADEIRA	CLAMP	ABRAZADERA
66	D46400001			**1**	MANGUEIRA	HOSE	FLEXIBLE
67	D46422300			**2**	TORNEIRA	FAUCET	GRIFO
68	D45730400			**1**	ARCO	BAIL	ANILLO SUJECCION
69	D45138700			**1**	MANGUEIRA	HOSE	FLEXIBLE
70	D45250100			**1**	CONEXÃO	CONNECTION	CONEXION
71	D28780170			**1**	TAMPA	COVER	CUBIERTA

Suporte Support Soporte	Motor Engine Motor	10-15

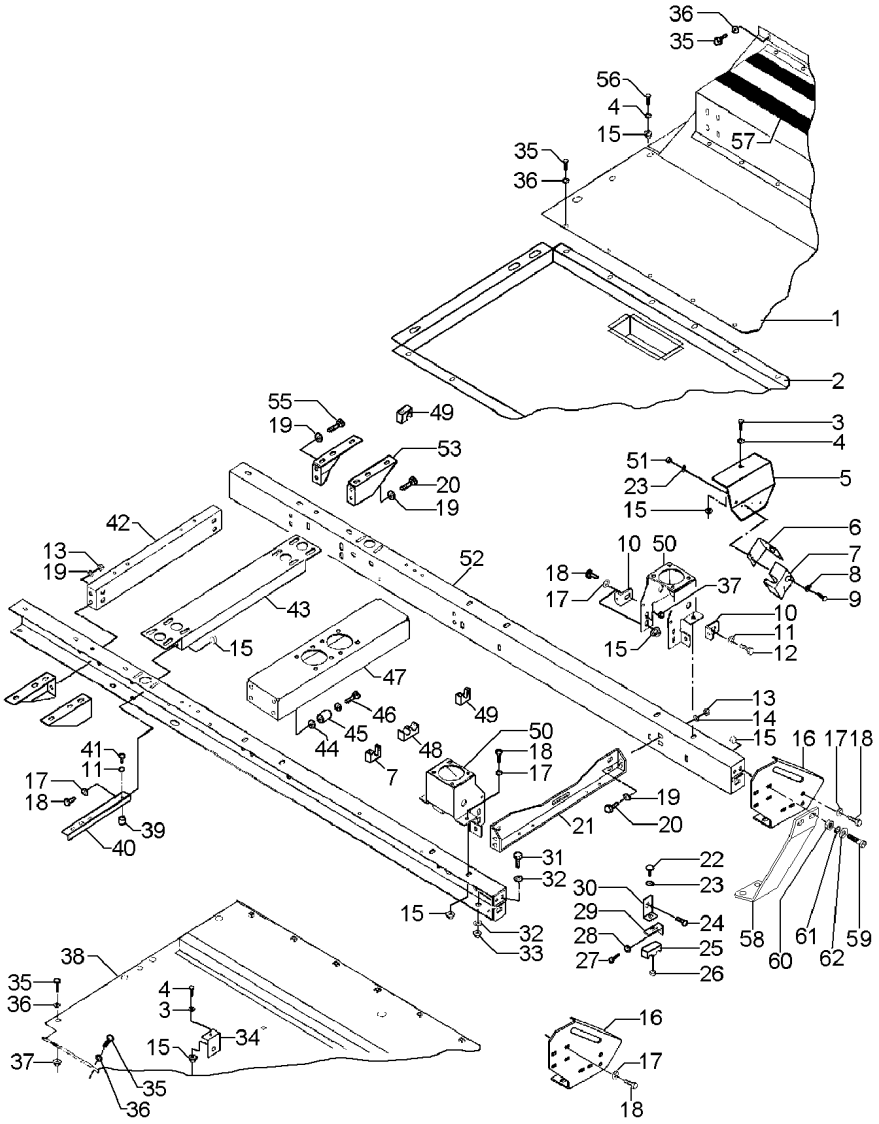

1	6206728M91		1	COBERTURA	BONNET	CAPOT
2	055449S1		1	FECHAMENTO	COVER	CUBIERTA
3	D40407800		2	PARAFUSO	BOLT	PERNO
4	D20400471		1	ARRUELA	WASHER	ARANDELA
5	D28780369		1	PROTEÇÃO	GUARD	DEFENSA
6	D28780381		1	SUPORTE	BRACKET	SOPORTE
7	D45739700		1	SUPORTE	BRACKET	SOPORTE
8	D20400404		5	ARRUELA	WASHER	ARANDELA
9	D40422200		1	PARAFUSO	BOLT	PERNO
10	6201935M1		2	BATENTE	RETAINER	RETENEDOR
11	D20400506		1	ARRUELA	WASHER	ARANDELA
12	D40405100		1	PARAFUSO	BOLT	PERNO
13	D41087600		12	PORCA	NUT	TUERCA
14	D20400473		12	ARRUELA	WASHER	ARANDELA
15	D41087600		1	PORCA	NUT	TUERCA
16	D28784169	➡ 2S000248	1	SUPORTE	BRACKET	SOPORTE
16	28786869	➡ 3S000249	1	SUPORTE	CLEVIS	GANCHO SEGURI.
17	D20400416		36	ARRUELA	WASHER	ARANDELA
18	D40407100		36	PARAFUSO	BOLT	PERNO
19	D20400473		12	ARRUELA	WASHER	ARANDELA
20	D40407800		2	PARAFUSO	BOLT	PERNO
21	D28785043		1	TRAVESSA	BRIDGE PIECE	CODO DE CRUCE
22	D40422000		2	PARAFUSO	BOLT	PERNO
23	D20400404		5	ARRUELA	WASHER	ARANDELA
24	D40741200		2	PARAFUSO	BOLT	PERNO
25	D45739200		1	SUPORTE	BRACKET	SOPORTE
26	D41013400		3	PORCA	NUT	TUERCA
27	D40402600		1	PARAFUSO	BOLT	PERNO
28	D20400470		1	ARRUELA	WASHER	ARANDELA
29	D28751238		1	SUPORTE	BRACKET	SOPORTE
30	D28780772		1	SUPORTE	BRACKET	SOPORTE
31	D40416600		4	PARAFUSO	BOLT	PERNO
32	D28181284		8	ARRUELA	WASHER	ARANDELA
33	D41087900		4	PORCA	NUT	TUERCA
34	D28780437		1	CANTONEIRA	ANGLE	ANGULO
35	339123X1		1	PARAFUSO	BOLT	PERNO
36	D20400506		1	ARRUELA	WASHER	ARANDELA
37	D41013500		1	PORCA	NUT	TUERCA
38	6205208M91	➡ 3S000700 -3S000564; 0680	1	COBERTURA	BONNET	CAPOT
38	067238S1	➡ 3S000701 +3S000564; 0680	1	COBERTURA	BONNET	CAPOT
39	D28480172		1	ESPAÇADOR	SPACER	PIEZA DISTANCIA
40	D28785793		1	SUPORTE	BRACKET	SOPORTE
41	D40405400		1	PARAFUSO	BOLT	PERNO
42	D28784172		1	TRAVESSA	BRIDGE PIECE	CODO DE CRUCE
43	D28784170		1	SUPORTE	BRACKET	SOPORTE
44	D20400473		16	ARRUELA	WASHER	ARANDELA
45	D28785042		8	ANEL	RING	ARO
46	D40408600		8	PARAFUSO	BOLT	PERNO

Suporte
Support
Soporte

Motor
Engine
Motor

10-15

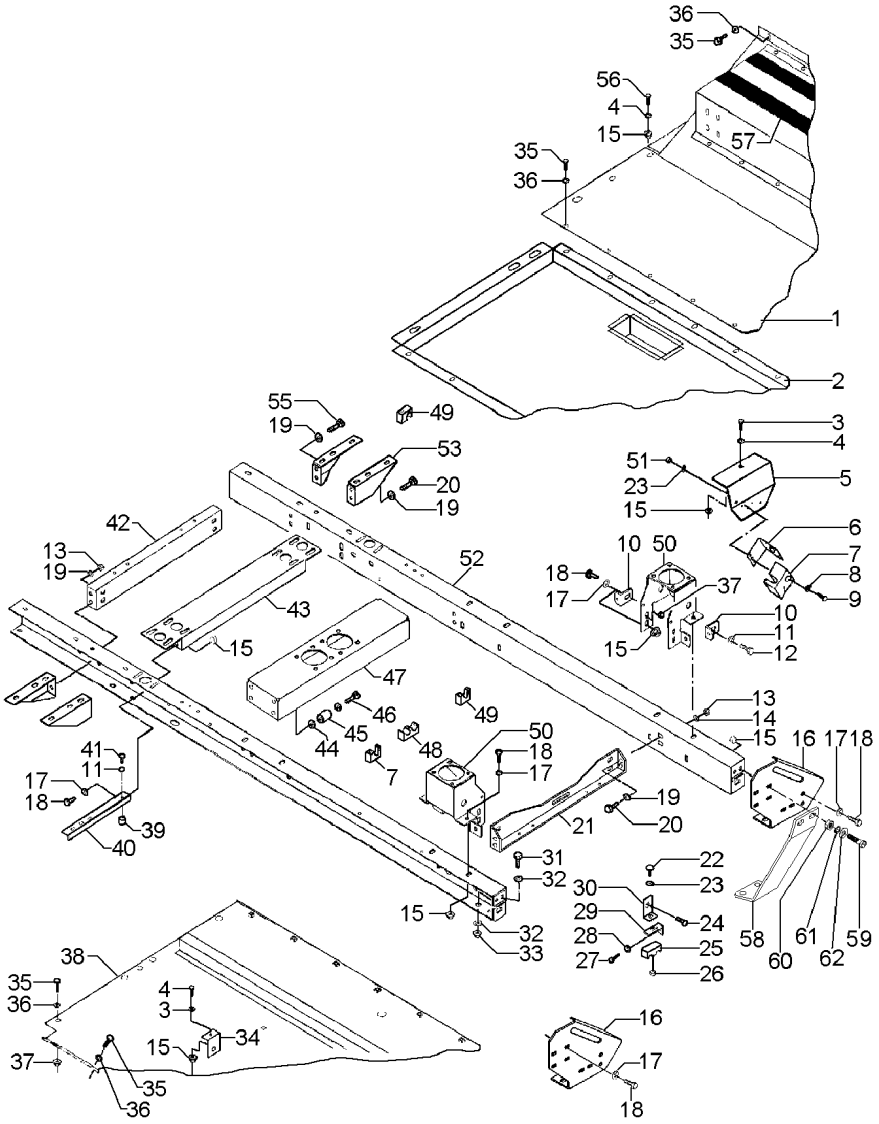

47	055438P1		**1**	TRAVESSA	BRIDGE PIECE	CODO DE CRUCE
48	D45736400		**1**	PRESILHA	STAPLE	GRAPA
49	D45739500		**1**	SUPORTE	BRACKET	SOPORTE
50	055445P1		**2**	SUPORTE	BRACKET	SOPORTE
51	D41087400		**1**	PORCA	NUT	TUERCA
52	D28782108	▶	**1**	BARRA	BAR	BARRA
52	D28782109	◀	**1**	BARRA	BAR	BARRA
53	D28784252	▶	**2**	SUPORTE	BRACKET	SOPORTE
53	D28784253	◀	**2**	SUPORTE	BRACKET	SOPORTE
55	D40407900		**4**	PARAFUSO	BOLT	PERNO
56	D40407600		**7**	PARAFUSO	BOLT	PERNO
57	D44738900		**1**	ADESIVO	ADHESIVE	ADHESIVO
58	069960P1	➡ 3S000249	**1**	REFORÇO	REINFORCEMENT	REFUERZO
59	339761X1	➡ 3S000249	**4**	PARAFUSO	BOLT	PERNO
60	339169X1	➡ 3S000249	**4**	PORCA	NUT	TUERCA
61	339374X1	➡ 3S000249	**4**	ARRUELA	WASHER	ARANDELA
62	339024X1	➡ 3S000249	**6**	ARRUELA	WASHER	ARANDELA

Motor E Bomba De Propulsão
Engine And Propulsion Pump
Motor Y Bomba De Propulsión

10-20

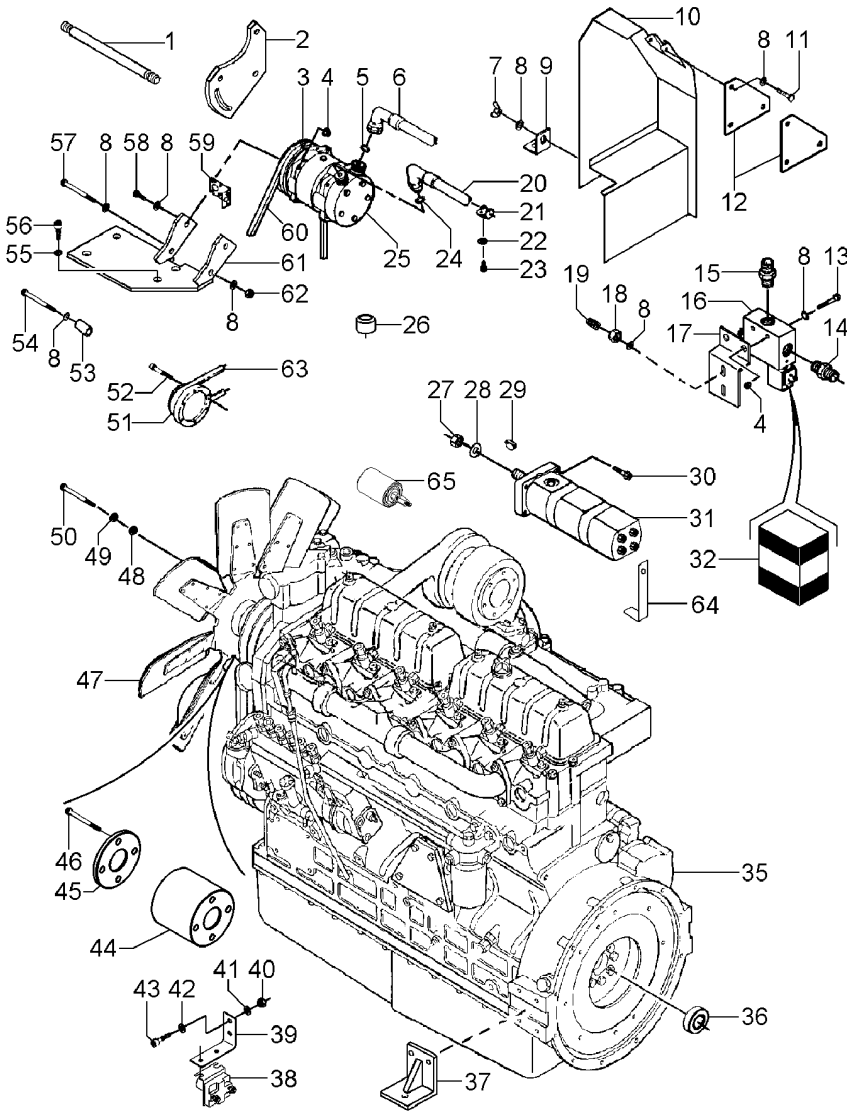

1	055440P1	[A]	**1**	EIXO	SHAFT	ARBOL
2	D28785046		**2**	SUPORTE	BRACKET	SOPORTE
3	D45070016		**1**	EMBREAGEM	CLUTCH	EMBRAGUE
4	D41013500		**X**	PORCA	NUT	TUERCA
5	D45450400		**1**	ANEL "O"	O RING	JUNTA TORICA
6	D45080064	FREON R134	**1**	MANGUEIRA	HOSE	FLEXIBLE
7	D41087500		**1**	PORCA	NUT	TUERCA
8	D20400506		**X**	ARRUELA	WASHER	ARANDELA
9	D28781135		**1**	CANTONEIRA	ANGLE	ANGULO
10	D28781139		**1**	GUARNIÇÃO	BEADING	GUARNICION
11	339123X1		**X**	PARAFUSO	BOLT	PERNO
12	D28781148		**2**	SUPORTE	BRACKET	SOPORTE
13	D40424300		**2**	PARAFUSO	BOLT	PERNO
14	D45255500		**1**	CONEXÃO	CONNECTION	CONEXION
15	D45251500		**2**	CONEXÃO	CONNECTION	CONEXION
16	D45110070		**1**	VÁLVULA	VALVE	VALVULA
17	057172P1	➡ 100135	**1**	SUPORTE	BRACKET	SOPORTE
17	6205797M1	➡| 100134	**1**	SUPORTE	BRACKET	SOPORTE
18	D41087500		**2**	PORCA	NUT	TUERCA
19	D40632700		**2**	PINO	PIN	PASADOR
20	D45080065	FREON R134	**1**	MANGUEIRA	HOSE	FLEXIBLE
21	D45729800		**4**	BRAÇADEIRA	CLAMP	ABRAZADERA
22	D20400404		**4**	ARRUELA	WASHER	ARANDELA
23	D40402400		**4**	PARAFUSO	BOLT	PERNO
24	D45450500		**1**	ANEL "O"	O RING	JUNTA TORICA
25	D45080061	3 FREON R134	**1**	COMPRESSOR	COMPRESSOR	COMPRESOR
26	D45080063	FREON R134	**1**	INTERRUPTOR	SWITCH	INTERRUPTOR
27	D41042300	SALAMI	**1**	PORCA	NUT	TUERCA
27	D41050800	ULTRA	**1**	PORCA	NUT	TUERCA
28	D45146000		**1**	ARRUELA	WASHER	ARANDELA
29	D43170500		**1**	CHAVETA	KEY	CLAVE
30	D40690700		**4**	PARAFUSO	BOLT	PERNO
31	6200419M91	[CE]	**1**	BOMBA HIDRÁULICA	LIFT PUMP	BOMBA ELEVACION
		➡ 100153				
		↔ 135-142				
31	D45165200	[D]	**1**	BOMBA HIDRÁULICA	LIFT PUMP	BOMBA ELEVACION
		➡| 100134				
31	OX17740	[CE]	**1**	BOMBA HIDRÁULICA	LIFT PUMP	BOMBA ELEVACION
		↔ 143-152				
32	D45120001	16	**1**	JG. REPARO	KIT, REPAIR	JUEGO REPARACION
35	D46490040		**1**	MOTOR	ENGINE	MOTOR
36	D28785010	➡| 100384	**1**	BUCHA	BUSH	CASQUILLO
36	064419P1	➡ 100385	**1**	BUCHA	BUSH	CASQUILLO
37	055435S1	◀	**1**	SUPORTE	BRACKET	SOPORTE
38	D44900496		**1**	RELÉ	RELAY	RELE
39	D28785739		**1**	SUPORTE	BRACKET	SOPORTE
40	D41010400		**2**	PORCA	NUT	TUERCA
41	D41100300		**2**	ARRUELA	WASHER	ARANDELA
42	D20400400		**2**	ARRUELA	WASHER	ARANDELA
43	D40351800		**2**	PARAFUSO	BOLT	PERNO

Motor E Bomba De Propulsão
Engine And Propulsion Pump
Motor Y Bomba De Propulsión

10-20

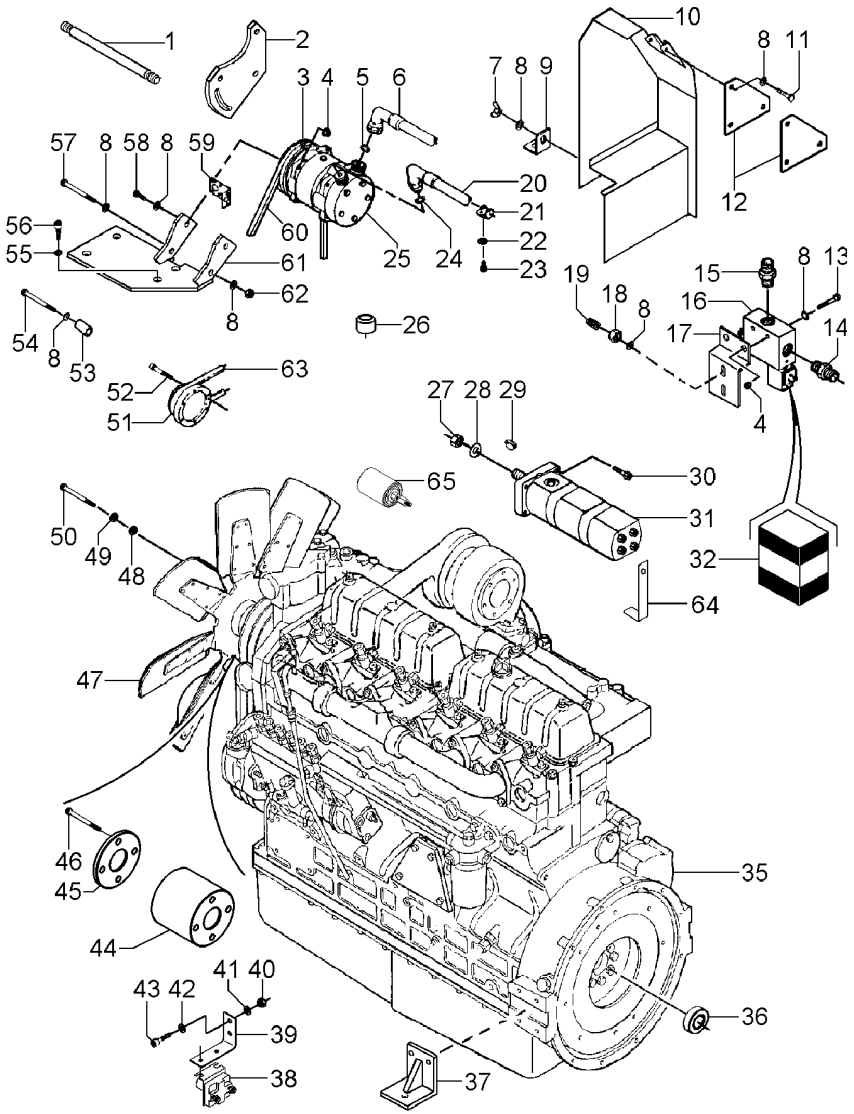

44	6206026M1	➡ 100375 ↔ 377-407	**1**	ADAPTADOR	ADAPTOR	ADAPTADOR
44	062794P1	➡ 100408 + 100376	**1**	ESPAÇADOR	SPACER	PIEZA DISTANCIA
45	062795P1	➡ 100408 + 100376	**1**	ADAPTADOR	ADAPTOR	ADAPTADOR
46	D40693300	➡ 100375 ↔ 377-407	**4**	PARAFUSO	BOLT	PERNO
46	063663P1	➡ 100408 + 100376	**4**	PARAFUSO	BOLT	PERNO
47	D46444800		**1**	HÉLICE	FAN	VENTILADOR
48	D20400506		**X**	ARRUELA	WASHER	ARANDELA
49	D41100700		**X**	ARRUELA	WASHER	ARANDELA
50	D40405100		**6**	PARAFUSO	BOLT	PERNO
51	D28785011		**1**	POLIA	PULLEY	POLEA
52	D40690900		**6**	PARAFUSO	BOLT	PERNO
53	D28480172		**1**	ESPAÇADOR	SPACER	PIEZA DISTANCIA
54	D40424500		**1**	PARAFUSO	BOLT	PERNO
55	D20400471		**4**	ARRUELA	WASHER	ARANDELA
56	D40692400		**4**	PARAFUSO	BOLT	PERNO
57	D40425100		**1**	PARAFUSO	BOLT	PERNO
58	D40423600		**6**	PARAFUSO	BOLT	PERNO
59	D28780772		**1**	SUPORTE	BRACKET	SOPORTE
60	D41904300	[B]	**1**	CORREIA	BELT	CORREA
61	D28786234		**1**	SUPORTE	BRACKET	SOPORTE
62	D41087500		**1**	PORCA	NUT	TUERCA
63	D41990700		**1**	CORREIA	BELT	CORREA
64	072936P1		**1**	SUPORTE	CLEVIS	GANCHO SEGURI.
65	D45083000		**1**	INDICADOR	GAUGE	APARAT INDICADOR

[A] EIXO DO COMPRESSOR DO AR CONDICIONADO
SHAFT TO AIR CONDITIONING COMPRESSOR
EJE DEL COMPRESSOR DE LA CLIMATIZATIÓN

[B] AR CONDICIONADO
AIR CONDITIONING
CLIMATIZACIÓN

[C] VER SISTEMA HIDRÁULICO
SEE HIDRAULIC SYSTEM
VER SISTEMA HIDRAULICO

[D] DUPLA
DOUBLE
DUPLO

[E] TRIPLA
TRIPLE
TRIPLE

Bloco De Cilindros
Cylinder Block
Bloque-Cylindros

10-25

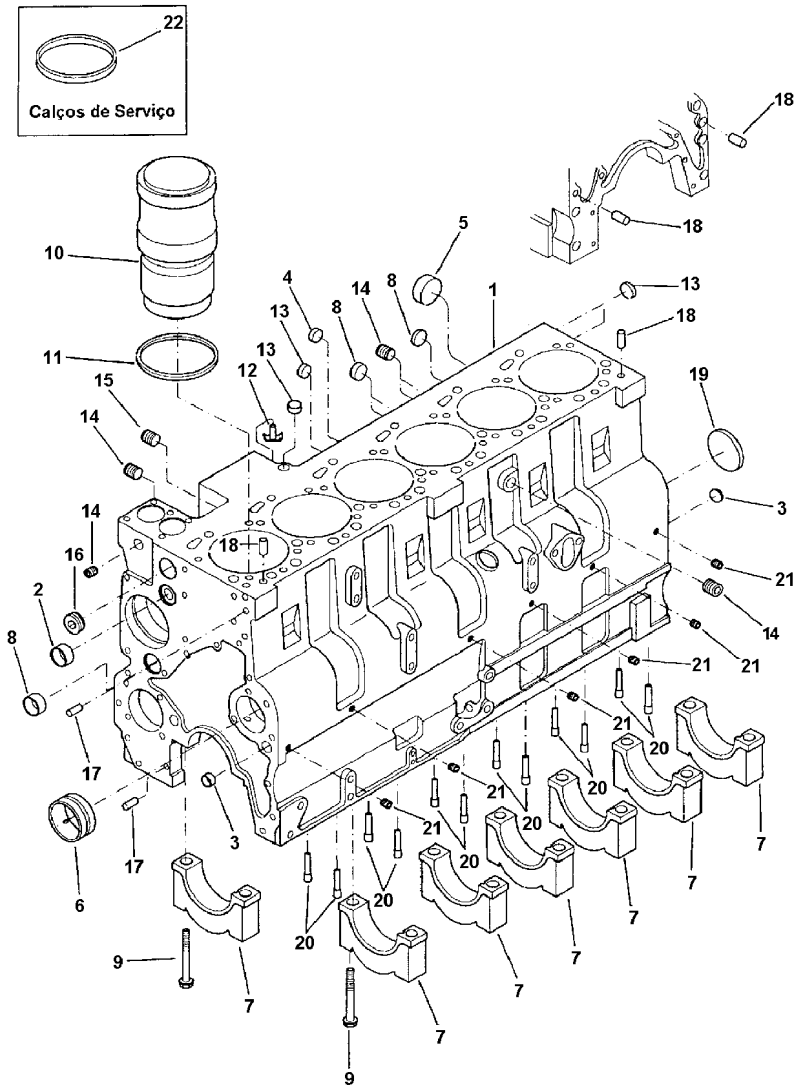

1	CM3926144		**1**	BLOCO CILINDROS	CYLINDER BLOCK	BLOQUE CILINDROS
2	CM143066		**1**	BUJÃO	PLUG	TAPON
3	CM3004258		**4**	BUJÃO	PLUG	TAPON
4	CM156075		**2**	BUJÃO	PLUG	TAPON
5	CM3900965		**1**	BUJÃO	PLUG	TAPON
6	CM3901685		**7**	BUCHA	BUSH	CASQUILLO
7	CM3917313		**7**	CAPA	BOOT	PROTECCION
8	CM3905401		**4**	BUJÃO	PLUG	TAPON
9	CM3916369		**14**	PARAFUSO	BOLT	PERNO
10	CM3919937		**1**	CAMISA	LINER	CAMISA
11	CM3907177		**1**	ANEL	RING	ARO
12	CMS923E		**1**	TORNEIRA	FAUCET	GRIFO
13	CM3920706		**2**	BUJÃO	PLUG	TAPON
14	CM3008468		**4**	BUJÃO	PLUG	TAPON
15	CM3008469		**2**	BUJÃO	PLUG	TAPON
16	CM3008470		**1**	BUJÃO	PLUG	TAPON
17	CM3900257		**2**	PINO	PIN	PASADOR
18	CM3901846		**4**	PINO	PIN	PASADOR
19	CM3901969		**1**	BUJÃO	PLUG	TAPON
20	CM3928031		**12**	PINO	PIN	PASADOR
21	CM3906619		**6**	BUJÃO	PLUG	TAPON
22	CM3924445	0.25	**X**	CALÇO	SHIM	CALCE
22	CM3924446	0.38	**X**	CALÇO	SHIM	CALCE
22	CM3924447	0.50	**X**	CALÇO	SHIM	CALCE
22	CM3924448	0.75	**X**	CALÇO	SHIM	CALCE
22	CM3924449	1.00	**X**	CALÇO	SHIM	CALCE

Árvore De Manivelas
Crankshaft
Ciguenal

10-30

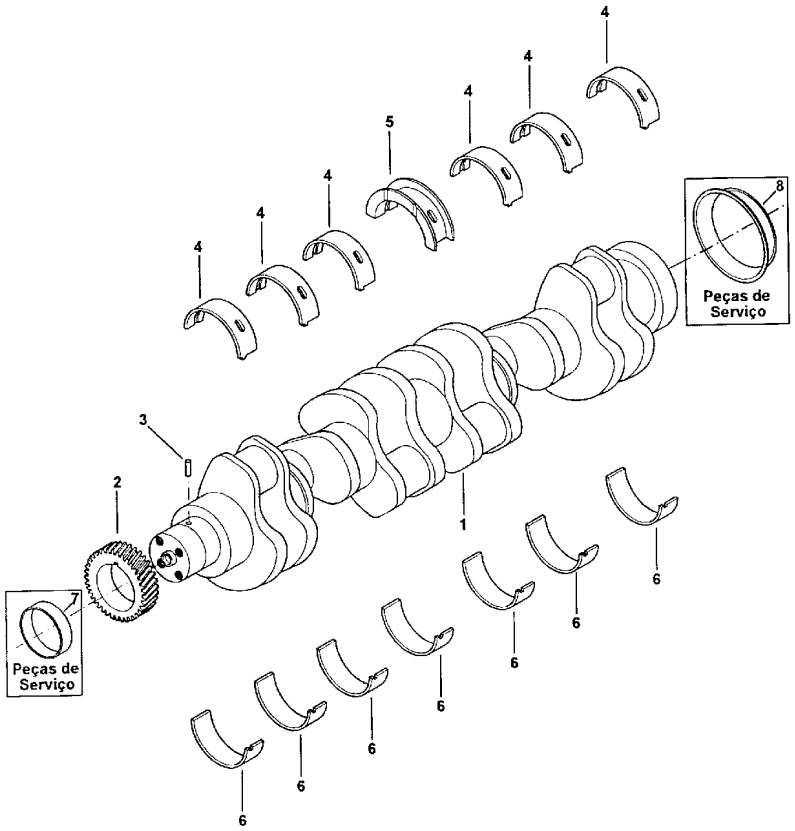

1	CM3917320		**1**	VIRABREQUIM	CRANKSHAFT	CIGUENAL
2	CM3918776		**1**	ENGRENAGEM	GEAR	ENGRANAJE
3	CM3904483		**1**	PINO	PIN	PASADOR
4	CM3916840	Standard	**6**	JOGO CASQUILHOS	BEARING KIT	JUEGO COJINETES
4	CM3916841	0.25	**6**	JOGO CASQUILHOS	BEARING KIT	JUEGO COJINETES
4	CM3916842	0.50	**6**	JOGO CASQUILHOS	BEARING KIT	JUEGO COJINETES
4	CM3916843	0.75	**6**	JOGO CASQUILHOS	BEARING KIT	JUEGO COJINETES
4	CM3916844	1.00	**6**	JOGO CASQUILHOS	BEARING KIT	JUEGO COJINETES
5	CM3926798	Standard	**1**	MANCAL	BEARING	COJINETE
5	CM3926799	0.25	**1**	MANCAL	BEARING	COJINETE
5	CM3926800	0.50	**1**	MANCAL	BEARING	COJINETE
5	CM3926801	0.75	**1**	MANCAL	BEARING	COJINETE
5	CM3926802	1.00	**1**	MANCAL	BEARING	COJINETE
6	CM3901590	Standard	**7**	JOGO CASQUILHOS	BEARING KIT	JUEGO COJINETES
6	CM3901591	0.25	**7**	JOGO CASQUILHOS	BEARING KIT	JUEGO COJINETES
6	CM3901592	0.50	**7**	JOGO CASQUILHOS	BEARING KIT	JUEGO COJINETES
6	CM3901593	0.75	**7**	JOGO CASQUILHOS	BEARING KIT	JUEGO COJINETES
6	CM3901594	1.00	**7**	JOGO CASQUILHOS	BEARING KIT	JUEGO COJINETES
7	CM3920408		**1**	LUVA	SLEEVE	MANCHA
8	CM3906081		**1**	LUVA	SLEEVE	MANCHA

Pistões E Bielas
Pistons And Connecting Rods
Pistones Y Bielas

10-35

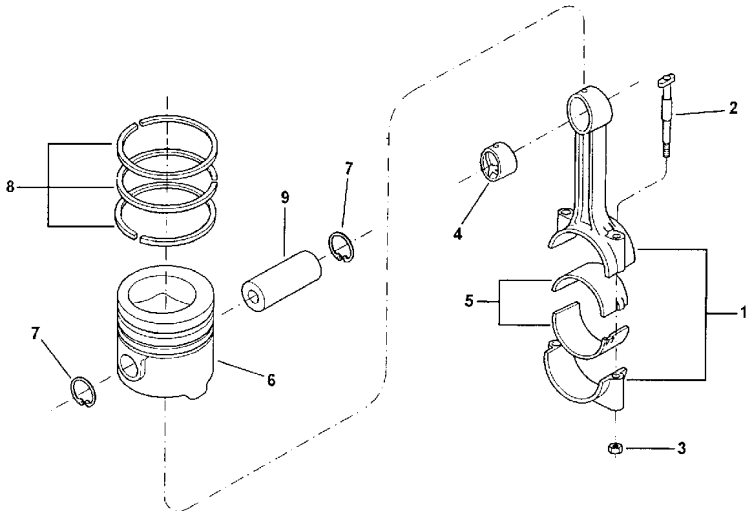

1	CM3924350		**1**	BIELA	CONROD	BIELA
2	CM3928870		**2**	PARAFUSO	BOLT	PERNO
3	CM3901381		**2**	PORCA	NUT	TUERCA
4	CM3913990		**1**	BUCHA	BUSH	CASQUILLO
5	CM3901430	Standard	**12**	JOGO CASQUILHOS	BEARING KIT	JUEGO COJINETES
5	CM3901431	0.25	**12**	JOGO CASQUILHOS	BEARING KIT	JUEGO COJINETES
5	CM3901432	0.50	**12**	JOGO CASQUILHOS	BEARING KIT	JUEGO COJINETES
5	CM3901433	0.75	**12**	JOGO CASQUILHOS	BEARING KIT	JUEGO COJINETES
5	CM3901434	1.00	**12**	JOGO CASQUILHOS	BEARING KIT	JUEGO COJINETES
6	CM3929161		**1**	PISTÃO	PISTON	PISTON
7	CM3901996		**2**	ANEL	RING	ARO
8	CM3802429		**1**	JG. ANÉIS	KIT, RING	AROS JUEGO
9	CM3901597		**6**	PINO	PIN	PASADOR

Tampa De Válvulas
Valves Cover
Tapa De Válvulas

10-40

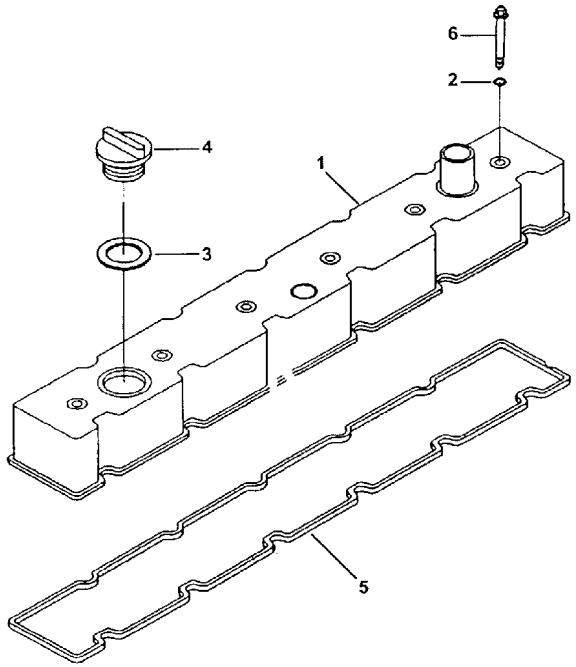

1	CM3930900	**1**	TAMPA VÁLVULAS	VALVE COVER	CUBRE VALVULA
2	CM3910824	**6**	ISOLANTE	INSULATOR	PROD.AISLANTE
3	CM3902466	**1**	ANEL	RING	ARO
4	CM3902468	**1**	TAMPA	COVER	CUBIERTA
5	CM3905449	**1**	JUNTA DA TAMPA	COVER GASKET	COVER GASKET
6	CM3922639	**6**	PARAFUSO	BOLT	PERNO

Eixo E Balanceiros
Rocker Arm
Balancines

10-45

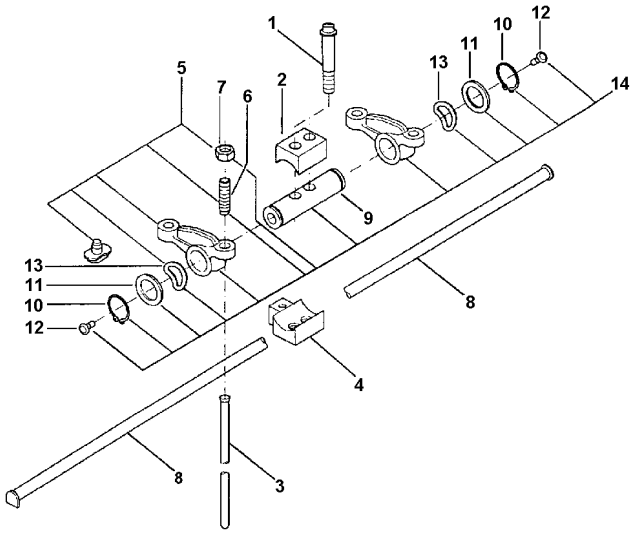

1	CM3901617	**12** PARAFUSO	BOLT	PERNO
2	CM3901693	**6** BRAÇADEIRA	CLAMP	ABRAZADERA
3	CM3905194	**6** HASTE	RAIL	RIEL
4	CM3905870	**6** BRAÇADEIRA	CLAMP	ABRAZADERA
5	CM3901717	**12** BALANCEIRO	ROCKER	BALANCIN
6	CM3900706	**1** PARAFUSO	BOLT	PERNO
7	CM3927692	**1** PORCA	NUT	TUERCA
8	CM3919677	**1** COLETOR	COLLECTOR	COLECTOR
9	CM3919435	**6** EIXO BALANCEIRO	ROCKER SHAFT	EJE BALANCINES
10	CM3901764	**12** ANEL	RING	ARO
11	CM3907206	**12** ARRUELA	WASHER	ARANDELA
12	CM3907555	**12** BUJÃO	PLUG	TAPON
13	CM3906100	**12** ARRUELA	WASHER	ARANDELA
14	CM3921817	**6** BALANCEIRO	ROCKER	BALANCIN

Cabeçote Cilindro
Cylinder Head
Culata

10-50

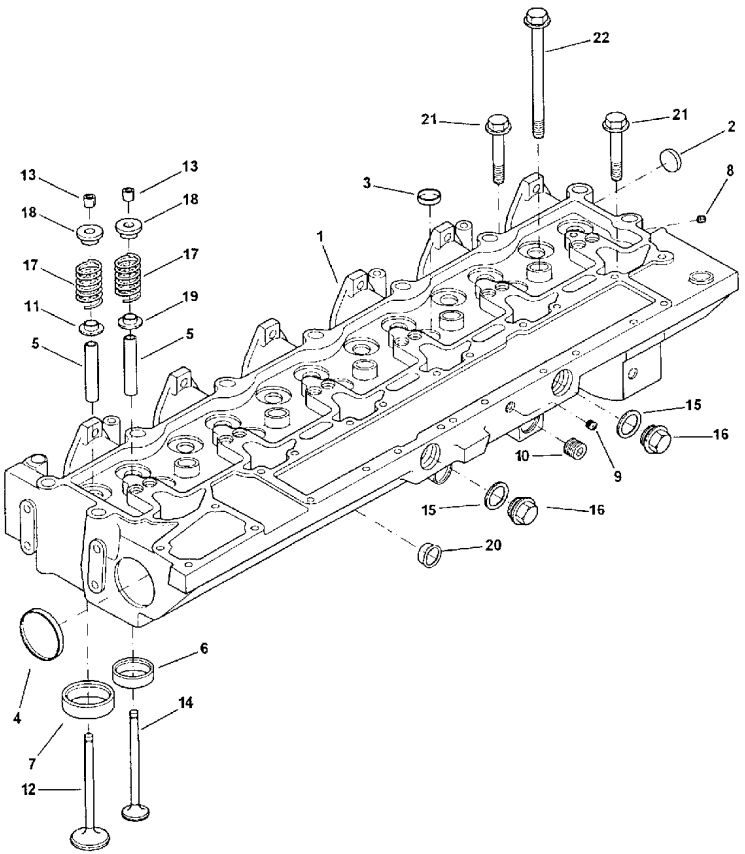

1	CM3930579	**1**	CABEÇOTE	HEAD	CULATA
2	CM3920443	**1**	BUJÃO	PLUG	TAPON
3	CM3914035	**5**	BUJÃO	PLUG	TAPON
4	CM3922072	**2**	BUJÃO	PLUG	TAPON
5	CM3925863	**12**	GUIA	GUIDE	GUIA
6	CM3928174	**6**	SEDE ESCAPE	INSERT EXHAUST	INSERTO ESCAPE
7	CM3908830	**6**	SEDE ADMISSÃO	INLET INSERT	INSERTO ADMISIÓN
8	CM3008464	**1**	BUJÃO	PLUG	TAPON
9	CM3008466	**1**	BUJÃO	PLUG	TAPON
10	CM3008468	**1**	BUJÃO	PLUG	TAPON
11	CM3915707	**6**	RETENTOR	SEAL	RETEN
12	CM3924492	**6**	VÁLVULA ADMISSÃO	VALVE INLET	VALVULA ADMISION
13	CM3901177	**12**	TRAVA	LOCK	RETENEDOR
14	CM3921444	**6**	VÁLVULA ESCAPE	VALVE EXHAUST	VALVULA ESCAPE
15	CM3902425	**2**	ARRUELA	WASHER	ARANDELA
16	CM3924148	**2**	BUJÃO	PLUG	TAPON
17	CM3925272	**12**	MOLA	SPRING	RESORTE
18	CM3925273	**12**	VÁLVULA	VALVE	VALVULA
19	CM3927642	**6**	RETENTOR	SEAL	RETEN
20	CM3912900	**1**	BUJÃO	PLUG	TAPON
21	CM3917729	**12**	PARAFUSO	BOLT	PERNO
22	CM3917728	**14**	PARAFUSO	BOLT	PERNO

Cabeçote Cilindro
Cylinder Head
Culata

10-55

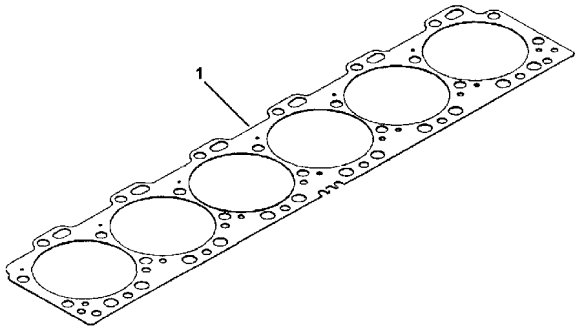

1	CM3967011	STD	**1** JUNTA CABEÇOTE	HEAD GASKET	JUNTA DE CULATA
1	CM3935586	⧗ 0,25 mm	**1** JUNTA CABEÇOTE	HEAD GASKET	JUNTA DE CULATA
1	CM3935587	⧗ 0,50 mm	**1** JUNTA CABEÇOTE	HEAD GASKET	JUNTA DE CULATA

Amortecedor
Hydraulic Transport Shock Absorber
Amortiguadores Elevadores Durante Transporte

10-60

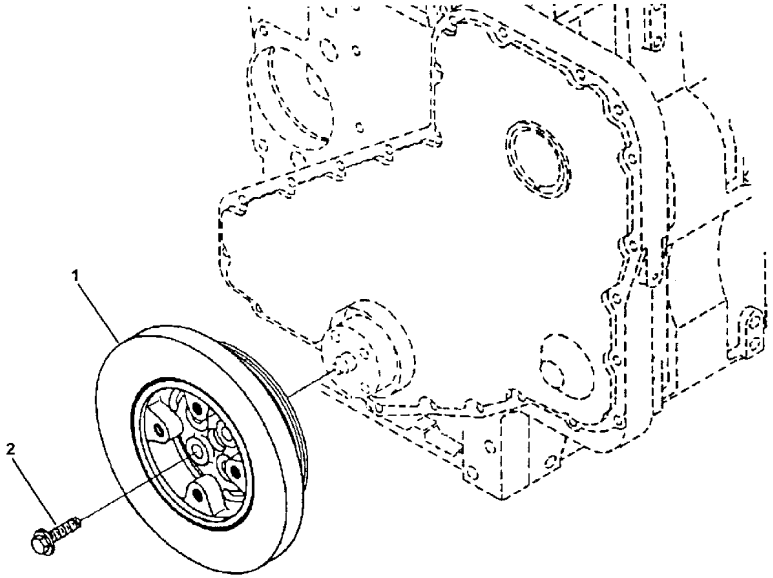

1	CM3925567	**1** AMORTECEDOR	DAMPER	AMORTIGUADOR
2	CM3906733	**1** PARAFUSO	BOLT	PERNO

Filtro Do Óleo E Resfriador
Filter Of The Oil Is Cooling
Filtro De El Aceite Y Resfriador

10-65

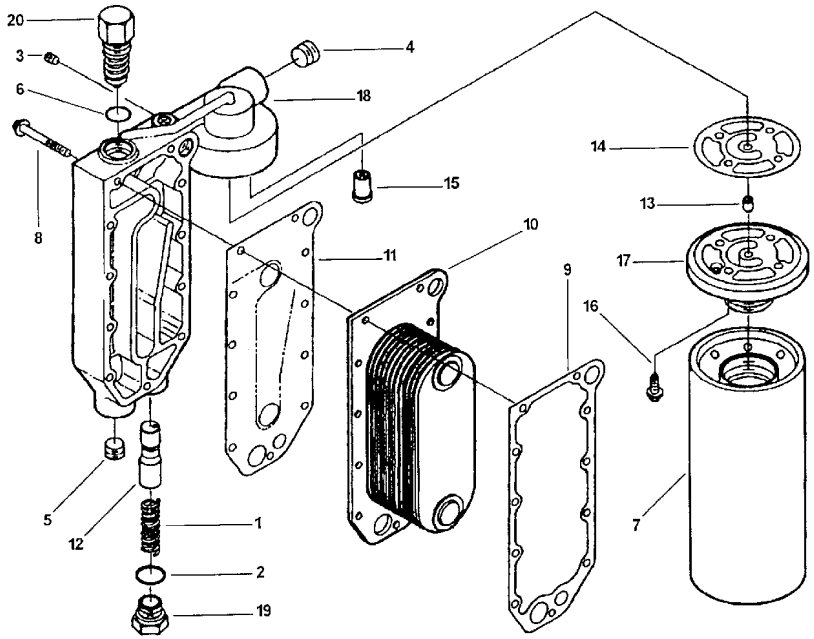

1	CM68274	**1**	MOLA	SPRING	RESORTE
2	CM3930911	**1**	ANEL	RING	ARO
3	CM3906619	**2**	BUJÃO	PLUG	TAPON
4	CM3008469	**1**	BUJÃO	PLUG	TAPON
5	CM3027232	**1**	BUJÃO	PLUG	TAPON
6	CM3201562	**1**	ANEL	RING	ARO
7	CM3318853	**1**	ELEMENTO	ELEMENT	ELEMENTO
8	CM3916073	**11**	PARAFUSO	BOLT	PERNO
9	CM3918174	**1**	JUNTA	GASKET	EMPAQUETADURA.
10	CM3918175	**1**	ELEMENTO	ELEMENT	ELEMENTO
11	CM3929011	**1**	JUNTA	GASKET	EMPAQUETADURA.
12	CM3918532	**1**	ÊMBOLO	PLUNGER	EMBOLO
13	CM118227	**1**	PINO	PIN	PASADOR
14	CM3921605	**1**	JUNTA	GASKET	EMPAQUETADURA.
15	CM3933615	**1**	VÁLVULA	VALVE	VALVULA
16	CM3907860	**4**	PARAFUSO	BOLT	PERNO
17	CM3918334	**1**	CABEÇOTE	HEAD	CULATA
18	CM3931077	**1**	TAMPA	COVER	CUBIERTA
19	CM3931084	**1**	BUJÃO	PLUG	TAPON
20	CM3923477	**1**	TERMOSTATO	THERMOSTAT	TERMOSTATO

Cárter Do Óleo
Lubricating Oil Sump
Carter Aceite

10-70

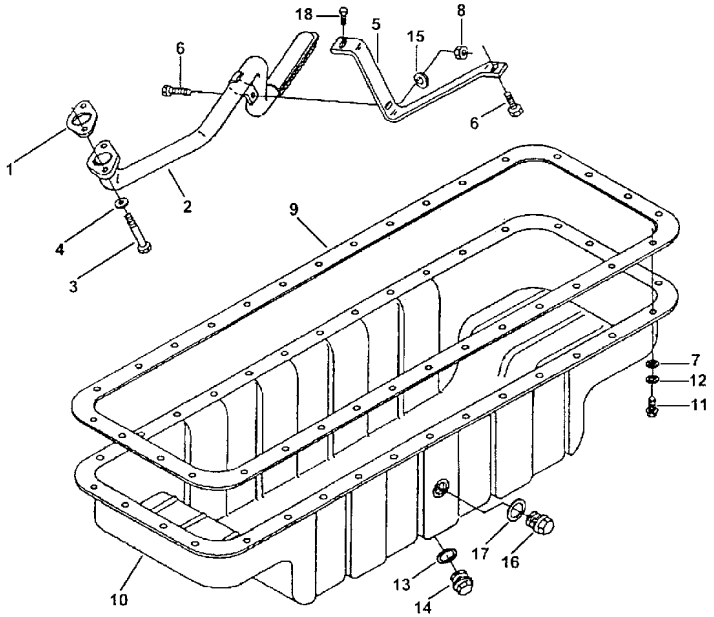

1	CM3914302	**1**	JUNTA	GASKET	EMPAQUETADURA.
2	CM3921719	**1**	CONEXÃO	CONNECTION	CONEXION
3	CM3900628	**2**	PARAFUSO	BOLT	PERNO
4	CM3926865	**2**	ESPAÇADOR	SPACER	PIEZA DISTANCIA
5	CM3927611	**1**	BRAÇO	ARM	BRAZO
6	CM3913638	**2**	PARAFUSO	BOLT	PERNO
7	CM3908316	**32**	ARRUELA	WASHER	ARANDELA
8	CM3906216	**1**	PORCA	NUT	TUERCA
9	CM3934044	**1**	JUNTA	GASKET	EMPAQUETADURA.
10	CM3914015	**1**	CÁRTER	SUMP	CARTER
11	CM3907860	**32**	PARAFUSO	BOLT	PERNO
12	CM3910266	**32**	ARRUELA PRESSÃO	PRESSURE WASHER	LAVADOR PRESION
13	CM3920773	**1**	ARRUELA	WASHER	ARANDELA
14	CM3924147	**1**	BUJÃO	PLUG	TAPON
15	CM3910960	**1**	ARRUELA	WASHER	ARANDELA
16	CM3924148	**1**	BUJÃO	PLUG	TAPON
17	CM3902425	**1**	ARRUELA	WASHER	ARANDELA
18	CM3901865	**1**	PARAFUSO	BOLT	PERNO

Bomba De Óleo Lubrificante
Lubrificating Oil Pump
Bomba De Aceite Lubrificante

10-75

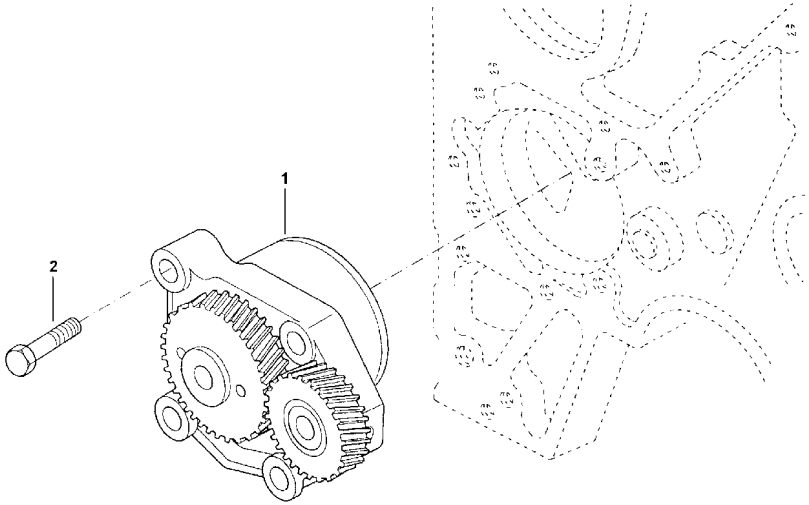

1	CM3930338	**1**	BOMBA DE ÓLEO	OIL PUMP	BOMBA DE ACEITE
2	CM3900677	**4**	PARAFUSO	BOLT	PERNO

Vareta De Nível De Óleo
Lubrificating Oil Dipstick
Varilla Del Nivel De Aceite Lubrificante

10-80

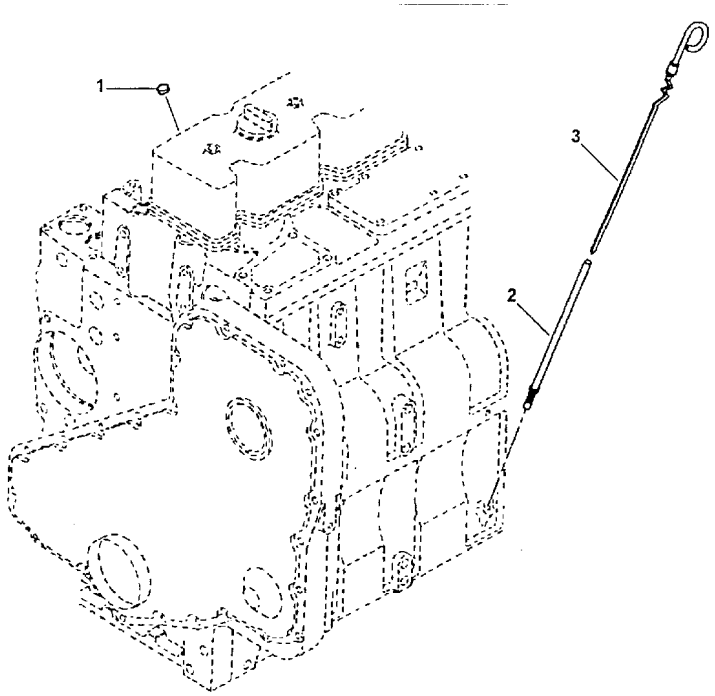

1	CM3900955	**1** BUJÃO	PLUG	TAPON
2	CM3905425	**1** TUBO	PIPE	CANO
3	CM3906757	**1** VARETA	ROD	VARILLA

Respiro Do Motor
Engine Breather
Respiradero Del Motor

10-85

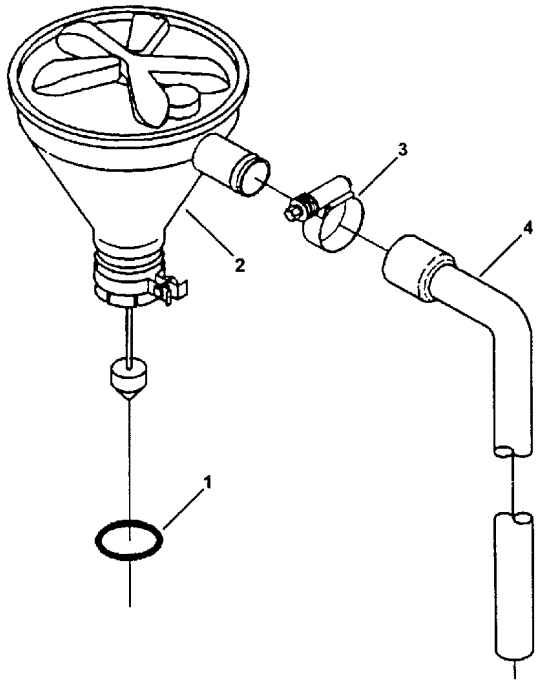

1	CM145578	**1** ANEL	RING	ARO
2	CM3281592	**1** RESPIRO	BREATHER	RESPIRADERO
3	CM3922844	**1** BRAÇADEIRA	CLAMP	ABRAZADERA
4	CM3925973	**1** MANGUEIRA	HOSE	FLEXIBLE

Carcaça Do Volante
Flwheel Housing
Cárter Del Volante

10-90

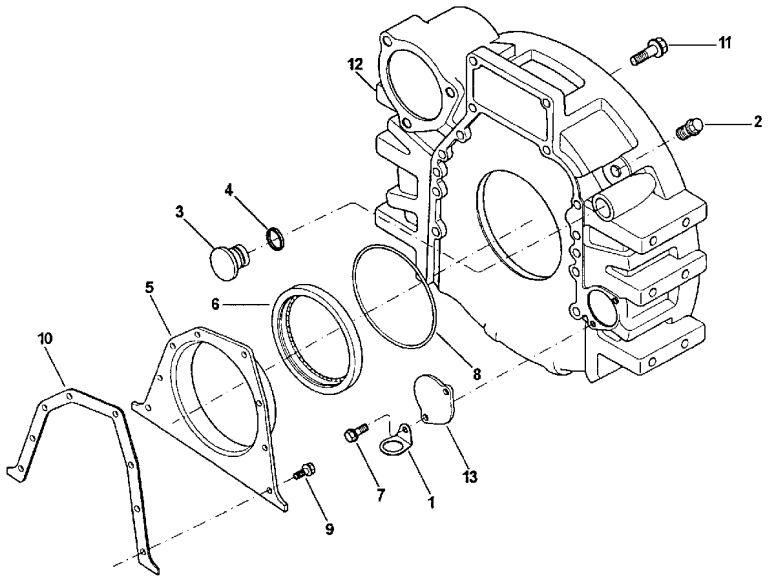

1	CM3928989	**1**	GRAMPO	CRAMP	PASADOR
2	CM3904181	**1**	BUJÃO	PLUG	TAPON
3	CM3910248	**1**	BUJÃO	PLUG	TAPON
4	CM3910260	**1**	ANEL	RING	ARO
5	CM3933384	**1**	TAMPA	COVER	CUBIERTA
6	CM3933262	**1**	RETENTOR	SEAL	RETEN
7	CM3912072	**2**	PARAFUSO	BOLT	PERNO
8	CM3912473	**1**	ANEL	RING	ARO
9	CM3913638	**8**	PARAFUSO	BOLT	PERNO
10	CM3914301	**1**	JUNTA DA TAMPA	COVER GASKET	COVER GASKET
11	CM3920447	**12**	PARAFUSO	BOLT	PERNO
12	CM3908799	**1**	CARCAÇA	HOUSING	ALOJAMIENTO
13	CM3925234	**1**	PLACA	PLATE	PLATO

Tampa Da Distribuição
Distribution Cover
Tapa Del Distribucion

10-95

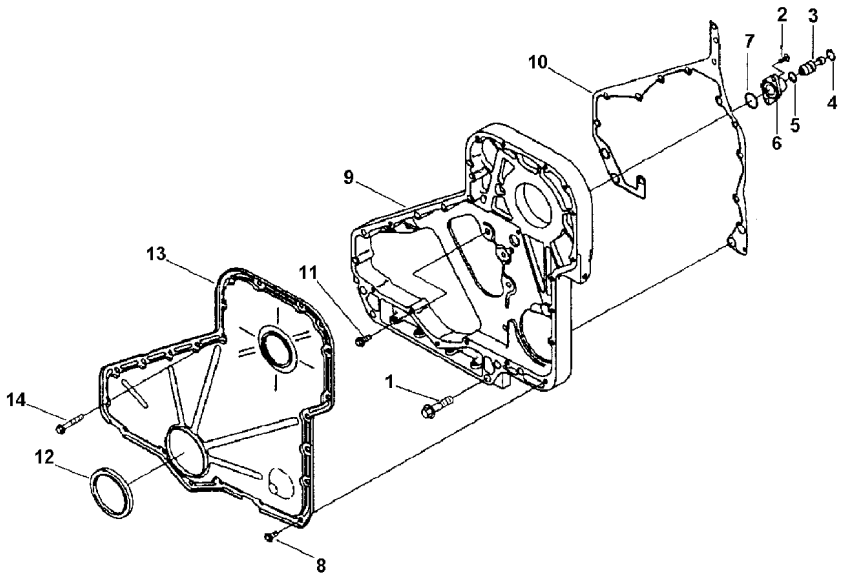

1	CM3902116	**4**	PARAFUSO	BOLT	PERNO
2	CM3907998	**2**	PARAFUSO	SCREW	TORNILLO
3	CM3903924	**1**	PINO	PIN	PASADOR
4	CM3904849	**1**	ANEL	RING	ARO
5	CM3913994	**1**	ANEL	RING	ARO
6	CM3919683	**1**	CARCAÇA	HOUSING	ALOJAMIENTO
7	CM3915772	**1**	ANEL	RING	ARO
8	CM3925883	**16**	PARAFUSO	BOLT	PERNO
9	CM3926721	**1**	CARCAÇA	HOUSING	ALOJAMIENTO
10	CM3926757	**1**	JUNTA	GASKET	EMPAQUETADURA.
11	CM3926846	**5**	PARAFUSO	BOLT	PERNO
12	CM3921927	**1**	RETENTOR	SEAL	RETEN
13	CM3926840	**1**	TAMPA	COVER	CUBIERTA
14	CM3926863	**6**	PARAFUSO	BOLT	PERNO

Protetor Protector Protector	10-100	

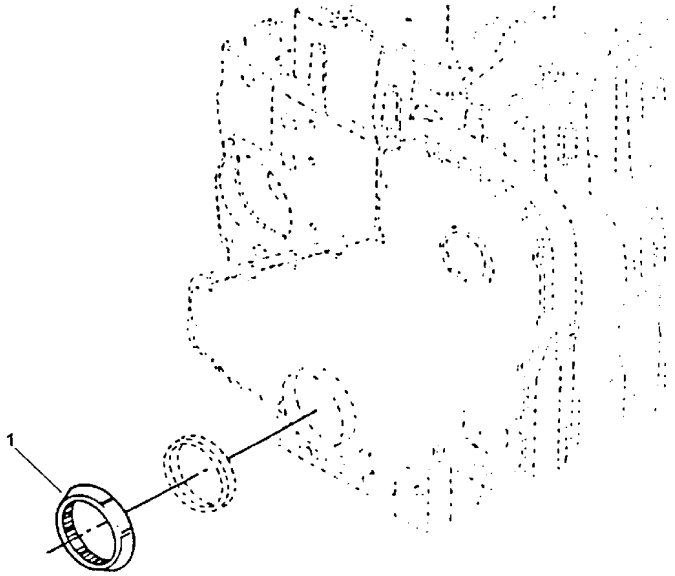

1	CM3918113	**1** PROTETOR	PROTECTOR	PROTECTOR

Árvore De Comando
Camshaft
Arbol De Levas

10-105

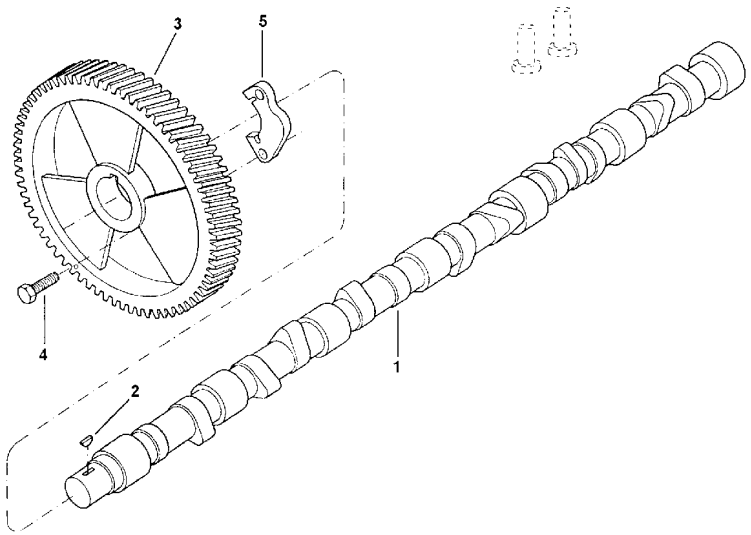

1	CM3923388	**1**	ÁRVORE COMANDO	CAMSHAFT	ARBOL DE LEVAS
2	CM3917883	**1**	PINO	PIN	PASADOR
3	CM3918777	**1**	ENGRENAGEM	GEAR	ENGRANAJE
4	CM3900227	**2**	PARAFUSO	BOLT	PERNO
5	CM3927155	**1**	SUPORTE	BRACKET	SOPORTE

Tucho Válvula
Valve Tappet
Botador Válvula

10-110

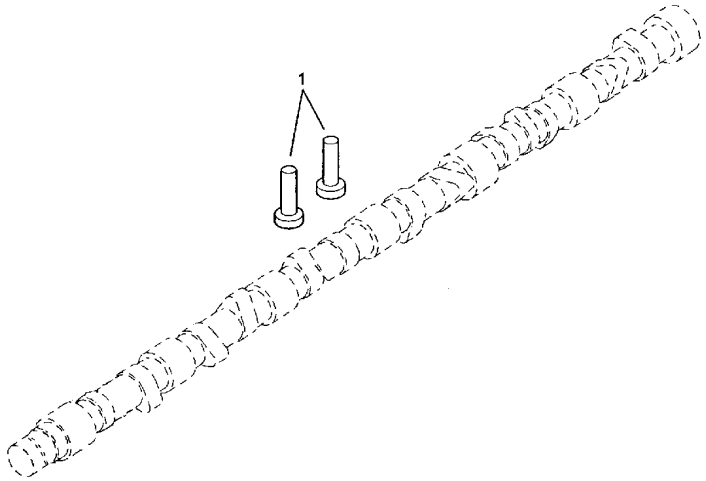

1	CM3931623	**12** TUCHO	TAPPET	TAQUET

Tampa
Cover
Tapa

10-115

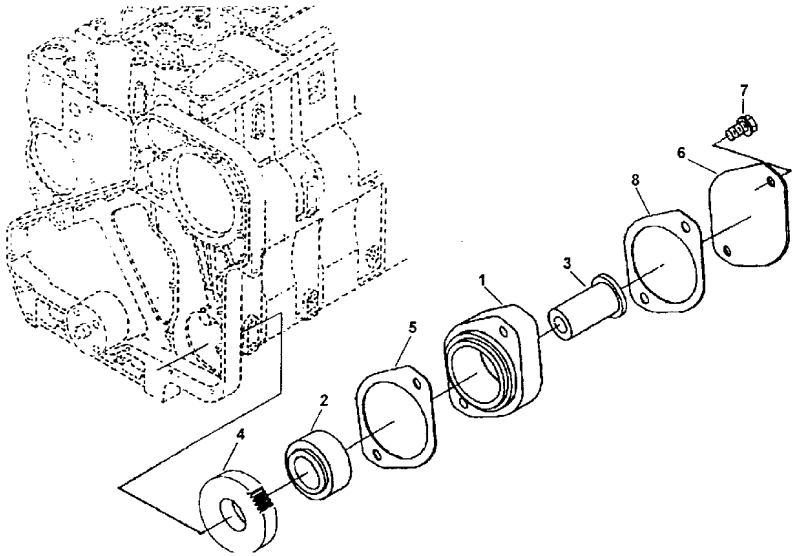

1	CM3924881	**1** ADAPTADOR	ADAPTOR	ADAPTADOR
2	CM3902601	**1** ROLAMENTO	BEARING	COJINETE
3	CM3923242	**1** EIXO	SHAFT	ARBOL
4	CM3902595	**1** ENGRENAGEM	GEAR	ENGRANAJE
5	CM3913287	**1** JUNTA	JOINT	JUNTA
6	CM3914868	**1** PLACA	PLATE	PLATO
7	CM3902115	**2** PARAFUSO	BOLT	PERNO
8	CM3008400	**1** JUNTA	GASKET	EMPAQUETADURA.

Suporte Support Soporte	Motor Engine Motor	10-120	

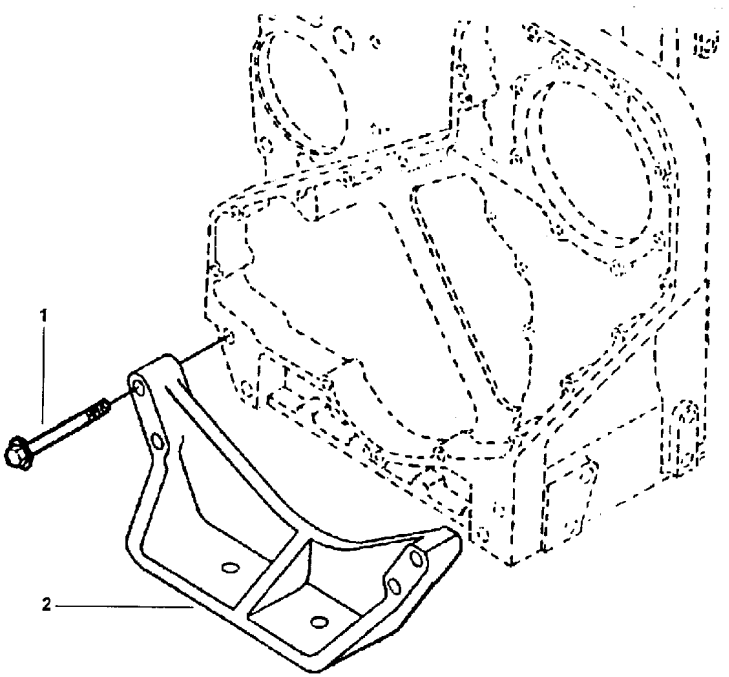

1	CM3902451	**4** PARAFUSO	BOLT	PERNO
2	CM3929238	**1** SUPORTE	BRACKET	SOPORTE

Filtro De Combustível
Fuel Filter
Filtro Gas Oil

10-125

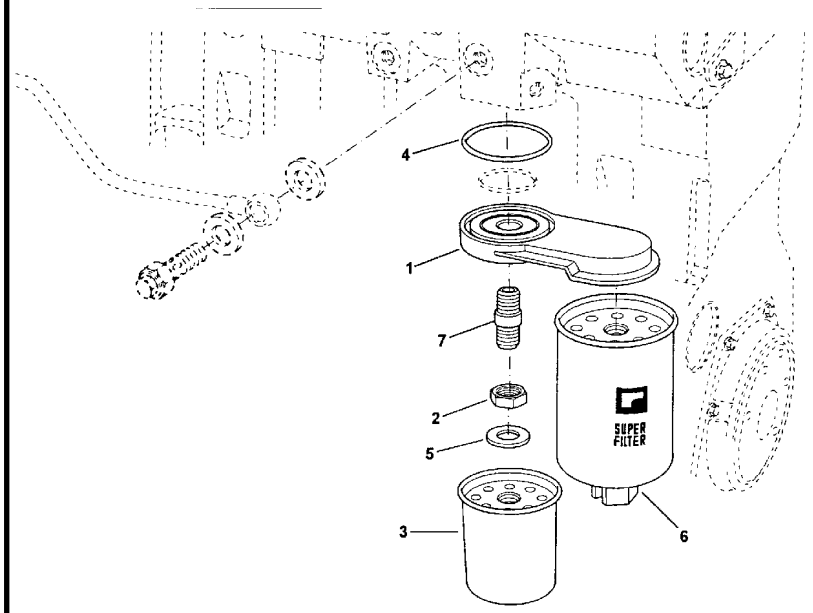

1	CM3897331	**1** CABEÇOTE FILTRO	FILTER HEAD	CABEZA DE FILTRO
2	CM3903293	**1** PORCA	NUT	TUERCA
3	CM3931063	**1** FILTRO	FILTER	FILTRO
4	CM3906694	**1** ANEL	RING	ARO
5	CM3906695	**1** ANEL	RING	ARO
6	CM3930942	**1** FILTRO COMB.	FUEL FILTER	FILTRO GAS OIL
7	CM3925955	**1** ADAPTADOR	ADAPTOR	ADAPTADOR

Tubulações De Combustível
Fuel Pipings
Conducciones

10-130

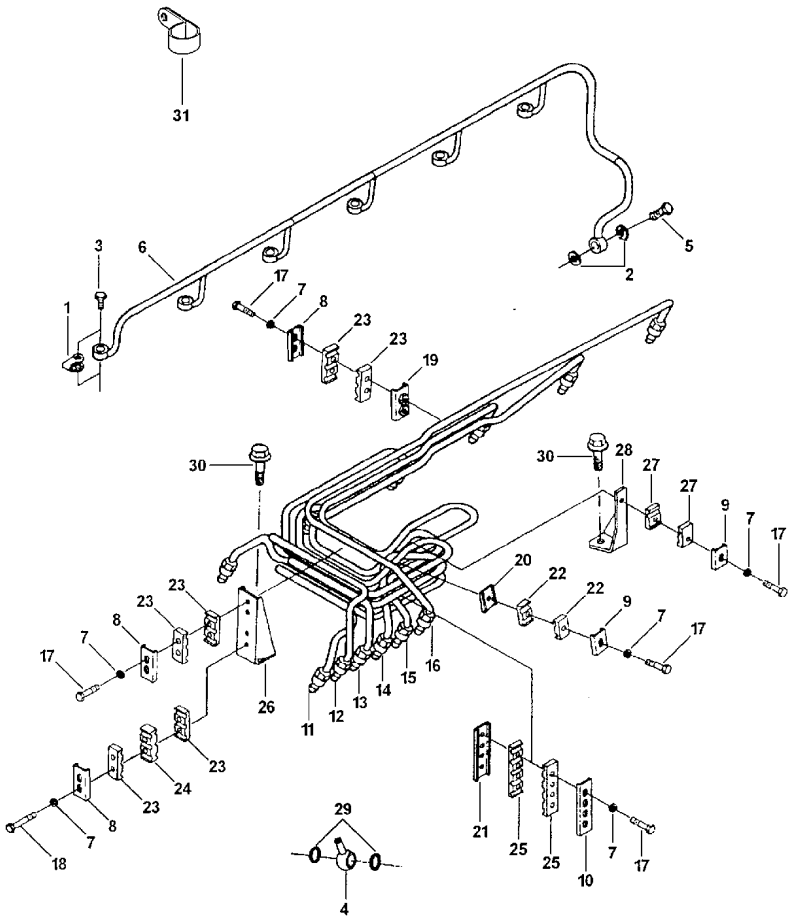

1	CM3903380	
2	CM3918188	
3	CM3282141	
4	CM3355095	
5	CM3924726	
6	CM3920595	
7	CM3903723	
8	3904519	
9	CM3904711	
10	CM3910686	
11	CM3910693	[A]
12	CM3910695	[B]
13	CM3910697	[C]
14	CM3911226	[D]
15	CM3911228	[E]
16	CM3911230	[F]
17	CM3917712	
18	CM3920855	
19	CM3917716	
20	CM3917717	
21	CM3917740	
22	CM3917746	
23	CM3917747	
24	CM3917748	
25	CM3917749	
26	CM3917776	
27	CM3919359	
28	CM3920656	
29	CM3935172	
30	CM3918109	
31	CM3282059	

[A] CILINDRO N° 1
CYLINDER N° 1
CILINDRO N° 1

[B] CILINDRO N° 2
CYLINDER N° 2
CILINDRO N° 2

[C] CILINDRO N° 3
CYLINDER N° 3
CILINDRO N° 3

[D] CILINDRO N° 4
CYLINDER N° 4
CILINDRO N° 4

[E] CILINDRO N° 5
CYLINDER N° 5
CILINDRO N° 5

6	BUJÃO	PLUG	TAPON
2	ARRUELA	WASHER	ARANDELA
6	PARAFUSO	BOLT	PERNO
1	CONECTOR	CONNECTOR	CONECTOR
1	VÁLVULA	VALVE	VALVULA
1	COLETOR	COLLECTOR	COLECTOR
12	ARRUELA	WASHER	ARANDELA
3	REFORÇO	REINFORCEMENT	REFUERZO
2	BRAÇO	ARM	BRAZO
1	BRAÇO	ARM	BRAZO
1	TUBO INJETOR	INJECTION PIPE	TUBO D INYECCION
1	TUBO INJETOR	INJECTION PIPE	TUBO D INYECCION
1	TUBO INJETOR	INJECTION PIPE	TUBO D INYECCION
1	TUBO INJETOR	INJECTION PIPE	TUBO D INYECCION
1	TUBO INJETOR	INJECTION PIPE	TUBO D INYECCION
1	TUBO INJETOR	INJECTION PIPE	TUBO D INYECCION
10	PARAFUSO	BOLT	PERNO
2	PARAFUSO	BOLT	PERNO
1	BRAÇO	ARM	BRAZO
1	BRAÇO	ARM	BRAZO
1	BRAÇO	ARM	BRAZO
2	ISOLANTE	HEATSHIELD	PANTALLA TERMICA
6	ISOLANTE	INSULATOR	PROD.AISLANTE
1	ISOLANTE	INSULATOR	PROD.AISLANTE
2	ISOLANTE	INSULATOR	PROD.AISLANTE
1	BRAÇO	ARM	BRAZO
2	ISOLANTE	INSULATOR	PROD.AISLANTE
1	BRAÇO	ARM	BRAZO
2	ARRUELA	WASHER	ARANDELA
2	PARAFUSO	SCREW	TORNILLO
1	GRAMPO	CRAMP	PASADOR

Tubulações De Combustível
Fuel Pipings
Conducciones

10-130

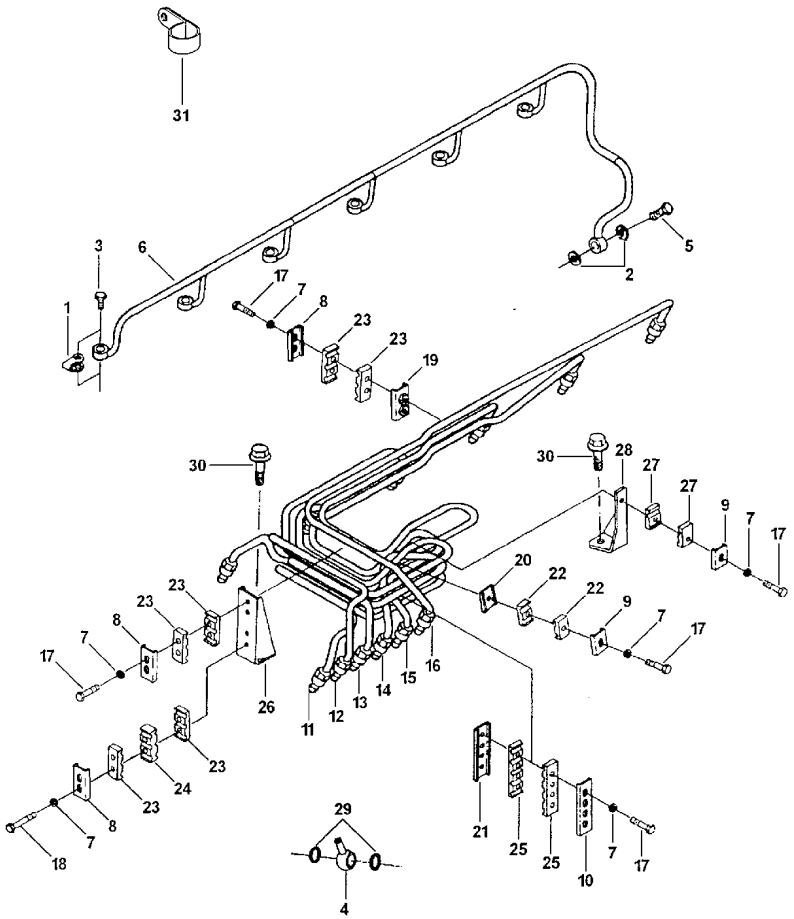

[F] CILINDRO N° 6
CYLINDER N° 6
CILINDRO N° 6

Bomba Injetora
Injection Pump
Bomba De Inyeccion

10-135

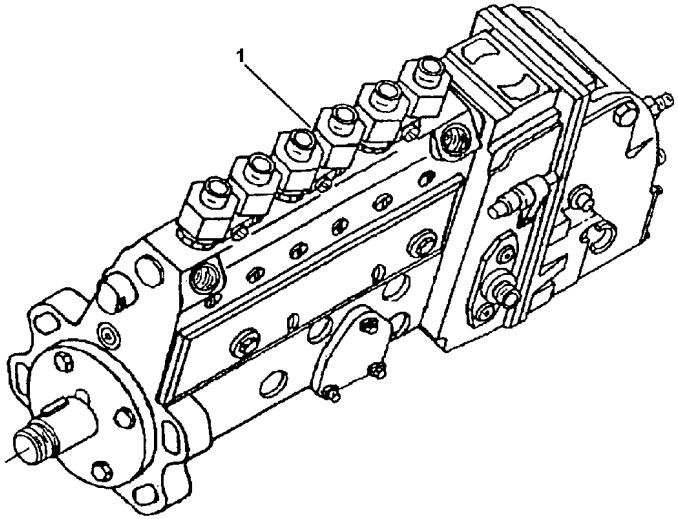

1	CM3352898	**1** BOMBA INJETORA	INJECTION PUMP	BOMBA INYECTORA

Acessórios Sistema Combustivel
Fuel System Accessories
Accesorios Sistema Combustible

10-140

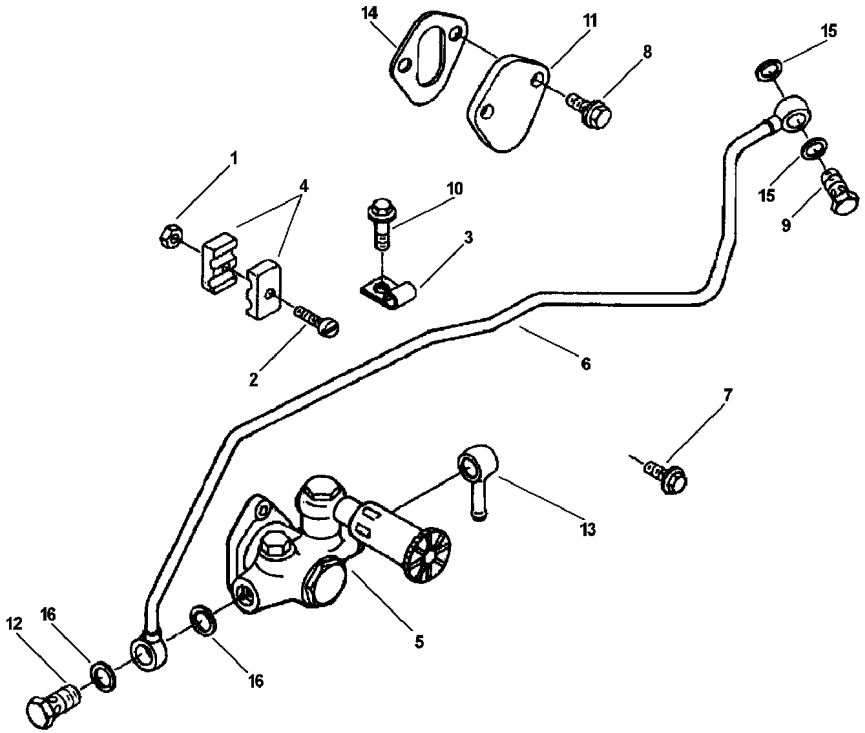

1	CMS-251	**1** PORCA	NUT	TUERCA
2	CMS-1315	**1** PARAFUSO	BOLT	PERNO
3	CM180372	**2** GRAMPO	CRAMP	PASADOR
4	CM3007024	**2** BRAÇADEIRA	CLAMP	ABRAZADERA
5	CM3352550	**1** BOMBA	PUMP	BOMBA
6	CM3355273	**1** TUBO	PIPE	CANO
7	CM3900629	**1** PARAFUSO	BOLT	PERNO
8	CM3900630	**2** PARAFUSO	BOLT	PERNO
9	CM3916361	**1** PARAFUSO	BOLT	PERNO
10	CM3903990	**1** PARAFUSO	BOLT	PERNO
11	CM3948083	**1** PLACA	PLATE	PLATO
12	CM3924725	**1** PARAFUSO	BOLT	PERNO
13	CM3355095	**1** CONECTOR	CONNECTOR	CONECTOR
14	CM3939258	**1** JUNTA	GASKET	EMPAQUETADURA.
15	CM3963983	**2** ARRUELA	WASHER	ARANDELA
16	CM3863988	**2** ARRUELA	WASHER	ARANDELA

Acoplamento
Coupling
Acoplamiento

10-145

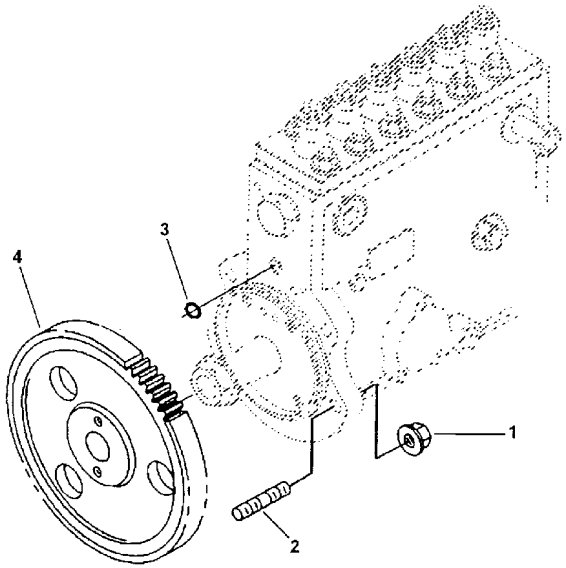

1	CM3902662	**4** PORCA	NUT	TUERCA
2	CM3915036	**4** PRISIONEIRO	STUD	ESPARRAGO
3	CM3916284	**1** ANEL	RING	ARO
4	CM3912614	**1** ENGRENAGEM	GEAR	ENGRANAJE

Válvula
Valve
Valvula

10-150

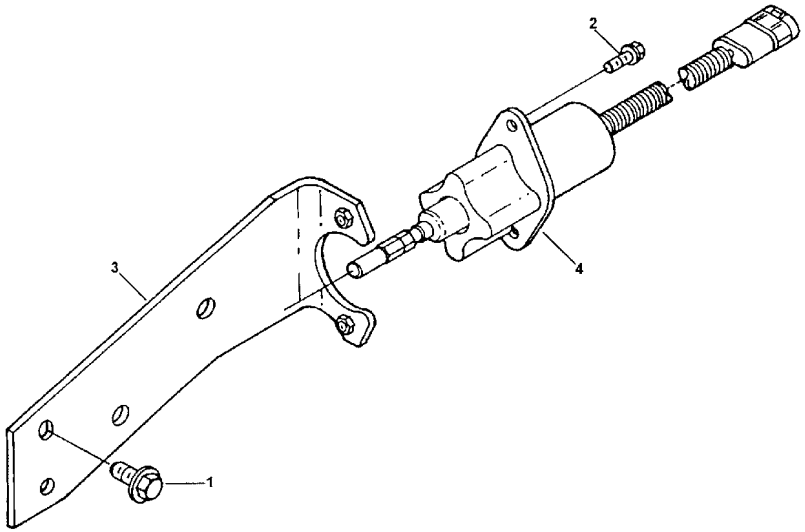

1	CM3903990	**2** PARAFUSO	BOLT	PERNO
2	CM3913638	**2** PARAFUSO	BOLT	PERNO
3	CM3923254	**1** SUPORTE	BRACKET	SOPORTE
4	CM3928160	**1** SOLENÓIDE	SOLENOID	SOLENOIDE

Tubulações De Combustível
Fuel Pipings
Conducciones

10-155

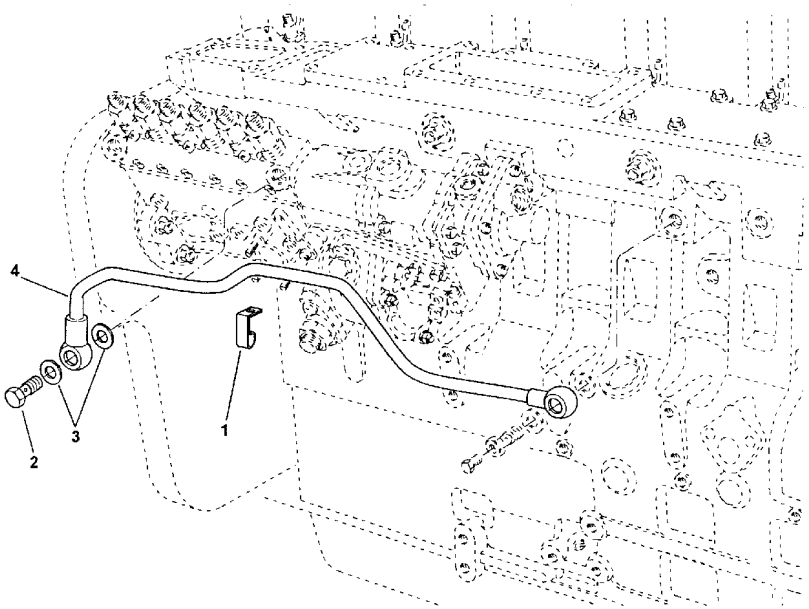

1	CM3914711	**1** GRAMPO	CRAMP	PASADOR
2	CM3924725	**1** PARAFUSO	BOLT	PERNO
3	CM3918192	**2** ARRUELA	WASHER	ARANDELA
4	CM3912923	**1** TUBO	PIPE	CANO

Filtro De Combustível
Fuel Filter
Filtro Gas Oil

10-160

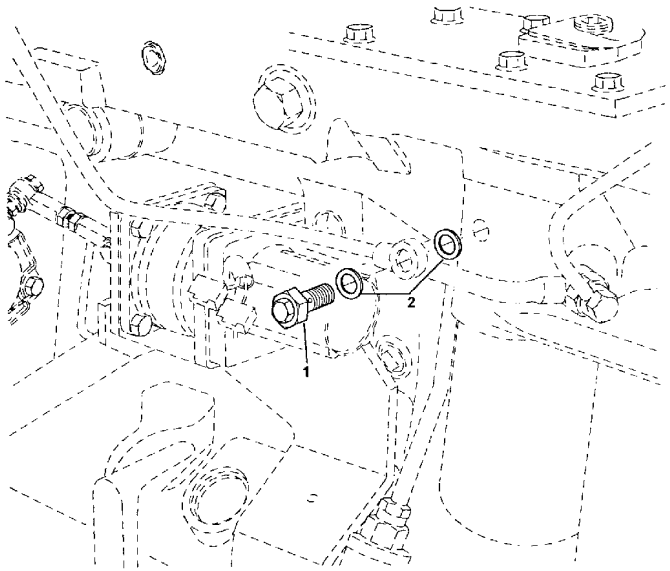

1	CM3905860	**1**	PARAFUSO	BOLT	PERNO
2	CM3935171	**2**	ARRUELA	WASHER	ARANDELA

Filtro
Filter
Filtro

10-165

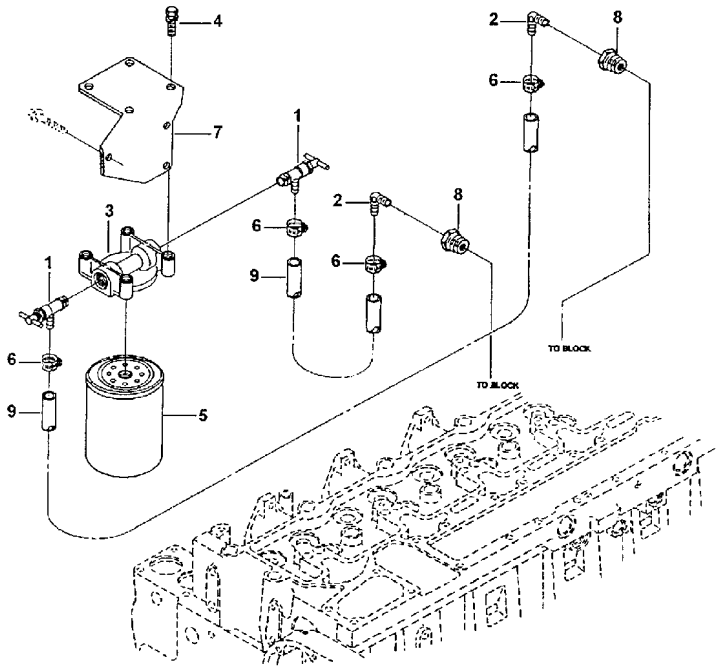

1	CM179901	**2**	VÁLVULA	VALVE	VALVULA
2	CM179903	**2**	COTOVELO	ELBOW	CODO
3	CM204163	**1**	CABEÇOTE FILTRO	FILTER HEAD	CABEZA DE FILTRO
4	CM3010596	**4**	PARAFUSO	BOLT	PERNO
5	CM3890548	**1**	FILTRO	FILTER	FILTRO
6	CM3910509	**4**	BRAÇADEIRA	CLAMP	ABRAZADERA
7	CM3920552	**1**	SUPORTE FILTRO	FILTER SUPPORT	FILTER SUPPORT
8	CM3924146	**2**	BUCHA	BUSH	CASQUILLO
9	CM3921231	**2**	MANGUEIRA	HOSE	FLEXIBLE

Suporte Alternador
Alternator Positioner
Soporte Alternador

10-170

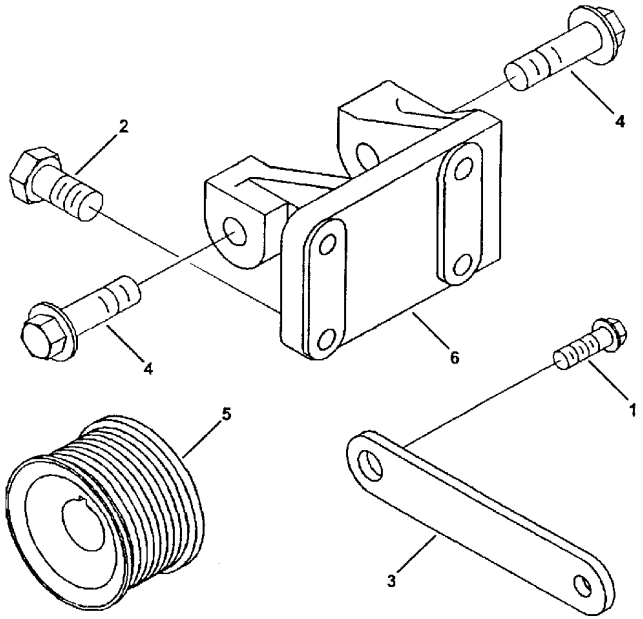

1	CM3052061	**1**	PARAFUSO	BOLT	PERNO
2	CM3900631	**4**	PARAFUSO	BOLT	PERNO
3	CM3915872	**1**	BRAÇO	ARM	BRAZO
4	CM3920447	**2**	PARAFUSO	BOLT	PERNO
5	CM3929418	**1**	SUPORTE	BRACKET	SOPORTE

Cj. Tensor
Tightener
Tensor

10-175

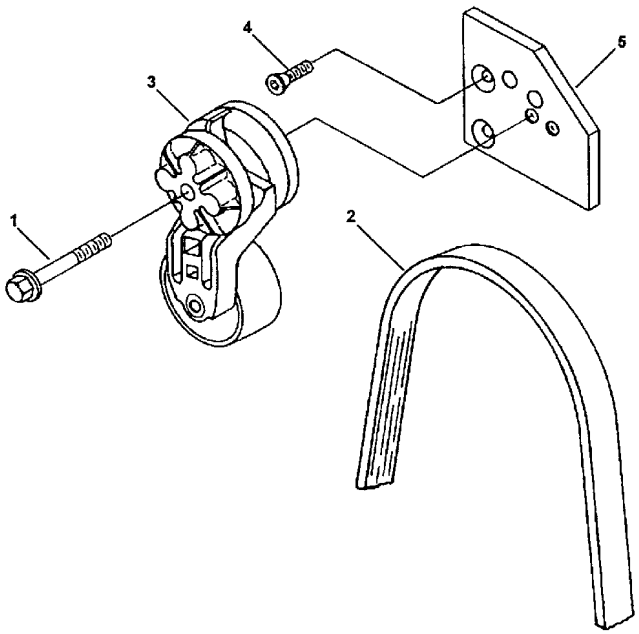

1	CM3282081	**1** PARAFUSO	BOLT	PERNO
2	CM3920430	**1** CORREIA	BELT	CORREA
3	CM3934818	**1** TENSOR	TIGHTENER	TENSADOR
4	CM3925186	**2** PARAFUSO	BOLT	PERNO
5	CM3926872	**1** SUPORTE	BRACKET	SOPORTE

Alternador
Alternator
Alternador

10-180

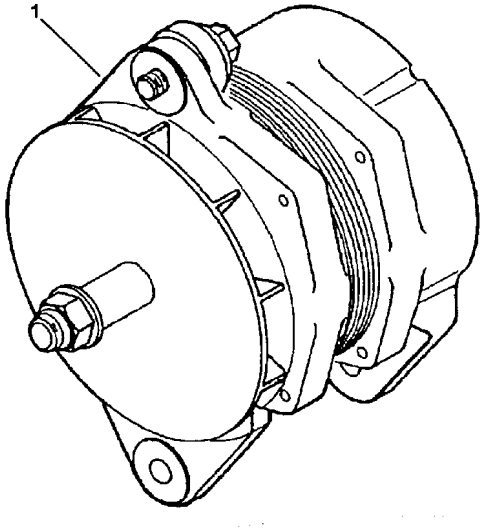

1 CM3920615	➡ 2S000165	**1** ALTERNADOR	ALTERNATOR	ALTERNADOR
1 070506T1	➡ 2S000166	**1** ALTERNADOR	ALTERNATOR	ALTERNADOR

Fixação Do Motor De Partida
Fixatión - Starter Motor
Fijación - Motor Arranque

10-185

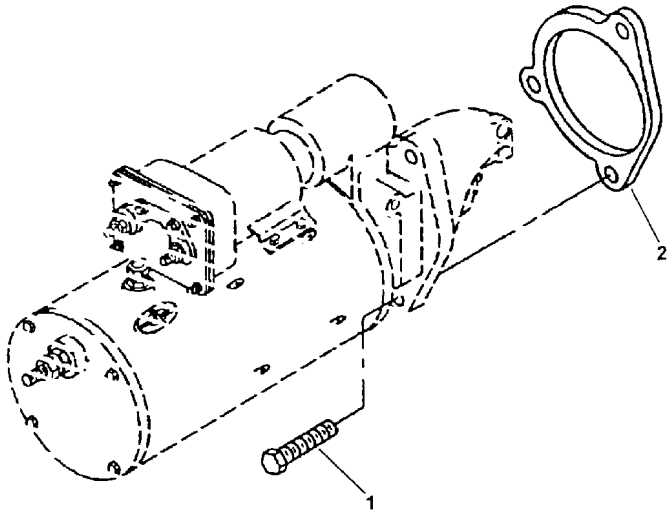

1	CM3356130	**1** ESPAÇADOR	SPACER	PIEZA DISTANCIA
2	CM3908321	**3** PARAFUSO	BOLT	PERNO

Motor De Partida
Starter Motor
Motor De Partida

10-190

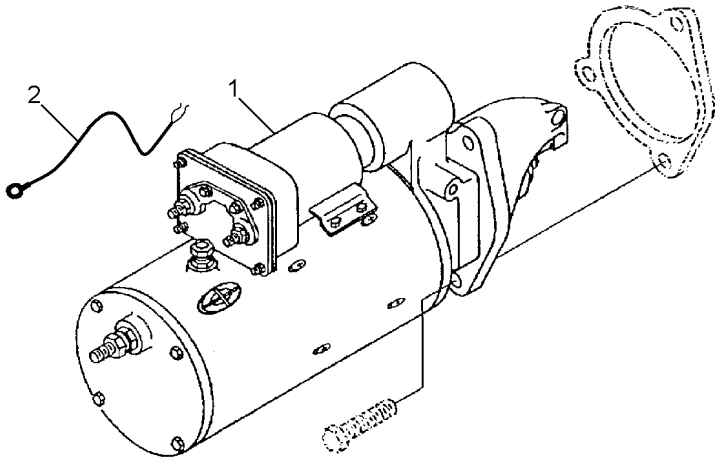

1	CM3910645	**1** MOTOR PARTIDA	STARTERMOTOR	MOTOR ARRANQUE
2	6200582M1	**1** CABO	CABLE	CABLE

Acionamento Do Ventilador
Fanning Drive
Accionamiento Del Ventilador

10-195

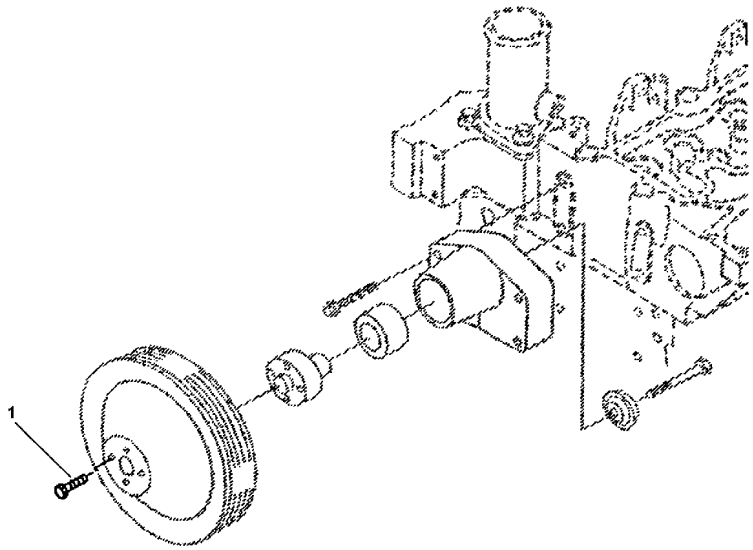

1	CM3903990	**4** PARAFUSO	BOLT	PERNO

Acionamento Do Ventilador
Fanning Drive
Accionamiento Del Ventilador

10-200

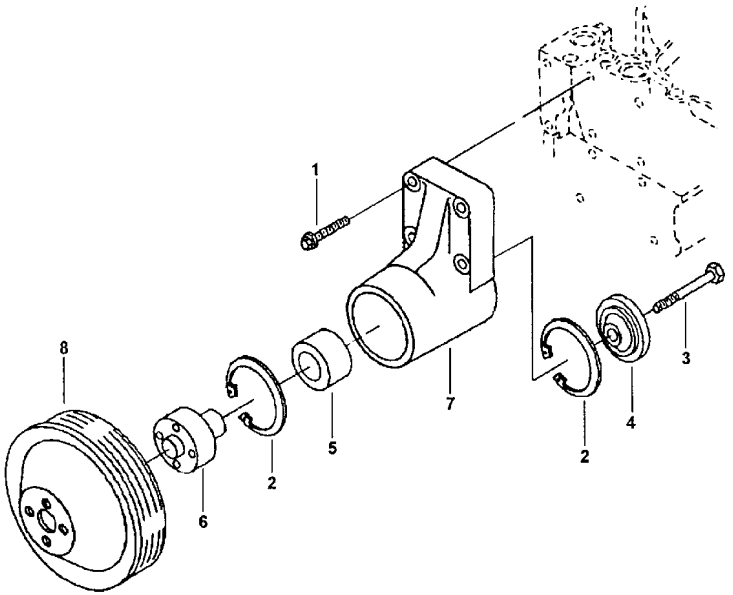

1	CM3900633	**4**	PARAFUSO	BOLT	PERNO
2	CM3035960	**1**	ANEL	RING	ARO
3	CM3907769	**1**	PARAFUSO	BOLT	PERNO
4	CM3923044	**1**	RETENTOR	SEAL	RETEN
5	CM3910739	**1**	ROLAMENTO	BEARING	COJINETE
6	CM3911924	**1**	CUBO	HUB	CUBO
7	CM3929459	**1**	SUPORTE	BRACKET	SOPORTE
8	CM3926855	**1**	POLIA VENTILADOR	PULLEY,FAN	POLEA VENTILADOR

Termostato E Carcaça
Thermostato And Housing
Termostato Y Carter

10-205

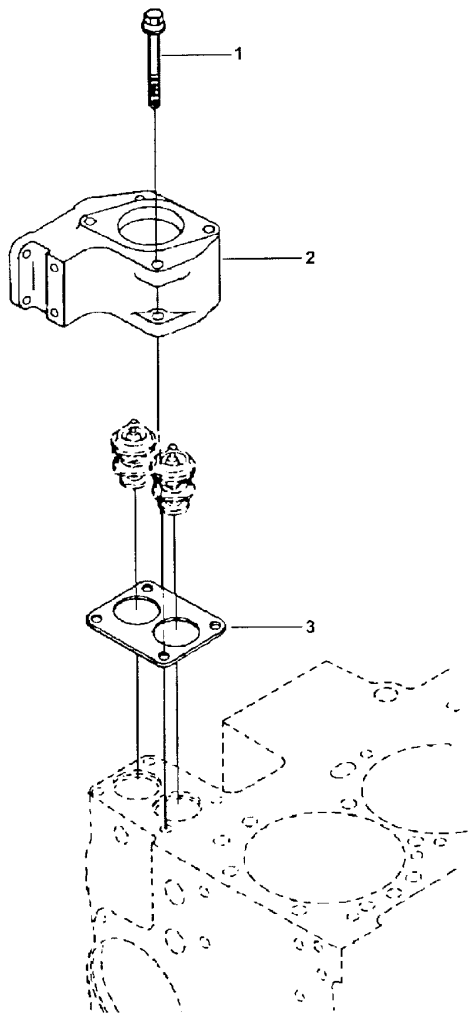

1	CM3902112	**2**	PARAFUSO	BOLT	PERNO
2	CM3926534	**1**	CARCAÇA	HOUSING	ALOJAMIENTO
3	CM3914310	**1**	JUNTA	GASKET	EMPAQUETADURA.

Cj. Termostato
Thermostart Kit
Juego Precalentador

10-210

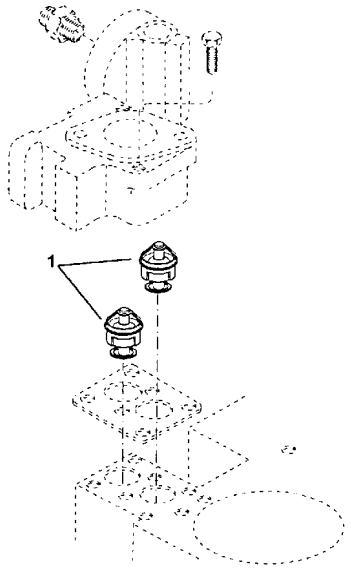

1 CM3928639	**2** TERMOSTATO	THERMOSTAT	TERMOSTATO

Polia
Pulley
Polea

10-215

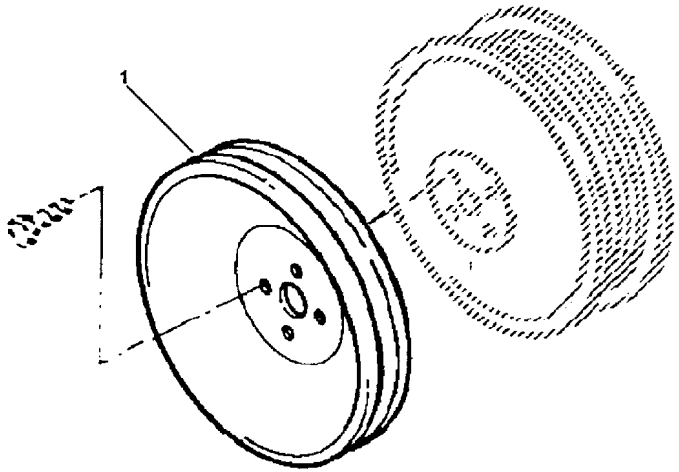

1	CM3919624	**1** POLIA	PULLEY	POLEA

Conexão De Entrada D'Água
Water Inlet Connection
Conexión De Entrada De Água

10-220

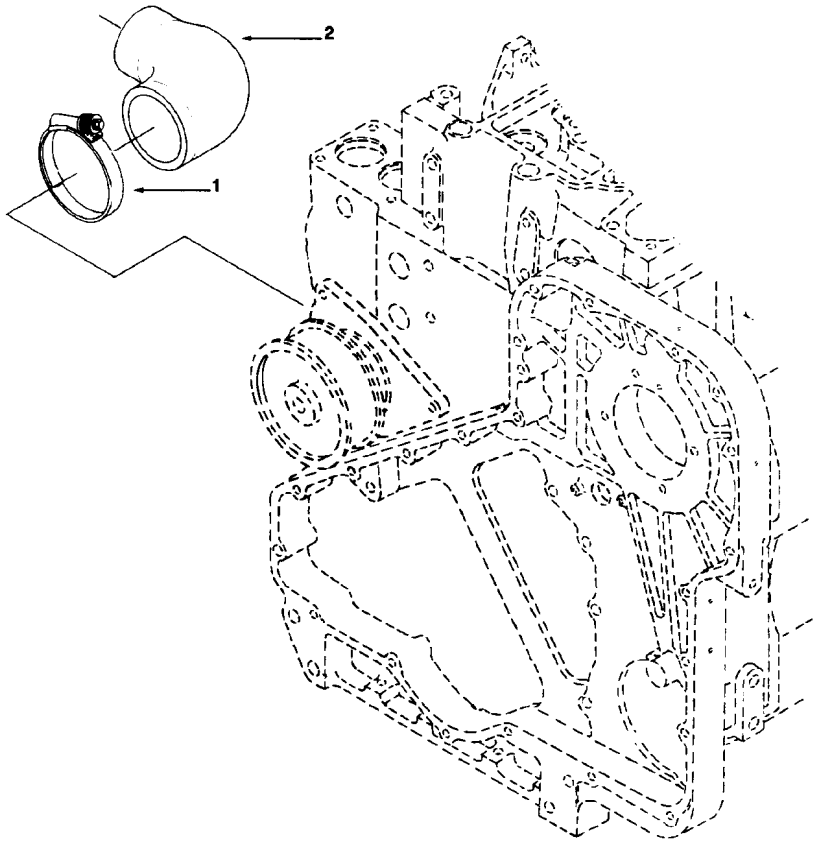

1	CM3920762	**1** MANGUEIRA	HOSE	FLEXIBLE
2	CM3918521	**1** BRAÇADEIRA	CLAMP	ABRAZADERA

Bomba D'Água
Water Pump
Bomba De Agua

10-225

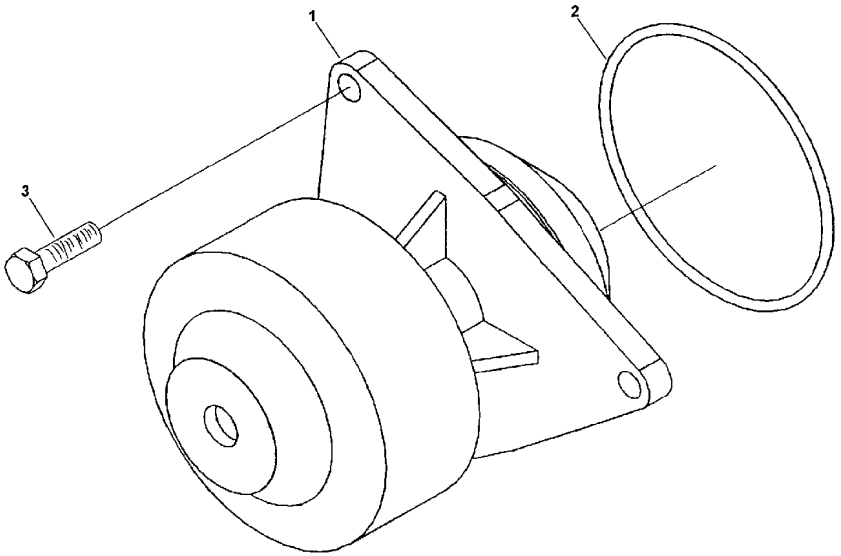

1	CM3929612	**1**	BOMBA D'ÁGUA	WATER PUMP	BOMBA DE AGUA
2	CM3902089	**1**	ANEL	RING	ARO
3	CM3926125	**3**	PARAFUSO	BOLT	PERNO

Conexão
Connection
Conexion

10-230

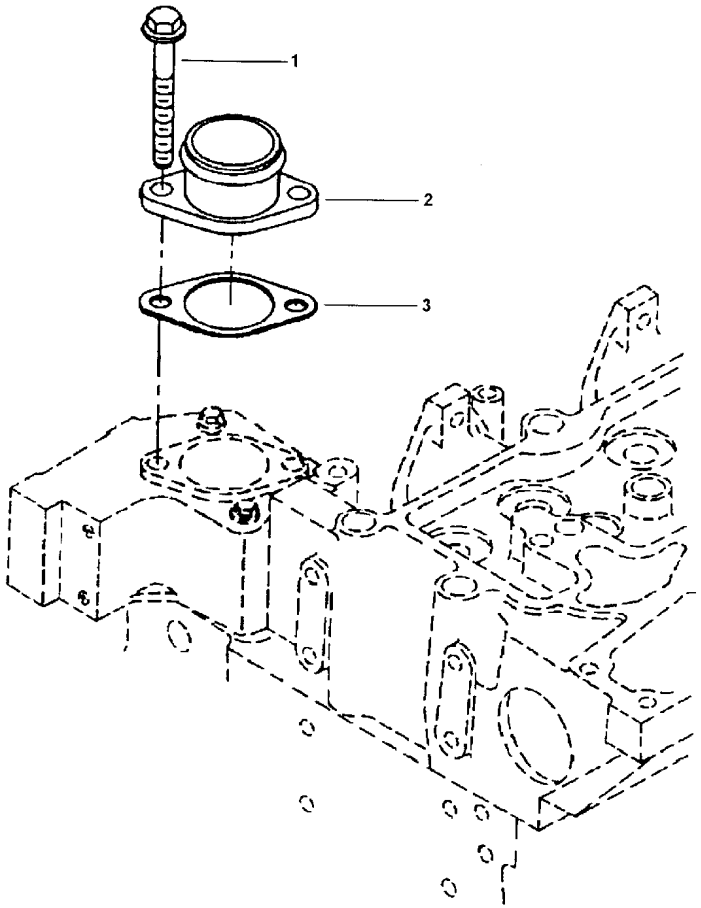

1	CM3906715	**2** PARAFUSO	BOLT	PERNO
2	CM3924591	**1** CONEXÃO	CONNECTION	CONEXION
3	CM3918779	**1** JUNTA	GASKET	EMPAQUETADURA.

Tubulação
Plumbing
Tubulación

10-235

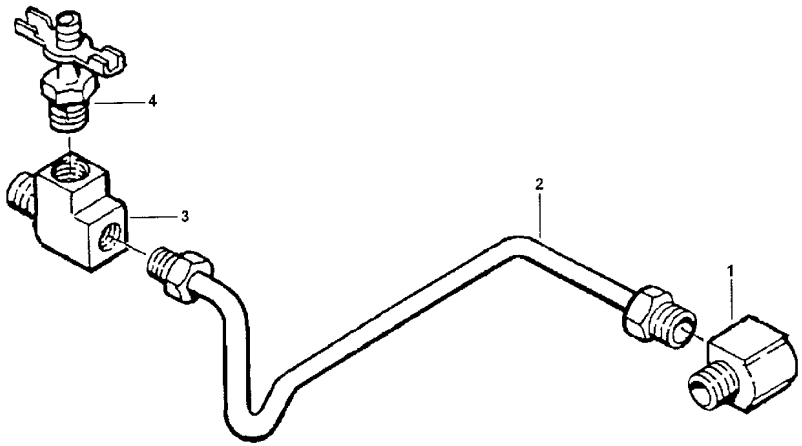

1	CMS1000A	**1**	COTOVELO	ELBOW	CODO
2	CM3930678	**1**	TUBO	PIPE	CANO
3	CM3908763	**1**	ADAPTADOR	ADAPTOR	ADAPTADOR
4	CMS962E	**1**	TORNEIRA	FAUCET	GRIFO

Turbo Compressor
Turbocharger
Turbo-Soplador

10-240

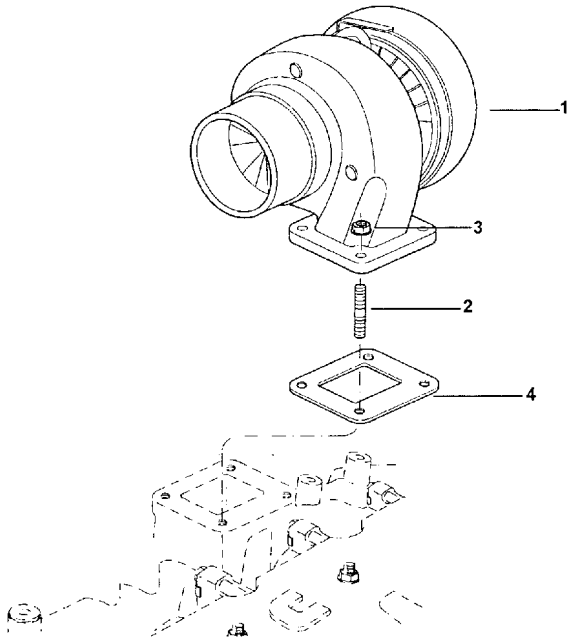

1	CM3590081	**1**	TURBO	TURBOCHARGER	TURBOALIMENTACIO
2	CM3818823	**4**	PRISIONEIRO	STUD	ESPARRAGO
3	CM3818824	**4**	PORCA	NUT	TUERCA
4	CM3911941	**1**	JUNTA	GASKET	EMPAQUETADURA.

Conexão
Connection
Conexion

10-245

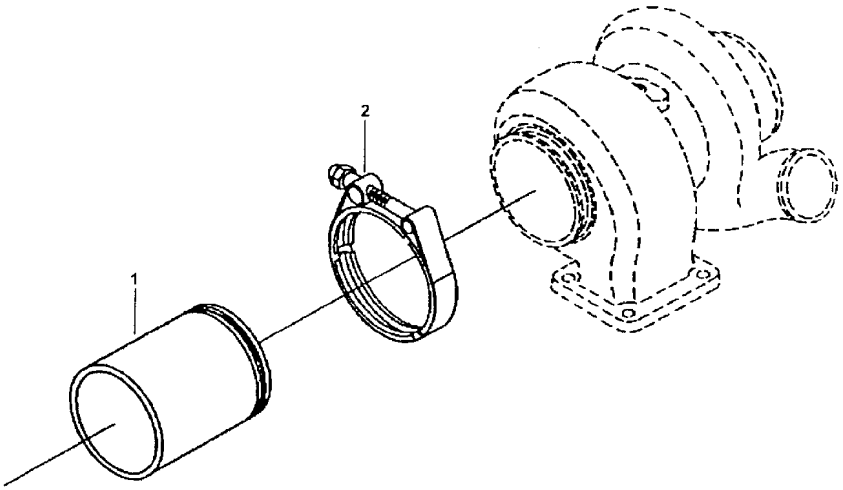

1	CM3910995	**1** TUBO	PIPE,OIL	MANGUITO ACEITE
2	CM3905216	**1** BRAÇADEIRA	CLAMP	ABRAZADERA

Instalação Do Turbo
Turbocharger Installation
Instalación Del Turbo

10-250

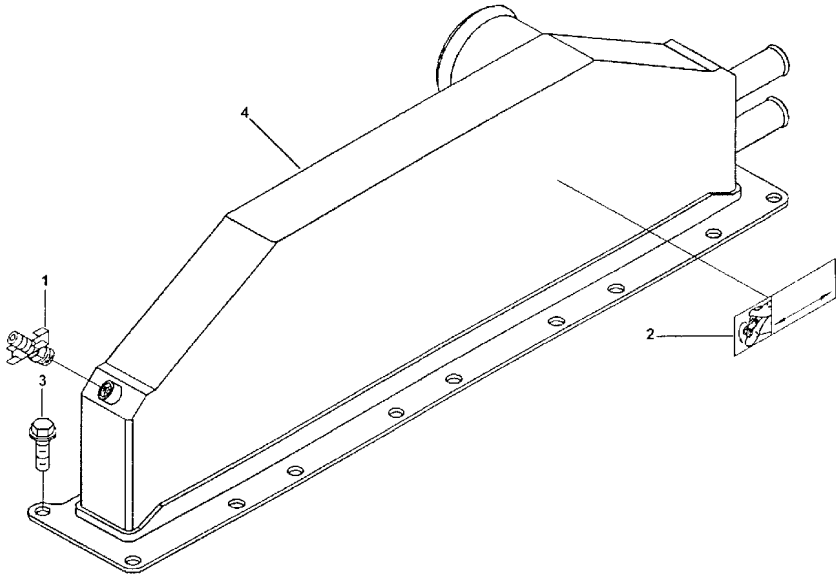

1	CM3909394	**1**	TORNEIRA	FAUCET	GRIFO
2	CM3910778	**1**	DECAL	DECAL	CALCOMANIA
3	CM3918109	**18**	PARAFUSO	SCREW	TORNILLO
4	CM3924732	**1**	RESFRIADOR	COOLER	ENFRIADOR

Turbo Compressor **Turbocharger** **Turbo-Soplader**	**Tubos** **Pipes And Heat Shields Cont'D** **Tubos**	**10-255**

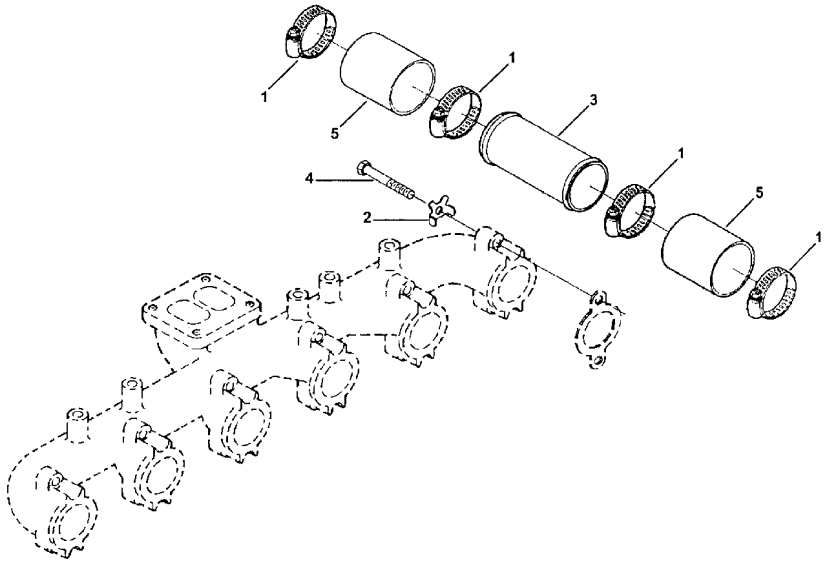

1	CM3924386	**4**	BRAÇADEIRA	CLAMP	ABRAZADERA
2	CM3914708	**12**	PLACA	PLATE	PLATO
3	CM3914943	**1**	TUBO	PIPE,OIL	MANGUITO ACEITE
4	CM3929537	**12**	PARAFUSO	BOLT	PERNO
5	CM3916437	**2**	MANGUEIRA	HOSE	FLEXIBLE

Junta
Gasket
Junta

10-260

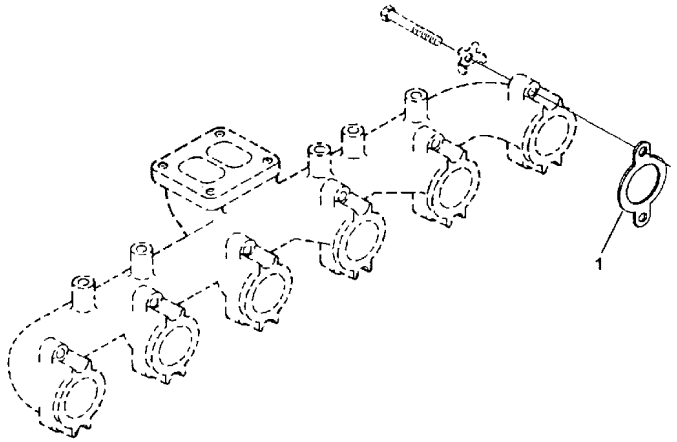

1	CM3929012	**6** JUNTA	GASKET	EMPAQUETADURA.

Coletor De Escape
Exhaust Manifold
Multiple De Escape

10-265

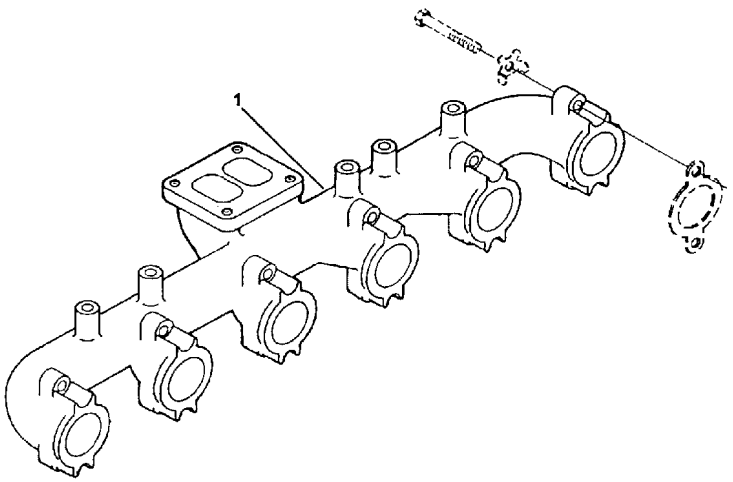

1	CM3929779	**1** COLETOR ESCAPE	EXHAUST MANIFOLD	COLECTOR ESCAPE

Volante
Flywheel
Volante De Inercia

10-270

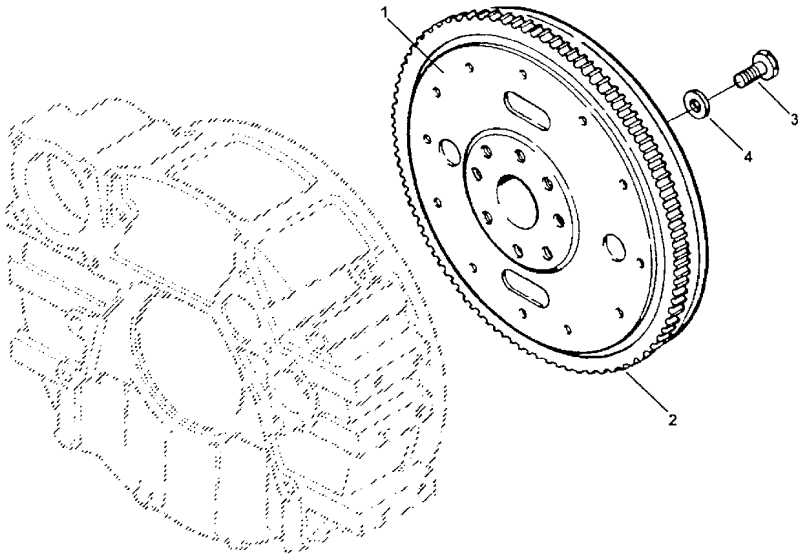

1		CM3914431	**1**	VOLANTE MOTOR	FLYWHEEL	VOLANTE MOTOR
2	CM3905427		**1**	CREMALHEIRA	STARTER RING	ARO DE ARRANQUE
3	CM3901395		**8**	PARAFUSO	BOLT	PERNO
4	CM3900269		**8**	ARRUELA	WASHER	ARANDELA

Suporte
Support
Soporte

10-275

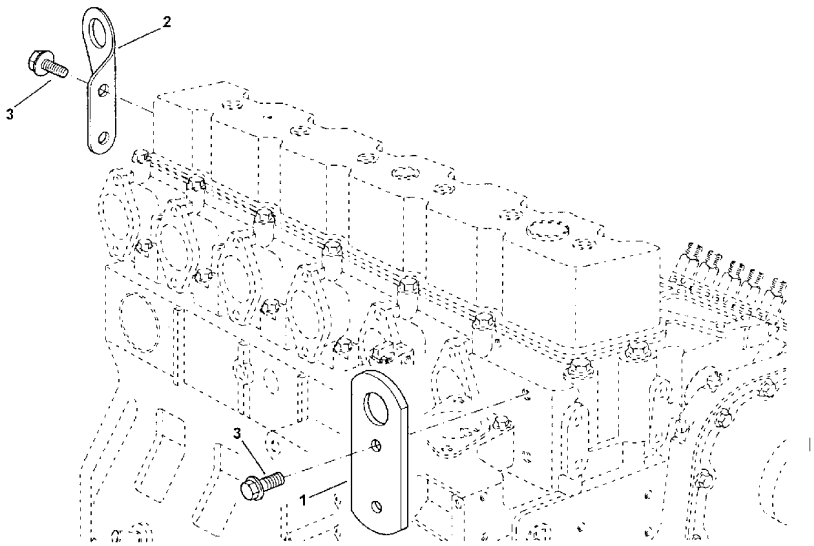

1	CM3907861	Frontal	**1** SUPORTE	BRACKET	SOPORTE
2	CM3906440	Traseiro	**1** SUPORTE	BRACKET	SOPORTE
3	CM3903200		**4** PARAFUSO	BOLT	PERNO

Tampa
Cover
Tapa

10-280

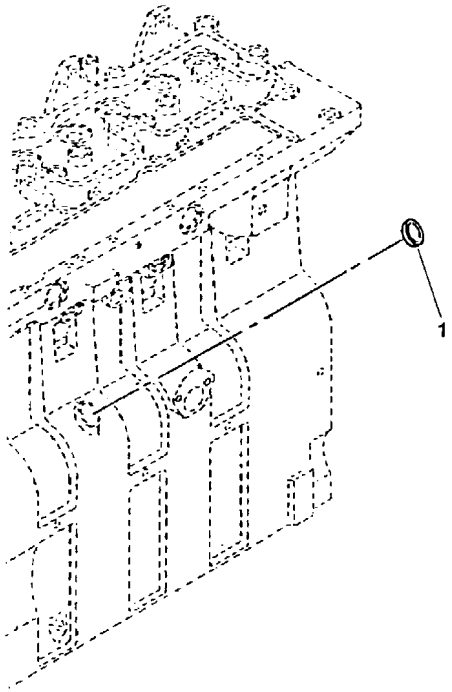

1	CM3905401	**1** BUJÃO	PLUG	TAPON

Acionamento
Drive
Accionamiento

10-285

Canal De Sucção
Suction Channel
Canal De Aspiración

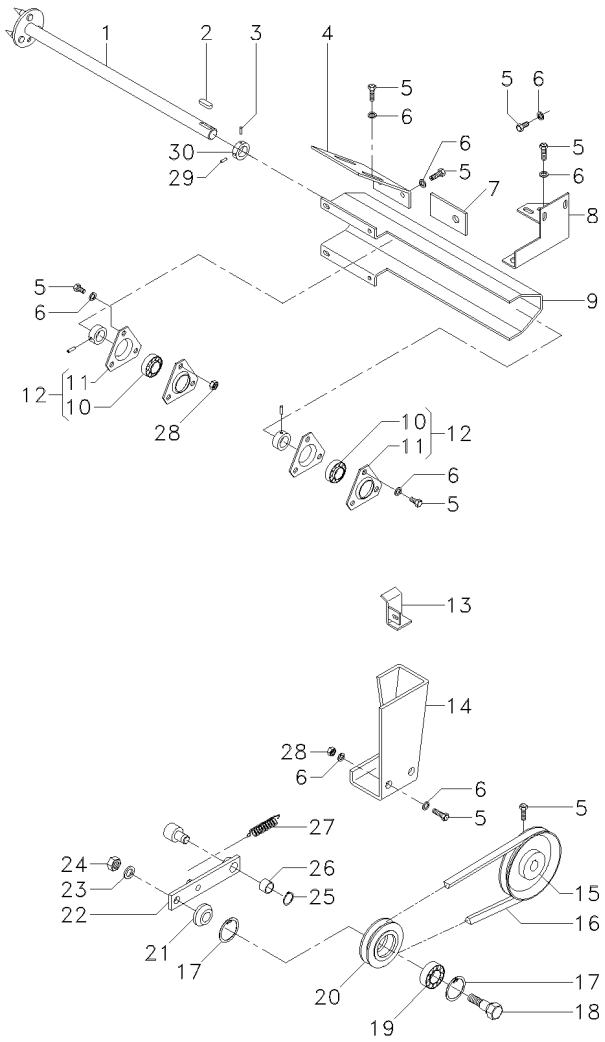

1	6205437M91			**1**	EIXO	SHAFT	ARBOL
2	D43102200			**1**	CHAVETA	KEY	CLAVE
3	D42612000			**1**	PINO	PIN	PASADOR
4	D28785814			**1**	TAMPA	COVER	CUBIERTA
5	339123X1			**1**	PARAFUSO	BOLT	PERNO
6	D20400506			**X**	ARRUELA	WASHER	ARANDELA
7	D28781152			**1**	TAMPA	COVER	CUBIERTA
8	D28785787			**1**	CANTONEIRA	ANGLE	ANGULO
9	6205788M91			**1**	TUBO	PIPE	CANO
10	056881T1	12		**2**	ROLAMENTO	BEARING	COJINETE
11	056880T1	12		**4**	FLANGE	FLANGE	PLETINA
12	D41713600			**2**	FLANGE	FLANGE	PLETINA
13	D28785768			**1**	SUPORTE	BRACKET	SOPORTE
14	D28785795			**1**	SUPORTE	BRACKET	SOPORTE
15	D28784182			**1**	POLIA	PULLEY	POLEA
16	D41990700			**1**	CORREIA	BELT	CORREA
17	D42514000			**2**	ANEL TRAVA	CIRCLIP	CIRCULITO
18	D28760328			**1**	PARAFUSO	BOLT	PERNO
19	D41622800			**1**	ROLAMENTO	BEARING	COJINETE
20	6206025M1		➡ 100028 ↔ 030-094; 096-114 117-121; 123-136 138-162; 164-175 179-199; 204-209 217-220; 225-238 +201; 212; 214; 215; 222	**1**	POLIA	PULLEY	POLEA
20	060225P1		➡ 100029 ↔ 176-178 + 029; 095; 115; 116; 122; 137; 163; 200; 202; 203; 210; 211; 213; 216; 221, 223; 224	**1**	POLIA	PULLEY	POLEA
21	D28380003			**1**	ANEL	RING	ARO
22	D28785859			**1**	BRAÇO	ARM	BRAZO
23	D20400459			**1**	ARRUELA	WASHER	ARANDELA
24	D41087900			**1**	PORCA	NUT	TUERCA
25	D42501400			**1**	ANEL TRAVA	CIRCLIP	CIRCULITO
26	D43361000	22		**1**	BUCHA	BUSH	CASQUILLO
27	D28761057			**1**	MOLA	SPRING	RESORTE
28	D41013500			**X**	PORCA	NUT	TUERCA
29	D40632000			**1**	PARAFUSO	BOLT	PERNO

Sistema De Arrefecimento — **Radiador**
Cooling System — **Radiator**
Sistema De Enfriamiento — **Radiador**

10-290

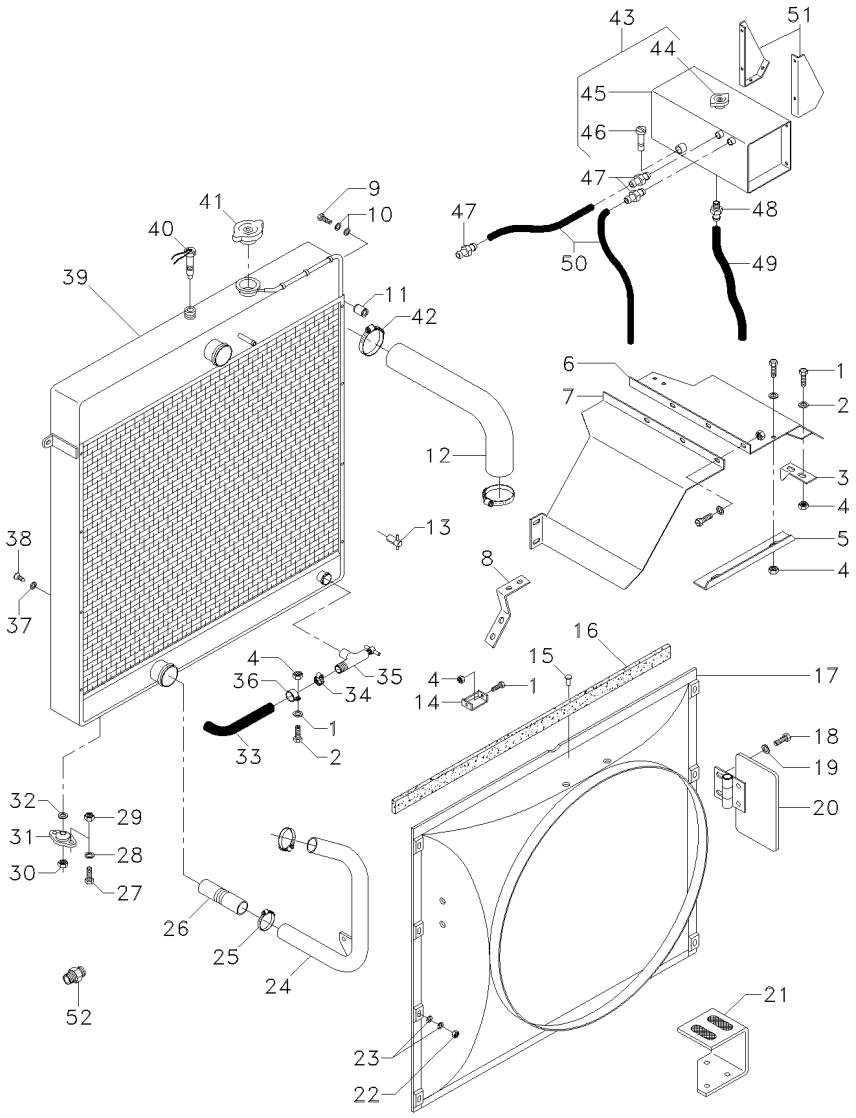

1	D40402400		**1**	PARAFUSO	BOLT	PERNO
2	D20400470		**1**	ARRUELA	WASHER	ARANDELA
3	D28785783		**1**	FECHAMENTO	COVER	CUBIERTA
4	D41013400		**1**	PORCA	NUT	TUERCA
5	D28781144		**1**	CANTONEIRA	ANGLE	ANGULO
6	6204727M1		**1**	SUPORTE	BRACKET	SOPORTE
7	D28785758	➡ 3S000499; -0496	**1**	PROTEÇÃO	GUARD	DEFENSA
7	066671P1	➡ 3S000500; +0496	**1**	PROTEÇÃO	GUARD	DEFENSA
8	D28785819		**1**	FECHAMENTO	COVER	CUBIERTA
9	D40407400		**4**	PARAFUSO	BOLT	PERNO
10	D20400416		**4**	ARRUELA	WASHER	ARANDELA
11	D28700666		**2**	AMORTECEDOR	DAMPER	AMORTIGUADOR
12	059906P1	[A] ➡ 100375 ↔ 100377-100407	**1**	MANGUEIRA	HOSE	FLEXIBLE
12	058815P1	[A] ➡ 100408 +100376	**1**	MANGUEIRA	HOSE	FLEXIBLE
12	058815P1	[A]	**1**	MANGUEIRA	HOSE	FLEXIBLE
13	D46419500	[D]	**1**	TORNEIRA	FAUCET	GRIFO
14	D28780884		**1**	SUPORTE	BRACKET	SOPORTE
15	D41397400		**1**	REBITE	RIVET	REMACHE
16	D44704600		**1**	VEDAÇÃO	SEALING	VEDACION
17	D28786152	➡ 100375 ↔ 100377-100407	**1**	DEFLETOR	DEFLECTOR	DEFLECTOR
17	062229S1	➡ 100408 +100376	**1**	DEFLETOR	DEFLECTOR	DEFLECTOR
18	D43385100		**2**	PARAFUSO	BOLT	PERNO
19	D20400404		**2**	ARRUELA	WASHER	ARANDELA
20	D28786090		**1**	DOBRADIÇA	HINGE	BISAGRA
21	D28785761		**1**	PROTEÇÃO	GUARD	DEFENSA
22	D41087400		**8**	PORCA	NUT	TUERCA
23	D20400470		**16**	ARRUELA	WASHER	ARANDELA
24	D28785079	[C]	**1**	TUBO	PIPE	CANO
25	D45728500		**2**	BRAÇADEIRA	CLAMP	ABRAZADERA
26	D28785077		**3**	TUBO	PIPE	CANO
27	339123X1		**8**	PARAFUSO	BOLT	PERNO
27	D40405000		**4**	PARAFUSO	BOLT	PERNO
28	D20400506		**8**	ARRUELA	WASHER	ARANDELA
29	D41013500		**8**	PORCA	NUT	TUERCA
30	D41010800		**4**	PORCA	NUT	TUERCA
31	D28784365		**4**	COXIM	MOUNTING	MONTANTE
32	D20400416	[B]	**X**	ARRUELA	WASHER	ARANDELA
33	D44717700		**1**	MANGUEIRA	HOSE	FLEXIBLE
34	D45726800		**1**	BRAÇADEIRA	CLAMP	ABRAZADERA
35	D46422300		**1**	TORNEIRA	FAUCET	GRIFO
36	D45730400		**1**	ARCO	BAIL	ANILLO SUJECCION
37	D20400404		**1**	ARRUELA	WASHER	ARANDELA
38	D40421800		**8**	PARAFUSO	BOLT	PERNO

Sistema De Arrefecimento — **Radiador**
Cooling System — **Radiator**
Sistema De Enfriamiento — **Radiador**

10-290

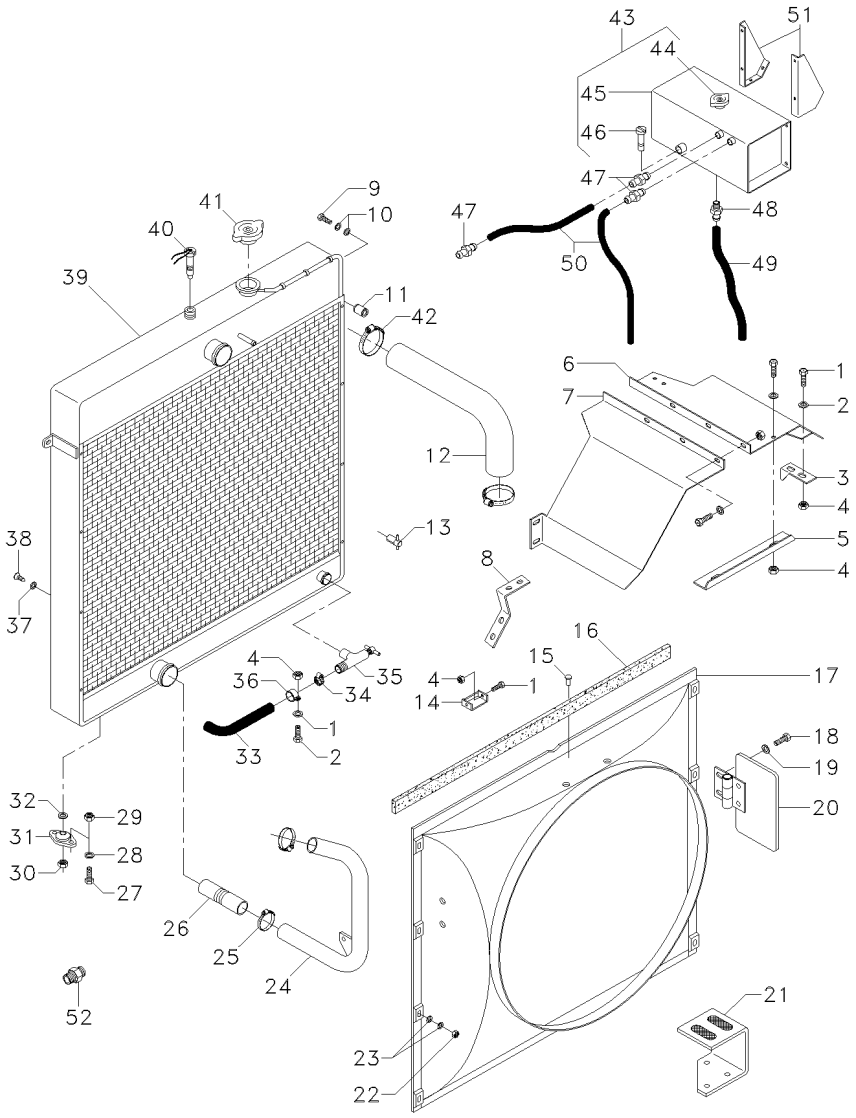

39	D28785724	➡| 100375 ↔ 100377-100407	**1** RADIADOR	RADIATOR	RADIADOR
39	061951T1	➡ 100408 +100376	**1** RADIADOR	RADIATOR	RADIADOR
40	D45073900		**1** SENSOR	SENDER	EMISOR
41	D46409400		**1** TAMPA	COVER	CUBIERTA
42	D45728500		**2** BRAÇADEIRA	CLAMP	ABRAZADERA
43	6204729M91	➡ 100408 +100376	**1** TANQUE	TANK	TANQUE
44	044953R1	43 ➡ 100408 +100376	**1** TAMPA	COVER	CUBIERTA
45	055534T1	43 ➡ 100408 +100376	**1** TANQUE	TANK	TANQUE
46	D45082400	43 ➡ 100408 +100376	**1** INTERRUPTOR	SWITCH	INTERRUPTOR
47	6208576M1	➡ 100408 +100376	**3** CONEXÃO	CONNECTION	CONEXION
48	055433P1	➡ 100408 +100376	**1** CONEXÃO	CONNECTION	CONEXION
49	D44719200	➡ 100408 +100376	**1** MANGUEIRA	HOSE	FLEXIBLE
50	D44718900	➡ 100408 +100376	**2** MANGUEIRA	HOSE	FLEXIBLE
51	062227P1	➡ 100408 +100376 ◀	**1** SUPORTE	BRACKET	SOPORTE
51	062819P1	➡ 100408 +100376 ▶	**1** SUPORTE	BRACKET	SOPORTE
52	069712P1		**1** CONEXÃO	CONNECTION	CONEXION

[A] RESFRIADOR DO MOTOR
ENGINE COOLER
ENFRIADOR DEL MOTOR

[B] EQUIPAMENTO OPCIONAL
OPTIONAL EQUIPMENT
EQUIPO OPCIONAL

[C] ÁGUA ARREFECIMENTO
COLLING WATER
AGUA ENFRIAMIENTO

[D] DRENO
DRAIN
DRENO

Sistema De Arrefecimento
Cooling System
Sistema De Enfriamiento

10-295

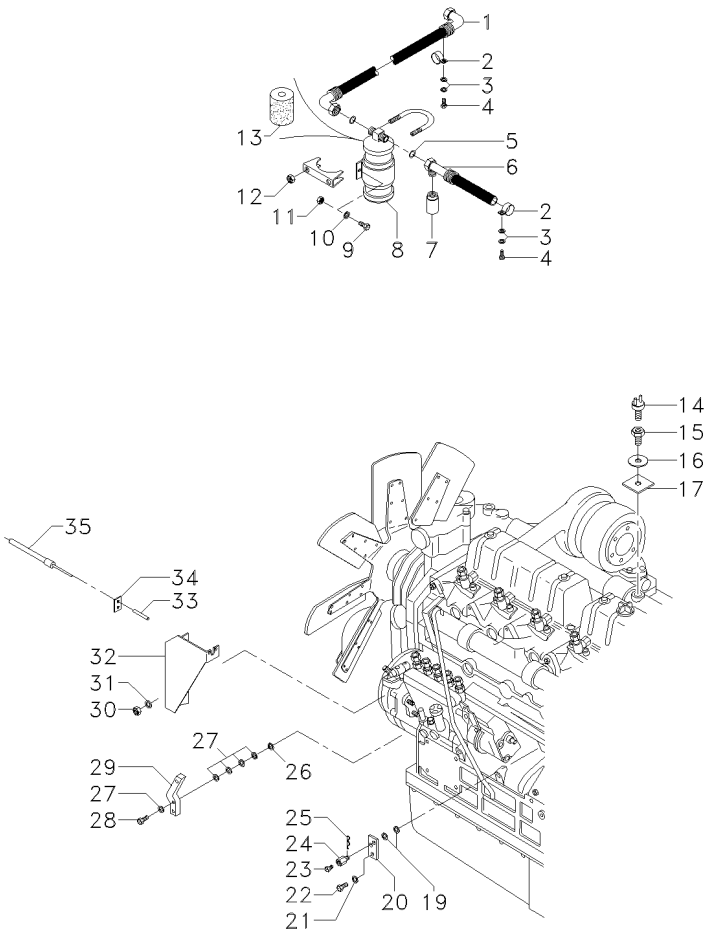

1	D45080066		**1**	MANGUEIRA	HOSE	FLEXIBLE
2	D45729800		**2**	BRAÇADEIRA	CLAMP	ABRAZADERA
3	D20400404		**2**	ARRUELA	WASHER	ARANDELA
4	D40402400		**2**	PARAFUSO	BOLT	PERNO
5	D45450300		**2**	ANEL	RING	ARO
6	D45080067		**1**	MANGUEIRA	HOSE	FLEXIBLE
7	D45070023		**1**	INTERRUPTOR	SWITCH	INTERRUPTOR
8	D45091000		**1**	FILTRO	FILTER	FILTRO
9	D40401000		**4**	PARAFUSO	BOLT	PERNO
10	D20400401		**8**	ARRUELA	WASHER	ARANDELA
11	D41087300		**4**	PORCA	NUT	TUERCA
12	D41013400		**1**	PORCA	NUT	TUERCA
13	D45070017		**1**	ELEMENTO	ELEMENT	ELEMENTO
14	D45029900	➡ 3S000413	**1**	INDICADOR	GAUGE	APARAT INDICADOR
14	44900617	➡ 3S000414	**1**	INDICADOR	GAUGE	APARAT INDICADOR
15	055437P1		**2**	ADAPTADOR	ADAPTOR	ADAPTADOR
16	D28780947		**1**	ARRUELA	WASHER	ARANDELA
17	D45201600		**2**	ANEL "O"	O RING	JUNTA TORICA
19	D20400404		**2**	ARRUELA	WASHER	ARANDELA
20	D28781316		**1**	CHAPA	PLATE	CHAPA
21	D20400506		**2**	ARRUELA	WASHER	ARANDELA
22	D40402400		**1**	PARAFUSO	BOLT	PERNO
23	339230X1		**1**	PARAFUSO	BOLT	PERNO
24	D28751580	➡ 4S000956	**1**	PINO	PIN	PASADOR
24	6203463M1	➡ 4S000957	**1**	PINO	PIN	PASADOR
25	D41402700		**1**	CUPILHA	COTTER PIN	PASADOR DOUBLE
26	D41013400		**1**	PORCA	NUT	TUERCA
27	D20400453		**5**	ARRUELA	WASHER	ARANDELA
28	D40402600		**1**	PARAFUSO	BOLT	PERNO
29	055444P1		**1**	SUPORTE	BRACKET	SOPORTE
30	D41087500		**1**	PORCA	NUT	TUERCA
31	D20400506		**1**	ARRUELA	WASHER	ARANDELA
32	D28785766	➡ 100134	**1**	SUPORTE	BRACKET	SOPORTE
33	D41405700		**2**	PINO	PIN	PASADOR
34	D28730779		**1**	PLACA	PLATE	PLATO
35	D46439300		**1**	CABO	CABLE	CABLE

Filtro De Ar
Air Cleaner
Filtro De Aire

10-300

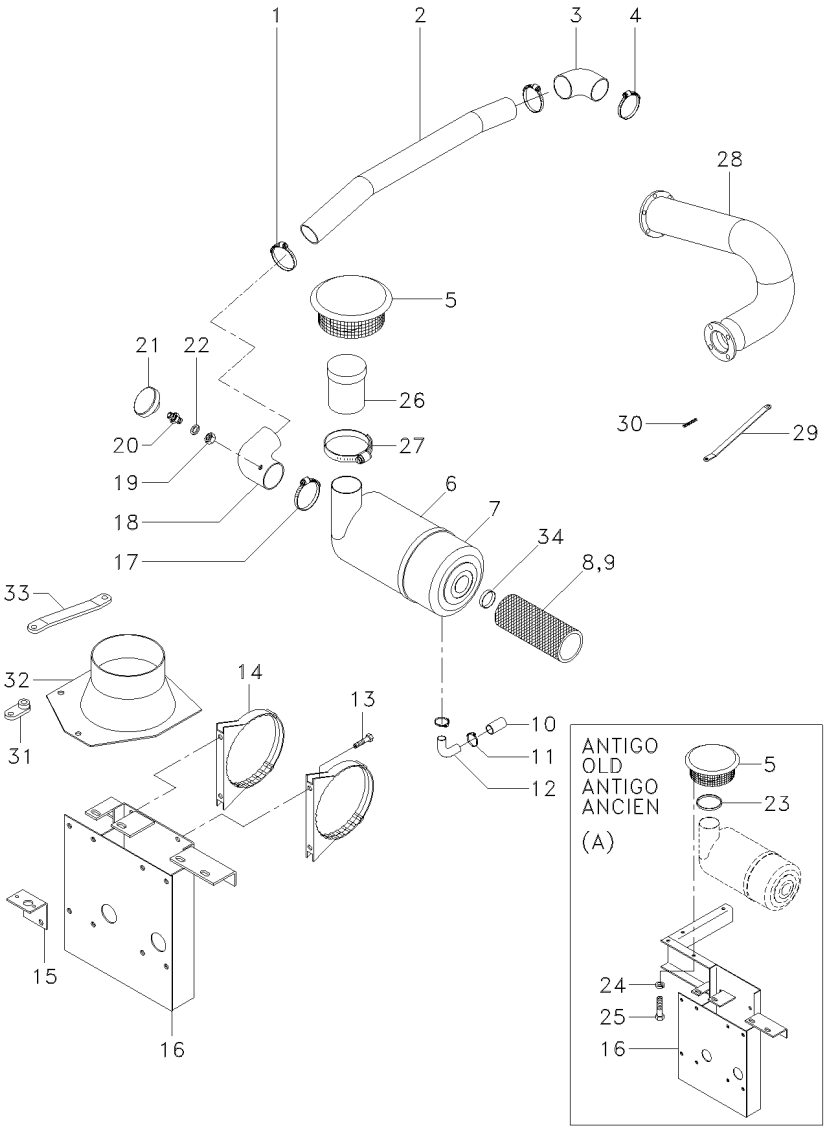

1	D45733700		**2**	BRAÇADEIRA	CLAMP	ABRAZADERA
2	D28785048	➡ 100367	**1**	TUBO	PIPE	CANO
2	058461S1	➡ 100368	**1**	TUBO	PIPE	CANO
3	D46423200		**1**	MANGUEIRA	HOSE	FLEXIBLE
4	D45733800		**1**	BRAÇADEIRA	CLAMP	ABRAZADERA
5	054656S1	➡ 100206	**1**	PROTETOR	PROTECTOR	PROTECTOR
5	057433T1	⇹ 100207-100209 100212-100299	**1**	PROTETOR	PROTECTOR	PROTECTOR
5	067652T1	➡ 100300 + 210;211	**1**	PROTETOR	PROTECTOR	PROTECTOR
6	054665T2		**1**	FILTRO AR	AIR FILTER	FILTRO DE AIRE
7	054714R1	6	**1**	TAMPA	COVER	CUBIERTA
8	054709R1	6 [A]	**1**	ELEMENTO	ELEMENT	ELEMENTO
9	054710R1	6 [B]	**1**	ELEMENTO	ELEMENT	ELEMENTO
10	3777309M1		**1**	TUBO	PIPE	CANO
11	D45727500		**2**	BRAÇADEIRA	CLAMP	ABRAZADERA
12	3777308M1		**1**	MANGUEIRA	HOSE	FLEXIBLE
13	339337X1		**4**	PARAFUSO	BOLT	PERNO
14	054717T1		**2**	BRAÇADEIRA	CLAMP	ABRAZADERA
15	053199P1		**1**	CANTONEIRA	ANGLE	ANGULO
16	054681S1	➡ 100206 + 210;211 ➡ 100300	**1**	SUPORTE	BRACKET	SOPORTE
16	057447S1	⇹ 100207-100209 100212-100299	**1**	SUPORTE	BRACKET	SOPORTE
17	054722T1		**1**	BRAÇADEIRA	CLAMP	ABRAZADERA
18	054706P1		**1**	MANGUEIRA	HOSE	FLEXIBLE
19	390332X1		**1**	PORCA	NUT	TUERCA
20	050386P1		**1**	CONEXÃO	CONNECTION	CONEXION
21	054767T1		**1**	SENSOR	SENDER	EMISOR
22	390734X1		**1**	ARRUELA	WASHER	ARANDELA
23	054667T1	➡ 100206	**1**	ANEL	RING	ARO
24	D41100700	➡ 100206	**3**	ARRUELA	WASHER	ARANDELA
25	339123X1	➡ 100206	**3**	PARAFUSO	BOLT	PERNO
26	064983S1	➡ 100440 +395; 404; 417; 427	**1**	ADAPTADOR	ADAPTOR	ADAPTADOR
26	064983S1		**1**	ADAPTADOR	ADAPTOR	ADAPTADOR
27	D45733700	➡ 100440 +395; 404; 417; 427	**1**	BRAÇADEIRA	CLAMP	ABRAZADERA
28	067223S1		**1**	EXTENSÃO	EXTENSION	EXTENSION
29	067221P1		**1**	TIRANTE	ROD	VARILLA
30	065994P1		**1**	PRISIONEIRO	STUD	ESPARRAGO
31	067650S1	➡ 100300 + 137;210;211	**1**	SUPORTE	BRACKET	SOPORTE
32	067671S1	➡ 100300 + 137;210;211	**1**	PROLONGADOR	LENGTHENER	ESPARRAGO
33	067653P1	➡ 100300 + 137;210;211	**1**	SUPORTE	BRACKET	SOPORTE

Filtro De Ar
Air Cleaner
Filtro De Aire

10-300

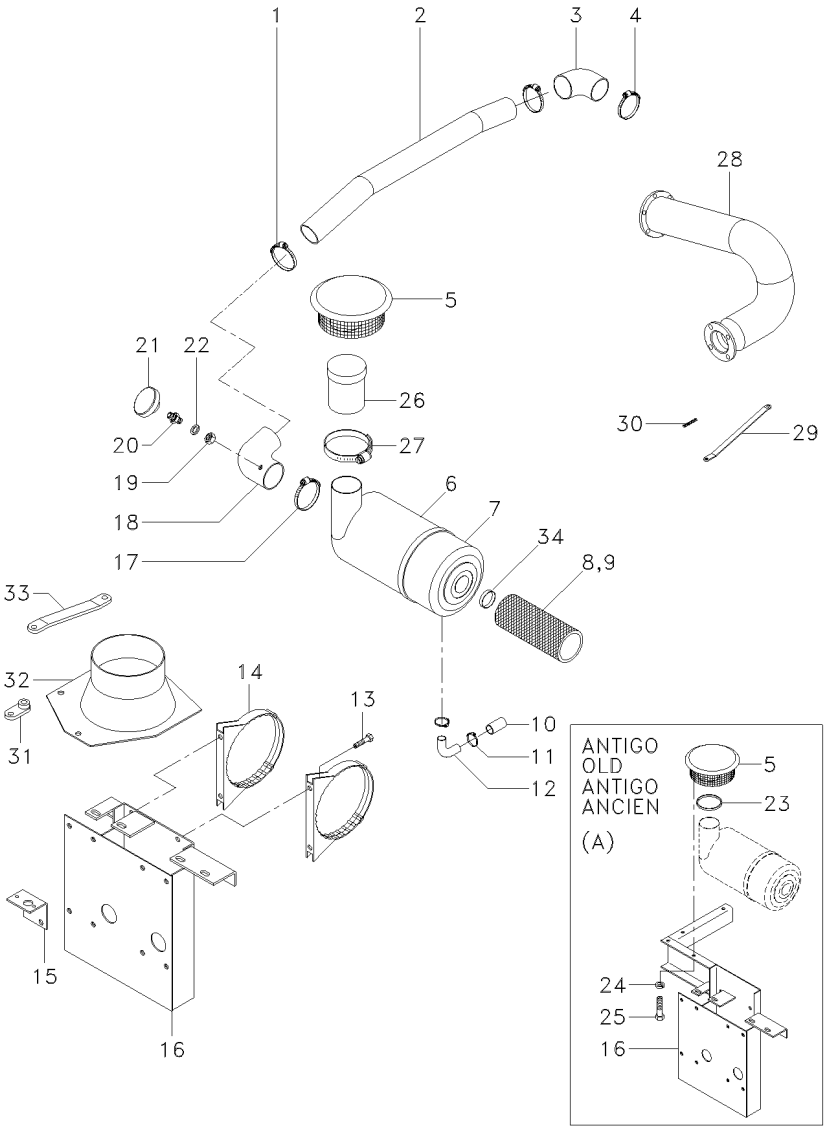

34	071955R1	6➡	3S000249	**1** ANEL	RING	ARO

[A] PRINCIPAL
PRINCIPAL
PRINCIPAL

[B] SECUNDÁRIO
SECONDARY
SECUNDARIO

Extensão Do Pré-Filtro
Pre Filter Extension
Prolongacion Del Pré-Filtro

10-305

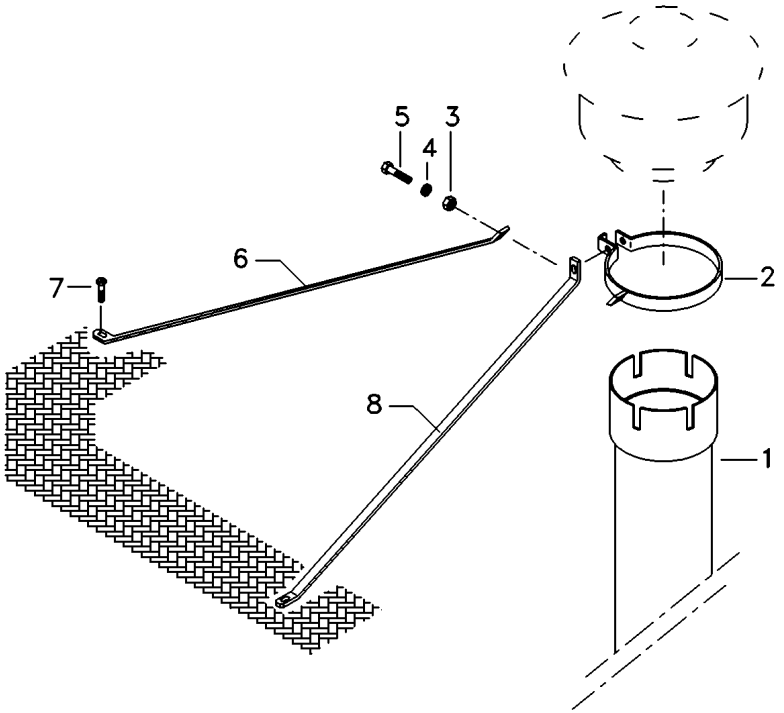

1	065845S1	PROLONGADOR	LENGTHENER	ESPARRAGO
2	065998N1	BRAÇADEIRA	CLAMP	ABRAZADERA
3	339761X1	PARAFUSO	BOLT	PERNO
4	339374X1	ARRUELA	WASHER	ARANDELA
5	339123X1	PARAFUSO	BOLT	PERNO
6	066907P1	TIRANTE	ROD	VARILLA
7	339337X1	PARAFUSO	BOLT	PERNO
8	066906P1	TIRANTE	ROD	VARILLA

Tela Rotativa
Rotary Screen
Entrada De Aire Del Radiador

10-310

3S000499; -0496

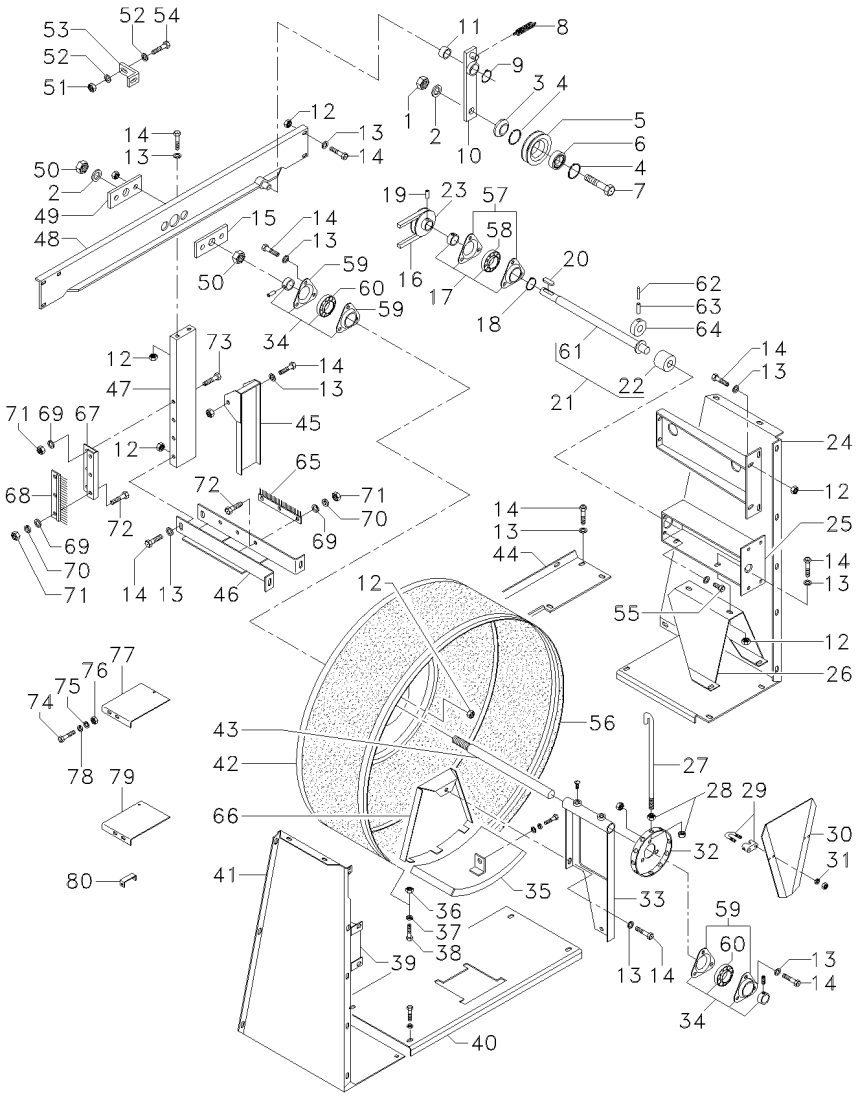

1	D41011100		**1** PORCA	NUT	TUERCA
2	D20400459		**1** ARRUELA	WASHER	ARANDELA
3	D28380003		**1** ANEL	RING	ARO
4	D42514000		**2** ANEL TRAVA	CIRCLIP	CIRCULITO
5	6205947M1	➡ 100028 ↔ 030-094;096-114; 117-121;123-136; 138-162;164-175; 179-199;204-209; 217-220;225-238; +201;212;214; 215;222	**1** POLIA	PULLEY	POLEA
5	060225P1	➡ 100239 ↔ 176-178 + 029;095; 115; 116; 122; 137; 163; 200; 202; 203; 210; 211; 213; 216; 221; 223; 224	**1** POLIA	PULLEY	POLEA
6	D41622800		**1** ROLAMENTO	BEARING	COJINETE
7	D28760328		**1** PARAFUSO	BOLT	PERNO
8	D28761057		**1** MOLA	SPRING	RESORTE
9	D42501400		**1** ANEL TRAVA	CIRCLIP	CIRCULITO
10	D28784190		**1** BRAÇO	ARM	BRAZO
11	D43361000	10	**1** BUCHA	BUSH	CASQUILLO
12	D41013500		**X** PORCA	NUT	TUERCA
13	D20400506		**X** ARRUELA	WASHER	ARANDELA
14	339123X1		**X** PARAFUSO	BOLT	PERNO
15	D28780954		**1** PLACA	PLATE	PLATO
16	D41990011	➡ 100028 ↔ 030-094;096-114; 117-121;123-136; 138-162;164-175; 179-199;204-209; 217-220;225-238; + 201;212;214; 215;222	**1** CORREIA	BELT	CORREA
16	060795P1	➡ 100239 ↔ 176-178 + 029; 095; 115; 116; 122; 137; 163; 200; 202; 203; 210; 211; 213; 216; 221; 223; 224	**1** CORREIA	BELT	CORREA
17	D41717100		**1** MANCAL	BEARING	COJINETE
18	D28781590		**1** ANEL TRAVA	CIRCLIP	CIRCULITO
19	D40631000		**2** PINO	PIN	PASADOR
20	D43102200		**1** CHAVETA	KEY	CLAVE

Tela Rotativa
Rotary Screen
Entrada De Aire Del Radiador

10-310

3S000499; -0496

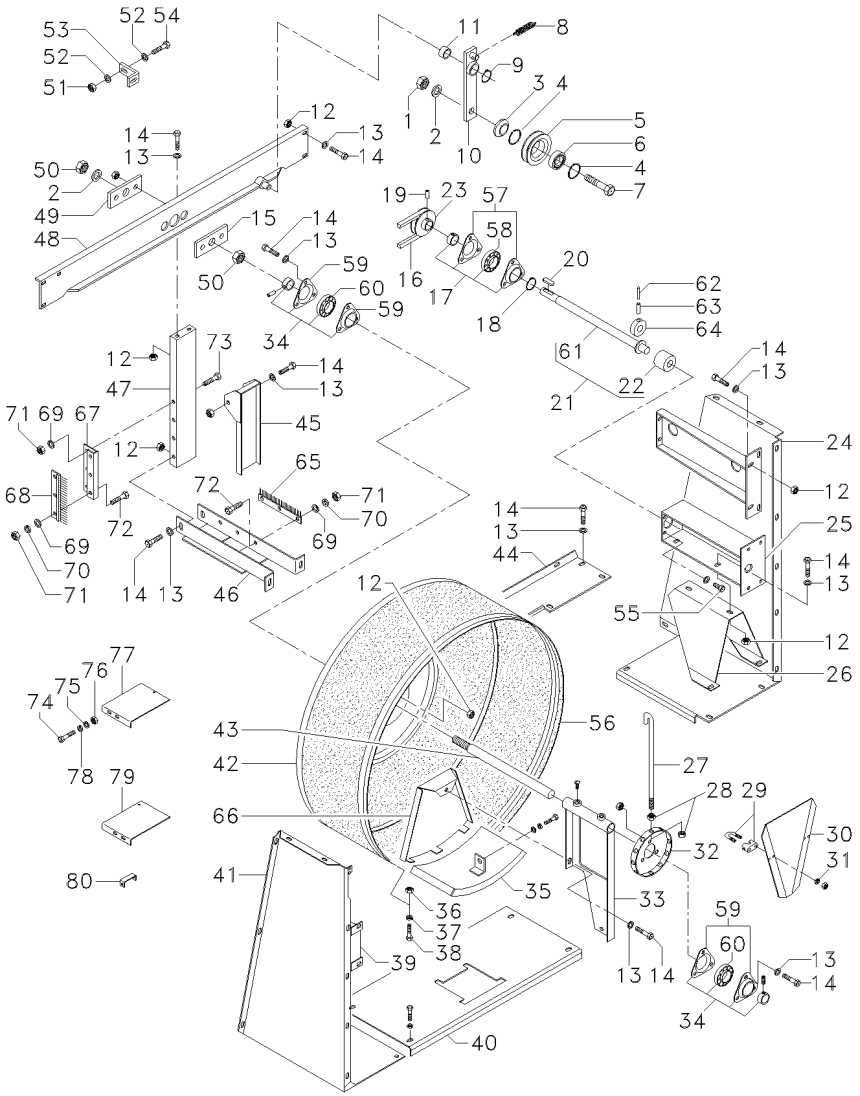

21	D28781716		**1** EIXO	SHAFT	ARBOL
22	D28450420	21	**1** BUCHA	BUSH	CASQUILLO
23	D28780114		**1** POLIA	PULLEY	POLEA
24	D28782115	▶	**1** PLACA	PLATE	PLATO
25	D28781155		**1** SUPORTE	BRACKET	SOPORTE
26	D28781236		**1** PLACA	PLATE	PLATO
27	D28780094		**12** RAIO	BEAM	VIGA
28	D41010600		**X** PORCA	NUT	TUERCA
29	D43405900		**2** BRAÇADEIRA	CLAMP	ABRAZADERA
30	D28781763		**1** CHAPA	PLATE	CHAPA
31	D20400402		**2** ARRUELA	WASHER	ARANDELA
32	D28780096		**1** CUBO	HUB	CUBO
33	6205761M91		**1** SUPORTE	BRACKET	SOPORTE
34	D41713600		**3** FLANGE	FLANGE	PLETINA
35	D28781043	➡ 100418	**1** PLACA	PLATE	PLATO
35	063950S1	➡ 100419	**1** CHAPA	PLATE	CHAPA
36	D41087200		**10** PORCA	NUT	TUERCA
37	D20400466		**10** ARRUELA	WASHER	ARANDELA
38	D40351800		**10** PARAFUSO	BOLT	PERNO
39	6206031M91		**2** SUPORTE	BRACKET	SOPORTE
40	6205224M1		**1** PLACA	PLATE	PLATO
41	D28782116	◀	**1** PLACA	PLATE	PLATO
42	D28780984		**1** TELA ROTATIVA	SCREEN	CALANDRA
43	D28780906		**1** EIXO	SHAFT	ARBOL
44	D28782113		**1** PLACA	PLATE	PLATO
45	D28780779		**1** SUPORTE	BRACKET	SOPORTE
46	6205729M91		**1** SUPORTE	BRACKET	SOPORTE
47	6206033M1		**1** SUPORTE	BRACKET	SOPORTE
48	6205789M91	➡ 100028 ↔ 030-094; 096-114 117-121; 123-136 138-162; 164-175 179-199; 204-209 217-220; 225-238 +201; 212; 214; 215; 222	**1** SUPORTE	BRACKET	SOPORTE
48	060792S1	➡ 100239 ↔ 176-178 +029; 095; 115; 116; 122; 137; 163; 200; 202; 203; 210; 211; 213; 216; 221; 223; 224	**1** SUPORTE	BRACKET	SOPORTE
49	D28780966		**1** PLACA	PLATE	PLATO
50	D41011100		**2** PORCA	NUT	TUERCA
51	D41013500		**1** PORCA	NUT	TUERCA
52	D20400506		**X** ARRUELA	WASHER	ARANDELA
53	D28781534		**1** CANTONEIRA	ANGLE	ANGULO
54	D40405000		**8** PARAFUSO	BOLT	PERNO

Tela Rotativa
Rotary Screen
Entrada De Aire Del Radiador

10-310

➡| **3S000499; -0496**

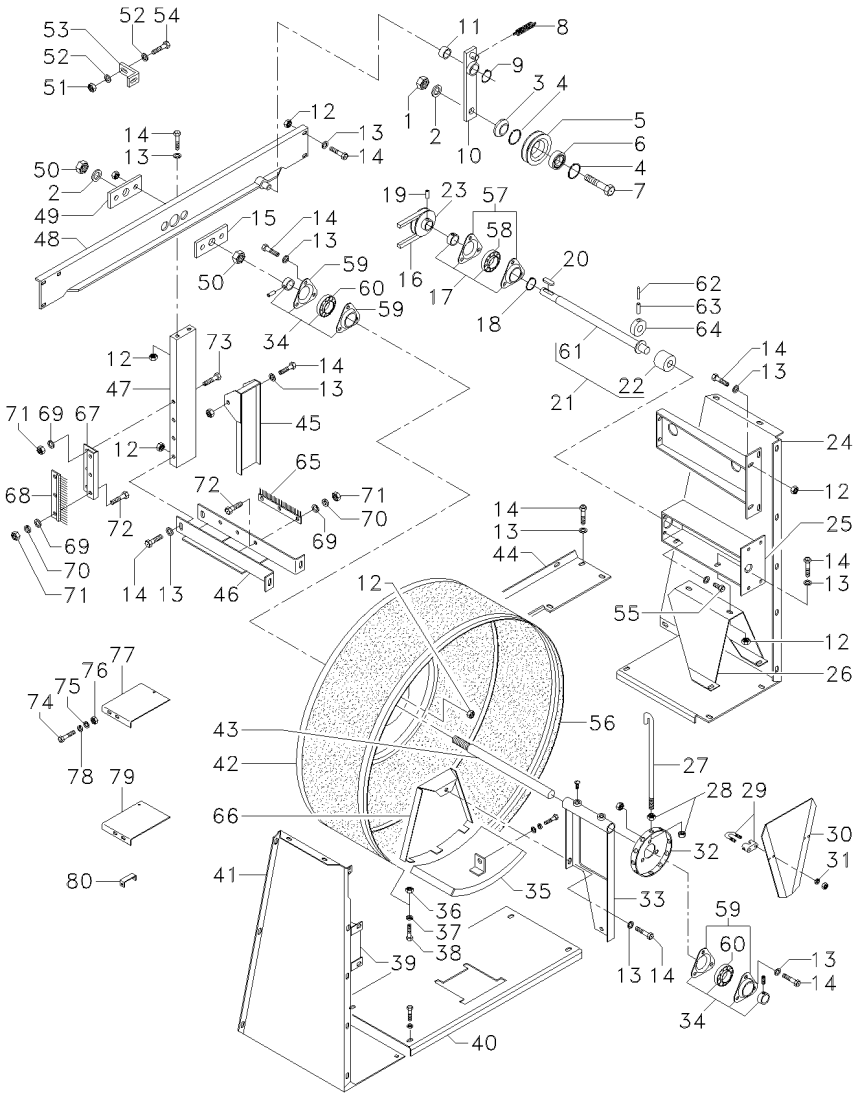

55	D40405300		
56	D28781010		
57	056889T1	17	
58	056890T1	17	
59	056880T1	34	
60	056881T1	34	
61	D28781720	21	
62	D42612000		
63	D42602900		
65	062153P1	➡	100419
66	063952S1	➡	100419
67	062151P1	➡	100419
68	062152P1	➡	100419
69	D20400470	➡	100419
70	339375X1	➡	100419
71	339030X1	➡	100419
72	339560X1	➡	100419
73	339226X1	➡	100419
74	40402700	➡	100419
75	339375X1	➡	100419
76	41010600	➡	100419
77	065991P1	➡	100419
78	20400470	➡	100419
79	065992P1	➡	100419
80	065993P1	➡	100419

2	PARAFUSO	BOLT	PERNO
1	VEDAÇÃO	SEALING	VEDACION
2	FLANGE	FLANGE	PLETINA
1	ROLAMENTO	BEARING	COJINETE
6	FLANGE	FLANGE	PLETINA
3	ROLAMENTO	BEARING	COJINETE
1	EIXO	SHAFT	ARBOL
1	PINO	PIN	PASADOR
1	PINO	PIN	PASADOR
1	ESCOVA	BRUSH	ESCOBILLA
1	CHAPA	PLATE	CHAPA
1	SUPORTE	BRACKET	SOPORTE
1	ESCOVA	BRUSH	ESCOBILLA
X	ARRUELA	WASHER	ARANDELA
X	ARRUELA	WASHER	ARANDELA
X	PORCA	NUT	TUERCA
X	PARAFUSO	BOLT	PERNO
X	PARAFUSO	BOLT	PERNO
6	PARAFUSO	BOLT	PERNO
6	ARRUELA	WASHER	ARANDELA
6	PORCA	NUT	TUERCA
1	CHAPA	PLATE	CHAPA
12	ARRUELA	WASHER	ARANDELA
1	CHAPA	PLATE	CHAPA
1	SUPORTE	BRACKET	SOPORTE

Tomada De Ar Do Radiador
Radiator Air Intake
Entrada Del Aire Del Radiador

10-315

3S000499; -0496

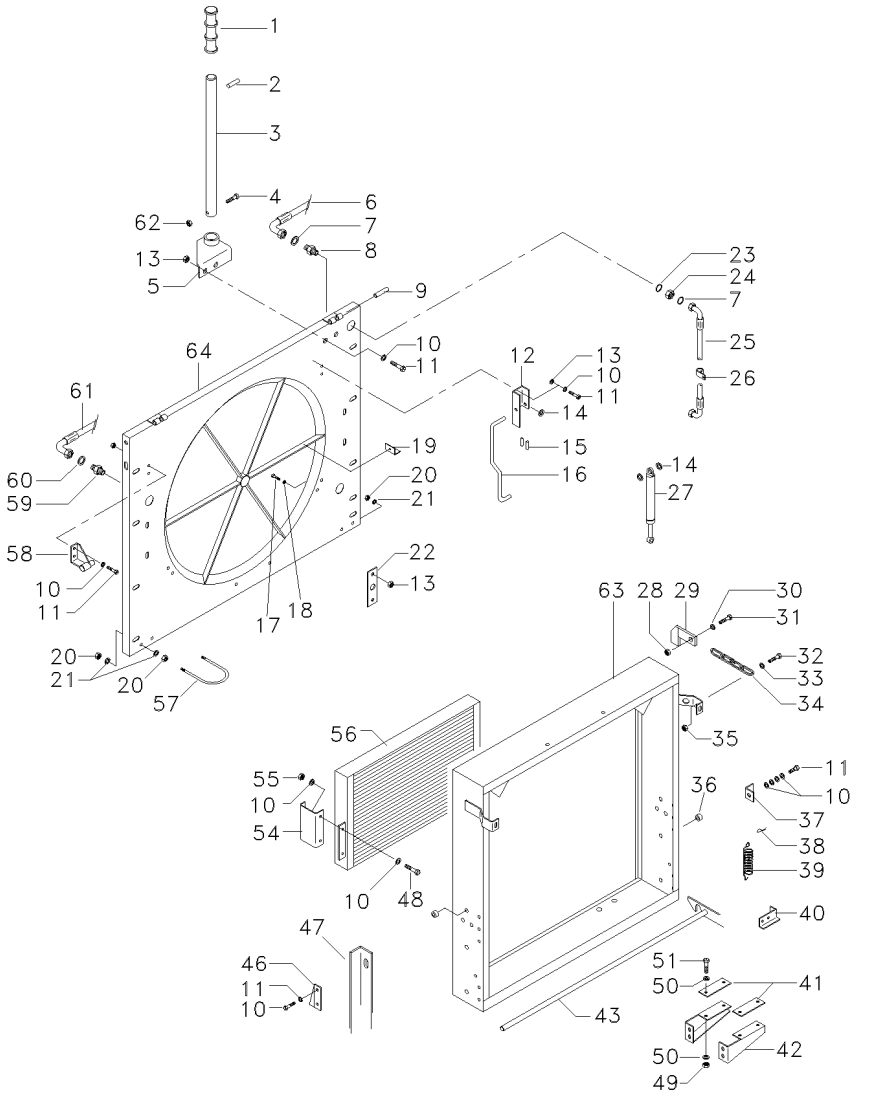

1	D43384000		**1**	MANÍPULO	KNOB	POMO
2	D42609300		**1**	PINO	PIN	PASADOR
3	D28781146		**1**	ALAVANCA	LEVER	PALANCA
4	D40423600		**1**	PARAFUSO	BOLT	PERNO
5	D28781145		**2**	SUPORTE	BRACKET	SOPORTE
6	D45080064		**1**	MANGUEIRA	HOSE	FLEXIBLE
7	D45450400		**5**	ANEL "O"	O RING	JUNTA TORICA
8	D28784083		**1**	UNIÃO	LINK	UNION
9	D42613100		**2**	PINO	PIN	PASADOR
10	D20400506		**10**	ARRUELA	WASHER	ARANDELA
11	339123X1		**10**	PARAFUSO	BOLT	PERNO
12	28784289		**1**	SUPORTE	BRACKET	SOPORTE
13	D41013500		**10**	PORCA	NUT	TUERCA
14	D20400413		**1**	ARRUELA	WASHER	ARANDELA
15	D41404200		**2**	PINO	PIN	PASADOR
16	6205758M1		**1**	SUPORTE	BRACKET	SOPORTE
17	D40405000		**2**	PARAFUSO	BOLT	PERNO
18	D20400414		**2**	ARRUELA	WASHER	ARANDELA
19	D28780440		**2**	CANTONEIRA	ANGLE	ANGULO
20	D41010700		**3**	PORCA	NUT	TUERCA
21	D20400506		**2**	ARRUELA	WASHER	ARANDELA
22	D28781198		**1**	PLACA	PLATE	PLATO
23	D44732500		**2**	PASSA-FIO	GROMMET	PASACABLE
24	D28784082		**2**	PORCA	NUT	TUERCA
25	D45080059		**2**	MANGUEIRA	HOSE	FLEXIBLE
26	D45729800		**2**	BRAÇADEIRA	CLAMP	ABRAZADERA
27	D45056700		**2**	CILINDRO	CYLINDER	CILINDRO
28	D41087400		**1**	PORCA	NUT	TUERCA
29	D28781173	34	**1**	SUPORTE	BRACKET	SOPORTE
30	D20400470		**1**	ARRUELA	WASHER	ARANDELA
31	339666X1		**1**	PARAFUSO	BOLT	PERNO
32	D40402700		**1**	PARAFUSO	BOLT	PERNO
33	D20400470		**1**	ARRUELA	WASHER	ARANDELA
34	6204139M91		**1**	CORRENTE	CHAIN	CADENA
35	D41087400		**1**	PORCA	NUT	TUERCA
36	3146271M1		**4**	TAMPÃO	PAD	ALMOHADILLA
37	D28784289		**2**	SUPORTE	BRACKET	SOPORTE
38	D41408700		**1**	PINO	PIN	PASADOR
39	D28761862		**1**	MOLA	SPRING	RESORTE
40	D28784197		**2**	SUPORTE	BRACKET	SOPORTE
41	D28781111		**4**	CALÇO	SHIM	CALCE
42	D28784252	▶	**2**	SUPORTE	BRACKET	SOPORTE
42	D28784253	◀	**2**	SUPORTE	BRACKET	SOPORTE
43	D28784200		**1**	TRINCO	LATCH	CERROJO
44	D28784202		**1**	TRINCO	LATCH	CERROJO
45	D42604900		**1**	PINO	PIN	PASADOR
46	D28784207		**1**	SUPORTE	BRACKET	SOPORTE
47	D28784240		**2**	REFORÇO	REINFORCEMENT	REFUERZO
48	D40405000		**8**	PARAFUSO	BOLT	PERNO
49	D41092500		**8**	PORCA	NUT	TUERCA

Tomada De Ar Do Radiador
Radiator Air Intake
Entrada Del Aire Del Radiador

10-315

3S000499; -0496

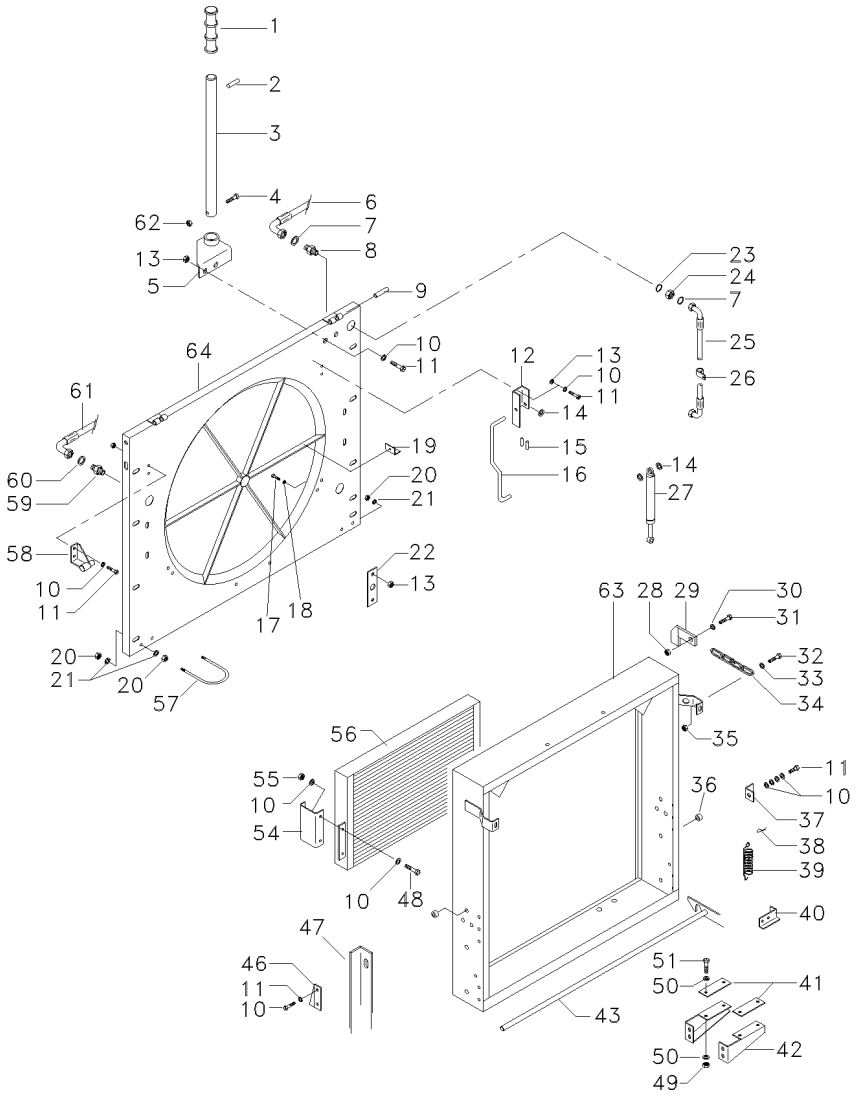

50	D20400473	**16**	ARRUELA	WASHER	ARANDELA
51	D40407200	**8**	PARAFUSO	BOLT	PERNO
52	D40402600	**2**	PARAFUSO	BOLT	PERNO
53	D20400404	**4**	ARRUELA	WASHER	ARANDELA
54	D28784198	**2**	SUPORTE	BRACKET	SOPORTE
55	D41013500	**1**	PORCA	NUT	TUERCA
56	D28784065	**1**	RESFRIADOR	COOLER	ENFRIADOR
57	D28781204	**2**	PARAFUSO "U"	U BOLT	BRIDA EN U
58	061556P1	**1**	SUPORTE	BRACKET	SOPORTE
59	D28784084	**1**	CONEXÃO	CONNECTION	CONEXION
60	D45450300	**1**	ANEL	RING	ARO
61	D45080066	**1**	MANGUEIRA	HOSE	FLEXIBLE
62	D41087500	**1**	PORCA	NUT	TUERCA
63	D28781134	**1**	ADUTOR	FRAME	BASTIDOR
64	6204616M91	**1**	PROTEÇÃO	GUARD	DEFENSA
65	28550012	**1**	GUIA	GUIDE	GUIA
66	055442P1	**1**	CANTONEIRA	ANGLE	ANGULO
67	339123X1	**1**	PARAFUSO	BOLT	PERNO
68	41100700	**1**	ARRUELA	WASHER	ARANDELA
69	339169X1	**1**	PORCA	NUT	TUERCA

Tela Rotativa
Rotary Screen
Entrada De Aire Del Radiador

10-320

3S000500; +0496

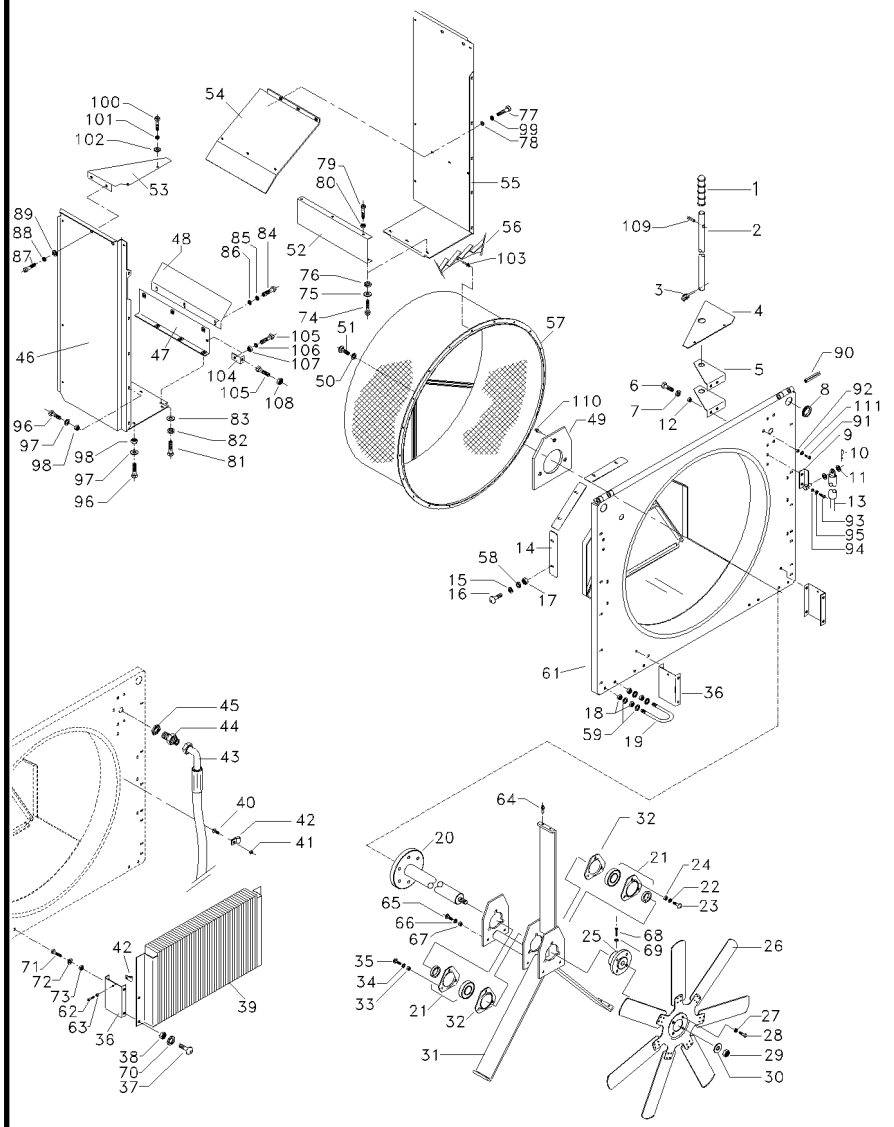

1	43384000	1	MANÍPULO	KNOB	POMO
2	066669P1	1	MANÍPULO	KNOB	POMO
3	41446200	1	CUPILHA	COTTER PIN	PASADOR DOUBLE
4	066676S1	1	TAMPA	COVER	CUBIERTA
5	066668P1	2	APOIO	BASE	BASE
6	339123X1	4	PARAFUSO	BOLT	PERNO
7	20400506	4	PARAFUSO	BOLT	PERNO
8	44732500	2	PASSA-FIO	GROMMET	PASACABLE
9	28784287	2	SUPORTE	BRACKET	SOPORTE
10	41404400	2	PINO	PIN	PASADOR
11	20400506	4	PARAFUSO	BOLT	PERNO
12	41013500	4	PORCA	NUT	TUERCA
13	45056700	2	CILINDRO	CYLINDER	CILINDRO
14	064713P1	5	CHAPA	PLATE	CHAPA
15	20400470	10	ARRUELA	WASHER	ARANDELA
16	339560X1	10	PARAFUSO	BOLT	PERNO
17	339030X1	10	PORCA	NUT	TUERCA
18	339169X1	8	PORCA	NUT	TUERCA
19	28781204	2	PARAFUSO "U"	U BOLT	BRIDA EN U
20	064715S1	1	EIXO	SHAFT	ARBOL
21	064238T1	2	ROLAMENTO	BEARING	COJINETE
22	41100700	3	ARRUELA	WASHER	ARANDELA
23	300624X1	3	PARAFUSO	BOLT	PERNO
24	339169X1	3	PORCA	NUT	TUERCA
25	064742P1	1	BUCHA	BUSH	CASQUILLO
26	71378893	1	HÉLICE	FAN	VENTILADOR
27	339376X1	4	ARRUELA	WASHER	ARANDELA
28	339401X1	4	PARAFUSO	BOLT	PERNO
29	1440330X1	1	PORCA	NUT	TUERCA
30	20400423	1	ARRUELA	WASHER	ARANDELA
31	064709S1	1	SUPORTE	CLEVIS	GANCHO SEGURI.
32	067912T1	4	FLANGE	FLANGE	PLETINA
33	339169X1	3	PORCA	NUT	TUERCA
34	41100700	3	ARRUELA	WASHER	ARANDELA
35	300624X1	3	PARAFUSO	BOLT	PERNO
36	28784198	2	SUPORTE	BRACKET	SOPORTE
37	339761X1	4	PARAFUSO	BOLT	PERNO
38	41013500	4	PORCA	NUT	TUERCA
39	28784065	1	RESFRIADOR	COOLER	ENFRIADOR
40	40600500	2	PARAFUSO	BOLT	PERNO
41	41013500	2	PORCA	NUT	TUERCA
42	45729800	4	ARRUELA	WASHER	ARANDELA
43	45080059	2	MANGUEIRA	HOSE	FLEXIBLE
44	28784083	1	UNIÃO	LINK	UNION
45	28784082	2	PORCA	NUT	TUERCA
46	064754S1	1	FECHAMENTO	COVER	CUBIERTA
47	066665S1	1	SUPORTE	CLEVIS	GANCHO SEGURI.
48	064738P1	1	EXTENSÃO	EXTENSION	EXTENSION
49	71387733	3	CHAPA	PLATE	CHAPA
50	41100700	1	ARRUELA	WASHER	ARANDELA

Tela Rotativa
Rotary Screen
Entrada De Aire Del Radiador

10-320

3S000500; +0496

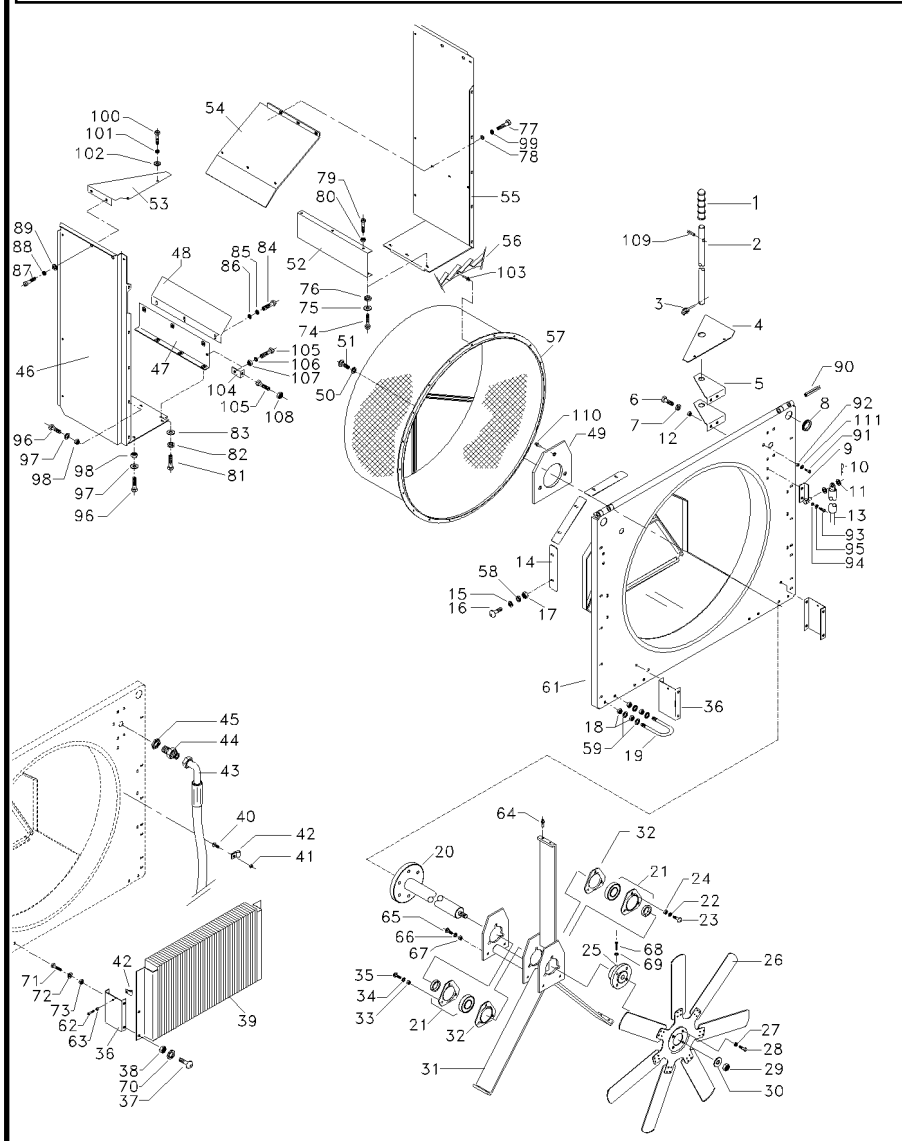

51	339761X1	**6**	PARAFUSO	BOLT	PERNO
52	066663S1	**1**	SUPORTE	CLEVIS	GANCHO SEGURI.
53	066674S1	**1**	SUPORTE	CLEVIS	GANCHO SEGURI.
54	066666S1	**1**	CHAPA	PLATE	CHAPA
55	064756S1	**1**	CHAPA	PLATE	CHAPA
56	064674P1	**3**	HÉLICE	FAN	VENTILADOR
57	064689S1	**1**	TELA ROTATIVA	SCREEN	CALANDRA
58	339375X1	**10**	ARRUELA	WASHER	ARANDELA
59	20400506	**8**	PARAFUSO	BOLT	PERNO
60	28784084	**1**	CONEXÃO	CONNECTION	CONEXION
61	064708S1	**1**	PAINEL	PANEL	PANEL
62	339560X1	**2**	PARAFUSO	BOLT	PERNO
63	41013400	**2**	PORCA	NUT	TUERCA
64	700717635	**6**	REBITE	RIVET	REMACHE
65	385427X1	**2**	PARAFUSO	BOLT	PERNO
66	41100600	**2**	ARRUELA	WASHER	ARANDELA
67	339030X1	**2**	PORCA	NUT	TUERCA
68	339761X1	**1**	PARAFUSO	BOLT	PERNO
69	339169X1	**1**	PORCA	NUT	TUERCA
70	20400506	**4**	PARAFUSO	BOLT	PERNO
71	339761X1	**4**	PARAFUSO	BOLT	PERNO
72	20400506	**4**	PARAFUSO	BOLT	PERNO
73	41013500	**2**	PORCA	NUT	TUERCA
74	339123X1	**2**	PARAFUSO	BOLT	PERNO
75	20400506	**2**	PARAFUSO	BOLT	PERNO
76	41013500	**2**	PORCA	NUT	TUERCA
77	339123X1	**3**	PARAFUSO	BOLT	PERNO
78	20400506	**3**	PARAFUSO	BOLT	PERNO
79	3000624X1	**3**	PARAFUSO	BOLT	PERNO
80	41013500	**3**	PORCA	NUT	TUERCA
81	339123X1	**2**	PARAFUSO	BOLT	PERNO
82	41100700	**2**	ARRUELA	WASHER	ARANDELA
83	20400506	**2**	PARAFUSO	BOLT	PERNO
84	339123X1	**3**	PARAFUSO	BOLT	PERNO
85	41100700	**3**	ARRUELA	WASHER	ARANDELA
86	20400506	**3**	PARAFUSO	BOLT	PERNO
87	339123X1	**4**	PARAFUSO	BOLT	PERNO
88	41100700	**4**	ARRUELA	WASHER	ARANDELA
89	20400411	**4**	ARRUELA	WASHER	ARANDELA
90	42613100	**2**	PINO	PIN	PASADOR
91	339123X1	**1**	PARAFUSO	BOLT	PERNO
92	41013500	**1**	PORCA	NUT	TUERCA
93	339123X1	**4**	PARAFUSO	BOLT	PERNO
94	41013500	**4**	PORCA	NUT	TUERCA
95	20400506	**4**	PARAFUSO	BOLT	PERNO
96	339123X1	**16**	PARAFUSO	BOLT	PERNO
97	20400506	**16**	PARAFUSO	BOLT	PERNO
98	41013500	**16**	PORCA	NUT	TUERCA
99	41100700	**3**	ARRUELA	WASHER	ARANDELA
100	339123X1	**4**	PARAFUSO	BOLT	PERNO

Tela Rotativa
Rotary Screen
Entrada De Aire Del Radiador

10-320

3S000500; +0496

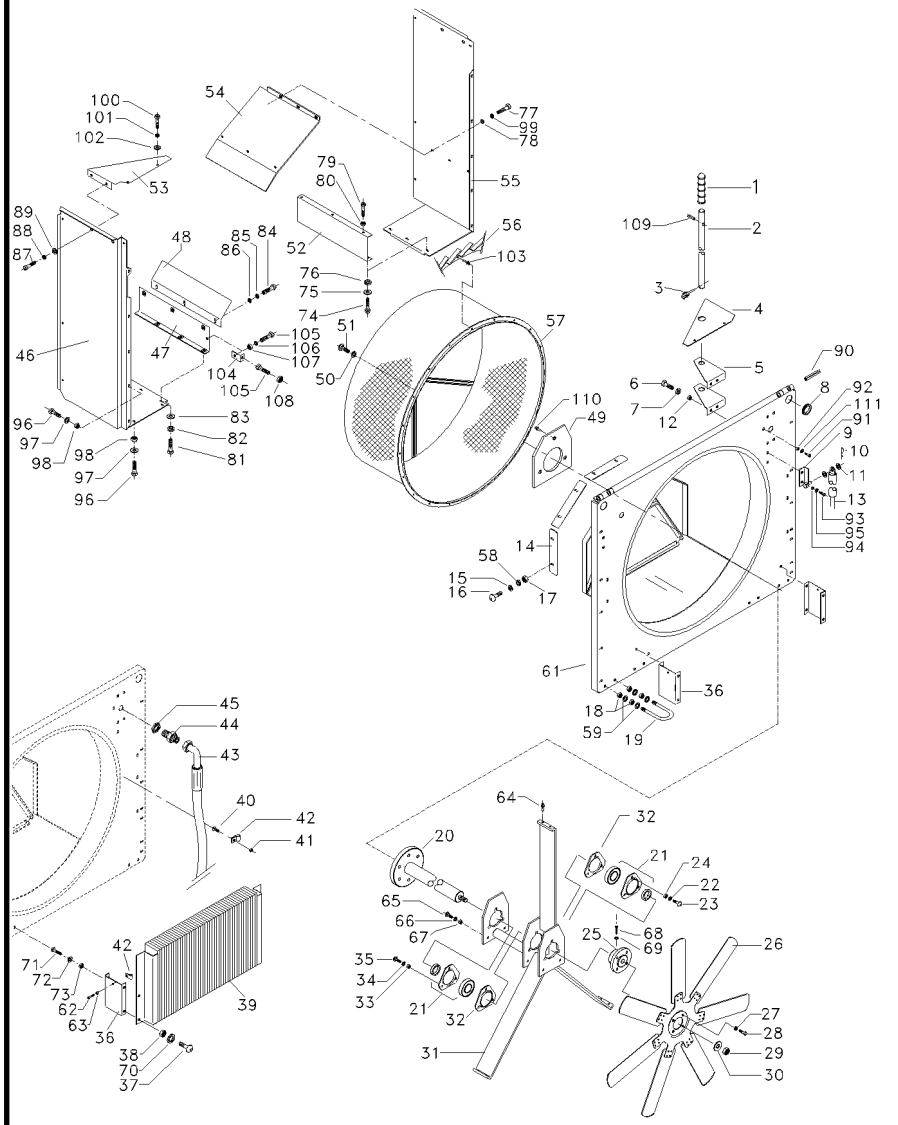

101	41100700	**4**	ARRUELA	WASHER	ARANDELA
102	20400506	**4**	PARAFUSO	BOLT	PERNO
103	70923398	**27**	REBITE	RIVET	REMACHE
104	064734P1	**1**	SUPORTE	CLEVIS	GANCHO SEGURI.
105	339560X1	**2**	PARAFUSO	BOLT	PERNO
106	20400470	**1**	ARRUELA	WASHER	ARANDELA
107	41100600	**1**	ARRUELA	WASHER	ARANDELA
108	41013400	**1**	PORCA	NUT	TUERCA
109	41629300	**1**	ROLAMENTO	BEARING	COJINETE
110	700717635	**3**	REBITE	RIVET	REMACHE

Tomada De Ar Do Radiador
Radiator Air Intake
Entrada Del Aire Del Radiador

10-325

➡ **3S000500; +0496**

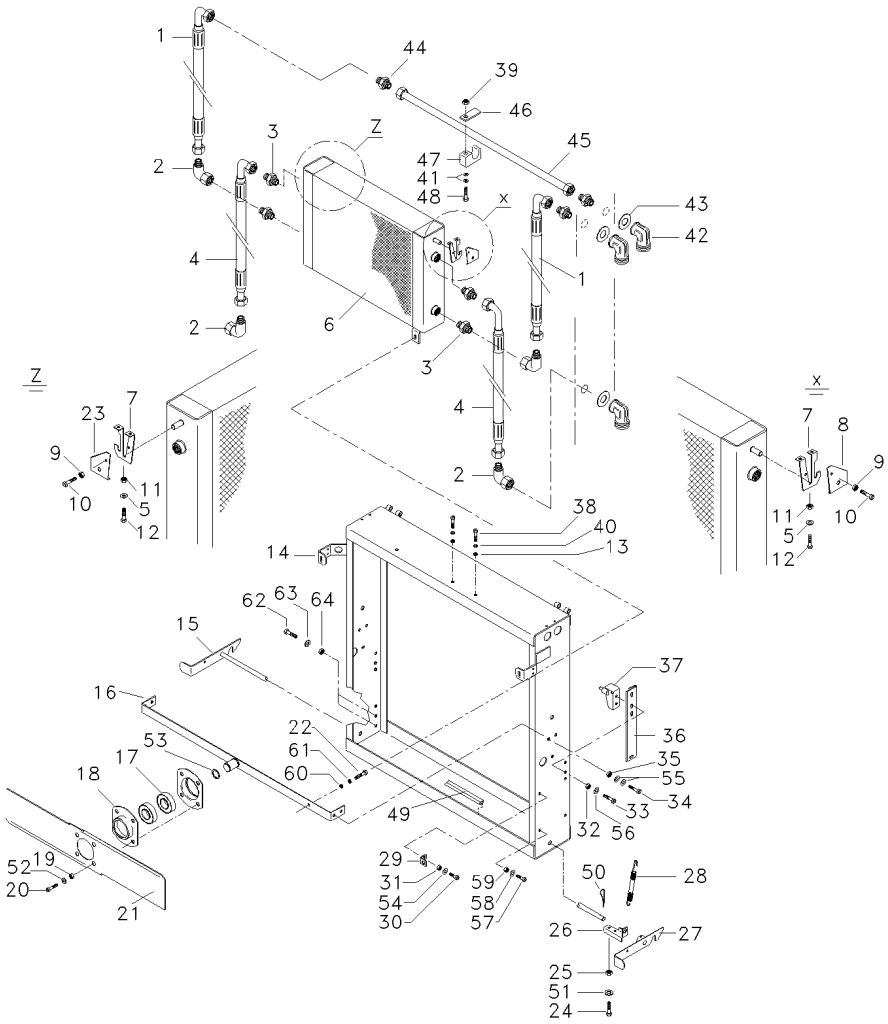

1	45130030		**2**	MANGUEIRA	HOSE	FLEXIBLE
2	45264300		**4**	CONEXÃO	CONNECTION	CONEXION
3	45251500		**4**	CONEXÃO	CONNECTION	CONEXION
4	45130037		**2**	MANGUEIRA	HOSE	FLEXIBLE
5	20400506		**4**	PARAFUSO	BOLT	PERNO
6	28782277		**1**	RADIADOR	RADIATOR	RADIADOR
7	6200000M91		**2**	SUPORTE	CLEVIS	GANCHO SEGURI.
8	28781550	▶	**1**	SUPORTE	BRACKET	SOPORTE
9	41013400		**2**	PORCA	NUT	TUERCA
10	339560X1		**2**	PARAFUSO	BOLT	PERNO
11	41100700		**4**	ARRUELA	WASHER	ARANDELA
12	339761X1		**4**	PARAFUSO	BOLT	PERNO
13	41100700		**2**	ARRUELA	WASHER	ARANDELA
14	6200102M91		**1**	CANAL	CHANNEL	CANAL
15	28784200		**1**	TRINCO	LATCH	CERROJO
16	6200001M91		**1**	SUPORTE	CLEVIS	GANCHO SEGURI.
17	41622800		**2**	ROLAMENTO	BEARING	COJINETE
18	28770432		**2**	FLANGE	FLANGE	PLETINA
19	394367X1		**4**	PORCA	NUT	TUERCA
20	339123X1		**4**	PARAFUSO	BOLT	PERNO
21	28784196		**1**	ROTOR	ROTOR	ROTOR
22	339123X1		**1**	PARAFUSO	BOLT	PERNO
23	28781549	◀	**1**	SUPORTE	BRACKET	SOPORTE
24	339761X1		**4**	PARAFUSO	BOLT	PERNO
25	20400506		**4**	PARAFUSO	BOLT	PERNO
26	28784197		**2**	SUPORTE	BRACKET	SOPORTE
27	28784202		**1**	TRINCO	LATCH	CERROJO
28	28761862		**1**	MOLA	SPRING	RESORTE
29	055442P1		**1**	CANTONEIRA	ANGLE	ANGULO
30	339123X1		**1**	PARAFUSO	BOLT	PERNO
31	339169X1		**1**	PORCA	NUT	TUERCA
32	41013500		**8**	PORCA	NUT	TUERCA
33	339761X1		**8**	PARAFUSO	BOLT	PERNO
34	339451X1		**4**	PARAFUSO	BOLT	PERNO
35	41087600		**4**	PORCA	NUT	TUERCA
36	28784240		**2**	REFORÇO	REINFORCEMENT	REFUERZO
37	28784289		**2**	SUPORTE	BRACKET	SOPORTE
38	339123X1		**2**	PARAFUSO	BOLT	PERNO
39	1441500X1		**1**	PORCA	NUT	TUERCA
40	20400506		**2**	PARAFUSO	BOLT	PERNO
41	20400470		**2**	ARRUELA	WASHER	ARANDELA
42	45269900		**4**	CONEXÃO	CONNECTION	CONEXION
43	20400439		**8**	ARRUELA	WASHER	ARANDELA
44	45254500		**1**	CONEXÃO	CONNECTION	CONEXION
45	28780533		**1**	TUBO	PIPE	CANO
46	28784251		**1**	PLACA	PLATE	PLATO
47	45739700		**1**	SUPORTE	BRACKET	SOPORTE
48	40422400		**1**	PARAFUSO	BOLT	PERNO
49	44706600		**2**	VEDAÇÃO	SEALING	VEDACION
50	42604900		**1**	PINO	PIN	PASADOR

Tomada De Ar Do Radiador
Radiator Air Intake
Entrada Del Aire Del Radiador

10-325

3S000500; +0496

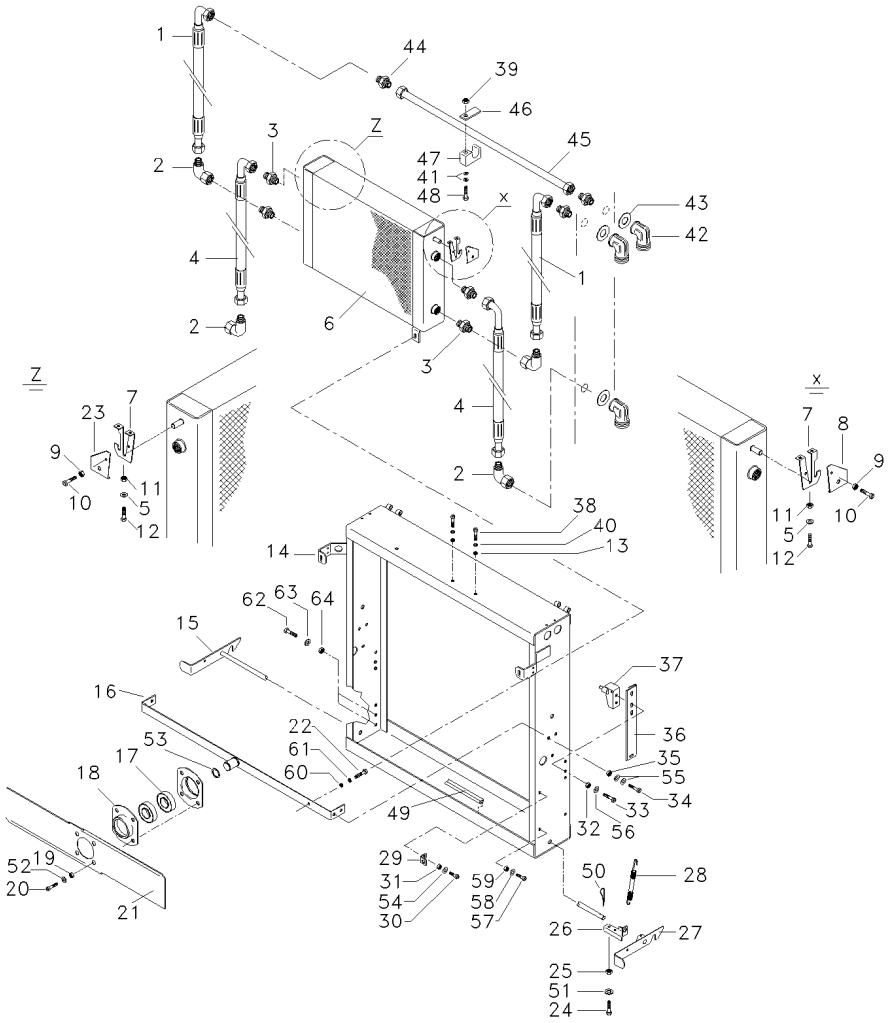

51	41013500	**4**	PORCA	NUT	TUERCA
52	20400506	**4**	PARAFUSO	BOLT	PERNO
53	42502300	**1**	ANEL	RING	ARO
54	41100700	**1**	ARRUELA	WASHER	ARANDELA
55	20400416	**8**	ARRUELA	WASHER	ARANDELA
56	20400506	**8**	PARAFUSO	BOLT	PERNO
57	339123X1	**1**	PARAFUSO	BOLT	PERNO
58	20400506	**1**	PARAFUSO	BOLT	PERNO
59	41013500	**1**	PORCA	NUT	TUERCA
60	20400506	**1**	PARAFUSO	BOLT	PERNO
61	41100700	**1**	ARRUELA	WASHER	ARANDELA
62	339123X1	**2**	PARAFUSO	BOLT	PERNO
63	20400506	**2**	PARAFUSO	BOLT	PERNO
64	41013500	**2**	PORCA	NUT	TUERCA

Tomada De Força
Power Take-Off
Toma De Potencia

Eixo E Polia
Shaft And Pulley
Eje Y Polea

10-330

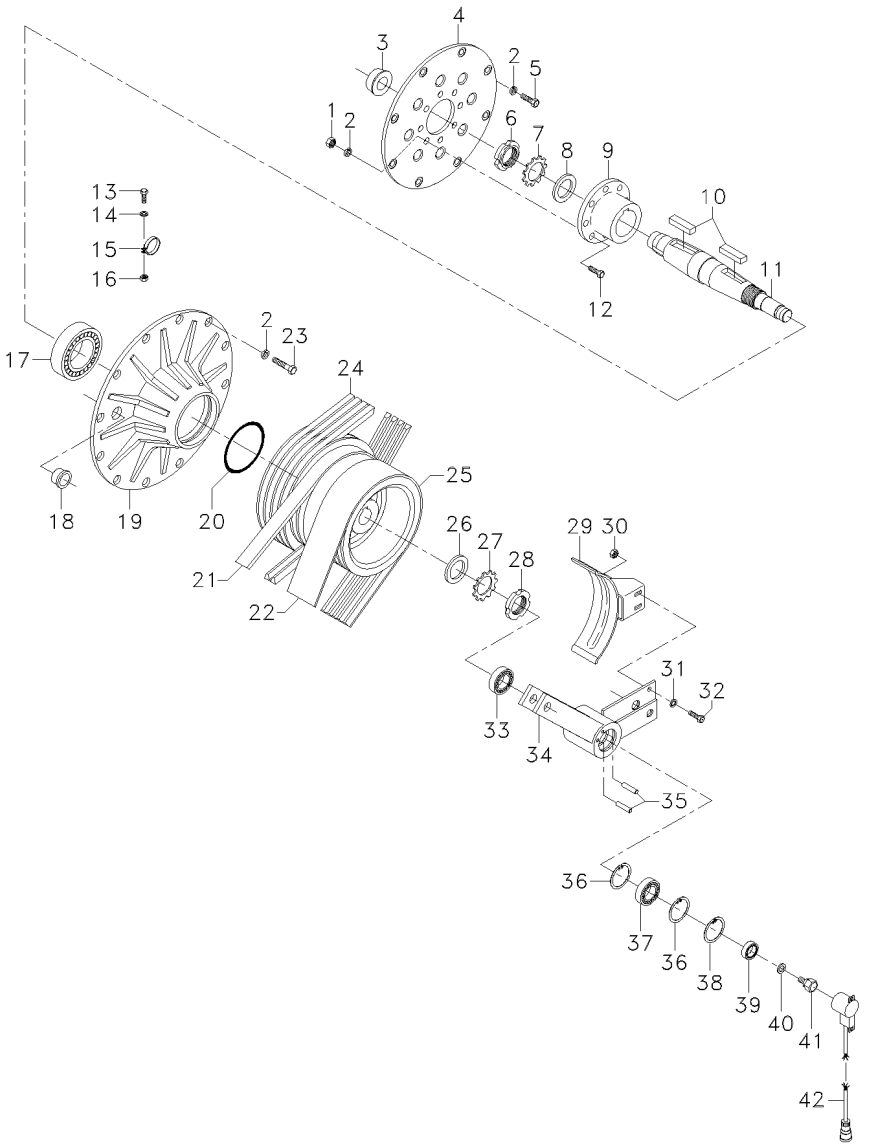

1	D41010800		**8**	PORCA	NUT	TUERCA
2	D41112500		**28**	ARRUELA	WASHER	ARANDELA
3	D28780805	1	**1**	BUCHA	BUSH	CASQUILLO
4	D28785002		**1**	DISCO	DISC	DISCO
5	D40448300		**8**	PARAFUSO	BOLT	PERNO
6	D25700322		**1**	PORCA	NUT	TUERCA
7	D28780617		**1**	ARRUELA	WASHER	ARANDELA
8	D25700260		**1**	ARRUELA	WASHER	ARANDELA
9	6205798M1		**1**	CUBO	HUB	CUBO
10	D43110600		**2**	CHAVETA	KEY	CLAVE
11	D28785001		**1**	EIXO	SHAFT	ARBOL
12	D40407700		**8**	PARAFUSO	BOLT	PERNO
13	D40402600		**1**	PARAFUSO	BOLT	PERNO
14	D20400404		**1**	ARRUELA	WASHER	ARANDELA
15	D45728300		**1**	BRAÇADEIRA	CLAMP	ABRAZADERA
16	D41013400		**1**	PORCA	NUT	TUERCA
17	D41629600		**1**	ROLAMENTO	BEARING	COJINETE
18	D45746700		**2**	BUCHA	BUSH	CASQUILLO
19	D28780061		**1**	MANCAL	BEARING	COJINETE
20	D45470800		**1**	ANEL "O"	O RING	JUNTA TORICA
21	D41979100		**1**	CORREIA	BELT	CORREA
22	D41978300		**1**	CORREIA	BELT	CORREA
23	D40407800		**12**	PARAFUSO	BOLT	PERNO
24	D41990054		**1**	CORREIA	BELT	CORREA
25	6205406M1		**1**	POLIA	PULLEY	POLEA
26	D28730018		**1**	ARRUELA	WASHER	ARANDELA
27	D28710736		**1**	TRAVA	LOCK	RETENEDOR
28	D28710073		**1**	PORCA	NUT	TUERCA
29	D28780241		**1**	CINTA	SURROUND	ENVOLVENTE
30	D41013500		**2**	PORCA	NUT	TUERCA
31	D20400506		**2**	ARRUELA	WASHER	ARANDELA
32	D40405100		**2**	PARAFUSO	BOLT	PERNO
33	D41623000		**1**	ROLAMENTO	BEARING	COJINETE
34	6205316M91	→ 100418	**1**	BRAÇO	ARM	BRAZO
34	064555N1	▶ 100419	**1**	BRAÇO	ARM	BRAZO
		👁 10-335 No				
35	D42605600		**2**	PINO	PIN	PASADOR
36	D42514500		**2**	ANEL TRAVA	CIRCLIP	CIRCULITO
37	D41622900		**1**	ROLAMENTO	BEARING	COJINETE
38	D42502800		**1**	ANEL TRAVA	CIRCLIP	CIRCULITO
39	D41622600		**1**	ROLAMENTO	BEARING	COJINETE
40	D20400419		**1**	ARRUELA	WASHER	ARANDELA
41	D28780516		**1**	PARAFUSO	BOLT	PERNO
42	D28780514		**1**	SENSOR	SENDER	EMISOR

Suporte
Support
Soporte

10-335

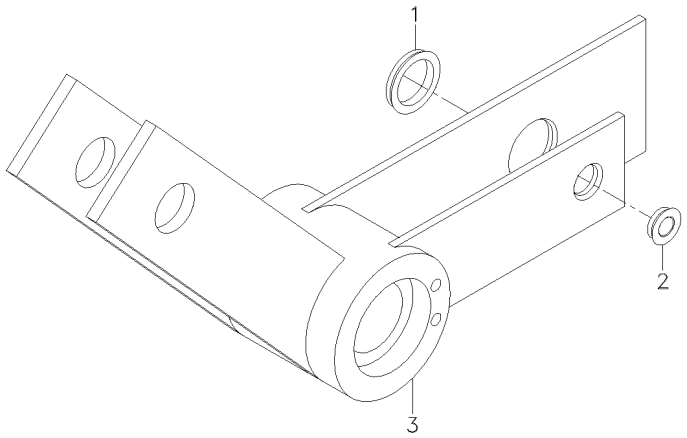

1	064554P1		**1**	BUCHA	BUSH	CASQUILLO
2	064553P1		**1**	BUCHA	BUSH	CASQUILLO
3	28780246	➡ 0418	**1**	SUPORTE	BRACKET	SOPORTE
3	064555N1	➡ 0419	**1**	BRAÇO	ARM	BRAZO

Caixa Do Ventilador
Fan Housing
Caja Del Ventilador

10-340

Tela Rotativa
Radiator Air Intake
Entrada De Aire Del Radiador

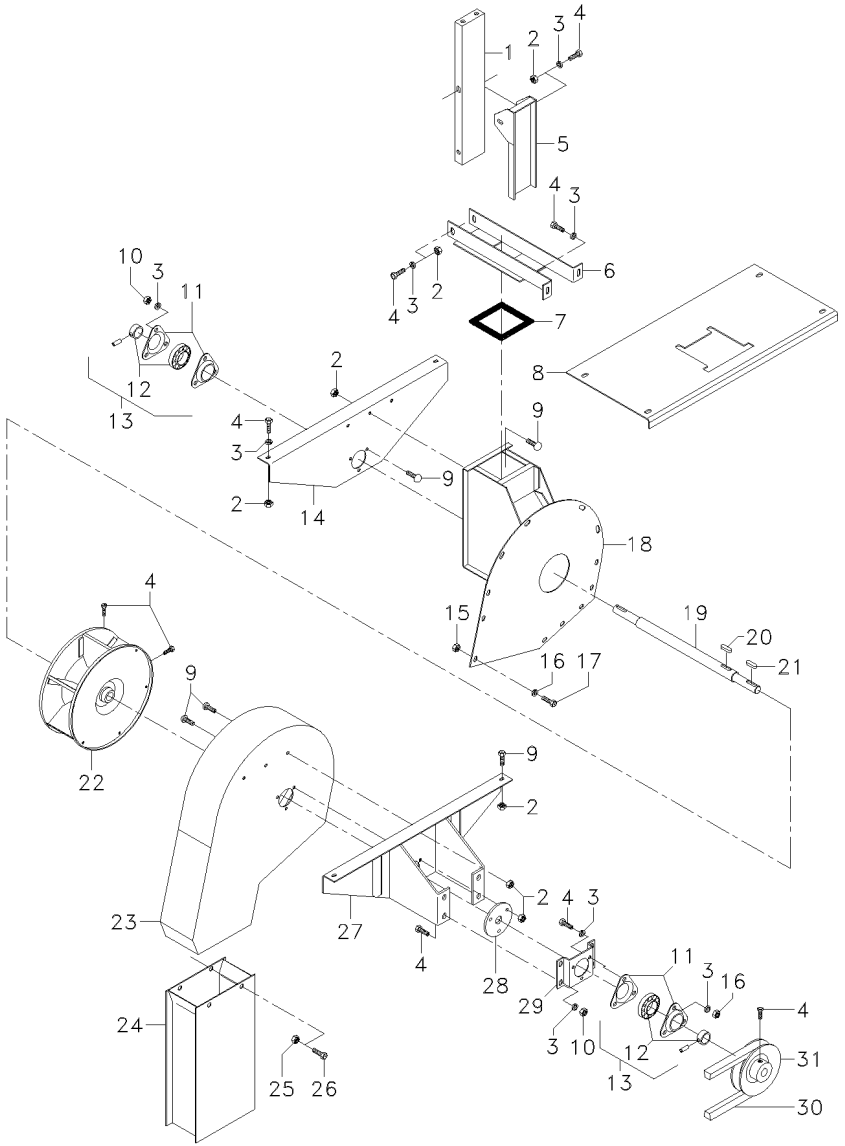

1	6206033M1		**1**	SUPORTE	BRACKET	SOPORTE
2	D41013500		**20**	PORCA	NUT	TUERCA
3	D20400506		**20**	ARRUELA	WASHER	ARANDELA
4	339123X1		**X**	PARAFUSO	BOLT	PERNO
5	D28780779		**1**	SUPORTE	BRACKET	SOPORTE
6	D28700786		**1**	SUPORTE	BRACKET	SOPORTE
7	D44741500		**1**	VEDAÇÃO	SEALING	VEDACION
8	6205224M1		**1**	PLACA	PLATE	PLATO
9	D40063700		**12**	PARAFUSO	BOLT	PERNO
10	D41010700		**6**	PORCA	NUT	TUERCA
11	056882T1	13	**4**	FLANGE	FLANGE	PLETINA
12	056883T1	13	**2**	ROLAMENTO	BEARING	COJINETE
13	D41713700		**2**	MANCAL	BEARING	COJINETE
14	D28780151		**1**	SUPORTE	BRACKET	SOPORTE
15	D41013400		**12**	PORCA	NUT	TUERCA
16	D20400404		**12**	ARRUELA	WASHER	ARANDELA
17	D40402400		**12**	PARAFUSO	BOLT	PERNO
18	D28780596		**1**	TAMPA	COVER	CUBIERTA
19	D28782107		**1**	EIXO	SHAFT	ARBOL
20	D43103400	➡ 2S000060-0052	**1**	CHAVETA	KEY	CLAVE
20	880068851366	➡ 2S000060+0052	**1**	CHAVETA	KEY	CLAVE
21	D43102200		**1**	CHAVETA	KEY	CLAVE
22	D28780586		**1**	CILINDRO	CYLINDER	CILINDRO
23	D28780573		**1**	CARCAÇA	HOUSING	ALOJAMIENTO
24	D28780799		**1**	TUBO	PIPE	CANO
25	D41010600		**4**	PORCA	NUT	TUERCA
26	D40600500		**4**	PARAFUSO	BOLT	PERNO
27	D28784080		**1**	SUPORTE	BRACKET	SOPORTE
28	D28782092		**1**	TAMPA	COVER	CUBIERTA
29	D28782105		**1**	SUPORTE	BRACKET	SOPORTE
30	D41998800		**1**	CORREIA "V"	V BELT	CORREA EN V
31	D28780113		**1**	POLIA	PULLEY	POLEA

Tanque De Combustível	**600 L**	**10-345**
Fuel Tank	**600 L**	
Tanque De Combustible	**600 L**	

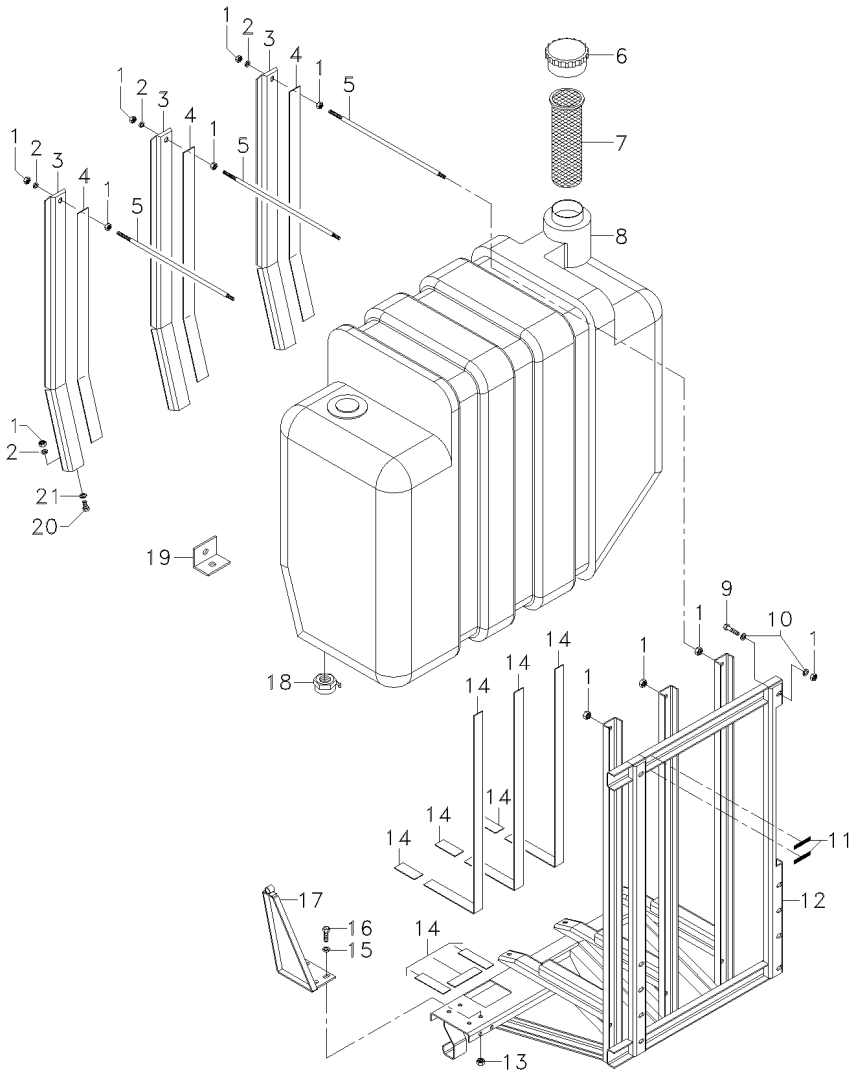

1	D41087600		**12**	PORCA	NUT	TUERCA
2	D20400416		**6**	ARRUELA	WASHER	ARANDELA
3	6205246M91		**3**	PERFIL	PROFILE	PERFIL
4	D44742100		**4**	ISOLANTE	INSULATOR	PROD.AISLANTE
5	D28781582		**3**	TIRANTE	ROD	VARILLA
6	D45080038		**1**	TAMPA	COVER	CUBIERTA
7	D46403500		**1**	FILTRO	FILTER	FILTRO
8	D28781307		**1**	TANQUE	TANK	TANQUE
9	D40407900		**5**	PARAFUSO	BOLT	PERNO
10	D20400473		**6**	ARRUELA	WASHER	ARANDELA
11	D44735900		**2**	GUARNIÇÃO	BEADING	GUARNICION
12	6204784M91		**1**	SUPORTE	BRACKET	SOPORTE
13	D41013500		**4**	PORCA	NUT	TUERCA
14	D44742100		**3**	ISOLANTE	INSULATOR	PROD.AISLANTE
15	D20400506		**4**	ARRUELA	WASHER	ARANDELA
16	D40405000		**4**	PARAFUSO	BOLT	PERNO
17	D28781574		**1**	SUPORTE	BRACKET	SOPORTE
18	D45080039		**1**	TAMPÃO	PAD	ALMOHADILLA
19	055439P1	[A]	**1**	SUPORTE	BRACKET	SOPORTE
20	D40407800		**3**	PARAFUSO	BOLT	PERNO
21	D20400415		**3**	ARRUELA	WASHER	ARANDELA

[A] FIXAÇÃO MANGUEIRA DE COMBUSTÍVEL
FUEL HOSE FIXATION
FUJACIÓN TUBOS DE COMBUSTIBLE

Tanque De Combustível
Fuel Tank
Tanque De Combustible

10-350

Indicador E Pré-Filtro
Indicator And Filter
Indicador Y Prefiltro

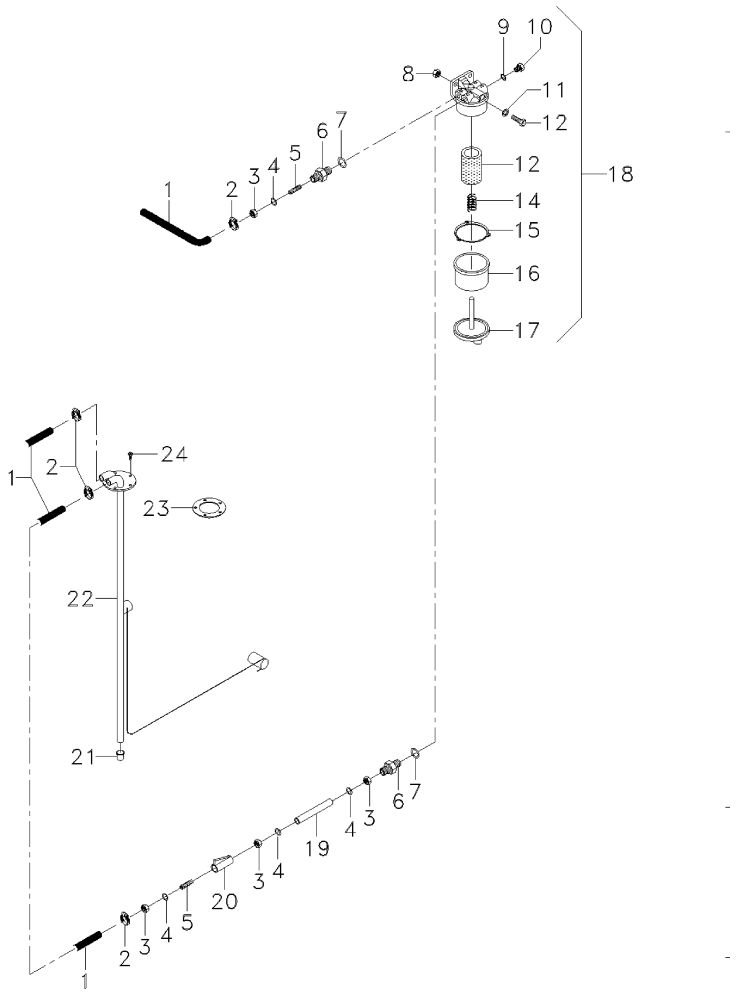

1	D44718900		**3**	MANGUEIRA	HOSE	FLEXIBLE
2	D45729700		**4**	BRAÇADEIRA	CLAMP	ABRAZADERA
3	D46116000		**4**	PORCA	NUT	TUERCA
4	D46446300		**4**	ANEL	RING	ARO
5	D45716800		**2**	CONEXÃO	CONNECTION	CONEXION
6	D46446100	➡| 100407 -100376	**2**	CONEXÃO	CONNECTION	CONEXION
6	065019P1	➡ 100408 +100376	**2**	CONEXÃO	CONNECTION	CONEXION
7	D46446200		**2**	ANEL "O"	O RING	JUNTA TORICA
8	D41013500		**2**	PORCA	NUT	TUERCA
9	D46300336		**2**	ANEL "O"	O RING	JUNTA TORICA
10	D46301059		**2**	CONEXÃO	CONNECTION	CONEXION
11	D20400506		**2**	ARRUELA	WASHER	ARANDELA
12	D40405100		**2**	PARAFUSO	BOLT	PERNO
13	D28781831		**1**	ELEMENTO	ELEMENT	ELEMENTO
14	D28781832		**1**	MOLA	SPRING	RESORTE
15	D46443300		**2**	JUNTA	GASKET	EMPAQUETADURA.
16		18	**1**	CORPO	BODY	CUERPO
17		18	**1**	FUNDO	BOTTOM	FONDO
18	D46446600	➡| 100407 -100376	**1**	PRÉ-FILTRO	PRE FILTER	PRE FILTRO
18	062240T1	➡ 100408 +100376	**1**	PRÉ-FILTRO	PRE FILTER	PRE FILTRO
20	D45713000		**1**	VÁLVULA	VALVE	VALVULA
21	D45080037		**1**	FILTRO	FILTER	FILTRO
22	D45000102		**1**	SENSOR	SENDER	EMISOR
23	D45080036	22	**1**	JUNTA	GASKET	EMPAQUETADURA.
24	D40743800		**6**	PARAFUSO	BOLT	PERNO

Kit Elevação Protetor De Chuva
Kit Rain Protector Lift
Kit Elevación Protector De Lluvia

Exportação
Exportation
Exportación

10-355

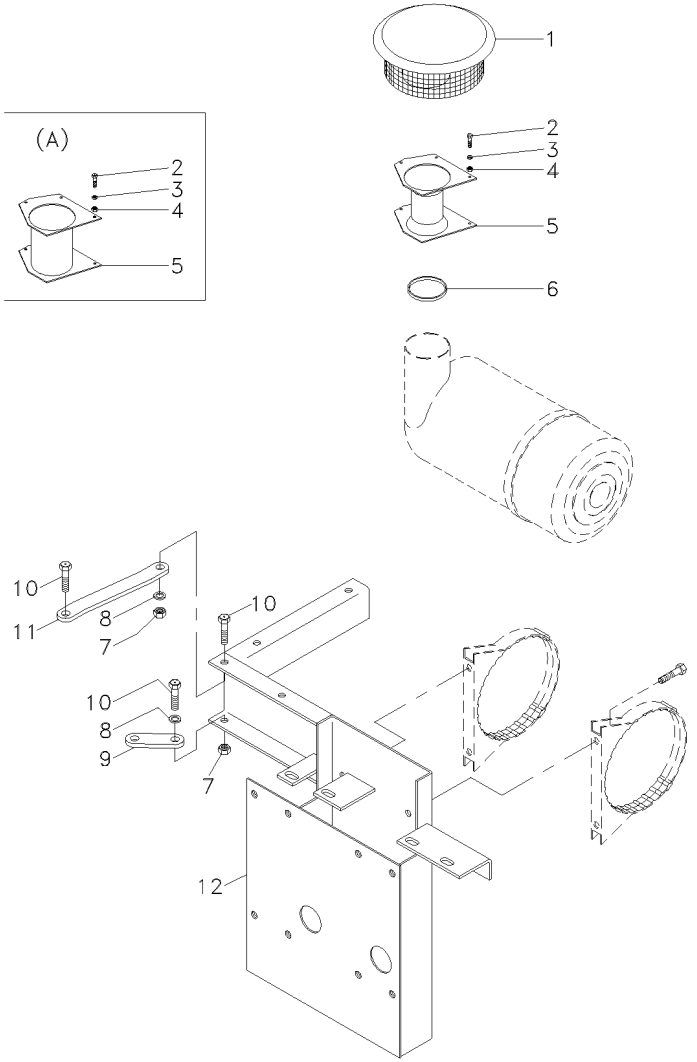

1	054656S1		**1**	PROTETOR	PROTECTOR	PROTECTOR
1	OX18897	[B]	**1**	PROTETOR	PROTECTOR	PROTECTOR
2	339123X1	[AB]	**3**	PARAFUSO	BOLT	PERNO
3	339374X1	[AB]	**3**	ARRUELA	WASHER	ARANDELA
4	339169X1	[AB]	**3**	PORCA	NUT	TUERCA
5	OX18735	[A]	**1**	PROLONGADOR	LENGTHENER	ESPARRAGO
5	OX18942	[B]	**1**	PROLONGADOR	LENGTHENER	ESPARRAGO
5	OX18809	(RA)	**1**	PROLONGADOR	LENGTHENER	ESPARRAGO
6	054667T1	[B]	**3**	ANEL	RING	ARO
7	339169X1	[AB]	**2**	PORCA	NUT	TUERCA
8	339374X1	[AB]	**2**	ARRUELA	WASHER	ARANDELA
9	OX18756		**1**	SUPORTE	BRACKET	SOPORTE
10	337761X1	[AB]	**3**	PARAFUSO	BOLT	PERNO
11	OX18736		**1**	SUPORTE	BRACKET	SOPORTE
12	054681S1	[B] (RA)	**1**	SUPORTE	BRACKET	SOPORTE

[A] KIT ELEVAÇÃO PROTETOR DE CHUVA - OX18737
KIT RAIN PROTECTOR LIFT - OX18737
KIT ELEVACION PROTECTOR LLUVIA - OX18737

[B] KIT VERSÃO O'CUATRO BOLÍVIA - OX18925
KIT VERSION O'CUATRO BOLIVIA - OX18925
KIT VERSIÓN O'CUATRO BOLIVIA - OX18925

Tomada De Força
Power Take- Off
Toma De Potencia

Atuador Eletrônico
Eletronic Actuator
Actuador Electronico

10-360

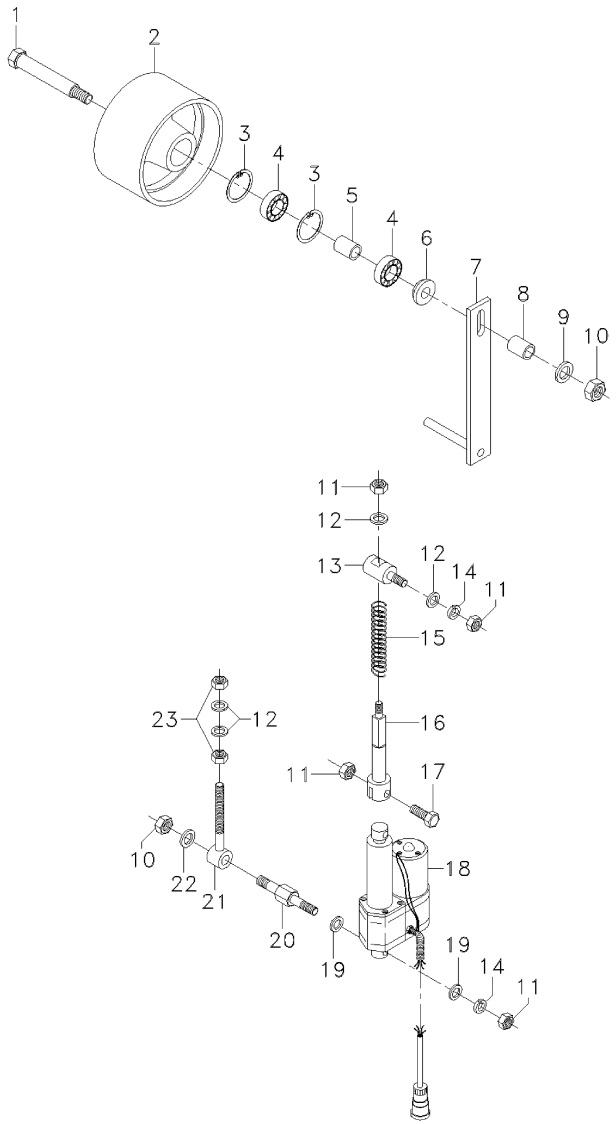

1	D28780008		**1**	PINO	PIN	PASADOR
2	D28786664		**1**	POLIA	PULLEY	POLEA
3	D42513700		**2**	ANEL TRAVA	CIRCLIP	CIRCULITO
4	339599X1		**2**	ROLAMENTO	BEARING	COJINETE
5	D28780007		**1**	ESPAÇADOR	SPACER	PIEZA DISTANCIA
6	D28380003		**1**	ANEL	RING	ARO
7	D28781118		**1**	BRAÇO	ARM	BRAZO
8	D28780224		**1**	ESPAÇADOR	SPACER	PIEZA DISTANCIA
9	D20400459		**1**	ARRUELA	WASHER	ARANDELA
10	D41087900		**2**	PORCA	NUT	TUERCA
11	D41087700		**4**	PORCA	NUT	TUERCA
12	D20400423		**4**	ARRUELA	WASHER	ARANDELA
13	6204582M1		**1**	PIVÔ	PIVOT	PIVOTE
14	D41112300		**2**	ARRUELA	WASHER	ARANDELA
15	D28780182		**1**	MOLA	SPRING	RESORTE
16	6206035M1		**1**	PINO	PIN	PASADOR
17	D40411400		**1**	PARAFUSO	BOLT	PERNO
18	D28786908	➡ 3S000249	**1**	ATUADOR	ACTUATOR	ACTUADOR
18	28786868	➡| 3S000248	**1**	ATUADOR	ACTUATOR	ACTUADOR
19	D20400426		**2**	ARRUELA	WASHER	ARANDELA
20	6204595M1	➡| 2S000248	**1**	PINO	PIN	PASADOR
20	28786881	➡ 3S000249	**1**	PINO	PIN	PASADOR
21	D28780843		**1**	TENSOR	TIGHTENER	TENSADOR
22	D20400459		**1**	ARRUELA	WASHER	ARANDELA
23	D41010900		**2**	PORCA	NUT	TUERCA

Caixa De Câmbio
Gearbox
Caja De Cambio

30-10

Conj. Caixa De Cambio - D46147500
Gear Box Assy - D46147500
Conj. Caja De Cambio - D46147500

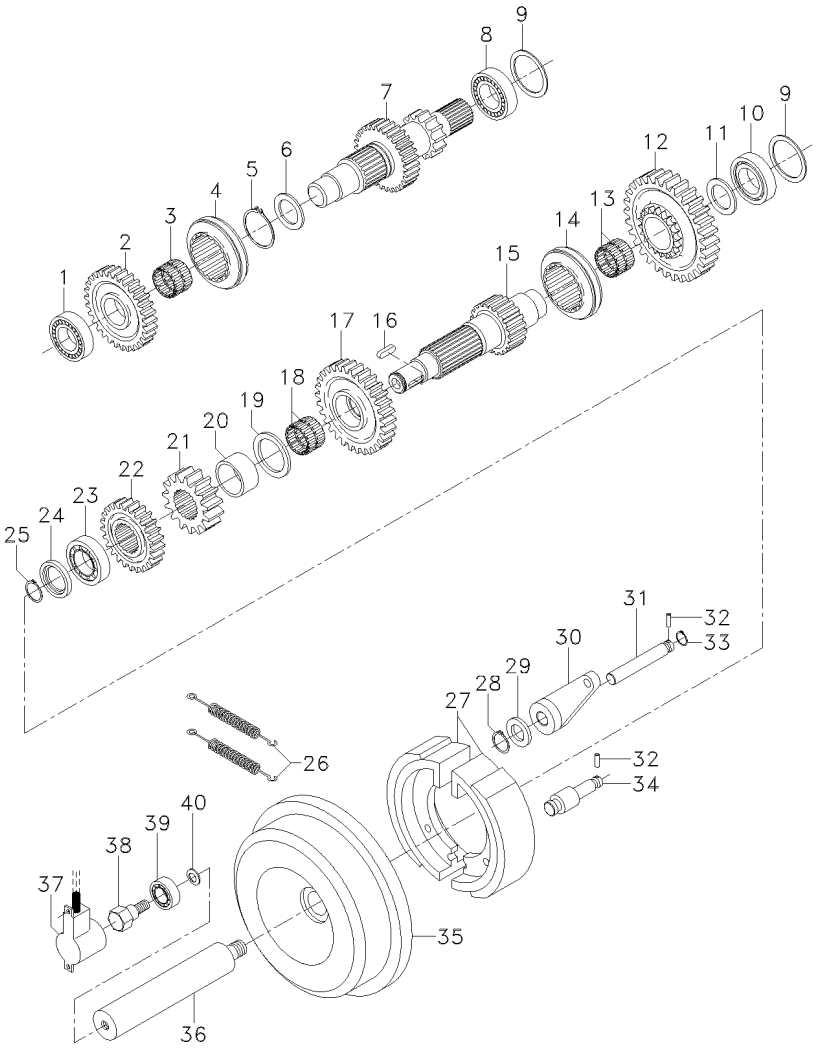

1	D41624800		**1**	ROLAMENTO	BEARING	COJINETE
2	D46145500		**1**	ENGRENAGEM	GEAR	ENGRANAJE
3	D41650400		**1**	ROLAMENTO	BEARING	COJINETE
4	D46143200		**1**	COLAR	COLLAR	COLLAR
5	D42504500		**1**	ANEL TRAVA	CIRCLIP	CIRCULITO
6	D41651300		**1**	ARRUELA	WASHER	ARANDELA
7	D46174000		**1**	EIXO	SHAFT	ARBOL
8	D41618500		**1**	ROLAMENTO	BEARING	COJINETE
9	D46173300	[A]	**1**	ESPAÇADOR	SPACER	PIEZA DISTANCIA
9	D46173400	[A]	**1**	ESPAÇADOR	SPACER	PIEZA DISTANCIA
10	D41637200		**1**	ROLAMENTO	BEARING	COJINETE
11	D41651400		**1**	ARRUELA	WASHER	ARANDELA
12	D46142800		**1**	ENGRENAGEM	GEAR	ENGRANAJE
13	D41650300		**2**	ROLAMENTO	BEARING	COJINETE
14	D46143100		**1**	COLAR	COLLAR	COLLAR
15	D46143500		**1**	EIXO	SHAFT	ARBOL
16	D43103500		**1**	CHAVETA	KEY	CLAVE
17	D46174200		**1**	ENGRENAGEM	GEAR	ENGRANAJE
18	D41650000		**2**	ROLAMENTO	BEARING	COJINETE
19	D41651500		**1**	ARRUELA	WASHER	ARANDELA
20	D46140005		**1**	BUCHA	BUSH	CASQUILLO
21	D46140004		**1**	ENGRENAGEM	GEAR	ENGRANAJE
22	D46145400		**1**	ENGRENAGEM	GEAR	ENGRANAJE
23	D41636900		**1**	ROLAMENTO	BEARING	COJINETE
24	D45419700		**1**	RETENTOR	SEAL	RETEN
25	D42555000		**1**	ANEL TRAVA	CIRCLIP	CIRCULITO
26	D46100664		**2**	MOLA	SPRING	RESORTE
27	D46100663		**2**	LONA	CANVAS	LONA
28	D42502300		**2**	ANEL TRAVA	CIRCLIP	CIRCULITO
29	D46100667		**1**	ARRUELA	WASHER	ARANDELA
30	D46100668		**1**	ALAVANCA	LEVER	PALANCA
31	D46100666		**1**	PINO	PIN	PASADOR
32	D40632200		**2**	PINO	PIN	PASADOR
33	D42501200		**1**	ANEL TRAVA	CIRCLIP	CIRCULITO
34	D46100665		**1**	PINO	PIN	PASADOR
35	D46100662		**1**	TAMBOR	DRUM	TAMBOR
36	069101N1		**1**	CJ. EIXO	KIT, AXLE	JUEGO DE EJE
37	D28780514		**1**	SENSOR	SENDER	EMISOR
38	D28780516		**1**	PARAFUSO	BOLT	PERNO
39	D41622600		**1**	ROLAMENTO	BEARING	COJINETE
40	D20400419		**1**	ARRUELA	WASHER	ARANDELA

[A] OPCIONAL
OPTIONAL
OPCIONAL

Caixa De Câmbio
Gearbox
Caja De Cambio

30-15

Conj. Caixa De Cambio - D46147500
Gear Box Assy - D46147500
Conj. Caja De Cambio - D46147500

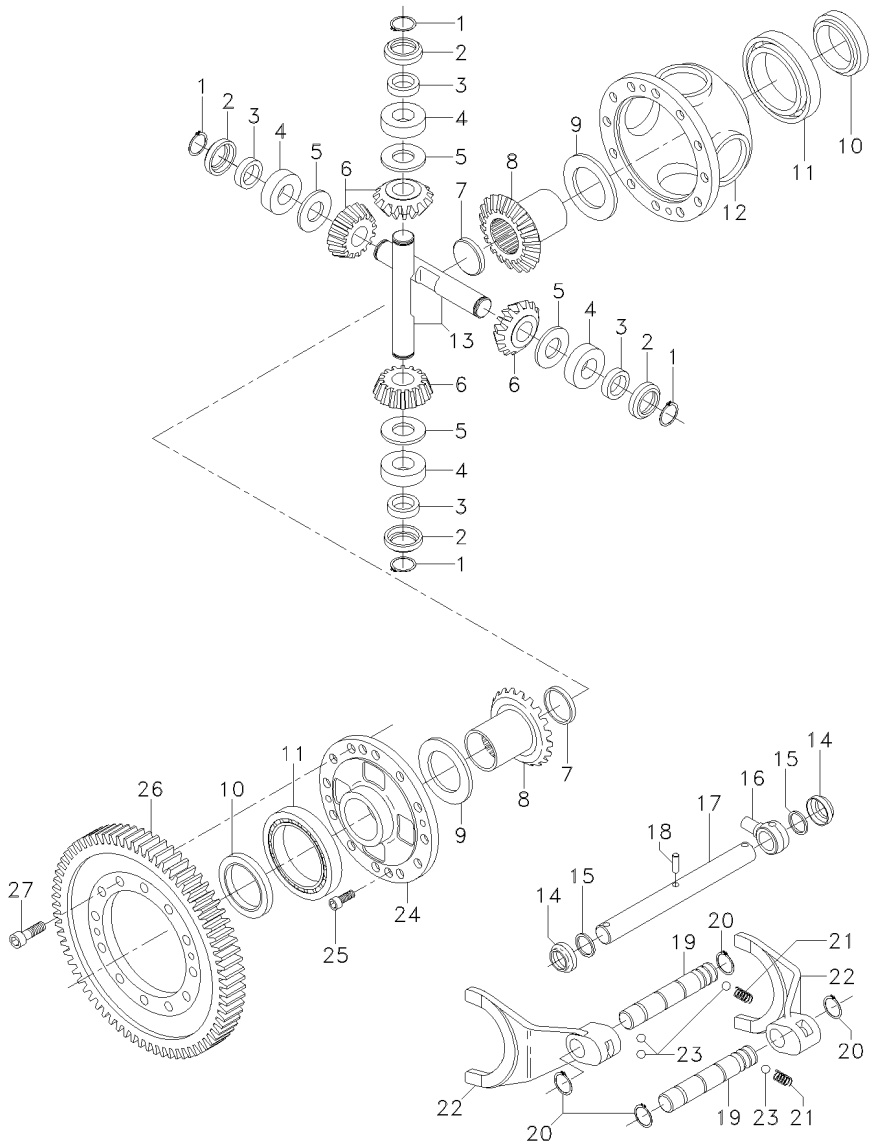

1	D42502000	**4**	ANEL TRAVA	CIRCLIP	CIRCULITO
2	D46174600	**4**	ANEL	RING	ARO
3	D46174500	**8**	BUCHA	BUSH	CASQUILLO
4	D46145200	**4**	ANEL	RING	ARO
5	D46144100	**4**	ARRUELA	WASHER	ARANDELA
6	D46144900	**4**	SATÉLITE	SATELLITE	SATELITE
7	D46143900	**2**	TAMPÃO	PAD	ALMOHADILLA
8	D46145000	**2**	PLANETÁRIA	PLANET	PLANETARIO
9	D46144000	**2**	ARRUELA	WASHER	ARANDELA
10	D45409700	**2**	RETENTOR	SEAL	RETEN
11	D41662000	**2**	ROLAMENTO	BEARING	COJINETE
12	D46144500	**1**	CARCAÇA	HOUSING	ALOJAMIENTO
13	D46174400	**2**	EIXO	SHAFT	ARBOL
14	D45405900	**2**	RETENTOR	SEAL	RETEN
15	D45462700	**2**	RETENTOR	SEAL	RETEN
16	D46100731	**1**	SELETOR	SELECTOR	SELECTOR
17	D46143800	**1**	EIXO	SHAFT	ARBOL
18	D42609700	**1**	PINO	PIN	PASADOR
19	D46143600	**2**	EIXO	SHAFT	ARBOL
20	D46100357	**4**	ANEL TRAVA	CIRCLIP	CIRCULITO
21	D46100735	**2**	MOLA	SPRING	RESORTE
22	D46142200	**2**	GARFO	FORK	HORQUILLA
23	D46100736	**4**	ESFERA	BALL	BOLA
24	D46144800	**1**	FLANGE	FLANGE	PLETINA
25	D40688400	**2**	PARAFUSO	BOLT	PERNO
26	D46140003	**1**	COROA	CROWNWHEEL	CORONA DENTADA
27	D40607100	**12**	PARAFUSO	BOLT	PERNO

Caixa De Câmbio
Gearbox
Caja De Cambio

30-20

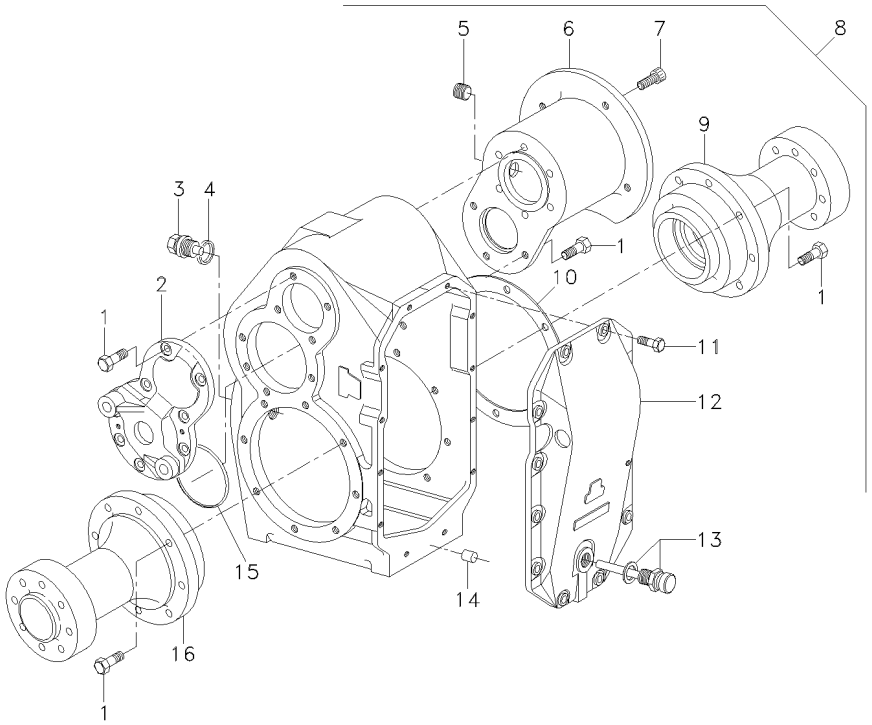

1	D40407800		**11**	PARAFUSO	BOLT	PERNO
2	D46142000		**1**	TAMPA	COVER	CUBIERTA
3	D46100764		**1**	TAMPÃO	PAD	ALMOHADILLA
4	D45201900		**1**	ANEL "O"	O RING	JUNTA TORICA
5	D45236500		**1**	BUJÃO	PLUG	TAPON
6	D46148000		**1**	CARCAÇA	HOUSING	ALOJAMIENTO
7	D40692400		**6**	PARAFUSO	BOLT	PERNO
8	D46147500		**1**	CX. CÂMBIO	GEARBOX	CAJA CAMBIO
9	D46148300	▶	**1**	FLANGE	FLANGE	PLETINA
10	D46144200	0,19MM	**1**	JUNTA	GASKET	EMPAQUETADURA.
10	D46144300	0,25MM	**1**	JUNTA	GASKET	EMPAQUETADURA.
10	D46144400	0,35MM	**1**	JUNTA	GASKET	EMPAQUETADURA.
11	D40405100		**12**	PARAFUSO	BOLT	PERNO
12	D46142300		**1**	TAMPA	COVER	CUBIERTA
13	D46141800		**1**	VARETA	ROD	VARILLA
14	D46134000		**2**	PINO	PIN	PASADOR
15	D45482000		**1**	ANEL "O"	O RING	JUNTA TORICA
16	D46148200	▶	**1**	FLANGE	FLANGE	PLETINA

Eixo Dianteiro
Front Axle
Eje Delantero

Caixa De Câmbio E Freio
Gear Box And Brake
Caja De Cambio Y Freno

30-25

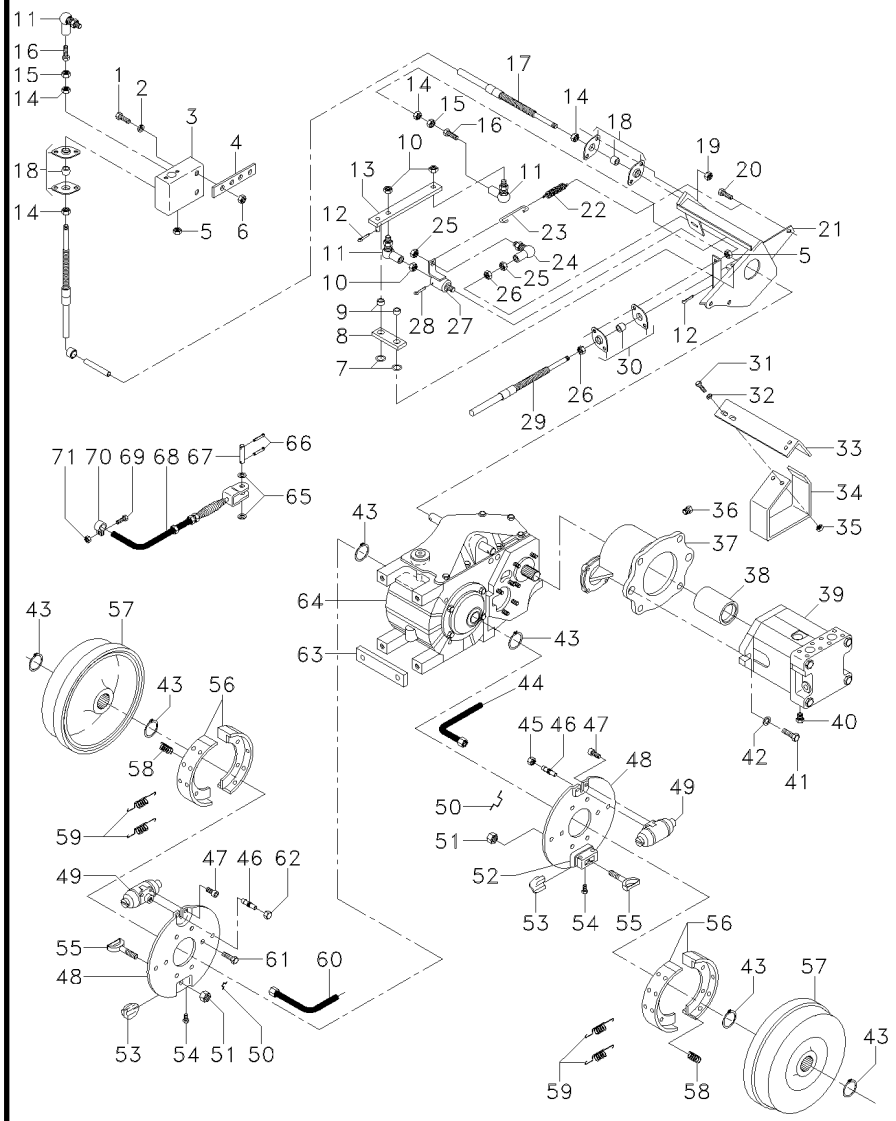

1	D40407800		**2**	PARAFUSO	BOLT	PERNO
2	D20400471		**2**	ARRUELA	WASHER	ARANDELA
3	D28980806		**1**	SUPORTE	BRACKET	SOPORTE
4	D28980940		**1**	BARRA	BAR	BARRA
5	D41013400		**5**	PORCA	NUT	TUERCA
6	D41087600		**2**	PORCA	NUT	TUERCA
7	D20400537		**2**	ARRUELA	WASHER	ARANDELA
8	D28980354		**1**	CHAPA	PLATE	CHAPA
9	D43360500		**2**	BUCHA	BUSH	CASQUILLO
10	D41010800		**1**	PORCA	NUT	TUERCA
11	D46436200		**3**	CONECTOR	CONNECTOR	CONECTOR
12	D41405900		**2**	CONTRAPINO	DOWEL	CENTRAJE
13	D28980796		**1**	BRAÇO	ARM	BRAZO
14	D46434600		**4**	PORCA	NUT	TUERCA
15	D41010600		**2**	PORCA	NUT	TUERCA
16	D28760913		**2**	PINO	PIN	PASADOR
17	057095T1		**1**	TIRANTE	ROD	VARILLA
18	D46434800		**2**	FLANGE	FLANGE	PLETINA
19	D41013400		**1**	PORCA	NUT	TUERCA
20	D40402700		**1**	PARAFUSO	BOLT	PERNO
21	6201663M91		**1**	CJ. SUPORTE	KIT, BRACKET	JUEGO SOPORTE
22	D28710853		**1**	MOLA	SPRING	RESORTE
23	D28181118		**1**	GANCHO	HOOK	GANCHO
24	D46437400		**1**	ARTICULAÇÃO	KNUCKLE	CHARNELA
25	D41010500		**1**	PORCA	NUT	TUERCA
26	D46431700		**2**	PORCA	NUT	TUERCA
27	D28182108		**1**	SELETOR	SELECTOR	SELECTOR
28	D42609700		**1**	PINO	PIN	PASADOR
29	057094T1		**1**	CABO	CABLE	CABLE
30	D46431600		**1**	FLANGE	FLANGE	PLETINA
31	D40405000		**6**	PARAFUSO	BOLT	PERNO
32	D20400506		**6**	ARRUELA	WASHER	ARANDELA
33	D28181224		**1**	PLACA	PLATE	PLATO
34	D28181225		**1**	SUPORTE	BRACKET	SOPORTE
35	D41013500		**6**	PORCA	NUT	TUERCA
36	D45236500		**4**	BUJÃO	PLUG	TAPON
37	D46148000		**1**	CARCAÇA	HOUSING	ALOJAMIENTO
38	D46147800		**1**	LUVA	SLEEVE	MANCHA
38	067504P1	[C]	**1**	LUVA	SLEEVE	MANCHA
39	D45165000		**1**	CJ. MOTOR HIDR.	HYDRAULIC MOTOR	MOTOR HIDRAULICO
39	D45165100	[C]	**1**	CJ. MOTOR HIDR.	HYDRAULIC MOTOR	MOTOR HIDRAULICO
40	D45251100		**1**	CONEXÃO	CONNECTION	CONEXION
41	D40416600		**2**	PARAFUSO	BOLT	PERNO
42	D28181284		**2**	ARRUELA	WASHER	ARANDELA
43	D46100351		**6**	ANEL TRAVA	CIRCLIP	CIRCULITO
44	D28981336	[A]	**1**	TUBO	PIPE	CANO
45	D41087600		**X**	PORCA	NUT	TUERCA
46	D46116400		**2**	VÁLVULA	VALVE	VALVULA
47	D40690200		**2**	PARAFUSO	BOLT	PERNO
48	D46146000	KNOT	**2**	PLACA	PLATE	PLATO

Eixo Dianteiro
Front Axle
Eje Delantero

Caixa De Câmbio E Freio
Gear Box And Brake
Caja De Cambio Y Freno

30-25

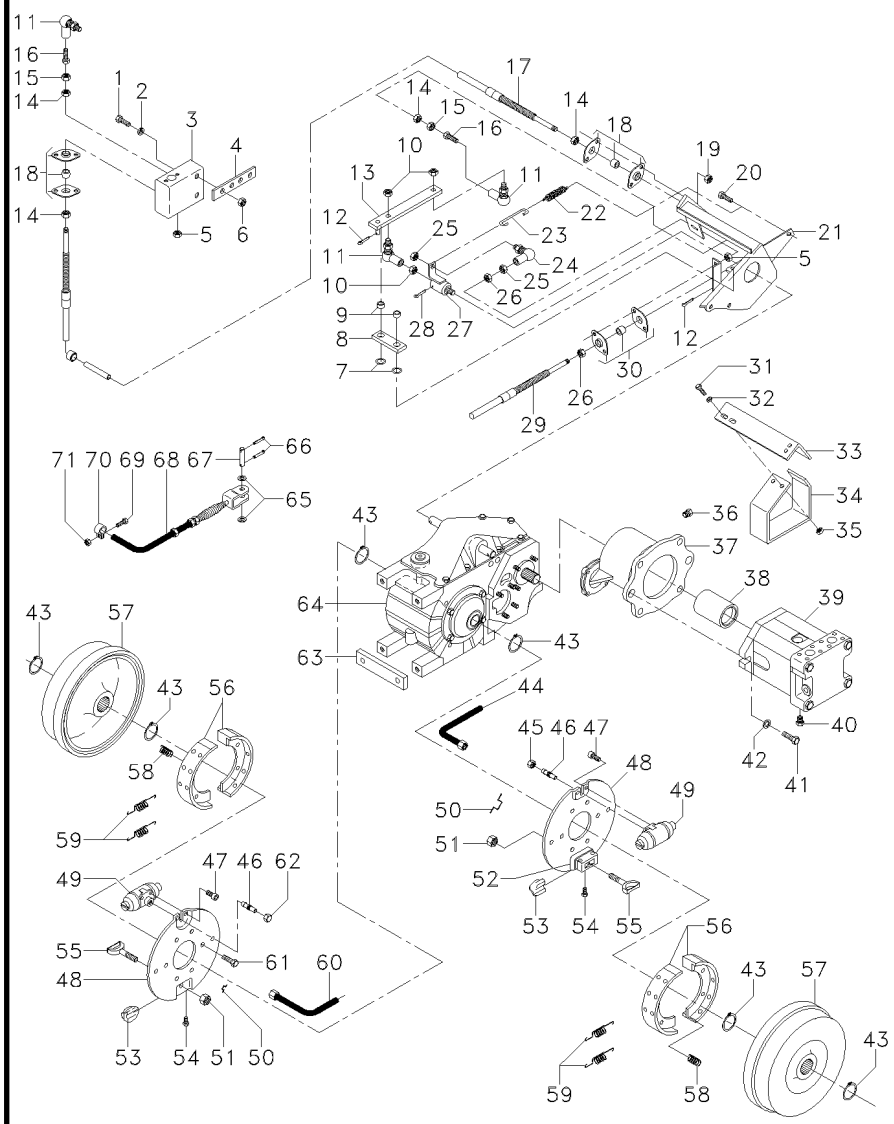

48	D46146200	DMB	**2**	PLACA	PLATE	PLATO
49	D46100560		**2**	CILINDRO	CYLINDER	CILINDRO
50	D46100563		**4**	TRAVA	LOCK	RETENEDOR
51	D41090100	KNOT	**2**	PORCA	NUT	TUERCA
51	D41090200	DMB	**2**	PORCA	NUT	TUERCA
52	D46146600	DMB	**2**	CARCAÇA	HOUSING	ALOJAMIENTO
53	D46100568	KNOT	**4**	CALÇO	SHIM	CALCE
53	D46146500	DMB	**4**	CALÇO	SHIM	CALCE
54	D46146700	DMB	**2**	PARAFUSO	BOLT	PERNO
55	D46100565	KNOT	**2**	PARAFUSO	BOLT	PERNO
55	D46146400	DMB	**2**	PARAFUSO	BOLT	PERNO
56	D46100561	KNOT	**4**	LONA	CANVAS	LONA
56	D46146300	DMB	**4**	LONA	CANVAS	LONA
57	D46145900		**2**	TAMBOR DE FREIO	DRUM BRAKE	FRENO DE TAMBOR
58	D46100564		**2**	MOLA	SPRING	RESORTE
59	D46100363		**4**	MOLA	SPRING	RESORTE
60	D28981336	[A]	**1**	TUBO	PIPE	CANO
61	D41087400		**2**	PORCA	NUT	TUERCA
62	D45908600		**2**	CAPA	BOOT	PROTECCION
63	D28182082		**2**	CALÇO	SHIM	CALCE
64	D46147500	[B]	**1**	CX. CÂMBIO	GEARBOX	CAJA CAMBIO
65	D20400507		**2**	ARRUELA	WASHER	ARANDELA
66	D41402800		**2**	PINO	PIN	PASADOR
67	D28180838		**1**	PINO	PIN	PASADOR
68	057098T1		**1**	CABO	CABLE	CABLE
69	D40422200		**1**	PARAFUSO	BOLT	PERNO
70	D45729400		**1**	BRAÇADEIRA	CLAMP	ABRAZADERA
71	D41087400		**1**	PORCA	NUT	TUERCA

[A] TUBO DE FREIO
PIPE AND BRAKE
CANO DE FRENO

[B] VER INSTALAÇÃO 3403003DA E 3403003DB
SEE INSTALLATION 3403003DA AND 3403003DB
VER INSTALACIÓN 3403003DA Y 3403003DB

[C] OPCIONAL P/ APLICAÇÕES ESPECIAIS
OPTIONAL TO SPECIAL APLICATION
OPCIONAL P/ APLICACIONES ESPECIALES

Caixa De Câmbio
Gearbox
Caja De Cambio

30-30

A Partir Da Serie 100571
From Serial 100571
Desde De La Serie 100571

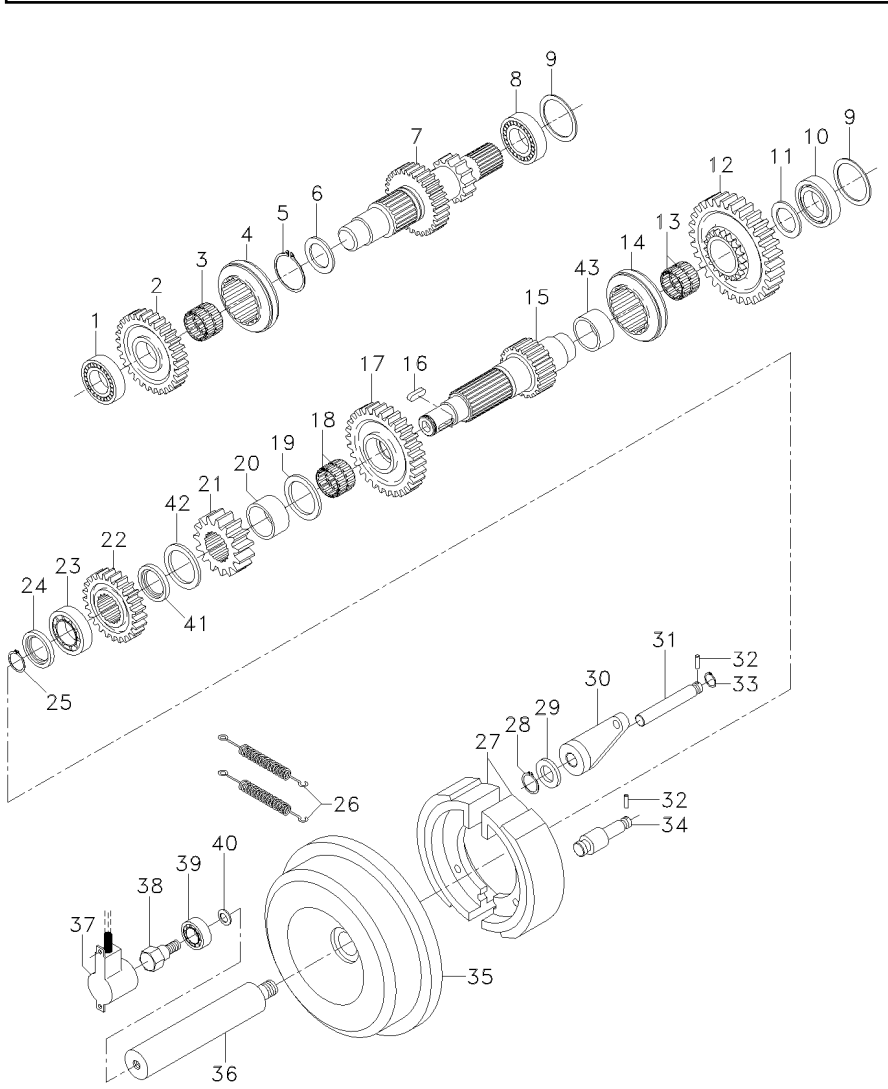

1	072045R1		**1**	ROLAMENTO	BEARING	COJINETE
2	D46145500		**1**	ENGRENAGEM	GEAR	ENGRANAJE
3	D41650400		**1**	ROLAMENTO	BEARING	COJINETE
4	D46143200		**1**	COLAR	COLLAR	COLLAR
5	072043R1		**1**	ANEL TRAVA	CIRCLIP	CIRCULITO
6	D41651300		**1**	ARRUELA	WASHER	ARANDELA
7	D46174000		**1**	EIXO	SHAFT	ARBOL
8	072054R1		**1**	ROLAMENTO	BEARING	COJINETE
9	072055R1	[A]	**1**	ESPAÇADOR	SPACER	PIEZA DISTANCIA
10	D41637200		**1**	ROLAMENTO	BEARING	COJINETE
11	072051R1		**1**	BUCHA	BUSH	CASQUILLO
12	072053R1		**1**	ENGRENAGEM	GEAR	ENGRANAJE
13	072052R1		**2**	BUCHA	BUSH	CASQUILLO
14	072050R1		**1**	COLAR	COLLAR	COLLAR
15	072040R1		**1**	EIXO	SHAFT	ARBOL
16	D43103500		**1**	CHAVETA	KEY	CLAVE
17	072049R1		**1**	ENGRENAGEM	GEAR	ENGRANAJE
18	072048R1		**2**	ROLAMENTO	BEARING	COJINETE
19	072047R1		**1**	ARRUELA	WASHER	ARANDELA
20	072044R1		**1**	ESPAÇADOR	SPACER	PIEZA DISTANCIA
21	D46140004		**1**	ENGRENAGEM	GEAR	ENGRANAJE
22	072041R1		**1**	ENGRENAGEM	GEAR	ENGRANAJE
23	072039R1		**1**	ROLAMENTO	BEARING	COJINETE
24	D45419700		**1**	RETENTOR	SEAL	RETEN
25	D42555000		**1**	ANEL TRAVA	CIRCLIP	CIRCULITO
26	D46100664		**2**	MOLA	SPRING	RESORTE
27	D46100663		**2**	LONA	CANVAS	LONA
28	D42502300		**2**	ANEL TRAVA	CIRCLIP	CIRCULITO
29	D46100667		**1**	ARRUELA	WASHER	ARANDELA
30	D46100668		**1**	ALAVANCA	LEVER	PALANCA
31	D46100666		**1**	PINO	PIN	PASADOR
32	D40632200		**2**	PINO	PIN	PASADOR
33	D42501200		**1**	ANEL TRAVA	CIRCLIP	CIRCULITO
34	D46100665		**1**	PINO	PIN	PASADOR
35	D46100662		**1**	TAMBOR	DRUM	TAMBOR
36	069101N1		**1**	CJ. EIXO	KIT, AXLE	JUEGO DE EJE
37	D28780514		**1**	SENSOR	SENDER	EMISOR
38	D28780516		**1**	PARAFUSO	BOLT	PERNO
39	D41622600		**1**	ROLAMENTO	BEARING	COJINETE
40	D20400419		**1**	ARRUELA	WASHER	ARANDELA

[A] OPCIONAL
OPTIONAL
OPCIONAL

Caixa De Câmbio
Gearbox
Caja De Cambio

30-35

A Partir Da Serie 100571
From Serial 100571
Desde De La Serie 100571

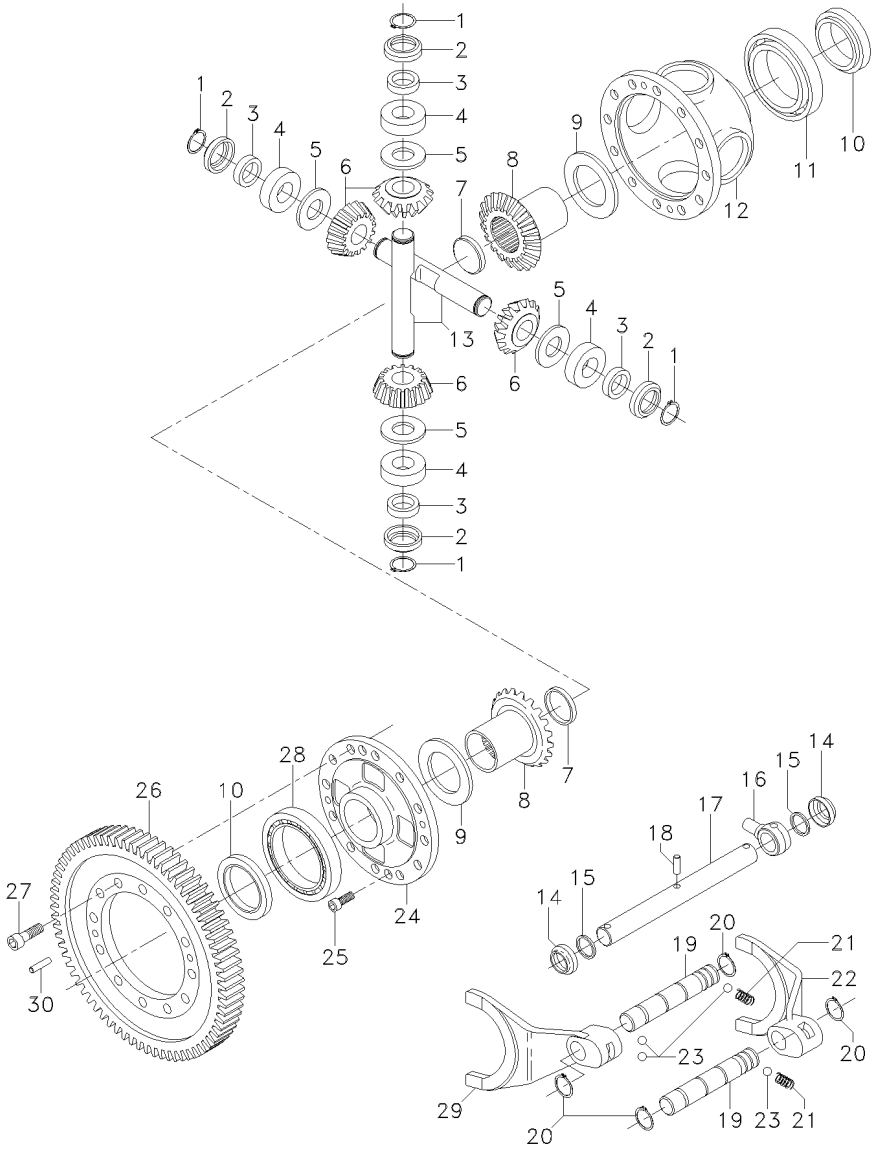

1	D42502000	**4**	ANEL TRAVA	CIRCLIP	CIRCULITO
2	D46174600	**4**	ANEL	RING	ARO
3	D46174500	**8**	BUCHA	BUSH	CASQUILLO
4	D46145200	**4**	ANEL	RING	ARO
5	D46144100	**4**	ARRUELA	WASHER	ARANDELA
6	D46144900	**4**	SATÉLITE	SATELLITE	SATELITE
7	D46143900	**2**	TAMPÃO	PAD	ALMOHADILLA
8	D46145000	**2**	PLANETÁRIA	PLANET	PLANETARIO
9	D46144000	**2**	ARRUELA	WASHER	ARANDELA
10	D45409700	**2**	RETENTOR	SEAL	RETEN
11	D41662000	**1**	ROLAMENTO	BEARING	COJINETE
12	072056R1	**1**	CARCAÇA	HOUSING	ALOJAMIENTO
13	D46174400	**2**	EIXO	SHAFT	ARBOL
14	D45405900	**2**	RETENTOR	SEAL	RETEN
15	D45462700	**2**	RETENTOR	SEAL	RETEN
16	D46100731	**1**	SELETOR	SELECTOR	SELECTOR
17	D46143800	**1**	EIXO	SHAFT	ARBOL
18	D42609700	**1**	PINO	PIN	PASADOR
19	D46143600	**2**	EIXO	SHAFT	ARBOL
20	D46100357	**4**	ANEL TRAVA	CIRCLIP	CIRCULITO
21	D46100735	**2**	MOLA	SPRING	RESORTE
22	D46142200	**1**	GARFO	FORK	HORQUILLA
23	D46100736	**4**	ESFERA	BALL	BOLA
24	072057R1	**1**	FLANGE	FLANGE	PLETINA
25	D49688400	**2**	PARAFUSO	BOLT	PERNO
26	072058R1	**1**	COROA	ANNULAR GEAR	ENGRANAJE ANULAR
27	3010614X1	**12**	PARAFUSO	BOLT	PERNO
28	072059R1	**1**	ROLAMENTO	BEARING	COJINETE
29	072062R1	**1**	GARFO	FORK	HORQUILLA
30	072061R1	**2**	PINO	PIN	PASADOR

Caixa De Câmbio
Gearbox
Caja De Cambio

30-40

A Partir Da Serie 100571
From Serial 100571
Desde De La Serie 100571

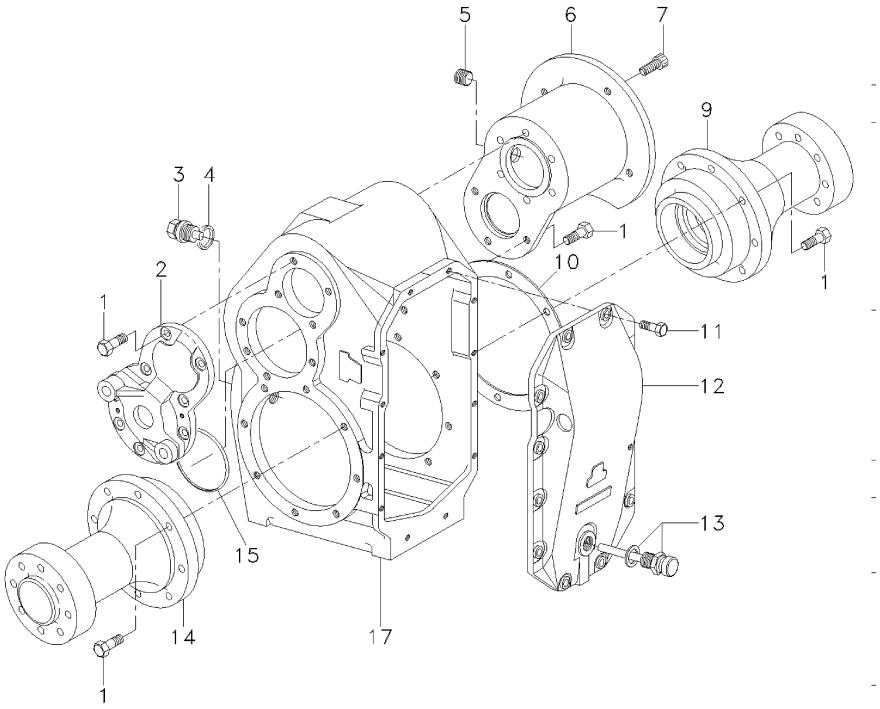

1	D40407800		**11**	PARAFUSO	BOLT	PERNO
2	072042R1		**1**	TAMPA	COVER	CUBIERTA
3	D46100764		**1**	TAMPÃO	PAD	ALMOHADILLA
4	D45201900		**1**	ANEL "O"	O RING	JUNTA TORICA
5	D45236500		**1**	BUJÃO	PLUG	TAPON
6	D46148000		**1**	CARCAÇA	HOUSING	ALOJAMIENTO
7	D40692400		**6**	PARAFUSO	BOLT	PERNO
8	072141R1		**1**	CARCAÇA	HOUSING	ALOJAMIENTO
9	D46148300	▶	**1**	FLANGE	FLANGE	PLETINA
10	D46144200	0,19MM	**1**	JUNTA	GASKET	EMPAQUETADURA.
10	D46144300	0,25MM	**1**	JUNTA	GASKET	EMPAQUETADURA.
10	D46144400	0,35MM	**1**	JUNTA	GASKET	EMPAQUETADURA.
11	D40405100		**12**	PARAFUSO	BOLT	PERNO
12	D46142300		**1**	TAMPA	COVER	CUBIERTA
13	D46141800		**1**	VARETA	ROD	VARILLA
14	072060R1		**2**	FLANGE	FLANGE	PLETINA
15	D45482000		**1**	ANEL "O"	O RING	JUNTA TORICA

Eixo Dianteiro Front Axle Eje Delantero	Caixa De Câmbio E Freio Gear Box And Brake Caja De Cambio Y Freno	30-45	A Partir Da Serie 100571 From Serial 100571 Desde De La Serie 100571

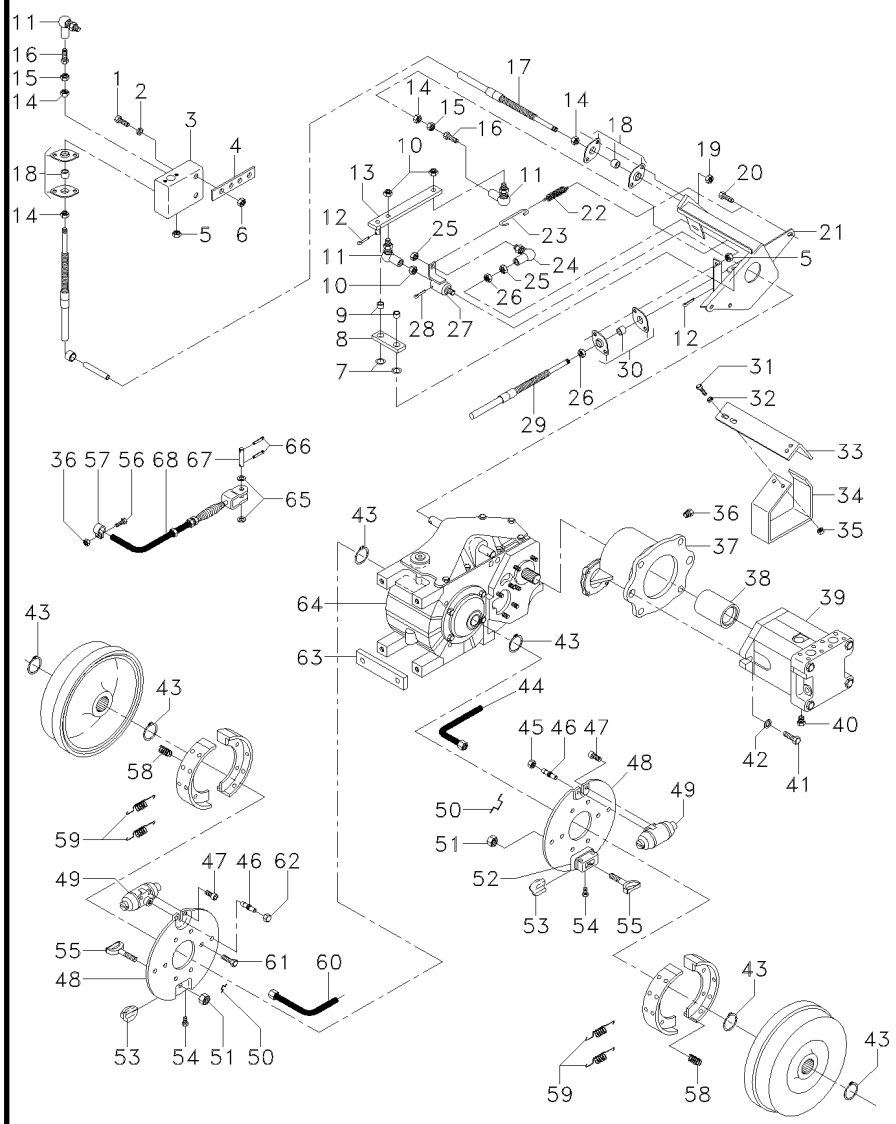

1	D40407800		2	PARAFUSO	BOLT	PERNO
2	D20400471		2	ARRUELA	WASHER	ARANDELA
3	D28980806		1	SUPORTE	BRACKET	SOPORTE
4	D28980940		1	BARRA	BAR	BARRA
5	D41013400		5	PORCA	NUT	TUERCA
6	D41087600		2	PORCA	NUT	TUERCA
7	D20400537		2	ARRUELA	WASHER	ARANDELA
8	D28980354		1	CHAPA	PLATE	CHAPA
9	D43360500		2	BUCHA	BUSH	CASQUILLO
10	D41010800		1	PORCA	NUT	TUERCA
11	D46436200		3	CONECTOR	CONNECTOR	CONECTOR
12	D41405900		2	CONTRAPINO	DOWEL	CENTRAJE
13	D28980796		1	BRAÇO	ARM	BRAZO
14	D46434600		4	PORCA	NUT	TUERCA
15	D41010600		2	PORCA	NUT	TUERCA
16	D28760913		2	PINO	PIN	PASADOR
17	057095T1		1	TIRANTE	ROD	VARILLA
18	D46434800		2	FLANGE	FLANGE	PLETINA
19	D41013400		1	PORCA	NUT	TUERCA
20	D40402700		1	PARAFUSO	BOLT	PERNO
21	6201663M91		1	CJ. SUPORTE	KIT, BRACKET	JUEGO SOPORTE
22	D28710853		1	MOLA	SPRING	RESORTE
23	D28181118		1	GANCHO	HOOK	GANCHO
24	D46437400		1	ARTICULAÇÃO	KNUCKLE	CHARNELA
25	D41010500		1	PORCA	NUT	TUERCA
26	D46431700		2	PORCA	NUT	TUERCA
27	D28182108		1	SELETOR	SELECTOR	SELECTOR
28	D42609700		1	PINO	PIN	PASADOR
29	057094T1		1	CABO	CABLE	CABLE
30	D46431600		1	FLANGE	FLANGE	PLETINA
31	D40405000		6	PARAFUSO	BOLT	PERNO
32	D20400506		6	ARRUELA	WASHER	ARANDELA
33	D28181224		1	PLACA	PLATE	PLATO
34	D28181225		1	SUPORTE	BRACKET	SOPORTE
35	D41013500		6	PORCA	NUT	TUERCA
36	D41087400		1	PORCA	NUT	TUERCA
37	D46148000		1	CARCAÇA	HOUSING	ALOJAMIENTO
38	D46147800		1	LUVA	SLEEVE	MANCHA
38	OX18856	[C]	1	LUVA	SLEEVE	MANCHA
39	D45165000		1	CJ. MOTOR HIDR.	HYDRAULIC MOTOR	MOTOR HIDRAULICO
39	D45165100	[C]	1	CJ. MOTOR HIDR.	HYDRAULIC MOTOR	MOTOR HIDRAULICO
40	D45251100		1	CONEXÃO	CONNECTION	CONEXION
41	D40416600		2	PARAFUSO	BOLT	PERNO
42	D28181284		2	ARRUELA	WASHER	ARANDELA
43	D46100351		6	ANEL TRAVA	CIRCLIP	CIRCULITO
44	D28981336	[A]	1	TUBO	PIPE	CANO
45	D41087600		X	PORCA	NUT	TUERCA
46	D46116400		2	VÁLVULA	VALVE	VALVULA
47	D40690200		2	PARAFUSO	BOLT	PERNO
48	D46146200	KNOT	2	PLACA	PLATE	PLATO

Eixo Dianteiro Front Axle Eje Delantero	Caixa De Câmbio E Freio Gear Box And Brake Caja De Cambio Y Freno	30-45	A Partir Da Serie 100571 From Serial 100571 Desde De La Serie 100571

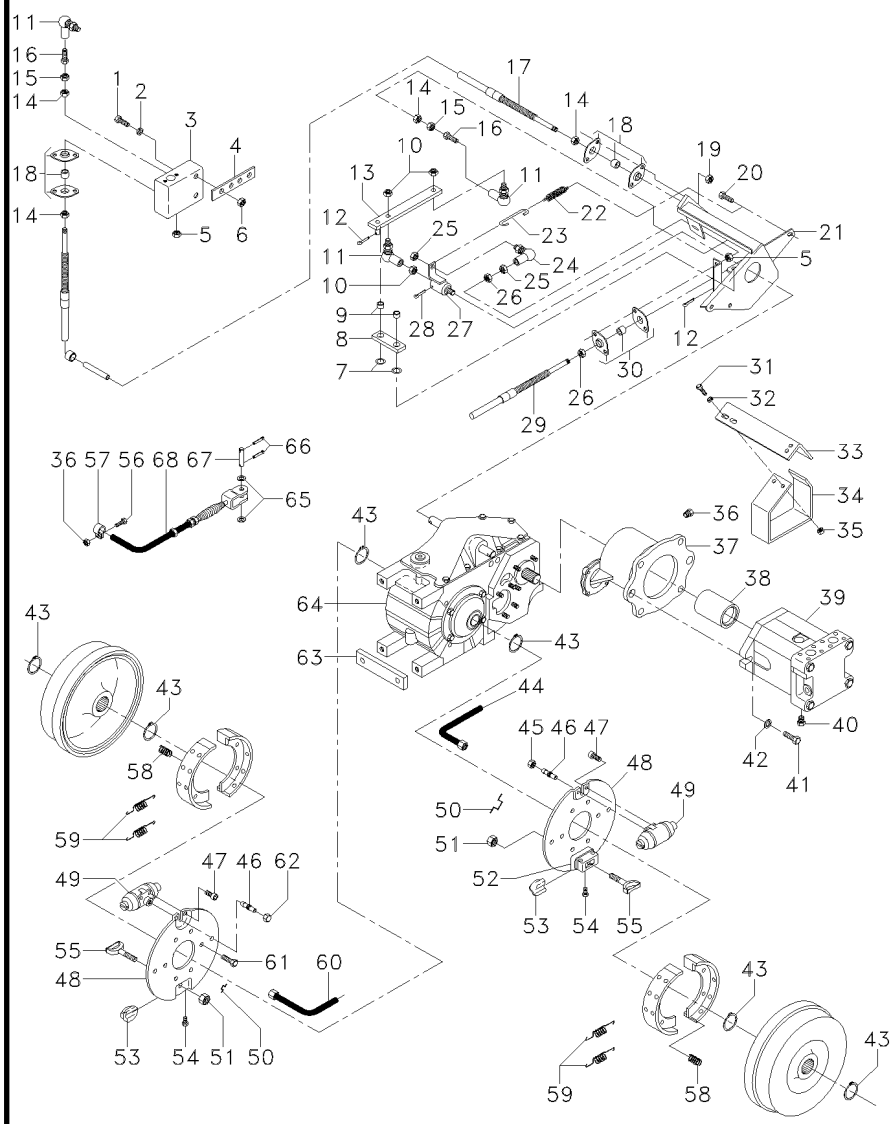

49	D46100560		**2**	CILINDRO	CYLINDER	CILINDRO
50	D46100563		**4**	TRAVA	LOCK	RETENEDOR
51	D41090100	KNOT	**2**	PORCA	NUT	TUERCA
51	D41090200	DMB	**2**	PORCA	NUT	TUERCA
52	D46146600	DMB	**2**	CARCAÇA	HOUSING	ALOJAMIENTO
53	D46100568	KNOT	**4**	CALÇO	SHIM	CALCE
53	D46146500	DMB	**4**	CALÇO	SHIM	CALCE
54	D46146700	DMB	**2**	PARAFUSO	BOLT	PERNO
55	D46100565	KNOT	**2**	PARAFUSO	BOLT	PERNO
55	D46146400	DMB	**2**	PARAFUSO	BOLT	PERNO
56	D40422200	KNOT	**1**	PARAFUSO	BOLT	PERNO
57	D45729400		**1**	BRAÇADEIRA	CLAMP	ABRAZADERA
58	D46100564		**2**	MOLA	SPRING	RESORTE
59	D46100363		**4**	MOLA	SPRING	RESORTE
60	D28981336	[A]	**1**	TUBO	PIPE	CANO
61	D41087400		**2**	PORCA	NUT	TUERCA
62	D45908600		**2**	CAPA	BOOT	PROTECCION
63	D28182082		**2**	CALÇO	SHIM	CALCE
64	068297T1		**1**	CJ. CAIXA CÂMBIO	KIT, GEARBOX	CAJA CAMBIO JUEG
64	D46148600	[C]	**1**	CJ. TRANSMISSÃO	KIT,TRANSMISSION	JGO.TRANSMISION
65	D20400507		**2**	ARRUELA	WASHER	ARANDELA
66	D41402800		**2**	PINO	PIN	PASADOR
67	D28180838		**1**	PINO	PIN	PASADOR
68	057098T1		**1**	CABO	CABLE	CABLE

[A] TUBO DE FREIO
PIPE AND BRAKE
CANO DE FRENO

[C] TRANSMISSÃO MF38
TRANSMISSION MF38
TRANSMISON MF38

Redução Final
Final Reduction
Mando Final

40-10

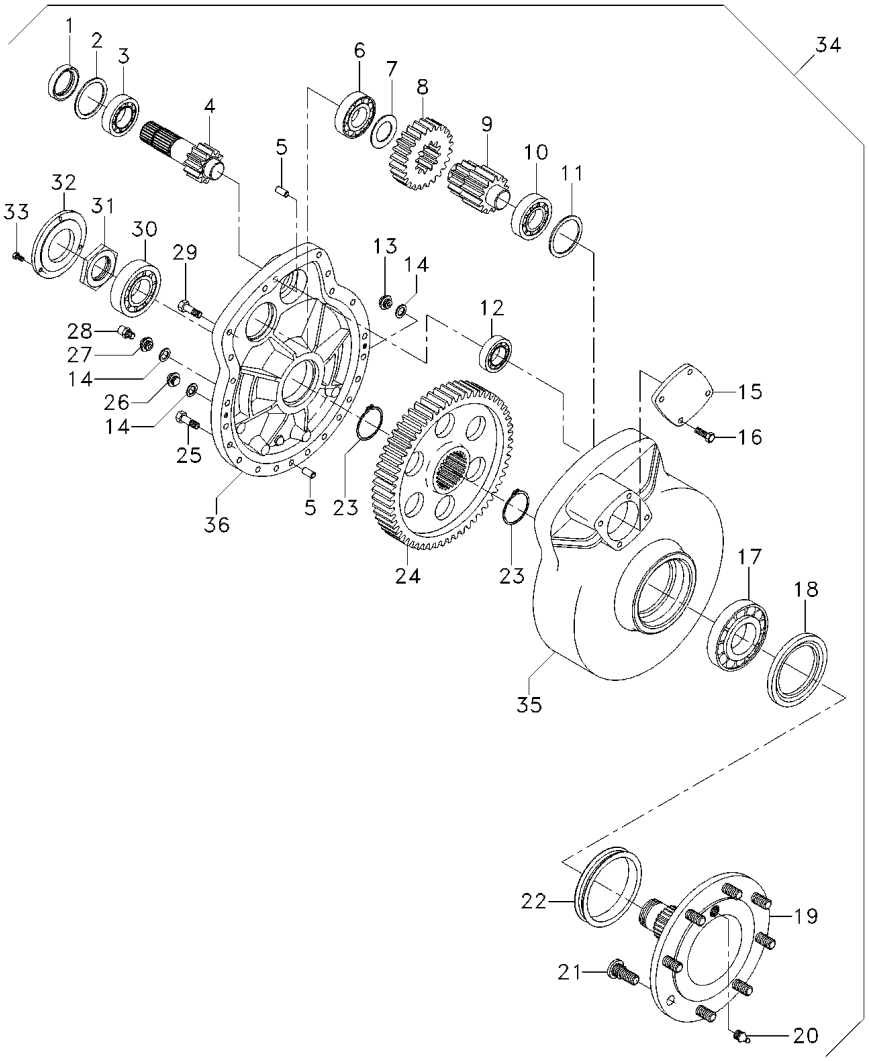

1	D45408700		**2**	RETENTOR	SEAL	RETEN
2	D46125700	[A]	**X**	ESPAÇADOR	SPACER	PIEZA DISTANCIA
2	D46171900	[A]	**X**	ESPAÇADOR	SPACER	PIEZA DISTANCIA
3	D41636800		**2**	ROLAMENTO	BEARING	COJINETE
4	D46140001		**2**	PINHÃO	PINION	PINON
5	D46134000		**4**	PINO	PIN	PASADOR
6	D41668300		**2**	ROLAMENTO	BEARING	COJINETE
7	D46136000		**2**	ARRUELA	WASHER	ARANDELA
8	D46136500		**2**	ENGRENAGEM	GEAR	ENGRANAJE
9	D46134900		**2**	PINHÃO	PINION	PINON
10	D41667900		**2**	ROLAMENTO	BEARING	COJINETE
11	D46140300	0,20MM	**X**	ARRUELA AJUSTE	ADJUST WASHER	ARRUELA AJUSTE
11	D46140400	0,25MM	**X**	ARRUELA AJUSTE	ADJUST WASHER	ARRUELA AJUSTE
11	D46140500	0,35MM	**X**	ARRUELA AJUSTE	ADJUST WASHER	ARRUELA AJUSTE
11	D46140600	0,50MM	**X**	ARRUELA AJUSTE	ADJUST WASHER	ARRUELA AJUSTE
12	D41636600		**2**	ROLAMENTO	BEARING	COJINETE
13	D46135400		**2**	TAMPÃO	PAD	ALMOHADILLA
14	D45232700		**6**	VEDAÇÃO	SEALING	VEDACION
15	D46140002		**2**	TAMPA	COVER	CUBIERTA
16	D40411000		**8**	PARAFUSO	BOLT	PERNO
17	D41669400		**2**	ROLAMENTO	BEARING	COJINETE
18	D46139900		**2**	RETENTOR	SEAL	RETEN
19	D46134100		**2**	EIXO	SHAFT	ARBOL
20	D43004600		**2**	GRAXEIRA	GREASER	ENGRASADOR
21	D46133900		**16**	PARAFUSO	BOLT	PERNO
22	D45479700		**2**	ANEL	RING	ARO
23	D42509200		**4**	ANEL TRAVA	CIRCLIP	CIRCULITO
24	D46136100		**2**	ENGRENAGEM	GEAR	ENGRANAJE
25	D40411100		**32**	PARAFUSO	BOLT	PERNO
26	D45236600		**2**	TAMPÃO	PAD	ALMOHADILLA
27	D46135300		**2**	TAMPÃO	PAD	ALMOHADILLA
28	D46116500		**2**	VÁLVULA	VALVE	VALVULA
29	339403X1		**10**	PARAFUSO	BOLT	PERNO
30	D41668900		**2**	ROLAMENTO	BEARING	COJINETE
31	D46139400		**2**	PORCA	NUT	TUERCA
32	D46141600		**2**	TAMPA	COVER	CUBIERTA
33	D40688400		**6**	PARAFUSO	BOLT	PERNO
34	D46140043		**2**	REDUÇÃO FINAL	FINAL DRIVE	REDUCCION FINAL
35	D46136300		**2**	CARCAÇA	HOUSING	ALOJAMIENTO
36	D46140040		**2**	TAMPA	COVER	CUBIERTA

[A] OPCIONAL
OPTIONAL
OPCIONAL

Redução Final
Final Reduction
Mando Final

40-15

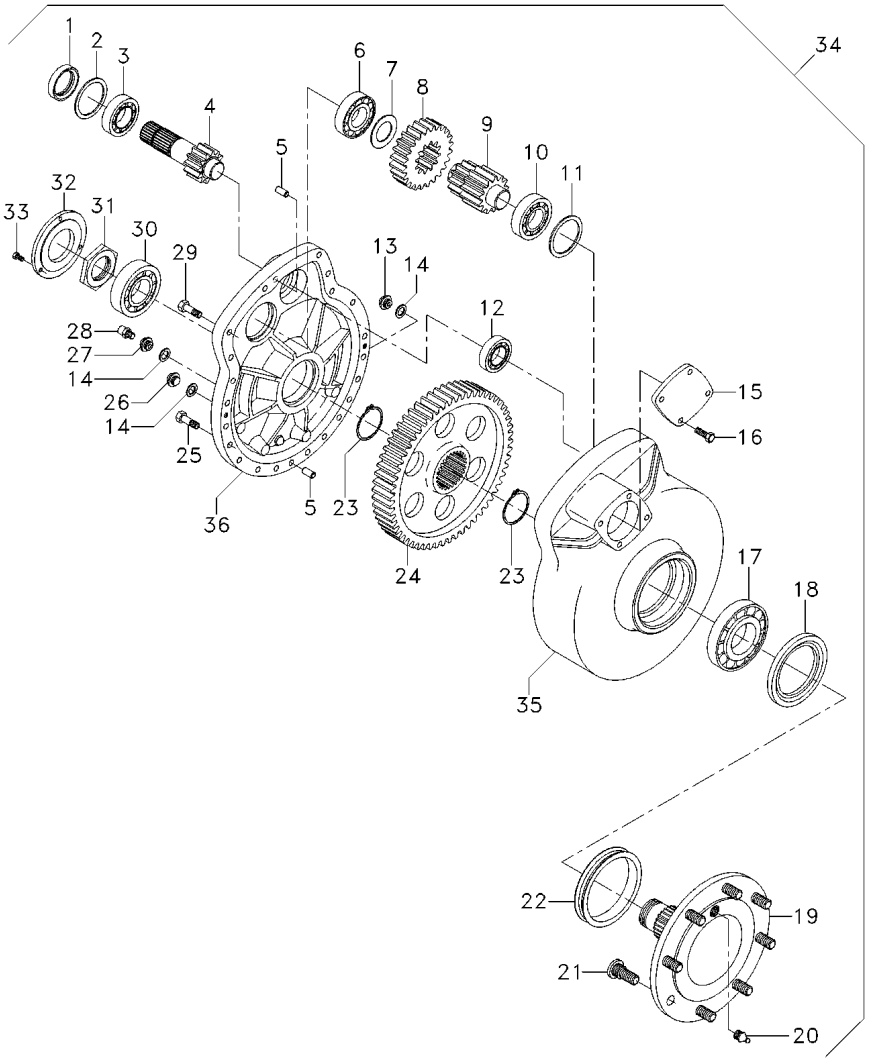

1	D45408700		**1**	RETENTOR	SEAL	RETEN
2	D46125700	[A]	**X**	ESPAÇADOR	SPACER	PIEZA DISTANCIA
2	D46171900	[A]	**X**	ESPAÇADOR	SPACER	PIEZA DISTANCIA
3	D41636800		**1**	ROLAMENTO	BEARING	COJINETE
4	D46136600		**1**	PINHÃO	PINION	PINON
5	D46134000		**2**	PINO	PIN	PASADOR
6	D41668800		**1**	ROLAMENTO	BEARING	COJINETE
7	D46136000		**1**	ARRUELA	WASHER	ARANDELA
8	D46136500		**1**	ENGRENAGEM	GEAR	ENGRANAJE
9	D46136700		**1**	PINHÃO	PINION	PINON
10	D41668100		**1**	ROLAMENTO	BEARING	COJINETE
11	D46135600	[A]	**X**	ARRUELA AJUSTE	ADJUST WASHER	ARRUELA AJUSTE
11	D46135700	[A]	**X**	ARRUELA AJUSTE	ADJUST WASHER	ARRUELA AJUSTE
11	D46135800	[A]	**X**	ARRUELA AJUSTE	ADJUST WASHER	ARRUELA AJUSTE
11	D46135900	[A]	**X**	ARRUELA AJUSTE	ADJUST WASHER	ARRUELA AJUSTE
12	D41636700		**1**	ROLAMENTO	BEARING	COJINETE
13	D46135400		**1**	TAMPÃO	PAD	ALMOHADILLA
14	D45232700		**3**	VEDAÇÃO	SEALING	VEDACION
15	D46139200		**1**	TAMPA	COVER	CUBIERTA
16	D40411000		**4**	PARAFUSO	BOLT	PERNO
17	D41669900		**1**	ROLAMENTO	BEARING	COJINETE
18	D46134800		**1**	RETENTOR	SEAL	RETEN
19	D46139000		**1**	EIXO	SHAFT	ARBOL
20	D43004600		**1**	GRAXEIRA	GREASER	ENGRASADOR
21	D46133900		**8**	PARAFUSO	BOLT	PERNO
22	D45479700		**1**	ANEL	RING	ARO
23	D42509300		**2**	ANEL TRAVA	CIRCLIP	CIRCULITO
24	D46136400		**1**	ENGRENAGEM	GEAR	ENGRANAJE
25	D40413900		**16**	PARAFUSO	BOLT	PERNO
26	D45236600		**1**	TAMPÃO	PAD	ALMOHADILLA
27	D46135300		**1**	TAMPÃO	PAD	ALMOHADILLA
28	D46116500		**1**	VÁLVULA	VALVE	VALVULA
29	D40431200		**5**	PARAFUSO	BOLT	PERNO
30	D41669300		**1**	ROLAMENTO	BEARING	COJINETE
31	D46139300		**1**	PORCA	NUT	TUERCA
32	D46139100		**1**	TAMPA	COVER	CUBIERTA
33	D40688400		**3**	PARAFUSO	BOLT	PERNO
34	D46140042		**2**	REDUÇÃO FINAL	FINAL DRIVE	REDUCCION FINAL
35	D46136300		**1**	CARCAÇA	HOUSING	ALOJAMIENTO
36	D46140040		**1**	TAMPA	COVER	CUBIERTA

[A] OPCIONAL
OPTIONAL
OPCIONAL

Rodas Motrizes
Driving Weels
Ruedas Motrices

Redutor Final
Final Reduced
Reductores

40-20

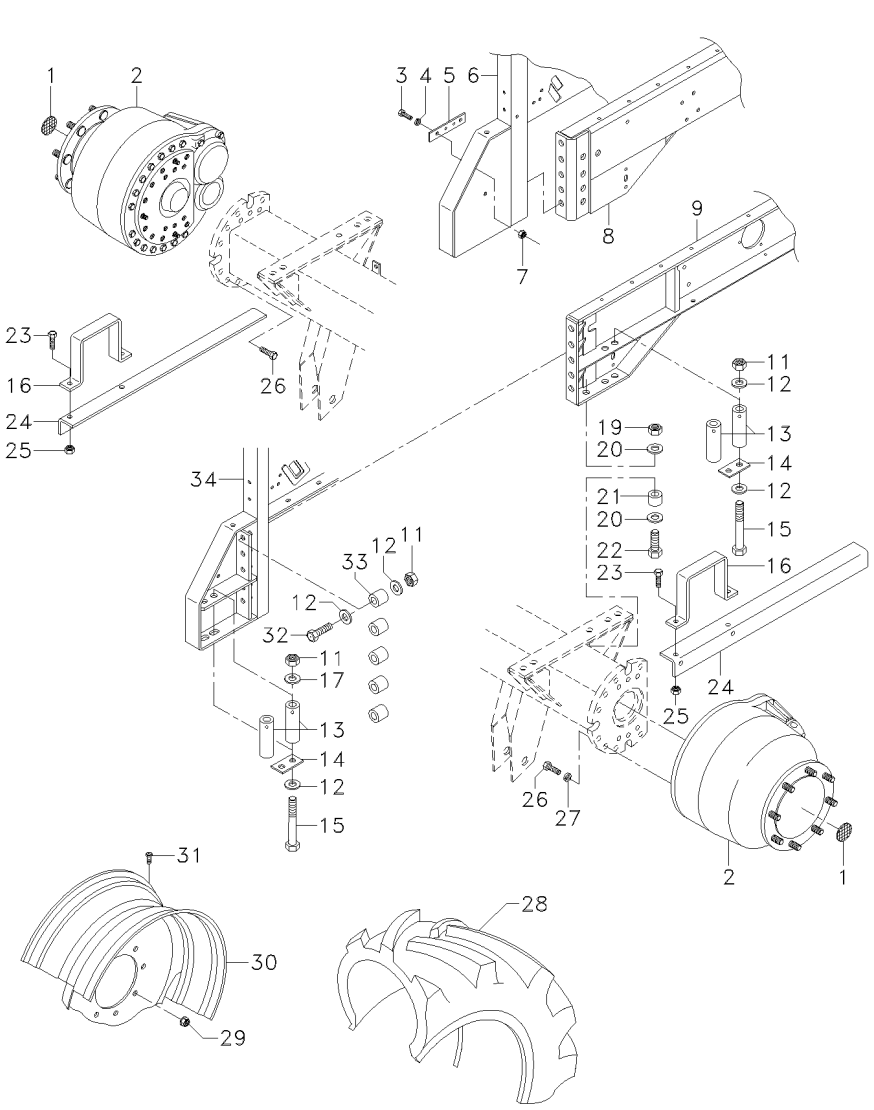

1	6204650M1		**2**	REFLETOR	REFLECTOR	CATADIOPTRICO
2	D28080609		**1**	KIT JUNTAS	KIT,JOINT/GASKET	JGO.JUNTAS/EMPAQ
2	D46140043	40-10 No	**2**	REDUÇÃO FINAL	FINAL DRIVE	REDUCCION FINAL
2	D46140042	[E] 40-15 No	**2**	REDUÇÃO FINAL	FINAL DRIVE	REDUCCION FINAL
3	D40407800		**1**	PARAFUSO	BOLT	PERNO
4	D20400471		**1**	ARRUELA	WASHER	ARANDELA
5	D28980940		**1**	BARRA	BAR	BARRA
6	D28181178	▶	**1**	CORPO	BODY	CUERPO
7	D41087600		**1**	PORCA	NUT	TUERCA
8	6203293M91	▶	**1**	LONGARINA	SILL	VASE APOYO
9	6204661M91	◀	**1**	LONGARINA	SILL	VASE APOYO
11	D41088100		**18**	PORCA	NUT	TUERCA
12	D20400437		**36**	ARRUELA	WASHER	ARANDELA
13	6203819M1		**8**	TUBO	PIPE	CANO
14	D28181161		**4**	CHAPA	PLATE	CHAPA
15	D40437800		**8**	PARAFUSO	BOLT	PERNO
16	D28181115	[C]	**2**	SUPORTE	BRACKET	SOPORTE
19	D41088100		**2**	PORCA	NUT	TUERCA
20	D20400437		**4**	ARRUELA	WASHER	ARANDELA
21	D28180059		**2**	TUBO	PIPE	CANO
22	D40437400		**2**	PARAFUSO	BOLT	PERNO
23	D40433200	[C]	**4**	PARAFUSO	BOLT	PERNO
24	D28181116	[C]	**2**	REFORÇO	REINFORCEMENT	REFUERZO
25	D41087900	[C]	**4**	PORCA	NUT	TUERCA
26	D40433400		**28**	PARAFUSO	BOLT	PERNO
27	D41101200		**28**	ARRUELA	WASHER	ARANDELA
28	055783T1	24.5-32R1	**2**	PNEU	TYRE	NEUMATICO
28	D46732500	650/75 R32	**2**	PNEU	TYRE	NEUMATICO
28	D46735200	30.5L32 R1	**2**	PNEU	TYRE	NEUMATICO
28	D46732300	[D] 800/65 R32	**2**	PNEU	TYRE	NEUMATICO
29	D41021700		**8**	PORCA	NUT	TUERCA
30	057085T1	[A] DDWA 21X32	**2**	ARO	RIM	LLANTA
30	057086T2	[B] DW 27X32	**2**	ARO	RIM	LLANTA
30	057086T2	[D] 800/65 R32	**2**	ARO	RIM	LLANTA
31	D46737200	[B]	**2**	VÁLVULA	VALVE	VALVULA
31	D46738700	[A]	**2**	VÁLVULA	VALVE	VALVULA
32	D40437200		**10**	PARAFUSO	BOLT	PERNO
33	D28180088		**10**	ESPAÇADOR	SPACER	PIEZA DISTANCIA
34	D28185619	◀	**1**	CORPO	BODY	CUERPO

[A] USADO NAS RODAS 650/75 E 24.5-32 R1
USED TO WHEEL 650/75 AND 24.50-32 R1
USADO EN LAS RUEDAS 650/75 Y 24.5-32 R1

Rodas Motrizes Driving Weels Ruedas Motrices	Redutor Final Final Reduced Reductores	40-20	

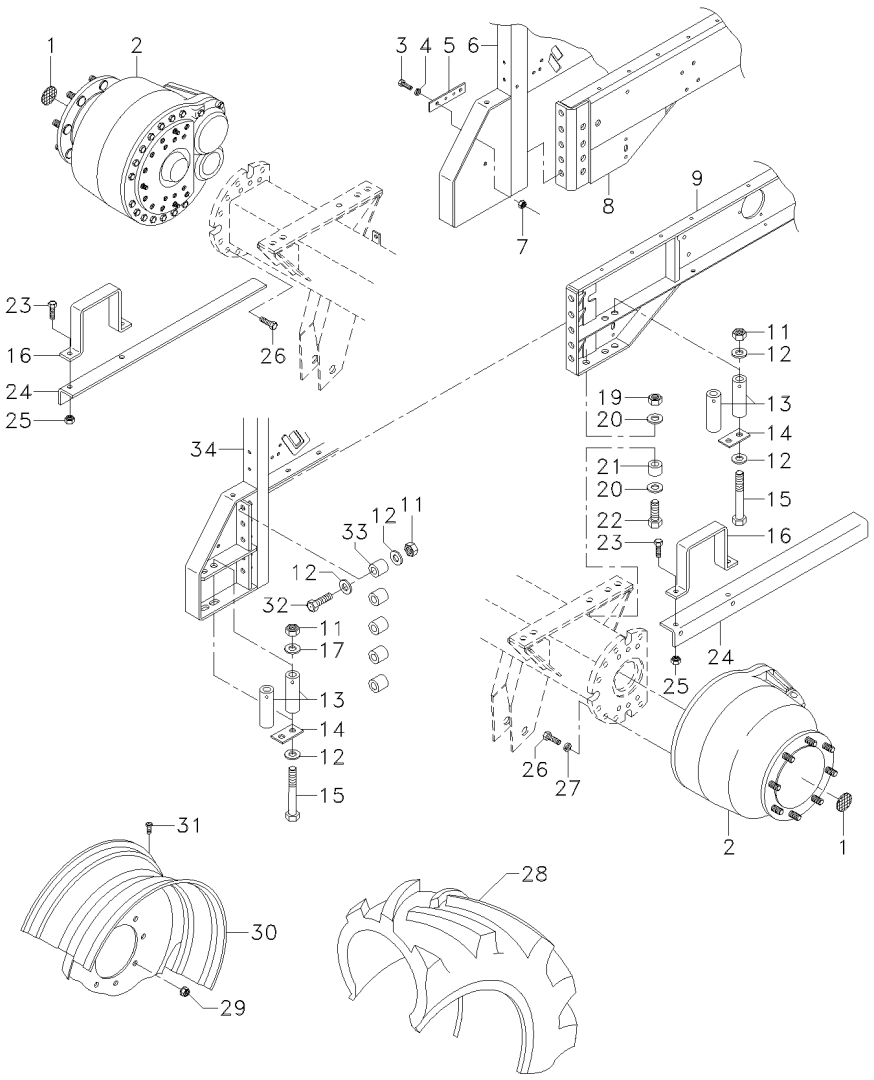

[B] USADO NA RODA 30.5L32 R1
USED TO WHEEL 30.5L32 R1
USADO EN LA RUEDA 30.5L32 R1

[C] EQUIPAMENTO PARA MILHO
CORN EQUIPMENT
EQUIP P/ MAIZ

[D] SÓ PARA SÉRIES 100170 E 100199
ONLY TO SEREIS 100170 AND 100199
SOLAMENTE PARA SERIES 100170 Y 100199

[E] TRANSMISSÃO MF38
TRANSMISSION MF38
TRANSMISON MF38

Eixo Dianteiro
Front Axle
Eje Delantero

Eixos E Acumuladores
Shaft And Acumulators
Ejes Y Acumuladores

40-25

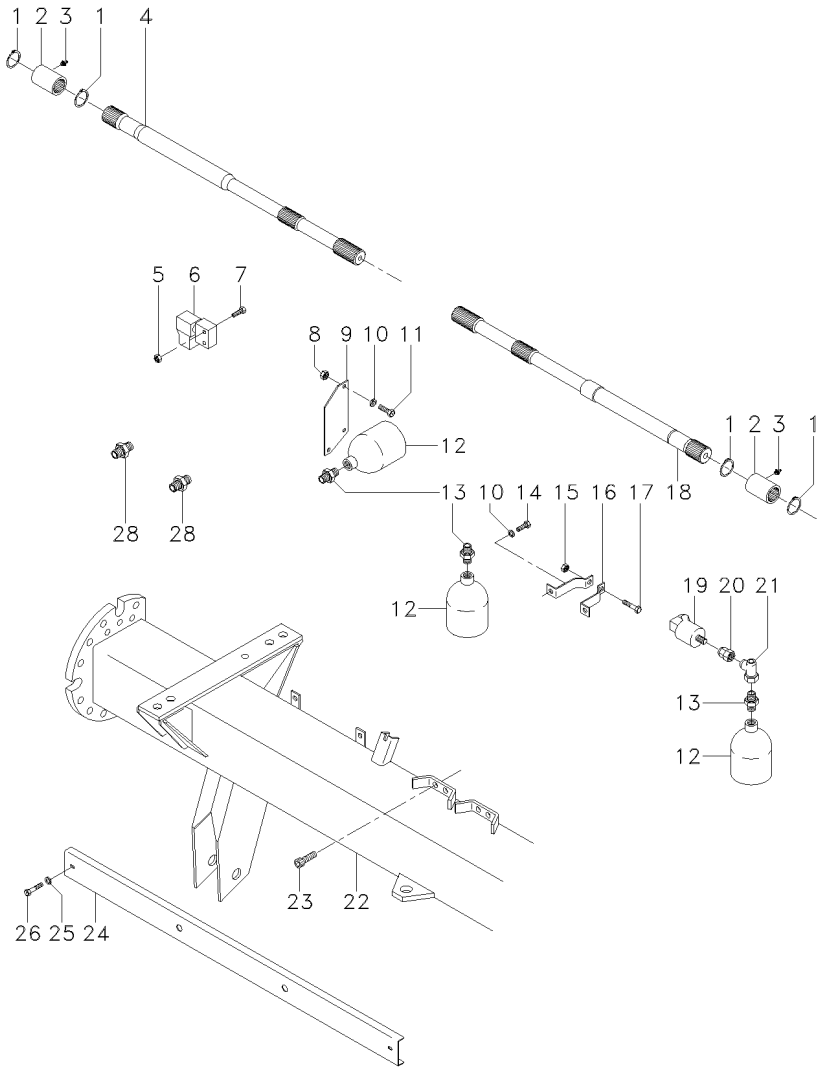

1	D42509500		**4**	ANEL TRAVA	CIRCLIP	CIRCULITO
2	D46137100		**2**	LUVA	SLEEVE	MANCHA
3	D43001500		**2**	GRAXEIRA	GREASER	ENGRASADOR
4	D46147000	▶	**1**	EIXO	SHAFT	ARBOL
4	620752M1	[D]	**1**	EIXO	SHAFT	ARBOL
5	D41013400		**2**	PORCA	NUT	TUERCA
6	D45110054		**2**	VÁLVULA	VALVE	VALVULA
7	D40422200		**2**	PARAFUSO	BOLT	PERNO
8	D41087600		**X**	PORCA	NUT	TUERCA
9	D28782136		**1**	PLACA	PLATE	PLATO
10	D20400415		**3**	ARRUELA	WASHER	ARANDELA
11	D40407800		**1**	PARAFUSO	BOLT	PERNO
12	D45100300		**3**	ACUMULADOR	ACCUMULATOR	ACUMULADOR
13	D45250500		**3**	CONEXÃO	CONNECTION	CONEXION
14	D40407600		**3**	PARAFUSO	BOLT	PERNO
15	D41087500		**6**	PORCA	NUT	TUERCA
16	D28752408		**6**	BRAÇADEIRA	CLAMP	ABRAZADERA
17	D40405600		**6**	PARAFUSO	BOLT	PERNO
18	D46146900	◀	**1**	EIXO	SHAFT	ARBOL
18	620752M1	[D]	**1**	EIXO	SHAFT	ARBOL
19	D28781255	[A]	**1**	SENSOR	SENDER	EMISOR
20	D45277000	[A]	**1**	CONEXÃO	CONNECTION	CONEXION
21	D45266300	[AC]	**1**	CONEXÃO	CONNECTION	CONEXION
22	6204682M91	➡ 100367	**1**	EIXO DIANTEIRO	FRONT AXLE	EJE DELANTERO
22	058466S1	➡ 100368	**1**	EIXO DIANTEIRO	FRONT AXLE	EJE DELANTERO
23	D40696500		**4**	PARAFUSO	BOLT	PERNO
24	D28482117	[B]	**4**	TAMPA	COVER	CUBIERTA
25	D20400405	[B]	**4**	ARRUELA	WASHER	ARANDELA
26	D40421900	[B]	**4**	PARAFUSO	BOLT	PERNO
27	059764P1	➡ 100368 1/2"	**2**	BUJÃO	PLUG	TAPON
28	059765P1	➡ 100368 1/4"	**2**	BUJÃO	PLUG	TAPON

[A] OPCIONAL AJUSTE DO MOLINETE E PRESSÃO AO SOLO
OPTIONAL REEL/FIELD PRESSURE ADJUSTMENT
OPCIONAL AJUSTE DEL MOLINETE Y PRESION AL SUELO

[B] EQUIPAMENTO OPCIONAL REVERSÃO ELÉTRICA
OPTIONAL EQUIP. ELECTRIC REVERSING
EQUIPO OPCIONAL INVERSION ELECTRICA

[C] SÉRIE LUXO
LUX SERIAL
SERIE LUJO

[D] TRANSMISSÃO MF38
TRANSMISSION MF38
TRANSMISON MF38

Eixo Traseiro
Rear Axle
Eje Trasero

50-10

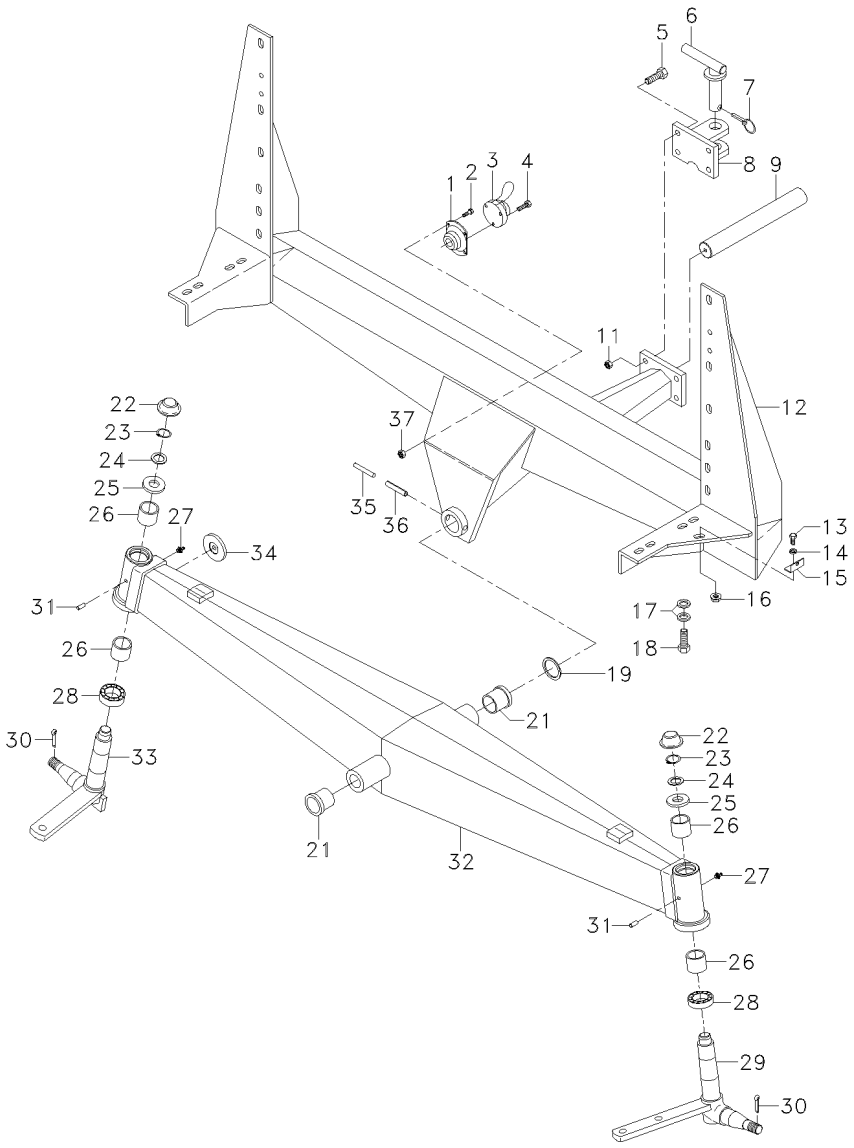

1	D28780750		**1**	CARCAÇA	HOUSING	ALOJAMIENTO
2	D40402400		**4**	PARAFUSO	BOLT	PERNO
3	D45005200		**1**	SOQUETE	SOCKET	ENCHUFE
4	D40371600		**3**	PARAFUSO	BOLT	PERNO
5	D40430900		**4**	PARAFUSO	BOLT	PERNO
6	D28150802		**1**	PINO	PIN	PASADOR
7	400060M2		**1**	GRAMPO	CRAMP	PASADOR
8	D28150801		**1**	GARFO	FORK	HORQUILLA
9	D28150587		**1**	PINO	PIN	PASADOR
11	D41011000		**4**	PORCA	NUT	TUERCA
12	6205204M91		**1**	CARCAÇA	HOUSING	ALOJAMIENTO
13	D40402600		**1**	PARAFUSO	BOLT	PERNO
14	D20400470		**1**	ARRUELA	WASHER	ARANDELA
15	D28780440		**1**	CANTONEIRA	ANGLE	ANGULO
16	D41013400		**1**	PORCA	NUT	TUERCA
17	D28181284		**X**	ARRUELA	WASHER	ARANDELA
18	D40433600		**4**	PARAFUSO	BOLT	PERNO
19	D28181550		**1**	ARRUELA	WASHER	ARANDELA
21	6203180M1		**2**	BUCHA	BUSH	CASQUILLO
22	D45745700		**2**	TAMPA	COVER	CUBIERTA
23	D42502800		**2**	ANEL TRAVA	CIRCLIP	CIRCULITO
24	D42599000		**2**	ARRUELA	WASHER	ARANDELA
25	D28150131		**2**	ARRUELA	WASHER	ARANDELA
26	D43339500		**4**	BUCHA	BUSH	CASQUILLO
27	D43001500		**2**	GRAXEIRA	GREASER	ENGRASADOR
28	056916T1		**2**	CJ. ROLAMENTO	BEARING ASSY	RODAMIENTO RAD
29	D46727600	◀	**1**	PONTA EIXO	STEERING SPINDLE	MANGUETA DIRECC
30	D41415200		**2**	CUPILHA	COTTER PIN	PASADOR DOUBLE
31	D40630900		**2**	PINO	PIN	PASADOR
32	6205279M91		**1**	EIXO TRASEIRO	REAR AXLE	EJE TRASERO
33	D46727500	▶	**1**	PONTA EIXO	STEERING SPINDLE	MANGUETA DIRECC
34	6204651M1		**2**	REFLETOR	REFLECTOR	CATADIOPTRICO
35	D42610400		**1**	PINO	PIN	PASADOR
36	D42616700		**1**	PINO	PIN	PASADOR
37	D41010600		**4**	PORCA	NUT	TUERCA

Rodas De Direção
Rear Weel
Ruedas De Direccion

50-15

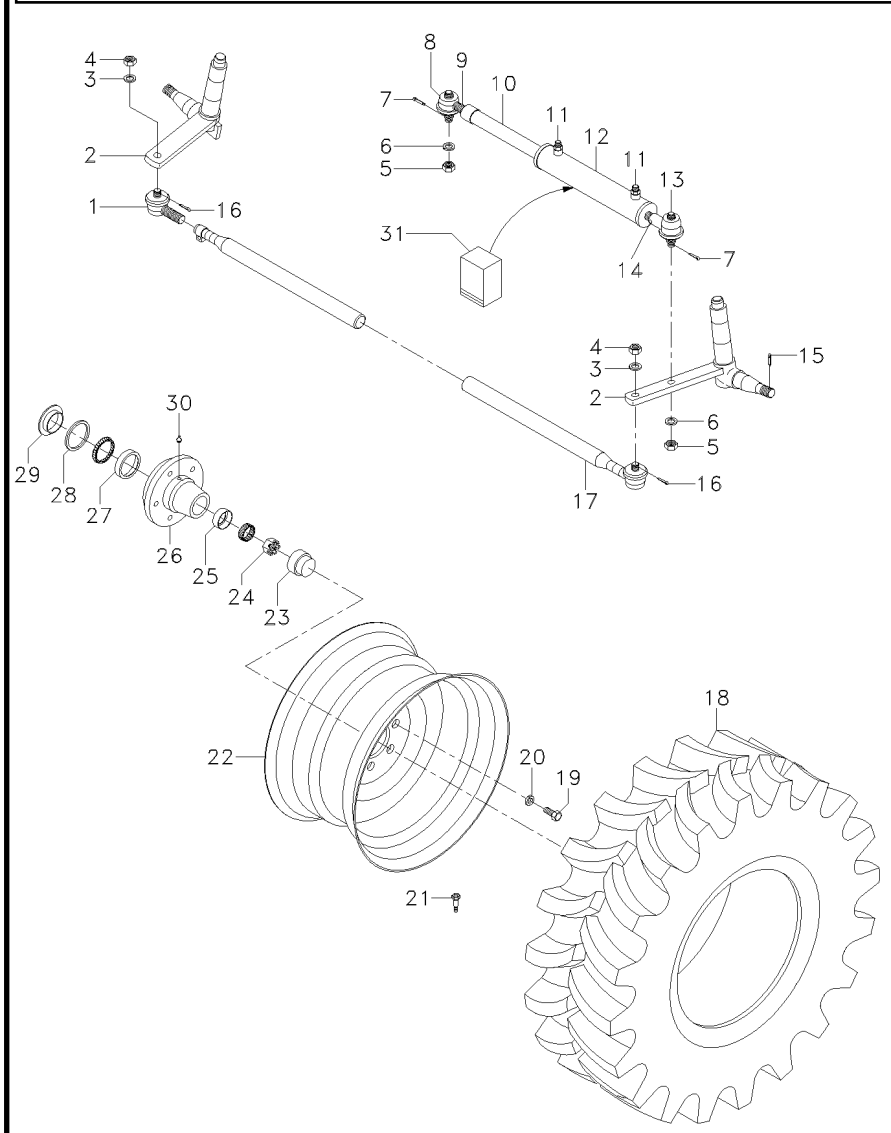

1	D45907800		**1**	TERMINAL	END	EXTREMO
2	D46727500	▶	**1**	PONTA EIXO	STEERING SPINDLE	MANGUETA DIRECC
2	D46727600	◀	**1**	PONTA EIXO	STEERING SPINDLE	MANGUETA DIRECC
3	D20400438		**2**	ARRUELA	WASHER	ARANDELA
4	D41048800		**2**	PORCA	NUT	TUERCA
5	D41054300		**2**	PORCA	NUT	TUERCA
6	D20400519		**2**	ARRUELA	WASHER	ARANDELA
7	D41408900		**2**	CUPILHA	COTTER PIN	PASADOR DOUBLE
8	D45934200		**1**	TERMINAL	END	EXTREMO
9	D41043000		**1**	PORCA	NUT	TUERCA
10	D45100092	PACOMA	**1**	HASTE	RAIL	RIEL
11	D45250800		**2**	CONEXÃO	CONNECTION	CONEXION
12	057003T1	HIDROVER	**1**	CILINDRO	CYLINDER	CILINDRO
		👁 70-25 No				
12	D45100025		**1**	CILINDRO	CYLINDER	CILINDRO
13	D45934100		**1**	TERMINAL	END	EXTREMO
14	D42605100		**1**	PINO	PIN	PASADOR
15	D41415200	2	**2**	CUPILHA	COTTER PIN	PASADOR DOUBLE
16	D41408800		**2**	CUPILHA	COTTER PIN	PASADOR DOUBLE
17	6205363M91		**1**	BARRA	BAR	BARRA
18	D46732900	500/60X22.5	**2**	PNEU	TYRE	NEUMATICO
18	D46734900	16/70X20R	**2**	PNEU	TYRE	NEUMATICO
19	D46728400		**6**	PARAFUSO	BOLT	PERNO
20	D41111600		**6**	ARRUELA	WASHER	ARANDELA
21	D46737200	[B]	**2**	VÁLVULA	VALVE	VALVULA
21	D46738700	[A]	**2**	VÁLVULA	VALVE	VALVULA
22	057083T2	14.00X20	**2**	ARO	RIM	LLANTA
22	057084T1	16.00X22.5	**2**	ARO	RIM	LLANTA
23	D46723300	2	**1**	TAMPA	COVER	CUBIERTA
24	D41048200	2	**1**	PORCA	NUT	TUERCA
25	D41662700	2	**1**	ROLAMENTO	BEARING	COJINETE
26	D46726400	2	**1**	CUBO	HUB	CUBO
27	D41661700	2	**1**	ROLAMENTO	BEARING	COJINETE
28	D45408800	2	**1**	RETENTOR	SEAL	RETEN
29	D46727300	2	**1**	PLACA	PLATE	PLATO
30	D43000300	2	**1**	GRAXEIRA	GREASER	ENGRASADOR
31	D45100078	PACOMA	**1**	JG. REPARO	KIT, REPAIR	JUEGO REPARACION
31	D45110018	PPT	**1**	JG. REPARO	KIT, REPAIR	JUEGO REPARACION
31	D45110082	SERTA	**1**	JG. REPARO	KIT, REPAIR	JUEGO REPARACION

[A] USADO COM PNEU 46732900
USED WITH TYRE 46732900
USADO CON NEUM 46732900

[B] USADO COM PNEU 46734900
USED WITH TYRE 46734900
USADO CON NEUM 46734900

Eixo Traseiro 4x4
Rear Alxe 4x4
Eje Trasero 4x4

50-20

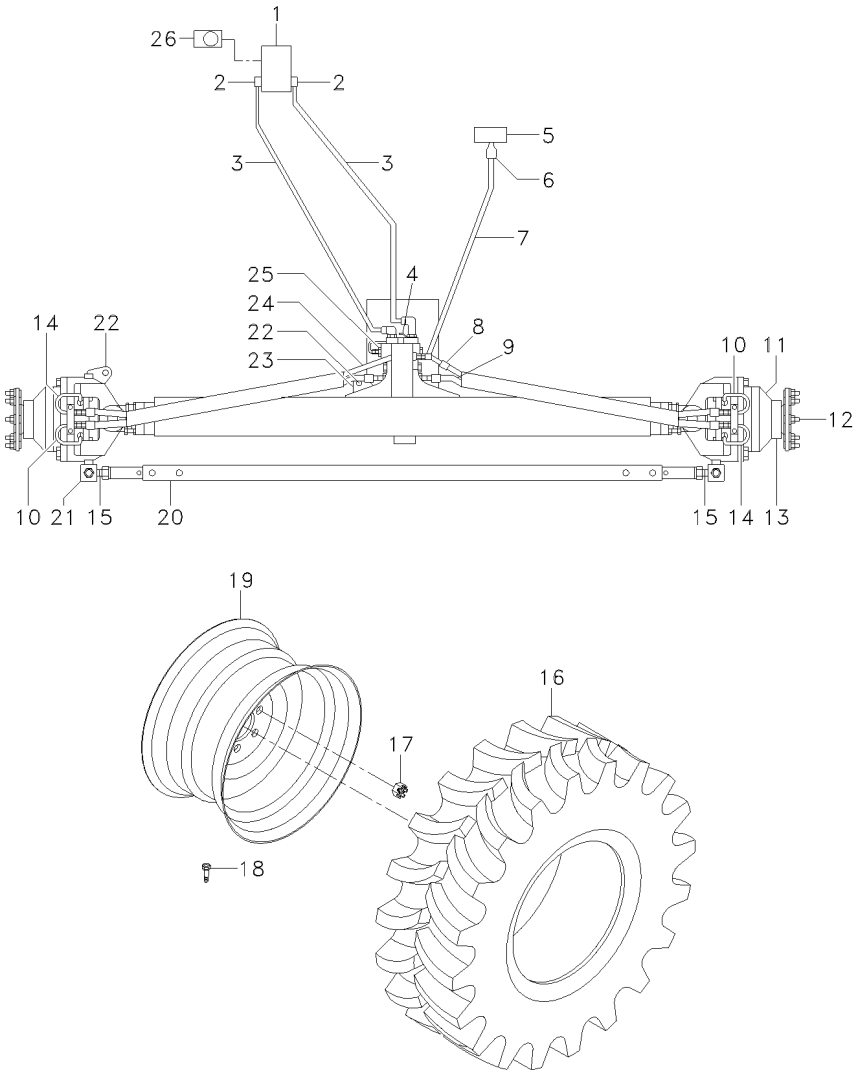

1	D45161000		**1**	BOMBA HIDRÁULICA	LIFT PUMP	BOMBA ELEVACION
1	D45169400	[A]	**1**	BOMBA HIDRÁULICA	HYDRAULIC PUMP	BOMBA HIDRAULICA
2	D49068100		**2**	ADAPTADOR	ADAPTOR	ADAPTADOR
3	D49070097		**2**	MANGUEIRA	HOSE	FLEXIBLE
4	D49070099		**1**	VÁLVULA	VALVE	VALVULA
5	D28780045		**1**	RESERVATÓRIO	CONTAINER	CONTENEDOR
6	D28181131		**1**	ADAPTADOR	ADAPTOR	ADAPTADOR
7	D49070098		**1**	MANGUEIRA	HOSE	FLEXIBLE
8	D49070095		**1**	MANGUEIRA	HOSE	FLEXIBLE
9	D49070094		**4**	MANGUEIRA	HOSE	FLEXIBLE
10	D49070092		**2**	TUBO	PIPE	CANO
11	D49067100		**2**	TERMINAL	END	EXTREMO
11	D49067400		**2**	JG.JUNTAS	KIT, GASKET	JGO.EMPAQUETAD.
12	D49067800		**16**	PARAFUSO	BOLT	PERNO
13	D49067500		**2**	ANEL	RING	ARO
13	D49067600		**2**	ANEL	RING	ARO
14	D49070093		**2**	TUBO	PIPE	CANO
15	D49067300		**2**	RÓTULA	BALL PIVOT	PIVOTE DE ROTULA
16	D46732900		**2**	PNEU	TYRE	NEUMATICO
17	D49067700		**16**	PORCA	NUT	TUERCA
18	D46738700		**1**	VÁLVULA	VALVE	VALVULA
19	057091T1	16X22,5	**2**	ARO	RIM	LLANTA
20	D49068500		**1**	BARRA	BAR	BARRA
21	D49068400		**12**	PARAFUSO	BOLT	PERNO
22	D49068600		**2**	BUCHA	BUSH	CASQUILLO
23	D49068700		**1**	SUPORTE	BRACKET	SOPORTE
24	D49070096		**1**	MANGUEIRA	HOSE	FLEXIBLE
25	D49067200		**1**	VÁLVULA	VALVE	VALVULA
26	6206737M1		**1**	ADAPTADOR	ADAPTOR	ADAPTADOR
27	6204651M1		**2**	REFLETOR	REFLECTOR	CATADIOPTRICO

[A] OPCIONAL P/ APLICAÇÕES ESPECIAIS
OPTIONAL TO SPECIAL APLICATION
OPCIONAL P/ APLICACIONES ESPECIALES

Cabine
Cab
Cabina

Parte Traseira
Rear Part
Parte Trasera

60-10

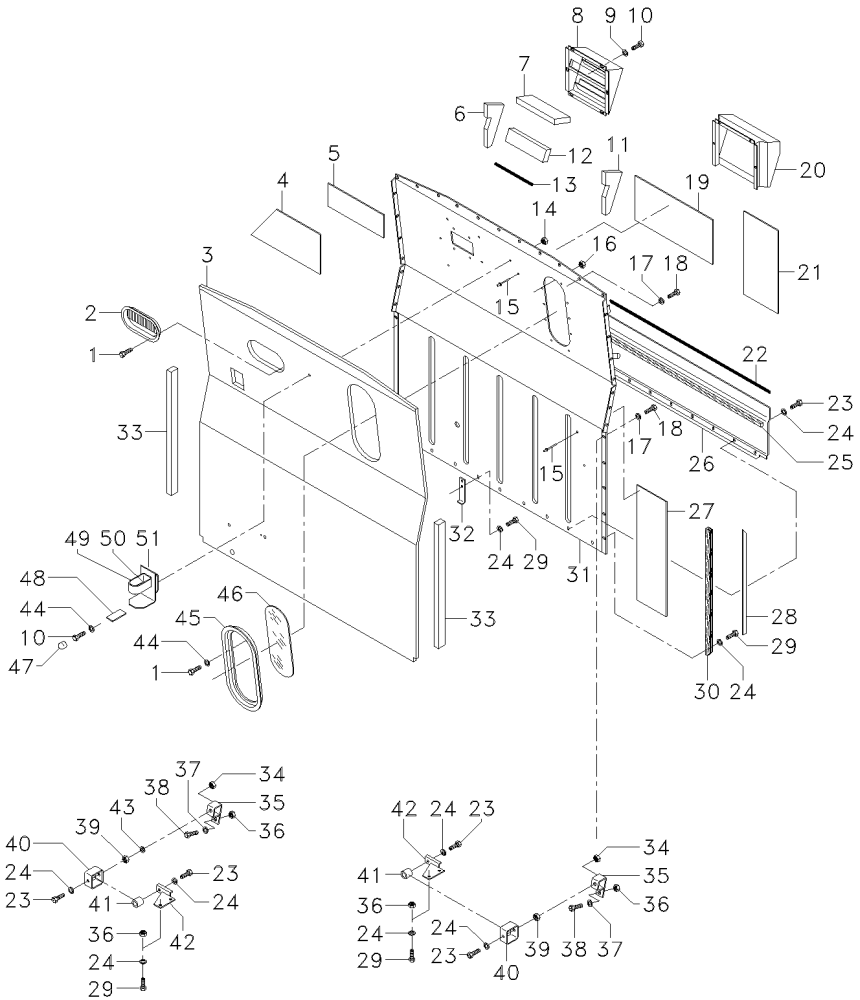

1	D40688000		**11**	PARAFUSO	BOLT	PERNO
2	D28981222		**4**	GRADE	GRILLE	REJILLA
3	D28981224	➡| 100375 ↔ 377-407	**1**	FORRO	LINING	FORRO
3	064906P1	➡ 100408 + 376	**1**	FORRO	LINING	FORRO
4	D28981520		**1**	ISOLANTE	INSULATOR	PROD.AISLANTE
5	D28981522		**1**	ISOLANTE	INSULATOR	PROD.AISLANTE
6	D28981232	▶ ➡| 100375 ↔ 377-407	**1**	REVESTIMENTO	LAGGING	REVESTIMIENTO
7	D28981234	➡| 100375 ↔ 377-407	**1**	REVESTIMENTO	LAGGING	REVESTIMIENTO
8	D28981226	➡| 100375 ↔ 377-407	**6**	CAIXA	BOX	CAJA
9	D20400453		**6**	ARRUELA	WASHER	ARANDELA
10	D40402400		**4**	PARAFUSO	BOLT	PERNO
11	D28981235	◀ ➡| 100375 ↔ 377-407	**1**	REVESTIMENTO	LAGGING	REVESTIMIENTO
12	D28981233	➡| 100375 ↔ 377-407	**1**	REVESTIMENTO	LAGGING	REVESTIMIENTO
13	D44735300	0,30M ➡| 100375 ↔ 377-407	**X**	VEDAÇÃO	SEALING	VEDACION
14	D41013400		**3**	PORCA	NUT	TUERCA
15	D41397400		**32**	REBITE	RIVET	REMACHE
16	D41087400		**10**	PORCA	NUT	TUERCA
17	D20400470		**31**	ARRUELA	WASHER	ARANDELA
18	391074X1		**27**	PARAFUSO	BOLT	PERNO
19	D28981523		**3**	ISOLANTE	INSULATOR	PROD.AISLANTE
19	064195P1		**1**	ISOLANTE	HEATSHIELD	PANTALLA TERMICA
20	D28981327		**1**	CANAL	CHANNEL	CANAL
21	D28981521		**1**	ISOLANTE	INSULATOR	PROD.AISLANTE
22	D44706600		**X**	VEDAÇÃO	SEALING	VEDACION
23	D40404700		**13**	PARAFUSO	BOLT	PERNO
24	D20400506		**13**	ARRUELA	WASHER	ARANDELA
25	D44709600		**X**	VEDAÇÃO	SEALING	VEDACION
26	D28981236		**1**	ISOLANTE	INSULATOR	PROD.AISLANTE
27	D28981524		**6**	ISOLANTE	INSULATOR	PROD.AISLANTE
28	D28980953		**5**	TIRANTE	ROD	VARILLA
29	339123X1		**X**	PARAFUSO	BOLT	PERNO
30	D28760642		**1**	CHICOTE	HARNESS	MAZO CABLES
31	D28981225	➡| 100375 ↔ 377-407	**1**	FUNDO	BOTTOM	FONDO
31	061507S1	➡ 100408 + 376	**1**	FUNDO	BOTTOM	FONDO
32	D28980468		**1**	SUPORTE	BRACKET	SOPORTE
33	D28980853		**2**	VEDAÇÃO	SEALING	VEDACION
34	D41087600		**4**	PORCA	NUT	TUERCA

Cabine
Cab
Cabina

Parte Traseira
Rear Part
Parte Trasera

60-10

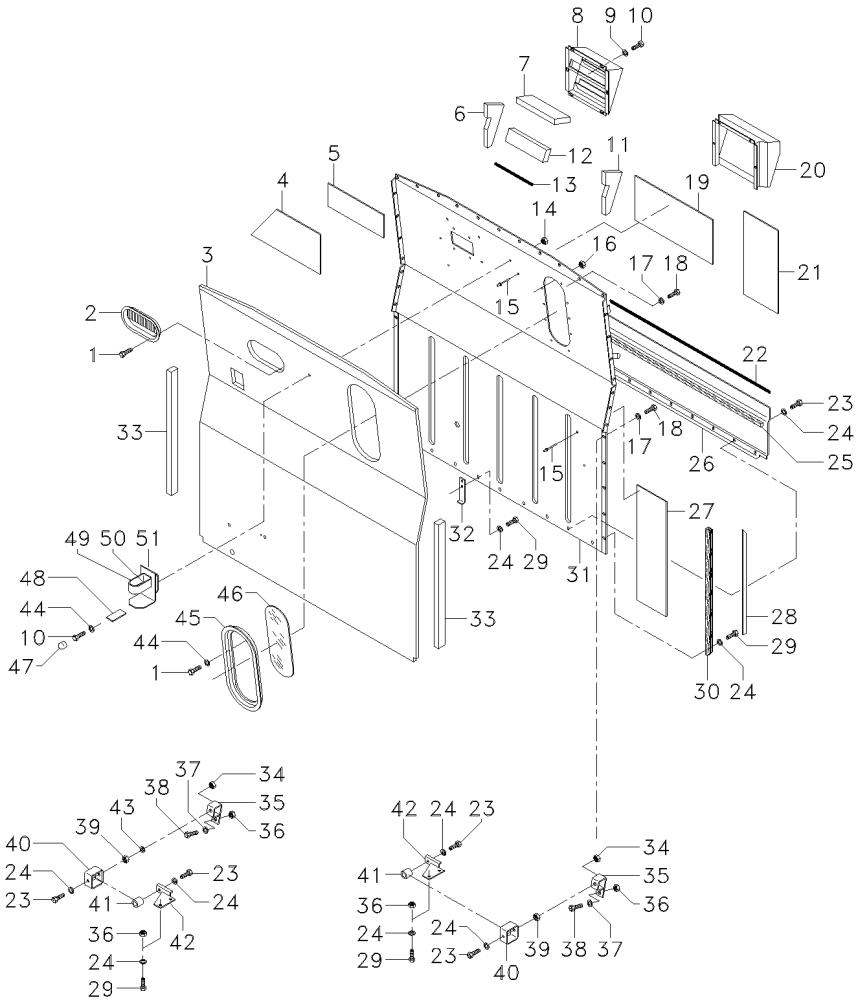

35	D28880301	**2**	SUPORTE	BRACKET	SOPORTE
36	D41013500	**X**	PORCA	NUT	TUERCA
37	D20400506	**X**	ARRUELA	WASHER	ARANDELA
38	D40405100	**1**	PARAFUSO	BOLT	PERNO
39	D41010800	**2**	PORCA	NUT	TUERCA
40	6205927M91	**2**	SUPORTE	BRACKET	SOPORTE
41	6205900M1	**2**	AMORTECEDOR	DAMPER	AMORTIGUADOR
42	D28980984	**2**	SUPORTE	BRACKET	SOPORTE
43	D20400416	**4**	ARRUELA	WASHER	ARANDELA
44	D20400404	**13**	ARRUELA	WASHER	ARANDELA
45	D28981223	**1**	VEDAÇÃO	SEALING	VEDACION
46	D28980222	**1**	VIDRO	GLASS	CRISTAL
47	D45744800	**3**	PORCA	NUT	TUERCA
48	D28981150	**1**	VEDAÇÃO	SEALING	VEDACION
49	D28981151	**1**	FITA	BAND	BANDA
50	D28981149	**1**	FITA	BAND	BANDA
51	D28981215	**1**	SUPORTE	BRACKET	SOPORTE

Cabine
Cab
Cabina

Base E Laterais
Bow And Latera
Base Y Lateral

60-15

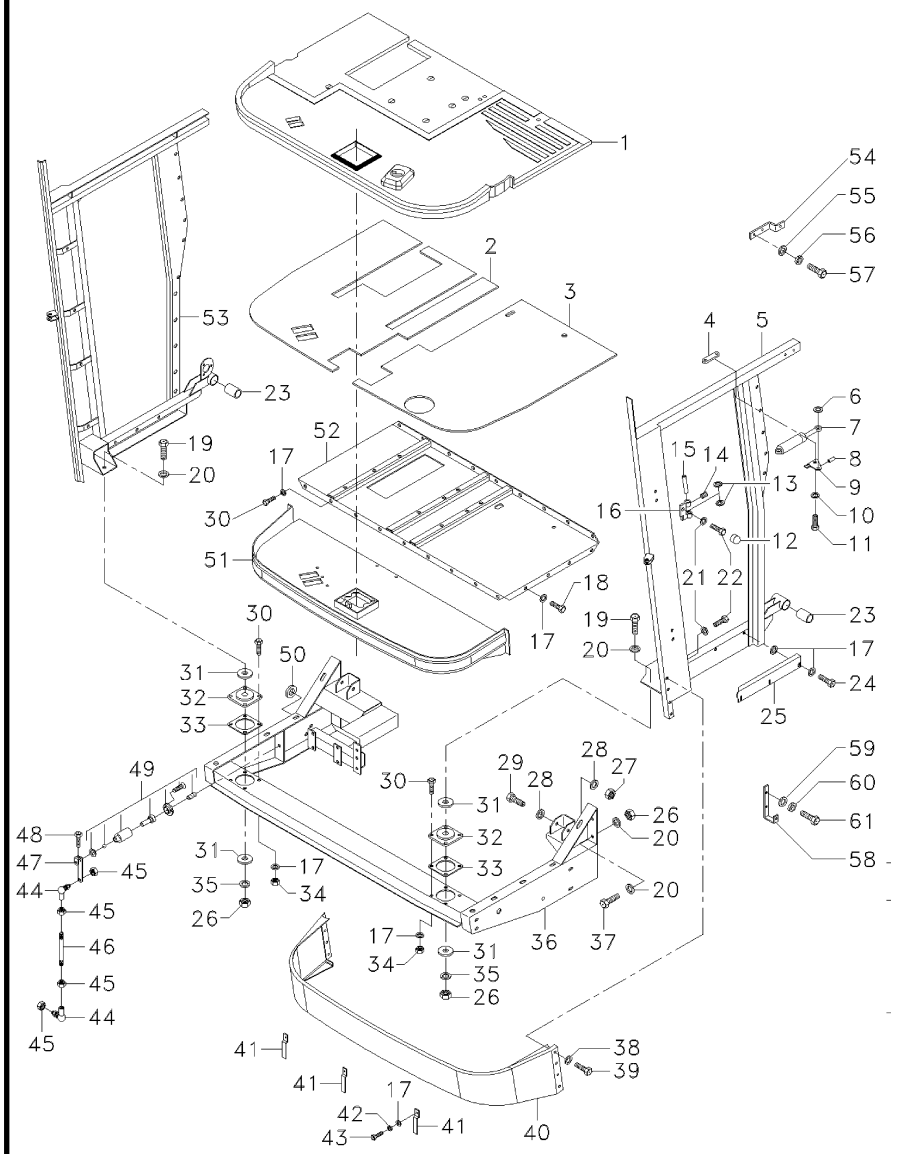

1	6201749M1		1	ASSOALHO	FLOOR	PISO
2	D28981373		1	PLACA	PLATE	PLATO
3	D28981372		1	PLACA	PLATE	PLATO
4	D28980571		1	FIXAÇÃO	CATCH	FIJADOR
5	6204612M91	◀ ▶| 100407 - 376	1	LATERAL	SIDE	LATERAL
5	061508S1	◀ ▶ 100408 + 376	1	LATERAL	SIDE	LATERAL
6	D20400500		2	ARRUELA	WASHER	ARANDELA
7	D45061800		1	CILINDRO	CYLINDER	CILINDRO
8	D41405700		2	PINO	PIN	PASADOR
9	D28980456		1	SUPORTE	BRACKET	SOPORTE
10	D20400470		3	ARRUELA	WASHER	ARANDELA
11	D40402600		3	PARAFUSO	BOLT	PERNO
12	D45744700		4	PORCA	NUT	TUERCA
13	D43406400		4	ARRUELA	WASHER	ARANDELA
14	D40630100		4	PINO	PIN	PASADOR
15	D42694100		2	PINO	PIN	PASADOR
16	6205934M91		2	DOBRADIÇA	HINGE	BISAGRA
17	D20400506		X	ARRUELA	WASHER	ARANDELA
18	339123X1		X	PARAFUSO	BOLT	PERNO
19	D40431500		2	PARAFUSO	BOLT	PERNO
20	D20400430		8	ARRUELA	WASHER	ARANDELA
21	D20400419		10	ARRUELA	WASHER	ARANDELA
22	D40407700		10	PARAFUSO	BOLT	PERNO
23	D46480600		1	AMORTECEDOR	DAMPER	AMORTIGUADOR
24	D40404700		3	PARAFUSO	BOLT	PERNO
25	D28980926		1	TIRA	STRIP	TIRA
26	D41087800		8	PORCA	NUT	TUERCA
27	D41088100		2	PORCA	NUT	TUERCA
28	D20400441		4	ARRUELA	WASHER	ARANDELA
29	D40437700		2	PARAFUSO	BOLT	PERNO
30	D40405000		8	PARAFUSO	BOLT	PERNO
31	D20400460		4	ARRUELA	WASHER	ARANDELA
32	D46480400		2	AMORTECEDOR	DAMPER	AMORTIGUADOR
33	D28981388		2	ESPAÇADOR	SPACER	PIEZA DISTANCIA
34	D41087500		8	PORCA	NUT	TUERCA
35	D20400429		2	ARRUELA	WASHER	ARANDELA
36	6205238M91	▶| 3S000843	1	SUSPENSÃO	SUSPENSION	SUSPENSION
36	6203290M91	▶ 3S000844	1	SUSPENSÃO	SUSPENSION	SUSPENSION
37	D40431000		8	PARAFUSO	BOLT	PERNO
38	D20400466		8	ARRUELA	WASHER	ARANDELA
39	D40749100		8	PARAFUSO	BOLT	PERNO
40	D28981358		1	FECHAMENTO	COVER	CUBIERTA
41	D28980509		3	SUPORTE	BRACKET	SOPORTE
42	D41100700		3	ARRUELA	WASHER	ARANDELA
43	D40476100		3	PARAFUSO	BOLT	PERNO
44	D46437300		2	CONECTOR	CONNECTOR	CONECTOR

Cabine
Cab
Cabina

Base E Laterais
Bow And Latera
Base Y Lateral

60-15

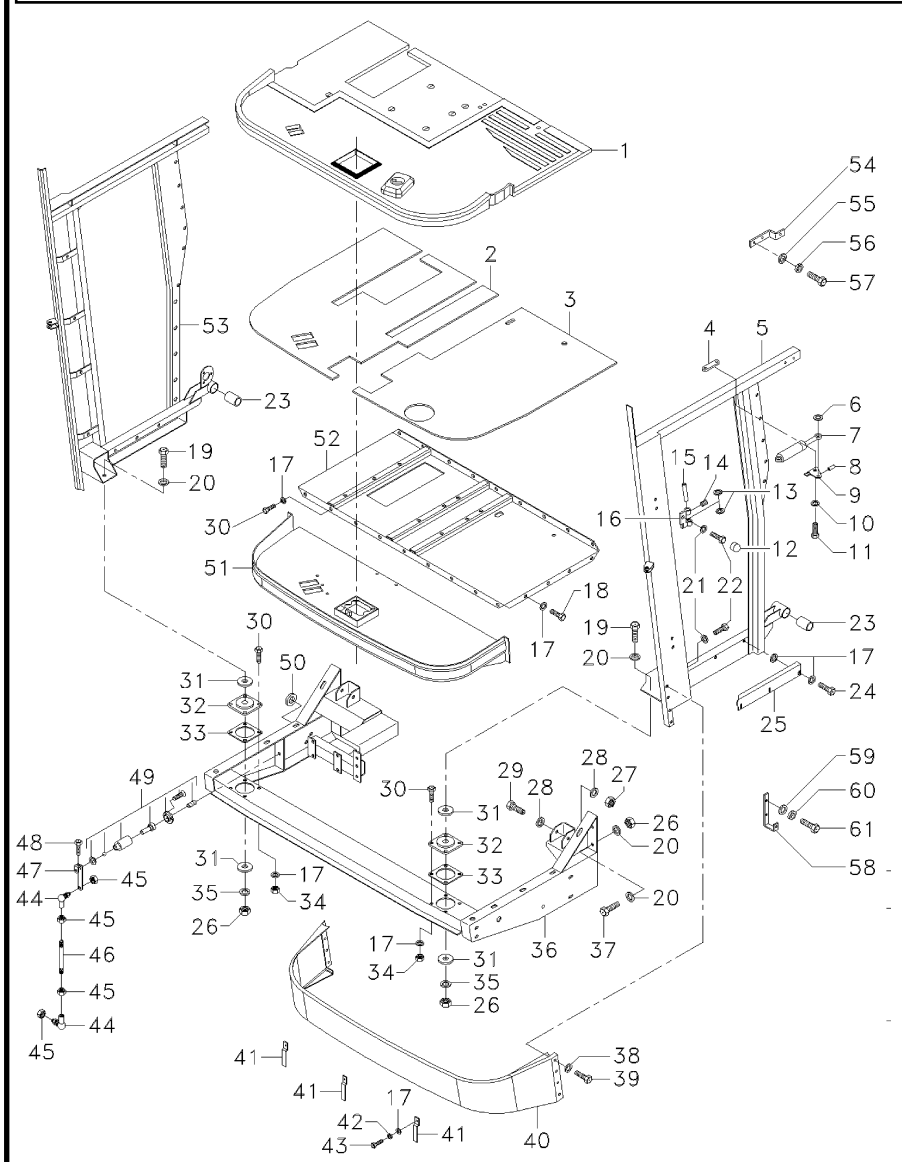

45	D41010600		**4** PORCA	NUT	TUERCA
46	D28780446		**1** BARRA	BAR	BARRA
47	D28780845		**1** BARRA	BAR	BARRA
48	D40402400		**1** PARAFUSO	BOLT	PERNO
49	D28780523		**1** POTENCIÔMETRO	POTENTIOMETER	REGULADOR ELECT.
50	D44732300		**1** PASSA-FIO	GROMMET	PASACABLE
51	6205211M91		**1** CORPO	BODY	CUERPO
52	D28980647	▼	**1** FUNDO	BOTTOM	FONDO
53	6205318M91	▶| 3S000843	**1** LATERAL	SIDE	LATERAL
		▶			
53	6203608M91	▶ 3S000844	**1** LATERAL	SIDE	LATERAL
		▶			
54	061910S1	▶ 100408 + 376	**2** SUPORTE	BRACKET	SOPORTE
55	D41100700	▶ 100408 + 376	**4** ARRUELA	WASHER	ARANDELA
56	D20400506	▶ 100408 + 376	**4** ARRUELA	WASHER	ARANDELA
57	D40404900	▶ 100408 + 376	**4** PARAFUSO	BOLT	PERNO
58	061908S1	▶ 100408 + 376	**2** SUPORTE	BRACKET	SOPORTE
59	D20400405	▶ 100408 + 376	**4** ARRUELA	WASHER	ARANDELA
60	339375X1	▶ 100408 + 376	**4** ARRUELA	WASHER	ARANDELA
61	D20402400	▶ 100408 + 376	**4** PARAFUSO	BOLT	PERNO

Teto Da Cabina
Cab Roof
Techo De La Cabina

60-20

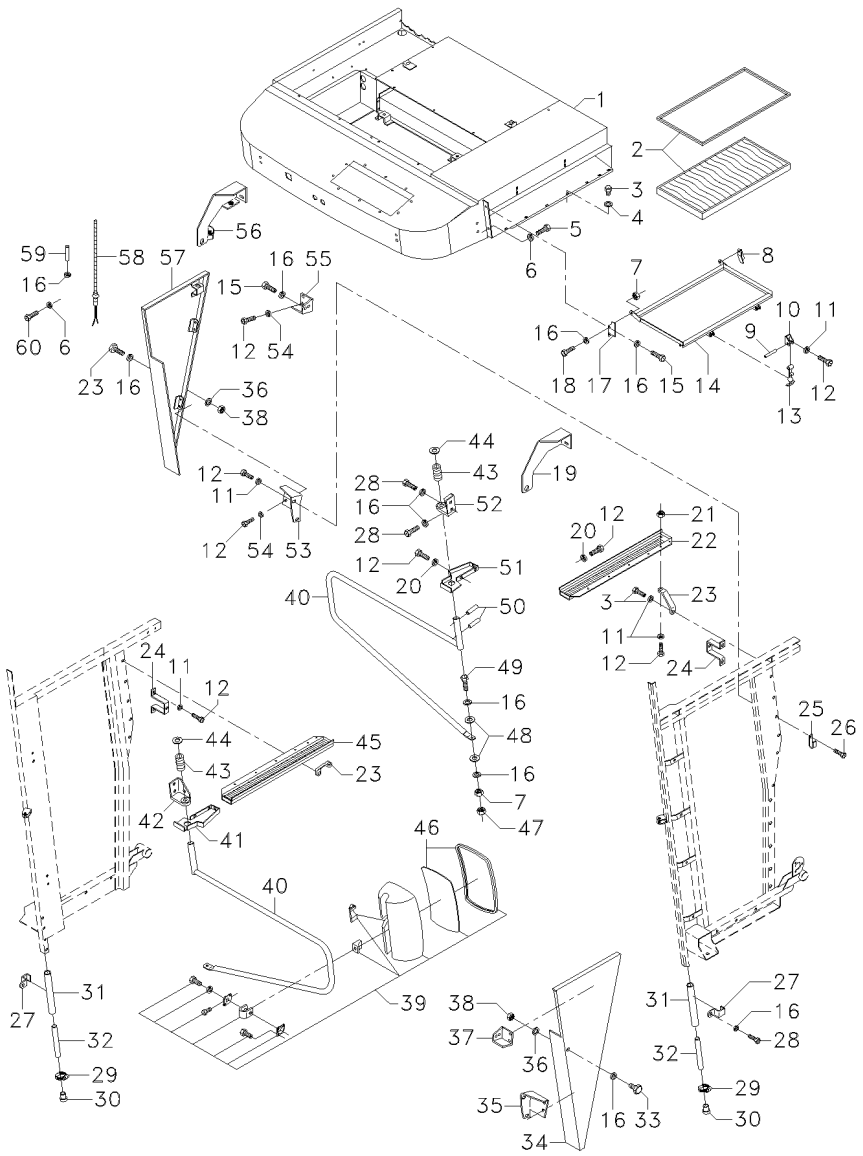

1	6204679M91	➡| 100407 - 100376	**1** COBERTURA	BONNET	CAPOT
1	062056S1	➡ 100408 + 100376	**1** COBERTURA	BONNET	CAPOT
2	D28980100		**1** FILTRO AR	AIR FILTER	FILTRO DE AIRE
3	D40749100		**8** PARAFUSO	BOLT	PERNO
4	D20400466		**8** ARRUELA	WASHER	ARANDELA
5	D40407600		**4** PARAFUSO	BOLT	PERNO
6	D20400419		**8** ARRUELA	WASHER	ARANDELA
7	D41087500		**4** PORCA	NUT	TUERCA
8	D28980714		**1** DOBRADIÇA	HINGE	BISAGRA
9	D41409100		**2** PINO	PIN	PASADOR
10	D28981118		**2** SUPORTE	BRACKET	SOPORTE
11	D20400470		**X** ARRUELA	WASHER	ARANDELA
12	D40402400		**X** PARAFUSO	BOLT	PERNO
13	D44737200		**2** TRAVA	LOCK	RETENEDOR
14	D28981106		**1** MOLDURA	MOULDING	BORDON
15	D40404700		**8** PARAFUSO	BOLT	PERNO
16	D20400506		**X** ARRUELA	WASHER	ARANDELA
17	6205931M1		**1** DOBRADIÇA	HINGE	BISAGRA
18	339123X1		**2** PARAFUSO	BOLT	PERNO
19	D28981424	▶	**1** SUPORTE	BRACKET	SOPORTE
20	D20400404		**6** ARRUELA	WASHER	ARANDELA
21	D41013400		**1** PORCA	NUT	TUERCA
22	6203638M1	▶	**1** TOMADA DE AR	AIR INTAKE	AIR INTAKE
23	D28980890		**2** TIRANTE	ROD	VARILLA
24	D28981045	➡| 100407 - 100376	**2** SUPORTE	BRACKET	SOPORTE
24	061906S1	➡ 100408 + 100376	**2** SUPORTE	BRACKET	SOPORTE
25	D45058300		**1** GANCHO	HOOK	GANCHO
26	D40741200		**2** PARAFUSO	BOLT	PERNO
27	D28981051		**2** BRAÇADEIRA	CLAMP	ABRAZADERA
28	D40405000		**X** PARAFUSO	BOLT	PERNO
29	D45039100	[A]	**2** BRAÇADEIRA	CLAMP	ABRAZADERA
30	D45070044		**2** VÁLVULA	VALVE	VALVULA
31	D45703700		**X** MANGUEIRA	HOSE	FLEXIBLE
32	D45702100		**X** MANGUEIRA	HOSE	FLEXIBLE
33	D43385300		**2** PARAFUSO	BOLT	PERNO
34	D28982032	◀ ➡| 100407 - 100376	**1** TAMPA	COVER	CUBIERTA
34	061904P1	◀ ➡ 100408 + 100376	**1** TAMPA	COVER	CUBIERTA
35	D28981040	◀	**1** SUPORTE	BRACKET	SOPORTE
36	D28981044		**2** ARRUELA	WASHER	ARANDELA
37	D28981037	◀	**1** SUPORTE	BRACKET	SOPORTE
38	D41013500		**2** PORCA	NUT	TUERCA
39	D45086300		**2** CJ. RETROVISOR	KIT, MIRROR	JUEGO DE ESPEJO

Teto Da Cabina
Cab Roof
Techo De La Cabina

60-20

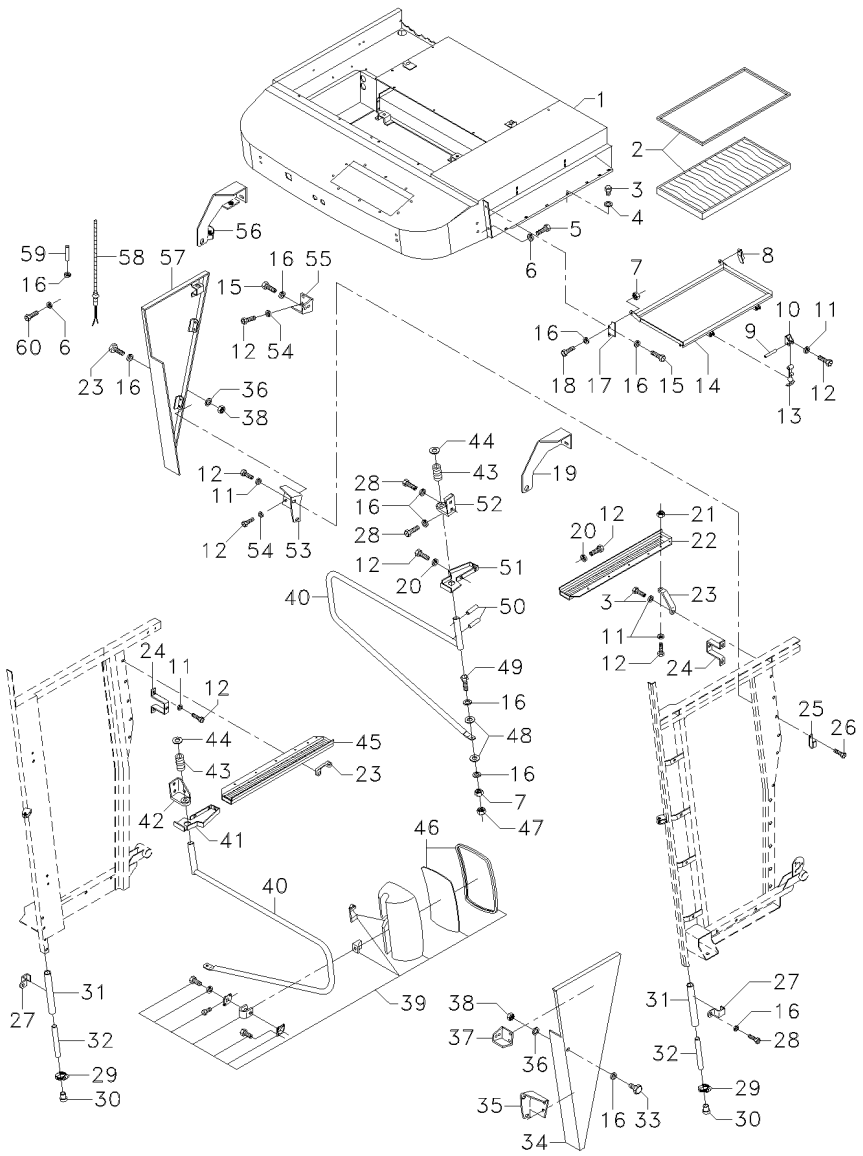

40	D28980762		**2**	BRAÇO	ARM	BRAZO
41	D28981169	◀	**1**	PROTEÇÃO	GUARD	DEFENSA
42	6205420M91	◀	**1**	SUPORTE	BRACKET	SOPORTE
43	D28760286		**2**	MOLA	SPRING	RESORTE
44	D20400531		**2**	ARRUELA	WASHER	ARANDELA
45	6203641M1	◀	**1**	TOMADA DE AR	AIR INTAKE	AIR INTAKE
46	D45083300		**1**	VIDRO	GLASS	CRISTAL
47	D45744900		**2**	PORCA	NUT	TUERCA
48	D28980752		**4**	ARRUELA	WASHER	ARANDELA
49	D40423600		**2**	PARAFUSO	BOLT	PERNO
50	D42662500		**4**	PINO	PIN	PASADOR
51	D28981170	▶	**1**	PROTEÇÃO	GUARD	DEFENSA
52	6205421M91	▶	**1**	SUPORTE	BRACKET	SOPORTE
53	D28981039	▶	**1**	SUPORTE	BRACKET	SOPORTE
54	D20400453		**8**	ARRUELA	WASHER	ARANDELA
55	D28981038	▶	**1**	SUPORTE	BRACKET	SOPORTE
56	D28981422	◀	**1**	SUPORTE	BRACKET	SOPORTE
57	D28982031	▶	**1**	TAMPA	COVER	CUBIERTA
		➡ 100407 - 100376				
57	061905P1	▶ ➡ 100408 + 100376	**1**	TAMPA	COVER	CUBIERTA
58	D45086600		**1**	ANTENA	ANTENNA	ANTENA
59	D41405900		**2**	CONTRAPINO	DOWEL	CENTRAJE
60	D40407700		**4**	PARAFUSO	BOLT	PERNO

[A] OPCIONAL
OPTIONAL
OPCIONAL

Componentes Do Câmbio De Marchas
Gearshift Component
Componentes De Cambio De Marchas

60-25

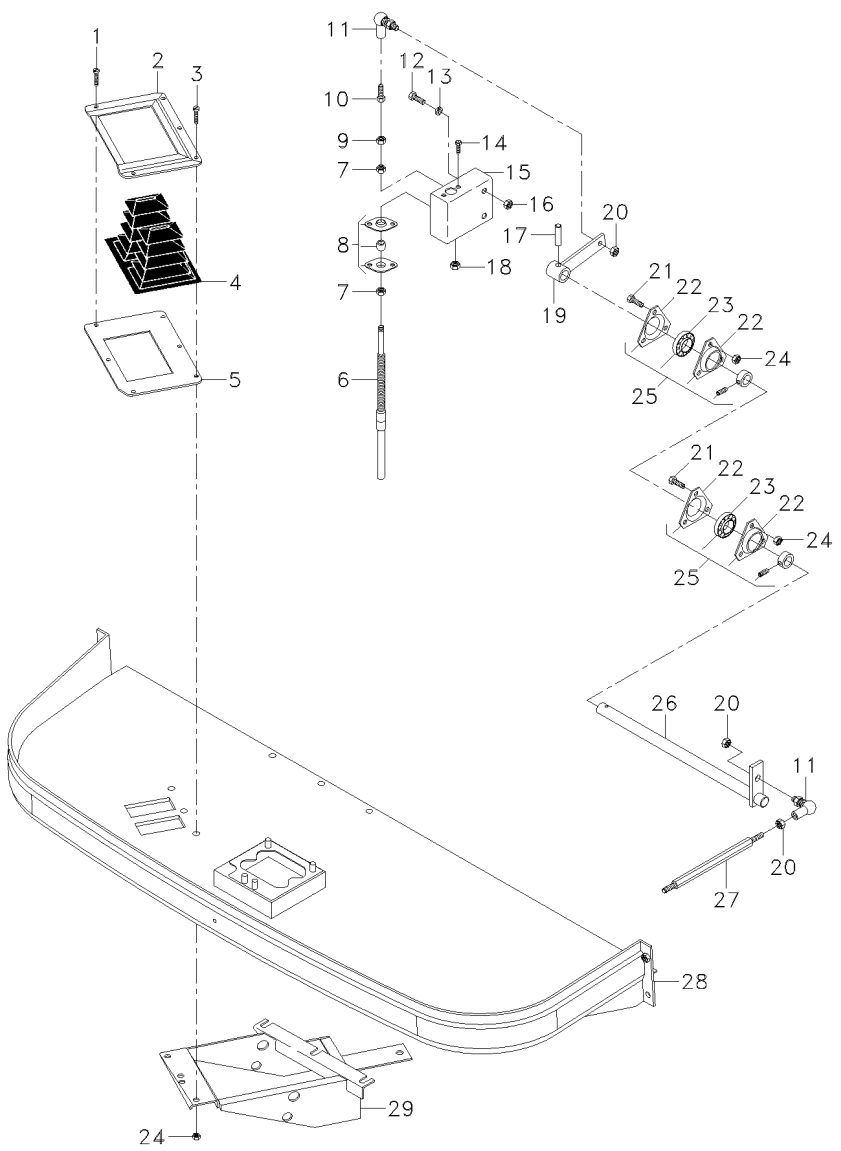

1	D40742900		**2**	PARAFUSO	BOLT	PERNO
2	D28980811		**1**	MOLDURA	MOULDING	BORDON
3	D40742800		**3**	PARAFUSO	BOLT	PERNO
4	D28751796		**1**	SANFONA	ACCORDION	SANFÓN
5	D28980777		**1**	PLACA	PLATE	PLATO
6	057095T1		**1**	TIRANTE	ROD	VARILLA
7	D46434600		**2**	PORCA	NUT	TUERCA
8	D46434800		**1**	FLANGE	FLANGE	PLETINA
9	D41010600		**1**	PORCA	NUT	TUERCA
10	D28760913		**1**	PINO	PIN	PASADOR
11	D46436200		**2**	CONECTOR	CONNECTOR	CONECTOR
12	D40407800		**2**	PARAFUSO	BOLT	PERNO
13	D20400471		**2**	ARRUELA	WASHER	ARANDELA
14	D40402600		**2**	PARAFUSO	BOLT	PERNO
15	D28980806		**1**	SUPORTE	BRACKET	SOPORTE
16	D41087600		**2**	PORCA	NUT	TUERCA
17	D42609500		**1**	PINO	PIN	PASADOR
18	D41013400		**2**	PORCA	NUT	TUERCA
19	D28980804		**1**	ALAVANCA	LEVER	PALANCA
20	D41010800		**3**	PORCA	NUT	TUERCA
21	D40405000		**6**	PARAFUSO	BOLT	PERNO
22	056880T1	25	**4**	FLANGE	FLANGE	PLETINA
23	056881T1	25	**2**	ROLAMENTO	BEARING	COJINETE
24	D41013500		**12**	PORCA	NUT	TUERCA
25	D41713600		**2**	FLANGE	FLANGE	PLETINA
26	D28980801		**1**	EIXO	SHAFT	ARBOL
27	D28980805		**1**	BARRA	BAR	BARRA
28	D28981359		**1**	CORPO	BODY	CUERPO
29	6205968M91		**1**	SUPORTE	BRACKET	SOPORTE

Pedal Do Freio
Brake Pedal
Pedal De Freno

60-30

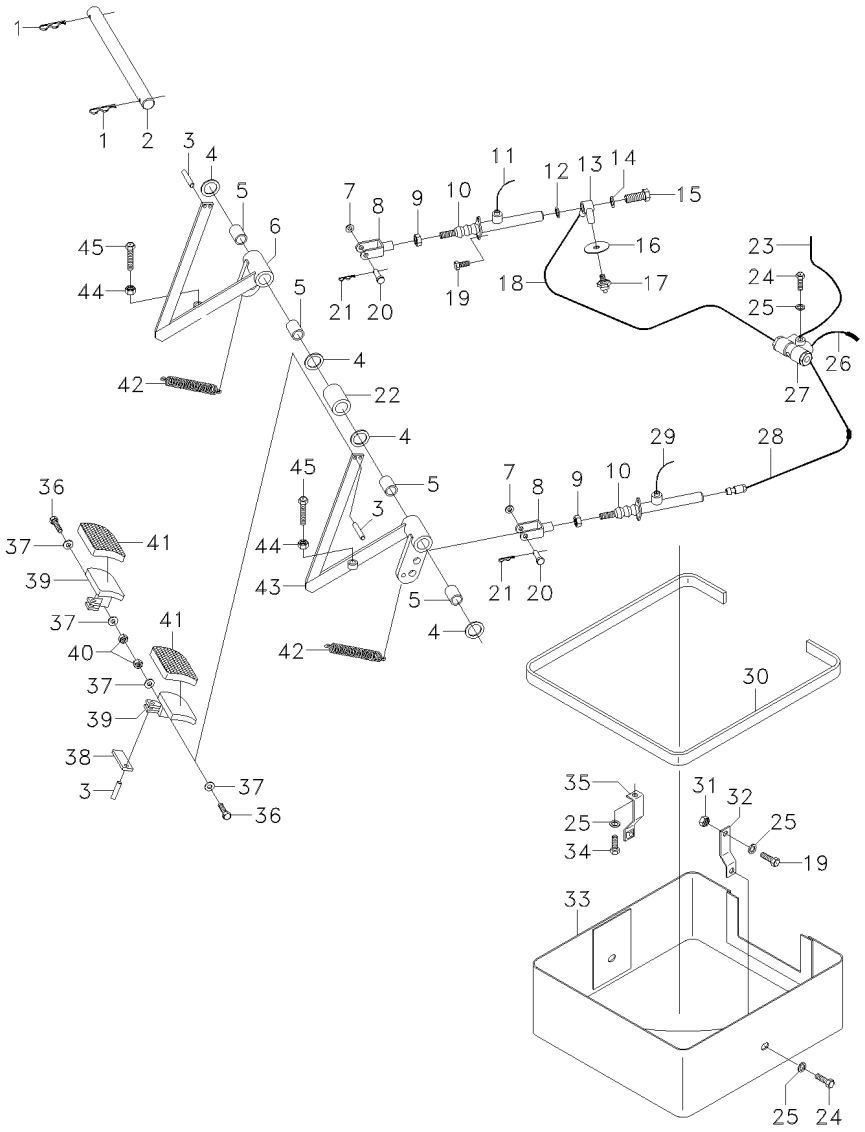

1	D41411100		**2**	CONTRAPINO	DOWEL	CENTRAJE
2	D28750436		**1**	EIXO	SHAFT	ARBOL
3	D42609000		**4**	PINO	PIN	PASADOR
4	D43319300		**4**	ANEL	RING	ARO
5	D43364800		**4**	BUCHA	BUSH	CASQUILLO
6	6200584M91	▶	**1**	PEDAL	PEDAL	PEDAL
7	D45905600		**2**	ARRUELA	WASHER	ARANDELA
8	390094X1		**2**	GARFO	FORK	HORQUILLA
9	D41010800		**2**	PORCA	NUT	TUERCA
10	D45908000		**2**	CILINDRO	CYLINDER	CILINDRO
11	D28980948	▶	**1**	TUBO	PIPE	CANO
12	D45713600		**1**	ANEL	RING	ARO
13	D45908400		**1**	CONEXÃO	CONNECTION	CONEXION
14	D45713700		**1**	ANEL	RING	ARO
15	D45908500		**1**	PARAFUSO	BOLT	PERNO
16	D28780948		**1**	ARRUELA	WASHER	ARANDELA
17	D45908300		**1**	INTERRUPTOR	SWITCH	INTERRUPTOR
18	D28980946	▶	**1**	TUBO	PIPE	CANO
19	D40405000		**5**	PARAFUSO	BOLT	PERNO
20	D45905500		**2**	PINO	PIN	PASADOR
21	D41405700		**2**	PINO	PIN	PASADOR
22	D28740948		**1**	ESPAÇADOR	SPACER	PIEZA DISTANCIA
23	D28980944	▶	**1**	TUBO	PIPE	CANO
24	D40404700		**3**	PARAFUSO	BOLT	PERNO
25	D20400506		**5**	ARRUELA	WASHER	ARANDELA
26	D40405100	◀	**2**	PARAFUSO	BOLT	PERNO
27	D45908100		**1**	CILINDRO	CYLINDER	CILINDRO
28	D28981159	◀	**1**	TUBO	PIPE	CANO
29	D28980947	◀	**1**	TUBO	PIPE	CANO
30	D44735300		**X**	VEDAÇÃO	SEALING	VEDACION
31	D41013500		**1**	PORCA	NUT	TUERCA
32	D28981219		**1**	PLACA	PLATE	PLATO
33	D28980684		**1**	TAMPÃO	PAD	ALMOHADILLA
34	339123X1		**1**	PARAFUSO	BOLT	PERNO
35	D28981220		**1**	PLACA	PLATE	PLATO
36	D40402700		**4**	PARAFUSO	BOLT	PERNO
37	D20400404		**8**	ARRUELA	WASHER	ARANDELA
38	6206460M91		**1**	PLACA	PLATE	PLATO
39	6205924M1		**2**	PEDAL	PEDAL	PEDAL
40	D41087400		**4**	PORCA	NUT	TUERCA
41	D44719500		**1**	CAPA	BOOT	PROTECCION
42	6208395M1		**2**	MOLA	SPRING	RESORTE
43	6200776M91	◀	**1**	PEDAL	PEDAL	PEDAL
44	D41010700		**2**	PORCA	NUT	TUERCA

Dispositivo Do Volante
Steering Arrangement
Dispositivo Del Volant

60-35

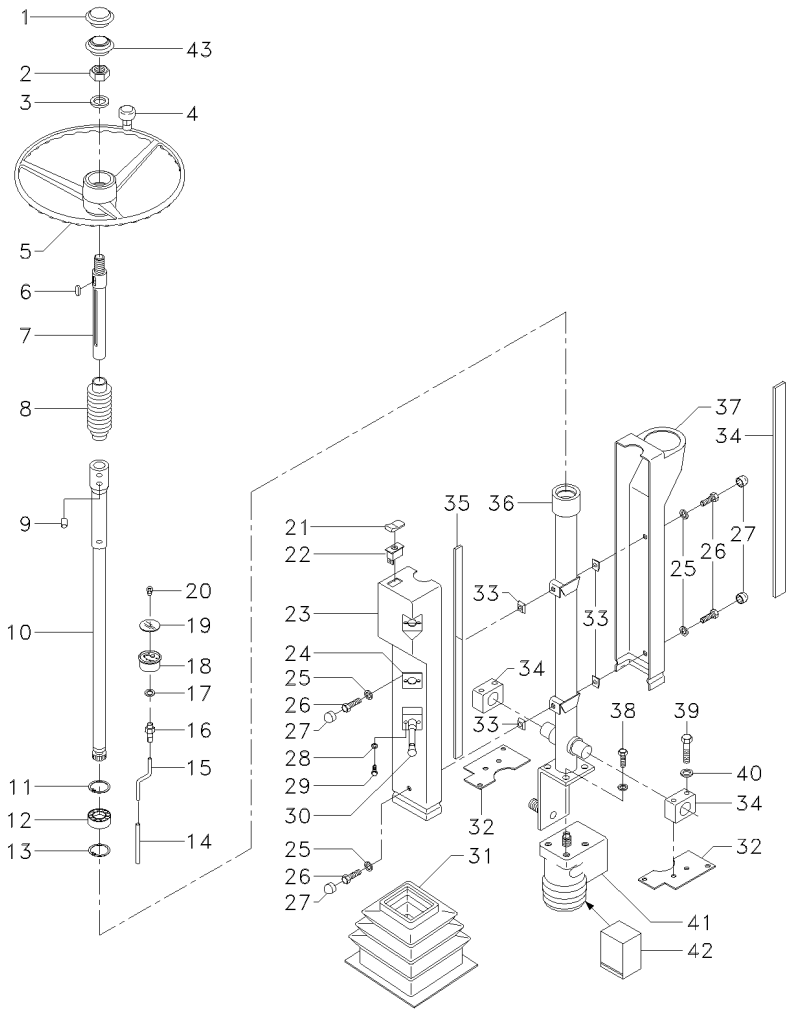

1	072505P1		**1**	DECAL	DECAL	CALCOMANIA
2	D41091200		**1**	PORCA	NUT	TUERCA
3	D20400428	[A]	**X**	ARRUELA	WASHER	ARANDELA
4	D45940200		**1**	MANÍPULO	KNOB	POMO
5	D45940000		**1**	VOLANTE DIREÇÃO	STEERING WHEEL	VOLANT DIRECCION
6	D43101100		**1**	CHAVETA	KEY	CLAVE
7	D28760755		**1**	BARRA	BAR	BARRA
8	D46437900		**1**	SANFONA	ACCORDION	SANFÓN
9	D40609000		**2**	PINO	PIN	PASADOR
10	D28980608		**1**	COLUNA	COLUMN	COLUMNA
11	D42513700		**1**	ANEL TRAVA	CIRCLIP	CIRCULITO
12	D41616900		**1**	ROLAMENTO	BEARING	COJINETE
13	D42502300		**1**	ANEL TRAVA	CIRCLIP	CIRCULITO
14	D45130024	➡| 100407 - 100376	**1**	MANGUEIRA	HOSE	FLEXIBLE
14	062061P1	➡ 100408 + 100376	**1**	MANGUEIRA	HOSE	FLEXIBLE
15	D28980410		**1**	TUBO	PIPE	CANO
16	6202974M1		**1**	CONEXÃO	CONNECTION	CONEXION
17	D45276900		**1**	ANEL	RING	ARO
18	D45083100		**1**	MANÔMETRO	MANOMETER	MANOMETRO
19	D45070068		**1**	VIDRO	GLASS	CRISTAL
20	D45016100	3W	**1**	LÂMPADA	BULB	LAMPARA
21	D45050007		**1**	BOTÃO	BUTTON	PULSADOR
22	D45050003		**1**	INTERRUPTOR	SWITCH	INTERRUPTOR
23	D28981381		**1**	TAMPA	COVER	CUBIERTA
24	D28980199		**1**	REFORÇO	REINFORCEMENT	REFUERZO
25	D45745100		**4**	ARRUELA	WASHER	ARANDELA
26	D40742000		**4**	PARAFUSO	BOLT	PERNO
27	D45746100		**4**	TAMPÃO	PAD	ALMOHADILLA
28	D20400400		**2**	ARRUELA	WASHER	ARANDELA
29	D40351900		**2**	PARAFUSO	BOLT	PERNO
30	D45019600		**1**	INTERRUPTOR	SWITCH	INTERRUPTOR
31	D28980671		**1**	SANFONA	ACCORDION	SANFÓN
32	D28980593		**2**	PLACA	PLATE	PLATO
33	D43429600		**4**	FIXADOR	ATTACHMENT	ADITAMENTO
34	D28980604		**2**	MANCAL	BEARING	COJINETE
35	D28981101		**2**	GUIA	GUIDE	GUIA
36	D28981103		**1**	COLUNA	COLUMN	COLUMNA
37	D28981514	➡| 100407 -100376	**1**	TAMPA	COVER	CUBIERTA
37	062241P1	➡ 100408 +100376	**1**	TAMPA	COVER	CUBIERTA
38	D40407600		**4**	PARAFUSO	BOLT	PERNO
39	D40426200		**4**	PARAFUSO	BOLT	PERNO
40	D20400419		**4**	ARRUELA	WASHER	ARANDELA
41	D45160055		**1**	VÁLVULA	VALVE	VALVULA
42	D45100002	41	**1**	JG. REPARO	KIT, REPAIR	JUEGO REPARACION
42	D45100003	41	**1**	JG. REPARO	KIT, REPAIR	JUEGO REPARACION
42	D45114000	41	**1**	JG. REPARO	KIT, REPAIR	JUEGO REPARACION

Dispositivo Do Volante
Steering Arrangement
Dispositivo Del Volant

60-35

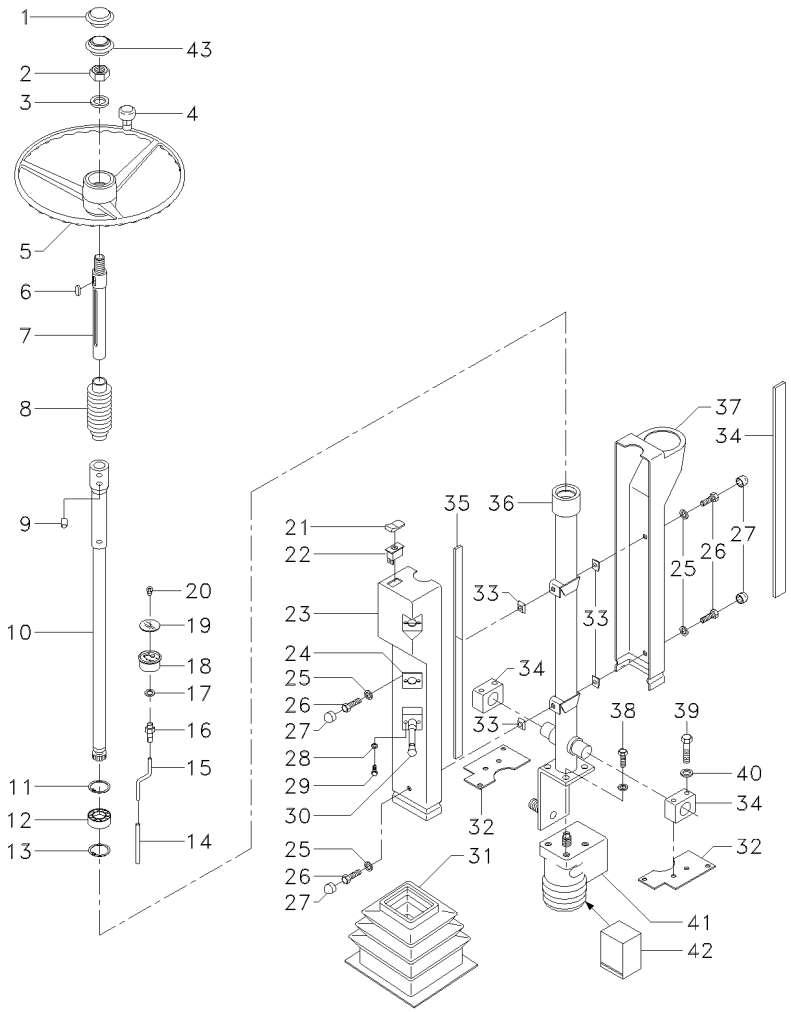

43	6200870M1	**1** TAMPA	COVER	CUBIERTA

[A] OPCIONAL
OPTIONAL
OPCIONAL

Assento
Seat
Asiento

60-40

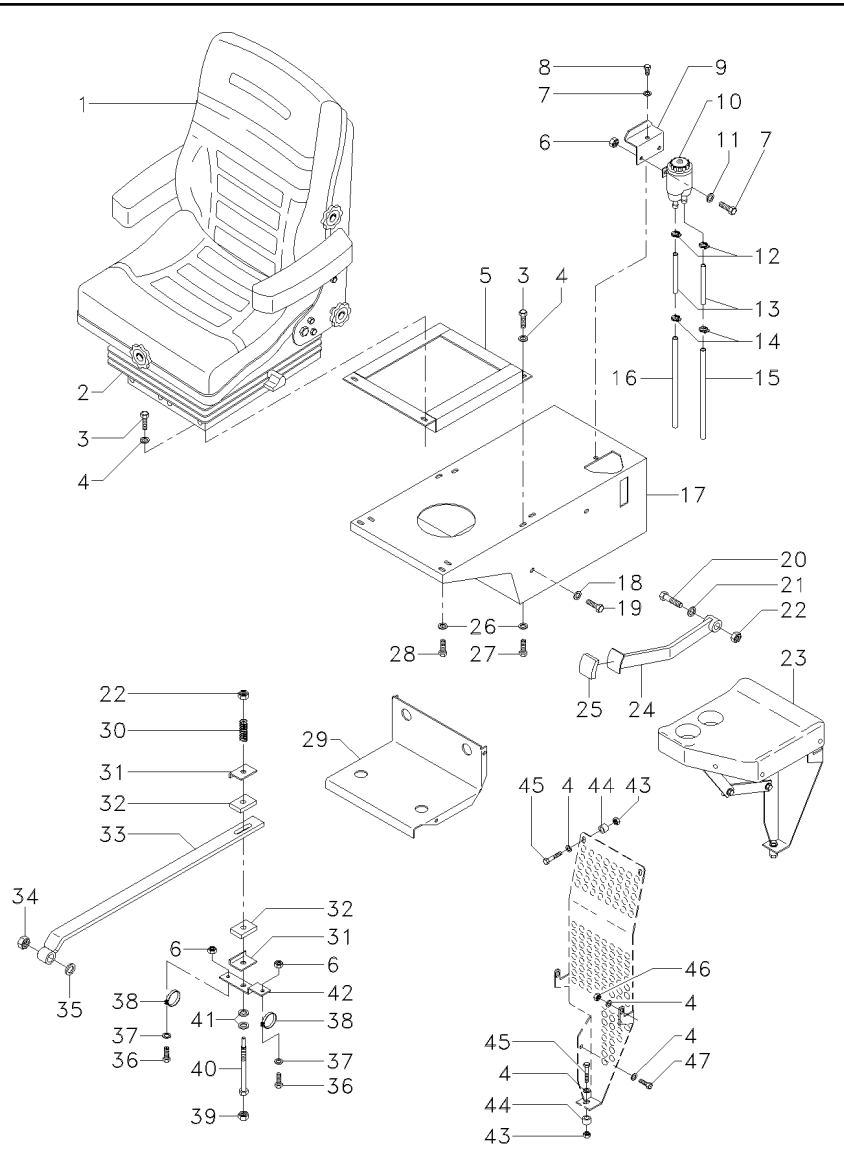

1	D45939700	GRAMMER ➡ 100231	**1**	ASSENTO	SEAT	ASIENTO
1	057888T1	GRAMMER ➡ 100232 👁 60-45 No	**1**	ASSENTO	SEAT	ASIENTO
2	D45939800	GRAMMER ➡ 100232	**1**	SUSPENSÃO	SUSPENSION	SUSPENSION
3	339123X1		**4**	PARAFUSO	BOLT	PERNO
4	D20400506		**X**	ARRUELA	WASHER	ARANDELA
5	D40405000		**3**	PARAFUSO	BOLT	PERNO
6	D41013400		**4**	PORCA	NUT	TUERCA
7	D20400470		**1**	ARRUELA	WASHER	ARANDELA
8	D40402400		**3**	PARAFUSO	BOLT	PERNO
9	D28980736		**1**	SUPORTE	BRACKET	SOPORTE
10	D45908200		**1**	RESERVATÓRIO	CONTAINER	CONTENEDOR
11	D20400453		**2**	ARRUELA	WASHER	ARANDELA
12	1441294X1		**2**	BRAÇADEIRA	CLAMP	ABRAZADERA
13	44717800		**2**	MANGUEIRA	HOSE	FLEXIBLE
14	1441294X1		**2**	BRAÇADEIRA	CLAMP	ABRAZADERA
17	D28981142		**1**	SUPORTE	BRACKET	SOPORTE
18	D20400466		**4**	ARRUELA	WASHER	ARANDELA
19	D40740700		**4**	PARAFUSO	BOLT	PERNO
20	D40414500		**1**	PARAFUSO	BOLT	PERNO
21	D20400429		**1**	ARRUELA	WASHER	ARANDELA
22	D41087800		**2**	PORCA	NUT	TUERCA
23	6206788M91	👁 60-50 No	**1**	CJ. ASSENTO	KIT, SEAT	ASIENTO JUEGO
24	D28980616		**1**	PEDAL	PEDAL	PEDAL
25	D44719900		**1**	CAPA	BOOT	PROTECCION
26	355619X1		**7**	ARRUELA	WASHER	ARANDELA
27	D40407700		**3**	PARAFUSO	BOLT	PERNO
28	D40407800		**3**	PARAFUSO	BOLT	PERNO
29	D28980737		**1**	PRATELEIRA	SHELF	DEPOSITO SEDIMEN
30	D28981027		**1**	MOLA	SPRING	RESORTE
31	D28980609		**2**	GUIA	GUIDE	GUIA
32	D28980605		**2**	REVESTIMENTO	LAGGING	REVESTIMIENTO
33	D28980612		**1**	BARRA	BAR	BARRA
34	D41087800		**1**	PORCA	NUT	TUERCA
35	D20400429		**1**	ARRUELA	WASHER	ARANDELA
36	D40402600		**2**	PARAFUSO	BOLT	PERNO
37	D20400470		**2**	ARRUELA	WASHER	ARANDELA
38	D45728300		**2**	BRAÇADEIRA	CLAMP	ABRAZADERA
39	D41087800		**1**	PORCA	NUT	TUERCA
40	D28981241		**1**	TIRANTE	ROD	VARILLA
41	D20400429	[A]	**X**	ARRUELA	WASHER	ARANDELA
42	D28980942		**1**	APOIO	BASE	BASE
43	D41013500		**2**	PORCA	NUT	TUERCA
44	D28980738		**2**	BUCHA	BUSH	CASQUILLO
45	D40423800		**2**	PARAFUSO	BOLT	PERNO
46	D41087500		**1**	PORCA	NUT	TUERCA

Assento
Seat
Asiento

60-40

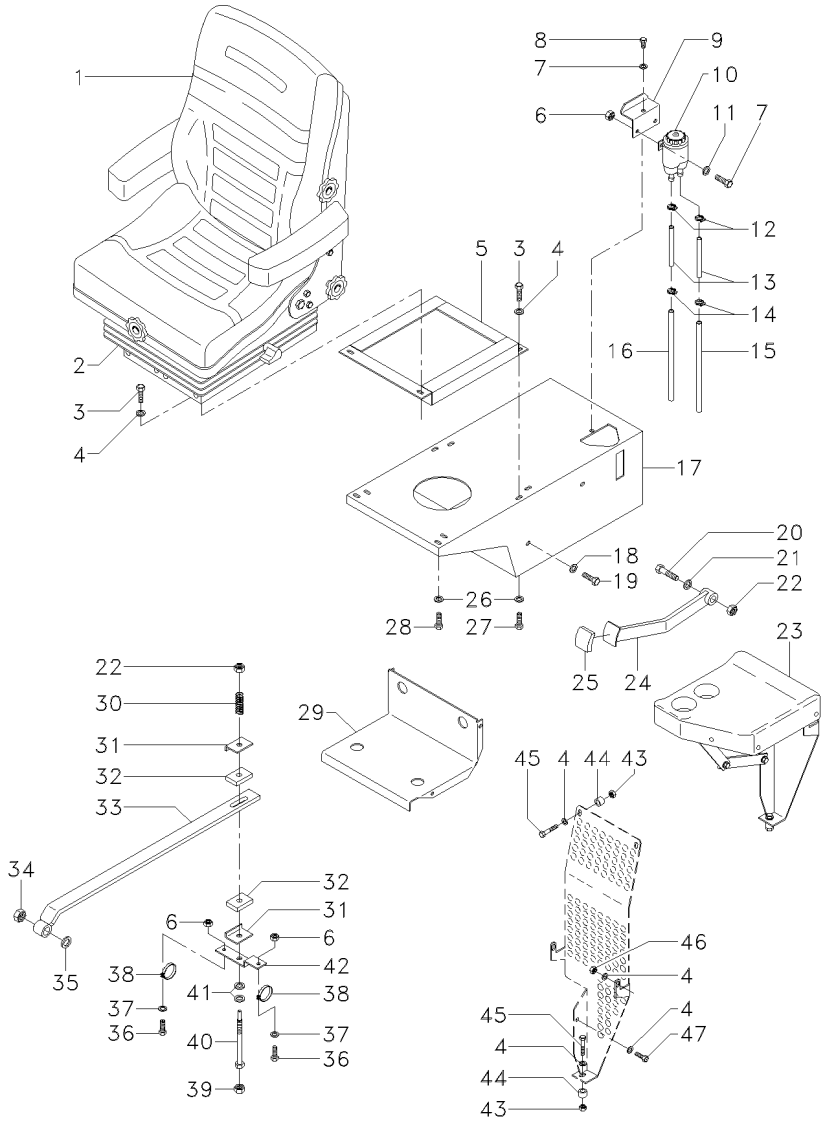

[A] OPCIONAL
OPTIONAL
OPCIONAL

Assento
Seat
Asiento

60-45

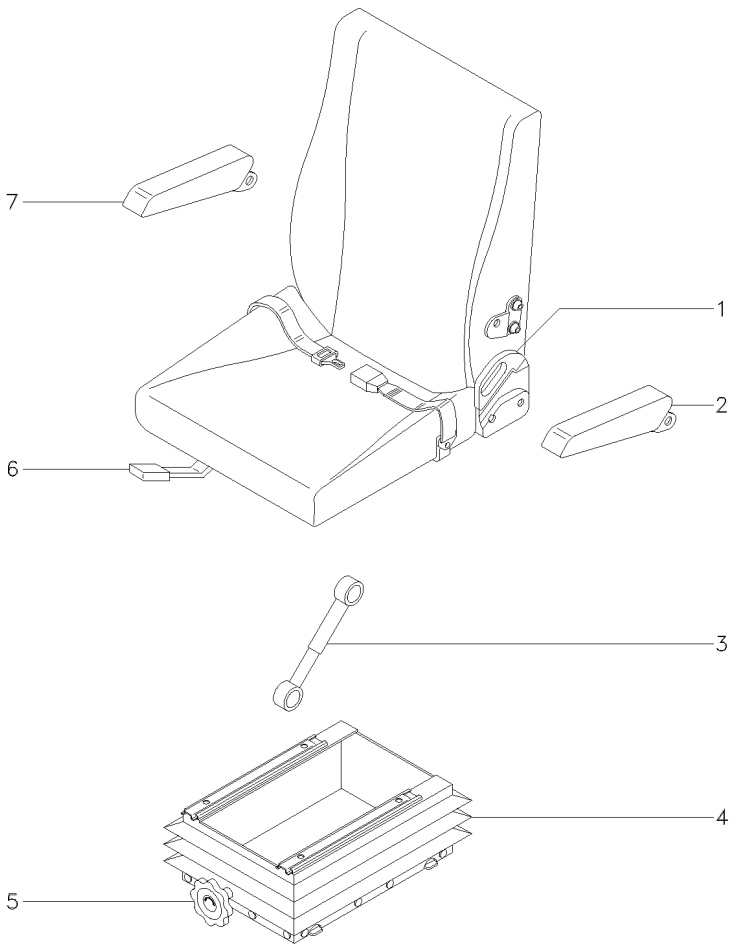

1	058983R1	◀	**1**	ALAVANCA	LEVER	PALANCA
2	058985R1	◀	**1**	BRAÇO	ARM	BRAZO
3	058986R1		**1**	AMORTECEDOR	DAMPER	AMORTIGUADOR
4	058980R1		**1**	SANFONA	ACCORDION	SANFÓN
5	058981R1		**1**	REGULADOR	REGULATOR	REGULADOR
6	058982R1		**1**	ALAVANCA	LEVER	PALANCA
7	058984R1	▶	**1**	BRAÇO	ARM	BRAZO

Porta Objeto
Object Holder
Porta Objeto

60-50

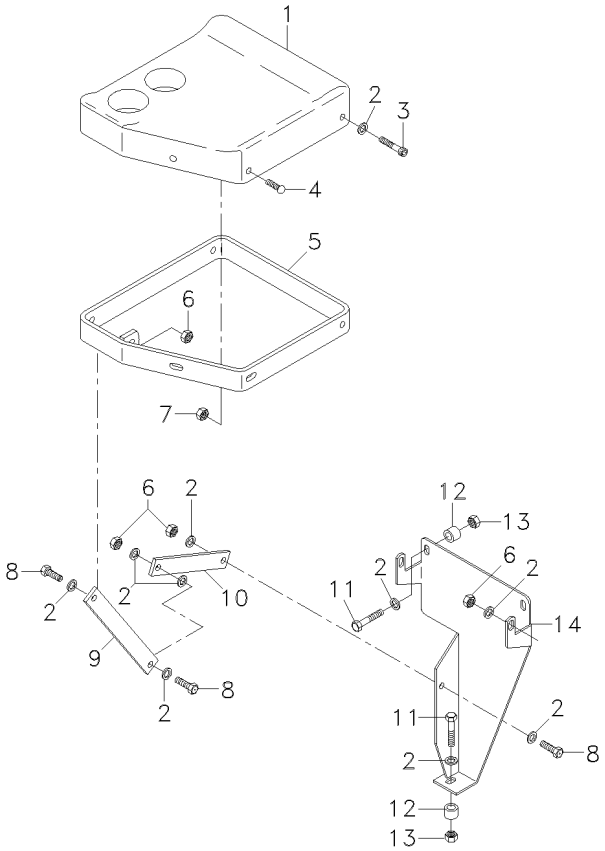

1	D28981505	[A]	**1**	ASSENTO	SEAT	ASIENTO
2	D20400506		**X**	ARRUELA	WASHER	ARANDELA
3	D40405100		**X**	PARAFUSO	BOLT	PERNO
4	D40688200		**1**	PARAFUSO	BOLT	PERNO
5	D28981099		**5**	ESTRUTURA	STRUCTURE	ESTRUCTURA
6	D41087500		**X**	PORCA	NUT	TUERCA
7	D41013400		**1**	PORCA	NUT	TUERCA
8	D40405000		**X**	PARAFUSO	BOLT	PERNO
9	D28980690		**1**	TIRANTE	ROD	VARILLA
10	D28980693		**1**	TIRANTE	ROD	VARILLA
11	D40423800		**2**	PARAFUSO	BOLT	PERNO
12	D28980738		**3**	BUCHA	BUSH	CASQUILLO
13	D41013500		**3**	PORCA	NUT	TUERCA
14	D28981240	[B]	**1**	CHAPA	PLATE	CHAPA

[A] ACOMPANHANTE
ACCOMPANYNG
ACOMPAÑANTE

[B] TRASEIRA
REAR
TRASERA

Janelas
Windows
Ventanas

60-55

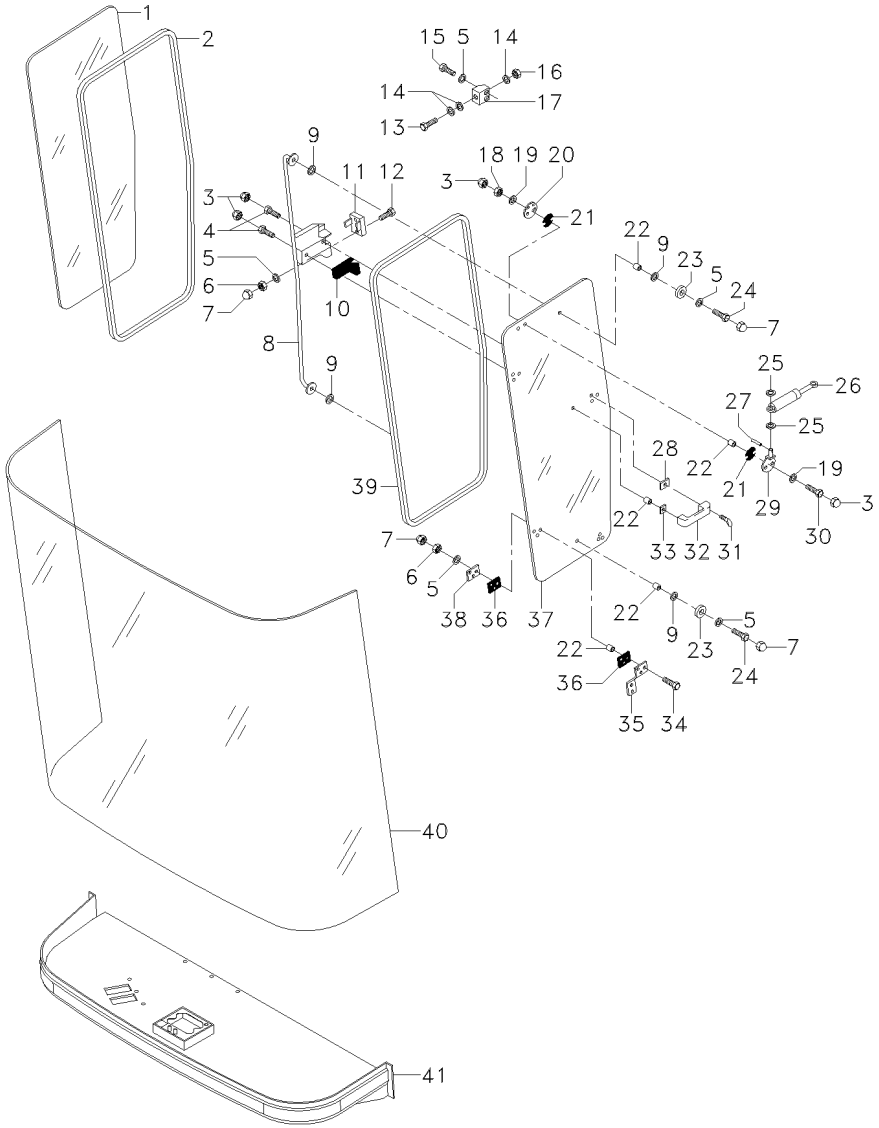

1	D28980562	▶	**1**	VIDRO	GLASS	CRISTAL
2	D28980034		**1**	VEDAÇÃO	SEALING	VEDACION
3	D45744800		**3**	PORCA	NUT	TUERCA
4	D40402600		**3**	PARAFUSO	BOLT	PERNO
5	D20400506		**5**	ARRUELA	WASHER	ARANDELA
6	D41087500		**8**	PORCA	NUT	TUERCA
7	D45744900		**5**	PORCA	NUT	TUERCA
8	D28981186		**1**	ALÇA	STRAP	FAJA
9	D28980463		**4**	TAMPA	COVER	CUBIERTA
10	D28980489		**1**	CALÇO	SHIM	CALCE
11	D43419200		**1**	TRAVA	LOCK	RETENEDOR
12	D40601900		**2**	PARAFUSO	BOLT	PERNO
13	D43419400		**1**	PINO	PIN	PASADOR
14	D20400426		**3**	ARRUELA	WASHER	ARANDELA
15	D40404700		**2**	PARAFUSO	BOLT	PERNO
16	D46434600		**1**	PORCA	NUT	TUERCA
17	D28980916		**1**	SUPORTE	BRACKET	SOPORTE
18	D41087400		**2**	PORCA	NUT	TUERCA
19	D20400453		**4**	ARRUELA	WASHER	ARANDELA
20	D28980464		**1**	TAMPA	COVER	CUBIERTA
21	D28980461		**2**	TAMPA	COVER	CUBIERTA
22	D28980322		**8**	BUCHA	BUSH	CASQUILLO
23	D28980466		**2**	ARRUELA	WASHER	ARANDELA
24	D40405100		**2**	PARAFUSO	BOLT	PERNO
25	D20400500		**2**	ARRUELA	WASHER	ARANDELA
26	D45061800		**1**	CILINDRO	CYLINDER	CILINDRO
27	D41405700		**2**	PINO	PIN	PASADOR
28	D28980486		**1**	CALÇO	SHIM	CALCE
29	D28980470		**1**	SUPORTE	BRACKET	SOPORTE
30	D40421800		**2**	PARAFUSO	BOLT	PERNO
31	D43418700		**1**	CHAVETA	KEY	CLAVE
32	D43419100		**1**	ALÇA	STRAP	FAJA
33	D28980487		**1**	CALÇO	SHIM	CALCE
34	D40601800		**6**	PARAFUSO	BOLT	PERNO
35	6205932M91		**2**	DOBRADIÇA	HINGE	BISAGRA
36	D28980478		**4**	CALÇO	SHIM	CALCE
37	D28980561	◀	**1**	VIDRO	GLASS	CRISTAL
38	D28980485		**2**	PLACA	PLATE	PLATO
39	D44737400	4,1M	**X**	VEDAÇÃO	SEALING	VEDACION
40	D28081587	[A]	**1**	PARA-BRISA	WINDSCREEN	PARABRISAS
40	D28981351	[BC]	**1**	PARA-BRISA	WINDSCREEN	PARABRISAS
41	D28981359		**1**	CORPO	BODY	CUERPO

[A] IMPORTADO
IMPORTED
IMPORTADO

[B] NACIONAL
NATIONAL
NACIONAL

Janelas
Windows
Ventanas

60-55

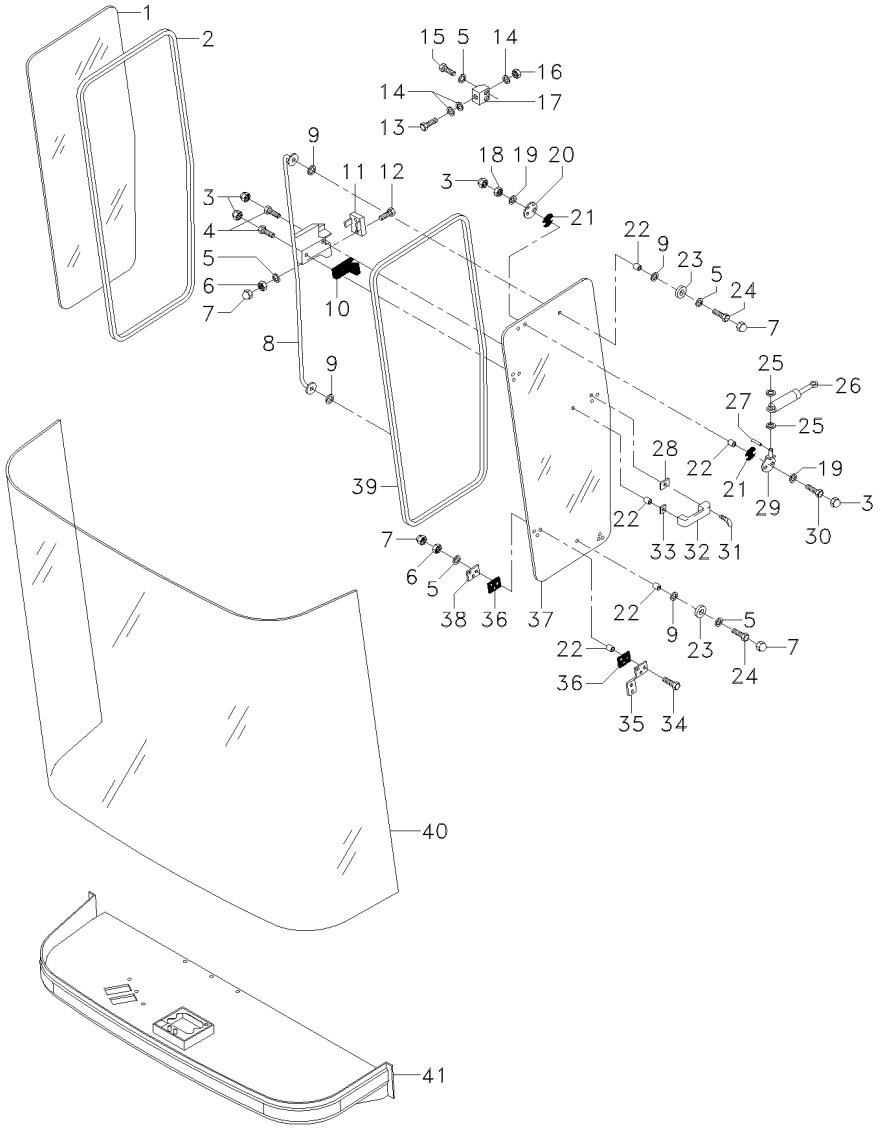

[C] TEMPERADO
TEMPERED
TEMPERADO

Teto Da Cabina
Cab Roof
Techo De La Cabina

60-60

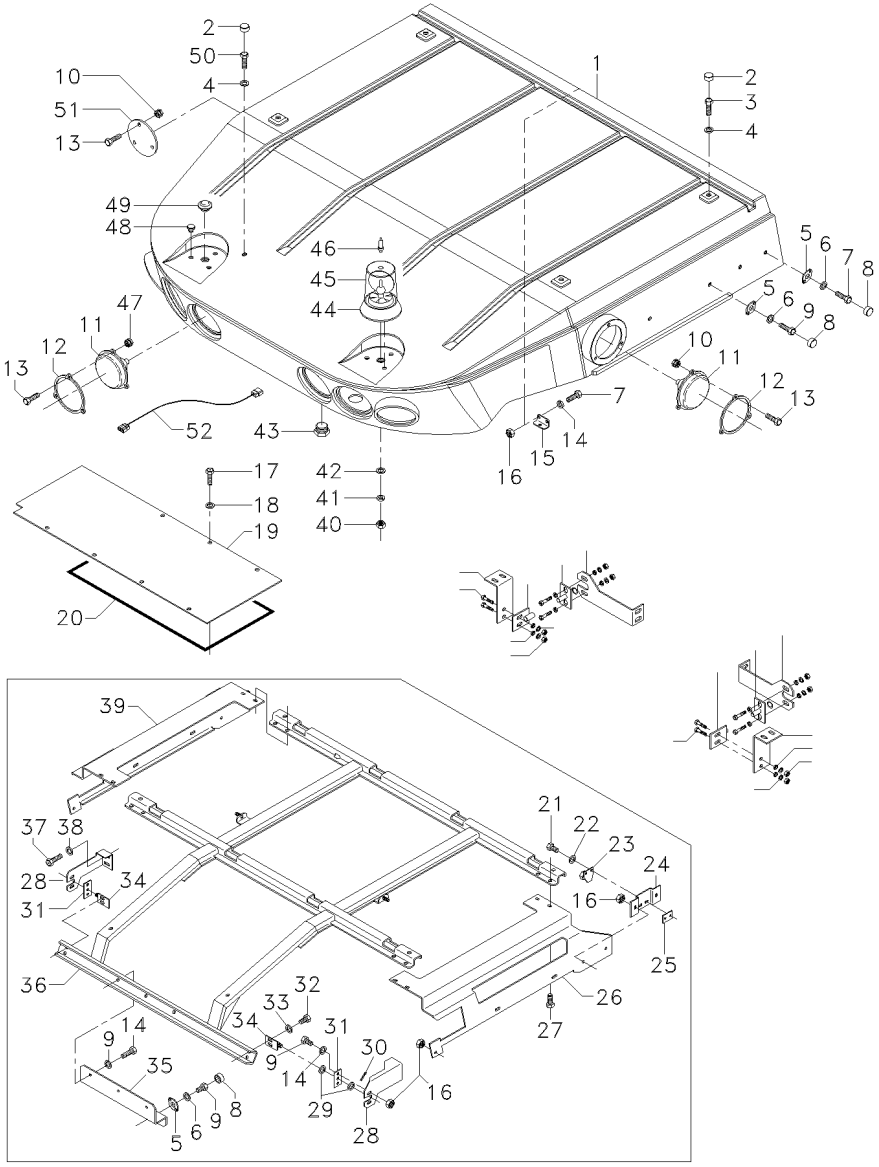

1	6205205M91		**1**	TETO	ROOF	TECHO
2	D45744900		**6**	PORCA	NUT	TUERCA
3	D40423600		**4**	PARAFUSO	BOLT	PERNO
4	D45713900		**6**	ARRUELA	WASHER	ARANDELA
5	D45749200	➡ 100375	**13**	ARRUELA	WASHER	ARANDELA
		↔ 100377-100407				
6	D20400453		**13**	ARRUELA	WASHER	ARANDELA
7	D40402600		**6**	PARAFUSO	BOLT	PERNO
8	D45748500	➡ 100375	**13**	CAPA	BOOT	PROTECCION
		↔ 100377-100407				
9	D40402400		**8**	PARAFUSO	BOLT	PERNO
10	D43429800		**6**	TRAVA	LOCK	RETENEDOR
11	D45080002	➡ 100408 +100376	**7**	FAROL	LIGHT	ALUMBRADO
11	D45080002		**8**	FAROL	LIGHT	ALUMBRADO
12	D28981482	➡ 100408 +100376	**7**	VIDRO	GLASS	CRISTAL
12	D28981482		**8**	VIDRO	GLASS	CRISTAL
13	D40740500		**24**	PARAFUSO	BOLT	PERNO
14	D20400470		**13**	ARRUELA	WASHER	ARANDELA
15	D28981498	➡ 100375	**1**	SUPORTE	BRACKET	SOPORTE
		↔ 100377-100407				
16	D41013400		**16**	PORCA	NUT	TUERCA
17	D40404700		**X**	PARAFUSO	BOLT	PERNO
18	D20400506		**X**	ARRUELA	WASHER	ARANDELA
19	D28981123		**1**	COBERTURA	BONNET	CAPOT
20	6201410M1		**X**	GAXETA	GASKET	GAXETA
21	D40400900	➡ 100375	**4**	PARAFUSO	BOLT	PERNO
		↔ 100377-100407				
22	D20400466	➡ 100375	**4**	ARRUELA	WASHER	ARANDELA
		↔ 100377-100407				
23	D43419700	➡ 100375	**2**	PINO	PIN	PASADOR
		↔ 100377-100407				
24	D28980873	➡ 100375	**2**	PLACA	PLATE	PLATO
		↔ 100377-100407				
25	D28980993	➡ 100375	**2**	SUPORTE	BRACKET	SOPORTE
		↔ 100377-100407				
26	D28981579	◀	**1**	SUPORTE	BRACKET	SOPORTE
		➡ 100375				
		↔ 100377-100407				
27	D40685000		**8**	PARAFUSO	BOLT	PERNO
28	D28981468	▶	**1**	PLACA	PLATE	PLATO
		➡ 100375				
		↔ 100377-100407				
28	D28981469	◀	**1**	PLACA	PLATE	PLATO
		➡ 100375				
		↔ 100377-100407				
29	D20400507		**4**	ARRUELA	WASHER	ARANDELA
30	D41405900	➡ 100375	**2**	CONTRAPINO	DOWEL	CENTRAJE
		↔ 100377-100407				

Teto Da Cabina
Cab Roof
Techo De La Cabina

60-60

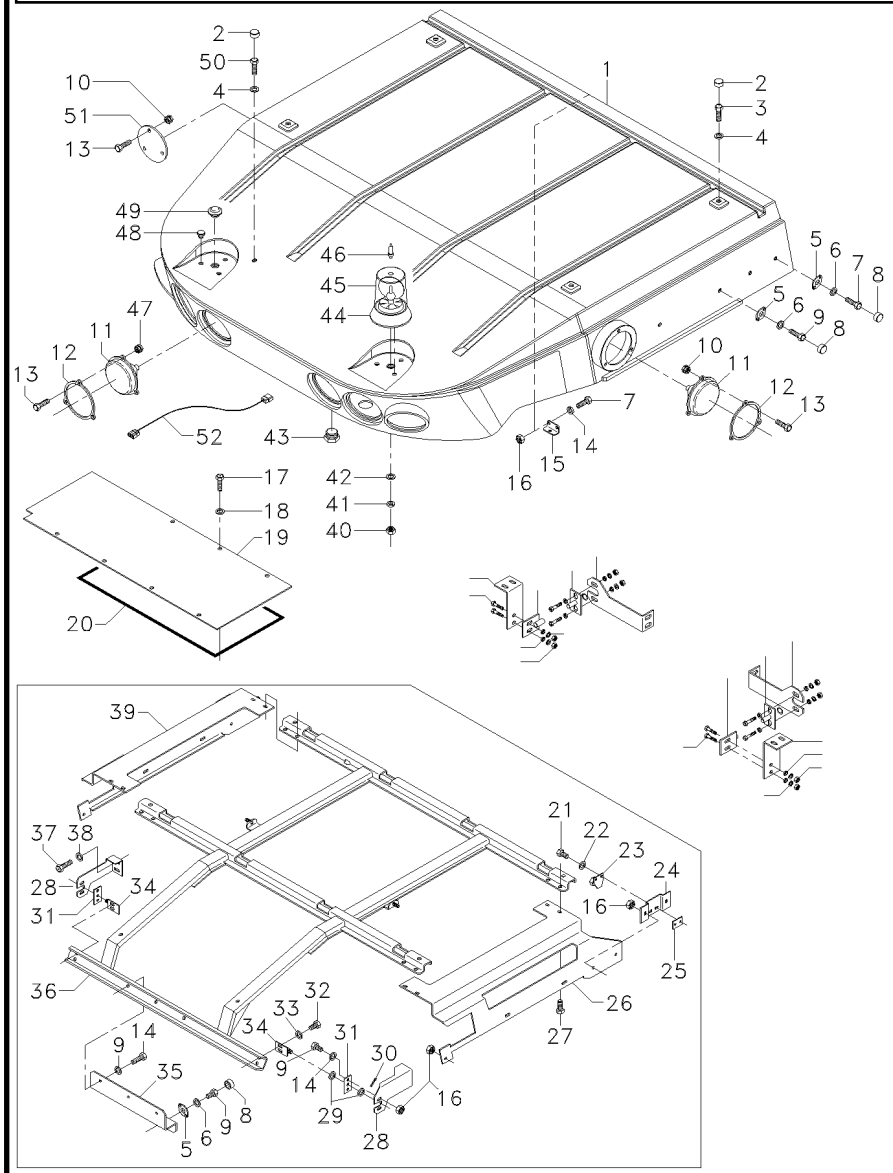

31	D28981495	➡|	100375	**2**	SUPORTE	BRACKET	SOPORTE
		↔	100377-100407				
32	339123X1			**4**	PARAFUSO	BOLT	PERNO
33	D20400506			**4**	ARRUELA	WASHER	ARANDELA
34	6205902M91	➡|	100375	**2**	SUPORTE	BRACKET	SOPORTE
		↔	100377-100407				
35	6205963M91	➡|	100375	**1**	SUPORTE	BRACKET	SOPORTE
		↔	100377-100407				
36	D28981478	➡|	100375	**1**	MOLDURA	MOULDING	BORDON
		↔	100377-100407				
37	D40407700			**4**	PARAFUSO	BOLT	PERNO
38	D20400419			**1**	ARRUELA	WASHER	ARANDELA
39	D28981580	▶		**1**	SUPORTE	BRACKET	SOPORTE
		➡|	100375				
		↔	100377-100407				
40	D41010400			**3**	PORCA	NUT	TUERCA
41	D41100300			**3**	ARRUELA	WASHER	ARANDELA
42	D20400466			**3**	ARRUELA	WASHER	ARANDELA
43	D45745500			**2**	TAMPÃO	PAD	ALMOHADILLA
44	064426T1	👁	80-110 No	**1**	CJ. LANTERNA	LANTERN	LINTERNA
		RA					
44	D45050200			**1**	CJ. LANTERNA	LANTERN	LINTERNA
45	D45060047		CRISTENSEN170492	**1**	VIDRO	GLASS	CRISTAL
45	D45080012		[A]	**1**	COPO	CUP	CUBETA
45	D45085700		9EL857944001HELL	**1**	COPO	CUP	CUBETA
45	D45050100		60840628 - LUCAS	**1**	SINALEIRA	SIGNAL	AVISADOR
46	D45081000			**1**	LÂMPADA	BULB	LAMPARA
47	D43429800			**18**	TRAVA	LOCK	RETENEDOR
48	D45744100			**3**	TAMPÃO	PAD	ALMOHADILLA
49	D45744500			**1**	TAMPA	COVER	CUBIERTA
50	D40405000			**2**	PARAFUSO	BOLT	PERNO
51	064599P1	▶		**1**	TAMPA	COVER	CUBIERTA
		➡	100408				
			+100376				
52	065457P1	RA		**1**	CHICOTE	HARNESS	MAZO CABLES

[A] BASE COR LARANJA, HELLA
ORANJE BASE,HELLA
BASE COLOR NARANJA,HELLA

Teto Da Cabina E Ar Condicionado
Cab Roof And Air-Conditioning
Techo De La Cabina Y Aire Acondicionado

60-65

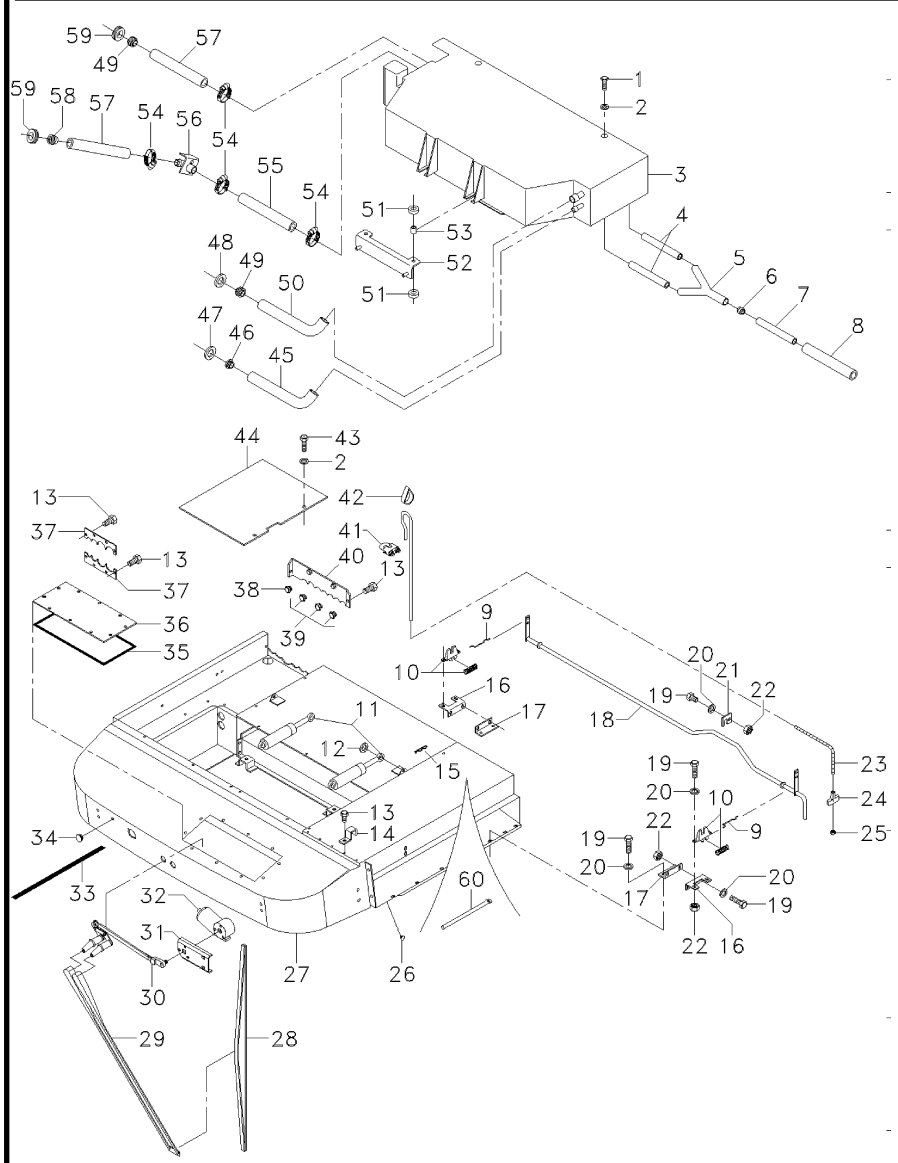

1	D40423700			**4**	PARAFUSO	BOLT	PERNO
2	D20400506			**X**	ARRUELA	WASHER	ARANDELA
3	45080055	👁	60-70 No	**1**	AR CONDICIONADO	AIR CONDITIONER	ACONDIC.DE AIRE
4	D45702100			**4**	MANGUEIRA	HOSE	FLEXIBLE
5	D45080094			**2**	MANGUEIRA	HOSE	FLEXIBLE
6	D28980863			**2**	BUCHA	BUSH	CASQUILLO
7	D45702100			**X**	MANGUEIRA	HOSE	FLEXIBLE
8	D28980991			**2**	TUBO	PIPE	CANO
9	D28980881	➡	100375	**2**	BARRA DE TRAÇÃO	DRAWBAR	BARRA DE TIRO
		↔	100377-100407				
10	D43419800	➡	100375	**2**	FECHAMENTO	COVER	CUBIERTA
		↔	100377-100407				
11	D45061901	➡	100375	**2**	CILINDRO	CYLINDER	CILINDRO
		↔	100377-100407				
12	D20400506			**4**	ARRUELA	WASHER	ARANDELA
13	D40749100			**6**	PARAFUSO	BOLT	PERNO
14	D28980970			**2**	SUPORTE	BRACKET	SOPORTE
15	D41405900			**4**	CONTRAPINO	DOWEL	CENTRAJE
16	D28980932	➡	100375	**2**	APOIO	BASE	BASE
		↔	100377-100407				
17	D28980933	➡	100375	**2**	SUPORTE	BRACKET	SOPORTE
		↔	100377-100407				
18	D28980880	➡	100375	**1**	ALAVANCA	LEVER	PALANCA
		↔	100377-100407				
19	D40402400	➡	100375	**X**	PARAFUSO	BOLT	PERNO
		↔	100377-100407				
20	D20400404	➡	100375	**X**	ARRUELA	WASHER	ARANDELA
		↔	100377-100407				
21	D28980876	➡	100375	**3**	REFORÇO	REINFORCEMENT	REFUERZO
		↔	100377-100407				
22	D41013400	➡	100375	**8**	PORCA	NUT	TUERCA
		↔	100377-100407				
23	D44719400	➡	100375	**X**	ALÇA	STRAP	FAJA
		↔	100377-100407				
24	D43384800	➡	100375	**1**	MANÍPULO	KNOB	POMO
		↔	100377-100407				
25	D43407800	➡	100375	**1**	TRAVA	LOCK	RETENEDOR
		↔	100377-100407				
26	D44719100			**2**	TAMPA	COVER	CUBIERTA
27	062056S1			**1**	COBERTURA	BONNET	CAPOT
28	D45080049			**2**	PALHETA	VANE	PALETA
29	D45080048			**1**	BRAÇO	ARM	BRAZO
30	D45080044			**1**	BRAÇO	ARM	BRAZO
31	D28985184			**1**	SUPORTE	BRACKET	SOPORTE
32	D45080042			**1**	MOTOR	ENGINE	MOTOR
33	6205362M1			**6**	BORRACHA	RUBBER	CAUCHO
34	D44731900			**1**	PASSA-FIO	GROMMET	PASACABLE
35	D44709600			**X**	VEDAÇÃO	SEALING	VEDACION
36	D28981364			**1**	TAMPA	COVER	CUBIERTA
37	6205954M1			**2**	PLACA	PLATE	PLATO

Teto Da Cabina E Ar Condicionado
Cab Roof And Air-Conditioning
Techo De La Cabina Y Aire Acondicionado

60-65

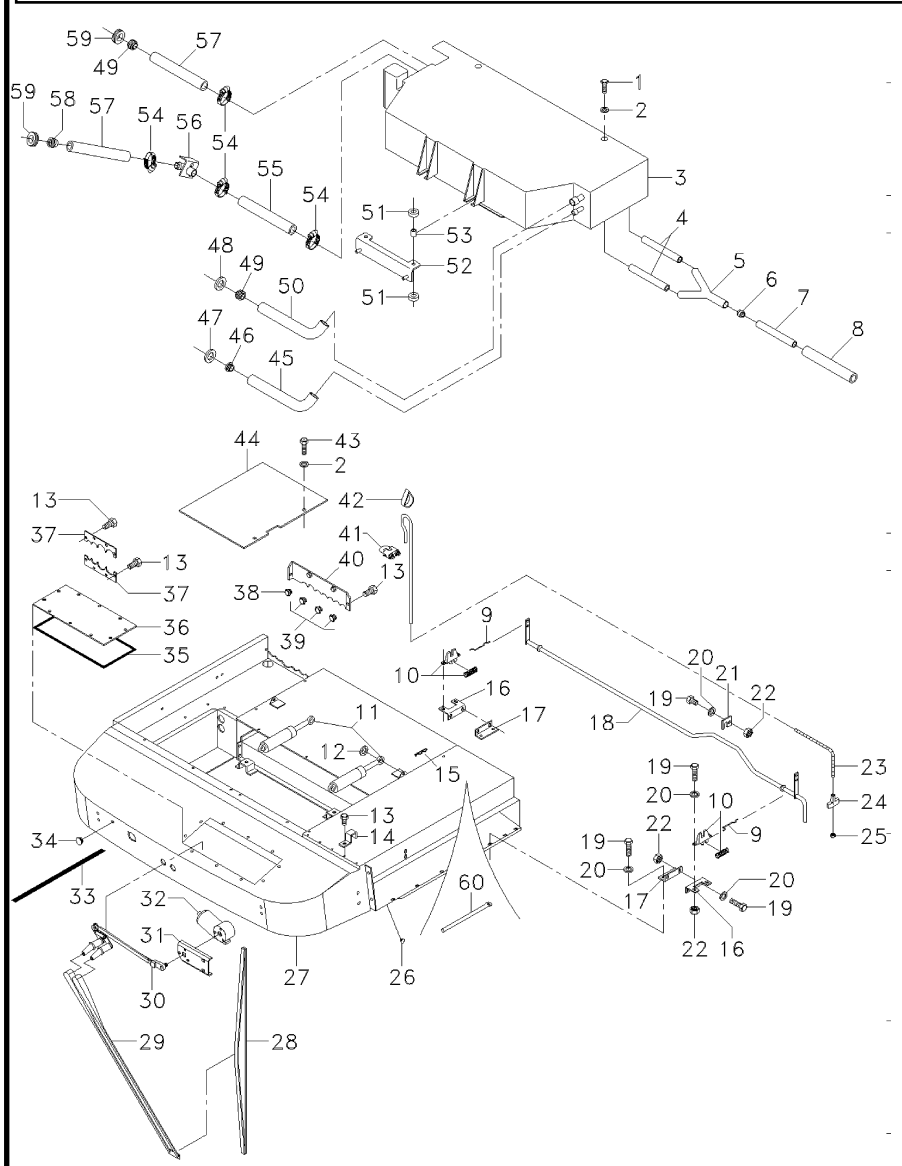

38	D45744000		**1**	TAMPÃO	PAD	ALMOHADILLA
39	D44731900		**3**	PASSA-FIO	GROMMET	PASACABLE
40	D28981112		**1**	PLACA	PLATE	PLATO
41	D43405900	➡ 100375 ↔ 100377-100407	**1**	BRAÇADEIRA	CLAMP	ABRAZADERA
42	D43408800	➡ 100375 ↔ 100377-100407	**1**	GUIA	GUIDE	GUIA
43	D40404700		**X**	PARAFUSO	BOLT	PERNO
44	6203468M91		**1**	TAMPA	COVER	CUBIERTA
45	D45080051		**1**	MANGUEIRA	HOSE	FLEXIBLE
46	D44733100		**1**	RETENTOR	SEAL	RETEN
47	D44732800		**1**	ARRUELA	WASHER	ARANDELA
48	D44732600		**2**	ARRUELA	WASHER	ARANDELA
49	D44733100		**3**	RETENTOR	SEAL	RETEN
50	D45080052		**1**	MANGUEIRA	HOSE	FLEXIBLE
51	D45080096		**8**	AMORTECEDOR	DAMPER	AMORTIGUADOR
52	D28981448		**1**	SUPORTE	BRACKET	SOPORTE
53	D28981587		**1**	ARRUELA	WASHER	ARANDELA
54	D45726800		**4**	BRAÇADEIRA	CLAMP	ABRAZADERA
55	D44717700		**X**	MANGUEIRA	HOSE	FLEXIBLE
56	D45070008		**1**	VÁLVULA	VALVE	VALVULA
57	D44717700		**2**	MANGUEIRA	HOSE	FLEXIBLE
58	D44732900		**1**	RETENTOR	SEAL	RETEN
59	D44732700		**2**	PASSA-FIO	GROMMET	PASACABLE
60	064914P1	➡ 100408 +100376 MF34 - STD	**2**	TIRANTE	ROD	VARILLA

Ar Condicionado
Air Conditioner
Aire Acondionado

60-70

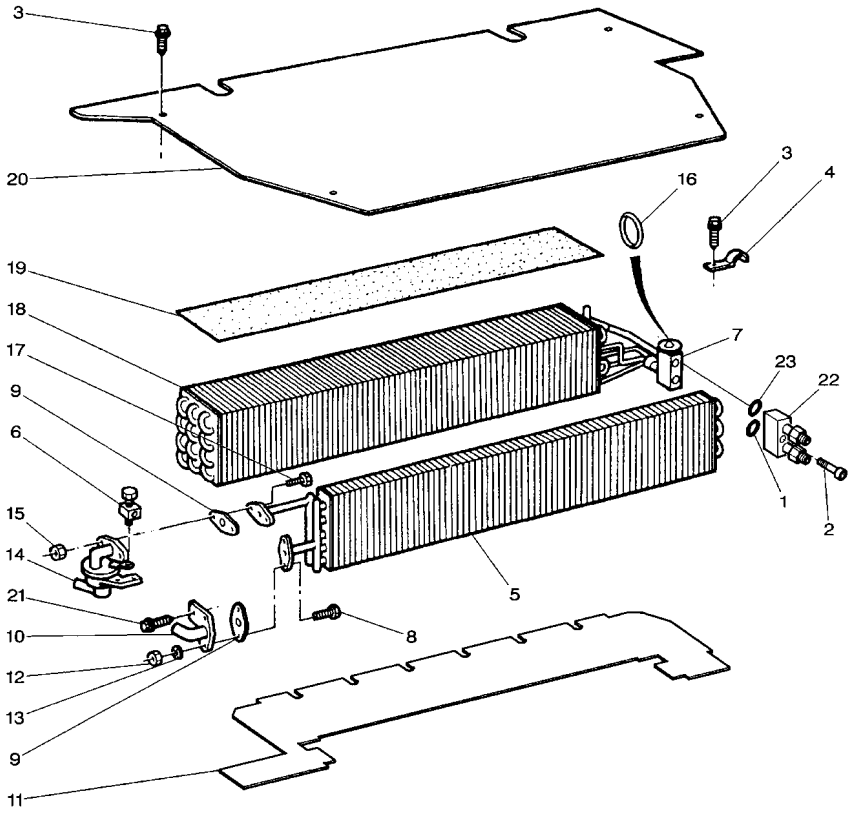

1	3902551M1	∅ 13,4x2,4mm	**1**	ANEL "O"	O RING	JUNTA TORICA
2	3015257X1	M6x55mm	**2**	PARAFUSO	BOLT	PERNO
3	3310837M1		**6**	PARAFUSO	BOLT	PERNO
4	3310836M1		**1**	PRESILHA	STAPLE	GRAPA
5	3310827M92		**1**	RADIADOR	RADIATOR	RADIADOR
6	3311579M91		**1**	TERMINAL	END	EXTREMO
7	3902334M91		**1**	REGULADOR	REGULATOR	REGULADOR
8	3902089M1		**2**	PARAFUSO	BOLT	PERNO
9	3902327M1		**2**	JUNTA	GASKET	EMPAQUETADURA.
10	3310946M1		**1**	CONEXÃO	CONNECTION	CONEXION
11	3902329M1		**1**	PLACA	PLATE	PLATO
12	3902090M1		**2**	PORCA	NUT	TUERCA
13	3902090M1		**2**	PORCA	NUT	TUERCA
14	3310945M1		**1**	REGULADOR	REGULATOR	REGULADOR
15	3902090M1		**2**	PORCA	NUT	TUERCA
16	3902499M1	∅ 6,7mm	**1**	ANEL "O"	O RING	JUNTA TORICA
16	3902500M1	∅ 13,4mm	**3**	ANEL "O"	O RING	JUNTA TORICA
17	3902089M1		**2**	PARAFUSO	BOLT	PERNO
18	3902331M91		**1**	BOBINA	COIL	BOBINA
19	3902332M1		**1**	GUARNIÇÃO	FOAM	ESPUMA
20	3310839M1		**1**	PLACA	PLATE	PLATO
21	3902089M1		**2**	PARAFUSO	BOLT	PERNO
22	3902549M91		**1**	CONEXÃO	CONNECTION	CONEXION
23	3902550M1		**1**	ANEL "O"	O RING	JUNTA TORICA

Plataforma E Farois
Plat Form And Lights
Plataforma Y Faros

Plataforma
Platform
Plataforma

60-75

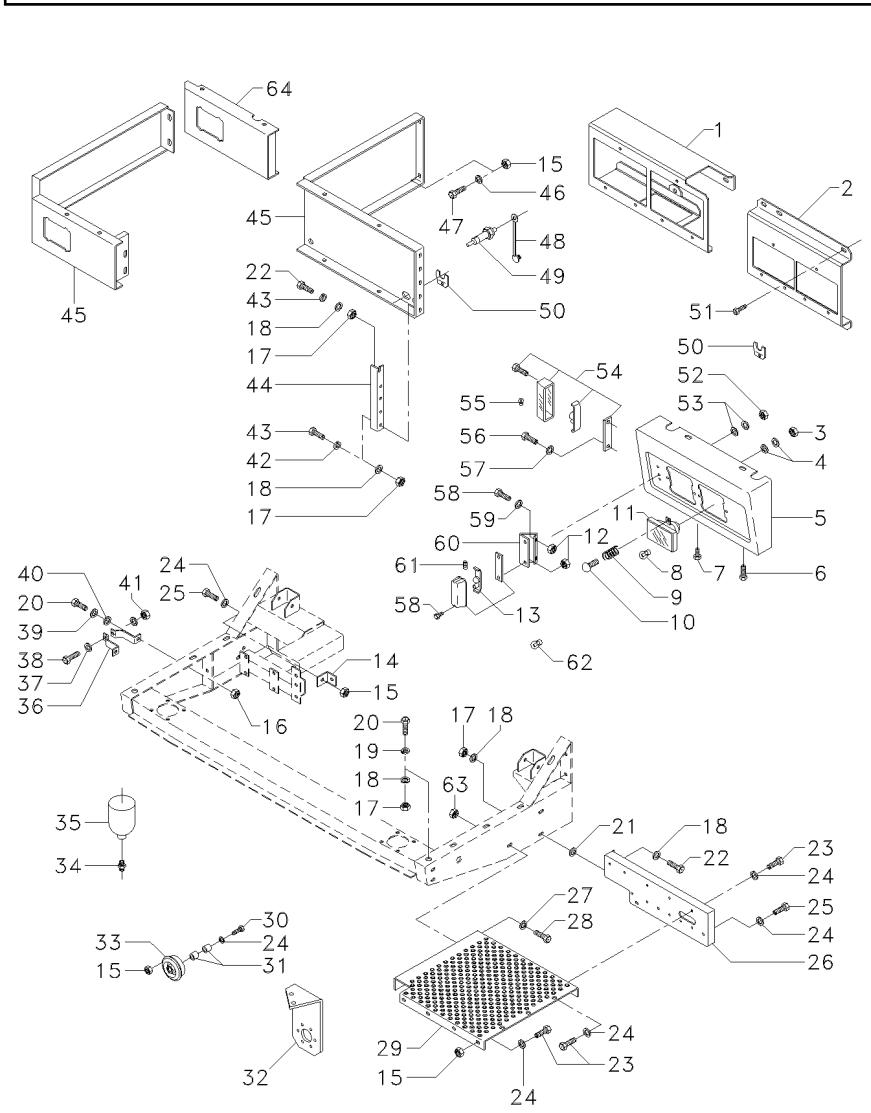

1	D28981436		X	SUPORTE	BRACKET	SOPORTE
2	D28981437		1	SUPORTE	BRACKET	SOPORTE
3	D41010400		8	PORCA	NUT	TUERCA
4	D20400400		16	ARRUELA	WASHER	ARANDELA
5	D28982054	◀	1	PROTEÇÃO	GUARD	DEFENSA
		▶ 3S000700				
5	6200557M1	◀	1	PROTEÇÃO	GUARD	DEFENSA
		▶ 3S000701				
5	D28982055	◀	1	PROTEÇÃO	GUARD	DEFENSA
		▶ 3S000700				
5	6200558M1	◀	1	PROTEÇÃO	GUARD	DEFENSA
		▶ 3S000701				
6	D40404700	◀	1	PARAFUSO	BOLT	PERNO
6	D43385200	▶	4	PARAFUSO	BOLT	PERNO
7	D43385200		3	PARAFUSO	BOLT	PERNO
8	D45080800	[B]	4	LÂMPADA	BULB	LAMPARA
8	D45081100	[A]	4	LÂMPADA	BULB	LAMPARA
9	D45080008		12	MOLA	SPRING	RESORTE
10	D45080011		12	PARAFUSO	BOLT	PERNO
11	D45080006		4	FAROL	LIGHT	ALUMBRADO
12	D41087300		2	PORCA	NUT	TUERCA
13	D45086100	◀	2	PISCA DIRECIONAL	FLASHER	DESTELLO
13	D45080005	▶	2	PISCA DIRECIONAL	FLASHER	DESTELLO
14	D28780772		1	SUPORTE	BRACKET	SOPORTE
15	D41013500		X	PORCA	NUT	TUERCA
16	D41010800		3	PORCA	NUT	TUERCA
17	D41087600		X	PORCA	NUT	TUERCA
18	D20400416		9	ARRUELA	WASHER	ARANDELA
19	D20400420		5	ARRUELA	WASHER	ARANDELA
20	D40407900		4	PARAFUSO	BOLT	PERNO
21	D20400415		1	ARRUELA	WASHER	ARANDELA
22	D40407800		3	PARAFUSO	BOLT	PERNO
23	339123X1		X	PARAFUSO	BOLT	PERNO
24	D20400506		X	ARRUELA	WASHER	ARANDELA
25	D40405000		X	PARAFUSO	BOLT	PERNO
26	D28982050		1	SUPORTE	BRACKET	SOPORTE
27	D20400404		X	ARRUELA	WASHER	ARANDELA
28	D40402600		X	PARAFUSO	BOLT	PERNO
29	D28982024		1	BASE	BOWL	TAZA
30	D40423900		1	PARAFUSO	BOLT	PERNO
31	D28480172		2	ESPAÇADOR	SPACER	PIEZA DISTANCIA
32	057430P1		1	SUPORTE	BRACKET	SOPORTE
33	2802862M91		1	BUZINA	HORN	BOCINA
34	D45250500		2	CONEXÃO	CONNECTION	CONEXION
35	D45148500		2	ACUMULADOR	ACCUMULATOR	ACUMULADOR
36	D28752408		4	BRAÇADEIRA	CLAMP	ABRAZADERA
37	D20400413		4	ARRUELA	WASHER	ARANDELA
38	D40424300		2	PARAFUSO	BOLT	PERNO
39	D20400415		6	ARRUELA	WASHER	ARANDELA
40	D41100800		6	ARRUELA	WASHER	ARANDELA

Plataforma E Farois
Plat Form And Lights
Plataforma Y Faros

Plataforma
Platform
Plataforma

60-75

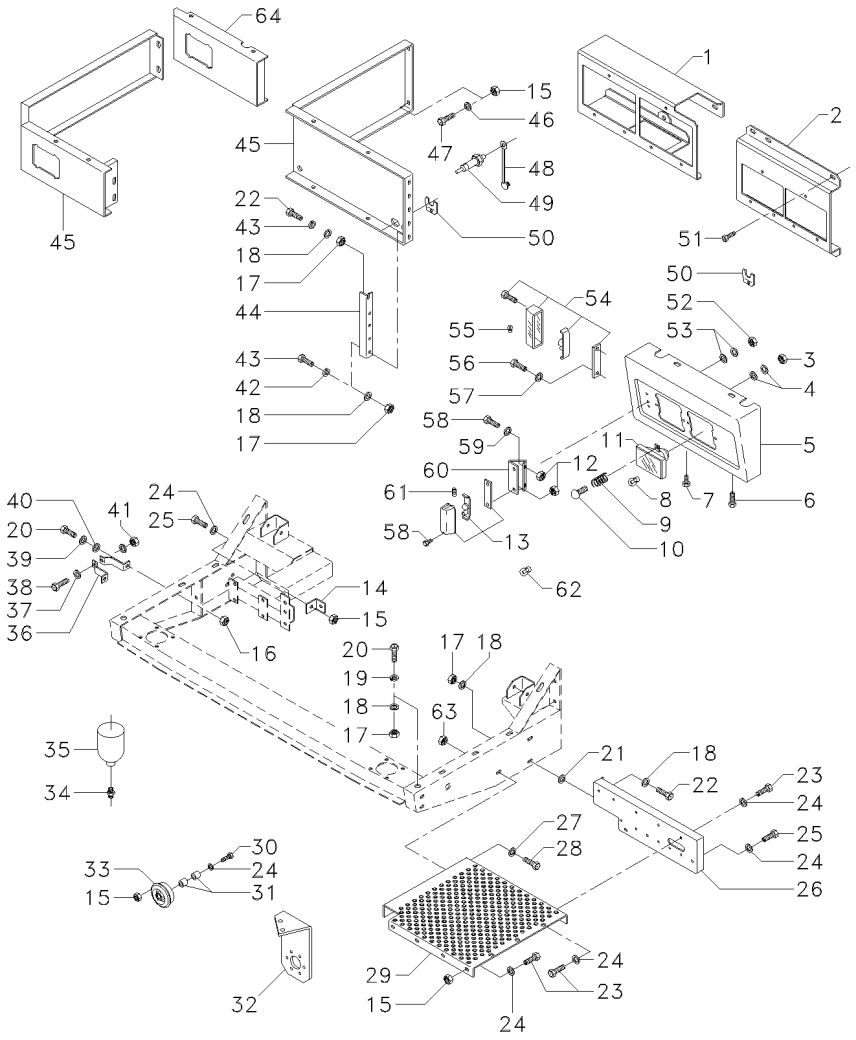

41	D41087500		**2**	PORCA	NUT	TUERCA
42	D20400419		**7**	ARRUELA	WASHER	ARANDELA
43	D40407700		**4**	PARAFUSO	BOLT	PERNO
44	D28980986		**1**	SUPORTE	BRACKET	SOPORTE
45	6205106M91	➡| 100407 -100376	**1**	GUARNIÇÃO	FOAM	ESPUMA
45	063903S1	↔ 100408-3S000700 +100376	**1**	GUARNIÇÃO	FOAM	ESPUMA
45	6200559M91	➡ 3S000701	**1**	GUARNIÇÃO	FOAM	ESPUMA
46	D20400414		**2**	ARRUELA	WASHER	ARANDELA
47	339123X1		**2**	PARAFUSO	BOLT	PERNO
48	D45068300		**2**	COBERTURA	BONNET	CAPOT
49	D45068200		**3**	SOQUETE	SOCKET	ENCHUFE
50	D28980980	➡| 4S001003	**2**	TAMPA	COVER	CUBIERTA
50	6201623M1	➡ 4S001004	**2**	PRESILHA	STAPLE	GRAPA
51	D43385200		**3**	PARAFUSO	BOLT	PERNO
52	D41010400		**4**	PORCA	NUT	TUERCA
53	D20400400		**4**	ARRUELA	WASHER	ARANDELA
54	D45077500	▶	**1**	PISCA DIRECIONAL	FLASHER	DESTELLO
54	D45077600	◀	**1**	PISCA DIRECIONAL	FLASHER	DESTELLO
55	D45080600		**2**	LÂMPADA	BULB	LAMPARA
56	D40400300		**2**	PARAFUSO	BOLT	PERNO
57	D20400400		**2**	ARRUELA	WASHER	ARANDELA
58	D40351400		**4**	PARAFUSO	BOLT	PERNO
59	D20400466		**2**	ARRUELA	WASHER	ARANDELA
60	D28781364		**2**	SUPORTE	BRACKET	SOPORTE
61	D45080600		**X**	LÂMPADA	BULB	LAMPARA
62	D45081300		**2**	LÂMPADA	BULB	LAMPARA
63	D41013400		**X**	PORCA	NUT	TUERCA
64	063913S1	◀ ↔ 100408-3S000700 +100376	**1**	PROTEÇÃO	GUARD	DEFENSA
64	6200560M91	➡ 3S000701	**1**	PROTEÇÃO	GUARD	DEFENSA

[A] PARA LUZ ASSIMÉTRICA
FOR AASYMETRYC LIGHT
PARA LUZ ASIMETRICA

[B] PARA LUZ SIMÉTRICA
FOR SYMMETRIC LIGHT
PARA LUZ SIMETRICA

Menu

Símbolos

Escada
Ladder
Escalera

Plataforma
Platform
Plataforma

60-80

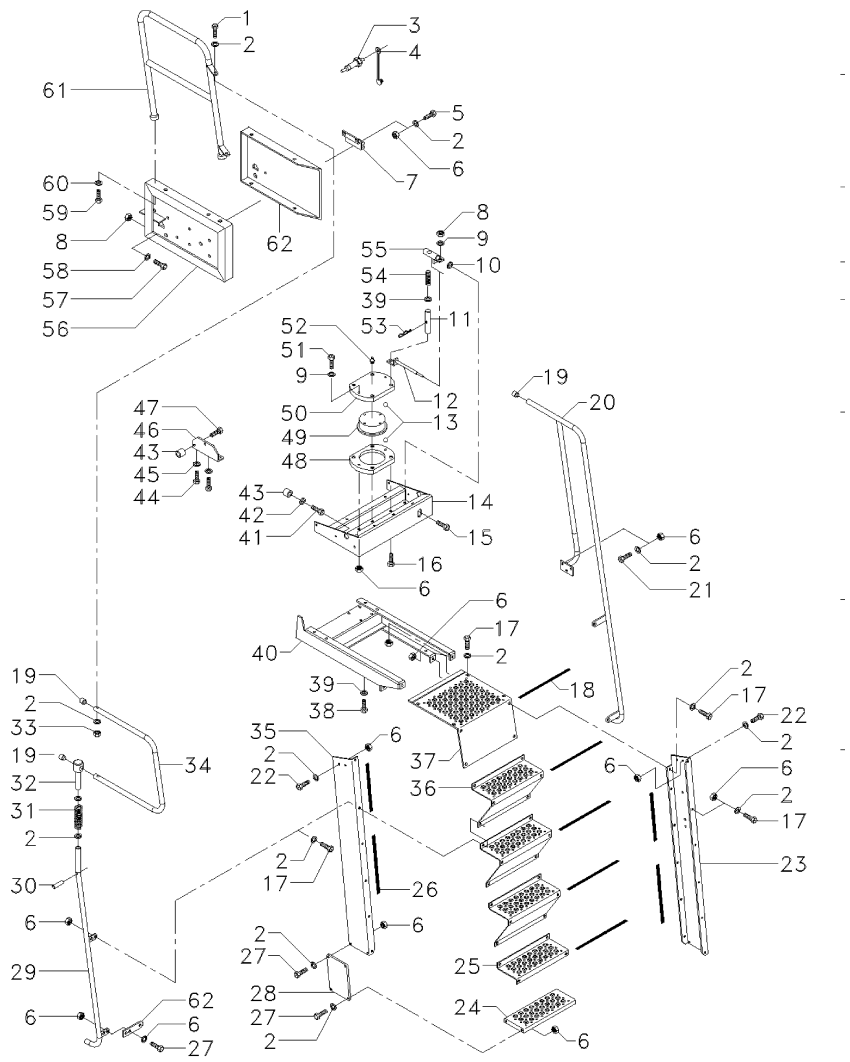

1	D40423800		**2**	PARAFUSO	BOLT	PERNO
2	D20400506		**X**	ARRUELA	WASHER	ARANDELA
3	D45068200		**2**	SOQUETE	SOCKET	ENCHUFE
4	D45068300		**2**	COBERTURA	BONNET	CAPOT
5	339123X1		**2**	PARAFUSO	BOLT	PERNO
6	D41013500		**X**	PORCA	NUT	TUERCA
7	D28980995		**1**	BATENTE	RETAINER	RETENEDOR
8	D41087600		**X**	PORCA	NUT	TUERCA
9	D20400416		**9**	ARRUELA	WASHER	ARANDELA
10	D44731100		**1**	PASSA-FIO	GROMMET	PASACABLE
13	D41648300		**76**	ESFERA	BALL	BOLA
14	D28981298		**1**	SUPORTE	BRACKET	SOPORTE
15	D43383900		**1**	ALAVANCA	LEVER	PALANCA
16	D40067600		**4**	PARAFUSO	BOLT	PERNO
17	339123X1		**X**	PARAFUSO	BOLT	PERNO
18	D44738900		**X**	ADESIVO	ADHESIVE	ADHESIVO
19	3595696M1		**3**	BUCHA	BUSH	CASQUILLO
20	6205940M91	▶	**1**	ALÇA	STRAP	FAJA
21	D40405000		**X**	PARAFUSO	BOLT	PERNO
22	339123X1		**4**	PARAFUSO	BOLT	PERNO
23	D28981678	▶	**1**	LATERAL	BOARD	TABLERO
24	D28981269		**1**	DEGRAU	STEP	ESCALON
25	D28981270		**1**	DEGRAU	STEP	ESCALON
26	D44735900		**X**	GUARNIÇÃO	BEADING	GUARNICION
27	D40405100		**X**	PARAFUSO	BOLT	PERNO
28	D28981271		**2**	BORRACHA	RUBBER	CAUCHO
29	D28981312		**1**	REFORÇO	REINFORCEMENT	REFUERZO
30	D42612000		**1**	PINO	PIN	PASADOR
31	D25400086		**1**	MOLA	SPRING	RESORTE
32	6205952M1		**1**	PINO	PIN	PASADOR
33	D41087500		**2**	PORCA	NUT	TUERCA
34	D28981309		**1**	ALÇA	STRAP	FAJA
35	D28981679	◀	**1**	LATERAL	BOARD	TABLERO
36	D28981265		**3**	DEGRAU	STEP	ESCALON
37	D28981268		**1**	DEGRAU	STEP	ESCALON
38	D40410900		**4**	PARAFUSO	BOLT	PERNO
39	D20400426		**3**	ARRUELA	WASHER	ARANDELA
40	D28981261		**1**	SUPORTE	BRACKET	SOPORTE
41	D40407600		**1**	PARAFUSO	BOLT	PERNO
42	D20400471		**1**	ARRUELA	WASHER	ARANDELA
43	D28700666		**2**	AMORTECEDOR	DAMPER	AMORTIGUADOR
44	1441370X1		**1**	PARAFUSO	BOLT	PERNO
45	D20400413		**2**	ARRUELA	WASHER	ARANDELA
46	D28981341		**1**	SUPORTE	BRACKET	SOPORTE
47	D40603100		**1**	PARAFUSO	BOLT	PERNO
48	D28981258	▼	**1**	FLANGE	FLANGE	PLETINA
49	6204668M1		**1**	FLANGE	FLANGE	PLETINA
50	D28981259	▲	**1**	FLANGE	FLANGE	PLETINA
51	D40408300		**2**	PARAFUSO	BOLT	PERNO
52	D43002700		**1**	GRAXEIRA	GREASER	ENGRASADOR

Escada Ladder Escalera	Plataforma Platform Plataforma	60-80	

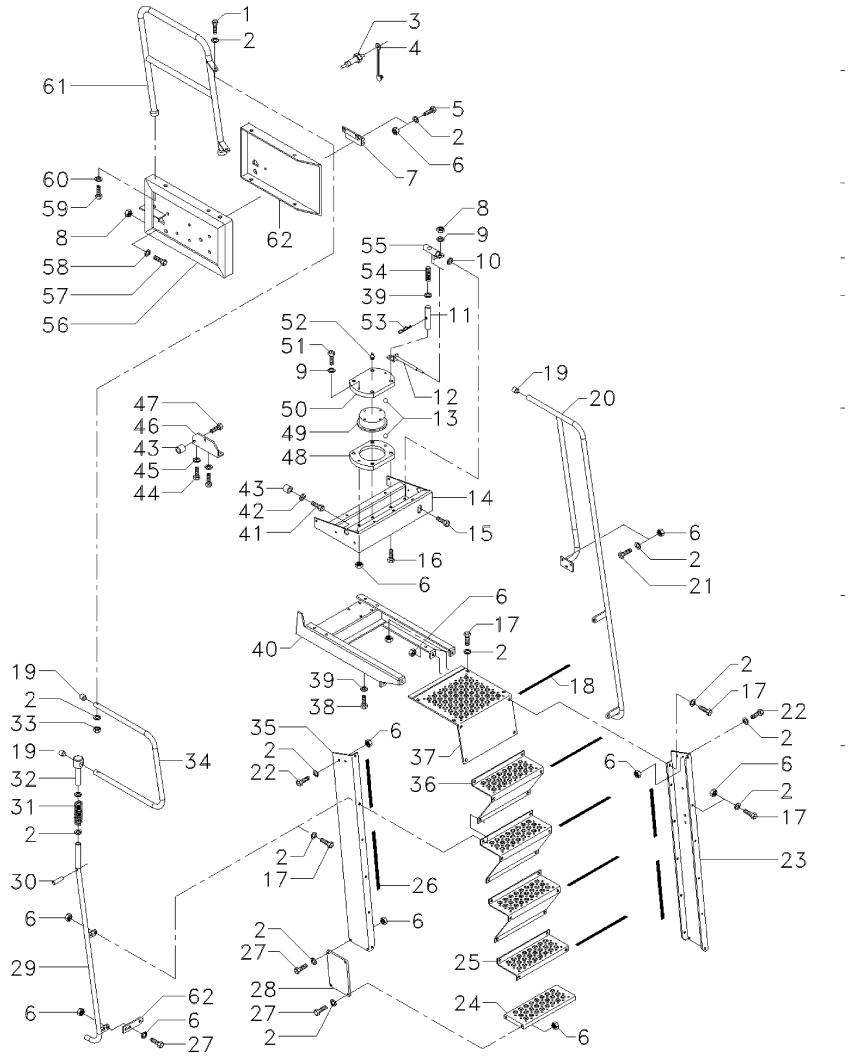

54	D28210500		**1** MOLA	SPRING	RESORTE
56	D28982053	➡| 100407 -100376	**1** CHAPA	PLATE	CHAPA
56	063911S1	➡ 100408 +100376	**1** CHAPA	PLATE	CHAPA
57	D40407700		**4** PARAFUSO	BOLT	PERNO
58	D20400419		**7** ARRUELA	WASHER	ARANDELA
59	D40407600		**2** PARAFUSO	BOLT	PERNO
60	D20400420		**5** ARRUELA	WASHER	ARANDELA
61	D28982005	➡| 100407 -100376	**1** ALÇA	STRAP	FAJA
61	060776S1	↔ 100408-4S001003 +100376 ↔ - 3S000769-0774 ↔ - 3S000791-0793 ↔ - 3S000813-0816 ↔ - 4S000910-0933 ↔ - 4S000957-0980 ↔ - 4S000993-1002	**1** CORRIMÃO	HANDLEBAR	MANECILLA
61	6200286M91	➡ 4S001004 ↔ + 3S000769-0774 ↔ + 3S000791-0793 ↔ + 3S000813-0816 ↔ + 4S000910-0933 ↔ + 4S000957-0980 ↔ + 4S000993-1002	**1** CORRIMÃO	HANDLEBAR	MANECILLA
62	063906S1	➡ 100408 +100376	**1** TAMPA	COVER	CUBIERTA

Painel De Instrumentos
Instrument Panel
Tablero De Instrumentos

60-85

Alavanca Multi-Função
Multi-Function Handle
Palanca Multi-Funcion

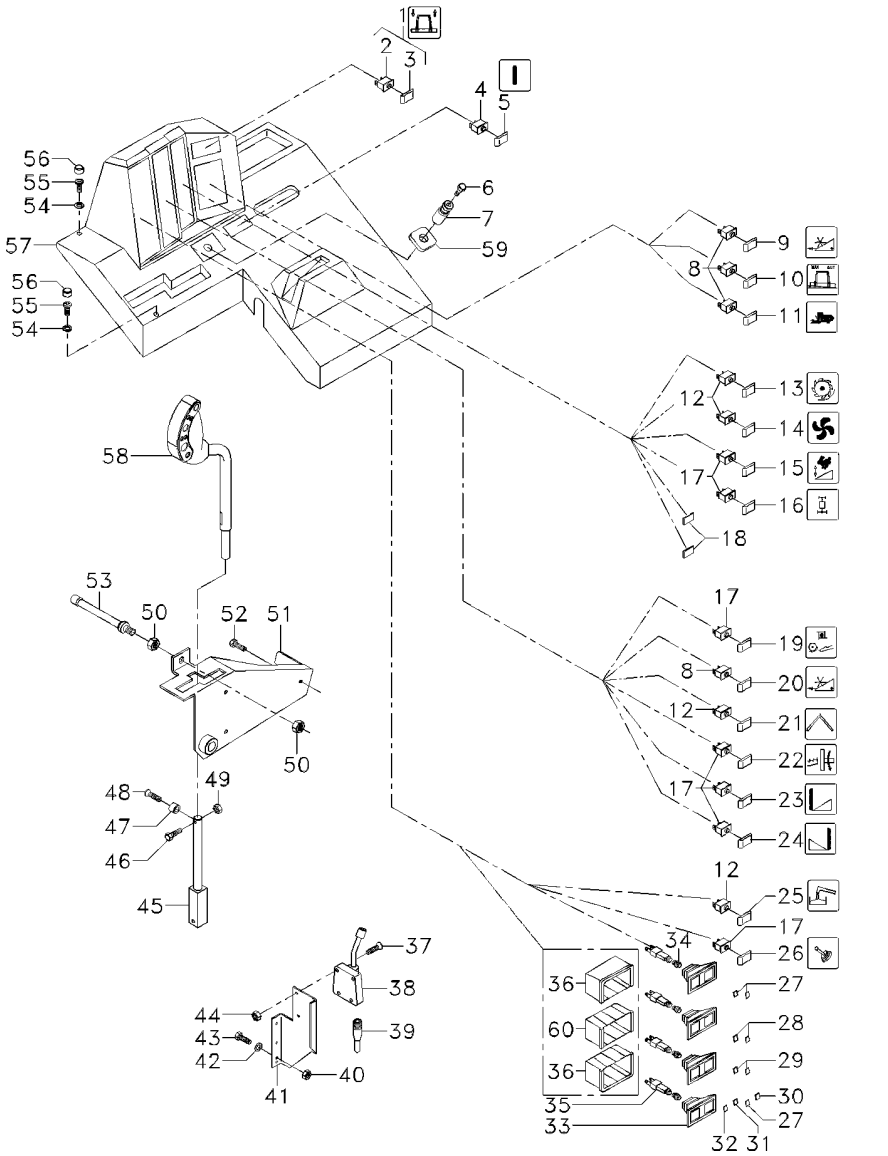

1	D28080099	[B]	**1**	INTERRUPTOR	SWITCH	INTERRUPTOR
2	D45050004	1	**1**	INTERRUPTOR	SWITCH	INTERRUPTOR
3	D45050028	1	**1**	BOTÃO	BUTTON	PULSADOR
4	D45050054		**1**	INTERRUPTOR	SWITCH	INTERRUPTOR
5	D45050039		**1**	BOTÃO	BUTTON	PULSADOR
6	D45082700		**1**	INTERRUPTOR	SWITCH	INTERRUPTOR
7	D45082900		**1**	INTERRUPTOR	SWITCH	INTERRUPTOR
8	D45050006		**4**	INTERRUPTOR	SWITCH	INTERRUPTOR
9	D45050033		**1**	BOTÃO	BUTTON	PULSADOR
10	D45050032		**1**	BOTÃO	BUTTON	PULSADOR
11	D45050031		**1**	BOTÃO	BUTTON	PULSADOR
12	D45050004		**3**	INTERRUPTOR	SWITCH	INTERRUPTOR
13	D45050012		**1**	BOTÃO	BUTTON	PULSADOR
14	D45050013		**1**	BOTÃO	BUTTON	PULSADOR
15	D45050011		**1**	BOTÃO	BUTTON	PULSADOR
16	D45050027		**1**	BOTÃO	BUTTON	PULSADOR
17	D45050003		**8**	INTERRUPTOR	SWITCH	INTERRUPTOR
18	D44900017		**2**	PLACA	PLATE	PLATO
19	D45050010		**1**	BOTÃO	BUTTON	PULSADOR
20	D45050015		**1**	BOTÃO	BUTTON	PULSADOR
21	D45050014		**1**	BOTÃO	BUTTON	PULSADOR
22	D45050025		**1**	BOTÃO	BUTTON	PULSADOR
23	D45050029		**1**	BOTÃO	BUTTON	PULSADOR
24	D45050030		**1**	BOTÃO	BUTTON	PULSADOR
25	D45050008		**1**	BOTÃO	BUTTON	PULSADOR
26	D45050009		**1**	BOTÃO	BUTTON	PULSADOR
27	6205062M1	[C]	**1**	INDICADOR	GAUGE	APARAT INDICADOR
28	6205061M1	[D]	**1**	INDICADOR	GAUGE	APARAT INDICADOR
29	6205063M1	[E]	**1**	INDICADOR	GAUGE	APARAT INDICADOR
30	D44900122		**1**	BOTÃO	BUTTON	PULSADOR
31	049173T1		**2**	MOLDURA	MOULDING	BORDON
32	D44900212	[A]	**1**	DECAL	DECAL	CALCOMANIA
34	D45080500		**6**	LÂMPADA	BULB	LAMPARA
35	D45065800		**6**	SOQUETE	SOCKET	ENCHUFE
36	049174T1		**2**	MOLDURA	MOULDING	BORDON
37	D40317500		**4**	PARAFUSO	BOLT	PERNO
38	D46415200		**1**	ALAVANCA	LEVER	PALANCA
39	D46439300		**1**	CABO	CABLE	CABLE
40	D41013400		**3**	PORCA	NUT	TUERCA
41	D28980144		**1**	SUPORTE	BRACKET	SOPORTE
42	D40402400		**3**	PARAFUSO	BOLT	PERNO
43	D20400470		**1**	ARRUELA	WASHER	ARANDELA
44	D41010500		**4**	PORCA	NUT	TUERCA
45	D28981162		**1**	ALAVANCA	LEVER	PALANCA
46	D40405100		**1**	PARAFUSO	BOLT	PERNO
47	D45010092		**1**	MAGNÉTICO	MAGNET	IMAN
48	D40316400		**1**	PARAFUSO	BOLT	PERNO
49	D41087400		**1**	PORCA	NUT	TUERCA
50	D41098000		**2**	PORCA	NUT	TUERCA
51	D28981131		**1**	SUPORTE	BRACKET	SOPORTE

Painel De Instrumentos
Instrument Panel
Tablero De Instrumentos

60-85

Alavanca Multi-Função
Multi-Function Handle
Palanca Multi-Funcion

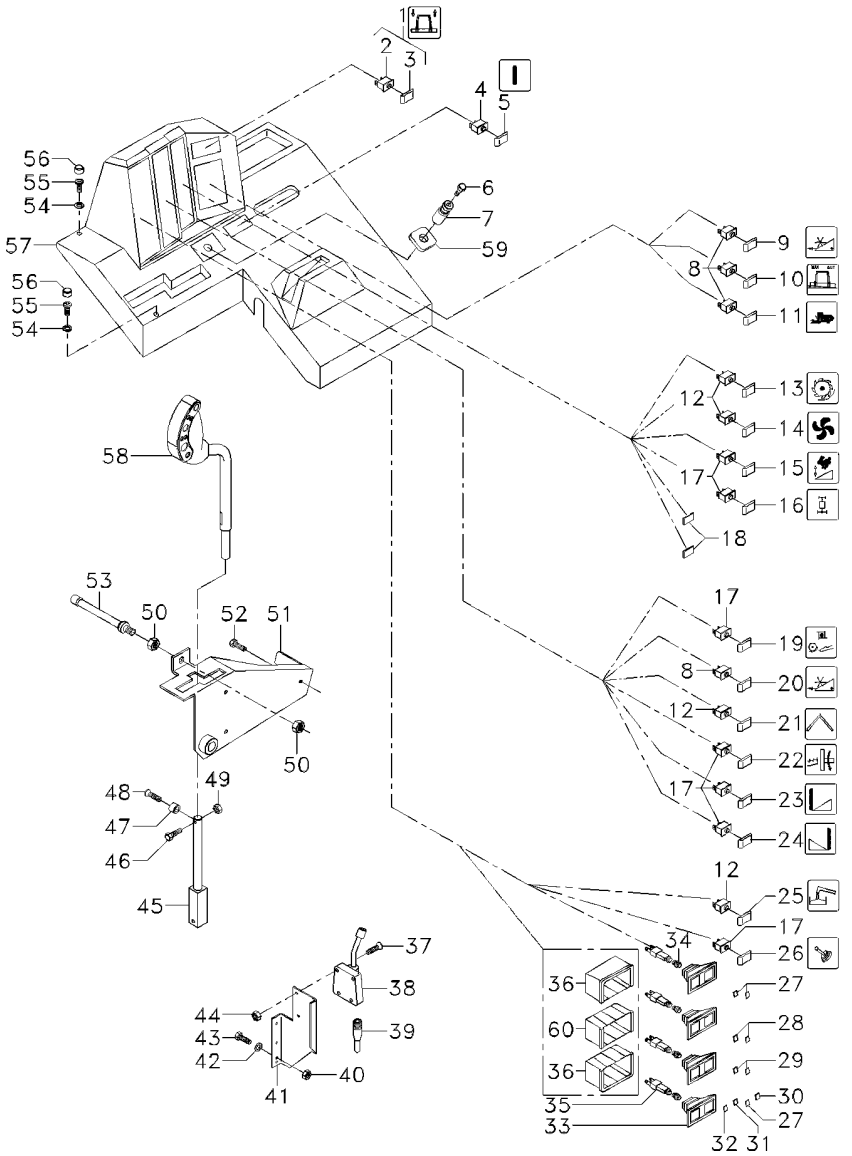

52	D40404700		
53	D28780380		
54	D45745100		
55	D40741100		
56	D45746100		
57	D28981305		
58	28981816	60-90 No	
59	D28981724	100372	
60	049173T1		

3	PARAFUSO	BOLT	PERNO
1	TUBO	PIPE	CANO
5	ARRUELA	WASHER	ARANDELA
5	PARAFUSO	BOLT	PERNO
5	TAMPÃO	PAD	ALMOHADILLA
1	TAMPA	COVER	CUBIERTA
1	CJ. ALAVANCA	KIT, LEVER	JUEGO, PALANCA
1	CHAPA	PLATE	CHAPA
2	MOLDURA	MOULDING	BORDON

[A] EQUIPAMENTO OPCIONAL PRÉ-AQUECEDOR
OPTIONAL EXTRA FOR PREHEATER
EQUIPO OPCIONAL PRECALENTADOR

[B] CJ. CHAVE LIGA-DESLIGA AUTO LEVEL
KIT KEY ON-OF AUTOLEVEL
CJ. LLAVE LIGA-DESLIGA AUTO LEVEL

[C] LUZ ALTA
HIGHT LIGHT
LUZ ALTA

[D] PISCA ALERTA
FLASHER
INTERMITENTE

[E] CARGA BATERIA
BATTERY CHARGE
CARGA BATERIA

Alavanca Multi-Função
Multi-Function Handle
Palanca Multi-Funcion

60-90

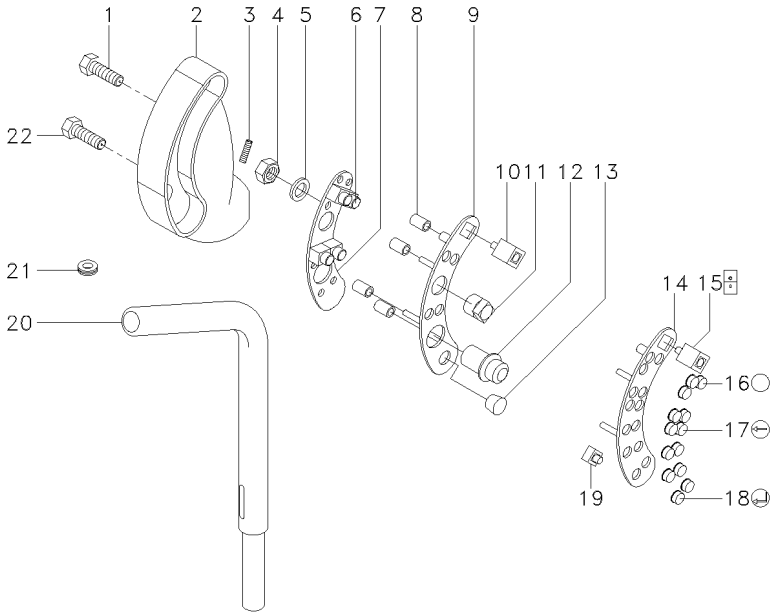

1	40316700		**1**	PARAFUSO	BOLT	PERNO
2	28981340	28981816	**1**	MANÍPULO	KNOB	POMO
3	41010400		**1**	PORCA	NUT	TUERCA
4	41010400		**4**	PORCA	NUT	TUERCA
5	45020065		**4**	ARRUELA	WASHER	ARANDELA
6	44900012		**4**	COMUTADOR	COMMUTATOR	CONMUTADOR
6	44900002		**4**	COMUTADOR	COMMUTATOR	CONMUTADOR
7	28080060	28984035	**1**	PLACA	PLATE	PLATO
8	45020066		**4**	ESPAÇADOR	SPACER	PIEZA DISTANCIA
9	28985241	28984035	**1**	PLACA	PLATE	PLATO
10	44900122		**1**	BOTÃO	BUTTON	PULSADOR
11	28781525		**1**	REGULADOR	REGULATOR	REGULADOR
12	28781524	28984035	**1**	CONEXÃO	CONNECTION	CONEXION
13	45743400		**1**	TAMPÃO	PAD	ALMOHADILLA
14		28984035	**1**	PLACA	PLATE	PLATO
15	44900122		**1**	BOTÃO	BUTTON	PULSADOR
16	44900002		**3**	COMUTADOR	COMMUTATOR	CONMUTADOR
17	44900836		**9**	BOTÃO	BUTTON	PULSADOR
18	44900840		**1**	BOTÃO	BUTTON	PULSADOR
19	44900012		**13**	COMUTADOR	COMMUTATOR	CONMUTADOR
20	28981161	28981816	**1**	ALAVANCA	LEVER	PALANCA
21	45060095		**X**	PASSA-FIO	GROMMET	PASACABLE
22	40316900		**1**	PARAFUSO	BOLT	PERNO

Painel De Instrumentos
Instrument Panel
Tablero De Instrumentos

60-95

Freio De Mão
Brakes
Freno De Mano

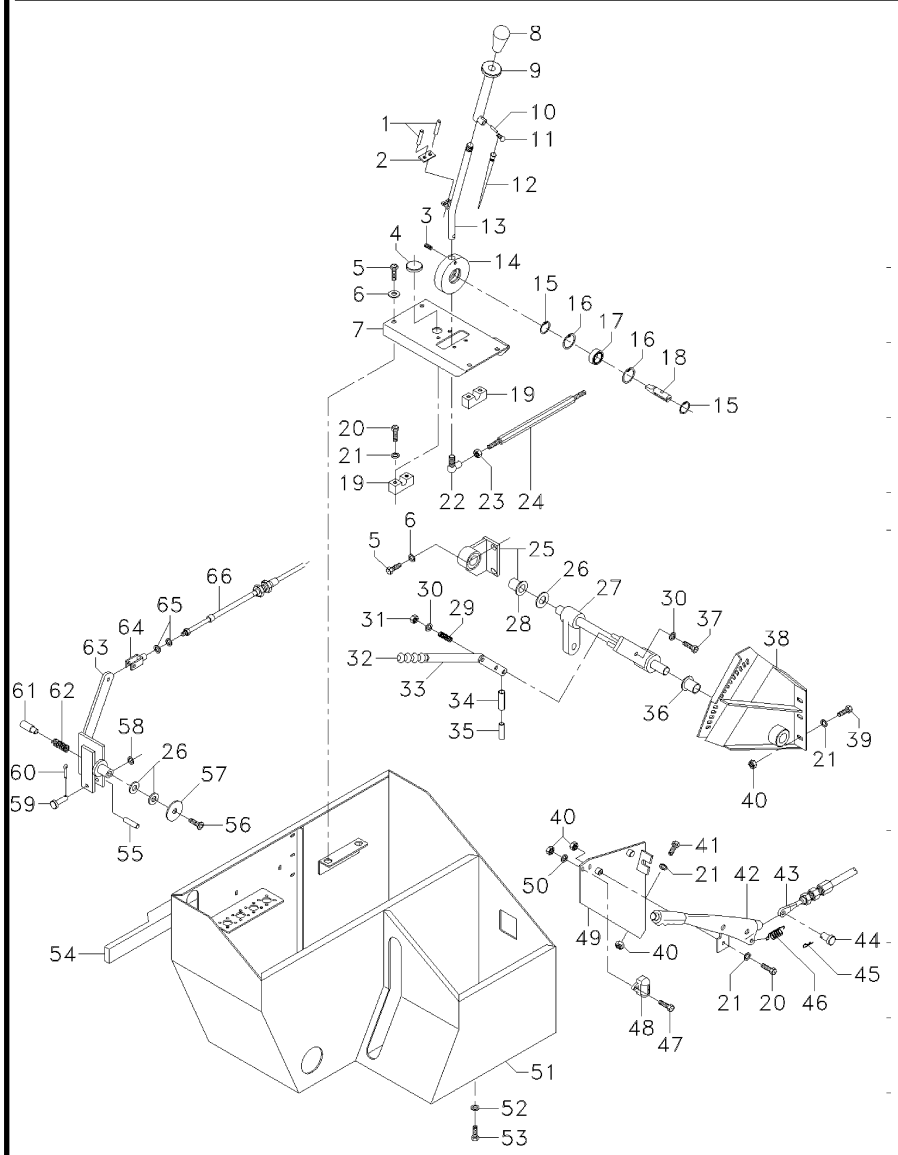

1	D41405700		**2**	PINO	PIN	PASADOR
2	D28730779		**1**	PLACA	PLATE	PLATO
3	D42609000		**1**	PINO	PIN	PASADOR
4	D44732300		**1**	PASSA-FIO	GROMMET	PASACABLE
5	D40407600		**6**	PARAFUSO	BOLT	PERNO
6	D20400419		**6**	ARRUELA	WASHER	ARANDELA
7	6205111M1		**1**	PLACA	PLATE	PLATO
8	D43383800		**1**	MANÍPULO	KNOB	POMO
9	D28981083	➡ 4S000956	**4**	ALAVANCA	LEVER	PALANCA
9	6203465M91	➡ 4S000957	**4**	ALAVANCA	LEVER	PALANCA
10	D40630900		**1**	PINO	PIN	PASADOR
11	339230X1		**1**	PARAFUSO	BOLT	PERNO
12	057094T1		**1**	CABO	CABLE	CABLE
13	D28980793		**1**	ALAVANCA	LEVER	PALANCA
14	D28980790		**1**	MANCAL	BEARING	COJINETE
15	D42501300		**1**	ANEL TRAVA	CIRCLIP	CIRCULITO
16	D42512900		**1**	ANEL TRAVA	CIRCLIP	CIRCULITO
17	D41622500		**1**	ROLAMENTO	BEARING	COJINETE
18	6205930M1		**1**	EIXO	SHAFT	ARBOL
19	D28980788		**1**	REFORÇO	REINFORCEMENT	REFUERZO
20	D40405100		**6**	PARAFUSO	BOLT	PERNO
21	D20400506		**X**	ARRUELA	WASHER	ARANDELA
22	D46436200		**1**	CONECTOR	CONNECTOR	CONECTOR
23	D41010800		**1**	PORCA	NUT	TUERCA
24	D28980805		**1**	BARRA	BAR	BARRA
25	D28980640		**1**	MANCAL	BEARING	COJINETE
26	D43319300		**3**	ANEL	RING	ARO
27	D28980658		**1**	EIXO	SHAFT	ARBOL
28	D43316200	25	**1**	BUCHA	BUSH	CASQUILLO
29	D45666100		**1**	MOLA	SPRING	RESORTE
30	D20400404		**2**	ARRUELA	WASHER	ARANDELA
31	D41087400		**1**	PORCA	NUT	TUERCA
32	D43389700		**1**	ALAVANCA	LEVER	PALANCA
33	D28980654		**1**	ALAVANCA	LEVER	PALANCA
34	D42612000		**1**	PINO	PIN	PASADOR
35	D42605100		**1**	PINO	PIN	PASADOR
36	D43317000		**1**	BUCHA	BUSH	CASQUILLO
37	D40422300		**1**	PARAFUSO	BOLT	PERNO
38	D28751459		**1**	SUPORTE	BRACKET	SOPORTE
39	339123X1		**3**	PARAFUSO	BOLT	PERNO
40	D41013500		**X**	PORCA	NUT	TUERCA
41	D40405000		**2**	PARAFUSO	BOLT	PERNO
42	D45924500		**1**	FREIO DE MÃO	HAND BRAKE	FRENO DE MANO
43	057098T1		**1**	CABO	CABLE	CABLE
44	D45906100		**1**	PARAFUSO	BOLT	PERNO
45	D41402800		**1**	PINO	PIN	PASADOR
46	D28882045		**1**	MOLA	SPRING	RESORTE
47	D40352000		**2**	PARAFUSO	BOLT	PERNO
48	D45070090		**1**	INTERRUPTOR	SWITCH	INTERRUPTOR
49	D28980685		**1**	SUPORTE	BRACKET	SOPORTE

Painel De Instrumentos
Instrument Panel
Tablero De Instrumentos

60-95

Freio De Mão
Brakes
Freno De Mano

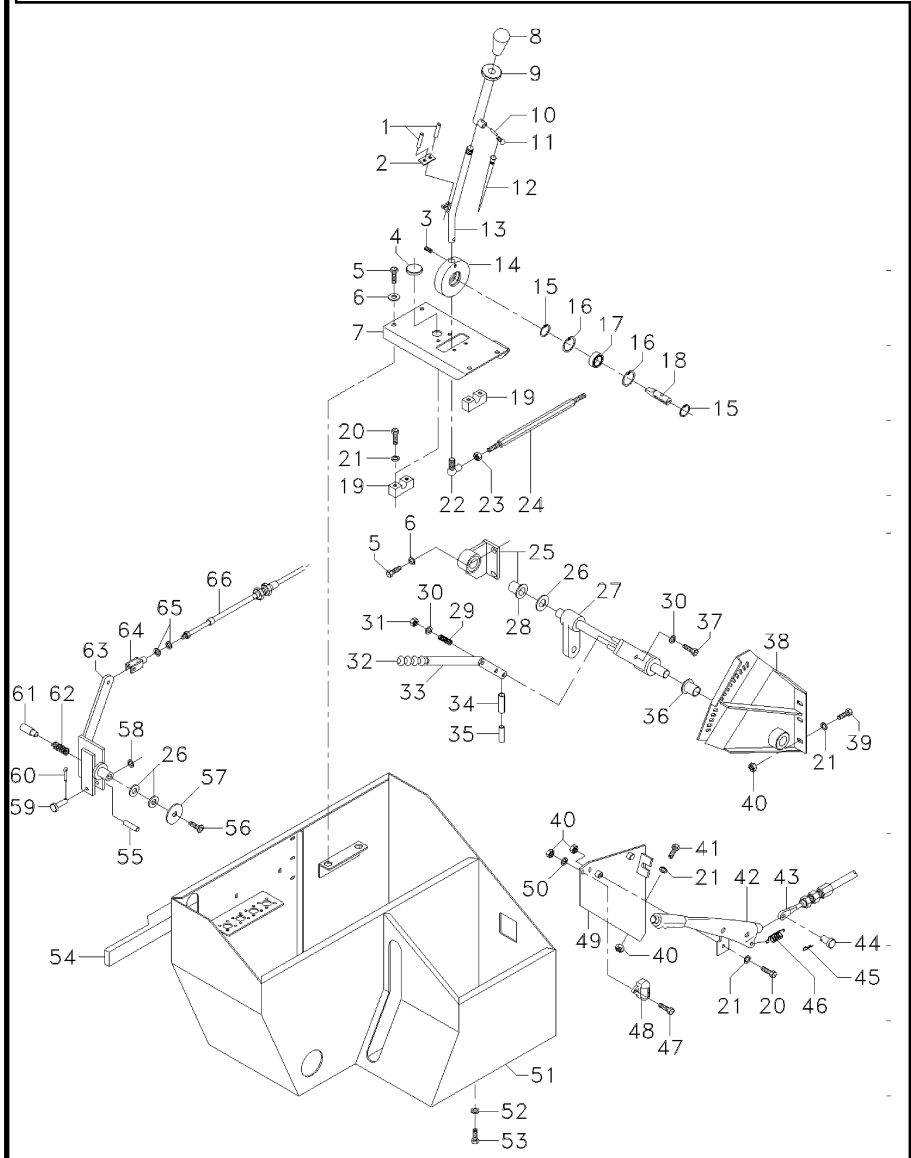

50	D20400400	**2**	ARRUELA	WASHER	ARANDELA
51	6205226M91	**1**	PAINEL	PANEL	PANEL
52	D20400505	**3**	ARRUELA	WASHER	ARANDELA
53	D40407800	**3**	PARAFUSO	BOLT	PERNO
54	D44739400	**1**	BARRA	BAR	BARRA
55	D42601000	**1**	PINO	PIN	PASADOR
56	D40606700	**1**	PARAFUSO	BOLT	PERNO
57	D28750915	**1**	DISCO	DISC	DISCO
58	D45905600	**1**	ARRUELA	WASHER	ARANDELA
59	D45906000	**1**	PINO	PIN	PASADOR
60	D41405800	**1**	CUPILHA	COTTER PIN	PASADOR DOUBLE
61	D28980093	**1**	PINO	PIN	PASADOR
62	D28980356	**1**	MOLA	SPRING	RESORTE
63	D28980094	**1**	SUPORTE	BRACKET	SOPORTE
64	D46438700	**1**	GARFO	FORK	HORQUILLA
65	D20400459	**2**	ARRUELA	WASHER	ARANDELA
66	057093T1	**1**	CABO	CABLE	CABLE

Painel Superior Upper Panel Tablero Superior	Cabina Cab Cabina	60-100	Superior Upper Superior

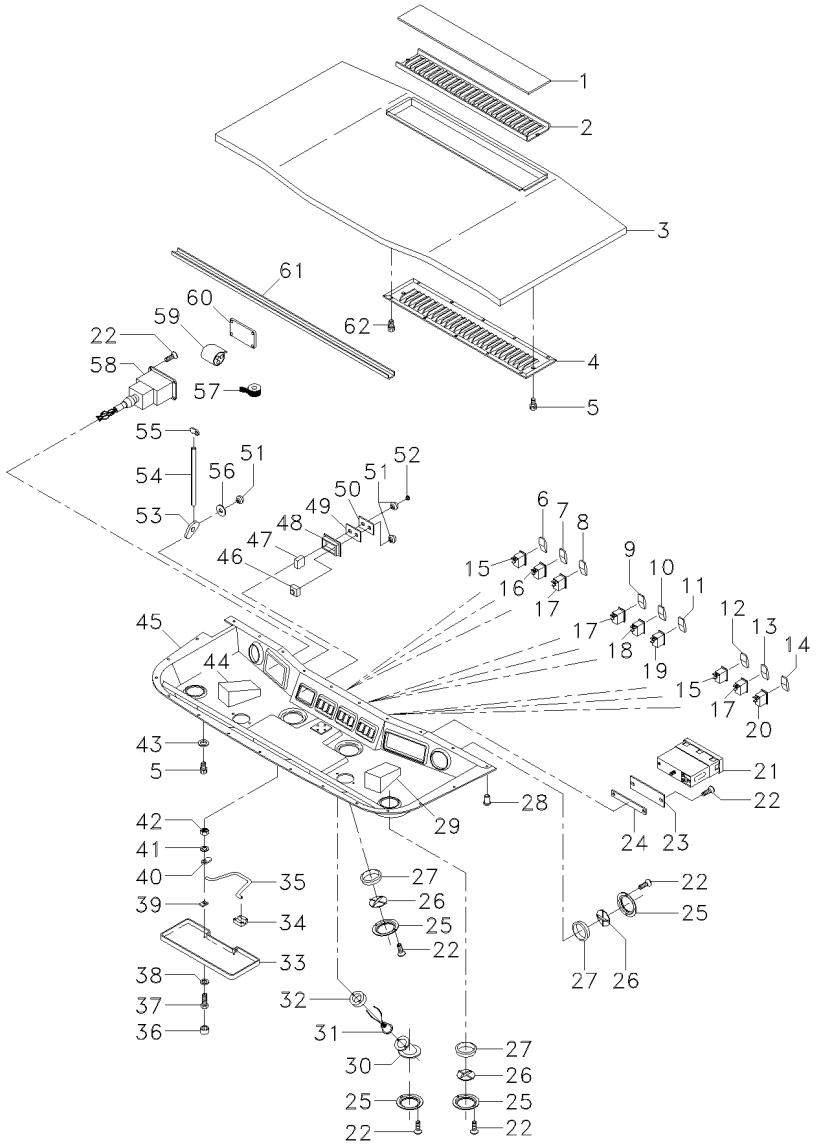

1	D28980849	1	FILTRO	FILTER	FILTRO
2	D28980923	1	GRADE	GRILLE	REJILLA
3	D28980855	1	FORRO	LINING	FORRO
4	D28981508	1	GRADE	GRILLE	REJILLA
5	D43385100	4	PARAFUSO	BOLT	PERNO
6	D45050024	1	INTERRUPTOR	SWITCH	INTERRUPTOR
7	D45050023	1	INTERRUPTOR	SWITCH	INTERRUPTOR
8	D45050022	1	INTERRUPTOR	SWITCH	INTERRUPTOR
9	D45050021	1	INTERRUPTOR	SWITCH	INTERRUPTOR
10	D45050052	1	INTERRUPTOR	SWITCH	INTERRUPTOR
11	D45050018	1	INTERRUPTOR	SWITCH	INTERRUPTOR
12	D45050017	1	INTERRUPTOR	SWITCH	INTERRUPTOR
13	D45050040	1	INTERRUPTOR	SWITCH	INTERRUPTOR
14	D45050040	1	INTERRUPTOR	SWITCH	INTERRUPTOR
15	D45050005	2	INTERRUPTOR	SWITCH	INTERRUPTOR
16	D45050041	1	INTERRUPTOR	SWITCH	INTERRUPTOR
17	D45050003	5	INTERRUPTOR	SWITCH	INTERRUPTOR
18	D45050051	1	INTERRUPTOR	SWITCH	INTERRUPTOR
19	D45050050	1	INTERRUPTOR	SWITCH	INTERRUPTOR
20	D45050049	1	INTERRUPTOR	SWITCH	INTERRUPTOR
21	D45086400	1	RÁDIO	RADIO	RADIO
22	D40740200	28	PARAFUSO	BOLT	PERNO
23	D28981510	1	BLINDAGEM	SHIELD	BLINDAJE
24	D28981511	1	PLACA	PLATE	PLATO
25	D28980555	8	ANEL	RING	ARO
26	D28980553	6	TAMPA	COVER	CUBIERTA
27	D28980554	6	SUPORTE	BRACKET	SOPORTE
28	D45745600	22	REBITE	RIVET	REMACHE
29	D28980976	1	BLOCO	BLOCK	BLOQUE
30	D28980839	2	SUPORTE	BRACKET	SOPORTE
31	D45060001	2	LANTERNA	LAMP	FARO
32	D28980771	2	TAMPA	COVER	CUBIERTA
33	D28981507	1	QUEBRA-SOL	SUN VISOR	PARASOL
34	D45060031	1	SUPORTE	BRACKET	SOPORTE
35	D28980664	1	ALÇA	STRAP	FAJA
36	D45746100	17	TAMPÃO	PAD	ALMOHADILLA
37	D40400900	2	PARAFUSO	BOLT	PERNO
38	D45745100	2	ARRUELA	WASHER	ARANDELA
39	D28981143	2	SUPORTE	BRACKET	SOPORTE
40	D28980665	2	TRAVA	LOCK	RETENEDOR
41	D20400466	2	ARRUELA	WASHER	ARANDELA
42	D41087300	2	PORCA	NUT	TUERCA
43	D20400404	2	ARRUELA	WASHER	ARANDELA
44	D28980977	1	BLOCO	BLOCK	BLOQUE
45	6204596M1	1	PAINEL	PANEL	PANEL
46	D45070024	1	INTERRUPTOR	SWITCH	INTERRUPTOR
47	D45093000	1	TERMOSTATO	THERMOSTAT	TERMOSTATO
48	042615T1	1	GRADE	GRILLE	REJILLA
49	D28980436	1	PLACA	PLATE	PLATO
50	6205374M1	1	DECAL	DECAL	CALCOMANIA

Painel Superior Upper Panel Tablero Superior	Cabina Cab Cabina	60-100	Superior Upper Superior

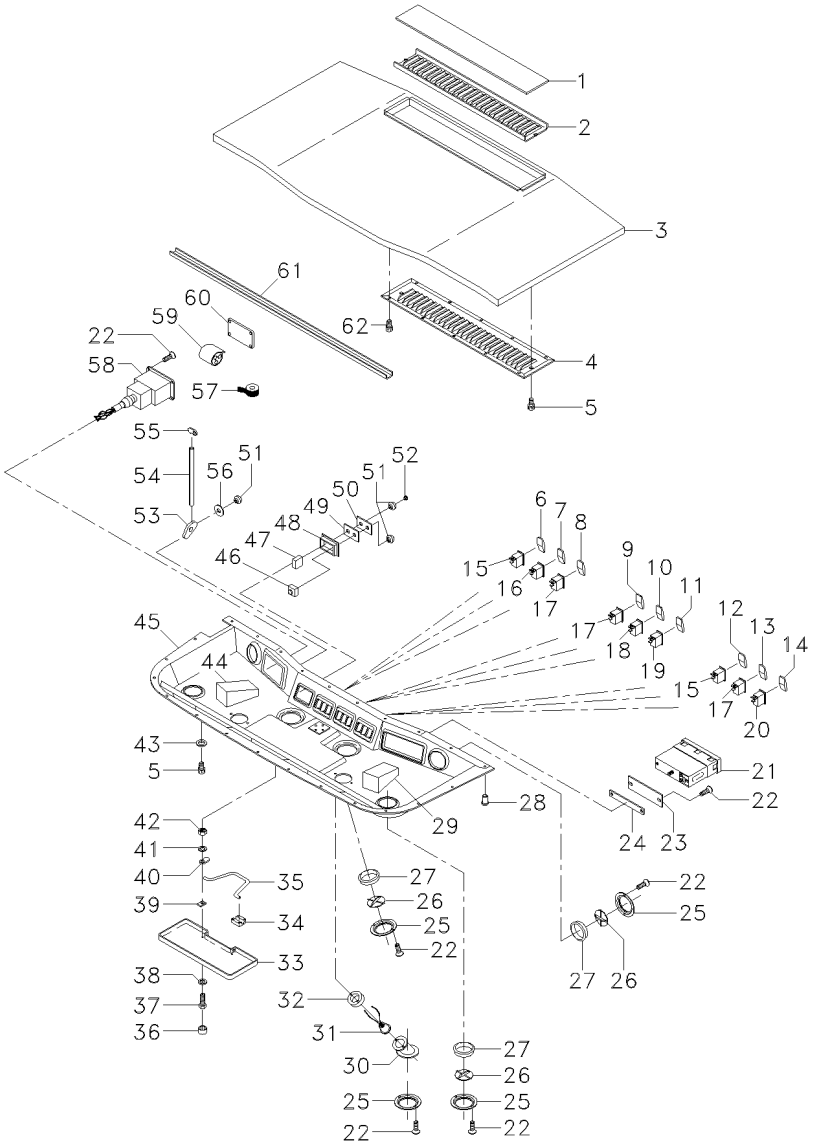

51	D45070026	**2**	BUCHA	BUSH	CASQUILLO
52	D45745300	**1**	TAMPÃO	PAD	ALMOHADILLA
53	D45070025	**1**	REGULADOR	REGULATOR	REGULADOR
54	D45070027	**1**	CABO	CABLE	CABLE
55	D45070028	**1**	TRAVA	LOCK	RETENEDOR
56	D49189000	**1**	DECAL	DECAL	CALCOMANIA
57	D45010062	**1**	FITA	BAND	BANDA
58	D28981536	**1**	IMPRESSORA	PRINTER	IMPRESORA
59	D45010063	**1**	PAPEL	PAPER	PAPEL
61	D28981357	**1**	BARRA	BAR	BARRA
62	D40740100	**12**	PARAFUSO	BOLT	PERNO

Colunas Laterais
Side Member
Columnas Laterales

Cabina
Cab
Cabina

60-105

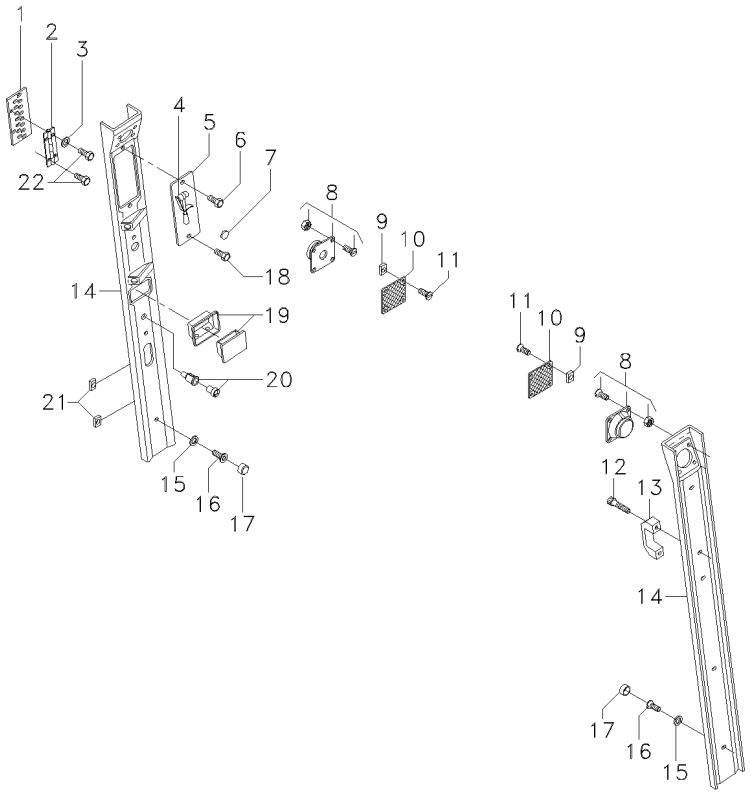

1	D28980775	**1**	PLACA	PLATE	PLATO
2	D28980772	**1**	DOBRADIÇA	HINGE	BISAGRA
3	D20400404	**2**	ARRUELA	WASHER	ARANDELA
4	D45059600	**1**	MARTELO	HAMMER	MARTILLO
5	D28981528	**1**	TAMPA	COVER	CUBIERTA
6	D43385100	**2**	PARAFUSO	BOLT	PERNO
7	D43407400	**1**	BUJÃO	PLUG	TAPON
8	D45090091	**1**	ALTO-FALANTE	SPEAKER	ALTOVOZ
9	D43429500	**8**	FIXADOR	ATTACHMENT	ADITAMENTO
10	D45090093	**2**	TAMPA	COVER	CUBIERTA
11	D40740000	**8**	PARAFUSO	BOLT	PERNO
12	D40690300	**2**	PARAFUSO	BOLT	PERNO
13	D43386900	**1**	ALÇA	STRAP	FAJA
14	D28980483 ▶	**1**	TAMPA	COVER	CUBIERTA
14	6205113M1 ◀	**1**	TAMPA	COVER	CUBIERTA
15	D45745100	**6**	ARRUELA	WASHER	ARANDELA
16	D40352300	**6**	PARAFUSO	BOLT	PERNO
17	D45746100	**6**	TAMPÃO	PAD	ALMOHADILLA
18	D40741200	**2**	PARAFUSO	BOLT	PERNO
19	D45060024	**1**	CINZEIRO	ASHTRAY	CENICERO
20	D45060037	**1**	ACENDEDOR	LIGHTER	ENCENDEDOR
21	D44900071	**2**	FIXADOR	ATTACHMENT	ADITAMENTO
22	339230X1	**2**	PARAFUSO	BOLT	PERNO

Escada
Ladder
Escalera

60-110

A Partir De 100408 +100376 Para Mf34-Std
From 100408 +100376 To Mf34-Std
Desde 100408 +100376 Para Mf34-Std

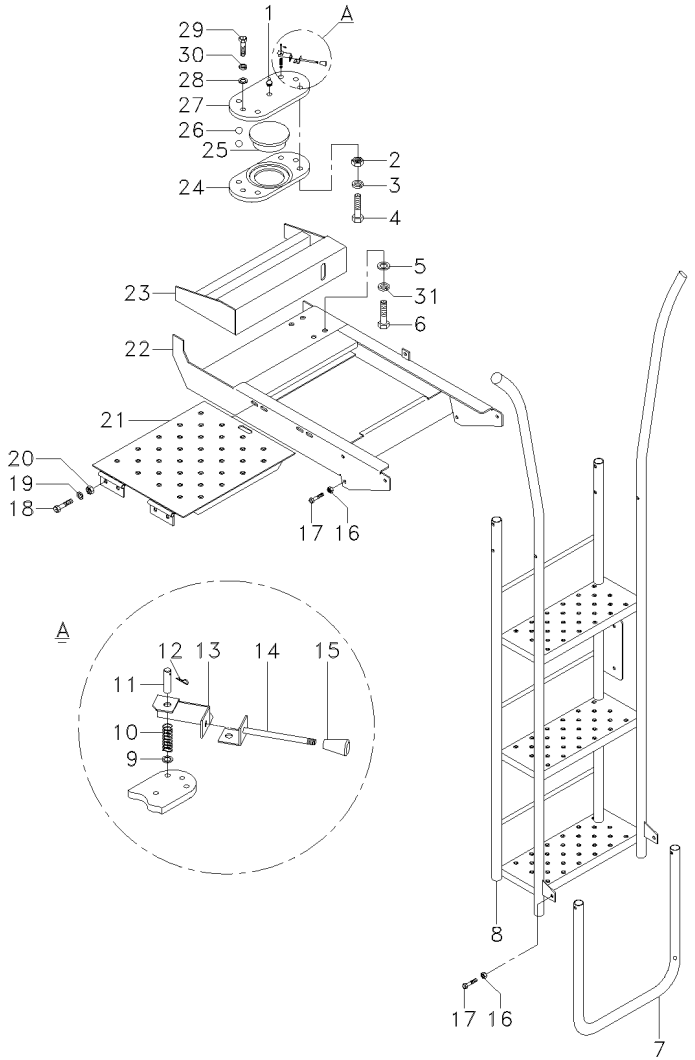

1	43002700		**1** GRAXEIRA	GREASER	ENGRASADOR
2	1440329X1		**4** PORCA	NUT	TUERCA
3	20400416		**3** ARRUELA	WASHER	ARANDELA
3	20400417		**1** ARRUELA	WASHER	ARANDELA
3	20400473		**4** ARRUELA	WASHER	ARANDELA
4	40426500		**4** PARAFUSO	BOLT	PERNO
5	20400426		**4** ARRUELA	WASHER	ARANDELA
6	339299X1		**4** PARAFUSO	BOLT	PERNO
7	060775P1		**1** TUBO	PIPE	CANO
8	060771S1	4S001003	**1** ESCADA	LADDER	ESCALERA
		- 3S000769-0774			
		- 3S000791-0793			
		- 3S000813-0816			
		- 4S000910-0933			
		- 4S000957-0980			
		- 4S000993-1002			
8	6200290M91	4S001004	**1** ESCADA	LADDER	ESCALERA
		+ 3S000769-0774			
		+ 3S000791-0793			
		+ 3S000813-0816			
		+ 4S000910-0933			
		+ 4S000957-0980			
		+ 4S000993-1002			
9	20400426		**3** ARRUELA	WASHER	ARANDELA
10	28210500		**1** MOLA	SPRING	RESORTE
11	28981263		**1** TRINCO	LATCH	CERROJO
12	41408900		**1** CONTRAPINO	DOWEL	CENTRAJE
13	28981262		**1** SUPORTE	BRACKET	SOPORTE
14	28981272		**1** ALAVANCA	LEVER	PALANCA
15	43383900		**1** MANÍPULO	KNOB	POMO
16	880009852080		**8** PORCA	NUT	TUERCA
17	339745X1		**8** PARAFUSO	BOLT	PERNO
18	339666X1		**4** PARAFUSO	BOLT	PERNO
19	339588X1		**4** ARRUELA	WASHER	ARANDELA
20	41013400		**4** PORCA	NUT	TUERCA
21	060779S1		**1** DEGRAU	STEP	ESCALON
22	060812S1		**1** SUPORTE	BRACKET	SOPORTE
23	28981298		**1** SUPORTE	BRACKET	SOPORTE
24	28981258	▼	**1** FLANGE	FLANGE	PLETINA
25	28981257		**1** RÓTULA	BALL PIVOT	PIVOTE DE ROTULA
26	41648300		**76** ESFERA	BALL	BOLA
27	28981259	▲	**1** FLANGE	FLANGE	PLETINA
28	20400416		**2** ARRUELA	WASHER	ARANDELA
29	40408300		**2** PARAFUSO	BOLT	PERNO
30	339376X1		**2** ARRUELA	WASHER	ARANDELA
31	41100900		**4** ARRUELA	WASHER	ARANDELA

Canal De Sucção E Radiador Hidráulico
Suction Channel And Hydraulic Cooler
Canal De Aspiracion Y Radiador Hidraulic

70-10

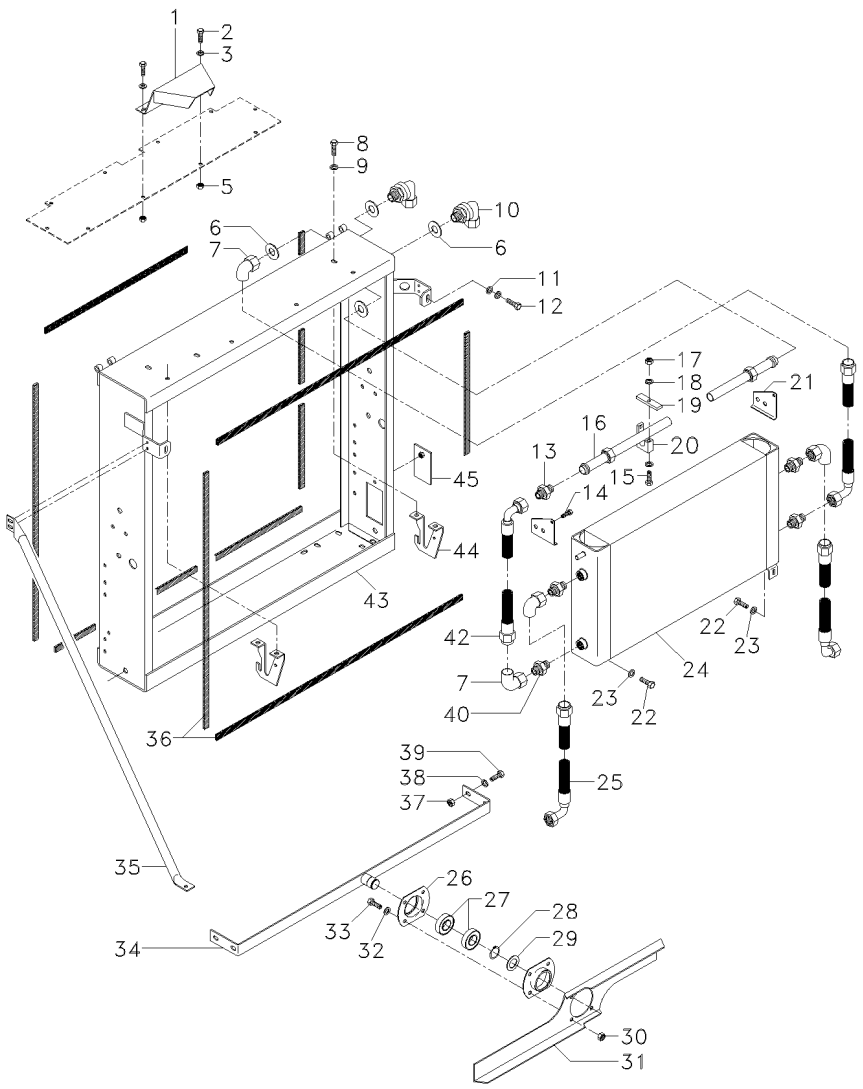

1	6206029M1		**1**	PROTEÇÃO	GUARD	DEFENSA
2	339123X1		**2**	PARAFUSO	BOLT	PERNO
3	D20400506		**X**	ARRUELA	WASHER	ARANDELA
5	D41013500		**X**	PORCA	NUT	TUERCA
6	D20400439	18	**8**	ARRUELA	WASHER	ARANDELA
8	D40405000		**4**	PARAFUSO	BOLT	PERNO
9	D20400506		**4**	ARRUELA	WASHER	ARANDELA
10	D45269900		**4**	CONEXÃO	CONNECTION	CONEXION
11	D20400416		**4**	ARRUELA	WASHER	ARANDELA
12	D40407400		**4**	PARAFUSO	BOLT	PERNO
13	D45254500		**1**	CONEXÃO	CONNECTION	CONEXION
14	D40402400		**2**	PARAFUSO	BOLT	PERNO
15	D40422000		**1**	PARAFUSO	BOLT	PERNO
16	D28780533	∅ 22MM	**1**	TUBO	PIPE	CANO
17	D41087400		**2**	PORCA	NUT	TUERCA
18	D20400404		**2**	ARRUELA	WASHER	ARANDELA
19	D28784251		**1**	PLACA	PLATE	PLATO
20	D45739700		**1**	SUPORTE	BRACKET	SOPORTE
21	D28781549	◀	**1**	SUPORTE	BRACKET	SOPORTE
21	D28781550	▶	**1**	SUPORTE	BRACKET	SOPORTE
22	339123X1		**1**	PARAFUSO	BOLT	PERNO
23	D20400506		**X**	ARRUELA	WASHER	ARANDELA
24	D28782277		**1**	RADIADOR	RADIATOR	RADIADOR
26	D28770432		**2**	FLANGE	FLANGE	PLETINA
27	D41622800		**2**	ROLAMENTO	BEARING	COJINETE
28	D42502300		**1**	ANEL TRAVA	CIRCLIP	CIRCULITO
29	D20400538		**1**	ARRUELA	WASHER	ARANDELA
30	D41087500		**4**	PORCA	NUT	TUERCA
31	6206028M1		**1**	ROTOR	ROTOR	ROTOR
32	D20400506		**4**	ARRUELA	WASHER	ARANDELA
33	D40405000		**4**	PARAFUSO	BOLT	PERNO
34	D28780912	➡ 3S000499	**1**	SUPORTE	BRACKET	SOPORTE
34	6200001M91	➡ 3S000500	**1**	SUPORTE	CLEVIS	GANCHO SEGURI.
35	056002S1	▶	**1**	TIRANTE	ROD	VARILLA
35	056056S1	◀	**1**	TIRANTE	ROD	VARILLA
36	D44706600		**8**	VEDAÇÃO	SEALING	VEDACION
37	D41087600		**4**	PORCA	NUT	TUERCA
38	D20400416		**4**	ARRUELA	WASHER	ARANDELA
39	D40407800		**4**	PARAFUSO	BOLT	PERNO
40	D45251500		**4**	CONEXÃO	CONNECTION	CONEXION
42	D45130030		**2**	MANGUEIRA	HOSE	FLEXIBLE
43	D28781134		**1**	ADUTOR	FRAME	BASTIDOR
44	D28781548	➡ 3S000499	**2**	SUPORTE	BRACKET	SOPORTE
44	6200000M91	➡ 3S000500	**2**	SUPORTE	CLEVIS	GANCHO SEGURI.
45	055804P1		**1**	TAMPA	COVER	CUBIERTA

Reservatório Hidráulico
Hydraulic Container
Deposito Hidraulico

Motor
Engine
Motor

70-15

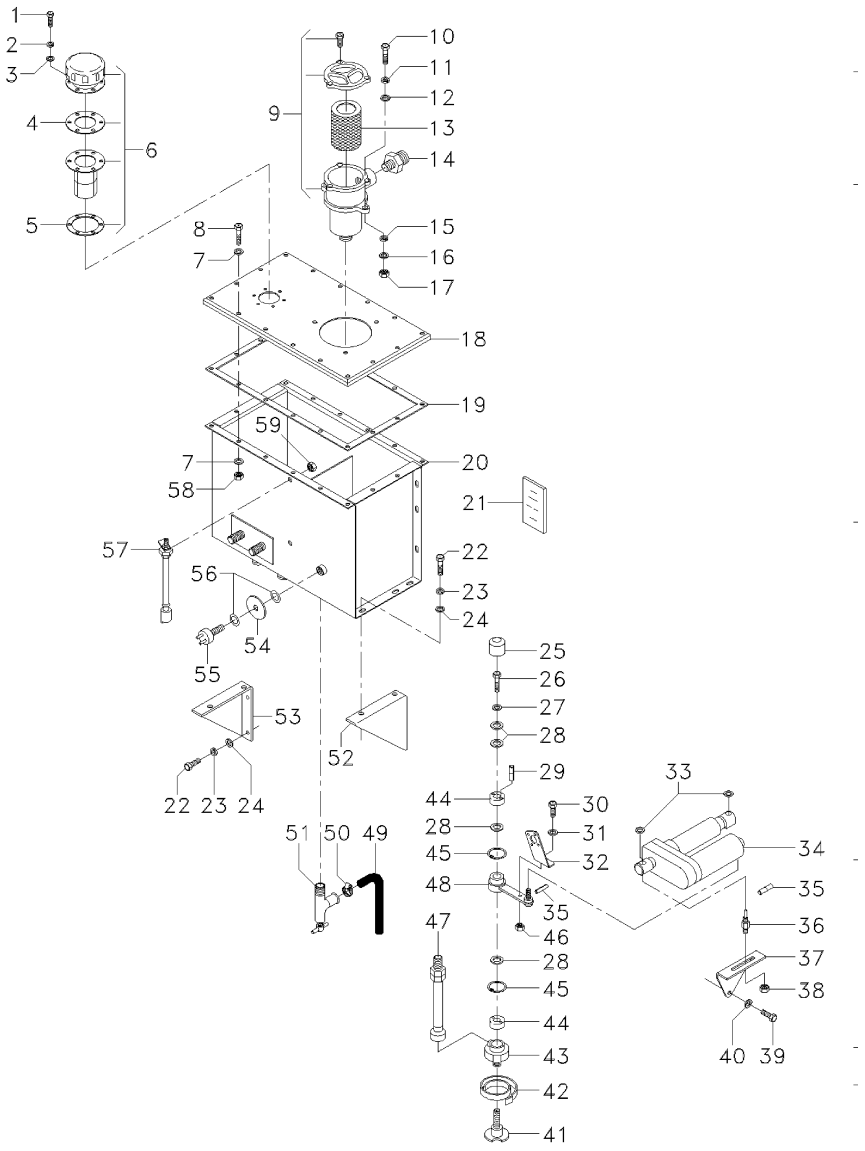

1	D40749100		**6**	PARAFUSO	BOLT	PERNO
2	D45715300		**6**	ARRUELA	WASHER	ARANDELA
3	D45715100		**6**	ANEL	RING	ARO
4	D45145800		**1**	JUNTA	GASKET	EMPAQUETADURA.
5	D45103100		**1**	JUNTA	GASKET	EMPAQUETADURA.
6	D45103000		**1**	FILTRO	FILTER	FILTRO
7	D20400506		**32**	ARRUELA	WASHER	ARANDELA
8	D40405000		**16**	PARAFUSO	BOLT	PERNO
9	D45165800		**1**	FILTRO	FILTER	FILTRO
10	D40692400		**3**	PARAFUSO	BOLT	PERNO
11	D45715700		**3**	ARRUELA	WASHER	ARANDELA
12	D45715600		**3**	ANEL	RING	ARO
13	D45165900		**1**	ELEMENTO	ELEMENT	ELEMENTO
14	D45255300		**1**	CONEXÃO	CONNECTION	CONEXION
15	D20400507		**3**	ARRUELA	WASHER	ARANDELA
16	D41100800		**3**	ARRUELA	WASHER	ARANDELA
17	D41010800		**3**	PORCA	NUT	TUERCA
18	D28781818		**1**	TAMPA	COVER	CUBIERTA
19	D28781819		**1**	JUNTA	GASKET	EMPAQUETADURA.
20	D28781816		**1**	FUNDO	BOTTOM	FONDO
21	D49121500		**1**	DECAL	DECAL	CALCOMANIA
22	D40476300		**8**	PARAFUSO	BOLT	PERNO
23	D41100700		**X**	ARRUELA	WASHER	ARANDELA
24	D20400506		**8**	ARRUELA	WASHER	ARANDELA
25	D28781057	[A]	**1**	TAMPA	COVER	CUBIERTA
26	D40424700	[A]	**1**	PARAFUSO	BOLT	PERNO
27	D28781072	[A]	**1**	ARRUELA	WASHER	ARANDELA
28	D42501300	[A]	**4**	ANEL TRAVA	CIRCLIP	CIRCULITO
29	D42601000	[A]	**1**	PINO	PIN	PASADOR
30	D40632700	[A]	**2**	PINO	PIN	PASADOR
31	D41087500	[A]	**2**	PORCA	NUT	TUERCA
32	D28780834	[A]	**1**	SUPORTE	BRACKET	SOPORTE
33	D20400404	[A]	**2**	ARRUELA	WASHER	ARANDELA
34	D28781027	[A]	**1**	CJ. COMANDO	KIT, ACTUATOR	JUEGO ACTUADOR
35	D41402800	[A]	**2**	PINO	PIN	PASADOR
36	D28784285	[A]	**1**	PINO	PIN	PASADOR
37	D28781293	[A]	**1**	SUPORTE	BRACKET	SOPORTE
38	D41013500	[A]	**X**	PORCA	NUT	TUERCA
39	339123X1	[A]	**X**	PARAFUSO	BOLT	PERNO
40	D20400506	[A]	**X**	ARRUELA	WASHER	ARANDELA
41	D28781295	[A]	**1**	EIXO	SHAFT	ARBOL
42	D28781077	[A]	**1**	MOLA	SPRING	RESORTE
43	D28781182	[A]	**1**	CARCAÇA	HOUSING	ALOJAMIENTO
44	D41616600	[A]	**2**	ROLAMENTO	BEARING	COJINETE
45	D42512600	[A]	**2**	ANEL TRAVA	CIRCLIP	CIRCULITO
46	D20400457	[A]	**1**	ARRUELA	WASHER	ARANDELA
47	D28781064	[A]	**1**	SENSOR	SENDER	EMISOR
48	D28781071	[A]	**1**	CARCAÇA	HOUSING	ALOJAMIENTO
49	D44717700		**X**	MANGUEIRA	HOSE	FLEXIBLE
50	D45726800		**1**	BRAÇADEIRA	CLAMP	ABRAZADERA

Reservatório Hidráulico
Hydraulic Container
Deposito Hidraulico

Motor
Engine
Motor

70-15

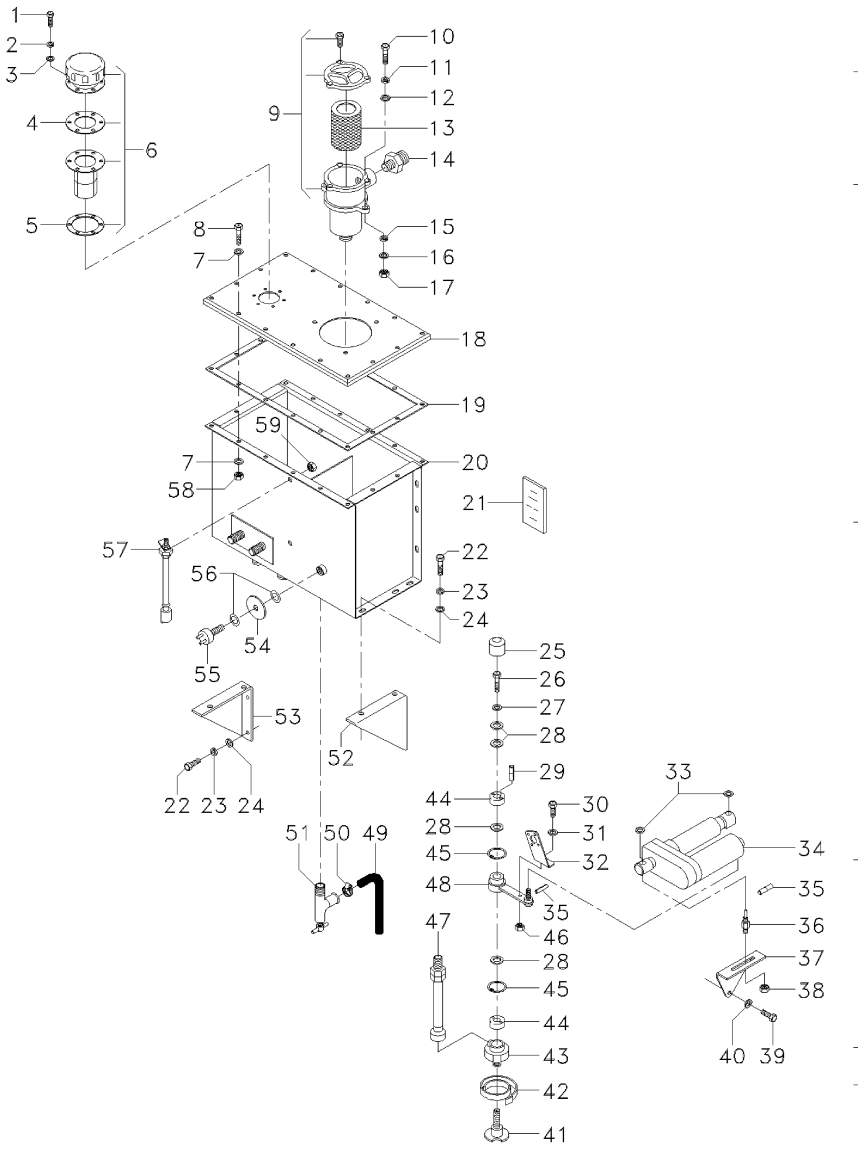

51	D46422300		**1**	TORNEIRA	FAUCET	GRIFO
52	D28781703	▶	**1**	SUPORTE	BRACKET	SOPORTE
53	D28781704	◀	**1**	SUPORTE	BRACKET	SOPORTE
54	D28780947		**1**	ARRUELA	WASHER	ARANDELA
55	D45029900		**1**	INDICADOR	GAUGE	APARAT INDICADOR
56	D45711400		**2**	ANEL "O"	O RING	JUNTA TORICA
57	D45080021		**1**	VISOR	INSPECTION GLASS	CRISTAL INSPECCI
58	D41087500		**16**	PORCA	NUT	TUERCA
59	D41010900		**2**	PORCA	NUT	TUERCA

[A] EQUIP. OPCIONAL COMANDO VELOCIDADE AVANÇO
OPTIONAL EQUIPMENT FORWRAD SPEED CONTROL
EQUIPO OPC. MANDO CELOCIDAD DE AVANCE

Bomba Hidrostática
Hydrostatic Pump
Bomba Hidrostatica

Motor
Engine
Motor

70-20

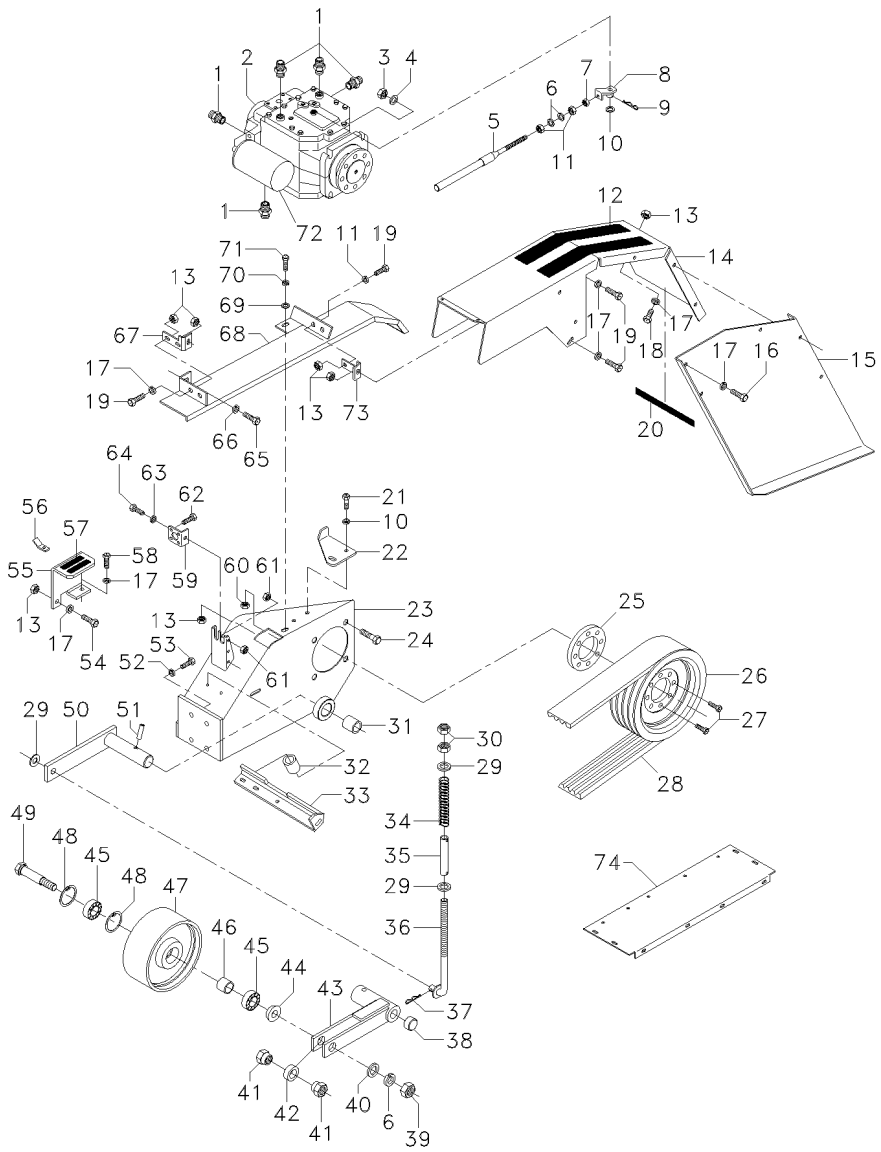

1	D45251100		**5**	CONEXÃO	CONNECTION	CONEXION
2	D45161000		**1**	BOMBA HIDRÁULICA	LIFT PUMP	BOMBA ELEVACION
2	D45169400	[C]	**1**	BOMBA HIDRÁULICA	HYDRAULIC PUMP	BOMBA HIDRAULICA
3	D41087700		**4**	PORCA	NUT	TUERCA
4	D20400446		**4**	ARRUELA	WASHER	ARANDELA
5	057093T1		**1**	CABO	CABLE	CABLE
6	D20400459		**X**	ARRUELA	WASHER	ARANDELA
7	D41018300		**1**	PORCA	NUT	TUERCA
8	D28784148		**1**	TENSOR	TIGHTENER	TENSADOR
9	D41405900		**1**	CONTRAPINO	DOWEL	CENTRAJE
10	D20400506		**X**	ARRUELA	WASHER	ARANDELA
11	D41042700		**2**	PORCA	NUT	TUERCA
12	D44738900		**X**	ADESIVO	ADHESIVE	ADHESIVO
13	D41013500		**X**	PORCA	NUT	TUERCA
14	055579S1	➡ 100367	**1**	PROTEÇÃO	GUARD	DEFENSA
14	058594S1	➡ 100368	**1**	PROTEÇÃO	GUARD	DEFENSA
15	D28781376	➡ 100367	**1**	CHAPA	PLATE	CHAPA
15	058592S1	➡ 100368	**1**	CHAPA	PLATE	CHAPA
16	339123X1		**5**	PARAFUSO	BOLT	PERNO
17	D20400506		**X**	ARRUELA	WASHER	ARANDELA
18	339123X1		**X**	PARAFUSO	BOLT	PERNO
19	D40405000		**X**	PARAFUSO	BOLT	PERNO
20	D44735900		**X**	GUARNIÇÃO	BEADING	GUARNICION
21	339123X1		**X**	PARAFUSO	BOLT	PERNO
22	D28780896		**1**	LIMITADOR RODA	LIMITATION WHEEL	LIMITATION WHEEL
23	055434S1		**1**	SUPORTE	BRACKET	SOPORTE
24	D40411300		**1**	PARAFUSO	BOLT	PERNO
25	D28782031		**1**	CALÇO	SHIM	CALCE
26	D28750079		**1**	POLIA	PULLEY	POLEA
27	D40407800		**8**	PARAFUSO	BOLT	PERNO
28	D41990054		**1**	CORREIA	BELT	CORREA
29	D20400423		**3**	ARRUELA	WASHER	ARANDELA
30	D41010900		**2**	PORCA	NUT	TUERCA
31	D43367400	23	**1**	BUCHA	BUSH	CASQUILLO
32	D28786388		**2**	MANCAL	BEARING	COJINETE
33	D28781311	[B]	**1**	SUPORTE	BRACKET	SOPORTE
34	D28210881		**1**	MOLA	SPRING	RESORTE
35	D28780196		**1**	TUBO	PIPE	CANO
36	D28780195		**1**	TIRANTE	ROD	VARILLA
37	D41410700		**1**	PINO	PIN	PASADOR
38	3595696M1		**1**	BUCHA	BUSH	CASQUILLO
39	D41011100		**1**	PORCA	NUT	TUERCA
40	D20400437		**1**	ARRUELA	WASHER	ARANDELA
41	D28780777		**2**	EXCÊNTRICO	ECCENTRIC	EXCENTRICA
42	D28780776		**1**	ARRUELA	WASHER	ARANDELA
43	D28781993		**1**	BRAÇO	ARM	BRAZO
44	D28380003		**1**	ANEL	RING	ARO
45	339599X1		**2**	ROLAMENTO	BEARING	COJINETE
46	D28780007		**1**	ESPAÇADOR	SPACER	PIEZA DISTANCIA
47	D28880196		**1**	POLIA	PULLEY	POLEA

Bomba Hidrostática
Hydrostatic Pump
Bomba Hidrostatica

Motor
Engine
Motor

70-20

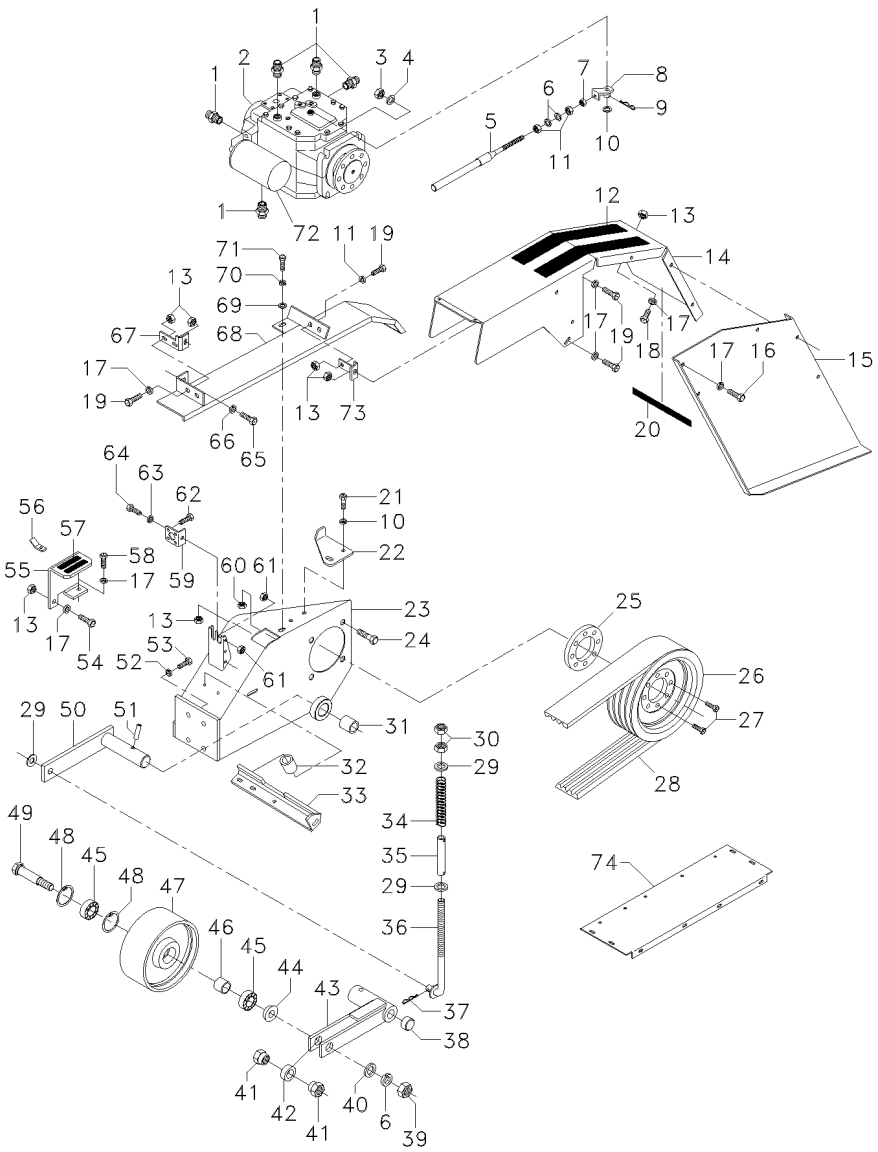

48	D42513700		**2**	ANEL TRAVA	CIRCLIP	CIRCULITO
49	D28780008		**1**	PINO	PIN	PASADOR
50	D28780197		**1**	BRAÇO	ARM	BRAZO
51	D42621900		**1**	PINO	PIN	PASADOR
52	D20400426		**4**	ARRUELA	WASHER	ARANDELA
53	D40693800		**4**	PARAFUSO	BOLT	PERNO
54	D40400500		**1**	PARAFUSO	BOLT	PERNO
55	D28781379		**1**	DEGRAU	STEP	ESCALON
56	D45067500		**2**	CONEXÃO	CONNECTION	CONEXION
57	D44738900		**X**	ADESIVO	ADHESIVE	ADHESIVO
58	D40684800		**1**	PARAFUSO	BOLT	PERNO
59	D28781056	[A]	**1**	PRESILHA	STAPLE	GRAPA
60	D41087600		**1**	PORCA	NUT	TUERCA
61	D41013500	[A]	**X**	PORCA	NUT	TUERCA
62	D40740400	[A]	**4**	PARAFUSO	BOLT	PERNO
63	D20400506	[A]	**X**	ARRUELA	WASHER	ARANDELA
64	339123X1	[A]	**X**	PARAFUSO	BOLT	PERNO
65	D40407800		**1**	PARAFUSO	BOLT	PERNO
66	D41112500		**1**	ARRUELA	WASHER	ARANDELA
67	D28781370		**1**	SUPORTE	BRACKET	SOPORTE
68	6206036M91		**1**	PROTEÇÃO	GUARD	DEFENSA
69	D20400471		**1**	ARRUELA	WASHER	ARANDELA
70	D20400457		**1**	ARRUELA	WASHER	ARANDELA
71	D40407900		**1**	PARAFUSO	BOLT	PERNO
72	D45161300		**1**	FILTRO	FILTER	FILTRO
73	D28781371		**1**	SUPORTE	BRACKET	SOPORTE
74	061933S1	➡ 100408 + 376	**1**	CHAPA	PLATE	CHAPA

[A] EQUIP. OPCIONAL COMANDO VELOCIDADE AVANÇO
OPTIONAL EQUIPMENT FORWRAD SPEED CONTROL
EQUIPO OPC. MANDO CELOCIDAD DE AVANCE

[B] OPCIONAL
OPTIONAL
OPCIONAL

[C] OPCIONAL P/ APLICAÇÕES ESPECIAIS
OPTIONAL TO SPECIAL APLICATION
OPCIONAL P/ APLICACIONES ESPECIALES

Cilindro Hidráulico
Hydraulic Cylinder
Cilindro Hidráulico

Direção
Steering
Direccíon

70-25

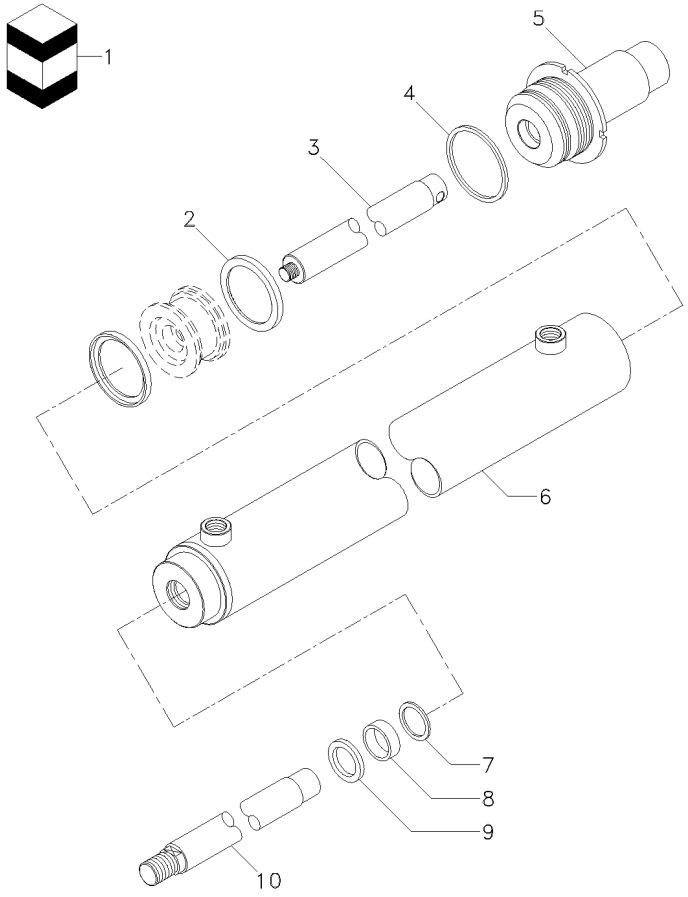

1	057004R1		**1**	JG. REPARO	KIT, REPAIR	JUEGO REPARACION
2	057010R1	1 FORHEDA	**1**	GAXETA	GASKET	GAXETA
3	057013R1		**1**	HASTE	RAIL	RIEL
4	057011R1	1 PARKER	**1**	ANEL "O"	O RING	JUNTA TORICA
5	057012R1		**1**	GUIA	GUIDE	GUIA
6	057009R1		**1**	CAMISA	LINER	CAMISA
7	057007R1	1 PARKER	**2**	GAXETA	GASKET	GAXETA
8	057006R1	1	**2**	ANEL	RING	ARO
9	057005R1	1	**1**	RASPADOR	SCRAPER	RASPADOR
10	057008R1		**1**	HASTE	RAIL	RIEL

Cilindro De Levante Da Plataforma
Table Lift Cylinder
Cilindro De La Levante Del Plataforma

70-30

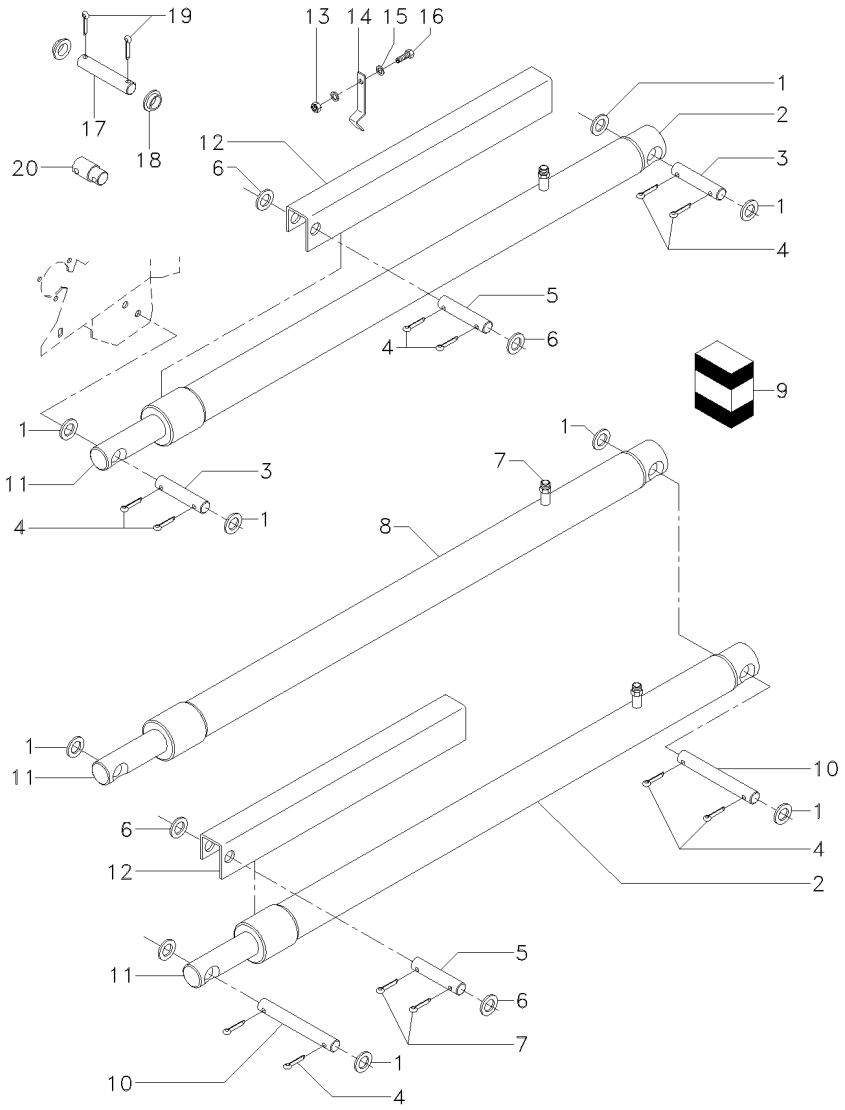

1	D20400467		**8**	ARRUELA	WASHER	ARANDELA
2	057028T1	70-35 No HIDROVER 100263 100266-100275	**2**	CILINDRO	CYLINDER	CILINDRO
2	D45140001	∅ 45X600	**2**	CILINDRO	CYLINDER	CILINDRO
2	057042T1	∅ 60MM 70-130 No 100276 +100264; 100265	**1**	CILINDRO	CYLINDER	CILINDRO
3	072684P1		**2**	PINO	PIN	PASADOR
4	D41410700		**12**	PINO	PIN	PASADOR
5	D28282040		**2**	PINO	PIN	PASADOR
6	D20400467	100514	**4**	ARRUELA	WASHER	ARANDELA
6	20400437	100515	**4**	ARRUELA	WASHER	ARANDELA
7	D45250800		**3**	CONEXÃO	CONNECTION	CONEXION
8	057014T1	70-40 No HIDROVER 100263 100266-100275	**1**	CILINDRO	CYLINDER	CILINDRO
8	D45140002	∅ 50X600	**1**	CILINDRO	CYLINDER	CILINDRO
8	057042T1	∅ 60MM 70-130 No 100276 +100264; 100265	**1**	CILINDRO	CYLINDER	CILINDRO
9	D45100074	PACOMA	**2**	JG. REPARO	KIT, REPAIR	JUEGO REPARACION
9	D45110023	PPT	**2**	JG. REPARO	KIT, REPAIR	JUEGO REPARACION
9	D45110086	SERTA	**2**	JG. REPARO	KIT, REPAIR	JUEGO REPARACION
10	072686P1		**2**	PINO	PIN	PASADOR
11	D45100085	PACOMA	**2**	HASTE	RAIL	RIEL
12	056919S1	100263 100266-100275	**2**	BATENTE	RETAINER	RETENEDOR
12	056920S1	100276 +100264; 100265	**2**	TRAVA CILINDRO	FURN LOCK	FURN LOCK
13	D41087400		**2**	PORCA	NUT	TUERCA
14	6205414M1		**2**	GRAMPO	CRAMP	PASADOR
15	D20400470		**4**	ARRUELA	WASHER	ARANDELA
16	D40402600		**2**	PARAFUSO	BOLT	PERNO
17	065191P1	100515	**2**	PINO	PIN	PASADOR
18	065193P1	100515	**4**	ESPAÇADOR	SPACER	PIEZA DISTANCIA
19	4140700	100515	**4**	CONTRAPINO	DOWEL	CENTRAJE
20	065171S1	100515	**2**	PROLONGADOR	LENGTHENER	ESPARRAGO

Cilindro Hidráulico **Hydraulic Cylinder** **Cilindro Hidráulico**	**Levante Da Plataforma** **Table Lift** **Levante De La Plataforma**	**70-35**	**10.0-16 F2 6l** **10.0-16 F2 6l** **10.0-16 F2 6l**

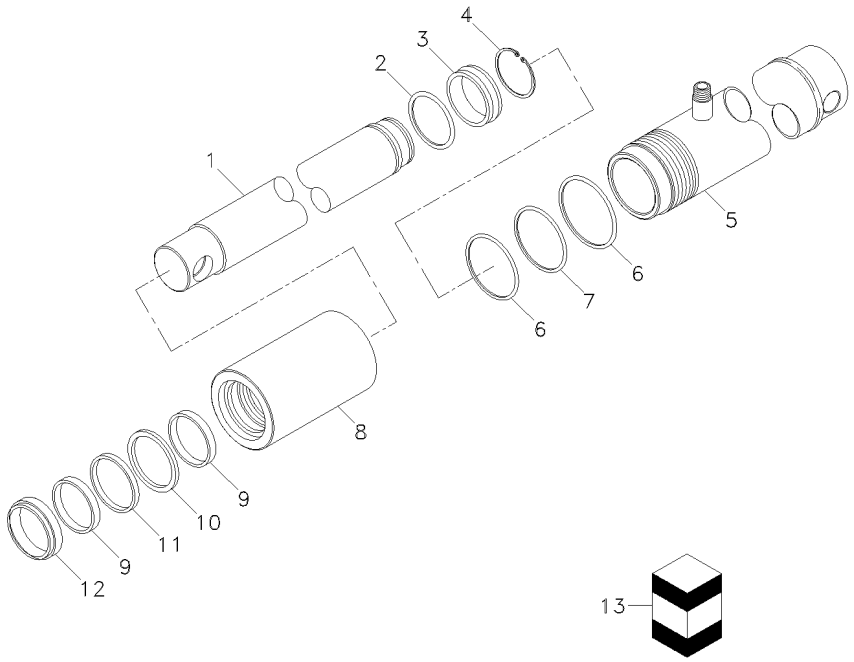

1	057034R1		**1**	HASTE	RAIL	RIEL
2	057032R1		**1**	ANEL	RING	ARO
3	057031R1		**1**	ÊMBOLO	PLUNGER	EMBOLO
4	057030R1		**1**	ANEL	RING	ARO
5	057033R1		**1**	CAMISA	LINER	CAMISA
6	057035R1	13 PARKER	**2**	ANEL "O"	O RING	JUNTA TORICA
7	057036R1	13 PARKER	**1**	ANEL	RING	ARO
8	057038R1		**1**	GUIA	GUIDE	GUIA
9	057037R1	13 HALLITE	**2**	ANEL	RING	ARO
10	057039R1	13 FREUDENBERG	**1**	ANEL	RING	ARO
11	057040R1	13 PARKER	**1**	GAXETA	GASKET	GAXETA
12	057041R1	13 FORSHEDA	**1**	RASPADOR	SCRAPER	RASPADOR
13	057029R1		**1**	JG. REPARO	KIT, REPAIR	JUEGO REPARACION

Cilindro Hidráulico **Hydraulic Cylinder** **Cilindro Hidráulico**	**Levante Da Plataforma** **Table Lift** **Levante De La Plataforma**	**70-40**	**9.50-15 F2 6l** **9.50-15 F2 6l** **9.50-15 F2 6l**

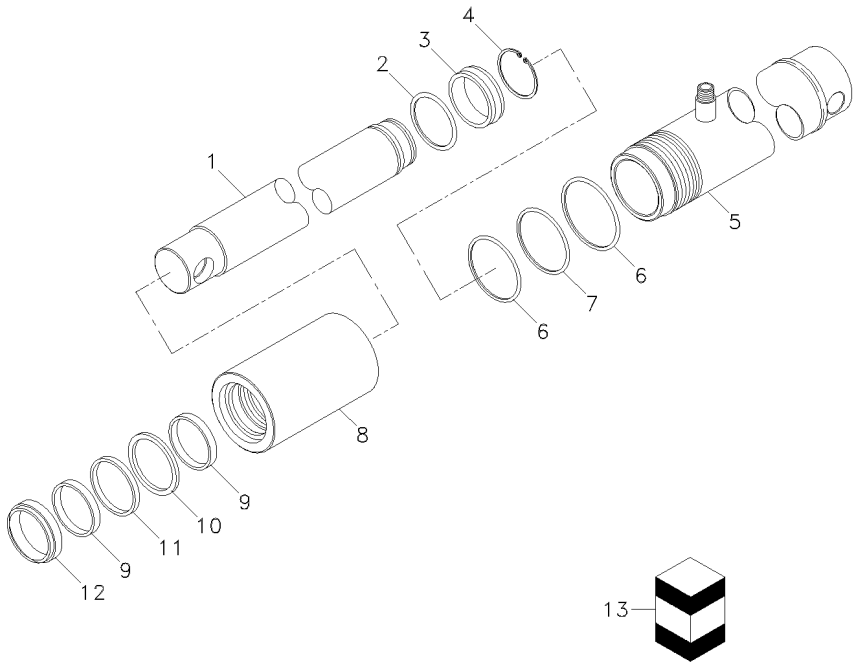

1	057020R1		**1**	HASTE	RAIL	RIEL
2	057018R1		**1**	ANEL	RING	ARO
3	057017R1		**1**	ÊMBOLO	PLUNGER	EMBOLO
4	057016R1		**1**	ANEL	RING	ARO
5	057019R1		**1**	CAMISA	LINER	CAMISA
6	057021R1	13 PARKER	**2**	ANEL "O"	O RING	JUNTA TORICA
7	057022R1	13 PARKER	**1**	ANEL	RING	ARO
8	057024R1		**1**	GUIA	GUIDE	GUIA
9	057023R1	13 HALLITE	**2**	ANEL	RING	ARO
10	057025R1	13 FREUDENBERG	**1**	ANEL	RING	ARO
11	057026R1	13 PARKER	**1**	GAXETA	GASKET	GAXETA
12	057027R1	13 FORSHEDA	**1**	RASPADOR	SCRAPER	RASPADOR
13	057015R1		**1**	JG. REPARO	KIT, REPAIR	JUEGO REPARACION

Cilindro Hidráulico
Hydraulic Cylinder
Cilindro Hidráulico

Autonivelação
Auto-Level Combine Table
Autonivelación

70-45

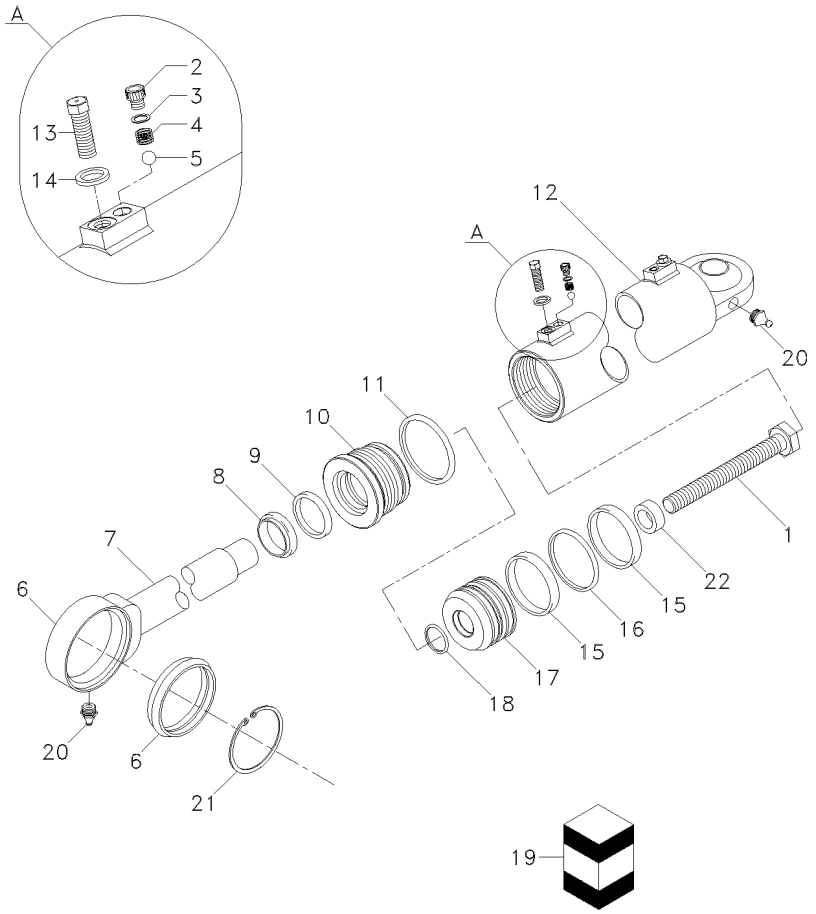

1	057000R1		**2**	CONEXÃO	CONNECTION	CONEXION
2	056991R1		**2**	PARAFUSO ALLEN	ALLEN BOLT	TORNILLO ALLEN
3	056992R1		**2**	ARRUELA	WASHER	ARANDELA
4	056993R1		**2**	MOLA	SPRING	RESORTE
5	056994R1		**2**	ESFERA	BALL	BOLA
6	064808R1		**1**	RÓTULA	BALL PIVOT	PIVOTE DE ROTULA
7	064002R1		**1**	HASTE	RAIL	RIEL
8	056987R1	19 FORSHEDA	**1**	RASPADOR	SCRAPER	RASPADOR
9	056988R1	19 PARKER	**1**	GAXETA	GASKET	GAXETA
10	056989R1		**1**	GUIA	GUIDE	GUIA
11	056990R1	19 PARKER	**1**	ANEL "O"	O RING	JUNTA TORICA
12	056995R1		**1**	CAMISA	LINER	CAMISA
13	057002R1		**1**	PARAFUSO	BOLT	PERNO
14	057001R1		**2**	ARRUELA	WASHER	ARANDELA
15	056997R1	19 HALLITE	**2**	ANEL	RING	ARO
16	056998R1	19 FREUDENBERG	**1**	ANEL	RING	ARO
16	064004R1	19	**1**	ANEL "O"	O RING	JUNTA TORICA
17	056999R1		**1**	ÊMBOLO	PLUNGER	EMBOLO
18	056996R1	19 PARKER	**1**	ANEL "O"	O RING	JUNTA TORICA
19	056984R1		**1**	JG. REPARO	KIT, REPAIR	JUEGO REPARACION
20	064006R1		**2**	GRAXEIRA	GREASER	ENGRASADOR
21	064809R1		**1**	ANEL	RING	ARO
22	064005R1		**2**	JUNTA	GASKET	EMPAQUETADURA.

Cilindro Hidráulico
Hydraulic Cylinder
Cilindro Hidráulico

Tubo De Descarga
Unloading Pipe
Tubo De Descarga

70-50

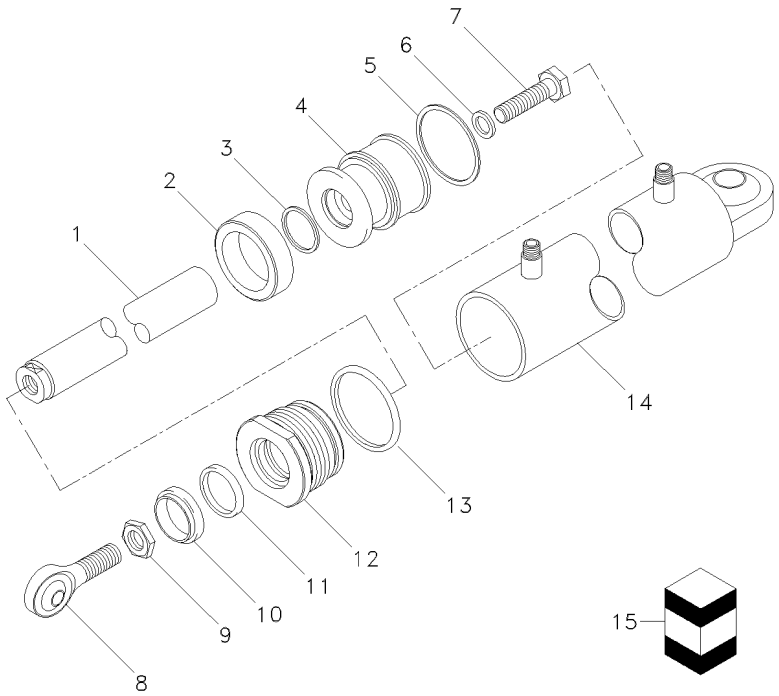

1	056975R1		**1**	HASTE	RAIL	RIEL
2	056979R1	15 FORSHEDA	**1**	GAXETA	GASKET	GAXETA
3	056978R1	15 PARKER	**1**	ANEL "O"	O RING	JUNTA TORICA
4	056981R1		**1**	ÊMBOLO	PLUNGER	EMBOLO
5	056982R1	15	**1**	ANEL	RING	ARO
6	056980R1		**1**	ARRUELA	WASHER	ARANDELA
7	056977R1		**1**	PARAFUSO	BOLT	PERNO
8	056969R1		**1**	RÓTULA	BALL PIVOT	PIVOTE DE ROTULA
9	056970R1		**1**	PORCA	NUT	TUERCA
10	056971R1	15 FORSHEDA	**1**	RASPADOR	SCRAPER	RASPADOR
11	056972R1	15 PARKER	**1**	GAXETA	GASKET	GAXETA
12	056973R1		**1**	GUIA	GUIDE	GUIA
13	056974R1	15 PARKER	**1**	ANEL "O"	O RING	JUNTA TORICA
14	056976R1		**1**	CAMISA	LINER	CAMISA
15	056968R1		**1**	JG. REPARO	KIT, REPAIR	JUEGO REPARACION

Rotação Do Molinete
Rotation Speed
Rotación De Molinete

Sistema Hidráulico
Hydraulic System
Sistema Hidraulico

70-55

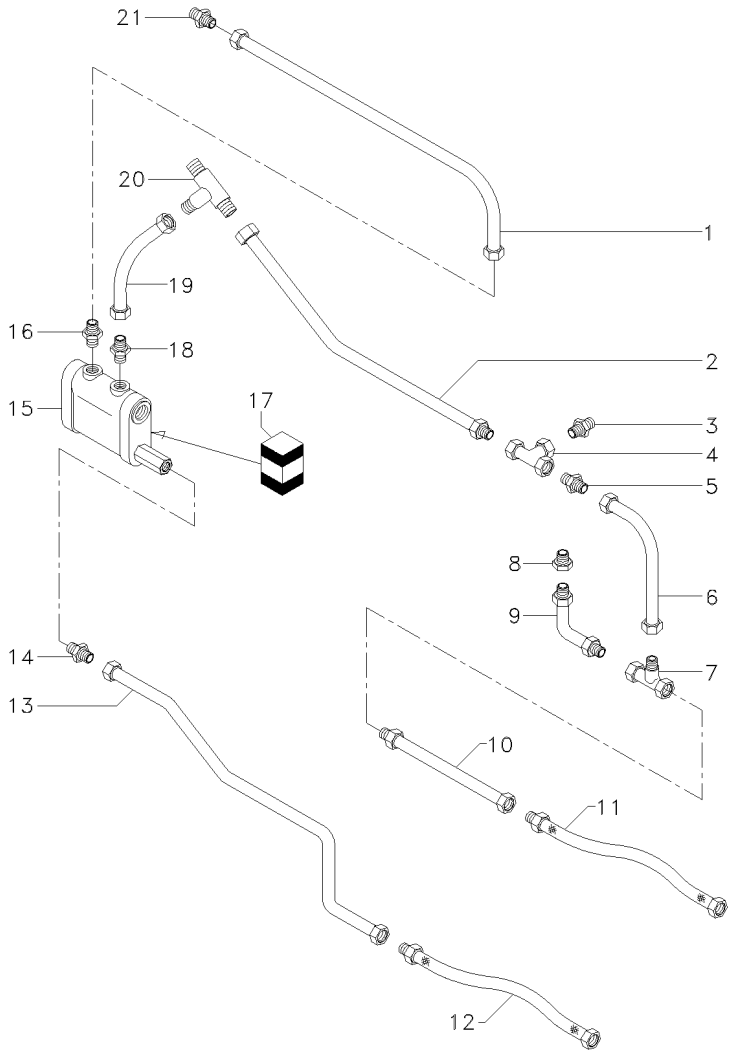

1	D28780665	∅ 15MM	**1**	TUBO	PIPE	CANO
2	D28780668	∅ 22MM	**1**	TUBO	PIPE	CANO
3	6204382M1		**1**	CONEXÃO	CONNECTION	CONEXION
4	D45256400		**1**	CONEXÃO "T"	CONNECTION T	CONEXION T
5	D45272800		**1**	CONEXÃO	CONNECTION	CONEXION
6	D28780994	∅ 15MM	**1**	TUBO	PIPE	CANO
7	D45256200		**1**	CONEXÃO "T"	CONNECTION T	CONEXION T
8	D45272100		**1**	CONEXÃO	CONNECTION	CONEXION
9	D45264100		**1**	CONEXÃO	CONNECTION	CONEXION
10	6206032M91	∅ 15MM	**1**	TUBO	PIPE	CANO
11	D45130019	➡| 100407 -100376	**1**	MANGUEIRA	HOSE	FLEXIBLE
11	062062P1	➡ 100408 +100376	**1**	MANGUEIRA	HOSE	FLEXIBLE
12	D45130053	➡| 100407 -100376	**1**	MANGUEIRA	HOSE	FLEXIBLE
12	062063P1	➡ 100408 +100376	**1**	MANGUEIRA	HOSE	FLEXIBLE
13	D28780993	∅ 15MM	**1**	TUBO	PIPE	CANO
14	D45250700		**1**	CONEXÃO	CONNECTION	CONEXION
15	D45110043		**1**	BOBINA	COIL	BOBINA
15	D45110060		**1**	VÁLVULA	VALVE	VALVULA
16	D45253400		**1**	CONEXÃO	CONNECTION	CONEXION
17	D45110011	15	**1**	JG. REPARO	KIT, REPAIR	JUEGO REPARACION
18	D45251500		**1**	CONEXÃO	CONNECTION	CONEXION
19	D28780669	∅ 22MM	**1**	TUBO	PIPE	CANO
20	D45256400		**1**	CONEXÃO "T"	CONNECTION T	CONEXION T
21	06159710		**1**	CONEXÃO	CONNECTION	CONEXION

Propulsão Hidráulica
Propulsion Hydraulic
Hidraulica De Propulsion

Sistema Hidráulico
Hydraulic System
Sistema Hidraulico

70-60

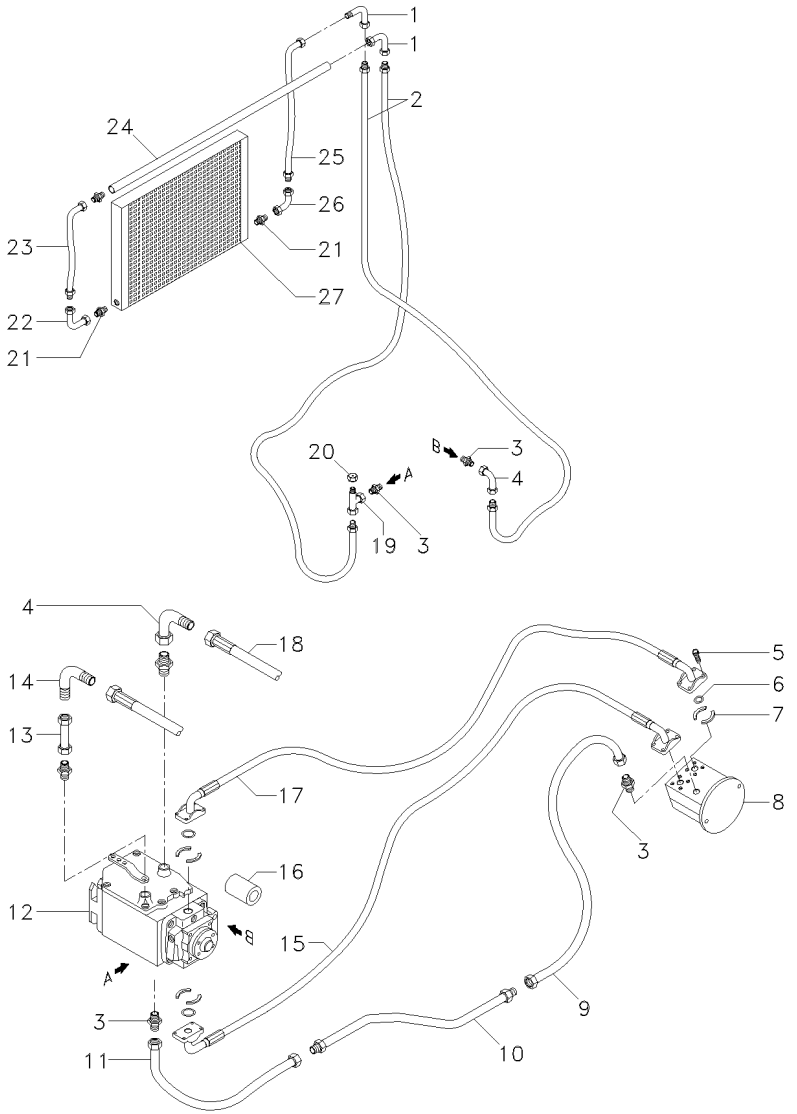

1	D45269900		**2**	CONEXÃO	CONNECTION	CONEXION
2	D45130022		**2**	MANGUEIRA	HOSE	FLEXIBLE
3	D45251100		**4**	CONEXÃO	CONNECTION	CONEXION
4	D45264200		**2**	CONEXÃO	CONNECTION	CONEXION
5	D40694000		**X**	PARAFUSO	BOLT	PERNO
6	D45463900		**4**	ANEL	RING	ARO
7	D45160800		**7**	FLANGE	FLANGE	PLETINA
8	D45165000		**1**	CJ. MOTOR HIDR.	HYDRAULIC MOTOR	MOTOR HIDRAULICO
8	D45165100	[B]	**1**	CJ. MOTOR HIDR.	HYDRAULIC MOTOR	MOTOR HIDRAULICO
9	D45130600		**1**	MANGUEIRA	HOSE	FLEXIBLE
10	D28780872	∅ 18MM	**1**	TUBO	PIPE	CANO
11	D45128300		**1**	MANGUEIRA	HOSE	FLEXIBLE
12	D45161000		**1**	BOMBA HIDRÁULICA	LIFT PUMP	BOMBA ELEVACION
12	D45169400	[B]	**1**	BOMBA HIDRÁULICA	HYDRAULIC PUMP	BOMBA HIDRAULICA
13	D45254500		**1**	CONEXÃO	CONNECTION	CONEXION
14	D45258700	[C]	**1**	CONEXÃO	CONNECTION	CONEXION
15	D45130009		**1**	MANGUEIRA	HOSE	FLEXIBLE
16	D45161300		**1**	FILTRO	FILTER	FILTRO
17	D45130010		**1**	MANGUEIRA	HOSE	FLEXIBLE
18	D45130050		**2**	MANGUEIRA	HOSE	FLEXIBLE
19	D45267200		**1**	CONEXÃO	CONNECTION	CONEXION
20	D45219900		**1**	TAMPÃO	PAD	ALMOHADILLA
21	D45251500		**2**	CONEXÃO	CONNECTION	CONEXION
22	D45264300		**1**	CONEXÃO	CONNECTION	CONEXION
23	D45130030		**1**	MANGUEIRA	HOSE	FLEXIBLE
24	D28781242	[C] ∅ 18MM	**1**	TUBO	PIPE	CANO
25	D45130030		**1**	MANGUEIRA	HOSE	FLEXIBLE
26	D45264300		**1**	CONEXÃO	CONNECTION	CONEXION
27	D28782277	[A] ➡ 100407 -100376	**1**	RADIADOR	RADIATOR	RADIADOR
27	061950T1	[A] ↔ 100261 - 100263 ↔ 100266 - 100272	**1**	RADIADOR	RADIATOR	RADIADOR
27	061950T1	[A] ➡ 100408 +100376	**1**	RADIADOR	RADIATOR	RADIADOR

[A] ÓLEO HIDRÁULICO
HYDRAULIC OIL
ACEITE HIDRAULICO

[B] TRANSMISSÃO MF38
TRANSMISSION MF38
TRANSMISON MF38

[C] TRAÇÃO 4X4
4WD
TRACCIÓN 4X4

Bomba Hidráulica E Válvula Principal
Pump And Main Valve
Bomba Hidraulica Y Valvula Principal

Sistema Hidráulico
Hydraulic System
Sistema Hidráulico

70-65

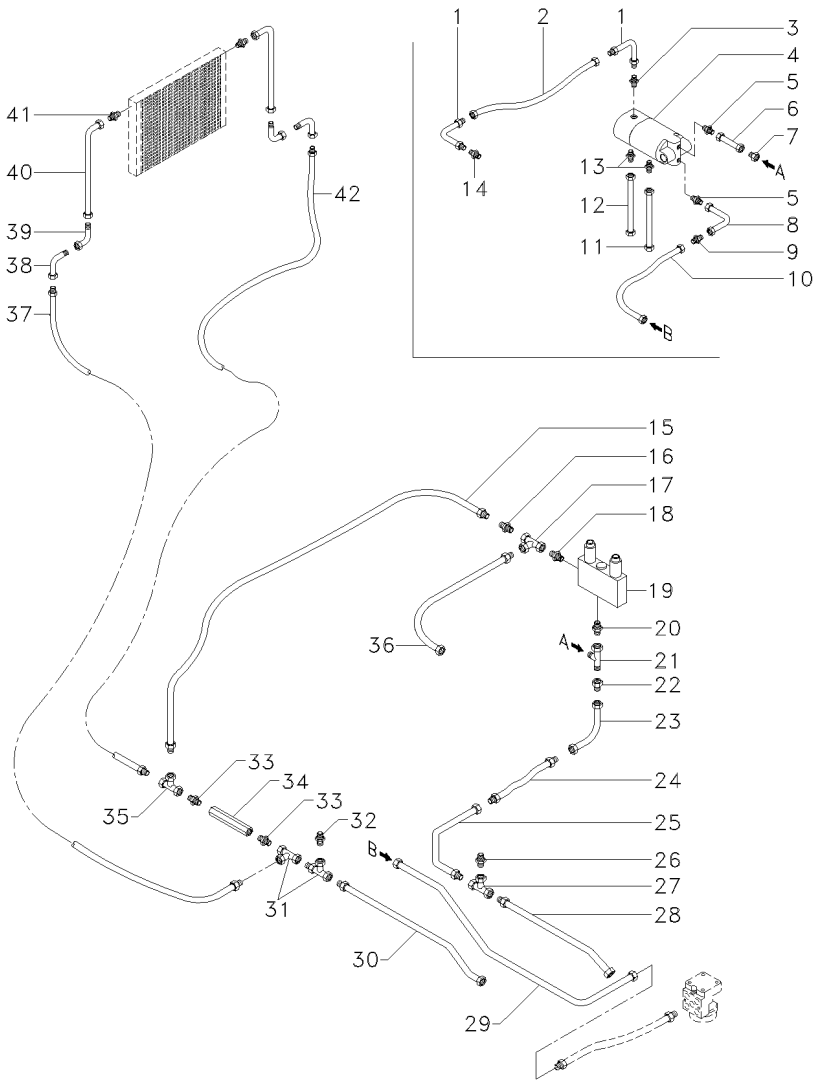

1	D28780342	∅ 15MM	**2**	TUBO	PIPE	CANO
2	D45132500		**1**	MANGUEIRA	HOSE	FLEXIBLE
3	D45250700		**1**	CONEXÃO	CONNECTION	CONEXION
4	D45165200	[A]	**1**	BOMBA HIDRÁULICA	LIFT PUMP	BOMBA ELEVACION
5	D45250800		**2**	CONEXÃO	CONNECTION	CONEXION
6	D28784361	∅ 18MM	**1**	TUBO	PIPE	CANO
7	D45272700		**1**	REDUÇÃO	REDUCER	REDUCTOR
8	042792N1	∅ 12MM	**1**	TUBO	PIPE	CANO
9	D45146600	[B]	**1**	VÁLVULA	VALVE	VALVULA
10	D45133300		**1**	MANGUEIRA	HOSE	FLEXIBLE
11	D28785821		**1**	MANGUEIRA	HOSE	FLEXIBLE
12	D28785820		**1**	MANGUEIRA	HOSE	FLEXIBLE
13	D28781675	3/4"	**2**	CONEXÃO	CONNECTION	CONEXION
14	D45254100		**1**	CONEXÃO	CONNECTION	CONEXION
15	D45130038		**1**	MANGUEIRA	HOSE	FLEXIBLE
16	6204381M1		**1**	CONEXÃO	CONNECTION	CONEXION
17	D45266800		**1**	CONEXÃO	CONNECTION	CONEXION
18	D45255500		**1**	CONEXÃO	CONNECTION	CONEXION
19	D45110070		**1**	VÁLVULA	VALVE	VALVULA
19	D45120001		**1**	JG. REPARO	KIT, REPAIR	JUEGO REPARACION
20	D45251500		**1**	CONEXÃO	CONNECTION	CONEXION
21	D45266600		**1**	CONEXÃO	CONNECTION	CONEXION
22	D45272800		**1**	CONEXÃO	CONNECTION	CONEXION
23	D28780342	∅ 15MM	**1**	TUBO	PIPE	CANO
24	D45132500		**1**	MANGUEIRA	HOSE	FLEXIBLE
25	D28785790	∅ 15MM	**1**	TUBO	PIPE	CANO
26	D45272100		**1**	CONEXÃO	CONNECTION	CONEXION
27	D45256200		**1**	CONEXÃO "T"	CONNECTION T	CONEXION T
28	D28780671	∅ 22MM	**1**	TUBO	PIPE	CANO
29	D28780656	∅ 12MM	**1**	TUBO	PIPE	CANO
30	D28780664	∅ 15MM	**1**	TUBO	PIPE	CANO
31	D45266600		**2**	CONEXÃO	CONNECTION	CONEXION
32	6204383M1		**1**	CONEXÃO	CONNECTION	CONEXION
33	D45255600		**2**	CONEXÃO	CONNECTION	CONEXION
34	D45110097		**1**	VÁLVULA	VALVE	VALVULA
35	D45266600		**1**	CONEXÃO	CONNECTION	CONEXION
36	D45130031		**1**	MANGUEIRA	HOSE	FLEXIBLE
37	D45130039		**1**	MANGUEIRA	HOSE	FLEXIBLE
38	D45269900		**2**	CONEXÃO	CONNECTION	CONEXION
39	D45264300		**2**	CONEXÃO	CONNECTION	CONEXION
40	D45130037		**2**	MANGUEIRA	HOSE	FLEXIBLE
41	D45251500		**2**	CONEXÃO	CONNECTION	CONEXION
42	D45130049		**1**	MANGUEIRA	HOSE	FLEXIBLE

[A] DUPLA
DOUBLE
DUPLO

[B] VÁLVULA DE RETENÇÃO UNIDIRECIONAL
UNIDIRECTIONAL RETENTION VALVE
VALVULA RETENCIÓN UNIDIRECIONAL

Instalação Bomba Tripla
Triple Install Pump Assy
Instalacion Bomba Hidraulica

Sistema Hidráulico
Hydraulic System
Sistema Hidráulico

70-70

Entre Séries 100143-100152
Between Serials 100143-100152
Entre Series 100143-100152

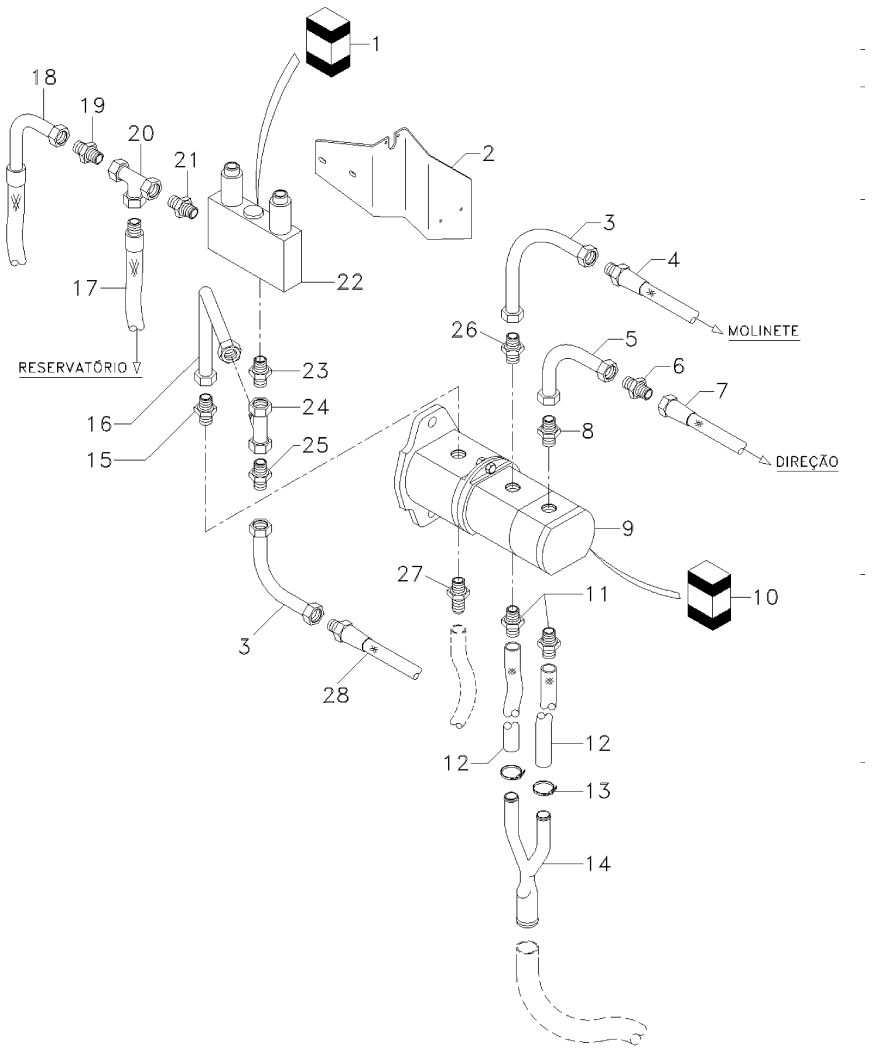

1	D45120001	22		**1**	JG. REPARO	KIT, REPAIR	JUEGO REPARACION
2	OX17736			**1**	SUPORTE	BRACKET	SOPORTE
3	D45780342		∅ 15MM	**2**	TUBO	PIPE	CANO
4	D45132500			**1**	MANGUEIRA	HOSE	FLEXIBLE
5	D28780329			**1**	TUBO	PIPE	CANO
6	D45146600			**1**	VÁLVULA	VALVE	VALVULA
7	D45133300			**1**	MANGUEIRA	HOSE	FLEXIBLE
8	D45252700			**1**	CONEXÃO	CONNECTION	CONEXION
9	OX17740			**1**	BOMBA HIDRÁULICA	LIFT PUMP	BOMBA ELEVACION
10	OX17755	9		**1**	JG. REPARO	KIT, REPAIR	JUEGO REPARACION
11	OX17014			**2**	CONEXÃO	CONNECTION	CONEXION
12	OX17737		320MM ∅ 3/4"	**1**	MANGUEIRA	HOSE	FLEXIBLE
12	OX17738		420MM ∅ 3/4"	**1**	MANGUEIRA	HOSE	FLEXIBLE
13	D45726800			**4**	BRAÇADEIRA	CLAMP	ABRAZADERA
14	OX17016			**1**	CONEXÃO	CONNECTION	CONEXION
15	D45251000			**1**	CONEXÃO	CONNECTION	CONEXION
16	OX17749		∅ 22MM	**1**	TUBO	PIPE	CANO
17	D14130051			**1**	MANGUEIRA	HOSE	FLEXIBLE
18	D45130038			**1**	MANGUEIRA	HOSE	FLEXIBLE
19	6204381M1			**1**	CONEXÃO	CONNECTION	CONEXION
20	D45266800			**1**	CONEXÃO	CONNECTION	CONEXION
21	D45255500			**1**	CONEXÃO	CONNECTION	CONEXION
22	D45110070			**1**	VÁLVULA	VALVE	VALVULA
23	D45251500			**1**	CONEXÃO	CONNECTION	CONEXION
24	D45266600			**1**	CONEXÃO	CONNECTION	CONEXION
25	D45272800			**1**	CONEXÃO	CONNECTION	CONEXION
26	D45250700			**1**	CONEXÃO	CONNECTION	CONEXION
27	OX17015			**1**	CONEXÃO	CONNECTION	CONEXION
28	D45132500			**1**	MANGUEIRA	HOSE	FLEXIBLE

Instalação Bomba Tripla
Triple Install Pump Assy
Instalacion Bomba Hidraulica

Sistema Hidráulico
Hydraulic System
Sistema Hidráulico

70-75

A Partir De 100153; Entre Séries 135-142
From 100153; Between Serials 135-142
Desde 100153; Entre Series 135-142

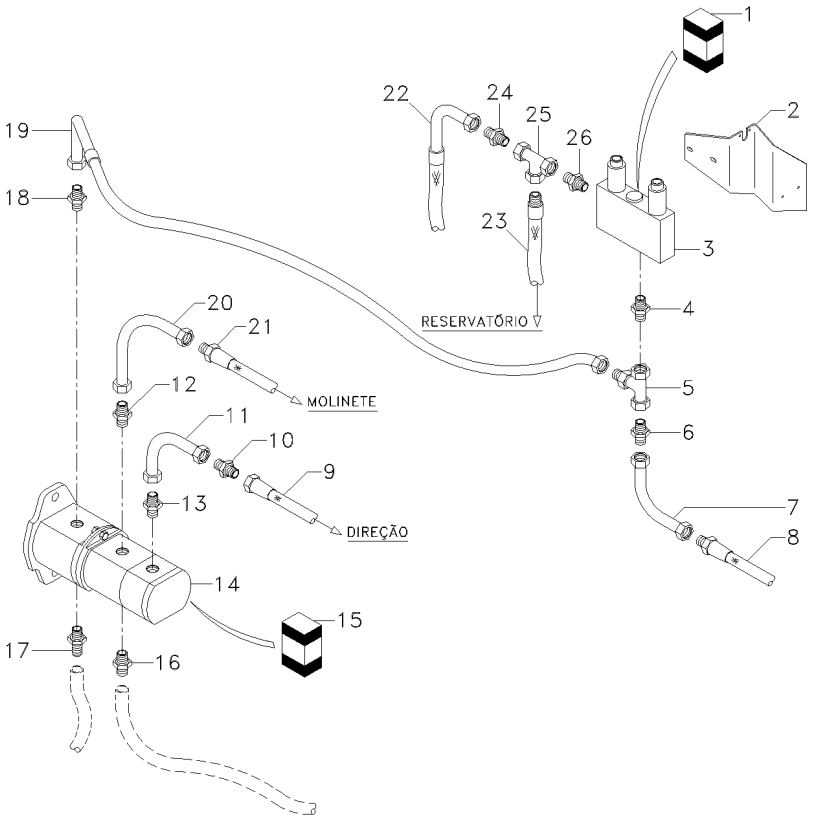

1	D45120001	22	**1**	JG. REPARO	KIT, REPAIR	JUEGO REPARACION
2	057172S1		**1**	SUPORTE	BRACKET	SOPORTE
3	D45110070		**1**	VÁLVULA	VALVE	VALVULA
4	D45251500		**1**	CONEXÃO	CONNECTION	CONEXION
5	D45266600		**1**	CONEXÃO	CONNECTION	CONEXION
6	D45272800		**1**	CONEXÃO	CONNECTION	CONEXION
7	D28780342	∅ 15MM	**1**	TUBO	PIPE	CANO
8	D45132500		**1**	MANGUEIRA	HOSE	FLEXIBLE
9	D45133300		**1**	MANGUEIRA	HOSE	FLEXIBLE
10	D45146600		**1**	VÁLVULA	VALVE	VALVULA
11	D28780329		**1**	TUBO	PIPE	CANO
12	D45250700		**1**	CONEXÃO	CONNECTION	CONEXION
13	D45250800		**1**	CONEXÃO	CONNECTION	CONEXION
14	6200419M91		**1**	BOMBA HIDRÁULICA	LIFT PUMP	BOMBA ELEVACION
15	059506R1	14	**1**	JG. REPARO	KIT, REPAIR	JUEGO REPARACION
16	D28781675		**1**	CONEXÃO	CONNECTION	CONEXION
17	057179P1		**1**	CONEXÃO	CONNECTION	CONEXION
18	D45251000		**1**	CONEXÃO	CONNECTION	CONEXION
19	057176N1		**1**	MANGUEIRA	HOSE	FLEXIBLE
20	D28780342	∅ 15MM	**1**	TUBO	PIPE	CANO
21	D45130013	➡ 100407 -100376	**1**	MANGUEIRA	HOSE	FLEXIBLE
21	062066P1	➡ 100408 +100376	**1**	MANGUEIRA	HOSE	FLEXIBLE
22	D45130038		**1**	MANGUEIRA	HOSE	FLEXIBLE
23	D45130051		**1**	MANGUEIRA	HOSE	FLEXIBLE
24	6204381M1		**1**	CONEXÃO	CONNECTION	CONEXION
25	D45266800		**1**	CONEXÃO	CONNECTION	CONEXION
26	D45255500		**1**	CONEXÃO	CONNECTION	CONEXION

Levante Da Plataforma De Corte
Table Lift
Levante De La Plataforma

Sistema Hidráulico
Hydraulic System
Sistema Hidraulico

70-80

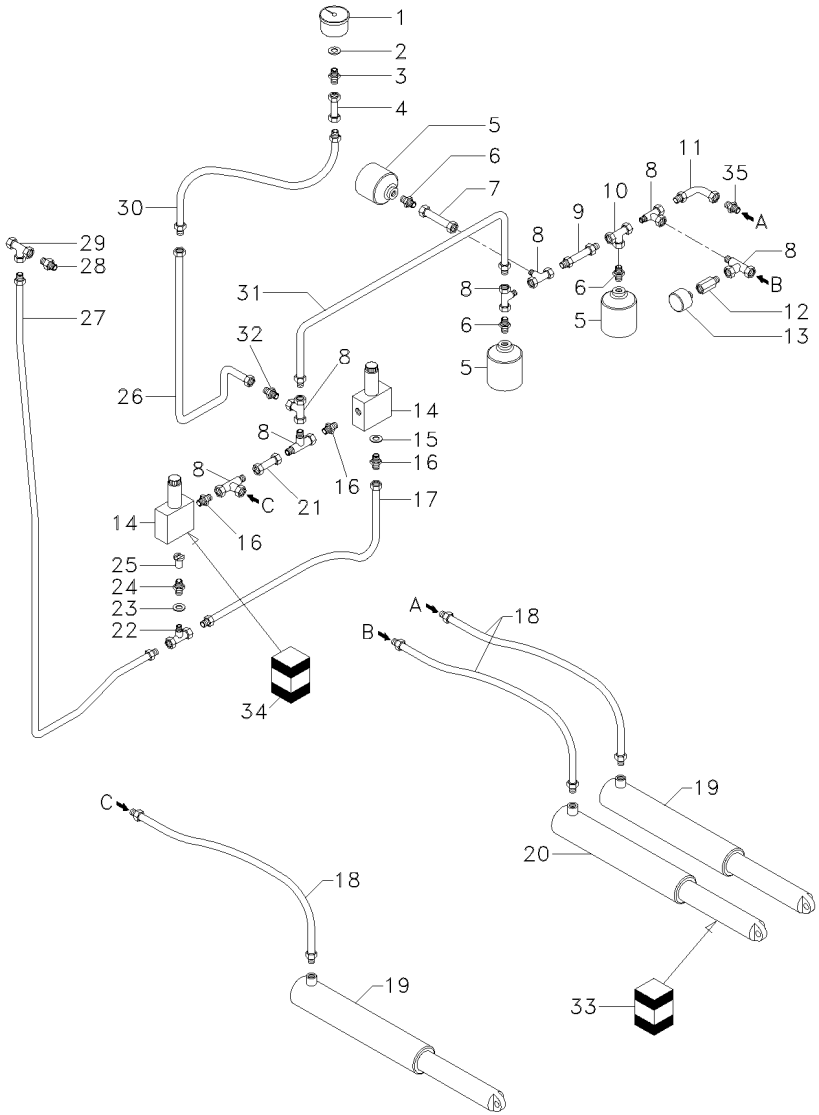

1	D45083100		**1** MANÔMETRO	MANOMETER	MANOMETRO
2	D45276900		**1** ANEL	RING	ARO
3	D45276800		**1** CONEXÃO	CONNECTION	CONEXION
4	D28980410		**1** TUBO	PIPE	CANO
5	D45100300		**3** ACUMULADOR	ACCUMULATOR	ACUMULADOR
6	D45250500		**3** CONEXÃO	CONNECTION	CONEXION
7	D28711881		**1** TUBO	PIPE	CANO
8	D45266300		**7** CONEXÃO	CONNECTION	CONEXION
9	D28782135		**1** TUBO	PIPE	CANO
10	D45267100		**1** CONEXÃO	CONNECTION	CONEXION
11	D45264000		**1** CONEXÃO	CONNECTION	CONEXION
12	D45277000		**1** CONEXÃO	CONNECTION	CONEXION
13	D28781255		**1** SENSOR	SENDER	EMISOR
14	D45110054		**2** VÁLVULA	VALVE	VALVULA
14	D45110064		**2** BOBINA	COIL	BOBINA
14	D45110065		**2** CX. DISTRIBUIÇÃO	TIMING CASE	CAJA ENGRAN DIS
15	D28780711		**1** ARRUELA	WASHER	ARANDELA
16	D45250800		**3** CONEXÃO	CONNECTION	CONEXION
17	D28782032		**1** TUBO	PIPE	CANO
18	D45130028	➡ 100263 ↔ 100266-100275	**3** MANGUEIRA	HOSE	FLEXIBLE
18	D45130028	➡ 100276 +100264; 100265	**2** MANGUEIRA	HOSE	FLEXIBLE
19	057028T1	HIDROVER 👁 70-35 No ➡ 100263 ↔ 100266-100275	**2** CILINDRO	CYLINDER	CILINDRO
19	D45140001	∅ 45X600	**2** CILINDRO	CYLINDER	CILINDRO
19	057042T1	∅ 60MM 👁 70-130 No ➡ 100276 +100264; 100265	**1** CILINDRO	CYLINDER	CILINDRO
20	057014T1	HIDROVER 👁 70-40 No ➡ 100263 ↔ 100266-100275	**1** CILINDRO	CYLINDER	CILINDRO
20	D45140002	∅ 50X600	**1** CILINDRO	CYLINDER	CILINDRO
20	057042T1	∅ 60MM 👁 70-130 No ➡ 100276 +100264; 100265	**1** CILINDRO	CYLINDER	CILINDRO
21	D28711881		**1** TUBO	PIPE	CANO
22	D45267300		**1** CONEXÃO	CONNECTION	CONEXION
23	D28780712		**1** ARRUELA	WASHER	ARANDELA
24	D45255200		**1** CONEXÃO	CONNECTION	CONEXION
25	060085P1	➡ 100570	**1** ARRUELA	WASHER	ARANDELA
25	067325P1	➡ 100571	**1** ARRUELA	WASHER	ARANDELA
26	D28782097		**1** TUBO	PIPE	CANO
27	D28782096	∅ 15MM	**1** TUBO	PIPE	CANO
28	D45272100		**1** CONEXÃO	CONNECTION	CONEXION

Levante Da Plataforma De Corte
Table Lift
Levante De La Plataforma

Sistema Hidráulico
Hydraulic System
Sistema Hidraulico

70-80

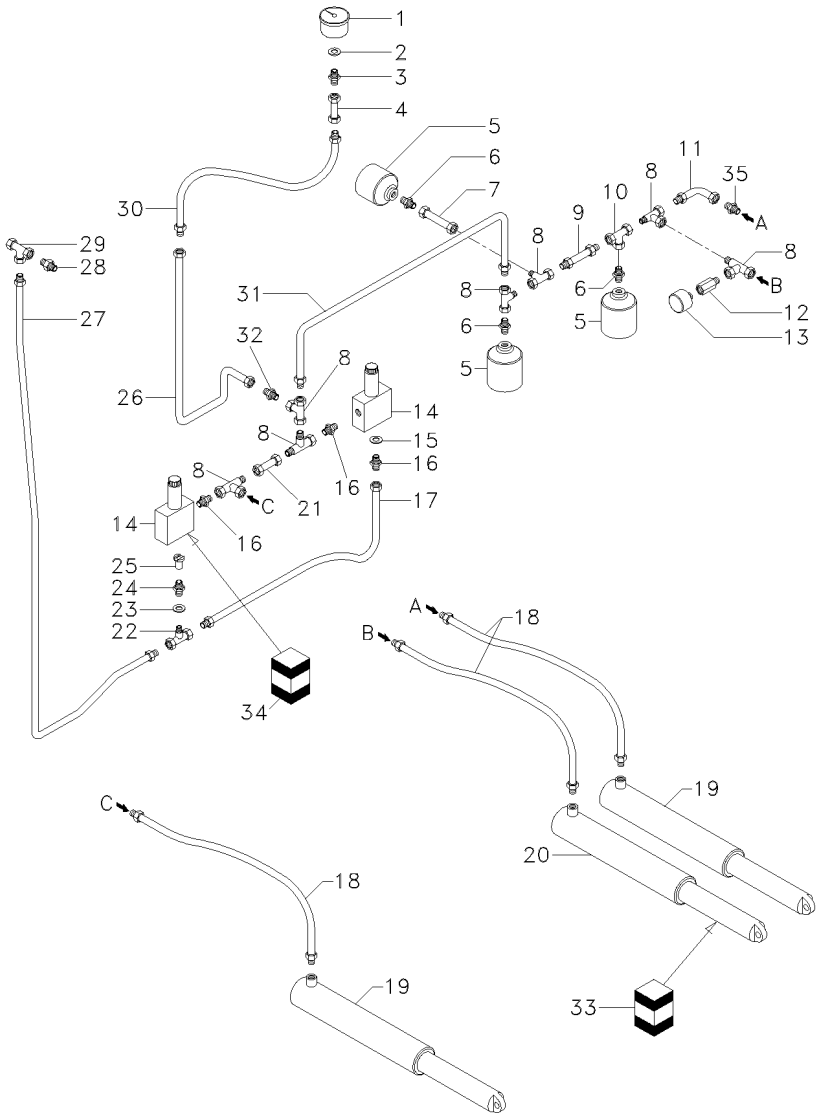

29	D45256200		**1**	CONEXÃO "T"	CONNECTION T	CONEXION T
30	D45130024	➡ 100407 -100376	**1**	MANGUEIRA	HOSE	FLEXIBLE
30	062061P1	➡ 100408 +100376	**1**	MANGUEIRA	HOSE	FLEXIBLE
31	D28782033		**1**	TUBO	PIPE	CANO
32	D45272300	[A]	**1**	CONEXÃO	CONNECTION	CONEXION
33	D28080609	⬟ D45110085	**1**	KIT JUNTAS	KIT,JOINT/GASKET	JGO.JUNTAS/EMPAQ
34	D45110014	14	**2**	JG. REPARO	KIT, REPAIR	JUEGO REPARACION
35	060670T1	[A] ➡ 100276 +100264; 100265	**1**	CONEXÃO	CONNECTION	CONEXION

[A] SÉRIE LUXO
LUX SERIAL
SERIE LUJO

Sistema Hidráulico
Hydraulic System
Sistema Hidráulico

Mecanismo De Direção
Steering Gear
Mecanismo De Dirección

70-85

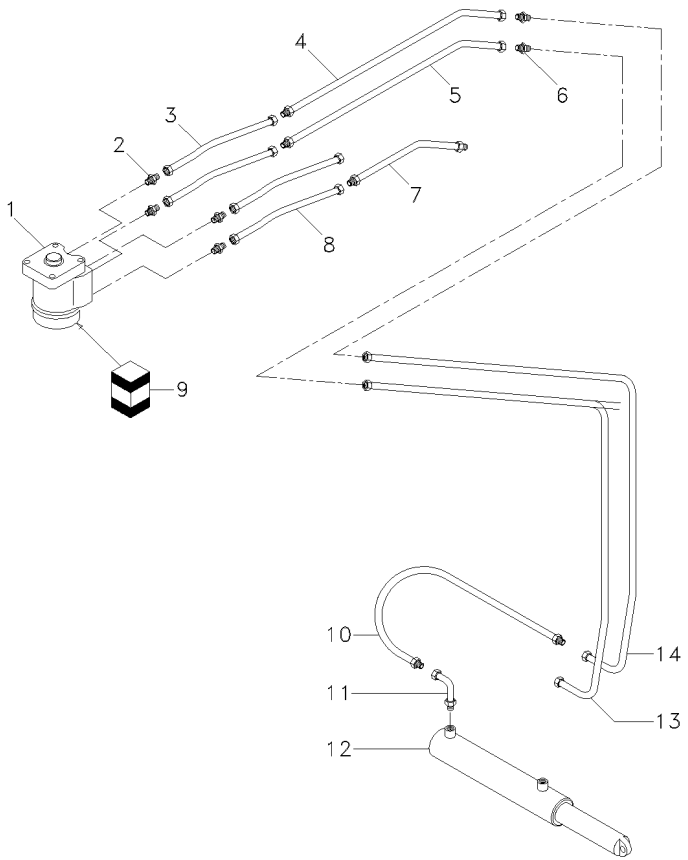

1	D45160055		**1** VÁLVULA	VALVE	VALVULA
2	D45252700		**4** CONEXÃO	CONNECTION	CONEXION
3	D45130026		**2** MANGUEIRA	HOSE	FLEXIBLE
4	D28780653	∅ 12MM	**1** TUBO	PIPE	CANO
5	D28780654	∅ 12MM	**1** TUBO	PIPE	CANO
6	D45254100		**1** CONEXÃO	CONNECTION	CONEXION
7	D28780657	∅ 12MM	**1** TUBO	PIPE	CANO
8	D45130026		**2** MANGUEIRA	HOSE	FLEXIBLE
9	D45100002	1 LIFAN	**1** JG. REPARO	KIT, REPAIR	JUEGO REPARACION
9	D45100003	1 EATON	**1** JG. REPARO	KIT, REPAIR	JUEGO REPARACION
9	D45114000	1 DANFOSS	**1** JG. REPARO	KIT, REPAIR	JUEGO REPARACION
10	D45124400	➡ 100407 -100376	**2** MANGUEIRA	HOSE	FLEXIBLE
10	062065P1	➡ 100408 +100376	**2** MANGUEIRA	HOSE	FLEXIBLE
11	D45264000		**2** CONEXÃO	CONNECTION	CONEXION
12	057003T1	HIDROVER 👁 70-25 No	**1** CILINDRO	CYLINDER	CILINDRO
12	D45100025		**1** CILINDRO	CYLINDER	CILINDRO
13	D28780652	∅ 12MM	**1** TUBO	PIPE	CANO
14	D28780651	∅ 12MM	**1** TUBO	PIPE	CANO

Caracol Hidráulico De Descarga
Hydraulics - Unloading Auger
Sinfin Hidraulico De Descarga

Sistema Hidráulico
Hydraulic System
Sistema Hidraulico

70-90

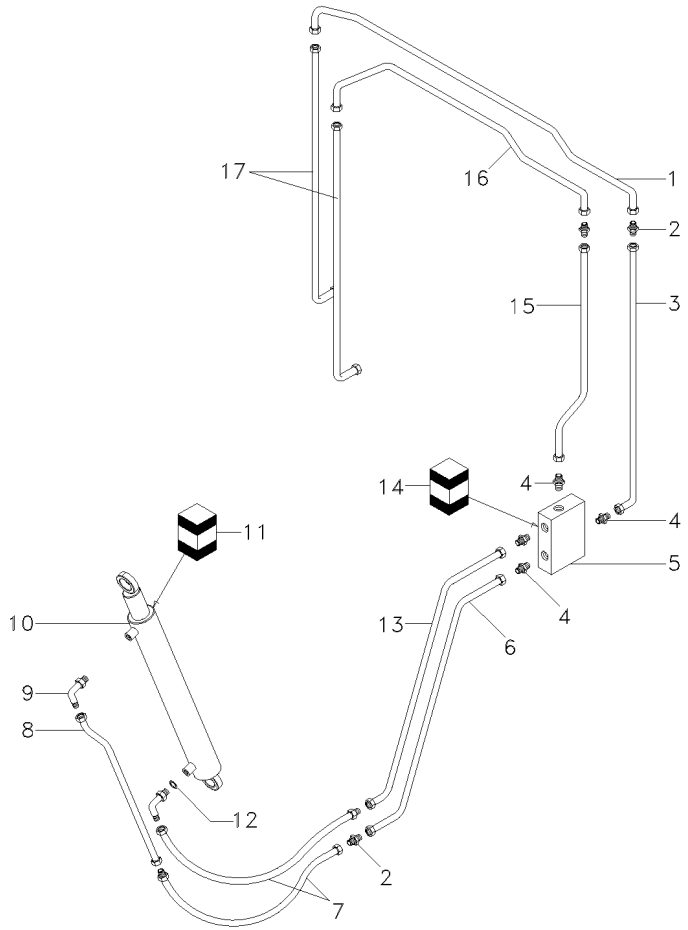

1	6202344M91	∅ 8MM	**1**	TUBO	PIPE	CANO
2	338707X1		**3**	CONEXÃO	CONNECTION	CONEXION
3	D28780678	∅ 8MM	**1**	TUBO	PIPE	CANO
4	D45252600		**4**	CONEXÃO	CONNECTION	CONEXION
5	D45110055		**1**	VÁLVULA	VALVE	VALVULA
5	D45110064		**2**	BOBINA	COIL	BOBINA
5	D45110066		**1**	FIXAÇÃO	FASTENER	CIERRE
6	D28780679	∅ 8MM	**1**	TUBO	PIPE	CANO
7	D45123600		**2**	MANGUEIRA	HOSE	FLEXIBLE
8	D28780425	∅ 8MM	**1**	TUBO	PIPE	CANO
9	D45263900		**2**	CONEXÃO	CONNECTION	CONEXION
10	056967T1	HIDROVER	**1**	CILINDRO	CYLINDER	CILINDRO
		70-50 No				
10	D45100065		**1**	CILINDRO HIDRÁUL	RAM	ARIETE
11	D28080609	10 D45110085	**1**	KIT JUNTAS	KIT,JOINT/GASKET	JGO.JUNTAS/EMPAQ
12	D28780324		**1**	ARRUELA	WASHER	ARANDELA
13	D28780680	∅ 8MM	**1**	TUBO	PIPE	CANO
14	D45110015	5	**1**	JG. REPARO	KIT, REPAIR	JUEGO REPARACION
15	D28780676	∅ 8MM	**1**	TUBO	PIPE	CANO
16	6202346M91	∅ 8MM	**1**	TUBO	PIPE	CANO
17	6202342M91		**2**	MANGUEIRA	HOSE	FLEXIBLE

Molinete Hidráulico Deslocamento Horizontal
Reel Horizontal Displacement
Molinete Hidraulico Desplazamiento Horiz.

Sistema Hidráulico
Hydraulic System
Sistema Hidraulico

70-95

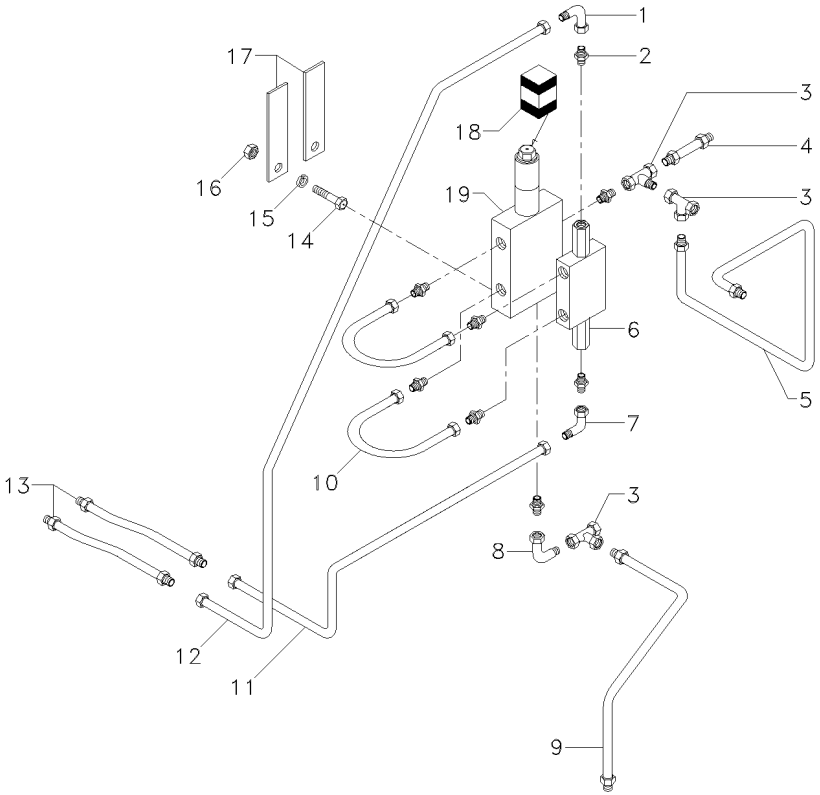

1	D45263900		**1**	CONEXÃO	CONNECTION	CONEXION
2	D45252600		**8**	CONEXÃO	CONNECTION	CONEXION
3	D45266100		**3**	CONEXÃO	CONNECTION	CONEXION
4	D28280653	∅ 8MM	**1**	TUBO	PIPE	CANO
5	D28780458	∅ 8MM	**1**	TUBO	PIPE	CANO
6	057078T1	HIDROVER	**1**	VÁLVULA	VALVE	VALVULA
		👁 70-100 No				
6	D45110098		**1**	VÁLVULA	VALVE	VALVULA
7	D45263900		**1**	CONEXÃO	CONNECTION	CONEXION
8	D45263900		**1**	CONEXÃO	CONNECTION	CONEXION
9	D28780460	∅ 8MM	**1**	TUBO	PIPE	CANO
10	D28780988	∅ 8MM	**2**	TUBO	PIPE	CANO
11	D28781427	∅ 8MM	**1**	TUBO	PIPE	CANO
12	D28780991	∅ 8MM	**1**	TUBO	PIPE	CANO
13	D45130054		**1**	MANGUEIRA	HOSE	FLEXIBLE
14	D40422200		**2**	PARAFUSO	BOLT	PERNO
15	D20400405		**2**	ARRUELA	WASHER	ARANDELA
16	D41013400		**2**	PORCA	NUT	TUERCA
17	D25500240		**2**	FECHAMENTO	COVER	CUBIERTA
18	D45110015	19	**1**	JG. REPARO	KIT, REPAIR	JUEGO REPARACION
19	D45110064		**2**	BOBINA	COIL	BOBINA
19	D45110095		**1**	VÁLVULA	VALVE	VALVULA
19	D45110096	[A]	**1**	VÁLVULA	VALVE	VALVULA

[A] ESPALHADOR DE PALHA
STRAW SPREADER
DESPARRAMADOR DE PAJA

Válvula De Retenção Pilotada
Check Valve
Valvula De Retencion

70-100

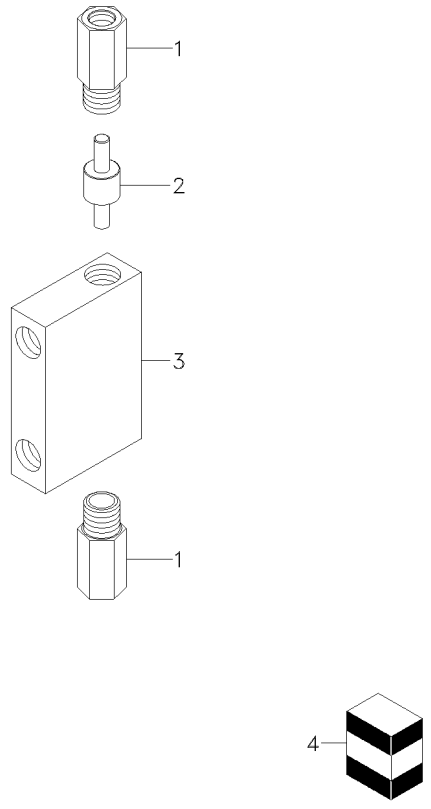

1	057080R1	**2**	VÁLVULA	VALVE	VALVULA
2	057082R1	**1**	PISTÃO	PISTON	PISTON
3	057081R1	**1**	CORPO	BODY	CUERPO
4	057079R1	**1**	JG. REPARO	KIT, REPAIR	JUEGO REPARACION

Levante Hidráulico Do Molinete
Lift Hydraulic Reel
Levante Hidraulico Del Molinete

Sistema Hidráulico
Hydraulic System
Sistema Hidraulico

70-105

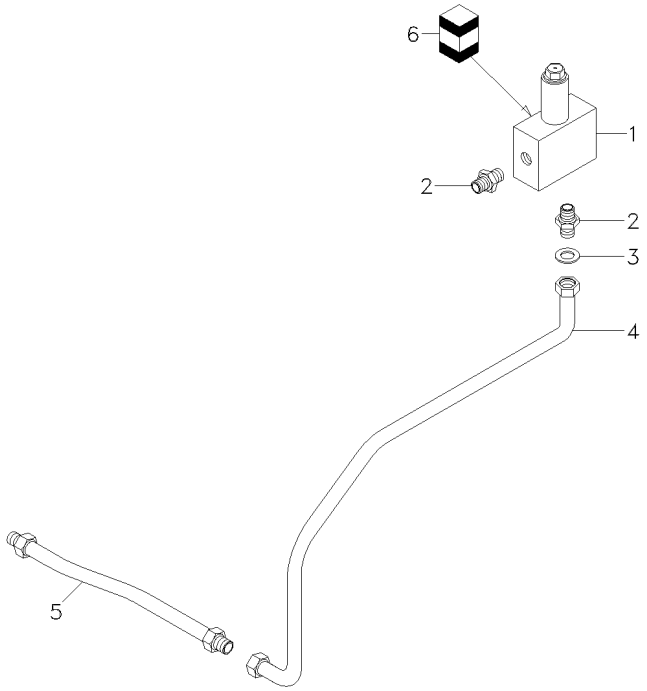

1	D45110054		
1	D45110064		
1	D45110065		
2	D45252600		
3	D28781055	[A]	
4	D28780459	∅	8MM
5	D45130054		
6	D45110014	1	

[A] LIMITADOR DE PRESSÃO
PRESSURE RESTRICTOR
LIMITADOR DE PRESIÓN

1	VÁLVULA	VALVE	VALVULA
1	BOBINA	COIL	BOBINA
1	CX. DISTRIBUIÇÃO	TIMING CASE	CAJA ENGRAN DIS
2	CONEXÃO	CONNECTION	CONEXION
1	ARRUELA	WASHER	ARANDELA
1	TUBO	PIPE	CANO
1	MANGUEIRA	HOSE	FLEXIBLE
1	JG. REPARO	KIT, REPAIR	JUEGO REPARACION

Espalhador De Palhas
Chaff Spreader
Espaciador De Granzas

Sistema Hidráulico
Hydraulic System
Sistema Hidraulico

70-110

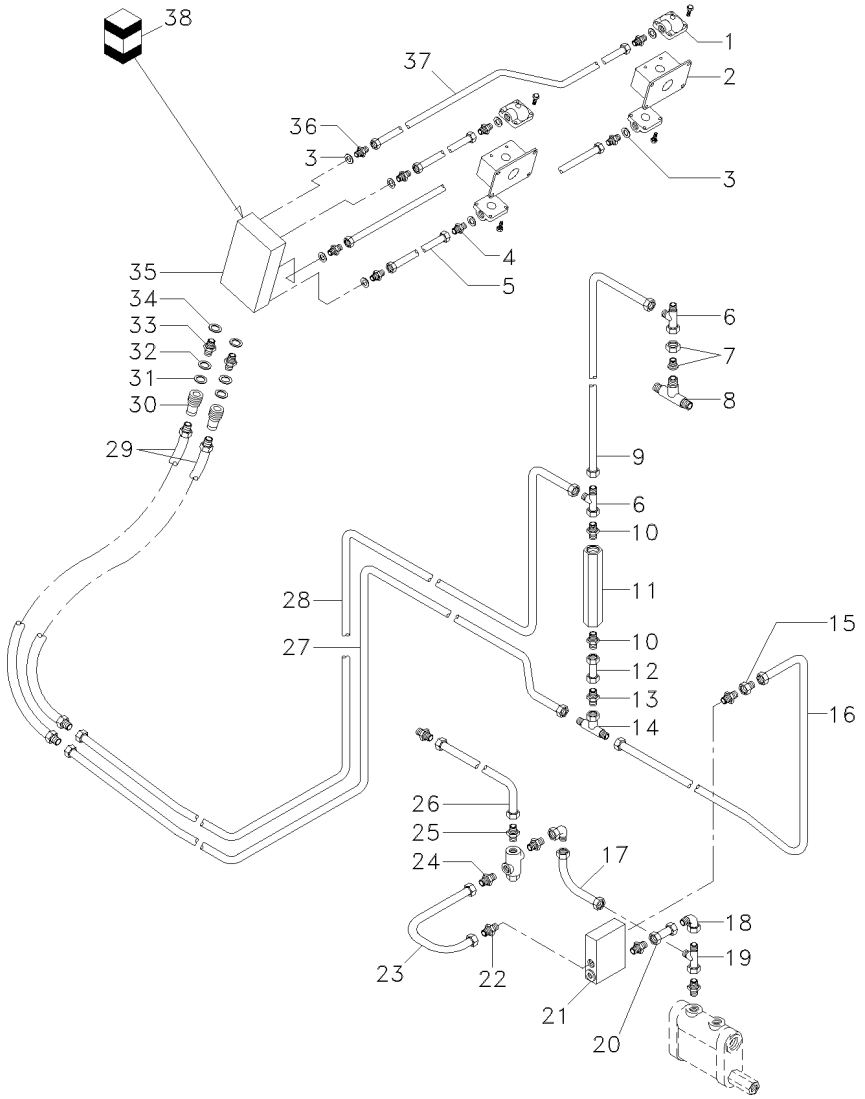

1	D49070026	◀	**4**	FLANGE	FLANGE	PLETINA
2	D49070023	◀◀	**1**	MOTOR	ENGINE	MOTOR
2	D49070024	▶	**1**	MOTOR	ENGINE	MOTOR
3	D49070027		**4**	ANEL	RING	ARO
4	D45252800		**4**	CONEXÃO	CONNECTION	CONEXION
5	D49070030		**2**	TUBO	PIPE	CANO
6	D45266100		**2**	CONEXÃO	CONNECTION	CONEXION
7	6204383M1		**1**	CONEXÃO	CONNECTION	CONEXION
8	D45256400		**X**	CONEXÃO "T"	CONNECTION T	CONEXION T
9	D28781032		**1**	TUBO	PIPE	CANO
10	D45252600		**X**	CONEXÃO	CONNECTION	CONEXION
11	D45110036		**1**	VÁLVULA	VALVE	VALVULA
12	D28780423		**1**	TUBO	PIPE	CANO
13	338707X1		**X**	CONEXÃO	CONNECTION	CONEXION
14	D45266900		**X**	CONEXÃO	CONNECTION	CONEXION
15	D45272100		**1**	CONEXÃO	CONNECTION	CONEXION
16	069345S1		**1**	TUBO	PIPE	CANO
17	D28781031		**1**	TUBO	PIPE	CANO
18	D45264100		**2**	CONEXÃO	CONNECTION	CONEXION
19	D45266200		**X**	CONEXÃO	CONNECTION	CONEXION
20	D28780655		**1**	TUBO	PIPE	CANO
21	D45110039		**1**	VÁLVULA	VALVE	VALVULA
22	D45250700		**3**	CONEXÃO	CONNECTION	CONEXION
23	D28781030		**1**	TUBO	PIPE	CANO
24	D45250900		**3**	CONEXÃO	CONNECTION	CONEXION
25	D45110068		**1**	VÁLVULA	VALVE	VALVULA
26	D28781029		**1**	TUBO	PIPE	CANO
27	D28781035		**1**	TUBO	PIPE	CANO
28	D28781034		**1**	TUBO	PIPE	CANO
29	D45130020		**2**	MANGUEIRA	HOSE	FLEXIBLE
30	D45134900		**1**	CONEXÃO	CONNECTION	CONEXION
30	D45135000		**1**	CONEXÃO	CONNECTION	CONEXION
31	D45461300		**X**	ANEL	RING	ARO
32	D45232400		**X**	ANEL	RING	ARO
33	D49070031		**2**	CONEXÃO	CONNECTION	CONEXION
34	D49070022		**4**	ANEL "O"	O RING	JUNTA TORICA
35	D49070018		**1**	VÁLVULA	VALVE	VALVULA
35	D49070021		**1**	VÁLVULA	VALVE	VALVULA
36	D45252600		**4**	CONEXÃO	CONNECTION	CONEXION
37	D49070029		**2**	TUBO	PIPE	CANO
38	D49070019	35	**1**	JG. REPARO	KIT, REPAIR	JUEGO REPARACION
38	D49070020	35	**1**	JG. REPARO	KIT, REPAIR	JUEGO REPARACION

Autonivelação
Auto-Level Combine Table
Autonivelación

70-115

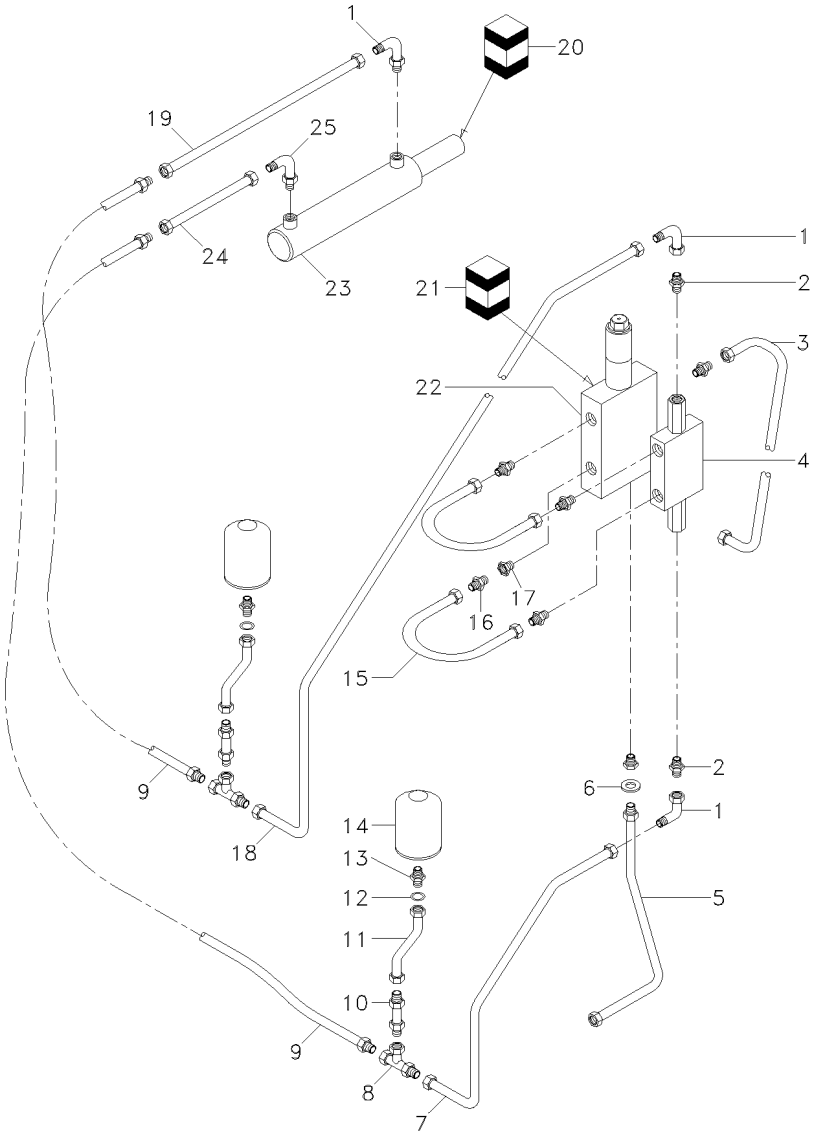

1	D45263900	➡ 3S000387	**4**	CONEXÃO	CONNECTION	CONEXION
1	D45263900	➡ 3S000388	**2**	CONEXÃO	CONNECTION	CONEXION
2	D45252600		**8**	CONEXÃO	CONNECTION	CONEXION
3	D28781220	∅ 8MM	**1**	TUBO	PIPE	CANO
4	057078T1	HIDROVER 👁 70-100 No	**1**	VÁLVULA	VALVE	VALVULA
4	D45110098		**1**	VÁLVULA	VALVE	VALVULA
5	D28781219	[A] ∅ 8MM	**1**	TUBO	PIPE	CANO
6	056755P1		**1**	ARRUELA	WASHER	ARANDELA
7	D28781756	∅ 8MM	**1**	TUBO	PIPE	CANO
8	D45266100		**2**	CONEXÃO	CONNECTION	CONEXION
9	D45130024	➡ 3S000387	**4**	MANGUEIRA	HOSE	FLEXIBLE
9	062061P1	➡ 3S000388	**4**	MANGUEIRA	HOSE	FLEXIBLE
10	D28280653		**2**	TUBO	PIPE	CANO
11	D45123600	➡ 100407 -100376	**2**	MANGUEIRA	HOSE	FLEXIBLE
11	062064P1	➡ 100408 +100376	**2**	MANGUEIRA	HOSE	FLEXIBLE
12	D45272300		**2**	CONEXÃO	CONNECTION	CONEXION
13	071968P1		**2**	CONEXÃO	CONNECTION	CONEXION
14	D45148500		**2**	ACUMULADOR	ACCUMULATOR	ACUMULADOR
15	D28780988	∅ 8MM	**2**	TUBO	PIPE	CANO
16	D28181678		**1**	CONEXÃO	CONNECTION	CONEXION
17	060086P1		**1**	CONEXÃO	CONNECTION	CONEXION
18	D28781755	∅ 8MM	**1**	TUBO	PIPE	CANO
19	D28280653	∅ 8MM ➡ 3S000387	**2**	TUBO	PIPE	CANO
20	D28080609	16 ■ D45110085	**1**	KIT JUNTAS	KIT,JOINT/GASKET	JGO.JUNTAS/EMPAQ
21	D45110015	6	**1**	JG. REPARO	KIT, REPAIR	JUEGO REPARACION
22	D45110064		**2**	BOBINA	COIL	BOBINA
22	D45110095		**1**	VÁLVULA	VALVE	VALVULA
22	D45110096	[B]	**1**	VÁLVULA	VALVE	VALVULA
23	056983T1	HIDROVER 👁 70-45 No	**1**	CILINDRO	CYLINDER	CILINDRO
24	D28280653	∅ 8MM ➡ 3S000387	**2**	TUBO	PIPE	CANO
25	D45263900	∅ 8MM ➡ 3S000387	**2**	CONEXÃO	CONNECTION	CONEXION

[A] SOMENTE COM REVERSÃO ELÉTRICO
ONLY WITH ELECTRICAL REVERSION
SOLAMENTE CON REVERSIÓN ELECTRICO

[B] ESPALHADOR DE PALHA
STRAW SPREADER
DESPARRAMADOR DE PAJA

Suporte - Tubo
Pipe Support
Soporte - Tuberia

70-120

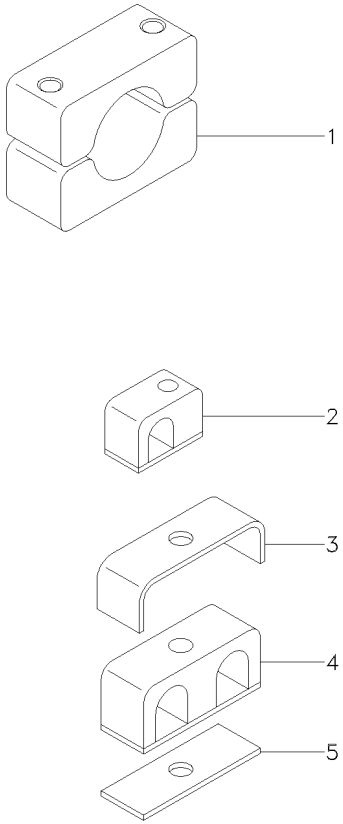

1	D45737900	X	SUPORTE	BRACKET	SOPORTE
2	D45738700	X	SUPORTE	BRACKET	SOPORTE
2	D45739500	X	SUPORTE	BRACKET	SOPORTE
2	D45739600	X	SUPORTE	BRACKET	SOPORTE
2	D45739700	X	SUPORTE	BRACKET	SOPORTE
2	D45739800	X	SUPORTE	BRACKET	SOPORTE
2	D45739900	X	SUPORTE	BRACKET	SOPORTE
3	D28250656	X	REFORÇO	REINFORCEMENT	REFUERZO
3	D28750783	X	REFORÇO	REINFORCEMENT	REFUERZO
4	D45736600	X	SUPORTE	BRACKET	SOPORTE
4	D45739100	X	SUPORTE	BRACKET	SOPORTE
4	D45739200	X	SUPORTE	BRACKET	SOPORTE
4	D45736400	X	PRESILHA	STAPLE	GRAPA
5	D25500240	X	FECHAMENTO	COVER	CUBIERTA

Variador Hidráulico Do Cilindro
Cylinder Hydraulic Drive
Variador Hidráulico Del Cilindro De Tril

Sistema Hidráulico
Hydraulic System
Sistema Hidráulico

70-125

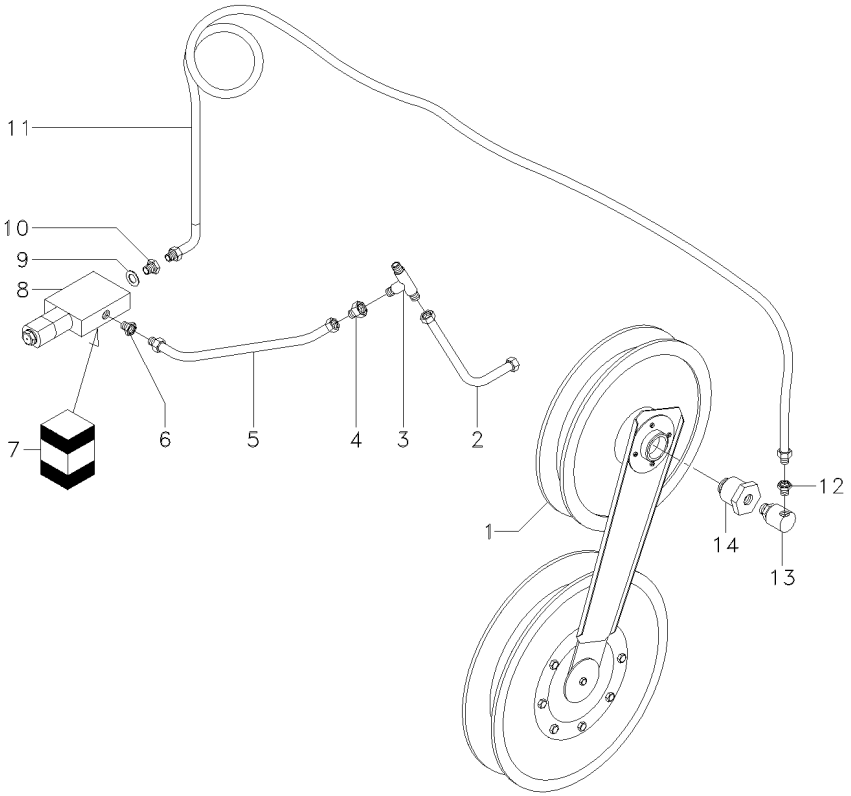

1	D28380065	👁	140-55 No	**1**	VARIADOR	VARIATOR	VARIADOR
2	D28780663	∅	15MM	**1**	TUBO	PIPE	CANO
3	D45256200			**1**	CONEXÃO "T"	CONNECTION T	CONEXION T
4	D45272100			**1**	CONEXÃO	CONNECTION	CONEXION
5	D28780960	∅	8MM	**1**	TUBO	PIPE	CANO
6	D45252600			**1**	CONEXÃO	CONNECTION	CONEXION
7	D45110014			**1**	JG. REPARO	KIT, REPAIR	JUEGO REPARACION
8	D45110054			**1**	VÁLVULA	VALVE	VALVULA
8	D45110064			**1**	BOBINA	COIL	BOBINA
8	D45110065			**1**	CX. DISTRIBUIÇÃO	TIMING CASE	CAJA ENGRAN DIS
9	D28780700	[A]		**1**	ARRUELA	WASHER	ARANDELA
10	D45252600			**1**	CONEXÃO	CONNECTION	CONEXION
11	067193T1			**1**	MANGUEIRA	HOSE	FLEXIBLE
12	063942P1	➡	100385	**1**	CONEXÃO	CONNECTION	CONEXION
13	28380017	➡|	100384	**1**	CONEXÃO	CONNECTION	CONEXION
13	063984P1	➡	100385	**1**	ADAPTADOR	ADAPTOR	ADAPTADOR
14	71332011	➡	100385	**1**	CONEXÃO	CONNECTION	CONEXION

[A] REDUTORA
REDUCTOR
REDUCTOR

Cilindro Hidráulico **Hydraulic Cylinder** **Cilindro Hidráulico**	**Levante Da Plataforma** **Table Lift** **Levante De La Plataforma**	**70-130**	**12.4-24 R1 6l** **12.4-24 R1 6l** **12.4-24 R1 6l**

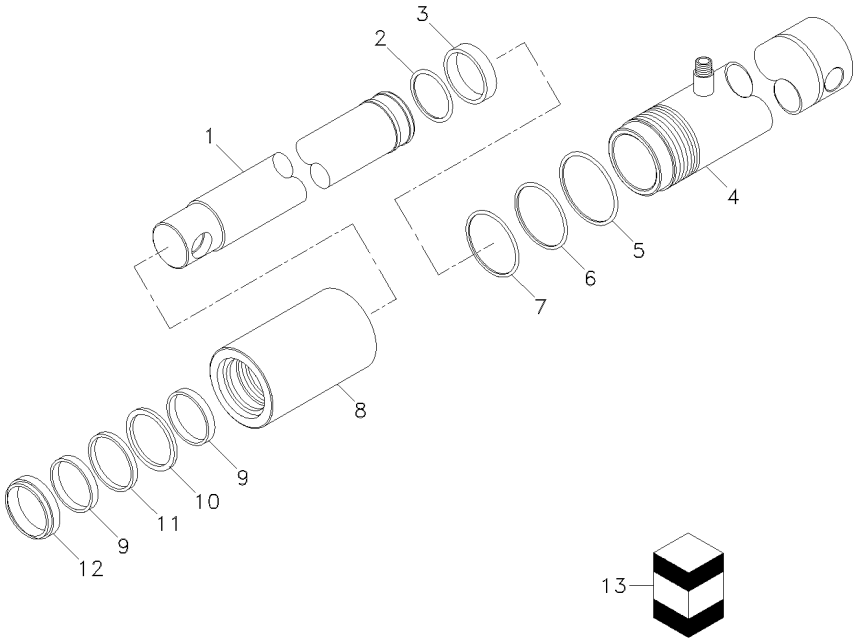

1	057047R1			**1**	HASTE	RAIL	RIEL
2	057045R1			**1**	ANEL	RING	ARO
3	057044R1			**1**	ANEL	RING	ARO
4	057046R1			**1**	CAMISA	LINER	CAMISA
5	057048R1		PARKER	**1**	ANEL "O"	O RING	JUNTA TORICA
6	057049R1	13	PARKER	**1**	ANEL "O"	O RING	JUNTA TORICA
7	057050R1	13	PARKER	**1**	ANEL	RING	ARO
8	057052R1			**1**	GUIA	GUIDE	GUIA
9	057051R1	13	HALLITE	**2**	ANEL	RING	ARO
10	057053R1	13	FREUDENBERG	**1**	ANEL	RING	ARO
11	057054R1	13	PARKER	**1**	GAXETA	GASKET	GAXETA
12	057055R1	13	FORHEDA	**1**	RASPADOR	SCRAPER	RASPADOR
13	057043R1			**1**	JG. REPARO	KIT, REPAIR	JUEGO REPARACION

Conjunto Divisor De Fluxo
Flood Divider Set
Juego Divisor De Flujo

70-135

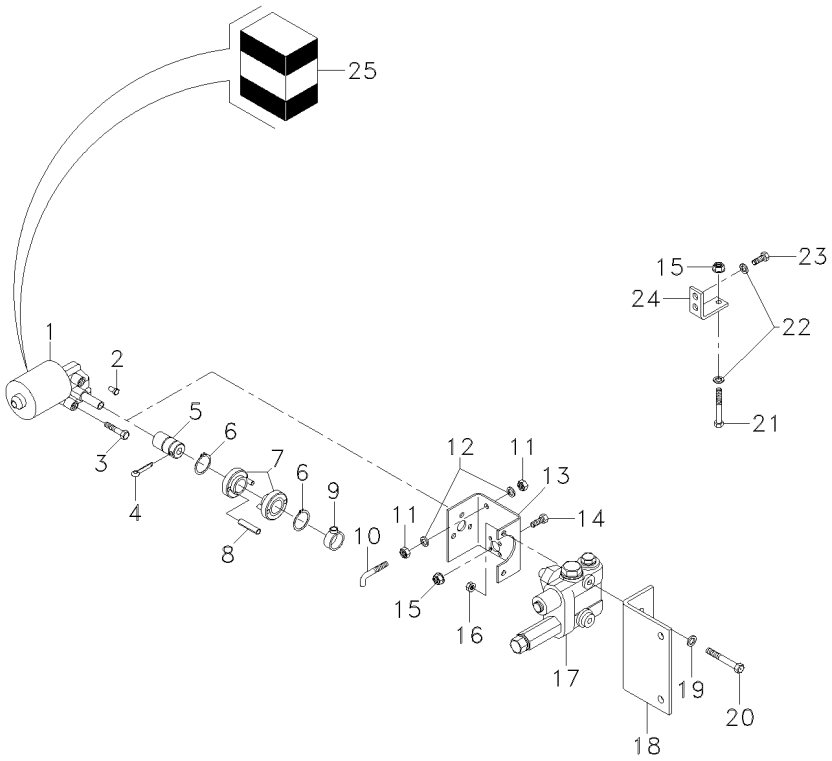

1	D28781197		**1**	MOTOR	ENGINE	MOTOR
2	D43170300		**1**	PINO	PIN	PASADOR
3	D28782149		**3**	PINO	PIN	PASADOR
4	D42609200		**1**	PINO	PIN	PASADOR
5	D28981003		**1**	TUBO	PIPE	CANO
6	D42502300		**2**	ANEL TRAVA	CIRCLIP	CIRCULITO
7	D28780802		**2**	ARRUELA	WASHER	ARANDELA
8	D42608700		**1**	PINO	PIN	PASADOR
9	D28981086		**1**	ANEL	RING	ARO
10	D28780801		**1**	BATENTE	RETAINER	RETENEDOR
11	D41010600		**2**	PORCA	NUT	TUERCA
12	339375X1		**2**	ARRUELA	WASHER	ARANDELA
13	D28981001		**1**	SUPORTE	BRACKET	SOPORTE
14	D40741200		**4**	PARAFUSO	BOLT	PERNO
15	D41013400		**2**	PORCA	NUT	TUERCA
16	D41013500		**2**	PORCA	NUT	TUERCA
17	D28781196		**1**	DIVISOR	DIVIDER	DIVISOR
18	6205444M1		**1**	SUPORTE	BRACKET	SOPORTE
19	D20400506		**2**	ARRUELA	WASHER	ARANDELA
20	D40424400		**2**	PARAFUSO	BOLT	PERNO
21	D40639600		**1**	PARAFUSO	BOLT	PERNO
22	D20400404		**2**	ARRUELA	WASHER	ARANDELA
23	D40402600		**2**	PARAFUSO	BOLT	PERNO
24	D28780959		**1**	SUPORTE	BRACKET	SOPORTE
25	D45110011	1	**1**	JG. REPARO	KIT, REPAIR	JUEGO REPARACION

Conjunto Divisor De Fluxo
Flood Divider Set
Juego Divisor De Flujo

70-140

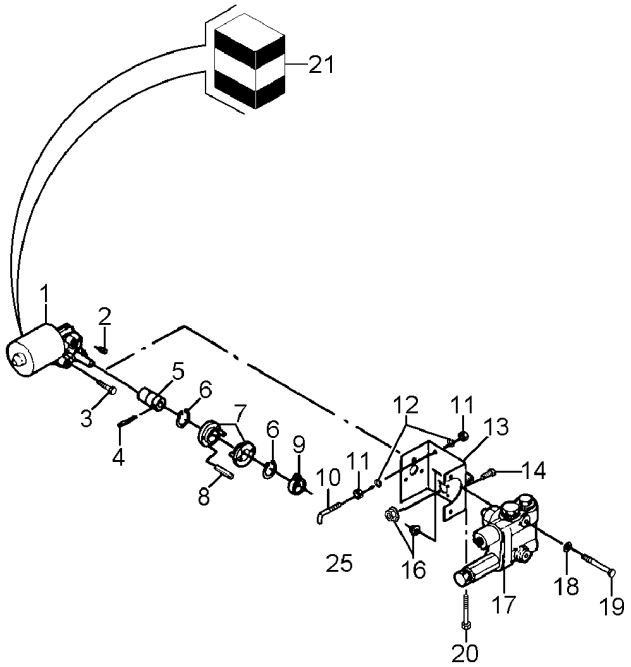

1	D28781197		**1**	MOTOR	ENGINE	MOTOR
2	D43170300		**1**	PINO	PIN	PASADOR
3	D28782149		**3**	PINO	PIN	PASADOR
4	D42609200		**1**	PINO	PIN	PASADOR
5	D28981003		**1**	TUBO	PIPE	CANO
6	D42502300		**2**	ANEL TRAVA	CIRCLIP	CIRCULITO
7	D28780802		**2**	ARRUELA	WASHER	ARANDELA
8	D42608700		**1**	PINO	PIN	PASADOR
9	D28981086		**1**	ANEL	RING	ARO
10	6202163M1		**1**	BATENTE	RETAINER	RETENEDOR
11	D41010600		**2**	PORCA	NUT	TUERCA
12	339375X1		**2**	ARRUELA	WASHER	ARANDELA
13	6202059M91		**1**	SUPORTE	CLEVIS	GANCHO SEGURI.
14	D40741200		**4**	PARAFUSO	BOLT	PERNO
16	D41013500		**2**	PORCA	NUT	TUERCA
17	D28781196		**1**	DIVISOR	DIVIDER	DIVISOR
18	D20400506		**2**	ARRUELA	WASHER	ARANDELA
19	D40424400		**2**	PARAFUSO	BOLT	PERNO
20	D40639600		**1**	PARAFUSO	BOLT	PERNO
21	D45110011	1	**1**	JG. REPARO	KIT, REPAIR	JUEGO REPARACION

Datavision	Cabina
Datavision	Cab
Datavision	Cabina

80-10

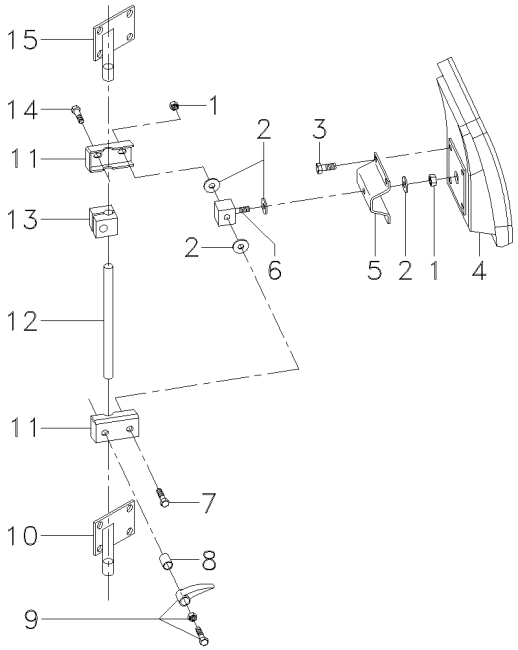

1	D41017500		**2**	PORCA	NUT	TUERCA
2	D28981331		**4**	ARRUELA	WASHER	ARANDELA
3	D40689500		**4**	PARAFUSO	BOLT	PERNO
4	D28989015		**1**	MONITOR	MONITOR	MONITOR
5	D28981328		**1**	SUPORTE	BRACKET	SOPORTE
6	D28981330		**1**	PINO	PIN	PASADOR
7	339679X1		**1**	PARAFUSO	BOLT	PERNO
8	D28980748		**1**	BUCHA	BUSH	CASQUILLO
9	020431P1		**1**	ALAVANCA	LEVER	PALANCA
10	D28980764	▼	**1**	SUSPENSÃO	SUSPENSION	SUSPENSION
11	D28981332		**2**	BRAÇADEIRA	CLAMP	ABRAZADERA
12	D28981360		**1**	BARRA	BAR	BARRA
13	D28980501		**1**	SUPORTE	BRACKET	SOPORTE
14	385386X1		**1**	PARAFUSO	BOLT	PERNO
15	D28981042	▲	**1**	SUSPENSÃO	SUSPENSION	SUSPENSION

Caixa Elétrica
Electric Box
Armario Eletrico

80-15

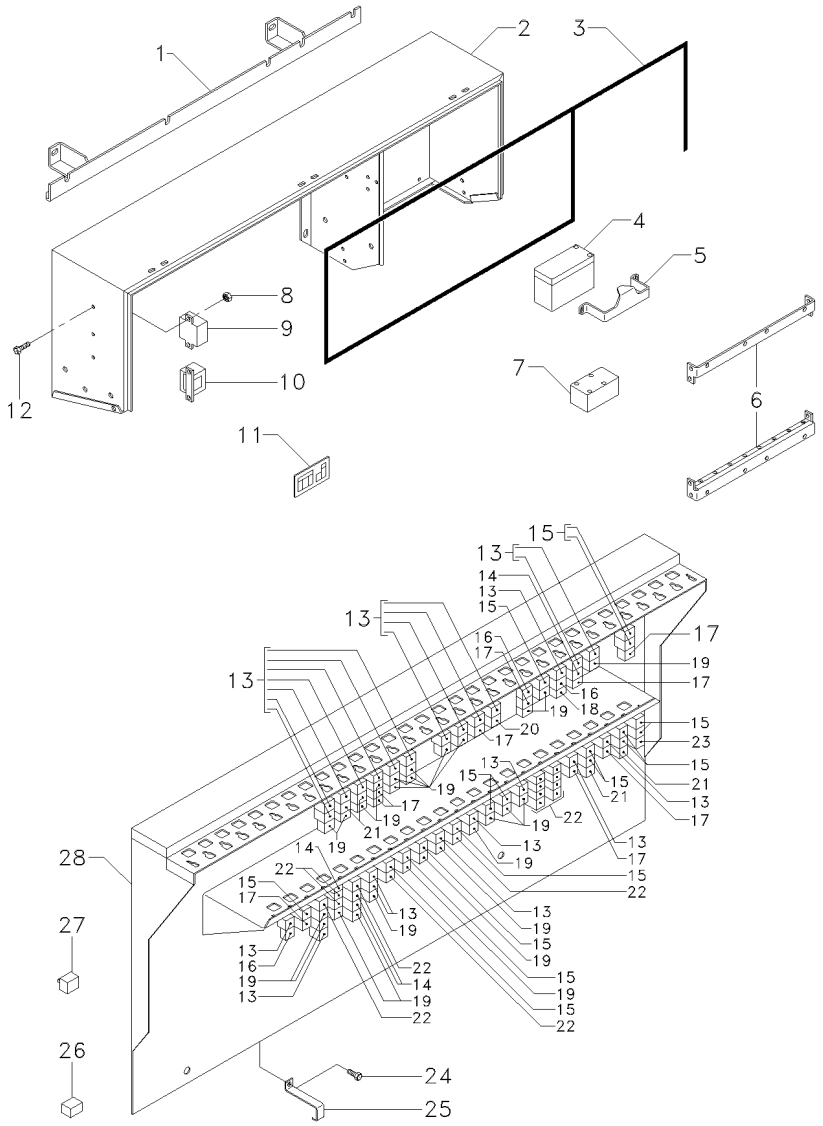

1	D28781530		**2**	SUPORTE	BRACKET	SOPORTE
2	6205744M91		**1**	CAIXA	BOX	CAJA
3	D44735300		**X**	VEDAÇÃO	SEALING	VEDACION
4	D44900050		**1**	BATERIA	BATTERY	BATERIA
5	D28781629		**1**	SUPORTE	BRACKET	SOPORTE
6	D28781628		**2**	SUPORTE	BRACKET	SOPORTE
7	D28781617		**1**	CAIXA	BOX	CAJA
8	D41010400		**X**	PORCA	NUT	TUERCA
9	D45088800		**1**	RELÉ	RELAY	RELE
10	D45020000		**1**	TOMADA	INTAKE	ENTRADA
10	D45086800		**1**	RELÉ	RELAY	RELE
11	D49130006		**1**	DECAL	DECAL	CALCOMANIA
12	D40400200		**X**	PARAFUSO	BOLT	PERNO
13	D45060021		**22**	RELÉ	RELAY	RELE
14	D45070089		**3**	RELÉ	RELAY	RELE
15	D45087700		**16**	RELÉ	RELAY	RELE
16	D45010075	30A	**3**	FUSÍVEL	FUSE	FUSIBLE
17	036756T1	10A	**3**	FUSÍVEL	FUSE	FUSIBLE
18	D28781604		**1**	DIODO	DIODE	DIODO
19	038734T1	5A	**19**	FUSÍVEL	FUSE	FUSIBLE
20	D45010070	7,5A	**3**	FUSÍVEL	FUSE	FUSIBLE
21	046812T1	20A	**3**	FUSÍVEL	FUSE	FUSIBLE
22	064150R1		**12**	DIODO	DIODE	DIODO
23	D45010074	25A	**1**	FUSÍVEL	FUSE	FUSIBLE
24	D40740100	[A]	**1**	PARAFUSO	BOLT	PERNO
25	D28781347	[A]	**1**	SUPORTE	BRACKET	SOPORTE
26	D45010076		**X**	CX. FUSÍVEIS	FUSE BOX	CAJA FUSIBLES
27	D45010068		**X**	RELÉ	RELAY	RELE
28	D28781482		**1**	PLACA	PLATE	PLATO

[A] EQUIPAMENTO PARA MILHO
CORN EQUIPMENT
EQUIP P/ MAIZ

Caixa Elétrica
Electric Box
Armario Eletrico

80-20

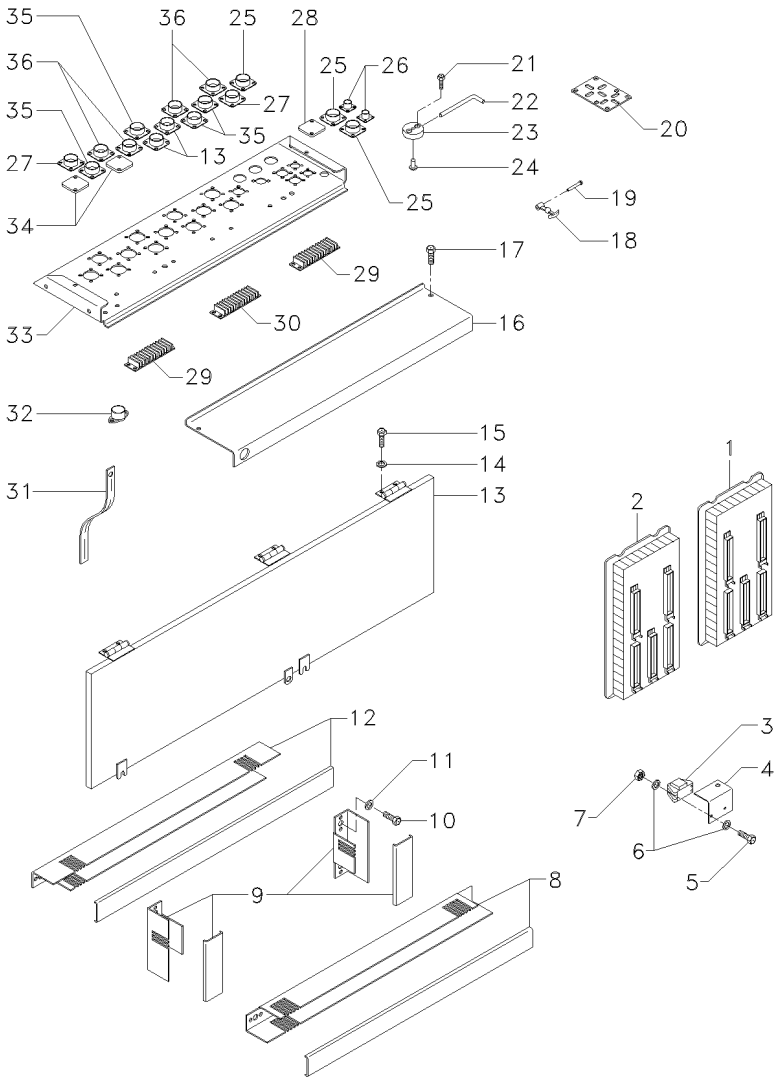

1	28782720	▶	**1**	MÓDULO	MODULE	MODULO
2	28782721	◀	**1**	MÓDULO	MODULE	MODULO
3	45080024	▶| 3S000248	**1**	RELÉ	RELAY	RELE
3	44900868	|◀ 3S000249	**1**	RELÉ	RELAY	RELE
4	D28782222		**1**	SUPORTE	BRACKET	SOPORTE
5	D40351800		**2**	PARAFUSO	BOLT	PERNO
6	D20400400		**4**	ARRUELA	WASHER	ARANDELA
7	D41087200		**2**	PORCA	NUT	TUERCA
8	D28780526		**1**	CALHA	GUTTER	GARGANTA
9	D28780527		**2**	CALHA	GUTTER	GARGANTA
10	D41399800		**10**	REBITE	RIVET	REMACHE
11	D20400401		**10**	ARRUELA	WASHER	ARANDELA
12	D28781180		**1**	CALHA	GUTTER	GARGANTA
13	D28781488		**1**	TAMPA	COVER	CUBIERTA
14	D20400470		**X**	ARRUELA	WASHER	ARANDELA
15	D40402400		**X**	PARAFUSO	BOLT	PERNO
16	D28781486		**1**	PLACA	PLATE	PLATO
17	D43385100		**1**	PARAFUSO	BOLT	PERNO
18	D44737200		**2**	TRAVA	LOCK	RETENEDOR
19	D41410800		**2**	PINO	PIN	PASADOR
20	D28781696		**1**	PLACA	PLATE	PLATO
21	D40318300		**2**	PARAFUSO	BOLT	PERNO
22	D28780837		**1**	CONDUTOR	CONDUCTOR	CABLE CONDUCTOR
23	6205315M1		**1**	FIXAÇÃO	FASTENER	CIERRE
24	D40600900		**1**	PARAFUSO	BOLT	PERNO
25	D45010009		**2**	TOMADA	INTAKE	ENTRADA
25	D45010070	[A] 7A	**1**	FUSÍVEL	FUSE	FUSIBLE
26	D28781298	[B]	**1**	RELÉ	RELAY	RELE
26	D45010006		**2**	TOMADA	INTAKE	ENTRADA
27	D45010007		**4**	TOMADA	INTAKE	ENTRADA
28	D28781671		**1**	BLINDAGEM	SHIELD	BLINDAJE
29	D45010099		**2**	BARRA	BAR	BARRA
30	D45010096		**1**	BARRA	BAR	BARRA
31	D28760642		**1**	CHICOTE	HARNESS	MAZO CABLES
32	D45026300		**1**	SOQUETE	SOCKET	ENCHUFE
33	D28781480		**1**	FUNDO	BOTTOM	FONDO
34	D28780471		**2**	BLINDAGEM	SHIELD	BLINDAJE
35	D45010018		**4**	TOMADA	INTAKE	ENTRADA
36	D45010020		**4**	TOMADA	INTAKE	ENTRADA

[A] EQUIP. OPCIONAL COMANDO VELOCIDADE AVANÇO
OPTIONAL EQUIPMENT FORWRAD SPEED CONTROL
EQUIPO OPC. MANDO CELOCIDAD DE AVANCE

[B] EQUIPAMENTO OPCIONAL PARA MILHO
OPTIONAL EXTR CORN
EQUIPO OPCIONAL PARA MAÍZ

Partes Elétricas
Electrical Parts
Partes Electricas

80-25

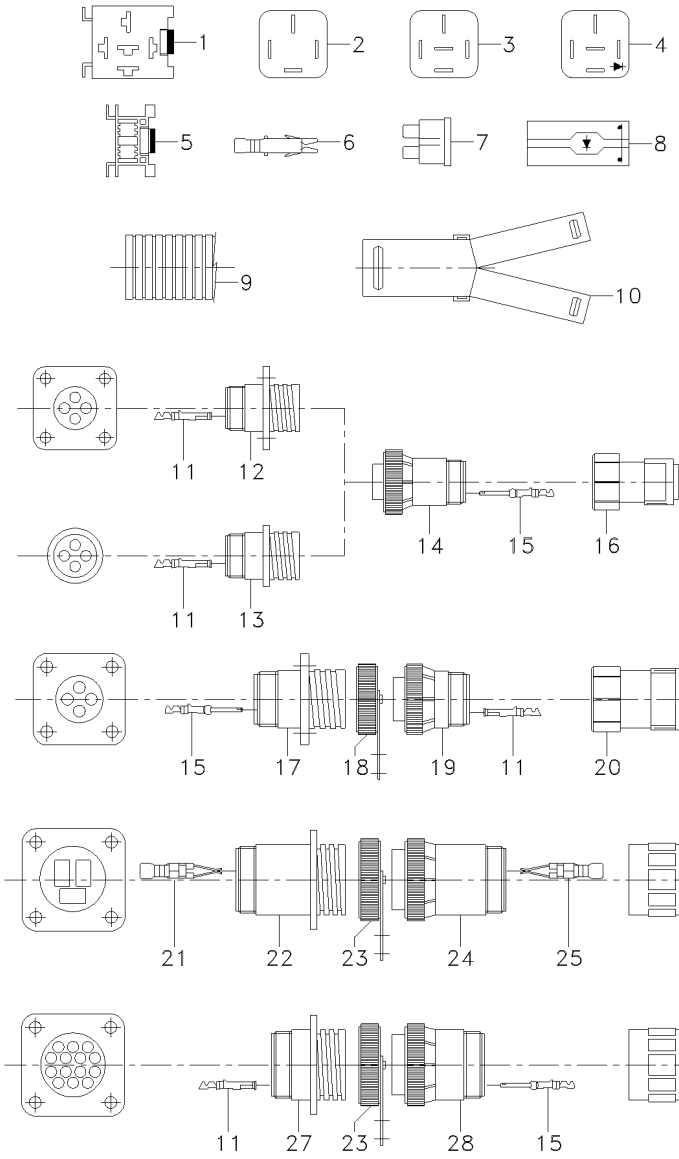

1	D45010068		X	RELÉ	RELAY	RELE
2	D45060021		X	RELÉ	RELAY	RELE
3	D45087700		X	RELÉ	RELAY	RELE
4	D45070089		X	RELÉ	RELAY	RELE
5	D45010076		X	CX. FUSÍVEIS	FUSE BOX	CAJA FUSIBLES
6	D45010027		X	CONEXÃO	CONNECTION	CONEXION
6	D45010028		X	CONEXÃO	CONNECTION	CONEXION
7	036756T1	10A	X	FUSÍVEL	FUSE	FUSIBLE
7	036757T1	15A	X	FUSÍVEL	FUSE	FUSIBLE
7	038734T1	5,0A	X	FUSÍVEL	FUSE	FUSIBLE
7	046812T1	20A	X	FUSÍVEL	FUSE	FUSIBLE
7	D45010070	7,5A	X	FUSÍVEL	FUSE	FUSIBLE
7	D45010074	25A	X	FUSÍVEL	FUSE	FUSIBLE
7	D45010075	30A	X	FUSÍVEL	FUSE	FUSIBLE
8	064150R1		X	DIODO	DIODE	DIODO
9	D45020001		X	ARMADURA	KEEPER	ARMADURA
9	D45020002		X	ARMADURA	KEEPER	ARMADURA
9	D45020003		X	ARMADURA	KEEPER	ARMADURA
9	D45020004		X	ARMADURA	KEEPER	ARMADURA
9	D45020005		X	ARMADURA	KEEPER	ARMADURA
9	D45020006		X	ARMADURA	KEEPER	ARMADURA
10	D45020010		X	CONEXÃO	CONNECTION	CONEXION
10	D45020011		X	CONEXÃO	CONNECTION	CONEXION
10	D45020012		X	CONEXÃO	CONNECTION	CONEXION
10	D45020013		X	CONEXÃO	CONNECTION	CONEXION
10	D45020014		X	CONEXÃO	CONNECTION	CONEXION
10	D45020015		X	CONEXÃO	CONNECTION	CONEXION
10	D45020016		X	CONEXÃO	CONNECTION	CONEXION
10	D45020017		X	CONEXÃO	CONNECTION	CONEXION
10	D45020019		X	CONEXÃO	CONNECTION	CONEXION
10	D45020022		X	CONEXÃO	CONNECTION	CONEXION
10	D45020023		X	CONEXÃO	CONNECTION	CONEXION
11	D45060094		X	CONEXÃO	CONNECTION	CONEXION
12	D45010006		X	TOMADA	INTAKE	ENTRADA
13	D45030078		X	TOMADA	INTAKE	ENTRADA
14	D45010005		X	TOMADA	INTAKE	ENTRADA
15	D45060093		X	CONEXÃO	CONNECTION	CONEXION
16	D45010040		X	CONEXÃO	CONNECTION	CONEXION
16	D45010041		X	CONEXÃO	CONNECTION	CONEXION
17	D45010042		X	TOMADA	INTAKE	ENTRADA
18	D45010082		X	TAMPA	COVER	CUBIERTA
19	D45010043		X	TOMADA	INTAKE	ENTRADA
20	D45010037		X	CONEXÃO	CONNECTION	CONEXION
20	D45010038		X	CONEXÃO	CONNECTION	CONEXION
21	D45010024		X	CONEXÃO	CONNECTION	CONEXION
21	D45010026		X	CONEXÃO	CONNECTION	CONEXION
22	D45010011		X	TOMADA	INTAKE	ENTRADA
23	D45010083		X	TAMPA	COVER	CUBIERTA
24	D45010012		X	TOMADA	INTAKE	ENTRADA
25	D45010023		X	CONEXÃO	CONNECTION	CONEXION

Partes Elétricas
Electrical Parts
Partes Electricas

80-25

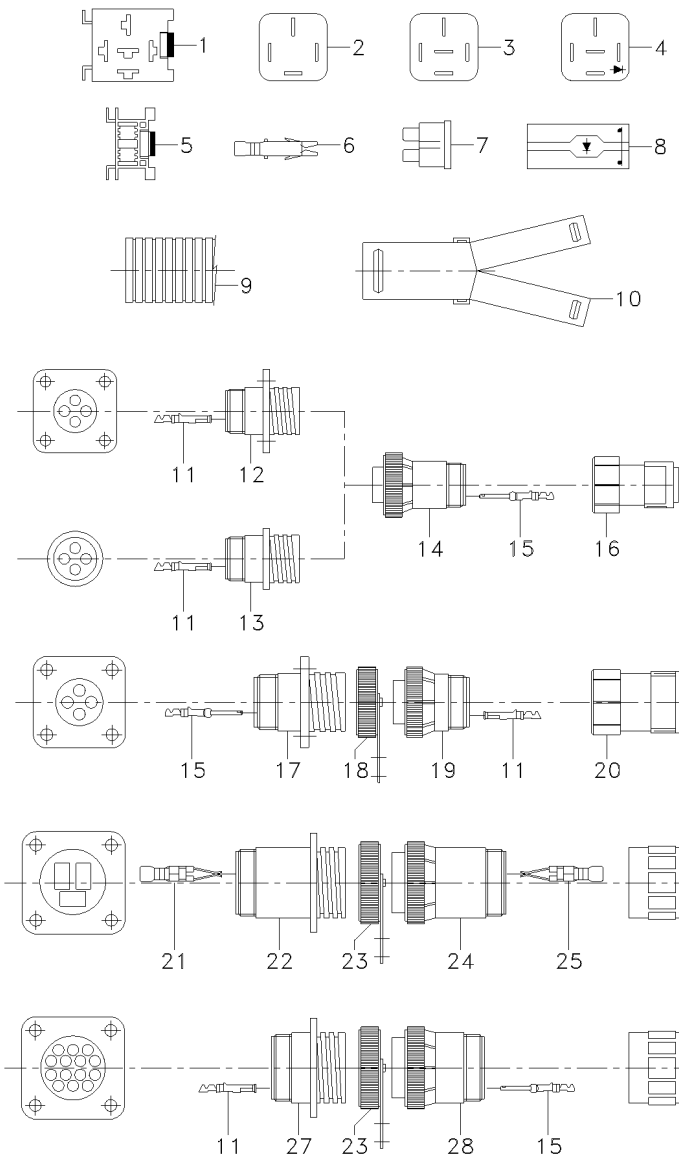

25	D45010025	X	CONEXÃO	CONNECTION	CONEXION
26	D28780339	X	CONEXÃO	CONNECTION	CONEXION
26	D45010047	X	CONEXÃO	CONNECTION	CONEXION
26	D45010056	X	CONEXÃO	CONNECTION	CONEXION
26	D45020080	X	CONEXÃO	CONNECTION	CONEXION
26	D45020090	X	JUNTA	GASKET	EMPAQUETADURA.
27	D45010009	X	TOMADA	INTAKE	ENTRADA
28	D45010010	X	TOMADA	INTAKE	ENTRADA

Partes Elétricas
Electrical Parts
Partes Electricas

80-30

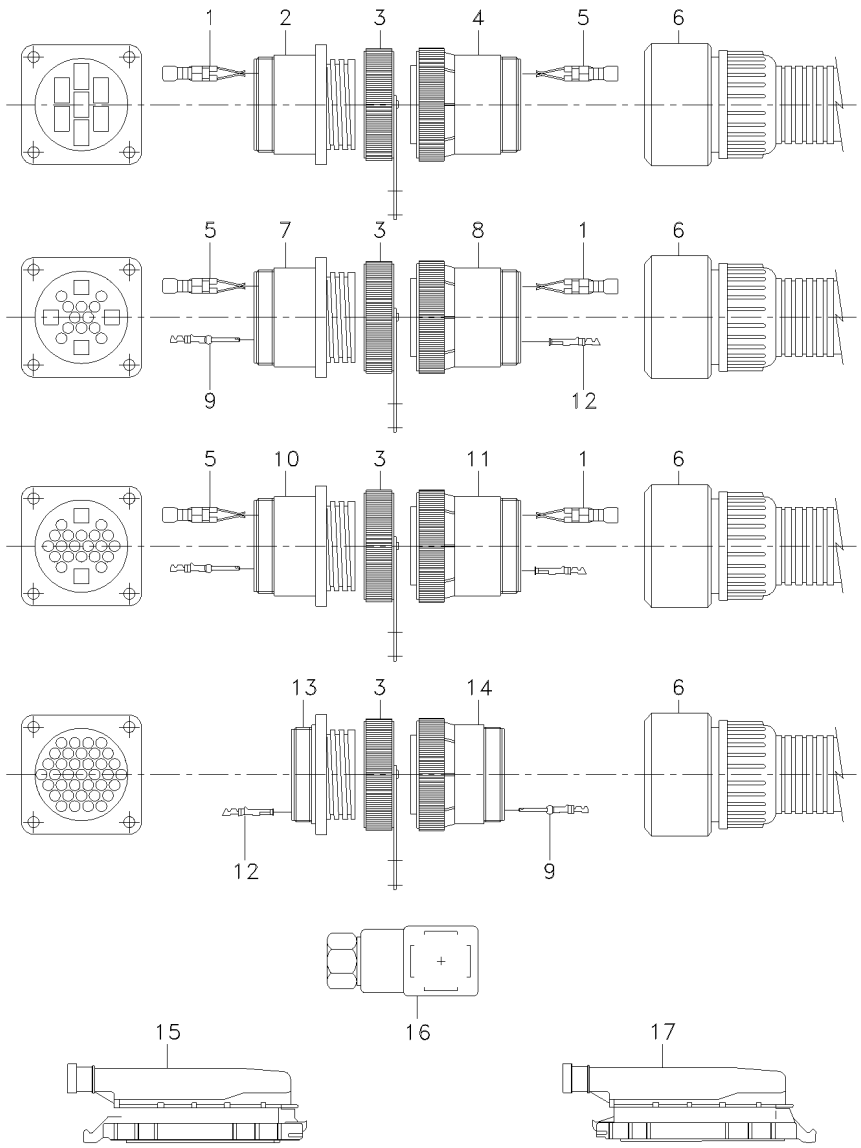

1	D45010024	X	CONEXÃO	CONNECTION	CONEXION
1	D45010026	X	CONEXÃO	CONNECTION	CONEXION
2	D45010013	X	TOMADA	INTAKE	ENTRADA
3	D45010080	X	TAMPA	COVER	CUBIERTA
4	D45010014	X	TOMADA	INTAKE	ENTRADA
5	D45010023	X	CONEXÃO	CONNECTION	CONEXION
5	D45010025	X	CONEXÃO	CONNECTION	CONEXION
6	D28780306	X	CONEXÃO	CONNECTION	CONEXION
6	D45020082	X	CONEXÃO	CONNECTION	CONEXION
6	D45020092	X	JUNTA	GASKET	EMPAQUETADURA.
7	D45010018	X	TOMADA	INTAKE	ENTRADA
8	D45010017	X	TOMADA	INTAKE	ENTRADA
9	D45060093	X	CONEXÃO	CONNECTION	CONEXION
10	D45010020	X	TOMADA	INTAKE	ENTRADA
11	D45010019	X	TOMADA	INTAKE	ENTRADA
12	D45060094	X	CONEXÃO	CONNECTION	CONEXION
13	D45010007	X	TOMADA	INTAKE	ENTRADA
14	D45010008	X	TOMADA	INTAKE	ENTRADA
15	D45043800	X	CAIXA	BOX	CAJA
16	D45010034	X	TOMADA	INTAKE	ENTRADA
17	D45043900	X	CAIXA	BOX	CAJA

Bateria
Battery
Batterie

80-35

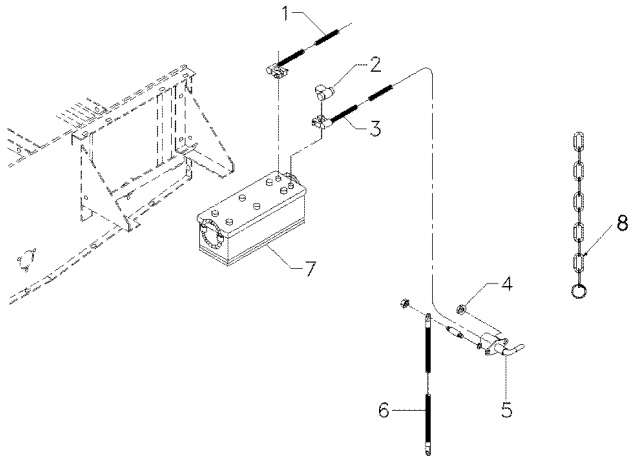

1	6205753M91	(-)	**1**	CHICOTE	HARNESS	MAZO CABLES
2	D45060042		**1**	CAPA	BOOT	PROTECCION
3	6205754M91	(+)	**1**	CABO	CABLE	CABLE
4	D41013400		**2**	PORCA	NUT	TUERCA
5	D45059800		**1**	INTERRUPTOR	SWITCH	INTERRUPTOR
6	6205755M91	[A]	**1**	CHICOTE	HARNESS	MAZO CABLES
7	D45090099		**1**	BATERIA	BATTERY	BATERIA
8	6204781M91	80-115 No	**1**	CJ. CORRENTE	KIT, CHAIN	CADENA JUEGO

[A] ENERGIA DO MOTOR - INTERRUPTOR PRINCIPAL
ENGINE POWER - PRINCIPAL SWITCH
ENERGIA DEL MOTOR - INTERRUPTOR PRINCIPAL

Chicote Do Motor	**Cummins**	**80-40**
Engine Harness	**Cummins**	
Mazo Cables Del Motor	**Cummins**	

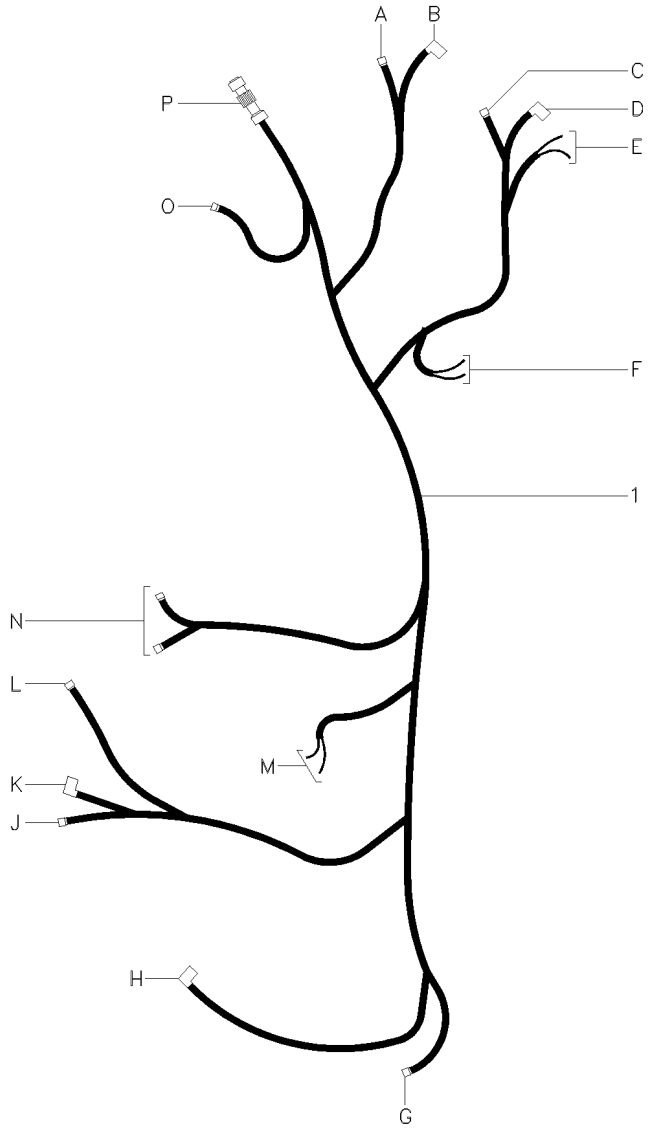

1	055446P1	[ABCDE]	**1** CHICOTE	HARNESS	MAZO CABLES
		➡ 3S000054			
1		[FGHJL]	**1** CHICOTE	HARNESS	MAZO CABLES
1		[MNOP]	**1** CHICOTE	HARNESS	MAZO CABLES
1	070850P1	[ABCDE]	**1** CHICOTE	HARNESS	MAZO CABLES
		↔ 3S000055			
		4S001003			
1		[FGHJL]	**1** CHICOTE	HARNESS	MAZO CABLES
1		[MNOP]	**1** CHICOTE	HARNESS	MAZO CABLES
1	6200299M91	[ABCDE]	**1** CHICOTE	HARNESS	MAZO CABLES
		➡ 4S001004			
1		[FGHJL]	**1** CHICOTE	HARNESS	MAZO CABLES
1		[MNOP]	**1** CHICOTE	HARNESS	MAZO CABLES
1		[FGHJL]	**1** CHICOTE	HARNESS	MAZO CABLES
1		[MNOP]	**1** CHICOTE	HARNESS	MAZO CABLES
1		[FGHJL]	**1** CHICOTE	HARNESS	MAZO CABLES
1		[MNOP]	**1** CHICOTE	HARNESS	MAZO CABLES
1		[FGHJL]	**1** CHICOTE	HARNESS	MAZO CABLES
1		[MNOP]	**1** CHICOTE	HARNESS	MAZO CABLES

[A] NIVEL DE ÓLEO HIDRÁULICO
HYDRAULIC OIL LEVEL
NIVEL DE ACEITE HIDRAULICO

[B] TEMPERATURA DO ÓLEO HIDRÁULICO
HYDRAULIC OIL TEMPERATURE
TEMPERATURA ACEITE HIDRAULICO

[C] TEMPERATURA DO MOTOR
ENGINE TEMPERATURE
TEMPERATURA DEL MOTOR

[D] PRESSÃO DE ÓLEO
OIL PRESSURE
PRESIÓN DE ACEITE

[E] ALTERNADOR
ALTERNATOR
ALTERNADOR

[F] MARROM (ATERRAMENTO) - PRETO (FASE)
BROW (LAND) - BLACK (PHASE)
MARRON (ATERRAMIENTO) - NEGRO (FASE)

[G] ACIONAMENTO COMPRESSOR DO AR CONDICIONADO
AIR CONDITIONING DRIVE COMPRESSOR
MANDO COMPRESSOR AIRE CONDITIONADO

[H] NÍVEL D´ÁGUA
WATER LEVEL
NIVEL DEL AGUA

Chicote Do Motor Engine Harness Mazo Cables Del Motor	Cummins Cummins Cummins	80-40	

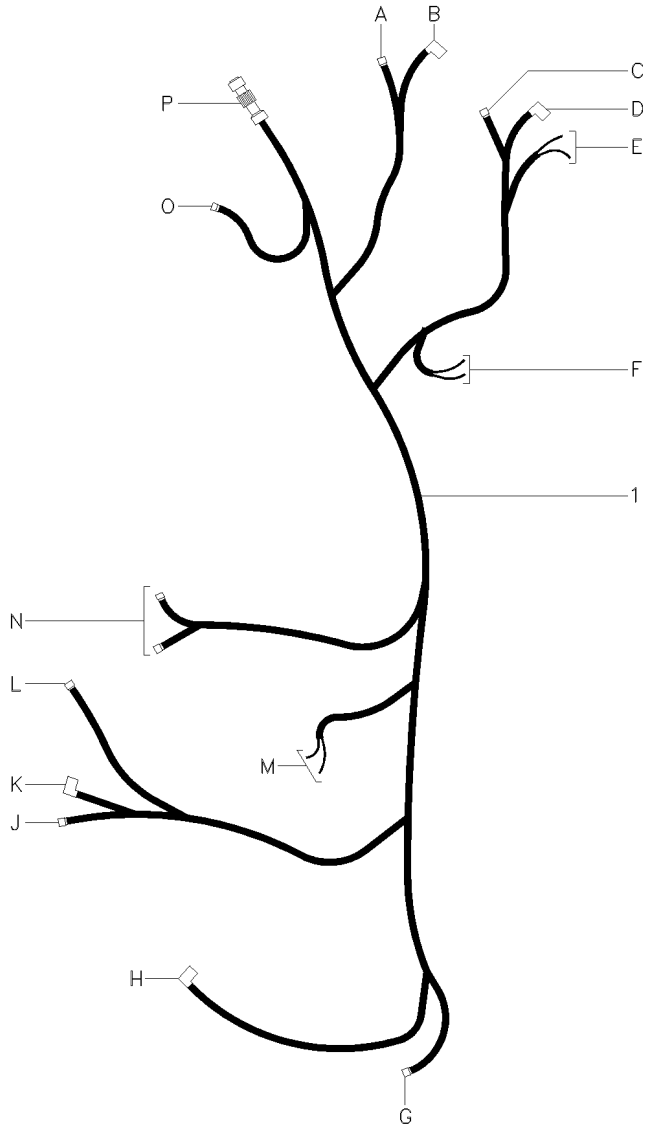

[J] FAROL DE SERVIÇO - FILTRO DE AR
SERVICE LIGHT - AIR FILTER
FARO SERVICIO - FILTRO DEL AIRE

[L] FILTRO DO AR CONDICIONADO
AIR CONDITIONING FILTER
FILTRO DEL AIRE CONDICIONADO

[M] RELÉ DE ACIONAMENTO BOMBA INJETORA
INJECTION PUMP - DRIVE RELAY
RELE MANDO BOMBA INYECTORA

[N] ACIONAMENTO VÁLVULA PRINCIPAL - SIST. HIDRAULICO
HYDR. SYSTEM - MAIN VALVE DRIVE
MANDO VÁLVULA PRINCIPAL - SISTEMA HIDRAUL

[O] ROTAÇÃO DO MOTOR
ENGINE ROTATION
ROTACIÓN DEL MOTOR

[P] CPU
CPU
CPU

Comando
Drive
Mando

Chicote
Harness
Mazo Cables

80-45

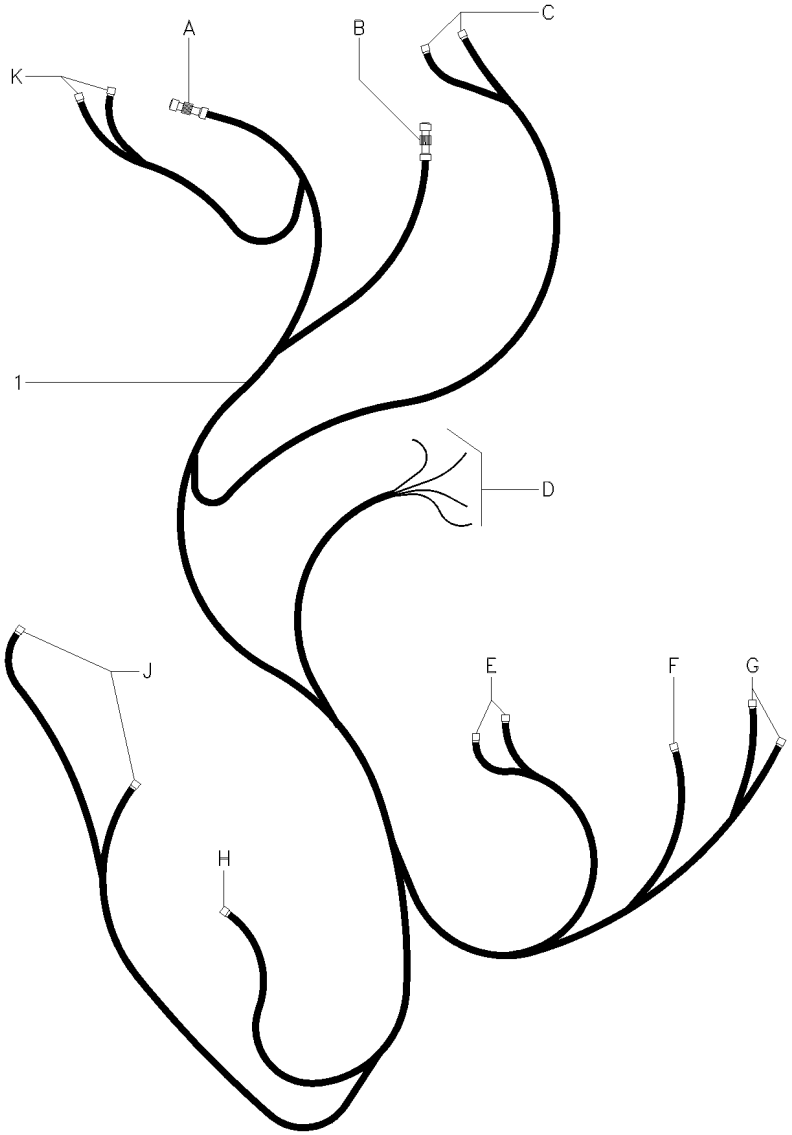

1	6204741M91	[ABCDE]	**1** CHICOTE	HARNESS	MAZO CABLES
		➡ 4S001003			
1		[FGHJK]	**1** CHICOTE	HARNESS	MAZO CABLES
1	6200442M91	[ABCDE]	**1** CHICOTE	HARNESS	MAZO CABLES
		➡ 4S001004			
1		[FGHJK]	**1** CHICOTE	HARNESS	MAZO CABLES

[A] CPU
CPU
CPU

[B] ACIONAMENTO ESTEIRA DO CANAL
DRIVE TRACK - TABLE ELEVATOR
MANDO ORUGA DEL EMBOCADOR

[C] MOLINETE - ACIONAMENTO E VARIAÇÃO DE VELOCIDADE
REEL - DRIVE AND SPEED DRIVE
MOLINETE - MANDO Y VARIADOR DE VELOCIDAD

[D] ATERRAMENTO
LANDING
ATERRAMIENTO

[E] AUTO LEVEL
AUTO LEVEL
AUTO NIVELACIÓN

[F] MOLINETE - SUBIDA / DESCIDA
REEL - UP / DOWN
MOLINETE - SUBIR / BAJAR

[G] MOLINETE - AVANÇO / RETORNO
REEL - ADVENCE / RETURN
MOLINETE - AVANCE / RETORNO

[H] ACIONAMENTO REVERSOR
REVERSER DRIVE
MANDO REVERSOR

[J] ELEVAÇÃO RÁPIDA E LENTA DO CANAL
TABLE ELEVATOR - QUICK/SLOW LIFT
ALEVACIÓN RÁPIDA / LENTA DEL EMBOCADOR

[K] ACIONAMENTO DECARREGADOR - ABRIR / FECHAR
LOADER DRIVE - OPEN / CLOSE
MANDO DESCARGADOR - ABRIR / CERRAR

Tanque De Grãos
Grain Tank
Tanque De Granos

Chicote
Harness
Mazo Cable

80-50

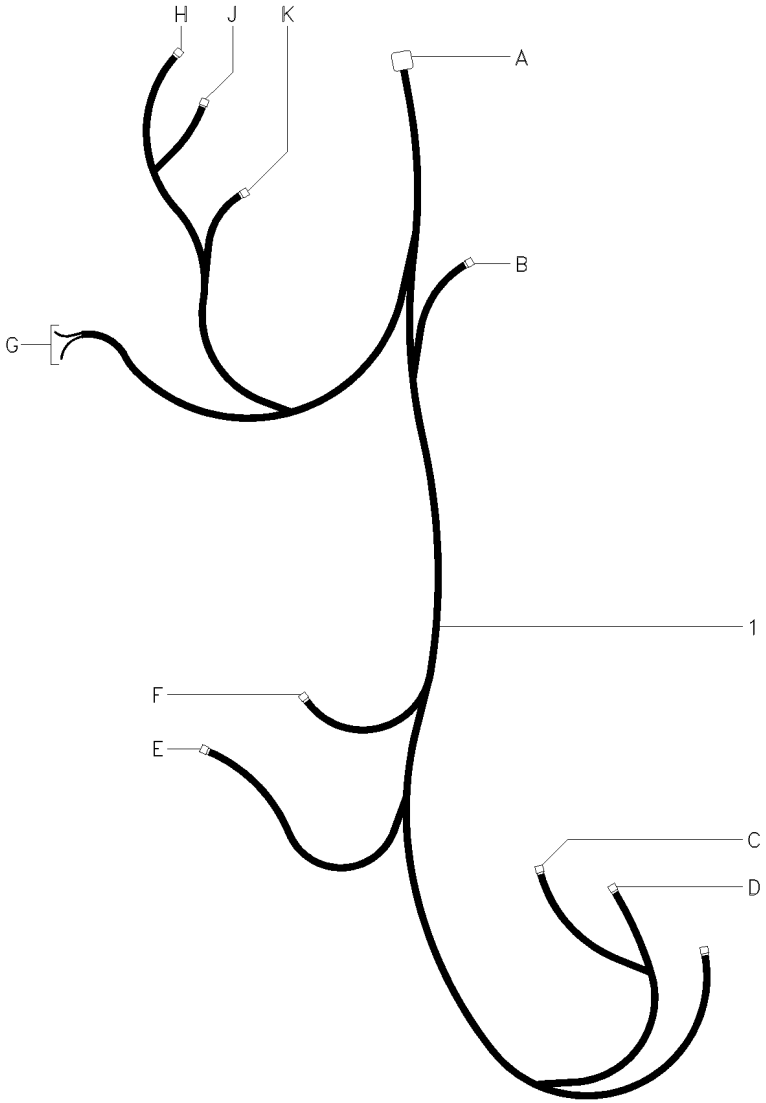

1	6205957M91	[ABCDE]	**1** CHICOTE	HARNESS	MAZO CABLES
1		[AGHJK]	**1** CHICOTE	HARNESS	MAZO CABLES

[A] CPU
CPU
CPU

[B] ACIONAMENTO DA DESCARGA
UNLOADING DRIVE
ACION. DE LA DESCARGA

[C] ALTURA CALHA SEM-FIM TANQUE
TANK AUGER CHANNEL HEIGHT
ALTURA CANAL SIN-FIN TANQUE

[D] FAROL TANQUE GRÃOS
GRAIN TANK LIGTH
FARO TANQUE GRANOS

[E] SENSOR DE ROTAÇÃO
ROTATION SENDER
SENSOR ROTACIÓN

[G] BÓIA TANQUE DE COMBUSTÍVEL
COMBUSTIBLE TANK - BUOY
BOYA TANQUE COMBUSTIBLE

[H] ACIONAMENTO VENTILADOR
FAN DRIVE
MANDO VENTILADOR

[J] ACIONAMENTO VARIADOR
VARIATOR DRIVE
MANDO VARIADOR

[K] TERRA
LAND
ATERRAMIENTO

Faróis Lights Faros	Chicote Harness Mazo Cables	80-55	

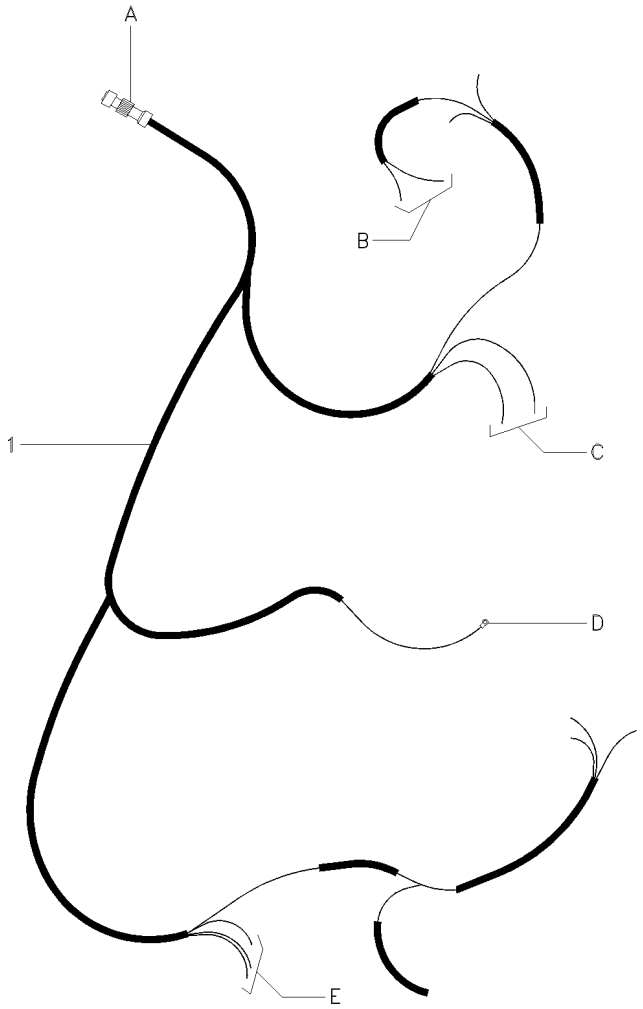

1	6205956M91	[ABCDE]	**1** CHICOTE	HARNESS	MAZO CABLES
1	061400T1	[ABCDE] ↔ 100408-4S001003 +100376	**1** CHICOTE	HARNESS	MAZO CABLES
1	6205895M91	[ABCDE] ➡ 4S001003	**1** CHICOTE	HARNESS	MAZO CABLES

[A] CPU
CPU
CPU

[B] SINALEIRA PISCA
LAMP WINK
INTERMITENTE

[C] FARÓIS / PISCA / FAROL SERVIÇO
LIGHTS / LAMP WINK / SERVICE LIGHT
FARO / INTERMITENTE / FARO SERVICIO

[D] TERRA
LAND
ATERRAMIENTO

[E] FARÓIS/PISCA/FAROL SERVIÇO/SINALEIRA/BUZINA
LIGHTS / LAMP WINK / SERVICE LIGHT / SIGNAL / HORN
FARO/INTERMITENTE/FARO SERVICIO/SENALADORA/BOCINA

Sensor Retrilha Rethreshing Sensor Sensor De Retrilla	Chicote Harness Mazo Cables	80-60	

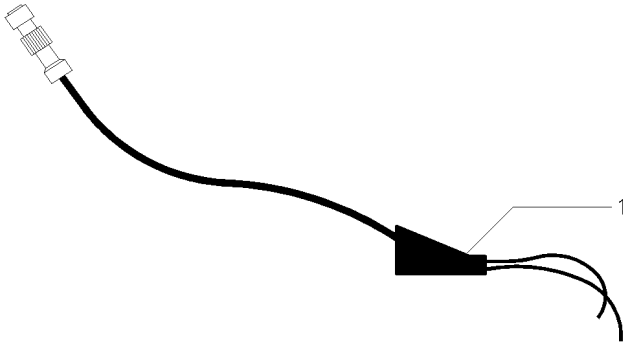

1	D28781657	**1** CHICOTE	HARNESS	MAZO CABLES

Sensor Vibrações - Picador De Palha
Vibrations Sensor - Straw Chopper
Sensor Vibraciones - Picapajas

Chicote
Harness
Mazo Cables

80-65

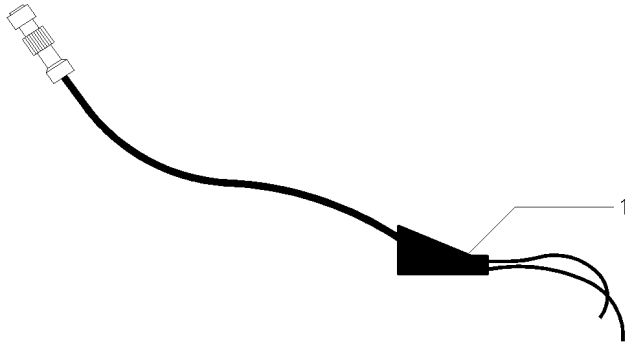

1	D28781658	**1** CHICOTE	HARNESS	MAZO CABLES

Sensor De Perdas Loss Sensor Sensor De Pérdidas	Chicote Harness Mazo Cables	80-70	

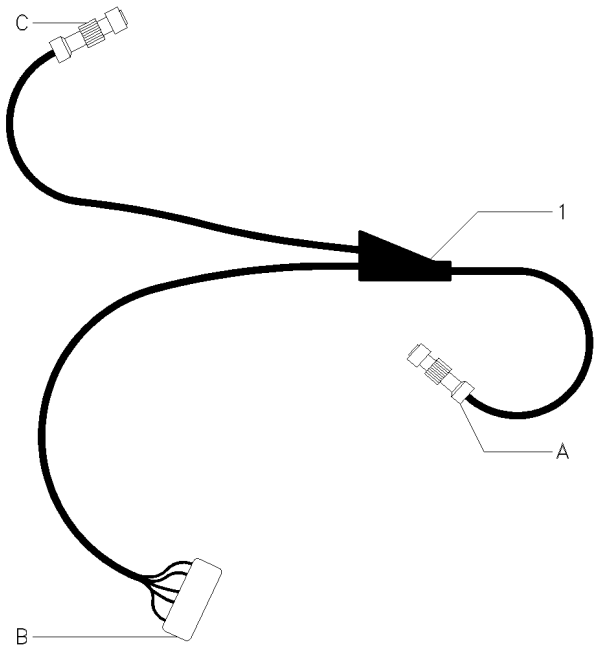

1	D28781583	[ABC]	**1** CHICOTE	HARNESS	MAZO CABLES

[A] CPU
CPU
CPU

[B] SENSOR DE PERDAS
LOSS SENSOR
SENSOR DE PÉRDIDAS

[C] SENSOR RENDIMENTO - ELEVADOR DE GRÃOS
FILLING ELEVATOR - EFFICIENCY SENDER
SENSOR RENDIMIENTO - ELEVADOR GRANOS

Sensor Dos Eixos Shaft Sensor Sensor De Los Ejes	Chicote Harness Mazo Cables	80-75	

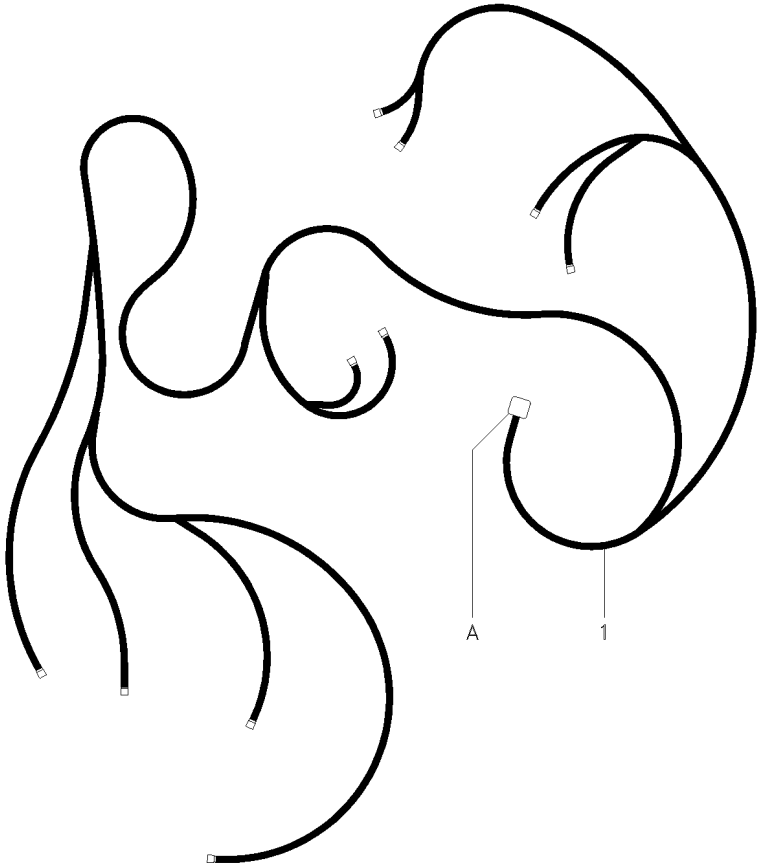

1	6205955M91	[A]	**1** CHICOTE	HARNESS	MAZO CABLES

[A] CPU
CPU
CPU

Ligação Plataforma - Máquina
Table - Combine Union
Ligacién Plataforma - Cosechadora

Chicote
Harness
Mazo Cables

80-80

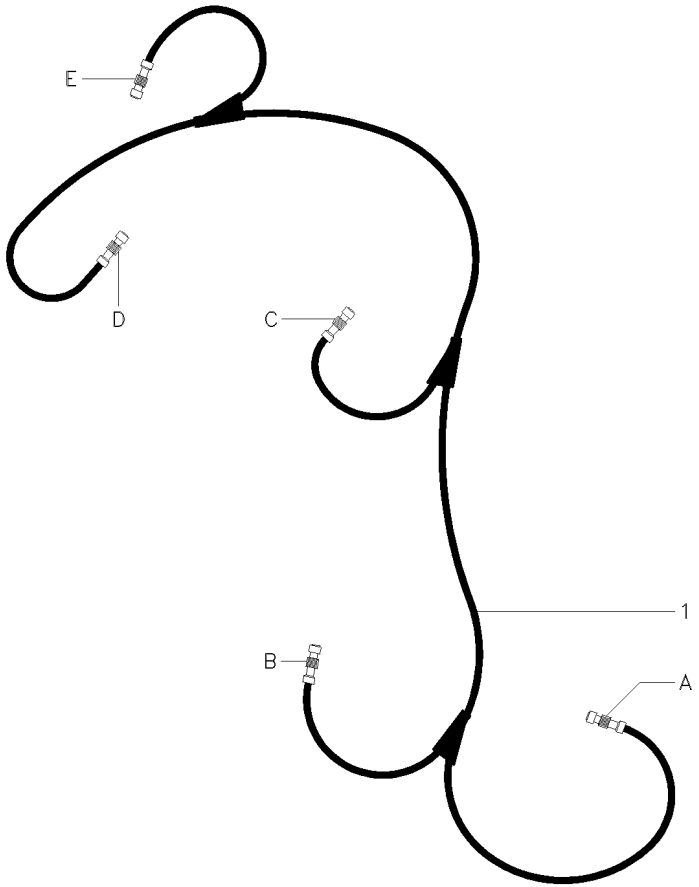

1	6204726M91	[ABCDE]	**1** CHICOTE	HARNESS	MAZO CABLES

[A] LIGAÇÃO PLATAFORMA / MÁQUINA
TABLE / COMBINE UNION
LIGACIÓN PLATAFORMA / COSECHADORA

[B] POTENCIÔMETRO - AUTO LEVEL
POTENCIOMETER - AUTO LEVEL
POTENCIOMETRO - AUTO NIVELACIÓN

[C] SENSOR PRESSÃO NO SOLO
SOIL PRESSURE SENDER
SENSOR PRESIÓN DEL SUELO

[D] CPU
CPU
CPU

[E] SENSOR CARGA - CILINDRO TRILHA
LOAD SENDER - THRESHING DRUM
SENSOR CARGA - CILINDRO TRILHA

Adaptador Para Plataforma Gleaner
Adaptor To Gleaner Table
Adaptador Para Plataf. Gleaner

Chicote
Harness
Mazo Cable

80-85

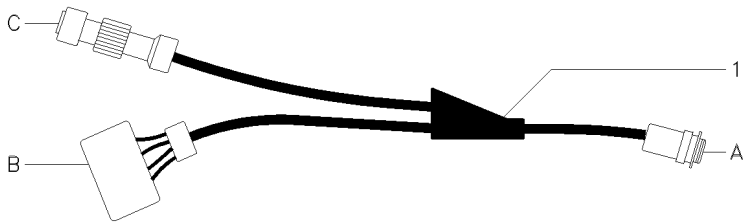

1 D28782368 [ABC] **1** CHICOTE HARNESS MAZO CABLES

[A] LIGAÇÃO PLATAFORMA / MÁQUINA
TABLE / COMBINE UNION
LIGACIÓN PLATAFORMA / COSECHADORA

[B] POTENCIOMETROS
POTENCOIOMETERS
POTENCIONATROS

[C] SENSOR ROTAÇÃO DO MOLINETE TREEL
ROTATION SENDER
SENSOR ROTACIÓN MOLINETE

Ligação Da Tração 4x4 Wd Junction Ligación Tracción	Chicote Harness Mazo Cable	80-90	

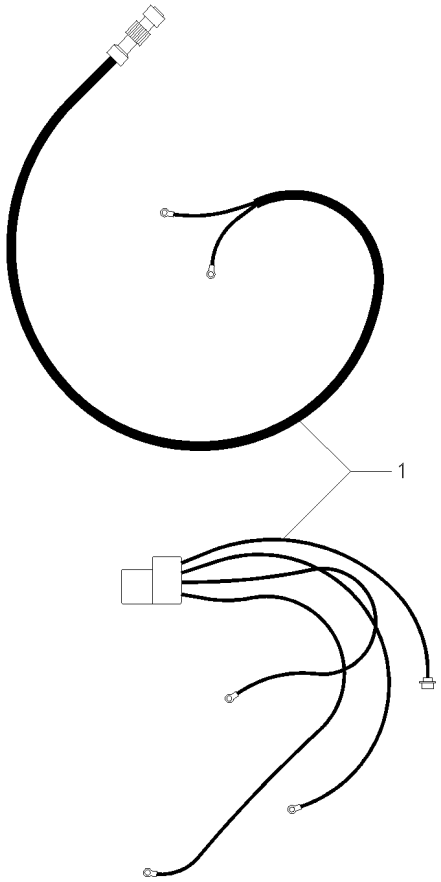

1	D28781478	**1** CHICOTE	HARNESS	MAZO CABLES

Atuador Actuador Actuador	Chicote Harness Mazo Cable	80-95	

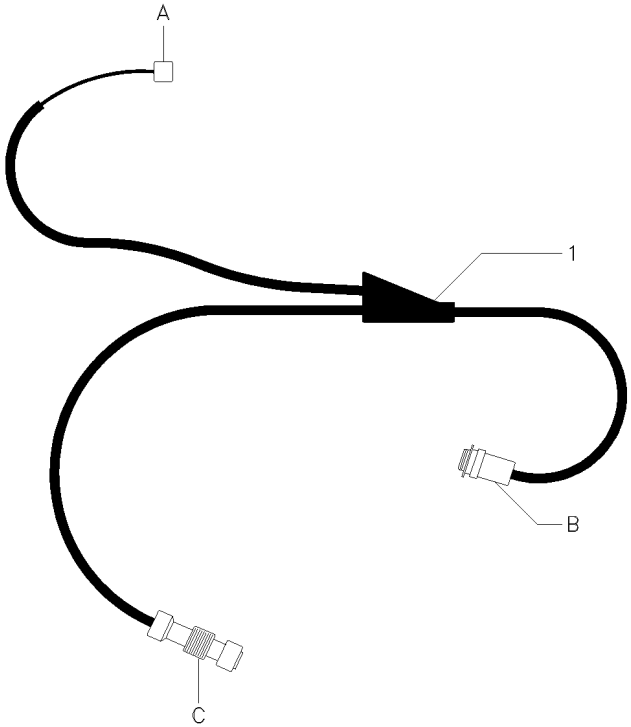

1	D28781478	[ABC]	**1** CHICOTE	HARNESS	MAZO CABLES

[A] TECLA FAROL - SACA-PALHAS
STRAW CHOPER - LIGHT KEY
TECLA FARO - SACUDIDORES

[B] CPU
CPU
CPU

[C] ACIONAMENTO TRILHA
THRESING DRIVE
MANDO TRILLA

Ar Condicionado
Air Conditioner
Aire Acondionado

Chicote
Harness
Mazo Cable

80-100

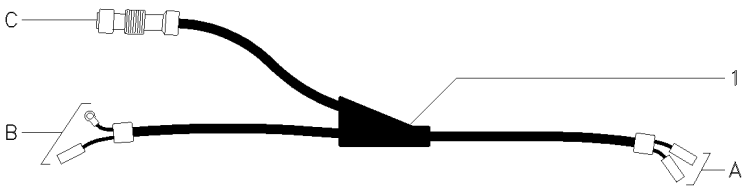

1	6205959M91	[ABC]	**1** CHICOTE	HARNESS	MAZO CABLES

[A] PRESSOSTATO
PRESOSTAT
PRESOSTATO

[B] BOBINA COMPRESSOR
COMPRESOR COIL
BOBINA COMPRESOR

[C] ACIONAMENTO COMPRESSOR
COMPRESOR DRIVE
MANDO COMPRESOR

Espalhador De Palhas Chaff Spreader Espaciador De Granzas	Chicote Harness Mazo Cables	80-105	

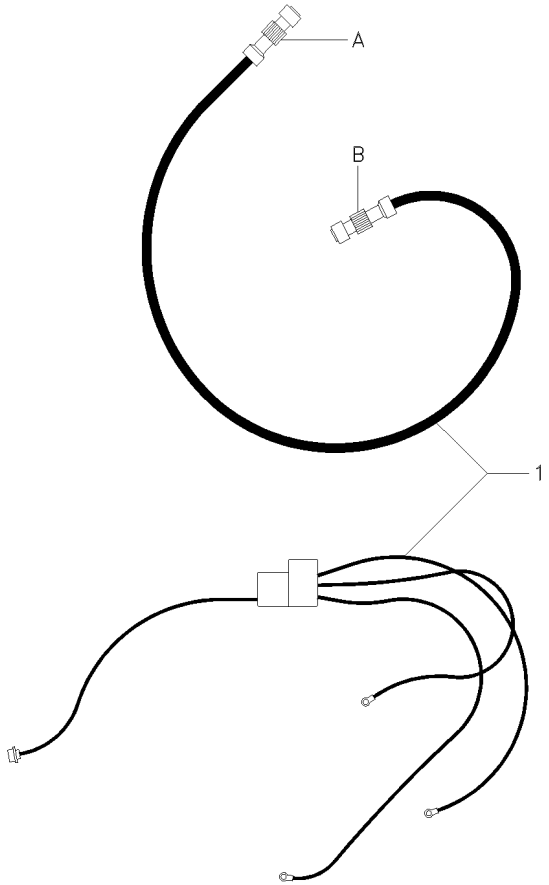

1	D28781608	[AB]	**1** CHICOTE	HARNESS	MAZO CABLES

[A] ACIONAMENTO VÁLVULA - ESPALHADOR DE PALHAS
VALVE DRIVE - CHAFF SPREADER
MANDO VALVULA - ESPALHADOR GRANZAS

[B] CPU
CPU
CPU

Luz De Advertência
Warning Light
Luz De Advertencia

80-110

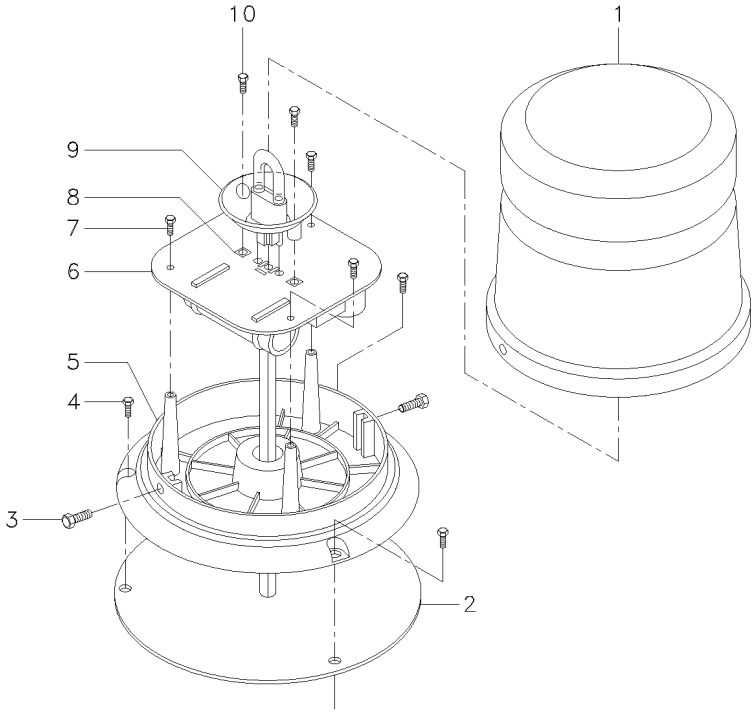

1	064467R1	**1** LENTE	LENS	LENTE
2	064476R1	**1** VEDAÇÃO	SEALING	VEDACION
3	064475R1	**2** PARAFUSO	BOLT	PERNO
4	064474R1	**3** PARAFUSO	BOLT	PERNO
5	064473R1	**1** BASE	BOWL	TAZA
6	064471R1	**1** FONTE	FOUNT	FUENTE
7	064470R1	**3** PARAFUSO	BOLT	PERNO
8	064472R1	**2** PORCA	NUT	TUERCA
9	064469R1	**1** LÂMPADA	BULB	LAMPARA
10	064468R1	**2** PARAFUSO	BOLT	PERNO

Cj. Corrente
Chain
Cadena

80-115

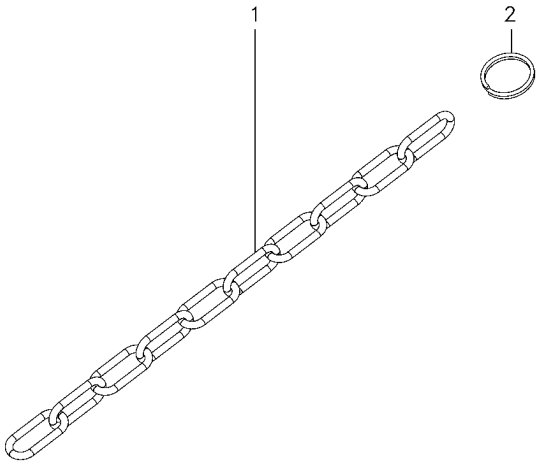

1	3590335M1	**1** ANEL	RING	ARO
2	6204780M1	**1** CORRENTE	CHAIN	CADENA

Conjunto Fechamento Do Motor
Engine Closing Assembly
Juego De Cerramento Del Motor

Lado Esquerdo
Left Hand
Lado Izquierdo

90-10

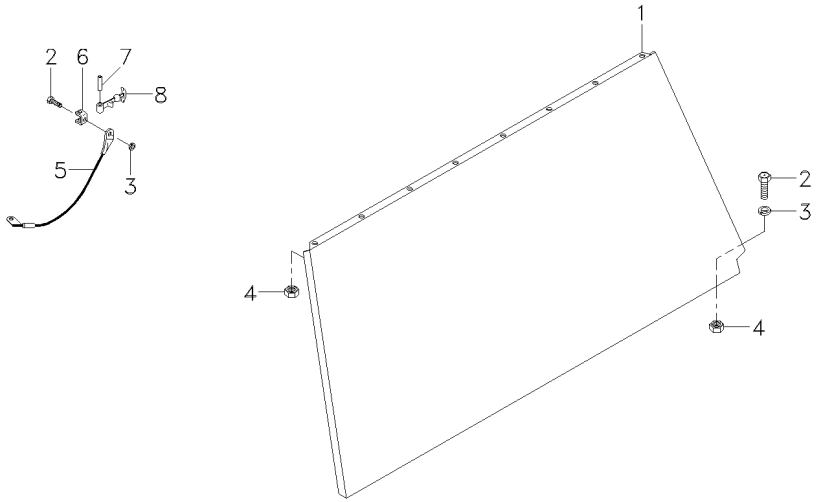

1	D28181466	[A] ◀	**1**	FECHAMENTO	COVER	CUBIERTA
2	D40405000		**2**	PARAFUSO	BOLT	PERNO
3	D20400506		**2**	ARRUELA	WASHER	ARANDELA
4	D41013500		**2**	PORCA	NUT	TUERCA
5	D28160688		**2**	CHICOTE	HARNESS	MAZO CABLES
6	D28180969		**2**	PRESILHA	STAPLE	GRAPA
7	D41411100		**2**	CONTRAPINO	DOWEL	CENTRAJE
8	D44737100		**2**	CINTO	SURROUND	ENVOLVENTE

[A] TRASEIRO
REAR
TRASERO

Fechamento
Stopping
Cerramento

Inferior
Lower
Inferior

90-15

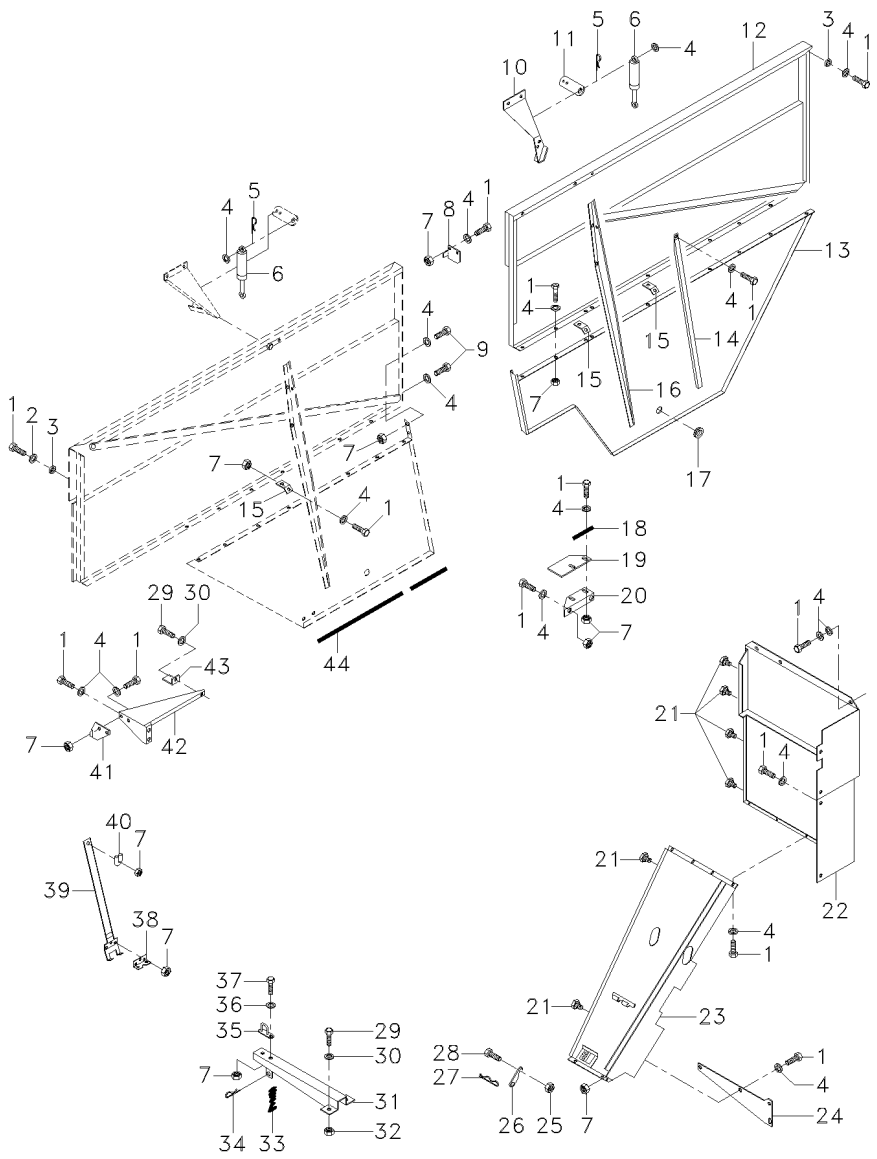

1	D40405000		X	PARAFUSO	BOLT	PERNO
2	D20400414		1	ARRUELA	WASHER	ARANDELA
3	D28184166		2	TRAVA	LOCK	RETENEDOR
4	D20400506		X	ARRUELA	WASHER	ARANDELA
5	D41404400		4	PINO	PIN	PASADOR
6	D45056700		2	CILINDRO	CYLINDER	CILINDRO
7	D41013500		X	PORCA	NUT	TUERCA
8	D28181511	▶	1	DOBRADIÇA	HINGE	BISAGRA
9	D40685000		2	PARAFUSO	BOLT	PERNO
10	D28181485		1	SUPORTE	BRACKET	SOPORTE
11	D28180739		1	SUPORTE	BRACKET	SOPORTE
12	D28181418	▶	1	BLINDAGEM	SHIELD	BLINDAJE
13	D28181384	▶	1	BLINDAGEM	SHIELD	BLINDAJE
		➡| 3S000700 -3S000564; 0680				
13	066939S1	➡▶ 3S000701 +3S000564; 0680	1	BLINDAGEM	SHIELD	BLINDAJE
14	D28184277	➡| 3S000700 -3S000564; 0680	1	TIRANTE	ROD	VARILLA
14	069275P1	➡▶ 3S000701 +3S000564; 0680	1	TIRANTE	ROD	VARILLA
15	D28181698		3	CANTONEIRA	ANGLE	ANGULO
16	D28184119		1	ESCORA	STAY	TIRANTE
17	D44732700		1	PASSA-FIO	GROMMET	PASACABLE
18	D44706600		X	VEDAÇÃO	SEALING	VEDACION
19	D28184276		1	SUPORTE	BRACKET	SOPORTE
20	D28180733		1	TIRANTE	ROD	VARILLA
21	490742M1		2	AMORTECEDOR	DAMPER	AMORTIGUADOR
22	D28181409	▶	1	BLINDAGEM	SHIELD	BLINDAJE
23	D28181407	▶	1	BLINDAGEM	SHIELD	BLINDAJE
24	D28181507		1	SUPORTE	BRACKET	SOPORTE
25	D41087400		1	PORCA	NUT	TUERCA
26	D28560162		1	ALAVANCA	LEVER	PALANCA
27	D27100120		1	GRAMPO	CRAMP	PASADOR
28	D40402700		1	PARAFUSO	BOLT	PERNO
29	D40407700		X	PARAFUSO	BOLT	PERNO
30	D20400419		X	ARRUELA	WASHER	ARANDELA
31	D28180830		1	SUPORTE	BRACKET	SOPORTE
32	D41087600		X	PORCA	NUT	TUERCA
33	D44737100		1	CINTO	SURROUND	ENVOLVENTE
34	D41411100		1	CONTRAPINO	DOWEL	CENTRAJE
35	D28181157		1	BRAÇADEIRA	CLAMP	ABRAZADERA
36	D20400506		2	ARRUELA	WASHER	ARANDELA
37	339123X1		2	PARAFUSO	BOLT	PERNO
38	D43418500		1	FIXAÇÃO	CATCH	FIJADOR
39	D28181154		1	SUPORTE	BRACKET	SOPORTE
40	D28181159		1	FECHAMENTO	COVER	CUBIERTA
41	D28181348	▶	1	DOBRADIÇA	HINGE	BISAGRA
42	D28181350	◀	1	SUPORTE	BRACKET	SOPORTE
43	D28780772		1	SUPORTE	BRACKET	SOPORTE

Fechamento
Stopping
Cerramento

Inferior
Lower
Inferior

90-15

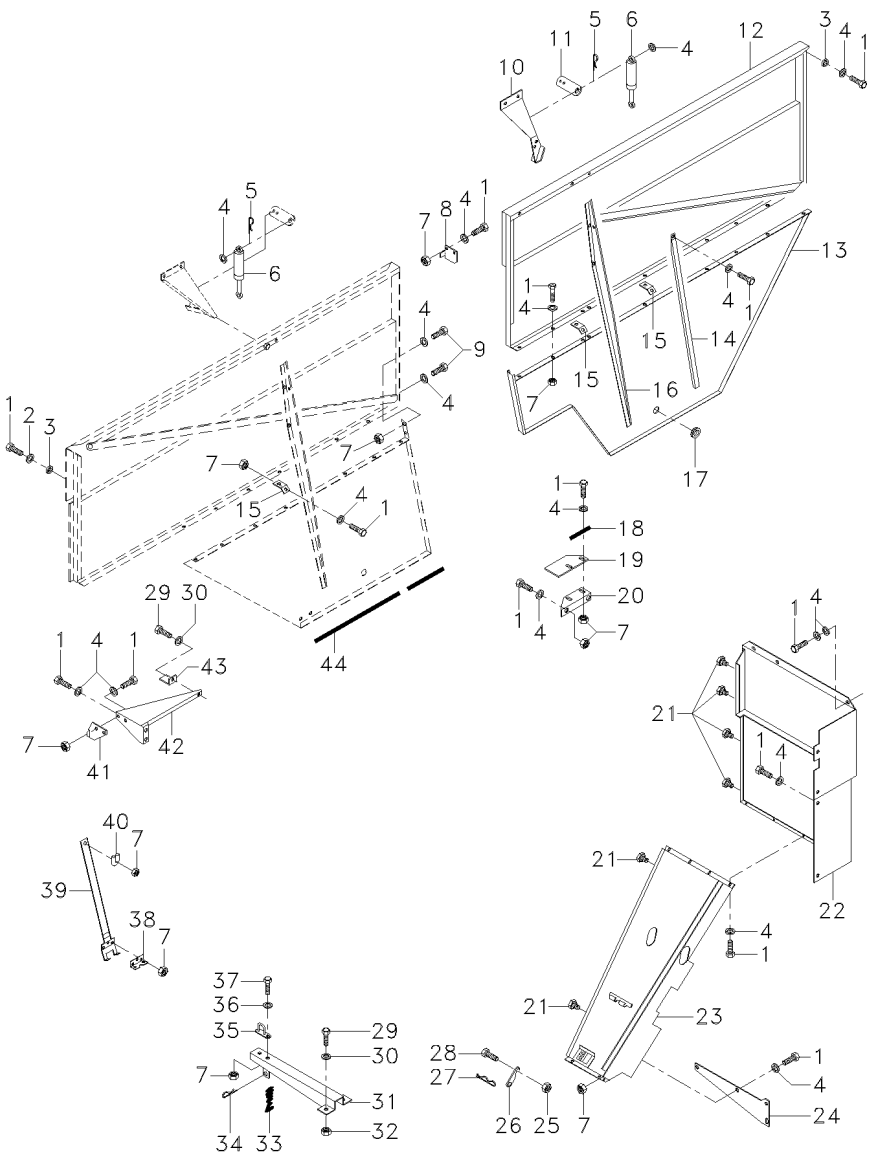

44	D44735900	**1**	GUARNIÇÃO	BEADING	GUARNICION

Blindagem
Shield
Blindaje

90-20

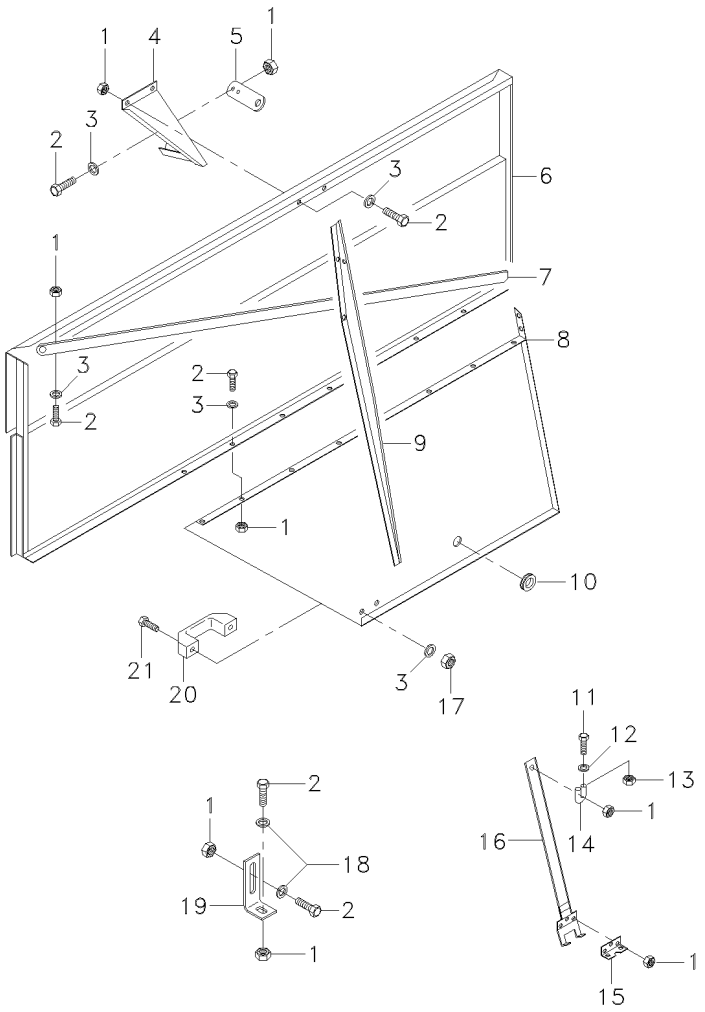

1	D41013500		**X**	PORCA	NUT	TUERCA
2	D40405000		**X**	PARAFUSO	BOLT	PERNO
3	D20400506		**X**	ARRUELA	WASHER	ARANDELA
4	D28181486	[A]	**1**	SUPORTE	BRACKET	SOPORTE
5	D28180739	[B]	**1**	SUPORTE	BRACKET	SOPORTE
6	D28181669	[A] ▶	**1**	CHAPA	PLATE	CHAPA
7	D28184117		**1**	ESCORA	STAY	TIRANTE
8	D28181385	▶ ➡| 3S000700 -3S000564; 0680	**1**	PROTEÇÃO	GUARD	DEFENSA
8	067729S1	➡▶ 3S000701 +3S000564; 0680	**1**	PROTEÇÃO	GUARD	DEFENSA
9	D28184119		**1**	ESCORA	STAY	TIRANTE
10	D44732700		**1**	PASSA-FIO	GROMMET	PASACABLE
11	339123X1		**X**	PARAFUSO	BOLT	PERNO
12	D20400404		**2**	ARRUELA	WASHER	ARANDELA
13	D41013400		**X**	PORCA	NUT	TUERCA
14	D28181159		**1**	FECHAMENTO	COVER	CUBIERTA
15	D43418500		**1**	FIXAÇÃO	CATCH	FIJADOR
16	D28181154		**1**	SUPORTE	BRACKET	SOPORTE
17	D41087500		**X**	PORCA	NUT	TUERCA
18	D41100700		**2**	ARRUELA	WASHER	ARANDELA
19	D28184114		**1**	CANTONEIRA	ANGLE	ANGULO
20	D43386900		**1**	ALÇA	STRAP	FAJA
21	D40690400		**2**	PARAFUSO	BOLT	PERNO

[A] DIANTEIRO
FRONT
DELANTERO

[B] CILINDRO
CYLINDER
CILINDRO

Fechamento
Stopping
Cerramento

Inferior
Lower
Inferior

90-25

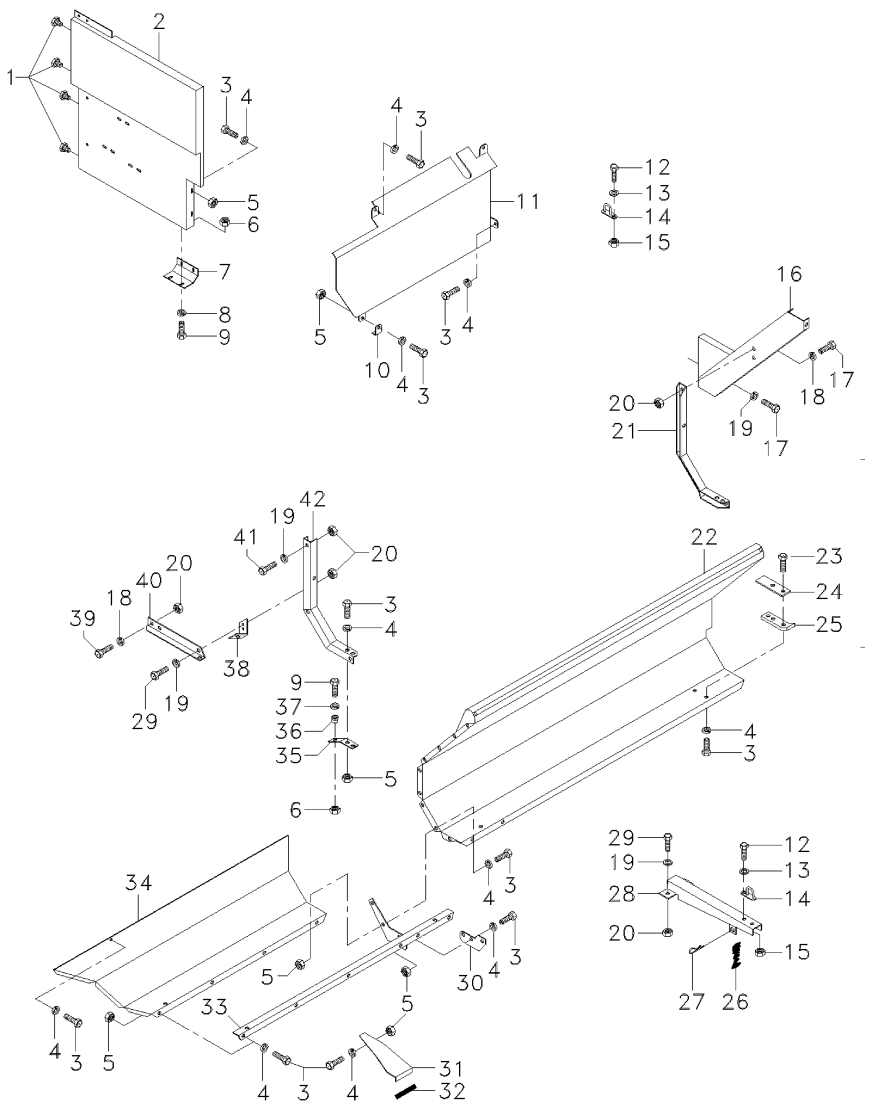

1	D45742200		**X**	TAMPÃO	PAD	ALMOHADILLA
2	D28182230	▶	**1**	BLINDAGEM	SHIELD	BLINDAJE
3	D40405000		**X**	PARAFUSO	BOLT	PERNO
4	D20400506		**X**	ARRUELA	WASHER	ARANDELA
5	D41013500		**X**	PORCA	NUT	TUERCA
6	D41013400		**3**	PORCA	NUT	TUERCA
7	D28781153		**1**	SUPORTE	BRACKET	SOPORTE
8	D20400470		**2**	ARRUELA	WASHER	ARANDELA
9	D40402600		**X**	PARAFUSO	BOLT	PERNO
10	D28880370		**1**	CHAPA	PLATE	CHAPA
11	D28780727		**1**	SUPORTE	BRACKET	SOPORTE
12	339123X1		**4**	PARAFUSO	BOLT	PERNO
13	D20400506		**4**	ARRUELA	WASHER	ARANDELA
14	D28181157		**2**	BRAÇADEIRA	CLAMP	ABRAZADERA
15	D41013500		**X**	PORCA	NUT	TUERCA
16	D28180802		**1**	SUPORTE	BRACKET	SOPORTE
17	D40407800		**X**	PARAFUSO	BOLT	PERNO
18	D20400416		**X**	ARRUELA	WASHER	ARANDELA
19	D20400419		**X**	ARRUELA	WASHER	ARANDELA
20	D41087600		**X**	PORCA	NUT	TUERCA
21	D28180799		**1**	SUPORTE	BRACKET	SOPORTE
22	D28181454		**1**	BLINDAGEM	SHIELD	BLINDAJE
23	D40600500		**2**	PARAFUSO	BOLT	PERNO
24	D28181033		**1**	BORRACHA	RUBBER	CAUCHO
25	D28181034		**1**	SUPORTE	BRACKET	SOPORTE
26	D44737100		**1**	CINTO	SURROUND	ENVOLVENTE
27	D41411100		**1**	CONTRAPINO	DOWEL	CENTRAJE
28	D28180830		**1**	SUPORTE	BRACKET	SOPORTE
29	D40407700		**X**	PARAFUSO	BOLT	PERNO
30	D28181514	◀	**1**	SUPORTE	BRACKET	SOPORTE
31	D28181770		**1**	SUPORTE	BRACKET	SOPORTE
32	D44706600		**X**	VEDAÇÃO	SEALING	VEDACION
33	D28181461		**1**	PERFIL	PROFILE	PERFIL
34	D28181460		**1**	BLINDAGEM	SHIELD	BLINDAJE
35	D28180973		**1**	CHAPA	PLATE	CHAPA
36	D28860313		**1**	TRAVA	LOCK	RETENEDOR
37	D20400404		**1**	ARRUELA	WASHER	ARANDELA
38	D28780381		**1**	SUPORTE	BRACKET	SOPORTE
39	D40408000		**1**	PARAFUSO	BOLT	PERNO
40	D28180796		**1**	SUPORTE	BRACKET	SOPORTE
41	D40407900		**1**	PARAFUSO	BOLT	PERNO
42	D28181067		**1**	SUPORTE	BRACKET	SOPORTE

Fechamento
Stopping
Cerramento

Inferior
Lower
Inferior

90-30

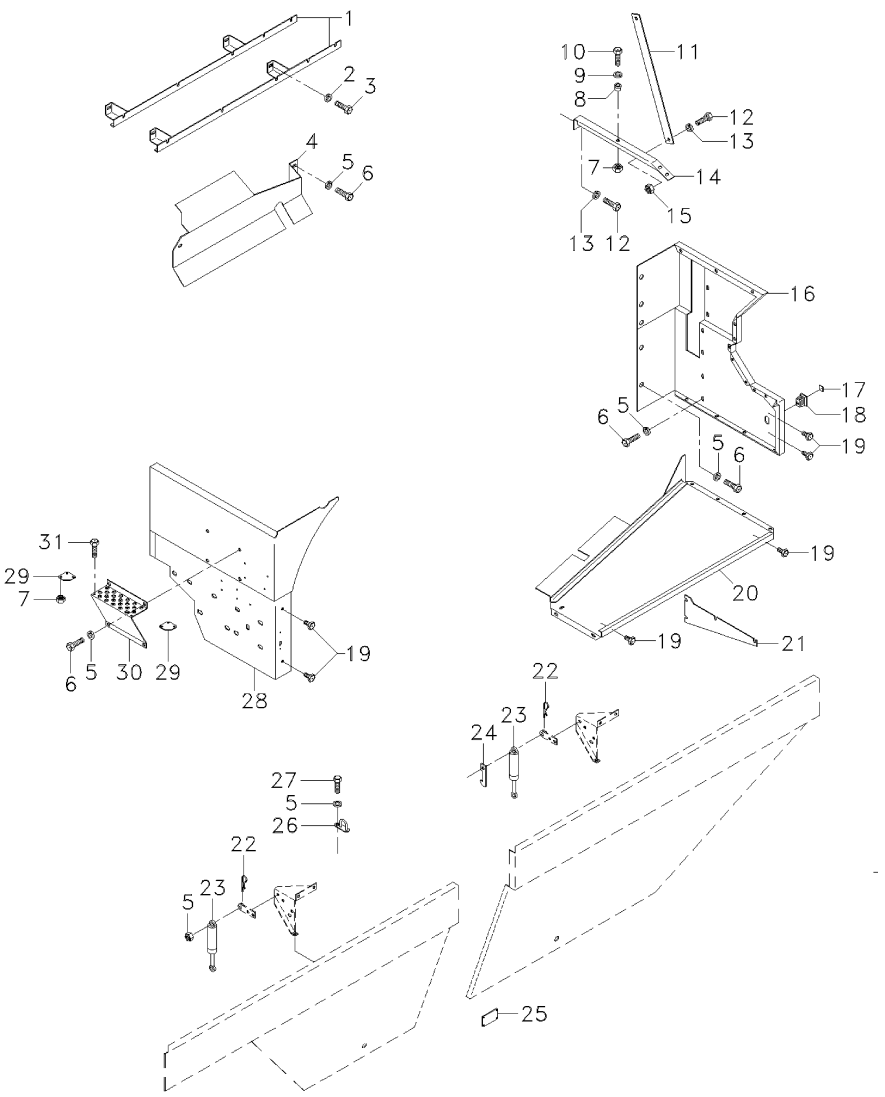

1	D28780281		**2**	SUPORTE	BRACKET	SOPORTE
2	D20400419		**X**	ARRUELA	WASHER	ARANDELA
3	D40407800		**X**	PARAFUSO	BOLT	PERNO
4	D28780729		**1**	SUPORTE	BRACKET	SOPORTE
5	D20400506		**X**	ARRUELA	WASHER	ARANDELA
6	D40405000		**X**	PARAFUSO	BOLT	PERNO
7	D41013400		**2**	PORCA	NUT	TUERCA
8	D28860313		**1**	TRAVA	LOCK	RETENEDOR
9	D20400404		**1**	ARRUELA	WASHER	ARANDELA
10	D40402600		**X**	PARAFUSO	BOLT	PERNO
11	D28180480		**1**	TENSOR	TIGHTENER	TENSADOR
12	D40407700		**X**	PARAFUSO	BOLT	PERNO
13	D20400416		**X**	ARRUELA	WASHER	ARANDELA
14	6205410M1		**1**	SUPORTE	BRACKET	SOPORTE
15	D41087600		**X**	PORCA	NUT	TUERCA
16	6205716M91	➡| 100407 -100376	**1**	PROTEÇÃO	GUARD	DEFENSA
16	062095S1	➡➡ 100408 +100376	**1**	PROTEÇÃO	GUARD	DEFENSA
17	D45065400		**1**	DECAL	DECAL	CALCOMANIA
18	D45065000		**1**	INTERRUPTOR	SWITCH	INTERRUPTOR
19	D45742200		**X**	TAMPÃO	PAD	ALMOHADILLA
20	D28181452	◀	**1**	BLINDAGEM	SHIELD	BLINDAJE
21	D28181507		**1**	SUPORTE	BRACKET	SOPORTE
22	D41404400		**4**	PINO	PIN	PASADOR
23	D45056700		**2**	CILINDRO	CYLINDER	CILINDRO
24	D28181190		**1**	TRINCO	LATCH	CERROJO
25	6205939M1		**2**	REFLETOR	REFLECTOR	CATADIOPTRICO
26	D28181157		**1**	BRAÇADEIRA	CLAMP	ABRAZADERA
27	339123X1		**2**	PARAFUSO	BOLT	PERNO
28	6203813M91	◀	**1**	BLINDAGEM	SHIELD	BLINDAJE
29	D28181252		**2**	CHAPA	PLATE	CHAPA
30	D28181251		**1**	DEGRAU	STEP	ESCALON
31	D40600700		**2**	PARAFUSO	BOLT	PERNO

Blindagem
Shield
Blindaje

90-35

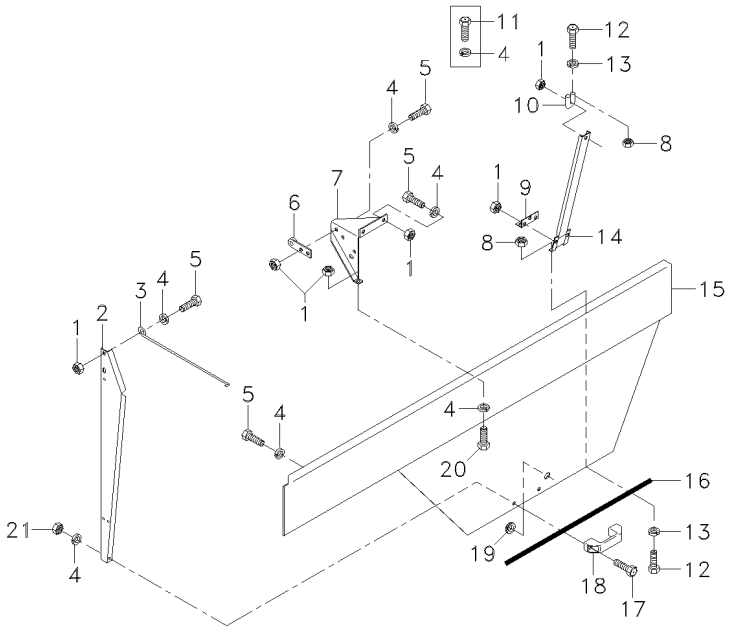

1	D41013500		X	PORCA	NUT	TUERCA
2	D28184247		1	ESCORA	STAY	TIRANTE
3	D28184291		1	ESCORA	STAY	TIRANTE
4	D20400506		X	ARRUELA	WASHER	ARANDELA
5	D40405000		2	PARAFUSO	BOLT	PERNO
6	D28184249	[A]	1	SUPORTE	BRACKET	SOPORTE
7	D28181480	[A]	1	SUPORTE	BRACKET	SOPORTE
8	D41013400		X	PORCA	NUT	TUERCA
9	D43418500		1	FIXAÇÃO	CATCH	FIJADOR
10	D28181203		1	FECHAMENTO	COVER	CUBIERTA
11	339123X1		X	PARAFUSO	BOLT	PERNO
12	D40688200		X	PARAFUSO	BOLT	PERNO
13	D20400404		X	ARRUELA	WASHER	ARANDELA
14	D28181154		1	SUPORTE	BRACKET	SOPORTE
15	D28181344	[B]	1	FECHAMENTO	COVER	CUBIERTA
16	D44735900		1	GUARNIÇÃO	BEADING	GUARNICION
17	D40690400		2	PARAFUSO	BOLT	PERNO
18	D43386900		1	ALÇA	STRAP	FAJA
19	D44732700		1	PASSA-FIO	GROMMET	PASACABLE
20	D40684800		1	PARAFUSO	BOLT	PERNO
21	D41087500		X	PORCA	NUT	TUERCA

[A] CILINDRO
CYLINDER
CILINDRO

[B] FRONTAL
FRONT
FRONTAL

Blindagem
Shield
Blindaje

90-40

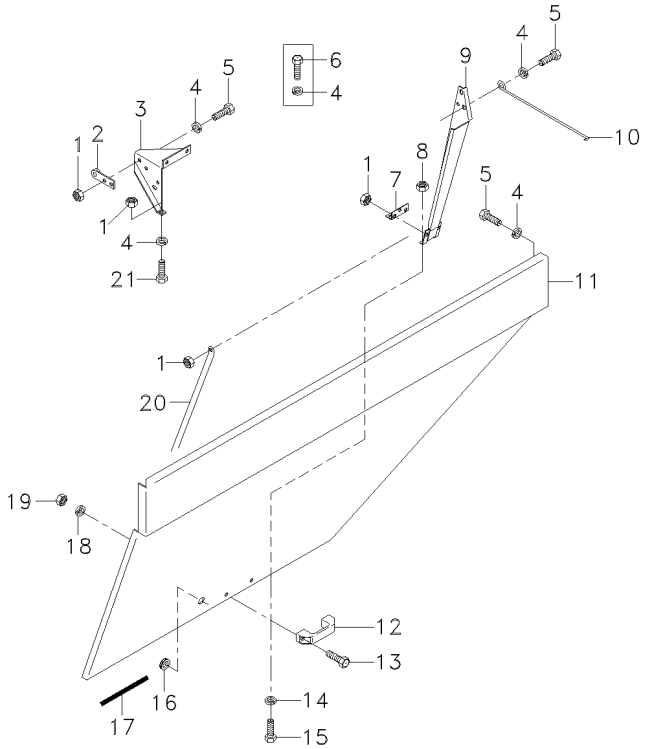

1	D41013500		X	PORCA	NUT	TUERCA
2	D28184249	[A]	1	SUPORTE	BRACKET	SOPORTE
3	D28181480	[A]	1	SUPORTE	BRACKET	SOPORTE
4	D20400506		X	ARRUELA	WASHER	ARANDELA
5	D40405000		X	PARAFUSO	BOLT	PERNO
6	339123X1		X	PARAFUSO	BOLT	PERNO
7	D43418500		1	FIXAÇÃO	CATCH	FIJADOR
8	D41013400		2	PORCA	NUT	TUERCA
9	D28181383		1	ESCORA	STAY	TIRANTE
10	D28181484		1	ESCORA	STAY	TIRANTE
11	D28181223	[B]	1	BLINDAGEM	SHIELD	BLINDAJE
12	D43386900		1	ALÇA	STRAP	FAJA
13	D40690400		2	PARAFUSO	BOLT	PERNO
14	D20400404		2	ARRUELA	WASHER	ARANDELA
15	D40688200		2	PARAFUSO	BOLT	PERNO
16	D44732700		1	PASSA-FIO	GROMMET	PASACABLE
17	D44735900	0,35M	X	GUARNIÇÃO	BEADING	GUARNICION
18	D20400507		2	ARRUELA	WASHER	ARANDELA
19	D41087500		X	PORCA	NUT	TUERCA
20	D28181483		1	ESCORA	STAY	TIRANTE
21	D40684800		1	PARAFUSO	BOLT	PERNO

[A] CILINDRO
CYLINDER
CILINDRO

[B] TRASEIRA
REAR
TRASERA

Dispositivo Para Saída De Palhas
Straw Nose
Dispositivo Para Salida De La Pajas

90-45

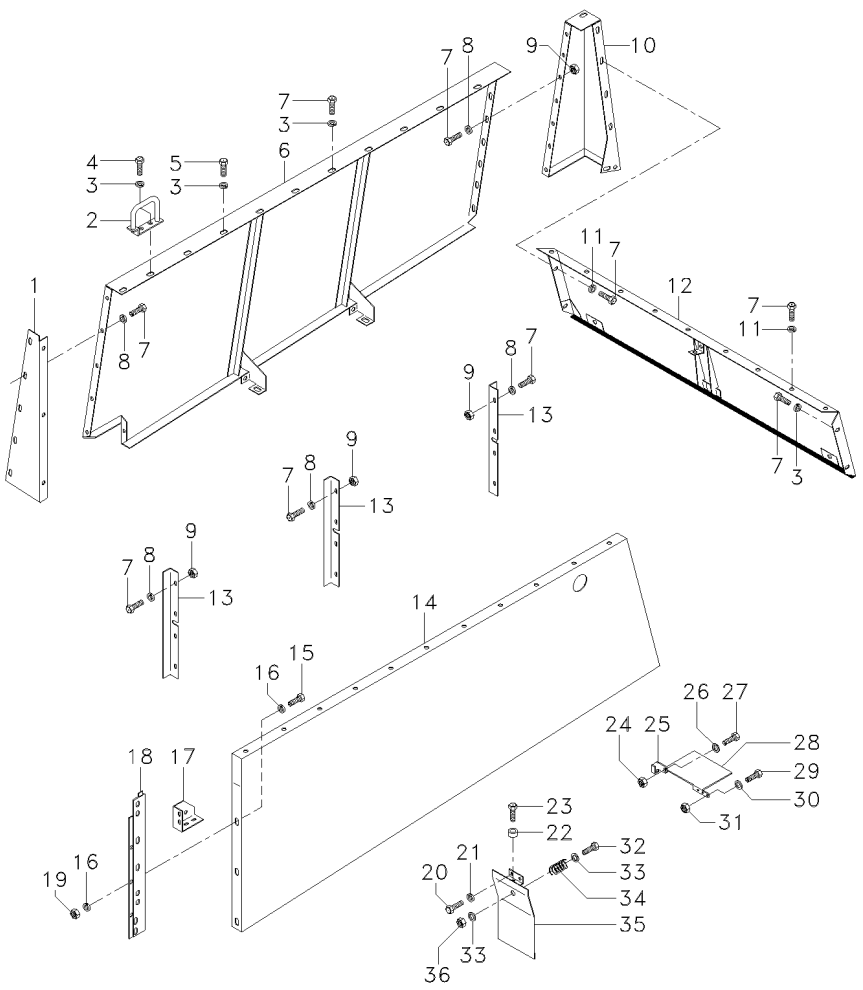

1	D28181357		**1**	CHAPA	PLATE	CHAPA
2	D28981031		**1**	GANCHO	HOOK	GANCHO
3	D20400414		**X**	ARRUELA	WASHER	ARANDELA
4	D40405100		**X**	PARAFUSO	BOLT	PERNO
5	D40423600		**8**	PARAFUSO	BOLT	PERNO
6	D28181356	▲ ▶	**1**	GUARNIÇÃO	BEADING	GUARNICION
7	339123X1		**X**	PARAFUSO	BOLT	PERNO
8	D20400506		**X**	ARRUELA	WASHER	ARANDELA
9	D41013500		**X**	PORCA	NUT	TUERCA
10	D28181334	▶	**1**	CANTONEIRA	ANGLE	ANGULO
11	D20400411		**4**	ARRUELA	WASHER	ARANDELA
12	D28182207		**1**	PLACA	PLATE	PLATO
13	D28184139		**6**	SUPORTE	BRACKET	SOPORTE
14	D28181267	▲ ▶	**1**	GUARNIÇÃO	BEADING	GUARNICION
15	D40407900		**X**	PARAFUSO	BOLT	PERNO
16	D20400473		**X**	ARRUELA	WASHER	ARANDELA
17	D28181476	◀	**1**	SUPORTE	BRACKET	SOPORTE
18	D28181561	▶ 100407 -100376	**1**	PERFIL	PROFILE	PERFIL
18	062088S1	▶ 100408 +100376	**1**	PERFIL	PROFILE	PERFIL
19	D41092500		**X**	PORCA	NUT	TUERCA
20	D40402400		**X**	PARAFUSO	BOLT	PERNO
21	D20400470		**2**	ARRUELA	WASHER	ARANDELA
22	D45010092		**1**	MAGNÉTICO	MAGNET	IMAN
23	D40316400		**1**	PARAFUSO	BOLT	PERNO
24	D41087400	28	**1**	PORCA	NUT	TUERCA
25	D28781173	28	**1**	SUPORTE	BRACKET	SOPORTE
26	D20400470	28	**1**	ARRUELA	WASHER	ARANDELA
27	339666X1	28	**1**	PARAFUSO	BOLT	PERNO
28	D28781172		**1**	CORRENTE	CHAIN	CADENA
29	D40402600		**1**	PARAFUSO	BOLT	PERNO
30	D20400470		**3**	ARRUELA	WASHER	ARANDELA
31	D41087400		**1**	PORCA	NUT	TUERCA
32	D40424100		**1**	PARAFUSO	BOLT	PERNO
33	D20400506		**2**	ARRUELA	WASHER	ARANDELA
34	D26600305		**1**	MOLA	SPRING	RESORTE
35	D28181535		**1**	CHAPA	PLATE	CHAPA
36	D41087500		**1**	PORCA	NUT	TUERCA

Dispositivo Para Saída De Palhas
Straw Nose
Dispositivo Para Salida De La Pajas

Capô Traseiro
Rear Cover
Capo Trasero

90-50

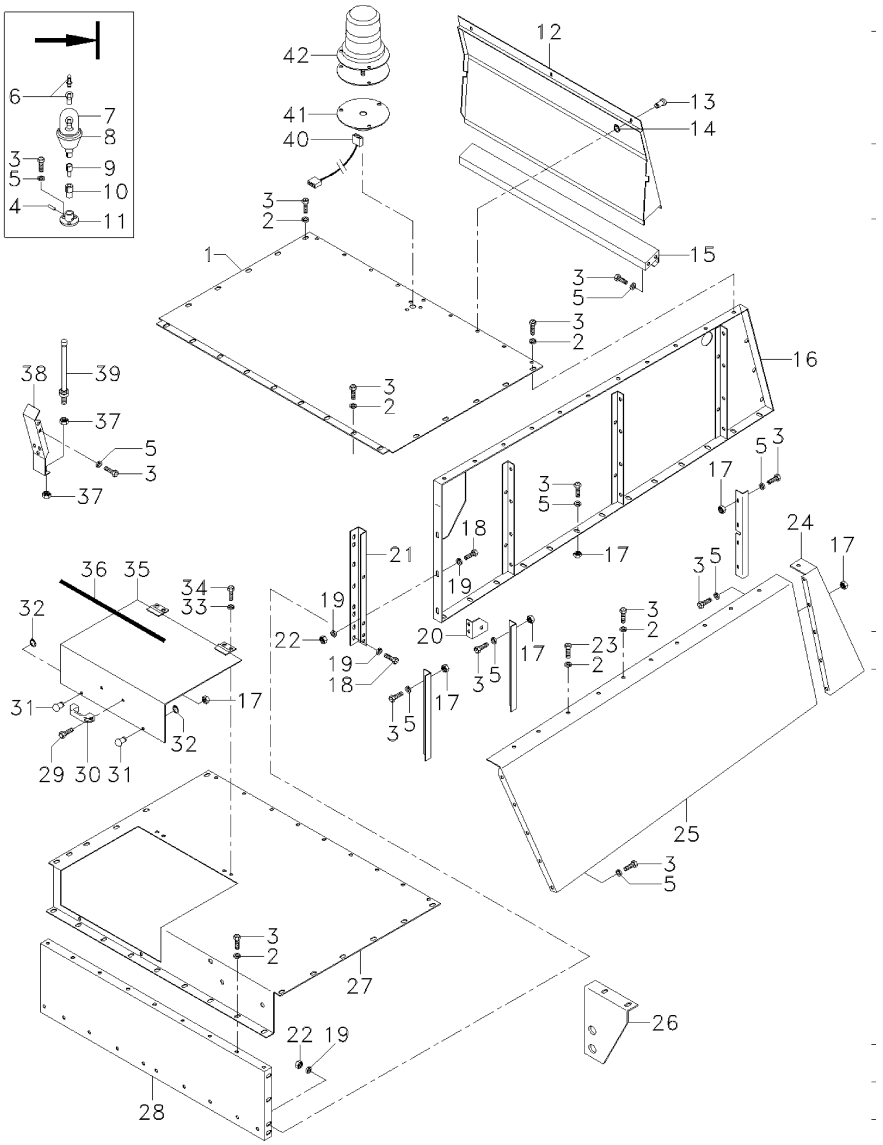

1	D28182210		**1**	CHAPA	PLATE	CHAPA
2	D20400414		**X**	ARRUELA	WASHER	ARANDELA
3	339123X1		**X**	PARAFUSO	BOLT	PERNO
4	D40630900		**2**	PINO	PIN	PASADOR
5	D20400506		**X**	ARRUELA	WASHER	ARANDELA
6	D45006200		**1**	LÂMPADA	BULB	LAMPARA
6	D45081000		**1**	LÂMPADA	BULB	LAMPARA
7	D45051900	[A]	**1**	COPO	CUP	CUBETA
7	D45060043	AEB 590	**1**	COPO	CUP	CUBETA
7	D45060044	[C]	**1**	COPO	CUP	CUBETA
7	D45080012	[B]	**1**	COPO	CUP	CUBETA
8	D45051200		**1**	LÂMPADA	BULB	LAMPARA
10	D45051300		**1**	SUPORTE	BRACKET	SOPORTE
11	D28950553		**1**	SUPORTE	BRACKET	SOPORTE
12	D28182201		**X**	GUARNIÇÃO	BEADING	GUARNICION
13	D43427500		**3**	PINO	PIN	PASADOR
14	D42555500		**2**	ANEL TRAVA	CIRCLIP	CIRCULITO
15	D28182202		**1**	TRAVESSA	BRIDGE PIECE	CODO DE CRUCE
16	D28181268	▲◀	**1**	GUARNIÇÃO	BEADING	GUARNICION
17	D41013500		**X**	PORCA	NUT	TUERCA
18	D40407900		**X**	PARAFUSO	BOLT	PERNO
19	D20400473		**X**	ARRUELA	WASHER	ARANDELA
20	D28181476	◀	**1**	SUPORTE	BRACKET	SOPORTE
21	6205386M91	◀	**1**	PERFIL	PROFILE	PERFIL
22	D41092500		**X**	PORCA	NUT	TUERCA
24	D28181339	◀	**1**	CANTONEIRA	ANGLE	ANGULO
25	D28181359	▲◀	**1**	GUARNIÇÃO	BEADING	GUARNICION
26	D28781834		**1**	APOIO	BASE	BASE
27	D28182212		**1**	GUARNIÇÃO	BEADING	GUARNICION
28	D28182213		**1**	FECHAMENTO	COVER	CUBIERTA
29	D40690300		**2**	PARAFUSO	BOLT	PERNO
30	D43386900		**1**	ALÇA	STRAP	FAJA
31	D43427200		**2**	PINO	PIN	PASADOR
31	D43427300		**1**	MOLA	SPRING	RESORTE
32	D42555500		**5**	ANEL TRAVA	CIRCLIP	CIRCULITO
33	D20400404		**X**	ARRUELA	WASHER	ARANDELA
34	D40402400		**X**	PARAFUSO	BOLT	PERNO
35	D28181374		**1**	TAMPA	COVER	CUBIERTA
36	D44738900		**X**	ADESIVO	ADHESIVE	ADHESIVO
37	D41098000		**2**	PORCA	NUT	TUERCA
38	D28181530		**1**	SUPORTE	BRACKET	SOPORTE
39	D28780365		**1**	SENSOR	SENDER	EMISOR
40	065457P1	(RA)	**1**	CHICOTE	HARNESS	MAZO CABLES
41	064465S1	(RA)	**1**	SUPORTE	BRACKET	SOPORTE
42	064426T1	(RA)	**1**	CJ. LANTERNA	LANTERN	LINTERNA

80-110 No

Dispositivo Para Saída De Palhas Straw Nose Dispositivo Para Salida De La Pajas	Capô Traseiro Rear Cover Capo Trasero	90-50	

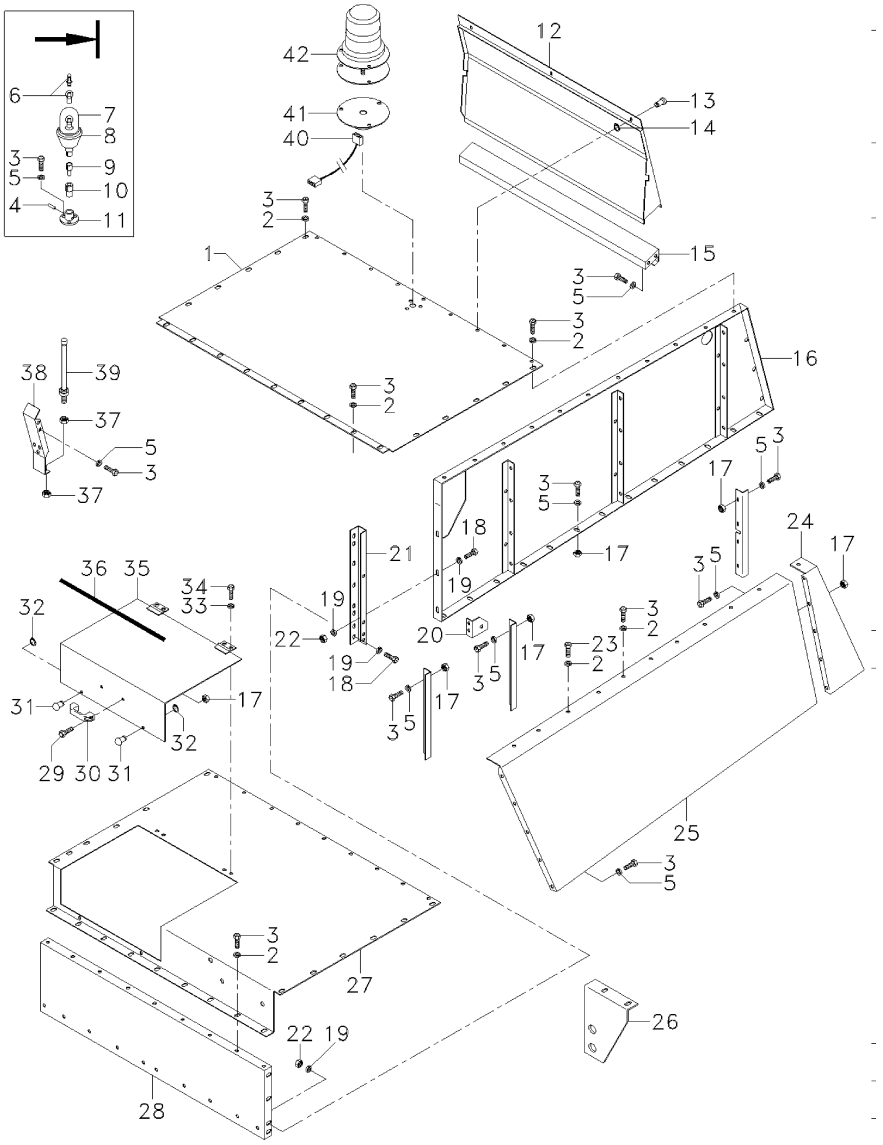

[A] HELLA COM FUNDO METÁLICO
HELLA WITH METAL BOTTOM
HELLA CON FONDO METALICO

[B] HELLA PLÁSTICO LARANJA
HELLA WITH PLAST BOTTOM, ORANGE
HELLA PLASTICO NARANJA

[C] OPTILUX E HELLA COM FUNDO PLÁSTICO
OPTILUX AND HELLA WITH PLAST BOTTOM
OPTILUX HELLA CON FONDO PLASTICO

Dispositivo Para Saída De Palhas
Straw Nose
Dispositivo Para Salida De La Pajas

Fechamento Inferior
Lower Stopping
Cerramiento Inferior

90-55

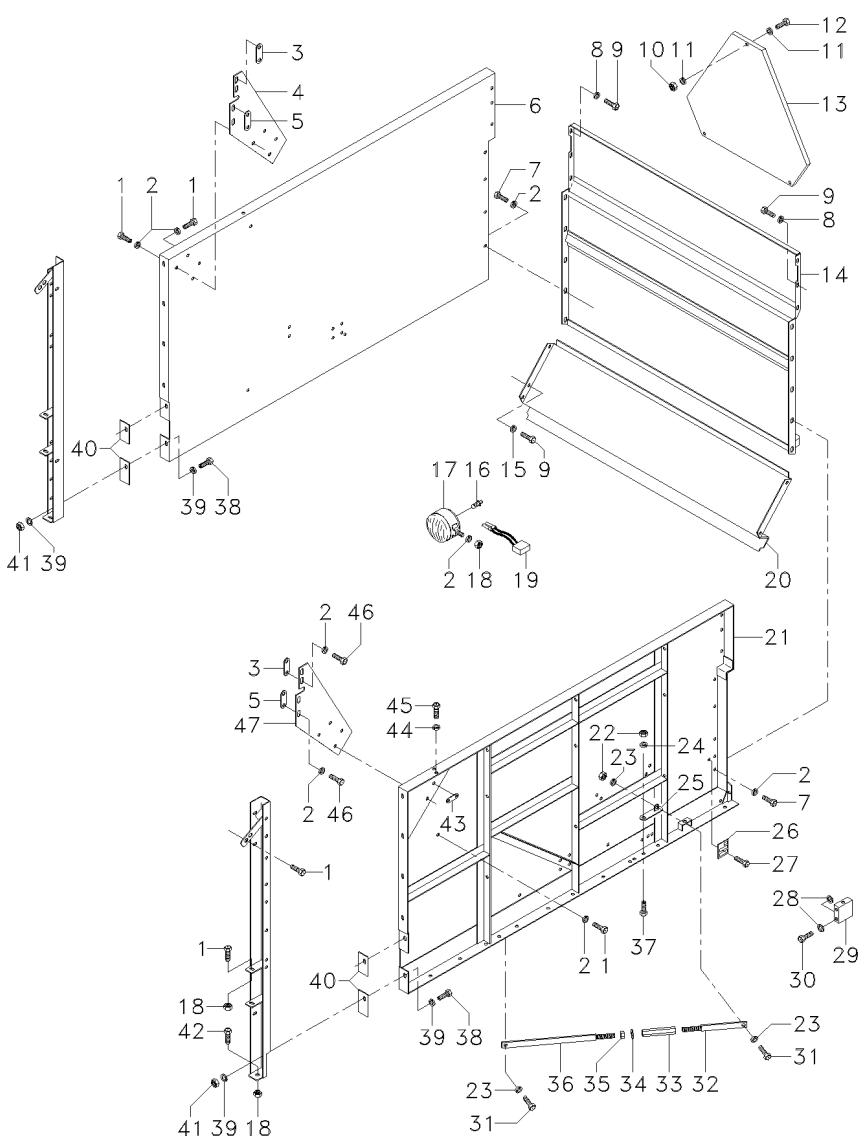

1	D40407800		X	PARAFUSO	BOLT	PERNO
2	D20400416		X	ARRUELA	WASHER	ARANDELA
3	D28181086		2	TRAVA	LOCK	RETENEDOR
4	D28181084		1	REFORÇO	REINFORCEMENT	REFUERZO
5	D28181087		2	FIXADOR	ATTACHMENT	ADITAMENTO
6	D28181335	▶	1	ARMAÇÃO	FRAME	BASTIDOR
7	D40407700		2	PARAFUSO	BOLT	PERNO
8	D20400411		16	ARRUELA	WASHER	ARANDELA
9	339123X1		X	PARAFUSO	BOLT	PERNO
10	D41087300		3	PORCA	NUT	TUERCA
11	D20400401		6	ARRUELA	WASHER	ARANDELA
12	D40400900		3	PARAFUSO	BOLT	PERNO
13	D45084500		1	REFLETOR	REFLECTOR	CATADIOPTRICO
14	D28182205		1	PLACA	PLATE	PLATO
15	D20400506		X	ARRUELA	WASHER	ARANDELA
16	D45080200		1	LÂMPADA	BULB	LAMPARA
17	D45060045		1	FAROL	LIGHT	ALUMBRADO
18	D41087600		X	PORCA	NUT	TUERCA
19	D45070041		1	FUSÍVEL	FUSE	FUSIBLE
20	D28880465		1	REFLETOR	REFLECTOR	CATADIOPTRICO
21	D28181336	◀	1	ARMAÇÃO	FRAME	BASTIDOR
22	D41087700		8	PORCA	NUT	TUERCA
23	D20400426		8	ARRUELA	WASHER	ARANDELA
24	D20400537		4	ARRUELA	WASHER	ARANDELA
25	D28184275		1	SUPORTE	BRACKET	SOPORTE
26	D28780326		1	PLACA	PLATE	PLATO
27	D40402400		X	PARAFUSO	BOLT	PERNO
28	D20400519		2	ARRUELA	WASHER	ARANDELA
29	6204763M1		1	CAIXA	BOX	CAJA
30	D45068200		1	SOQUETE	SOCKET	ENCHUFE
31	D40410900		4	PARAFUSO	BOLT	PERNO
32	D28181608		2	REFORÇO	REINFORCEMENT	REFUERZO
33	D41035000		2	TIRANTE	ROD	VARILLA
34	D20400518		2	ARRUELA	WASHER	ARANDELA
35	D41011100		2	PORCA	NUT	TUERCA
36	D28181610		2	REFORÇO	REINFORCEMENT	REFUERZO
37	D40070300		4	PARAFUSO	BOLT	PERNO
38	D40433400		4	PARAFUSO	BOLT	PERNO
39	D28181284		8	ARRUELA	WASHER	ARANDELA
40	D28180785	[A]	X	PLACA	PLATE	PLATO
41	D41087900		4	PORCA	NUT	TUERCA
42	D40407100		X	PARAFUSO	BOLT	PERNO
43	D28780686		1	SUPORTE	BRACKET	SOPORTE
44	D20400414		1	ARRUELA	WASHER	ARANDELA
45	D40405000		1	PARAFUSO	BOLT	PERNO
46	D40408000		8	PARAFUSO	BOLT	PERNO
47	D28181010		1	REFORÇO	REINFORCEMENT	REFUERZO

[A] EQUIPAMENTO OPCIONAL,SEPARADOR PALHA MIÚDA
OPTIONAL EQUIPMENTS CHAFF SPREADER
EQUIPO OPCIONAL,ESPARCIDOR DE PAJA MENUDA

Dispositivo Para Saída De Palhas
Straw Nose
Dispositivo Para Salida De La Pajas

Lado Direito
Right Hand
Lado Derecho

90-60

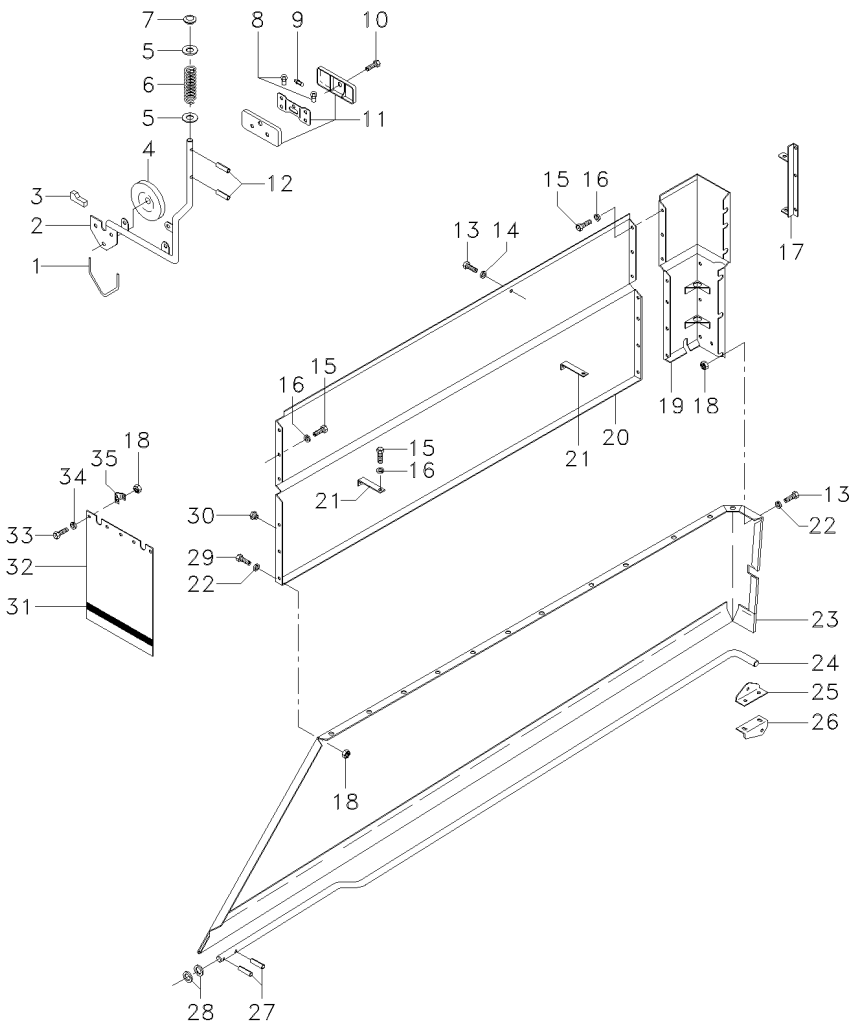

1	D44735900		X	GUARNIÇÃO	BEADING	GUARNICION
2	D28781215	▶	1	SUPORTE	BRACKET	SOPORTE
3	D45020001		X	ARMADURA	KEEPER	ARMADURA
4	6204651M1		1	REFLETOR	REFLECTOR	CATADIOPTRICO
5	D20400467		4	ARRUELA	WASHER	ARANDELA
6	D28760286		1	MOLA	SPRING	RESORTE
7	D45743000		1	TAMPÃO	PAD	ALMOHADILLA
8	D45080600		2	LÂMPADA	BULB	LAMPARA
9	D45080700		1	LÂMPADA	BULB	LAMPARA
10	D40400700		1	PARAFUSO	BOLT	PERNO
11	D45077300	▶	1	SINALEIRA	SIGNAL	AVISADOR
12	D42612300		2	PINO	PIN	PASADOR
13	D40688000		X	PARAFUSO	BOLT	PERNO
14	D20400413		X	ARRUELA	WASHER	ARANDELA
15	339123X1		X	PARAFUSO	BOLT	PERNO
16	D20400506		X	ARRUELA	WASHER	ARANDELA
17	D28784164	▶	1	SUPORTE	BRACKET	SOPORTE
18	D41013400		X	PORCA	NUT	TUERCA
19	D28181332	▶	1	CANTONEIRA	ANGLE	ANGULO
20	D28181341	▶	1	GUARNIÇÃO	BEADING	GUARNICION
21	D28181340		2	ESPAÇADOR	SPACER	PIEZA DISTANCIA
22	D20400404		2	ARRUELA	WASHER	ARANDELA
23	6205198M1	▶	1	CHAPA	PLATE	CHAPA
24	6205394M1		1	TUBO	PIPE	CANO
25	D28184275		1	SUPORTE	BRACKET	SOPORTE
26	D28180744		1	PLACA	PLATE	PLATO
27	D41405800		X	CUPILHA	COTTER PIN	PASADOR DOUBLE
28	D20400516		X	ARRUELA	WASHER	ARANDELA
29	D40688200		X	PARAFUSO	BOLT	PERNO
30	D43427400		X	FIXADOR	ATTACHMENT	ADITAMENTO
31	D49157500		1	DECAL	DECAL	CALCOMANIA
32	D28761501		1	CHAPA	PLATE	CHAPA
33	D40402600		X	PARAFUSO	BOLT	PERNO
34	D20400470		X	ARRUELA	WASHER	ARANDELA
35	D45729800		1	BRAÇADEIRA	CLAMP	ABRAZADERA

Dispositivo Para Saída De Palhas
Straw Nose
Dispositivo Para Salida De La Pajas

Lado Esquerdo
Left Hand
Lado Izquierdo

90-65

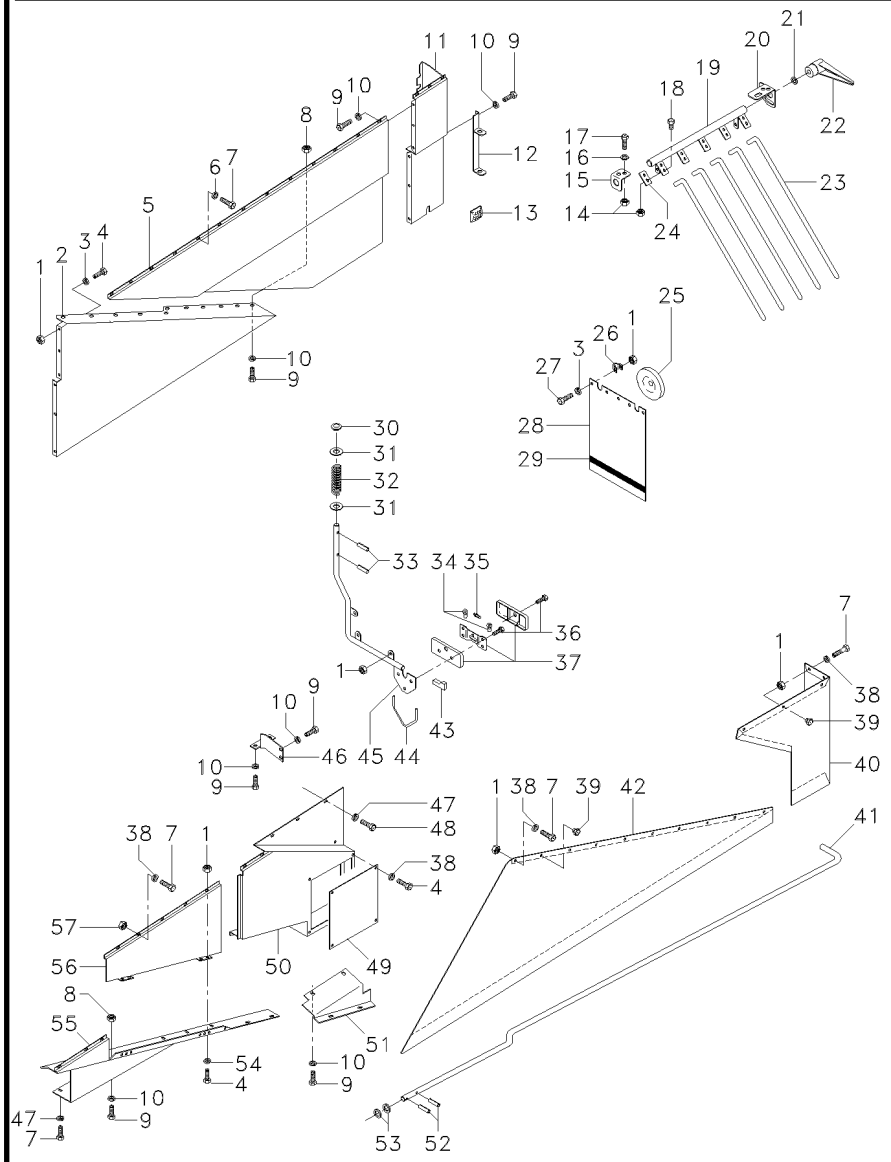

1	D41013400			X	PORCA	NUT	TUERCA
2	062977P1			1	PLACA	PLATE	PLATO
3	D20400470			X	ARRUELA	WASHER	ARANDELA
4	D40402400			X	PARAFUSO	BOLT	PERNO
5	D28181360		◀	1	PLACA	PLATE	PLATO
6	D20400413			X	ARRUELA	WASHER	ARANDELA
7	D40688000			X	PARAFUSO	BOLT	PERNO
8	D41013500			X	PORCA	NUT	TUERCA
9	339123X1			X	PARAFUSO	BOLT	PERNO
10	D20400506			X	ARRUELA	WASHER	ARANDELA
11	D28181333		◀	1	FECHAMENTO	COVER	CUBIERTA
12	D28784163		◀	1	SUPORTE	BRACKET	SOPORTE
13	6205939M1			2	REFLETOR	REFLECTOR	CATADIOPTRICO
14	D41013500	[B]		14	PORCA	NUT	TUERCA
15	D28180018	[A]		1	SUPORTE	BRACKET	SOPORTE
15	D28181620	[B]		1	FECHAMENTO	COVER	CUBIERTA
16	D20400506	[B]		4	ARRUELA	WASHER	ARANDELA
17	D40405000	[B]		4	PARAFUSO	BOLT	PERNO
18	D40063700	[B]		10	PARAFUSO	BOLT	PERNO
19	D28181623	[B]		1	TUBO	PIPE	CANO
20	D28180019	[A]		1	SUPORTE	BRACKET	SOPORTE
20	D28181621	[B]		1	SUPORTE	BRACKET	SOPORTE
21	D20400423	[B]		2	ARRUELA	WASHER	ARANDELA
22	020431P1	[B]		1	ALAVANCA	LEVER	PALANCA
23	D28181046	[B]		5	BRAÇO	ARM	BRAZO
24	D28181537	[B]		5	SUPORTE	BRACKET	SOPORTE
25	6204651M1			1	REFLETOR	REFLECTOR	CATADIOPTRICO
26	D45729800			1	BRAÇADEIRA	CLAMP	ABRAZADERA
27	D40402600			X	PARAFUSO	BOLT	PERNO
28	D28761501			1	CHAPA	PLATE	CHAPA
29	D49157500			1	DECAL	DECAL	CALCOMANIA
30	D45743000			1	TAMPÃO	PAD	ALMOHADILLA
31	D20400467			4	ARRUELA	WASHER	ARANDELA
32	D28760286			1	MOLA	SPRING	RESORTE
33	D42612300			2	PINO	PIN	PASADOR
34	D45080600			2	LÂMPADA	BULB	LAMPARA
35	D45080700			1	LÂMPADA	BULB	LAMPARA
36	D40400700			1	PARAFUSO	BOLT	PERNO
37	D45077100		◀	1	SINALEIRA	SIGNAL	AVISADOR
38	D20400404			2	ARRUELA	WASHER	ARANDELA
39	D43427400			X	FIXADOR	ATTACHMENT	ADITAMENTO
40	6205199M1		◀	1	CHAPA	PLATE	CHAPA
			▶▶	100415			
			◀▶	100419-100437			
40	064563P1		◀	1	CHAPA	PLATE	CHAPA
			▶▶	100438			
			◀▶	100416-100418			
41	6205394M1			1	TUBO	PIPE	CANO
42	6205200M1		◀	1	QUEBRA-VENTO	ANTIWINDER	ANTIDEVANADORA
43	D45020001			X	ARMADURA	KEEPER	ARMADURA

Dispositivo Para Saída De Palhas
Straw Nose
Dispositivo Para Salida De La Pajas

Lado Esquerdo
Left Hand
Lado Izquierdo

90-65

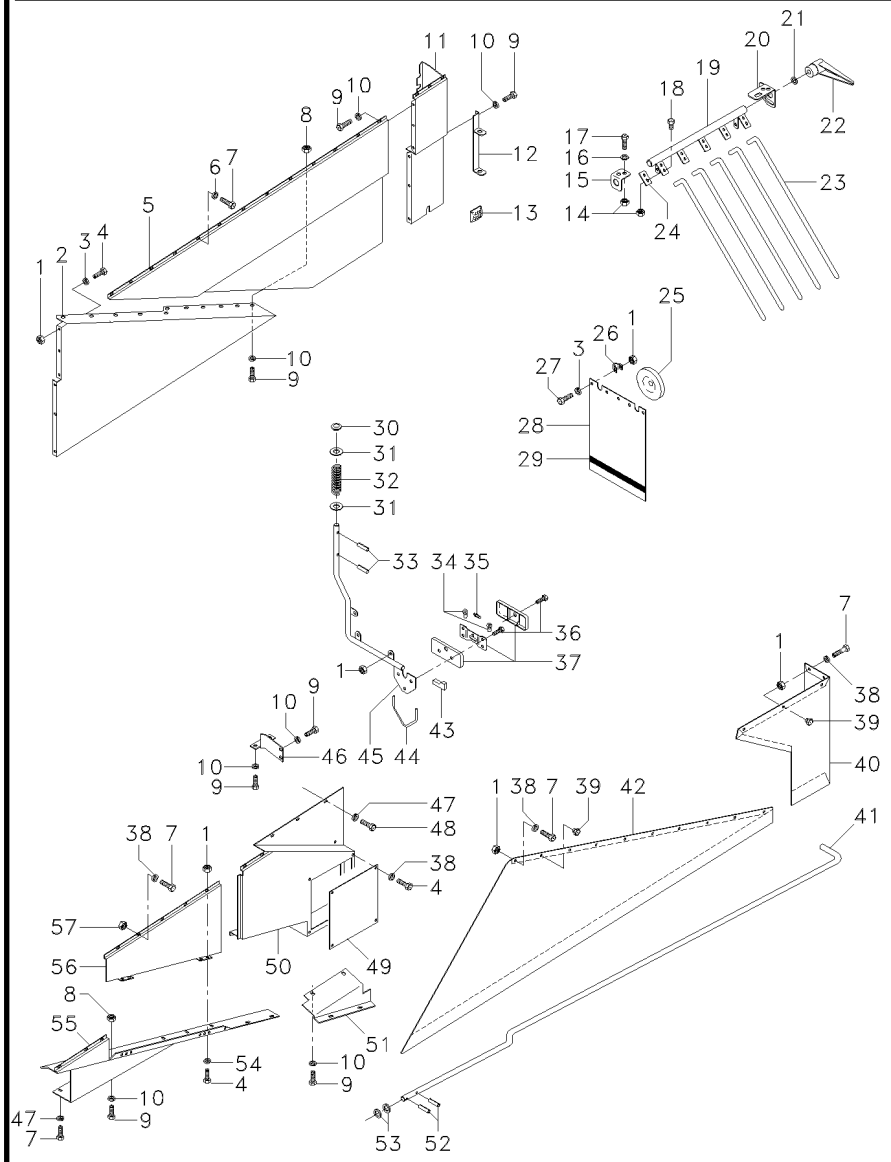

44	D44735900		**X**	GUARNIÇÃO	BEADING	GUARNICION
45	D28781214	◀	**1**	SUPORTE	BRACKET	SOPORTE
46	D28181367	➡| 100415	**1**	SUPORTE	BRACKET	SOPORTE
		↔ 100419-100437				
46	064562P1	➡ 100438	**1**	SUPORTE	BRACKET	SOPORTE
		↔ 100416-100418				
47	D20400413		**X**	ARRUELA	WASHER	ARANDELA
48	D40685000		**4**	PARAFUSO	BOLT	PERNO
49	D28181364		**1**	CHAPA	PLATE	CHAPA
50	D28181386	➡| 100415	**1**	CHAPA	PLATE	CHAPA
		↔ 100419-100437				
50	064610S1	➡ 100438	**1**	CHAPA	PLATE	CHAPA
		↔ 100416-100418				
51	D28181475		**1**	TAMPA	COVER	CUBIERTA
52	D41405800		**X**	CUPILHA	COTTER PIN	PASADOR DOUBLE
53	D20400516		**X**	ARRUELA	WASHER	ARANDELA
54	D20400405		**X**	ARRUELA	WASHER	ARANDELA
55	D28181363		**1**	GUARNIÇÃO	BEADING	GUARNICION
56	D28181368		**1**	TAMPA	COVER	CUBIERTA
57	D43428200		**3**	PORCA	NUT	TUERCA

[A] EQUIPAMENTO OPCIONAL,SEPARADOR PALHA MIÚDA
OPTIONAL EQUIPMENTS CHAFF SPREADER
EQUIPO OPCIONAL,ESPARCIDOR DE PAJA MENUDA

[B] PERTENCE AO CONJ. ENLEIRADOR DE PALHA
BELONG TO KIT STRAW ALIGMENT
PERTENECE AL CONJ. ENFILERADOR DE PAJA

Fechamento - Motor
Guarding - Engine
Apantallo - Motor

Superior
Upper
Superior

90-70

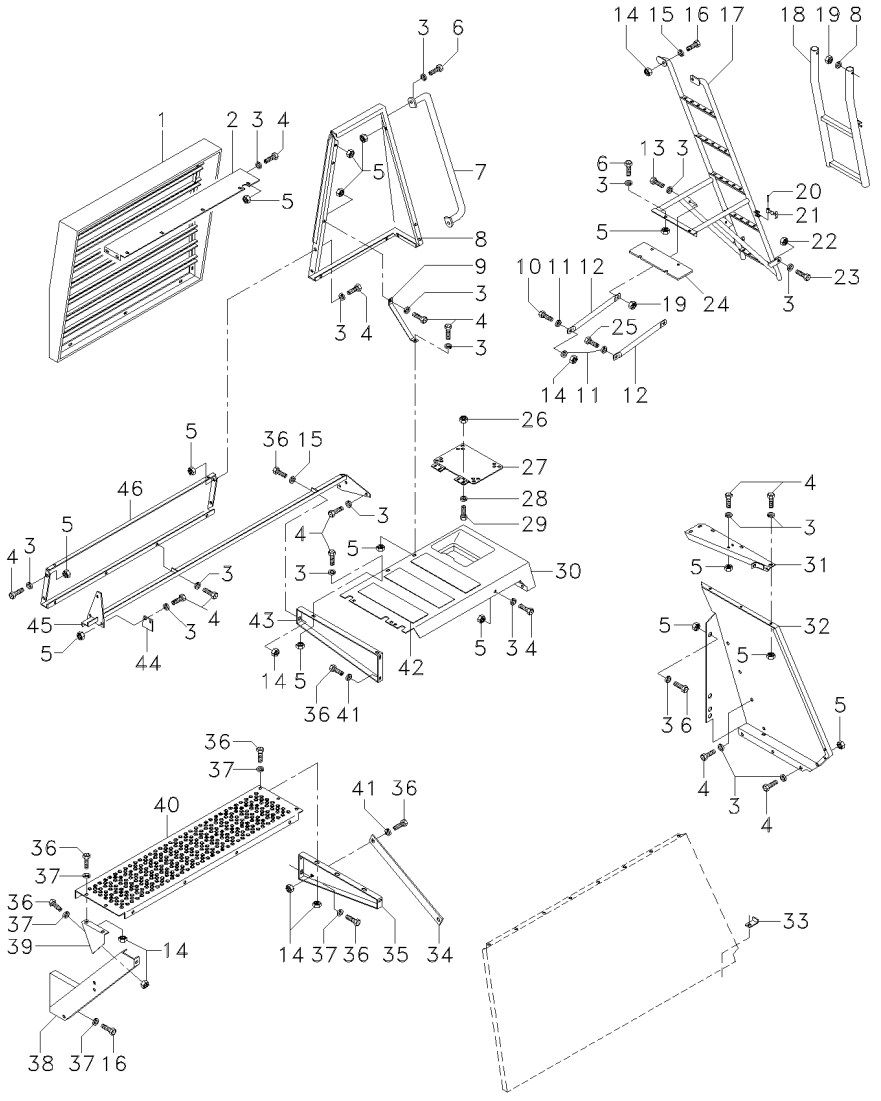

1	D28782123		1	GRADE	GRILLE	REJILLA
2	D28782114		1	BLINDAGEM	SHIELD	BLINDAJE
3	D20400506		X	ARRUELA	WASHER	ARANDELA
4	339123X1		X	PARAFUSO	BOLT	PERNO
5	D41013500		X	PORCA	NUT	TUERCA
6	D40405000		2	PARAFUSO	BOLT	PERNO
7	D28752355		1	ALÇA	STRAP	FAJA
8	D28181393	▶	1	PROTEÇÃO	GUARD	DEFENSA
9	D28181391		1	TIRANTE	ROD	VARILLA
10	D40477200		1	PARAFUSO	BOLT	PERNO
11	D20400415		1	ARRUELA	WASHER	ARANDELA
12	D28182162		2	REFORÇO	REINFORCEMENT	REFUERZO
13	D40405100		2	PARAFUSO	BOLT	PERNO
14	D41087600		X	PORCA	NUT	TUERCA
15	D20400471		X	ARRUELA	WASHER	ARANDELA
16	D40407800		2	PARAFUSO	BOLT	PERNO
17	D28181492		1	ESCADA	LADDER	ESCALERA
18	D28151081		1	ESCADA	LADDER	ESCALERA
19	D41087500		X	PORCA	NUT	TUERCA
20	D41411100		1	CONTRAPINO	DOWEL	CENTRAJE
21	D44737200		1	TRAVA	LOCK	RETENEDOR
22	D20400500		2	ARRUELA	WASHER	ARANDELA
23	D40423900		2	PARAFUSO	BOLT	PERNO
24	D28181142	[A]	1	ESPAÇADOR	SPACER	PIEZA DISTANCIA
25	D40402400		4	PARAFUSO	BOLT	PERNO
26	D41013400		4	PORCA	NUT	TUERCA
27	6205736M91	➡| 100407 -100376	1	TAMPA	COVER	CUBIERTA
27	061935S1	|➡ 100408 +100376	1	TAMPA	COVER	CUBIERTA
28	D20400470		4	ARRUELA	WASHER	ARANDELA
29	D40408000		1	PARAFUSO	BOLT	PERNO
30	D28181389	▶	1	PLATAFORMA	PLATFORM	PLATATORMA
31	D28181498		1	SUPORTE	BRACKET	SOPORTE
32	D28181441	◀ ➡| 100367	1	TAMPA	COVER	CUBIERTA
32	058687S1	◀ |➡ 100368	1	PROTEÇÃO	GUARD	DEFENSA
33	D28181263		1	PLACA	PLATE	PLATO
34	D28180480		1	TENSOR	TIGHTENER	TENSADOR
35	D28180487		1	SUPORTE	BRACKET	SOPORTE
36	D40407700		X	PARAFUSO	BOLT	PERNO
37	D20400419		X	ARRUELA	WASHER	ARANDELA
38	D28180802		1	SUPORTE	BRACKET	SOPORTE
39	D28181021		1	SUPORTE	BRACKET	SOPORTE
40	D28180889		1	DEGRAU	STEP	ESCALON
41	D20400416		X	ARRUELA	WASHER	ARANDELA
42	D44738900		X	ADESIVO	ADHESIVE	ADHESIVO
43	D28181388	▶	1	SUPORTE	BRACKET	SOPORTE
44	D28181511	▶	1	DOBRADIÇA	HINGE	BISAGRA

Fechamento - Motor Guarding - Engine Apantallo - Motor	Superior Upper Superior	90-70	

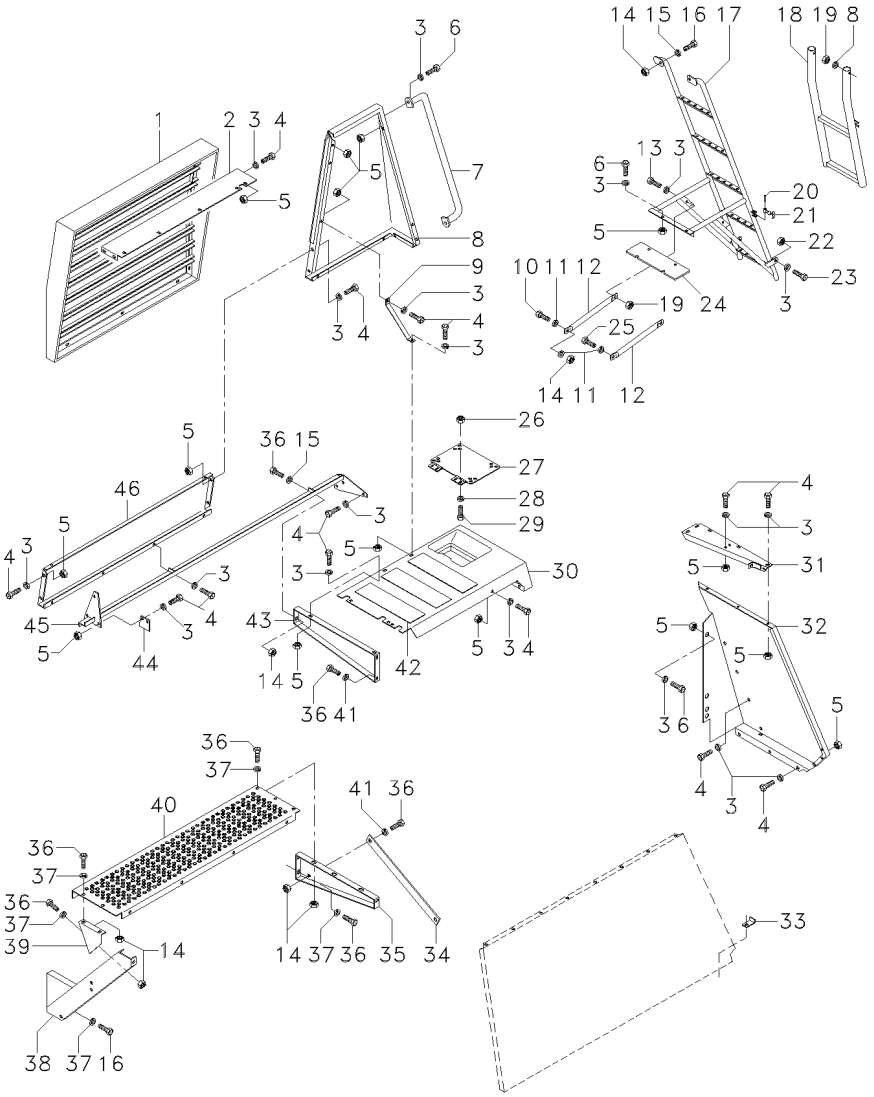

45	D28181396	**1** PERFIL	PROFILE	PERFIL
46	D28181403	**1** PROTEÇÃO	GUARD	DEFENSA

[A] EQUIPAMENTO OPCIONAL TRAÇÃO 4 RODAS
OPTIONAL EQUIPM. 4 WHELL DRIVE
EQUIPO OPCIONAL DOBLE TRACCION

Capô Traseiro
Rear Cover
Capo Trasero

90-75

A Partir De 100408 +100376 Para Mf34-Std
From 100408 +100376 To Mf34-Std
Desde 100408 +100376 Para Mf34-Std

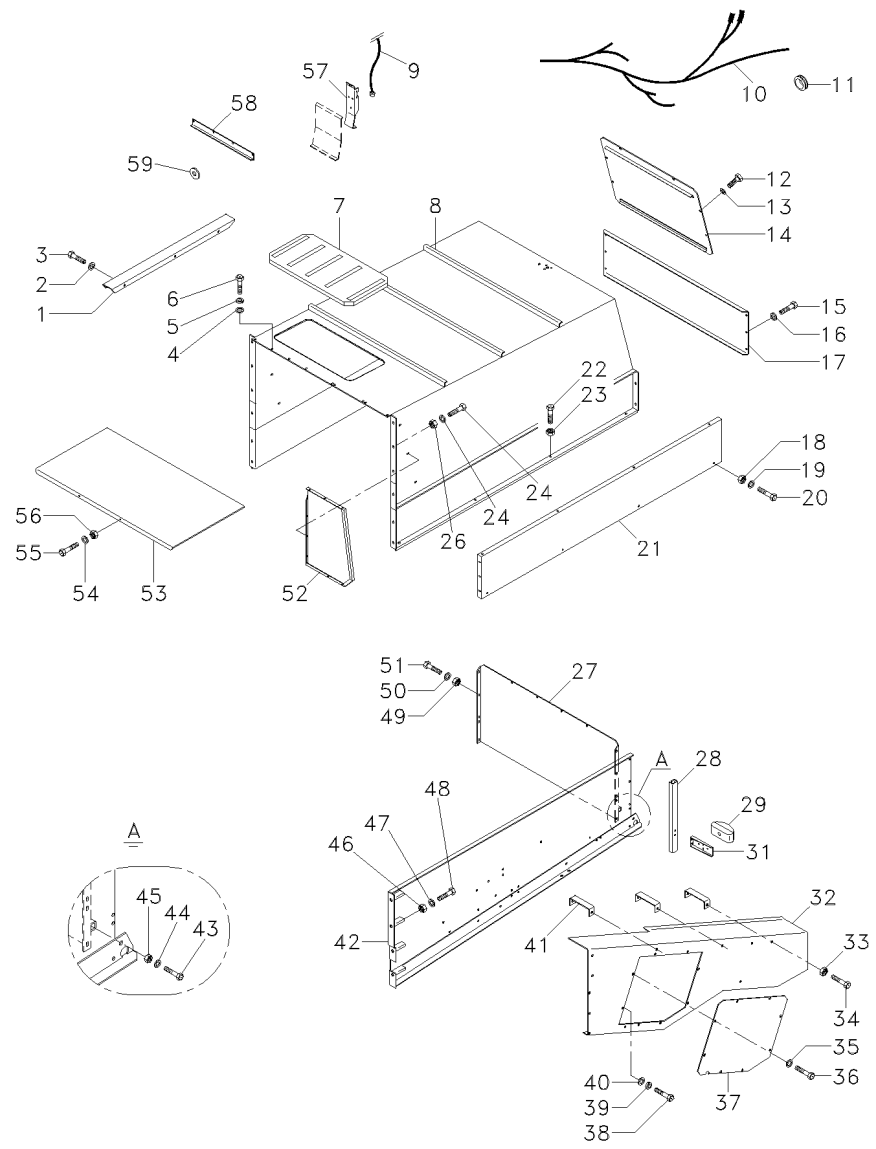

1	062114S1		**1**	CALHA	GUTTER	GARGANTA
2	339374X1		**3**	ARRUELA	WASHER	ARANDELA
3	339124X1		**3**	PARAFUSO	BOLT	PERNO
4	20400411		**7**	ARRUELA	WASHER	ARANDELA
5	339374X1		**7**	ARRUELA	WASHER	ARANDELA
6	339123X1		**7**	PARAFUSO	BOLT	PERNO
7	3319874M92		**1**	TAMPA	COVER	CUBIERTA
8	060280S1		**1**	CAPUZ	HOOD	CAPO
9	28780365	[A]	**1**	CHICOTE	HARNESS	MAZO CABLES
10	061972T2	[B]	**1**	CHICOTE	HARNESS	MAZO CABLES
		➡ 4S001003				
10	6205897M91	[B]	**1**	CHICOTE	HARNESS	MAZO CABLES
		➡ 4S001004				
11	44732500		**1**	PASSA-FIO	GROMMET	PASACABLE
12	339124X1		**8**	PARAFUSO	BOLT	PERNO
13	339374X1		**8**	ARRUELA	WASHER	ARANDELA
14	060267S1		**1**	TAMPA	COVER	CUBIERTA
15	339124X1		**6**	PARAFUSO	BOLT	PERNO
16	339374X1		**6**	ARRUELA	WASHER	ARANDELA
17	061580P1		**1**	TAMPA	COVER	CUBIERTA
18	339169X1		**8**	PORCA	NUT	TUERCA
19	339374X1		**16**	ARRUELA	WASHER	ARANDELA
20	339124X1		**16**	PARAFUSO	BOLT	PERNO
21	061581S1		**1**	CHAPA	PLATE	CHAPA
22	339124X1		**19**	PARAFUSO	BOLT	PERNO
23	41013500		**19**	PORCA	NUT	TUERCA
24	06159494		**12**	PARAFUSO	BOLT	PERNO
25	20400473		**12**	ARRUELA	WASHER	ARANDELA
26	41092500		**12**	PORCA	NUT	TUERCA
27	061573S1		**1**	CHAPA	PLATE	CHAPA
28	063959S1	◀	**1**	PROTETOR	PROTECTOR	PROTECTOR
28	063961S1	▶	**1**	PROTETOR	PROTECTOR	PROTECTOR
29	45077100	◀	**1**	LANTERNA	LAMP	FARO
29	45077300	▶	**1**	LANTERNA	LAMP	FARO
29	45080600	12V	**4**	LÂMPADA	BULB	LAMPARA
29	45080700	12V	**2**	LÂMPADA	BULB	LAMPARA
31	060840P1		**2**	SUPORTE	BRACKET	SOPORTE
32	061605S1		**1**	BLINDAGEM	SHIELD	BLINDAJE
33	41013500		**5**	PORCA	NUT	TUERCA
34	339761X1		**5**	PARAFUSO	BOLT	PERNO
35	20400506		**8**	PARAFUSO	BOLT	PERNO
36	339123X1		**8**	PARAFUSO	BOLT	PERNO
37	061590P1		**1**	TAMPA	COVER	CUBIERTA
38	339761X1		**8**	PARAFUSO	BOLT	PERNO
39	339374X1		**8**	ARRUELA	WASHER	ARANDELA
40	20400506		**8**	PARAFUSO	BOLT	PERNO
41	061595S1		**1**	SUPORTE	BRACKET	SOPORTE
41	061597S1		**1**	SUPORTE	BRACKET	SOPORTE
41	061599S1		**1**	SUPORTE	BRACKET	SOPORTE
41	061601S1		**1**	SUPORTE	BRACKET	SOPORTE

Capô Traseiro
Rear Cover
Capo Trasero

90-75

A Partir De 100408 +100376 Para Mf34-Std
From 100408 +100376 To Mf34-Std
Desde 100408 +100376 Para Mf34-Std

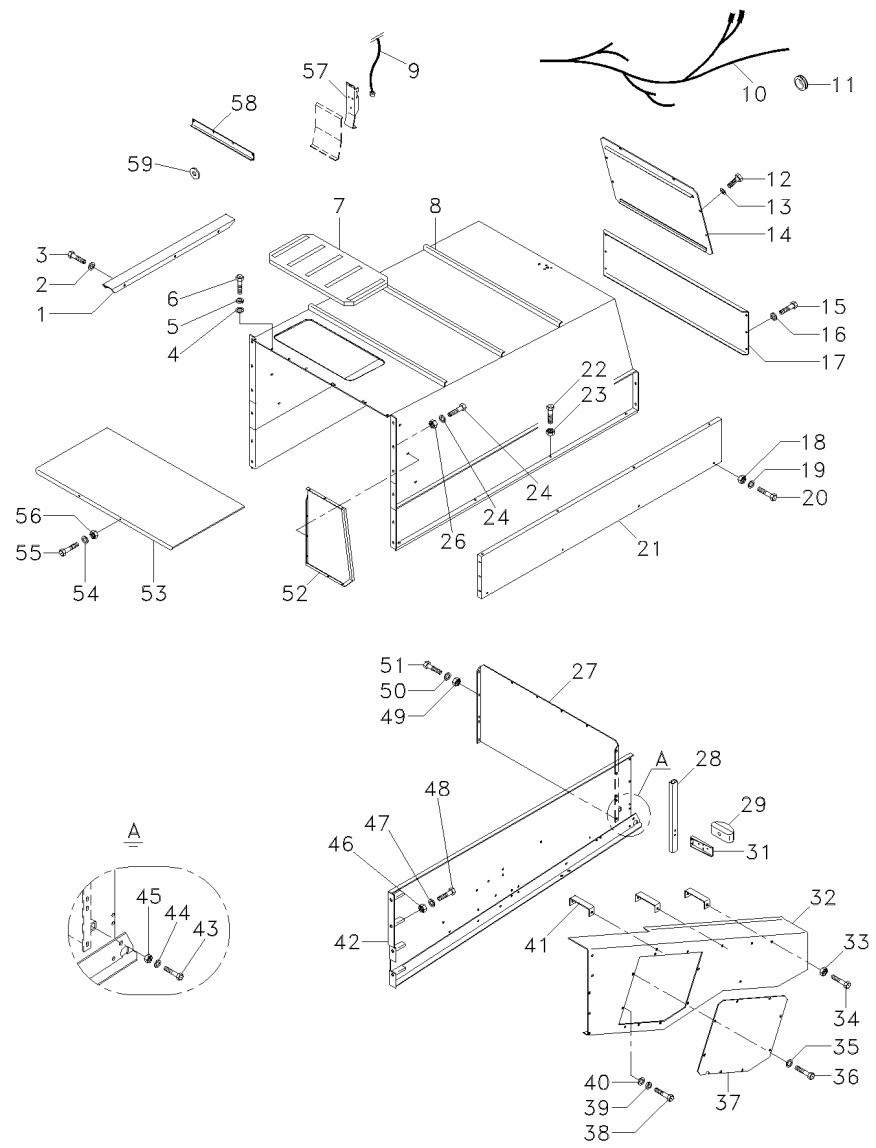

42	061570S1	◀	**1**	LATERAL	SIDE	LATERAL
42	061571S1	▶	**1**	LATERAL	SIDE	LATERAL
43	339451X1		**2**	PARAFUSO	BOLT	PERNO
44	339376X1		**2**	ARRUELA	WASHER	ARANDELA
45	20400416		**2**	ARRUELA	WASHER	ARANDELA
46	41087900		**8**	PORCA	NUT	TUERCA
47	28181284		**16**	ARRUELA	WASHER	ARANDELA
48	390326X1	M16x170	**4**	PARAFUSO	BOLT	PERNO
48	1442666X1	M6x180	**4**	PARAFUSO	BOLT	PERNO
49	41013500		**10**	PORCA	NUT	TUERCA
50	391166X1		**10**	ARRUELA	WASHER	ARANDELA
51	339123X1		**10**	PARAFUSO	BOLT	PERNO
52	061622S1		**1**	FECHAMENTO	COVER	CUBIERTA
53	061631S1		**1**	CHAPA	PLATE	CHAPA
54	20400506		**4**	PARAFUSO	BOLT	PERNO
55	339761X1	M8x25	**2**	PARAFUSO	BOLT	PERNO
55	339123X1	M8x20	**2**	PARAFUSO	BOLT	PERNO
56	41013500		**4**	PORCA	NUT	TUERCA
57	061623S1		**1**	BLINDAGEM	SHIELD	BLINDAJE
58	066862P1		**1**	REFORÇO	REINFORCEMENT	REFUERZO
59	069816P1		**4**	ARRUELA	WASHER	ARANDELA

[A] SENSOR
SENDER
SENSOR

[B] CAPÔ
COVER
CAPO

Eixo Traseiro
Rear Axle
Eje Trasero

Estrutura Lateral
Side Roll-Over
Estructura Laterales

90-80

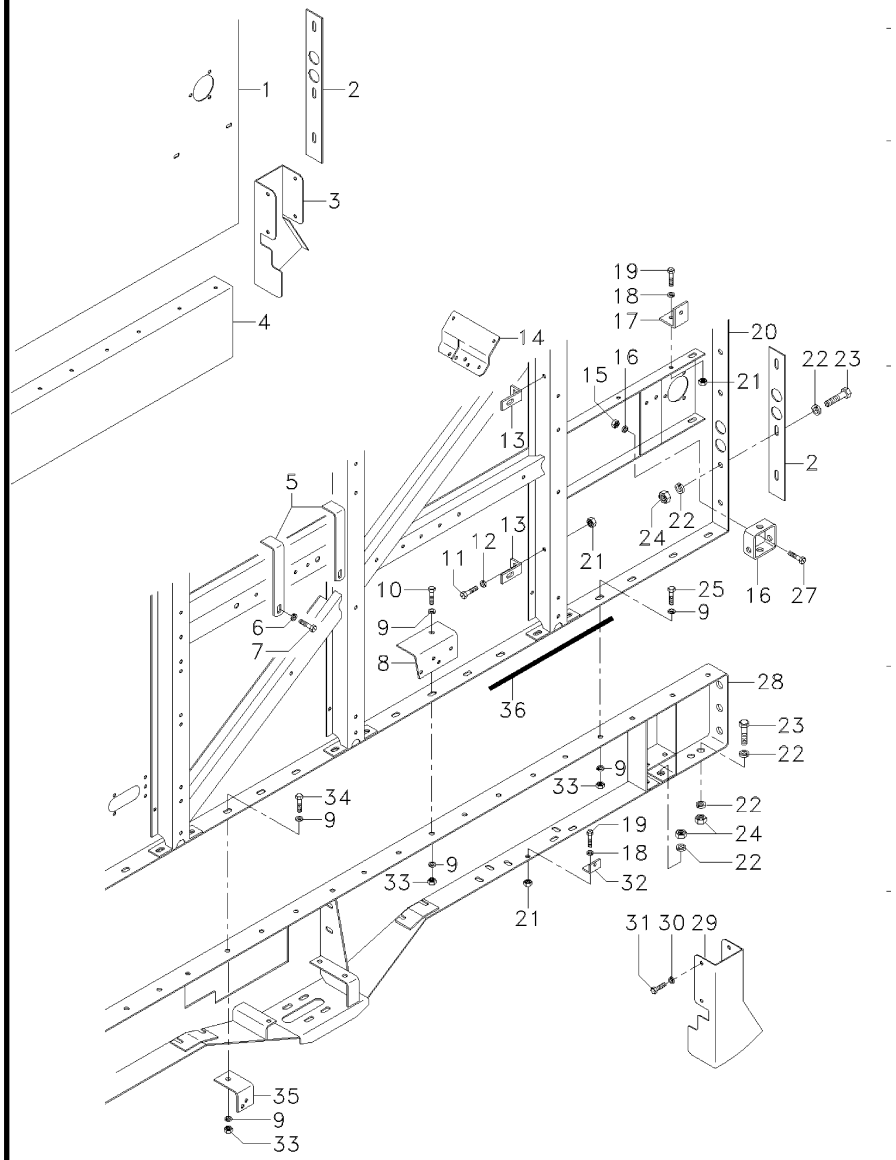

1	D28181700	▶ 3S000700 -3S000564; 0680	**1**	ARMAÇÃO	FRAME	BASTIDOR
1	067233S1	▶ 3S000701 +3S000564; 0680	**1**	ARMAÇÃO	FRAME	BASTIDOR
2	6203824M1	[A]	**X**	CALÇO	SHIM	CALCE
3	D28181558	▶	**1**	PROTEÇÃO	GUARD	DEFENSA
4	6203293M91	▶	**1**	LONGARINA	SILL	VASE APOYO
5	D28780745		**2**	SUPORTE	BRACKET	SOPORTE
6	D20400414		**2**	ARRUELA	WASHER	ARANDELA
7	D41446200		**1**	CUPILHA	COTTER PIN	PASADOR DOUBLE
8	D28780366		**1**	CANTONEIRA	ANGLE	ANGULO
9	D28150587		**1**	PINO	PIN	PASADOR
10	D40407100		**X**	PARAFUSO	BOLT	PERNO
11	D40422700		**2**	PARAFUSO	BOLT	PERNO
12	D20400404		**2**	ARRUELA	WASHER	ARANDELA
13	D28751238		**2**	SUPORTE	BRACKET	SOPORTE
14	D28780744		**1**	SUPORTE	BRACKET	SOPORTE
15	D41010500		**2**	PORCA	NUT	TUERCA
16	D20400401		**2**	ARRUELA	WASHER	ARANDELA
17	6204584M1		**1**	SUPORTE	BRACKET	SOPORTE
18	D40433600		**4**	PARAFUSO	BOLT	PERNO
19	D28181550		**1**	ARRUELA	WASHER	ARANDELA
20	6204625M91	◀	**1**	ARMAÇÃO	FRAME	BASTIDOR
21	D28150126		**2**	BUCHA	BUSH	CASQUILLO
22	D28181284		**X**	ARRUELA	WASHER	ARANDELA
23	D40433300		**10**	PARAFUSO	BOLT	PERNO
24	D41087900		**14**	PORCA	NUT	TUERCA
25	D40407000		**X**	ARRUELA	WASHER	ARANDELA
26	6204763M1		**1**	CAIXA	BOX	CAJA
27	D40317500		**1**	PARAFUSO	BOLT	PERNO
28	6204661M91	◀	**1**	LONGARINA	SILL	VASE APOYO
29	D28181559	◀	**1**	PROTEÇÃO	GUARD	DEFENSA
30	D41415200		**2**	CUPILHA	COTTER PIN	PASADOR DOUBLE
31	339123X1		**8**	PARAFUSO	BOLT	PERNO
32	D28780440		**1**	CANTONEIRA	ANGLE	ANGULO
33	D41092500		**X**	PORCA	NUT	TUERCA
34	D40439200		**1**	PARAFUSO	BOLT	PERNO
35	D28780443		**1**	CANTONEIRA	ANGLE	ANGULO
36	D44735900	0,75M	**2**	GUARNIÇÃO	BEADING	GUARNICION

[A] OPCIONAL
OPTIONAL
OPCIONAL

Decalcomania
Decal
Calcomania

90-85



1	6205250M1	**1** DECAL	DECAL	CALCOMANIA
2	D49100159	**1** DECAL	DECAL	CALCOMANIA
3	D49100183	**1** DECAL	DECAL	CALCOMANIA
4	6205368M1	**1** DECAL	DECAL	CALCOMANIA

Decalcomania
Decal
Calcomania

90-90

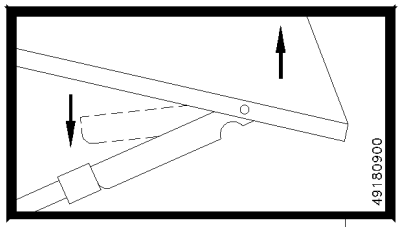

1

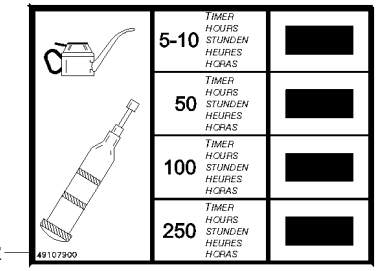

2

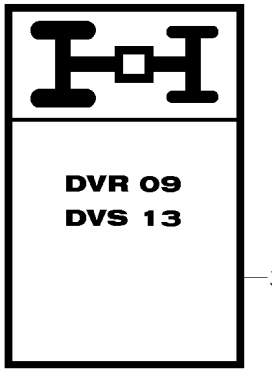

3

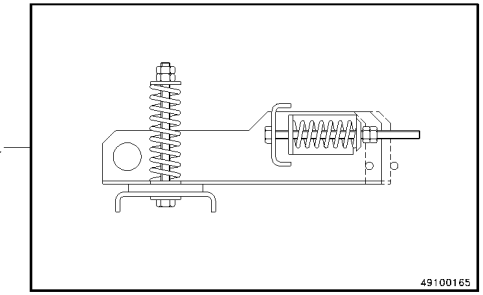

4

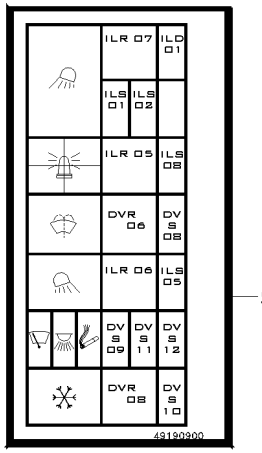

5

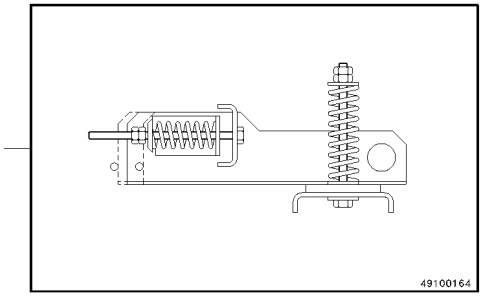

6

1	6205376M1	**1**	DECAL	DECAL	CALCOMANIA
2	D49107900	**1**	DECAL	DECAL	CALCOMANIA
3	6205371M1	**1**	DECAL	DECAL	CALCOMANIA
4	6205264M1	**1**	DECAL	DECAL	CALCOMANIA
5	D49190900	**1**	DECAL	DECAL	CALCOMANIA
6	6205263M1	**1**	DECAL	DECAL	CALCOMANIA

Decalcomania
Decal
Calcomania

90-95

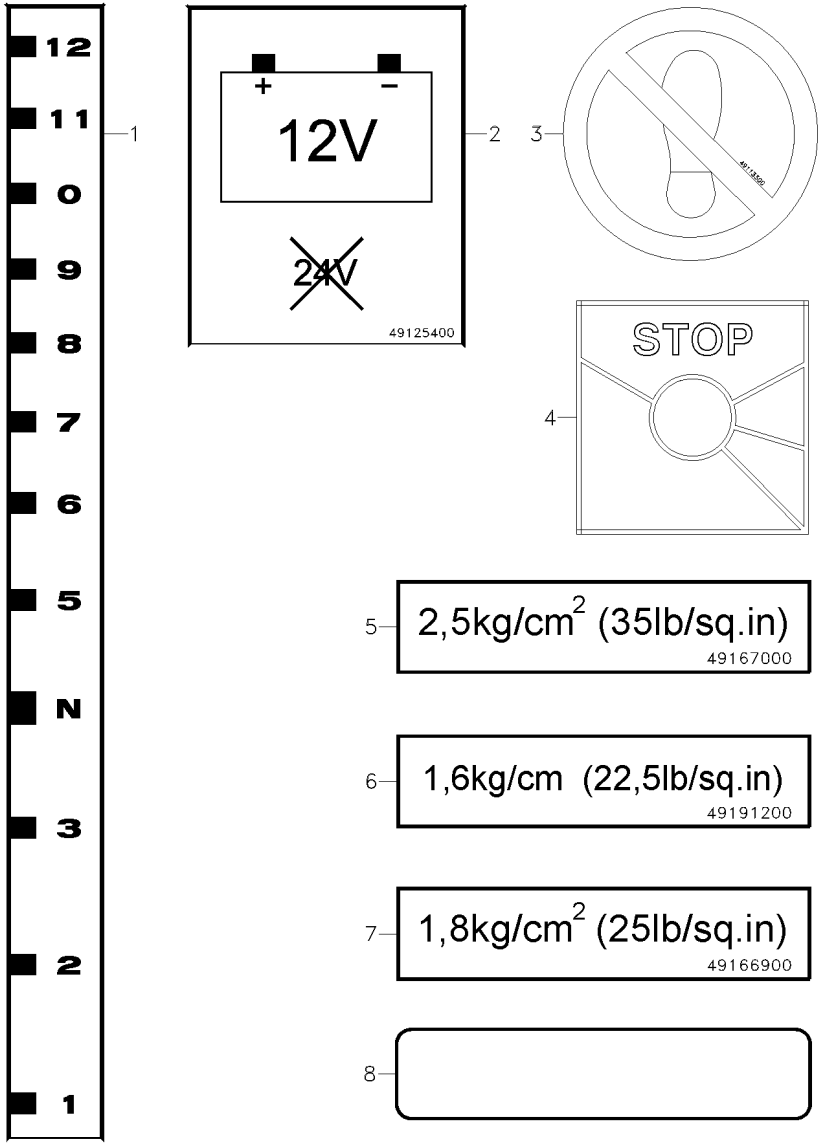

1	6205375M1	**1**	DECAL	DECAL	CALCOMANIA
2	6205260M1	**1**	DECAL	DECAL	CALCOMANIA
3	D49113300	**1**	DECAL	DECAL	CALCOMANIA
4	D49188200	**1**	DECAL	DECAL	CALCOMANIA
5	6205269M1	**1**	DECAL	DECAL	CALCOMANIA
6	D49191200	**1**	DECAL	DECAL	CALCOMANIA
7	D49166900	**1**	DECAL	DECAL	CALCOMANIA
8	6204652M1 [A]	**1**	DECAL	DECAL	CALCOMANIA

[A] REFLEXIVO AMARELO
YELLOW REFLEXIVE
REFLEXIVO AMARILLO

Decalcomania
Decal
Calcomania

90-100

Traseiro E Lado Esquerdo
Rear And Left Side
Trasero Y Lado Izquierdo

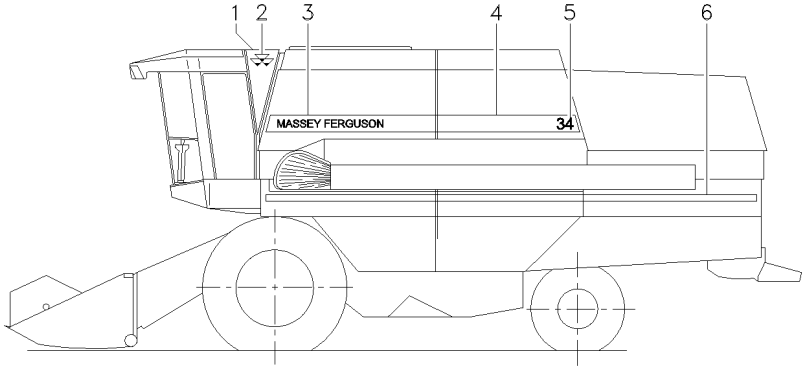

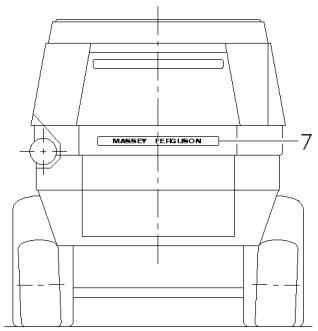

1	6205265M1	◀	**1** DECAL	DECAL	CALCOMANIA
2	D49194000		**2** DECAL	DECAL	CALCOMANIA
3	D49100131		**1** DECAL	DECAL	CALCOMANIA
4	6205258M1		**1** DECAL	DECAL	CALCOMANIA
5	6205284M1		**1** DECAL	DECAL	CALCOMANIA
6	6205282M1		**X** DECAL	DECAL	CALCOMANIA
7	D49100120	➡| 100407 -100376	**1** DECAL	DECAL	CALCOMANIA
7	064915P1	➡ 100408 +100376	**1** DECAL	DECAL	CALCOMANIA

Decalcomania
Decal
Calcomania

90-105

Dianteiro E Lado Direito
Front And Right Side
Delantero Y Lado Derecho

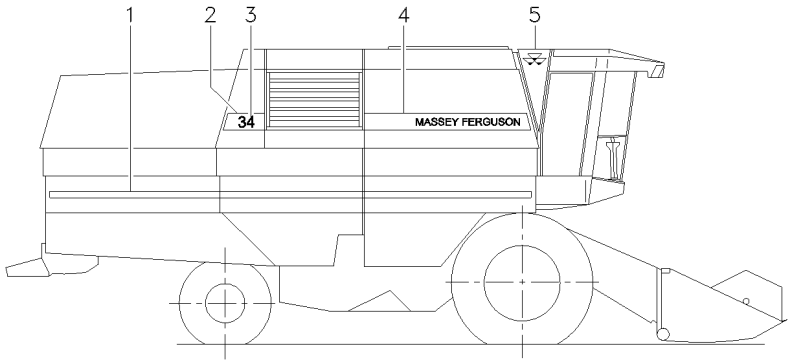

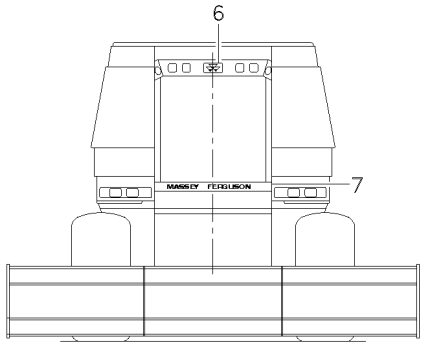

1	6205282M1	**X**	DECAL	DECAL	CALCOMANIA
2	6205281M1	**1**	DECAL	DECAL	CALCOMANIA
3	6205284M1	**1**	DECAL	DECAL	CALCOMANIA
4	D49100119	**1**	DECAL	DECAL	CALCOMANIA
5	6205266M1	**1**	DECAL	DECAL	CALCOMANIA
6	6205285M1	**1**	DECAL	DECAL	CALCOMANIA
7	6205377M1	**1**	DECAL	DECAL	CALCOMANIA

Kit Decais De Advertência
Warning Decal Kit
Juego Decal De Advertencia

90-110

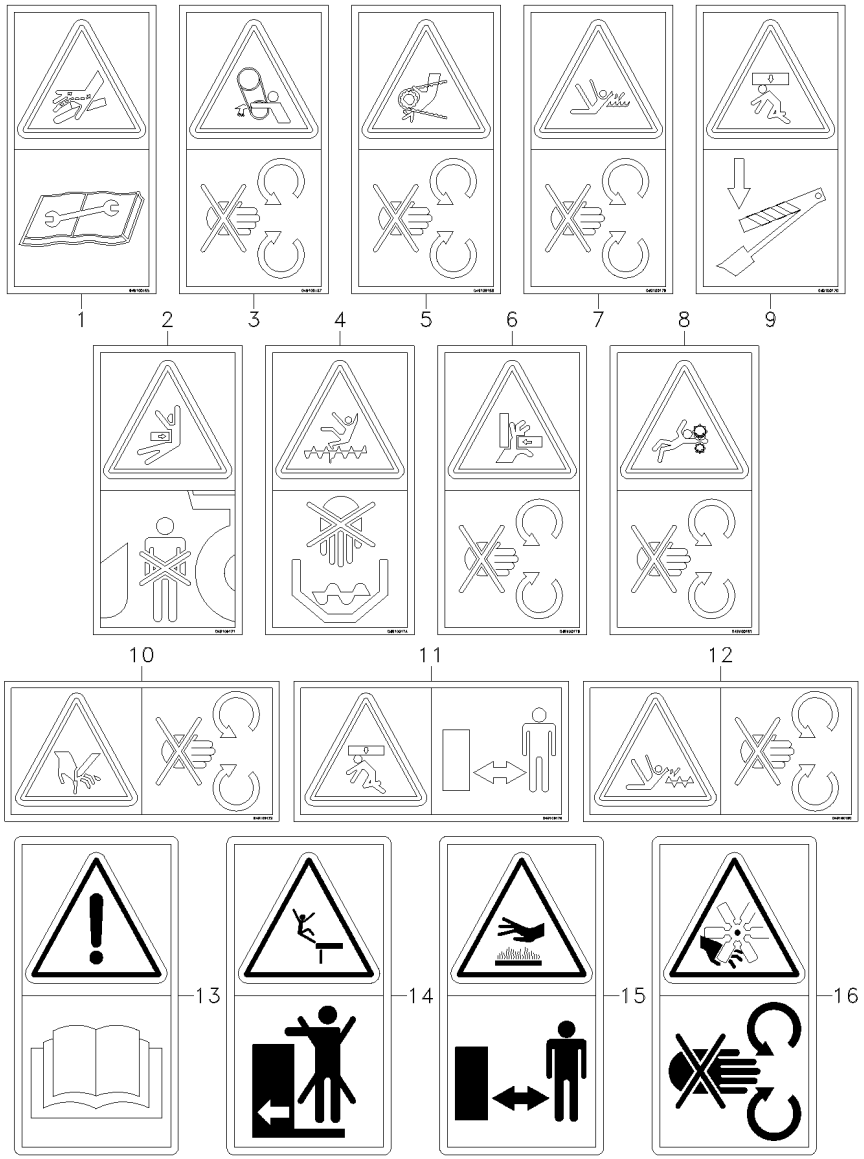

1	D49100155	**1** DECAL	DECAL	CALCOMANIA
2	D49100171	**1** DECAL	DECAL	CALCOMANIA
3	D49100157	**7** DECAL	DECAL	CALCOMANIA
4	D49100174	**2** DECAL	DECAL	CALCOMANIA
5	D49100158	**3** DECAL	DECAL	CALCOMANIA
6	D49100175	**1** DECAL	DECAL	CALCOMANIA
7	D49100179	**1** DECAL	DECAL	CALCOMANIA
8	D49100181	**2** DECAL	DECAL	CALCOMANIA
9	D49100170	**2** DECAL	DECAL	CALCOMANIA
10	D49100172	**13** DECAL	DECAL	CALCOMANIA
11	D49100176	**1** DECAL	DECAL	CALCOMANIA
12	D49100180	**1** DECAL	DECAL	CALCOMANIA
13	6205249M1	**1** DECAL	DECAL	CALCOMANIA
14	D49100173	**1** DECAL	DECAL	CALCOMANIA
15	D49100177	**1** DECAL	DECAL	CALCOMANIA
16	D49100178	**1** DECAL	DECAL	CALCOMANIA

Decalcomania
Decal
Calcomania

90-115



1	053894P1	[A]	**1** DECAL	DECAL	CALCOMANIA
2	053896P1	[C]	**1** DECAL	DECAL	CALCOMANIA
3	053897P1	[D]	**1** DECAL	DECAL	CALCOMANIA
4	053911P1	[F]	**1** DECAL	DECAL	CALCOMANIA
5	053895P1	[B]	**1** DECAL	DECAL	CALCOMANIA
6	053898P1	[E]	**1** DECAL	DECAL	CALCOMANIA
7	055672P1	[G]	**1** DECAL	DECAL	CALCOMANIA
8	055671P1	[H]	**1** DECAL	DECAL	CALCOMANIA
9	055803P1		**1** DECAL	DECAL	CALCOMANIA

[A] DECAL ALAVANCA DE REVERSÃO
REVERSION LEVEL DECAL
CALCOMANIA PALANCA REVERSION

[B] DECAL ADVERTÊNCIA
WARNING DECAL
CALCOMANIA ADVERTENCIA

[C] DECAL ADVERTÊNCIA PICADOR PALHAS
STRAW CHOPPER WARNING DECAL
CALCOMANIA ADVERTENCIA PICAPAJAS

[D] DECAL EMBREAGEM PICADOR DE PALHAS
STRAW CHOPPER CLUTCH DECAL
CALCOMANIA EMBRAGUE PICAPAJAS

[E] DECAL ADVERTÊNCIA ALTERNADOR
ALTERNATOR WARNING DECAL
CALCOMANIA ADVERTENCIA ALTERNADOR

[F] DECAL INSTRUÇÕES
INSTRUCTIONS DECAL
CALCOMANIA INSTRUCCIONES

[G] ÓLEO HIDRÁULICO
HYDRAULIC OIL
ACEITE HIDRAULICO

[H] APERTO DE PORCA
NUT THREAD
APIERTO DE TUERCAS

Transmissões
Transmission
Transmisión

Canal Elevador
Table Elevator
Embocador

120-10

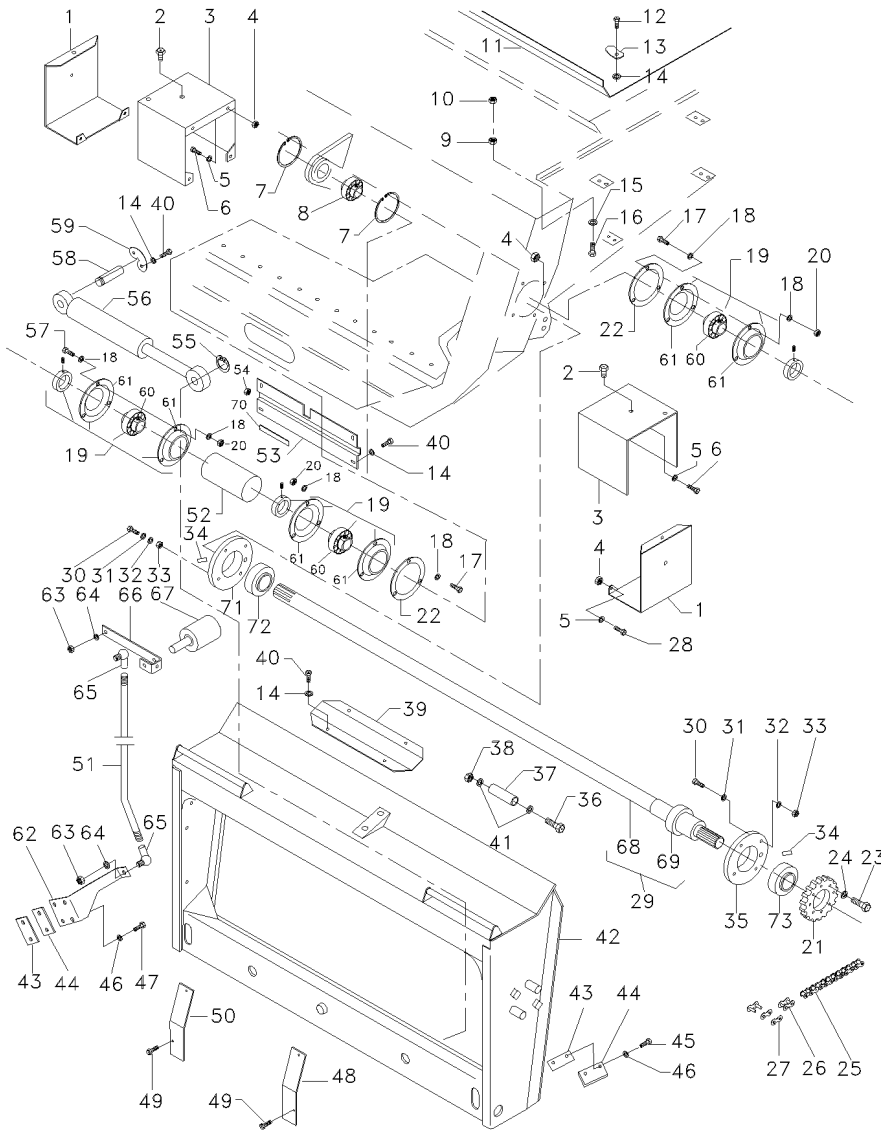

1	6205951M91		**2**	BLINDAGEM	SHIELD	BLINDAJE
2	D43385200		**2**	PARAFUSO	BOLT	PERNO
3	6205809M1		**2**	TAMPA	COVER	CUBIERTA
4	D41013500		**8**	PORCA	NUT	TUERCA
5	D20400506		**8**	ARRUELA	WASHER	ARANDELA
6	339123X1		**4**	PARAFUSO	BOLT	PERNO
7	D42514800		**2**	ANEL TRAVA	CIRCLIP	CIRCULITO
8	D45698700		**1**	RÓTULA	BALL PIVOT	PIVOTE DE ROTULA
9	D41013400		**1**	PORCA	NUT	TUERCA
10	D41087400		**1**	PORCA	NUT	TUERCA
11	D28282197		**1**	TAMPA	COVER	CUBIERTA
12	D40404700		**2**	PARAFUSO	BOLT	PERNO
13	D28281771		**2**	SUPORTE	BRACKET	SOPORTE
14	D20400506		**X**	ARRUELA	WASHER	ARANDELA
15	D20400404		**1**	ARRUELA	WASHER	ARANDELA
16	D40402700		**1**	PARAFUSO	BOLT	PERNO
17	D40407800		**6**	PARAFUSO	BOLT	PERNO
18	D20400507		**12**	ARRUELA	WASHER	ARANDELA
19	D41707800		**3**	FLANGE	FLANGE	PLETINA
20	D41010800		**6**	PORCA	NUT	TUERCA
21	6205908M1	12	**1**	ENGRENAGEM	GEAR	ENGRANAJE
22	D28284368		**2**	CALÇO	SHIM	CALCE
23	D40423600		**8**	PARAFUSO	BOLT	PERNO
24	D20400506		**8**	ARRUELA	WASHER	ARANDELA
25	067458T1		**1**	CJ. CORRENTE	KIT, CHAIN	CADENA JUEGO
26	D42367800		**1**	ELO	LINK	ESLABON
27	D42367700		**1**	UNIÃO	LINK	UNION
28	D40405300		**4**	PARAFUSO	BOLT	PERNO
29	D28282214	100030	**1**	ÁRVORE	AXLE	EJE
29	D28282234	100031	**1**	ÁRVORE	AXLE	EJE
30	D40433200		**4**	PARAFUSO	BOLT	PERNO
31	D20400461		**4**	ARRUELA	WASHER	ARANDELA
32	D20400462		**4**	ARRUELA	WASHER	ARANDELA
33	D41087900		**4**	PORCA	NUT	TUERCA
34	D43004900		**1**	GRAXEIRA	GREASER	ENGRASADOR
35	6204659M1		**1**	FLANGE	FLANGE	PLETINA
36	D40435100		**1**	PARAFUSO	BOLT	PERNO
37	D28281782		**1**	PINO	PIN	PASADOR
38	D41087900		**1**	PORCA	NUT	TUERCA
39	D28281792		**1**	TAMPA	COVER	CUBIERTA
40	D40476100		**X**	PARAFUSO	BOLT	PERNO
41	D28280441		**2**	ARRUELA	WASHER	ARANDELA
42	054235N1	120-15 No	**1**	ADAPTADOR	ADAPTOR	ADAPTADOR
43	D28281810		**6**	CALÇO	SHIM	CALCE
44	D28281781		**2**	PLACA	PLATE	PLATO
45	D40410800		**2**	PARAFUSO	BOLT	PERNO
46	D20400426		**4**	ARRUELA	WASHER	ARANDELA
47	D40410900		**2**	PARAFUSO	BOLT	PERNO
48	6203843M1	[A] ◀	**1**	TAMPA	COVER	CUBIERTA

Transmissões
Transmission
Transmisión

Canal Elevador
Table Elevator
Embocador

120-10

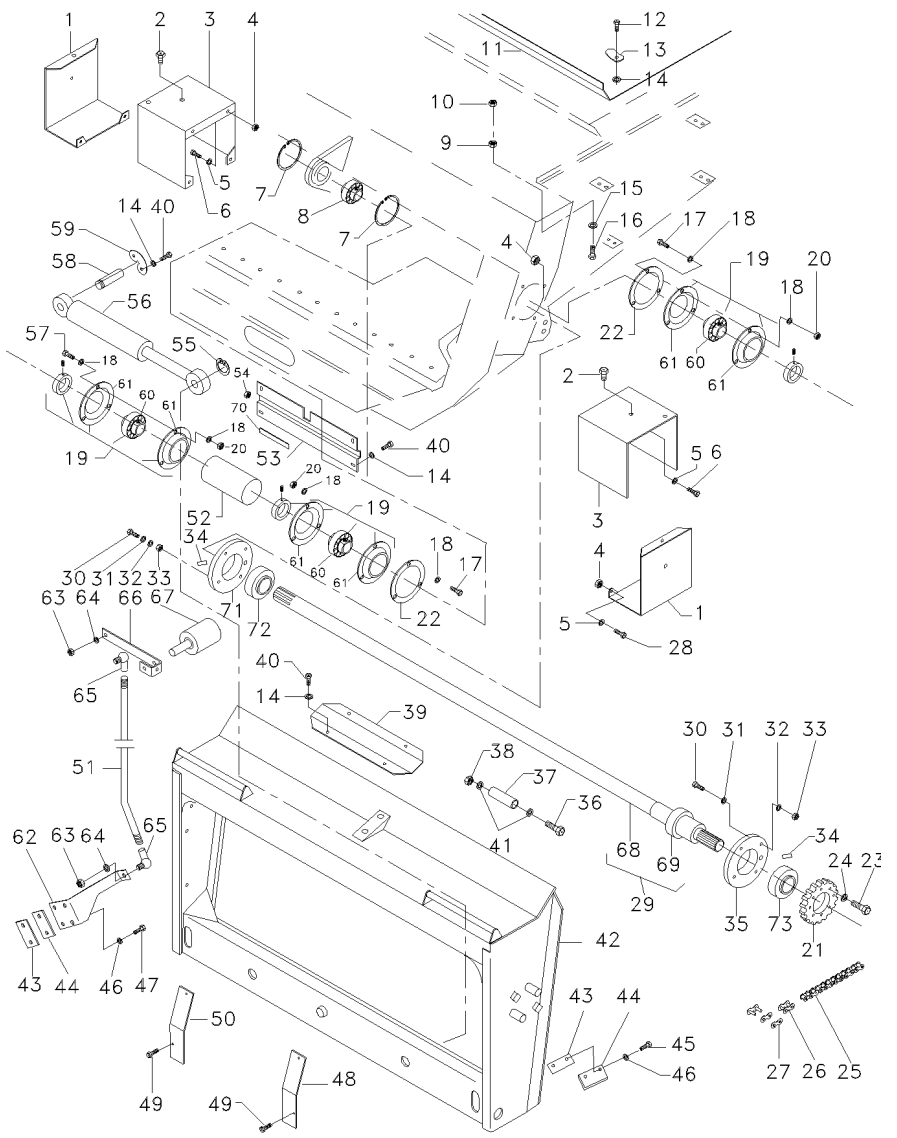

49	D40685000	[A]	**4** PARAFUSO	BOLT	PERNO
50	6203842M1	[A] ▶	**1** TAMPA	COVER	CUBIERTA
51	D28281955		**1** PINO	PIN	PASADOR
52	D28282193		**1** TUBO	PIPE	CANO
53	6203840M1		**1** TAMPA	COVER	CUBIERTA
54	D44711900		**1** VEDAÇÃO	SEALING	VEDACION
55	D42502800		**1** ANEL TRAVA	CIRCLIP	CIRCULITO
56	056983T1	70-45 No HIDROVER	**1** CILINDRO	CYLINDER	CILINDRO
57	D40407700		**3** PARAFUSO	BOLT	PERNO
58	D28284399		**1** PINO	PIN	PASADOR
59	D28281783		**1** CHAPA	PLATE	CHAPA
60	D41663500	19	**3** ROLAMENTO	BEARING	COJINETE
61	D41701700	19	**6** FLANGE	FLANGE	PLETINA
62	D28281787		**1** SUPORTE	BRACKET	SOPORTE
63	D41010600		**2** PORCA	NUT	TUERCA
64	339375X1		**2** ARRUELA	WASHER	ARANDELA
65	D46437300		**2** CONECTOR	CONNECTOR	CONECTOR
66	D28281785		**1** SUPORTE	BRACKET	SOPORTE
67	D28780523		**1** POTENCIÔMETRO	POTENTIOMETER	REGULADOR ELECT.
68	057124P1	29	**1** EIXO	SHAFT	ARBOL
69	D28281949	29	**1** CUBO	HUB	CUBO
70	D44735900		**X** GUARNIÇÃO	BEADING	GUARNICION
71	41717500		**1** FLANGE	FLANGE	PLETINA
72	056959P1		**1** ROLAMENTO	BEARING	COJINETE
73	41717600		**1** ROLAMENTO	BEARING	COJINETE

[A] USADO SOMENTE PARA COLHEITA DE CENTEIO
COVER PLATES ARE USED FOR RYE GRASS ONLY
USADO SOLAMENTE PARA COSECHAR CENTENO

Adaptador
Adaptor
Adaptador

120-15

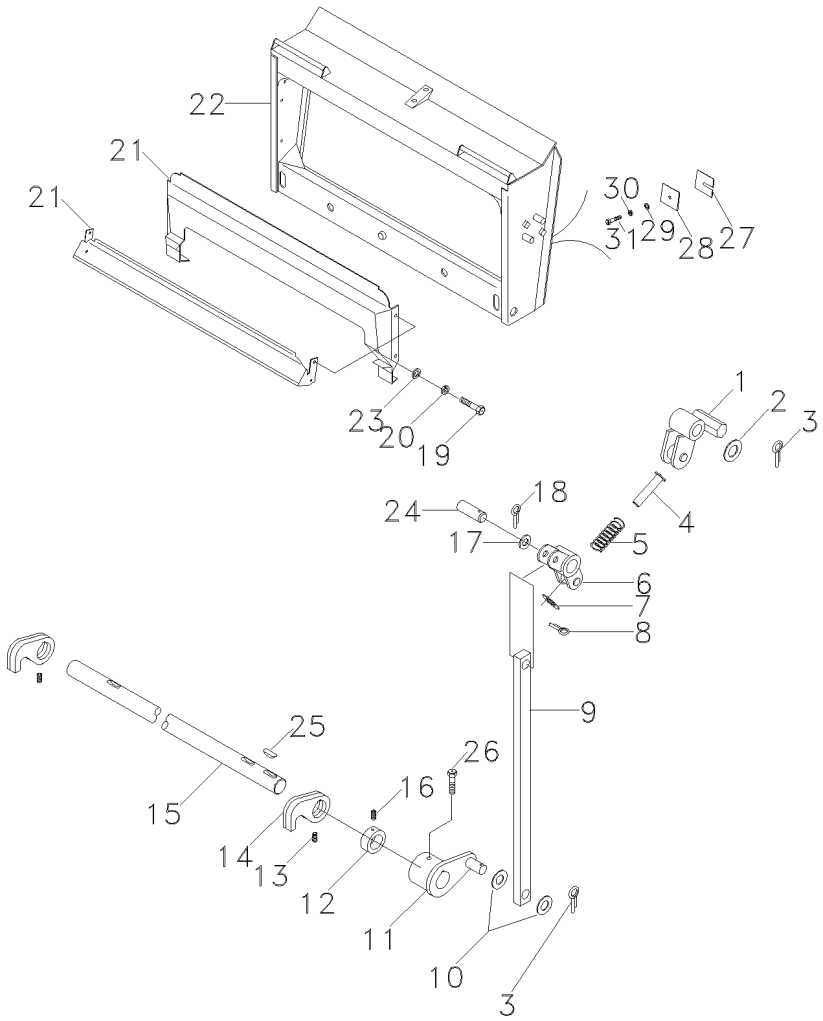

1	71375555		**1**	TRINCO	LATCH	CERROJO
2	391224X1		**1**	ARRUELA	WASHER	ARANDELA
3	391402X1		**2**	CONTRAPINO	DOWEL	CENTRAJE
4	71314843		**1**	GUIA	GUIDE	GUIA
5	890009754716		**1**	MOLA	SPRING	RESORTE
6	71375558		**1**	PIVÔ	PIVOT	PIVOTE
7	339374X1		**2**	ARRUELA	WASHER	ARANDELA
8	391402X1		**1**	CONTRAPINO	DOWEL	CENTRAJE
9	054410P1		**1**	ALAVANCA	LEVER	PALANCA
10	D20400426		**2**	ARRUELA	WASHER	ARANDELA
11	71375563		**1**	GRAMPO	CRAMP	PASADOR
12	6205713M1		**1**	BUCHA	BUSH	CASQUILLO
13	353400X1		**2**	PARAFUSO ALLEN	ALLEN BOLT	TORNILLO ALLEN
14	71317841		**2**	GANCHO	HOOK	GANCHO
15	054409P1		**1**	ÁRVORE	AXLE	EJE
16	355444X1		**1**	PARAFUSO ALLEN	ALLEN BOLT	TORNILLO ALLEN
17	D20400530		**2**	ARRUELA	WASHER	ARANDELA
18	391428X1		**2**	CONTRAPINO	DOWEL	CENTRAJE
19	339761X1		**8**	PARAFUSO	BOLT	PERNO
20	339374X1		**8**	ARRUELA	WASHER	ARANDELA
21	054380S1	[B]	**1**	FECHAMENTO	COVER	CUBIERTA
21	054412S2	[A]	**1**	FECHAMENTO	COVER	CUBIERTA
22	054386S2		**1**	ADAPTADOR	ADAPTOR	ADAPTADOR
23	D20400411		**8**	ARRUELA	WASHER	ARANDELA
24	70929593		**1**	PINO	PIN	PASADOR
25	70905126	➡ 100239 +100095; 0115; 0116; 0122; 0137; 0163; 0176; 0177; 0210; 0211; 0221; 0223; 0224	**3**	CHAVETA	KEY	CLAVE
26	D40632000		**1**	PARAFUSO	BOLT	PERNO
27	060305P1		**X**	CALÇO	SHIM	CALCE
28	060289P1		**2**	CHAPA	PLATE	CHAPA
29	339374X1		**2**	ARRUELA	WASHER	ARANDELA
30	D20400506		**2**	ARRUELA	WASHER	ARANDELA
31	390123X1		**2**	PARAFUSO	BOLT	PERNO

[A] PARA PLATAFORMA HYPERFLEX E PLATAFORMA DE MILHO
TO HYPERFLEX TABLE AND CORN TABLE
PARA PLATAFORMA HYPERFLEX Y PLATAFORMA DE MAIZ

[B] PARA PLATAFORMA GLEANER
TO HYPERFLEX TABLE AND CORN TABLE
PARA PLATAFORMA HYPERFLEX Y PLATAFORMA DE MAIZ

Canal Elevador
Table Elevator
Embocador

Árvore Inferior
Feeder Shaft Lower
Árbol Inferior

120-20

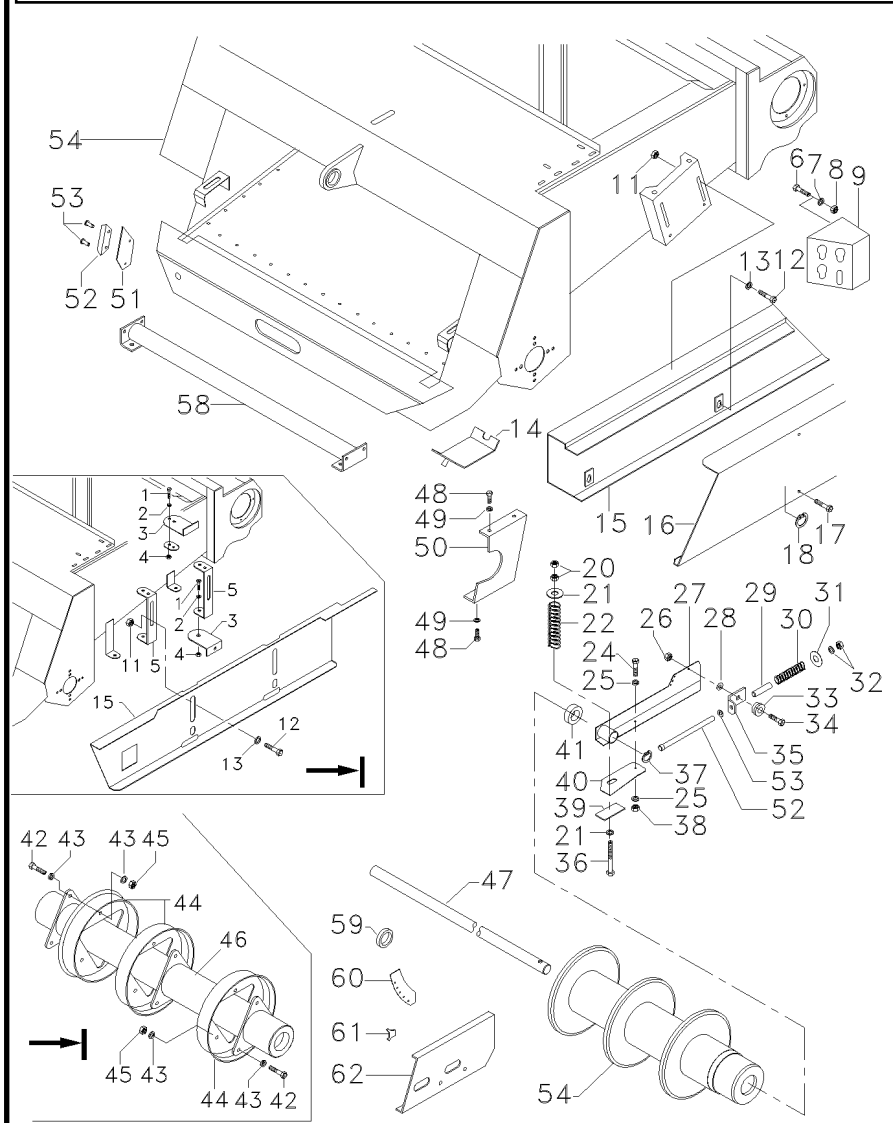

1	D40405100	➡ 100028 ↔ 030-121; 123-136 138-176; 178-182 184-209; 211-220 225-250; 252-259 261-263; 284-287 +222; 266, 268; 270; 282	**8** PARAFUSO	BOLT	PERNO
2	D20400506	➡ 100028 ↔ 030-121; 123-136 138-176; 178-182 184-209; 211-220 225-250; 252-259 261-263; 284-287 +222; 266, 268; 270; 282	**8** ARRUELA	WASHER	ARANDELA
3	D28282081	➡ 100028 ↔ 030-121; 123-136 138-176; 178-182 184-209; 211-220 225-250; 252-259 261-263; 284-287 +222; 266, 268; 270; 282	**4** SUPORTE	BRACKET	SOPORTE
4	D41013500	➡ 100028 ↔ 030-121; 123-136 138-176; 178-182 184-209; 211-220 225-250; 252-259 261-263; 284-287 +222; 266, 268; 270; 282	**8** PORCA	NUT	TUERCA
5	D28281296	➡ 100028 ↔ 030-121; 123-136 138-176; 178-182 184-209; 211-220 225-250; 252-259 261-263; 284-287 +222; 266, 268; 270; 282	**2** SUPORTE	BRACKET	SOPORTE
6	339123X1		**4** PARAFUSO	BOLT	PERNO
7	D20400506		**4** ARRUELA	WASHER	ARANDELA
8	D41013500		**4** PORCA	NUT	TUERCA
9	D28281937		**1** PROTEÇÃO	GUARD	DEFENSA
11	D41010900		**6** PORCA	NUT	TUERCA
12	D40070200		**6** PARAFUSO	BOLT	PERNO
13	D20400423		**6** ARRUELA	WASHER	ARANDELA
14	6205811M91		**1** CHAPA	PLATE	CHAPA
15	D28281809	➡ 100030	**1** CHAPA	PLATE	CHAPA

Canal Elevador
Table Elevator
Embocador

Árvore Inferior
Feeder Shaft Lower
Árbol Inferior

120-20

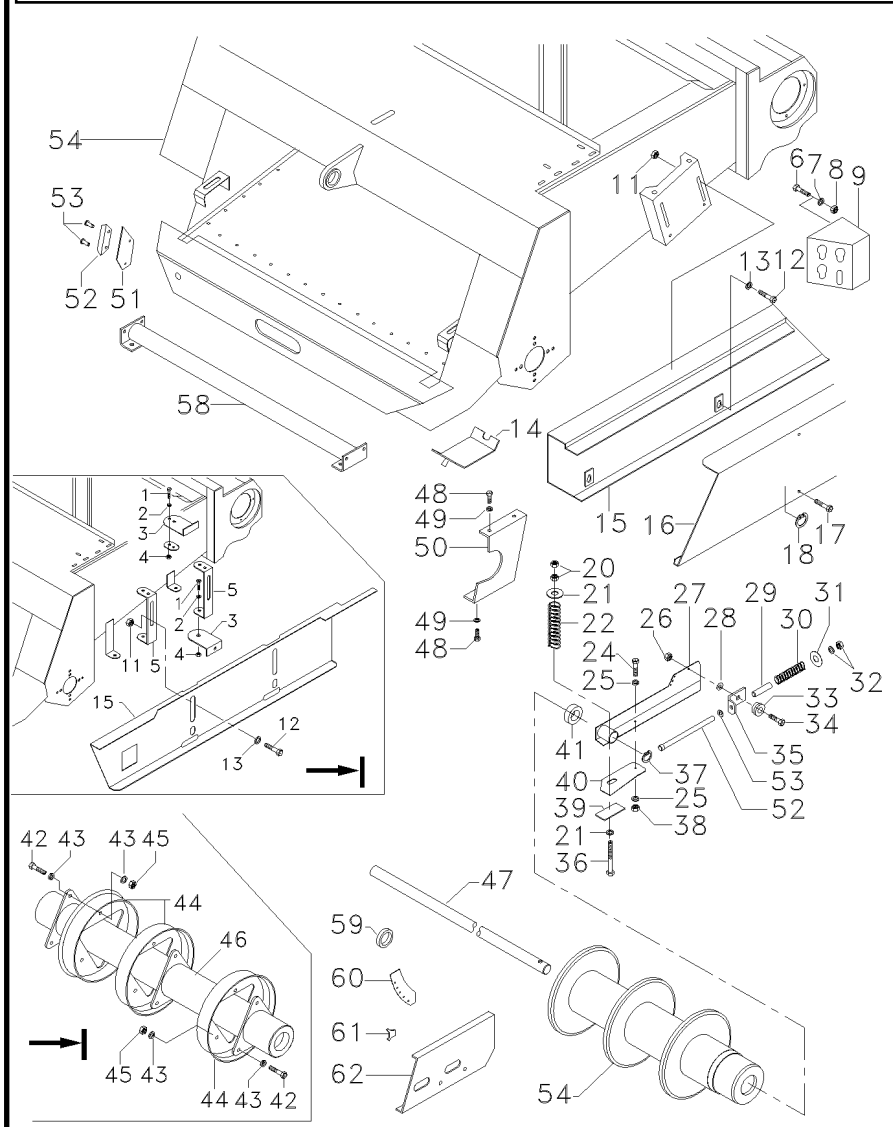

15	D28282231	⟷ 031-121; 123-136 138-176; 178-182 184-209; 211-220 225-250; 252-259 261-263; 284-287 +222; 266; 268; 270; 282	**1** CHAPA	PLATE	CHAPA
15	060301S1	⟷ 271-281; 294-317 319-328; 332-359 362-367;+029 122; 137; 177; 183; 210; 221 223; 224; 251 260; 264; 265; 267; 269;283;288	**1** CHAPA	PLATE	CHAPA
15	066985P1	➡ 100368 ⟷ 100329-100331 +318, 360, 361	**1** CHAPA	PLATE	CHAPA
16	D28281780	➡ 100030	**1** CHAPA	PLATE	CHAPA
16	D28281918	➡ 100031 ⟷ 031-121; 123-136 138-176; 178-182 184-209; 211-220 225-250; 252-259 261-263; 284-287 +222; 266; 268; 270; 282	**1** CHAPA	PLATE	CHAPA
17	D43427500	➡ 100028 ⟷ 030-121; 123-136 138-176; 178-182 184-209; 211-220 225-250; 252-259 261-263; 284-287 +222; 266; 268; 270; 282	**4** PINO	PIN	PASADOR
18	D42555500	➡ 100028 ⟷ 030-121; 123-136 138-176; 178-182 184-209; 211-220 225-250; 252-259 261-263; 284-287 +222; 266; 268; 270; 282	**4** ANEL TRAVA	CIRCLIP	CIRCULITO
19	880003150140		**2** PORCA	NUT	TUERCA
20	D41010900		**4** PORCA	NUT	TUERCA
21	D20400426		**8** ARRUELA	WASHER	ARANDELA

Canal Elevador
Table Elevator
Embocador

Árvore Inferior
Feeder Shaft Lower
Árbol Inferior

120-20

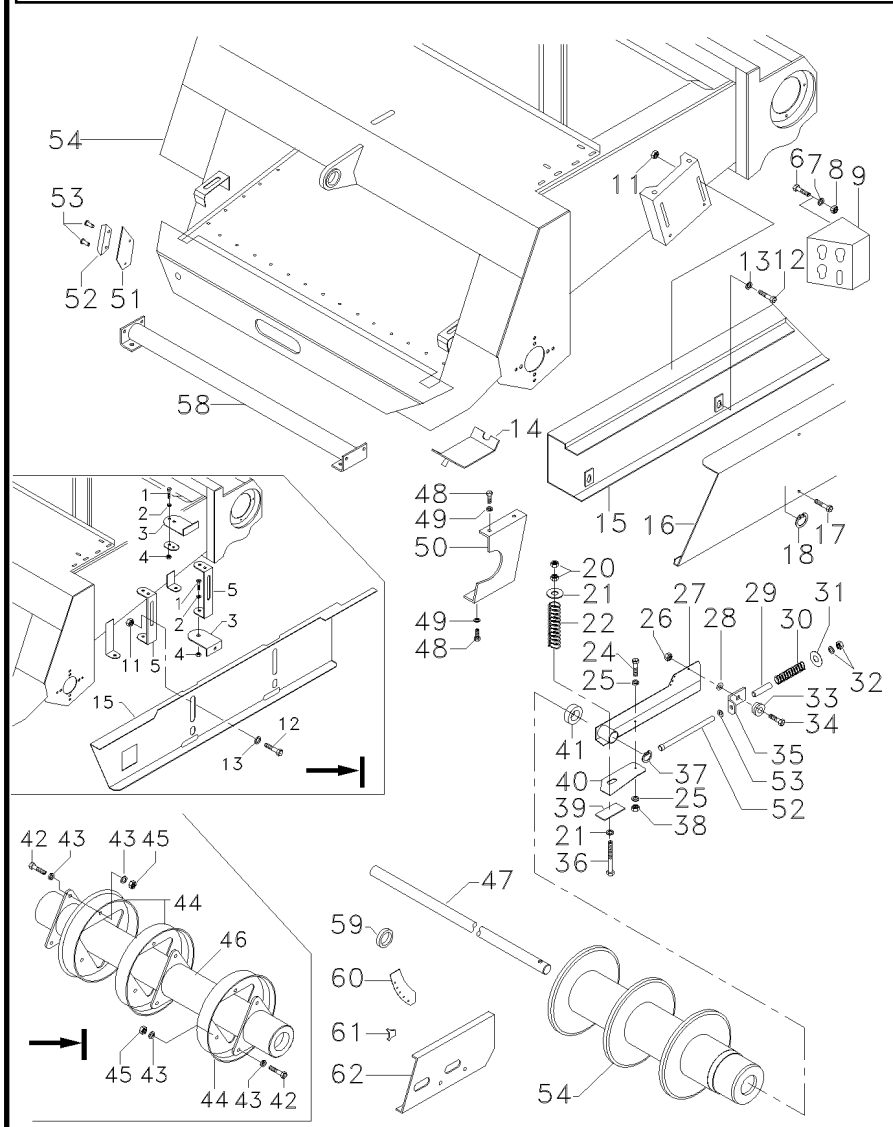

22	D28281798	➡| 100028 ↔ 030-121; 123-136 138-176; 178-182 184-209; 211-220 225-250; 252-259 261-263; 284-287 +222; 266; 268; 270; 282	**2** MOLA	SPRING	RESORTE
22	890009756125	➡ 100294 ↔ 100271-100281 +029; 122; 137; 177; 183; 210; 221; 223; 224; 251; 260; 264; 265; 267; 269; 283; 288	**2** MOLA	SPRING	RESORTE
24	D40405100	[A]	**2** PARAFUSO	BOLT	PERNO
25	D20400506	[A]	**2** ARRUELA	WASHER	ARANDELA
26	D41087700		**2** PORCA	NUT	TUERCA
27	D28281773	◀ ➡| 100030	**1** SUPORTE	BRACKET	SOPORTE
27	D28281774	▶ ➡| 100030	**1** SUPORTE	BRACKET	SOPORTE
27	6205813M91	◀ ↔ 100031-100317 ↔ 100319-100328 ↔ 100332-100359 ↔ 100362-100367	**1** SUPORTE	BRACKET	SOPORTE
27	6205815M91	▶ ↔ 100031-100317 ↔ 100319-100328 ↔ 100332-100359 ↔ 100362-100367	**1** SUPORTE	BRACKET	SOPORTE
27	067097S1	◀ ↔ 100368-4S001140 ↔ 100329-100331 +100318-100360 +100361	**1** SUPORTE	BRACKET	SOPORTE
27	067098S1	▶ ↔ 100368-4S001140 ↔ 100329-100331 +100318-100360 +100361	**1** SUPORTE	BRACKET	SOPORTE
27	6202177M91	◀ ➡ 4S001141 -100318-100360 -100361	**1** SUPORTE	CLEVIS	GANCHO SEGURI.

Canal Elevador
Table Elevator
Embocador

Árvore Inferior
Feeder Shaft Lower
Árbol Inferior

120-20

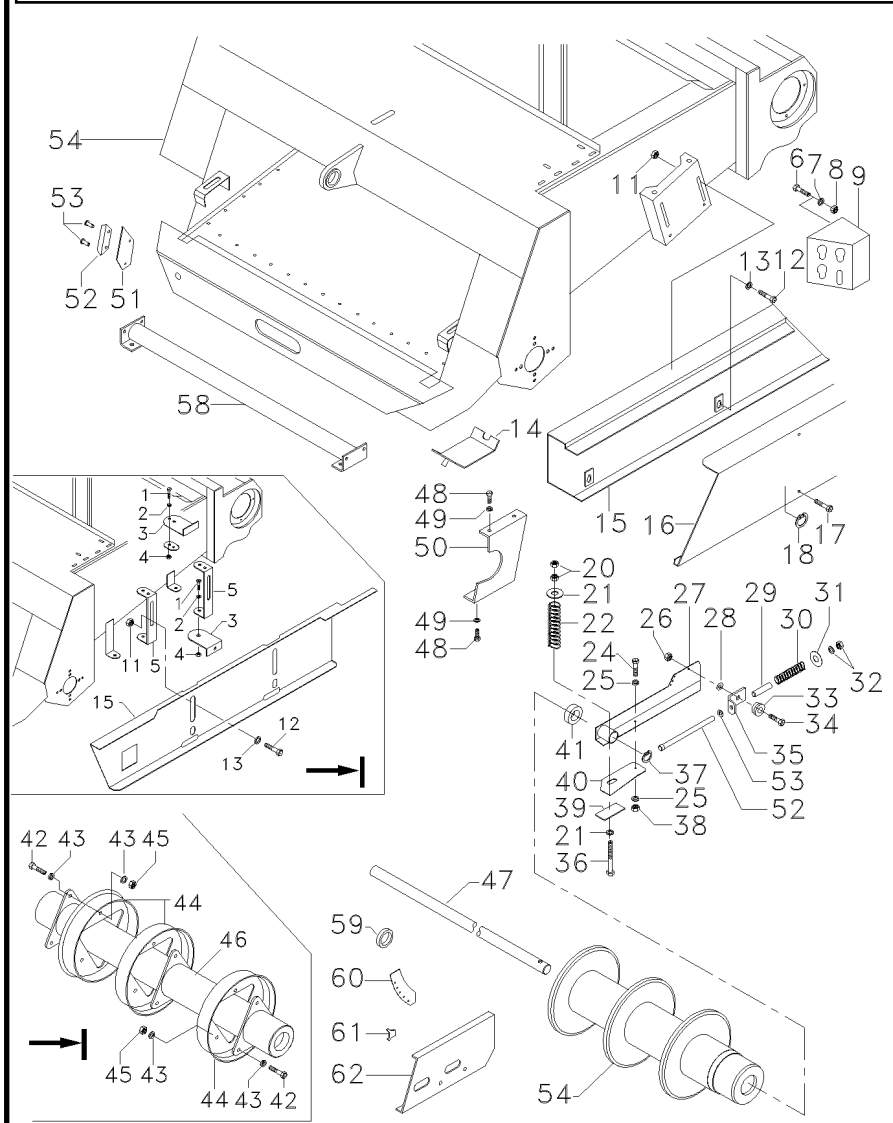

27	6202176M91	▶ ➡ 4S001141 -100318-100360 -100361	**1** SUPORTE	CLEVIS	GANCHO SEGURI.
28	20400460		**2** ARRUELA	WASHER	ARANDELA
29	D28280489	➡ 100028 ↔ 030-121; 123-136 138-176; 178-182 184-209; 211-220 225-250; 252-259 261-263; 284-287 +222; 266; 268; 270; 282	**2** ESPAÇADOR	SPACER	PIEZA DISTANCIA
29	062155P1	➡ 100294 ↔ 100271-100281 +029; 122; 137; 177; 183; 210; 221; 223; 224; 251; 260; 264; 265; 267; 269; 283; 288	**2** ESPAÇADOR	SPACER	PIEZA DISTANCIA
30	D28280309	➡ 100028 ↔ 030-121; 123-136 138-176; 178-182 184-209; 211-220 225-250; 252-259 261-263; 284-287 +222; 266; 268; 270; 282	**2** MOLA	SPRING	RESORTE
30	060755P1	➡ 100294 ↔ 100271-100281 +029; 122; 137; 177; 183; 210; 221; 223; 224; 251; 260; 264; 265; 267; 269; 283; 288	**2** MOLA	SPRING	RESORTE
31	D28260383	➡ 100028 ↔ 030-121; 123-136 138-176; 178-182 184-209; 211-220 225-250; 252-259 261-263; 284-287 +222; 266; 268; 270; 282	**2** ARRUELA	WASHER	ARANDELA

Canal Elevador
Table Elevator
Embocador

Árvore Inferior
Feeder Shaft Lower
Árbol Inferior

120-20

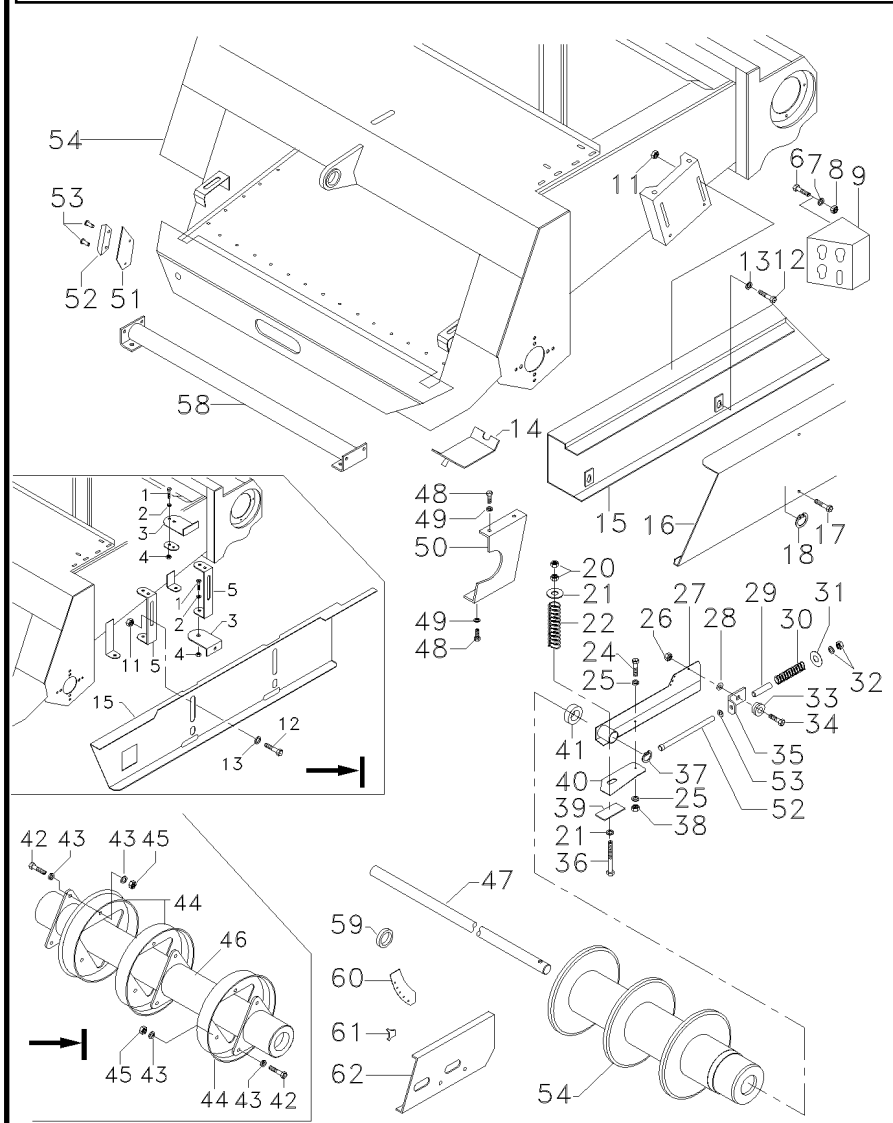

31	062154P1	➡ 100294 ↔ 100271-100281 +029; 122; 137; 177; 183; 210; 221; 223; 224; 251; 260; 264; 265; 267; 269; 283; 288	**2** ARRUELA	WASHER	ARANDELA
32	D41087900		**2** PORCA	NUT	TUERCA
33	D28281777	↔ 031-121; 123-136 138-176; 178-182 184-209; 211-220 225-250; 252-259 261-263; 284-287 +222; 266; 268; 270; 282	**2** BUCHA	BUSH	CASQUILLO
33	D28281968	➡| 100030	**2** BUCHA	BUSH	CASQUILLO
33	062157P1	➡ 100294 ↔ 100271-100281 +029; 122; 137; 177; 183; 210; 221; 223; 224; 251; 260; 264; 265; 267; 269; 283; 288	**2** BUCHA	BUSH	CASQUILLO
34	3005779X1		**2** PARAFUSO	BOLT	PERNO
35	D28281778	➡| 100028 ↔ 030-121; 123-136 138-176; 178-182 184-209; 211-220 225-250; 252-259 261-263; 284-287 +222; 266; 268; 270; 282	**2** SUPORTE	BRACKET	SOPORTE
35	062158P1	➡ 100294 ↔ 100271-100281 +029; 122; 137; 177; 183; 210; 221; 223; 224; 251; 260; 264; 265; 267; 269; 283; 288	**2** SUPORTE	BRACKET	SOPORTE
36	D40413200		**4** PARAFUSO	BOLT	PERNO
37	D42502800		**2** ANEL TRAVA	CIRCLIP	CIRCULITO
38	D41087500	[A]	**2** PORCA	NUT	TUERCA
39	6203898M1		**2** PLACA	PLATE	PLATO

Canal Elevador
Table Elevator
Embocador

Árvore Inferior
Feeder Shaft Lower
Árbol Inferior

120-20

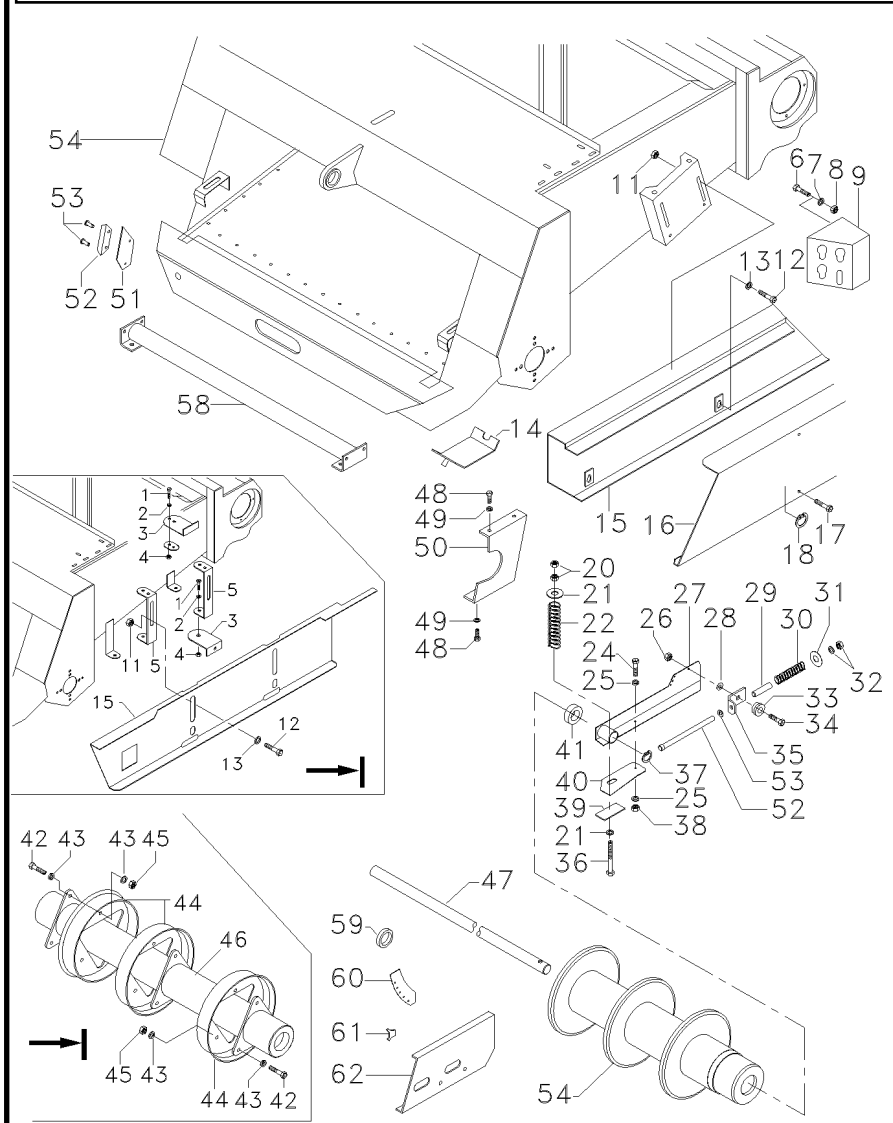

40	059215P1	[A] ➡ 100317 ↔ 319-328; 332-359 362-367	**2** SUPORTE	BRACKET	SOPORTE
40	OX19083	[A] ➡ 100368 ↔ 329-331 +318; 360; 361	**2** SUPORTE	BRACKET	SOPORTE
41	D41629000		**9** ROLAMENTO	BEARING	COJINETE
42	D40407900	➡ 100317 ↔ 319-328; 332-359 362-367	**9** PARAFUSO	BOLT	PERNO
43	D20400415	➡ 100317 ↔ 319-328; 332-359 362-367	**18** ARRUELA	WASHER	ARANDELA
44	D28281245	➡ 100317 ↔ 319-328; 332-359 362-367	**3** ROLDANA	RUNNER	RUEDA GIRATORIA
45	D41087600	➡ 100317 ↔ 319-328; 332-359 362-367	**9** PORCA	NUT	TUERCA
46	D28282188	▼ ➡ 100030	**1** ÁRVORE	AXLE	EJE
46	D28282225	▼ ↔ 031-317; 319-328 332-359; 362-367	**1** ÁRVORE	AXLE	EJE
47	D28282189	▼ ➡ 100317 ↔ 319-328; 332-359 362-367	**1** EIXO	SHAFT	ARBOL
47	067067P1	▼ ➡ 100368 ↔ 329-331 +318; 360; 361	**1** EIXO	SHAFT	ARBOL
48	339123X1		**4** PARAFUSO	BOLT	PERNO
49	D20400506		**4** ARRUELA	WASHER	ARANDELA
50	D28282194		**1** GUARNIÇÃO	BEADING	GUARNICION
51	D28281853		**2** JUNTA	GASKET	EMPAQUETADURA.
52	D28281854		**2** FECHAMENTO	COVER	CUBIERTA
53	D41397900		**4** REBITE	RIVET	REMACHE
54	6205152M91	↔ 100031-100643	**1** CANAL ELEVADOR	TABLE ELEVATOR	ELEVADOR MESA
54	D28282179	➡ 100030	**1** CANAL ELEVADOR	TABLE ELEVATOR	ELEVADOR MESA
54	067408S1	➡ 100644	**1** CANAL ELEVADOR	TABLE ELEVATOR	ELEVADOR MESA

Canal Elevador
Table Elevator
Embocador

Árvore Inferior
Feeder Shaft Lower
Árbol Inferior

120-20

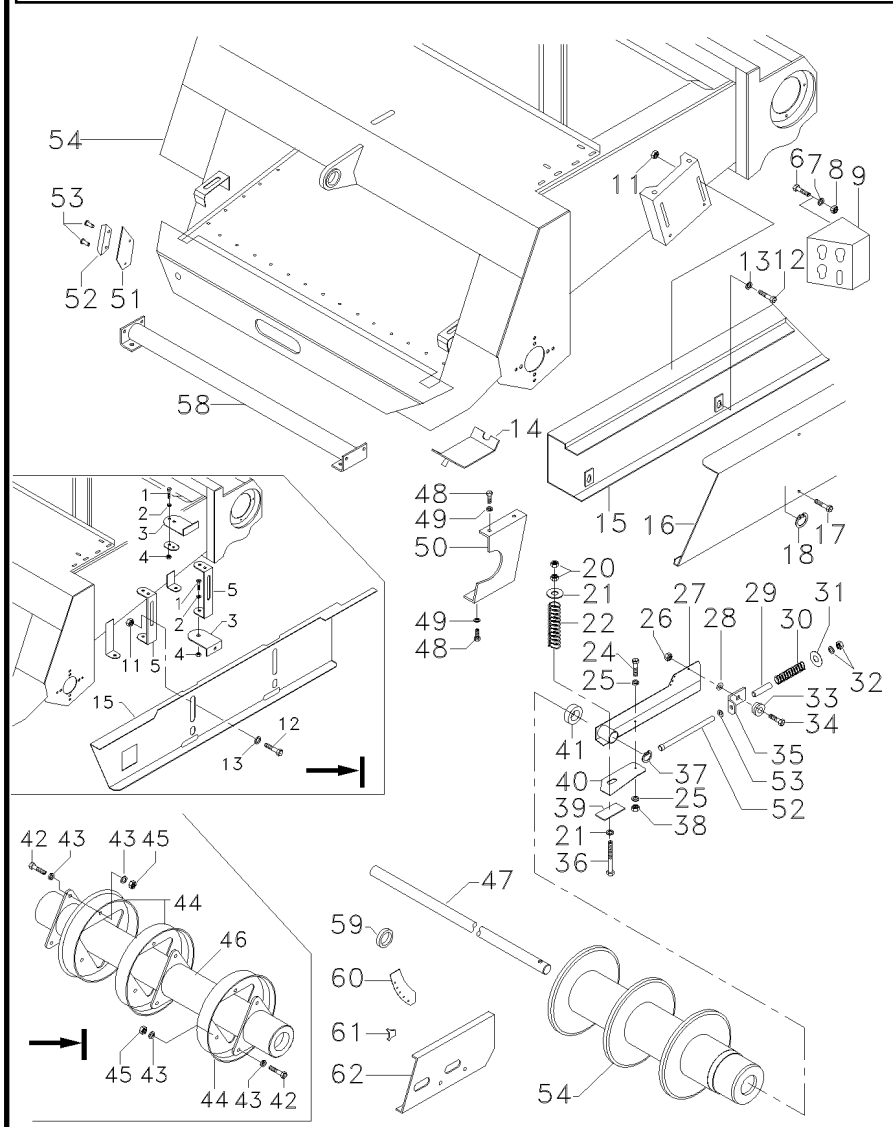

55	062162P1	➡ 100294 ↔ 100271-100281 +029; 122; 137; 177; 183; 210; 221; 223; 224; 251; 260; 264; 265; 267; 269; 283; 288	**2** PARAFUSO	BOLT	PERNO
55	D40413200	➡ 100028 ↔ 030-121; 123-136 138-176; 178-182 184-209; 211-220 225-250; 252-259 261-263; 284-287 +222; 266; 268; 270; 282	**2** PARAFUSO	BOLT	PERNO
56	D28181284	➡ 100294 ↔ 100271-100281 +029; 122; 137; 177; 183; 210; 221; 223; 224; 251; 260; 264; 265; 267; 269; 283; 288	**2** ARRUELA	WASHER	ARANDELA
56	D20400426	➡ 100028 ↔ 030-121; 123-136 138-176; 178-182 184-209; 211-220 225-250; 252-259 261-263; 284-287 +222; 266; 268; 270; 282	**2** ARRUELA	WASHER	ARANDELA
57	067090S1	↔ 100368-4S001139 +100329-100331 +318; 360; 361	**1** ROLO	ROLL	RULO
57	6202165M91	➡ 4S001140	**1** ROLO	ROLL	RULO
58	067060S1	➡ 100368 ↔ 100329-100331 +318; 360; 361	**1** ESCORA	STAY	TIRANTE
59	067086P1		**1** LUVA	SLEEVE	MANCHA
60	060258P1		**1** PLACA	PLATE	PLATO
61	067085P1		**1** SUPORTE	BRACKET	SOPORTE
62	065168P1		**1** PROTEÇÃO	GUARD	DEFENSA

[A] EQUIPAMENTO PARA MILHO
CORN EQUIPMENT
EQUIP P/ MAIZ

Reversor Do Canal
Reversing Device
Reversor Del Canal

120-25

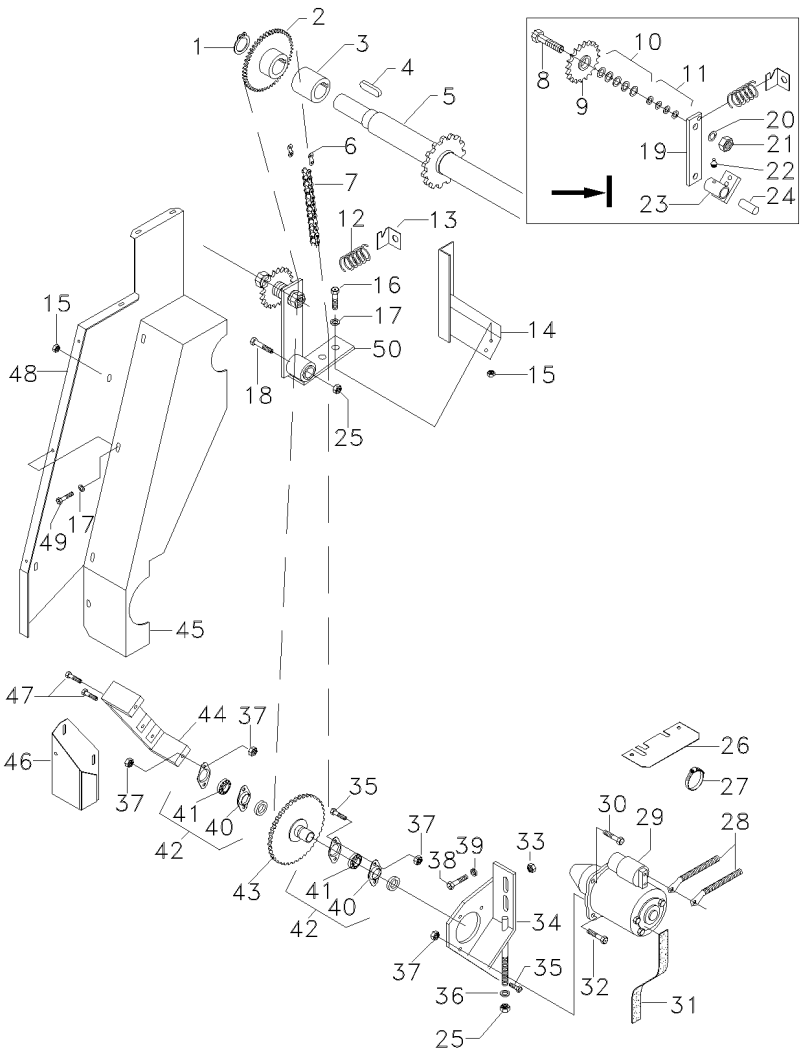

1	D42504300		**1**	ANEL	RING	ARO
2	6206038M1	⇥ 38	**1**	ENGRENAGEM	GEAR	ENGRANAJE
3	D28283545	⇥ 100317 ⇿ 100319-100328; 100332-100359; 100362-100367	**1**	ESPAÇADOR	SPACER	PIEZA DISTANCIA
3	067104P1	⇥ 100368 ⇿ 100329-100331 +318; 360; 361	**1**	ESPAÇADOR	SPACER	PIEZA DISTANCIA
4	D43107500		**1**	CHAVETA	KEY	CLAVE
5	6204740M1		**1**	EIXO	SHAFT	ARBOL
6	D42363100		**1**	UNIÃO	LINK	UNION
7	D42333300	[A] ⇥ 100371	**1**	CORRENTE	CHAIN	CADENA
7	062535T1	⇥ 100372	**1**	CORRENTE	CHAIN	CADENA
8	391889X1	⇥ 100313	**1**	PARAFUSO	BOLT	PERNO
9	D41712300	⇥ 100313	**1**	ENGRENAGEM	GEAR	ENGRANAJE
10	D28181284	⇥ 100313	**5**	ARRUELA	WASHER	ARANDELA
11	D20400516	⇥ 100313	**X**	ARRUELA	WASHER	ARANDELA
12	D28760287		**1**	MOLA	SPRING	RESORTE
13	D28283819		**1**	SUPORTE	BRACKET	SOPORTE
14	6205403M91		**1**	SUPORTE	BRACKET	SOPORTE
15	D41013500		**5**	PORCA	NUT	TUERCA
16	D40423600		**2**	PARAFUSO	BOLT	PERNO
17	D20400506		**8**	ARRUELA	WASHER	ARANDELA
18	D40426600		**1**	PARAFUSO	BOLT	PERNO
19	D28283818	⇥ 100313	**1**	BRAÇO	ARM	BRAZO
20	D20400462	⇥ 100313	**1**	ARRUELA	WASHER	ARANDELA
21	D41087900	⇥ 100313	**1**	PORCA	NUT	TUERCA
22	D43001700	⇥ 100313	**1**	GRAXEIRA	GREASER	ENGRASADOR
23	D28283823	⇥ 100313	**1**	MANCAL	BEARING	COJINETE
24	D28283820	⇥ 100313	**1**	BUCHA	BUSH	CASQUILLO
25	D41087600		**2**	PORCA	NUT	TUERCA
26	D28284250		**1**	CHAPA	PLATE	CHAPA
27	45728500		**1**	BRAÇADEIRA	CLAMP	ABRAZADERA
28	6205756M91	(+)	**2**	CABO	CABLE	CABLE
29	D45070088		**1**	MOTOR PARTIDA	STARTERMOTOR	MOTOR ARRANQUE
30	D40408100		**1**	PARAFUSO	BOLT	PERNO
31	D28760642		**1**	CHICOTE	HARNESS	MAZO CABLES
32	D40407900		**2**	PARAFUSO	BOLT	PERNO
33	D41087700		**2**	PORCA	NUT	TUERCA
34	6202515M91		**1**	SUPORTE	CLEVIS	GANCHO SEGURI.
35	D40407800		**3**	PARAFUSO	BOLT	PERNO
36	D20400416		**1**	ARRUELA	WASHER	ARANDELA
37	D41010800		**8**	PORCA	NUT	TUERCA
38	D40411100		**2**	PARAFUSO	BOLT	PERNO
39	D20400446		**2**	ARRUELA	WASHER	ARANDELA
40	831982M1	42	**4**	FLANGE	FLANGE	PLETINA
41	D41714500	42	**2**	ROLAMENTO	BEARING	COJINETE
42	D41713900		**2**	FLANGE	FLANGE	PLETINA

Reversor Do Canal
Reversing Device
Reversor Del Canal

120-25

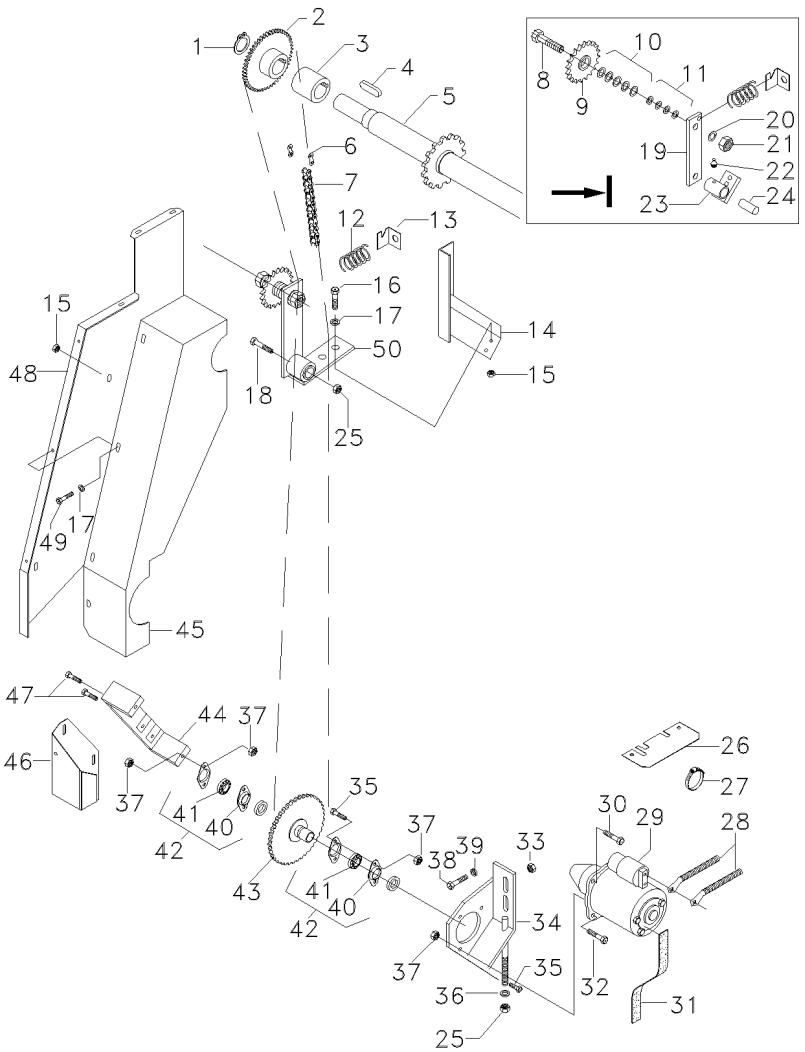

43	6204586M91		**1**	ENGRENAGEM	GEAR	ENGRANAJE
44	D28284251		**1**	SUPORTE	BRACKET	SOPORTE
45	D28280378		**1**	GUARNIÇÃO	BEADING	GUARNICION
46	D28281843		**1**	PROTEÇÃO	GUARD	DEFENSA
47	D40603400		**2**	PARAFUSO	BOLT	PERNO
48	D28280038		**1**	GUARNIÇÃO	BEADING	GUARNICION
49	339123X1		**4**	PARAFUSO	BOLT	PERNO
50	D41712300	100313	**1**	ENGRENAGEM	GEAR	ENGRANAJE
50	060781N1	100314	**1**	ESTICADOR	TENSION PIECE	TENSION PIECE
		120-30 No				

[A] 126 ELOS
126 LINKS
126 ESLABONS

Esticador
Turnbuckle
Tensor

120-30

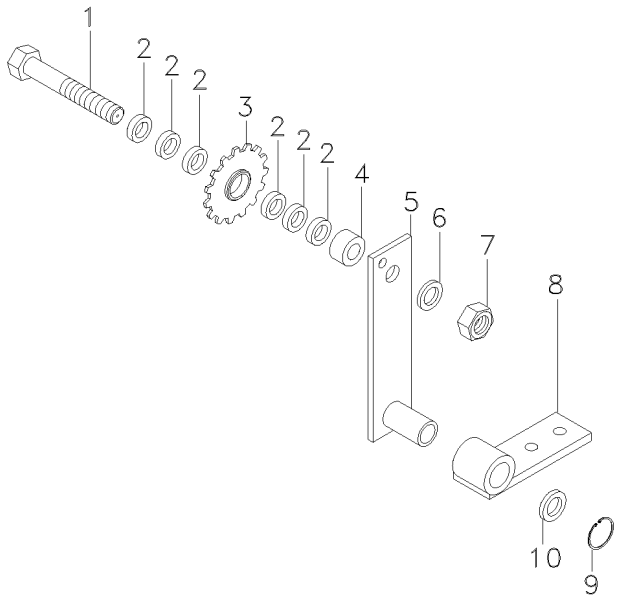

1	391889X1	**1** PARAFUSO	BOLT	PERNO
2	20400516	**8** ARRUELA	WASHER	ARANDELA
3	245742M91	**1** ENGRENAGEM	GEAR	ENGRANAJE
4	060784P1	**1** ESPAÇADOR	SPACER	PIEZA DISTANCIA
5	060782S1	**1** BRAÇO	ARM	BRAZO
6	20400462	**1** ARRUELA	WASHER	ARANDELA
7	41087900	**1** PORCA	NUT	TUERCA
8	060786N1	**1** BASE	BOWL	TAZA
9	42502300	**1** ANEL	RING	ARO
10	20400531	**1** ARRUELA	WASHER	ARANDELA

Corrente Transportadora
Feeder Chain
Cadena Transportadora

Chapas Protetoras
Protective Plate
Chapas Protectoras

120-35

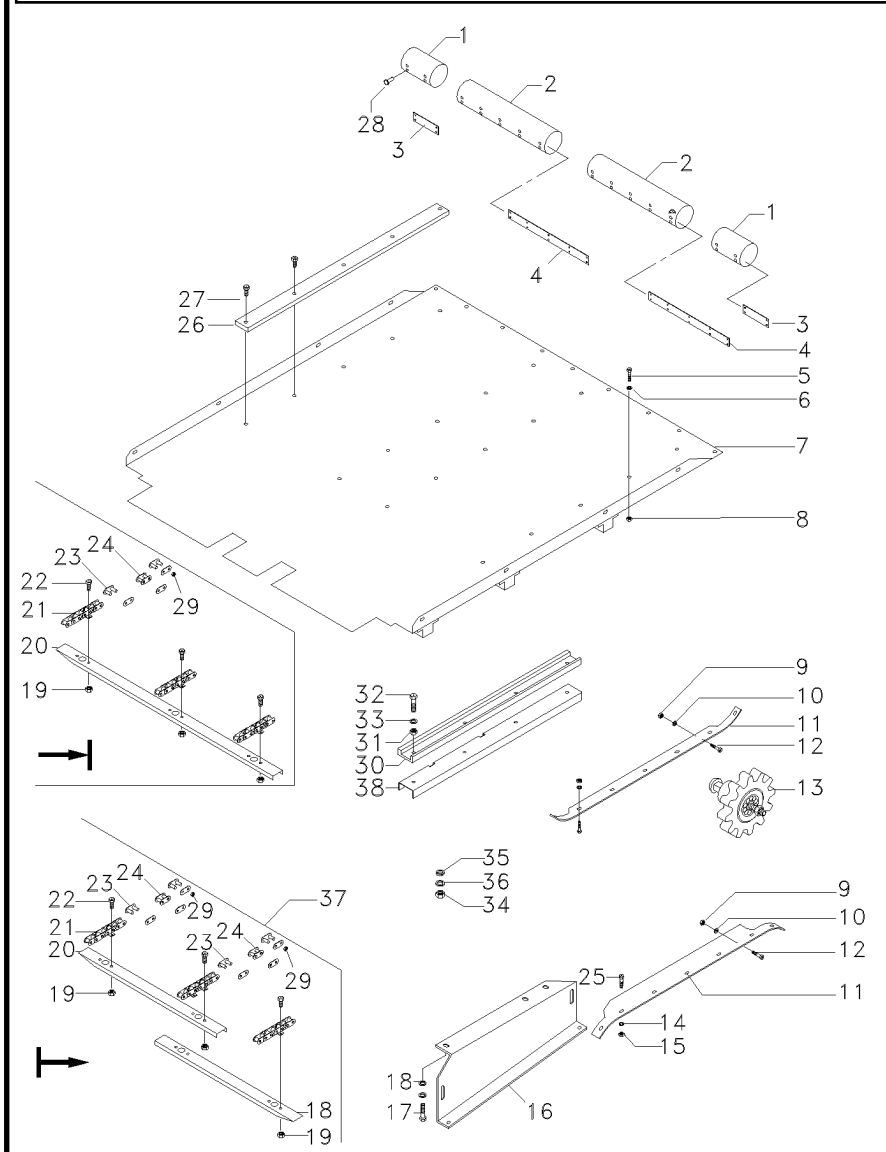

1	6206805M1		**2**	PROTETOR	PROTECTOR	PROTECTOR
2	6206806M1		**2**	TUBO	PIPE	CANO
3	D28282209		**2**	CHAPA	PLATE	CHAPA
4	D28281870		**2**	CHAPA	PLATE	CHAPA
5	339123X1		**8**	PARAFUSO	BOLT	PERNO
6	D20400506		**8**	ARRUELA	WASHER	ARANDELA
7	6204892M91	➡ 100317 ↔ 100319-100328 100332-100359 100362-100367	**1**	PLACA	PLATE	PLATO
7	069131S1	➡ 100368 ↔ 100329-100331 + 318;360;361	**1**	PLACA	PLATE	PLATO
8	D41013500		**5**	PORCA	NUT	TUERCA
9	D41010900		**4**	PORCA	NUT	TUERCA
10	D20400423		**4**	ARRUELA	WASHER	ARANDELA
11	D28281315	➡ 100030	**2**	REFORÇO	REINFORCEMENT	REFUERZO
11	D28282229	➡ 100031	**2**	REFORÇO	REINFORCEMENT	REFUERZO
12	D40070200		**4**	PARAFUSO	BOLT	PERNO
13	D28280540	➡ 100028 ↔ 030-121; 123-136 138-176; 178-182 184-209; 211-220 225-250; 252-259 261-263; 284-287 +222; 266; 268; 270; 282	**2**	GUIA	GUIDE	GUIA
13	058862N1	➡ 100294 ↔ 100271-100281; +029; 122; 137; 177; 183; 210; 221; 223; 224; 251; 260; 264; 266; 267; 269; 283; 288	**2**	CJ. ENGRENAGEM	KIT, GEAR	ENGRANAJES JUEGO
13		12 120-40 No	**2**	CJ. ENGRENAGEM	KIT, GEAR	ENGRANAJES JUEGO
15	D41087400		**14**	PORCA	NUT	TUERCA
16	D28281610	[A]	**1**	SUPORTE	BRACKET	SOPORTE
17	D40407600	[A]	**2**	PARAFUSO	BOLT	PERNO
18	D20400416	[A]	**2**	ARRUELA	WASHER	ARANDELA
19	D41087500	➡ 100175 ↔ 100177-100179 100181-100193	**120**	PORCA	NUT	TUERCA
19	3000121X1	↔ 100194-4S001139 +100176; 100180	**120**	PORCA	NUT	TUERCA
19	1440330X1	➡ 4S001140	**144**	PORCA	NUT	TUERCA
20	6204739M1	➡ 100175 +100177-100179 +100181-100193	**20**	TRAVESSA	BRIDGE PIECE	CODO DE CRUCE

Corrente Transportadora
Feeder Chain
Cadena Transportadora

Chapas Protetoras
Protective Plate
Chapas Protectoras

120-35

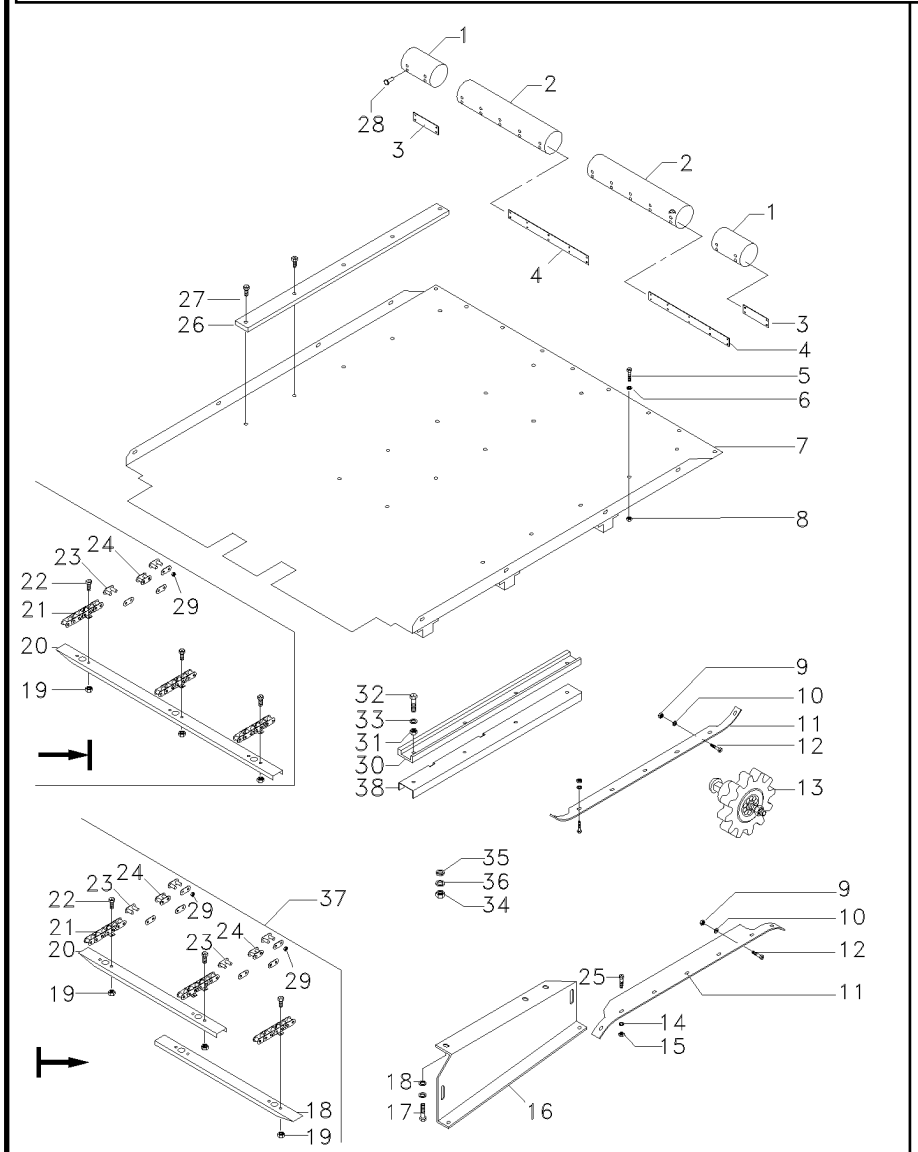

20	059462P1	⇹ 100194-100328 +100332-100367 +100176; 100180	**20**	TRAVESSA	BRIDGE PIECE	CODO DE CRUCE
20	069013P1	⇹ 100368-4S001139 +100329-100331	**20**	TRAVESSA	BRIDGE PIECE	CODO DE CRUCE
20	6205095M1	◀ ➡ 4S001140	**18**	TRAVESSA	BRIDGE PIECE	CODO DE CRUCE
20	6202081M1	▶ ➡ 4S001140	**18**	TRAVESSA	BRIDGE PIECE	CODO DE CRUCE
21	D28280302	➡| 100175 ⇹ 100177-100179 100181-100193	**3**	CORRENTE	CHAIN	CADENA
21	059451T1	DAIDO ⇹ 100194-4S001139 +100176; 100180 -100177-100179 -100181-100193	**3**	CORRENTE	CHAIN	CADENA
21	6202080M91	[B] ➡ 4S001140	**1**	CORRENTE	CHAIN	CADENA
21	6202079M91	[C] ➡ 4S001140	**2**	CORRENTE	CHAIN	CADENA
22	339123X1	➡| 100175 ⇹ 100177-100179 100181-100193	**120**	PARAFUSO	BOLT	PERNO
22	339081X1	⇹ 100194-4S001139 +100176; 100180	**120**	PARAFUSO	BOLT	PERNO
22	339139X1	➡ 4S001140	**144**	PARAFUSO	BOLT	PERNO
23	D42351400	21 ➡| 4S001139	**3**	UNIÃO	LINK	UNION
23	71149896	21 ➡ 4S001140	**3**	ELO	LINK	ESLABON
24	D42351200	21 ➡| 4S001139	**6**	ELO	LINK	ESLABON
24	71367634	21 ➡ 4S001140	**3**	PINO	PIN	PASADOR
26	6205717M1	➡| 100317 ⇹ 100319-100328; 100332-100359; 100362-100367	**3**	GUIA	GUIDE	GUIA
26	067095P1	➡ 100368 ⇹ 100329-100331; +318; 360; 361	**3**	GUIA	GUIDE	GUIA
27	D40685000		**15**	PARAFUSO	BOLT	PERNO
28	D41397200		**28**	REBITE	RIVET	REMACHE
29	D42351500	21 ➡| 4S001139	**3**	UNIÃO	LINK	UNION
29	704395	21 ➡ 4S001140	**3**	PORCA	NUT	TUERCA
30	6213764M1	➡ 100644	**1**	GUIA	GUIDE	GUIA
31	41087400	➡ 100644	**4**	PORCA	NUT	TUERCA
32	40600900	➡ 100644	**4**	PARAFUSO	BOLT	PERNO
33	20400404	➡ 100644	**2**	ARRUELA	WASHER	ARANDELA
34	339054X1		**2**	PORCA	NUT	TUERCA
35	339763X1		**4**	ARRUELA	WASHER	ARANDELA
36	339369X1		**1**	ARRUELA	WASHER	ARANDELA
37	6202078M91	➡ 4S001140	**1**	CJ. ESTEIRA	TRACK ROLLER	RODILLO CARRIL

Corrente Transportadora Feeder Chain Cadena Transportadora	Chapas Protetoras Protective Plate Chapas Protectoras	120-35	

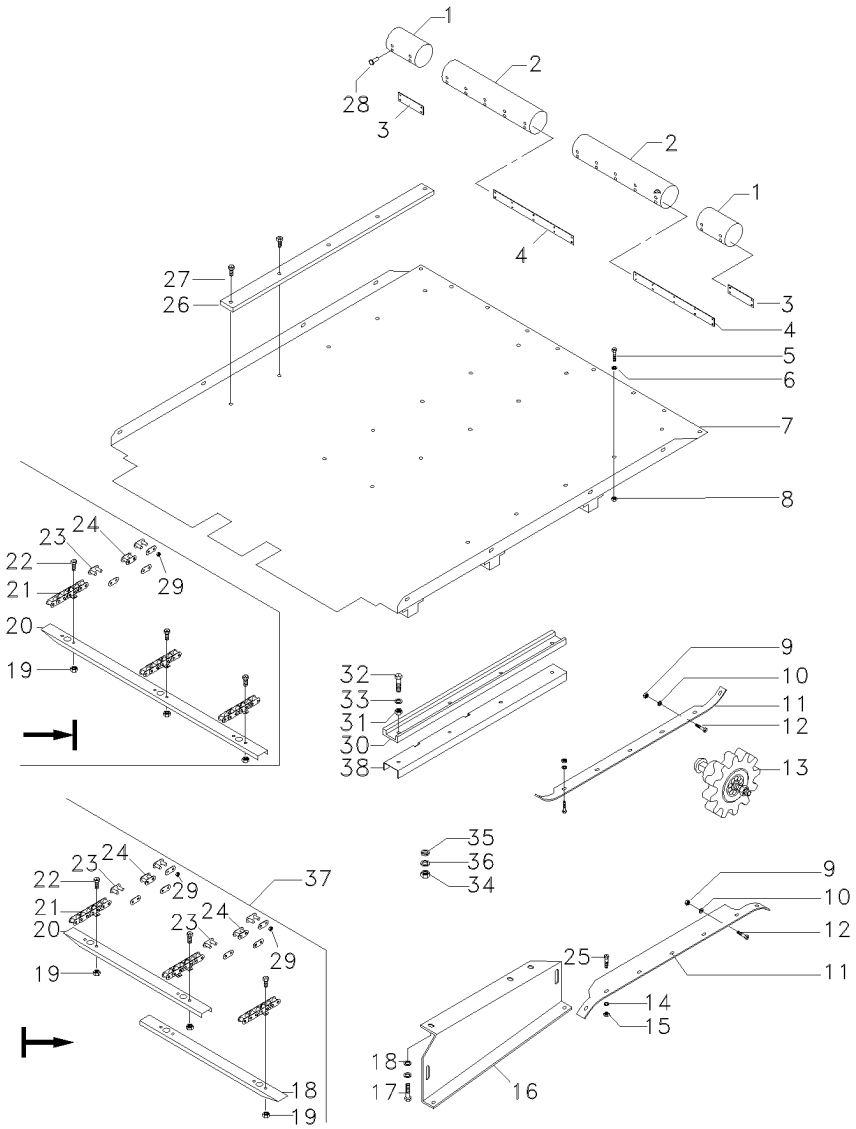

38	6214045M91	**1** SUPORTE	CLEVIS	GANCHO SEGURI.

[A] EQUIPAMENTO PARA MILHO
CORN EQUIPMENT
EQUIP P/ MAIZ

[B] CENTRAL
CENTER
CENTRAL

[C] LATERAL
LATERAL
LATERAL

Cj. Engrenagem Tensora
Tightener Gear Assy
Conj. Engranagem Tensora

120-40

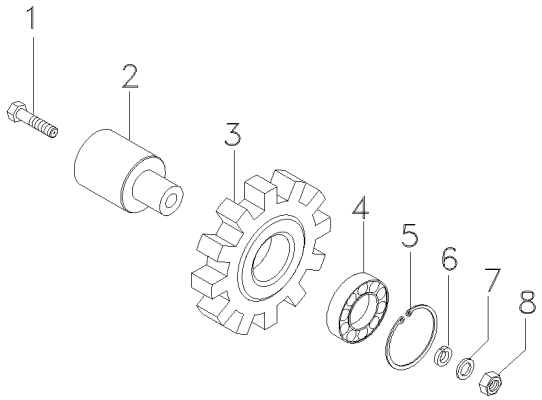

1	390826X1		**1**	PARAFUSO	BOLT	PERNO
2	060234P1		**1**	ESPAÇADOR	SPACER	PIEZA DISTANCIA
3	060304P1	12	**1**	ENGRENAGEM	GEAR	ENGRANAJE
4	6203816M1		**1**	ROLAMENTO	BEARING	COJINETE
5	339199X1		**1**	ANEL TRAVA	CIRCLIP	CIRCULITO
6	20400423		**1**	ARRUELA	WASHER	ARANDELA
7	41100900		**1**	ARRUELA	WASHER	ARANDELA
8	339054X1		**1**	PORCA	NUT	TUERCA

Árvore Superior E Suspensão
Feeder Shaft Upper And Suspension
Eje Transportador Superior Y Suspensión

120-45

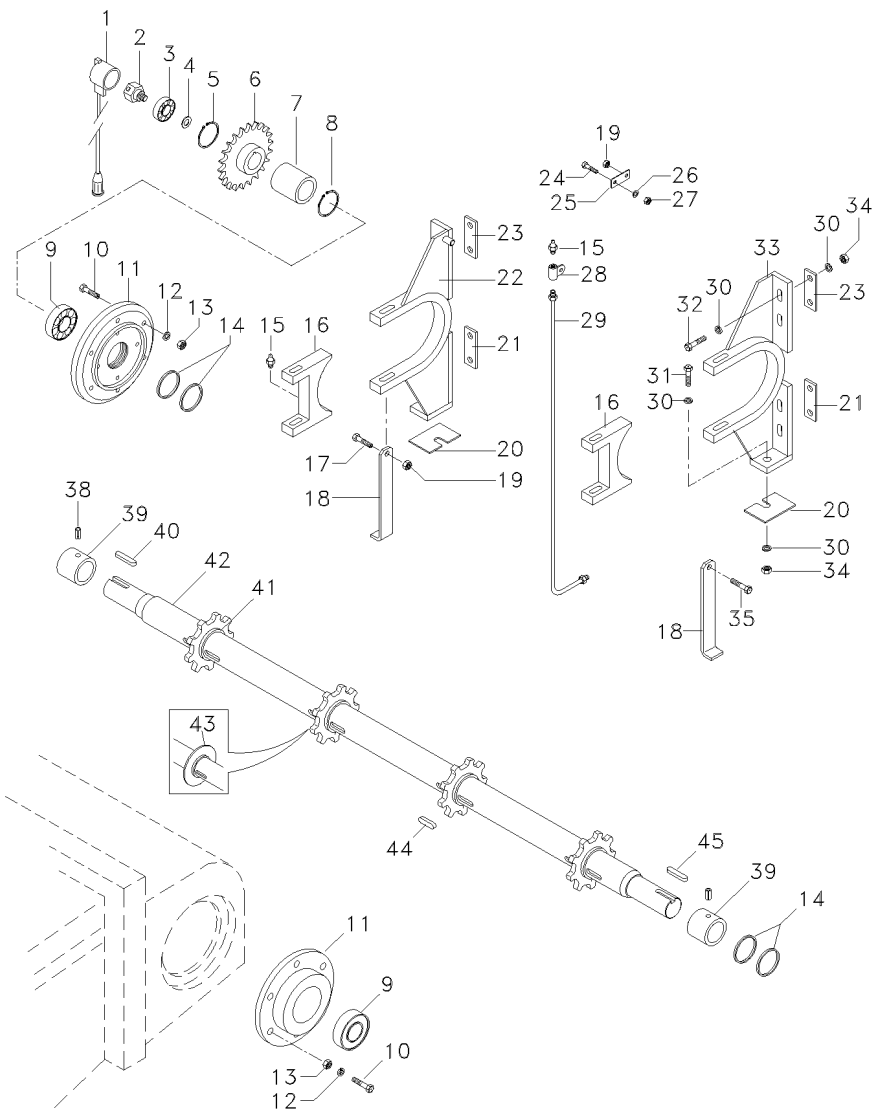

1	D28780514		1	SENSOR	SENDER	EMISOR
2	D28780516		1	PARAFUSO	BOLT	PERNO
3	D41622600		1	ROLAMENTO	BEARING	COJINETE
4	D20400419		1	ARRUELA	WASHER	ARANDELA
5	D42504300		1	ANEL	RING	ARO
6	6206038M1	34	1	ENGRENAGEM	GEAR	ENGRANAJE
7	D28283545	100317 100319-100328; 100332-100359; 100362-100367	1	ESPAÇADOR	SPACER	PIEZA DISTANCIA
7	067104P1	100368 100329-100331 +318; 360; 361	1	ESPAÇADOR	SPACER	PIEZA DISTANCIA
8	D42515900		1	ANEL TRAVA	CIRCLIP	CIRCULITO
9	D41623300		2	ROLAMENTO	BEARING	COJINETE
10	D40694100		12	PARAFUSO	BOLT	PERNO
11	D28280112	100317 100319-100328 100332-100359 100362-100367	2	MANCAL	BEARING	COJINETE
11	067105N1	100368 100329-100331 +318; 360; 361 120-50 No	2	MANCAL	BEARING	COJINETE
12	D20400426		12	ARRUELA	WASHER	ARANDELA
13	D41087700		12	PORCA	NUT	TUERCA
14	D43501500		4	ANEL	RING	ARO
15	D43002700		4	GRAXEIRA	GREASER	ENGRASADOR
16	6205417M1		2	MANCAL	BEARING	COJINETE
17	D40405000		1	PARAFUSO	BOLT	PERNO
18	6203836M1		2	PINO	PIN	PASADOR
19	D41087500		2	PORCA	NUT	TUERCA
20	D28280142		12	CALÇO	SHIM	CALCE
21	D28281662		2	CALÇO	SHIM	CALCE
22	6205721M91	▶	1	MANCAL	BEARING	COJINETE
23	D28281663		2	CALÇO	SHIM	CALCE
24	D40402600		1	PARAFUSO	BOLT	PERNO
25	D28281478		1	PRESILHA	STAPLE	GRAPA
26	D20400404		1	ARRUELA	WASHER	ARANDELA
27	D41087400		1	PORCA	NUT	TUERCA
28	6206809M91		1	SUPORTE	BRACKET	SOPORTE
29	D28281479		1	TUBO	PIPE	CANO
30	D28181284		20	ARRUELA	WASHER	ARANDELA
31	D40433700		1	PARAFUSO	BOLT	PERNO
32	D40433600		8	PARAFUSO	BOLT	PERNO
33	6205720M91	◀	1	MANCAL	BEARING	COJINETE
34	D41087900		5	PORCA	NUT	TUERCA
35	D40405100		1	PARAFUSO	BOLT	PERNO
38	D40632000		2	PARAFUSO	BOLT	PERNO
39	D28284038		2	BUCHA	BUSH	CASQUILLO

Árvore Superior E Suspensão
Feeder Shaft Upper And Suspension
Eje Transportador Superior Y Suspensión

120-45

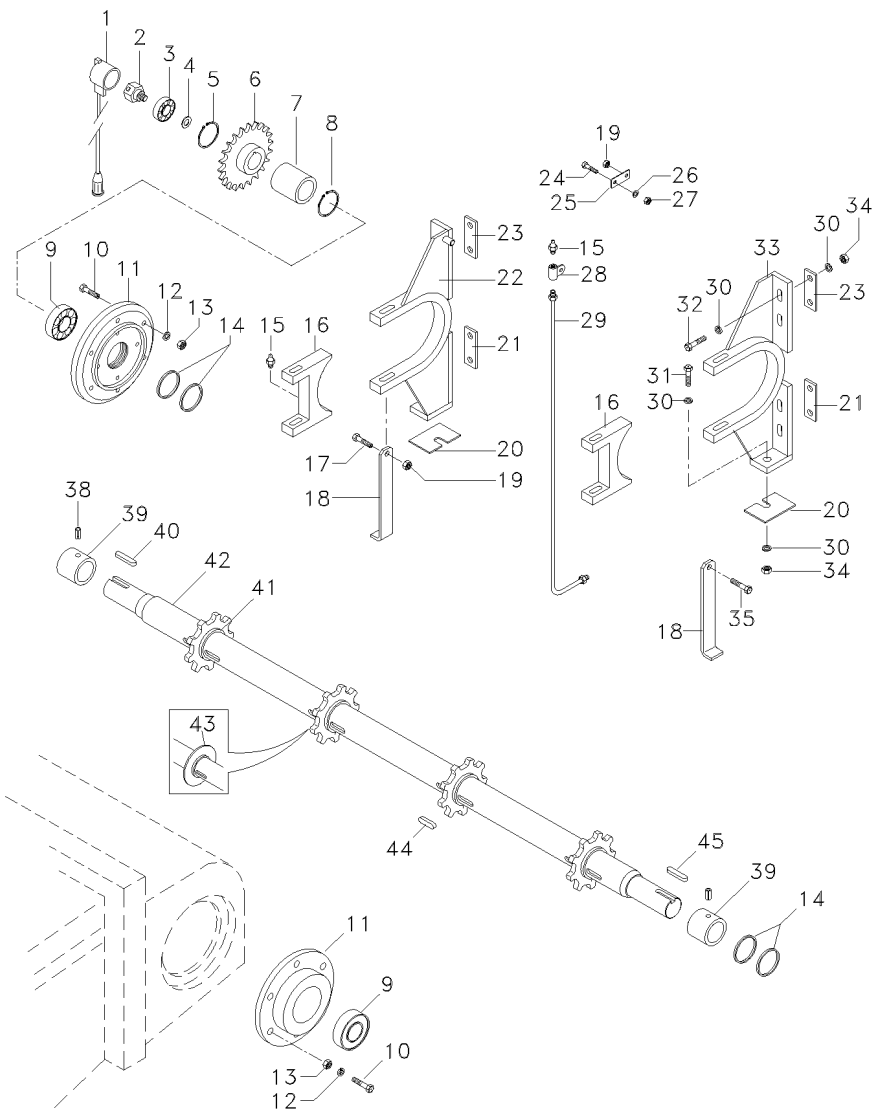

40	D43107500		**1** CHAVETA	KEY	CLAVE
41	D28281304	12 4S001139	**2** ENGRENAGEM	GEAR	ENGRANAJE
41	6202141M1	10 4S001140	**2** ENGRENAGEM	GEAR	ENGRANAJE
42	6204737M1		**1** EIXO	SHAFT	ARBOL
43	D28282198	100172	**1** GUIA	GUIDE	GUIA
43	D28281304	12 100173-4S001139	**1** ENGRENAGEM	GEAR	ENGRANAJE
43	6202141M1	10 4S001140	**1** ENGRENAGEM	GEAR	ENGRANAJE
44	D43162000		**2** CHAVETA	KEY	CLAVE
45	D43107900		**1** CHAVETA	KEY	CLAVE

Mancal
Bearing
Cojinete

120-50

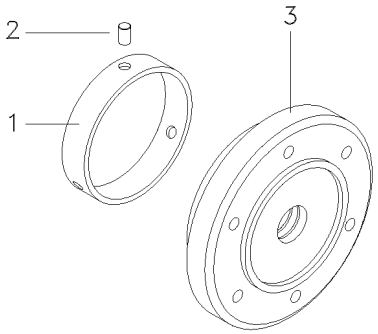

1	28281415	**1** REVESTIMENTO	LAGGING	REVESTIMIENTO
2	42615100	**3** PINO	PIN	PASADOR
3	28280097	**1** MANCAL	BEARING	COJINETE

Embreagem Da Barra De Corte
Table Clutch
Embreague De La Barra De Corte

120-55

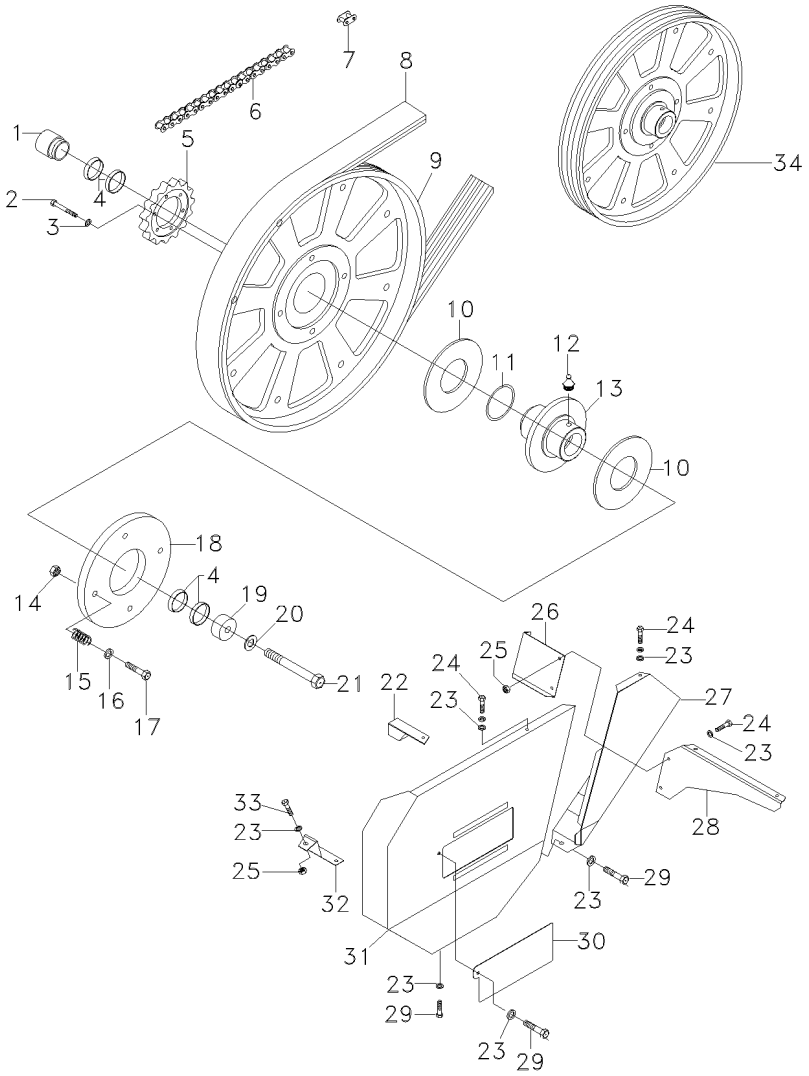

1	D28280252	100317	**1**	BUCHA	BUSH	CASQUILLO
		100319-100328; 100332-100359; 100362-100367				
1	067103P1	100368	**1**	BUCHA	INSERT	INSERCION
		100329-100331 +318; 360; 361				
2	D40407900	100193	**6**	PARAFUSO	BOLT	PERNO
3	D20400471	100193	**6**	ARRUELA	WASHER	ARANDELA
4	D42596900		**2**	ANEL	RING	ARO
5	6205937M1	16	**1**	ENGRENAGEM	GEAR	ENGRANAJE
		100193				
6	D42334400	100643	**1**	CORRENTE	CHAIN	CADENA
6	067458T1	100644	**1**	CJ. CORRENTE	KIT, CHAIN	CADENA JUEGO
7	D42367800		**1**	ELO	LINK	ESLABON
8	D41990065		**1**	CORREIA	BELT	CORREA
9	6205317M1	100193	**1**	POLIA	PULLEY	POLEA
10	D45903400	100193	**2**	DISCO	DISC	DISCO
11	D45481200	100193	**1**	ANEL "O"	O RING	JUNTA TORICA
12	D43001600	100193	**1**	GRAXEIRA	GREASER	ENGRASADOR
13	D28280118	100193	**1**	CUBO	HUB	CUBO
14	339186X1	100193	**4**	PORCA	NUT	TUERCA
15	D28260098	100193	**4**	MOLA	SPRING	RESORTE
16	D28251025	100193	**4**	ARRUELA	WASHER	ARANDELA
17	D40429400	100193	**4**	PARAFUSO	BOLT	PERNO
18	6205418M1	100193	**1**	PLACA	PLATE	PLATO
19	6203837M1		**1**	BUCHA	BUSH	CASQUILLO
20	D20400459		**1**	ARRUELA	WASHER	ARANDELA
21	D40433200		**1**	PARAFUSO	BOLT	PERNO
22	D28181106		**1**	SUPORTE	BRACKET	SOPORTE
23	D20400506		**X**	ARRUELA	WASHER	ARANDELA
24	339123X1		**X**	PARAFUSO	BOLT	PERNO
25	D41013500		**X**	PORCA	NUT	TUERCA
26	D28181126		**1**	SUPORTE	BRACKET	SOPORTE
27	D28181104		**1**	TAMPA	COVER	CUBIERTA
28	D28180605		**1**	SUPORTE	BRACKET	SOPORTE
29	339123X1		**2**	PARAFUSO	BOLT	PERNO
30	D28184441		**1**	TAMPA	COVER	CUBIERTA
31	D28181102		**1**	TAMPA	COVER	CUBIERTA
32	D28181107		**1**	SUPORTE	BRACKET	SOPORTE
33	D40405000		**X**	PARAFUSO	BOLT	PERNO
34	058837N1	100194-3S000700	**1**	EMBREAGEM	CLUTCH	EMBRAGUE
		120-60 No				
34	6201029M91	3S000701	**1**	EMBREAGEM	CLUTCH	EMBRAGUE
		120-65 No				

Embreagem
Clutch
Embrague

120-60

100194-3S000700

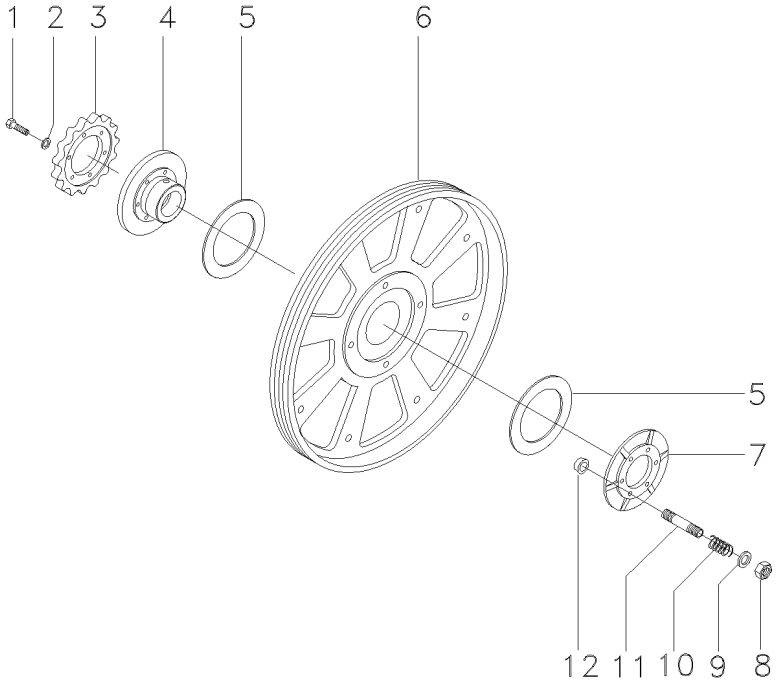

1	339451X1		
2	339376X1		
3	6205937M1		16
4	058812P1		
5	111606022600	[A]	
6	058813P1		
7	058836P1		
8	1440329X1		
9	390734X1		
10	890009756400		
11	058838G1		
12	117509123400		100706
12	069234P1		2S000001

[A] FRICÇÃO
FRICTION
FRICCION

6	PARAFUSO	BOLT	PERNO
6	ARRUELA	WASHER	ARANDELA
1	ENGRENAGEM	GEAR	ENGRANAJE
1	CUBO	HUB	CUBO
2	DISCO	DISC	DISCO
1	POLIA	PULLEY	POLEA
1	FLANGE	FLANGE	PLETINA
6	PORCA	NUT	TUERCA
6	ARRUELA	WASHER	ARANDELA
6	MOLA	SPRING	RESORTE
6	PRISIONEIRO	STUD	ESPARRAGO
1	ANEL	RING	ARO
1	ANEL	RING	ARO

Embreagem
Clutch
Embrague

120-65

3S000701

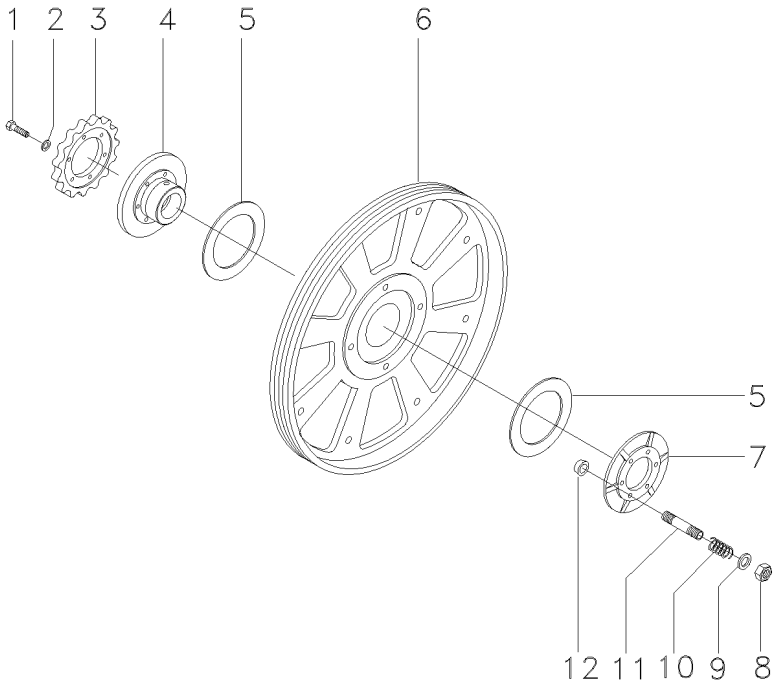

1	339081X1		
2	339376X1		
3	6205937M1	16	
4	6201026M1		
5	111606022600	[A]	
6	058813P1		
7	6201027M1		
8	1440329X1		
9	390734X1		
10	890009756400		
11	6201028M1		
12	6201025M1		

[A] FRICÇÃO
FRICTION
FRICCION

6	PARAFUSO	BOLT	PERNO
6	ARRUELA	WASHER	ARANDELA
1	ENGRENAGEM	GEAR	ENGRANAJE
1	CUBO	HUB	CUBO
2	DISCO	DISC	DISCO
1	POLIA	PULLEY	POLEA
1	FLANGE	FLANGE	PLETINA
6	PORCA	NUT	TUERCA
6	ARRUELA	WASHER	ARANDELA
6	MOLA	SPRING	RESORTE
6	PRISIONEIRO	STUD	ESPARRAGO
1	ANEL	RING	ARO

Tensor E Blindagem
Tightener And Shield
Tensionador Y Blindaje

Canal Elevador
Table Elevator
Embocador

120-70

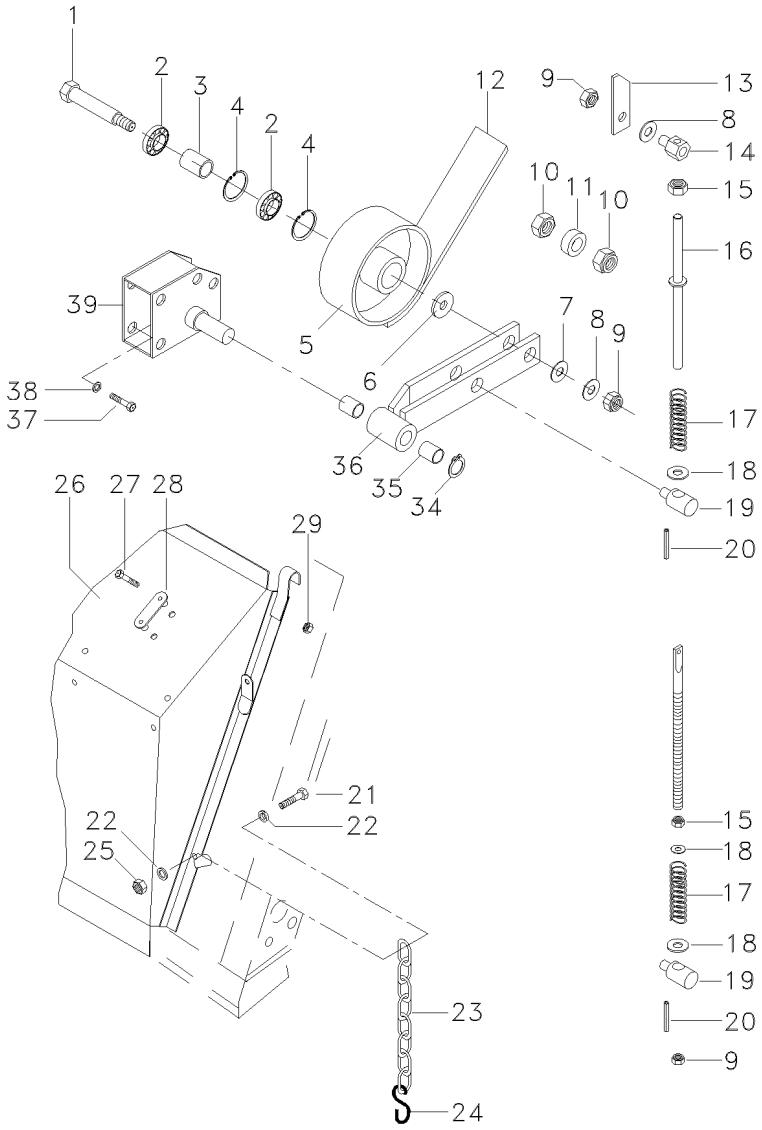

1	D28780008		
2	339599X1		
3	D28780007		
4	D42513700		
5	6205242M1		
6	D28380003		
7	D20400460		
8	D20400459		
9	D41087900		
10	D28780777		
11	D28780776		
12	D41990065	[D]	
13	D28280789		
14	D28280790		
15	D41012300		
16	D28280802		
17	D28210881		
18	D28181284		
19	D28780030		
20	D41405900		
21	339123X1	[A]	
22	D20400506	[A]	
23	D28181230	[A]	
24	D42386000	[A]	
25	D41087500	[A]	
26	OX16766	[A]	
27	D40690300	[A]	
28	D43386900	[A]	
29	D41013500	[A]	
34	D42502300		
35	D43364800		
36	D28780026	➡	100193
36	6201429M91	➡	100194
37	D40408100		
38	D20400419		
39	D28785719		

1	PINO	PIN	PASADOR
2	ROLAMENTO	BEARING	COJINETE
1	ESPAÇADOR	SPACER	PIEZA DISTANCIA
2	ANEL TRAVA	CIRCLIP	CIRCULITO
1	POLIA	PULLEY	POLEA
1	ANEL	RING	ARO
1	ARRUELA	WASHER	ARANDELA
2	ARRUELA	WASHER	ARANDELA
2	PORCA	NUT	TUERCA
2	EXCÊNTRICO	ECCENTRIC	EXCENTRICA
1	ARRUELA	WASHER	ARANDELA
1	CORREIA	BELT	CORREA
1	PLACA	PLATE	PLATO
1	PINO	PIN	PASADOR
14	PORCA	NUT	TUERCA
1	BARRA	BAR	BARRA
1	MOLA	SPRING	RESORTE
1	ARRUELA	WASHER	ARANDELA
1	PIVÔ	PIVOT	PIVOTE
1	CONTRAPINO	DOWEL	CENTRAJE
2	PARAFUSO	BOLT	PERNO
4	ARRUELA	WASHER	ARANDELA
2	CORRENTE	CHAIN	CADENA
2	GANCHO	HOOK	GANCHO
2	PORCA	NUT	TUERCA
1	FECHAMENTO	COVER	CUBIERTA
4	PARAFUSO	BOLT	PERNO
2	ALÇA	STRAP	FAJA
2	PORCA	NUT	TUERCA
1	ANEL TRAVA	CIRCLIP	CIRCULITO
2	BUCHA	BUSH	CASQUILLO
1	ALAVANCA	LEVER	PALANCA
1	ALAVANCA	LEVER	PALANCA
4	PARAFUSO	BOLT	PERNO
4	ARRUELA	WASHER	ARANDELA
1	TENSOR	TIGHTENER	TENSADOR

[A] EQUIPAMENTO OPCIONAL
OPTIONAL EQUIPMENT
EQUIPO OPCIONAL

[D] REPOR TAMBÉM O BRAÇO 058031S1
SUBSTITUTE TOO THE ARM 058031S1
SUBSTITUIR TAMBIEN LO BRAZO 058031S1

Côncavo
Concave
Concavo

140-10

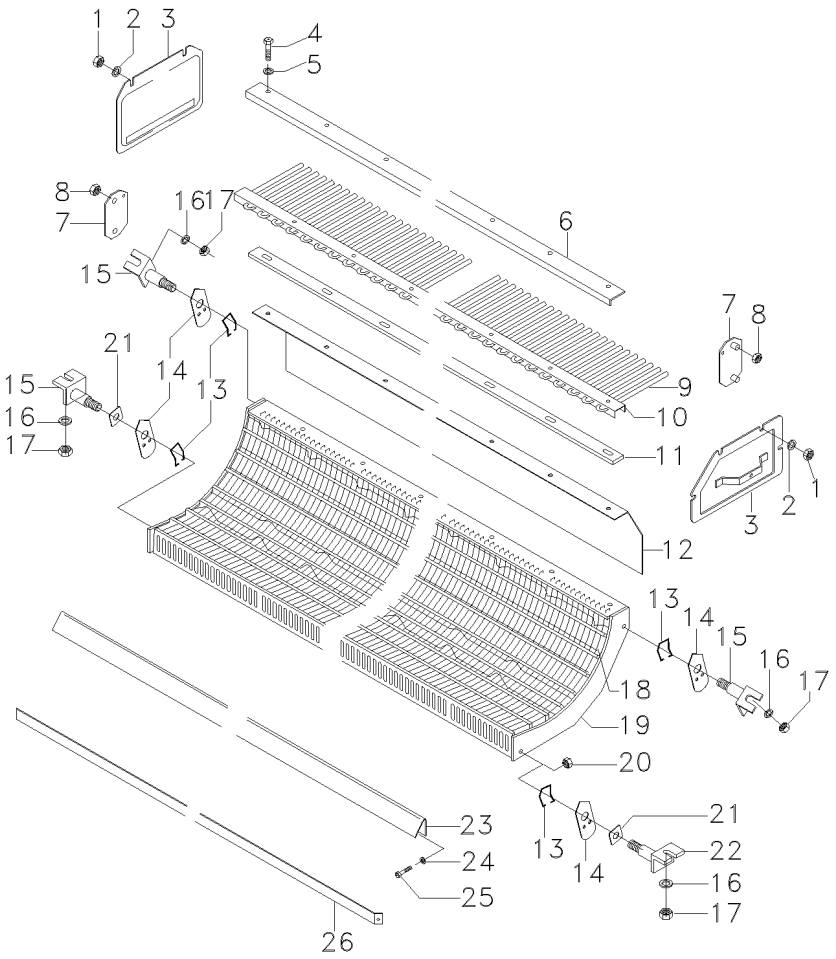

1	D41057100		**4**	PORCA	NUT	TUERCA
2	D20400506		**4**	ARRUELA	WASHER	ARANDELA
3	D28185271	◀	**1**	TAMPA	COVER	CUBIERTA
3	D28185626	▶	**1**	TAMPA	COVER	CUBIERTA
4	D40425900		**8**	PARAFUSO	BOLT	PERNO
5	D20400415		**13**	ARRUELA	WASHER	ARANDELA
6	D28350261		**1**	CHAPA	PLATE	CHAPA
7	D28184059		**2**	PLACA	PLATE	PLATO
8	D41013400		**4**	PORCA	NUT	TUERCA
9	D28350257		**25**	PENTE	RAKE	RASTRILLO
10	D28350259		**1**	CHAPA	PLATE	CHAPA
11	D28350260		**1**	BARRA	BAR	BARRA
12	D28382010		**1**	CHAPA	PLATE	CHAPA
13	D28350031		**4**	MOLA	SPRING	RESORTE
14	D28350146		**4**	PLACA	PLATE	PLATO
15	D28380180		**3**	PIVÔ	PIVOT	PIVOTE
16	D28181284		**4**	ARRUELA	WASHER	ARANDELA
17	D41087600		**4**	PORCA	NUT	TUERCA
18	D28380075	[B]	**X**	ARAME	WIRE	HILO
		➡ 3S000630				
		∅ 3 mm				
18	D28380158	[A]	**X**	ARAME	WIRE	HILO
		➡ 3S000630				
		∅ 6 mm				
18	065513P1	[A]	**58**	ARAME	WIRE	HILO
		➡ 3S000631				
		∅ 6 mm				
19	6204815M91	[A]	**1**	CÔNCAVO	CONCAVE	CONCAVO
		➡ 3S000630				
19	D28382090	[B]	**1**	CÔNCAVO	CONCAVE	CONCAVO
		➡ 3S000630				
19	065515S1	[A]	**1**	CÔNCAVO	CONCAVE	CONCAVO
		➡ 3S000631				
20	D41087600		**6**	PORCA	NUT	TUERCA
21	D28350037		**2**	PLACA	PLATE	PLATO
22	D28380182		**1**	PIVÔ	PIVOT	PIVOTE
23	D28382019	[B]	**1**	FECHAMENTO	COVER	CUBIERTA
		➡ 3S000630				
23	D28382082	[A]	**1**	FECHAMENTO	COVER	CUBIERTA
		➡ 3S000630				
23	065509P1	[A]	**1**	FECHAMENTO	COVER	CUBIERTA
		➡ 3S000631				
24	D20400419		**6**	ARRUELA	WASHER	ARANDELA
25	D40407900	➡ 3S000630	**6**	PARAFUSO	BOLT	PERNO
25	339814X1	➡ 3S000631	**6**	PARAFUSO	BOLT	PERNO
26	D28350194		**1**	FECHAMENTO	COVER	CUBIERTA
26	D28382120		**1**	FECHAMENTO	COVER	CUBIERTA
27	1441516X1	➡ 3S000631	**6**	ARRUELA	WASHER	ARANDELA
28	1440329X1	➡ 3S000631	**6**	PORCA	NUT	TUERCA

Côncavo
Concave
Concavo

140-10

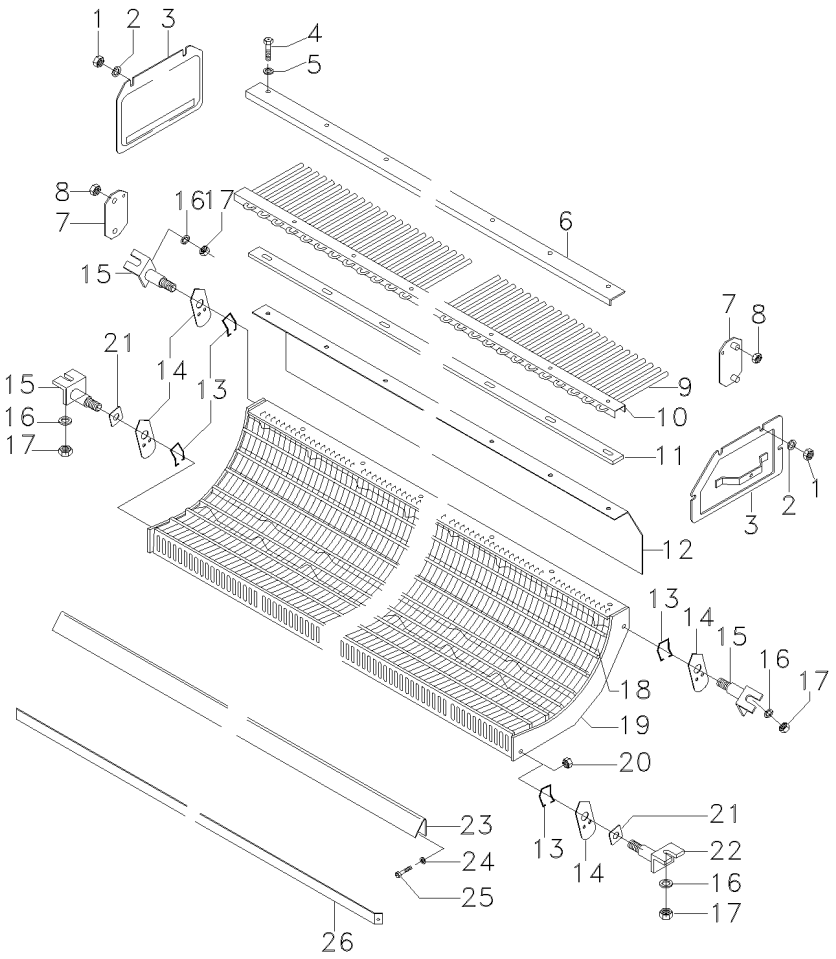

[A] EQUIPAMENTO PARA MILHO/SOJA
SOYBEAN/CORN EQUIPMENT
EQUIPO P/ MAIZ/SOYA

[B] PARA COLHEITA DE SEMENTES FINAS
FOR HARVEST OF SMALL SEEDS
PARA COSECHA DE SEMILLAS FINAS

Côncavo
Concave
Concavo

Espaçamento 14mm
Spacement 14mm
Espacamiento 14mm

140-15

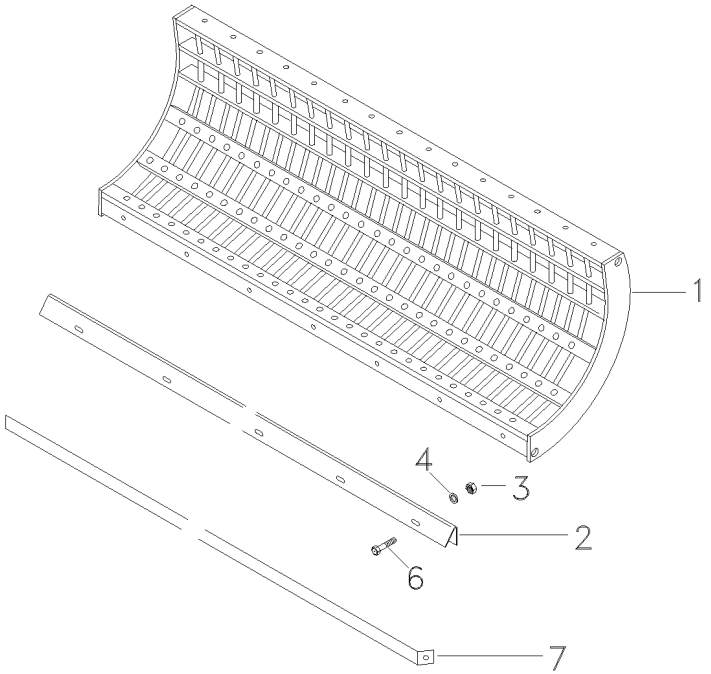

1	070097S1		**1**	CÔNCAVO	CONCAVE	CONCAVO
2	D28382019		**1**	FECHAMENTO	COVER	CUBIERTA
3	41087600		**6**	PORCA	NUT	TUERCA
4	20400419		**6**	ARRUELA	WASHER	ARANDELA
5	D28380075	∅ 3,5mm	**80**	ARAME	WIRE	HILO
6	40407900		**6**	PARAFUSO	BOLT	PERNO
7	D28350194		**1**	FECHAMENTO	COVER	CUBIERTA
7	D28382120		**2**	FECHAMENTO	COVER	CUBIERTA

Côncavo
Concave
Concavo

Arrozeira
Rice
Arroz

140-20

Usado Na Máquina Com Série 100149
Used On Machine With Serial 100149
Usado En La Cosechadora Con Serie 100149

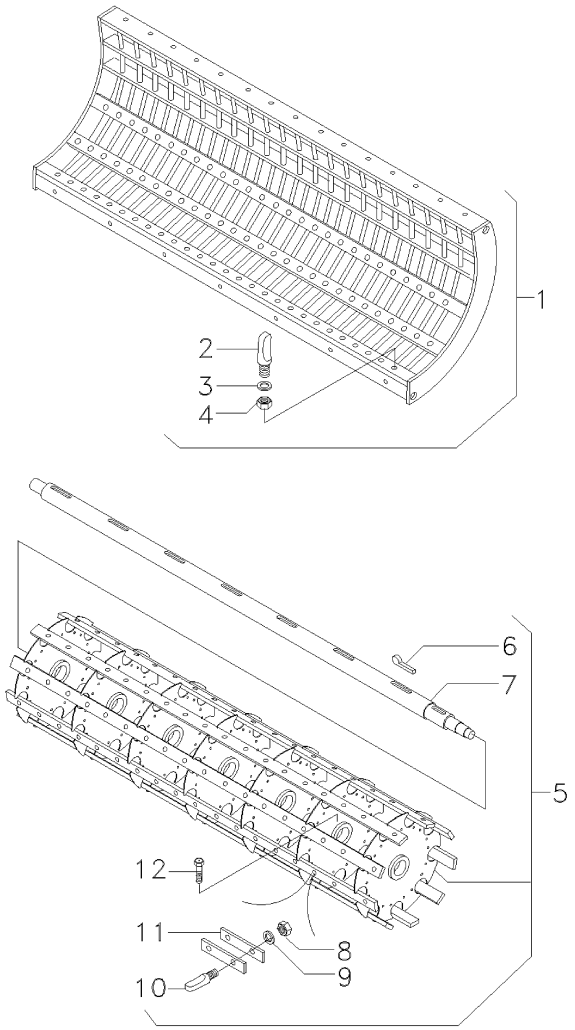

1	OX17875	
2	213057M3	1
3	353439X1	1
4	353431X1	1
5	OX17870	
6	D43160200	5
7	6204629M1	5
8	353431X1	5
9	353439X1	5
10	213057M3	5
11	OX17872	5 ▼
11	OX17874	5 ▼
12	D40693800	5

1	CÔNCAVO	CONCAVE	CONCAVO
69	DENTE	TOOTH	BRAZO CULTIVADOR
69	ARRUELA	WASHER	ARANDELA
69	PORCA	NUT	TUERCA
1	CILINDRO	CYLINDER	CILINDRO
3	CHAVETA	KEY	CLAVE
1	EIXO	SHAFT	ARBOL
141	PORCA	NUT	TUERCA
141	ARRUELA	WASHER	ARANDELA
141	DENTE	TOOTH	BRAZO CULTIVADOR
6	BARRA	BAR	BARRA
3	BARRA	BAR	BARRA
8	PARAFUSO	BOLT	PERNO

Ajuste Do Côncavo
Concave Setting
Ajuste Del Concavo

140-25

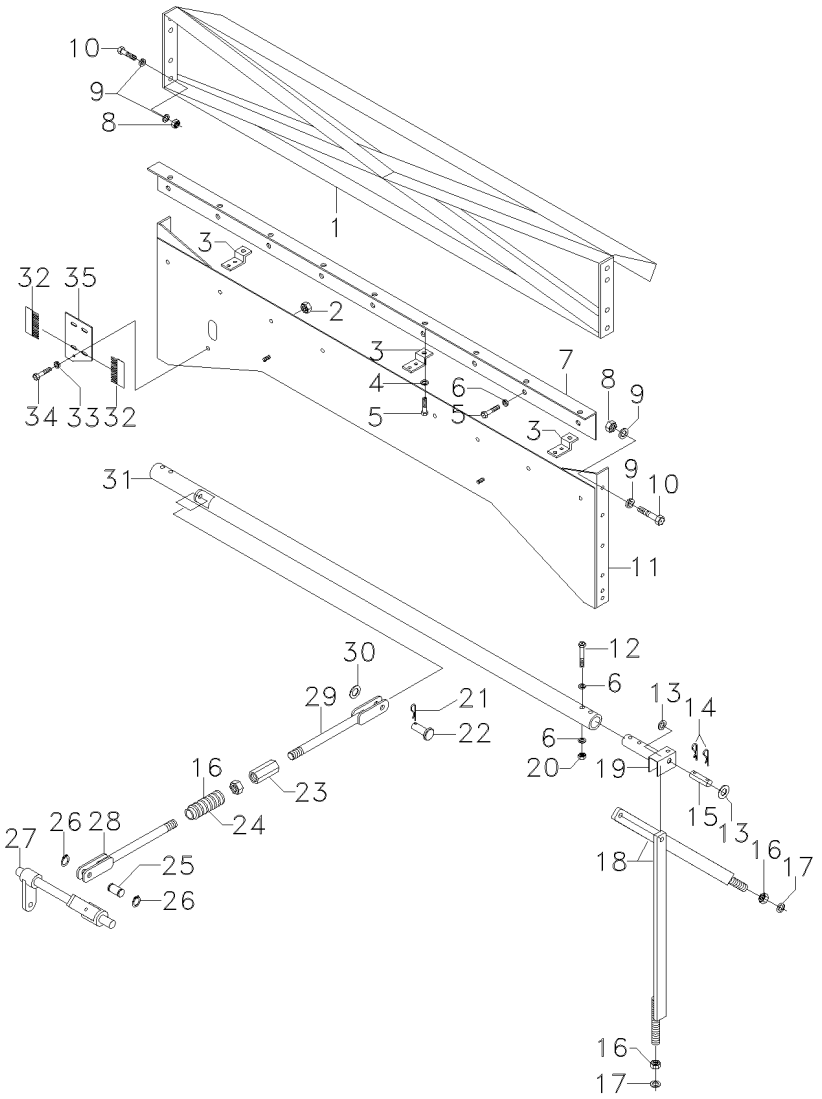

1	D28182074		**1**	ARMAÇÃO	FRAME	BASTIDOR
2	D41013400		**1**	PORCA	NUT	TUERCA
3	D28780694		**3**	SUPORTE	BRACKET	SOPORTE
4	D20400416		**X**	ARRUELA	WASHER	ARANDELA
5	D40407800		**X**	PARAFUSO	BOLT	PERNO
6	D20400471		**17**	ARRUELA	WASHER	ARANDELA
7	D28182105		**1**	PERFIL	PROFILE	PERFIL
8	D41087700		**20**	PORCA	NUT	TUERCA
9	D20400426		**40**	ARRUELA	WASHER	ARANDELA
10	D40428300		**20**	PARAFUSO	BOLT	PERNO
11	D28182159		**1**	PLACA	PLATE	PLATO
12	D40426300		**4**	PARAFUSO	BOLT	PERNO
13	D20400518		**4**	ARRUELA	WASHER	ARANDELA
14	D41408900		**4**	CUPILHA	COTTER PIN	PASADOR DOUBLE
15	D28380146		**2**	PINO	PIN	PASADOR
16	D41011100		**9**	PORCA	NUT	TUERCA
17	D28181284		**4**	ARRUELA	WASHER	ARANDELA
18	6201247M91		**4**	TIRANTE	ROD	VARILLA
19	D28384047	◀	**1**	BRAÇO	ARM	BRAZO
19	D28384048	▶	**1**	BRAÇO	ARM	BRAZO
20	D41087600		**4**	PORCA	NUT	TUERCA
21	D41408800		**1**	CUPILHA	COTTER PIN	PASADOR DOUBLE
22	D41486000		**1**	PINO	PIN	PASADOR
23	D28884116		**1**	CONEXÃO	CONNECTION	CONEXION
24	D28980861		**1**	PROTETOR	PROTECTOR	PROTECTOR
25	D28980137		**1**	PINO	PIN	PASADOR
26	D42501400		**2**	ANEL TRAVA	CIRCLIP	CIRCULITO
27	D28980658		**1**	EIXO	SHAFT	ARBOL
28	D28980634		**1**	TIRANTE	ROD	VARILLA
29	6201252M91		**1**	TIRANTE	ROD	VARILLA
30	D20400461		**1**	ARRUELA	WASHER	ARANDELA
31	D28382026		**1**	EIXO	SHAFT	ARBOL
32	D28180246		**2**	ESCOVA	BRUSH	ESCOBILLA
33	D20400470		**1**	ARRUELA	WASHER	ARANDELA
34	D40402400		**1**	PARAFUSO	BOLT	PERNO
35	D28184264		**1**	PLACA	PLATE	PLATO

Cilindro De Trilha
Threshing Cylinder
Cilindro De Trilla

140-30

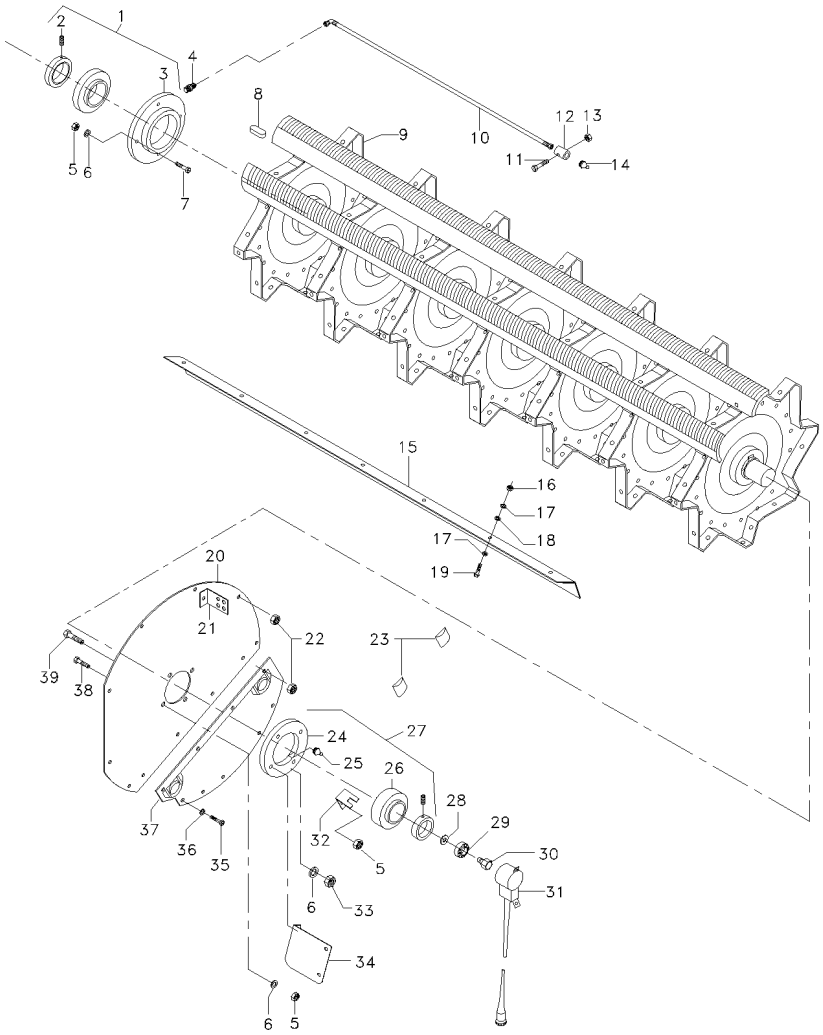

1	D41716400		**1**	FLANGE	FLANGE	PLETINA
2	D41717000	1	**1**	ROLAMENTO	BEARING	COJINETE
3	056961P1	1	**1**	FLANGE	FLANGE	PLETINA
4	D43009600		**1**	FIXAÇÃO	CATCH	FIJADOR
5	D41010900		**8**	PORCA	NUT	TUERCA
6	D20400446		**8**	ARRUELA	WASHER	ARANDELA
7	D40411200		**4**	PARAFUSO	BOLT	PERNO
8	D43110600		**1**	CHAVETA	KEY	CLAVE
9	6204630M91	140-35 No	**1**	CJ. CILINDRO	KIT, CYLINDER	JUEGO DE CILINDR
10	D28780803		**1**	TUBO	PIPE	CANO
11	D40402400		**1**	PARAFUSO	BOLT	PERNO
12	6206809M91		**1**	SUPORTE	BRACKET	SOPORTE
13	D41013400		**1**	PORCA	NUT	TUERCA
14	D43002500		**1**	GRAXEIRA	GREASER	ENGRASADOR
15	D28382089	[A]	**8**	BARRA	BAR	BARRA
16	D41087600	[A]	**35**	PORCA	NUT	TUERCA
17	D20400473	[A]	**X**	ARRUELA	WASHER	ARANDELA
18	339375X1		**7**	ARRUELA	WASHER	ARANDELA
19	D40407900	[A]	**40**	PARAFUSO	BOLT	PERNO
20	D28385011		**1**	TAMPA	COVER	CUBIERTA
21	D28780772		**1**	SUPORTE	BRACKET	SOPORTE
22	D41013500		**14**	PORCA	NUT	TUERCA
23	D27300181		**4**	TAMPA	COVER	CUBIERTA
24	056888P1	27	**1**	FLANGE	FLANGE	PLETINA
25	D43004900		**1**	GRAXEIRA	GREASER	ENGRASADOR
26	D41713200	27	**1**	ROLAMENTO	BEARING	COJINETE
27	D41715000		**1**	FLANGE	FLANGE	PLETINA
28	D20400419		**1**	ARRUELA	WASHER	ARANDELA
29	D41622600		**1**	ROLAMENTO	BEARING	COJINETE
30	D28780516		**1**	PARAFUSO	BOLT	PERNO
31	D28780514		**1**	SENSOR	SENDER	EMISOR
32	D28780749		**1**	SUPORTE	BRACKET	SOPORTE
33	D41012100		**1**	PORCA	NUT	TUERCA
34	D28181126		**1**	SUPORTE	BRACKET	SOPORTE
35	D40404700		**4**	PARAFUSO	BOLT	PERNO
36	D20400506		**4**	ARRUELA	WASHER	ARANDELA
37	D28380091		**1**	TAMPA	COVER	CUBIERTA
38	D40411100		**3**	PARAFUSO	BOLT	PERNO
39	D40411400		**1**	PARAFUSO	BOLT	PERNO

[A] EQUIPAMENTO PARA MILHO
CORN EQUIPMENT
EQUIP P/ MAIZ

Cilindro De Trilha
Threshing Cylinder
Cilindro De Trilla

Diam = 600mm
600mm = Dia
Diam = 600mm

140-35

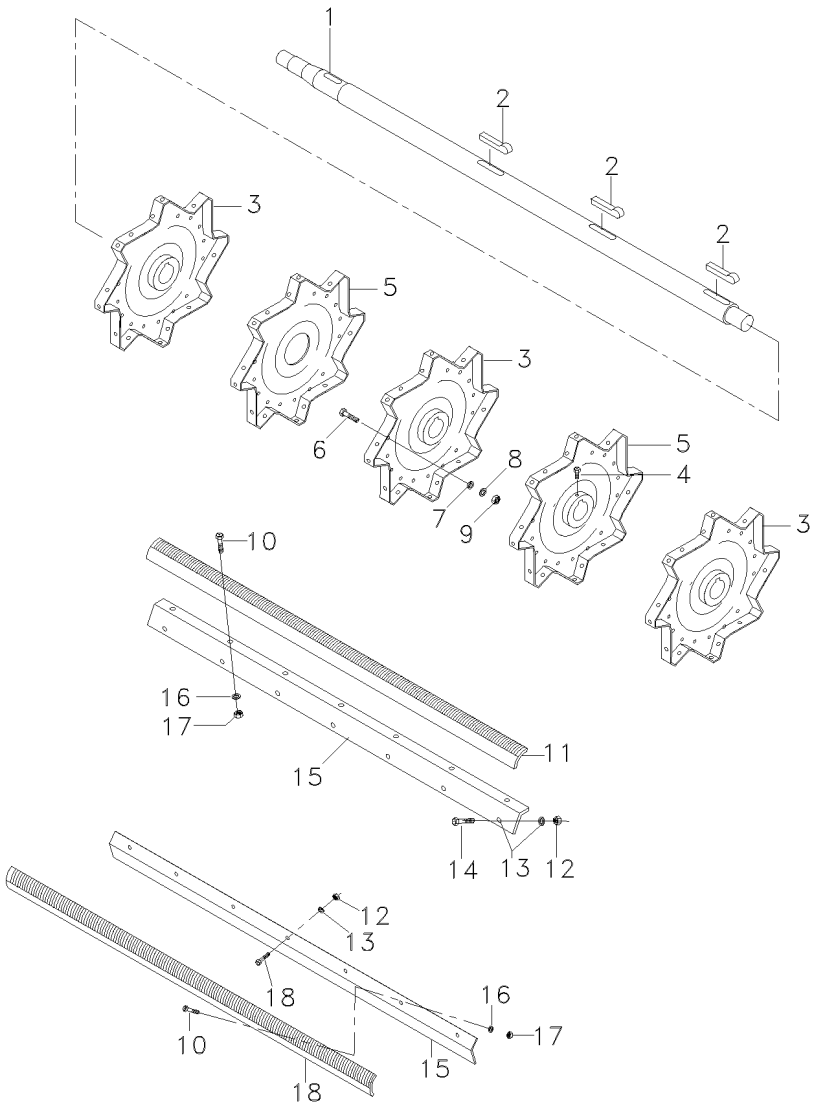

1	6204629M1		
2	D43160200		
3	6205423M91		
4	D40693800		
5	D28380202		
6	D40407800		
7	D20400415		
7	D20400421		
8	D20400422		
9	D41087600		
10	D40428300		
11	D28382009	◀	
12	D41087500		
13	D20400408		
14	D40425000		
15	D28382007	[A]	
16	D20400424		
17	D41087700		
18	D28382008	▶	

[A] BARRAS DE INERCIA
INERTES BARS
BARRAS DE INERCIA

1	EIXO	SHAFT	ARBOL
3	CHAVETA	KEY	CLAVE
3	SUPORTE	BRACKET	SOPORTE
6	PARAFUSO	BOLT	PERNO
2	SUPORTE	BRACKET	SOPORTE
5	PARAFUSO	BOLT	PERNO
5	ARRUELA	WASHER	ARANDELA
5	ARRUELA	WASHER	ARANDELA
5	ARRUELA	WASHER	ARANDELA
5	PORCA	NUT	TUERCA
40	PARAFUSO	BOLT	PERNO
4	BARRA	BAR	BARRA
40	PORCA	NUT	TUERCA
80	ARRUELA	WASHER	ARANDELA
40	PARAFUSO	BOLT	PERNO
8	BARRA	BAR	BARRA
10	ARRUELA	WASHER	ARANDELA
40	PORCA	NUT	TUERCA
4	BARRA	BAR	BARRA

Tampa Do Cilindro E Caixa De Pedras
Drum Cover And Stone Trap
Tapa Del Cilindro Y Recogedor De Piedras

140-40

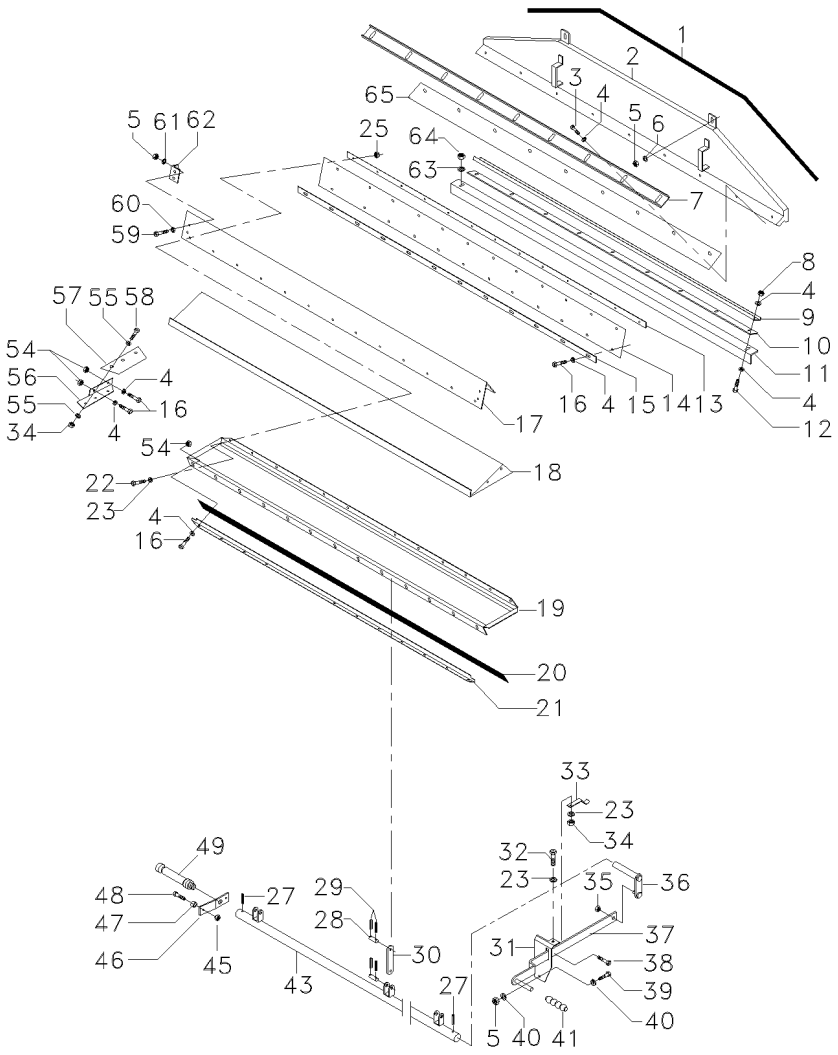

1	D44706600		X	VEDAÇÃO	SEALING	VEDACION
2	D28182051		1	TAMPA	COVER	CUBIERTA
3	339123X1		9	PARAFUSO	BOLT	PERNO
4	D20400470		56	ARRUELA	WASHER	ARANDELA
5	D41087600		8	PORCA	NUT	TUERCA
6	D20400419		2	ARRUELA	WASHER	ARANDELA
7	D28182045		1	HASTE	RAIL	RIEL
8	D41087500		9	PORCA	NUT	TUERCA
9	D28182048		1	REFORÇO	REINFORCEMENT	REFUERZO
10	D28182047		1	VEDAÇÃO	SEALING	VEDACION
11	D28182044		1	PERFIL	PROFILE	PERFIL
12	D40405100		9	PARAFUSO	BOLT	PERNO
13	059706P1		1	REFORÇO	REINFORCEMENT	REFUERZO
14	D28350219		1	VEDAÇÃO	SEALING	VEDACION
15	059707P1		1	REFORÇO	REINFORCEMENT	REFUERZO
16	D40402700		27	PARAFUSO	BOLT	PERNO
17	D28382005		1	CHAPA	PLATE	CHAPA
18	D28382084	[A]	1	PLACA	PLATE	PLATO
19	060391S1		1	COLETOR	COLLECTOR	COLECTOR
20	D28350054		1	VEDAÇÃO	SEALING	VEDACION
21	D28350055		1	REFORÇO	REINFORCEMENT	REFUERZO
22	D40402700		31	PARAFUSO	BOLT	PERNO
23	D20400470		36	ARRUELA	WASHER	ARANDELA
25	D41013400		32	PORCA	NUT	TUERCA
27	D42612000		2	PINO	PIN	PASADOR
28	D28600299		6	PINO	PIN	PASADOR
29	D41405700		12	PINO	PIN	PASADOR
30	D28380113		3	ALAVANCA	LEVER	PALANCA
31	D28385017		1	SUPORTE	BRACKET	SOPORTE
33	D28385008		1	CHAPA	PLATE	CHAPA
34	D41087400		7	PORCA	NUT	TUERCA
35	D41087700		1	PORCA	NUT	TUERCA
36	D28385013		1	EIXO	SHAFT	ARBOL
37	D28385016		1	ALAVANCA	LEVER	PALANCA
38	D40690000		1	PARAFUSO	BOLT	PERNO
39	D40407900		2	PARAFUSO	BOLT	PERNO
40	D20400507		4	ARRUELA	WASHER	ARANDELA
41	D43389700		1	ALAVANCA	LEVER	PALANCA
43	D28380203		1	EIXO	SHAFT	ARBOL
45	D41010400		1	PORCA	NUT	TUERCA
46	D28385009		1	SUPORTE	BRACKET	SOPORTE
47	D45010092		1	MAGNÉTICO	MAGNET	IMAN
48	D40316600		1	PARAFUSO	BOLT	PERNO
49	D28780365		1	SENSOR	SENDER	EMISOR
54	D41013500		17	PORCA	NUT	TUERCA
55	D20400404		12	ARRUELA	WASHER	ARANDELA
56	D28380118	◀	1	VEDAÇÃO	SEALING	VEDACION
56	D28380119	▶	1	VEDAÇÃO	SEALING	VEDACION
57	D28380148		2	JUNTA	GASKET	EMPAQUETADURA.
58	D40402400		6	PARAFUSO	BOLT	PERNO

Tampa Do Cilindro E Caixa De Pedras
Drum Cover And Stone Trap
Tapa Del Cilindro Y Recogedor De Piedras

140-40

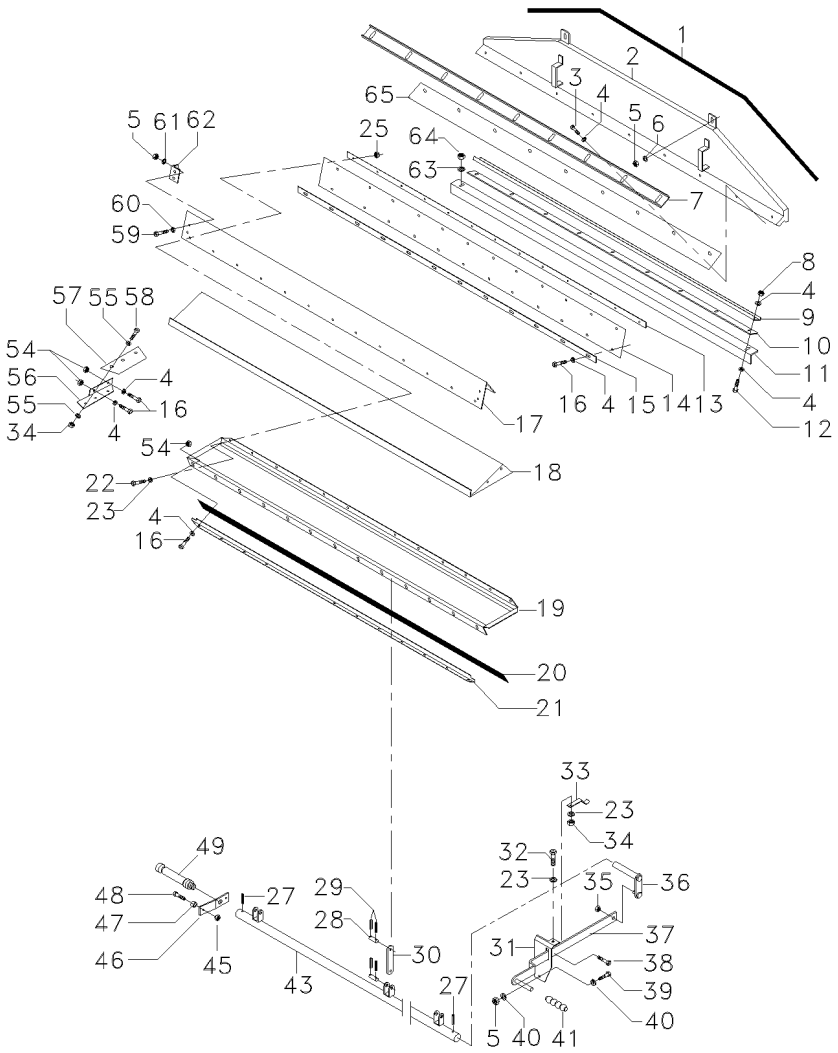

59	D40407700	**4**	PARAFUSO	BOLT	PERNO
60	D20400471	**4**	ARRUELA	WASHER	ARANDELA
61	D20400416	**4**	ARRUELA	WASHER	ARANDELA
62	D28380105	**2**	CANTONEIRA	ANGLE	ANGULO
63	D20400415	**2**	ARRUELA	WASHER	ARANDELA
64	D41010800	**4**	PORCA	NUT	TUERCA
65	D28182046	**1**	REFORÇO	REINFORCEMENT	REFUERZO

[A] EQUIPAMENTO PARA MILHO
CORN EQUIPMENT
EQUIP P/ MAIZ

Transmissão Do Cilindro
Cylinder Transmission
Transmision Del Cilindro

140-45

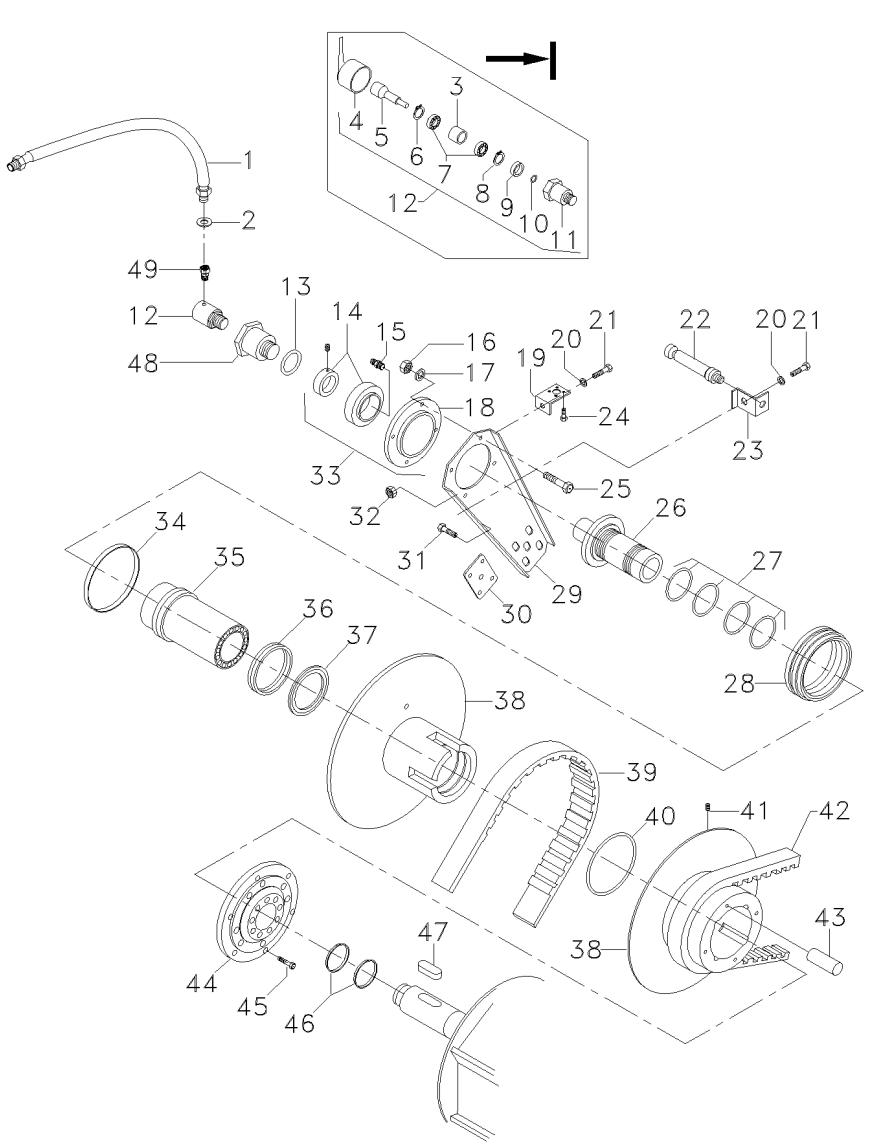

1	D45130034			1	MANGUEIRA	HOSE	FLEXIBLE
2	D45232400			1	ANEL	RING	ARO
3	D28710333	12 ➡	100384	1	ESPAÇADOR	SPACER	PIEZA DISTANCIA
4	D43711400	12 ➡	100384	1	BOLSA	BAG	SACO
5	D28710334	12 ➡	100384	1	EIXO	SHAFT	ARBOL
6	D42512000	12 ➡	100384	1	ANEL TRAVA	CIRCLIP	CIRCULITO
7	D41616400	12 ➡	100384	2	ROLAMENTO	BEARING	COJINETE
8	D42500700	12 ➡	100384	1	ANEL TRAVA	CIRCLIP	CIRCULITO
9	D28380297	12 ➡	100384	1	ESPAÇADOR	SPACER	PIEZA DISTANCIA
10	D45404200	12 ➡	100384	1	ANEL "O"	O RING	JUNTA TORICA
11	D28380016	12 ➡	100384	1	PINO	PIN	PASADOR
12	D28380017	[B]		1	CONEXÃO	CONNECTION	CONEXION
		➡	100384				
12	71332011	[B]		1	CONEXÃO	CONNECTION	CONEXION
		➡	100385				
13	D45420100			1	ANEL "O"	O RING	JUNTA TORICA
14	D41705700	33		1	ROLAMENTO	BEARING	COJINETE
15	D43001500			1	GRAXEIRA	GREASER	ENGRASADOR
16	D41010900			8	PORCA	NUT	TUERCA
17	D20400424			8	ARRUELA	WASHER	ARANDELA
18	056887P1	33		1	FLANGE	FLANGE	PLETINA
19	D28780772	[A]		1	SUPORTE	BRACKET	SOPORTE
20	D20400404	[A]		2	ARRUELA	WASHER	ARANDELA
21	D40402400	[A]		2	PARAFUSO	BOLT	PERNO
22	D28780971	[A]		1	SENSOR	SENDER	EMISOR
23	D28780967	[A]		1	SUPORTE	BRACKET	SOPORTE
24	D40740400	[A]		4	PARAFUSO	BOLT	PERNO
25	D40411000			8	PARAFUSO	BOLT	PERNO
26	D28380184			1	LUVA	SLEEVE	MANCHA
27	D45467100			4	ANEL "O"	O RING	JUNTA TORICA
28	D28380031			1	PROTETOR	PROTECTOR	PROTECTOR
29	D28380020			1	SUPORTE	BRACKET	SOPORTE
30	D28380178			1	SUPORTE	BRACKET	SOPORTE
31	D40411000			5	PARAFUSO	BOLT	PERNO
32	D41013400	[A]		2	PORCA	NUT	TUERCA
33	D41711000			1	FLANGE	FLANGE	PLETINA
34	D45039100			3	BRAÇADEIRA	CLAMP	ABRAZADERA
35	D28380298			1	LUVA	SLEEVE	MANCHA
36	D45403700			1	RETENTOR	SEAL	RETEN
37	D45403600			1	RETENTOR	SEAL	RETEN
38	D28380301			1	POLIA	PULLEY	POLEA
39	D41981000			1	CORREIA	BELT	CORREA
40	D45471500			1	ANEL "O"	O RING	JUNTA TORICA
41	D43001500			1	GRAXEIRA	GREASER	ENGRASADOR
42	D41981200			1	CORREIA	BELT	CORREA
43	D28380024			4	PINO	PIN	PASADOR
44	D28380221			1	TAMPA	COVER	CUBIERTA
45	D40607100			18	PARAFUSO	BOLT	PERNO
46	D42596800			1	FIXADOR	ATTACHMENT	ADITAMENTO
47	D43110600			1	CHAVETA	KEY	CLAVE

Transmissão Do Cilindro
Cylinder Transmission
Transmision Del Cilindro

140-45

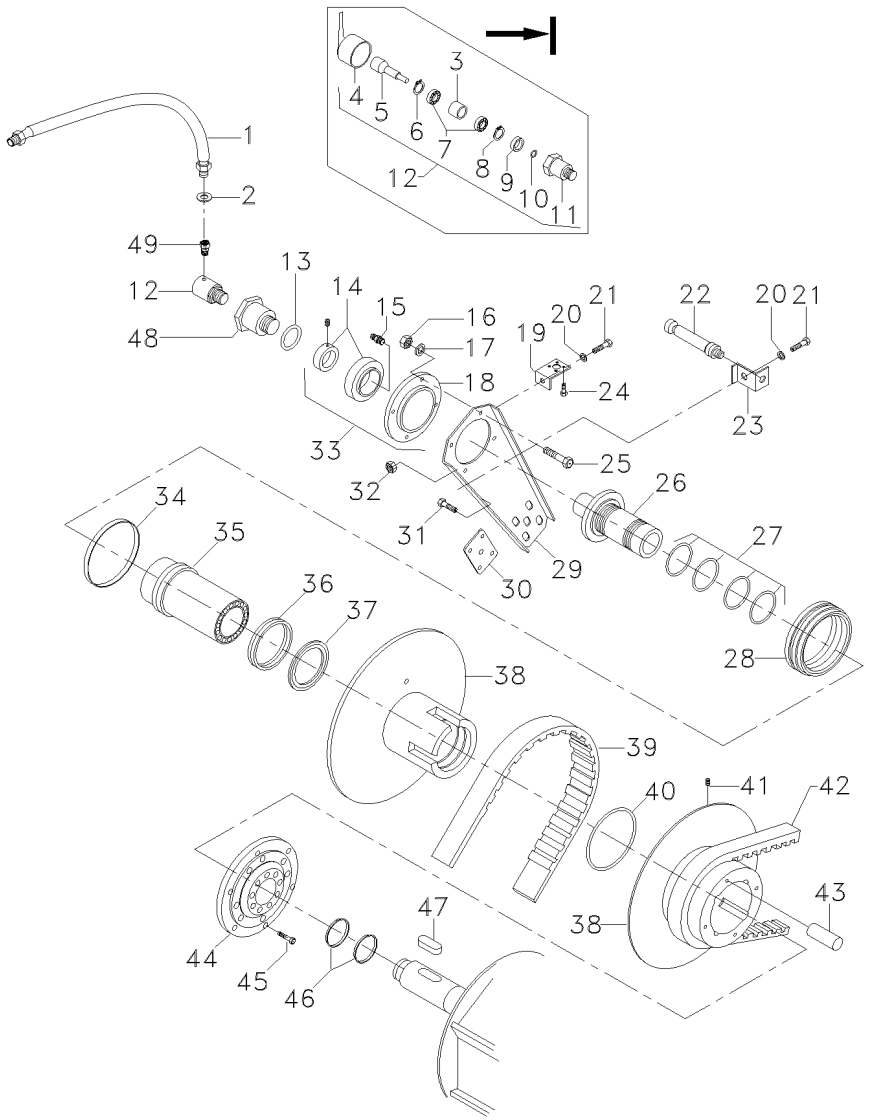

48	063984P1	➡	100385	**1**	ADAPTADOR	ADAPTOR	ADAPTADOR
49	063942P1	➡	100385	**1**	CONEXÃO	CONNECTION	CONEXION

[A] OPCIONAL AJUSTE DO MOLINETE E PRESSÃO AO SOLO
OPTIONAL REEL/FIELD PRESSURE ADJUSTMENT
OPCIONAL AJUSTE DEL MOLINETE Y PRESION AL SUELO

[B] GIRATÓRIA
ROTATING
GIRATORIO

Transmissão Do Cilindro
Cylinder Transmission
Transmision Del Cilindro

140-50

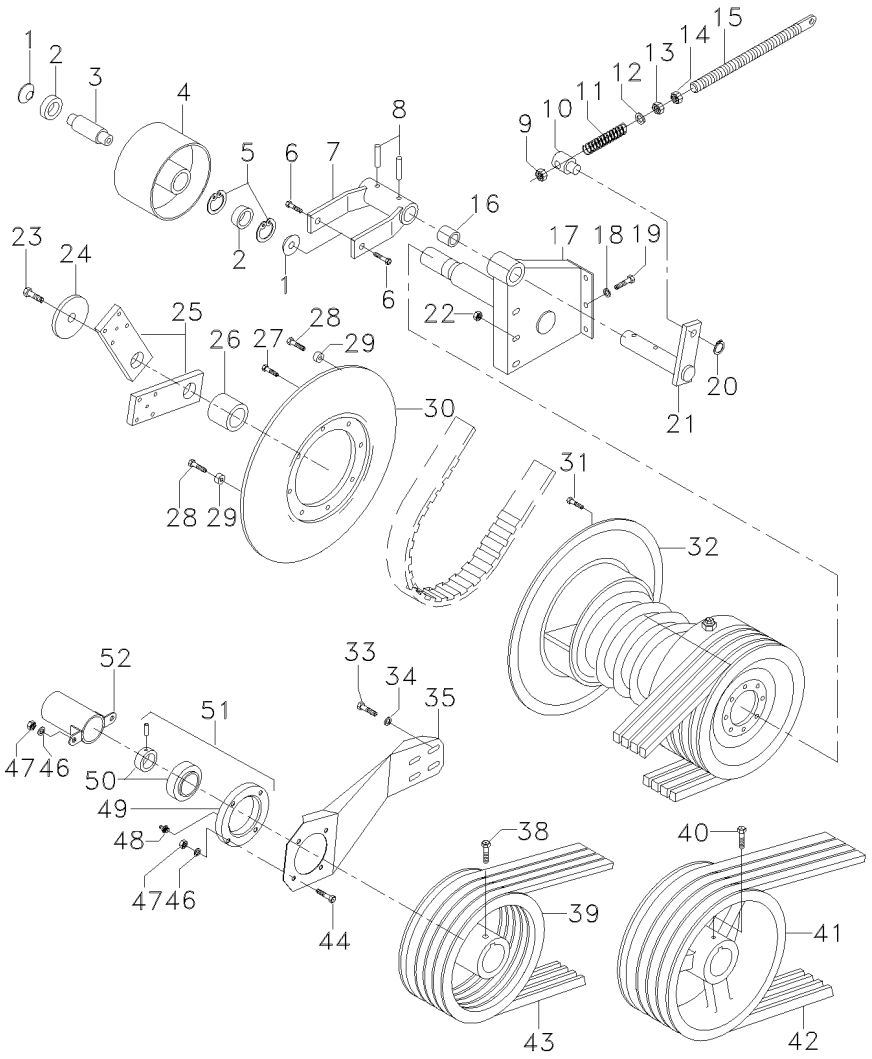

1	D28380003		**2**	ANEL	RING	ARO
2	339599X1		**2**	ROLAMENTO	BEARING	COJINETE
3	D28380001		**1**	PINO	PIN	PASADOR
4	D28380189		**1**	POLIA	PULLEY	POLEA
4	D28380313	[A]	**1**	POLIA	PULLEY	POLEA
5	D42513700		**2**	ANEL TRAVA	CIRCLIP	CIRCULITO
6	D40603300		**2**	PARAFUSO	BOLT	PERNO
7	D28380009		**1**	BRAÇO	ARM	BRAZO
8	D42621900		**2**	PINO	PIN	PASADOR
9	D41087900		**1**	PORCA	NUT	TUERCA
10	D28760334		**1**	RÓTULA	BALL PIVOT	PIVOTE DE ROTULA
11	D28210881		**1**	MOLA	SPRING	RESORTE
12	D28181284		**1**	ARRUELA	WASHER	ARANDELA
13	D41011100		**1**	PORCA	NUT	TUERCA
14	D41012300		**1**	PORCA	NUT	TUERCA
15	D28380011		**1**	PARAFUSO	BOLT	PERNO
16	D43367400		**1**	BUCHA	BUSH	CASQUILLO
17	059799S1		**1**	SUPORTE	BRACKET	SOPORTE
18	D20400415		**3**	ARRUELA	WASHER	ARANDELA
19	D40408000		**6**	PARAFUSO	BOLT	PERNO
20	D42501800		**1**	ANEL TRAVA	CIRCLIP	CIRCULITO
21	D28380005		**1**	SUPORTE	BRACKET	SOPORTE
22	D41087600		**3**	PORCA	NUT	TUERCA
23	D40416500		**1**	PARAFUSO	BOLT	PERNO
24	D28750882		**1**	ARRUELA	WASHER	ARANDELA
25	D28380018		**2**	SUPORTE	BRACKET	SOPORTE
26	D28380019		**1**	ESPAÇADOR	SPACER	PIEZA DISTANCIA
27	D40407800		**8**	PARAFUSO	BOLT	PERNO
28	D40316600	[B]	**2**	PARAFUSO	BOLT	PERNO
29	D45010092	[B]	**2**	MAGNÉTICO	MAGNET	IMAN
30	D28380063		**1**	POLIA	PULLEY	POLEA
31	D43001500		**1**	GRAXEIRA	GREASER	ENGRASADOR
32	D28380065	140-55 No	**1**	VARIADOR	VARIATOR	VARIADOR
33	D40410800		**8**	PARAFUSO	BOLT	PERNO
34	D20400424		**8**	ARRUELA	WASHER	ARANDELA
35	D28380168		**1**	SUPORTE	BRACKET	SOPORTE
38	D40407800		**2**	PARAFUSO	BOLT	PERNO
39	D28380002		**1**	POLIA	PULLEY	POLEA
40	D40408000	[A]	**1**	PARAFUSO	BOLT	PERNO
41	D28380170	[A]	**1**	POLIA	PULLEY	POLEA
42	D41982000	[A]	**1**	CORREIA "V"	V BELT	CORREA EN V
43	D41982300		**1**	CORREIA "V"	V BELT	CORREA EN V
44	D40411000		**8**	PARAFUSO	BOLT	PERNO
46	D20400424		**8**	ARRUELA	WASHER	ARANDELA
47	D41010900		**8**	PORCA	NUT	TUERCA
48	D43001500		**1**	GRAXEIRA	GREASER	ENGRASADOR
49	056887P1	51	**1**	FLANGE	FLANGE	PLETINA
50	D41705700	51	**1**	ROLAMENTO	BEARING	COJINETE
51	D41711000		**1**	FLANGE	FLANGE	PLETINA
52	6205449M91		**1**	TUBO	PIPE	CANO

Transmissão Do Cilindro
Cylinder Transmission
Transmision Del Cilindro

140-50

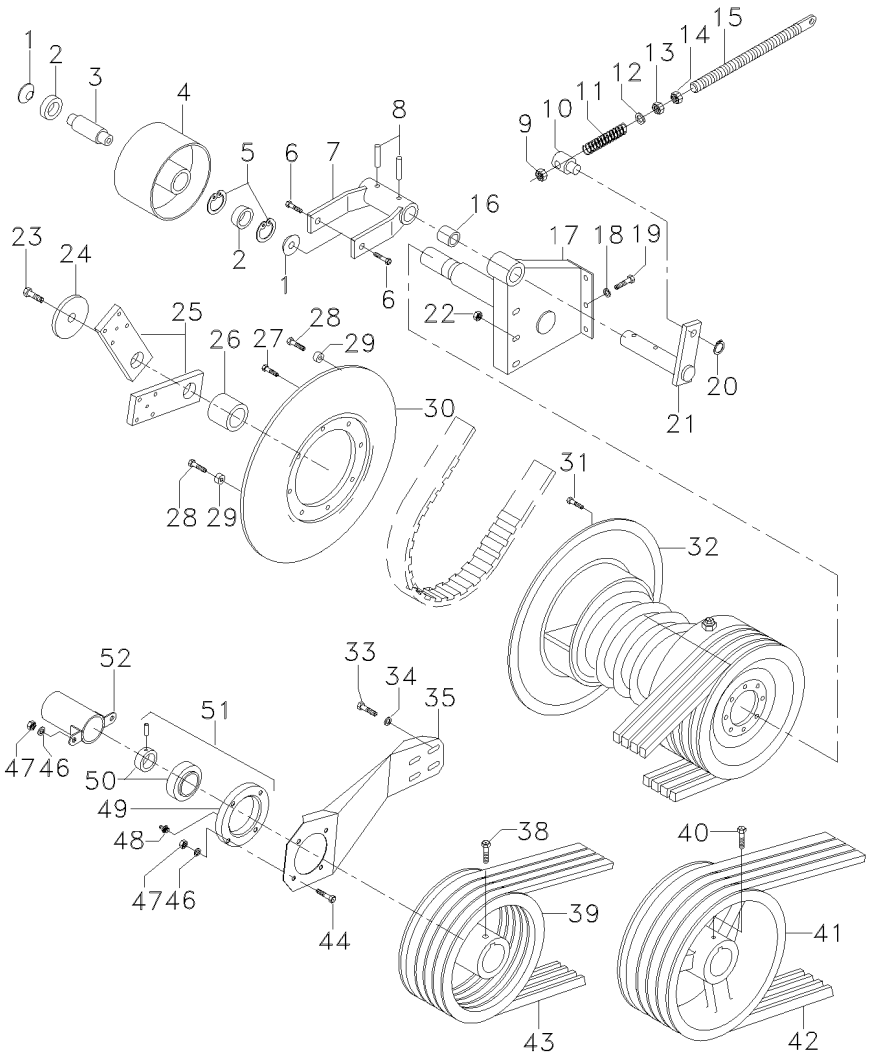

[A] EQUIPAMENTO OPCIONAL
OPTIONAL EQUIPMENT
EQUIPO OPCIONAL

[B] OPCIONAL AJUSTE DO MOLINETE E PRESSÃO AO SOLO
OPTIONAL REEL/FIELD PRESSURE ADJUSTMENT
OPCIONAL AJUSTE DEL MOLINETE Y PRESION AL SUELO

Variador Hidráulico Do Cilindro
Cylinder Hydraulic Drive
Variador Hidráulico Del Cilindro De Tril

140-55

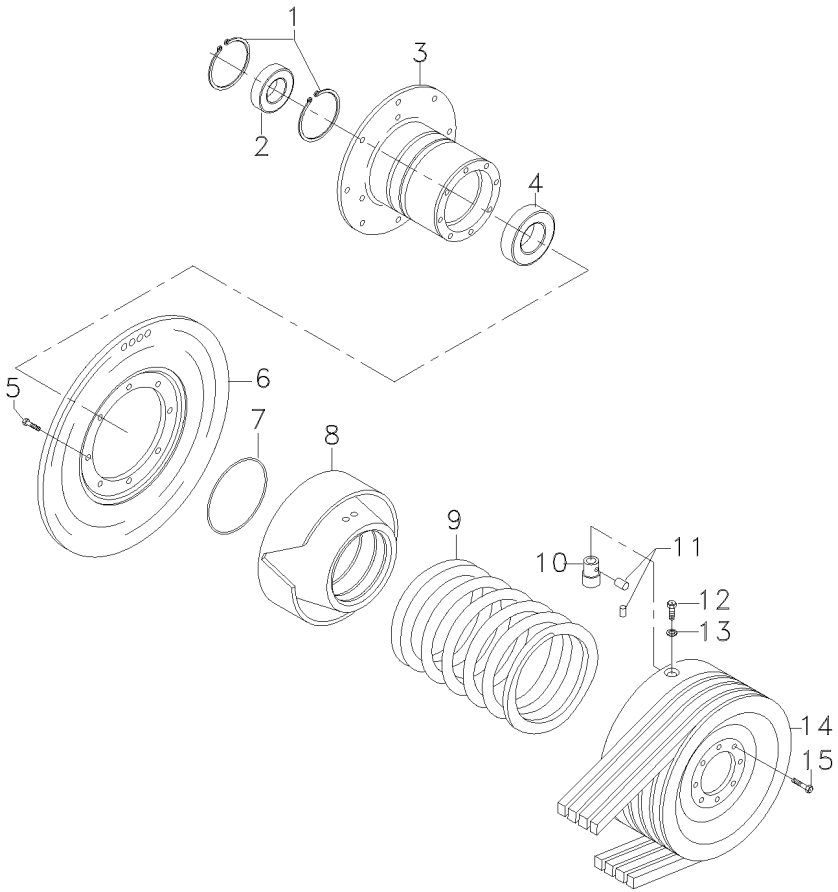

1	D42516400	**2**	ANEL	RING	ARO
2	D41629300	**1**	ROLAMENTO	BEARING	COJINETE
3	D28380040	**1**	CUBO	HUB	CUBO
4	D41629400	**1**	ROLAMENTO	BEARING	COJINETE
5	D40603300	**8**	PARAFUSO	BOLT	PERNO
6	D28380041	**1**	POLIA	PULLEY	POLEA
7	D45472100	**1**	ANEL	RING	ARO
8	D28380046	**1**	CUBO	HUB	CUBO
9	D28380036	**1**	MOLA	SPRING	RESORTE
10	D28380303	**2**	PINO	PIN	PASADOR
11	D28380304	**2**	CALÇO	SHIM	CALCE
12	339081X1	**2**	PARAFUSO	BOLT	PERNO
13	D20400415	**2**	ARRUELA	WASHER	ARANDELA
14	D28380039	**1**	POLIA	PULLEY	POLEA
15	390799X1	**8**	PARAFUSO	BOLT	PERNO

Árvore Principal
Main Shaft
Eje Principale

140-60

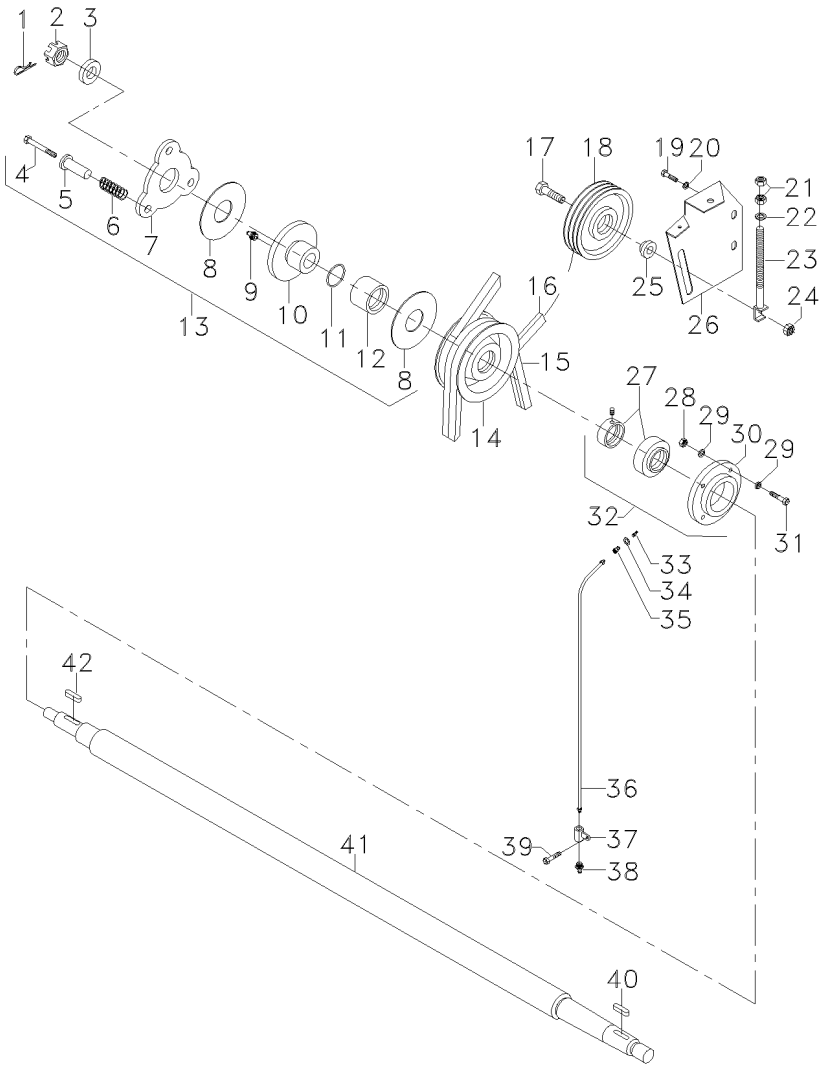

1	D41410700		**1**	PINO	PIN	PASADOR
2	339046X1		**1**	PORCA	NUT	TUERCA
3	D28780475		**1**	ARRUELA	WASHER	ARANDELA
4	D40466800	13	**3**	PARAFUSO	BOLT	PERNO
5	D28780809	13	**3**	BUCHA	BUSH	CASQUILLO
6	D28260098	13	**3**	MOLA	SPRING	RESORTE
7	D28780478	13	**1**	PLACA	PLATE	PLATO
8	D45903800	13	**2**	DISCO	DISC	DISCO
9	D43001600	13	**1**	GRAXEIRA	GREASER	ENGRASADOR
10	D28780482	13 ➡ 3S000700 -3S000564; 0680	**1**	CUBO	HUB	CUBO
10	069435P1	13 ➡ 3S000701 +3S000564; 0680	**1**	CUBO	HUB	CUBO
11	D45465600	13	**1**	ANEL "O"	O RING	JUNTA TORICA
12	D28780810	13	**1**	BUCHA	BUSH	CASQUILLO
13	D28780480	➡ 3S000700 -3S000564; 0680	**1**	EMBREAGEM	CLUTCH	EMBRAGUE
13	6202010M91	➡ 3S000701 +3S000564; 0680	**2**	EMBREAGEM	CLUTCH	EMBRAGUE
14	D28780813	13	**1**	POLIA	PULLEY	POLEA
15	D41937800	[A] ➡ 2S000060-0052	**1**	KIT CORREIAS	KIT, BELT	CORREAS JUEGO
15	068154T1	➡ 2S000060+0052	**1**	KIT CORREIAS	KIT, BELT	CORREAS JUEGO
16	D41998800		**1**	CORREIA "V"	V BELT	CORREA EN V
17	6203891M1		**1**	PARAFUSO	BOLT	PERNO
18	6205943M91		**1**	POLIA	PULLEY	POLEA
19	D40408000		**3**	PARAFUSO	BOLT	PERNO
20	D20400416		**3**	ARRUELA	WASHER	ARANDELA
21	D41010800		**2**	PORCA	NUT	TUERCA
22	D20400419		**1**	ARRUELA	WASHER	ARANDELA
23	D28260181		**1**	PARAFUSO	BOLT	PERNO
24	D41087900		**1**	PORCA	NUT	TUERCA
25	D28760163		**1**	ESPAÇADOR	SPACER	PIEZA DISTANCIA
26	D28780142		**1**	SUPORTE	BRACKET	SOPORTE
27	D41705700	32	**1**	ROLAMENTO	BEARING	COJINETE
28	D41087700		**4**	PORCA	NUT	TUERCA
29	D20400426		**8**	ARRUELA	WASHER	ARANDELA
30	056887P1	32	**1**	FLANGE	FLANGE	PLETINA
31	D40411100		**4**	PARAFUSO	BOLT	PERNO
32	D41711000		**1**	FLANGE	FLANGE	PLETINA
33	D43001700		**1**	GRAXEIRA	GREASER	ENGRASADOR
34	D20400453		**1**	ARRUELA	WASHER	ARANDELA
35	D43009500		**1**	GRAXEIRA	GREASER	ENGRASADOR
36	D28780803		**1**	TUBO	PIPE	CANO
37	6206809M91		**1**	SUPORTE	BRACKET	SOPORTE
38	D43002600		**1**	GRAXEIRA	GREASER	ENGRASADOR
39	D40743100		**1**	PARAFUSO	BOLT	PERNO
40	D43108000	➡ 100324	**1**	CHAVETA	KEY	CLAVE
40	D43106400	➡ 100325	**1**	CHAVETA	KEY	CLAVE
41	D28782022	➡ 100324	**1**	EIXO	SHAFT	ARBOL

Árvore Principal
Main Shaft
Eje Principale

140-60

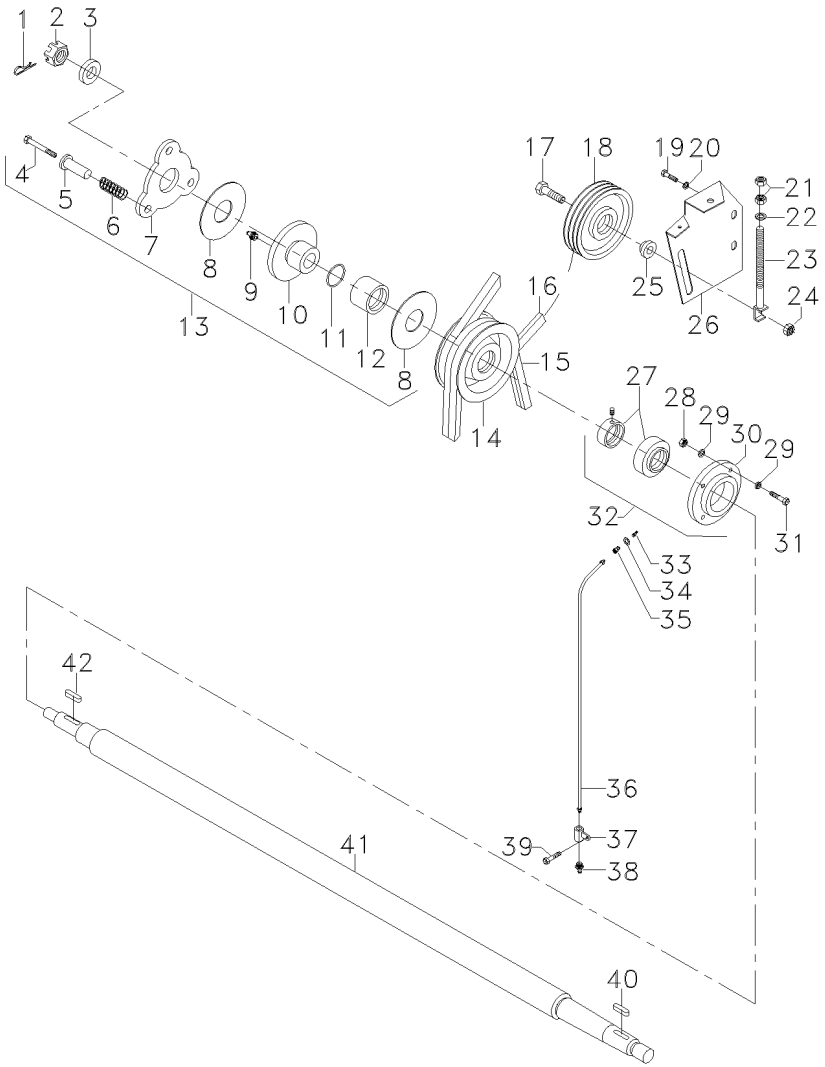

41	060814P1	⟷ 100325-3S000700 -3S000564; 0680	**1** EIXO	SHAFT	ARBOL
41	069433P1	➡ 3S000701 +3S000564; 0680	**1** EIXO	SHAFT	ARBOL
42	D43104900		**1** CHAVETA	KEY	CLAVE
43	069436P1		**1** LUVA	SLEEVE	MANCHA

[A] KIT COM 2 CORREIAS
N1 SET OF 2
1 JUEGO DE 2

Árvore Principal Main Shaft Eje Principale	Polia Pulley Polea	140-65	

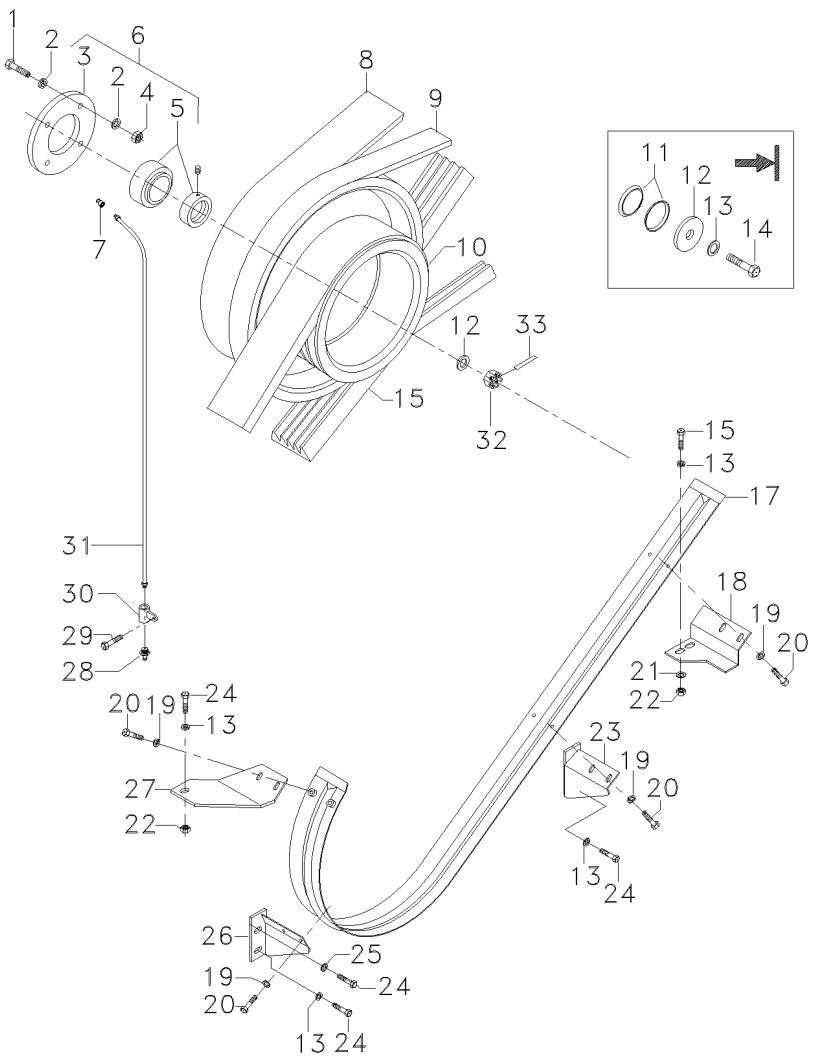

1	D40411100		
2	D20400426		
3	056888P1	6	
4	D41087700		
5	D41713200	6	
6	D41715000		
7	D43009600		
8	D41978300		
9	D41990049	[A]	
10	D28780021	➡ 100324	
10	D28786666	➡ 100325	
11	D42596900	➡ 100324	
12	D28780497	➡ 100324	
12	D41652800	➡ 100325	
13	D20400416	➡ 100324	
14	D40465700	➡ 100324	
15	D41979900		
16	D40407900		
17	D28781116		
18	D28781113		
19	D20400506		
20	D40404700		
21	D20400473		
22	D41087600		
23	D28781114		
24	D40407800		
25	D20400471		
26	D28780176		
27	D28780175		
28	D43002600		
29	D40743100		
30	6206809M91		
31	D28780803		
32	D41054900	➡ 100325	
33	D41411300	➡ 100325	

4	PARAFUSO	BOLT	PERNO
8	ARRUELA	WASHER	ARANDELA
1	FLANGE	FLANGE	PLETINA
4	PORCA	NUT	TUERCA
1	ROLAMENTO	BEARING	COJINETE
1	FLANGE	FLANGE	PLETINA
1	FIXAÇÃO	CATCH	FIJADOR
1	CORREIA	BELT	CORREA
1	CORREIA	BELT	CORREA
1	POLIA	PULLEY	POLEA
1	POLIA	PULLEY	POLEA
X	ANEL	RING	ARO
1	ARRUELA	WASHER	ARANDELA
1	ARRUELA	WASHER	ARANDELA
X	ARRUELA	WASHER	ARANDELA
1	PARAFUSO	BOLT	PERNO
1	CORREIA	BELT	CORREA
2	PARAFUSO	BOLT	PERNO
1	PROTEÇÃO	GUARD	DEFENSA
1	SUPORTE	BRACKET	SOPORTE
8	ARRUELA	WASHER	ARANDELA
8	PARAFUSO	BOLT	PERNO
2	ARRUELA	WASHER	ARANDELA
2	PORCA	NUT	TUERCA
1	SUPORTE	BRACKET	SOPORTE
X	PARAFUSO	BOLT	PERNO
1	ARRUELA	WASHER	ARANDELA
1	SUPORTE	BRACKET	SOPORTE
1	SUPORTE	BRACKET	SOPORTE
1	GRAXEIRA	GREASER	ENGRASADOR
1	PARAFUSO	BOLT	PERNO
1	SUPORTE	BRACKET	SOPORTE
1	TUBO	PIPE	CANO
1	PORCA	NUT	TUERCA
1	CUPILHA	COTTER PIN	PASADOR DOUBLE

[A] KIT REDUTOR VELOCIDADE PICADORDE PALHAS
REDUCED STRAW CHOPPER SPEED
JG.REDUCTOR DE VELOCIDAD PICAPAJAS

Cilindro De Trilha
Threshing Cylinder
Cilindro De Trilla

Arroz Sequeiro
Rice
Arroz

140-70

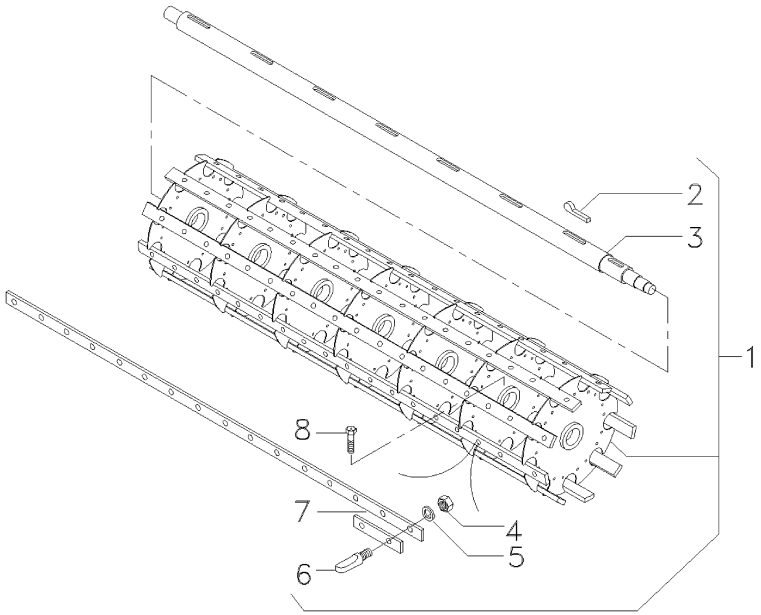

1		056957S1	**1**	CILINDRO	CYLINDER	CILINDRO
2	D43160200	1	**3**	CHAVETA	KEY	CLAVE
3	6204629M1	1	**1**	EIXO	SHAFT	ARBOL
4	353431X1	1	**141**	PORCA	NUT	TUERCA
5	353439X1	1	**141**	ARRUELA	WASHER	ARANDELA
6	213057M3	1	**141**	DENTE	TOOTH	BRAZO CULTIVADOR
7	056911P1	1 ▼	**6**	BARRA	BAR	BARRA
7	056908P1	1 ▼	**3**	BARRA	BAR	BARRA
8	D40693800	1	**8**	PARAFUSO	BOLT	PERNO

Côncavo
Concave
Concavo

Arroz Sequeiro
Rice
Arroz

140-75

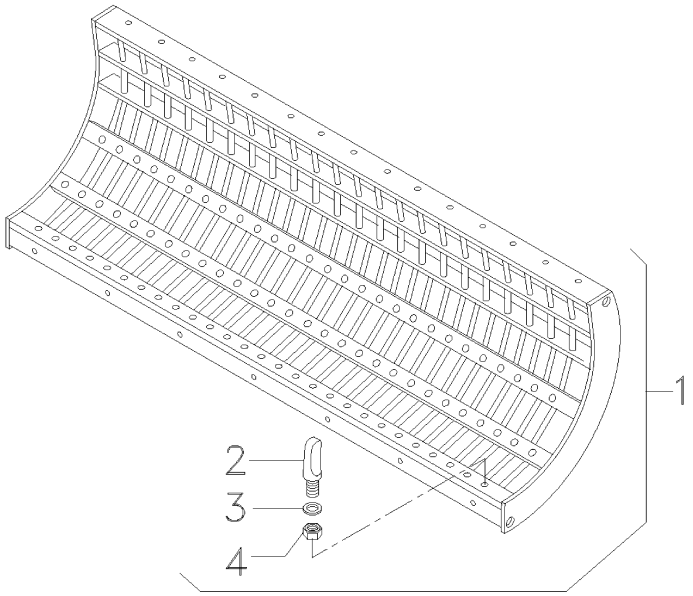

1		056929S1	
2	213057M3	1	
3	353439X1	1	
4	353431X1	1	

1	CÔNCAVO	CONCAVE	CONCAVO
69	DENTE	TOOTH	BRAZO CULTIVADOR
69	ARRUELA	WASHER	ARANDELA
69	PORCA	NUT	TUERCA

Côncavo **Concave** **Concavo**	**Arames Finos - Espaçamento 17mm** **Thin Wires - Spacement 17mm** **Alambres Delgados-Espacamiento 17**	**140-80**	**Chile** **Chile** **Chile**

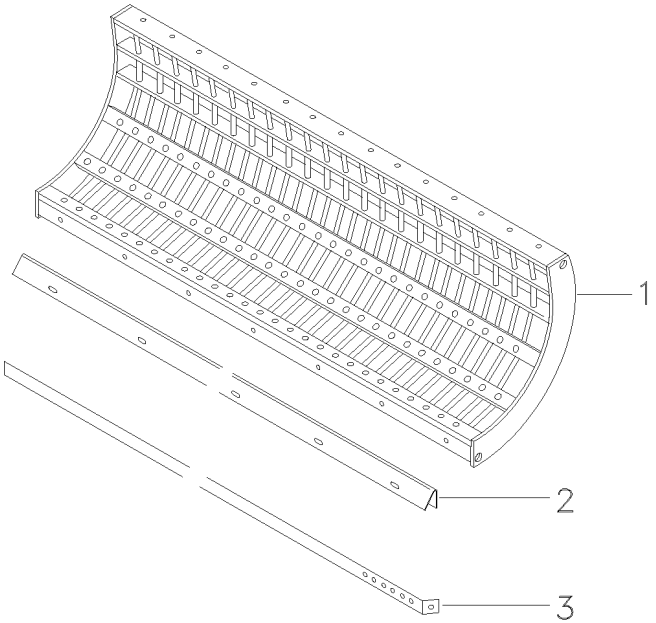

1	057583S1		**1**	CÔNCAVO	CONCAVE	CONCAVO
2	D28382019		**1**	FECHAMENTO	COVER	CUBIERTA
3	057587P1	[A]	**1**	CHAPA	PLATE	CHAPA
		∅ 10MM				
3	057588P1	[B]	**1**	CHAPA	PLATE	CHAPA

[A] 92 FUROS
92 HOLES
92 AGUJEROS

[B] 86 FUROS OBLONGOS
86 OBLONG HOLES
86 AGUJEROS OBLONGOS

Côncavo Concave Concavo	Arames Grossos - Espaçamento 17mm Gross Wires - Spacement 17mm Alambres Grueso-Espacamiento 17mm	140-85	RA

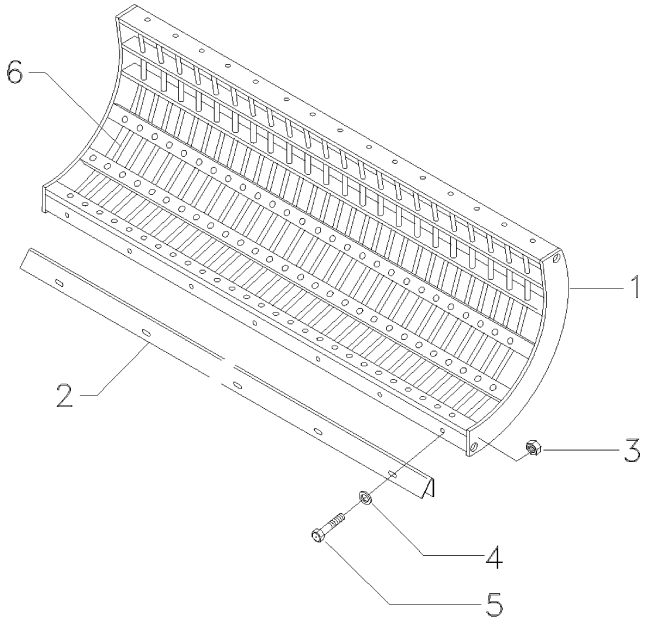

1	061170S1	**1**	CÔNCAVO	CONCAVE	CONCAVO
2	061162P1	**1**	FECHAMENTO	COVER	CUBIERTA
3	D41087600	**6**	PORCA	NUT	TUERCA
4	D20400471	**6**	ARRUELA	WASHER	ARANDELA
5	D40407900	**6**	PARAFUSO	BOLT	PERNO
6	D28380158	**52**	ARAME	WIRE	HILO

Batedor Traseiro
Rear Beater
Batidor Trasero

150-10

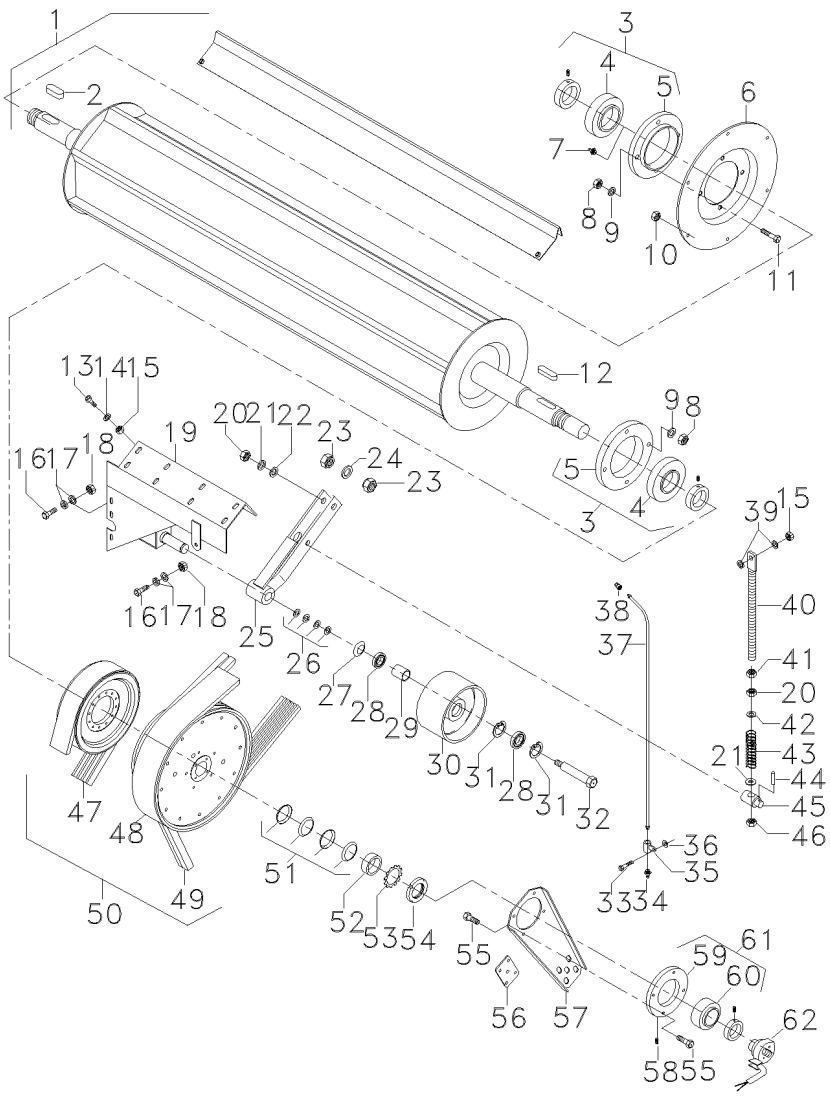

1	D28382031	150-15 No	**1**	BATEDOR	BEATER	BATIDOR
2	D43110600		**1**	CHAVETA	KEY	CLAVE
3	D41716400		**2**	FLANGE	FLANGE	PLETINA
4	D41717000	3	**2**	ROLAMENTO	BEARING	COJINETE
5	056961P1	3	**2**	FLANGE	FLANGE	PLETINA
6	D28380103		**1**	COBERTURA	BONNET	CAPOT
7	D43004900		**1**	GRAXEIRA	GREASER	ENGRASADOR
8	D41010900		**8**	PORCA	NUT	TUERCA
9	D20400446		**8**	ARRUELA	WASHER	ARANDELA
10	D41013500		**6**	PORCA	NUT	TUERCA
11	D40411100		**4**	PARAFUSO	BOLT	PERNO
12	D43159000		**1**	CHAVETA	KEY	CLAVE
13	D40407800		**2**	PARAFUSO	BOLT	PERNO
14	D20400473		**4**	ARRUELA	WASHER	ARANDELA
15	D41087600		**5**	PORCA	NUT	TUERCA
16	D40407200		**4**	PARAFUSO	BOLT	PERNO
17	D20400473		**8**	ARRUELA	WASHER	ARANDELA
18	D41092500		**4**	PORCA	NUT	TUERCA
19	6205431M91		**1**	SUPORTE	BRACKET	SOPORTE
20	D41011100		**1**	PORCA	NUT	TUERCA
21	D20400459		**3**	ARRUELA	WASHER	ARANDELA
22	D20400460		**1**	ARRUELA	WASHER	ARANDELA
23	D28780777		**2**	EXCÊNTRICO	ECCENTRIC	EXCENTRICA
24	D28780776		**1**	ARRUELA	WASHER	ARANDELA
25	058031S1	➡ 100194	**1**	ALAVANCA	LEVER	PALANCA
25	D28780026	➡ 100193	**1**	ALAVANCA	LEVER	PALANCA
26	D20400531		**4**	ARRUELA	WASHER	ARANDELA
27	D28380003		**1**	ANEL	RING	ARO
28	339599X1		**2**	ROLAMENTO	BEARING	COJINETE
29	D28780007		**1**	ESPAÇADOR	SPACER	PIEZA DISTANCIA
30	D28786664		**1**	POLIA	PULLEY	POLEA
31	D42513700		**2**	ANEL TRAVA	CIRCLIP	CIRCULITO
32	D28780008		**1**	PINO	PIN	PASADOR
33	D40402400		**1**	PARAFUSO	BOLT	PERNO
34	D43002700		**1**	GRAXEIRA	GREASER	ENGRASADOR
35	6206809M91		**1**	SUPORTE	BRACKET	SOPORTE
36	D41013400		**1**	PORCA	NUT	TUERCA
37	D28780831		**1**	TUBO	PIPE	CANO
38	D43009600		**1**	FIXAÇÃO	CATCH	FIJADOR
39	D20400471		**2**	ARRUELA	WASHER	ARANDELA
40	D28380011		**1**	PARAFUSO	BOLT	PERNO
41	D41012300		**1**	PORCA	NUT	TUERCA
42	D28181284		**1**	ARRUELA	WASHER	ARANDELA
43	D28210881		**1**	MOLA	SPRING	RESORTE
44	D41405900		**1**	CONTRAPINO	DOWEL	CENTRAJE
45	D28780030		**1**	PIVÔ	PIVOT	PIVOTE
46	D41087900		**1**	PORCA	NUT	TUERCA
47	D41990065		**1**	CORREIA	BELT	CORREA
48	D41979900		**1**	CORREIA	BELT	CORREA
49	D41990001		**2**	CORREIA	BELT	CORREA

Batedor Traseiro
Rear Beater
Batidor Trasero

150-10

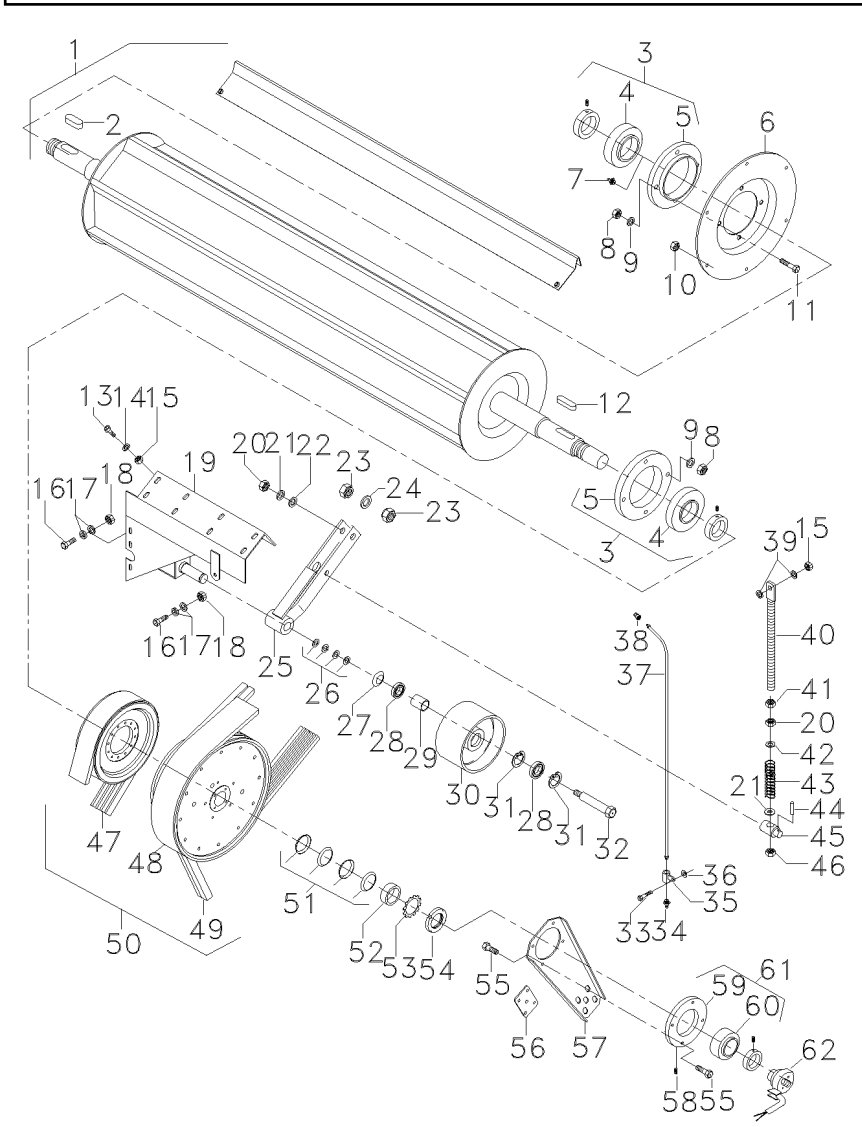

50	D28380520		150-20 No	**1**	EMBREAGEM	CLUTCH	EMBRAGUE
51	D42595900			**2**	TENSOR	TIGHTENER	TENSADOR
52	D28380195			**1**	BUCHA	BUSH	CASQUILLO
53	D28780617			**1**	ARRUELA	WASHER	ARANDELA
54	D25700322			**1**	PORCA	NUT	TUERCA
55	D40411000			**4**	PARAFUSO	BOLT	PERNO
56	D28380178			**1**	SUPORTE	BRACKET	SOPORTE
57	D28380020			**1**	SUPORTE	BRACKET	SOPORTE
58	D43001500			**1**	GRAXEIRA	GREASER	ENGRASADOR
59	056887P1	61		**1**	FLANGE	FLANGE	PLETINA
60	D41705700	61		**1**	ROLAMENTO	BEARING	COJINETE
61	D41711000			**1**	FLANGE	FLANGE	PLETINA
62	D28780404			**1**	SENSOR	SENDER	EMISOR

Batedor Traseiro
Rear Beater
Batidor Trasero

150-15

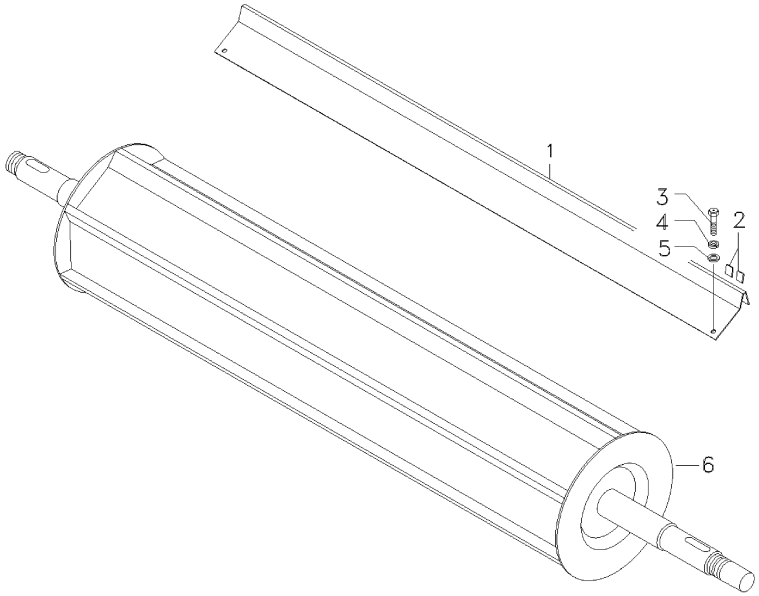

1	D28382034	**6**	TAMPA	COVER	CUBIERTA
2	D28370031	**5**	CONTRA PESO	COUNTERWEIGHT	CONTRAPESO
3	339451X1	**30**	PARAFUSO	BOLT	PERNO
4	339376X1	**30**	ARRUELA	WASHER	ARANDELA
5	D20400473	**30**	ARRUELA	WASHER	ARANDELA
6	D28382032	**1**	BATEDOR	BEATER	BATIDOR

Embreagem Eletromagnética
Clutch
Embrague

150-20

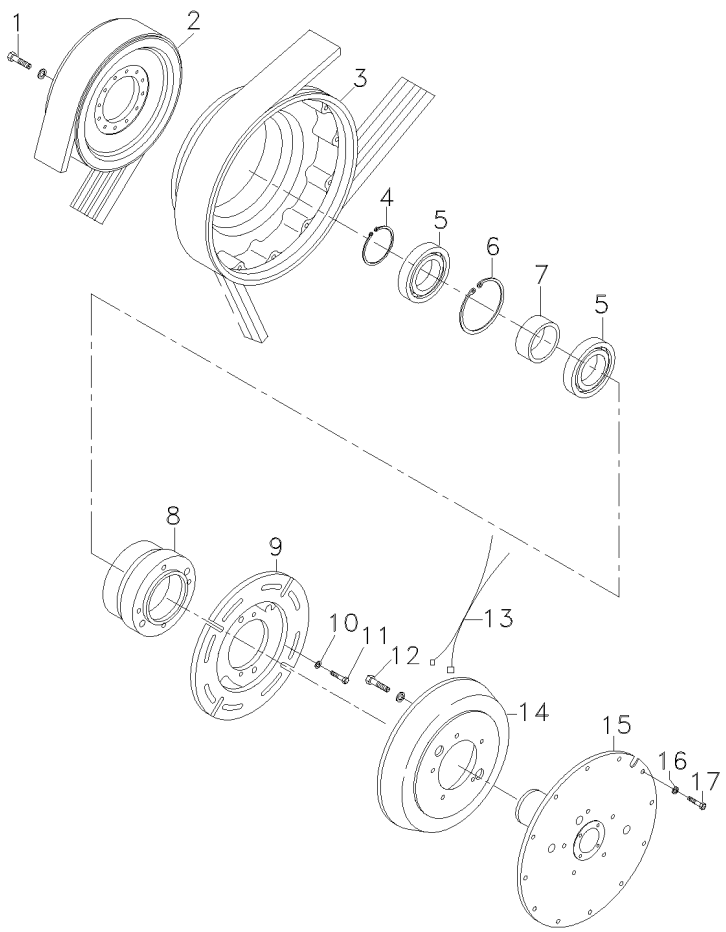

1	339337X1	**12**	PARAFUSO	BOLT	PERNO
2	D28282215	**1**	POLIA	PULLEY	POLEA
3	D28380045	**1**	POLIA	PULLEY	POLEA
4	D42505500	**1**	ANEL	RING	ARO
5	D41617700	**2**	ROLAMENTO	BEARING	COJINETE
6	D42516700	**1**	ANEL	RING	ARO
7	D28380043	**1**	ANEL	RING	ARO
8	D28380285	**1**	MANCAL	BEARING	COJINETE
9	D45060300	**1**	CHAPA	PLATE	CHAPA
10	D41100900	**4**	ARRUELA	WASHER	ARANDELA
11	339139X1	**4**	PARAFUSO	BOLT	PERNO
12	880000933143	**4**	PARAFUSO	BOLT	PERNO
13	D28850906	**1**	CHICOTE	HARNESS	MAZO CABLES
14	D45060200	**1**	MAGNETO	MAGNETO	MAGNETO
15	D28380286	**1**	CUBO	HUB	CUBO
16	D41100900	**4**	ARRUELA	WASHER	ARANDELA
17	D40690500	**12**	PARAFUSO	BOLT	PERNO

Defletor De Palha
Check Flaps
Pantallas De Paja

150-25

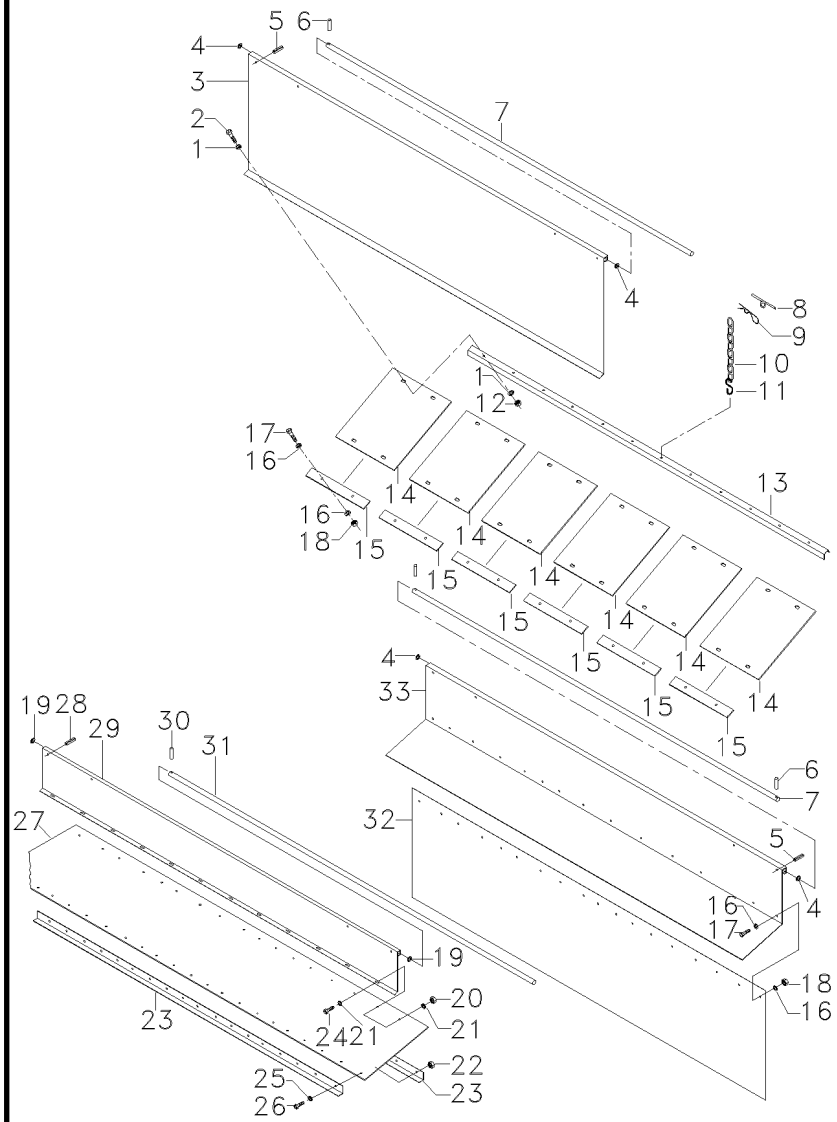

1	D20400506		
2	D40405000		
3	D28182028	▲	
4	D20400419		
5	D41408800		
6	D44358000		
7	D28140306		
8	D21100341		
9	D27100120		
10	D28180405		
11	D42386000		
12	D41087500		
13	D28182027		
14	D28180131		
15	6203838M1		
16	D20400404		
17	D40402400		
18	D41087400		
19	D20400419	[A]	
20	D41087400	[A]	
21	D20400405	[A]	
22	D41087400	➡	100035
23	057258P1	➡	100035
24	D40402400	[A]	
25	D20400405	➡	100035
26	D40402600	➡	100035
27	057259P1	➡	100035
28	D41408800	[A]	
29	D28182165	[A]	
30	D44358000	[A]	
31	D28140306	[A]	
32	D28181713		
33	6205416M1		

20	ARRUELA	WASHER	ARANDELA
10	PARAFUSO	BOLT	PERNO
1	CHAPA	PLATE	CHAPA
6	ARRUELA	WASHER	ARANDELA
12	CUPILHA	COTTER PIN	PASADOR DOUBLE
6	GRAMPO	CRAMP	PASADOR
2	EIXO	SHAFT	ARBOL
1	TRAVA	LOCK	RETENEDOR
1	GRAMPO	CRAMP	PASADOR
1	CORRENTE	CHAIN	CADENA
1	GANCHO	HOOK	GANCHO
10	PORCA	NUT	TUERCA
1	GUIA	GUIDE	GUIA
5	PLACA	PLATE	PLATO
5	REFORÇO	REINFORCEMENT	REFUERZO
X	ARRUELA	WASHER	ARANDELA
X	PARAFUSO	BOLT	PERNO
X	PORCA	NUT	TUERCA
X	ARRUELA	WASHER	ARANDELA
X	PORCA	NUT	TUERCA
X	ARRUELA	WASHER	ARANDELA
5	PORCA	NUT	TUERCA
2	CANTONEIRA	ANGLE	ANGULO
X	PARAFUSO	BOLT	PERNO
10	ARRUELA	WASHER	ARANDELA
5	PARAFUSO	BOLT	PERNO
1	PLACA	PLATE	PLATO
X	CUPILHA	COTTER PIN	PASADOR DOUBLE
1	CHAPA	PLATE	CHAPA
X	GRAMPO	CRAMP	PASADOR
1	EIXO	SHAFT	ARBOL
1	CHAPA	PLATE	CHAPA
1	CHAPA	PLATE	CHAPA

[A] PARA MÁQUINAS SEM SEPARADOR ROTATIVO
FOR MACHINES WITHOUT ROTARY SEPARATOR
PARA MAQUINAS SIN SEPARADOR ROTATIVO

Transmissão Excêntrica
Eccentric Drive
Traccion Excentrica

160-10

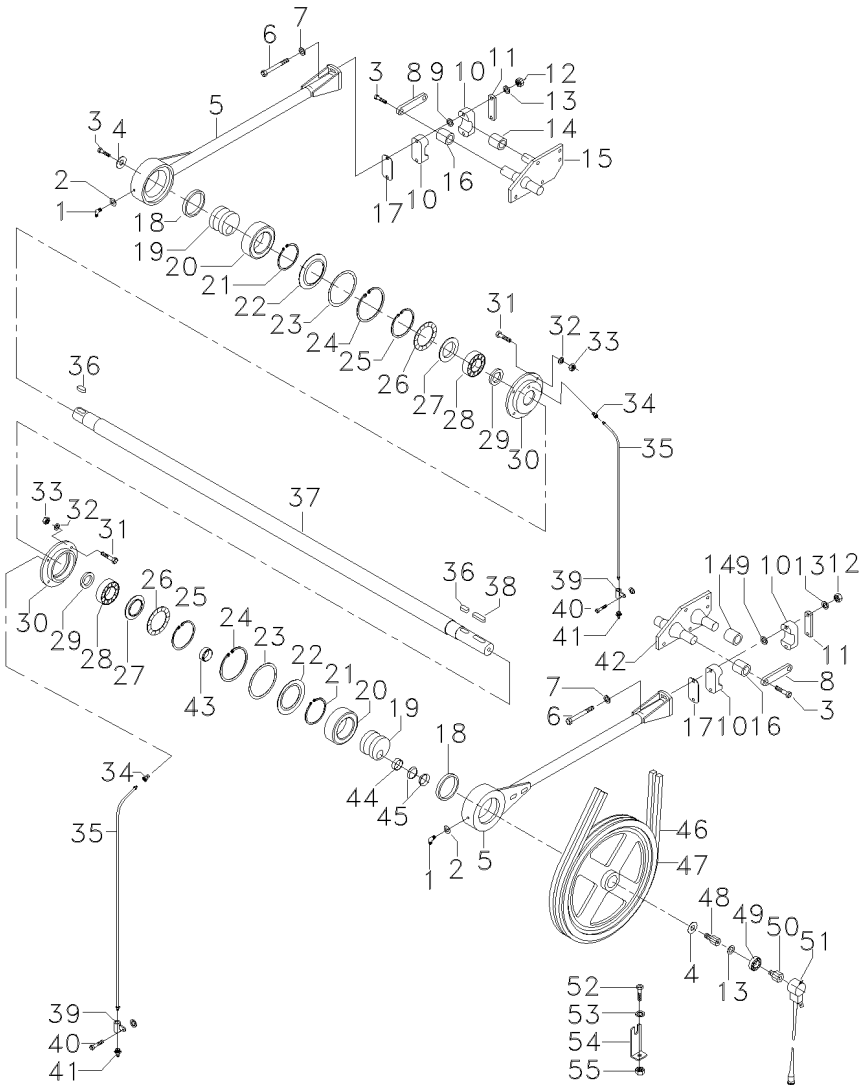

1	D43001700		**2**	GRAXEIRA	GREASER	ENGRASADOR
2	D20400452	[A]	**X**	ARRUELA	WASHER	ARANDELA
3	D40407700		**5**	PARAFUSO	BOLT	PERNO
4	D25400068		**2**	ARRUELA	WASHER	ARANDELA
5	6205998M91	➡ 100367	**2**	BIELA	CONROD	BIELA
5	063770S1	➡ 100368	**2**	BIELA	CONROD	BIELA
6	D40439600		**4**	PARAFUSO	BOLT	PERNO
7	D41112500		**4**	ARRUELA	WASHER	ARANDELA
8	D28480129		**2**	CHAPA	PLATE	CHAPA
9	D20400507		**2**	ARRUELA	WASHER	ARANDELA
10	D28480526		**4**	MANCAL	BEARING	COJINETE
11	D28480571		**2**	CHAPA	PLATE	CHAPA
12	D41092500		**4**	PORCA	NUT	TUERCA
13	D20400419		**5**	ARRUELA	WASHER	ARANDELA
14	D28450420	➡ 100384	**2**	BUCHA	BUSH	CASQUILLO
14	064440P1	➡ 100385	**2**	BUCHA	BUSH	CASQUILLO
15	D28480088	▲ ▶	**1**	SUPORTE	BRACKET	SOPORTE
16	D46481400		**2**	BUCHA	BUSH	CASQUILLO
17	D28480430	[A]	**X**	CALÇO	SHIM	CALCE
18	D45417000		**2**	ANEL	RING	ARO
19	D28480265		**2**	EXCÊNTRICO	ECCENTRIC	EXCENTRICA
20	D41616000		**2**	ROLAMENTO	BEARING	COJINETE
21	D42505800		**2**	ANEL TRAVA	CIRCLIP	CIRCULITO
22	D45426100		**2**	ANEL	RING	ARO
23	D28480267		**2**	ANEL	RING	ARO
24	D42516900		**2**	ANEL TRAVA	CIRCLIP	CIRCULITO
25	D42515900		**2**	ANEL TRAVA	CIRCLIP	CIRCULITO
26	D41679500		**2**	ARRUELA	WASHER	ARANDELA
27	D45427500		**2**	ANEL	RING	ARO
28	D41629200		**2**	ROLAMENTO	BEARING	COJINETE
29	D45478900		**2**	ANEL	RING	ARO
30	D28480258		**2**	ALOJAMENTO	ATOMISER BODY	CUERPO ATOMIZ.
31	D40407800		**6**	PARAFUSO	BOLT	PERNO
32	D20400471		**6**	ARRUELA	WASHER	ARANDELA
33	D41087600		**6**	PORCA	NUT	TUERCA
34	D43009500		**2**	GRAXEIRA	GREASER	ENGRASADOR
35	D28780831		**2**	TUBO	PIPE	CANO
36	D43104600		**2**	CHAVETA	KEY	CLAVE
37	D28482006		**1**	EIXO	SHAFT	ARBOL
38	D43105000		**1**	CHAVETA	KEY	CLAVE
39	6206809M91		**2**	SUPORTE	BRACKET	SOPORTE
40	D40402600		**2**	PARAFUSO	BOLT	PERNO
41	D43001500		**2**	GRAXEIRA	GREASER	ENGRASADOR
42	D28480089	▲ ◀	**1**	SUPORTE	BRACKET	SOPORTE
43	D28480264		**1**	BUCHA	BUSH	CASQUILLO
44	D28480467		**1**	ANEL	RING	ARO
45	D42596500		**1**	TENSOR	TIGHTENER	TENSADOR
46	D41933700		**1**	CORREIA	BELT	CORREA

Transmissão Excêntrica
Eccentric Drive
Traccion Excentrica

160-10

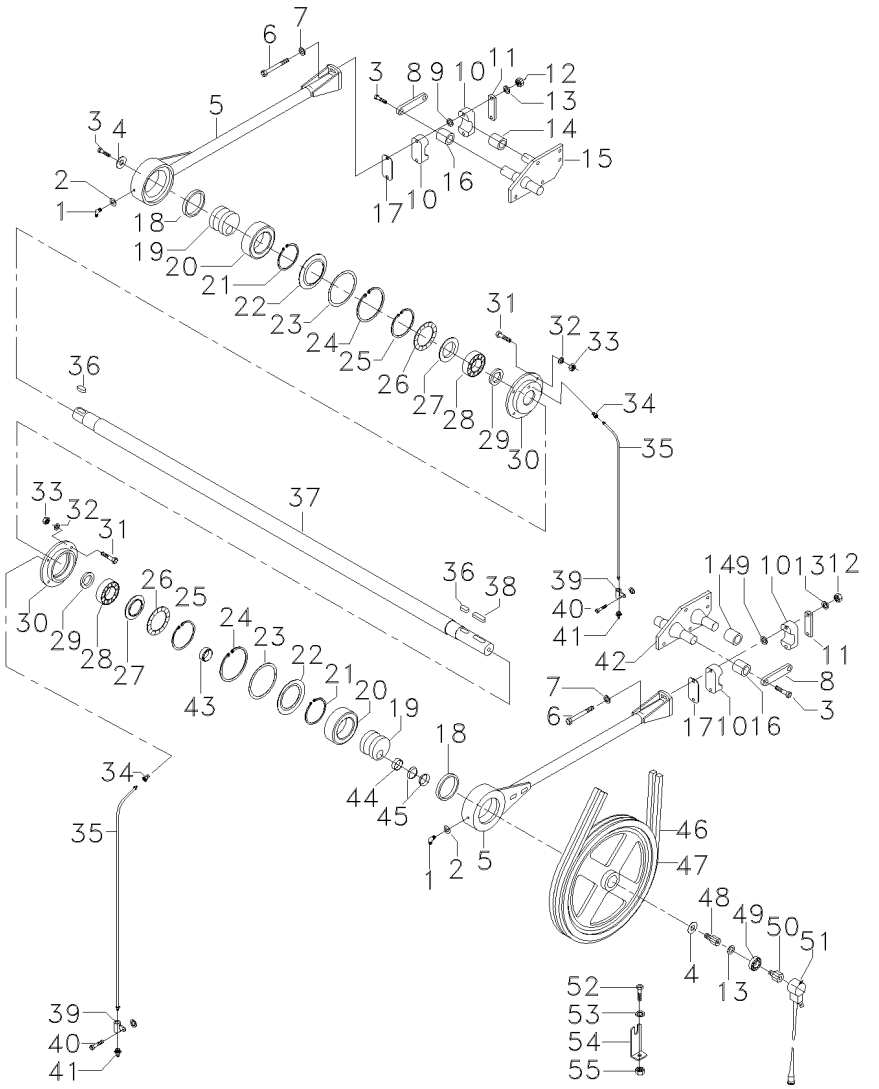

47	6205112M1	**1** POLIA	PULLEY	POLEA
48	D28780419	**1** PARAFUSO	BOLT	PERNO
49	D41622600	**1** ROLAMENTO	BEARING	COJINETE
50	D28780516	**1** PARAFUSO	BOLT	PERNO
51	D28780514	**1** SENSOR	SENDER	EMISOR
52	339123X1	**1** PARAFUSO	BOLT	PERNO
53	D20400506	**1** ARRUELA	WASHER	ARANDELA
54	D28780611	**1** SUPORTE	CLEVIS	GANCHO SEGURI.
55	D41013500	**1** PORCA	NUT	TUERCA

[A] OPCIONAL
OPTIONAL
OPCIONAL

Peneira Inferior
Lower Shaker
Cribas Inferior

160-15

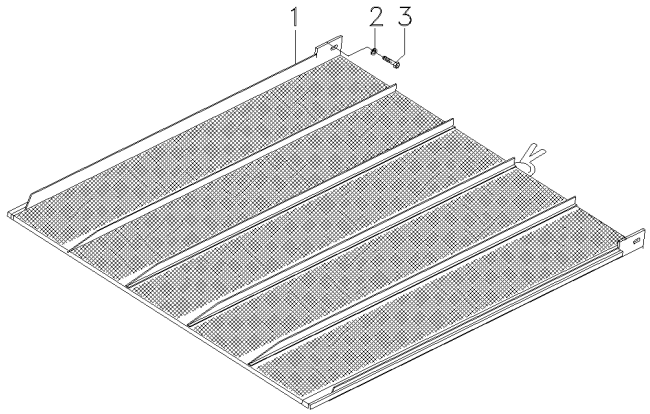

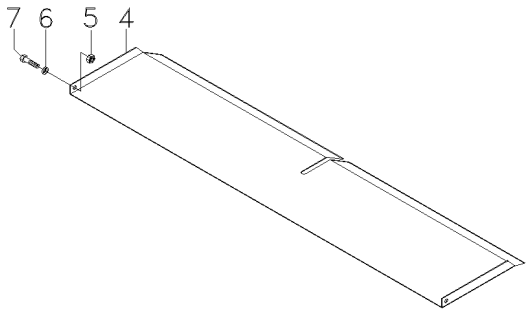

1	057142T3	160-20 No 100134 1.1/8"	**1**	PENEIRA	SIEVE	ZARANDA
1	063991S1	∅ 15MM	**1**	PENEIRA	SIEVE	ZARANDA
1	064001S1	∅ 5MM	**1**	PENEIRA	SIEVE	ZARANDA
1	D28482053	100133	**1**	PENEIRA	SIEVE	ZARANDA
1	D28482249	∅ 10MM	**1**	PENEIRA	SIEVE	ZARANDA
1	D28482250	∅ 13MM	**1**	PENEIRA	SIEVE	ZARANDA
1	D28482283	∅ 8MM	**1**	PENEIRA	SIEVE	ZARANDA
2	D20400426		**2**	ARRUELA	WASHER	ARANDELA
3	D40410800		**2**	PARAFUSO	BOLT	PERNO
4	D28482093	[A]	**1**	PLACA	PLATE	PLATO
5	D41013500	[A]	**2**	PORCA	NUT	TUERCA
6	D20400500	[A]	**2**	ARRUELA	WASHER	ARANDELA
7	339123X1	[A]	**2**	PARAFUSO	BOLT	PERNO

[A] EQUIPAMENTO OPCIONAL
OPTIONAL EQUIPMENT
EQUIPO OPCIONAL

Extensão
Extension
Extension

160-20

Peneira Inferior
Lower Shaker
Cribas Inferior

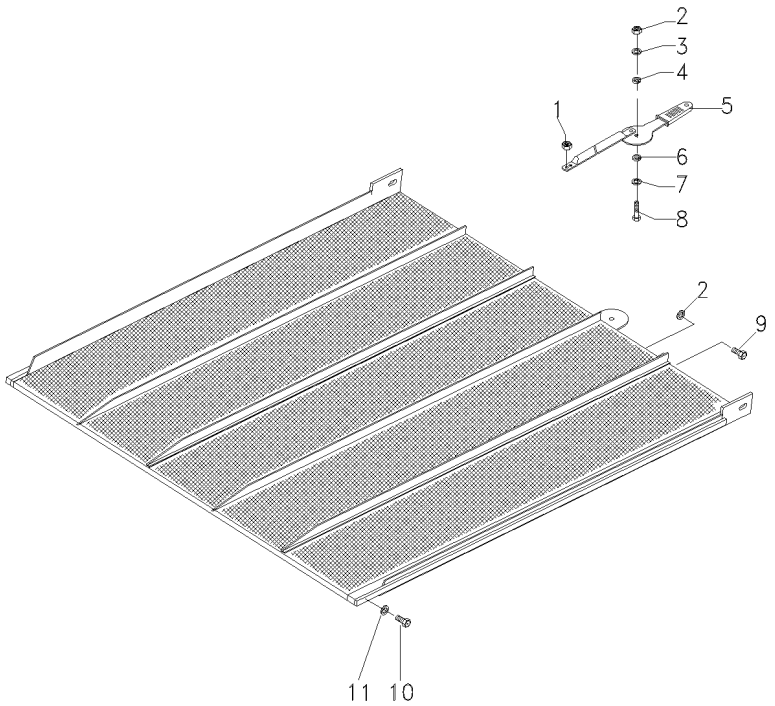

1	1441462X1		**1**	PORCA	NUT	TUERCA
2	1441461X1		**3**	PORCA	NUT	TUERCA
3	D20400411		**1**	ARRUELA	WASHER	ARANDELA
4	392468X1		**1**	MOLA PRATO	SPRING PLATE	PLETINA MUELLE
5	057146R1	160-25 No	**1**	CJ. ALAVANCA	KIT, LEVER	JUEGO, PALANCA
6	1441782X1		**1**	MOLA PRATO	SPRING PLATE	PLETINA MUELLE
7	057510R1		**1**	ARRUELA	WASHER	ARANDELA
8	3000624X1		**1**	PARAFUSO	BOLT	PERNO
9	339123X1		**2**	PARAFUSO	BOLT	PERNO
10	390796X1		**2**	PARAFUSO ALLEN	ALLEN BOLT	TORNILLO ALLEN
11	339374X1		**2**	ARRUELA	WASHER	ARANDELA

Conjunto Alavanca
Lever Assembly
Conjunto Palanca

Peneiras
Sieves
Zarandas

160-25

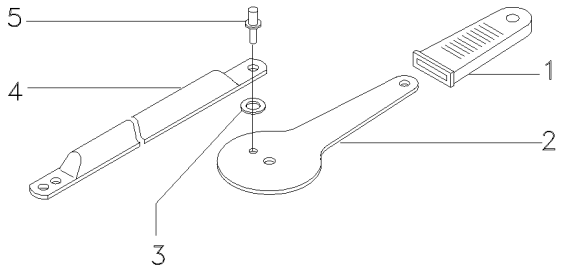

1	057149R1	**1** CAPA	BOOT	PROTECCION
2	057147R1	**1** ALAVANCA	LEVER	PALANCA
3	339692X1	**1** ARRUELA	WASHER	ARANDELA
4	057148R1	**1** HASTE	RAIL	RIEL
5	339082X1	**1** REBITE	RIVET	REMACHE

Caixa Das Peneiras Inferior E Suspensão
Lower Shaker Shoe And Suspension
Cajon De Criba Inferior Y Supension

160-30

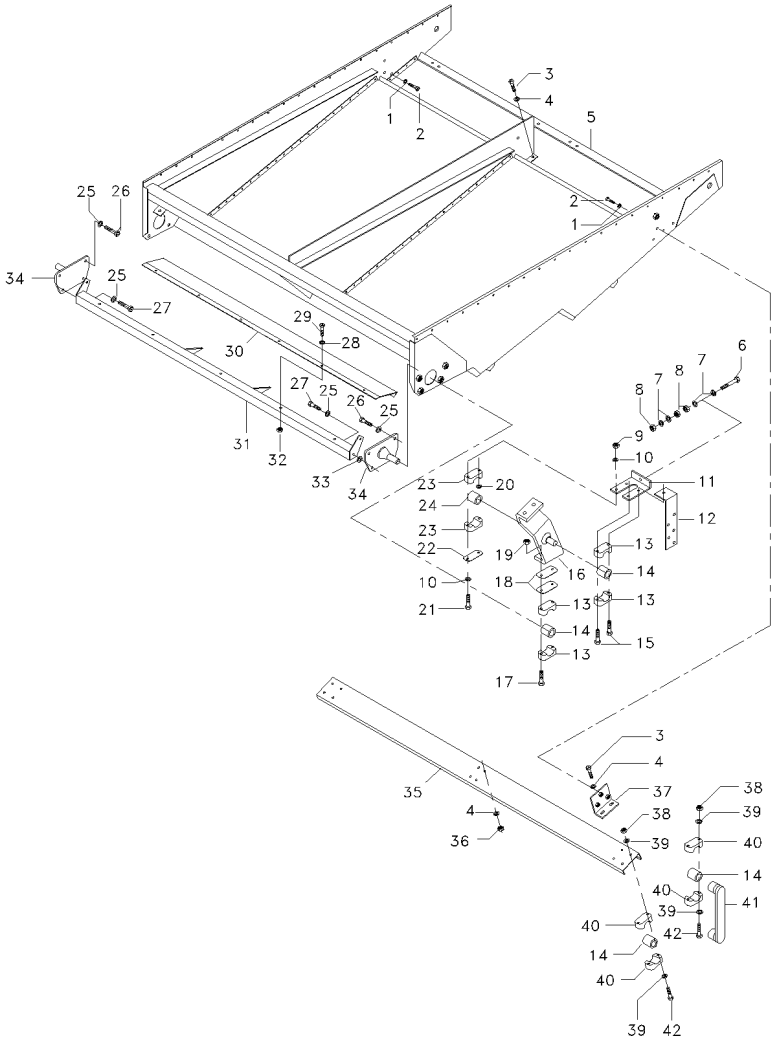

1	D20400419		**6**	ARRUELA	WASHER	ARANDELA
2	D40407600		**6**	PARAFUSO	BOLT	PERNO
3	D40407700		**8**	PARAFUSO	BOLT	PERNO
4	D20400419		**8**	ARRUELA	WASHER	ARANDELA
5	6206111M91	▼	**1**	CAIXA PENEIRA	SIEVE BOX	CAJA ZARANDA
		👁 160-35 No				
6	D40408800		**1**	PARAFUSO	BOLT	PERNO
7	D20400419		**4**	ARRUELA	WASHER	ARANDELA
8	D41010800		**3**	PORCA	NUT	TUERCA
9	D41087700		**X**	PORCA	NUT	TUERCA
10	D20400426		**8**	ARRUELA	WASHER	ARANDELA
11	D28480130		**1**	PLACA	PLATE	PLATO
12	D28780367		**1**	SUPORTE	BRACKET	SOPORTE
13	D28430010		**12**	MANCAL	BEARING	COJINETE
14	D28450420	➡ 100384	**6**	BUCHA	BUSH	CASQUILLO
14	064440P1	➡ 100385	**6**	BUCHA	BUSH	CASQUILLO
15	D40438900		**2**	PARAFUSO	BOLT	PERNO
16	D28480856	◀	**1**	SUPORTE	BRACKET	SOPORTE
16	D28480857	▶	**1**	SUPORTE	BRACKET	SOPORTE
17	D40426600		**8**	PARAFUSO	BOLT	PERNO
18	D28480430		**4**	CALÇO	SHIM	CALCE
19	D41087600		**12**	PORCA	NUT	TUERCA
20	D28480862		**2**	ARRUELA	WASHER	ARANDELA
21	D40429400		**4**	PARAFUSO	BOLT	PERNO
22	D28480860		**2**	PLACA	PLATE	PLATO
23	D28480854		**4**	MANCAL	BEARING	COJINETE
24	D46481300		**2**	BUCHA	BUSH	CASQUILLO
25	D20400537		**8**	ARRUELA	WASHER	ARANDELA
26	D40410900		**6**	PARAFUSO	BOLT	PERNO
27	D40411100		**2**	PARAFUSO	BOLT	PERNO
28	D20400506		**5**	ARRUELA	WASHER	ARANDELA
29	339123X1		**5**	PARAFUSO	BOLT	PERNO
30	D28482130		**1**	PLACA	PLATE	PLATO
31	D28482149		**1**	TIRANTE	ROD	VARILLA
32	D41013500		**5**	PORCA	NUT	TUERCA
33	D20400513		**1**	ARRUELA	WASHER	ARANDELA
34	D28480081		**2**	SUPORTE	BRACKET	SOPORTE
35	D28482059		**1**	PERFIL	PROFILE	PERFIL
36	D41013600		**8**	PORCA	NUT	TUERCA
37	D28480114		**1**	CANTONEIRA	ANGLE	ANGULO
38	D41087600		**8**	PORCA	NUT	TUERCA
39	D20400419		**16**	ARRUELA	WASHER	ARANDELA
40	D28430010		**8**	MANCAL	BEARING	COJINETE
41	6202902M91		**2**	BRAÇO	ARM	BRAZO
42	D40426500		**8**	PARAFUSO	BOLT	PERNO

Caixa De Peneiras — **Inferior**
Grain Pan Box — **Lower**
Caja De La Zarandas — **Inferior**

160-35

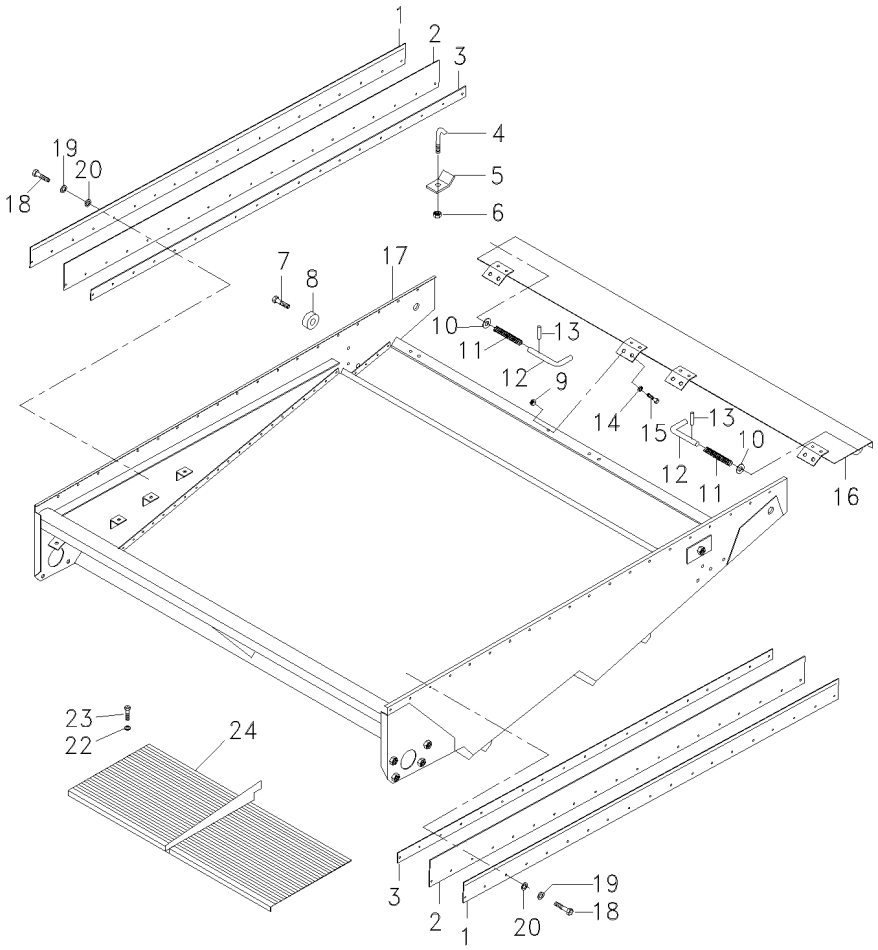

1	D28480540	**2**	CALÇO	SHIM	CALCE
2	D28480541	**2**	VEDAÇÃO	SEALING	VEDACION
3	D28480496	**2**	CALÇO	SHIM	CALCE
4	058773P1	**2**	TENSOR	TIGHTENER	TENSADOR
5	058772P1	**2**	APOIO	BASE	BASE
6	D41010800	**4**	PORCA	NUT	TUERCA
7	D40601600	**2**	PARAFUSO	BOLT	PERNO
8	D28480097	**2**	ARRUELA	WASHER	ARANDELA
9	D41013400	**8**	PORCA	NUT	TUERCA
10	D20400426	**2**	ARRUELA	WASHER	ARANDELA
11	D27200158	**2**	MOLA	SPRING	RESORTE
12	D28480120	**2**	ALAVANCA	LEVER	PALANCA
13	D41405900	**2**	CONTRAPINO	DOWEL	CENTRAJE
14	D20400470	**8**	ARRUELA	WASHER	ARANDELA
15	D40402400	**8**	PARAFUSO	BOLT	PERNO
16	D28482057	**1**	TAMPA	COVER	CUBIERTA
17	D28482101	**1**	CAIXA PENEIRA	SIEVE BOX	CAJA ZARANDA
18	D40402600	**20**	PARAFUSO	BOLT	PERNO
19	D20400470	**20**	ARRUELA	WASHER	ARANDELA
20	339375X1	**20**	ARRUELA	WASHER	ARANDELA
21	D41013500	**6**	PORCA	NUT	TUERCA
22	D20400506	**6**	ARRUELA	WASHER	ARANDELA
23	339123X1	**6**	PARAFUSO	BOLT	PERNO
24	D28482131	**1**	CHAPA	PLATE	CHAPA

Peneira Superior
Upper Sieves
Cribas Superior

160-40

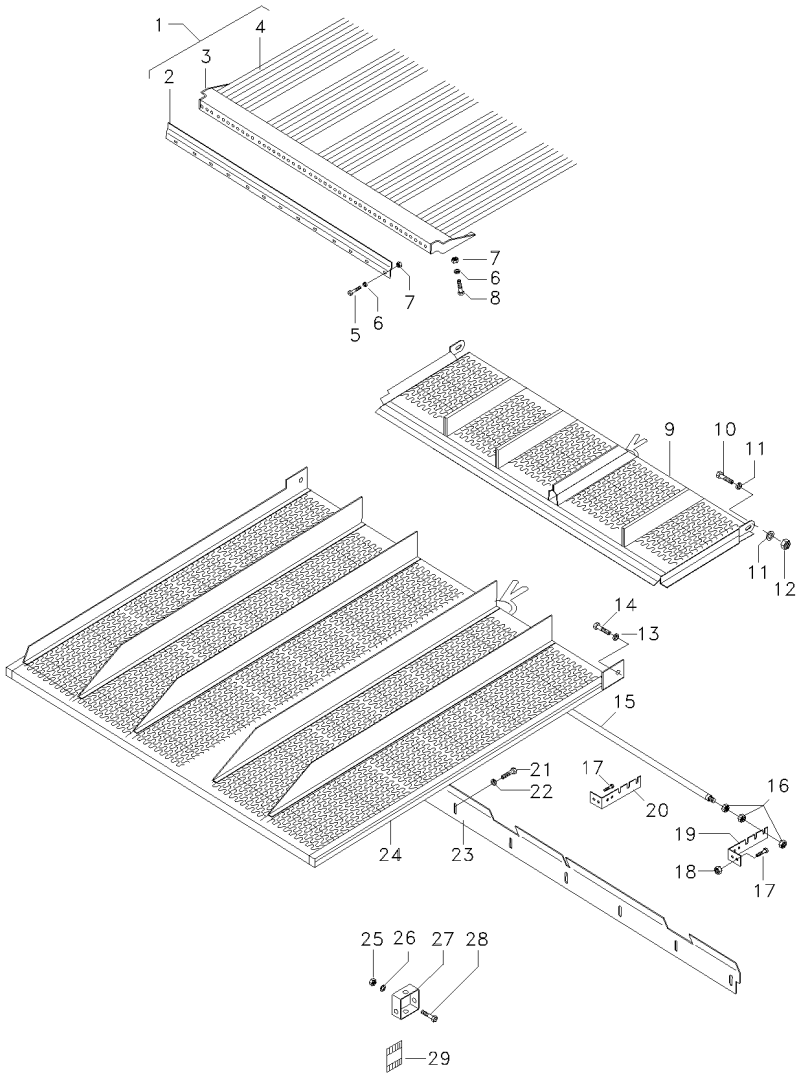

1	D28482123	[B]	**1** GRADE	GRILLE	REJILLA
2	D28482086	[A]	**1** PERFIL	PROFILE	PERFIL
3	D28482087	[A]	**1** EXTENSÃO	EXTENSION	EXTENSION
4	D28181540	[A]	**42** ARAME	WIRE	HILO
5	D40405000	[A]	**10** PARAFUSO	BOLT	PERNO
6	D20400506	[A]	**16** ARRUELA	WASHER	ARANDELA
7	D41013500	[A]	**16** PORCA	NUT	TUERCA
8	D40404700	[A]	**6** PARAFUSO	BOLT	PERNO
9	057138T1	➡ 100125 1.1/8" 👁 160-45 No	**1** EXTENSÃO	EXTENSION	EXTENSION
9	057144T1	[B]	**1** EXTENSÃO	EXTENSION	EXTENSION
9	D28482052	[C] ➡| 100124	**1** EXTENSÃO	EXTENSION	EXTENSION
10	D40410800		**2** PARAFUSO	BOLT	PERNO
11	D20400426		**4** ARRUELA	WASHER	ARANDELA
12	D41087700		**2** PORCA	NUT	TUERCA
13	D40410800		**2** PARAFUSO	BOLT	PERNO
14	D20400426		**2** ARRUELA	WASHER	ARANDELA
15	D44900625	[A]	**1** SENSOR	SENDER	EMISOR
16	D41012000	[A]	**6** PORCA	NUT	TUERCA
17	D40402600	[A]	**4** PARAFUSO	BOLT	PERNO
18	D41010600		**4** PORCA	NUT	TUERCA
19	D28780773	[A] ◀	**1** SUPORTE	BRACKET	SOPORTE
20	D28780774	[A] ▶	**1** SUPORTE	BRACKET	SOPORTE
21	D40402600		**6** PARAFUSO	BOLT	PERNO
22	D20400470		**6** ARRUELA	WASHER	ARANDELA
23	D28482034		**1** PLACA	PLATE	PLATO
24	057143T2	▲ ➡ 100125 1.1/8" 👁 160-50 No	**1** PENEIRA	SIEVE	ZARANDA
24	057145T2	[B] ▲	**1** PENEIRA	SIEVE	ZARANDA
24	D28482054	[C] ▲ ➡| 100124	**1** PENEIRA	SIEVE	ZARANDA
25	D41010500		**2** PORCA	NUT	TUERCA
26	D20400401		**1** ARRUELA	WASHER	ARANDELA
27	6204763M1		**1** CAIXA	BOX	CAJA
28	D40317500		**2** PARAFUSO	BOLT	PERNO
29	D45062200	[A]	**1** CIRCUITO IMPRESS	PRINTED CIRCUIT	CIRCUITO IMPRESO

[A] EQUIPAMENTO OPCIONAL
OPTIONAL EQUIPMENT
EQUIPO OPCIONAL

Peneira Superior
Upper Sieves
Cribas Superior

160-40

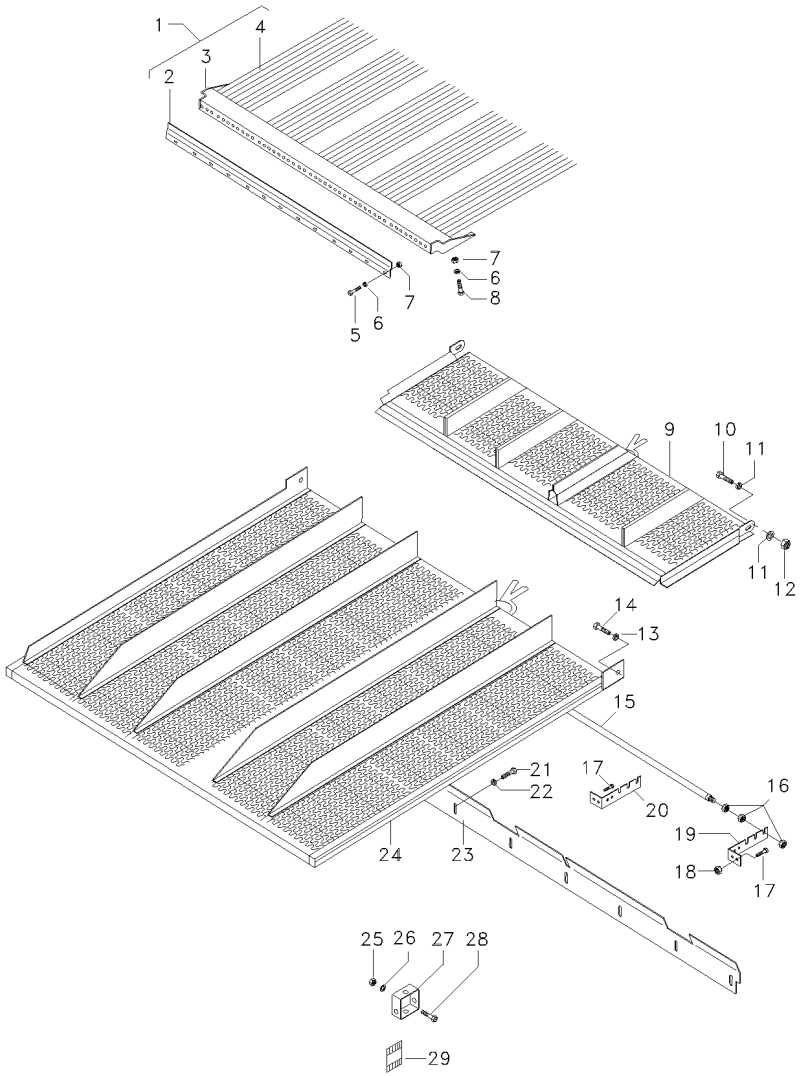

[B] EQUIPAMENTO PARA MILHO
CORN EQUIPMENT
EQUIP P/ MAIZ

[C] PARA REPOR USE 057140T1 E 057139T2
TO REPLACE USE 057140T1 AND 057139T2
PARA REPONER USE 057140T1 Y 057139T2

Conjunto Extensão
Extension Set
Conjunto Extension

160-45

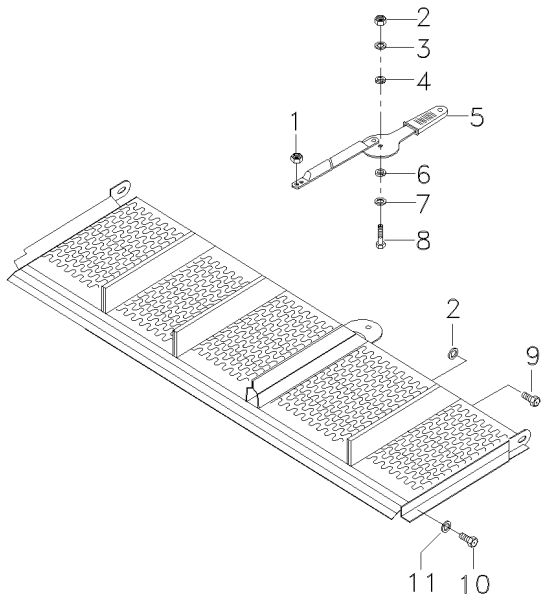

1	1441462X1		**1**	PORCA	NUT	TUERCA
2	1441461X1		**3**	PORCA	NUT	TUERCA
3	D20400411		**1**	ARRUELA	WASHER	ARANDELA
4	392468X1		**1**	MOLA PRATO	SPRING PLATE	PLETINA MUELLE
5	057146R1	160-25 No	**1**	CJ. ALAVANCA	KIT, LEVER	JUEGO, PALANCA
6	1441782X1		**1**	MOLA PRATO	SPRING PLATE	PLETINA MUELLE
7	057510R1		**1**	ARRUELA	WASHER	ARANDELA
8	3000624X1		**1**	PARAFUSO	BOLT	PERNO
9	339123X1		**2**	PARAFUSO	BOLT	PERNO
10	390796X1		**2**	PARAFUSO ALLEN	ALLEN BOLT	TORNILLO ALLEN
11	339374X1		**2**	ARRUELA	WASHER	ARANDELA

Extensão
Extension
Extension

160-50

Peneira Superior
Upper Sieves
Cribas Superior

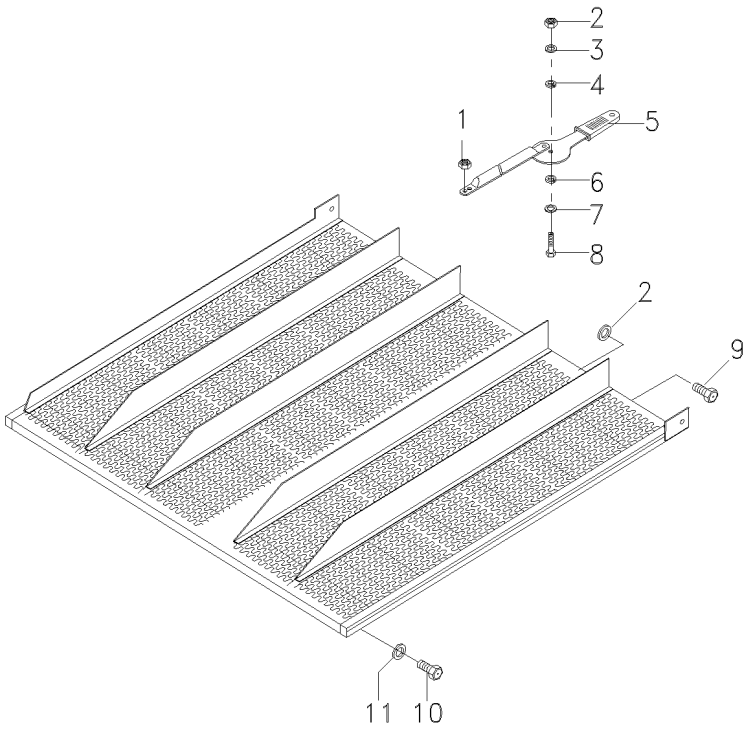

1	1441462X1		**1**	PORCA	NUT	TUERCA
2	1441461X1		**3**	PORCA	NUT	TUERCA
3	D20400411		**1**	ARRUELA	WASHER	ARANDELA
4	392468X1		**1**	MOLA PRATO	SPRING PLATE	PLETINA MUELLE
5	057146R1	160-25 No	**1**	CJ. ALAVANCA	KIT, LEVER	JUEGO, PALANCA
6	1441782X1		**1**	MOLA PRATO	SPRING PLATE	PLETINA MUELLE
7	057510R1		**1**	ARRUELA	WASHER	ARANDELA
8	3000624X1		**1**	PARAFUSO	BOLT	PERNO
9	339123X1		**2**	PARAFUSO	BOLT	PERNO
10	390796X1		**2**	PARAFUSO ALLEN	ALLEN BOLT	TORNILLO ALLEN
11	339374X1		**2**	ARRUELA	WASHER	ARANDELA

Caixa De Peneiras Superior E Suspensão
Upper Shaker Shoe And Suspension
Cajon De Criba Superior Y Suspension

160-55

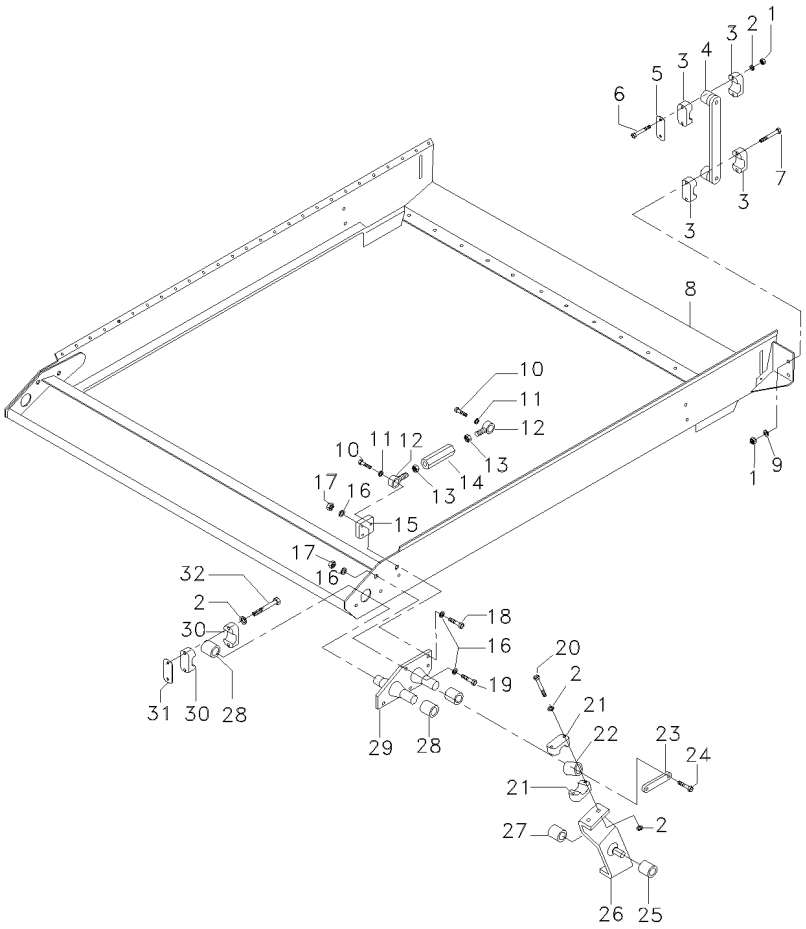

1	D41087600		**8**	PORCA	NUT	TUERCA
2	D20400419		**8**	ARRUELA	WASHER	ARANDELA
3	D28430010		**8**	MANCAL	BEARING	COJINETE
4	6205985M91		**2**	BRAÇO	ARM	BRAZO
5	D28480235		**2**	PLACA	PLATE	PLATO
6	D40426500		**4**	PARAFUSO	BOLT	PERNO
7	D40426800		**4**	PARAFUSO	BOLT	PERNO
8	6206103M91	▲	**1**	CAIXA PENEIRA	SIEVE BOX	CAJA ZARANDA
		👁 160-60 No				
9	D20400416		**4**	ARRUELA	WASHER	ARANDELA
10	D40411000		**4**	PARAFUSO	BOLT	PERNO
11	D20400424		**4**	ARRUELA	WASHER	ARANDELA
12	D45698800	▶	**2**	TERMINAL	END	EXTREMO
12	D45699000	◀	**2**	TERMINAL	END	EXTREMO
13	D41014400	[A]	**2**	PORCA	NUT	TUERCA
13	D41010900		**2**	PORCA	NUT	TUERCA
14	D28480838		**2**	FUSO	PUSHROD	VAR. CONTRAPUNTA
15	D28480694		**2**	SUPORTE	BRACKET	SOPORTE
16	D20400537		**20**	ARRUELA	WASHER	ARANDELA
17	D41087700		**10**	PORCA	NUT	TUERCA
18	D40411400		**4**	PARAFUSO	BOLT	PERNO
19	D40411000		**6**	PARAFUSO	BOLT	PERNO
20	D40426600		**4**	PARAFUSO	BOLT	PERNO
21	D28430010		**4**	MANCAL	BEARING	COJINETE
22	D28450420	➡▮ 100384	**2**	BUCHA	BUSH	CASQUILLO
22	064440P1	▮➡ 100385	**2**	BUCHA	BUSH	CASQUILLO
23	D28480129		**2**	CHAPA	PLATE	CHAPA
24	D40407700		**4**	PARAFUSO	BOLT	PERNO
25	D28450420	➡▮ 100384	**4**	BUCHA	BUSH	CASQUILLO
25	064440P1	▮➡ 100385	**4**	BUCHA	BUSH	CASQUILLO
26	D28480858	◀	**1**	SUPORTE	BRACKET	SOPORTE
26	D28480859	▶	**1**	SUPORTE	BRACKET	SOPORTE
27	D46481300		**2**	BUCHA	BUSH	CASQUILLO
28	D28480268		**4**	BUCHA	BUSH	CASQUILLO
29	D28480088	▶	**1**	SUPORTE	BRACKET	SOPORTE
29	D28480089	◀	**1**	SUPORTE	BRACKET	SOPORTE
30	D28480270		**4**	MANCAL	BEARING	COJINETE
31	D28480105		**2**	PLACA	PLATE	PLATO
32	D40426500		**4**	PARAFUSO	BOLT	PERNO

[A] PORCA COM ROSCA ESQUERDA
NUT WITH THREADED LEFT
TUERCA CON ROSCA IZQUIERDA

Caixa De Peneiras | **Superior**
Grain Pan Box | **Upper**
Caja De La Zarandas | **Superior**

160-60

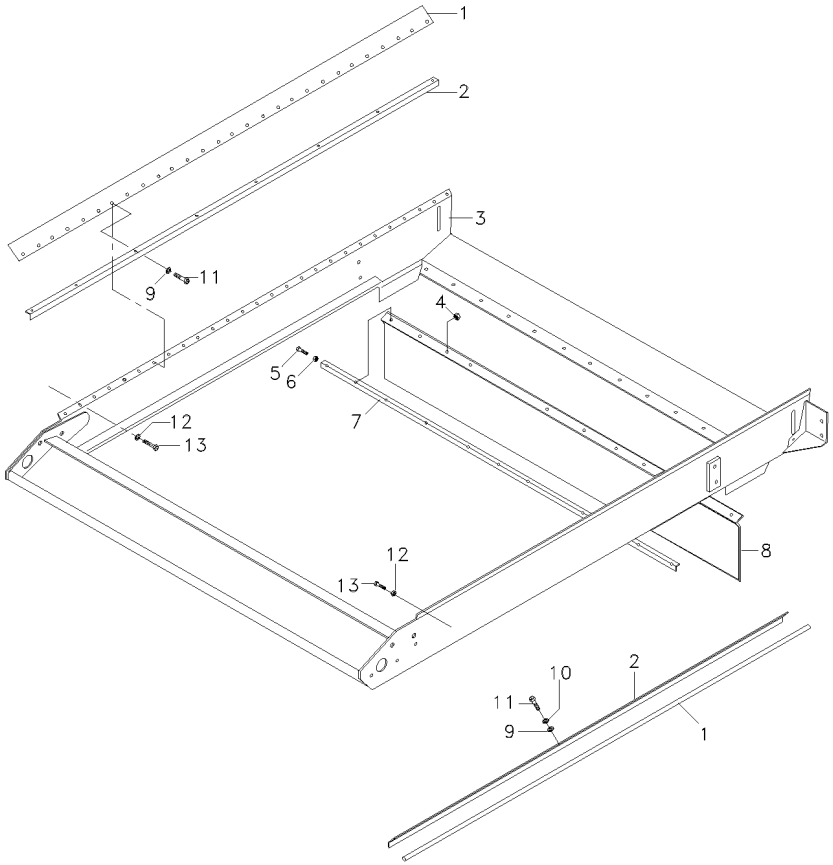

1	D28480546		**2**	VEDAÇÃO	SEALING	VEDACION
2	D28480545		**2**	HASTE	RAIL	RIEL
3	D28482102	▲	**1**	CAIXA PENEIRA	SIEVE BOX	CAJA ZARANDA
4	D41013500		**11**	PORCA	NUT	TUERCA
5	D40405000		**11**	PARAFUSO	BOLT	PERNO
6	D20400506		**11**	ARRUELA	WASHER	ARANDELA
7	D28482030		**1**	HASTE	RAIL	RIEL
8	D28482103		**1**	VEDAÇÃO	SEALING	VEDACION
9	D20400470		**14**	ARRUELA	WASHER	ARANDELA
10	339375X1		**14**	ARRUELA	WASHER	ARANDELA
11	D40402600		**14**	PARAFUSO	BOLT	PERNO
12	339375X1		**2**	ARRUELA	WASHER	ARANDELA
13	D40688200		**2**	PARAFUSO	BOLT	PERNO

Bandejão
Grain Pan
Bandejas

160-65

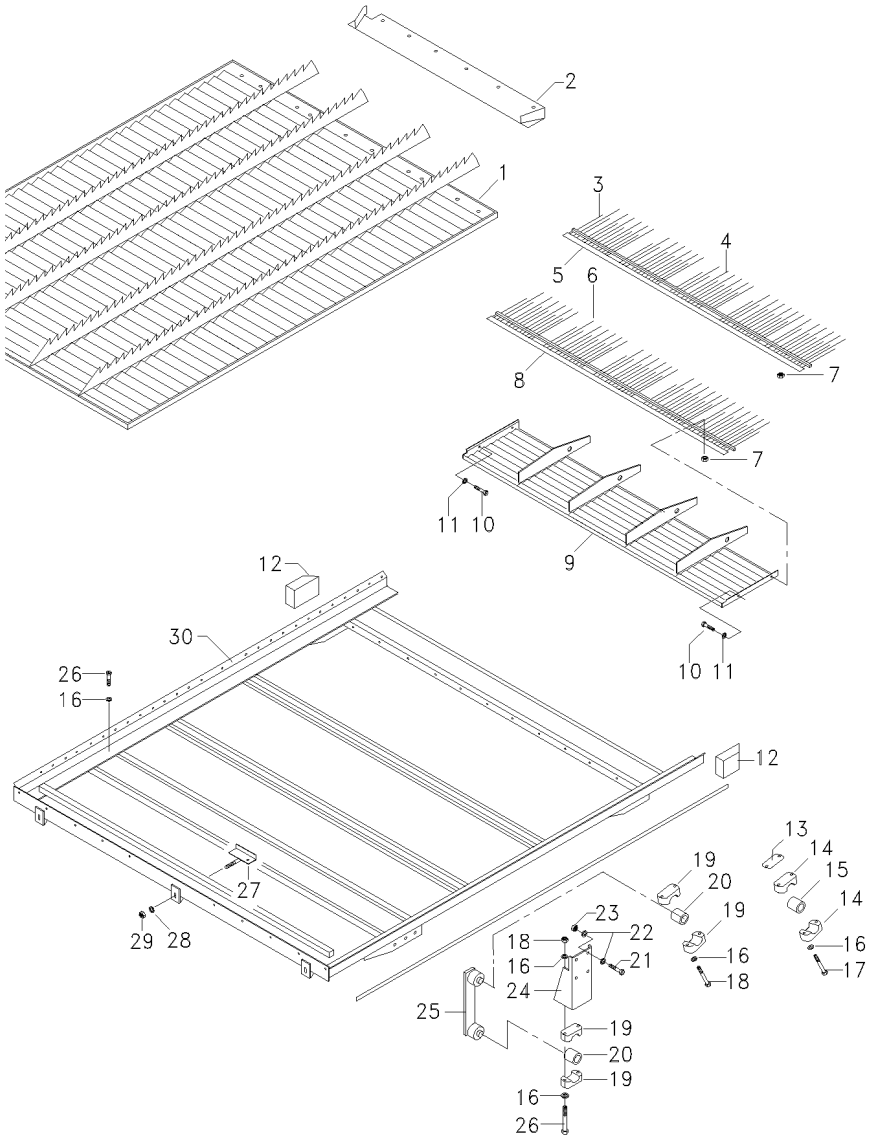

1	6206124M91		**1**	TRANSPORTADOR	TRANSFER	CROMO
2	060241S1	➡ 100182 ↔ 035-037; 173-175 177-180; +010; 095; 100; 102; 105; 115; 116; 122; 127; 137; 153; 154; 169; 170	**2**	EXTENSÃO	EXTENSION	EXTENSION
3	D28482119		**2**	PINO	PIN	PASADOR
4	D28450458		**28**	PINO	PIN	PASADOR
5	6205293M91		**1**	PENTE	RAKE	RASTRILLO
6	D28450458		**32**	PINO	PIN	PASADOR
7	D41013500		**6**	PORCA	NUT	TUERCA
8	6205306M91		**1**	ALIMENTADOR	FEEDER	ALIMENTADOR
9	6206125M91		**1**	EXTENSÃO	EXTENSION	EXTENSION
10	D40404700		**4**	PARAFUSO	BOLT	PERNO
11	D20400506		**4**	ARRUELA	WASHER	ARANDELA
12	060292P1	➡ 100205	**2**	VEDAÇÃO	SEALING	VEDACION
13	D28480105		**2**	PLACA	PLATE	PLATO
14	D28480270		**4**	MANCAL	BEARING	COJINETE
15	D28480268		**2**	BUCHA	BUSH	CASQUILLO
16	D41112500		**6**	ARRUELA	WASHER	ARANDELA
17	D40426500		**2**	PARAFUSO	BOLT	PERNO
18	D41087600		**8**	PORCA	NUT	TUERCA
19	D28430010		**8**	MANCAL	BEARING	COJINETE
20	D28450420	➡ 100384	**6**	BUCHA	BUSH	CASQUILLO
20	064440P1	➡ 100385	**6**	BUCHA	BUSH	CASQUILLO
21	D40410900		**8**	PARAFUSO	BOLT	PERNO
22	D20400426		**16**	ARRUELA	WASHER	ARANDELA
23	D41010900		**8**	PORCA	NUT	TUERCA
24	D28480070		**2**	SUPORTE	BRACKET	SOPORTE
25	D28480069		**2**	BRAÇO	ARM	BRAZO
26	D40426600		**8**	PARAFUSO	BOLT	PERNO
27	6203855M91		**3**	GANCHO	HOOK	GANCHO
28	D20400419		**3**	ARRUELA	WASHER	ARANDELA
29	D41087600		**3**	PORCA	NUT	TUERCA
30	6206118M91	👁 160-70 No	**1**	ARMAÇÃO	FRAME	BASTIDOR

Estrutura Alimentador
Feeder Structure
Estrutura Del Alimentador

160-70

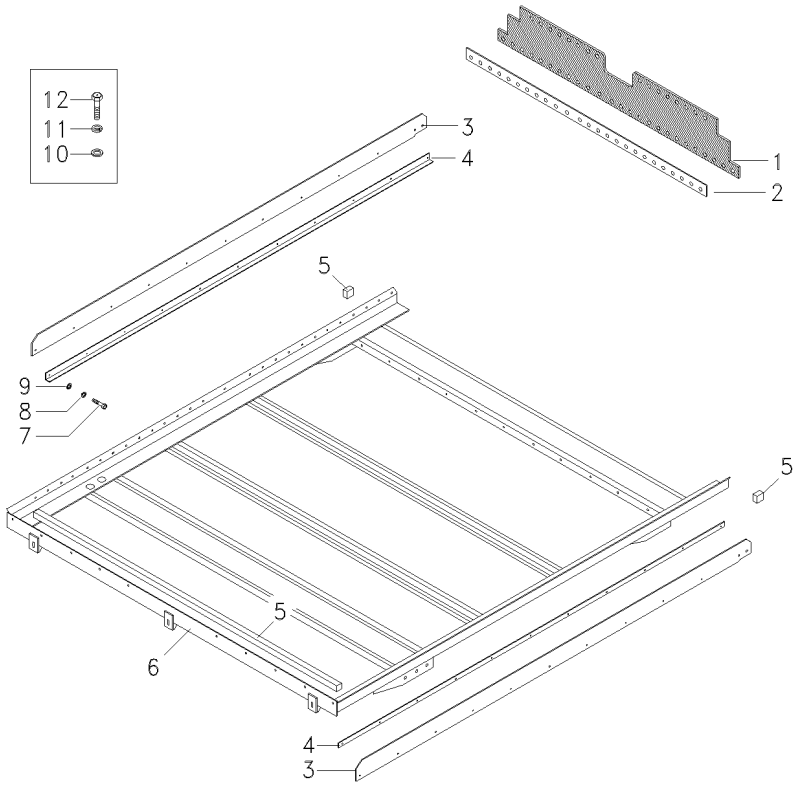

1	D28482136		**1**	VEDAÇÃO	SEALING	VEDACION
2	D28482041		**1**	REFORÇO	REINFORCEMENT	REFUERZO
3	D28480529		**2**	BARRA	BAR	BARRA
4	D28480528		**2**	HASTE	RAIL	RIEL
5	D44711900	1,53M	**X**	VEDAÇÃO	SEALING	VEDACION
6	D28482135		**1**	ESTRUTURA	STRUCTURE	ESTRUCTURA
7	D40402600		**22**	PARAFUSO	BOLT	PERNO
8	339375X1		**22**	ARRUELA	WASHER	ARANDELA
9	D20400470		**22**	ARRUELA	WASHER	ARANDELA
10	339375X1		**10**	ARRUELA	WASHER	ARANDELA
11	D20400470		**10**	ARRUELA	WASHER	ARANDELA
12	D40475200		**10**	PARAFUSO	BOLT	PERNO

Mesa De Retorno
Return Pan
Mesa De Retorno

160-75

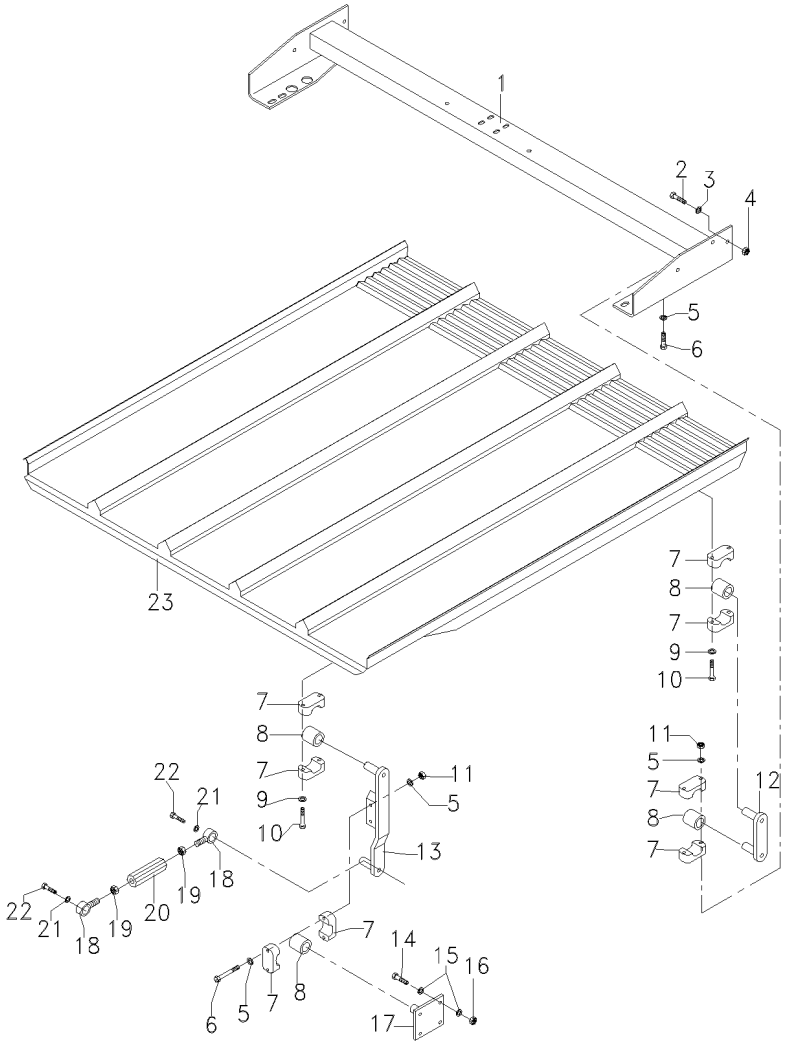

1	D28482152	
2	D40407800	
3	D20400416	
4	D41087600	
5	D20400419	
6	D40426600	
7	D28430010	
8	D28450420	➡| 100384
8	064440P1	➡ 100385
9	D20400415	
10	D40426400	
11	D41087600	
12	6202905M91	
13	6202906M91	▶
13	6202904M91	◀
14	D40405100	
15	D20400506	
16	D41087500	
17	6205735M91	
18	D45698800	
19	D41010900	
20	D28480693	
21	D20400424	
22	D40411000	
23	D28482153	

1	ESCORA	STAY	TIRANTE
4	PARAFUSO	BOLT	PERNO
8	ARRUELA	WASHER	ARANDELA
4	PORCA	NUT	TUERCA
16	ARRUELA	WASHER	ARANDELA
8	PARAFUSO	BOLT	PERNO
16	MANCAL	BEARING	COJINETE
8	BUCHA	BUSH	CASQUILLO
8	BUCHA	BUSH	CASQUILLO
8	ARRUELA	WASHER	ARANDELA
8	PARAFUSO	BOLT	PERNO
8	PORCA	NUT	TUERCA
2	BRAÇO	ARM	BRAZO
1	BRAÇO	ARM	BRAZO
1	BRAÇO	ARM	BRAZO
8	PARAFUSO	BOLT	PERNO
32	ARRUELA	WASHER	ARANDELA
8	PORCA	NUT	TUERCA
2	SUPORTE	BRACKET	SOPORTE
4	TERMINAL	END	EXTREMO
2	PORCA	NUT	TUERCA
2	CONEXÃO	CONNECTION	CONEXION
4	ARRUELA	WASHER	ARANDELA
4	PARAFUSO	BOLT	PERNO
1	PENEIRA	SIEVE	ZARANDA

Saca-Palhas
Straw Walkers
Sacudidores

170-10

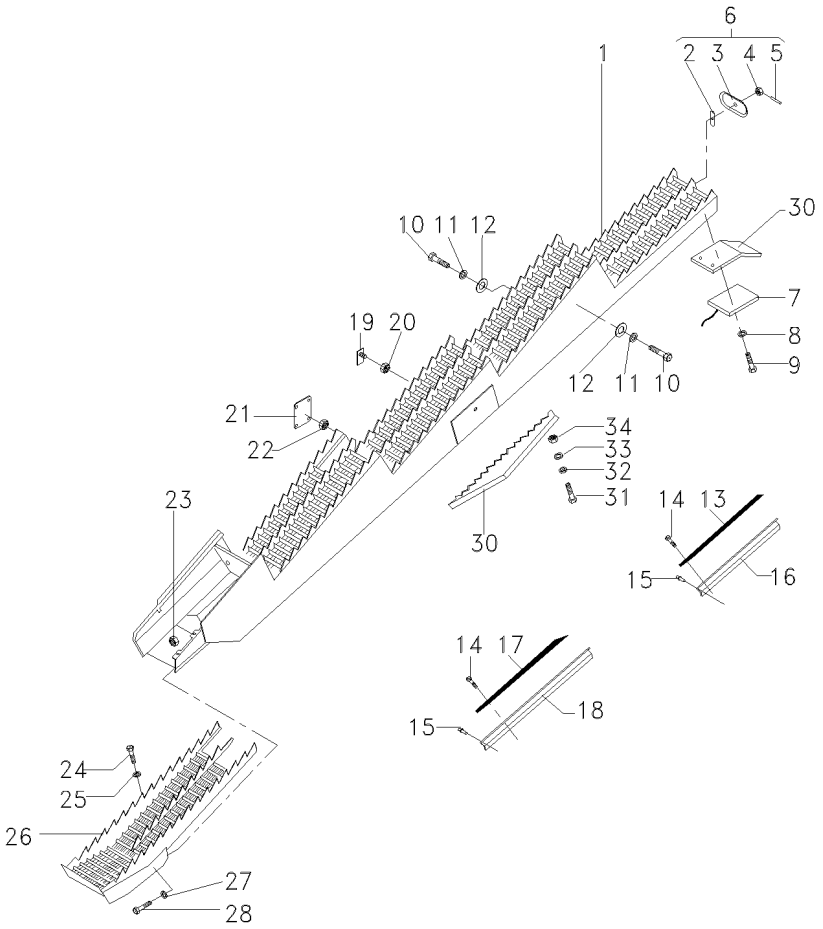

1	6204921M91		
1	064402S1	(RA)	
2	D27400370	6	
3	D28450114	6	
4	070711P1	6	
5	D41408800	6	
6	D28450115		
7	D45050069	[A]	
8	D20400470		
9	D40402400		
10	D41397300		
11	D20400521		
12	D28480769		
13	D28480300		
14	D43427400		
15	D41397300		
16	D28480301		
17	D28450637		
18	D28450536		
19	D28184059		
20	D41013400		
21	D28184058		
22	D41013500		
23	D41013500		
24	D40402400		
25	D20400404		
26	D28480514	[B]	
26	064395S1	100113;100222	
27	D20400506		
28	339123X1		
29	063983P1	➡	100372
30	073140P1		
31	117513082000		
32	339588X1		
33	339375X1		
34	339030X1		

5	CJ. SACA-PALHAS	KIT, STRAW WALKR	JUEGO SACUDIDOR
5	SACA-PALHAS	WALKER	SACAPAJAS
5	MOLA	SPRING	RESORTE
5	TAMPA	COVER	CUBIERTA
5	PINO	PIN	PASADOR
5	CUPILHA	COTTER PIN	PASADOR DOUBLE
5	CJ. TAMPA	KIT, CAP	JUEGO DE TAPON
2	SENSOR	SENDER	EMISOR
6	ARRUELA	WASHER	ARANDELA
6	PARAFUSO	BOLT	PERNO
10	REBITE	RIVET	REMACHE
10	ARRUELA	WASHER	ARANDELA
10	ARRUELA	WASHER	ARANDELA
2	VEDAÇÃO	SEALING	VEDACION
48	FIXADOR	ATTACHMENT	ADITAMENTO
22	REBITE	RIVET	REMACHE
2	CHAPA	PLATE	CHAPA
2	VEDAÇÃO	SEALING	VEDACION
2	CHAPA	PLATE	CHAPA
2	PLACA	PLATE	PLATO
4	PORCA	NUT	TUERCA
2	PLACA	PLATE	PLATO
2	PORCA	NUT	TUERCA
X	PORCA	NUT	TUERCA
X	PARAFUSO	BOLT	PERNO
X	ARRUELA	WASHER	ARANDELA
5	EXTENSÃO	EXTENSION	EXTENSION
5	EXTENSÃO	EXTENSION	EXTENSION
X	ARRUELA	WASHER	ARANDELA
X	PARAFUSO	BOLT	PERNO
2	CHAPA	PLATE	CHAPA
1	EXTENSÃO	EXTENSION	EXTENSION
2	PRESILHA	STAPLE	GRAPA
2	ARRUELA	WASHER	ARANDELA
2	ARRUELA	WASHER	ARANDELA
2	PORCA	NUT	TUERCA

[A] INDICADOR DE PERDA DE GRÃOS
OPTIONAL EQUIP. GRAIN LOSS INDICATOR
INDICADOR DE PERDA DE GRANOS

[B] PARA MÁQUINAS SEM SEPARADOR DE GRÃOS
FOR MACHINES WITHOUT GRAIN SEPARATOR
PARA MAQUINAS SIN SEPARADOR DE GRANOS

Virabrequim
Crankshaft
Cigüeñal

Traseiro
Rear
Trasero

170-15

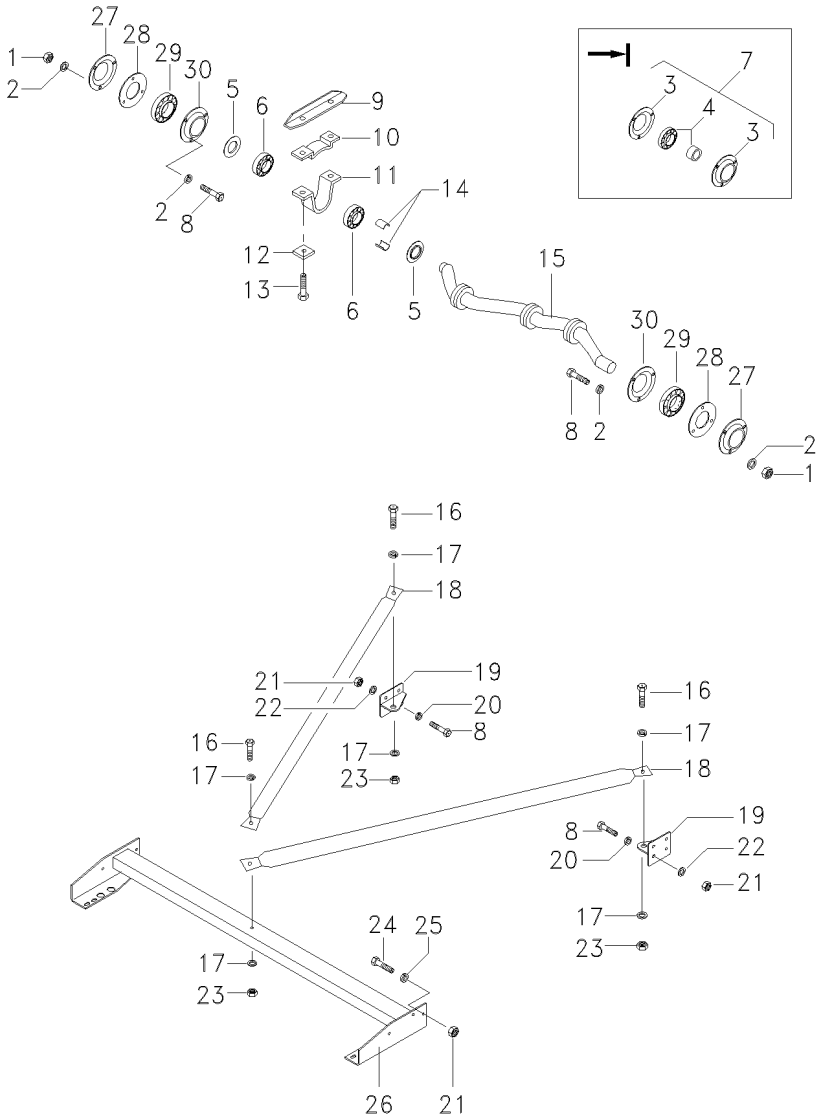

1	D41010800		
2	D20400507		
3	D41708800	7 ➡	100384
4	D41714500	7 ➡	100384
5	D28460184	15	
6	D41623100	15	
7	D41709600	➡	100384
8	D40408000	➡	100385
8	D40407800	➡	100384
9	D28480785		
10	D28450624		
11	D28480787		
12	D28480784		
13	D40411100		
14	D28450278	15	
15	D28450238		
16	D40411100		
17	D20400426		
18	D28180145		
19	D28180645		
20	D20400419		
21	D41087600		
22	D20400416		
23	D41087700		
24	D40407900		
25	D20400416		
26	D28482152		
27	D41708800	➡	100385
28	064477P1	➡	100385
29	064239T1	➡	100385
30	062566T1	[A]	
		➡	100385

[A] COM GRAXEIRA
WITH GREASER
CON ENGRASADOR

6	PORCA	NUT	TUERCA
12	ARRUELA	WASHER	ARANDELA
4	FLANGE	FLANGE	PLETINA
2	ROLAMENTO	BEARING	COJINETE
10	CAPA	BOOT	PROTECCION
10	ROLAMENTO	BEARING	COJINETE
2	FLANGE	FLANGE	PLETINA
6	PARAFUSO	BOLT	PERNO
6	PARAFUSO	BOLT	PERNO
X	SUPORTE	BRACKET	SOPORTE
X	MANCAL	BEARING	COJINETE
X	MANCAL	BEARING	COJINETE
X	SUPORTE	BRACKET	SOPORTE
X	PARAFUSO	BOLT	PERNO
10	BUCHA	BUSH	CASQUILLO
1	VIRABREQUIM	CRANKSHAFT	CIGUENAL
2	PARAFUSO	BOLT	PERNO
6	ARRUELA	WASHER	ARANDELA
2	REFORÇO	REINFORCEMENT	REFUERZO
2	SUPORTE	BRACKET	SOPORTE
X	ARRUELA	WASHER	ARANDELA
8	PORCA	NUT	TUERCA
8	ARRUELA	WASHER	ARANDELA
3	PORCA	NUT	TUERCA
4	PARAFUSO	BOLT	PERNO
8	ARRUELA	WASHER	ARANDELA
1	ESCORA	STAY	TIRANTE
2	FLANGE	FLANGE	PLETINA
2	ESPAÇADOR	SPACER	PIEZA DISTANCIA
2	ROLAMENTO	BEARING	COJINETE
3	FLANGE	FLANGE	PLETINA

Virabrequim
Crankshaft
Cigüeñal

Dianteiro
Front
Delantero

170-20

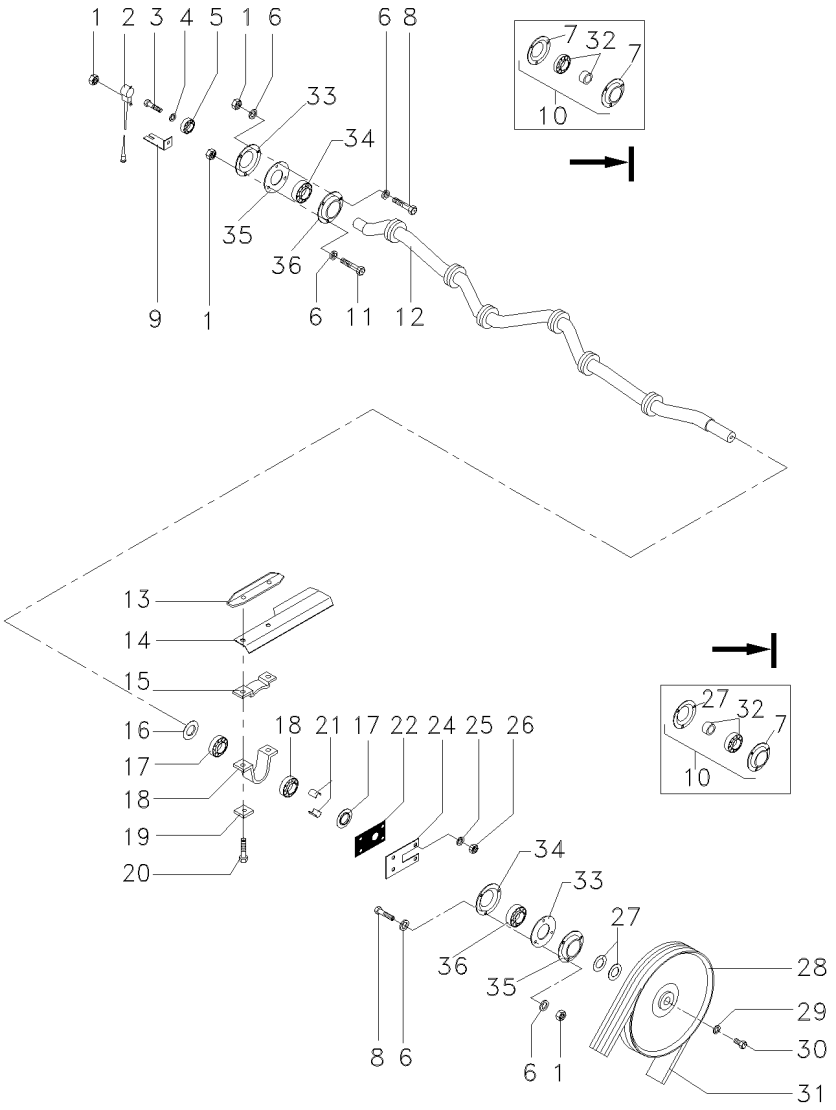

1	D41010800		
2	D28780514		
3	D28780516		
4	D20400419		
5	D41622600		
6	D20400507		
7	D41708800	10 →	100384
8	D40407700	→	100384
8	D40407900	➡	100385
9	D28780692	→	100384
9	064514P1	➡	100385
10	D41709600	→	100384
11	D40408000	→	100384
11	D40408100	➡	100385
12	D28482029		
13	D28480785		
14	6205991M1		
15	D28450624		
16	D28460184	12	
17	D41623100	12	
18	D28480787		
19	D28480784		
20	D40411100		
21	D28450278	12	
22	D28180699		
23	D20400414		
24	D28180700		
25	D20400506		
26	D41087500		
27	D20400439		
28	D28480377	→	100384
28	064502S1	➡	100385
29	D28860037		
30	D40411200		
31	D41979000		
32	D41714500	10 →	100384
33	064477P1	➡	100385
34	062566T1	[A]	
		➡	100385
35	D41708800	➡	100385
36	064239T1	➡	100385

[A] COM GRAXEIRA
WITH GREASER
CON ENGRASADOR

7	PORCA	NUT	TUERCA
1	SENSOR	SENDER	EMISOR
1	PARAFUSO	BOLT	PERNO
X	ARRUELA	WASHER	ARANDELA
1	ROLAMENTO	BEARING	COJINETE
12	ARRUELA	WASHER	ARANDELA
4	FLANGE	FLANGE	PLETINA
5	PARAFUSO	BOLT	PERNO
5	PARAFUSO	BOLT	PERNO
1	SUPORTE	BRACKET	SOPORTE
1	SUPORTE	BRACKET	SOPORTE
2	FLANGE	FLANGE	PLETINA
1	PARAFUSO	BOLT	PERNO
1	PARAFUSO	BOLT	PERNO
1	VIRABREQUIM	CRANKSHAFT	CIGUENAL
10	SUPORTE	BRACKET	SOPORTE
2	CHAPA	PLATE	CHAPA
10	MANCAL	BEARING	COJINETE
10	CAPA	BOOT	PROTECCION
10	ROLAMENTO	BEARING	COJINETE
10	MANCAL	BEARING	COJINETE
20	SUPORTE	BRACKET	SOPORTE
20	PARAFUSO	BOLT	PERNO
10	BUCHA	BUSH	CASQUILLO
1	VEDAÇÃO	SEALING	VEDACION
1	ARRUELA	WASHER	ARANDELA
1	CHAPA	PLATE	CHAPA
4	ARRUELA	WASHER	ARANDELA
5	PORCA	NUT	TUERCA
2	ARRUELA	WASHER	ARANDELA
1	POLIA	PULLEY	POLEA
1	POLIA	PULLEY	POLEA
1	ARRUELA	WASHER	ARANDELA
1	PARAFUSO	BOLT	PERNO
1	CORREIA	BELT	CORREA
2	ROLAMENTO	BEARING	COJINETE
2	ESPAÇADOR	SPACER	PIEZA DISTANCIA
2	FLANGE	FLANGE	PLETINA
2	FLANGE	FLANGE	PLETINA
2	ROLAMENTO	BEARING	COJINETE

Saca-Palhas
Straw Walkers
Sacudidores

170-25

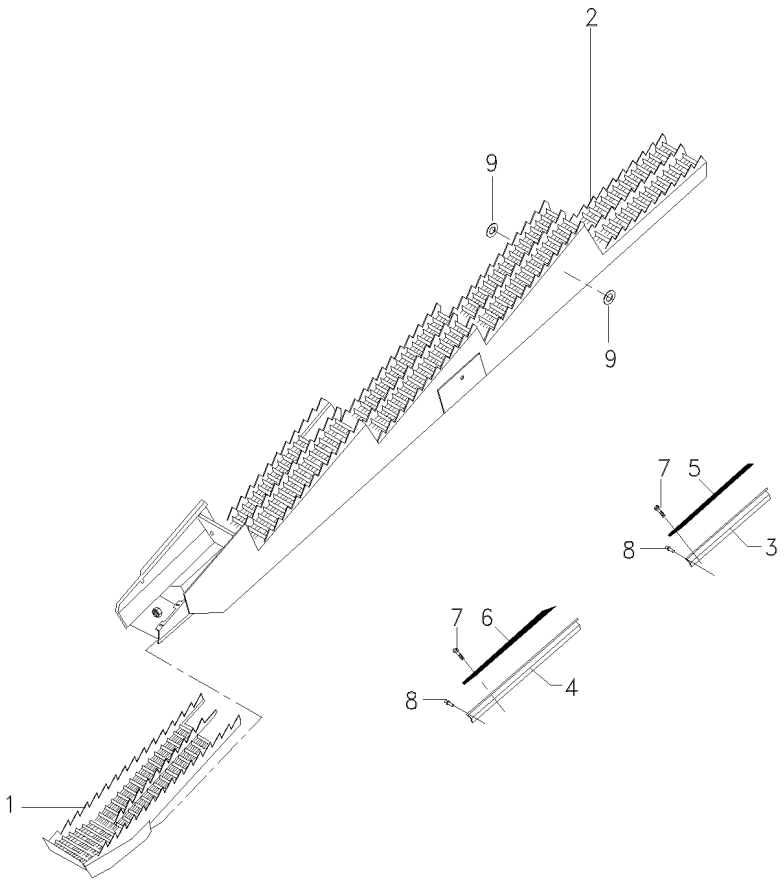

1	D28480514	**5**	EXTENSÃO	EXTENSION	EXTENSION
2	6204921M91	**5**	CJ. SACA-PALHAS	KIT, STRAW WALKR	JUEGO SACUDIDOR
3	D28480301	**2**	CHAPA	PLATE	CHAPA
4	D28450536	**2**	CHAPA	PLATE	CHAPA
5	D28480300	**2**	VEDAÇÃO	SEALING	VEDACION
6	D28450637	**2**	VEDAÇÃO	SEALING	VEDACION
7	D43427400	**48**	FIXADOR	ATTACHMENT	ADITAMENTO
8	D41397300	**32**	REBITE	RIVET	REMACHE
9	D28480769	**10**	ARRUELA	WASHER	ARANDELA

Carcaça Ventilador, Entr. Ar E Fechamento
Fan Housing, Mantle And Rotary Air Intak
Caja Ventilador, Entrada Aire Y Cedaz

180-10

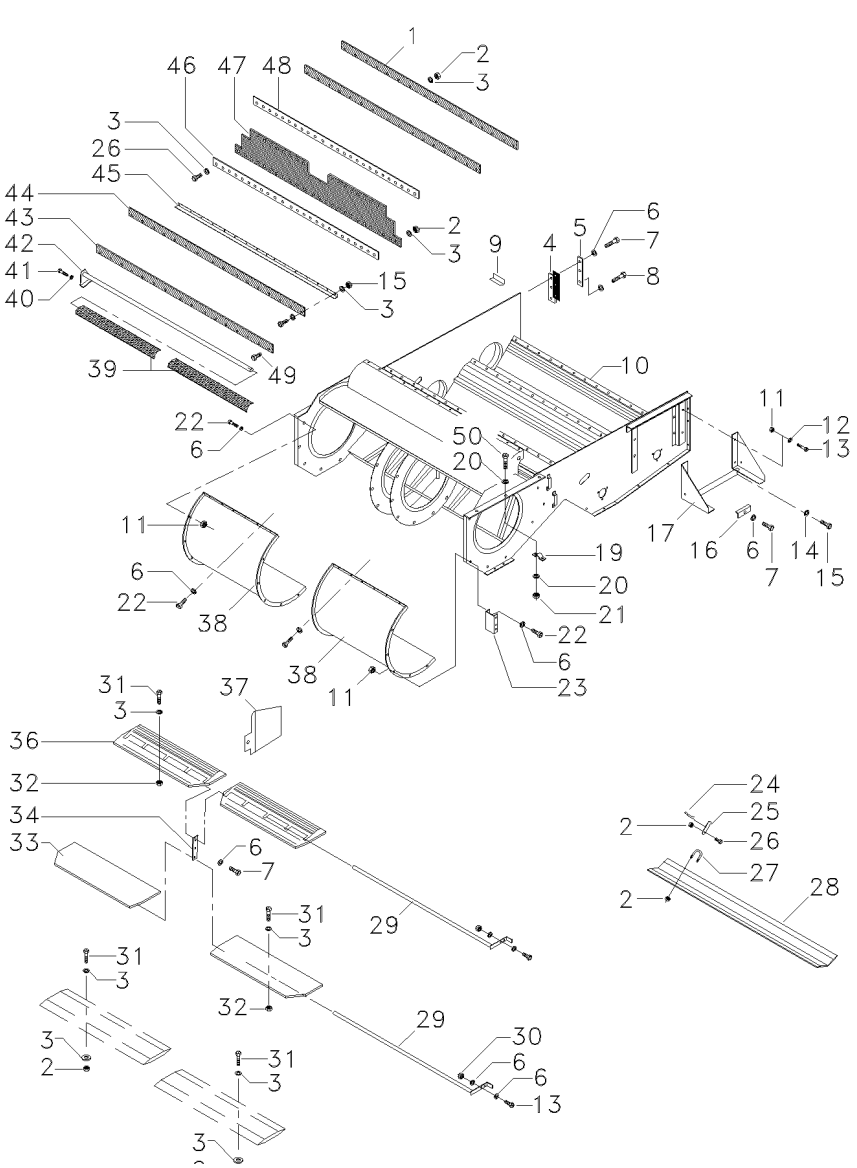

1	D28482017		**2**	VEDAÇÃO	SEALING	VEDACION
2	D41087400		**X**	PORCA	NUT	TUERCA
3	D20400470		**X**	ARRUELA	WASHER	ARANDELA
4	D28480363		**2**	VEDAÇÃO	SEALING	VEDACION
5	6203861M1		**2**	REFORÇO	REINFORCEMENT	REFUERZO
6	D20400506		**2**	ARRUELA	WASHER	ARANDELA
7	339123X1		**3**	PARAFUSO	BOLT	PERNO
8	D40405100		**4**	PARAFUSO	BOLT	PERNO
9	D28780171		**1**	GRAMPO	CRAMP	PASADOR
10	D28482185	➡| 3S000700 -3S000564; 0680	**10**	ALOJAMENTO	ATOMISER BODY	CUERPO ATOMIZ.
10	067255S1	➡ 3S000701 +3S000564; 0680	**10**	ALOJAMENTO	ATOMISER BODY	CUERPO ATOMIZ.
11	D41013500		**X**	PORCA	NUT	TUERCA
12	D20400506		**X**	ARRUELA	WASHER	ARANDELA
13	339123X1		**X**	PARAFUSO	BOLT	PERNO
14	D20400404		**2**	ARRUELA	WASHER	ARANDELA
15	D40402600		**X**	PARAFUSO	BOLT	PERNO
16	D28480285		**1**	SUPORTE	BRACKET	SOPORTE
17	D28480375		**1**	SUPORTE	BRACKET	SOPORTE
19	D28780694		**2**	SUPORTE	BRACKET	SOPORTE
20	D20400473		**4**	ARRUELA	WASHER	ARANDELA
21	D41087600		**2**	PORCA	NUT	TUERCA
22	339123X1		**4**	PARAFUSO	BOLT	PERNO
23	D28780368		**1**	SUPORTE	BRACKET	SOPORTE
24	D27100120		**6**	GRAMPO	CRAMP	PASADOR
25	D28560162		**6**	ALAVANCA	LEVER	PALANCA
26	D40402700		**6**	PARAFUSO	BOLT	PERNO
27	D28560165		**6**	PARAFUSO	BOLT	PERNO
28	D28482021		**2**	TAMPA	COVER	CUBIERTA
28	6204697M91	[A]	**2**	TAMPA	COVER	CUBIERTA
29	D28482168		**2**	EIXO	SHAFT	ARBOL
30	D41087500		**2**	PORCA	NUT	TUERCA
31	D40421800		**10**	PARAFUSO	BOLT	PERNO
32	D41013400		**12**	PORCA	NUT	TUERCA
33	D28482169		**2**	DEFLETOR	DEFLECTOR	DEFLECTOR
34	D28480740		**1**	SUPORTE	BRACKET	SOPORTE
36	D28482175	▶	**1**	DEFLETOR	DEFLECTOR	DEFLECTOR
36	D28482176	◀	**1**	DEFLETOR	DEFLECTOR	DEFLECTOR
37	D28482180		**1**	PLACA	PLATE	PLATO
38	D28482181	◀	**1**	TAMPA	COVER	CUBIERTA
38	D28482182	▶	**1**	TAMPA	COVER	CUBIERTA
39	D28482147		**2**	DEFLETOR	DEFLECTOR	DEFLECTOR
40	D20400411		**1**	ARRUELA	WASHER	ARANDELA
41	D40476300		**1**	PARAFUSO	BOLT	PERNO
42	D28482142		**1**	EIXO	SHAFT	ARBOL
43	D28482194		**1**	VEDAÇÃO	SEALING	VEDACION
44	D28482140		**1**	VEDAÇÃO	SEALING	VEDACION
45	D28482141		**1**	REFORÇO	REINFORCEMENT	REFUERZO
46	D28482041		**1**	REFORÇO	REINFORCEMENT	REFUERZO

Carcaça Ventilador, Entr. Ar E Fechamento
Fan Housing, Mantle And Rotary Air Intak
Caja Ventilador, Entrada Aire Y Cedaz

180-10

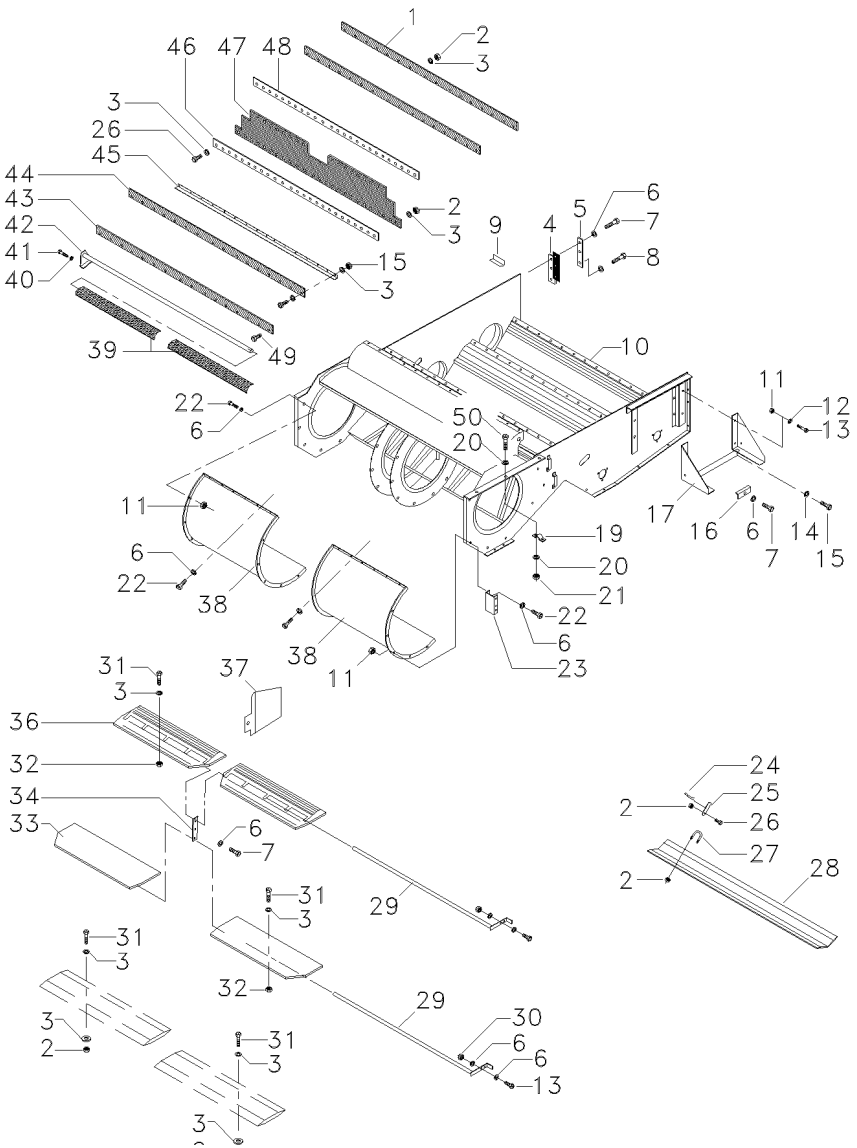

47	D28482136	**1**	VEDAÇÃO	SEALING	VEDACION
48	D28482018	**1**	REFORÇO	REINFORCEMENT	REFUERZO
49	D43427400	**12**	FIXADOR	ATTACHMENT	ADITAMENTO
50	D40408000	**2**	PARAFUSO	BOLT	PERNO

[A] USADA NO KIT CHAPAS PERFURADAS P/ GRÃOS -D28082055
USE IN KIT GRAIN GUARD BORED - - D28082055
USAD. EN JGO CHAPA PERFORADA P/ GRANOS - D28082055

Carcaça Do Ventilador
Ventilator Housing
Caja Do Ventilador

180-15

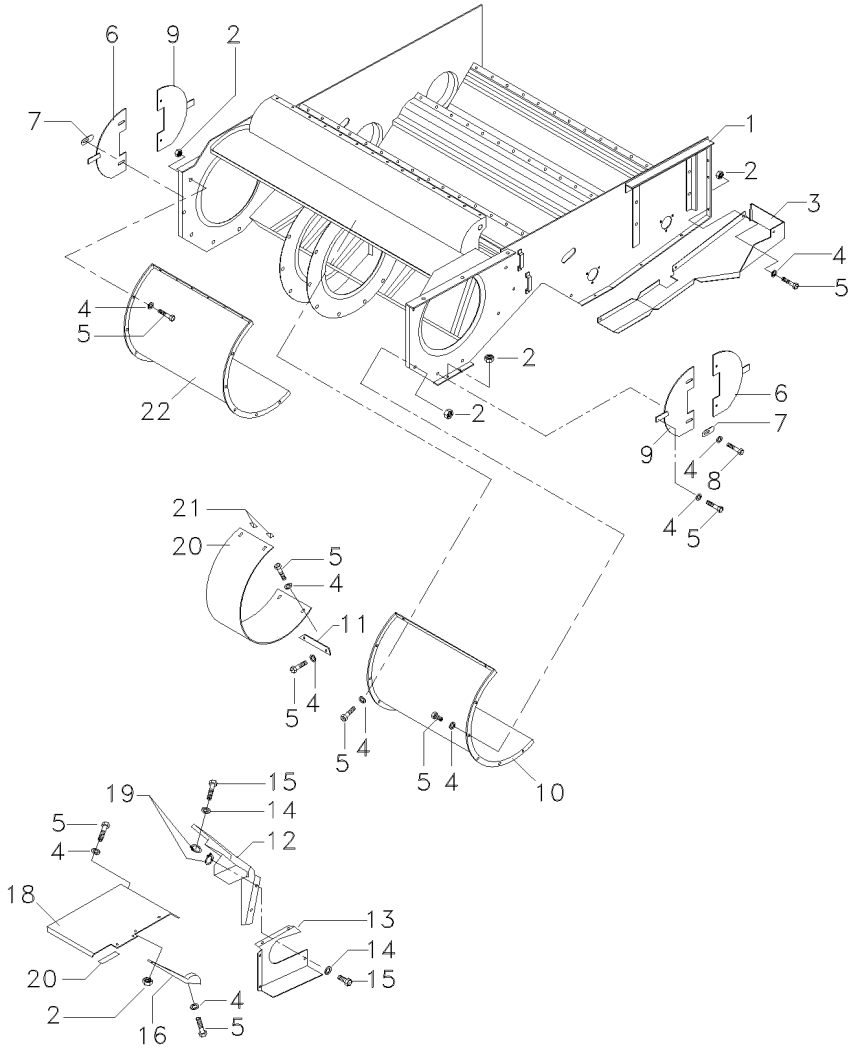

1	D28482185	
2	D41087600	
3	D28480808	
4	D20400506	
5	D40405000	
6	D28480400	[A]
7	D28480396	[A]
8	D40405000	[A]
9	D28480399	[A]
10	D28482183	◀
11	D28480397	[A]
12	D28181093	
13	D28181101	
14	D20400500	
15	D43427500	
16	D28180928	
17	D44735900	
18	068336S1	
19	D42555500	
20	D28480401	[A]
21	D28480626	[A]
22	D28482182	▶

[A] EQUIPAMENTO OPCIONAL
OPTIONAL EQUIPMENT
EQUIPO OPCIONAL

1	ALOJAMENTO	ATOMISER BODY	CUERPO ATOMIZ.
X	PORCA	NUT	TUERCA
1	TAMPA	COVER	CUBIERTA
X	ARRUELA	WASHER	ARANDELA
X	PARAFUSO	BOLT	PERNO
2	TAMPA	COVER	CUBIERTA
4	PLACA	PLATE	PLATO
4	PARAFUSO	BOLT	PERNO
2	TAMPA	COVER	CUBIERTA
1	TAMPA	COVER	CUBIERTA
1	SUPORTE	BRACKET	SOPORTE
1	PROTEÇÃO	GUARD	DEFENSA
1	PROTEÇÃO	GUARD	DEFENSA
X	ARRUELA	WASHER	ARANDELA
X	PINO	PIN	PASADOR
1	SUPORTE	BRACKET	SOPORTE
1	GUARNIÇÃO	BEADING	GUARNICION
1	PROTEÇÃO	GUARD	DEFENSA
2	ANEL TRAVA	CIRCLIP	CIRCULITO
1	TAMPA	COVER	CUBIERTA
2	PRESILHA	STAPLE	GRAPA
1	TAMPA	COVER	CUBIERTA

Protetor
Protector
Protector

Ventilador
Fan
Ventilador

180-20

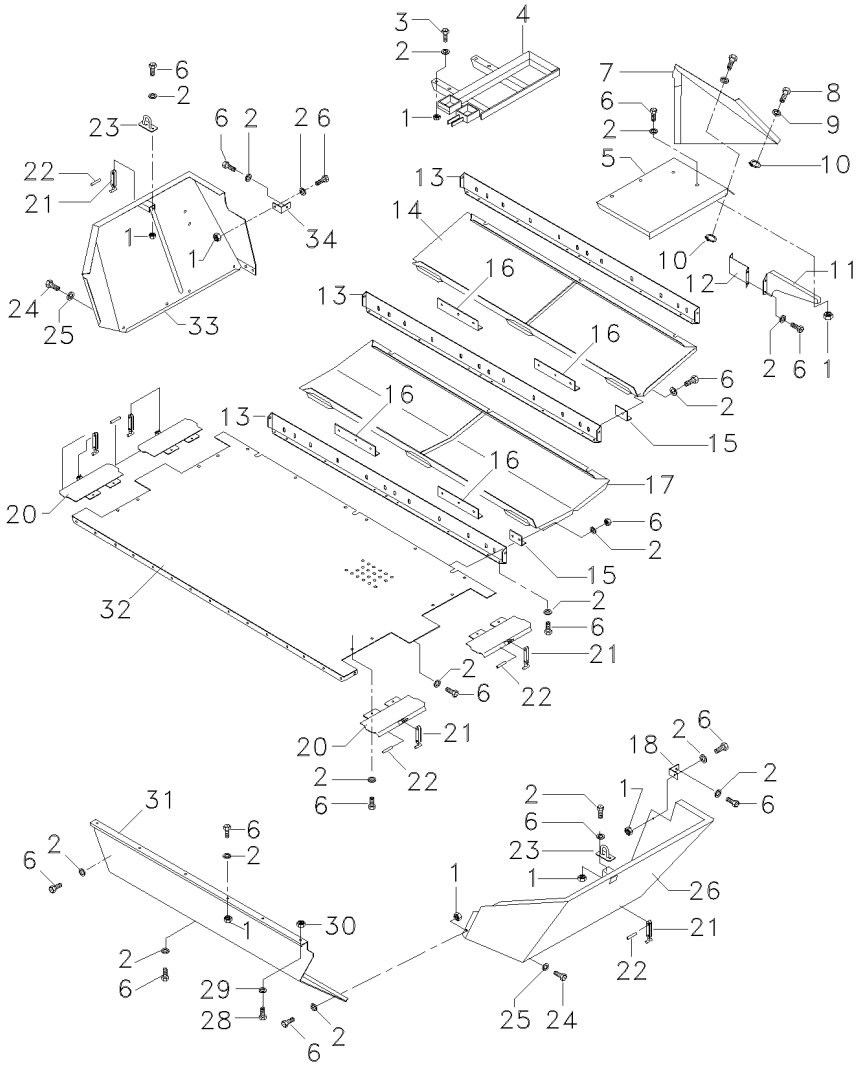

1	D41087600		**X**	PORCA	NUT	TUERCA
2	D20400506		**X**	ARRUELA	WASHER	ARANDELA
3	D40405000		**4**	PARAFUSO	BOLT	PERNO
4	6205247M91		**1**	SUPORTE	BRACKET	SOPORTE
5	D28180464		**1**	GUARNIÇÃO	BEADING	GUARNICION
6	D40405000		**X**	PARAFUSO	BOLT	PERNO
7	D28180592		**1**	GUARNIÇÃO	BEADING	GUARNICION
8	D43427500		**X**	PINO	PIN	PASADOR
9	D20400500		**X**	ARRUELA	WASHER	ARANDELA
10	D42555500		**2**	ANEL TRAVA	CIRCLIP	CIRCULITO
11	D28180605		**1**	SUPORTE	BRACKET	SOPORTE
12	D28181126		**1**	SUPORTE	BRACKET	SOPORTE
13	D28482083	[A]	**3**	PERFIL	PROFILE	PERFIL
13	D28482083		**3**	PERFIL	PROFILE	PERFIL
14	D28482074	[A]	**1**	TAMPA	COVER	CUBIERTA
15	D28480417	[A]	**6**	PLACA	PLATE	PLATO
16	D28480478	[A]	**4**	ESCORA	STAY	TIRANTE
17	D28482075	[A]	**1**	TAMPA	COVER	CUBIERTA
18	D28180829		**1**	SUPORTE	BRACKET	SOPORTE
19	D44735900		**1**	GUARNIÇÃO	BEADING	GUARNICION
20	D28480622	➡ 100457 +100463	**4**	TAMPA	COVER	CUBIERTA
20	062097S1	➡ 100408 +100376	**1**	TAMPA	COVER	CUBIERTA
20	064537S1	➡ 100464 ↔ 100458-100462	**1**	TAMPA	COVER	CUBIERTA
21	D44737100		**6**	CINTO	SURROUND	ENVOLVENTE
22	D41411100		**1**	CONTRAPINO	DOWEL	CENTRAJE
23	D28181157		**2**	BRAÇADEIRA	CLAMP	ABRAZADERA
24	D40402400		**2**	PARAFUSO	BOLT	PERNO
25	D20400404		**2**	ARRUELA	WASHER	ARANDELA
26	D28480339	◀ ➡ 100457 +100463	**1**	PLACA	PLATE	PLATO
26	062107S1	◀ ➡ 100408 +100376	**1**	PLACA	PLATE	PLATO
26	064442S1	◀ ➡ 100464 ↔ 100458-100462	**1**	PLACA	PLATE	PLATO
27	D44735900		**1**	GUARNIÇÃO	BEADING	GUARNICION
28	D40407700		**2**	PARAFUSO	BOLT	PERNO
29	D20400419		**2**	ARRUELA	WASHER	ARANDELA
30	D41087600		**2**	PORCA	NUT	TUERCA
31	D28482160	➡ 100407 -100376	**1**	PLACA	PLATE	PLATO
31	062100P1	➡ 100408 +100376	**1**	PLACA	PLATE	PLATO
32	D28482162	➡ 100407 -100376	**1**	PLACA	PLATE	PLATO

Protetor	Ventilador	180-20	
Protector	Fan		
Protector	Ventilador		

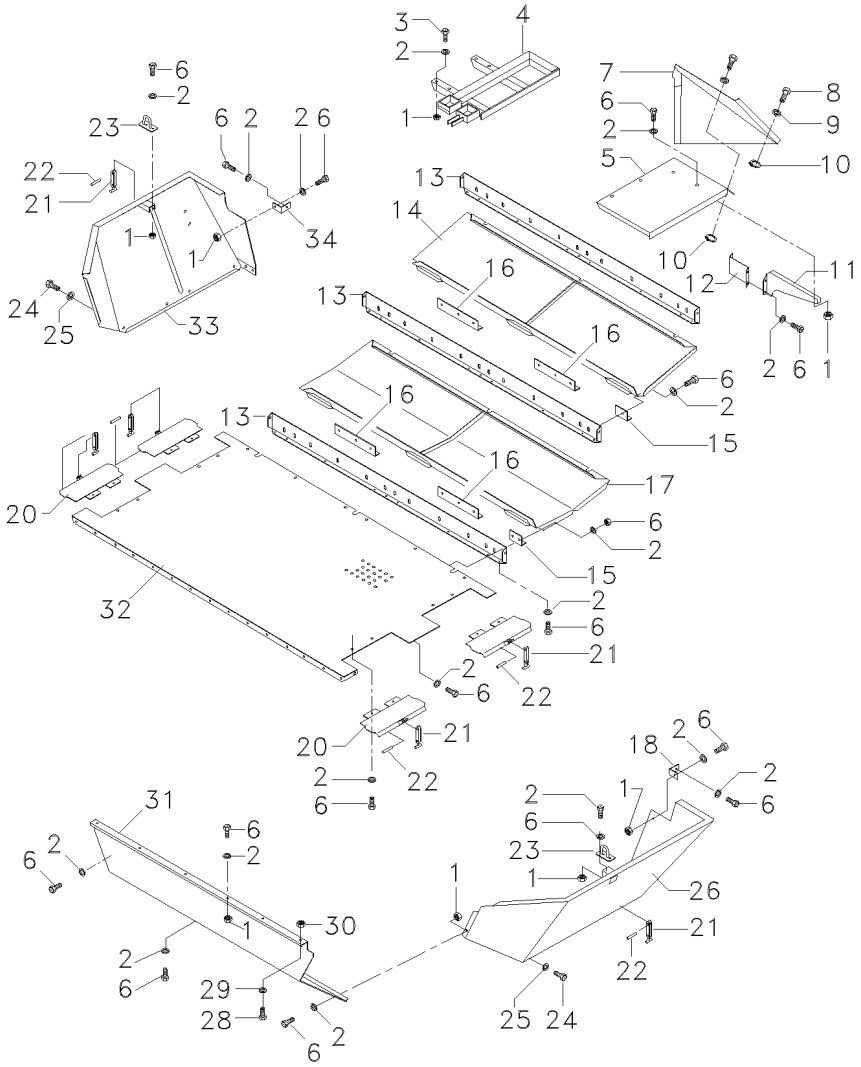

32	062103S1	➡ 100408 +100376	**1** ASSOALHO	FLOOR	PISO
33	D28480342	▶ ➡ 100457 +100463	**1** PLACA	PLATE	PLATO
33	062104S1	▶ ➡ 100408 +100376	**1** PLACA	PLATE	PLATO
33	064589S1	▶ ➡ 100464 ⇹ 100458-100462	**1** PLACA	PLATE	PLATO
34	D28180341	◀ ➡ 100408 +100376	**1** SUPORTE	BRACKET	SOPORTE

[A] EQUIPAMENTO OPCIONAL
OPTIONAL EQUIPMENT
EQUIPO OPCIONAL

Carcaça Do Ventilador E Caracol Inferior
Main Fain Blade And Bottom Auger
Ala Del Ventilador Y Sinfin Inferior

180-25

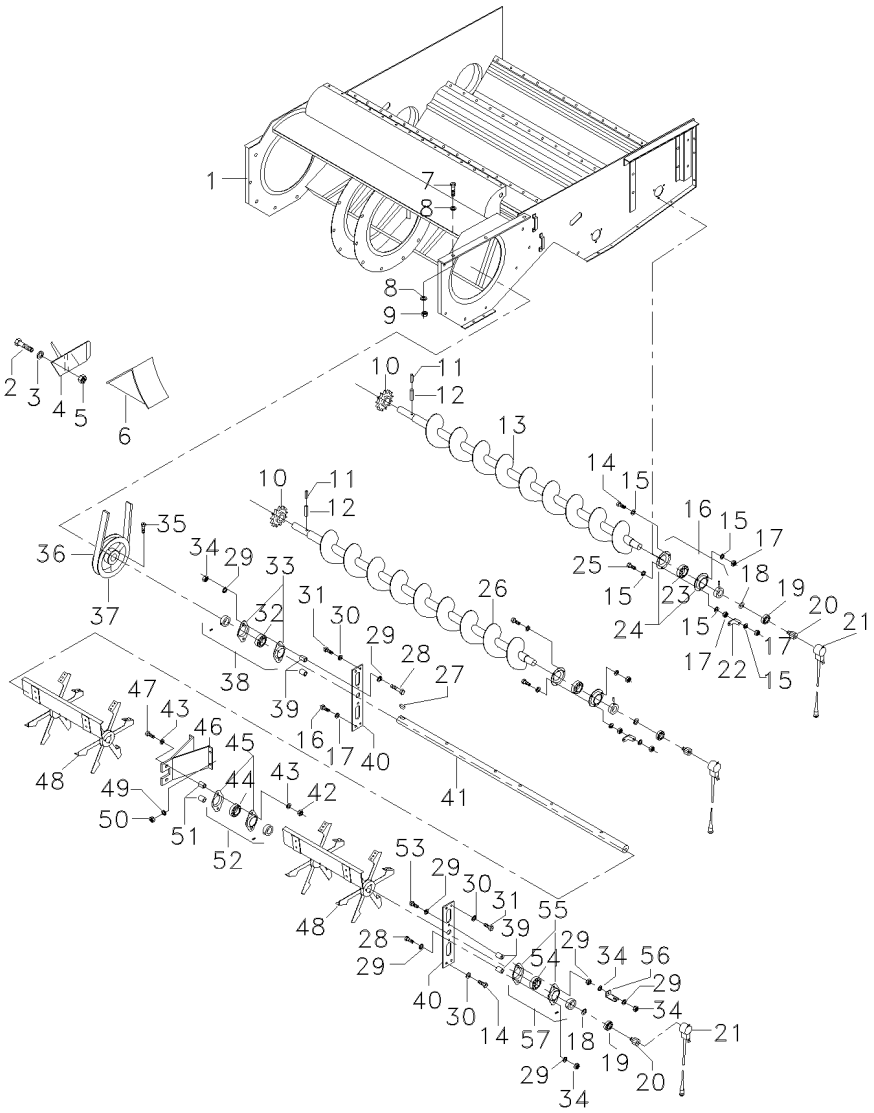

1	D28482185		**1**	ALOJAMENTO	ATOMISER BODY	CUERPO ATOMIZ.
2	339123X1		**4**	PARAFUSO	BOLT	PERNO
3	D20400506		**4**	ARRUELA	WASHER	ARANDELA
4	D45907500	[A]	**1**	PLACA	PLATE	PLATO
5	D41013500		**4**	PORCA	NUT	TUERCA
6	D45907000	[A]	**1**	SUPORTE	BRACKET	SOPORTE
7	D40408000		**10**	PARAFUSO	BOLT	PERNO
8	D20400473		**20**	ARRUELA	WASHER	ARANDELA
9	D41087600		**10**	PORCA	NUT	TUERCA
10	6206040M1	9 ➡ 3S000700 -3S000564; 0680	**2**	ENGRENAGEM	GEAR	ENGRANAJE
10	065823P1	8 ➡ 3S000701 +3S000564; 0680	**2**	ENGRENAGEM	GEAR	ENGRANAJE
11	059283P1		**2**	PARAFUSO	BOLT	PERNO
12	D41087400		**2**	PORCA	NUT	TUERCA
13	D28880517	➡ 3S000700 -3S000564; 0680	**1**	SEM FIM	AUGER	SINFIN
13	069441S1	➡ 3S000701 +3S000564; 0680	**1**	SEM FIM	AUGER	SINFIN
14	D40407600		**4**	PARAFUSO	BOLT	PERNO
15	D20400471		**14**	ARRUELA	WASHER	ARANDELA
16	D41709600		**2**	FLANGE	FLANGE	PLETINA
17	D41010800		**8**	PORCA	NUT	TUERCA
18	D20400419		**3**	ARRUELA	WASHER	ARANDELA
19	D41622600		**3**	ROLAMENTO	BEARING	COJINETE
20	D28780516		**3**	PARAFUSO	BOLT	PERNO
21	D28780514		**3**	SENSOR	SENDER	EMISOR
22	D28780522		**2**	SUPORTE	BRACKET	SOPORTE
23	D41714500	16	**2**	ROLAMENTO	BEARING	COJINETE
24	D41708800	16	**2**	FLANGE	FLANGE	PLETINA
24	062566T1		**2**	FLANGE	FLANGE	PLETINA
25	D40408000		**2**	PARAFUSO	BOLT	PERNO
26	D28880518	➡ 3S000700 -3S000564; 0680	**1**	SEM FIM	AUGER	SINFIN
26	066837S1	➡ 3S000701 +3S000564; 0680	**1**	SEM FIM	AUGER	SINFIN
26	6207350M91	[C] ➡ 3S000701 +3S000564; 0680	**1**	SEM FIM	AUGER	SINFIN
27	D43106200		**1**	CHAVETA	KEY	CLAVE
28	D40411400		**3**	PARAFUSO	BOLT	PERNO
29	D20400426		**9**	ARRUELA	WASHER	ARANDELA
30	D20400419		**8**	ARRUELA	WASHER	ARANDELA
31	D40407700		**4**	PARAFUSO	BOLT	PERNO
32	057109T1	38	**1**	ROLAMENTO	BEARING	COJINETE
33	057108T1	38	**2**	FLANGE	FLANGE	PLETINA
34	D41010900		**2**	PORCA	NUT	TUERCA
35	D40407700		**2**	PARAFUSO	BOLT	PERNO

Carcaça Do Ventilador E Caracol Inferior
Main Fain Blade And Bottom Auger
Ala Del Ventilador Y Sinfin Inferior

180-25

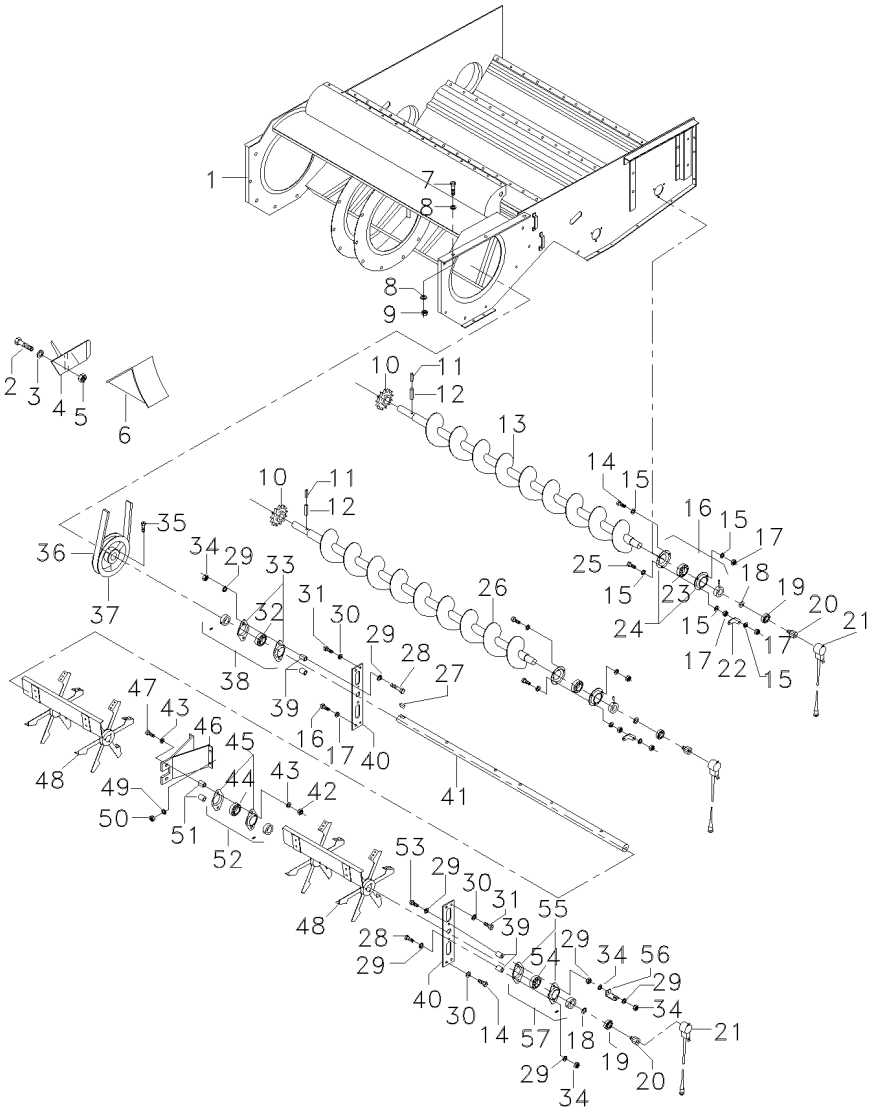

36	D41981400	[B]	**1**	CORREIA	BELT	CORREA
36	D41981100		**1**	CORREIA	BELT	CORREA
37	D28480763		**1**	POLIA	PULLEY	POLEA
37	D28480807	[B]	**1**	POLIA	PULLEY	POLEA
38	D41710100		**1**	FLANGE	FLANGE	PLETINA
39	D28480172		**4**	ESPAÇADOR	SPACER	PIEZA DISTANCIA
40	D28480366		**2**	APOIO	BASE	BASE
41	D28482179		**1**	EIXO	SHAFT	ARBOL
42	D41010900		**2**	PORCA	NUT	TUERCA
43	D20400426		**4**	ARRUELA	WASHER	ARANDELA
44	057109T1	52	**1**	ROLAMENTO	BEARING	COJINETE
45	057108T1	52	**2**	FLANGE	FLANGE	PLETINA
46	D28480165		**1**	SUPORTE	BRACKET	SOPORTE
47	D40411400		**2**	PARAFUSO	BOLT	PERNO
48	6204670M91	180-30 No	**2**	HÉLICE	FAN	VENTILADOR
49	D20400506		**4**	ARRUELA	WASHER	ARANDELA
50	D41087500		**4**	PORCA	NUT	TUERCA
51	D28480172		**2**	ESPAÇADOR	SPACER	PIEZA DISTANCIA
52	D41710100		**1**	FLANGE	FLANGE	PLETINA
53	D40411600		**1**	PARAFUSO	BOLT	PERNO
54	057109T1	57	**1**	ROLAMENTO	BEARING	COJINETE
55	057108T1	57	**2**	FLANGE	FLANGE	PLETINA
56	D28780611		**1**	SUPORTE	CLEVIS	GANCHO SEGURI.
57	D41710100		**1**	FLANGE	FLANGE	PLETINA

[A] EQUIPAMENTO OPCIONAL
OPTIONAL EQUIPMENT
EQUIPO OPCIONAL

[B] USADA NO KIT REDUÇÃO VENTILADOR-D28080677
USED IN MAIN FAIN REDUCTION KIT-D28080677
USADA EN EL JG. REDUCTION DEL VENTILADOR-D28080677

[C] TRATAMENTO TÉRMICO
HEAT TREATMENT
TRATAMIENTO TERMICO

Pá Do Ventilador
Propeller Blade
Paleta Do Ventilador

180-30

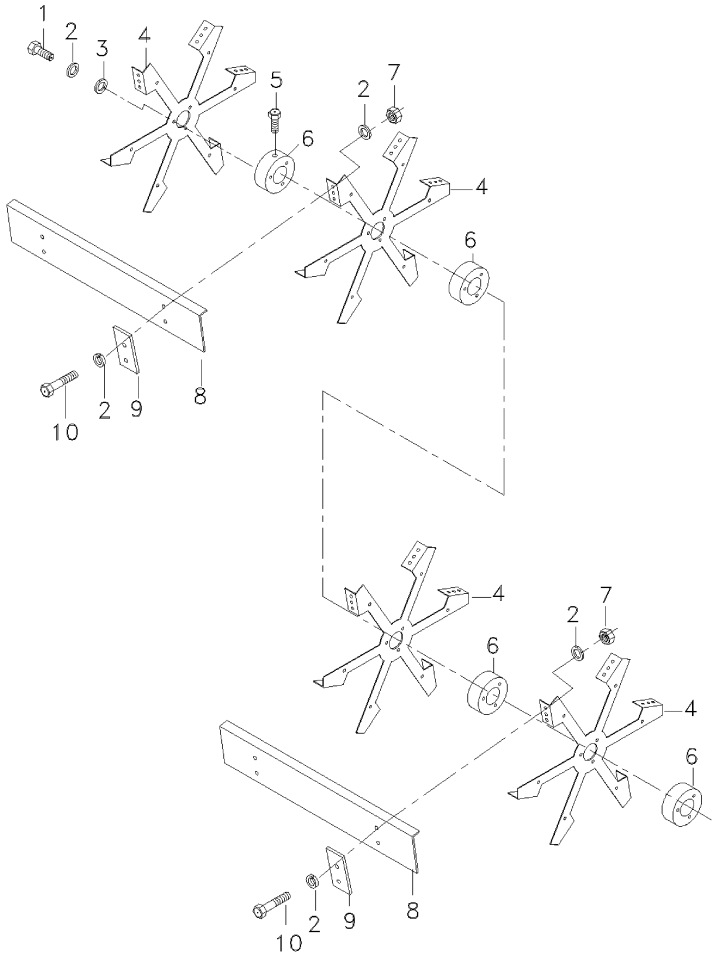

1	339761X1	**6**	PARAFUSO	BOLT	PERNO
2	D20400506	**X**	ARRUELA	WASHER	ARANDELA
3	D41100700	**6**	ARRUELA	WASHER	ARANDELA
4	D28440130	**2**	CUBO	HUB	CUBO
5	339451X1	**2**	PARAFUSO	BOLT	PERNO
6	D28480162	**2**	MANCAL	BEARING	COJINETE
7	394367X1	**24**	PORCA	NUT	TUERCA
8	D28482178	**6**	PÁ	SHOVEL	PALA
9	D28482107	**12**	FECHAMENTO	COVER	CUBIERTA
10	339337X1	**24**	PARAFUSO	BOLT	PERNO

Variador Do Ventilador
Fanning Mill Variator
Variador Del Ventilador

180-35

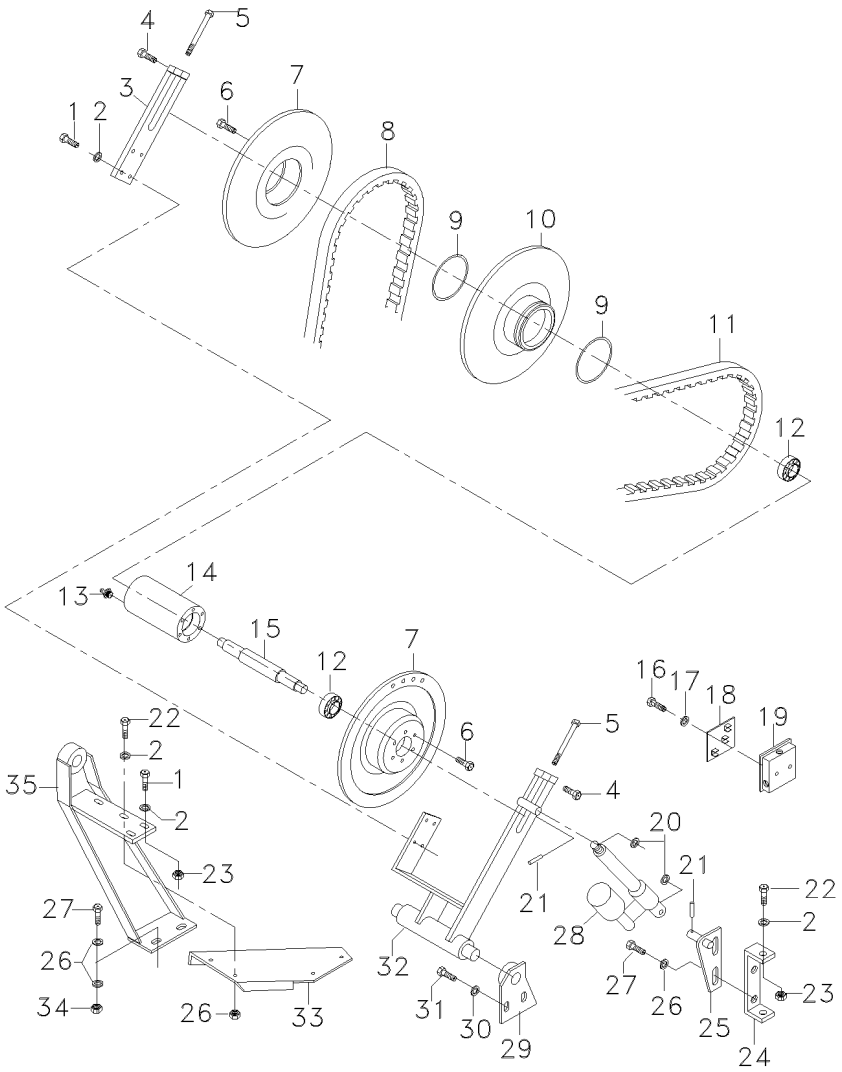

1	D40405100		**6**	PARAFUSO	BOLT	PERNO
2	D20400506		**10**	ARRUELA	WASHER	ARANDELA
3	D28480317		**1**	HASTE	RAIL	RIEL
4	339230X1		**2**	PARAFUSO	BOLT	PERNO
5	D40409400		**2**	PARAFUSO	BOLT	PERNO
6	D40690400		**12**	PARAFUSO	BOLT	PERNO
7	D28480140		**2**	POLIA	PULLEY	POLEA
8	D41981100		**1**	CORREIA	BELT	CORREA
9	D45476400		**2**	ANEL	RING	ARO
10	D28480144		**1**	POLIA	PULLEY	POLEA
11	D41981200		**1**	CORREIA	BELT	CORREA
12	D41628800		**2**	ROLAMENTO	BEARING	COJINETE
13	D43001500		**1**	GRAXEIRA	GREASER	ENGRASADOR
14	D28480321		**1**	ALOJAMENTO	ATOMISER BODY	CUERPO ATOMIZ.
15	D28480316		**1**	EIXO	SHAFT	ARBOL
16	D40402400		**2**	PARAFUSO	BOLT	PERNO
17	D20400453		**2**	ARRUELA	WASHER	ARANDELA
18	D28780326		**1**	PLACA	PLATE	PLATO
19	6204763M1		**1**	CAIXA	BOX	CAJA
20	D20400537		**2**	ARRUELA	WASHER	ARANDELA
21	D41405900		**2**	CONTRAPINO	DOWEL	CENTRAJE
22	D40405000		**6**	PARAFUSO	BOLT	PERNO
23	D41013500		**6**	PORCA	NUT	TUERCA
24	6203865M91		**1**	SUPORTE	BRACKET	SOPORTE
25	D28480469		**1**	SUPORTE	BRACKET	SOPORTE
26	D20400416		**6**	ARRUELA	WASHER	ARANDELA
27	D40407900		**4**	PARAFUSO	BOLT	PERNO
28	D28782203		**1**	ATUADOR	ACTUATOR	ACTUADOR
29	D28480203		**1**	SUPORTE	BRACKET	SOPORTE
30	D20400471		**2**	ARRUELA	WASHER	ARANDELA
31	D40407700		**2**	PARAFUSO	BOLT	PERNO
32	D28480739		**1**	GARFO	FORK	HORQUILLA
33	D28480866	[A]	**1**	SUPORTE	BRACKET	SOPORTE
34	D41087600		**2**	PORCA	NUT	TUERCA
35	D28480869	[A]	**1**	SUPORTE	BRACKET	SOPORTE

[A] USADA NO KIT REDUÇÃO VENTILADOR-D28080677
USED IN MAIN FAIN REDUCTION KIT-D28080677
USADA EN EL JG. REDUCTION DEL VENTILADOR-D28080677

Tração Intermediária
Couter Drive
Traccion Intermedia

180-40

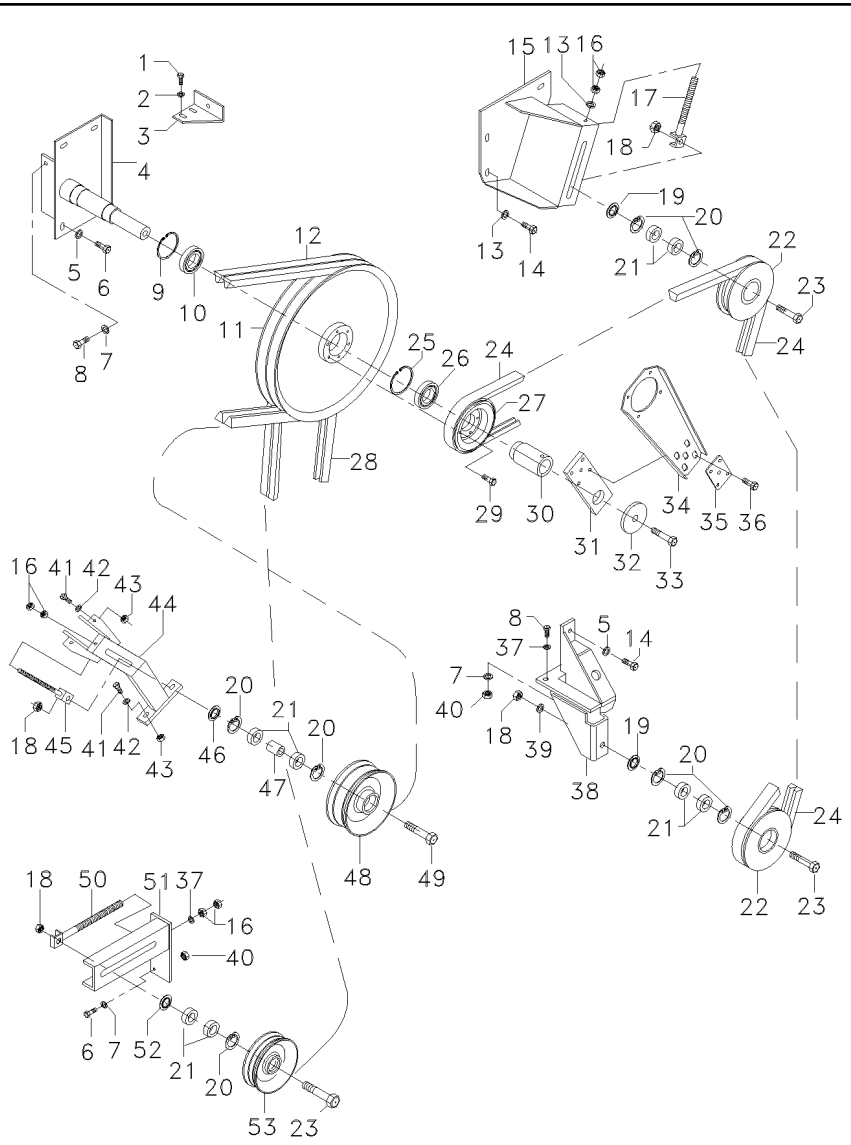

1	339123X1	**2**	PARAFUSO	BOLT	PERNO
2	D20400506	**7**	ARRUELA	WASHER	ARANDELA
3	D28181711	**1**	SUPORTE	BRACKET	SOPORTE
4	D28480588	**1**	SUPORTE	BRACKET	SOPORTE
5	D20400473	**4**	ARRUELA	WASHER	ARANDELA
6	D40407200	**6**	PARAFUSO	BOLT	PERNO
7	D20400416	**3**	ARRUELA	WASHER	ARANDELA
8	D40408000	**2**	PARAFUSO	BOLT	PERNO
9	D42515400	**1**	ANEL TRAVA	CIRCLIP	CIRCULITO
10	D41617800	**1**	ROLAMENTO	BEARING	COJINETE
11	D28480583	**1**	POLIA	PULLEY	POLEA
12	D41990001	**2**	CORREIA	BELT	CORREA
13	D20400419	**4**	ARRUELA	WASHER	ARANDELA
14	D40407800	**5**	PARAFUSO	BOLT	PERNO
15	6205988M91	**1**	SUPORTE	BRACKET	SOPORTE
16	D41010800	**6**	PORCA	NUT	TUERCA
17	D28260181	**1**	PARAFUSO	BOLT	PERNO
18	D41087900	**4**	PORCA	NUT	TUERCA
19	D28880354	**2**	ESPAÇADOR	SPACER	PIEZA DISTANCIA
20	D42513700	**6**	ANEL TRAVA	CIRCLIP	CIRCULITO
21	D41622700	**8**	ROLAMENTO	BEARING	COJINETE
22	6205997M1	**2**	POLIA	PULLEY	POLEA
23	6205907M1	**3**	PARAFUSO	BOLT	PERNO
24	D41979000	**1**	CORREIA	BELT	CORREA
25	D42515100	**1**	ANEL TRAVA	CIRCLIP	CIRCULITO
26	D41613500	**1**	ROLAMENTO	BEARING	COJINETE
27	D28480876	**1**	POLIA	PULLEY	POLEA
28	D41933700	**1**	CORREIA	BELT	CORREA
29	D40690400	**6**	PARAFUSO	BOLT	PERNO
30	6203859M1	**1**	LUVA	SLEEVE	MANCHA
31	D28380018	**1**	SUPORTE	BRACKET	SOPORTE
32	D28750882	**1**	ARRUELA	WASHER	ARANDELA
33	D40416500	**1**	PARAFUSO	BOLT	PERNO
34	D28380020	**1**	SUPORTE	BRACKET	SOPORTE
35	D28380178	**1**	SUPORTE	BRACKET	SOPORTE
36	D40411000	**5**	PARAFUSO	BOLT	PERNO
37	D20400415	**2**	ARRUELA	WASHER	ARANDELA
38	D28480796	**1**	SUPORTE	BRACKET	SOPORTE
39	D20400459	**1**	ARRUELA	WASHER	ARANDELA
40	D41092500	**3**	PORCA	NUT	TUERCA
41	D40405000	**4**	PARAFUSO	BOLT	PERNO
42	D20400414	**4**	ARRUELA	WASHER	ARANDELA
43	D41013500	**4**	PORCA	NUT	TUERCA
44	D28480245	**1**	SUPORTE	BRACKET	SOPORTE
45	D28211025	**1**	PARAFUSO	BOLT	PERNO
46	D28380003	**1**	ANEL	RING	ARO
47	D28384054	**1**	ESPAÇADOR	SPACER	PIEZA DISTANCIA
48	D28384052	**1**	POLIA	PULLEY	POLEA
49	D28384053	**1**	PARAFUSO	BOLT	PERNO
50	D28850316	**1**	PARAFUSO	BOLT	PERNO

Tração Intermediária
Couter Drive
Traccion Intermedia

180-40

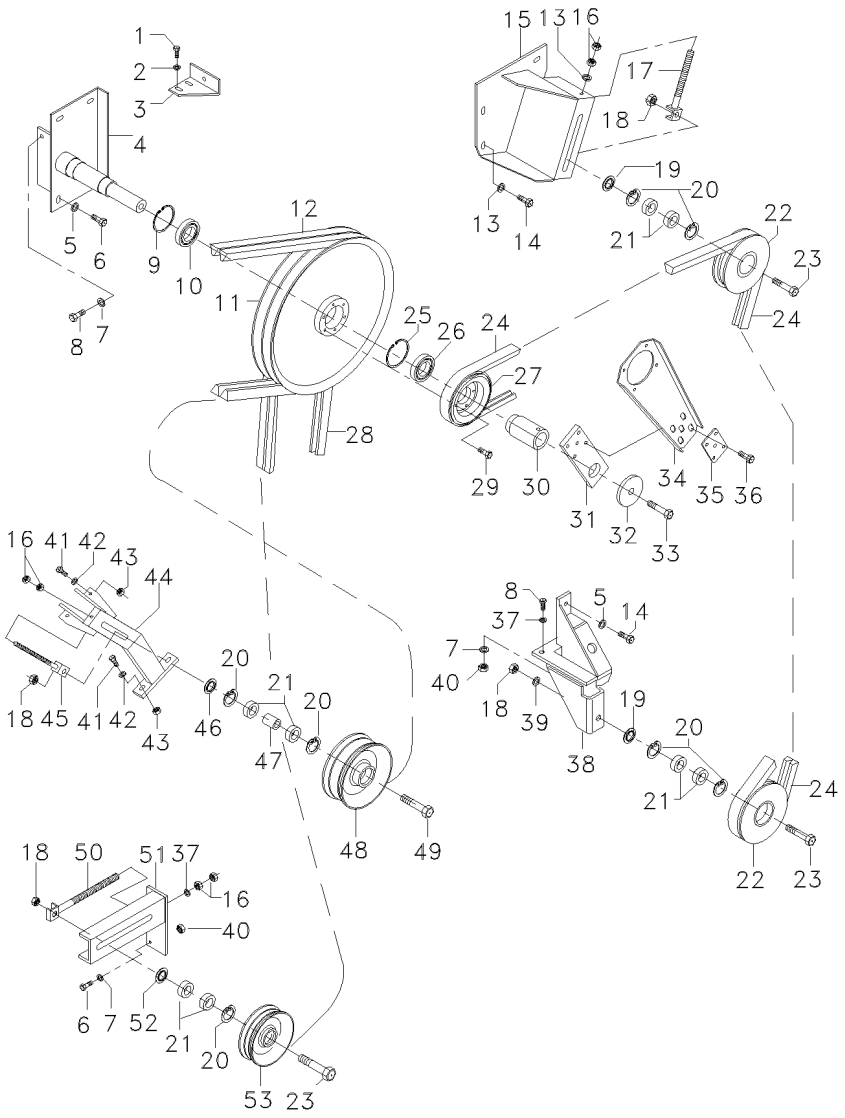

51	D28480384		**1**	SUPORTE	BRACKET	SOPORTE
52	D28480457		**1**	ESPAÇADOR	SPACER	PIEZA DISTANCIA
53	6205413M91	➡ 2S000060-0052	**1**	POLIA	PULLEY	POLEA
53	064302P1	➡ 2S000060+0052	**1**	POLIA	PULLEY	POLEA

Tubo Alimentador
Filler Pipe
Tubo Alimentador

190-10

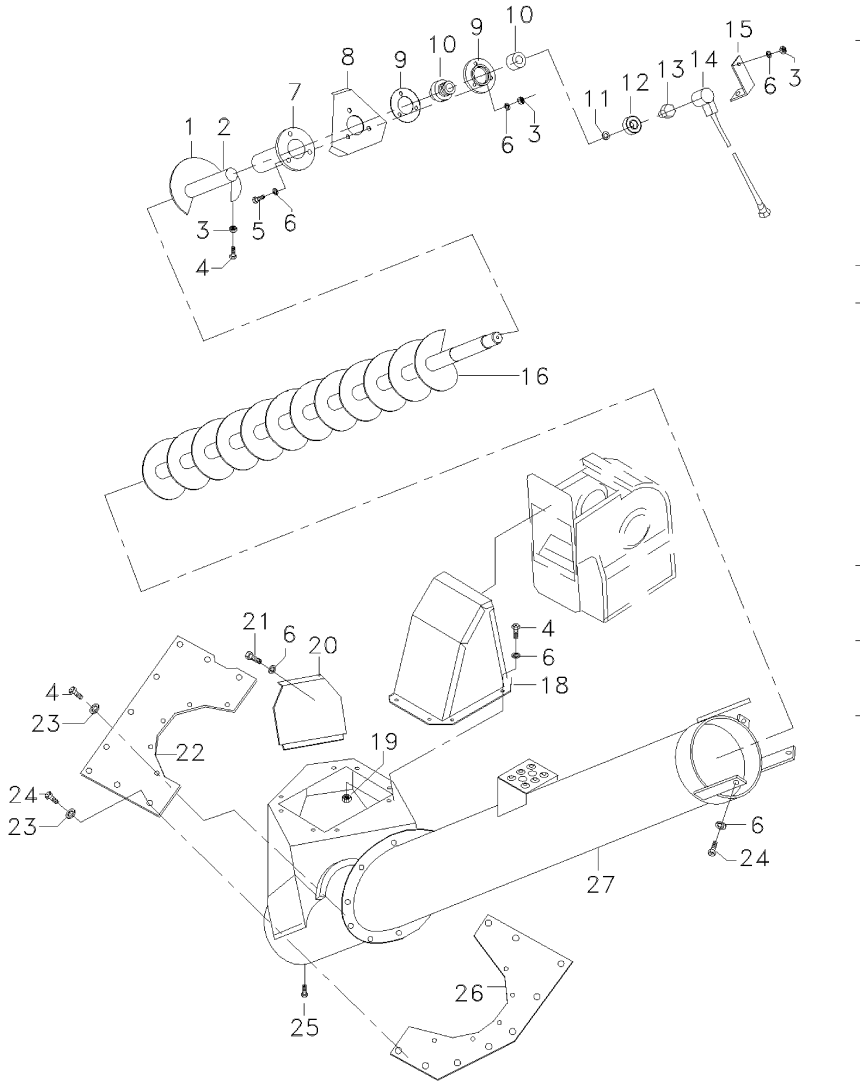

1	D28850990	◀	**1**	SEM FIM	AUGER	SINFIN
2	D28880509	➡| 100384	**1**	SEM FIM	AUGER	SINFIN
2	062520S1	[A] ➡ 100385 (RA)	**1**	SEM FIM	AUGER	SINFIN
3	D41010700		**X**	PORCA	NUT	TUERCA
4	339123X1		**X**	PARAFUSO	BOLT	PERNO
5	D40405300		**1**	PARAFUSO	BOLT	PERNO
5	D40405000		**2**	PARAFUSO	BOLT	PERNO
6	D20400506		**X**	ARRUELA	WASHER	ARANDELA
7	D28850886		**1**	PROTEÇÃO	GUARD	DEFENSA
8	D28580301		**1**	PLACA	PLATE	PLATO
9	D41708700		**2**	FLANGE	FLANGE	PLETINA
10	D41708500		**1**	ROLAMENTO	BEARING	COJINETE
11	D20400419		**3**	ARRUELA	WASHER	ARANDELA
12	D41622600		**1**	ROLAMENTO	BEARING	COJINETE
13	D28780516		**1**	PARAFUSO	BOLT	PERNO
14	D28780514		**1**	SENSOR	SENDER	EMISOR
15	D28780522		**1**	SUPORTE	BRACKET	SOPORTE
16	D28880516		**1**	SEM FIM	AUGER	SINFIN
18	D28580309		**1**	TUBO	PIPE	CANO
19	D41013500		**X**	PORCA	NUT	TUERCA
20	D28580258		**1**	TAMPA	COVER	CUBIERTA
21	D43385200		**1**	PARAFUSO	BOLT	PERNO
22	D28580278	◀	**1**	CHAPA	PLATE	CHAPA
23	D20400414		**24**	ARRUELA	WASHER	ARANDELA
24	D40405100		**X**	PARAFUSO	BOLT	PERNO
25	D40410700		**1**	PARAFUSO	BOLT	PERNO
26	D28580279	▶	**1**	CHAPA	PLATE	CHAPA
27	6204683M91	➡| 100418	**1**	TUBO	PIPE	CANO
27	060807S1	|↔| 100419-3S000700 -3S000564; 0680	**1**	TUBO	PIPE	CANO
27	065850S1	➡ 3S000701 +3S000564; 0680	**1**	TUBO	PIPE	CANO

[A] OPCIONAL
OPTIONAL
OPCIONAL

Tubo Alimentador
Filler Pipe
Tubo Alimentador

Acionamento
Drive
Accionamiento

190-15

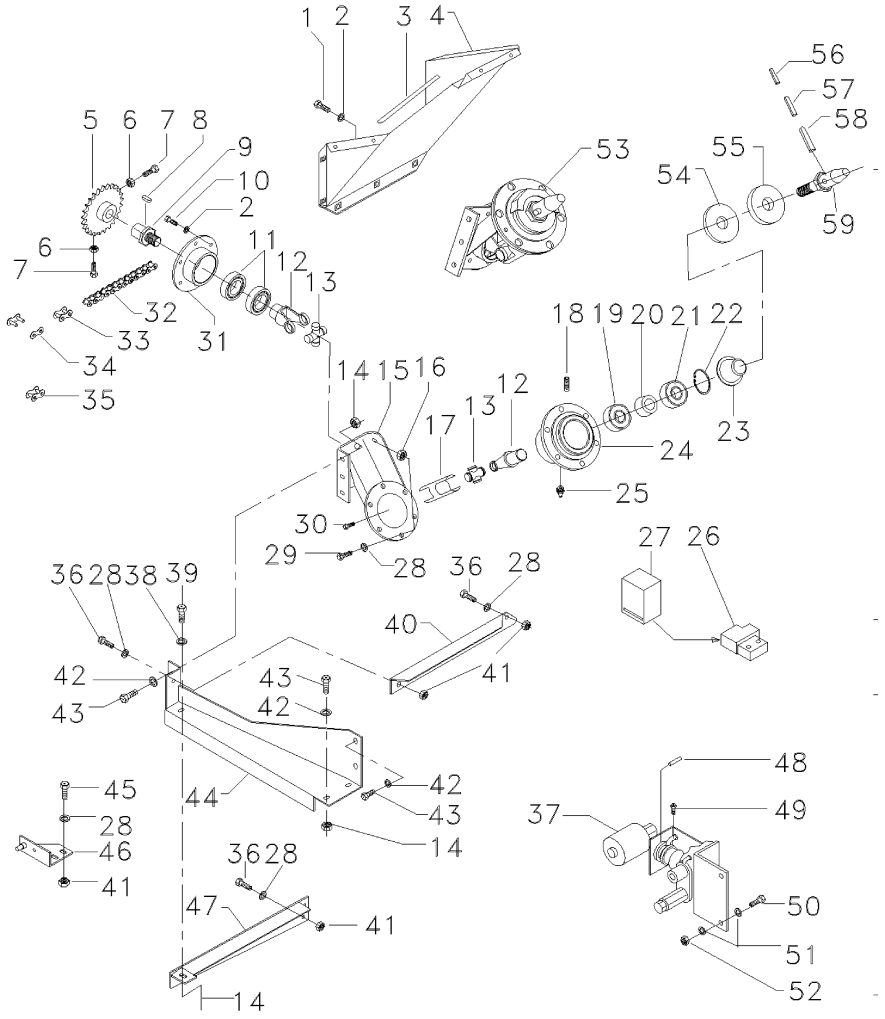

1	339123X1		**X** PARAFUSO	BOLT	PERNO
2	D20400506		**X** ARRUELA	WASHER	ARANDELA
3	D44706600		**X** VEDAÇÃO	SEALING	VEDACION
4	D28180703		**1** PROTEÇÃO	GUARD	DEFENSA
5	62005972M1	25	**1** ENGRENAGEM	GEAR	ENGRANAJE
6	D41010700		**2** PORCA	NUT	TUERCA
7	D40466900		**2** PARAFUSO	BOLT	PERNO
8	D43103200		**1** CHAVETA	KEY	CLAVE
9	6203885M1	100009 011-028; 033-094 096-114; 117-121 123-127; 129-136 138-169; 171-174 179-181; 186-189 +030; 031; 176; 183; 184; 191; 193	**1** PINO	PIN	PASADOR
10	D40405000		**6** PARAFUSO	BOLT	PERNO
11	D41623000	100009 011-028; 033-094 096-114; 117-121 123-127; 129-136 138-169; 171-174 179-181; 186-189 +030; 031; 176; 183; 184; 191; 193	**2** ROLAMENTO	BEARING	COJINETE
12	D28580057	100009 011-028; 033-094 096-114; 117-121 123-127; 129-136 138-169; 171-174 179-181; 186-189 +030; 031; 176; 183; 184; 191; 193	**2** GARFO	FORK	HORQUILLA
13	D45623000	100009 011-028; 033-094 096-114; 117-121 123-127; 129-136 138-169; 171-174 179-181; 186-189 +030; 031; 176; 183; 184; 191; 193	**2** CRUZETA	SPIDER	CRUCETA
14	D41087600		**X** PORCA	NUT	TUERCA

Tubo Alimentador
Filler Pipe
Tubo Alimentador

Acionamento
Drive
Accionamiento

190-15

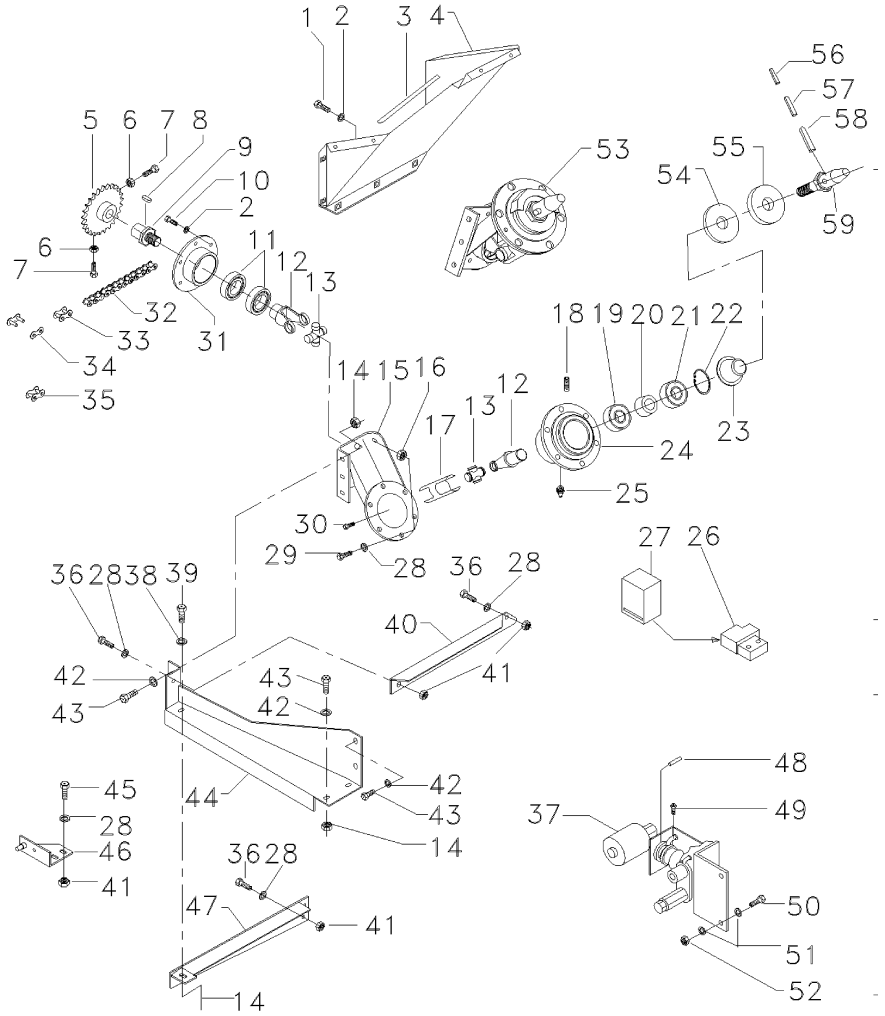

15	6205774M91	➡ 100009 ↔ 011-028; 033-094 096-114; 117-121 123-127; 129-136 138-169; 171-174 179-181; 186-189 +030; 031; 176; 183; 184; 191; 193	**1**	SUPORTE	BRACKET	SOPORTE
16	D41010700		**6**	PORCA	NUT	TUERCA
17	D45626500	➡ 100009 ↔ 011-028; 033-094 096-114; 117-121 123-127; 129-136 138-169; 171-174 179-181; 186-189 +030; 031; 176; 183; 184; 191; 193	**1**	GARFO	FORK	HORQUILLA
18	D40630500		**1**	PINO	PIN	PASADOR
19	D41623000	➡ 100062 ↔ 100064-100117	**1**	ROLAMENTO	BEARING	COJINETE
19	D41624100	➡ 100009 ↔ 011-028; 033-094 096-114; 117-121 123-127; 129-136 138-169; 171-174 179-181; 186-189 +030; 031; 176; 183; 184; 191; 193	**1**	ROLAMENTO	BEARING	COJINETE
20	D27700245	➡ 100009 ↔ 011-028; 033-094 096-114; 117-121 123-127; 129-136 138-169; 171-174 179-181; 186-189 +030; 031; 176; 183; 184; 191; 193	**1**	ESPAÇADOR	SPACER	PIEZA DISTANCIA
21	D41624100	➡ 100062 ↔ 100064-100117	**1**	ROLAMENTO	BEARING	COJINETE
21	D41621100	➡ 100062 ↔ 100064-100117	**1**	ROLAMENTO	BEARING	COJINETE

Tubo Alimentador
Filler Pipe
Tubo Alimentador

Acionamento
Drive
Accionamiento

190-15

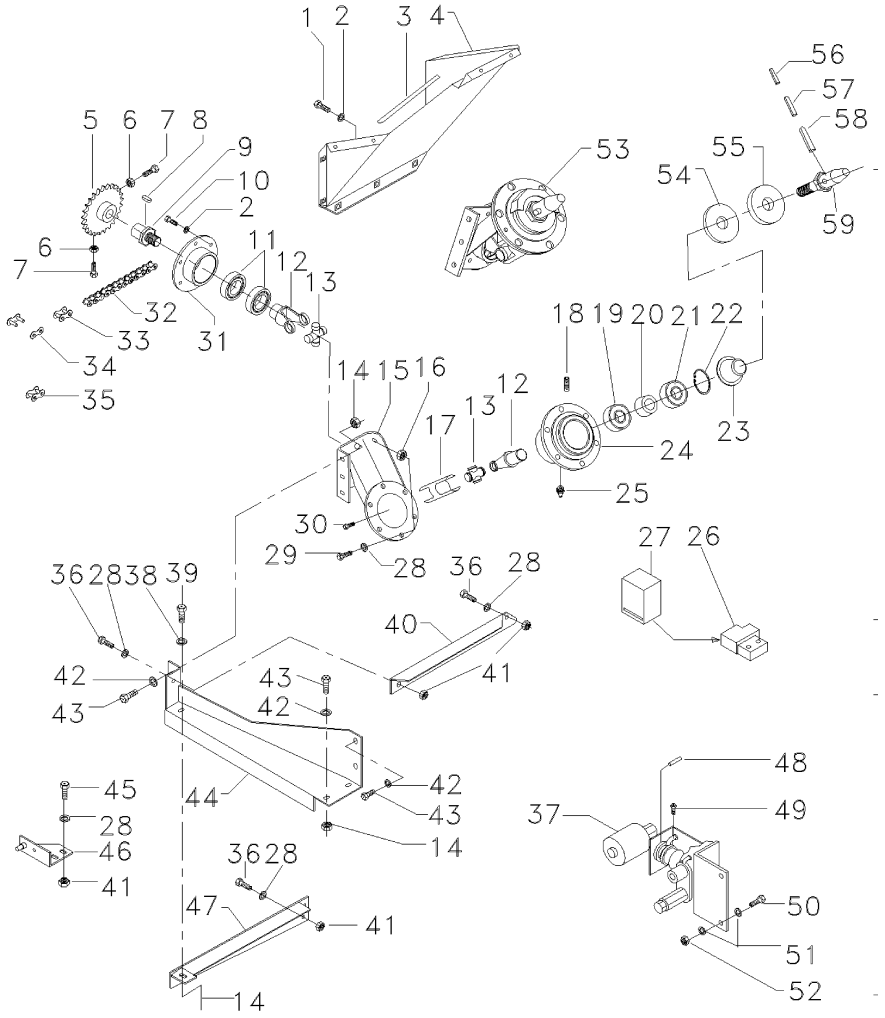

22	D41515000	➡ 100009 ↔ 011-028; 033-094 096-114; 117-121 123-127; 129-136 138-169; 171-174 179-181; 186-189 +030; 031; 176; 183; 184; 191, 193	**2**	ANEL TRAVA	CIRCLIP	CIRCULITO
22	D42515100	➡ 100062 ↔ 100064-100117	**1**	ANEL TRAVA	CIRCLIP	CIRCULITO
23	D28580300		**1**	CONE	CONE	CONO
24	D28580257	➡ 100062 ↔ 100064-100117	**1**	MANCAL	BEARING	COJINETE
24	6205425M91	➡ 100009 ↔ 011-028; 033-094 096-114; 117-121 123-127; 129-136 138-169; 171-174 179-181; 186-189 +030; 031; 176; 183; 184; 191; 193	**1**	MANCAL	BEARING	COJINETE
25	D43002500		**1**	GRAXEIRA	GREASER	ENGRASADOR
26	D45110054		**1**	VÁLVULA	VALVE	VALVULA
27	D45110014	26	**1**	JG. REPARO	KIT, REPAIR	JUEGO REPARACION
28	D20400506		**X**	ARRUELA	WASHER	ARANDELA
29	D40405100		**X**	PARAFUSO	BOLT	PERNO
31	D28580027	➡ 100009 ↔ 011-028; 033-094 096-114; 117-121 123-127; 129-136 138-169; 171-174 179-181; 186-189 +030; 031; 176; 183; 184; 191; 193	**1**	MANCAL	BEARING	COJINETE
32	D42325600		**1**	CORRENTE	CHAIN	CADENA
33	D42362400		**1**	UNIÃO	LINK	UNION
34	D42363100		**1**	UNIÃO	LINK	UNION
35	D42363200		**1**	ELO	LINK	ESLABON
36	339123X1		**X**	PARAFUSO	BOLT	PERNO
37	D28080446	👁 70-135 No ➡ 3S000843	**1**	DIVISOR	DIVIDER	DIVISOR
37	6203227M91	👁 70-140 No ➡ 3S000844	**1**	DIVISOR	DIVIDER	DIVISOR
38	D20400419		**2**	ARRUELA	WASHER	ARANDELA
39	D40407700		**1**	PARAFUSO	BOLT	PERNO
40	D28580293		**1**	REFORÇO	REINFORCEMENT	REFUERZO
41	D41013500		**X**	PORCA	NUT	TUERCA

Tubo Alimentador
Filler Pipe
Tubo Alimentador

Acionamento
Drive
Accionamiento

190-15

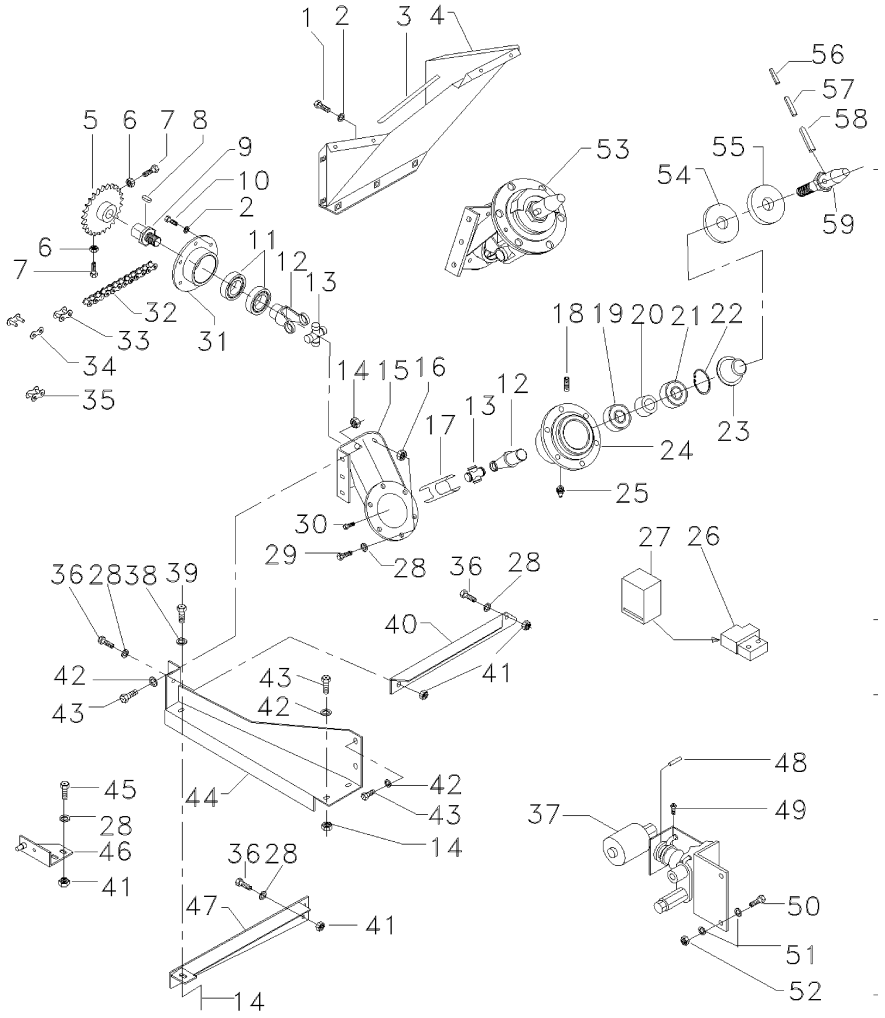

42	D20400416		**4**	ARRUELA	WASHER	ARANDELA
43	D40407800		**4**	PARAFUSO	BOLT	PERNO
44	6205289M91		**1**	SUPORTE	BRACKET	SOPORTE
45	339123X1		**X**	PARAFUSO	BOLT	PERNO
46	D28180737		**1**	SUPORTE	BRACKET	SOPORTE
47	D28580285		**1**	REFORÇO	REINFORCEMENT	REFUERZO
48	D43170300		**1**	PINO	PIN	PASADOR
49	D40632000		**1**	PARAFUSO	BOLT	PERNO
50	D40408000		**2**	PARAFUSO	BOLT	PERNO
51	D20400416		**4**	ARRUELA	WASHER	ARANDELA
52	D41087600		**2**	PORCA	NUT	TUERCA
53	072568N1	190-20 No 100194 + 010; 029; 032; 095; 115; 116; 122; 128; 137; 170; 175; 177; 178; 182; 185; 190; 192	**1**	CJ. TRANSMISSÃO	KIT,TRANSMISSION	JGO.TRANSMISION
54	D41679900	100009 011-028; 033-094 096-114; 117-121 123-127; 129-136 138-169; 171-174 179-181; 186-189 +030; 031; 176; 183; 184; 191; 193	**1**	VEDAÇÃO	SEALING	VEDACION
55	D28580414	100009 011-028; 033-094 096-114; 117-121 123-127; 129-136 138-169; 171-174 179-181; 186-189 +030; 031; 176; 183; 184; 191; 193	**1**	ARRUELA	WASHER	ARANDELA
56	D42610400	100009 011-028; 033-094 096-114; 117-121 123-127; 129-136 138-169; 171-174 179-181; 186-189 +030; 031; 176; 183; 184; 191; 193	**1**	PINO	PIN	PASADOR

Tubo Alimentador
Filler Pipe
Tubo Alimentador

Acionamento
Drive
Accionamiento

190-15

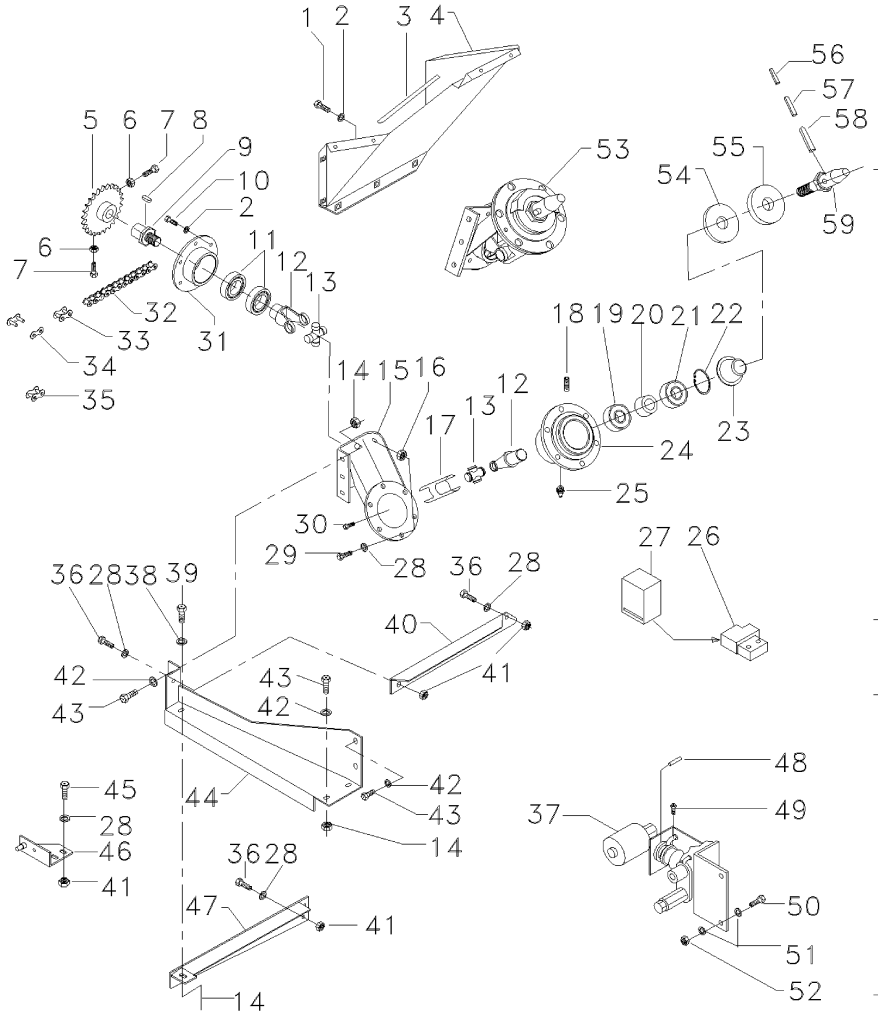

57	D42616700	➡ 100009 ↔ 011-028; 033-094 096-114; 117-121 123-127; 129-136 138-169; 171-174 179-181; 186-189 +030; 031; 176; 183; 184; 191; 193	**1**	PINO	PIN	PASADOR
58	D42625600	➡ 100009 ↔ 011-028; 033-094 096-114; 117-121 123-127; 129-136 138-169; 171-174 179-181; 186-189 +030; 031; 176; 183; 184; 191; 193	**1**	PINO	PIN	PASADOR
59	6204583M1	➡ 100009 ↔ 011-028; 033-094 096-114; 117-121 123-127; 129-136 138-169; 171-174 179-181; 186-189 +030; 031; 176; 183; 184; 191; 193	**1**	PINO	PIN	PASADOR

Transmissão Nivelador
Nivel Transmission
Transmision Del Nivelador

190-20

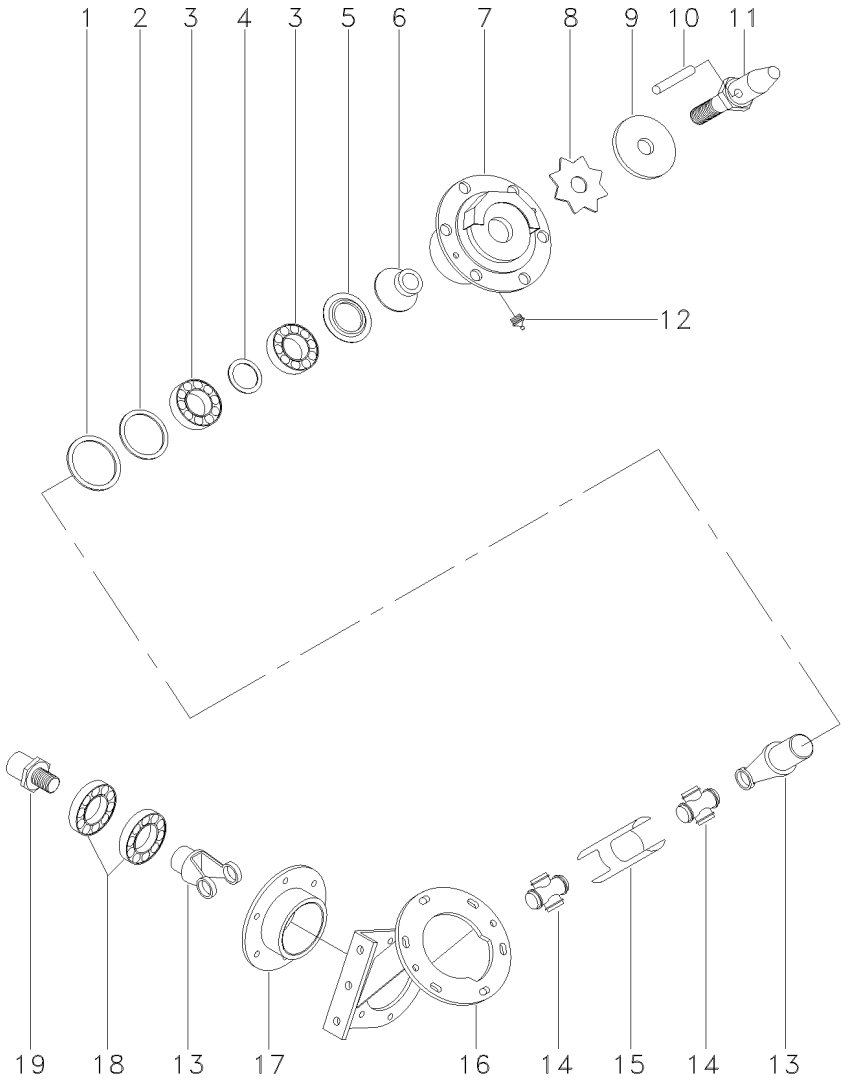

1	072559T1	**2**	ROLAMENTO	BEARING	COJINETE
2	058828P1	**1**	ANEL	RING	ARO
3	42515000	**1**	ANEL TRAVA	CIRCLIP	CIRCULITO
4	072541S1	**1**	MANCAL	BEARING	COJINETE
5	072560T1	**1**	RETENTOR	SEAL	RETEN
6	072542P1	**1**	CUBO	HUB	CUBO
7	059316P1	**1**	PINO	PIN	PASADOR
8	059801P1	**1**	PINO	PIN	PASADOR
12	339003X1	**1**	GRAXEIRA	GREASER	ENGRASADOR
13	6204112M1	**2**	GARFO	FORK	HORQUILLA
14	D45623000	**2**	CRUZETA	SPIDER	CRUCETA
15	D45626500	**1**	GARFO	FORK	HORQUILLA
16	6205774M91	**1**	SUPORTE	BRACKET	SOPORTE
17	D28580027	**1**	MANCAL	BEARING	COJINETE
18	339579X1	**2**	ROLAMENTO	BEARING	COJINETE
19	6203885M1	**1**	PINO	PIN	PASADOR

Caracol De Descarga
Discharge Auger
Sinfin De Descarga

Parte Móvel
Swivel Part
Parte Movible

190-25

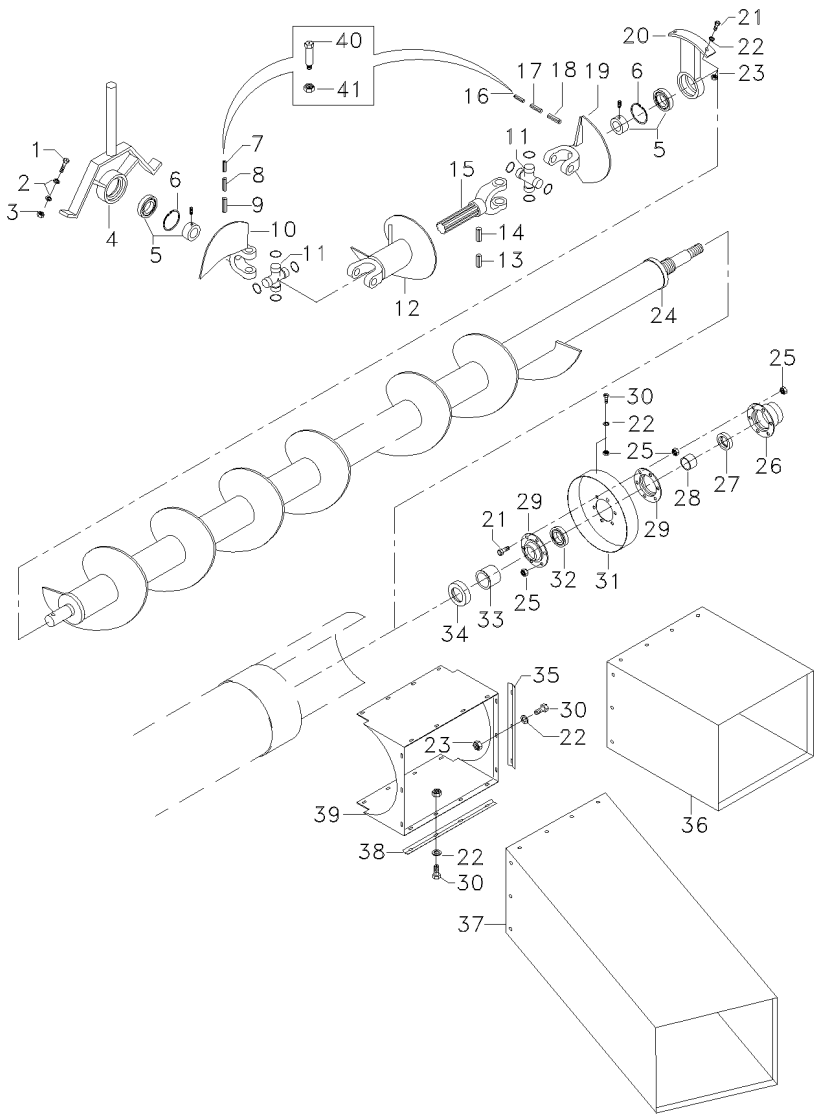

1	D40407800	➡	100193	**2**	PARAFUSO	BOLT	PERNO
1	D40408000	➡	100194	**2**	PARAFUSO	BOLT	PERNO
2	D20400416			**4**	ARRUELA	WASHER	ARANDELA
3	D41010800			**2**	PORCA	NUT	TUERCA
4	6206457M91			**1**	FLANGE	FLANGE	PLETINA
5	D41663400			**2**	ROLAMENTO	BEARING	COJINETE
6	D42515000			**2**	ANEL TRAVA	CIRCLIP	CIRCULITO
7	D42610400	➡	100193	**1**	PINO	PIN	PASADOR
8	D42616700	➡	100193	**1**	PINO	PIN	PASADOR
9	D42625600	➡	100193	**1**	PINO	PIN	PASADOR
10	D28880511	▶		**1**	GARFO	FORK	HORQUILLA
11	D45622700			**2**	CRUZETA	SPIDER	CRUCETA
12	D28880508			**1**	SEM FIM	AUGER	SINFIN
13	D42612600			**1**	PINO	PIN	PASADOR
14	D42618900			**1**	PINO	PIN	PASADOR
15	D28880052			**1**	GARFO	FORK	HORQUILLA
16	D42610200	➡	100193	**1**	PINO	PIN	PASADOR
17	D42616500	➡	100193	**1**	PINO	PIN	PASADOR
18	D42625400	➡	100193	**1**	PINO	PIN	PASADOR
19	D28880521	◀		**1**	SEM FIM	AUGER	SINFIN
20	D28880045			**1**	SUPORTE	BRACKET	SOPORTE
21	D40405100			**8**	PARAFUSO	BOLT	PERNO
22	D20400506			**20**	ARRUELA	WASHER	ARANDELA
23	D41013500			**16**	PORCA	NUT	TUERCA
24	D28880507	➡	100384	**1**	SEM FIM	AUGER	SINFIN
24	058842S1	[B]		**1**	SEM FIM	AUGER	SINFIN
		➡	100385				
		RA					
25	D41010700			**16**	PORCA	NUT	TUERCA
26	D28851122			**1**	PROTEÇÃO	GUARD	DEFENSA
27	D41034100			**1**	PORCA	NUT	TUERCA
28	D28800328			**2**	ESPAÇADOR	SPACER	PIEZA DISTANCIA
29	D28200239			**2**	FLANGE	FLANGE	PLETINA
30	339123X1			**18**	PARAFUSO	BOLT	PERNO
31	D28880046			**1**	TAMPA	COVER	CUBIERTA
32	D41623000			**1**	ROLAMENTO	BEARING	COJINETE
33	D28830693			**1**	ESPAÇADOR	SPACER	PIEZA DISTANCIA
34	D41034400			**1**	PORCA	NUT	TUERCA
35	D28880030			**2**	BARRA	BAR	BARRA
36	D28880323			**1**	CORPO	BODY	CUERPO
37	D28880032	[A]		**1**	CORPO	BODY	CUERPO
38	D28880031			**2**	BARRA	BAR	BARRA
39	D28880034			**1**	CORPO	BODY	CUERPO
40	059355P1	➡	100194	**2**	PARAFUSO	BOLT	PERNO
41	390881X1	➡	100194	**2**	PORCA	NUT	TUERCA

[A] EQUIPAMENTO OPCIONAL
OPTIONAL EQUIPMENT
EQUIPO OPCIONAL

Caracol De Descarga Discharge Auger Sinfin De Descarga	Parte Móvel Swivel Part Parte Movible	190-25	

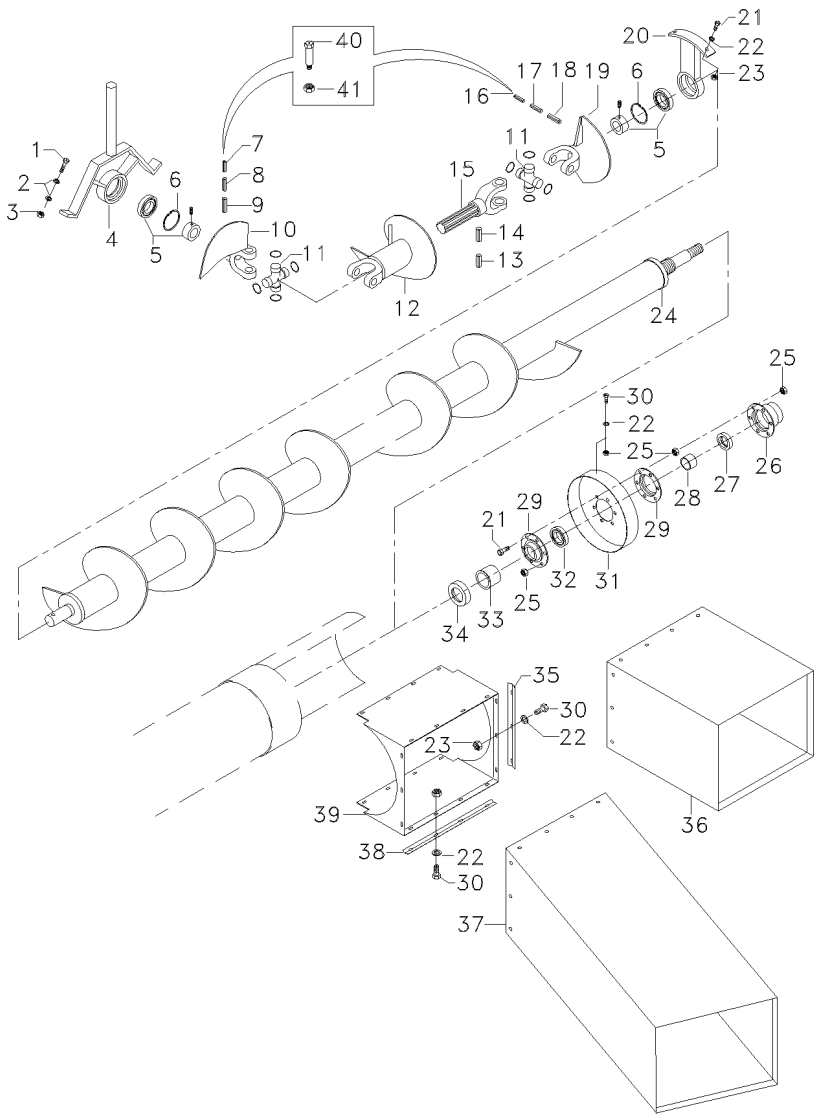

[B] OPCIONAL PARA BRASIL
OPTIONAL TO BRAZIL
OPCIONAL PARA BRASIL

Transmissão
Transmission
Transmisión

Caracol De Descarga
Discharge Auger
Sinfin De Descarga

190-30

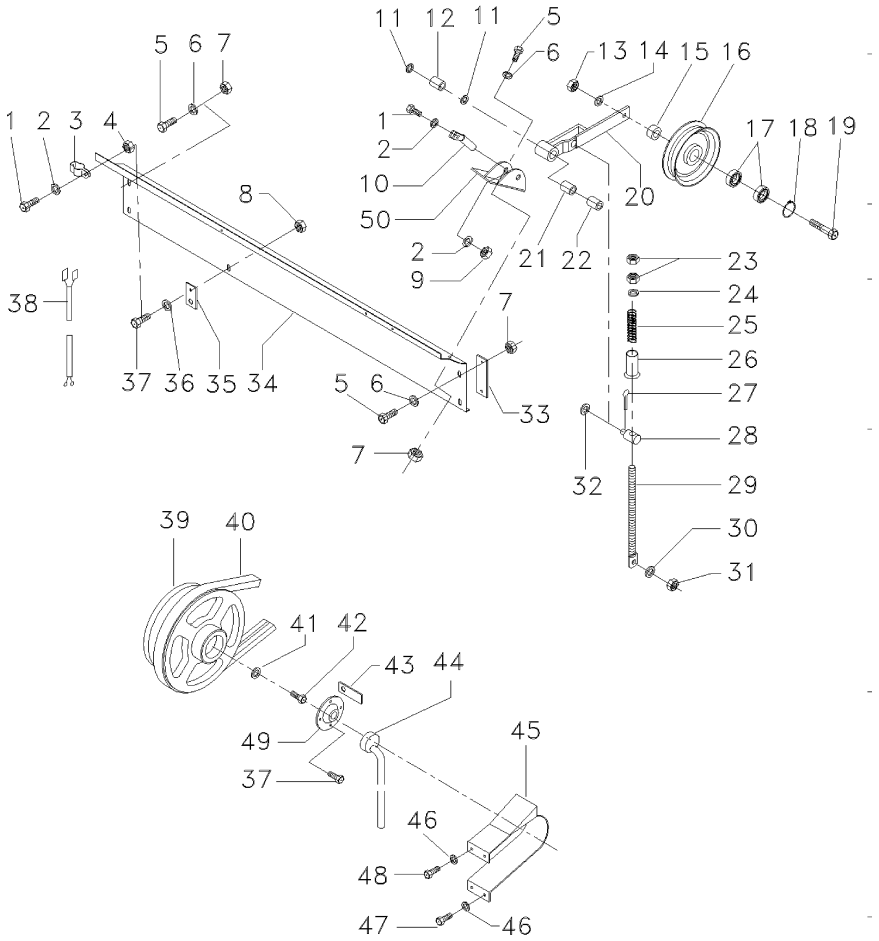

1	D40402400		**2**	PARAFUSO	BOLT	PERNO
2	D20400404		**3**	ARRUELA	WASHER	ARANDELA
3	D45729400		**1**	BRAÇADEIRA	CLAMP	ABRAZADERA
4	D41013400		**1**	PORCA	NUT	TUERCA
5	D40407900		**11**	PARAFUSO	BOLT	PERNO
6	D20400416		**20**	ARRUELA	WASHER	ARANDELA
7	D41087600		**10**	PORCA	NUT	TUERCA
8	D41013400		**1**	PORCA	NUT	TUERCA
9	D41087400		**1**	PORCA	NUT	TUERCA
10	D28880360		**1**	PINO	PIN	PASADOR
11	D20400530		**2**	ARRUELA	WASHER	ARANDELA
12	D28880489		**1**	MANCAL	BEARING	COJINETE
13	D41087900		**1**	PORCA	NUT	TUERCA
14	D28181284		**1**	ARRUELA	WASHER	ARANDELA
15	D28880354		**1**	ESPAÇADOR	SPACER	PIEZA DISTANCIA
16	6205413M91		**1**	POLIA	PULLEY	POLEA
17	339599X1		**2**	ROLAMENTO	BEARING	COJINETE
18	D42513700		**1**	ANEL TRAVA	CIRCLIP	CIRCULITO
19	6205907M1		**1**	PARAFUSO	BOLT	PERNO
20	6205445M91		**1**	BRAÇO	ARM	BRAZO
21	D43364000		**1**	BUCHA	BUSH	CASQUILLO
22	D43364300		**1**	BUCHA	BUSH	CASQUILLO
23	D41011100		**2**	PORCA	NUT	TUERCA
24	D20400459		**3**	ARRUELA	WASHER	ARANDELA
25	D28210881		**1**	MOLA	SPRING	RESORTE
26	D28780318		**1**	GUIA	GUIDE	GUIA
27	D41405900		**1**	CONTRAPINO	DOWEL	CENTRAJE
28	D28780030		**1**	PIVÔ	PIVOT	PIVOTE
29	D28380011		**1**	PARAFUSO	BOLT	PERNO
30	D20400471		**4**	ARRUELA	WASHER	ARANDELA
31	D41087600		**1**	PORCA	NUT	TUERCA
32	D20400429		**1**	ARRUELA	WASHER	ARANDELA
33	D28880361		**1**	SUPORTE	BRACKET	SOPORTE
34	6205299M1		**1**	CHAPA	PLATE	CHAPA
35	D28780687		**1**	SUPORTE	BRACKET	SOPORTE
36	D20400470		**1**	ARRUELA	WASHER	ARANDELA
37	D40402600		**5**	PARAFUSO	BOLT	PERNO
38	D28851037		**1**	FIO	WIRE	HILO
39	6205196M91	190-35 No	**1**	ACOPLAMENTO	COUPLING	ACOPLAMIENTO
40	D41979100		**1**	CORREIA	BELT	CORREA
41	D28780638		**1**	ARRUELA	WASHER	ARANDELA
42	D40410900		**1**	PARAFUSO	BOLT	PERNO
43	D28781301		**1**	GANCHO	HOOK	GANCHO
44	D28780404		**1**	SENSOR	SENDER	EMISOR
45	D28780723		**1**	PROTEÇÃO	GUARD	DEFENSA
46	D20400506		**4**	ARRUELA	WASHER	ARANDELA
47	D40405100		**2**	PARAFUSO	BOLT	PERNO
48	339123X1		**1**	PARAFUSO	BOLT	PERNO
49	D28780017		**1**	TAMPA	COVER	CUBIERTA
50	D28880359		**1**	SUPORTE	BRACKET	SOPORTE

Acoplamento
Coupling
Acoplamiento

190-35

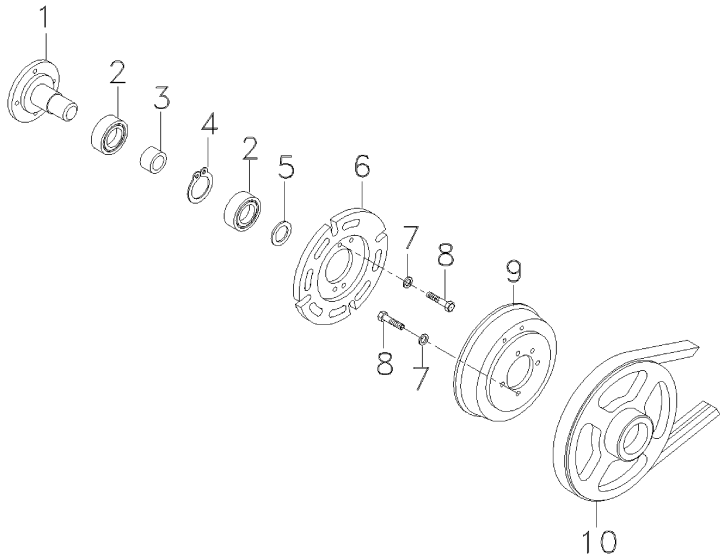

1	6205195M91	**1** CUBO	HUB	CUBO
2	D41617800	**2** ROLAMENTO	BEARING	COJINETE
3	D28780016	**2** BUCHA	BUSH	CASQUILLO
4	D42515400	**2** ANEL TRAVA	CIRCLIP	CIRCULITO
5	D42504300	**1** ANEL	RING	ARO
6	D45060300	**1** CHAPA	PLATE	CHAPA
7	D41100900	**8** ARRUELA	WASHER	ARANDELA
8	88000933143	**8** PARAFUSO	BOLT	PERNO
9	D45060200	**1** MAGNETO	MAGNETO	MAGNETO
10	D28780013	**1** POLIA	PULLEY	POLEA

Transmissão
Transmission
Transmisión

Caracol De Descarga
Discharge Auger
Sinfin De Descarga

190-40

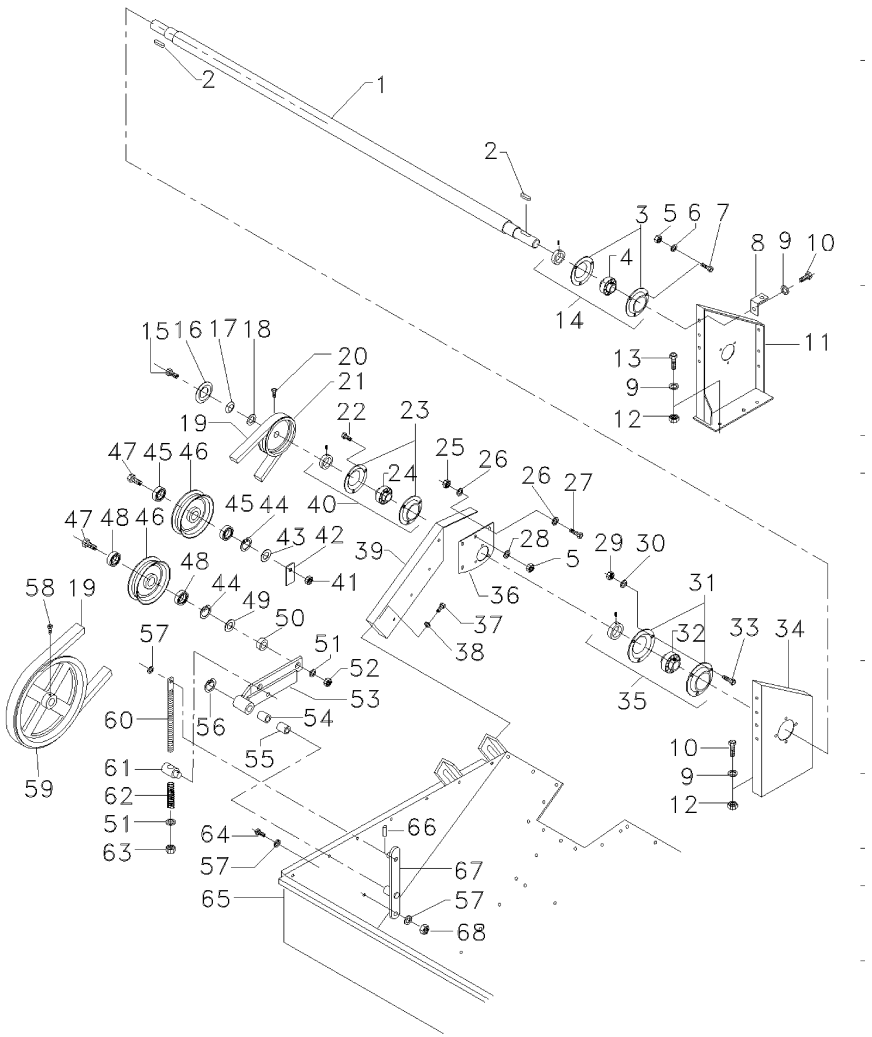

1	D28882003	➡| 3S000700 -3S000564; 0680	**1**	EIXO	SHAFT	ARBOL
1	066833P1	➡ 3S000701 +3S000564; 0680	**1**	EIXO	SHAFT	ARBOL
2	D43104700		**2**	CHAVETA	KEY	CLAVE
3	D41701700	14	**2**	FLANGE	FLANGE	PLETINA
4	D41663500	14	**1**	ROLAMENTO	BEARING	COJINETE
5	D41010800		**3**	PORCA	NUT	TUERCA
6	D20400507		**3**	ARRUELA	WASHER	ARANDELA
7	D40407700		**2**	PARAFUSO	BOLT	PERNO
8	D28780381		**1**	SUPORTE	BRACKET	SOPORTE
9	D20400416		**20**	ARRUELA	WASHER	ARANDELA
10	D40407800		**11**	PARAFUSO	BOLT	PERNO
11	D28880187		**1**	SUPORTE	BRACKET	SOPORTE
12	D41087600		**6**	PORCA	NUT	TUERCA
13	D40407900		**3**	PARAFUSO	BOLT	PERNO
14	D41707800		**1**	FLANGE	FLANGE	PLETINA
15	D40464700		**1**	PARAFUSO	BOLT	PERNO
16	D28880347		**1**	FLANGE	FLANGE	PLETINA
17	D42596400		**2**	ESTICADOR	TURNBUCKLE	TORNIQUETE
18	D28880346		**1**	ANEL	RING	ARO
19	D41978800		**1**	CORREIA	BELT	CORREA
20	D40466900		**2**	PARAFUSO	BOLT	PERNO
21	D28880368		**1**	POLIA	PULLEY	POLEA
22	D40407700		**7**	PARAFUSO	BOLT	PERNO
23	D41701700	40	**2**	FLANGE	FLANGE	PLETINA
24	D41663500	40	**1**	ROLAMENTO	BEARING	COJINETE
25	D41087600		**4**	PORCA	NUT	TUERCA
26	D20400473		**14**	ARRUELA	WASHER	ARANDELA
27	D40407900		**6**	PARAFUSO	BOLT	PERNO
27	D40408000		**1**	PARAFUSO	BOLT	PERNO
28	D20400471		**4**	ARRUELA	WASHER	ARANDELA
29	D41010900		**4**	PORCA	NUT	TUERCA
30	D20400426		**4**	ARRUELA	WASHER	ARANDELA
31	831782M1	35	**2**	FLANGE	FLANGE	PLETINA
32	056886T1	35	**1**	ROLAMENTO	BEARING	COJINETE
33	D40410900		**4**	PARAFUSO	BOLT	PERNO
34	D28880184		**1**	SUPORTE	BRACKET	SOPORTE
35	D41716500		**1**	FLANGE	FLANGE	PLETINA
36	D28880284	➡| 3S000700 -3S000564; 0680	**1**	PLACA	PLATE	PLATO
36	066901P1	➡ 3S000701 +3S000564; 0680	**1**	PLACA	PLATE	PLATO
37	D40407800		**2**	PARAFUSO	BOLT	PERNO
38	D20400416		**2**	ARRUELA	WASHER	ARANDELA
39	D28880194		**1**	SUPORTE	BRACKET	SOPORTE
40	D41707800		**1**	FLANGE	FLANGE	PLETINA
41	D41087900		**1**	PORCA	NUT	TUERCA
42	D28251476		**1**	TRAVA	LOCK	RETENEDOR
43	D28480457		**2**	ESPAÇADOR	SPACER	PIEZA DISTANCIA

Transmissão
Transmission
Transmisión

Caracol De Descarga
Discharge Auger
Sinfin De Descarga

190-40

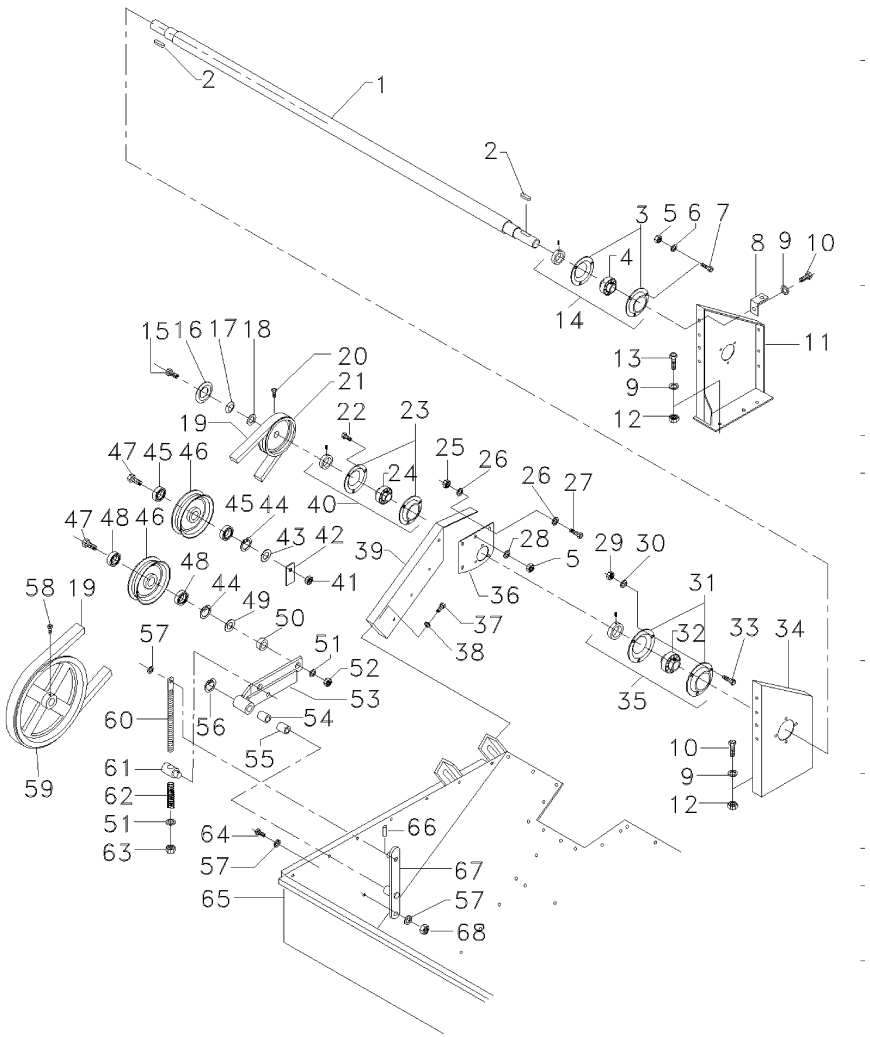

44	D42513700		**2**	ANEL TRAVA	CIRCLIP	CIRCULITO
45	339599X1		**2**	ROLAMENTO	BEARING	COJINETE
46	6205413M91		**2**	POLIA	PULLEY	POLEA
47	6205907M1		**2**	PARAFUSO	BOLT	PERNO
48	339599X1		**2**	ROLAMENTO	BEARING	COJINETE
49	D20400523		**1**	ARRUELA	WASHER	ARANDELA
50	D28880354		**1**	ESPAÇADOR	SPACER	PIEZA DISTANCIA
51	D28181284		**2**	ARRUELA	WASHER	ARANDELA
52	D41087900		**1**	PORCA	NUT	TUERCA
53	6205445M91		**1**	BRAÇO	ARM	BRAZO
54	D43364000	53	**1**	BUCHA	BUSH	CASQUILLO
55	D43364300	53	**1**	BUCHA	BUSH	CASQUILLO
56	D42502300		**1**	ANEL TRAVA	CIRCLIP	CIRCULITO
57	D20400471		**7**	ARRUELA	WASHER	ARANDELA
58	D40407700		**2**	PARAFUSO	BOLT	PERNO
59	6204692M91		**1**	POLIA	PULLEY	POLEA
60	D28380011		**1**	PARAFUSO	BOLT	PERNO
61	D28880473		**1**	RÓTULA	BALL PIVOT	PIVOTE DE ROTULA
62	D28210881		**1**	MOLA	SPRING	RESORTE
63	D41087900		**1**	PORCA	NUT	TUERCA
64	D40407800		**3**	PARAFUSO	BOLT	PERNO
65	D28882020	➡ 3S000700 -3S000564; 0680	**1**	FUNDO	BOTTOM	FONDO
65	067177S1	➡ 3S000701 +3S000564; 0680	**1**	FUNDO	BOTTOM	FONDO
66	D41405800		**1**	CUPILHA	COTTER PIN	PASADOR DOUBLE
67	6205725M91		**1**	SUPORTE	BRACKET	SOPORTE
68	D41087600		**3**	PORCA	NUT	TUERCA

Tanque De Grãos
Grain Tank
Tanque De Granos

Proteções E Tampas
Guards And Covers
Apantallados Y Tapas

190-45

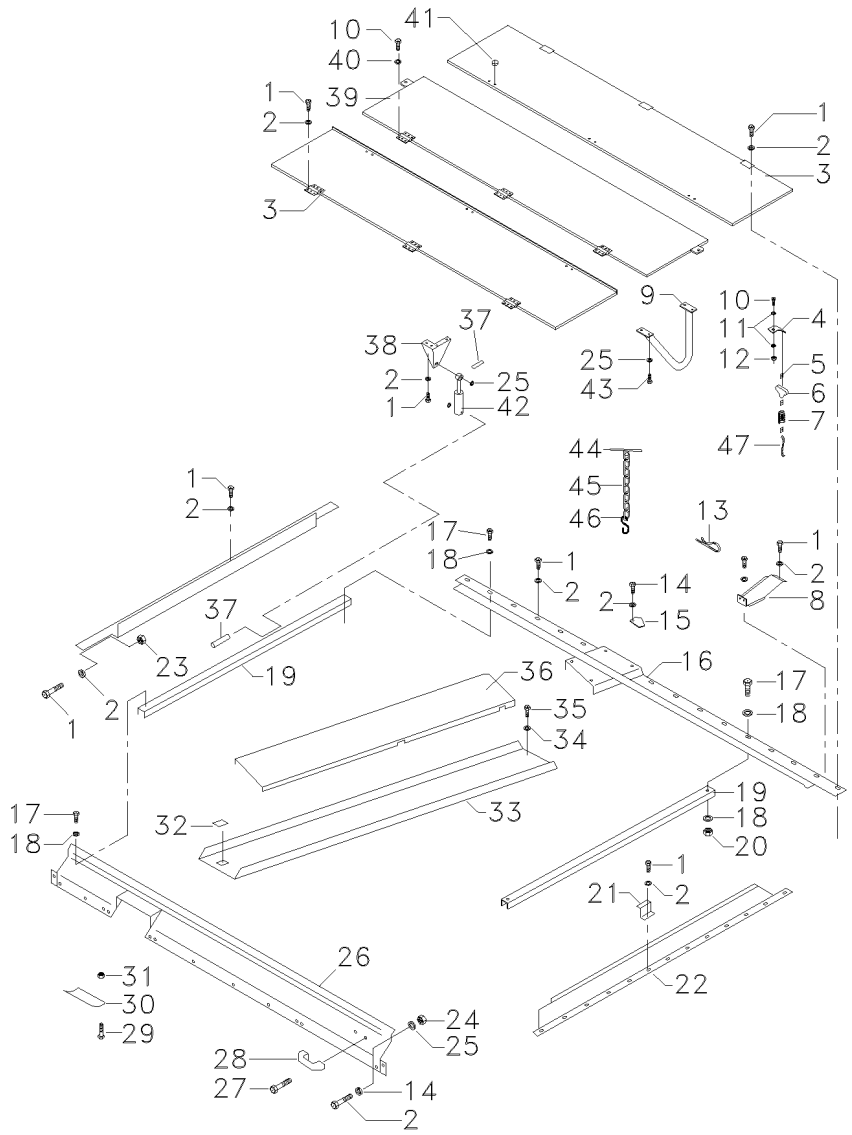

1	339123X1		**18**	PARAFUSO	BOLT	PERNO
2	D20400414		**18**	ARRUELA	WASHER	ARANDELA
3	D28184091	➡| 3S000700 -3S000564; 0680	**2**	TAMPA	COVER	CUBIERTA
3	067342S1	➡ 3S000701 +3S000564; 0680	**2**	TAMPA	COVER	CUBIERTA
4	D28181191		**1**	SUPORTE	BRACKET	SOPORTE
5	D43407800		**3**	TRAVA	LOCK	RETENEDOR
6	D43384800		**1**	MANÍPULO	KNOB	POMO
7	D28710049		**1**	MOLA	SPRING	RESORTE
8	D28181506	▶	**1**	SUPORTE	BRACKET	SOPORTE
9	D28884103		**1**	SUPORTE	BRACKET	SOPORTE
10	D40402400		**7**	PARAFUSO	BOLT	PERNO
11	D20400453		**2**	ARRUELA	WASHER	ARANDELA
12	D41087400		**1**	PORCA	NUT	TUERCA
13	D27100120		**1**	GRAMPO	CRAMP	PASADOR
14	D40405100		**X**	PARAFUSO	BOLT	PERNO
15	D28884140		**1**	SUPORTE	BRACKET	SOPORTE
16	6203811M91		**1**	CHAPA	PLATE	CHAPA
17	D40407700		**6**	PARAFUSO	BOLT	PERNO
18	D20400416		**X**	ARRUELA	WASHER	ARANDELA
19	D28884093		**1**	PERFIL	PROFILE	PERFIL
19	6202013M91		**1**	PERFIL	PROFILE	PERFIL
20	1440329X1		**2**	PORCA	NUT	TUERCA
21	D28184302		**1**	SUPORTE	BRACKET	SOPORTE
22	D28182176	▶ ➡| 3S000700 -3S000564; 0680	**1**	CHAPA	PLATE	CHAPA
22	067334S1	▶ ➡ 3S000701 +3S000564; 0680	**1**	CHAPA	PLATE	CHAPA
22	D28182184	◀	**1**	CHAPA	PLATE	CHAPA
23	D41013500		**X**	PORCA	NUT	TUERCA
24	D41087500		**2**	PORCA	NUT	TUERCA
25	D20400506		**8**	ARRUELA	WASHER	ARANDELA
26	D28182181	➡| 3S000700 -3S000564; 0680	**1**	CHAPA	PLATE	CHAPA
26	066889S1	➡ 3S000701 +3S000564; 0680	**1**	CHAPA	PLATE	CHAPA
27	D40690400		**2**	PARAFUSO	BOLT	PERNO
28	D43386900		**1**	ALÇA	STRAP	FAJA
29	D40688200		**2**	PARAFUSO	BOLT	PERNO
30	D28781079		**1**	PROTEÇÃO	GUARD	DEFENSA
31	D41013400		**2**	PORCA	NUT	TUERCA
32	D28880287		**1**	TAMPA	COVER	CUBIERTA
33	D28882027	➡| 3S000700 -3S000564; 0680	**1**	CAIXA	BOX	CAJA
33	066891S1	➡ 3S000701 +3S000564; 0680	**1**	CHAPA	PLATE	CHAPA
34	D20400414		**15**	ARRUELA	WASHER	ARANDELA

Tanque De Grãos
Grain Tank
Tanque De Granos

Proteções E Tampas
Guards And Covers
Apantallados Y Tapas

190-45

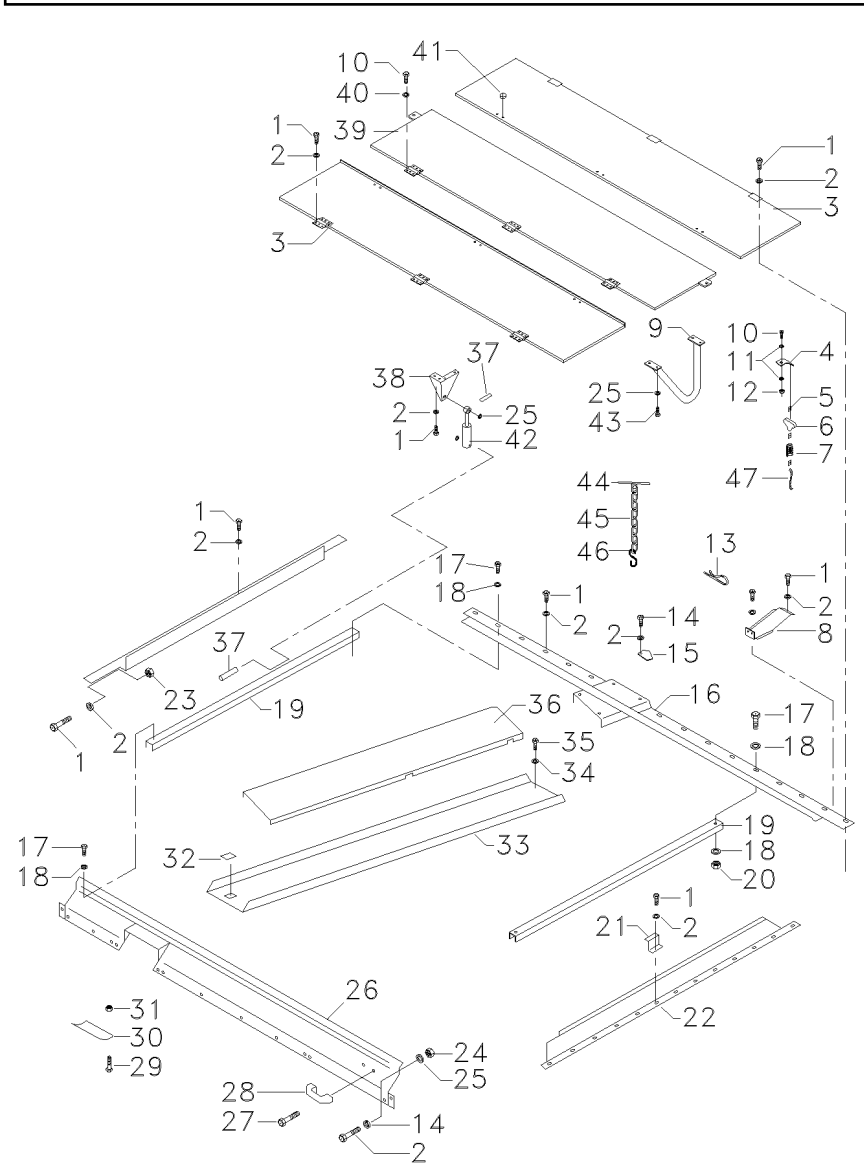

35	D40405100	**4**	PARAFUSO	BOLT	PERNO
36	D28182185	**1**	TAMPA	COVER	CUBIERTA
37	D41404400	**8**	PINO	PIN	PASADOR
38	D28182121	**4**	SUPORTE	BRACKET	SOPORTE
39	6205280M91	**1**	TAMPA	COVER	CUBIERTA
40	D20400470	**6**	ARRUELA	WASHER	ARANDELA
41	D45742500	**6**	TAMPÃO	PAD	ALMOHADILLA
42	D45061800	**4**	CILINDRO	CYLINDER	CILINDRO
43	D40405000	**4**	PARAFUSO	BOLT	PERNO
44	D21100341	**1**	TRAVA	LOCK	RETENEDOR
45	D28180405	**1**	CORRENTE	CHAIN	CADENA
46	D42386000	**1**	GANCHO	HOOK	GANCHO
47	D44714000	**1**	CORDA	CORD	CUERDA

Proteção - Laterais E Traseira
Protection - Sides And Rear
Protecion - Laterales Y Trasera

Tanque De Grãos
Grain Tank
Tanque De Granos

190-50

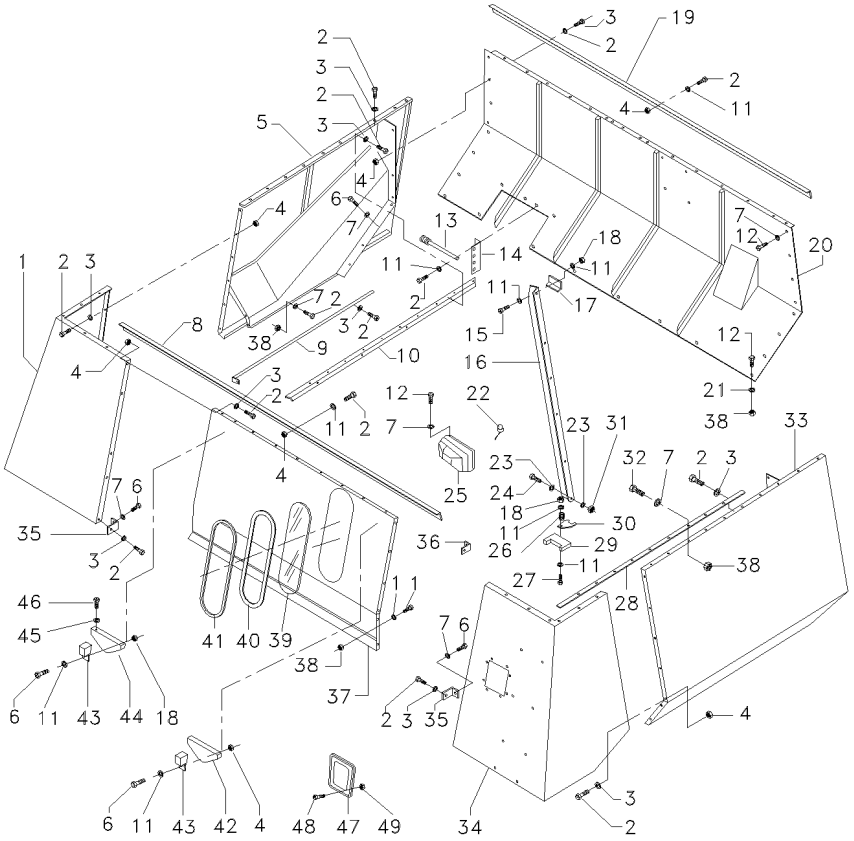

1	D28882049	▶	1	BLINDAGEM	SHIELD	BLINDAJE
2	339123X1	[A]	X	PARAFUSO	BOLT	PERNO
3	D20400506	[A]	X	ARRUELA	WASHER	ARANDELA
4	D41013500	[A]	X	PORCA	NUT	TUERCA
5	D28880447	▶	1	PROTEÇÃO	GUARD	DEFENSA
		➡| 3S000700 -3S000564; 0680				
5	069428S1	▶	1	PROTEÇÃO	GUARD	DEFENSA
		|➡ 3S000701 +3S000564; 0680				
6	D40405100		X	PARAFUSO	BOLT	PERNO
7	D20400414	[A]	X	ARRUELA	WASHER	ARANDELA
8	D28182075		1	PERFIL	PROFILE	PERFIL
9	D28181394		1	PERFIL	PROFILE	PERFIL
10	D28880158		1	REFORÇO	REINFORCEMENT	REFUERZO
11	D20400506		X	ARRUELA	WASHER	ARANDELA
12	339123X1	[A]	X	PARAFUSO	BOLT	PERNO
13	D28780531		1	INDICADOR	GAUGE	APARAT INDICADOR
14	D28780748		1	SUPORTE	BRACKET	SOPORTE
15	D40405000		2	PARAFUSO	BOLT	PERNO
16	D28880425		1	BARRA	BAR	BARRA
17	D28880426		1	PLACA	PLATE	PLATO
18	D41087500		3	PORCA	NUT	TUERCA
19	D28882099		1	REFORÇO	REINFORCEMENT	REFUERZO
20	D28882088		1	CHAPA	PLATE	CHAPA
21	D20400408		X	ARRUELA	WASHER	ARANDELA
22	D45080200		1	LÂMPADA	BULB	LAMPARA
23	D20400405		4	ARRUELA	WASHER	ARANDELA
24	D40402400		2	PARAFUSO	BOLT	PERNO
25	D45084700		1	LANTERNA	LAMP	FARO
26	D27800277		1	MOLA	SPRING	RESORTE
27	D40423800		1	PARAFUSO	BOLT	PERNO
28	D28880158		1	REFORÇO	REINFORCEMENT	REFUERZO
29	D28181054		1	SUPORTE	BRACKET	SOPORTE
30	D28880372		1	SUPORTE	BRACKET	SOPORTE
31	D41087400		2	PORCA	NUT	TUERCA
32	D40405300	[A]	X	PARAFUSO	BOLT	PERNO
33	D28880446	◀	1	BLINDAGEM	SHIELD	BLINDAJE
34	D28882048	◀	1	BLINDAGEM	SHIELD	BLINDAJE
35	D28880427		2	SUPORTE	BRACKET	SOPORTE
36	D28780381		1	SUPORTE	BRACKET	SOPORTE
37	D28880429		1	BLINDAGEM	SHIELD	BLINDAJE
38	D20400415		X	ARRUELA	WASHER	ARANDELA
39	D28181029		1	VIDRO	GLASS	CRISTAL
40	D44708000		X	VEDAÇÃO	SEALING	VEDACION
41	D44708400		X	ARO	RIM	LLANTA
42	D28880383	◀	1	REFORÇO	REINFORCEMENT	REFUERZO
43	D28880301		2	SUPORTE	BRACKET	SOPORTE
44	6205448M1	▶	1	REFORÇO	REINFORCEMENT	REFUERZO
45	D20400506		4	ARRUELA	WASHER	ARANDELA

Proteção - Laterais E Traseira
Protection - Sides And Rear
Protecion - Laterales Y Trasera

Tanque De Grãos
Grain Tank
Tanque De Granos

190-50

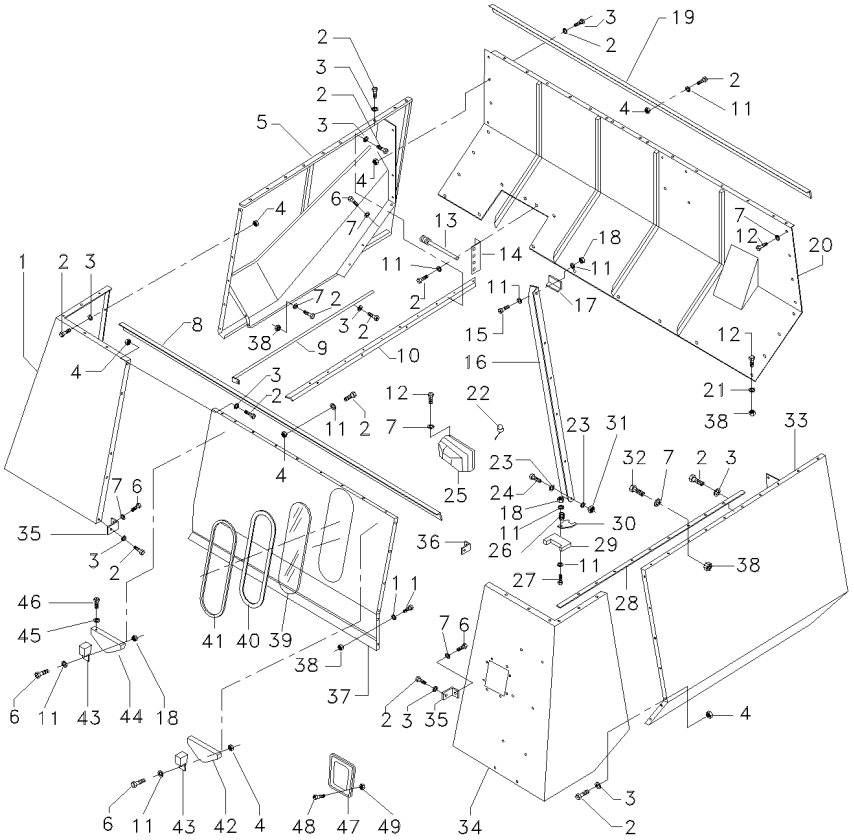

46	D40405000	**4**	PARAFUSO	BOLT	PERNO
47	D28181052	**1**	TAMPA	COVER	CUBIERTA
48	D40688200	**8**	PARAFUSO	BOLT	PERNO
49	D41013400	**8**	PORCA	NUT	TUERCA
50	D28882056	**1**	SUPORTE	BRACKET	SOPORTE

[A] OPCIONAL
OPTIONAL
OPCIONAL

Fundo
Botton
Fondo

Tanque De Grãos
Grain Tank
Tanque De Granos

190-55

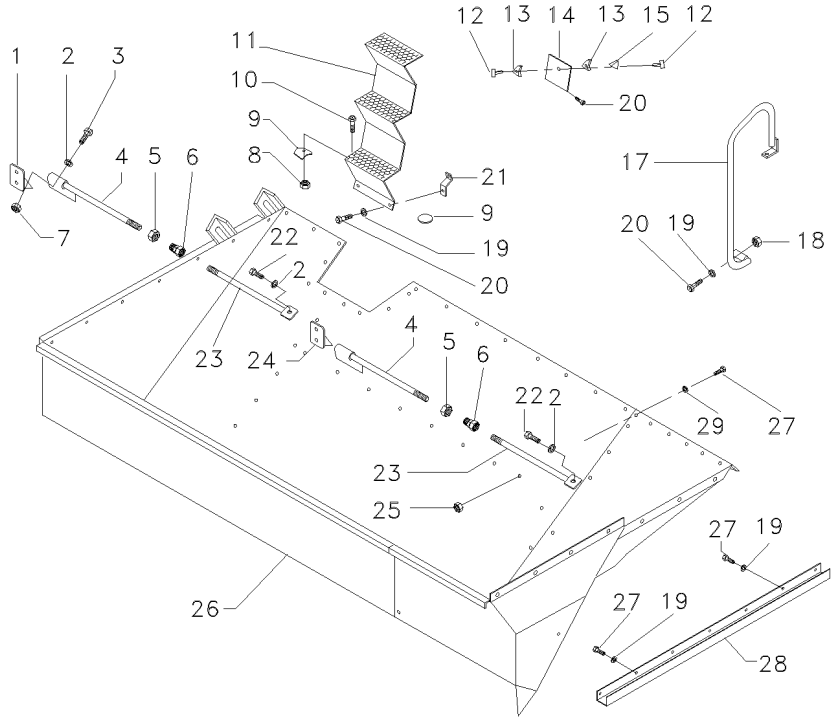

1	D28880309	▶	**1**	TENSOR	TIGHTENER	TENSADOR
2	D20400419		**4**	ARRUELA	WASHER	ARANDELA
3	D40407900		**2**	PARAFUSO	BOLT	PERNO
4	6201253M91		**2**	TIRANTE	ROD	VARILLA
5	D41011100		**2**	PORCA	NUT	TUERCA
6	D28884116		**2**	CONEXÃO	CONNECTION	CONEXION
7	D41087600		**2**	PORCA	NUT	TUERCA
8	D41013400		**2**	PORCA	NUT	TUERCA
9	D28181252		**2**	CHAPA	PLATE	CHAPA
10	D40600700		**2**	PARAFUSO	BOLT	PERNO
11	D28182135		**1**	ESCADA	LADDER	ESCALERA
12	D43429300		**1**	TRINCO	LATCH	CERROJO
13	D43429200		**1**	CARCAÇA	HOUSING	ALOJAMIENTO
14	D28181056		**1**	VISOR	INSPECTION GLASS	CRISTAL INSPECCI
15	D43429400		**1**	ELO	LINK	ESLABON
16	D40741100		**2**	PARAFUSO	BOLT	PERNO
17	D28182116		**1**	CORRIMÃO	HANDLEBAR	MANECILLA
18	D41013500	[A]	**X**	PORCA	NUT	TUERCA
19	D20400506		**X**	ARRUELA	WASHER	ARANDELA
20	339123X1	[A]	**X**	PARAFUSO	BOLT	PERNO
21	D28880436		**1**	SUPORTE	BRACKET	SOPORTE
22	D40407900		**2**	PARAFUSO	BOLT	PERNO
23	6201249M91		**2**	TIRANTE	ROD	VARILLA
24	D28880293	◀	**1**	TENSOR	TIGHTENER	TENSADOR
25	D20400415		**X**	ARRUELA	WASHER	ARANDELA
26	D28880220	➡| 3S000700 -3S000564; 0680	**1**	FUNDO	BOTTOM	FONDO
26	067157S1	➡ 3S000701 +3S000564; 0680	**1**	FUNDO	BOTTOM	FONDO
27	D40405100		**X**	PARAFUSO	BOLT	PERNO
28	6205446M91		**1**	PERFIL	PROFILE	PERFIL
29	D20400414	[A]	**X**	ARRUELA	WASHER	ARANDELA

[A] OPCIONAL
OPTIONAL
OPCIONAL

Tubo Do Caracol De Descarga
Discharge Auger Pipe
Tubo Del Sinfin De Descarga

190-60

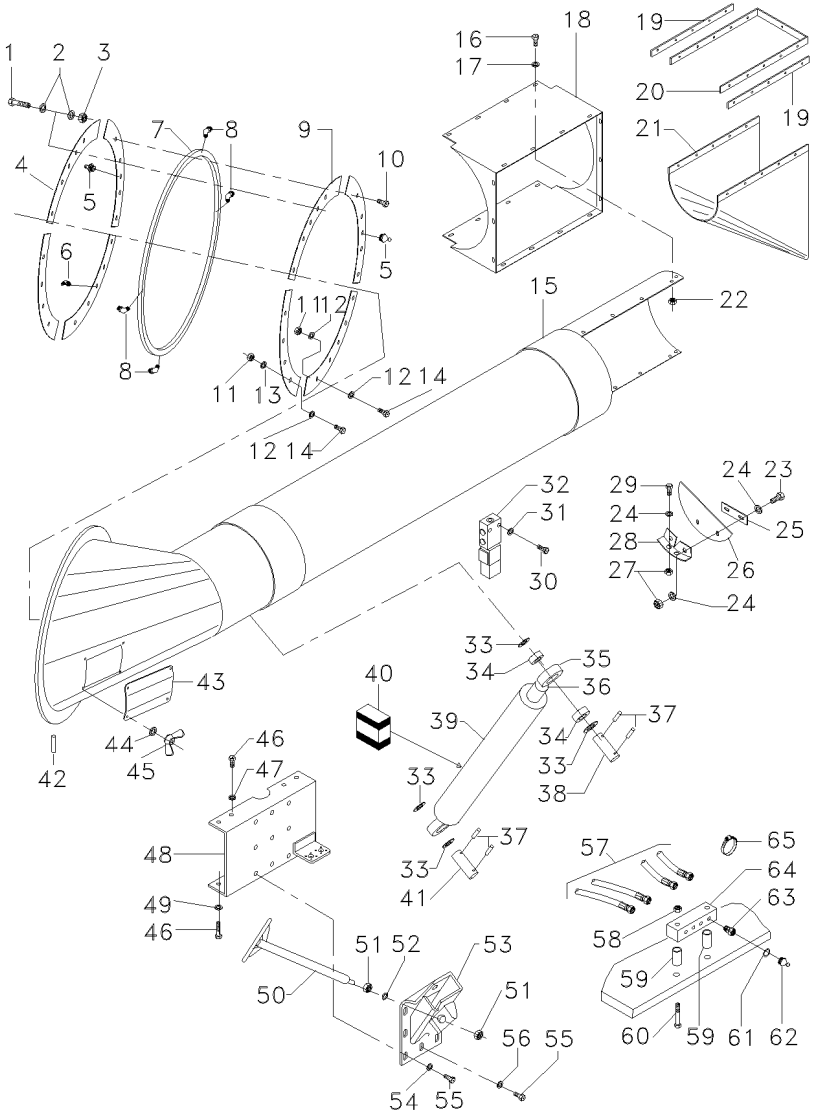

1	D40411400		11	PARAFUSO	BOLT	PERNO
1	339838X1		1	PARAFUSO	BOLT	PERNO
2	D20400426		30	ARRUELA	WASHER	ARANDELA
3	D41010900		15	PORCA	NUT	TUERCA
4	D28880499	➡ 100193	4	CALÇO	SHIM	CALCE
5	D43001500	➡ 100193	7	GRAXEIRA	GREASER	ENGRASADOR
5	D43002500	↔ 100105-100118 +100063	3	GRAXEIRA	GREASER	ENGRASADOR
6	D43001600		1	GRAXEIRA	GREASER	ENGRASADOR
7	D28880462	➡ 100193	1	FLANGE	FLANGE	PLETINA
7	D28880397	➡ 100194	1	FLANGE	FLANGE	PLETINA
8	D43001700	➡ 100193	4	GRAXEIRA	GREASER	ENGRASADOR
9	D28880498	➡ 100193	4	CALÇO	SHIM	CALCE
10	D40600800		8	PARAFUSO	BOLT	PERNO
11	D41092600		3	PORCA	NUT	TUERCA
12	D20400424		1	ARRUELA	WASHER	ARANDELA
13	D20400447		5	ARRUELA	WASHER	ARANDELA
14	D40439900		3	PARAFUSO	BOLT	PERNO
15	D28880393		1	TUBO	PIPE	CANO
16	339123X1		10	PARAFUSO	BOLT	PERNO
17	D20400506		10	ARRUELA	WASHER	ARANDELA
18	D28880034		1	CORPO	BODY	CUERPO
19	052567P1	[A]	2	GUARNIÇÃO	BEADING	GUARNICION
20	052568P1	[A]	1	SUPORTE	BRACKET	SOPORTE
21	052566P1	[A]	1	TERMINAL	END	EXTREMO
22	D41013500		10	PORCA	NUT	TUERCA
23	D40405000		4	PARAFUSO	BOLT	PERNO
24	D20400506		8	ARRUELA	WASHER	ARANDELA
25	D28851026		1	PLACA	PLATE	PLATO
26	D28880024		1	VEDADOR	SEAL	RETEN
27	D41087500		4	PORCA	NUT	TUERCA
28	D28851025		1	SUPORTE	BRACKET	SOPORTE
29	D40405100		2	PARAFUSO	BOLT	PERNO
30	D40422200		2	PARAFUSO	BOLT	PERNO
31	D20400404		2	ARRUELA	WASHER	ARANDELA
32	D45110055		1	VÁLVULA	VALVE	VALVULA
33	D20400468		X	ARRUELA	WASHER	ARANDELA
34	D28850878		2	ESPAÇADOR	SPACER	PIEZA DISTANCIA
35	D45698500		1	RÓTULA	BALL PIVOT	PIVOTE DE ROTULA
36	D41043000		1	PORCA	NUT	TUERCA
37	D41410700		4	PINO	PIN	PASADOR
38	071939P1		1	PINO	PIN	PASADOR
39	D45100065		1	CILINDRO HIDRÁUL	RAM	ARIETE
39	D45252600	PACOMA, PPT	2	CONEXÃO	CONNECTION	CONEXION
39	056967T1	👁 70-50 No HIDROVER	1	CILINDRO	CYLINDER	CILINDRO
39	D45100023	PACOMA	1	VARETA	ROD	VARILLA
40	D45100079	PACOMA	1	JG. REPARO	KIT, REPAIR	JUEGO REPARACION
40	D45110029	PPT	1	JG. REPARO	KIT, REPAIR	JUEGO REPARACION
40	D45110088	SERTA	1	JG. REPARO	KIT, REPAIR	JUEGO REPARACION

Tubo Do Caracol De Descarga
Discharge Auger Pipe
Tubo Del Sinfin De Descarga

190-60

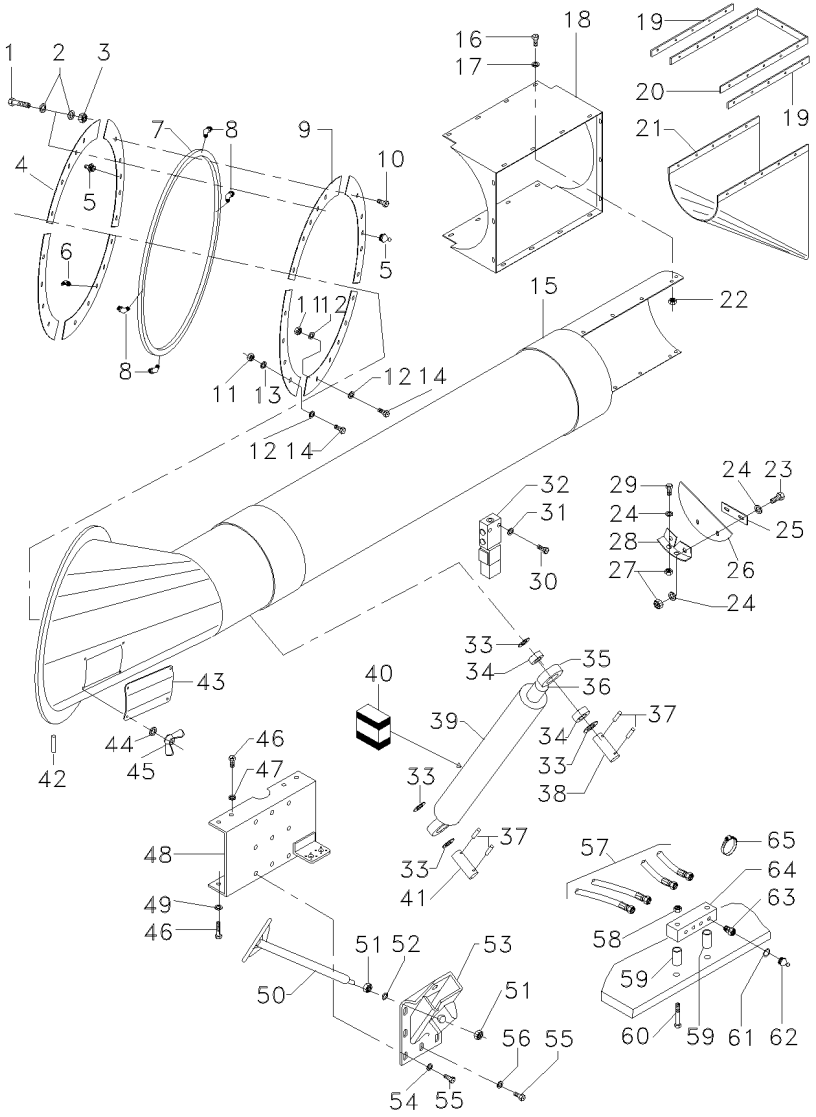

41	D28850877		**1** PINO	PIN	PASADOR
42	D41408800		**1** CUPILHA	COTTER PIN	PASADOR DOUBLE
43	D28880366		**1** TAMPA	COVER	CUBIERTA
44	D20400506		**4** ARRUELA	WASHER	ARANDELA
45	D41057300		**4** PORCA	NUT	TUERCA
46	D40408000		**8** PARAFUSO	BOLT	PERNO
47	D20400416		**4** ARRUELA	WASHER	ARANDELA
48	6205917M91		**1** SUPORTE	BRACKET	SOPORTE
49	D20400419		**4** ARRUELA	WASHER	ARANDELA
50	6205921M91		**1** REFORÇO	REINFORCEMENT	REFUERZO
51	339089X1		**2** PORCA	NUT	TUERCA
52	D20400448		**1** ARRUELA	WASHER	ARANDELA
53	D28880283		**1** SUPORTE	BRACKET	SOPORTE
54	D20400419		**6** ARRUELA	WASHER	ARANDELA
55	D40410900		**6** PARAFUSO	BOLT	PERNO
56	D20400537		**X** ARRUELA	WASHER	ARANDELA
57	D28885251	⟷ 100105-100118 100120-100193 +100063 ⧗ 670MM	**1** TUBO	PIPE	CANO
57	D28885252	⟷ 100105-100118 100120-100193 +100063 ⧗ 1110MM	**1** TUBO	PIPE	CANO
57	D28885253	⟷ 100105-100118 100120-100193 +100063 ⧗ 1680MM	**1** TUBO	PIPE	CANO
57	D28885250	⟷ 100105-100118 100120-100193 +100063 ⧗ 520MM	**1** TUBO	PIPE	CANO
58	D41087500	⟷ 100105-100118 100120-100193 +100063	**2** PORCA	NUT	TUERCA
59	D28660143	⟷ 100105-100118 100120-100193 +100063	**2** BUCHA	BUSH	CASQUILLO
60	D40424400	⟷ 100105-100118 100120-100193 +100063	**2** PARAFUSO	BOLT	PERNO
61	D20400413	⟷ 100105-100118 100120-100193 +100063	**4** ARRUELA	WASHER	ARANDELA
62	D43002500	⟷ 100105-100118 100120-100193 +100063	**4** GRAXEIRA	GREASER	ENGRASADOR
63	D43008100	⟷ 100105-100118 100120-100193 +100063	**4** CONEXÃO	CONNECTION	CONEXION

Tubo Do Caracol De Descarga
Discharge Auger Pipe
Tubo Del Sinfin De Descarga

190-60

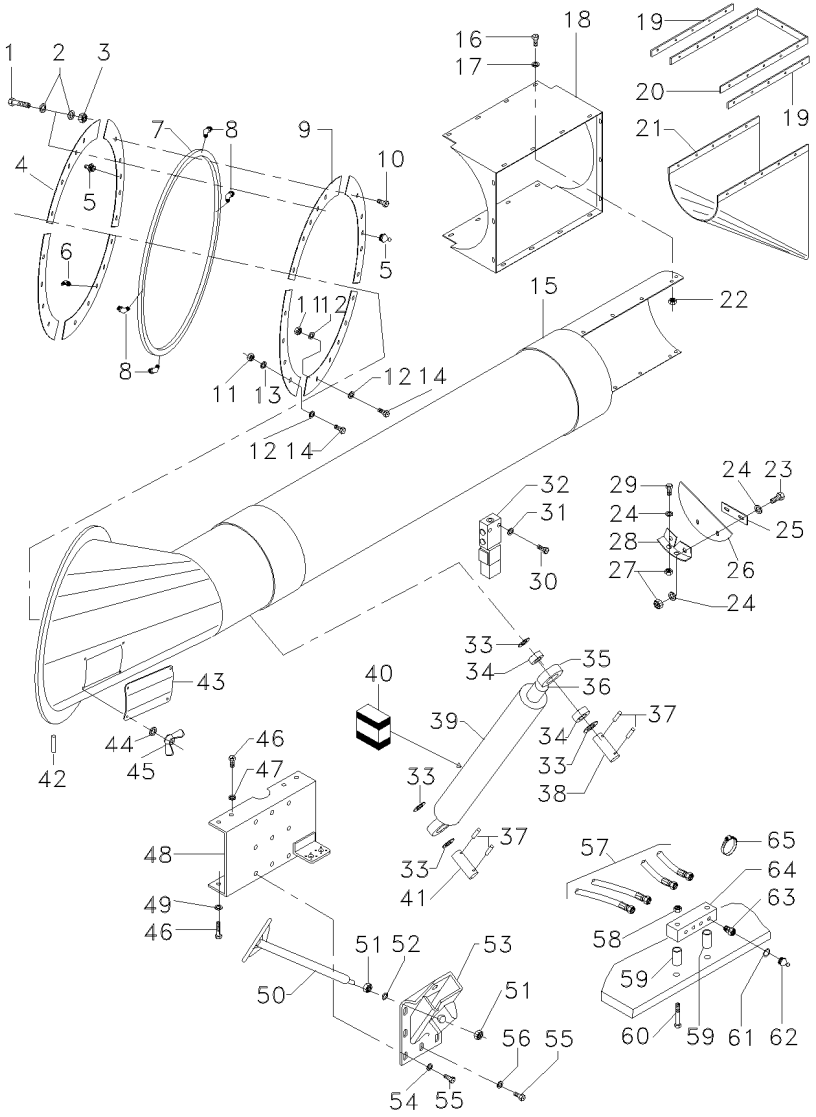

64	D28885249	⟷ 100105-100118 100120-100193 +100063	**1** ADAPTADOR	ADAPTOR	ADAPTADOR
65	D45039100	⟷ 100105-100118 100120-100193 +100063	**4** BRAÇADEIRA	CLAMP	ABRAZADERA

[A] PERTENCE AO CJ. BOCAL DESCARGA MAIOR ALCANCE
KIT FUNNEL DISCHARGE APENDAGE WITH MAJOR REACH
PERTENECE AL CJ. BOCAL ALCANCE MÁS GRANDE

Acoplamento Coupling Acople	Tubo De Descarga Unloading Pipe Tubo De Descarga	190-65	A Partir Da Serie 100194 From Serial 100194 Desde De La Serie 100194

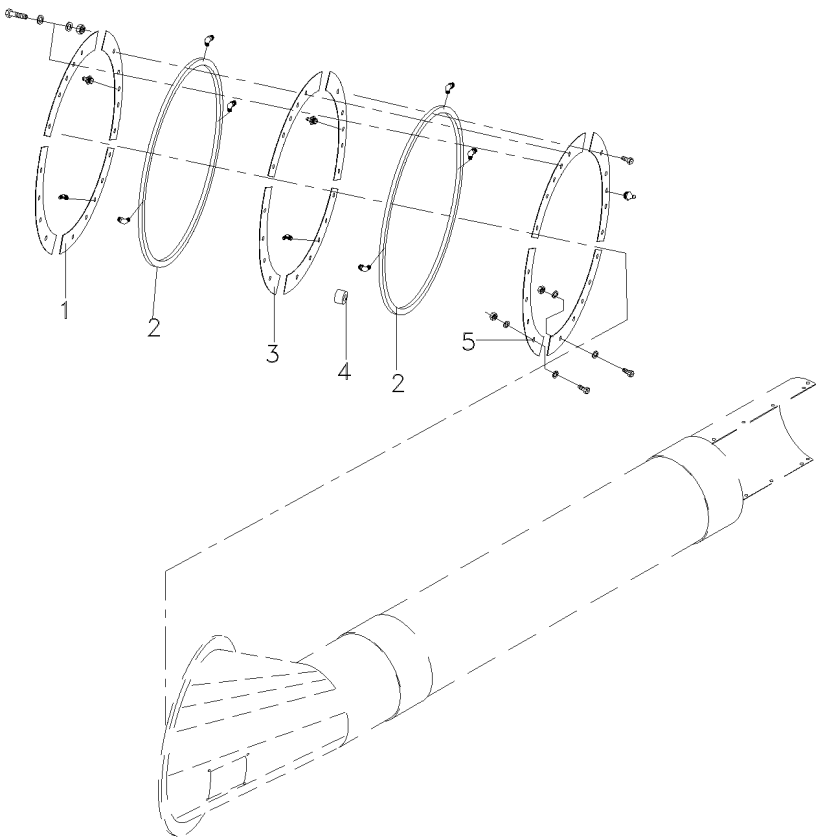

1	058855P1	[A]	**4**	SEMI ANEL	HALF RING	MEDIA ARO
2	058860P1	[C]	**6**	SEMI ANEL	HALF RING	MEDIA ARO
3	058859P1	[C]	**3**	SEMI ANEL	HALF RING	MEDIA ARO
4	058861P1		**1**	ESPAÇADOR	SPACER	PIEZA DISTANCIA
5	058856P1	[B]	**1**	SEMI ANEL	HALF RING	MEDIA ARO
5	058857P1	[B]	**1**	SEMI ANEL	HALF RING	MEDIA ARO
5	058858P1	[B]	**1**	SEMI ANEL	HALF RING	MEDIA ARO

[A] INTERNO
INNER
INTERNO

[B] EXTERNO
OUTER
EXTERNO

[C] ESPAÇADOR
SPACER
ESPACIADOR

Caracol De Descarga
Discharge Auger
Sinfin De Descarga

Parte Fixa
Fixeds Part
Parte Fija

190-70

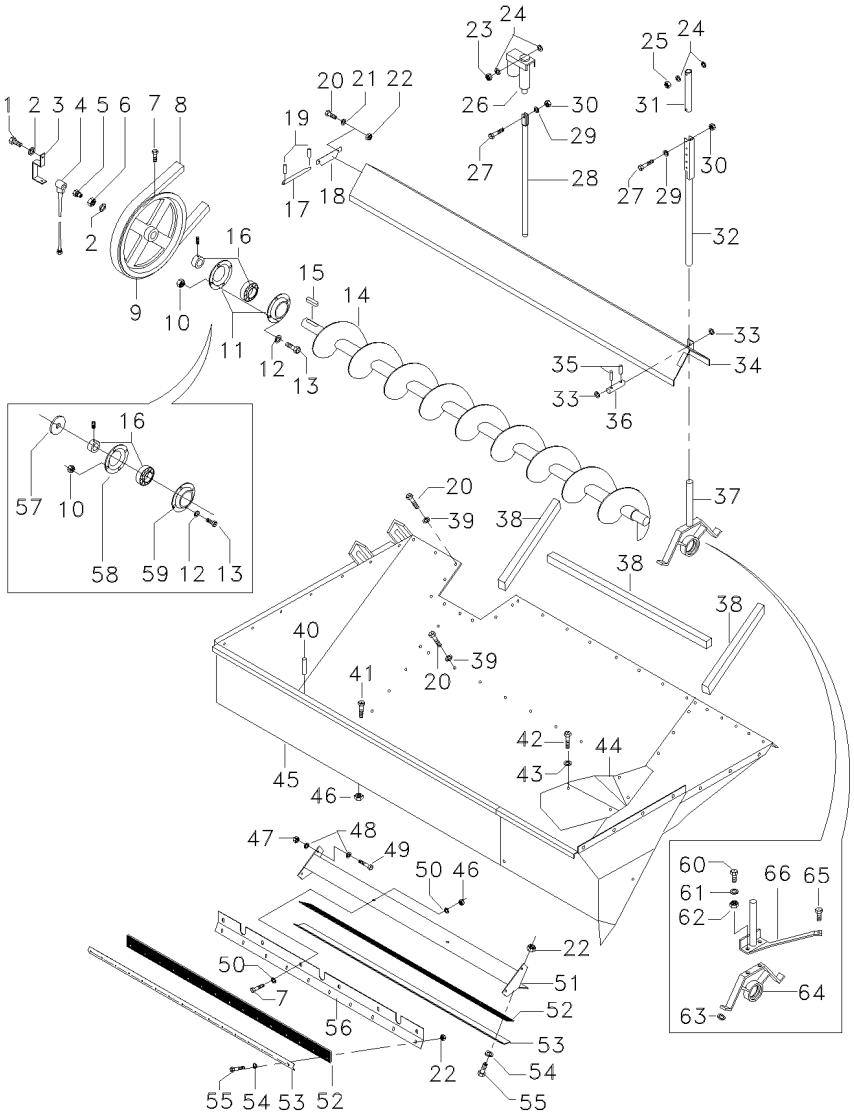

1	D40407600		**1**	PARAFUSO	BOLT	PERNO
2	D20400419		**2**	ARRUELA	WASHER	ARANDELA
3	D28780724		**1**	SUPORTE	BRACKET	SOPORTE
4	D28780514		**1**	SENSOR	SENDER	EMISOR
5	D28780516		**1**	PARAFUSO	BOLT	PERNO
6	D41622600		**1**	ROLAMENTO	BEARING	COJINETE
7	D40407800		**6**	PARAFUSO	BOLT	PERNO
8	D41978800		**1**	CORREIA	BELT	CORREA
9	6204692M91		**1**	POLIA	PULLEY	POLEA
10	D41010900		**4**	PORCA	NUT	TUERCA
11	056891T1	➡ 100193	**2**	FLANGE	FLANGE	PLETINA
12	D20400459		**4**	ARRUELA	WASHER	ARANDELA
13	D40070200	➡ 100193	**4**	PARAFUSO	BOLT	PERNO
13	390912X1	➡ 100194	**4**	PARAFUSO	BOLT	PERNO
14	D28880512	➡ 100193	**1**	SEM FIM	AUGER	SINFIN
14	057466S1	↔ 100194-100384	**1**	SEM FIM	AUGER	SINFIN
14	058847S1	➡ 100385	**1**	SEM FIM	AUGER	SINFIN
15	D43106700		**1**	CHAVETA	KEY	CLAVE
16	D41705500		**1**	ROLAMENTO	BEARING	COJINETE
17	D28851230		**1**	ARTICULAÇÃO	KNUCKLE	CHARNELA
18	D28851231		**1**	DOBRADIÇA	HINGE	BISAGRA
19	D44358000		**2**	GRAMPO	CRAMP	PASADOR
20	339123X1		**X**	PARAFUSO	BOLT	PERNO
21	D20400506		**2**	ARRUELA	WASHER	ARANDELA
22	D41013500		**16**	PORCA	NUT	TUERCA
23	D40428000		**1**	PARAFUSO	BOLT	PERNO
24	D20400426		**4**	ARRUELA	WASHER	ARANDELA
25	D41087700		**1**	PORCA	NUT	TUERCA
26	D28780722	[A]	**1**	CJ. COMANDO	KIT, ACTUATOR	JUEGO ACTUADOR
27	1441370X1		**1**	PARAFUSO	BOLT	PERNO
28	D28882040	[A]	**1**	VARETA	ROD	VARILLA
29	D20400471		**2**	ARRUELA	WASHER	ARANDELA
30	D41087600		**1**	PORCA	NUT	TUERCA
31	D28880211		**X**	BARRA	BAR	BARRA
32	D28882002		**X**	BARRA	BAR	BARRA
33	D20400471		**2**	ARRUELA	WASHER	ARANDELA
34	D28882005		**1**	TAMPA	COVER	CUBIERTA
35	D41408800		**2**	CUPILHA	COTTER PIN	PASADOR DOUBLE
36	D28230632		**1**	PINO	PIN	PASADOR
37	6206457M91	➡ 100193	**1**	FLANGE	FLANGE	PLETINA
38	D44709600		**X**	VEDAÇÃO	SEALING	VEDACION
39	D20400408		**X**	ARRUELA	WASHER	ARANDELA
40	D41408900		**1**	CUPILHA	COTTER PIN	PASADOR DOUBLE
41	D40066700		**4**	PARAFUSO	BOLT	PERNO
42	D40402400		**4**	PARAFUSO	BOLT	PERNO
43	D20400405		**4**	ARRUELA	WASHER	ARANDELA
44	D28880234		**1**	TAMPA	COVER	CUBIERTA
45	D28882020	➡ 3S000700 -3S000564; 0680	**1**	FUNDO	BOTTOM	FONDO

Caracol De Descarga
Discharge Auger
Sinfin De Descarga

Parte Fixa
Fixeds Part
Parte Fija

190-70

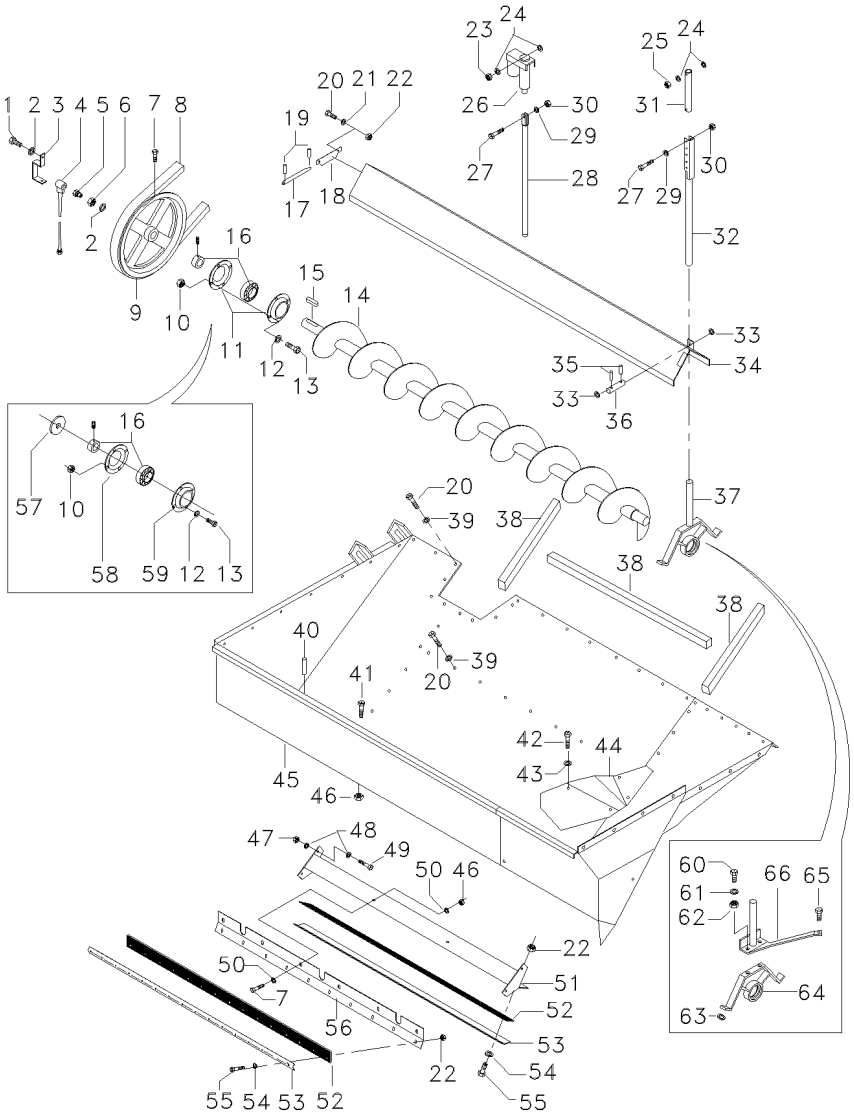

45	067177S1	➡ 3S000701 +3S000564; 0680	**1** FUNDO	BOTTOM	FONDO
46	D41087600		**6** PORCA	NUT	TUERCA
47	D41087600		**4** PORCA	NUT	TUERCA
48	D20400416		**8** ARRUELA	WASHER	ARANDELA
49	D40407800		**X** PARAFUSO	BOLT	PERNO
50	D20400416		**12** ARRUELA	WASHER	ARANDELA
51	D28382078		**1** DEFLETOR	DEFLECTOR	DEFLECTOR
52	D28382023		**2** VEDAÇÃO	SEALING	VEDACION
53	D28382024		**2** REFORÇO	REINFORCEMENT	REFUERZO
54	D20400506		**20** ARRUELA	WASHER	ARANDELA
55	D40405100		**20** PARAFUSO	BOLT	PERNO
56	D28382022		**1** DEFLETOR	DEFLECTOR	DEFLECTOR
57	057491P1	➡ 100194	**1** ESPAÇADOR	SPACER	PIEZA DISTANCIA
58	059461P1	➡ 100194	**1** FLANGE	FLANGE	PLETINA
59	057470P1	➡ 100194	**1** FLANGE	FLANGE	PLETINA
60	339451X1	➡ 100194	**2** PARAFUSO	BOLT	PERNO
61	390734X1	➡ 100194	**2** ARRUELA	WASHER	ARANDELA
62	1440329X1	➡ 100194	**2** PORCA	NUT	TUERCA
63	057501P1	➡ 100194	**2** ARRUELA	WASHER	ARANDELA
64	058823S1	➡ 100194	**1** SUPORTE	BRACKET	SOPORTE
65	339838X1	➡ 100194	**1** PARAFUSO	BOLT	PERNO
66	058819S1	➡ 100194	**1** SUPORTE	BRACKET	SOPORTE

[A] OPCIONAL
OPTIONAL
OPCIONAL

Cabeçote Superior
Upper Cylinder Head
Culata Superior

Elevador De Grãos
Grain Elevator
Elevador De Granos

200-10

Até Numero De Série 3s000700; -0564; -0680
Up To Serial Number 3s000700; -0564; -0680
Hasta El Numero De Serie 3s000700; -0564; -0680

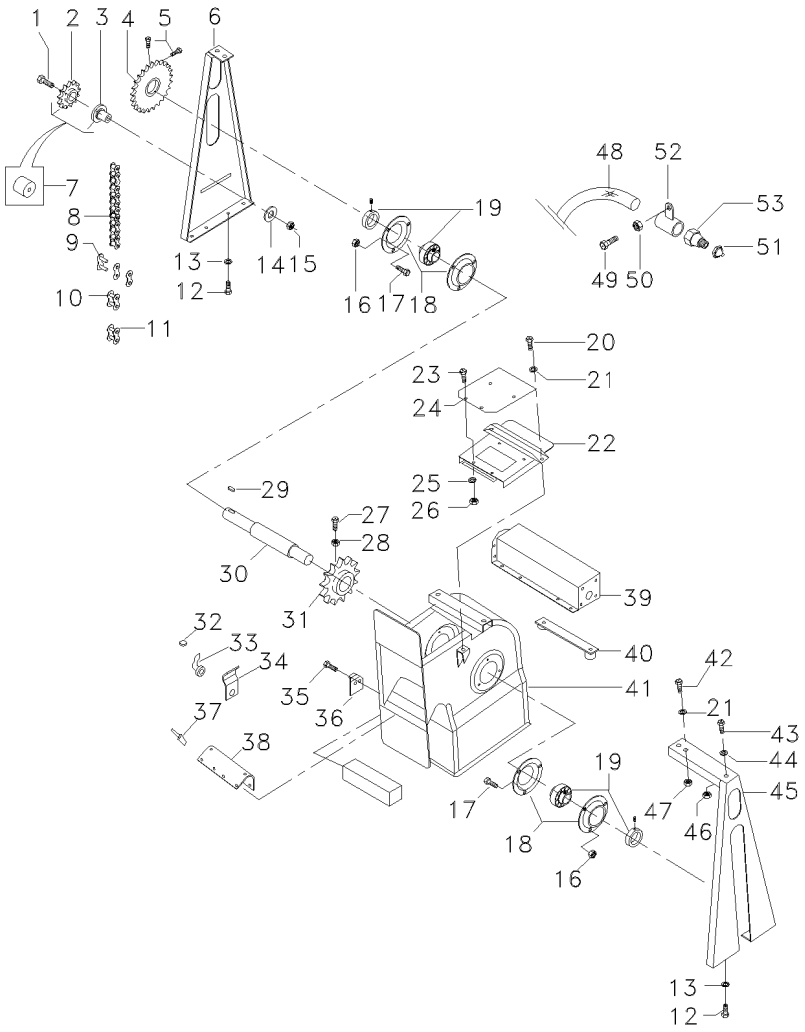

1	880006038311	➡	100171	**1**	PARAFUSO	BOLT	PERNO
1	D40064300	➡|	100170	**1**	PARAFUSO	BOLT	PERNO
2	245742M91	➡	100171	**1**	ENGRENAGEM	GEAR	ENGRANAJE
			16				
3	058020P1	➡	100171	**1**	ESPAÇADOR	SPACER	PIEZA DISTANCIA
4	62005972M1		25	**1**	ENGRENAGEM	GEAR	ENGRANAJE
5	D40466900			**X**	PARAFUSO	BOLT	PERNO
6	6205977M91			**1**	SUPORTE	BRACKET	SOPORTE
7	D28550012	➡|	100170	**1**	GUIA	GUIDE	GUIA
8	D42328200			**1**	CORRENTE	CHAIN	CADENA
9	D42363100			**1**	UNIÃO	LINK	UNION
10	D42362400			**X**	UNIÃO	LINK	UNION
11	D42363200			**X**	ELO	LINK	ESLABON
12	D40405000			**X**	PARAFUSO	BOLT	PERNO
13	D20400506			**X**	ARRUELA	WASHER	ARANDELA
14	D20400414			**X**	ARRUELA	WASHER	ARANDELA
15	D41087500			**1**	PORCA	NUT	TUERCA
16	D41010700			**6**	PORCA	NUT	TUERCA
17	D40404700			**6**	PARAFUSO	BOLT	PERNO
18	D41708700	➡|	100384	**2**	FLANGE	FLANGE	PLETINA
18	3317937M1	↔	100385 - 100706	**2**	FLANGE	FLANGE	PLETINA
18	067240T1	➡	2S000001	**2**	FLANGE	FLANGE	PLETINA
19	D41708500	➡|	100384	**2**	ROLAMENTO	BEARING	COJINETE
19	064238T1	➡	100385	**2**	ROLAMENTO	BEARING	COJINETE
20	D40423900			**2**	PARAFUSO	BOLT	PERNO
21	D20400506			**X**	ARRUELA	WASHER	ARANDELA
22	D28580089	➡|	100384	**1**	TAMPA	COVER	CUBIERTA
22	059693S1		[B]	**1**	TAMPA	COVER	CUBIERTA
		➡	100385				
		RA					
23	D40688000			**4**	PARAFUSO	BOLT	PERNO
23	D40688200		[A]	**4**	PARAFUSO	BOLT	PERNO
24	6203889M1			**1**	PLACA	PLATE	PLATO
25	D20400470		[A]	**4**	ARRUELA	WASHER	ARANDELA
26	D41013400			**4**	PORCA	NUT	TUERCA
26	D41087400		[A]	**4**	PORCA	NUT	TUERCA
27	059283P1			**1**	PARAFUSO	BOLT	PERNO
28	D41087400			**1**	PORCA	NUT	TUERCA
29	D43103200			**1**	CHAVETA	KEY	CLAVE
30	6206050M1			**1**	EIXO	SHAFT	ARBOL
31	6206040M1		9	**1**	ENGRENAGEM	GEAR	ENGRANAJE
32	D43407400		[A]	**1**	BUJÃO	PLUG	TAPON
33	D43423000		[A]	**1**	FECHAMENTO	COVER	CUBIERTA
34	D28580335		[A]	**1**	SUPORTE	BRACKET	SOPORTE
35	D40688300		[A]	**2**	PARAFUSO	BOLT	PERNO
36	D28580334		[A]	**1**	DOBRADIÇA	HINGE	BISAGRA
37	D41399800			**10**	REBITE	RIVET	REMACHE
38	054615P1			**1**	CHAPA	PLATE	CHAPA
39	D28780630		[A]	**2**	DETECTOR	DETECTOR	DETECTOR
40	D28580411			**1**	UNIÃO	LINK	UNION

Cabeçote Superior
Upper Cylinder Head
Culata Superior

Elevador De Grãos
Grain Elevator
Elevador De Granos

200-10

Até Numero De Série 3s000700; -0564; -0680
Up To Serial Number 3s000700; -0564; -0680
Hasta El Numero De Serie 3s000700; -0564; -0680

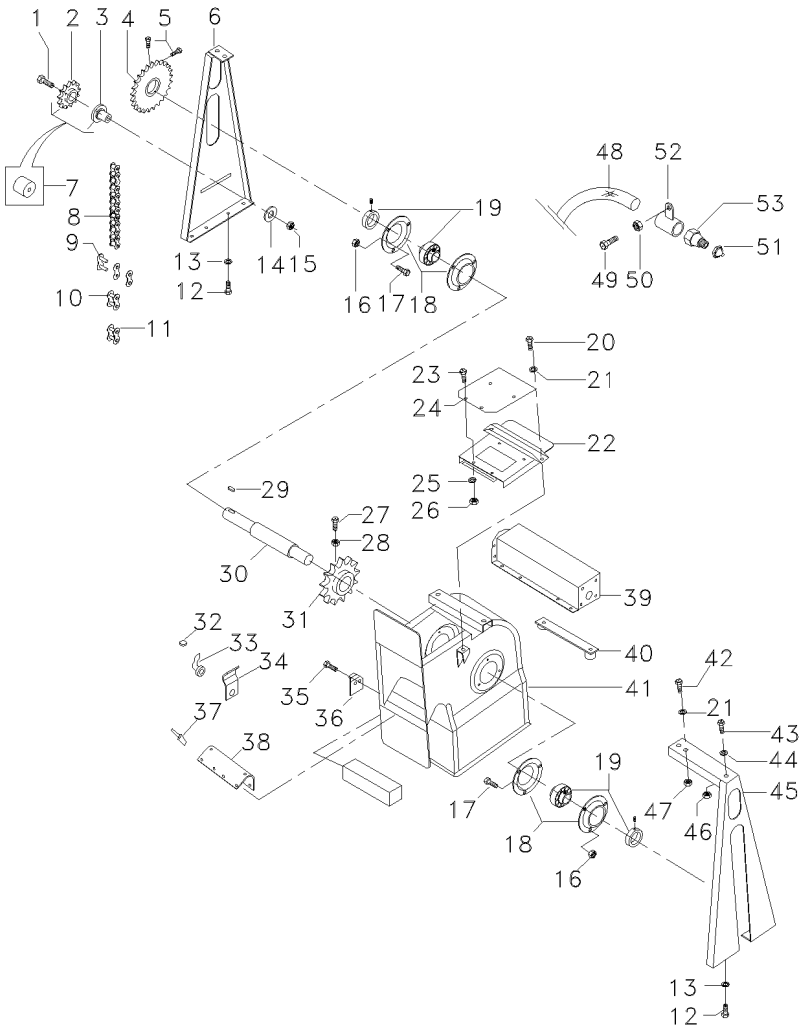

41	D28880520	➡ 100384	**1** CORPO	BODY	CUERPO
41	065166S1	[B] ➡ 100385 (RA)	**1** CARCAÇA	HOUSING	ALOJAMIENTO
43	D40412700		**2** PARAFUSO	BOLT	PERNO
44	D20400446		**X** ARRUELA	WASHER	ARANDELA
45	6205772M91		**1** SUPORTE	BRACKET	SOPORTE
46	D41010900		**1** PORCA	NUT	TUERCA
47	D41013500		**X** PORCA	NUT	TUERCA
48	067403N1	➡ 2S000001	**1** TUBO	PIPE	CANO
48	D28780831	➡ 2S000001	**2** TUBO	PIPE	CANO
49	D40402600	➡ 2S000001	**2** PARAFUSO	BOLT	PERNO
50	D41013400	➡ 2S000001	**2** PORCA	NUT	TUERCA
51	D43002700	➡ 2S000001	**3** GRAXEIRA	GREASER	ENGRASADOR
52	6206809M91	➡ 2S000001	**2** SUPORTE	BRACKET	SOPORTE
53	D43009500	➡ 2S000001	**3** GRAXEIRA	GREASER	ENGRASADOR

[A] EQUIPAMENTO OPCIONAL FLOW CONTROL
OPTIONAL EQUIP. FLOW CONTROL
EQUIPO OPCIONAL FLOW CONTROL

[B] OPCIONAL
OPTIONAL
OPCIONAL

Menu

Símbolos

Tubo Elevador
Filler
Tubo Elevador

Elevador De Grãos
Grain Elevator
Elevador De Granos

200-15

Até Numero De Série 3s000700; -0564; -0680
Up To Serial Number 3s000700; -0564; -0680
Hasta El Numero De Serie 3s000700; -0564; -0680

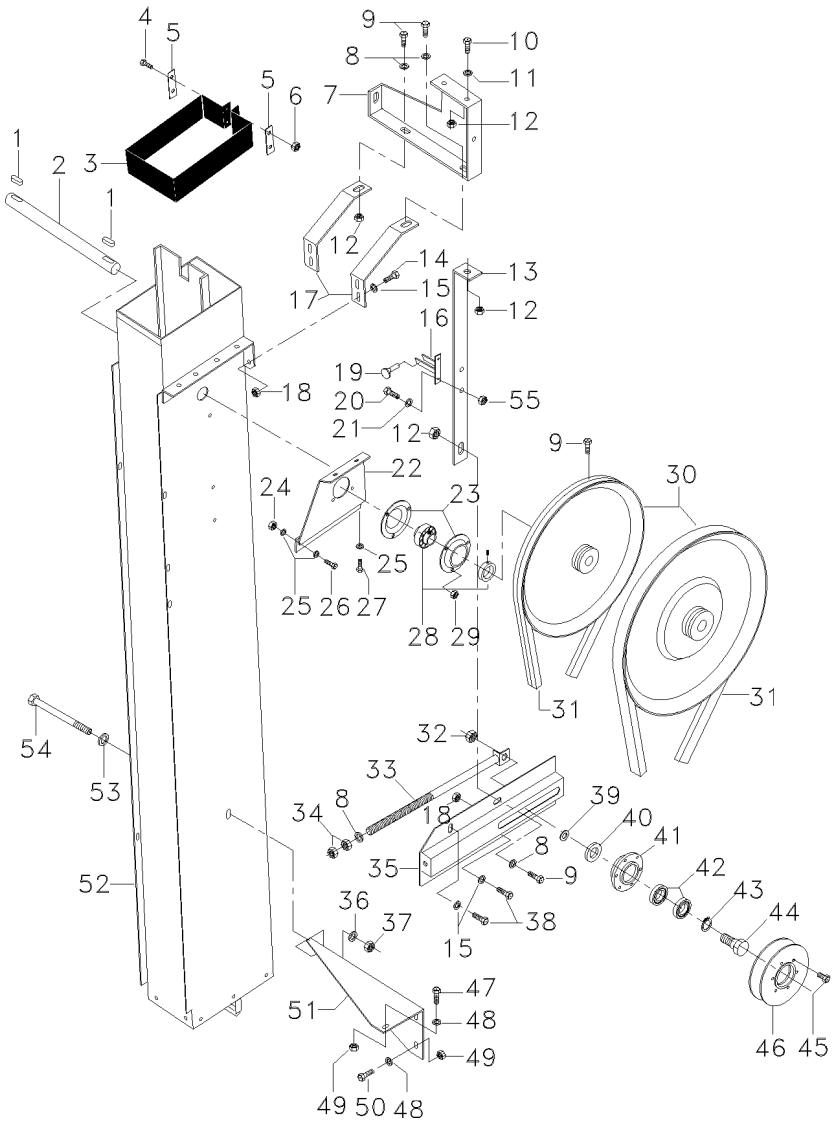

1	D43103400		2	CHAVETA	KEY	CLAVE
2	6204573M1		1	EIXO	SHAFT	ARBOL
3	D28580176		1	VEDAÇÃO	SEALING	VEDACION
4	D40402600		2	PARAFUSO	BOLT	PERNO
5	D28530204		2	PLACA	PLATE	PLATO
6	D41087400		2	PORCA	NUT	TUERCA
7	6205391M1	▶	1	SUPORTE	BRACKET	SOPORTE
8	D20400419		2	ARRUELA	WASHER	ARANDELA
9	D40407700		4	PARAFUSO	BOLT	PERNO
10	D40407700		2	PARAFUSO	BOLT	PERNO
11	D20400446		X	ARRUELA	WASHER	ARANDELA
12	D41087600		2	PORCA	NUT	TUERCA
13	6200403M1		1	SUPORTE	CLEVIS	GANCHO SEGURI.
14	339123X1		X	PARAFUSO	BOLT	PERNO
15	D20400506		X	ARRUELA	WASHER	ARANDELA
16	D28580320		1	TRAVA	LOCK	RETENEDOR
18	D41013500		X	PORCA	NUT	TUERCA
19	D41447300		1	ANEL	RING	ARO
20	D40402400		2	PARAFUSO	BOLT	PERNO
21	D20400470		2	ARRUELA	WASHER	ARANDELA
22	D28580170	◀	1	SUPORTE	BRACKET	SOPORTE
23	D41708700	➡| 100384	2	FLANGE	FLANGE	PLETINA
23	3317937M1	↔ 100385 - 100706	2	FLANGE	FLANGE	PLETINA
23	067240T1	➡ 2S000001	2	FLANGE	FLANGE	PLETINA
24	D41087500		1	PORCA	NUT	TUERCA
25	D20400506		X	ARRUELA	WASHER	ARANDELA
26	D40405000		1	PARAFUSO	BOLT	PERNO
27	D40405000		X	PARAFUSO	BOLT	PERNO
28	D41713300	➡| 100384	2	ROLAMENTO	BEARING	COJINETE
28	064238T1	➡ 100385	2	ROLAMENTO	BEARING	COJINETE
29	D41010700		X	PORCA	NUT	TUERCA
30	D28585062	➡| 2S000060-0052	1	POLIA	PULLEY	POLEA
30	064191P1	➡ 2S000060+0052	1	POLIA	PULLEY	POLEA
31	D41937800		1	KIT CORREIAS	KIT, BELT	CORREAS JUEGO
32	D41087900		1	PORCA	NUT	TUERCA
33	D28850316		1	PARAFUSO	BOLT	PERNO
34	D41010800		2	PORCA	NUT	TUERCA
35	6206134M1		1	SUPORTE	BRACKET	SOPORTE
36	D20400426		1	ARRUELA	WASHER	ARANDELA
37	D41087700		1	PORCA	NUT	TUERCA
38	D40405000		4	PARAFUSO	BOLT	PERNO
39	D20400518		1	ARRUELA	WASHER	ARANDELA
40	D28480457		1	ESPAÇADOR	SPACER	PIEZA DISTANCIA
41	D28480357		1	CUBO	HUB	CUBO
42	339599X1		2	ROLAMENTO	BEARING	COJINETE
43	D42513700		1	ANEL TRAVA	CIRCLIP	CIRCULITO
44	6204578M1		1	PARAFUSO	BOLT	PERNO
45	D40690400		6	PARAFUSO	BOLT	PERNO
46	D28585074		1	POLIA	PULLEY	POLEA
47	D40407900		1	PARAFUSO	BOLT	PERNO

Tubo Elevador
Filler
Tubo Elevador

Elevador De Grãos
Grain Elevator
Elevador De Granos

200-15

Até Numero De Série 3s000700; -0564; -0680
Up To Serial Number 3s000700; -0564; -0680
Hasta El Numero De Serie 3s000700; -0564; -0680

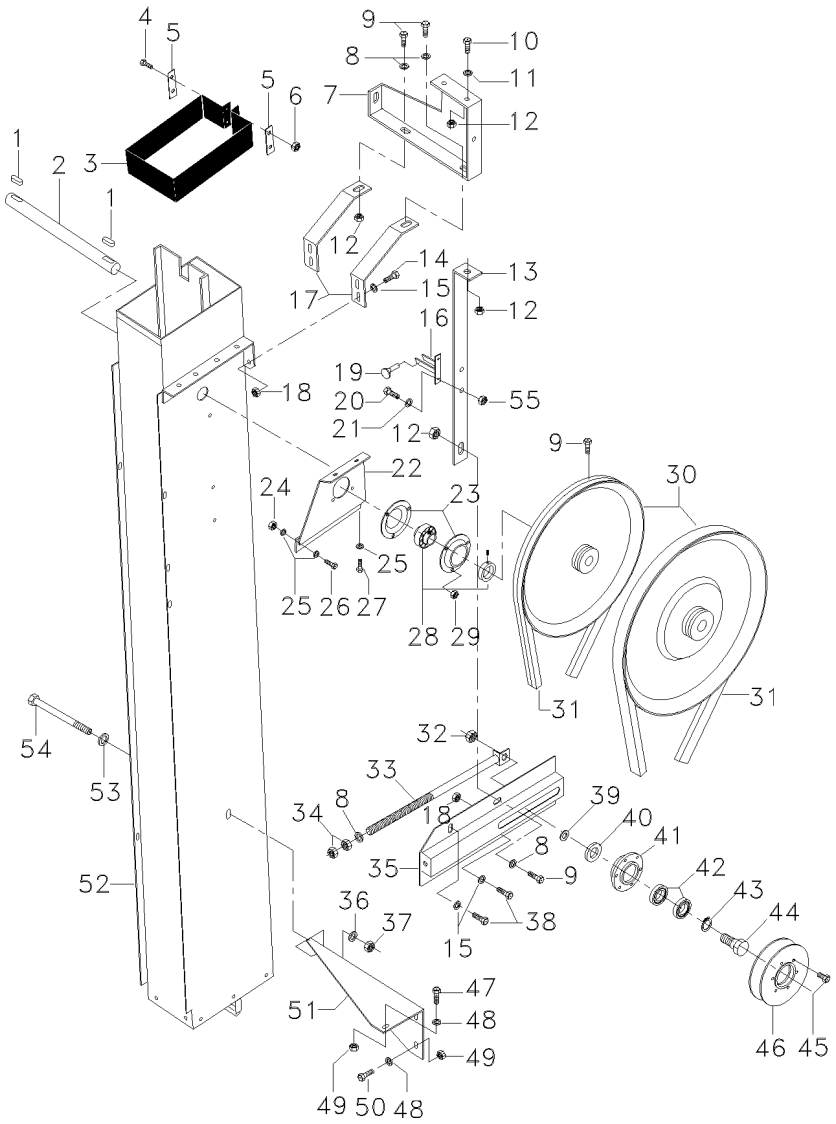

48	D20400415	**3**	ARRUELA	WASHER	ARANDELA
49	D41087600	**3**	PORCA	NUT	TUERCA
50	D40407800	**3**	PARAFUSO	BOLT	PERNO
51	D28580118	**1**	SUPORTE	BRACKET	SOPORTE
52	D28580124	**1**	TUBO	PIPE	CANO
53	D20400425	**1**	ARRUELA	WASHER	ARANDELA
54	D40430300	**1**	PARAFUSO	BOLT	PERNO
55	D41013400	**2**	PORCA	NUT	TUERCA

Cabeçote Inferior
Lower Cylinder Heat
Culata Inferior

Elevador De Grãos
Grain Elevator
Elevador De Granos

200-20

Até Numero De Série 3s000700; -0564; -0680
Up To Serial Number 3s000700; -0564; -0680
Hasta El Numero De Serie 3s000700; -0564; -0680

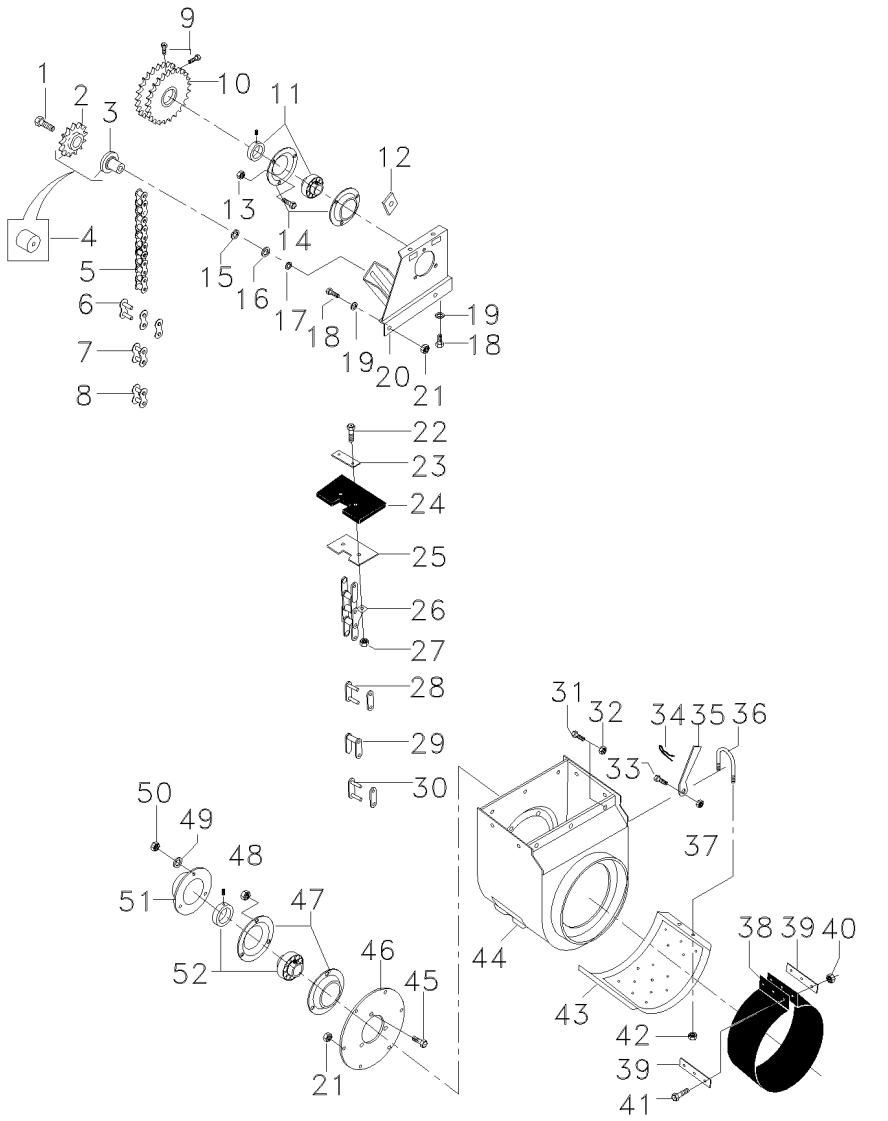

1	D40423700	➡ 100171	**1**	PARAFUSO	BOLT	PERNO
1	D40602100	➡| 100170	**1**	PARAFUSO	BOLT	PERNO
2	245742M91	➡ 100171	**1**	ENGRENAGEM	GEAR	ENGRANAJE
		16				
3	058020P1	➡ 100171	**1**	ESPAÇADOR	SPACER	PIEZA DISTANCIA
4	D28550012	➡| 100170	**1**	GUIA	GUIDE	GUIA
5	D42325600	➡| 3S000700	**1**	CORRENTE	CHAIN	CADENA
		-3S000564; 0680				
5	067738T1	➡ 3S000701	**1**	CORRENTE	CHAIN	CADENA
		+3S000564; 0680				
6	D42363100		**1**	UNIÃO	LINK	UNION
7	D42362400		**1**	UNIÃO	LINK	UNION
8	D42363200		**1**	ELO	LINK	ESLABON
9	D40466900		**X**	PARAFUSO	BOLT	PERNO
10	6205314M91	➡| 3S000692	**1**	ENGRENAGEM	GEAR	ENGRANAJE
		-3S000512; 0513				
		-3S000514; 0566				
		-3S000568; 0643				
		-3S000662; 0668				
		-3S000674; 0675				
		-3S000676; 0679				
		-3S000683; 0686				
		-3S000691				
10	28580322	28	**1**	ENGRENAGEM DUPLA	DOUBLE GEAR	DOUBLE GEAR
		➡ 3S000693				
		+3S000512; 0513				
		+3S000514; 0566				
		+3S000568; 0643				
		+3S000662; 0668				
		+3S000674; 0675				
		+3S000676; 0679				
		+3S000683; 0686				
10		+3S000691	**1**	ENGRENAGEM DUPLA	DOUBLE GEAR	DOUBLE GEAR
11	D41713300	➡| 100384	**X**	ROLAMENTO	BEARING	COJINETE
11	064238T1	➡ 100385	**X**	ROLAMENTO	BEARING	COJINETE
12	D28580219		**1**	FIXAÇÃO	CATCH	FIJADOR
13	D41010700		**X**	PORCA	NUT	TUERCA
14	D41708700	➡| 100384	**1**	FLANGE	FLANGE	PLETINA
14	3317937M1	↔ 100385 - 100706	**1**	FLANGE	FLANGE	PLETINA
14	066704T1	➡ 2S000001	**1**	FLANGE	FLANGE	PLETINA
15	390670X1	➡ 100171	**1**	ARRUELA	WASHER	ARANDELA
16	339375X1	➡ 100171	**1**	ARRUELA	WASHER	ARANDELA
17	D20400414		**X**	ARRUELA	WASHER	ARANDELA
18	D40405000		**X**	PARAFUSO	BOLT	PERNO
19	D20400506		**X**	ARRUELA	WASHER	ARANDELA
20	058358S1	▶	**1**	SUPORTE	BRACKET	SOPORTE
		➡ 100171				
20	6206045M91	▶	**1**	SUPORTE	BRACKET	SOPORTE
		➡| 100170				
21	D41013500		**1**	PORCA	NUT	TUERCA

Cabeçote Inferior
Lower Cylinder Heat
Culata Inferior

Elevador De Grãos
Grain Elevator
Elevador De Granos

200-20

Até Numero De Série 3s000700; -0564; -0680
Up To Serial Number 3s000700; -0564; -0680
Hasta El Numero De Serie 3s000700; -0564; -0680

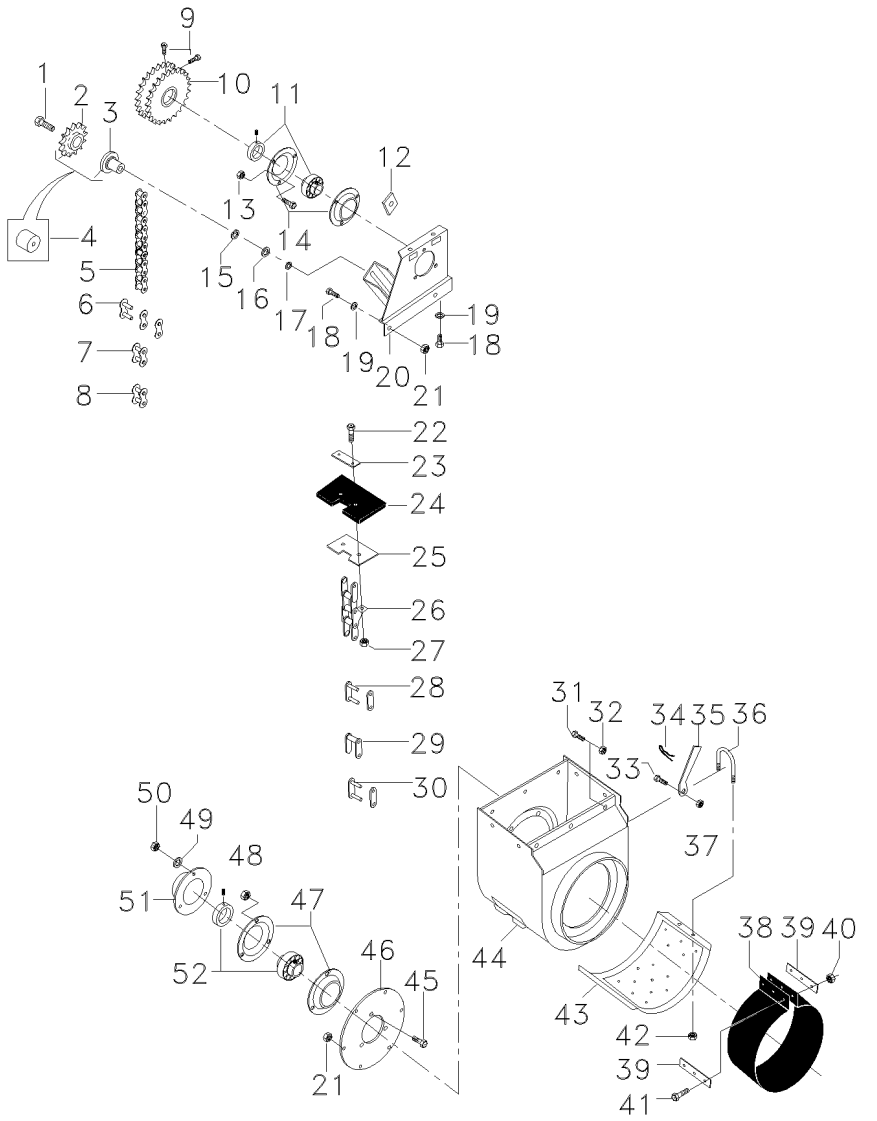

22	D40405100			**60**	PARAFUSO	BOLT	PERNO
23	D28550323			**29**	PLACA	PLATE	PLATO
24	D28580137			**29**	PLACA	PLATE	PLATO
25	054827P1			**6**	PLACA	PLATE	PLATO
25	D28550372			**23**	PLACA	PLATE	PLATO
26	D28580136	➡| 100418	**1**	CORRENTE	CHAIN	CADENA
26	062524T1	|➡ 100419	**1**	CORRENTE	CHAIN	CADENA
27	D41087500			**60**	PORCA	NUT	TUERCA
28	D42351400			**1**	UNIÃO	LINK	UNION
29	D42351200			**1**	ELO	LINK	ESLABON
30	D42350400			**1**	UNIÃO	LINK	UNION
31	D40600500			**12**	PARAFUSO	BOLT	PERNO
32	D41087400			**12**	PORCA	NUT	TUERCA
33	D40402700			**1**	PARAFUSO	BOLT	PERNO
34	D27100120			**1**	GRAMPO	CRAMP	PASADOR
35	D28560162			**1**	ALAVANCA	LEVER	PALANCA
36	D28560165			**1**	PARAFUSO	BOLT	PERNO
37	D41087400			**1**	PORCA	NUT	TUERCA
38	D28480219			**1**	VEDAÇÃO	SEALING	VEDACION
39	D28550247			**2**	PLACA	PLATE	PLATO
40	D41087400			**3**	PORCA	NUT	TUERCA
41	D40402600			**3**	PARAFUSO	BOLT	PERNO
42	D41087400			**2**	PORCA	NUT	TUERCA
43	D28580052			**1**	TAMPA	COVER	CUBIERTA
44	D28880519			**1**	CORPO	BODY	CUERPO
45	D40407000	➡| 100384	**X**	ARRUELA	WASHER	ARANDELA
45	880009332375	|➡ 100385	**X**	PARAFUSO	BOLT	PERNO
46	D28580245			**1**	PLACA	PLATE	PLATO
47	D41708800	➡| 100384	**2**	FLANGE	FLANGE	PLETINA
47	062566T1	|➡ 100385	**2**	FLANGE	FLANGE	PLETINA
48	D41010800	➡| 100384	**X**	PORCA	NUT	TUERCA
49	D20400471			**X**	ARRUELA	WASHER	ARANDELA
50	D41087600			**X**	PORCA	NUT	TUERCA
51	D28761667	➡| 100384	**2**	TAMPA	COVER	CUBIERTA
52	D41708600	➡| 100384	**2**	ROLAMENTO	BEARING	COJINETE
52	064239T1	|➡ 100385	**2**	ROLAMENTO	BEARING	COJINETE

Cabeçote Superior
Upper Cylinder Head
Culata Superior

Elevador De Grãos
Grain Elevator
Elevador De Granos

200-25

A Partir Do Numero De Série 3s000701; +0564; +0680
From Serial Number 3s000701; +0564; +0680
A Partir Del Numero De Serie 3s000701; +0564; +0680

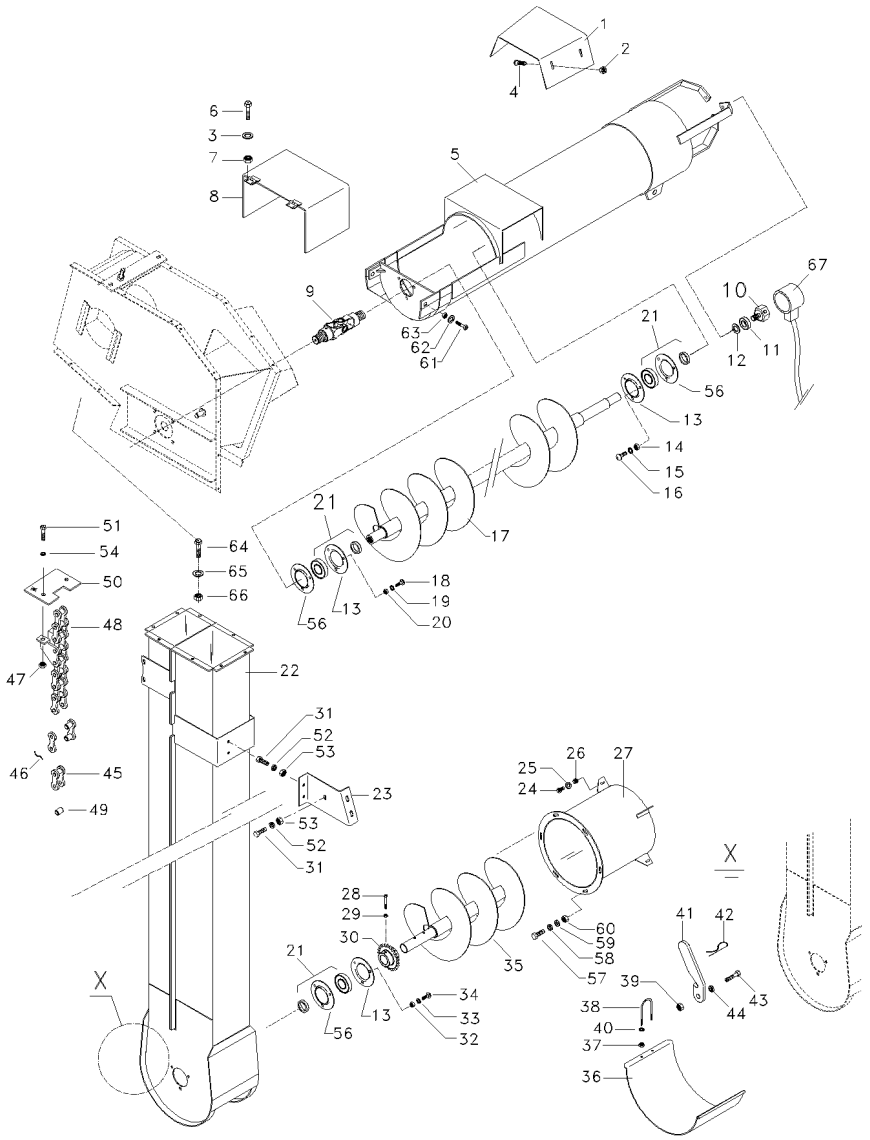

1	067749P1		1	DEFLETOR	DEFLECTOR	DEFLECTOR
2	41013500		4	PORCA	NUT	TUERCA
3	20400470		4	ARRUELA	WASHER	ARANDELA
4	3000624X1		4	PARAFUSO	BOLT	PERNO
5	065850S1		1	TUBO	PIPE	CANO
6	339560X1		4	PARAFUSO	BOLT	PERNO
7	1441500X1		4	PORCA	NUT	TUERCA
8	066863S1		1	CALHA	GUTTER	GARGANTA
9	71333686		1	CRUZETA	SPIDER	CRUCETA
10	28780516		1	PARAFUSO	BOLT	PERNO
11	1440487X1		1	ROLAMENTO	BEARING	COJINETE
12	20400419		1	ARRUELA	WASHER	ARANDELA
13	833412M1	➡ 3S000700 -3S000564, 0680	3	FLANGE	FLANGE	PLETINA
13	069344T1	➡ 3S000701 +3S000564, 0680	3	FLANGE	FLANGE	PLETINA
14	339402X1		3	PORCA	NUT	TUERCA
15	339376X1		3	ARRUELA	WASHER	ARANDELA
16	390809X1		3	PARAFUSO	BOLT	PERNO
17	066825S1		1	SEM FIM	AUGER	SINFIN
17	6207349M91	[A]	1	SEM FIM	AUGER	SINFIN
18	390809X1		3	PARAFUSO	BOLT	PERNO
19	339376X1		3	ARRUELA	WASHER	ARANDELA
20	339402X1		3	PORCA	NUT	TUERCA
21	068745T1		3	ROLAMENTO	BEARING	COJINETE
22	065796S1		1	ELEVADOR	ELEVATOR	ELEVADOR
23	066817S1		1	SUPORTE	CLEVIS	GANCHO SEGURI.
24	339761X1		4	PARAFUSO	BOLT	PERNO
25	20400500		4	ARRUELA	WASHER	ARANDELA
26	41013500		4	PORCA	NUT	TUERCA
27	066847S1		2	TUBO	PIPE	CANO
28	880009311321		2	PARAFUSO	BOLT	PERNO
29	41087500		1	PORCA	NUT	TUERCA
30	065823P1	8	1	ENGRENAGEM	GEAR	ENGRANAJE
31	339123X1		3	PARAFUSO	BOLT	PERNO
32	339401X1		3	PARAFUSO	BOLT	PERNO
33	339376X1		3	ARRUELA	WASHER	ARANDELA
34	880009332375		3	PARAFUSO	BOLT	PERNO
35	066837S1		1	SEM FIM	AUGER	SINFIN
36	066866S1		1	TAMPA	COVER	CUBIERTA
37	20400453		2	ARRUELA	WASHER	ARANDELA
38	28560165		1	PARAFUSO	BOLT	PERNO
39	41013400		1	PORCA	NUT	TUERCA
40	20400453		2	ARRUELA	WASHER	ARANDELA
41	28560162		1	ALAVANCA	LEVER	PALANCA
42	27100120		1	GRAMPO	CRAMP	PASADOR
43	339804X1		1	PARAFUSO	BOLT	PERNO
44	20400453		1	ARRUELA	WASHER	ARANDELA
45	072009R1		X	ELO	LINK	ESLABON
46	072010R1		X	CONTRAPINO	DOWEL	CENTRAJE

Cabeçote Superior
Upper Cylinder Head
Culata Superior

Elevador De Grãos
Grain Elevator
Elevador De Granos

200-25

A Partir Do Numero De Série 3s000701; +0564; +0680
From Serial Number 3s000701; +0564; +0680
A Partir Del Numero De Serie 3s000701; +0564; +0680

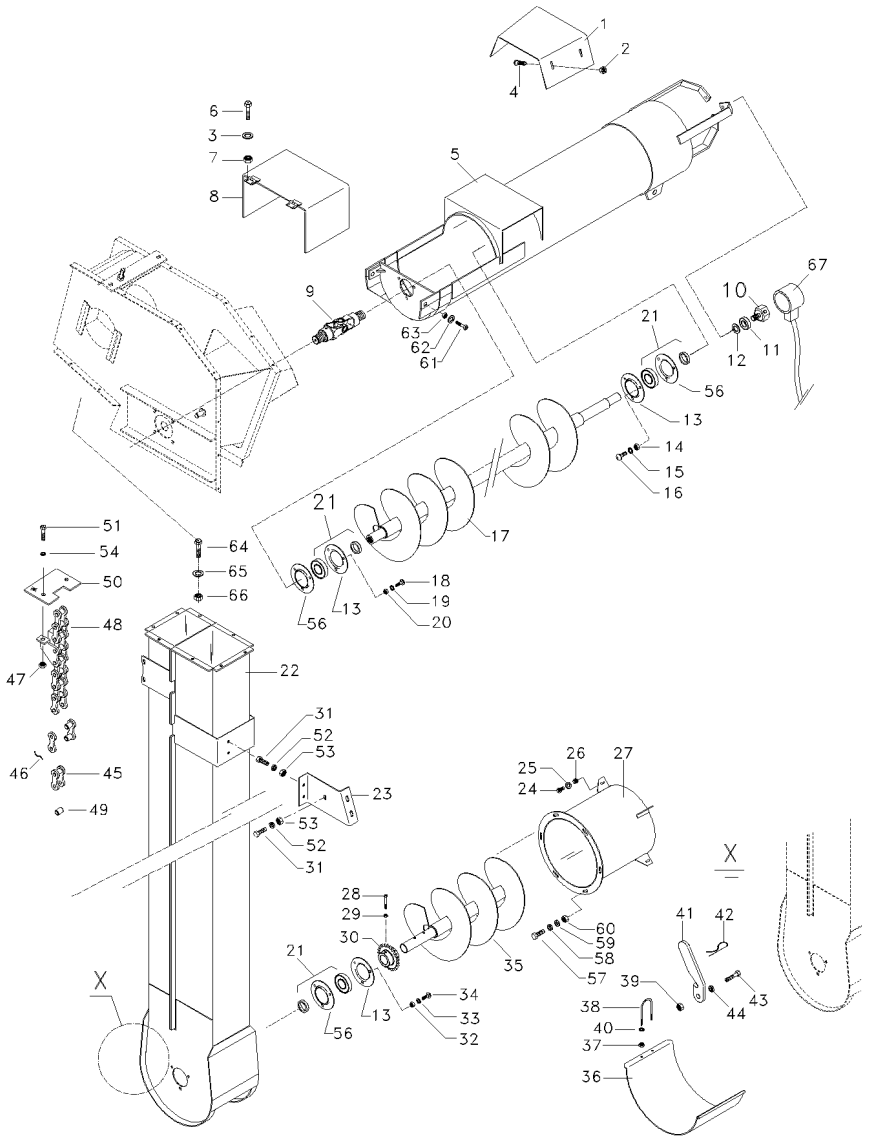

47	360252X1	**X**	PORCA	NUT	TUERCA
48	070451T1	**X**	CJ. CORRENTE	KIT, CHAIN	CADENA JUEGO
49	072011R1	**X**	PINO	PIN	PASADOR
50	070452P1	**X**	PLACA	PLATE	PLATO
51	353540X1	**X**	PARAFUSO	BOLT	PERNO
52	41013500	**3**	PORCA	NUT	TUERCA
53	20400506	**3**	PARAFUSO	BOLT	PERNO
56	833413M1	**3**	FLANGE	FLANGE	PLETINA
57	3000624X1	**6**	PARAFUSO	BOLT	PERNO
58	20400506	**6**	PARAFUSO	BOLT	PERNO
59	339374X1	**6**	ARRUELA	WASHER	ARANDELA
60	339169X1	**6**	PORCA	NUT	TUERCA
61	40428300	**2**	PARAFUSO	BOLT	PERNO
62	20400426	**2**	ARRUELA	WASHER	ARANDELA
63	41087700	**2**	PORCA	NUT	TUERCA
64	339761X1	**6**	PARAFUSO	BOLT	PERNO
65	20400506	**6**	PARAFUSO	BOLT	PERNO
66	41013500	**6**	PORCA	NUT	TUERCA
67	28780514	**1**	SENSOR	SENDER	EMISOR

[A] TRATAMENTO TÉRMICO
HEAT TREATMENT
TRATAMIENTO TERMICO

Tubo Elevador
Filler
Tubo Elevador

Elevador De Grãos
Grain Elevator
Elevador De Granos

200-30

A Partir Do Numero De Série 3s000701; +0564; +0680
From Serial Number 3s000701; +0564; +0680
A Partir Del Numero De Serie 3s000701; +0564; +0680

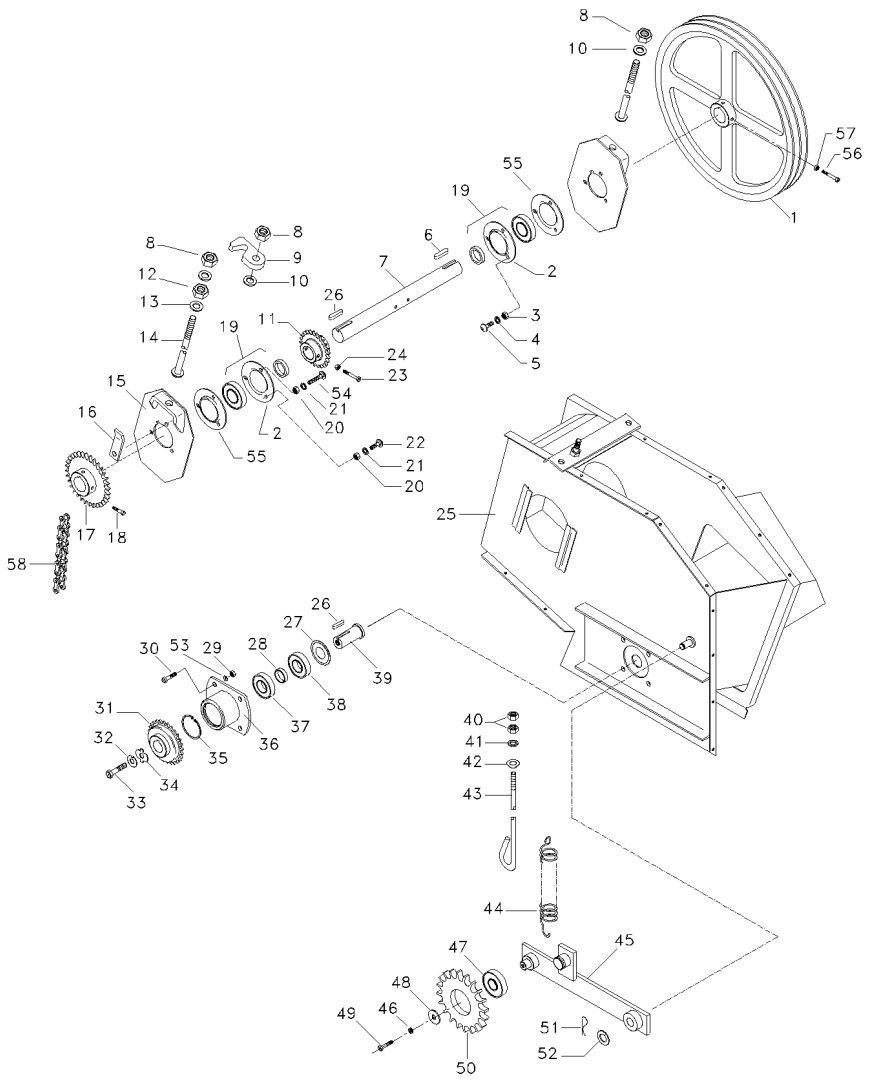

1	065844P1		**1**	POLIA	PULLEY	POLEA
2	069344T1		**2**	FLANGE	FLANGE	PLETINA
3	339402X1		**3**	PORCA	NUT	TUERCA
4	339376X1		**3**	ARRUELA	WASHER	ARANDELA
5	390809X1		**3**	PARAFUSO	BOLT	PERNO
6	43104900		**1**	CHAVETA	KEY	CLAVE
7	065816P1		**1**	EIXO	SHAFT	ARBOL
8	41087800		**2**	PORCA	NUT	TUERCA
9	068681P1		**1**	SUPORTE	CLEVIS	GANCHO SEGURI.
10	20400430		**2**	ARRUELA	WASHER	ARANDELA
11	065823P1	8	**1**	ENGRENAGEM	GEAR	ENGRANAJE
12	339079X1		**1**	PORCA	NUT	TUERCA
13	20400430		**2**	ARRUELA	WASHER	ARANDELA
14	067840G1		**2**	PARAFUSO	BOLT	PERNO
15	066814S1		**2**	TENSOR	TIGHTENER	TENSADOR
16	068682P1		**1**	SUPORTE	CLEVIS	GANCHO SEGURI.
17	065826S1	24	**1**	ENGRENAGEM	GEAR	ENGRANAJE
18	40466900		**2**	PARAFUSO	BOLT	PERNO
19	068745T1		**2**	ROLAMENTO	BEARING	COJINETE
20	339402X1		**3**	PORCA	NUT	TUERCA
21	339376X1		**3**	ARRUELA	WASHER	ARANDELA
22	390809X1		**3**	PARAFUSO	BOLT	PERNO
23	40466900		**2**	PARAFUSO	BOLT	PERNO
24	3000192X1		**2**	PORCA	NUT	TUERCA
25	069425S1		**1**	CABEÇOTE	HEAD	CULATA
26	390126X1		**2**	CHAVETA	KEY	CLAVE
27	066915T1		**1**	ANEL	RING	ARO
28	066902P1		**1**	ESPAÇADOR	SPACER	PIEZA DISTANCIA
29	339402X1		**4**	PORCA	NUT	TUERCA
30	339401X1		**4**	PARAFUSO	BOLT	PERNO
31	066914P1	22	**1**	ENGRENAGEM	GEAR	ENGRANAJE
32	117516516800		**1**	ARRUELA	WASHER	ARANDELA
33	391284X1		**1**	PARAFUSO	BOLT	PERNO
34	6201468M1		**1**	ARRUELA	WASHER	ARANDELA
35	1440480X1		**1**	ANEL	RING	ARO
36	065817S1		**1**	FLANGE	FLANGE	PLETINA
37	339579X1		**1**	ROLAMENTO	BEARING	COJINETE
38	339579X1		**1**	ROLAMENTO	BEARING	COJINETE
39	068748P1		**1**	PINO	PIN	PASADOR
40	339402X1		**2**	PORCA	NUT	TUERCA
41	20400419		**1**	ARRUELA	WASHER	ARANDELA
42	065221P1		**1**	TENSOR	TIGHTENER	TENSADOR
43	3315725M1		**1**	PARAFUSO	BOLT	PERNO
44	890009766002		**1**	MOLA	SPRING	RESORTE
45	065804S1		**1**	BRAÇO	ARM	BRAZO
46	41100700		**1**	ARRUELA	WASHER	ARANDELA
47	339599X1		**1**	ROLAMENTO	BEARING	COJINETE
48	20400411		**1**	ARRUELA	WASHER	ARANDELA
49	339124X1		**1**	PARAFUSO	BOLT	PERNO
50	117509110200	15	**1**	ENGRENAGEM	GEAR	ENGRANAJE

Menu

Símbolos

Tubo Elevador
Filler
Tubo Elevador

Elevador De Grãos
Grain Elevator
Elevador De Granos

200-30

A Partir Do Numero De Série 3s000701; +0564; +0680
From Serial Number 3s000701; +0564; +0680
A Partir Del Numero De Serie 3s000701; +0564; +0680

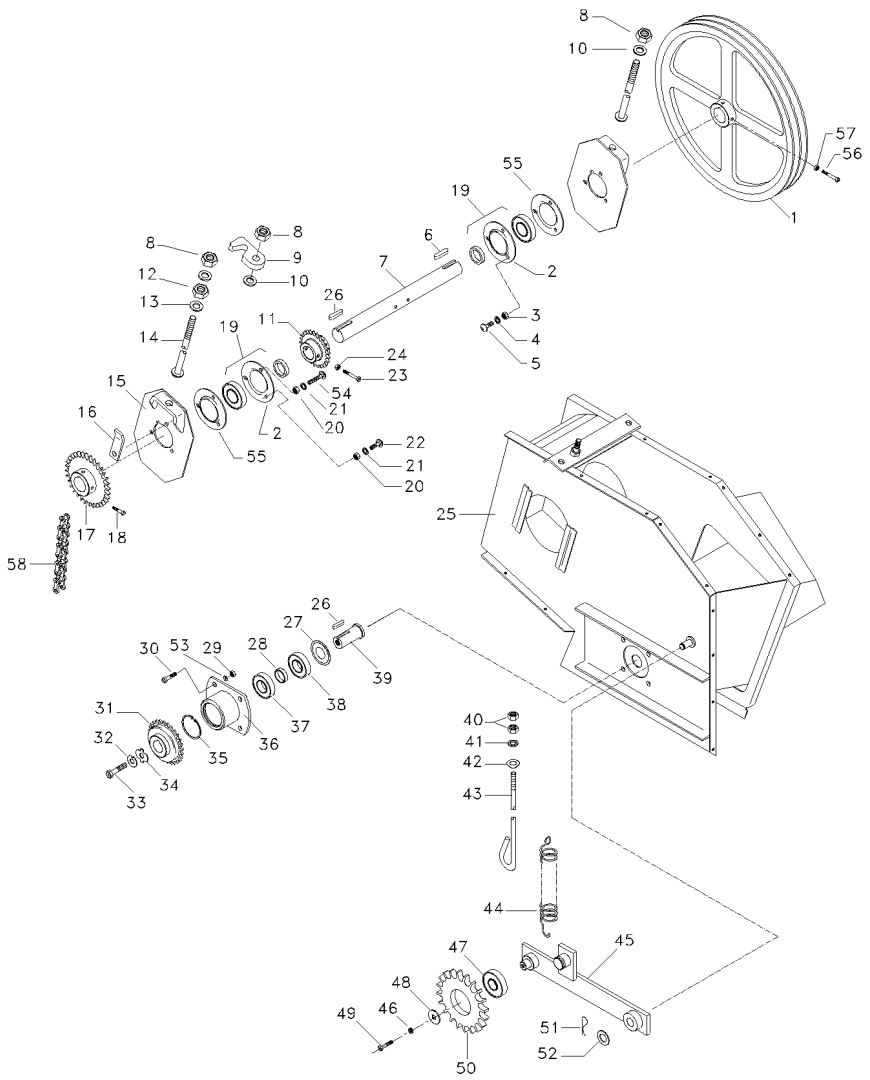

51	391428X1
52	20400459
53	41100700
54	1442456X1
55	833413M1
56	40407900
57	339402X1
58	067738T1

1	CONTRAPINO	DOWEL	CENTRAJE
1	ARRUELA	WASHER	ARANDELA
4	ARRUELA	WASHER	ARANDELA
1	PARAFUSO	BOLT	PERNO
2	FLANGE	FLANGE	PLETINA
2	PARAFUSO	BOLT	PERNO
2	PORCA	NUT	TUERCA
1	CORRENTE	CHAIN	CADENA

Transmissão Angular
Angular Transmission
Transmision Angular

200-35

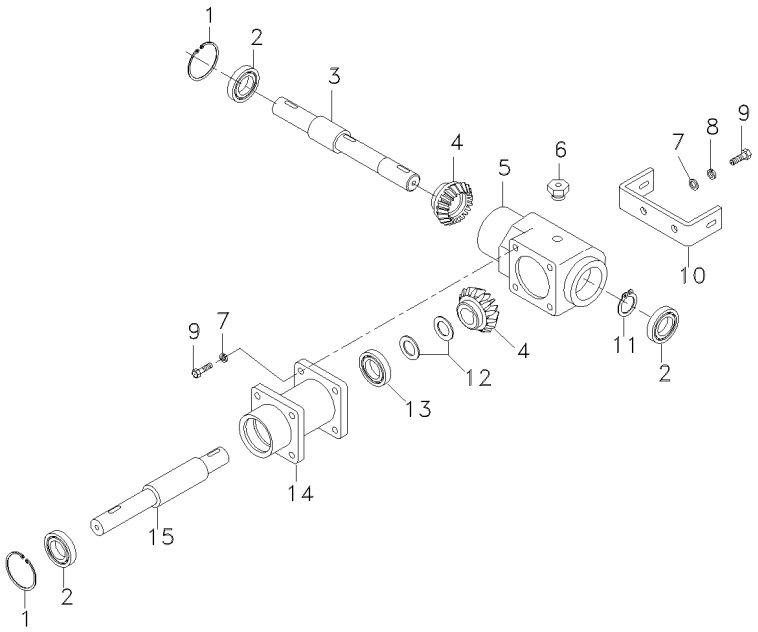

1	D42514500		**2**	ANEL TRAVA	CIRCLIP	CIRCULITO
2	D41622900		**3**	ROLAMENTO	BEARING	COJINETE
3	D28580210	➡ 2S000060-0052	**1**	EIXO	SHAFT	ARBOL
3	068173P1	➡ 2S000060+0052	**1**	EIXO	SHAFT	ARBOL
4	D28580010		**2**	PINHÃO	PINION	PINON
5	D28580216		**1**	CARCAÇA	HOUSING	ALOJAMIENTO
6	D28580296		**1**	REDUTOR	REDUCER	REDUCTOR
7	339376X1		**6**	ARRUELA	WASHER	ARANDELA
8	D20400419		**2**	ARRUELA	WASHER	ARANDELA
9	339401X1		**6**	PARAFUSO	BOLT	PERNO
10	D28580211		**1**	SUPORTE	BRACKET	SOPORTE
11	D42502800		**1**	ANEL TRAVA	CIRCLIP	CIRCULITO
12	D42598800	[A]	**2**	ARRUELA	WASHER	ARANDELA
13	D41618300		**1**	ROLAMENTO	BEARING	COJINETE
14	D28580207		**1**	MANCAL	BEARING	COJINETE
15	D28580209		**1**	EIXO	SHAFT	ARBOL

[A] OPCIONAL
OPTIONAL
OPCIONAL

Elevador De Retorno
Return Elevator
Elevador De Retorno

Cabeçote Superior
Upper Cylinder Head
Culata Superior

200-40

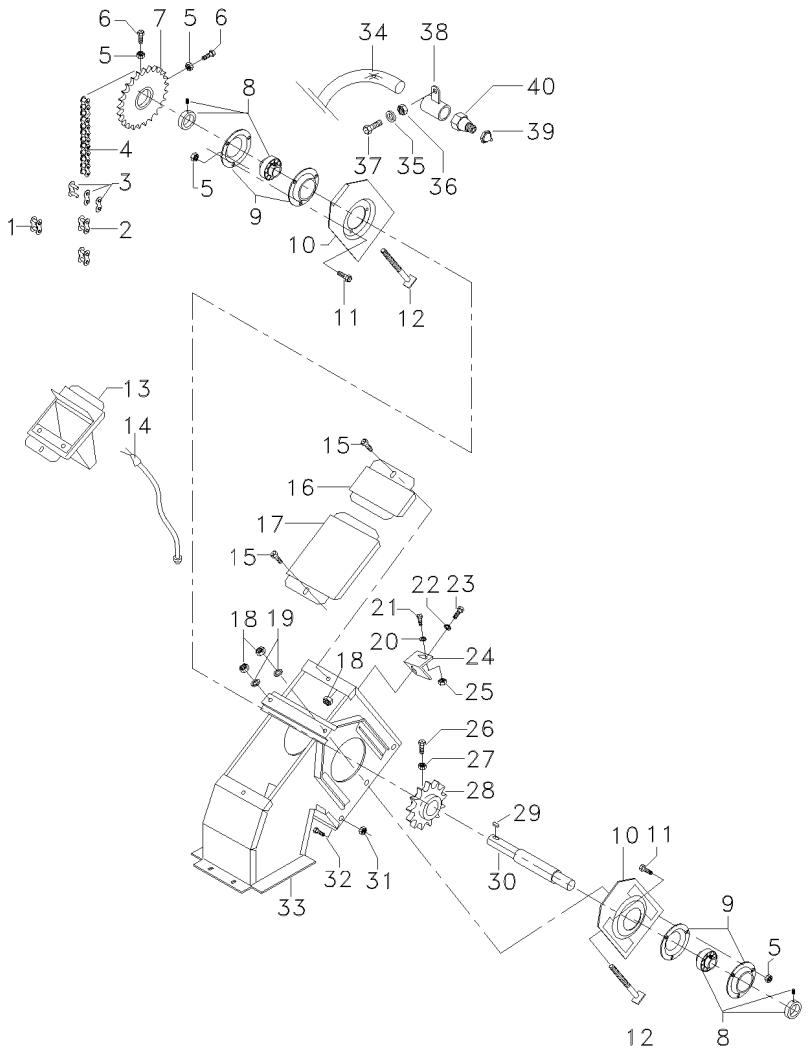

1	D42362400		**1** UNIÃO	LINK	UNION
2	D42363200		**1** ELO	LINK	ESLABON
3	D42363100		**1** UNIÃO	LINK	UNION
4	D42329000		**1** CORRENTE	CHAIN	CADENA
5	D41010700		**8** PORCA	NUT	TUERCA
6	D40466900		**2** PARAFUSO	BOLT	PERNO
7	D28585064	32	**1** ENGRENAGEM	GEAR	ENGRANAJE
8	D41708500		**2** ROLAMENTO	BEARING	COJINETE
9	D41708700	2S000000	**4** FLANGE	FLANGE	PLETINA
9	3317937M1	2S000001	**2** FLANGE	FLANGE	PLETINA
9	067240T1	2S000001	**2** FLANGE	FLANGE	PLETINA
10	D28580221		**2** PLACA	PLATE	PLATO
11	339123X1		**6** PARAFUSO	BOLT	PERNO
12	D28520060		**2** PARAFUSO	BOLT	PERNO
13	D28780853	[A]	**1** MONITOR	MONITOR	MONITOR
14	D28781657	[B]	**1** CHICOTE	HARNESS	MAZO CABLES
15	D43385200		**2** PARAFUSO	BOLT	PERNO
16	D28580097		**1** TAMPA	COVER	CUBIERTA
17	D28580222		**1** TAMPA	COVER	CUBIERTA
18	D41087600		**3** PORCA	NUT	TUERCA
19	D20400471		**2** ARRUELA	WASHER	ARANDELA
20	D20400506		**1** ARRUELA	WASHER	ARANDELA
21	D40405000		**1** PARAFUSO	BOLT	PERNO
22	D20400416		**X** ARRUELA	WASHER	ARANDELA
23	D40407700		**1** PARAFUSO	BOLT	PERNO
24	6204575M1		**1** CANTONEIRA	ANGLE	ANGULO
25	D41013500		**X** PORCA	NUT	TUERCA
26	059283P1		**1** PARAFUSO	BOLT	PERNO
27	D41087400		**1** PORCA	NUT	TUERCA
28	6206040M1	9	**1** ENGRENAGEM	GEAR	ENGRANAJE
29	D43103100		**1** CHAVETA	KEY	CLAVE
30	D28585065	3S000700 -3S000564; 0680	**1** EIXO	SHAFT	ARBOL
30	069444P1	3S000701 +3S000564; 0680	**1** EIXO	SHAFT	ARBOL
31	D41087400		**X** PORCA	NUT	TUERCA
32	D40600500		**X** PARAFUSO	BOLT	PERNO
33	D28580356	▲	**1** CORPO	BODY	CUERPO
34	D28780831	2S000001	**2** TUBO	PIPE	CANO
35	339375X1	2S000001	**2** ARRUELA	WASHER	ARANDELA
36	D41013400	2S000001	**2** PORCA	NUT	TUERCA
37	D40402600	2S000001	**2** PARAFUSO	BOLT	PERNO
38	6206809M91	2S000001	**2** SUPORTE	BRACKET	SOPORTE
39	D43002700	2S000001	**2** GRAXEIRA	GREASER	ENGRASADOR
40	D43009500	2S000001	**2** GRAXEIRA	GREASER	ENGRASADOR

[A] MONITOR VOL.DE RETORNO E VIBRA.DO PICADOR DE PALHA
RETURNS VOL. MONITOR,CHOPPER VIBR. MONITOR
MONITOR DE VOL.DE RETORNO Y DE VIBRAC.DE PICAPAJAS

Elevador De Retorno Return Elevator Elevador De Retorno	Cabeçote Superior Upper Cylinder Head Culata Superior	200-40	

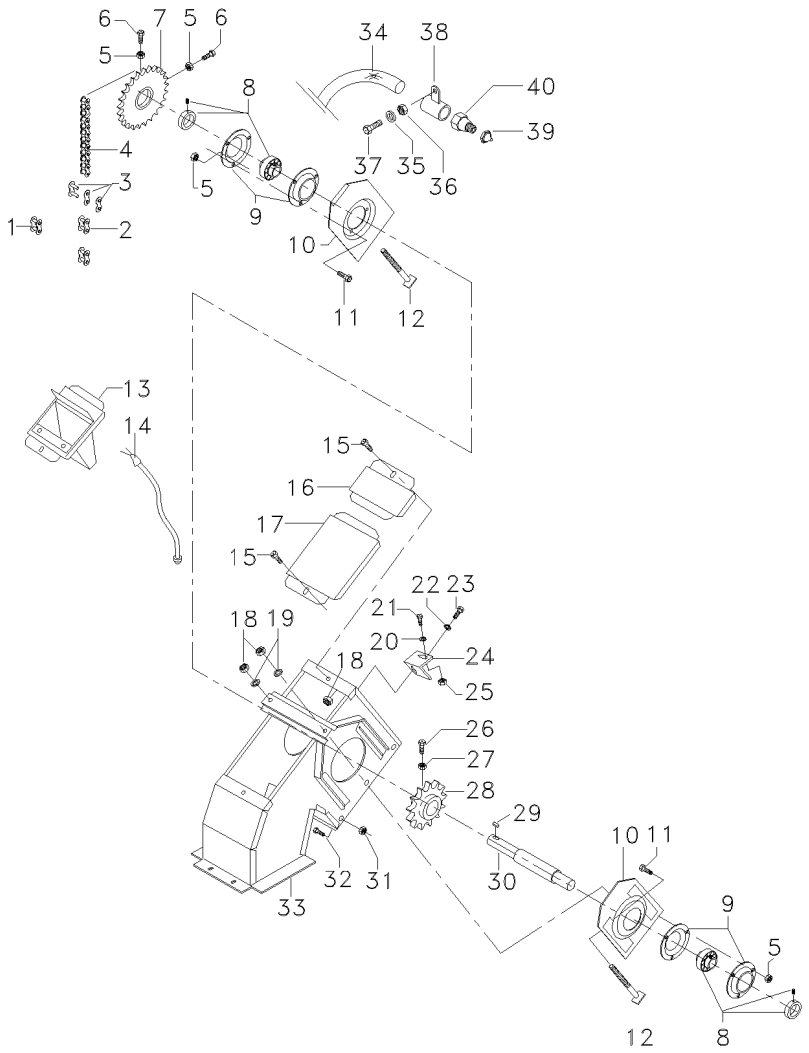

[B] CHICOTE DO MONITOR DE VOLUME DA RETRILHA
HARNESS TO VOLUM. MONITOR
MAZO CABLES DEL MONITOR DE VOLUMEN DE LA RETRILLA

Elevador De Retorno
Return Elevator
Elevador De Retorno

Corpo E Cabeçote Inferior
Body And Lower Cylinder Head
Cuerpo Y Culata Inferior

200-45

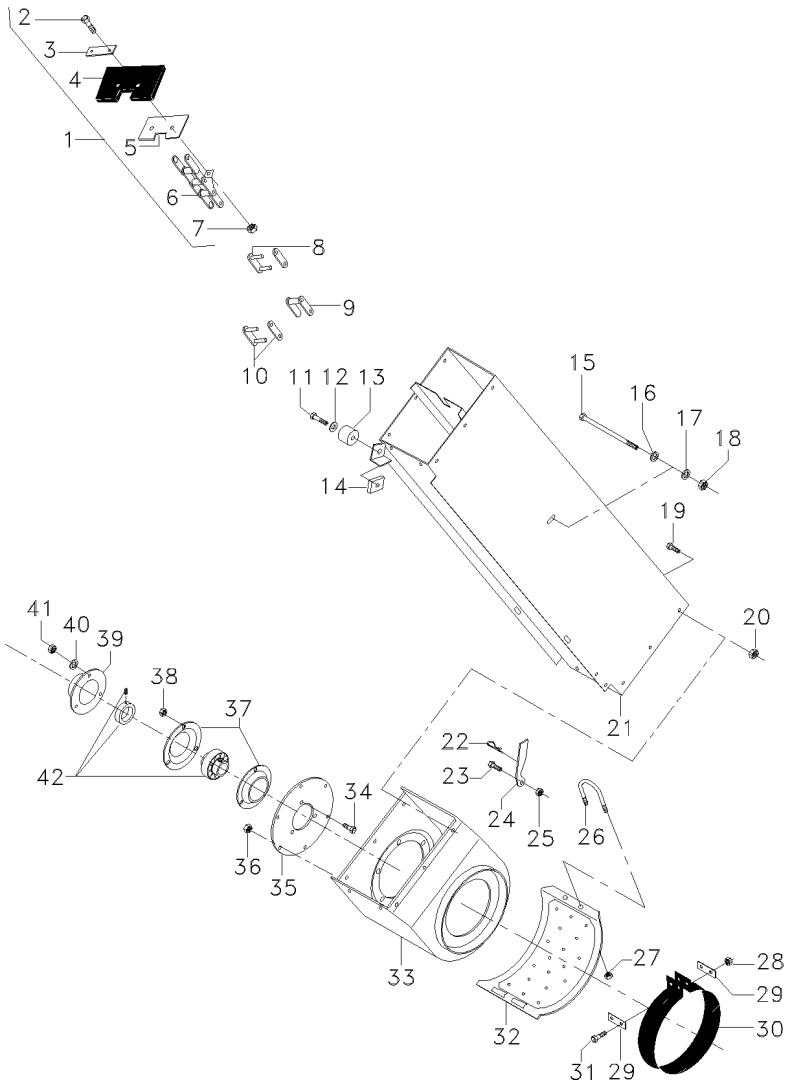

1	6204576M91	➡| 3S000700 -3S000564; 0680	**1**	CJ. CORRENTE	KIT, CHAIN	CADENA JUEGO
1	069453N1	➡ 3S000701 +3S000564; 0680 👁 200-60 No	**1**	CJ. CORRENTE	KIT, CHAIN	CADENA JUEGO
2	339337X1	1	**28**	PARAFUSO	BOLT	PERNO
3	D28550323	1	**14**	PLACA	PLATE	PLATO
4	D28580137	1	**14**	PLACA	PLATE	PLATO
5	D28550372	1	**14**	PLACA	PLATE	PLATO
6	D28580347	1 ➡| 100418	**1**	CORRENTE	CHAIN	CADENA
6	062525T1	1 ➡ 100419	**1**	CORRENTE	CHAIN	CADENA
7	394367X1	1	**28**	PORCA	NUT	TUERCA
8	D42351400		**1**	UNIÃO	LINK	UNION
9	D42351200		**1**	ELO	LINK	ESLABON
10	D42350400		**1**	UNIÃO	LINK	UNION
11	D40602100		**1**	PARAFUSO	BOLT	PERNO
12	D20400414		**1**	ARRUELA	WASHER	ARANDELA
13	D28550012		**1**	GUIA	GUIDE	GUIA
14	D28580219		**1**	FIXAÇÃO	CATCH	FIJADOR
15	D40430300		**1**	PARAFUSO	BOLT	PERNO
16	D20400425		**X**	ARRUELA	WASHER	ARANDELA
17	D20400426		**1**	ARRUELA	WASHER	ARANDELA
18	D41087700		**1**	PORCA	NUT	TUERCA
19	D40600500		**X**	PARAFUSO	BOLT	PERNO
20	D41087400		**X**	PORCA	NUT	TUERCA
21	6205304M91	➡| 3S000700 -3S000564; 0680	**1**	CORPO	BODY	CUERPO
21	069450S1	➡ 3S000701 +3S000564; 0680	**1**	CORPO	BODY	CUERPO
22	D27100120		**1**	GRAMPO	CRAMP	PASADOR
23	D40402700		**1**	PARAFUSO	BOLT	PERNO
24	D28560162		**1**	ALAVANCA	LEVER	PALANCA
25	D41087400		**1**	PORCA	NUT	TUERCA
26	D28560165		**1**	PARAFUSO	BOLT	PERNO
27	D41087400		**2**	PORCA	NUT	TUERCA
28	D41087400		**2**	PORCA	NUT	TUERCA
29	D28480217		**1**	TIRA	STRIP	TIRA
30	6204591M1		**1**	VEDADOR	SEAL	RETEN
31	D40402400		**2**	PARAFUSO	BOLT	PERNO
32	D28580052		**1**	TAMPA	COVER	CUBIERTA
33	D28880519	▼	**1**	CORPO	BODY	CUERPO
34	D40407000		**3**	ARRUELA	WASHER	ARANDELA
35	D28580245		**1**	PLACA	PLATE	PLATO
36	D41013500		**X**	PORCA	NUT	TUERCA
37	D41708800		**2**	FLANGE	FLANGE	PLETINA
38	D41010800		**3**	PORCA	NUT	TUERCA
39	D28761667		**1**	TAMPA	COVER	CUBIERTA
40	D20400471		**4**	ARRUELA	WASHER	ARANDELA
41	D41087600		**3**	PORCA	NUT	TUERCA
42	D41708600		**1**	ROLAMENTO	BEARING	COJINETE

Retrilha
Returns Thresher
Retrilla

Cabeçote Superior
Upper Cylinder Head
Culata Superior

200-50

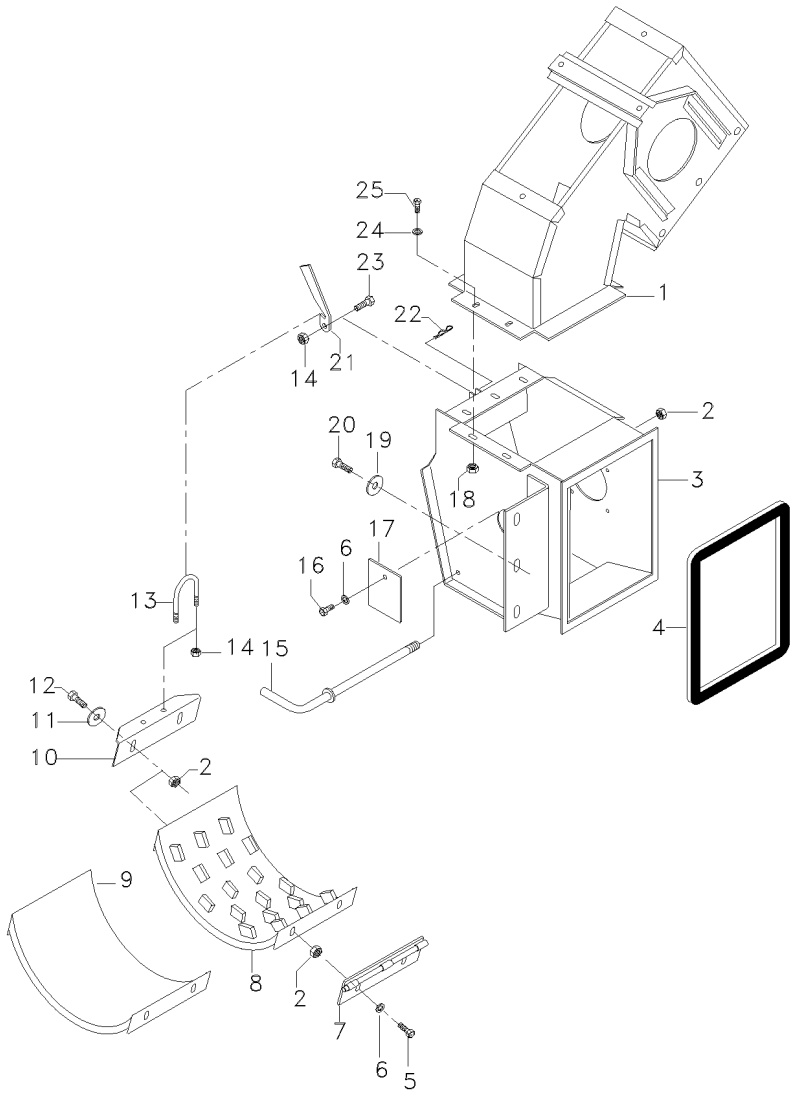

1	D28580356		**1**	CORPO	BODY	CUERPO
2	D41013500		**5**	PORCA	NUT	TUERCA
3	D28580360	➡| 3S000700 -3S000564; 0680	**1**	CORPO	BODY	CUERPO
3	066886S1	➡ 3S000701 +3S000564; 0680	**1**	CORPO	BODY	CUERPO
4	D44706600		**X**	VEDAÇÃO	SEALING	VEDACION
5	D40405000		**2**	PARAFUSO	BOLT	PERNO
6	D20400506		**3**	ARRUELA	WASHER	ARANDELA
7	D28580189		**1**	DOBRADIÇA	HINGE	BISAGRA
8	D28580230		**1**	TAMPA	COVER	CUBIERTA
9	D28580232		**1**	TAMPA	COVER	CUBIERTA
10	D28580248		**1**	CHAPA	PLATE	CHAPA
11	D20400410		**2**	ARRUELA	WASHER	ARANDELA
12	339123X1		**2**	PARAFUSO	BOLT	PERNO
13	D28560165		**1**	PARAFUSO	BOLT	PERNO
14	D41087400		**3**	PORCA	NUT	TUERCA
15	D28580247		**2**	VARETA	ROD	VARILLA
16	D40404700		**1**	PARAFUSO	BOLT	PERNO
17	D28580182		**1**	TAMPA	COVER	CUBIERTA
18	D41013400		**5**	PORCA	NUT	TUERCA
19	D20400416		**3**	ARRUELA	WASHER	ARANDELA
20	D40407800		**3**	PARAFUSO	BOLT	PERNO
21	D28560162		**1**	ALAVANCA	LEVER	PALANCA
22	D27100120		**1**	GRAMPO	CRAMP	PASADOR
23	D40402700		**1**	PARAFUSO	BOLT	PERNO
24	D20400470		**7**	ARRUELA	WASHER	ARANDELA
25	D40402600		**7**	PARAFUSO	BOLT	PERNO

Retrilha
Returns Thresher
Retrilla

Transmissão E Cilindro
Transmission And Cylinder
Transmision Y Ciindro

200-55

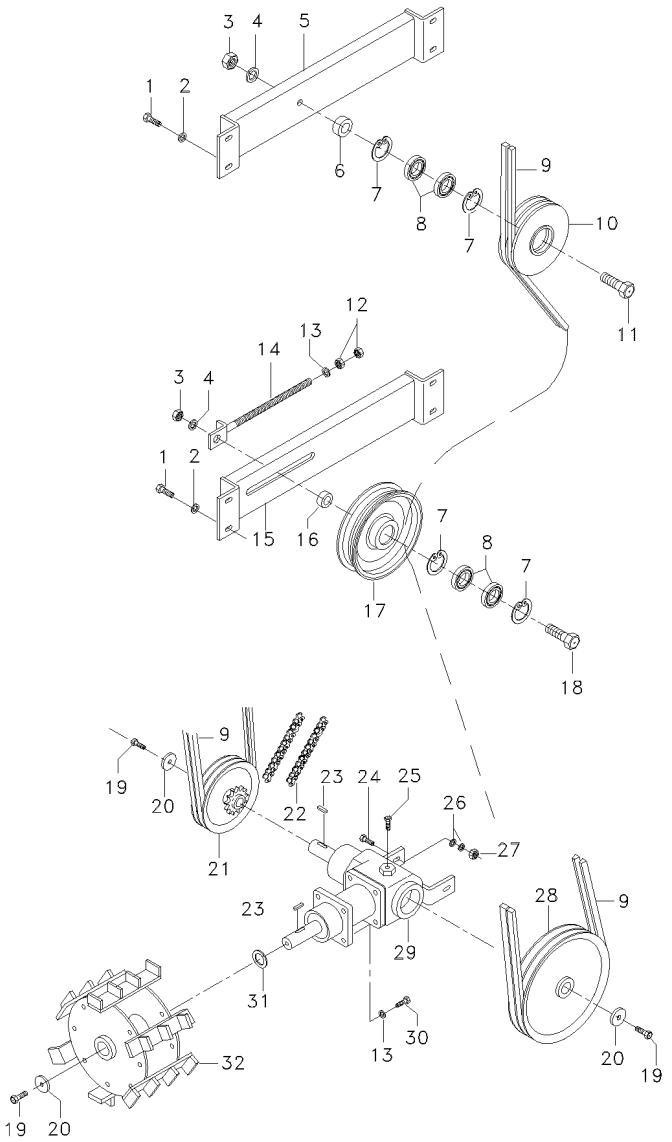

1	D40407800		**8**	PARAFUSO	BOLT	PERNO
2	D20400415		**8**	ARRUELA	WASHER	ARANDELA
3	D41087900		**2**	PORCA	NUT	TUERCA
4	D20400459		**2**	ARRUELA	WASHER	ARANDELA
5	D28580203		**1**	SUPORTE	BRACKET	SOPORTE
6	D28880354		**1**	ESPAÇADOR	SPACER	PIEZA DISTANCIA
7	D42513700		**4**	ANEL TRAVA	CIRCLIP	CIRCULITO
8	D41622700		**4**	ROLAMENTO	BEARING	COJINETE
9	D41937800		**1**	KIT CORREIAS	KIT, BELT	CORREAS JUEGO
10	6205997M1		**1**	POLIA	PULLEY	POLEA
11	6205907M1		**1**	PARAFUSO	BOLT	PERNO
12	D41010800		**2**	PORCA	NUT	TUERCA
13	D20400419		**5**	ARRUELA	WASHER	ARANDELA
14	D28580206		**1**	TENSOR	TIGHTENER	TENSADOR
15	6206048M91		**1**	SUPORTE	BRACKET	SOPORTE
16	D28880354		**1**	ESPAÇADOR	SPACER	PIEZA DISTANCIA
17	6205413M91		**1**	POLIA	PULLEY	POLEA
18	6204574M1		**1**	PARAFUSO	BOLT	PERNO
19	D40466500		**1**	PARAFUSO	BOLT	PERNO
19	D40466700		**2**	PARAFUSO	BOLT	PERNO
20	D20400421		**3**	ARRUELA	WASHER	ARANDELA
21	D28585061	➡ 2S000060-0052	**1**	POLIA	PULLEY	POLEA
21	064189P1	➡ 2S000060+0052	**1**	POLIA	PULLEY	POLEA
22	D42329000		**1**	CORRENTE	CHAIN	CADENA
23	D43103400		**5**	CHAVETA	KEY	CLAVE
24	D40405100		**2**	PARAFUSO	BOLT	PERNO
25	D46116500		**1**	VÁLVULA	VALVE	VALVULA
26	D20400414		**4**	ARRUELA	WASHER	ARANDELA
27	D41087500		**2**	PORCA	NUT	TUERCA
28	D28580001	➡ 2S000060-0052	**1**	POLIA	PULLEY	POLEA
28	064192P1	➡ 2S000060+0052	**1**	POLIA	PULLEY	POLEA
29	D28580214	[B]	**1**	CJ. TRANSMISSÃO	KIT,TRANSMISSION	JGO.TRANSMISION
		👁 200-35 No				
30	D40407900		**4**	PARAFUSO	BOLT	PERNO
31	D42598900	[A]	**X**	ARRUELA	WASHER	ARANDELA
32	D28580243		**1**	CILINDRO	CYLINDER	CILINDRO

[A] OPCIONAL
OPTIONAL
OPCIONAL

[B] ANGULAR
ANGULAR
ANGULAR

Cj. Corrente
Chain
Cadena

200-60

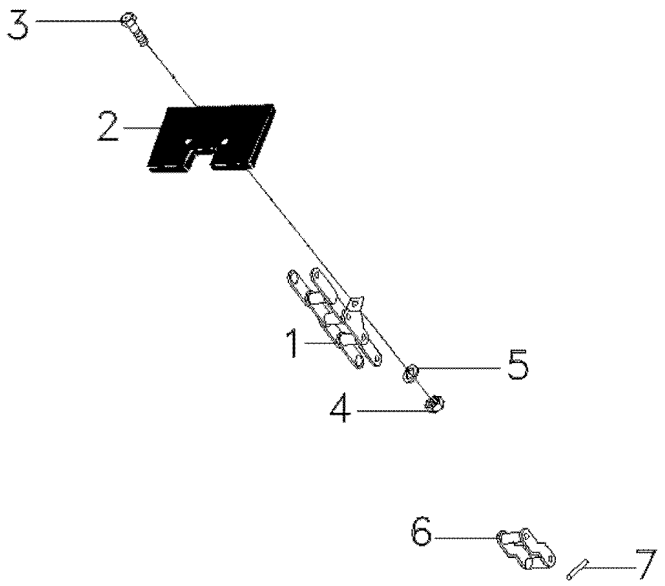

1	069452T1	**1**	CORRENTE	CHAIN	CADENA
2	069451P1	**13**	PLACA	PLATE	PLATO
3	353540X1	**26**	PARAFUSO	BOLT	PERNO
4	360252X1	**26**	PORCA	NUT	TUERCA
5	70918866	**26**	ARRUELA	WASHER	ARANDELA
6	072009R1	**2**	ELO	LINK	ESLABON
7	072010R1	**3**	CONTRAPINO	DOWEL	CENTRAJE

Espalhador De Palha
Straw Spreader
Esparramador De Paja

210-10

Rekord
Rekord
Rekord

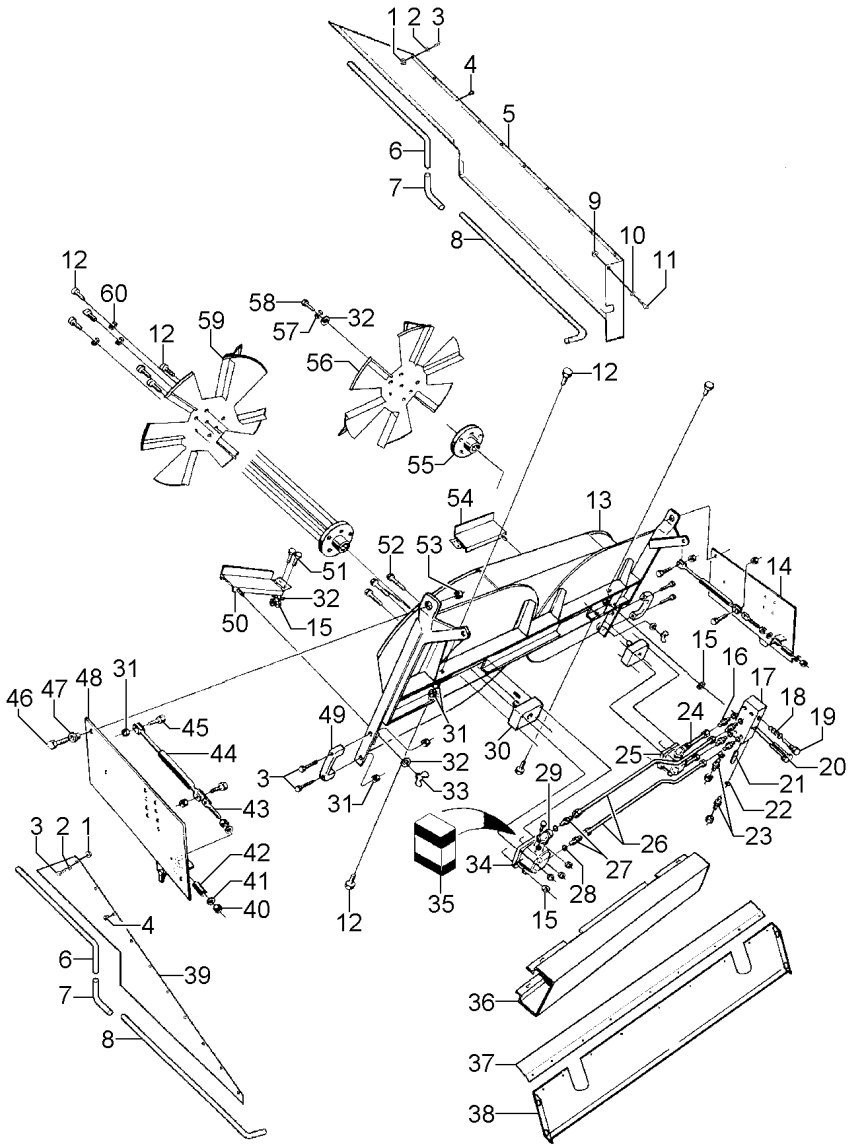

3429001D **ER63Z001** **C003401 E04 (1)** **03/05** **210-10**

1	D41013400		**2**	PORCA	NUT	TUERCA
2	D20400404		**2**	ARRUELA	WASHER	ARANDELA
3	D40688200		**6**	PARAFUSO	BOLT	PERNO
4	D43427400		**X**	FIXADOR	ATTACHMENT	ADITAMENTO
5	D28181657	▶	**1**	PROTEÇÃO	GUARD	DEFENSA
6	D28181658		**2**	TUBO	PIPE	CANO
7	D28184430		**2**	CONEXÃO	CONNECTION	CONEXION
8	6203831M1		**2**	TUBO	PIPE	CANO
9	D41013500		**1**	PORCA	NUT	TUERCA
10	D20400413		**1**	ARRUELA	WASHER	ARANDELA
11	D40685000		**1**	PARAFUSO	BOLT	PERNO
12	D40404700		**16**	PARAFUSO	BOLT	PERNO
13	D49070035		**1**	CARCAÇA	HOUSING	ALOJAMIENTO
14	D49070014	▶	**1**	CHAPA	PLATE	CHAPA
15	D41087400		**14**	PORCA	NUT	TUERCA
16	D45252800		**4**	CONEXÃO	CONNECTION	CONEXION
17	D49070018		**1**	VÁLVULA	VALVE	VALVULA
18	D49070020	17	**1**	JG. REPARO	KIT, REPAIR	JUEGO REPARACION
19	D49070019	17	**1**	JG. REPARO	KIT, REPAIR	JUEGO REPARACION
20	D40423000		**2**	PARAFUSO	BOLT	PERNO
21	D49070021		**1**	VÁLVULA	VALVE	VALVULA
22	D49070022		**6**	ANEL "O"	O RING	JUNTA TORICA
23	D49070031		**2**	CONEXÃO	CONNECTION	CONEXION
24	D49070030	▶	**2**	TUBO	PIPE	CANO
25	D49070024	▶	**1**	MOTOR	ENGINE	MOTOR
26	D49070029	◀	**2**	TUBO	PIPE	CANO
27	D45252600		**4**	CONEXÃO	CONNECTION	CONEXION
28	D49070027		**4**	ANEL	RING	ARO
29	D49070026		**4**	FLANGE	FLANGE	PLETINA
30	D49070025		**2**	APOIO	BASE	BASE
31	D41087500		**50**	PORCA	NUT	TUERCA
32	D20400470		**8**	ARRUELA	WASHER	ARANDELA
33	D49070028		**2**	PORCA	NUT	TUERCA
34	D49070023	◀	**1**	MOTOR	ENGINE	MOTOR
35	D49070034		**1**	JG. REPARO	KIT, REPAIR	JUEGO REPARACION
36	D49070013		**1**	PROTEÇÃO	GUARD	DEFENSA
37	D28880483		**1**	REFORÇO	REINFORCEMENT	REFUERZO
38	D28880481		**1**	CHAPA	PLATE	CHAPA
39	D28181656	◀	**1**	PROTEÇÃO	GUARD	DEFENSA
40	D41010900		**4**	PORCA	NUT	TUERCA
41	D20400426		**4**	ARRUELA	WASHER	ARANDELA
42	D49070017		**2**	TUBO	PIPE	CANO
43	D49070016		**2**	PARAFUSO	BOLT	PERNO
44	D49080049		**2**	CILINDRO	CYLINDER	CILINDRO
45	D40405000		**4**	PARAFUSO	BOLT	PERNO
46	339484X1		**2**	PARAFUSO	BOLT	PERNO
47	D49080079		**2**	ARRUELA	WASHER	ARANDELA
48	D49070015	◀	**1**	CHAPA	PLATE	CHAPA
49	D43386900		**2**	ALÇA	STRAP	FAJA
50	D49070009	◀	**1**	DEFLETOR	DEFLECTOR	DEFLECTOR

Espalhador De Palha
Straw Spreader
Esparramador De Paja

210-10

Rekord
Rekord
Rekord

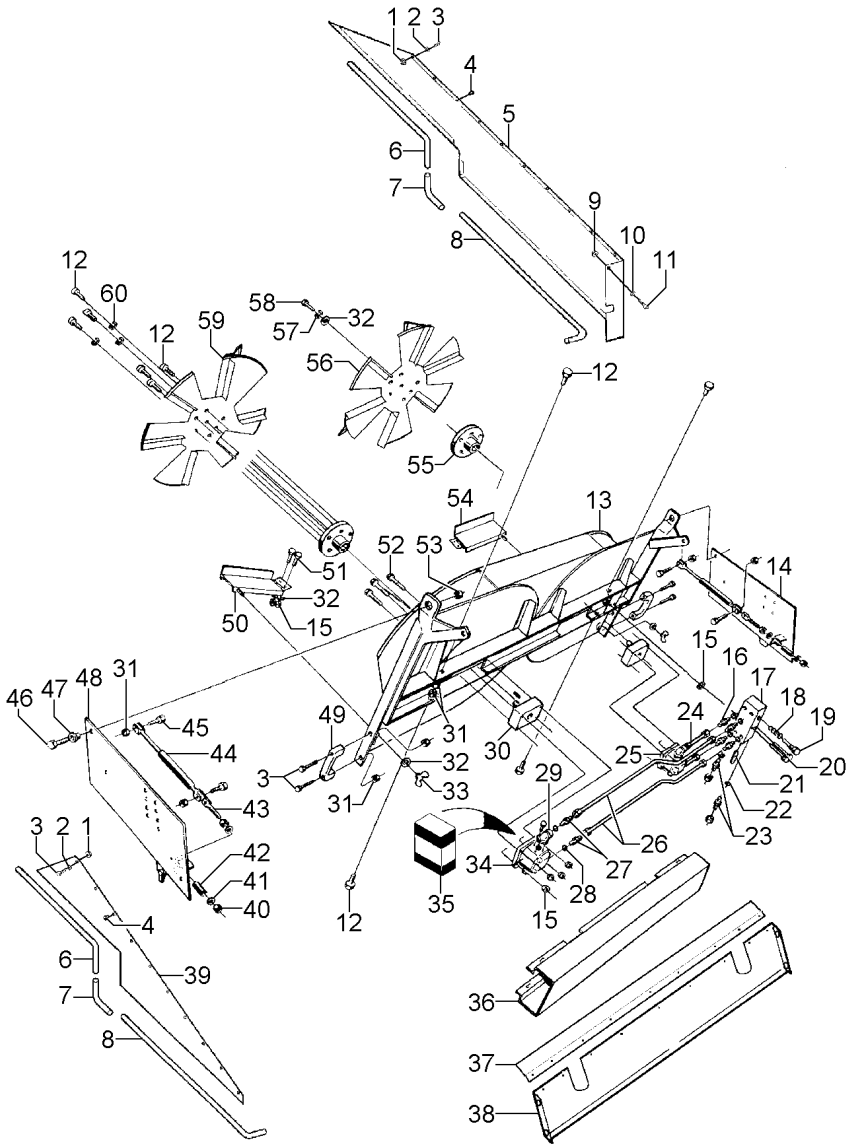

51	D49070013		**4**	PROTEÇÃO	GUARD	DEFENSA
52	D40422700		**8**	PARAFUSO	BOLT	PERNO
53	D41087700		**2**	PORCA	NUT	TUERCA
54	D49070011	▶	**1**	DEFLETOR	DEFLECTOR	DEFLECTOR
55	D49070008		**2**	CUBO	HUB	CUBO
56	D49070037	▶	**1**	HÉLICE	FAN	VENTILADOR
57	339375X1		**2**	ARRUELA	WASHER	ARANDELA
58	D40402600		**2**	PARAFUSO	BOLT	PERNO
59	D49070038	◀	**1**	HÉLICE	FAN	VENTILADOR
60	D41100700		**12**	ARRUELA	WASHER	ARANDELA

Tração Intermediária
Couter Drive
Traccion Intermedia

Picador De Palha
Straw Chopper
Picador De Paja

210-15

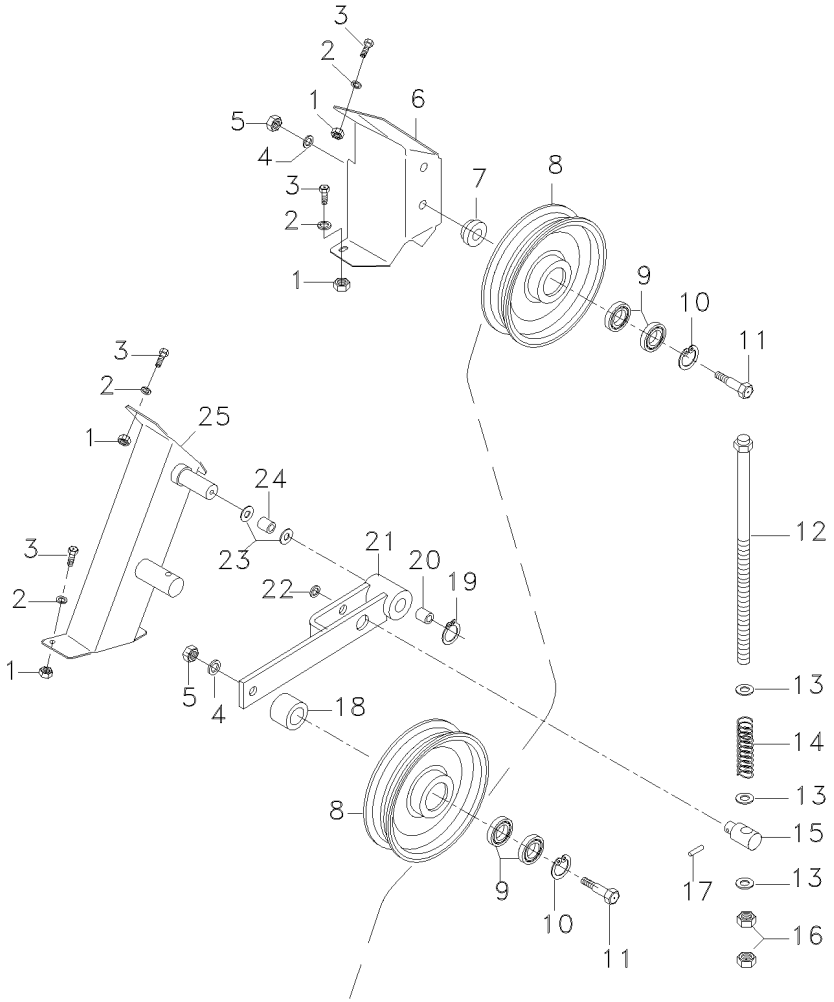

1	D41087600	**X**	PORCA	NUT	TUERCA
2	D20400506	**X**	ARRUELA	WASHER	ARANDELA
3	D40405000	**X**	PARAFUSO	BOLT	PERNO
3	D40405100	**1**	PARAFUSO	BOLT	PERNO
4	D20400459	**2**	ARRUELA	WASHER	ARANDELA
5	D41087900	**2**	PORCA	NUT	TUERCA
6	D28884133	**1**	SUPORTE	BRACKET	SOPORTE
7	D28880354	**1**	ESPAÇADOR	SPACER	PIEZA DISTANCIA
8	6205413M91	**2**	POLIA	PULLEY	POLEA
9	339599X1	**4**	ROLAMENTO	BEARING	COJINETE
10	D42513700	**2**	ANEL TRAVA	CIRCLIP	CIRCULITO
11	6205907M1	**2**	PARAFUSO	BOLT	PERNO
12	D28884141	**1**	BARRA	BAR	BARRA
13	D28181284	**2**	ARRUELA	WASHER	ARANDELA
14	D28210881	**1**	MOLA	SPRING	RESORTE
15	D28780030	**1**	PIVÔ	PIVOT	PIVOTE
16	D41011100	**2**	PORCA	NUT	TUERCA
17	D41405900	**1**	CONTRAPINO	DOWEL	CENTRAJE
18	D28480457	**1**	ESPAÇADOR	SPACER	PIEZA DISTANCIA
19	D42502300	**1**	ANEL TRAVA	CIRCLIP	CIRCULITO
20	D43364000	**1**	BUCHA	BUSH	CASQUILLO
21	6205445M91	**1**	BRAÇO	ARM	BRAZO
22	D20400426	**1**	ARRUELA	WASHER	ARANDELA
23	D20400530	**2**	ARRUELA	WASHER	ARANDELA
24	D28880489	**1**	MANCAL	BEARING	COJINETE
25	6211363M91	**1**	SUPORTE	BRACKET	SOPORTE

Tração Intermediária
Couter Drive
Traccion Intermedia

Picador De Palha
Straw Chopper
Picador De Paja

210-20

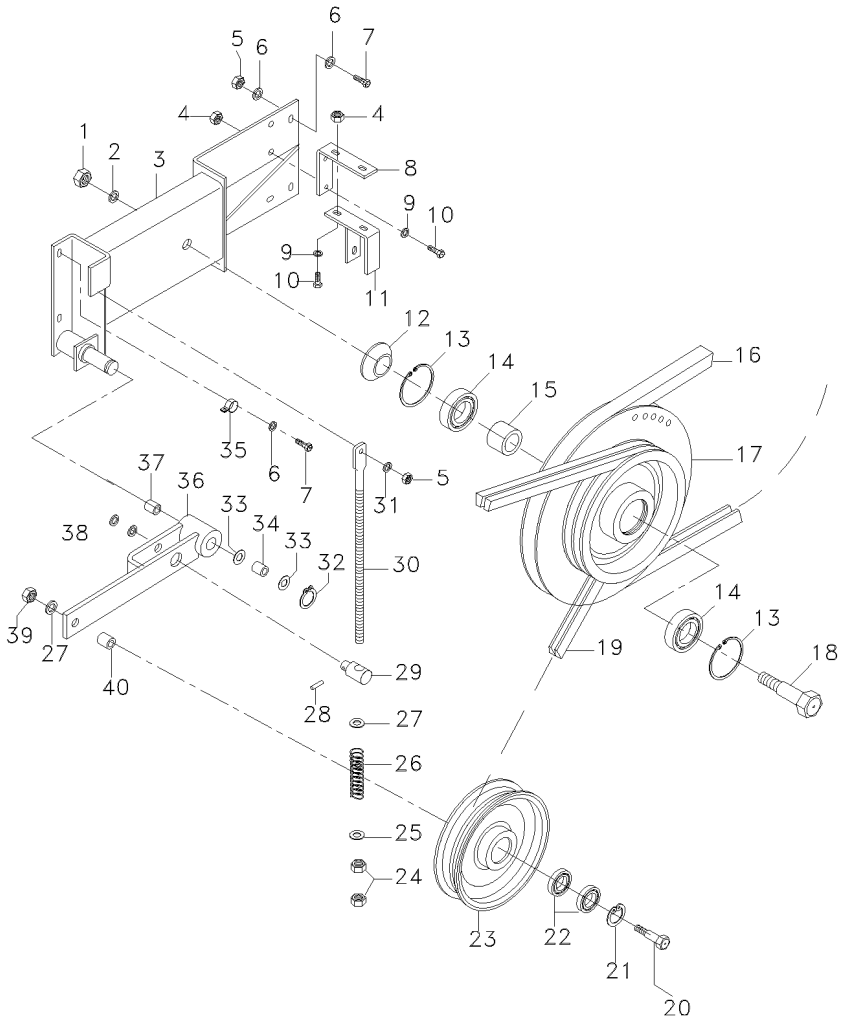

1	D41088100		**1**	PORCA	NUT	TUERCA
2	D20400523		**1**	ARRUELA	WASHER	ARANDELA
3	070230S1		**1**	SUPORTE	BRACKET	SOPORTE
4	D41087600	➡ 3S000449	**X**	PORCA	NUT	TUERCA
5	D41087600		**1**	PORCA	NUT	TUERCA
6	D20400416		**X**	ARRUELA	WASHER	ARANDELA
7	D40407800		**X**	PARAFUSO	BOLT	PERNO
8	D28880249	➡ 3S000449	**1**	SUPORTE	BRACKET	SOPORTE
9	D20400506	➡ 3S000449	**X**	ARRUELA	WASHER	ARANDELA
10	D40405000	➡ 3S000449	**X**	PARAFUSO	BOLT	PERNO
11	6205723M91	➡ 3S000449	**1**	SUPORTE	BRACKET	SOPORTE
12	D28851036		**1**	DISCO	DISC	DISCO
13	D42515000		**2**	ANEL TRAVA	CIRCLIP	CIRCULITO
14	D41623000		**2**	ROLAMENTO	BEARING	COJINETE
15	D28880254		**1**	ESPAÇADOR	SPACER	PIEZA DISTANCIA
16	D41978400		**1**	CORREIA	BELT	CORREA
17	D28880263	➡ 100415 ↔ 100419-100437	**1**	POLIA	PULLEY	POLEA
17	064561P1	➡ 100438 ↔ 100416-100418	**1**	POLIA	PULLEY	POLEA
18	D28880261		**1**	PARAFUSO	BOLT	PERNO
19	D41990049		**1**	CORREIA	BELT	CORREA
20	6205907M1		**1**	PARAFUSO	BOLT	PERNO
21	D42513700		**1**	ANEL TRAVA	CIRCLIP	CIRCULITO
22	339599X1		**2**	ROLAMENTO	BEARING	COJINETE
23	6205413M91		**1**	POLIA	PULLEY	POLEA
24	D41011100		**2**	PORCA	NUT	TUERCA
25	D28181284		**1**	ARRUELA	WASHER	ARANDELA
26	D28210881		**1**	MOLA	SPRING	RESORTE
27	D20400459		**2**	ARRUELA	WASHER	ARANDELA
28	D41405900		**1**	CONTRAPINO	DOWEL	CENTRAJE
29	D28780030		**1**	PIVÔ	PIVOT	PIVOTE
30	D28380011		**1**	PARAFUSO	BOLT	PERNO
31	D20400471		**1**	ARRUELA	WASHER	ARANDELA
32	D42502300		**1**	ANEL TRAVA	CIRCLIP	CIRCULITO
33	D20400530		**2**	ARRUELA	WASHER	ARANDELA
34	D28880489		**1**	MANCAL	BEARING	COJINETE
35	D45731100		**1**	PRESILHA	STAPLE	GRAPA
36	6205445M91		**1**	BRAÇO	ARM	BRAZO
37	D43364300		**1**	BUCHA	BUSH	CASQUILLO
38	D20400426		**2**	ARRUELA	WASHER	ARANDELA
39	D41087900		**1**	PORCA	NUT	TUERCA
40	D28880354		**1**	ESPAÇADOR	SPACER	PIEZA DISTANCIA

Caixa Do Picador
Straw Chopper
Picapajas

210-25

Rekord
Rekord
Rekord

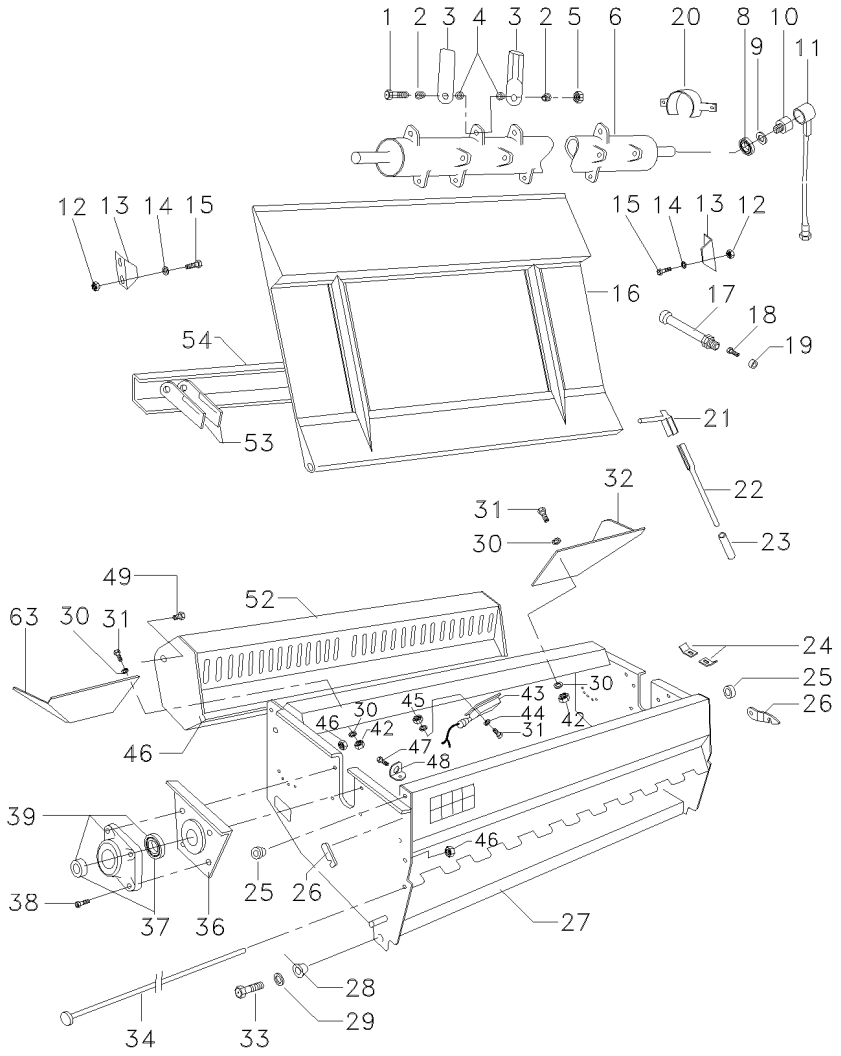

1	D40439200	[DFG]	**28**	PARAFUSO	BOLT	PERNO
2	D49080067	[DFG]	**56**	BUCHA	BUSH	CASQUILLO
3	D49080066	[DFG]	**56**	LÂMINA	BLADE	HOJA CORTANTE
4	D49017100	[DFG]	**56**	ESPAÇADOR	SPACER	PIEZA DISTANCIA
5	D41092500	[DFG]	**28**	PORCA	NUT	TUERCA
6	D49073300	[DFG]	**2**	BUCHA	BUSH	CASQUILLO
7	D40632000	[DFG]	**2**	PARAFUSO	BOLT	PERNO
8	D41622600		**1**	ROLAMENTO	BEARING	COJINETE
9	D20400419		**1**	ARRUELA	WASHER	ARANDELA
10	D28780516		**1**	PARAFUSO	BOLT	PERNO
11	D28780514		**1**	SENSOR	SENDER	EMISOR
12	D41013600		**4**	PORCA	NUT	TUERCA
13	D28880098		**2**	SUPORTE	BRACKET	SOPORTE
14	D20400471		**4**	ARRUELA	WASHER	ARANDELA
15	D40407600		**4**	PARAFUSO	BOLT	PERNO
16	D49060043	[DFG]	**1**	DEFLETOR	DEFLECTOR	DEFLECTOR
17	D28780365		**1**	SENSOR	SENDER	EMISOR
18	D40316400		**1**	PARAFUSO	BOLT	PERNO
19	D45010092		**1**	MAGNÉTICO	MAGNET	IMAN
20	D49080076	[DFG]	**2**	PROTEÇÃO	GUARD	DEFENSA
21	D49071000	[DFG]	**1**	EIXO	SHAFT	ARBOL
22	D49071100	[DFG]	**1**	ALAVANCA	LEVER	PALANCA
23	D43384000		**1**	MANÍPULO	KNOB	POMO
24	D49071200	[DFG]	**1**	TRAVA	LOCK	RETENEDOR
24	D49071300	[DFG]	**1**	TRAVA	LOCK	RETENEDOR
25	D49071600	[DFG]	**1**	BUCHA	BUSH	CASQUILLO
26	D49071400	[DFG]	**2**	GANCHO	HOOK	GANCHO
27	D49075100	[DFG]	**1**	CARCAÇA	HOUSING	ALOJAMIENTO
28	D20400423	[DFG]	**2**	ARRUELA	WASHER	ARANDELA
29	D41100900	[DFG]	**2**	ARRUELA	WASHER	ARANDELA
30	D20400453		**X**	ARRUELA	WASHER	ARANDELA
31	D40402600	[AE]	**X**	PARAFUSO	BOLT	PERNO
32	D28181761	▶	**1**	CHAPA	PLATE	CHAPA
32	D28181760	◀	**1**	CHAPA	PLATE	CHAPA
33	D49070800	[DFG]	**2**	PARAFUSO	BOLT	PERNO
34	D49073100		**1**	BARRA	BAR	BARRA
35	D44358000		**1**	GRAMPO	CRAMP	PASADOR
36	D49075300	[DFG]	**2**	REFORÇO	REINFORCEMENT	REFUERZO
37	D41701900		**2**	ROLAMENTO	BEARING	COJINETE
38	D40411000		**8**	PARAFUSO	BOLT	PERNO
39	D41703000	[DFG]	**2**	FLANGE	FLANGE	PLETINA
40	D40603300	[B]	**3**	PARAFUSO	BOLT	PERNO
41	D49070900	[DFG]	**1**	EIXO	SHAFT	ARBOL
42	D41087400	[C]	**6**	PORCA	NUT	TUERCA
43	D28080089	[AE]	**1**	INDICADOR	GAUGE	APARAT INDICADOR
44	D20400470	[AE]	**8**	ARRUELA	WASHER	ARANDELA
45	D41087400	[AE]	**X**	PORCA	NUT	TUERCA
46	D49076100	[B] 1.400MM	**1**	TAMPA	COVER	CUBIERTA
47	D40741200	[C]	**4**	PARAFUSO	BOLT	PERNO

Caixa Do Picador
Straw Chopper
Picapajas

210-25

Rekord
Rekord
Rekord

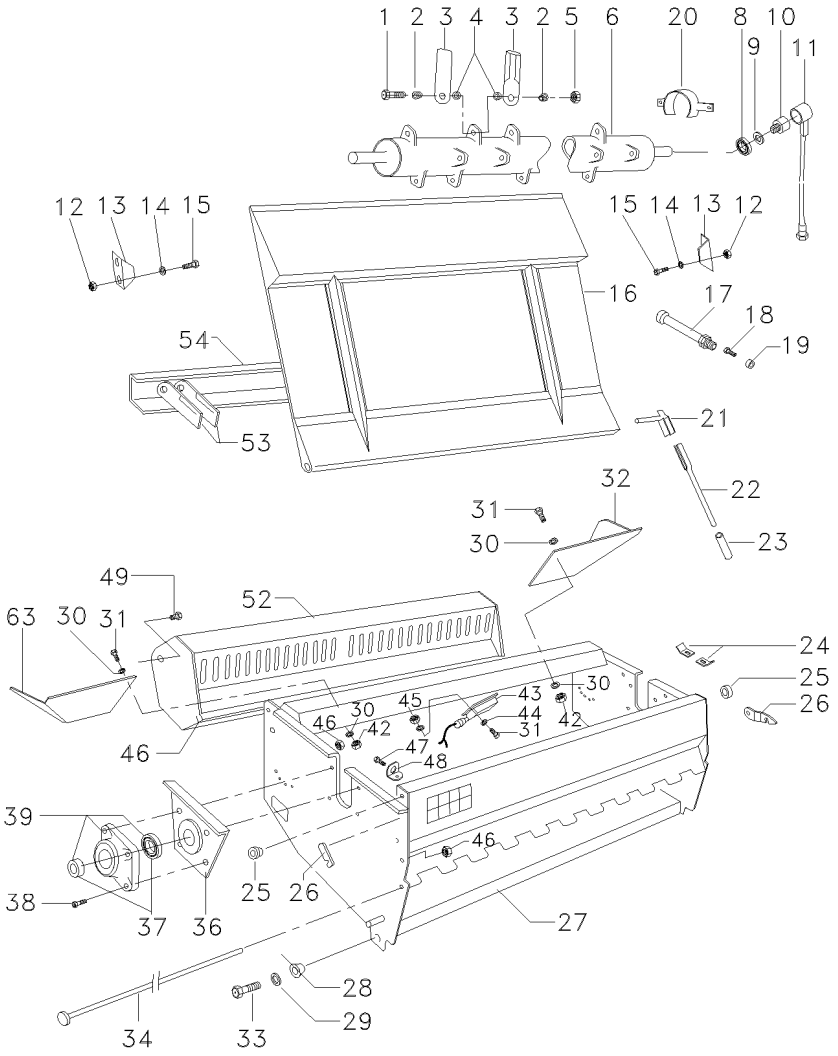

48	D28780381	[B]	**1**	SUPORTE	BRACKET	SOPORTE
49	D49073400	[DFG]	**2**	BUCHA	BUSH	CASQUILLO
50	D20400420	[B]	**3**	ARRUELA	WASHER	ARANDELA
51	D41087600	[B]	**3**	PORCA	NUT	TUERCA
52	D49074500	[DFG]	**1**	BARRA	BAR	BARRA
53	D49005700	[DFG]	**57**	LÂMINA	BLADE	HOJA CORTANTE
54	D49070400	[DFG]	**1**	BARRA	BAR	BARRA
55	D49074900	[DFG]	**1**	FACA	BLADE CUTTER	HOJA

[A] PERTENCE CJ.MONIT.VIBR.PICADOR DE PALHAS-D28080603
BELONG TO KIT CHOPPER VIBR. MONITOR-D28080603
PERTENECE AL CONJ. MONITOR VIBR.PIAPAJAS-D28080603

[B] EQUIPAMENTO OPCIONAL
OPTIONAL EQUIPMENT
EQUIPO OPCIONAL

[C] PERTENCE CJ.DEFLETOR ELÉ.PICADOR DE PALHAD28080654
BELONG TO KIT CHOPPER ELEC.DEFLECTOR-D28080654
PERTENECE AL.CONJ.GUIADOR ELEC.PICAPAJAS-D28080654

[D] PERTENCE AO CJ. COMP.ESPALHADOR DE PALHASD49060045
BELONG TO STRAW SPREADER ASSY-D49060045
PERTENECE AL CJ.COMP.ESPARRAMADOR PAJAS-D49060045

[E] MAIS AS PEÇAS D28781658 (01), D45007800 (03), D45039100 (10), D45039300 (08)
PLUS PARTS D28781658 (01), D45007800 (03), D45039100 (10), D45039300 (08)
MAIS LAS PIEZAS D28781658 (01), D45007800 (03), D45039100 (10), D45039300 (08)

[F] MAIS AS PEÇAS D28780381 (01), D28781622 (01) D45010042 (01), D45010037 (01)
PLUS PARTS D28780381 (01), D28781622 (01) D45010042 (01), D45010037 (01)
MAIS LAS PIEZAS D28780381 (01), D28781622 (01) D45010042 (01), D45010037 (01)

[G] 45039100 (10), 45039300 (05), 45050006 (01), 45050032 (01)
45039100 (10), 45039300 (05), 45050006 (01), 45050032 (01)
45039100 (10), 45039300 (05), 45050006 (01), 45050032 (01)

Caixa Do Picador Straw Chopper Picapajas	Espalhador Spreader Desparramador	210-30	Rekord Rekord Rekord

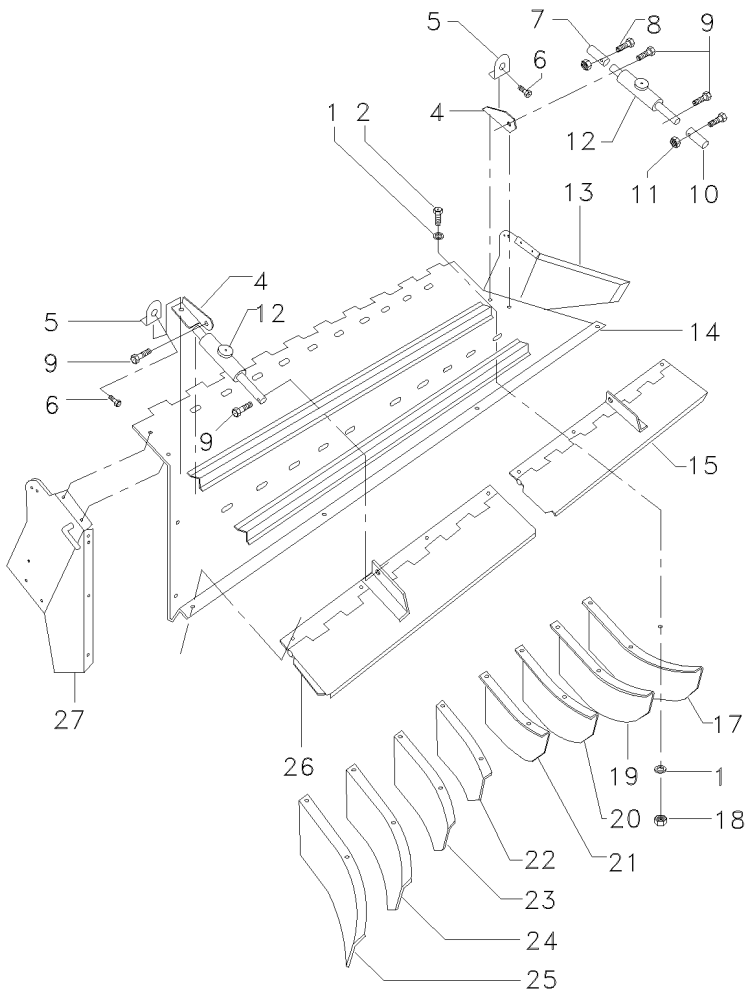

1	D20400414		72	ARRUELA	WASHER	ARANDELA
2	D40404700		X	PARAFUSO	BOLT	PERNO
4	D49072300	[BDE] ▶	1	SUPORTE	BRACKET	SOPORTE
4	D49072400	[BDE] ◀	1	SUPORTE	BRACKET	SOPORTE
5	D28781056	[ACFG]	2	PRESILHA	STAPLE	GRAPA
6	D40740400	[BCEFG]	8	PARAFUSO	BOLT	PERNO
7	D28781683	[CFG]	2	TERMINAL	END	EXTREMO
8	D40421800	[CFG]	4	PARAFUSO	BOLT	PERNO
9	D49072600	[D]	4	PARAFUSO	BOLT	PERNO
10	D28781684	[CFG]	2	TERMINAL	END	EXTREMO
11	D41087400	[BE]	X	PORCA	NUT	TUERCA
12	D28781672	[ACFG]	2	CILINDRO ELÉTRIC	ELECTRIC CYLIND.	CILINDRO ELETRIC
12	D49072500	[D]	1	POSICIONADOR	POSITIONER	POSICIONADOR
13	D49072100	[D] ▶	1	PLACA	PLATE	PLATO
14	D49071900	[D]	1	PLACA	PLATE	PLATO
15	D49074700	[BDE] ▶	1	DEFLETOR	DEFLECTOR	DEFLECTOR
17	D49080057	[D] ▶	1	DEFLETOR	DEFLECTOR	DEFLECTOR
18	D41087500	[D] ▶	X	PORCA	NUT	TUERCA
19	D49080095	[D] ▶	1	DEFLETOR	DEFLECTOR	DEFLECTOR
20	D49080093	[D] ▶	1	DEFLETOR	DEFLECTOR	DEFLECTOR
21	D49080091	[D] ▶	1	DEFLETOR	DEFLECTOR	DEFLECTOR
22	D49080092	[D] ◀	1	DEFLETOR	DEFLECTOR	DEFLECTOR
23	D49080094	[D] ◀	1	DEFLETOR	DEFLECTOR	DEFLECTOR
24	D49080096	[D] ◀	1	DEFLETOR	DEFLECTOR	DEFLECTOR
25	D49080058	[D] ◀	1	DEFLETOR	DEFLECTOR	DEFLECTOR
26	D49074800	[BDE] ◀	1	DEFLETOR	DEFLECTOR	DEFLECTOR
27	D49072200	[D] ◀	1	PLACA	PLATE	PLATO

[A] EQUIPAMENTO OPCIONAL
OPTIONAL EQUIPMENT
EQUIPO OPCIONAL

[B] PERTENCE CJ.MONIT.VIBR.PICADOR DE PALHAS-D28080603
BELONG TO KIT CHOPPER VIBR. MONITOR-D28080603
PERTENECE AL CONJ. MONITOR VIBR.PIAPAJAS-D28080603

Caixa Do Picador	Espalhador	210-30	Rekord
Straw Chopper	Spreader		Rekord
Picapajas	Desparramador		Rekord

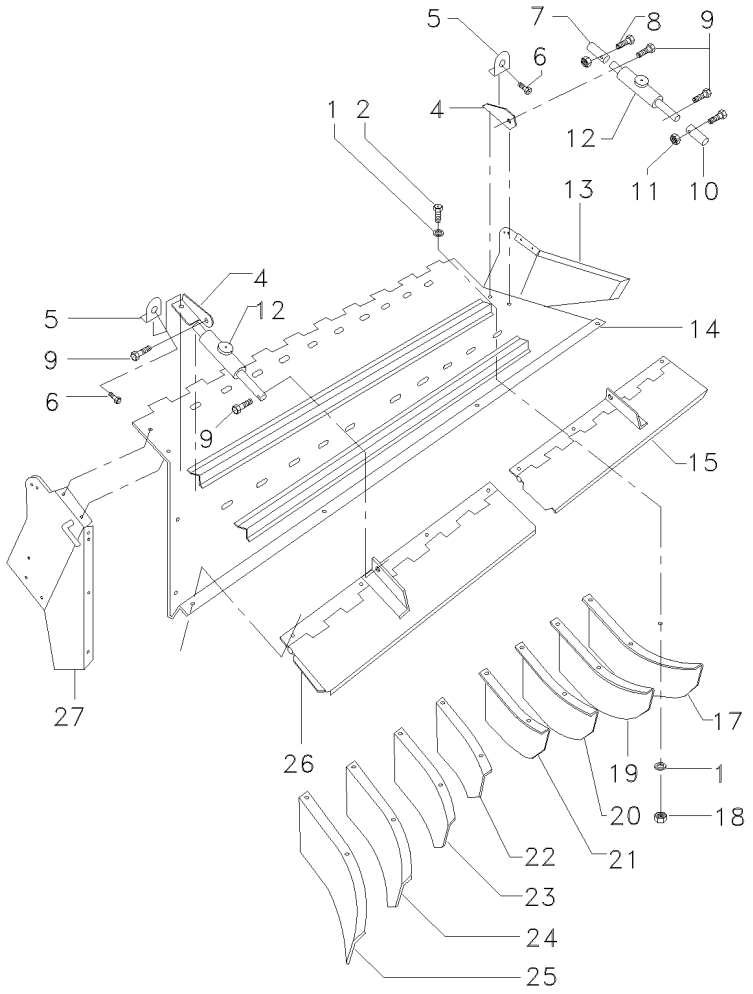

[C] PERTENCE CJ.DEFLETOR ELÉ.PICADOR DE PALHAD28080654
BELONG TO KIT CHOPPER ELEC.DEFLECTOR-D28080654
PERTENECE AL.CONJ.GUIADOR ELEC.PICAPAJAS-D28080654

[D] PERTENCE AO CJ. COMP.ESPALHADOR DE PALHASD49060045
BELONG TO STRAW SPREADER ASSY-D49060045
PERTENECE AL CJ.COMP.ESPARRAMADOR PAJAS-D49060045

[E] MAIS AS PEÇAS D28781658(01), D45007800(03), D45039100 (10), D45039300 (03)
PLUS PARTS D28781658(01), D45007800(03), D45039100 (10), D45039300 (03)
MAIS LAS PIEZAS D28781658(01), D45007800(03), D45039100 (10), D45039300 (03)

[F] MAIS AS PEÇAS D28780391 (01), D28781622 (01), D45010037 (01), D45010042 (01)
PLUS PARTS D28780391 (01), D28781622 (01), D45010037 (01), D45010042 (01)
MAIS LAS PIEZAS D28780391 (01), D28781622 (01), D45010037 (01), D45010042 (01)

[G] MAIS AS PEÇAS D45039100 (10), D45039300 (05) D45050006 (01), D45050032 (01)
PLUS PARTS D45039100 (10), D45039300 (05) D45050006 (01), D45050032 (01)
MAIS LAS PIEZAS D45039100 (10), D45039300 (05) D45050006 (01), D45050032 (01)

Embreagem Do Picador De Palhas
Straw Chopper Clutch
Embrague De Picapajas

210-35

Rekord
Rekord
Rekord

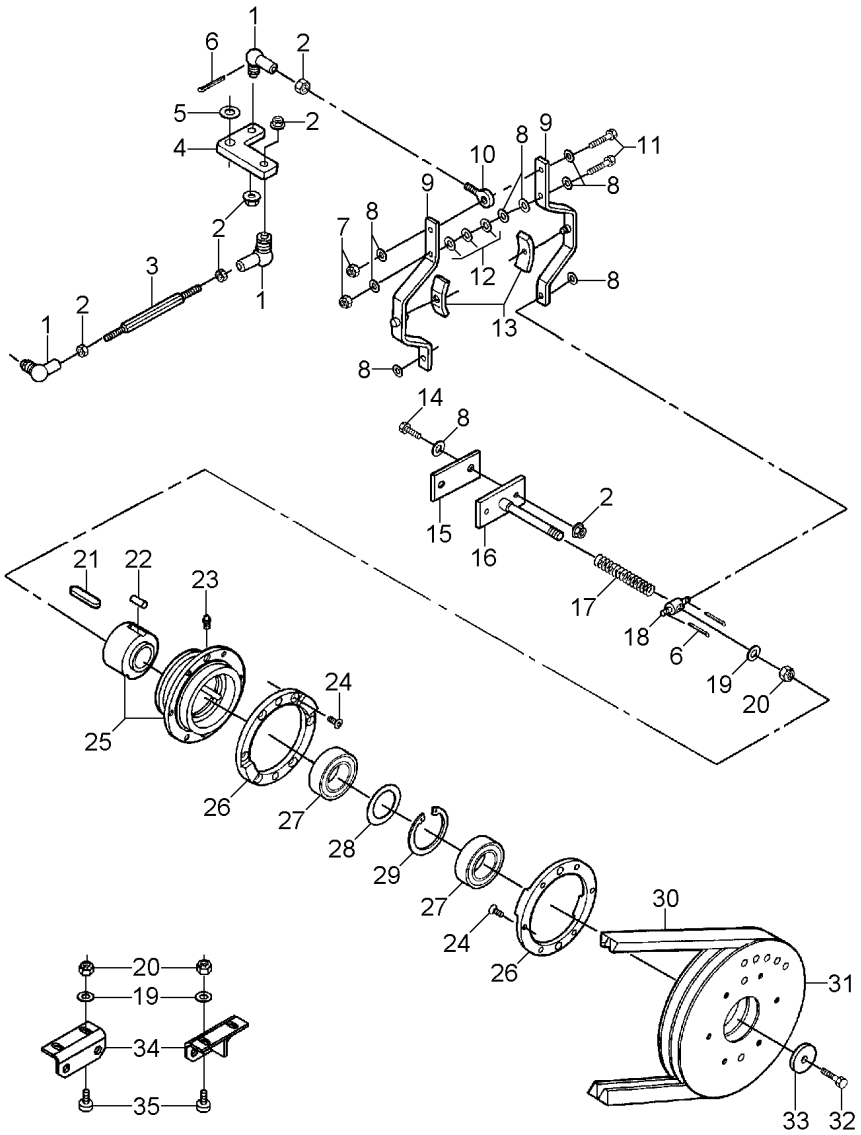

1	D46436200		**3**	CONECTOR	CONNECTOR	CONECTOR
2	D41010800		**8**	PORCA	NUT	TUERCA
3	D28880206		**1**	TIRANTE	ROD	VARILLA
4	D28880205		**1**	BRAÇO	ARM	BRAZO
5	D20400537		**1**	ARRUELA	WASHER	ARANDELA
6	D41405900		**3**	CONTRAPINO	DOWEL	CENTRAJE
7	D41087600		**2**	PORCA	NUT	TUERCA
8	D20400471		**10**	ARRUELA	WASHER	ARANDELA
9	D28880214		**2**	ALAVANCA	LEVER	PALANCA
10	D45697900		**1**	UNIÃO	LINK	UNION
11	D40425900		**2**	PARAFUSO	BOLT	PERNO
12	D20400419		**3**	ARRUELA	WASHER	ARANDELA
13	D28880262		**2**	KIT DE BRONZINAS	KIT, BEARING	JUEGO COJINETES
14	D40408000		**2**	PARAFUSO	BOLT	PERNO
15	D28880391		**1**	CALÇO	SHIM	CALCE
16	D28880208		**1**	SUPORTE	BRACKET	SOPORTE
17	D25400086		**1**	MOLA	SPRING	RESORTE
18	D28880207		**1**	PIVÔ	PIVOT	PIVOTE
19	D20400426		**5**	ARRUELA	WASHER	ARANDELA
20	D41087700		**5**	PORCA	NUT	TUERCA
21	D43106200		**1**	CHAVETA	KEY	CLAVE
22	D42694900		**4**	PINO	PIN	PASADOR
23	D43001500		**1**	GRAXEIRA	GREASER	ENGRASADOR
24	D40608800		**4**	PARAFUSO	BOLT	PERNO
25	D28880201		**1**	CUBO	HUB	CUBO
26	6205975M1		**2**	ANEL	RING	ARO
27	D41623100		**2**	ROLAMENTO	BEARING	COJINETE
28	D42599200		**1**	ARRUELA	WASHER	ARANDELA
29	D42515400		**1**	ANEL TRAVA	CIRCLIP	CIRCULITO
30	D41978400	[A]	**1**	CORREIA	BELT	CORREA
30	D41978900		**1**	CORREIA	BELT	CORREA
31	D28880264		**1**	POLIA	PULLEY	POLEA
32	D40606300		**1**	PARAFUSO	BOLT	PERNO
33	D28880353		**1**	ARRUELA	WASHER	ARANDELA
34	D28180744		**2**	PLACA	PLATE	PLATO
35	D40066800		**4**	PARAFUSO	BOLT	PERNO

[A] JG. REDUÇÃO VEL. PICADOR PALHAS P/ COLHEITA MILHO
REDUCED SPEED SET STRAW CHOPPER TO CORN
JG. REDUCCIÓN VELOCID PICAPAJAS P/ COSECHA DE MAIS

Picador De Palha
Straw Chopper
Picador De Paja

210-40

Entre Séries 100189-100192; A Partir De 100194
Between Serials 100189-100192; From 100194
Entre Series 100189-100192; Desde 100194

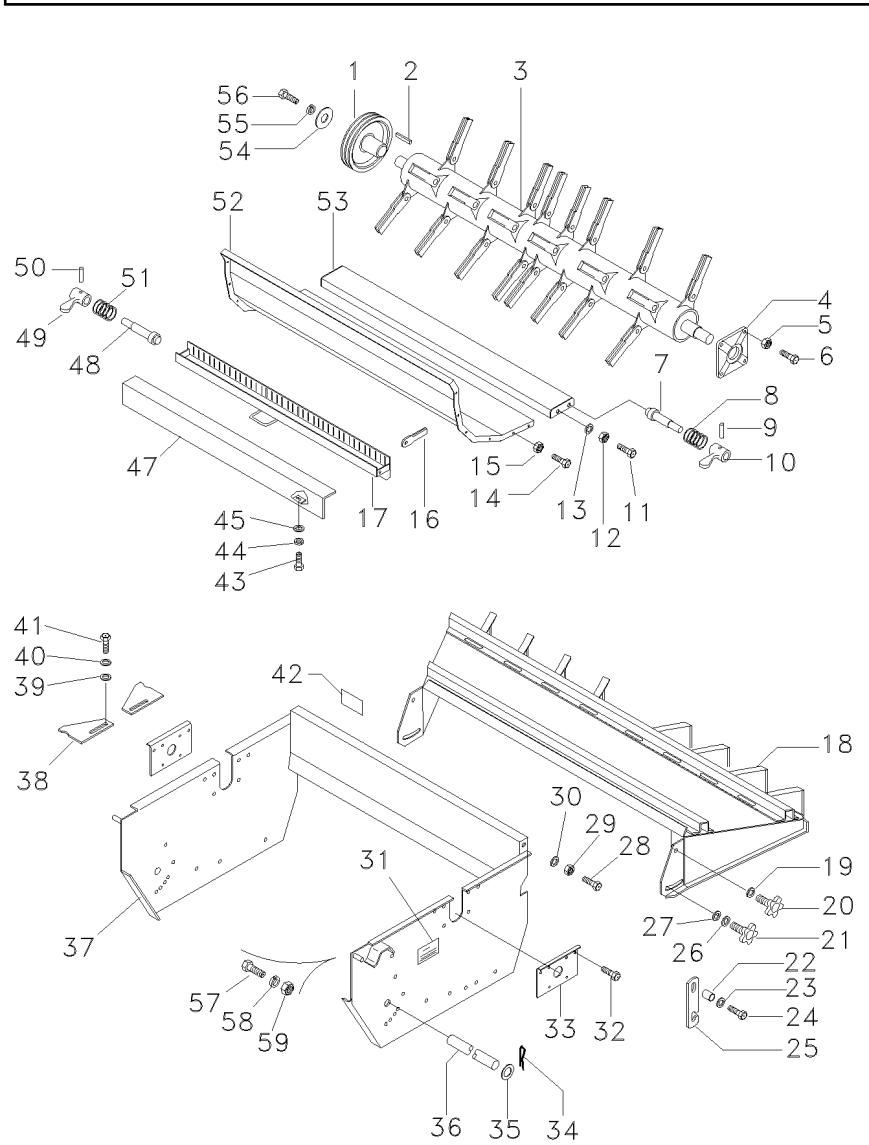

1	062025P1		1	POLIA	PULLEY	POLEA
1	066525T1	[A] RA	1	POLIA	PULLEY	POLEA
2	390006X1		1	CHAVETA	KEY	CLAVE
3	062021N1	210-45 No	1	ROTOR	ROTOR	ROTOR
3	065496N1	[A] RA 210-45 No	1	ROTOR	ROTOR	ROTOR
4	062005P1		2	MANCAL	BEARING	COJINETE
5	390877X1		8	PORCA	NUT	TUERCA
6	390006X1		8	CHAVETA	KEY	CLAVE
7	062030P1		2	PINO	PIN	PASADOR
8	062026P1		2	MOLA	SPRING	RESORTE
9	1440910X1		2	PINO	PIN	PASADOR
10	062037S1		2	ALÇA	STRAP	FAJA
11	339123X1		2	PARAFUSO	BOLT	PERNO
12	3001189X1		2	PORCA	NUT	TUERCA
13	062028P1		2	BUCHA	BUSH	CASQUILLO
14	339123X1		12	PARAFUSO	BOLT	PERNO
15	3001189X1		12	PORCA	NUT	TUERCA
16	053033T1		39	FACA	KNIFE	CUCHILLA
16	058814T1	[A] RA	39	FACA	KNIFE	CUCHILLA
17	062045S1		1	SUPORTE	BRACKET	SOPORTE
18	062023N1	210-50 No	1	ESPALHADOR	SPREADER	ESPARCIDOR
19	339369X1		2	ARRUELA	WASHER	ARANDELA
20	062031P1		2	MANÍPULO	KNOB	POMO
21	062032P1		2	MANÍPULO	KNOB	POMO
22	062010P1		2	BUCHA	BUSH	CASQUILLO
23	339376X1		2	ARRUELA	WASHER	ARANDELA
24	339451X1		2	PARAFUSO	BOLT	PERNO
25	062019P1		2	ENGATE	COUPLER	ACOPLADOR
26	339369X1		2	ARRUELA	WASHER	ARANDELA
27	040648P1		2	ARRUELA	WASHER	ARANDELA
28	3098156M1		2	PARAFUSO	BOLT	PERNO
29	339377X1		2	ARRUELA	WASHER	ARANDELA
30	062029P1		2	BUCHA	BUSH	CASQUILLO
31	062007P1		1	DECAL	DECAL	CALCOMANIA
32	339139X1		4	PARAFUSO	BOLT	PERNO
33	062033P1		2	REFORÇO	REINFORCEMENT	REFUERZO
34	354068X1		2	CONTRAPINO	DOWEL	CENTRAJE
35	390346X1		2	ARRUELA	WASHER	ARANDELA
36	062008P1		1	VARETA	ROD	VARILLA
37	062047S1		1	CAIXA	BOX	CAJA
38	062040P1	◀	1	GUIA	GUIDE	GUIA
38	062039P1	▶	1	GUIA	GUIDE	GUIA
39	339376X1		2	ARRUELA	WASHER	ARANDELA
40	686156M1		2	ARRUELA	WASHER	ARANDELA
41	339451X1		2	PARAFUSO	BOLT	PERNO
42	062006P1		1	DECAL	DECAL	CALCOMANIA

Picador De Palha
Straw Chopper
Picador De Paja

210-40

Entre Séries 100189-100192; A Partir De 100194
Between Serials 100189-100192; From 100194
Entre Series 100189-100192; Desde 100194

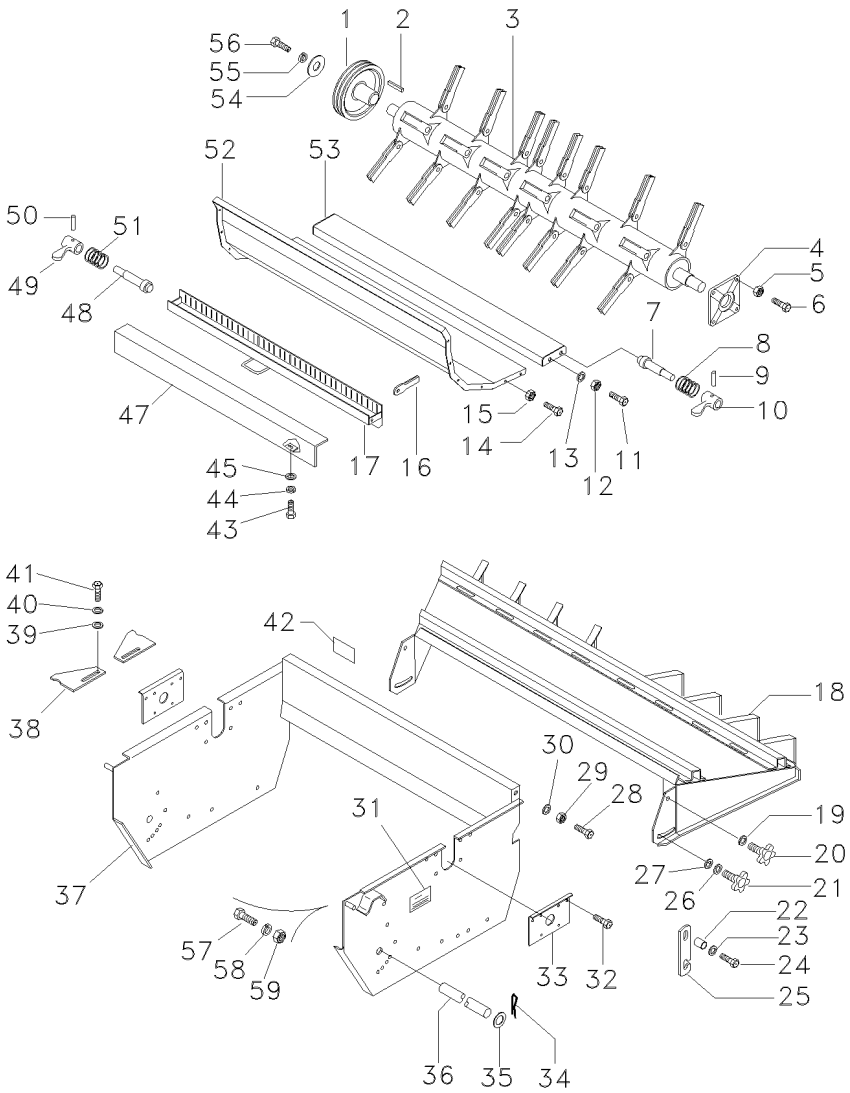

43	339560X1	**4**	PARAFUSO	BOLT	PERNO
44	339692X1	**4**	ARRUELA	WASHER	ARANDELA
45	339375X1	**4**	ARRUELA	WASHER	ARANDELA
47	062035S1	**1**	TAMPA	COVER	CUBIERTA
48	062027P1	**2**	PINO	PIN	PASADOR
49	062037S1	**2**	ALÇA	STRAP	FAJA
50	1440910X1	**2**	PINO	PIN	PASADOR
51	062026P1	**2**	MOLA	SPRING	RESORTE
52	062041S1	**1**	FECHAMENTO	COVER	CUBIERTA
53	062000S1	**1**	EXTENSÃO	EXTENSION	EXTENSION
54	6204421M1	**1**	ARRUELA	WASHER	ARANDELA
55	339376X1	**1**	ARRUELA	WASHER	ARANDELA
56	3010801X1	**1**	PARAFUSO	BOLT	PERNO
57	3098156M1	**2**	PARAFUSO	BOLT	PERNO
58	390346X1	**4**	ARRUELA	WASHER	ARANDELA
59	1441624X1	**2**	PORCA	NUT	TUERCA

[A] CJ. COMPL. PICADOR DE PALHA SIMONDI - 065494N1
SIMONDI - STRAW CHOPPER ASSY - 065494N1
CONJ. COMPL. PICAPAJAS SIMONDI - 065494N1

Rotor
Impeller
Turbina

Picador De Palhas
Straw Chopper
Picapajas

210-45

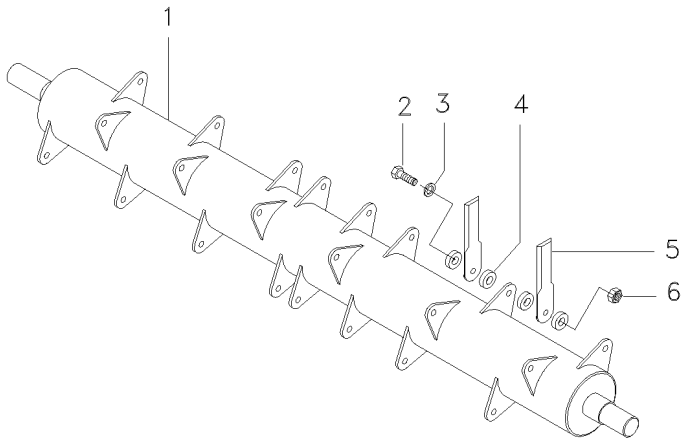

1	062022S1		**1** ROTOR	ROTOR	ROTOR
2	3010842X1		**20** PARAFUSO	BOLT	PERNO
3	053020P1		**40** ARRUELA	WASHER	ARANDELA
4	053006P1		**40** ROLETE	ROLLER	RODILLO
4	065492T1	(RA) SIMONDI	**40** ROLETE	ROLLER	RODILLO
5	053033T1	➡ 100441	**40** FACA	KNIFE	CUCHILLA
5	058814T1	(RA) SIMONDI	**40** FACA	KNIFE	CUCHILLA
5	065491T1	➡ 100442	**40** FACA	KNIFE	CUCHILLA
6	1440329X1		**20** PORCA	NUT	TUERCA

Menu

Símbolos

Espalhador De Palha
Straw Spreader
Esparramador De Paille

Picador De Palhas
Straw Chopper
Picapajas

210-50

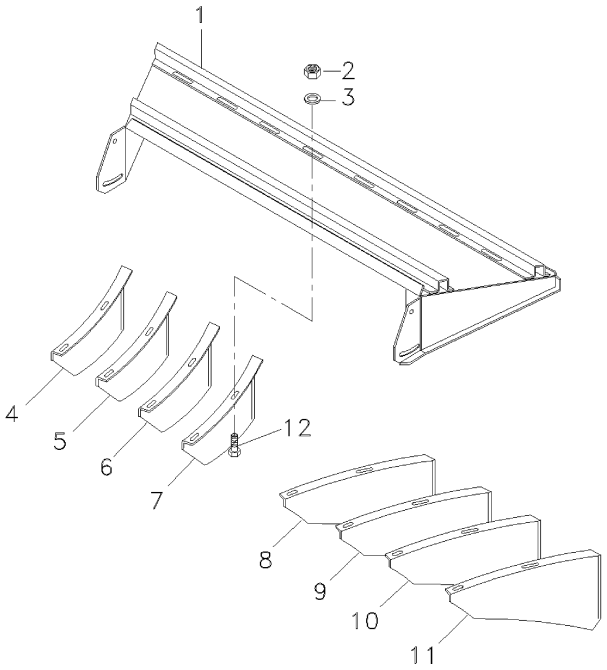

1	062048S1		**1**	ESPALHADOR	SPREADER	ESPARCIDOR
2	3001189X1		**16**	PORCA	NUT	TUERCA
3	391166X1		**16**	ARRUELA	WASHER	ARANDELA
4	065302P1	▶	**1**	DIVISOR	DIVIDER	DIVISOR
5	062013P1	▶	**1**	DIVISOR	DIVIDER	DIVISOR
6	062015P1	▶	**1**	DIVISOR	DIVIDER	DIVISOR
7	062017P1	▶	**1**	DIVISOR	DIVIDER	DIVISOR
8	062018P1	◀	**1**	DIVISOR	DIVIDER	DIVISOR
9	062016P1	◀	**1**	DIVISOR	DIVIDER	DIVISOR
10	062014P1	◀	**1**	DIVISOR	DIVIDER	DIVISOR
11	065303P1	◀	**1**	DIVISOR	DIVIDER	DIVISOR
12	1442659X1		**16**	PARAFUSO	BOLT	PERNO

Esticador
Turnbuckle
Tenzor

Picador De Palhas
Straw Chopper
Picapajas

210-55

A Partir De 100408 +100376 Para Mf34-Std
From 100408 +100376 To Mf34-Std
Desde 100408 +100376 Para Mf34-Std

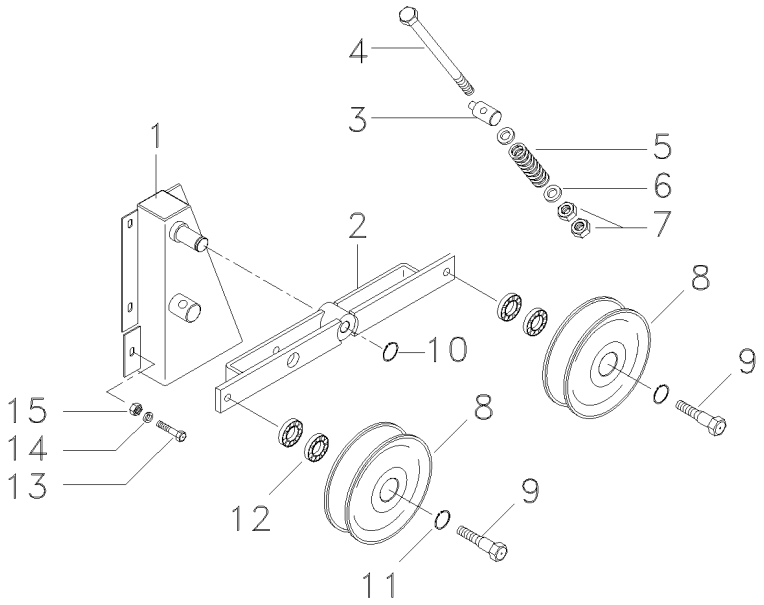

1	061578S1		**1**	SUPORTE	BRACKET	SOPORTE
2	061579S1		**1**	SUPORTE	BRACKET	SOPORTE
3	28780030		**1**	PINO	PIN	PASADOR
4	28884141		**1**	ESTICADOR	TURNBUCKLE	TORNIQUETE
5	28210881		**1**	MOLA	SPRING	RESORTE
6	28880354		**2**	ANEL	RING	ARO
7	41011100		**2**	PORCA	NUT	TUERCA
8	28250441	➡ 2S000060-0052	**2**	POLIA	PULLEY	POLEA
8	064302P1	➡ 2S000060+0052	**2**	POLIA	PULLEY	POLEA
9	28250444		**2**	PINO	PIN	PASADOR
10	42502300		**1**	ANEL	RING	ARO
11	42513700		**4**	ANEL	RING	ARO
12	6203816M1		**4**	ROLAMENTO	BEARING	COJINETE
13	339451X1		**6**	PARAFUSO	BOLT	PERNO
14	20400429		**12**	ARRUELA	WASHER	ARANDELA
15	1440329X1		**6**	PORCA	NUT	TUERCA

Sistema De Agricultura De Precisão **Trimble**
Agriculture Precision System **Trimble**
Sistema De Agricultura De Precisión **Trimble**

220-10

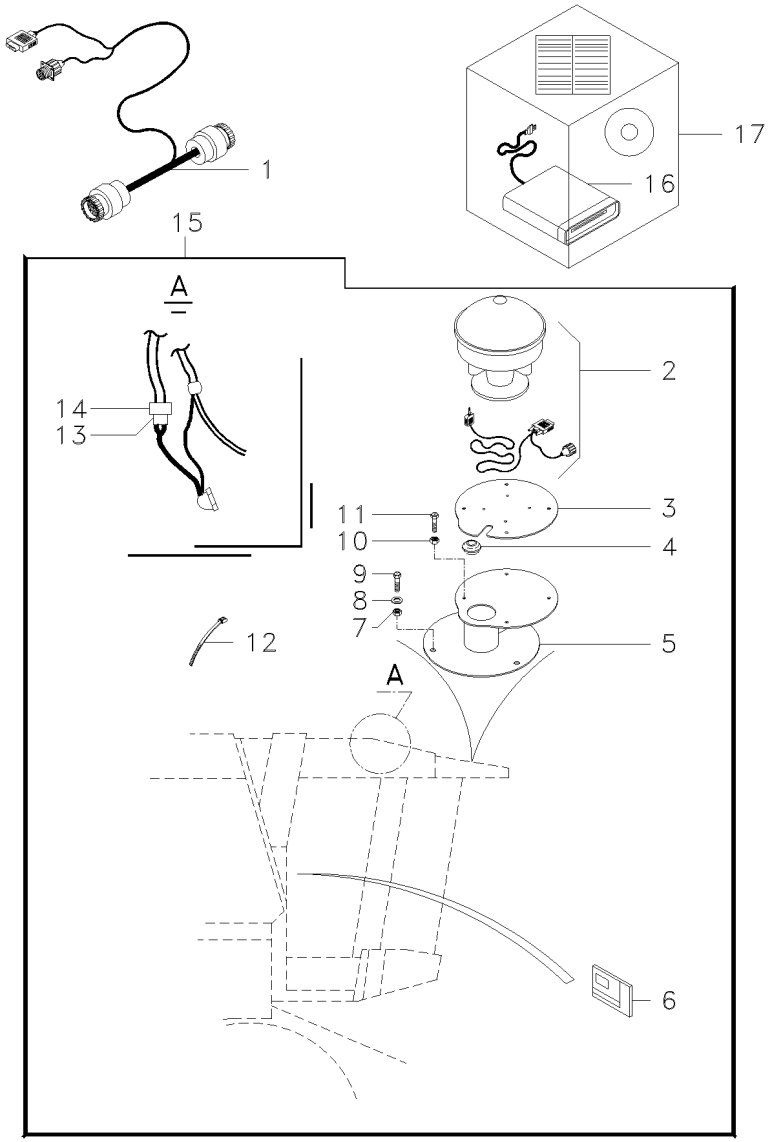

1	6201171M91		
2	069791T1	15	
3	070954P1	15	
4	3590570M1	15	
5	6200771M91	15	
6	28789032	15	[A]
6	6203569M1		[B]
7	41013400	15	
8	20400470	15	
9	339560X1	15	
10	41087200	15	
11	40400200	15	
12	45039100	15	
13	45010005	15	
14	45010021	15	
15	C0169046		
16	71400579		
17	28089030		

[A] CARTÃO DE DADOS
CARD OF DATA
CARTÓN DE DADOS

[B] CARTÃO DE PROGRAMAÇÃO SW 4.81
PROGRAMMING CARD SW 4.81
CARTÓN DE PROGRAMACION SW 4.81

1	CHICOTE	HARNESS	MAZO CABLES
1	RECEPTOR	RECEIVER	RECEPTOR
1	ADAPTADOR	ADAPTOR	ADAPTADOR
1	PASSA-FIO	GROMMET	PASACABLE
1	SUPORTE	CLEVIS	GANCHO SEGURI.
2	CARTÃO	CARD	CARTÓN
1	CARTÃO	CARD	CARTÓN
3	PORCA	NUT	TUERCA
3	ARRUELA	WASHER	ARANDELA
3	PARAFUSO	BOLT	PERNO
4	PORCA	NUT	TUERCA
4	PARAFUSO	BOLT	PERNO
15	BRAÇADEIRA	CLAMP	ABRAZADERA
1	TOMADA	INTAKE	ENTRADA
2	PINO	PIN	PASADOR
1	KIT GPS	KIT GPS	KIT GPS
1	LEITOR	READER	LECTOR
1	KIT ESCRITÓRIO	KIT OFFICE	KIT OFICINA

Sistema De Agricultura De Precisão	**Garmin**	**220-15**
Agriculture Precision System	**Garmin**	
Sistema De Agricultura De Precisión	**Garmin**	

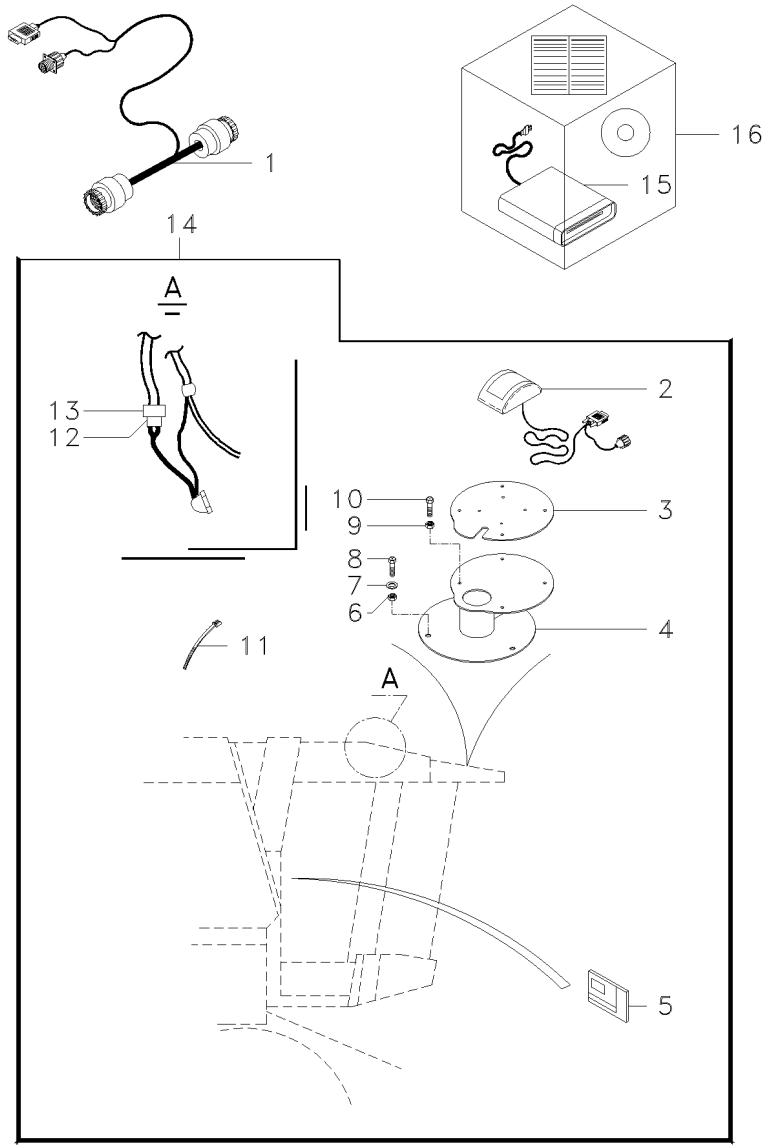

1	6201171M91		
2	064558T1	14	
3	070954P1	14	
4	6200771M91	14	
5	28789032	14	[A]
5	6203569M1		[B]
6	41013400	14	
7	20400470	14	
8	339560X1	14	
9	41087200	14	
10	40400200	14	
11	45039100	14	
12	45010005	14	
13	45010021	14	
14	C0169055		
15	71400579		
16	28089030		

[A] CARTÃO DE DADOS
CARD OF DATA
CARTÓN DE DADOS

[B] CARTÃO DE PROGRAMAÇÃO SW 4.81
PROGRAMMING CARD SW 4.81
CARTÓN DE PROGRAMACION SW 4.81

1	CHICOTE	HARNESS	MAZO CABLES
1	RECEPTOR	RECEIVER	RECEPTOR
1	ADAPTADOR	ADAPTOR	ADAPTADOR
1	SUPORTE	CLEVIS	GANCHO SEGURI.
2	CARTÃO	CARD	CARTÓN
1	CARTÃO	CARD	CARTÓN
3	PORCA	NUT	TUERCA
3	ARRUELA	WASHER	ARANDELA
3	PARAFUSO	BOLT	PERNO
4	PORCA	NUT	TUERCA
4	PARAFUSO	BOLT	PERNO
15	BRAÇADEIRA	CLAMP	ABRAZADERA
2	TOMADA	INTAKE	ENTRADA
2	PINO	PIN	PASADOR
1	KIT GPS	KIT GPS	KIT GPS
1	LEITOR	READER	LECTOR
1	KIT ESCRITÓRIO	KIT OFFICE	KIT OFICINA

Monitor De Rendimento	**Microtrack**	**220-20**
Yiedlmeter	**Microtrack**	
Monitor De Rendimiento	**Microtrack**	

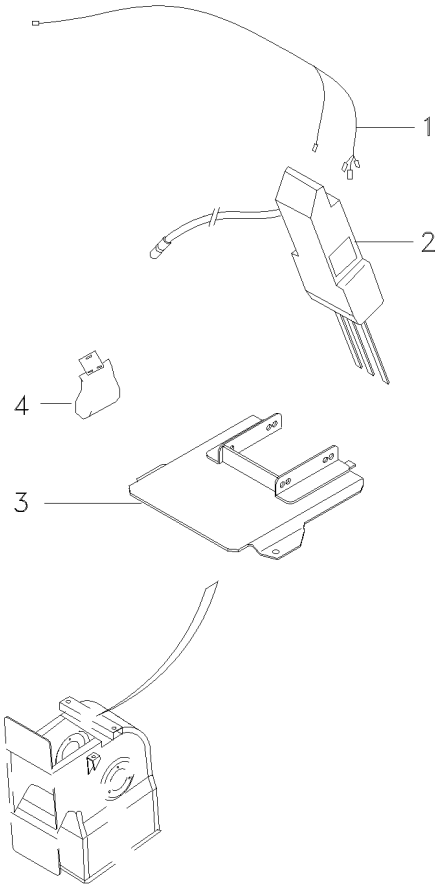

1	6206030M91		**1**	CHICOTE	HARNESS	MAZO CABLES
2	D28782216	➡| 3S000700 -3S000564; 0680	**1**	SENSOR	SENDER	EMISOR
2	067253T1	➡ 3S000701 +3S000564; 0680	**1**	SENSOR	SENDER	EMISOR
3	D28580480		**1**	SUPORTE	BRACKET	SOPORTE
4	D40404700	[A]	**2**	PARAFUSO	BOLT	PERNO
4	D45020008	[A]	**X**	PROTEÇÃO	GUARD	DEFENSA
4	D45039100	[A]	**15**	BRAÇADEIRA	CLAMP	ABRAZADERA
4	D45044000	[A]	**6**	TERMINAL	END	EXTREMO
4	D45044200	[A]	**5**	VEDAÇÃO	SEALING	VEDACION
4	D45068400	[A]	**2**	BRAÇADEIRA	CLAMP	ABRAZADERA
4	D45020012	[A]	**2**	CONEXÃO	CONNECTION	CONEXION

[A] KIT INSTALAÇÃO ELÉTRICA
ELECTRICAL ASSY KIT
KIT INSTALACIÓN ELECTRICA

Kit Plataforma De Milho
Corn Table Kit
Kit Plataforma De Maíz

220-25

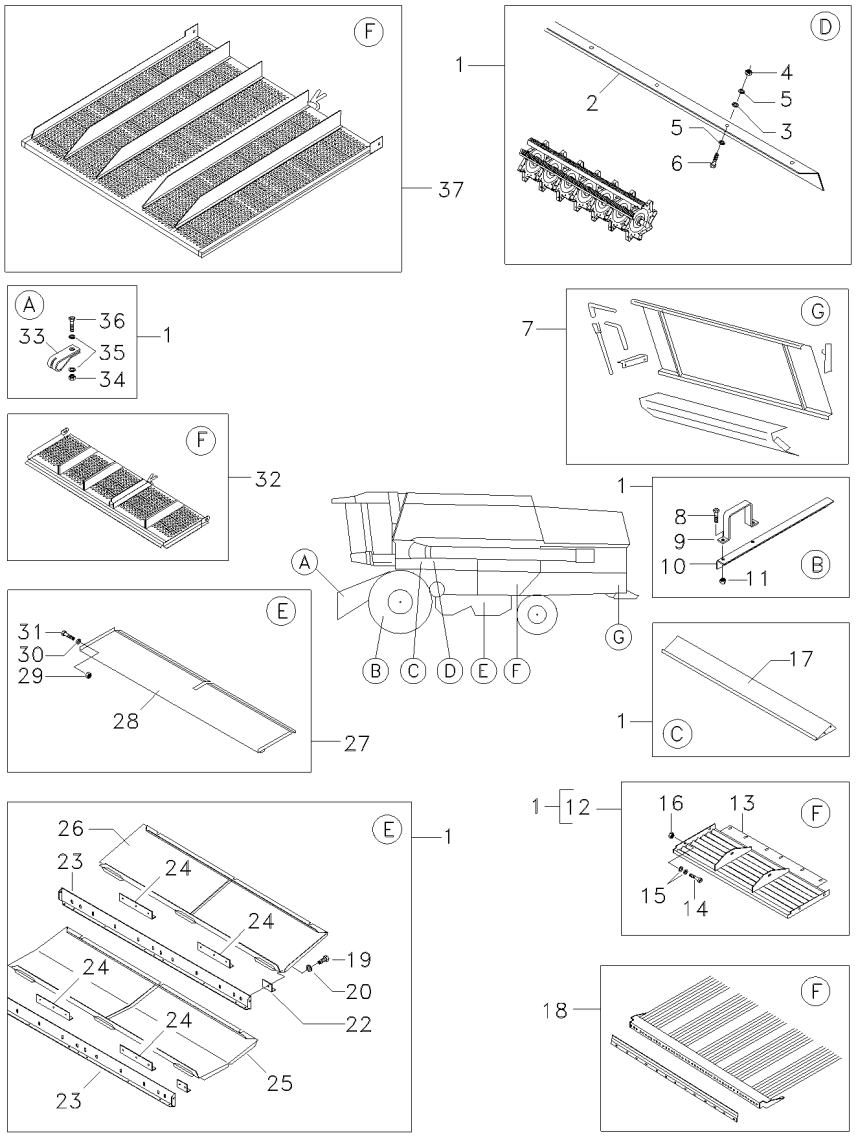

1	28082143		
2	28382089	1	
3	41100800	1	
4	41087600	1	
5	20400473	1	
6	40407900	1	
7	49068800		
8	40433200	1	
9	28181115	1	
10	28181116	1	
11	41087900	1	
12	28082165	1	[A]
13	28482198	12	
14	339124X1	12	
15	20400411	12	
16	41013500	12	
17	28382084	1	
18	28482123		
19	339123X1	1	
20	20400506	1	
21	41100700	1	
22	28480417	1	
23	28482083	1	
24	28480478	1	
25	28482075	1	
26	28482074	1	
27	28082065		[B]
28	28482093	27	
29	41013500	27	
30	20400500	27	
31	339123X1	27	
32	057144T1		
33	6203872M91	1	
34	394367X1	1	
35	20400506	1	
36	339761X1	1	
37	057145T2		▲

[A] ALIMENTADOR
FEEDER
ALIMENTADOR

[B] RETORNO
RETURN
RETORNO

1	EQUIPAM. MILHO	CORN ADAPTOR	ADAPTADOR MAIZ
8	BARRA	BAR	BARRA
5	ARRUELA	WASHER	ARANDELA
35	PORCA	NUT	TUERCA
75	ARRUELA	WASHER	ARANDELA
40	PARAFUSO	BOLT	PERNO
1	CJ. PICADOR	CHOPPER	PICADORA
4	PARAFUSO	BOLT	PERNO
2	SUPORTE	BRACKET	SOPORTE
2	REFORÇO	REINFORCEMENT	REFUERZO
4	PORCA	NUT	TUERCA
1	FECHAMENTO	COVER	CUBIERTA
1	TRANSPORTADOR	TRANSFER	CROMO
4	PARAFUSO	BOLT	PERNO
14	ARRUELA	WASHER	ARANDELA
10	PORCA	NUT	TUERCA
1	PLACA	PLATE	PLATO
1	PENTE	RAKE	RASTRILLO
X	PARAFUSO	BOLT	PERNO
X	PARAFUSO	BOLT	PERNO
X	ARRUELA	WASHER	ARANDELA
6	PLACA	PLATE	PLATO
3	PERFIL	PROFILE	PERFIL
4	ESCORA	STAY	TIRANTE
1	TAMPA	COVER	CUBIERTA
1	TAMPA	COVER	CUBIERTA
1	FECHAMENTO	COVER	CUBIERTA
1	PLACA	PLATE	PLATO
2	PORCA	NUT	TUERCA
2	ARRUELA	WASHER	ARANDELA
2	PARAFUSO	BOLT	PERNO
1	EXTENSÃO	EXTENSION	EXTENSION
2	SUPORTE	BRACKET	SOPORTE
2	PORCA	NUT	TUERCA
4	PARAFUSO	BOLT	PERNO
2	PARAFUSO	BOLT	PERNO
1	PENEIRA	SIEVE	ZARANDA

Controle De Velocidade
Speed Control
Control De Velocidad

220-30

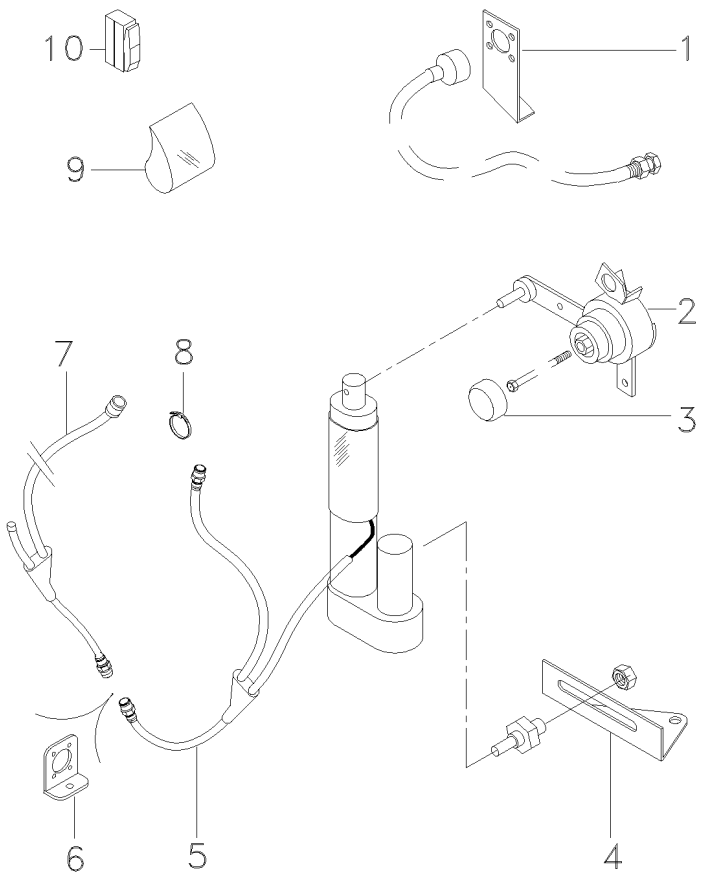

1	28780834	
2	28781292	
3	28781057	
4	28781293	
5	28781027	
6	28781056	
7	28781612	
8	45007800	
9	20400404	[A]
9	20400470	[A]
9	20400506	[A]
9	28784285	[A]
9	40402400	[A]
9	40404900	[A]
9	40740400	[A]
9	41013400	[A]
9	41013500	[A]
9	41100700	[A]
9	41402800	[A]
10	45050006	
10	45050032	

[A] KIT DE FIXAÇÃO
FIXATION KIT
FIXATION KIT

1	SUPORTE	BRACKET	SOPORTE
1	REGULADOR	REGULATOR	REGULADOR
1	TAMPA	COVER	CUBIERTA
1	ATUADOR	ACTUATOR	ACTUADOR
1	CJ. CHICOTE	KIT, HARNESS	JUEGO DE ARNES
1	SUPORTE	BRACKET	SOPORTE
1	CHICOTE	HARNESS	MAZO CABLES
13	PRESILHA	STAPLE	GRAPA
3	ARRUELA	WASHER	ARANDELA
1	ARRUELA	WASHER	ARANDELA
5	PARAFUSO	BOLT	PERNO
1	PINO	PIN	PASADOR
1	PARAFUSO	BOLT	PERNO
3	PARAFUSO	BOLT	PERNO
4	PARAFUSO	BOLT	PERNO
1	PORCA	NUT	TUERCA
3	PORCA	NUT	TUERCA
1	ARRUELA	WASHER	ARANDELA
2	CONTRAPINO	DOWEL	CENTRAJE
1	MOLDURA	MOULDING	BORDON
1	MOLDURA	MOULDING	BORDON

Kit 3º Cilindro De Trilha
Kit 3 Threshing Cylinder
Kit 3º Cilindro De Trilla

220-35

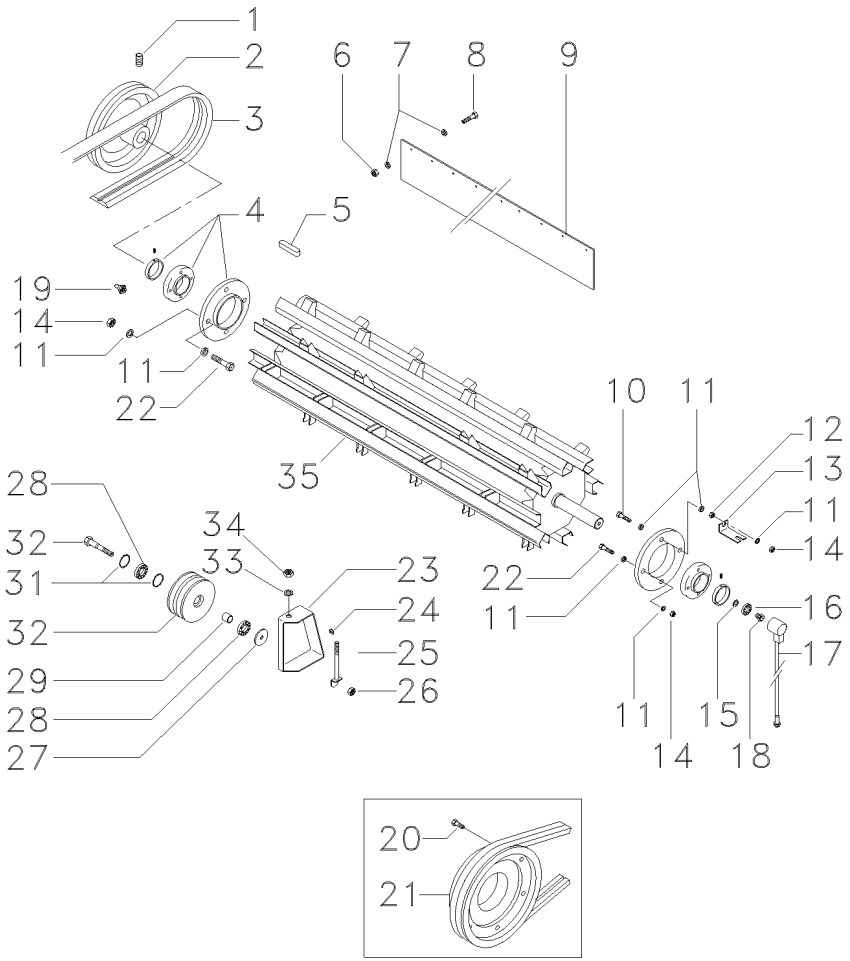

1	D40407800		**11**	PARAFUSO	BOLT	PERNO
2	D28380244		**1**	POLIA	PULLEY	POLEA
3	D41990007		**1**	CORREIA	BELT	CORREA
4	D41711100		**2**	ROLAMENTO	BEARING	COJINETE
5	D43107500		**1**	CHAVETA	KEY	CLAVE
6	D41087400		**14**	PORCA	NUT	TUERCA
7	D20400405		**28**	ARRUELA	WASHER	ARANDELA
8	D40402600		**14**	PARAFUSO	BOLT	PERNO
9	D28182271		**1**	PLACA	PLATE	PLATO
10	D40411300		**1**	PARAFUSO	BOLT	PERNO
11	D20400426		**X**	ARRUELA	WASHER	ARANDELA
12	D41010900		**X**	PORCA	NUT	TUERCA
13	D28780749		**1**	SUPORTE	BRACKET	SOPORTE
14	D41087700		**9**	PORCA	NUT	TUERCA
15	D20400419		**1**	ARRUELA	WASHER	ARANDELA
16	D41622600		**1**	ROLAMENTO	BEARING	COJINETE
17	D28780514	[A]	**1**	SENSOR	SENDER	EMISOR
18	D28780516		**1**	PARAFUSO	BOLT	PERNO
19	D43001500		**2**	GRAXEIRA	GREASER	ENGRASADOR
20	D40692300		**6**	PARAFUSO	BOLT	PERNO
21	D28380231	[B]	**1**	POLIA	PULLEY	POLEA
22	D40411100		**7**	PARAFUSO	BOLT	PERNO
23	D28380234		**1**	SUPORTE	BRACKET	SOPORTE
24	D20400415		**7**	ARRUELA	WASHER	ARANDELA
25	D28211025		**1**	PARAFUSO	BOLT	PERNO
26	D41087900		**1**	PORCA	NUT	TUERCA
27	D28380235		**1**	ARRUELA	WASHER	ARANDELA
28	D41622700		**2**	ROLAMENTO	BEARING	COJINETE
29	D28780007		**1**	ESPAÇADOR	SPACER	PIEZA DISTANCIA
30	D28380242		**1**	POLIA	PULLEY	POLEA
31	D42513700		**3**	ANEL TRAVA	CIRCLIP	CIRCULITO
32	D28480090		**1**	PARAFUSO	BOLT	PERNO
33	D20400471		**1**	ARRUELA	WASHER	ARANDELA
34	D41010800		**2**	PORCA	NUT	TUERCA
35	D28382112	👁 220-65 No	**1**	BATEDOR	BEATER	BATIDOR

[A] ROTAÇÃO
ROTATION
ROTACION

[B] TRANSMISSÃO DO CILINDRO
CYLINDER DRIVE
TRANSMISIÓN DEL CILINDRO

Barra Do Cilindro De Trilha
Threshing Cylinder Bar
Barra Del Cilindro De Trilla

220-40

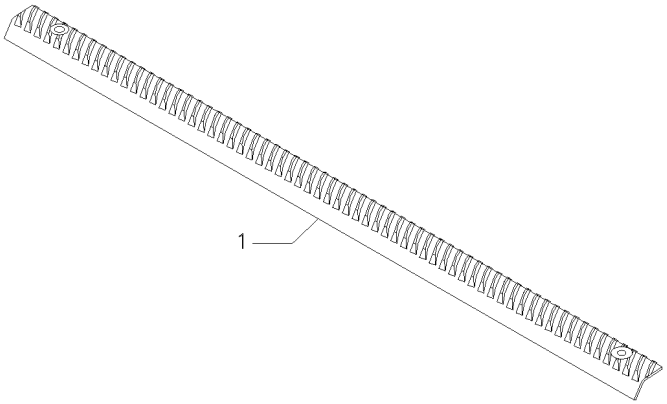

1	066575P1	▶ RA	**4** BARRA	BAR	BARRA
2	066576P1	◀ RA	**4** BARRA	BAR	BARRA

Kit 3º Cilindro De Trilha
Kit 3 Threshing Cylinder
Kit 3º Cilindro De Trilla

220-45

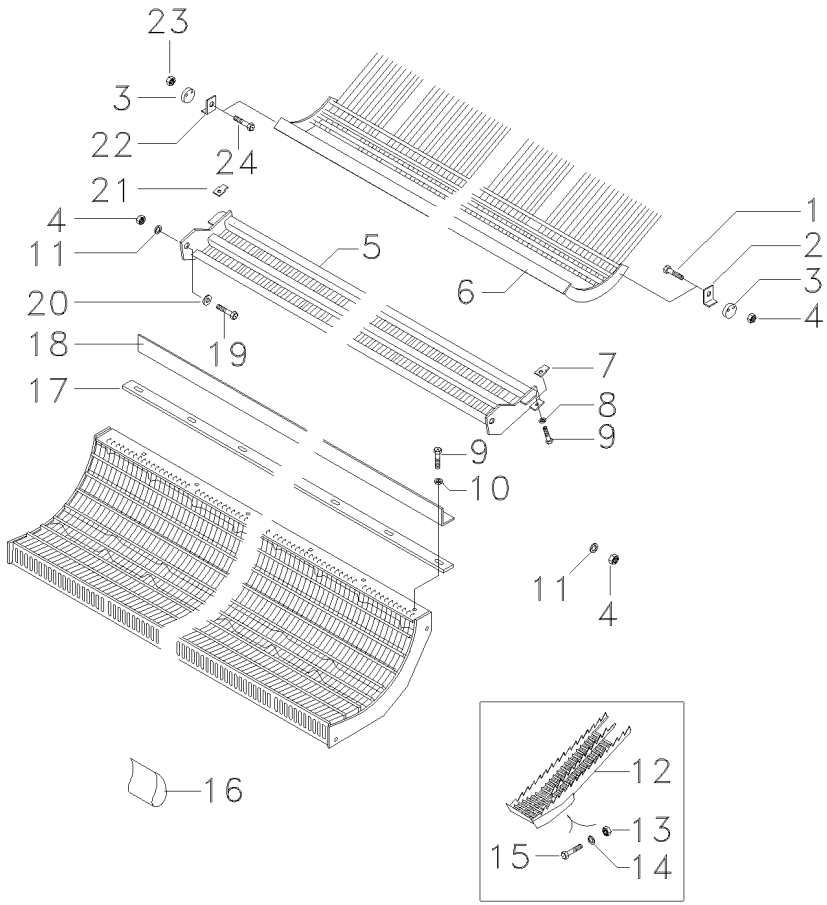

1	D40070300		**2**	PARAFUSO	BOLT	PERNO
2	D28380335		**2**	GUIA	GUIDE	GUIA
3	D28380334		**4**	EXCÊNTRICO	ECCENTRIC	EXCENTRICA
4	D41010900		**X**	PORCA	NUT	TUERCA
5	D28380416		**1**	EXTENSÃO	EXTENSION	EXTENSION
6	D28382128		**1**	CÔNCAVO	CONCAVE	CONCAVO
7	D28380360	◀	**1**	SUPORTE	BRACKET	SOPORTE
8	D20400473		**6**	ARRUELA	WASHER	ARANDELA
9	D40407800		**X**	PARAFUSO	BOLT	PERNO
10	D20400415		**X**	ARRUELA	WASHER	ARANDELA
11	D20400426		**X**	ARRUELA	WASHER	ARANDELA
12	D28480491	[A]	**5**	EXTENSÃO	EXTENSION	EXTENSION
13	D41013500	[B]	**X**	PORCA	NUT	TUERCA
14	D20400506	[B]	**X**	ARRUELA	WASHER	ARANDELA
15	D40404900	[B]	**X**	PARAFUSO	BOLT	PERNO
16	D20400404	[C]	**36**	ARRUELA	WASHER	ARANDELA
16	D20400459	[C]	**2**	ARRUELA	WASHER	ARANDELA
16	339375X1	[C]	**36**	ARRUELA	WASHER	ARANDELA
16	D41100800	[C]	**19**	ARRUELA	WASHER	ARANDELA
16	D41100900	[C]	**6**	ARRUELA	WASHER	ARANDELA
16	D45743400	[C]	**2**	TAMPÃO	PAD	ALMOHADILLA
16	D40475000	[C]	**36**	PARAFUSO	BOLT	PERNO
16	D40477400	[C]	**3**	PARAFUSO	BOLT	PERNO
17	D28382119		**1**	CALÇO	SHIM	CALCE
18	D28382105		**1**	PERFIL	PROFILE	PERFIL
19	D40411000		**2**	PARAFUSO	BOLT	PERNO
20	D28380356		**2**	BUCHA	BUSH	CASQUILLO
21	D28380359	▶	**1**	SUPORTE	BRACKET	SOPORTE
22	D28380339		**2**	GUIA	GUIDE	GUIA
23	339186X1		**1**	PORCA	NUT	TUERCA
24	D40411300		**2**	PARAFUSO	BOLT	PERNO

[A] SACA-PALHAS
STRAW CHOPPER
SACAPAJAS

[B] USADO PARA FIXAÇÃO DAS EXTENSÕES DO SACA-PALHAS
USED TO FIX STRAW CHOPPER EXTENSION
USADO PARA FIJACION DEL SACAPAJAS

[C] KIT DE FIXAÇÃO
FIXATION KIT
FIXATION KIT

Kit Para Terrenos Inclinados
Kit To Inclined Ground
Kit Para Terrenos Inclinados

220-50

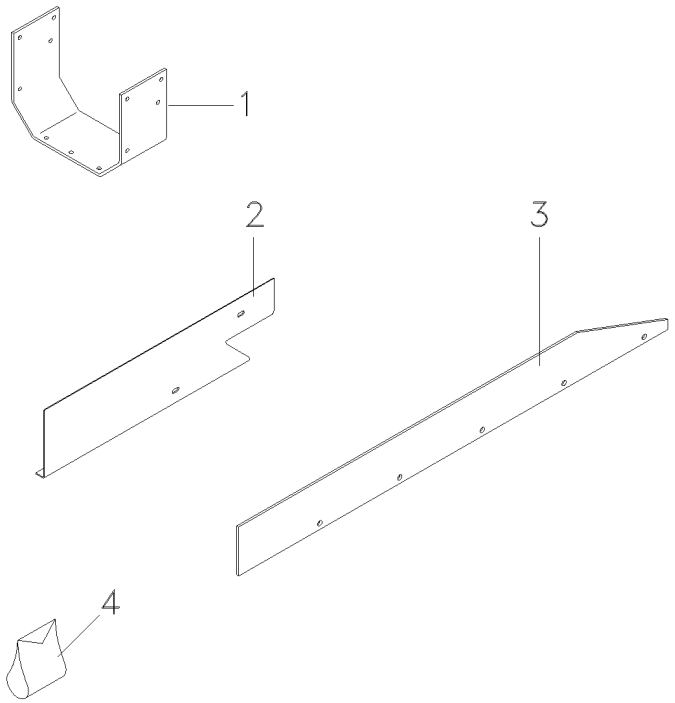

1	OX18959	[C]	**5**	EXTENSÃO	EXTENSION	EXTENSION
2	OX18957	[A]	**4**	DEFLETOR	DEFLECTOR	DEFLECTOR
3	OX18958	[B]	**4**	EXTENSÃO	EXTENSION	EXTENSION
4	2833960M1		**65**	REBITE	RIVET	REMACHE
4	339124X1	M8x16	**24**	PARAFUSO	BOLT	PERNO
4	339817X1		**32**	ARRUELA	WASHER	ARANDELA
4	3000193X1		**32**	PORCA	NUT	TUERCA
4	339123X1	M8x20	**8**	PARAFUSO	BOLT	PERNO

[A] ALIMENTADOR
FEEDER
ALIMENTADOR

[B] PENEIRA SUPERIOR
UPPER SIEVES
CRIBAS SUPERIOR

[C] SACA-PALHAS
STRAW CHOPPER
SACAPAJAS

Kit Cilindro — **Diam = 60mm**
Corn Cylinder — **60mm = Dia**
Kit Cilindro — **Diam = 60mm**

220-55

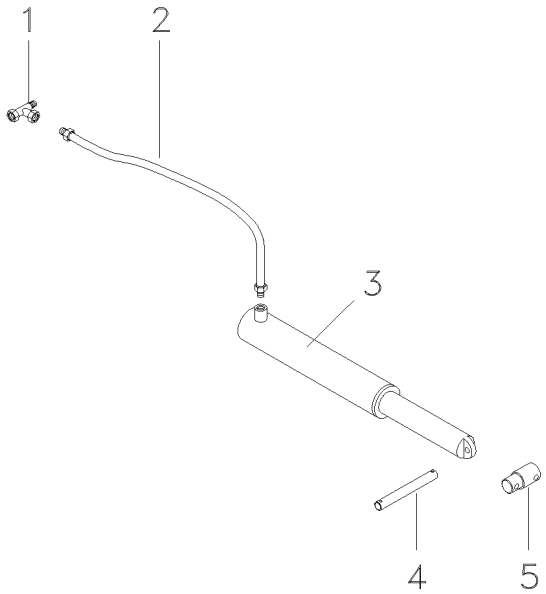

1	45266300		**1** CONEXÃO "T"	CONNECTION T	CONEXION T
2	45130028		**1** MANGUEIRA	HOSE	FLEXIBLE
3	45140007		**1** CILINDRO	CYLINDER	CILINDRO
3	057042T1	70-130 No HIDROVER	**1** CILINDRO	CYLINDER	CILINDRO
4	065192P1	➡ 100515	**1** PINO	PIN	PASADOR
5	065171S1	➡ 100515	**1** PROLONGADOR	LENGTHENER	ESPARRAGO

Jogo Extra De Correias
Kit Belt - Extra
Juego Extra De Correas

220-60

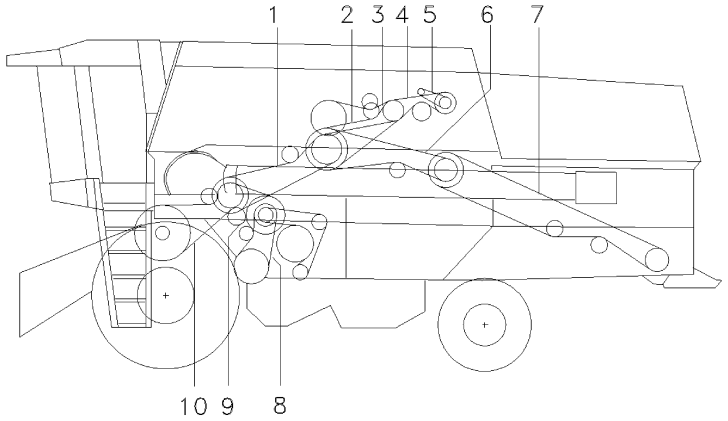

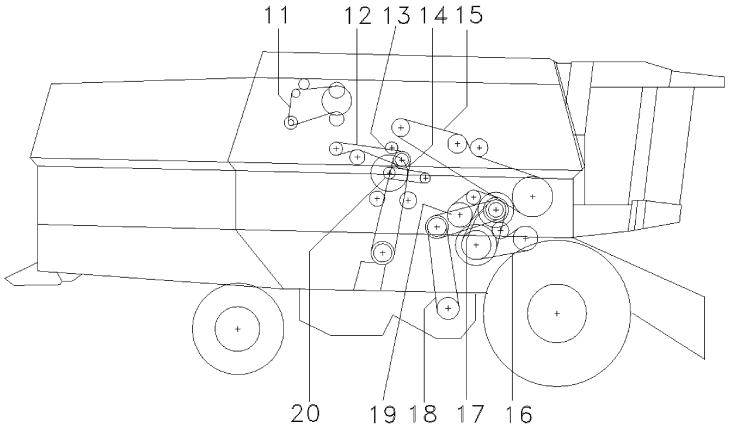

1	D41979900	POWERBAND	**1** CORREIA	BELT	CORREA
2	D41978300	POWERBAND	**1** CORREIA	BELT	CORREA
3	D41979100	POWERBAND	**1** CORREIA	BELT	CORREA
4	D41990054	POWERBAND	**1** CORREIA	BELT	CORREA
5	D41904300	[B]	**1** CORREIA	BELT	CORREA
6	D41990049	POWERBAND	**1** CORREIA	BELT	CORREA
7	D41978400	POWERBAND	**1** CORREIA	BELT	CORREA
8	D41990065	POWERBAND	**1** CORREIA	BELT	CORREA
9	D41990001		**2** CORREIA	BELT	CORREA
10	D41933700		**1** CORREIA	BELT	CORREA
11	D41979000	POWERBAND	**1** CORREIA	BELT	CORREA
12	D41990011	➡ 100028 ↔ 030-094; 096-114 117-121; 123-136 138-162; 164-175 179-199; 204-209 217-220; 225-238 +201; 212; 214; 215; 222	**1** CORREIA	BELT	CORREA
12	060795P1	➡ 100023 ↔ 100176-100178 +029; 095; 115; 116; 122; 137; 163; 200; 202; 203; 210; 211; 213; 216; 221; 223; 224	**1** CORREIA	BELT	CORREA
13	D41998800	[B]	**1** CORREIA "V"	V BELT	CORREA EN V
14	D41990700		**2** CORREIA	BELT	CORREA
15	D41937800		**1** KIT CORREIAS	KIT, BELT	CORREAS JUEGO
16	D41978800	POWERBAND	**1** CORREIA	BELT	CORREA
17	D41981200	[A]	**1** CORREIA	BELT	CORREA
18	D41981100	[A]	**1** CORREIA	BELT	CORREA
19	D41981000	[A]	**1** CORREIA	BELT	CORREA
20	D41982300		**1** CORREIA "V"	V BELT	CORREA EN V

[A] CORREIA DO VARIADOR
VARIATOR BELT
CORREA DEL VARIADOR

[B] CORREIA DO VENTILADOR
FAN BELT
CORREA DEL VENTILADOR

Cilindro
Cylinder
Cilindro

220-65

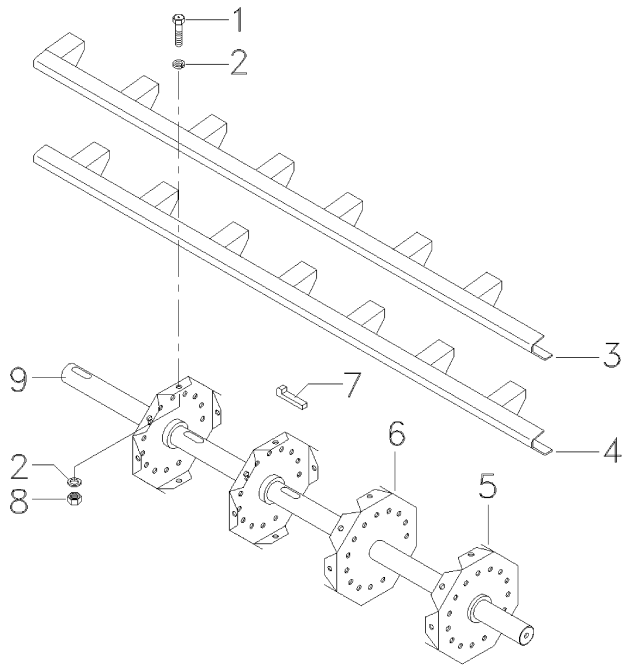

1	D40407900		**32**	PARAFUSO	BOLT	PERNO
2	D20400415		**64**	ARRUELA	WASHER	ARANDELA
3	D28382106		**4**	BARRA	BAR	BARRA
4	D28382107		**4**	BARRA	BAR	BARRA
5	D28380258	▶	**2**	FLANGE	FLANGE	PLETINA
6	D28580256	◀	**2**	FLANGE	FLANGE	PLETINA
7	D43154900		**3**	CHAVETA	KEY	CLAVE
8	D41087600		**32**	PORCA	NUT	TUERCA
9	D28382108		**1**	EIXO	SHAFT	ARBOL

Kit Feijão
Bean Kit
Kit Frijol

Caçamba Do Elevador De Grãos
Elevator'S Grain Bucket
Cucharón Del Embocador De Granos

220-70

Para Colheitadeiras Mf34 E Mf38
For Combines Mf34 And Mf38
Para Cosechadoras Mf34 Y Mf38

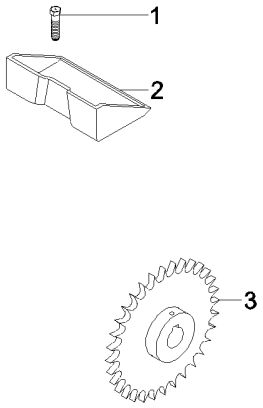

1	339287X1	[A]	
2	072256T1	[A]	
3	28585064	[A]	
			32

[A] PARA ELEVADOR DE GRÃOS ESTREITO
FOR NARROW GRAIN ELEVATOR
PARA ELEVADOR DE GRANOS ESTRECHO

60	PARAFUSO	BOLT	PERNO
30	CAÇAMBA	BUCKET	CUCHARA
1	ENGRENAGEM	GEAR	ENGRANAJE

Kit Feijão **Bean Kit** **Kit Frijol**	**Caçamba Do Elevador De Grãos** **Elevator'S Grain Bucket** **Cucharón Del Embocador De Granos**	**220-75**

Para Colheitadeiras Mf34 E Mf38
For Combines Mf34 And Mf38
Para Cosechadoras Mf34 Y Mf38

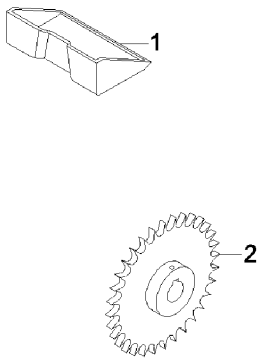

1	067843P1	[A]	**30**	CAÇAMBA	BUCKET	CUCHARA
2	28585064	[A]	**1**	ENGRENAGEM	GEAR	ENGRANAJE
		32				

[A] PARA ELEVADOR DE GRÃOS LARGO
FOR GRAIN ELEVATOR BROADLY
PARA ELEVADOR DE GRANOS ANCHO

Kit Feijão Bean Kit Kit Frijol	Arames Do Côncavo Concave Wires Alambres Del Concavo	220-80	Para Colheitadeiras Mf34 For Combines Mf34 Para Cosechadoras Mf34

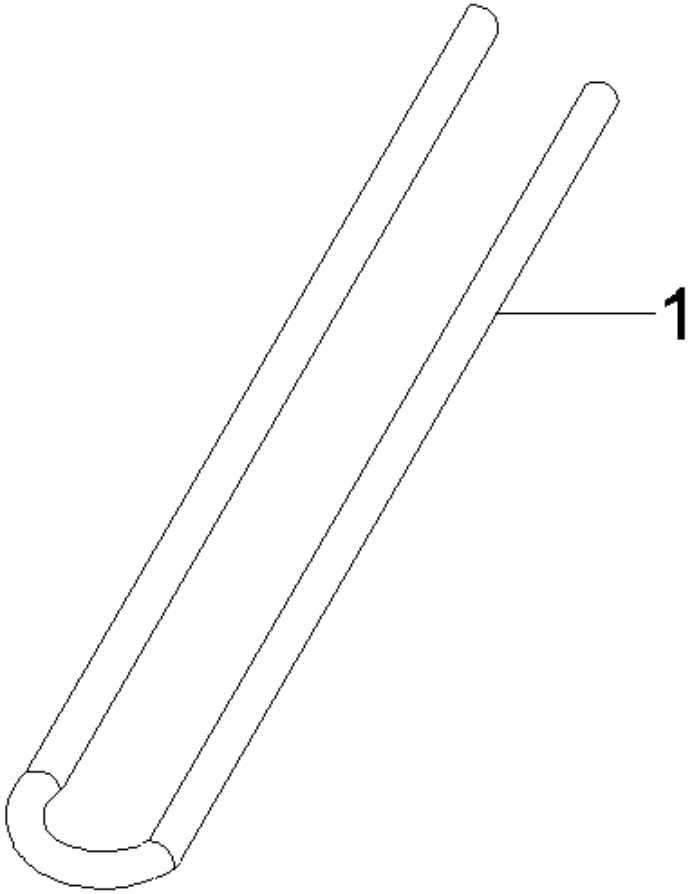

1	064760P1	**25**	ARAME	WIRE	HILO

Kit Feijão **Bean Kit** **Kit Frijol**	**Barras Do Cilindro** **Cylinder Bar** **Barra Del Cilindro**	**220-85**

Para Colheitadeiras Mf34
For Combines Mf34
Para Cosechadoras Mf34

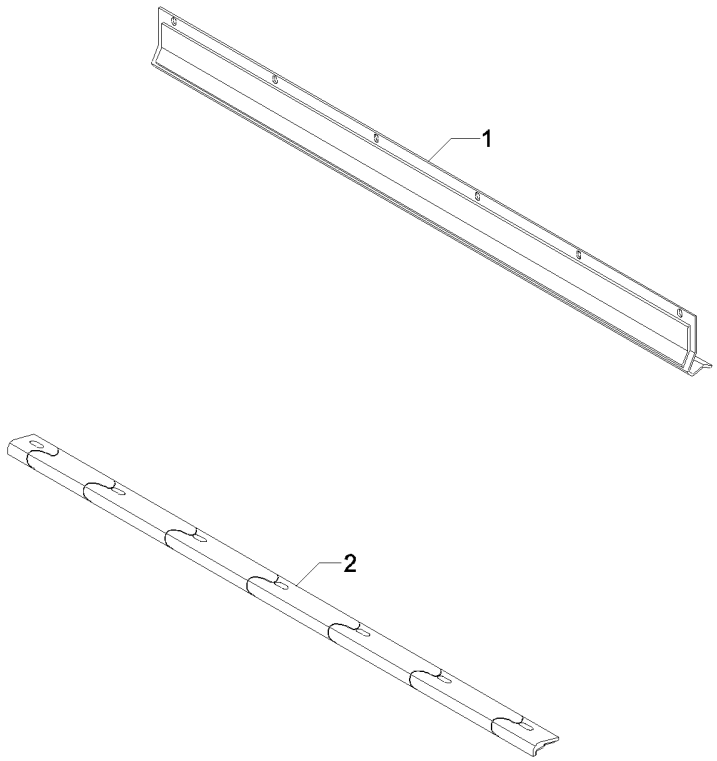

1	064682N1	**6**	TAMPA	COVER	CUBIERTA
2	064686N1	**8**	BARRA	BAR	BARRA

Kit Feijão Bean Kit Kit Frijol	Caixa De Redução Rangebox Caja De Reducion	220-90	Para Colheitadeiras Mf34 E Mf38 For Combines Mf34 And Mf38 Para Cosechadoras Mf34 Y Mf38

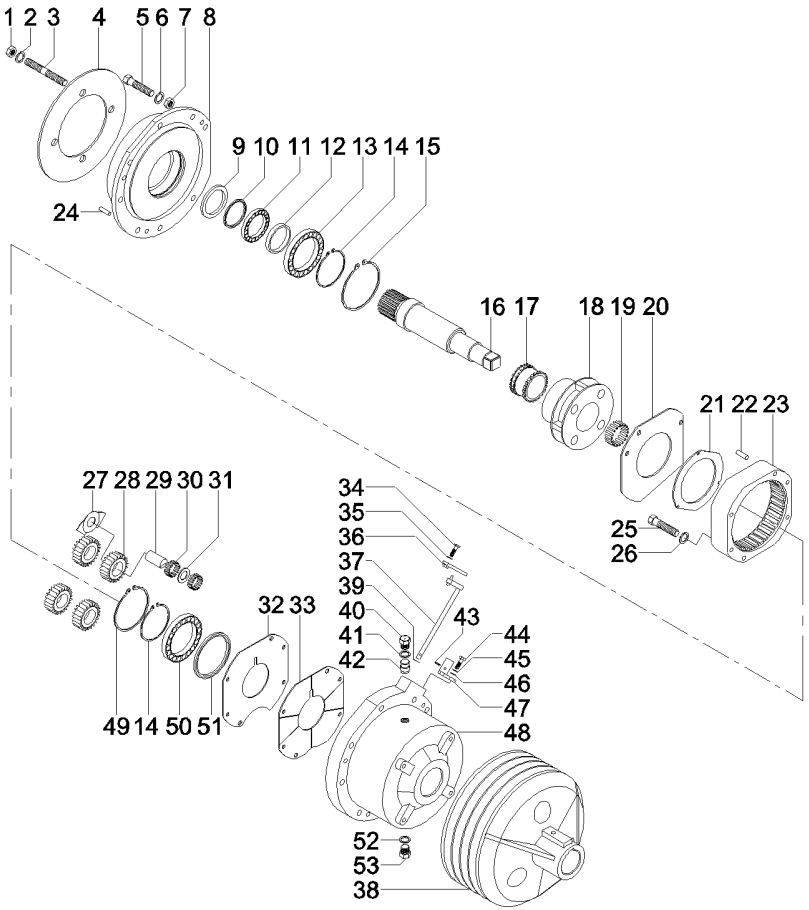

1	339034X1	4	PORCA	NUT	TUERCA
2	339377X1	4	ARRUELA	WASHER	ARANDELA
3	3019875X1	4	PRISIONEIRO	STUD	ESPARRAGO
4	066619P1	1	ESPAÇADOR	SPACER	PIEZA DISTANCIA
5	339299X1	8	PARAFUSO	BOLT	PERNO
6	339369X1	8	ARRUELA	WASHER	ARANDELA
7	339369X1	8	ARRUELA	WASHER	ARANDELA
8	066612P1	1	MANCAL	BEARING	COJINETE
9	066627P1	1	ANEL	RING	ARO
10	1441258X1	1	RETENTOR	SEAL	RETEN
11	1441581X1	1	ROLAMENTO	BEARING	COJINETE
12	066628P1	1	ESPAÇADOR	SPACER	PIEZA DISTANCIA
13	1440545X1	2	ROLAMENTO	BEARING	COJINETE
14	339605X1	2	ANEL	RING	ARO
15	339517X1	1	ANEL	RING	ARO
16	066610P1	1	EIXO	SHAFT	ARBOL
17	1866557M1	1	LUVA	SLEEVE	MANCHA
18	035163N1	1	PORTA ENGRENAGEM	CARRIER	PORTADOR
19	2700273M1	1	ROLAMENTO AGULHA	BEARING NEEDLE	COJINETA AGUJAS
20	1867423M1	1	PLACA	PLATE	PLATO
21	1866545M2	2	ARRUELA	WASHER	ARANDELA
22	180409M1	2	PINO	PIN	PASADOR
23	1867424M2	1	COROA	ANNULAR GEAR	ENGRANAJE ANULAR
24	180409M1	2	PINO	PIN	PASADOR
25	362684X1	4	PARAFUSO	BOLT	PERNO
26	353434X1	4	ARRUELA	WASHER	ARANDELA
27	035159R1	8	ARRUELA	WASHER	ARANDELA
28	023405P1	4	ENGRENAGEM	GEAR	ENGRANAJE
29	1866538M2	4	EIXO	SHAFT	ARBOL
30	1866553M2	128	ROLETE	ROLLER	RODILLO
31	023406R1	4	ARRUELA	WASHER	ARANDELA
32	1867426M1	1	CALÇO	SHIM	CALCE
33	1867425M1	1	PLACA	PLATE	PLATO
34	339081X1	1	PARAFUSO	BOLT	PERNO
35	339376X1	1	ARRUELA	WASHER	ARANDELA
36	066624S1	1	CHAPA	PLATE	CHAPA
37	066622S1	1	ALAVANCA	LEVER	PALANCA
38	066615P1	1	POLIA	PULLEY	POLEA
39	359249X1	1	ANEL "O"	O RING	JUNTA TORICA
40	3409712M1	1	BUJÃO	PLUG	TAPON
41	180474M1	1	ARRUELA	WASHER	ARANDELA
42	182099M91	1	RESPIRO	BREATHER	RESPIRADERO
43	357659X1	1	PINO	PIN	PASADOR
44	339451X1	1	PARAFUSO	BOLT	PERNO
45	390734X1	1	ARRUELA	WASHER	ARANDELA
46	339376X1	1	ARRUELA	WASHER	ARANDELA
47	066626S1	1	REGULADOR	REGULATOR	REGULADOR
48	066613P1	1	MANCAL	BEARING	COJINETE
49	377424X1	1	ANEL TRAVA	CIRCLIP	CIRCULITO
50	1440545X1	1	ROLAMENTO	BEARING	COJINETE

Kit Feijão Bean Kit Kit Frijol	Caixa De Redução Rangebox Caja De Reducion	220-90	Para Colheitadeiras Mf34 E Mf38 For Combines Mf34 And Mf38 Para Cosechadoras Mf34 Y Mf38

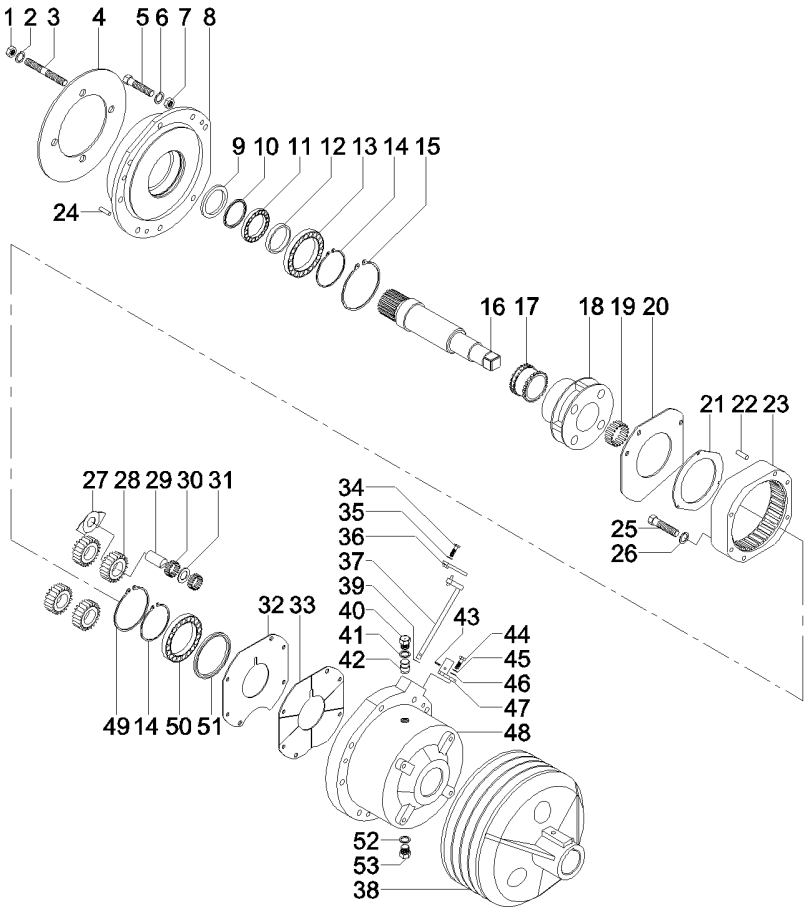

51	3468086M1	**1**	RETENTOR	SEAL	RETEN
52	180474M1	**2**	ARRUELA	WASHER	ARANDELA
53	3409712M1	**2**	BUJÃO	PLUG	TAPON

Kit Feijão
Bean Kit
Kit Frijol

Redução Do Cilindro De Trilha
Reduction Threshing Cylinder
Reducion Cilindro De Trilla

220-95

Para Colheitadeiras Mf34
For Combines Mf34
Para Cosechadoras Mf34

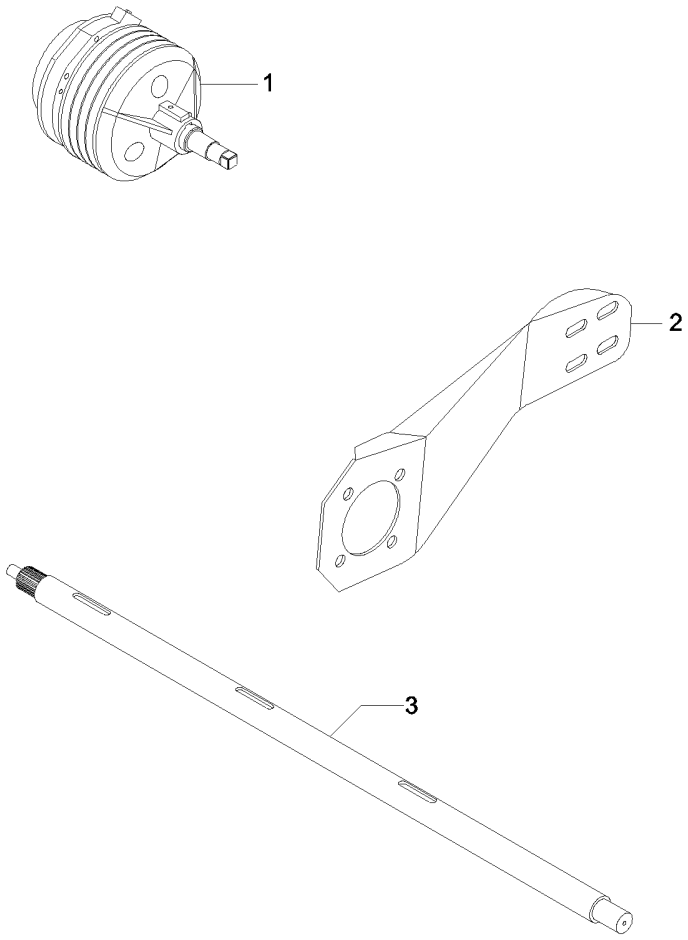

1	066670N1	220-90 No	**1** CAIXA	BOX	CAJA
2	066616S1		**1** CHAPA	PLATE	CHAPA
3	066609P1		**1** EIXO	SHAFT	ARBOL

Kit Feijão
Bean Kit
Kit Frijol

Fechamento
Stopping
Cerramento

220-100

Para Colheitadeiras Mf34
For Combines Mf34
Para Cosechadoras Mf34

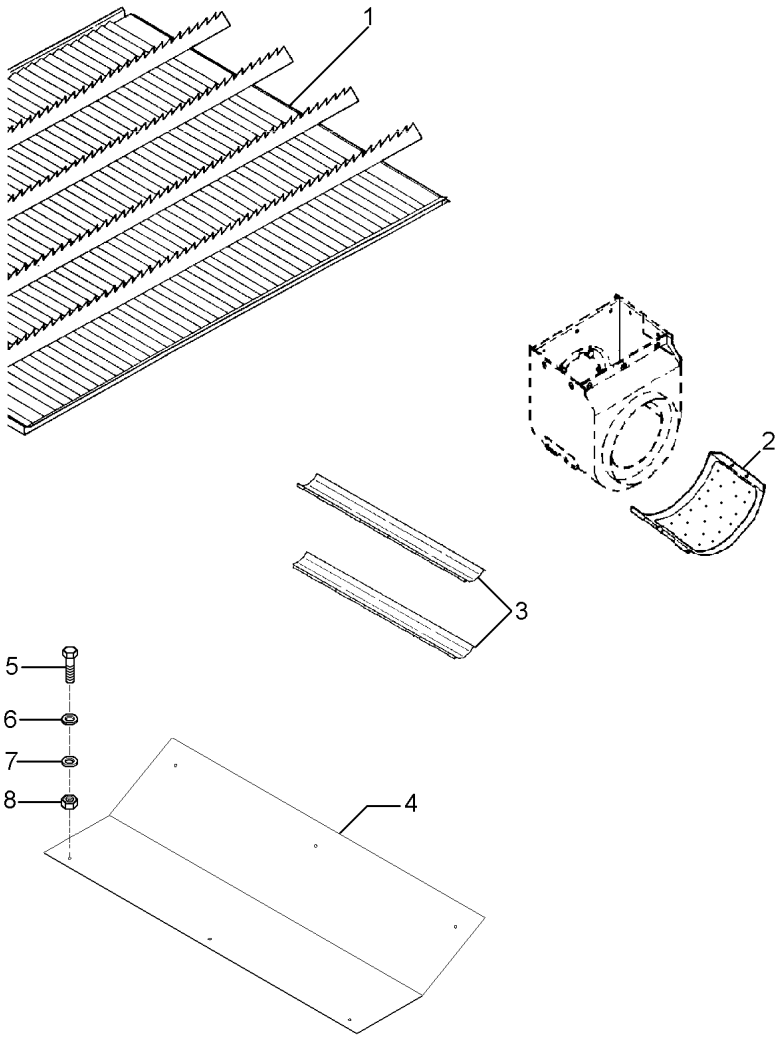

1	064723S1	**1** BANDEJA	TRAY	BANDEJA
2	066602P1	**2** TAMPA	COVER	CUBIERTA
3	28482079	**2** TAMPA	COVER	CUBIERTA
4	066603P1	**1** FECHAMENTO	COVER	CUBIERTA
5	339761X1	**6** PARAFUSO	BOLT	PERNO
6	339024X1	**6** ARRUELA	WASHER	ARANDELA
7	339374X1	**6** ARRUELA	WASHER	ARANDELA
8	339169X1	**6** PORCA	NUT	TUERCA

Kit Feijão **Bean Kit** **Kit Frijol**	**Fechamento** **Stopping** **Cerramento**	**220-105**

A Partir Do Numero De Série 3s000701; +0564; +0680
From Serial Number 3s000701; +0564; +0680
A Partir Del Numero De Serie 3s000701; +0564; +0680

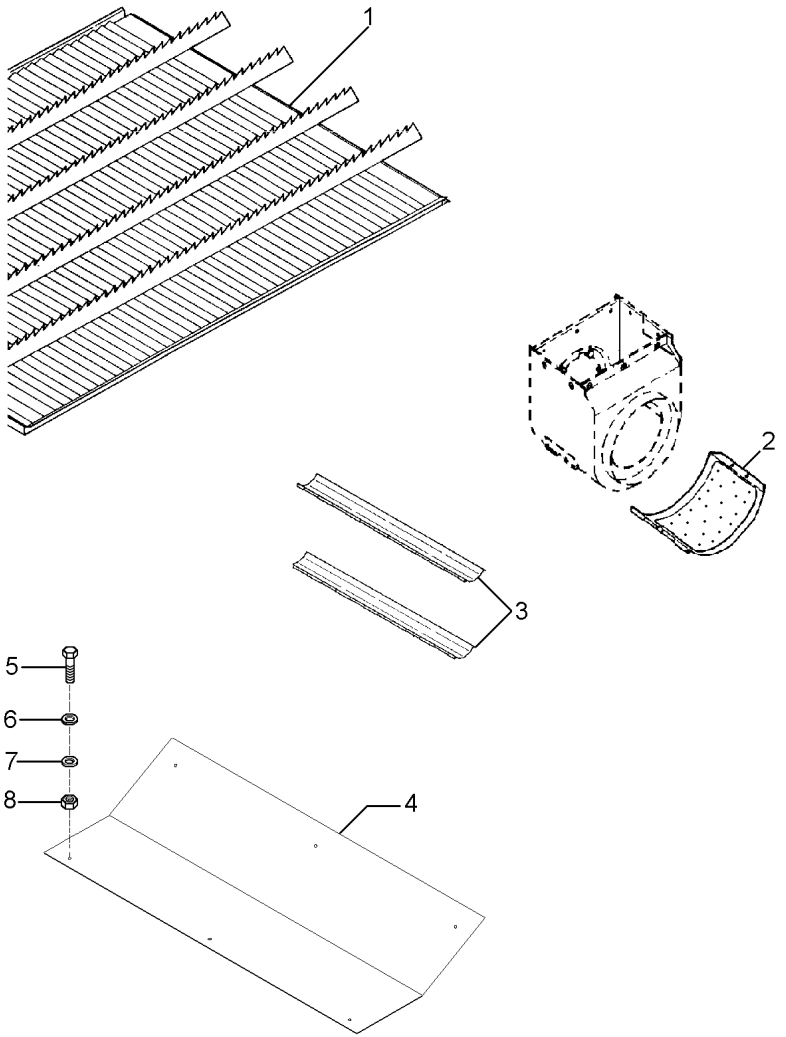

1	064723S1	
2	6205049M91	
2	6207916M91	[A]
3	28482079	
4	066603P1	
5	339761X1	
6	339024X1	
7	339374X1	
8	339169X1	

[A] ELEVADOR RETRILHA
GLEANINGS ELEVATOR
ELEVADOR DE GRAZAS

1	BANDEJA	TRAY	BANDEJA
1	TAMPA	COVER	CUBIERTA
1	TAMPA	COVER	CUBIERTA
2	TAMPA	COVER	CUBIERTA
1	FECHAMENTO	COVER	CUBIERTA
6	PARAFUSO	BOLT	PERNO
6	ARRUELA	WASHER	ARANDELA
6	ARRUELA	WASHER	ARANDELA
6	PORCA	NUT	TUERCA

Protetor Auricular
Protector
Protetor

220-110

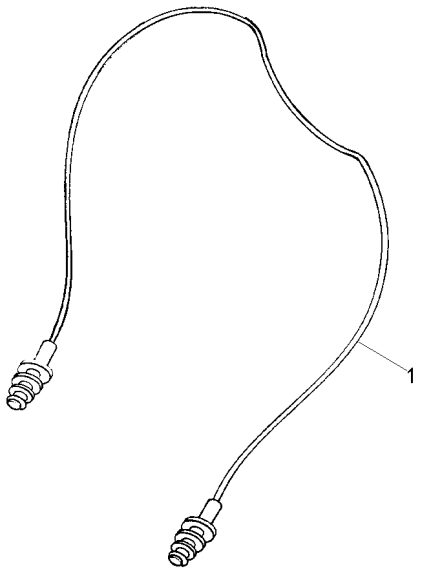

1	T0289054	**1** PROTETOR	PROTECTOR	PROTECTOR

Aquecedor De Ar
Heater
Calentador

220-115

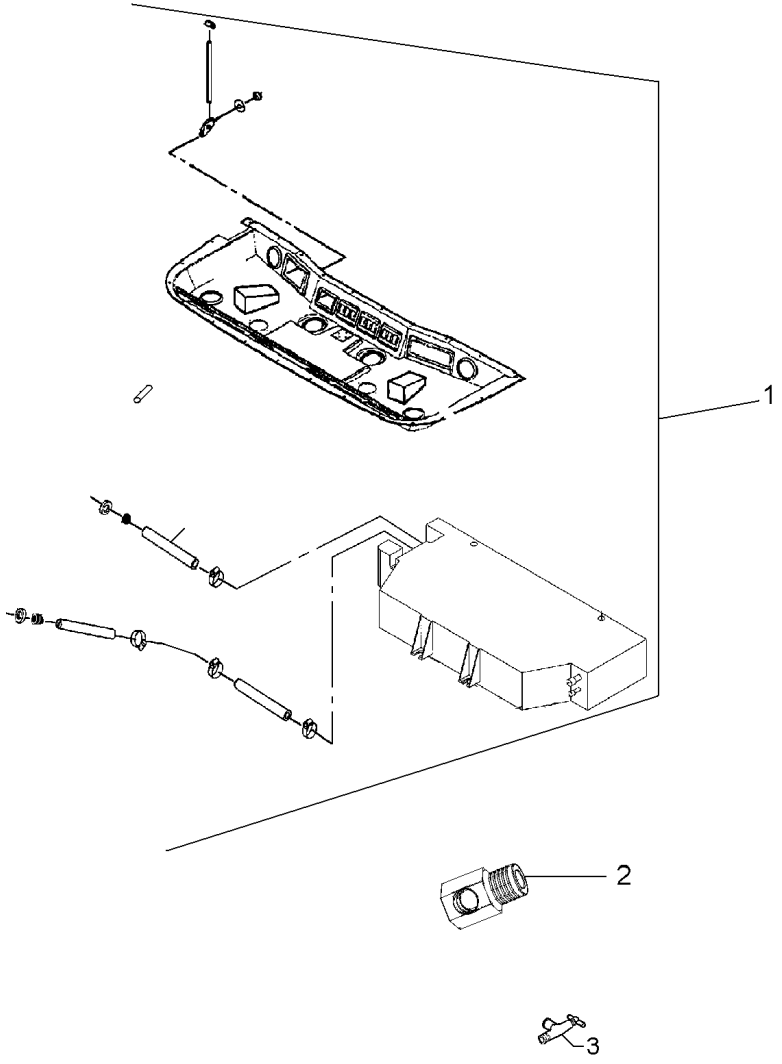

1	28080158	220-120 No	**1** AQUECEDOR	HEATER	CALENTADOR
2	073366P1		**1** ADAPTADOR	ADAPTOR	ADAPTADOR
3	46422300		**2** TORNEIRA	FAUCET	GRIFO

Aquecedor De Ar
Heater
Calentador

220-120

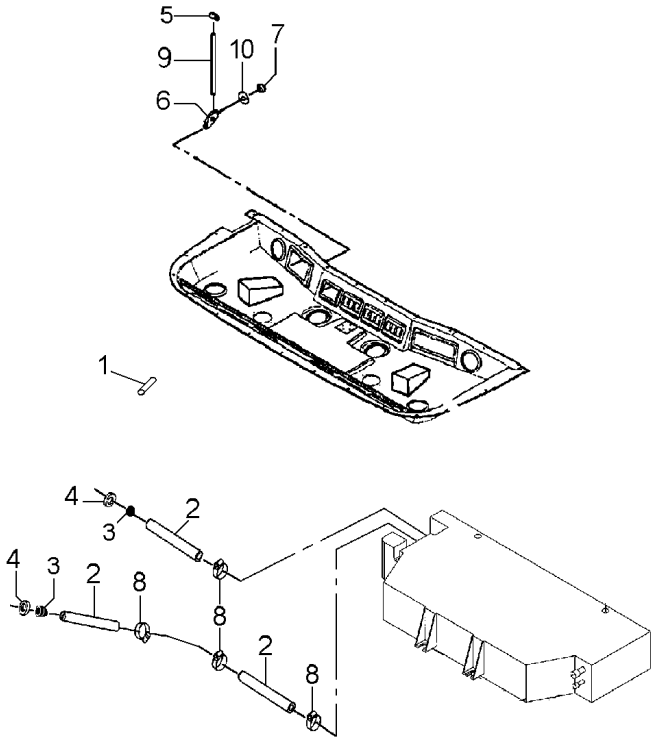

1	40630100	**2**	PINO	PIN	PASADOR
2	44717700	**9**	MANGUEIRA	HOSE	FLEXIBLE
3	44731100	**2**	PASSA-FIO	GROMMET	PASACABLE
4	44732700	**2**	PASSA-FIO	GROMMET	PASACABLE
5	45039100	**12**	BRAÇADEIRA	CLAMP	ABRAZADERA
6	45070025	**1**	REGULADOR	REGULATOR	REGULADOR
7	45070026	**1**	BUCHA	BUSH	CASQUILLO
8	45726800	**6**	BRAÇADEIRA	CLAMP	ABRAZADERA
9	45925100	**1**	CABO	CABLE	CABLE
10	49189000	**1**	DECAL	DECAL	CALCOMANIA

Chapa De Proteção Guard Plate Chapa De Protección	Fundo Do Tanque De Grãos Bottom Grain Tank Fondo Del Taque De Granos	220-125

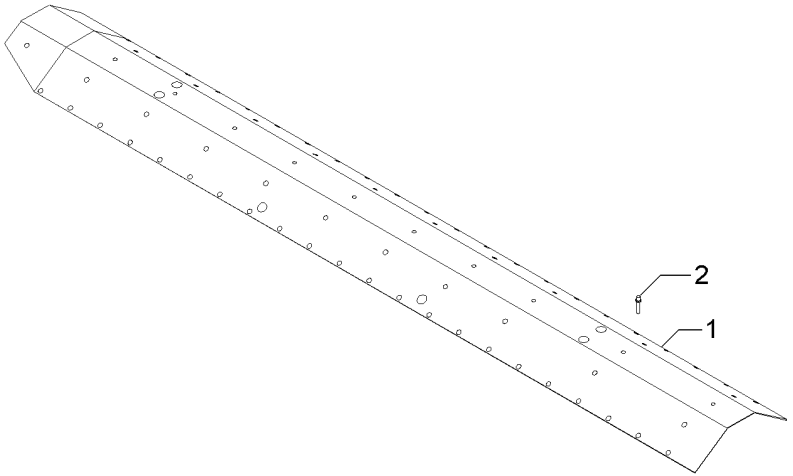

1	066650P1	**1**	CHAPA	PLATE	CHAPA
2	70936495	**48**	REBITE	RIVET	REMACHE

Kit Côncavo Trigo
Wheat Concave Kit
Kit Concavo Trigo

220-130

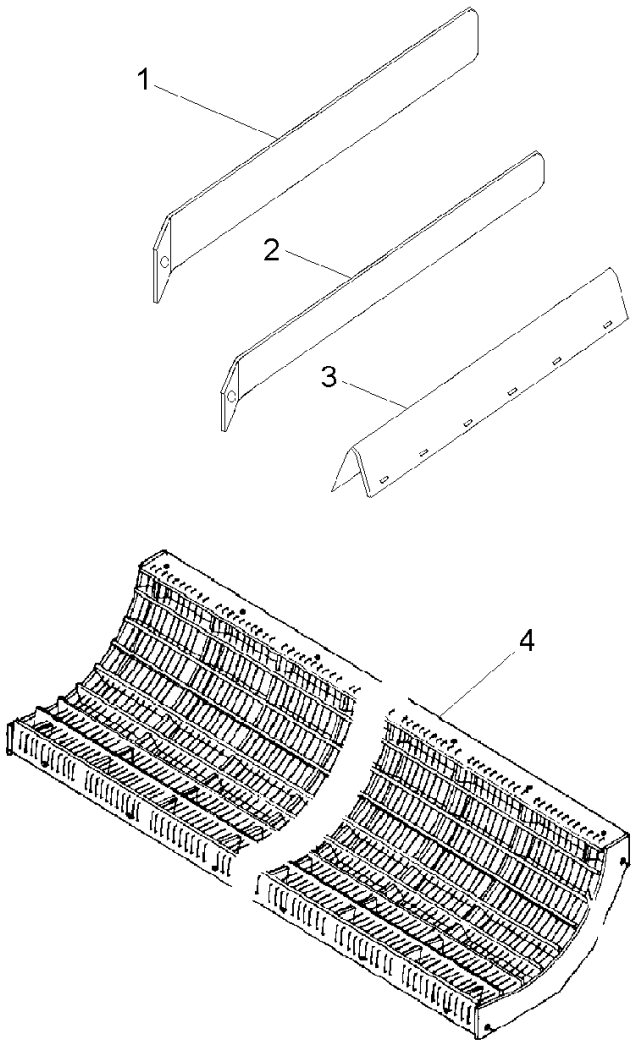

1	28350194	**1**	FECHAMENTO	COVER	CUBIERTA
2	28382120	**2**	FECHAMENTO	COVER	CUBIERTA
3	28382019	**1**	FECHAMENTO	COVER	CUBIERTA
4	28382090	**1**	CÔNCAVO	CONCAVE	CONCAVO

Ferramentas
Tools
Herramientas

220-135

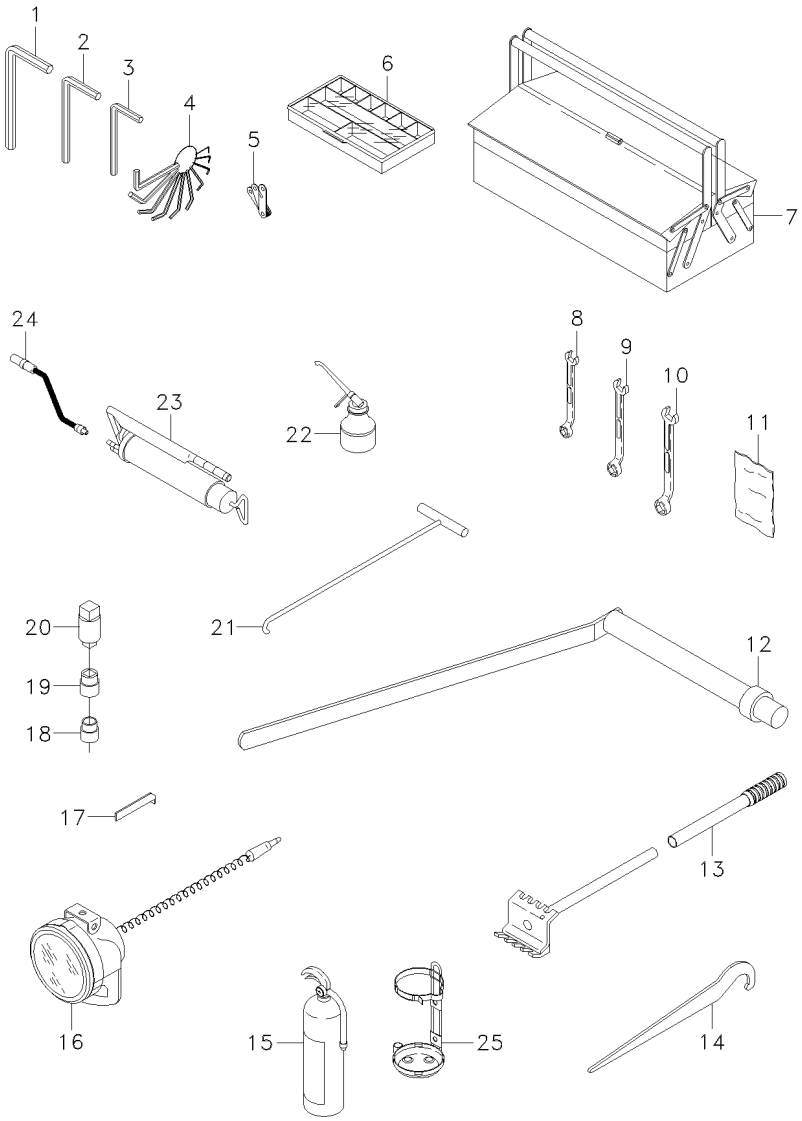

1	D43704400		**1**	CHAVE ALLEN	ALLEN KEY	LLAVE ALLEN
2	D43715200		**1**	CHAVE ALLEN	ALLEN KEY	LLAVE ALLEN
3	D43705500		**1**	CHAVE ALLEN	ALLEN KEY	LLAVE ALLEN
4	D43705100		**1**	CHAVE ALLEN	ALLEN KEY	LLAVE ALLEN
5	D27300186		**1**	CALIBRE	GUARD	CAPERUZA
6	D43718900		**1**	COMP. ELÉTRICOS	ELECTRICAL PART	PIEZAS ELECTICAS
7	D43712600		**1**	CX. FERRAMENTAS	TOOL BOX	CAJA HERRAMIENTA
8	D43707700	13 MM	**1**	CHAVE DE BOCA	SPANNER	LLAVE DE RUEDA
9	D43707800	17 MM	**1**	CHAVE DE BOCA	SPANNER	LLAVE DE RUEDA
10	D43707900	19 MM	**1**	CHAVE DE BOCA	SPANNER	LLAVE DE RUEDA
11	D28580181		**1**	SACO	BAG	SACO
12	D28380136	[A]	**1**	CHAVE INTERRUPT.	KEY SWITCH	LLAVE INTERRUPT.
13	6203852M91		**1**	RASPADOR	SCRAPER	RASPADOR
14	D28280440		**1**	FERRAMENTA	TOOL	HERRAMIENTA
15	D43713400	6KG	**1**	EXTINTOR	EXTINGUISHER	EXTINTOR
16	D28761343		**1**	FAROL	LIGHT	ALUMBRADO
17	D28780689		**1**	CALIBRE	GUARD	CAPERUZA
18	D43708900	24MM	**1**	SOQUETE	SOCKET	ENCHUFE
19	D43709600	32MM	**1**	SOQUETE	SOCKET	ENCHUFE
19	072481T1	36MM	**1**	SOQUETE	SOCKET	ENCHUFE
20	D28151358		**1**	REDUTOR	REDUCER	REDUCTOR
21	D28530187		**1**	EXTRATOR	ERADICATOR	EXTRACTOR
22	D43710300		**1**	ALMOTOLIA	OIL CAN	LATA DE ACEITE
23	D43709700		**1**	ENGRAXADEIRA	SHOES	ZAPATAS
24	D43709800		**1**	MANGUEIRA	HOSE	FLEXIBLE
25	061011T1		**1**	SUPORTE	SUPPORT	DISPOS.DE SOSTEN

[A] CILINDRO
CYLINDER
CILINDRO