Escavadeira 350GLC
PIN:1F9350GX_ _C808001 –
PIN:1F9350GX_ _D808001 –

RUTHZIL TRATOR COMERCIAL DE PEÇAS LTDA 11 97083-6812 ROLANDO

AGOSTO 2016



JOHN DEERE

CATÁLOGO DE PEÇAS

Escavadeira 350GLC

PIN:1F9350GX_ _C808001 –
PIN:1F9350GX_ _D808001 –
PC11300P (ago-16) Português

Worldwide Construction and Forestry Division
Worldwide Edition
Printed in U.S.A. (Revised)
COPYRIGHT © 2016
DEERE & COMPANY
Moline, Illinois
All rights reserved

350GLC Excavator

B.1



350GLC Excavator

(Manufactured 2014–)

(Engine 6090HT006 — RE566097)

(Engine 6090HT002 — RE566098)

(Specifications and design are subject to change without notice)

To The Customer

The part numbers in this Parts Catalog were correct at the time of publication. Per John Deere policy, we continuously improve our products. Therefore, when ordering parts verify the part numbers with your dealer.

SI Units of Measure

Metric dimensions are provided as applicable throughout this parts catalog.

Bolt and Cap Screw Strength Identification

Bolts and cap screws required to have high-strength qualities equivalent to metric property class 10.9 (SAE grade 8) or higher are identified throughout this catalog by the description 10.9, 12.9 or 14.9. All standard bolts and cap screws are metric property class 8.8 (SAE grade 5) or lower.

Serial Number Listing Information

Serial number information is listed to show on which machines each part can be used; for example:

	–		**The part can be used on all products.**
000000	–		**The part can be used on products beginning with the serial number listed.**
	–	**000000**	**The part can be used on products up to and including the serial number listed.**
000000	–	**000000**	**The part can be used on products between and including the serial number listed.**

When XXXXXX's are listed in place of a serial number, a serial number change was made, but the exact serial number was not available at the time of publication.

Direction Arrow

Arrows are used with illustrations to indicate the front of the unit. “Right-Hand” and “Left-Hand” sides are determined by facing in direction of machine forward travel.

Box-Enclosed Illustrations

Box-enclosed keyed parts in the illustration are available as a service assembly or an attachment. These parts may also include parts not available for service. The illustrations may not show all individual parts of an attachment. A box not keyed includes non-current parts.

Complete Goods Listings

Complete Goods are listed in bold face type. Order separately. Do not include on replacement part order.

Orientation of Engine

Right Hand (RH) and Left Hand (LH) sides are determined by standing at flywheel and facing the engine.

John Deere Remanufactured Components

The REMAN parts listed in this catalog are intended for the repair or replacement of failed or worn original equipment components. John Deere Reman components are manufactured to stringent John Deere standards and produced to original John Deere specifications that incorporates the latest design and performance improvement updates.

Manual Identifier

IMPORTANT: Use only supporting manuals designated for your specific machine. If an incorrect manual is chosen, improper parts selection may occur. Verify product identification number (PIN) when choosing the correct manual.

Choosing the Correct Supporting Manuals

John Deere equipment is available in different machine configurations based on the various markets into which they are sold. Different supporting manuals exist for different machine configurations.
When necessary, product identification numbers are listed on the front covers of the manuals. These numbers are used to identify the correct supporting manual for your machine.

Serial Number Location

Each 350GLC Excavator has seven serial number plates: A product identification number plate, an engine serial number plate, a hydraulic pump serial number plate, a left-hand travel device serial number plate, a right-hand propel motor serial number plate, a swing motor serial number plate and a control valve serial number plate.

The product identification plate is located at the front of the upperstructure to the right of the cab.

The engine serial number plate is located on the right side of the cylinder block near the starter.

The hydraulic pump serial number plate is located near the front of the hydraulic pump

The swing motor serial number plate is located on the top of the swing motor.

The right travel device serial number plate is located on the left-hand of the motor.

The left travel device serial number plate is located on the right-hand of the motor

The control valve serial number plate is located on the upper left-hand side of the control valve.

If product identification numbers or serial numbers are required for warranty claims or correspondence pertaining to this product. It is extremely important that all characters be furnished. This point cannot be overemphasized.

17 Digit Product Identification Number

TX1170332 A.1

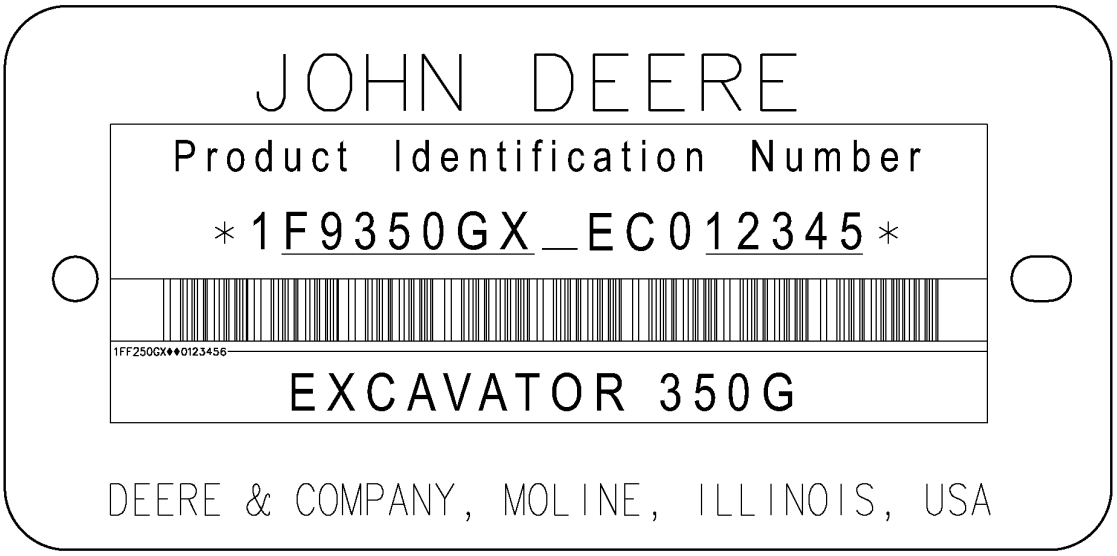



TX1170332

Key			
1	World Code	1F9	John Deere Brazil
2	Model Identifier	350G	Machine Model
3	Machine Option Code	X	Linkage Configuration X.....Tracked Excavators R.....Military Excavators
4	Check Letter	A	Factory Use Only
5	Year Manufactured Code	E	Code C.....2012 D.....2013 E.....2014
6	Engine Emissions Code	C	Emissions Level C.....Tier 2 / Stage II D.....Tier 3 / Stage III A
7	Machine Serial Number	012345	Serial Number (Example)

Engine Emission Level Identification

Engine Model Number	Emissions Level
6090HT006 — RE566097	Tier 2 / Stage II
6090HT002 — RE566098	Tier 3 / Stage III A

Engine Serial Number Plate — 6081 & 6090

RGP11387 A.1



RGP11387

Engine Serial Number is Defined by 13 Characters	
First Line	Designates
1 — Two letters for engine factory designation	RG: Waterloo, USA, JX: Rosario, Argentina
2 — One digit for number of cylinders.	6 Cylinder
3 — Three digits for displacement in liters	081: 8.1 Liter, 090: 9.0 Liter
4 — One letter for emission level	B= Non-Certified C= Tier1/Stage I emission level G= Tier 2/Stage II emission level L= Tier 3/Stage IIIA emission level R= Interim Tier 4/Stage IIIB emission level U or V= Final Tier 4/Stage IV emission level
5 — Six digits	123456= Engine build sequence number. Sequence numbers start at 000001
Engine Type is Defined by 9 Alpha-Numerical Characters	
6 — Four digits	Same as items 2 and 3 above
7 — One letter for aspiration type	A= Turbocharged with air-to-water after-cooler D= Naturally Aspirated T= Turbocharged H= Turbocharged with air-to-air after cooler S= Turbocharged with air-to-sea water after-cooler
8 — One or two letters for OEM application	F: OEM, FM: Marine, FH: HazLoc, FN: Compressed Natural Gas
8 — One or two letters for John Deere Vehicle application	TJ: Forestry, RW: Tractor, H, Z, CQ: Combine, N: Picker/Sprayer, DW: Construction, T8: Sugar Cane Harvester
9 — Two or three digits for version	485

Trademarks

Throughout this parts catalog, you may find the following Deere and Company trademarks:

Best Bid™	CounterParts™	DEERE™ (Deere™)
Dura-Trax™	Fanggs™	Guardian™
HTH™	Jagz™	JDLink™
MARKS™	MIC™ [Machine Information Center]	MTH™
Power Curve™	Powerllel™	PowerShift Plus™
Powerwize™	POWR SAVR™	PowrShift™
ProPath™	Quad-Cool™	Quik-Tatch™
SC-2™	Side-Tracker™	Stinger™
StructureALL™	Swamper™	TMC™ [Total Machine Control]
ValueSelect™	Waratah™	Worksite Pro™
FlexBox™	Funk™	iTorque™
Phoenix™	Phoenix International™	PowerTech™
PowerTech™ E	PowerTech™ M	PowerTech™ Plus
Precision Joint™	SHIFT-O-MATIC™	SWEDA™ (Super Wide Extreme Dual Axle)
TeamMate™	TeamMate™II	TeamMate™ IV
TMII™	TMIII™	

Remarks and Abbreviations

The following remarks and abbreviations may appear throughout this parts catalog. Refer to the following table for translations.

Phrase	Meaning	Phrase	Meaning
ALSO ORDER, ORD W/	Also Order	MFWD	Mechanical Front Wheel Drive
AMP	Ampere	NA, NOT USED THIS APPL	Not used in this application
APPL, APPL ONLY	This application only	NLA	No longer available
AR	As required	NSEP	Not available separately
ASSY	Complete assembly	OD	Outside diameter
BOAC	Bolt-on cutting edge	OPTIONAL	Optional
CCW	Counterclockwise	OR	Or
COMPLETE	Complete	ORD, ORDER	Order
COMPLETE GOODS	Complete goods	OS	Oversize
CONVENIENCE ASSY, CA	Convenience assembly	OUTER	Outer
CTL, CUT TO LENGTH	Cut to length	PKG, PACKG	Package, Packet of
CW	Clockwise	PTO	Power Take Off
ENGINE	Engine	RATIO	Ratio
FOR	For	REAR	Rear
FRONT	Front	REMAN	Remanufactured
GAS	Gasoline	REPL	Replaces
HFWD	Hydraulic Front-Wheel Drive	RH	Right-hand
HP	Horsepower	SN	Serial number
HS, HEAD MARKED	High Strength, head marked	STD	Standard
ID	Inside diameter	SUB	Replaced by
INCH	Inch	SUB COMPONENTS	Substitute components (of the kit or assy)
INCL KEYS	Includes keys…	SUB FOR	Substitutes for
INCL, INCLUDES	Includes…	TEETH, Z	Number of gear teeth
INCLUDES PARTS/ ITEMS MARKED	Includes parts/items marked…	TK	Thickness
INNER	Inner	UP, UPPER	Upper
KIT	Kit	US	Undersize
L	Number of links	USE UNTIL EXHAUSTED	Use until exhausted
LF, LINE FILL	Line Fill	USE WITH	Use with
LGP	Low Ground Pressure	VEC	Vehicle Electronic Controller
LGTH	Length	VLC	Vehicle Load Center
LH	Left-hand	W/	With
LOW, LOWER	Lower	W/O	Without
LT	Long Track	WHOLE GOODS	Whole Goods
MAKE FROM, MF	Make from	WT	Wide Track
MARKED	Marked	XLT	Extra Long Track
MATCHED SET	Matched set		

Excavatrice 350GLC

B.1



Excavatrice 350GLC

(fabriquée à partir de 2014)

(Moteur 6090HT006 — RE566097)

(Moteur 6090HT002 — RE566098)

(Les caractéristiques et la conception sont sujettes à modification sans préavis.)

Au client

Les numéros de référence dans ce catalogue de pièces étaient corrects au moment de la publication. Chez John Deere, notre politique est celle d'une amélioration continue des produits que nous fabriquons. Lors de la commande de pièces, il est donc recommandé de vérifier les numéros de référence auprès du concessionnaire.

Unités de mesure SI

Les dimensions sont données en unités métriques, le cas échéant, dans ce catalogue pièces.

Identification de la résistance des boulons

Les boulons devant présenter des caractéristiques de haute résistance de qualité au moins équivalente à la classe de propriété métrique 10.9 (catégorie SAE 8) sont identifiés tout au long de ce catalogue par la description 10.9, 12.9 ou 14.9. Tous les boulons standard sont de classe de propriété métrique 8.8 (catégorie SAE 5) ou inférieure.

Informations concernant la liste des numéros de série

Le numéro de série est donné dans la liste pour indiquer sur quelles machines chaque pièce peut être utilisée.

	–		**La pièce peut être utilisée sur tous les produits.**
000000	–		**La pièce peut être utilisée sur tous les produits à partir du numéro de série indiqué.**
	–	**000000**	**La pièce peut être utilisée sur tous les produits jusqu'au numéro de série indiqué inclus.**
000000	–	**000000**	**La pièce peut être utilisée sur tous les produits entre les numéros de série indiqués inclus.**

Le XXXXXX à la place du numéro de série signale que celui-ci a été modifié mais que le nouveau numéro de série n'était pas encore disponible au moment de la publication du catalogue.

Flèche directionnelle

Les flèches sont utilisées avec les illustrations pour indiquer l'avant de l'unité. Les côtés "droit" et "gauche" sont déterminés en faisant face au sens de marche avant de la machine.

Illustrations encadrées

Les pièces indiquées avec un numéro de légende dans l'encadré sont disponibles en tant qu'ensemble de rechange ou accessoire. Ces pièces peuvent aussi comporter des pièces non réparables/remplaçables. Il se peut que toutes les pièces d'un accessoire ne figurent pas dans une illustration. Un encadré sans légende contient des pièces périmées.

Listes de marchandises complètes

Les marchandises complètes sont indiquées en caractères gras. À commander séparément. Ne pas inclure sur la commande de pièces de rechange.

Orientation du moteur

Les côtés droit et gauche sont déterminés en se mettant devant le volant-moteur et en faisant face au moteur.

Composants réusinés John Deere

Les pièces de REMAN répertoriées dans ce catalogue sont destinées à la réparation ou au remplacement de composants d'équipement d'origine qui sont cassés ou usés. Les composants John Deere Reman sont fabriqués selon les normes strictes de John Deere et de manière à être conformes aux spécifications d'origine John Deere comprenant les dernières améliorations apportées à la conception et en termes de rendement.

Identificateur manuel

IMPORTANT: Utiliser uniquement les livrets connexes destinés à cette machine spécifique. Si le livret correct n'est pas choisi, une mauvaise sélection de pièces peut résulter. Vérifier le numéro d'identification du produit (NIP) lors du choix du livret.

Choix des livrets connexes corrects

Les équipements John Deere sont disponibles dans différentes configurations de machine, en fonction des divers marchés sur lesquels ils sont vendus. Différents livrets connexes existent pour différentes configurations de machine.
Lorsque cela est nécessaire, les numéros d'identification des produits sont notés sur la couverture des livrets. Ces numéros permettent d'identifier le livret connexe correct de la machine.

Emplacement du numéro de série

Chaque excavatrice 350GLC possède sept plaques constructeurs: la plaque de numéro d'identification de produit, la plaque constructeur du moteur, la plaque constructeur de la pompe hydraulique, la plaque constructeur du dispositif de déplacement gauche, la plaque constructeur du moteur de propulsion droit, la plaque constructeur du moteur de pivotement et la plaque constructeur du distributeur.

La plaque d'identification de produit se trouve sur la partie avant de la superstructure, à droite de la cabine.

La plaque constructeur du moteur se trouve sur le côté droit du bloc-cylindres, près du démarreur.

La plaque constructeur de pompe hydraulique se trouve près de la partie avant de la pompe hydraulique.

La plaque constructeur du moteur de pivotement se trouve sur la partie supérieure du moteur de pivotement.

La plaque constructeur du dispositif de déplacement droit se trouve sur la partie gauche du moteur.

La plaque constructeur du dispositif de déplacement gauche se trouve sur la partie droite du moteur.

La plaque constructeur du distributeur se trouve sur la partie avant gauche du distributeur.

Si les numéros d'identification ou de série du produit sont nécessaires pour les réclamations sous garantie ou dans le cadre d'une correspondance concernant le produit, il est essentiel que l'ensemble des caractères soit indiqué. On ne peut trop insister sur ce point.

Numéro d'identification de produit à 17 chiffres

TX1170332 A.1

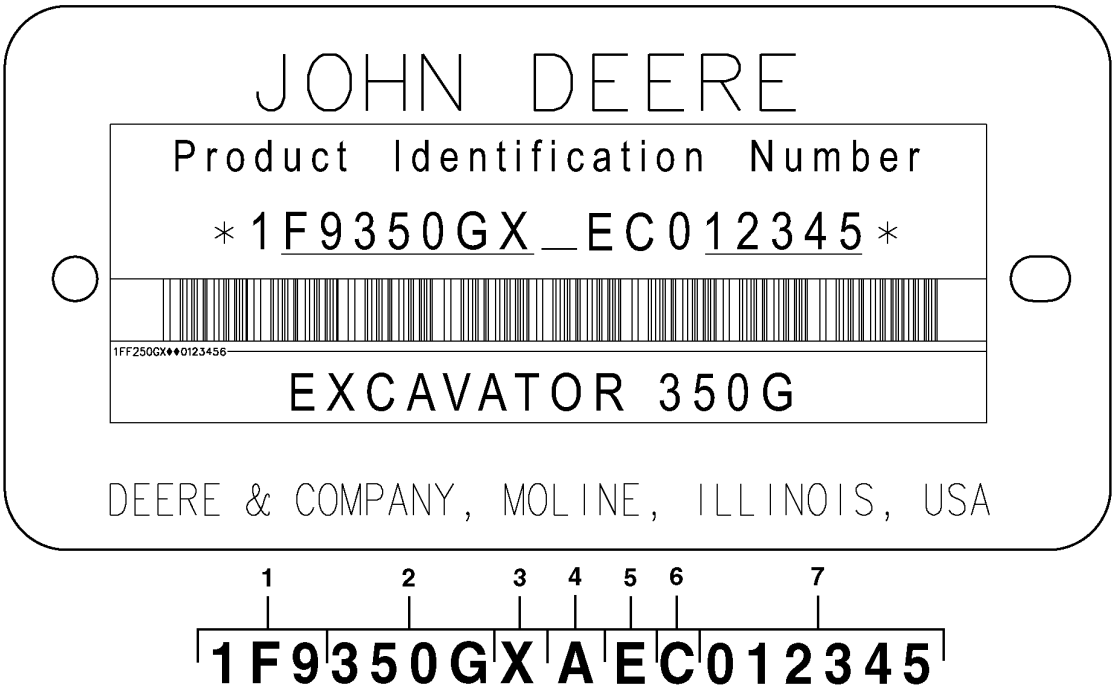

TX1170332

Clavette			
1	Code mondial	1F9	John Deere Brasil
2	Identificateur de modèle	350G	Modèle de machine
3	Code d'option de machine	X	Configuration de la tringlerie X.....Excavatrices à chenilles R.....Excavatrices militaires
4	Lettre de contrôle	A	Utilisation en usine uniquement
5	Code d'année de fabrication	E	Code C.....2012 D.....2013 E.....2014
6	Code d'émissions du moteur	C	Niveau d'émissions C.....Tier 2 / phase II D.....Tier 3 / phase III A
7	Numéro de série de la machine	012345	Numéro de série (exemple)

Identification de niveau d'émissions du moteur

Numéro de modèle de moteur	**Niveau d'émissions**
6090HT006 — RE566097	Tier 2 / phase II
6090HT002 — RE566098	Tier 3 / Phase III A

Plaque constructeur du moteur — 6081 et 6090

RGP11387 A.1



RGP11387

Le numéro de série du moteur se compose de 13 caractères	
Première ligne	Indique
1 — deux lettres désignant l'usine du moteur	RG: Waterloo (USA), JX: Rosario, Argentine
2 — chiffre indiquant le nombre de vérins.	6 vérins
3 — trois chiffres indiquant la cylindrée en litres	081: 8,1 litres, 090: 9,0 litres
4 — une lettre indiquant le niveau d'émissions	B= non certifié C= niveau d'émission Tier 1/Phase I G= niveau d'émission Tier 2/Phase II L= niveau d'émission Tier 3/Phase IIIA R= niveau d'émission Tier 4 Interim/Phase IIIB U ou V= niveau d'émission Tier 4 Final/Phase IV
5 — six chiffres	123456 = numéro de séquence de la version du moteur. Les numéros de séquence commencent à 000001
Le type de moteur se compose de 9 caractères alphanumériques	
6 — quatre chiffres	Identique aux éléments 2 et 3 ci-dessus
7 — une lettre indiquant le type d'aspiration	A= à turbocompresseur avec refroidisseur air-eau D= à aspiration naturelle T= à turbocompresseur H= à turbocompresseur avec refroidisseur air-air S= à turbocompresseur avec refroidisseur air-eau de mer
8 — une ou deux lettres indiquant l'application OEM	F: Fabricant d'équipement d'origine, FM: Marin, FH: HazLoc, FN: Gaz naturel comprimé
8 — une ou deux lettres indiquant l'application Véhicule John Deere	TJ: Forestière, RW: Tracteur, H, Z, CQ: Moissonneuse-batteuse, N: Extracteur-pulvérisateur, DW: Construction, T8: Récolteuse de canne à sucre
9 — deux ou trois chiffres indiquant la version	485

Marques commerciales

Les marques commerciales Deere and Company suivantes peuvent figurer dans ce catalogue de pièces:

Best Bid™	CounterParts™	DEERE™ (Deere™)
Dura-Trax™	Fanggs™	Guardian™
HTH™	Jagz™	JDLink™
MARKS™	MIC™ [Machine Information Center]	MTH™
Power Curve™	Powerllel™	PowerShift Plus™
Powerwize™	POWR SAVR™	PowrShift™
ProPath™	Quad-Cool™	Quik-Tatch™
SC-2™	Side-Tracker™	Stinger™
StructureALL™	Swamper™	TMC™ [Total Machine Control]
ValueSelect™	Waratah™	Worksite Pro™
FlexBox™	Funk™	iTorque™
Phoenix™	Phoenix International™	PowerTech™
PowerTech™ E	PowerTech™ M	PowerTech™ Plus
Precision Joint™	SHIFT-O-MATIC™	SWEDA™ (Super Wide Extreme Dual Axle)
TeamMate™	TeamMate™II	TeamMate™ IV
TMII™	TMIII™	

Remarques et abréviations

Les remarques et les abréviations qui suivent peuvent figurer dans ce catalogue de pièces. Consulter le tableau suivant pour leurs explications.

Expression	Signification	Expression	Signification
ALSO ORDER, ORD W/	À commander également	MFWD	Pont avant mécanique
AMP	Ampère	NA, NOT USED THIS APPL	Non utilisé pour cette application
APPL, APPL UNIQUEMENT	Cette application uniquement	NLA	Plus disponible
AR	Selon le besoin	NSEP	Non disponible séparément
ASSY	Ensemble complet	OD	Diamètre extérieur
BOAC	Bord d'attaque boulonné	OPTIONAL	En option
CCW	Sens antihoraire	OR	Ou
COMPLETE	Complet	ORD, ORDER	Commander
COMPLETE GOODS	Marchandises complètes	OS	Surdimensionné
CONVENIENCE ASSY, CA	Ensemble utilitaire	OUTER	Extérieur
CTL, CUT TO LENGTH	Couper à la longueur voulue	PKG, PACKG	Ensemble, paquet de
CW	Vers la droite	PTO	Prise de force
ENGINE	Moteur	RATIO	Rapport
FOR	Pour	REAR	Arrière
FRONT	Avant	REMAN	Pièce réusinée
GAS	Essence	REPL	Remplace
HFWD	Traction avant hydrostatique	RH	Côté droit
HP	Puissance	SN	Numéro de série
HS, HEAD MARKED	Haute résistance, tête marquée	STD	Standard
ID	Diamètre intérieur	SUB	Remplacé par
INCH	Pouce	SUB COMPONENTS	Substituer les composants (du kit ou de l'ensemble)
INCL KEYS	Clés comprises…	SUB FOR	Remplace
INCL, INCLUDES	Comprend…	TEETH, Z	Nombre de dents d'engrenage
INCLUDES PARTS/ ITEMS MARKED	Comprend les pièces/articles marqué(e)s…	TK	Épaisseur
INNER	Intérieur	UP, UPPER	Supérieur
KIT	Kit	US	À cote inférieure
L	Nombre de maillons	USE UNTIL EXHAUSTED	Utiliser jusqu'á épuisement
LF, LINE FILL	Pris de la chaîne	USE WITH	À utiliser avec
LGP	Faible pression au sol	VEC	Contrôleur électronique du véhicule
LGTH	Longueur	VLC	Tableau électrique central du véhicule
LH	Côté gauche	W/	Avec
LOW, LOWER	Inférieur	W/O	Sans
LT	Chenille longue	WHOLE GOODS	Marchandises complètes
MAKE FROM, MF	À confectionner à partir de	WT	Chenille large
MARKED	Marqué	XLT	Chenille extra longue
MATCHED SET	Jeu apparié		

Escavadeira 350GLC

B.1



Escavadeira 350GLC

(Fabricado em 2014–)

(Motor 6090HT006 — RE566097)

(Motor 6090HT002 — RE566098)

(As especificações e o projeto estão sujeitos a alterações sem aviso prévio)

Ao Cliente

Os números de peça neste Catálogo de peças estavam corretos quando o catálogo foi publicado. De acordo com a política da John Deere, nossos produtos são aprimorados continuamente. Portanto, ao fazer um pedido de peças, verifique os números de peça com seu concessionário.

Unidades de Medida do SI

As dimensões métricas são fornecidas conforme aplicável do começo ao fim deste catálogo de peças.

Identificação de Resistência de Parafusos

Os parafusos que devem ter qualidades de alta resistência equivalentes à classe 10.9 do sistema métrico (SAE grau 8) ou superior são identificados do começo ao fim deste catálogo pela descrição 10.9, 12.9 ou 14.9. Todos os parafusos padrão são da classe 8.8 do sistema métrico (SAE grau 5) ou inferior.

Informações do Nº de Série do Motor

As informações sobre número de série são listadas para mostrar em quais máquinas cada peça pode ser utilizada, por exemplo:

	–		**Pode ser usada em todos os tipos de motor.**
000000	–		**A peça pode ser usada em produtos que começam com o número de série listado.**
	–	**000000**	**A peça pode ser usada em produtos até (e incluindo) o número de série listado.**
000000	–	**000000**	**A peça pode ser usada em produtos entre (e incluindo) os números de série listados.**

Quando XXXXXX é listado no lugar do número de série, uma alteração no número de série foi feita, porém o número de série exato não estava disponível quando o catálogo foi publicado.

Seta de Direção

As setas são utilizadas com as ilustrações para indicar a parte dianteira da unidade. As laterais “Direita” e “Esquerda” são determinadas olhando-se na direção do deslocamento de avanço da máquina.

Ilustrações Exibidas em Caixas

As peças com legenda exibidas em caixas na ilustração estão disponíveis como um conjunto de serviço ou um acessório. Essas peças também podem incluir peças não disponíveis para serviço. As ilustrações podem não mostrar todas as peças individuais de um acessório. Uma caixa sem legenda inclui peças não atuais.

Listas de Produtos Completos

Os Produtos Completos estão listadas em negrito. Encomende separadamente. Não inclua em pedidos de peças de reposição.

Orientação do Motor

Os lados Direito (RH) e Esquerdo (LH) são determinados estando no volante do motor e de frente para o motor.

Componentes John Deere Remanufaturados

As peças REMAN listadas neste catálogo destinam-se ao reparo ou substituição de componentes originais do equipamento que apresentem defeito ou desgate. Os componentes John Deere Reman são fabricados conforme os rigorosos padrões John Deere e produzidos conforme as especificações originais John Deere que incorporam as mais recentes melhorias de projeto e desempenho.

Identificador do Manual

IMPORTANTE: Use apenas os manuais de apoio projetados para sua máquina específica. Se for escolhido um manual incorreto, pode ocorrer seleção incorreta de peças. Verifique o PIN (número de identificação do produto) ao escolher o manual correto.

Escolha dos Manuais de Apoio Corretos

Os equipamentos John Deere estão disponíveis em configurações de máquina diferentes dependendo dos diversos mercados em que são comercializadas. Há manuais de apoio diferentes para configurações de máquina diferentes.
Quando necessários, os PINs (números de identificação do produto) estão listados nas capas frontais dos manuais. Esses números são usados para identificar o manual de apoio correto de sua máquina.

Localização do Número de Série

Cada escavadeira 350GLC possui sete placas de número de série: Uma placa do número de identificação do produto, uma placa do número de série do motor, uma placa do número de série da bomba hidráulica, uma placa do número de série do dispositivo de deslocamento esquerdo, uma placa do número de série do motor de propulsão direito, uma placa do número de série do motor do giro e uma placa do número de série da válvula de controle.

A placa de identificação do produto está localizada na frente da estrutura superior, à direita da cabine.

A placa do número de série do motor está localizada no lado direito do bloco de cilindros, perto do motor de partida.

A placa do número de série da bomba hidráulica está localizada perto da parte frontal da bomba hidráulica.

A placa do número de série do motor de giro está localizada na parte superior do motor de giro.

A placa do número de série do dispositivo de deslocamento direito está localizada no lado esquerdo do motor.

A placa do número de série do dispositivo de deslocamento esquerdo está localizada no lado direito do motor.

A placa do número de série da válvula de controle está localizada no lado esquerdo superior da válvula de controle.

Se os números de identificação dos produtos ou números de série forem necessários para solicitações de garantia ou correspondência pertencentes a este produto. É extremamente importante informar todos os caracteres. Este ponto é crucial.

Número de Identificação do Produto com 17 Dígitos

TX1170332 A.1

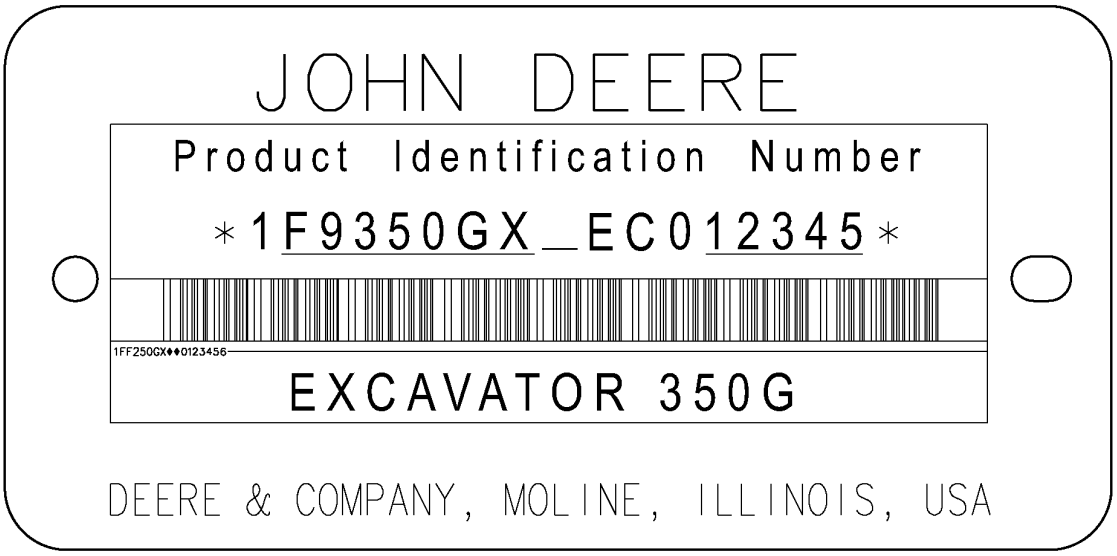



TX1170332

Chave			
1	Código Mundial	1F9	John Deere Brasil
2	Identificador do Modelo	350G	Modelo da Máquina
3	Código de Opção da Máquina	X	Configuração da Articulação X.....Escavadeiras com Esteiras R.....Escavadeiras Militares
4	Letra de Verificação	A	Uso Exclusivo da Fábrica
5	Código do Ano de Fabricação	E	Código C.....2012 D.....2013 E.....2014
6	Código de Emissões do Motor	C	Nível de Emissões C.....Classe 2 / Estágio II D.....Classe 3 / Estágio III A
7	Número de Série da Máquina	012345	Número de Série (Exemplo)

Identificação do Nível de Emissões do Motor

Número do Modelo do Motor	**Nível de Emissões**
6090HT006 — RE566097	Classe 2 / Estágio II
6090HT002 — RE566098	Classe 3 / Estágio III A

Placa do Número de Série do Motor — 6081 e 6090

RGP11387 A.1



RGP11387

O Número de Série do Motor é Definido por 13 Caracteres	
Primeira Linha	Indica
1 — Duas letras para designação da fábrica do motor	RG: Waterloo, EUA, JX: Rosario, Argentina
2 — Um dígito para o número de cilindros.	6 Cilindros
3 — Três dígitos para cilindrada em litros	081: 8,1 Litros, 090: 9,0 Litros
4 — Uma letra para o nível de emissão	B= Não Certificado C= Nível de emissão Classe 1/Estágio I G= Nível de emissão Classe 2/Estágio II L= Nível de emissão Classe 3/Estágio IIIA R= Nível de emissão Interim Classe 4/Estágio IIIB U ou V= Nível de emissão Final Classe 4/Estágio IV
5 — Seis dígitos	123456= Número sequencial de fabricação do motor. Os números sequenciais começam em 000001
O Tipo de Motor é Definido por 9 Caracteres Alfanuméricos	
6 — Quatro dígitos	Igual aos itens 2 e 3 acima
7 — Uma letra para o tipo de aspiração	A= Turboalimentado com aftercooler ar-água D= Naturalmente Aspirado T= Turboalimentado H= Turboalimentado com aftercooler ar-ar S= Turboalimentado com aftercooler ar-água marinha
8 — Uma ou duas letras para aplicação OEM	F: OEM, FM: Marítimo, FH: HazLoc, FN: Gás Natural Comprimido
8 — Uma ou duas letras para aplicação de Veículo John Deere	TJ: Florestal, RW: Trator, H, Z, CQ: Colheitadeira, N: Colhedora/Pulverizador, DW: Construção, T8: Colhedora de Cana de Açúcar
9 — Dois ou três dígitos para versão	485

Marcas Registradas

Ao longo deste catálogo de peças, você encontrará as seguintes marcas registradas da Deere & Company:

Best Bid™	CounterParts™	DEERE™ (Deere™)
Dura-Trax™	Fanggs™	Guardian™
HTH™	Jagz™	JDLink™
MARKS™	MIC™ [Centro de Informações da Máquina]	MTH™
Power Curve™	PowerIlel™	PowerShift Plus™
Powerwize™	POWR SAVR™	PowrShift™
ProPath™	Quad-Cool™	Quik-Tatch™
SC-2™	Side-Tracker™	Stinger™
StructureALL™	Swamper™	TMC™ [Controle Total da Máquina]
ValueSelect™	Waratah™	Worksite Pro™
FlexBox™	Funk™	iTorque™
Phoenix™	Phoenix International™	PowerTech™
PowerTech™ E	PowerTech™ M	PowerTech™ Plus
Precision Joint™	SHIFT-O-MATIC™	SWEDA™ (Eixo Duplo Extremo Super Largo)
TeamMate™	TeamMate™II	TeamMate™ IV
TMII™	TMIII™	

Observações e Abreviações

As seguintes observações e abreviações podem aparecer ao longo deste catálogo. Consulte a tabela a seguir para ver as traduções.

Frase	Significado	Frase	Significado
ALSO ORDER, ORD W/	Encomende Também	MFWD	Tração Dianteira Mecânica
AMP	Ampère	NA, NOT USED THIS APPL	Não utilizado nesta aplicação
APPL, APPL ONLY	Somente nesta aplicação	NLA	Não está mais disponível
AR	Conforme necessário	NSEP	Não disponível separadamente
ASSY	Conjunto completo	OD	Diâmetro externo
BOAC	Borda de corte aparafusada	OPTIONAL	Opcional
CCW	Sentido anti-horário	OR	Ou
COMPLETE	Completo	ORD, ORDER	Encomende
COMPLETE GOODS	Produtos completos	OS	Superdimensionado
CONVENIENCE ASSY, CA	Conjunto de conveniência	OUTER	Externo
CTL, CUT TO LENGTH	Cortar no comprimento	PKG, PACKG	Pacote, Pacote de
CW	Sentido horário	PTO	Tomada de Potência
ENGINE	Motor	RATIO	Relação
FOR	Para	REAR	Traseira
FRONT	Dianteira	REMAN	Remanufaturado
GAS	Gasolina	REPL	Substitui
HFWD	Tração Dianteira Hidráulica	RH	Direita
HP	Potência em HP	SN	Número de série
HS, HEAD MARKED	Alta resistência, cabeçote marcado	STD	Padrão
ID	Diâmetro interno	SUB	Substituído por
INCH	Polegada	SUB COMPONENTS	Componentes substitutos (do kit ou conjunto)
INCL KEYS	Inclui chaves…	SUB FOR	Substituto para
INCL, INCLUDES	Inclui…	TEETH, Z	Número de dentes da engrenagem
INCLUDES PARTS/ ITEMS MARKED	Inclui peças/itens marcados…	TK	Espessura
INTERNO	Interno	UP, UPPER	Superior
KIT	Kit	US	Subdimensionado
L	Número de elos	USE UNTIL EXHAUSTED	Use até esgotar
LF, LINE FILL	Enchimento da Linha	USE WITH	Use com
LGP	Baixa Pressão no Solo	VEC	Controlador Eletrônico do Veículo
LGTH	Comprimento	VLC	Central de Carga do Veículo
LH	Esquerda	W/	Com
LOW, LOWER	Inferior	W/O	Sem
LT	Esteira Longa	WHOLE GOODS	Produtos Completos
MAKE FROM, MF	Fabricação de	WT	Esteira Larga
MARKED	Marcado	XLT	Esteira Extra Longa
MATCHED SET	Conjunto correspondente		

Excavadora 350GLC

B.1



Excavadora 350GLC

(Fabricación 2014–)

(Motor 6090HT006 — RE566097)

(Motor 6090HT002 — RE566098)

(Las especificaciones y el diseño están sujetos a cambios sin previo aviso)

Al cliente

Los números de pieza en este catálogo de piezas eran correctos al momento de la publicación. Conforme a la política de John Deere, mejoramos los productos continuamente. Por lo tanto, al pedir piezas, consultar al concesionario para verificar los números de pieza.

Unidades de medida SI

Siempre que sea aplicable, en todo este catálogo de piezas las dimensiones se indican en el sistema métrico.

Identificación de resistencia de pernos y tornillos

Los pernos y tornillos que deben tener características de resistencia alta equivalentes al valor de sistema métrico 10,9 (grado 8 de SAE) o superior se identifican en este catálogo con la descripción 10,9; 12,9 ó 14,9. Todos los pernos y tornillos estándar son del valor de sistema métrico 8,8 (grado 5 de SAE) o inferior.

Información de lista de número de serie

La información de número de serie se lista para indicar la máquina en la cual se puede usar la pieza; por ejemplo:

	–		**La pieza puede usarse en todos los productos.**
000000	–		**La pieza puede usarse en los productos a partir del número de serie listado.**
	–	**000000**	**La pieza puede usarse en los productos hasta e inclusive el número de serie listado.**
000000	–	**000000**	**La pieza puede usarse en los productos entre e inclusive el número de serie listado.**

Cuando XXXXXX aparece en lugar de un número de serie, quiere decir que se modificó el número de serie, pero el número de serie preciso no estaba disponible al momento de la publicación.

Flecha de sentido

Las flechas se emplean en las ilustraciones para indicar la parte delantera de la unidad. Los lados "derecho" e "izquierdo" se determinan mirando en el sentido de avance de la máquina.

Ilustraciones encerradas en cuadros

Los componentes con referencias encerradas en cuadros en la ilustración están disponibles como un conjunto de mantenimiento o un accesorio. Estas piezas pueden incluir otras que no estén disponibles como piezas de repuesto. Es posible que en las ilustraciones no se muestren todos los componentes individuales de un accesorio. Un cuadro sin referencia incluye componentes no actuales.

Listas de mercancía completa

La mercancía completa se detalla en negrita. Pedir por separado. No incluir en el pedido de piezas de repuesto.

Orientación del motor

Los lados derecho (RH) e izquierdo (LH) se determinan al pararse junto al volante mirando hacia el motor.

Componentes remanufacturados de John Deere

Los componentes REMAN listadao en este catálogo están destinados a la reparación o la sustitución de componentes originales averiados o desgastados. Los componentes Reman de John Deere están fabricados bajo estrictas normas de John Deere y realizados según las especificaciones originales de John Deere que incorporan las últimas actualizaciones y mejoras del diseño y del rendimiento.

Identificador manual

IMPORTANTE: Usar solamente los manuales designados para la máquina específica. El uso incorrecto del manual puede resultar en una selección de piezas incorrectas. Verificar el número de identificación del producto (PIN) al elegir el manual correcto.

Selección de manuales de ayuda correctos

Los equipos John Deere están disponibles en varias configuraciones de máquina según los mercados en los que se venden. Para las distintas configuraciones de máquina existen diferentes manuales.
En caso de ser necesario, los números de identificación del producto se detallan en las portadas de los manuales. Estos números se utilizan para identificar el manual de ayuda correcto para su máquina.

Posición de números de serie

Cada excavadora 350GLC tiene siete chapas de número de serie: una chapa de número de identificación del producto, una chapa de número de serie del motor, una chapa de número de serie de la bomba hidráulica, una chapa de número de serie del mecanismo propulsor izquierdo, una chapa de número de serie del motor propulsor derecho, una chapa de número de serie del motor de giro y una chapa de número de serie de la válvula de control.

La chapa de identificación del producto se encuentra en la parte delantera de la estructura superior, a la derecha de la cabina.

La chapa del número de serie del motor se encuentra en el lado derecho del bloque de cilindros, cerca del arrancador.

La chapa del número de serie de la bomba hidráulica se encuentra cerca de la parte delantera de la bomba hidráulica

La chapa del número de serie del motor de giro se encuentra en la parte superior del motor.

La chapa del número de serie del dispositivo de propulsión derecho se encuentra en el lado izquierdo de dicho motor.

La chapa del número de serie del dispositivo de propulsión izquierdo se encuentra en el lado derecho de dicho motor.

La chapa del número de serie de la válvula de control se encuentra en la parte superior izquierda de la válvula de control.

Es posible que sea necesario especificar los números de identificación del producto o los números de serie al presentar una reclamación por garantía o en la correspondencia relacionada con este producto. En esos casos es muy importante que se suministren todos los caracteres. Resulta indispensable recalcar la importancia de este punto.

Número de identificación de producto de 17 dígitos

TX1170332 A.1

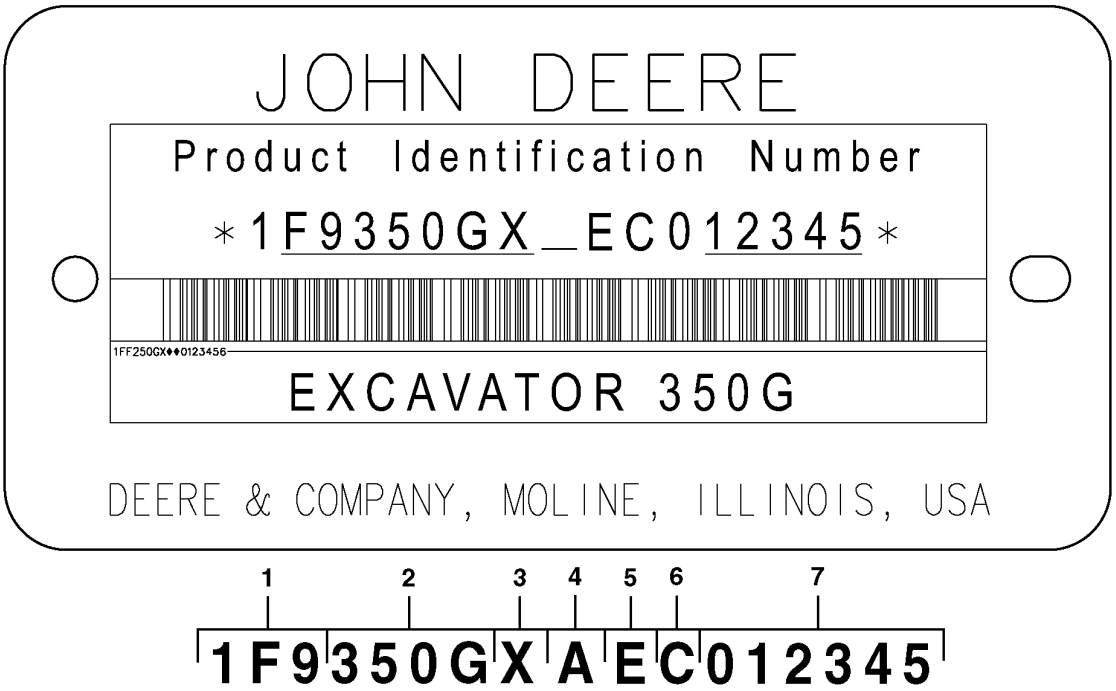

TX1170332

Clave			
1	Código mundial	1F9	John Deere Brasil
2	Identificador de modelo	350G	Modelo de la máquina
3	Código de opciones de la máquina	X	Configuración de varillaje X.....Excavadoras de orugas R.....Excavadoras militares
4	Letra de verificación	A	Sólo para uso de fábrica
5	Código de año de fabricación	E	Código C.....2012 D.....2013 E.....2014
6	Código de emisiones de motor	C	Nivel de emisiones C.....Tier 2/Fase II D.....Tier 3/Fase III A
7	Número de serie de máquina	012345	Número de serie (ejemplo)

Identificación de nivel de emisiones del motor

Número de modelo del motor	Nivel de emisiones
6090HT006 — RE566097	Tier 2 / Fase II
6090HT002 — RE566098	Tier 3 / Fase III A

Chapa de identificación del motor — 6081 y 6090

RGP11387 A.1



RGP11387

El número de serie del motor consta de 13 caracteres	
Primer renglón	Designa
1 — Dos letras para designar la fábrica del motor	RG: Waterloo, EE. UU., JX: Rosario, Argentina
2 — Un dígito para la cantidad de cilindros.	6 cilindros
3 — Tres dígitos para la cilindrada en litros	081: 8,1 litros, 090: 9,0 litros
4 — Una letra para el nivel de emisiones	B= Sin certificación C= Nivel de emisiones Tier 1/Fase I G= Nivel de emisiones Tier 2/Fase II L= Nivel de emisiones Tier 3/Fase IIIA R= Nivel de emisiones Tier 4 provisional/Fase IIIB U o V= Nivel de emisiones Tier 4 Final/Fase 4
5 — Seis dígitos	123456= Número secuencial de fabricación del motor. Los números secuenciales empiezan en 000001
El tipo de motor consta de 9 caracteres alfanuméricos	
6 — Cuatro dígitos	Igual a los puntos 2 y 3 anteriores
7 — Una letra para indicar el tipo de aspiración	A= Turboalimentado con enfriador del aire de carga tipo aire-agua D= Aspiración natural T= Turboalimentado H= Turboalimentado con enfriador del aire de carga tipo aire-aire S= Turboalimentado con enfriador del aire de carga tipo aire-agua de mar
8 — Una o dos letras para indicar la aplicación del OEM	F: OEM, FM: Marino, FH: Ubicaciones peligrosas, FN: Gas natural comprimido
8 — Una o dos letras para indicar la aplicación del vehículo John Deere	TJ: Silvicultura, RW: Tractor, H, Z, CQ: Cosechadora, N: Cosechadora/pulverizador, DW: Construcción, T8: Cosechadora de caña de azúcar
9 — Dos o tres dígitos para indicar la versión	485

Marcas comerciales

En este catálogo de piezas pueden aparecer las siguientes marcas comerciales de Deere and Company:

Best Bid™	CounterParts™	DEERE™ (Deere™)
Dura-Trax™	Fanggs™	Guardian™
HTH™	Jagz™	JDLink™
MARKS™	MIC™ [Centro de información de máquina]	MTH™
Power Curve™	PowerIlel™	PowerShift Plus™
Powerwize™	POWR SAVR™	Powrshift™
ProPath™	Quad-Cool™	Quik-Tatch™
SC-2™	Side-Tracker™	Stinger™
StructureALL™	Swamper™	TMC™ [Control total de la máquina]
ValueSelect™	Waratah™	Worksite Pro™
FlexBox™	Funk™	iTorque™
Phoenix™	Phoenix International™	PowerTech™
PowerTech™ E	PowerTech™ M	PowerTech™ Plus
Precision Joint™	SHIFT-O-MATIC™	SWEDA™ (Eje doble extremo súper ancho)
TeamMate™	TeamMate™II	TeamMate™ IV
TMII™	TMIII™	

Comentarios y abreviaturas

Los siguientes comentarios y las abreviaturas pueden aparecer en este catálogo de piezas. Consultar la siguiente tabla para las traducciones.

Frase	Significado	Frase	Significado
ALSO ORDER, ORD W/	También pedir, pedir con	MFWD	Tracción delantera mecánica
AMP	Amperio	NA, NOT USED THIS APPL	ND, No se usa para esta aplicación
APPL, APPL ONLY	Solo esta aplicación	NLA	Ya no está disponible
AR	Según sea necesario	NSEP	No disponible por separado
ASSY	Conjunto completo	OD	Diámetro exterior
BOAC	Borde cortante atornillado	OPTIONAL	Opcional
CCW	En sentido contrahorario	OR	O
COMPLETE	Completo	ORD, ORDER	Pedir
COMPLETE GOODS	Mercancía completa	OS	Sobretamaño
CONVENIENCE ASSY, CA	Conjunto de comodidad	OUTER	Exterior
CTL, CUT TO LENGTH	Corte a medida	PKG, PACKG	Paquete, paquete de
CW	En sentido horario	PTO	Toma de fuerza
ENGINE	Motor	RATIO	Relación
FOR	Para	REAR	Parte trasera
FRONT	Parte delantera	REMAN	Remanufacturado
GAS	Gasolina	REPL	Reemplaza a
HFWD	Tracción delantera hidráulica	RH	Lado derecho
HP	Potencia de arrastre	SN	Número de serie
HS, HEAD MARKED	Alta resistencia, cabeza marcada	STD	Estándar
ID	Diámetro interior	SUB	Sustituido por
INCH	Pulgada	SUB COMPONENTS	Sustituir componentes (del juego o conjunto)
INCL KEYS	Incluye los elementos...	SUB FOR	Sustituir por
INCL, INCLUDES	Incluye…	TEETH, Z	Número de dientes de engranaje
INCLUDES PARTS/ ITEMS MARKED	Incluye las piezas/elementos marcados...	TK	Espesor
INNER	Interior	UP, UPPER	Superior
KIT	Juego	US	Subtamaño
L	Número de eslabones	USE UNTIL EXHAUSTED	Usar hasta que se acabe
LF, LINE FILL	Llenado de tubería	USE WITH	Usar con
LGP	Baja presión sobre el suelo	VEC	Unidad de control electrónico del vehículo
LGTH	Longitud	VLC	Centro de carga del vehículo
LH	Lado izquierdo	W/	Con
LOW, LOWER	Inferior	W/O	Sin
LT	Oruga larga	WHOLE GOODS	Mercancía completa
MAKE FROM, MF	Fabricar de	WT	Oruga ancha
MARKED	Marcado	XLT	Oruga extra larga
MATCHED SET	Conjunto combinado		

Conteúdo

01 Rodas e Pneus e Esteiras
0130 Sistemas das Esteiras 36
03 Transmissão
0360 Sistema Hidráulico da Transmissão 48
04A Motor 6090HT006 - RE566097
0400A Motor 6090HT006 - RE566097 62
04B Motor 6090HT002-RE566098-RE566098
0400B Motor 6090HT002-RE566098 134
05 Sistema Auxiliar do Motor
0510 Sistema de Arrefecimento do Motor 226
0520 Sistema de Admissão 252
0530 Sistema de Escape Externo 258
0540 Suporte do Motor 260
0560 Sistemas Externos de Suprimento de Combustível 262
13 Diversos, Veículo
1311 Conjunto do Veículo 270
1322 Etiquetas e Marcas Comerciais 272
16 Sistemas Elétricos do Veículo
1671 Baterias, Suporte e Cabos 276
1673 Sistema de Iluminação do Veículo 278
1674 Chicote Elétrico e Interruptores 286
1675 Controles do Sistema 298
17 Chassi da Estrutura ou Estrutura de Suporte
1740 Instalação da Estrutura 308
18 Estação do Operador
1810 Compartimento do Operador 320
1821 Assento e Cintos de Segurança 374
1830 Aquecimento e Ar Condicionado 384
19 Chapa de Metal e Estilo
1910 Capô ou Compartimento do Motor 406
20 Segurança, Conveniência e Diversos
2001 Rádio 430
2002 Espelho 432
2004 Dispositivos de Advertência Incluindo Buzina e Alarme de Marcha de Ré 438
2005 Caixa de Ferramentas 444
2010 Diversos 446
21 Sistema Hidráulico Principal do Veículo
2161 Bombas e Acionamentos Hidráulicos 448
2162 Controle Seletivo Hidráulico e Válvulas de Retenção da Carga 460
2164 Reservatório Hidráulico, Filtro e Resfriador 474
26 Comunicação Global do Veículo
2601 Controlador de Comunicação 478
33 Retroescavadeira e Escavadeira
3302 Caçamba com Dentes 482
3315 Articulação dos Controles 490
3340 Estruturas da Retroescavadeira e Escavadeira 508
3362 Válvulas de Controle e de Retenção da Carga 526
3363 Linhas, Mangueiras e Conexões 540
3365 Cilindros Hidráulicos 604
43 Giro, Rotação ou Sistema de Articulação
4350 Elementos de Acionamento Mecânico 616

Índice alfabético

Página

1106 Tampa do Balancim ... 62, 134
1312 POLIA DO VIRABREQUIM COM AMORTECEDOR ... 64
1312 Polia e Amortecedor do Virabrequim ... 136
1405 Cobertura do volante do motor ... 66, 138
1543 Volante do Motor ... 68, 140
1603 Bomba de Injeção de Combustível ... 142
1611 Bomba de Injeção de Combustível ... 70
1701 Coletor do Ar de Admissão ... 144
1707 Coletor de Admissão ... 72
1903 Bandeja de Óleo ... 74, 146
2001 Bomba d'água ... 148
2001 Bomba de Água ... 76
2107 Tampa do Termostato ... 78, 150
2201 Válvula Termostática ... 80, 152
2430 Correia do Ventilador ... 154
2430 CORREIA DO VENTILADOR ... 82
2699 Aquecedor do Líquido de Arrefecimento do Motor - Bujão ... 83
2802 Coletor de Escape ... 156
2814 Coletor de Descarga ... 84
2907 Sistema de Ventilação ... 86, 158
3003 Motor de Partida ... 88, 160
3102 Alternador ... 90, 162
3502 Filtro de Combustível ... 92
3509 Filtro de Combustível Final e Filtro de Combustível Primário ... 164
3520 Elemento do Filtro de Combustível ... 94
3902 Alojamento do Termostato ... 96, 166
4013 Vareta de Óleo do Motor ... 98, 168
4397 Auxílio de Partida ... 99, 170
4601 Bloco de Cilindros ... 100, 172
4701 Virabrequim ... 102, 174
4801 Bielas e Pistões ... 104, 176
4903 Mecanismo de Acionamento da Válvula ... 106, 178
5003 Bomba de Óleo do Motor ... 108, 180
5161 Cabeçote do Cilindro com Válvulas ... 110, 182
5203 Acionamento Auxiliar ... 112, 184
5705 Entrada da Bomba de Água ... 186
5708 Entrada da Bomba de Água ... 114
5916 Resfriador de Óleo e Filtro de Óleo ... 188
5936 Filtro / Resfriador de Óleo ... 116
6208 MONTAGEM DO ALTERNADOR ... 118
6208 Tensor da Correia ... 190
6513 Turbocompressor ... 192
6560 Turbocompressor ... 120
7702 Tampa da Engrenagem de Distribuição ... 122, 194
7895 Montagem do Compressor de Ar ... 196
7899 Bujão de Montagem do Compressor de Ar ... 124
8499 Suportes do Chicote Elétrico do Motor ... 126, 198
8902 Recirculação do Gás de Escape ... 200
8997 Recirculação do Gás de Escape (EGR) - Bujão (- 001095) ... 128
9801 Tirantes de Elevação ... 130, 202
9901 Cabeçote dos cilíndros e válvulas ... 208
9901 Conjunto do Bloco Curto ... 210
9901 Diversos Kits Instalados em Campo ... 214
9901 Kit de Anéis de Pistão ... 224
9901 Kit de Camisa do Pistão ... 216
9901 Kit de Juntas do Motor ... 206
9901 Kit de Retífica do Motor ... 218
9901 Kit do Cabeçote dos Cilindros ... 222
9901 Kit do Motor de Partida ... 220
9901 MOTOR DE PARTIDA 24 V DENSO ... 204
9901 Motor de Reposição ... 212

A

Alarme de Deslocamento ... 438
Alavanca da Válvula de Controle Piloto de Deslocamento ... 498
Alavanca de Corte Piloto ... 494
Antena ... 478
Ar Condicionado e Aquecedor ... 384
Articulação da Caçamba ... 524
Articulação do Braço ... 520
Articulação do Braço, Braço de 2,11 m ... 522
Assento com Suspensão Mecânica ... 374

B

Bandeja Traseira ... 358
Baterias, Apoio e Cabos ... 276
Braço Curto, 2,67 m ... 514
Braço de 2,11 m ... 512
Braço Longo, 4,0 m ... 518
Braço Padrão, 3,2 m ... 516
Buzina ... 442

C

Cabine ... 320
Caçamba de Serviço Pesado com Dentes TK (60 in) (2.49 yd³) ... 482
Caçamba de Serviço Pesado com Dentes TK (66 in) (2.79 yd³) ... 484
Caçamba de Serviço Pesado com Dentes TK (66 in) (3.28 yd³) ... 486
Caçamba de Serviço Severo (60 in) (2.94 yd³) ... 488
Caixa de Ferramentas ... 444
Câmera Traseira ... 446
Chapa do Piso ... 348
Chave de Ignição ... 296
Chicote Elétrico da Cabine ... 288
Chicote Elétrico da Interface do Motor e Unidade de Controle do Motor (Engine 6090HT002-RE566098) ... 300
Chicote Elétrico da Interface do Motor e Unidade de Controle do Motor (Engine 6090HT006-RE566097) ... 298
Chicote Elétrico da Luz da Lança ... 284
Chicote Elétrico da Máquina ... 286
Chicote Elétrico das Luzes do Teto ... 336
Chicote Elétrico do Aquecedor do Assento ... 382
Chicote Elétrico do Farol da Cabine ... 280
Chicotes Elétricos e Relés da Alavanca de Controle do Piloto ... 294
Cilindro do Transportador ... 42
Coletor de Sinal Piloto, Carcaça e Juntas ... 528
Coletor de Sinal Piloto, Lado da Válvula de Controle ... 534
Coletor de Sinal Piloto, Lado do Controlador Piloto ... 532
Coletor de Sinal Piloto, Seção da Válvula ... 530
Componentes da Bomba do Piloto ... 458
Componentes da Bomba Hidráulica, Unidades Antigas ... 450
Componentes da Bomba Hidráulica, Unidades Recentes ... 452
Componentes da Cabine (Corrimão, Barras de Proteção) ... 326
Componentes da Cabine (Detentor da Porta) ... 332
Componentes da Cabine (Luz, Antena e Alto-falantes da Cabine) ... 322
Componentes da Cabine (Para-brisa) ... 338
Componentes da Cabine (Suportes, Buchas e Tampas) ... 324
Componentes da Cabine, Porta ... 330
Componentes da Caixa de Engrenagens do Motor de Deslocamento ... 50
Componentes da Caixa de Engrenagens do Motor de Giro ... 622
Componentes da Válvula de Controle Piloto de Deslocamento ... 500
Componentes da Válvula do Freio do Motor de Deslocamento ... 54
Componentes da Válvula Piloto ... 492
Componentes da Válvula Solenoide ... 526
Componentes da Válvula Solenoide de Corte Piloto ... 502
Componentes do Ar-condicionado e Aquecedor ... 386
Componentes do Asssento com Suspensão Mecânica ... 376
Componentes do Cilindro da Caçamba (- 810441) ... 610
Componentes do Cilindro da Caçamba (810442 -) ... 612
Componentes do Cilindro da Caçamba (Braço de 2,11 m) ... 614
Componentes do Cilindro Direito da Lança ... 606
Componentes do Cilindro do Braço ... 608
Componentes do Cilindro Esquerdo da Lança ... 604
Componentes do Coletor Rotativo ... 618
Componentes do Compressor do Ar-condicionado ... 394
Componentes do Condensador do Ar-condicionado ... 392
Componentes do Filtro de Óleo Piloto ... 564
Componentes do Motor de Acionamento do Ventilador Padrão ... 246
Componentes do Motor de Acionamento do Ventilador Reversível ... 250
Componentes do Motor de Deslocamento ... 52
Componentes do Motor do Giro ... 624
Componentes do Regulador da Bomba Hidráulica ... 456
Componentes do Retrovisor ... 434
Componentes, Teto Solar, Quebra-sol e Revestimento da Cabine ... 328
Condensador e Compressor do Ar-condicionado ... 390
Conjunto da Corrente da Esteira ... 44
Conjunto MTG do JDLink™ ... 480
Console e Apoio de Braço da Cabine ... 360
Contrapeso ... 314
Controlador do Monitor (DSZ) ... 304
Controlador Principal (MCZ) ... 302
Controladores do Piloto ... 490
Conversor de Dados ... 306
Corpo e Carretéis da Válvula de Controle, Lado de 4 Carretéis ... 464
Corpo e Carretéis da Válvula de Controle, Lado de 5 Carretéis ... 468

D

DtlAjustador da Corrente da Esteira ... 38
DtlPainéis do Compartimento do Sistema de Arrefecimento (808001 - 808031) ... 424

Índice alfabético - continuação

Página

DtlPainéis do Compartimento do Sistema de Arrefecimento (808032 -) 426
DtlPeças de Fixação da Chapa do Piso da Cabine 346
Duto do Aquecedor e Ar-condicionado 388

E

Espelho do Contrapeso 436
Espelho Retrovisor Esquerdo 432
Estrutura da Esteira 36
Estrutura Principal (808001 - 808031) 308
Estrutura Principal (808032 -) 310
Etiquetas e Adesivos da Cabine 272
Etiquetas e Adesivos da Capota 274

F

Filtro de ar 252
Filtro e Linhas de Óleo 270

G

Gateway Telemático Modular e Controlador de Módulo para Satélite JDLink™ 478
Grupo Rotativo da Bomba Hidráulica 454

I

Indicador de Restrição do Filtro Hidráulico 476
Interruptor e Chicote Elétrico do Alarme de Movimento de Deslocamento 440

K

Kit de Luz de Trabalho da Lança 282
Kit de Luzes Dianteiras 278
Kit do bujão 478

L

Lança de 5,7 m 510
Lança Padrão 508
Linhas Auxiliares de Alta Vazão da Lança 596
Linhas Auxiliares de Alta Vazão do Braço, 2,67 m 598
Linhas Auxiliares de Alta Vazão do Braço, 3,2 m 600
Linhas Auxiliares de Alta Vazão do Braço, 4,0 m 602
Linhas Auxiliares de Alta Vazão do Corpo Principal 594
Linhas da Lança, Lança de 5,7 m 592
Linhas de Distribuição 542
Linhas de Drenagem 544
Linhas de Lubrificação 588
Linhas de Lubrificação, Lança de 5,7 m 590
Linhas de Retorno (Válvula de Controle ao Sistema de Arrefecimento) (808001 - 808031) 550
Linhas de Retorno (Válvula de Controle ao Sistema de Arrefecimento) (808032 -) 552
Linhas de Retorno (Válvula de Controle ao Tanque de Óleo Hidráulico) (808001 - 808031) 546
Linhas de Retorno (Válvula de Controle ao Tanque de Óleo Hidráulico) (808032 -) 548
Linhas de Sucção 540
Linhas Dianteiras 556
Linhas do Atenuador 558
Linhas do Cilindro da Lança 554
Linhas do Motor do Giro da Válvula de Controle 560
Linhas do Piloto (Coletor do Sinal do Piloto à Válvula de Corte do Piloto) 584
Linhas do Piloto (Coletor do Sinal do Piloto ao Controlador do Piloto Direito) 582
Linhas do Piloto (Coletor do Sinal do Piloto ao Controlador do Piloto Esquerdo) 580
Linhas do Piloto (Coletor do Sinal do Piloto ao Motor do Giro) 568
Linhas Hidráulica da Lança aos Cilindros 586
Linhas Hidráulicas do Motor de Deslocamento 60
Linhas Piloto (Bomba Hidráulica ao Coletor de Sinal Piloto) 566
Linhas Piloto (Coletor de Sinal Piloto à Válvula Piloto de Deslocamento) 576
Linhas Piloto (Válvula de Controle ao Coletor de Sinal Piloto, Válvula Solenoide e Tanque de Óleo) 572
Linhas Piloto, Válvula de Controle ao Coletor de Sinal Piloto 570
Linhas Piloto, Válvula de Controle ao Coletor Giratório 574
Linhas Piloto, Válvula Piloto de Deslocamento à Válvula de Fechamento Piloto 578
Linhas, Filtro e Válvula de Derivação do Piloto 562

M

Mancal do Giro 318
Mangueira do Refrigerante do Ar Condicionado e Correia do Compressor 398
Mangueiras do Acionamento do Ventilador Padrão (808001 - 808031) 242
Mangueiras do Acionamento do Ventilador Padrão (808032 -) 244
Mangueiras do Acionamento do Ventilador Reversível 248
Mangueiras do Aquecedor (Engine 6090HT002-RE566098) 404
Mangueiras do Aquecedor (Engine 6090HT006-RE566097) 402
Mangueiras do Condensador e Compressor do Ar Condicionado 396
Mangueiras do Filtro de Ar 254
Mangueiras do Pedal Auxiliar de Duas Vias 506
Mangueiras do Sistema de Arrefecimento (808001 - 808031) 234
Mangueiras do Sistema de Arrefecimento (808032 -) 236
Mangueiras do Sistema de Combustível (808001 - 808031) 266
Mangueiras do Sistema de Combustível (808032 -) 268
Módulo 478
Monitor e Chicote Elétrico do Monitor 292
Montagem da Bomba Hidráulica 448
Montagem do Chicote Elétrico da Cabine 290
Montagem do Extintor de Incêndio 372
Montagem do Motor 260
Montagem do Rolamento de Giro 316
Montagem do Sistema de Arrefecimento (808001 - 808031) 226
Montagem do Sistema de Arrefecimento (808032 -) 228
Montagem do Tanque de Combustível 262
Motor de Deslocamento e Peças de Montagem 48
Motor e Caixa de Engrenagens do Giro 620

P

Painéis do Compartimento da Bomba Hidráulica 414
Painéis do Compartimento do Motor (808001 - 808031) 416
Painéis do Compartimento do Motor (808032 -) 418
Parafuso de Ancoragem da Cabine 344
Peças de Fixação e Anéis O da Válvula de Controle 462
Peças de Montagem do Suporte do Assento 378
Pedais de Controle do Piloto do Deslocamento 496
Pedal Auxiliar de Duas Vias 504
Pino do Pé da Lança 312
Polia Intermediária da Corrente da Esteira 40
Porta e Painéis do Compartimento de Armazenagem 406
Portas do Compartimento da Bomba Hidráulica e Sistema de Arrefecimento 412
Pré-Limpador 256
Proteção do Rolete Inferior 46

R

Rádio 430
Reservatório de Óleo Hidráulico 474
Reservatório do Lavador da Janela 366

S

Sensor Solar do Ar-condicionado 400
Silencioso 258
Sistema de Arrefecimento (808001 - 808031) 230
Sistema de Arrefecimento (808032 -) 232
Suporte da Viseira para Chuva 370
Suporte de Montagem da Cabine 342
Suporte do Assento 380
Suportes da Cabine 340
Suportes de Montagem da Válvula de Controle 472
Suportes do Piso da Cabine 354

Índice alfabético - continuação

Página

T

Tampa Direita Interna da Cabine ... 364
Tampa do Console ... 362
Tampa do Motor ... 420
Tampa do Motor de Deslocamento ... 58
Tampa do Piso da Cabine ... 356
Tampa do Piso do Compartimento de Armazenamento ... 410
Tampa Superior do Compartimento de Armazenagem ... 408
Tampas da Válvula de Controle ... 422
Tampas de Fechamento da Válvula de Controle, Lado de 4 Carretéis ... 466
Tampas de Fechamento da Válvula de Controle, Lado de 5 Carretéis ... 470
Tampas Inferiores ... 428
Tanque de Combustível ... 264
Tanque de Compensação (808001 - 808031) ... 238
Tanque de Compensação (808032 -) ... 240
Tapete do Piso ... 350
Tapete do Piso, Sistema Hidráulico Auxiliar ... 352

U

Unidade de controle eletrôn ... 478

V

Válvula de Alívio de Duas Direções do Motor de Deslocamento ... 56
Válvula de Alívio de Pressão Auxiliar ... 538
Válvula de Controle ... 460
Válvula do Coletor do Sinal Piloto ... 536
Vedação do Coletor Giratório e Batente do Giro ... 616
Vidro da Cabine ... 334
Viseira para Chuva ... 368

Track Frame
Bâti de chenille
Estrutura da Esteira
Bastidor de cadenas

TX1093367 B.1

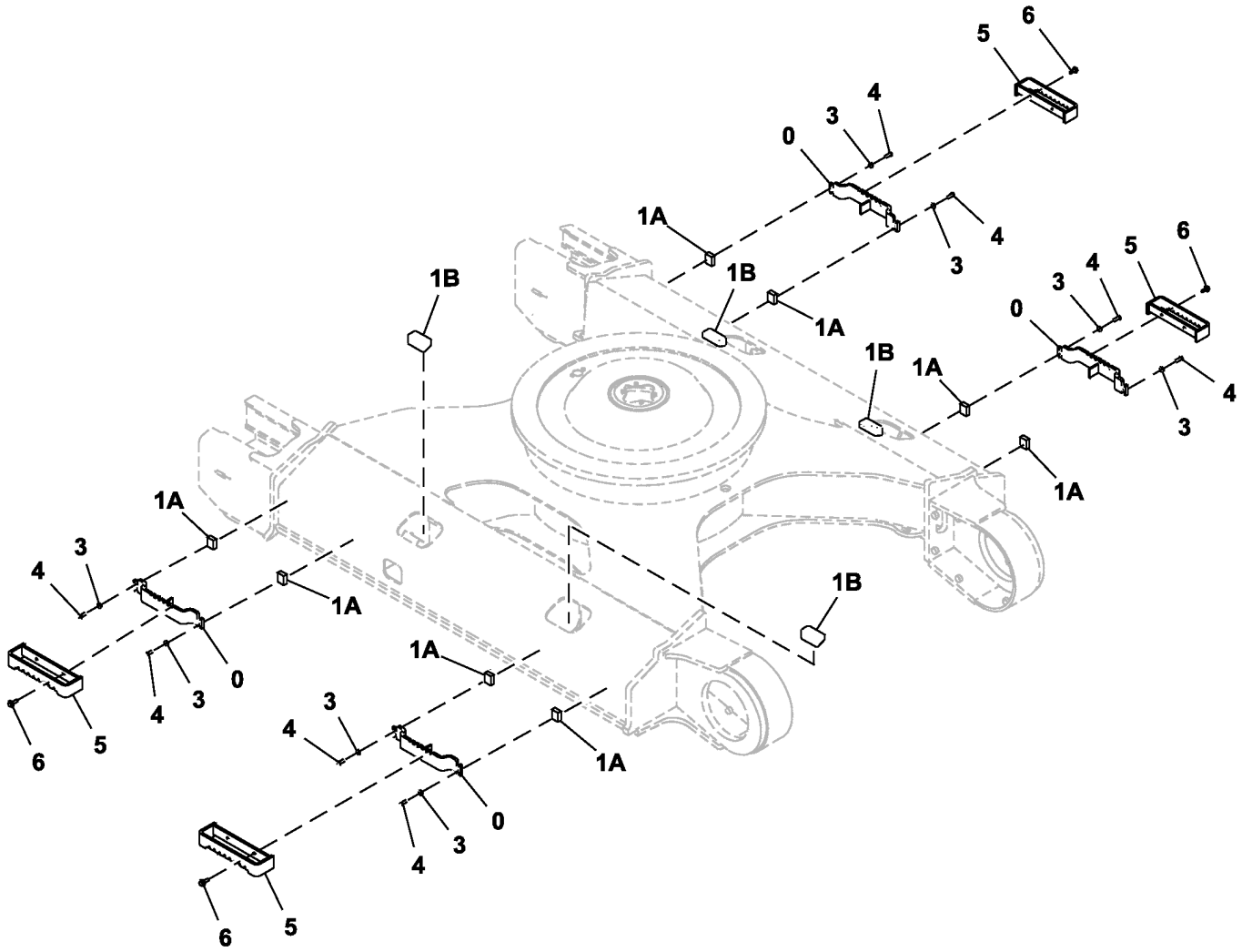

TX1093367

Item	*Nº peça*	*Descrição*	*Qtde*	*Nº série*	*Notas*
0	9763511G	Degrau	4		SUB FOR 9763511
1A	4366661	Porca soldável	8		
1B	3106880	Apoio	4		
3	24M7338	Arruela	16		17 X 30 X 3 mm, SUB FOR J222016
4	19M7488	Parafuso sextavado	16		M16 X 40, SUB FOR J901640
5	9755978	Degrau	4		Somente sapatas de 800 mm
6	.....	Parafuso c/arruela	8		J281240 NLA
	19M7493	Parafuso sextavado	8		M12 X 40, SUB FOR J901240
	24H1748	Arruela	8		1/2" X 1-1/4" X 0.105", SUB FOR 449490

Track Chain Adjuster
Dispositif de réglage de chaîne de chenille
DtlAjustador da Corrente da Esteira
Ajustador de cadena de oruga

TX1093375 A.1

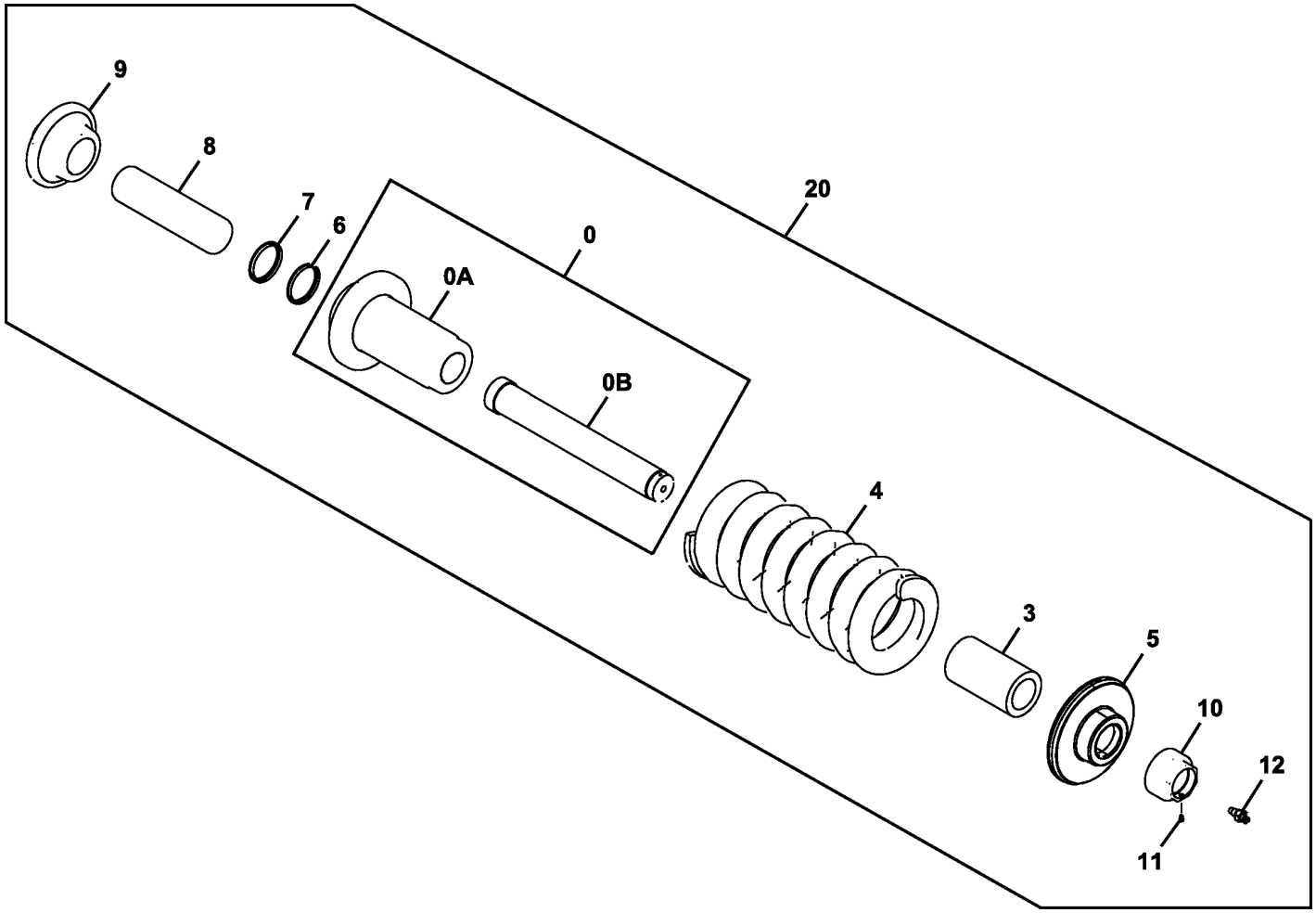

TX1093375

Item	*Nº peça*	*Descrição*	*Qtde*	*Nº série*	*Notas*
0	9243509R	Cilindro	1		SUB FOR 9243509
0A	2051759	Cilindro	1		
0B	.....	TiranTe	1		3103229 NLA
3	4625670R	Espaçador	1		SUB FOR 4625670
4	3102995R	Mola	1		SUB FOR 3102995
	3118595	Mola	1		Para Ambiente Agressivo
5	3103191R	Arruela de pressão	1		SUB FOR 3103191
6	4625912R	Junta de vedação	1		SUB FOR 4625912
7	4625911R	Vedação	1		SUB FOR 4625911
8	3103242R	TiranTe	1		SUB FOR 3103242
9	3103254R	Suporte	1		SUB FOR 3103254
10	TH3103252R	Porca	1		SUB FOR 3103252 OR TH3103252
11	AT180047	Tampão	1		SUB FOR 4248106
12	4255055R	VálVula	1		Graxa, SUB FOR 4255055
20	.....	Ajustador	2		Fornecer os Componentes, 9243535 NLA

Track Chain Idler
Tendeur de chaîne de chenille
Polia Intermediária da Corrente da Esteira
Rodillo tensor de cadena de oruga

TX1093377 A.1

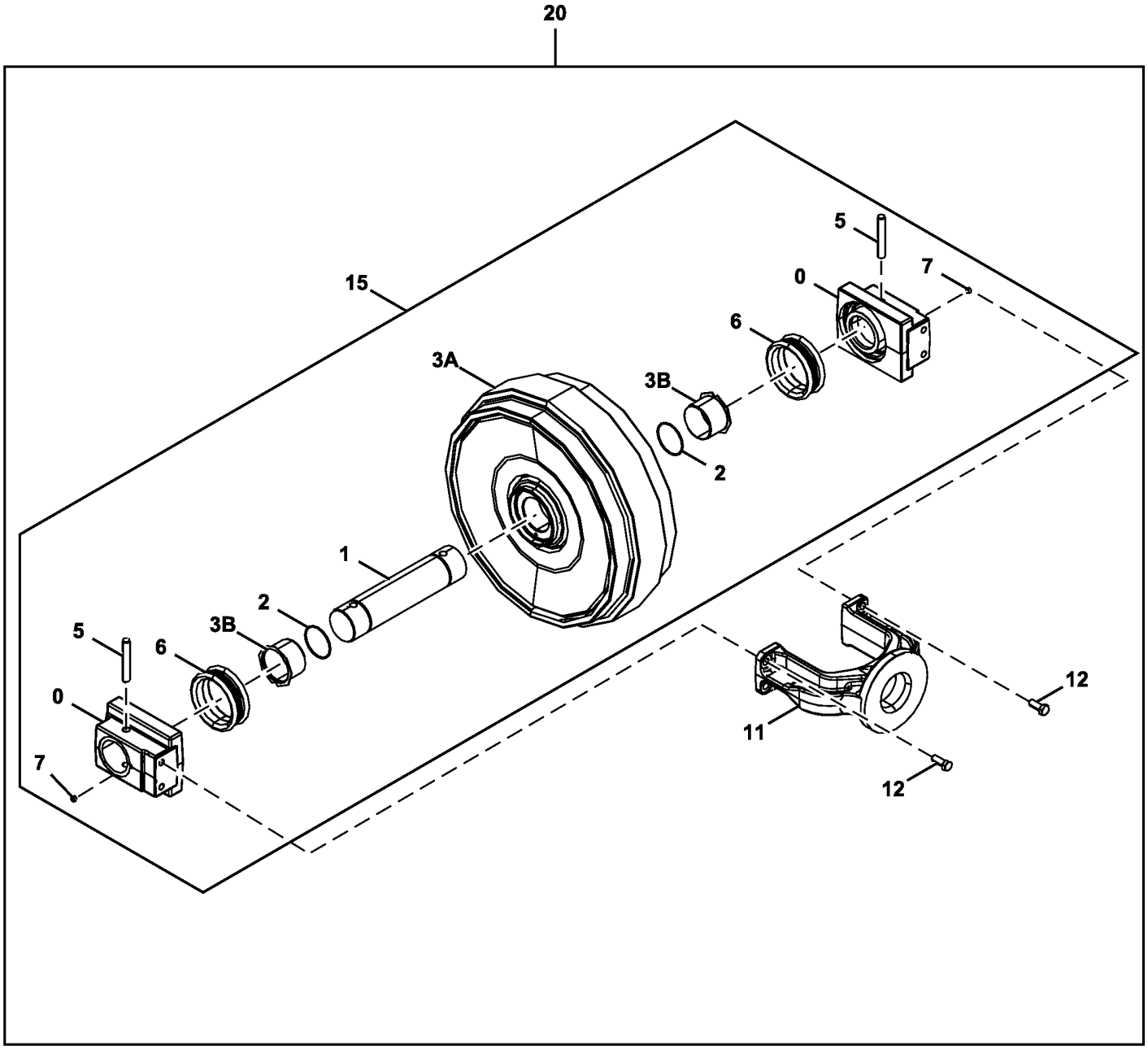

3 – 3A,3B

TX1093377

Item	*Nº peça*	*Descrição*	*Qtde*	*Nº série*	*Notas*
0	1032661R	Rolamento	2		SUB FOR 1032661
1	T210832	Eixo	1		SUB FOR 3077237
2	T210833	Anel o	2		SUB FOR A810080
3	9245617R	Polia-guia	1		SUB FOR 9245617
3A	7047467	Roda-guia	1		
3B	3103740R	Bucha	2		SUB FOR 3103740
5	T210837	Pino fixador	2		SUB FOR 4138084
6	4282633R	Vedação	2		SUB FOR 4282633
7	942011	Tampão	2		SUB FOR 4315607
11	T210839	Forquilha	1		SUB FOR 1023479
12	19M7488	Parafuso sextavado	4		M16 X 40, SUB FOR J901640
15	9245616R	Polia-guia	1		9245616 NLA
20	.....	Roda-guia	2		9245615 NLA, Fornecer os Componentes

Carrier Roller
Galet porteur
Cilindro do Transportador
Rodillo superior

TX1093373 A.1

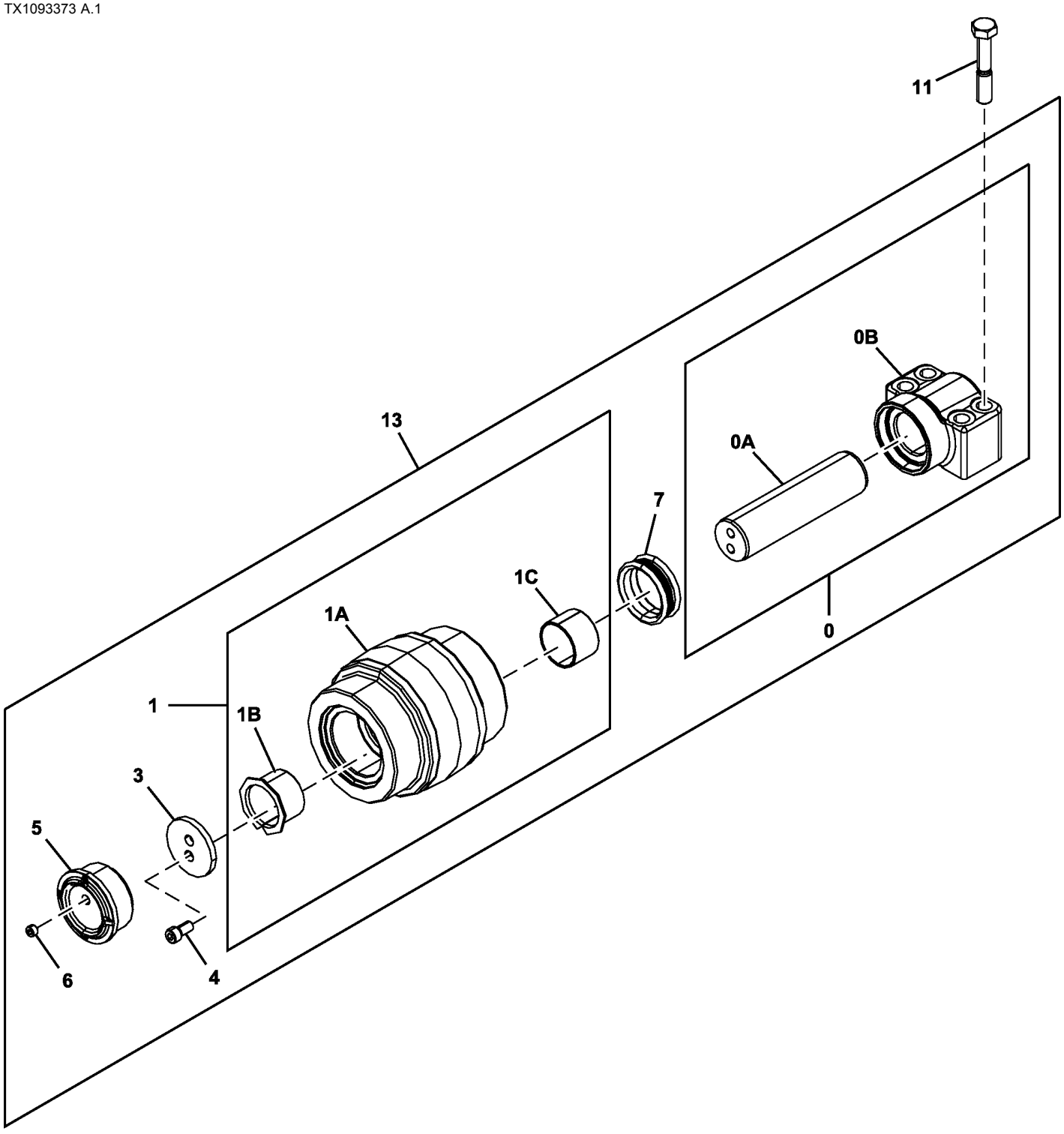

TX1093373

Item	*Nº peça*	*Descrição*	*Qtde*	*Nº série*	*Notas*
0	.....	Eixo	1		9245119 NLA, Fornecer Próxima Montagem
0A	.....	Eixo	1		3103617 NLA
0B	2053014	Apoio	1		
1	.....	Rolete	1		9245118 NLA, Fornecer Próxima Montagem
1A	.....	Rolete	1		2051920 NLA
1B	.....	Bucha	1		3103618 NLA
1C	.....	Bucha	1		3103619 NLA
3	4628511	Placa de segurança	1		
4	T224690	Parafuso	2		SUB FOR M351225
5	3103620	Capa	1		
6	942011	Tampão	1		SUB FOR 4315607
7	4479926R	Vedação	1		SUB FOR 4479926 OR AT131691
11	4647124	Parafuso	4		
13	9305980	Rolete	4		SUB FOR 9245117 AND 9245117R

Track Chain Assembly
Chaîne de chenille
Conjunto da Corrente da Esteira
Conjunto de cadena de oruga

TX1093441 A.1

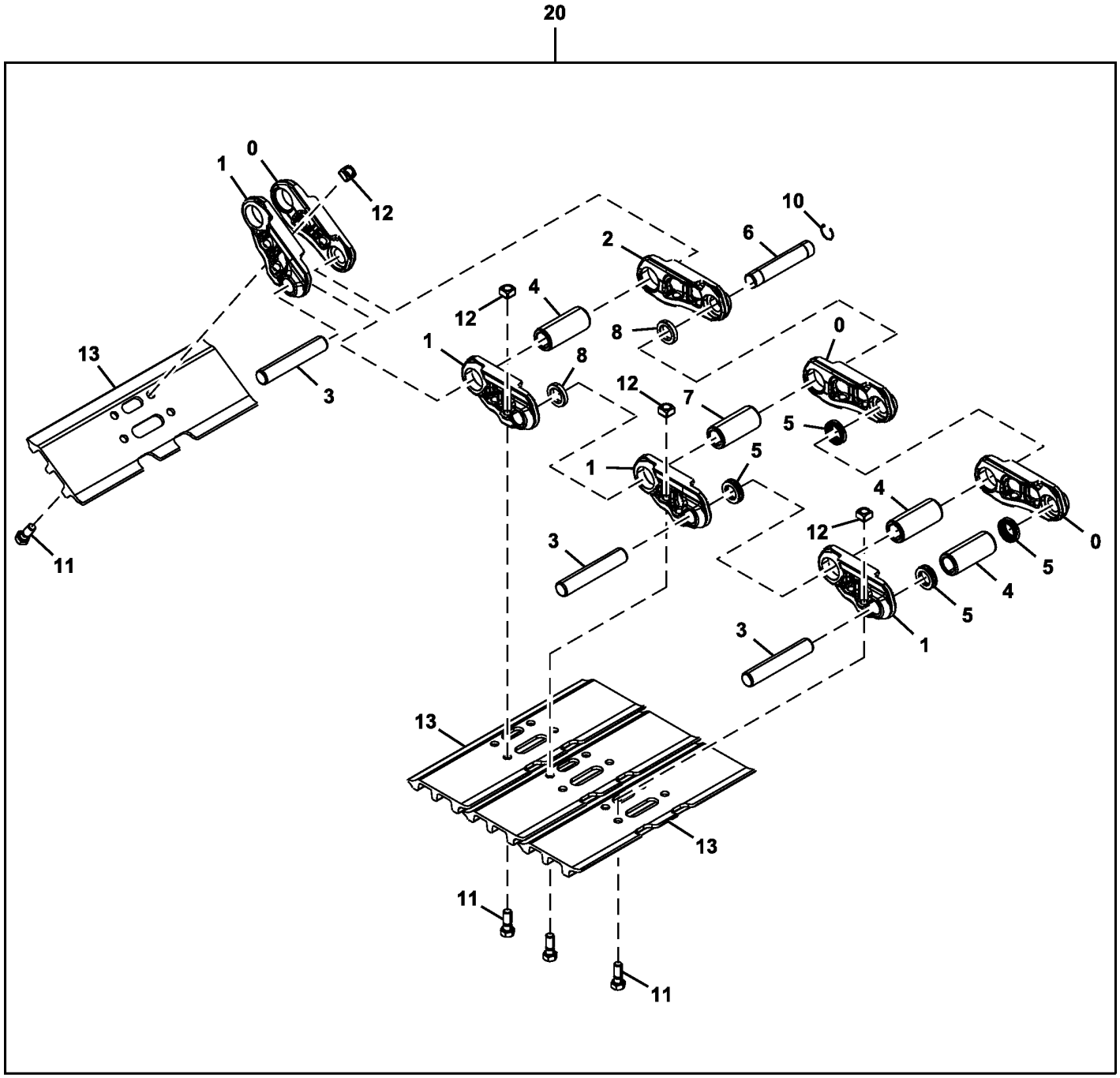

50 — 0,1,2,3,4, 5,6,7,8,10

TX1093441

Item	*Nº peça*	*Descrição*	*Qtde*	*Nº série*	*Notas*
0	T210798	Elo de esteira	47		RH, SUB FOR 0005253 AND 0005253R
1	0005254R	Elo de esteira	48		LH, SUB FOR 0005254
2	4632763R	Elo mestre da esteira	1		SUB FOR 4632763
3	FFSB112368	Pino fixador	47		SUB FOR 4378891
4	T210808	Casquilho	48		SUB FOR 3077928
5	FFSB112367	Vedação	88		SUB FOR 4378892
6	T210811	Pino mestre da esteira	1		Pino Principal da Esteira, SUB FOR 3077929
7	T210809	Casquilho	1		Bucha Principal da Esteira, SUB FOR 3077930
8	FFSB112370	Espaçador	2		Vedação Principal da Esteira, SUB FOR 4378893
10	T238670	Anel de pressão	1		SUB FOR 4649624 OR 4649624R
11	T210807	Parafuso	192		Sapatas de 600 mm, Sapatas de 800 mm, SUB FOR 3104216
	T230010	Parafuso	192		Sapatas de 700 mm
12	T210814	Porca	192		SUB FOR 3081344
13	T210815	Sapata com treS nervuraS	48		600 mm, SUB FOR 2040403
	FFSB113248	Sapata com uma nervura	48		700 mm, SUB FOR AT342598 AND T230012
	FFSB108844	Sapata com treS nervuraS	48		800 mm, SUB FOR 2042033
20	9251025R	Conjunto esteira	1		600 mm, SUB FOR 9251025
	.....	Conjunto esteira	1		700 mm, 9258193 NLA
	9258059R	Conjunto esteira	1		800 mm, SUB FOR 9258059
50	9251026R	Corrente esteira s/sapatas	1		SUB FOR 9251026

Lower Roller Guard
Protections galet inférieur
Proteção do Rolete Inferior
Protectores rodillo inferior

TX1169186 A.1

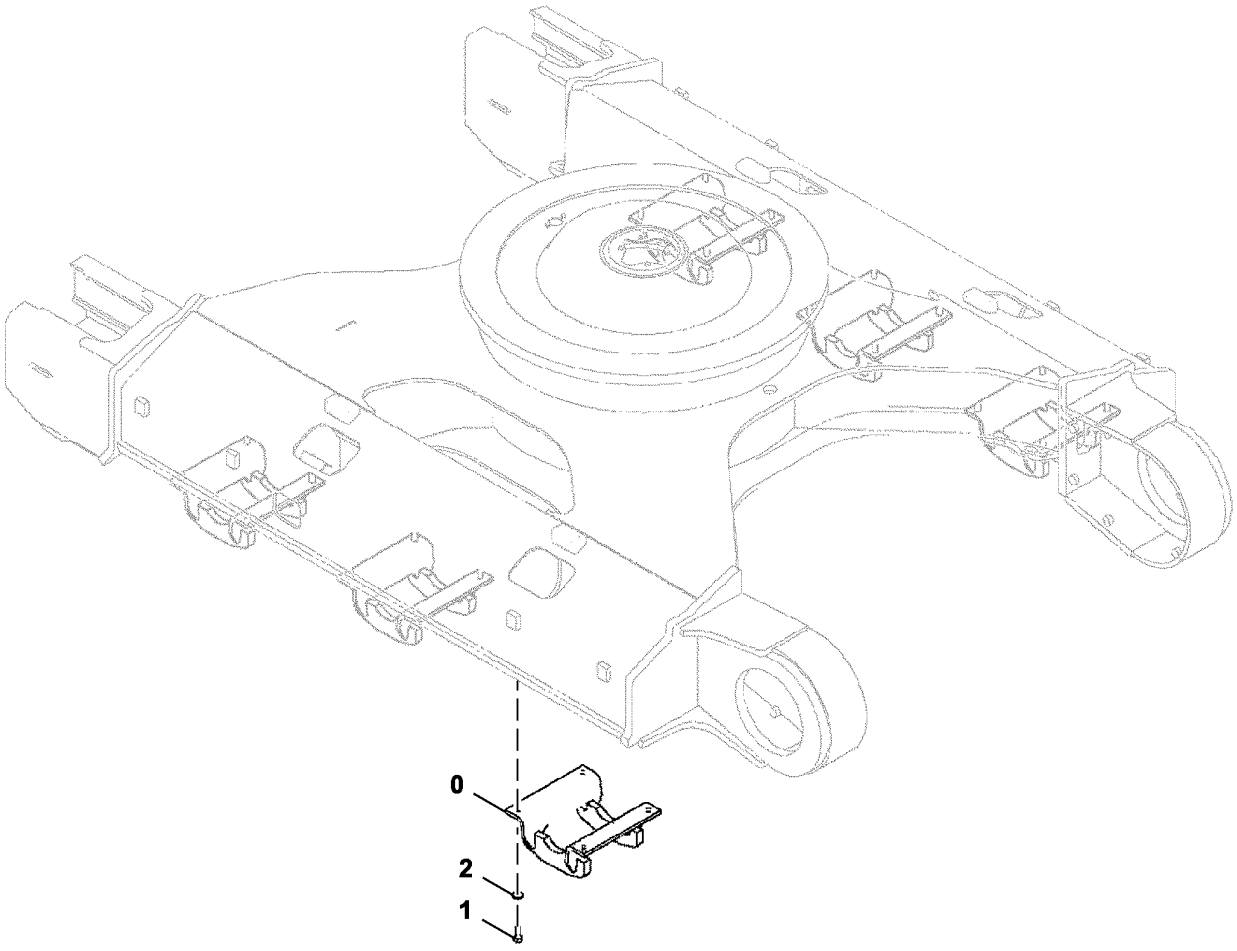

TX1169186

Item	*Nº peça*	*Descrição*	*Qtde*	*Nº série*	*Notas*
0	8103642	Proteção	6		
1	19M8191	Parafuso sextavado	24		M22 X 60, SUB FOR J932255
2	T56006	Arruela	24		SUB FOR 4089822

Travel Motor and Mounting Hardware
Boulonnerie de montage du moteur de déplacement
Motor de Deslocamento e Peças de Montagem
Tornillería de montaje de la motor propulsor

TX1093237 C.1

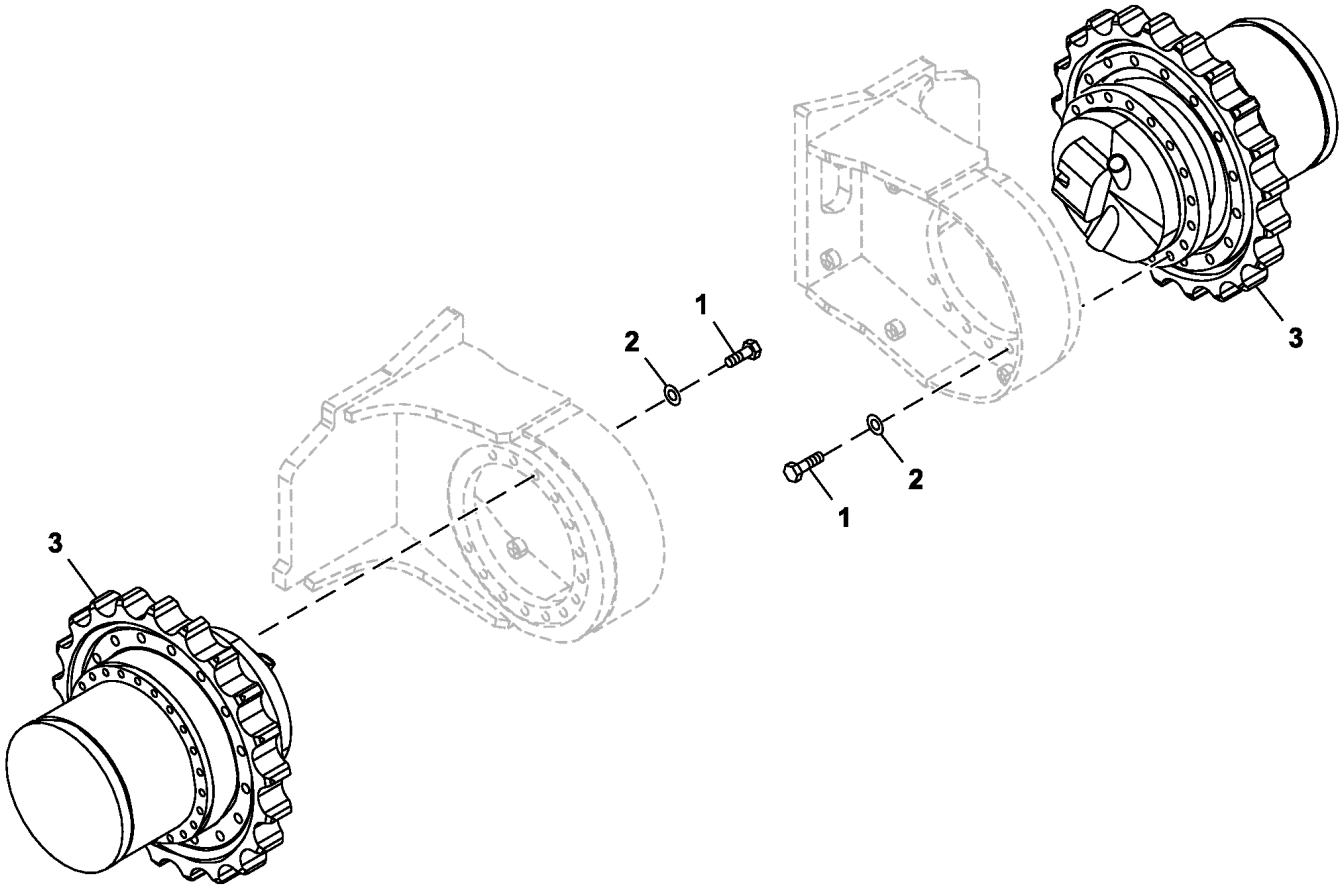

TX1093237

Item	*Nº peça*	*Descrição*	*Qtde*	*Nº série*	*Notas*
1	19M7892	Parafuso sextavado	48		M20 X 80, SUB FOR 4272306
2	N231749	Arruela	48		20.620 X 38.100 X 6.350 mm (13/16" X 1-1/2" X 1/4"), SUB FOR 4018545
3	9281921	Motor hidráulico	2		Componentes em Página Separada
	PG200128	Motor hidráulico remanufat.	2		REMAN, Componentes em Página Separada

Travel Motor Gear Case Components
Composants de boîte d'engrenages de moteur de déplacement
Componentes da Caixa de Engrenagens do Motor de Deslocamento
Componentes de motor propulsión y caja de cambios

TX1093232 B.1

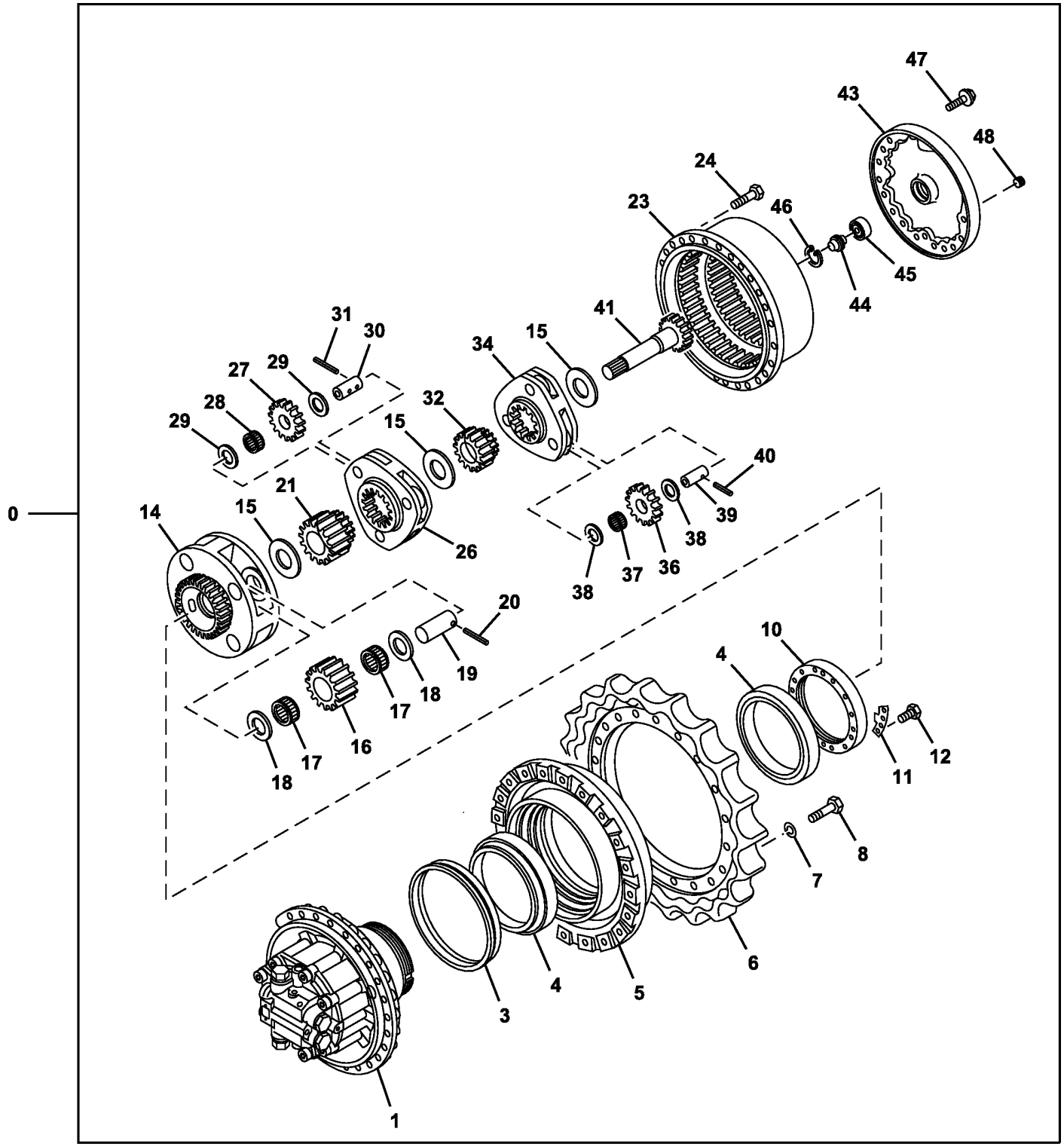

TX1093232

Item	*Nº peça*	*Descrição*	*Qtde*	*Nº série*	*Notas*
0	9281921	Caixa de engrenagens	1		
1	9281842	Motor hidráulico	1		Componentes em Página Separada
	PG200128	Motor hidráulico remanufat.	1		REMAN, Componentes em Página Separada, Não Disponível no Brasil
3	4664392	Vedação	1		SUB FOR 4066695
4	TH111245	Rolamento de Rolos cônicos	2		SUB FOR 4629674
5	1033164	Tambor	1		
6	1033163	EngrEnagem de corrEnte	1		SUB FOR 4S00864
7	12H245	Arruela de pressão	22		7/8", SUB FOR A590922
8	19M9179	Parafuso sextavado	22		M22 X 65, SUB FOR J932265
10	3094717	Porca	1		
11	4470326	Placa de segurança	1		
12	19M7872	Parafuso sextavado	2		M12 X 25, SUB FOR J901225
14	1032599	Porta-Planetários	1		
15	4621530	Espaçador	3		
16	3103555	EngrEnagem	4		
17	4628768	Rolamento de agulhas	8		
18	4269470	Arruela de encosto	8		
19	4269452	Pino	4		
20	34H343	Pino elástico	4		5/16" X 3-1/2", SUB FOR 4207947
21	3103554	EngrEnagem sol	1		
23	1032600	Coroa	1		
24	19M7488	Parafuso sextavado	34		M16 X 40, SUB FOR J931640
26	1032598	Porta-Planetários	1		
27	3103553	EngrEnagem	3		
28	4445531	Rolamento de agulhas	3		SUB FOR 4628766
29	4284521	Calço	6		
30	4269451	Bucha	3		
31	34M7119	Pino elástico	3		5 X 65 mm, SUB FOR 4197763
32	3103552	EngrEnagem sol	1		
34	1032597	Porta-Planetários	1		
36	3103551	EngrEnagem	3		
37	4455098	Rolamento de agulhas	3		
38	4642993	Arruela de encosto	6		
39	FYB00001382	Pino	3		SUB FOR 4269472
40	4192020	Pino elástico	3		
41	2051884	Eixo	1		
43	1032596	Capa	1		
44	4278011	Pino fixador	1		SUB FOR 4277474
45	4278168	Rolamento	1		
46	40M7228	Anel de pressão	1		SUB FOR 930451
47	19M8011	Parafuso sextavado	20		M12 X 30, SUB FOR 4699148
48	942013	Tampão	3		SUB FOR 4245797

Travel Motor Components
Composants de moteur de déplacement
Componentes do Motor de Deslocamento
Componentes de motor propulsor

TX1093382 B.1

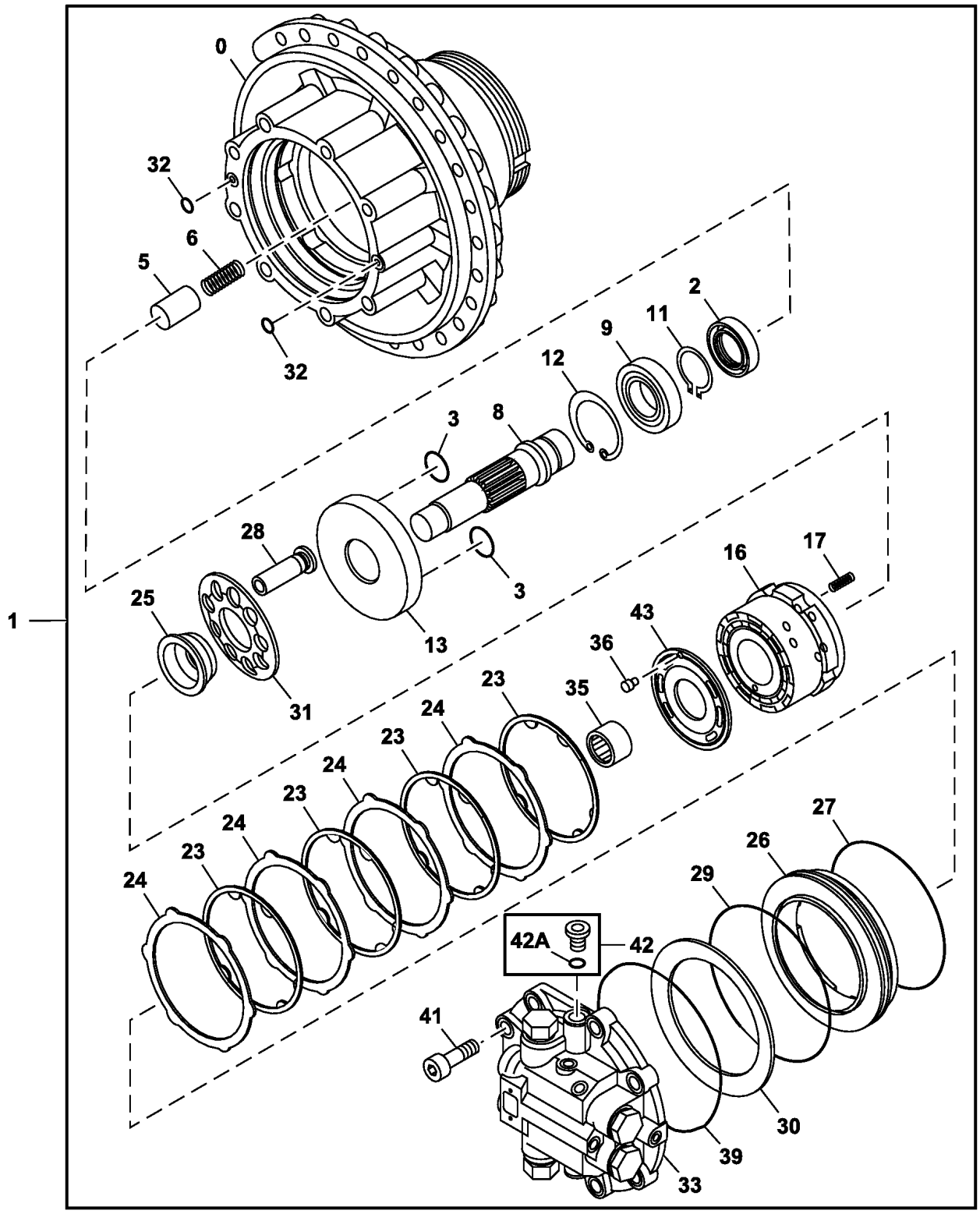

TX1093382

Item	*Nº peça*	*Descrição*	*Qtde*	*Nº série*	*Notas*
0	0005207	Carcaça	1		
1	9281842	Motor hidráulico	1		
	PG200128	Motor hidráulico remanufat.	1		Reman, Não Disponível no Brasil
2	4396696	Vedação	1		
3	4428919	Esfera	2		SUB FOR 4355728
5	4706126	Pistão	1		SUB FOR 4462038
6	4475147	Mola de compressão	1		
8	2047884	Eixo cardã	1		
9	4396755	Rolamento cilíndRico	1		
11	40M7166	Anel de pressão	1		SUB FOR 991345
12	40M1873	Anel de pressão	1		SUB FOR 959501
13	3107140	Placa de deslizamento	1		
16	2053333	RotoR	1		
17	4468258	Mola de compressão	6		
23	3107797	Plato da embreagem	4		
24	3094376	Placa	4		
25	4642740	Bucha	1		
26	3094377	Carcaça intermediária	1		
27	4468248	Anel o	1		
28	8107650	Pistão	1		SUB FOR 8100811
29	4468249	Anel o	1		
30	4468250	Arrela de disco	1		
31	3107859	RetentoR	1		SUB FOR 3107859 AND 3103750, ALSO ORDER 3118194
	3118194	RetentoR	1		
32	T111819	Anel o	2		SUB FOR 4506415
33	9264565	VálVula	1		Válvula do Freio, Componentes em Página Separada, SUB FOR 9263062
35	4472355	Rolamento de agulhas	1		
36	4461910	Pino	1		
39	4468244	Anel o	1		
41	19M8609	Parafuso sextavado	8		M20 X 55, SUB FOR M342056
42	9134112	Tampão	1		
42A	4506418	Anel o	1		
43	3103258	Placa	1		

Travel Motor Brake Valve Components
Composants du clapet de frein de moteur de déplacement
Componentes da Válvula do Freio do Motor de Deslocamento
Componentes de la válvula de freno de motor propulsor

TX1093384 B.1

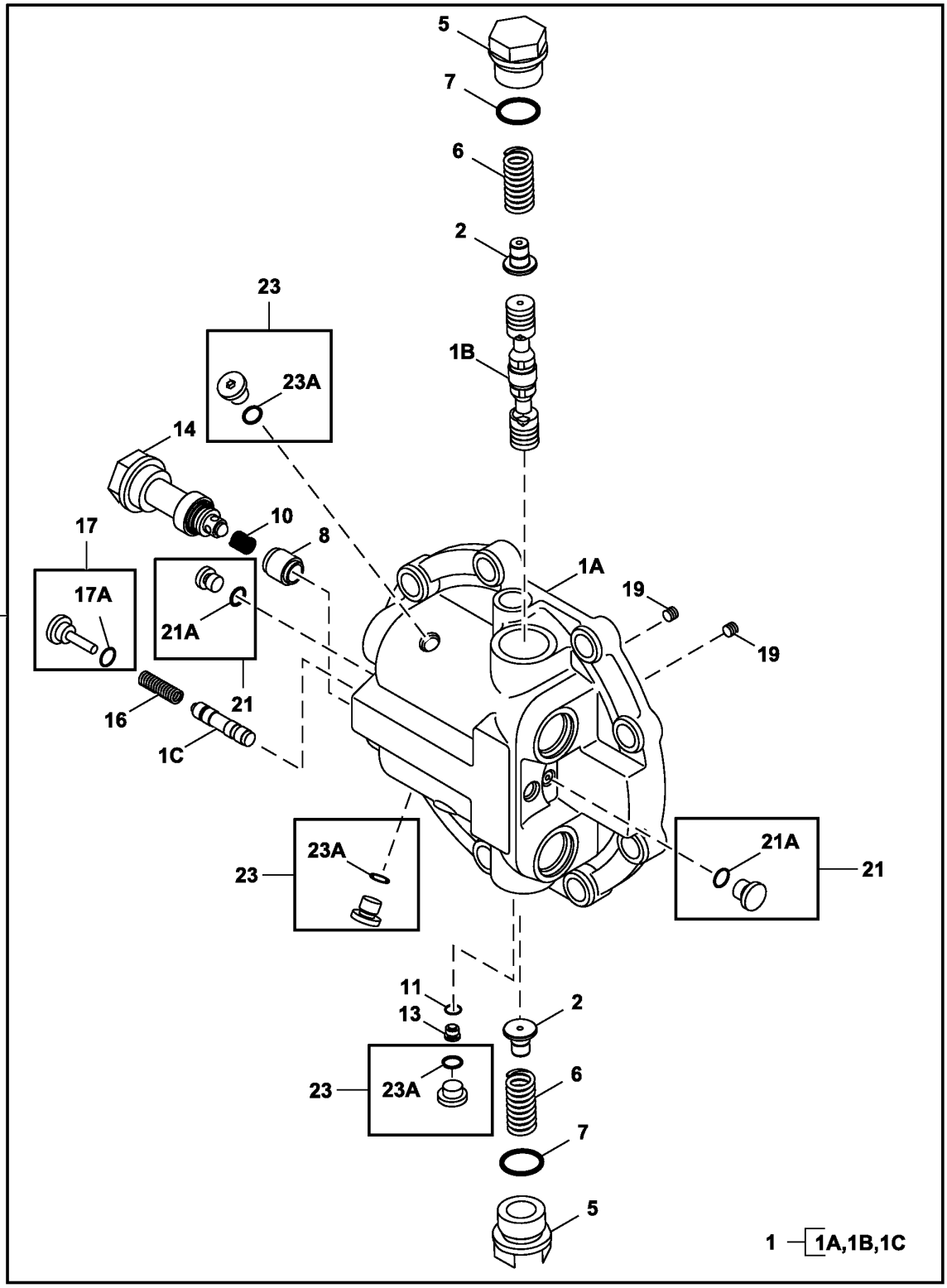

TX1093384

Item	*Nº peça*	*Descrição*	*Qtde*	*Nº série*	*Notas*
0	9264565	VálVula	1		Válvula do Freio, SUB FOR 9263062
1	.....	Carcaça	1		8104695 NLA
1A	.....	Caixa	1		0004499 NLA
1B	.....	Carretel	1		3094360 NLA
1C	.....	Carretel	1		4473063 NLA
2	4461905	Limitador	2		
5	4276526	Tampão	2		
6	4485473	Mola de compressão	2		
7	TH101926	Anel o	2		SUB FOR 4506429
8	4644361	Cone de válvula	2		
10	4396771	Mola	2		
11	R26552	Esfera	1		SUB FOR 4509493
13	4311662	Assento de válvula	1		
14	9213855	VálVula de alíVio de press.	2		Componentes em Página Separada
16	4297257	Mola de compressão	1		
17	9167977	Tampão	1		
17A	M800650	Junta de vedação	1		SUB FOR 957366
19	15H560	Tampão	2		1/16", SUB FOR 4050968
21	9134109	Tampão de dreno	2		SUB FOR 9089484
21A	4506408	Anel o	1		
23	4208977	Tampão de dreno	3		SUB FOR 9089485
23A	957366	Anel o	1		

Travel Motor Crossover Relief Valve Components
Composants du clapet de décharge de raccordement de moteur de déplacement
Válvula de Alívio de Duas Direções do Motor de Deslocamento
Componentes de la válvula de alivio de traspaso de motor propulsor

TX1093235 B.1

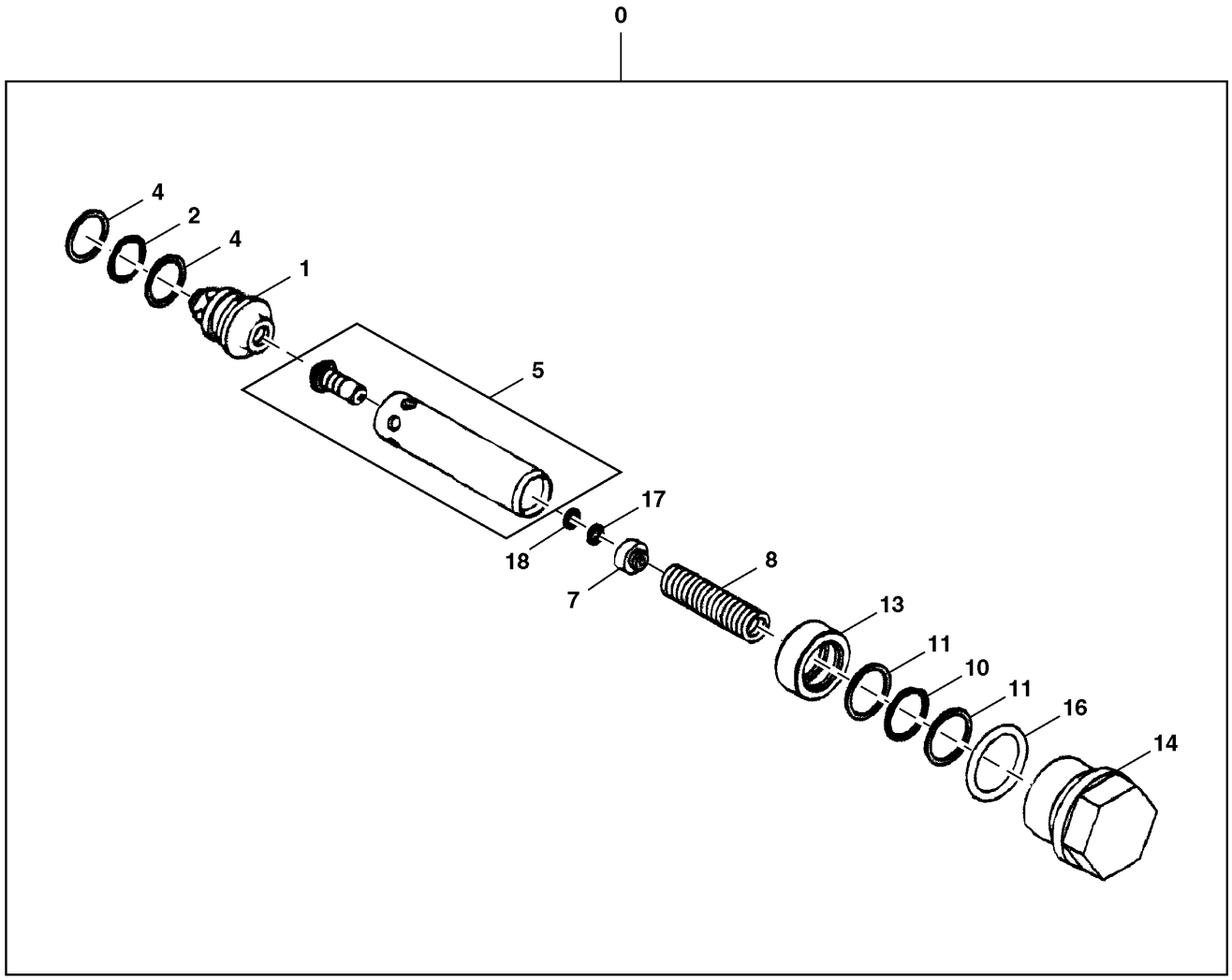

TX1093235

Item	*Nº peça*	*Descrição*	*Qtde*	*Nº série*	*Notas*
0	9213855	VálVula de alíVio de press.	1		
1	.....	Luva	1		3095161 NLA
2	4506418	Anel o	1		
4	4033725	Anel de apoio	2		
5	.....	VálVula de alíVio de press.	1		9758777 NLA
7	.....	Proteção	1		4473064 NLA
8	.....	Mola de compressão	1		4396836 NLA
10	CH12329	Junta de vedação	1		SUB FOR 4506420
11	4027959	Anel de apoio	2		
13	.....	Pistão	1		4462422 NLA
14	.....	Plugue	1		4473080 NLA
16	TH101926	Anel o	1		SUB FOR 4506429
17	24M7029	Calço	1		0.77 mm (0.03 in.), SUB FOR A590103
18	.....	Arruela	1		4631524 NLA

Travel Motor Cover
Couvercle de moteur de déplacement
Tampa do Motor de Deslocamento
Cubierta de motor propulsor

TX1169179 B.1

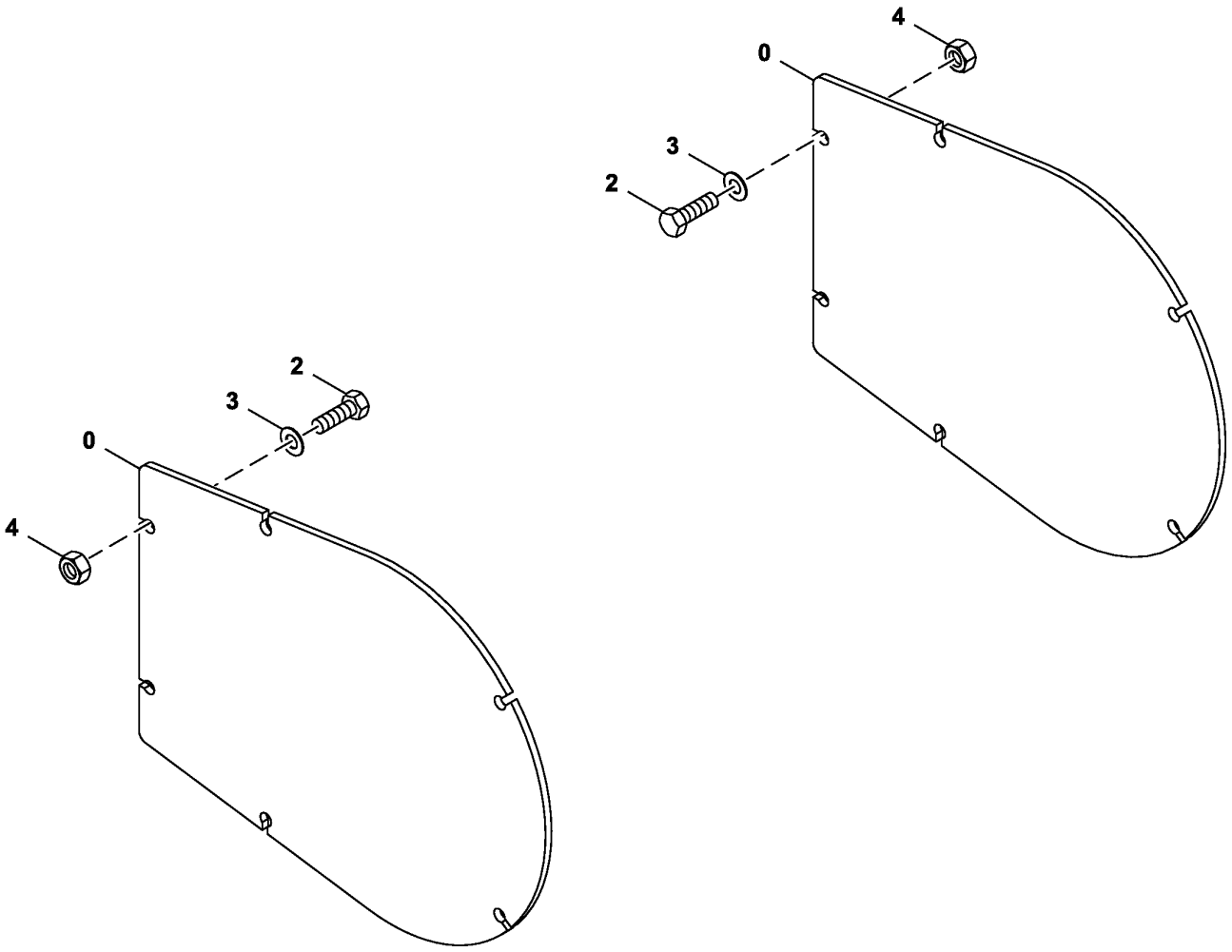

TX1169179

Item	*Nº peça*	*Descrição*	*Qtde*	*Nº série*	*Notas*
0	4380088	Capa	2		
2	19M6332	Parafuso sextavado	12		M14 X 35, SUB FOR J901435
3	J222014	Arruela	12		
4	4337930	Parafuso soldável	12		Porca Soldada

Travel Motor Hydraulic Lines
Conduites hydrauliques de déplacement
Linhas Hidráulicas do Motor de Deslocamento
Líneas hidráulicas de propulsión

TX1093385 B.1

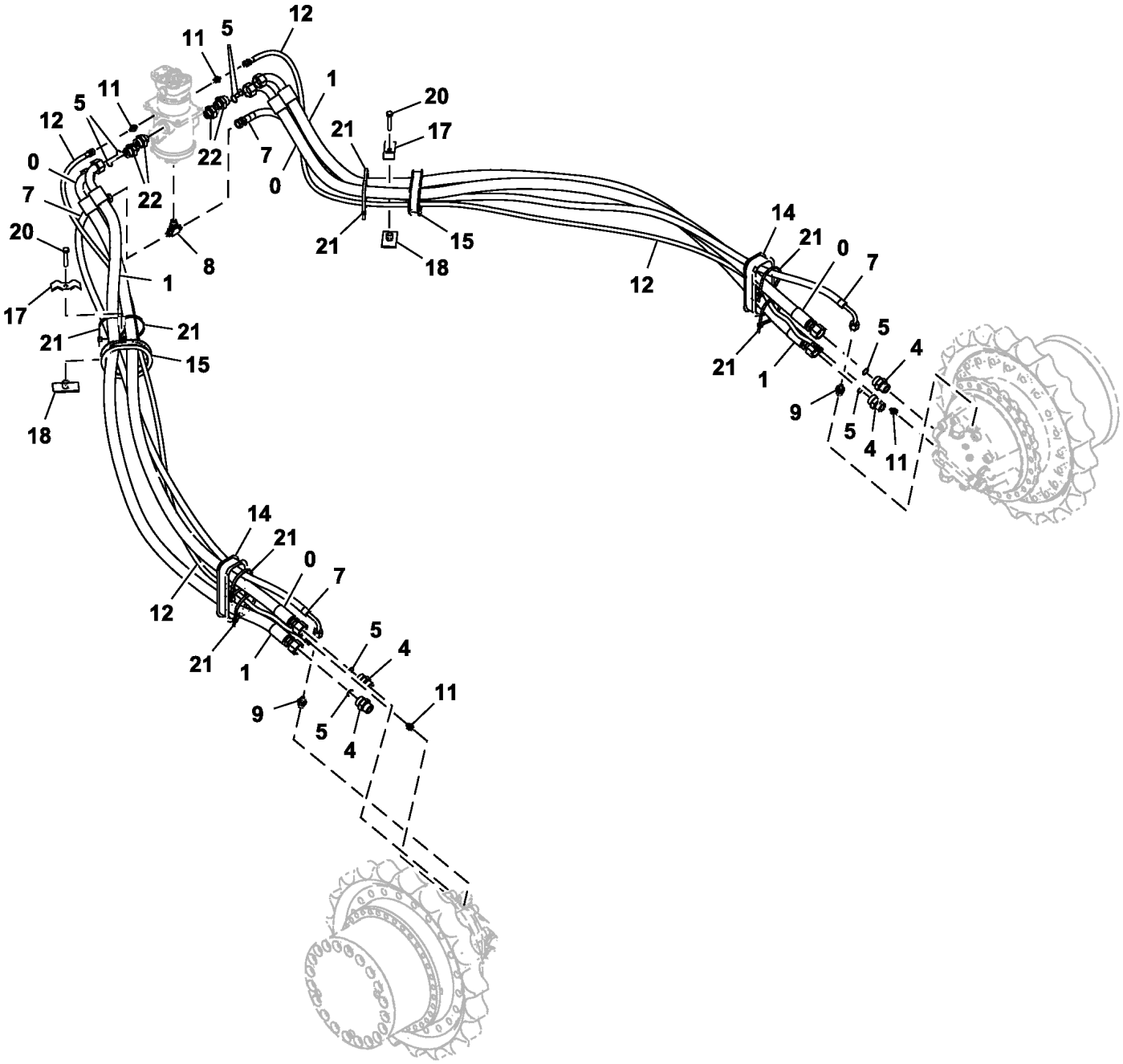

Item	*Nº peça*	*Descrição*	*Qtde*	*Nº série*	*Notas*
0	4635303	Mangueira	2		
1	4635305	Mangueira	2		
4	A853188	Adaptador	4		INCLUDES 4506429
	TH101926	Anel o	1		SUB FOR 4506429
5	T76938	Anel o	8		SUB FOR 4187328
7	4459641	Mangueira hidráulica	2		
8	A852544	Conexão em t	1		INCLUDES 4506418
	4506418	Anel o	1		
9	A852144	Adaptador	2		INCLUDES 4506418
	4506418	Anel o	1		
11	A852122	Adaptador	4		INCLUDES 957366
	M800650	Junta de vedação	1		SUB FOR 957366
12	4429283	Mangueira hidráulica	2		
14	4627953	Luva	2		
15	4272436	Bucha	2		
17	4202103	Braçadeira	2		
18	9736782	Braçadeira	2		
20	19M8348	Parafuso sextavado	2		M12 X 65
21	H77698	Cinta	8		SUB FOR 4121859
22	A853168	Adaptador	4		INCLUDES AT318035
	AT318035	Anel o	1		

1106 Rocker Arm Cover
1106 Cache-culbuteurs
1106 Tampa do Balancim
1106 Tapa de balancines

1106_RE525693_PCD A.1

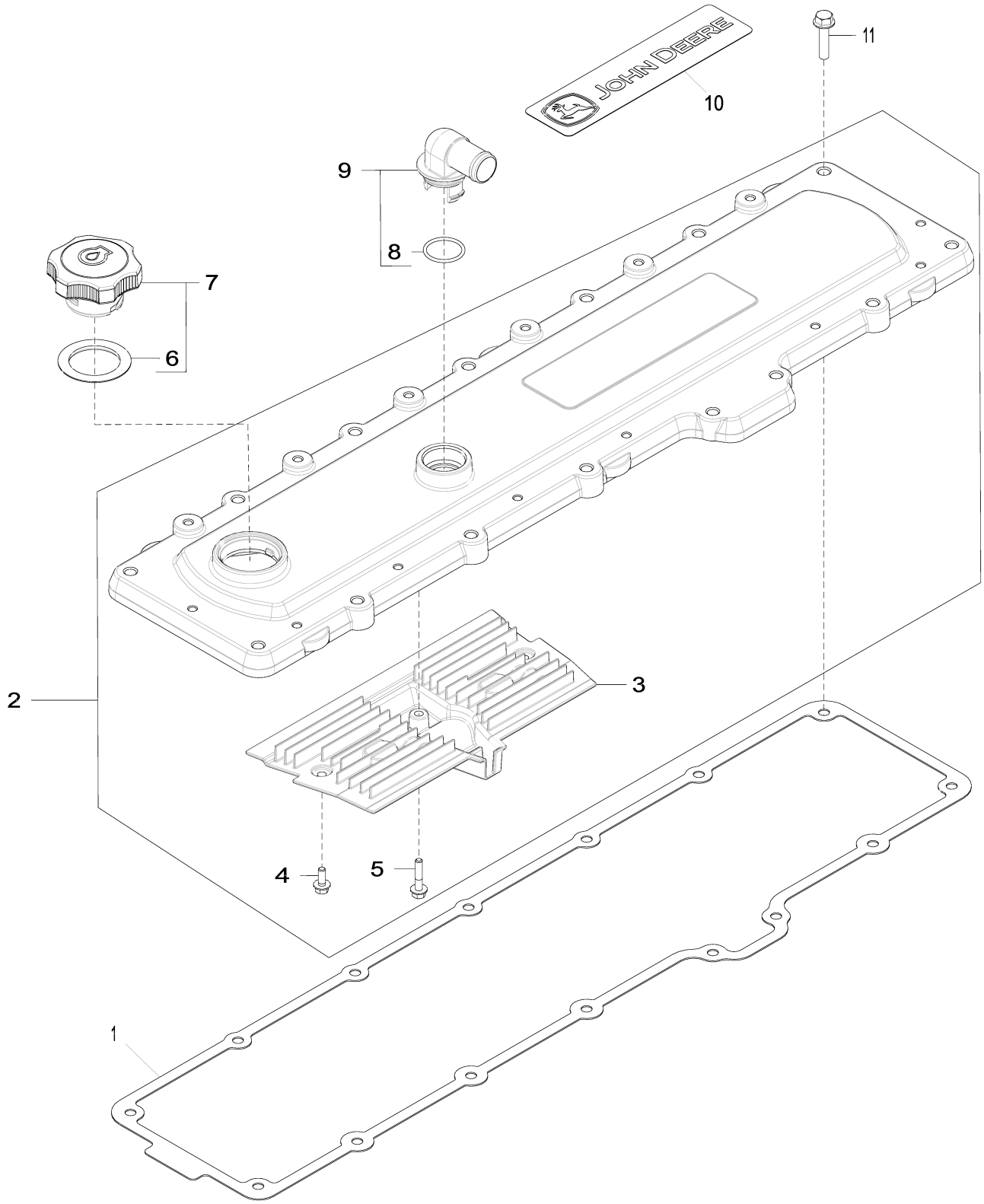

1106_RE525693_PCD

Item	*Nº peça*	*Descrição*	*Qtde*	*Nº série motor*	*Notas*
1	R518263	Junta	1		ORDER R527884
	R527884	Junta	1		
2	RE529971	Capa	1		ORDER RE536688
	RE536688	Capa	1		MARKED R545611 OR R527342 OR RE536688
3	R523317	RespiRo	1		
4	19M7775	Parafuso	2		M6 X 16
5	19M7796	Parafuso	1		M6 X 30
6	R522401	Anel o	1		
7	RE528027	Tampa do abasTecimenTo	1		
8	T122075	Anel o	1		
9	RE527976	Conexão em ângulo	1		ORDER RE529871
	RE529871	Conexão em ângulo	1		
10	R519533	EmblEma	1		
11	19M8291	Parafuso	15		M8 X 35

1312 CRANKSHAFT PULLEY WITH DAMPENER
1312 POULIE DE VILEBREQUIN AVEC AMORTISSEUR
1312 POLIA DO VIRABREQUIM COM AMORTECEDOR
1312 POLEA CIGUENAL CON AMORTIGUADOR

RE525492PCDE02 A.1

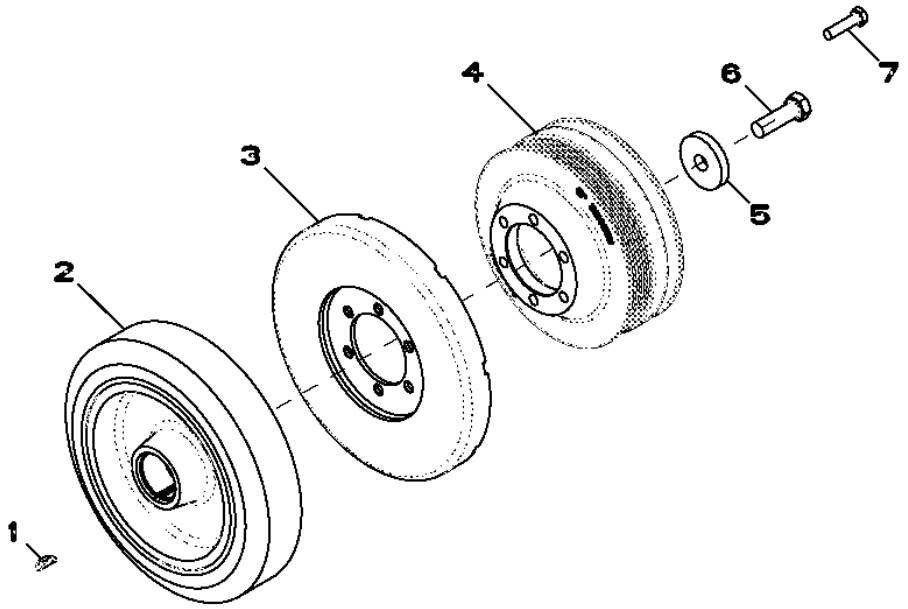

Item	*Nº peça*	*Descrição*	*Qtde*	*Nº série motor*	*Notas*
1	R523306	Chave	1		
2	RE520465	Amortecedor de torção	1		
3	RE57604	Amortecedor de torção	1		
4	R520445	Polia com amortecedor	1		
5	R26333	Arruela	1		
6	19M8889	Parafuso sextavado	1		M16 X 50
7	19M8637	Parafuso sextavado	6		M10 X 40

1405 Flywheel Housing
1405 Carter du volant-moteur
1405 Cobertura do volante do motor
1405 Caja del volante del motor

1405_RE523111_PCD C.1

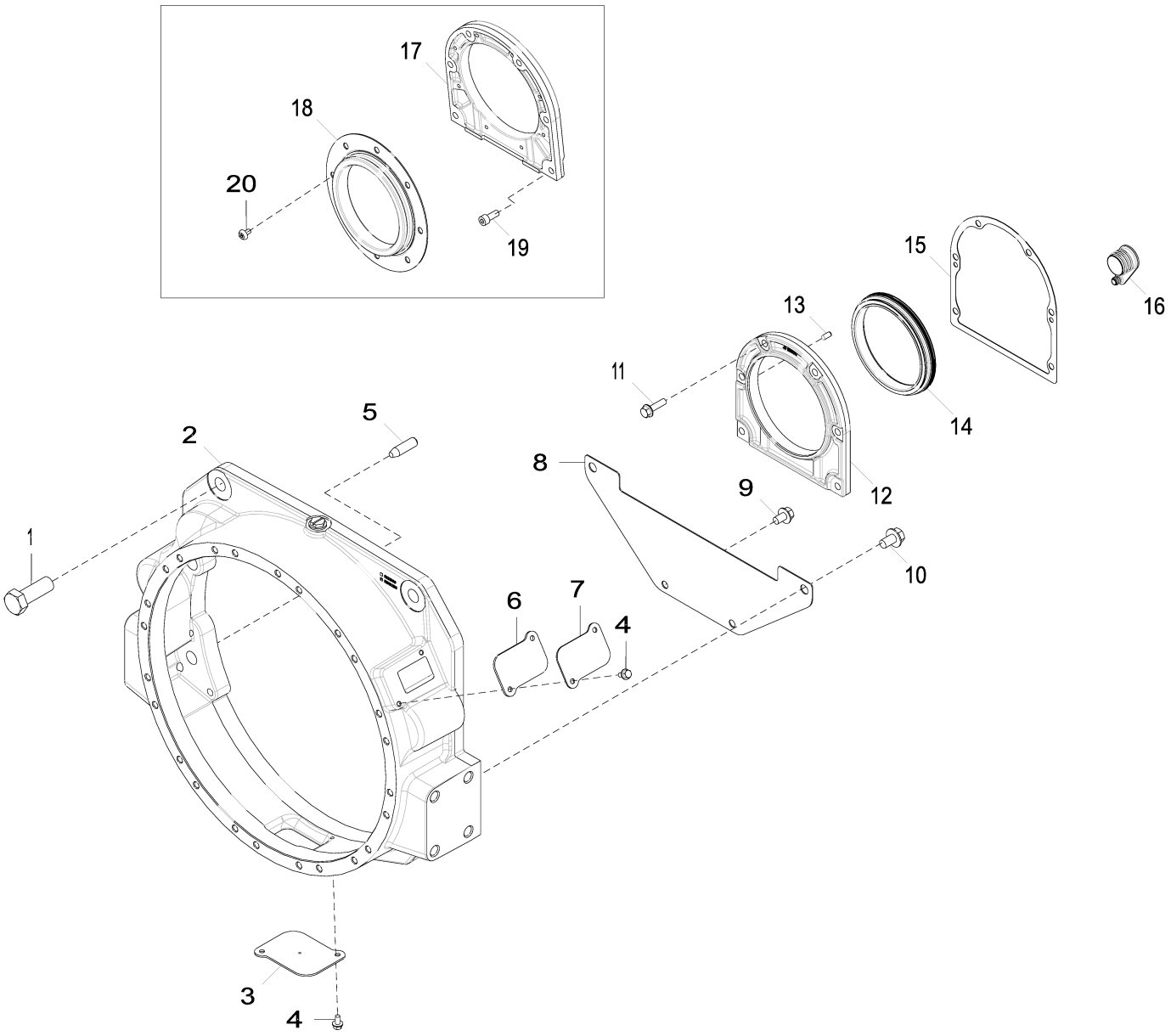

1405_RE523111_PCD

Item	*Nº peça*	*Descrição*	*Qtde*	*Nº série motor*	*Notas*
1	19M8002	Parafuso sextavado	6		M20 X 55
2	R519256	Carcaça	1		
3	R89195	Placa	1		
4	19M7774	Parafuso	4		M6 X 12
5	H79910	Pino de centragem	2		
6	R67989	Junta	1		
7	R519255	Capa	1		
8	R519506	Capa	1		
9	19M7783	Parafuso	2		M10 X 16
10	19M7787	Parafuso	2		M12 X 20
11	19M7868	Parafuso	6		M8 X 30
12	R531312	Carcaça	1		USE WITH RE520036; SUB FOR R531570, R530233 AND R518551
13	F1743R	Pino de centragem	2		
14	RE520036	Vedação	1		USE WITH R531312 OR R531570; SUB FOR RE530121
15	R522768	Junta	1		
16	R121929	Plugue	1		
17	R518551	Carcaça	1		ORDER R531312; USE WITH RE530121
18	RE530121	Vedação	1		ORDER RE520036; USE WITH R518551 AND R522160
19	19M8446	Parafuso	6		M8 X 20
20	R522160	Parafuso	8		USE WITH RE530121

1543 Flywheel
1543 Volant-moteur
1543 Volante do Motor
1543 Volante

1543_RE525493_PCD A.2

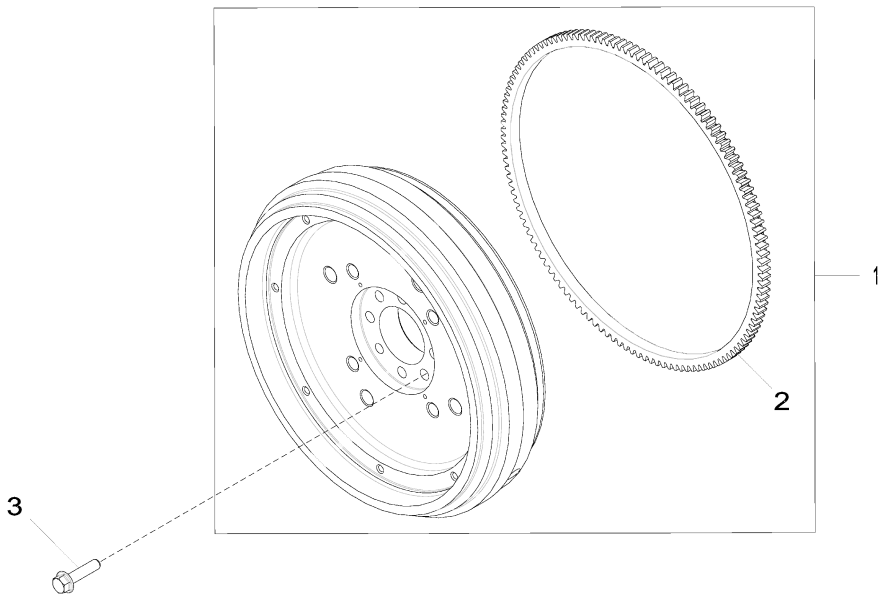

1543_RE525493_PCD

Item	*Nº peça*	*Descrição*	*Qtde*	*Nº série motor*	*Notas*
1	RE569953	Volante	1		
2	R28811	Coroa	1		
3	R519262	Parafuso	6		

1611 Fuel Injection Pump
1611 Pompe d'injection
1611 Bomba de Injeção de Combustível
1611 Bomba de inyección

1611_RE540689_PCD F.1

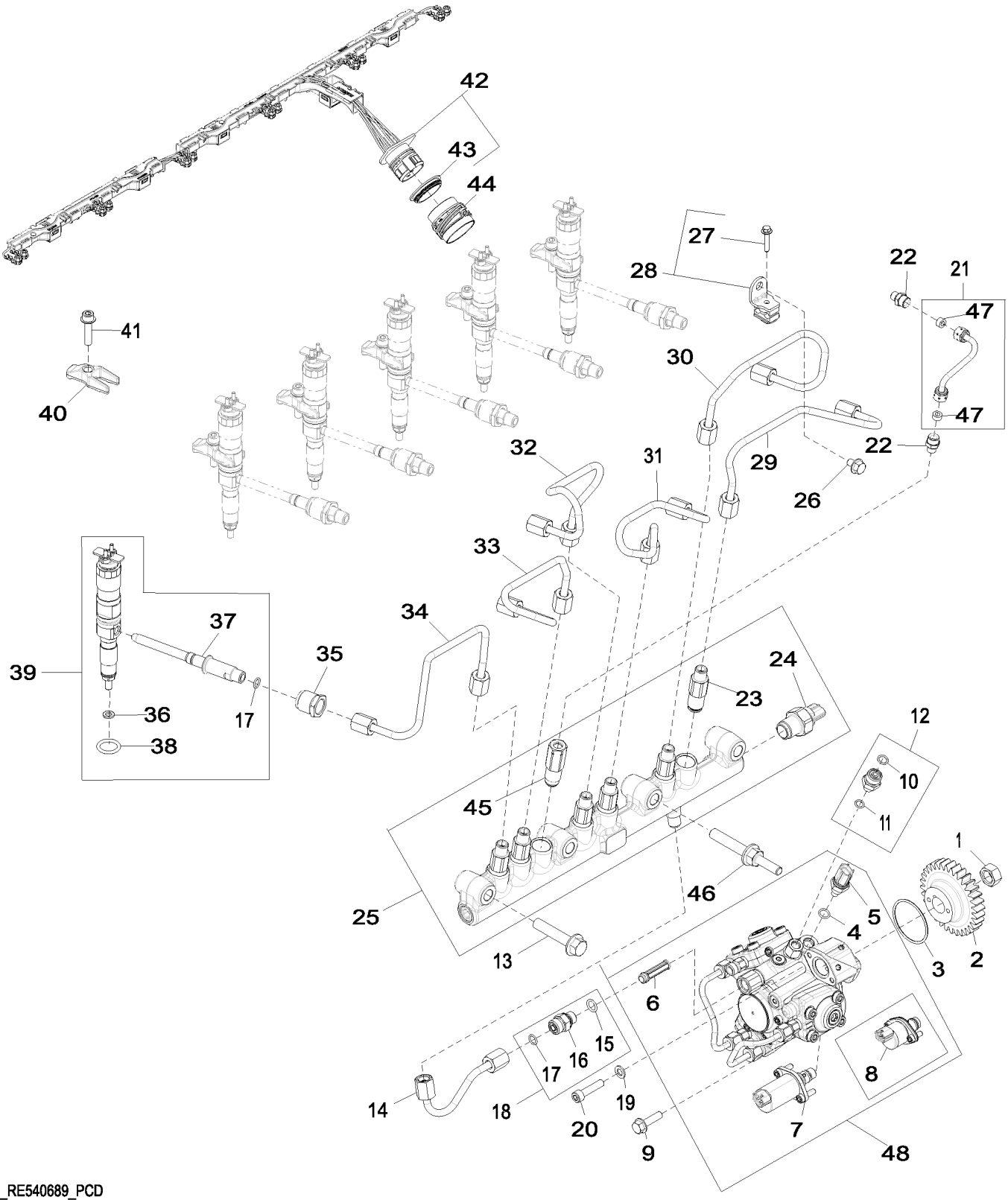

1611_RE540689_PCD

Item	*Nº peça*	*Descrição*	*Qtde*	*Nº série motor*	*Notas*
1	R91360	Porca	1		
2	R518254	EngrEnagem	1		
3	R521040	Anel o	1		
4	R524234	Anel o	1		
5	RE516336	SenSor temperatura combuStí	1		INCLUDES R524234
6	RE524528	Kit do filtro	1		
7	RE572088	VálVula de controle	1		USE WITH RE571640
8	DZ105071	VálVula de controle da sucç	1		USE WITH RE546126; SUB FOR RE534733
9	19M7868	Parafuso	2		M8 X 30
10	T77613	Anel o	1		
11	51M7039	Anel o	1		8.100 X 1.600 mm
12	RE524399	Adaptador	1		
13	19M7815	Parafuso	2		M12 X 60
14	RE520030	Linha de combustivel	1		
15	51M7095	Anel o	1		11.300 X 2.200 mm
16	38H5002	Adaptador	1		
17	R63548	Anel o	1		
18	RE522616	Conexão	1		
19	24M7095	Arruela	1		8.400 X 15 X 1.600 mm
20	R504781	Parafuso sextavado	1		
21	RE520032	Tubulação	1		
22	RE506624	Adaptador	2		
23	RE515636	Limitador	6		
24	RE523811	SenSor	1		
25	RE521599	Trilho	1		
26	RE524730	Parafuso sextavado	3		
27	RE527756	Parafuso c/arruela	1		
28	RE525519	Braçadeira	3		
29	RE525513	Linha de combustivel	1		
30	RE525514	Linha de combustivel	1		
31	RE525515	Linha de combustivel	1		
32	RE525516	Linha de combustivel	1		
33	RE525517	Linha de combustivel	1		
34	RE525518	Linha de combustivel	1		
35	R518871	Porca de tubo	6		
36	R131051	Arruela	6		
37	RE531195	Conexão	6		
38	R505452	Anel o	6		
39	DZ100231	Kit do bocal	6		INCLUDES RE527756; SUB FOR RE540691
40	R522417	Braçadeira	6		
41	RE528096	Parafuso c/arruela	6		
42	RE558114	Chicote	1		SUB FOR RE546835
43	R532532	Anel de vedação	1		
44	R520441	Acessório conexão elétrica	1		
45	RE524529	VálVula de alíVio de press.	1		
46	R528305	Pino	2		
47	R51936	Arruela de vedação	2		
48	RE546126	Bombainjetora combustível	1		ORDER RE571640; INCLUDES RE534733 OR DZ105071; SUB FOR RE534156
	RE571640	Bombainjetora combustível	1		ALSO ORDER R518254; INCLUDES RE572088
	SE501922	Bombainjet.combust. reman.	1		REMAN FOR RE546126

1707 Intake Manifold
1707 Collecteur d'admission
1707 Coletor de Admissão
1707 Colector de admisión

1707_RE528856_PCD F.1

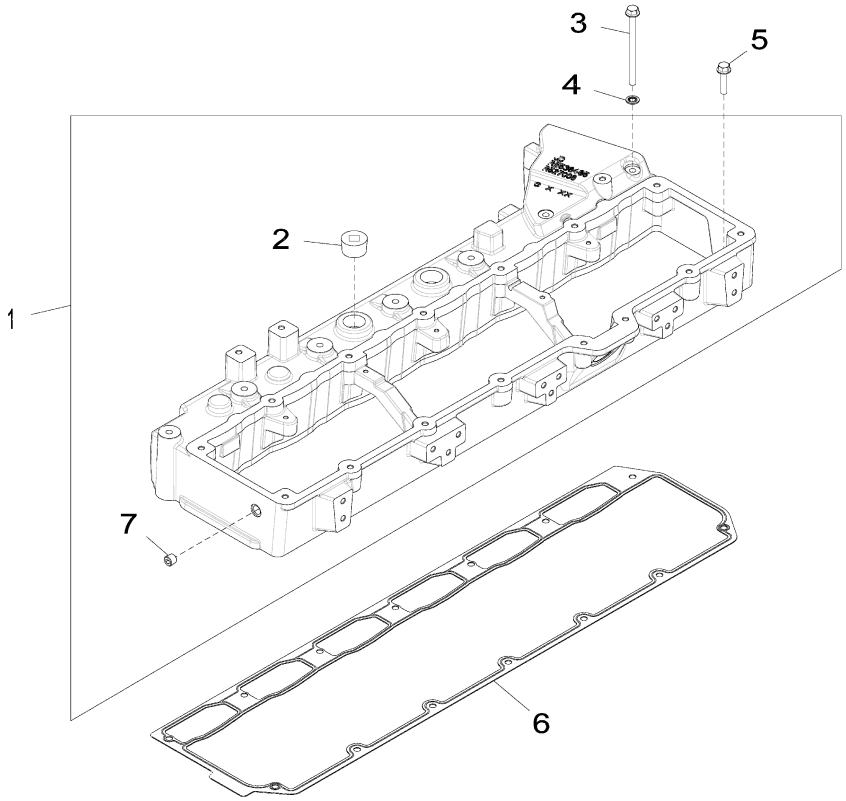

1707_RE528856_PCD

Item	*Nº peça*	*Descrição*	*Qtde*	*Nº série motor*	*Notas*
1	RE536485	Coletor de admissão de ar	1		SUB FOR RE529446; MARKED R527006
2	15H686	Tampão	2		1"
3	19M7873	Parafuso	7		M8 X 110
4	R548750	Arruela de vedação	7		SUB FOR R520424
5	R527684	Parafuso	7		SUB FOR R525714
6	R518260	Junta	1		
7	15H685	Tampão	1		1/4"

1903 Oil Pan
1903 Carter d'huile
1903 Bandeja de Óleo
1903 Cárter de aceite

1903_RE523880_PCD A.2

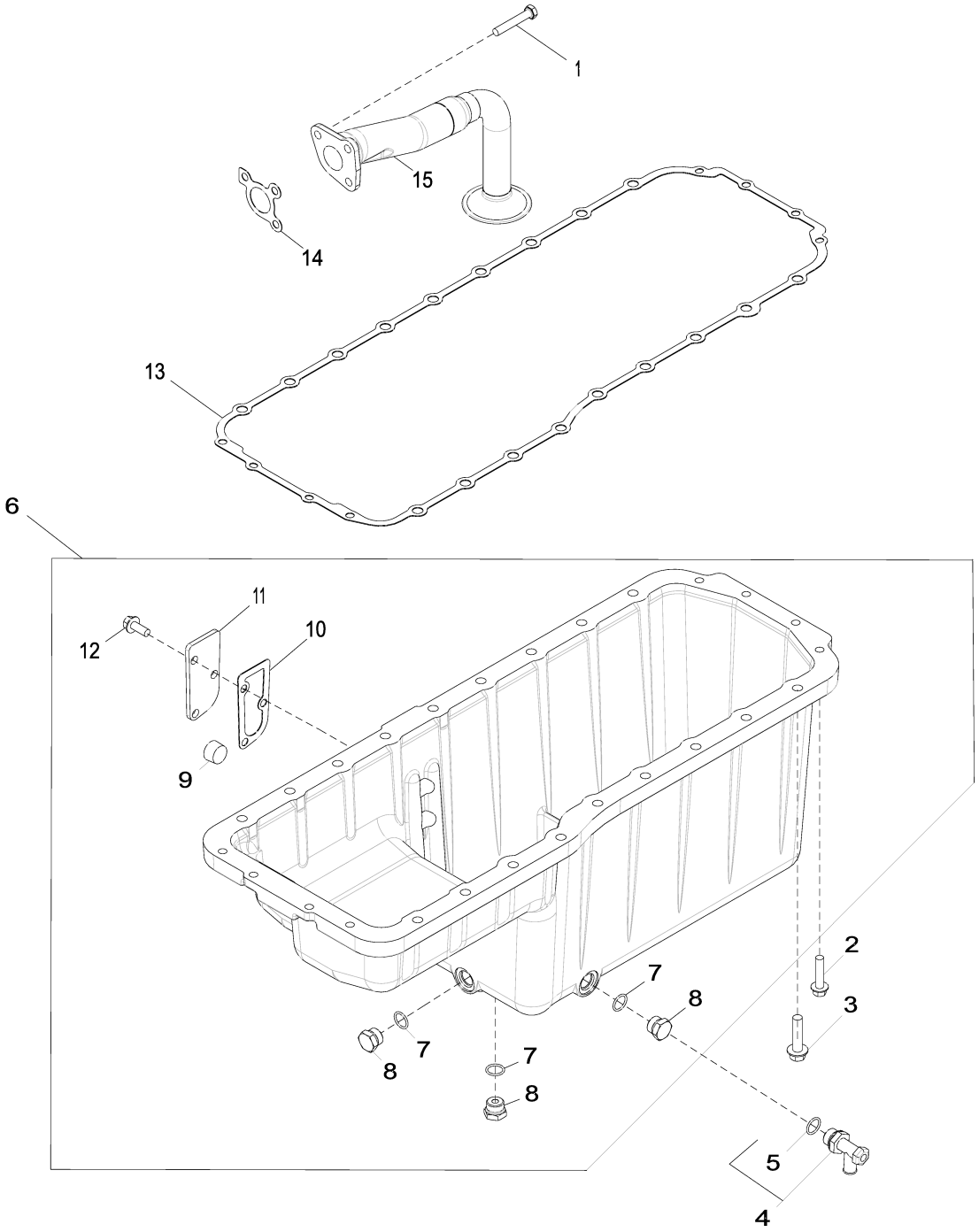

1903_RE523880_PCD

Item	*Nº peça*	*Descrição*	*Qtde*	*Nº série motor*	*Notas*
1	R536840	Parafuso	3		
2	19M7805	Parafuso	8		M10 X 45
3	19M8306	Parafuso	18		M12 X 50
4	AT152180	VálVula de dreno	1		
5	R26906	Anel o	1		
6	RE523896	Cárter	1		MARKED R520147
7	R47151	Anel o	3		
8	R27474	Tampão de dreno	3		
9	15H690	Tampão	1		3/4"
10	RE63439	Junta	1		
11	R519285	Capa	1		
12	19M7785	Parafuso	3		M10 X 25
13	RE520777	Junta	1		ORDER R532464
	R532464	Junta	1		
14	R100569	Junta	1		
15	RE523867	Entrada da Bombade óleo	1		SUB FOR RE43167

2001 Water Pump
2001 Pompe à eau
2001 Bomba de Água
2001 Bomba de agua

2001_RE523116_PCD F.2

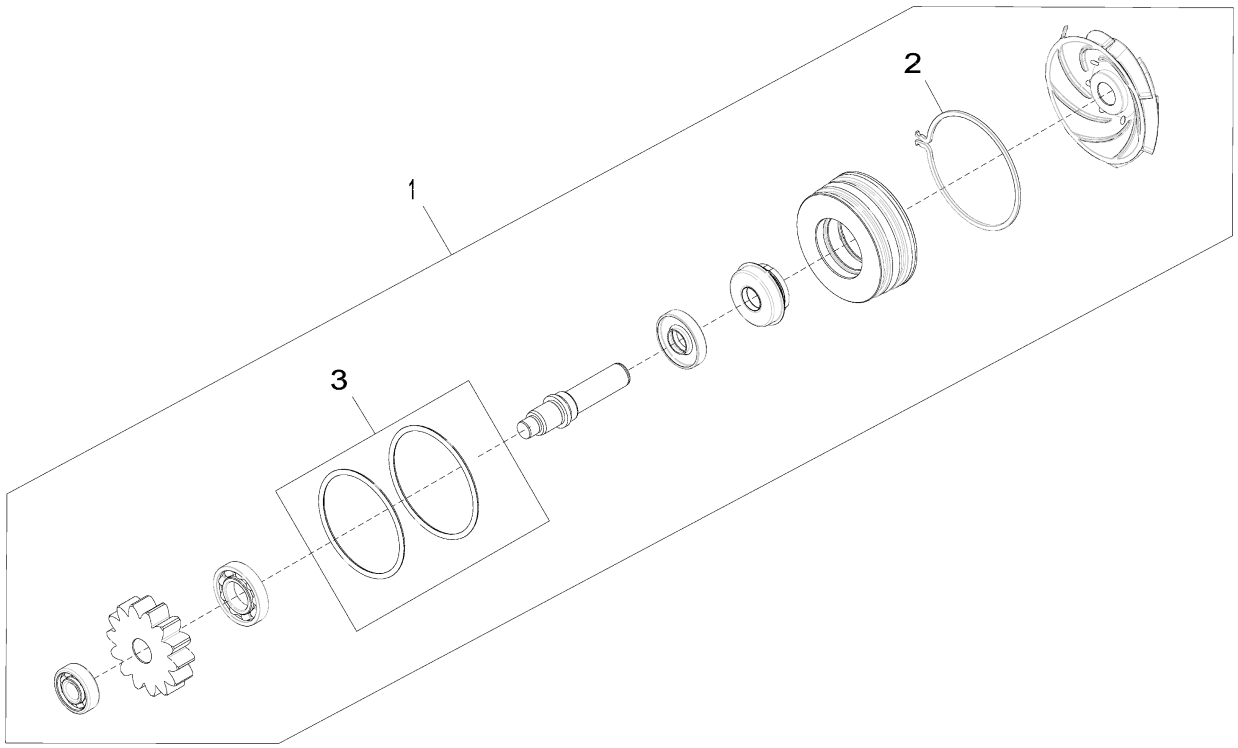

2001_RE523116_PCD

Item	*Nº peça*	*Descrição*	*Qtde*	*Nº série motor*	*Notas*
1	RE530194	Kit da bomba	1		SUB FOR RE523828
	SE501228	Bombad'água remanufaturada	1		REMAN FOR RE523828 OR RE530194
2	R520701	Anel de pressão	1		
3	RE509463	Kit - anel o	1		

2107 Thermostat Cover
2107 Couvercle de thermostat
2107 Tampa do Termostato
2107 Tapa de termostato

2107_RE527033_PCD A.1

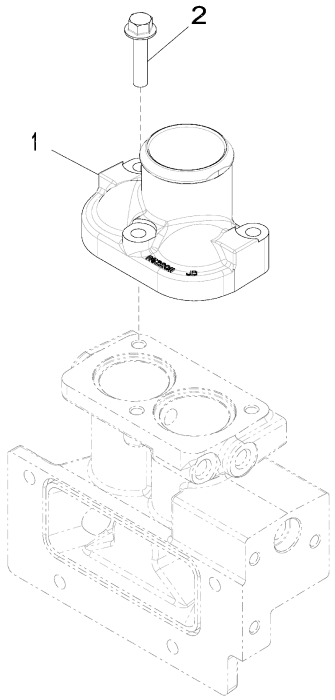

2107_RE527033_PCD

Item	*Nº peça*	*Descrição*	*Qtde*	*Nº série motor*	*Notas*
1	R522011	Capa	1		
2	19M8320	Parafuso	3		M10 X 45

2201 Thermostat
2201 Thermostat
2201 Válvula Termostática
2201 Termostato

2201_RE522968_PCD A.2

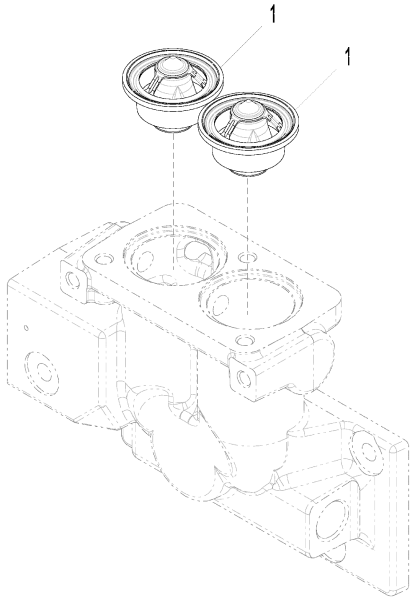

2201_RE522968_PCD

Item	*Nº peça*	*Descrição*	*Qtde*	*Nº série motor*	*Notas*
1	RE540550	TermosTaTo	2		ORDER DZ100553; SUB FOR APPL RE528652
	DZ100553	TermosTaTo	2		

2430 FAN BELT
2430 COURROIE DU VENTILATEUR
2430 CORREIA DO VENTILADOR
2430 CORREA DEL VENTILADOR

RE528625PCDA01 A.1

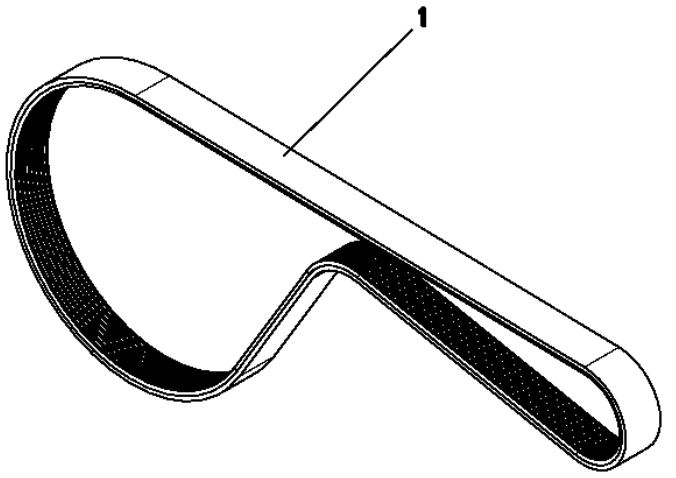

Item	*Nº peça*	*Descrição*	*Qtde*	*Nº série motor*	*Notas*
1	T178418	Correia chata	1		(A) LGTH = 1220 MM

(A) Belt for the Alternator and Water pump
Courroie pour l'alternateur et la pompe à eau
Correia para o Alternador e Bomba de Água
Correa para el alternador y la bomba de agua

2699 Engine Coolant Heater - Plug
2699 Réchauffeur de liquide de refroidissement moteur - fiche
2699 Aquecedor do Líquido de Arrefecimento do Motor - Bujão
2699 Calenfactor de refrigerante del motor - Enchufe

RE523120PCDB02 A.1

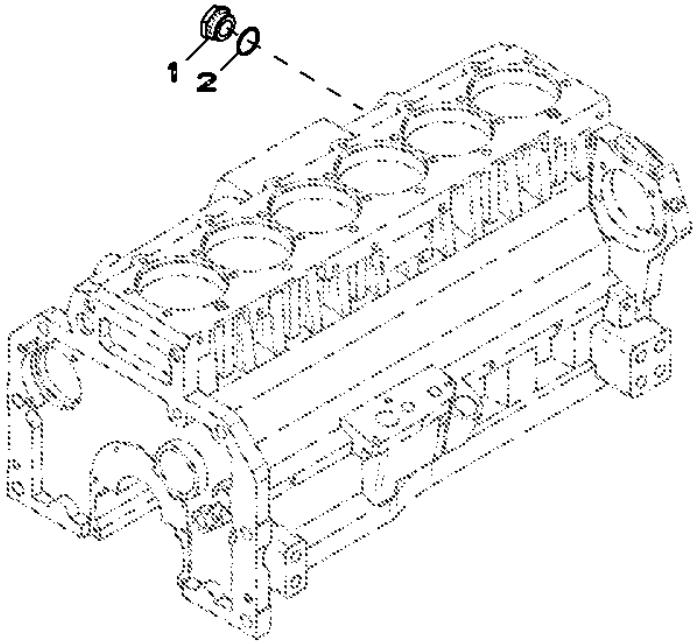

RE523120PCDB02

Item	*Nº peça*	*Descrição*	*Qtde*	*Nº série motor*	*Notas*
1	R39741	Tampão de dreno	1		
2	U13639	Anel o	1		

2814 Exhaust Manifold
2814 Collecteur d'échappement
2814 Coletor de Descarga
2814 Colector de escape

2814_RE532843_PCD C.1

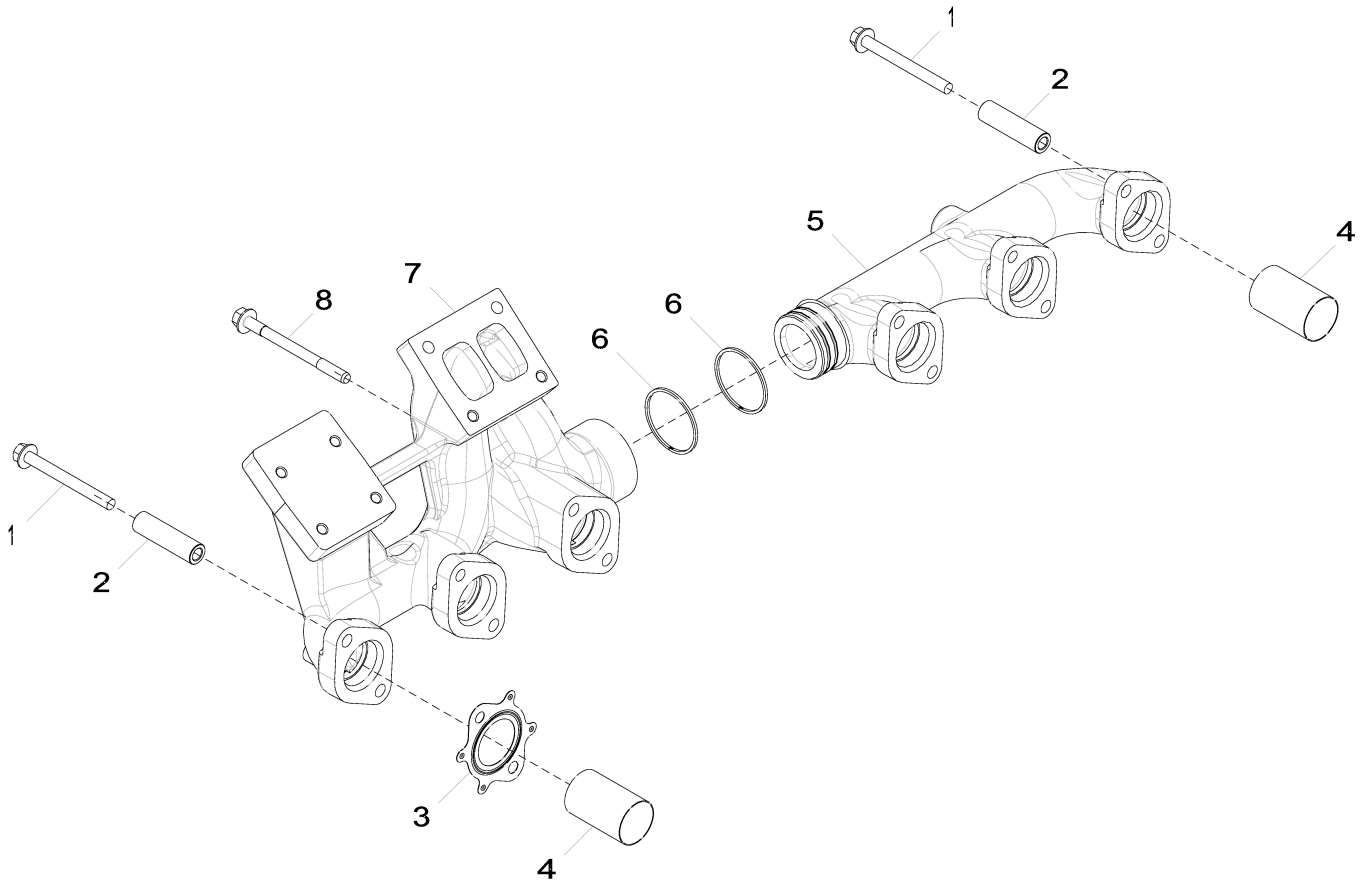

2814_RE532843_PCD

Item	*Nº peça*	*Descrição*	*Qtde*	*Nº série motor*	*Notas*
1	R521323	Parafuso	11		
2	R520632	Espaçador	11		
3	R519361	Junta	6		
	R534605	Junta	6		(A)
4	R522574	Luva	6		
5	R518852	Coletor de escape	1		
6	R135482	Anel	2		SUB FOR R529253
7	R525081	Coletor de escape	1		
8	R520410	Parafuso sextavado	1		

(A) FOR NON-MARINE APPLICATIONS
POUR UTILISATIONS NON MARINES
PARA APLICAÇÕES NÃO MARÍTIMAS
PARA APLICACIONES NO MARINAS

2907 Ventilating System
2907 Système de ventilation
2907 Sistema de Ventilação
2907 Sistema de ventilación

2907_RE530918_PCD A.1

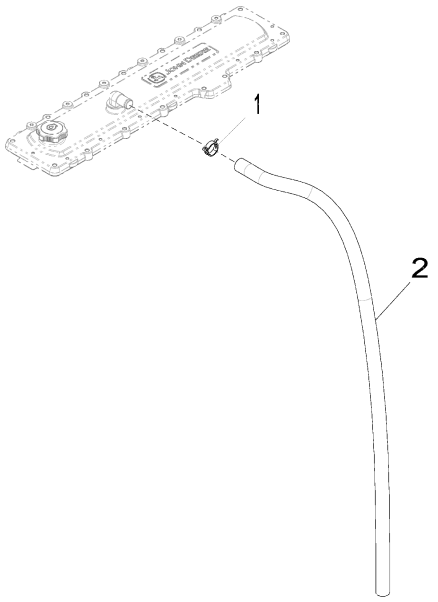

2907_RE530918_PCD

Item	*Nº peça*	*Descrição*	*Qtde*	*Nº série motor*	*Notas*
1	RE528750	Braçadeira	1		
2	R522599	Mangueira	1		

3003 Starter Motor
3003 Démarreur
3003 Motor de Partida
3003 Motor de arranque

3003_RE523590_PCD C.1

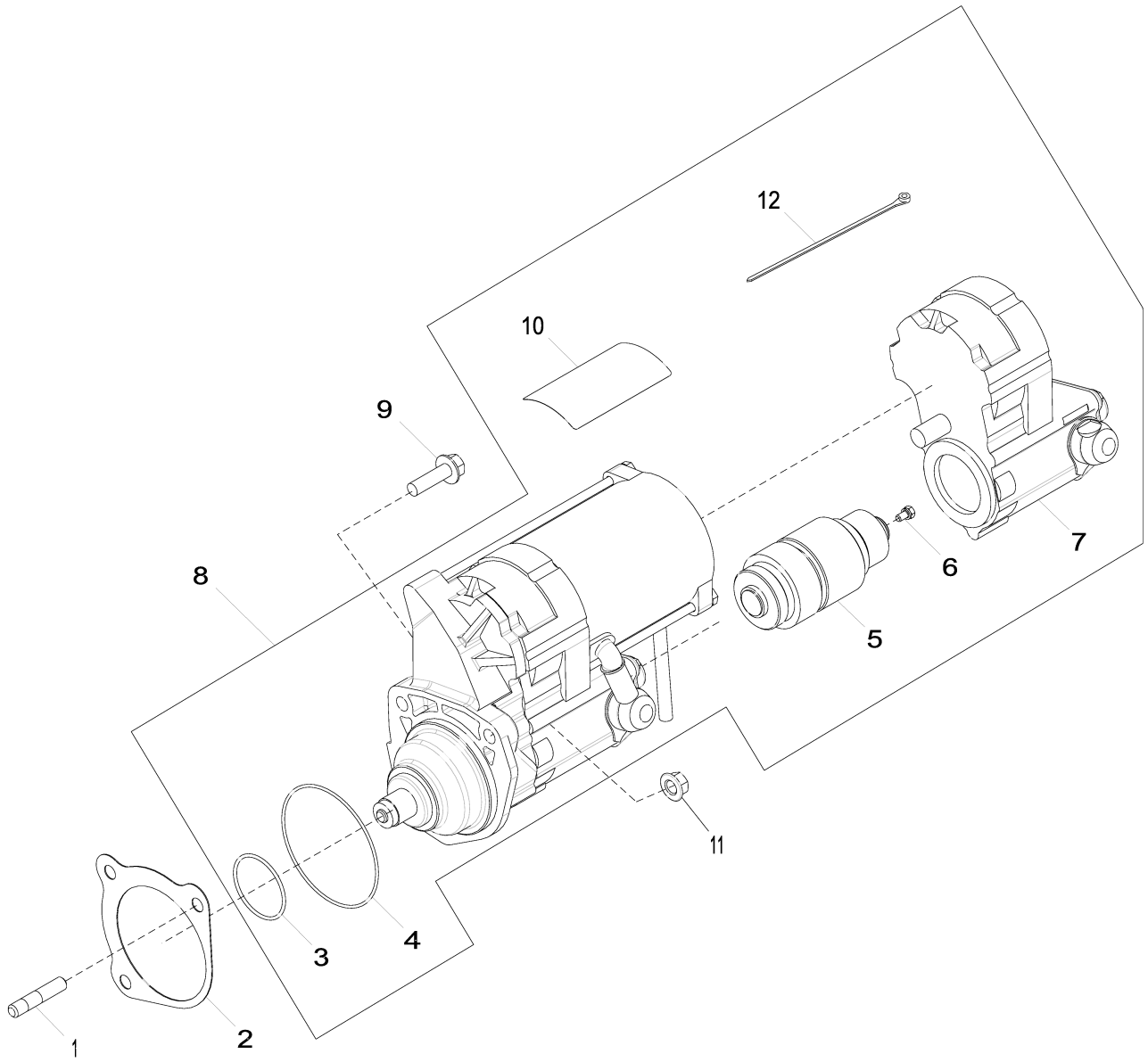

3003_RE523590_PCD

Item	*Nº peça*	*Descrição*	*Qtde*	*Nº série motor*	*Notas*
1	42M7036	Pino	2		
2	R53108	Junta	1		
3	R135510	Anel o	1		
4	R135509	Anel o	1		
5	RE70682	EmbreagEm	1		
6	RE71256	Parafuso c/arruela	1		
7	RE70678	Interruptor	1		
8	RE501150	Kit para motor de partida	1		
	TY24443	Motor de partida remanufat.	1		ORDER SE501406; REMAN FOR RE501150
	SE501406	Motor de partida remanufat.	1		
9	19M7835	Parafuso	1		M10 X 35
10	T146102	Etiqueta	1		
	T146106	Adesivo de segurança	1		(A)
	T146104	Adesivo de segurança	1		(B)
	T146515	Adesivo de segurança	1		(C)
	T146516	Adesivo de segurança	1		(D)
11	14M7296	Porca com flange	2		M10
12	R96703	Cinta	1		

(A) Spanish
Espagnol
ESPANHOL
Español

(B) French
Français
Francês
Francés

(C) German
Allemand
Alemão
Alemán

(D) Italian
Italien
Italiano
Italiano

3102 Alternator
3102 Alternateur
3102 Alternador
3102 Alternador

3102_RE528626_PCD A.2

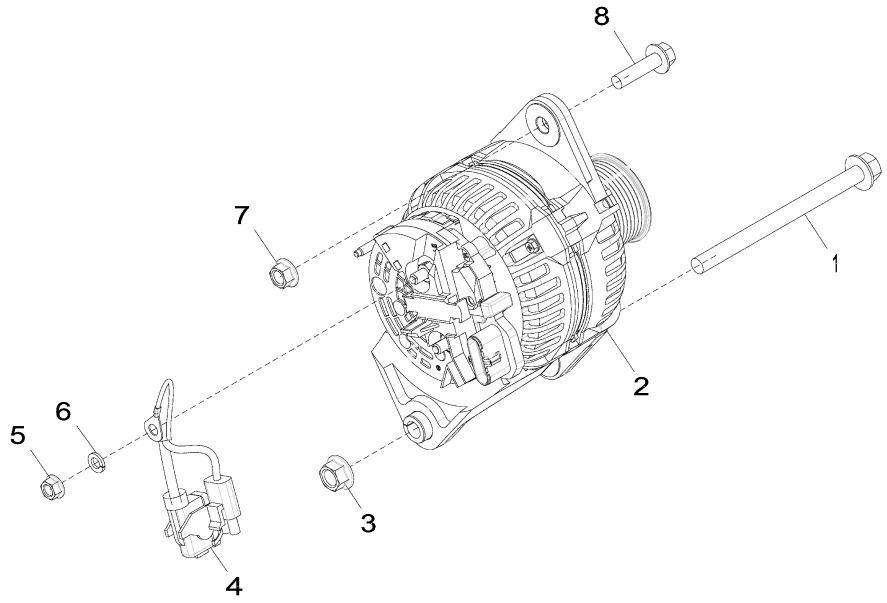

3102_RE528626_PCD

Item	*Nº peça*	*Descrição*	*Qtde*	*Nº série motor*	*Notas*
1	19M7822	Parafuso	1		M12 X 160
2	AT387573	Alternador	1		28V, 80AMP
3	14M7299	Porca com flange	1		M12
4	AT341429	Conj. chiCotes acion. motor	1		
5	14M7298	Porca com flange	1		M8
6	12M7065	Arruela de pressão	1		8 mm
7	14M7296	Porca com flange	1		M10
8	19M8162	Parafuso	1		M10 X 40

3502 Fuel Filter
3502 Filtre à carburant
3502 Filtro de Combustível
3502 Filtro de combustible

3502_RE523904_PCD B.1

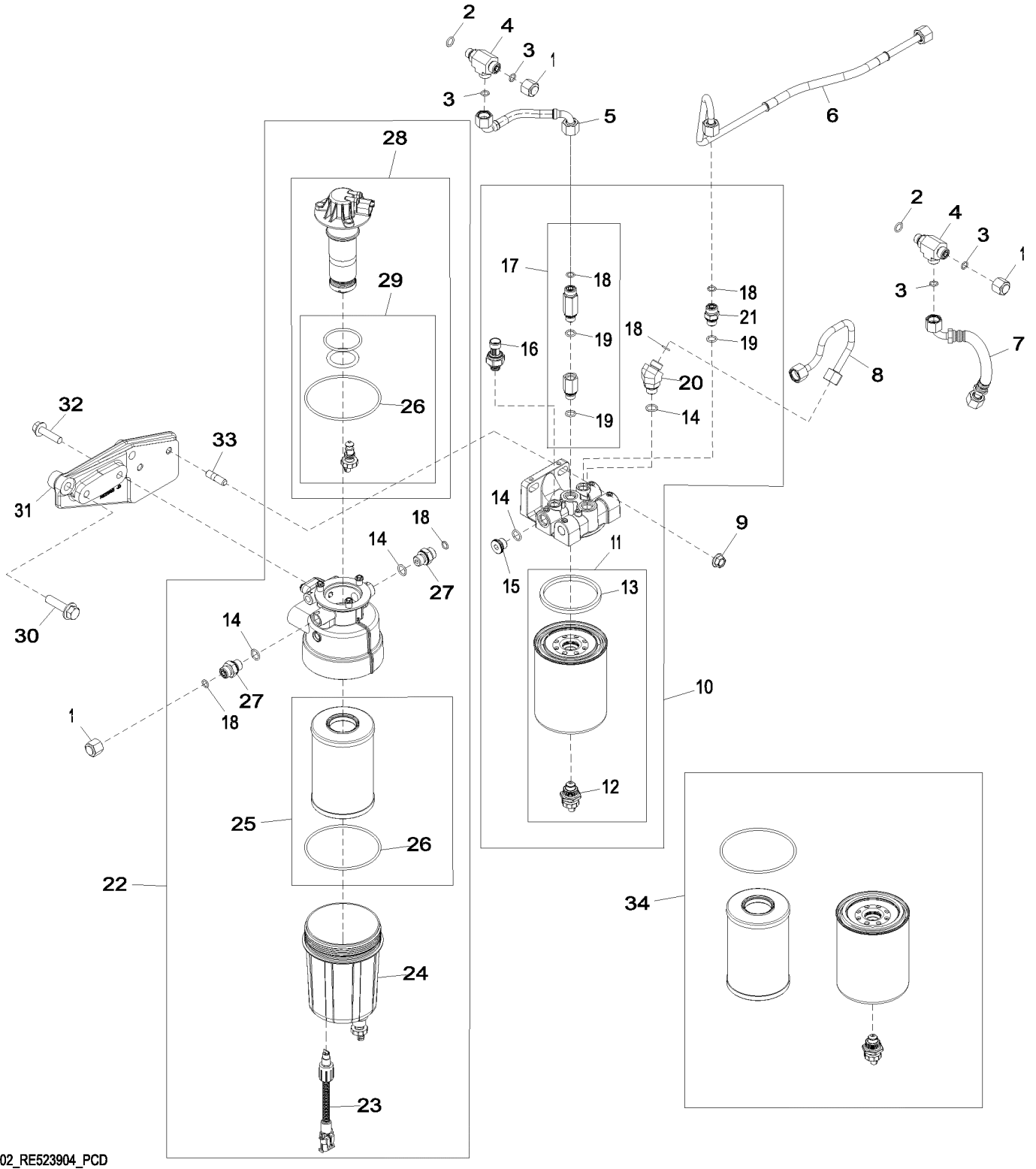

Item	Nº peça	Descrição	Qtde	Nº série motor	Notas
1	38H1415	Conexão	3		
2	51M7041	Anel o	1		11.300 X 2.200 mm
3	T77613	Anel o	2		
4	38H5067	Conexão em t	1		
5	RE548689	Linha de combustivel	1		
6	RE520044	Linha de combustivel	1		
7	RE525509	Linha de combustivel	1		
8	RE523346	Linha de combustivel	1		
9	14M7296	Porca com flange	2		M10
10	RE528865	Filtro	1		
11	RE523236	Elemento de filtro	1		ORDER RE525523
12	RE523787	VálVula de dreno	1		
13	R501388	Junta de vedação	1		
14	51M7096	Anel o	4		13.300 X 2.200 mm
15	T122803	Tampão	1		
16	RE522794	SenSor	1		(C)
17	RE528864	VálVula de sangria	1		
18	R63548	Anel o	5		
19	51M7095	Anel o	3		11.300 X 2.200 mm
20	38H5154	Conexão em ângulo	1		
21	38H5002	Adaptador	1		
22	RE539765	Filtro de combustível	1		
23	RE532949	SenSor	1		(B)
24	RE523785	Copo	1		
25	RE520906	Elemento de filtro	1		ORDER RE525523
26	R522921	Anel o	1		
27	38H5037	Adaptador	2		
28	RE539764	Bombade combustível	1		
29	RE523784	Kit retentor	1		
30	R550417	Pino	2		
31	R520102	Apoio	1		
32	19M7804	Parafuso	2		M10 X 40
33	42M7089	Pino	2		
34	RE525523	Elemento de filtro	1		(A) INCLUDES R501388, RE523787 AND R522921

(A) Includes Primary and Final Fuel Filter Element
Inclut les éléments de filtre à carburant primaire et final
Inclui os Elementos dos Filtros de Combustível Primário e Final
Incluye elementos de filtros primario y final de combustible

(B) Water in Fuel Sensor
Capteur de présence d'eau dans le carburant
Sensor de Água no Combustível
Sensor de agua en combustible

(C) Fuel Pressure Sensor
Capteur de pression du carburant
Sensor de Pressão do Combustível
Sensor de presión de combustible

3520 Fuel Filter / Filter Element
3520 Filtre à carburant / élément filtrant
3520 Elemento do Filtro de Combustível
3520 Filtro de combustible / Elemento de filtro

3520 A.1

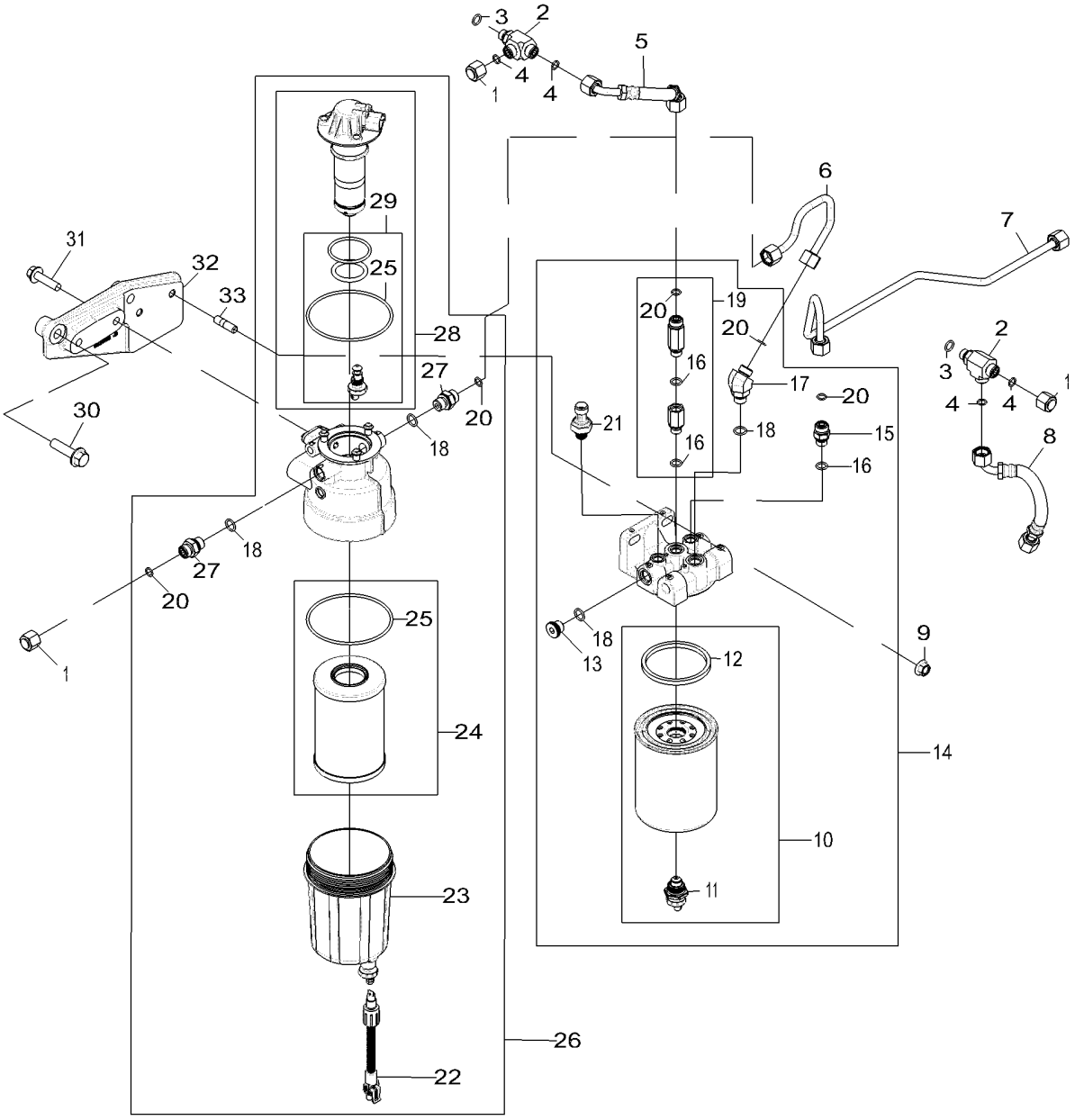

3520_RE539718_PCD

Item	*Nº peça*	*Descrição*	*Qtde*	*Nº série motor*	*Notas*
1	38H1415	Conexão	3		
2	38H5067	Conexão em t	2		
3	51M7041	Anel o	2		11.300 X 2.200 mm
4	T77613	Anel o	4		
5	RE548689	Linha de combustivel	1		SUB FOR RE531700
6	RE523346	Linha de combustivel	1		
7	RE520044	Linha de combustivel	1		SUB FOR RE544621
8	RE525509	Linha de combustivel	1		
9	14M7296	Porca com flange	2		M10
10	.....	Elemento de filtro	1		(C) ORDER RE525523
	RE525523	Elemento de filtro	1		(A)
11	RE523787	VálVula de dreno	1		
12	R501388	Junta de vedação	1		
13	T122803	Tampão	1		
14	RE528865	Filtro	1		
15	38H5002	Adaptador	1		
16	51M7095	Anel o	3		11.300 X 2.200 mm
17	38H5154	Conexão em ângulo	1		
18	51M7096	Anel o	4		13.300 X 2.200 mm
19	RE528864	VálVula de sangria	1		
20	R63548	Anel o	5		
21	RE522794	SenSor	1		
22	RE532949	SenSor	1		
23	RE523785	Copo	1		
24	.....	Elemento de filtro	1		(B) ORDER RE525523
	RE525523	Elemento de filtro	1		(A)
25	R522921	Anel o	2		
26	RE541378	Filtro de combustível	1		SUB FOR RE539715
27	38H5037	Adaptador	2		
28	RE541377	Bombade combustível	1		
29	RE523784	Kit retentor	1		
30	R550417	Pino	2		SUB FOR APPL 19M7813
31	19M7804	Parafuso	2		M10 X 40
32	R520102	Apoio	1		
33	42M7089	Pino	2		

(A) Includes Primary and Final Fuel Filter Element
Inclut les éléments de filtre à carburant primaire et final
Inclui os Elementos dos Filtros de Combustível Primário e Final
Incluye elementos de filtros primario y final de combustible

(B) 10 Microns
10 micromètres
10 Mícrons
10 micrones

(C) 2 Microns
2 micromètres
2 Mícrons
2 micrones

3902 Thermostat Housing
3902 Boîtier de thermostat
3902 Alojamento do Termostato
3902 Caja de termostato

3902_RE523126_PCD A.1

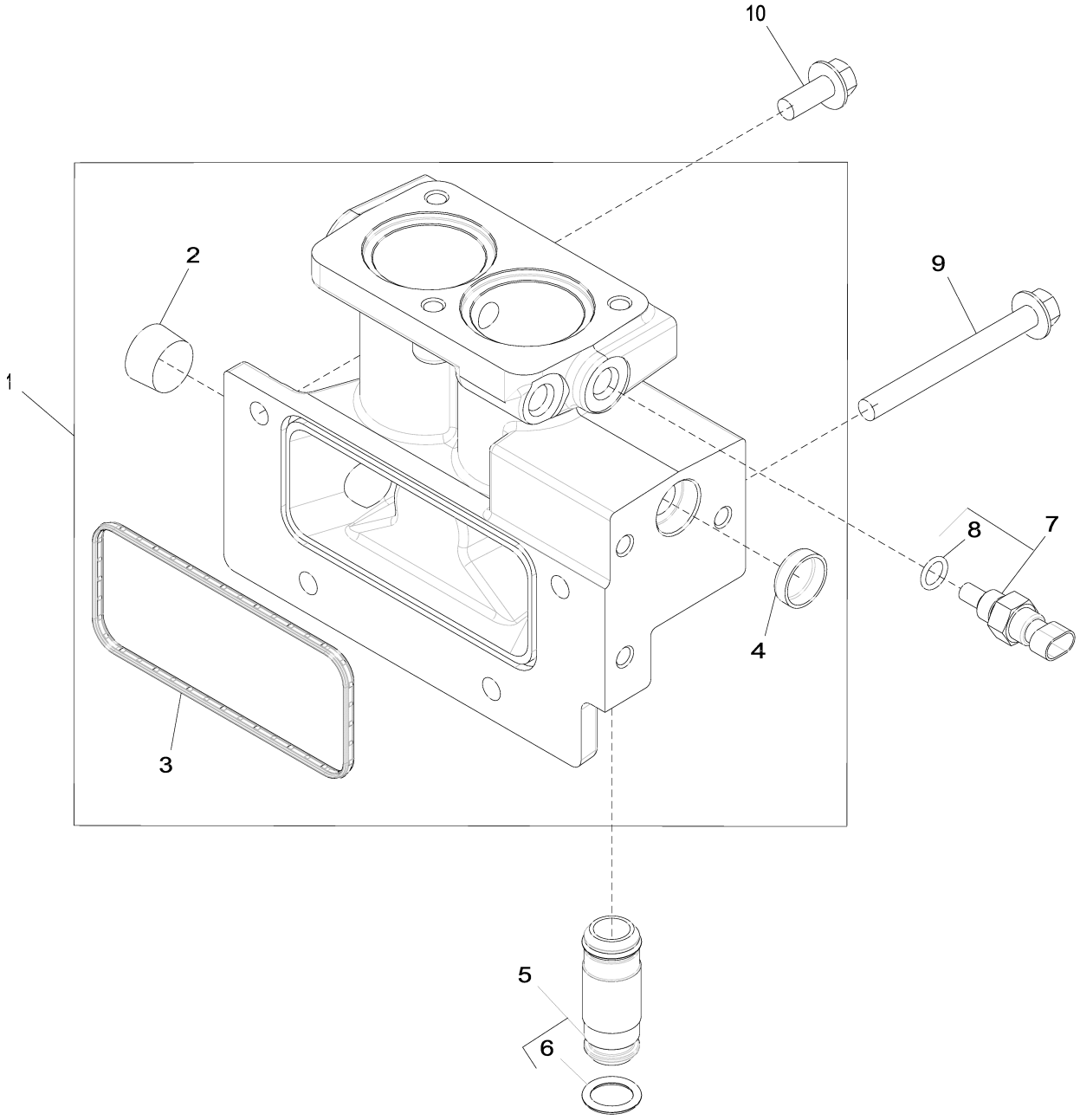

3902_RE523126_PCD

Item	*Nº peça*	*Descrição*	*Qtde*	*Nº série motor*	*Notas*
1	RE509340	Carcaça	1		MARKED R520138
2	15H690	Tampão	1		3/4"
3	R527592	Junta	1		
4	N102039	Plugue	1		
5	RE508648	Tubo	1		
6	R504810	Anel o	2		
7	RE48419	SenSor	1		(A)
8	51M7041	Anel o	1		11.300 X 2.200 mm
9	19M7812	Parafuso	1		M10 X 100
10	19M7785	Parafuso	3		M10 X 25

(A) Temperature sensor
Capteur de température
Sensor de temperatura
Sensor de temperatura

4013 Engine Oil Dipstick
4013 Jauge de niveau d'huile moteur
4013 Vareta de Óleo do Motor
4013 Varilla de nivel de aceite de motor

RE525494PCDB01 A.1

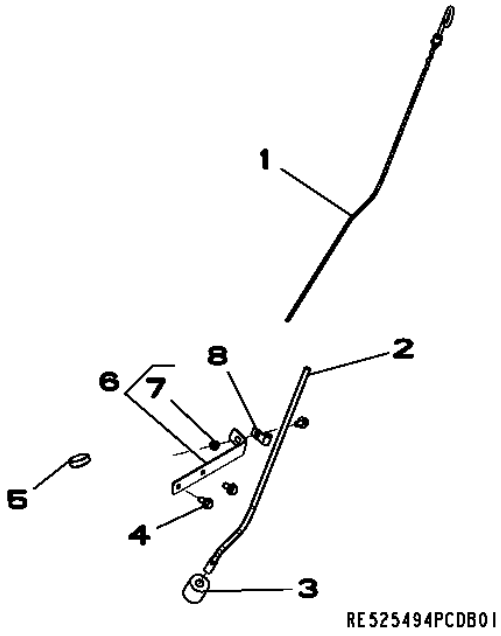

Item	*Nº peça*	*Descrição*	*Qtde*	*Nº série motor*	*Notas*
1	RE500804	Vareta de niVel	1		
2	RE42081	Tubo vareTa de nível	1		
3	R107623	Espaçador	1		
4	19M7865	Parafuso	3		M8 X 16
5	T35390	Plugue	1		
6	RE528870	Apoio	1		
7	14M7233	Porca soldável	1		M8
8	T13814	Braçadeira	1		

4397 Starting Aid
4397 Aide au démarrage
4397 Auxílio de Partida
4397 Auxiliar de arranque

RE523304PCDC01 A.1

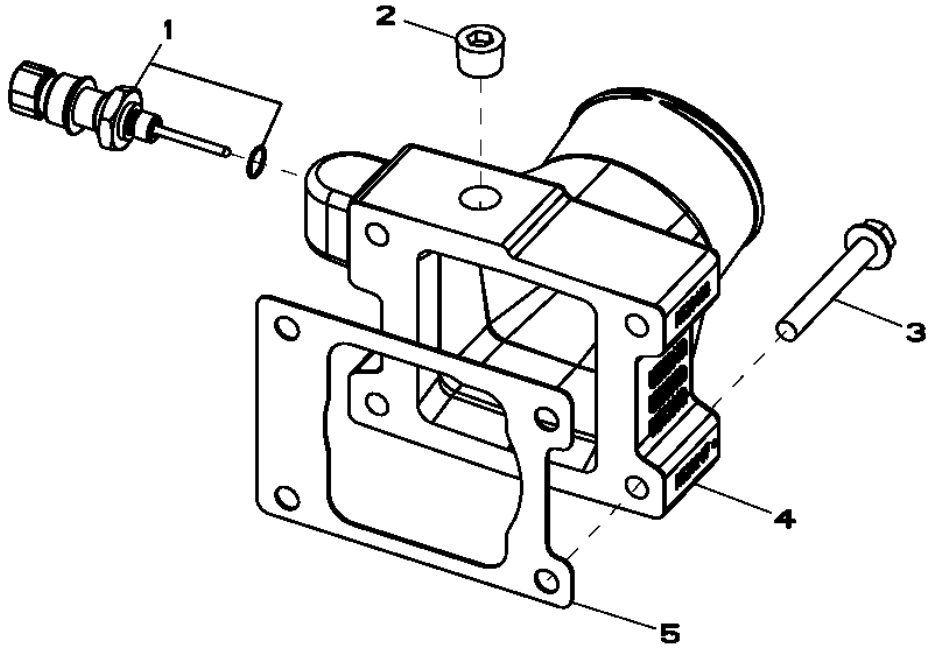

Item	*Nº peça*	*Descrição*	*Qtde*	*Nº série motor*	*Notas*
1	RE522823	SenSor de temperatura	1		
2	15H666	Tampão	1		3/8"
3	19M7801	Parafuso	4		M8 X 60
4	R520247	Admissão de ar	1		SUB FOR RE523861; MARKED R520133
5	R519414	Junta	1		

4601 Cylinder Block
4601 Bloc-cylindres
4601 Bloco de Cilindros
4601 Bloque de cilindros

4601_RE523129_PCD D.2

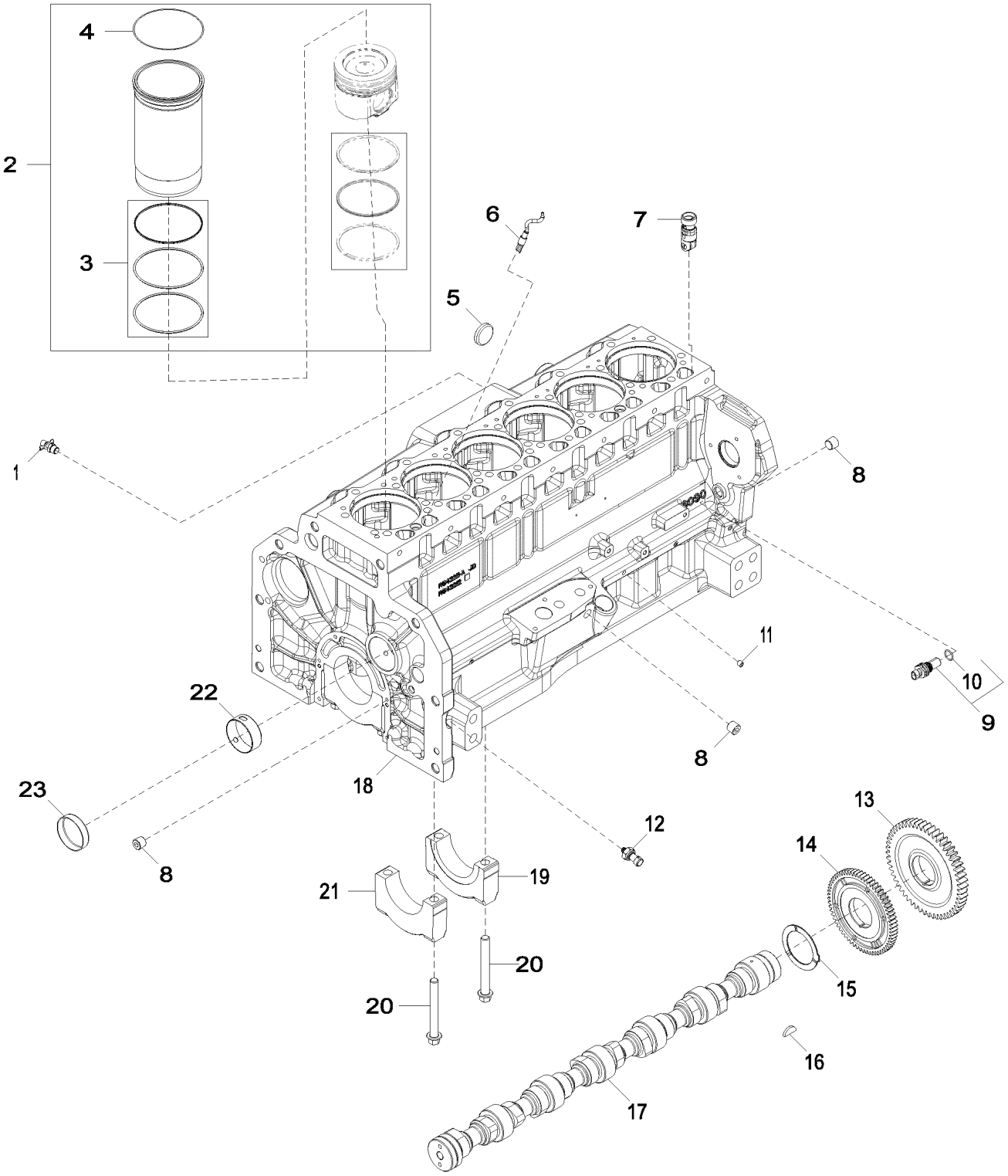

4601_RE523129_PCD

Item	Nº peça	Descrição	Qtde	Nº série motor	Notas
1	AT13740	VálVula de dreno	1		
2	DZ10211	Kit pistão e camisa	6		SUB FOR RE545266 OR RE531072
3	RE541037	Kit - anel o	1		SUB FOR AR98850
4	R527468	Calço	1		
5	R43409	Plugue	1		
6	RE522991	Orifício	6		
7	RE555307	Rolo supoRte de came	12		SUB FOR RE540586 OR RE535576
8	RE57836	Tampão	3		
9	RE519144	SenSor	2		(A)
10	51M7044	Anel o	1		17.300 X 2.200 mm
11	RE71255	Tampão	5		
12	RE167207	SenSor	1		(B)
13	R528098	EngrEnagem	1		SUB FOR R518212
14	R518255	EngrEnagem	1		
15	R504811	Arruela	1		
16	26H91	Chaveta	1		3/16" X 1-1/4"
17	R522884	Eixo de cames	1		
	SE501775	Comando de Válvulas Reman	1		REMAN FOR R522884
18	.....	Bloco de cilindro	1		MARKED R542211; ORDER DZ10597
19	R120954	Tampa do rolamenTo	1		
20	R519287	Parafuso sextavado	14		
21	R120953	Tampa do rolamenTo	6		
22	R527877	Bucha	6		
23	R82007	Plugue	1		

(A) Magnetic Pick Up Sensor
Capteur magnétique
Sensor do Captador Magnético
Sensor de captador magnético

(B) Pressure Sensor
Capteur de pression
Sensor de Pressão
Sensor de presión

4701 Crankshaft
4701 Vilebrequin
4701 Virabrequim
4701 Cigüeñal

4701_RE523130_PCD B.3

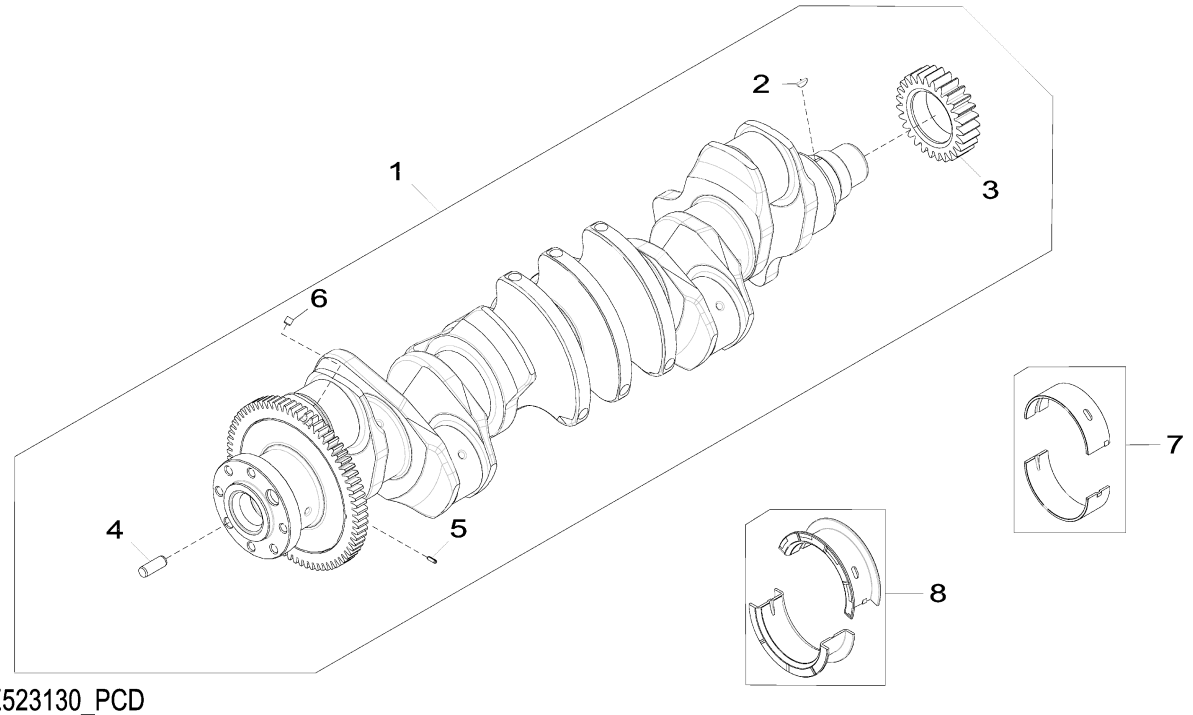

4701_RE523130_PCD

Item	*Nº peça*	*Descrição*	*Qtde*	*Nº série motor*	*Notas*
1	RE540429	Virabrequim	1		MARKED R526075
2	R120752	Chave	1		
3	R104587	EngrEnagem	1		
4	R41934	Pino de centragem	1		
5	34M7089	Pino de centragem	1		4 X 12 mm
6	AT107510	Plugue	6		
7	RE529319	Rolamento	6		KIT; R519427 AND R519428
8	RE529320	Rolamento axial	1		KIT; R519429 AND R519430

4801 Connecting Rods and Pistons
4801 Bielles et pistons
4801 Bielas e Pistões
4801 Biela y pistones

4801_RE523131_PCD D.2

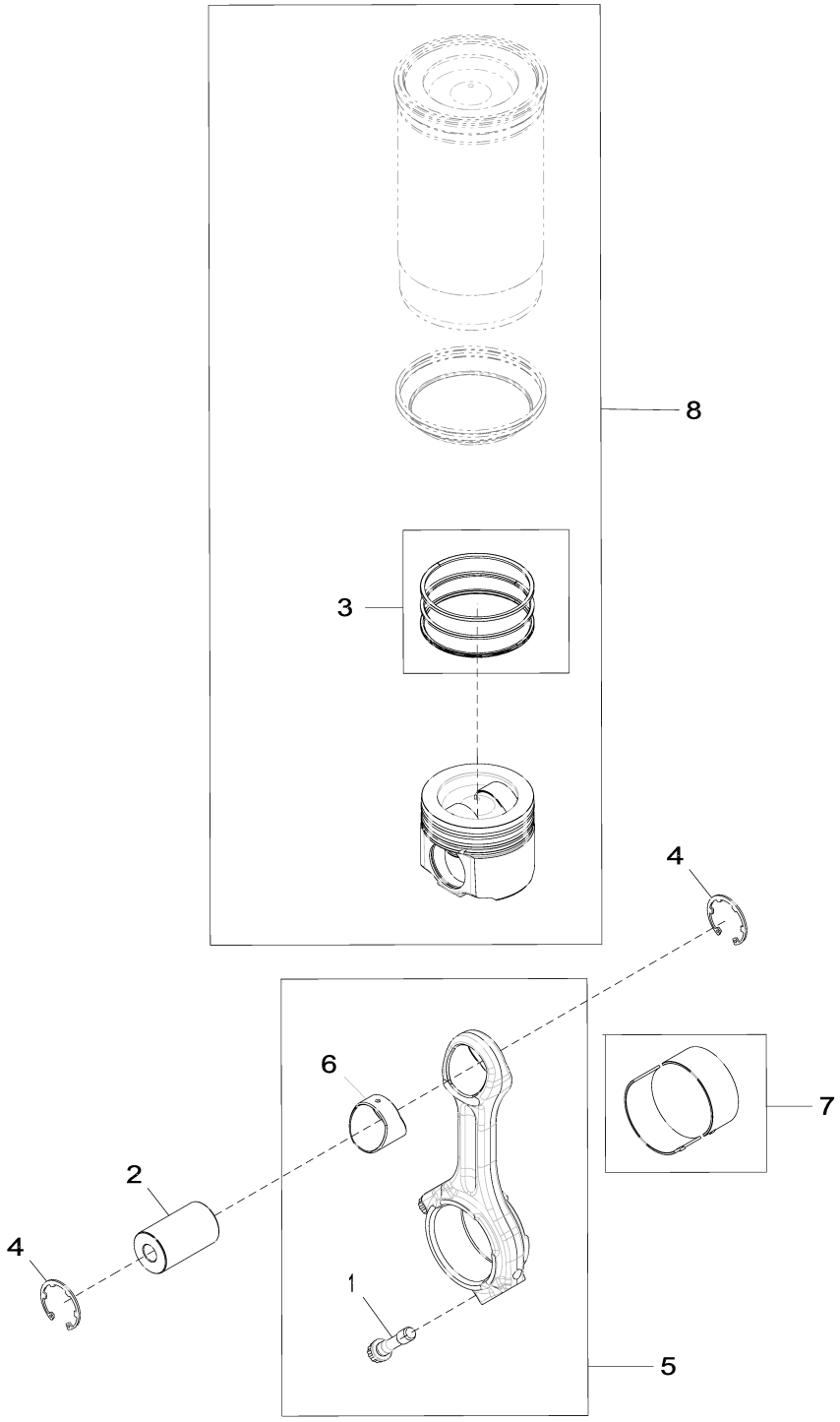

4801_RE523131_PCD

Item	*Nº peça*	*Descrição*	*Qtde*	*Nº série motor*	*Notas*
1	R542878	Parafuso sextavado	2		SUB FOR R501035
2	DZ101959	Pino do Pistão	6		OD = 47 mm; LGTH = 79 mm, SUB FOR R517073
3	DZ10083	Anel de pistão	1		PKG (3) , SUB FOR RE539642
4	R519640	Anel de pressão	12		
5	DZ100117	Biela	6		MARKED DZ100421; SUB FOR RE517436 AND RE535554
	SE501759	Biela remanufaturada	6		REMAN FOR RE535554
	RE517436	Biela	1		ORDER RE535554
6	R74008	Bucha	1		
7	RE529318	Rolamento	6		
8	DZ10211	Kit pistão e camisa	6		SUB FOR RE545266 OR RE571507

4903 Valve Actuating Mechanism
4903 Mécanisme d'actionnement de soupape
4903 Mecanismo de Acionamento da Válvula
4903 Mecanismo accionador de válvulas

4903_RE533305_PCD F.3

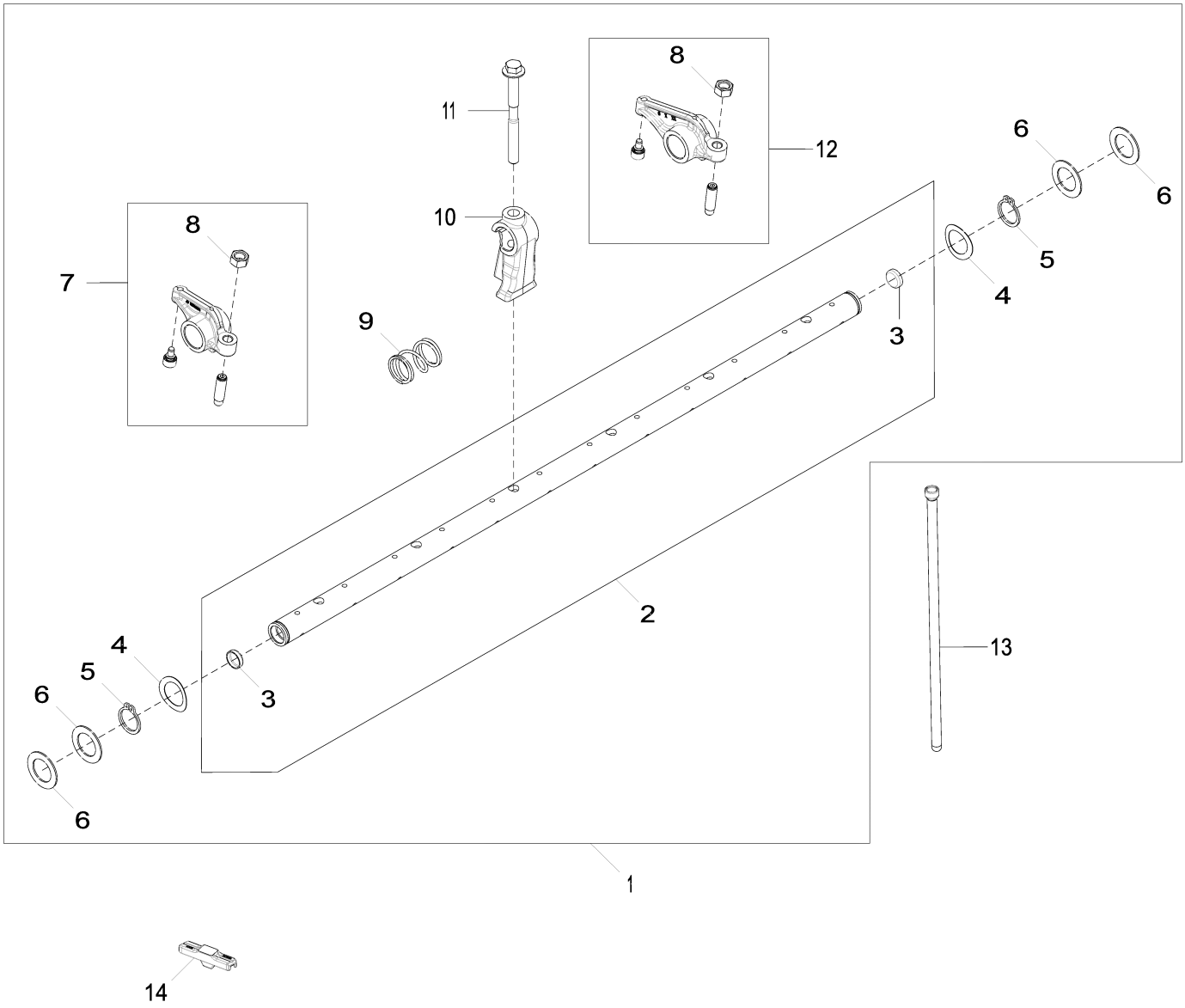

4903_RE533305_PCD

Item	*Nº peça*	*Descrição*	*Qtde*	*Nº série motor*	*Notas*
1	RE552368	Balancim	1		SUB FOR RE535979
2	RE535977	Eixo do balancim	1		
3	30M7024	Plugue	2		
4	R35022	Arruela	2		
5	40M7259	Anel de pressão	2		
6	R521316	Arruela	4		
7	RE552371	Balancim	6		(B) MARKED R535466; SUB FOR RE535935 OR RE519803
8	R528240	Porca	1		
9	R517522	Mola	5		
10	R526935	Pedestal	6		
11	R521261	Parafuso sextavado	6		
12	RE552370	Balancim	6		(A) MARKED R535467; SUB FOR RE535934 OR RE519802
13	R536992	Vareta	12		SUB FOR RE554958 OR R533611
14	R526781	Guia	12		SUB FOR R519336

(A) Exhaust
Échappement
Escape
Escape

(B) Intake
Admission
Admissão
Admisión

5003 Engine Oil Pump
5003 Pompe à huile moteur
5003 Bomba de Óleo do Motor
5003 Bomba de aceite de motor

5003_RE543185_PCD E.1

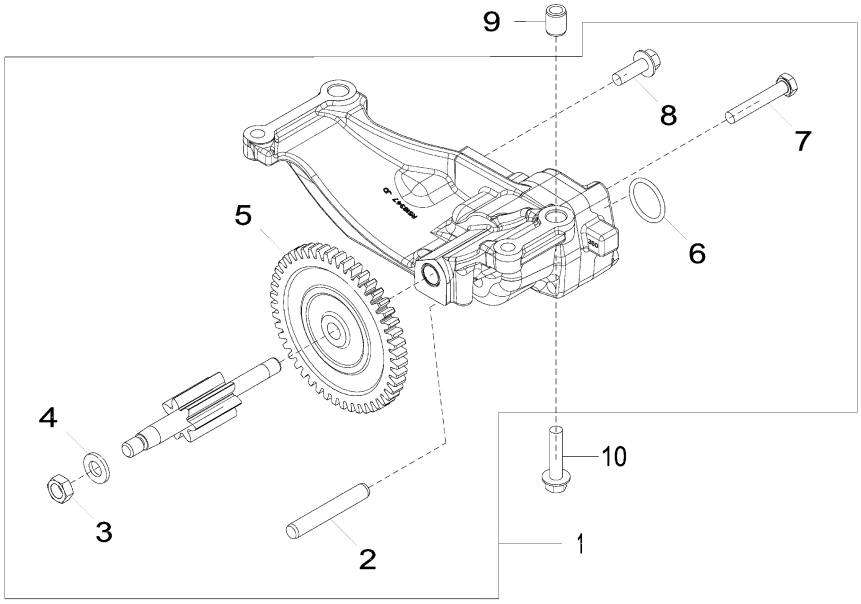

5003_RE543185_PCD

Item	*Nº peça*	*Descrição*	*Qtde*	*Nº série motor*	*Notas*
1	RE543187	Bombade óleo	1		MARKED R518347 OR R518350
2	R62943	Pino de engate ráPido	1		
3	14H826	Porca	1		1/2"
4	T21242	Arruela	1		
5	R529397	EngrEnagem	1		Z = 48
6	R71732	Anel o	1		
7	19M9399	Parafuso sextavado	2		M10 X 60
8	19M7786	Parafuso	1		M10 X 30
9	R500642	Bucha	2		
10	19M9766	Parafuso	4		M10 X 45

5161 Cylinder Head With Valves
5161 Culasse avec soupapes
5161 Cabeçote do Cilindro com Válvulas
5161 Culata con válvulas

5161_RE560488_PCD A.1

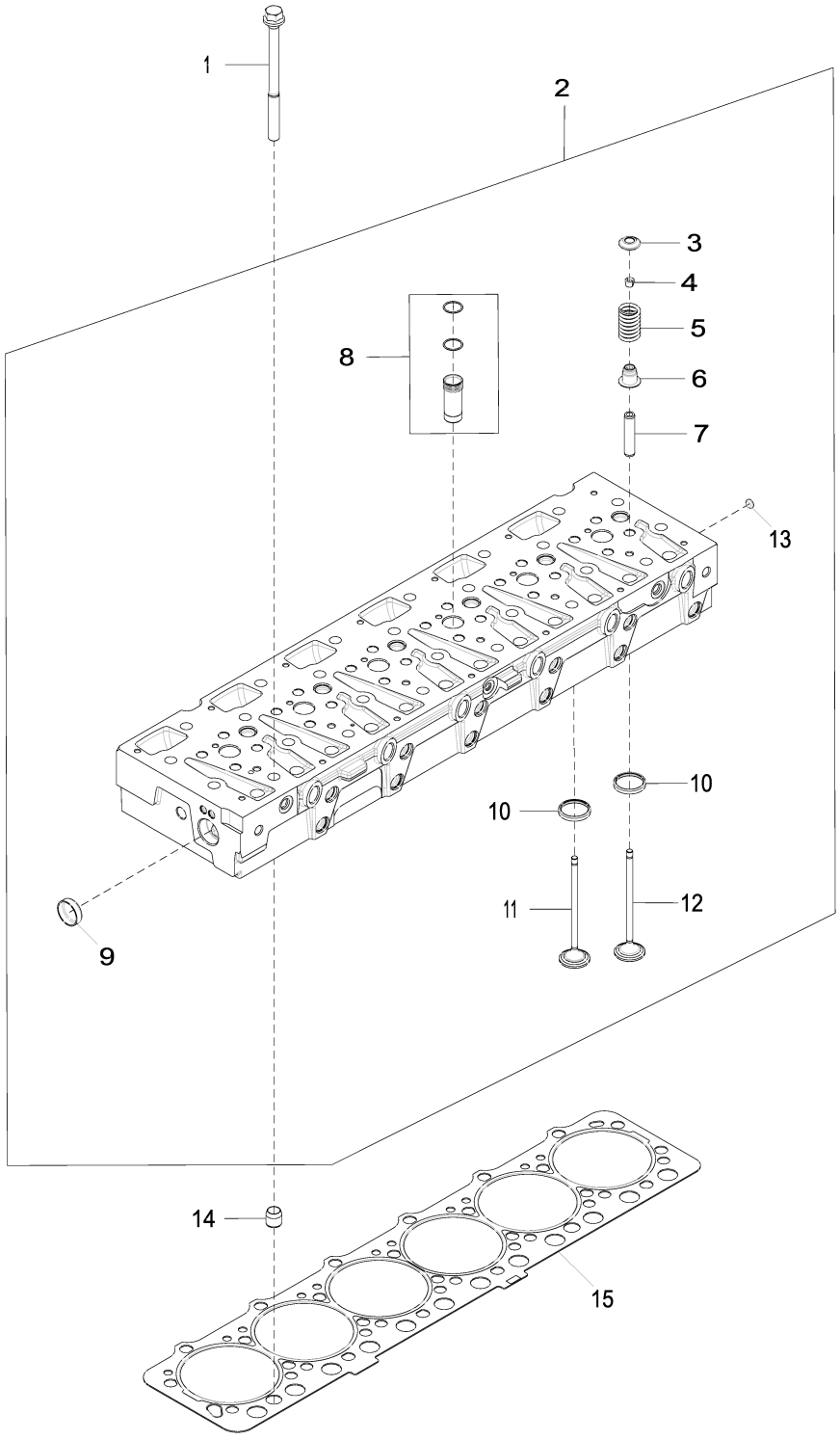

5161_RE560488_PCD

Item	Nº peça	Descrição	Qtde	Nº série motor	Notas
1	DZ100946	Parafuso sextavado	26		SUB FOR R121322 AND R536487
2	RE530370	Cabeçote	1		
3	R518233	RetentoR	24		
4	R520798	RetentoR	48		
5	R504235	Mola	24		
6	RE529187	Vedação	24		
7	R527286	Guia	24		
8	RE543935	Luva	6		
9	T13519	Plugue	1		
10	R527285	Inserto de assento válvula	24		
11	R520223	VálVula de admissão	12		
12	R520224	VálVula de escape	12		
13	30M7029	Plugue	3		
14	R42340	Bucha	2		
15	R525541	Vedação de cilindro	1		

5203 Auxiliary Drive
5203 Entraînement auxiliaire
5203 Acionamento Auxiliar
5203 Transmisión adicional

5203_RE525551_PCD E.1

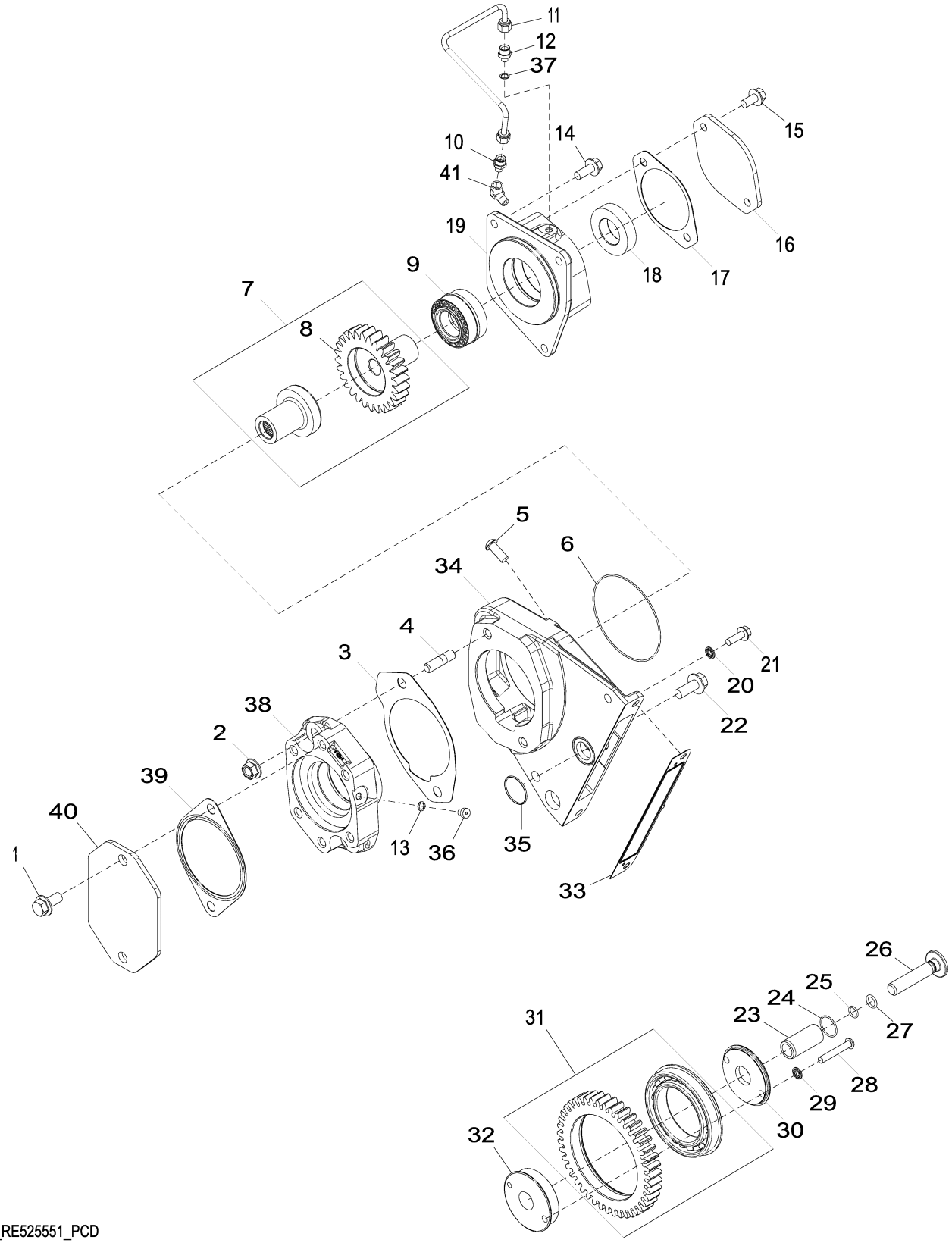

5203_RE525551_PCD

Item	*Nº peça*	*Descrição*	*Qtde*	*Nº série motor*	*Notas*
1	19M7788	Parafuso	2		M12 X 25
2	14M7299	Porca com flange	2		M12
3	R531534	Junta	1		SUB FOR R125670
4	42M7069	Pino	2		
5	21M7510	Parafuso	3		M10 X 25
6	E66413	Anel o	1		
7	RE55335	EngrEnagem	1		
8	R112200	EngrEnagem	1		28T
9	RE22514	Rolamento cilíndRico	1		
10	RE502650	Conexão	1		
11	RE62825	Tubulação de óleo	1		
12	R119653	Adaptador	1		
13	R48693	Arruela	1		
14	19M7785	Parafuso	3		M10 X 25
15	19M7784	Parafuso	2		M10 X 20
16	R85145	Capa	1		
17	R96935	Junta	1		
18	R112203	Bucha	1		
19	R520291	Carcaça	1		
20	R116022	Vedação	1		
21	19M8999	Parafuso	1		M8 X 25
22	19M7789	Parafuso	1		M12 X 30
23	R116408	Eixo	1		
24	T106370	Anel o	1		
25	R68718	Anel o	1		
26	R133900	Parafuso	1		
27	R394R	Anel o	1		
28	R536148	Parafuso	1		
29	R116022	Vedação	1		
30	R116401	Suporte	1		
31	RE65939	EngrEnagem cil. reta	1		43T
32	R520285	Suporte	1		
33	R524822	Junta	1		
34	R520292	Carcaça	1		
35	T145293	Anel o	1		ORDER AT159816
36	0215015	Tampão	1		
37	R48693	Arruela	1		
38	R520295	Carcaça	1		MARKED R114310
39	R96934	Junta	1		
40	R85144	Capa	1		
41	T12938	Conexão em ângulo	1		
42	AT159816	Kit retentor	1		(A) INCLUDES T141689, T141687, T145293 AND T145294
	T141689	Anel o	3		(A)
	T141687	Anel o	1		(A)
	T145293	Anel o	3		(A)
	T145294	Anel o	1		(A)

(A) Not Illustrated
Non illustres
Não Ilustrado
No se ilustra

5708 Water Pump Inlet
5708 Entrée de pompe à eau
5708 Entrada da Bomba de Água
5708 Entrada de bomba de agua

5708_RE532489_PCD C.1

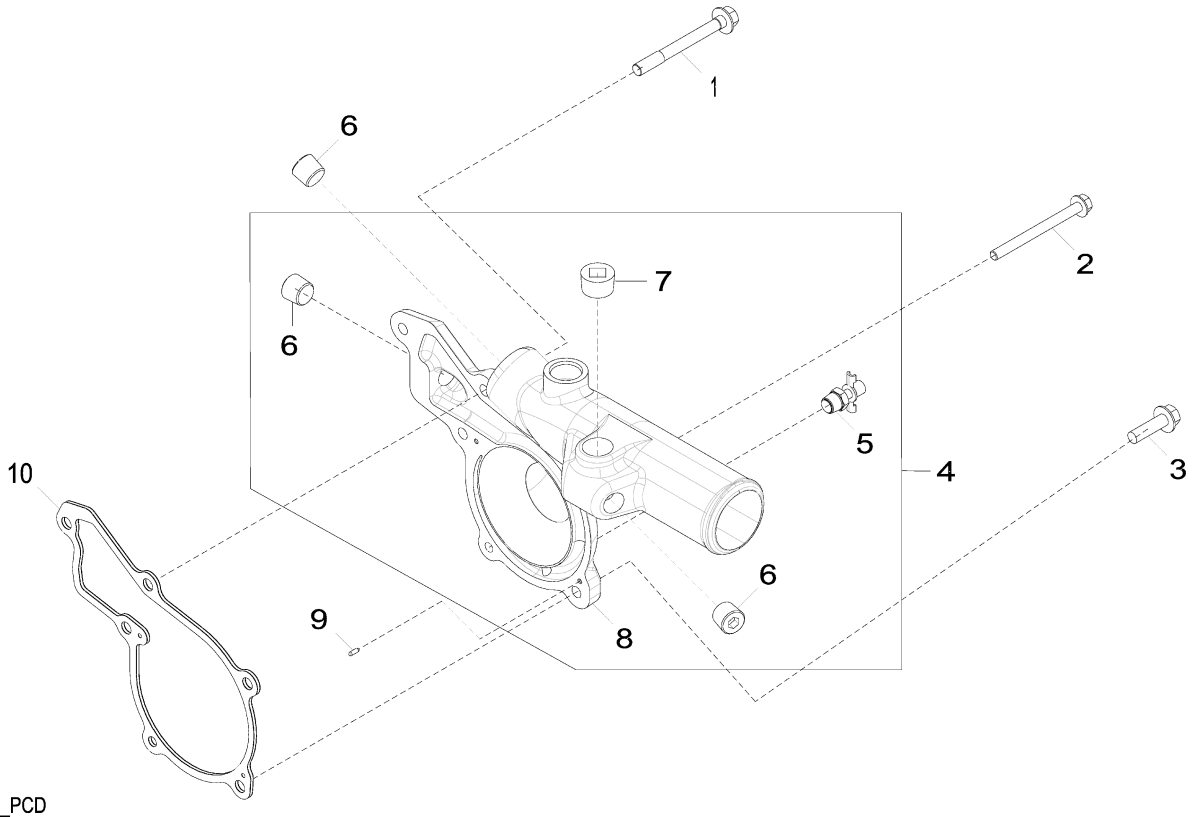

5708_RE532489_PCD

Item	*Nº peça*	*Descrição*	*Qtde*	*Nº série motor*	*Notas*
1	R532200	Parafuso	3		
2	R504604	Parafuso	1		
3	19M7835	Parafuso	2		M10 X 35
4	RE523340	Conexão da Bombade água	1		
5	AT13740	VálVula de dreno	1		
6	15H624	Tampão	3		1/2", ORDER RE57836
	RE57836	Tampão	3		
7	15H690	Tampão	1		3/4"
8	R518239	Capa	1		
9	R11086	Pino de centragem	2		
10	R119383	Junta	1		

5936 Oil Filter / Cooler
5936 Filtre à huile / refroidisseur d'huile
5936 Filtro / Resfriador de Óleo
5936 Filtro/enfriador de aceite

5936_RE542159_PCD C.1

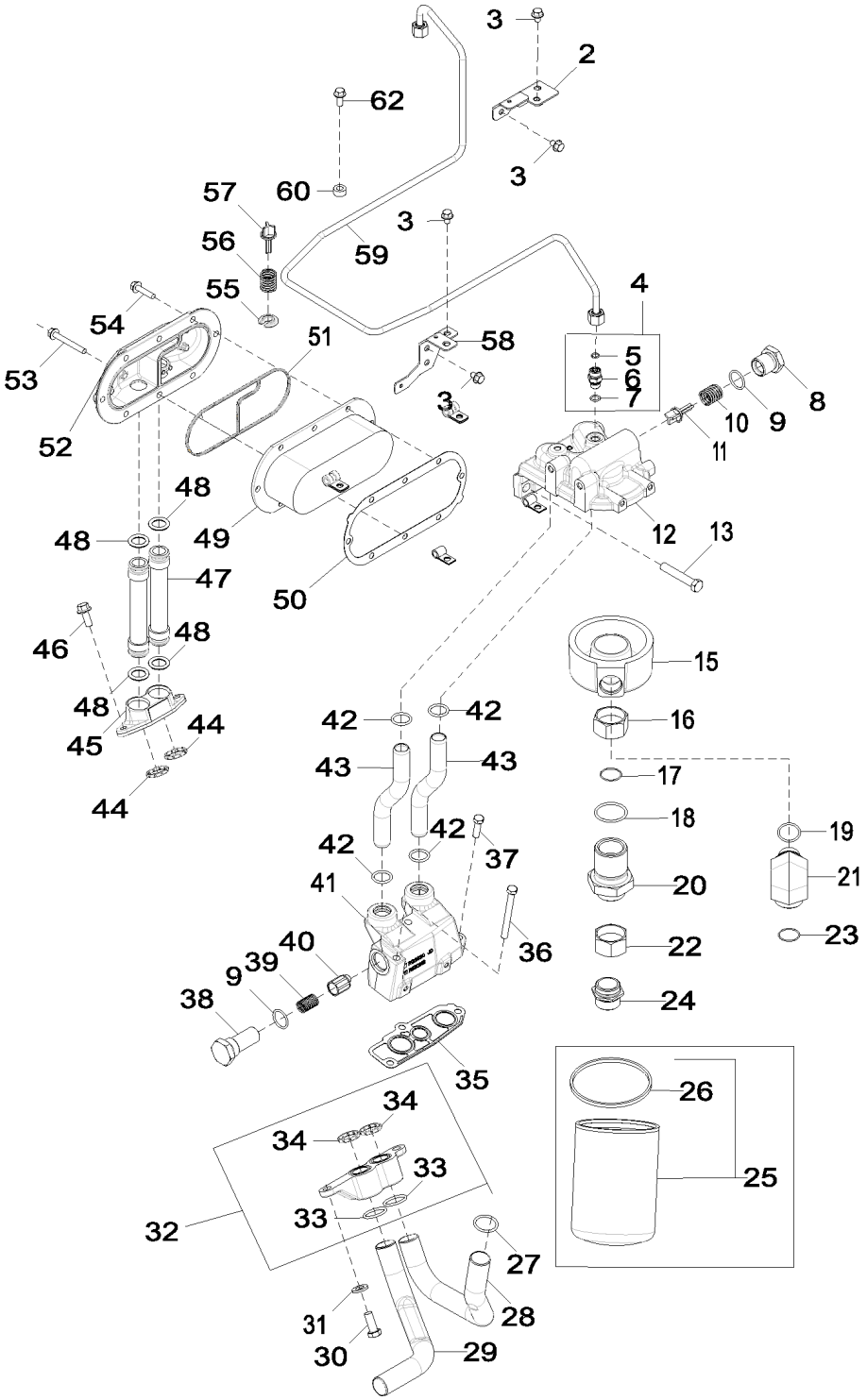

5936_RE542159_PCD

Item	*Nº peça*	*Descrição*	*Qtde*	*Nº série motor*	*Notas*
1	T13814	Braçadeira	2		
2	RE525963	Apoio	1		
3	RE524730	Parafuso sextavado	6		
4	RE522616	Conexão	1		
5	R63548	Anel o	1		
6	38H5002	Adaptador	1		
7	51M7095	Anel o	1		11.300 X 2.200 mm
8	R117073	Tampão	1		
9	U17409	Anel o	2		
10	R98064	Mola	1		
11	R500055	VálVula	1		
12	R526836	Base	1		
13	19M7753	Parafuso sextavado	2		M12 X 70
15	R524769	Adaptador	1		
16	38H1420	Conexão	1		
17	T78612	Anel o	1		
18	R61015	Anel o	1		
19	R29936	Anel o	1		
20	R524768	Adaptador	1		
21	38H1053	Conexão em ângulo	1		
22	38H1420	Conexão	1		
23	T78612	Anel o	1		
24	R104621	Adaptador	1		(SUB FOR R518382)
25	RE521420	Filtro de óleo	1		ORDER DZ101884; INCLUDESR43660
	DZ101884	Kit do filtro	1		INCLUDES DZ101882
26	R43660	Junta de vedação	1		ORDER DZ101882
	DZ101882	Junta de vedação	1		
27	R71732	Anel o	1		
28	R518376	Tubo de óleo	1		
29	R524512	Tubo de óleo	1		
30	19M3205	Parafuso sextavado	2		M12 X 30
31	24M7240	Arruela	2		13 X 25 X 3 mm
32	RE524007	Adaptador	1		
33	R71732	Anel o	2		
34	R504669	Vedação	2		
35	R119847	Junta	1		
36	19H3445	Parafuso sextavado	2		3/8" X 3-3/4"
37	19H3239	Parafuso sextavado	1		3/8" X 1-1/4"
38	R129821	Tampão	1		
39	R500330	Mola	1		
40	R124186	VálVula de alíVio de press.	1		
41	R520912	Carcaça	1		
42	R47153	Anel o	4		
43	R520869	Tubo	2		
44	R504669	Vedação	2		
45	R518353	Adaptador	1		
46	19M7785	Parafuso	2		M10 X 25
47	RE515781	Tubo de óleo	2		
48	R505146	Anel o	4		
49	AR55394	ResfRiadoR de óleo	1		
50	RE524105	Junta	1		
51	R526807	Vedação	1		
52	R504289	Capa	1		
53	19M7802	Parafuso	1		M8 X 65
54	19M7897	Parafuso	7		M8 X 35
55	R504670	RetentoR	1		
56	R98064	Mola	1		
57	R500055	VálVula	1		
58	RE529920	Apoio	1		
59	RE542157	Tubulação	1		
60	R127155	Espaçador	2		
62	19M7866	Parafuso	2		M8 X 20

6208 ALTERNATOR MOUNTING
6208 SUPPORT DE L'ALTERNATEUR
6208 MONTAGEM DO ALTERNADOR
6208 SOPORTE DEL ALTERNADOR

RE528627PCDB02 A.1

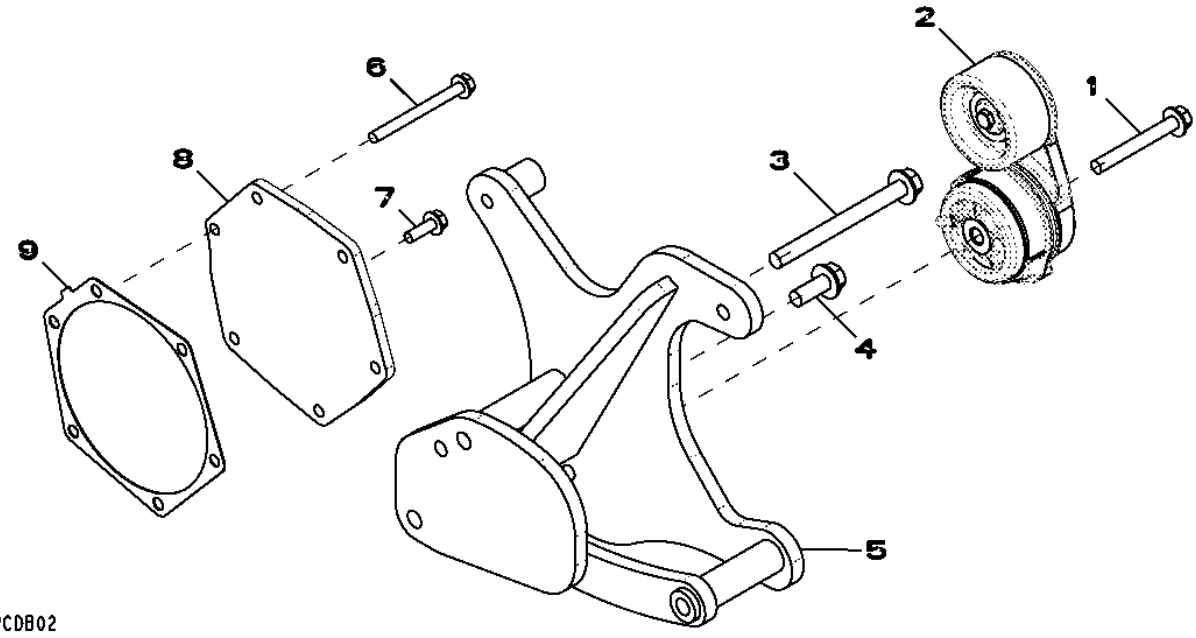

Item	*Nº peça*	*Descrição*	*Qtde*	*Nº série motor*	*Notas*
1	19M7810	Parafuso	1		M10 X 80
2	RE518097	Tensionador de correia	1		
3	19M7838	Parafuso	1		M12 X 130
4	19M7789	Parafuso	1		M12 X 30
5	AT315008	Apoio	1		
6	19M7913	Parafuso	5		M8 X 90
7	19M7867	Parafuso	1		M8 X 25
8	R520135	Capa	1		
9	R502011	Junta	1		

6560 Turbocharger
6560 Turbocompresseur
6560 Turbocompressor
6560 Turbocompresor

6560_RE541564_PCD A.1

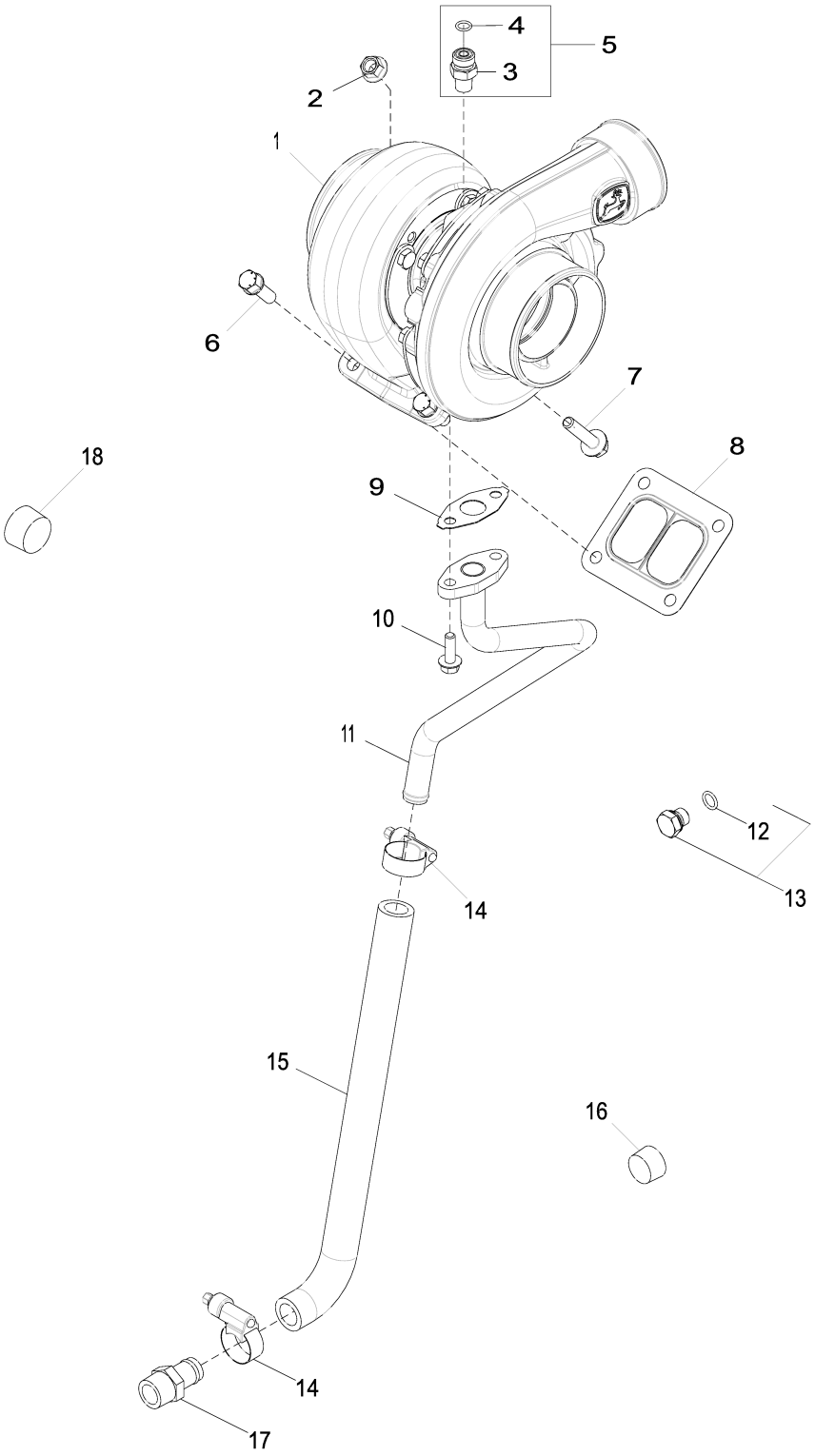

6560_RE541564_PCD

Item	*Nº peça*	*Descrição*	*Qtde*	*Nº série motor*	*Notas*
1	RE531288	TurboalimenTador	1		
	SE502374	TurboalimenTador remanufaT.	1		(REMAN FOR RE531288)
2	14M7296	Porca com flange	2		M10
3	M87733	Adaptador	1		
4	R63548	Anel o	1		
5	RE532539	Conexão	1		
6	R520121	Parafuso sextavado	2		
7	R519484	Parafuso sextavado	2		
8	R89879	Junta	1		
9	R521158	Junta	1		
10	19M8063	Parafuso	2		M8 X 25
11	RE531903	Tubulação de óleo	1		
12	51M7041	Anel o	1		11.300 X 2.200 mm
13	RE46684	Tampão	1		
14	R524513	Abraçadeira para mangueira	2		
15	R522096	Mangueira	1		
16	15H690	Tampão	1		3/4"
17	RE524539	Conexão	1		
18	15H686	Tampão	1		1"

7702 Timing Gear Cover
7702 Carter de distribution
7702 Tampa da Engrenagem de Distribuição
7702 Tapa de distribución

7702_RE527932_PCD B.3

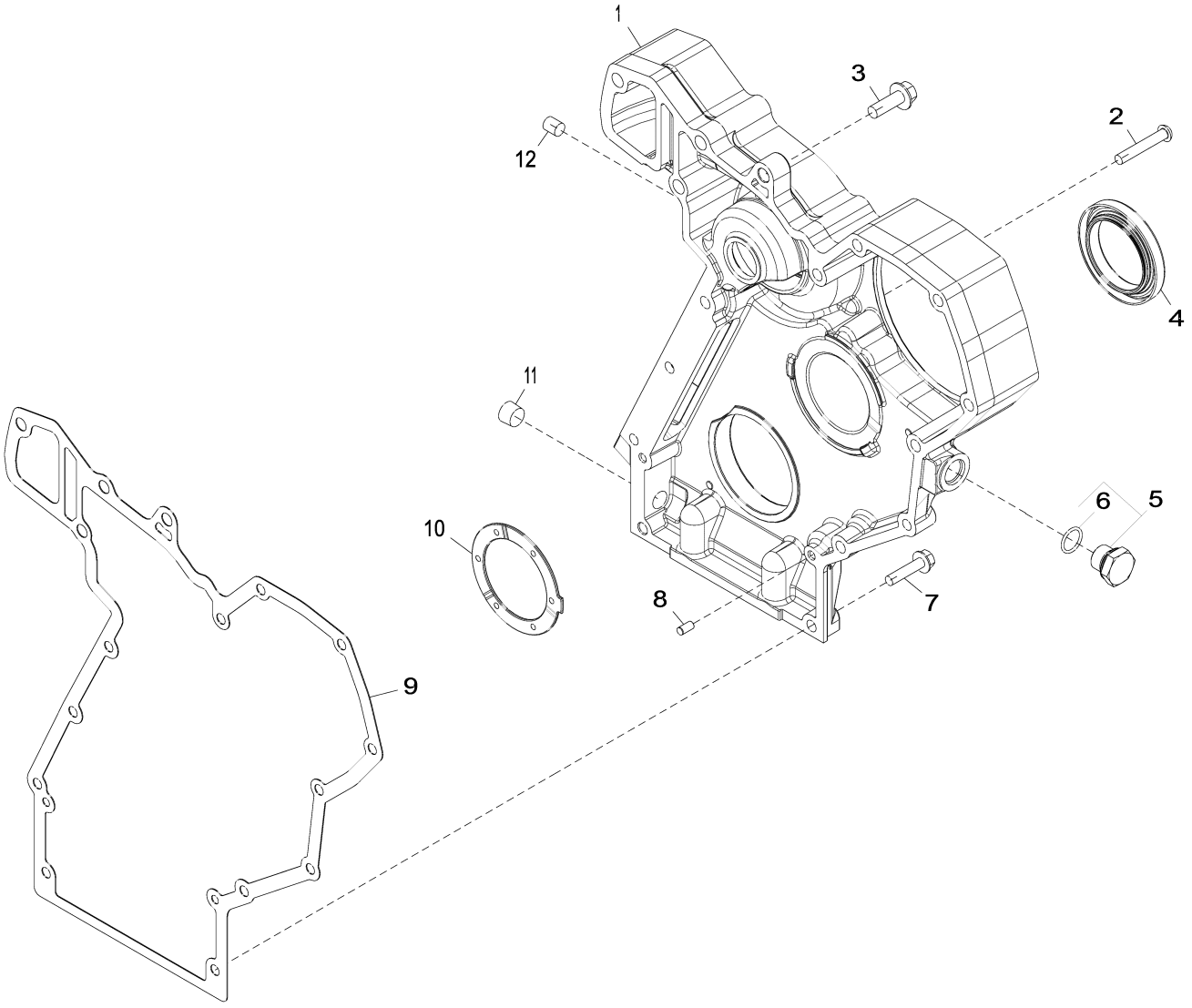

7702_RE527932_PCD

Item	*Nº peça*	*Descrição*	*Qtde*	*Nº série motor*	*Notas*
1	R520468	Capa	1		ORDER R532284
	R532284	Capa	1		
2	R536148	Parafuso	2		SUB FOR 21M7473
3	19M7786	Parafuso	1		M10 X 30
4	RE542195	Vedação	1		SUB FOR RE534261 AND RE529775
5	RE517370	Conexão	1		
6	51M7044	Anel o	1		17.300 X 2.200 mm
7	19M8291	Parafuso	3		M8 X 35
8	F1743R	Pino de centragem	2		
9	R119384	Junta	1		
10	R504811	Arruela	1		
11	15H666	Tampão	1		3/8"
12	R98527	Filtro	1		

7899 Air Compressor Mounting Plug
7899 Fiche du montage du compresseur d'air - fiche
7899 Bujão de Montagem do Compressor de Ar
7899 Tapón de montaje del compresor de aire

7899_RE523150_PCD A.1

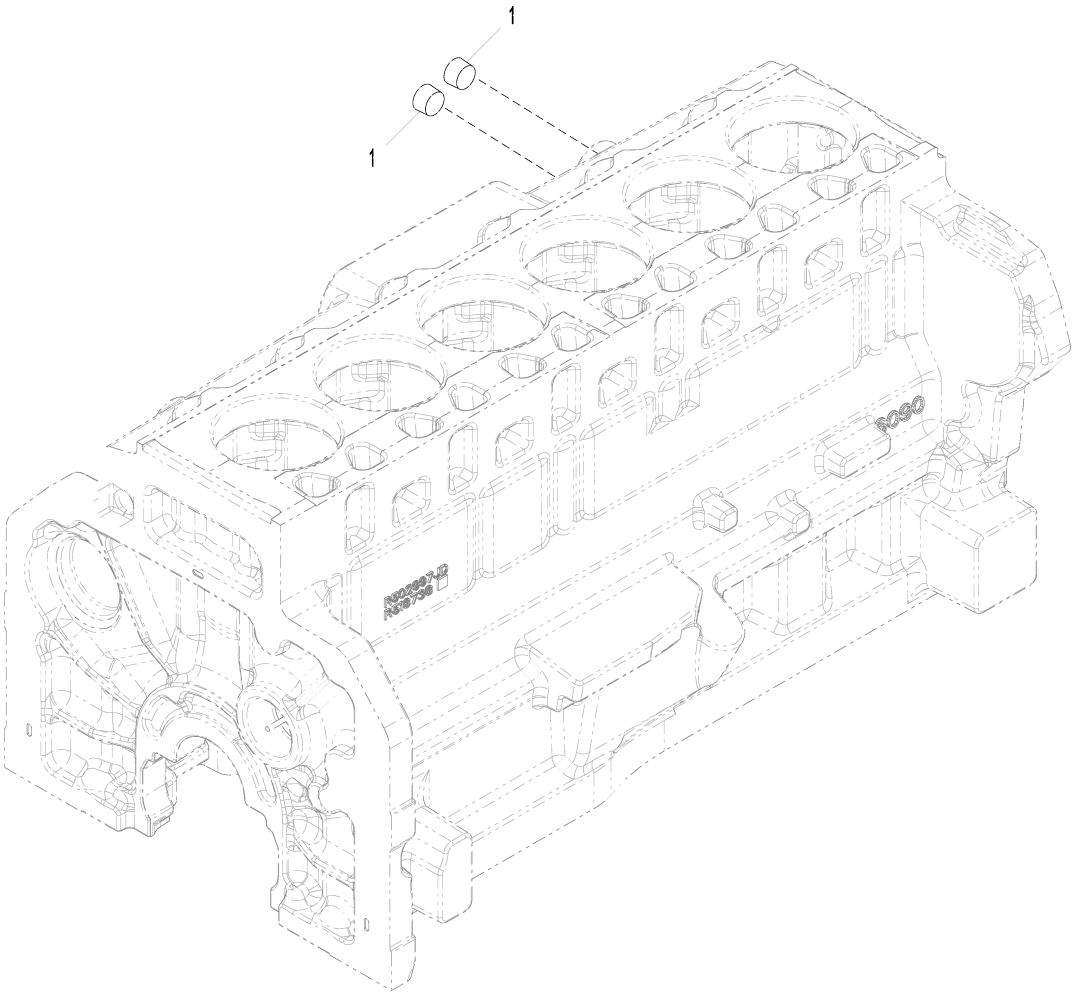

7899_RE523150_PCD

Item	*Nº peça*	*Descrição*	*Qtde*	*Nº série motor*	*Notas*
1	15H690	Tampão	2		3/4"

8499 Engine Wiring Harness Brackets
8499 Supports de faisceau moteur
8499 Suportes do Chicote Elétrico do Motor
8499 Soportes de grupo de cables del motor

RE525372PCDC04 A.1

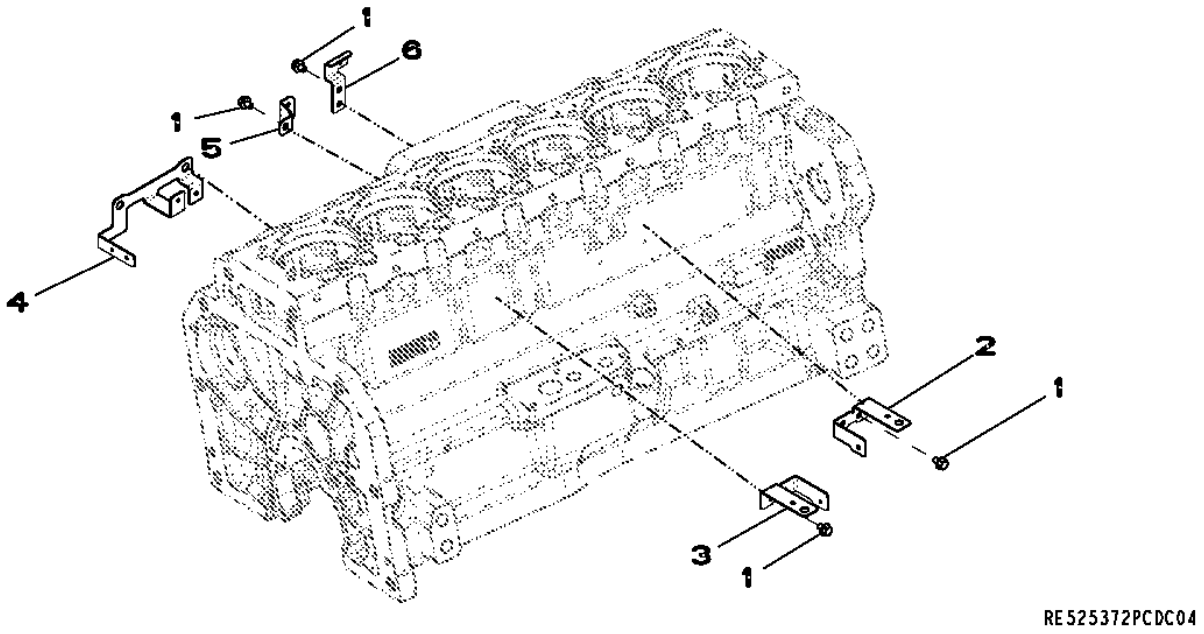

Item	*Nº peça*	*Descrição*	*Qtde*	*Nº série motor*	*Notas*
1	RE524730	Parafuso sextavado	10		
2	R522799	Apoio	1		
3	R522797	Apoio	1		
4	R522014	Apoio	1		
5	R522798	Apoio	3		
6	R521288	Apoio	1		

8997 Exhaust Gas Recirculation (EGR) - Plug (- 001095)
8997 Recirculation des gaz d'échappement (EGR) - connecteur (- 001095)
8997 Recirculação do Gás de Escape (EGR) - Bujão (- 001095)
8997 Recirculación de gases de escape (EGR) (- 001095)

8997_RE532635_PCD A.1

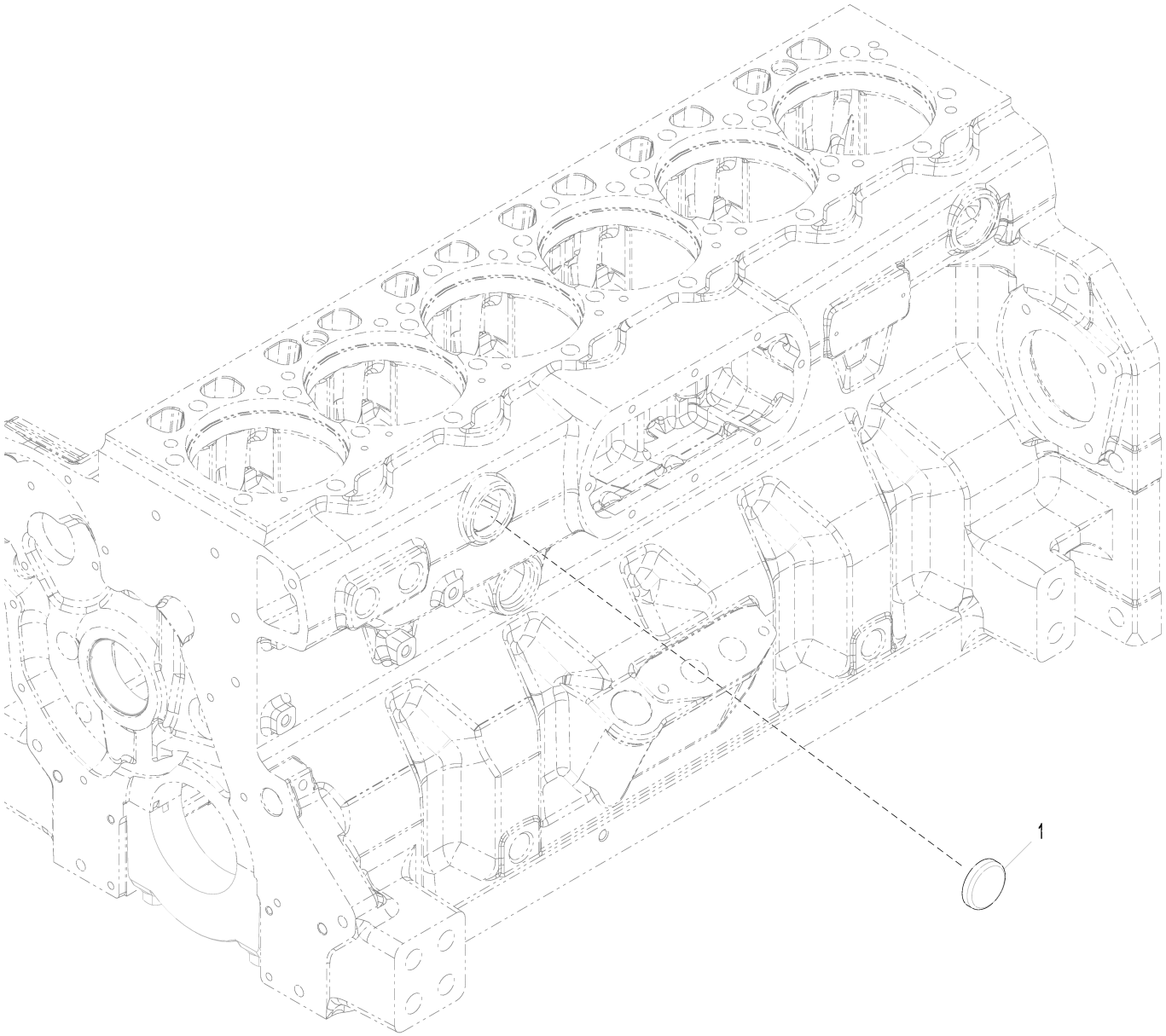

8997_RE532635_PCD

Item	*Nº peça*	*Descrição*	*Qtde*	*Nº série motor*	*Notas*
1	R43409	Plugue	1		

9801 Lift Straps
9801 Oeillets de levage
9801 Tirantes de Elevação
9801 Cintas de elevación

RE523156PCDC03 A.1

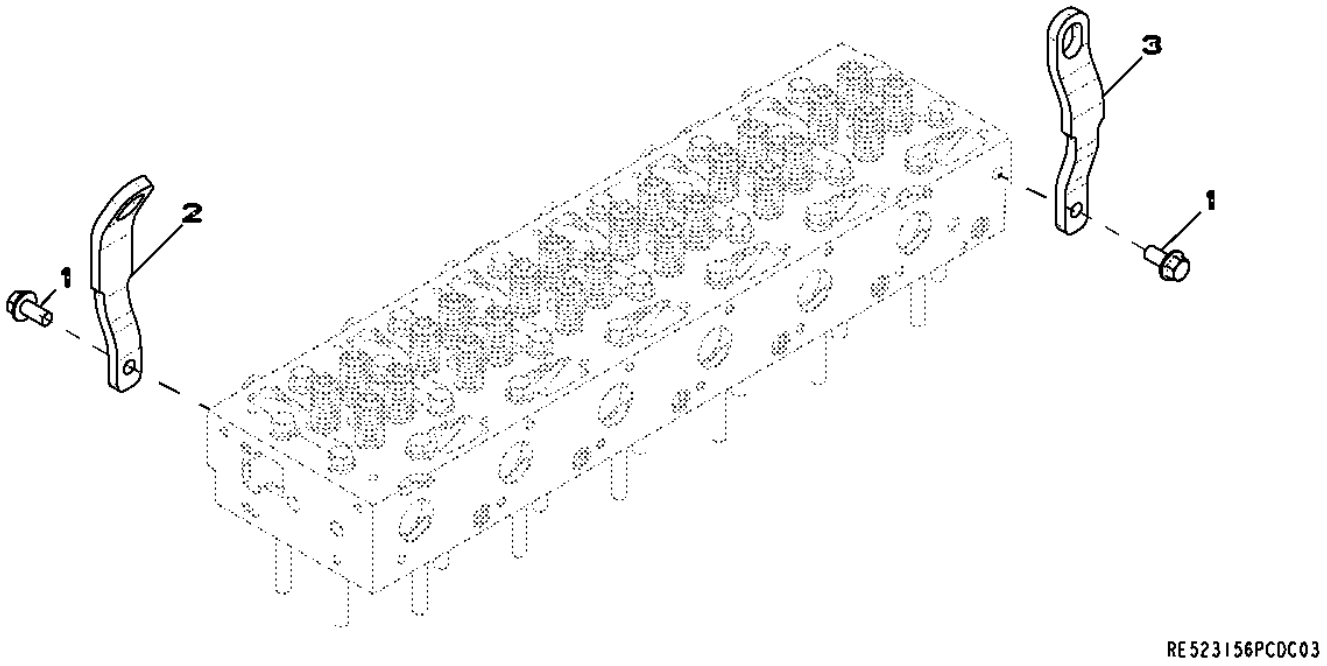

Item	*Nº peça*	*Descrição*	*Qtde*	*Nº série motor*	*Notas*
1	19M8832	Parafuso	2		M14 X 30
2	R520755	Correia	1		SUB FOR R504016
3	R520718	Correia	1		

Sectional Pictorial Index
Index d'illustrations par sections.
Índice pictórico por seção
Índice de ilustraciones por secciones

RGP18470 A.1

6090HT002-RE566098

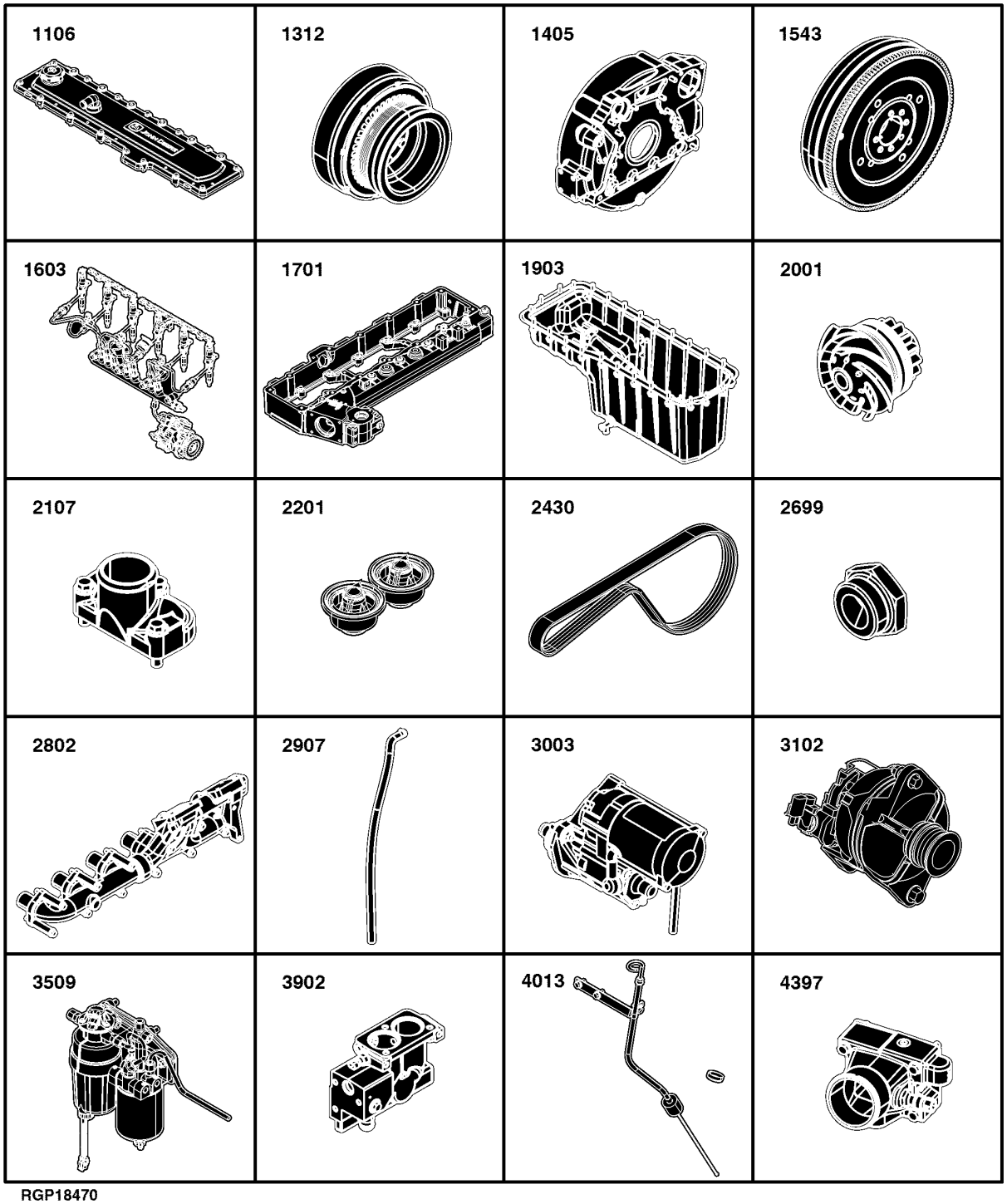

RGP18470

1106- 134
1312- 136
1405- 138
1543- 140
1603- 142
1701- 144
1903- 146
2001- 148
2107- 150
2201- 152
2430- 154
2802- 156
2907- 158
3003- 160
3102- 162
3509- 164
3902- 166
4013- 168
4397- 170

Sectional Pictorial Index
Index d'illustrations par sections.
Índice pictórico por seção
Índice de ilustraciones por secciones

RGP18471 A.1

6090HT002-RE566098

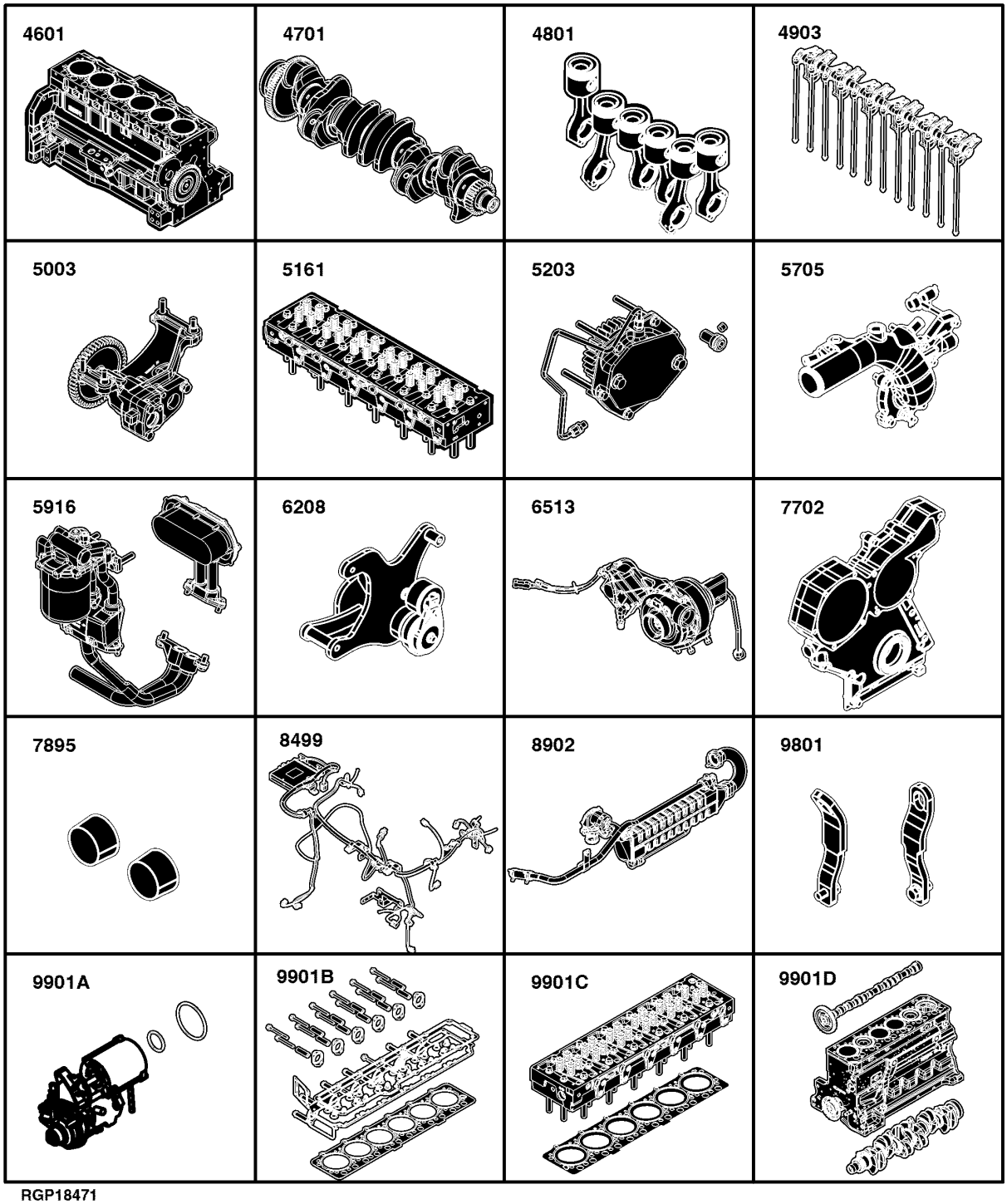

RGP18471

4601- 172
4701- 174
4801- 176
4903- 178
5003- 180
5161- 182
5203- 184
5705- 186
5916- 188
6208- 190
6513- 192
7702- 194
7895- 196
8499- 198
8902- 200
9801- 202
9901A- 204
9901B- 206
9901C- 208
9901D- 210

Sectional Pictorial Index
Index d'illustrations par sections.
Índice pictórico por seção
Índice de ilustraciones por secciones

RGP18472 A.1

6090HT002-RE566098

1

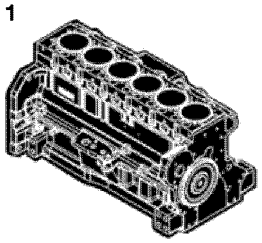

RGP18472

1106 Rocker Arm Cover
1106 Cache-culbuteurs
1106 Tampa do Balancim
1106 Tapa de balancines

1106_RE525693_PCD A.1

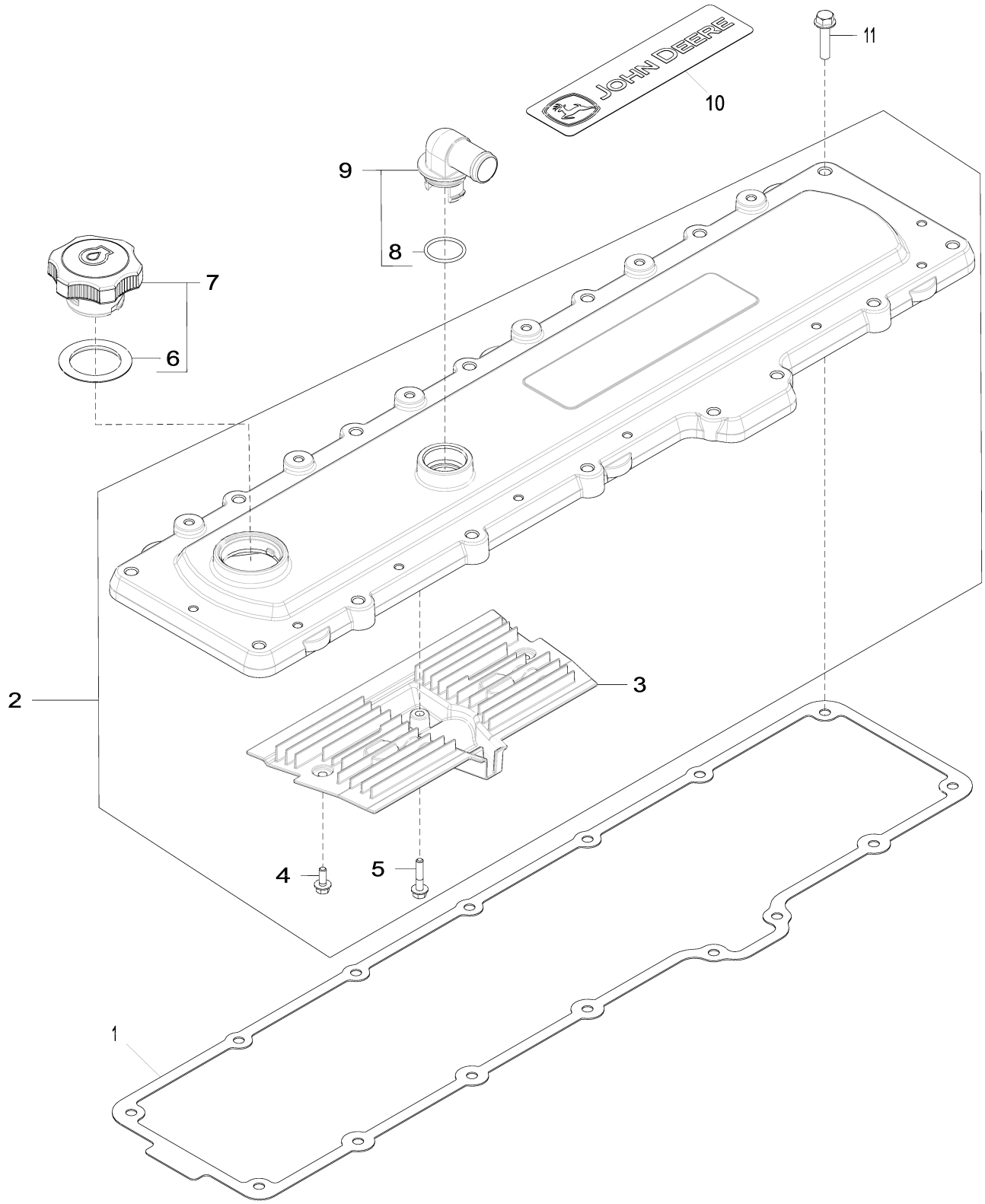

1106_RE525693_PCD

Item	*Nº peça*	*Descrição*	*Qtde*	*Nº série motor*	*Notas*
1	R518263	Junta	1		ORDER R527884
	R527884	Junta	1		
2	RE529971	Capa	1		ORDER RE536688
	RE536688	Capa	1		MARKED R545611 OR R527342 OR RE536688
3	R523317	RespiRo	1		
4	19M7775	Parafuso	2		M6 X 16
5	19M7796	Parafuso	1		M6 X 30
6	R522401	Anel o	1		
7	RE528027	Tampa do abasTecimenTo	1		
8	T122075	Anel o	1		
9	RE527976	Conexão em ângulo	1		ORDER RE529871
	RE529871	Conexão em ângulo	1		
10	R519533	EmblEma	1		
11	19M8291	Parafuso	15		M8 X 35

1312 Crankshaft Pulley and Damper
1312 Poulie de vilebrequin et amortisseur
1312 Polia e Amortecedor do Virabrequim
1312 Polea y amortiguador de cigüeñal

1312_RE525492_PCD A.1

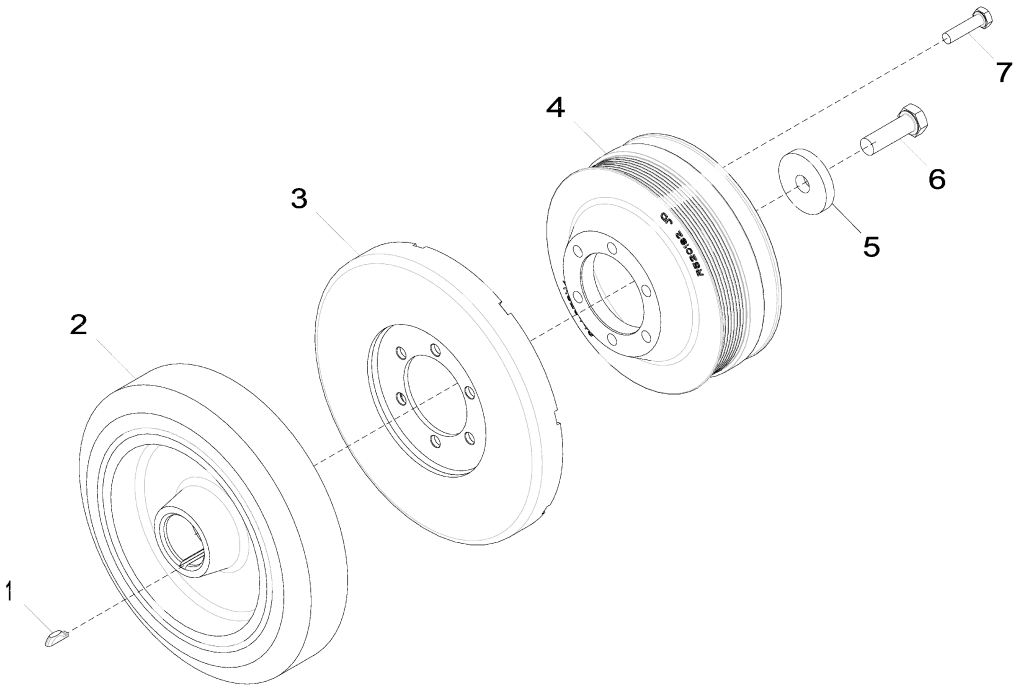

1312_RE525492_PCD

Item	*Nº peça*	*Descrição*	*Qtde*	*Nº série motor*	*Notas*
1	R116311	Chave	1		ORDER R523306
	R523306	Chave	1		
2	RE520465	Amortecedor de torção	1		
3	RE57604	Amortecedor de torção	1		
4	R520445	Polia com amortecedor	1		MARKED R520182 OR R520445
5	R26333	Arruela	1		
6	19M8889	Parafuso sextavado	1		M16 X 50
7	19M8637	Parafuso sextavado	6		M10 X 40

1405 Flywheel Housing
1405 Carter du volant-moteur
1405 Cobertura do volante do motor
1405 Caja del volante del motor

1405_RE523111_PCD C.1

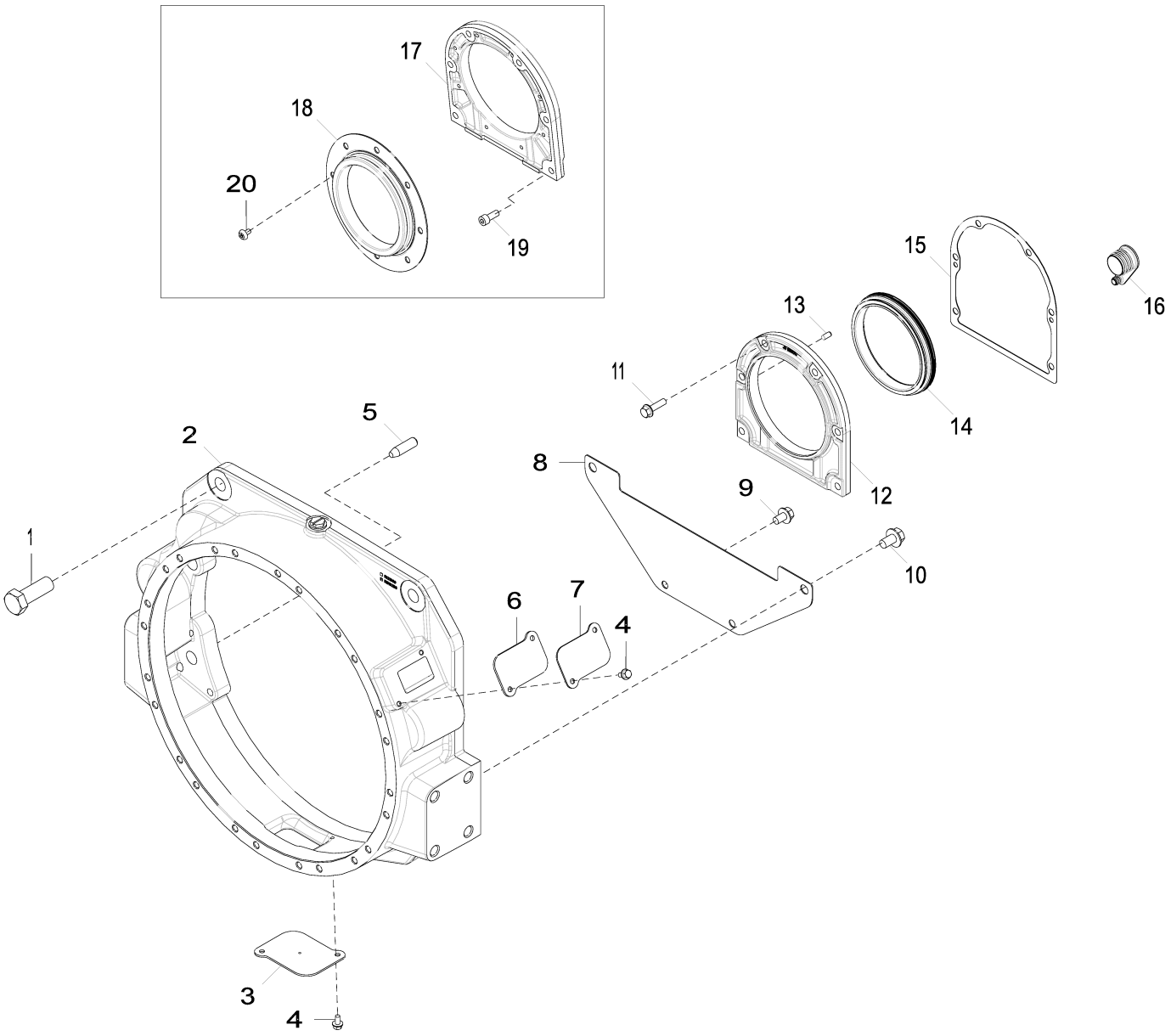

1405_RE523111_PCD

Item	*Nº peça*	*Descrição*	*Qtde*	*Nº série motor*	*Notas*
1	19M8002	Parafuso sextavado	6		M20 X 55
2	R519256	Carcaça	1		
3	R89195	Placa	1		
4	19M7774	Parafuso	4		M6 X 12
5	H79910	Pino de centragem	2		
6	R67989	Junta	1		
7	R519255	Capa	1		
8	R519506	Capa	1		
9	19M7783	Parafuso	2		M10 X 16
10	19M7787	Parafuso	2		M12 X 20
11	19M7868	Parafuso	6		M8 X 30
12	R531312	Carcaça	1		USE WITH RE520036; SUB FOR R531570, R530233 AND R518551
13	F1743R	Pino de centragem	2		
14	RE520036	Vedação	1		USE WITH R531312 OR R531570; SUB FOR RE530121
15	R522768	Junta	1		
16	R121929	Plugue	1		
17	R518551	Carcaça	1		ORDER R531312; USE WITH RE530121
18	RE530121	Vedação	1		ORDER RE520036; USE WITH R518551 AND R522160
19	19M8446	Parafuso	6		M8 X 20
20	R522160	Parafuso	8		USE WITH RE530121

1543 Flywheel
1543 Volant-moteur
1543 Volante do Motor
1543 Volante

1543_RE525493_PCD A.2

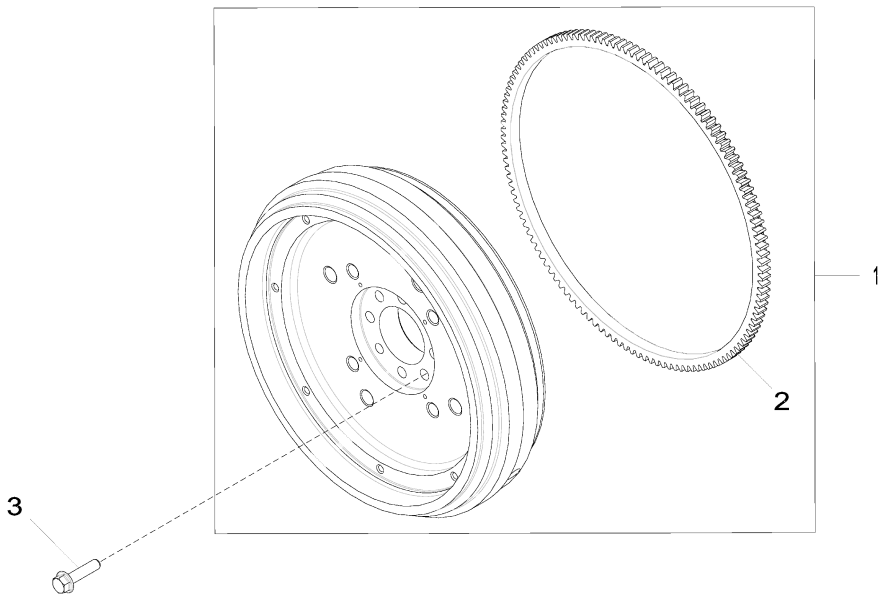

1543_RE525493_PCD

Item	*Nº peça*	*Descrição*	*Qtde*	*Nº série motor*	*Notas*
1	RE569953	Volante	1		
2	R28811	Coroa	1		
3	R519262	Parafuso	6		

1603 Fuel Injection Pump
1603 Pompe d'injection
1603 Bomba de Injeção de Combustível
1603 Bomba de inyección de combustible

1603_RE524203_PCD H.1

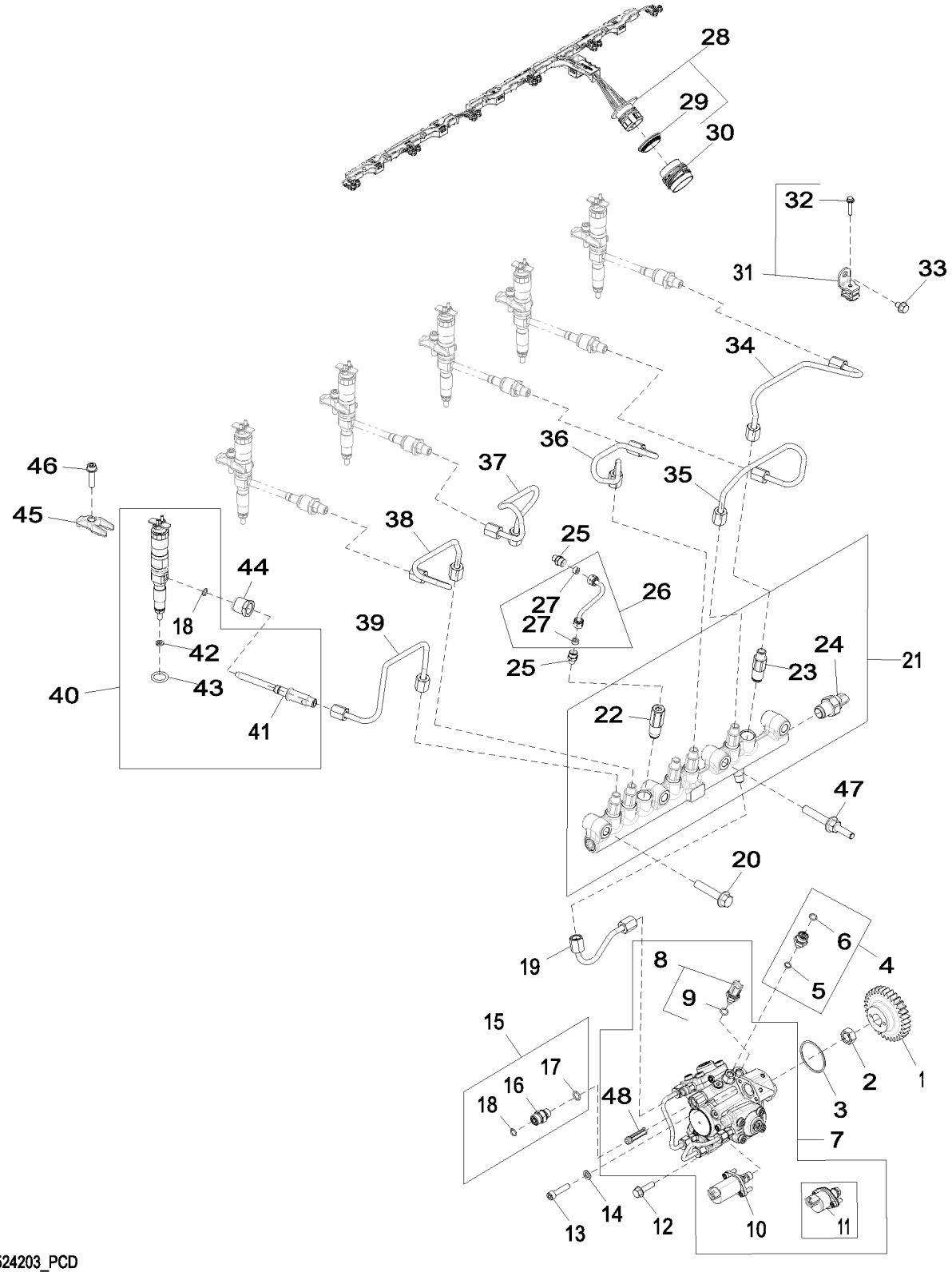

1603_RE524203_PCD

Item	Nº peça	Descrição	Qtde	Nº série motor	Notas
1	R518254	EngrEnagem	1		
2	R91360	Porca	1		
3	R521040	Anel o	1		
4	RE524399	Adaptador	1		
5	51M7039	Anel o	1		8.100 X 1.600 mm
6	T77613	Anel o	1		
7	RE546126	Bombainjetora combustível	1		ORDER RE571640; INCLUDES RE534733 OR DZ105071
	SE501922	Bombainjet.combust. reman.	1		REMAN FOR RE546126
	RE571640	Bombainjetora combustível	1		ALSO ORDER R518254; INCLUDES RE572088; SUB FOR RE546126
8	RE516336	SenSor temperatura combuStí	1		
9	R524234	Anel o	1		
10	RE572088	VálVula de controle	1		USE WITH RE571640
11	DZ105071	VálVula de controle da sucç	1		USE WITH RE546126; SUB FOR RE534733
12	19M7868	Parafuso	2		M8 X 30
13	R504781	Parafuso sextavado	1		
14	24M7095	Arruela	1		8.400 X 15 X 1.600 mm
15	RE522616	Conexão	1		
16	38H5002	Adaptador	1		
17	51M7095	Anel o	1		11.300 X 2.200 mm
18	R63548	Anel o	1		
19	RE520030	Linha de combustivel	1		
20	19M7815	Parafuso	2		M12 X 60
21	RE521599	Trilho	1		
22	RE524529	VálVula de alíVio de press.	1		
23	RE515636	Limitador	6		
24	RE523811	SenSor	1		
25	RE506624	Adaptador	2		
26	RE520032	Tubulação	1		
27	R51936	Arruela de vedação	2		
28	RE558114	Chicote	1		SUB FOR RE522672, RE535070 OR RE546835
29	R532532	Anel de vedação	1		MARKED R526154
30	R520441	Acessório conexão elétrica	1		
31	RE525519	Braçadeira	3		
32	RE527756	Parafuso c/arruela	1		
33	RE524730	Parafuso sextavado	3		
34	RE525513	Linha de combustivel	1		
35	RE525514	Linha de combustivel	1		
36	RE525515	Linha de combustivel	1		
37	RE525516	Linha de combustivel	1		
38	RE525517	Linha de combustivel	1		
39	RE525518	Linha de combustivel	1		
40	RE546777	Kit do bocal	6		ORDER DZ100223; SUB FOR RE528408
	SE501948	Bico injetor remanufaturado	1		REMAN FOR RE546777 OR RE528408
	DZ100223	Kit do bocal	6		INCLUDES RE527756; SUB FOR RE546777
41	RE531195	Conexão	6		
42	R131051	Arruela	6		
43	R505452	Anel o	6		
44	R518871	Porca de tubo	6		
45	R522417	Braçadeira	6		
46	RE528096	Parafuso c/arruela	6		USE WITH R522417
47	R528305	Pino	2		
48	RE524528	Kit do filtro	1		

1701 Air Intake Manifold
1701 Collecteur d'admission
1701 Coletor do Ar de Admissão
1701 Colector de admisión de aire

1701_RE523114_PCD B.2

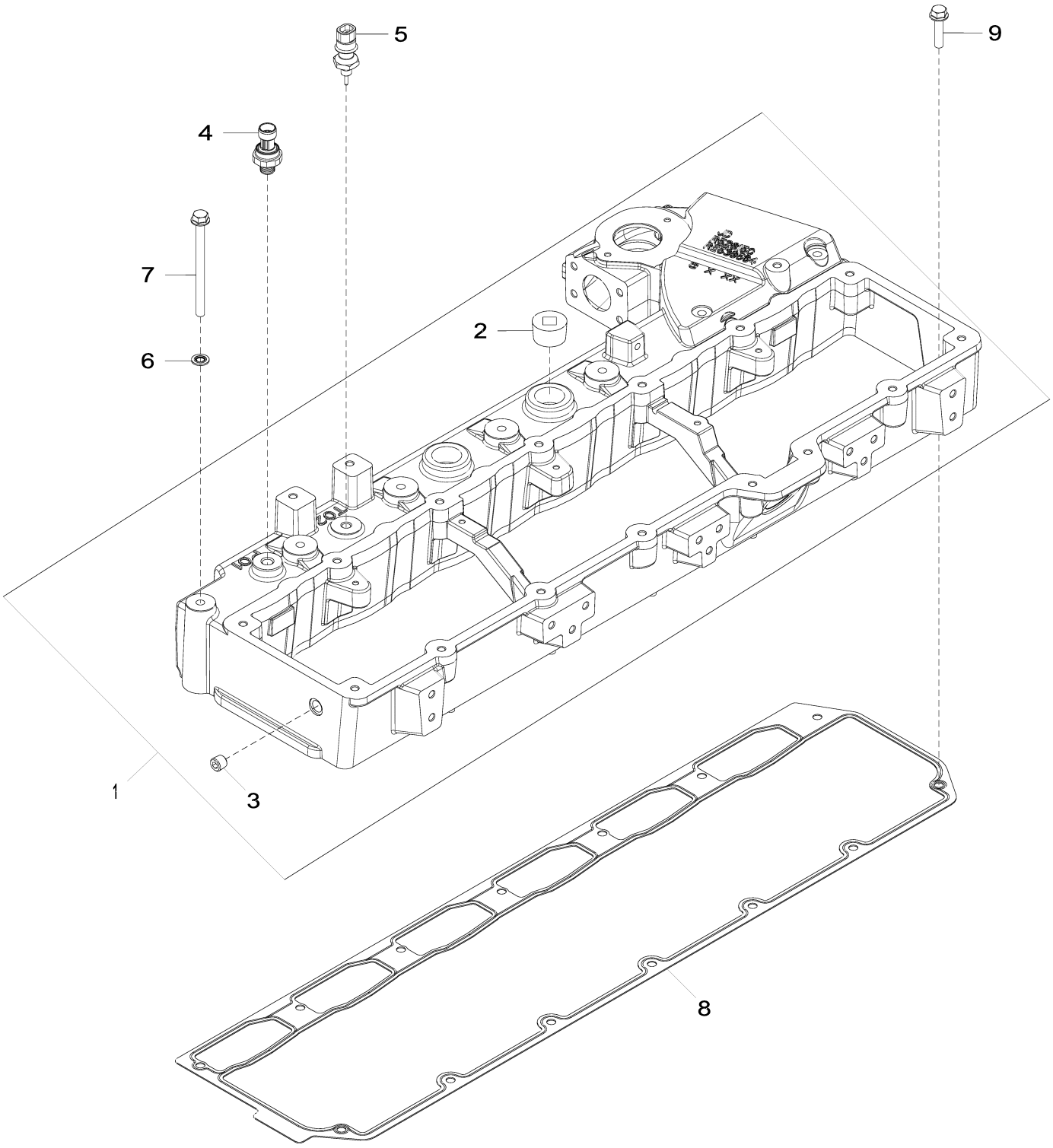

1701_RE523114_PCD

Item	*Nº peça*	*Descrição*	*Qtde*	*Nº série motor*	*Notas*
1	RE538564	Coletor de admissão de ar	1		MARKED R528150; USE WITH R518260; SUB FOR RE536258 AND RE520442
	RE536258	Coletor de admissão de ar			MARKED R527004; USE WITH R518260 OR R526607 OR R527884 OR R518263; ORDER RE538564
	RE520442	Coletor de admissão de ar			MARKED R518132; USE WITH R518260; ORDER RE538564
2	15H686	Tampão	2		1"
3	15H685	Tampão	1		1/4"
4	RE522723	SenSor de preSSão do ar	1		
5	RE522823	SenSor de temperatura	1		
6	R520424	Arruela de vedação	7		ORDER R548750
	R548750	Arruela de vedação	1		
7	19M7873	Parafuso	7		M8 X 110
8	R518260	Junta	1		
9	R527684	Parafuso	7		

1903 Oil Pan
1903 Carter d'huile
1903 Bandeja de Óleo
1903 Cárter de aceite

1903_RE523880_PCD A.2

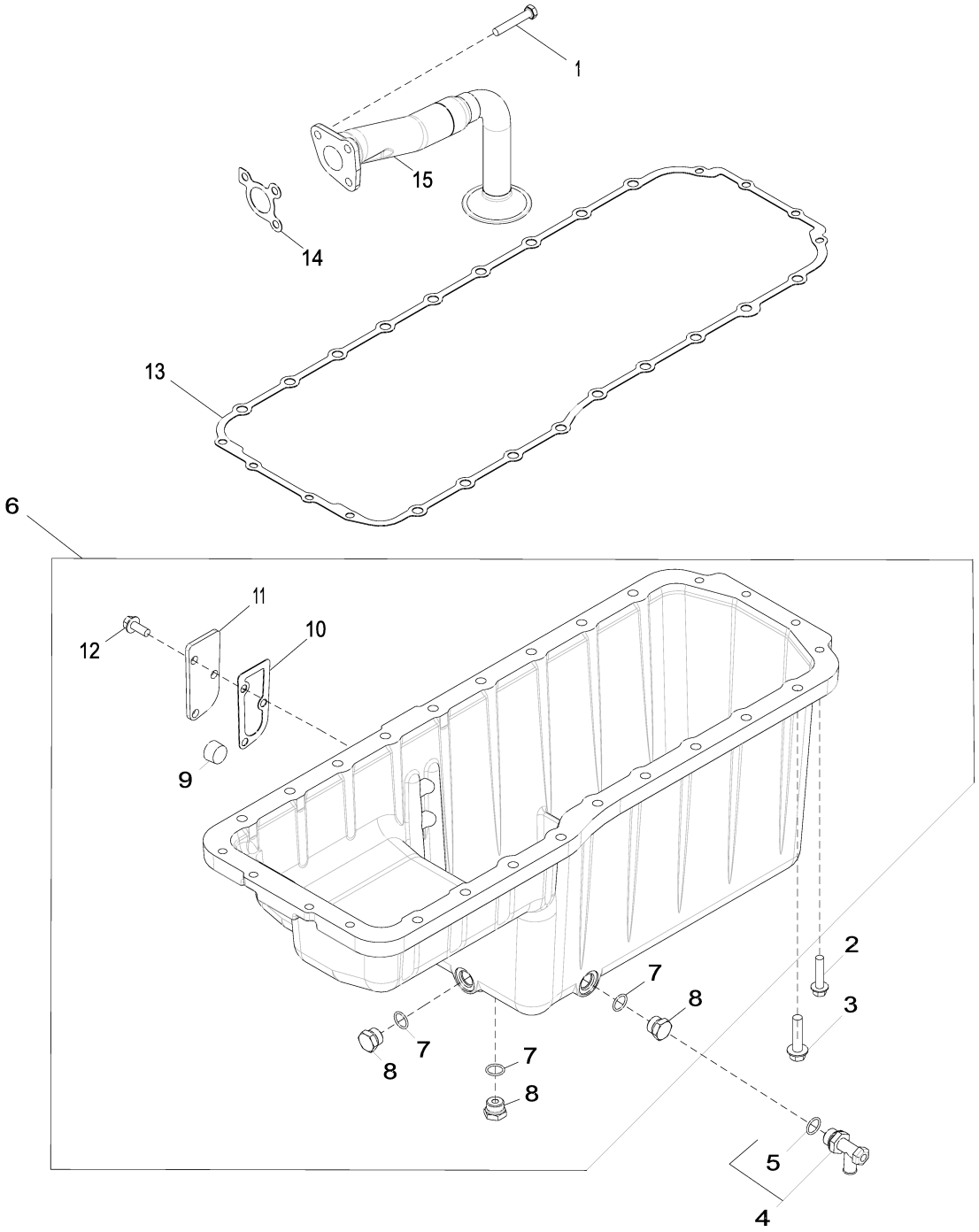

1903_RE523880_PCD

Item	Nº peça	Descrição	Qtde	Nº série motor	Notas
1	R536840	Parafuso	3		
2	19M7805	Parafuso	8		M10 X 45
3	19M8306	Parafuso	18		M12 X 50
4	AT152180	VálVula de dreno	1		
5	R26906	Anel o	1		
6	RE523896	Cárter	1		MARKED R520147
7	R47151	Anel o	3		
8	R27474	Tampão de dreno	3		
9	15H690	Tampão	1		3/4"
10	RE63439	Junta	1		
11	R519285	Capa	1		
12	19M7785	Parafuso	3		M10 X 25
13	RE520777	Junta	1		ORDER R532464
	R532464	Junta	1		
14	R100569	Junta	1		
15	RE523867	Entrada da Bombade óleo	1		SUB FOR RE43167

2001 Water Pump
2001 Pompe à eau
2001 Bomba d'água
2001 Bomba de agua

2001_RE523116_PCD F.2

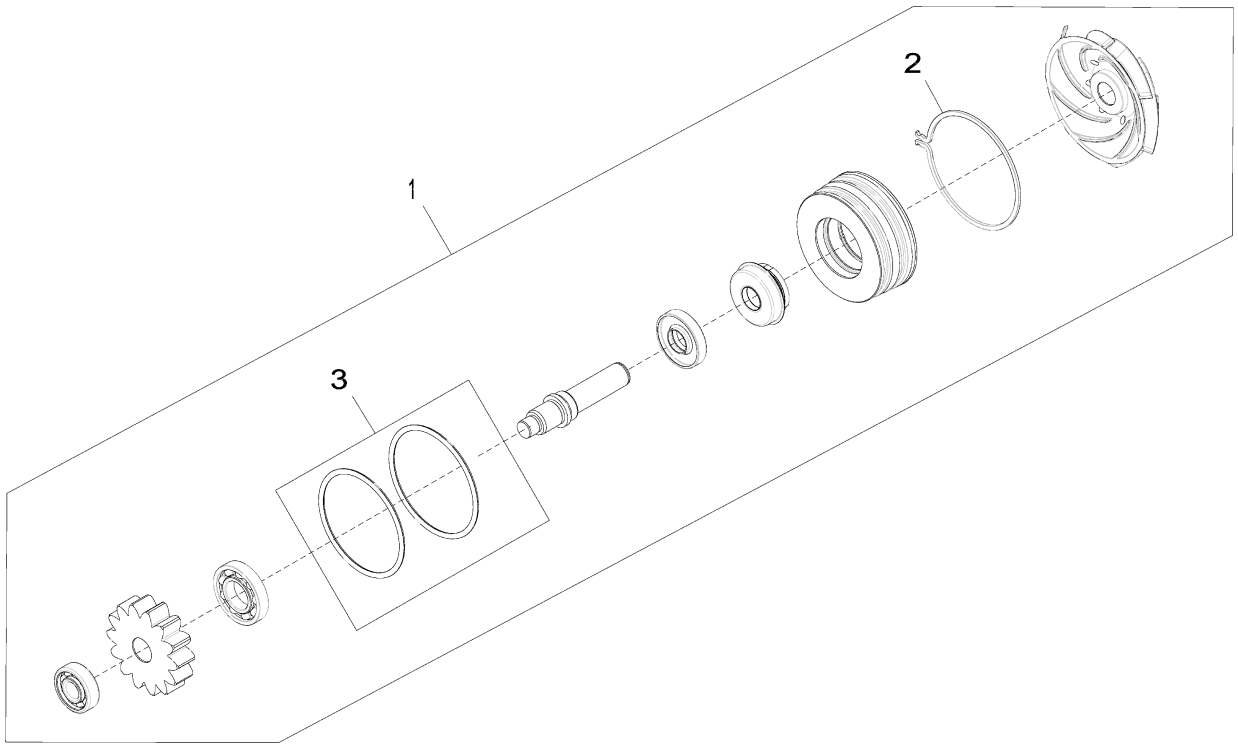

2001_RE523116_PCD

Item	*Nº peça*	*Descrição*	*Qtde*	*Nº série motor*	*Notas*
1	RE523828	Bombad'água	1		NLA (ORDER RE530194)
	SE501228	Bombad'água remanufaturada	1		(REMAN FOR RE523828)
	RE530194	Kit da bomba	1		
2	R520701_OPT1	PART MISSING IN WISE	1		
3	R504778	Anel o	1		

2107 Thermostat Cover
2107 Couvercle de thermostat
2107 Tampa do Termostato
2107 Tapa de termostato

2107_RE527033_PCD A.1

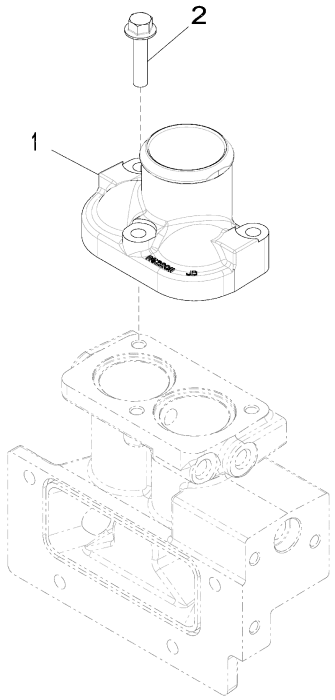

2107_RE527033_PCD

Item	*Nº peça*	*Descrição*	*Qtde*	*Nº série motor*	*Notas*
1	R522011	Capa	1		
2	19M8320	Parafuso	3		M10 X 45

2201 Thermostat
2201 Thermostat
2201 Válvula Termostática
2201 Termostato

2201_RE522968_PCD A.2

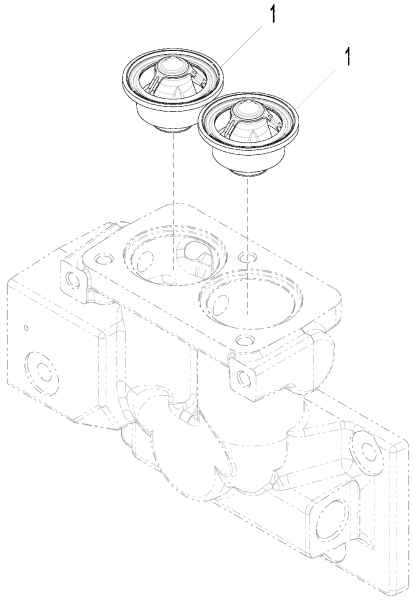

2201_RE522968_PCD

Item	*Nº peça*	*Descrição*	*Qtde*	*Nº série motor*	*Notas*
1	RE540550	TermosTaTo	2		ORDER DZ100553; SUB FOR APPL RE528652
	DZ100553	TermosTaTo	2		

2430 Fan Belt
2430 Courroie du ventilateur
2430 Correia do Ventilador
2430 Correa del ventilador

2430_RE528625_PCD A.1

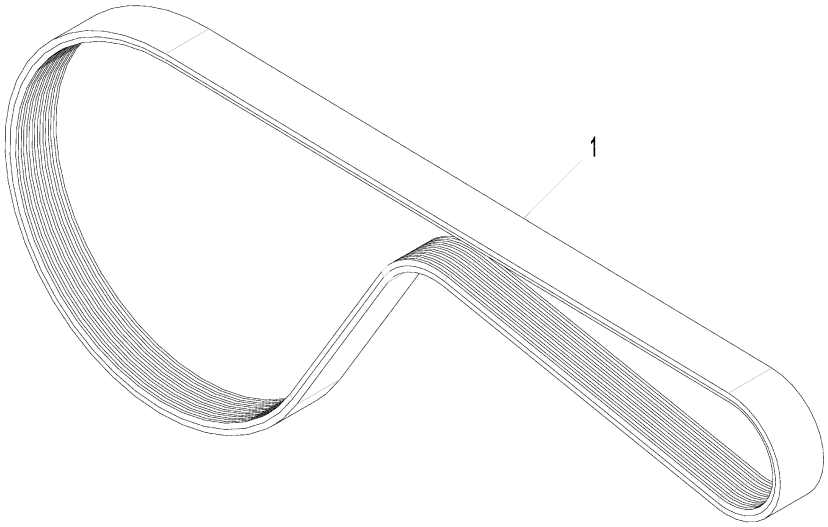

2430_RE528625_PCD

Item	*Nº peça*	*Descrição*	*Qtde*	*Nº série motor*	*Notas*
1	T178418	Correia trapezoidal	1		(A) LGTH = 1220 mm

(A) Belt for the Alternator and Water pump
Courroie pour l'alternateur et la pompe à eau
Correia para o Alternador e Bomba de Água
Correa para el alternador y la bomba de agua

2802 Exhaust Manifold
2802 Collecteur d'échappement
2802 Coletor de Escape
2802 Colector de escape

2802_RE523121_PCD B.2

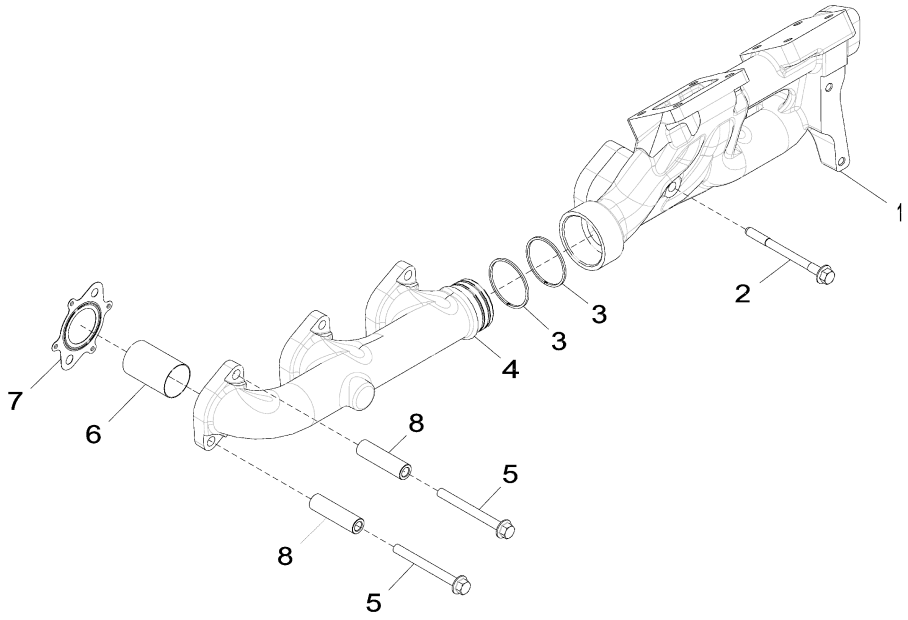

2802_RE523121_PCD

Item	*Nº peça*	*Descrição*	*Qtde*	*Nº série motor*	*Notas*
1	R518851	Coletor de escape	1		
2	R520410	Parafuso sextavado	1		
3	R135482	Anel	2		
4	R518852	Coletor de escape	1		
5	R521323	Parafuso	11		
6	R522574	Luva	6		
7	R534605	Junta	6		SUB FOR R519361
8	R520632	Espaçador	11		

2907 Ventilating System
2907 Système de ventilation
2907 Sistema de Ventilação
2907 Sistema de ventilación

2907_RE530918_PCD A.1

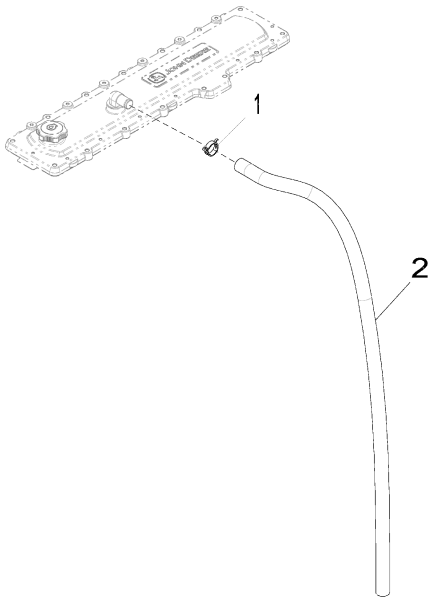

2907_RE530918_PCD

Item	*Nº peça*	*Descrição*	*Qtde*	*Nº série motor*	*Notas*
1	RE528750	Braçadeira	1		
2	R522599	Mangueira	1		

3003 Starter Motor
3003 Démarreur
3003 Motor de Partida
3003 Motor de arranque

RE523590PCDA03 A.1

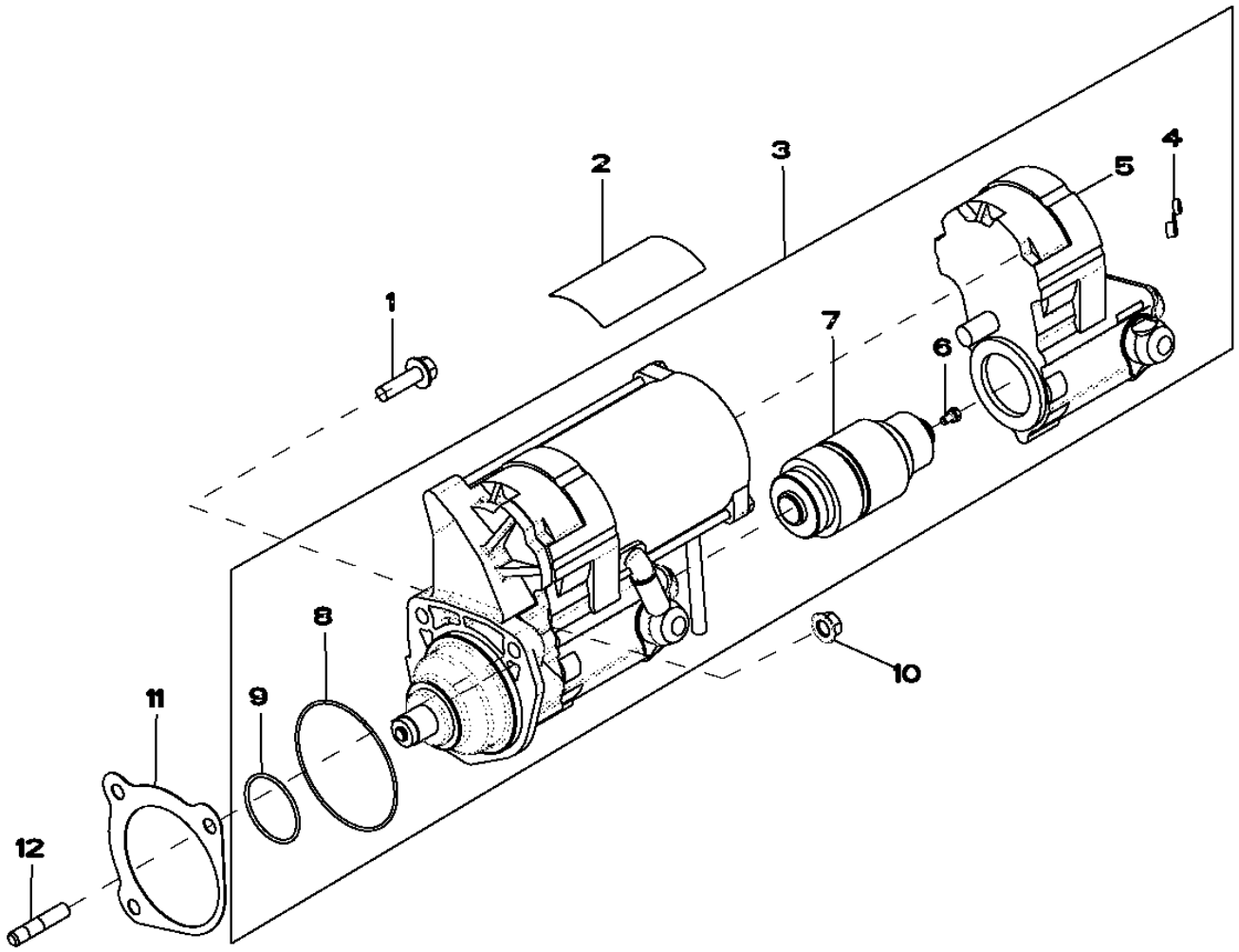

RE523590PCDA03

Item	Nº peça	Descrição	Qtde	Nº série motor	Notas
1	19M7835	Parafuso	1		M10 X 35
2	T146102	Etiqueta	1		
	T146106	Adesivo de segurança	1		(A)
	T146104	Adesivo de segurança	1		(B)
	T146515	Adesivo de segurança	1		(C)
	T146516	Adesivo de segurança	1		(D)
3	RE501150	Kit para motor de partida	1		24 V, SUB FOR RE501060
	SE501406	Motor de partida remanufat.	1		REMAN FOR RE501150 OR RE501060
4	RE70756	Kit da cobertura	1		INCLUDES T146102
5	RE70678	Interruptor	1		
6	RE71256	Parafuso c/arruela	1		
7	RE70682	EmbreagEm	1		
8	R135509	Anel o	1		
9	R135510	Anel o	1		
10	14M7296	Porca com flange	2		M10
11	R53108	Junta	1		
12	42M7036	Pino	2		

(A) Spanish
Espagnol
ESPANHOL
Español

(B) French
Français
Francês
Francés

(C) German
Allemand
Alemão
Alemán

(D) Italian
Italien
Italiano
Italiano

3102 Alternator
3102 Alternateur
3102 Alternador
3102 Alternador

3102_RE528626_PCD A.2

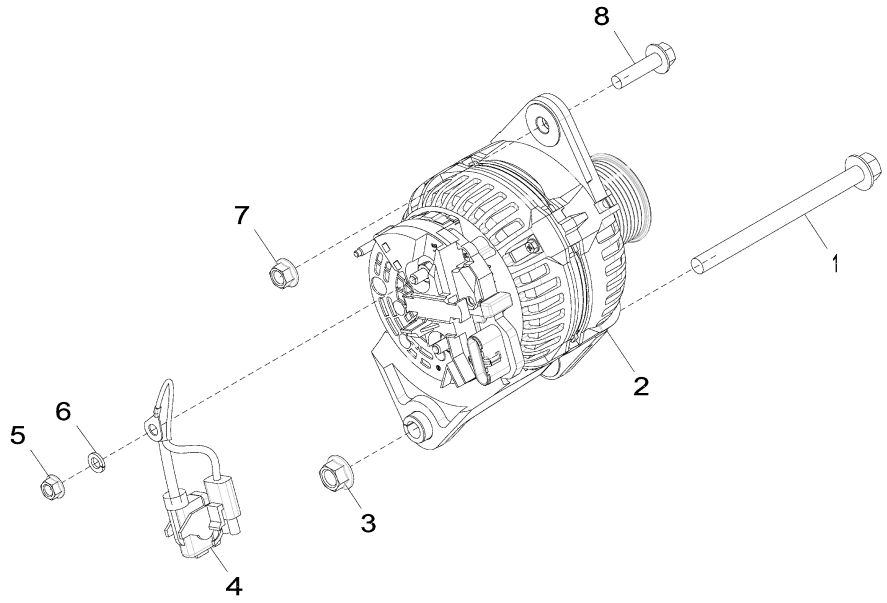

3102_RE528626_PCD

Item	*Nº peça*	*Descrição*	*Qtde*	*Nº série motor*	*Notas*
1	19M7822	Parafuso	1		M12 X 160
2	AT387573	Alternador	1		28V, 80AMP
3	14M7299	Porca com flange	1		M12
4	AT341429	Conj. chiCotes acion. motor	1		
5	14M7298	Porca com flange	1		M8
6	12M7065	Arruela de pressão	1		8 mm
7	14M7296	Porca com flange	1		M10
8	19M8162	Parafuso	1		M10 X 40

3509 Final Fuel Filter / Primary Fuel Filter
3509 Filtre à carburant final / filtre à carburant primaire
3509 Filtro de Combustível Final e Filtro de Combustível Primário
3509 Filtro final de combustible / Filtro primario de combustible

3509_RE528581_PCD A.1

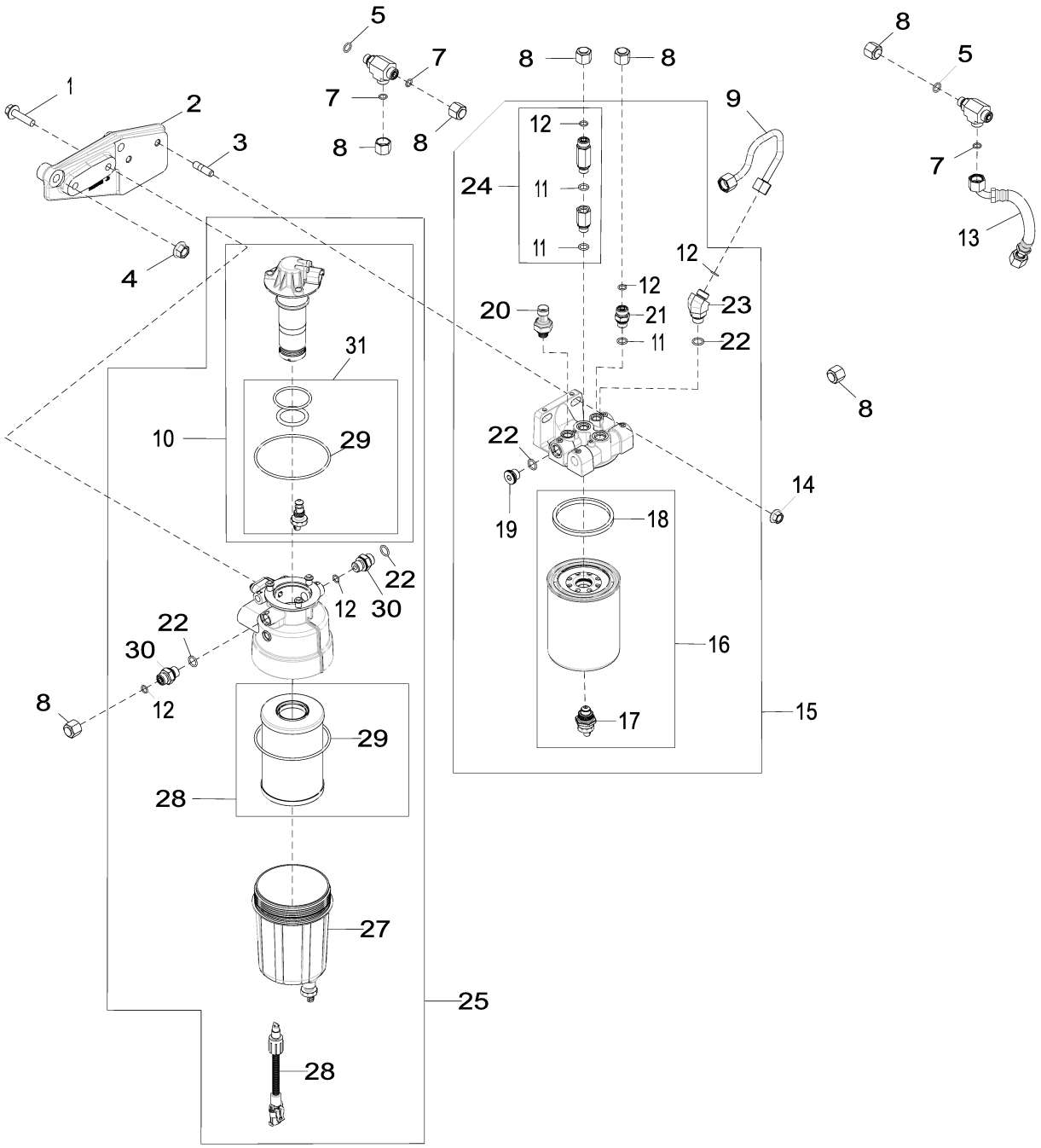

3509_RE528581_PCD

Item	Nº peça	Descrição	Qtde	Nº série motor	Notas
1	19M7804	Parafuso	2		M10 X 40
2	R520102	Apoio	1		
3	42M7089	Pino	2		
4	14M7299	Porca com flange	2		M12
5	51M7041	Anel o	1		11.300 X 2.200 mm
6	38H5067	Conexão em t	1		
7	T77613	Anel o	2		
8	38H1415	Conexão	7		
9	RE523346	Linha de combustivel	1		
10	RE539764	Bombade combustível	1		
11	51M7095	Anel o	1		11.300 X 2.200 mm
12	R63548	Anel o	2		
13	RE525509	Linha de combustivel	1		
14	14M7296	Porca com flange	2		M10
15	RE528865	Filtro	1		
16	.....	Elemento de filtro	1		ORDER RE525523
17	RE523787	VálVula de dreno	1		
18	R501388	Junta de vedação	1		
19	T122803	Tampão	1		
20	RE522794	SenSor	1		(B)
21	38H5002	Adaptador	1		
22	51M7096	Anel o	2		13.300 X 2.200 mm
23	38H5154	Conexão em ângulo	1		
24	RE528864	VálVula de sangria	1		
25	RE539765	Filtro de combustível	1		
26	RE532949	SenSor	1		(C)
27	RE523785	Copo	1		
28	RE525523	Elemento de filtro	1		(A) INCLUDES R501388, R522921 AND RE523787
29	R522921	Anel o	1		
30	38H5037	Adaptador	2		
31	RE523784	Kit retentor	1		

(A) Includes Primary and Final Fuel Filter
Inclut les filtres à carburant primaire et final
Inclui os Filtros de Combustível Primário e Final
Incluye filtros primario y final de combustible

(B) Fuel Pressure Sensor
Capteur de pression du carburant
Sensor de Pressão do Combustível
Sensor de presión de combustible

(C) Water in Fuel Sensor
Capteur de présence d'eau dans le carburant
Sensor de Água no Combustível
Sensor de agua en combustible

3902 Thermostat Housing
3902 Boîtier de thermostat
3902 Alojamento do Termostato
3902 Caja de termostato

3902_RE523126_PCD A.1

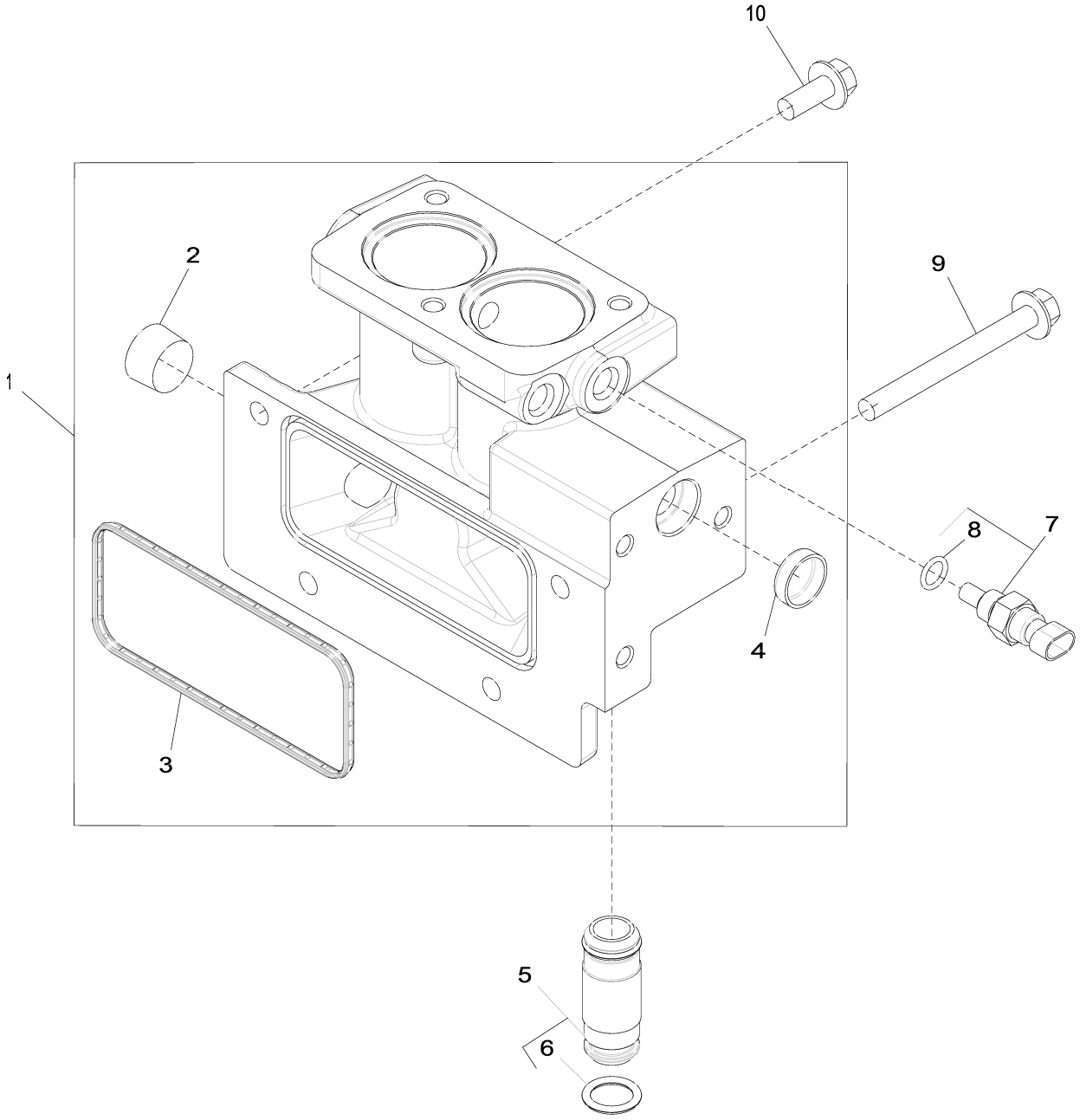

3902_RE523126_PCD

Item	*Nº peça*	*Descrição*	*Qtde*	*Nº série motor*	*Notas*
1	RE509340	Carcaça	1		MARKED R520138
2	15H690	Tampão	1		3/4"
3	R527592	Junta	1		
4	N102039	Plugue	1		
5	RE508648	Tubo	1		
6	R504810	Anel o	2		
7	RE48419	SenSor	1		(A)
8	51M7041	Anel o	1		11.300 X 2.200 mm
9	19M7812	Parafuso	1		M10 X 100
10	19M7785	Parafuso	3		M10 X 25

(A) Temperature sensor
Capteur de température
Sensor de temperatura
Sensor de temperatura

4013 Engine Oil Dipstick
4013 Jauge de niveau d'huile moteur
4013 Vareta de Óleo do Motor
4013 Varilla de nivel de aceite de motor

RE525494PCDB01 A.1

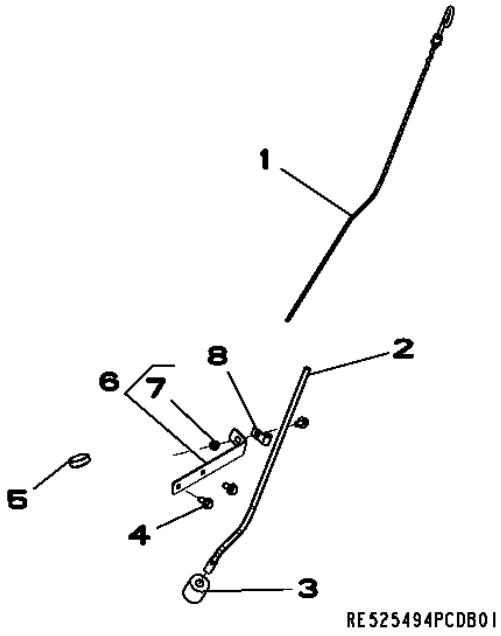

Item	*Nº peça*	*Descrição*	*Qtde*	*Nº série motor*	*Notas*
1	RE500804	Vareta de niVel	1		
2	RE42081	Tubo vareTa de nível	1		
3	R107623	Espaçador	1		
4	19M7865	Parafuso	3		M8 X 16
5	T35390	Plugue	1		
6	RE528870	Apoio	1		
7	14M7233	Porca soldável	1		M8
8	T13814	Braçadeira	1		

4397 Starting Aid
4397 Aide au démarrage
4397 Auxílio de Partida
4397 Auxiliar de arranque

RE523304PCDC03 A.1

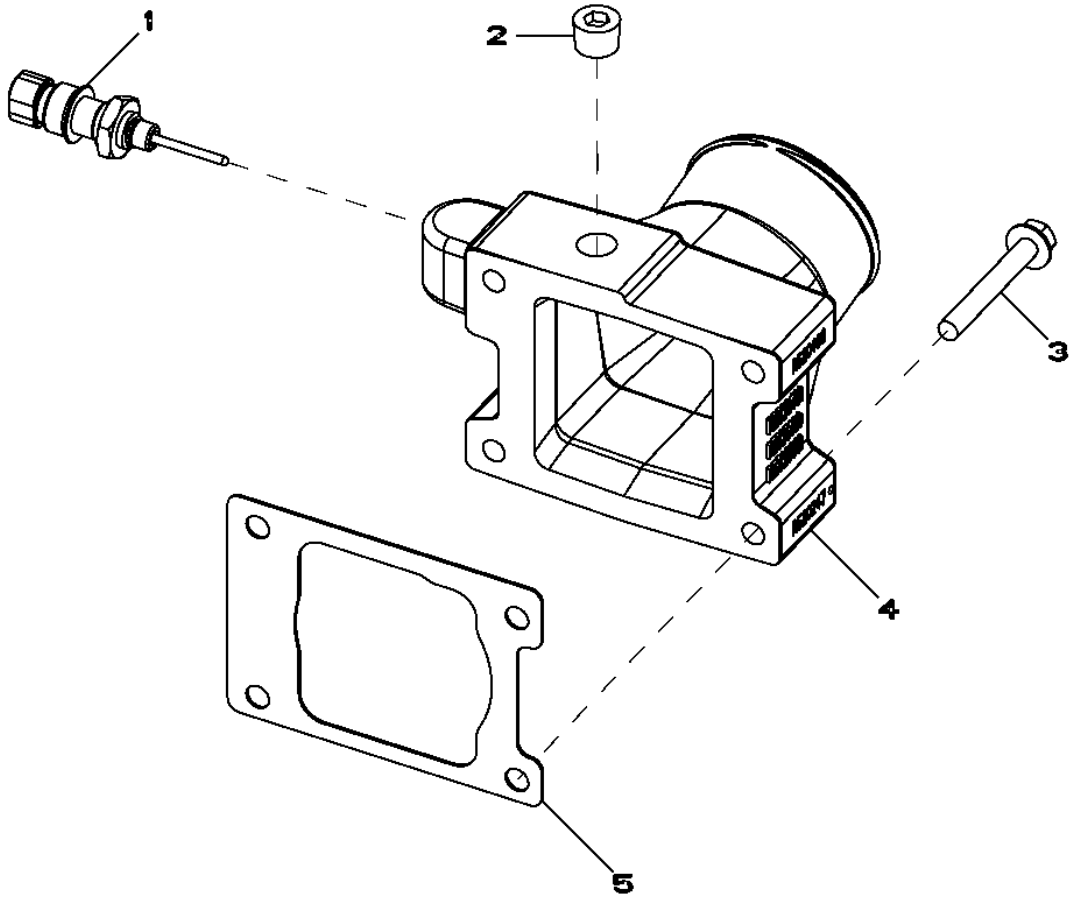

RE523304PCDC03

Item	*Nº peça*	*Descrição*	*Qtde*	*Nº série motor*	*Notas*
1	RE522823	SenSor de temperatura	1		
2	15H666	Tampão	1		3/8"
3	19M7801	Parafuso	4		M8 X 60
4	R520247	Admissão de ar	1		
5	R519414	Junta	1		

4601 Cylinder Block
4601 Bloc-cylindres
4601 Bloco de Cilindros
4601 Bloque de cilindros

4601_RE523129_PCD D.2

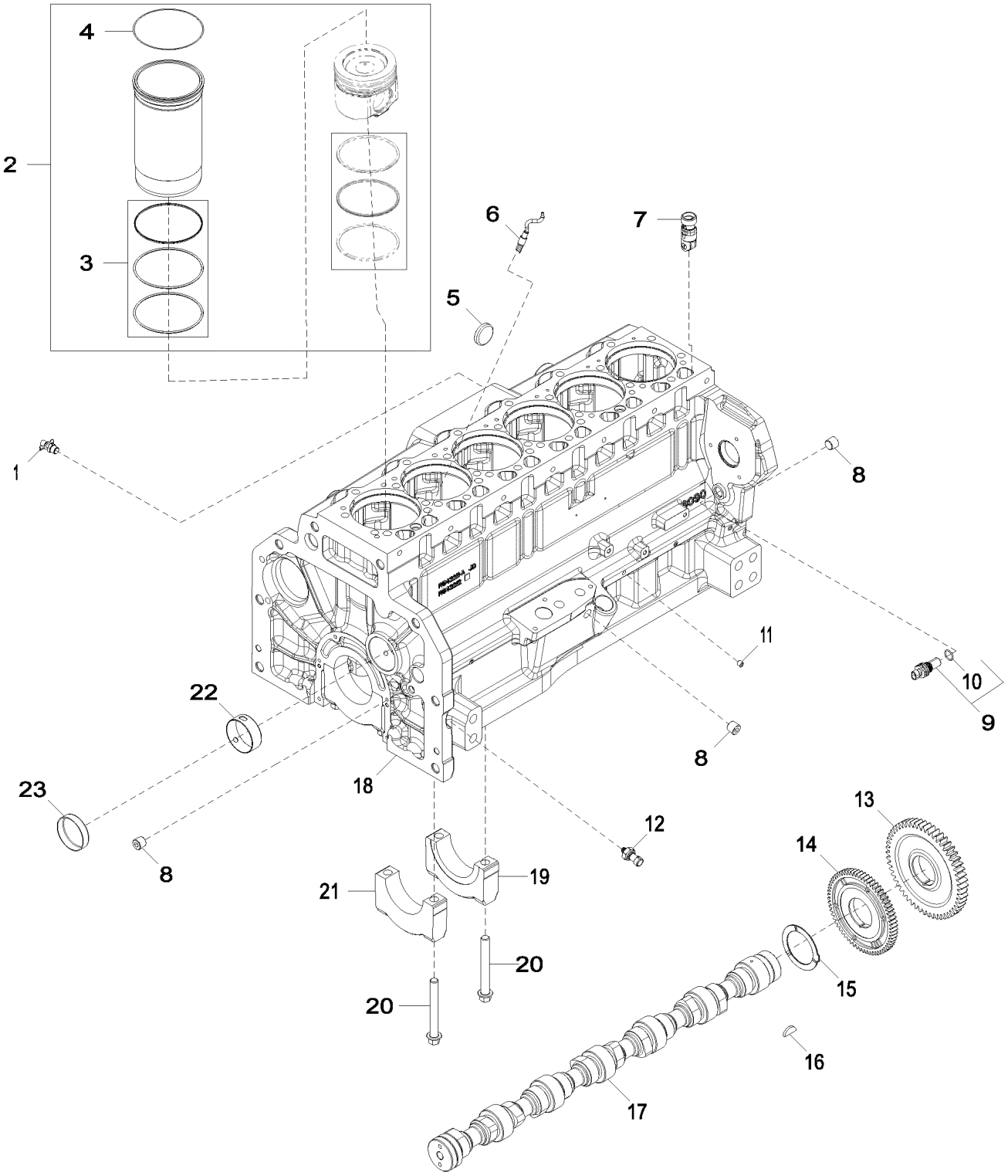

4601_RE523129_PCD

Item	*Nº peça*	*Descrição*	*Qtde*	*Nº série motor*	*Notas*
1	AT13740	VálVula de dreno	1		
2	DZ10211	Kit pistão e camisa	6		SUB FOR RE545266 OR RE531072
3	RE541037	Kit - anel o	1		SUB FOR AR98850
4	R527468	Calço	1		
5	R43409	Plugue	1		
6	RE522991	Orifício	6		
7	RE555307	Rolo supoRte de came	12		SUB FOR RE540586 OR RE535576
8	RE57836	Tampão	3		
9	RE519144	SenSor	2		(A)
10	51M7044	Anel o	1		17.300 X 2.200 mm
11	RE71255	Tampão	5		
12	RE167207	SenSor	1		(B)
13	R528098	EngrEnagem	1		SUB FOR R518212
14	R518255	EngrEnagem	1		
15	R504811	Arruela	1		
16	26H91	Chaveta	1		3/16" X 1-1/4"
17	R522884	Eixo de cames	1		
	SE501775	Comando de Válvulas Reman	1		REMAN FOR R522884
18	.....	Bloco de cilindro	1		MARKED R542211; ORDER DZ10597
19	R120954	Tampa do rolamenTo	1		
20	R519287	Parafuso sextavado	14		
21	R120953	Tampa do rolamenTo	6		
22	R527877	Bucha	6		
23	R82007	Plugue	1		

(A) Magnetic Pick Up Sensor
Capteur magnétique
Sensor do Captador Magnético
Sensor de captador magnético

(B) Pressure Sensor
Capteur de pression
Sensor de Pressão
Sensor de presión

4701 Crankshaft
4701 Vilebrequin
4701 Virabrequim
4701 Cigüeñal

4701_RE523130_PCD B.3

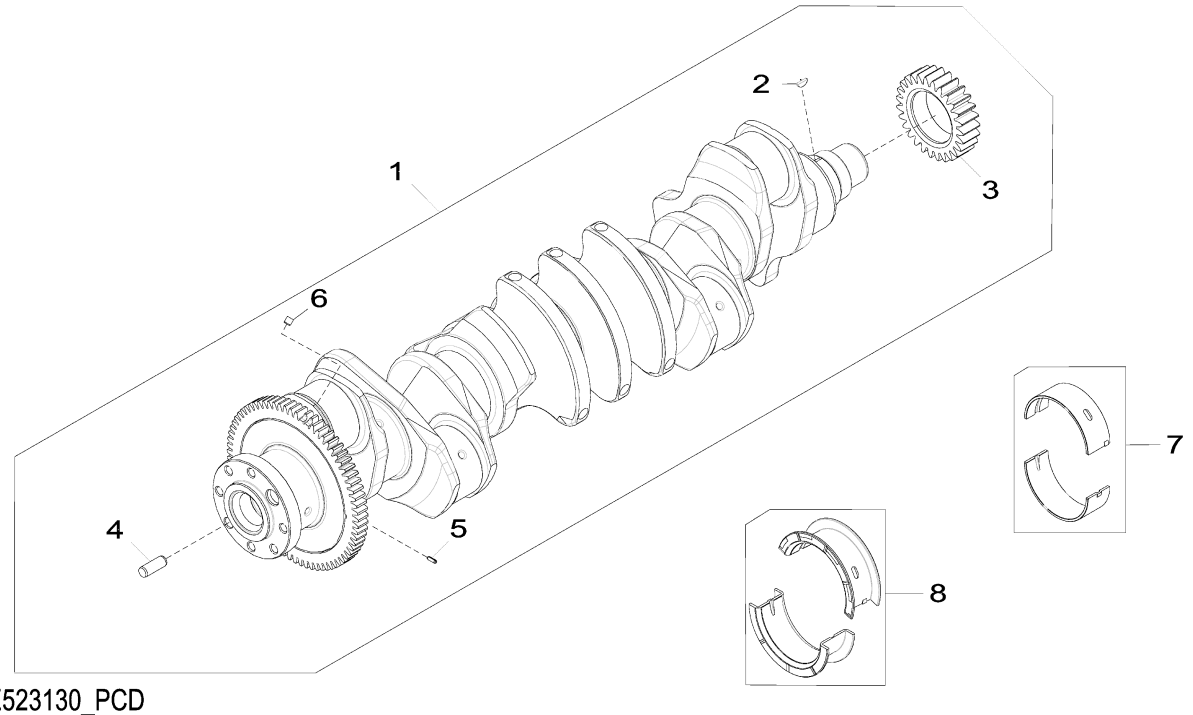

4701_RE523130_PCD

Item	*Nº peça*	*Descrição*	*Qtde*	*Nº série motor*	*Notas*
1	RE540429	Virabrequim	1		MARKED R526075
2	R120752	Chave	1		
3	R104587	EngrEnagem	1		
4	R41934	Pino de centragem	1		
5	34M7089	Pino de centragem	1		4 X 12 mm
6	AT107510	Plugue	6		
7	RE529319	Rolamento	6		KIT; R519427 AND R519428
8	RE529320	Rolamento axial	1		KIT; R519429 AND R519430

4801 Connecting Rods and Pistons
4801 Bielles et pistons
4801 Bielas e Pistões
4801 Biela y pistones

4801_RE523131_PCD D.2

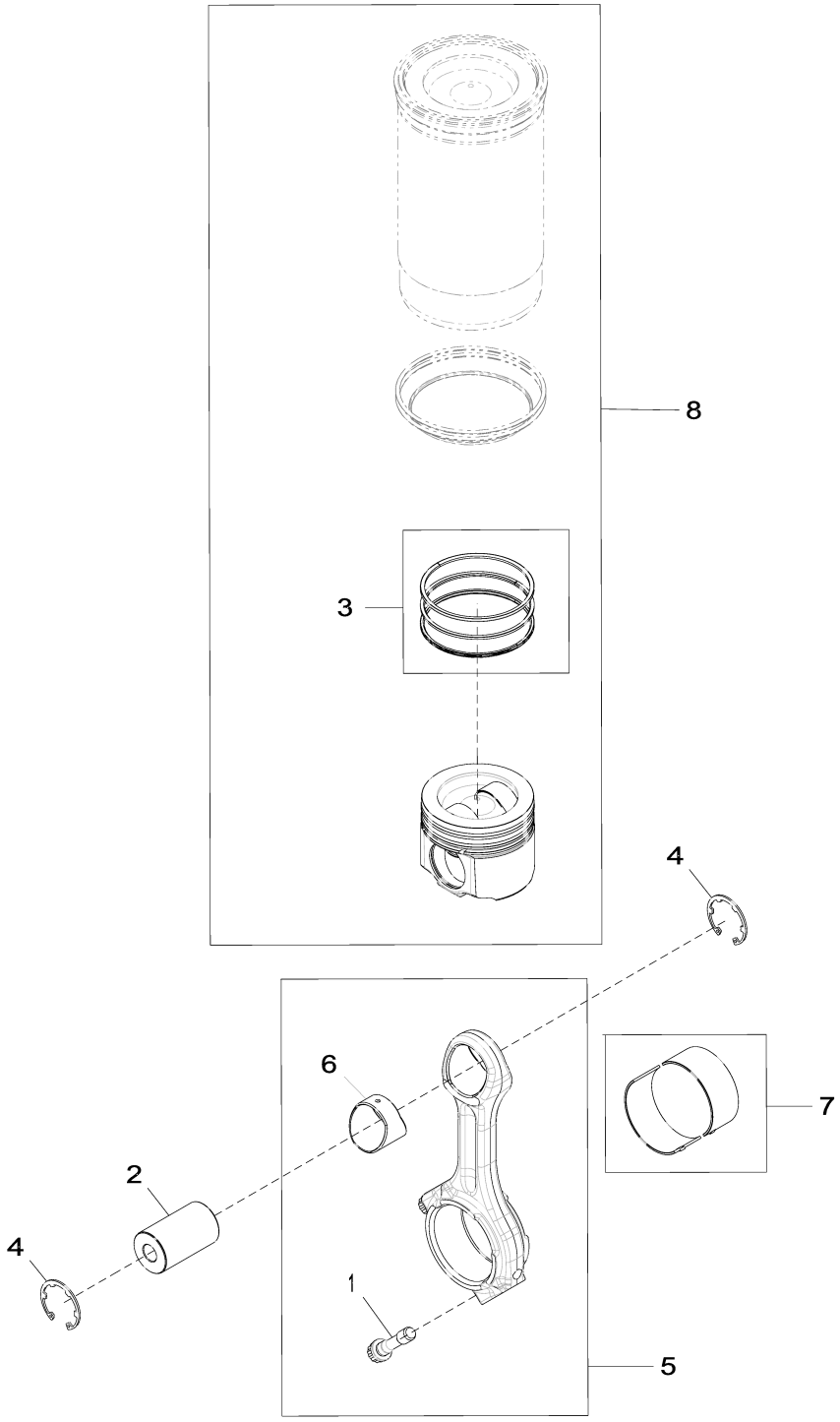

4801_RE523131_PCD

Item	*Nº peça*	*Descrição*	*Qtde*	*Nº série motor*	*Notas*
1	R542878	Parafuso sextavado	2		SUB FOR R501035
2	DZ101959	Pino do Pistão	6		OD = 47 mm; LGTH = 79 mm, SUB FOR R517073
3	DZ10083	Anel de pistão	1		PKG (3) , SUB FOR RE539642
4	R519640	Anel de pressão	12		
5	DZ100117	Biela	6		MARKED DZ100421; SUB FOR RE517436 AND RE535554
	SE501759	Biela remanufaturada	6		REMAN FOR RE535554
	RE517436	Biela	1		ORDER RE535554
6	R74008	Bucha	1		
7	RE529318	Rolamento	6		
8	DZ10211	Kit pistão e camisa	6		SUB FOR RE545266 OR RE571507

4903 Valve Actuating Mechanism
4903 Mécanisme d'actionnement de soupape
4903 Mecanismo de Acionamento da Válvula
4903 Mecanismo accionador de válvulas

4903_RE533305_PCD F.3

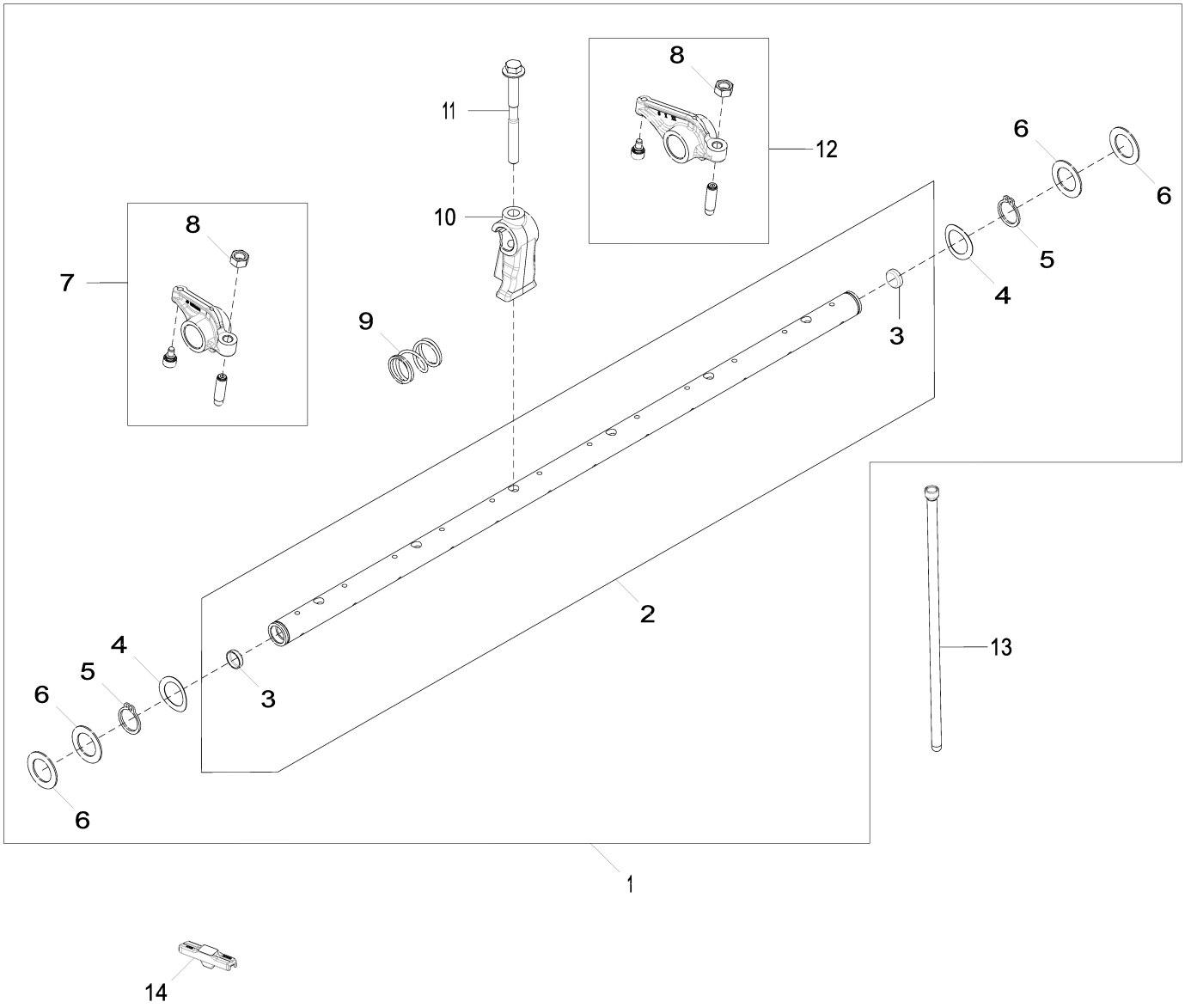

4903_RE533305_PCD

Item	*Nº peça*	*Descrição*	*Qtde*	*Nº série motor*	*Notas*
1	RE552368	Balancim	1		SUB FOR RE535979
2	RE535977	Eixo do balancim	1		
3	30M7024	Plugue	2		
4	R35022	Arruela	2		
5	40M7259	Anel de pressão	2		
6	R521316	Arruela	4		
7	RE552371	Balancim	6		(B) MARKED R535466; SUB FOR RE535935 OR RE519803
8	R528240	Porca	1		
9	R517522	Mola	5		
10	R526935	Pedestal	6		
11	R521261	Parafuso sextavado	6		
12	RE552370	Balancim	6		(A) MARKED R535467; SUB FOR RE535934 OR RE519802
13	R536992	Vareta	12		SUB FOR RE554958 OR R533611
14	R526781	Guia	12		SUB FOR R519336

(A) Exhaust
Échappement
Escape
Escape

(B) Intake
Admission
Admissão
Admisión

5003 Engine Oil Pump
5003 Pompe à huile moteur
5003 Bomba de Óleo do Motor
5003 Bomba de aceite de motor

5003_RE543185_PCD E.1

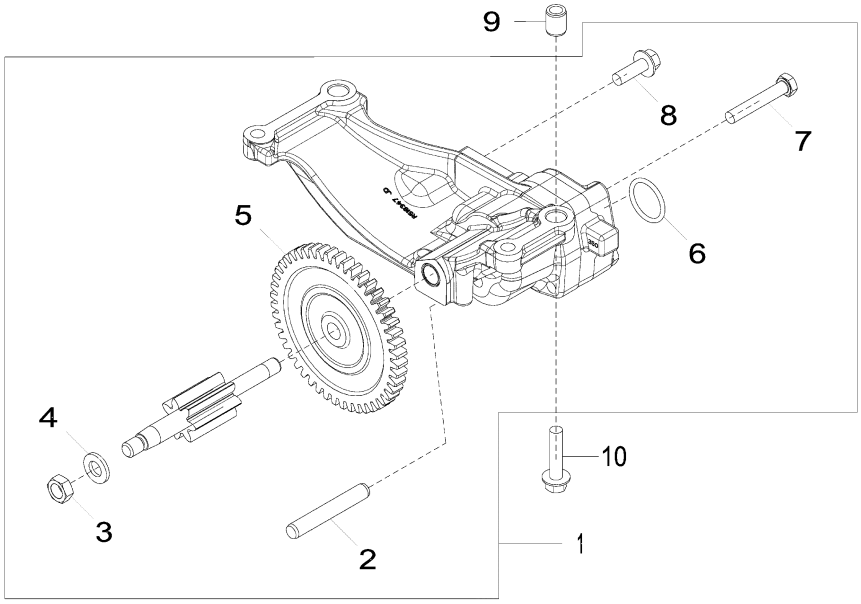

5003_RE543185_PCD

Item	*Nº peça*	*Descrição*	*Qtde*	*Nº série motor*	*Notas*
1	RE543187	Bombade óleo	1		MARKED R518347 OR R518350
2	R62943	Pino de engate ráPido	1		
3	14H826	Porca	1		1/2"
4	T21242	Arruela	1		
5	R529397	EngrEnagem	1		Z = 48
6	R71732	Anel o	1		
7	19M9399	Parafuso sextavado	2		M10 X 60
8	19M7786	Parafuso	1		M10 X 30
9	R500642	Bucha	2		
10	19M9766	Parafuso	4		M10 X 45

5161 Cylinder Head With Valves
5161 Culasse avec soupapes
5161 Cabeçote do Cilindro com Válvulas
5161 Culata con válvulas

5161_RE560488_PCD A.1

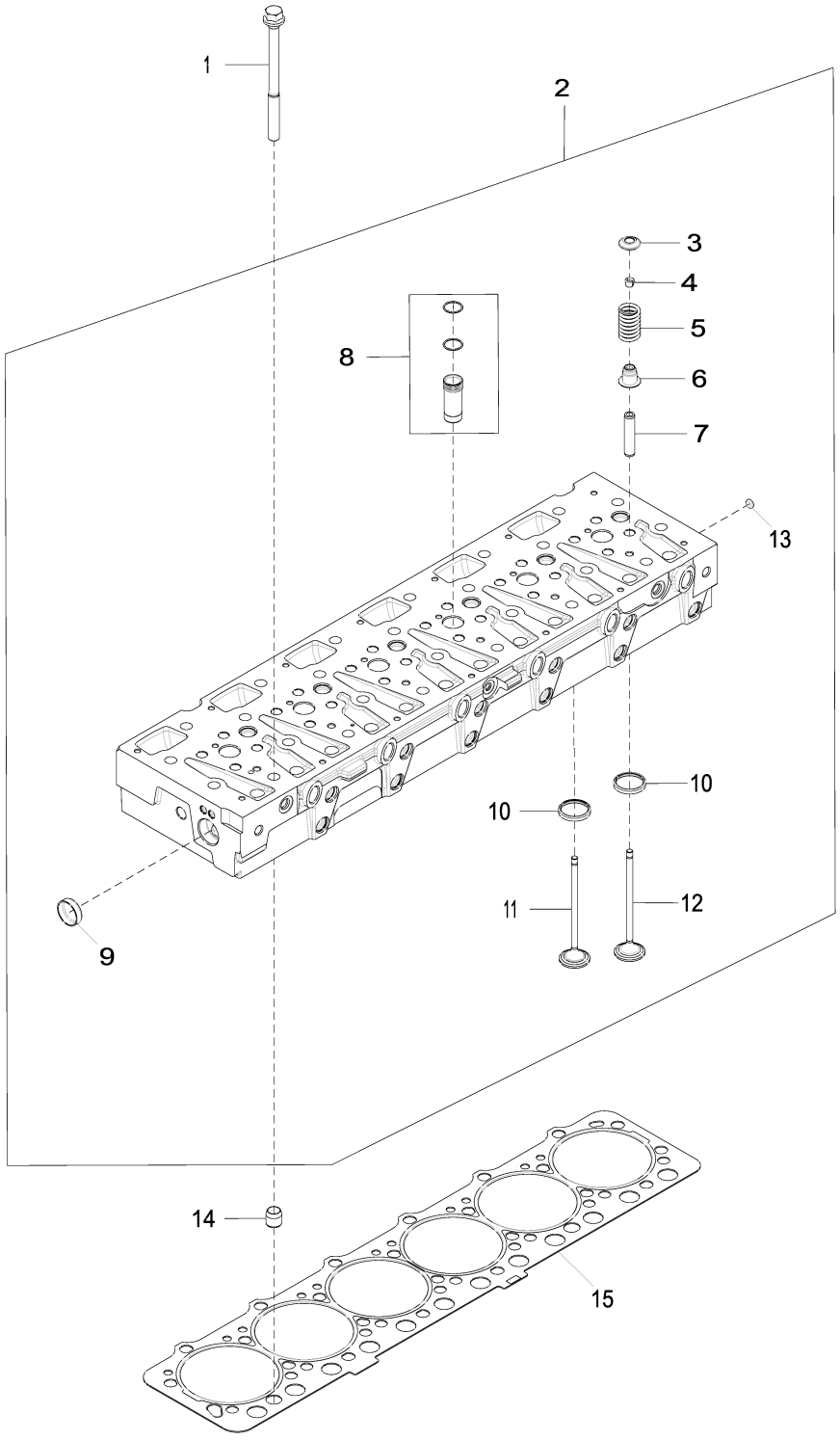

5161_RE560488_PCD

Item	*Nº peça*	*Descrição*	*Qtde*	*Nº série motor*	*Notas*
1	DZ100946	Parafuso sextavado	26		SUB FOR R121322 AND R536487
2	RE530370	Cabeçote	1		
3	R518233	RetentoR	24		
4	R520798	RetentoR	48		
5	R504235	Mola	24		
6	RE529187	Vedação	24		
7	R527286	Guia	24		
8	RE543935	Luva	6		
9	T13519	Plugue	1		
10	R527285	Inserto de assento válvula	24		
11	R520223	VálVula de admissão	12		
12	R520224	VálVula de escape	12		
13	30M7029	Plugue	3		
14	R42340	Bucha	2		
15	R525541	Vedação de cilindro	1		

5203 Auxiliary Drive
5203 Entraînement auxiliaire
5203 Acionamento Auxiliar
5203 Transmisión adicional

5203_RE525551_PCD E.1

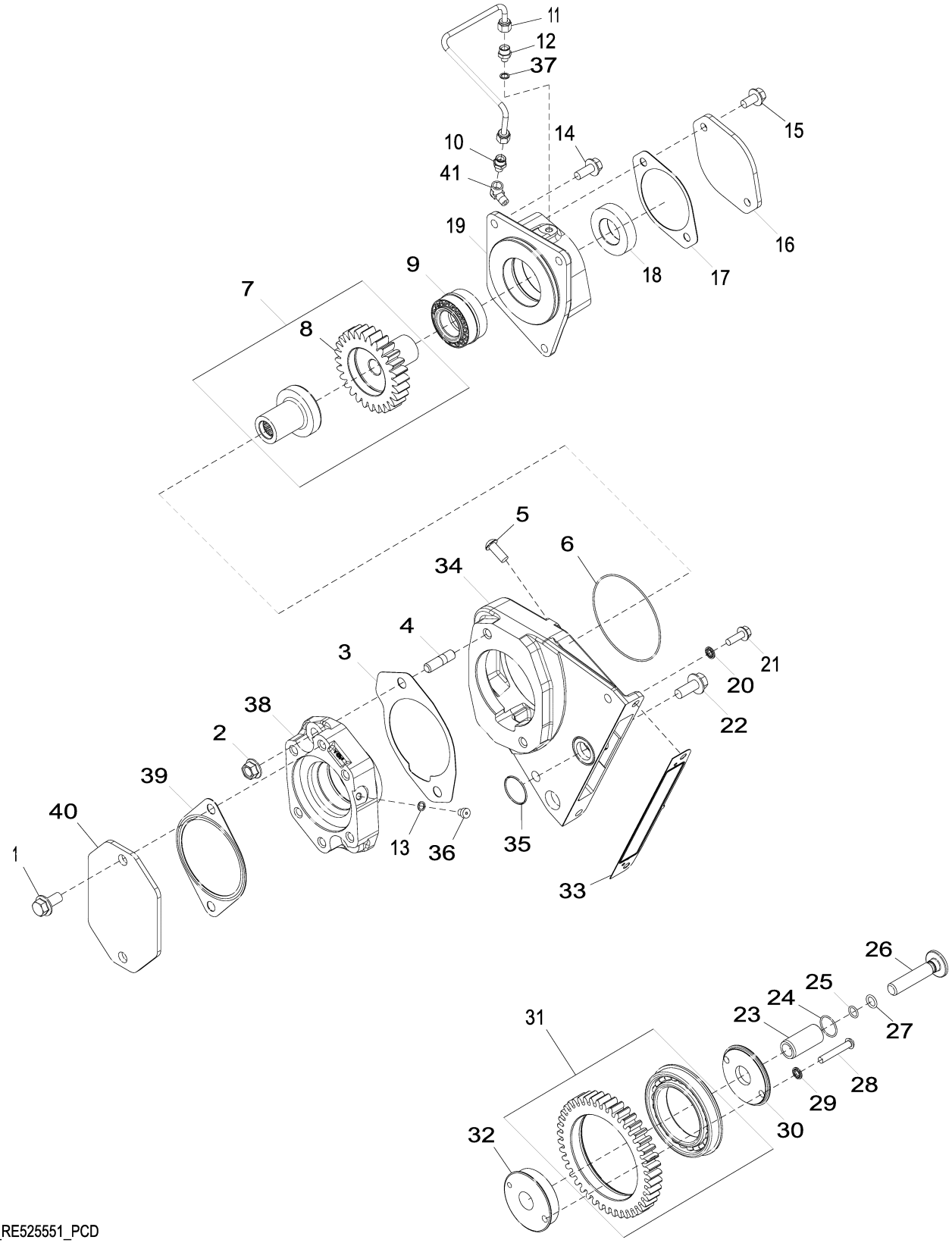

5203_RE525551_PCD

Item	Nº peça	Descrição	Qtde	Nº série motor	Notas
1	19M7788	Parafuso	2		M12 X 25
2	14M7299	Porca com flange	2		M12
3	R531534	Junta	1		SUB FOR R125670
4	42M7069	Pino	2		
5	21M7510	Parafuso	3		M10 X 25
6	E66413	Anel o	1		
7	RE55335	EngrEnagem	1		
8	R112200	EngrEnagem	1		28T
9	RE22514	Rolamento cilíndRico	1		
10	RE502650	Conexão	1		
11	RE62825	Tubulação de óleo	1		
12	R119653	Adaptador	1		
13	R48693	Arruela	1		
14	19M7785	Parafuso	3		M10 X 25
15	19M7784	Parafuso	2		M10 X 20
16	R85145	Capa	1		
17	R96935	Junta	1		
18	R112203	Bucha	1		
19	R520291	Carcaça	1		
20	R116022	Vedação	1		
21	19M8999	Parafuso	1		M8 X 25
22	19M7789	Parafuso	1		M12 X 30
23	R116408	Eixo	1		
24	T106370	Anel o	1		
25	R68718	Anel o	1		
26	R133900	Parafuso	1		
27	R394R	Anel o	1		
28	R536148	Parafuso	1		
29	R116022	Vedação	1		
30	R116401	Suporte	1		
31	RE65939	EngrEnagem cil. reta	1		43T
32	R520285	Suporte	1		
33	R524822	Junta	1		
34	R520292	Carcaça	1		
35	T145293	Anel o	1		ORDER AT159816
36	0215015	Tampão	1		
37	R48693	Arruela	1		
38	R520295	Carcaça	1		MARKED R114310
39	R96934	Junta	1		
40	R85144	Capa	1		
41	T12938	Conexão em ângulo	1		
42	AT159816	Kit retentor	1		(A) INCLUDES T141689, T141687, T145293 AND T145294
	T141689	Anel o	3		(A)
	T141687	Anel o	1		(A)
	T145293	Anel o	3		(A)
	T145294	Anel o	1		(A)

(A) Not Illustrated
Non illustres
Não Ilustrado
No se ilustra

5705 Water Pump Inlet
5705 Entrée de pompe à eau
5705 Entrada da Bomba de Água
5705 Entrada de bomba de agua

5705_RE528957_PCD A.1

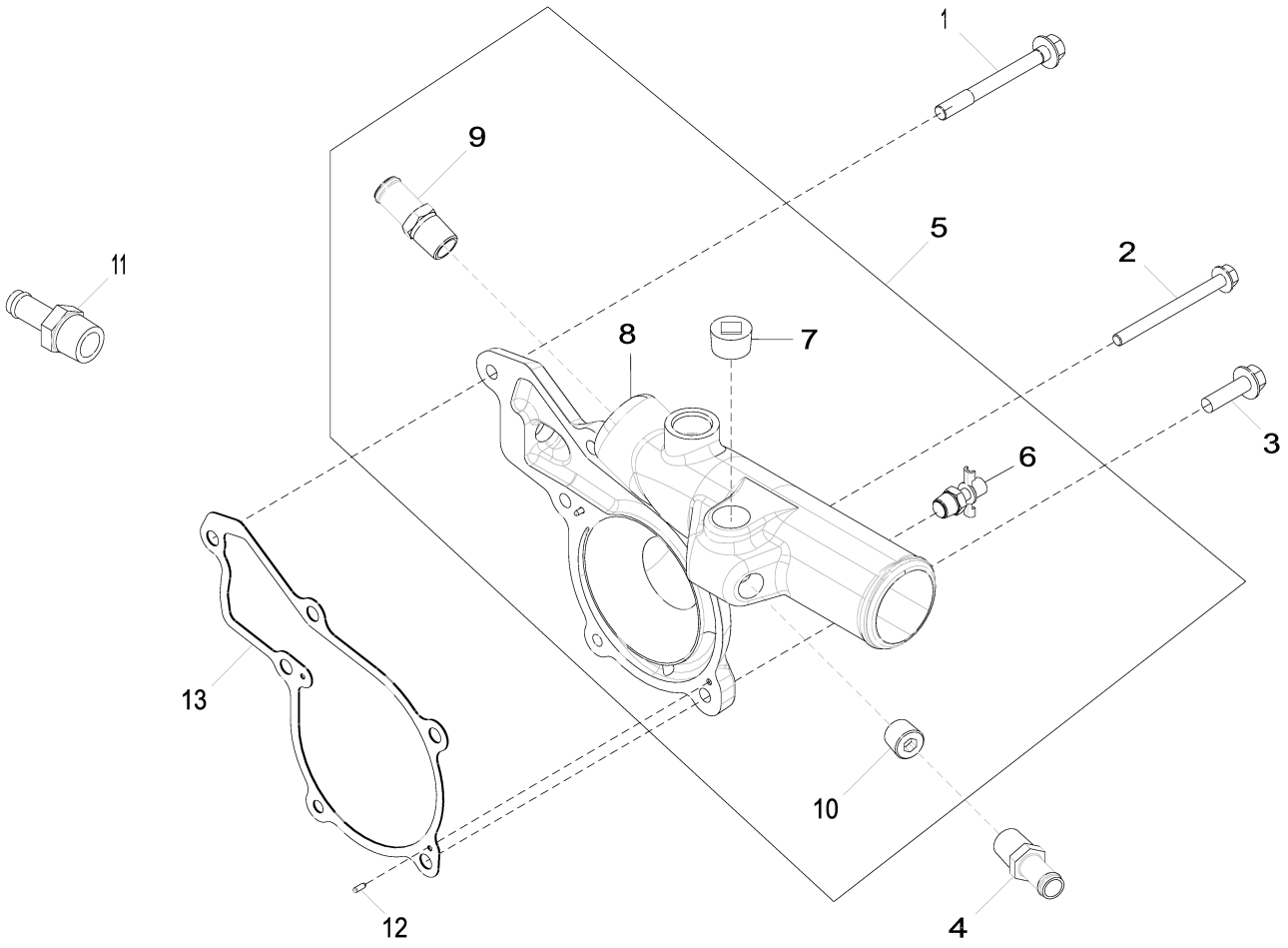

5705_RE528957_PCD

Item	*Nº peça*	*Descrição*	*Qtde*	*Nº série motor*	*Notas*
1	R532200	Parafuso	3		
2	R504604	Parafuso	1		
3	19M7835	Parafuso	2		M10 X 35
4	R41985	Conexão	1		
5	RE523340	Conexão da Bombade água	1		
6	AT13740	VálVula de dreno	1		
7	15H690	Tampão	1		3/4"
8	R518239	Capa	1		
9	R39503	Conexão	1		
10	RE57836	Tampão	2		
11	N306191	Conexão de mangueira	1		
12	R11086	Pino de centragem	2		
13	R119383	Junta	1		

5916 Oil Cooler and Oil Filter
5916 Refroidisseur d'huile et filtre à huile
5916 Resfriador de Óleo e Filtro de Óleo
5916 Enfriador y filtro de aceite

5916_RE527689_PCD E.1

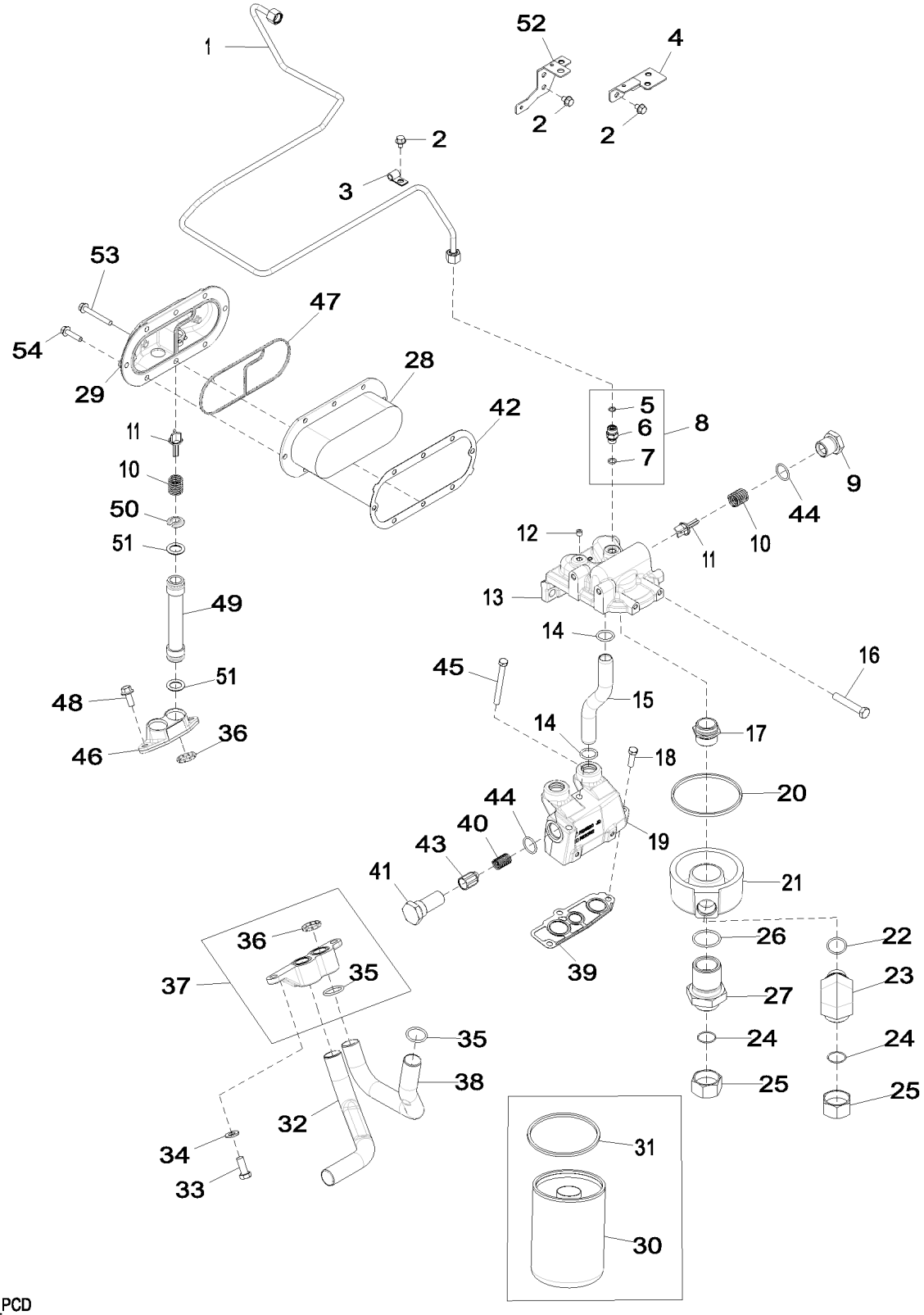

5916_RE527689_PCD

Item	Nº peça	Descrição	Qtde	Nº série motor	Notas
1	RE531858	Tubulação de óleo	1		
2	RE524730	Parafuso sextavado	6		
3	T13814	Braçadeira	2		
4	RE525963	Apoio	1		
5	R63548	Anel o	1		
6	38H5002	Adaptador	1		
7	51M7095	Anel o	1		11.300 X 2.200 mm
8	RE522616	Conexão	1		
9	R117073	Tampão	1		
10	R98064	Mola	2		
11	R500055	VálVula	2		
12	RE71255	Tampão	1		
13	R520824	Base	1		ORDER R526836
	R526836	Base	1		
14	R47153	Anel o	4		
15	R520869	Tubo	2		
16	19M7753	Parafuso sextavado	2		M12 X 70
17	R104621	Adaptador	1		
18	19H3239	Parafuso sextavado	1		3/8" X 1-1/4"
19	R520912	Carcaça	1		MARKED R129820
20	R525445	Anel o	1		
21	R524769	Adaptador	1		
22	R29936	Anel o	1		
23	38H1053	Conexão em ângulo	1		
24	T78612	Anel o	2		
25	38H1420	Conexão	2		
26	R61015	Anel o	1		
27	R524768	Adaptador	1		
28	AR55394	RestRiadoR de óleo	1		
29	R504289	Capa	1		
30	RE521420	Filtro de óleo	1		ORDER DZ101884; INCLUDES R43660
	DZ101884	Kit do filtro	1		INCLUDES DZ101882
31	R43660	Junta de vedação	1		ORDER DZ101882
	DZ101882	Junta de vedação	1		
32	R524512	Tubo de óleo	1		
33	19M3205	Parafuso sextavado	2		M12 X 30
34	24M7240	Arruela	2		13 X 25 X 3 mm
35	R71732	Anel o	3		
36	R504669	Vedação	4		
37	RE524007	Adaptador	1		MARKED R520491
38	R518376	Tubo de óleo	1		
39	R119847	Junta	1		
40	R500330	Mola	1		
41	R129821	Tampão	1		
42	R520645	Junta	1		
43	R124186	VálVula de alíVio de press.	1		
44	U17409	Anel o	2		
45	19H3445	Parafuso sextavado	2		3/8" X 3-3/4"
46	R518353	Adaptador	1		
47	R526807	Vedação	1		
48	19M7785	Parafuso	2		M10 X 25
49	RE515781	Tubo de óleo	2		
50	R504670	RetentoR	1		
51	R505146	Anel o	4		
52	RE529920	Apoio	1		
53	19M7802	Parafuso	1		M8 X 65
54	19M7897	Parafuso	7		M8 X 35

6208 Belt Tensioner
6208 Dispositif de réglage de tension de courroie
6208 Tensor da Correia
6208 Tensor de la correa

RE528627PCDB02 A.1

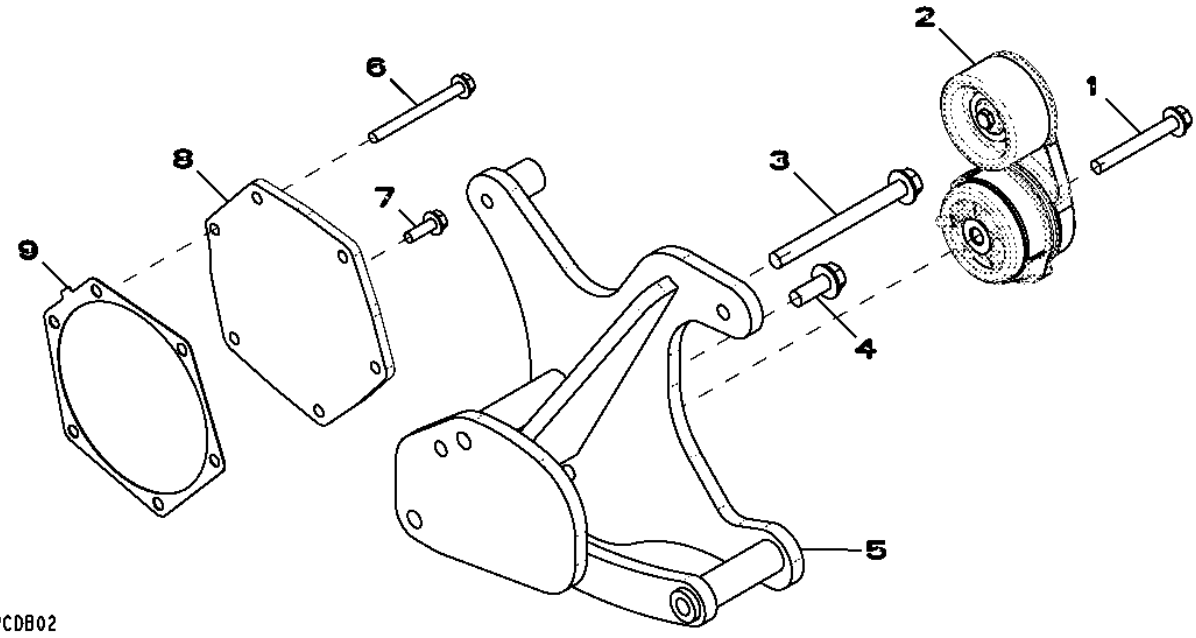

Item	*Nº peça*	*Descrição*	*Qtde*	*Nº série motor*	*Notas*
1	19M7810	Parafuso	1		M10 X 80
2	RE548027	Tensionador de correia	1		SUB FOR RE518097
3	19M7838	Parafuso	1		M12 X 130
4	19M7789	Parafuso	1		M12 X 30
5	AT315008	Apoio	1		
6	19M7913	Parafuso	5		M8 X 90
7	19M7867	Parafuso	1		M8 X 25
8	R520135	Capa	1		
9	R502011	Junta	1		

6513 Turbocharger
6513 Turbocompresseur
6513 Turbocompressor
6513 Turbocompresor

RE524757PCDG02 A.1

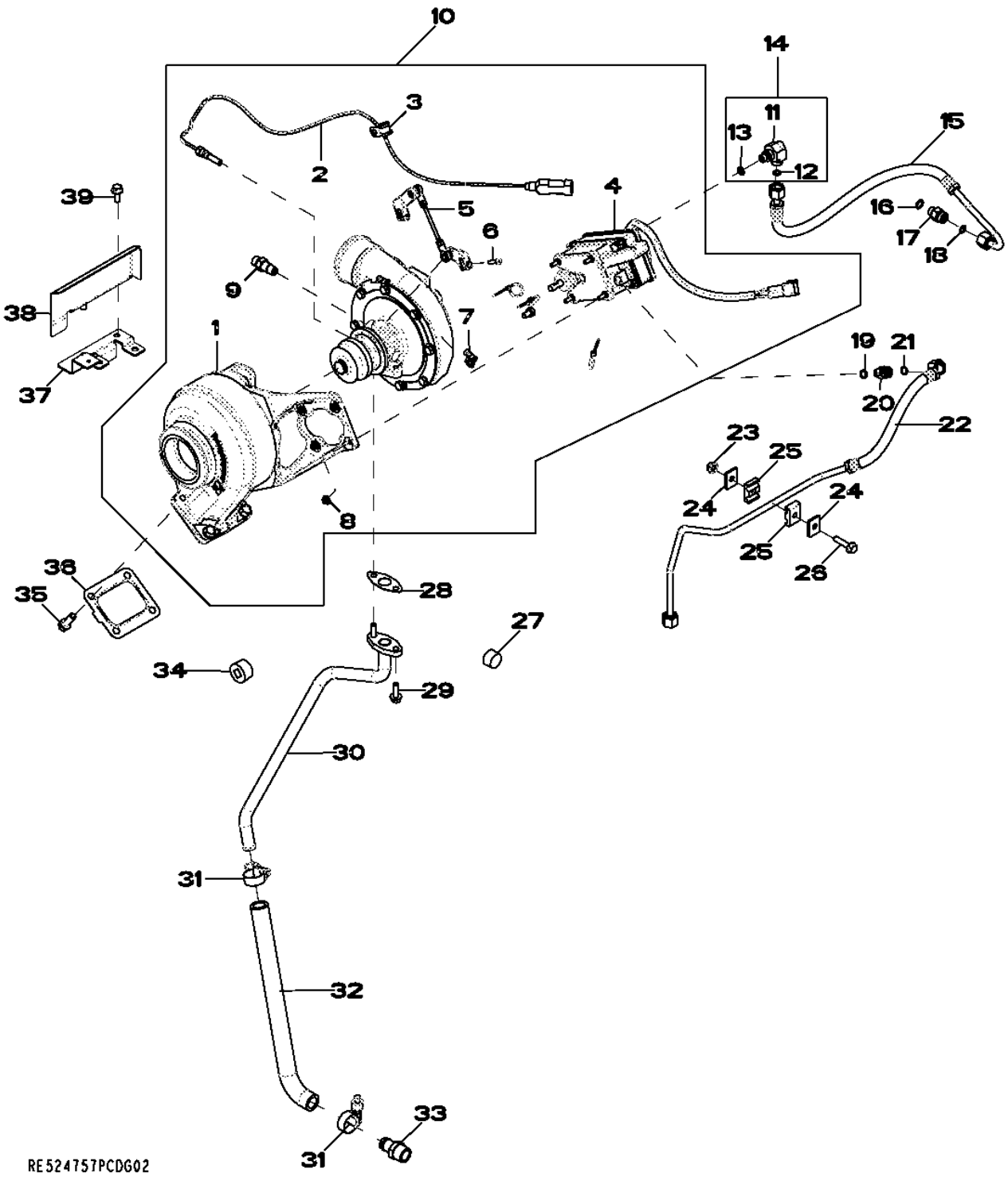

Item	Nº peça	Descrição	Qtde	Nº série motor	Notas
1	RE538118	Kit do turboalimentador	1		(Use With RE535990)
2	RE523319	SenSor	1		
3	R521407	Braçadeira	1		
4	RE523491	Atuador	1		
5	RE535990	Articulação	1		(A) (Use With RE534562 and RE538119) (Marked 177665)
	RE523819	Articulação	1		(B) (Use With RE534513) (Marked 175505 and 175506)
6	RE528219	Parafuso c/arruela	2		
7	R524453	Braçadeira	2		
8	E63524	Porca	4		
9	RE524231	Conexão	1		
10	RE535694	TurboalimenTador	1		(Includes RE535990) (Sub For RE534525)
	SE502346	TurboalimenTador remanufaT.	1		(Reman For RE535694)
	RE535694	TurboalimenTador	1		(Includes RE523819) (Sub RE535694)
11	38H5022	Conexão em ângulo	1		
12	T77613	Anel o	1		
13	51M7040	Anel o	1		9.300 X 2.200 mm
14	61M5022	Conexão em ângulo	1		
15	RE524956	Tubulação	1		
16	51M7041	Anel o	1		11.300 X 2.200 mm
17	38H5002	Adaptador	1		
18	T77613	Anel o	1		
19	51M7040	Anel o	1		9.300 X 2.200 mm
20	38H5008	Adaptador	1		
21	T77613	Anel o	1		
22	RE531838	Tubulação	1		
23	14M7298	Porca com flange	1		M8
24	H121163	Correia	2		
25	H128515	Braçadeira	2		
26	19M8291	Parafuso	1		M8 X 35
27	15H690	Tampão	1		3/4"
28	R521158	Junta	1		
29	19M8063	Parafuso	2		M8 X 25
30	RE531903	Tubulação de óleo	1		
31	R524513	Abraçadeira para mangueira	2		
32	R522096	Mangueira	1		
33	RE524539	Conexão	1		
34	15H686	Tampão	1		1"
35	R520121	Parafuso sextavado	4		
36	R535094	Junta	1		
37	RE528831	Apoio	1		
38	R520786	Proteção térmica	1		
39	19M7866	Parafuso	2		M8 X 20

(A) Ball Joint Style
Type joint à rotule
Estilo Junta Esférica
Tipo junta de rótula

(B) Pin Joint Style
Type joint d'axe
Estilo Junta de Pino
Tipo junta de pasador

7702 Timing Gear Cover
7702 Carter de distribution
7702 Tampa da Engrenagem de Distribuição
7702 Tapa de distribución

7702_RE527932_PCD B.3

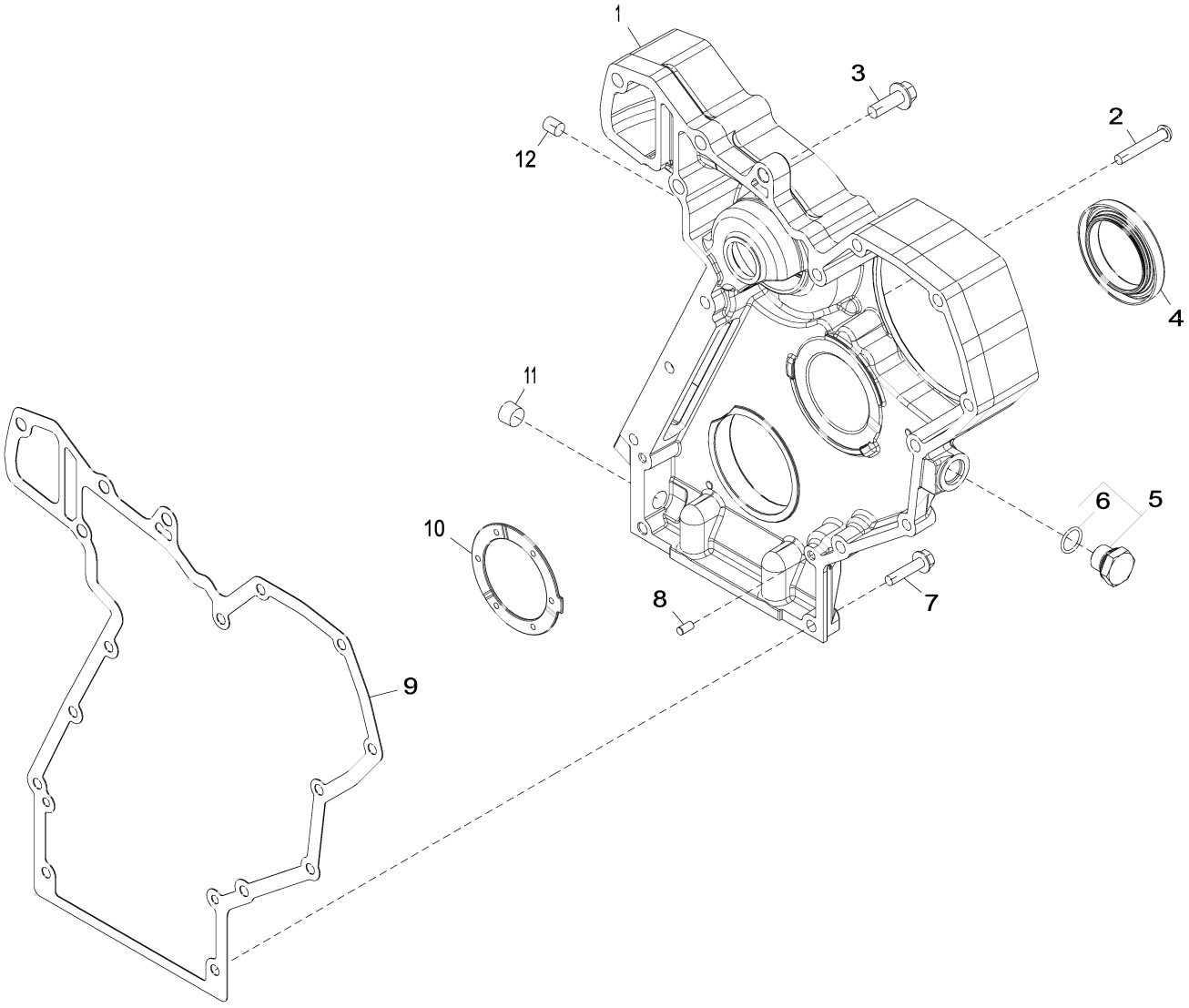

7702_RE527932_PCD

Item	*Nº peça*	*Descrição*	*Qtde*	*Nº série motor*	*Notas*
1	R520468	Capa	1		ORDER R532284
	R532284	Capa	1		
2	R536148	Parafuso	2		SUB FOR 21M7473
3	19M7786	Parafuso	1		M10 X 30
4	RE542195	Vedação	1		SUB FOR RE534261 AND RE529775
5	RE517370	Conexão	1		
6	51M7044	Anel o	1		17.300 X 2.200 mm
7	19M8291	Parafuso	3		M8 X 35
8	F1743R	Pino de centragem	2		
9	R119384	Junta	1		
10	R504811	Arruela	1		
11	15H666	Tampão	1		3/8"
12	R98527	Filtro	1		

7895 Air Compressor Mounting
7895 Montage de compresseur d'air
7895 Montagem do Compressor de Ar
7895 Elementos de montaje de compresor de aire

7895_RE538662_PCD A.1

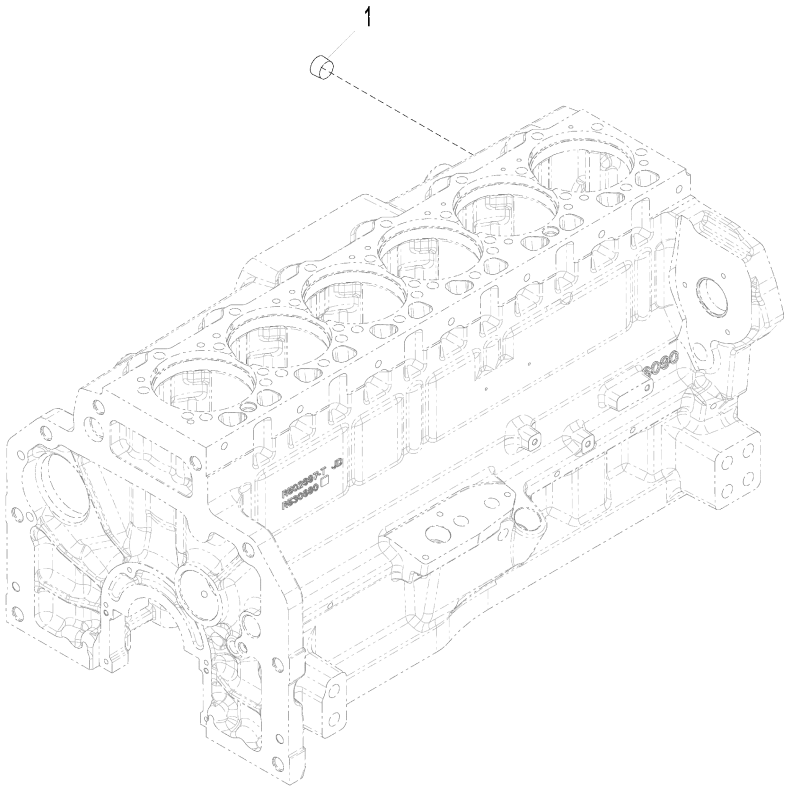

7895_RE538662_PCD

Item	*Nº peça*	*Descrição*	*Qtde*	*Nº série motor*	*Notas*
1	15H690	Tampão	1		3/4"

8499 Engine Wiring Harness Brackets
8499 Supports de faisceau moteur
8499 Suportes do Chicote Elétrico do Motor
8499 Soportes de grupo de cables del motor

RE525372PCDC04 A.1

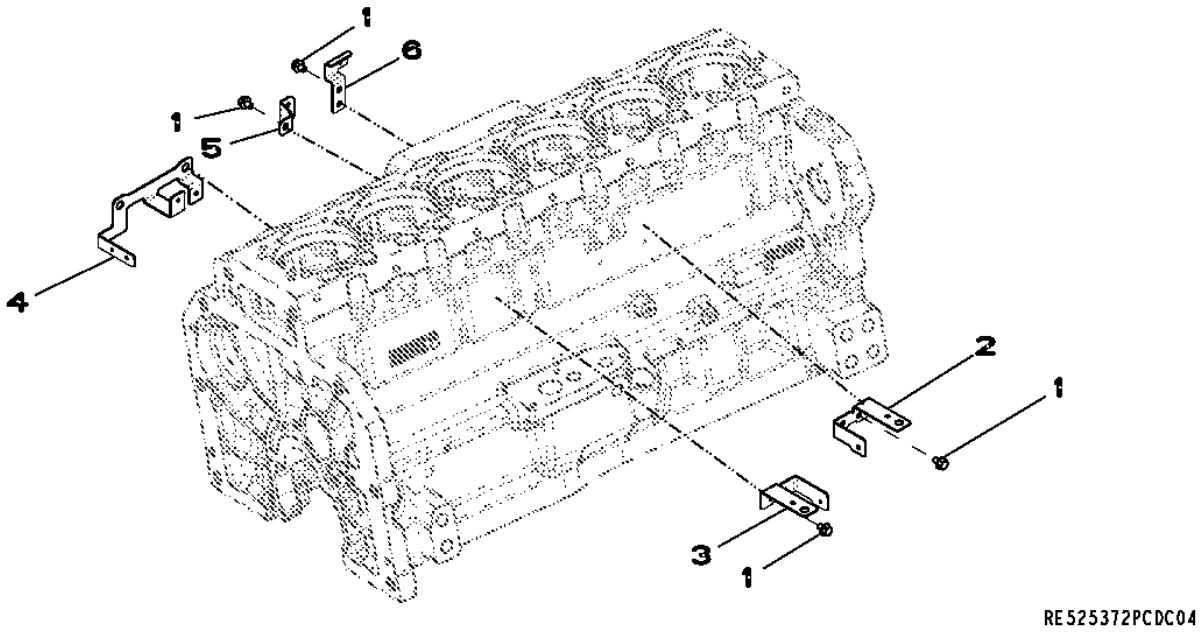

Item	*Nº peça*	*Descrição*	*Qtde*	*Nº série motor*	*Notas*
1	RE524730	Parafuso sextavado	10		
2	R522799	Apoio	1		
3	R522797	Apoio	1		
4	R522014	Apoio	1		
5	R522798	Apoio	3		
6	R521288	Apoio	1		

8902 Exhaust Gas Recirculation
8902 Recirculation des gaz d'échappement
8902 Recirculação do Gás de Escape
8902 Recirculación de gases de escape

8902_RE523152_PCD B.1

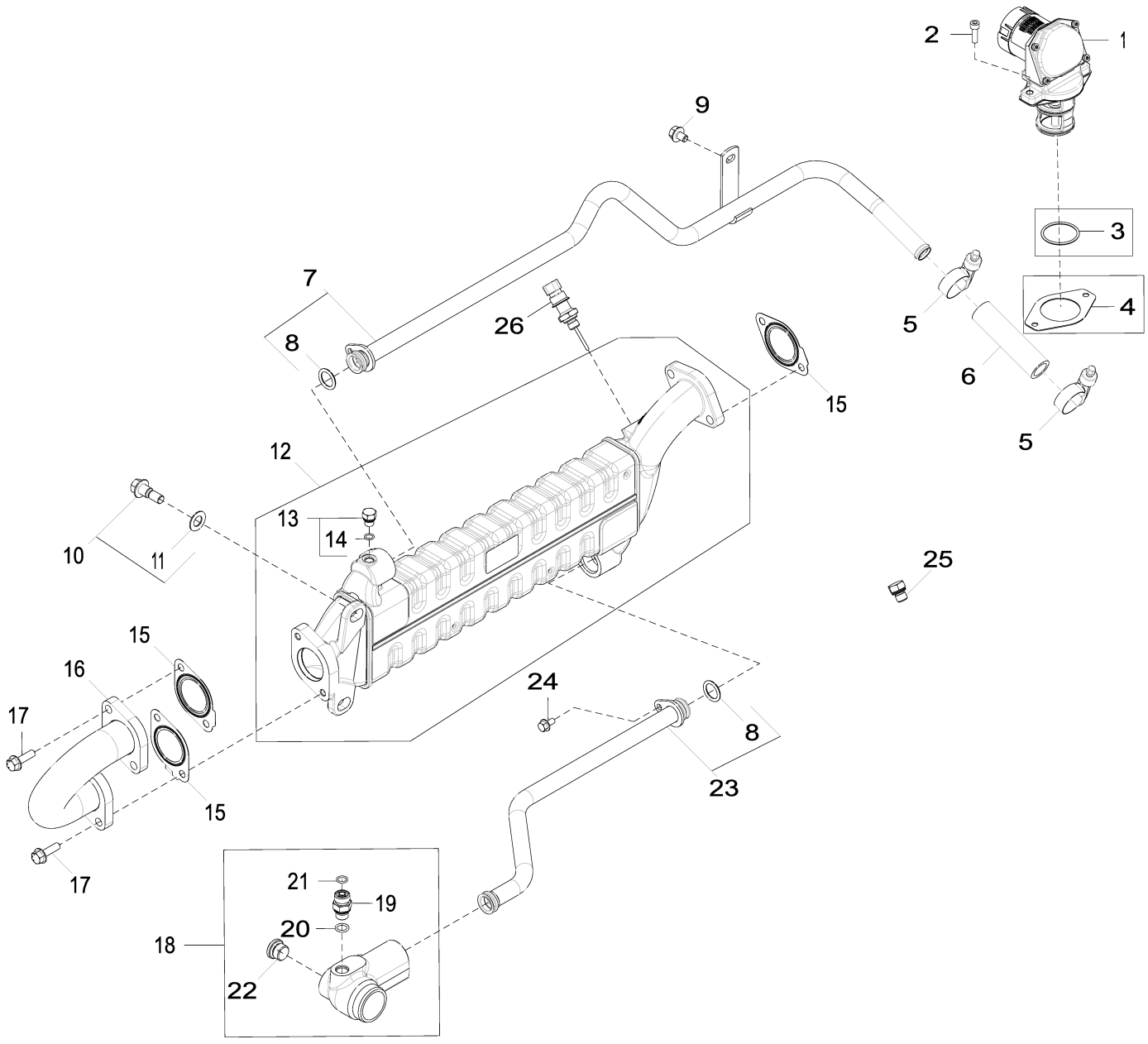

8902_RE523152_PCD

Item	Nº peça	Descrição	Qtde	Nº série motor	Notas
1	RE537144	VálVula reciclag gás exaust	1		ORDER RE555033
	RE555033	VálVula reciclag gás exaust	1		
2	19M8627	Parafuso	2		M6 X 20
3	R519989	Anel o	2		USE WITH RE537144
4	R519398	Junta	1		USE WITH RE537144
5	R524513	Abraçadeira para mangueira	2		
6	R519344	Mangueira do radiador	1		ORDER R528286
	R528286	Mangueira do radiador	1		
7	RE522368	Tubo	1		ORDER RE546588
	RE546588	Tubo	1		
8	R504810	Anel o	1		
9	RE524730	Parafuso sextavado	1		
10	R519426	Parafuso	2		
11	12M1646	Arruela	2		13 X 24 X 1.200 mm
12	RE522210	Trocador de calor	1		ORDER DZ101011
	DZ101011	Trocador de calor	1		
13	RE60071	Conexão	1		
14	51M7039	Anel o	1		8.100 X 1.600 mm
15	R518619	Junta	3		
16	RE523377	Tubo	1		
17	R519439	Parafuso sextavado	6		
18	RE526285	Coletor de água	1		
19	38H5002	Adaptador	1		
20	51M7041	Anel o	1		11.300 X 2.200 mm
21	T77613	Anel o	1		
22	RE63751	Tampão	2		
23	RE526287	Tubulação	1		
24	19M7774	Parafuso	2		M6 X 12
25	RE528232	Tampão	1		
26	RE522824	SenSor de temperatura	1		

9801 Lift Straps
9801 Oeillets de levage
9801 Tirantes de Elevação
9801 Cintas de elevación

RE523156PCDC03 A.1

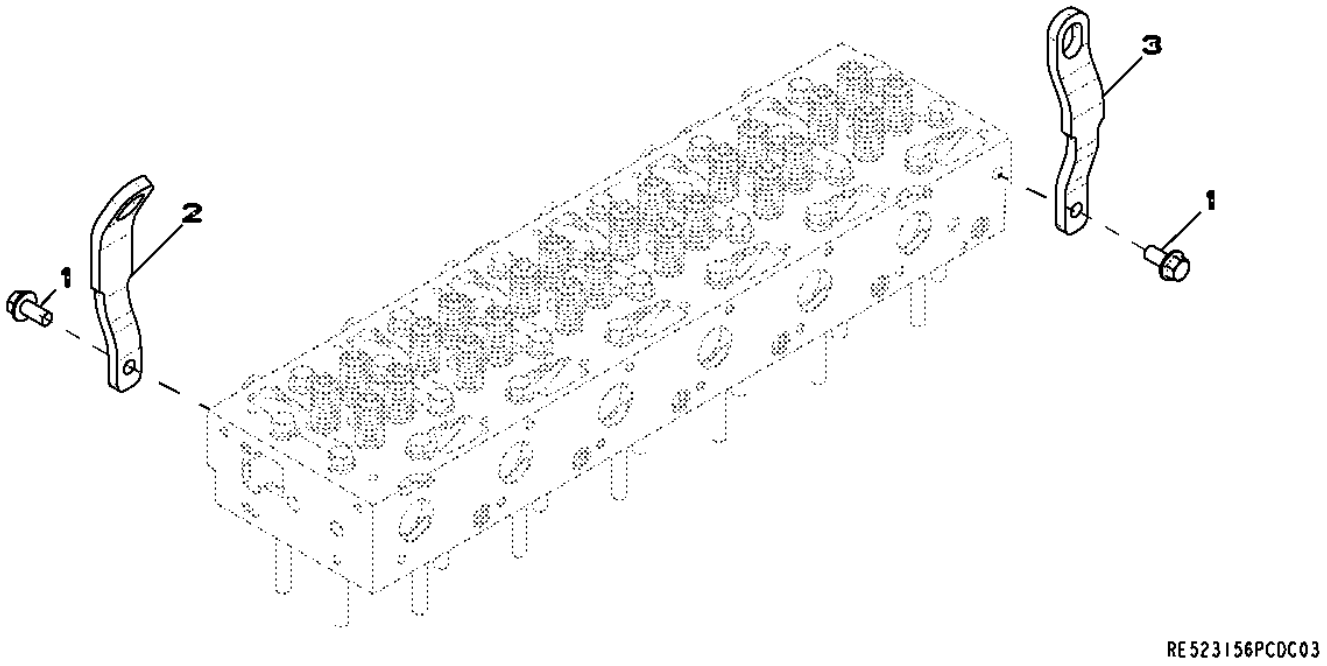

Item	*Nº peça*	*Descrição*	*Qtde*	*Nº série motor*	*Notas*
1	R520718	Correia	1		
2	19M8832	Parafuso	2		M14 X 30
3	R504016	Correia	1		

9901 STARTING MOTOR 24-VOLT DENSO
9901 DEMARREUR 24 -VOLT DENSO
9901 MOTOR DE PARTIDA 24 V DENSO
9901 MOTOR DA ARRANQUE 24-VOLT DENSO

RGP10916 A.1

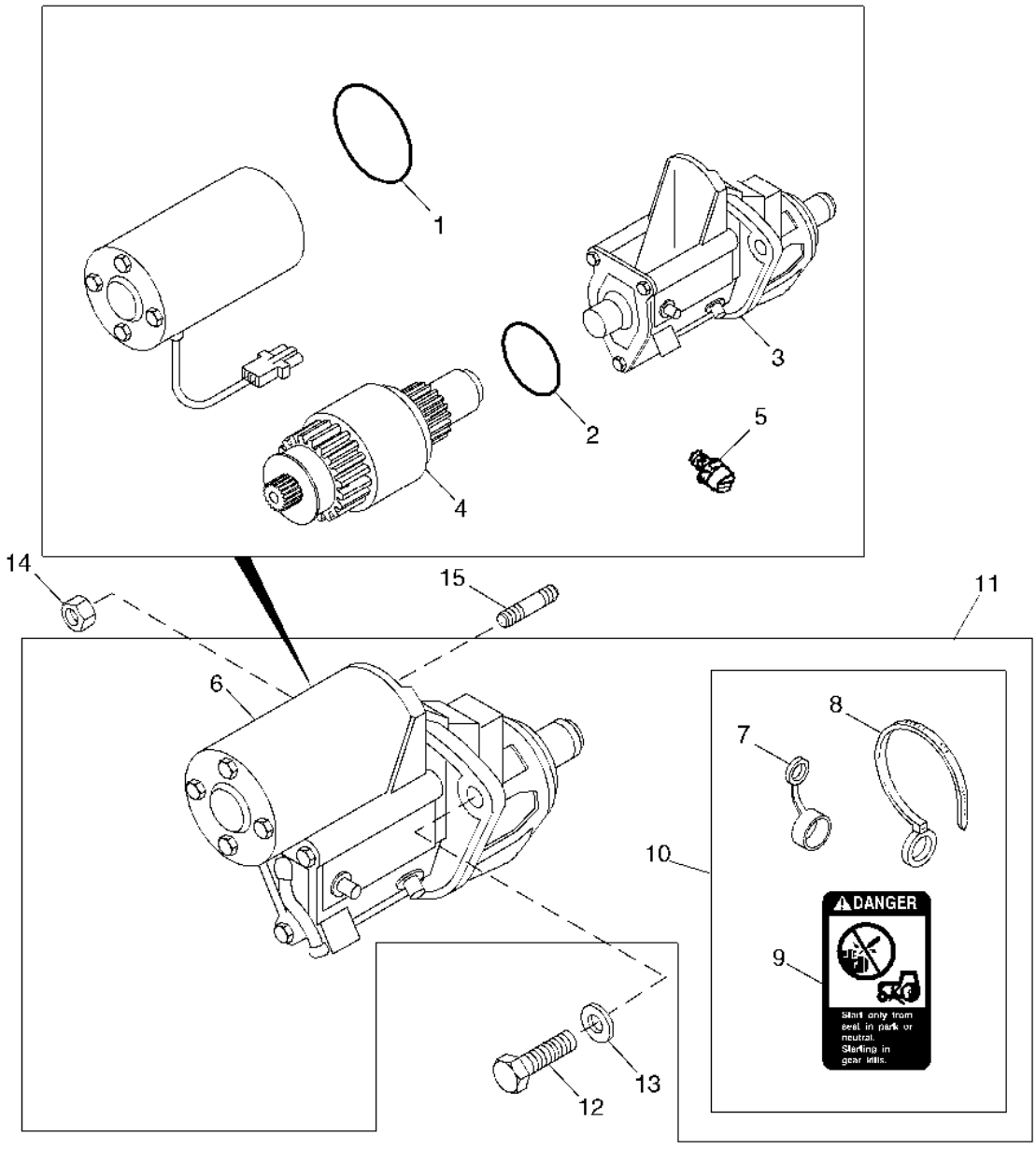

RGP10916

Item	*Nº peça*	*Descrição*	*Qtde*	*Nº série motor*	*Notas*
1	R135509	Anel o	1		(A)
2	R135510	Anel o	1		
3	RE70678	Interruptor	1		
4	RE70682	EmbreagEm	1		
5	RE71256	Parafuso c/arruela	1		
6	.....	Motor de partida	1		
7	.....	Capa	1		
8	R96703	Cinta	1		
9	T146102	Etiqueta	1		(B)
10	RE70756	Capa	1		(C)
11	RE501150	Kit para motor de partida	1		(SUB FOR RE501060)
	SE501406	Motor de partida remanufat.	1		
	TY24443	Motor de partida	1		(SUB FOR RE501150)
..	R136052	Pino	1		(D) (NOT SHOWN)

(A) TERMINAL 50
PLOTS 50
TERMINAL 50
POLOS 50

(B) BYPASS START
DEMARRAGE PAR MISE A LA MASSE
LIGAÇÃO DIRETA
ARRANQUE POR DERIVACION

(C) KIT - SOLENOID
JEU - SOLENOIDE
KIT - SOLENOIDE
CONJUNTO - ELECTROVALVULA

(D) TERMINAL G
PLOTS G
TERMINAL G
POLOS G

9901 Engine Gasket Kit
9901 Jeu de joints du moteur
9901 Kit de Juntas do Motor
9901 Kit de empaquetaduras de motor

9901_RE528400_PCD A.1

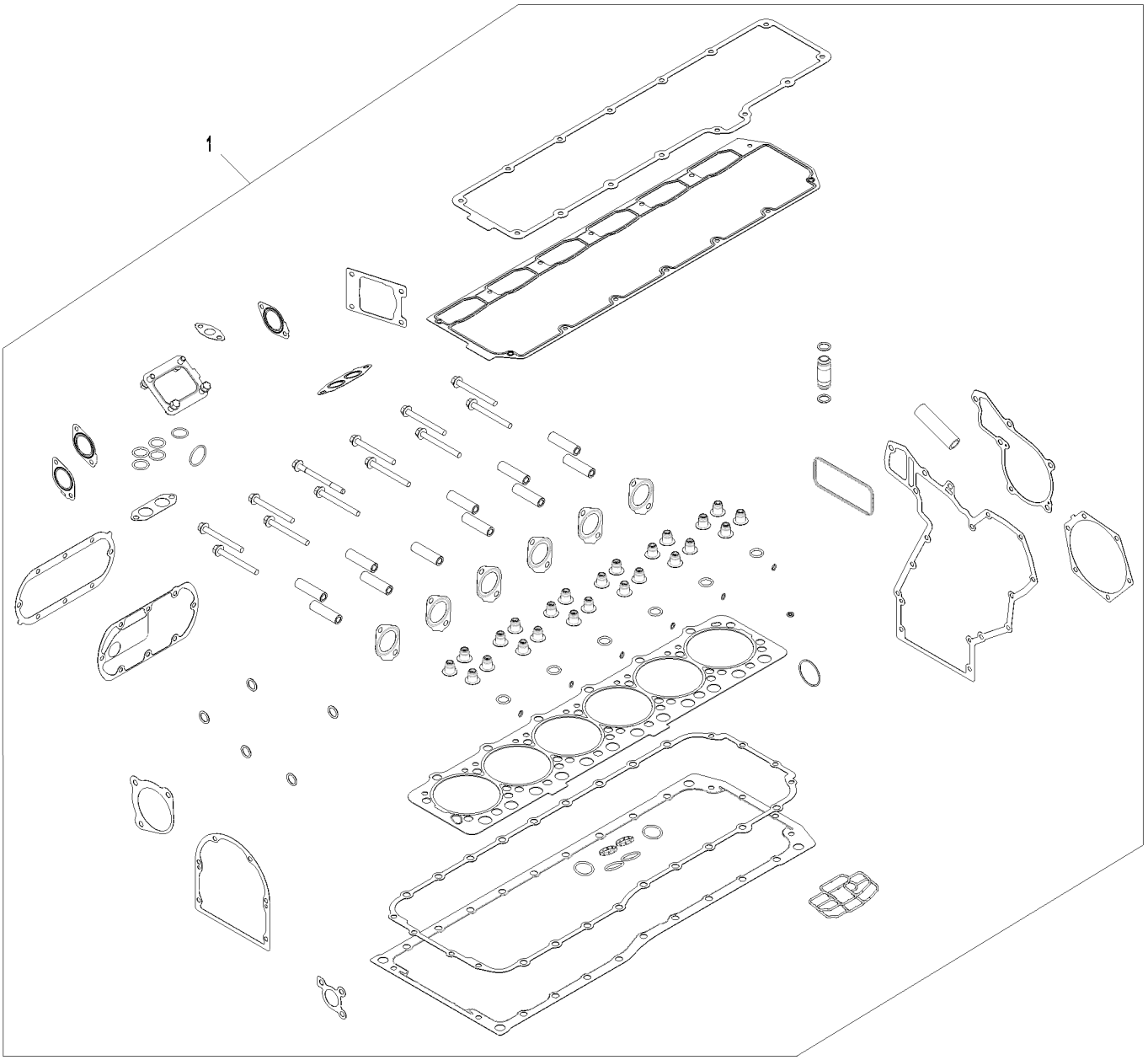

9901_RE528400_PCD

Item	*Nº peça*	*Descrição*	*Qtde*	*Nº série motor*	*Notas*
1	RE528400	Kit de juntas	1		

9901 Cylinder Head and Valves
9901 Culasse et soupapes
9901 Cabeçote dos cilíndros e válvulas
9901 Culata y válvulas

9901_RE523680_PCD C.1

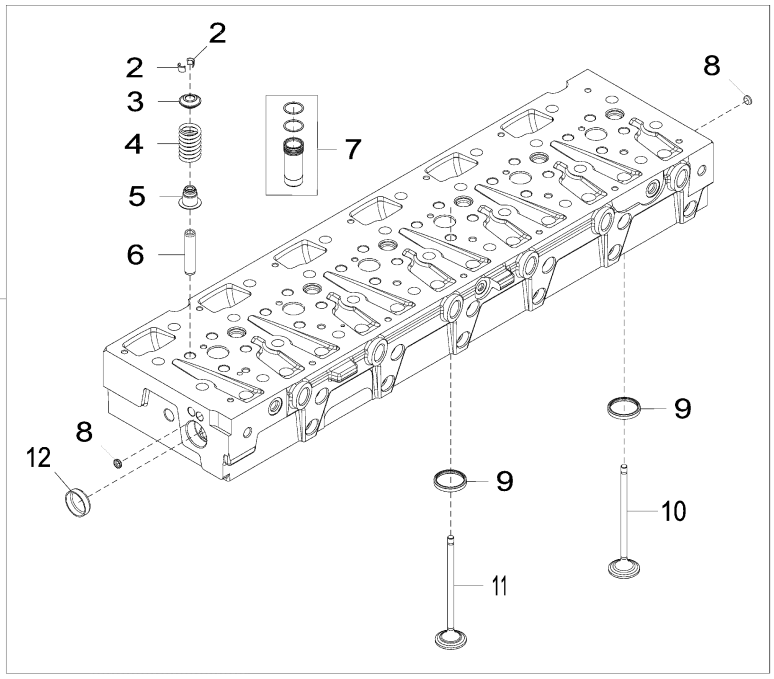

9901_RE523680_PCD

Item	*Nº peça*	*Descrição*	*Qtde*	*Nº série motor*	*Notas*
1	RE530370	Cabeçote	1		MARKED R525583
	SE501747	Cabeça do cilindro remanuf.	1		REMAN FOR RE530370
2	R520798	RetentoR	48		
3	R518233	RetentoR	24		
4	R504235	Mola	24		
5	RE529187	Vedação	24		
6	R527286	Guia	24		
7	RE543935	Luva	6		
8	30M7029	Plugue	3		
9	R527285	Inserto de assento válvula	24		
10	R520224	VálVula de escape	12		
11	R520223	VálVula de admissão	12		
12	T13519	Plugue	1		

9901 Short Block Assembly
9901 Bloc moteur embielle
9901 Conjunto do Bloco Curto
9901 Conjunto de bloque corto

9901_RE568653_PCD A.1

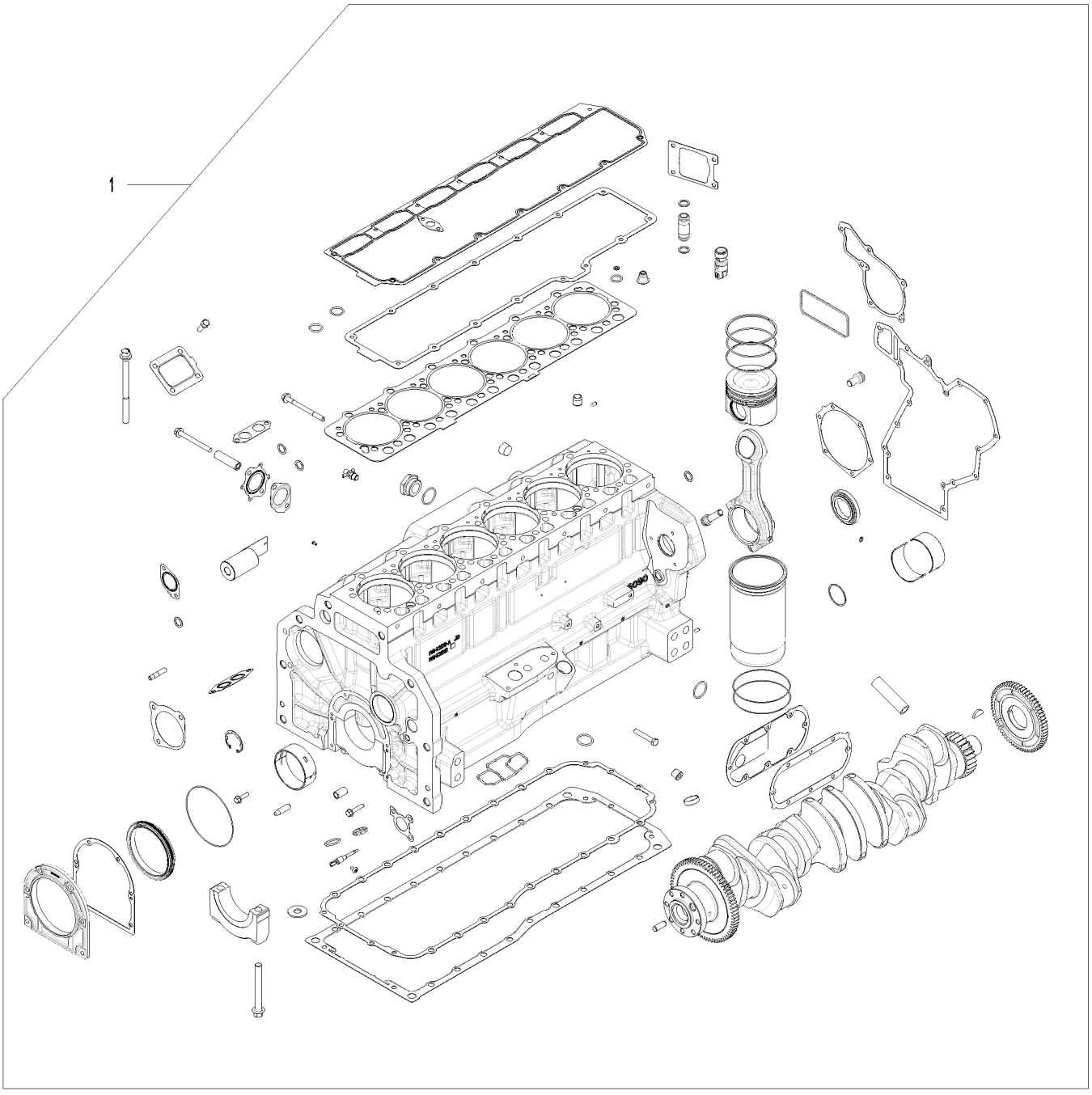

9901_RE568653_PCD

Item	*Nº peça*	*Descrição*	*Qtde*	*Nº série motor*	*Notas*
1	DZ10597	Bloco de cil.c/peças móveis	1		SUB FOR RE568653

9901 Replacement Engine
9901 Moteur de rechange
9901 Motor de Reposição
9901 Motor de recambio

RGP13921 A.1

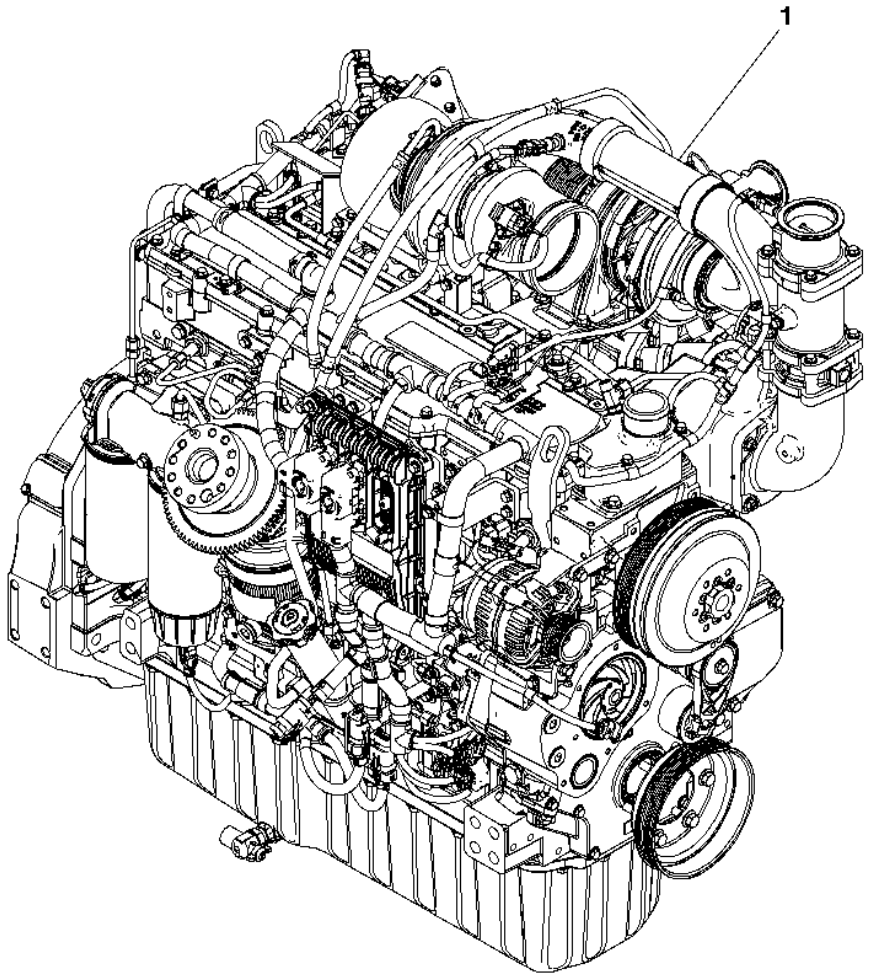

RGP13921

Item	*Nº peça*	*Descrição*	*Qtde*	*Nº série motor*	*Notas*
1	RE566098	Motor a diesel	1		(A) (B) 6090HT002

(A) May Not Be as Illustrated
Peut ne pas ressembler à l'image
Pode Não Ser Conforme Ilustrado
Puede diferir de la ilustración

(B) Tier 3 / Stage III A Engine
Moteur Tier 3 / Phase III A
Classe 3 / Estágio III Motor A
Motor Tier 3 / Fase III A

9901 Field Installed Misc Kit
9901 Kit Divers installé sur le terrain
9901 Diversos Kits Instalados em Campo
9901 Juego de elementos varios de instalación en campo

9901_RE543639_PCD A.1

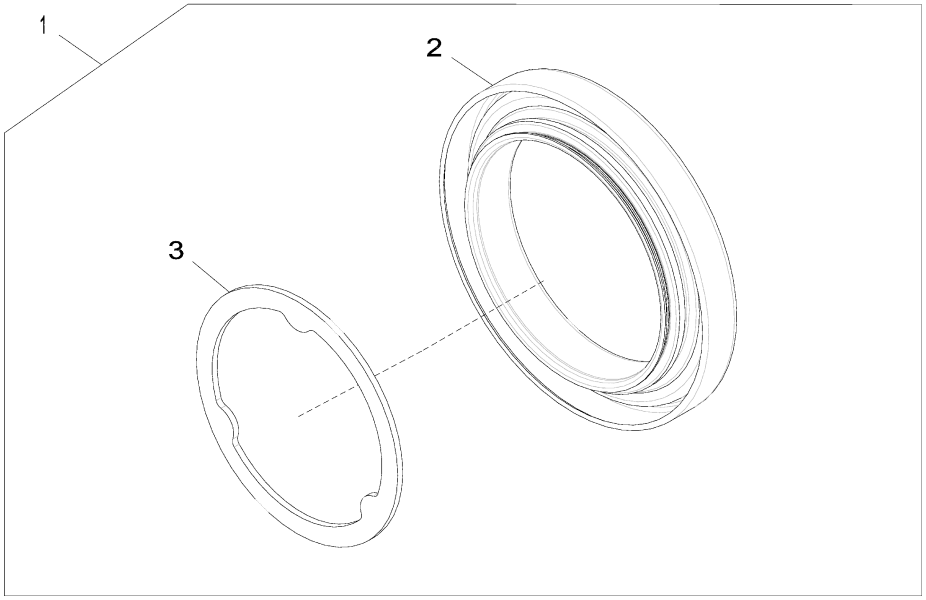

9901_RE543639_PCD

Item	*Nº peça*	*Descrição*	*Qtde*	*Nº série motor*	*Notas*
1	RE543639	Kit retentor	1		
2	RE542195	Vedação	1		
3	R525888	Arruela	1		

9901 Piston Liner Kit
9901 Kit de chemise de piston
9901 Kit de Camisa do Pistão
9901 Juego de camisas de pistón

9901_DZ10211_PCD B.2

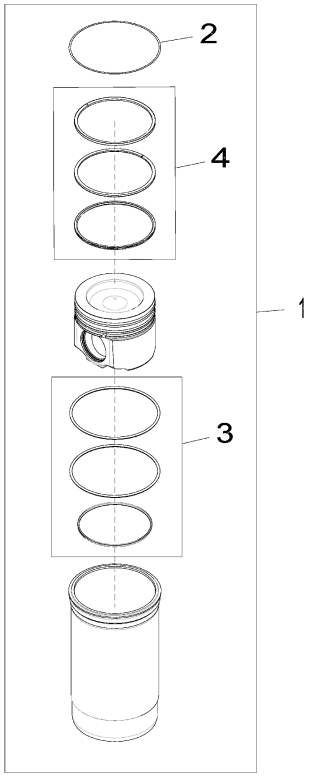

9901_DZ10211_PCD

Item	*Nº peça*	*Descrição*	*Qtde*	*Nº série motor*	*Notas*
1	DZ10211	Kit pistão e camisa	1		
2	R527468	Calço	1		
3	RE541037	Kit - anel o	1		
4	DZ10083	Anel de pistão	1		

9901 Engine Overhaul Kit
9901 Jeu de remise en état moteur
9901 Kit de Retífica do Motor
9901 Conjunto reparación motor

9901_DZ10599_PCD A.3

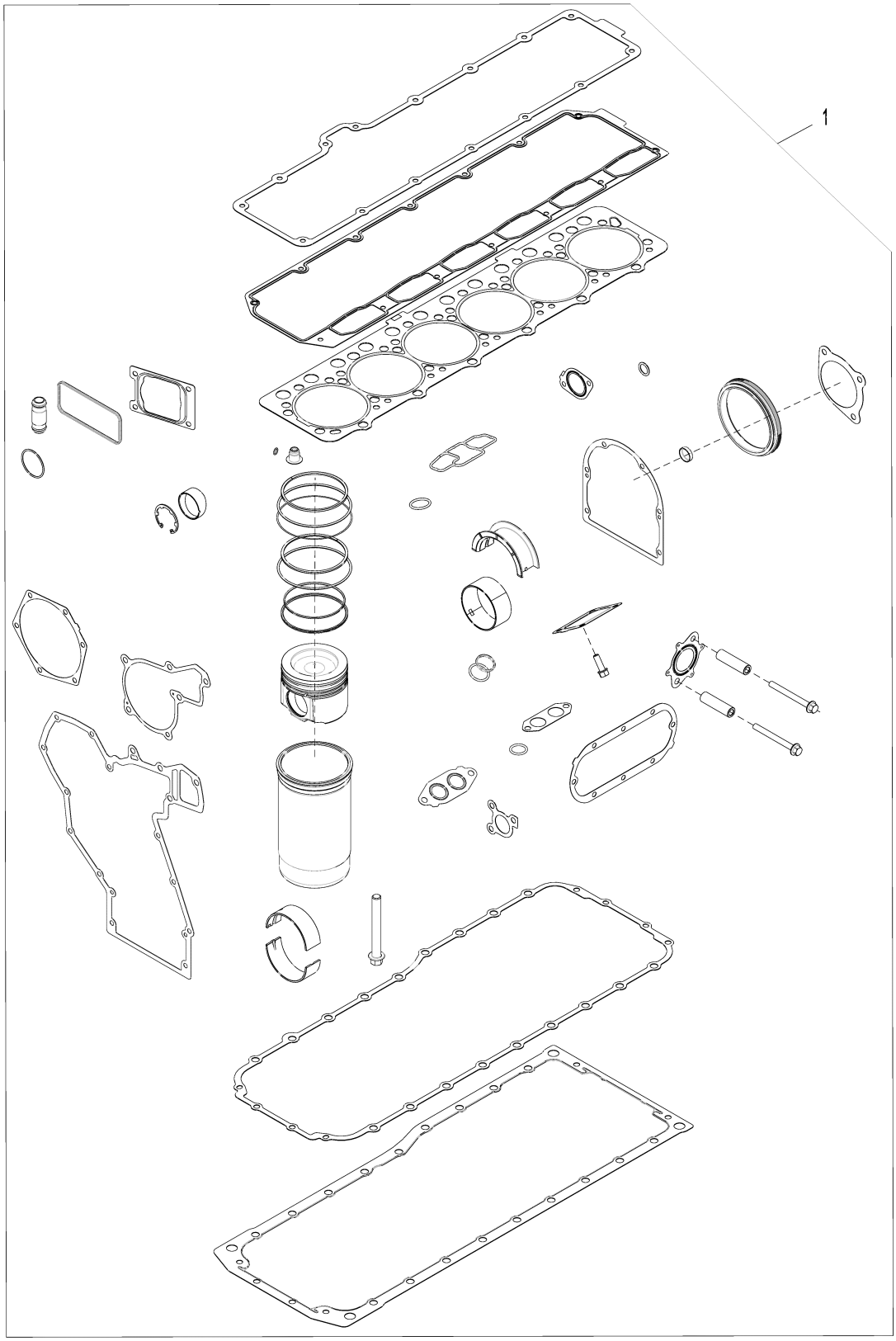

9901_DZ10599_PCD

Item	*Nº peça*	*Descrição*	*Qtde*	*Nº série motor*	*Notas*
1	DZ10599	Kit reparação do motor	1		SUB FOR RE531100

9901 Starter Motor Kit
9901 Kit de démarreur
9901 Kit do Motor de Partida
9901 Juego de arrancador

9901_RE501150_PCD A.2

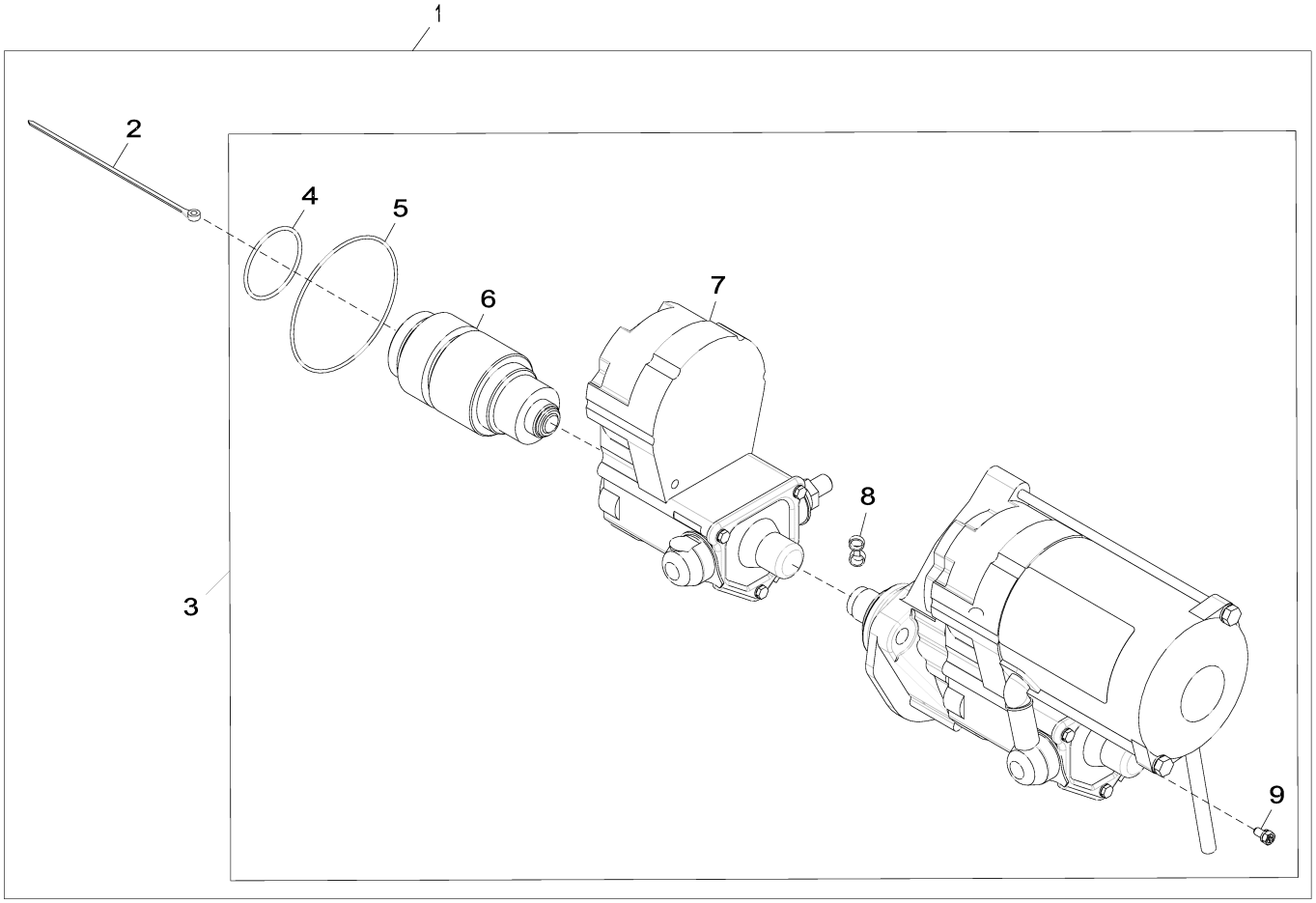

9901_RE501150_PCD

Item	*Nº peça*	*Descrição*	*Qtde*	*Nº série motor*	*Notas*
1	RE501150	Kit para motor de partida	1		
2	R96703	Cinta	1		
3	RE501060	Motor de partida	1		
4	R135510	Anel o	1		
5	R135509	Anel o	1		
6	RE70682	EmbreagEm	1		
7	RE70678	Interruptor	1		
8	R135660	Capa	1		
9	RE71256	Parafuso c/arruela	1		

9901 Cylinder Head Kit
9901 Kit de culasse
9901 Kit do Cabeçote dos Cilindros
9901 Juego de culata

9901_RE530370_PCD B.4

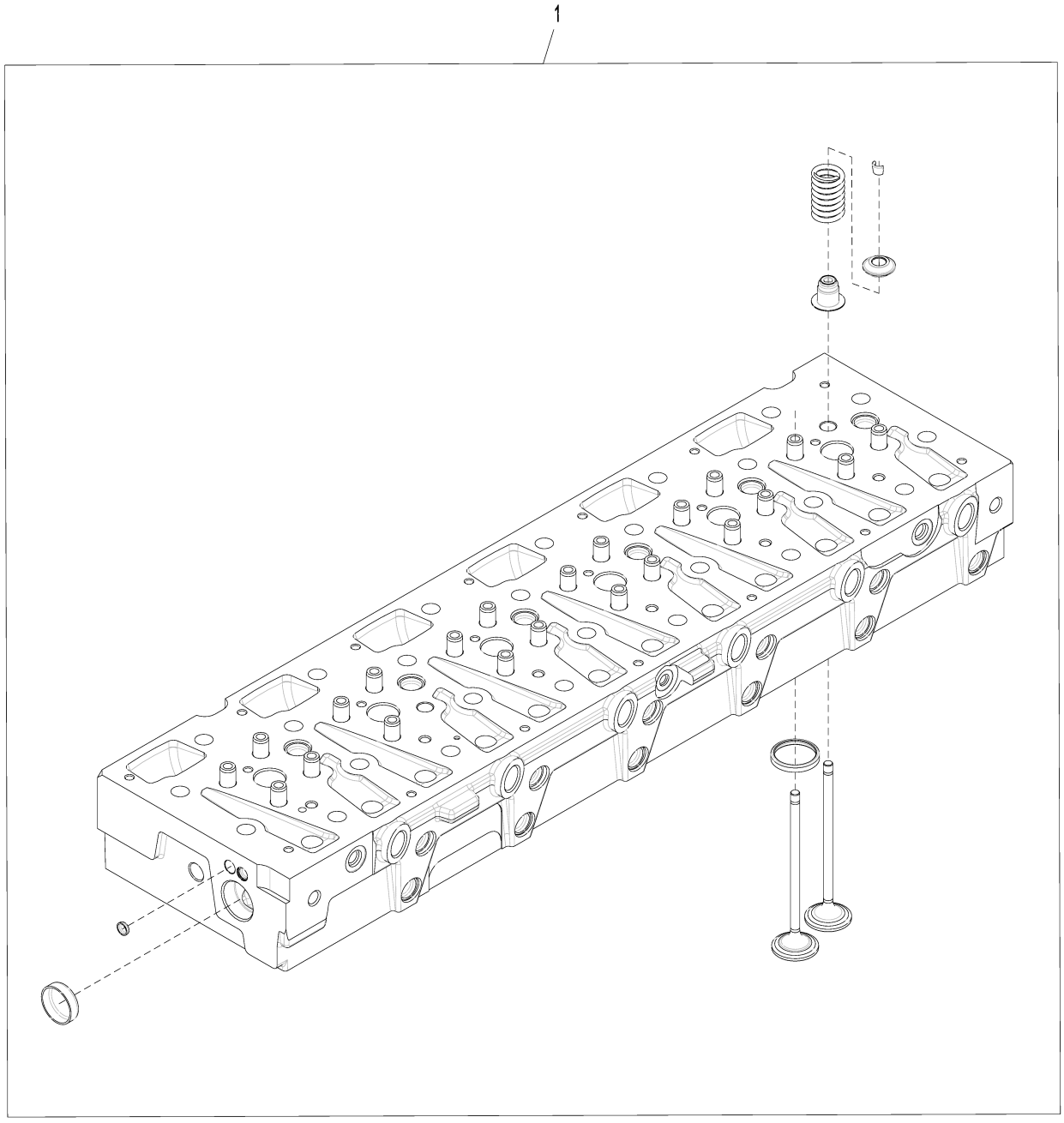

9901_RE530370_PCD

Item	*Nº peça*	*Descrição*	*Qtde*	*Nº série motor*	*Notas*
1	RE530370	Cabeçote	1		

9901 Piston Ring Kit
9901 Kit de segments de piston
9901 Kit de Anéis de Pistão
9901 Juego de segmentos de pistón

9901_DZ10083_PCD A.1

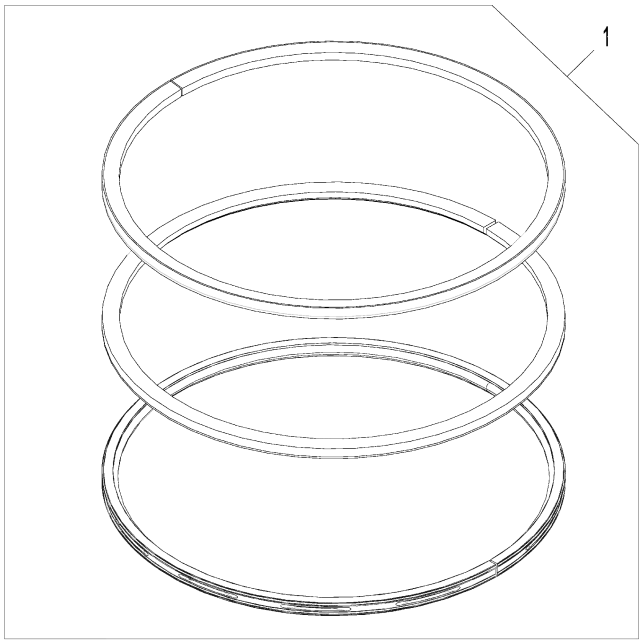

9901_DZ10083_PCD

Item	*Nº peça*	*Descrição*	*Qtde*	*Nº série motor*	*Notas*
1	DZ10083	Anel de pistão	1		

Cooling Package Mounting (808001 - 808031)
Support de montage d'ensemble de refroidissement (808001 - 808031)
Montagem do Sistema de Arrefecimento (808001 - 808031)
Montaje de conjunto de enfriamiento (808001 - 808031)

TX1159415 A.1

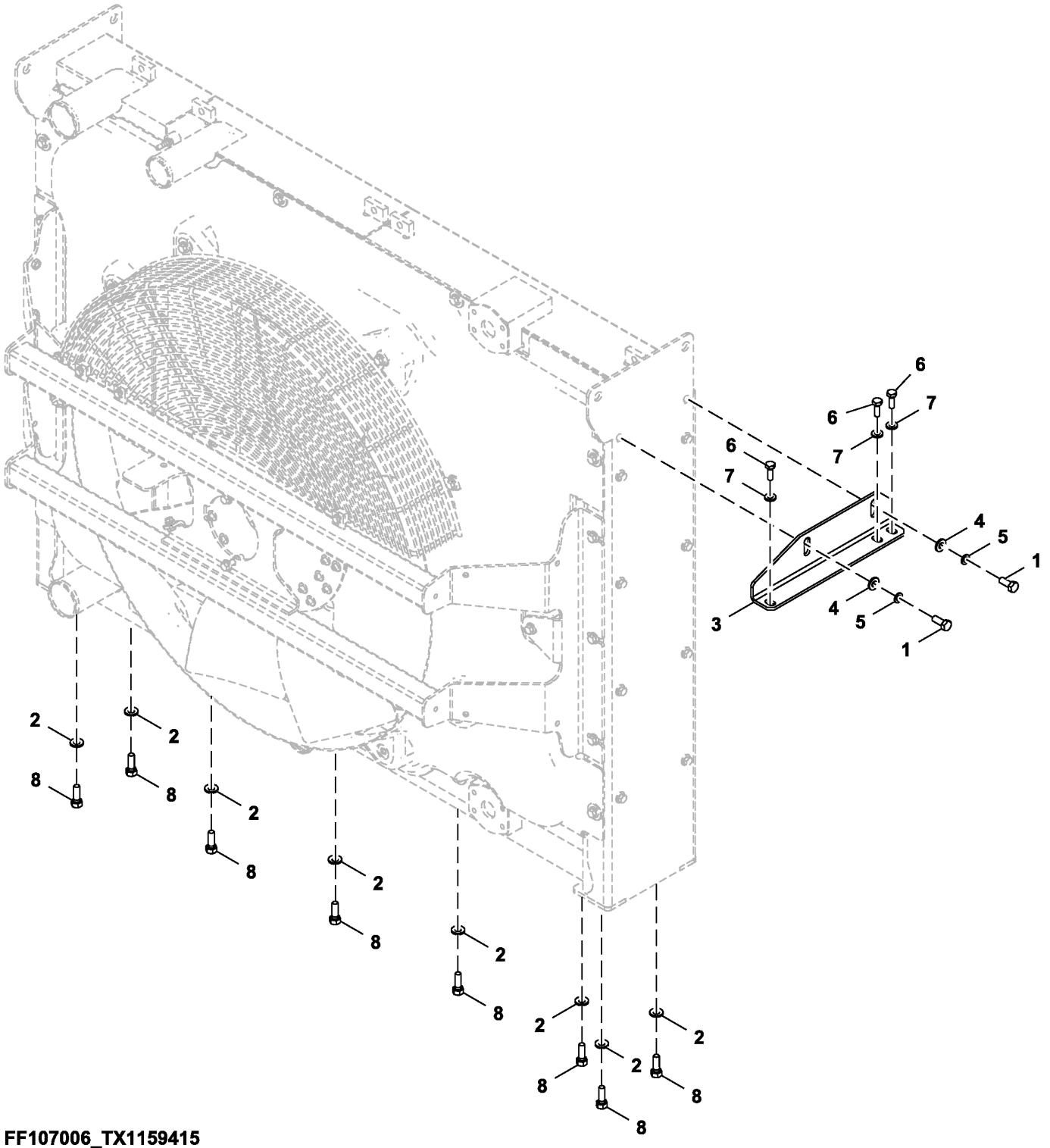

FF107006_TX1159415

Item	*Nº peça*	*Descrição*	*Qtde*	*Nº série*	*Notas*
1	19M8011	Parafuso sextavado	2		M12 X 30, SUB FOR J921230
2	24M7345	Arruela	8		13.500 X 24 X 2.500 mm, SUB FOR J222012
3	FF502885	Apoio	1		
4	DH400704	Arruela	2		
5	12H301	Arruela de pressão	2		1/2", SUB FOR A590912
6	19M7662	Parafuso sextavado	3		M10 X 30, SUB FOR J901030
7	24M7346	Arruela	3		11 X 20 X 2 mm, SUB FOR DH400703
8	19M7403	Parafuso sextavado	8		M12 X 35, SUB FOR J921235

Cooling Package Mounting (808032 -)
Support de montage d'ensemble de refroidissement (808032 -)
Montagem do Sistema de Arrefecimento (808032 -)
Montaje de conjunto de enfriamiento (808032 -)

TX1167633 A.1

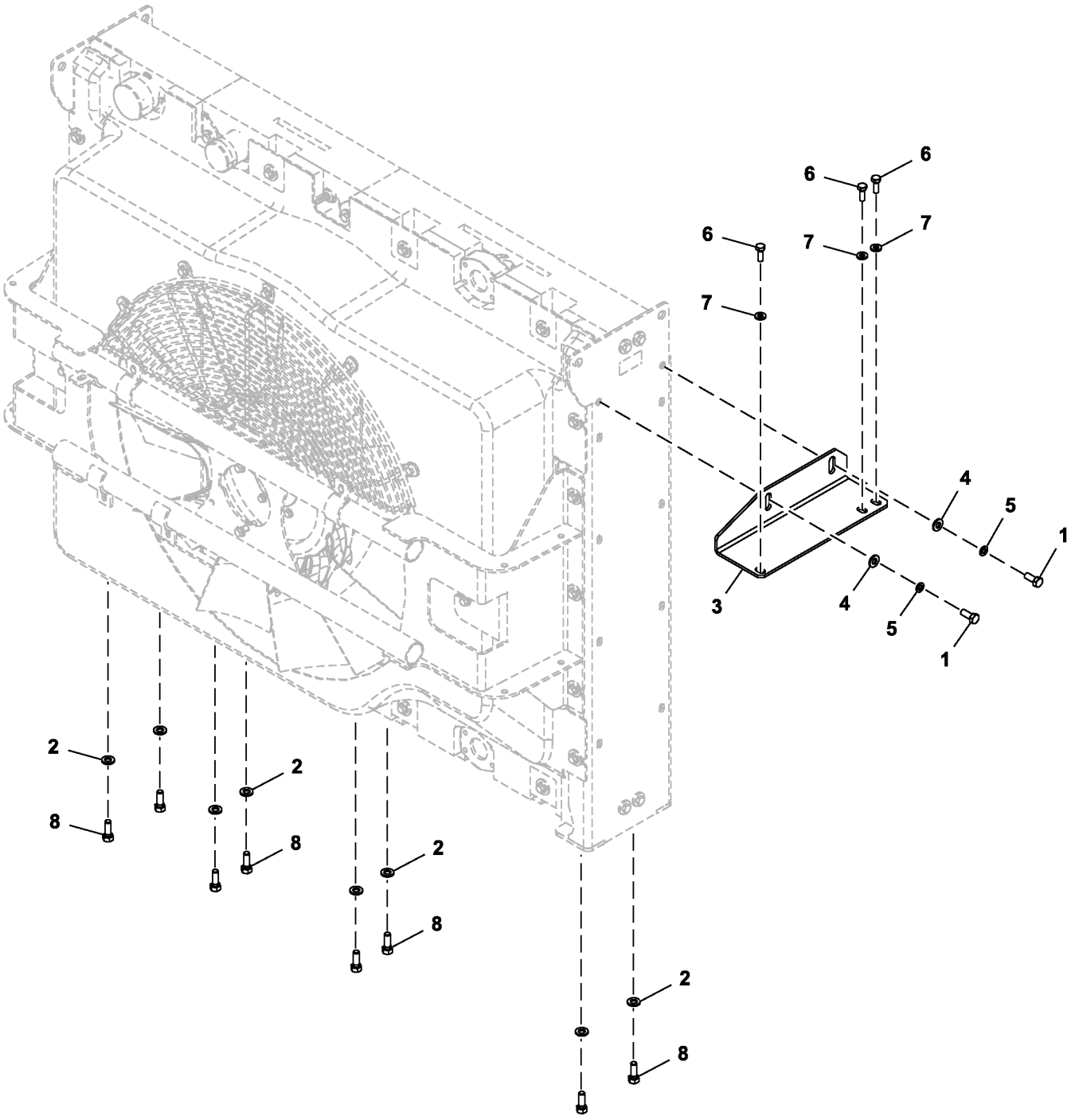

FF800610_TX1167633

Item	*Nº peça*	*Descrição*	*Qtde*	*Nº série*	*Notas*
1	19M8011	Parafuso sextavado	2		M12 X 30, SUB FOR J921230
2	24M7345	Arruela	8		13.500 X 24 X 2.500 mm, SUB FOR J222012
3	FF800609	Apoio	1		
4	DH400704	Arruela	2		
5	12H301	Arruela de pressão	2		1/2", SUB FOR A590912
6	19M7662	Parafuso sextavado	3		M10 X 30, SUB FOR J901030
7	24M7346	Arruela	3		11 X 20 X 2 mm, SUB FOR DH400703
8	J921235	Parafuso	8		

Cooling Package (808001 - 808031)
Ensemble de refroidissement (808001 - 808031)
Sistema de Arrefecimento (808001 - 808031)
Conjunto de enfriamiento (808001 - 808031)

TX1169800 A.1

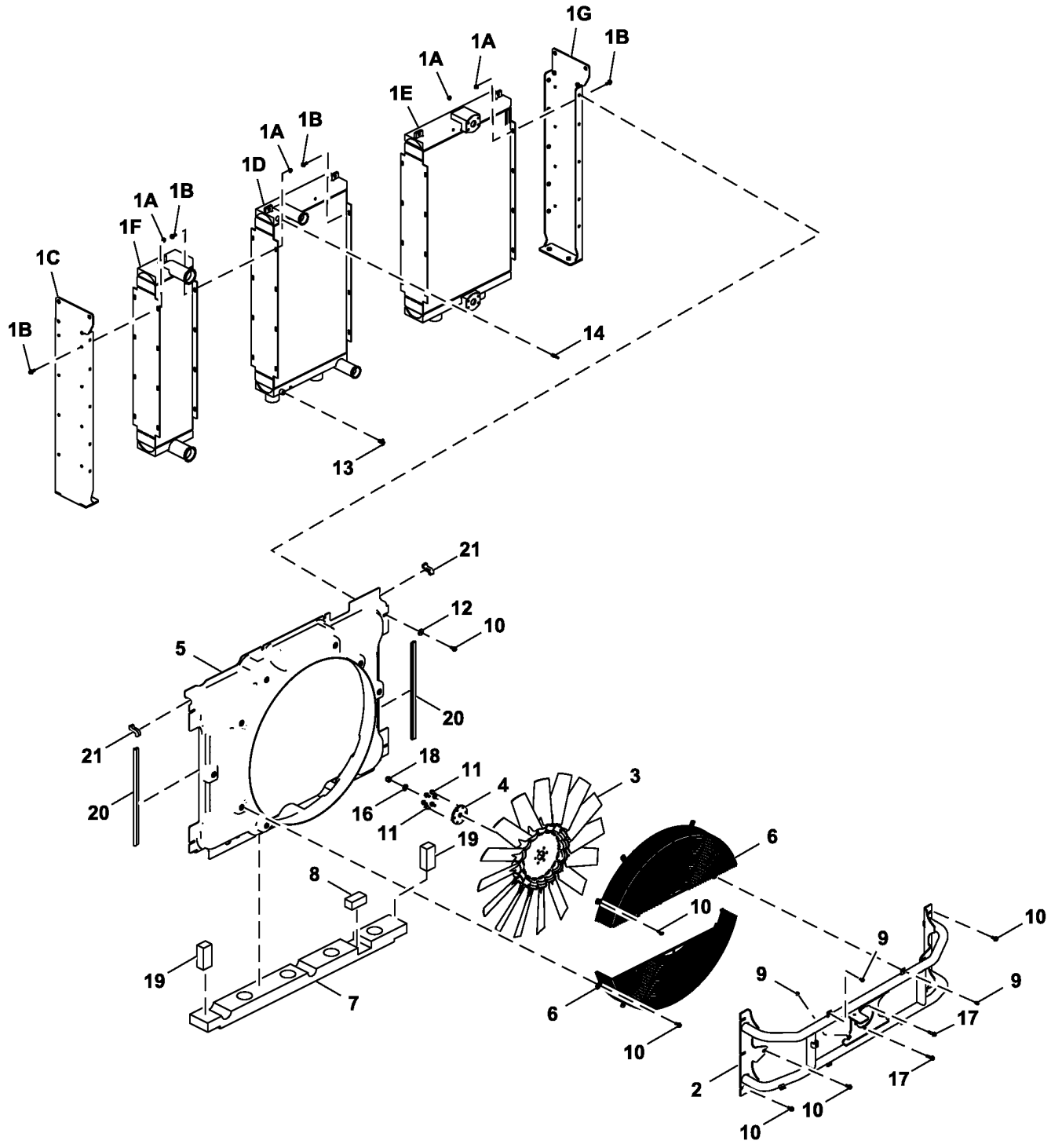

TX1169800

Item	*Nº peça*	*Descrição*	*Qtde*	*Nº série*	*Notas*
1A	14M7296	Porca com flange	32		M10
1B	19M7785	Parafuso	32		M10 X 25
1C	AT368483	Suporte	1		
1D	AT399888	RadiadoR	1		SUB FOR AT368826
1E	AT368827	ResfRiadoR de óleo	1		
1F	AT399889	Intercooler	1		SUB FOR AT368829
1G	AT383306	Cantoneira	1		
2	AT374061	Suporte	1		
3	AT374444	Ventilador sucção	1		
4	T207244	Cubo	1		
5	AT368831	Adutor	1		
6	AT360363	Proteção	2		
7	T260757	Isolador	1		
8	FF108191	Isolador	1		
9	19M7865	Parafuso	3		M8 X 16
10	19M7785	Parafuso	16		M10 X 25
11	19M7784	Parafuso	10		M10 X 20
12	24H1330	Arruela	7		15/32" X 1-3/8" X 7/64"
13	AT13740	VálVula de dreno	1		
14	R162917	Conexão de mangueira	1		
16	24M7241	Arruela	1		17 X 34 X 4 mm
17	19M8162	Parafuso	2		M10 X 40
18	14M7330	Porca de segurança	1		M16
19	T223174	Isolador	2		
20	T277225	Isolador	2		
21	T277226	Isolador	2		
22	T74412	Braçadeira	1		Não Ilustrado

Cooling Package (808032 -)
Ensemble de refroidissement (808032 -)
Sistema de Arrefecimento (808032 -)
Conjunto de enfriamiento (808032 -)

TX1167833 A.1

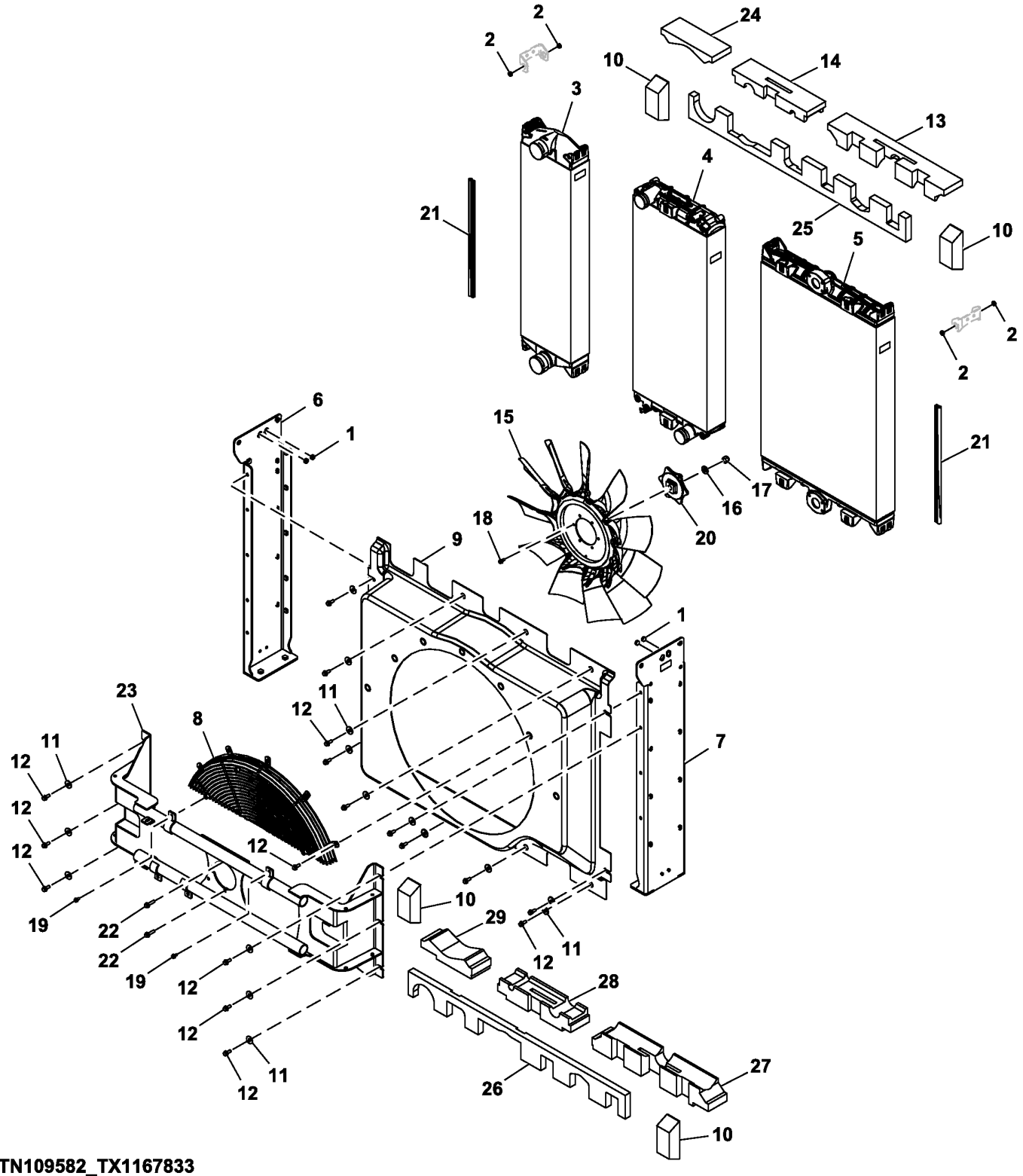

ETN109582_TX1167833

Item	*Nº peça*	*Descrição*	*Qtde*	*Nº série*	*Notas*
1	T190406	Espaçador	4		
2	T284712	Bucha	4		
3	AT434693	Intercooler	1		
4	AT434691	RadiadoR	1		
5	AT434692	ResfRiadoR de óleo	1		
6	AT436062	Cantoneira	1		
7	AT435463	Suporte	1		
8	AT368482	Proteção	1		
9	AT440080	Adutor	1		
10	T334975	Isolador	4		
11	24H1330	Arruela	16		15/32" X 1-3/8" X 7/64"
12	19M7785	Parafuso	23		M10 X 25
13	T347690	Isolador	1		
14	T347691	Isolador	1		
15	AT367644	Ventilador	1		
16	24M7241	Arruela	1		17 X 34 X 4 mm
17	14M7330	Porca de segurança	1		M16
18	19M7866	Parafuso	6		M8 X 20
19	19M7865	Parafuso	2		M8 X 16
20	T266239	Espaçador	1		
21	T277225	Isolador	2		
22	19M8162	Parafuso	2		M10 X 40
23	AT440147	Suporte	1		
24	T347692	Isolador	1		
25	T347693	Isolador	1		
26	T347694	Isolador	1		
27	T347695	Isolador	1		
28	T347696	Isolador	1		
29	T347697	Isolador	1		

Cooling Package Hoses (808001 - 808031)
Flexibles de bloc de refroidissement (808001 - 808031)
Mangueiras do Sistema de Arrefecimento (808001 - 808031)
Mangueras del sistema de enfriamiento (808001 - 808031)

TX1169746 A.1

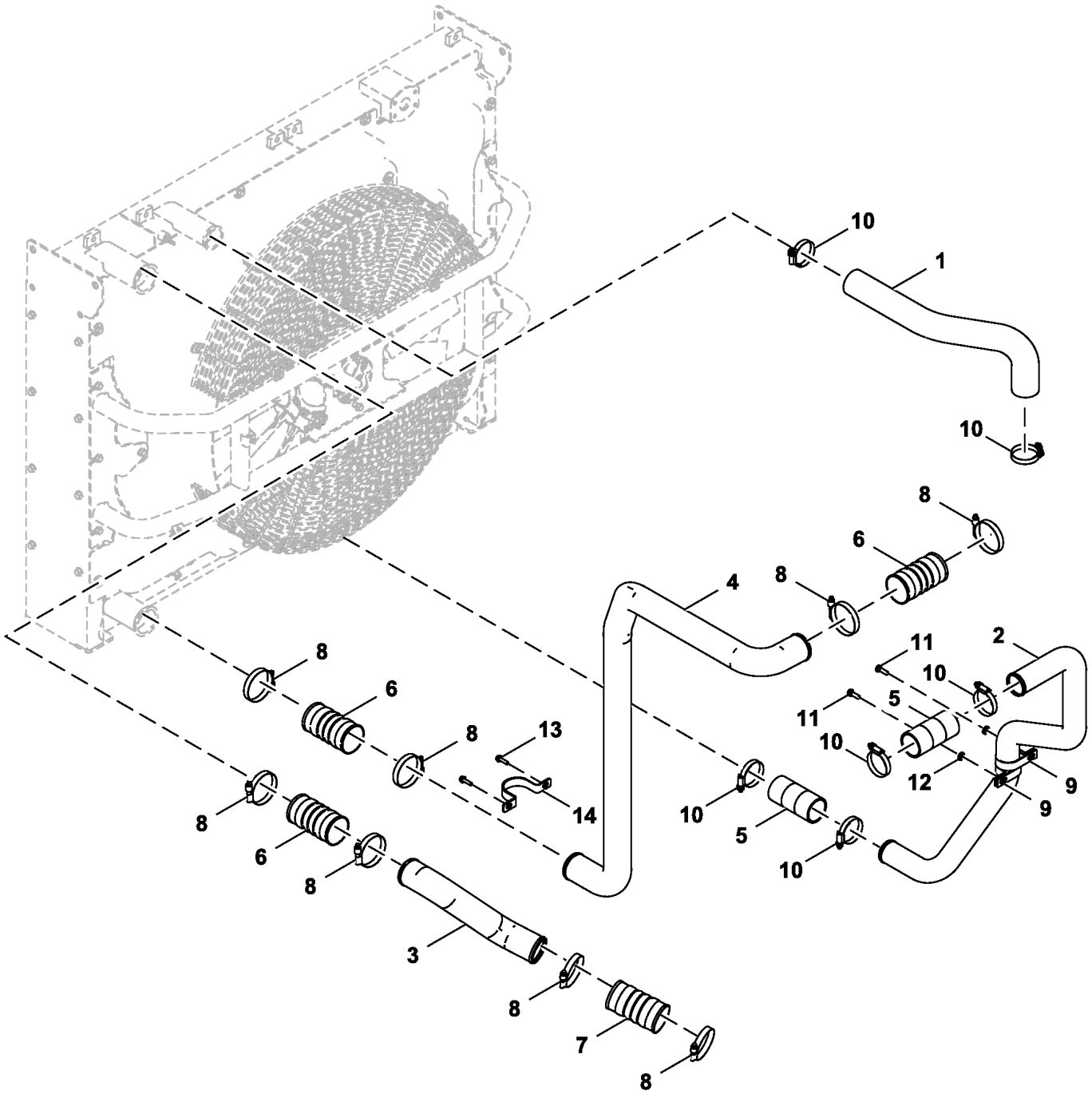

FF504927_TX1169746

Item	*Nº peça*	*Descrição*	*Qtde*	*Nº série*	*Notas*
1	T372772	Mangueira do radiador	1		SUB FOR T271606
2	T271598	Tubo de fluxo de ar	1		
3	T271541	Tubo de fluxo de ar	1		
4	T271522	Tubo de fluxo de ar	1		
5	T372773	Mangueira do radiador	2		SUB FOR T273227
6	T257347	Mangueira	3		
7	T257549	Mangueira p/ ar comprimido	1		
8	RE52702	Braçadeira	8		
9	T118385	Braçadeira	2		
10	AT380040	Braçadeira	6		
11	19M7662	Parafuso sextavado	2		M10 X 30, SUB FOR J901030
12	24M7346	Arruela	2		11 X 20 X 2 mm, SUB FOR DH400703
13	19M7868	Parafuso	2		M8 X 30
14	T227877	Braçadeira	1		

Cooling Package Hoses (808032 -)
Flexibles de bloc de refroidissement (808032 -)
Mangueiras do Sistema de Arrefecimento (808032 -)
Mangueras del sistema de enfriamiento (808032 -)

TX1167643 A.1

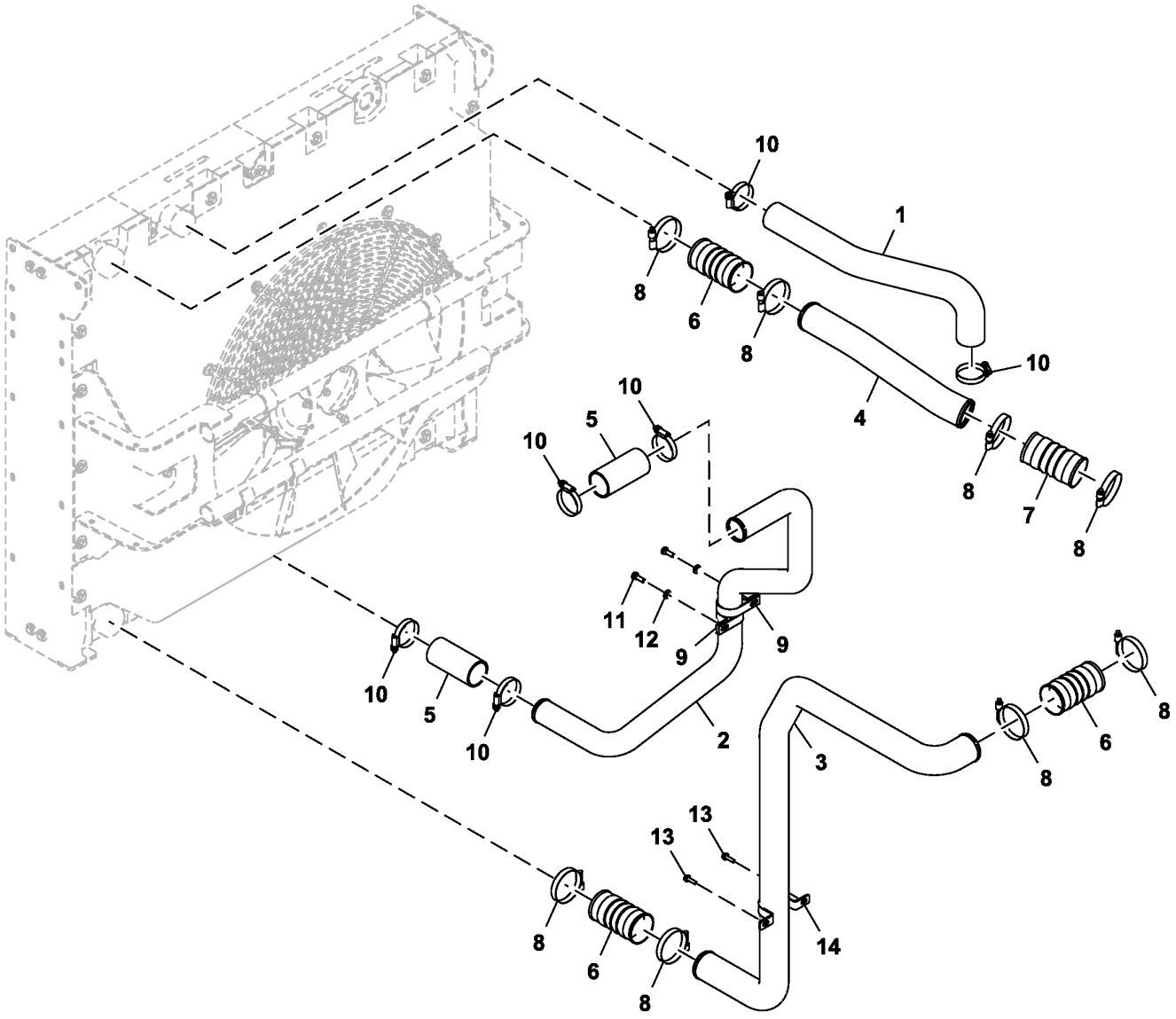

FF800594_TX1167643

Item	*Nº peça*	*Descrição*	*Qtde*	*Nº série*	*Notas*
1	T346969	Mangueira do radiador	1		
2	T347081	Tubo de fluxo de ar	1		
3	T347064	Tubo de fluxo de ar	1		
4	T346974	Tubo de fluxo de ar	1		
5	T273227	Mangueira do radiador	2		
6	T257347	Mangueira	3		
7	T257549	Mangueira p/ ar comprimido	1		
8	RE52702	Braçadeira	8		
9	T118385	Braçadeira	2		
10	AT380040	Braçadeira	6		
11	19M7662	Parafuso sextavado	2		M10 X 30, SUB FOR J901030
12	24M7346	Arruela	2		11 X 20 X 2 mm, SUB FOR DH400703
13	19M7868	Parafuso	2		M8 X 30
14	T227877	Braçadeira	1		

Surge Tank (808001 - 808031)
Réservoir d'expansion (808001 - 808031)
Tanque de Compensação (808001 - 808031)
Tanque de rebose (808001 - 808031)

FF503621 A.1

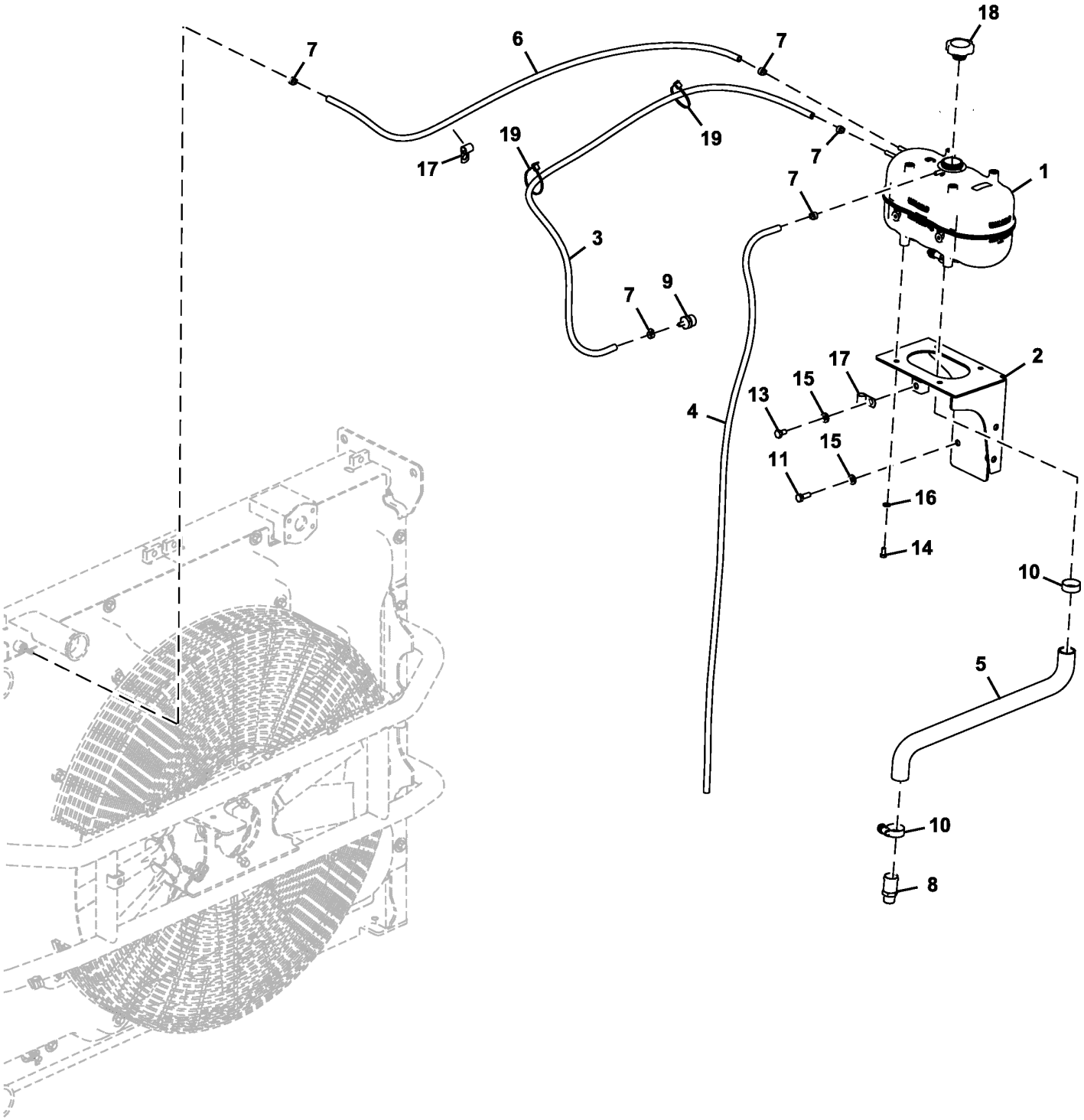

FF503621_TX1085471

Item	*Nº peça*	*Descrição*	*Qtde*	*Nº série*	*Notas*
1	AT381935	Tanque	1		
	AL201300	Interruptor de nível	1		Interruptor do Nível do Líquido de Arrefecimento do Motor, Localizado na Parte Inferior do Tanque de Compensação
2	FF108172	Apoio	1		
3	DH401306	Tubo	1		
4	.....	Mangueira em metro	1		FF502755 NLA, FURNISH TY24397, CTL 1550MM
5	FF108185	Mangueira	1		
6	.....	Mangueira em metro	1		FF502753 NLA, FURNISH TY24397, CTL 1230MM
7	AR77962	Abraçadeira para mangueira	5		
8	T205800	Conexão de mangueira	1		
9	T222360	Conexão de mangueira	1		
10	RE56097	Braçadeira	2		
11	19M7662	Parafuso sextavado	4		M10 X 30, SUB FOR J901030
13	19M7938	Parafuso sextavado	1		M10 X 20, SUB FOR J901020
14	19M7162	Parafuso sextavado	4		M8 X 16, SUB FOR J900816
15	24M7346	Arruela	6		11 X 20 X 2 mm, SUB FOR DH400703
16	24M7055	Arruela	4		8.400 X 16 X 1.600 mm, SUB FOR A590108
17	R73384	Braçadeira	3		SUB FOR 4190253
18	AT372657	Tampa do abasTecimenTo	1		
19	DH400240	Cinta	2		

Surge Tank (808032 -)
Réservoir d'expansion (808032 -)
Tanque de Compensação (808032 -)
Tanque de rebose (808032 -)

TX1167647 A.1

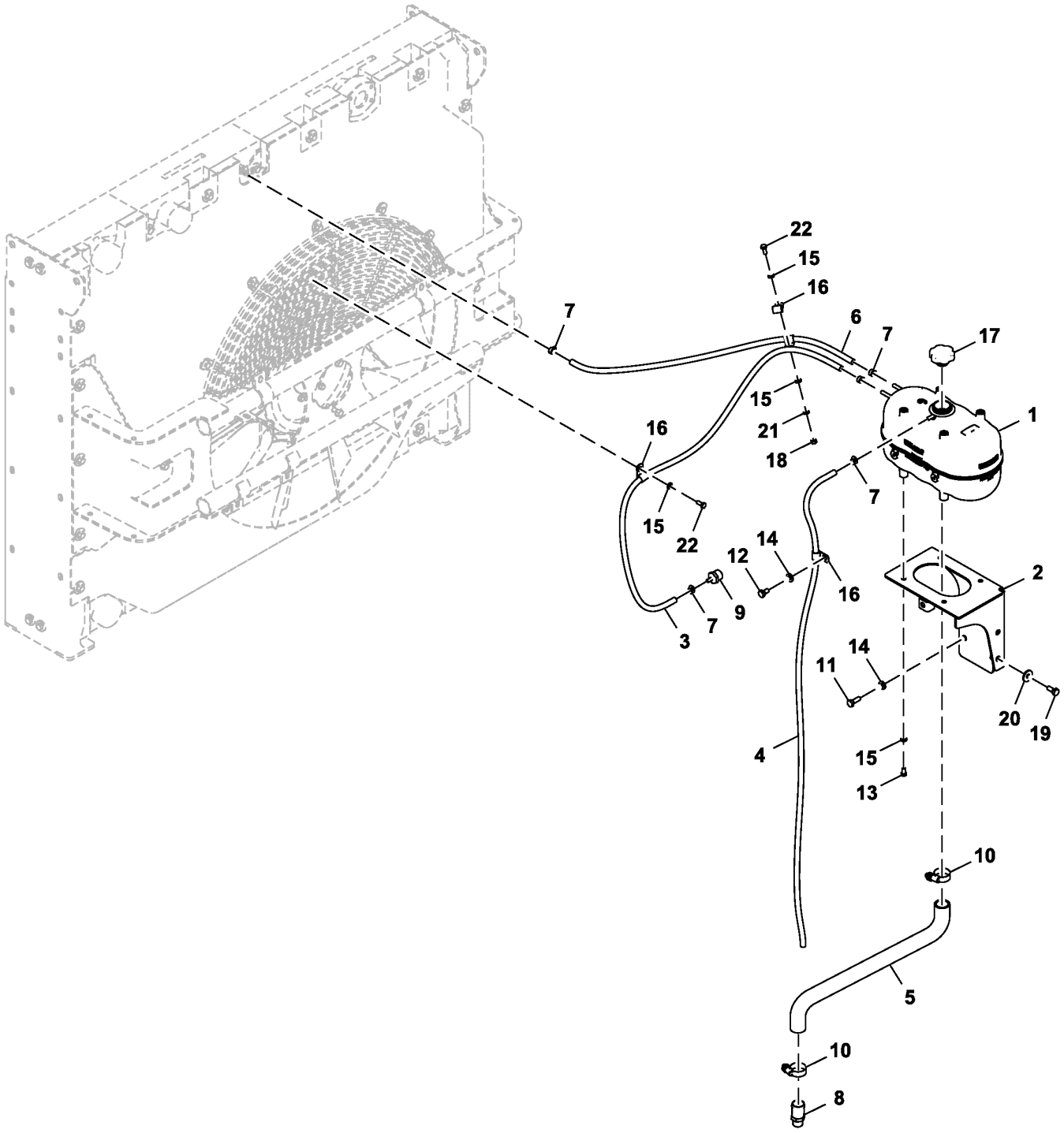

FF800620_TX1167647

Item	*Nº peça*	*Descrição*	*Qtde*	*Nº série*	*Notas*
1	AT381935	Tanque	1		Compensação
2	FF108172	Apoio	1		
3	FF800621	Mangueira	3		
4	.....	Mangueira em metro	1		MF TY24397 CTL 1550 mm, FF502755 NLA
5	FF108185	Mangueira	1		
6	FF505611	Mangueira	1		
7	AR77962	Abraçadeira para mangueira	5		
8	T205800	Conexão de mangueira	1		
9	T222360	Conexão de mangueira	1		
10	RE56097	Braçadeira	2		
11	19M7662	Parafuso sextavado	4		M10 X 30, SUB FOR J901030
12	19M7938	Parafuso sextavado	1		M10 X 20, SUB FOR J901020
13	19M7162	Parafuso sextavado	4		M8 X 16, SUB FOR J900816
14	24M7346	Arruela	5		11 X 20 X 2 mm, SUB FOR DH400703
15	24M7055	Arruela	7		8.400 X 16 X 1.600 mm, SUB FOR A590108
16	4190253	Presilha	4		
17	AT372657	Tampa do abasTecimenTo	1		
18	14M7273	Porca	1		M8, SUB FOR J950008
19	19M7402	Parafuso sextavado	2		M10 X 25, SUB FOR J901025
20	24M7101	Arruela	2		11 X 34 X 3 mm, SUB FOR J217083
21	12M7065	Arruela de pressão	1		8 mm, SUB FOR A590908
22	19M7881	Parafuso	2		M8 X 20, SUB FOR J900820

Standard Fan Drive Hoses (808001 - 808031)
Flexibles d'entraînement de ventilateur standard (808001 - 808031)
Mangueiras do Acionamento do Ventilador Padrão (808001 - 808031)
Mangueras de transmisión de ventilador estándar (808001 - 808031)

TX1085476 A.1

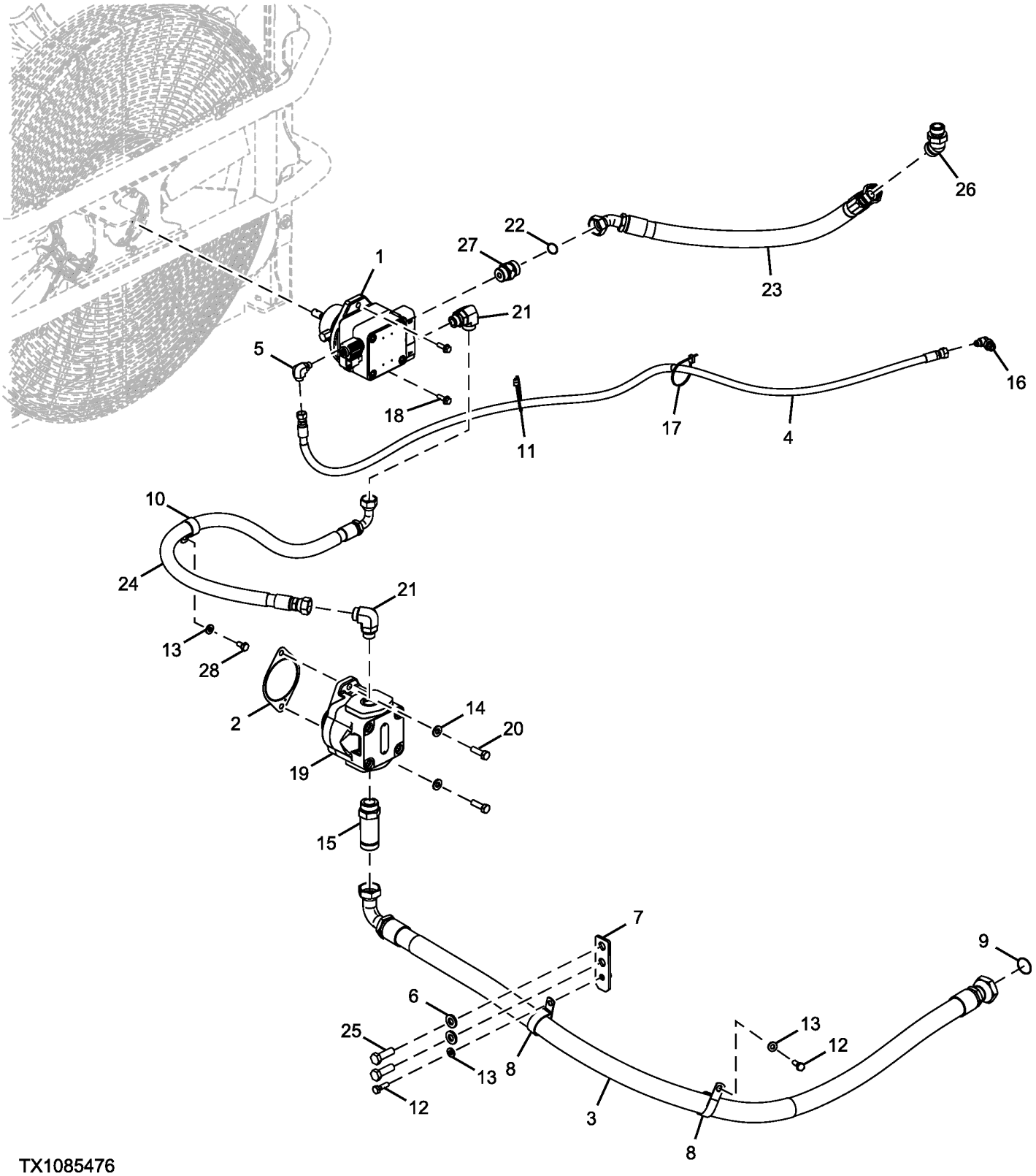

TX1085476

Item	*Nº peça*	*Descrição*	*Qtde*	*Nº série*	*Notas*
1	AT399038	Motor hidráulico	1		SUB FOR AT376451, Componentes Listados em Outra Página
	AT446644	Kit retentor	1		
2	R522690	Junta	1		SUB FOR R134465
3	FF532538	Mangueira	1		
4	FF502675	Mangueira hidráulica	1		FF502676 NLA
	4327315	Proteção de mangueira	1		SUB FOR 4327293
5	38H1004	Conexão em ângulo	1		61H1004 NLA
	T77613	Anel o	1		
	R26448	Anel o	1		
6	24M7053	Arruela	2		17 X 30 X 3 mm, SUB FOR A590116
7	FF502626	Apoio	1		
8	N198631	Braçadeira	2		SUB FOR 4190265
9	T78784	Anel o	1		SUB FOR 4267590
10	4190291	Presilha	1		SUB FOR 4190264
11	H77698	Cinta	1		SUB FOR 4121859
12	19M7550	Parafuso sextavado	2		M10 X 35, SUB FOR J901035
13	24M7346	Arruela	3		11 X 20 X 2 mm, SUB FOR DH400703
14	DH400704	Arruela	2		
15	38H1217	Adaptador	1		61H1217 NLA
	T78612	Anel o	1		
	U13639	Anel o	1		
16	A852333	Conexão em ângulo	1		
17	DH400240	Cinta	1		
18	19M7786	Parafuso	2		M10 X 30
19	AT450120	Bombahidráulica	1		SUB FOR AT376449
	AT426863	Kit retentor	1		
20	19M7493	Parafuso sextavado	2		M12 X 40, SUB FOR J921240
21	38H1007	Conexão em ângulo	2		61H1007 NLA
	T77858	Anel o	2		
	U12547	Anel o	2		
22	T76938	Anel o	1		SUB FOR 4187328
23	FF509595	Mangueira hidráulica	1		FF509596 NLA, ALSO ORDER 4327294
	4327294	Proteção de mangueira	2		
24	FF509597	Mangueira hidráulica	1		FF509598 NLA, ALSO ORDER 4327294
	4327294	Proteção de mangueira	2		
25	19M7369	Parafuso sextavado	2		M16 X 60, SUB FOR J901660
26	A853288	Conexão em ângulo	1		
27	AT379860	VálVula de retenção	1		
28	19M7938	Parafuso sextavado	1		M10 X 20, SUB FOR J901020

Standard Fan Drive Hoses (808032 -)
Flexibles d'entraînement de ventilateur standard (808032 -)
Mangueiras do Acionamento do Ventilador Padrão (808032 -)
Mangueras de transmisión de ventilador estándar (808032 -)

TX1167683 A.1

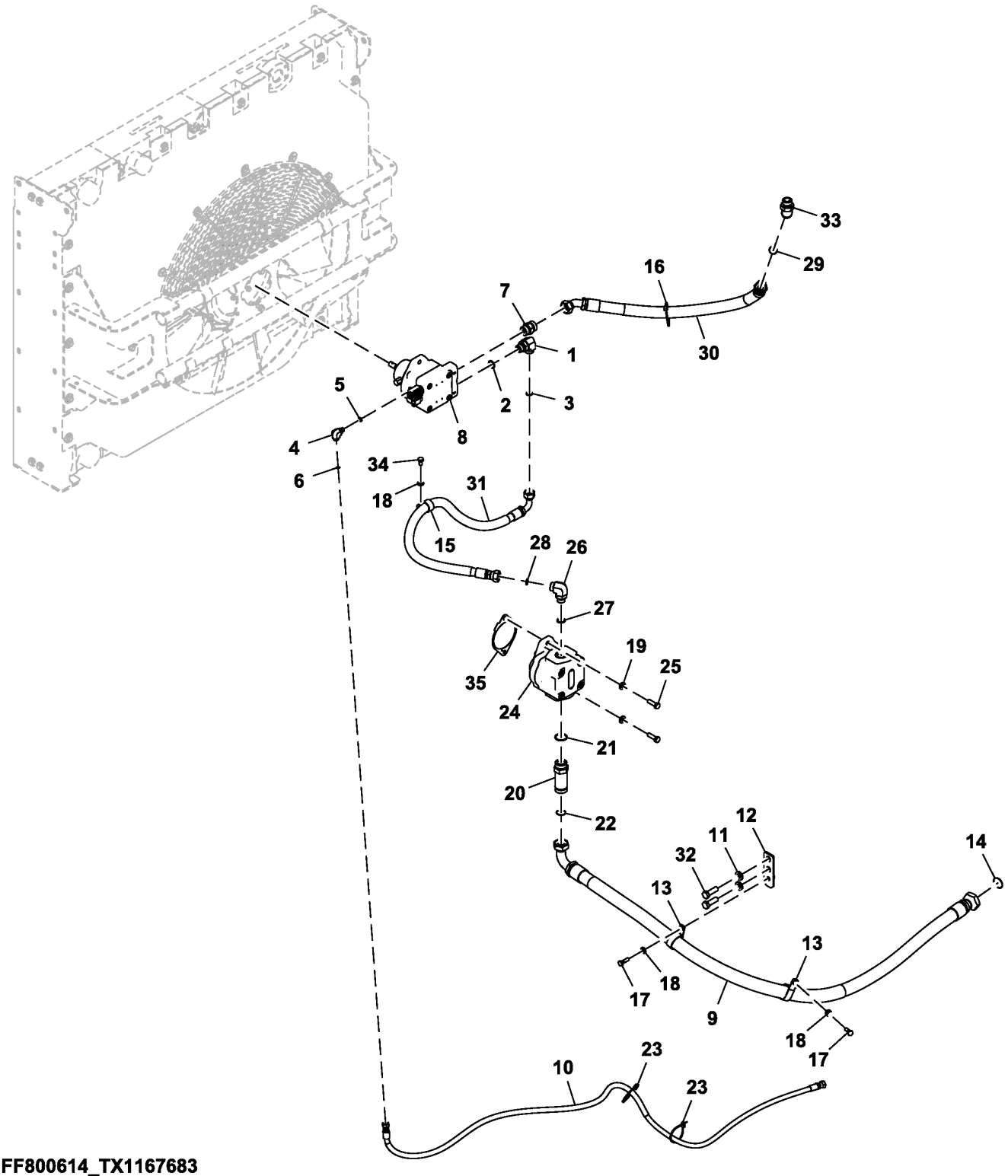

FF800614_TX1167683

Item	*Nº peça*	*Descrição*	*Qtde*	*Nº série*	*Notas*
1	38H1007	Conexão em ângulo	1		61H1007 NLA, ALSO ORDER U12547 AND T77858
2	U12547	Anel o	1		
3	T77858	Anel o	1		
4	38H1004	Conexão em ângulo	1		61H1004 NLA, ALSO ORDER U12547 AND T77613
5	U12547	Anel o	1		
6	T77613	Anel o	1		
7	AT379860	VálVula de retenção	1		
8	AT399038	Motor hidráulico	1		Padrão, Componentes em Página Separada
9	FF532538	Mangueira	1		
10	FF502675	Mangueira hidráulica	1		FF502676 NLA, ALSO ORDER 4327293
	4327293	Proteção	1		CTL 1200 mm
11	24M7338	Arruela	2		17 X 30 X 3 mm, SUB FOR J222016
12	FF502626	Apoio	1		
13	N198631	Braçadeira	2		SUB FOR 4190265
14	T78784	Anel o	1		SUB FOR 4267590
15	4193848	Presilha	1		SUB FOR 4190264
16	H77698	Cinta	1		SUB FOR 4121859
17	J901035	Parafuso sextavado	2		
18	24M7346	Arruela	3		11 X 20 X 2 mm, SUB FOR DH400703
19	DH400704	Arruela	2		
20	38H1217	Adaptador	1		61H1217 NLA, ALSO ORDER U13639 AND T78612
21	U13639	Anel o	1		
22	T78612	Anel o	1		
23	DH400240	Cinta	2		
24	AT450120	Bombahidráulica	1		SUB FOR AT376449
25	19M7493	Parafuso sextavado	2		M12 X 40, SUB FOR J921240
26	38H1007	Conexão em ângulo	1		61H1007 NLA, ALSO ORDER U12547 AND T77858
27	U12547	Anel o	1		
28	T77858	Anel o	1		
29	T76938	Anel o	1		SUB FOR 4187328
30	FF800615	Mangueira	1		
31	FF509597	Mangueira hidráulica	1		FF509598 NLA, ALSO ORDER 4327294
	4327294	Proteção de mangueira	1		CTL 1000 mm
32	19M7409	Parafuso sextavado	2		M16 X 50, SUB FOR J921650
33	A853288	Conexão em ângulo	1		
34	19M7938	Parafuso sextavado	1		M10 X 20, SUB FOR J901020
35	R522690	Junta	1		

Standard Fan Drive Motor Components
Composants de moteur d'entraînement de ventilateur standard
Componentes do Motor de Acionamento do Ventilador Padrão
Componentes de motor de mando de ventilador estándar

FF510208_TX1098921 A.1

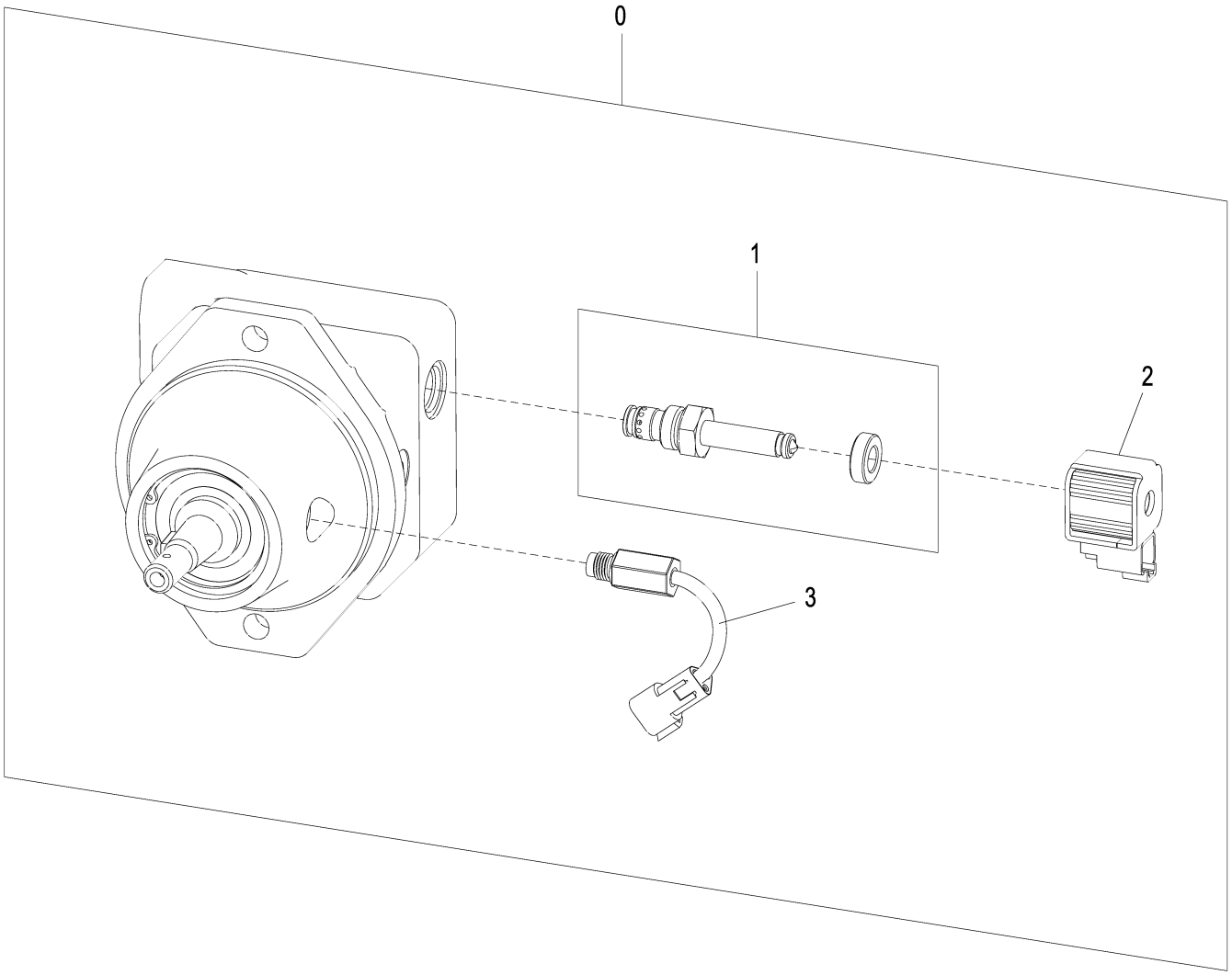

FF510208_TX1098921

Item	*Nº peça*	*Descrição*	*Qtde*	*Nº série*	*Notas*
0	AT399038	Motor hidráulico	1		Padrão
	AT446644	Kit retentor	1		
1	AT393253	VálVula elet. proporcional	1		
	AT393255	Kit retentor	1		
2	AT393254	VálVula solenóide	1		
3	AT370048	SenSor	1		Sensor de Velocidade

Reversing Fan Drive Hoses
Flexibles d'entraînement du ventilateur d'inversion
Mangueiras do Acionamento do Ventilador Reversível
Mangueras de transmisión de ventilador reversible

TX1085475 B.1

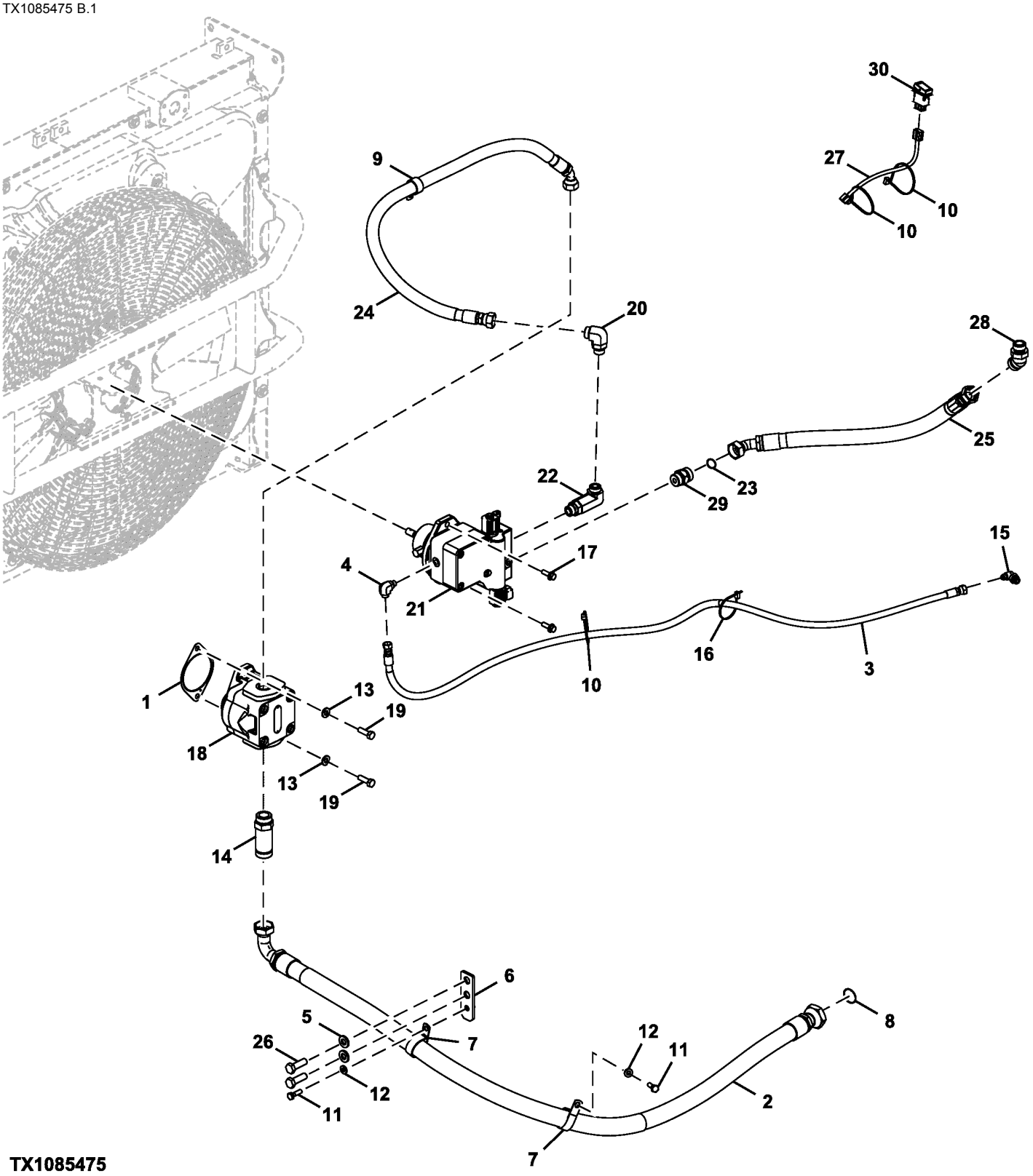

TX1085475

Item	*Nº peça*	*Descrição*	*Qtde*	*Nº série*	*Notas*
1	R522690	Junta	1		SUB FOR R134465
2	FF532538	Mangueira	1		
3	FF502675	Mangueira hidráulica	1		FF502676 NLA
	4327315	Proteção de mangueira	1		4327293 NLAL
4	38H1004	Conexão em ângulo	1		61H1004 NLA
	T77613	Anel o	1		
	R26448	Anel o	1		
5	24M7053	Arruela	2		17 X 30 X 3 mm, SUB FOR A590116
6	FF502626	Apoio	1		
7	N198631	Braçadeira	2		SUB FOR 4190265
8	T78784	Anel o	1		SUB FOR 4267590
9	4190291	Presilha	1		SUB FOR 4190264
10	H77698	Cinta	3		SUB FOR 4121859
11	19M7550	Parafuso sextavado	2		M10 X 35, SUB FOR J901035
12	24M7346	Arruela	2		11 X 20 X 2 mm, SUB FOR DH400703
13	DH400704	Arruela	2		
14	38H1217	Adaptador	1		61H1217 NLA
	T78612	Anel o	1		
	U13639	Anel o	1		
15	A852333	Conexão em ângulo	1		
16	DH400240	Cinta	1		
17	19M7786	Parafuso	2		M10 X 30
18	AT450120	Bombahidráulica	1		SUB FOR AT376449
	AT426863	Kit retentor	1		
19	19M7493	Parafuso sextavado	2		M12 X 40, SUB FOR J921240
20	38H1007	Conexão em ângulo	1		61H1007 NLA
	T77858	Anel o	1		
	U12547	Anel o	1		
21	AT399040	Motor hidráulico	1		SUB FOR AT376452, Componentes em Página Separada
	AT446644	Kit retentor	1		
22	38H1492	Conexão em ângulo	1		61H1492 NLA
	T77858	Anel o	1		
	U12547	Anel o	1		
23	T76938	Anel o	1		SUB FOR 4187328
24	FF503005	Mangueira hidráulica	1		FF503007 NLA
	4327294	Proteção de mangueira	3		
25	FF503009	Mangueira hidráulica	1		FF503011 NLA
	4327294	Proteção de mangueira	2		
26	19M7369	Parafuso sextavado	2		M16 X 60, SUB FOR J901660
27	4653879	Chicote	1		Acionamento do Ventilador Reversível, Conector
28	A853288	Conexão em ângulo	1		
29	AT379860	VálVula de retenção	1		
30	4654150	Interruptor	1		Acionamento do Ventilador Reversível

Reversing Fan Drive Motor Components
Composants de moteur d'entraînement de ventilateur d'inversion
Componentes do Motor de Acionamento do Ventilador Reversível
Componentes de motor de ventilador reversible

FF502627_TX1098923 A.2

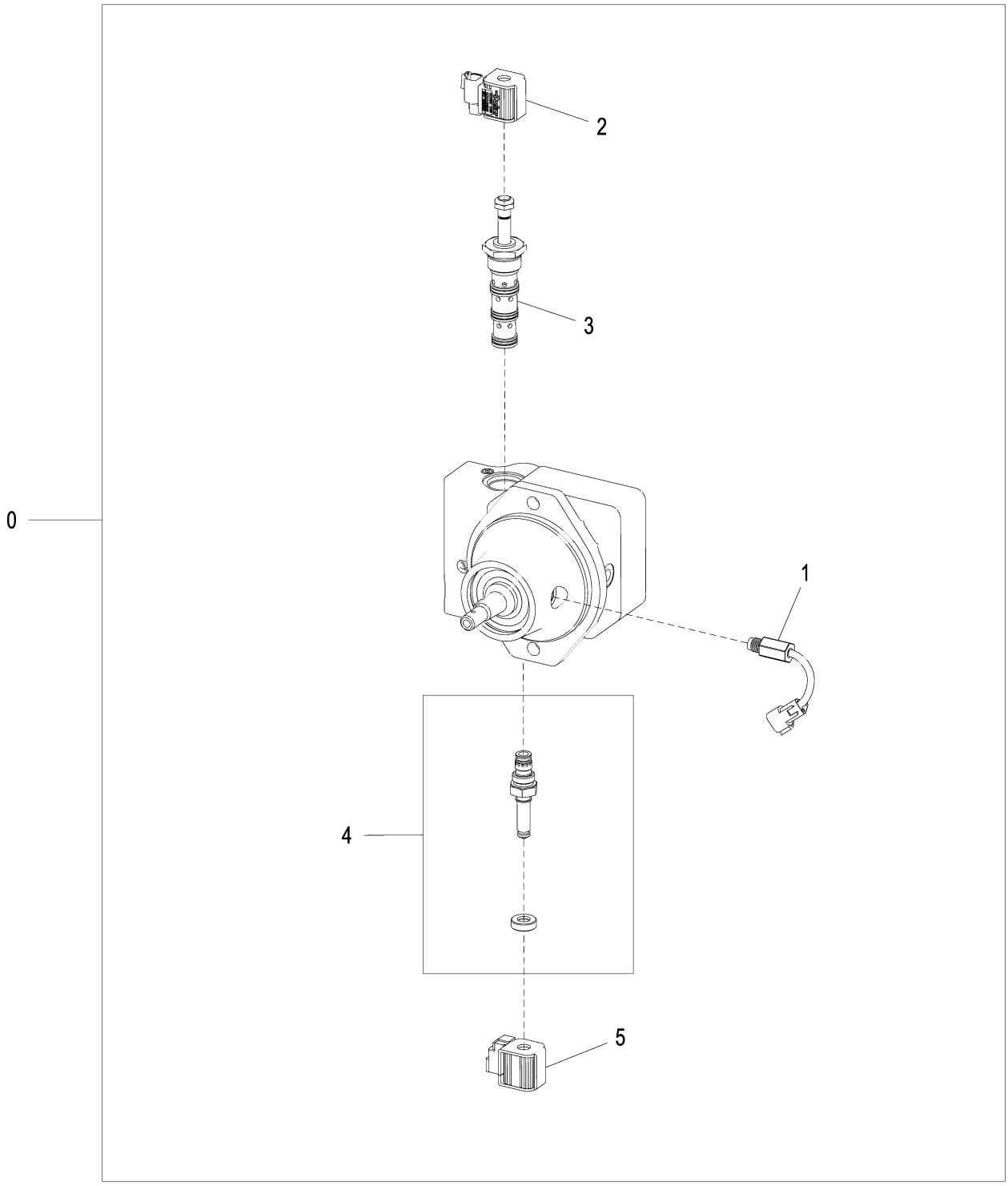

FF502627_TX1098923

Item	*Nº peça*	*Descrição*	*Qtde*	*Nº série*	*Notas*
0	AT399040	Motor hidráulico	1		
	AT446644	Kit retentor	1		
1	AT370048	SenSor	1		Rotação
2	AT393257	VálVula solenóide	1		
3	AT393256	VálVula elet. proporcional	1		
	AT393258	Kit retentor	1		
4	AT393253	VálVula elet. proporcional	1		
	AT393255	Kit retentor	1		
5	AT393254	VálVula solenóide	1		

Air Cleaner
Filtre à air
Filtro de ar
Filtro de aire

TX1085671 A.1

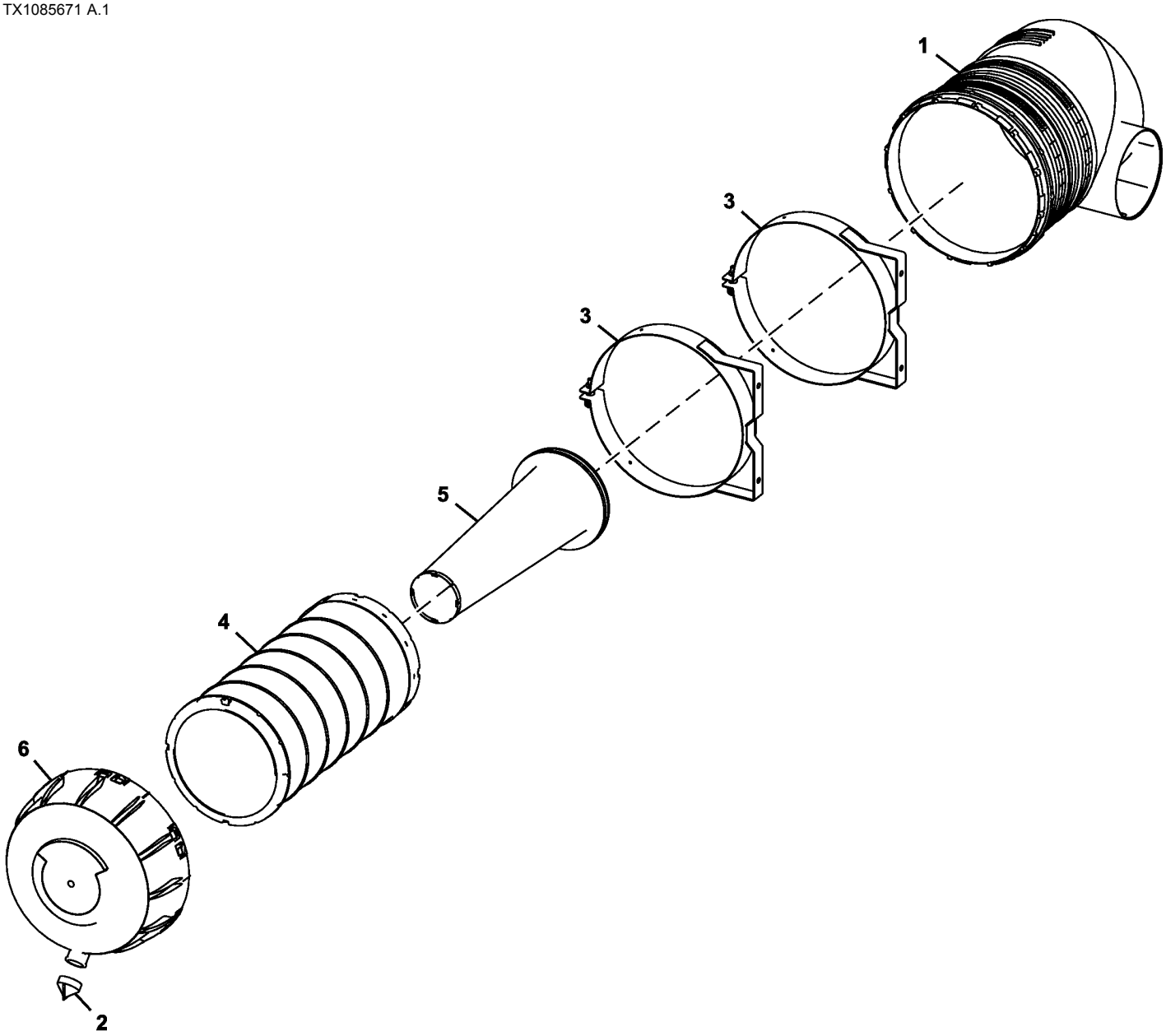

TX1085671

Item	*Nº peça*	*Descrição*	*Qtde*	*Nº série*	*Notas*
1	AT317566	Carcaça	1		
2	M89679	Ejetor	1		Válvula de Descarga de Poeira
3	AT317569	Apoio	2		
4	AT330978	Elemento de filtro	1		Externo, Primário
5	AT330980	Elemento de filtro	1		Interno, Secundária
6	T223904	Capa	1		

Air Cleaner Hoses
Tuyaux de filtre à air
Mangueiras do Filtro de Ar
Mangueras de filtro de aire

TX1167320 A.1

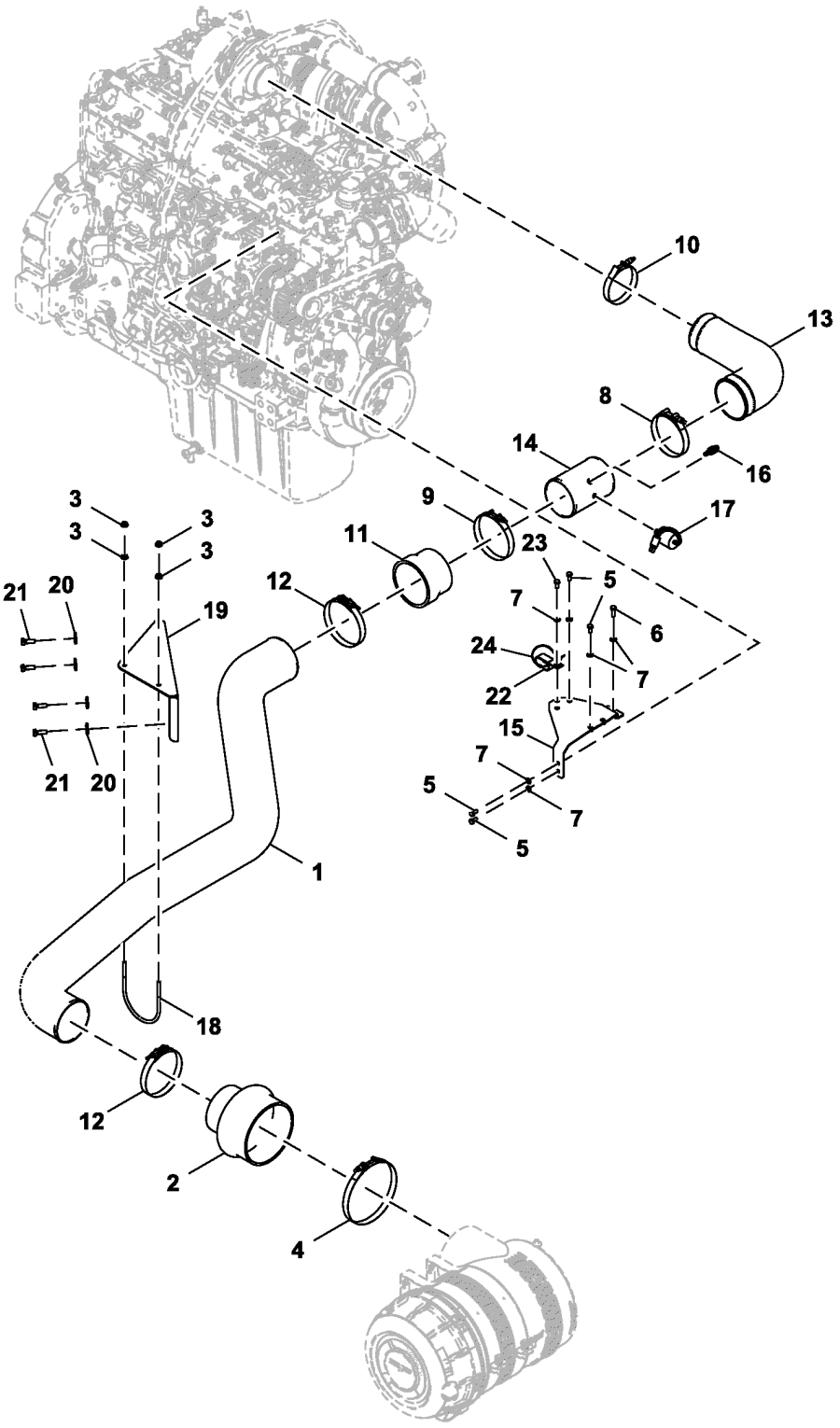

FF530643_TX1167320

Item	*Nº peça*	*Descrição*	*Qtde*	*Nº série*	*Notas*
1	FF530642	Tubo	1		
2	FF530338	Engate rápido	1		
3	N10213	Porca de segurança	4		
4	4285247	Braçadeira	1		
5	19M7162	Parafuso sextavado	6		M8 X 16, SUB FOR J900816
6	19M7407	Parafuso sextavado	1		M8 X 25, SUB FOR J900825
7	24M7055	Arruela	8		8.400 X 16 X 1.600 mm, SUB FOR A590108
8	4282489	Abraçadeira para mangueira	1		
9	4282489	Abraçadeira para mangueira	1		SUB FOR 4282490
10	4285234	Abraçadeira para mangueira	1		
11	FF511024	Mangueira	1		
12	AT53439	Abraçadeira para mangueira	2		
13	DH300174	Duto de ar	1		
14	DH800228	Tubulação	1		
15	FF500931	Apoio	1		
16	RE525016	Termo-par	1		
17	RE68255	SenSor	1		Ar
18	FF107504	Parafuso u	1		
19	FF511307	Apoio	1		
20	24M7101	Arruela	4		11 X 34 X 3 mm, SUB FOR J217083
21	19M7662	Parafuso sextavado	4		M10 X 30, SUB FOR J901030
22	4192034	Presilha	1		
23	19M7881	Parafuso	1		M8 X 20, SUB FOR J900820
24	DH400240	Cinta	1		

Precleaner
Grille de prénettoyage
Pré-Limpador
Prelimpiador

TX1167232 A.1

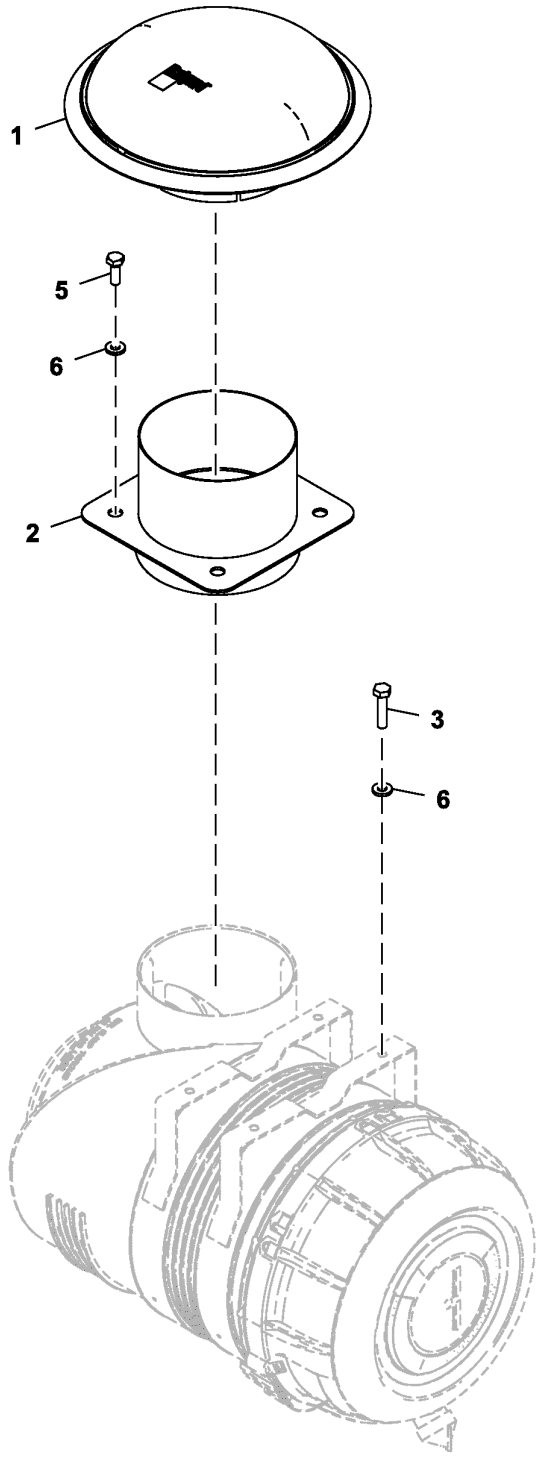

FF107013_TX1167232

Item	*Nº peça*	*Descrição*	*Qtde*	*Nº série*	*Notas*
1	AT372459	Tampa	1		
2	FF108054	Adaptador	1		
3	19M7658	Parafuso sextavado	4		M10 X 50, SUB FOR J901050
5	19M7662	Parafuso sextavado	4		M10 X 30, SUB FOR J901030
6	24M7346	Arruela	8		11 X 20 X 2 mm, SUB FOR DH400703

Muffler
Silencieux
Silencioso
Silenciador

TX1167233 A.1

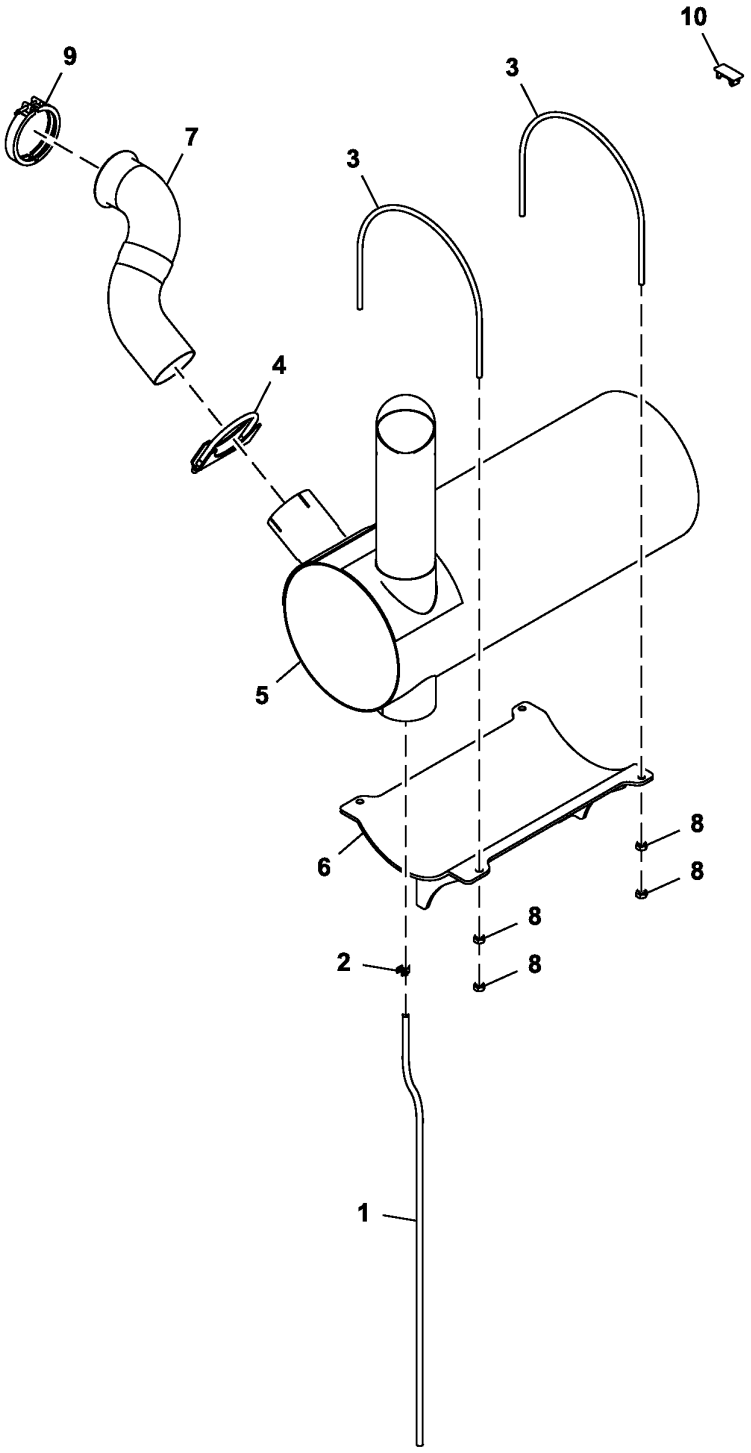

FF800470_TX1167233

Item	*Nº peça*	*Descrição*	*Qtde*	*Nº série*	*Notas*
1	4297136	Tubo	1		
2	TY22462	Braçadeira	1		SUB FOR 4396451
3	4420083	Parafuso u	2		
4	AT116380	Braçadeira	1		
5	AT329532	SilencioSo	1		
6	DH700242	Apoio	1		
7	FF510743	Cano de descarga	1		
8	14M7274	Porca	8		M10, SUB FOR J950010
9	RE40048	Braçadeira	1		

Engine Mounting
Montage de moteur
Montagem do Motor
Punto de montaje de motor

FF510745_TX1086937 A.1

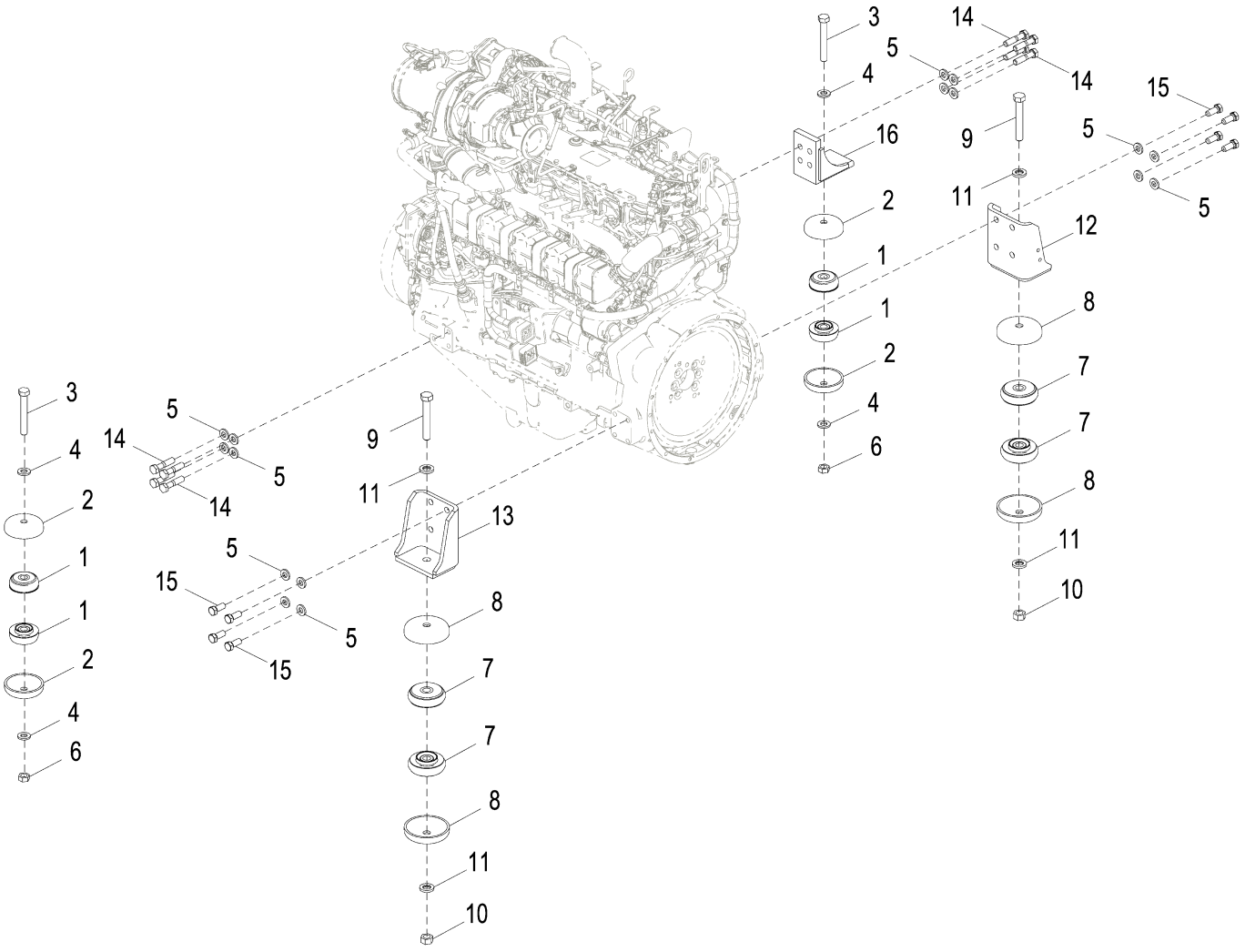

FF510745_TX1086937

Item	*Nº peça*	*Descrição*	*Qtde*	*Nº série*	*Notas*
1	4622543	Isolador	4		
2	4189018	RetentoR	4		
3	J921806	Parafuso	2		
4	24M7353	Arruela	4		20 X 34 X 3 mm, SUB FOR J222018
5	24M7338	Arruela	16		17 X 30 X 3 mm, SUB FOR J222016
6	J950018	Porca	2		
7	4197145	Isolador	4		
8	4197147	Limitador	4		
9	19M7968	Parafuso sextavado	2		M20 X 130, SUB FOR J922006
10	3063826	Porca	2		SUB FOR J950020
11	J222020	Arruela	4		
12	8055862	Apoio	1		
13	8050023	Apoio	1		
14	19M7719	Parafuso sextavado	8		M16 X 70, SUB FOR J921670
15	19M7488	Parafuso sextavado	8		M16 X 40, SUB FOR J921640
16	DH300201	Apoio	1		

Fuel Tank Mounting
Réservoir de carburant et supports
Montagem do Tanque de Combustível
Tanque de combustible y soportes

TX1167260 A.1

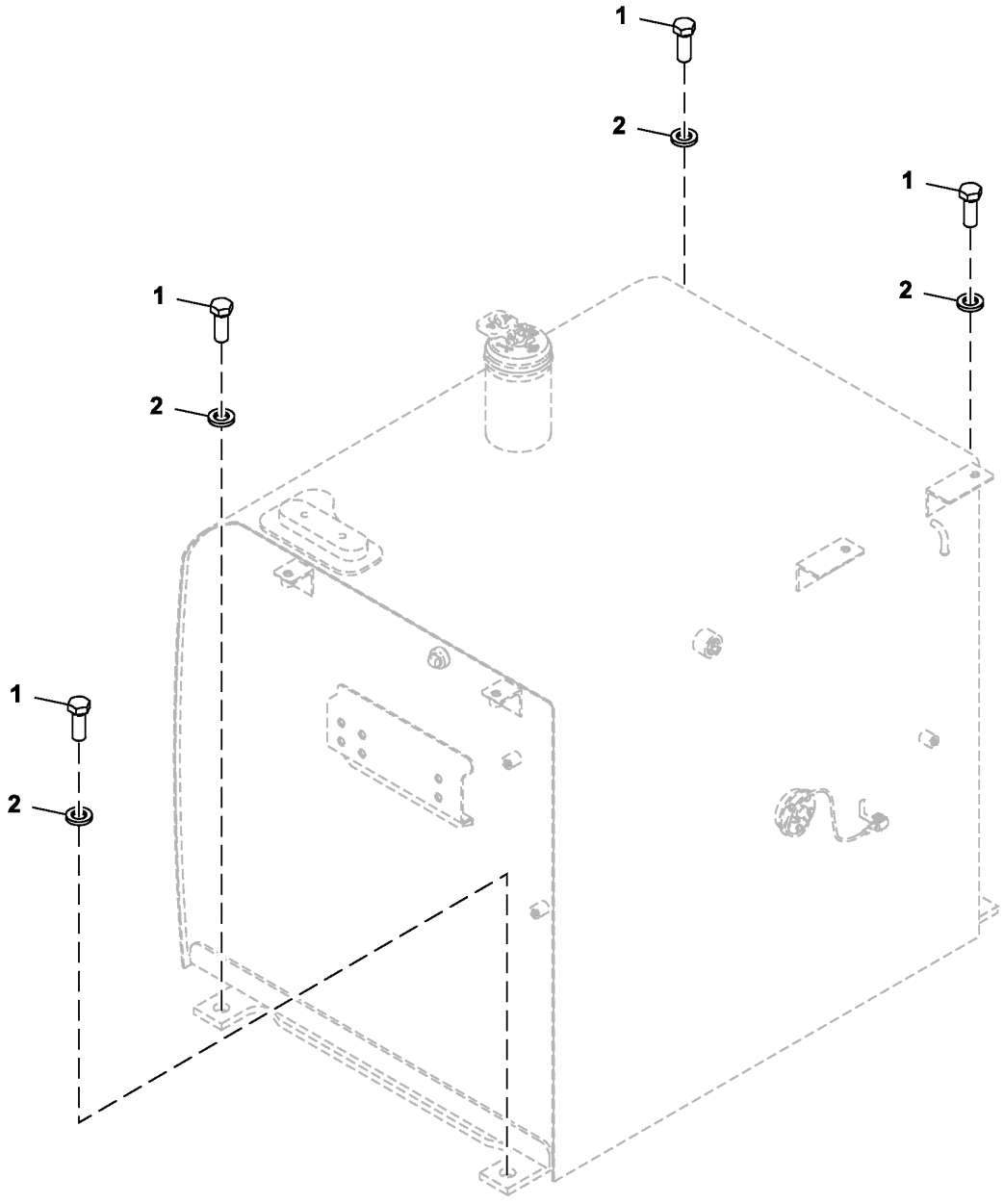

9245298_TX1167260

Item	*Nº peça*	*Descrição*	*Qtde*	*Nº série*	*Notas*
1	19M8002	Parafuso sextavado	4		M20 X 55, SUB FOR J922055
2	J222020	Arruela	4		

Fuel Tank
Réservoir à combustible
Tanque de Combustível
Tanque de combustible

TX1167266 A.1

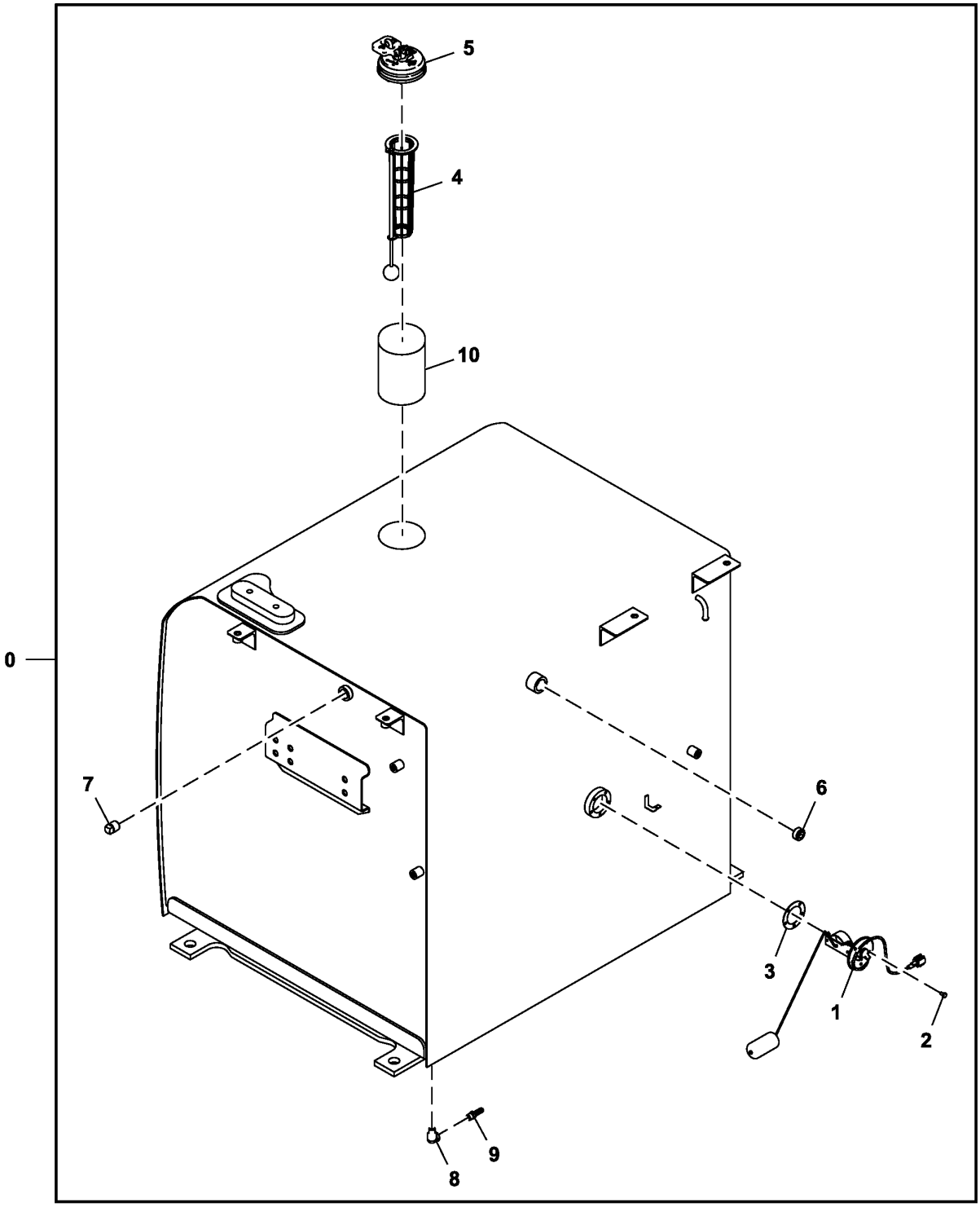

FF509545_TX1167266

Item	*Nº peça*	*Descrição*	*Qtde*	*Nº série*	*Notas*
0	FF509545	Tanque de combusTível	1		
1	4660782	Flutuador	1		SUB FOR 4257128
2	21M7278	Parafuso	5		M5 X 10, SUB FOR J450510
3	T211051	Junta	1		SUB FOR 4269607
4	4353560	Coador	1		
5	4361638	Tampa	1		
6	942014	Plugue	1		SUB FOR 94-2014
7	4655968	Plugue	1		
8	94-0630	Conexão em ângulo	1		
9	4449362	Adaptador	1		
10	4121497	Tubo	1		

Fuel System Hoses (808001 - 808031)
Flexibles de circuit de carburant (808001 - 808031)
Mangueiras do Sistema de Combustível (808001 - 808031)
Mangueras de sistema de combustible (808001 - 808031)

TX1098984 C.1

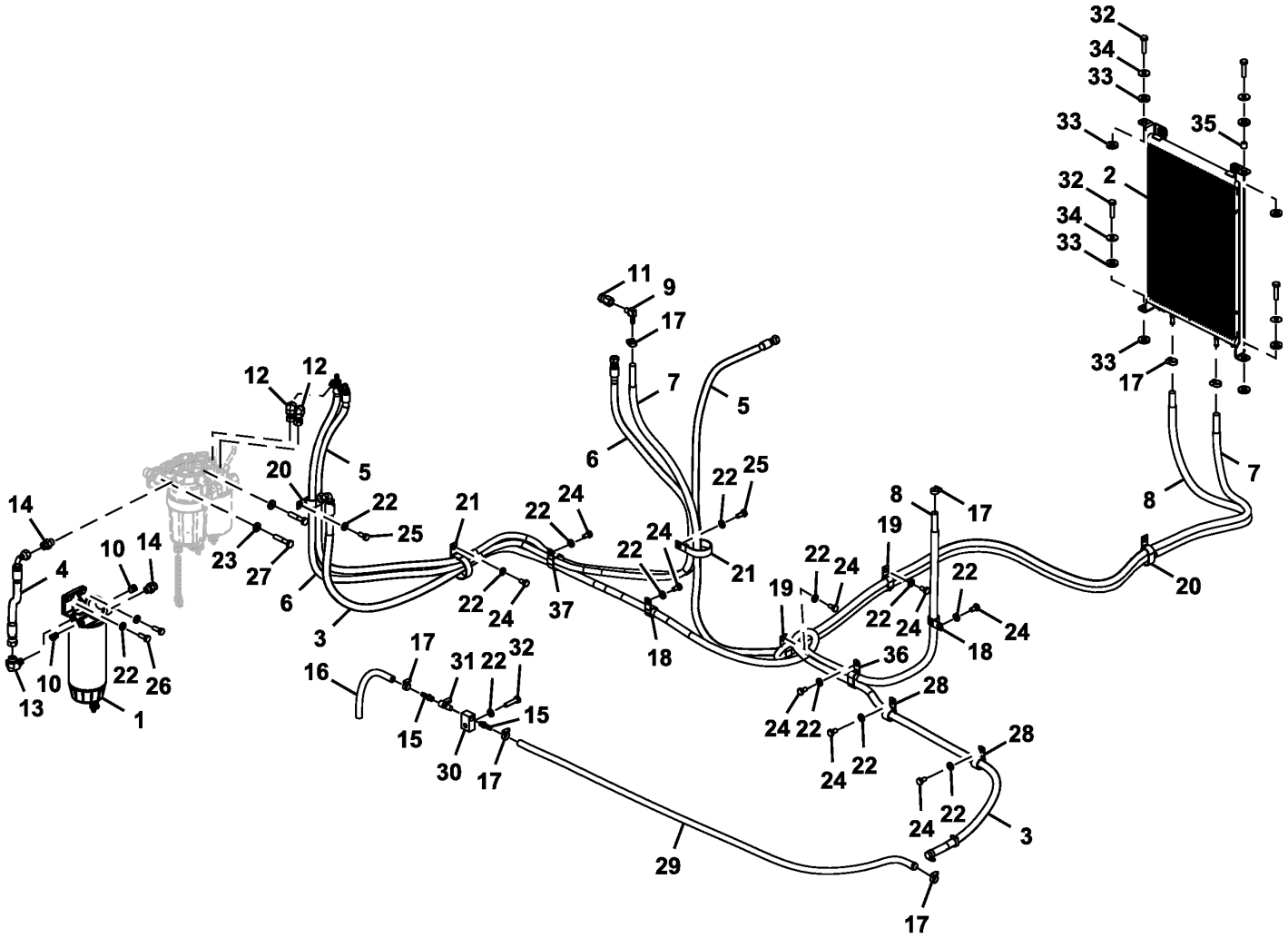

TX1098984

Item	*Nº peça*	*Descrição*	*Qtde*	*Nº série*	*Notas*
1	AT387542	Filtro	1		Serviço Severo, SUB FOR AT370487
	AT365869	Elemento de filtro	1		
2	AT374809	ResfRiadoR de combustível	1		
3	FF502816	Mangueira	1		
4	FF503408	Mangueira hidráulica	1		FF503407 NLA, ALSO ORDER TY26190
	TY26190	Conduíde	1		CTL 200 mm, SUB FOR FF503715
5	FF532567	Mangueira	1		
6	FF503587	Mangueira	1		
7	DH900745	Mangueira	1		
8	FF502813	Mangueira	1		
9	X129HB-6-4	Conexão em ângulo	1		SUB FOR E97218
10	RE225377	Tampão	2		SUB FOR RE530299
11	DH401140	Adaptador	1		
12	38H1094	Conexão em ângulo	2		61H1094 NLA
	T77613	Anel o	2		
13	38H5036	Conexão em ângulo	1		61M5036 NLA
	T77857	Anel o	1		
	51M7042	Anel o	1		13.300 X 2.200 mm
14	38H5135	Conexão	2		61M5135 NLA
	51M7042	Anel o	2		13.300 X 2.200 mm
	T77857	Anel o	2		
15	4449362	Adaptador	2		
16	.....	Mangueira em metro	1		4407161 NLA, MF TY24398 CTL 300MM
17	4514700	Presilha	7		
18	R50454	Braçadeira	2		SUB FOR 4190263 OR TH108594
19	4190282	Presilha	4		SUB FOR T32854
20	R50454	Braçadeira	2		SUB FOR 4192034
21	R134002	Braçadeira	2		SUB FOR 4193816
22	24M7346	Arruela	14		11 X 20 X 2 mm, SUB FOR DH400703
23	DH400704	Arruela	2		
24	19M7938	Parafuso sextavado	9		M10 X 20, SUB FOR J901020
25	19M7402	Parafuso sextavado	2		M10 X 25, SUB FOR J901025
26	19M7662	Parafuso sextavado	2		M10 X 30, SUB FOR J901030
27	19M7363	Parafuso sextavado	2		M12 X 60, SUB FOR J901260
28	XCL-19	Abraçadeira para mangueira	2		SUB FOR 4192035
29	FF108295	Mangueira	1		
30	4725406	Adaptador	1		
31	4478378	VálVula bóia	1		Fuel Tank Drain Valve
32	19M7572	Parafuso sextavado	5		M10 X 45, SUB FOR J901045
33	T158424	Arruela	8		
34	24M7101	Arruela	4		11 X 34 X 3 mm, SUB FOR J217083
35	B1828R	Bucha	1		
36	4190266	Presilha	1		
37	4193848	Presilha	1		SUB FOR 4190291

Fuel System Hoses (808032 -)
Flexibles de circuit de carburant (808032 -)
Mangueiras do Sistema de Combustível (808032 -)
Mangueras de sistema de combustible (808032 -)

TX1167296 A.1

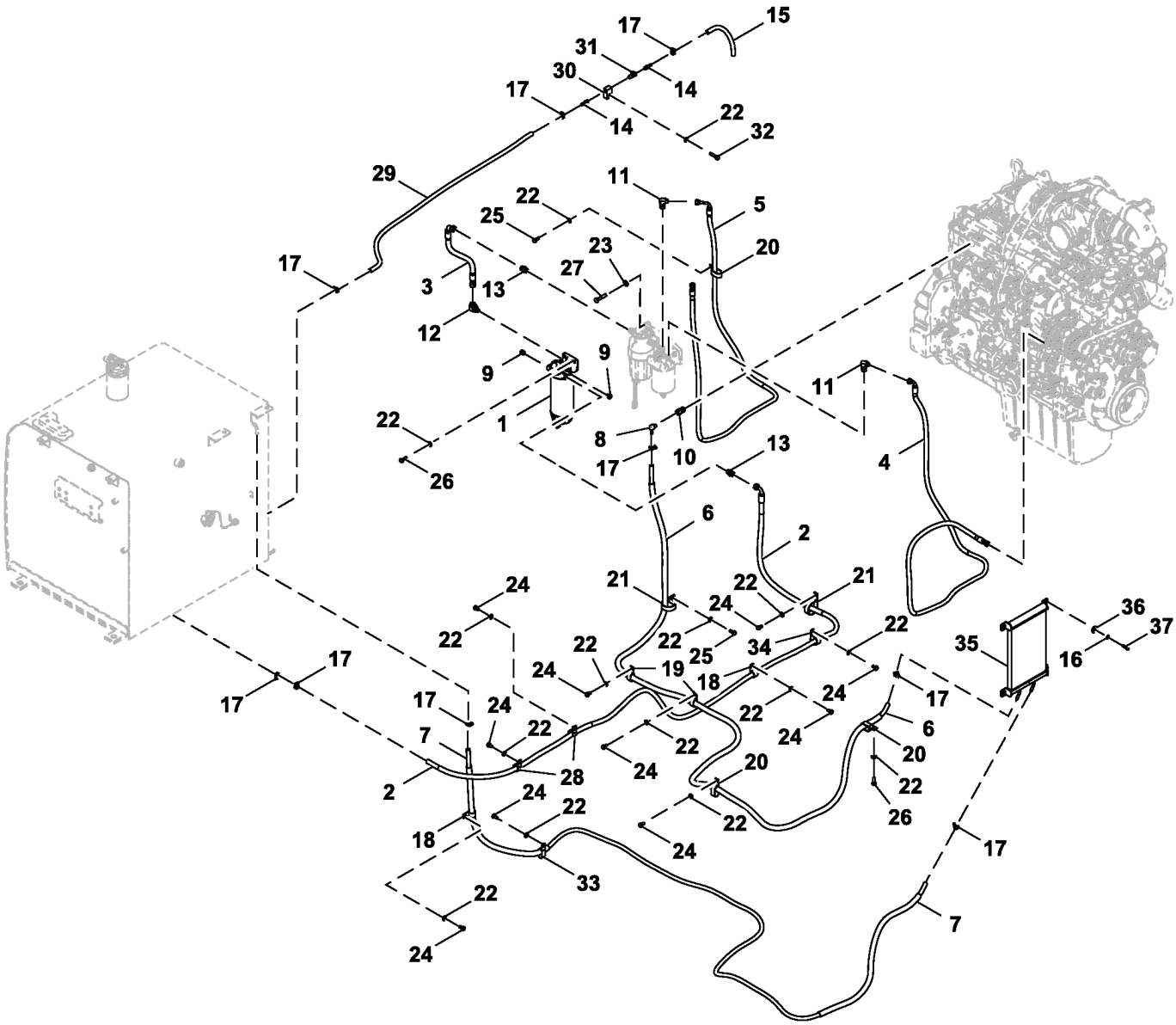

FF800574_TX1167296

Item	*Nº peça*	*Descrição*	*Qtde*	*Nº série*	*Notas*
1	AT387542	Filtro	1		Filtro de Combustível para Serviço Severo, SUB FOR AT370487
	AT365869	Elemento de filtro	1		
2	FF502816	Mangueira	1		
3	FF503408	Mangueira hidráulica	1		FF503407 NLA, ALSO ORDER TY26190
	.....	Proteção de mangueira	2		FF503715 NLA, MF TY26190 CTL 900 mm
4	FF503589	Mangueira	1		
5	FF503587	Mangueira	1		
6	FF800573	Mangueira	1		
7	.....	Mangueira em metro	1		FF801304 NLA, MF TY22552 CTL 4600 mm, SUB FOR FF801303, ALSO ORDER (2) TY26190
	.....	Proteção de mangueira	2		4610630 NLA, MF TY26190 CTL
8	X129HB-6-4	Conexão em ângulo	1		SUB FOR E97218
9	RE225377	Tampão	2		SUB FOR RE530299
10	DH401140	Adaptador	1		
11	38H1094	Conexão em ângulo	2		61H1094 NLA, ALSO ORDER T77613
	T77613	Anel o	1		
12	61M5036	Conexão em ângulo	1		
13	61M5135	Conexão	2		
14	4449362	Adaptador	2		
15	.....	Mangueira em metro	1		4407161 NLA, MF TY24398 CTL 300 mm
16	24M7055	Arruela	4		8.400 X 16 X 1.600 mm, SUB FOR A590108
17	4514700	Presilha	9		
18	4190263	Presilha	2		
19	T32854	Braçadeira	2		SUB FOR 4190282
20	4192034	Presilha	3		
21	R134002	Braçadeira	2		SUB FOR 4193816
22	24M7346	Arruela	16		11 X 20 X 2 mm, SUB FOR DH400703
23	DH400704	Arruela	2		
24	19M7938	Parafuso sextavado	10		M10 X 20, SUB FOR J901020
25	19M7402	Parafuso sextavado	2		M10 X 25, SUB FOR J901025
26	19M7662	Parafuso sextavado	3		M10 X 30, SUB FOR J901030
27	19M7363	Parafuso sextavado	2		M12 X 60, SUB FOR J901260
28	XCL-19	Abraçadeira para mangueira	2		SUB FOR 4192035
29	FF108295	Mangueira	1		
30	4725406	Adaptador	1		
31	4478378	VálVula bóia	1		
32	19M7572	Parafuso sextavado	1		M10 X 45, SUB FOR J901045
33	4190266	Presilha	1		
34	4193848	Presilha	1		SUB FOR 4190291
35	AT443914	ResfRiadoR de combustível	1		
36	24M7101	Arruela	4		11 X 34 X 3 mm, SUB FOR J217083
37	19M7288	Parafuso sextavado	4		M8 X 30, SUB FOR J900830

Oil Filter and Lines
Filtre à huile et conduites
Filtro e Linhas de Óleo
Filtro de aceite y líneas

TX1167274 A.1

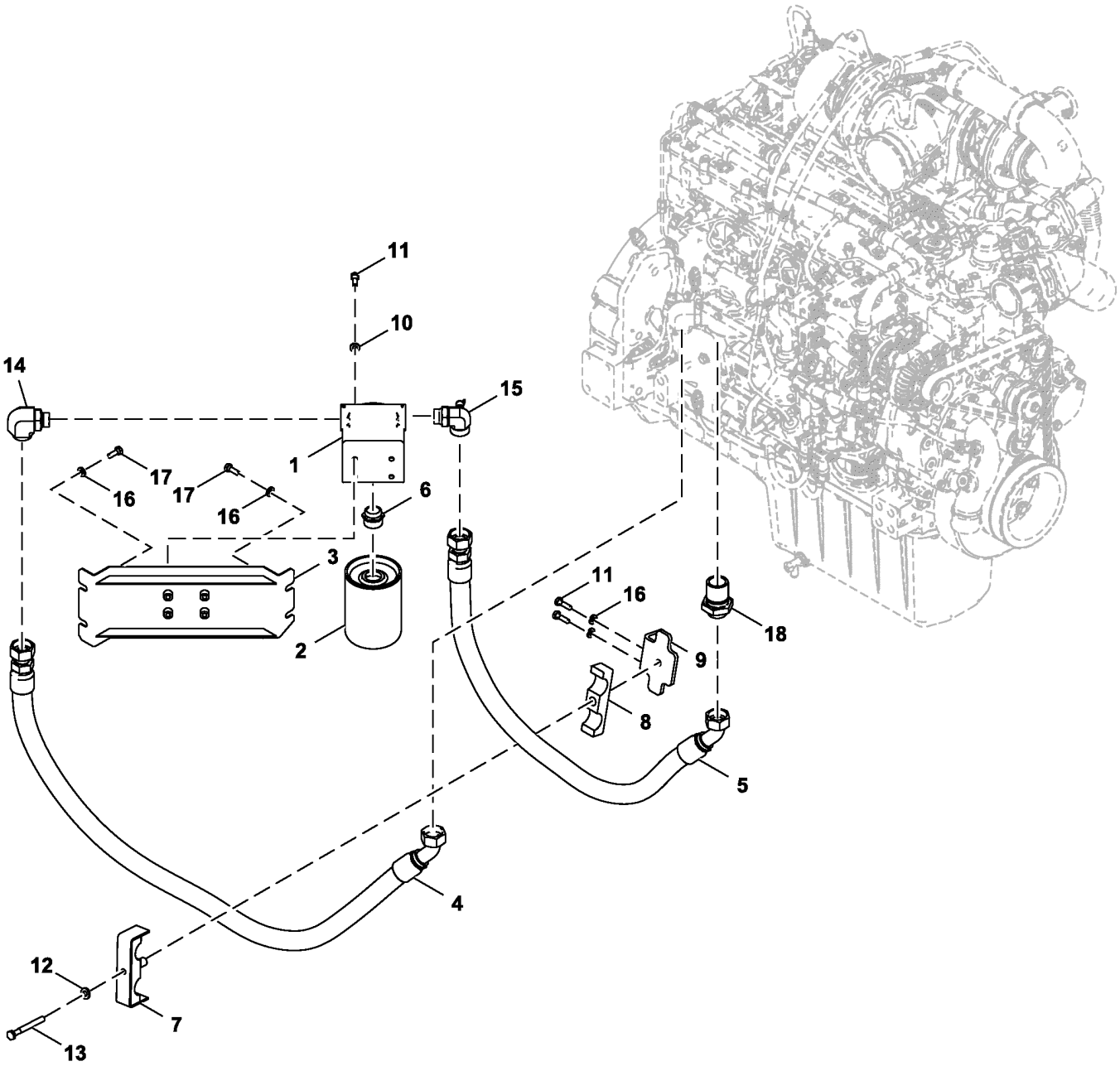

FF503727_TX1167274

Item	*Nº peça*	*Descrição*	*Qtde*	*Nº série*	*Notas*
1	R501447	Cabeçote do filtro	1		
2	RE521420	Filtro de óleo	1		SUB FOR RE521548
3	FF503726	Apoio	1		
4	FF503731	Mangueira	1		
5	FF503732	Mangueira	1		
6	R518382	Adaptador	1		
7	DH800240	Braçadeira	1		
8	DH300205	Isolador	1		
9	DH900711	Apoio	1		
10	24M7346	Arruela	4		11 X 20 X 2 mm, SUB FOR DH400703
11	19M7550	Parafuso sextavado	6		M10 X 35, SUB FOR J901035
12	DH400704	Arruela	1		
13	19M7908	Parafuso sextavado	1		M12 X 110, SUB FOR J901202
14	38H1053	Conexão em ângulo	1		61H1053 NLA
	T78612	Anel o	1		
	R29936	Anel o	1		
15	DH401078	VálVula	1		Válvula de Amostragem de Óleo do Motor
16	24M7346	Arruela	6		11 X 20 X 2 mm, SUB FOR DH400703
17	19M7662	Parafuso sextavado	4		M10 X 30, SUB FOR J901030
18	R524768	Adaptador	1		

Cab Labels and Decals
Étiquettes et autocollants cabine
Etiquetas e Adesivos da Cabine
Etiquetas y calcomanías de la cabina

TX1169137 A.1

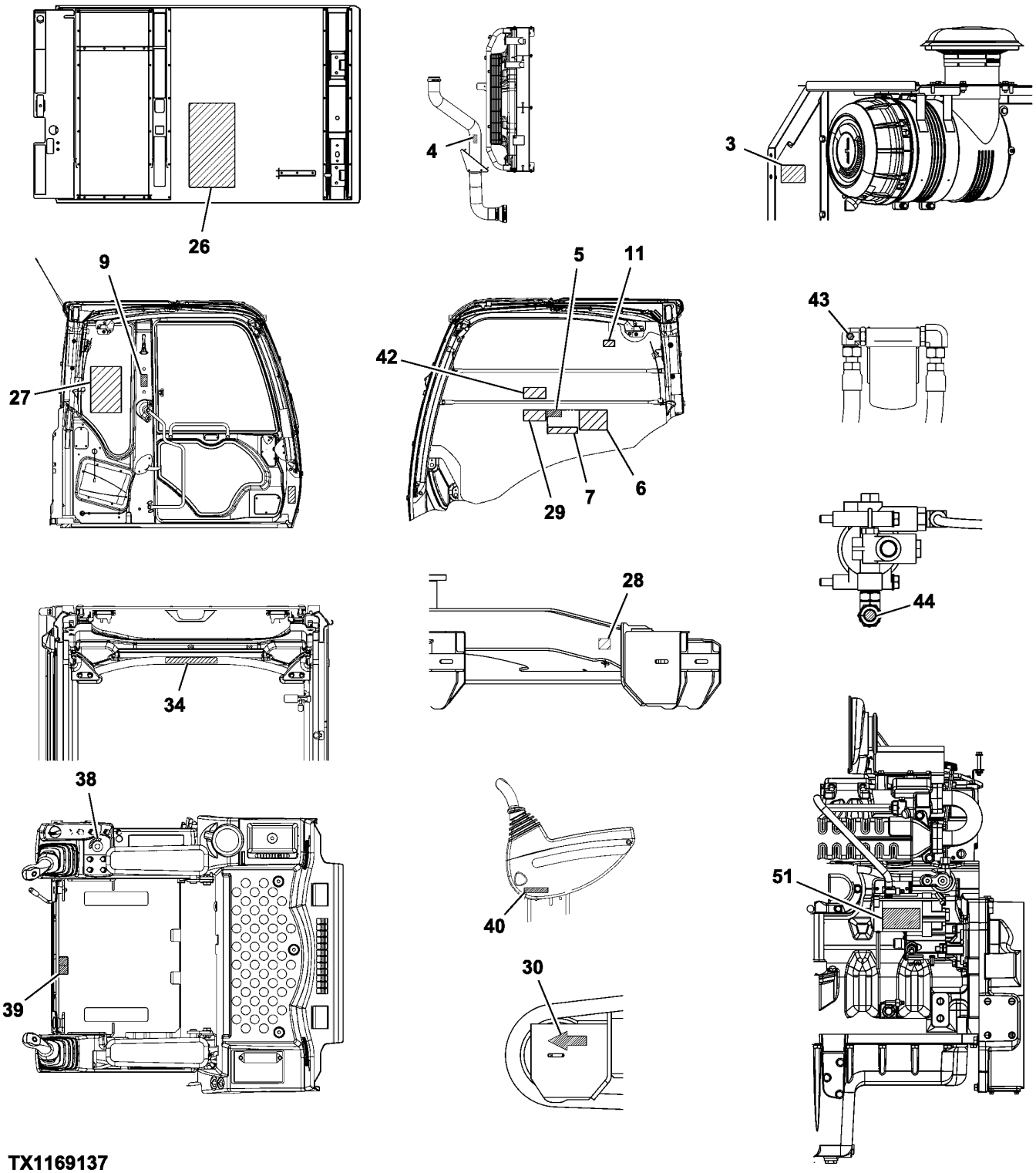

TX1169137

Item	*Nº peça*	*Descrição*	*Qtde*	*Nº série*	*Notas*
3	FF800487	Etiqueta	1		FILTRO DE AR
4	T305370	Etiqueta	1		Advertência - Proteção do Ventilador, Sem Texto
5	T305366	Etiqueta	1		Perigo - Eletrocussão, Sem Texto
6	T247486	Etiqueta	1		Aviso
7	T305365	Etiqueta	1		Advertência - Evite Esmagamento
9	T302230	Etiqueta	1		Importante - Saída Secundária, Sem Texto
11	T231681	Etiqueta	1		Aviso - Janela Dianteira
26	T305378	Etiqueta	1		Manutenção Periódica
27	T248521	Etiqueta	1		Tabela de Elevação, Inglês
	T248522	Etiqueta	1		Tabela de Elevação, Francês
	T375954	Etiqueta	1		Tabela de Elevação, Espanhol
28	T221128	Etiqueta	1		Fixação
29	T305376	Etiqueta	1		Funcionamento do Motor
30	4658927	Etiqueta	1		SUB FOR 4448679, Seta de Direção
34	T231689	Etiqueta	1		Aviso - Alça
38	T305368	Etiqueta	1		Chave de Partida
39	4371371	Etiqueta	1		Alavanca de Inclinação
40	T305367	Etiqueta	1		Bloqueio Hidráulico
42	T312811	Etiqueta	1		Modo Acessório
43	T217790	Etiqueta	1		Óleo do Motor
44	T217792	Etiqueta	1		Óleo Hidráulico
51	H207250	Adesivo de segurança	1		Derivação do Motor de Partida

Canopy Labels and Decals
Étiquettes et autocollants auvent
Etiquetas e Adesivos da Capota
Etiquetas y adhesivos de dosel

TX1169126 B.1

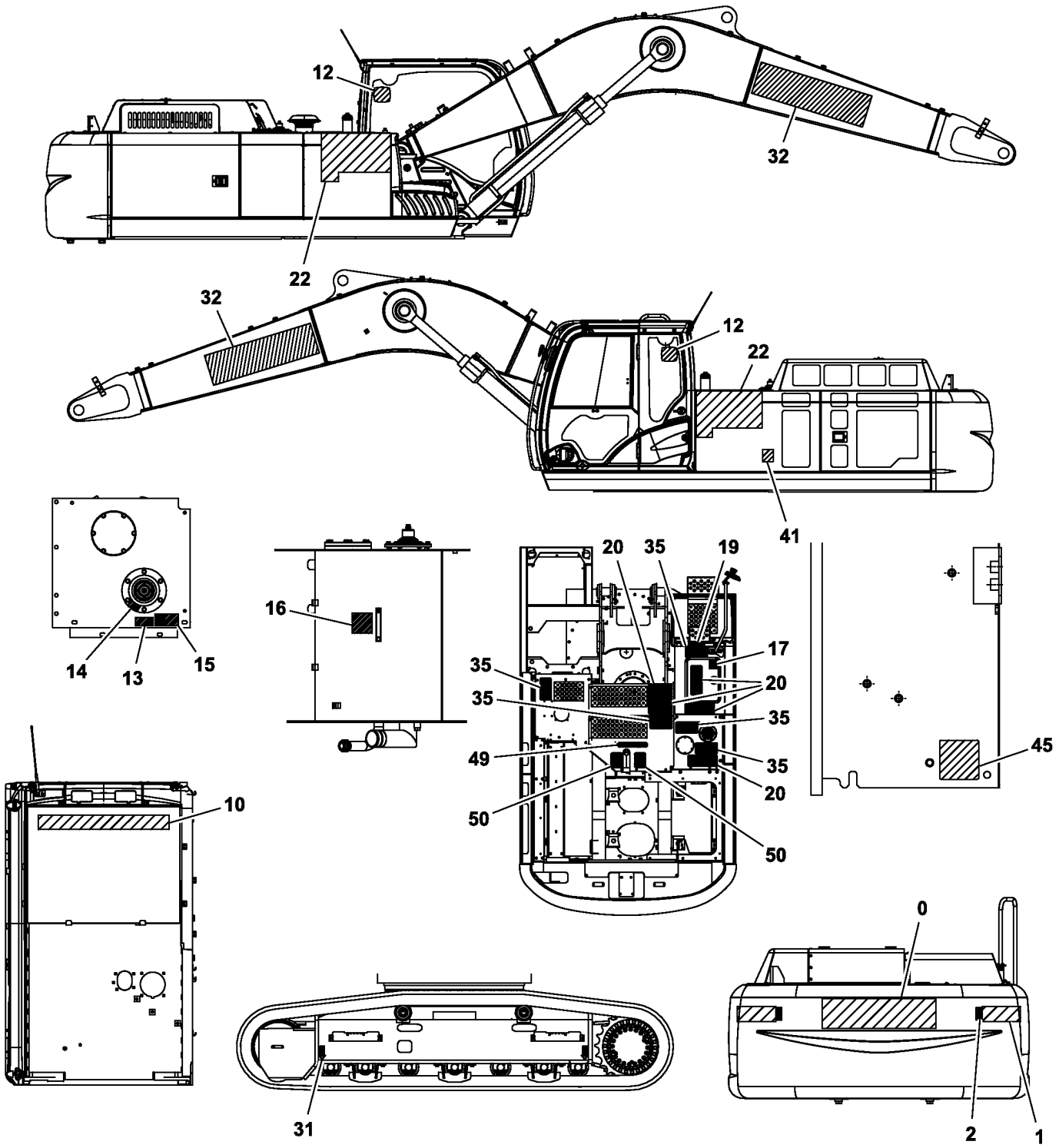

TX1169126

Item	*Nº peça*	*Descrição*	*Qtde*	*Nº série*	*Notas*
0	JD5909	RefletoR	1		Deere, SUB FOR JD5851 AND T160910
1	T231673	Etiqueta	1		Advertência - Mantenha Distância
2	JD5909	RefletoR	1		Refletor, SUB FOR 4386712 AND T160910
10	JD5850	Etiqueta	1		John Deere
12	JD5742	Etiqueta	1		Cervo Saltando
13	T305369	Etiqueta	1		Tampa de Pressão, Sem Texto
14	T231683	Etiqueta	1		Dano à Bomba Hidráulica
15	T235839	Etiqueta	1		Somente Óleo Hidráulico
16	T305363	Etiqueta	1		Nível Hidráulico
17	T231685	Etiqueta	1		Somente Diesel
19	H21259	TapeTe	1		Não Deslizante 150X400, SUB FOR 4386727
20	H21259	TapeTe	1		Não Deslizante 150X400, SUB FOR 4073519 AND 4106308
22	T248491	Etiqueta	1		350GLC
31	3089138	Etiqueta	1		Posição de Elevação
32	JD5856	Etiqueta	1		Deere, Lança Padrão
35	4224791	Fita	1		Não Deslizante 150X300
41	T248604	Etiqueta	1		Advertência - Tombamento
45	T247871	Etiqueta	1		Tanque de Combustível, Dreno de Água
49	H21259	TapeTe	1		Não Deslizante 150X400, SUB FOR 4210502
50	4121128	TapeTe	1		Antiderrapante

Batteries, Support and Cables
Batteries, support et câbles
Baterias, Apoio e Cabos
Baterías, soporte y cables

TX1169721 A.1

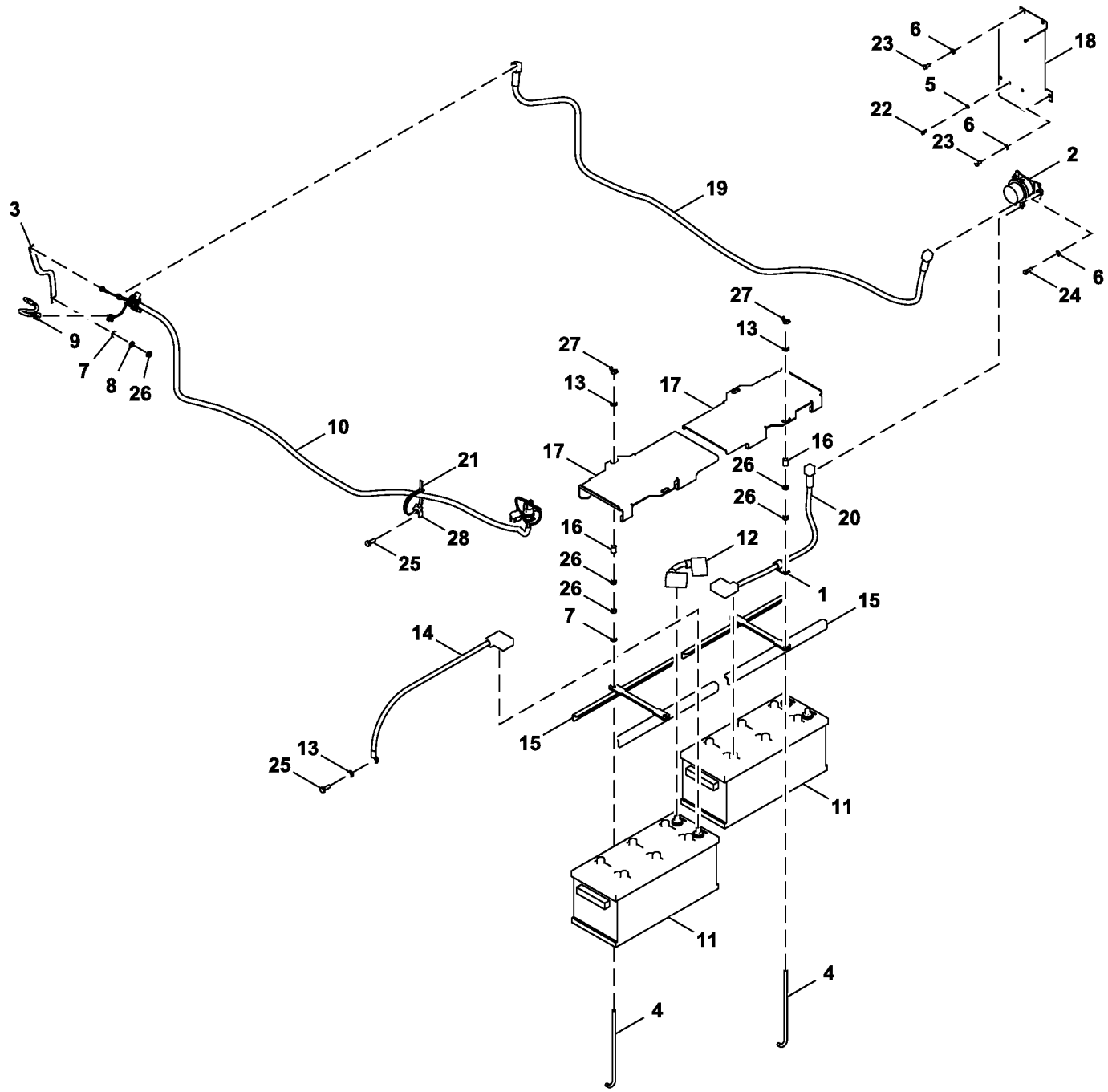

FF800577_TX1169721

Item	*Nº peça*	*Descrição*	*Qtde*	*Nº série*	*Notas*
1	4190277	Braçadeira	1		
2	8943795431	Relé	1		SUB FOR 4255762, Relé da Bateria
3	4397839	Cabo negativo	1		SUB FOR 4392330
4	4430289	TiranTe	4		
5	24M7054	Arruela	2		6.400 X 12 X 1.600 mm, SUB FOR A590106
6	24M7055	Arruela	5		8.400 X 16 X 1.600 mm, SUB FOR A590108
7	24M7028	Arruela	4		10.500 X 20 X 2 mm, SUB FOR A590110
8	12M7066	Arruela de pressão	1		10 mm, SUB FOR A590910
9	AT322385	Chicote	1		Ligação do Terminal de Partida
10	AT375832	Chicote	1		Proteção do Motor de Partida
	AT145341	Relé	1		Relé de Partida, 24 V
11	TY23020	Bateria com carga seca	2		
12	DH400410	Cabo da bateria	1		
13	24M7346	Arruela	5		11 X 20 X 2 mm, SUB FOR DH400703
14	DH400872	Cabo	1		
15	FF100273	Apoio	2		
16	FF100290	Espaçador	4		
17	FF101679	Capa	2		
18	FF510981	Capa	1		SUB FOR FF101926
19	FF104371	Cabo da bateria	1		
20	FF108308	Chicote	1		BATERIA
21	H224073	Cinta	1		
22	19M7560	Parafuso sextavado	2		M6 X 16, SUB FOR J900616
23	19M7162	Parafuso sextavado	3		M8 X 16, SUB FOR J900816
24	19M7288	Parafuso sextavado	2		M8 X 30, SUB FOR J900830
25	19M7662	Parafuso sextavado	2		M10 X 30, SUB FOR J901030
26	14M7274	Porca	9		M10, SUB FOR J950010
27	14M7025	Porca borboleta	4		M10, SUB FOR M570010
28	N380408	Braçadeira	1		

Front Lights Kit
Kit feux avant
Kit de Luzes Dianteiras
Juego de luces delanteras

TX1163305 B.1

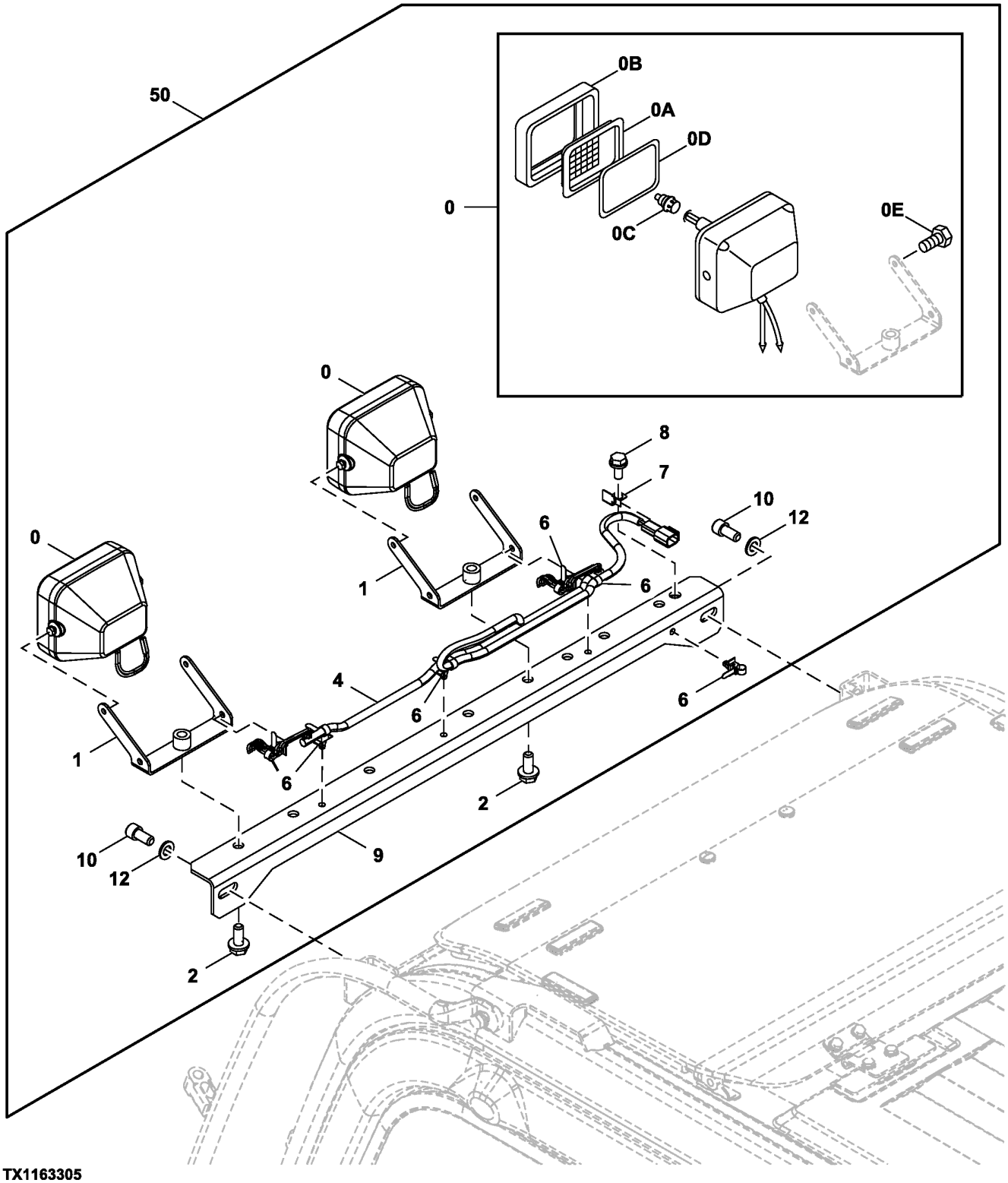

TX1163305

Item	*Nº peça*	*Descrição*	*Qtde*	*Nº série*	*Notas*
0	4274478	Farol dianteiro	2		
0A	4285646	Lente	1		
0B	4285647	Aro	1		
0C	AT135758	Lâmpada	1		SUB FOR 4285648
0D	4288342	Junta	1		
0E	19M7560	Parafuso sextavado	2		M6 X 16, SUB FOR J900616
	24M7054	Arruela	2		6.400 X 12 X 1.600 mm
1	8104656	Apoio	2		
2	19M8011	Parafuso sextavado	2		M12 X 30, J271230 NLA
	24M7346	Arruela	2		11 X 20 X 2 mm
4	4652915	Chicote	1		Luzes Dianteiras
6	4259220	Presilha	6		
7	4257159	Apoio	1		
8	19M7402	Parafuso sextavado	1		M10 X 25, J271025 NLA
	24M7346	Arruela	1		11 X 20 X 2 mm
9	7054613	Apoio	1		
10	J781225	Parafuso	2		
12	24M7047	Arruela	2		13 X 24 X 2.500 mm, SUB FOR A590112
50	**AT440903**	**Kit - instalação de campo**	**1**		**Pacotes de Produto, Componentes Adicionais em Páginas Separadas**

Cab Headlamp Wiring Harness
Faisceau de phare principaux de cabine
Chicote Elétrico do Farol da Cabine
Grupo de cables de faro principal de la cabina

TX1156821 C.1

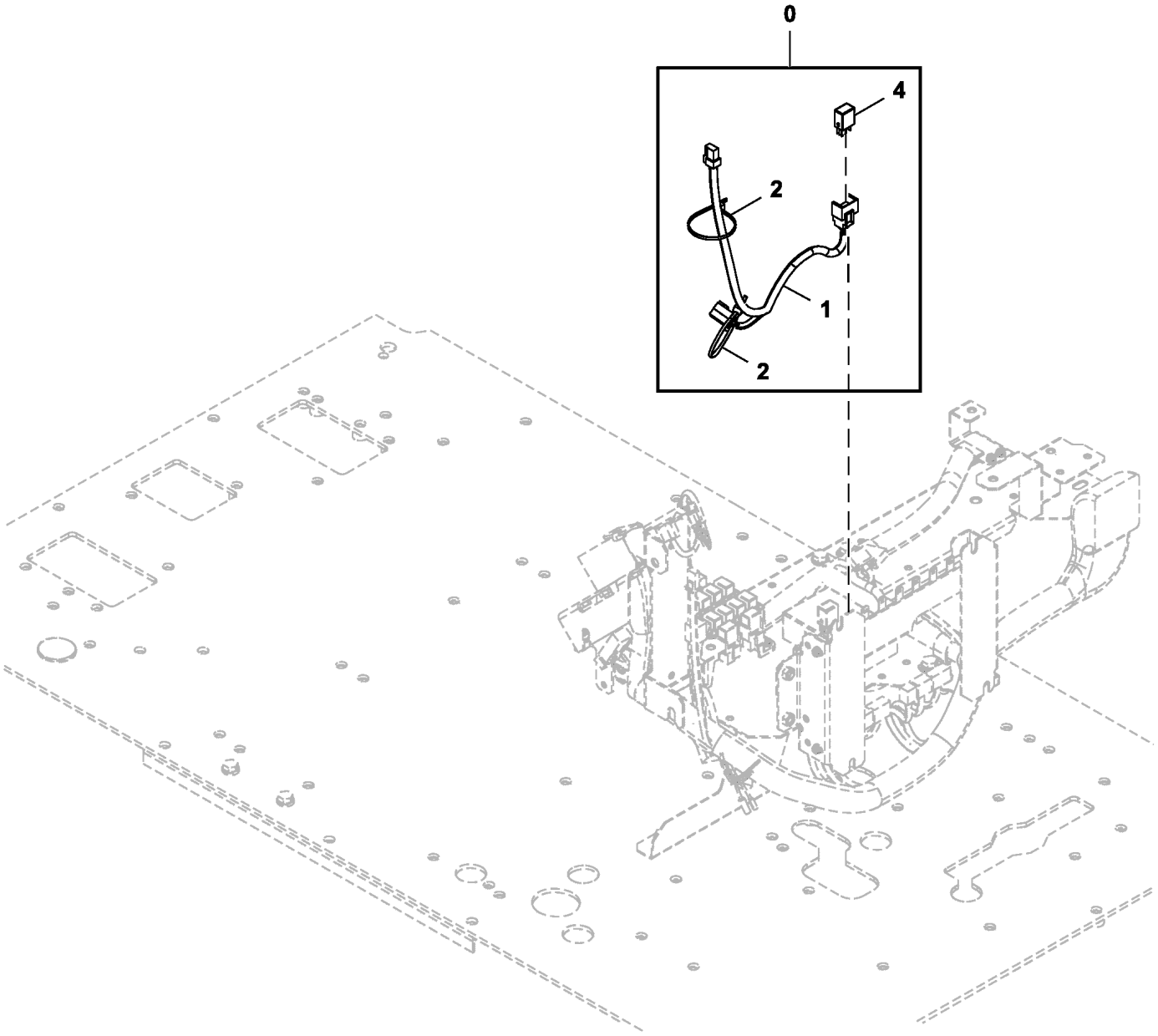

TX1156821

Item	*Nº peça*	*Descrição*	*Qtde*	*Nº série*	*Notas*
0	**AT440903**	**Kit - instalação de campo**	**1**		**Pacotes de Produto, Componentes Adicionais em Páginas Separadas**
1	4680516	Chicote	1		Farol da Cabine
2	H77698	Cinta	2		SUB FOR 4055312
4	4436534	Relé	1		

Boom Work Light Kit
Kit phare de travail de rampe
Kit de Luz de Trabalho da Lança
Juego de faros de trabajo del aguilón

TX1098599 A.1

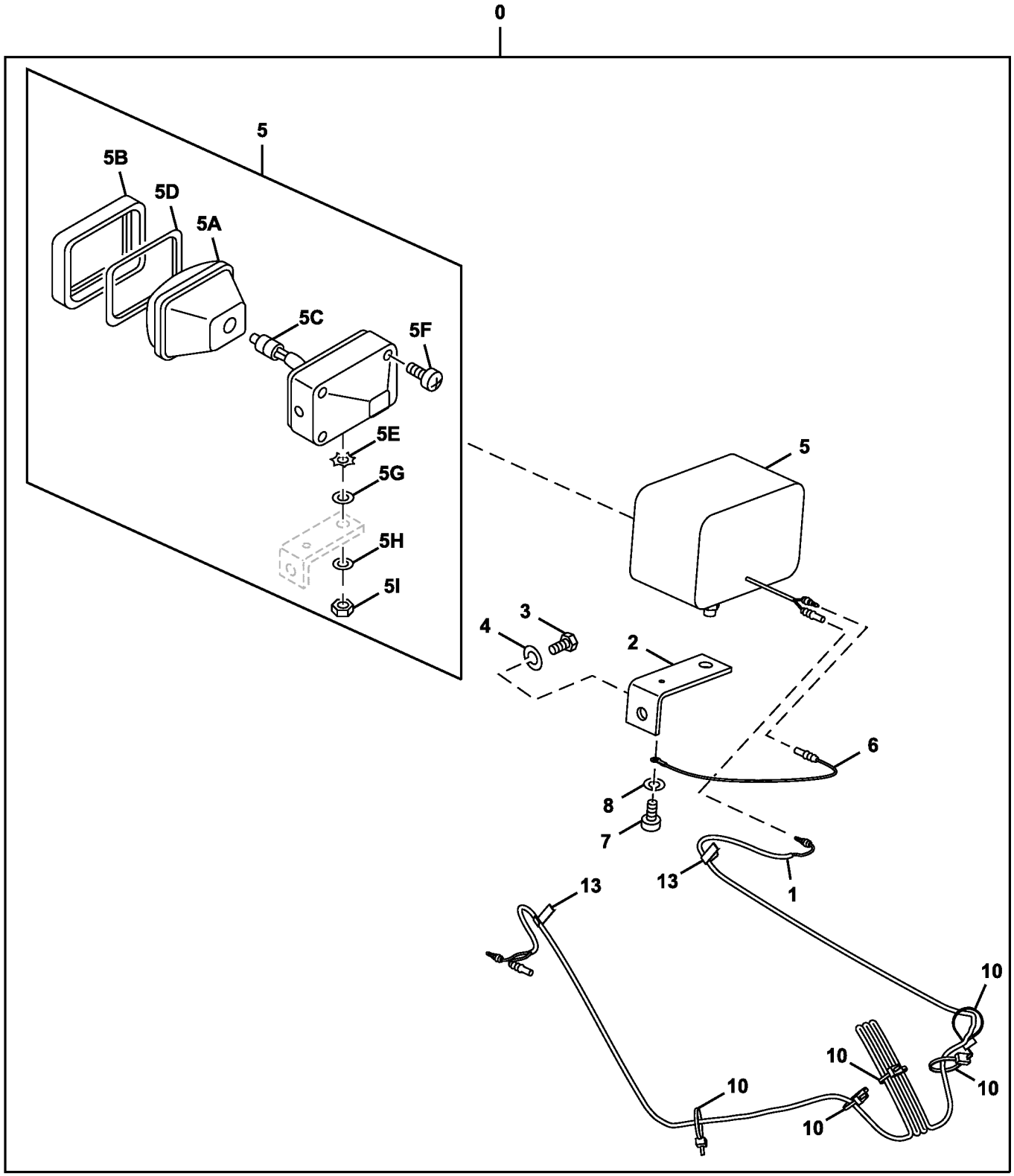

TX1098599

Item	*Nº peça*	*Descrição*	*Qtde*	*Nº série*	*Notas*
0	**AT440903**	**Kit - instalação de campo**	**1**		**Pacotes de Produto, Componentes Adicionais em Páginas Separadas**
1	4344125	Chicote	1		Luz de Trabalho da Lança
2	4224631	Cantoneira	1		
3	19M7877	Parafuso sextavado	1		M14 X 30, SUB FOR J901430
4	J222014	Arruela	1		
5	4326800	Farol	1		
5A	4326801	Lente	1		
5B	4326802	Estrutura	1		
5C	AT135758	Lâmpada	1		SUB FOR 4285648
5D	4326803	Junta	1		
5E	4307026	Arruela	1		
5F	37H19	Parafuso	1		
5G	24M7085	Arruela	1		15 X 28 X 2.500 mm
5H	12H317	Arruela de pressão	1		9/16", SUB FOR A590914
5I	14M7345	Porca	1		M14, SUB FOR J952014
6	4254604	Chicote	1		Terra da Luz da Lança
7	21M7285	Parafuso	1		M6 X 12, SUB FOR M430613
8	12M7006	Arruela de pressão	1		6 mm, SUB FOR A590906
10	H77698	Cinta	5		SUB FOR 4055311
13	4272256	Presilha	2		

Boom Light Wiring Harness
Faisceau de câblage d'éclairage de rampe
Chicote Elétrico da Luz da Lança
Grupo de cables de luz de aguilón

TX1120597 A.1

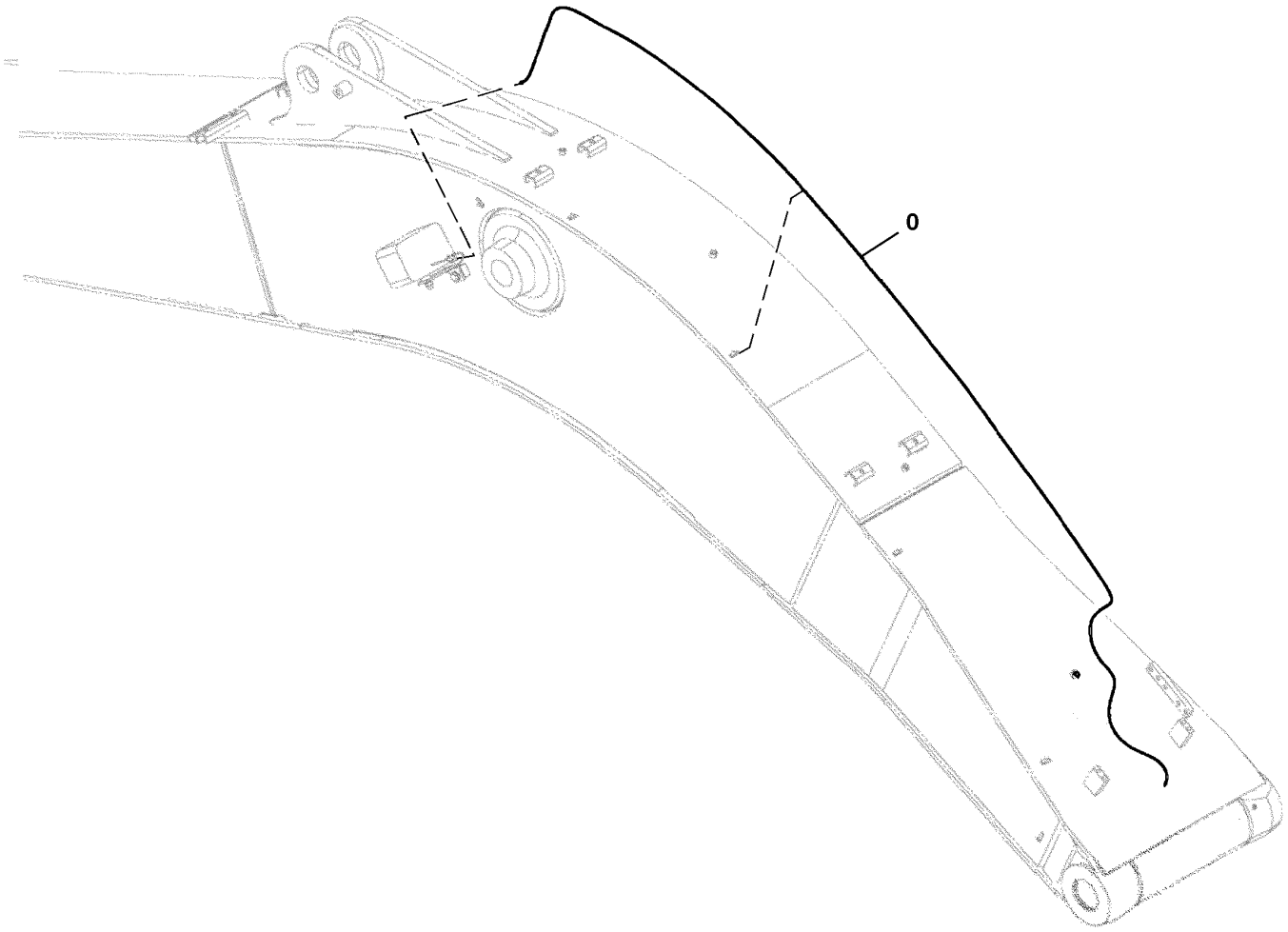

TX1120597

Item	*Nº peça*	*Descrição*	*Qtde*	*Nº série*	*Notas*
0	4447624	Chicote	1		Luz da Lança

Machine Wiring Harness
Faisceau de câblage de machine
Chicote Elétrico da Máquina
Grupo de cables de la máquina

TX1167350 B.1

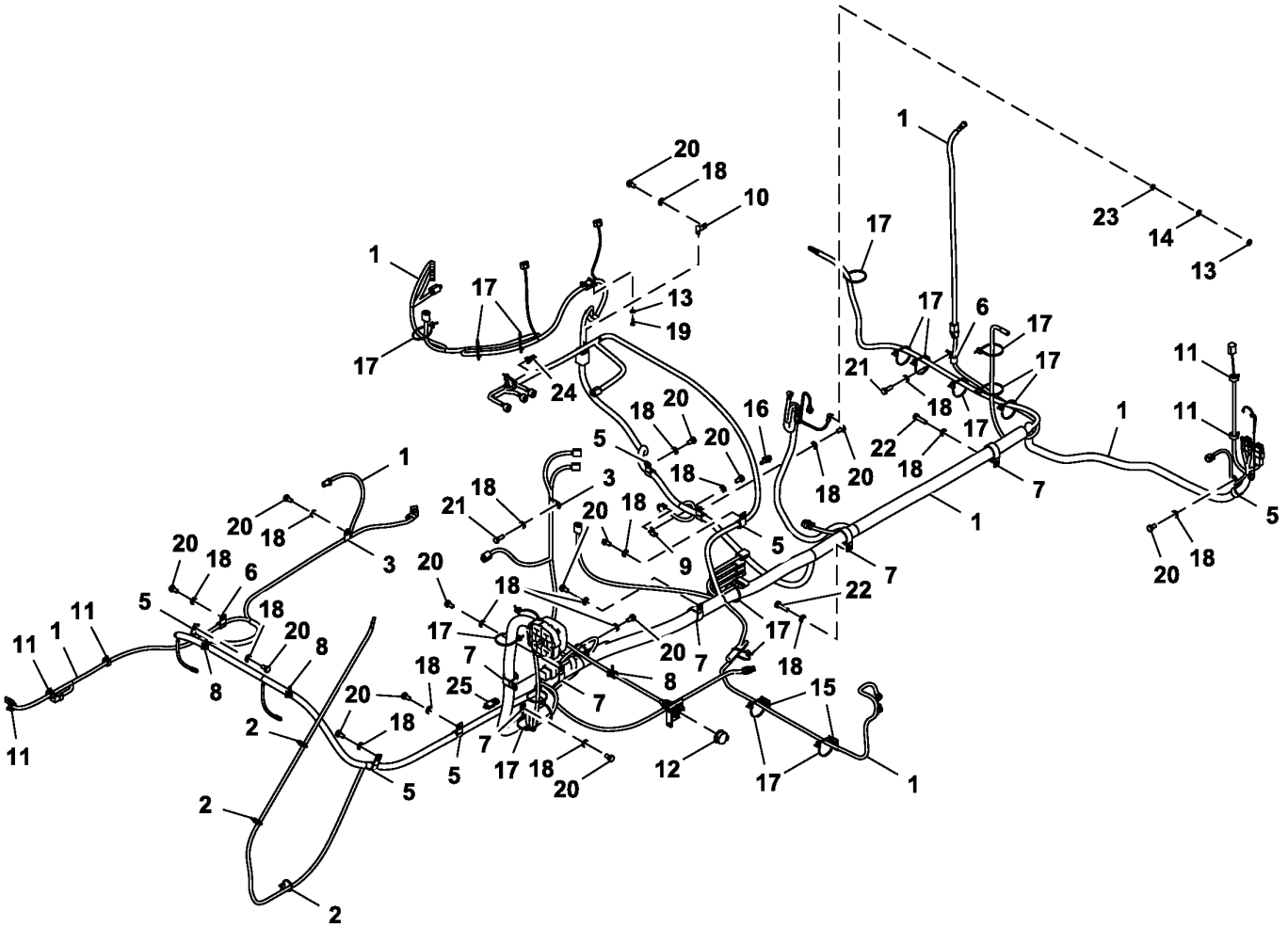

FF511172_TX1167350

Item	*Nº peça*	*Descrição*	*Qtde*	*Nº série*	*Notas*
1	0007607	Chicote	1		Máquina
	FYA00001311	Chicote	1		Bomba Hidráulica, Ramificação do Chicote Principal
	4712344	Chicote	1		Câmera Traseira, Ramificação do Chicote Principal
2	H77698	Cinta	3		SUB FOR 4055311
3	4190275	Braçadeira	2		SUB FOR 4190261
4	4411911	Abraçadeira para mangueira	1		
5	T28949	Braçadeira	6		SUB FOR 4190273
6	4190275	Braçadeira	1		
7	4193848	Presilha	6		SUB FOR 4190291
8	4254600	Presilha	3		
9	4257159	Apoio	1		
10	4418301	Apoio	1		
11	4449250	Presilha	5		
12	57M9358	Acessório conexão elétrica	1		
13	24M7054	Arruela	1		6.400 X 12 X 1.600 mm, SUB FOR A590106
14	12M7006	Arruela de pressão	1		6 mm, SUB FOR A590906
15	A87105	âncora	2		
16	AT410667	ResistoR	1		
17	DH400240	Cinta	17		
18	24M7346	Arruela	19		11 X 20 X 2 mm, SUB FOR DH400703
19	19M7560	Parafuso sextavado	1		M6 X 16, SUB FOR J900616
20	19M7938	Parafuso sextavado	15		M10 X 20, SUB FOR J901020
21	19M7662	Parafuso sextavado	2		M10 X 30, SUB FOR J901030
22	19M7358	Parafuso sextavado	2		M10 X 40, SUB FOR J901040
23	14M7272	Porca	1		M6, SUB FOR M500605
24	FF512374	Conj mont Conector elétrico	1		
25	FF513552	Conect elétr tomada cavidad	1		

Cab Wiring Harness
Faisceau de cabine
Chicote Elétrico da Cabine
Grupo de cables de cabina

TX1164373 A.1

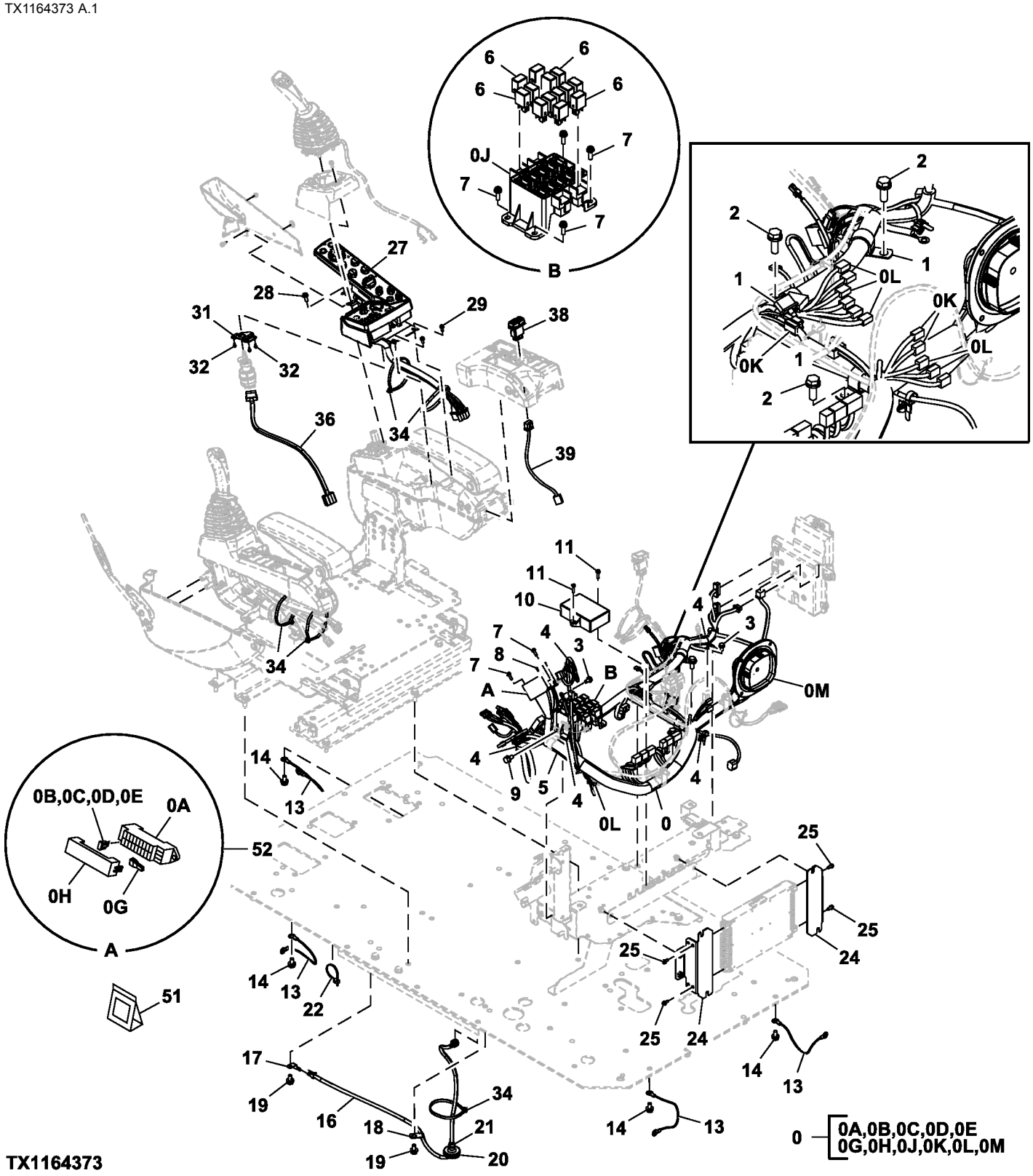

Item	*Nº peça*	*Descrição*	*Qtde*	*Nº série*	*Notas*
0	FYA00014584	Chicote	1	-810213	Chicote Elétrico da Cabine, SUB FOR 0007606
	FYA00011128	Chicote	1	810214-	Chicote Elétrico da Cabine
0A	4460037	Caixa de fusíveis	1		SUB FOR 4456735
0B	57M7688	Fusível	10		5 A, SUB FOR 4428910
0C	57M7689	Fusível	5		10 A, SUB FOR 4428911
0D	57M7691	Fusível	4		20 A, SUB FOR 4436736
0E	57M8163	Fusível	1		30 A, SUB FOR 4639136
0G	4436737	Puxador	1		
0H	FYA00001346	Capa	1		
0J	4427429	Caixa do cicuito	1		
0K	4611526	Diodo	3		1.5 A
0L	4456778	Diodo	10		3.0 A
0M	4654515	Carcaça	1		Macho, Conector
1	XCL-19	Abraçadeira para mangueira	3		SUB FOR 4192035
2	19M7662	Parafuso sextavado	3		M10 X 30, J271030 NLA; SUB FOR J901030
	24M7346	Arruela	3		11 X 20 X 2 mm, SUB FOR J222010
3	19M7162	Parafuso sextavado	2		M8 X 16, J260816 NLA; SUB FOR J900816
	24M7055	Arruela	2		8.400 X 16 X 1.600 mm, SUB FOR A590108
4	4254600	Presilha	5		
5	XCL-29	Abraçadeira para mangueira	1		SUB FOR 4190264
6	4436534	Relé	14		
7	21M7267	Parafuso	6		M6 X 20, J460620 NLA
	24M7293	Arruela	6		6.500 X 13 X 1.600 mm
	12M7006	Arruela de pressão	6		6 mm
8	21M7394	Parafuso	2		M3 X 10, J460310 NLA
	24H1914	Arruela	2		1/8" X 5/16" X 0.032"
	12H233	Arruela de pressão	2		1/8"
9	19M7938	Parafuso sextavado	1		M10 X 20, J271020 NLA; SUB FOR J901020
	24M7346	Arruela	1		11 X 20 X 2 mm, SUB FOR J222010
10	4707468	Controle	1		BCZ (Controlador da Máquina)
11	21M7159	Parafuso	2		M6 X 25, J460625 NLA
	12M7006	Arruela de pressão	2		6 mm
	24M7054	Arruela	2		6.400 X 12 X 1.600 mm
13	4464075	Cabo negativo	4		
14	19M7938	Parafuso sextavado	4		M10 X 20, J271020 NLA; SUB FOR J901020
	24M7346	Arruela	4		11 X 20 X 2 mm, SUB FOR J222010
16	4630572	Chicote	1		Válvula de Corte do Piloto
17	4257159	Apoio	1		
18	4190275	Braçadeira	1		SUB FOR 4190261
19	19M7938	Parafuso sextavado	2		M10 X 20, J271020 NLA; SUB FOR J901020
	24M7346	Arruela	2		11 X 20 X 2 mm, SUB FOR J222010
20	4637225	Isolador	1		
21	H77698	Cinta	1		SUB FOR 4055311
22	H77698	Cinta	1		SUB FOR 4055312
24	FYA40021971	Apoio	2		SUB FOR 8119319
25	19M8425	Parafuso sextavado	4		M6 X 16, J460616 NLA
	12M7006	Arruela de pressão	4		6 mm
	24M7293	Arruela	4		6.500 X 13 X 1.600 mm
27	FYA60027216	Caixa	1		Caixa do Interruptor, Inclui Interruptor do Lavador e Limpador de Para-brisa, SUB FOR 9315463
	.....	Interruptor	1		4705920 NLA; ORDER FYA60027216, Painel de Interruptores
	4705919	Interruptor	1		Botão Giratório do Monitor
28	21M7089	Parafuso	1		M8 X 20, J460820 NLA
	12M7065	Arruela de pressão	1		8 mm
	24M7036	Arruela	1		9 X 16 X 1.600 mm
29	19M8425	Parafuso sextavado	2		M6 X 16, J460616 NLA
	12M7006	Arruela de pressão	2		6 mm
	24M7293	Arruela	2		6.500 X 13 X 1.600 mm
31	3117588	Apoio	1		
32	21M7396	Parafuso	3		M4 X 10, J460410 NLA
	24M7117	Arruela	3		4.300 X 9 X 0.800 mm
	12H315	Arruela de pressão	3		0.164"
34	H77698	Cinta	5		SUB FOR 4121859
36	4708537	Chicote	1		Interruptor do Motor de Partida
38	FYA00003369	Interruptor	1		Interruptor da Limpeza Estacionada do Filtro de Escape
	FYA00001824	Interruptor	1		Service Advisor Remoto (SAR)
	FYA00003341	Chicote	1		Diagnóstico e Programação Remotos
39	FYA00008127	Chicote	1		Interruptor da Limpeza Estacionada do Filtro de Escape
51	4369817	Conj mont Conector elétrico	1		
52	4460037	Caixa de fusíveis	1		

Cab Wiring Harness Mounting
Fixation de faisceau de fils de cabine
Montagem do Chicote Elétrico da Cabine
Montaje de grupo de cables de cabina

TX1146894 B.1

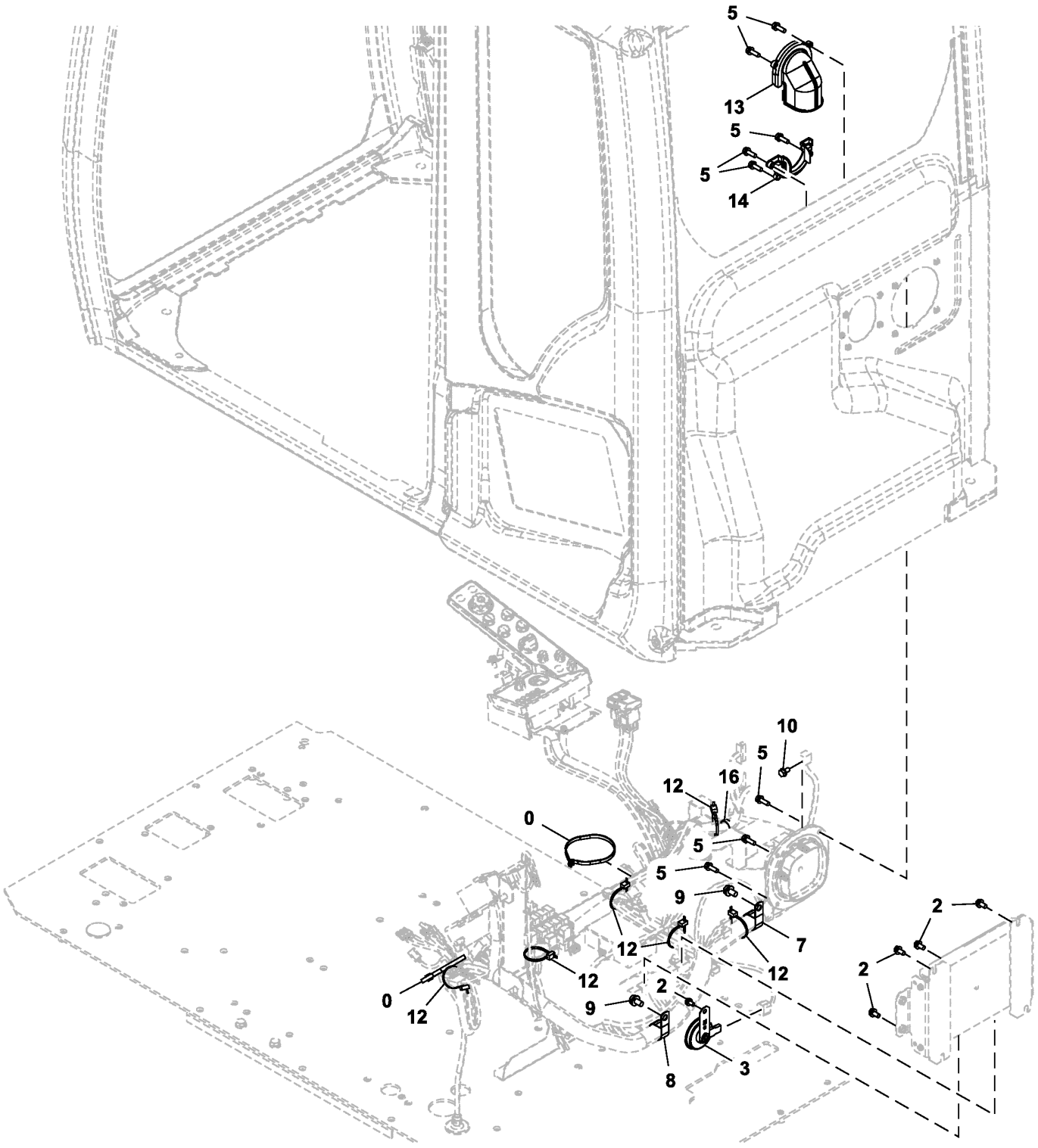

TX1146894

Item	*Nº peça*	*Descrição*	*Qtde*	*Nº série*	*Notas*
0	H77698	Cinta	2		SUB FOR 4121859
2	.....	Parafuso c/arruela	5		J260816 NLA
	19M7162	Parafuso sextavado	5		M8 X 16, SUB FOR J900816
	24M7055	Arruela	5		8.400 X 16 X 1.600 mm, SUB FOR A590108
3	4719528	Buzina	1		SUB FOR 4703330
5	J460625	Parafuso c/arruela	9		
7	4193848	Presilha	1		SUB FOR 4190264
8	4193848	Presilha	1		
9	.....	Parafuso c/arruela	2		J271020 NLA
	19M7938	Parafuso sextavado	2		M10 X 20, SUB FOR J901020
	24M7346	Arruela	2		11 X 20 X 2 mm, SUB FOR J222010
10	.....	Parafuso c/arruela	1		J260816 NLA
	19M7162	Parafuso sextavado	1		M8 X 16, SUB FOR J900816
	24M7055	Arruela	1		8.400 X 16 X 1.600 mm, SUB FOR A590108
12	H77698	Cinta	6		SUB FOR 4055312
13	7058387	Capa	1		
14	7058388	Capa	1		
16	4254600	Presilha	1		

Monitor and Monitor Wiring Harness
Moniteur et faisceau de fils
Monitor e Chicote Elétrico do Monitor
Monitor y grupo de cables de monitor

TX1146853 A.1

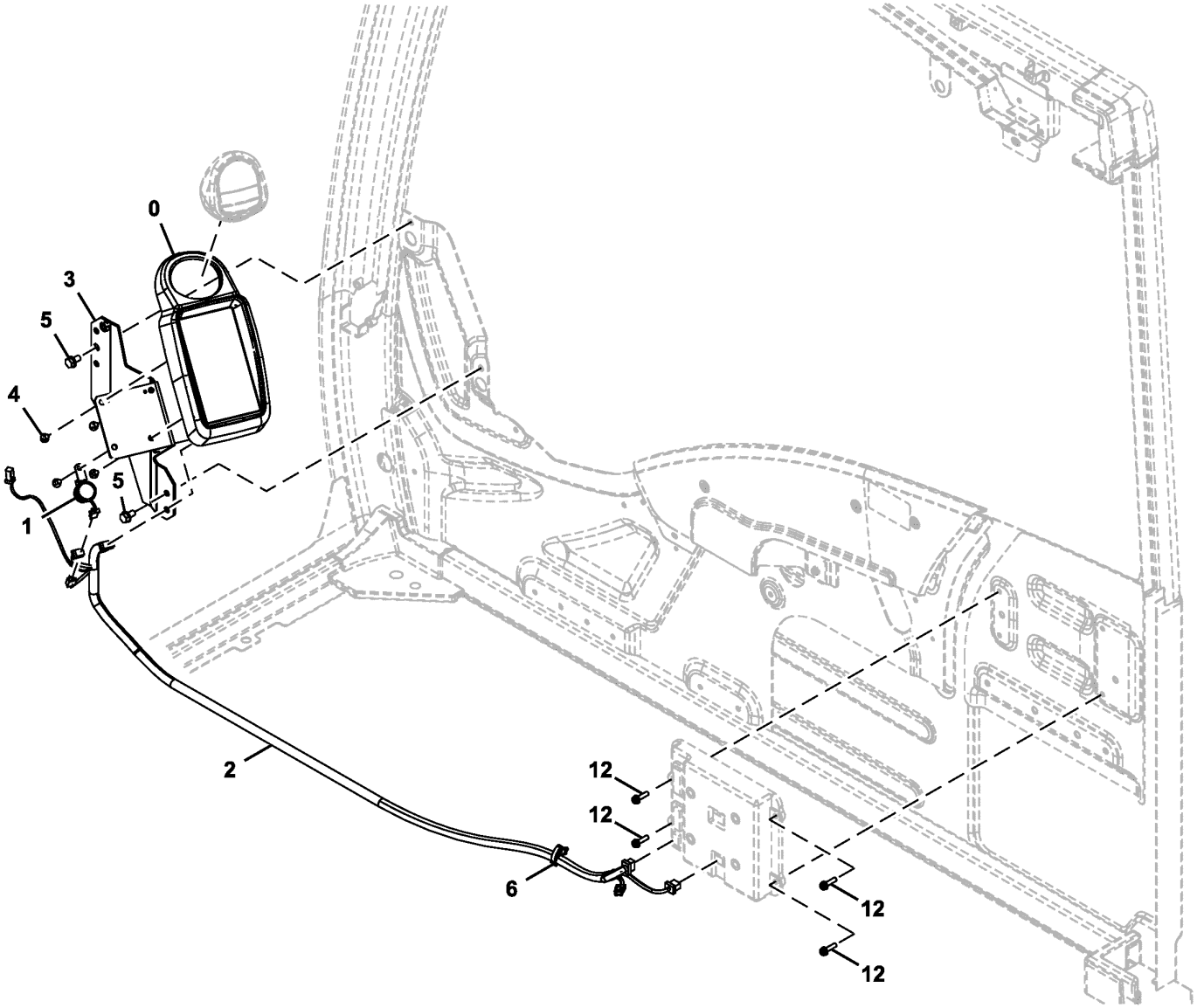

TX1146853

Item	*Nº peça*	*Descrição*	*Qtde*	*Nº série*	*Notas*
0	FYA00001076	Monitor	1		
1	4297188	Alarme de marcha	1		
2	4708451	Chicote	1		Monitor
3	7057403	Apoio	1		
4	21M7577	Parafuso allen	4		M6 X 16, J680616 NLA
	12M7006	Arruela de pressão	4		6 mm
	24M7054	Arruela	4		6.400 X 12 X 1.600 mm
5	.....	Parafuso c/arruela	2		J260816 NLA
	19M7162	Parafuso sextavado	2		M8 X 16, SUB FOR J900816
	24M7055	Arruela	2		8.400 X 16 X 1.600 mm, SUB FOR A590108
6	4692542	Presilha	1		
12	.....	Parafuso c/arruela	4		J460625 NLA
	12M7006	Arruela de pressão	4		6 mm
	24M7054	Arruela	4		6.400 X 12 X 1.600 mm

Pilot Control Lever Wiring Harnesses and Relays
Faisceaux de fils de levier de commande pilote et relais
Chicotes Elétricos e Relés da Alavanca de Controle do Piloto
Grupos de cables y relés de palanca de control piloto

TX1089830 C.1

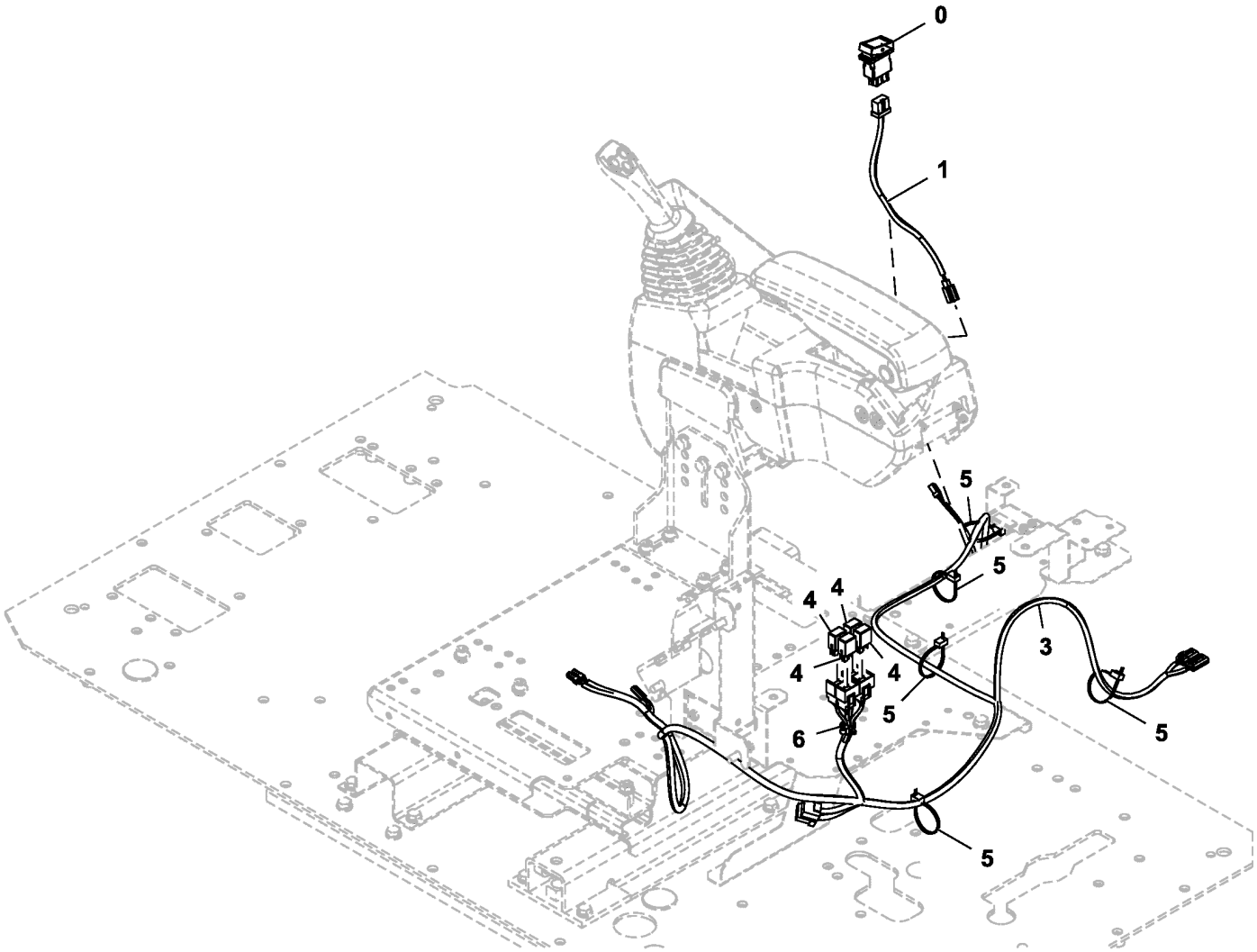

TX1089830

Item	*Nº peça*	*Descrição*	*Qtde*	*Nº série*	*Notas*
0	4651295	Interruptor	1		Interruptor de Ativação Esquerdo/Direito
1	4651278	Chicote	1		Interruptor de Cancelamento Auxiliar de Três Botões
3	FYA00000663	Chicote	1		Alavanca de Controle Piloto Multifuncional
4	4436534	Relé	4		Alavanca do Controle Piloto
5	H77698	Cinta	5		SUB FOR 4055312
6	4692542	Presilha	1		

Key Start Switch
Contacteur de démarrage à clé
Chave de Ignição
Interruptor de llave de contacto

TX1088617 B.1

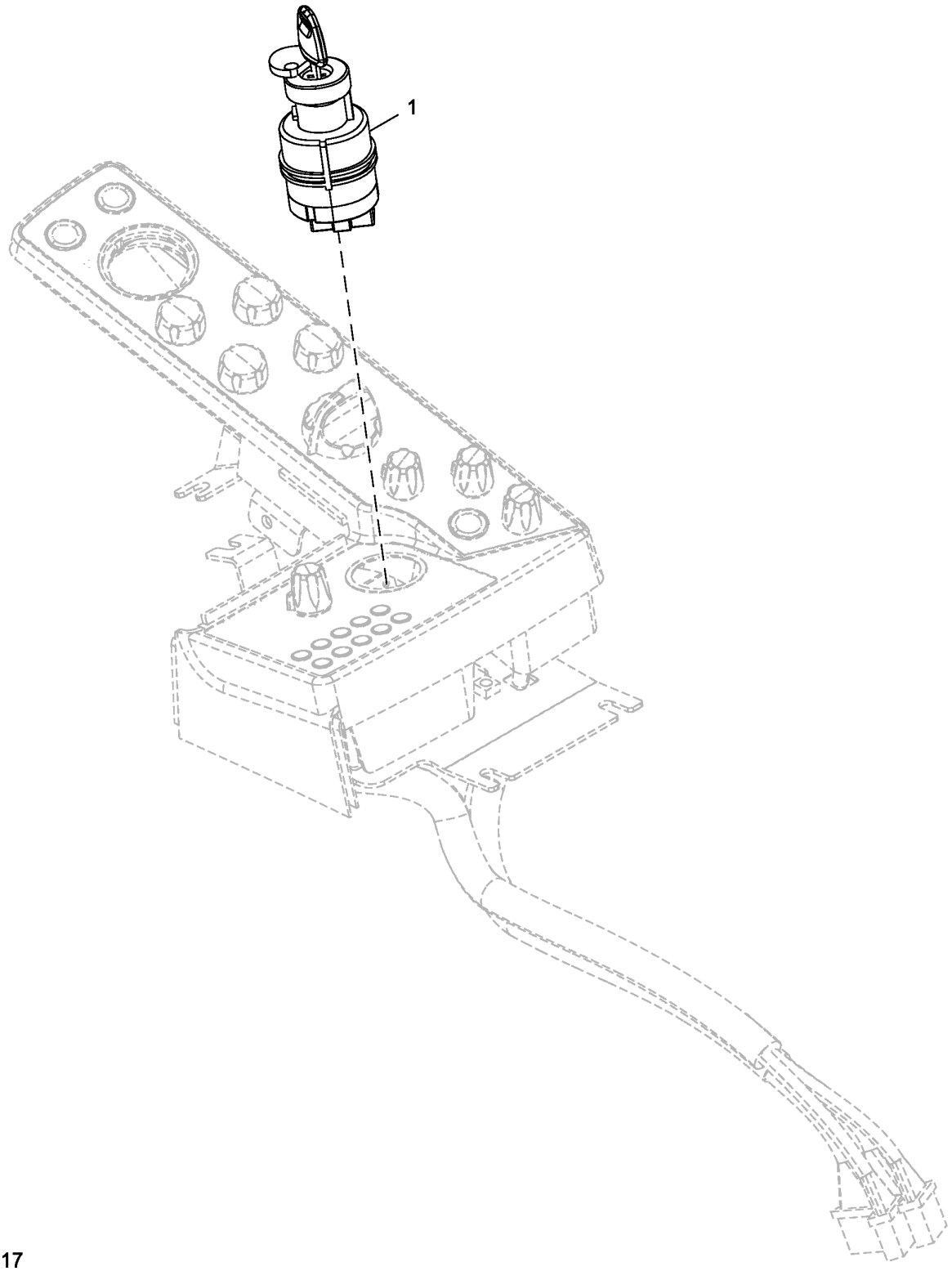

TX1088617

Item	*Nº peça*	*Descrição*	*Qtde*	*Nº série*	*Notas*
1	4477373	Interruptor	1		Partida com Chave, Não Inclui Chave
	AT194969	Chave	1		Deere, Não Inclui Interruptor

Engine Control Unit and Engine Interface Wiring Harness (Engine 6090HT006-RE566097)
Faisceau de fils d'unité de commande et de connexion du moteur (Engine 6090HT006-RE566097)
Chicote Elétrico da Interface do Motor e Unidade de Controle do Motor (Engine 6090HT006-RE566097)
Unidad de control de motor y grupo de cables de interfase de motor (Engine 6090HT006-RE566097)

TX1169735 A.1

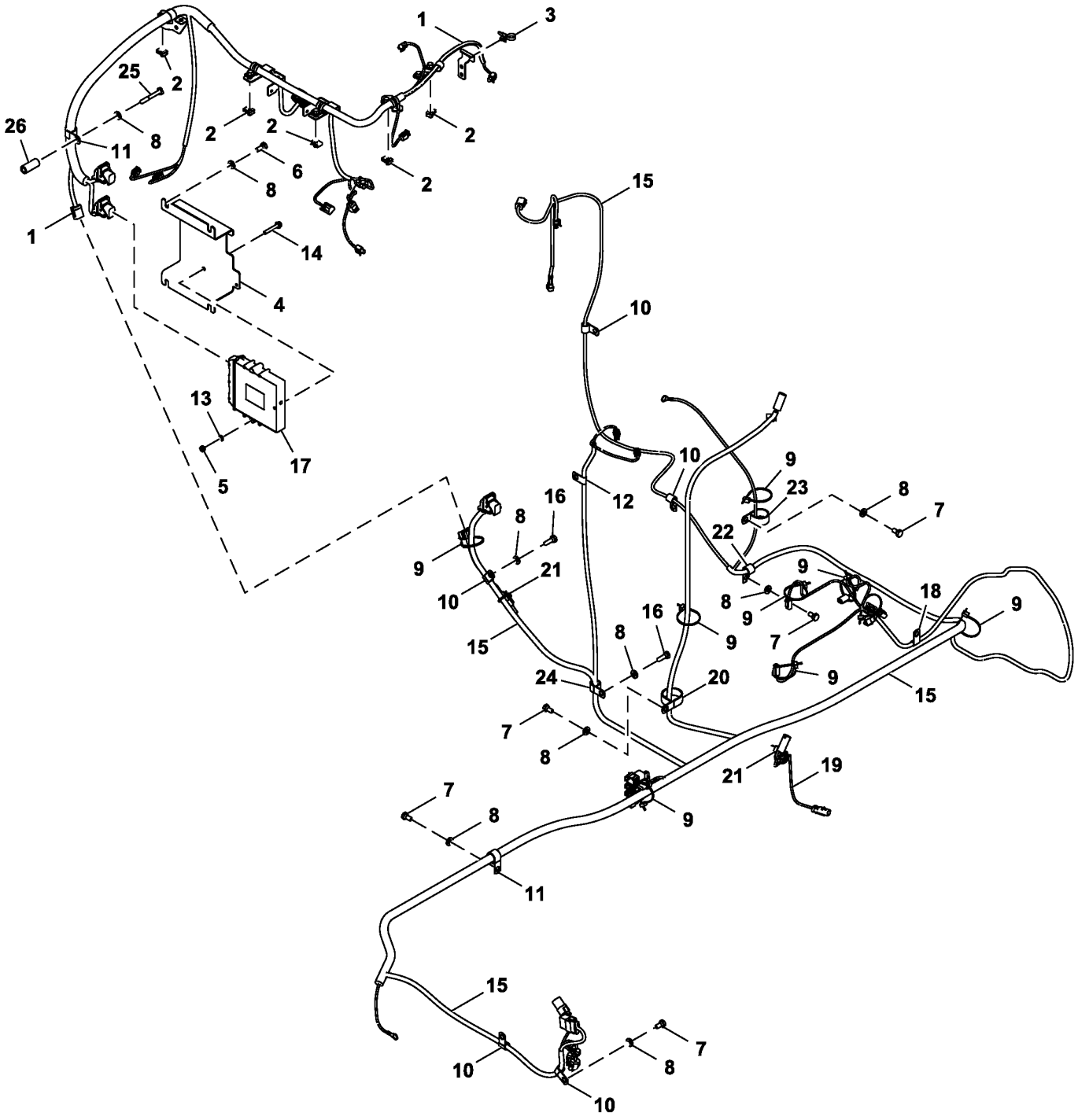

FF800593_TX1169735

Item	*Nº peça*	*Descrição*	*Qtde*	*Nº série*	*Notas*
1	AT381446	Chicote	1		Motor
2	M84971	Porca	5		
3	4254600	Presilha	1		
4	T214171	Apoio	1		
5	14M7273	Porca	2		M8, SUB FOR J950008
6	19M7402	Parafuso sextavado	4		M10 X 25, SUB FOR J901025
7	19M7938	Parafuso sextavado	5		M10 X 20, SUB FOR J901020
8	24M7346	Arruela	12		11 X 20 X 2 mm, SUB FOR DH400703
9	DH400240	Cinta	8		
10	4190275	Braçadeira	5		
11	4190263	Presilha	2		
12	4190275	Braçadeira	1		SUB FOR 4190261
13	24M3739	Arruela	2		8 X 15 X 2 mm
14	19M8319	Parafuso	2		M8 X 50
15	AT408501	Chicote	1		Interface do Motor
16	19M7662	Parafuso sextavado	2		M10 X 30, SUB FOR J901030
17	RE531808	Unidade de controle eletrôn	1		
18	AH79175	Presilha	1		SUB FOR 4190272
19	AT401413	Chicote	1		Válvula do Acelerador
20	4190265	Presilha	1		
21	H77698	Cinta	2		SUB FOR 4055311
22	T28949	Braçadeira	1		SUB FOR 4190273
23	4193848	Presilha	1		SUB FOR 4190291
24	4190277	Braçadeira	1		
25	19M7875	Parafuso sextavado	1		M10 X 70, SUB FOR J901070
26	FF512771	Espaçador	1		

Engine Control Unit and Engine Interface Wiring Harness (Engine 6090HT002-RE566098)
Faisceau de fils d'unité de commande et de connexion du moteur (Engine 6090HT002-RE566098)
Chicote Elétrico da Interface do Motor e Unidade de Controle do Motor (Engine 6090HT002-RE566098)
Unidad de control de motor y grupo de cables de interfase de motor (Engine 6090HT002-RE566098)

TX1169798 A.1

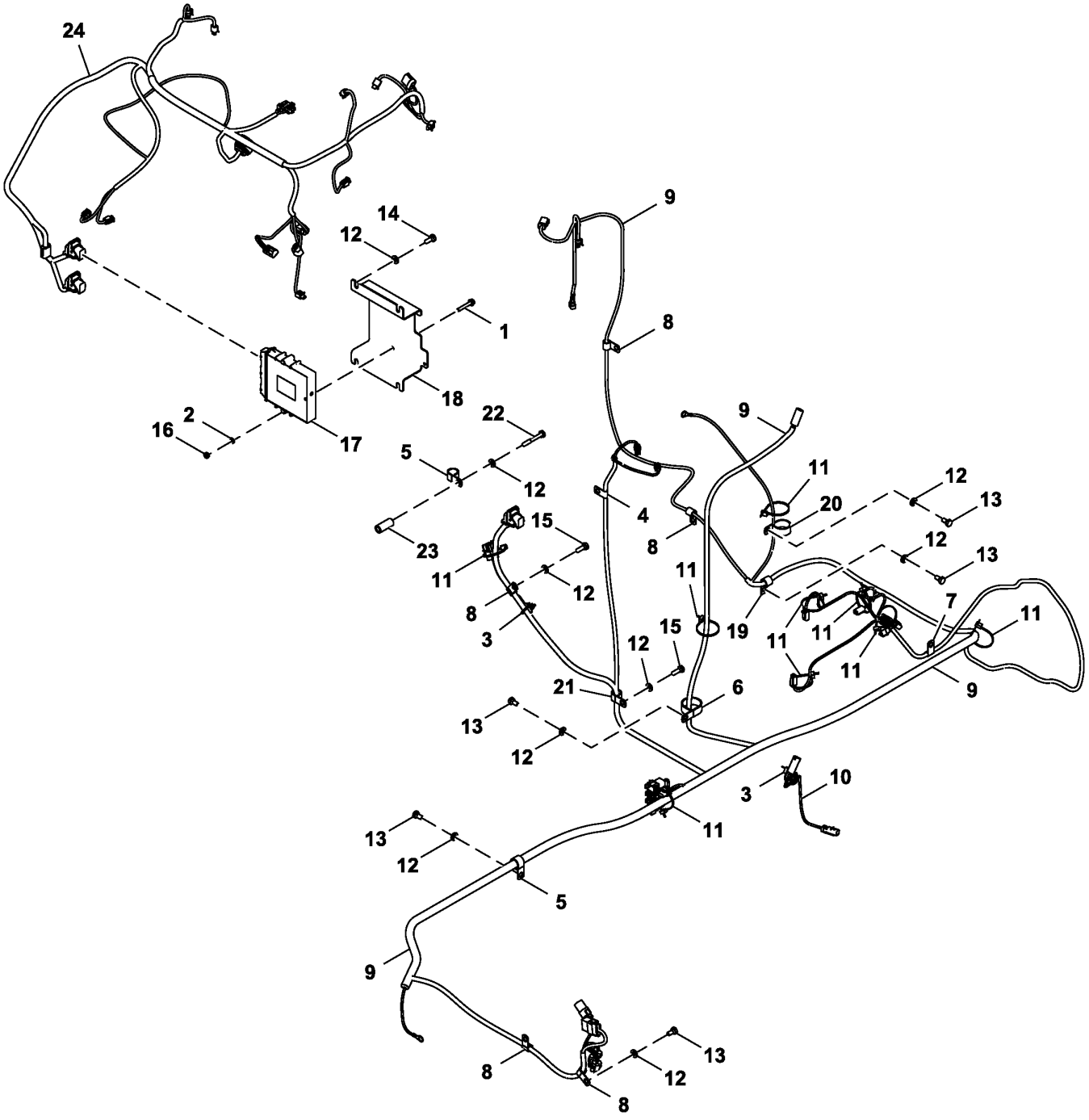

FF800592_TX1169798

Item	*Nº peça*	*Descrição*	*Qtde*	*Nº série*	*Notas*
1	19M8319	Parafuso	2		M8 X 50
2	24M3739	Arruela	2		8 X 15 X 2 mm
3	H77698	Cinta	2		SUB FOR 4055311
4	4190275	Braçadeira	1		SUB FOR 4190261
5	4190263	Presilha	2		
6	N198631	Braçadeira	1		SUB FOR 4190265
7	AH79175	Presilha	1		SUB FOR 4190272
8	4190275	Braçadeira	5		
9	AT408501	Chicote	1		Interface do Motor
10	AT401413	Chicote	1		Válvula do Acelerador
11	DH400240	Cinta	9		
12	24M7346	Arruela	12		11 X 20 X 2 mm, SUB FOR DH400703
13	19M7938	Parafuso sextavado	5		M10 X 20, SUB FOR J901020
14	19M7402	Parafuso sextavado	4		M10 X 25, SUB FOR J901025
15	19M7662	Parafuso sextavado	2		M10 X 30, SUB FOR J901030
16	14M7273	Porca	2		M8, SUB FOR J950008
17	RE531808	Unidade de controle eletrôn	1		
18	T214171	Apoio	1		
19	T28949	Braçadeira	1		SUB FOR 4190273
20	4193848	Presilha	1		SUB FOR 4190291
21	4190277	Braçadeira	1		
22	19M7875	Parafuso sextavado	1		M10 X 70, SUB FOR J901070
23	FF512771	Espaçador	1		
24	AT332414	Chicote	1		Motor

Main Controller (MCZ)
Contrôleur principal (MCZ)
Controlador Principal (MCZ)
Controlador principal (MCZ)

TX1089810 A.1

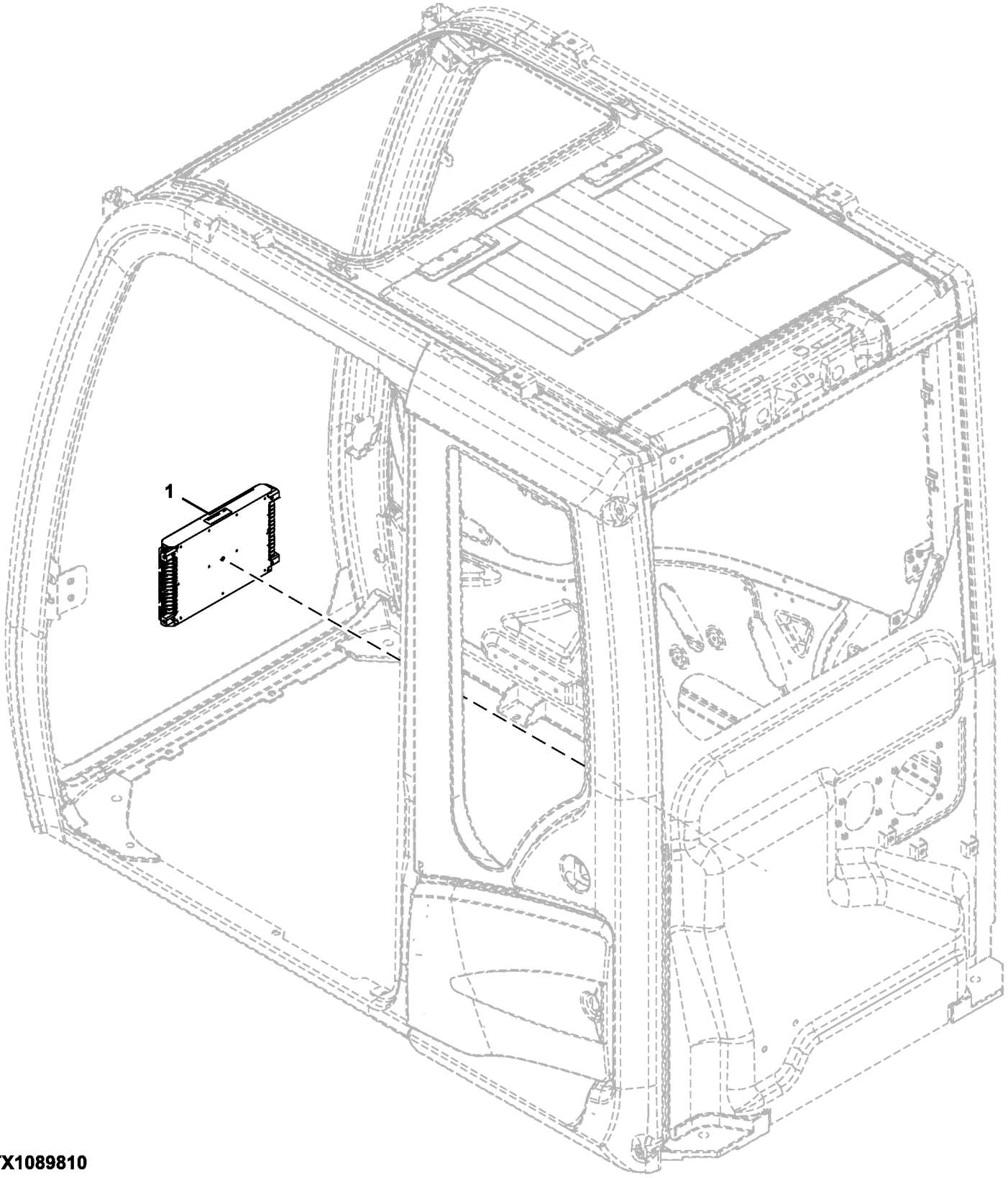

TX1089810

Item	*Nº peça*	*Descrição*	*Qtde*	*Nº série*	*Notas*
1	FYA60014075	Controle	1		Controlador Principal (MCZ)

Monitor Controller (DSZ)
Contrôleur du moniteur (DSZ)
Controlador do Monitor (DSZ)
Controlador de monitor (DSZ)

TX1089811 A.1

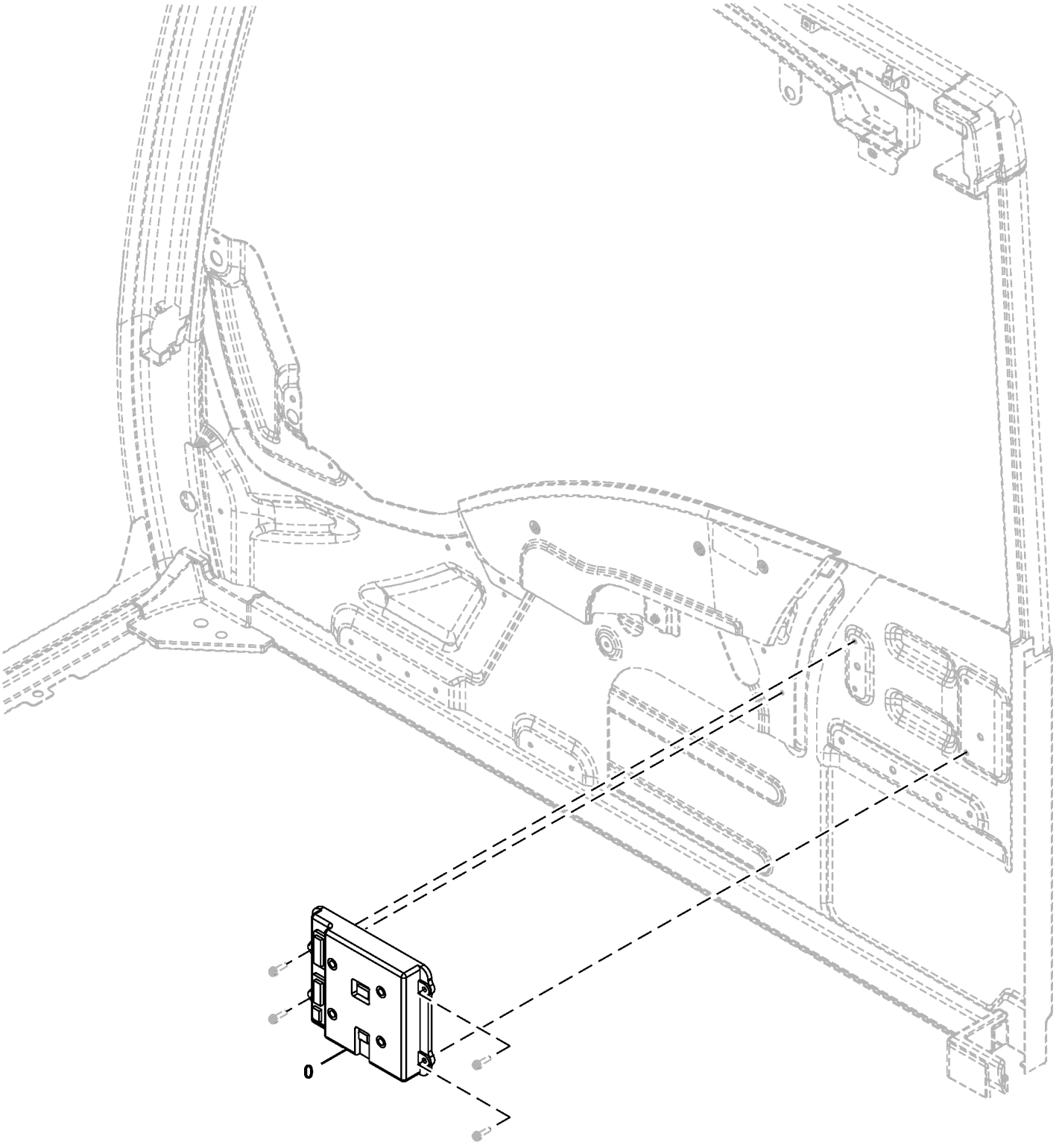

TX1089811

Item	*Nº peça*	*Descrição*	*Qtde*	*Nº série*	*Notas*
0	FYA00002099	Controle	1		SUB FOR FYA60001131, Controlador do Monitor (DSZ)

Data Converter
Convertisseur de données
Conversor de Dados
Convertidor de datos

TX1170392 A.1

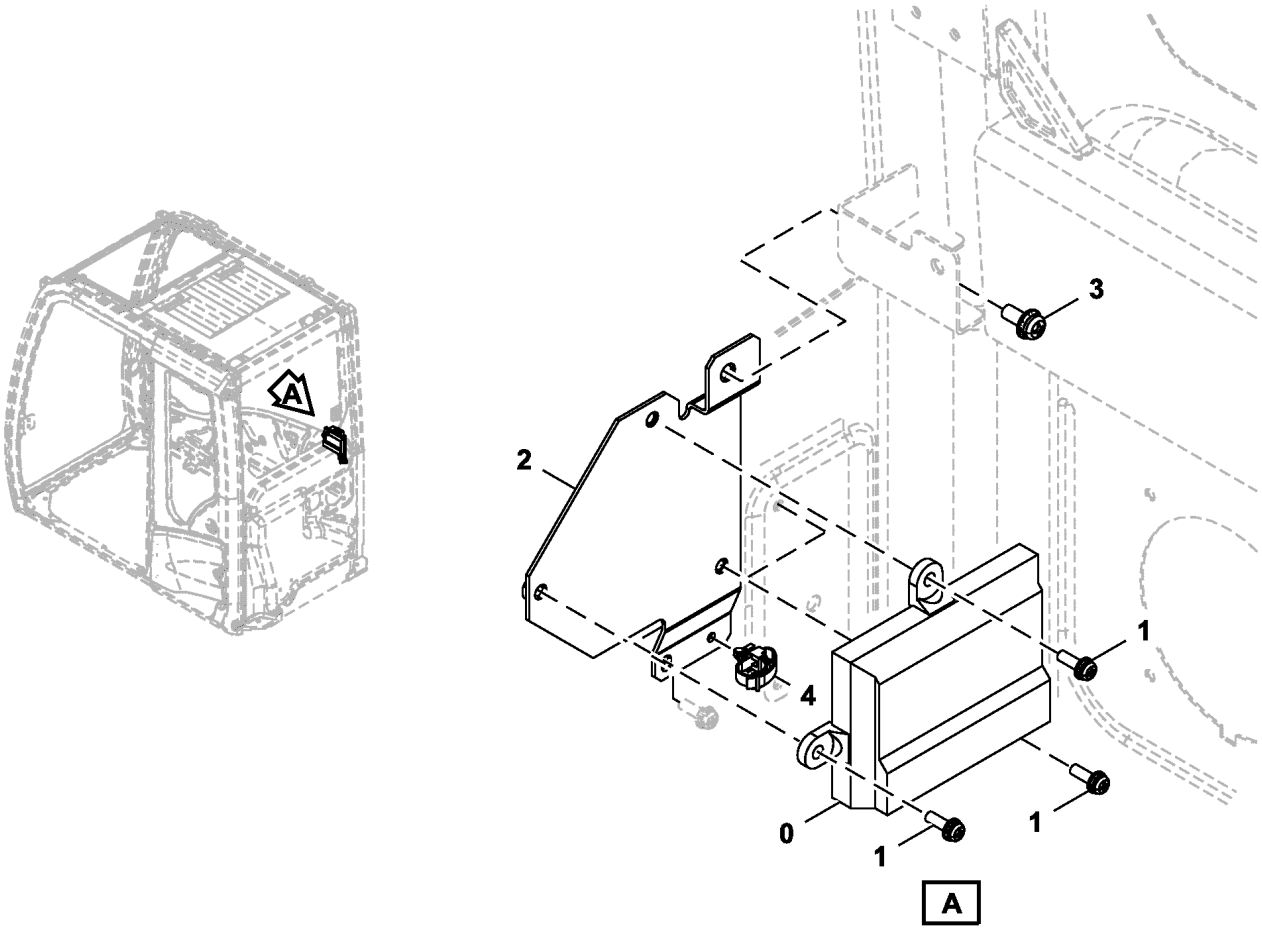

TX1170392

Item	*Nº peça*	*Descrição*	*Qtde*	*Nº série*	*Notas*
0	FYA00016095	Controle	1		Conversor de Dados, SUB FOR 4729000 OR FYA00016270
1	.....	Parafuso c/arruela	3		J460620 NLA
	21M7267	Parafuso	3		M6 X 20
	24M7293	Arruela	3		6.500 X 13 X 1.600 mm
	12M7006	Arruela de pressão	3		6 mm
2	8126604	Apoio	1		
3	.....	Parafuso c/arruela	1		J460820 NLA
	21M7089	Parafuso	1		M8 X 20
	12M7065	Arruela de pressão	1		8 mm
	24M7036	Arruela	1		9 X 16 X 1.600 mm
4	4692542	Presilha	1		

Main Frame (808001 - 808031)
Châssis principal (808001 - 808031)
Estrutura Principal (808001 - 808031)
Bastidor principal (808001 - 808031)

FF508260_TX1143029 B.1

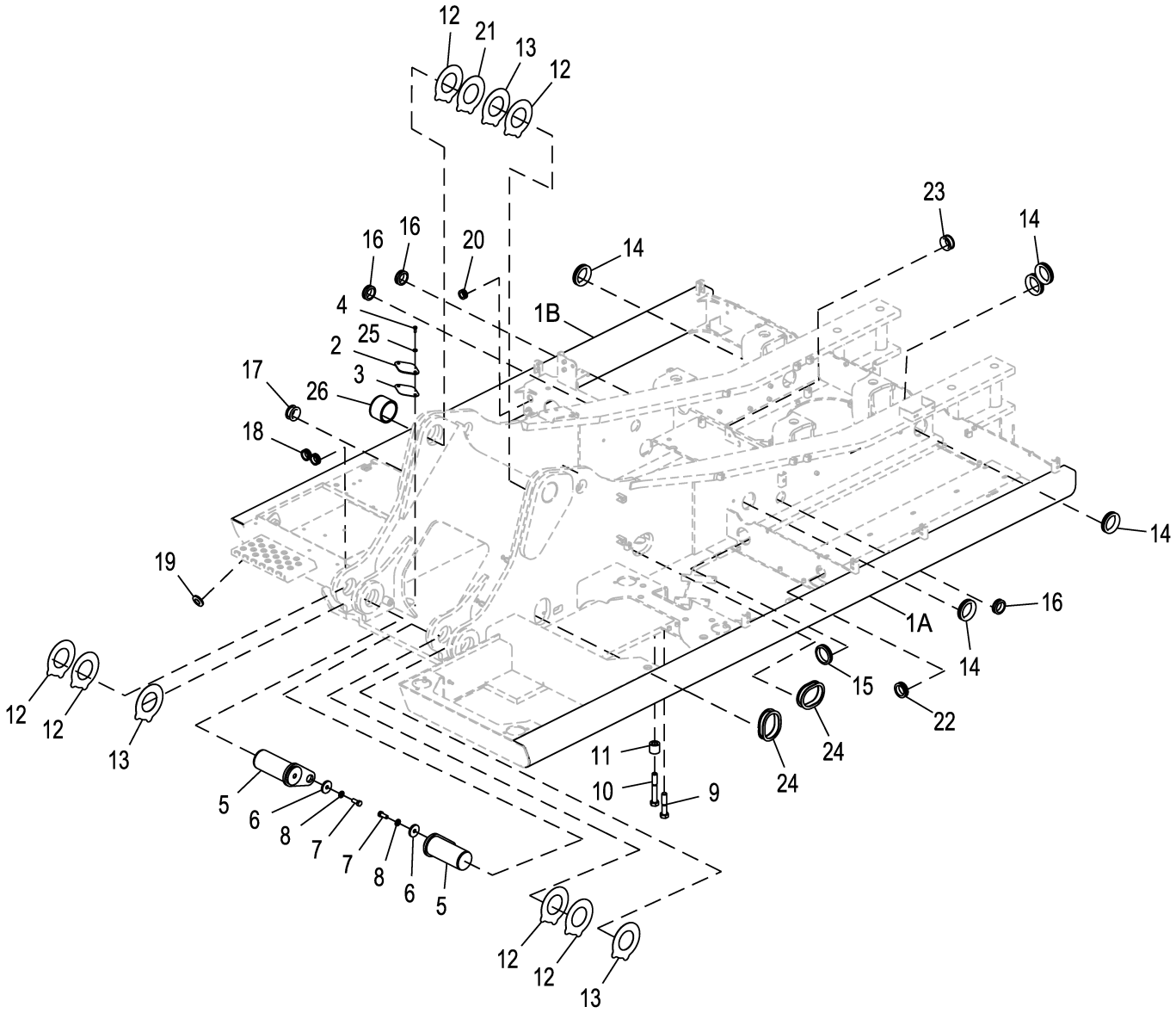

FF508260_TX1143029

Item	*Nº peça*	*Descrição*	*Qtde*	*Nº série*	*Notas*
1A	4696832	Tubo	1		LH
1B	4697073	Tubo	1		RH
2	4604209	Capa	1		SUB FOR 4255799
3	4161735	Junta	1		
4	19M7402	Parafuso sextavado	2		M10 X 25, SUB FOR J901025
5	8080936	Pino fixador	2		
6	4426128	Arruela	2		
7	J921845	Parafuso	2		
8	24M7353	Arruela	2		20 X 34 X 3 mm, SUB FOR J222018
9	J922706	Parafuso	32		
10	J922713	Parafuso	4		
11	4474064	Espaçador	4		
12	4469095	Calço	6		
13	4469097	Calço	3		
14	4201986	Passa-fio	5		
15	4201986	Passa-fio	1		SUB FOR 4345810
16	4255567	Bucha	3		SUB FOR 4255530
17	4410187	Bucha	1		
18	4201995	Passa-fio	2		
19	4654597	Bucha	1		
20	4279257	Bucha	2		
21	4469096	Calço	1		
22	4208279	Passa-fio	1		
23	4259340	Passa-fio	1		
24	4272436	Bucha	2		
25	24M7346	Arruela	2		11 X 20 X 2 mm, SUB FOR DH400703
26	4619474	Bucha	2		

Main Frame (808032 -)
Châssis principal (808032 -)
Estrutura Principal (808032 -)
Bastidor principal (808032 -)

TX1167094 A.1

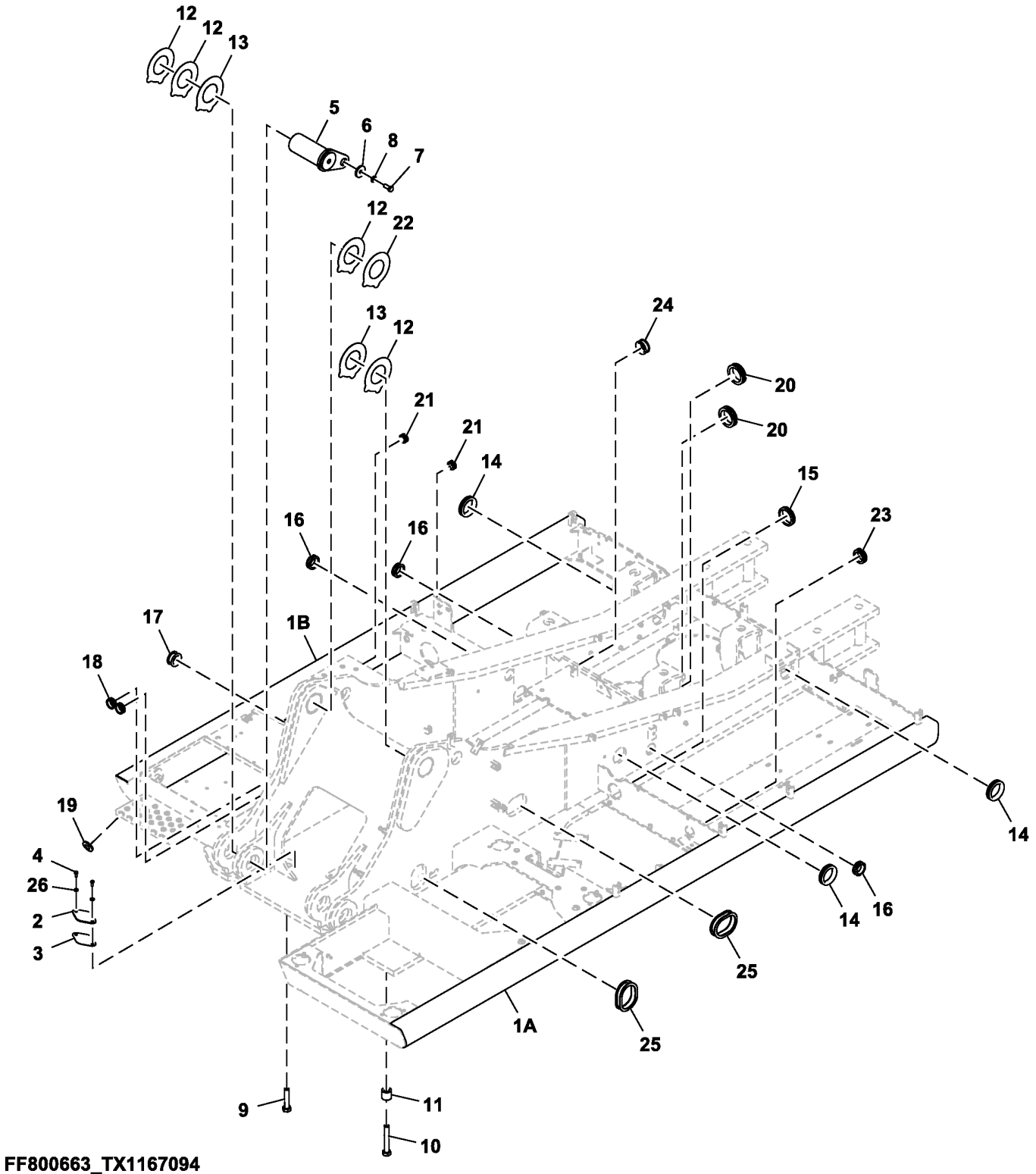

FF800663_TX1167094

Item	*Nº peça*	*Descrição*	*Qtde*	*Nº série*	*Notas*
1A	4696832	Tubo	1		Esquerda
1B	4697073	Tubo	1		Direita
2	4604209	Capa	1		SUB FOR 4255799
3	4161735	Junta	1		
4	19M7402	Parafuso sextavado	2		M10 X 25, SUB FOR J901025
5	8080936	Pino fixador	2		
6	4426128	Arruela	2		
7	J921845	Parafuso	2		
8	24M7353	Arruela	2		20 X 34 X 3 mm, SUB FOR J222018
9	J922706	Parafuso	32		
10	J922713	Parafuso	4		
11	4474064	Espaçador	4		
12	4469095	Calço	6		
13	4469097	Calço	3		
14	4201986	Passa-fio	3		
15	4201986	Passa-fio	1		SUB FOR 4345810
16	4255567	Bucha	3		SUB FOR 4255530
17	4410187	Bucha	1		
18	4201995	Passa-fio	2		
19	4654597	Bucha	1		
20	4190960	Passa-fio	2		
21	4279257	Bucha	2		
22	4469096	Calço	1		
23	4208279	Passa-fio	1		
24	4259340	Passa-fio	1		
25	4272436	Bucha	2		
26	24M7346	Arruela	2		11 X 20 X 2 mm, SUB FOR DH400703

Boom Foot Pin
Axe de pied de flèche
Pino do Pé da Lança
Pasador de pie de aguilón

TX1166369 A.1

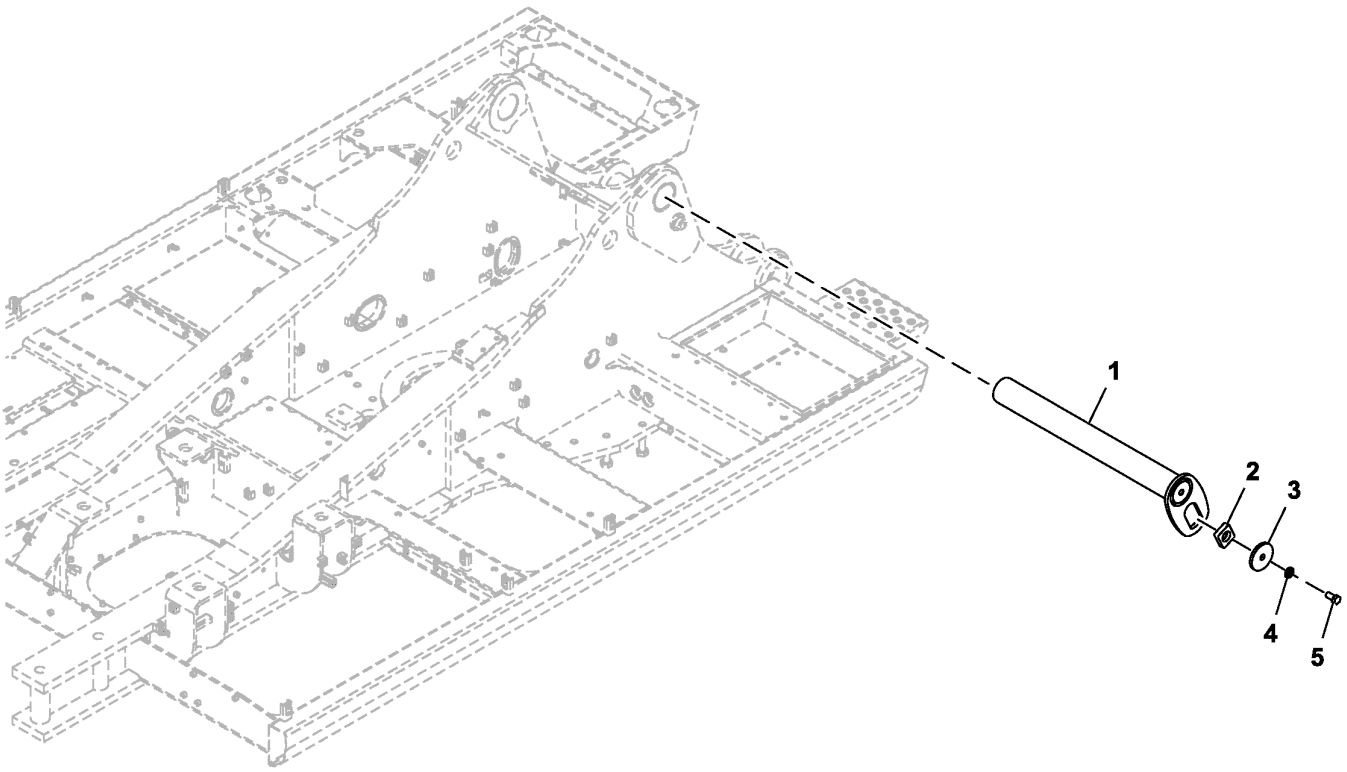

9255940_TX1166369

Item	*Nº peça*	*Descrição*	*Qtde*	*Nº série*	*Notas*
1	8119780	Pino	1		SUB FOR 8094093
2	4611688	Grampo	1		
3	4611733	Placa	1		
4	J222022	Arruela	1		
5	J922245	Parafuso	1		

Counterweight
Contrepoids
Contrapeso
Contrapeso

TX1172136 A.1

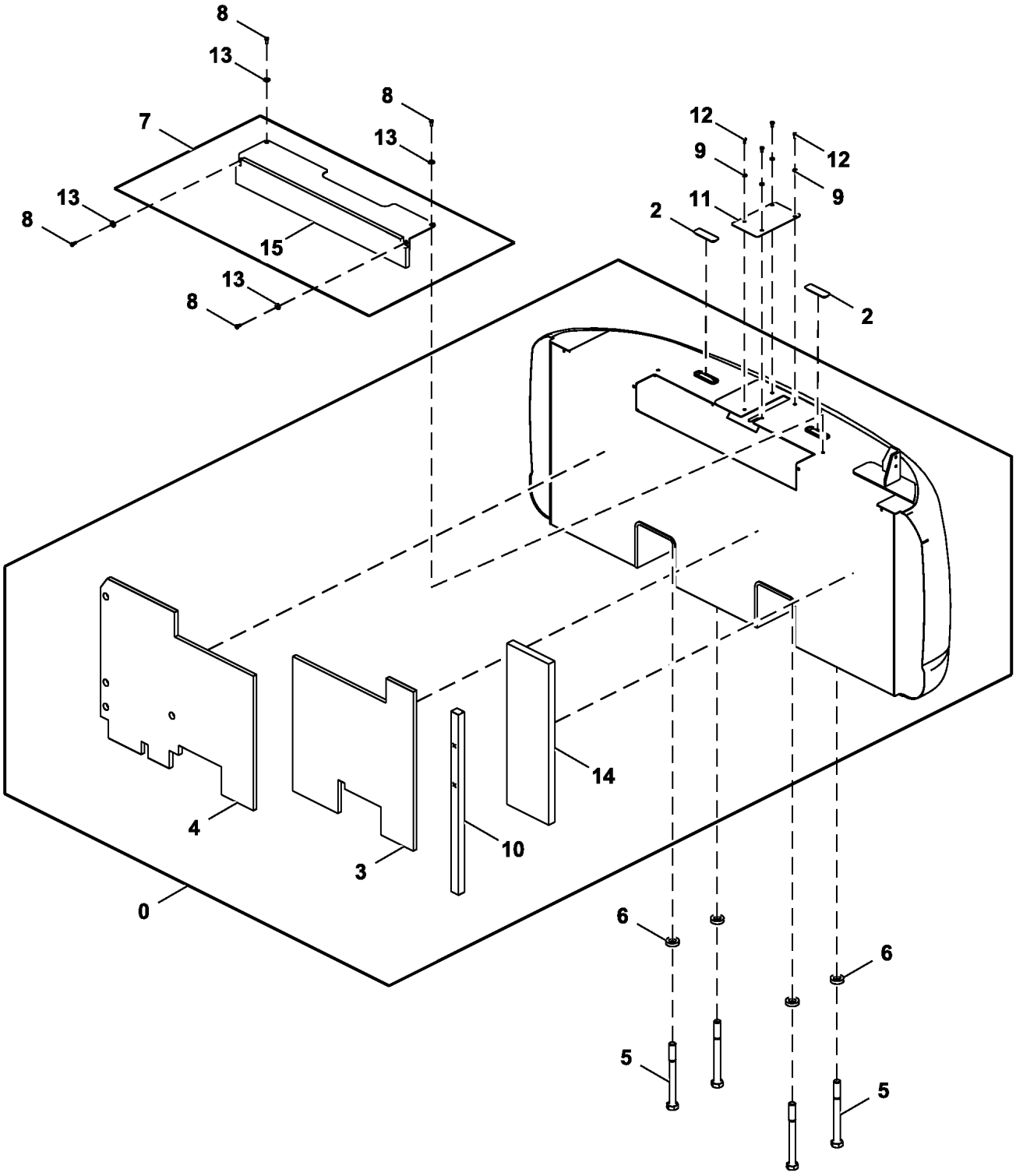

TX1172136

Item	*Nº peça*	*Descrição*	*Qtde*	*Nº série*	*Notas*
0	FF513258	Contrapeso	1		SUB FOR FF502017 LF
2	DH400360	Tampa	2		
3	FF108287	Vedação de acabamento	1		SUB FOR FF502124
4	FF108288	Vedação de acabamento	1		SUB FOR FF502125
5	4472307	Parafuso	4		
6	4381407P	Espaçador	4		
7	FF502070	Capa	1		
8	19M7402	Parafuso sextavado	4		M10 X 25, SUB FOR J901025
9	24M7346	Arruela	4		11 X 20 X 2 mm, SUB FOR DH400703
10	FF502878	Isolador	1		
11	FF509584	Capa	1		
12	19M7938	Parafuso sextavado	4		M10 X 20, SUB FOR J901020
13	24M7101	Arruela	4		11 X 34 X 3 mm, SUB FOR J217083
14	FF511134	Vedação de acabamento	1		
15	FF502069	Isolante	1		

Swing Bearing Mounting
Montage des roulements de pivotement
Montagem do Rolamento de Giro
Montaje de corona de giro

TX1093241 A.1

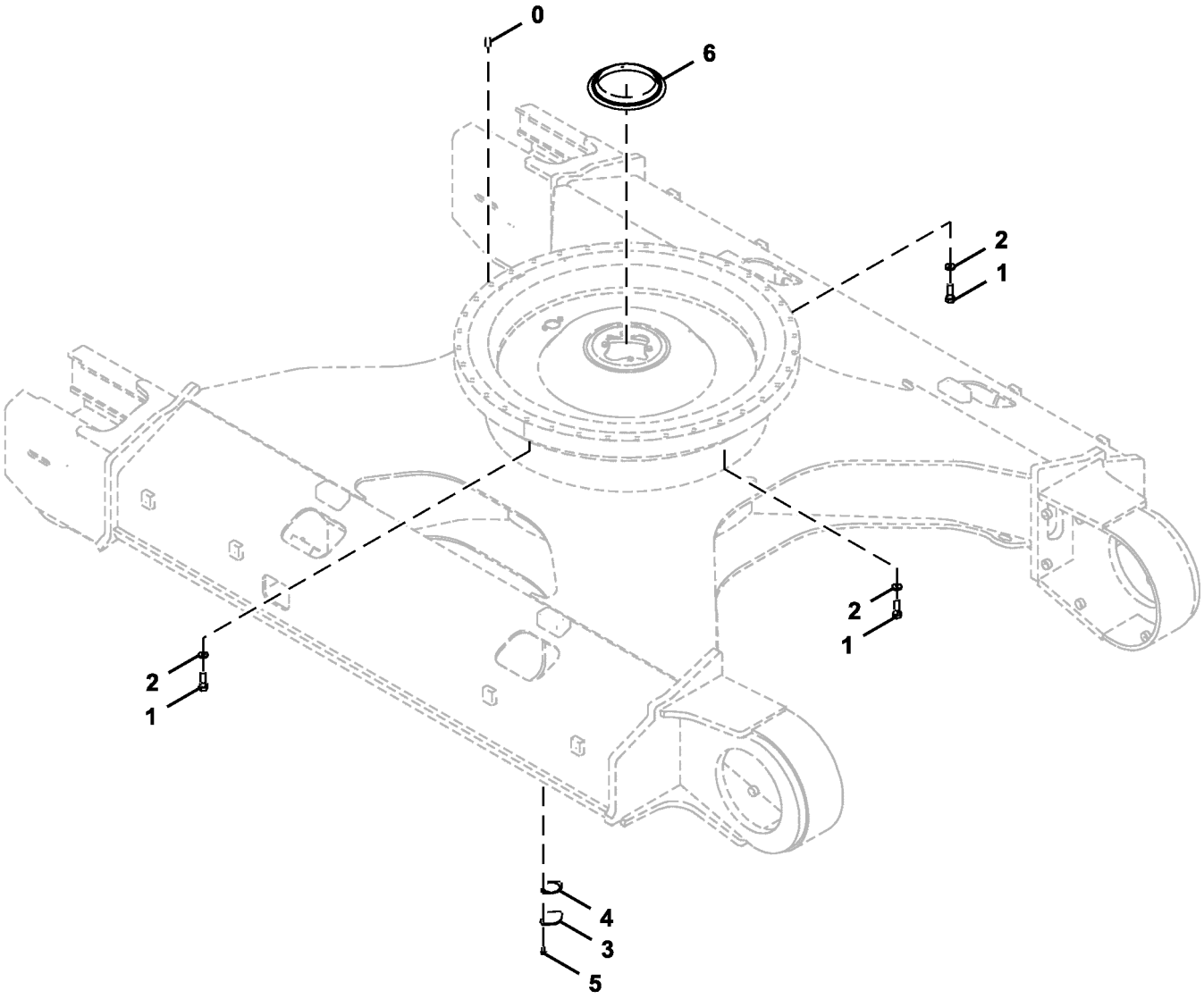

TX1093241

Item	*Nº peça*	*Descrição*	*Qtde*	*Nº série*	*Notas*
0	4623110	Pino fixador	1		
1	4383972	Parafuso	36		
2	J257222	Arruela de pressão	36		
3	4128863	Placa	1		
4	4272297	Junta	1		
5	.....	Parafuso c/arruela	2		J271025 NLA
	19M7402	Parafuso sextavado	2		M10 X 25, SUB FOR J901025
	24M7346	Arruela	2		11 X 20 X 2 mm, SUB FOR DH400703
6	4483676	Vedação	1		SUB FOR 9229187

Swing Bearing
Roulement de oscillant
Mancal do Giro
Cojinete de giratorio

TX1093240 B.1

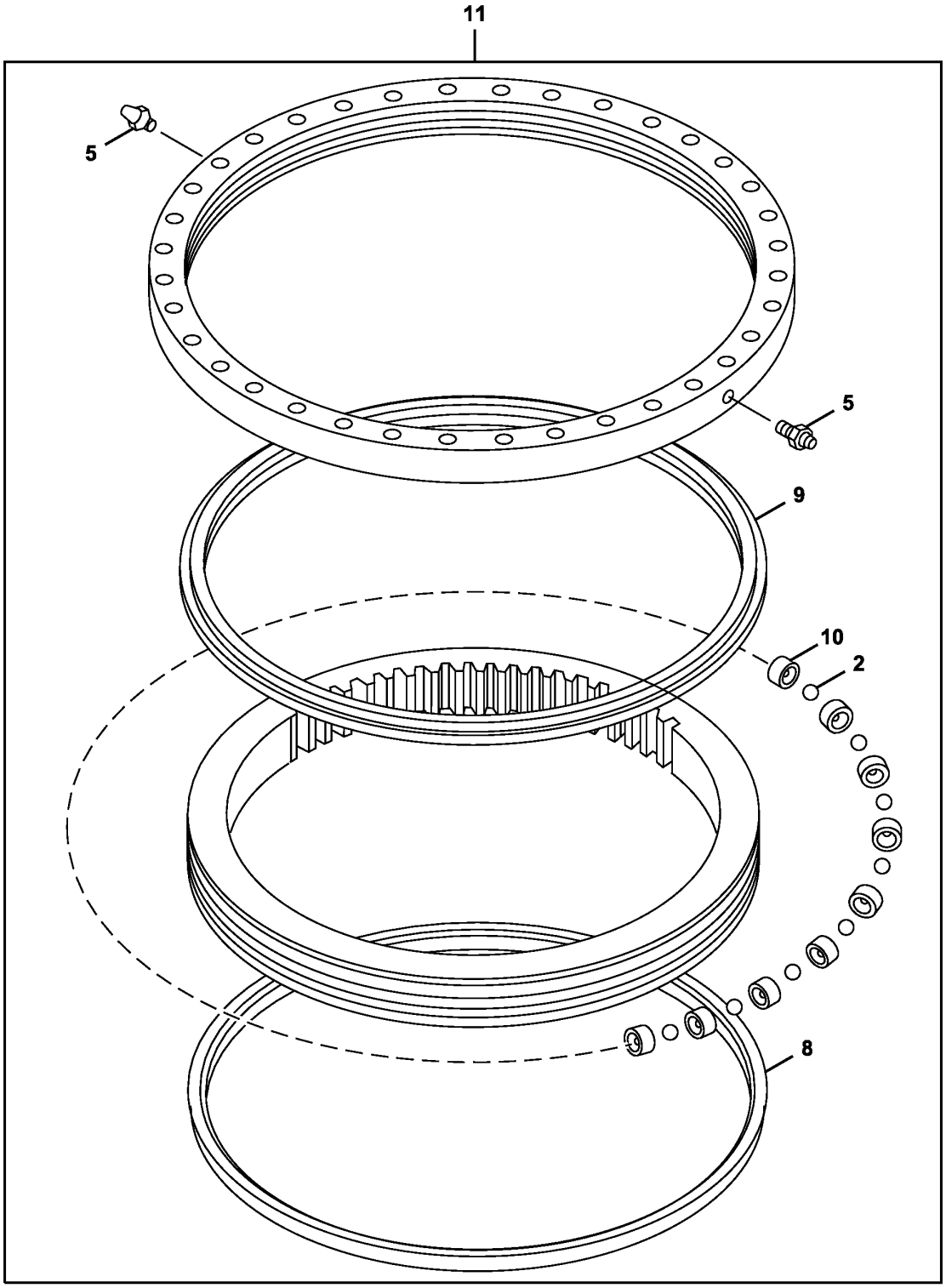

TX1093240

Item	*Nº peça*	*Descrição*	*Qtde*	*Nº série*	*Notas*
2	4382742	Esfera	95		
5	J75481	Conexão	2		
8	FYB00001597	Vedação de acabamento	1		
9	T203958	Vedação	1		SUB FOR 4634010
10	4382739	Espaçador	95		
11	9245698	Rolamento do giRo	1		

Cab
Cabine
Cabine
Cabina

TX1089425 A.1

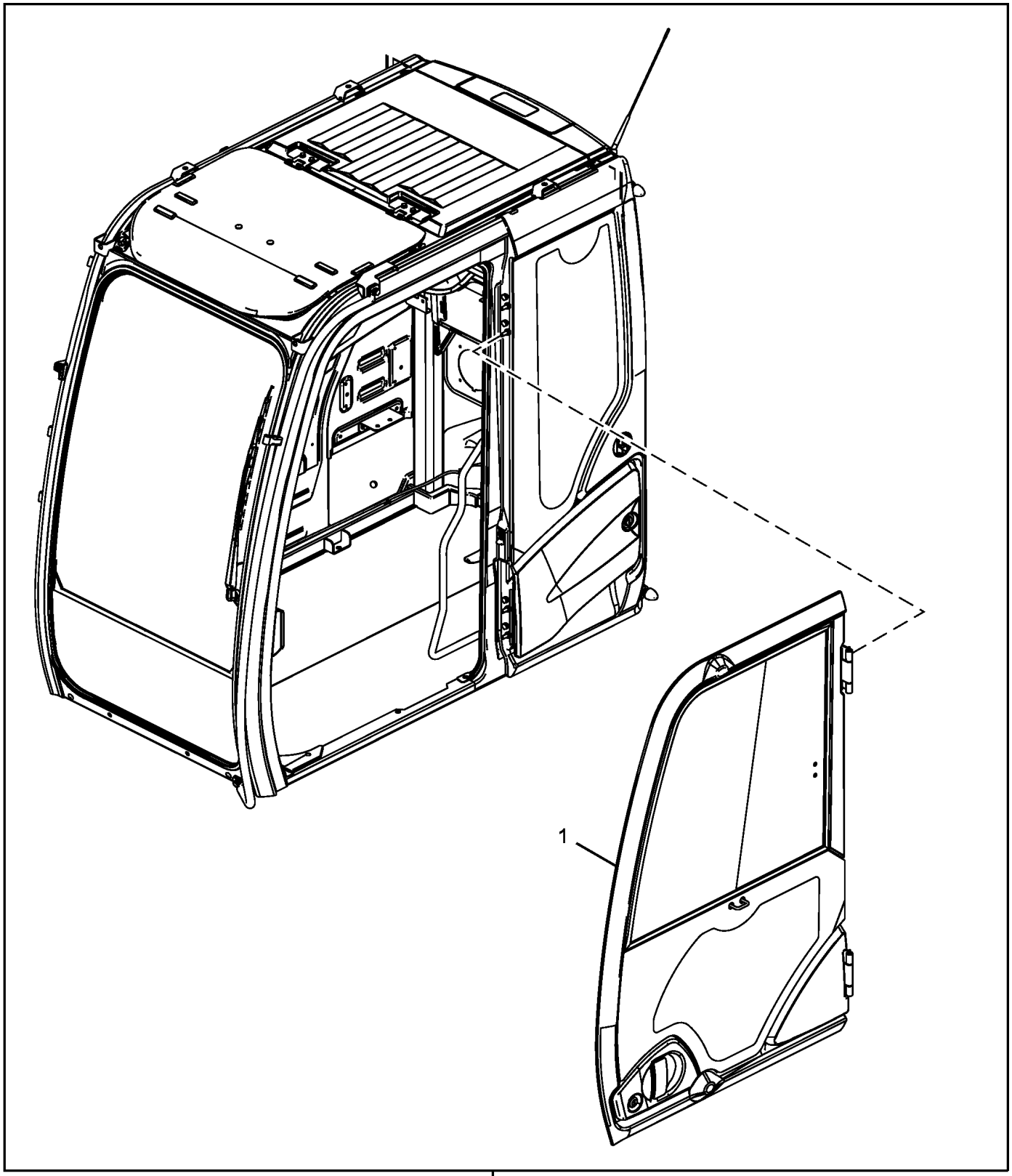

TX1089425

Item	*Nº peça*	*Descrição*	*Qtde*	*Nº série*	*Notas*
1	FYA00001494	Porta	1		Componentes Adicionais em Páginas Separadas
2	FYA00037707	Cabine	1		Componentes Adicionais em Páginas Separadas, SUB FOR FYA00001492

Cab Components (Cab Light, Antenna and Speakers)
Composants de cabine (éclairage de cabine, antenne et haut-parleurs)
Componentes da Cabine (Luz, Antena e Alto-falantes da Cabine)
Componentes de cabina (luz interior de cabina, antena y altavoces)

TX1085680 D.1

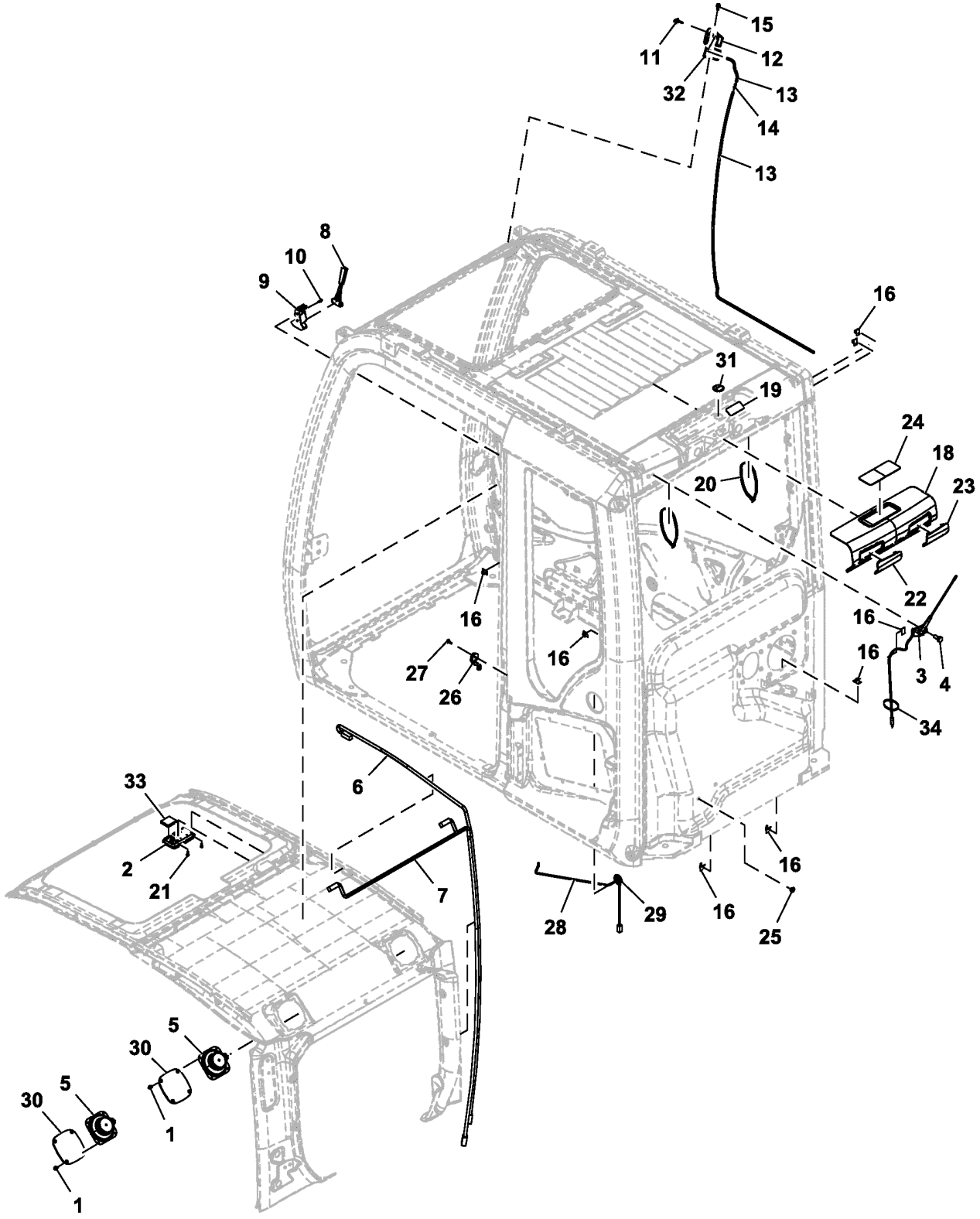

TX1085680

Item	*Nº peça*	*Descrição*	*Qtde*	*Nº série*	*Notas*
1	4372608	Parafuso	8		
2	FYA00003626	Farol	1		
3	FXB00000883	Antena	1		
4	FXB00000884	Parafuso	1		
5	4361302	Alto-Falante	2		
6	FXB00000885	Chicote	1		Luz do Teto
7	FXB00000886	Chicote	1		Alto-falante
8	4362700	Martelo	1		
9	2038764	Apoio	1		
10	4662729	Parafuso	2		
11	4464394	Bico	1		
12	4662759	Adaptador	1		
13	.....	Mangueira em metro	1		4666369 NLA, MF TY25139 CTL
14	4367481	VálV. controladora de fluxo	1		
15	4658095	Parafuso	1		
16	4662758	Presilha	9		
18	FXB00000888	Capa	1		
19	FXB00000889	Vedação	1		
20	4662378	Presilha	2		
21	4662368	Parafuso	2		
22	FXB00000890	Capa	1		
23	FYA00005153	Capa	1		
24	FXB00000891	Capa	1		
25	4287903	Passa-fio	1		
26	FXB00000892	Interruptor	1		Interruptor da Porta
27	FXB00000893	Parafuso	1		
28	FXB00000894	Chicote	1		Chicote Elétrico do Interruptor da Porta
29	FXB00000895	Bucha	1		
30	4685180	Grade	2		
31	4662744	Bucha	1		
32	FXB00000896	Isolador	1		
33	FXB00000897	Isolador	1		
34	FXB00002565	Cinta	1		

Cab Components (Brackets, Bushings, and Stoppers)
Composants de cabine (supports, bagues et butées)
Componentes da Cabine (Suportes, Buchas e Tampas)
Componentes de la cabina (soportes, bujes y topes)

TX1085682 C.1

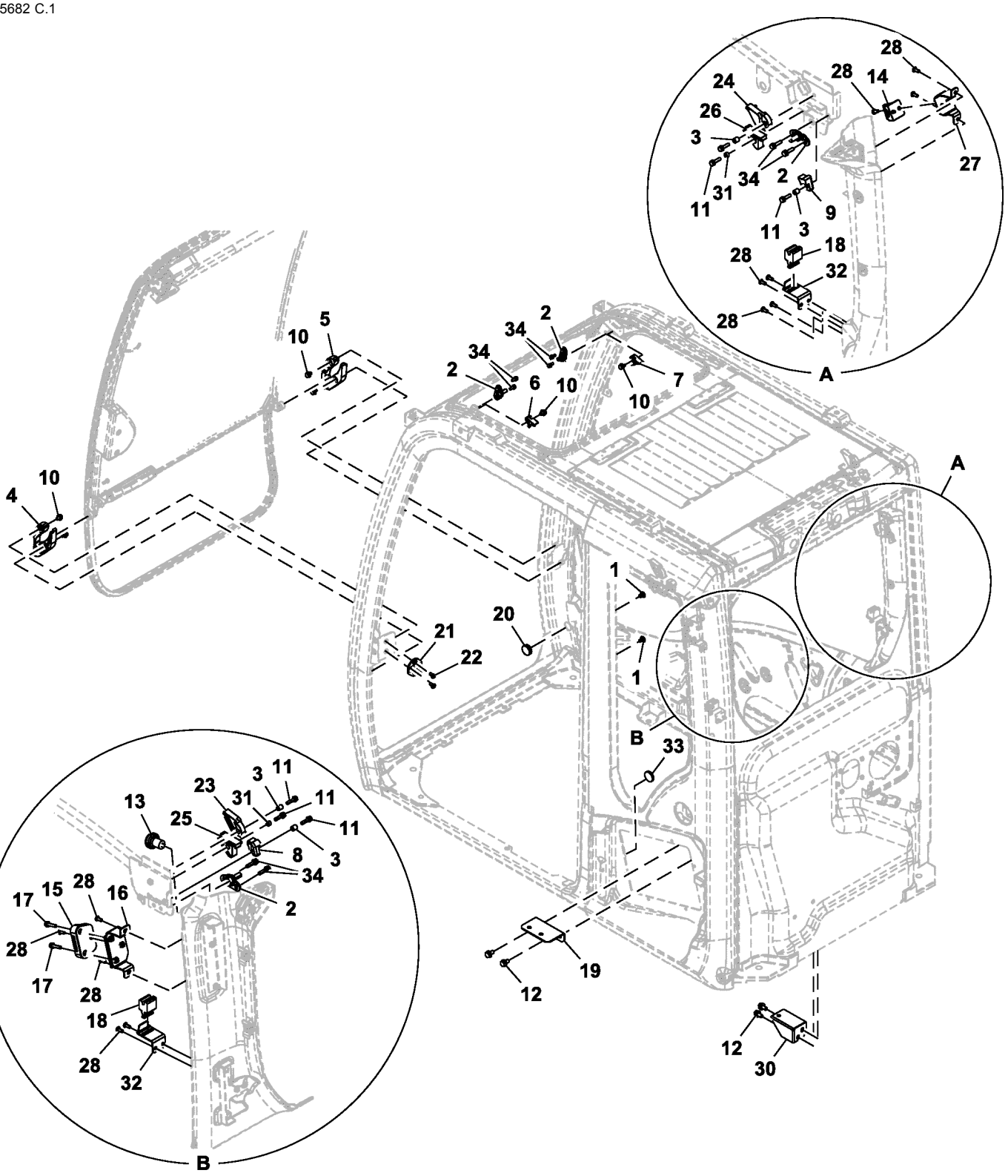

TX1085682

Item	*Nº peça*	*Descrição*	*Qtde*	*Nº série*	*Notas*
1	4662755	Presilha	2		
2	4662242	Trinco	4		
3	4662227	Bucha	4		
4	FXB00000905	Isolador	1		
5	FXB00000906	Isolador	1		
6	4662230	Plugue	1		
7	4662231	Plugue	1		
8	4662232	Plugue	1		
9	4662233	Plugue	1		
10	4662245	Parafuso	6		
11	4708351	Parafuso	6		
12	19M7938	Parafuso sextavado	4		M10 X 20, SUB FOR J901020, J271020 NLA
	24M7346	Arruela	4		11 X 20 X 2 mm, SUB FOR J222010
13	4295573	Gancho	1		SUB FOR 4341413
14	4464305	Suporte	1		
15	4464273	Suporte	1		
16	FXB00000907	Apoio	1		
17	4662741	Parafuso	2		
18	4464309	Suporte	2		
19	FXB00000908	Apoio	1		
20	4466815	Bucha	1		
21	FXB00000909	Trinco	1		
22	4341415	Parafuso c/arruela	2		
23	FXB00000910	Limitador	1		
24	FXB00000911	Limitador	1		
25	FXB00002590	Isolador	1		
26	FXB00002591	Isolador	1		
27	FXB00000914	Apoio	1		
28	4609479	Parafuso	12		
30	FXB00000915	Apoio	1		
31	4456237	Bucha	2		
32	FXB00000916	Apoio	2		
33	4443443	Bucha	1		
34	4662224	Parafuso	8		

Cab Components (Handrail, Guard Bars)
Composants de cabine (main courante, barres de protection)
Componentes da Cabine (Corrimão, Barras de Proteção)
Componentes de cabina (asidero, protectores de barras)

TX1085683 B.1

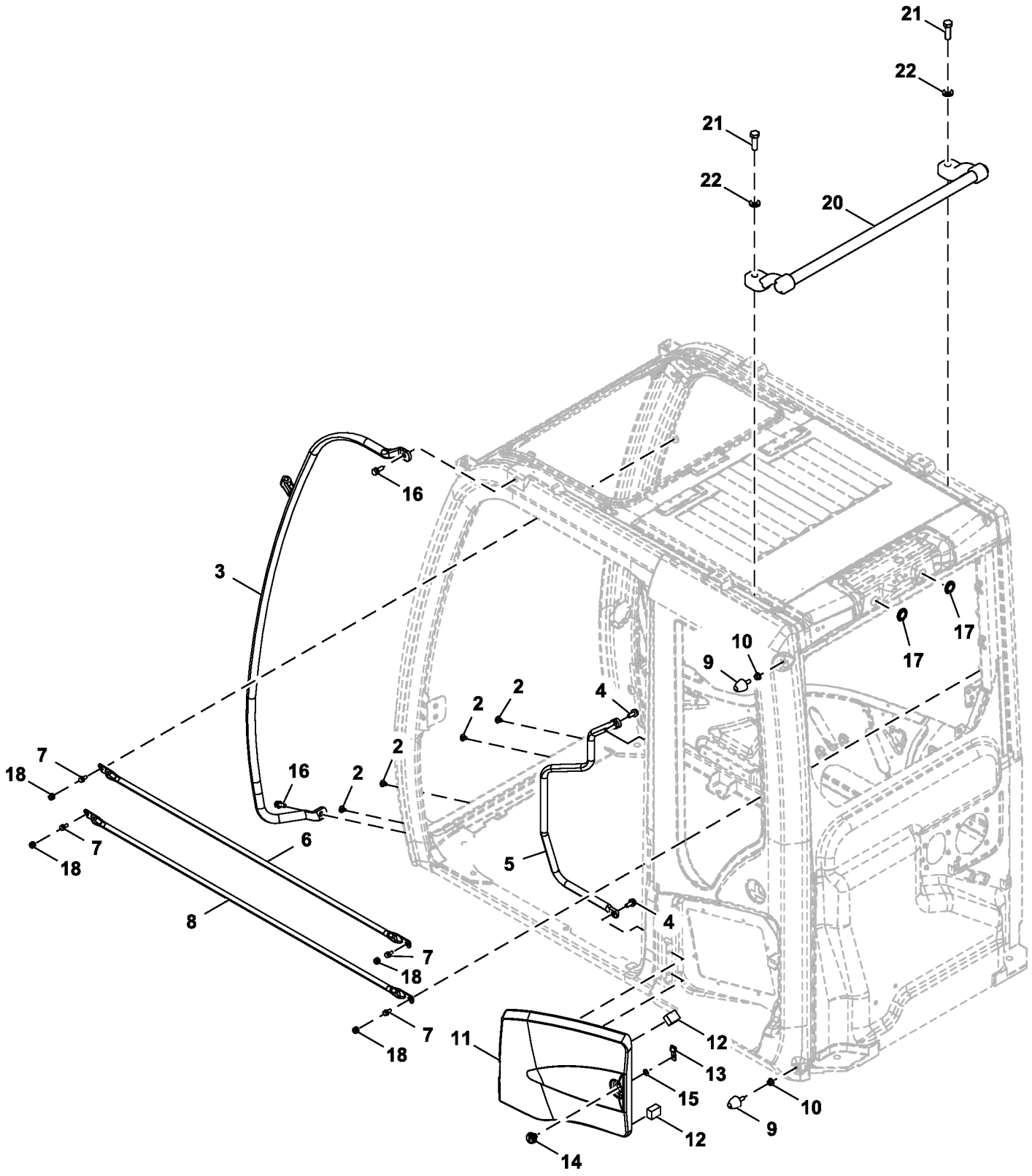

TX1085683

Item	*Nº peça*	*Descrição*	*Qtde*	*Nº série*	*Notas*
2	4662755	Presilha	4		
3	FXB00000917	Corrimão	1		
4	.....	Parafuso c/arruela	2		J271025 NLA
	19M7402	Parafuso sextavado	2		M10 X 25, SUB FOR J901025
	24M7346	Arruela	2		11 X 20 X 2 mm, SUB FOR J222010
5	FXB00000918	Corrimão	1		
6	FXB00000919	Proteção	1		
7	4658110	Parafuso	4		
8	FXB00000920	Proteção	1		
9	4607054	Limitador	2		
10	4341450	Porca	2		
11	FXB00000921	Capa	1		
12	FXB00000922	Isolador	2		
13	4662751	Placa de segurança	1		
14	4662763	Fechadura	1		
15	4662770	Arruela	1		
16	4665689	Parafuso	2		
17	FYA00005155	Passa-fio	2		
18	FXB00000923	Tampa	4		

Cab Components, Sunroof, Shade, and Headliner
Composants de cabine, toit ouvrant, pare-soleil et revêtement de toit
Componentes, Teto Solar, Quebra-sol e Revestimento da Cabine
Componentes de la cabina, techo corredizo, parasol y revestimiento del techo

TX1085685 C.1

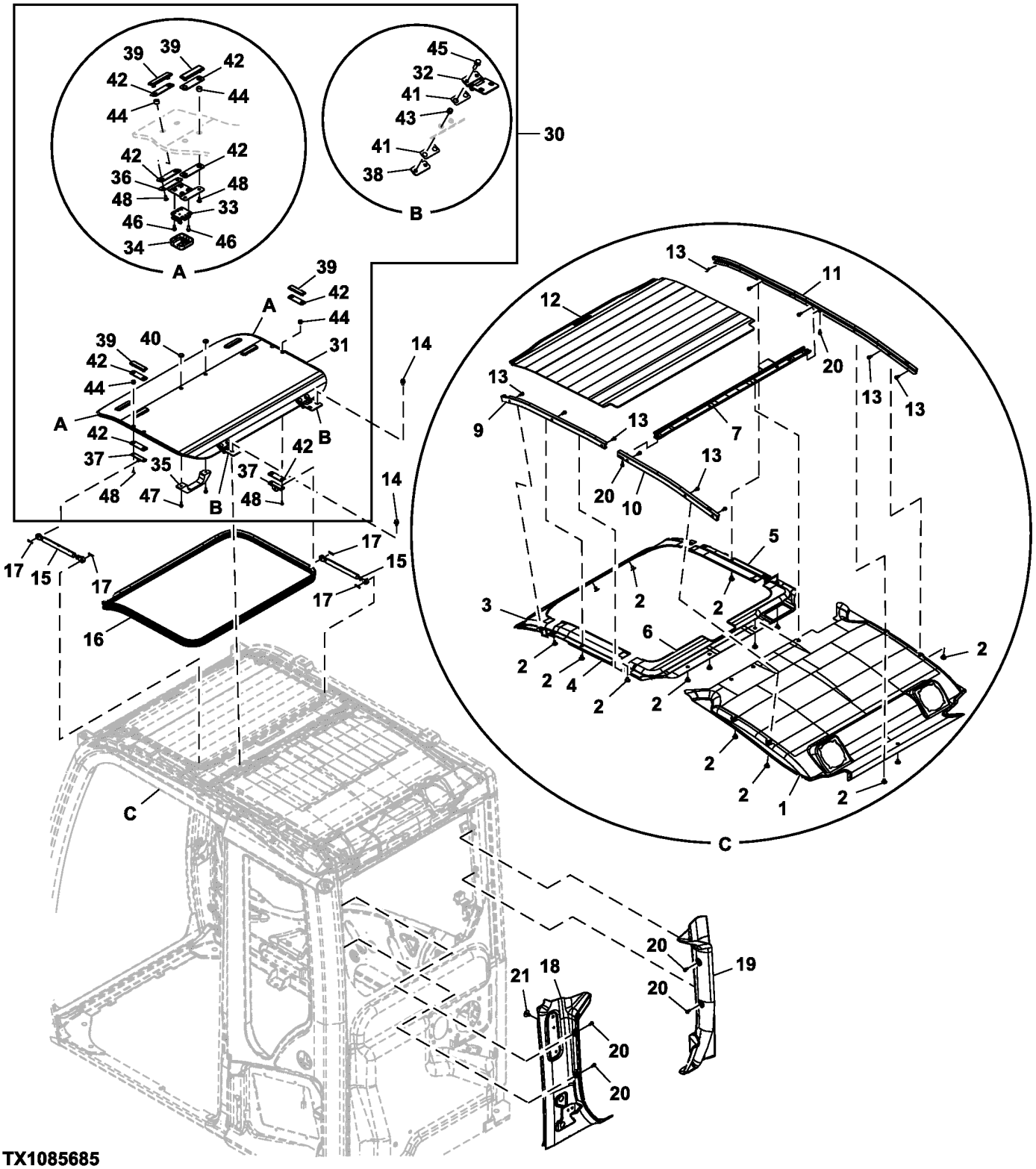

Item	*Nº peça*	*Descrição*	*Qtde*	*Nº série*	*Notas*
1	FYA00005147	Guarnição de teto	1		
2	4662718	Presilha	16		
3	FXB00000947	Capa	1		
4	FXB00000948	Capa	1		
5	FXB00000949	Capa	1		
6	FXB00000950	Capa	1		
7	FXB00000951	Apoio	1		
9	FXB00000961	Capa	1		
10	FXB00000962	Capa	1		
11	FXB00000963	Capa	1		
12	FXB00000964	Capa	1		
13	4662252	Parafuso	11		
14	4658110	Parafuso	4		
15	4369619	Cilindro	2		
16	FXB00000965	Isolador	1		
17	4022697	Pino de trava	4		
18	FYA00005148	Capa	1		
19	FXB00000966	Capa	1		
20	4685091	Parafuso	6		
21	FYA00027583	Presilha	2		SUB FOR FYA00005150
30	FXB00000957	TeTo	1		
31	4662359	TeTo	1		
32	4662360	Dobradiça	2		
33	FXB00000956	Fechadura	2		
34	FXB00000954	Capa	2		
35	4662358	Manete	1		
36	4662362	Apoio	2		
37	4662361	Apoio	2		
38	4662366	Apoio	2		
39	4662356	RetentoR	6		
40	4662357	RetentoR	2		
41	4474476	Junta de vedação	4		
42	FXB00000958	Junta de vedação	12		
43	4474482	Bucha	4		
44	FXB00000959	Isolador	12		
45	19M7288	Parafuso sextavado	4		M8 X 30, SUB FOR 4708387
46	4662368	Parafuso	8		
47	FXB00000960	Parafuso	2		
48	4662364	Parafuso	12		

Cab Components, Door
Composants de cabine, porte
Componentes da Cabine, Porta
Componentes de la cabina, puerta

TX1085687 F.1

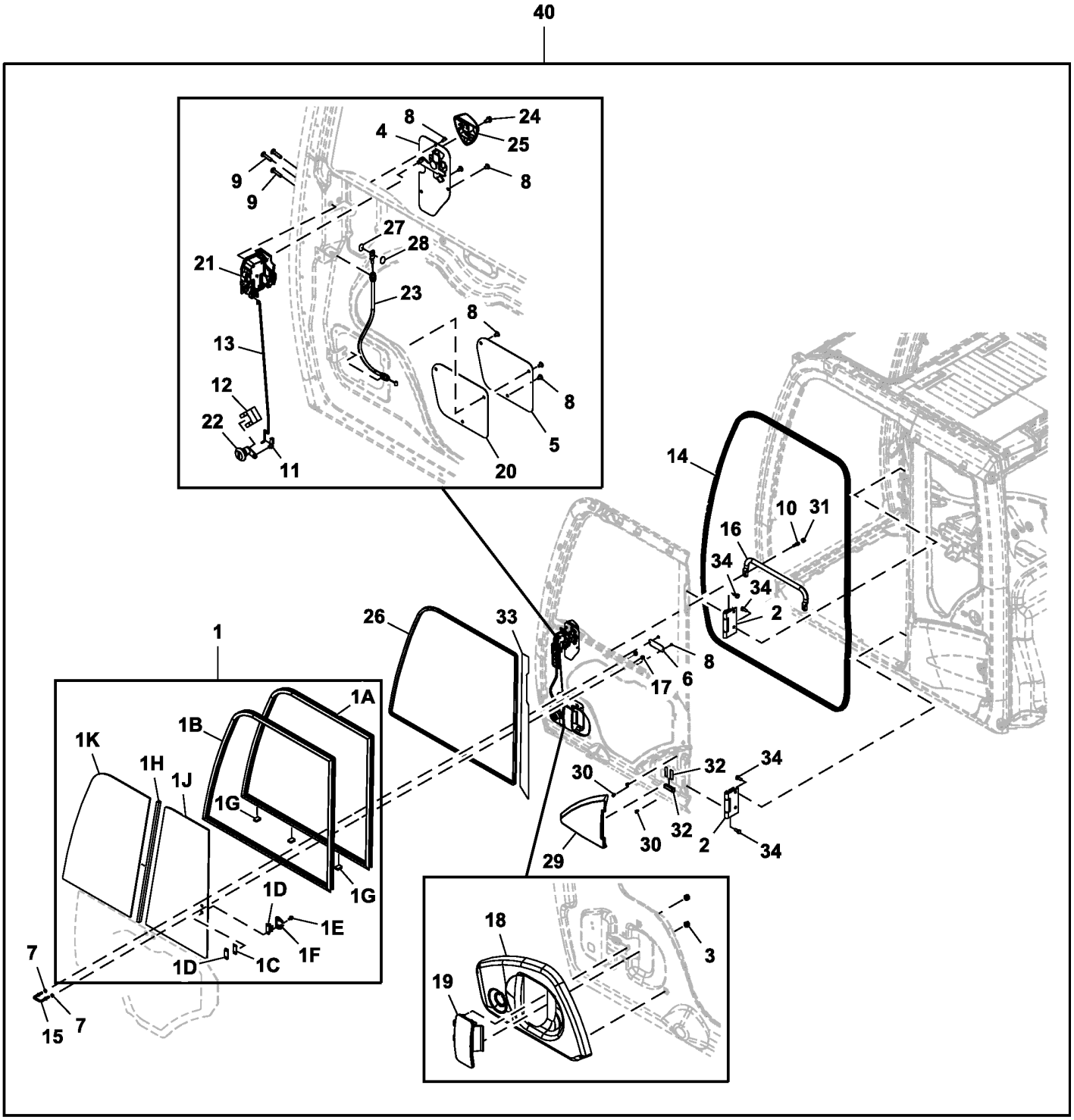

TX1085687

Item	*Nº peça*	*Descrição*	*Qtde*	*Nº série*	*Notas*
1	FXB00000975	Janela	1		
1A	FXB00000976	Estrutura	1		
1B	FXB00000977	Perfil "u"	1		
1C	4420531	Espaçador	1		
1D	4369653	Fechadura	1		
1E	FXB00000978	Parafuso	2		
1F	FXB00000979	Capa	1		
1G	4411682	Isolador	3		
1H	FXB00000980	Vedação	1		
1J	FYA00001501	Janela	1		
1K	FYA00001500	Janela	1		
2	FXB00000981	Dobradiça	2		
3	FXB00000982	Porca	2		
4	FXB00000983	Alavanca	1		
5	4665500	Capa	1		
6	4665501	Capa	1		
7	24M7055	Arruela	2		8.400 X 16 X 1.600 mm, SUB FOR A590108
8	4706566	Parafuso	8		
9	FXB00000984	Parafuso	3		
10	19M7288	Parafuso sextavado	2		M8 X 30, SUB FOR 4708387
11	FXB00000985	Suporte	1		
12	4372091	Presilha	1		
13	FXB00000986	TiranTe	1		
14	FXB00000987	Isolador	1		
15	FXB00000988	Parafuso	1		
16	FXB00000989	Corrimão	1		
17	4414857	Porca	2		
18	FXB00000990	Capa	1		
19	FXB00000991	Alavanca	1		
20	4665503	Vedação	1		
21	FXB00000992	Fechadura	1		
22	AT194969	Chave	1		
23	FXB00000994	Cabo	1		
24	4662252	Parafuso	1		
25	4665490	Manete	1		
26	FXB00000995	Isolador	1		
27	FXB00000996	Espaçador	1		
28	FXB00000997	Espaçador	1		
29	FXB00000998	Capa	1		
30	FXB00000999	Presilha	3		
31	FXB00000923	Tampa	2		
32	FXB00001000	Vedação	3		
33	FXB00001001	Vedação	1		
40	FYA00001494	Porta	1		Componentes Adicionais em Páginas Separadas

Cab Components (Door Catch)
Composants de cabine (loquet de portière)
Componentes da Cabine (Detentor da Porta)
Componentes de cabina (traba de la puerta)

TX1085686 B.1

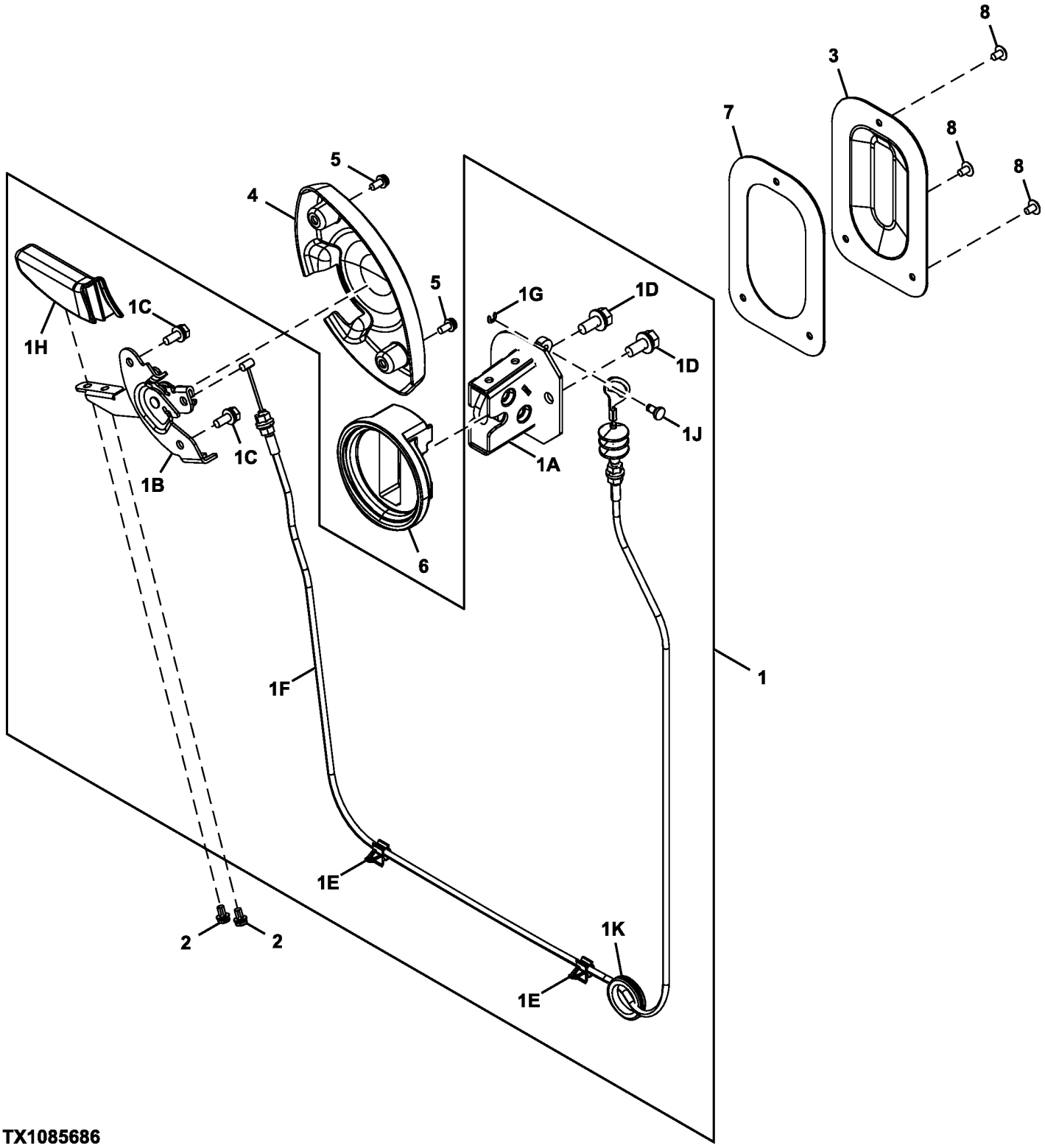

TX1085686

Item	*Nº peça*	*Descrição*	*Qtde*	*Nº série*	*Notas*
1	.....	Trava	1		FXB00000967 NLA, Fornecer os Componentes
1A	FXB00000968	Trava	1		
1B	4662724	Alavanca	1		
1C	4662730	Parafuso	2		
1D	4658110	Parafuso	2		
1E	4662728	Presilha	2		
1F	4662727	Cabo	1		
1G	4662722	Anel de pressão	1		
1H	4662725	Alavanca	1		
1J	4662721	Pino	1		
1K	4607409	Bucha	1		
2	FXB00000970	Parafuso	2		
3	FXB00000971	Capa	1		
4	4662726	Capa	1		
5	4662729	Parafuso	2		
6	FXB00000972	Isolador	1		
7	FXB00000973	Junta de vedação	1		
8	4706566	Parafuso	3		

Cab Glass
Glace cabine
Vidro da Cabine
Vidrio de la cabina

TX1085681 D.1

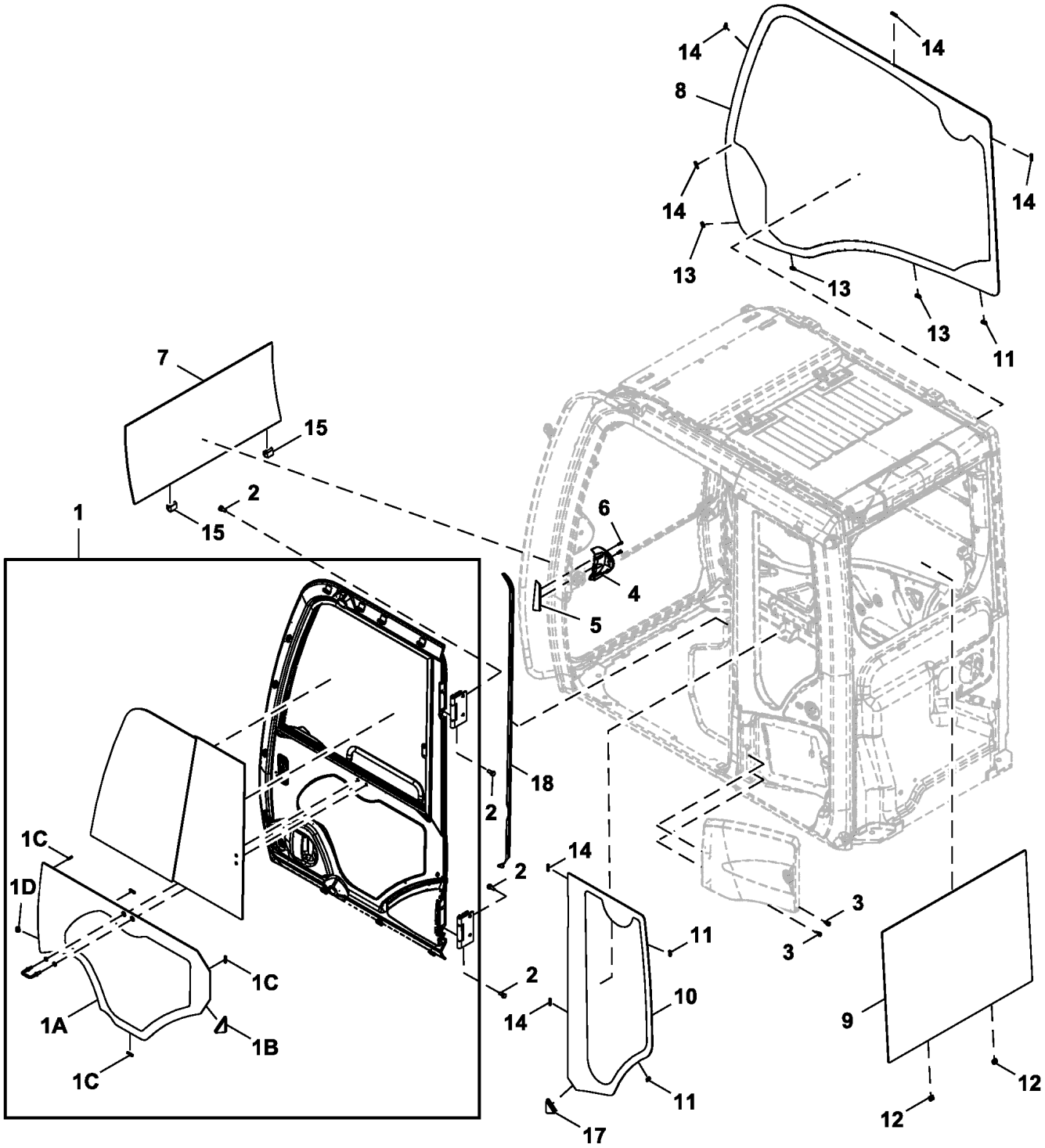

TX1085681

Item	*Nº peça*	*Descrição*	*Qtde*	*Nº série*	*Notas*
1	FYA00001494	Porta	1		Componentes Adicionais em Página Separada
1A	FYA00001499	Janela	1		
1B	FXB00000901	Limitador	1		
1C	4659595	Isolador	4		
1D	4659592	Bucha	1		
2	.....	Parafuso c/arruela	8		4411829 NLA
	R168831	Parafuso sextavado	8		
	24M7271	Arruela	8		10.500 X 20 X 2 mm
3	4658110	Parafuso	2		
4	FXB00000899	Capa	1		
5	FXB00000900	Capa	1		
6	4485892	Parafuso	2		
7	4651654	Vidraça	1		
8	FYA00001496	Janela	1		Direita
9	FYA00001497	Janela	1		Traseira
10	FYA00001498	Janela	1		Traseiros EsquerdosTraseiros Esquerdos
11	4659592	Bucha	3		
12	4659593	Bucha	2		
13	4659594	Bucha	3		
14	4659595	Isolador	6		
15	4662735	Bucha	2		
17	FXB00000902	Limitador	1		
18	4662747	Isolador	1		

Roof Lights Wiring Harness
Faisceau gyrophares
Chicote Elétrico das Luzes do Teto
Grupo de cables de luces de techo

TX1085688 A.2

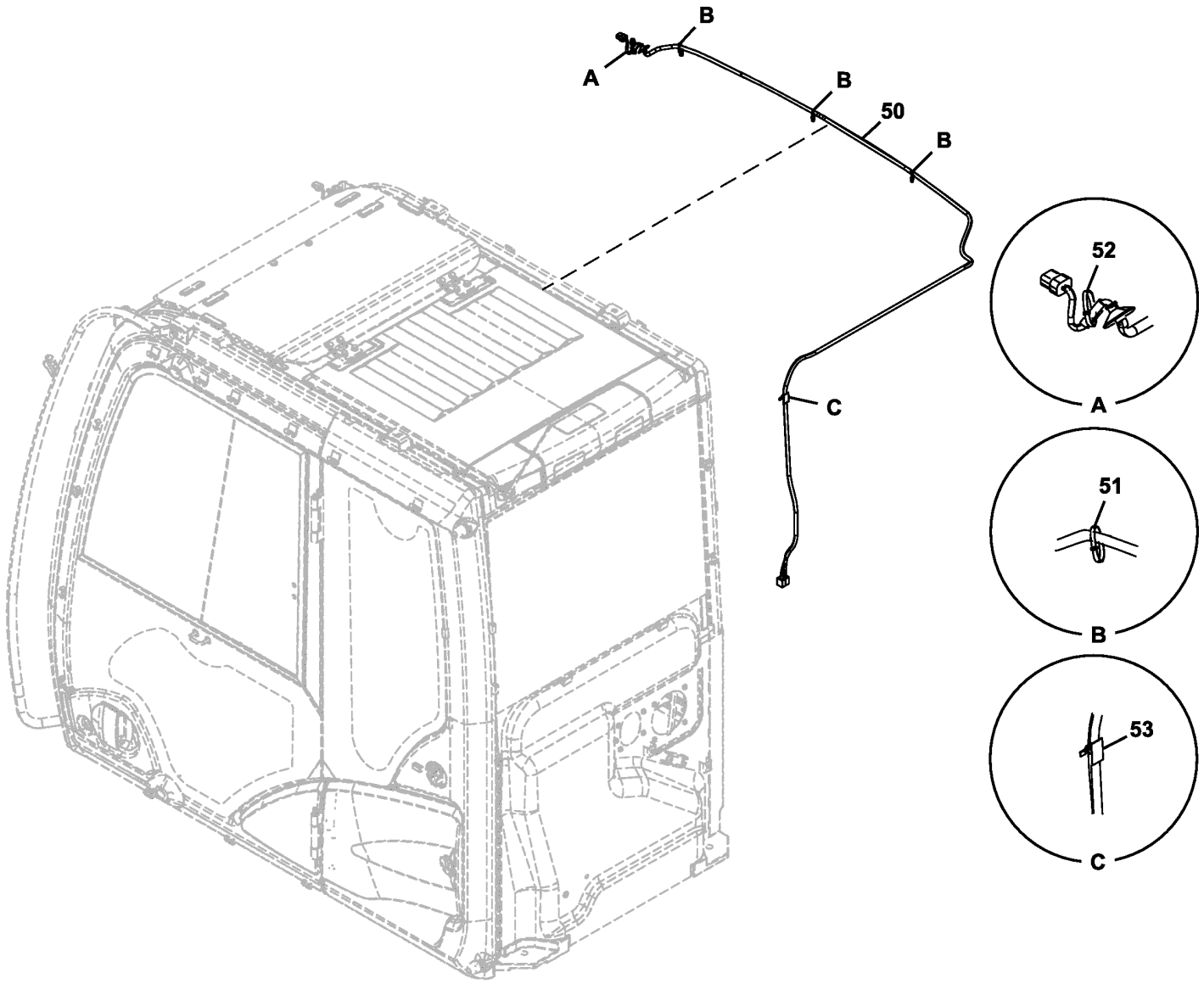

TX1085688

Item	*Nº peça*	*Descrição*	*Qtde*	*Nº série*	*Notas*
50	4722649	Chicote	1		SUB FOR FXB00001002, Luzes do Teto
51	4377820	Braçadeira	3		
52	4654945	Presilha	1		
53	4662758	Presilha	1		

Cab Components (Windshield)
Composants de cabine (essuie-glace)
Componentes da Cabine (Para-brisa)
Componentes de cabina (parabrisas)

TX1185357 C.1

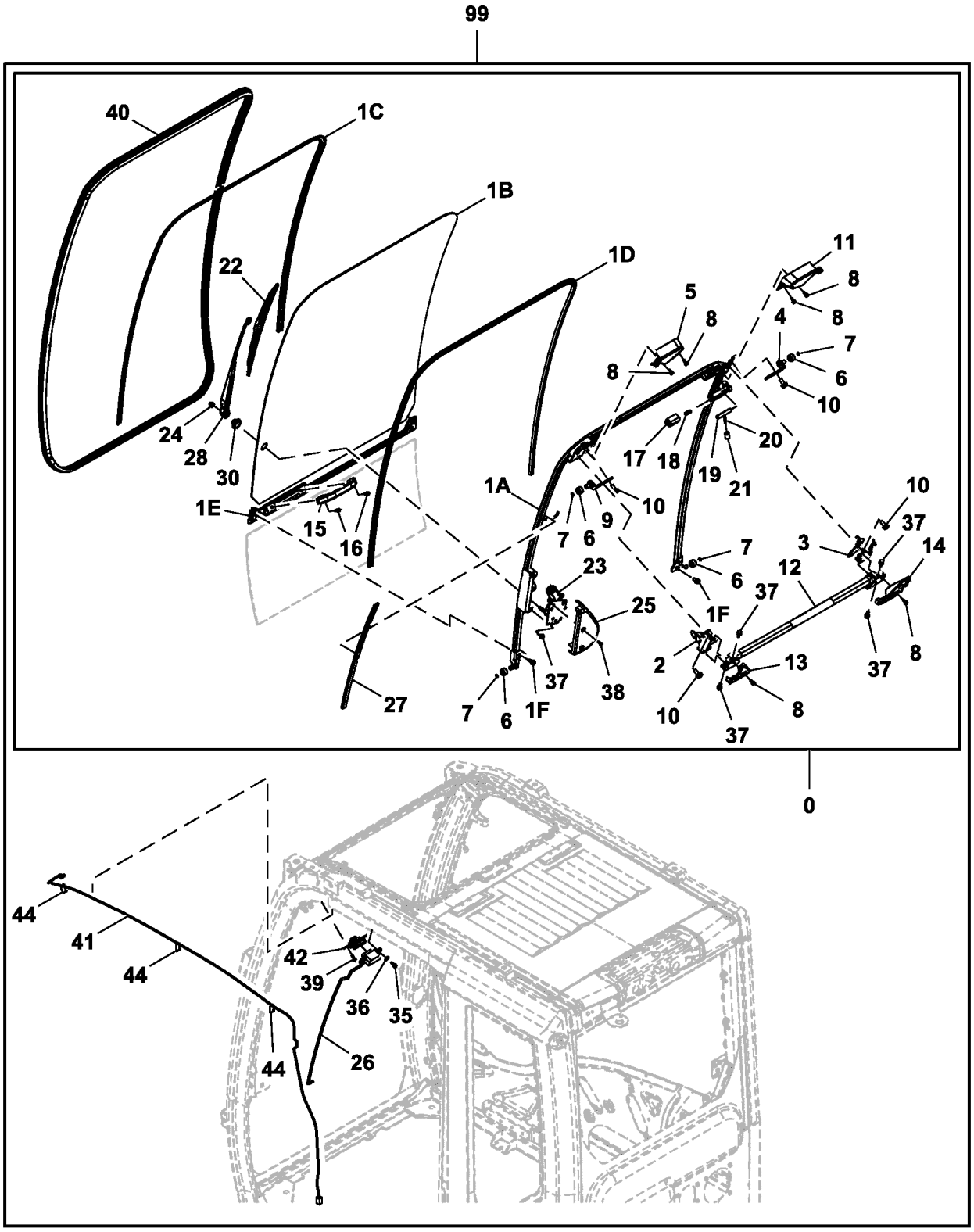

TX1185357

Item	*Nº peça*	*Descrição*	*Qtde*	*Nº série*	*Notas*
0	FYA00000236	Janela	1		
1A	FXB00000926	Estrutura	1		
1B	FYA00001495	Janela	1		
1C	FXB00000927	Isolador	1		
1D	FXB00000928	Isolador	1		
1E	FXB00000929	Isolador	1		
1F	4658110	Parafuso	4		
2	FXB00000930	Fechadura	1		
3	FXB00000931	Fechadura	1		
4	FYA00044509	Apoio	1		SUB FOR FXB00000932
5	FXB00000933	Capa	1		
6	4204558	Rolete	4		
7	FXB00000934	Mola	4		
8	FXB00000935	Parafuso	8		
9	FYA00044508	Apoio	1		SUB FOR FXB00000936
10	4662250	Parafuso	8		
11	FXB00000938	Capa	1		
12	FXB00000939	Alavanca	1		
13	FXB00000940	Capa	1		
14	FXB00000941	Capa	1		
15	4204579	Alavanca	1		
16	4485892	Parafuso	2		
17	4456227	Capa	1		
18	FXB00005198	Mola	1		SUB FOR 4662251
19	4662243	Eixo	1		
20	4662223	Alavanca	1		
21	4607646	Capa	1		
22	4650572	Palheta do limP. Pára-brisa	1		
23	FYA00010377	Motor do limp. pára-brisa	1		
24	4464401	Porca	1		
25	4650573	Capa	1		
26	4658091	Terminal conecTor eléTrico	1		Localizado na Área da Cabine para a Estrutura do Para-brisa
27	FXB00000942	Capa	1		
28	4650571	Haste limp. de pára-brisa	1		
30	4656158	Tampa	1		
35	4658095	Parafuso	2		
36	4663625	Arruela	2		
37	4658110	Parafuso	6		
38	4658109	Parafuso	2		
39	4658094	Parafuso	2		
40	4659659	Isolador	1		
41	FXB00000943	Chicote	1		Limpador de Para-brisa
42	4658090	Terminal conecTor eléTrico	1		Interruptor do Limpador
44	4377820	Braçadeira	3		
99	FYA00038616	Cabine	1		Conjunto da Cabine Completa, Não Ilustrado, Componentes Adicionais em Páginas Separadas

Cab Mounts
Montage de cabine
Suportes da Cabine
Montaje de cabina

TX1168761 A.1

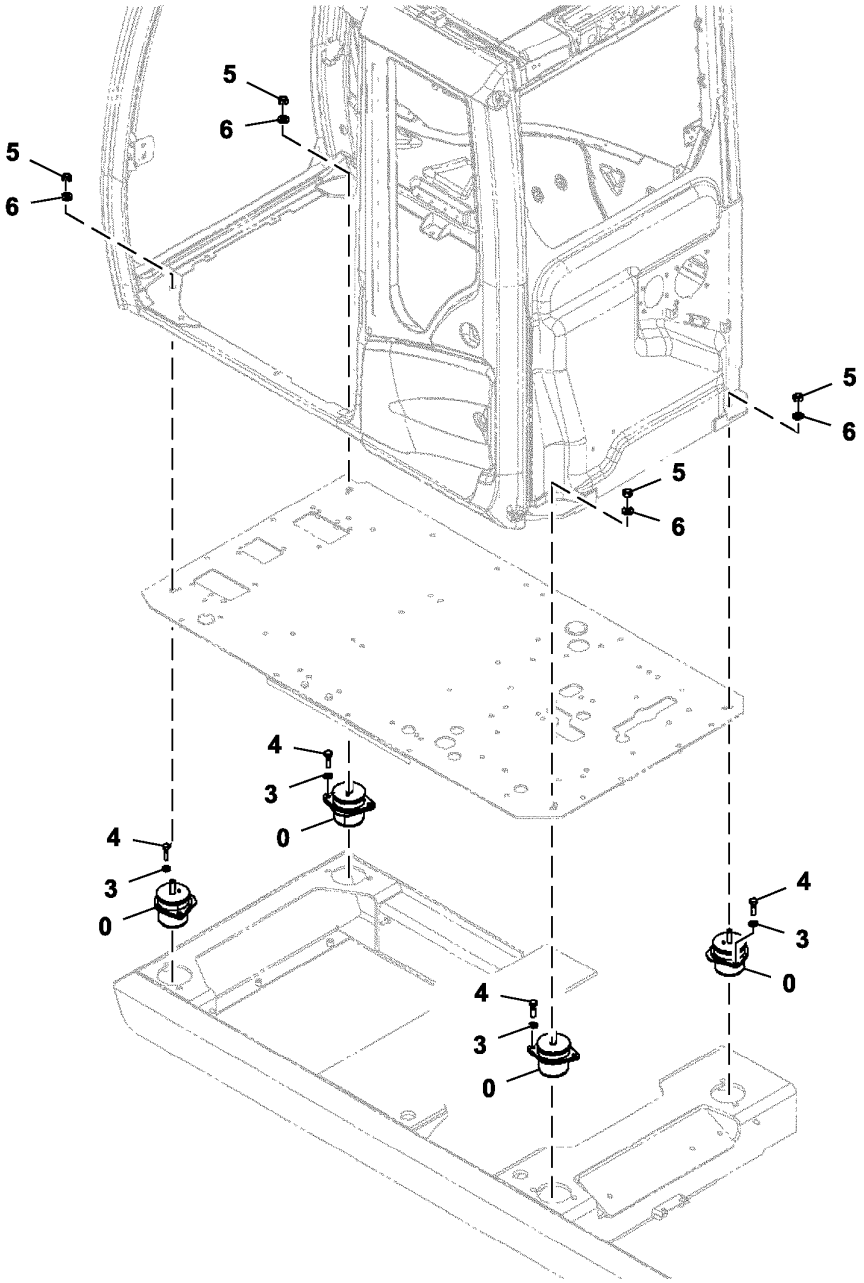

TX1168761

Item	*Nº peça*	*Descrição*	*Qtde*	*Nº série*	*Notas*
0	4641439	Isolador	4		
3	24M7345	Arruela	8		13.500 X 24 X 2.500 mm, SUB FOR J222012
4	19M7496	Parafuso sextavado	8		M12 X 45, SUB FOR J921245
5	14M7328	Porca de segurança	4		M16, SUB FOR 4423699
6	24M7338	Arruela	4		17 X 30 X 3 mm, SUB FOR J222016

Cab Mounting Bracket
Support de montage de cabine
Suporte de Montagem da Cabine
Escuadra de montaje de cabina

TX1089825 A.1

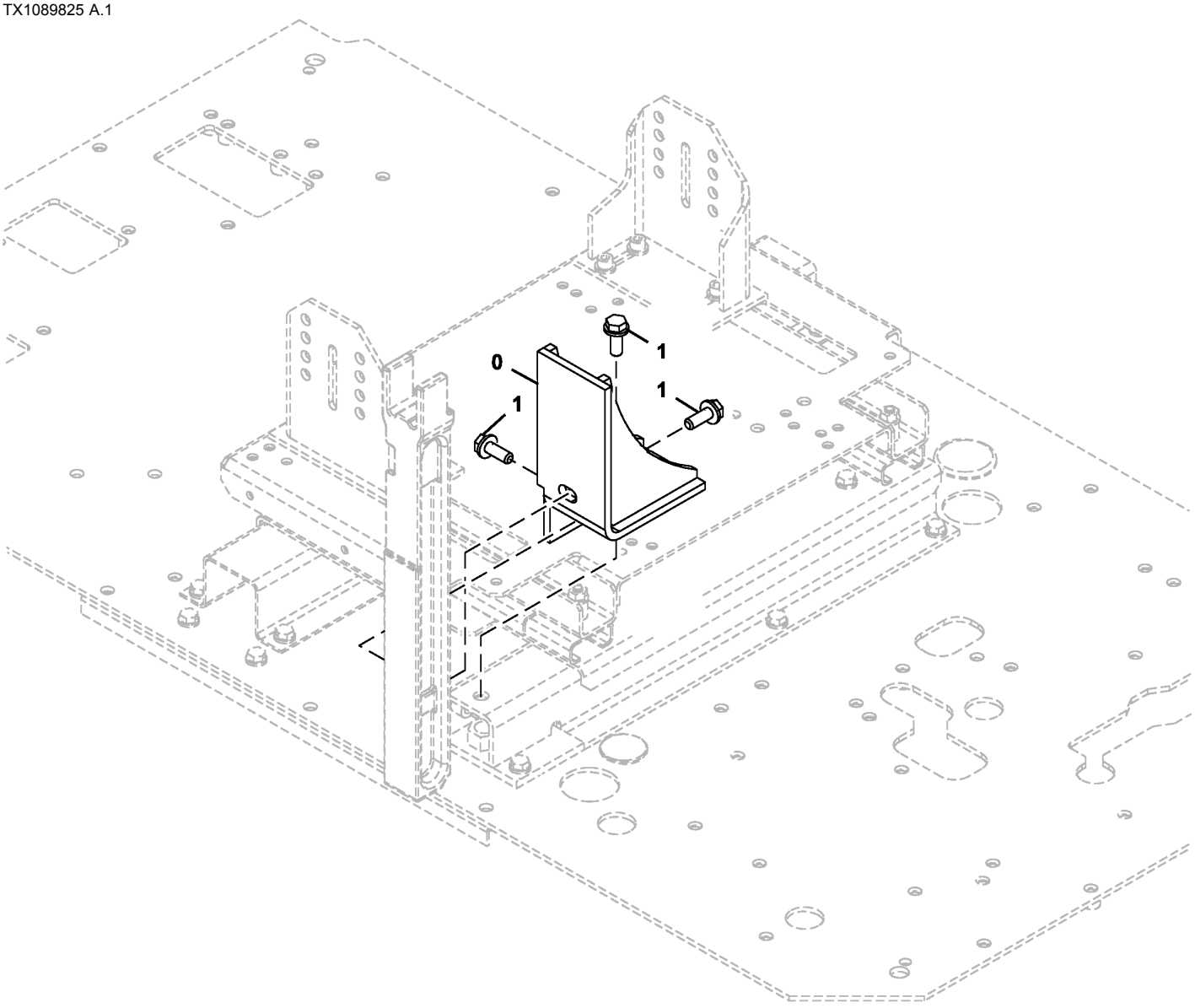

TX1089825

Item	*Nº peça*	*Descrição*	*Qtde*	*Nº série*	*Notas*
0	8119061	Apoio	1		
1	.....	Parafuso c/arruela	3		J271235 NLA
	19M7403	Parafuso sextavado	3		M12 X 35
	24M7345	Arruela	3		13.500 X 24 X 2.500 mm

Cab Anchor Bolt
Boulon d'ancrage de la cabine
Parafuso de Ancoragem da Cabine
Tornillo de anclaje de la cabina

TX1173460 A.1

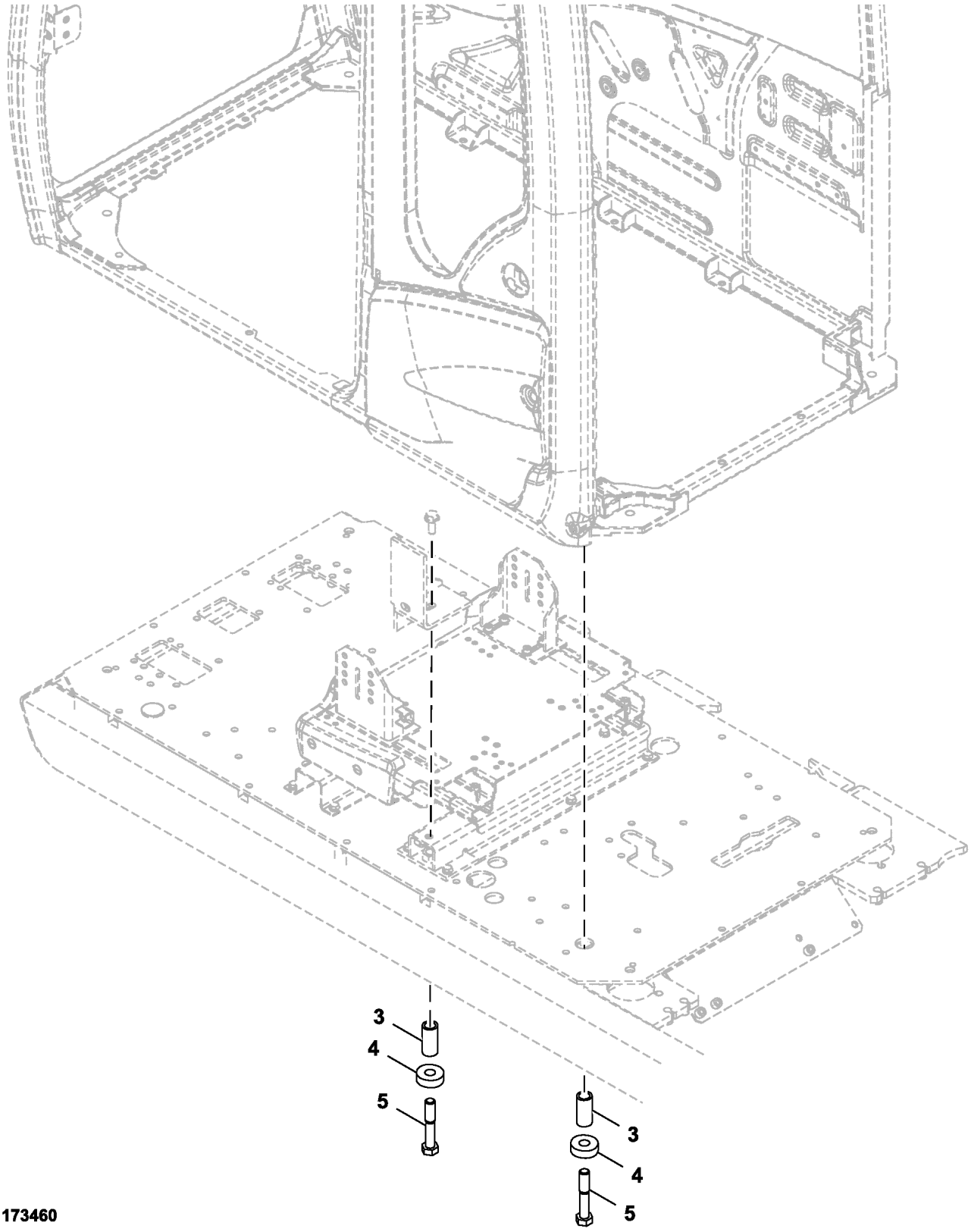

Item	*Nº peça*	*Descrição*	*Qtde*	*Nº série*	*Notas*
3	4630531	Espaçador	2		
4	4630532	Arruela	2		
5	R134070	Parafuso sextavado	2		SUB FOR J922204

Cab Floor Plate Hardware
Boulonnerie de plaque de plancher de cabine
DtlPeças de Fixação da Chapa do Piso da Cabine
Tornillería de plancha de piso de cabina

TX1089821 B.1

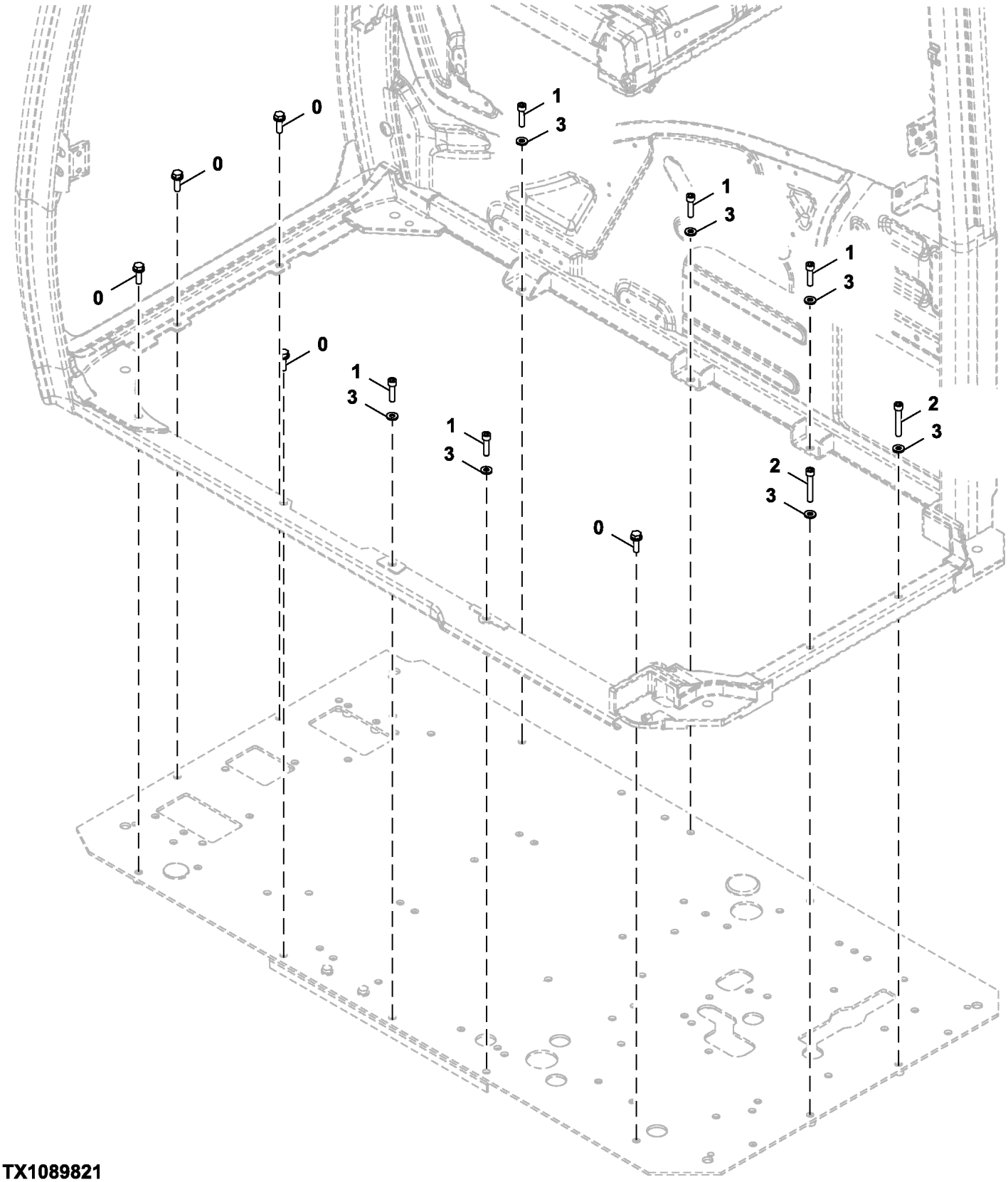

TX1089821

Item	*Nº peça*	*Descrição*	*Qtde*	*Nº série*	*Notas*
0	.....	Parafuso c/arruela	5		J271035 NLA
	19M7550	Parafuso sextavado	5		M10 X 35, SUB FOR J901035
	24M7346	Arruela	5		11 X 20 X 2 mm, SUB FOR J222010
1	19M8338	Parafuso	5		M10 X 40, SUB FOR J781040
2	19M6876	Parafuso	2		M10 X 65, SUB FOR J781065
3	24M7346	Arruela	7		11 X 20 X 2 mm, SUB FOR J222010

Floor Plate
Plaque de plancher
Chapa do Piso
Plancha de piso

TX1089831 A.1

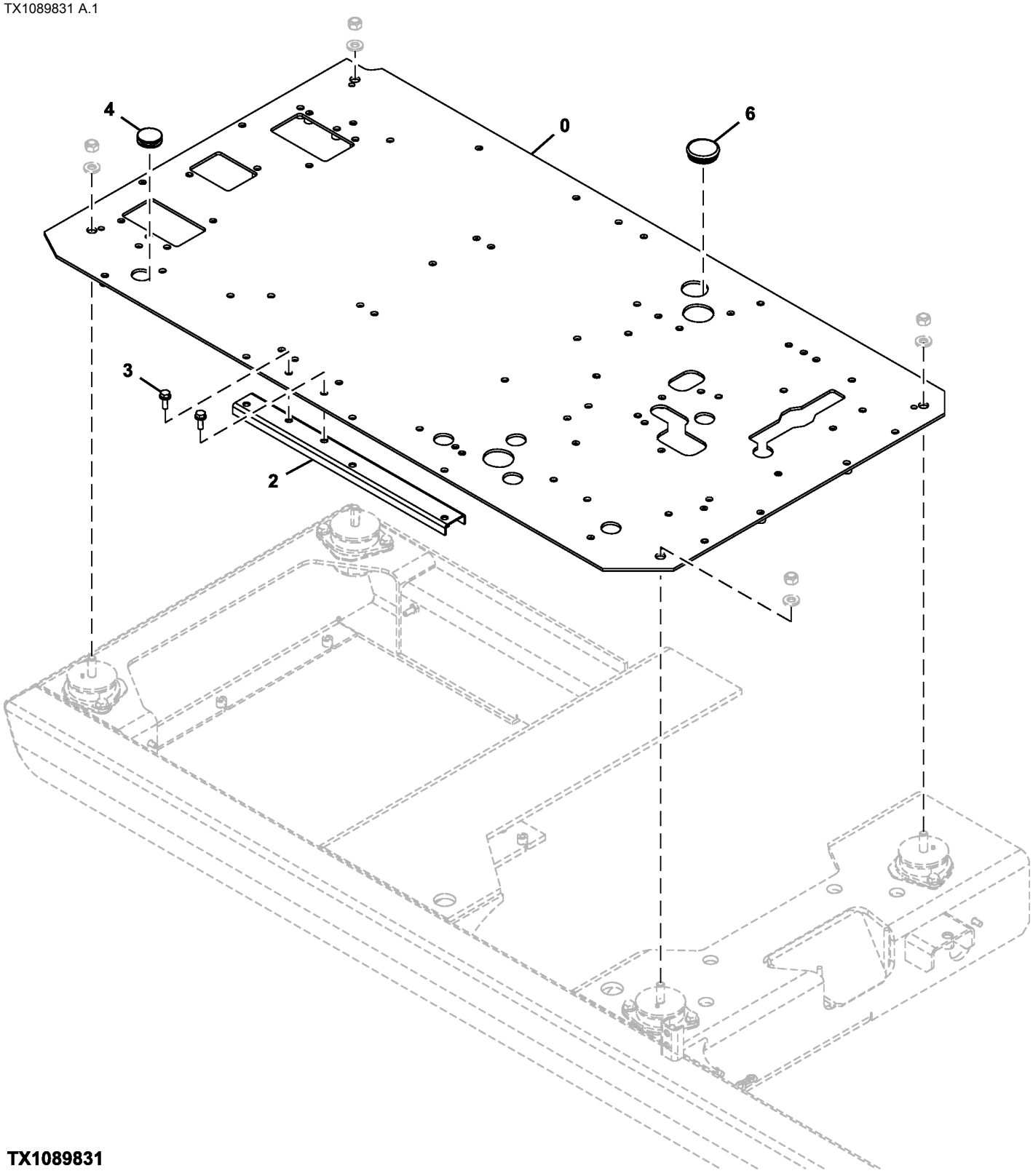

TX1089831

Item	*Nº peça*	*Descrição*	*Qtde*	*Nº série*	*Notas*
0	6027718	Placa	1		
2	8098939	Suporte	1		
3	.....	Parafuso c/arruela	2		J271030 NLA
	19M7662	Parafuso sextavado	2		M10 X 30, SUB FOR J901030
	24M7346	Arruela	2		11 X 20 X 2 mm, SUB FOR J222010
4	4288445	Plugue	1		
6	4724782	Bucha	1		

Floor Mat
Tapis de plancher
Tapete do Piso
Felpudo

TX1088633 A.1

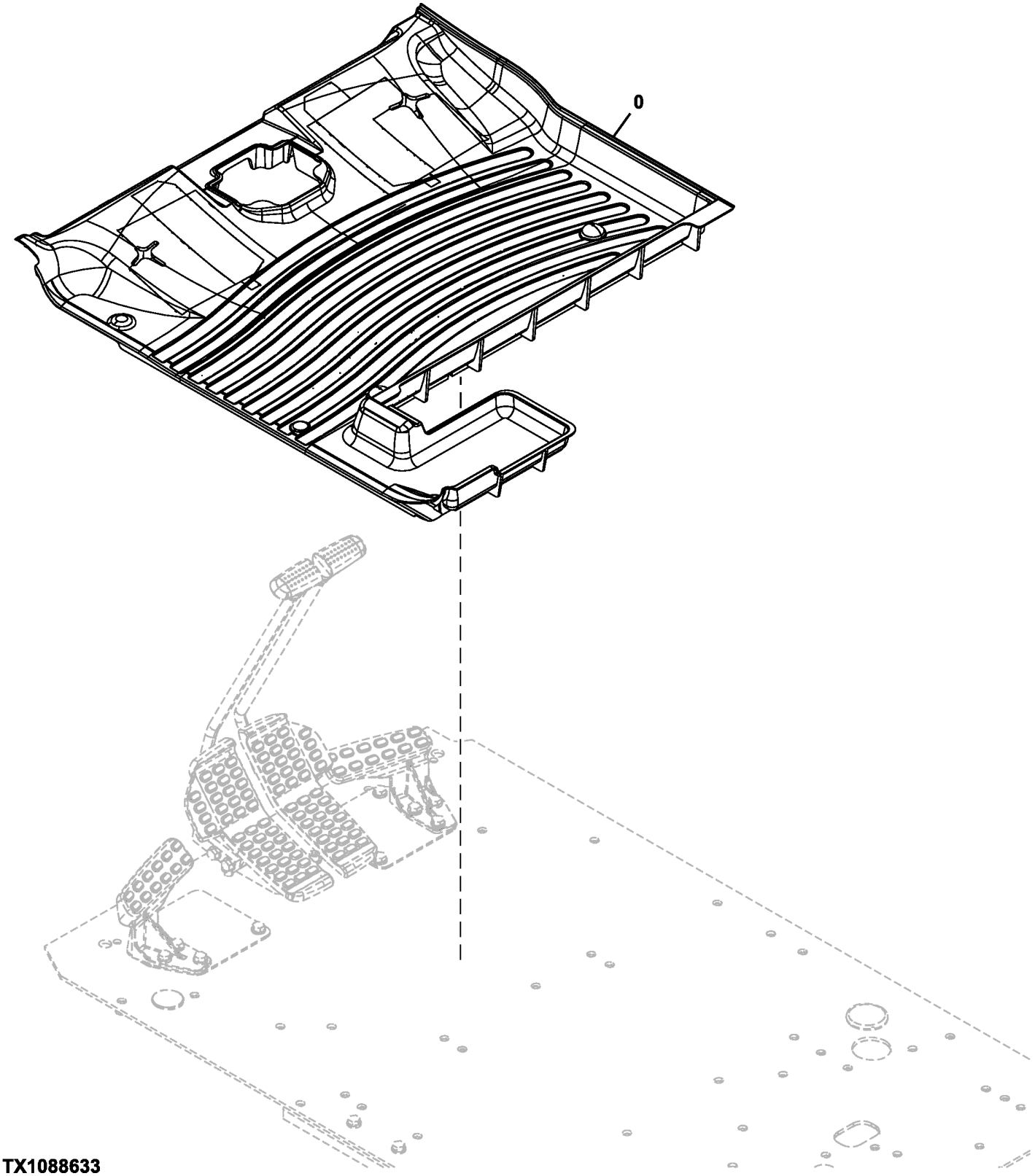

TX1088633

Item	*Nº peça*	*Descrição*	*Qtde*	*Nº série*	*Notas*
0	1035919	TapeTe	1		Com Abertura para Propulsão com Pedal Único

Floor Mat, Auxiliary Hydraulics
Tapis de sol, circuit hydraulique auxiliaire
Tapete do Piso, Sistema Hidráulico Auxiliar
Alfombrilla, sistema hidráulico auxiliar

TX1103979 A.1

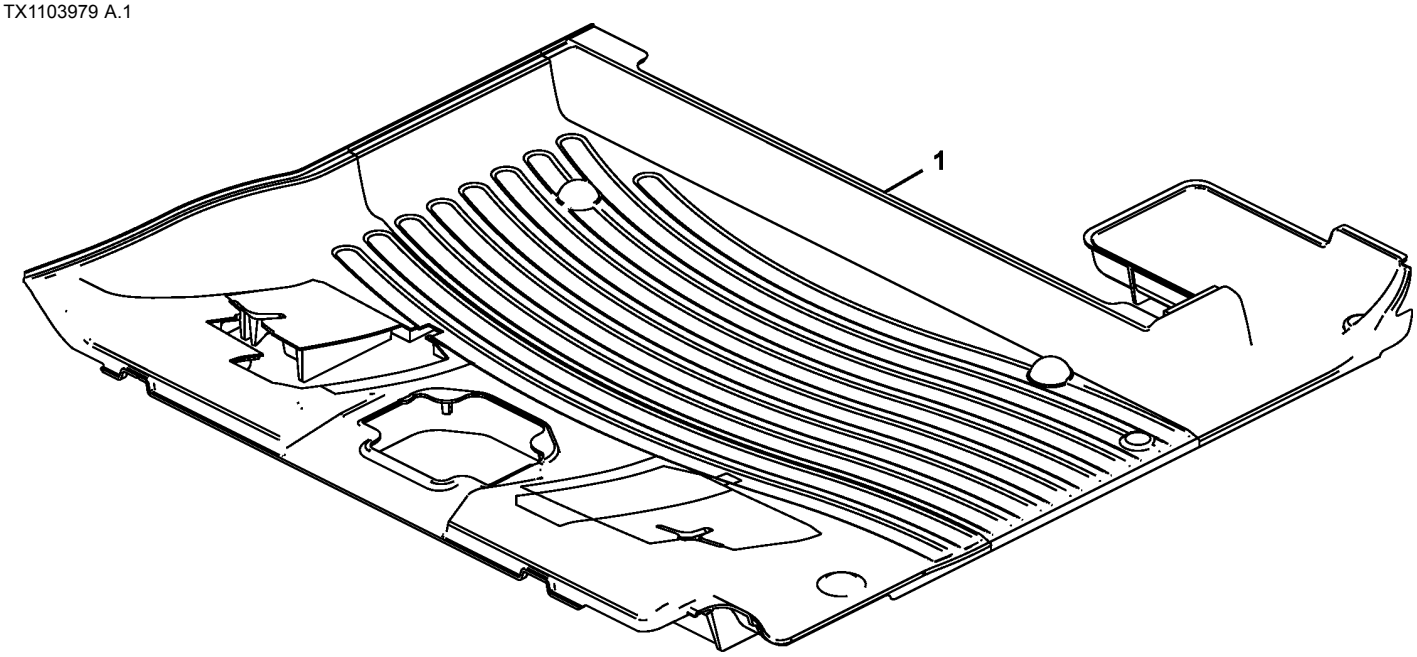

TX1103979

Item	*Nº peça*	*Descrição*	*Qtde*	*Nº série*	*Notas*
1	3120708	TapeTe	1		Com Abertura para Propulsão com Pedal Duplo, SUB FOR FF511284

Cab Floor Brackets
Supports de plancher de cabine
Suportes do Piso da Cabine
Soportes de suelo de la cabina

TX1088636 B.1

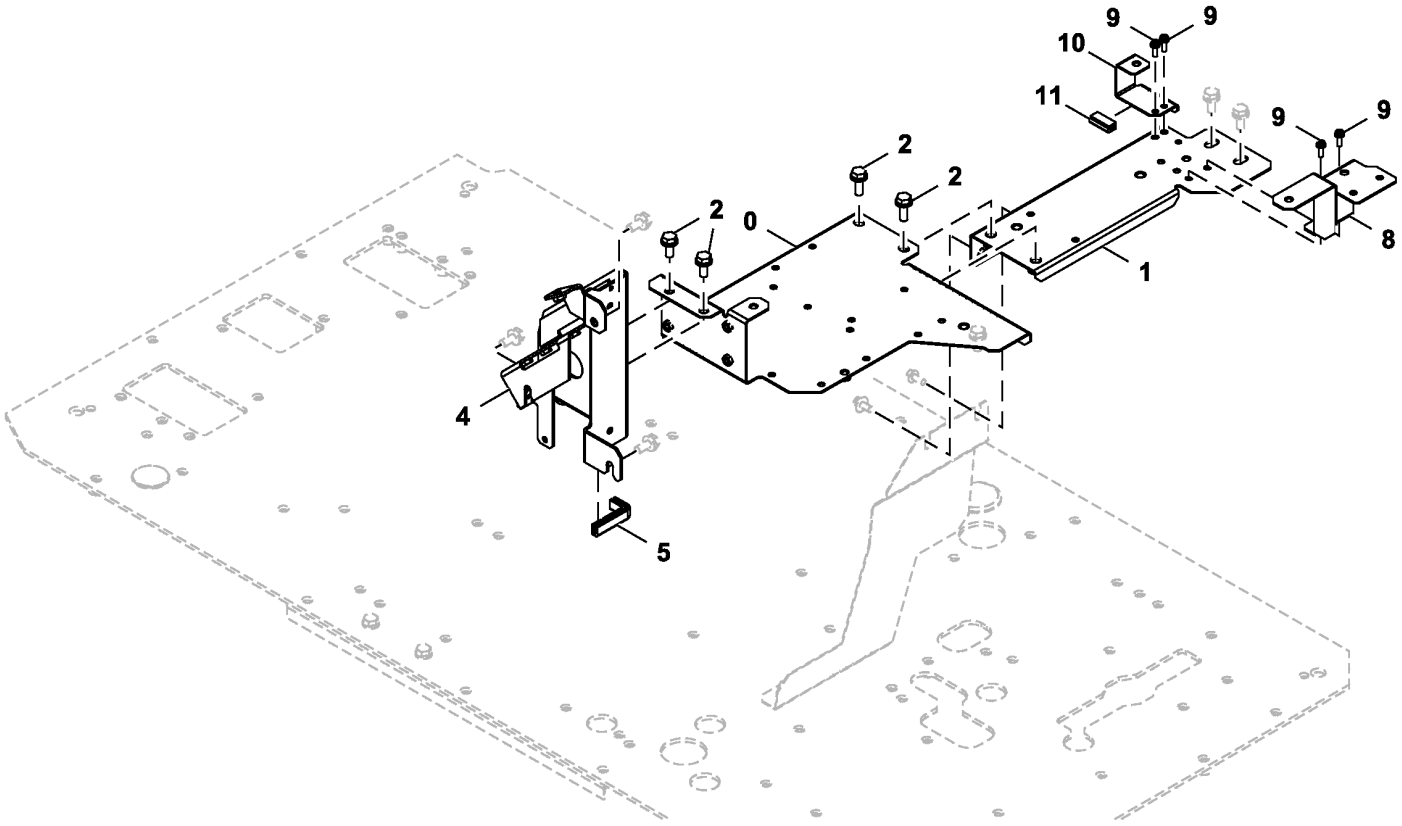

TX1088636

Item	*Nº peça*	*Descrição*	*Qtde*	*Nº série*	*Notas*
0	6027592	Apoio	1		
1	7057539	Apoio	1		
2	.....	Parafuso c/arruela	4		J271030 NLA
	19M7662	Parafuso sextavado	4		M10 X 30, SUB FOR J901030
	24M7346	Arruela	4		11 X 20 X 2 mm, SUB FOR J222010
4	6027593	Apoio	1		
5	4649377	Isolador	1		
8	8119301	Apoio	1		
9	.....	Parafuso c/arruela	4		J460620 NLA
	21M7267	Parafuso	4		M6 X 20
	24M7293	Arruela	4		6.500 X 13 X 1.600 mm
	12M7006	Arruela de pressão	4		6 mm
10	8120757	Apoio	1		
11	4671802	Isolador	1		

Cab Floor Cover
Couvercle de plancher de cabine
Tampa do Piso da Cabine
Tapa en el suelo de la cabina

TX1088646 B.1

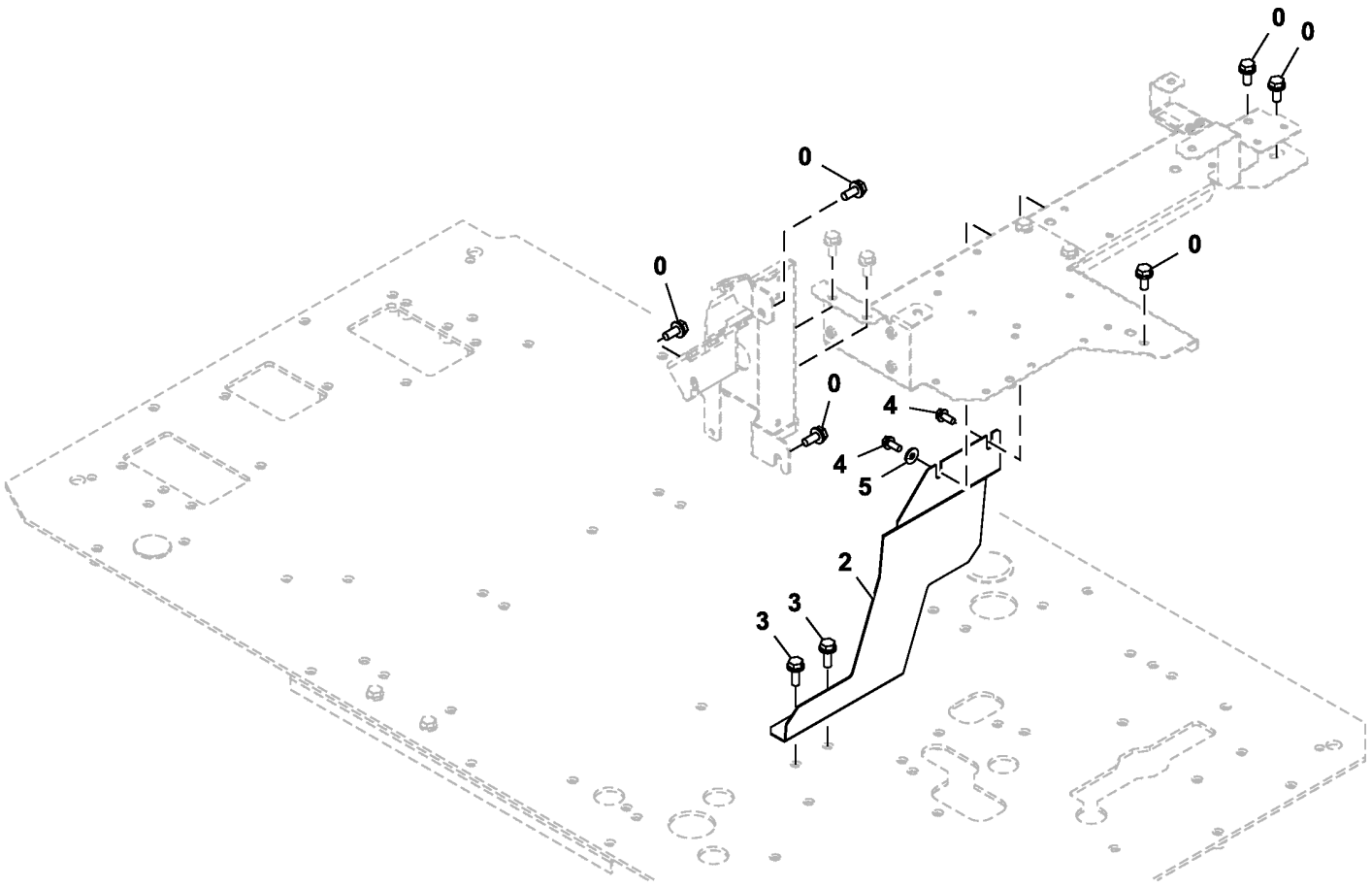

TX1088646

Item	*Nº peça*	*Descrição*	*Qtde*	*Nº série*	*Notas*
0	.....	Parafuso c/arruela	6		J271025 NLA
	19M7402	Parafuso sextavado	6		M10 X 25, SUB FOR J901025
	24M7346	Arruela	6		11 X 20 X 2 mm, SUB FOR J222010
2	2058236	Capa	1		
3	.....	Parafuso c/arruela	2		J271030 NLA
	19M7662	Parafuso sextavado	2		M10 X 30, SUB FOR J901030
	24M7346	Arruela	2		11 X 20 X 2 mm, SUB FOR J222010
4	.....	Parafuso c/arruela	2		J260820 NLA
	19M7881	Parafuso	2		M8 X 20, SUB FOR J900820
	24M7055	Arruela	2		8.400 X 16 X 1.600 mm, SUB FOR A590108
5	4343991	Arruela	1		

Rear Tray
Plateau arrière
Bandeja Traseira
Bandeja posterior

TX1185375 A.1

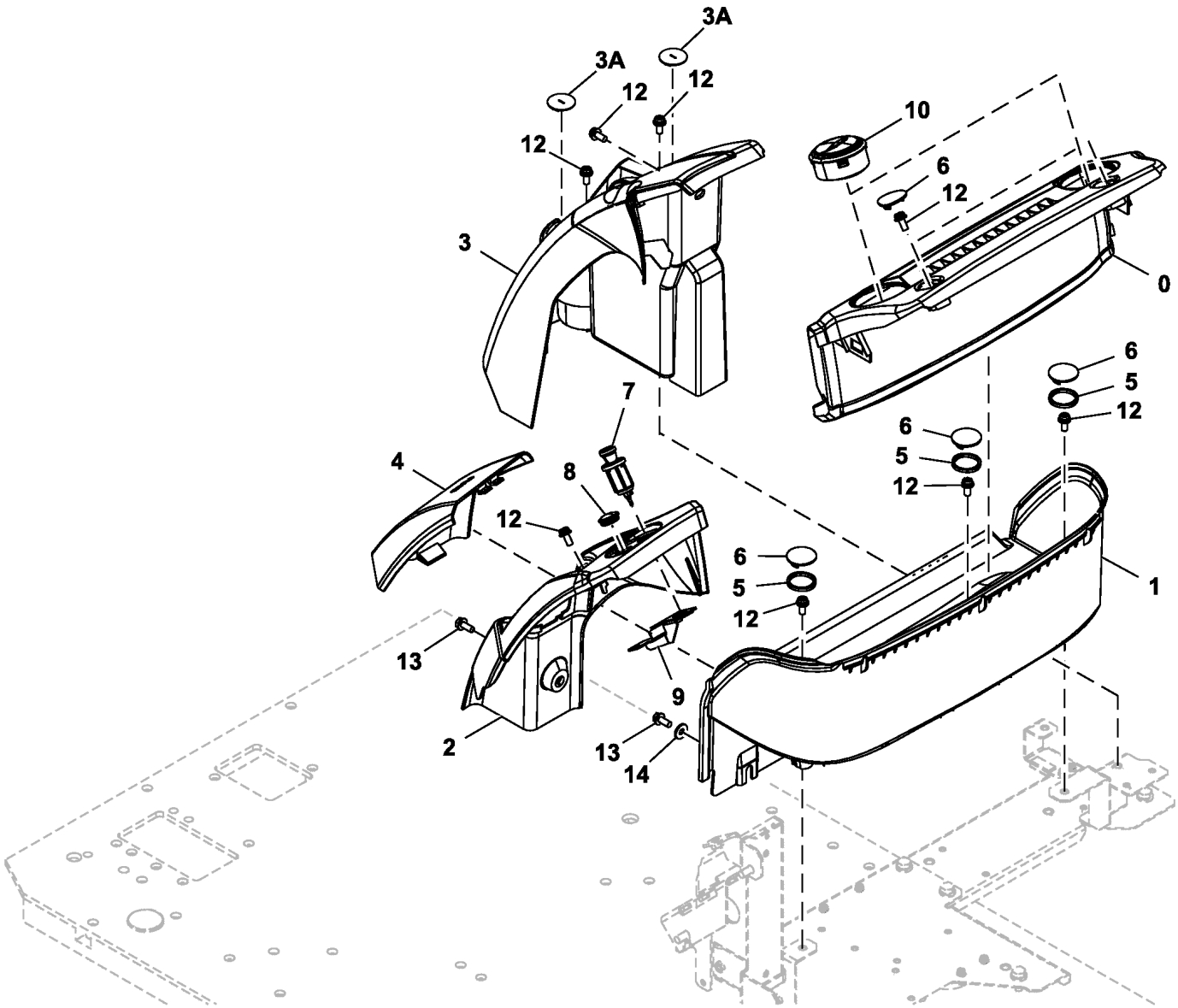

TX1185375

Item	*Nº peça*	*Descrição*	*Qtde*	*Nº série*	*Notas*
0	2058745	Capa	1		
1	2058746	Bandeja	1		
2	2058747	Capa	1		
3	7058390	Capa	1		INCLUDES 3118329
3A	3118329	Tampa	2		
4	7058389	Capa	1		
5	4656300	Isolador	3		
6	3118328	Tampa	5		
7	4653906	Isqueiro mecânico	1		
8	4432965	Terminal conecTor eléTrico	1		
9	FYA40009363	Apoio	1		
10	FYA00003014	Veneziana de aeração	2		
12	21M7572	Parafuso allen	9		M8 X 20, J680820 NLA
	12M7065	Arruela de pressão	9		8 mm
	24M7036	Arruela	9		9 X 16 X 1.600 mm
13	19M7881	Parafuso	3		M8 X 20, J260820 NLA
	24M7055	Arruela	3		8.400 X 16 X 1.600 mm
14	4343991	Arruela	2		

Cab Console and Armrest
Console de cabine et accoudoir
Console e Apoio de Braço da Cabine
Consola de cabina y reposabrazos

TX1088635 A.1

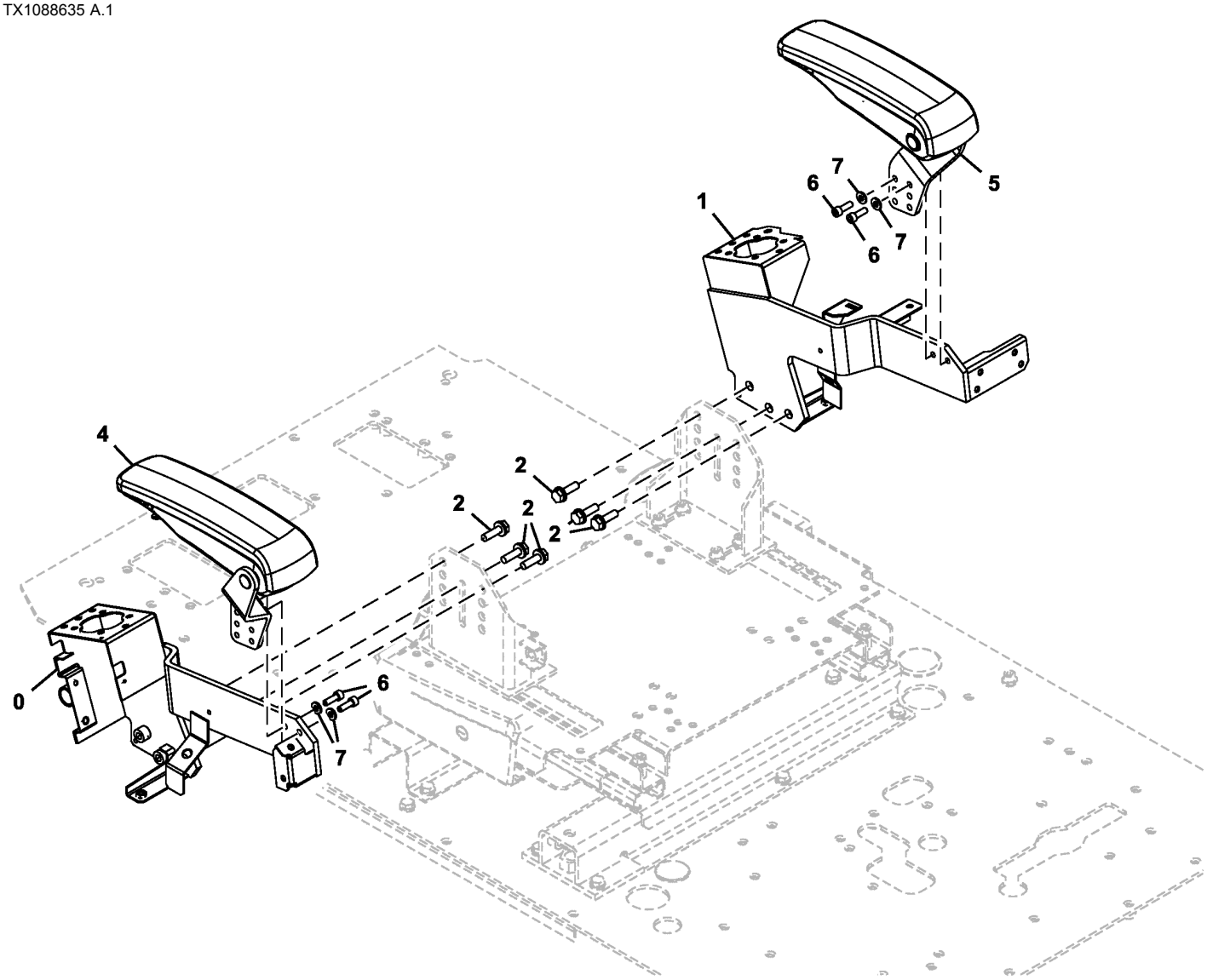

TX1088635

Item	*Nº peça*	*Descrição*	*Qtde*	*Nº série*	*Notas*
0	6027660	Console	1		Esquerda
1	6027661	Console	1		Direita
2	.....	Parafuso c/arruela	6		J271035 NLA
	19M7550	Parafuso sextavado	6		M10 X 35, SUB FOR J901035
	24M7346	Arruela	6		11 X 20 X 2 mm, SUB FOR J222010
4	FYA00024756	Apoio para braço	1		Esquerda
5	FYA00024757	Apoio para braço	1		Direita
6	4713373	Parafuso	4		
7	J222008	Arruela	4		

Console Cover
Couvercle de console
Tampa do Console
Cubierta de consola

TX1161379 A.1

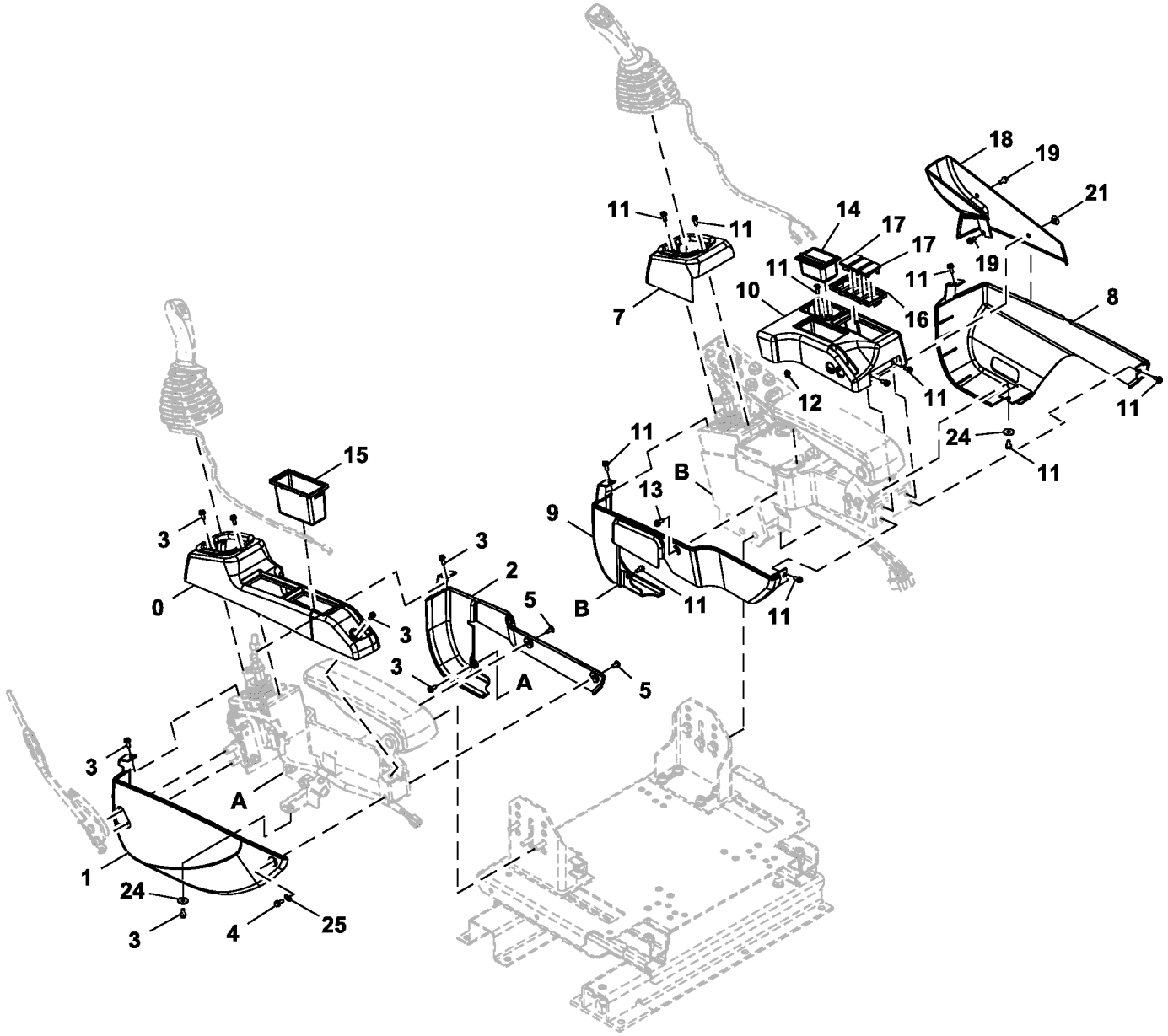

TX1161379

Item	*Nº peça*	*Descrição*	*Qtde*	*Nº série*	*Notas*
0	2058766	Capa	1		
1	2058767	Capa	1		
2	2058768	Capa	1		
3	.....	Parafuso c/arruela	7		J460616 NLA
	19M8425	Parafuso sextavado	7		M6 X 16
	12M7006	Arruela de pressão	7		6 mm
	24M7293	Arruela	7		6.500 X 13 X 1.600 mm
4	.....	Parafuso c/arruela	1		J260616 NLA
	19M7560	Parafuso sextavado	1		M6 X 16, SUB FOR J900616
	24M7054	Arruela	1		6.400 X 12 X 1.600 mm, SUB FOR A590106
5	T108221	Parafuso	2		SUB FOR J650614
7	2058769	Capa	1		
8	2058770	Capa	1		
9	2058771	Capa	1		
10	2058772	Capa	1		
11	.....	Parafuso c/arruela	11		J460616 NLA
	19M8425	Parafuso sextavado	11		M6 X 16
	12M7006	Arruela de pressão	11		6 mm
	24M7293	Arruela	11		6.500 X 13 X 1.600 mm
12	4651537	Presilha	1		
13	T108221	Parafuso	1		SUB FOR J650614
14	4415024	Cinzeiro	1		
15	2058775	Bandeja	1		
16	2058776	Caixa	1		
17	3121182	Tampa	3		
18	2058774	Capa	1		
19	.....	Parafuso c/arruela	2		J460616 NLA
	19M8425	Parafuso sextavado	2		M6 X 16
	12M7006	Arruela de pressão	2		6 mm
	24M7293	Arruela	2		6.500 X 13 X 1.600 mm
21	4653156	Presilha	1		
24	4607546	Arruela	2		
25	FYA00002134	Arruela	1		

Cab Inside Right Cover
Protection intérieure droite de cabine
Tampa Direita Interna da Cabine
Cubierta derecha interior de cabina

TX1139150 D.1

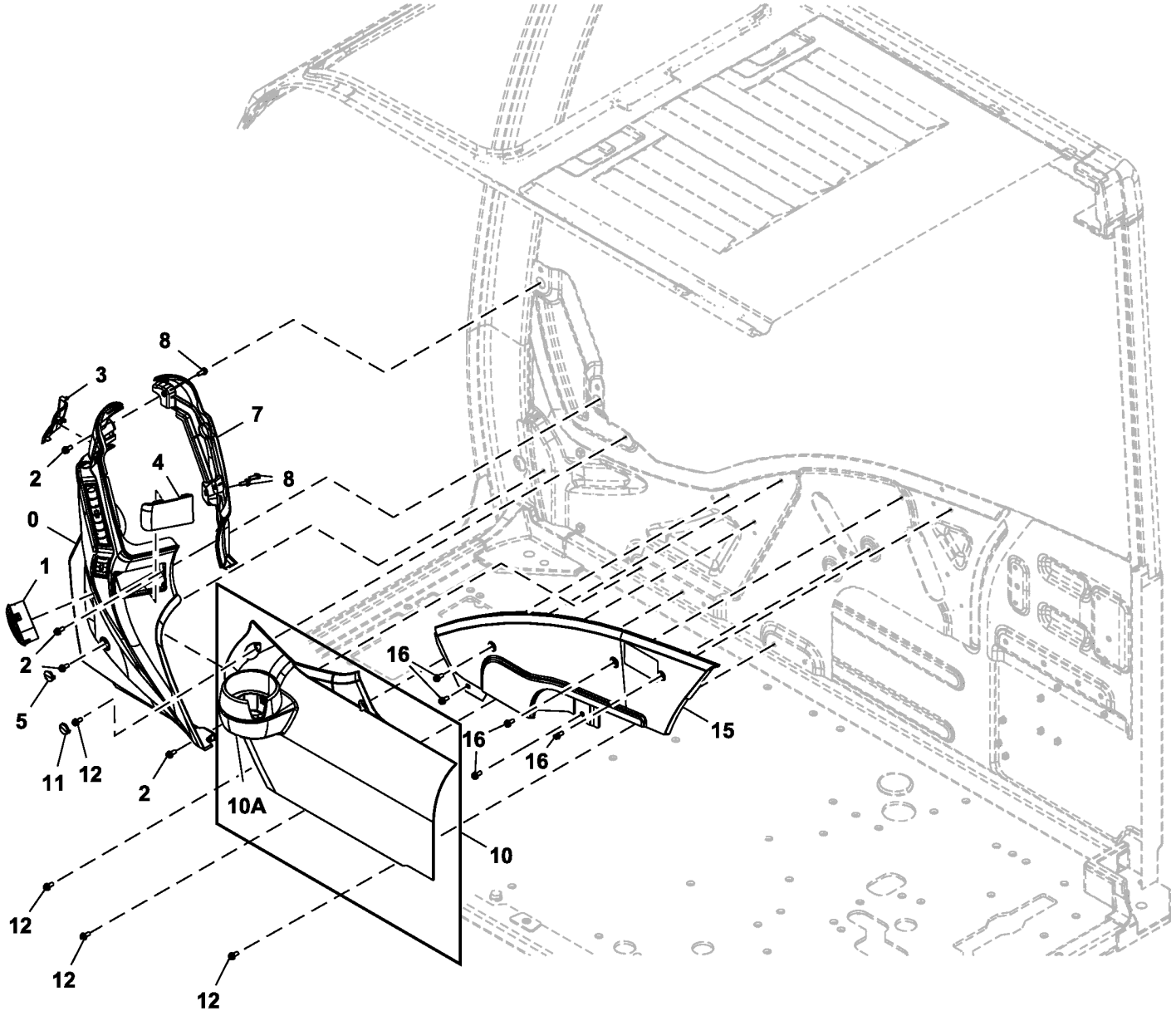

TX1139150

Item	*Nº peça*	*Descrição*	*Qtde*	*Nº série*	*Notas*
0	7058384	Capa	1		SUB FOR 2058730 OR 6028003
1	FYA00003014	Veneziana de aeração	1		
2	21M7577	Parafuso allen	4		M6 X 16, J680616 NLA
	12M7006	Arruela de pressão	4		6 mm
	24M7054	Arruela	4		6.400 X 12 X 1.600 mm
3	2058732	Tampa	1		
4	2058733	Tampa	1		
5	3118337	Tampa	1		
7	2058731	Capa	1		
8	21M7577	Parafuso allen	3		M6 X 16, J680616 NLA
	12M7006	Arruela de pressão	3		6 mm
	24M7054	Arruela	3		6.400 X 12 X 1.600 mm
10	7058385	Capa	1		
10A	2058735	Suporte	1		
11	3118298	Tampa	1		
12	21M7577	Parafuso allen	4		M6 X 16, J680616 NLA
	12M7006	Arruela de pressão	4		6 mm
	24M7054	Arruela	4		6.400 X 12 X 1.600 mm
15	2058736	Capa	1		
16	21M7577	Parafuso allen	5		M6 X 16, J680616 NLA
	12M7006	Arruela de pressão	5		6 mm
	24M7054	Arruela	5		6.400 X 12 X 1.600 mm

Window Washer Reservoir
Réservoir de lave-glace
Reservatório do Lavador da Janela
Depósito de lavaparabrisas

TX1166620 B.1

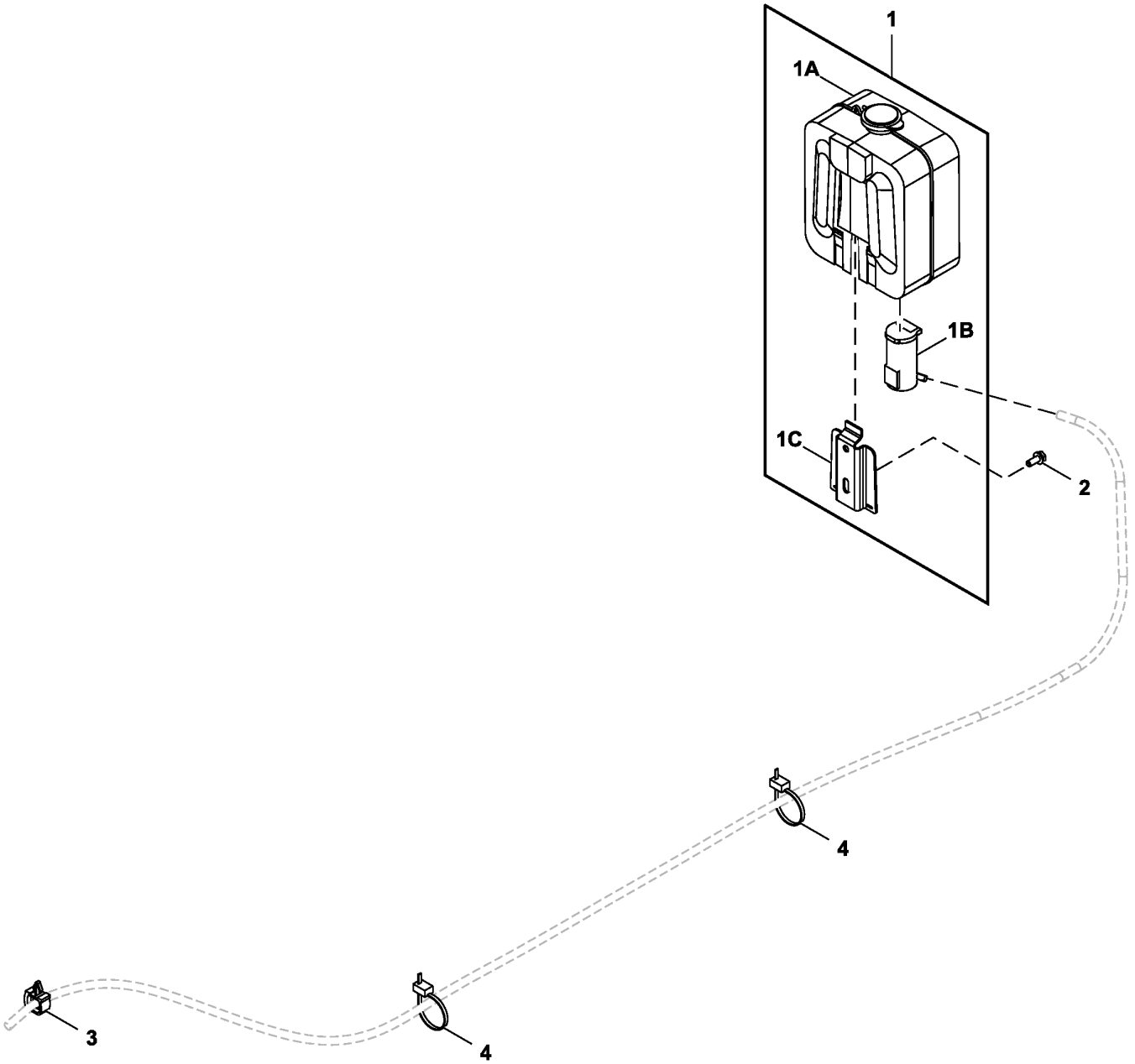

9313699_TX1166620

Item	*Nº peça*	*Descrição*	*Qtde*	*Nº série*	*Notas*
1	4333185	ReseRvatóRio	1		
1A	.....	ReseRvatóRio	1		4369472 NLA
1B	4326095	Bomba	1		
1C	4338974	Apoio	1		
2	19M7560	Parafuso sextavado	2		M6 X 16, SUB FOR J900616
	24M7054	Arruela	2		6.400 X 12 X 1.600 mm, SUB FOR A590106
3	4449250	Presilha	1		
4	H77698	Cinta	2		SUB FOR 4055311

Rain Visor
Pare-pluie
Viseira para Chuva
Visera para lluvia

TX1089826 A.1

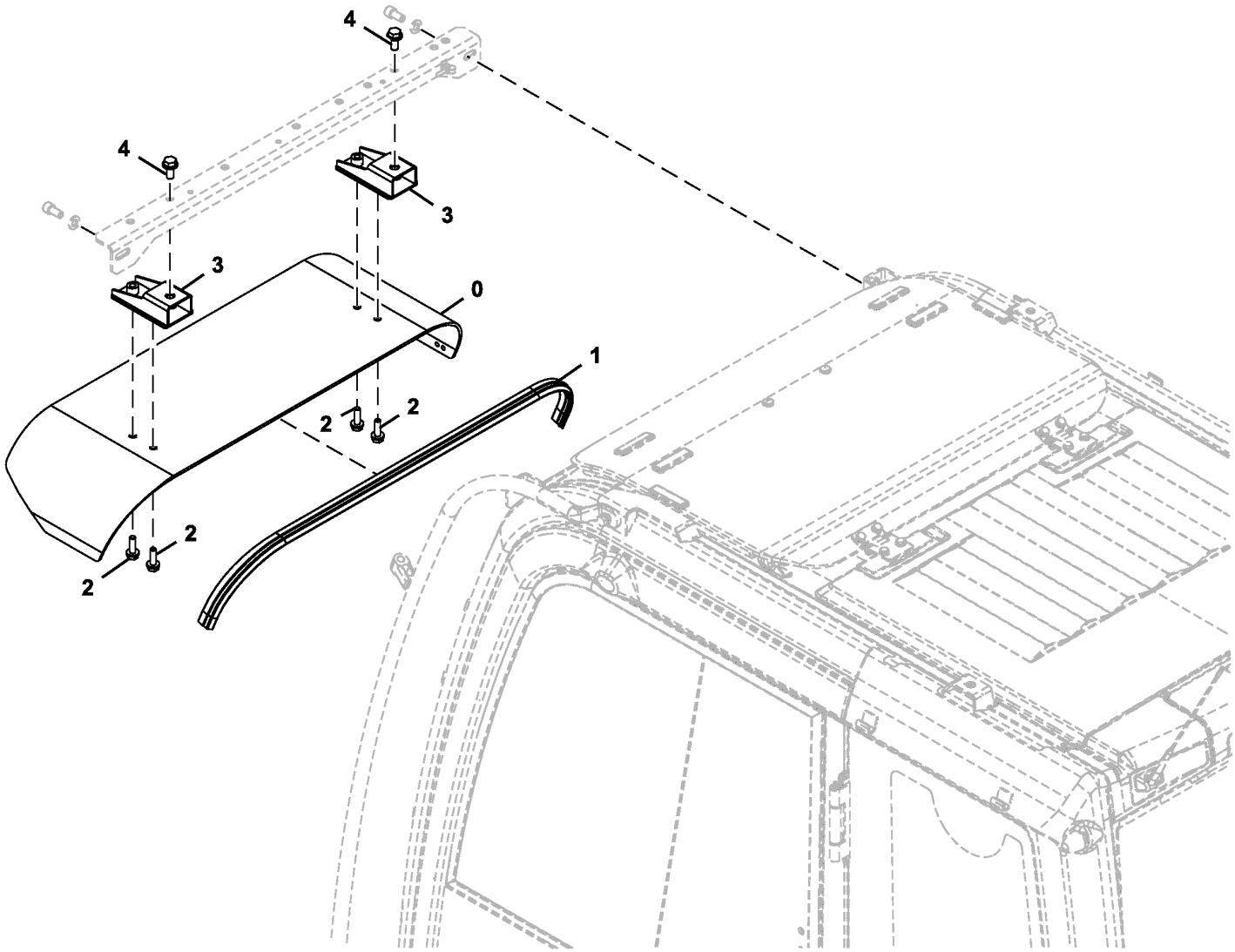

TX1089826

Item	*Nº peça*	*Descrição*	*Qtde*	*Nº série*	*Notas*
0	3106733	Pára-sol	1		
1	4646226	Bucha	1		
2	.....	Parafuso c/arruela	4		J271035 NLA
	19M7550	Parafuso sextavado	4		M10 X 35, SUB FOR J901035
	24M7346	Arruela	4		11 X 20 X 2 mm, SUB FOR J222010
3	7050520	Apoio	2		
4	.....	Parafuso c/arruela	2		J271230 NLA
	19M8011	Parafuso sextavado	2		M12 X 30, SUB FOR J901230
	24M7345	Arruela	2		13.500 X 24 X 2.500 mm, SUB FOR J222012

Rain Visor Support
Support de pare-pluie
Suporte da Viseira para Chuva
Soporte de visera para lluvia

TX1089814 A.1

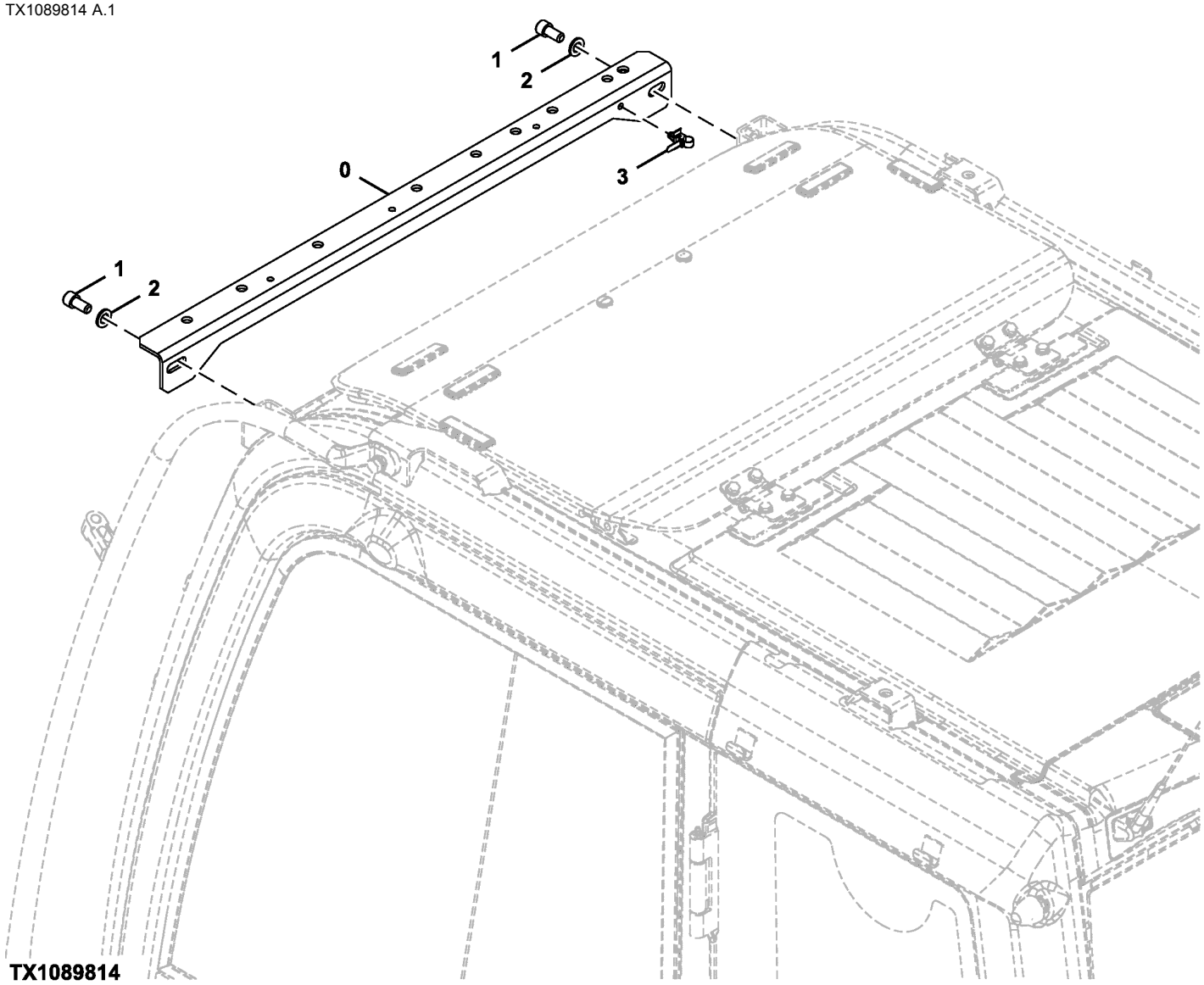

TX1089814

Item	*Nº peça*	*Descrição*	*Qtde*	*Nº série*	*Notas*
0	7054613	Apoio	1		
1	J781225	Parafuso	2		
2	24M7047	Arruela	2		13 X 24 X 2.500 mm, SUB FOR A590112
3	4259220	Presilha	1		

Fire Extinguisher Mounting
Montage d'extincteur
Montagem do Extintor de Incêndio
Montaje de extinguidor de incendios

TX1185756 A.1

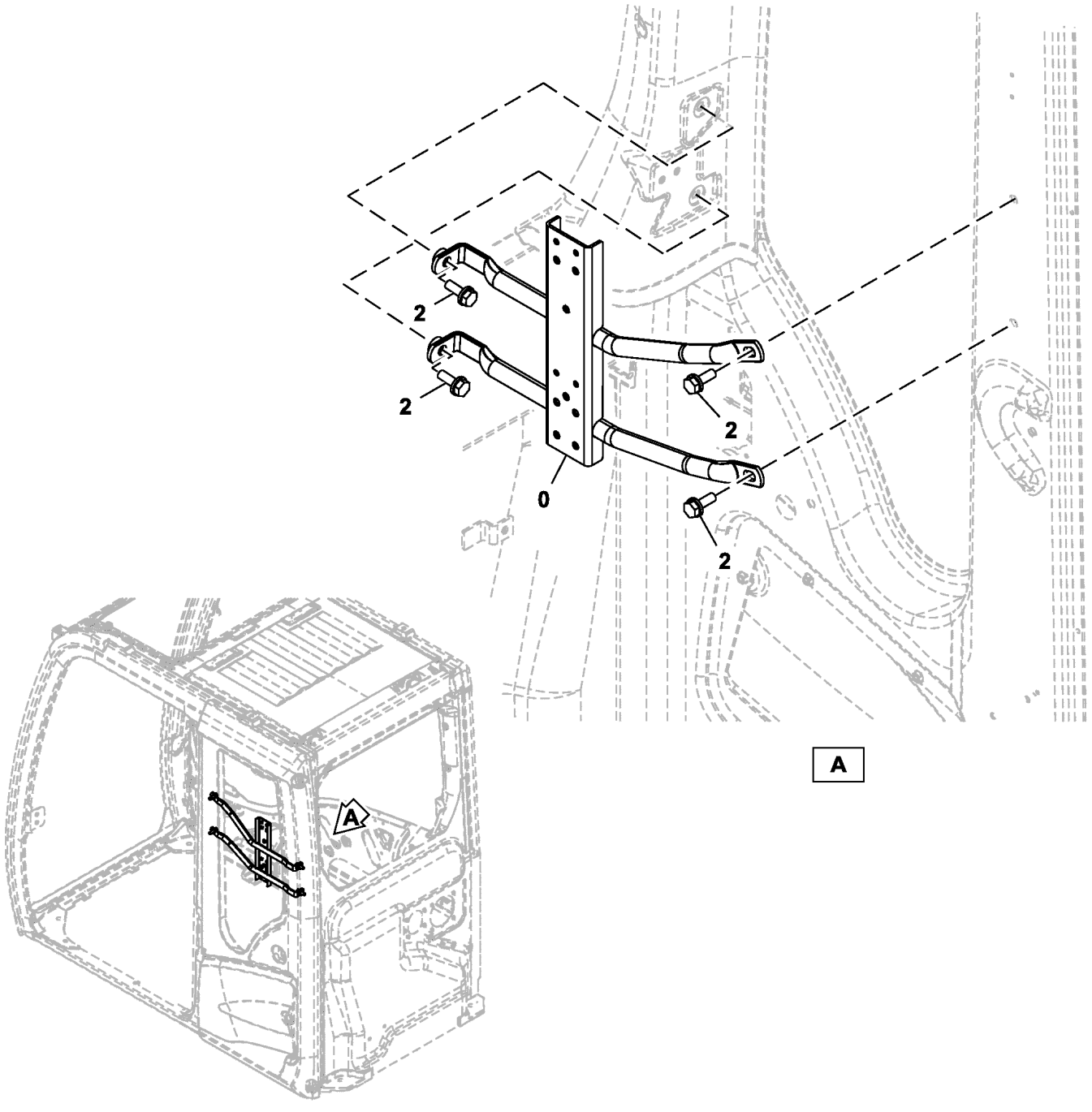

TX1185756

Item	*Nº peça*	*Descrição*	*Qtde*	*Nº série*	*Notas*
0	8121200	Apoio	1		
2	.....	Parafuso c/arruela	4		J271030 NLA
	19M7662	Parafuso sextavado	4		M10 X 30, SUB FOR J901030
	24M7346	Arruela	4		11 X 20 X 2 mm, SUB FOR J222010

Mechanical Suspension Seat
Siège à suspension mécanique
Assento com Suspensão Mecânica
Asiento con suspensión mecánica

TX1169175 A.1

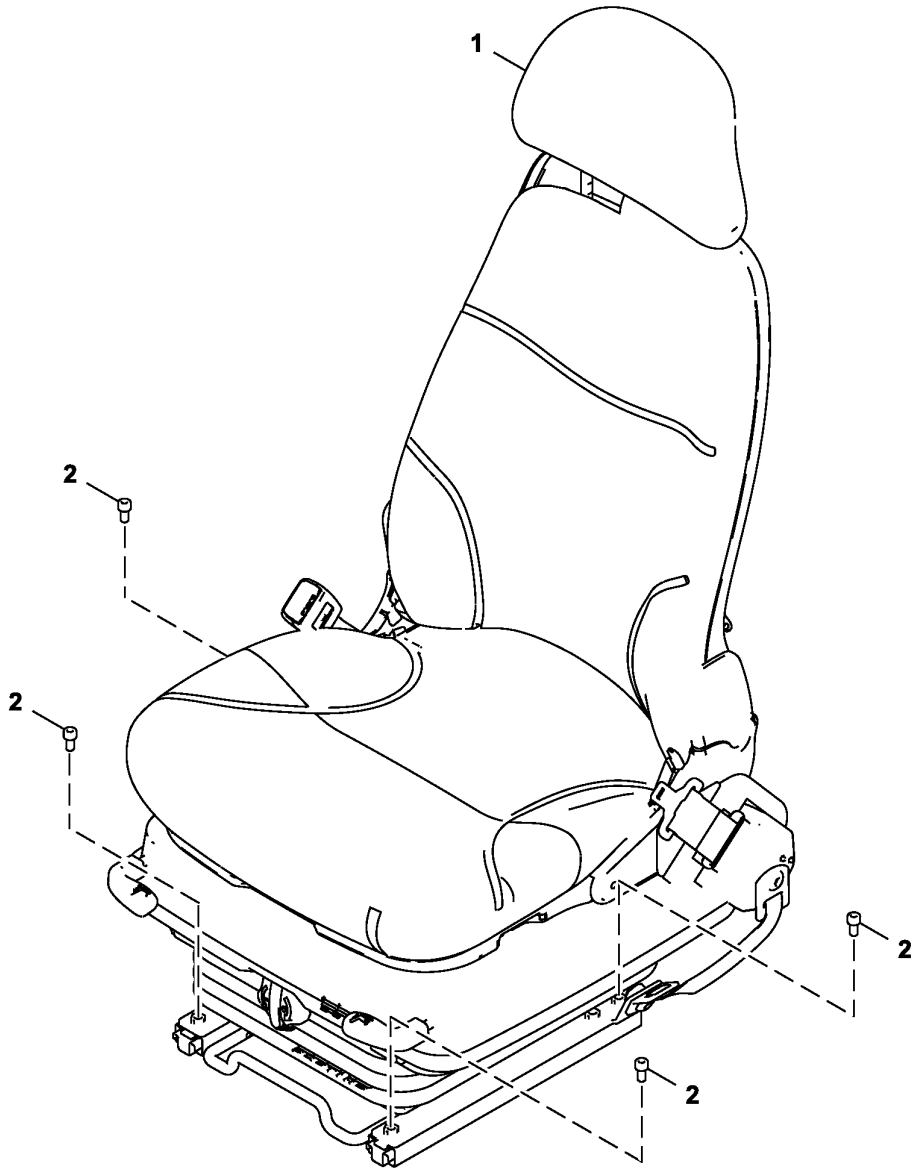

FF800485_TX1169175

Item	*Nº peça*	*Descrição*	*Qtde*	*Nº série*	*Notas*
1	AT437502	Assento	1		Suspensão Mecânica, Componentes em Página Separada
2	19M7647	Parafuso	4		M8 X 16, SUB FOR M340816

Mechanical Suspension Seat Components
Composants de siège à suspension mécanique
Componentes do Asssento com Suspensão Mecânica
Componentes de asiento de suspensión mecánica

TX1169176 A.1

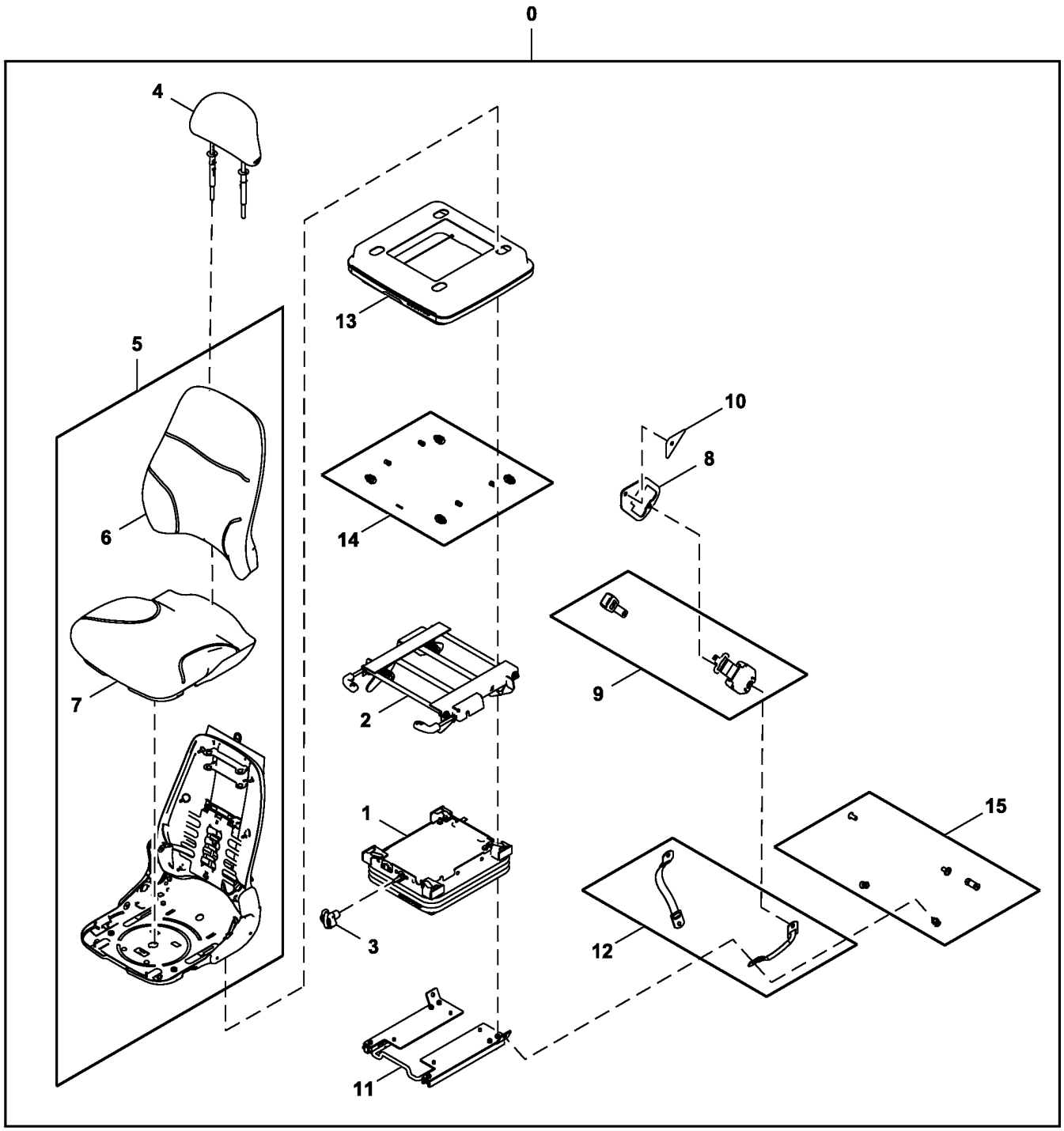

TX1169176

Item	*Nº peça*	*Descrição*	*Qtde*	*Nº série*	*Notas*
0	AT437502	Assento	1		Suspensão Mecânica
1	AT437908	SuSpenSão do aSSento	1		
2	AT437909	Kit articulação do assento	1		
3	AT437910	Kit botão do assento	1		
4	AT437911	Apoio p/cabeça	1		
5	AT437912	Kit p/assento	1		
6	AT437926	Encosto	1		
7	AT437927	Assento	1		
8	AT437913	Apoio	1		Retrator do Cinto de Segurança
9	AT437914	Cinto de segurança	1		
10	AT437915	Apoio	1		Cinto de Segurança
11	AT437916	Kit trilhos do assento	1		
12	AT437917	Kit da correia	1		
13	AT437918	Kit suspensão do assento	1		
14	AT437919	Kit de peças de montagem	1		Kit de Ajuste de Avanço/Recuo
15	AT437920	Kit de peças de montagem	1		Cinto de Segurança

Seat Stand Mounting Hardware
Boulonnerie de montage de base de siège
Peças de Montagem do Suporte do Assento
Tornillería de montaje de asiento estándar

TX1117401 A.1

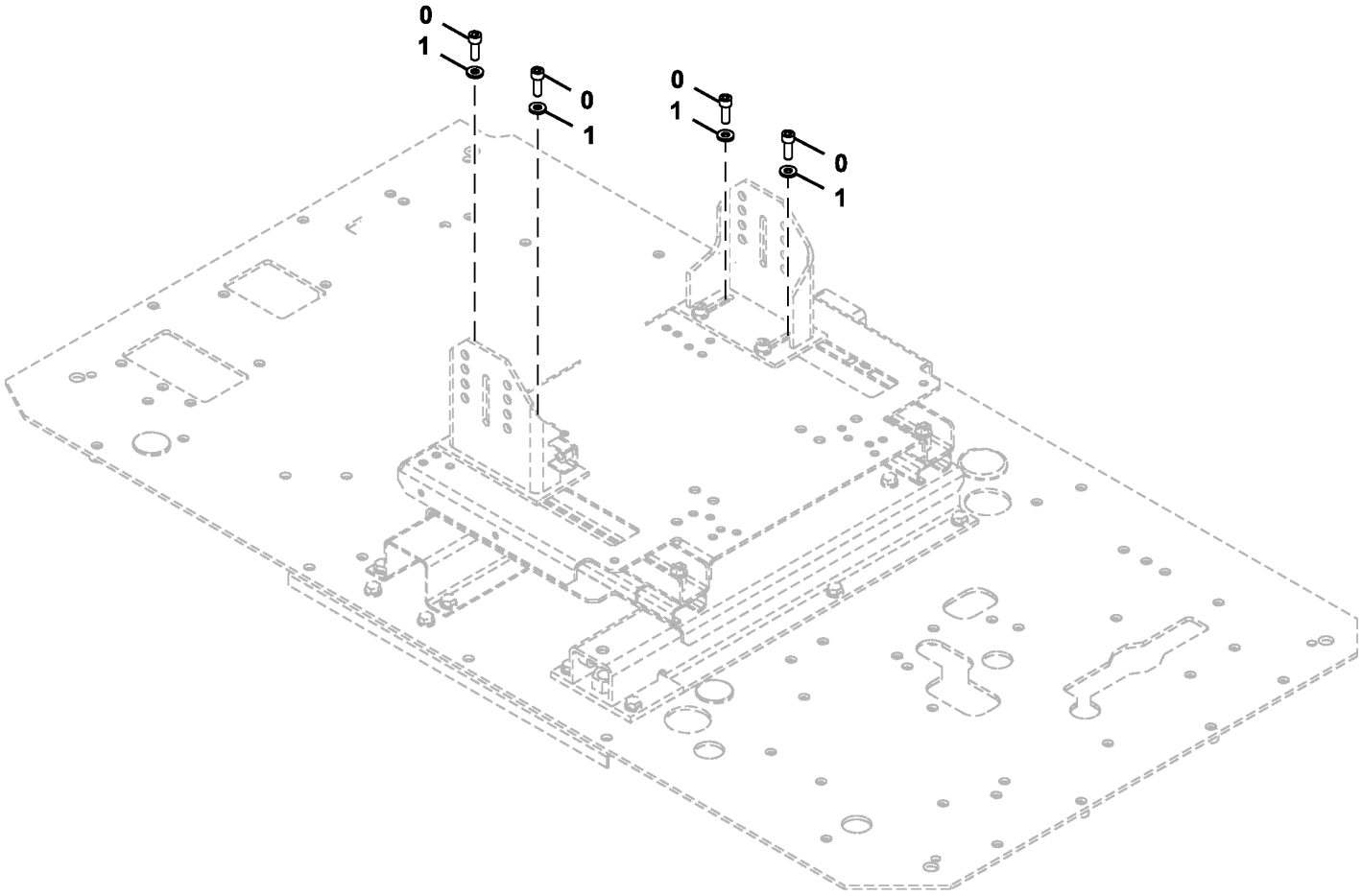

TX1117401

Item	*Nº peça*	*Descrição*	*Qtde*	*Nº série*	*Notas*
0	19M7576	Parafuso	4		M10 X 30, SUB FOR J781030
1	24M7346	Arruela	4		11 X 20 X 2 mm, SUB FOR J222010

Seat Stand
Base de siège
Suporte do Assento
Soporte de asiento

TX1088680 H.1

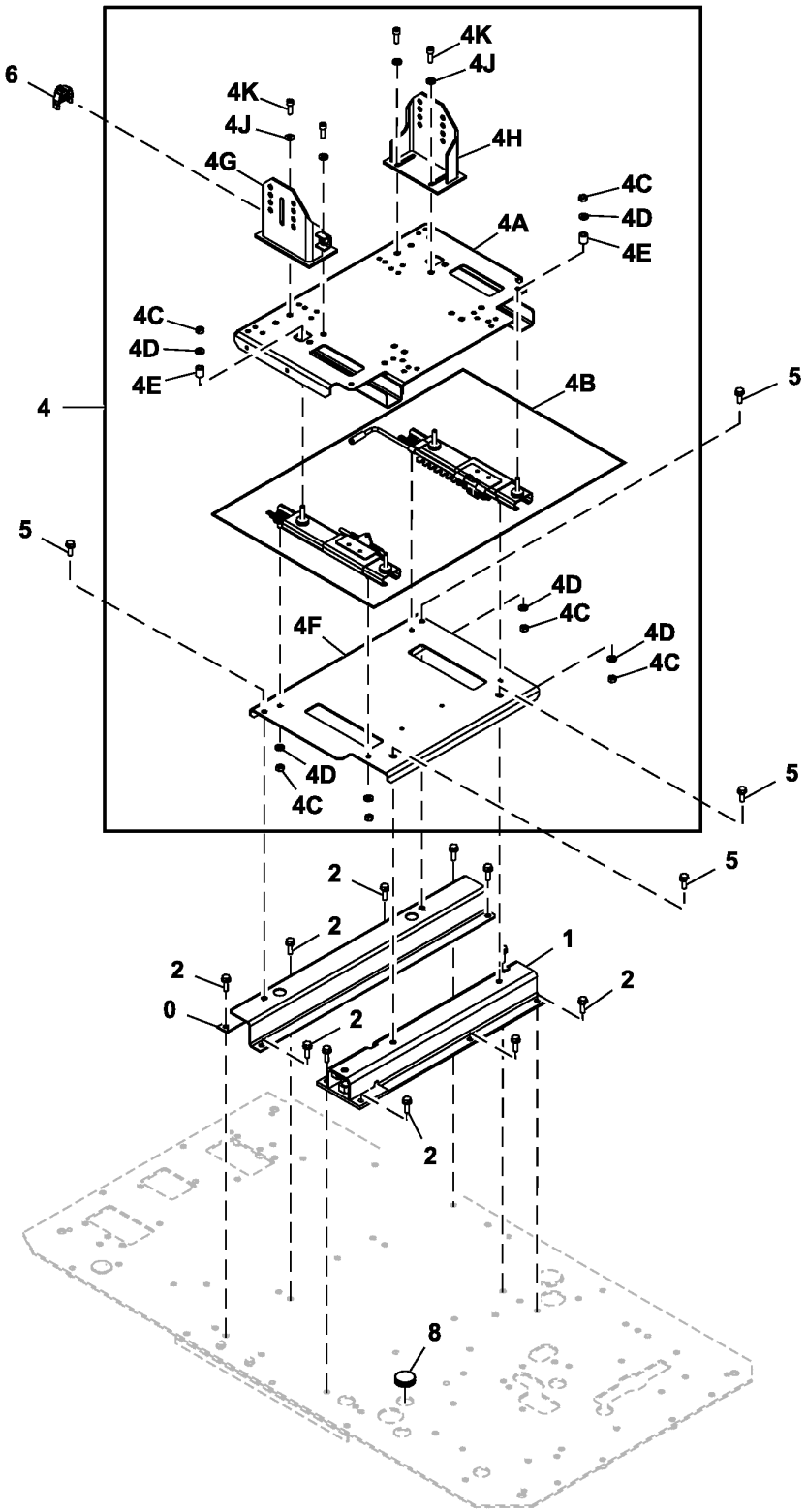

TX1088680

Item	*Nº peça*	*Descrição*	*Qtde*	*Nº série*	*Notas*
0	7057119	Suporte	1		
1	7057594	Suporte	1		
2	.....	Parafuso c/arruela	11		J271035 NLA
	19M7550	Parafuso sextavado	11		M10 X 35, SUB FOR J901035
	24M7346	Arruela	11		11 X 20 X 2 mm, SUB FOR J222010
4	.....	Cilindro superior	1		9307430 NLA, Fornecer os Componentes
4A	6027603	Cilindro superior	1		
4B	4706817	Kit trilhos do assento	1		Para Movimento da Suspensão e do Assento
4C	14M7444	Porca	8		M10, SUB FOR J952010
4D	24M7346	Arruela	8		11 X 20 X 2 mm, SUB FOR J222010
4E	4702991	Espaçador	4		
4F	8118287	Placa	1		
4G	7057117	Suporte	1		
4H	7057118	Suporte	1		
4J	24M7346	Arruela	4		11 X 20 X 2 mm, SUB FOR J222010
4K	19M7576	Parafuso	4		M10 X 30, SUB FOR J781030
5	.....	Parafuso c/arruela	4		J271030 NLA
	19M7662	Parafuso sextavado	4		M10 X 30, SUB FOR J901030
	24M7346	Arruela	4		11 X 20 X 2 mm, SUB FOR J222010
6	FYA00005172	Capa	1		
8	4288445	Plugue	1		

Seat Heater Wiring Harness
Faisceau de chauffage de siège
Chicote Elétrico do Aquecedor do Assento
Grupo de cables de calefactor de asiento

TX1089833 A.1

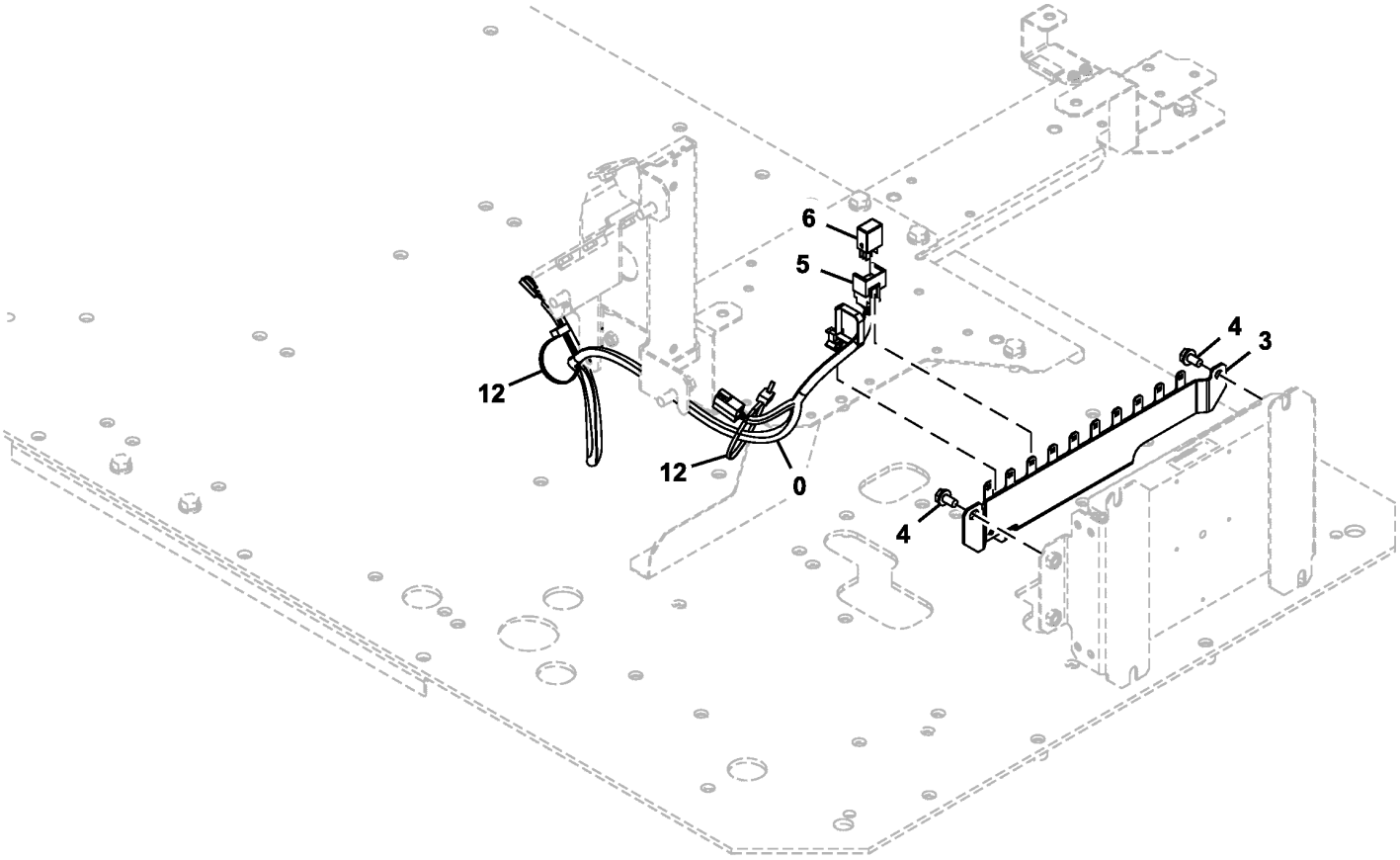

TX1089833

Item	*Nº peça*	*Descrição*	*Qtde*	*Nº série*	*Notas*
0	3110326	Chicote	1		Aquecedor do Assento
3	FYA00031006	Apoio	1		SUB FOR FYA40002175
4	.....	Parafuso c/arruela	2		J260816 NLA
	19M7162	Parafuso sextavado	2		M8 X 16, SUB FOR J900816
	24M7055	Arruela	2		8.400 X 16 X 1.600 mm, SUB FOR A590108
5	4254600	Presilha	1		
6	4436534	Relé	1		Aquecedor do Assento
12	H77698	Cinta	2		SUB FOR 4055312

Air Conditioner and Heater
Climatiseur et chauffage
Ar Condicionado e Aquecedor
Acondicionador de aire y calefactor

TX1089834 B.1

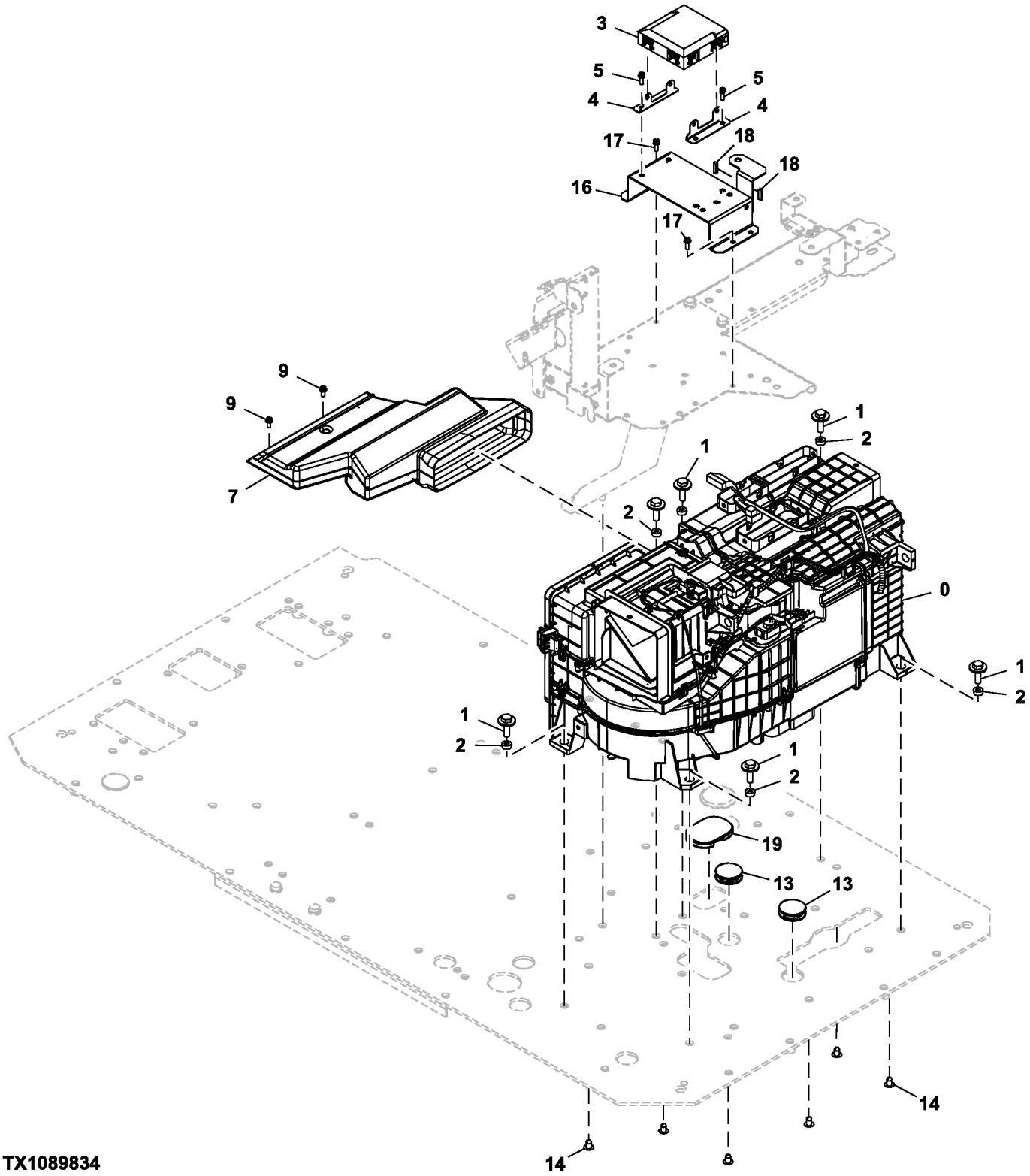

TX1089834

Item	*Nº peça*	*Descrição*	*Qtde*	*Nº série*	*Notas*
0	FYA00042254	Ar condicionado	1		SUB FOR 4704922, Componentes em Página Separada
	CH11568	Junta de vedação	1		Entrada da Unidade de Ar-condicionado, Não Ilustrado
	4622346	Anel o	1		Saída da Unidade de Ar-condicionado
1	.....	Parafuso c/arruela	6		J281035 NLA
	19M7550	Parafuso sextavado	6		M10 X 35, SUB FOR J901035
	4486055	Arruela	6		
2	FYA00008897	Espaçador	6		
3	FYA00007726	Controlador aquecedor de ar	1		
4	4704925	Apoio	2		
5	.....	Parafuso c/arruela	4		J460620 NLA
	21M7267	Parafuso	4		M6 X 20
	24M7293	Arruela	4		6.500 X 13 X 1.600 mm
	12M7006	Arruela de pressão	4		6 mm
7	7058406	Duto de ar	1		
9	.....	Parafuso c/arruela	2		J460616 NLA
	19M8425	Parafuso sextavado	2		M6 X 16
	12M7006	Arruela de pressão	2		6 mm
	24M7293	Arruela	2		6.500 X 13 X 1.600 mm
13	4288445	Plugue	2		
14	4280359	Plugue	6		
16	8119300	Apoio	1		
17	.....	Parafuso c/arruela	4		J460620 NLA
	21M7267	Parafuso	4		M6 X 20
	24M7293	Arruela	4		6.500 X 13 X 1.600 mm
	12M7006	Arruela de pressão	4		6 mm
18	4692607	Vedação de acabamento	2		
19	3120378	Bucha	1		

Air Conditioner and Heater Components
Composants de climatisation et de chauffage
Componentes do Ar-condicionado e Aquecedor
Componentes de aire acondicionado y calefactor

TX1088692 E.1

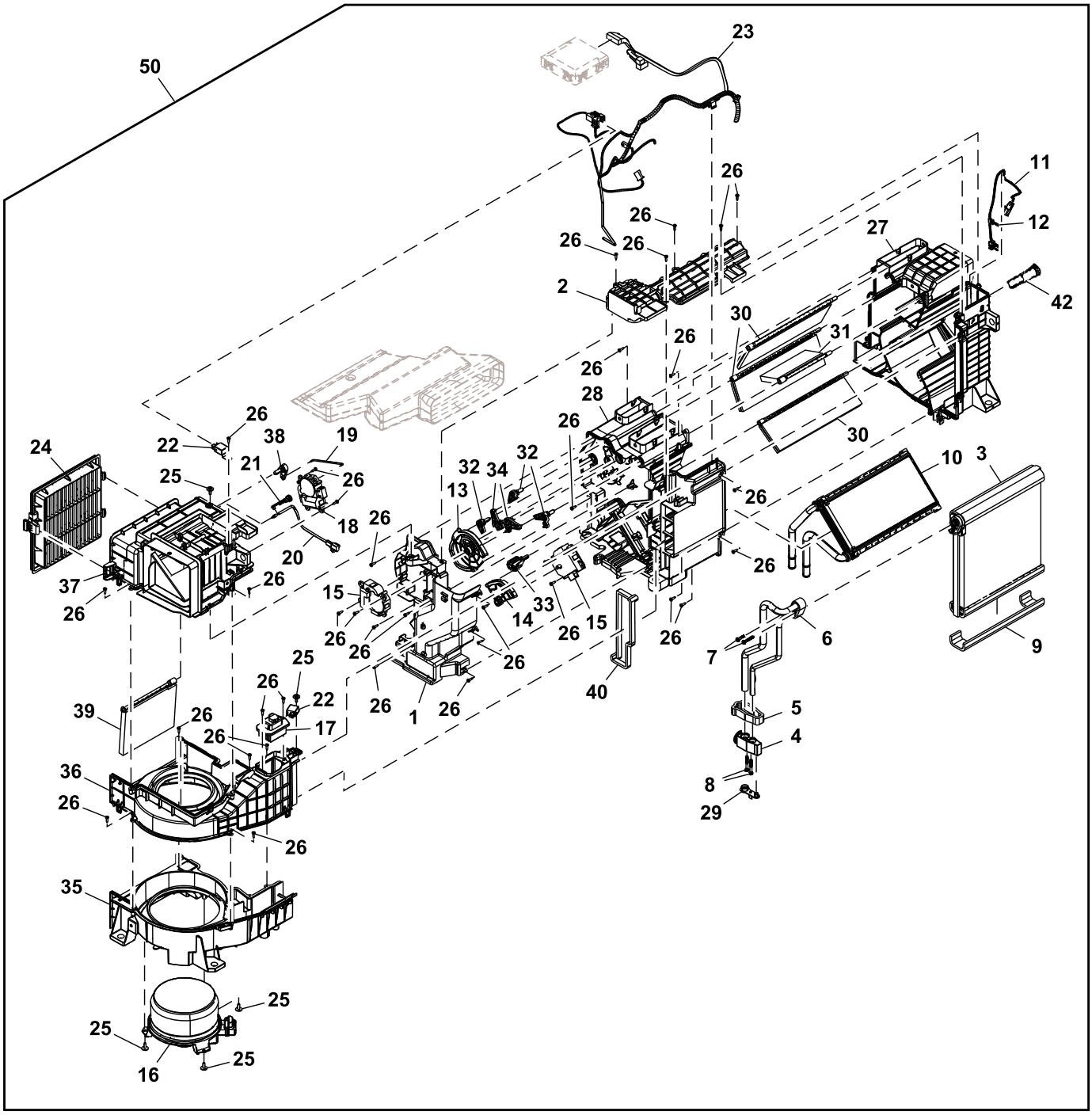

51 — 27,28,30,31,32,33

52 — 35,36

TX1088692

Item	*Nº peça*	*Descrição*	*Qtde*	*Nº série*	*Notas*
1	FXB00001042	Caixa	1		
2	FXB00001043	Placa	1		

3	FXB00001044	Evaporador	1	
4	FXB00001045	VálVula	1	Válvula de Expansão
5	FXB00001046	Junta de vedação	1	
6	FXB00001047	Tubo	1	
7	FXB00001048	Parafuso	2	
8	FXB00001049	Parafuso	2	
9	FXB00001050	Junta de vedação	1	
10	FXB00001051	Núcleo	1	
11	FXB00001052	SenSor	1	Sensor de Congelamento do Ar-condicionado
12	FXB00001053	Braçadeira	1	
13	FXB00001054	Placa	1	
14	FXB00001055	Placa	1	
15	FXB00001056	Motor	2	Motor de Arrefecimento
16	FXB00001057	Motor	1	Motor do Ventilador
17	FXB00001058	TransisTor	1	
18	FXB00001059	Motor	1	Motor da Porta de Ar
19	FXB00001060	Eixo	1	
20	FXB00001061	SenSor	1	Sensor de Recirculação de Ar
21	FXB00001062	Apoio	1	
22	FXB00001063	Relé	2	
23	FXB00001064	Chicote	1	Chicote Elétrico do Aquecedor e Ar-condicionado
24	FYA00001490R	Filtro de ar	1	SUB FOR FYA00001490, Filtro de Ar do Aquecimento e Ar-condicionado
25	FXB00001065	Parafuso	5	
26	4382883	Parafuso	35	
27	.....	Caixa	1	NSEP
28	.....	Caixa	1	NSEP
29	FXB00001068	Plugue	1	
30	FXB00001069	Porta	3	
31	FXB00001070	Porta	1	
32	FXB00001071	Alavanca	3	
33	FXB00001072	Alavanca	1	
34	FXB00001073	Alavanca	2	
35	.....	Caixa	1	NSEP
36	.....	Caixa	1	NSEP
37	FXB00001076	Caixa	1	
38	FXB00001077	Alavanca	1	
39	FXB00001078	Porta	1	
40	FXB00001079	Junta de vedação	1	
42	FYA00045626	Guia	1	
50	FYA00042254	Ar condicionado	1	SUB FOR 4704922 ALSO ORDER FYA40018525
51	FYA00042370	Caixa	1	SUB FOR FYA00002304 ALSO ORDER FYA40018525
52	FYA00002305	Caixa	1	

Air Conditioning and Heater Duct
Conduit de chauffage et climatisation
Duto do Aquecedor e Ar-condicionado
Conducto de calefactor y aire acondicionado

TX1088685 A.1

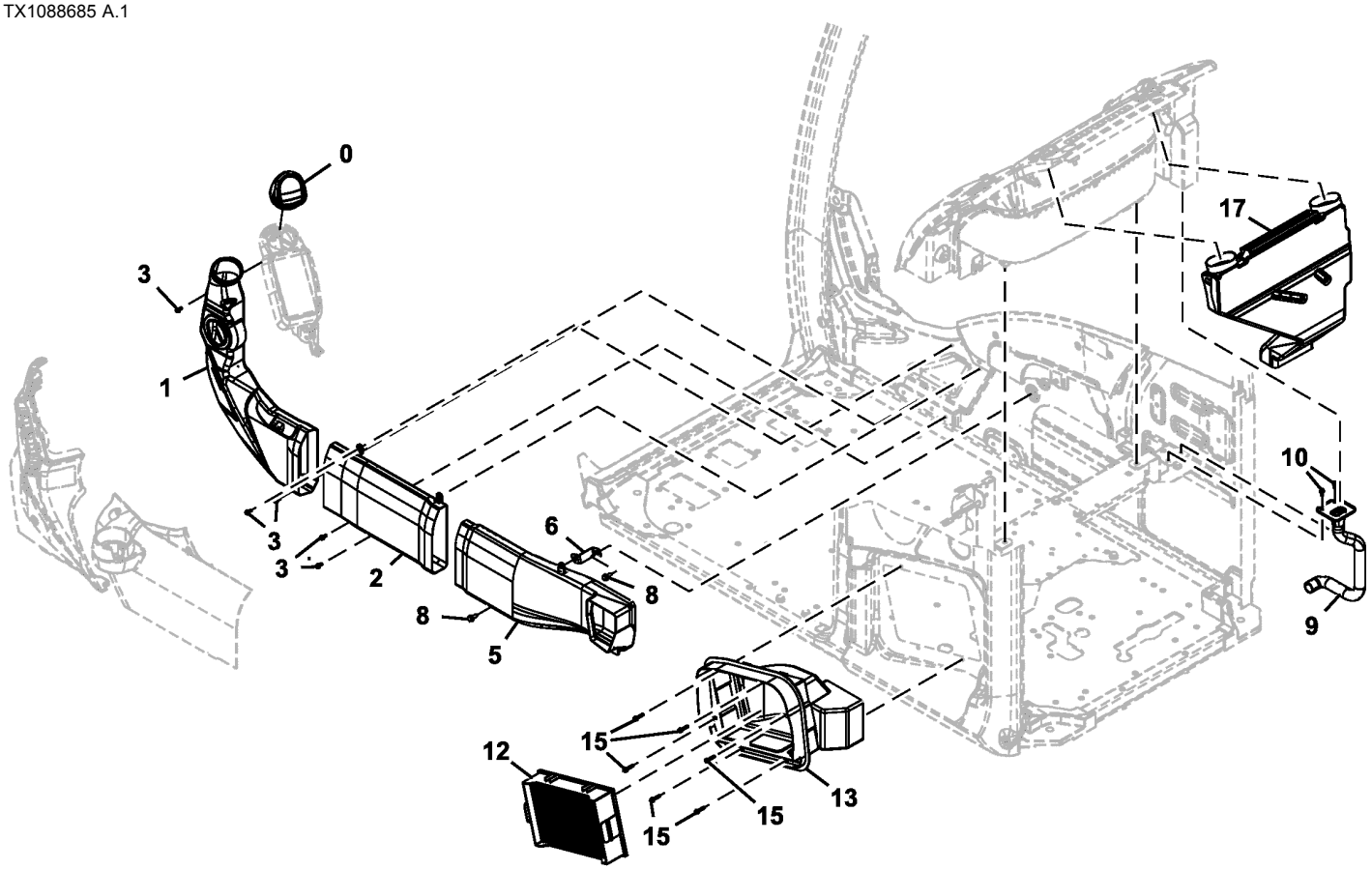

TX1088685

Item	*Nº peça*	*Descrição*	*Qtde*	*Nº série*	*Notas*
0	7058382	Grade	1		
1	7058363	Duto de ar	1		
2	7058364	Duto de ar	1		
3	.....	Parafuso c/arruela	5		J680616 NLA
	21M7577	Parafuso allen	5		M6 X 16
	12M7006	Arruela de pressão	5		6 mm
	24M7054	Arruela	5		6.400 X 12 X 1.600 mm
5	7058402	Duto de ar	1		
6	8100576	Apoio	1		
8	.....	Parafuso c/arruela	2		J260820 NLA
	19M7881	Parafuso	2		M8 X 20, SUB FOR J900820
	24M7055	Arruela	2		8.400 X 16 X 1.600 mm, SUB FOR A590108
9	FYA40018525	Duto de ar	1		SUB FOR 7058366
10	21M7577	Parafuso allen	2		M6 X 16, J680616 NLA
	12M7006	Arruela de pressão	2		6 mm
	24M7054	Arruela	2		6.400 X 12 X 1.600 mm
12	4S00686R	Filtro	1		SUB FOR 4632689 OR 4S00686
13	7058400	Duto de ar	1		
15	.....	Parafuso c/arruela	6		J460630 NLA
	21M7466	Parafuso	6		M6 X 30
	12M7006	Arruela de pressão	6		6 mm
	24M7054	Arruela	6		6.400 X 12 X 1.600 mm
17	7058365	Duto de ar	1		

Air Conditioning Condenser and Compressor
Condenseur et compresseur de climatisation
Condensador e Compressor do Ar-condicionado
Aire acondicionado, condensador y compresor

TX1169550 A.1

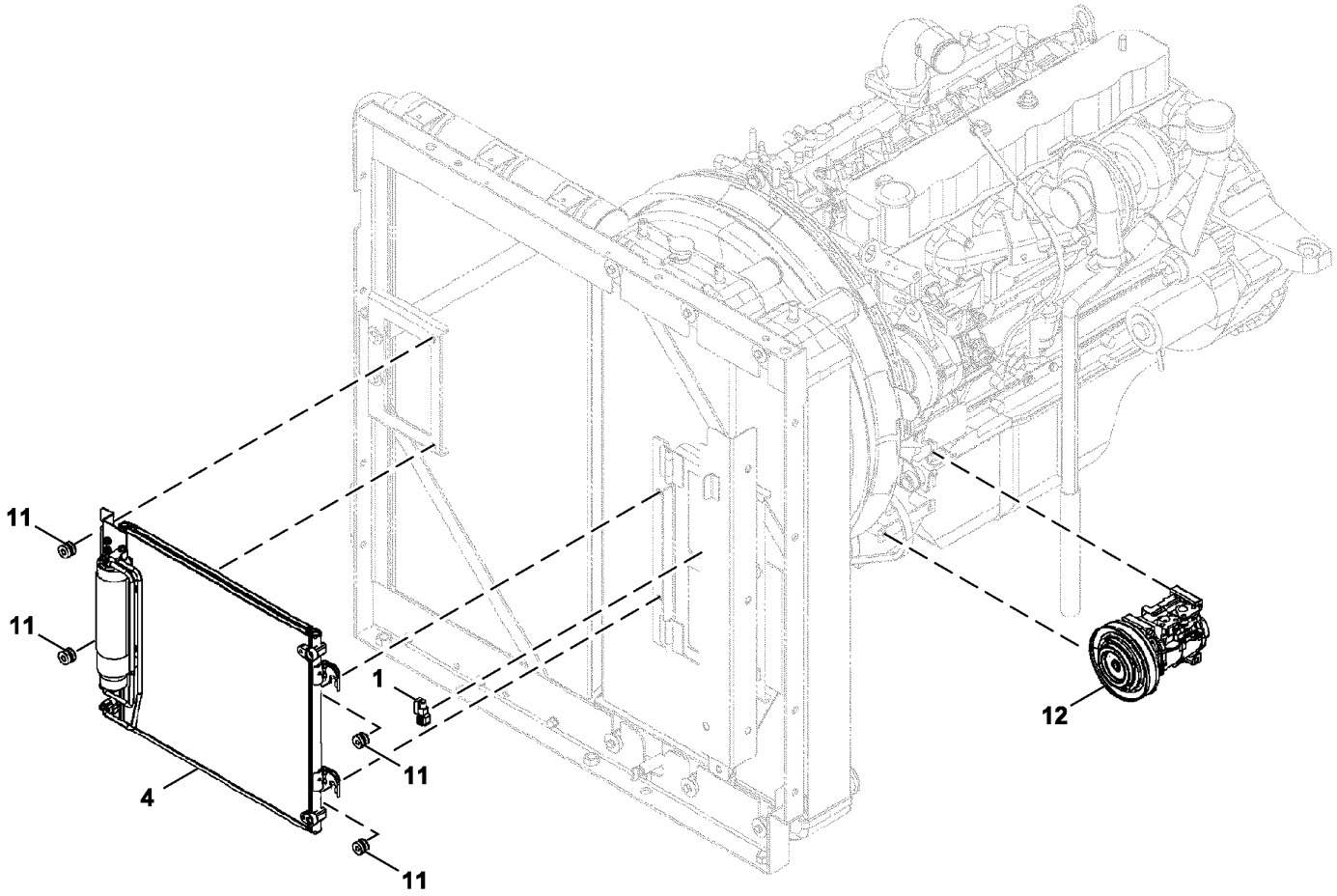

TX1169550

Item	*Nº peça*	*Descrição*	*Qtde*	*Nº série*	*Notas*
1	4405815	SenSor	1		Temperatura do Ar Ambiente
4	4704924	Condensador de vapor	1		Componentes em Página Separada
11	4618721	Bucha	4		
12	4721999	Compressor	1		Componentes em Página Separada

Air Conditioning Condenser Components
Composants de condenseur de climatisation
Componentes do Condensador do Ar-condicionado
Componentes de condensador de acondicionador de aire

TX1117085 D.1

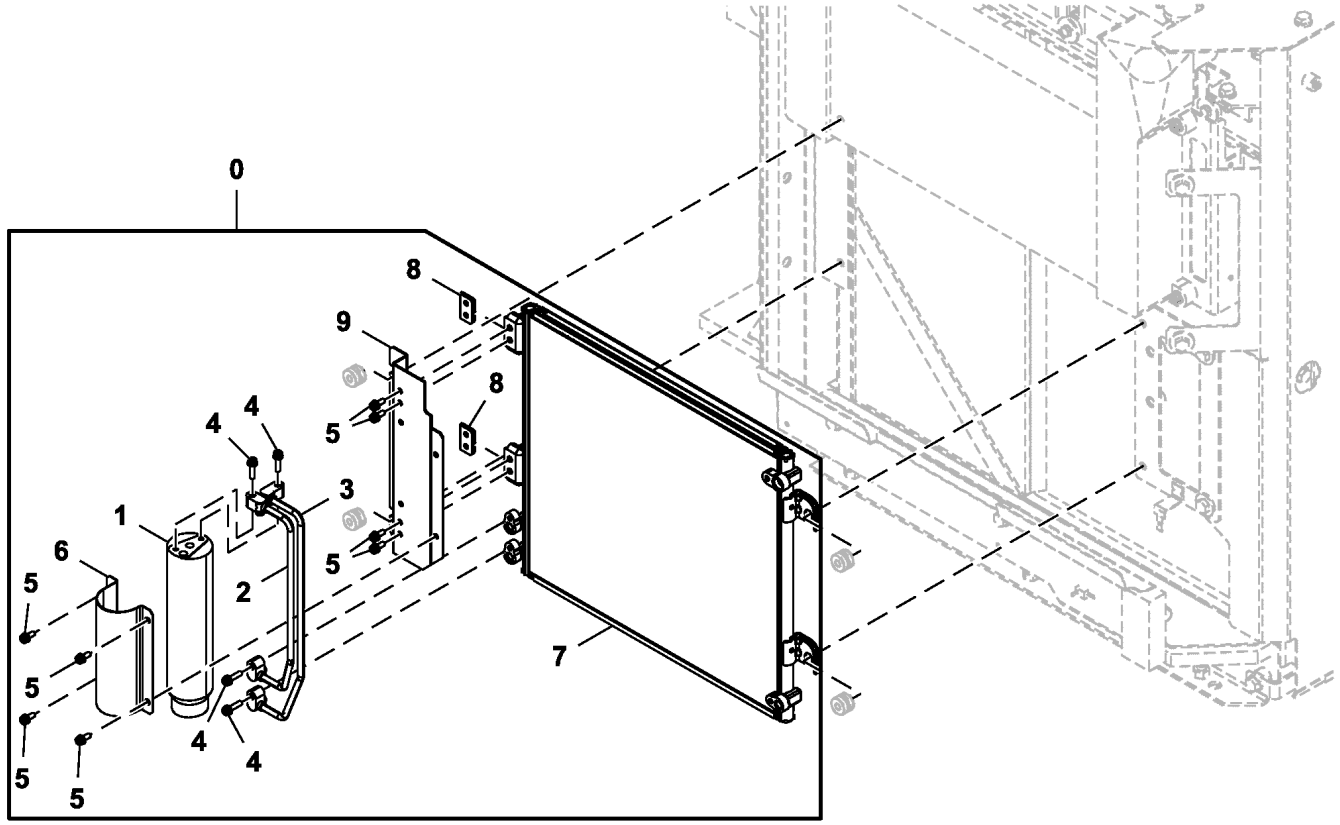

TX1117085

Item	*Nº peça*	*Descrição*	*Qtde*	*Nº série*	*Notas*
0	4704924	Condensador de vapor	1		
1	4333461	Tanque	1		
2	FXB00001031	Tubo	1		
3	FXB00001032	Tubo	1		
4	FXB00001033	Parafuso	4		
5	FXB00001034	Parafuso	8		
6	FXB00001035	Suporte	1		
7	FXB00001036	Núcleo	1		
8	FXB00001037	Apoio	2		
9	FXB00001038	Apoio	1		

Air Conditioner Compressor Components
Composants de compresseur de climatisation
Componentes do Compressor do Ar-condicionado
Componentes de compresor de aire acondicionado

TX1133025 B.1

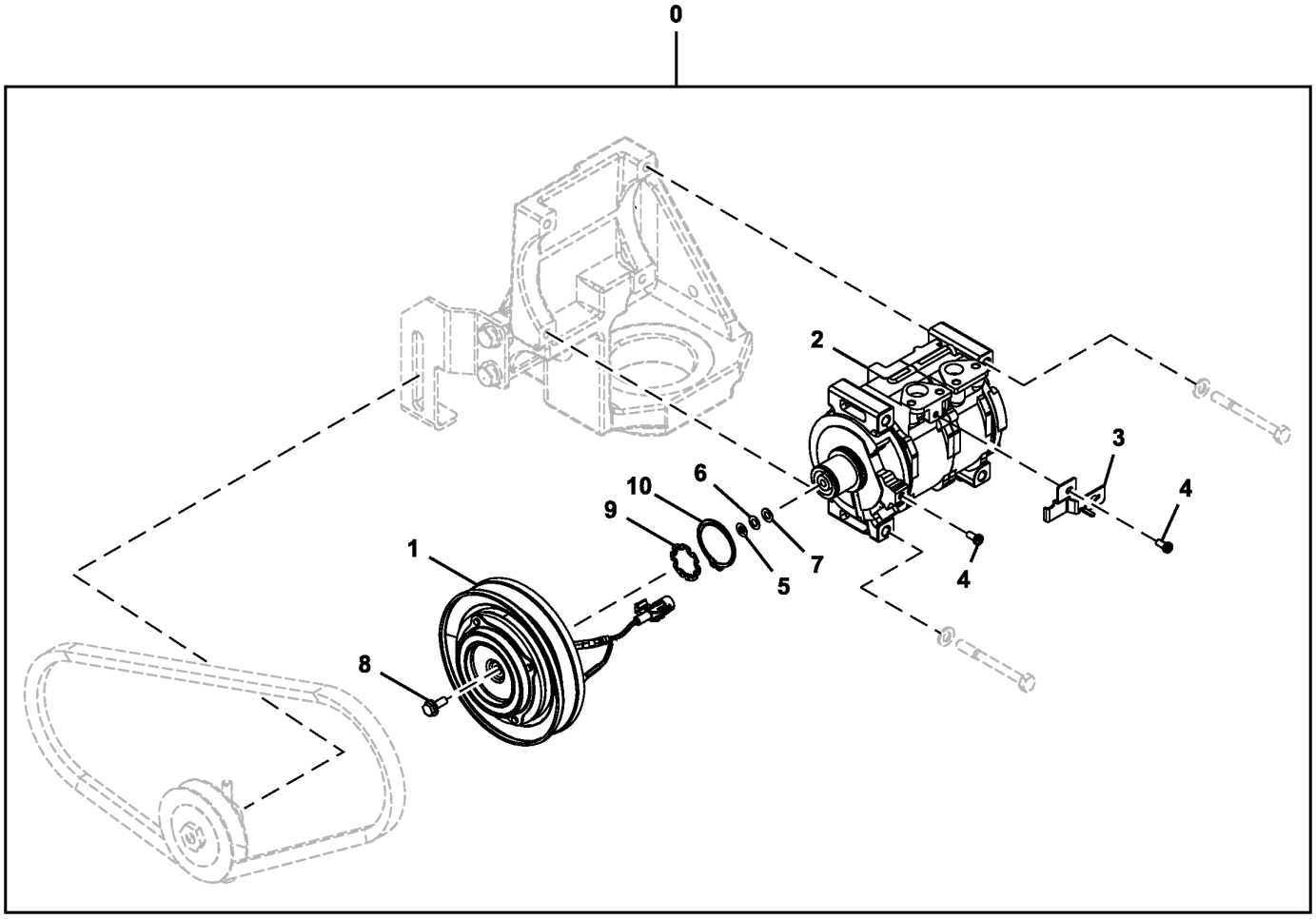

TX11133025

Item	*Nº peça*	*Descrição*	*Qtde*	*Nº série*	*Notas*
0	4721999	Compressor	1		
1	FXB00001039	EmbreagEm	1		
2	.....	Compressor	1		FXB00001040 NLA
3	FXB00001041	Apoio	1		
4	4475245	Parafuso	2		
5	4475237	Arruela	1		
6	4475242	Arruela	1		
7	4475243	Arruela	1		
8	4475244	Parafuso	1		
9	4475236	Anel	1		
10	4475230	Anel	1		

Air Conditioner Compressor and Condenser Hoses
Flexibles de compresseur de climatiseur et de condenseur
Mangueiras do Condensador e Compressor do Ar Condicionado
Mangueras de compresor y condensador de acondicionador de aire

TX1090277 C.1

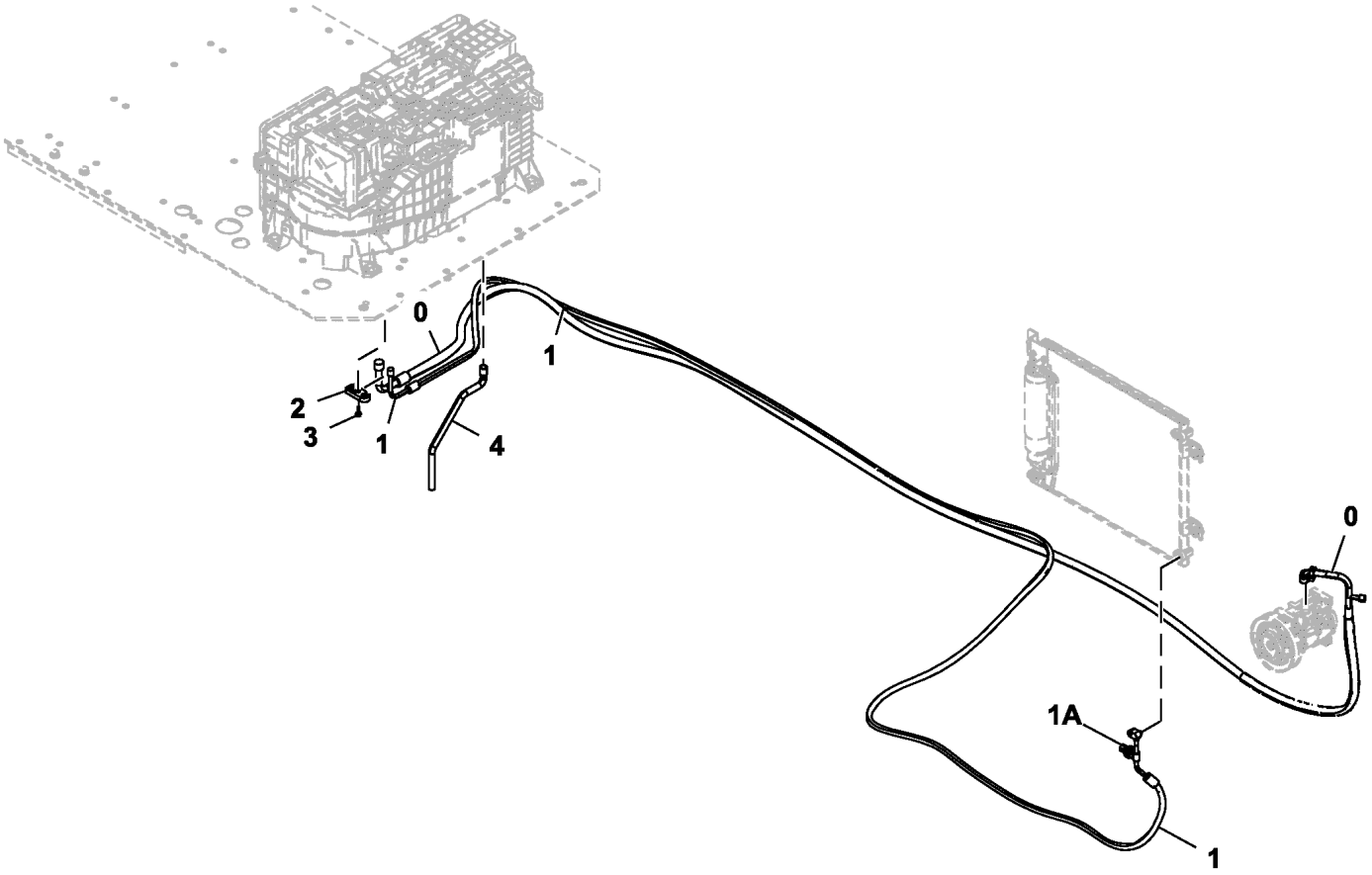

TX1090277

Item	*Nº peça*	*Descrição*	*Qtde*	*Nº série*	*Notas*
0	4717559	Mangueira	1		
1	4717567	Mangueira	1		
2	4632325	Conexão	1		
3	.....	Parafuso c/arruela	1		J260620 NLA
	19M7077	Parafuso sextavado	1		M6 X 20, SUB FOR J900620
	24M7054	Arruela	1		6.400 X 12 X 1.600 mm, SUB FOR A590106
4	4436307	Mangueira	1		

Air Conditioner Refrigerant Hose and Compressor Belt
Flexible de réfrigérant de climatiseur et courroie de compresseur
Mangueira do Refrigerante do Ar Condicionado e Correia do Compressor
Manguera de refrigerante de acondicionador de aire y correa de compresor

TX1175679 A.1

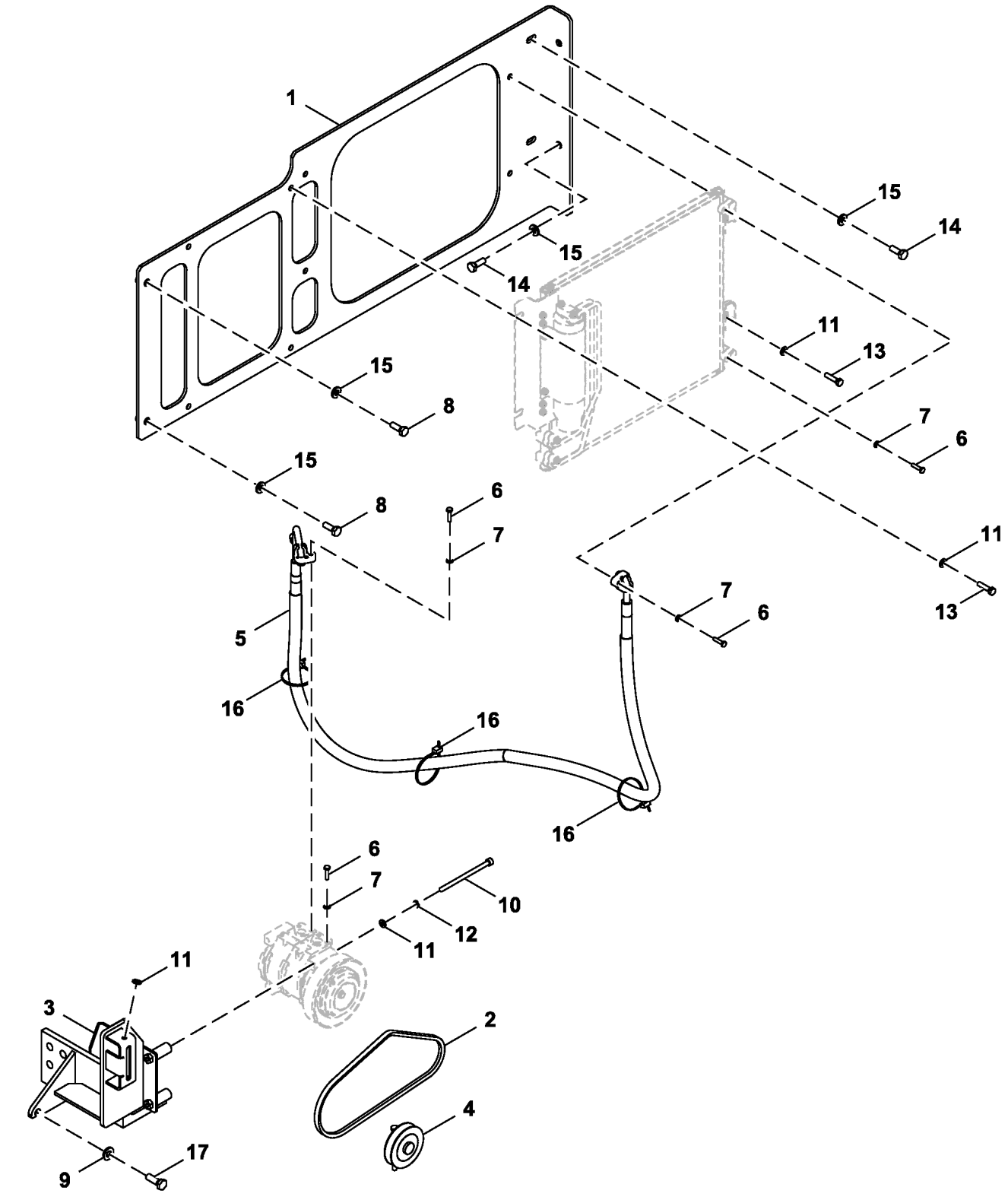

FF800576_TX1175679

Item	*Nº peça*	*Descrição*	*Qtde*	*Nº série*	*Notas*
1	FF801294	Apoio	1		
2	FF502547	Correia trapezoidal	1		
3	FF504719	Apoio	1		
4	4346770	Polia	1		
5	4717568	Mangueira	1		
6	19M7286	Parafuso sextavado	4		M6 X 25, SUB FOR J900625
7	24M7054	Arruela	4		6.400 X 12 X 1.600 mm, SUB FOR A590106
8	J901035	Parafuso sextavado	2		
9	DH400704	Arruela	1		
10	19M8404	Parafuso sextavado	4		M8 X 130, SUB FOR J920806
11	24M7055	Arruela	8		8.400 X 16 X 1.600 mm, SUB FOR A590108
12	12M7065	Arruela de pressão	4		8 mm, SUB FOR A590908
13	19M7298	Parafuso sextavado	3		M8 X 35, SUB FOR J900835
14	19M7662	Parafuso sextavado	2		M10 X 30, SUB FOR J901030
15	24M7346	Arruela	6		11 X 20 X 2 mm, SUB FOR DH400703
16	DH400240	Cinta	3		
17	19M7403	Parafuso sextavado	1		M12 X 35, SUB FOR J901235
18	19M7402	Parafuso sextavado	2		M10 X 25, SUB FOR J901025

Air Conditioning Solar Sensor
Capteur solaire de climatisation
Sensor Solar do Ar-condicionado
Sensor solar de aire acondicionado

TX1089837 A.1

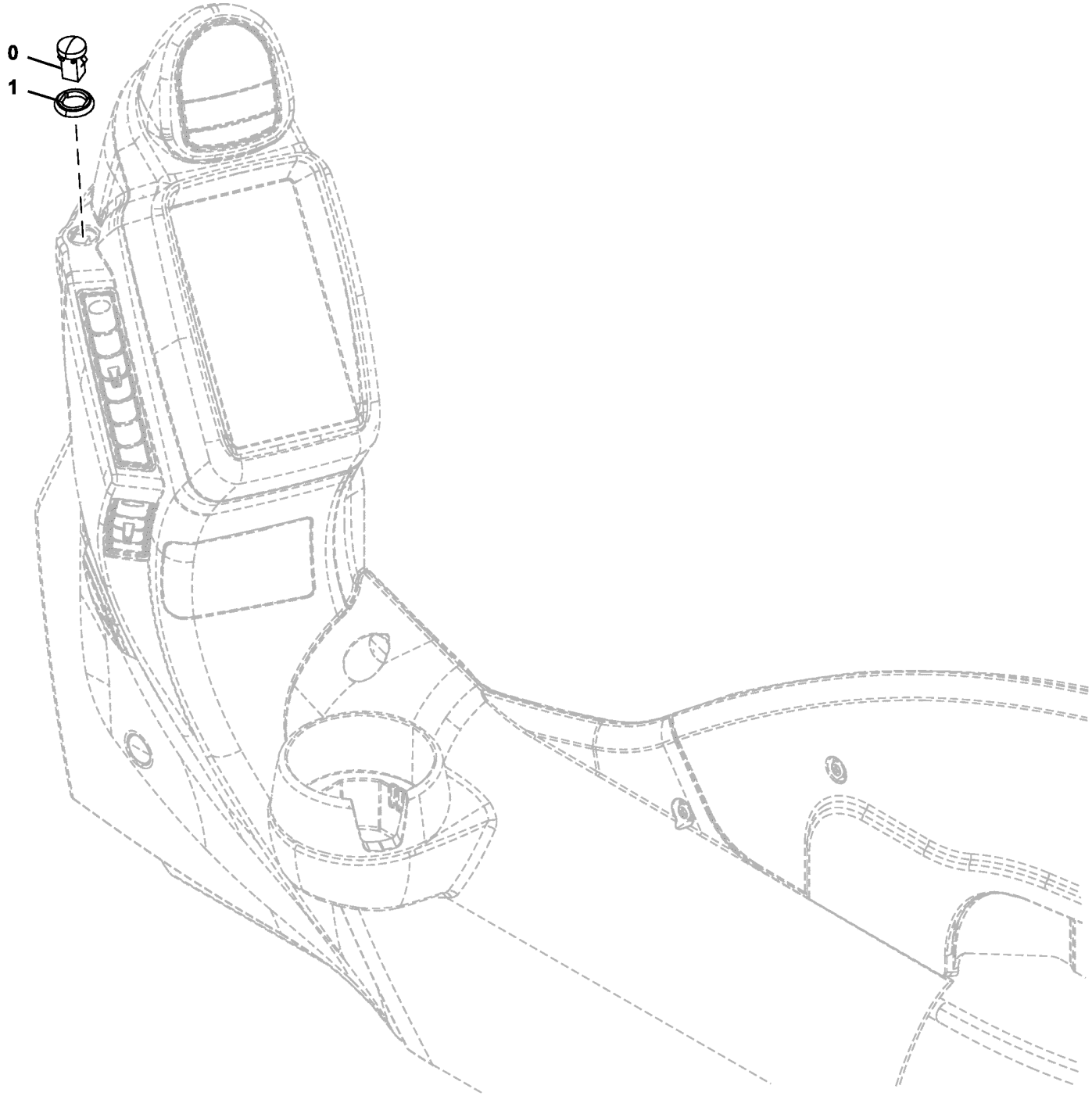

TX1089837

Item	*Nº peça*	*Descrição*	*Qtde*	*Nº série*	*Notas*
0	4405814	SenSor	1		Solar
1	4405194	Espaçador	1		

Heater Hoses (Engine 6090HT006-RE566097)
Flexibles de chauffage (Engine 6090HT006-RE566097)
Mangueiras do Aquecedor (Engine 6090HT006-RE566097)
Mangueras de calefactor (Engine 6090HT006-RE566097)

TX1184665 A.1

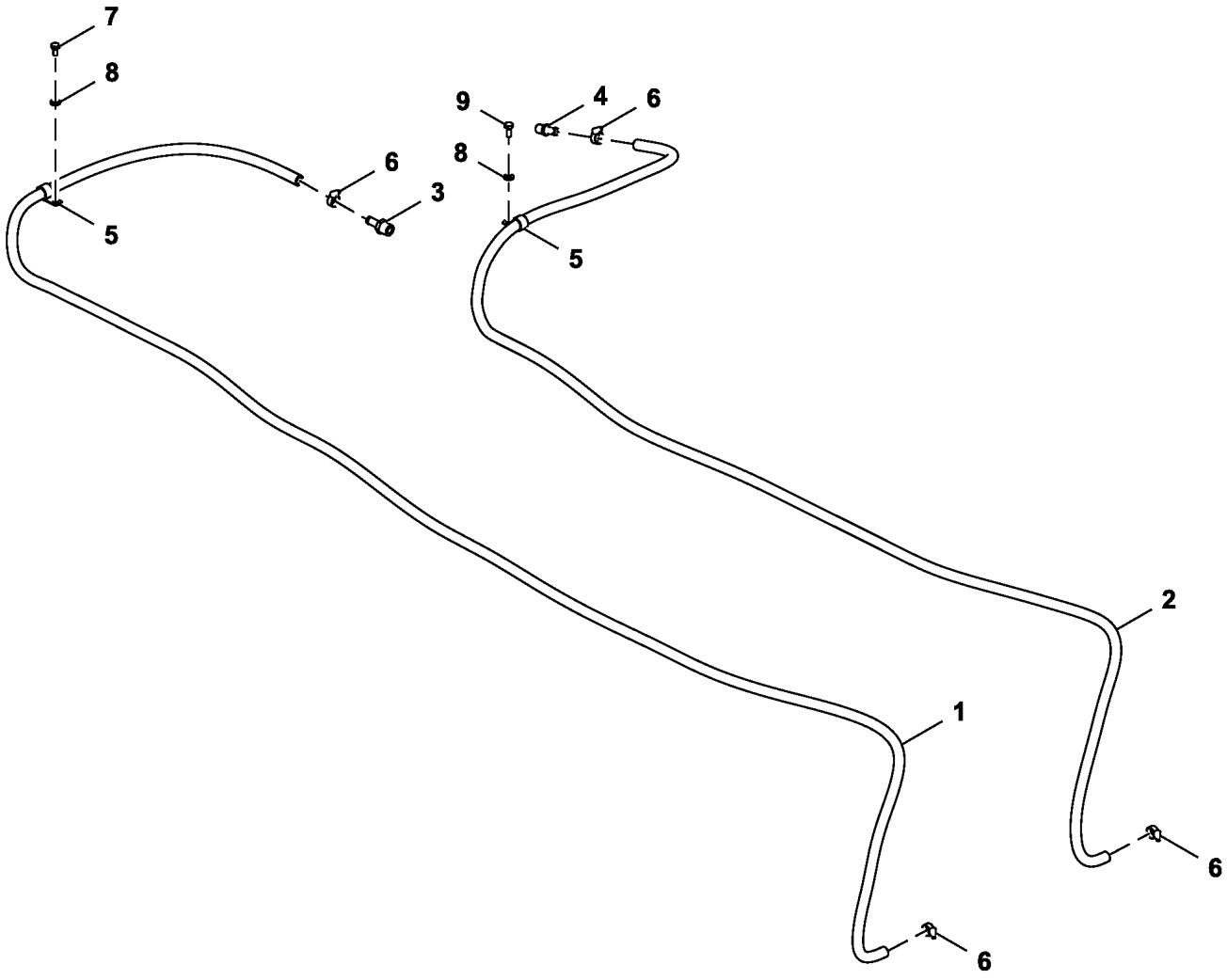

FF801586_TX1184665

Item	*Nº peça*	*Descrição*	*Qtde*	*Nº série*	*Notas*
1	.....	Mangueira em metro	1		FF502762 NLA, MF TY22564 CTL 4400 mm
2	.....	Mangueira em metro	1		FF502763 NLA, MF TY22564 CTL 3750 mm
3	N306191	Conexão de mangueira	1		
4	R41985	Conexão	1		
5	4190263	Presilha	2		
6	4514699	Braçadeira	4		
7	19M7938	Parafuso sextavado	1		M10 X 20, SUB FOR J901020
8	24M7346	Arruela	2		11 X 20 X 2 mm, SUB FOR DH400703
9	19M7402	Parafuso sextavado	1		M10 X 25, SUB FOR J901025

Heater Hoses (Engine 6090HT002-RE566098)
Flexibles de chauffage (Engine 6090HT002-RE566098)
Mangueiras do Aquecedor (Engine 6090HT002-RE566098)
Mangueras de calefactor (Engine 6090HT002-RE566098)

TX1184659 A.1

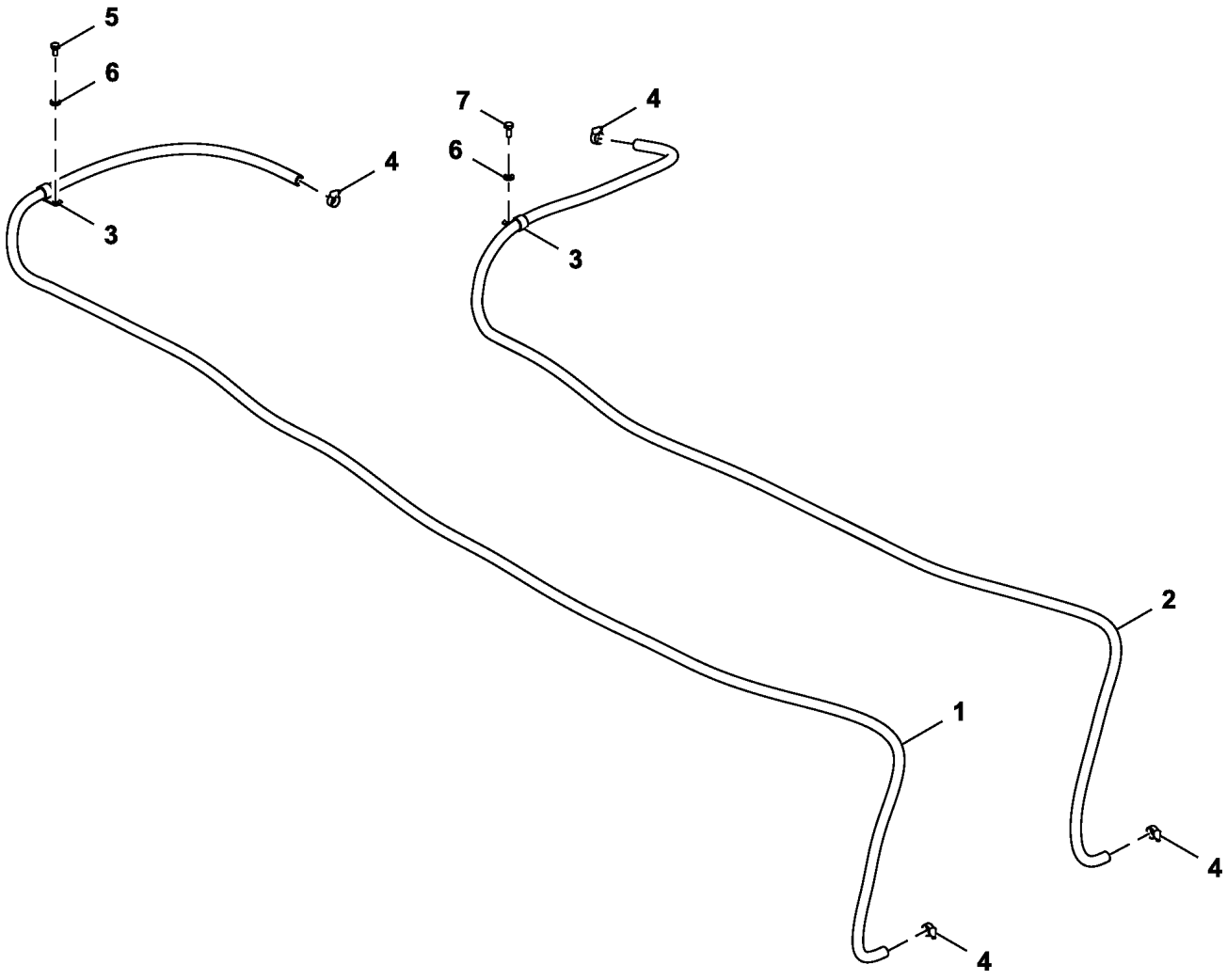

FF801585_TX1184659

Item	*Nº peça*	*Descrição*	*Qtde*	*Nº série*	*Notas*
1	.....	Mangueira em metro	1		FF502762 NLA, MF TY22564 CTL 4400 mm
2	.....	Mangueira em metro	1		FF502763 NLA, MF TY22564 CTL 3750 mm
3	4190263	Presilha	2		
4	4514699	Braçadeira	4		
5	19M7938	Parafuso sextavado	1		M10 X 20, SUB FOR J901020
6	24M7346	Arruela	2		11 X 20 X 2 mm, SUB FOR DH400703
7	19M7402	Parafuso sextavado	1		M10 X 25, SUB FOR J901025

Storage Compartment Door and Panels
Porte et panneaux de compartiment de rangement
Porta e Painéis do Compartimento de Armazenagem
Puerta y tableros de compartimiento de almacenamiento

TX1167356 A.1

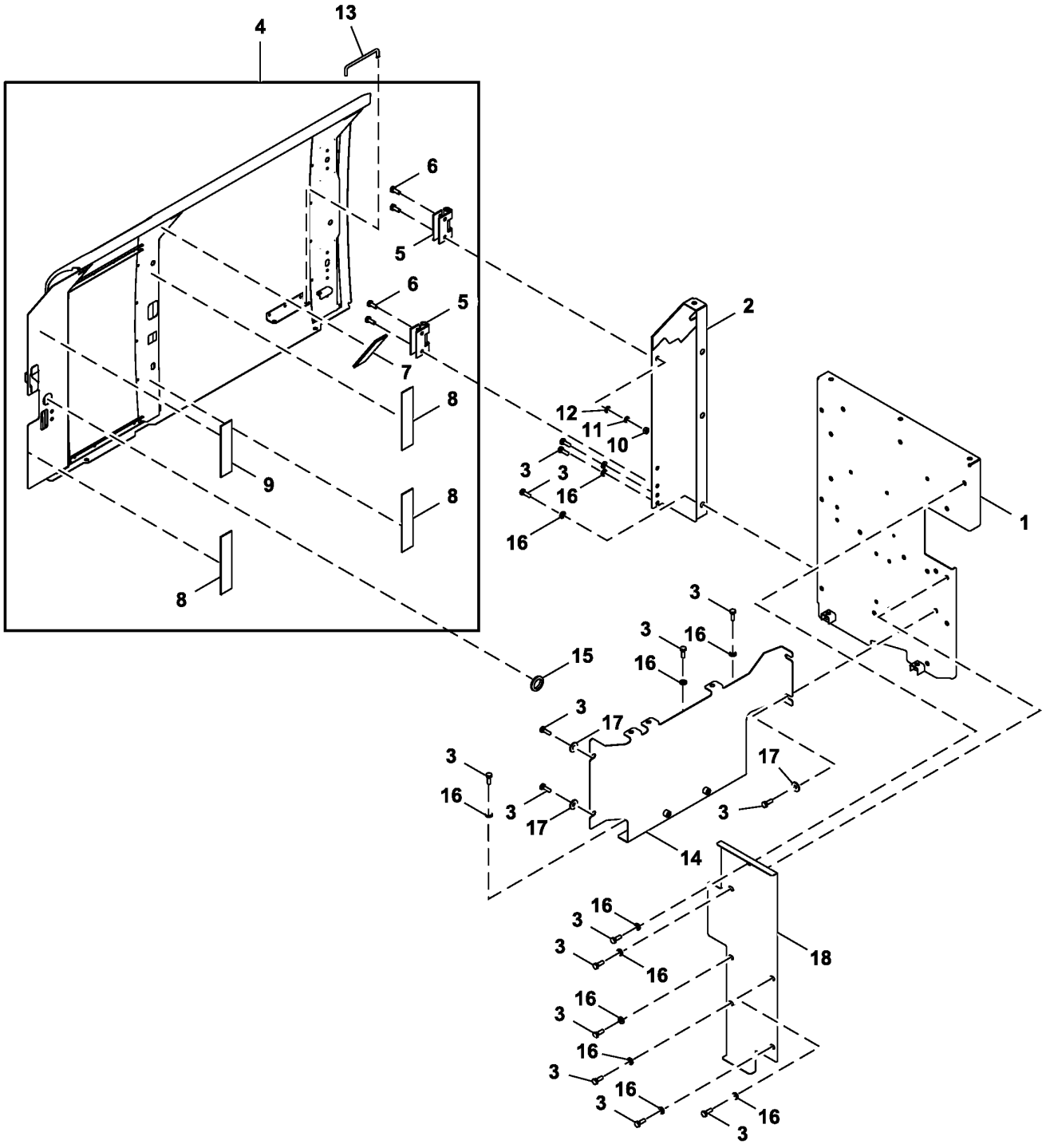

FF107031_TX1167356

Item	*Nº peça*	*Descrição*	*Qtde*	*Nº série*	*Notas*
1	FF502797	Capa	1		
2	7056538	Capa	1		
3	19M7662	Parafuso sextavado	18		M10 X 30, SUB FOR J901030
4	FF502309	Porta	1		
5	3104320	Dobradiça	2		
6	19M7402	Parafuso sextavado	4		M10 X 25, SUB FOR J921025
7	4654109	Isolador	1		
8	4654108	Isolador	3		
9	4716056	Isolador	1		
10	14M7274	Porca	4		M10, SUB FOR J950010
11	12M7066	Arruela de pressão	4		10 mm, SUB FOR A590910
12	24M7028	Arruela	4		10.500 X 20 X 2 mm, SUB FOR A590110
13	4639112	Trava	1		
14	FF502928	Capa	1		
15	H210728	Passa-fio	1		SUB FOR 4211059
16	24M7346	Arruela	16		11 X 20 X 2 mm, SUB FOR DH400703
17	24M7101	Arruela	4		11 X 34 X 3 mm, SUB FOR J217083
18	FF503230	Capa	1		

Storage Compartment Top Cover
Couvercle supérieur du comparti.ment de rangement
Tampa Superior do Compartimento de Armazenagem
Cubierta superior de compartimiento de almacenamiento

FF107032_TX1085238 A.1

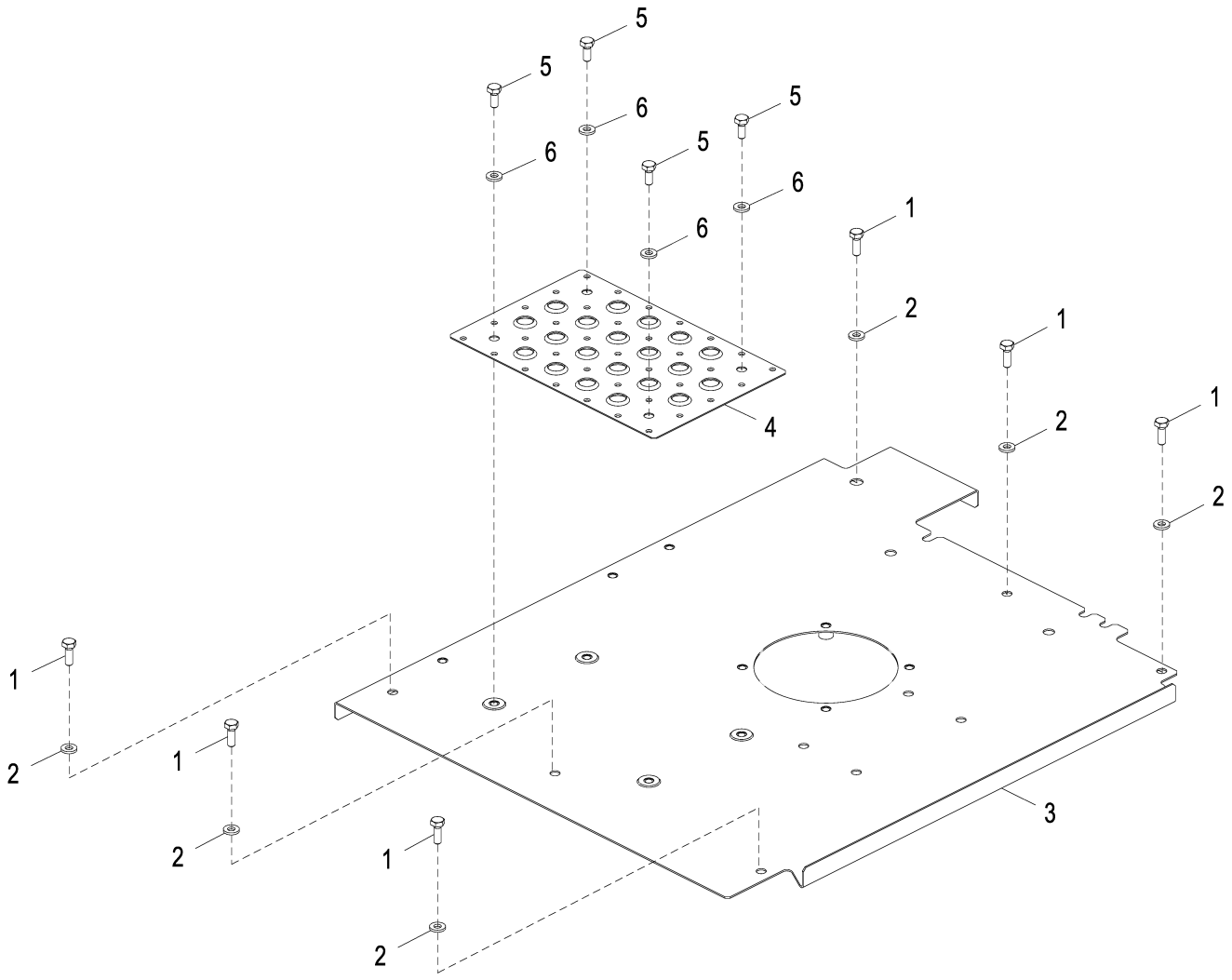

FF107032_TX1085238

Item	*Nº peça*	*Descrição*	*Qtde*	*Nº série*	*Notas*
1	19M7662	Parafuso sextavado	6		M10 X 30, SUB FOR J901030
2	24M7346	Arruela	6		11 X 20 X 2 mm, SUB FOR DH400703
3	FF107656	Capa	1		Tampa Superior
4	3120862	Capa	1		Antiderrapante, SUB FOR 3092189
5	19M7402	Parafuso sextavado	4		M10 X 25, SUB FOR J901025
6	24M7346	Arruela	4		11 X 20 X 2 mm, SUB FOR DH400703

Storage Compartment Floor Cover
Couvercle de plancher du coffre de rangement
Tampa do Piso do Compartimento de Armazenamento
Cubierta del piso del compartimiento de almacenaje

FF107041_TX1085251 A.1

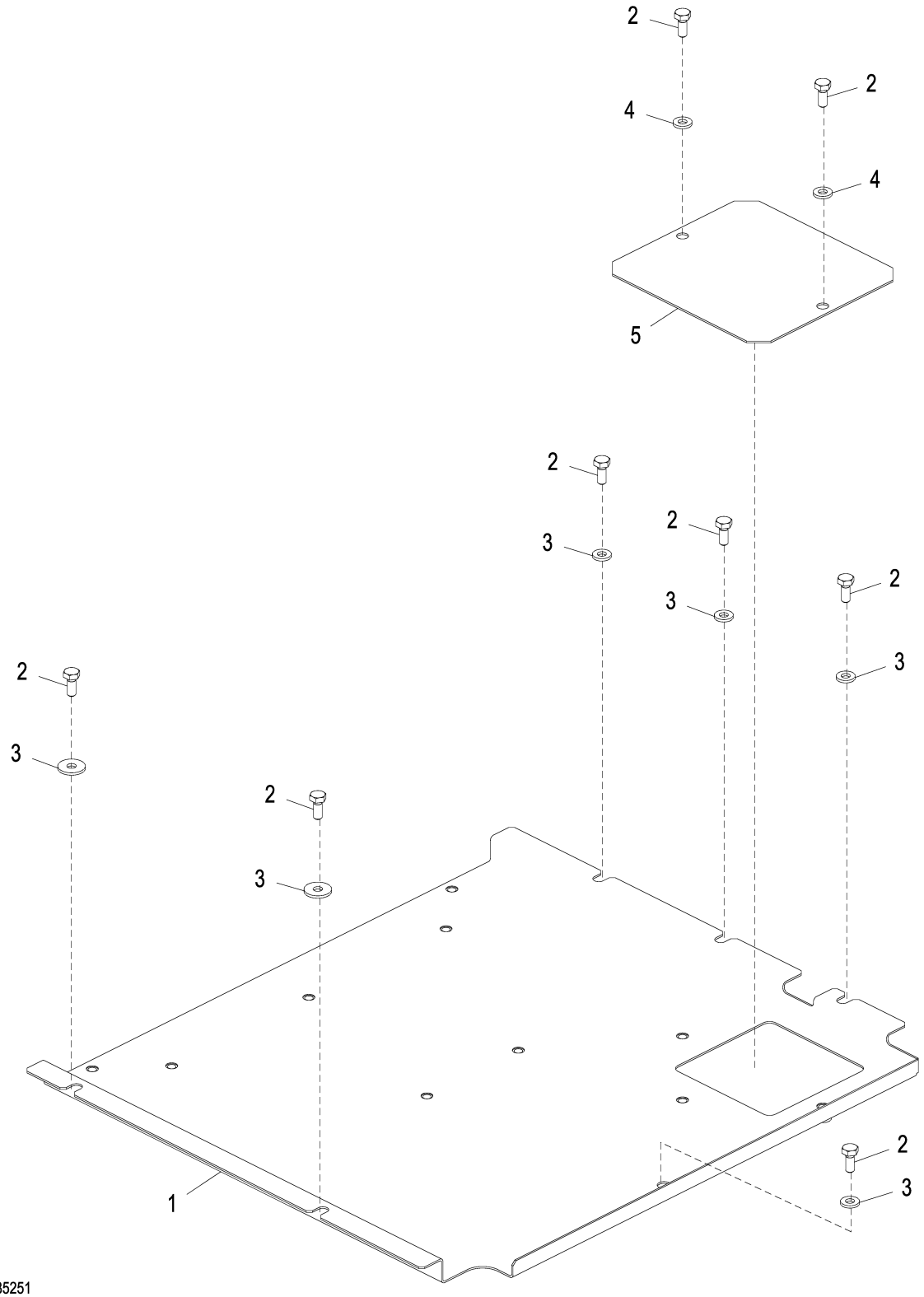

FF107041_TX1085251

Item	*Nº peça*	*Descrição*	*Qtde*	*Nº série*	*Notas*
1	FF502804	Capa	1		
2	19M7402	Parafuso sextavado	8		M10 X 25, SUB FOR J901025
3	24M7346	Arruela	6		11 X 20 X 2 mm, SUB FOR DH400703
4	24M7101	Arruela	2		11 X 34 X 3 mm, SUB FOR J217083
5	4660511	Placa	1		

Cooling Package and Hydraulic Pump Compartment Doors
Portes de compartiments d'ensemble de refroidissement et de pompe hydraulique
Portas do Compartimento da Bomba Hidráulica e Sistema de Arrefecimento
Conjunto de enfriamiento y puertas de compartimiento de bomba hidráulica

TX1123198 B.1

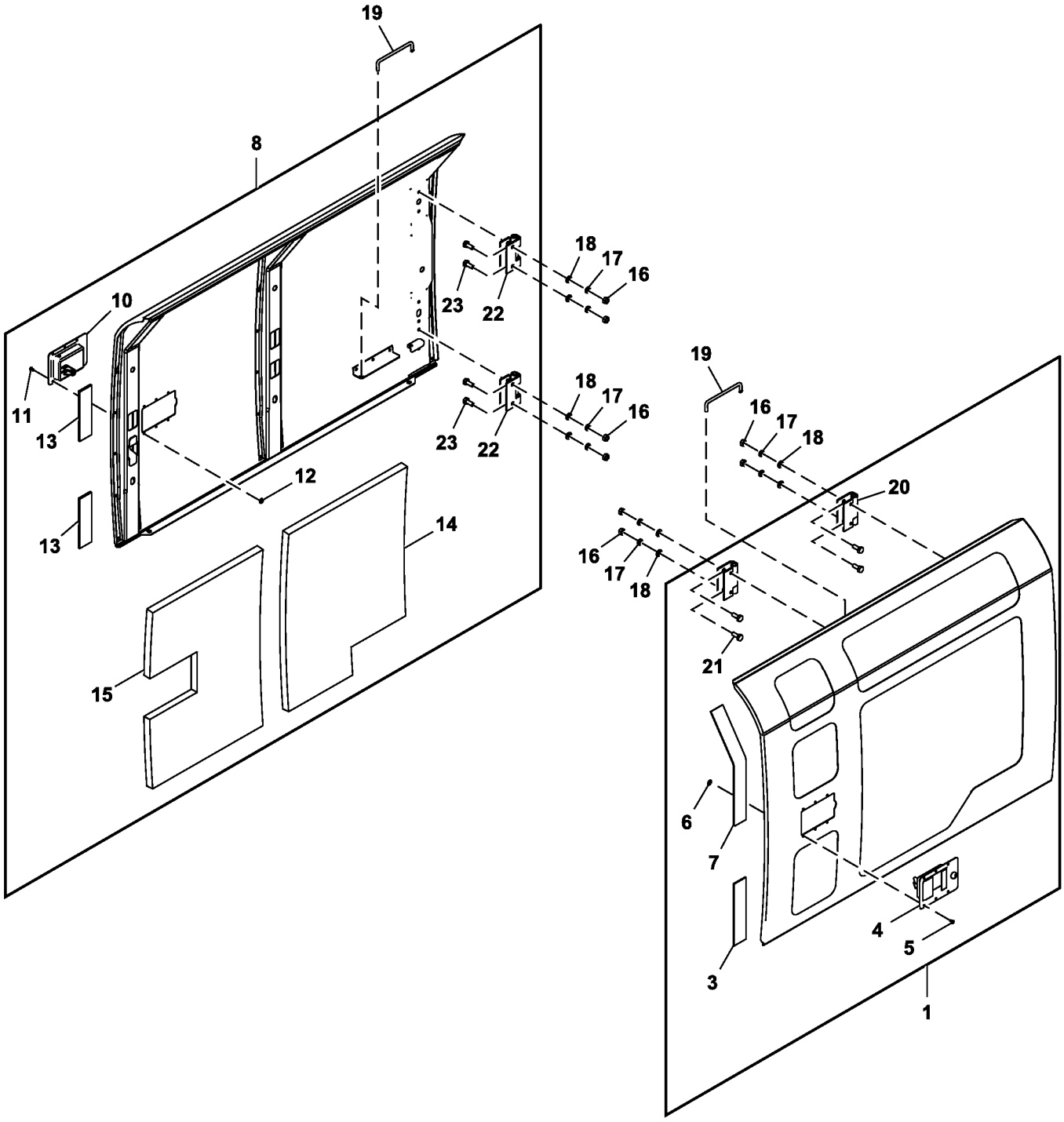

FF107040_TX1123198

Item	*Nº peça*	*Descrição*	*Qtde*	*Nº série*	*Notas*
1	FF502270	Porta	1		
3	4654108	Isolador	1		
4	DH400030	Trava	1		
	T151857	Fechadura	1		
5	M63200	Rebite	6		
6	24M7138	Arruela	6		5.300 X 15 X 1 mm
7	4641569	Isolador	1		
8	FF502106	Porta	1		Porta Não Ventilada para Área de Bomba Hidráulica
10	DH400030	Trava	1		
	T151857	Fechadura	1		
11	M63200	Rebite	6		
12	24M7138	Arruela	6		5.300 X 15 X 1 mm
13	4654109	Isolador	2		
14	FF510730	Vedação	1		
15	FF510731	Isolador	1		
16	14M7274	Porca	8		M10, SUB FOR J950010
17	12M7066	Arruela de pressão	8		10 mm, SUB FOR A590910
18	24M7028	Arruela	8		10.500 X 20 X 2 mm, SUB FOR A590110
19	4639112	Trava	2		
20	3104320	Dobradiça	2		
21	19M7402	Parafuso sextavado	4		M10 X 25, SUB FOR J921025
22	3104320	Dobradiça	2		
23	19M7402	Parafuso sextavado	4		M10 X 25, SUB FOR J921025

Hydraulic Pump Compartment Panels
Panneaux de logement de pompe hydraulique
Painéis do Compartimento da Bomba Hidráulica
Tableros de compartimiento de bomba hidráulica

TX1167447 A.1

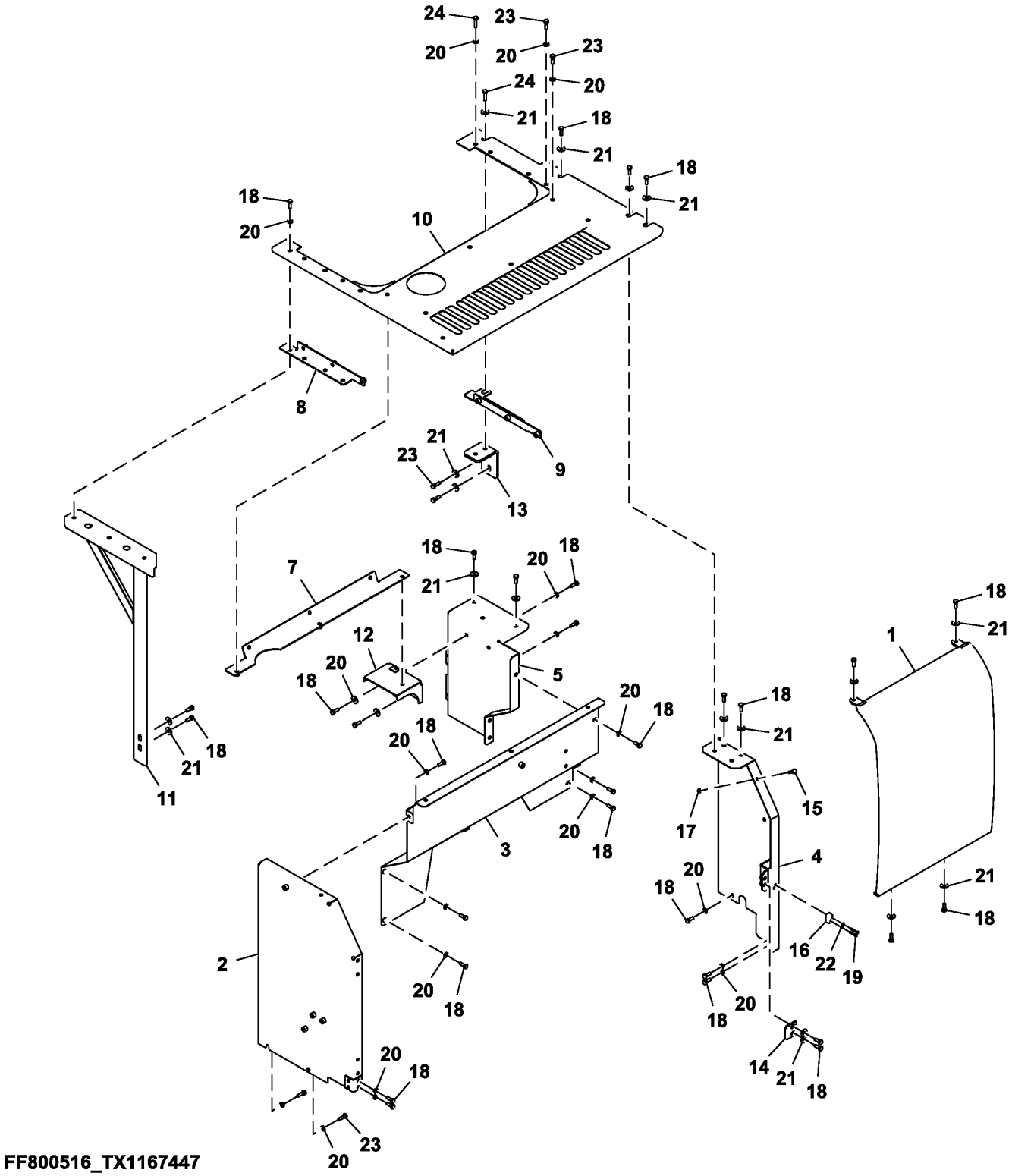

Item	*Nº peça*	*Descrição*	*Qtde*	*Nº série*	*Notas*
1	FF502574	Capa	1		
2	FF503593	Capa	1		
3	FF503598	Capa	1		
4	FF503734	Capa	1		
5	FF800518	Capa	1		
7	FF800665	Apoio	1		
8	FF801313	Apoio	1		
9	FF800667	Apoio	1		
10	FF800670	Capa	1		
11	FF800601	Apoio	1		
12	FF800608	Apoio	1		
13	FF800657	Apoio	1		
14	4638905	Limitador	1		
15	4642575	Isolador	1		
16	4652573	Limitador	1		
17	14M7273	Porca	1		M8, SUB FOR J950008
18	19M7662	Parafuso sextavado	37		M10 X 30, SUB FOR J901030
19	19M7177	Parafuso sextavado	2		M6 X 35, SUB FOR J900635
20	24M7346	Arruela	25		11 X 20 X 2 mm, SUB FOR DH400703
21	24M7101	Arruela	21		11 X 34 X 3 mm, SUB FOR J217083
22	24M7054	Arruela	2		6.400 X 12 X 1.600 mm, SUB FOR A590106
23	J901035	Parafuso sextavado	6		
24	J901040	Parafuso sextavado	2		

Engine Compartment Panels (808001 - 808031)
Panneaux du compartiment moteur (808001 - 808031)
Painéis do Compartimento do Motor (808001 - 808031)
Paneles del compartimiento del motor (808001 - 808031)

FF511164_TX1092946 B.1

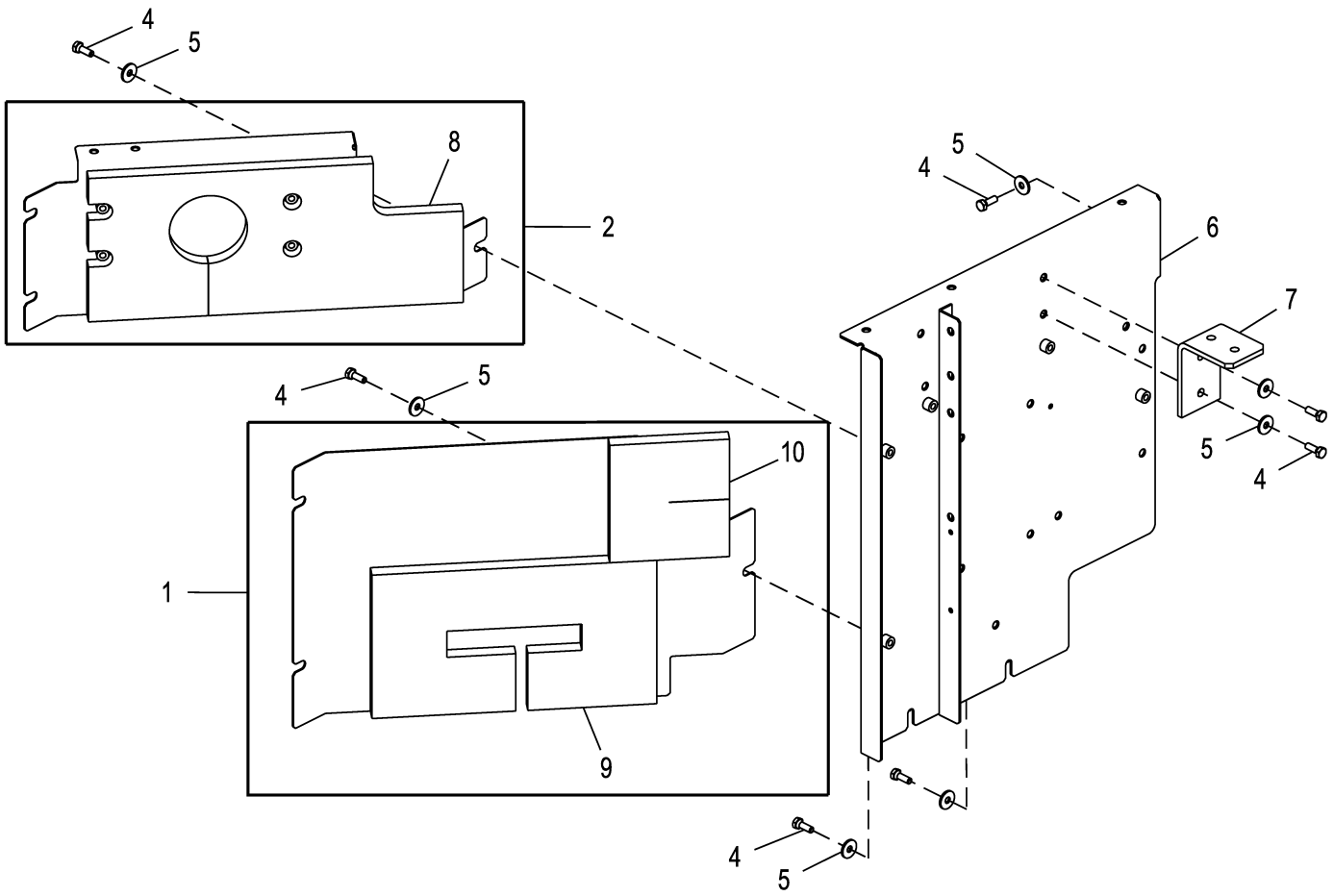

FF511164_TX1092946

Item	*Nº peça*	*Descrição*	*Qtde*	*Nº série*	*Notas*
1	FF502690	Capa	1		
2	FF502694	Capa	1		
4	19M7662	Parafuso sextavado	8		M10 X 30, SUB FOR J901030
5	24M7101	Arruela	8		11 X 34 X 3 mm, SUB FOR J217083
6	FF511165	Capa	1		
7	FF108350	Apoio	1		
8	FF502693	Vedação	1		
9	FF502688	Isolador	1		
10	FF502689	Isolador	1		

Engine Compartment Panels (808032 -)
Panneaux du compartiment moteur (808032 -)
Painéis do Compartimento do Motor (808032 -)
Paneles del compartimiento del motor (808032 -)

TX1167789 A.1

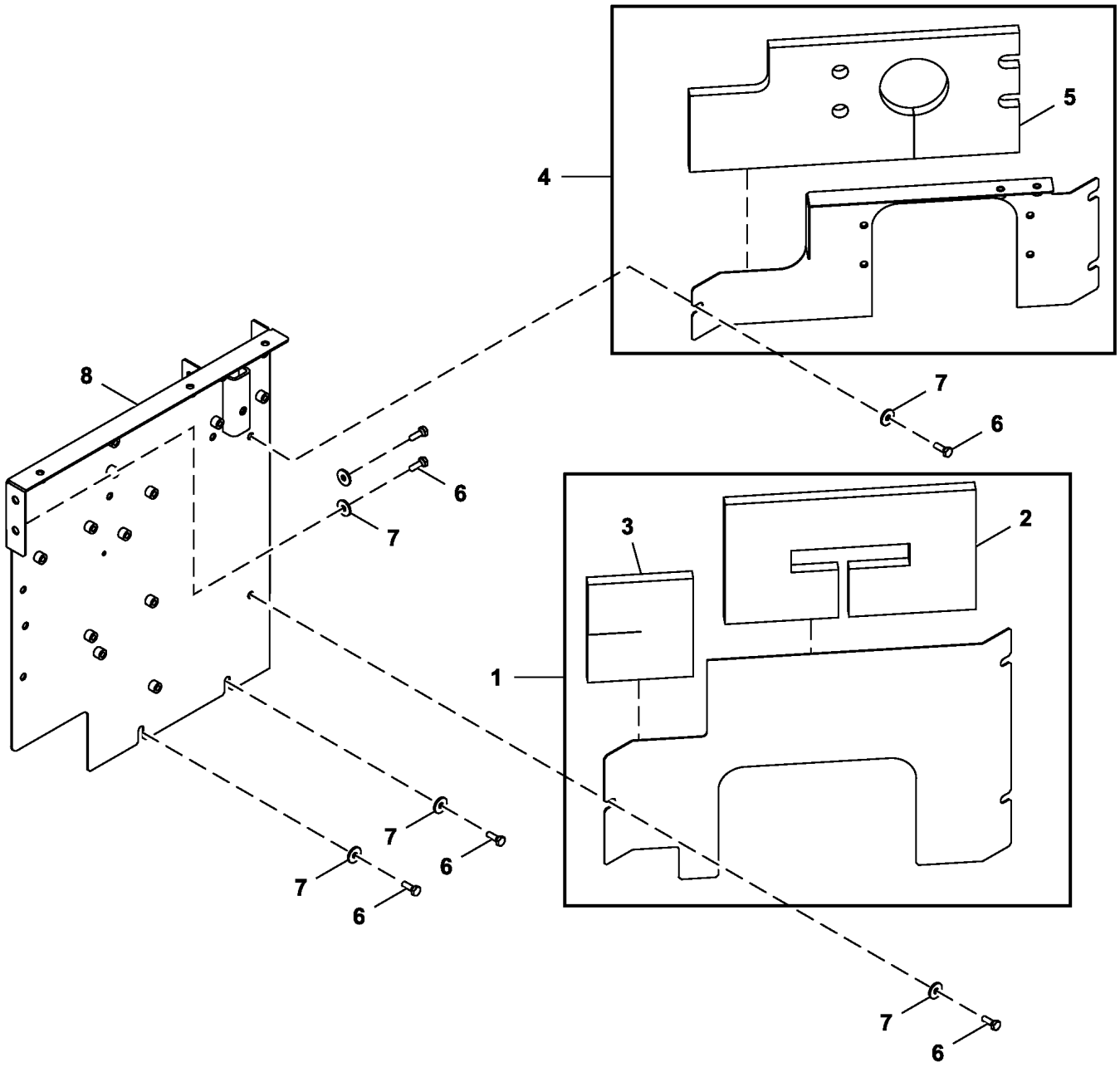

FF800668_TX1167789

Item	*Nº peça*	*Descrição*	*Qtde*	*Nº série*	*Notas*
1	FF502690	Capa	1		
2	FF502688	Isolador	1		
3	FF502689	Isolador	1		
4	FF502694	Capa	1		
5	FF502693	Vedação	1		
6	19M7662	Parafuso sextavado	6		M10 X 30, SUB FOR J901030
7	24M7101	Arruela	6		11 X 34 X 3 mm, SUB FOR J217083
8	FF511165	Capa	1		

Engine Cover
Carter moteur
Tampa do Motor
Cubierta de motor

TX1212220 A.1

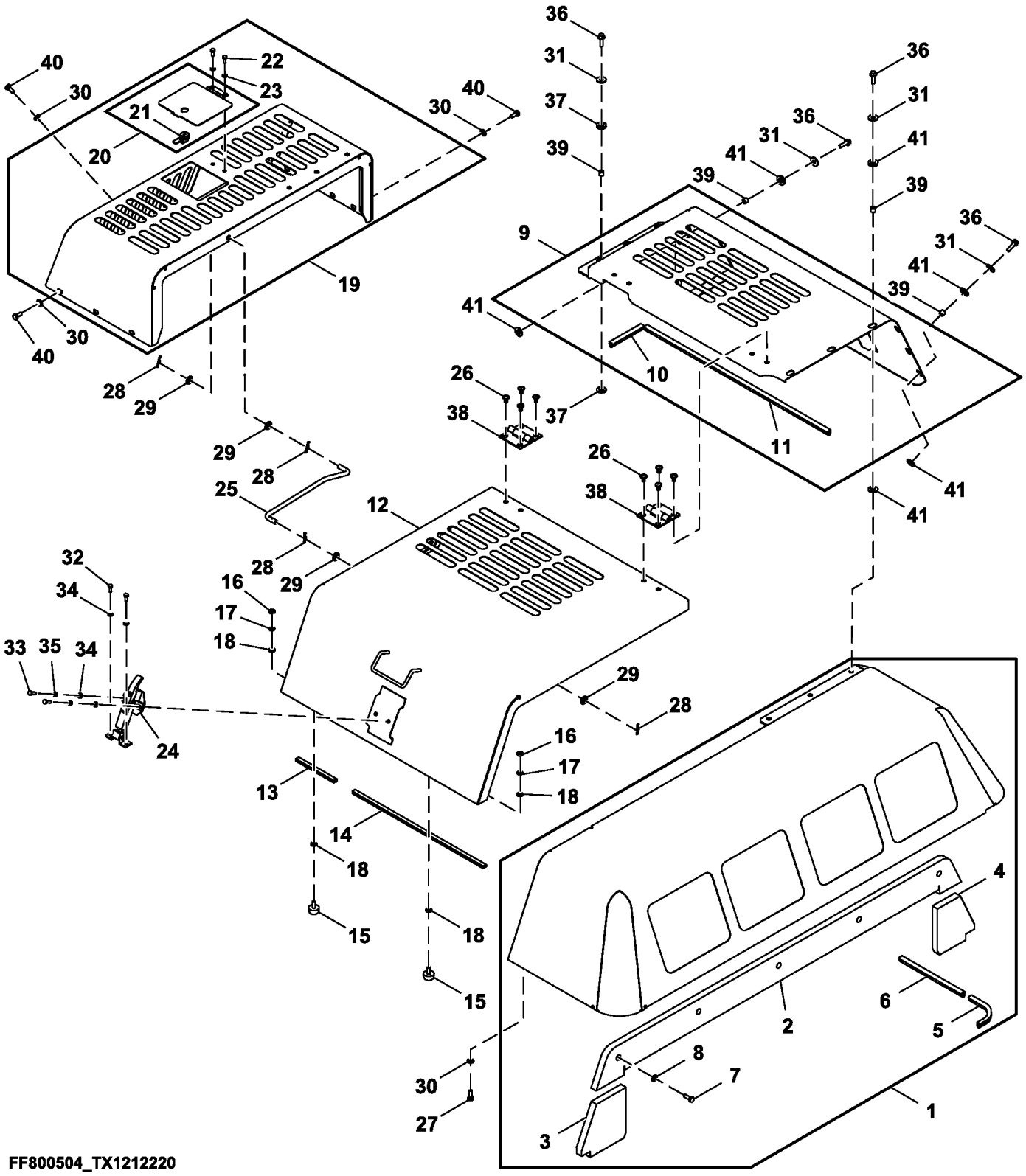

Item	*Nº peça*	*Descrição*	*Qtde*	*Nº série*	*Notas*
1	FF800644	Capa	1		
2	FF800676	Isolador	1		
3	FF800674	Isolador	1		
4	FF800673	Isolador	1		
5	FF509527	Vedação	1		
6	FF509523	Vedação	1		
7	19M7662	Parafuso sextavado	5		M10 X 30, SUB FOR J901030
8	24M7346	Arruela	5		11 X 20 X 2 mm, SUB FOR DH400703
9	FF107729	Capa	1		
10	FF502789	Vedação de acabamento	1		
11	FF509522	Vedação de acabamento	1		
12	FF107718	Capa	1		
13	FF108183	Proteção	1		
14	FF108184	Proteção	1		
15	4294508	Pára-choque	2		
16	14M7274	Porca	2		M10, SUB FOR J950010
17	12M7066	Arruela de pressão	2		10 mm, SUB FOR A590910
18	24M7028	Arruela	4		10.500 X 20 X 2 mm, SUB FOR A590110
19	FF800480	Capa	1		
20	FF800501	Capa	1		
21	4361458	Fechadura	1		
22	19M7881	Parafuso	2		M8 X 20, SUB FOR J900820
23	24M7055	Arruela	2		8.400 X 16 X 1.600 mm, SUB FOR A590108
24	4361455	Trava	1		
25	FF513329	Trava	1		
26	19M8752	Parafuso	8		M10 X 20
27	19M7662	Parafuso sextavado	6		M10 X 30, SUB FOR J901030
28	L12622	Pino de trava	4		SUB FOR 4022700
29	24M7085	Arruela	4		15 X 28 X 2.500 mm, SUB FOR A590114
30	24M7346	Arruela	16		11 X 20 X 2 mm, SUB FOR DH400703
31	24M7101	Arruela	11		11 X 34 X 3 mm, SUB FOR J217083
32	19M7881	Parafuso	2		M8 X 20, SUB FOR J900820
33	21M7397	Parafuso	2		M8 X 25, SUB FOR M430825
34	24M7055	Arruela	4		8.400 X 16 X 1.600 mm, SUB FOR A590108
35	12M7065	Arruela de pressão	2		8 mm, SUB FOR A590908
36	19M7835	Parafuso	11		M10 X 35
37	FF108371	Arruela	6		
38	FF108374	Dobradiça	2		
39	FF108373	Bucha	11		
40	19M7402	Parafuso sextavado	10		M10 X 25, SUB FOR J901025
41	T158424	Arruela	16		

Control Valve Covers
Carters du distributeur
Tampas da Válvula de Controle
Carcasas de válvula de control

TX1167419 A.1

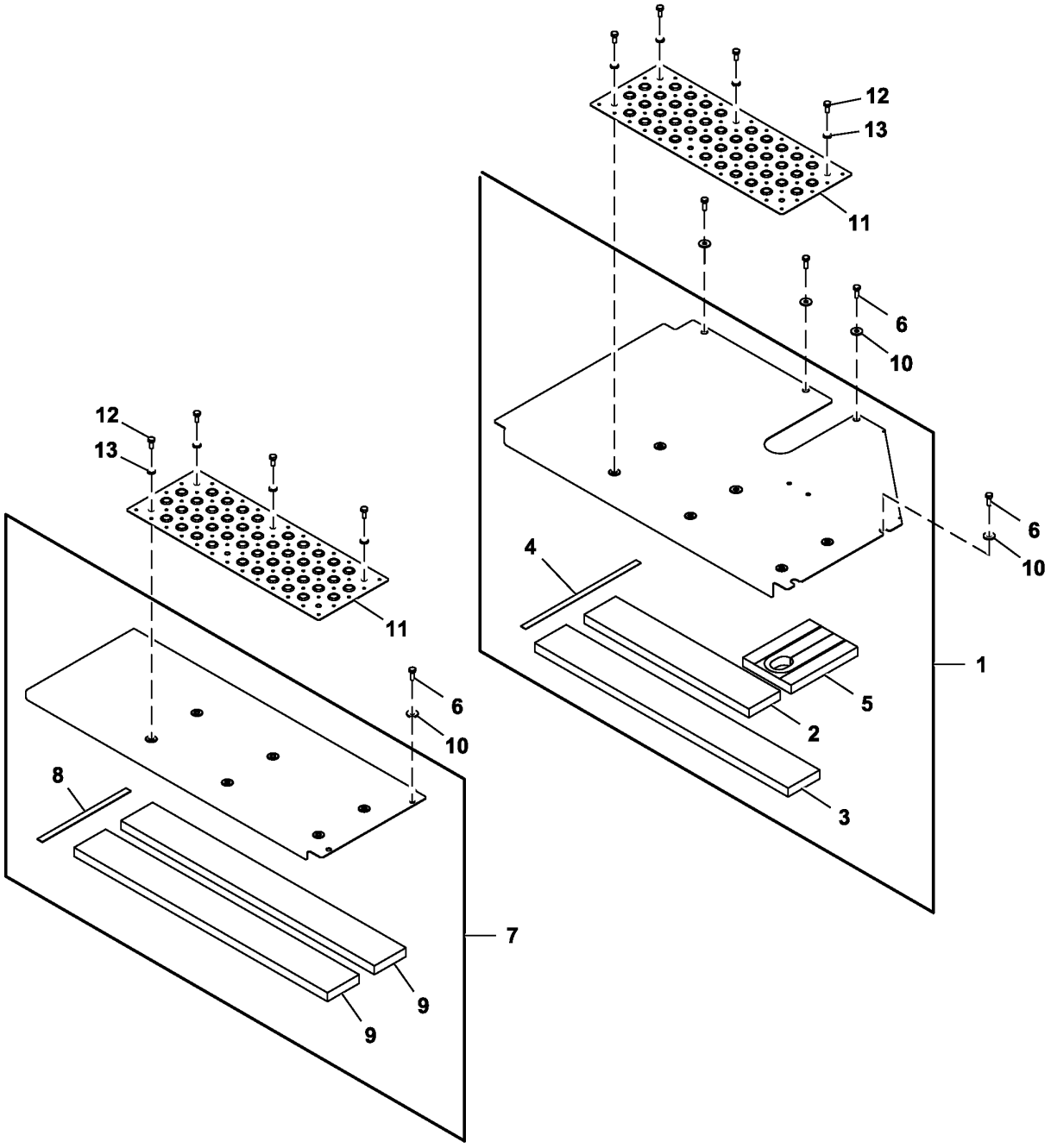

FF107034_TX1167419

Item	*Nº peça*	*Descrição*	*Qtde*	*Nº série*	*Notas*
1	FF502298	Capa	1		
2	FF502703	Isolador	1		
3	4651266	Isolador	1		
4	4386756	Isolador	1		
5	FF502746	Isolador	1		
6	19M7662	Parafuso sextavado	7		M10 X 30, SUB FOR J901030
7	FF107635	Capa	1		
8	4420609	Isolador	1		
9	4651266	Isolador	2		
10	24M7101	Arruela	7		11 X 34 X 3 mm, SUB FOR J217083
11	3091338	Capa	2		Antiderrapante
12	19M7402	Parafuso sextavado	12		M10 X 25, SUB FOR J901025
13	24M7346	Arruela	12		11 X 20 X 2 mm, SUB FOR DH400703

Cooling Package Compartment Panels (808001 - 808031)
Panneaux de compartiment d'ensemble de refroidissement (808001 - 808031)
DtlPainéis do Compartimento do Sistema de Arrefecimento (808001 - 808031)
Tableros de compartimiento de sistema de enfriamiento (808001 - 808031)

TX1169697 A.1

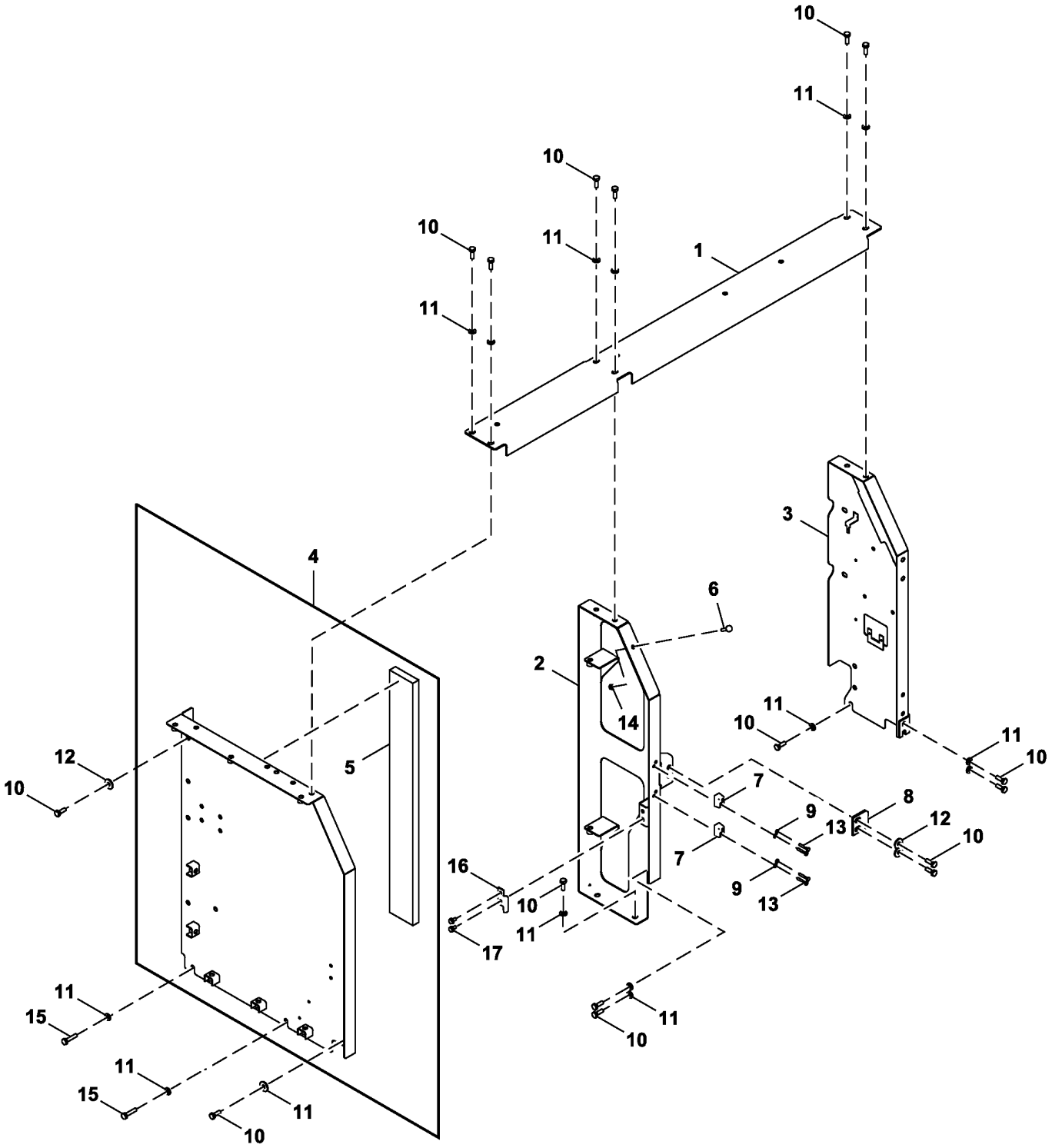

FF107037_TX1169697

Item	*Nº peça*	*Descrição*	*Qtde*	*Nº série*	*Notas*
1	FF502253	Capa	1		
2	FF502258	Capa	1		
3	FF502468	Capa	1		
4	FF502575	Capa	1		
5	FF108195	Isolador	1		
6	4642575	Isolador	1		Tampão de Borracha
7	4652573	Limitador	2		
8	4638905	Limitador	1		
9	24M7054	Arruela	4		6.400 X 12 X 1.600 mm, SUB FOR A590106
10	19M7662	Parafuso sextavado	20		M10 X 30, SUB FOR J901030
11	24M7346	Arruela	16		11 X 20 X 2 mm, SUB FOR DH400703
12	24M7101	Arruela	6		11 X 34 X 3 mm, SUB FOR J217083
13	19M7177	Parafuso sextavado	4		M6 X 35, SUB FOR J900635
14	J950008	Porca	1		
15	J901045	Parafuso sextavado	2		
16	4719469	Limitador	1		
17	J260816	Parafuso	2		

Cooling Package Compartment Panels (808032 -)
Panneaux de compartiment d'ensemble de refroidissement (808032 -)
DtlPainéis do Compartimento do Sistema de Arrefecimento (808032 -)
Tableros de compartimiento de sistema de enfriamiento (808032 -)

TX1167433 A.1

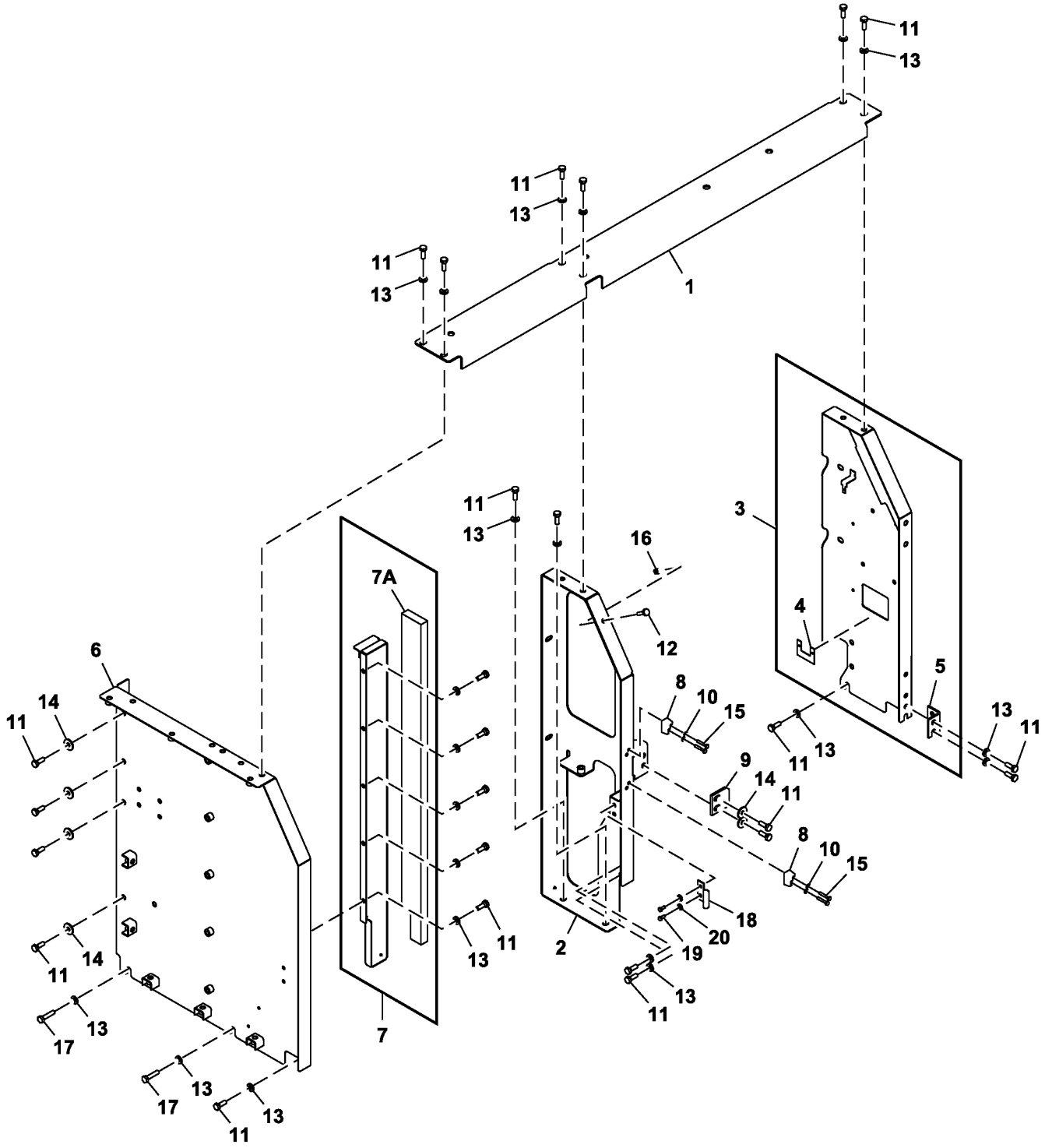

FF800585_TX1167433

Item	*Nº peça*	*Descrição*	*Qtde*	*Nº série*	*Notas*
1	FF502253	Capa	1		
2	FF801301	Capa	1		
3	FF502468	Capa	1		
4	4702430	Placa	1		
5	4445417	Apoio	1		
6	FF800582	Capa	1		
7	FF800630	Apoio	1		
7A	FF800629	Isolador	1		
8	4652573	Limitador	2		
9	4638905	Limitador	1		
10	24M7054	Arruela	4		6.400 X 12 X 1.600 mm, SUB FOR A590106
11	19M7662	Parafuso sextavado	25		M10 X 30, SUB FOR J901030
12	4642575	Isolador	1		
13	24M7346	Arruela	21		11 X 20 X 2 mm, SUB FOR DH400703
14	24M7101	Arruela	6		11 X 34 X 3 mm, SUB FOR J217083
15	19M7177	Parafuso sextavado	4		M6 X 35, SUB FOR J900635
16	14M7273	Porca	1		M8, SUB FOR J950008
17	19M7572	Parafuso sextavado	2		M10 X 45, SUB FOR J901045
18	4719469	Limitador	1		
19	19M7162	Parafuso sextavado	2		M8 X 16, SUB FOR J900816
20	24M7055	Arruela	2		8.400 X 16 X 1.600 mm, SUB FOR A590108

Bottom Covers
Couvercles d'accès du bas
Tampas Inferiores
Cubiertas inferiores

TX1167473 A.1

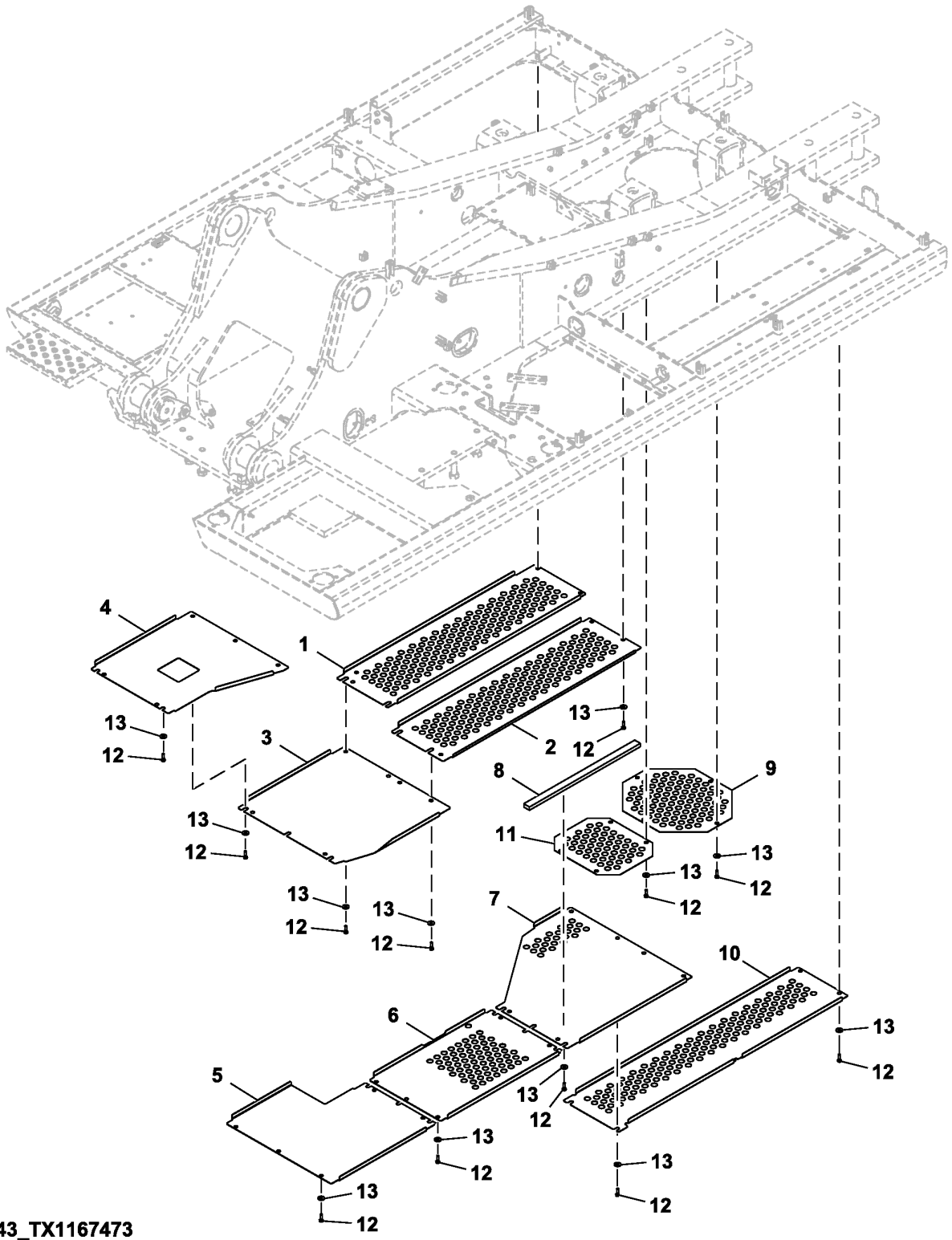

FF107043_TX1167473

Item	*Nº peça*	*Descrição*	*Qtde*	*Nº série*	*Notas*
1	2058079	Capa	1		
2	2058078	Capa	1		
3	FF532146	Capa	1		SUB FOR 2057698
4	FF107341	Capa	1		
5	2057693	Capa	1		
6	FF527909	Capa	1		SUB FOR 3115840
7	9770919	Capa	1		INCLUDES 4698694
8	4698694	Isolador	1		
9	FF502665	Capa	1		
10	FF513253	Capa	1		SUB FOR FF502666
11	FF801361	Capa	1		
12	19M7550	Parafuso sextavado	43		M10 X 35, SUB FOR J901035
13	24M7101	Arruela	43		11 X 34 X 3 mm, SUB FOR J217083

Radio
Radio
Rádio
Radio

TX1089661 A.1

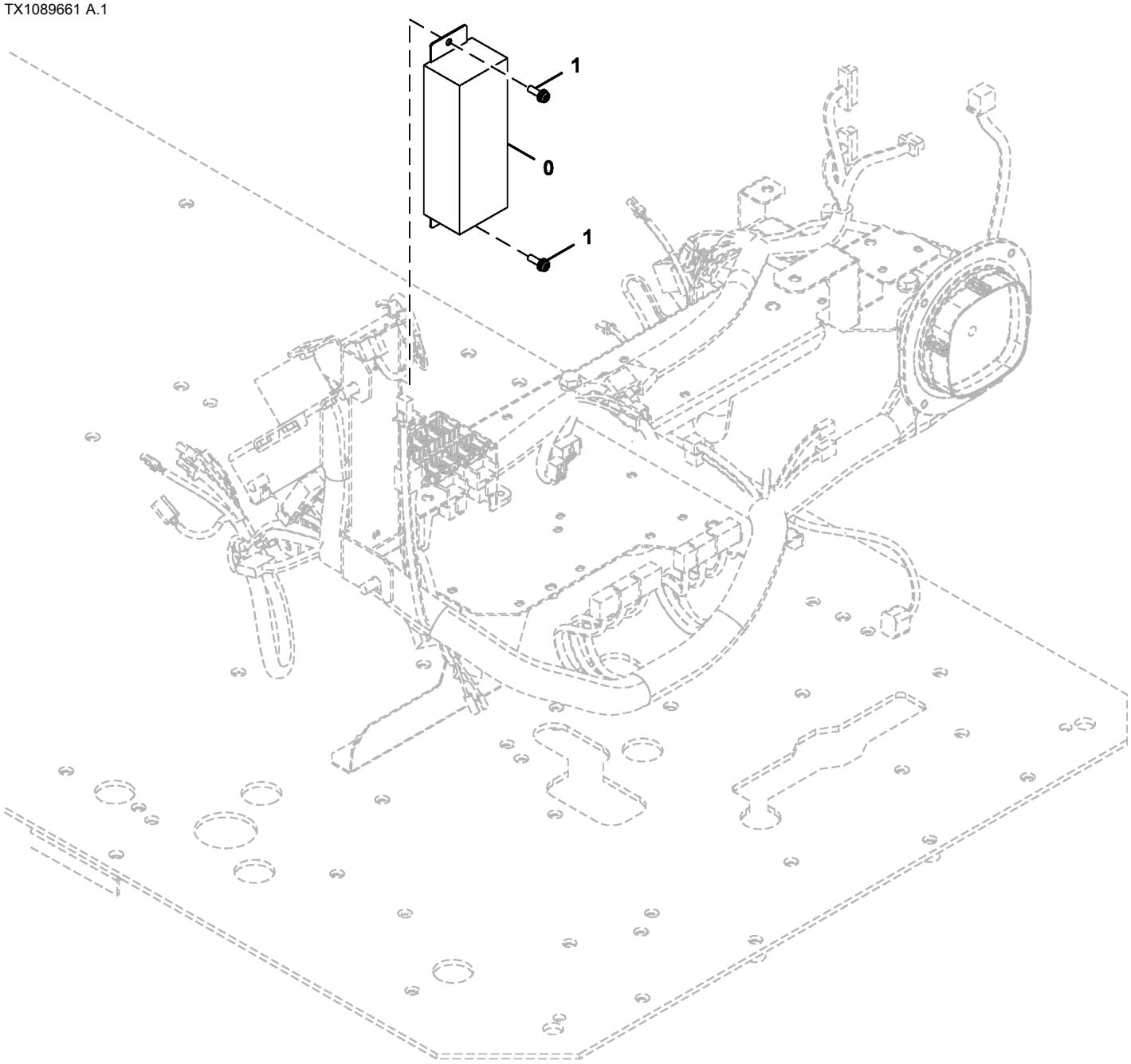

TX1089661

Item	*Nº peça*	*Descrição*	*Qtde*	*Nº série*	*Notas*
0	4714376	Rádio	1		Controlador do Rádio
1	.....	Parafuso c/arruela	2		J460620 NLA
	21M7267	Parafuso	2		M6 X 20
	12M7006	Arruela de pressão	2		6 mm
	24M7293	Arruela	2		6.500 X 13 X 1.600 mm

Left Rear View Mirror
Rétroviseur gauche
Espelho Retrovisor Esquerdo
Espejo retrovisor izquierdo

9318348_TX1086468 A.1

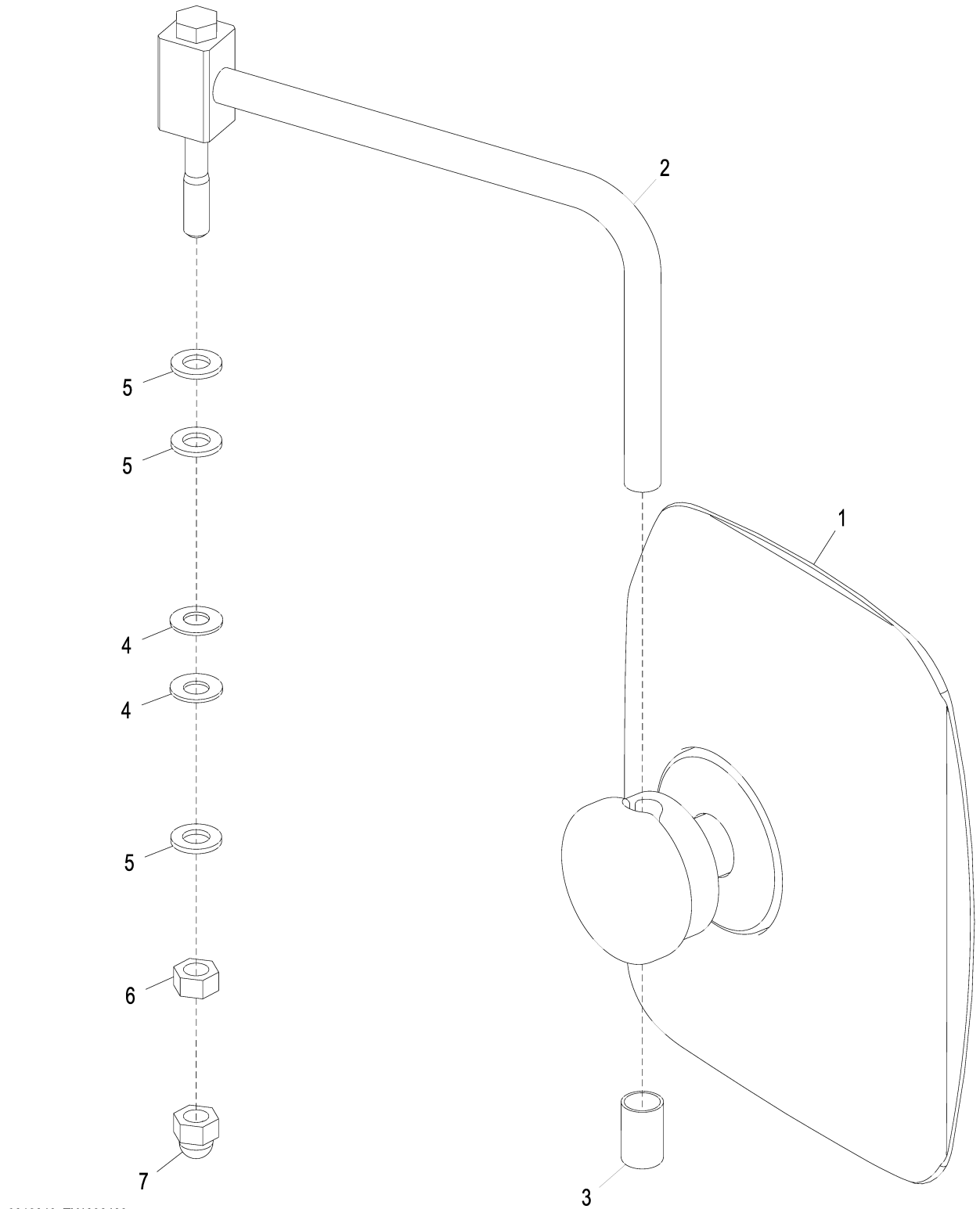

9318348_TX1086468

Item	*Nº peça*	*Descrição*	*Qtde*	*Nº série*	*Notas*
1	4675257	Espelho	1		Componentes em Página Separada
2	8103785	Apoio	1		SUB FOR FF100378
3	4642023	Tampa	1		
4	4172172	Arruela	2		
5	24M7047	Arruela	3		13 X 24 X 2.500 mm, SUB FOR J253112
6	14M7275	Porca	1		M12, SUB FOR J231212
7	4449509	Tampa	1		

Rear View Mirror Components
Composants de rétroviseur
Componentes do Retrovisor
Componentes del espejo retrovisor

TX1174815 A.1

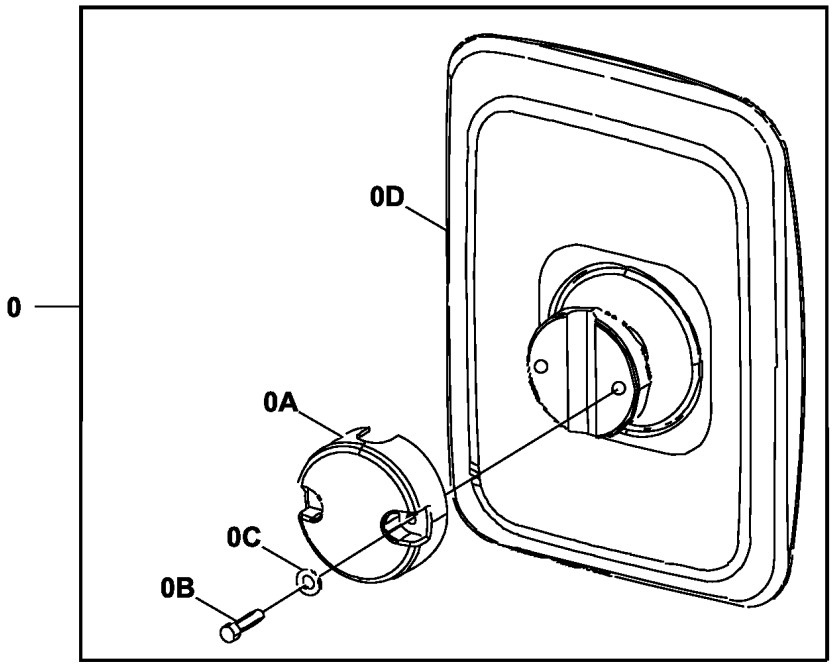

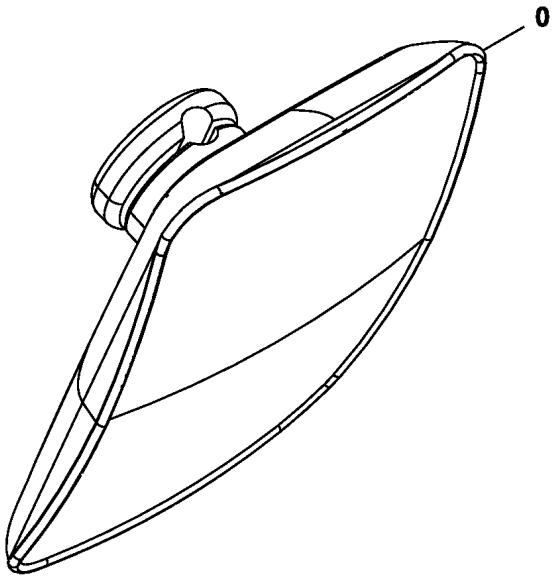

TX1174815

Item	*Nº peça*	*Descrição*	*Qtde*	*Nº série*	*Notas*
0	4675257	Espelho	1		
0A	FYA00003621	Suporte	1		
0B	FYA00003622	Parafuso	2		
0C	FYA00003622	Arruela	2		SUB FOR FYA00003623
0D	.....	Carcaça	1		NLA

Counterweight Mirror
Contrepoids Miroir
Espelho do Contrapeso
Espejo retrovisor de contrapeso

TX1123370 B.1

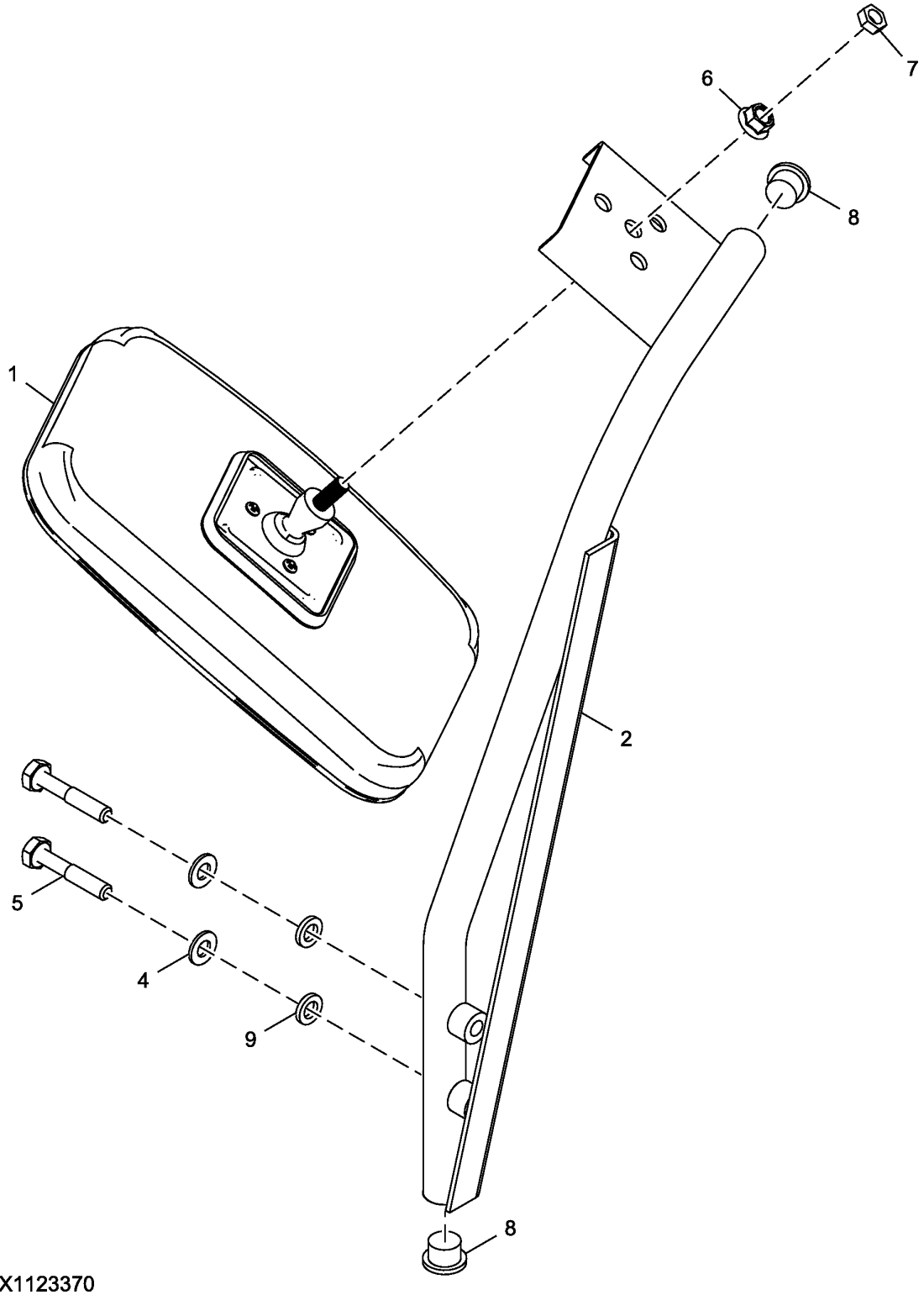

FF108159_TX1123370

Item	*Nº peça*	*Descrição*	*Qtde*	*Nº série*	*Notas*
1	AT393244	RetRovisoR	1		
2	FF510944	Apoio	1		
4	24M7346	Arruela	2		11 X 20 X 2 mm, SUB FOR DH400703
5	19M7935	Parafuso sextavado	2		M10 X 55, SUB FOR J921055
6	14H1090	Porca	1		3/8"
7	14H732	Porca	1		3/8"
8	FF509835	Tampa	2		
9	12M7066	Arruela de pressão	2		10 mm, SUB FOR A590910

Travel Alarm
Alarme de déplacement
Alarme de Deslocamento
Alarma de propulsión

FF107044_TX1085422 A.1

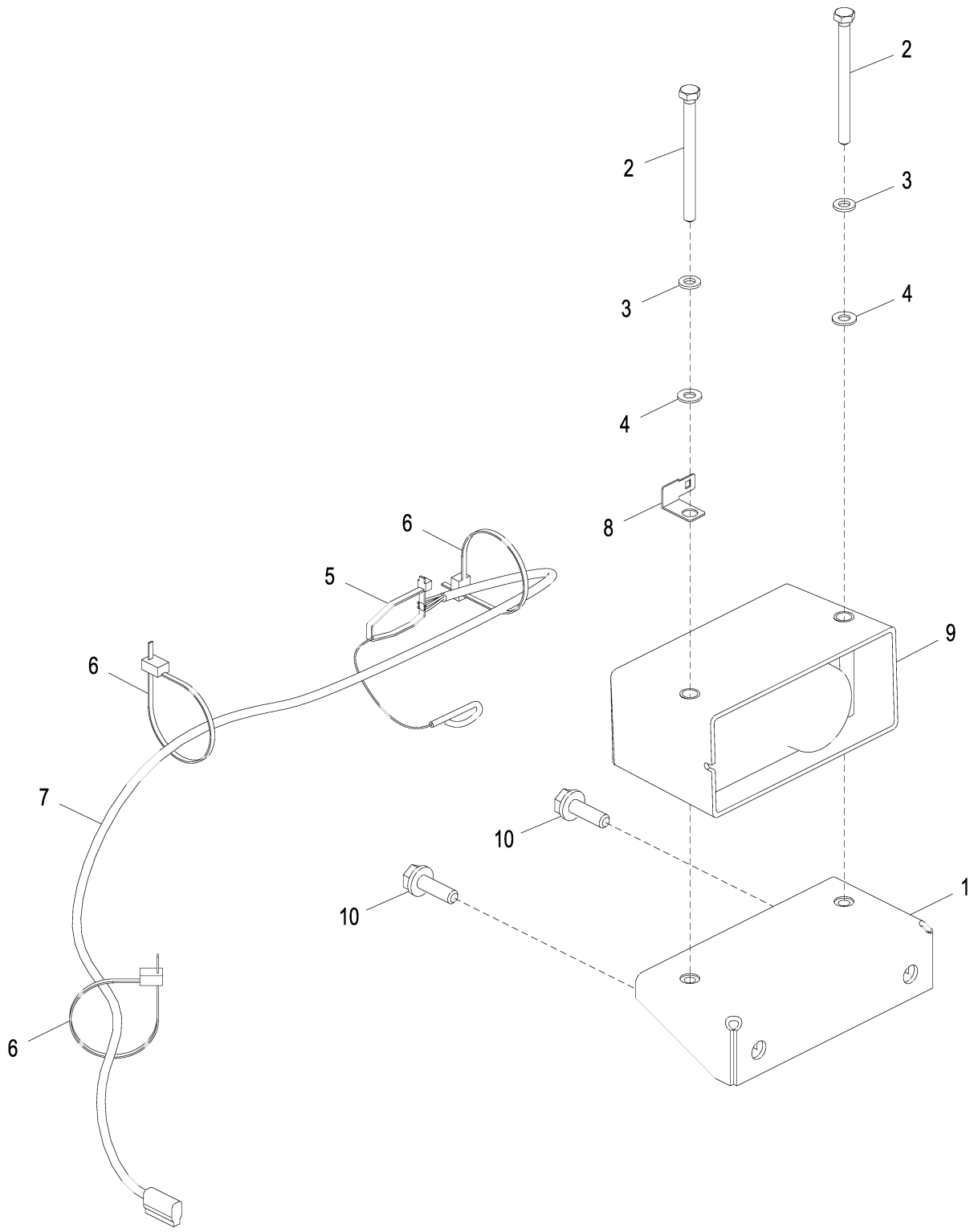

FF107044_TX1085422

Item	*Nº peça*	*Descrição*	*Qtde*	*Nº série*	*Notas*
1	FF502744	Apoio	1		
2	19M7296	Parafuso sextavado	2		M8 X 100, SUB FOR J900800
3	12M7065	Arruela de pressão	2		8 mm, SUB FOR A590908
4	24M7055	Arruela	2		8.400 X 16 X 1.600 mm, SUB FOR A590108
5	H77698	Cinta	1		SUB FOR 4055311
6	DH400240	Cinta	3		
7	3109162	Chicote	1		Alarme de Deslocamento, SUB FOR 3090079
8	4418301	Apoio	1		
9	AT301074	SiStema de alarme	1		SUB FOR AT331020
10	.....	Parafuso c/arruela	2		J271035 NLA
	19M7550	Parafuso sextavado	2		M10 X 35, SUB FOR J901035
	24M7346	Arruela	2		11 X 20 X 2 mm, SUB FOR DH400703

Travel Motion Alarm Switch and Wiring Harness
Interrupteur et faisceau de câblage d'avertisseur de déplacement
Interruptor e Chicote Elétrico do Alarme de Movimento de Deslocamento
Interruptor y grupo de cables de alarma de propulsión

TX1169345 A.1

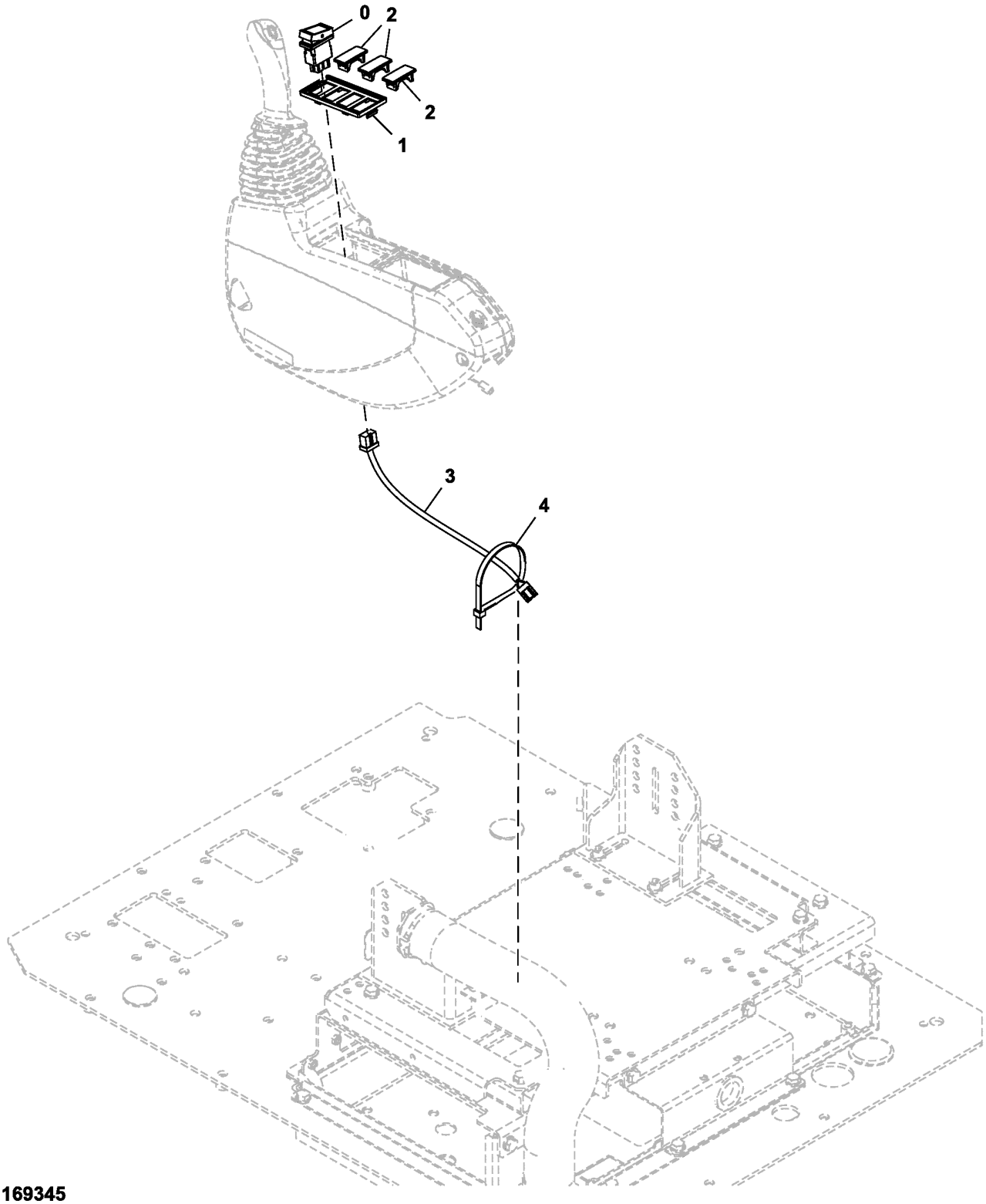

TX1169345

Item	*Nº peça*	*Descrição*	*Qtde*	*Nº série*	*Notas*
0	4651296	Interruptor	1		Alarme de Movimento de Deslocamento
1	2058776	Caixa	1		
2	3121182	Tampa	3		
3	4651869	Chicote	1		Alarme de Movimento de Deslocamento
4	H77698	Cinta	1		SUB FOR 4121859

Horn
Klaxon
Buzina
Bocina

TX1115589 A.1

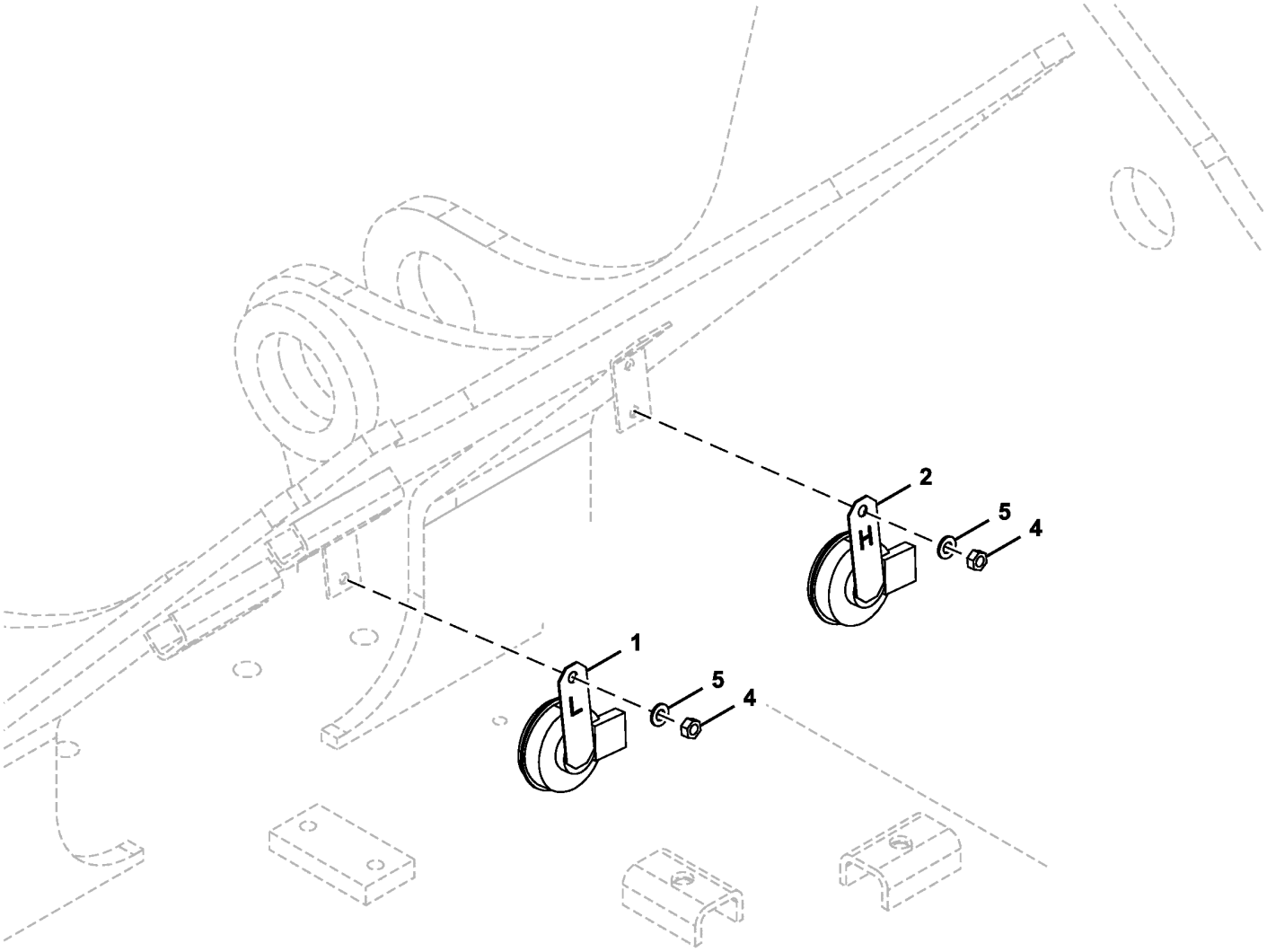

TX1115589

Item	*Nº peça*	*Descrição*	*Qtde*	*Nº série*	*Notas*
1	4719527	Buzina	1		SUB FOR 4703329
2	4719528	Buzina	1		SUB FOR 4703330
4	14M7273	Porca	2		M8, SUB FOR J950008
5	24M7055	Arruela	2		8.400 X 16 X 1.600 mm, SUB FOR A590108

Toolbox
Boîte à outils
Caixa de Ferramentas
Caja de herramientas

TX1169563 A.1

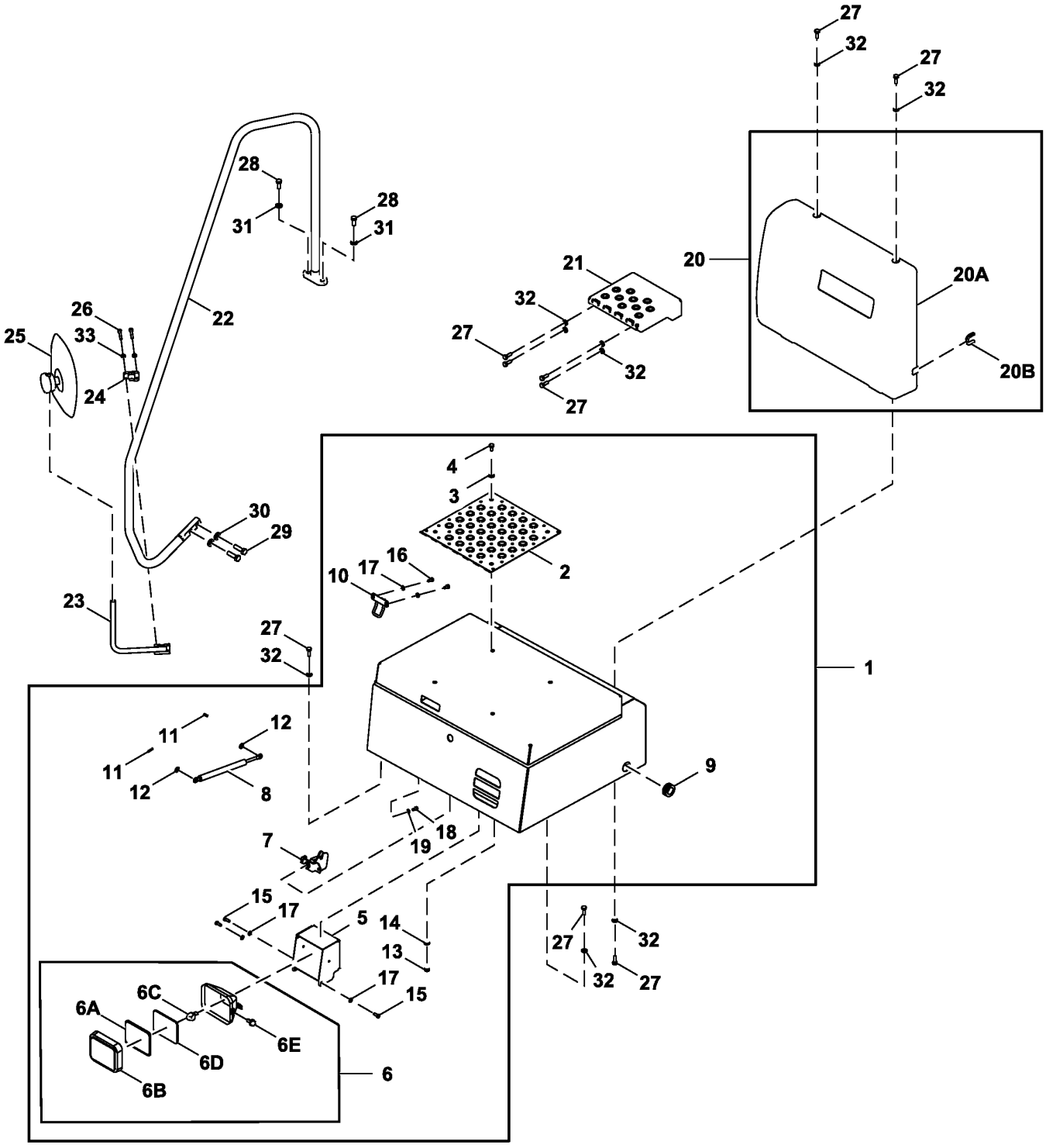

FF801440_TX1169563

Item	*Nº peça*	*Descrição*	*Qtde*	*Nº série*	*Notas*
1	FF801241	Caixa de ferramentas	1		
2	FF105054	Capa	1		
3	24M7346	Arruela	4		11 X 20 X 2 mm, SUB FOR DH400703
4	19M7938	Parafuso sextavado	4		M10 X 20, SUB FOR J901020
5	FF523070	Capa	1		
6	4274478	Farol dianteiro	1		
6A	4285646	Lente	1		
6B	4285647	Aro	1		
6C	AT135758	Lâmpada	1		SUB FOR 4285648
6D	4288342	Junta	1		
6E	19M7560	Parafuso sextavado	2		M6 X 16, SUB FOR J900616
7	4631659	Fechadura	1		
8	4352457	Cilindro	1		
9	4279257	Bucha	1		
10	FF523274	Trava	1		
11	H132922	Contra-pino	2		SUB FOR 4022697
12	24M7028	Arruela	2		10.500 X 20 X 2 mm, SUB FOR A590110
13	14M7274	Porca	4		M10, SUB FOR J950010
14	24M7346	Arruela	4		11 X 20 X 2 mm, SUB FOR J222010
15	19M7881	Parafuso	3		M8 X 20, SUB FOR J900820
16	19M7162	Parafuso sextavado	2		M8 X 16, SUB FOR J900816
17	24M7055	Arruela	5		8.400 X 16 X 1.600 mm, SUB FOR A590108
18	J900614	Parafuso	2		
19	24M7054	Arruela	2		6.400 X 12 X 1.600 mm, SUB FOR A590106
20	4676841	Capa	1		SUB FOR 9278696
20A	7052925	Capa	1		
20B	4651835	Isolador	1		
21	7049994J	Degrau	1		
22	7059432	Corrimão	1		
23	DH800108	Suporte	1		
24	DH400660	Braçadeira	1		
25	4675257	Espelho	1		Componentes Listados em Página Separada
26	19M7184	Parafuso sextavado	2		M8 X 55, SUB FOR J900855
27	19M7662	Parafuso sextavado	14		M10 X 30, SUB FOR J901030
28	19M8011	Parafuso sextavado	2		M12 X 30, SUB FOR J921230
29	19M9169	Parafuso sextavado	2		M14 X 50, SUB FOR J921450
30	J222014	Arruela	2		
31	24M7345	Arruela	2		13.500 X 24 X 2.500 mm, SUB FOR J222012
32	24M7346	Arruela	14		11 X 20 X 2 mm, SUB FOR DH400703
33	24M7055	Arruela	2		8.400 X 16 X 1.600 mm, SUB FOR A590108

Rear Camera
Caméra arrière
Câmera Traseira
Cámara trasera

TX1152203 A.1

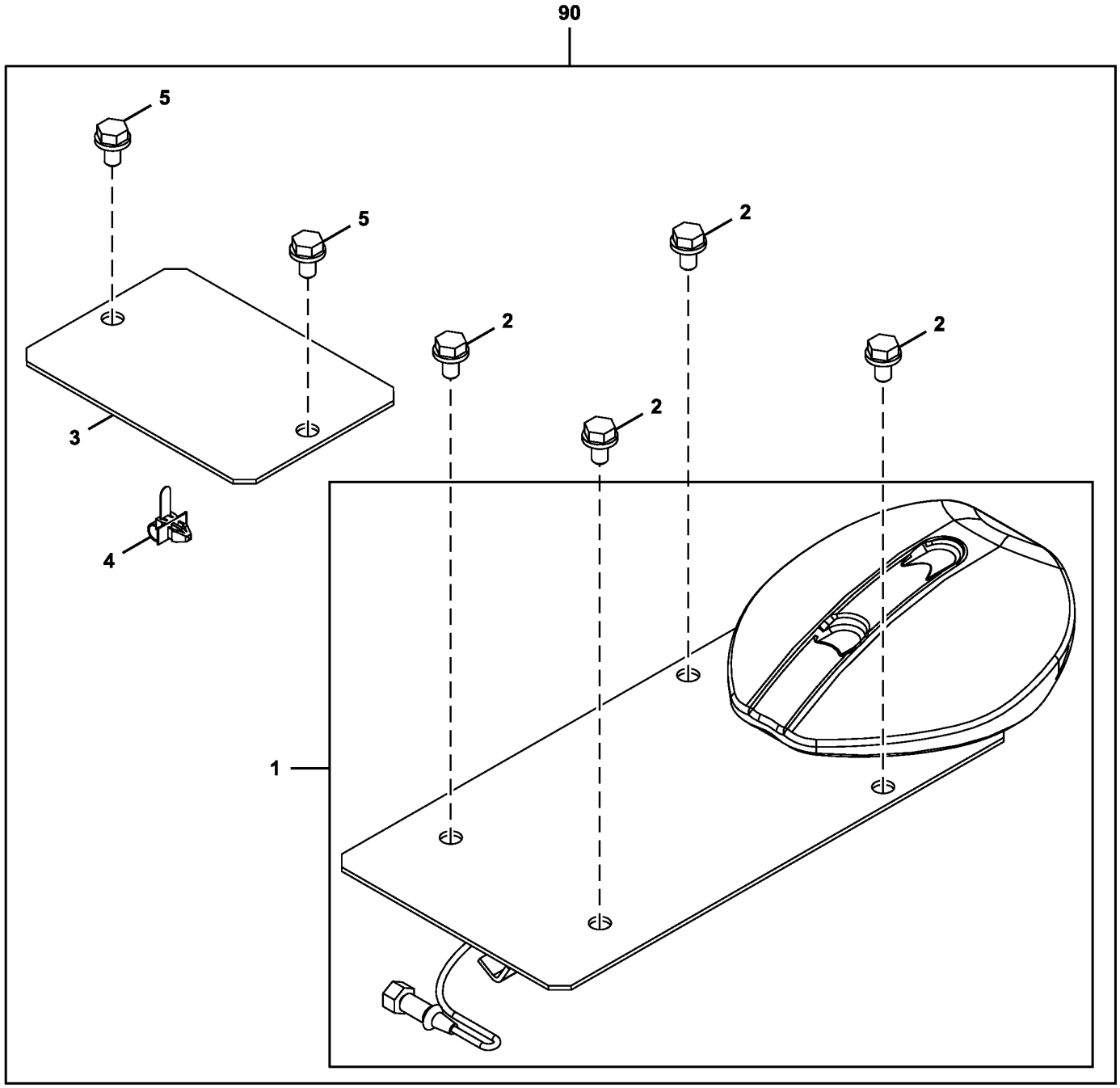

AT440904_TX1152203

Item	*Nº peça*	*Descrição*	*Qtde*	*Nº série*	*Notas*
1	9315741	câmera de tv	1		
2	19M7938	Parafuso sextavado	4		M10 X 20, J271020 NLA, SUB FOR J901020
	24M7346	Arruela	4		11 X 20 X 2 mm, SUB FOR J222010
3	4701415	Capa	1		
4	4254600	Presilha	1		
5	19M7938	Parafuso sextavado	2		M10 X 20, SUB FOR J901020, J271020 NLA
	24M7346	Arruela	2		11 X 20 X 2 mm, SUB FOR J222010
90	**AT440904**	**Kit - instalação de campo**	**1**		**Pacotes de Produto**

Hydraulic Pump Mounting
Montage de pompe hydraulique
Montagem da Bomba Hidráulica
Montaje de bomba hidráulica

FF100350_TX1087619 A.1

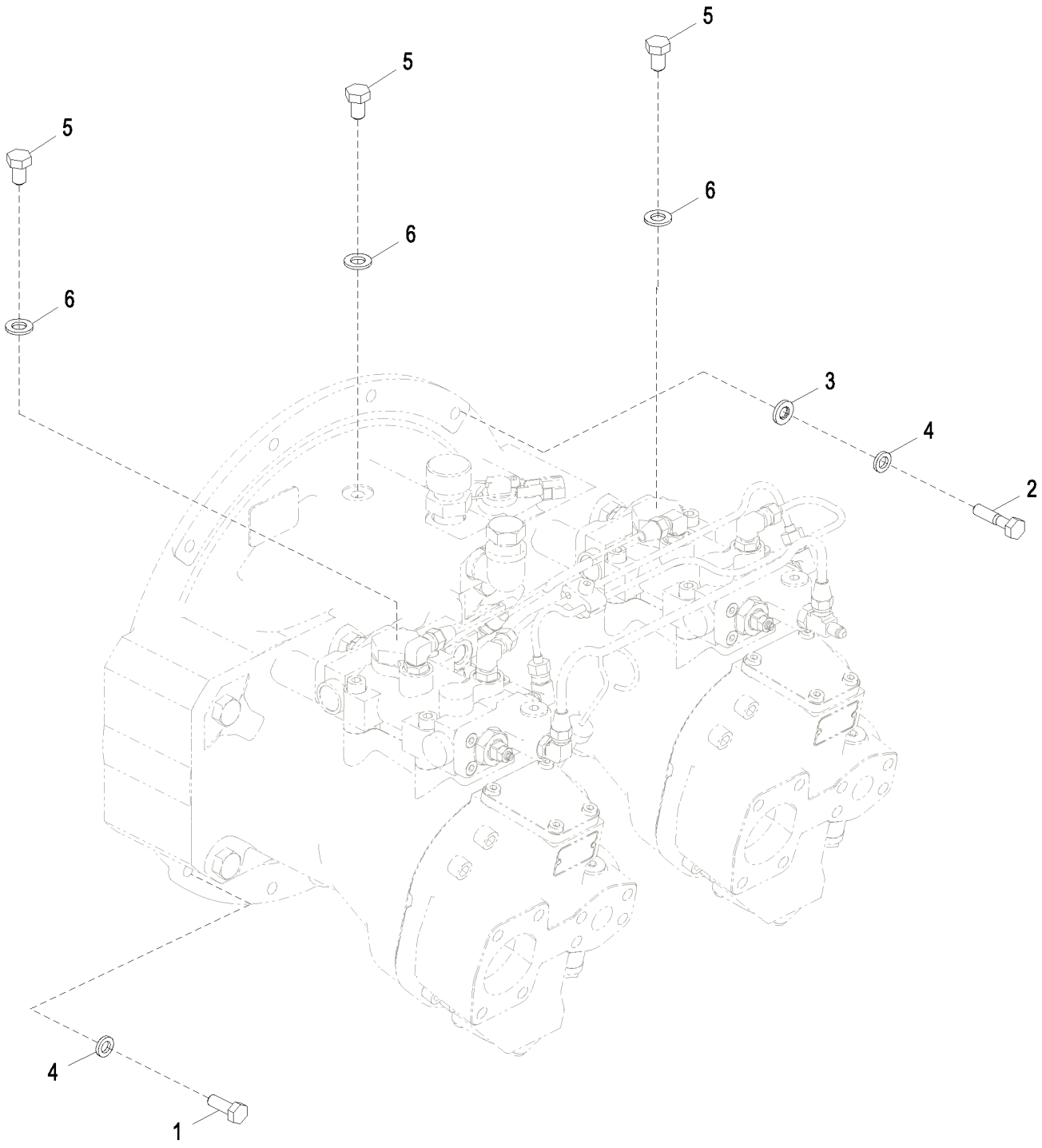

FF100350_TX1087619

Item	*Nº peça*	*Descrição*	*Qtde*	*Nº série*	*Notas*
1	19M7662	Parafuso sextavado	2		M10 X 30, SUB FOR J921030
2	19M7572	Parafuso sextavado	6		M10 X 45, SUB FOR J921045
3	24M7346	Arruela	6		11 X 20 X 2 mm, SUB FOR J222010
4	12M7066	Arruela de pressão	8		10 mm, SUB FOR A590910
5	19M8017	Parafuso sextavado	3		M12 X 20, SUB FOR J901220
6	24M7047	Arruela	3		13 X 24 X 2.500 mm, SUB FOR A590112

Hydraulic Pump Components, Early Units
Composants de la pompe hydraulique, anciennes unités
Componentes da Bomba Hidráulica, Unidades Antigas
Componentes de la bomba hidráulica, unidades anteriores

TX1085719 D.1

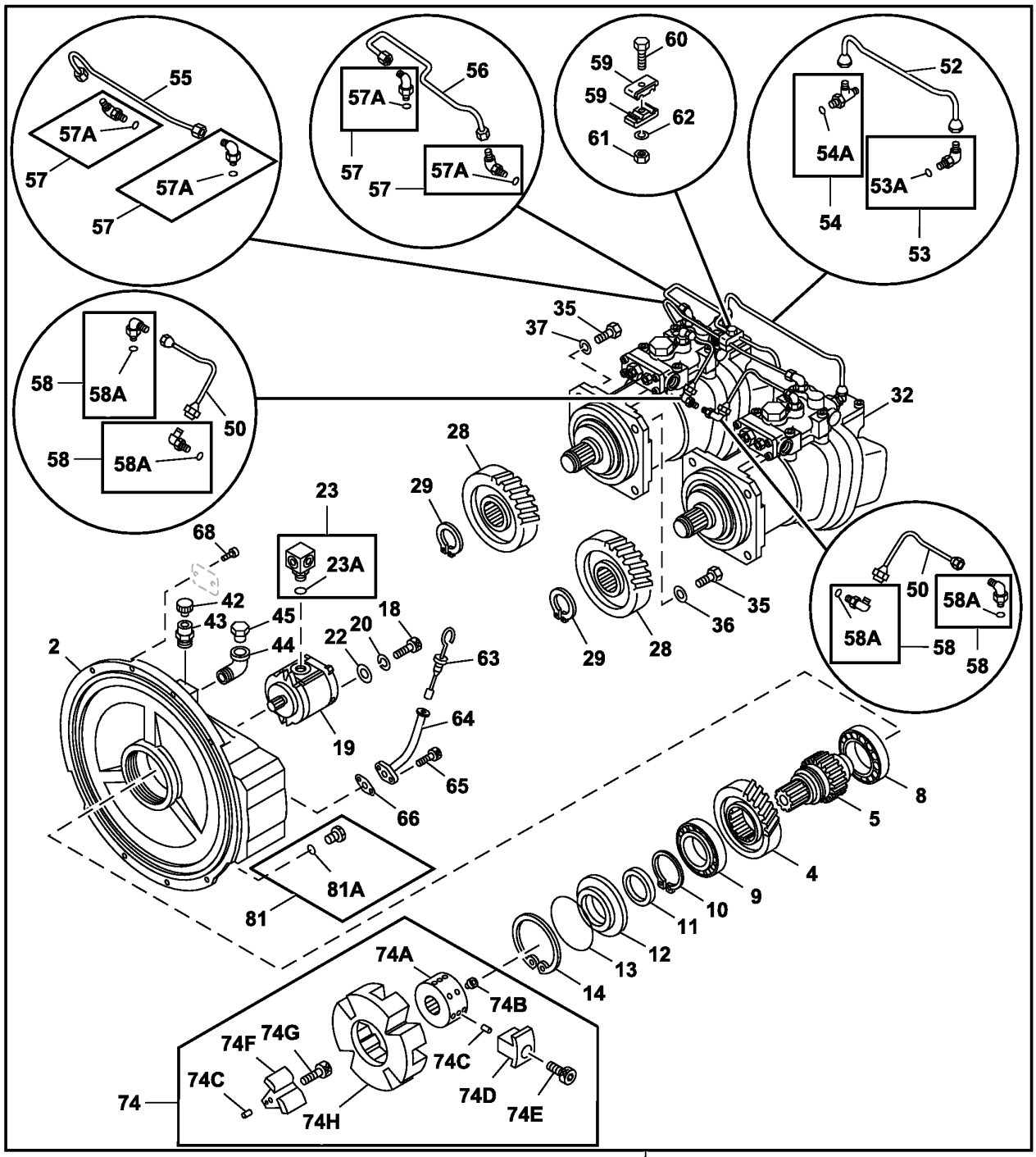

TX1085719

0

90 — 11,13,23A,36
54A,57A,58A,81A

Item	*Nº peça*	*Descrição*	*Qtde*	*Nº série*	*Notas*
0	.....	Bomba	1		9257126 NLA, Fornecer os Componentes
2	FYB00001137	Caixa de engrenagens	1		ALSO ORDER FYB00001128 AND FYB00001129, SUB FOR 1033049
4	3104554	EngrEnagem	1		
5	3081085	Eixo com pinhão	1		
8	FYB00001128	Rolamento	1		SUB FOR 4395453 OR AT250102
9	FYB00001129	Rolamento	1		SUB FOR 4395457 AND 4720025
10	40M7120	Anel de pressão	1		SUB FOR TH106793 OR 4191219
11	TH109453	Vedação	1		SUB FOR 4179833
12	3033593	Capa	1		SUB FOR TH109454
13	AT264339	Anel o	1		SUB FOR 4179834, TH100122 OR A811120
14	40M7178	Anel de pressão	1		SUB FOR 991733
18	19M8337	Parafuso	2		M10 X 30, SUB FOR M341030
19	9217993	Bomba	1		Bomba Piloto, Componentes em Página Separada
20	12M6791	Arruela de pressão	2		10.200 mm, SUB FOR 984054
22	4114402	Arruela	2		SUB FOR TH102181
23	4191974	Adaptador	1		SUB FOR TH109459
23A	4506418	Anel o	1		
28	3104555	EngrEnagem	2		
29	40M7166	Anel de pressão	2		SUB FOR 991345
32	9260885	Bombahidráulica	2		Para Aplicações que Não Sejam Norte-americanas, Componentes Adicionais em Página Separada
	PG200274	Bombahidráulica remanufat.	2		REMAN FOR 9260885; SUB FOR 9257309 AND 9260886, Componentes Adicionais em Páginas Separadas, Para Aplicações Norte-americanas, Não Disponível no Brasil
35	19M7489	Parafuso sextavado	8		M16 X 45, SUB FOR TH101724 OR J901645
36	4126090	Arruela de vedação	4		
37	12H294	Arruela de pressão	4		5/8", SUB FOR A590916
42	4379582	Tampa	1		SUB FOR AT215108
43	4317633	Adaptador	1		
44	15H621	Conexão em ângulo	1		3/4", SUB FOR 94-0649
45	4645330	Plugue	1		
50	4438889	Tubulação de óleo	2		SUB FOR TH4438889
52	4438888	Tubulação de óleo	1		NLA, ORDER 4625021, ALSO ORDER 4154670, A852422, FYB00002955, SUB FOR FYB0000665
53	4293950	Conexão	1		
53A	957366	Anel o	1		
54	A852422	Conexão em t	1		SUB FOR 4203485
54A	M800650	Junta de vedação	1		SUB FOR 957366
55	3089617	Tubulação de óleo	1		NLA, ORDER FYB00002955, ALSO ORDER 4625021, A852422, 4154670
56	3089618	Tubulação de óleo	1		SUB FOR TH3089618
57	4118499	Conexão em ângulo	4		SUB FOR TH101821
57A	M800650	Junta de vedação	1		SUB FOR 957366
58	4293950	Conexão	4		
58A	M800650	Junta de vedação	1		SUB FOR 957366
59	4179843	Braçadeira	2		SUB FOR TH109471
60	19M7288	Parafuso sextavado	1		M8 X 30, SUB FOR J900830
61	14M7273	Porca	1		M8, SUB FOR M500807
62	12M7065	Arruela de pressão	1		8 mm, SUB FOR A590908
63	4242263	Vareta de niVel	1		SUB FOR TH112088
64	4242262	Tubo de óleo	1		SUB FOR TH112089
65	19M7647	Parafuso	2		M8 X 16, SUB FOR AT217709 OR M340816
66	9742779	Junta	1		SUB FOR AT214401
68	37H99	Parafuso	2		0.100" X 1/4", SUB FOR TH100069 OR M492564
74	4646894	Engate	1		
74A	4659040	RetentoR	1		
74B	22M7137	Parafuso de fenda	2		M16 X 16, SUB FOR 4183170 OR TH4183170
74C	34M7117	Pino elástico	12		5 X 10 mm, SUB FOR 4101345, TH4101345 OR TH105991
74D	4655136	Inserto	4		
74E	4216949	Parafuso	4		SUB FOR TH111404
74F	4655135	Inserto	4		
74G	4216948	Parafuso	4		SUB FOR TH111403
74H	4655134	Engate	1		
81	15M7036	Tampão de dreno	1		SUB FOR TH109285, TH101813 OR 4092534
81A	CH11570	Anel o	1		13.800 X 2.400 mm (0.543" X 3/32"), SUB FOR 4509180
90	FYB00002431	Kit retentor	1		SUB FOR 4471487

Hydraulic Pump Components, Later Units
Composants de la pompe hydraulique, unités récentes
Componentes da Bomba Hidráulica, Unidades Recentes
Componentes de la bomba hidráulica, unidades posteriores

TX1194252 A.1

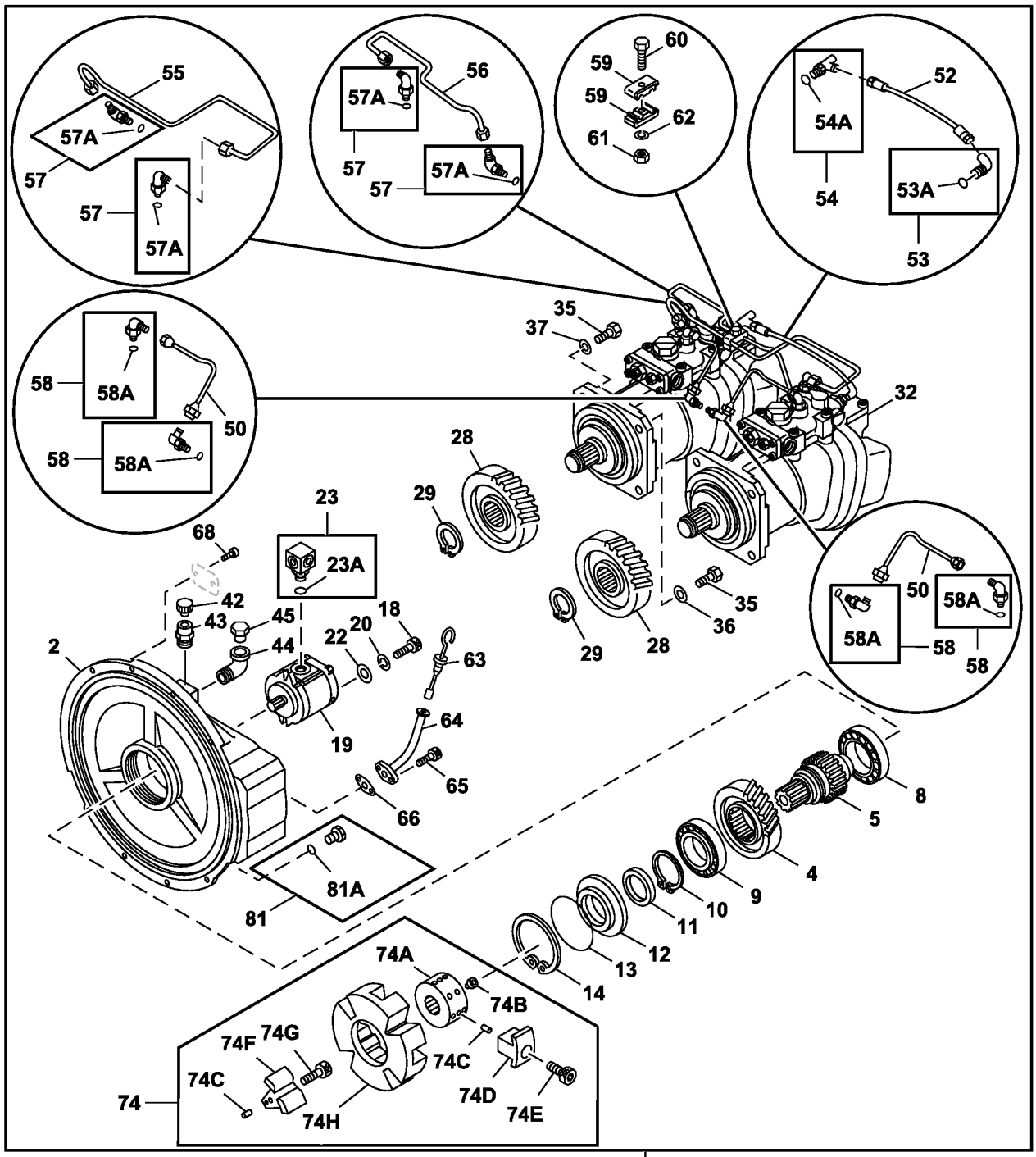

TX1194252

0

90 — 11,13,23A,36
54A,57A,58A,81A

Item	*Nº peça*	*Descrição*	*Qtde*	*Nº série*	*Notas*
0	.....	Bomba	1		9257126 NLA, Fornecer os Componentes
2	FYB00001137	Caixa de engrenagens	1		ALSO ORDER FYB00001128 AND FYB00001129, SUB FOR 1033049
4	3104554	EngrEnagem	1		
5	3081085	Eixo com pinhão	1		
8	FYB00001129	Rolamento	1		SUB FOR 4395453 OR AT250102
9	FYB00001129	Rolamento	1		SUB FOR 4395457 AND 4720025
10	40M7120	Anel de pressão	1		SUB FOR TH106793 OR 4191219
11	TH109453	Vedação	1		SUB FOR 4179833
12	3033593	Capa	1		SUB FOR TH109454
13	AT264339	Anel o	1		SUB FOR 4179834, TH100122 OR A811120
14	40M7178	Anel de pressão	1		SUB FOR 991733
18	19M8337	Parafuso	2		M10 X 30, SUB FOR M341030
19	9217993	Bomba	1		Bomba Piloto, Componentes em Página Separada
20	12M6791	Arruela de pressão	2		10.200 mm, SUB FOR 984054
22	4114402	Arruela	2		SUB FOR TH102181
23	4191974	Adaptador	1		SUB FOR TH109459
23A	4506418	Anel o	1		
28	3104555	EngrEnagem	2		
29	40M7166	Anel de pressão	2		SUB FOR 991345
32	9260885	Bombahidráulica	2		Para Aplicações que Não Sejam Norte-americanas, Componentes Adicionais em Página Separada
	PG200274	Bombahidráulica remanufat.	2		Para Aplicações Norte-americanas, REMAN FOR 9260885; SUB FOR 9257309 AND 9260886, Componentes Adicionais em Páginas Separadas, Não Disponível no Brasil
35	19M7489	Parafuso sextavado	8		M16 X 45, SUB FOR TH101724 OR J901645
36	4126090	Arruela de vedação	4		
37	12H294	Arruela de pressão	4		5/8", SUB FOR A590916
42	4379582	Tampa	1		SUB FOR AT215108
43	4317633	Adaptador	1		
44	15H621	Conexão em ângulo	1		3/4", SUB FOR 94-0649
45	4645330	Plugue	1		
50	4438889	Tubulação de óleo	2		SUB FOR TH4438889
52	4625021	Mangueira	1		SUB FOR 4438888, ALSO ORDER A852422, 4154670, AND FYB00002955, SUB FOR FYB00000665
53	4154670	Conexão em ângulo	1		SUB FOR A852322
53A	957366	Anel o	1		
54	A852422	Conexão em t	1		SUB FOR 4438888
54A	M800650	Junta de vedação	1		SUB FOR 957366
55	FYB00000665	Tubo	1		NLA, SUB FYB00002955, SUB FOR 3089617, ALSO ORDER 4625021, A852422 AND 4154670
	FYB00002955	Tubulação de óleo	1		
56	3089618	Tubulação de óleo	1		SUB FOR TH3089618
57	4118499	Conexão em ângulo	4		SUB FOR TH101821
57A	0981201	Anel o	1		SUB FOR 4297379 OR 4S00809
58	4293950	Conexão	5		SUB FOR AT160584
58A	M800650	Junta de vedação	1		SUB FOR 957366
59	4179843	Braçadeira	2		SUB FOR TH109471
60	19M7288	Parafuso sextavado	1		M8 X 30, SUB FOR J900830
61	14M7273	Porca	1		M8, SUB FOR M500807
62	12M7065	Arruela de pressão	1		8 mm, SUB FOR A590908
63	4242263	Vareta de niVel	1		SUB FOR TH112088
64	4242262	Tubo de óleo	1		SUB FOR TH112089
65	19M7647	Parafuso	2		M8 X 16, SUB FOR AT217709 OR M340816
66	9742779	Junta	1		SUB FOR AT214401
68	37H99	Parafuso	2		0.100" X 1/4", SUB FOR TH100069 OR M492564
74	4646894	Engate	1		
74A	4659040	RetentoR	1		
74B	22M7137	Parafuso de fenda	2		M16 X 16, SUB FOR 4183170 OR TH4183170
74C	34M7117	Pino elástico	12		5 X 10 mm, SUB FOR 4101345, TH4101345 OR TH105991
74D	4655136	Inserto	4		
74E	4216949	Parafuso	4		SUB FOR TH111404
74F	4655135	Inserto	4		
74G	4216948	Parafuso	4		SUB FOR TH111403
74H	4655134	Engate	1		
81	15M7036	Tampão de dreno	1		SUB FOR TH109285, TH101813 OR 4092534
81A	CH11570	Anel o	1		13.800 X 2.400 mm (0.543" X 3/32"), SUB FOR 4509180
90	FYB00002431	Kit retentor	1		SUB FOR 4471487

Hydraulic Pump Rotating Group
Groupe de rotation de pompe hydraulique
Grupo Rotativo da Bomba Hidráulica
Grupo giratorio de bomba hidráulica

TX1085720 B.1

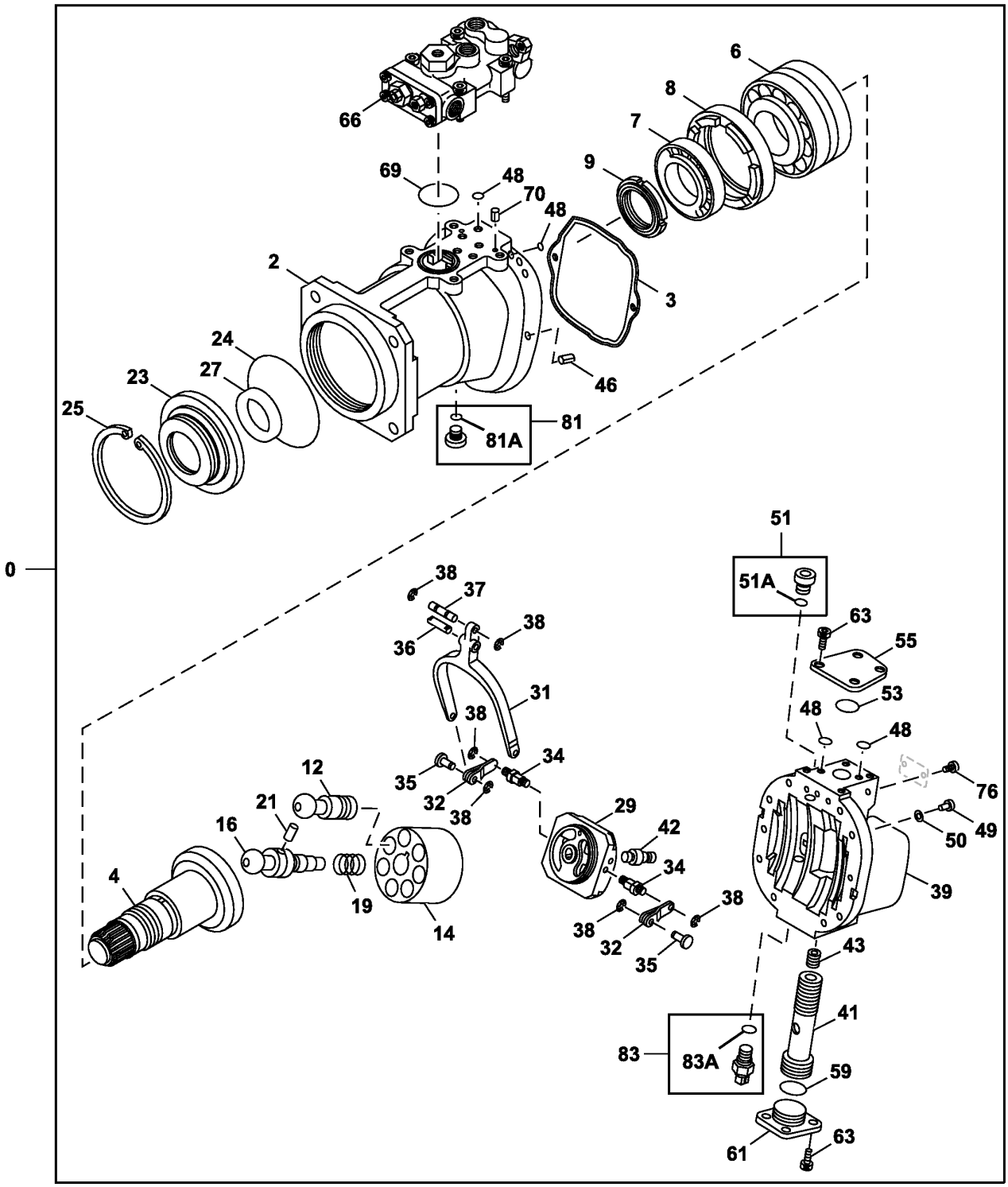

TX1085720

Item	*Nº peça*	*Descrição*	*Qtde*	*Nº série*	*Notas*
0	9260885	Bombahidráulica	1		
	PG200274	Bombahidráulica remanufat.	1		Reman, Não Disponível no Brasil
2	1014184	Carcaça	1		SUB FOR TH112239
3	8068521	Junta	1		SUB FOR AT250202
4	2038877	Eixo	1		ALSO ORDER 3081023, SUB FOR AT219590
6	TH111233	Rolamento de Rolos cônicos	1		SUB FOR 4366256
7	JD37194	Rolamento de Rolos cônicos	1		SUB FOR 4366356 OR AT219694
8	3035965	Espaçador	1		SUB FOR TH111140
9	4191665	Porca	1		SUB FOR TH111236
12	8051275	Pistão	7		SUB FOR AT203603
14	2022744	RotoR	1		SUB FOR TH111111
16	3081023	Eixo	1		
19	4194362	Mola de compressão	1		SUB FOR TH111266
21	4198956	Pino fixador	1		SUB FOR T107766
23	3035966	Capa	1		SUB FOR TH111141
24	4191664	Anel o	1		SUB FOR TH111235
25	40M7194	Anel de pressão	1		SUB FOR TH100461 OR 4094325
27	4639126	Vedação	1		
29	9749142	VálVula	1		Direção, SUB FOR AT250274
31	3039569	Ligação	1		SUB FOR TH111194
32	9724756	Alavanca	2		SUB FOR TH109873
34	4179179	Pino de centragem	2		SUB FOR TH109874
35	4179177	Pino de centragem	2		SUB FOR TH109875
36	4200227	Pino de centragem	1		SUB FOR TH109878
37	4179176	Pino de centragem	1		SUB FOR TH109876
38	CH17951	Anel	6		SUB FOR 4146370
39	1022441	Carcaça	1		SUB FOR AT219580
41	3106174	Pistão	1		
42	4641714	Pino fixador	1		SUB FOR TH111254
43	4337812	Parafuso de fenda	1		SUB FOR AT213875
46	34M7061	Pino elástico	2		8 X 20 mm, SUB FOR 4099290
48	CH11560	Junta de vedação	10		SUB FOR 4180349
49	19M8341	Parafuso	8		M12 X 45, SUB FOR M341245
50	12M7058	Arruela de pressão	8		12 mm, SUB FOR TH102529 OR 495841
51	9134110	Conexão	1		SUB FOR AT203649
51A	M800650	Junta de vedação	1		SUB FOR 957366
53	4355081	Anel o	1		SUB FOR AT215931
55	4648305	Limitador	1		
59	4294621	Anel o	1		SUB FOR AT219672
61	4216295	Limitador	1		SUB FOR TH111927
63	19M8446	Parafuso	8		M8 X 20, SUB FOR M340820
66	9260887	ReguladoR	2		Regulador, Componentes em Página Separada
69	4348665	Anel o	1		SUB FOR AT213922
70	34M3845	Pino elástico	2		4 X 10 mm, SUB FOR 4515041
76	37H99	Parafuso	2		0.100" X 1/4", SUB FOR M492564
81	9134111	Conexão	1		SUB FOR AT203648
81A	CH11570	Anel o	1		SUB FOR 4509180
83	4436271	SenSor	1		Pressão, SUB FOR TH4436271
83A	4365826	Anel o	1		SUB FOR AT175984
90	4467592	Kit retentor	1		

Hydraulic Pump Regulator Components
Composants de régulateur de pompe hydraulique
Componentes do Regulador da Bomba Hidráulica
Componentes de regulador de bomba hidráulica

TX1085721 A.1

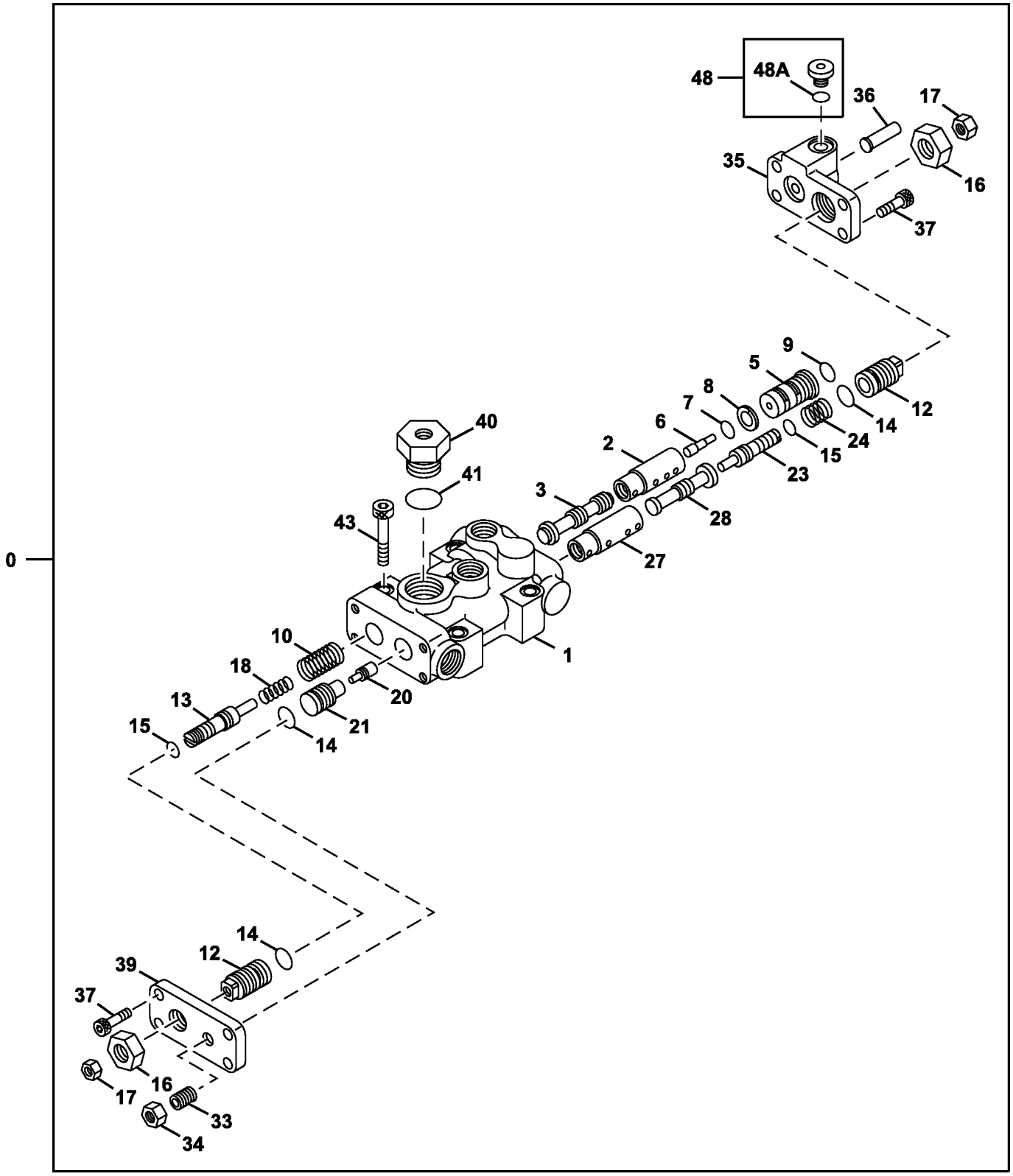

TX1085721

50 — 7,8,9,14,15,41,48A

Item	*Nº peça*	*Descrição*	*Qtde*	*Nº série*	*Notas*
0	9260887	ReguladoR	1		
1	.....	Caixa	1		101209 NLA
2	4179155	Luva	1		SUB FOR TH109892
3	4179156	Carretel	1		SUB FOR TH109893
5	4375722	Cilindro	1		SUB FOR TH4435025
6	4360590	Pistão	1		
7	TH102560	Anel o	1		15.800 X 2.400 mm (0.622" X 3/32"), SUB FOR 4150302
8	4085607	Anel de apoio	1		SUB FOR TH102562
9	4297380	Anel o	1		
10	4616531	Mola de compressão	1		
12	4179161	Limitador	2		SUB FOR TH109898
13	4368619	Limitador	1		SUB FOR AT214045
14	4342843	Anel o	3		SUB FOR AT213892
15	4342841	Anel o	2		SUB FOR AT213891
16	4068898	Porca	2		SUB FOR TH102567
17	14M7273	Porca	2		M8, SUB FOR M500807
18	4616533	Mola de compressão	1		
20	4179171	Pistão	1		SUB FOR TH109911
21	4179170	Cilindro	1		SUB FOR TH109910
23	4347107	Limitador	1		SUB FOR AT213917
24	4623446	Mola de compressão	1		
27	4346522	Luva	1		SUB FOR AT213913
28	4346521	Carretel de válvula	1		SUB FOR AT213912
33	22M7098	Parafuso de fenda	1		M10 X 25, SUB FOR AT201005 OR 4265964
34	14M7274	Porca	1		M10, SUB FOR J950010
35	3103629	Capa	1		
36	4611012	Pistão	1		
37	19M8446	Parafuso	8		M8 X 20, SUB FOR M340820
39	4433327	Capa	1		
40	4179174	Tampão	1		SUB FOR TH109914
41	4342846	Anel o	1		SUB FOR 4153108
43	19M8339	Parafuso	4		M10 X 55, SUB FOR M341056
48	9134110	Conexão	1		
48A	957366	Anel o	1		
50	FYB00002430	Kit retentor	1		SUB FOR TH4471488 OR 4471488

Pilot Pump Components
Pompe pilote composants
Componentes da Bomba do Piloto
Bomba de circuito piloto componentes

TX1085722 A.1

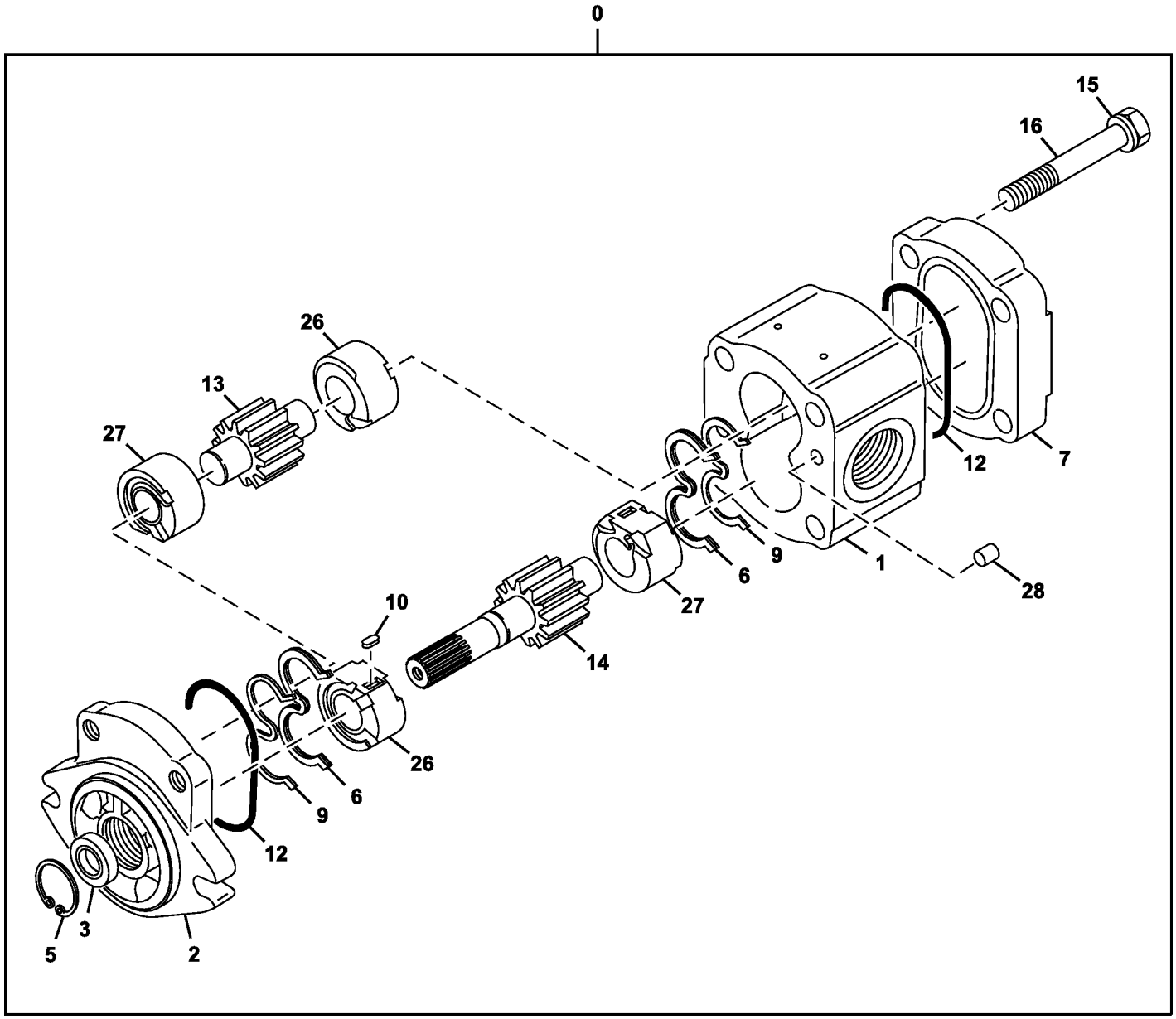

30 — 3,5,6,9,12

TX1085722

Item	*Nº peça*	*Descrição*	*Qtde*	*Nº série*	*Notas*
0	9217993	Bomba	1		
1	.....	Carcaça	1		NSEP
2	.....	Flange	1		2050209 NLA
3	3097272	Vedação	1		
5	40M1855	Anel de pressão	1		SUB FOR 447068
6	3095748	Vedação	2		SUB FOR 1031045
7	.....	Capa	1		4605732 NLA
9	4487250	Anel	2		
10	4484119	Chave	2		
12	4488720	Anel o	2		
13	.....	EngrEnagem	1		NSEP
14	.....	EngrEnagem	1		NSEP
15	4605742	Arruela	4		
16	4605670	Parafuso	4		
26	.....	Bucha	2		NSEP
27	.....	Bucha	2		NSEP
28	J400613	Pino de centragem	2		SUB FOR 400613
30	4487340	Kit retentor	1		

Control Valve
Clapet de commande
Válvula de Controle
Válvula de control

TX1123506 A.1

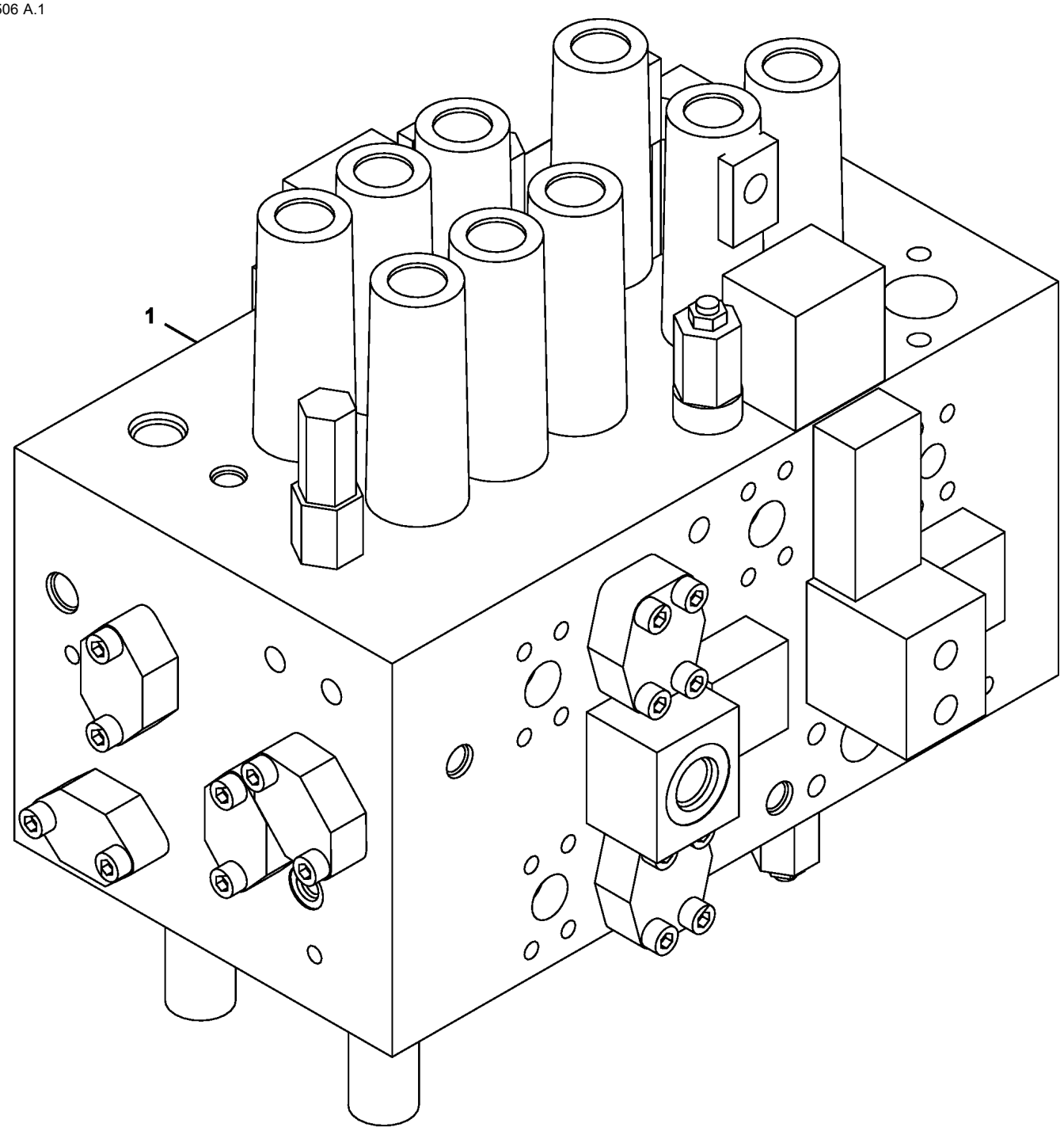

YA00000734_TX1123506

Item	*Nº peça*	*Descrição*	*Qtde*	*Nº série*	*Notas*
1	FYA00000734	VálVula	1		Válvula de Controle, Componentes em Páginas Separadas

Control Valve Hardware and O-Rings
Boulonnerie et joints toriques de distributeur
Peças de Fixação e Anéis O da Válvula de Controle
Tornillería y anillos tóricos de válvula de control

TX1086084 C.1

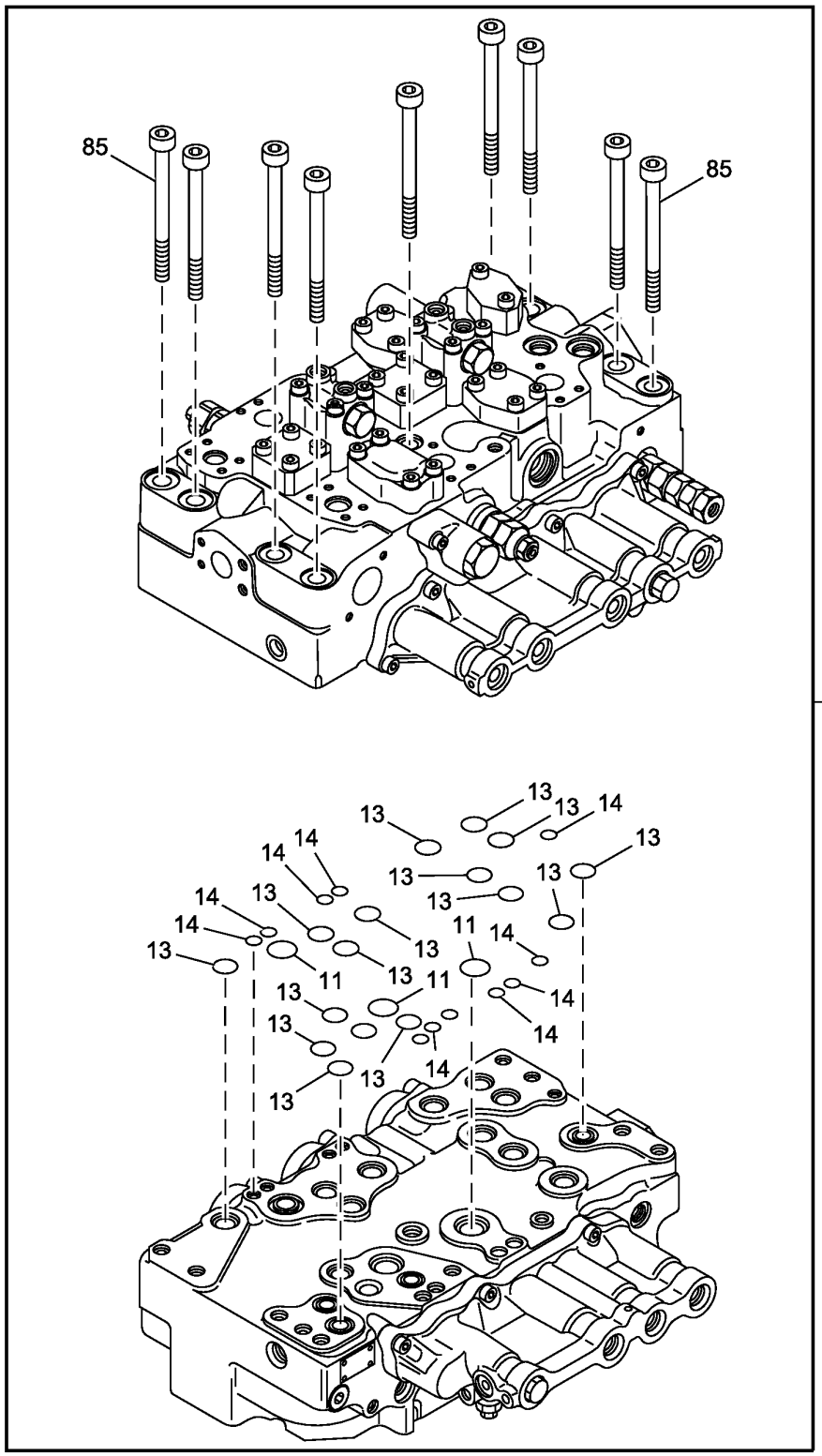

TX1086084

Item	*Nº peça*	*Descrição*	*Qtde*	*Nº série*	*Notas*
0	FYA00000734	VálVula	1		Válvula de Controle, Componentes Adicionais Listados em Páginas Separadas
11	0682503	Anel o	3		SUB FOR 0976601
13	4S00734	Anel o	16		SUB FOR 0976602
14	CH17167	Anel o	11		SUB FOR 4506320
85	0792007	Parafuso	9		

Control Valve Body and Spools, 4-Spool Side
Corps et tiroirs de distributeur, côté à 4 tiroirs
Corpo e Carretéis da Válvula de Controle, Lado de 4 Carretéis
Correderas y cuerpo de válvula de control, lado de 4 correderas

TX1086092 D.1

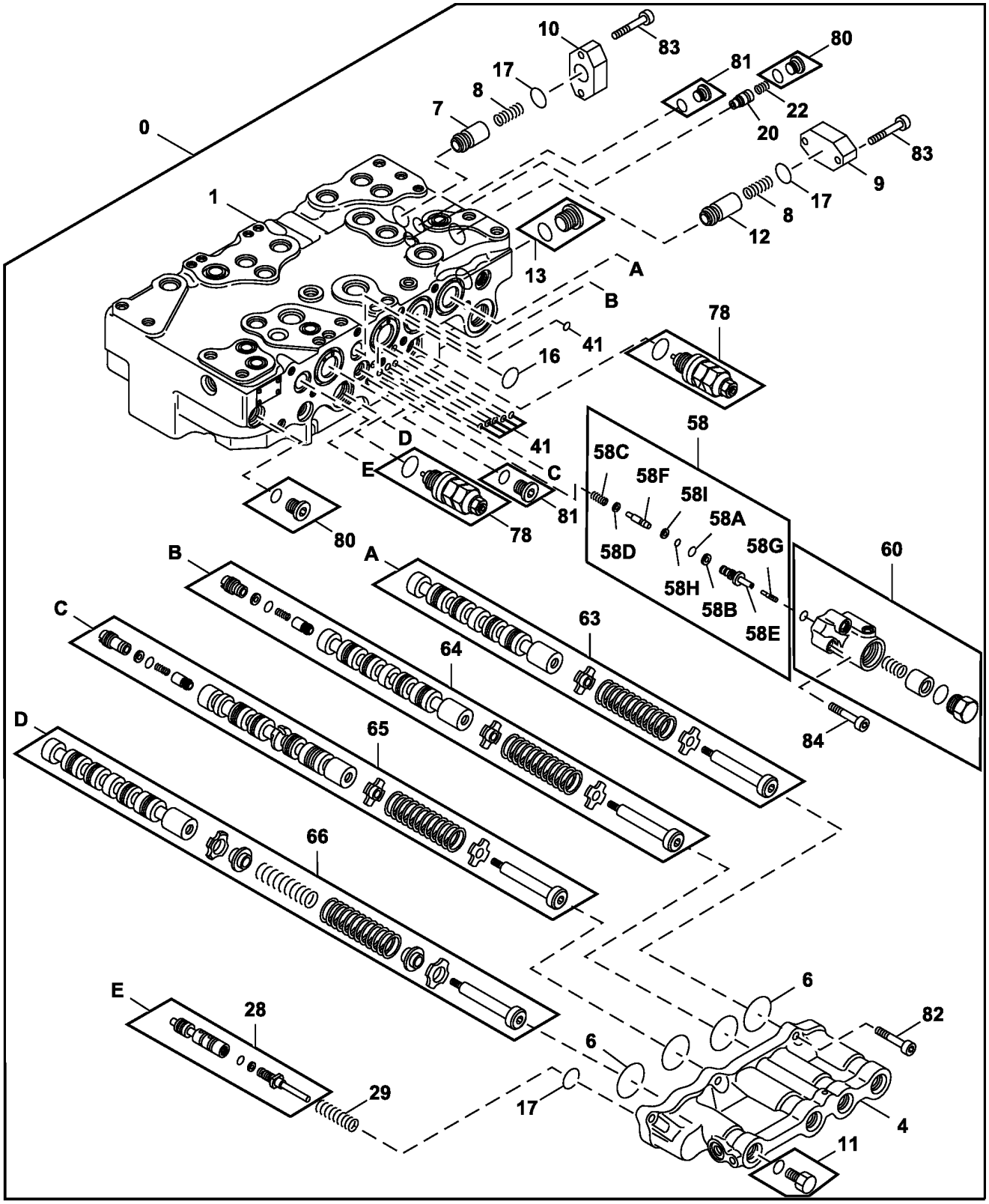

TX1086092

Item	*Nº peça*	*Descrição*	*Qtde*	*Nº série*	*Notas*
0	FYA00000734	VálVula	1		Válvula de Controle, Componentes Adicionais Listados em Páginas Separadas
1	.....	Carcaça	1		NSEP
4	0976702	Tampa	1		
6	A811045R	Anel o	4		SUB FOR A811045
7	0668111	Cone de válvula	1		
8	0668112	Mola	2		
9	0791601	Flange	1		
10	0792001	Flange	1		
11	0332914	Tampão de dreno	1		
12	0792002	Cone de válvula	1		
13	0668108	Tampão	1		
16	0976602	Anel o	1		SUB FOR 0792003 OR AT264354 OR 4S00734
17	CH17886	Junta de vedação	3		SUB FOR 4226446
20	0976703	Cone de válvula	1		
22	0668007	Mola	1		
28	.....	Carretel de válvula	1		NSEP
29	0791914	Mola	1		
41	4506406	Anel o	6		
58	0791818	VálVula	1		Conjunto da Válvula
58A	4317636	Anel o	1		SUB FOR 971823
58B	0332924	Anel de apoio	1		
58C	0791808	Mola	1		
58D	0791809	Assento de válvula	1		
58E	.....	Luva	1		NSEP
58F	.....	Cone de válvula	1		NSEP
58G	0865402	Carretel	1		
58H	CH11560	Junta de vedação	1		SUB FOR 939356
58I	4105067	Anel de apoio	1		
60	0976704	Carcaça	1		
63	.....	Carretel de válvula	1		NSEP
64	.....	Carretel de válvula	1		NSEP
65	.....	Carretel de válvula	1		NSEP
66	.....	Carretel de válvula	1		NSEP
78	4358914	VálVula de alíVio de press.	2		INCLUDES U12547U
	U12547U	Anel o	1		SUB FOR 4613376
80	0695007	Tampão	2		INCLUDES 4622346
	4622346	Anel o	1		SUB FOR 4674883
81	0689405	Tampão	2		INCLUDES 957366
	957366	Anel o	1		
82	19M8337	Parafuso	6		M10 X 30, SUB FOR M341028
83	4720520	Parafuso	4		
84	M341075	Parafuso	2		

Control Valve End Caps, 4-Spool Side
Capuchons d'extrémité de distributeur, côté 4 tiroirs
Tampas de Fechamento da Válvula de Controle, Lado de 4 Carretéis
Tapas de cierre de la válvula de control, lado de 4 correderas

TX1086096 D.1

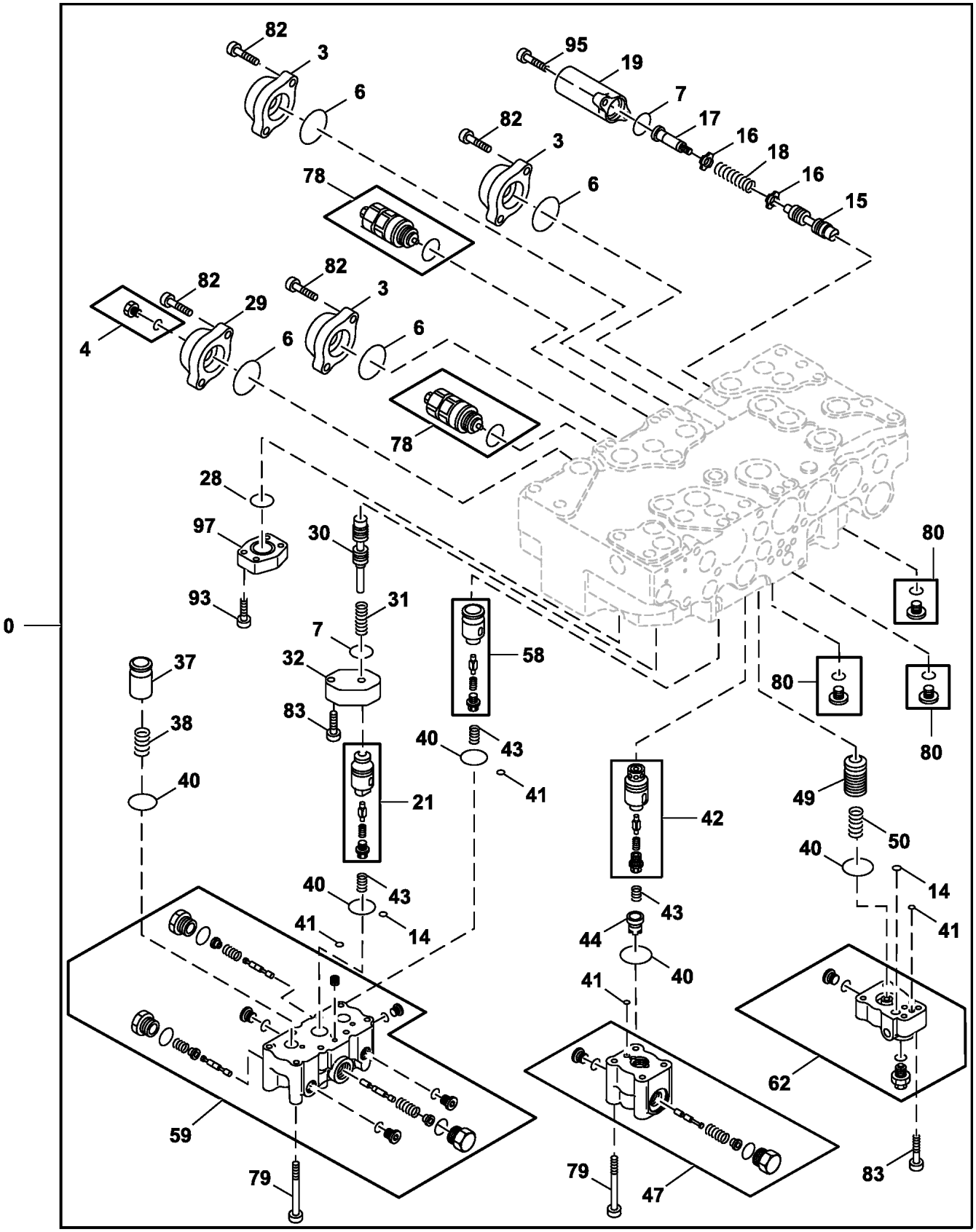

TX1086096

Item	*Nº peça*	*Descrição*	*Qtde*	*Nº série*	*Notas*
0	FYA00000734	VálVula	1		Válvula de Controle, Componentes Adicionais Listados em Páginas Separadas
3	0791801	Tampa	3		
4	0309731	Tampão	1		
6	A811045R	Anel o	4		SUB FOR A811045
7	CH17886	Junta de vedação	2		SUB FOR 4226446
14	CH17167	Anel o	2		SUB FOR 4506320
15	.....	Carretel de válvula	1		NSEP
16	0332904	RetentoR	2		
17	0735807	Carretel	1		
18	0791902	Mola	1		
19	0791803	Tampa	1		
21	0976801	Cone de válvula	1		
28	0224422	Anel o	1		
29	0791816	Tampa	1		
30	.....	Carretel de válvula	1		NSEP
31	0976809	Mola	1		
32	0791702	Flange	1		
37	0791603	Cone de válvula	1		
38	0791604	Mola	1		
40	985098	Anel o	5		
41	4506406	Anel o	4		
42	0976803	Cone de válvula	1		
43	0791606	Mola	3		
44	0791607	Espaçador	1		
47	0976804	Carcaça	1		
49	0791619	Cone de válvula	1		
50	0791620	Mola	1		
58	0976805	Cone de válvula	1		
59	0976806	Carcaça	1		
62	0976807	Carcaça	1		
78	4358914	VálVula de alíVio de press.	2		
79	M341075	Parafuso	12		
80	0695007	Tampão	3		INCLUDES 4622346
	4622346	Anel o	1		SUB FOR 4674883
82	19M8337	Parafuso	8		M10 X 30, SUB FOR 0459541
83	4720520	Parafuso	6		
93	19M8447	Parafuso	4		M10 X 35, SUB FOR 0413619
95	0455002	Parafuso	2		
97	0413712	Tampa	1		

Control Valve Body and Spools, 5-Spool Side
Corps et tiroirs de distributeur, côté à 5 tiroirs
Corpo e Carretéis da Válvula de Controle, Lado de 5 Carretéis
Correderas y cuerpo de válvula de control, lado de 5 correderas

TX1086107 C.1

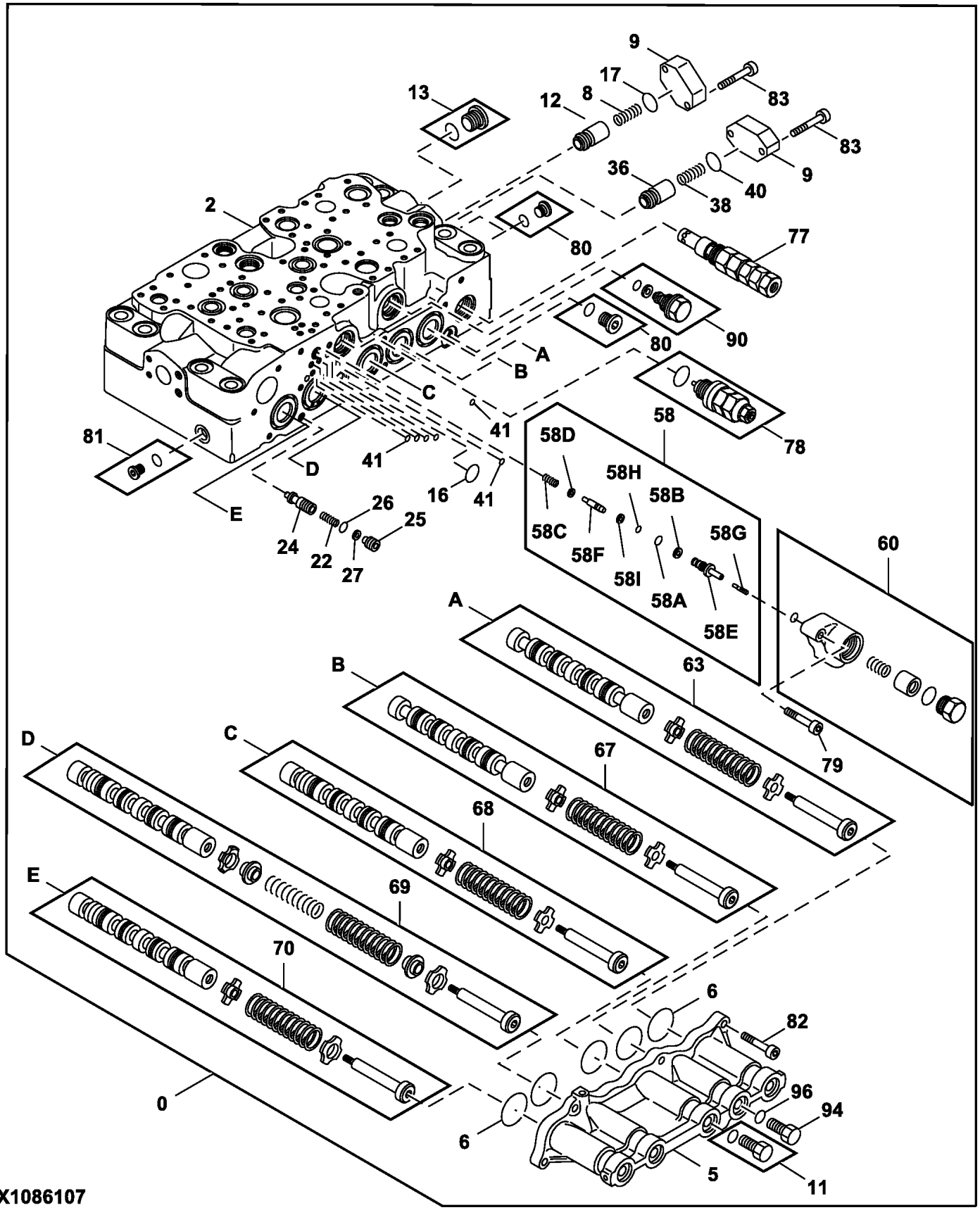

TX1086107

Item	*Nº peça*	*Descrição*	*Qtde*	*Nº série*	*Notas*
0	FYA00000734	VálVula	1		Válvula de Controle, Componentes Adicionais Listados em Páginas Separadas
2	.....	Carcaça	1		NSEP
5	0976901	Tampa	1		
6	A811045R	Anel o	5		SUB FOR A811045
8	0668112	Mola	1		
9	0791601	Flange	2		
11	0309732	Tampão	1		
12	0792002	Cone de válvula	1		
13	0668108	Tampão	1		
16	0976602	Anel o	1		SUB FOR 0792003 OR AT264354 OR 4S00734
17	CH17886	Junta de vedação	1		SUB FOR 4226446
22	0668007	Mola	1		
24	0791804	Cone de válvula	1		
25	0791805	Espaçador	1		
26	4317636	Anel o	1		SUB FOR 971823
27	0332924	Anel de apoio	1		
36	0792006	Cone de válvula	1		
38	0791604	Mola	1		
40	985098	Anel o	1		
41	4506406	Anel o	6		
58	0791818	VálVula	1		Conjunto da Válvula
58A	4317636	Anel o	1		SUB FOR 971823
58B	0332924	Anel de apoio	1		
58C	0791808	Mola	1		
58D	0791809	Assento de válvula	1		
58E	.....	Luva	1		0791810 NSEP
58F	.....	Cone de válvula	1		0791811 NSEP
58G	0865402	Carretel	1		
58H	CH11560	Junta de vedação	1		
58I	4105067	Anel de apoio	1		
60	0976704	Carcaça	1		
63	.....	Carretel	1		NSEP
67	.....	Carretel	1		NSEP
68	.....	Carretel	1		NSEP
69	.....	Carretel	1		NSEP
70	.....	Carretel	1		NSEP
77	FYA00004936	VálVula de alíVio de press.	1		
78	4358914	VálVula de alíVio de press.	1		INCLUDES U12547U
	U12547U	Anel o	1		SUB FOR 4613376
79	M341075	Parafuso	2		
80	0695007	Tampão	2		INCLUDES 4622346
	4622346	Anel o	1		SUB FOR 4674883
81	0689405	Tampão	3		INCLUDES 957366
	957366	Anel o	1		
82	19M8337	Parafuso	6		M10 X 30, SUB FOR 0459541
83	4720520	Parafuso	4		
90	0667927	Tampão	1		
94	0667931	Tampão	1		
96	CH11570	Anel o	1		SUB FOR 4509180

Control Valve End Caps, 5-Spool Side
Capuchons d'extrémité de distributeur, côté 5 tiroirs
Tampas de Fechamento da Válvula de Controle, Lado de 5 Carretéis
Tapas de cierre de la válvula de control, lado de 5 correderas

TX1086109 A.1

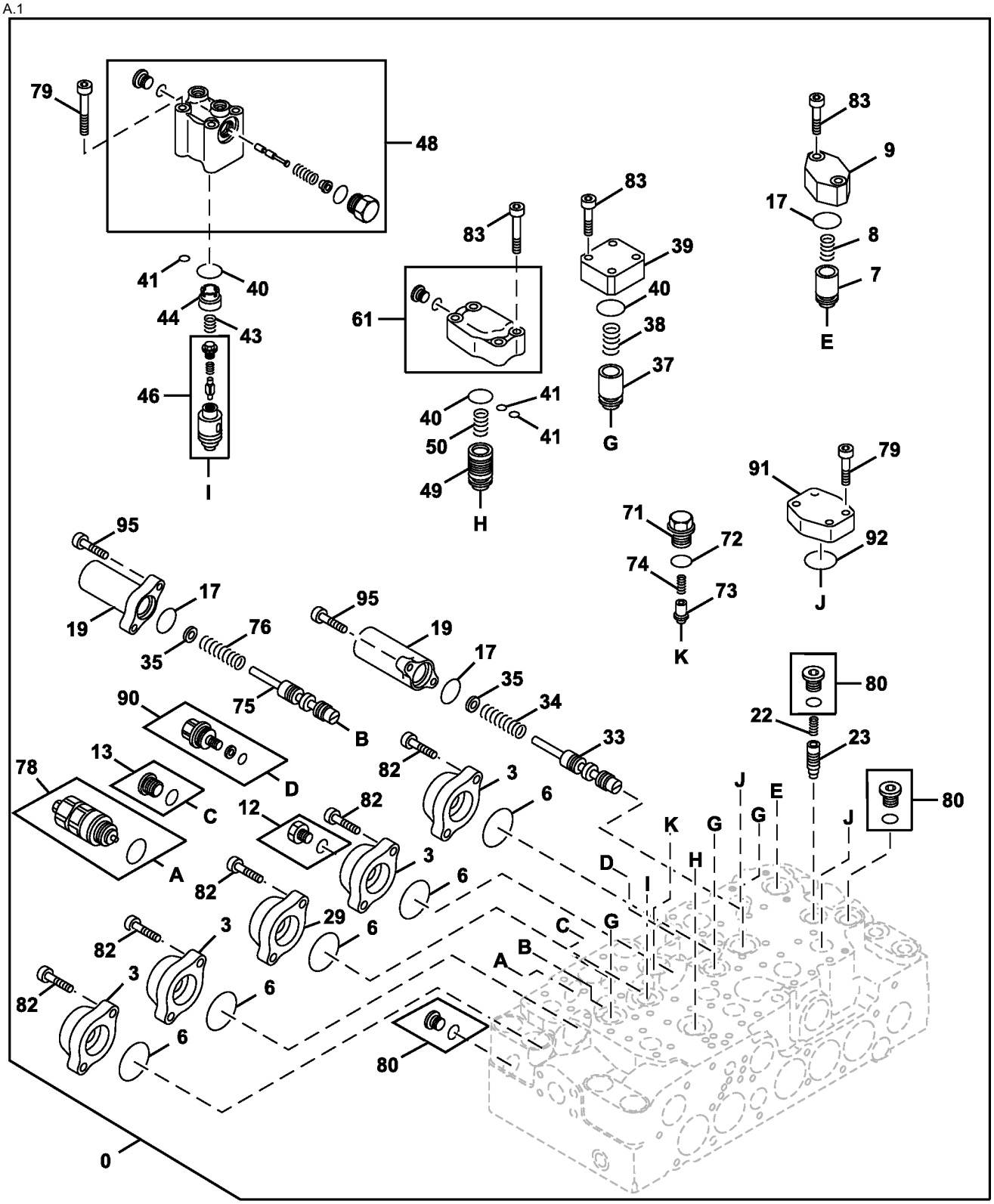

TX1086109

Item	*Nº peça*	*Descrição*	*Qtde*	*Nº série*	*Notas*
0	FYA00000734	VálVula	1		Válvula de Controle, Componentes Adicionais Listados em Páginas Separadas
3	0791801	Tampa	4		
6	A811045R	Anel o	5		SUB FOR A811045
7	0668111	Cone de válvula	1		
8	0668112	Mola	1		
9	0791601	Flange	1		
12	0218607	Tampão	1		
13	0668108	Tampão	1		
17	CH17886	Junta de vedação	3		SUB FOR 4226446
19	0791803	Tampa	2		
22	0668007	Mola	1		
23	0791602	Cone de válvula	1		
29	0791816	Tampa	1		
33	.....	Carretel	1		NSEP
34	1120801	Mola	1		
35	0791807	Arruela	2		
37	0791603	Cone de válvula	3		
38	0791604	Mola	3		
39	0791605	Flange	3		
40	.....	Anel o	4		985098 NLA
41	4506406	Anel o	3		
43	0791606	Mola	1		
44	0791607	Espaçador	1		
46	0977002	Cone de válvula	1		
48	0977003	Carcaça	1		
49	0791619	Cone de válvula	1		
50	0791620	Mola	1		
61	0977004	Carcaça	1		
71	0714504	Tampão	1		
72	4506418	Anel o	1		
73	0714503	Cone de válvula	1		
74	0225209	Mola	1		
75	.....	Carretel	1		NSEP
76	0977204	Mola	1		
78	4358914	VálVula de alíVio de press.	1		
79	M341075	Parafuso	4		
80	0695007	Tampão	3		INCLUDES 4622346
	4622346	Anel o	1		SUB FOR 4674883
82	19M8337	Parafuso	10		M10 X 30, SUB FOR M341028
83	4720520	Parafuso	14		
90	0667927	Tampão	1		
91	0667726	Tampa	2		
92	966993	Anel o	2		
95	12M7006	Arruela de pressão	4		6 mm, SUB FOR 0455002, ALSO ORDER 19M7603 AND 24M7105
	19M7603	Parafuso	4		M6 X 20
	24M7105	Arruela	4		6 X 12 X 1.600 mm

Control Valve Mounting Brackets
Supports de montage de distributeur
Suportes de Montagem da Válvula de Controle
Escuadras de montaje de la válvula de control

9315930_TX1086907 C.2

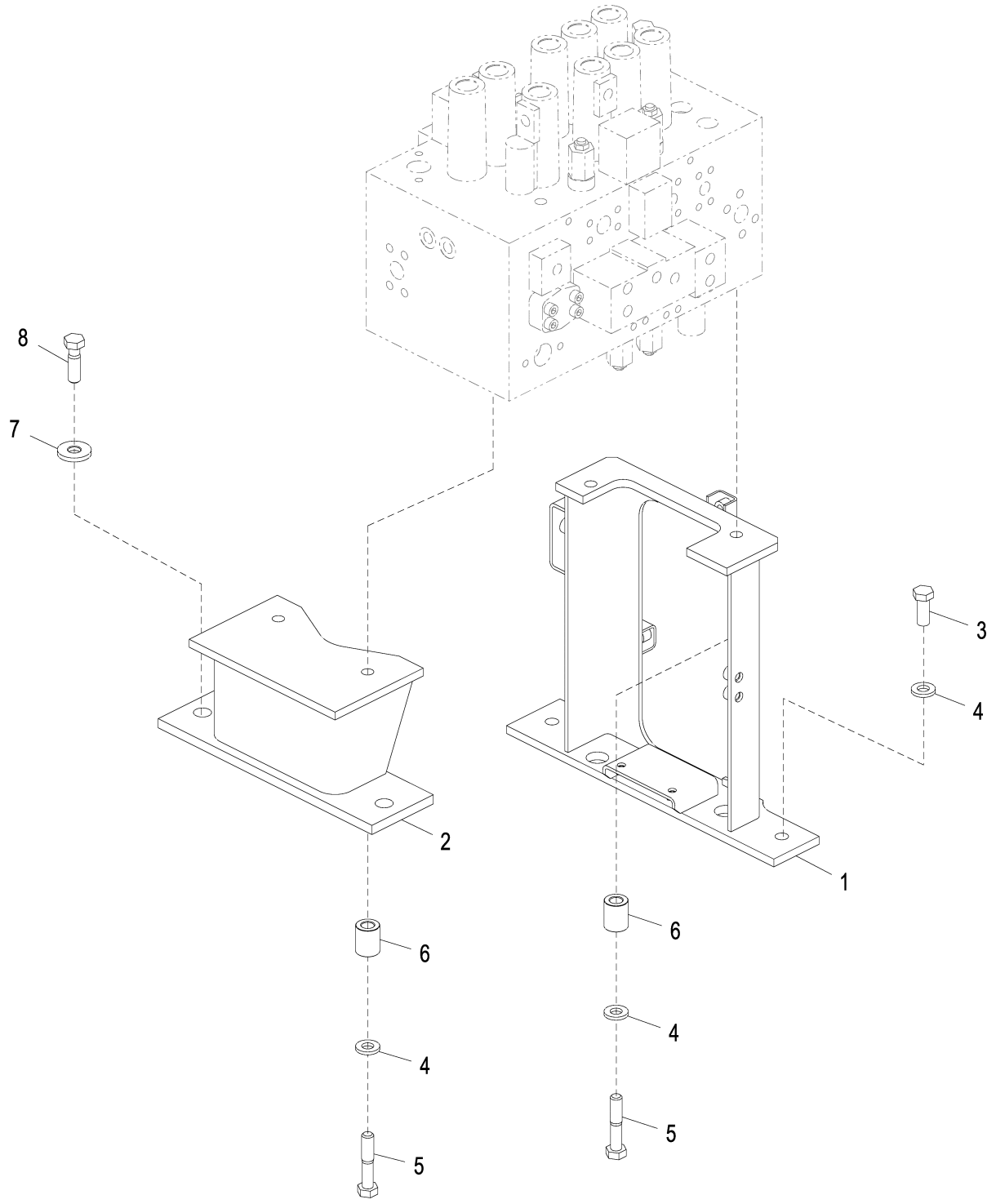

9315930_TX1086907

Item	*Nº peça*	*Descrição*	*Qtde*	*Nº série*	*Notas*
1	7059062	Apoio	1		
2	FYA40004618	Apoio	1		SUB FOR 8098475
3	19M7488	Parafuso sextavado	2		M16 X 40, SUB FOR J921640
4	24M7338	Arruela	6		17 X 30 X 3 mm, SUB FOR J222016
5	19M7720	Parafuso sextavado	4		M16 X 80, SUB FOR J921680
6	4646320	Espaçador	4		
7	4650338	Arruela	2		
8	19M8295	Parafuso sextavado	2		M16 X 55, SUB FOR J921655

Hydraulic Oil Reservoir
Réservoir à huile hydraulique
Reservatório de Óleo Hidráulico
Depósito de aceite hidráulico

TX1169827 B.1

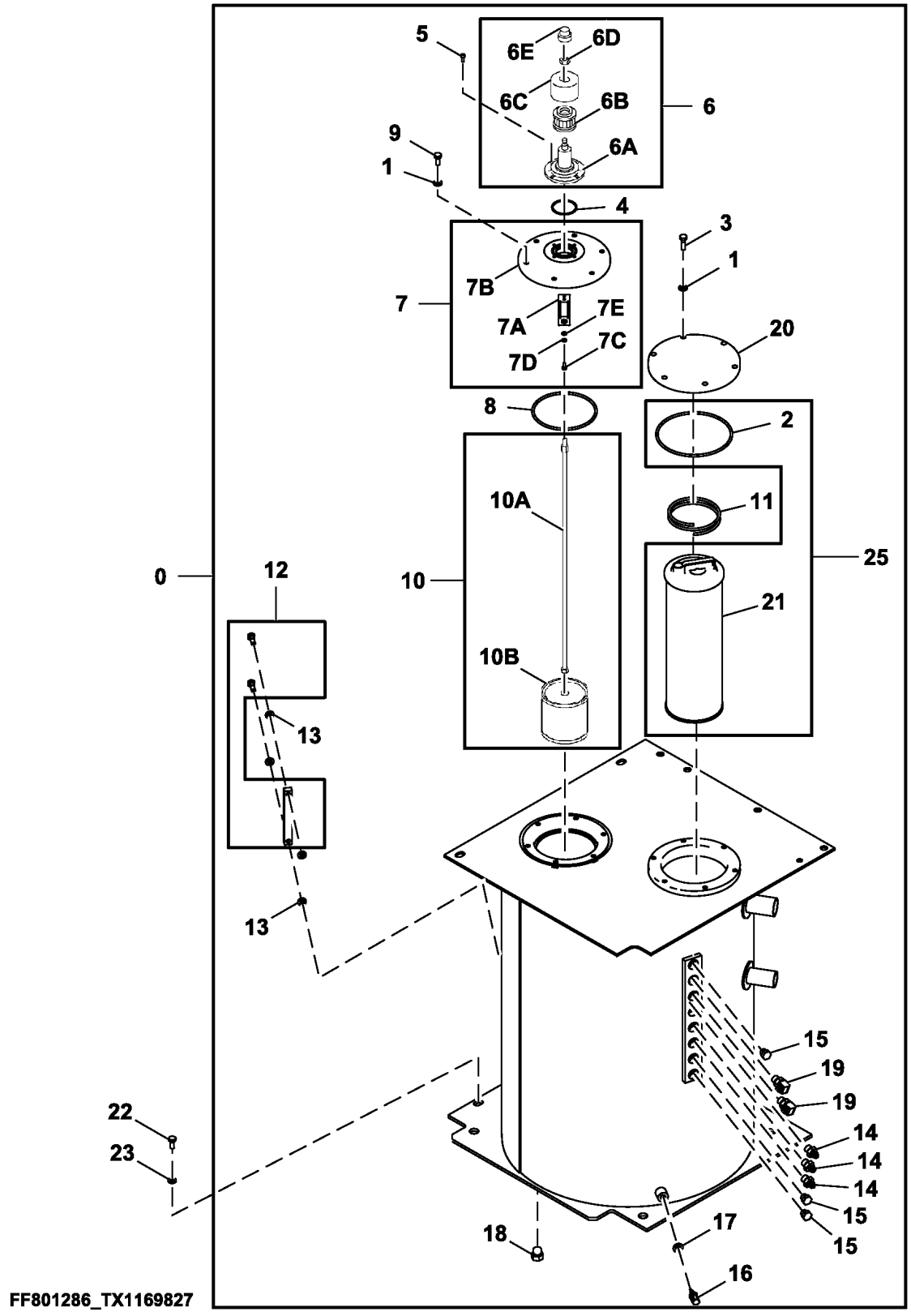

Item	*Nº peça*	*Descrição*	*Qtde*	*Nº série*	*Notas*
0	FF801286	Tanque	1		Óleo Hidráulico
1	24M7346	Arruela	12		11 X 20 X 2 mm, SUB FOR DH400703
2	T110444	Anel o	1		SUB FOR A810190
3	J901035	Parafuso sextavado	6		
4	A810060	Junta de vedação	1		
5	19M7768	Parafuso	4		M6 X 16, SUB FOR J780616
6	4434017	Filtro	1		Respiro de Ar
6A	4437833	Carcaça	1		
6B	4437838	Elemento de filtro	1		
6C	4437837	Capa	1		
6D	4371825	Porca	1		
6E	4437836	Tampa	1		
7	9184556	Capa	1		
7A	4408661	Apoio	1		
7B	1025093	Capa	1		
7C	4350623	Parafuso	1		
7D	4225466	Arruela	1		
7E	4225472	Arruela	1		
8	TH100679	Anel o	1		SUB FOR A810160
9	19M7402	Parafuso sextavado	6		M10 X 25, SUB FOR J901025
10	.....	Elemento de filtro	1		Sucção de Óleo, 4626878 NLA, ORDER 4652733 AND 4648651
10A	4652733	Parafuso	1		
10B	4648651	Coador	1		
11	4472673	Mola	1		
12	8053499	Indicador de nível	1		
13	449558	Arruela	4		SUB FOR Z449558
14	A852133	Adaptador	3		
15	A885003	Tampão	3		
16	4697482	SenSor	1		Temperatura
17	4250261	Junta	1		
18	4174541	Conexão	1		SUB FOR A885004
19	A852333	Conexão em ângulo	2		
20	4440802	Capa	1		SUB FOR 4639235
21	.....	Elemento de filtro	1		FYA00016052 NLA
22	J921850	Parafuso	4		
23	24M7353	Arruela	4		20 X 34 X 3 mm, SUB FOR J222018
25	FYA00033065	Filtro	1		

Hydraulic Filter Restriction Indicator
Indicateur d'obstruction du filtre hydraulique
Indicador de Restrição do Filtro Hidráulico
Indicador de restricción de filtro hidráulico

TX1173853 C.1

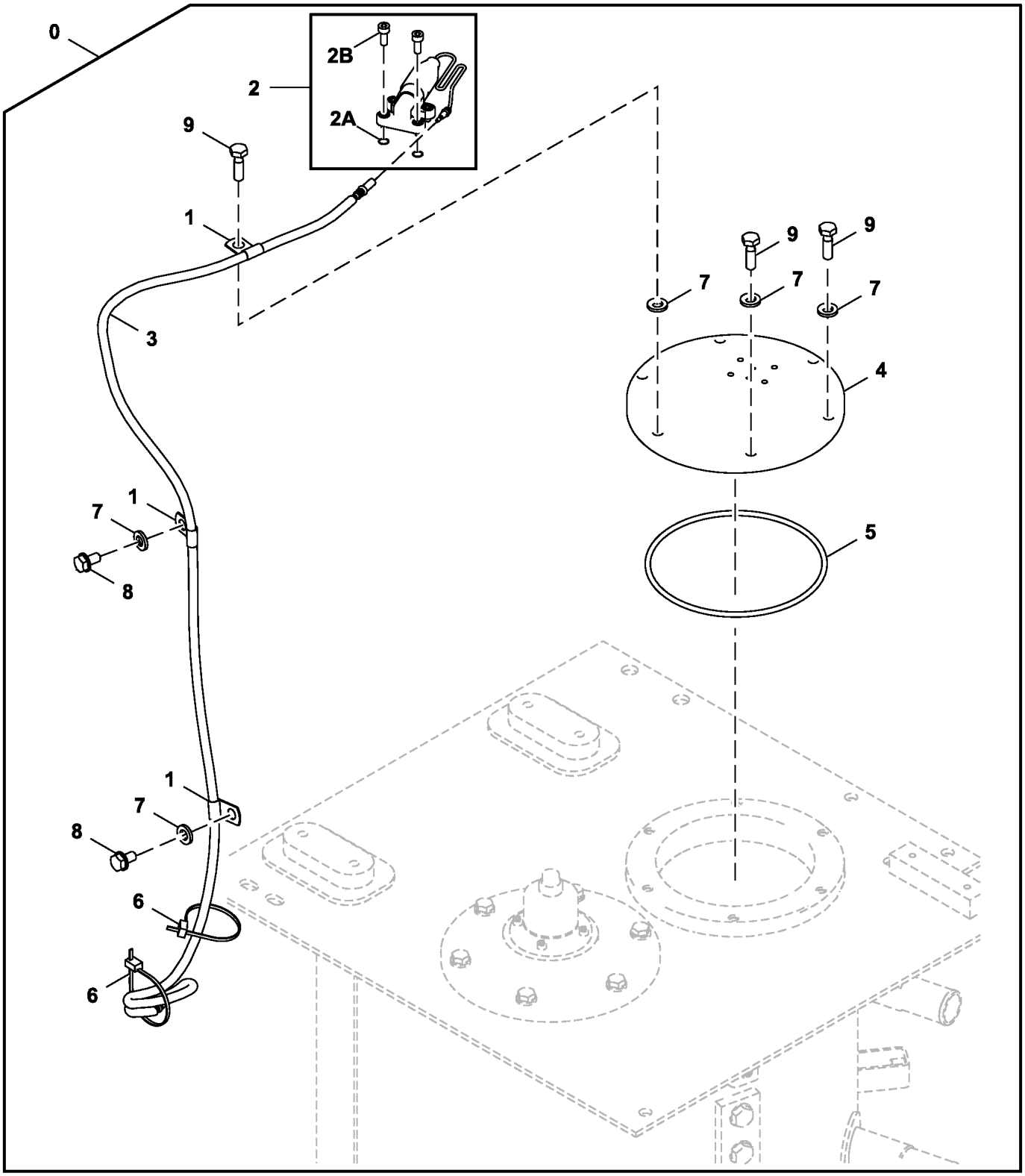

TX1173853

Item	*Nº peça*	*Descrição*	*Qtde*	*Nº série*	*Notas*
0	**AT445803**	**Kit - instalação de campo**	**1**		**Pacotes de Produto, INDICADOR DE RESTRIÇÃO DO FILTRO HIDRÁULICO**
1	4190275	Braçadeira	3		SUB FOR 4190261
2	4449478	Indicador	1		
2A	4506405	Anel o	2		
2B	J780612	Parafuso	4		
3	4464122	Chicote	1		INDICADOR DE RESTRIÇÃO DO FILTRO HIDRÁULICO
4	4643447G	Capa	1		SUB FOR 4643447
5	T110444	Anel o	1		SUB FOR A810190
6	DH400240	Cinta	2		
7	24M7346	Arruela	8		11 X 20 X 2 mm, SUB FOR J222010
8	19M7938	Parafuso sextavado	2		M10 X 20, SUB FOR J901020
9	J901035	Parafuso sextavado	6		

JDLink™ Modular Telematics Gateway and Satellite Module Controller
Contrôleur de passerelle télématique modulaire (MTG) et module satellite JDLink™
Gateway Telemático Modular e Controlador de Módulo para Satélite JDLink™
Controlador de pórtico de Telematics modular y módulo de satélite JDLink™

PC268339 A.1

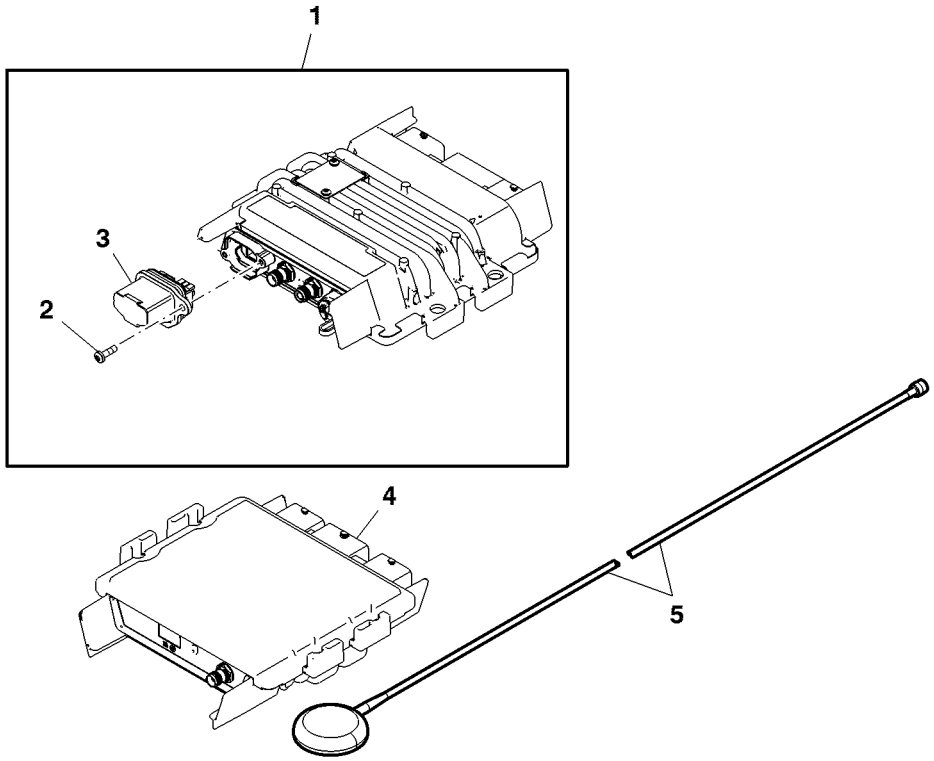

PC268339

Item	*Nº peça*	*Descrição*	*Qtde*	*Nº série*	*Notas*
1	PF81438	Unidade de controle eletrôn	1		(A)
	PFA10255	Unidade de controle eletrôn	1		(G) ORDER PFA10481 OR PFA10319
	PFA10319	Unidade de controle eletrôn	1		(B)
	PFA10481	Unidade de controle eletrôn	1		(C)
2	PF13564	Parafuso	2		
3	PF81429	Kit do bujão	1		(D) USE WITH PF81438, PFA10319
	PFA10274	Plugue	1		(E) USE WITH PFA10255
	PFA10480	Plugue	1		(C) USE WITH PFA10481, PFA10255
4	PF81399	Módulo	1		(F)
5	PF81427	Antena	1		(F)

(A) 2G Technology
Technologie 2G
Tecnologia 2G
Tecnología 2G

(B) For China
Pour la Chine
Para a China
Para China

(C) Non-Deere SIM Use (3G Technology)
Utilisation non Deere de SIM (technologie 3G)
Uso de SIM não da John Deere (Tecnologia 3G)
Sin uso de tarjeta SIM de Deere (Tecnología 3G)

(D) Gray SIM Card Holder
Support gris de carte SIM
Suporte de Cartão SIM Cinza
Soporte gris de tarjeta SIM

(E) Non-Deere Owned SIM
SIM non appartenant à Deere
SIM Não John Deere
Sin uso de tarjeta SIM de propietario de Deere

(F) Satellite Module
Module satellite
Módulo de Satélite
Módulo de satélite

(G) 3G Technology
Technologie 3G
Tecnologia 3G
Tecnología 3G

JDLink™ MTG Assembly
JDLink™ Assemblée MTG
Conjunto MTG do JDLink™
Conjunto de módulo MTG JDLink™

TX1089383 A.1

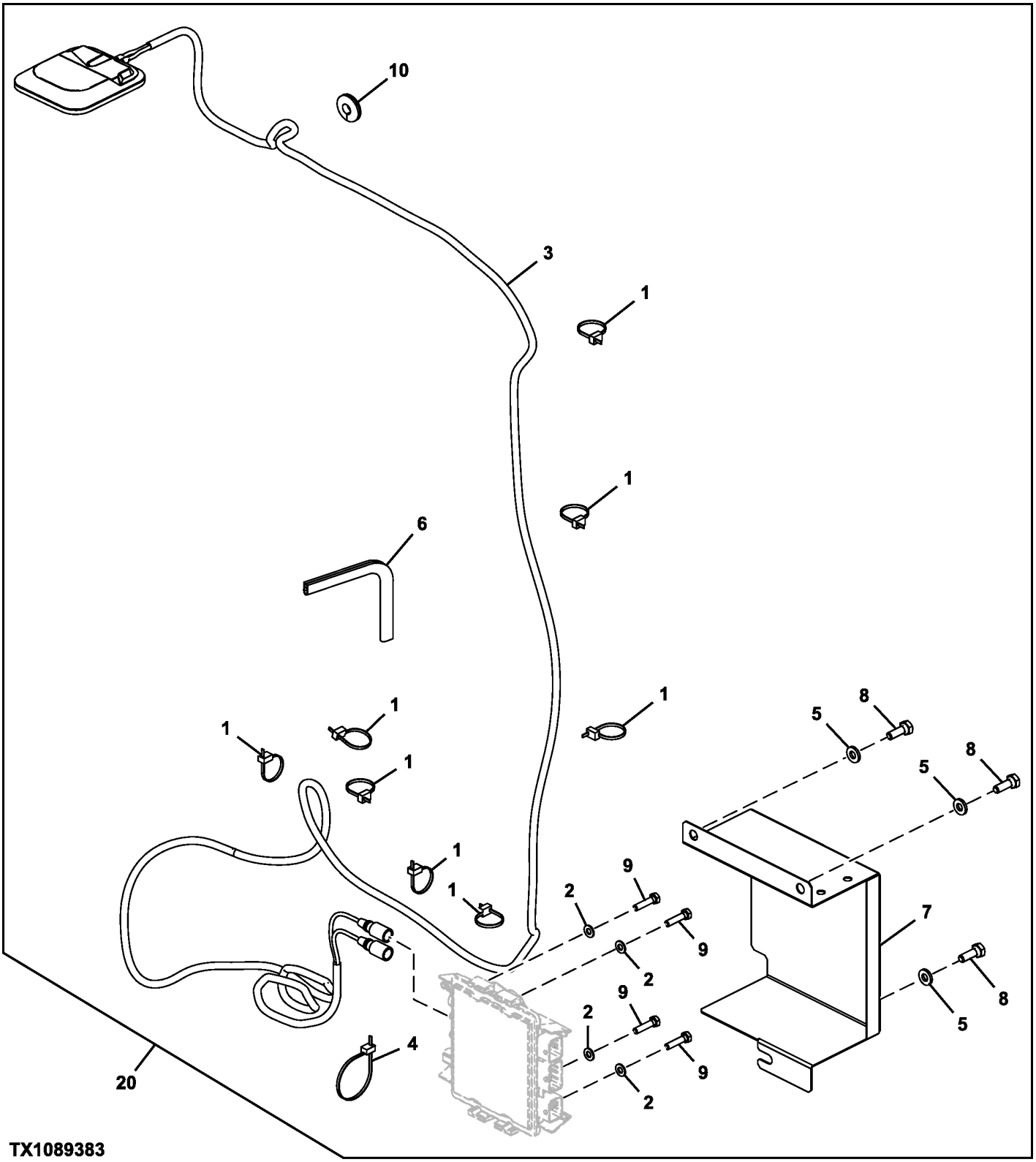

Item	*Nº peça*	*Descrição*	*Qtde*	*Nº série*	*Notas*
1	H77698	Cinta	8		SUB FOR 4055311
2	24M7055	Arruela	4		8.400 X 16 X 1.600 mm, SUB FOR A590108
3	AT399832	Antena	1		Para Aplicações Norte-americanas
	PFA10060	Antena	1		Para Aplicações que Não Sejam Norte-americanas
4	DH400240	Cinta	1		
5	24M7346	Arruela	3		11 X 20 X 2 mm, SUB FOR DH400703
6	FF100431	Isolador	1		CTL
7	FF502794	Capa	1		
8	19M7662	Parafuso sextavado	3		M10 X 30, SUB FOR J901030
9	19M8008	Parafuso sextavado	4		M8 X 35, SUB FOR J900835
10	R205544	Passa-fio	1		
20	**AT387778**	**Kit - instalação de campo**	**1**		**INCLUDES MTG, Encomende Através do Configurador de Produtos, Pacotes de Produto**

Heavy Duty Bucket with TK Teeth (60 in) (2.49 yd³)
Benne renforcée avec dents TK (60 in.) (2,49 yd³)
Caçamba de Serviço Pesado com Dentes TK (60 in) (2.49 yd³)
Cucharón reforzado con dientes TK (60 in) (2.49 yd³)

TX1170685 B.1

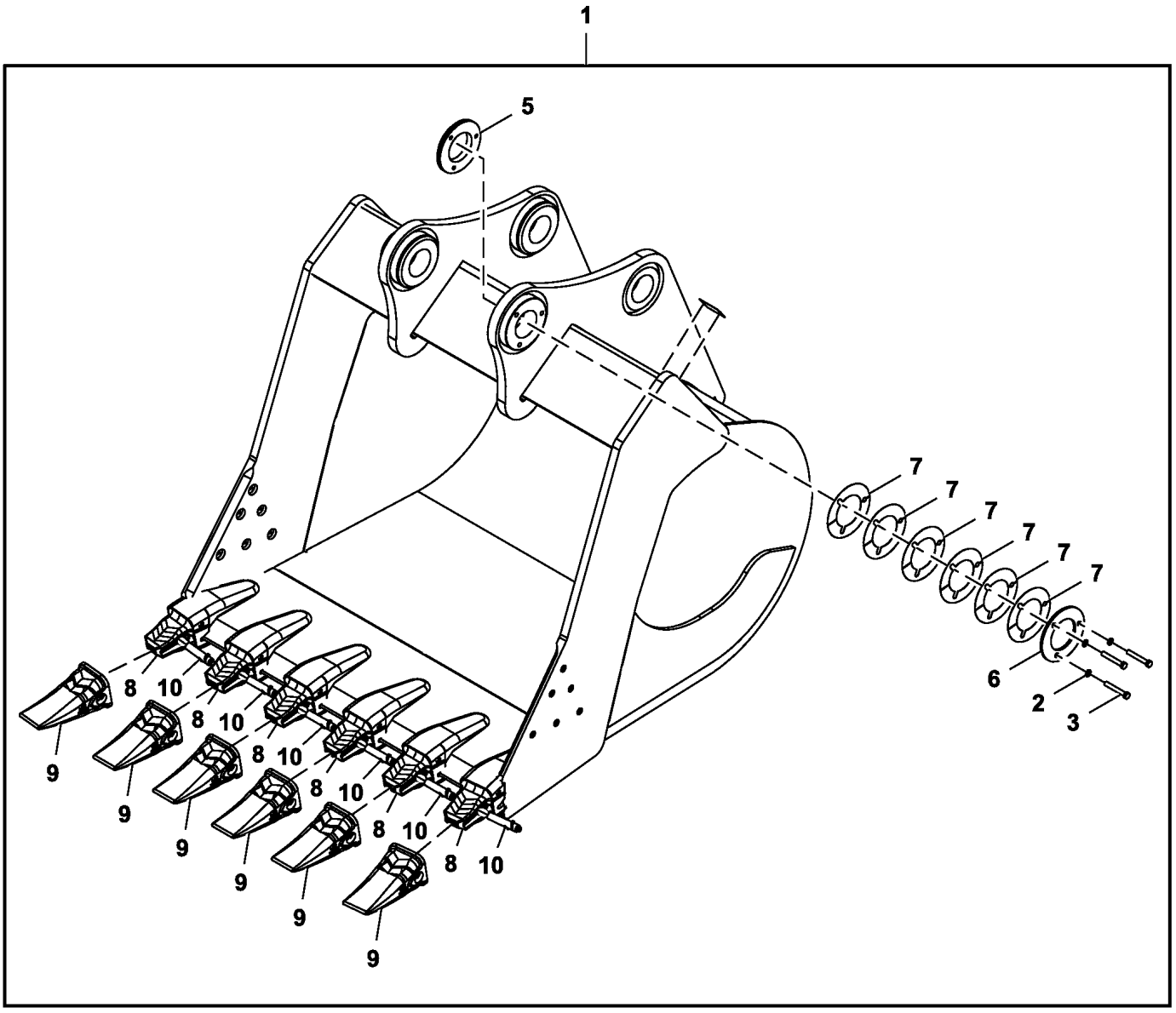

TX1170685

Item	*Nº peça*	*Descrição*	*Qtde*	*Nº série*	*Notas*
1	**AT446866**	**Caçamba escavadeira**	**1**		**Pacotes de Produto**
2	12M7068	Arruela de pressão	3		14 mm
3	T367621	Parafuso sextavado	3		
5	T366045	Bucha	1		
6	T366046	Placa	1		
7	T366047	Calço	22		
8	TK450C200	Adapt.do dente da pá diant.	6		
9	TK450FD	Dente	6		
10	TK450P	Pino fixador	6		
11	TK5L	Fechadura	12		Não Ilustrado

Heavy Duty Bucket with TK Teeth (66 in) (2.79 yd³)
Benne renforcée avec dents TK (66 in.) (2,79 yd³)
Caçamba de Serviço Pesado com Dentes TK (66 in) (2.79 yd³)
Cucharón reforzado con dientes TK (66 in) (2.79 yd³)

TX1170686 B.1

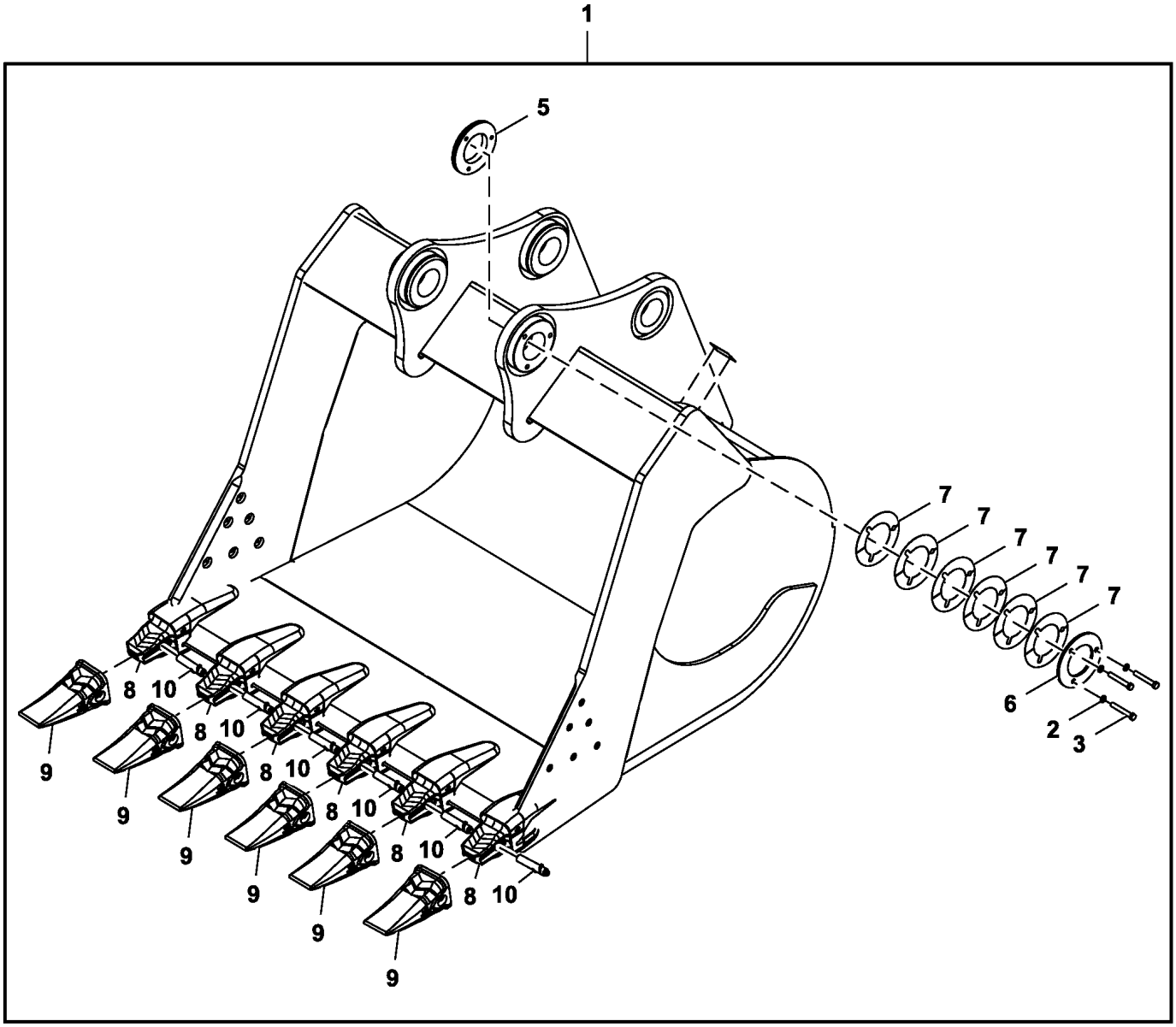

TX1170686

Item	*Nº peça*	*Descrição*	*Qtde*	*Nº série*	*Notas*
1	**AT446867**	**Caçamba escavadeira**	**1**		**Pacotes de Produto**
2	12M7068	Arruela de pressão	3		14 mm
3	T367621	Parafuso sextavado	3		
5	T366045	Bucha	1		
6	T366046	Placa	1		
7	T366047	Calço	22		
8	TK450C200	Adapt.do dente da pá diant.	6		
9	TK450FD	Dente	6		
10	TK450P	Pino fixador	6		
11	TK5L	Fechadura	12		Não Ilustrado

Heavy Duty Bucket with TK Teeth (66 in) (3.28 yd³)
Benne renforcée avec dents TK (66 in.) (3,28 yd³)
Caçamba de Serviço Pesado com Dentes TK (66 in) (3.28 yd³)
Cucharón reforzado con dientes TK (66 in) (3.28 yd³)

TX1170687 B.1

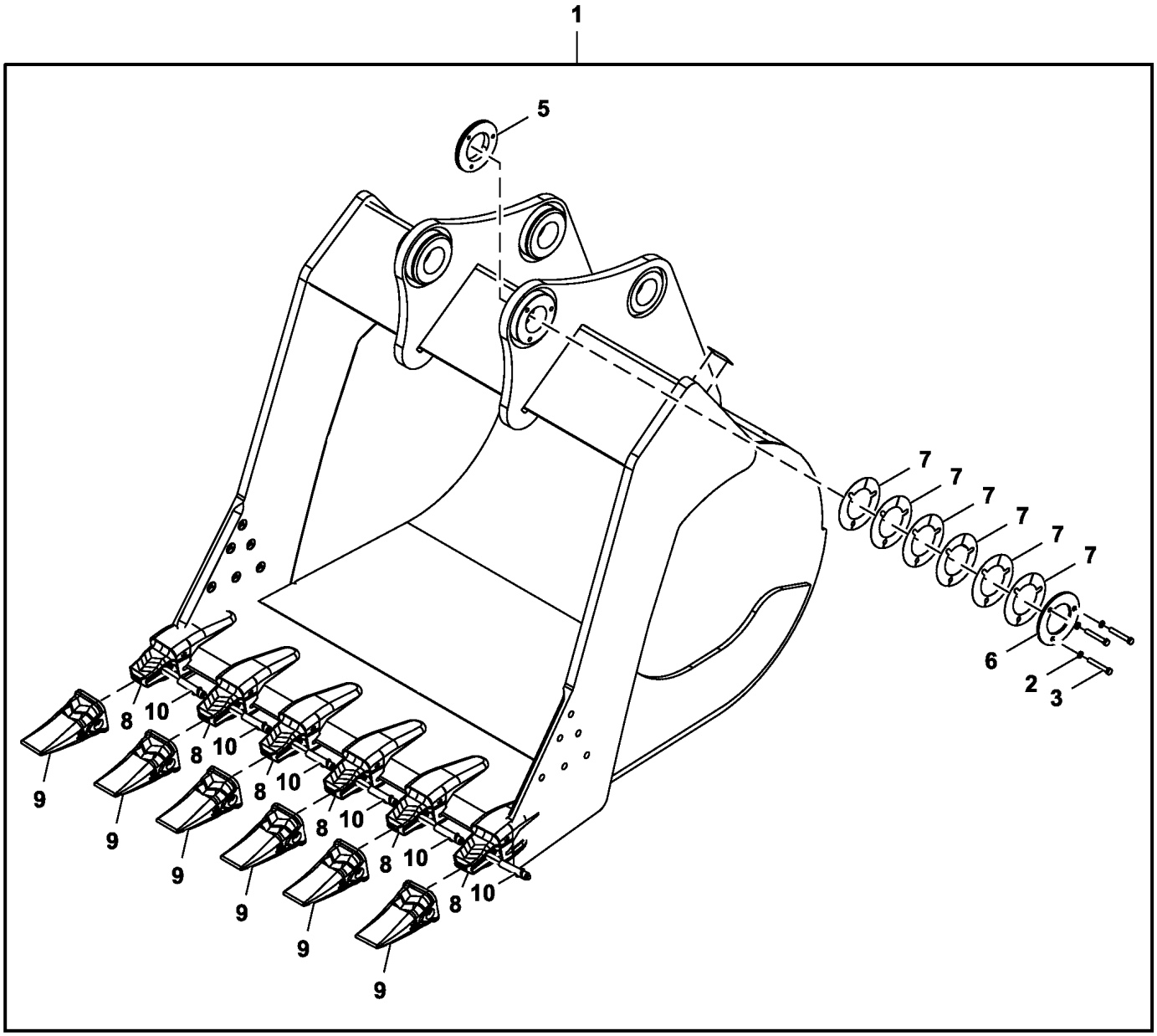

TX1170687

Item	*Nº peça*	*Descrição*	*Qtde*	*Nº série*	*Notas*
1	**AT446868**	**Caçamba escavadeira**	**1**		**Pacotes de Produto**
2	12M7068	Arruela de pressão	3		14 mm
3	T367621	Parafuso sextavado	3		
5	T366045	Bucha	1		
6	T366046	Placa	1		
7	T366047	Calço	22		
8	TK450C200	Adapt.do dente da pá diant.	6		
9	TK450FD	Dente	6		
10	TK450P	Pino fixador	6		
11	TK5L	Fechadura	12		Não Ilustrado

Severe Duty Bucket (60 in) (2.94 yd³)
Benne usage intensif (60 in.) (2.94 yd³)
Caçamba de Serviço Severo (60 in) (2.94 yd³)
Cucharón para servicio severo (60 in.) (2.94 yd³)

TX1186780 A.1

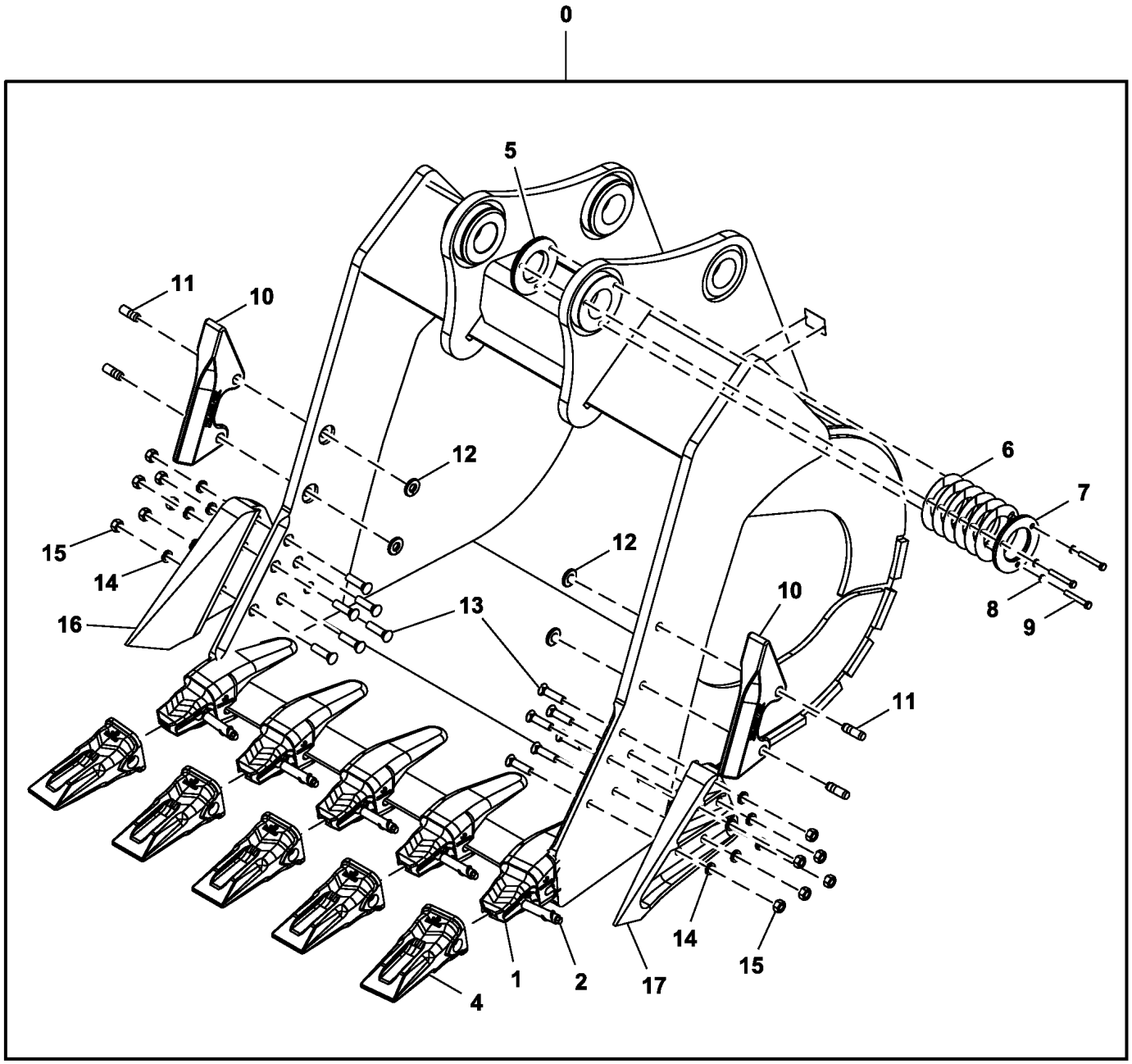

TX1186780

Item	*Nº peça*	*Descrição*	*Qtde*	*Nº série*	*Notas*
0	**AT452630**	**Caçamba escavadeira**	**1**		**Pacotes de Produto**
1	TK550C250	Adapt.do dente da pá diant.	5		
2	TK550P	Pino fixador	5		
3	TK5L	Fechadura	10		Não Ilustrado
4	TK550SD	Dente	5		
5	T366045	Bucha	1		
6	T366047	Calço	22		
7	T366046	Placa	1		
8	12M7068	Arruela de pressão	3		14 mm
9	T367621	Parafuso sextavado	3		M14 X 95
10	T1662877	Adutor	2		
11	T1320998	Pino	4		
12	T1320999	RetentoR	4		
13	09H1772	Parafuso	12		7/8" X 3-1/2"
14	12H245	Arruela de pressão	12		7/8"
15	14H1077	Porca	12		7/8"
16	T1156A	Proteção lateral	1		
17	T1157A	Proteção lateral	1		

Pilot Controllers
Contrôleurs pilotes
Controladores do Piloto
Controladores piloto

TX1089827 C.1

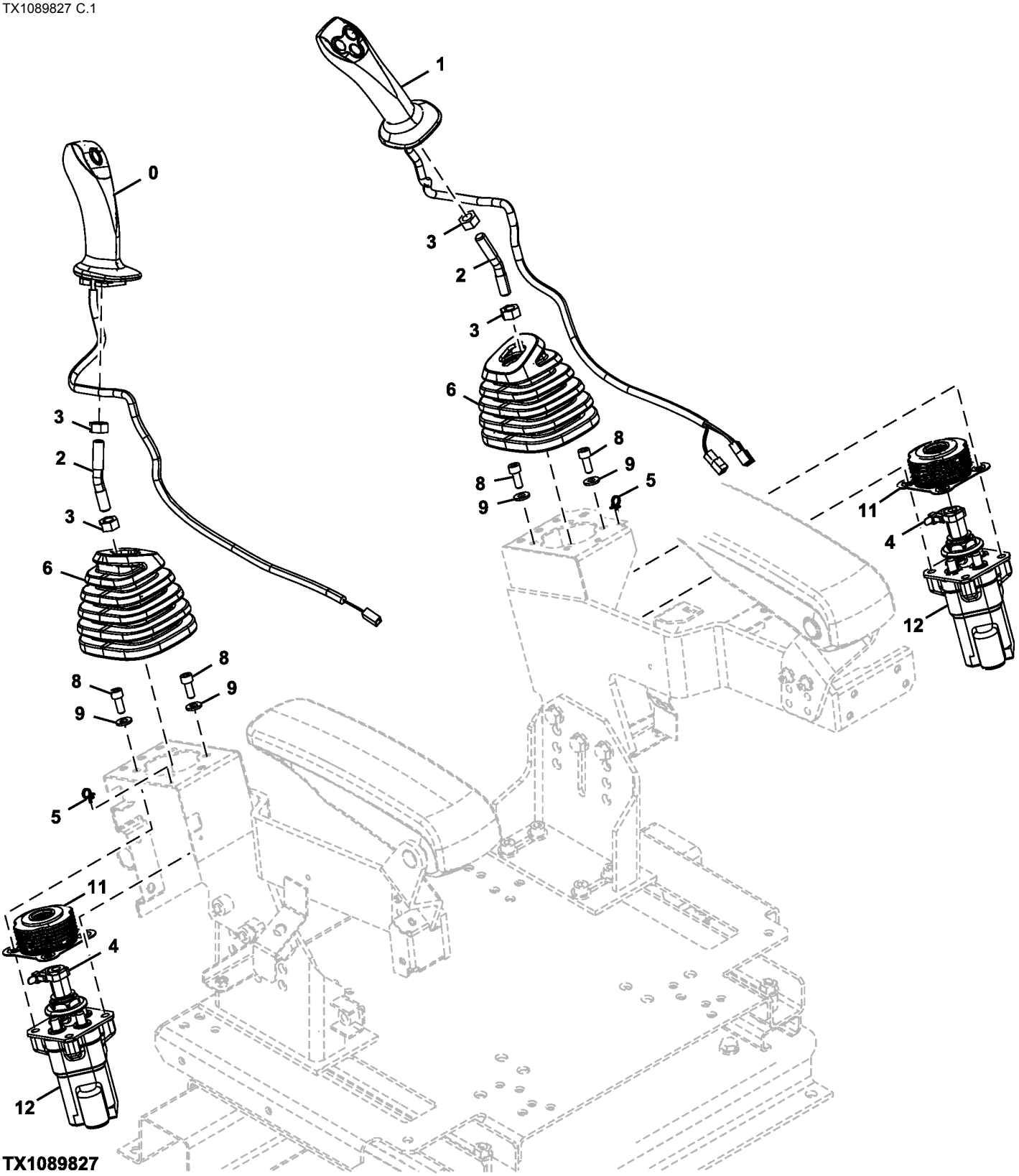

TX1089827

Item	*Nº peça*	*Descrição*	*Qtde*	*Nº série*	*Notas*
0	4708459	Manete	1		Esquerda
1	4708462	Manete	1		Direita
2	4705608	Eixo	2		
3	14M7275	Porca	4		M12, SUB FOR J950012
4	H77698	Cinta	2		SUB FOR 4055311
5	H77698	Cinta	2		SUB FOR 4300351
6	2058780	Protetor	2		
8	19M7660	Parafuso	8		M8 X 20, SUB FOR J780820
9	J222008	Arruela	8		
11	FYA00011606	Cinto de segurança	2		SUB FOR 8120379
12	FYB60000205	VálV.de contr.atuada hidr.	2		SUB FOR FYB60000204, Componentes em Página Separada

Pilot Valve Components
Composants de soupape pilote
Componentes da Válvula Piloto
Componentes de válvula piloto

TX1085691 D.1

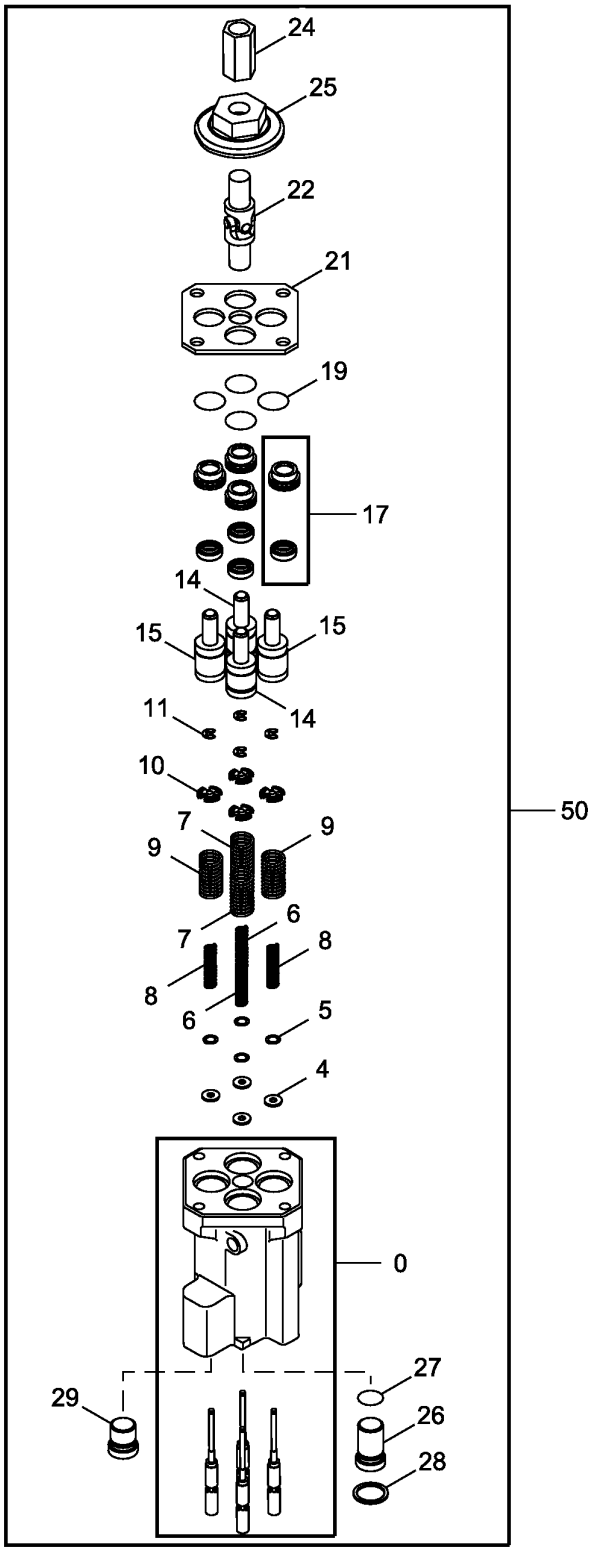

TX1085691

Item	*Nº peça*	*Descrição*	*Qtde*	*Nº série*	*Notas*
0	FYB40000015	Tampa de válvula	1		
4	4410898	Espaçador	4		
5	4662206	Calço	4		
6	4429120	Mola	2		
7	4651556	Mola de compressão	2		
8	4425414	Mola	2		
9	4651557	Mola de compressão	2		
10	4615610	Guia	4		
11	4437333	Anel de pressão	4		
14	9759157	Pistão	2		
15	9759158	Pistão	2		
17	9246436	Luva	4		
19	4201993	Anel o	4		
21	4614296	Placa	1		
22	4335060	Junta universal	1		
24	4631248	Conexão	1		
25	FYB00000019	Came	1		
26	4614286	Plugue	1		
27	4170585	Anel o	1		
28	4614331	Anel de pressão	1		
29	9773023	Plugue	1		
50	FYB60000205	VálV.de contr.atuada hidr.	1		SUB FOR FYB60000204, Controle do Piloto

Pilot Shutoff Lever
Levier d'arrêt pilote
Alavanca de Corte Piloto
Palanca de corte piloto

TX1088957 A.1

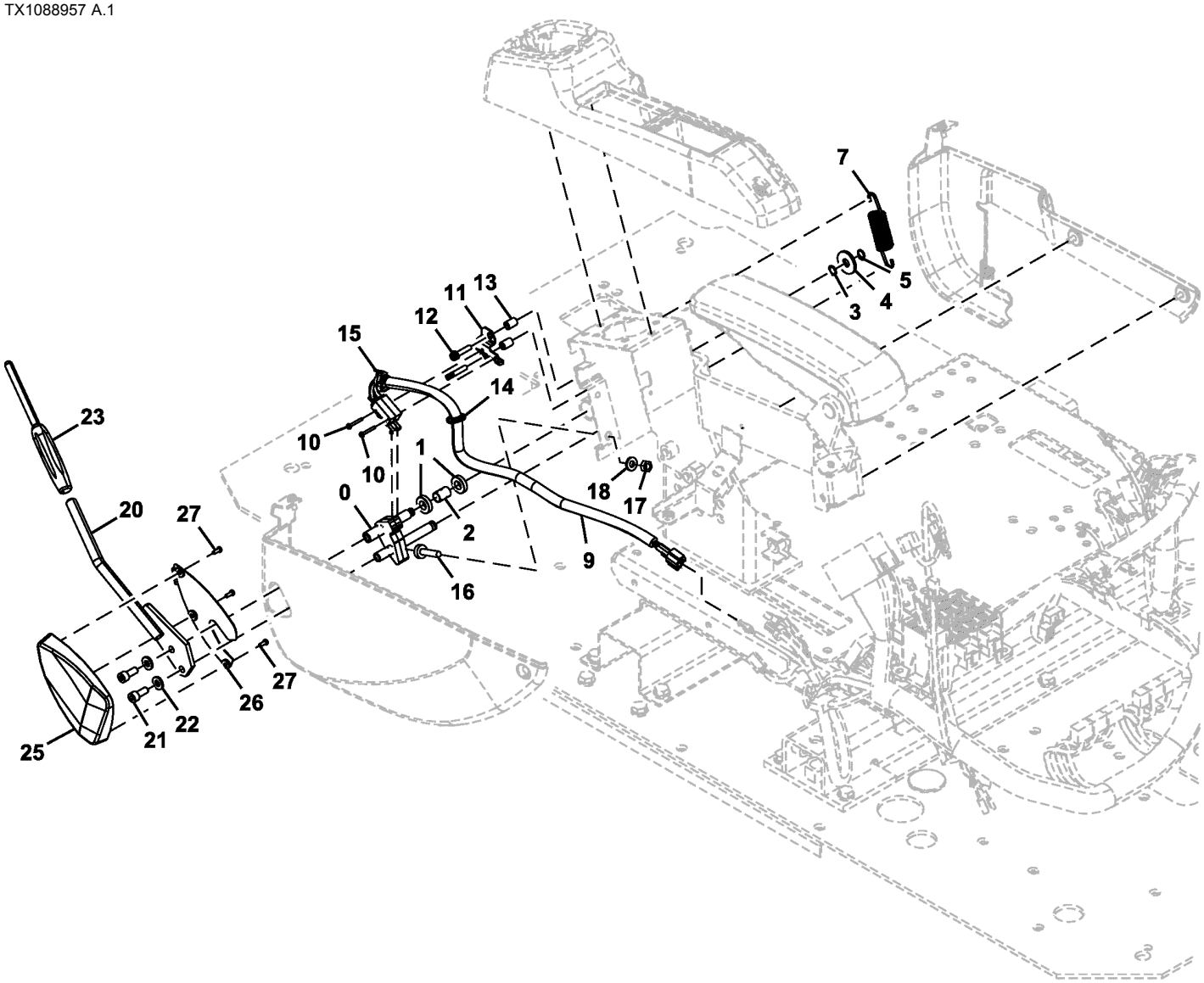

TX1088957

Item	*Nº peça*	*Descrição*	*Qtde*	*Nº série*	*Notas*
0	8119409	Apoio	1		
1	4637175	Rolamento de esfeRas	2		
2	4631103	Espaçador	1		
3	4454269	Calço	1		0.5 mm
4	4486055	Arruela	1		SUB FOR 4371706
5	991334	Anel de pressão	1		SUB FOR Z991334
7	4636765	Mola	1		
9	4716973	Interruptor	1		Interruptor de Fechamento Piloto
10	.....	Parafuso c/arruela	2		J460325 NLA
	21M7281	Parafuso	2		M3 X 25
	24H1914	Arruela	2		1/8" X 5/16" X 0.032"
	12H233	Arruela de pressão	2		1/8"
11	4705785	Apoio	1		
12	.....	Parafuso c/arruela	2		J460630 NLA
	21M7466	Parafuso	2		M6 X 30
	12M7006	Arruela de pressão	2		6 mm
	24M7054	Arruela	2		6.400 X 12 X 1.600 mm
13	4705786	Espaçador	2		
14	H77698	Cinta	1		SUB FOR 4300351
15	H77698	Cinta	1		SUB FOR 4055311
16	4642575	Isolador	1		
17	14M7273	Porca	1		M8, SUB FOR J950008
18	J222008	Arruela	1		
20	8119897	Alavanca	1		
21	19M7660	Parafuso	2		M8 X 20, SUB FOR J780820
22	J222008	Arruela	2		
23	3109101	Manete	1		
25	2058781	Capa	1		
26	2059701	Capa	1		
27	4452613	Parafuso	3		

Travel Pilot Control Pedals
Pédales de commande pilote de déplacement
Pedais de Controle do Piloto do Deslocamento
Pedales de control piloto de propulsión

TX1088958 A.2

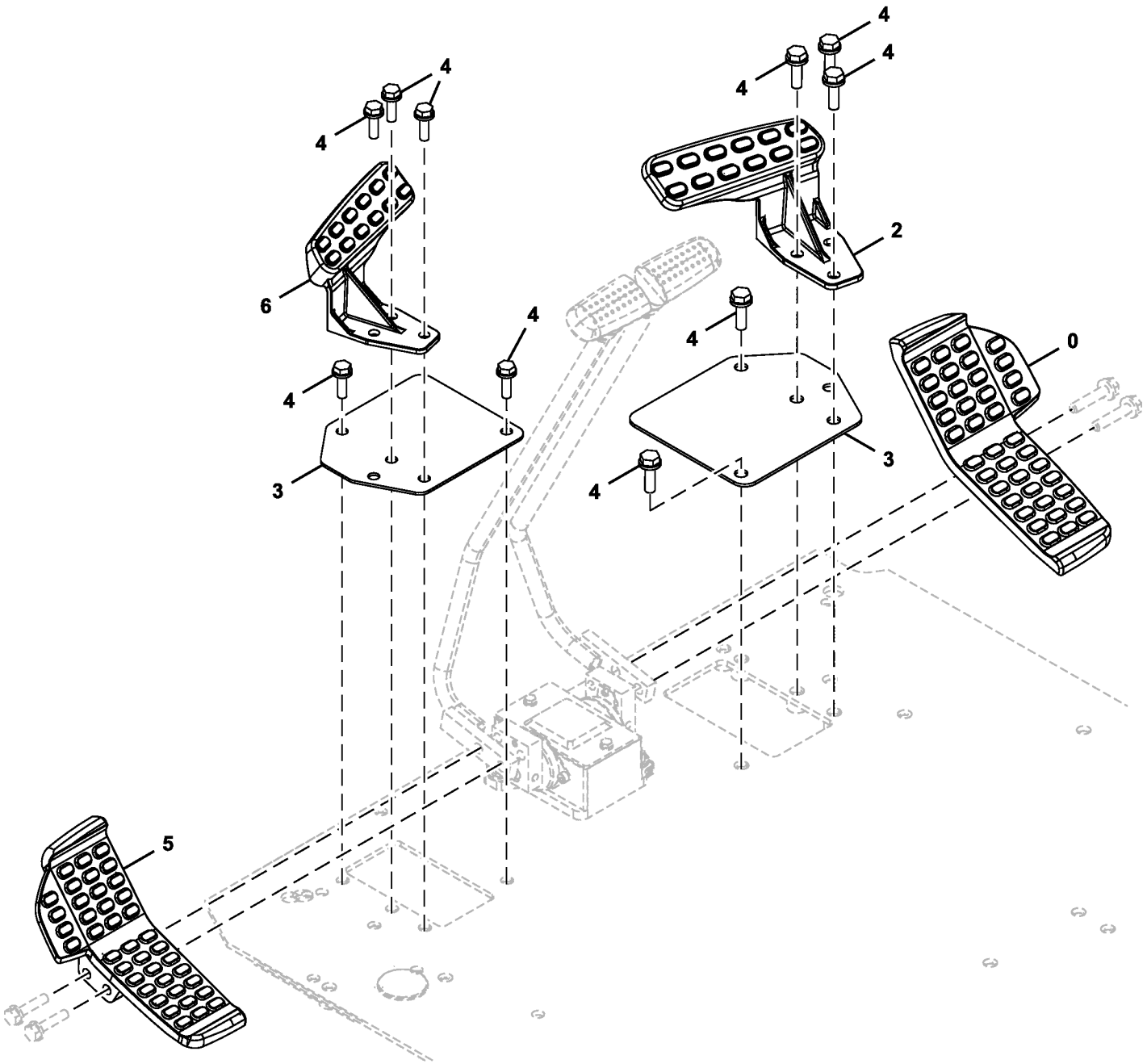

TX1088958

Item	*Nº peça*	*Descrição*	*Qtde*	*Nº série*	*Notas*
0	1033299	Pedal	1		Direita
2	FYA00002481	Descanso para os pés	1		Direita
3	4689585	Placa	2		
4	.....	Parafuso c/arruela	10		J271035 NLA
	19M7550	Parafuso sextavado	10		M10 X 35, SUB FOR J901035
	24M7346	Arruela	10		11 X 20 X 2 mm, SUB FOR J222010
5	1033298	Pedal	1		Esquerda
6	FYA00002482	Descanso para os pés	1		Esquerda

Travel Pilot Control Valve Lever
Levier de distributeur pilote de déplacement
Alavanca da Válvula de Controle Piloto de Deslocamento
Palanca de válvula de control piloto de propulsión

TX1088956 A.2

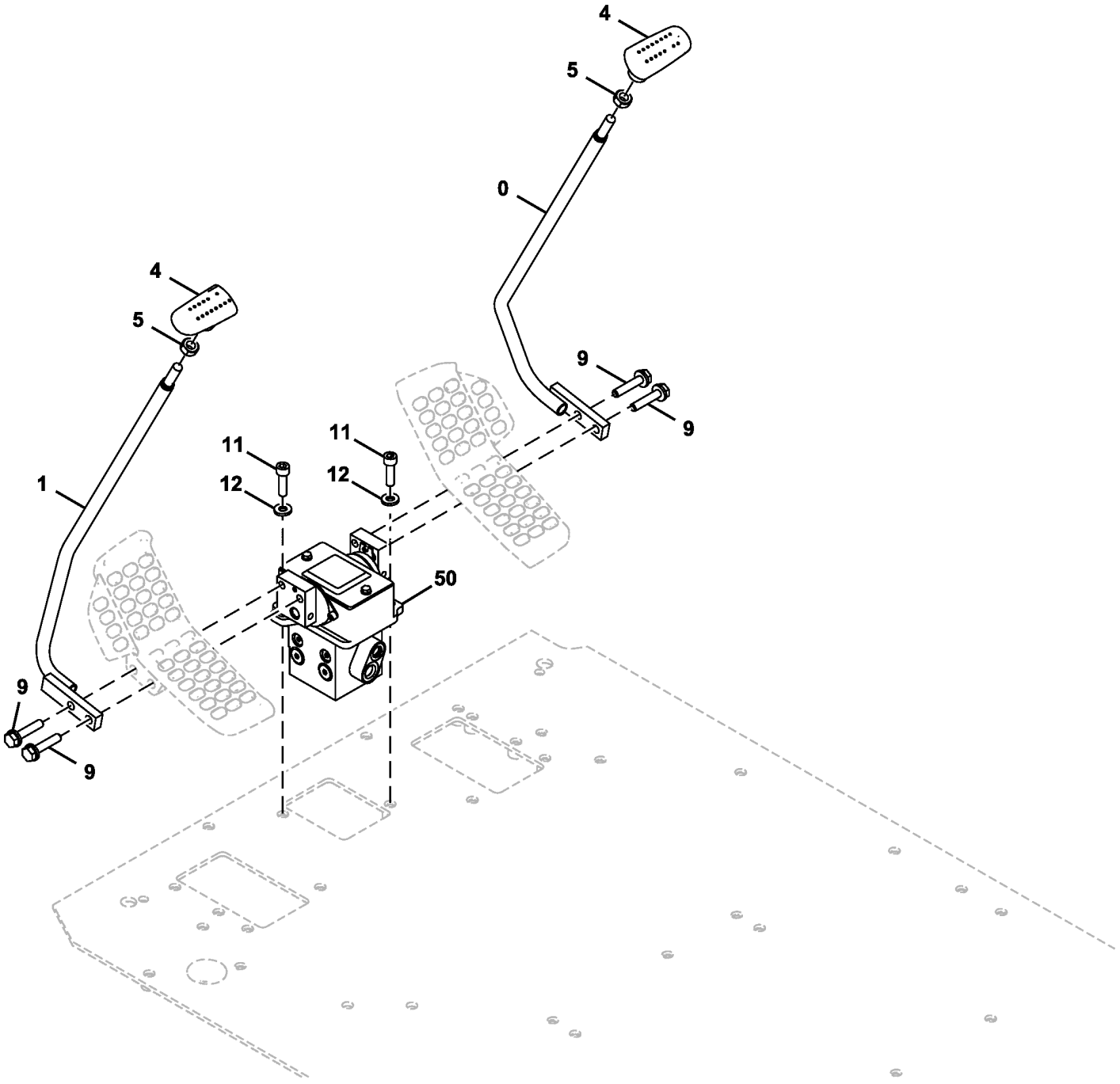

TX1088956

Item	*Nº peça*	*Descrição*	*Qtde*	*Nº série*	*Notas*
0	8099800	Alavanca	1		Direita
1	8099799	Alavanca	1		Esquerda
4	2052912	Manete	2		
5	4424185	Porca	2		
9	.....	Parafuso c/arruela	4		J271050 NLA
	19M7658	Parafuso sextavado	4		M10 X 50, SUB FOR J901050
	24M7346	Arruela	4		11 X 20 X 2 mm, SUB FOR J222010
11	19M8337	Parafuso	2		M10 X 30, SUB FOR J781035
12	24M7346	Arruela	2		11 X 20 X 2 mm, SUB FOR J222010
50	FYB60000033	VálV.de contr.atuada hidr.	1		Controle Piloto de Deslocamento, Componentes em Página Separada

Travel Pilot Control Valve Components
Composants de distributeur pilote de déplacement
Componentes da Válvula de Controle Piloto de Deslocamento
Componentes de válvula de control piloto de propulsión

TX1086074 A.2

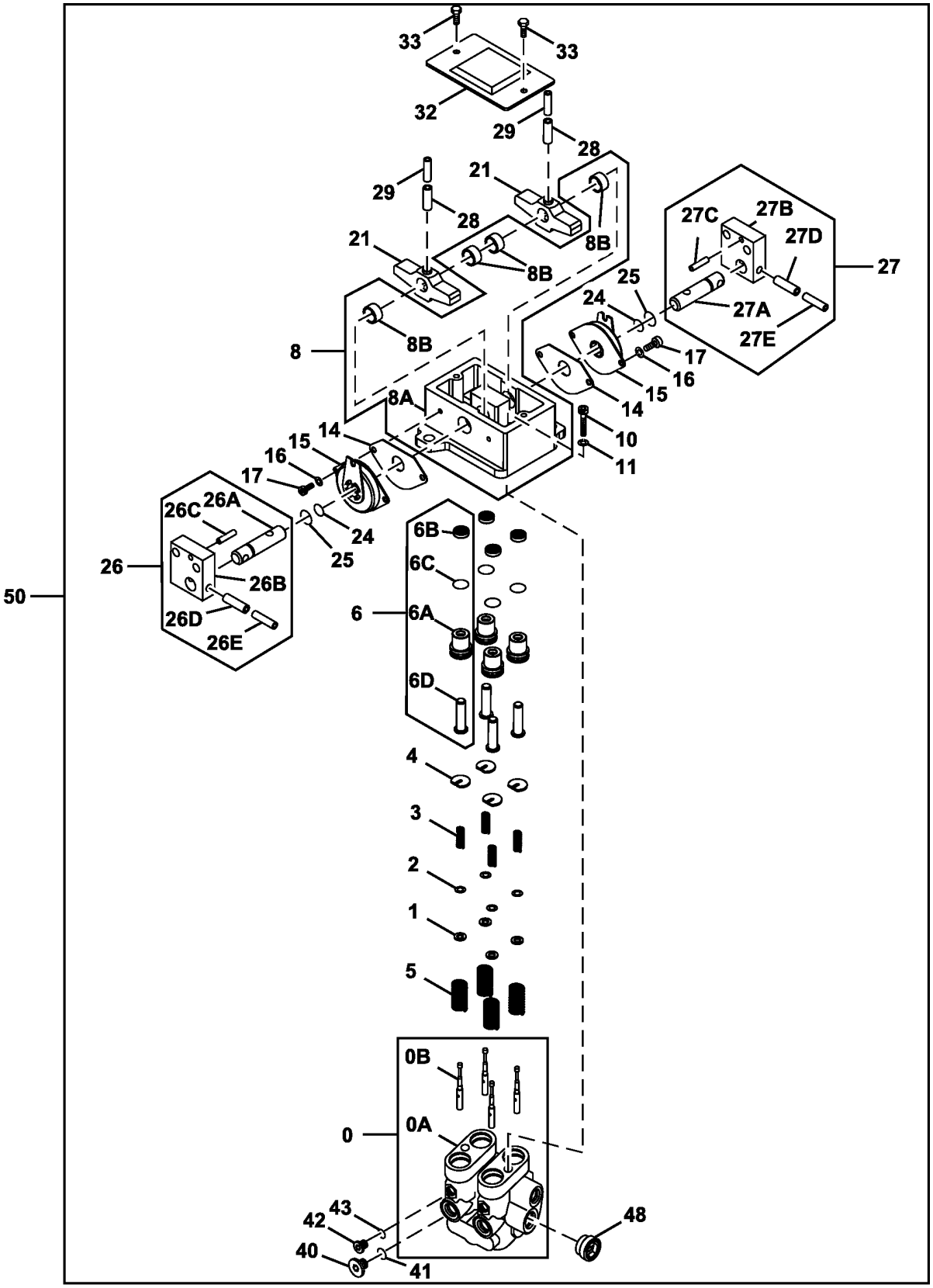

TX1086074

Item	*Nº peça*	*Descrição*	*Qtde*	*Nº série*	*Notas*
0	8118208	Tampa de válvula	1		
0A	.....	Tampa de válvula	1		NLA
0B	.....	Carretel	4		NLA
1	4319299	Espaçador	4		
2	4662206	Calço	4		0.1 mm (0.003 in.), SUB FOR 4203411
3	4368629	Mola de compressão	4		
4	4364970	Guia	4		
5	4368630	Mola de compressão	4		
6	9226367	Porca de Pressão	4		
6A	3099628	Bucha	1		
6B	4447050	Vedação	1		
6C	4201993	Anel o	1		
6D	4602154	Porca de Pressão	1		
8	.....	Base	1		9184275 NLA
8A	.....	Suporte	1		2044332 NLA
8B	4437433	Bucha	4		
10	19M7576	Parafuso	2		M10 X 30, SUB FOR J781030
11	12M7066	Arruela de pressão	2		10 mm, SUB FOR A590910
14	4437432	Junta	2		
15	4428902	Amortecedor de torção	2		
16	12M7006	Arruela de pressão	4		6 mm, SUB FOR A590906
17	J780612	Parafuso	4		
21	3098245	Came	2		
24	4185600	Anel o	2		
25	4447067	Anel o	2		
26	9207567	Pino fixador	1		
26A	4425305	Pino fixador	1		
26B	3087987	Apoio	1		
26C	4051262	Pino elástico	1		
26D	34M7124	Pino elástico	1		8 X 30 mm, SUB FOR 4205318
26E	4205317	Pino elástico	1		
27	9207568	Pino fixador	1		
27A	4425305	Pino fixador	1		
27B	3087987	Apoio	1		
27C	4051262	Pino elástico	1		
27D	34M7124	Pino elástico	1		8 X 30 mm, SUB FOR 4205318
27E	4205317	Pino elástico	1		
28	34M6402	Pino elástico	2		8 X 28 mm, SUB FOR 4027427
29	4213419	Pino elástico	2		
32	8077903	Capa	1		
33	.....	Parafuso c/arruela	2		J260614 NLA
	19M7560	Parafuso sextavado	2		M6 X 16
	24M7054	Arruela	2		6.400 X 12 X 1.600 mm
40	4208977	Tampão de dreno	2		
41	CH11561	Junta de vedação	2		SUB FOR Z964255
42	9134109	Tampão de dreno	2		SUB FOR 4217651
43	CH19111	Anel o	2		SUB FOR 4113154
48	9773023	Tampão de dreno	1		
50	FYB60000033	VálV.de contr.atuada hidr.	1		Piloto de Deslocamento, SUB FOR FYB60000029

Pilot Shutoff Solenoid Valve Components
Composants d'électrovanne d'arrêt pilote
Componentes da Válvula Solenoide de Corte Piloto
Componentes de la válvula de solenoide de corte piloto

TX1134672 A.1

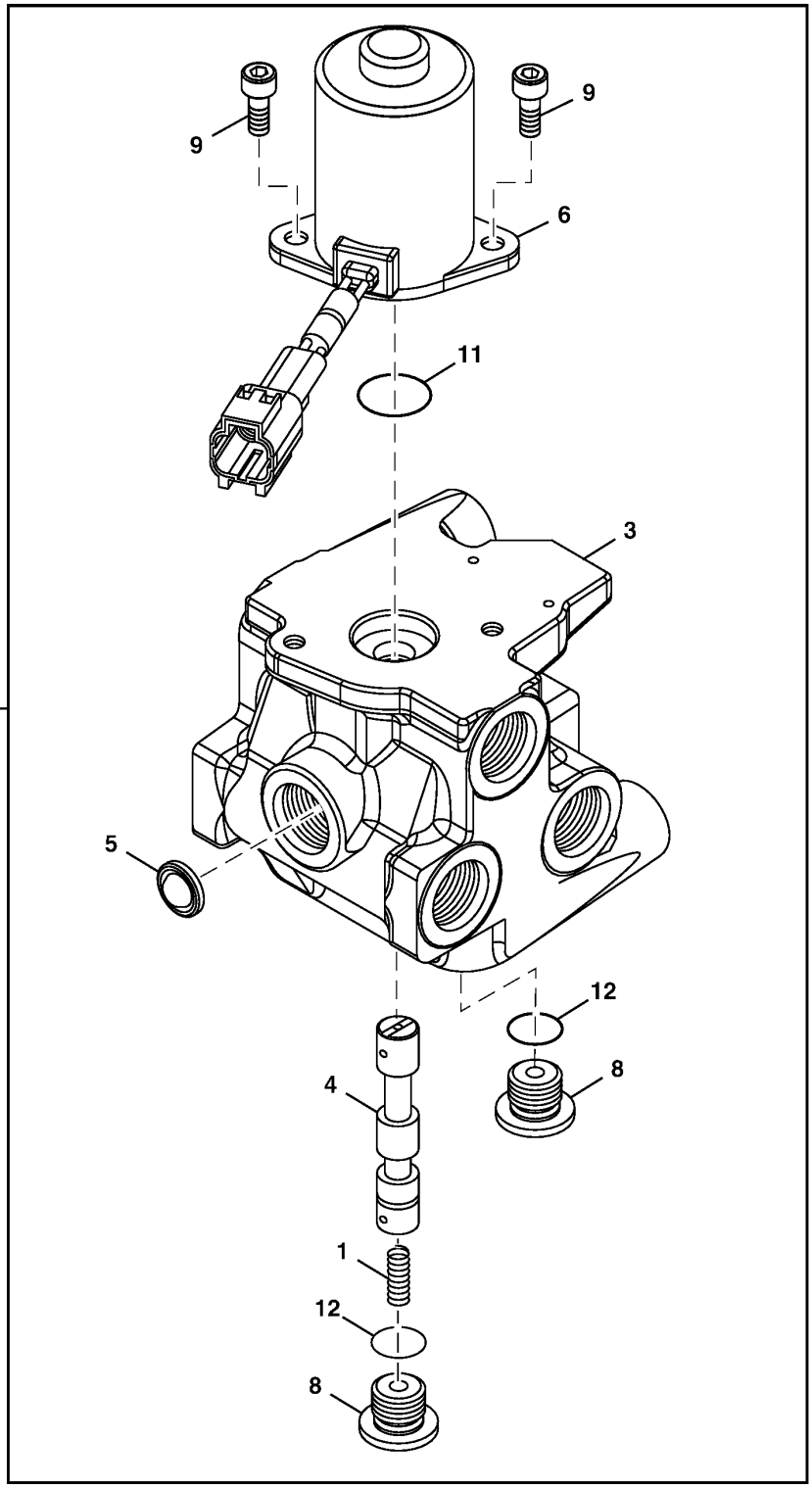

TX1134672

Item	*Nº peça*	*Descrição*	*Qtde*	*Nº série*	*Notas*
0	4609630	VálVula	1		Corte do Piloto
1	0624904	Mola	1		
3	.....	Carcaça	1		NLA
4	.....	Carretel	1		NLA
5	.....	Filtro	1		NLA
6	0976504	VálVula hidr. solenóide	1		
8	0732608	Plugue	2		
9	0794204	Parafuso	2		
11	CH10570	Anel o	1		SUB FOR 954495
12	957366	Anel o	2		

Two Way Auxiliary Foot Pedal
Pédale auxiliaire deux voies
Pedal Auxiliar de Duas Vias
Pedal auxiliar de dos direcciones

TX1130497 B.1

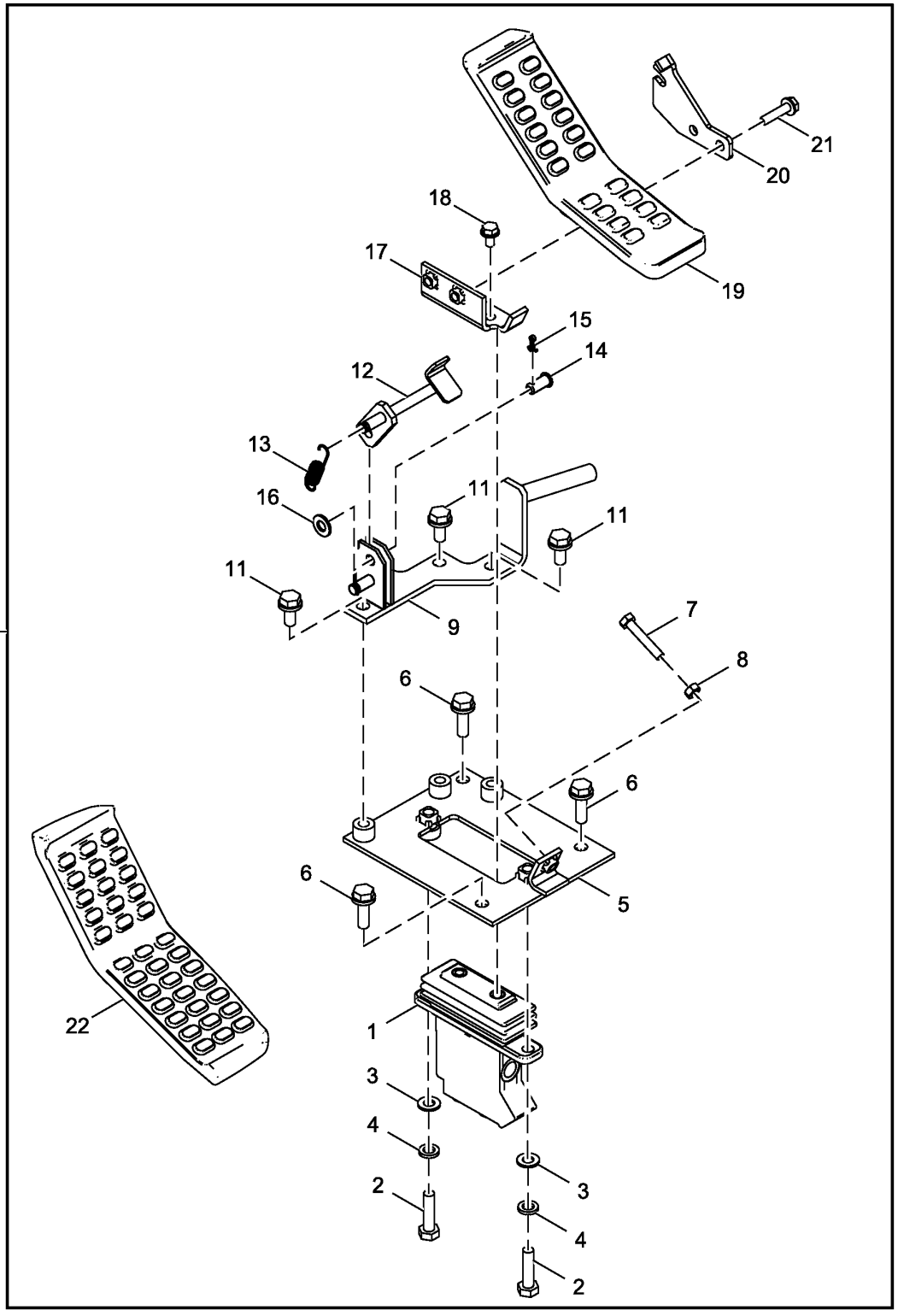

TX1130497

Item	*Nº peça*	*Descrição*	*Qtde*	*Nº série*	*Notas*
1	FYB60000024	VálV.de contr.atuada hidr.	1		Componentes em Página Separada
2	19M7358	Parafuso sextavado	2		M10 X 40, SUB FOR J901040
3	24M7028	Arruela	2		10.500 X 20 X 2 mm, SUB FOR A590110
4	12M7066	Arruela de pressão	2		10 mm, SUB FOR A590910
5	8101299	Apoio	1		
6	19M7550	Parafuso sextavado	4		M10 X 35, SUB FOR J901035
	24M7055	Arruela	4		8.400 X 16 X 1.600 mm, SUB FOR A590108
7	4317640	Parafuso	1		
8	14M7273	Porca	1		M8, SUB FOR M500807
9	8106893	Apoio	1		
11	19M7402	Parafuso sextavado	3		M10 X 25, SUB FOR J901025
12	9766166	Limitador	1		
13	4279604	Mola	1		
14	4287795	Pino	1		
15	11M7080	Contra-pino	1		2.500 X 16 mm, SUB FOR A763016
16	24M7028	Arruela	1		10.500 X 20 X 2 mm, SUB FOR A590110
17	9765447	Apoio	1		
18	19M7162	Parafuso sextavado	2		M8 X 16, SUB FOR J900816
19	1033219	Pedal	1		
20	4660755	Placa	1		
21	19M7298	Parafuso sextavado	2		M8 X 35, SUB FOR J900835
22	3106855	Pedal	1		
90	**AT442695**	**Kit - instalação de campo**	**1**		**Pacotes de Produto, Componentes Adicionais em Página Separada**

Two Way Auxiliary Foot Pedal Hoses
Flexibles de pédale auxiliaire deux voies
Mangueiras do Pedal Auxiliar de Duas Vias
Mangueras del pedal auxiliar de dos direcciones

TX1159704 A.1

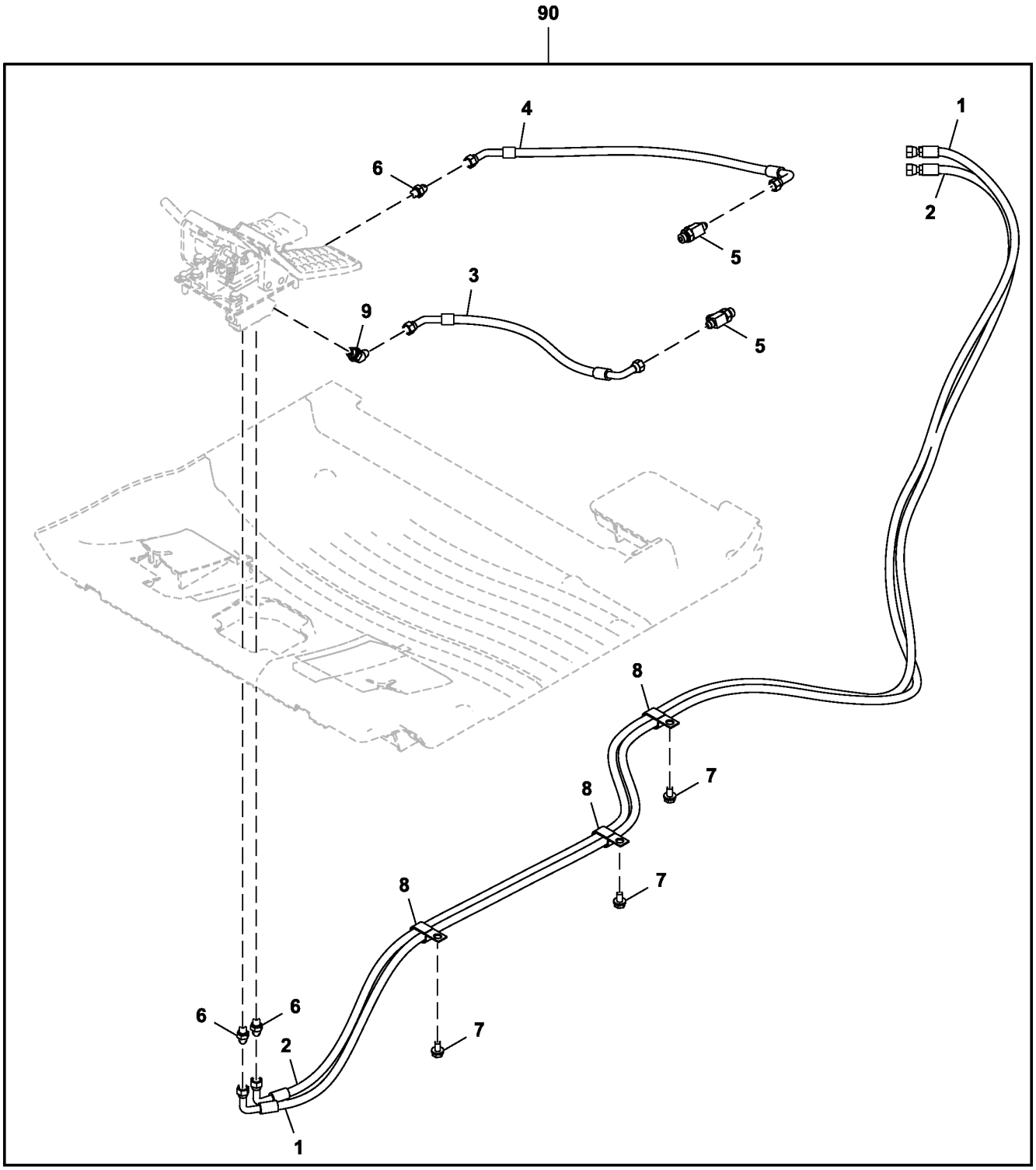

TX1159704

Item	*Nº peça*	*Descrição*	*Qtde*	*Nº série*	*Notas*
1	4702035	Mangueira	1		
2	FYA00003992	Mangueira	1		
3	4648204	Mangueira hidráulica	1		
4	4648205	Mangueira hidráulica	1		
5	A852433	Conexão em t	2		
6	A852123	Adaptador	3		
7	19M7938	Parafuso sextavado	3		M10 X 20, SUB FOR J901020, J271020 NLA
	24M7346	Arruela	3		11 X 20 X 2 mm, SUB FOR J222010
8	T32854	Braçadeira	3		SUB FOR 4190282
9	A852233	Conexão em ângulo	1		
90	**AT442695**	**Kit - instalação de campo**	**1**		**Pacotes de Produto, Componentes Adicionais em Página Separada**

Standard Boom
Flèche standard
Lança Padrão
Aguilón estándar

TX1093445 B.1

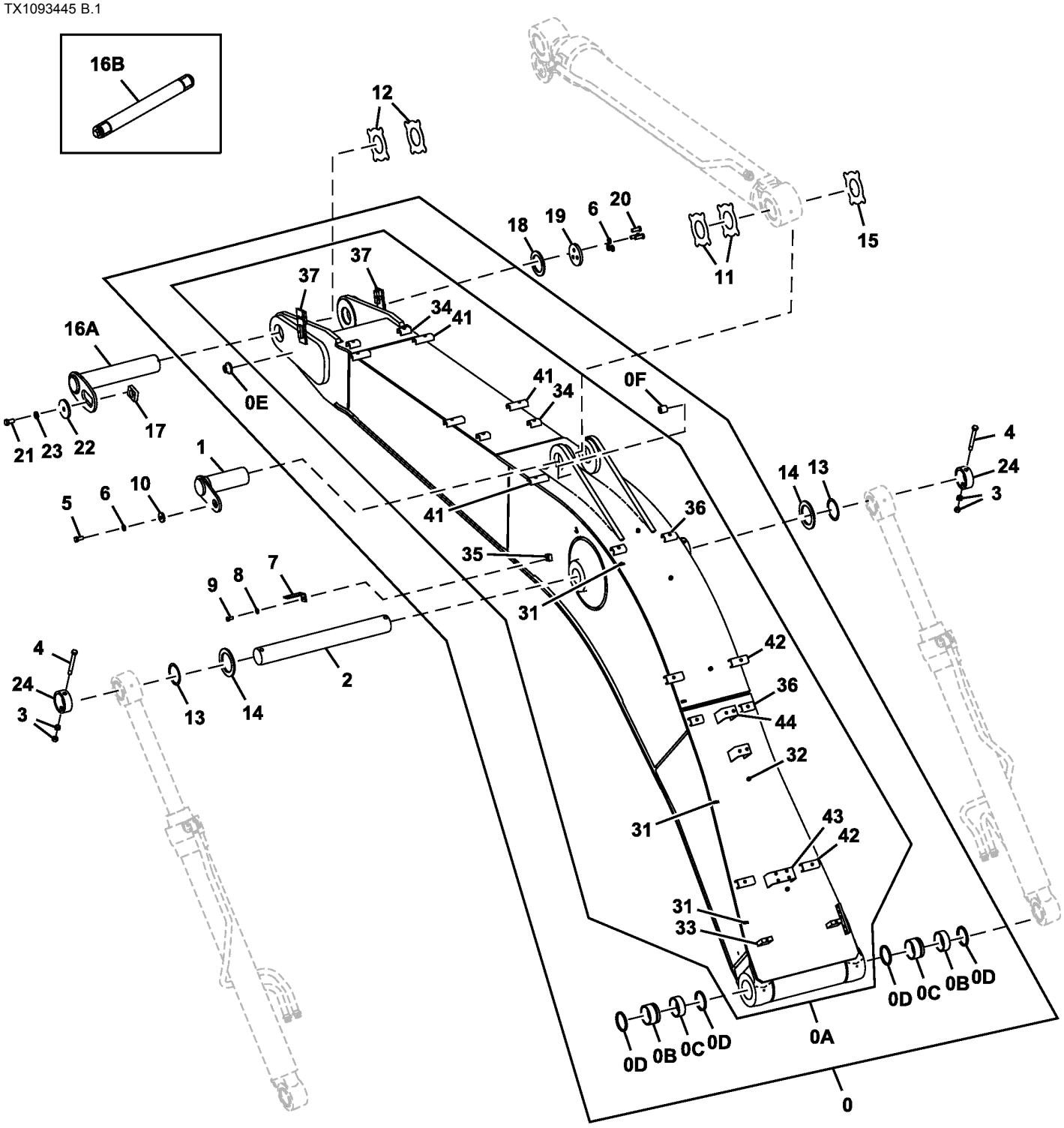

TX1093445

Item	*Nº peça*	*Descrição*	*Qtde*	*Nº série*	*Notas*
0	8095998G	Lança da escavadeira	1		SUB FOR 8095998
0A	.....	Lança da escavadeira	1		5009413 NLA
0B	4443884	Bucha	2		
0C	4381855	Bucha	2		
0D	TH103200	Vedação	4		SUB FOR 4085479
0E	4611731	Limitador	1		
0F	.....	Porca soldável	1		4438594 NLA
1	8096435	Pino	1		
2	AT219636	Pino	1		SUB FOR 3079491
3	14M7277	Porca	4		M20, SUB FOR J950020
4	4435584	Pino fixador	2		
5	T116332	Parafuso	1		M18 X 40, SUB FOR J921840
6	24M7353	Arruela	4		20 X 34 X 3 mm, SUB FOR J222018
7	4224631	Cantoneira	1		
8	J222014	Arruela	1		
9	19M7877	Parafuso sextavado	1		M14 X 30, SUB FOR J901430
10	4441471	Placa	1		
11	4469095	Calço	2		SUB FOR 4445635
12	4469097	Calço	2		SUB FOR 4445636
13	4445637	Placa	2		
14	4450015	Placa	2		
15	4469096	Calço	1		SUB FOR 4460373
16A	8092014	Pino	1		
16B	AT361203	Pino	1		Opção de Pino Expansor
	T248629	Luva	2		
17	4611688	Grampo	1		
18	4611648	Espaçador	1		
19	4611642	Arruela	1		
20	J921850	Parafuso	3		
21	J922245	Parafuso	1		
22	4611733	Placa	1		
23	J222022	Arruela	1		
24	4662435	Limitador	2		SUB FOR 4662435P
31	4272256	Presilha	6		
32	4609532	Porca	5		
33	4647806	Porca soldável	2		
34	9765301	Porca soldável	8		
35	4644727	Porca soldável	1		
36	9767178	Porca soldável	4		
37	8114781	Apoio	2		
41	9764957	Porca soldável	6		
42	9765682	Porca soldável	4		
43	9766203	Parafuso de fenda	1		
44	9765007	Porca soldável	2		

Boom 5.7 m
Flèche 5,7 m
Lança de 5,7 m
Aguilón de 5,7 m

TX1166939 B.1

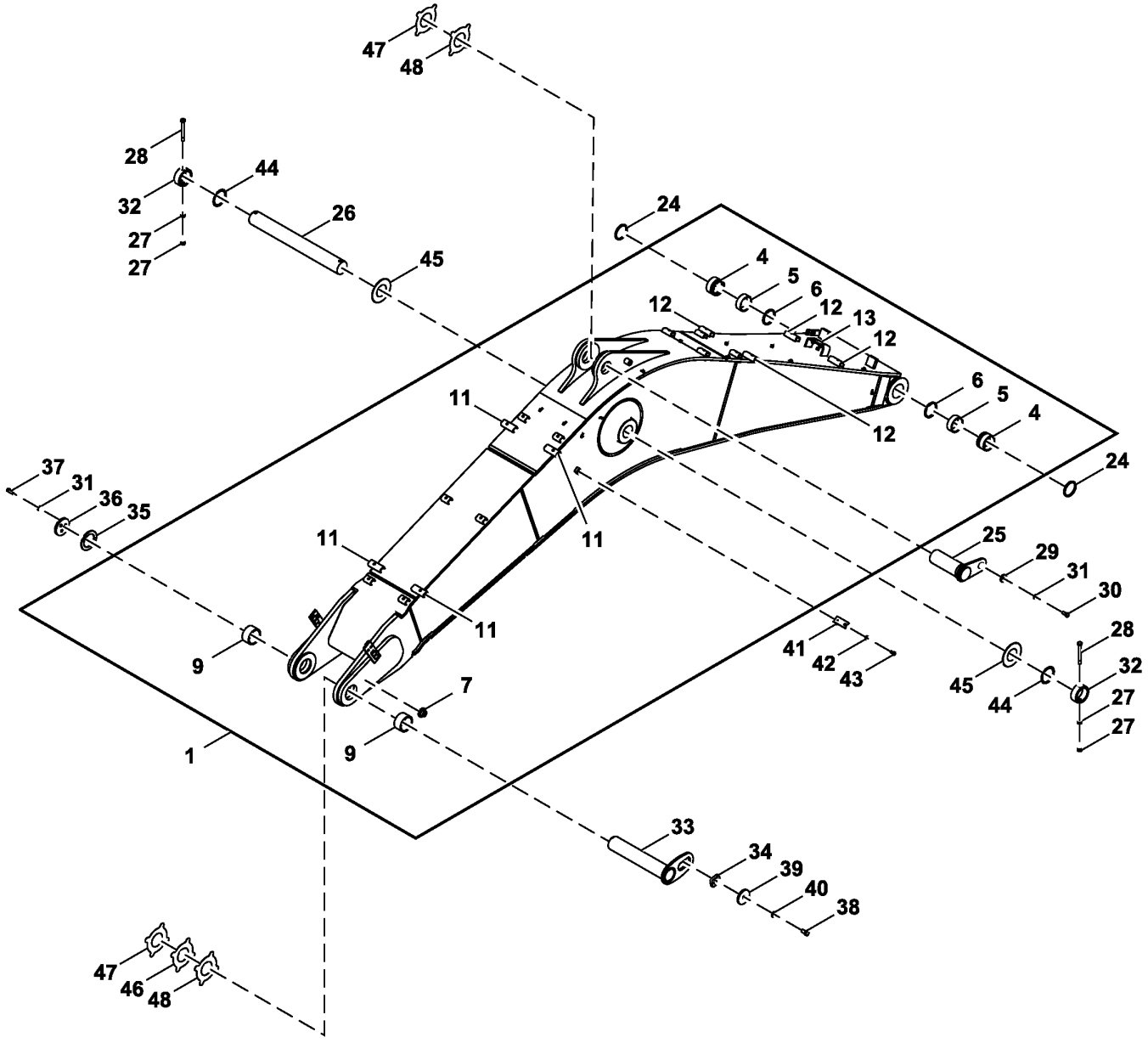

9258136_TX1166939

Item	*Nº peça*	*Descrição*	*Qtde*	*Nº série*	*Notas*
1	8103250G	Lança da escavadeira	1		SUB FOR 8103250, Enchimento da Linha
3	.....	Lança da escavadeira	1		5010436 NLA
4	4443884	Bucha	2		
5	4381855	Bucha	2		
6	TH103200	Vedação	2		SUB FOR 4085479
7	4611731	Limitador	1		Tampa
9	4619896	Bucha	2		
11	9764957	Porca soldável	4		
12	9765682	Porca soldável	4		
13	9766203	Parafuso de fenda	1		
24	4085479	Vedação	2		
25	8096435	Pino	1		
26	AT219636	Pino	1		SUB FOR 3079491
27	14M7277	Porca	4		M20, SUB FOR J950020
28	4435584	Pino fixador	2		
29	4441471	Placa	1		
30	T116332	Parafuso	1		SUB FOR J921840
31	24M7353	Arruela	2		20 X 34 X 3 mm, SUB FOR J222018
32	4662435P	Limitador	2		
33	8092014	Pino	1		
34	4611688	Grampo	1		
35	4611648	Espaçador	1		
36	4611642	Arruela	1		
37	J921850	Parafuso	3		
38	J922245	Parafuso	1		
39	4611733	Placa	1		
40	J222022	Arruela	1		
41	4224631	Cantoneira	1		
42	J222014	Arruela	1		
43	J901430	Parafuso sextavado	1		
44	4445637	Placa	2		
45	4450015	Placa	2		
46	4469096	Calço	1		SUB FOR 4460373
47	4469095	Calço	2		SUB FOR 4445635
48	4469097	Calço	2		SUB FOR 4445636

2.11 m Arm
Bras 2,11 m
Braço de 2,11 m
Brazo de 2,11 m

TX1141554 D.1

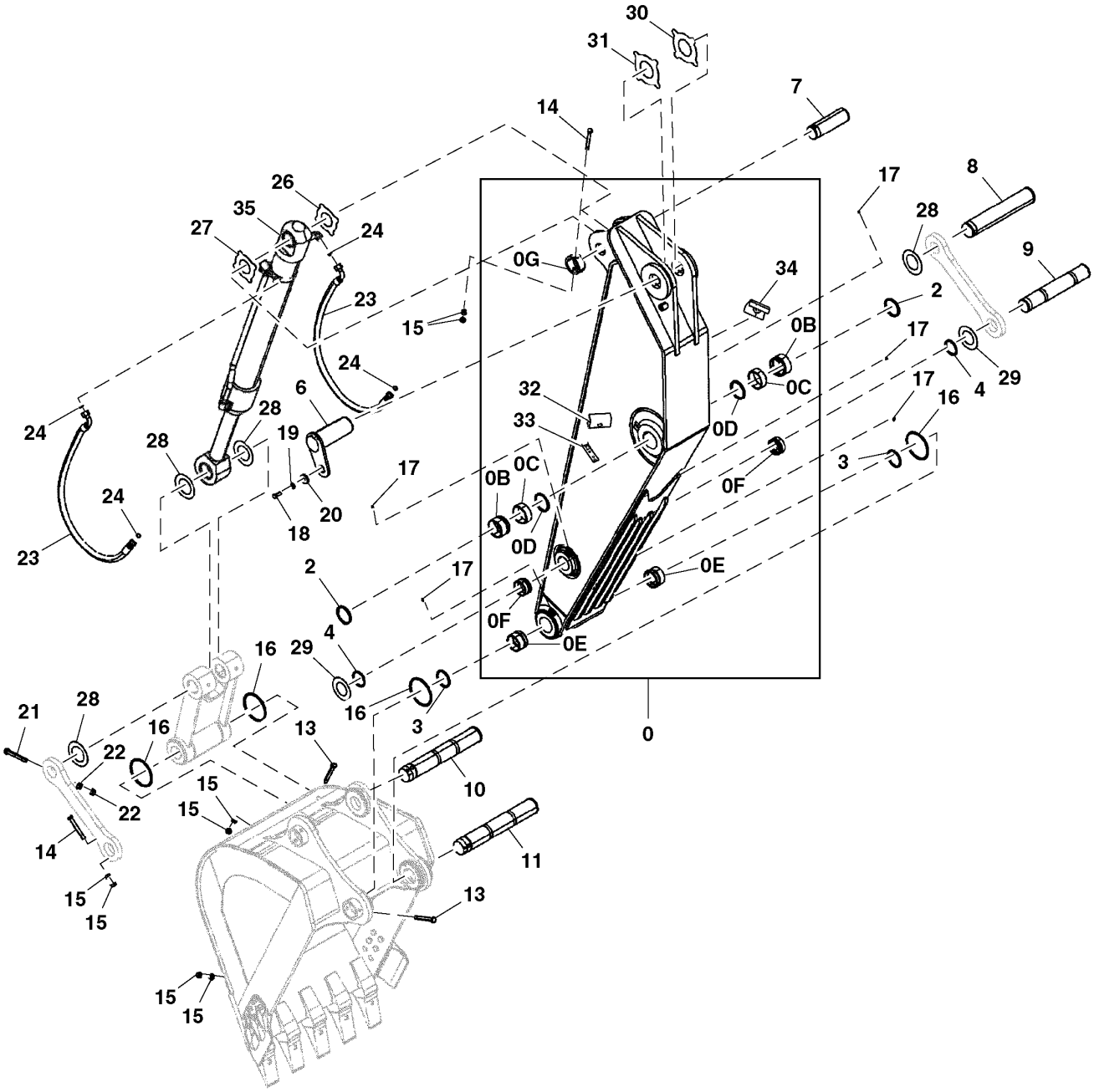

TX1141554

Item	*Nº peça*	*Descrição*	*Qtde*	*Nº série*	*Notas*
0	7049706G	Braço	1		Enchimento da Linha, SUB FOR 7049706
0A	.....	Braço	1		5010462 NLA
0B	4443884	Bucha	2		
0C	4381855	Bucha	2		
0D	4085479	Vedação	2		SUB FOR TH103200
0E	4443885	Bucha	2		Impregnado de Óleo
	3102341	Bucha	2		Aço
0F	4438771	Bucha	2		
0G	TH102409	Bucha	1		SUB FOR 4067720
2	TH103200	Vedação	2		SUB FOR 4085479
3	TH102411	Vedação	2		SUB FOR 4074008
4	TH102445	Vedação	2		SUB FOR 4067901
6	8096448	Pino	1		
7	FF800536	Pino	1		
8	3092037	Pino fixador	1		
9	3089968	Pino fixador	1		
10	3090418	Pino fixador	1		
11	3090417	Pino fixador	1		
13	4435127	Pino fixador	2		
14	4435126	Pino fixador	2		
15	14M7277	Porca	8		M20, SUB FOR J950020
16	4100180	Anel o	4		
17	J75481	Conexão	6		
18	T116332	Parafuso	1		SUB FOR J921840
19	24M7353	Arruela	1		20 X 34 X 3 mm, SUB FOR J222018
20	4441471	Placa	1		
21	4435128	Pino fixador	1		
22	R114125	Porca	2		SUB FOR J950022
23	4642277	Mangueira	2		
24	T76938	Anel o	4		SUB FOR 4187328
26	4470743	Arruela de encosto	1		1 mm, SUB FOR 4444284
27	4470744	Placa	1		2 mm, SUB FOR 4444285
28	4450014	Placa	4		1 mm
29	4476062	Arruela de encosto	2		1 mm, SUB FOR 4450013
30	4469095	Calço	1		1 mm, SUB FOR 4445635
31	4469097	Calço	1		2 mm, SUB FOR 4445636
32	9763817	Porca soldável	1		
33	4434246	Apoio	1		
34	9765104	Porca soldável	1		

Short Arm, 2.67 m
Bras court 2,67 m
Braço Curto, 2,67 m
Brazo corto de 2,67 m

TX1170101 C.1

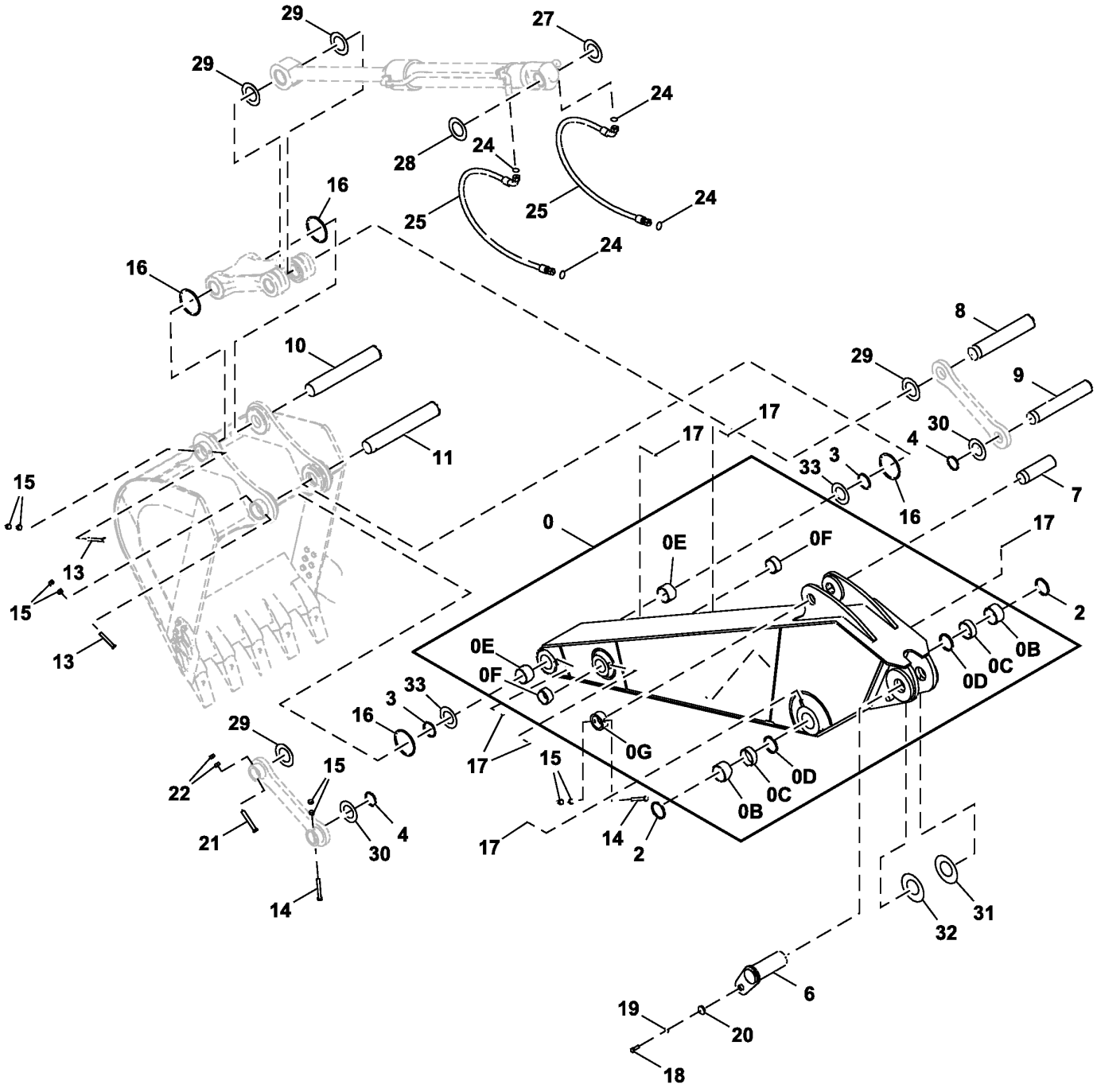

TX1170101

Item	*Nº peça*	*Descrição*	*Qtde*	*Nº série*	*Notas*
0	7049263G	Braço elevador	1		SUB FOR 7049263
0A	.....	Braço	1		5010306 NLA
0B	4443884	Bucha	2		
0C	4381855	Bucha	2		
0D	TH103200	Vedação	2		SUB FOR 4085479
0E	4443885	Bucha	2		Impregnado de Óleo
	3102341	Bucha	2		Aço
0F	4438771	Bucha	2		
0G	TH102409	Bucha	1		SUB FOR 4067720
2	TH103200	Vedação	2		SUB FOR 4085479
3	TH102411	Vedação	2		SUB FOR 4074008
4	TH102445	Vedação	2		SUB FOR 4067901
6	8096448	Pino	1		
7	FF800536	Pino	1		
8	3092037	Pino	1		
9	3089968	Pino	1		
10	3090418	Pino fixador	1		
11	3090417	Pino	1		
13	4435127	Pino fixador	2		
14	4435126	Pino fixador	2		
15	14M7277	Porca	8		M20, SUB FOR J950020, SUB FOR 3063826
16	4100180	Anel o	4		
17	J75481	Conexão	6		
18	T116332	Parafuso	1		SUB FOR J921840
19	24M7353	Arruela	1		20 X 34 X 3 mm, SUB FOR J222018
20	4441471	Placa	1		
21	4435128	Pino fixador	1		
22	R114125	Porca	2		SUB FOR J950022
24	T76938	Anel o	4		SUB FOR 4187328
25	4642619	Mangueira hidráulica	2		
27	4470743	Arruela de encosto	1		SUB FOR 4444284
28	4470744	Calço	1		SUB FOR 4444285
29	4450014	Calço	4		
30	4476062	Arruela de encosto	2		SUB FOR 4450013
31	4469095	Calço	1		SUB FOR 4445635
32	4469097	Calço	1		SUB FOR 4445636
33	FF106001	Calço	2		

Standard Arm, 3.2 m
Bras standard, 3,2 m
Braço Padrão, 3,2 m
Brazo estándar de 3,2 m

TX1093038 B.1

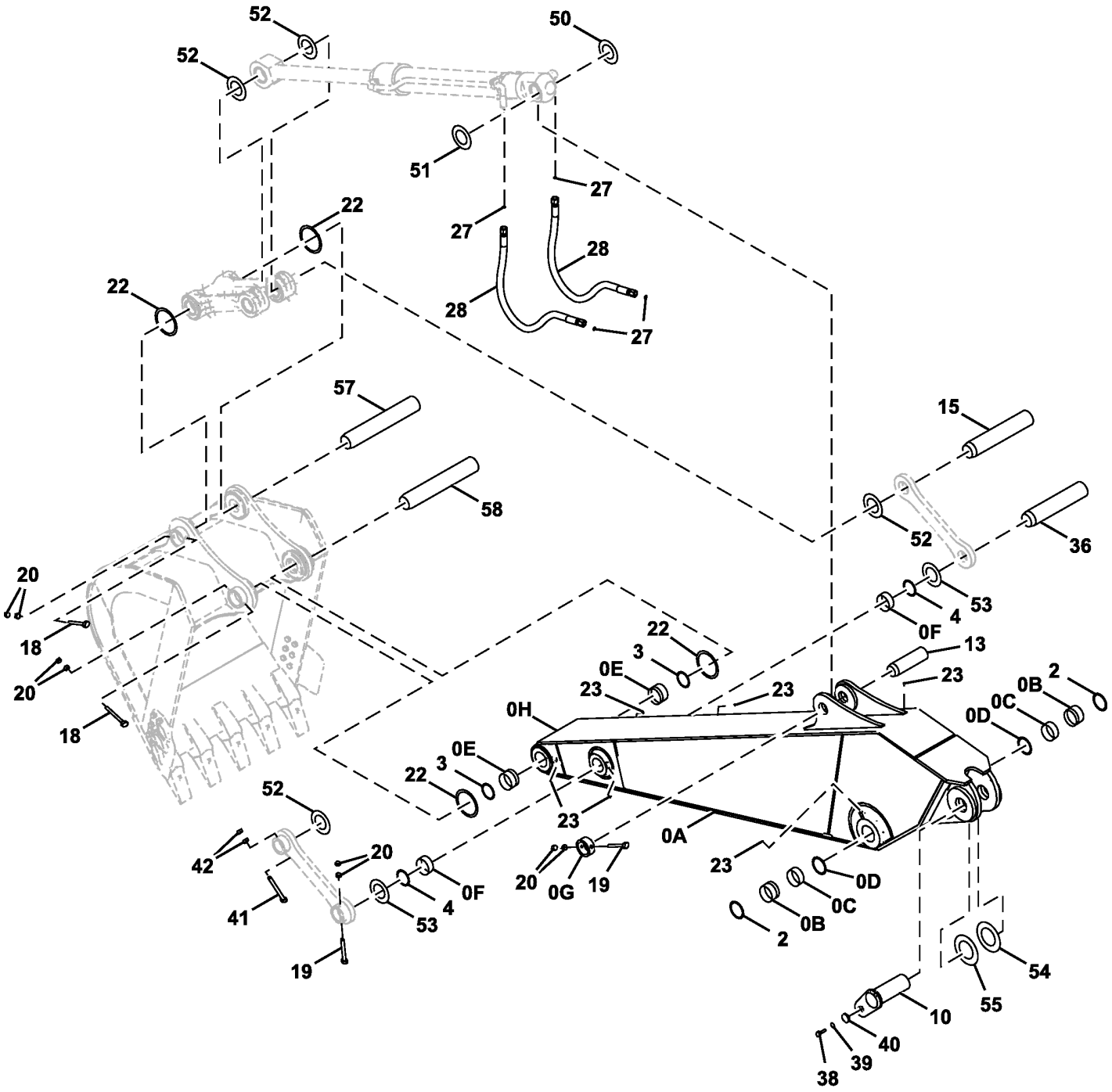

0 — 0A,0B,0C,0D,0E,0F,0G,0H

TX1093038

Item	*Nº peça*	*Descrição*	*Qtde*	*Nº série*	*Notas*
0	7045979G	Braço elevador	1		SUB FOR 7045979
0A	.....	Braço	1		5009410 NLA
0B	4443884	Bucha	2		
0C	4381855	Bucha	2		110 X 125 X 45 mm (4.331" X 4.921" X 1.772")
0D	TH103200	Vedação	2		SUB FOR 4085479
0E	4443885	Bucha	2		Impregnado de Óleo
	3102341	Bucha	2		Aço
0F	4438771	Bucha	2		
0G	TH102409	Bucha	1		92.075 X 120.650 X 50.800 mm (3-5/8" X 4-3/4" X 2"), SUB FOR 4067720
0H	8080587	Ressalto	1		Braço e Pinos de Substituição, Não Ilustrado
2	TH103200	Vedação	2		SUB FOR 4085479
3	TH102411	Vedação	2		SUB FOR 4074008
4	TH102445	Vedação	2		SUB FOR 4067901
10	8096448	Pino	1		
13	FF800536	Pino	1		
15	3092037	Pino fixador	1		
18	4435127	Pino fixador	2		
19	4435126	Pino fixador	2		
20	14M7277	Porca	8		M20, SUB FOR J950020
22	4100180	Anel o	4		Anel O Padrão
	AT349467	Vedação	4		Anel O Bipartido
23	TH100074	Conexão de lubrificação	6		SUB FOR J75481
27	T76938	Anel o	4		23.520 X 1.780 mm (0.926" X 0.070"), SUB FOR 4187328
28	4628902	Mangueira hidráulica	2		
36	3089968	Pino fixador	1		
38	T116332	Parafuso	1		M18 X 40, SUB FOR J921840
39	24M7353	Arruela	1		20 X 34 X 3 mm, SUB FOR J222018
40	4441471	Placa	1		
41	4435128	Pino fixador	1		
42	R114125	Porca	2		SUB FOR J950022
50	4470743	Arruela de encosto	1		SUB FOR 4444284
51	4470744	Placa	1		SUB FOR 4444285
52	4450014	Placa	4		
53	4476062	Arruela de encosto	2		SUB FOR 4450013
54	4469095	Calço	1		SUB FOR 4445635
55	4469097	Calço	1		SUB FOR 4445636
57	3090418	Pino fixador	1		
58	3090417	Pino fixador	1		

Long Arm, 4.0 m
Bras long, 4,0 m
Braço Longo, 4,0 m
Brazo largo de 4,0 m

TX1093040 B.1

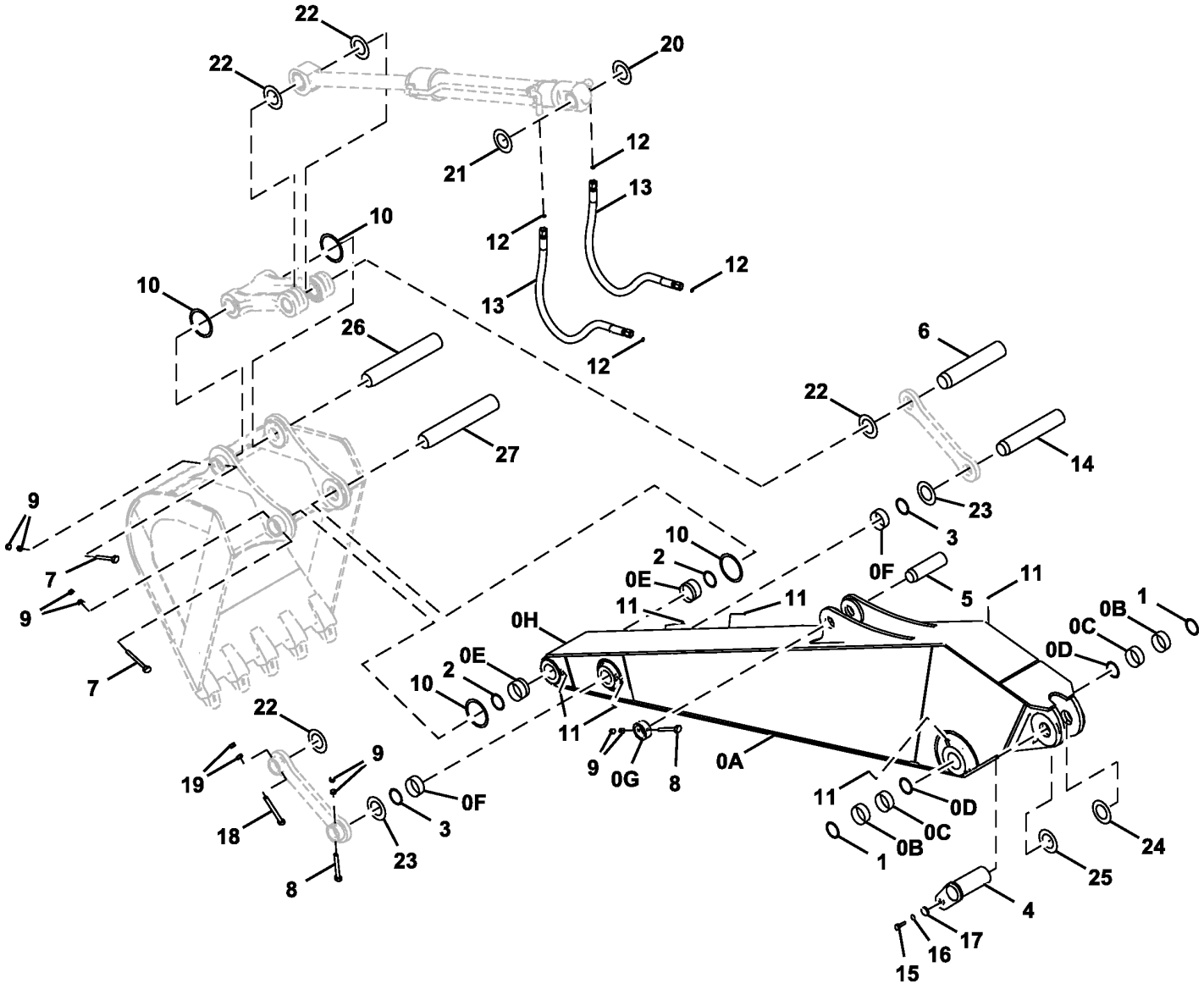

0 — 0A,0B,0C,0D,0E,0F,0G,0H

TX1093040

Item	*Nº peça*	*Descrição*	*Qtde*	*Nº série*	*Notas*
0	7049093G	Braço elevador	1		SUB FOR 7049093
0A	.....	Braço	1		5009892 NLA
0B	4443884	Bucha	2		
0C	4381855	Bucha	2		
0D	TH103200	Vedação	2		SUB FOR 4085479
0E	4443885	Bucha	2		Impregnado de Óleo
	3102341	Bucha	2		Aço
0F	4438771	Bucha	2		
0G	TH102409	Bucha	1		SUB FOR 4067720
0H	8080587	Ressalto	1		Peças da Extremidade do Braço de SubstituiçãoPeças da Extremidade do Braço de Substituição, Não Ilustrado
1	TH103200	Vedação	2		SUB FOR 4085479
2	TH102411	Vedação	2		SUB FOR 4074008
3	TH102445	Vedação	2		SUB FOR 4067901
4	8096448	Pino	1		
5	FF800536	Pino	1		
6	3092037	Pino fixador	1		
7	4435127	Pino fixador	2		
8	4435126	Pino fixador	2		
9	14M7277	Porca	8		M20, SUB FOR J950020, SUB FOR 3063826
10	4100180	Anel o	4		Anel O Padrão
	AT349467	Vedação	4		Anel O Bipartido
11	TH100074	Conexão de lubrificação	6		SUB FOR J75481
12	T76938	Anel o	4		SUB FOR 4187328
13	4641678	Mangueira hidráulica	2		
14	3089968	Pino fixador	1		
15	T116332	Parafuso	1		SUB FOR J921840
16	24M7353	Arruela	1		20 X 34 X 3 mm, SUB FOR J222018
17	4441471	Placa	1		
18	4435128	Pino fixador	1		
19	R114125	Porca	2		SUB FOR J950022
20	4470743	Arruela de encosto	1		SUB FOR 4444284
21	4470744	Placa	1		SUB FOR 4444285
22	4450014	Placa	4		
23	4476062	Arruela de encosto	2		SUB FOR 4450013
24	4469095	Calço	2		SUB FOR 4445635
25	4469097	Calço	2		SUB FOR 4445636
26	3090418	Pino fixador	1		
27	3090417	Pino fixador	1		

Arm Link
Bielle de bras
Articulação do Braço
Brazo

TX1093457 A.1

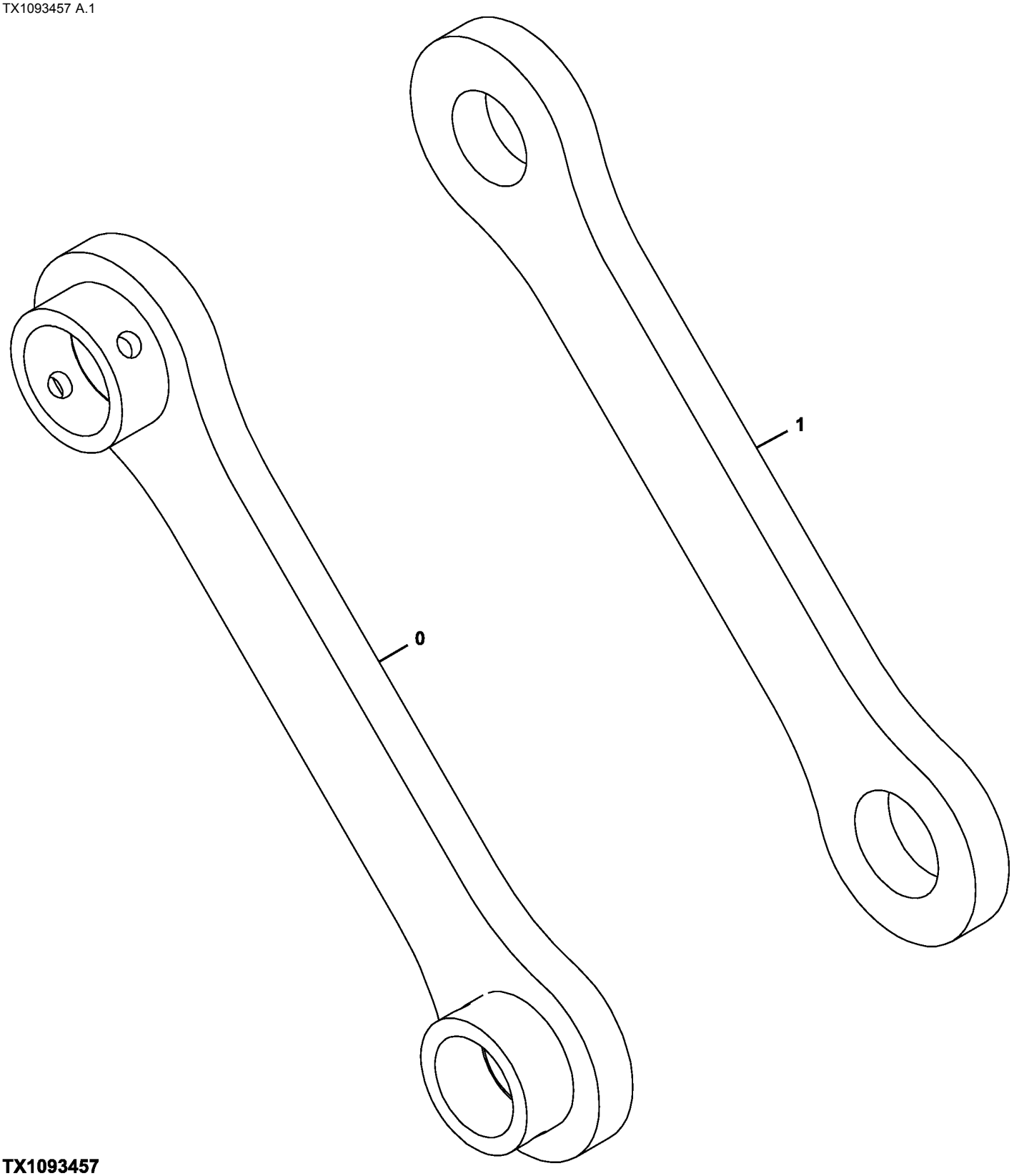

TX1093457

Item	*Nº peça*	*Descrição*	*Qtde*	*Nº série*	*Notas*
0	8071699G	Ligação	1		
1	3055521G	Ligação	1		

Arm Link, 2.11 m Arm
Bielle de bras, bras 2,11 m
Articulação do Braço, Braço de 2,11 m
Articulación de brazo, brazo de 2,11 m

TX1146802 A.1

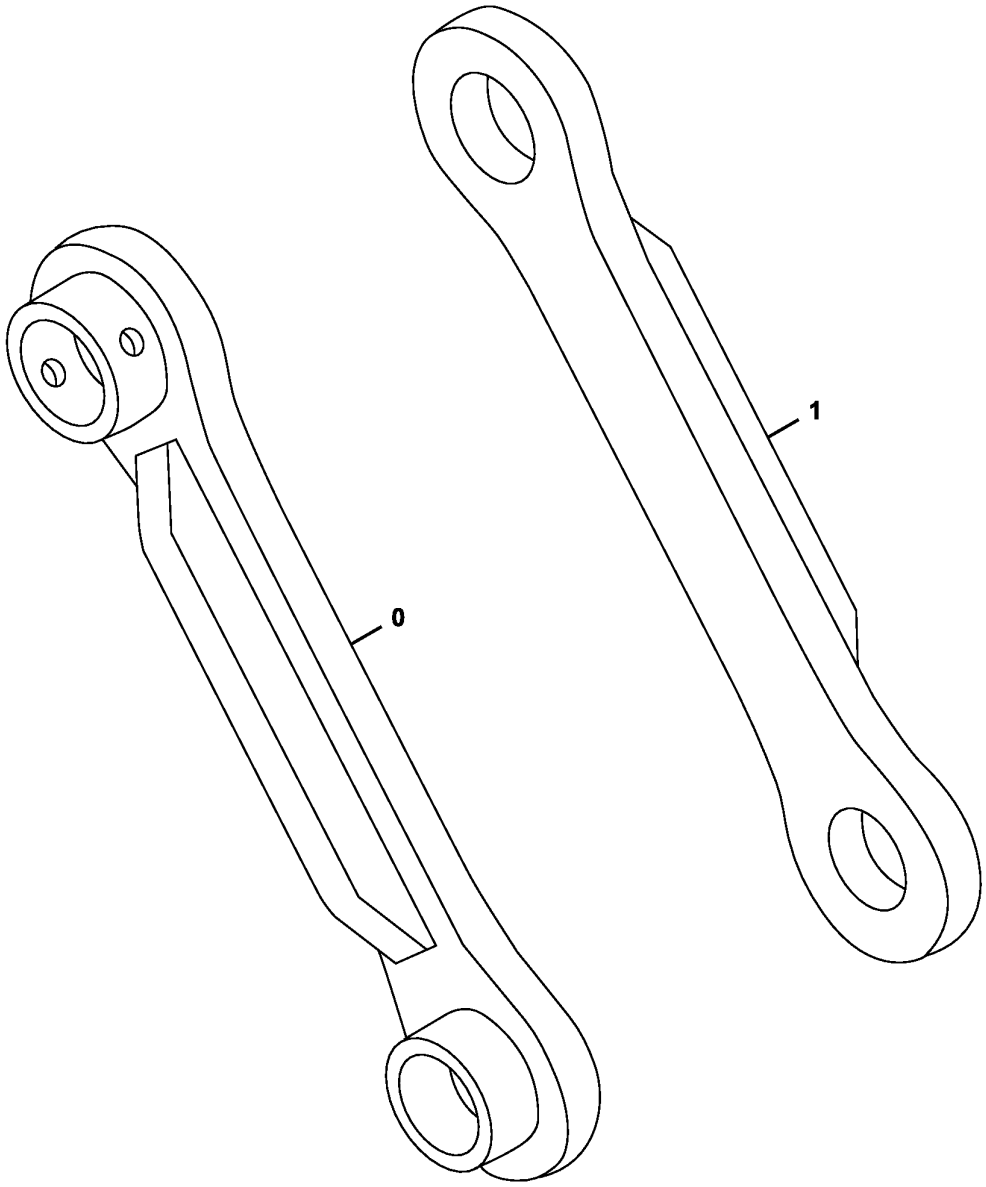

TX1146802

Item	*Nº peça*	*Descrição*	*Qtde*	*Nº série*	*Notas*
0	8070029G	Ligação	1		SUB FOR 8070029
1	8070028G	Ligação	1		SUB FOR 8070028

Bucket Link
Tringlerie de benne
Articulação da Caçamba
Brazos de cucharón

TX1093456 A.1

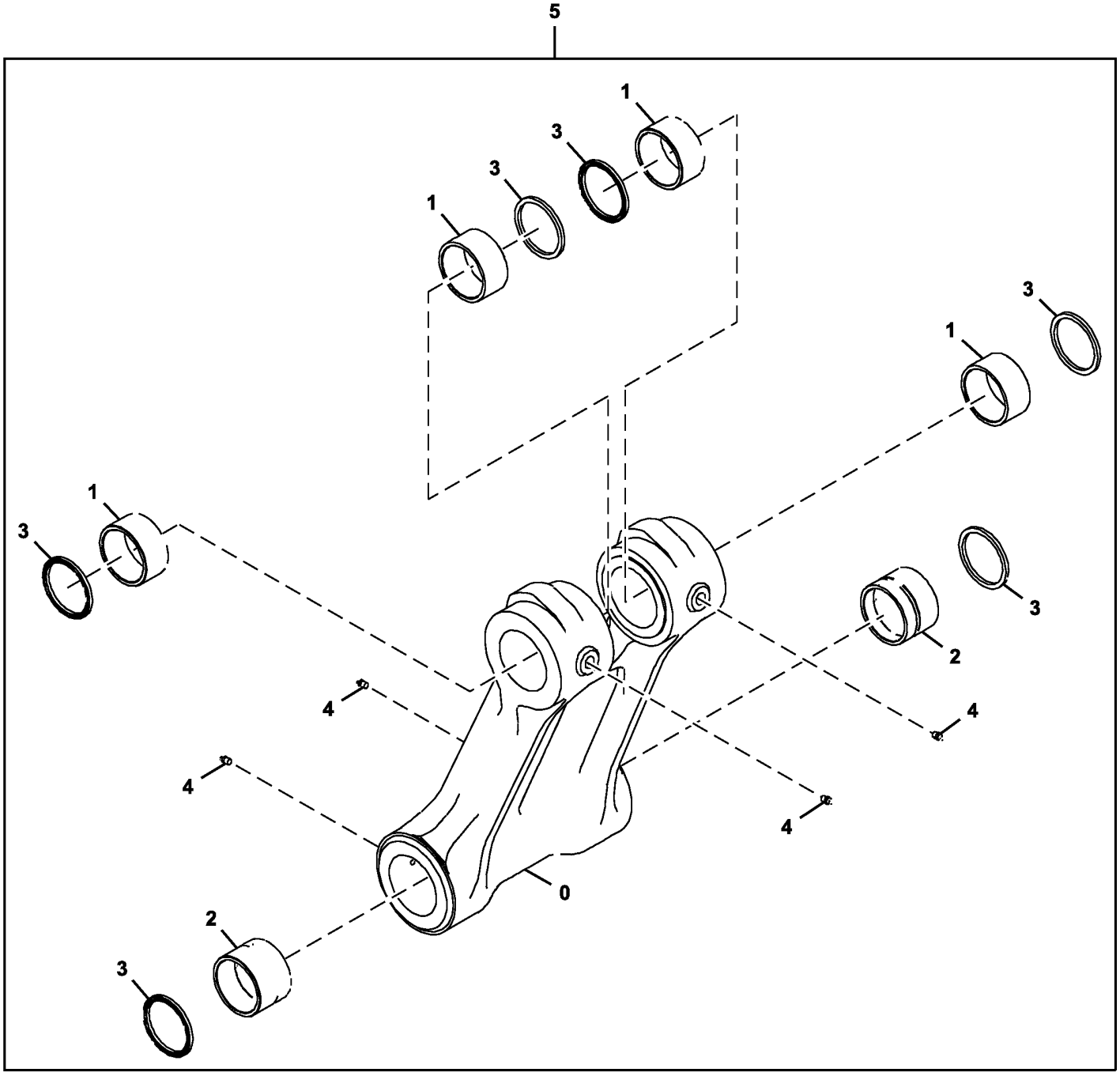

TX1093456

Item	*Nº peça*	*Descrição*	*Qtde*	*Nº série*	*Notas*
0	.....	Ligação	1		1029002 NLA
1	4381857	Bucha	4		SUB FOR AT250028
2	4443885	Bucha	2		SUB FOR TH4443885
3	TH102411	Vedação	6		SUB FOR 4074008
4	J75481	Conexão	4		
5	8083063G	Ligação	1		SUB FOR 8083063 AND 9204513

Solenoid Valve Components
Composants d'électrovanne
Componentes da Válvula Solenoide
Componentes de la válvula de solenoide

TX1109617 C.1

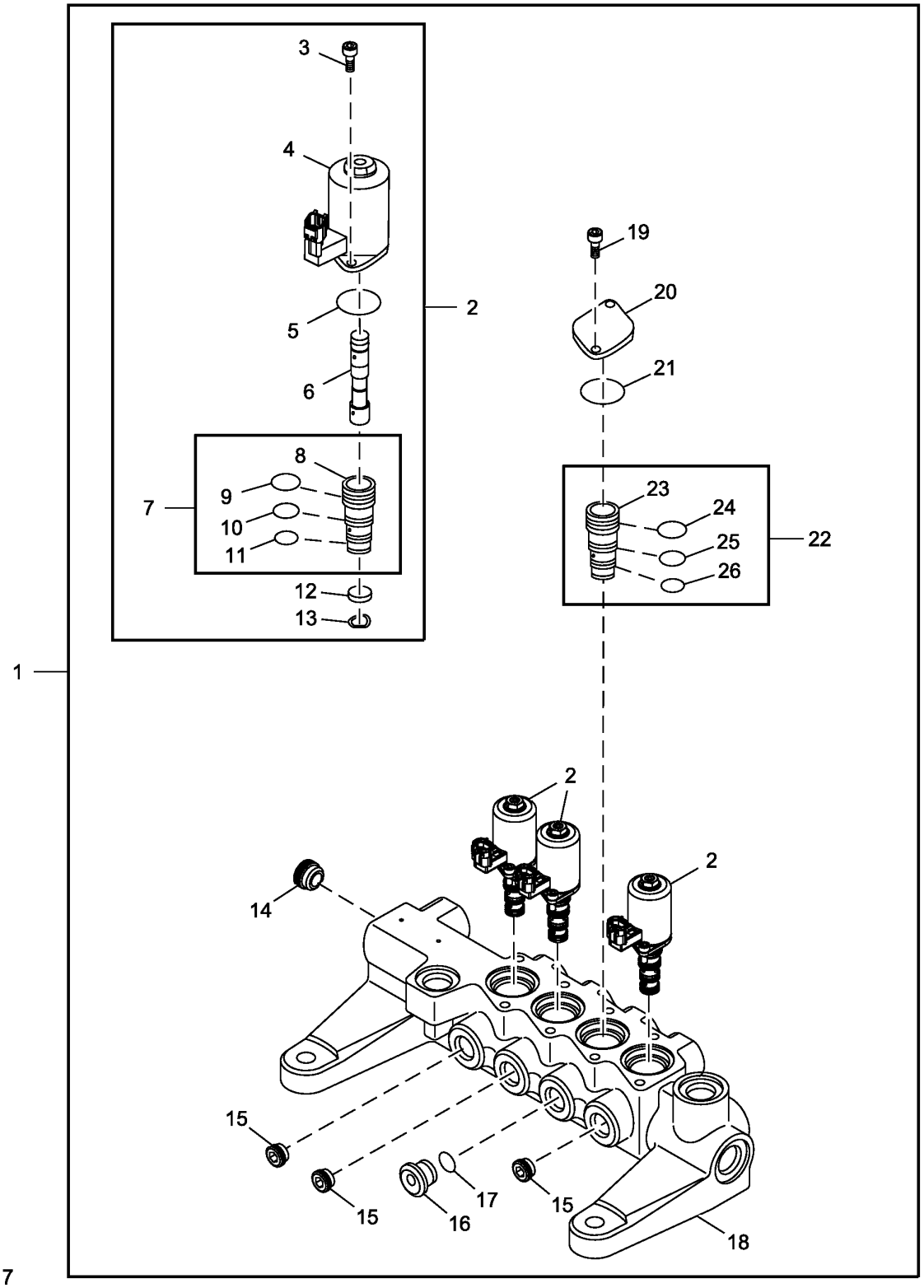

TX1109617

Item	*Nº peça*	*Descrição*	*Qtde*	*Nº série*	*Notas*
1	FYB60000078	VálVula solenóide	1		
2	9314145	VálVula solenóide	3		
3	19M7600	Parafuso	2		M5 X 12, SUB FOR J780512
4	.....	Solenóide	1		NSEP
5	4484114	Anel o	1		
6	.....	Carretel	1		NSEP
7	.....	Luva	1		NSEP
8	.....	Luva	1		NSEP
9	4163873	Anel o	1		SUB FOR 4484116
10	R99052	Anel o	1		SUB FOR 4484118
11	4185600	Anel o	1		
12	.....	Placa	1		NSEP
13	4489678	Arruela	1		
14	9228828	Plugue	1		
15	9761179	Plugue	3		
16	3097791	Plugue	1		SUB FOR 9230458
17	957366	Anel o	1		
18	.....	Carcaça	1		NSEP
19	19M7600	Parafuso	2		M5 X 12, SUB FOR J780512
20	4484115	Placa	1		
21	4484114	Anel o	1		
22	9275950	Luva	1		
23	9275950	Luva	1		SUB FOR 3110014
24	4163873	Anel o	1		SUB FOR 4484116
25	R99052	Anel o	1		SUB FOR 4484118
26	4185600	Anel o	1		

Pilot Signal Manifold, Housing and Gaskets
Collecteur de signal pilote, carter et joints
Coletor de Sinal Piloto, Carcaça e Juntas
Colector de señales piloto, carcasa y juntas

TX1093460 B.1

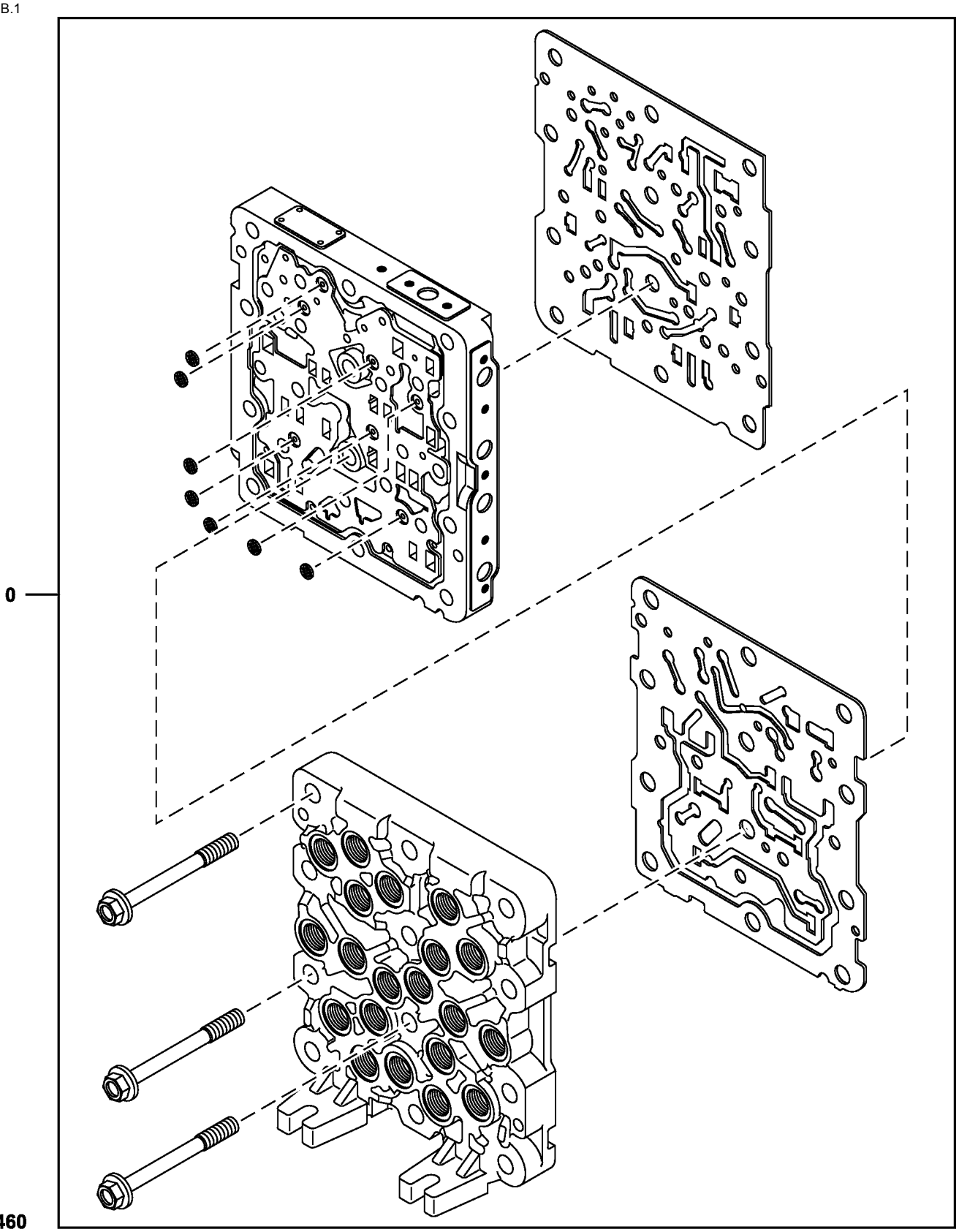

Item	*Nº peça*	*Descrição*	*Qtde*	*Nº série*	*Notas*
0	4718274	VálVula	1		Coletor do Sinal do Piloto, Componentes Adicionais em Páginas Separadas, SUB FOR 4645278; ALSO ORDER A852122
1	A852122	Adaptador	1		Não Ilustrado

Pilot Signal Manifold, Valve Section
Collecteur de signal de commande, section de distributeur
Coletor de Sinal Piloto, Seção da Válvula
Colector de señales piloto, sección de válvula

TX1093461 B.1

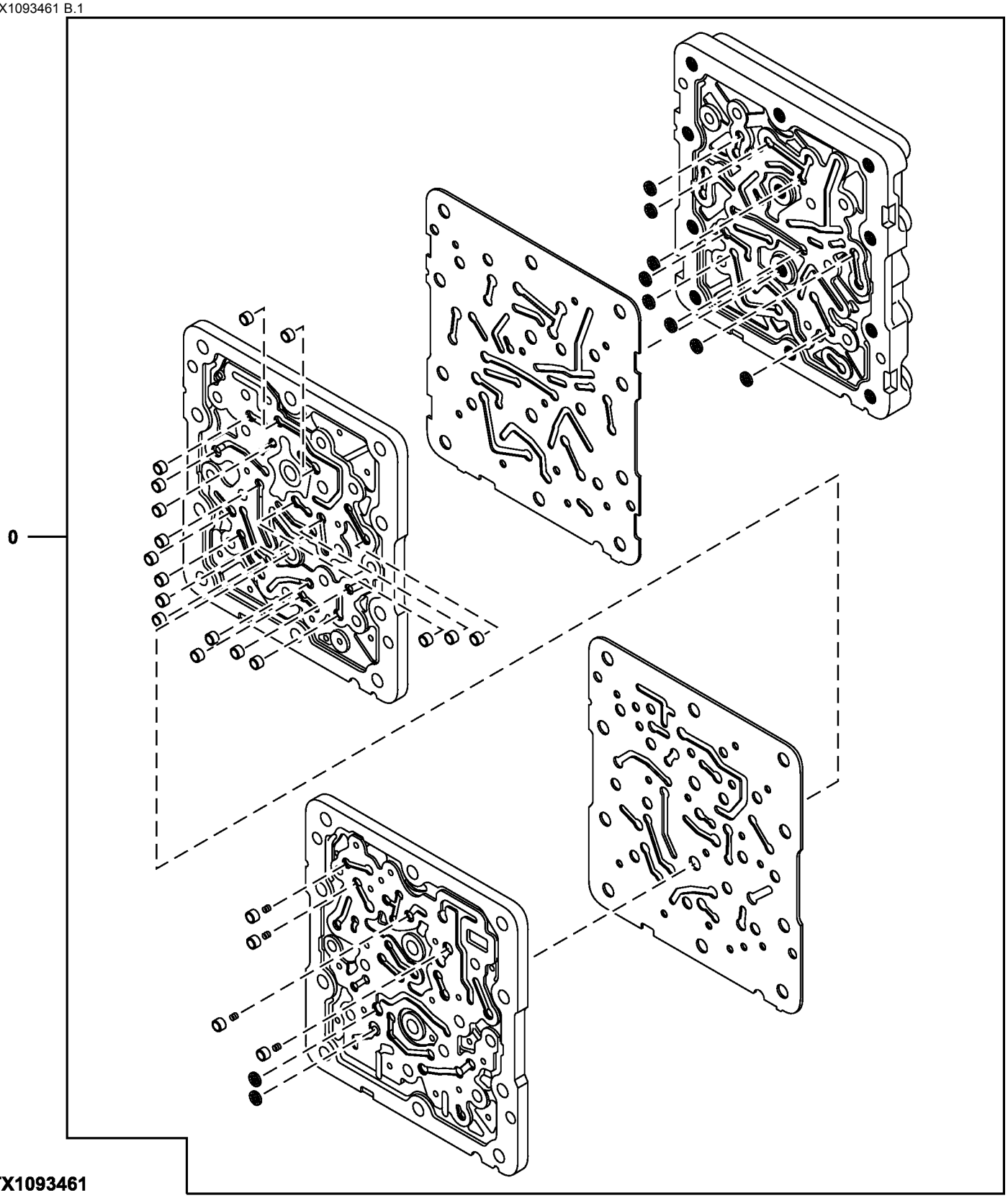

Item	*Nº peça*	*Descrição*	*Qtde*	*Nº série*	*Notas*
0	4718274	VálVula	1		Coletor do Sinal do Piloto, Componentes Adicionais em Páginas Separadas, SUB FOR 4645278; ALSO ORDER A852122
1	A852122	Adaptador	1		Não Ilustrado

Pilot Signal Manifold, Pilot Controller Side
Collecteur de signal de commande, côté contrôleur de commande
Coletor de Sinal Piloto, Lado do Controlador Piloto
Colector de señales piloto, lado de controlador piloto

TX1115536 A.1

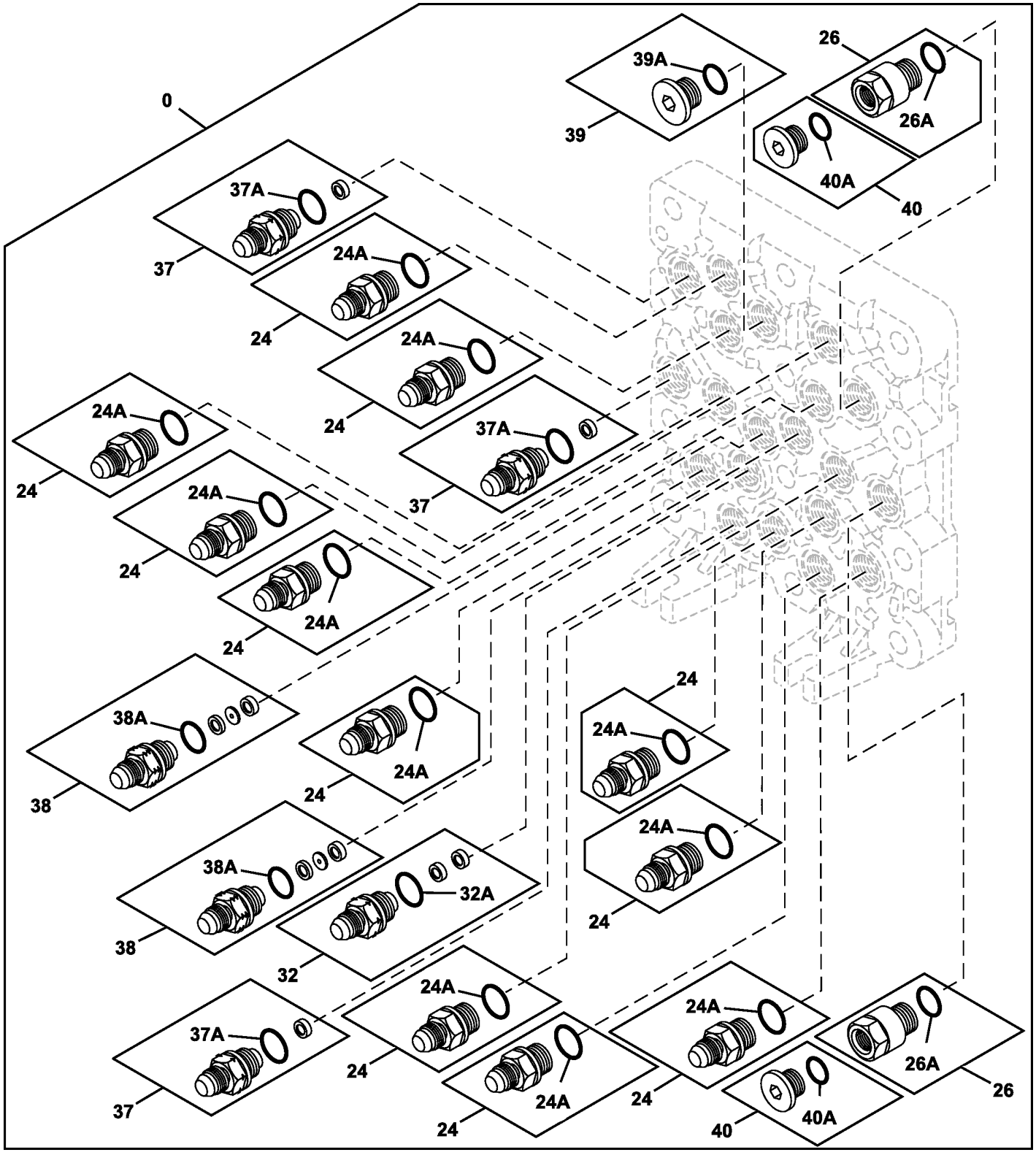

TX1115536

Item	*Nº peça*	*Descrição*	*Qtde*	*Nº série*	*Notas*
0	4718274	VálVula	1		Coletor do Sinal do Piloto, Componentes Adicionais em Páginas Separadas, ALSO ORDER A852122
1	A852122	Adaptador	1		Não Ilustrado
24	4451784	Adaptador	11		
24A	4622346	Anel o	1		SUB FOR 4509180
26	4451786	RedutoR	2		
26A	4622346	Anel o	1		SUB FOR 4509180
32	4654655	Adaptador	1		
32A	4622346	Anel o	1		SUB FOR 4509180
37	4451787	Adaptador	3		
37A	4622346	Anel o	1		SUB FOR 4509180
38	4482233	Adaptador	2		
38A	4622346	Anel o	1		SUB FOR 4509180
39	4451789	Tampão	1		
39A	4622346	Anel o	1		SUB FOR 4509180
40	4451790	Tampão	2		
40A	957366	Anel o	1		

Pilot Signal Manifold, Control Valve Side
Collecteur de signal de commande, côté distributeur
Coletor de Sinal Piloto, Lado da Válvula de Controle
Colector de señales piloto, lado de válvula de control

TX1115538 A.1

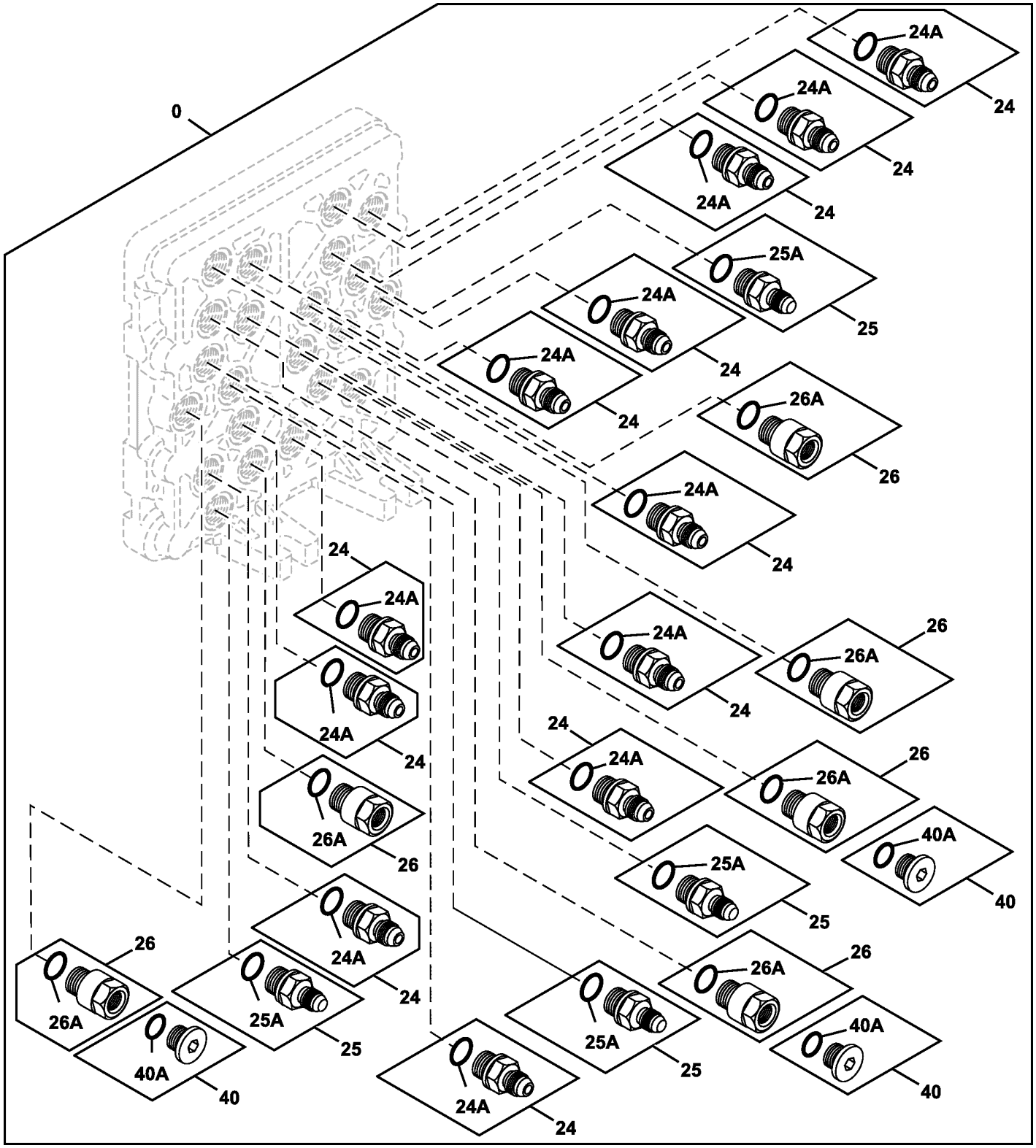

TX1115538

Item	*Nº peça*	*Descrição*	*Qtde*	*Nº série*	*Notas*
0	4718274	VálVula	1		Coletor do Sinal do Piloto, Componentes Adicionais em Páginas Separadas, ALSO ORDER A852122
1	A852122	Adaptador	1		Não Ilustrado
24	4451784	Adaptador	12		
24A	4622346	Anel o	1		SUB FOR 4509180
25	4451785	Adaptador	4		
25A	4622346	Anel o	1		SUB FOR 4509180
26	4451786	RedutoR	6		
26A	4622346	Anel o	1		SUB FOR 4509180
40	4451790	Tampão	3		
40A	957366	Anel o	1		

Pilot Signal Manifold Valves
Soupapes de collecteur de signal pilote
Válvula do Coletor do Sinal Piloto
Válvulas de colector de señal piloto

TX1115540 C.1

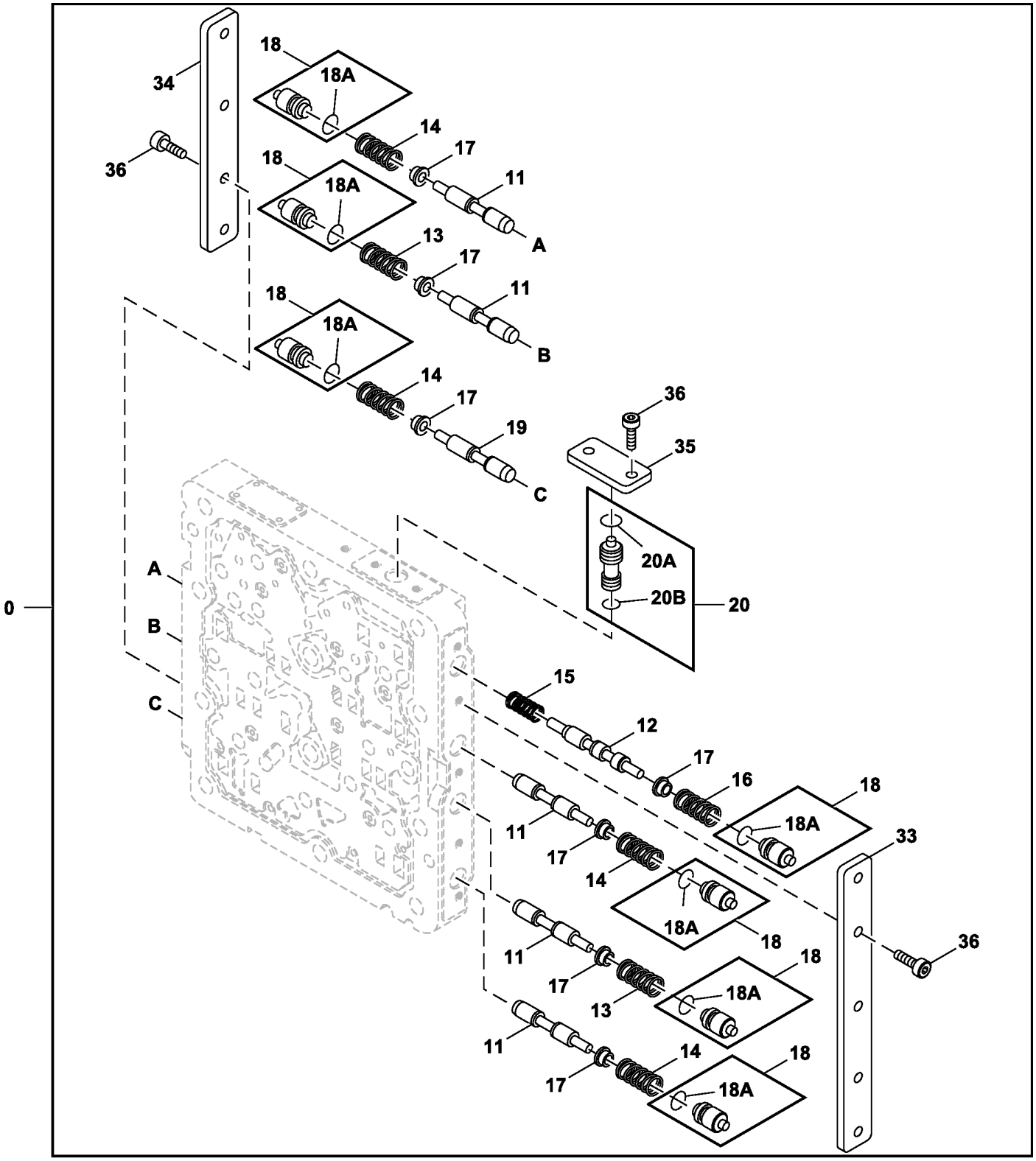

TX1115540

Item	*Nº peça*	*Descrição*	*Qtde*	*Nº série*	*Notas*
0	4718274	VálVula	1		Coletor do Sinal do Piloto, Componentes Adicionais em Páginas Separadas, ALSO ORDER A852122
1	A852122	Adaptador	1		Não Ilustrado
11	.....	Carretel	5		NLA
12	.....	Carretel	1		NLA
13	0788703	Mola	2		
14	0788704	Mola	4		
15	0788705	Mola	1		
16	0788706	Mola	1		
17	0788707	Assento de válvula	7		
18	4452647	Tampão	7		
18A	CH11560	Junta de vedação	1		SUB FOR 939356
19	.....	Carretel	1		NLA
20	4452648	VálVula de carretel	1		
20A	CH11560	Junta de vedação	1		SUB FOR 939356
20B	CH10567	Junta de vedação	1		SUB FOR 992526
33	0788710	Placa	1		
34	0788711	Placa	1		
35	0788712	Placa	1		
36	0788713	Parafuso	11		

Auxiliary Pressure Relief Valves
Clapets de décharge de pression auxiliaire
Válvula de Alívio de Pressão Auxiliar
Válvulas de alivio de presión auxiliares

9150780_TX1091868 A.1

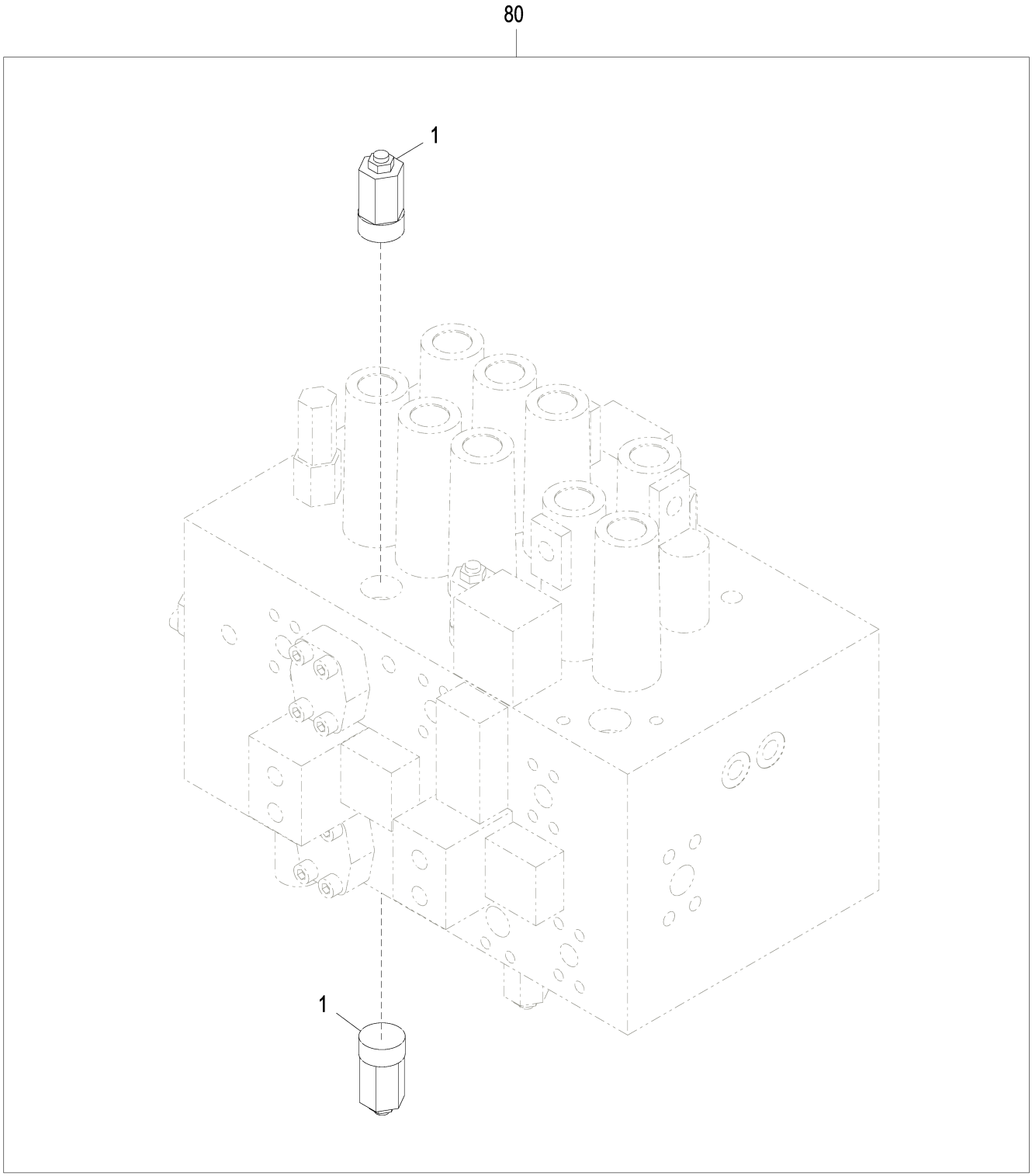

9150780_TX1091868

Item	*Nº peça*	*Descrição*	*Qtde*	*Nº série*	*Notas*
1	4309832	VálVula	2		Alívio de Pressão
	U12547U	Anel o	1		
80	**AT442689**	**Kit - instalação de campo**	**1**		**2.67 m, Pacotes de Produto, Braço Curto, Linhas Auxiliares de Alta Vazão, Componentes Adicionais em Páginas Separadas**
	AT442690	**Kit - instalação de campo**	**1**		**3.2 m, Pacotes de Produto, Braço Padrão, Linhas Auxiliares de Alta Vazão, Componentes Adicionais em Páginas Separadas**
	AT442691	**Kit - instalação de campo**	**1**		**4.0 m, Pacotes de Produto, Braço Longo, Linhas Auxiliares de Alta Vazão, Componentes Adicionais em Páginas Separadas**

Suction Lines
Conduites d'aspiration
Linhas de Sucção
Líneas de aspiración

FF107016_TX1085282 A.1

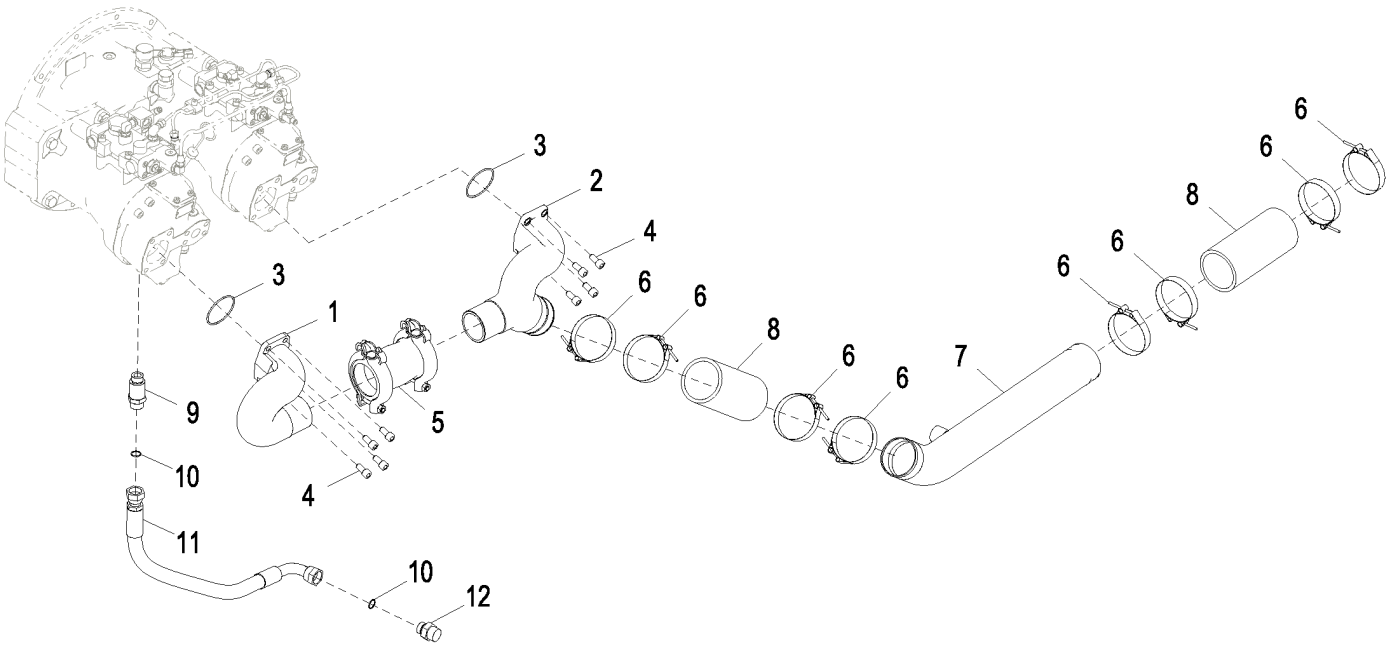

FF107016_TX1085282

Item	*Nº peça*	*Descrição*	*Qtde*	*Nº série*	*Notas*
1	1026258	Coletor	1		
2	1033052	Coletor	1		
3	TH105684	Anel o	2		SUB FOR A811075
4	J781225	Parafuso	8		
5	4071215	Engate	1		SUB FOR FXV00000007
6	AT56658	Abraçadeira para mangueira	8		SUB FOR 4283535
7	FF501872	Tubo	1		
8	DH401248	Mangueira	2		
9	4204661	Adaptador	1		SUB FOR 4189539
10	T77858	Anel o	2		SUB FOR 4187308
11	4644625	Mangueira hidráulica	1		
12	A853166	Adaptador	1		

Delivery Lines
Conduites d'alimentation
Linhas de Distribuição
Líneas de entrega

FF107017_TX1085838 A.1

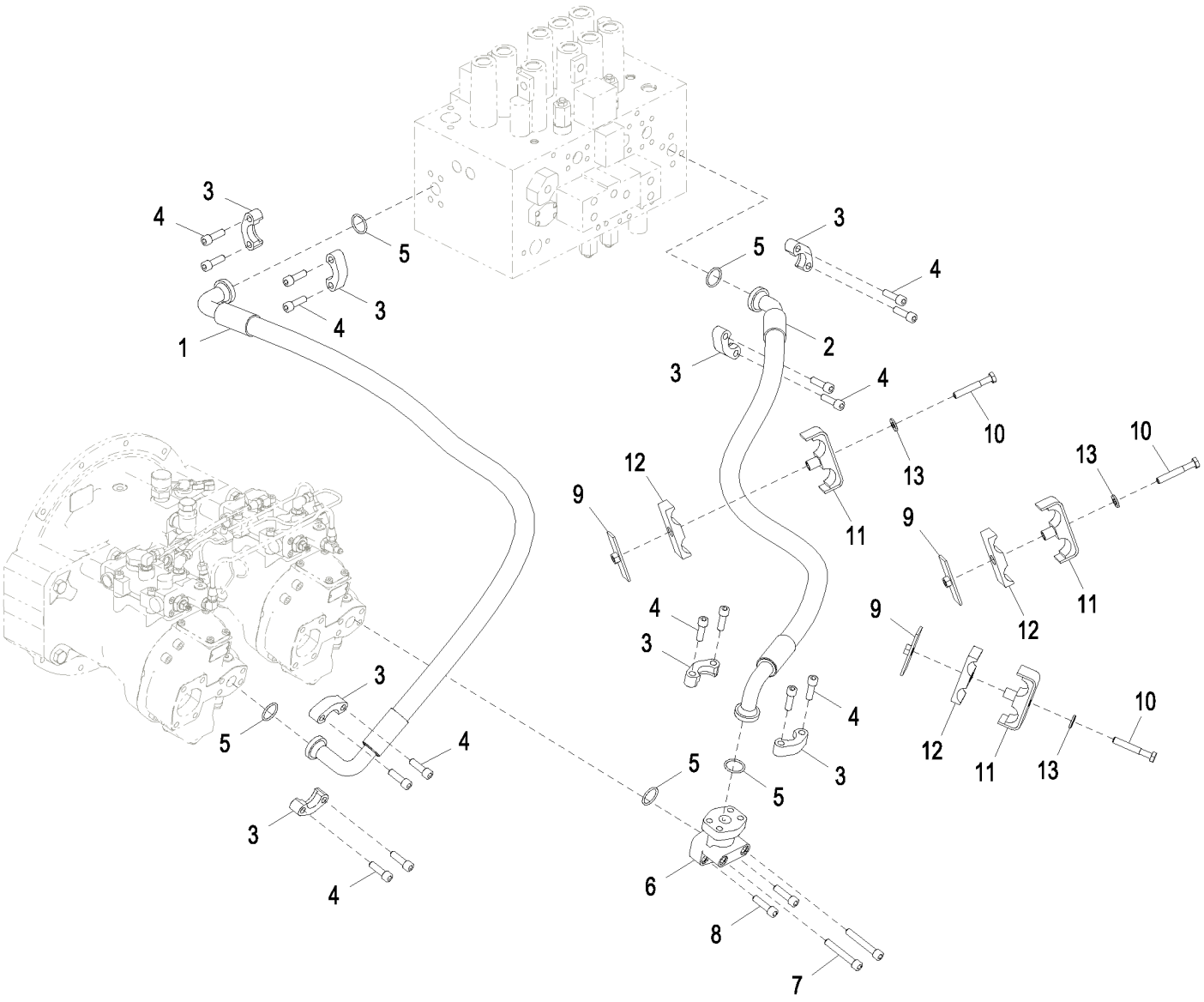

FF107017_TX1085838

Item	*Nº peça*	*Descrição*	*Qtde*	*Nº série*	*Notas*
1	FF501777	Mangueira hidráulica	1		
2	FF501780	Mangueira hidráulica	1		
3	4085560	Conexão flangeada	8		
4	19M9163	Parafuso	16		M12 X 40, SUB FOR J781240
5	966993	Anel o	5		
6	2035088	Coletor	1		
7	19M9044	Parafuso	2		M12 X 80, SUB FOR J781280
8	19M8273	Parafuso	2		M12 X 45, SUB FOR J781245
9	9738975	Braçadeira	3		
10	19M7364	Parafuso sextavado	3		M12 X 80, SUB FOR J901280
11	8065749	Semi-braçadeira	3		
12	3075326	Semi-braçadeira	3		
13	DH400704	Arruela	3		

Drain Lines
Conduites de vidange
Linhas de Drenagem
Líneas de vaciado

TX1170624 A.1

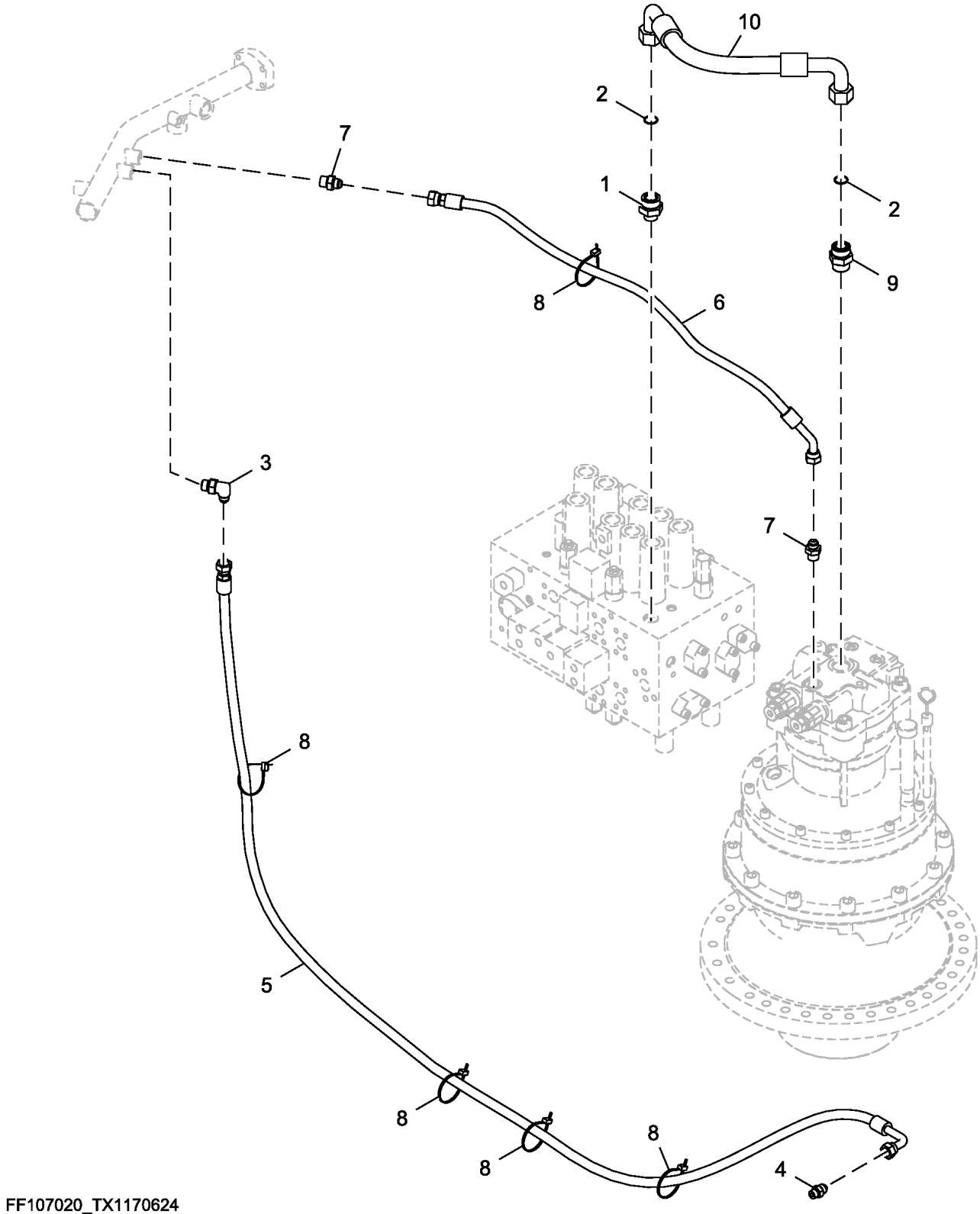

FF107020_TX1170624

Item	*Nº peça*	*Descrição*	*Qtde*	*Nº série*	*Notas*
1	A853168	Adaptador	1		
2	T76938	Anel o	2		SUB FOR 4187328
3	A852344	Conexão em ângulo	1		
4	A852134	Adaptador	1		
5	4656796	Mangueira hidráulica	1		Fabricar
6	4700235	Mangueira hidráulica	1		Fabricar
7	A852144	Adaptador	2		
8	DH400240	Cinta	5		
9	A853188	Adaptador	1		
10	FF202611	Mangueira	1		SUB FOR 4712242

Return Lines (Control Valve To Hydraulic Oil Tank) (808001 - 808031)
Conduites de retour (entre distributeur et réservoir d'huile hydr) (808001 - 808031)
Linhas de Retorno (Válvula de Controle ao Tanque de Óleo Hidráulico) (808001 - 808031)
Líneas de retorno (válvula de control a tanque de aceite hidr.) (808001 - 808031)

FF107018_TX1085842 B.1

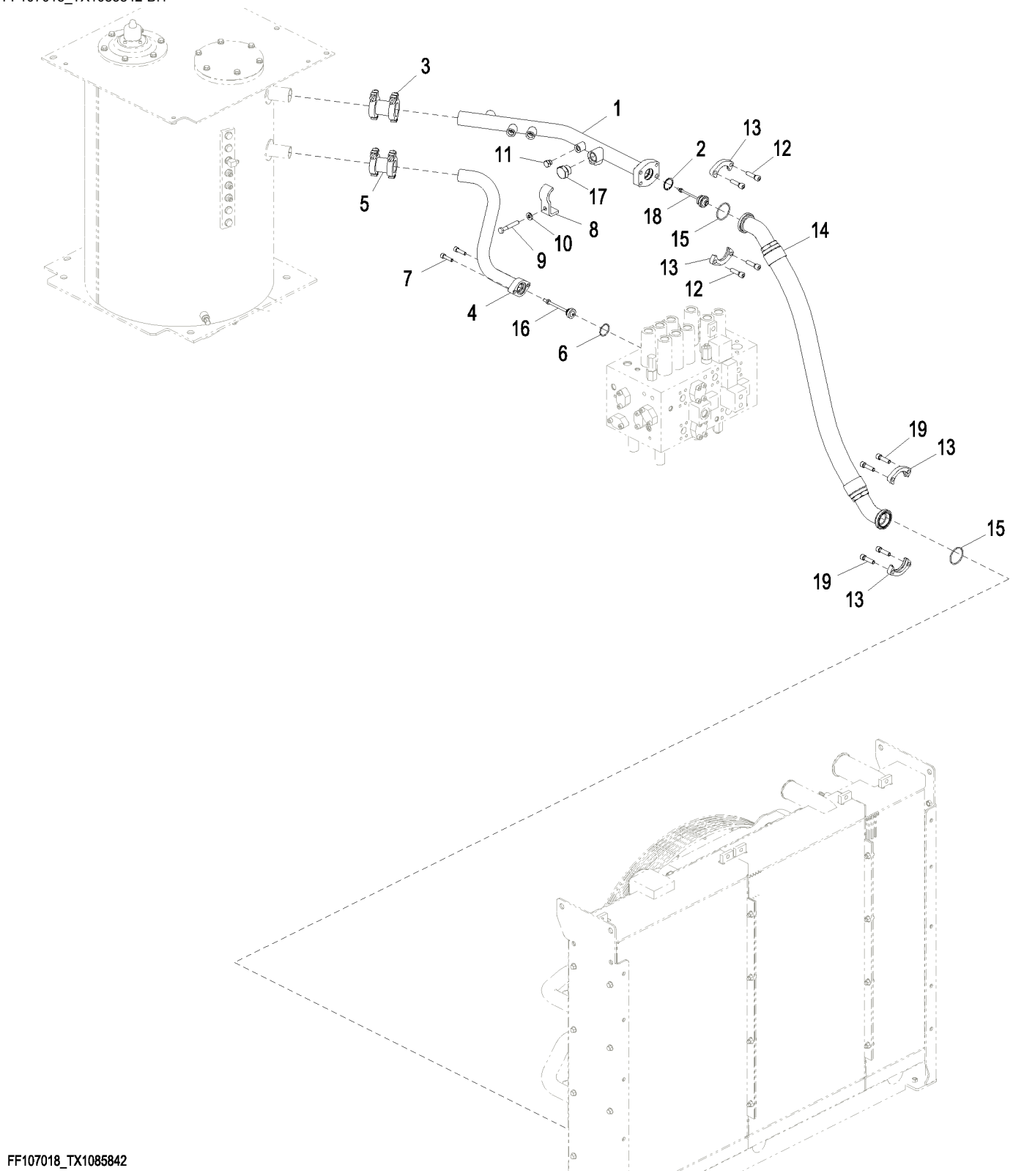

FF107018_TX1085842

Item	*Nº peça*	*Descrição*	*Qtde*	*Nº série*	*Notas*
1	FF502109	Tubo	1		
2	40M7225	Anel de pressão	1		SUB FOR Z991718
3	4067834	Engate	1		SUB FOR 4712342
4	FF107347	Tubo	1		
5	4069801	Engate	1		SUB FOR 4712341 AND 4196259
6	A811040	Anel o	1		
7	19M8338	Parafuso	2		M10 X 40, SUB FOR J781040
8	4053697	Braçadeira	1		
9	19M7364	Parafuso sextavado	1		M12 X 80, SUB FOR J901280
10	DH400704	Arruela	1		
11	A885003	Tampão	1		
12	19M8273	Parafuso	4		M12 X 45, SUB FOR J781245
13	4510174	Flange	4		
14	FF502108	Mangueira hidráulica	1		
15	4510170R	Anel o	2		SUB FOR 4510170
16	4656988	VálVula	1		Direção
17	A885008	Tampão	1		
18	4678480	VálVula de press.hidráulica	1		
19	19M9163	Parafuso	4		M12 X 40, SUB FOR J781240

Return Lines (Control Valve To Hydraulic Oil Tank) (808032 -)
Conduites de retour (entre distributeur et réservoir d'huile hydr) (808032 -)
Linhas de Retorno (Válvula de Controle ao Tanque de Óleo Hidráulico) (808032 -)
Líneas de retorno (válvula de control a tanque de aceite hidr.) (808032 -)

TX1167696 A.1

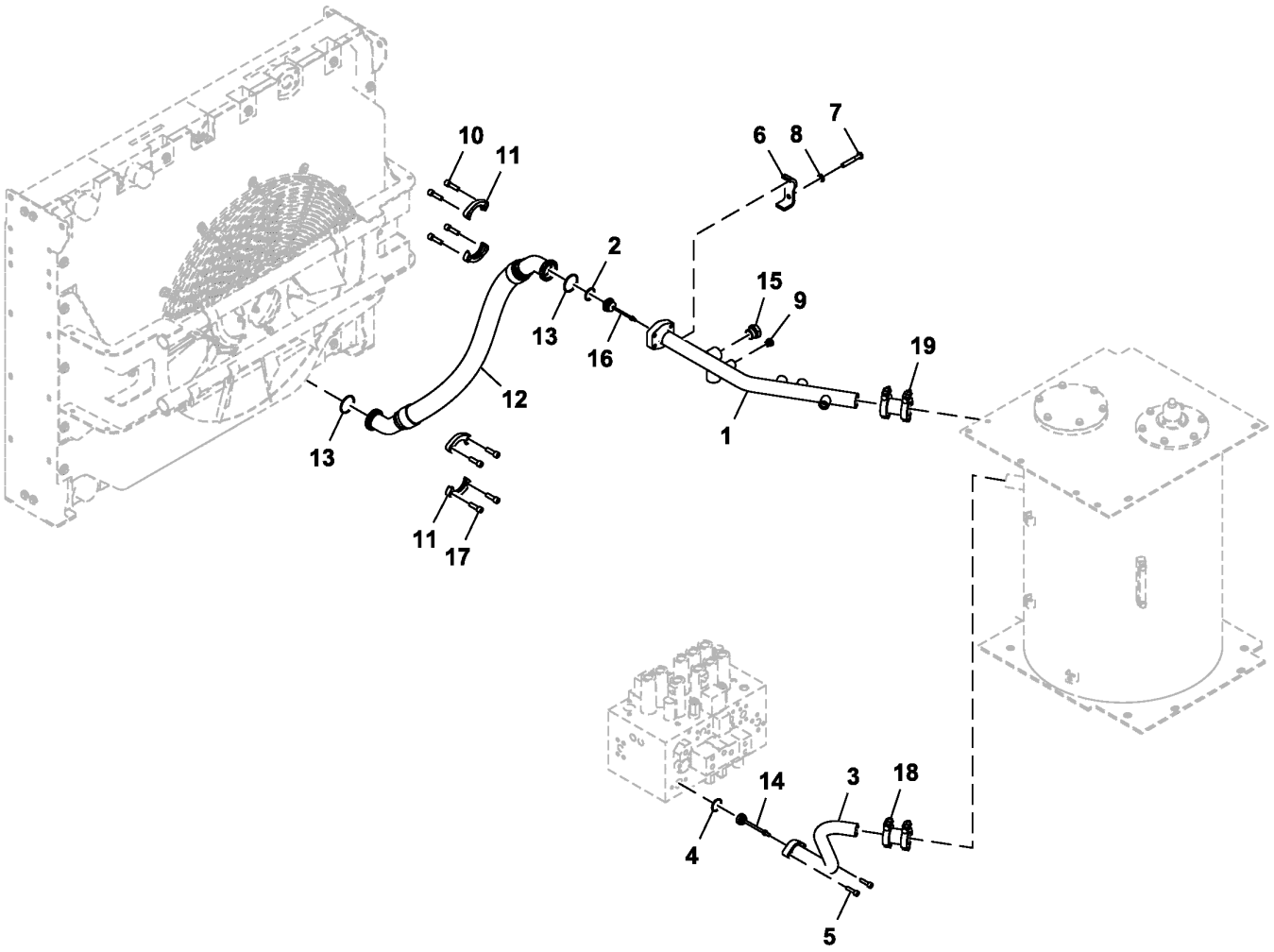

FF800642_TX1167696

Item	*Nº peça*	*Descrição*	*Qtde*	*Nº série*	*Notas*
1	FF502109	Tubo	1		
2	40M1861	Anel de pressão	1		SUB FOR Z991718
3	FF107347	Tubo	1		
4	A811040	Anel o	1		
5	19M8338	Parafuso	2		M10 X 40, SUB FOR J781040
6	4053697	Braçadeira	1		
7	19M7364	Parafuso sextavado	1		M12 X 80, SUB FOR J901280
8	DH400704	Arruela	1		
9	A885003	Tampão	1		
10	19M8273	Parafuso	4		M12 X 45, SUB FOR J781245
11	4510174	Flange	4		
12	FF800641	Mangueira	1		
13	4510170R	Anel o	2		SUB FOR 4510170
14	4656988	VálVula	1		Válvula de Direção
15	A885008	Tampão	1		
16	4678480	VálVula de press.hidráulica	1		
17	19M9163	Parafuso	4		M12 X 40, SUB FOR J781240
18	4069801	Engate	1		SUB FOR 4712341
19	4067834	Engate	1		SUB FOR 4712342

Return Lines (Control Valve To Cooling Package) (808001 - 808031)
Conduites de retour (entre distributeur et ensemble de refroidissement) (808001 - 808031)
Linhas de Retorno (Válvula de Controle ao Sistema de Arrefecimento) (808001 - 808031)
Líneas de retorno (válvula de control a conjunto de enfriamiento) (808001 - 808031)

TX1159448 B.1

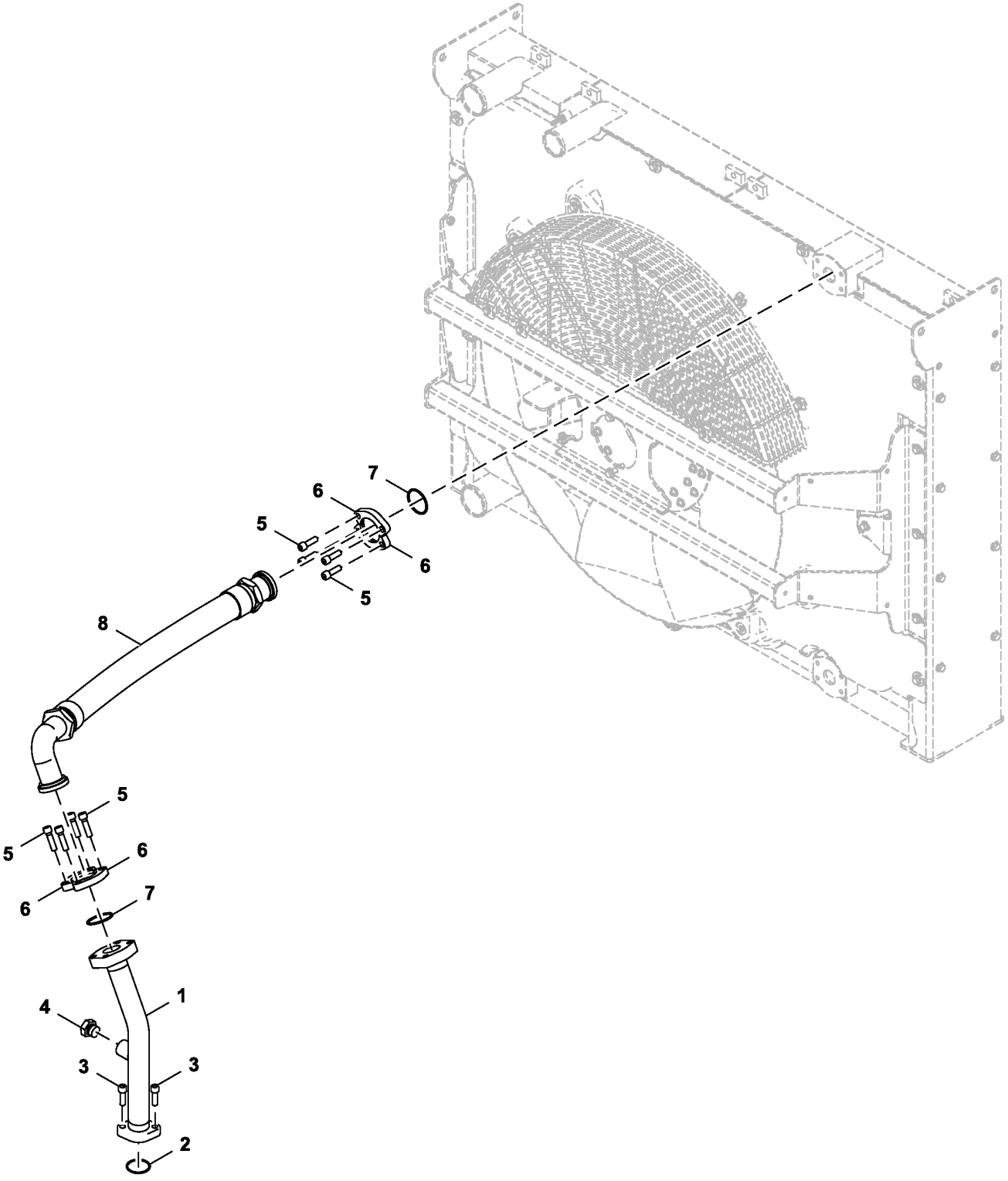

FF107019_TX1159448

Item	*Nº peça*	*Descrição*	*Qtde*	*Nº série*	*Notas*
1	FF502105	Tubo	1		
2	A811050	Anel o	1		
3	19M9163	Parafuso	2		M12 X 40, SUB FOR J781240
4	A885006	Plugue	1		
5	19M8273	Parafuso	8		M12 X 45, SUB FOR J781245
6	4510174	Flange	4		
7	4510170R	Anel o	2		SUB FOR 4510170
8	FF502103	Mangueira hidráulica	1		

Return Lines (Control Valve To Cooling Package) (808032 -)
Conduites de retour (entre distributeur et ensemble de refroidissement) (808032 -)
Linhas de Retorno (Válvula de Controle ao Sistema de Arrefecimento) (808032 -)
Líneas de retorno (válvula de control a conjunto de enfriamiento) (808032 -)

TX1167760 A.1

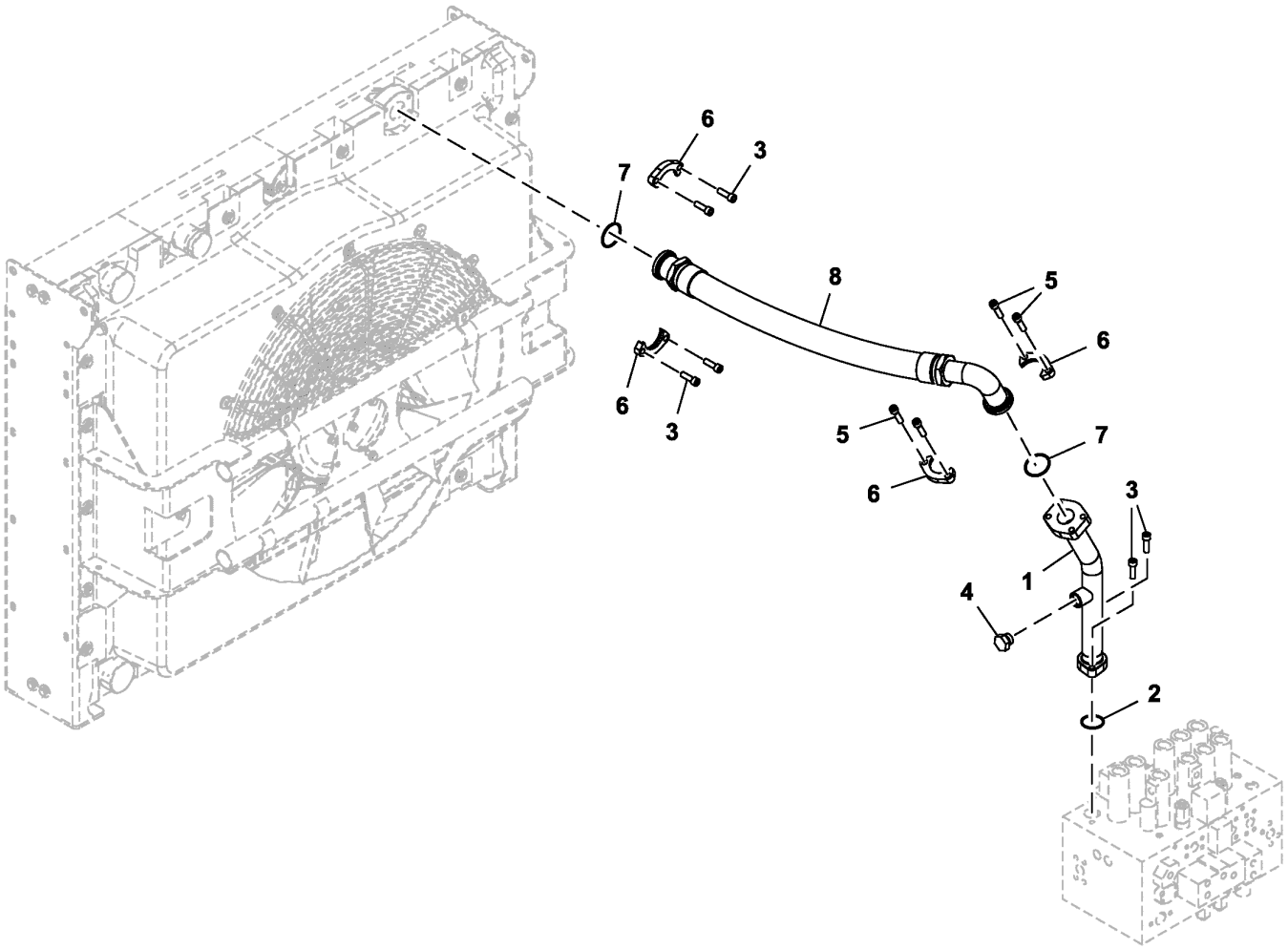

FF800624_TX1167760

Item	*Nº peça*	*Descrição*	*Qtde*	*Nº série*	*Notas*
1	FF502105	Tubo	1		
2	A811050	Anel o	1		
3	19M9163	Parafuso	6		M12 X 40, SUB FOR J781240
4	A885006	Plugue	1		
5	19M8273	Parafuso	4		M12 X 45, SUB FOR J781245
6	4510174	Flange	4		
7	4510170R	Anel o	2		SUB FOR 4510170
8	FF800623	Mangueira	1		

Boom Cylinder Lines
Conduites de vérin de flèche
Linhas do Cilindro da Lança
Líneas de cilindro de aguilón

9315331_TX1085494 A.2

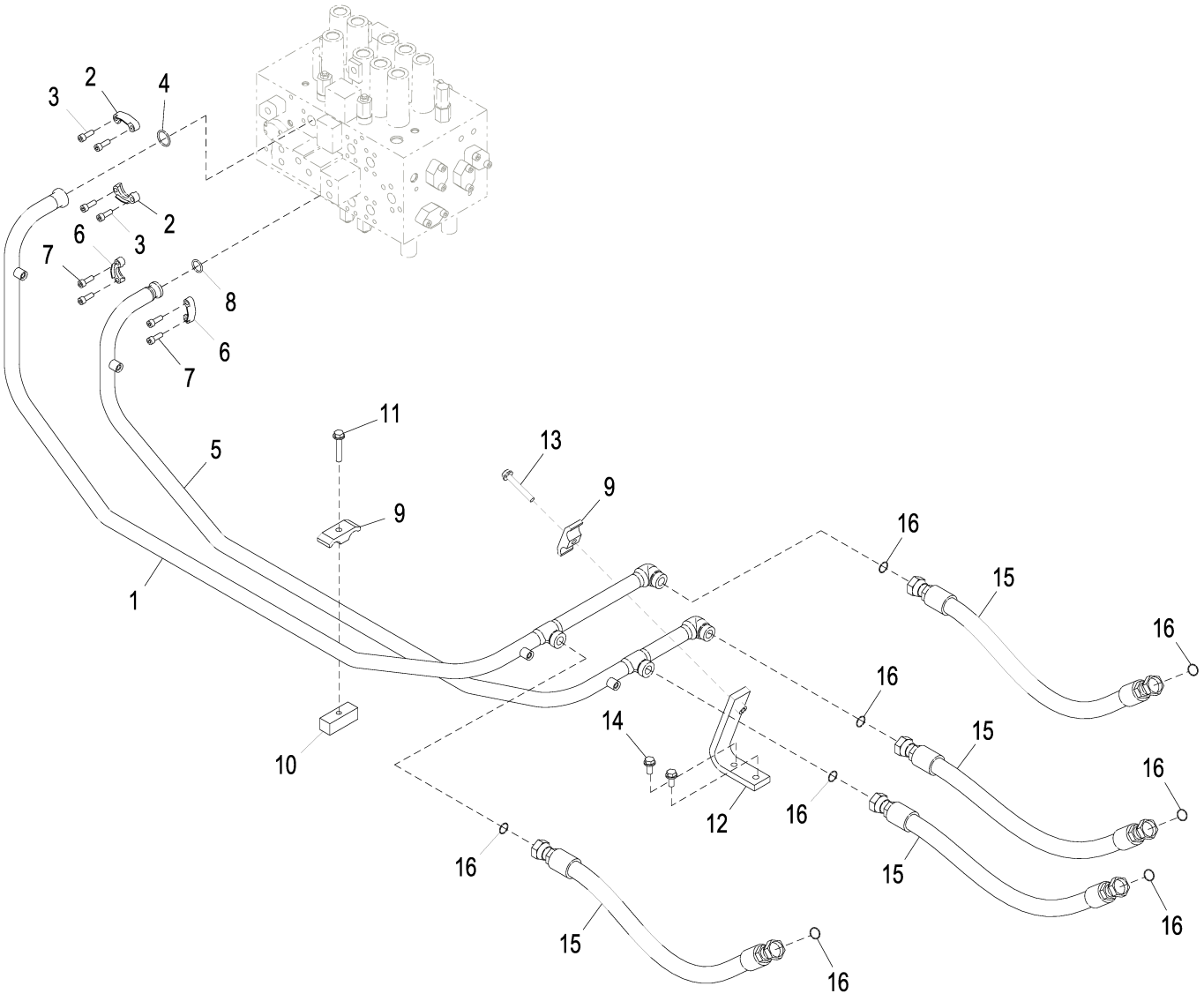

9315331_TX1085494

Item	*Nº peça*	*Descrição*	*Qtde*	*Nº série*	*Notas*
1	8122245	Tubo	1		
2	H61354	Conexão flangeada	2		SUB FOR Z962453
3	19M7576	Parafuso	4		M10 X 30, SUB FOR J781030
4	966993	Anel o	1		
5	8122246	Tubo	1		
6	R29424	Conexão flangeada	2		SUB FOR Z986910
7	19M7576	Parafuso	4		M10 X 30, SUB FOR J781030
8	T59014	Anel o	1		SUB FOR Z971489
9	4189860	Braçadeira	2		
10	4209157	Porca soldável	1		
11	19M7753	Parafuso sextavado	1		M12 X 70, SUB FOR J901270
12	9766967	Suporte	1		
13	19M8122	Parafuso sextavado	1		M12 X 85, SUB FOR J901285
14	.....	Parafuso c/arruela	2		J271230 NLA
	19M8011	Parafuso sextavado	2		M12 X 30, SUB FOR J901230
	24M7346	Arruela	2		11 X 20 X 2 mm
15	4654322	Mangueira	4		
16	T76938	Anel o	8		SUB FOR 4187328

Front Lines
Conduites avant
Linhas Dianteiras
Líneas delanteras

9245309_TX1085497 A.2

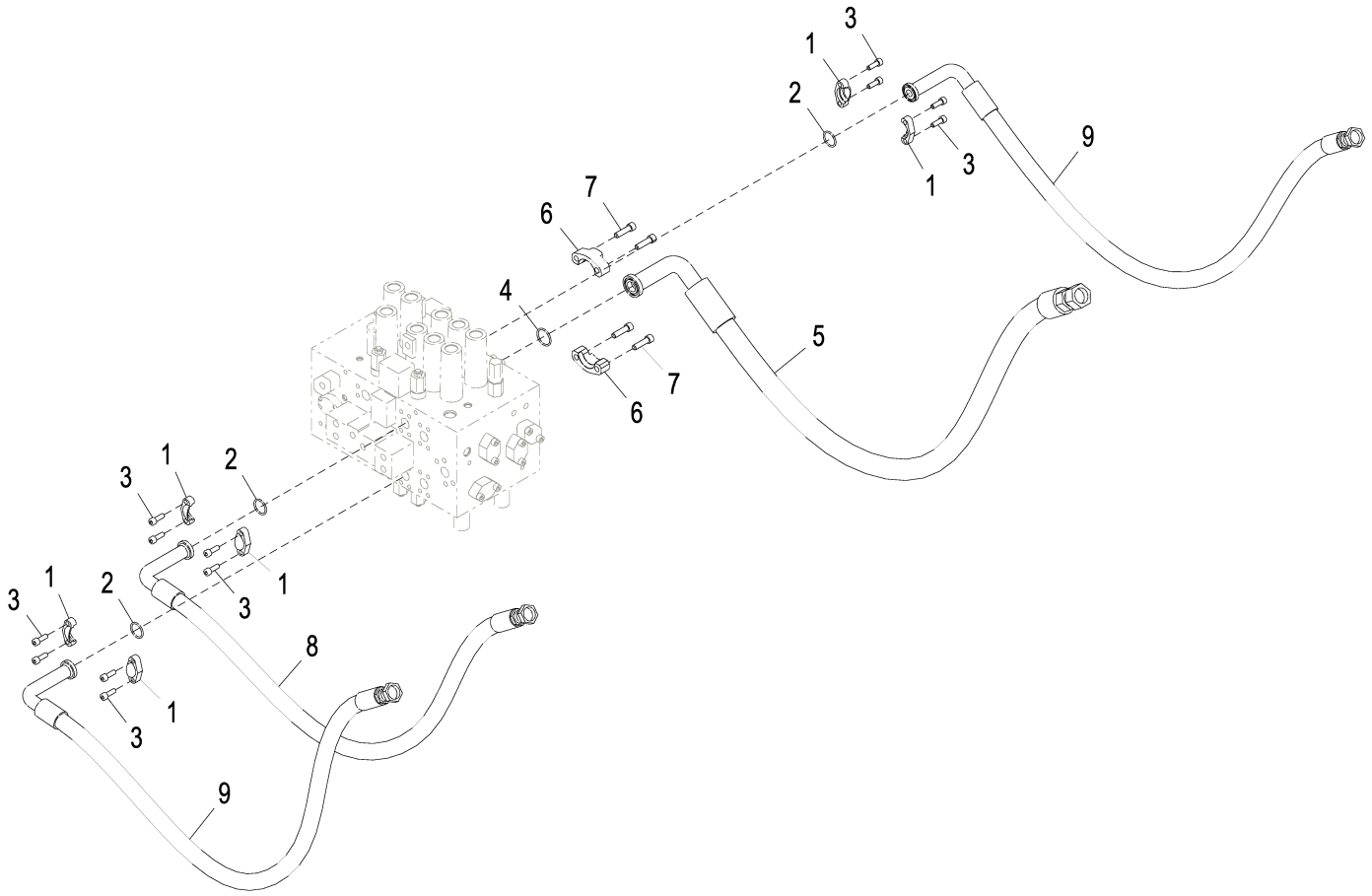

9245309_TX1085497

Item	*Nº peça*	*Descrição*	*Qtde*	*Nº série*	*Notas*
1	H61354	Conexão flangeada	6		SUB FOR Z962453
2	966993	Anel o	3		SUB FOR Z966993
3	19M7576	Parafuso	12		M10 X 30, SUB FOR J781030
4	T72216	Anel o	1		SUB FOR 4508805
5	4649874	Mangueira hidráulica	1		9260389 NLA, ALSO ORDER 4327294
	4327294	Proteção de mangueira	4		
6	4075853	Conexão flangeada	2		
7	19M8273	Parafuso	4		M12 X 45, SUB FOR J781245
8	4413856	Mangueira hidráulica	1		9263972 NLA, ALSO ORDER 4327294
	4327294	Proteção de mangueira	4		
9	4601384	Mangueira hidráulica	2		9263974 NLA, ALSO ORDER 4327294
	4327294	Proteção de mangueira	4		

Attenuator Lines
Conduites d'atténuateur
Linhas do Atenuador
Líneas de la atenuadora

TX1167326 A.1

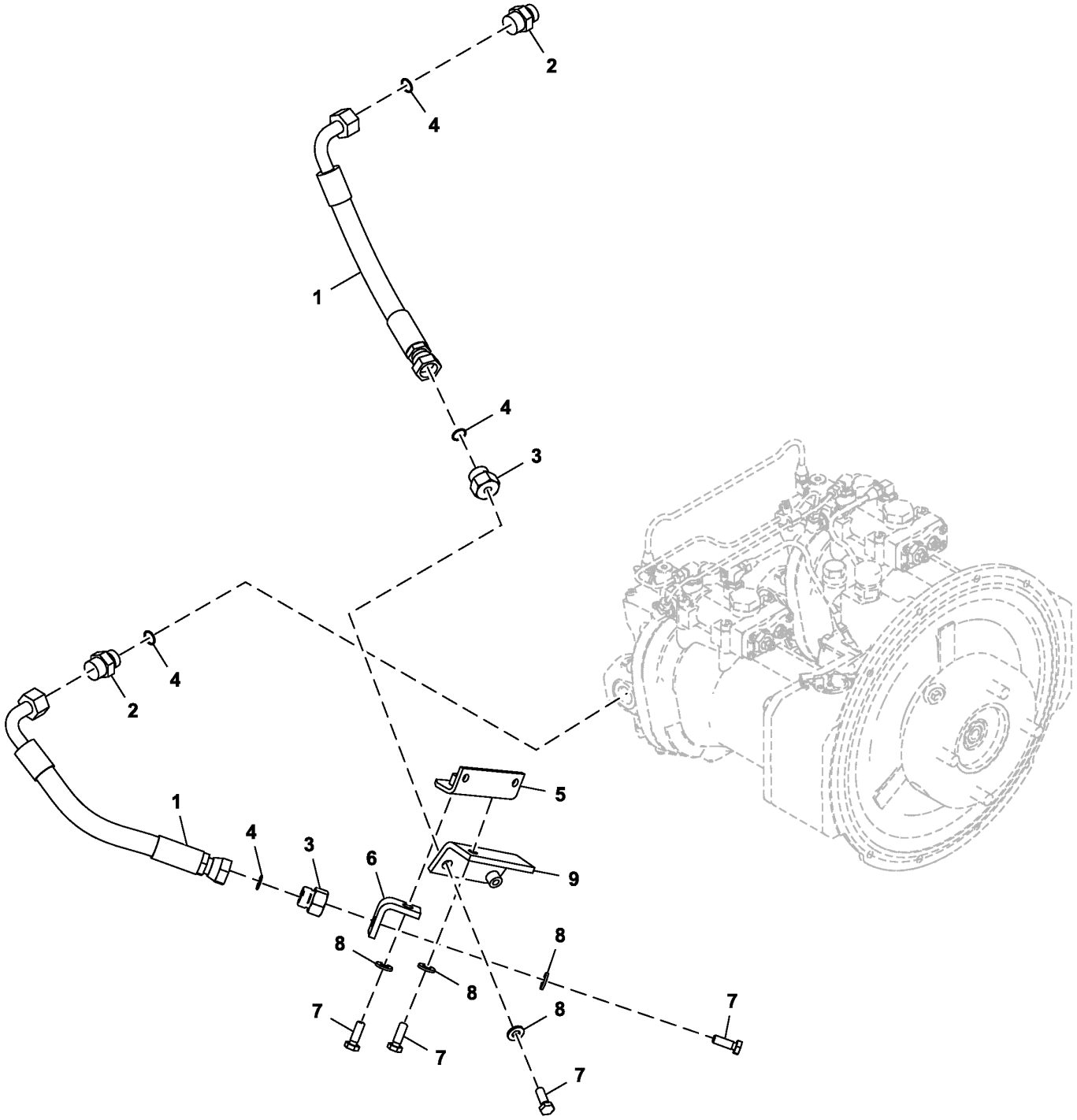

FF502683_TX1167326

Item	*Nº peça*	*Descrição*	*Qtde*	*Nº série*	*Notas*
1	4368943	Mangueira hidráulica	2		Fabricar
2	A853166	Adaptador	2		
3	4204882	Tampão	2		
4	T77858	Anel o	4		SUB FOR 4187308
5	9756742	Apoio	1		
6	4455588	Apoio	1		
7	19M7403	Parafuso sextavado	4		M12 X 35, SUB FOR J901235
8	DH400704	Arruela	4		
9	FF500950	Apoio	1		

Swing Motor Lines From Control Valve
Conduites de moteur de pivotement venant du distributeur
Linhas do Motor do Giro da Válvula de Controle
Líneas de motor de giro desde válvula de control

TX1166926 A.1

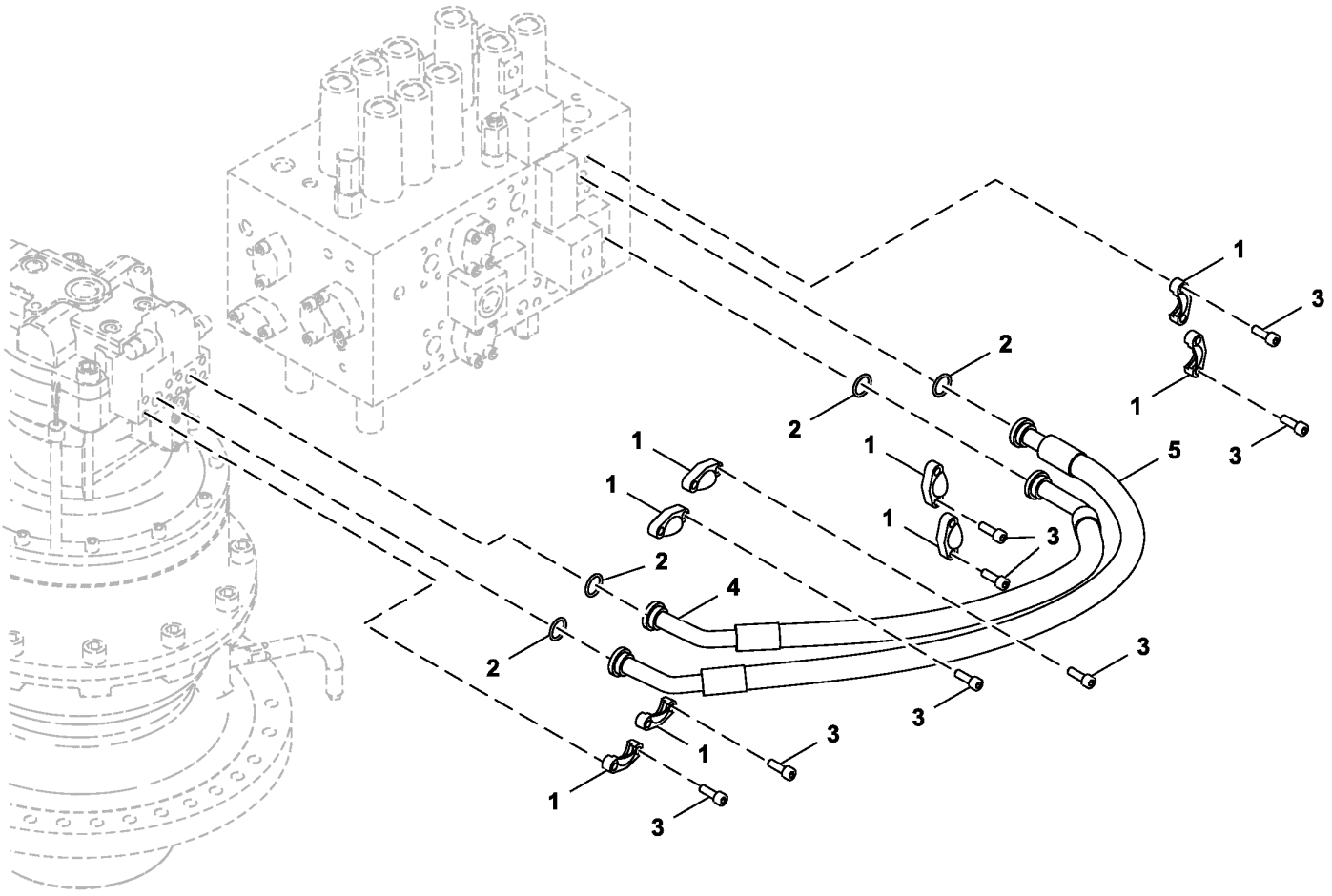

FF509533_TX1166926

Item	*Nº peça*	*Descrição*	*Qtde*	*Nº série*	*Notas*
1	R29424	Conexão flangeada	8		SUB FOR Z986910
2	T59014	Anel o	4		SUB FOR Z971489
3	19M7576	Parafuso	16		M10 X 30, SUB FOR J781030
4	4656795	Mangueira	1		SUB FOR 4442841
5	4324164	Mangueira hidráulica	1		Fabricar

Pilot Lines, Filter, and Bypass Valve
Conduites pilotes, filtre et vanne de dérivation
Linhas, Filtro e Válvula de Derivação do Piloto
Líneas, filtro y válvula derivadora de circuito piloto

FF503592_TX1085868 B.2

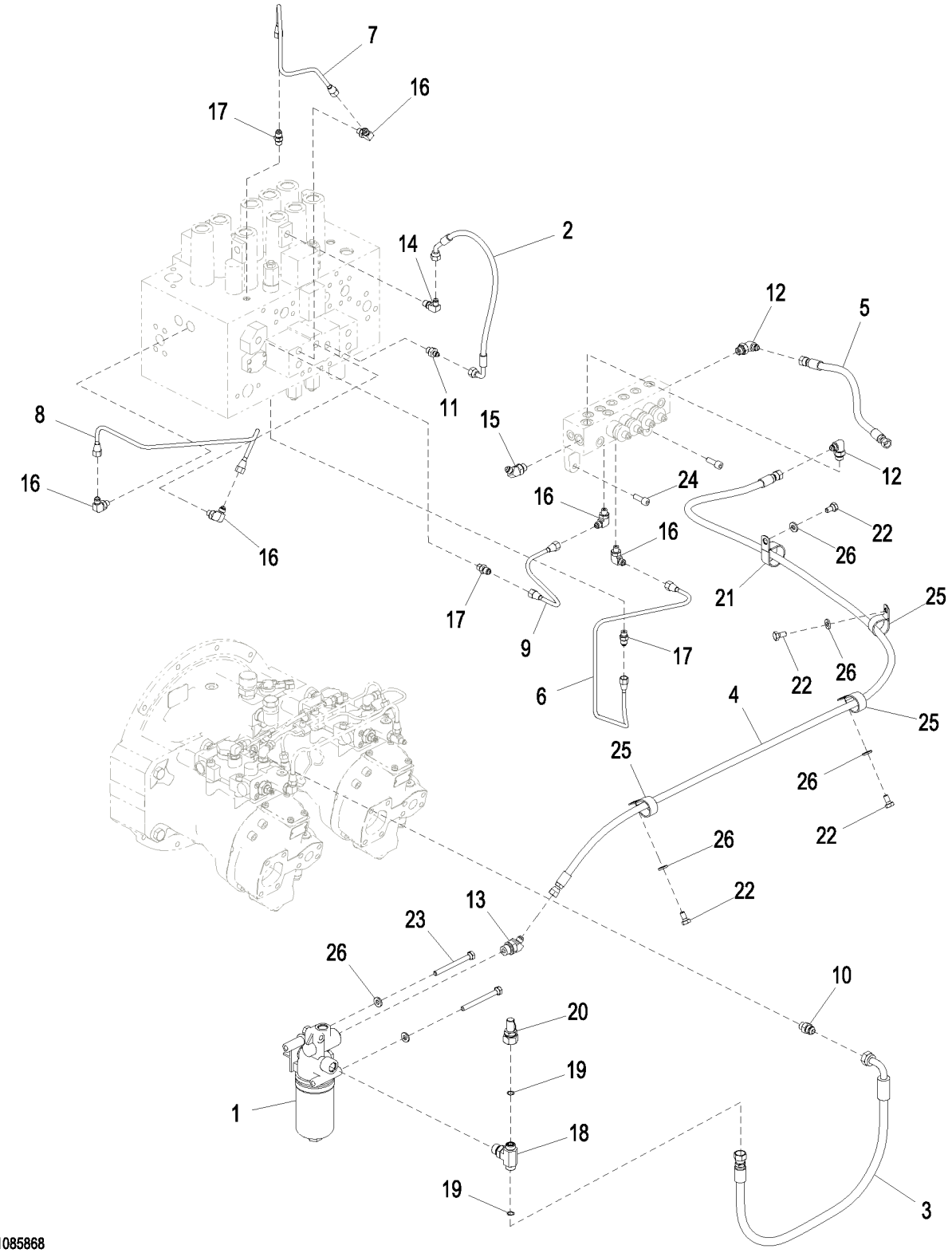

FF503592_TX1085868

Item	*Nº peça*	*Descrição*	*Qtde*	*Nº série*	*Notas*
1	4629717	Filtro	1		Óleo Piloto, Componentes em Página Separada
2	4643029	Mangueira hidráulica	1		
3	DH401126	Mangueira hidráulica	1		
4	FF502640	Mangueira hidráulica	1		
5	4648580	Mangueira	1		
6	4639993	Tubulação	1		
7	4639992	Tubulação	1		
8	4639990	Tubulação	1		
9	4625323	Tubulação	1		
10	A852134	Adaptador	1		
11	A852122	Adaptador	1		
12	A852333	Conexão em ângulo	2		
13	A852243	Conexão em ângulo	1		
14	4154670	Conexão em ângulo	1		SUB FOR A852322
15	4190244	Conexão em ângulo	1		SUB FOR A852233
16	4293950	Conexão	5		
17	4255304	Conexão	3		
18	A853544	Conexão em t	1		
19	T77857	Anel o	2		SUB FOR 4138938
20	AT312932	Conexão	1		
21	XCL-29	Abraçadeira para mangueira	1		SUB FOR 4193848
22	19M7938	Parafuso sextavado	4		M10 X 20, SUB FOR J901020
23	19M7836	Parafuso	2		M10 X 110, SUB FOR J901002
24	19M7576	Parafuso	2		M10 X 30, SUB FOR J781030
25	XCL-29	Abraçadeira para mangueira	3		SUB FOR 4190264
26	24M7346	Arruela	6		11 X 20 X 2 mm, SUB FOR DH400703

Pilot Oil Filter Components
Composants de filtre à huile de commande
Componentes do Filtro de Óleo Piloto
Componentes del filtro de aceite piloto

TX1157867 A.1

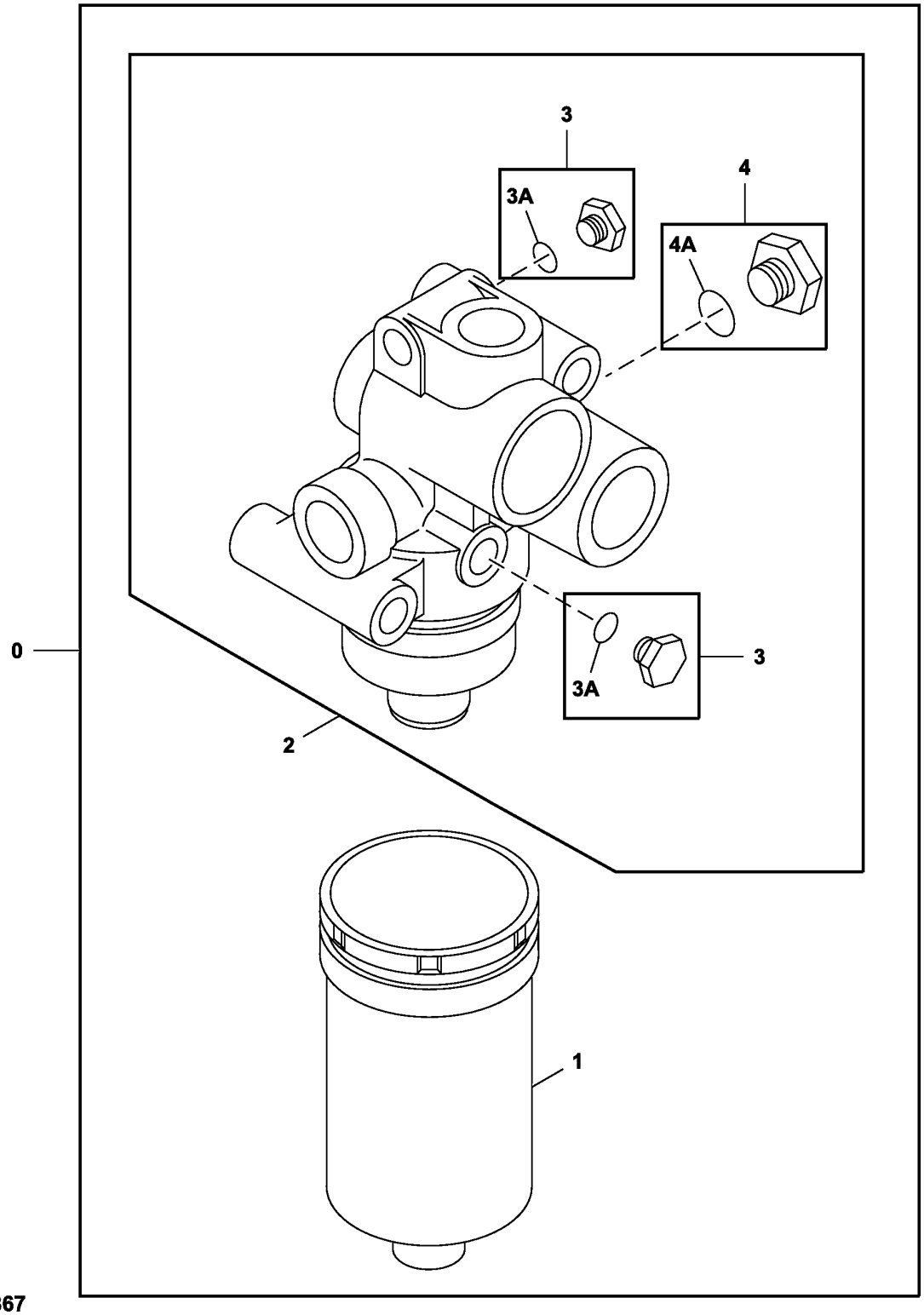

TX1157867

Item	*Nº peça*	*Descrição*	*Qtde*	*Nº série*	*Notas*
0	4629717	Filtro	1		
1	4630525	Elemento de filtro	1		
2	.....	Cabeçote do filtro	1		NSEP
3	4174541	Conexão	2		SUB FOR A885004
3A	M800650	Junta de vedação	1		SUB FOR 957366
4	A885002	Plugue	1		
4A	4506418	Anel o	1		

Pilot Lines (Hydraulic Pump To Pilot Signal Manifold)
Conduites de commande (entre pompe hydraulique et collecteur de signal pilote)
Linhas Piloto (Bomba Hidráulica ao Coletor de Sinal Piloto)
Tuberías de control (Bomba hidráulica a colector de señales piloto)

TX1167336 B.1

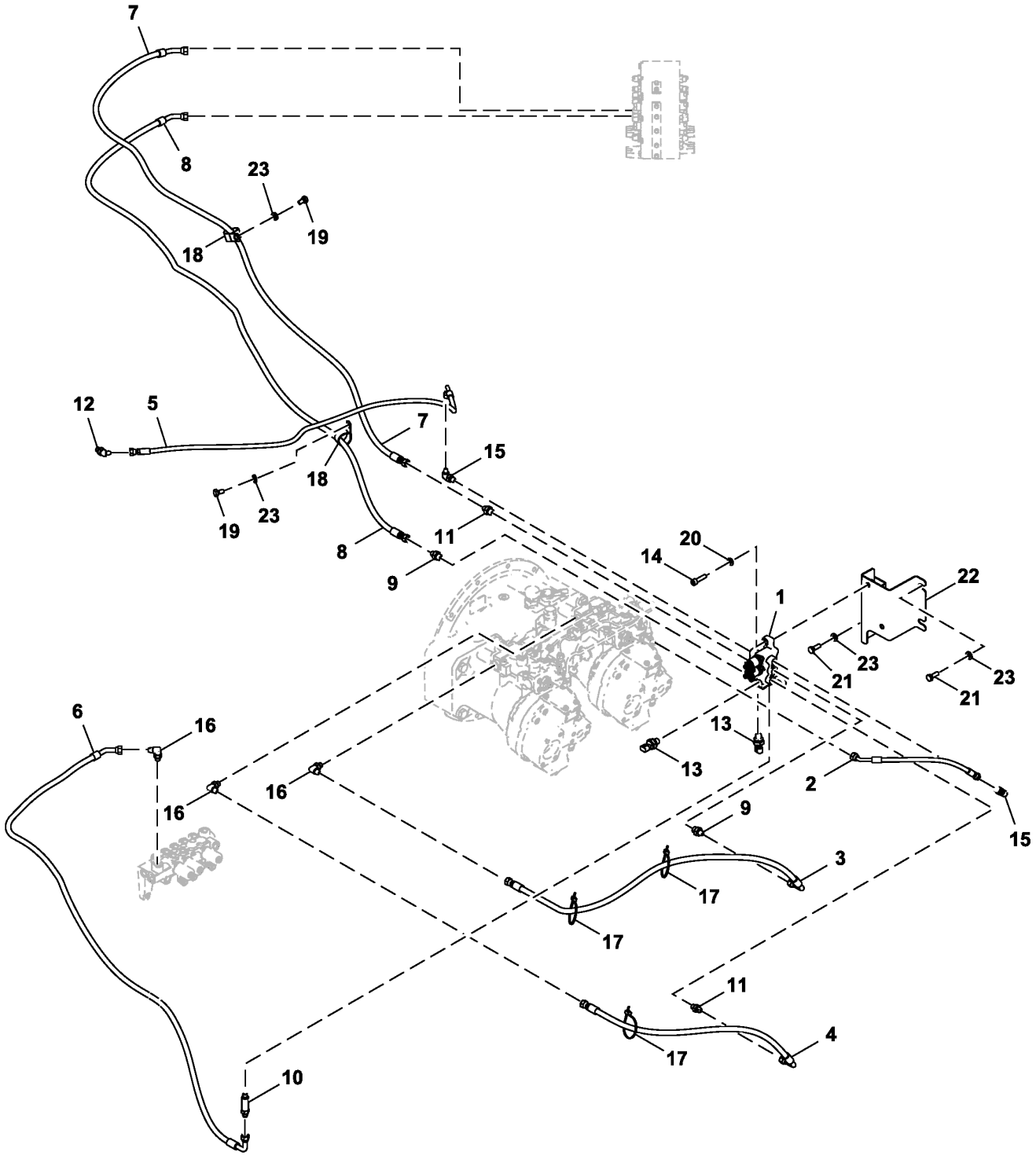

FF504725_TX1167336

Item	*Nº peça*	*Descrição*	*Qtde*	*Nº série*	*Notas*
1	9316548	VálVula solenóide	1		
2	4668579	Mangueira hidráulica	1		
3	4333589	Mangueira hidráulica	1		SUB FOR 4375564
4	4609296	Mangueira hidráulica	1		SUB FOR 4452737
5	4613821	Mangueira hidráulica	1		
6	FF502699	Mangueira hidráulica	1		
7	FF502700	Mangueira hidráulica	1		
8	FF502701	Mangueira hidráulica	1		
9	A852133	Adaptador	2		
10	4390157	Adaptador	1		
11	A852123	Adaptador	2		
12	A852222	Conexão de união	1		
13	4436536	SenSor	2		Pressão
14	L159272	Parafuso	2		SUB FOR J781040
15	4154670	Conexão em ângulo	2		SUB FOR A852322
16	A852323	Conexão em ângulo	3		
17	DH400240	Cinta	3		
18	4190291	Presilha	2		SUB FOR 4190264
19	19M7938	Parafuso sextavado	2		M10 X 20, SUB FOR J901020
20	24M7028	Arruela	2		10.500 X 20 X 2 mm, SUB FOR A590110
21	19M7662	Parafuso sextavado	4		M10 X 30, SUB FOR J901030
22	FF504732	Apoio	1		
23	24M7346	Arruela	6		11 X 20 X 2 mm, SUB FOR DH400703

Pilot Lines (Pilot Signal Manifold To Swing Motor)
Conduites pilotes (collecteur de signal pilote vers moteur de pivotement)
Linhas do Piloto (Coletor do Sinal do Piloto ao Motor do Giro)
Líneas piloto (colector de señales piloto a motor de giro)

TX1155880 A.1

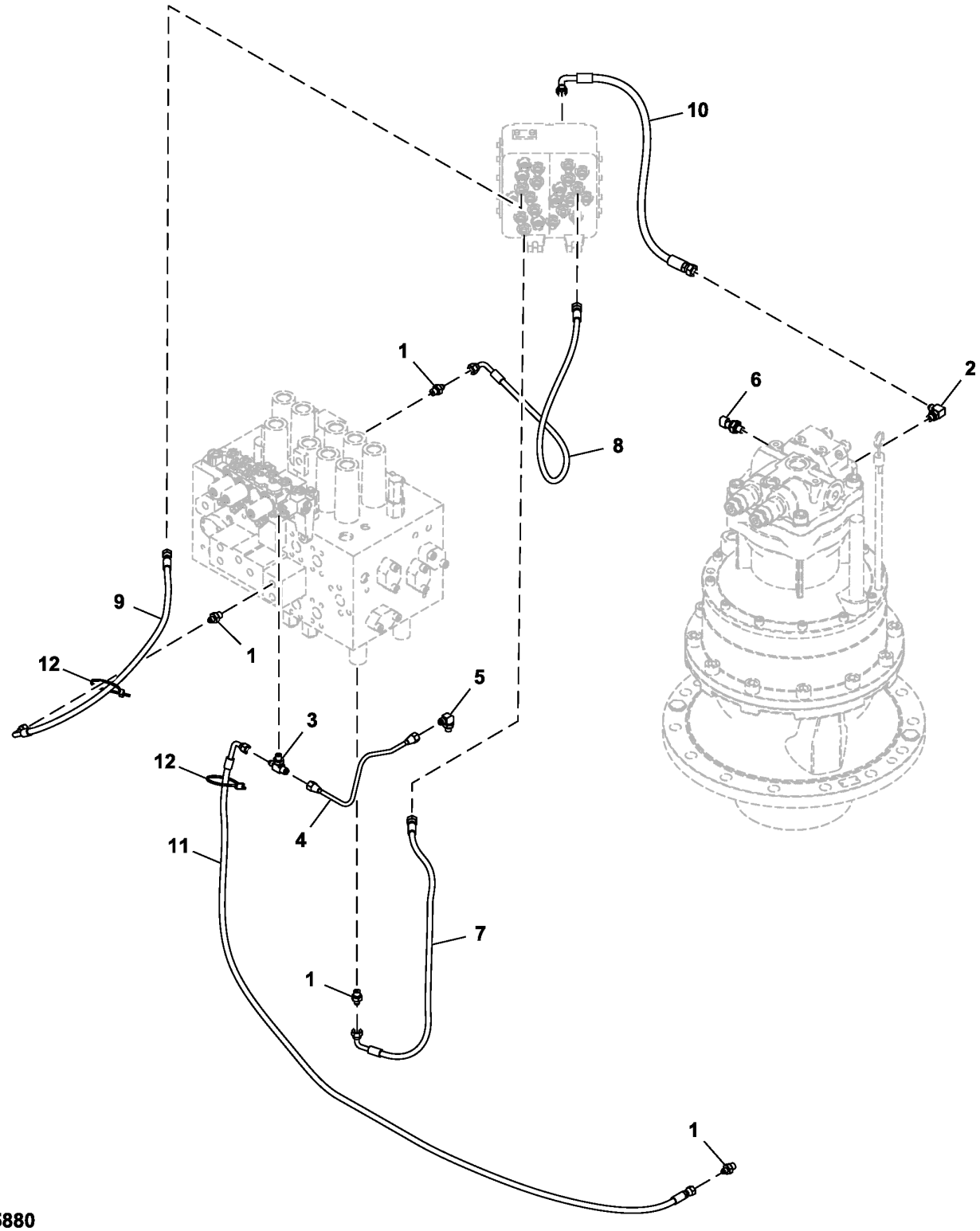

TX1155880

Item	*Nº peça*	*Descrição*	*Qtde*	*Nº série*	*Notas*
1	A852122	Adaptador	4		
2	A852323	Conexão em ângulo	1		
3	4205885	Conexão	1		
4	4625320	Tubulação	1		
5	4293950	Conexão	1		
6	4436535	SenSor	1		Pressão
7	4630952	Mangueira hidráulica	1		
8	4648912	Mangueira hidráulica	1		
9	4427111	Mangueira hidráulica	1		
10	4657030	Mangueira hidráulica	1		
11	4447490	Mangueira hidráulica	1		
12	DH400240	Cinta	2		

Pilot Lines, Control Valve To Pilot Signal Manifold
Conduites de commande, entre distributeur et collecteur de signal de commande
Linhas Piloto, Válvula de Controle ao Coletor de Sinal Piloto
Tuberías piloto, válvula de control a colector de señales piloto

TX1122470 C.1

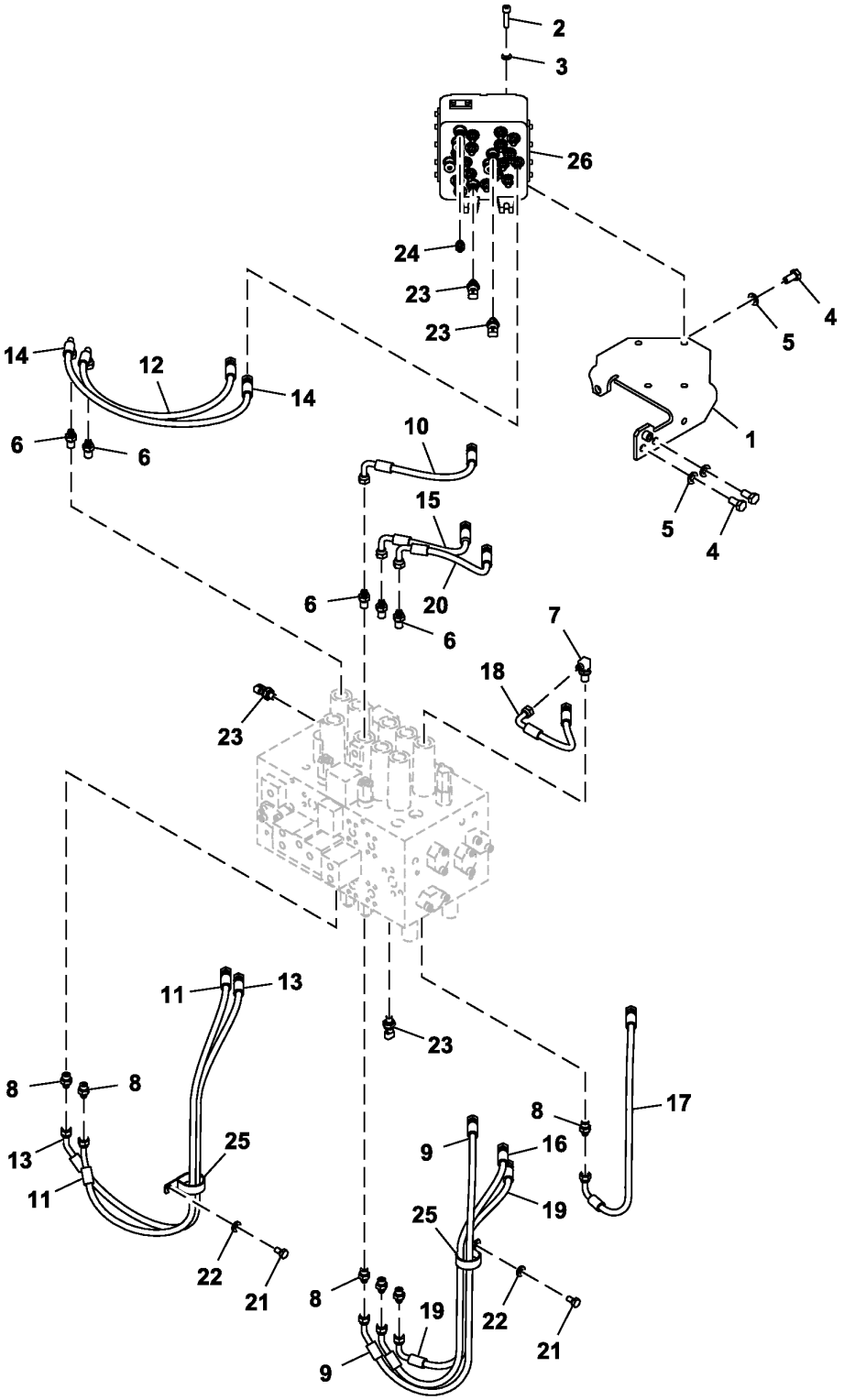

9259702_TX1122470

Item	*Nº peça*	*Descrição*	*Qtde*	*Nº série*	*Notas*
1	8102521	Apoio	1		
2	J781045	Parafuso	4		
3	24M7028	Arruela	4		10.500 X 20 X 2 mm, SUB FOR A590110
4	19M7877	Parafuso sextavado	3		M14 X 30, SUB FOR J901430
5	24M7085	Arruela	3		15 X 28 X 2.500 mm, SUB FOR A590114
6	4202422	Adaptador	5		
7	4208913	Adaptador	1		
8	A852133	Adaptador	6		
9	4630934	Mangueira hidráulica	1		
10	4630938	Mangueira hidráulica	1		
11	4630933	Mangueira hidráulica	1		
12	4630941	Mangueira hidráulica	1		
13	4630932	Mangueira hidráulica	1		
14	4630940	Mangueira hidráulica	1		
15	4630939	Mangueira hidráulica	1		
16	4630935	Mangueira hidráulica	1		
17	4630936	Mangueira hidráulica	1		
18	4649405	Mangueira hidráulica	1		
19	4630937	Mangueira hidráulica	1		
20	4630943	Mangueira hidráulica	1		
21	19M7938	Parafuso sextavado	2		M10 X 20, SUB FOR J901020
22	24M7346	Arruela	2		11 X 20 X 2 mm, SUB FOR DH400703
23	4436535	SenSor	4		Pressão
24	A852122	Adaptador	1		
25	4193816	Presilha	2		
26	4718274	VálVula	1		ALSO ORDER A852122, Coletor do Sinal do Piloto, Componentes em Páginas Separadas
	A852122	Adaptador	1		Não Ilustrado

Pilot Lines (Control Valve To Pilot Signal Manifold, Solenoid Valve and Oil Tank)
Conduites de commande (entre distributeur et collecteur de signal pilote, électrovanne et réservoir d'huile)
Linhas Piloto (Válvula de Controle ao Coletor de Sinal Piloto, Válvula Solenoide e Tanque de Óleo)
Tuberías piloto (válvula de control a colector de señales piloto, electroválvula y depósito de aceite)

TX1167778 A.1

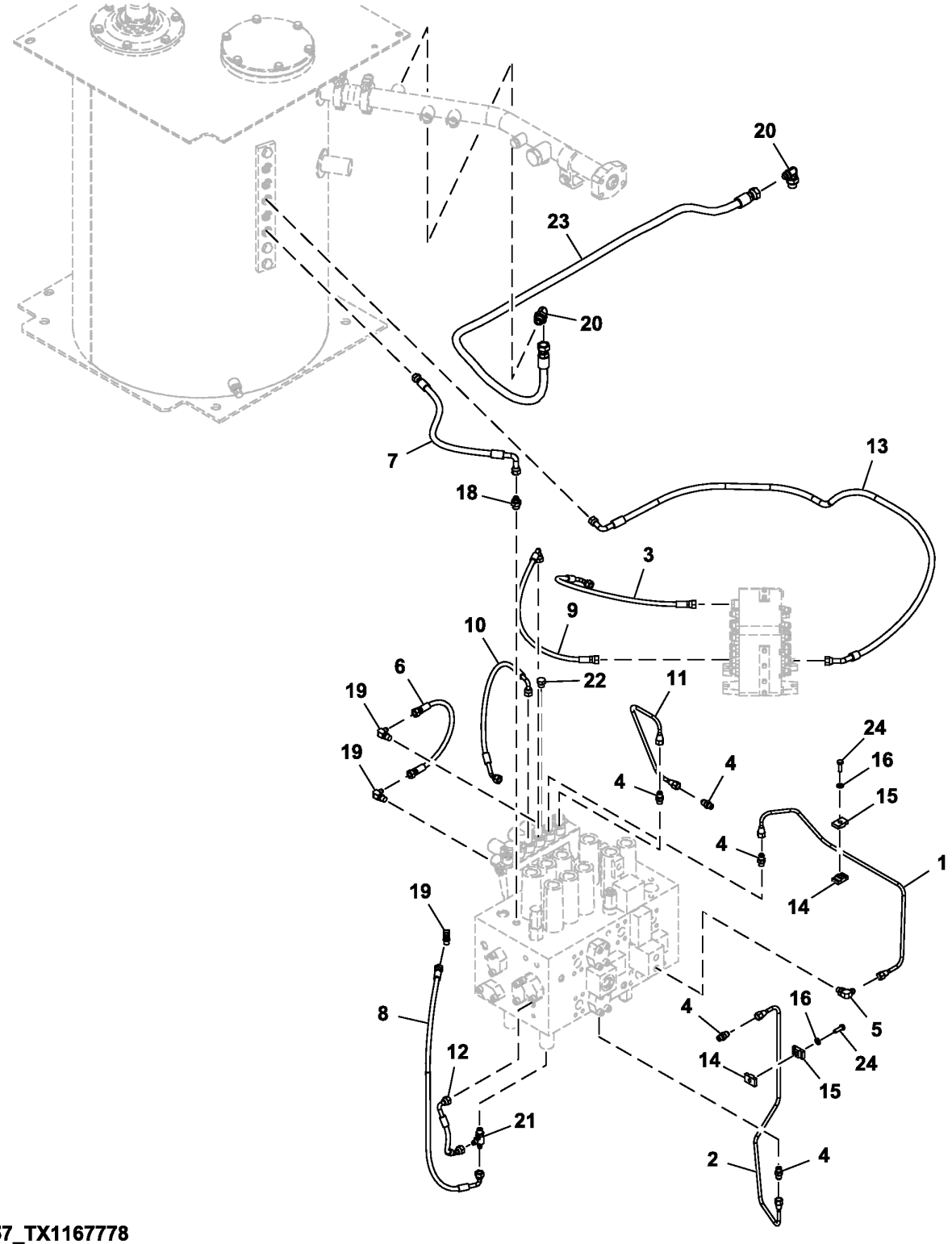

FF512457_TX1167778

Item	*Nº peça*	*Descrição*	*Qtde*	*Nº série*	*Notas*
1	3103186	Tubulação	1		
2	3103187	Tubulação	1		
3	AE42718	Mangueira hidráulica	1		4219363 NLA, ALSO ORDER AH89069
	AH89069	Conexão em ângulo	1		
4	4255304	Conexão	5		
5	4293950	Conexão	1		
6	4452035	Mangueira hidráulica	1		SUB FOR 4452733
7	4628891	Mangueira	1		
8	4630946	Mangueira hidráulica	1		
9	4630949	Mangueira hidráulica	1		
10	4632041	Mangueira hidráulica	1		
11	4639989	Tubulação	1		
12	4656805	Mangueira hidráulica	1		
13	4715420	Mangueira hidráulica	1		
14	9735305	Braçadeira	2		
15	9735306	Braçadeira	2		
16	24M7055	Arruela	2		8.400 X 16 X 1.600 mm, SUB FOR A590108
18	A852133	Adaptador	1		
19	4154670	Conexão em ângulo	3		SUB FOR A852322
20	A852344	Conexão em ângulo	2		
21	A852422	Conexão em t	1		
22	A885002	Plugue	1		
23	FF502472	Mangueira hidráulica	1		
24	19M7407	Parafuso sextavado	2		M8 X 25, SUB FOR J900825

Pilot Lines, Control Valve To Rotary Manifold
Conduites de commande, entre distributeur et collecteur rotatif
Linhas Piloto, Válvula de Controle ao Coletor Giratório
Tuberías del piloto, válvula de control a colector de señales giratorio

TX1166557 B.1

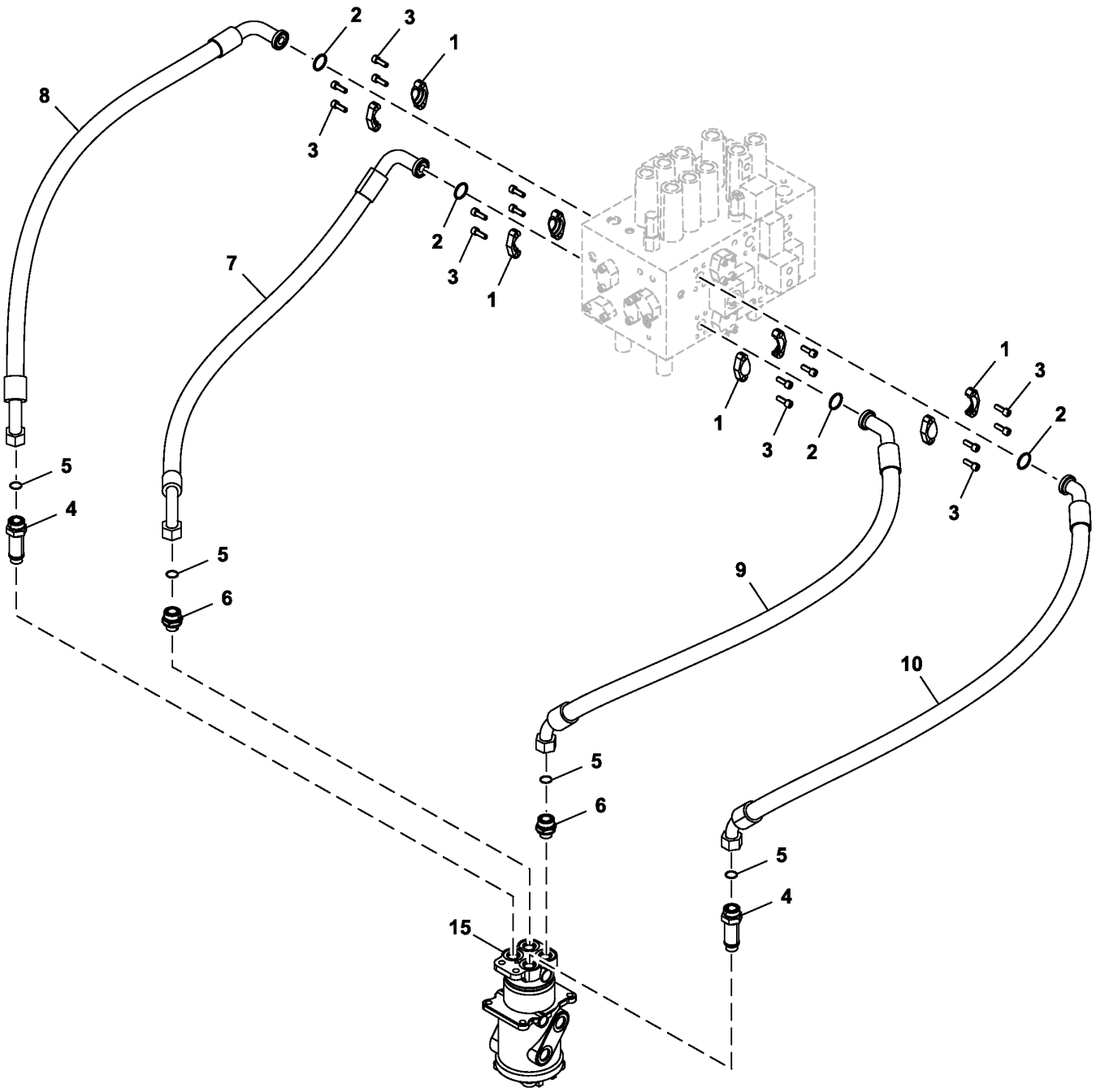

9245311_TX1166557

Item	*Nº peça*	*Descrição*	*Qtde*	*Nº série*	*Notas*
1	H61354	Conexão flangeada	8		SUB FOR Z962453
2	966993	Anel o	4		SUB FOR Z966993
3	19M7576	Parafuso	16		M10 X 30, SUB FOR J781030
4	4198411	Adaptador	2		
5	T76938	Anel o	4		SUB FOR 4187328
6	4189601	Adaptador	2		
7	4650798	Mangueira hidráulica	1		9260390 NLA, ALSO ORDER 4327294
	4327294	Proteção de mangueira	3		
8	4655824	Mangueira hidráulica	1		9265016 NLA, ALSO ORDER 4327294
	4327294	Proteção de mangueira	4		
9	4658210	Mangueira hidráulica	1		9266689 NLA, ALSO ORDER 4327294
	4327294	Proteção de mangueira	4		
10	4658209	Mangueira hidráulica	1		9266688 NLA, ALSO ORDER 4327294
	4327294	Proteção de mangueira	3		
15	9107265	Coletor	1		Para Não Aplicações NA, Componentes em Página Separada, SUB FOR 9101521
	9107265EX	Coletor remanufaturado	1		Para Aplicações NA, Não Disponível no Brasil, Componentes em Página Separada, REMAN FOR 9107265

Pilot Lines (Pilot Signal Manifold To Travel Pilot Valve)
Conduites pilotes (collecteur de signal pilote vers soupape pilote de déplacement)
Linhas Piloto (Coletor de Sinal Piloto à Válvula Piloto de Deslocamento)
Líneas piloto (colector de señales piloto a válvula piloto de propulsión)

TX1089797 A.1

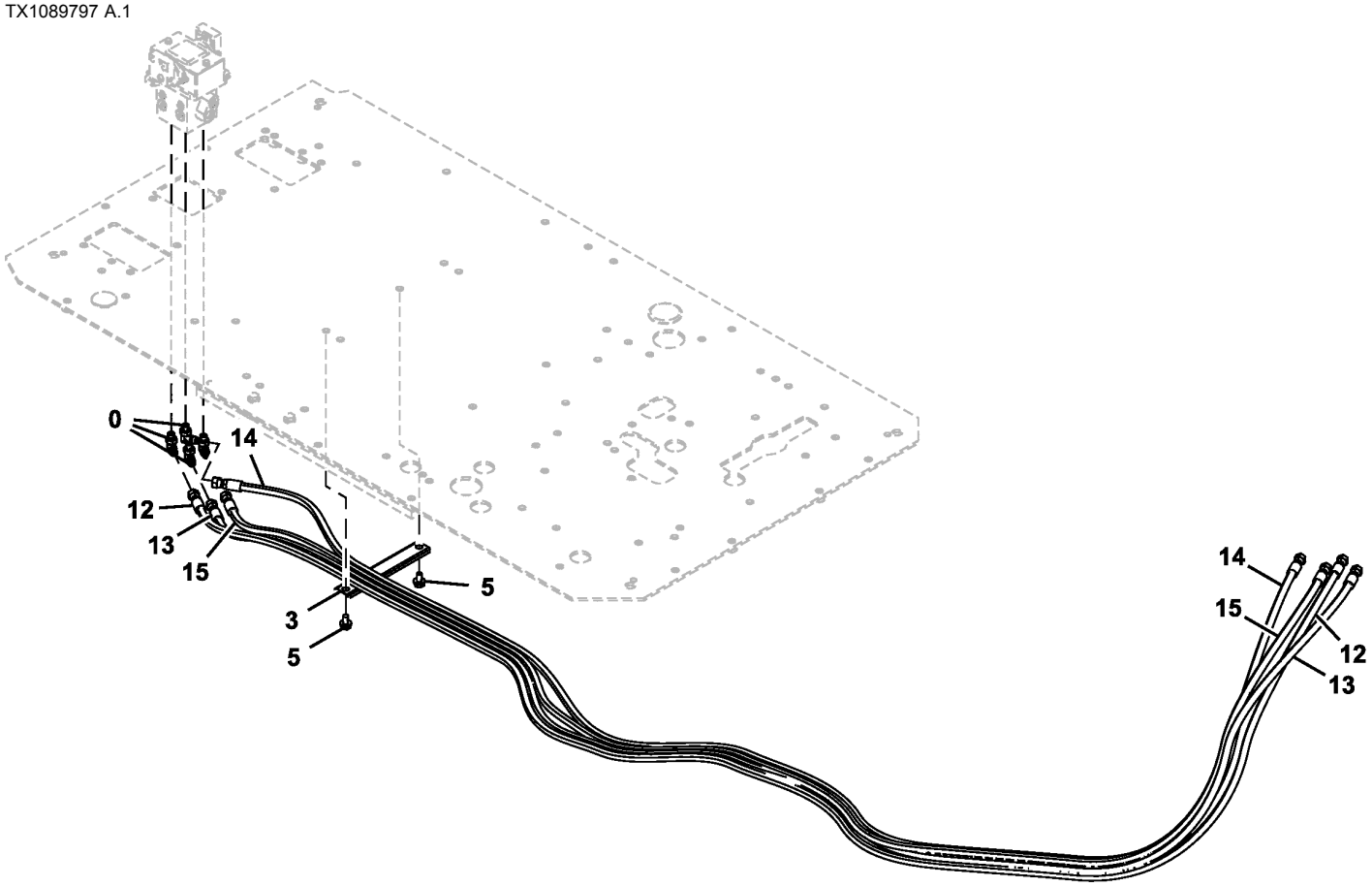

TX1089797

Item	*Nº peça*	*Descrição*	*Qtde*	*Nº série*	*Notas*
0	A852323	Conexão em ângulo	4		INCLUDES 957366
	957366	Anel o	1		
3	4436124	Braçadeira	1		
5	.....	Parafuso c/arruela	2		J271020 NLA
	19M7938	Parafuso sextavado	2		M10 X 20, SUB FOR J901020
	24M7346	Arruela	2		11 X 20 X 2 mm, SUB FOR J222010
12	4639629	Mangueira	1		
13	4655171	Mangueira	1		
14	4639630	Mangueira	1		
15	4719387	Mangueira	1		

Pilot Lines, Travel Pilot Valve To Pilot Shutoff Valve
Conduites pilotes, entre soupape de contrôle de déplacement et vanne d'arrêt pilote
Linhas Piloto, Válvula Piloto de Deslocamento à Válvula de Fechamento Piloto
Tuberías piloto, válvula de control piloto de propulsión a válvula de corte piloto

TX1089798 A.1

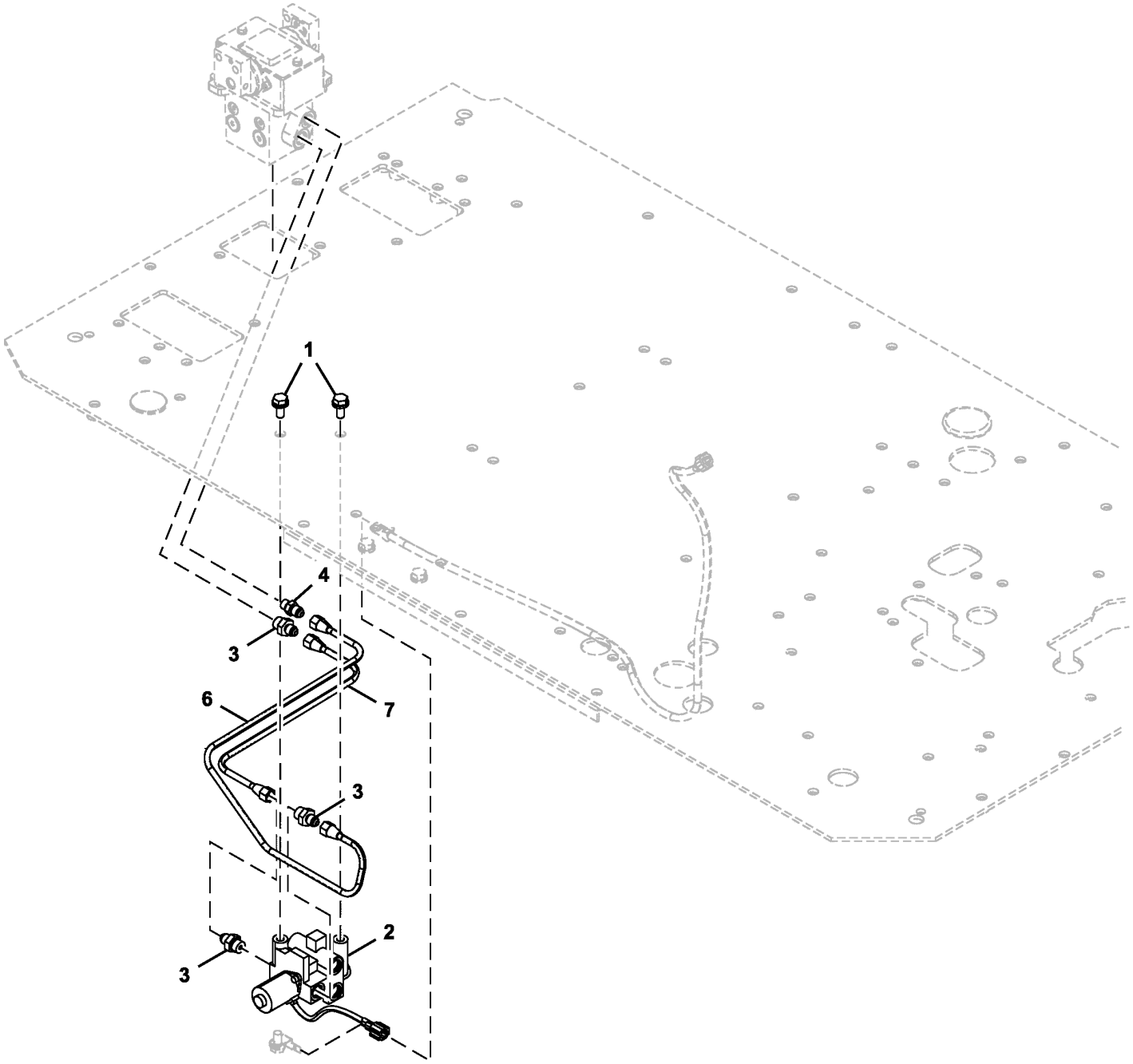

TX1089798

Item	*Nº peça*	*Descrição*	*Qtde*	*Nº série*	*Notas*
1	.....	Parafuso c/arruela	2		J271025 NLA
	19M7402	Parafuso sextavado	2		M10 X 25, SUB FOR J901025
	24M7346	Arruela	2		11 X 20 X 2 mm, SUB FOR J222010
2	4609630	VálVula	1		Válvula de Corte do Piloto, Componentes em Página Separada
3	4255305	Conexão	3		INCLUDES 4622346
	4622346	Anel o	1		SUB FOR 4509180 AND 4674883
4	4255304	Conexão	1		INCLUDES 957366
	957366	Anel o	1		
6	4705203	Tubo	1		
7	4705202	Tubo	1		

Pilot Lines (Pilot Signal Manifold To Left Pilot Controller)
Conduites pilotes (collecteur de signal pilote vers commande pilote gauche)
Linhas do Piloto (Coletor do Sinal do Piloto ao Controlador do Piloto Esquerdo)
Líneas piloto (colector de señales piloto a controlador piloto izquierdo)

TX1089800 A.1

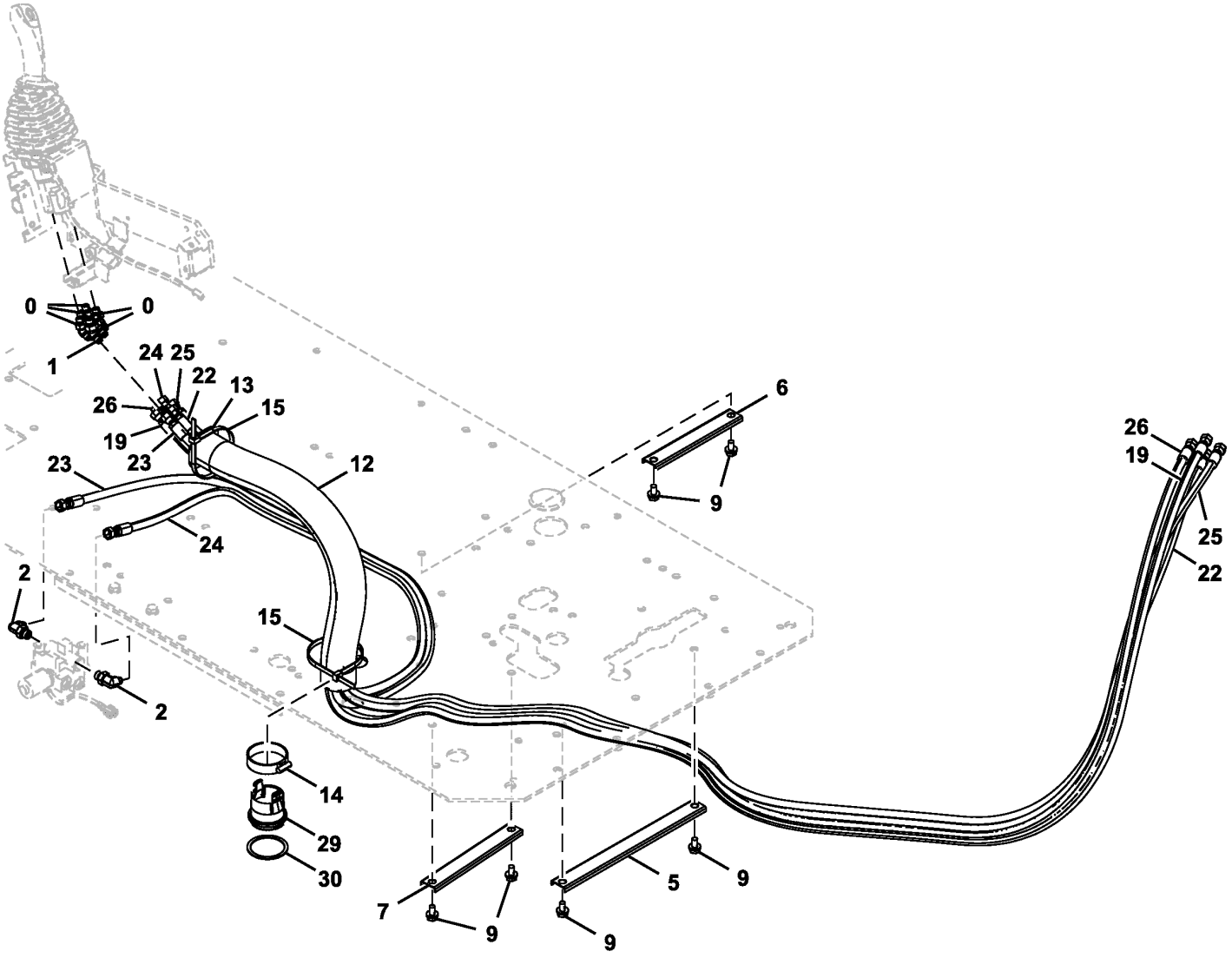

TX1089800

Item	*Nº peça*	*Descrição*	*Qtde*	*Nº série*	*Notas*
0	A852223	Conexão em ângulo	5		INCLUDES 957366
	957366	Anel o	1		
1	4190244	Conexão em ângulo	1		SUB FOR A852233, INCLUDES 4509180
	4622346	Anel o	1		SUB FOR 4509180 AND 4674883
2	A852333	Conexão em ângulo	2		INCLUDES 4509180
	4622346	Anel o	1		SUB FOR 4509180 AND 4674883
5	4474337	Abraçadeira para mangueira	1		
6	4436124	Braçadeira	1		
7	4465377	Abraçadeira para mangueira	1		
9	.....	Parafuso c/arruela	6		J271020 NLA
	19M7938	Parafuso sextavado	6		M10 X 20, SUB FOR J901020
	24M7346	Arruela	6		11 X 20 X 2 mm, SUB FOR J222010
12	4629782	Proteção	1		
13	3079728	Bucha	1		
14	4351774	Braçadeira	1		
15	H77698	Cinta	2		SUB FOR 4121859
19	4656027	Mangueira hidráulica	1		
22	4666801	Mangueira hidráulica	1		
23	4707581	Mangueira	1		
24	4707585	Mangueira	1		
25	4488654	Mangueira	1		
26	4666738	Mangueira	1		
29	FYA00000261	Bucha	1		
30	FYA00000262	Espaçador	1		

Pilot Lines (Pilot Signal Manifold To Right Pilot Controller)
Conduites pilotes (collecteur de signal pilote vers commande pilote droite)
Linhas do Piloto (Coletor do Sinal do Piloto ao Controlador do Piloto Direito)
Líneas piloto (colector de señales piloto a controlador piloto derecho)

TX1089803 A.1

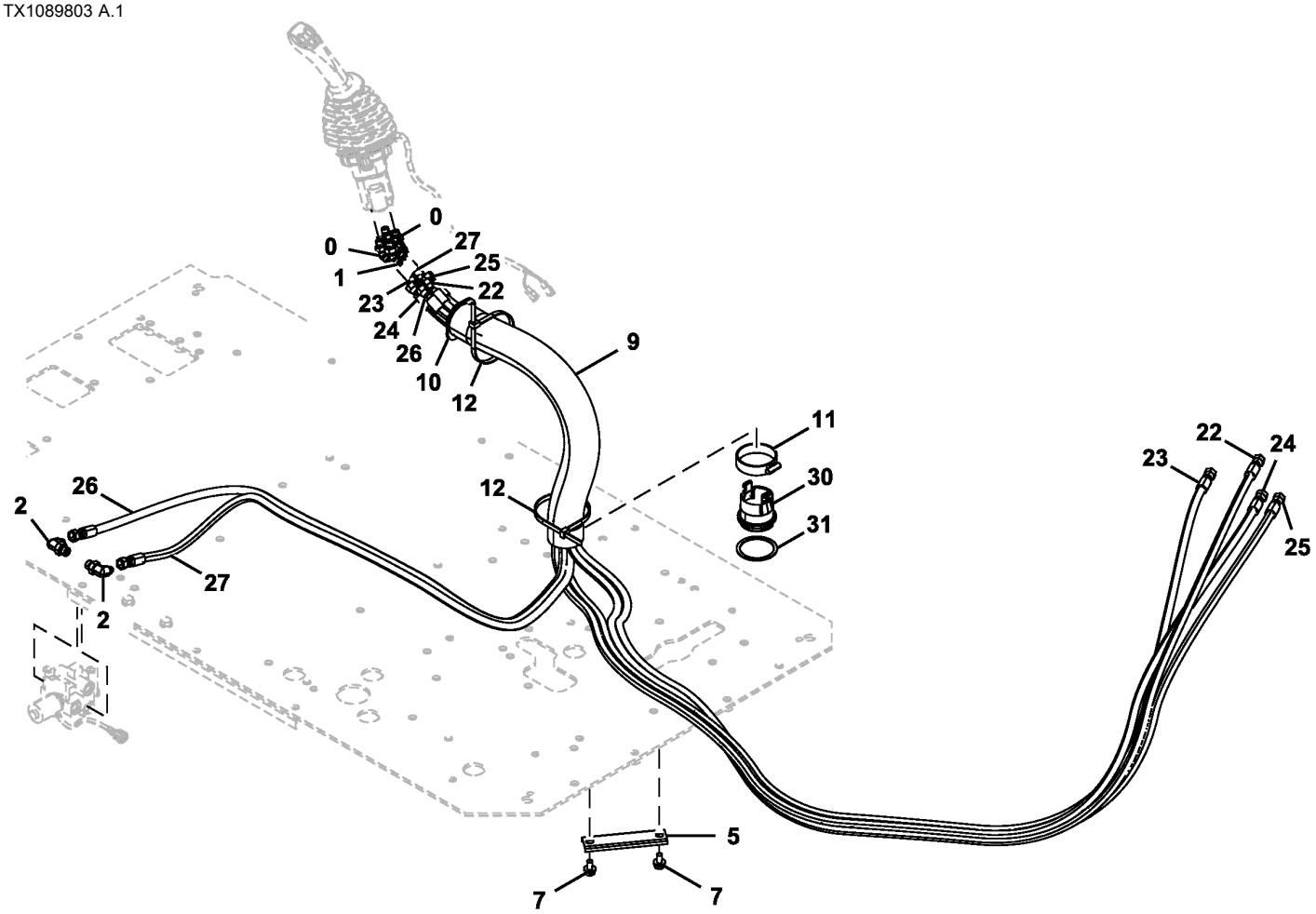

TX1089803

Item	*Nº peça*	*Descrição*	*Qtde*	*Nº série*	*Notas*
0	A852223	Conexão em ângulo	5		INCLUDES 957366
	957366	Anel o	1		
1	4190244	Conexão em ângulo	1		SUB FOR A852233, INCLUDES 4509180
	4622346	Anel o	1		SUB FOR 4509180
2	A852333	Conexão em ângulo	2		INCLUDES 4509180
	4622346	Anel o	1		SUB FOR 4509180
5	4342692	Perfil "u"	1		
7	.....	Parafuso c/arruela	2		J271020 NLA
	19M7938	Parafuso sextavado	2		M10 X 20, SUB FOR J901020
	24M7346	Arruela	2		11 X 20 X 2 mm, SUB FOR J222010
9	4629782	Proteção	1		
10	3079728	Bucha	1		
11	4351774	Braçadeira	1		
12	H77698	Cinta	2		SUB FOR 4121859
22	4661819	Mangueira hidráulica	1		
23	4660551	Mangueira hidráulica	1		
24	4477670	Mangueira	1		
25	4656030	Mangueira	1		
26	4713021	Mangueira	1		
27	4713022	Mangueira	1		
30	FYA00000261	Bucha	1		
31	FYA00000262	Espaçador	1		

Pilot Lines (Pilot Signal Manifold To Pilot Shutoff Valve)
Conduites pilotes (collecteur de signal pilote vers soupape d'arrêt pilote)
Linhas do Piloto (Coletor do Sinal do Piloto à Válvula de Corte do Piloto)
Líneas piloto (colector de señales piloto a válvula de corte piloto)

TX1089805 A.1

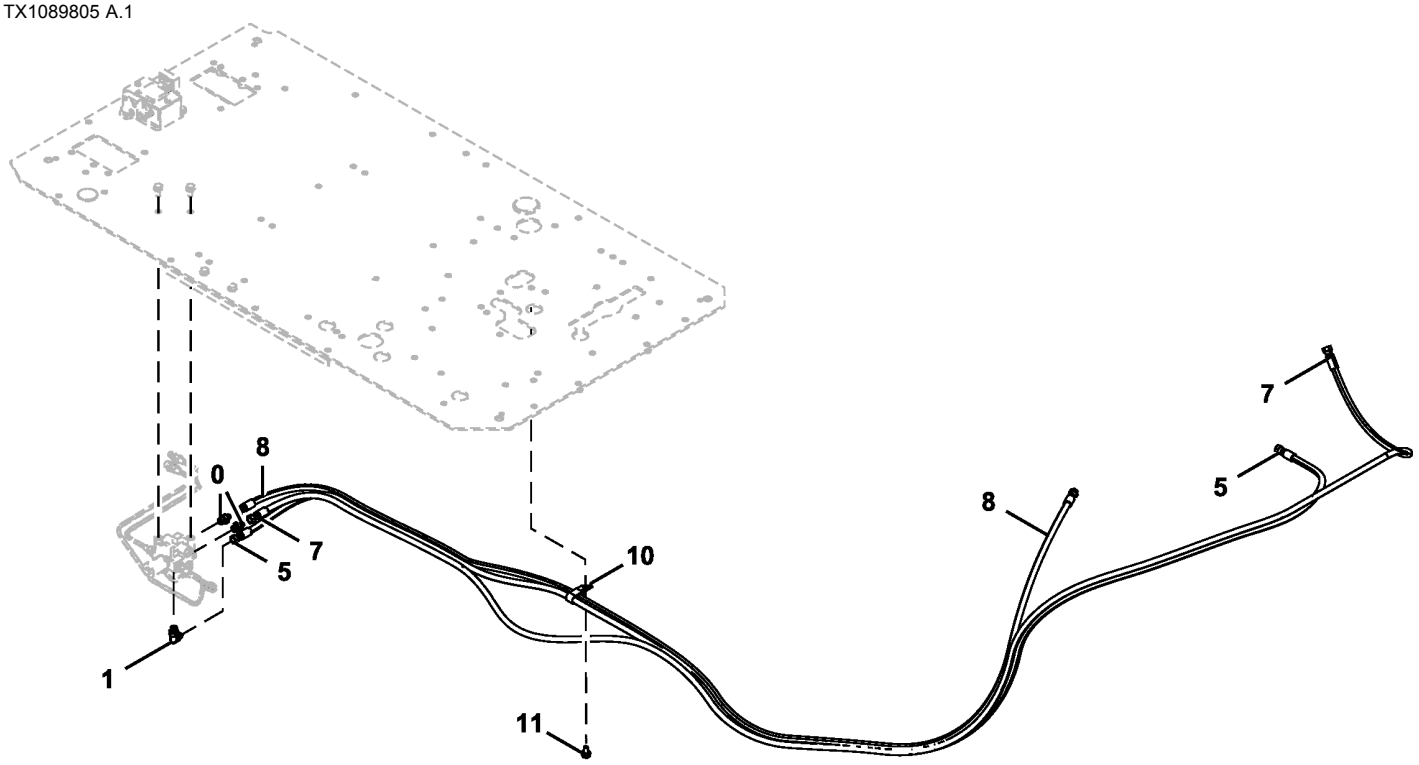

TX1089805

Item	*Nº peça*	*Descrição*	*Qtde*	*Nº série*	*Notas*
0	A852133	Adaptador	2		INCLUDES 4509180
	4622346	Anel o	1		SUB FOR 4509180
1	A852333	Conexão em ângulo	1		INCLUDES 4509180
	4622346	Anel o	1		SUB FOR 4509180
5	FYA00010408	Mangueira	1		FYA60008418 NLA, ALSO ORDER 4327293
	4327315	Proteção de mangueira	2		SUB FOR 4327293
7	4710123	Mangueira	1		
8	4633934	Mangueira	1		
10	T32854	Braçadeira	1		SUB FOR 4190282
11	.....	Parafuso c/arruela	1		J271020 NLA
	19M7938	Parafuso sextavado	1		M10 X 20, SUB FOR J901020
	24M7346	Arruela	1		11 X 20 X 2 mm, SUB FOR J222010

Boom Hydraulic Lines To Cylinders
Conduites hydrauliques sur flèche vers vérins
Linhas Hidráulica da Lança aos Cilindros
Tuberías hidráulicas de aguilón a cilindros

TX1093466 B.1

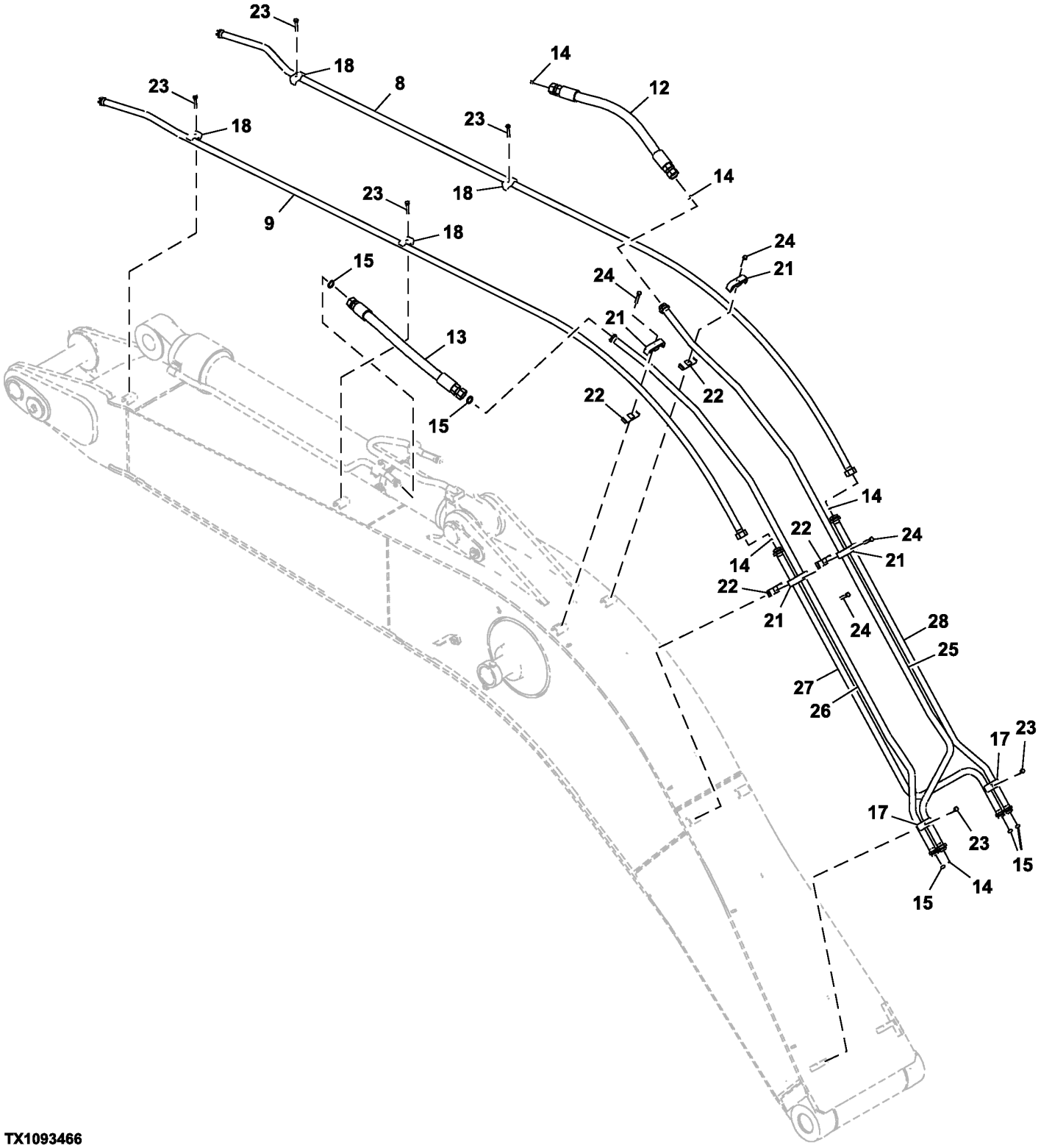

TX1093466

Item	*Nº peça*	*Descrição*	*Qtde*	*Nº série*	*Notas*
8	8096196G	Tubulação de óleo	1		SUB FOR 8096196
9	8096195G	Tubulação de óleo	1		SUB FOR 8096195
12	4628957	Mangueira hidráulica	1		
13	4628956	Mangueira hidráulica	1		
14	T78612	Anel o	5		SUB FOR 4187329
15	T76938	Anel o	5		SUB FOR 4187328
17	4189860	Braçadeira	2		
18	4190127	Braçadeira	4		
21	4288929	Braçadeira	4		
22	3072291	Isolador	4		
23	.....	Parafuso c/arruela	6		J271270 NLA
	19M7753	Parafuso sextavado	6		M12 X 70
	24M7345	Arruela	6		13.500 X 24 X 2.500 mm
24	.....	Parafuso c/arruela	4		J271280 NLA
	19M7364	Parafuso sextavado	4		M12 X 80
	24M7345	Arruela	4		13.500 X 24 X 2.500 mm
25	8105122G	Tubulação de óleo	1		SUB FOR 8105122
26	8105121G	Tubulação de óleo	1		SUB FOR 8105121
27	9766154G	Tubulação de óleo	1		SUB FOR 9766154
28	9766155G	Tubulação de óleo	1		SUB FOR 9766155

Lubrication Lines
Conduites de lubrification
Linhas de Lubrificação
Líneas de lubricación

TX1120789 B.1

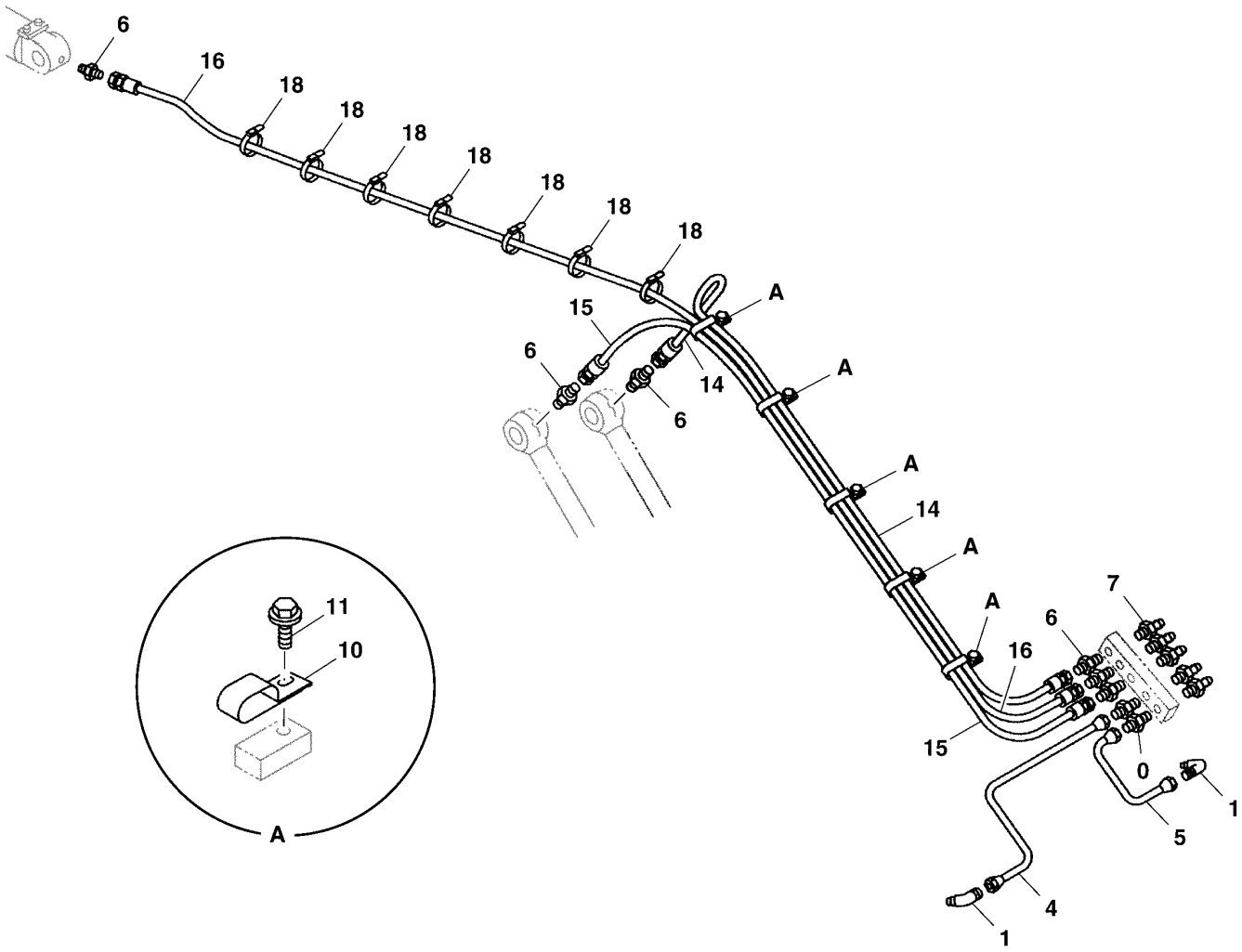

TX1120789

Item	*Nº peça*	*Descrição*	*Qtde*	*Nº série*	*Notas*
0	4360981	Adaptador	2		
1	4345297	Conexão em ângulo	2		
4	4654773	Tubulação de óleo	1		
5	4654774	Tubulação de óleo	1		
6	4154651	Adaptador	6		
7	J75482	Conexão de lubrificação	5		
10	T152608	Braçadeira	5		SUB FOR 4252877
11	19M8324	Parafuso sextavado	5		M10 X 16, SUB FOR J901016
	24M7346	Arruela	5		11 X 20 X 2 mm, SUB FOR DH400703
14	AT154755	Mangueira hidráulica	1		SUB FOR 4289772
15	4257291	Mangueira hidráulica	1		
16	AT167078	Mangueira hidráulica	1		SUB FOR 4314983
18	H77698	Cinta	7		SUB FOR 4055311

Lubrication Lines, 5.7 m Boom
Conduites de lubrification, rampe 5,7 m
Linhas de Lubrificação, Lança de 5,7 m
Tuberías de lubricación, aguilón de 5,7 m

TX1166950 A.1

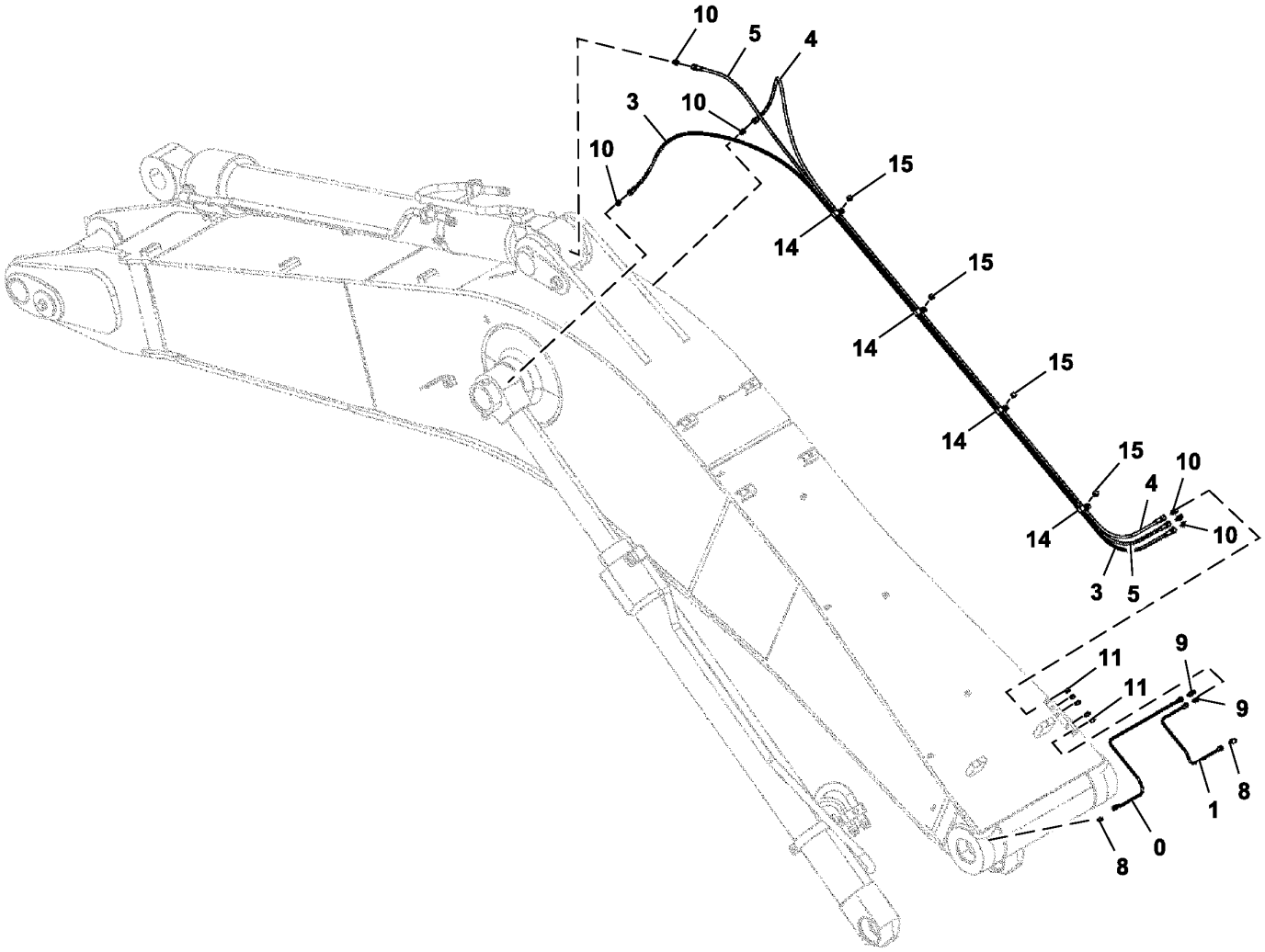

TX1166950

Item	*Nº peça*	*Descrição*	*Qtde*	*Nº série*	*Notas*
0	4654773	Tubulação de óleo	1		
1	4654774	Tubulação de óleo	1		
3	AT201237	Mangueira hidráulica	1		SUB FOR 4314981
4	AT213802	Mangueira hidráulica	1		SUB FOR 4218064
5	4296625	Mangueira hidráulica	1		
8	4345297	Conexão em ângulo	2		
9	4360981	Adaptador	2		
10	4154651	Adaptador	6		
11	J75482	Conexão de lubrificação	5		
14	T152608	Braçadeira	4		SUB FOR 4252877
15	.....	Parafuso c/arruela	4		J271016 NLA
	19M8324	Parafuso sextavado	4		M10 X 16, SUB FOR J901016
	24M7346	Arruela	4		11 X 20 X 2 mm, SUB FOR J222010

Boom Lines, 5.7 m Boom
Conduites de rampe, rampe 5,7 m
Linhas da Lança, Lança de 5,7 m
Tuberías del aguilón, aguilón de 5,7 m

TX1141527 A.1

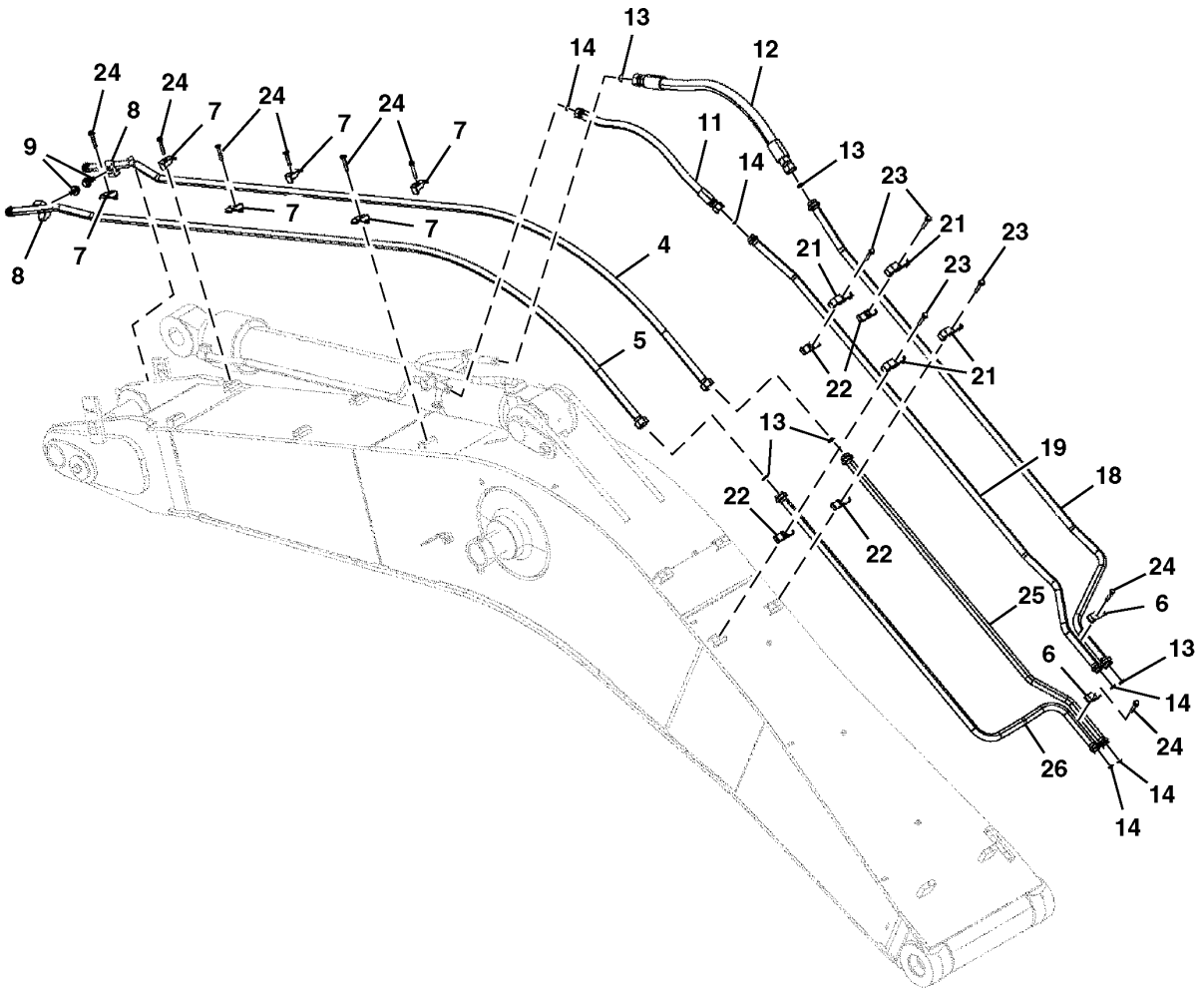

TX1141527

Item	*Nº peça*	*Descrição*	*Qtde*	*Nº série*	*Notas*
4	8102937G	Tubo	1		SUB FOR 8102937
5	8102938G	Tubo	1		SUB FOR 8102938
6	4189860	Braçadeira	2		
7	4190127	Braçadeira	6		
8	4190127	Braçadeira	2		
9	19M7753	Parafuso sextavado	2		M12 X 70, J271270 NLA
	24M7345	Arruela	2		13.500 X 24 X 2.500 mm
11	4715621	Mangueira	1		SUB FOR 4648033
12	4648034	Mangueira	1		
13	T78612	Anel o	5		SUB FOR 4187329
14	T76938	Anel o	5		SUB FOR 4187328
18	8103928G	Tubo	1		SUB FOR 8103928
19	8103927G	Tubo	1		SUB FOR 8103927
21	4288929	Braçadeira	4		
22	3072291	Isolador	4		
23	19M7364	Parafuso sextavado	4		M12 X 80, J271280 NLA
	24M7345	Arruela	4		13.500 X 24 X 2.500 mm
24	19M8767	Parafuso	8		M12 X 75, J271275 NLA
	24M7047	Arruela	8		13 X 24 X 2.500 mm
25	9766155G	Tubulação de óleo	1		
26	9766154G	Tubulação de óleo	1		

Main Body High Flow Auxiliary Lines
Conduites auxiliaires haut débit de corps principal
Linhas Auxiliares de Alta Vazão do Corpo Principal
Tuberías auxiliares de alto caudal de cuerpo principal

FF502948_TX1091839 B.1

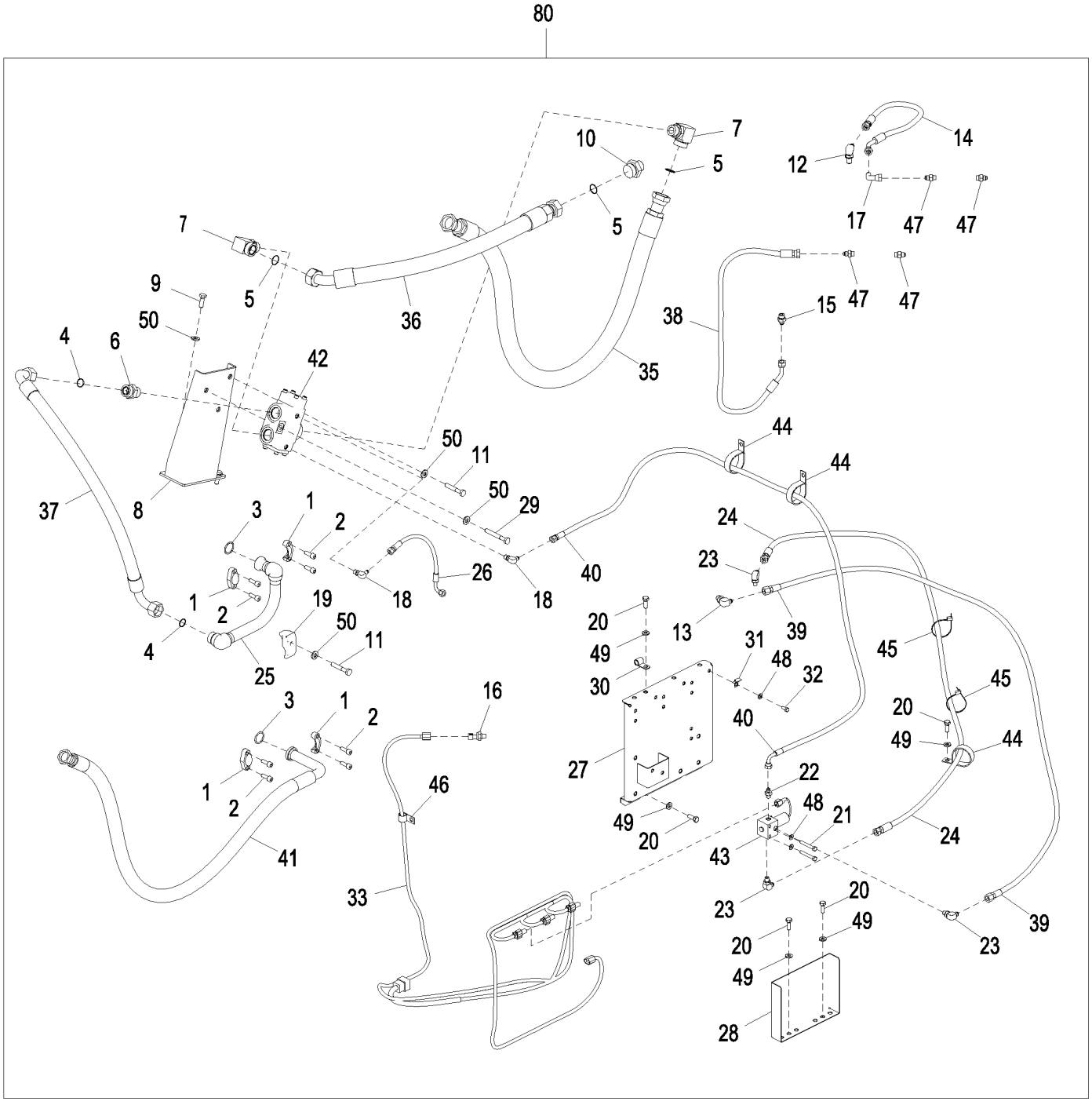

FF502948_TX1091839

Item	*Nº peça*	*Descrição*	*Qtde*	*Nº série*	*Notas*
1	962453	Flange	4		SUB FOR Z962453
2	19M7576	Parafuso	8		M10 X 30, SUB FOR J781030
3	966993	Anel o	2		SUB FOR Z966993
4	T76938	Anel o	2		SUB FOR 4187328
5	T78612	Anel o	3		SUB FOR 4187329
6	A853188	Adaptador	1		
7	A853380	Conexão em ângulo	2		
8	7050780	Apoio	1		
9	19M7403	Parafuso sextavado	3		M12 X 35, SUB FOR J901235
10	A853180	Adaptador	1		
11	19M7753	Parafuso sextavado	3		M12 X 70, SUB FOR J901270
12	4208913	Adaptador	1		
13	A852333	Conexão em ângulo	1		
14	4453063	Mangueira hidráulica	1		
15	A852133	Adaptador	1		
16	4436535	SenSor	1		Pressão
17	4239976	Conexão de união	1		
18	A852322	Conexão em ângulo	2		
19	4190127	Braçadeira	1		
20	19M7662	Parafuso sextavado	9		M10 X 30, SUB FOR J901030
21	19M6451	Parafuso sextavado	2		M8 X 60, SUB FOR J900860
22	A852122	Adaptador	1		
23	A852323	Conexão em ângulo	3		
24	4651216	Mangueira hidráulica	1		
25	8100955	Tubo	1		
26	4470393	Mangueira	1		
27	7049580	Apoio	1		
28	FF500924	Capa	1		
29	19M7943	Parafuso sextavado	1		M12 X 90, J901290
30	4190275	Braçadeira	3		
31	4257159	Apoio	3		
32	19M7162	Parafuso sextavado	3		M8 X 16, SUB FOR J900816
33	3106815	Chicote	1		Funções Auxiliares
35	4650195	Mangueira hidráulica	1		9264582 NLA, ALSO ORDER 4327294
	4327294	Proteção de mangueira	1		
36	FF502904	Mangueira hidráulica	1		
37	4655143	Mangueira hidráulica	1		
38	4654406	Mangueira hidráulica	1		
39	4657420	Mangueira hidráulica	1		
40	4657419	Mangueira hidráulica	1		
41	4614164	Mangueira hidráulica	1		9265077 NLA, ALSO ORDER 4327294
	4327294	Proteção de mangueira	1		
42	4626057	VálVula	1		Seletor
43	4729022	VálVula solenóide	1		Conector para Este Componente no Kit de Reparo de Conectores, FYA00014091
44	R134002	Braçadeira	3		SUB FOR 4193816
45	DH400240	Cinta	2		
46	T28949	Braçadeira	1		SUB FOR 4190273
47	A852123	Adaptador	4		
48	24M7055	Arruela	5		8.400 X 16 X 1.600 mm, SUB FOR A590108
49	24M7346	Arruela	9		11 X 20 X 2 mm, SUB FOR DH400703
50	DH400704	Arruela	7		
51	FYA00014091	Kit do reparo	1		Kit de Reparo do Conector, Não Ilustrado, Consulte a Solução DTAC 97329
80	**AT442689**	**Kit - instalação de campo**	**1**		**2.67 m, Pacotes de Produto, Linhas Auxiliares de Alta Vazão, Braço Curto, Componentes Adicionais em Páginas Separadas**
	AT442690	**Kit - instalação de campo**	**1**		**3.2 m, Pacotes de Produto, Linhas Auxiliares de Alta Vazão, Braço Padrão, Componentes Adicionais em Páginas Separadas**
	AT442691	**Kit - instalação de campo**	**1**		**4.0 m, Pacotes de Produto, Linhas Auxiliares de Alta Vazão, Braço Longo, Componentes Adicionais em Páginas Separadas**

Boom High Flow Auxiliary Lines
Conduites auxiliaires de débit élevé de flèche
Linhas Auxiliares de Alta Vazão da Lança
Líneas auxiliares de alto caudal de aguilón

TX1091844 B.1

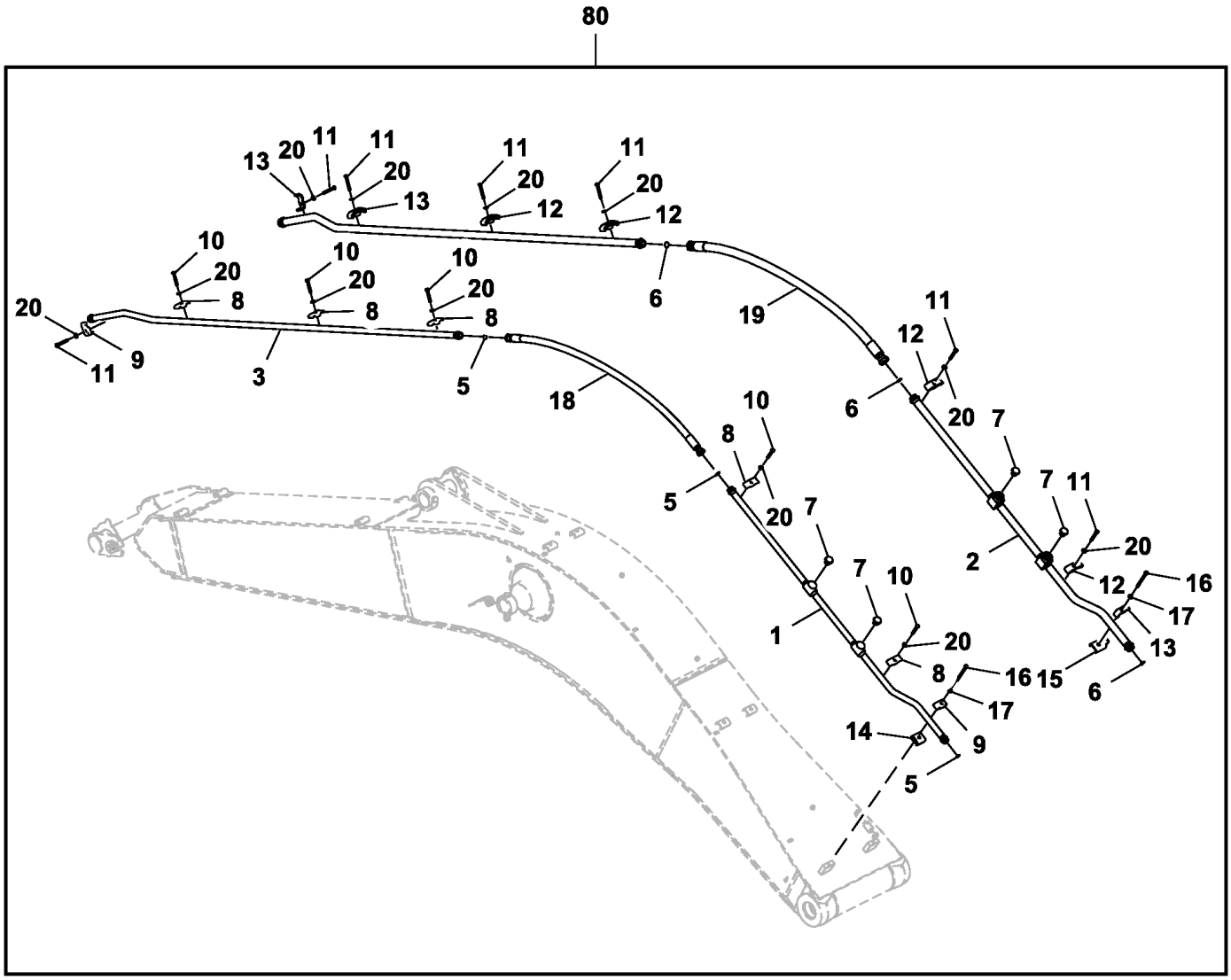

TX1091844

Item	*Nº peça*	*Descrição*	*Qtde*	*Nº série*	*Notas*
1	8102922G	Tubulação de óleo	1		
2	8102923G	Tubulação de óleo	1		
3	8072488G	Tubulação de óleo	1		
4	8088532G	Tubulação de óleo	1		
5	T76938	Anel o	3		SUB FOR4187328
6	T78612	Anel o	3		SUB FOR 4187329
7	A885008	Tampão	4		
8	4189860	Braçadeira	5		
9	4190127	Braçadeira	2		
10	19M8088	Parafuso sextavado	5		M12 X 75, SUB FOR J901275
11	19M8122	Parafuso sextavado	7		M12 X 85, SUB FOR J901285
12	FF101775	Braçadeira	5		
13	4053698	Braçadeira	3		
14	9764772	Apoio	1		
15	9765086	Apoio	1		
16	19M8061	Parafuso sextavado	2		M12 X 140, SUB FOR J901208
17	24M7345	Arruela	2		13.500 X 24 X 2.500 mm, SUB FOR J222012
18	4650823	Mangueira hidráulica	1		
19	4650840	Mangueira hidráulica	1		
20	DH400704	Arruela	12		
80	**AT442689**	**Kit - instalação de campo**	**1**		**2.67 m, Pacotes de Produto, Linhas Auxiliares de Alta Vazão, Braço Curto, Componentes Adicionais em Páginas Separadas**
	AT442690	**Kit - instalação de campo**	**1**		**3.2 m, Pacotes de Produto, Linhas Auxiliares de Alta Vazão, Braço Padrão, Componentes Adicionais em Páginas Separadas**
	AT442691	**Kit - instalação de campo**	**1**		**4.0 m, Pacotes de Produto, Linhas Auxiliares de Alta Vazão, Braço Longo, Componentes Adicionais em Páginas Separadas**

Arm High Flow Auxiliary Lines, 2.67 m
Conduites auxiliaires de débit élevé de bras, 2,67 m
Linhas Auxiliares de Alta Vazão do Braço, 2,67 m
Tuberías auxiliares de alto caudal de brazo, 2,67 m

TX1158888 C.1

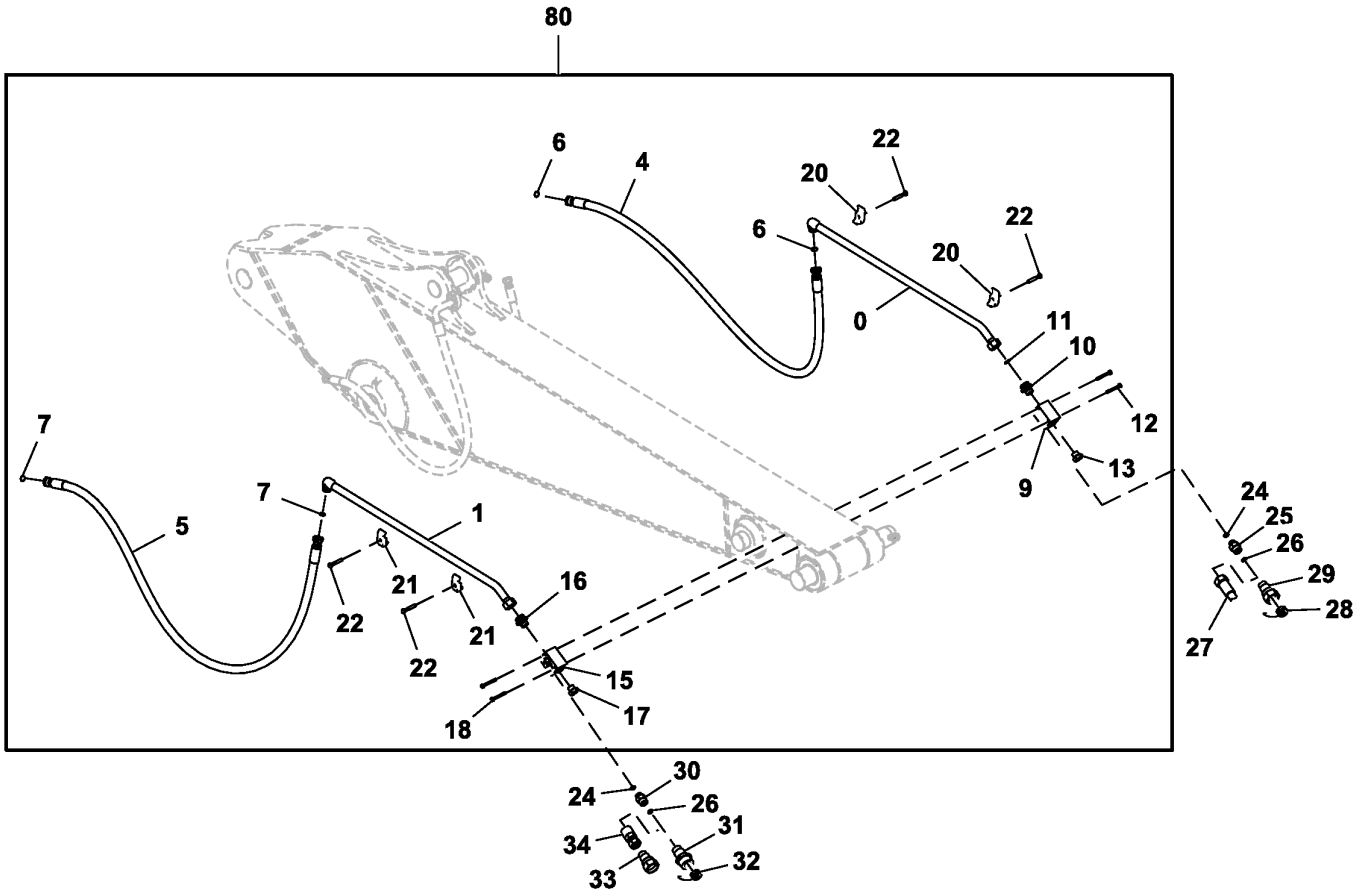

TX1158888

Item	*Nº peça*	*Descrição*	*Qtde*	*Nº série*	*Notas*
0	8104913G	Tubo	1		SUB FOR 8104913J
1	8104915G	Tubo	1		SUB FOR 8104915J
4	4640645	Mangueira hidráulica	1		
5	4642276	Mangueira hidráulica	1		
6	T76938	Anel o	2		SUB FOR 4187328
7	T78612	Anel o	2		SUB FOR 4187329
9	4447675	VálV. controladora de fluxo	1		
10	4205196	Adaptador	1		INCLUDES TH101926
	TH101926	Anel o	1		SUB FOR 4506429
11	T78612	Anel o	1		SUB FOR 4187329
12	.....	Parafuso c/arruela	2		J271085 NLA
	19M8197	Parafuso sextavado	2		M10 X 85
	24M7346	Arruela	2		11 X 20 X 2 mm
13	A885008	Tampão	1		INCLUDES TH101926
	TH101926	Anel o	1		SUB FOR 4506429
15	4475437	VálV. controladora de fluxo	1		
16	4042035	Adaptador	1		INCLUES 970860
	970860	Anel o	1		
17	A885000	Tampão	1		INCLUES 970860
	970860	Anel o	1		
18	.....	Parafuso c/arruela	2		J271095 NLA
	J901095	Parafuso	2		
	24M7346	Arruela	2		11 X 20 X 2 mm, SUB FOR J222010
20	4190127	Braçadeira	2		
21	4053698	Braçadeira	2		
22	.....	Parafuso c/arruela	4		J271275 NLA
	19M8088	Parafuso sextavado	4		M12 X 75, SUB FOR J901275
	24M7345	Arruela	4		13.500 X 24 X 2.500 mm, SUB FOR J222012
90	**AT442689**	**Kit - instalação de campo**	**1**		**2.67 m, Pacotes de Produto, Linhas Auxiliares de Alta Vazão, Braço Curto, Componentes Adicionais em Páginas Separadas**

Arm High Flow Auxiliary Lines, 3.2 m
Conduites auxiliaires de débit élevé de bras, 3,2 m
Linhas Auxiliares de Alta Vazão do Braço, 3,2 m
Tuberías auxiliares de alto caudal de brazo, 3,2 m

TX1166985 B.1

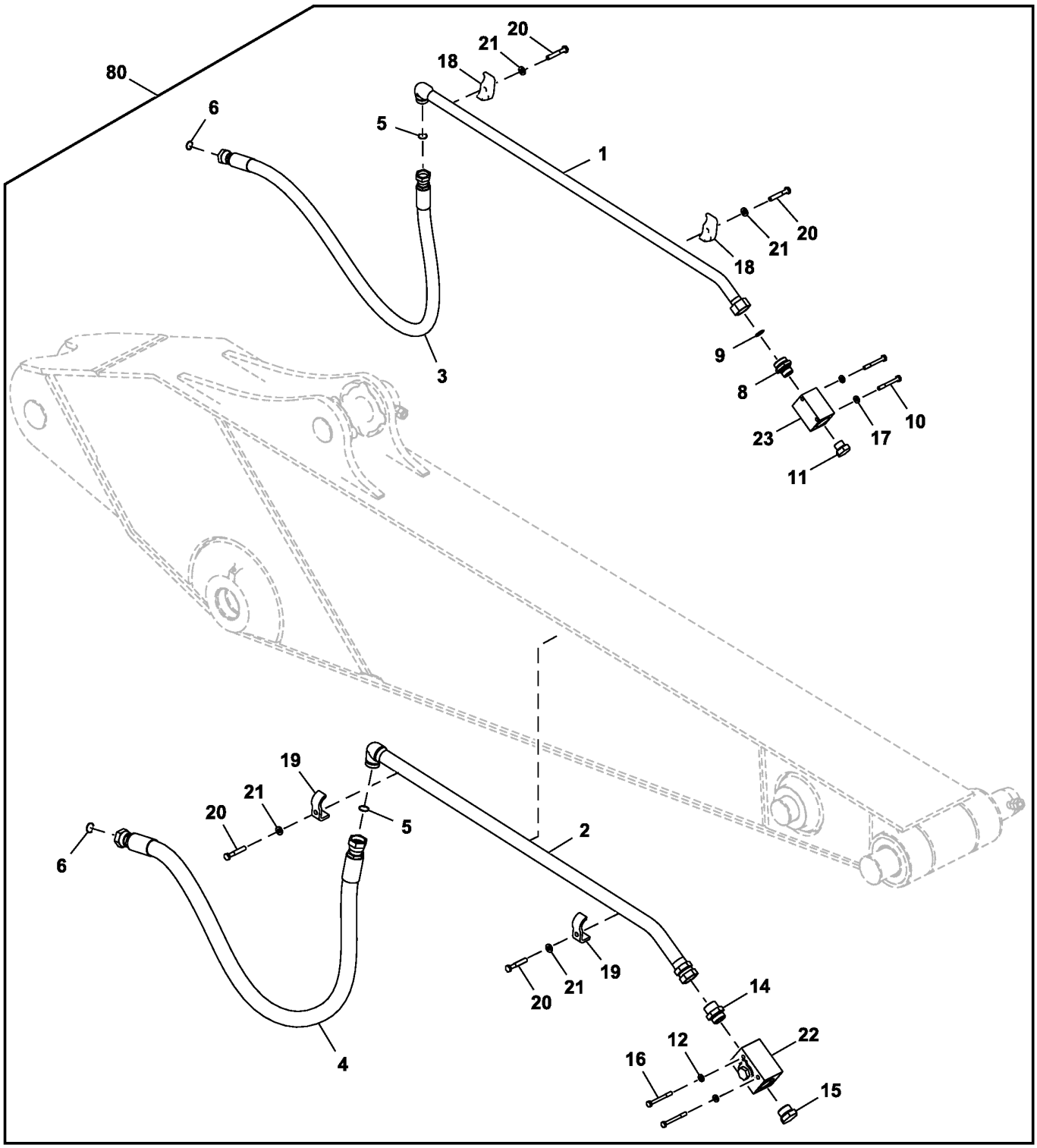

TX1166985

Item	*Nº peça*	*Descrição*	*Qtde*	*Nº série*	*Notas*
1	8093647G	Tubulação de óleo	1		
2	8093646G	Tubulação de óleo	1		
3	4640645	Mangueira hidráulica	1		
4	4642276	Mangueira hidráulica	1		
5	T76938	Anel o	2		SUB FOR 4187328
6	T78612	Anel o	2		SUB FOR 4187329
8	4205196	Adaptador	1		
9	T78612	Anel o	1		SUB FOR 4187329
10	19M8197	Parafuso sextavado	2		M10 X 85, SUB FOR J901085
11	A885008	Tampão	1		1.0 in. BSPP
12	24M7346	Arruela	2		11 X 20 X 2 mm, SUB FOR DH400703
14	4042035	Adaptador	1		
15	A885000	Tampão	1		1.25 in. BSPP
16	J901095	Parafuso	2		
17	24M7346	Arruela	2		11 X 20 X 2 mm, SUB FOR DH400703
18	4190127	Braçadeira	2		
19	4053698	Braçadeira	2		
20	19M8088	Parafuso sextavado	4		M12 X 75, SUB FOR J901275
21	DH400704	Arruela	4		
22	4475437	VálV. controladora de fluxo	1		SUB FOR 4674290
23	4447675	VálV. controladora de fluxo	1		SUB FOR 4600164
80	**AT442690**	**Kit - instalação de campo**	**1**		**3.2 m, Pacotes de Produto, Braço Padrão, Linhas Auxiliares de Alta Vazão, Componentes Adicionais em Páginas Separadas**

Arm High Flow Auxiliary Lines, 4.0 m
Conduites auxiliaires de débit élevé de bras, 4,0 m
Linhas Auxiliares de Alta Vazão do Braço, 4,0 m
Tuberías auxiliares de alto caudal de brazo, 4,0 m

TX1166989 B.1

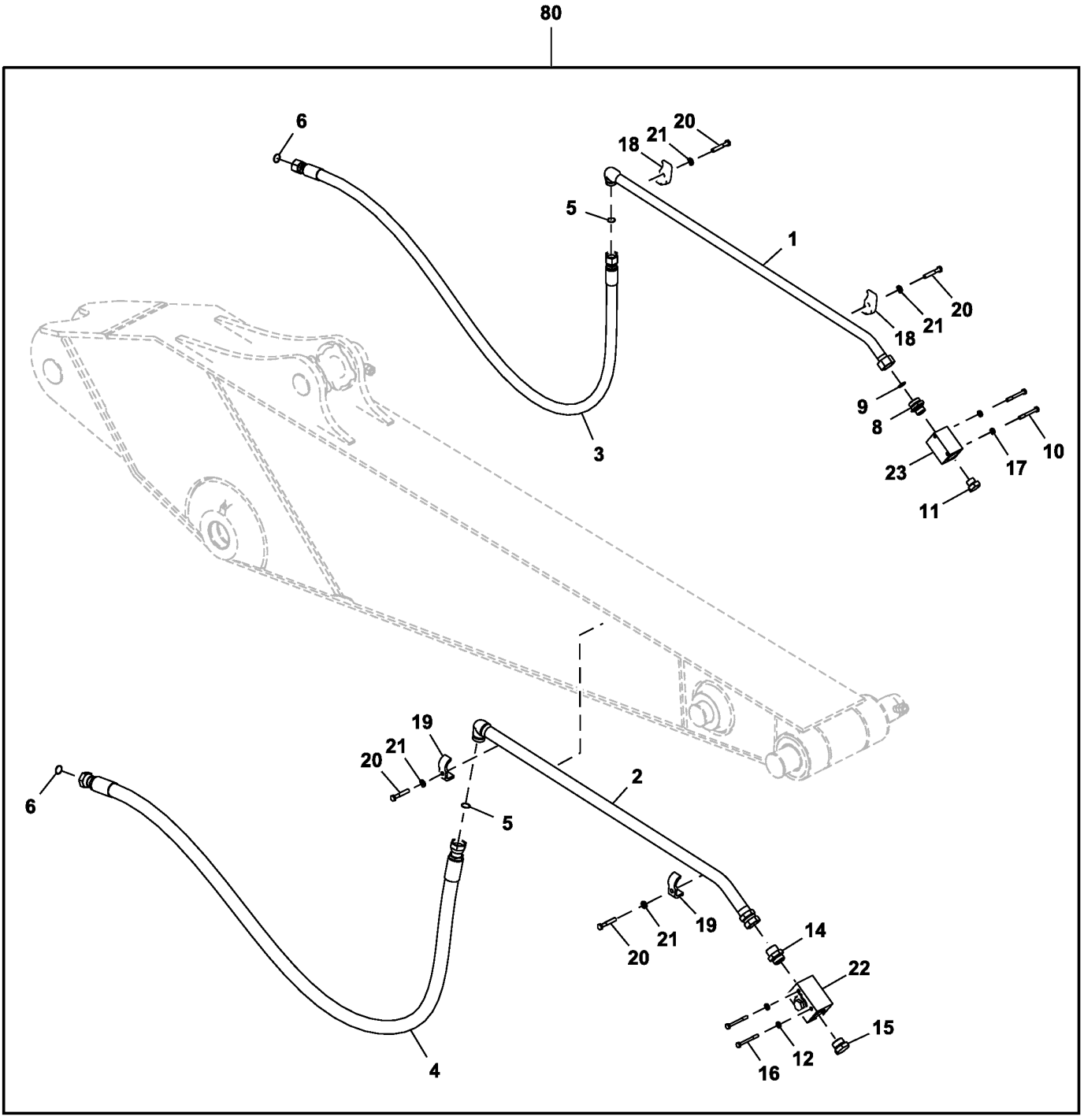

TX1166989

Item	*Nº peça*	*Descrição*	*Qtde*	*Nº série*	*Notas*
1	8093647G	Tubulação de óleo	1		
2	8093646G	Tubulação de óleo	1		
3	4648996	Mangueira hidráulica	1		
4	4648997	Mangueira hidráulica	1		
5	T76938	Anel o	2		SUB FOR 4187328
6	T78612	Anel o	2		SUB FOR 4187329
8	4205196	Adaptador	1		
9	T78612	Anel o	1		SUB FOR 4187329
10	19M8197	Parafuso sextavado	2		M10 X 85, SUB FOR J901085
11	A885008	Tampão	1		1.0 in. BSPP
12	24M7346	Arruela	2		11 X 20 X 2 mm, SUB FOR DH400703
14	4042035	Adaptador	1		
15	A885000	Tampão	1		1.25 in. BSPP
16	J901095	Parafuso	2		
17	24M7346	Arruela	2		11 X 20 X 2 mm, SUB FOR DH400703
18	4190127	Braçadeira	2		
19	4053698	Braçadeira	2		
20	19M8088	Parafuso sextavado	4		M12 X 75, SUB FOR J901275
21	DH400704	Arruela	4		
22	4475437	VálV. controladora de fluxo	1		
23	4447675	VálV. controladora de fluxo	1		
80	**AT442691**	**Kit - instalação de campo**	**1**		**4.0 m, Pacotes de Produto, Braço Longo, Linhas Auxiliares de Alta Vazão, Componentes Adicionais em Páginas Separadas**

Left Boom Cylinder Components
Composants de vérin de flèche de gauche
Componentes do Cilindro Esquerdo da Lança
Componentes de cilindro izquierdo de aguilón

TX1096017 B.1

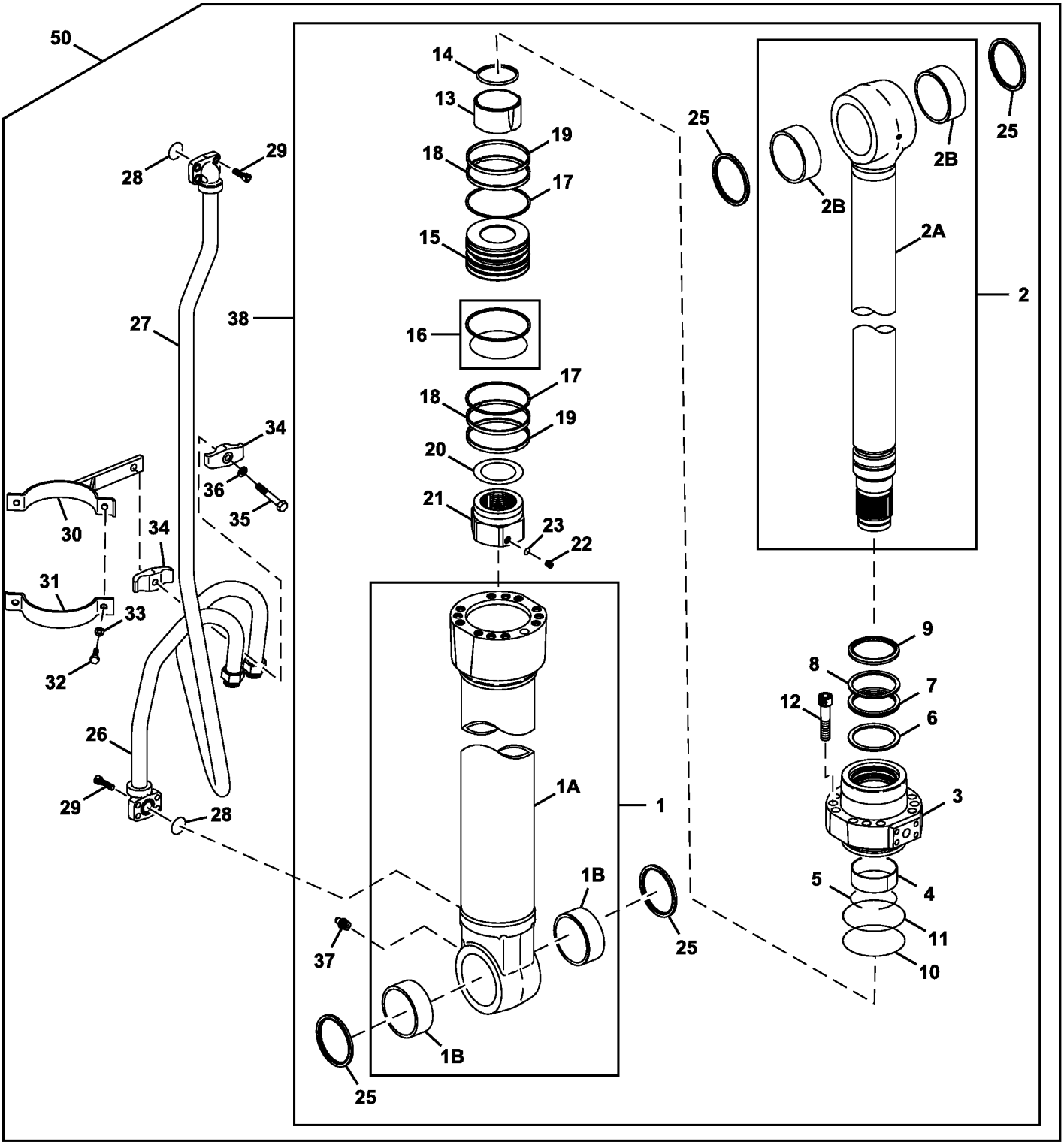

TX1096017

90 — 6,7,8,9,10,11,14,16

Item	*Nº peça*	*Descrição*	*Qtde*	*Nº série*	*Notas*
1	0975001G	Camisa do cilindro hidr.	1		SUB FOR 0975001
1A	.....	Tubo	1		NLA
1B	4381855	Bucha	2		
2	0975002G	TiranTe	1		SUB FOR 0975002
2A	.....	TiranTe	1		NLA
2B	4381855	Bucha	2		
3	0975005	Cabeçote	1		
4	0836104	Bucha	1		
5	0208504	Anel de desgaste	1		
6	1112703	Anel	1		SUB FOR 0974306 OR 4S00703
7	1112704	Kit retentor	1		SUB FOR 0974307 OR 4S00704
8	0836107	Anel de apoio	1		
9	0807904	Anel o	1		SUB FOR 4S00772
10	A811140	Anel o	1		
11	0937506	Anel de apoio	1		SUB FOR 0962004
12	19M8935	Parafuso sextavado	12		M12 X 16, SUB FOR 0166012
13	0836108	Rolamento	1		
14	0836109	Vedação	1		SUB FOR 4S00800
15	0975006	Pistão	1		
16	0373411	Anel de vedação	1		SUB FOR 4S00801
17	0492208	Anel de apoio	2		SUB FOR 4S00802
18	0962008	Anel o	2		SUB FOR 4S00803
19	0373413	Anel	2		SUB FOR 4S00804
20	0373414	Calço	1		
21	0867308	Porca	1		
22	H228111	Parafuso de fenda	1		SUB FOR 0352715
23	R26552	Esfera	1		SUB FOR 0104404
25	4337631	Anel	4		
26	0975101G	Tubo	1		SUB FOR 0975101
27	0975102G	Tubo	1		SUB FOR 0975102
28	AT264348	Anel o	2		SUB FOR 984614
29	19M8448	Parafuso	8		M12 X 35, SUB FOR M341236
30	0975103	Cinta	1		
31	0975011	Cinta	1		
32	19M7550	Parafuso sextavado	2		M10 X 35, SUB FOR J901035
33	12M7066	Arruela de pressão	2		10 mm, SUB FOR A590910
34	0236915G	Suporte	2		SUB FOR 0236915
35	19M7291	Parafuso sextavado	1		M14 X 90, SUB FOR 0236916
36	12H317	Arruela de pressão	1		9/16", SUB FOR A590914
37	TH100074	Conexão de lubrificação	1		SUB FOR J75481
38	9261587G	Cilindro hidráulico	1		SUB FOR 9261587
50	9299854G	Cilindro	1		Esquerda da Lança, SUB FOR 9303615G OR 9303615
90	4S00783	Kit retentor	1		SUB FOR 4649049

Right Boom Cylinder Components
Composants de vérin de flèche de droite
Componentes do Cilindro Direito da Lança
Componentes de cilindro derecho de aguilón

TX1096018 C.1

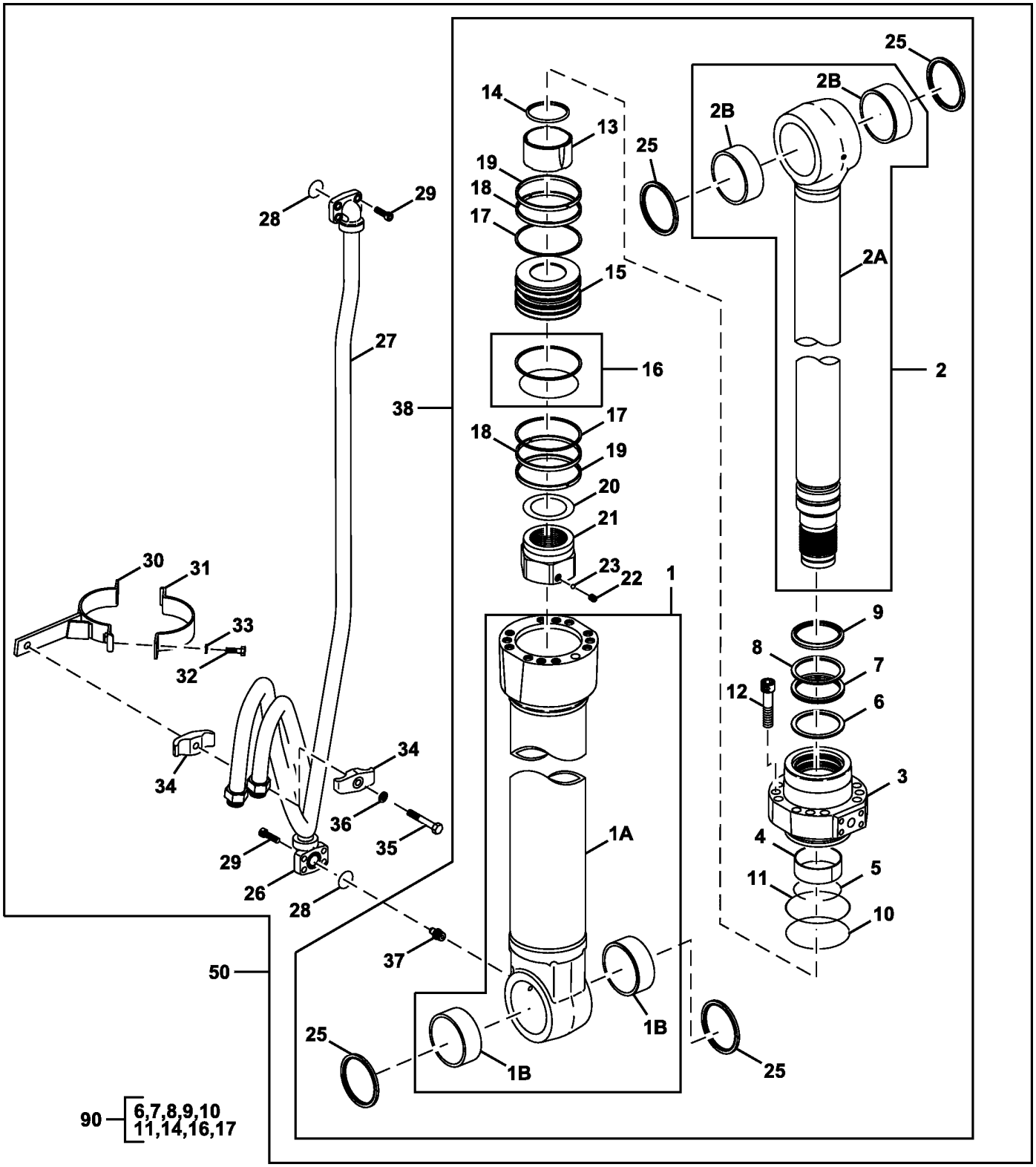

TX1096018

Item	*Nº peça*	*Descrição*	*Qtde*	*Nº série*	*Notas*
1	0975001G	Camisa do cilindro hidr.	1		SUB FOR 0975001
1A	.....	Tubo	1		NLA
1B	4381855	Bucha	2		
2	0975002G	TiranTe	1		SUB FOR 0975002
2A	.....	TiranTe	1		NLA
2B	4381855	Bucha	2		
3	0975005	Capa do cilindro hidráulico	1		
4	0836104	Bucha	1		
5	0208504	Anel de desgaste	1		
6	1112703	Anel	1		SUB FOR 0836115 OR 4S00703
7	1112704	Kit retentor	1		SUB FOR 0974307 OR 4S00704
8	0836107	Anel de apoio	1		
9	0807904	Anel o	1		SUB FOR 4S00772
10	A811140	Anel o	1		
11	0937506	Anel de apoio	1		SUB FOR 0962004
12	19M8935	Parafuso sextavado	12		M12 X 16, SUB FOR 0166012
13	0836108	Rolamento	1		
14	0836109	Vedação	1		SUB FOR 4S00800
15	0975006	Pistão	1		
16	0373411	Anel de vedação	1		SUB FOR 4S00801
17	0492208	Anel de apoio	2		SUB FOR 4S00802
18	0962008	Anel o	2		SUB FOR 4S00803
19	0373413	Anel	2		SUB FOR 4S00804
20	0373414	Calço	1		
21	0867308	Porca	1		
22	H228111	Parafuso de fenda	1		SUB FOR 0352715
23	R26552	Esfera	1		SUB FOR 0104404
25	4337631	Anel	4		
26	0975008G	Tubo	1		SUB FOR 0975008
27	0975009G	Tubo	1		SUB FOR 0975009
28	AT264348	Anel o	2		SUB FOR 984614
29	19M8448	Parafuso	8		M12 X 35, SUB FOR M341236
30	0975010	Cinta	1		
31	0975011	Cinta	1		
32	19M7550	Parafuso sextavado	2		M10 X 35, SUB FOR J901035
33	12M7066	Arruela de pressão	2		10 mm, SUB FOR A590910
34	0236915G	Suporte	2		SUB FOR 0236915
35	19M7291	Parafuso sextavado	1		M14 X 90, SUB FOR 0236916
36	12H317	Arruela de pressão	1		9/16", SUB FOR A590914
37	TH100074	Conexão de lubrificação	1		SUB FOR J75481
38	9261587G	Cilindro hidráulico	1		SUB FOR 9261587
50	9299853G	Cilindro	1		Direita da Lança, SUB FOR 9303614G OR 9303614
90	4S00783	Kit retentor	1		SUB FOR 4649049

Arm Cylinder Components
Composants de vérin de bras
Componentes do Cilindro do Braço
Componentes de cilindro de brazo

TX1155795 A.1

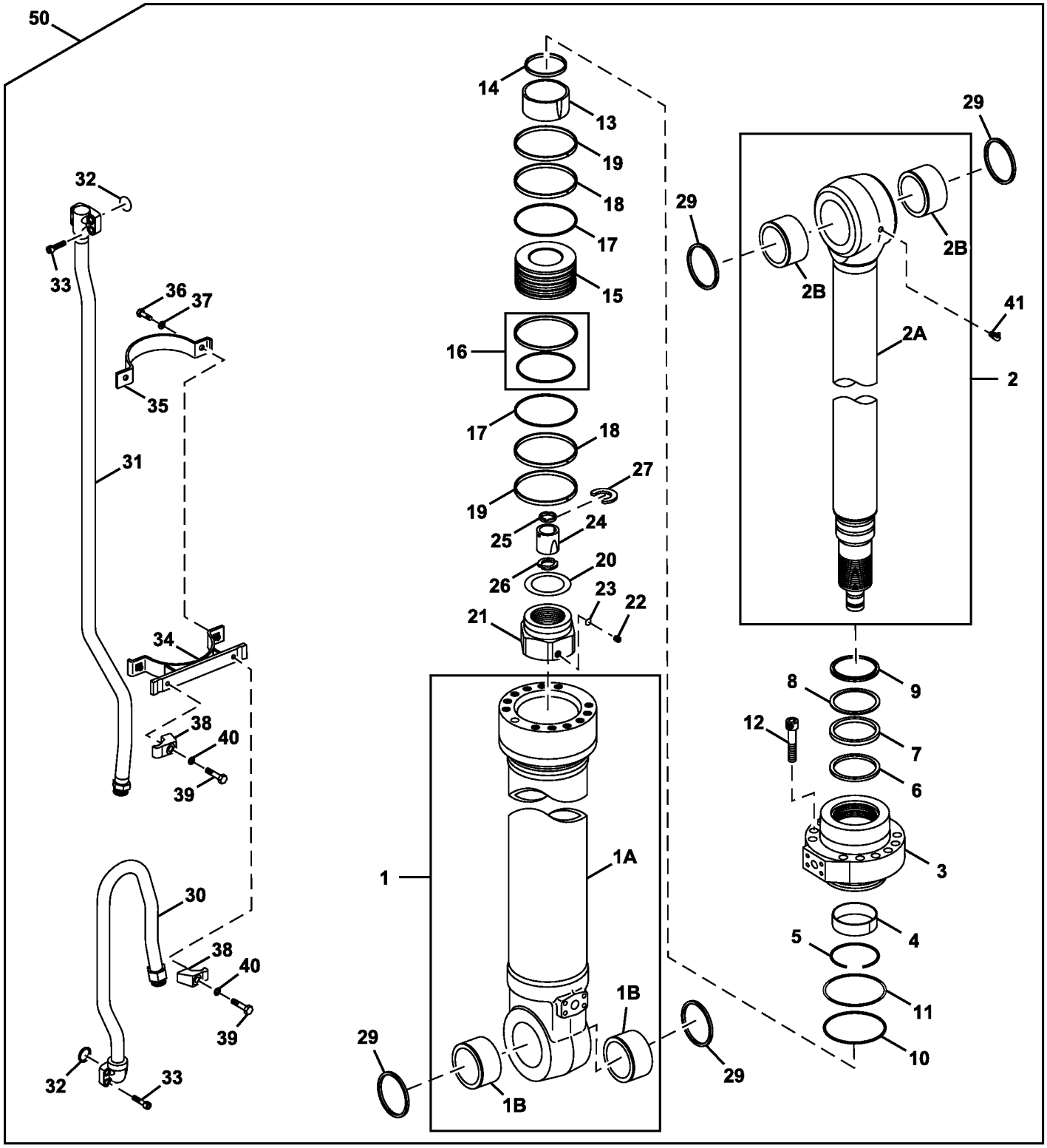

TX1155795

90 — 6,7,8,9,10,11,14,16,17,25

Item	*Nº peça*	*Descrição*	*Qtde*	*Nº série*	*Notas*
1	0975401G	Camisa do cilindro hidr.	1		SUB FOR 0975401
1A	.....	Tubulação esTruTural	1		NLA
1B	4630702	Bucha	2		
2	0975402G	Haste cilindro hidráulico	1		SUB FOR 0975402
2A	.....	TiranTe	1		NLA
2B	4630702	Bucha	2		
3	0975405	Cabeçote	1		
4	0352704	Bucha	1		
5	0133103	Anel de pressão	1		
6	0975406	Anel de apoio	1		
7	0975407	Junta de vedação	1		
8	0974508	Anel de apoio	1		
9	AT191197	Anel	1		SUB FOR 4438200
10	A811160	Anel o	1		
11	AT264252	Anel de apoio	1		SUB FOR 4170546
12	0875605	Parafuso	12		
13	0975409	Rolamento	1		
14	0975410	Vedação	1		SUB FOR 4S01091
15	0917105	Pistão	1		
16	AT264253	Anel	1		SUB FOR 4170547
17	0875607	Anel de apoio	2		SUB FOR 4S00796
18	0972106	Anel	2		SUB FOR 4S00858
19	AT264248	Anel	2		SUB FOR 0259307
20	0450511	Calço	1		
21	0917106	Porca	1		
22	0353012	Parafuso de fenda	1		
23	0353011	Esfera	1		
24	0975412	Rolamento	1		
25	0937410	Vedação	1		SUB FOR 4S00770
26	0492212	Limitador	2		
27	0975413	Anel de pressão	1		
29	4337631	Anel	4		
30	0975415G	Tubo	1		SUB FOR 0975415
31	0975416G	Tubo	1		SUB FOR 0975416
32	AT264348	Anel o	2		SUB FOR 984614
33	19M8448	Parafuso	8		M12 X 35, SUB FOR M341236
34	0975421	Semi-braçadeira	1		
35	0975422	Semi-braçadeira	1		
36	19M7550	Parafuso sextavado	2		M10 X 35, SUB FOR J901035
37	12M7066	Arruela de pressão	2		10 mm, SUB FOR A590910
38	0309219G	Semi-braçadeira	2		SUB FOR 0309219
39	19M7273	Parafuso sextavado	2		M12 X 60, SUB FOR 0237417
40	12M7067	Arruela de pressão	2		12 mm, SUB FOR 0208516
41	T116334	Conexão de lubrificação	1		SUB FOR 0271312
50	9299855G	Cilindro	1		Braço, SUB FOR 9303616 OR 4628635
90	4S00930	Kit retentor	1		SUB FOR 4649051

Bucket Cylinder Components (- 810441)
Composants de vérin de benne (- 810441)
Componentes do Cilindro da Caçamba (- 810441)
Componentes de cilindro de cucharón (- 810441)

TX1096014 C.1

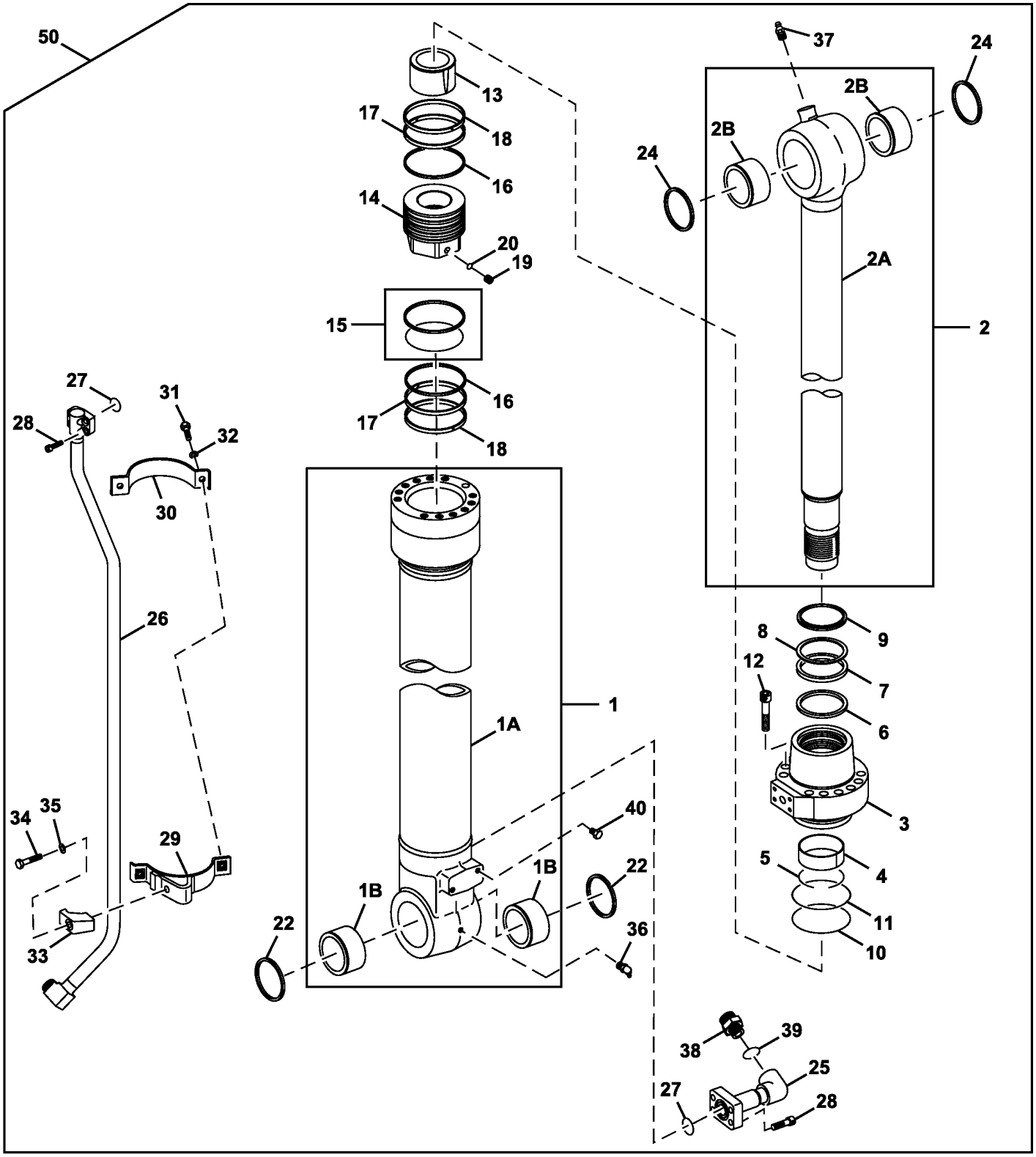

TX1096014

90 — 6,7,8,9,10,11,15,16

Item	*Nº peça*	*Descrição*	*Qtde*	*Nº série*	*Notas*
1	0976001G	Camisa do cilindro hidr.	1		SUB FOR 0976001
1A	.....	Tubo	1		NLA
1B	4397790	Bucha	2		
2	0976002G	Haste cilindro hidráulico	1		SUB FOR 0976002
2A	.....	TiranTe	1		NLA
2B	4381857	Bucha	2		
3	0880603	Cabeçote	1		
4	T108050	Anel de desgaste	1		SUB FOR 0309204
5	TH102766	Anel de pressão	1		SUB FOR 0236905
6	H227909	Anel de pressão	1		SUB FOR 0976005
7	H227910	Junta de vedação	1		SUB FOR 0976006 OR H155308
8	H155310	Anel de apoio	1		SUB FOR 0667405
9	H155311	Vedação	1		SUB FOR 0481803 OR 0667406
10	A811135	Anel o	1		
11	0679904	Anel de apoio	1		
12	19M8913	Parafuso	12		M18 X 80, SUB FOR 0219305 OR M341880
13	0976015	Rolamento	1		SUB FOR 0976008
14	0976009	Pistão	1		
15	TH102795	Vedação	1		SUB FOR 0224106
16	0880605	Anel de apoio	2		SUB FOR 4S00769
17	0880606	Anel de desgaste	2		SUB FOR 0960302 OR 4S00705
18	TH102797	Anel	2		SUB FOR 0224108
19	0976010	Parafuso de fenda	1		
20	R26552	Esfera	1		SUB FOR 0104404
22	TH102445	Vedação	2		SUB FOR 4067901
24	TH102411	Vedação	2		SUB FOR 4074008
25	0926707	Conexão	1		
26	0976011G	Tubo	1		SUB FOR 0976011
27	AT264348	Anel o	2		SUB FOR 984614
28	19M8448	Parafuso	8		M12 X 35, SUB FOR M341236
29	FXB00001761	Cinta	1		SUB FOR 0974314
30	FXB00001761	Cinta	1		SUB FOR 0373419
31	19M7550	Parafuso sextavado	2		M10 X 35, SUB FOR J901035
32	12M7066	Arruela de pressão	2		10 mm, SUB FOR A590910
33	0309219G	Semi-braçadeira	1		SUB FOR 0309219
34	19M8348	Parafuso sextavado	1		M12 X 65, SUB FOR 0224115
	12H301	Arruela de pressão	1		1/2"
35	12M7067	Arruela de pressão	1		12 mm, SUB FOR 0208516
36	T116334	Conexão de lubrificação	1		SUB FOR 0271312 OR J75581
37	TH100074	Conexão de lubrificação	1		
38	0976012	Adaptador	1		
39	TH101926	Anel o	1		SUB FOR 4506429
40	19M8017	Parafuso sextavado	2		M12 X 20, SUB FOR 0409110
50	9299856G	Cilindro	1		Caçamba, SUB FOR 9303617G OR 9303617
90	FYA00001398	Kit retentor	1		SUB FOR 4S00784

Bucket Cylinder Components (810442 -)
Composants de vérin de benne (810442 -)
Componentes do Cilindro da Caçamba (810442 -)
Componentes de cilindro de cucharón (810442 -)

TX1195007 A.1

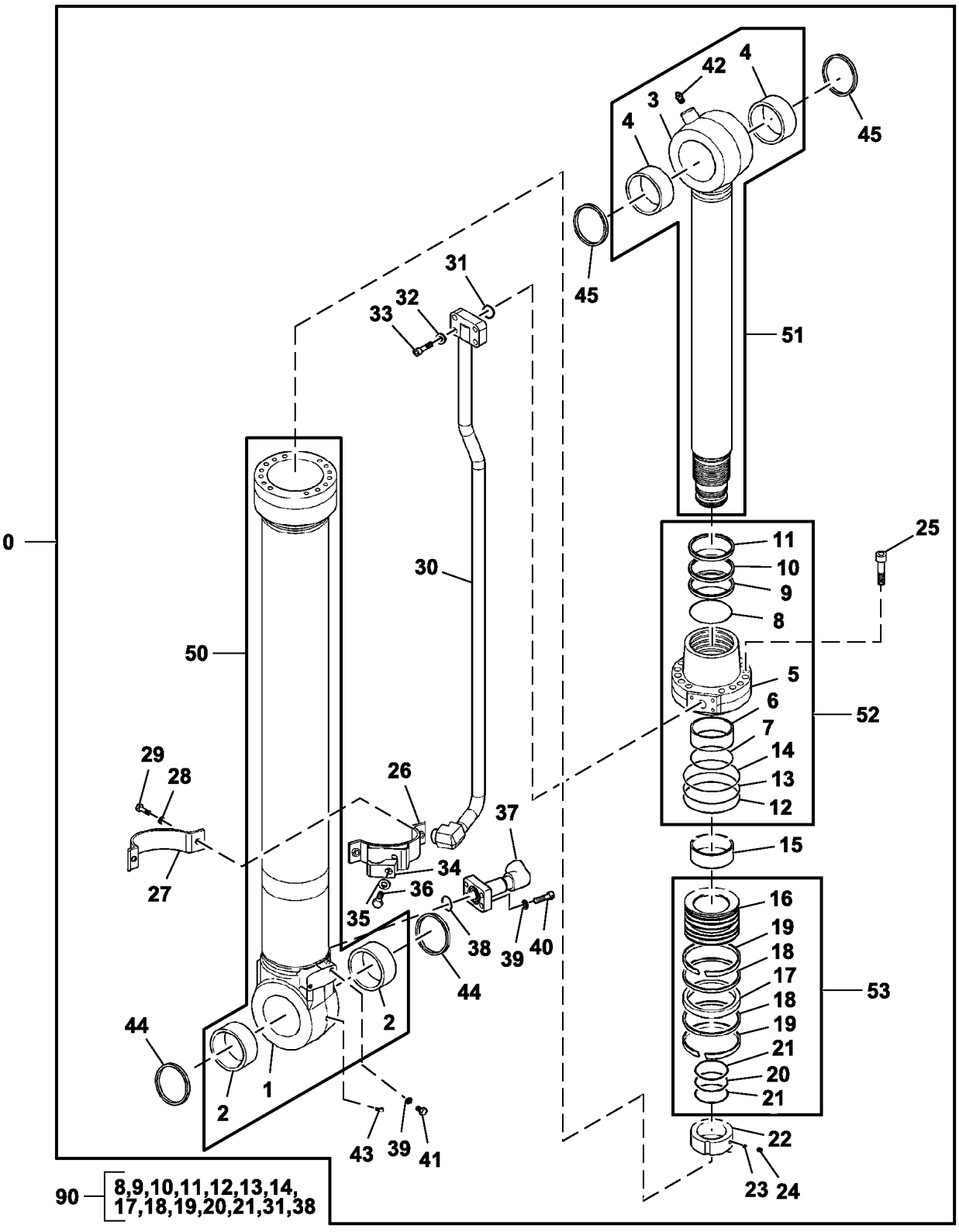

TX1195007

Item	*Nº peça*	*Descrição*	*Qtde*	*Nº série*	*Notas*
0	9299856G	Cilindro	1		SUB FOR 4695960 OR 9299856
1	.....	Camisa	1		NLA
2	4397790	Bucha	2		
3	.....	Haste cilindro hidráulico	1		NLA
4	4381857	Bucha	2		
5	1224406G	Cabeçote	1		SUB FOR 1224406
6	263G857041	Bucha	1		
7	0971206	Anel de pressão	1		
8	FXB00001980	Vedação	1		
9	FXB00001981	Junta de vedação	1		
10	FYA00008844	Anel de apoio	1		
11	FXB00005008	Vedação	1		
12	A811135	Anel o	1		
13	FXB00002966	Anel de apoio	1		
14	FXB00009666	Anel o	1		
15	FXB00001983	Anel	1		
16	FYA00009050	Pistão	1		
17	FYA00008845	Anel	1		
18	FXB00005032	Anel de desgaste	2		
19	FYA00001724	Anel	2		
20	FXB00001987	Anel o	1		
21	FXB00001988	Anel	2		
22	FXB00012829	Porca	1		
23	1237122	Esfera	1		
24	1237123	Parafuso de fenda	1		
25	FXB00001989	Parafuso	14		
26	1224417G	Cinta	1		SUB FOR 1224417
27	1224418G	Cinta	1		SUB FOR 1224418
28	12H301	Arruela de pressão	2		1/2", SUB FOR A590912
29	19M7493	Parafuso sextavado	2		M12 X 40, SUB FOR J901240
30	FXB00001990	Tubo	1		
31	AT264348	Anel o	1		SUB FOR 984614
32	12H301	Arruela de pressão	4		1/2", SUB FOR A590912
33	FXB00001961	Parafuso	4		
34	1237331G	Braçadeira	1		SUB FOR 1237331
35	12H294	Arruela de pressão	1		5/8", SUB FOR A590916
36	1224420	Parafuso	1		
37	1224421G	Tubo	1		SUB FOR 1224421
38	AT264348	Anel o	1		SUB FOR 984614
39	12H301	Arruela de pressão	6		1/2", SUB FOR A590912
40	FXB00002036	Parafuso	4		
41	FXB00002338	Parafuso	2		
42	J75481	Conexão	1		
43	T116334	Conexão de lubrificação	1		SUB FOR J75581
44	4067901	Vedação	2		
45	TH102411	Vedação	2		SUB FOR 4074008
50	FXB00012830	Cilindro	1		
51	FXB00012831	Pistão	1		
52	FXB00009745	Cabeçote	1		
53	FXB00007687	Pistão	1		
90	FYA00007745	Kit retentor	1		

Bucket Cylinder Components (2.11 m Arm)
Composants de vérin de benne (bras 2,11 m)
Componentes do Cilindro da Caçamba (Braço de 2,11 m)
Componentes de cilindro del cucharón (brazo de 2,11 m)

TX1141522 A.1

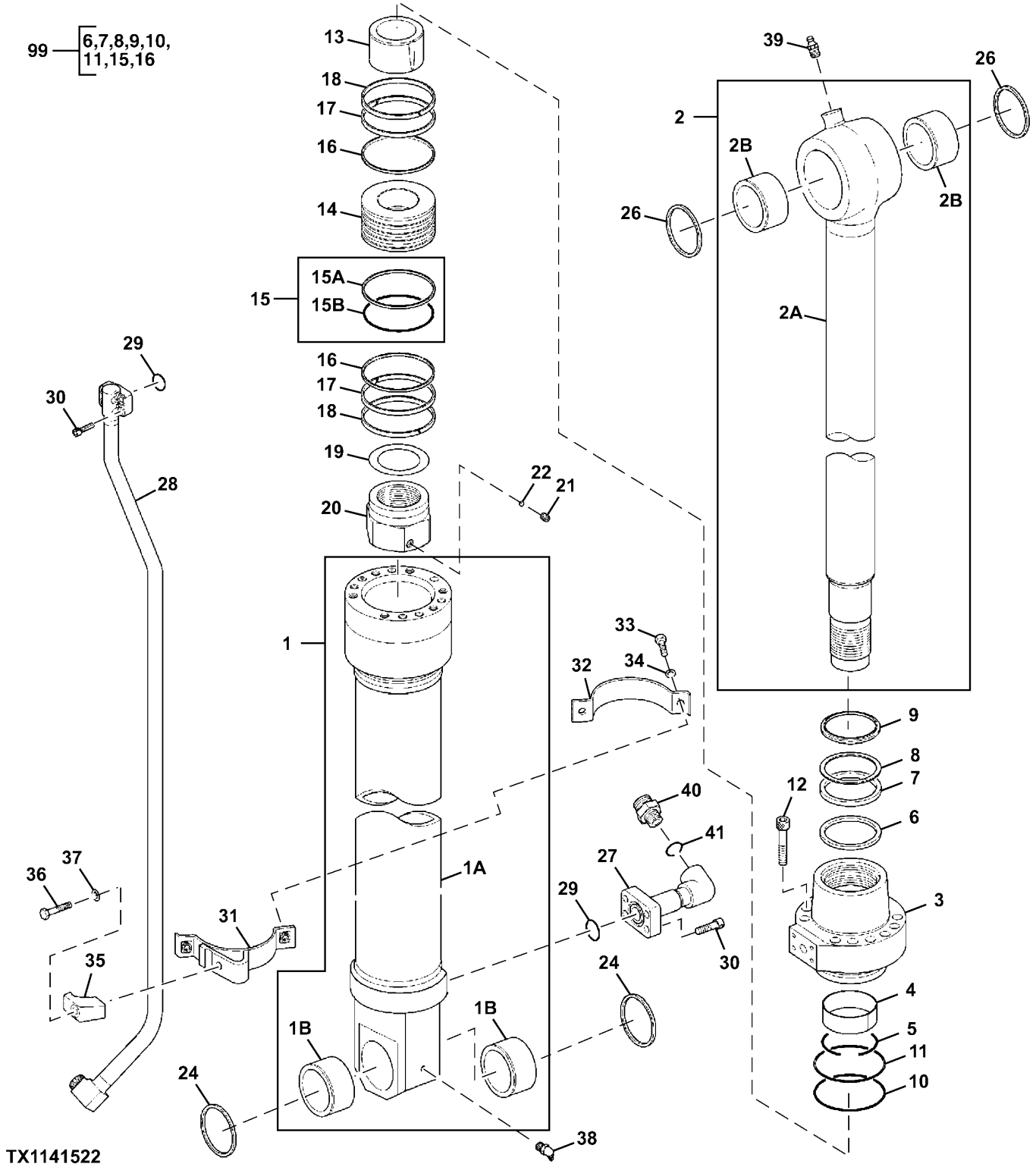

Item	*Nº peça*	*Descrição*	*Qtde*	*Nº série*	*Notas*
0	9271380G	Cilindro	1		Caçamba, SUB FOR 9271380, 4663188 NLA
1	1161906G	Tubo	1		SUB FOR 1161906
1A	.....	Cilindro	1		NLA
1B	4397790	Bucha	2		SUB FOR FFSB114205
2	1161907G	TiranTe	1		SUB FOR 1161907
2A	.....	Haste cilindro hidráulico	1		NLA
2B	4381857	Bucha	2		SUB FOR 0450302
3	0997702	Cabeçote	1		SUB FOR FFSB115518
4	T108050	Anel de desgaste	1		SUB FOR 0309204
5	TH102766	Anel de pressão	1		SUB FOR 0236905
6	H227909	Vedação	1		SUB FOR 0997703
7	H155308	Vedação	1		SUB FOR 0997704
8	H155310	Anel de apoio	1		SUB FOR 0667405
9	H155311	Vedação	1		SUB FOR 0667406
10	A811140	Anel o	1		
11	0937506	Anel de apoio	1		SUB FOR 0962004
12	19M8985	Parafuso	10		M20 X 80, SUB FOR 0166012
13	0976015	Rolamento	1		SUB FOR 0976008
14	0937507	Pistão	1		SUB FOR FFSB115520
15	0373411	Anel de vedação	1		SUB FOR 4S00801
15A	.....	Vedação	1		NSEP
15B	.....	Anel o	1		NSEP
16	0492208	Anel de apoio	2		SUB FOR FFSB115095
17	0962008	Anel o	2		SUB FOR FFSB115096 OR 4S00803
18	0373413	Anel	2		SUB FOR 4S00804
19	0836111	Calço	1		SUB FOR FFSB115098
20	0880607	Porca	1		SUB FOR FFSB115099
21	0191412	Parafuso	1		SUB FOR 0352716
22	R26552	Esfera	1		SUB FOR 0104404
24	TH102445	Vedação	2		SUB FOR 4067901
26	TH102411	Vedação	2		SUB FOR 4074008
27	0926707	Conexão	1		
28	1161903G	Tubo	1		SUB FOR 1161903
29	AT264348	Anel o	2		SUB FOR 984614
30	19M8446	Parafuso	8		M8 X 20, SUB FOR M341236
31	1161904	Cinta	1		
32	1161905	Cinta	1		
33	19M7550	Parafuso sextavado	2		M10 X 35, SUB FOR J901035
34	12M7066	Arruela de pressão	2		10 mm, SUB FOR A590910
35	0309219H	Semi-braçadeira	1		0309219 NLA
36	19M8348	Parafuso sextavado	1		M12 X 65, SUB FOR 0224115
37	12M7067	Arruela de pressão	1		12 mm, SUB FOR 0208516
38	T116334	Conexão de lubrificação	1		SUB FOR 0271312
39	J75481	Conexão	1		
40	0976012	Adaptador	1		
41	TH101926	Anel o	1		SUB FOR 4506429
99	FYA00001401	Kit retentor	1		SUB FOR 4660570

Rotary Manifold Seal and Swing Stop
Joint de collecteur rotatif et butée de pivotement
Vedação do Coletor Giratório e Batente do Giro
Sellos de colector giratorio y tope de giro

TX1117092 C.1

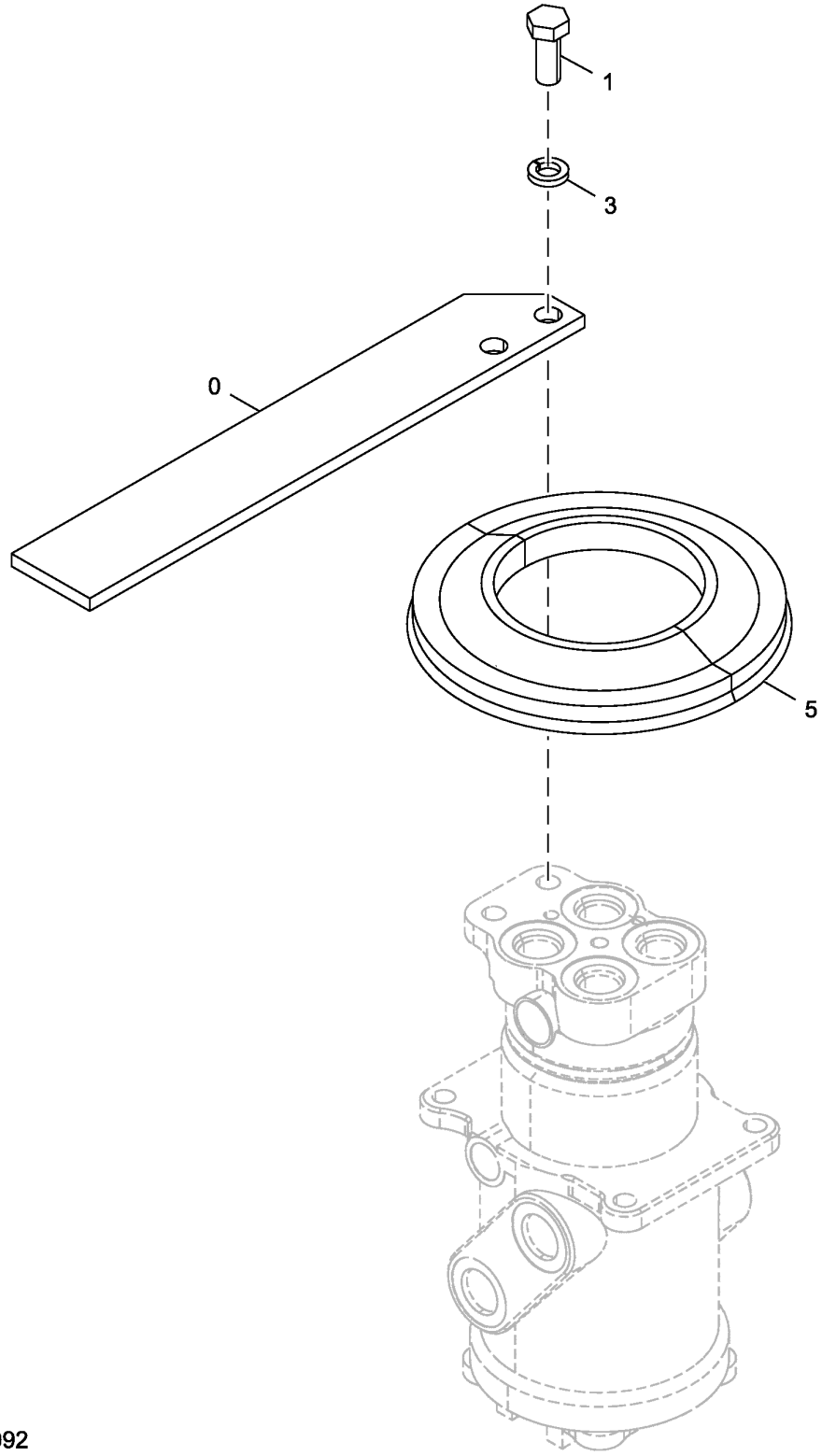

TX1117092

Item	*Nº peça*	*Descrição*	*Qtde*	*Nº série*	*Notas*
0	4613452	Limitador	1		
1	19M6332	Parafuso sextavado	2		M14 X 35, SUB FOR J901435
3	12H317	Arruela de pressão	2		9/16", SUB FOR A590914
5	4428007	Capa	1		

Rotary Manifold Components
Composants du collecteur rotatif
Componentes do Coletor Rotativo
Componentes de colector giratorio

TX1122980 C.1

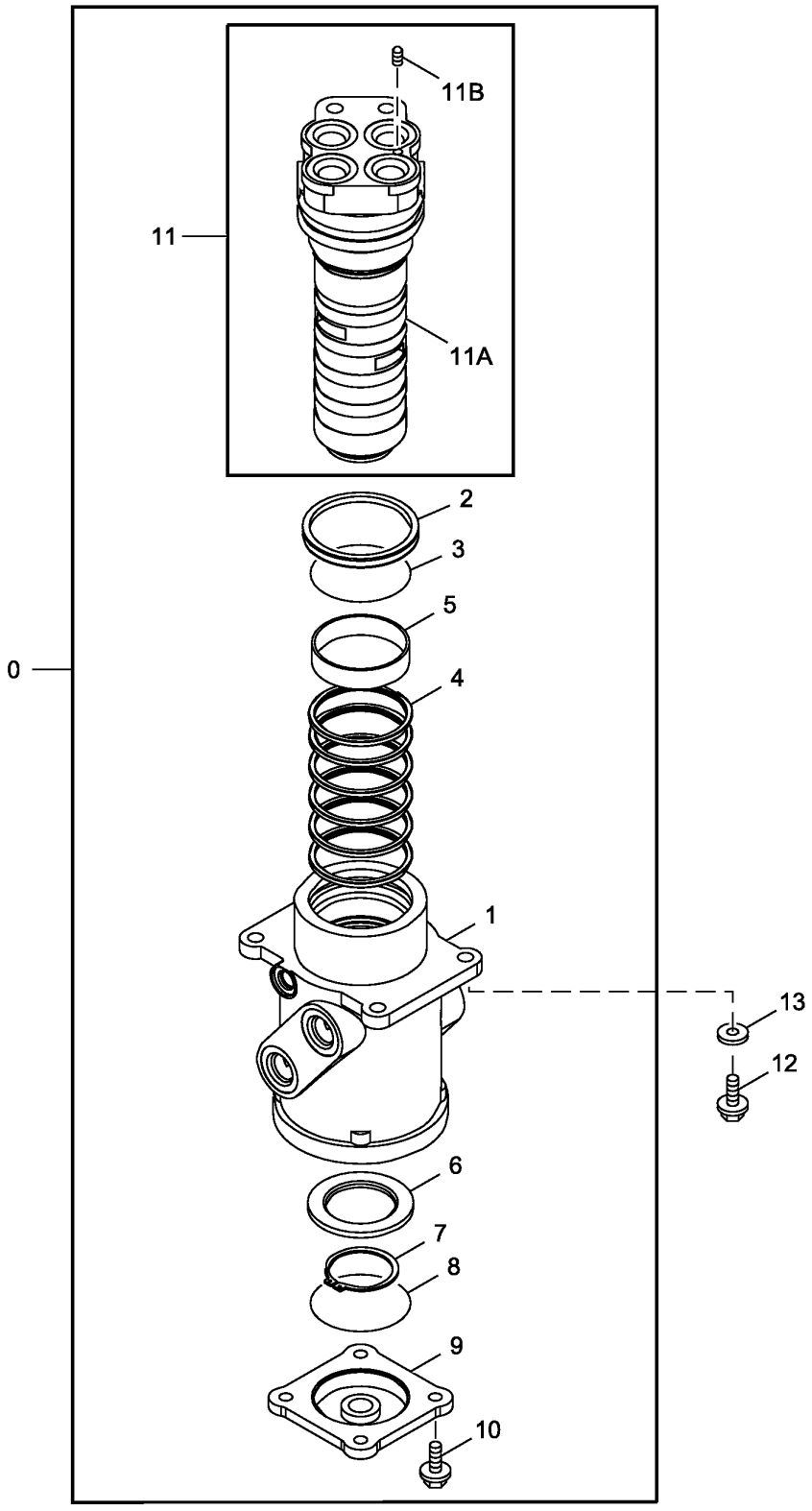

TX1122980

Item	*Nº peça*	*Descrição*	*Qtde*	*Nº série*	*Notas*
0	9107265	Coletor	1		SUB FOR 9101521
	9107265EX	Coletor remanufaturado	1		Reman, Não Disponível no Brasil
1	.....	Carcaça	1		0003542 NLA
2	4390776	Vedação	1		
3	AT264418	Anel o	1		SUB FOR 4367664
4	AT154162	Vedação	6		SUB FOR 4231543
5	4241780	Bucha	1		
6	3070250	Anel	1		
7	40M7048	Anel de pressão	1		SUB FOR Z991347
8	CH16109	Junta de vedação	1		SUB FOR A810100
9	2034607	Capa	1		
10	.....	Parafuso c/arruela	4		J271030 NLA
	19M7662	Parafuso sextavado	4		M10 X 30
	24M7346	Arruela	4		11 X 20 X 2 mm
11	9145787	Fuso	1		
11A	.....	Fuso	1		0001193 NLA
11B	4239611	Plugue	1		
12	19M7403	Parafuso sextavado	4		M12 X 35, SUB FOR J901235
13	DH400704	Arruela	4		

Swing Motor and Gear Case
Moteur de pivotement et boîte d'engrenages
Motor e Caixa de Engrenagens do Giro
Motor y caja de engranajes de giro

TX1085727 F.1

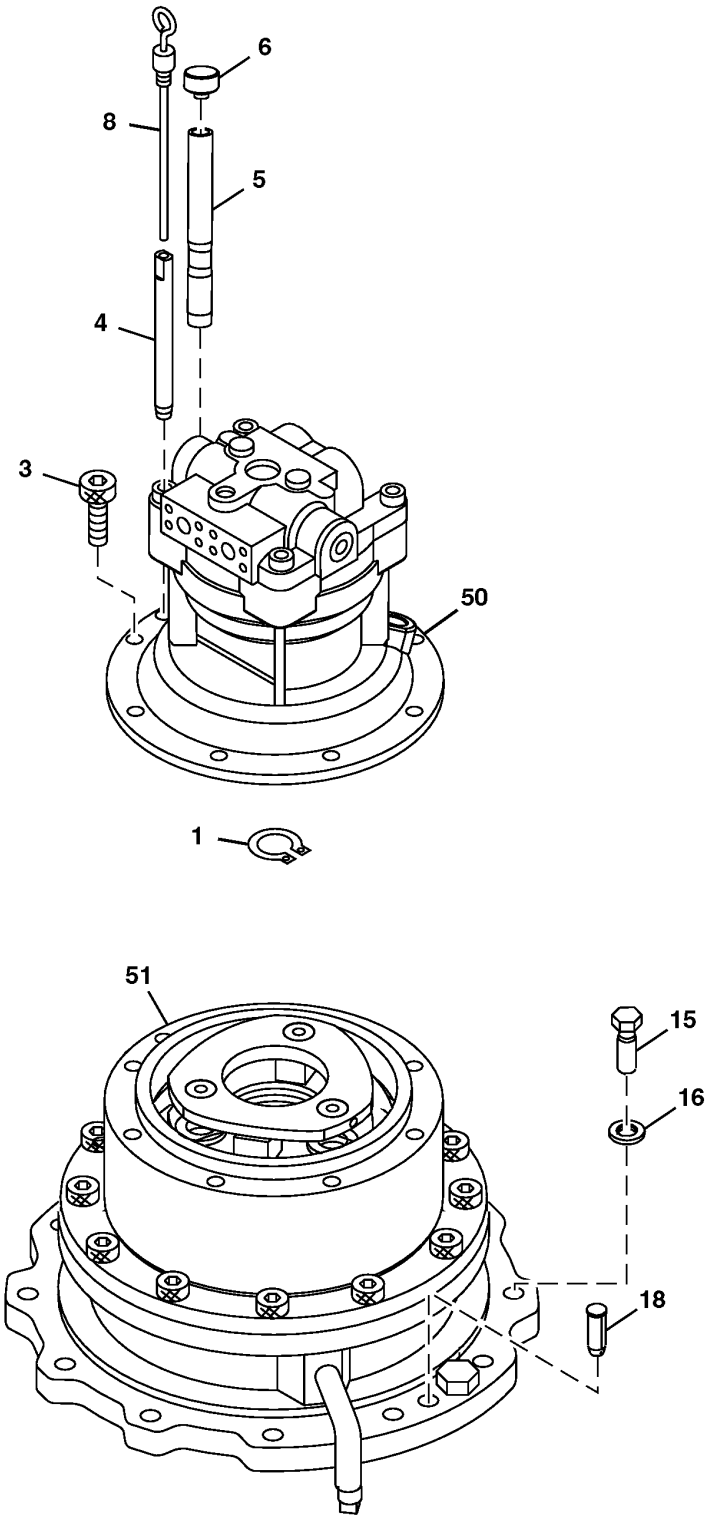

TX1085727

Item	*Nº peça*	*Descrição*	*Qtde*	*Nº série*	*Notas*
1	40M7047	Anel de pressão	1		SUB FOR 959499
3	19M8168	Parafuso	12		M12 X 25, SUB FOR 4614096
4	4264452	Tubo	1		SUB FOR AT154293
5	4640541	Bocal de enchimento	1		
6	4343365	Tampa	1		SUB FOR AT204965
8	3074223	Vareta de niVel	1		SUB FOR AT213790
15	J922270	Parafuso	14		
16	J222022	Arruela	14		
18	4623111	Pino	2		SUB FOR 4390656
50	4729035	Motor	1		Componentes em Página Separada, Componentes em Página Separada
	PG202163	Motor hidráulico remanufat.	1		Reman, Não Disponível para o Brasil, Componentes em Página Separada, Componentes em Página Separada
51	9299930	Conj. planetários	1		Componentes em Página Separada, SUB FOR 9258610

Swing Motor Gear Case Components
Composants de boîte d'engrenages de moteur de pivotement
Componentes da Caixa de Engrenagens do Motor de Giro
Componentes de la caja de engranajes del motor de giro

TX1085726 B.1

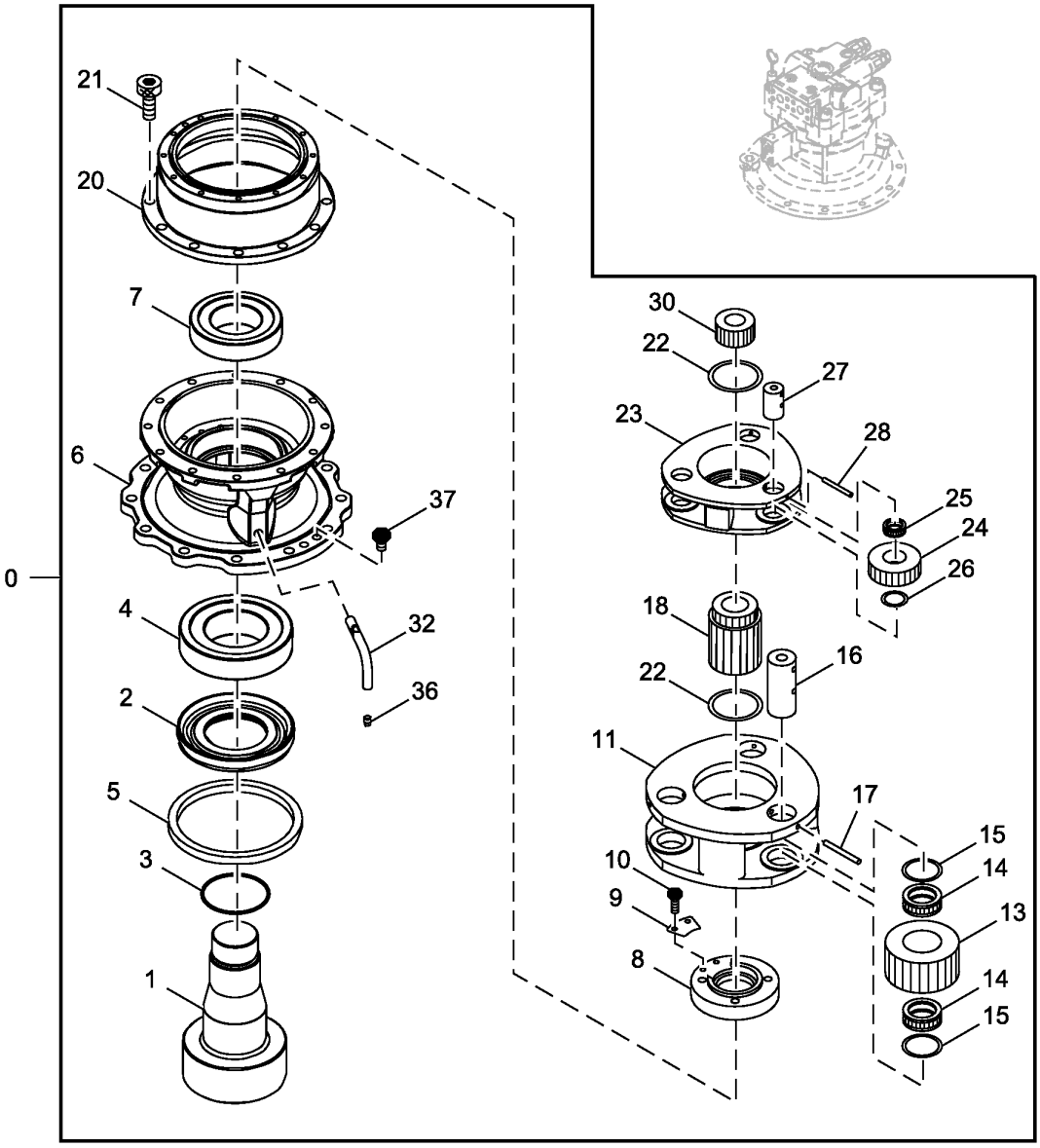

TX1085726

Item	*Nº peça*	*Descrição*	*Qtde*	*Nº série*	*Notas*
0	9299930	Conj. planetários	1		SUB FOR 9258610
1	2050987	Eixo	1		
2	3088071	Luva	1		
3	4412650	Anel o	1		
4	4430716	Rolamento cilíndRico	1		
5	4430715	Vedação	1		
6	1033255	Carcaça	1		
7	4402481	Rolamento cilíndRico	1		
8	3101122	Porca	1		
9	4430563	Placa	1		
10	19M8324	Parafuso sextavado	2		M10 X 16
11	2050998	Porta-Planetários	1		
13	3088069	EngrEnagem	3		
14	4445254	Rolamento de agulhas	6		
15	4644567	Placa	6		
16	4430714	Pino fixador	3		
17	4404947	Pino fixador	3		
18	3075692	EngrEnagem sol	1		
20	1032127	Coroa	1		
21	M342050	Parafuso sextavado	12		
22	4194454	Arruela	2		
23	1032128	Porta-Planetários	1		
24	3098513	EngrEnagem	3		
25	TH111232	Rolamento cilíndRico	3		
26	4430667	Arruela	3		
27	4144558	Bucha	3		
28	34M7014	Pino elástico	3		5 X 60 mm
30	3101105	EngrEnagem sol	1		
32	3088126	Tubulação	1		
36	94-2012	Tampão	1		
37	4445354	Tampão	2		

Swing Motor Components
Composants du moteur de pivotement
Componentes do Motor do Giro
Componentes de motor de giro

TX1099264 A.3

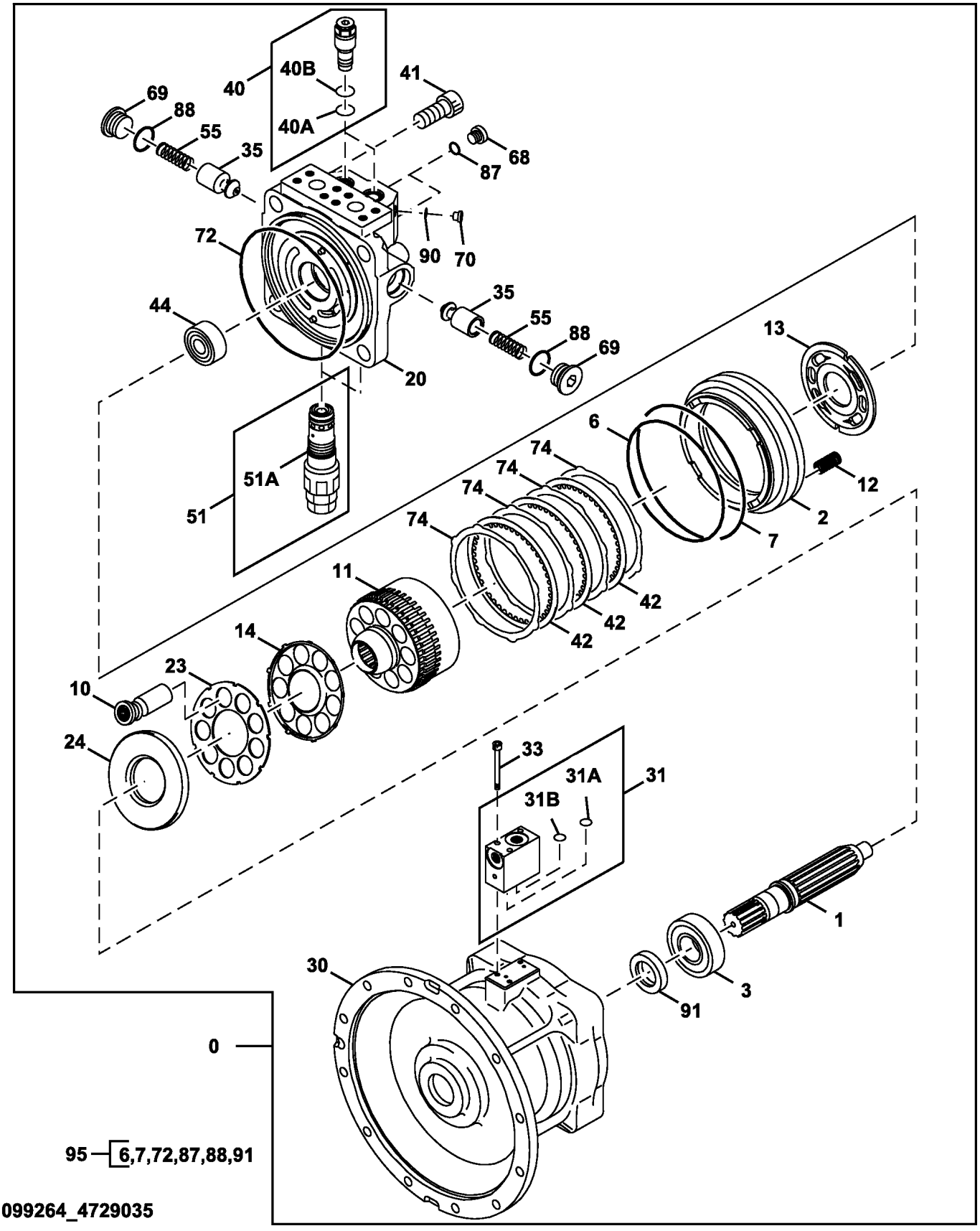

Item	*Nº peça*	*Descrição*	*Qtde*	*Nº série*	*Notas*
0	4729035	Motor	1		Componentes em Página Separada
	PG202163	Motor hidráulico remanufat.	1		Reman, Não Disponível no Brasil
1	0816205	Eixo	1		
2	0816214	Pistão	1		
3	0816212	Rolamento cilíndRico	1		
6	FXB00001359	Anel o	1		
7	FXB00001360	Anel o	1		
10	0816201	Pistão	9		
11	0816206	Cilindro	1		
12	0747307	Mola	20		
13	0816210	Placa	1		
14	0816207	Mola	1		
20	FXB00001167	Carcaça	1		
23	0816208	RetentoR	1		
24	0816209	Placa	1		
30	.....	Carcaça	1		0976202 NLA
31	0960201	VálVula	1		Válvula de Direção
31A	4506412	Junta de vedação	1		
31B	4506406	Anel o	1		
33	19M8713	Parafuso	3		M6 X 45, SUB FOR 0218824
35	0803007	êmbolo	2		
40	4655266	VálVula	2		Válvula de Direção
40A	CH12329	Junta de vedação	1		SUB FOR 4506420
40B	4027959	Anel de apoio	1		
41	M342045	Parafuso	4		SUB FOR 0365318
42	0816215	Placa	3		
44	0872302	Rolamento de Rolos cônicos	1		
51	FXB00001174	VálVula de alíVio de press.	2		
51A	A811030	Anel o	1		
55	0803008	Mola	2		
68	0629404	Tampão	2		
69	0803009	Tampão	2		
70	4656242	Plugue	2		
72	0976204	Anel o	1		SUB FOR 4S00923
74	0816216	Placa	4		
87	957366	Anel o	2		SUB FOR Z957366
88	AT264348	Anel o	2		SUB FOR Z984614
90	4506408	Anel o	2		SUB FOR 0228801
91	0353318	Vedação	1		SUB FOR 0365328 OR 4S00822
95	FXB00001173	Kit retentor	1		

Índice numérico

Nº peça	Item	Página
0001193	11A	619
0003542	1	619
0004499	1A	55
0005207	0	53
0005253	0	45
0005253R	0	45
0005254	1	45
0005254R	1	45
0007606	0	289
0007607	1	287
0104404	23	605
0104404	23	607
0104404	20	611
0104404	22	615
0133103	5	609
0166012	12	605
0166012	12	607
0166012	12	615
0191412	21	615
0208504	5	605
0208504	5	607
0208516	40	609
0208516	35	611
0208516	37	615
0215015	36	113
0215015	36	185
0218607	12	471
0218824	33	625
0219305	12	611
0224106	15	611
0224108	18	611
0224115	34	611
0224115	36	615
0224422	28	467
0225209	74	471
0228801	90	625
0236905	5	611
0236905	5	615
0236915	34	605
0236915	34	607
0236915G	34	605
0236915G	34	607
0236916	35	605
0236916	35	607
0237417	39	609
0259307	19	609
0271312	41	609
0271312	36	611
0271312	38	615
0309204	4	611
0309204	4	615
0309219	38	609
0309219	33	611
0309219	35	615
0309219G	38	609
0309219G	33	611
0309219H	35	615
0309731	4	467
0309732	11	469
0332904	16	467
0332914	11	465
0332924	58B	465
0332924	27	469
0332924	58B	469
0352704	4	609
0352715	22	605
0352715	22	607
0352716	21	615
0353011	23	609
0353012	22	609
0353318	91	625
0365318	41	625
0365328	91	625
0373411	16	605
0373411	16	607
0373411	15	615
0373413	19	605
0373413	19	607
0373413	18	615
0373414	20	605
0373414	20	607
0373419	30	611
0409110	40	611
0413619	93	467
0413712	97	467
0450302	2B	615
0450511	20	609
0455002	95	467
0455002	95	471
0459541	82	467
0459541	82	469
0481803	9	611
0492208	17	605
0492208	17	607
0492208	16	615
0492212	26	609
0624904	1	503
0629404	68	625
0667405	8	611
0667405	8	615
0667406	9	611
0667406	9	615
0667726	91	471
0667927	90	469
0667927	90	471
0667931	94	469
0668007	22	465
0668007	22	469
0668007	22	471
0668108	13	465
0668108	13	469
0668108	13	471
0668111	7	465
0668111	7	471
0668112	8	465
0668112	8	469
0668112	8	471
0679904	11	611
0682503	11	463
0689405	81	465
0689405	81	469
0695007	80	465
0695007	80	467
0695007	80	469
0695007	80	471
0714503	73	471
0714504	71	471
0732608	8	503
0735807	17	467
0747307	12	625
0788703	13	537
0788704	14	537
0788705	15	537
0788706	16	537
0788707	17	537
0788710	33	537
0788711	34	537
0788712	35	537
0788713	36	537
0791601	9	465
0791601	9	469
0791601	9	471
0791602	23	471
0791603	37	467
0791603	37	471
0791604	38	467
0791604	38	469
0791604	38	471
0791605	39	471
0791606	43	467
0791606	43	471
0791607	44	467
0791607	44	471
0791619	49	467
0791619	49	471
0791620	50	467
0791620	50	471
0791702	32	467
0791801	3	467
0791801	3	471
0791803	19	467
0791803	19	471
0791804	24	469
0791805	25	469
0791807	35	471
0791808	58C	465
0791808	58C	469
0791809	58D	465
0791809	58D	469
0791810	58E	469
0791811	58F	469
0791816	29	467
0791816	29	471
0791818	58	465
0791818	58	469
0791902	18	467
0791914	29	465
0792001	10	465
0792002	12	465
0792002	12	469
0792003	16	465
0792003	16	469
0792006	36	469
0792007	85	463
0794204	9	503
0803007	35	625
0803008	55	625
0803009	69	625
0807904	9	605
0807904	9	607
0816201	10	625
0816205	1	625
0816206	11	625
0816207	14	625
0816208	23	625
0816209	24	625
0816210	13	625
0816212	3	625
0816214	2	625
0816215	42	625
0816216	74	625
0836104	4	605
0836104	4	607
0836107	8	605
0836107	8	607
0836108	13	605
0836108	13	607
0836109	14	605
0836109	14	607
0836111	19	615
0836115	6	607
0865402	58G	465
0865402	58G	469
0867308	21	605
0867308	21	607
0872302	44	625
0875605	12	609
0875607	17	609
0880603	3	611
0880605	16	611
0880606	17	611
0880607	20	615
0917105	15	609
0917106	21	609
0926707	25	611
0926707	27	615
0937410	25	609
0937506	11	605
0937506	11	607
0937506	11	615
0937507	14	615
0960201	31	625
0960302	17	611
0962004	11	605
0962004	11	607
0962004	11	615
0962008	18	605
0962008	18	607
0962008	17	615
0971206	7	613
0972106	18	609
0974306	6	605
0974307	7	605
0974307	7	607
0974314	29	611
0974508	8	609
0975001	1	605
0975001	1	607
0975001G	1	605
0975001G	1	607
0975002	2	605
0975002	2	607

Índice numérico - continuação

Nº peça	Item	Página
0975002G	2	605
0975002G	2	607
0975005	3	605
0975005	3	607
0975006	15	605
0975006	15	607
0975008	26	607
0975008G	26	607
0975009	27	607
0975009G	27	607
0975010	30	607
0975011	31	605
0975011	31	607
0975101	26	605
0975101G	26	605
0975102	27	605
0975102G	27	605
0975103	30	605
0975401	1	609
0975401G	1	609
0975402	2	609
0975402G	2	609
0975405	3	609
0975406	6	609
0975407	7	609
0975409	13	609
0975410	14	609
0975412	24	609
0975413	27	609
0975415	30	609
0975415G	30	609
0975416	31	609
0975416G	31	609
0975421	34	609
0975422	35	609
0976001	1	611
0976001G	1	611
0976002	2	611
0976002G	2	611
0976005	6	611
0976006	7	611
0976008	13	611
0976008	13	615
0976009	14	611
0976010	19	611
0976011	26	611
0976011G	26	611
0976012	38	611
0976012	40	615
0976015	13	611
0976015	13	615
0976202	30	625
0976204	72	625
0976504	6	503
0976601	11	463
0976602	13	463
0976602	16	465
0976602	16	469
0976702	4	465
0976703	20	465
0976704	60	465
0976704	60	469
0976801	21	467
0976803	42	467
0976804	47	467
0976805	58	467
0976806	59	467
0976807	62	467
0976809	31	467
0976901	5	469
0977002	46	471
0977003	48	471
0977004	61	471
0977204	76	471
0981201	57A	453
0997702	3	615
0997703	6	615
0997704	7	615
101209	1	457
1014184	2	455
1022441	39	455
1023479	11	41
1025093	7B	475
1026258	1	541
1029002	0	525
1031045	6	459
1032127	20	623
1032128	23	623
1032596	43	51
1032597	34	51
1032598	26	51
1032599	14	51
1032600	23	51
1032661	0	41
1032661R	0	41
1033049	2	451
1033049	2	453
1033052	2	541
1033163	6	51
1033164	5	51
1033219	19	505
1033255	6	623
1033298	5	497
1033299	0	497
1035919	0	351
1112703	6	605
1112703	6	607
1112704	7	605
1112704	7	607
1120801	34	471
1161903	28	615
1161903G	28	615
1161904	31	615
1161905	32	615
1161906	1	615
1161906G	1	615
1161907	2	615
1161907G	2	615
1224406	5	613
1224406G	5	613
1224417	26	613
1224417G	26	613
1224418	27	613
1224418G	27	613
1224420	36	613
1224421	37	613
1224421G	37	613
1237122	23	613
1237123	24	613
1237331	34	613
1237331G	34	613
175505	5	193
175506	5	193
177665	5	193
2022744	14	455
2034607	9	619
2035088	6	543
2038764	9	323
2038877	4	455
2040403	13	45
2042033	13	45
2044332	8A	501
2047884	8	53
2050209	2	459
2050987	1	623
2050998	11	623
2051759	0A	39
2051884	41	51
2051920	1A	43
2052912	4	499
2053014	0B	43
2053333	16	53
2057693	5	429
2057698	3	429
2058078	2	429
2058079	1	429
2058236	2	357
2058730	0	365
2058731	7	365
2058732	3	365
2058733	4	365
2058735	10A	365
2058736	15	365
2058745	0	359
2058746	1	359
2058747	2	359
2058766	0	363
2058767	1	363
2058768	2	363
2058769	7	363
2058770	8	363
2058771	9	363
2058772	10	363
2058774	18	363
2058775	15	363
2058776	16	363
2058776	1	441
2058780	6	491
2058781	25	495
2059701	26	495
263G857041	6	613
3033593	12	451
3033593	12	453
3035965	8	455
3035966	23	455
3039569	31	455
3055521G	1	521
3063826	10	261
3063826	15	515
3063826	9	519
3070250	6	619
3072291	22	587
3072291	22	593
3074223	8	621
3075326	12	543
3075692	18	623
3077237	1	41
3077928	4	45
3077929	6	45
3077930	7	45
3079491	2	509
3079491	26	511
3079728	13	581
3079728	10	583
3081023	16	455
3081023	4	455
3081085	5	451
3081085	5	453
3081344	12	45
3087987	26B	501
3087987	27B	501
3088069	13	623
3088071	2	623
3088126	32	623
3089138	31	275
3089617	55	451
3089617	55	453
3089618	56	451
3089618	56	453
3089968	9	513
3089968	9	515
3089968	36	517
3089968	14	519
3090079	7	439
3090417	11	513
3090417	11	515
3090417	58	517
3090417	27	519
3090418	10	513
3090418	10	515
3090418	57	517
3090418	26	519
3091338	11	423
3092037	8	513
3092037	8	515
3092037	15	517
3092037	6	519
3092189	4	409
3094360	1B	55
3094376	24	53
3094377	26	53
3094717	10	51
3095161	1	57
3095748	6	459
3097272	3	459
3097791	16	527
3098245	21	501
3098513	24	623
3099628	6A	501

Índice numérico - continuação

Nº peça	Item	Página
3101105	30	623
3101122	8	623
3102341	0E	513
3102341	0E	515
3102341	0E	517
3102341	0E	519
3102995	4	39
3102995R	4	39
3103186	1	573
3103187	2	573
3103191	5	39
3103191R	5	39
3103229	0B	39
3103242	8	39
3103242R	8	39
3103252	10	39
3103254	9	39
3103254R	9	39
3103258	43	53
3103551	36	51
3103552	32	51
3103553	27	51
3103554	21	51
3103555	16	51
3103617	0A	43
3103618	1B	43
3103619	1C	43
3103620	5	43
3103629	35	457
3103740	3B	41
3103740R	3B	41
3103750	31	53
3104216	11	45
3104320	5	407
3104320	20	413
3104320	22	413
3104554	4	451
3104554	4	453
3104555	28	451
3104555	28	453
3106174	41	455
3106733	0	369
3106815	33	595
3106855	22	505
3106880	1B	37
3107140	13	53
3107797	23	53
3107859	31	53
3109101	23	495
3109162	7	439
3110014	23	527
3110326	0	383
3115840	6	429
3117588	31	289
3118194	31	53
3118298	11	365
3118328	6	359
3118329	3	359
3118329	3A	359
3118337	5	365
3118595	4	39
3120378	19	385
3120708	1	353
3120862	4	409
3121182	17	363
3121182	2	441
400613	28	459
4018545	2	49
4022697	17	329
4022697	11	445
4022700	28	421
4027427	28	501
4027959	11	57
4027959	40B	625
4033725	4	57
4042035	16	599
4042035	14	601
4042035	14	603
4050968	19	55
4051262	26C	501
4051262	27C	501
4053697	8	547
4053697	6	549
4053698	13	597
4053698	21	599
4053698	19	601
4053698	19	603
4055311	10	283
4055311	2	287
4055311	21	289
4055311	21	299
4055311	3	301
4055311	4	367
4055311	5	439
4055311	1	481
4055311	4	491
4055311	15	495
4055311	18	589
4055312	2	281
4055312	22	289
4055312	12	291
4055312	5	295
4055312	12	383
4066695	3	51
4067720	0G	513
4067720	0G	515
4067720	0G	517
4067720	0G	519
4067834	3	547
4067834	19	549
4067901	4	513
4067901	4	515
4067901	4	517
4067901	3	519
4067901	22	611
4067901	44	613
4067901	24	615
4068898	16	457
4069801	5	547
4069801	18	549
4071215	5	541
4073519	20	275
4074008	3	513
4074008	3	515
4074008	3	517
4074008	2	519
4074008	3	525
4074008	24	611
4074008	45	613
4074008	26	615
4075853	6	557
4085479	0D	509
4085479	24	511
4085479	6	511
4085479	0D	513
4085479	2	513
4085479	0D	515
4085479	2	515
4085479	0D	517
4085479	2	517
4085479	0D	519
4085479	1	519
4085560	3	543
4085607	8	457
4089822	2	47
4092534	81	451
4092534	81	453
4094325	25	455
4099290	46	455
4100180	16	513
4100180	16	515
4100180	22	517
4100180	10	519
4101345	74C	451
4101345	74C	453
4105067	58I	465
4105067	58I	469
4106308	20	275
4113154	43	501
4114402	22	451
4114402	22	453
4118499	57	451
4118499	57	453
4121128	50	275
4121497	10	265
4121859	11	243
4121859	16	245
4121859	10	249
4121859	34	289
4121859	0	291
4121859	4	441
4121859	15	581
4121859	12	583
4121859	21	61
4126090	36	451
4126090	36	453
4128863	3	317
4138084	5	41
4138938	19	563
4144558	27	623
4146370	38	455
4150302	7	457
4153108	41	457
4154651	6	589
4154651	10	591
4154670	52	451
4154670	55	451
4154670	52	453
4154670	53	453
4154670	55	453
4154670	14	563
4154670	15	567
4154670	19	573
4161735	3	309
4161735	3	311
4163873	24	527
4163873	9	527
4170546	11	609
4170547	16	609
4170585	27	493
4172172	4	433
4174541	18	475
4174541	3	565
4179155	2	457
4179156	3	457
4179161	12	457
4179170	21	457
4179171	20	457
4179174	40	457
4179176	37	455
4179177	35	455
4179179	34	455
4179833	11	451
4179833	11	453
4179834	13	451
4179834	13	453
4179843	59	451
4179843	59	453
4180349	48	455
4183170	74B	451
4183170	74B	453
4185600	24	501
4185600	11	527
4185600	26	527
4187308	10	541
4187308	4	559
4187328	22	243
4187328	29	245
4187328	23	249
4187328	24	513
4187328	24	515
4187328	27	517
4187328	12	519
4187328	2	545
4187328	16	555
4187328	5	575
4187328	15	587
4187328	14	593
4187328	4	595
4187328	5	597
4187328	6	599
4187328	5	601
4187328	5	603
4187328	5	61
4187329	14	587
4187329	13	593
4187329	5	595
4187329	6	597
4187329	11	599

Índice numérico - continuação

Nº peça	Item	Página
4187329	7	599
4187329	6	601
4187329	9	601
4187329	6	603
4187329	9	603
4189018	2	261
4189539	9	541
4189601	6	575
4189860	9	555
4189860	17	587
4189860	6	593
4189860	8	597
4190127	18	587
4190127	7	593
4190127	8	593
4190127	19	595
4190127	9	597
4190127	20	599
4190127	18	601
4190127	18	603
4190244	15	563
4190244	1	581
4190244	1	583
4190253	17	239
4190253	16	241
4190261	3	287
4190261	18	289
4190261	12	299
4190261	4	301
4190261	1	477
4190263	18	267
4190263	18	269
4190263	11	299
4190263	5	301
4190263	5	403
4190263	3	405
4190264	10	243
4190264	15	245
4190264	9	249
4190264	5	289
4190264	7	291
4190264	25	563
4190264	18	567
4190265	8	243
4190265	13	245
4190265	7	249
4190265	20	299
4190265	6	301
4190266	36	267
4190266	33	269
4190272	18	299
4190272	7	301
4190273	5	287
4190273	22	299
4190273	19	301
4190273	46	595
4190275	3	287
4190275	6	287
4190275	18	289
4190275	10	299
4190275	12	299
4190275	4	301
4190275	8	301
4190275	1	477
4190275	30	595
4190277	1	277
4190277	24	299
4190277	21	301
4190282	19	267
4190282	19	269
4190282	8	507
4190282	10	585
4190291	10	243
4190291	9	249
4190291	37	267
4190291	34	269
4190291	7	287
4190291	23	299
4190291	20	301
4190291	18	567
4190960	20	311
4191219	10	451
4191219	10	453
4191664	24	455
4191665	9	455
4191974	23	451
4191974	23	453
4192020	40	51
4192034	22	255
4192034	20	267
4192034	20	269
4192035	28	267
4192035	28	269
4192035	1	289
4193816	21	267
4193816	21	269
4193816	25	571
4193816	44	595
4193848	15	245
4193848	37	267
4193848	34	269
4193848	7	287
4193848	7	291
4193848	8	291
4193848	23	299
4193848	20	301
4193848	21	563
4194362	19	455
4194454	22	623
4196259	5	547
4197145	7	261
4197147	8	261
4197763	31	51
4198411	4	575
4198956	21	455
4200227	36	455
4201986	14	309
4201986	15	309
4201986	14	311
4201986	15	311
4201993	19	493
4201993	6C	501
4201995	18	309
4201995	18	311
4202103	17	61
4202422	6	571
4203411	2	501
4203485	54	451
4204558	6	339
4204579	15	339
4204661	9	541
4204882	3	559
4205196	10	599
4205196	8	601
4205196	8	603
4205317	26E	501
4205317	27E	501
4205318	26D	501
4205318	27D	501
4205885	3	569
4207947	20	51
4208279	22	309
4208279	23	311
4208913	7	571
4208913	12	595
4208977	40	501
4208977	23	55
4209157	10	555
4210502	49	275
4211059	15	407
4213419	29	501
4216295	61	455
4216948	74G	451
4216948	74G	453
4216949	74E	451
4216949	74E	453
4217651	42	501
4218064	4	591
4219363	3	573
4224631	2	283
4224631	7	509
4224631	41	511
4224791	35	275
4225466	7D	475
4225472	7E	475
4226446	17	465
4226446	7	467
4226446	17	469
4226446	17	471
4231543	4	619
4239611	11B	619
4239976	17	595
4241780	5	619
4242262	64	451
4242262	64	453
4242263	63	451
4242263	63	453
4245797	48	51
4248106	11	39
4250261	17	475
4252877	10	589
4252877	14	591
4254600	8	287
4254600	4	289
4254600	16	291
4254600	3	299
4254600	5	383
4254600	4	447
4254604	6	283
4255055	12	39
4255055R	12	39
4255304	17	563
4255304	4	573
4255304	4	579
4255305	3	579
4255530	16	309
4255530	16	311
4255567	16	309
4255567	16	311
4255762	2	277
4255799	2	309
4255799	2	311
4257128	1	265
4257159	7	279
4257159	9	287
4257159	17	289
4257159	31	595
4257291	15	589
4259220	6	279
4259220	3	371
4259340	23	309
4259340	24	311
4264452	4	621
4265964	33	457
4267590	9	243
4267590	14	245
4267590	8	249
4269451	30	51
4269452	19	51
4269470	18	51
4269472	39	51
4269607	3	265
4272256	13	283
4272256	31	509
4272297	4	317
4272306	1	49
4272436	24	309
4272436	25	311
4272436	15	61
4274478	0	279
4274478	6	445
4276526	5	55
4277474	44	51
4278011	44	51
4278168	45	51
4279257	20	309
4279257	21	311
4279257	9	445
4279604	13	505
4280359	14	385
4282489	8	255
4282489	9	255
4282490	9	255
4282633	6	41
4282633R	6	41
4283535	6	541
4284521	29	51
4285234	10	255
4285247	4	255

Índice numérico - continuação

Nº peça	Item	Página
4285646	0A	279
4285646	6A	445
4285647	0B	279
4285647	6B	445
4285648	0C	279
4285648	5C	283
4285648	6C	445
4287795	14	505
4287903	25	323
4288342	0D	279
4288342	6D	445
4288445	4	349
4288445	8	381
4288445	13	385
4288929	21	587
4288929	21	593
4289772	14	589
4293950	53	451
4293950	58	451
4293950	58	453
4293950	16	563
4293950	5	569
4293950	5	573
4294508	15	421
4294621	59	455
4295573	13	325
4296625	5	591
4297136	1	259
4297188	1	293
4297257	16	55
4297379	57A	453
4297380	9	457
4300351	5	491
4300351	14	495
4307026	5E	283
4309832	1	539
4311662	13	55
4314981	3	591
4314983	16	589
4315607	7	41
4315607	6	43
4317633	43	451
4317633	43	453
4317636	58A	465
4317636	26	469
4317636	58A	469
4317640	7	505
4319299	1	501
4324164	5	561
4326095	1B	367
4326800	5	283
4326801	5A	283
4326802	5B	283
4326803	5D	283
4327293	4	243
4327293	10	245
4327293	3	249
4327293	5	585
4327294	23	243
4327294	24	243
4327294	31	245
4327294	24	249
4327294	25	249
4327294	5	557
4327294	8	557
4327294	9	557
4327294	10	575
4327294	7	575
4327294	8	575
4327294	9	575
4327294	35	595
4327294	41	595
4327315	4	243
4327315	3	249
4327315	5	585
4333185	1	367
4333461	1	393
4333589	3	567
4335060	22	493
4337631	25	605
4337631	25	607
4337631	29	609
4337812	43	455
4337930	4	59
4338974	1C	367
4341413	13	325
4341415	22	325
4341450	10	327
4342692	5	583
4342841	15	457
4342843	14	457
4342846	41	457
4343365	6	621
4343991	5	357
4343991	14	359
4344125	1	283
4345297	1	589
4345297	8	591
4345810	15	309
4345810	15	311
4346521	28	457
4346522	27	457
4346770	4	399
4347107	23	457
4348665	69	455
4350623	7C	475
4351774	14	581
4351774	11	583
4352457	8	445
4353560	4	265
4355081	53	455
4355728	3	53
4358914	78	465
4358914	78	467
4358914	78	469
4358914	78	471
4360590	6	457
4360981	0	589
4360981	9	591
4361302	5	323
4361455	24	421
4361458	21	421
4361638	5	265
4362700	8	323
4364970	4	501
4365826	83A	455
4366256	6	455
4366356	7	455
4366661	1A	37
4367481	14	323
4367664	3	619
4368619	13	457
4368629	3	501
4368630	5	501
4368943	1	559
4369472	1A	367
4369619	15	329
4369653	1D	331
4369817	51	289
4371371	39	273
4371706	4	495
4371825	6D	475
4372091	12	331
4372608	1	323
4375564	3	567
4375722	5	457
4377820	51	337
4377820	44	339
4378891	3	45
4378892	5	45
4378893	8	45
4379582	42	451
4379582	42	453
4380088	0	59
4381407P	6	315
4381855	0C	509
4381855	5	511
4381855	0C	513
4381855	0C	515
4381855	0C	517
4381855	0C	519
4381855	1B	605
4381855	2B	605
4381855	1B	607
4381855	2B	607
4381857	1	525
4381857	2B	611
4381857	4	613
4381857	2B	615
4382739	10	319
4382742	2	319
4382883	26	387
4383972	1	317
4386712	2	275
4386727	19	275
4386756	4	423
4390157	10	567
4390656	18	621
4390776	2	619
4392330	3	277
4395453	8	451
4395453	8	453
4395457	9	451
4395457	9	453
4396451	2	259
4396696	2	53
4396755	9	53
4396771	10	55
4396836	8	57
4397790	1B	611
4397790	2	613
4397790	1B	615
4397839	3	277
4402481	7	623
4404947	17	623
4405194	1	401
4405814	0	401
4405815	1	391
4407161	16	267
4407161	15	269
4408661	7A	475
4410187	17	309
4410187	17	311
4410898	4	493
4411682	1G	331
4411829	2	335
4411911	4	287
4412650	3	623
4413856	8	557
4414857	17	331
4415024	14	363
4418301	10	287
4418301	8	439
4420083	3	259
4420531	1C	331
4420609	8	423
4423699	5	341
4424185	5	499
4425305	26A	501
4425305	27A	501
4425414	8	493
4426128	6	309
4426128	6	311
4427111	9	569
4427429	0J	289
4428007	5	617
4428902	15	501
4428910	0B	289
4428911	0C	289
4428919	3	53
4429120	6	493
4429283	12	61
4430289	4	277
4430563	9	623
4430667	26	623
4430714	16	623
4430715	5	623
4430716	4	623
4432965	8	359
4433327	39	457
4434017	6	475
4434246	33	513
4435126	14	513
4435126	14	515
4435126	19	517
4435126	8	519
4435127	13	513
4435127	13	515
4435127	18	517

Índice numérico - continuação

Nº peça	Item	Página
4435127	7	519
4435128	21	513
4435128	21	515
4435128	41	517
4435128	18	519
4435584	4	509
4435584	28	511
4436124	3	577
4436124	6	581
4436271	83	455
4436307	4	397
4436534	4	281
4436534	6	289
4436534	4	295
4436534	6	383
4436535	6	569
4436535	23	571
4436535	16	595
4436536	13	567
4436736	0D	289
4436737	0G	289
4437333	11	493
4437432	14	501
4437433	8B	501
4437833	6A	475
4437836	6E	475
4437837	6C	475
4437838	6B	475
4438200	9	609
4438594	0F	509
4438771	0F	513
4438771	0F	515
4438771	0F	517
4438771	0F	519
4438888	52	451
4438888	52	453
4438888	54	453
4438889	50	451
4438889	50	453
4440802	20	475
4441471	10	509
4441471	29	511
4441471	20	513
4441471	20	515
4441471	40	517
4441471	17	519
4442841	4	561
4443443	33	325
4443884	0B	509
4443884	4	511
4443884	0B	513
4443884	0B	515
4443884	0B	517
4443884	0B	519
4443885	0E	513
4443885	0E	515
4443885	0E	517
4443885	0E	519
4443885	2	525
4444284	26	513
4444284	27	515
4444284	50	517
4444284	20	519
4444285	27	513
4444285	28	515
4444285	51	517
4444285	21	519
4445254	14	623
4445354	37	623
4445417	5	427
4445531	28	51
4445635	11	509
4445635	47	511
4445635	30	513
4445635	31	515
4445635	54	517
4445635	24	519
4445636	12	509
4445636	48	511
4445636	31	513
4445636	32	515
4445636	55	517
4445636	25	519
4445637	13	509
4445637	44	511
4447050	6B	501
4447067	25	501
4447490	11	569
4447624	0	285
4447675	9	599
4447675	23	601
4447675	23	603
4448679	30	273
4449250	11	287
4449250	3	367
4449362	9	265
4449362	15	267
4449362	14	269
4449478	2	477
4449509	7	433
4450013	29	513
4450013	30	515
4450013	53	517
4450013	23	519
4450014	28	513
4450014	29	515
4450014	52	517
4450014	22	519
4450015	14	509
4450015	45	511
4451784	24	533
4451784	24	535
4451785	25	535
4451786	26	533
4451786	26	535
4451787	37	533
4451789	39	533
4451790	40	533
4451790	40	535
4452035	6	573
4452613	27	495
4452647	18	537
4452648	20	537
4452733	6	573
4452737	4	567
4453063	14	595
4454269	3	495
4455098	37	51
4455588	6	559
4456227	17	339
4456237	31	325
4456735	0A	289
4456778	0L	289
4459641	7	61
4460037	0A	289
4460037	52	289
4460373	15	509
4460373	46	511
4461905	2	55
4461910	36	53
4462038	5	53
4462422	13	57
4464075	13	289
4464122	3	477
4464273	15	325
4464305	14	325
4464309	18	325
4464394	11	323
4464401	24	339
4465377	7	581
4466815	20	325
4467592	90	455
4468244	39	53
4468248	27	53
4468249	29	53
4468250	30	53
4468258	17	53
4469095	12	309
4469095	12	311
4469095	11	509
4469095	47	511
4469095	30	513
4469095	31	515
4469095	54	517
4469095	24	519
4469096	21	309
4469096	22	311
4469096	15	509
4469096	46	511
4469097	13	309
4469097	13	311
4469097	12	509
4469097	48	511
4469097	31	513
4469097	32	515
4469097	55	517
4469097	25	519
4470326	11	51
4470393	26	595
447068	5	459
4470743	26	513
4470743	27	515
4470743	50	517
4470743	20	519
4470744	27	513
4470744	28	515
4470744	51	517
4470744	21	519
4471487	90	451
4471487	90	453
4471488	50	457
4472307	5	315
4472355	35	53
4472673	11	475
4473063	1C	55
4473064	7	57
4473080	14	57
4474064	11	309
4474064	11	311
4474337	5	581
4474476	41	329
4474482	43	329
4475147	6	53
4475230	10	395
4475236	9	395
4475237	5	395
4475242	6	395
4475243	7	395
4475244	8	395
4475245	4	395
4475437	15	599
4475437	22	601
4475437	22	603
4476062	29	513
4476062	30	515
4476062	53	517
4476062	23	519
4477373	1	297
4477670	24	583
4478378	31	267
4478378	31	269
4479926	7	43
4479926R	7	43
4482233	38	533
4483676	6	317
4484114	21	527
4484114	5	527
4484115	20	527
4484116	24	527
4484116	9	527
4484118	10	527
4484118	25	527
4484119	10	459
4485473	6	55
4485892	6	335
4485892	16	339
4486055	1	385
4486055	4	495
4487250	9	459
4487340	30	459
4488654	25	581
4488720	12	459
4489678	13	527
449490	6	37
449558	13	475
4506320	14	463
4506320	14	467
4506405	2A	477
4506406	41	465

Índice numérico - continuação

Nº peça	Item	Página
4506406	41	467
4506406	41	469
4506406	41	471
4506406	31B	625
4506408	21A	55
4506408	90	625
4506412	31A	625
4506415	32	53
4506418	23A	451
4506418	23A	453
4506418	72	471
4506418	42A	53
4506418	4A	565
4506418	2	57
4506418	8	61
4506418	9	61
4506420	10	57
4506420	40A	625
4506429	7	55
4506429	16	57
4506429	10	599
4506429	13	599
4506429	4	61
4506429	39	611
4506429	41	615
4508805	4	557
4509180	81A	451
4509180	81A	453
4509180	81A	455
4509180	96	469
4509180	24A	533
4509180	26A	533
4509180	32A	533
4509180	37A	533
4509180	38A	533
4509180	39A	533
4509180	24A	535
4509180	25A	535
4509180	26A	535
4509180	3	579
4509180	1	581
4509180	2	581
4509180	1	583
4509180	2	583
4509180	0	585
4509180	1	585
4509493	11	55
4510170	15	547
4510170	13	549
4510170	7	551
4510170	7	553
4510170R	15	547
4510170R	13	549
4510170R	7	551
4510170R	7	553
4510174	13	547
4510174	11	549
4510174	6	551
4510174	6	553
4514699	6	403
4514699	4	405
4514700	17	267
4514700	17	269
4515041	70	455
4600164	23	601
4601384	9	557
4602154	6D	501
4604209	2	309
4604209	2	311
4605670	16	459
4605732	7	459
4605742	15	459
4607054	9	327
4607409	1K	333
4607546	24	363
4607646	21	339
4609296	4	567
4609479	28	325
4609532	32	509
4609630	0	503
4609630	2	579
4610630	7	269
4611012	36	457
4611526	0K	289
4611642	19	509
4611642	36	511
4611648	18	509
4611648	35	511
4611688	2	313
4611688	17	509
4611688	34	511
4611731	0E	509
4611731	7	511
4611733	3	313
4611733	22	509
4611733	39	511
4613376	78	465
4613376	78	469
4613452	0	617
4613821	5	567
4614096	3	621
4614164	41	595
4614286	26	493
4614296	21	493
4614331	28	493
4615610	10	493
4616531	10	457
4616533	18	457
4618721	11	391
4619474	26	309
4619896	9	511
4621530	15	51
4622346	0	385
4622346	80	465
4622346	80	467
4622346	80	469
4622346	80	471
4622346	24A	533
4622346	26A	533
4622346	32A	533
4622346	37A	533
4622346	38A	533
4622346	39A	533
4622346	24A	535
4622346	25A	535
4622346	26A	535
4622346	3	579
4622346	1	581
4622346	2	581
4622346	1	583
4622346	2	583
4622346	0	585
4622346	1	585
4622543	1	261
4623110	0	317
4623111	18	621
4623446	24	457
4625021	52	451
4625021	55	451
4625021	52	453
4625021	55	453
4625320	4	569
4625323	9	563
4625670	3	39
4625670R	3	39
4625911	7	39
4625911R	7	39
4625912	6	39
4625912R	6	39
4626057	42	595
4626878	10	475
4627953	14	61
4628511	3	43
4628635	50	609
4628766	28	51
4628768	17	51
4628891	7	573
4628902	28	517
4628956	13	587
4628957	12	587
4629674	4	51
4629717	1	563
4629717	0	565
4629782	12	581
4629782	9	583
4630525	1	565
4630531	3	345
4630532	4	345
4630572	16	289
4630702	1B	609
4630702	2B	609
4630932	13	571
4630933	11	571
4630934	9	571
4630935	16	571
4630936	17	571
4630937	19	571
4630938	10	571
4630939	15	571
4630940	14	571
4630941	12	571
4630943	20	571
4630946	8	573
4630949	9	573
4630952	7	569
4631103	2	495
4631248	24	493
4631524	18	57
4631659	7	445
4632041	10	573
4632325	2	397
4632689	12	389
4632763	2	45
4632763R	2	45
4633934	8	585
4634010	9	319
4635303	0	61
4635305	1	61
4636765	7	495
4637175	1	495
4637225	20	289
4638905	14	415
4638905	8	425
4638905	9	427
4639112	13	407
4639112	19	413
4639126	27	455
4639136	0E	289
4639235	20	475
4639629	12	577
4639630	14	577
4639989	11	573
4639990	8	563
4639992	7	563
4639993	6	563
4640541	5	621
4640645	4	599
4640645	3	601
4641439	0	341
4641569	7	413
4641678	13	519
4641714	42	455
4642023	3	433
4642276	5	599
4642276	4	601
4642277	23	513
4642575	15	415
4642575	6	425
4642575	12	427
4642575	16	495
4642619	25	515
4642740	25	53
4642993	38	51
4643029	2	563
4643447	4	477
4643447G	4	477
4644361	8	55
4644567	15	623
4644625	11	541
4644727	35	509
4645278	0	529
4645278	0	531
4645330	45	451
4645330	45	453
4646226	1	369
4646320	6	473
4646894	74	451
4646894	74	453
4647124	11	43

Índice numérico - continuação

Nº peça	Item	Página
4647806	33	509
4648033	11	593
4648034	12	593
4648204	3	507
4648205	4	507
4648305	55	455
4648580	5	563
4648651	10	475
4648651	10B	475
4648912	8	569
4648996	3	603
4648997	4	603
4649049	90	605
4649049	90	607
4649051	90	609
4649377	5	355
4649405	18	571
4649624	10	45
4649624R	10	45
4649874	5	557
4650195	35	595
4650338	7	473
4650571	28	339
4650572	22	339
4650573	25	339
4650798	7	575
4650823	18	597
4650840	19	597
4651216	24	595
4651266	3	423
4651266	9	423
4651278	1	295
4651295	0	295
4651296	0	441
4651537	12	363
4651556	7	493
4651557	9	493
4651654	7	335
4651835	20B	445
4651869	3	441
4652573	16	415
4652573	7	425
4652573	8	427
4652733	10	475
4652733	10A	475
4652915	4	279
4653156	21	363
4653879	27	249
4653906	7	359
4654108	8	407
4654108	3	413
4654109	7	407
4654109	13	413
4654150	30	249
4654322	15	555
4654406	38	595
4654515	0M	289
4654597	19	309
4654597	19	311
4654655	32	533
4654773	4	589
4654773	0	591
4654774	5	589
4654774	1	591
4654945	52	337
4655134	74H	451
4655134	74H	453
4655135	74F	451
4655135	74F	453
4655136	74D	451
4655136	74D	453
4655143	37	595
4655171	13	577
4655266	40	625
4655824	8	575
4655968	7	265
4656027	19	581
4656030	25	583
4656158	30	339
4656242	70	625
4656300	5	359
4656795	4	561
4656796	5	545
4656805	12	573
4656988	16	547
4656988	14	549
4657030	10	569
4657419	40	595
4657420	39	595
4658090	42	339
4658091	26	339
4658094	39	339
4658095	15	323
4658095	35	339
4658109	38	339
4658110	7	327
4658110	14	329
4658110	1D	333
4658110	3	335
4658110	1F	339
4658110	37	339
4658209	10	575
4658210	9	575
4658927	30	273
4659040	74A	451
4659040	74A	453
4659592	11	335
4659592	1D	335
4659593	12	335
4659594	13	335
4659595	14	335
4659595	1C	335
4659659	40	339
4660511	5	411
4660551	23	583
4660570	99	615
4660755	20	505
4660782	1	265
4661819	22	583
4662206	5	493
4662206	2	501
4662223	20	339
4662224	34	325
4662227	3	325
4662230	6	325
4662231	7	325
4662232	8	325
4662233	9	325
4662242	2	325
4662243	19	339
4662245	10	325
4662250	10	339
4662251	18	339
4662252	13	329
4662252	24	331
4662356	39	329
4662357	40	329
4662358	35	329
4662359	31	329
4662360	32	329
4662361	37	329
4662362	36	329
4662364	48	329
4662366	38	329
4662368	21	323
4662368	46	329
4662378	20	323
4662435	24	509
4662435P	24	509
4662435P	32	511
4662718	2	329
4662721	1J	333
4662722	1G	333
4662724	1B	333
4662725	1H	333
4662726	4	333
4662727	1F	333
4662728	1E	333
4662729	10	323
4662729	5	333
4662730	1C	333
4662735	15	335
4662741	17	325
4662744	31	323
4662747	18	335
4662751	13	327
4662755	1	325
4662755	2	327
4662758	16	323
4662758	53	337
4662759	12	323
4662763	14	327
4662770	15	327
4663188	0	615
4663625	36	339
4664392	3	51
4665490	25	331
4665500	5	331
4665501	6	331
4665503	20	331
4665689	16	327
4666369	13	323
4666738	26	581
4666801	22	581
4668579	2	567
4671802	11	355
4674290	22	601
4674883	80	465
4674883	80	467
4674883	80	469
4674883	80	471
4674883	3	579
4674883	1	581
4674883	2	581
4675257	1	433
4675257	0	435
4675257	25	445
4676841	20	445
4678480	18	547
4678480	16	549
4680516	1	281
4685091	20	329
4685180	30	323
4689585	3	497
4692542	6	293
4692542	6	295
4692542	4	307
4692607	18	385
4695960	0	613
4696832	1A	309
4696832	1A	311
4697073	1B	309
4697073	1B	311
4697482	16	475
4698694	7	429
4698694	8	429
4699148	47	51
4700235	6	545
4701415	3	447
4702035	1	507
4702430	4	427
4702991	4E	381
4703329	1	443
4703330	3	291
4703330	2	443
4704922	0	385
4704922	50	387
4704924	4	391
4704924	0	393
4704925	4	385
4705202	7	579
4705203	6	579
4705608	2	491
4705785	11	495
4705786	13	495
4705919	27	289
4705920	27	289
4706126	5	53
4706566	8	331
4706566	8	333
4706817	4B	381
4707468	10	289
4707581	23	581
4707585	24	581
4708351	11	325
4708387	45	329
4708387	10	331
4708451	2	293
4708459	0	491

Índice numérico - continuação

Nº peça	Item	Página
4708462	1	491
4708537	36	289
4710123	7	585
4712242	10	545
4712341	5	547
4712341	18	549
4712342	3	547
4712342	19	549
4712344	1	287
4713021	26	583
4713022	27	583
4713373	6	361
4714376	0	431
4715420	13	573
4715621	11	593
4716056	9	407
4716973	9	495
4717559	0	397
4717567	1	397
4717568	5	399
4718274	0	529
4718274	0	531
4718274	0	533
4718274	0	535
4718274	0	537
4718274	26	571
4719387	15	577
4719469	16	425
4719469	18	427
4719527	1	443
4719528	3	291
4719528	2	443
4720025	9	451
4720025	9	453
4720520	83	465
4720520	83	467
4720520	83	469
4720520	83	471
4721999	12	391
4721999	0	395
4722649	50	337
4724782	6	349
4725406	30	267
4725406	30	269
4729000	0	307
4729022	43	595
4729035	50	621
4729035	0	625
495841	50	455
4S00686	12	389
4S00686R	12	389
4S00703	6	605
4S00703	6	607
4S00704	7	605
4S00704	7	607
4S00705	17	611
4S00734	13	463
4S00734	16	465
4S00734	16	469
4S00769	16	611
4S00770	25	609
4S00772	9	605
4S00772	9	607
4S00783	90	605
4S00783	90	607
4S00784	90	611
4S00796	17	609
4S00800	14	605
4S00800	14	607
4S00801	16	605
4S00801	16	607
4S00801	15	615
4S00802	17	605
4S00802	17	607
4S00803	18	605
4S00803	18	607
4S00803	17	615
4S00804	19	605
4S00804	19	607
4S00804	18	615
4S00809	57A	453
4S00822	91	625
4S00858	18	609
4S00864	6	51
4S00923	72	625
4S00930	90	609
4S01091	14	609
5009410	0A	517
5009413	0A	509
5009892	0A	519
5010306	0A	515
5010436	3	511
5010462	0A	513
6027592	0	355
6027593	4	355
6027603	4A	381
6027660	0	361
6027661	1	361
6027718	0	349
6028003	0	365
7045979	0	517
7045979G	0	517
7047467	3A	41
7049093	0	519
7049093G	0	519
7049263	0	515
7049263G	0	515
7049580	27	595
7049706	0	513
7049706G	0	513
7049994J	21	445
7050520	3	369
7050780	8	595
7052925	20A	445
7054613	9	279
7054613	0	371
7056538	2	407
7057117	4G	381
7057118	4H	381
7057119	0	381
7057403	3	293
7057539	1	355
7057594	1	381
7058363	1	389
7058364	2	389
7058365	17	389
7058366	9	389
7058382	0	389
7058384	0	365
7058385	10	365
7058387	13	291
7058388	14	291
7058389	4	359
7058390	3	359
7058400	13	389
7058402	5	389
7058406	7	385
7059062	1	473
7059432	22	445
8050023	13	261
8051275	12	455
8053499	12	475
8055862	12	261
8065749	11	543
8068521	3	455
8070028	1	523
8070028G	1	523
8070029	0	523
8070029G	0	523
8071699G	0	521
8072488G	3	597
8077903	32	501
8080587	0H	517
8080587	0H	519
8080936	5	309
8080936	5	311
8083063	5	525
8083063G	5	525
8088532G	4	597
8092014	16A	509
8092014	33	511
8093646G	2	601
8093646G	2	603
8093647G	1	601
8093647G	1	603
8094093	1	313
8095998	0	509
8095998G	0	509
8096195	9	587
8096195G	9	587
8096196	8	587
8096196G	8	587
8096435	1	509
8096435	25	511
8096448	6	513
8096448	6	515
8096448	10	517
8096448	4	519
8098475	2	473
8098939	2	349
8099799	1	499
8099800	0	499
8100576	6	389
8100811	28	53
8100955	25	595
8101299	5	505
8102521	1	571
8102922G	1	597
8102923G	2	597
8102937	4	593
8102937G	4	593
8102938	5	593
8102938G	5	593
8103250	1	511
8103250G	1	511
8103642	0	47
8103785	2	433
8103927	19	593
8103927G	19	593
8103928	18	593
8103928G	18	593
8104656	1	279
8104695	1	55
8104913G	0	599
8104913J	0	599
8104915G	1	599
8104915J	1	599
8105121	26	587
8105121G	26	587
8105122	25	587
8105122G	25	587
8106893	9	505
8107650	28	53
8114781	37	509
8118208	0	501
8118287	4F	381
8119061	0	343
8119300	16	385
8119301	8	355
8119319	24	289
8119409	0	495
8119780	1	313
8119897	20	495
8120379	11	491
8120757	10	355
8121200	0	373
8122245	1	555
8122246	5	555
8126604	2	307
8943795431	2	277
9089484	21	55
9089485	23	55
9101521	0	619
9107265	15	575
9107265	0	619
9107265EX	15	575
9107265EX	0	619
9134109	42	501
9134109	21	55
9134110	51	455
9134110	48	457
9134111	81	455
9134112	42	53
9145787	11	619
9167977	17	55
9184275	8	501
9184556	7	475
9204513	5	525
9207567	26	501

Índice numérico - continuação

Nº peça	Item	Página
9207568	27	501
9213855	14	55
9213855	0	57
9217993	19	451
9217993	19	453
9217993	0	459
9226367	6	501
9228828	14	527
9229187	6	317
9230458	16	527
9243509	0	39
9243509R	0	39
9243535	20	39
9245117	13	43
9245117R	13	43
9245118	1	43
9245119	0	43
9245615	20	41
9245616	15	41
9245616R	15	41
9245617	3	41
9245617R	3	41
9245698	11	319
9246436	17	493
9251025	20	45
9251025R	20	45
9251026	50	45
9251026R	50	45
9257126	0	451
9257126	0	453
9257309	32	451
9257309	32	453
9258059	20	45
9258059R	20	45
9258193	20	45
9258610	51	621
9258610	0	623
9260389	5	557
9260390	7	575
9260885	32	451
9260885	32	453
9260885	0	455
9260886	32	451
9260886	32	453
9260887	66	455
9260887	0	457
9261587	38	605
9261587	38	607
9261587G	38	605
9261587G	38	607
9263062	33	53
9263062	0	55
9263972	8	557
9263974	9	557
9264565	33	53
9264565	0	55
9264582	35	595
9265016	8	575
9265077	41	595
9266688	10	575
9266689	9	575
9271380	0	615
9271380G	0	615
9275950	22	527
9275950	23	527
9278696	20	445
9281842	1	51
9281842	1	53
9281921	3	49
9281921	0	51
9299853G	50	607
9299854G	50	605
9299855G	50	609
9299856	0	613
9299856G	50	611
9299856G	0	613
9299930	51	621
9299930	0	623
9303614	50	607
9303614G	50	607
9303615	50	605
9303615G	50	605
9303616	50	609
9303617	50	611
9303617G	50	611
930451	46	51
9305980	13	43
9307430	4	381
9314145	2	527
9315463	27	289
9315741	1	447
9316548	1	567
939356	58H	465
939356	18A	537
939356	20A	537
94-0630	8	265
94-0649	44	451
94-0649	44	453
94-2012	36	623
94-2014	6	265
942011	7	41
942011	6	43
942013	48	51
942014	6	265
954495	11	503
957366	53A	451
957366	54A	451
957366	57A	451
957366	58A	451
957366	53A	453
957366	54A	453
957366	58A	453
957366	51A	455
957366	48A	457
957366	81	465
957366	81	469
957366	12	503
957366	17	527
957366	40A	533
957366	40A	535
957366	17A	55
957366	23A	55
957366	3A	565
957366	0	577
957366	4	579
957366	0	581
957366	0	583
957366	11	61
957366	87	625
959499	1	621
959501	12	53
962453	1	595
966993	92	471
966993	5	543
966993	4	555
966993	2	557
966993	2	575
966993	3	595
970860	16	599
970860	17	599
971823	58A	465
971823	26	469
971823	58A	469
9724756	32	455
9735305	14	573
9735306	15	573
9736782	18	61
9738975	9	543
9742779	66	451
9742779	66	453
9749142	29	455
9755978	5	37
9756742	5	559
9758777	5	57
9759157	14	493
9759158	15	493
9761179	15	527
9763511	0	37
9763511G	0	37
9763817	32	513
9764772	14	597
9764957	41	509
9764957	11	511
9765007	44	509
9765086	15	597
9765104	34	513
9765301	34	509
9765447	17	505
9765682	42	509
9765682	12	511
9766154	27	587
9766154G	27	587
9766154G	26	593
9766155	28	587
9766155G	28	587
9766155G	25	593
9766166	12	505
9766203	43	509
9766203	13	511
9766967	12	555
9767178	36	509
9770919	7	429
9773023	29	493
9773023	48	501
984054	20	451
984054	20	453
984614	28	605
984614	28	607
984614	32	609
984614	27	611
984614	31	613
984614	38	613
984614	29	615
985098	40	467
985098	40	469
985098	40	471
991334	5	495
991345	29	451
991345	29	453
991345	11	53
991733	14	451
991733	14	453
992526	20B	537
A590103	17	57
A590106	5	277
A590106	13	287
A590106	4	363
A590106	2	367
A590106	3	397
A590106	7	399
A590106	22	415
A590106	9	425
A590106	10	427
A590106	19	445
A590108	16	239
A590108	15	241
A590108	7	255
A590108	16	269
A590108	6	277
A590108	3	289
A590108	10	291
A590108	2	291
A590108	5	293
A590108	7	331
A590108	4	357
A590108	4	383
A590108	8	389
A590108	11	399
A590108	23	421
A590108	34	421
A590108	20	427
A590108	4	439
A590108	5	443
A590108	17	445
A590108	33	445
A590108	2	481
A590108	6	505
A590108	16	573
A590108	48	595
A590110	7	277
A590110	12	407
A590110	18	413
A590110	18	421
A590110	12	445
A590110	16	505
A590110	3	505
A590110	20	567
A590110	3	571
A590112	12	279

Índice numérico - continuação

Nº peça	Item	Página
A590112	2	371
A590112	6	449
A590114	29	421
A590114	5	571
A590116	6	243
A590116	5	249
A590906	8	283
A590906	14	287
A590906	16	501
A590908	21	241
A590908	12	399
A590908	35	421
A590908	3	439
A590908	62	451
A590908	62	453
A590910	8	277
A590910	11	407
A590910	17	413
A590910	17	421
A590910	9	437
A590910	4	449
A590910	11	501
A590910	4	505
A590910	33	605
A590910	33	607
A590910	37	609
A590910	32	611
A590910	34	615
A590912	5	227
A590912	5	229
A590912	28	613
A590912	32	613
A590912	39	613
A590914	5H	283
A590914	36	605
A590914	36	607
A590914	3	617
A590916	37	451
A590916	37	453
A590916	35	613
A590922	7	51
A763016	15	505
A810060	4	475
A810080	2	41
A810100	8	619
A810160	8	475
A810190	2	475
A810190	5	477
A811030	51A	625
A811040	6	547
A811040	4	549
A811045	6	465
A811045	6	467
A811045	6	469
A811045	6	471
A811045R	6	465
A811045R	6	467
A811045R	6	469
A811045R	6	471
A811050	2	551
A811050	2	553
A811075	3	541
A811120	13	451
A811120	13	453
A811135	10	611
A811135	12	613
A811140	10	605
A811140	10	607
A811140	10	615
A811160	10	609
A852122	0	529
A852122	1	529
A852122	0	531
A852122	1	531
A852122	0	533
A852122	1	533
A852122	0	535
A852122	1	535
A852122	0	537
A852122	1	537
A852122	11	563
A852122	1	569
A852122	24	571
A852122	26	571
A852122	22	595
A852122	11	61
A852123	6	507
A852123	11	567
A852123	47	595
A852133	14	475
A852133	9	567
A852133	8	571
A852133	18	573
A852133	0	585
A852133	15	595
A852134	4	545
A852134	10	563
A852144	7	545
A852144	9	61
A852222	12	567
A852223	0	581
A852223	0	583
A852233	9	507
A852233	15	563
A852233	1	581
A852233	1	583
A852243	13	563
A852322	53	453
A852322	14	563
A852322	15	567
A852322	19	573
A852322	18	595
A852323	16	567
A852323	2	569
A852323	0	577
A852323	23	595
A852333	16	243
A852333	15	249
A852333	19	475
A852333	12	563
A852333	2	581
A852333	2	583
A852333	1	585
A852333	13	595
A852344	3	545
A852344	20	573
A852422	52	451
A852422	54	451
A852422	55	451
A852422	52	453
A852422	54	453
A852422	55	453
A852422	21	573
A852433	5	507
A852544	8	61
A853166	12	541
A853166	2	559
A853168	1	545
A853168	22	61
A853180	10	595
A853188	9	545
A853188	6	595
A853188	4	61
A853288	26	243
A853288	33	245
A853288	28	249
A853380	7	595
A853544	18	563
A87105	15	287
A885000	17	599
A885000	15	601
A885000	15	603
A885002	4	565
A885002	22	573
A885003	15	475
A885003	11	547
A885003	9	549
A885004	18	475
A885004	3	565
A885006	4	551
A885006	4	553
A885008	17	547
A885008	15	549
A885008	7	597
A885008	13	599
A885008	11	601
A885008	11	603
AE42718	3	573
AH79175	18	299
AH79175	7	301
AH89069	3	573
AL201300	1	239
AR55394	49	117
AR55394	28	189
AR77962	7	239
AR77962	7	241
AR98850	3	101
AR98850	3	173
AT107510	6	103
AT107510	6	175
AT116380	4	259
AT131691	7	43
AT135758	0C	279
AT135758	5C	283
AT135758	6C	445
AT13740	1	101
AT13740	5	115
AT13740	1	173
AT13740	6	187
AT13740	13	231
AT145341	10	277
AT152180	4	147
AT152180	4	75
AT154162	4	619
AT154293	4	621
AT154755	14	589
AT159816	35	113
AT159816	42	113
AT159816	35	185
AT159816	42	185
AT160584	58	453
AT167078	16	589
AT175984	83A	455
AT180047	11	39
AT191197	9	609
AT194969	1	297
AT194969	22	331
AT201005	33	457
AT201237	3	591
AT203603	12	455
AT203648	81	455
AT203649	51	455
AT204965	6	621
AT213790	8	621
AT213802	4	591
AT213875	43	455
AT213891	15	457
AT213892	14	457
AT213912	28	457
AT213913	27	457
AT213917	23	457
AT213922	69	455
AT214045	13	457
AT214401	66	451
AT214401	66	453
AT215108	42	451
AT215108	42	453
AT215931	53	455
AT217709	65	451
AT217709	65	453
AT219580	39	455
AT219590	4	455
AT219636	2	509
AT219636	26	511
AT219672	59	455
AT219694	7	455
AT250028	1	525
AT250102	8	451
AT250102	8	453
AT250202	3	455
AT250274	29	455
AT264248	19	609
AT264252	11	609
AT264253	16	609
AT264339	13	451
AT264339	13	453
AT264348	28	605
AT264348	28	607
AT264348	32	609

Índice numérico - continuação

Nº peça	Item	Página
AT264348	27	611
AT264348	31	613
AT264348	38	613
AT264348	29	615
AT264348	88	625
AT264354	16	465
AT264354	16	469
AT264418	3	619
AT301074	9	439
AT312932	20	563
AT315008	5	118
AT315008	5	190
AT317566	1	253
AT317569	3	253
AT318035	22	61
AT322385	9	277
AT329532	5	259
AT330978	4	253
AT330980	5	253
AT331020	9	439
AT332414	24	301
AT341429	4	163
AT341429	4	91
AT342598	13	45
AT349467	22	517
AT349467	10	519
AT360363	6	231
AT361203	16B	509
AT365869	1	267
AT365869	1	269
AT367644	15	233
AT368482	8	233
AT368483	1C	231
AT368826	1D	231
AT368827	1E	231
AT368829	1F	231
AT368831	5	231
AT370048	3	247
AT370048	1	251
AT370487	1	267
AT370487	1	269
AT372459	1	257
AT372657	18	239
AT372657	17	241
AT374061	2	231
AT374444	3	231
AT374809	2	267
AT375832	10	277
AT376449	19	243
AT376449	24	245
AT376449	18	249
AT376451	1	243
AT376452	21	249
AT379860	27	243
AT379860	7	245
AT379860	29	249
AT380040	10	235
AT380040	10	237
AT381446	1	299
AT381935	1	239
AT381935	1	241
AT383306	1G	231
AT387542	1	267
AT387542	1	269
AT387573	2	163
AT387573	2	91
AT387778	20	481
AT393244	1	437
AT393253	1	247
AT393253	4	251
AT393254	2	247
AT393254	5	251
AT393255	1	247
AT393255	4	251
AT393256	3	251
AT393257	2	251
AT393258	3	251
AT399038	1	243
AT399038	8	245
AT399038	0	247
AT399040	21	249
AT399040	0	251
AT399832	3	481
AT399888	1D	231
AT399889	1F	231
AT401413	19	299
AT401413	10	301
AT408501	15	299
AT408501	9	301
AT410667	16	287
AT426863	19	243
AT426863	18	249
AT434691	4	233
AT434692	5	233
AT434693	3	233
AT435463	7	233
AT436062	6	233
AT437502	1	375
AT437502	0	377
AT437908	1	377
AT437909	2	377
AT437910	3	377
AT437911	4	377
AT437912	5	377
AT437913	8	377
AT437914	9	377
AT437915	10	377
AT437916	11	377
AT437917	12	377
AT437918	13	377
AT437919	14	377
AT437920	15	377
AT437926	6	377
AT437927	7	377
AT440080	9	233
AT440147	23	233
AT440903	50	279
AT440903	0	281
AT440903	0	283
AT440904	90	447
AT442689	80	539
AT442689	80	595
AT442689	80	597
AT442689	90	599
AT442690	80	539
AT442690	80	595
AT442690	80	597
AT442690	80	601
AT442691	80	539
AT442691	80	595
AT442691	80	597
AT442691	80	603
AT442695	90	505
AT442695	90	507
AT443914	35	269
AT445803	0	477
AT446644	1	243
AT446644	0	247
AT446644	21	249
AT446644	0	251
AT446866	1	483
AT446867	1	485
AT446868	1	487
AT450120	19	243
AT450120	24	245
AT450120	18	249
AT452630	0	489
AT53439	12	255
AT56658	6	541
B1828R	35	267
CH10567	20B	537
CH10570	11	503
CH11560	48	455
CH11560	58H	465
CH11560	58H	469
CH11560	18A	537
CH11560	20A	537
CH11561	41	501
CH11568	0	385
CH11570	81A	451
CH11570	81A	453
CH11570	81A	455
CH11570	96	469
CH12329	10	57
CH12329	40A	625
CH16109	8	619
CH17167	14	463
CH17167	14	467
CH17886	17	465
CH17886	7	467
CH17886	17	469
CH17886	17	471
CH17951	38	455
CH19111	43	501
DH300174	13	255
DH300201	16	261
DH300205	8	271
DH400030	10	413
DH400030	4	413
DH400240	19	239
DH400240	17	243
DH400240	23	245
DH400240	16	249
DH400240	24	255
DH400240	17	287
DH400240	9	299
DH400240	11	301
DH400240	16	399
DH400240	6	439
DH400240	6	477
DH400240	4	481
DH400240	8	545
DH400240	17	567
DH400240	12	569
DH400240	45	595
DH400360	2	315
DH400410	12	277
DH400660	24	445
DH400703	7	227
DH400703	7	229
DH400703	12	235
DH400703	12	237
DH400703	15	239
DH400703	14	241
DH400703	13	243
DH400703	18	245
DH400703	12	249
DH400703	6	257
DH400703	22	267
DH400703	22	269
DH400703	10	271
DH400703	16	271
DH400703	13	277
DH400703	18	287
DH400703	8	299
DH400703	12	301
DH400703	25	309
DH400703	26	311
DH400703	9	315
DH400703	5	317
DH400703	15	399
DH400703	8	403
DH400703	6	405
DH400703	16	407
DH400703	2	409
DH400703	6	409
DH400703	3	411
DH400703	20	415
DH400703	30	421
DH400703	8	421
DH400703	13	423
DH400703	11	425
DH400703	13	427
DH400703	4	437
DH400703	10	439
DH400703	3	445
DH400703	32	445
DH400703	1	475
DH400703	5	481
DH400703	26	563
DH400703	23	567
DH400703	22	571
DH400703	11	589
DH400703	49	595
DH400703	12	601
DH400703	17	601
DH400703	12	603
DH400703	17	603
DH400704	4	227

Índice numérico - continuação

Nº peça	Item	Página
DH400704	4	229
DH400704	14	243
DH400704	19	245
DH400704	13	249
DH400704	23	267
DH400704	23	269
DH400704	12	271
DH400704	9	399
DH400704	13	543
DH400704	10	547
DH400704	8	549
DH400704	8	559
DH400704	50	595
DH400704	20	597
DH400704	21	601
DH400704	21	603
DH400704	13	619
DH400872	14	277
DH401078	15	271
DH401126	3	563
DH401140	11	267
DH401140	10	269
DH401248	8	541
DH401306	3	239
DH700242	6	259
DH800108	23	445
DH800228	14	255
DH800240	7	271
DH900711	9	271
DH900745	7	267
DZ100117	5	105
DZ100117	5	177
DZ100223	40	143
DZ100231	39	71
DZ100421	5	105
DZ100421	5	177
DZ100553	1	153
DZ100553	1	81
DZ10083	3	105
DZ10083	3	177
DZ10083	4	217
DZ10083	1	225
DZ100946	1	111
DZ100946	1	183
DZ101011	12	201
DZ101882	25	117
DZ101882	26	117
DZ101882	30	189
DZ101882	31	189
DZ101884	25	117
DZ101884	30	189
DZ101959	2	105
DZ101959	2	177
DZ10211	2	101
DZ10211	8	105
DZ10211	2	173
DZ10211	8	177
DZ10211	1	217
DZ105071	11	143
DZ105071	7	143
DZ105071	48	71
DZ105071	8	71
DZ10597	18	101
DZ10597	18	173
DZ10597	1	211
DZ10599	1	219
E63524	8	193
E66413	6	113
E66413	6	185
E97218	9	267
E97218	8	269
F1743R	8	123
F1743R	13	139
F1743R	8	195
F1743R	13	67
FF100273	15	277
FF100290	16	277
FF100378	2	433
FF100431	6	481
FF101679	17	277
FF101775	12	597
FF101926	18	277
FF104371	19	277
FF105054	2	445
FF106001	33	515
FF107341	4	429
FF107347	4	547
FF107347	3	549
FF107504	18	255
FF107635	7	423
FF107656	3	409
FF107718	12	421
FF107729	9	421
FF108054	2	257
FF108172	2	239
FF108172	2	241
FF108183	13	421
FF108184	14	421
FF108185	5	239
FF108185	5	241
FF108191	8	231
FF108195	5	425
FF108287	3	315
FF108288	4	315
FF108295	29	267
FF108295	29	269
FF108308	20	277
FF108350	7	417
FF108371	37	421
FF108373	39	421
FF108374	38	421
FF202611	10	545
FF500924	28	595
FF500931	15	255
FF500950	9	559
FF501777	1	543
FF501780	2	543
FF501872	7	541
FF502017	0	315
FF502069	15	315
FF502070	7	315
FF502103	8	551
FF502105	1	551
FF502105	1	553
FF502106	8	413
FF502108	14	547
FF502109	1	547
FF502109	1	549
FF502124	3	315
FF502125	4	315
FF502253	1	425
FF502253	1	427
FF502258	2	425
FF502270	1	413
FF502298	1	423
FF502309	4	407
FF502468	3	425
FF502468	3	427
FF502472	23	573
FF502547	2	399
FF502574	1	415
FF502575	4	425
FF502626	7	243
FF502626	12	245
FF502626	6	249
FF502640	4	563
FF502665	9	429
FF502666	10	429
FF502675	4	243
FF502675	10	245
FF502675	3	249
FF502676	4	243
FF502676	10	245
FF502676	3	249
FF502688	9	417
FF502688	2	419
FF502689	10	417
FF502689	3	419
FF502690	1	417
FF502690	1	419
FF502693	8	417
FF502693	5	419
FF502694	2	417
FF502694	4	419
FF502699	6	567
FF502700	7	567
FF502701	8	567
FF502703	2	423
FF502744	1	439
FF502746	5	423
FF502753	6	239
FF502755	4	239
FF502755	4	241
FF502762	1	403
FF502762	1	405
FF502763	2	403
FF502763	2	405
FF502789	10	421
FF502794	7	481
FF502797	1	407
FF502804	1	411
FF502813	8	267
FF502816	3	267
FF502816	2	269
FF502878	10	315
FF502885	3	227
FF502904	36	595
FF502928	14	407
FF503005	24	249
FF503007	24	249
FF503009	25	249
FF503011	25	249
FF503230	18	407
FF503407	4	267
FF503407	3	269
FF503408	4	267
FF503408	3	269
FF503587	6	267
FF503587	5	269
FF503589	4	269
FF503593	2	415
FF503598	3	415
FF503715	4	267
FF503715	3	269
FF503726	3	271
FF503731	4	271
FF503732	5	271
FF503734	4	415
FF504719	3	399
FF504732	22	567
FF505611	6	241
FF509522	11	421
FF509523	6	421
FF509527	5	421
FF509545	0	265
FF509584	11	315
FF509595	23	243
FF509596	23	243
FF509597	24	243
FF509597	31	245
FF509598	24	243
FF509598	31	245
FF509835	8	437
FF510730	14	413
FF510731	15	413
FF510743	7	259
FF510944	2	437
FF510981	18	277
FF511024	11	255
FF511134	14	315
FF511165	6	417
FF511165	8	419
FF511284	1	353
FF511307	19	255
FF512374	24	287
FF512771	26	299
FF512771	23	301
FF513253	10	429
FF513258	0	315
FF513329	25	421
FF513552	25	287
FF523070	5	445
FF523274	10	445
FF527909	6	429
FF530338	2	255
FF530642	1	255
FF532146	3	429
FF532538	3	243
FF532538	9	245

Índice numérico - continuação

Nº peça	Item	Página
FF532538	2	249
FF532567	5	267
FF800480	19	421
FF800487	3	273
FF800501	20	421
FF800518	5	415
FF800536	7	513
FF800536	7	515
FF800536	13	517
FF800536	5	519
FF800573	6	269
FF800582	6	427
FF800601	11	415
FF800608	12	415
FF800609	3	229
FF800615	30	245
FF800621	3	241
FF800623	8	553
FF800629	7A	427
FF800630	7	427
FF800641	12	549
FF800644	1	421
FF800657	13	415
FF800665	7	415
FF800667	9	415
FF800670	10	415
FF800673	4	421
FF800674	3	421
FF800676	2	421
FF801241	1	445
FF801286	0	475
FF801294	1	399
FF801301	2	427
FF801303	7	269
FF801304	7	269
FF801313	8	415
FF801361	11	429
FFSB108844	13	45
FFSB112367	5	45
FFSB112368	3	45
FFSB112370	8	45
FFSB113248	13	45
FFSB114205	1B	615
FFSB115095	16	615
FFSB115096	17	615
FFSB115098	19	615
FFSB115099	20	615
FFSB115518	3	615
FFSB115520	14	615
FXB00000883	3	323
FXB00000884	4	323
FXB00000885	6	323
FXB00000886	7	323
FXB00000888	18	323
FXB00000889	19	323
FXB00000890	22	323
FXB00000891	24	323
FXB00000892	26	323
FXB00000893	27	323
FXB00000894	28	323
FXB00000895	29	323
FXB00000896	32	323
FXB00000897	33	323
FXB00000899	4	335
FXB00000900	5	335
FXB00000901	1B	335
FXB00000902	17	335
FXB00000905	4	325
FXB00000906	5	325
FXB00000907	16	325
FXB00000908	19	325
FXB00000909	21	325
FXB00000910	23	325
FXB00000911	24	325
FXB00000914	27	325
FXB00000915	30	325
FXB00000916	32	325
FXB00000917	3	327
FXB00000918	5	327
FXB00000919	6	327
FXB00000920	8	327
FXB00000921	11	327
FXB00000922	12	327
FXB00000923	18	327
FXB00000923	31	331
FXB00000926	1A	339
FXB00000927	1C	339
FXB00000928	1D	339
FXB00000929	1E	339
FXB00000930	2	339
FXB00000931	3	339
FXB00000932	4	339
FXB00000933	5	339
FXB00000934	7	339
FXB00000935	8	339
FXB00000936	9	339
FXB00000938	11	339
FXB00000939	12	339
FXB00000940	13	339
FXB00000941	14	339
FXB00000942	27	339
FXB00000943	41	339
FXB00000947	3	329
FXB00000948	4	329
FXB00000949	5	329
FXB00000950	6	329
FXB00000951	7	329
FXB00000954	34	329
FXB00000956	33	329
FXB00000957	30	329
FXB00000958	42	329
FXB00000959	44	329
FXB00000960	47	329
FXB00000961	9	329
FXB00000962	10	329
FXB00000963	11	329
FXB00000964	12	329
FXB00000965	16	329
FXB00000966	19	329
FXB00000967	1	333
FXB00000968	1A	333
FXB00000970	2	333
FXB00000971	3	333
FXB00000972	6	333
FXB00000973	7	333
FXB00000975	1	331
FXB00000976	1A	331
FXB00000977	1B	331
FXB00000978	1E	331
FXB00000979	1F	331
FXB00000980	1H	331
FXB00000981	2	331
FXB00000982	3	331
FXB00000983	4	331
FXB00000984	9	331
FXB00000985	11	331
FXB00000986	13	331
FXB00000987	14	331
FXB00000988	15	331
FXB00000989	16	331
FXB00000990	18	331
FXB00000991	19	331
FXB00000992	21	331
FXB00000994	23	331
FXB00000995	26	331
FXB00000996	27	331
FXB00000997	28	331
FXB00000998	29	331
FXB00000999	30	331
FXB00001000	32	331
FXB00001001	33	331
FXB00001002	50	337
FXB00001031	2	393
FXB00001032	3	393
FXB00001033	4	393
FXB00001034	5	393
FXB00001035	6	393
FXB00001036	7	393
FXB00001037	8	393
FXB00001038	9	393
FXB00001039	1	395
FXB00001040	2	395
FXB00001041	3	395
FXB00001042	1	386
FXB00001043	2	387
FXB00001044	3	387
FXB00001045	4	387
FXB00001046	5	387
FXB00001047	6	387
FXB00001048	7	387
FXB00001049	8	387
FXB00001050	9	387
FXB00001051	10	387
FXB00001052	11	387
FXB00001053	12	387
FXB00001054	13	387
FXB00001055	14	387
FXB00001056	15	387
FXB00001057	16	387
FXB00001058	17	387
FXB00001059	18	387
FXB00001060	19	387
FXB00001061	20	387
FXB00001062	21	387
FXB00001063	22	387
FXB00001064	23	387
FXB00001065	25	387
FXB00001068	29	387
FXB00001069	30	387
FXB00001070	31	387
FXB00001071	32	387
FXB00001072	33	387
FXB00001073	34	387
FXB00001076	37	387
FXB00001077	38	387
FXB00001078	39	387
FXB00001079	40	387
FXB00001167	20	625
FXB00001173	95	625
FXB00001174	51	625
FXB00001359	6	625
FXB00001360	7	625
FXB00001761	29	611
FXB00001761	30	611
FXB00001961	33	613
FXB00001980	8	613
FXB00001981	9	613
FXB00001983	15	613
FXB00001987	20	613
FXB00001988	21	613
FXB00001989	25	613
FXB00001990	30	613
FXB00002036	40	613
FXB00002338	41	613
FXB00002565	34	323
FXB00002590	25	325
FXB00002591	26	325
FXB00002966	13	613
FXB00005008	11	613
FXB00005032	18	613
FXB00005198	18	339
FXB00007687	53	613
FXB00009666	14	613
FXB00009745	52	613
FXB00012829	22	613
FXB00012830	50	613
FXB00012831	51	613
FXV00000007	5	541
FYA00000236	0	339
FYA00000261	29	581
FYA00000261	30	583
FYA00000262	30	581
FYA00000262	31	583
FYA00000663	3	295
FYA00000734	1	461
FYA00000734	0	463
FYA00000734	0	465
FYA00000734	0	467
FYA00000734	0	469
FYA00000734	0	471
FYA00001076	0	293
FYA00001311	1	287
FYA00001346	0H	289
FYA00001398	90	611
FYA00001401	99	615
FYA00001490	24	387
FYA00001490R	24	387
FYA00001492	2	321
FYA00001494	1	321

Índice numérico - continuação

Nº peça	Item	Página
FYA00001494	40	331
FYA00001494	1	335
FYA00001495	1B	339
FYA00001496	8	335
FYA00001497	9	335
FYA00001498	10	335
FYA00001499	1A	335
FYA00001500	1K	331
FYA00001501	1J	331
FYA00001724	19	613
FYA00001824	38	289
FYA00002099	0	305
FYA00002134	25	363
FYA00002304	51	387
FYA00002305	52	387
FYA00002481	2	497
FYA00002482	6	497
FYA00003014	10	359
FYA00003014	1	365
FYA00003341	38	289
FYA00003369	38	289
FYA00003621	0A	435
FYA00003622	0B	435
FYA00003622	0C	435
FYA00003623	0C	435
FYA00003626	2	323
FYA00003992	2	507
FYA00004936	77	469
FYA00005147	1	329
FYA00005148	18	329
FYA00005150	21	329
FYA00005153	23	323
FYA00005155	17	327
FYA00005172	6	381
FYA00007726	3	385
FYA00007745	90	613
FYA00008127	39	289
FYA00008844	10	613
FYA00008845	17	613
FYA00008897	2	385
FYA00009050	16	613
FYA00010377	23	339
FYA00010408	5	585
FYA00011128	0	289
FYA00011606	11	491
FYA00014091	43	595
FYA00014091	51	595
FYA00014584	0	289
FYA00016052	21	475
FYA00016095	0	307
FYA00016270	0	307
FYA00024756	4	361
FYA00024757	5	361
FYA00027583	21	329
FYA00031006	3	383
FYA00033065	25	475
FYA00037707	2	321
FYA00038616	99	339
FYA00042254	0	385
FYA00042254	50	387
FYA00042370	51	387
FYA00044508	9	339
FYA00044509	4	339
FYA00045626	42	387
FYA40002175	3	383
FYA40004618	2	473
FYA40009363	9	359
FYA40018525	50	387
FYA40018525	51	387
FYA40018525	9	389
FYA40021971	24	289
FYA60001131	0	305
FYA60008418	5	585
FYA60014075	1	303
FYA60027216	27	289
FYB00000019	25	493
FYB00000665	52	453
FYB00000665	55	453
FYB00001128	2	451
FYB00001128	8	451
FYB00001128	2	453
FYB00001129	2	451
FYB00001129	9	451
FYB00001129	2	453
FYB00001129	8	453
FYB00001129	9	453
FYB00001137	2	451
FYB00001137	2	453
FYB00001382	39	51
FYB00001597	8	319
FYB00002430	50	457
FYB00002431	90	451
FYB00002431	90	453
FYB00002955	52	451
FYB00002955	55	451
FYB00002955	52	453
FYB00002955	55	453
FYB0000665	52	451
FYB40000015	0	493
FYB60000024	1	505
FYB60000029	50	501
FYB60000033	50	499
FYB60000033	50	501
FYB60000078	1	527
FYB60000204	12	491
FYB60000204	50	493
FYB60000205	12	491
FYB60000205	50	493
H121163	24	193
H128515	25	193
H132922	11	445
H155308	7	611
H155308	7	615
H155310	8	611
H155310	8	615
H155311	9	611
H155311	9	615
H207250	51	273
H210728	15	407
H21259	19	275
H21259	20	275
H21259	49	275
H224073	21	277
H227909	6	611
H227909	6	615
H227910	7	611
H228111	22	605
H228111	22	607
H61354	2	555
H61354	1	557
H61354	1	575
H77698	11	243
H77698	16	245
H77698	10	249
H77698	2	281
H77698	10	283
H77698	2	287
H77698	21	289
H77698	22	289
H77698	34	289
H77698	0	291
H77698	12	291
H77698	5	295
H77698	21	299
H77698	3	301
H77698	4	367
H77698	12	383
H77698	5	439
H77698	4	441
H77698	1	481
H77698	4	491
H77698	5	491
H77698	14	495
H77698	15	495
H77698	15	581
H77698	12	583
H77698	18	589
H77698	21	61
H79910	5	139
H79910	5	67
J217083	20	241
J217083	20	255
J217083	34	267
J217083	36	269
J217083	13	315
J217083	17	407
J217083	4	411
J217083	21	415
J217083	5	417
J217083	7	419
J217083	31	421
J217083	10	423
J217083	12	425
J217083	14	427
J217083	13	429
J222008	7	361
J222008	9	491
J222008	18	495
J222008	22	495
J222010	14	289
J222010	19	289
J222010	2	289
J222010	9	289
J222010	9	291
J222010	12	325
J222010	4	327
J222010	0	347
J222010	3	347
J222010	3	349
J222010	2	355
J222010	0	357
J222010	3	357
J222010	2	361
J222010	2	369
J222010	2	373
J222010	1	379
J222010	2	381
J222010	4D	381
J222010	4J	381
J222010	5	381
J222010	14	445
J222010	2	447
J222010	5	447
J222010	3	449
J222010	7	477
J222010	4	497
J222010	12	499
J222010	9	499
J222010	7	507
J222010	5	577
J222010	1	579
J222010	9	581
J222010	7	583
J222010	11	585
J222010	15	591
J222010	18	599
J222012	2	227
J222012	2	229
J222012	3	341
J222012	4	369
J222012	31	445
J222012	17	597
J222012	22	599
J222014	4	283
J222014	30	445
J222014	8	509
J222014	42	511
J222014	3	59
J222016	11	245
J222016	5	261
J222016	6	341
J222016	3	37
J222016	4	473
J222018	4	261
J222018	8	309
J222018	8	311
J222018	23	475
J222018	6	509
J222018	31	511
J222018	19	513
J222018	19	515
J222018	39	517
J222018	16	519
J222020	11	261
J222020	2	263
J222022	4	313
J222022	23	509
J222022	40	511
J222022	16	621

Índice numérico - continuação

Nº peça	Item	Página	Nº peça	Item	Página	Nº peça	Item	Página
J231212	6	433	J460820	28	289	J900816	10	291
J253112	5	433	J460820	3	307	J900816	2	291
J257222	2	317	J650614	13	363	J900816	5	293
J260614	33	501	J650614	5	363	J900816	4	383
J260616	4	363	J680616	4	293	J900816	19	427
J260620	3	397	J680616	12	365	J900816	16	445
J260816	3	289	J680616	16	365	J900816	18	505
J260816	10	291	J680616	2	365	J900816	32	595
J260816	2	291	J680616	8	365	J900820	22	241
J260816	5	293	J680616	10	389	J900820	23	255
J260816	4	383	J680616	3	389	J900820	4	357
J260816	17	425	J680820	12	359	J900820	8	389
J260820	4	357	J75481	5	319	J900820	22	421
J260820	13	359	J75481	17	513	J900820	32	421
J260820	8	389	J75481	17	515	J900820	15	445
J271016	15	591	J75481	23	517	J900825	6	255
J271020	14	289	J75481	11	519	J900825	24	573
J271020	19	289	J75481	4	525	J900830	37	269
J271020	9	289	J75481	37	605	J900830	24	277
J271020	9	291	J75481	37	607	J900830	60	451
J271020	12	325	J75481	42	613	J900830	60	453
J271020	2	447	J75481	39	615	J900835	13	399
J271020	5	447	J75482	7	589	J900835	9	481
J271020	7	507	J75482	11	591	J900835	21	505
J271020	5	577	J75581	36	611	J900855	26	445
J271020	9	581	J75581	43	613	J900860	21	595
J271020	7	583	J780512	19	527	J901002	23	563
J271020	11	585	J780512	3	527	J901016	11	589
J271025	8	279	J780612	2B	477	J901016	15	591
J271025	5	317	J780612	17	501	J901020	13	239
J271025	4	327	J780616	5	475	J901020	12	241
J271025	0	357	J780820	8	491	J901020	28	243
J271025	1	579	J780820	21	495	J901020	34	245
J271030	2	289	J781030	0	379	J901020	24	267
J271030	3	349	J781030	4K	381	J901020	24	269
J271030	2	355	J781030	10	501	J901020	20	287
J271030	3	357	J781030	3	555	J901020	14	289
J271030	2	373	J781030	7	555	J901020	19	289
J271030	5	381	J781030	3	557	J901020	9	289
J271030	10	619	J781030	3	561	J901020	9	291
J271035	0	347	J781030	24	563	J901020	7	299
J271035	2	361	J781030	3	575	J901020	13	301
J271035	2	369	J781030	2	595	J901020	12	315
J271035	2	381	J781035	11	499	J901020	12	325
J271035	10	439	J781040	1	347	J901020	7	403
J271035	4	497	J781040	7	547	J901020	5	405
J271050	9	499	J781040	5	549	J901020	4	445
J271085	12	599	J781040	14	567	J901020	2	447
J271095	18	599	J781045	2	571	J901020	5	447
J271230	2	279	J781065	2	347	J901020	8	477
J271230	4	369	J781225	10	279	J901020	7	507
J271230	14	555	J781225	1	371	J901020	22	563
J271235	1	343	J781225	4	541	J901020	19	567
J271270	23	587	J781240	4	543	J901020	21	571
J271270	9	593	J781240	19	547	J901020	5	577
J271275	24	593	J781240	17	549	J901020	9	581
J271275	22	599	J781240	3	551	J901020	7	583
J271280	24	587	J781240	3	553	J901020	11	585
J271280	23	593	J781245	8	543	J901025	19	241
J281035	1	385	J781245	12	547	J901025	25	267
J281240	6	37	J781245	10	549	J901025	25	269
J400613	28	459	J781245	5	551	J901025	6	299
J450510	2	265	J781245	5	553	J901025	14	301
J460310	8	289	J781245	7	557	J901025	4	309
J460325	10	495	J781280	7	543	J901025	4	311
J460410	32	289	J900614	18	445	J901025	8	315
J460616	25	289	J900616	22	277	J901025	5	317
J460616	29	289	J900616	0E	279	J901025	4	327
J460616	11	363	J900616	19	287	J901025	0	357
J460616	19	363	J900616	4	363	J901025	18	399
J460616	3	363	J900616	2	367	J901025	9	403
J460616	9	385	J900616	6E	445	J901025	7	405
J460620	7	289	J900620	3	397	J901025	5	409
J460620	1	307	J900625	6	399	J901025	2	411
J460620	9	355	J900635	19	415	J901025	40	421
J460620	17	385	J900635	13	425	J901025	12	423
J460620	5	385	J900635	15	427	J901025	9	475
J460620	1	431	J900800	2	439	J901025	11	505
J460625	11	289	J900816	14	239	J901025	1	579
J460625	5	291	J900816	13	241	J901030	6	227
J460625	12	293	J900816	5	255	J901030	6	229
J460630	15	389	J900816	23	277	J901030	11	235
J460630	12	495	J900816	3	289	J901030	11	237

Índice numérico - continuação

Nº peça	*Item*	*Página*
J901030	11	239
J901030	11	241
J901030	21	255
J901030	5	257
J901030	26	267
J901030	26	269
J901030	17	271
J901030	25	277
J901030	21	287
J901030	2	289
J901030	16	299
J901030	15	301
J901030	3	349
J901030	2	355
J901030	3	357
J901030	2	373
J901030	5	381
J901030	14	399
J901030	3	407
J901030	1	409
J901030	18	415
J901030	4	417
J901030	6	419
J901030	27	421
J901030	7	421
J901030	6	423
J901030	10	425
J901030	11	427
J901030	27	445
J901030	8	481
J901030	21	567
J901030	20	595
J901035	12	243
J901035	17	245
J901035	11	249
J901035	11	271
J901035	0	347
J901035	2	361
J901035	2	369
J901035	2	381
J901035	1	385
J901035	8	399
J901035	23	415
J901035	12	429
J901035	10	439
J901035	3	475
J901035	9	477
J901035	4	497
J901035	6	505
J901035	32	605
J901035	32	607
J901035	36	609
J901035	31	611
J901035	33	615
J901040	22	287
J901040	24	415
J901040	2	505
J901045	32	267
J901045	32	269
J901045	15	425
J901045	17	427
J901050	3	257
J901050	9	499
J901070	25	299
J901070	22	301
J901085	10	601
J901085	10	603
J901095	18	599
J901095	16	601
J901095	16	603
J901202	13	271
J901208	16	597
J901220	5	449
J901225	12	51
J901230	4	369
J901230	14	555
J901235	17	399
J901235	7	559
J901235	9	595
J901235	12	619
J901240	6	37
J901240	29	613
J901260	27	267
J901260	27	269
J901270	11	555
J901270	11	595
J901275	10	597
J901275	22	599
J901275	20	601
J901275	20	603
J901280	10	543
J901280	9	547
J901280	7	549
J901285	13	555
J901285	11	597
J901290	29	595
J901430	3	283
J901430	9	509
J901430	43	511
J901430	4	571
J901435	2	59
J901435	1	617
J901640	4	37
J901640	12	41
J901645	35	451
J901645	35	453
J901660	25	243
J901660	26	249
J920806	10	399
J921025	6	407
J921025	21	413
J921025	23	413
J921030	1	449
J921045	2	449
J921055	5	437
J921230	1	227
J921230	1	229
J921230	28	445
J921235	8	227
J921235	8	229
J921240	20	243
J921240	25	245
J921240	19	249
J921245	4	341
J921450	29	445
J921640	15	261
J921640	3	473
J921650	32	245
J921655	8	473
J921670	14	261
J921680	5	473
J921806	3	261
J921840	5	509
J921840	30	511
J921840	18	513
J921840	18	515
J921840	38	517
J921840	15	519
J921845	7	309
J921845	7	311
J921850	22	475
J921850	20	509
J921850	37	511
J922006	9	261
J922055	1	263
J922204	5	345
J922245	5	313
J922245	21	509
J922245	38	511
J922270	15	621
J922706	9	309
J922706	9	311
J922713	10	309
J922713	10	311
J931640	24	51
J932255	1	47
J932265	8	51
J950008	18	241
J950008	5	299
J950008	16	301
J950008	17	415
J950008	14	425
J950008	16	427
J950008	4	443
J950008	17	495
J950010	8	259
J950010	26	277
J950010	10	407
J950010	16	413
J950010	16	421
J950010	13	445
J950010	34	457
J950012	3	491
J950018	6	261
J950020	10	261
J950020	3	509
J950020	27	511
J950020	15	513
J950020	15	515
J950020	20	517
J950020	9	519
J950022	22	513
J950022	22	515
J950022	42	517
J950022	19	519
J952010	4C	381
J952014	5I	283
JD37194	7	455
JD5742	12	275
JD5850	10	275
JD5851	0	275
JD5856	32	275
JD5909	0	275
JD5909	2	275
L12622	28	421
L159272	14	567
M340816	2	375
M340816	65	451
M340816	65	453
M340820	63	455
M340820	37	457
M341028	82	465
M341028	82	471
M341030	18	451
M341030	18	453
M341056	43	457
M341075	84	465
M341075	79	467
M341075	79	469
M341075	79	471
M341236	29	605
M341236	29	607
M341236	33	609
M341236	28	611
M341236	30	615
M341245	49	455
M341880	12	611
M342045	41	625
M342050	21	623
M342056	41	53
M351225	4	43
M430613	7	283
M430825	33	421
M492564	68	451
M492564	68	453
M492564	76	455
M500605	23	287
M500807	61	451
M500807	61	453
M500807	17	457
M500807	8	505
M570010	27	277
M63200	11	413
M63200	5	413
M800650	54A	451
M800650	57A	451
M800650	58A	451
M800650	54A	453
M800650	58A	453
M800650	51A	455
M800650	17A	55
M800650	3A	565
M800650	11	61
M84971	2	299
M87733	3	121
M89679	2	253
N102039	4	167
N102039	4	97
N10213	3	255

Índice numérico - continuação

Nº peça	Item	Página
N198631	8	243
N198631	13	245
N198631	7	249
N198631	6	301
N231749	2	49
N306191	11	187
N306191	3	403
N380408	28	277
PF13564	2	478
PF81399	4	478
PF81427	5	478
PF81429	3	478
PF81438	1	478
PF81438	3	478
PFA10060	3	481
PFA10255	1	478
PFA10255	3	478
PFA10274	3	478
PFA10319	1	478
PFA10319	3	478
PFA10480	3	478
PFA10481	1	478
PFA10481	3	478
PG200128	3	49
PG200128	1	51
PG200128	1	53
PG200274	32	451
PG200274	32	453
PG200274	0	455
PG202163	50	621
PG202163	0	625
R100569	14	147
R100569	14	75
R104587	3	103
R104587	3	175
R104621	24	117
R104621	17	189
R107623	3	168
R107623	3	98
R11086	9	115
R11086	12	187
R112200	8	113
R112200	8	185
R112203	18	113
R112203	18	185
R114125	22	513
R114125	22	515
R114125	42	517
R114125	19	519
R114310	38	113
R114310	38	185
R116022	20	113
R116022	29	113
R116022	20	185
R116022	29	185
R116311	1	137
R116401	30	113
R116401	30	185
R116408	23	113
R116408	23	185
R117073	8	117
R117073	9	189
R119383	10	115
R119383	13	187
R119384	9	123
R119384	9	195
R119653	12	113
R119653	12	185
R119847	35	117
R119847	39	189
R120752	2	103
R120752	2	175
R120953	21	101
R120953	21	173
R120954	19	101
R120954	19	173
R121322	1	111
R121322	1	183
R121929	16	139
R121929	16	67
R124186	40	117
R124186	43	189
R125670	3	113
R125670	3	185
R127155	60	117
R129820	19	189
R129821	38	117
R129821	41	189
R131051	42	143
R131051	36	71
R133900	26	113
R133900	26	185
R134002	21	267
R134002	21	269
R134002	44	595
R134070	5	345
R134465	2	243
R134465	1	249
R135482	3	157
R135482	6	85
R135509	8	161
R135509	1	205
R135509	5	221
R135509	4	89
R135510	9	161
R135510	2	205
R135510	4	221
R135510	3	89
R135660	8	221
R136052	..	205
R162917	14	231
R168831	2	335
R205544	10	481
R26333	5	137
R26333	5	64
R26448	5	243
R26448	4	249
R26552	11	55
R26552	23	605
R26552	23	607
R26552	20	611
R26552	22	615
R26906	5	147
R26906	5	75
R27474	8	147
R27474	8	75
R28811	2	141
R28811	2	69
R29424	6	555
R29424	1	561
R29936	19	117
R29936	22	189
R29936	14	271
R35022	4	107
R35022	4	179
R394R	27	113
R394R	27	185
R39503	9	187
R39741	1	83
R41934	4	103
R41934	4	175
R41985	4	187
R41985	4	403
R42340	14	111
R42340	14	183
R43409	5	101
R43409	1	129
R43409	5	173
R43660	25	117
R43660	26	117
R43660	30	189
R43660	31	189
R47151	7	147
R47151	7	75
R47153	42	117
R47153	14	189
R48693	13	113
R48693	37	113
R48693	13	185
R48693	37	185
R500055	11	117
R500055	57	117
R500055	11	189
R500330	39	117
R500330	40	189
R500642	9	109
R500642	9	181
R501035	1	105
R501035	1	177
R501388	18	165
R501388	28	165
R501388	13	93
R501388	34	93
R501388	12	95
R501447	1	271
R502011	9	118
R502011	9	190
R504016	2	130
R504016	3	202
R504235	5	111
R504235	5	183
R504235	4	209
R504289	52	117
R504289	29	189
R50454	18	267
R50454	20	267
R504604	2	115
R504604	2	187
R504669	34	117
R504669	44	117
R504669	36	189
R504670	55	117
R504670	50	189
R504778	3	149
R504781	13	143
R504781	20	71
R504810	6	167
R504810	8	201
R504810	6	97
R504811	15	101
R504811	10	123
R504811	15	173
R504811	10	195
R505146	48	117
R505146	51	189
R505452	43	143
R505452	38	71
R517073	2	105
R517073	2	177
R517522	9	107
R517522	9	179
R518132	1	145
R518212	13	101
R518212	13	173
R518233	3	111
R518233	3	183
R518233	3	209
R518239	8	115
R518239	8	187
R518254	1	143
R518254	7	143
R518254	2	71
R518254	48	71
R518255	14	101
R518255	14	173
R518260	1	145
R518260	8	145
R518260	6	73
R518263	1	135
R518263	1	145
R518263	1	63
R518347	1	109
R518347	1	181
R518350	1	109
R518350	1	181
R518353	45	117
R518353	46	189
R518376	28	117
R518376	38	189
R518382	24	117
R518382	6	271
R518551	12	139
R518551	17	139
R518551	18	139
R518551	12	67
R518551	17	67
R518551	18	67
R518619	15	201
R518851	1	157

Índice numérico - continuação

Nº peça	*Item*	*Página*
R518852	4	157
R518852	5	85
R518871	44	143
R518871	35	71
R519255	7	139
R519255	7	67
R519256	2	139
R519256	2	67
R519262	3	141
R519262	3	69
R519285	11	147
R519285	11	75
R519287	20	101
R519287	20	173
R519336	14	107
R519336	14	179
R519344	6	201
R51936	27	143
R51936	47	71
R519361	7	157
R519361	3	85
R519398	4	201
R519414	5	171
R519414	5	99
R519426	10	201
R519427	7	103
R519427	7	175
R519428	7	103
R519428	7	175
R519429	8	103
R519429	8	175
R519430	8	103
R519430	8	175
R519439	17	201
R519484	7	121
R519506	8	139
R519506	8	67
R519533	10	135
R519533	10	63
R519640	4	105
R519640	4	177
R519989	3	201
R520102	2	165
R520102	31	93
R520102	32	95
R520121	6	121
R520121	35	193
R520133	4	99
R520135	8	118
R520135	8	190
R520138	1	167
R520138	1	97
R520147	6	147
R520147	6	75
R520182	4	137
R520223	11	111
R520223	11	183
R520223	11	209
R520224	12	111
R520224	12	183
R520224	10	209
R520247	4	171
R520247	4	99
R520285	32	113
R520285	32	185
R520291	19	113
R520291	19	185
R520292	34	113
R520292	34	185
R520295	38	113
R520295	38	185
R520410	2	157
R520410	8	85
R520424	6	145
R520424	4	73
R520441	30	143
R520441	44	71
R520445	4	137
R520445	4	64
R520468	1	123
R520468	1	195
R520491	37	189
R520632	8	157
R520632	2	85
R520645	42	189
R520701	2	77
R520701_OPT1	2	149
R520718	3	130
R520718	1	202
R520755	2	130
R520786	38	193
R520798	4	111
R520798	4	183
R520798	2	209
R520824	13	189
R520869	43	117
R520869	15	189
R520912	41	117
R520912	19	189
R521040	3	143
R521040	3	71
R521158	9	121
R521158	28	193
R521261	11	107
R521261	11	179
R521288	6	126
R521288	6	198
R521316	6	107
R521316	6	179
R521323	5	157
R521323	1	85
R521407	3	193
R522011	1	151
R522011	1	79
R522014	4	126
R522014	4	198
R522096	15	121
R522096	32	193
R522160	18	139
R522160	20	139
R522160	18	67
R522160	20	67
R522401	6	135
R522401	6	63
R522417	45	143
R522417	46	143
R522417	40	71
R522574	6	157
R522574	4	85
R522599	2	159
R522599	2	87
R522690	2	243
R522690	35	245
R522690	1	249
R522768	15	139
R522768	15	67
R522797	3	126
R522797	3	198
R522798	5	126
R522798	5	198
R522799	2	126
R522799	2	198
R522884	17	101
R522884	17	173
R522921	28	165
R522921	29	165
R522921	26	93
R522921	34	93
R522921	25	95
R523306	1	137
R523306	1	64
R523317	3	135
R523317	3	63
R524234	9	143
R524234	4	71
R524234	5	71
R524453	7	193
R524512	29	117
R524512	32	189
R524513	14	121
R524513	31	193
R524513	5	201
R524768	20	117
R524768	27	189
R524768	18	271
R524769	15	117
R524769	21	189
R524822	33	113
R524822	33	185
R525081	7	85
R525445	20	189
R525541	15	111
R525541	15	183
R525583	1	209
R525714	5	73
R525888	3	215
R526075	1	103
R526075	1	175
R526154	29	143
R526607	1	145
R526781	14	107
R526781	14	179
R526807	51	117
R526807	47	189
R526836	12	117
R526836	13	189
R526935	10	107
R526935	10	179
R527004	1	145
R527006	1	73
R527285	10	111
R527285	10	183
R527285	9	209
R527286	7	111
R527286	7	183
R527286	6	209
R527342	2	135
R527342	2	63
R527468	4	101
R527468	4	173
R527468	2	217
R527592	3	167
R527592	3	97
R527684	9	145
R527684	5	73
R527877	22	101
R527877	22	173
R527884	1	135
R527884	1	145
R527884	1	63
R528098	13	101
R528098	13	173
R528150	1	145
R528240	8	107
R528240	8	179
R528286	6	201
R528305	47	143
R528305	46	71
R529253	6	85
R529397	5	109
R529397	5	181
R530233	12	139
R530233	12	67
R53108	11	161
R53108	2	89
R531312	12	139
R531312	14	139
R531312	17	139
R531312	12	67
R531312	14	67
R531312	17	67
R531534	3	113
R531534	3	185
R531570	12	139
R531570	14	139
R531570	12	67
R531570	14	67
R532200	1	115
R532200	1	187
R532284	1	123
R532284	1	195
R532464	13	147
R532464	13	75
R532532	29	143
R532532	43	71
R533611	13	107
R533611	13	179
R534605	7	157
R534605	3	85

Índice numérico - continuação

Nº peça	Item	Página
R535094	36	193
R535466	7	107
R535466	7	179
R535467	12	107
R535467	12	179
R536148	28	113
R536148	2	123
R536148	28	185
R536148	2	195
R536487	1	111
R536487	1	183
R536840	1	147
R536840	1	75
R536992	13	107
R536992	13	179
R542211	18	101
R542211	18	173
R542878	1	105
R542878	1	177
R545611	2	135
R545611	2	63
R548750	6	145
R548750	4	73
R550417	30	93
R550417	30	95
R61015	18	117
R61015	26	189
R62943	2	109
R62943	2	181
R63548	5	117
R63548	4	121
R63548	18	143
R63548	12	165
R63548	5	189
R63548	17	71
R63548	18	93
R63548	20	95
R67989	6	139
R67989	6	67
R68718	25	113
R68718	25	185
R71732	6	109
R71732	27	117
R71732	33	117
R71732	6	181
R71732	35	189
R73384	17	239
R74008	6	105
R74008	6	177
R82007	23	101
R82007	23	173
R85144	40	113
R85144	40	185
R85145	16	113
R85145	16	185
R89195	3	139
R89195	3	67
R89879	8	121
R91360	2	143
R91360	1	71
R96703	8	205
R96703	2	221
R96703	12	89
R96934	39	113
R96934	39	185
R96935	17	113
R96935	17	185
R98064	10	117
R98064	56	117
R98064	10	189
R98527	12	123
R98527	12	195
R99052	10	527
R99052	25	527
RE167207	12	101
RE167207	12	173
RE22514	9	113
RE22514	9	185
RE225377	10	267
RE225377	9	269
RE40048	9	259
RE42081	2	168
RE42081	2	98
RE43167	15	147
RE43167	15	75
RE46684	13	121
RE48419	7	167
RE48419	7	97
RE500804	1	168
RE500804	1	98
RE501060	3	161
RE501060	11	205
RE501060	3	221
RE501150	3	161
RE501150	11	205
RE501150	1	221
RE501150	8	89
RE502650	10	113
RE502650	10	185
RE506624	25	143
RE506624	22	71
RE508648	5	167
RE508648	5	97
RE509340	1	167
RE509340	1	97
RE509463	3	77
RE515636	23	143
RE515636	23	71
RE515781	47	117
RE515781	49	189
RE516336	8	143
RE516336	5	71
RE517370	5	123
RE517370	5	195
RE517436	5	105
RE517436	5	177
RE518097	2	118
RE518097	2	190
RE519144	9	101
RE519144	9	173
RE519802	12	107
RE519802	12	179
RE519803	7	107
RE519803	7	179
RE520030	19	143
RE520030	14	71
RE520032	26	143
RE520032	21	71
RE520036	12	139
RE520036	14	139
RE520036	18	139
RE520036	12	67
RE520036	14	67
RE520036	18	67
RE520044	6	93
RE520044	7	95
RE520442	1	145
RE520465	2	137
RE520465	2	64
RE520777	13	147
RE520777	13	75
RE520906	25	93
RE521420	25	117
RE521420	30	189
RE521420	2	271
RE521548	2	271
RE521599	21	143
RE521599	25	71
RE522210	12	201
RE522368	7	201
RE522616	4	117
RE522616	15	143
RE522616	8	189
RE522616	18	71
RE522672	28	143
RE522723	4	145
RE522794	20	165
RE522794	16	93
RE522794	21	95
RE522823	5	145
RE522823	1	171
RE522823	1	99
RE522824	26	201
RE522991	6	101
RE522991	6	173
RE523236	11	93
RE523319	2	193
RE523340	4	115
RE523340	5	187
RE523346	9	165
RE523346	8	93
RE523346	6	95
RE523377	16	201
RE523491	4	193
RE523784	31	165
RE523784	29	93
RE523784	29	95
RE523785	27	165
RE523785	24	93
RE523785	23	95
RE523787	17	165
RE523787	28	165
RE523787	12	93
RE523787	34	93
RE523787	11	95
RE523811	24	143
RE523811	24	71
RE523819	10	193
RE523819	5	193
RE523828	1	149
RE523828	1	77
RE523861	4	99
RE523867	15	147
RE523867	15	75
RE523896	6	147
RE523896	6	75
RE524007	32	117
RE524007	37	189
RE524105	50	117
RE524231	9	193
RE524399	4	143
RE524399	12	71
RE524528	48	143
RE524528	6	71
RE524529	22	143
RE524529	45	71
RE524539	17	121
RE524539	33	193
RE524730	3	117
RE524730	1	126
RE524730	33	143
RE524730	2	189
RE524730	1	198
RE524730	9	201
RE524730	26	71
RE524956	15	193
RE525016	16	255
RE525509	13	165
RE525509	7	93
RE525509	8	95
RE525513	34	143
RE525513	29	71
RE525514	35	143
RE525514	30	71
RE525515	36	143
RE525515	31	71
RE525516	37	143
RE525516	32	71
RE525517	38	143
RE525517	33	71
RE525518	39	143
RE525518	34	71
RE525519	31	143
RE525519	28	71
RE525523	16	165
RE525523	28	165
RE525523	11	93
RE525523	25	93
RE525523	34	93
RE525523	10	95
RE525523	24	95
RE525963	2	117
RE525963	4	189
RE526285	18	201
RE526287	23	201
RE52702	8	235
RE52702	8	237
RE527756	32	143
RE527756	40	143

Índice numérico - continuação

Nº peça	Item	Página
RE527756	27	71
RE527756	39	71
RE527976	9	135
RE527976	9	63
RE528027	7	135
RE528027	7	63
RE528096	46	143
RE528096	41	71
RE528219	6	193
RE528232	25	201
RE528400	1	207
RE528408	40	143
RE528652	1	153
RE528652	1	81
RE528750	1	159
RE528750	1	87
RE528831	37	193
RE528864	24	165
RE528864	17	93
RE528864	19	95
RE528865	15	165
RE528865	10	93
RE528865	14	95
RE528870	6	168
RE528870	6	98
RE529187	6	111
RE529187	6	183
RE529187	5	209
RE529318	7	105
RE529318	7	177
RE529319	7	103
RE529319	7	175
RE529320	8	103
RE529320	8	175
RE529446	1	73
RE529775	4	123
RE529775	4	195
RE529871	9	135
RE529871	9	63
RE529920	58	117
RE529920	52	189
RE529971	2	135
RE529971	2	63
RE530121	14	139
RE530121	17	139
RE530121	18	139
RE530121	20	139
RE530121	14	67
RE530121	17	67
RE530121	18	67
RE530121	20	67
RE530194	1	149
RE530194	1	77
RE530299	10	267
RE530299	9	269
RE530370	2	111
RE530370	2	183
RE530370	1	209
RE530370	1	223
RE531072	2	101
RE531072	2	173
RE531100	1	219
RE531195	41	143
RE531195	37	71
RE531288	1	121
RE531700	5	95
RE531808	17	299
RE531808	17	301
RE531838	22	193
RE531858	1	189
RE531903	11	121
RE531903	30	193
RE532539	5	121
RE532949	26	165
RE532949	23	93
RE532949	22	95
RE534156	48	71
RE534261	4	123
RE534261	4	195
RE534513	5	193
RE534525	10	193
RE534562	5	193
RE534733	11	143
RE534733	7	143
RE534733	48	71
RE534733	8	71
RE535070	28	143
RE535554	5	105
RE535554	5	177
RE535576	7	101
RE535576	7	173
RE535694	10	193
RE535934	12	107
RE535934	12	179
RE535935	7	107
RE535935	7	179
RE535977	2	107
RE535977	2	179
RE535979	1	107
RE535979	1	179
RE535990	1	193
RE535990	10	193
RE535990	5	193
RE536258	1	145
RE536485	1	73
RE536688	2	135
RE536688	2	63
RE537144	1	201
RE537144	3	201
RE537144	4	201
RE538118	1	193
RE538119	5	193
RE538564	1	145
RE539642	3	105
RE539642	3	177
RE539715	26	95
RE539764	10	165
RE539764	28	93
RE539765	25	165
RE539765	22	93
RE540429	1	103
RE540429	1	175
RE540550	1	153
RE540550	1	81
RE540586	7	101
RE540586	7	173
RE540691	39	71
RE541037	3	101
RE541037	3	173
RE541037	3	217
RE541377	28	95
RE541378	26	95
RE542157	59	117
RE542195	4	123
RE542195	4	195
RE542195	2	215
RE543187	1	109
RE543187	1	181
RE543639	1	215
RE543935	8	111
RE543935	8	183
RE543935	7	209
RE544621	7	95
RE545266	2	101
RE545266	8	105
RE545266	2	173
RE545266	8	177
RE546126	11	143
RE546126	7	143
RE546126	48	71
RE546126	8	71
RE546588	7	201
RE546777	40	143
RE546835	28	143
RE546835	42	71
RE548027	2	190
RE548689	5	93
RE548689	5	95
RE552368	1	107
RE552368	1	179
RE552370	12	107
RE552370	12	179
RE552371	7	107
RE552371	7	179
RE55335	7	113
RE55335	7	185
RE554958	13	107
RE554958	13	179
RE555033	1	201
RE555307	7	101
RE555307	7	173
RE558114	28	143
RE558114	42	71
RE56097	10	239
RE56097	10	241
RE566098	1	213
RE568653	1	211
RE569953	1	141
RE569953	1	69
RE571507	8	105
RE571507	8	177
RE571640	10	143
RE571640	7	143
RE571640	48	71
RE571640	7	71
RE572088	10	143
RE572088	7	143
RE572088	48	71
RE572088	7	71
RE57604	3	137
RE57604	3	64
RE57836	8	101
RE57836	6	115
RE57836	8	173
RE57836	10	187
RE60071	13	201
RE62825	11	113
RE62825	11	185
RE63439	10	147
RE63439	10	75
RE63751	22	201
RE65939	31	113
RE65939	31	185
RE68255	17	255
RE70678	5	161
RE70678	3	205
RE70678	7	221
RE70678	7	89
RE70682	7	161
RE70682	4	205
RE70682	6	221
RE70682	5	89
RE70756	4	161
RE70756	10	205
RE71255	11	101
RE71255	11	173
RE71255	12	189
RE71256	6	161
RE71256	5	205
RE71256	9	221
RE71256	6	89
SE501228	1	149
SE501228	1	77
SE501406	3	161
SE501406	11	205
SE501406	8	89
SE501747	1	209
SE501759	5	105
SE501759	5	177
SE501775	17	101
SE501775	17	173
SE501922	7	143
SE501922	48	71
SE501948	40	143
SE502346	10	193
SE502374	1	121
T106370	24	113
T106370	24	185
T107766	21	455
T108050	4	611
T108050	4	615
T108221	13	363
T108221	5	363
T110444	2	475
T110444	5	477
T111819	32	53
T1156A	16	489
T1157A	17	489
T116332	5	509

Índice numérico - continuação

Nº peça	Item	Página
T116332	30	511
T116332	18	513
T116332	18	515
T116332	38	517
T116332	15	519
T116334	41	609
T116334	36	611
T116334	43	613
T116334	38	615
T118385	9	235
T118385	9	237
T122075	8	135
T122075	8	63
T122803	19	165
T122803	15	93
T122803	13	95
T12938	41	113
T12938	41	185
T1320998	11	489
T1320999	12	489
T13519	9	111
T13519	9	183
T13519	12	209
T13814	1	117
T13814	8	168
T13814	3	189
T13814	8	98
T141687	42	113
T141687	42	185
T141689	42	113
T141689	42	185
T145293	35	113
T145293	42	113
T145293	35	185
T145293	42	185
T145294	42	113
T145294	42	185
T146102	2	161
T146102	4	161
T146102	9	205
T146102	10	89
T146104	2	161
T146104	10	89
T146106	2	161
T146106	10	89
T146515	2	161
T146515	10	89
T146516	2	161
T146516	10	89
T151857	10	413
T151857	4	413
T152608	10	589
T152608	14	591
T158424	33	267
T158424	41	421
T160910	0	275
T160910	2	275
T1662877	10	489
T178418	1	155
T178418	1	82
T190406	1	233
T203958	9	319
T205800	8	239
T205800	8	241
T207244	4	231
T210798	0	45
T210807	11	45
T210808	4	45
T210809	7	45
T210811	6	45
T210814	12	45
T210815	13	45
T210832	1	41
T210833	2	41
T210837	5	41
T210839	11	41
T211051	3	265
T21242	4	109
T21242	4	181
T214171	4	299
T214171	18	301
T217790	43	273
T217792	44	273
T221128	28	273
T222360	9	239
T222360	9	241
T223174	19	231
T223904	6	253
T224690	4	43
T227877	14	235
T227877	14	237
T230010	11	45
T230012	13	45
T231673	1	275
T231681	11	273
T231683	14	275
T231685	17	275
T231689	34	273
T235839	15	275
T238670	10	45
T247486	6	273
T247871	45	275
T248491	22	275
T248521	27	273
T248522	27	273
T248604	41	275
T248629	16B	509
T257347	6	235
T257347	6	237
T257549	7	235
T257549	7	237
T260757	7	231
T266239	20	233
T271522	4	235
T271541	3	235
T271598	2	235
T271606	1	235
T273227	5	235
T273227	5	237
T277225	20	231
T277225	21	233
T277226	21	231
T284712	2	233
T28949	5	287
T28949	22	299
T28949	19	301
T28949	46	595
T302230	9	273
T305363	16	275
T305365	7	273
T305366	5	273
T305367	40	273
T305368	38	273
T305369	13	275
T305370	4	273
T305376	29	273
T305378	26	273
T312811	42	273
T32854	19	267
T32854	19	269
T32854	8	507
T32854	10	585
T334975	10	233
T346969	1	237
T346974	4	237
T347064	3	237
T347081	2	237
T347690	13	233
T347691	14	233
T347692	24	233
T347693	25	233
T347694	26	233
T347695	27	233
T347696	28	233
T347697	29	233
T35390	5	168
T35390	5	98
T366045	5	483
T366045	5	485
T366045	5	487
T366045	5	489
T366046	6	483
T366046	6	485
T366046	6	487
T366046	7	489
T366047	7	483
T366047	7	485
T366047	7	487
T366047	6	489
T367621	3	483
T367621	3	485
T367621	3	487
T367621	9	489
T372772	1	235
T372773	5	235
T375954	27	273
T56006	2	47
T59014	8	555
T59014	2	561
T72216	4	557
T74412	22	231
T76938	22	243
T76938	29	245
T76938	23	249
T76938	24	513
T76938	24	515
T76938	27	517
T76938	12	519
T76938	2	545
T76938	16	555
T76938	5	575
T76938	15	587
T76938	14	593
T76938	4	595
T76938	5	597
T76938	6	599
T76938	5	601
T76938	5	603
T76938	5	61
T77613	6	143
T77613	7	165
T77613	12	193
T77613	18	193
T77613	21	193
T77613	21	201
T77613	5	243
T77613	4	245
T77613	6	245
T77613	4	249
T77613	12	267
T77613	11	269
T77613	10	71
T77613	3	93
T77613	4	95
T77857	13	267
T77857	14	267
T77857	19	563
T77858	21	243
T77858	1	245
T77858	26	245
T77858	28	245
T77858	3	245
T77858	20	249
T77858	22	249
T77858	10	541
T77858	4	559
T78612	17	117
T78612	23	117
T78612	24	189
T78612	15	243
T78612	20	245
T78612	22	245
T78612	14	249
T78612	14	271
T78612	14	587
T78612	13	593
T78612	5	595
T78612	6	597
T78612	11	599
T78612	7	599
T78612	6	601
T78612	9	601
T78612	6	603
T78612	9	603
T78784	9	243
T78784	14	245
T78784	8	249
TH100069	68	451
TH100069	68	453

Índice numérico - continuação

Nº peça	Item	Página
TH100074	23	517
TH100074	11	519
TH100074	37	605
TH100074	37	607
TH100074	37	611
TH100122	13	451
TH100122	13	453
TH100461	25	455
TH100679	8	475
TH101724	35	451
TH101724	35	453
TH101813	81	451
TH101813	81	453
TH101821	57	451
TH101821	57	453
TH101926	7	55
TH101926	16	57
TH101926	10	599
TH101926	13	599
TH101926	4	61
TH101926	39	611
TH101926	41	615
TH102181	22	451
TH102181	22	453
TH102409	0G	513
TH102409	0G	515
TH102409	0G	517
TH102409	0G	519
TH102411	3	513
TH102411	3	515
TH102411	3	517
TH102411	2	519
TH102411	3	525
TH102411	24	611
TH102411	45	613
TH102411	26	615
TH102445	4	513
TH102445	4	515
TH102445	4	517
TH102445	3	519
TH102445	22	611
TH102445	24	615
TH102529	50	455
TH102560	7	457
TH102562	8	457
TH102567	16	457
TH102766	5	611
TH102766	5	615
TH102795	15	611
TH102797	18	611
TH103200	0D	509
TH103200	6	511
TH103200	0D	513
TH103200	2	513
TH103200	0D	515
TH103200	2	515
TH103200	0D	517
TH103200	2	517
TH103200	0D	519
TH103200	1	519
TH105684	3	541
TH105991	74C	451
TH105991	74C	453
TH106793	10	451
TH106793	10	453
TH108594	18	267
TH109285	81	451
TH109285	81	453
TH109453	11	451
TH109453	11	453
TH109454	12	451
TH109454	12	453
TH109459	23	451
TH109459	23	453
TH109471	59	451
TH109471	59	453
TH109873	32	455
TH109874	34	455
TH109875	35	455
TH109876	37	455
TH109878	36	455
TH109892	2	457
TH109893	3	457
TH109898	12	457
TH109910	21	457
TH109911	20	457
TH109914	40	457
TH111111	14	455
TH111140	8	455
TH111141	23	455
TH111194	31	455
TH111232	25	623
TH111233	6	455
TH111235	24	455
TH111236	9	455
TH111245	4	51
TH111254	42	455
TH111266	19	455
TH111403	74G	451
TH111403	74G	453
TH111404	74E	451
TH111404	74E	453
TH111927	61	455
TH112088	63	451
TH112088	63	453
TH112089	64	451
TH112089	64	453
TH112239	2	455
TH3089618	56	451
TH3089618	56	453
TH3103252	10	39
TH3103252R	10	39
TH4101345	74C	451
TH4101345	74C	453
TH4183170	74B	451
TH4183170	74B	453
TH4435025	5	457
TH4436271	83	455
TH4438889	50	451
TH4438889	50	453
TH4443885	2	525
TH4471488	50	457
TK450C200	8	483
TK450C200	8	485
TK450C200	8	487
TK450FD	9	483
TK450FD	9	485
TK450FD	9	487
TK450P	10	483
TK450P	10	485
TK450P	10	487
TK550C250	1	489
TK550P	2	489
TK550SD	4	489
TK5L	11	483
TK5L	11	485
TK5L	11	487
TK5L	3	489
TY22462	2	259
TY22552	7	269
TY22564	1	403
TY22564	2	403
TY22564	1	405
TY22564	2	405
TY23020	11	277
TY24397	4	239
TY24397	6	239
TY24397	4	241
TY24398	16	267
TY24398	15	269
TY24443	11	205
TY24443	8	89
TY25139	13	323
TY26190	4	267
TY26190	3	269
TY26190	7	269
U12547	21	243
U12547	1	245
U12547	2	245
U12547	26	245
U12547	27	245
U12547	4	245
U12547	5	245
U12547	20	249
U12547	22	249
U12547U	78	465
U12547U	78	469
U12547U	1	539
U13639	15	243
U13639	20	245
U13639	21	245
U13639	14	249
U13639	2	83
U17409	9	117
U17409	44	189
X129HB-6-4	9	267
X129HB-6-4	8	269
XCL-19	28	267
XCL-19	28	269
XCL-19	1	289
XCL-29	5	289
XCL-29	21	563
XCL-29	25	563
Z449558	13	475
Z957366	87	625
Z962453	2	555
Z962453	1	557
Z962453	1	575
Z962453	1	595
Z964255	41	501
Z966993	2	557
Z966993	2	575
Z966993	3	595
Z971489	8	555
Z971489	2	561
Z984614	88	625
Z986910	6	555
Z986910	1	561
Z991334	5	495
Z991347	7	619
Z991718	2	547
Z991718	2	549