3C

FEVEREIRO 2014

JCB

CONSTRUCTION \ NORTH AMERICA \ MISCELLANEOUS PRODUCTS \ JCB DIESELMAX ENGINES \ 320/40064 JCB Dieselmax Turbo Engine 9802/2940 \ V ENGINE 4 CYLINDER TURBOCHARGED \ V10 ALTERNADOR 9802/2940 V10-1-1 ALTERNADOR 12VOLT - 95AMP 0

JCB 9802/2940 V1-21-1 MOTOR COMPLETO 320/40064 0

Motor SB320-40064

CONSTRUCTION \ NORTH AMERICA \ MISCELLANEOUS PRODUCTS \ JCB DIESELMAX ENGINES \ 320/40064 JCB Dieselmax Turbo Engine 9802/2940 \ V ENGINE 4 CYLINDER TURBOCHARGED \ V10 ALTERNADOR

9802/2940 V10-1-1 ALTERNADOR 12VOLT - 95AMP 0

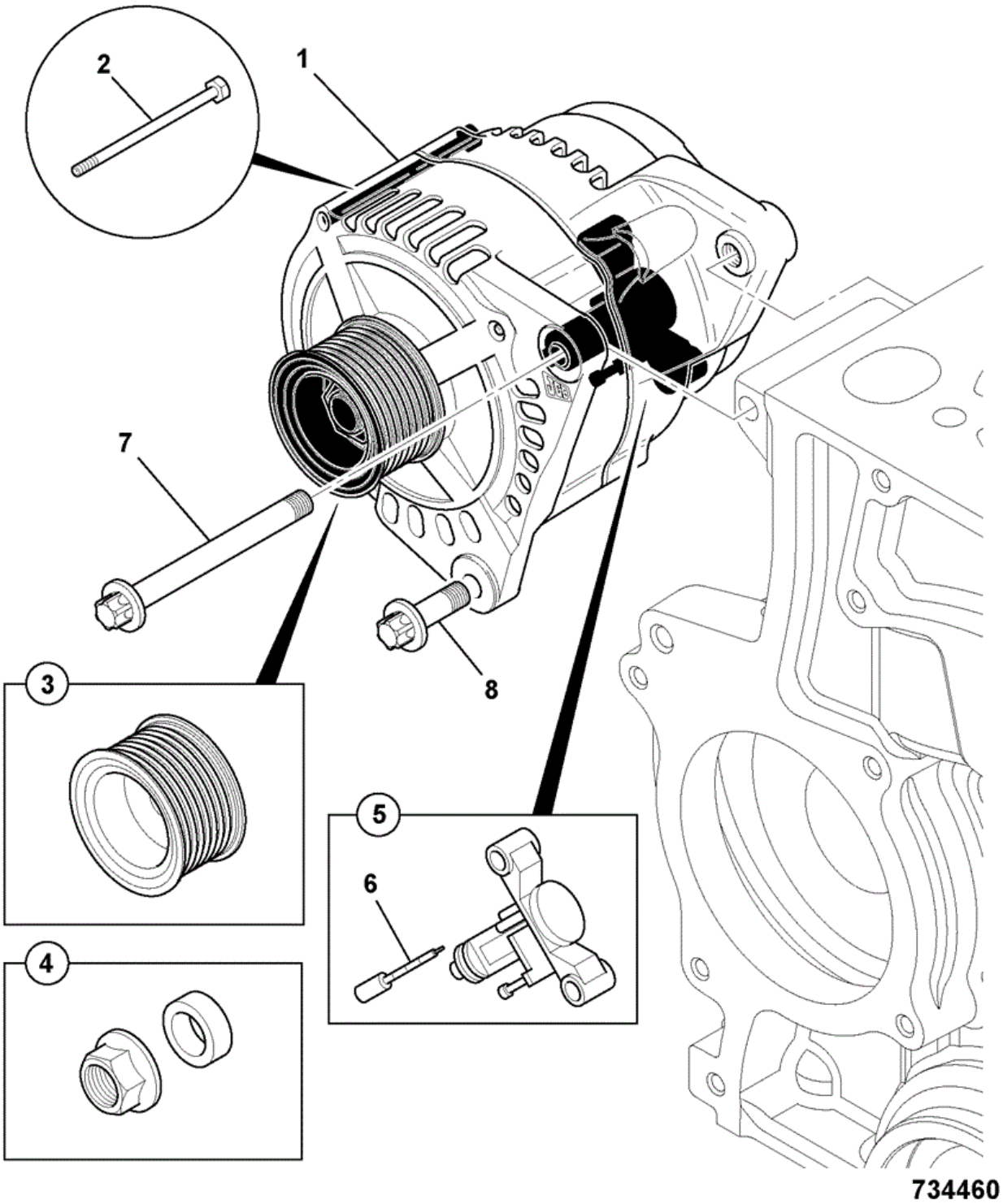

Elemento	Pieza Nº	Cambiar número	Descripción	Código de uso	CANT.
1	320/08560		Alternador		1
2	:714/40310		Kit perno pasante		1

3	:714/40312		Polea		1
4	:714/40311		Kit tuerca y esp.		1
5	:714/40313		Regulador		1
6	:714/40314		Kit escobilla		1
7	1319/3422Z		Tornillo		1
8	1319/0408Z		Tornillo		1

CONSTRUCTION \ NORTH AMERICA \ MISCELLANEOUS PRODUCTS \ JCB DIESELMAX ENGINES \ 320/40064 JCB Dieselmax Turbo Engine 9802/2940 \ V ENGINE 4 CYLINDER TURBOCHARGED \ V11 SENSORES Y PRESOSTATOS

9802/2940 V11-1-1 INTERRUP\ E INDIC\ 12VOLT 0

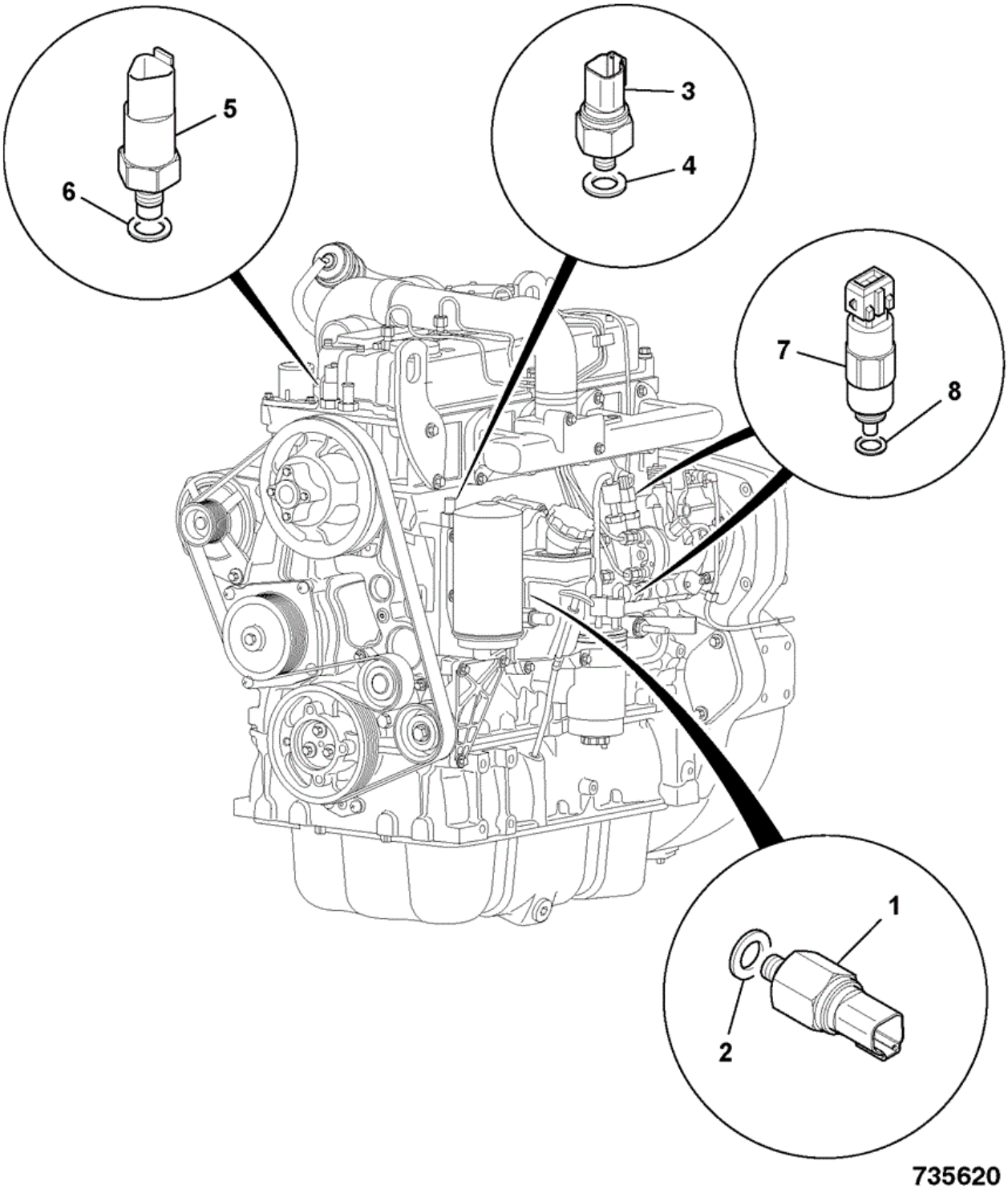

Elemento	Pieza Nº	Cambiar número	Descripción	Código de uso	CANT.
1	320/04046		Interruptor		1
2	320/04057		Junta		1

3	320/04554		Interruptor		1
4	320/04521		Junta		1
5	320/04545	Superseded	Interruptor		1
5	320/04558		Interruptor		1
5A	320/04588		Interruptor *Véase la nota 1*		1
6	320/04521		Junta		1
7	716/30255		Solenoide		2
8	:17/105202		Junta		1

Nota 1: This switch is Only used when a replacement Cylinder Head has been fitted.See section V27

CONSTRUCTION \ NORTH AMERICA \ MISCELLANEOUS PRODUCTS \ JCB DIESELMAX ENGINES \ 320/40064 JCB Dieselmax Turbo Engine 9802/2940 \ V ENGINE 4 CYLINDER TURBOCHARGED \ V11 SENSORES Y PRESOSTATOS

9802/2940 V11-1-2 SENSORES Y PRESOSTATOS 12VOLT

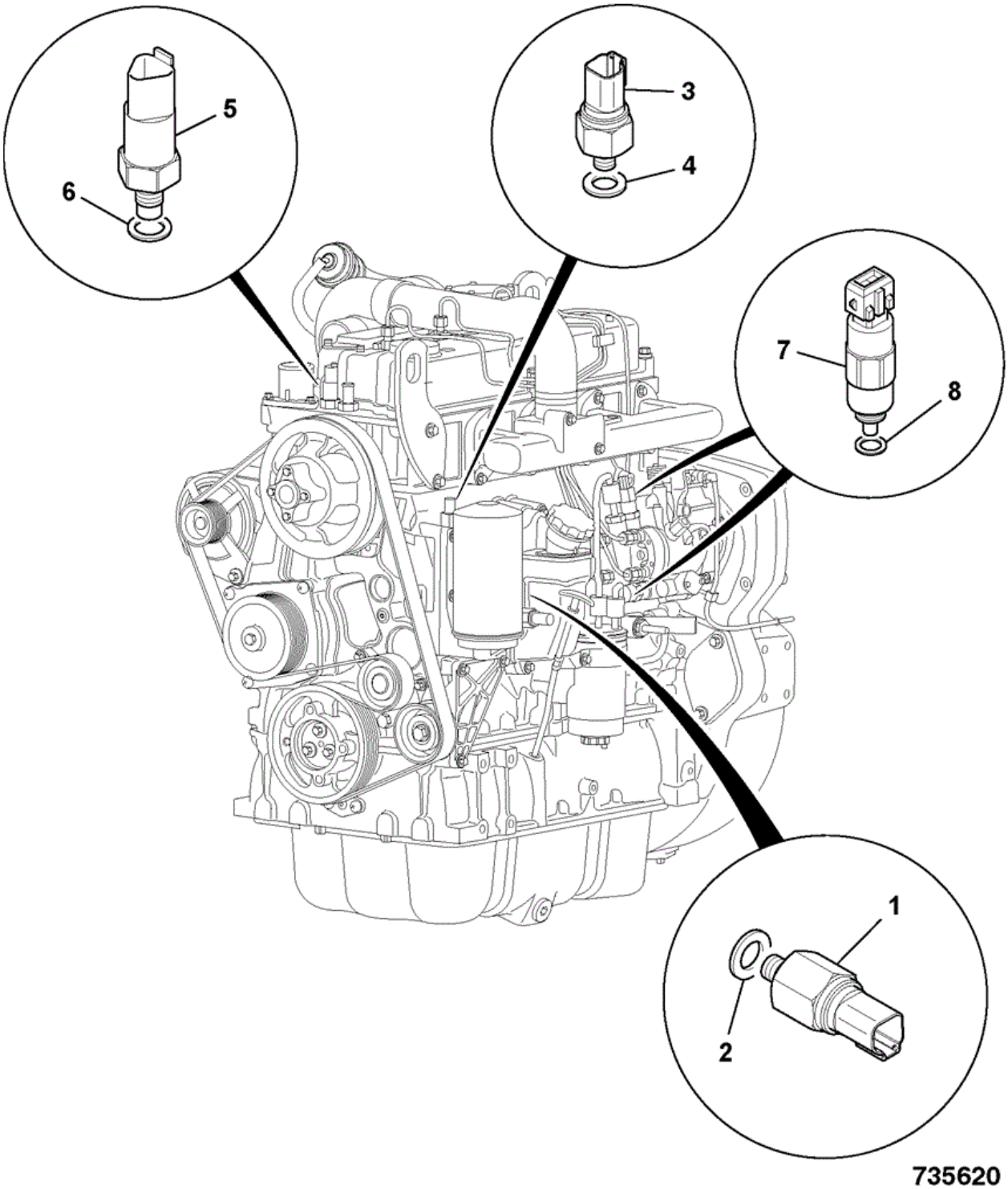

Elemento	Pieza Nº	Cambiar número	Descripción	Código de uso	CANT.
1	320/04046		Interruptor		1
2	320/04057		Junta		1

3	320/04554		Interruptor		1
4	320/04521		Junta		1
5	320/04588		Interruptor		1
6	320/04521		Junta		1
7	716/30255		Solenoide		2
8	:17/105202		Junta		1

CONSTRUCTION \ NORTH AMERICA \ MISCELLANEOUS PRODUCTS \ JCB DIESELMAX ENGINES \ 320/40064 JCB Dieselmax Turbo Engine 9802/2940 \ V ENGINE 4 CYLINDER TURBOCHARGED \ V01 CONJUNTO DEL MOTOR

9802/2940 V1-21-1 MOTOR COMPLETO 320/40064 0

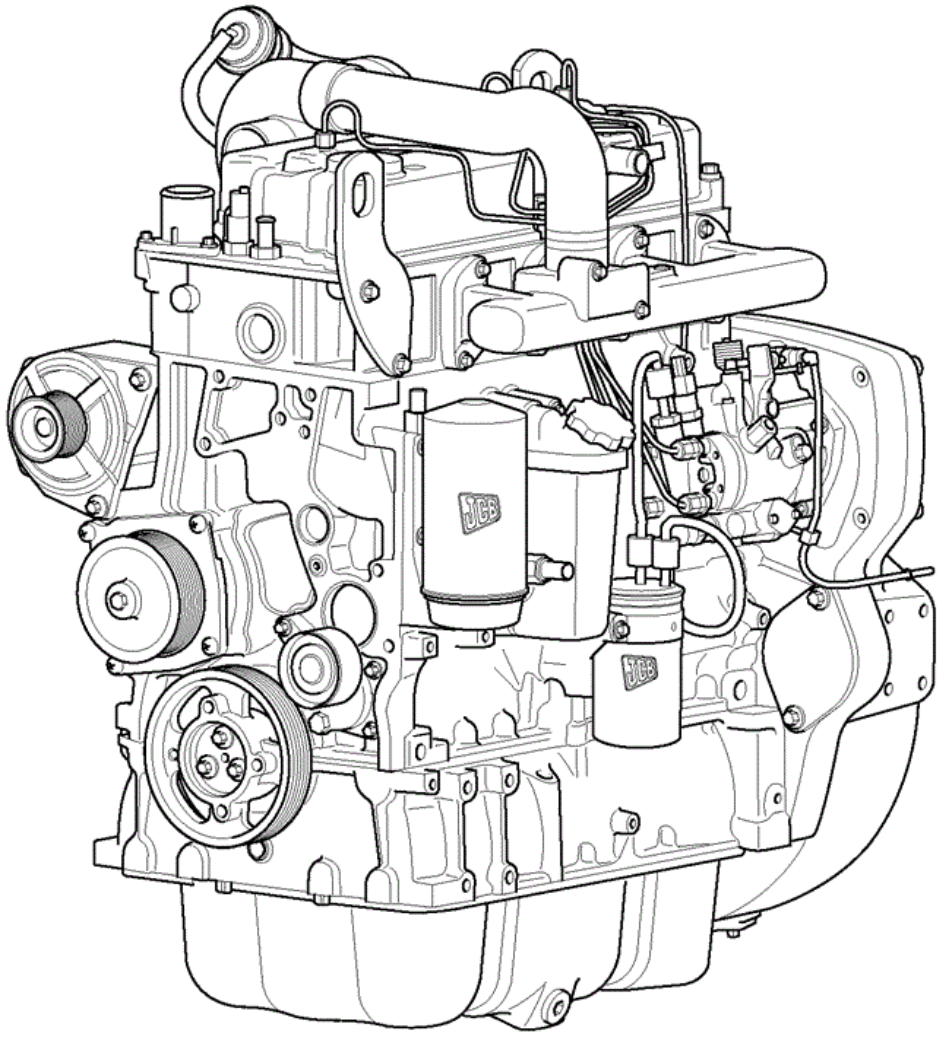

742570

Elemento	Pieza Nº	Cambiar número	Descripción	Código de uso	CANT.
1	320/40064		Motor		1

CONSTRUCTION \ NORTH AMERICA \ MISCELLANEOUS PRODUCTS \ JCB DIESELMAX ENGINES \ 320/40064 JCB Dieselmax Turbo Engine 9802/2940 \ V ENGINE 4 CYLINDER TURBOCHARGED \ V12 TUBOS DE INYECCION

9802/2940 V12-1-1 TUBERÍAS COMB\ ALTA PRESIÓN TC

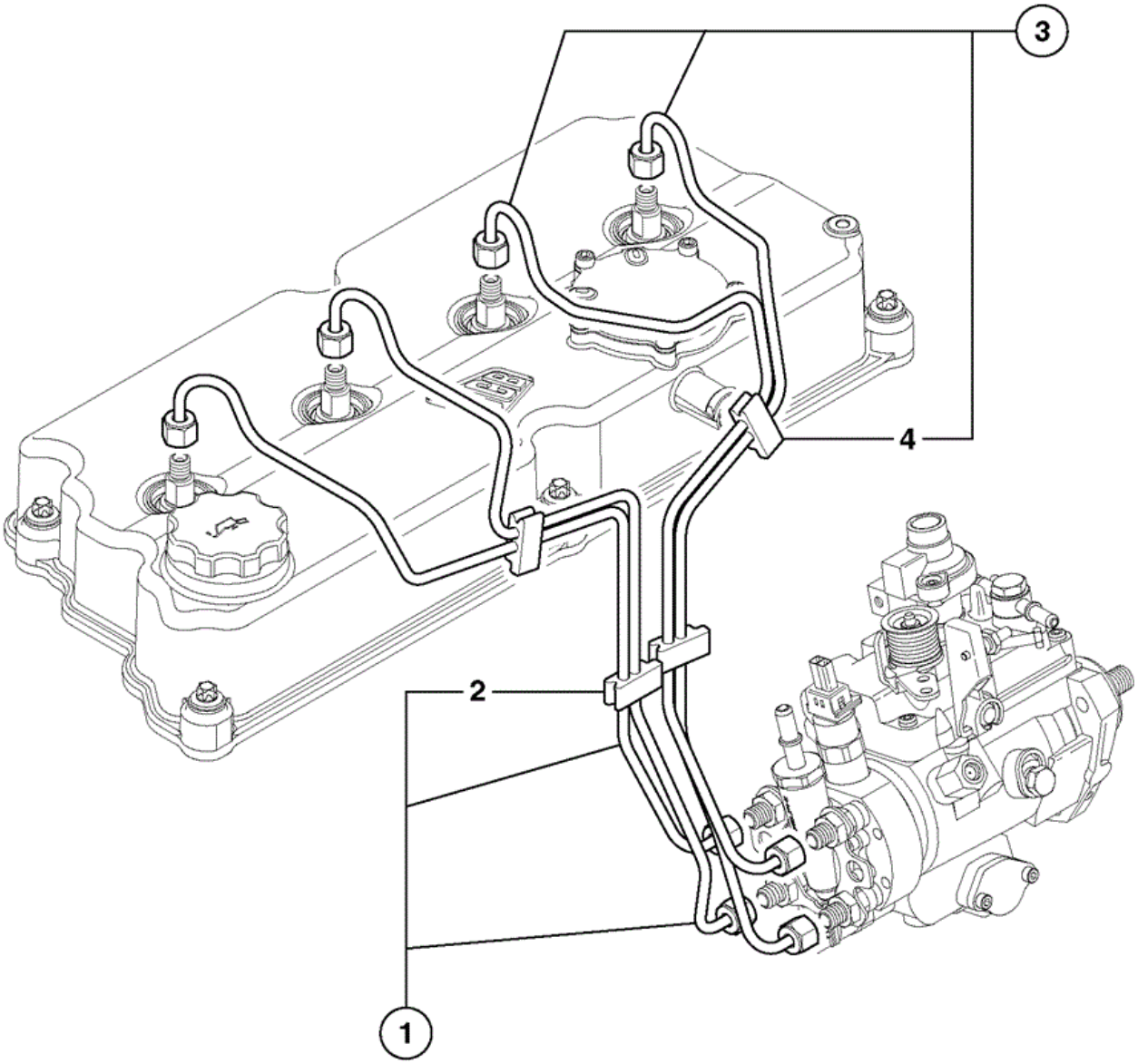

734780

Elemento	Pieza Nº	Cambiar número	Descripción	Código de uso	CANT.
1	320/06551		Tubería		1
2	:320/06511		Clip		2

3	320/06554		Tubería		1
4	:320/06511		Clip		2

CONSTRUCTION \ NORTH AMERICA \ MISCELLANEOUS PRODUCTS \ JCB DIESELMAX ENGINES \ 320/40064 JCB Dieselmax Turbo Engine 9802/2940 \ V ENGINE 4 CYLINDER TURBOCHARGED \ V12 TUBOS DE INYECCION

9802/2940 V12-3-3 TUBERÍAS COMB\ BAJA PRESIÓN 0

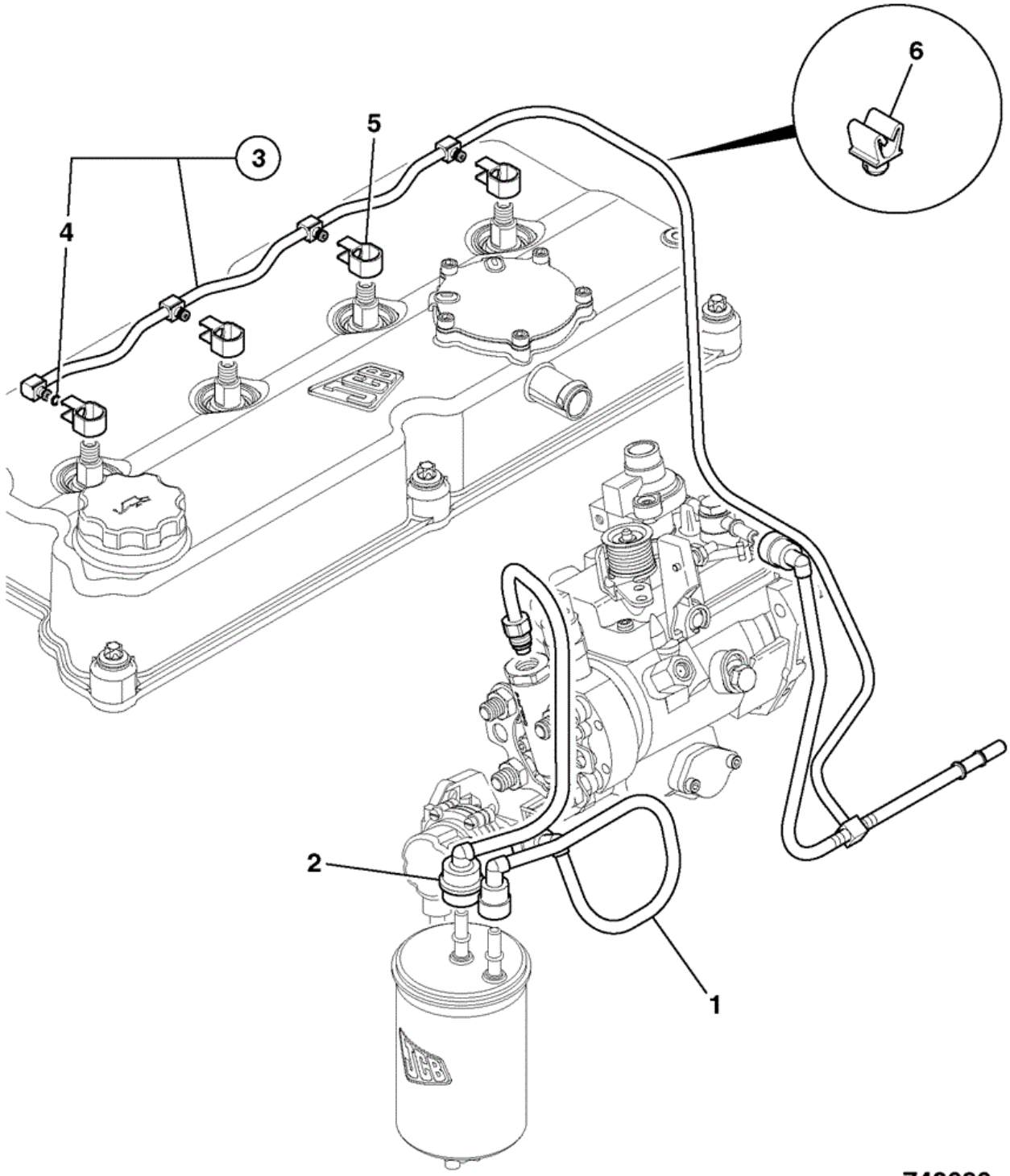

Elemento	Pieza Nº	Cambiar número	Descripción	Código de uso	CANT.
1	320/07059		Tubería		1
2	320/07087		Tubería		1

3	320/07019		Tubería		1
4	:320/07034		Junta tórica		4
5	320/07033		Anillo		4
6	320/07055		Clip		3

CONSTRUCTION \ NORTH AMERICA \ MISCELLANEOUS PRODUCTS \ JCB DIESELMAX ENGINES \ 320/40064 JCB Dieselmax Turbo Engine 9802/2940 \ V ENGINE 4 CYLINDER TURBOCHARGED \ V12 TUBOS DE INYECCION

9802/2940 V12-4-1 TUBO COMB\ CNTRL SOBREAL\ 0

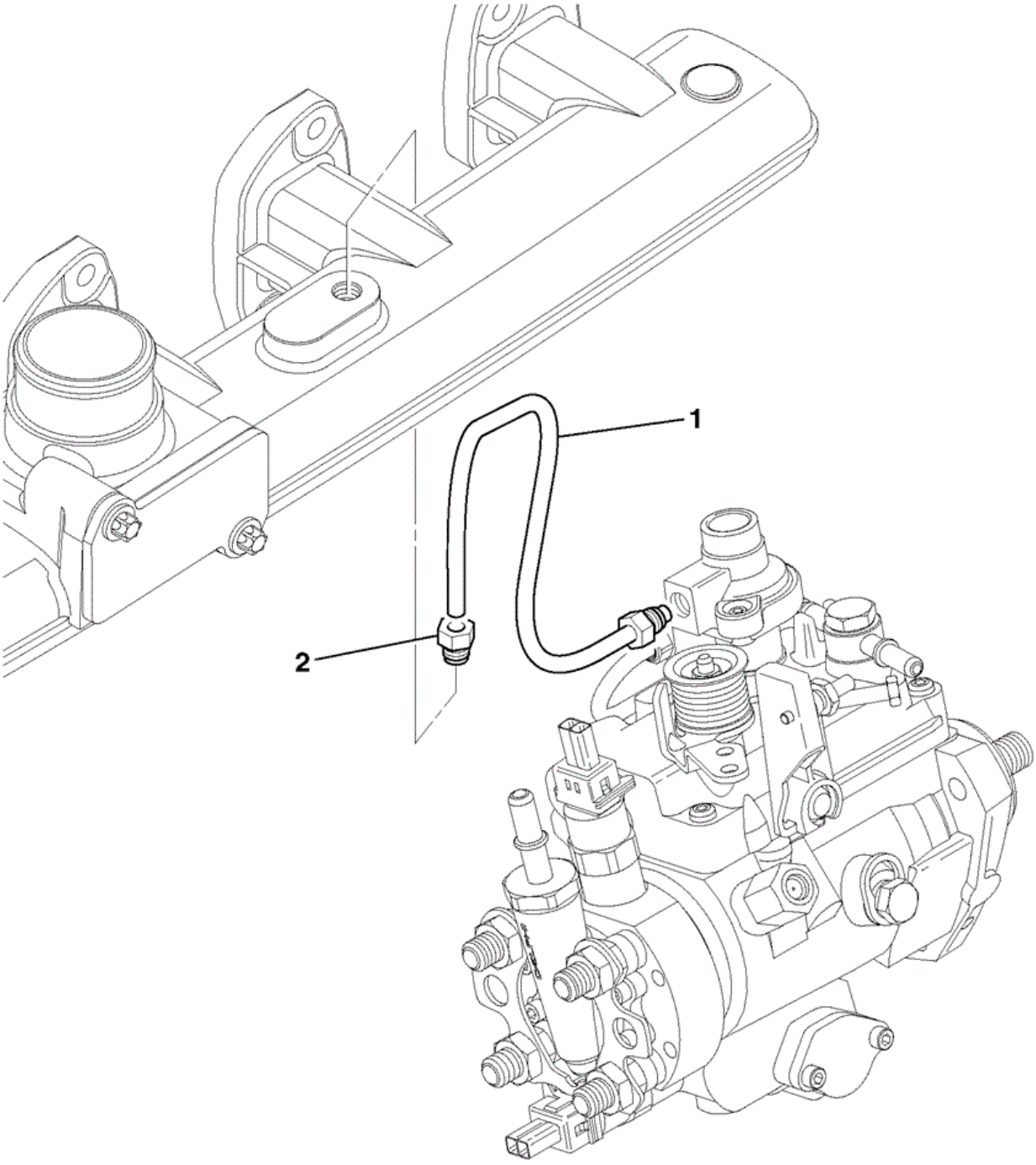

735000

Elemento	Pieza Nº	Cambiar número	Descripción	Código de uso	CANT.
1	320/06576		Tubería		1
2	320/07035		Collarín		1

CONSTRUCTION \ NORTH AMERICA \ MISCELLANEOUS PRODUCTS \ JCB DIESELMAX ENGINES \ 320/40064 JCB Dieselmax Turbo Engine 9802/2940 \ V ENGINE 4 CYLINDER TURBOCHARGED \ V13 INYECTORES

9802/2940 V13-1-1 INYECTOR TC 0

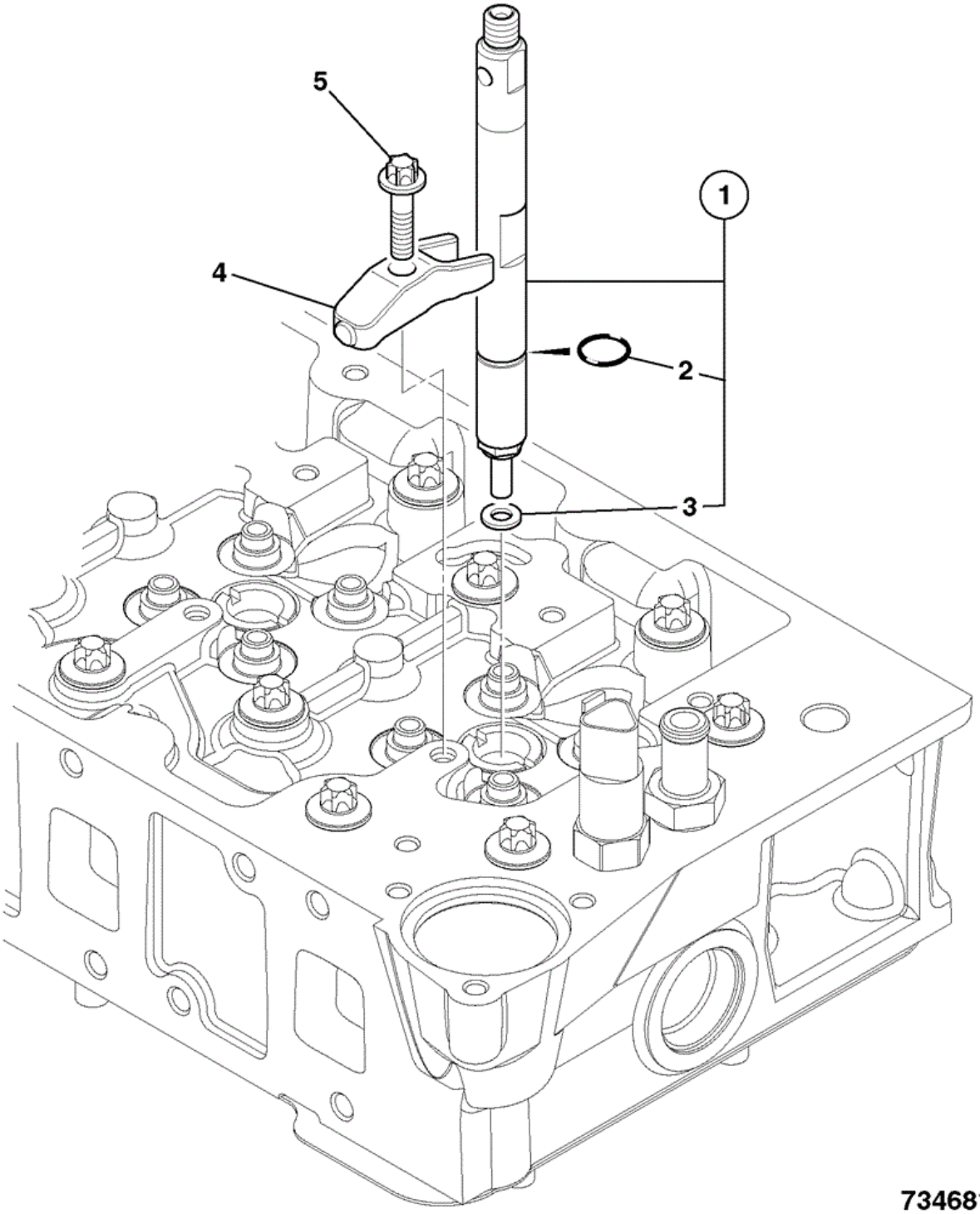

Elemento	Pieza Nº	Cambiar número	Descripción	Código de uso	CANT.
1	320/06528		Inyector		4
2	:320/06524		Junta		1

3	:320/06530		Arandela		1
4	320/02639		Abrazadera		4
5	320/02593		Tornillo		4

CONSTRUCTION \ NORTH AMERICA \ MISCELLANEOUS PRODUCTS \ JCB DIESELMAX ENGINES \ 320/40064 JCB Dieselmax Turbo Engine 9802/2940 \ V ENGINE 4 CYLINDER TURBOCHARGED \ V14 BOMBA DE ALIMENTACION

9802/2940 V14-1-1 BOMBA DE COMBUSTIBLE 0 0

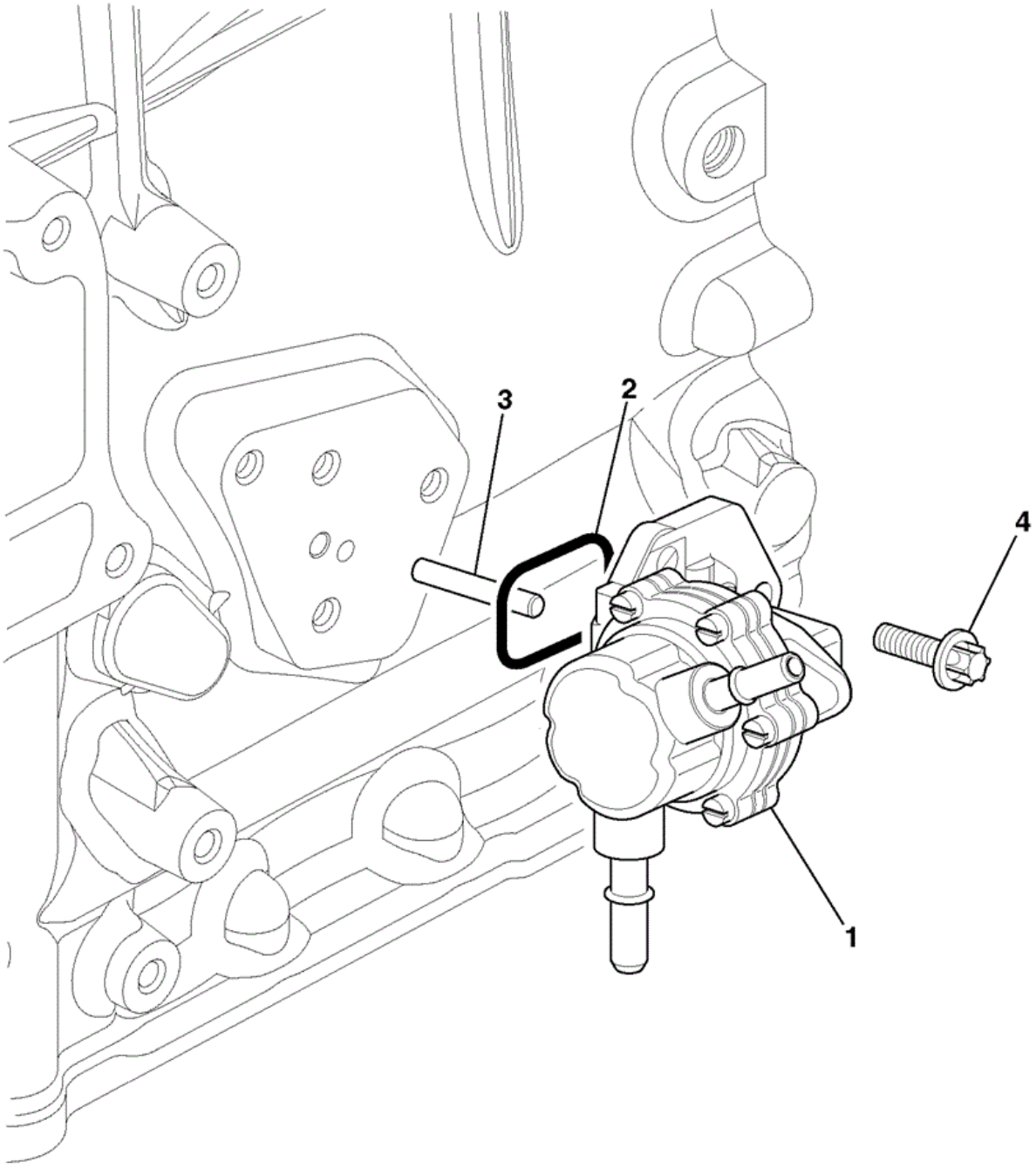

734140

Elemento	Pieza Nº	Cambiar número	Descripción	Código de uso	CANT.
1	320/07040		Bomba ALIMENTADORA	PD733	1
2	320/07051		Junta tórica		1

3	:320/07056		Varilla		1
4	1319/0307Z		Tornillo		3

CONSTRUCTION \ NORTH AMERICA \ MISCELLANEOUS PRODUCTS \ JCB DIESELMAX ENGINES \ 320/40064 JCB Dieselmax Turbo Engine 9802/2940 \ V ENGINE 4 CYLINDER TURBOCHARGED \ V15 BOMBA INYECTORA

9802/2940 V15-1-2 BOMBA INYECCIÓN 12V - 68\6KW 0

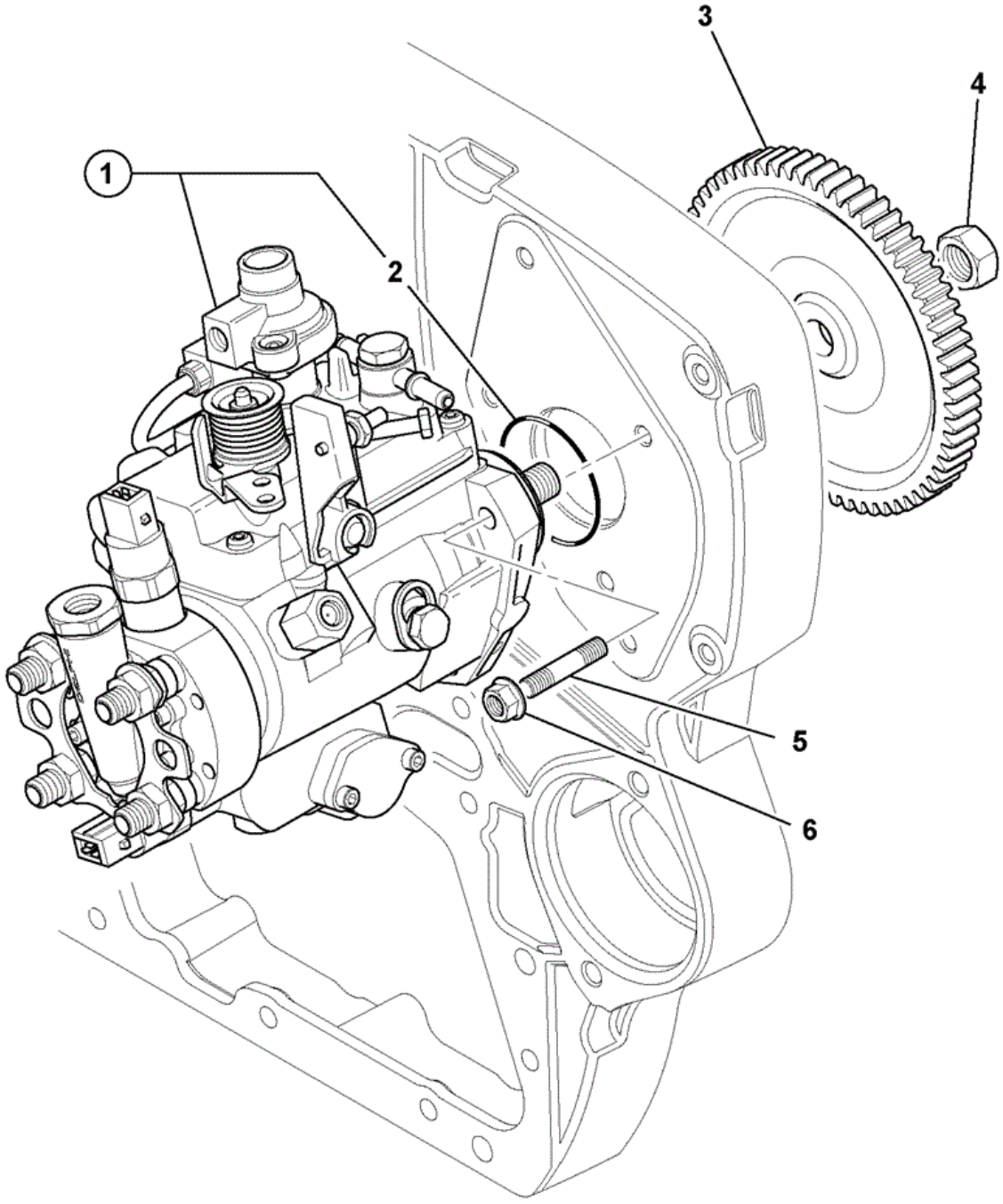

742080

Elemento	Pieza Nº	Cambiar número	Descripción	Código de uso	CANT.
1	320/06602		Bomba		1
			Bomba		

1A	320/06738		*Supersession pump must be ordered with fuel pipe item 1B*		1
1B	320/07052		Tubería		1
2	:320/06519		Junta		1
3	320/06578		Engranaje		1
4	320/06577		Tuerca		1
5	320/07063		Espárrago		3
6	320/06564		Tuerca		3
7	716/30255		Solenoide		1
8	716/30255		Solenoide		1

CONSTRUCTION \ NORTH AMERICA \ MISCELLANEOUS PRODUCTS \ JCB DIESELMAX ENGINES \ 320/40064 JCB Dieselmax Turbo Engine 9802/2940 \ V ENGINE 4 CYLINDER TURBOCHARGED \ V15 BOMBA INYECTORA

9802/2940 V15-1-3 BOMBA INYECTORA12V - 68.6KW 12V - 68.6KW

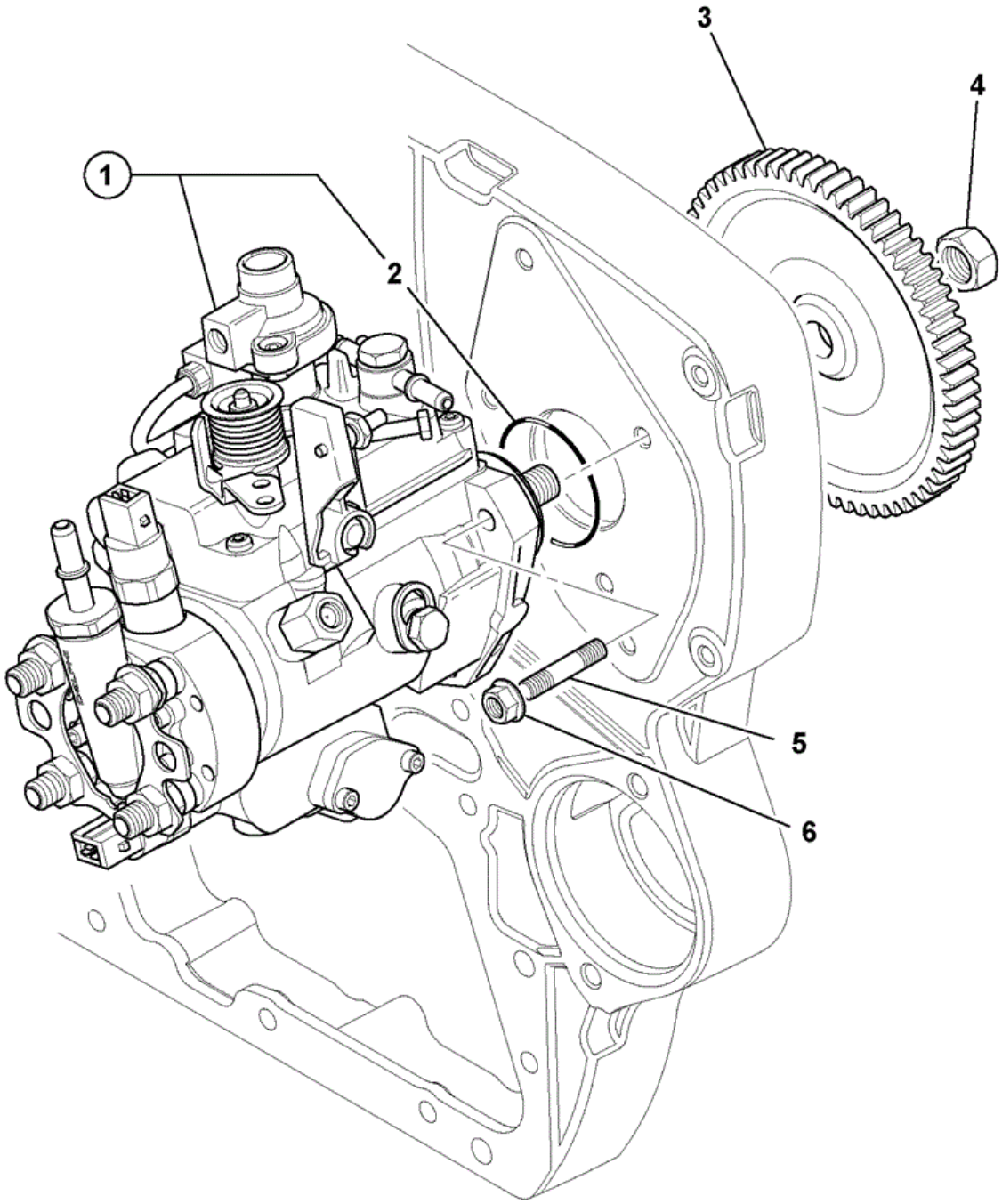

734561

Elemento	Pieza Nº	Cambiar número	Descripción	Código de uso	CANT.
1	320/06738		Bomba		1

2	:320/06519		Junta		1
3	320/06578		Engranaje		1
4	320/06577		Tuerca		1
5	320/07063		Espárrago		3
6	320/06564		Tuerca		3
7	716/30255		Solenoide		1
8	716/30255		Solenoide		1

CONSTRUCTION \ NORTH AMERICA \ MISCELLANEOUS PRODUCTS \ JCB DIESELMAX ENGINES \ 320/40064 JCB Dieselmax Turbo Engine 9802/2940 \ V ENGINE 4 CYLINDER TURBOCHARGED \ V15 BOMBA INYECTORA

9802/2940 V15-50-1 BOMBA DE INYECCIÓN PIEZAS SERVICIO 12VOLT

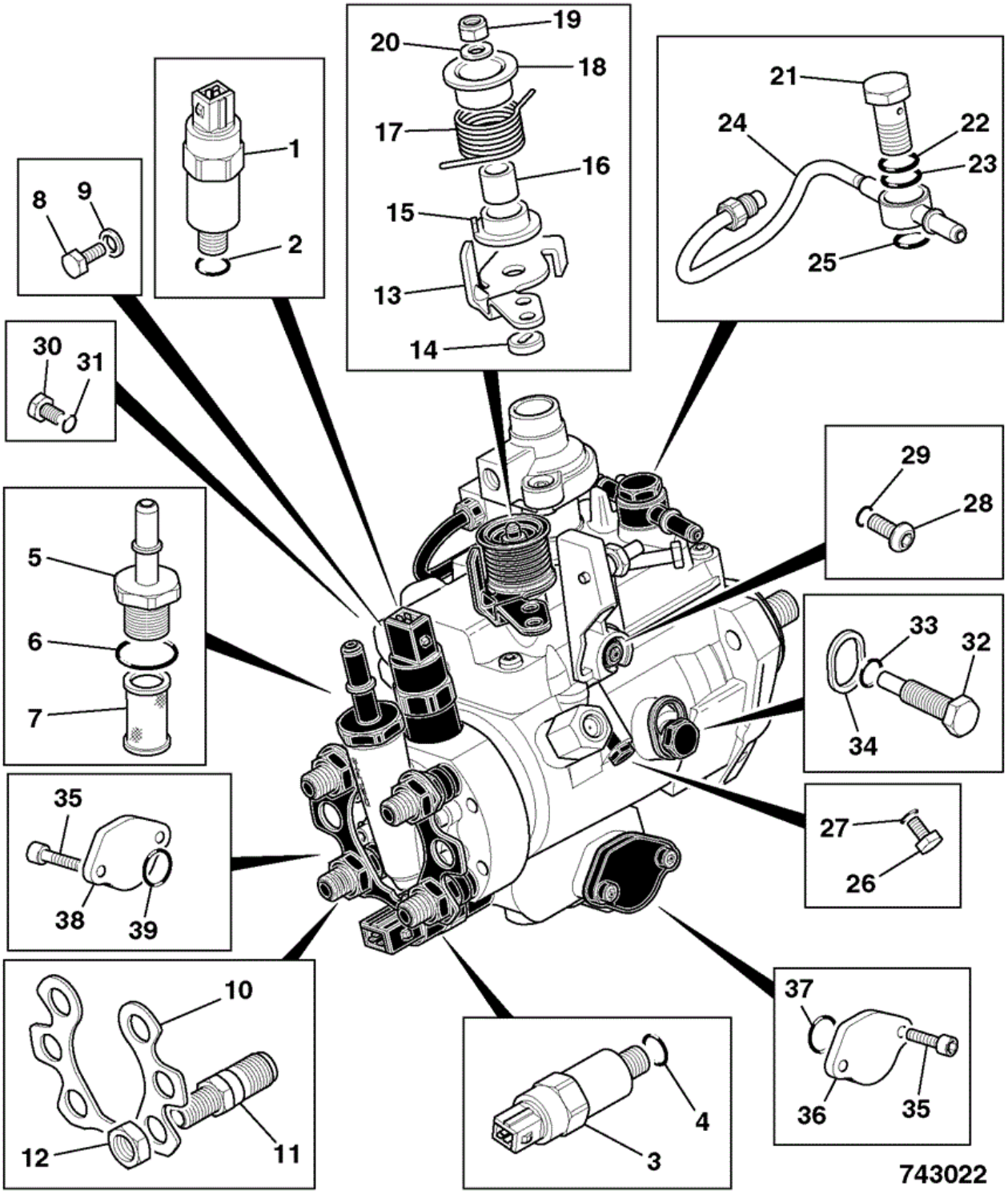

Elemento	Pieza Nº	Cambiar número	Descripción	Código de uso	CANT.
1	716/30255		Solenoide		1

2	17/110701		Anillo		1
3	716/30255		Solenoide		1
4	17/110701		Anillo		1
5	17/922429		Conector		1
6	17/922402		Junta tórica		1
7	****		Pieza no reparable		1
8	17/922412		Tornillo		1
9	17/922411		Arandela		1
10	17/922415		Placa		1
11	17/108701		Conector		4
12	17/922416		Tuerca		4
13	17/922426		Palanca		1
14	17/105222		Arandela		1
15	17/108709		Casquillo		1
16	17/108710		Casquillo		1
17	17/110903		Muelle		1
18	17/110904		Guía		1
19	17/108715		Tuerca		1
20	17/922409		Arandela		1
21	17/922428		Adaptador		1
22	17/922404		Junta tórica		1
23	17/922403		Junta tórica		1
24	17/922430		Tubería		1
25	17/922407		Junta		1
26	17/922408		Tornillo		1
27	17/922403		Junta tórica		1
28	17/922423		Tapón		1
29	17/922422		Arandela		1
30	17/922418		Tornillo		1
31	17/922419		Junta tórica		1
32	17/922420		Tornillo		1
33	17/922404		Junta tórica		1
34	17/922421		Arandela		1
35	17/922431		Tornillo		4
36	17/922432		Placa		1
37	17/922433		Junta tórica		1
38	17/922440		Placa		1
39	17/922441		Junta tórica		1

CONSTRUCTION \ NORTH AMERICA \ MISCELLANEOUS PRODUCTS \ JCB DIESELMAX ENGINES \ 320/40064 JCB Dieselmax Turbo Engine 9802/2940 \ V ENGINE 4 CYLINDER TURBOCHARGED \ V16 BOMBA DE AGUA

9802/2940 V16-1-1 BOMBA AGUA 0 0

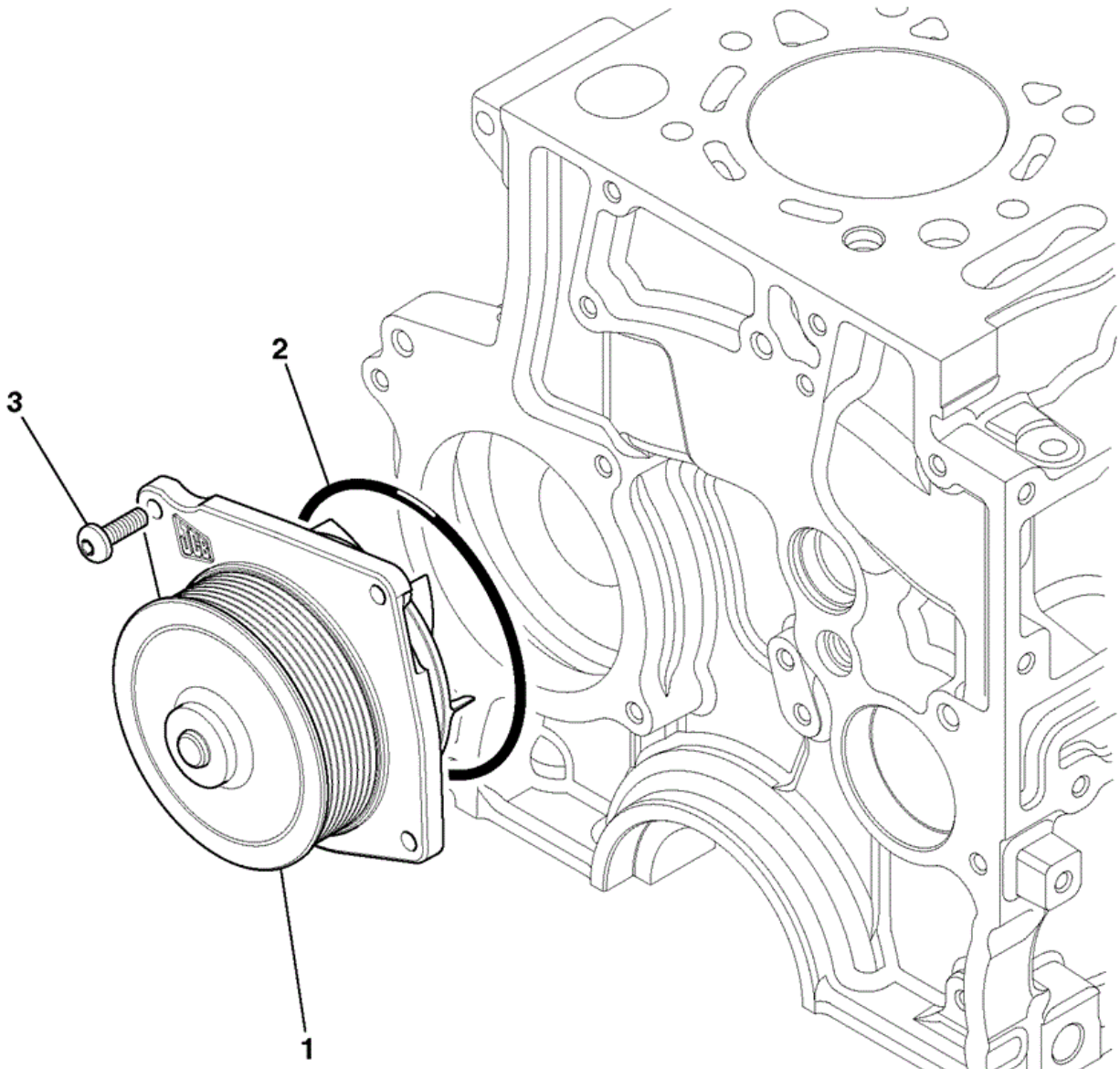

734450

Elemento	Pieza Nº	Cambiar número	Descripción	Código de uso	CANT.
1	320/04542		Bomba		1
2	:320/04510		Junta		1

3	320/04514		Tornillo		4

CONSTRUCTION \ NORTH AMERICA \ MISCELLANEOUS PRODUCTS \ JCB DIESELMAX ENGINES \ 320/40064 JCB Dieselmax Turbo Engine 9802/2940 \ V ENGINE 4 CYLINDER TURBOCHARGED \ V17 CONEXION DE ENTRADADEL AGUA

9802/2940 V17-1-1 ENTR\ AGUA CONECTOR 0

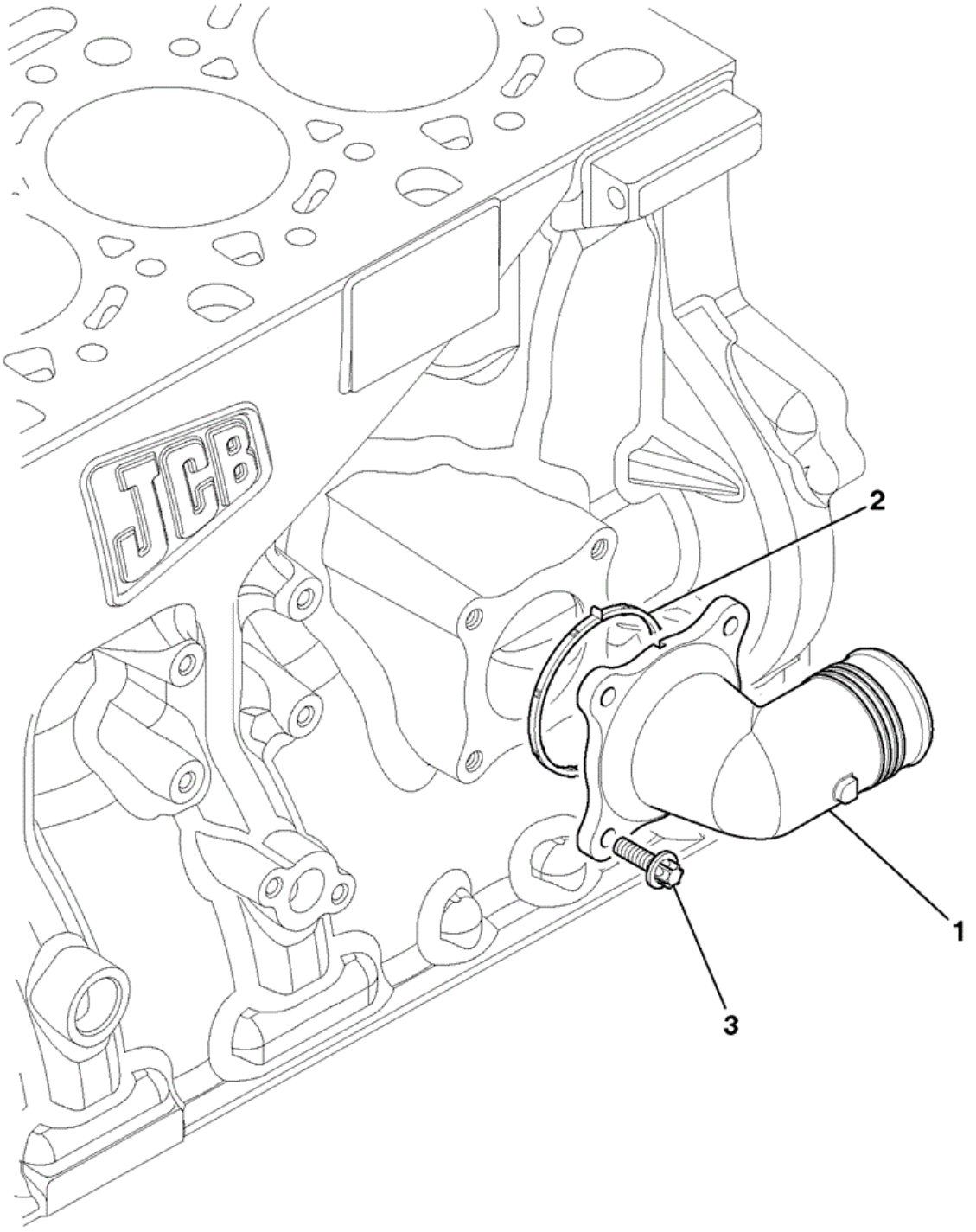

734850

Elemento	Pieza Nº	Cambiar número	Descripción	Código de uso	CANT.
1	320/04547		Conector		1
2	:320/04501		Junta		1

3	1319/0307Z		Tornillo		4

CONSTRUCTION \ NORTH AMERICA \ MISCELLANEOUS PRODUCTS \ JCB DIESELMAX ENGINES \ 320/40064 JCB Dieselmax Turbo Engine 9802/2940 \ V ENGINE 4 CYLINDER TURBOCHARGED \ V18 TERMOSTATO & CARCASA

9802/2940 V18-1-1 TERMOSTATO Y CAJA 0 0

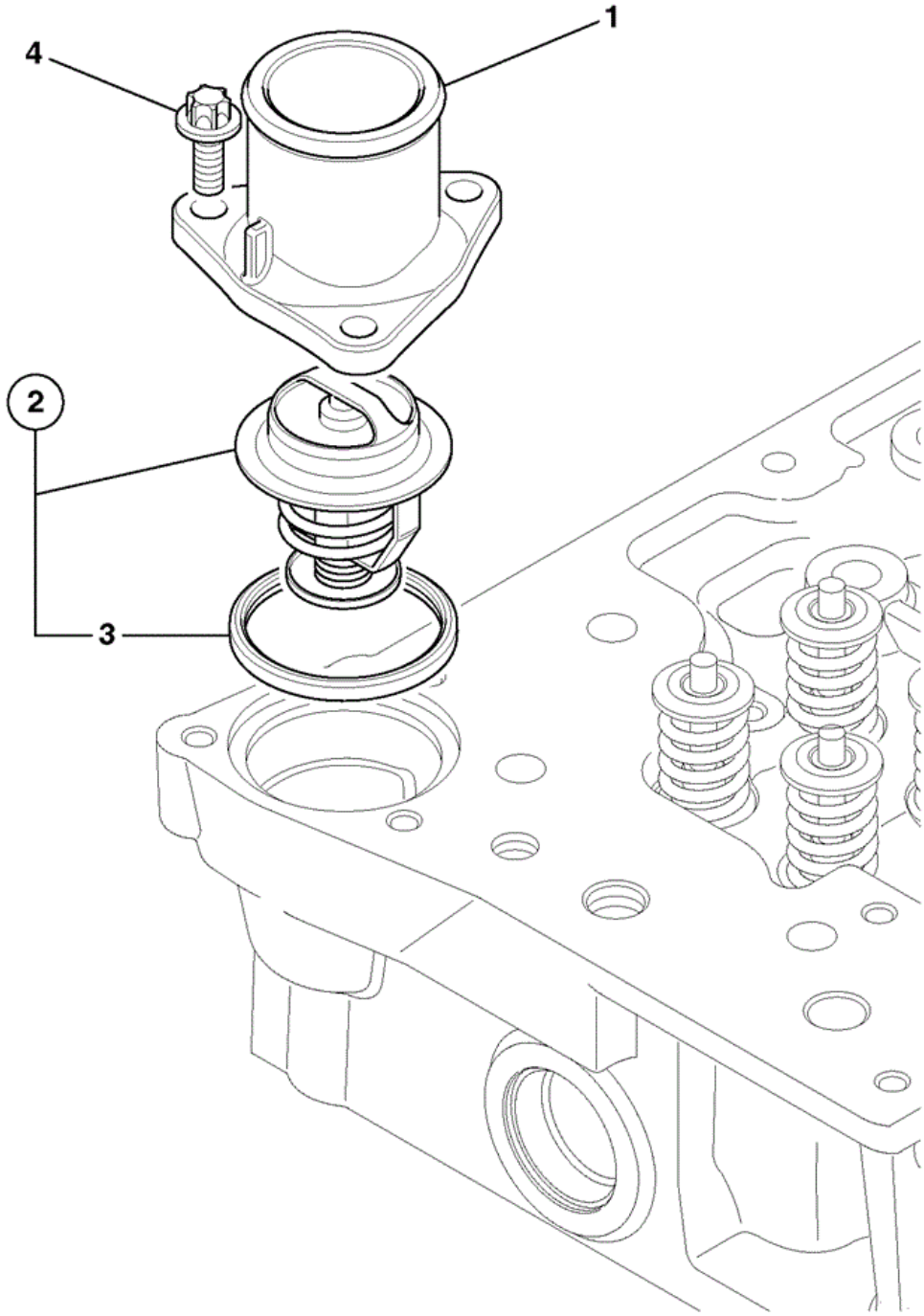

734340

Elemento	Pieza Nº	Cambiar número	Descripción	Código de uso	CANT.
1	320/04540		Carcasa		1
2	320/04552		Termostato		1

3	:320/04543		Junta		1
4	1319/0305Z		Tornillo		3

CONSTRUCTION \ NORTH AMERICA \ MISCELLANEOUS PRODUCTS \ JCB DIESELMAX ENGINES \ 320/40064 JCB Dieselmax Turbo Engine 9802/2940 \ V ENGINE 4 CYLINDER TURBOCHARGED \ V19 TAPA DE BALANCINES

9802/2940 V19-11-1 TAPA JUNTA INYECTOR 0

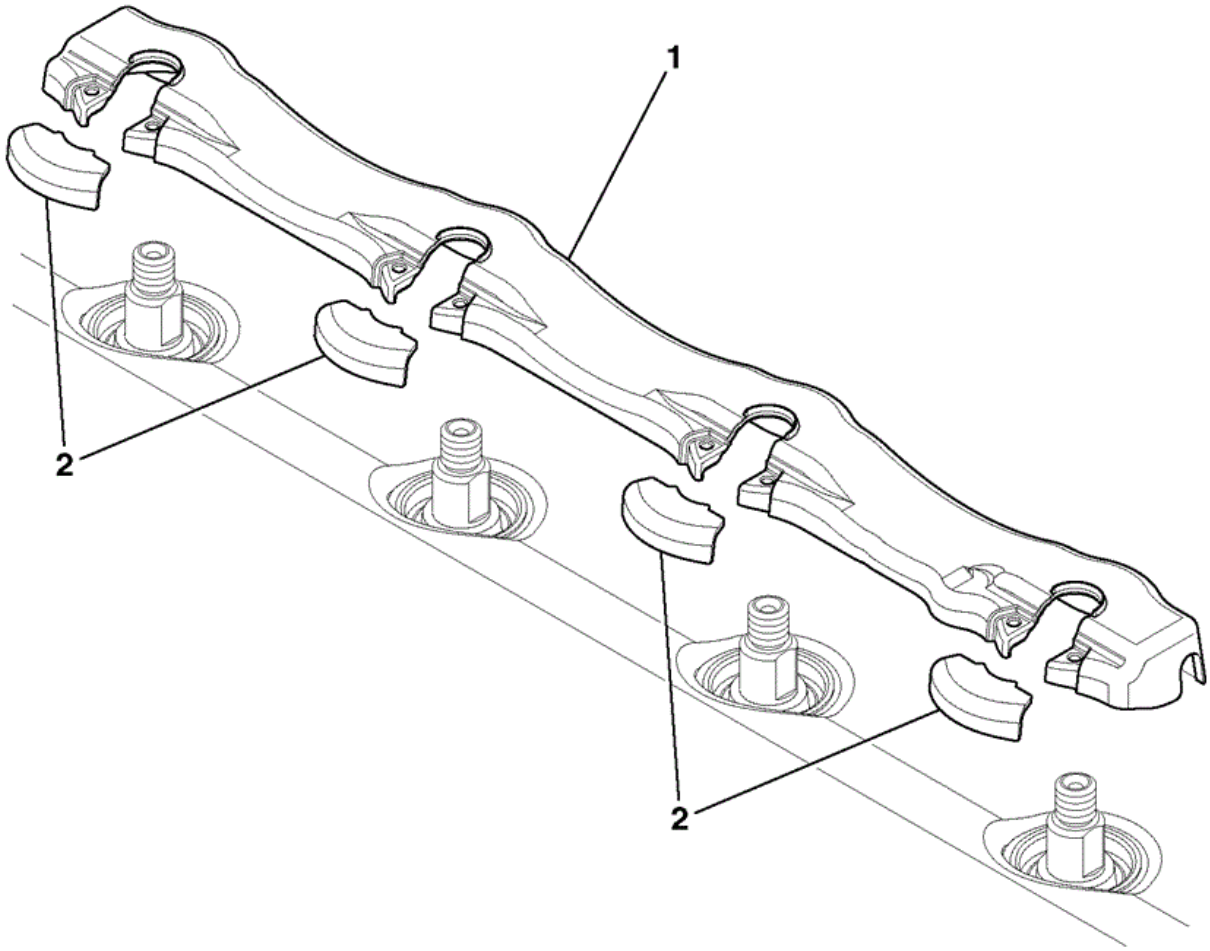

741200

Elemento	Pieza Nº	Cambiar número	Descripción	Código de uso	CANT.
1	320/07616		Tapa		1
2	320/07617		Suplemento		4

CONSTRUCTION \ NORTH AMERICA \ MISCELLANEOUS PRODUCTS \ JCB DIESELMAX ENGINES \ 320/40064 JCB Dieselmax Turbo Engine 9802/2940 \ V ENGINE 4 CYLINDER TURBOCHARGED \ V19 TAPA DE BALANCINES

9802/2940 V19-3-1 TAPA BALANCINES 0 0

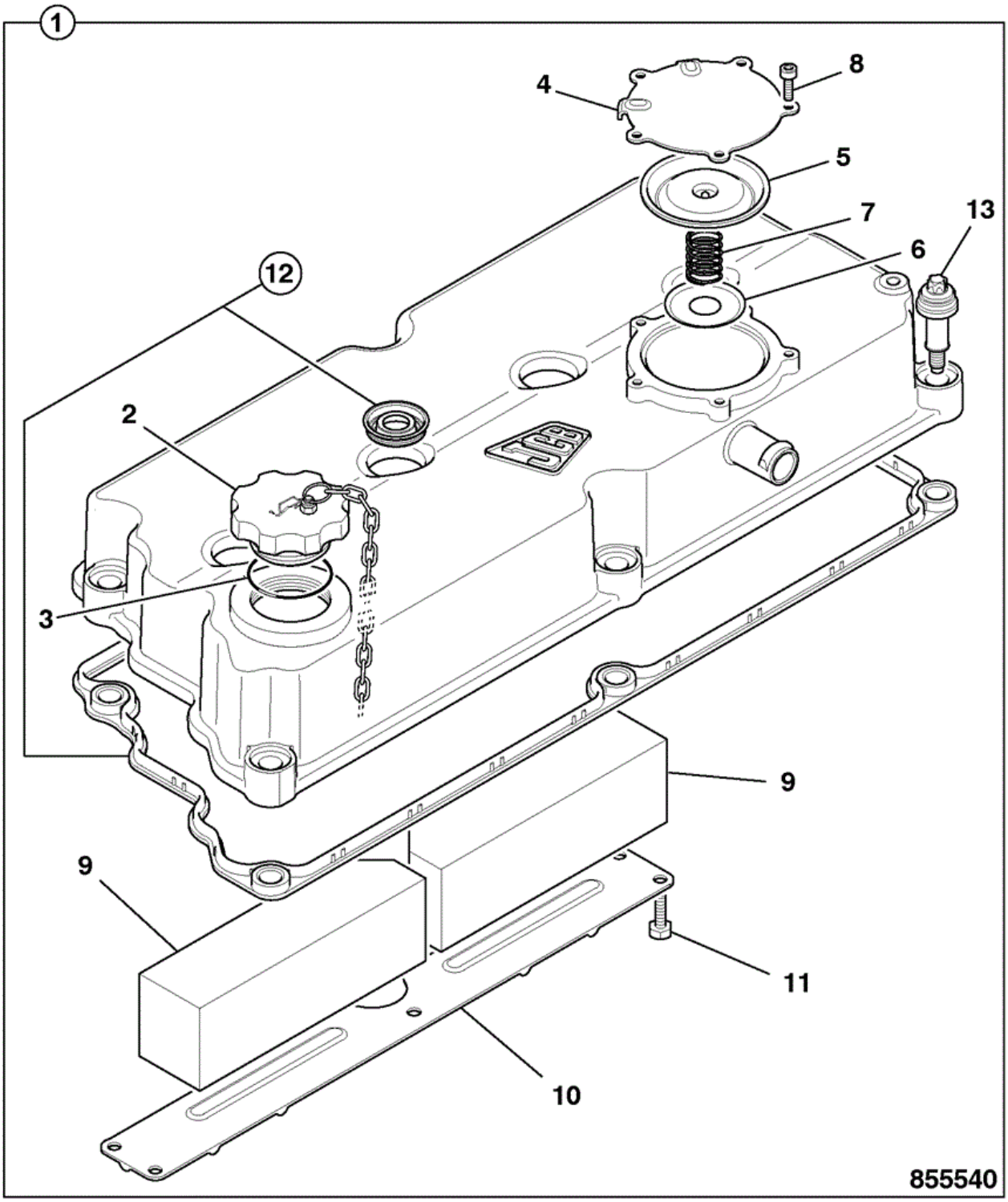

Elemento	Pieza Nº	Cambiar número	Descripción	Código de uso	CANT.
1	320/07630		Tapa		1
2	:128/16691		Tapa		1

3	::320/04092		Junta tórica		1
4	:320/07602		Tapa		1
5	:320/07606		Diafragma		1
6	:320/07578		Placa		1
7	:320/07573		Muelle		1
8	:320/07613		Tornillo		5
9	:320/07632		Filtro		2
10	:320/07611		Tapa		1
11	:826/11362		Tornillo		5
12	:320/09200		Kit junta		1
13	:320/07615		Tornillo		6
13	:320/07640		TORNILLO		6

Catálogo de productos \ CONSTRUCTION \ NORTH AMERICA \ MISCELLANEOUS PRODUCTS \ JCB DIESELMAX ENGINES \ 320/40064 JCB Dieselmax Turbo Engine 9802/2940 \ V ENGINE 4 CYLINDER TURBOCHARGED \ V20 CONJUNTO BALANCINES

9802/2940 V20-1-1 EJE BALANCINES CONJUNTO 0

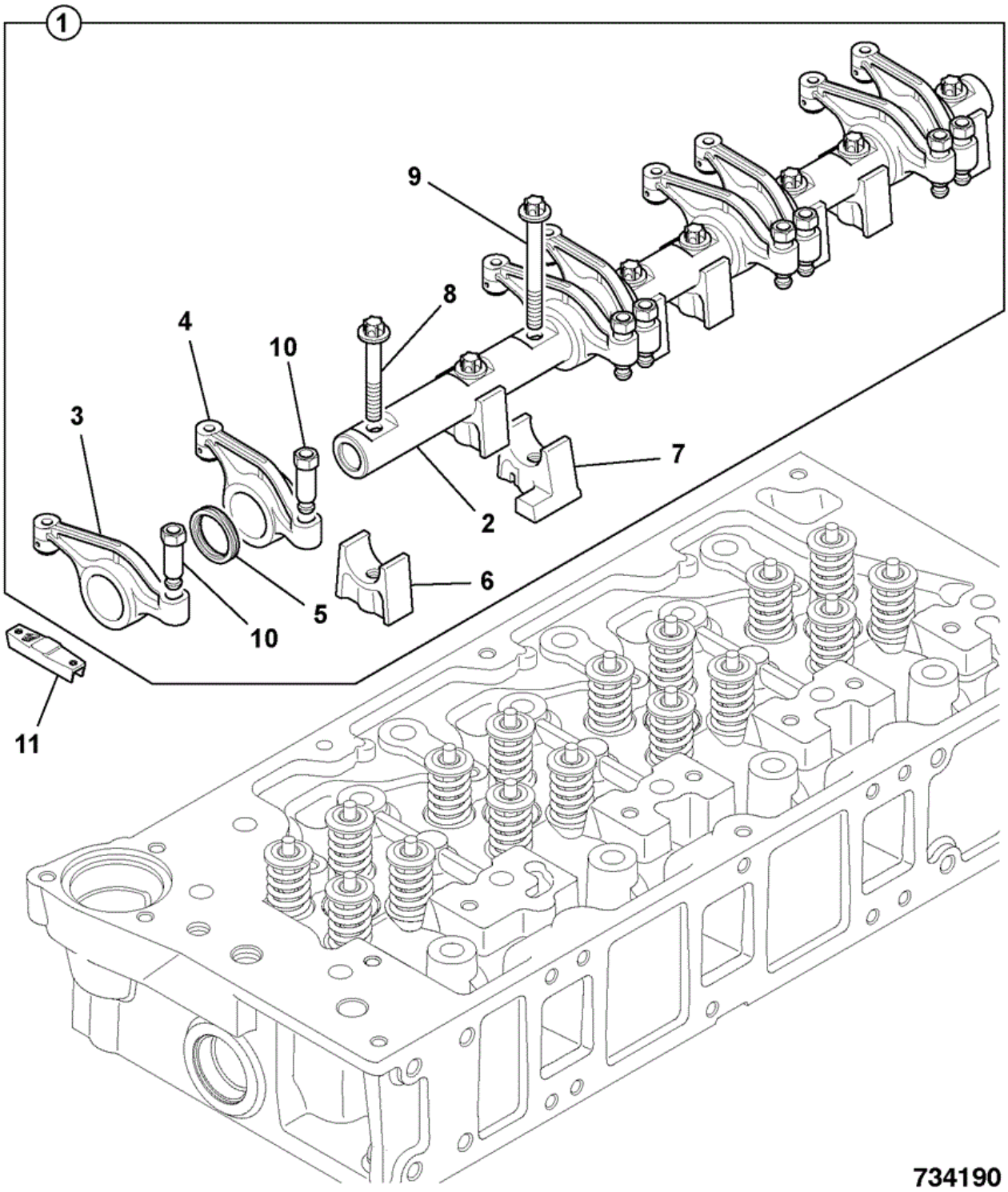

Elemento	Pieza Nº	Cambiar número	Descripción	Código de uso	CANT.
1	320/03624		Eje *NLA see items 1A, 1B & 1C for MSS*		1

1A	320/03649		Kit		1
1B	320/03647		Pieza		8
1C	320/03677		Varilla		8
2	:320/03617		Eje		1
3	:320/03619		Barra		4
4	:320/03620		Barra		4
5	:320/03523		Arandela		4
6	:320/03622		Pedestal *NLA see items 6A, 6B & 6C for MSS*		7
6A	320/03649		Kit		1
6B	320/03647		Pieza		8
6C	320/03677		Varilla		8
7	:320/03644		Pedestal *NLA see items 7A, 7B & 7C for MSS*		1
7A	320/03649		Kit		1
7B	320/03647		Pieza		8
7C	320/03677		Varilla		8
8	:320/03602		Tornillo		7
9	:1319/3316Z		Tornillo		1
10	:320/03666		Regulador		8
11	320/03632		Pieza		8

Catálogo de productos \ CONSTRUCTION \ NORTH AMERICA \ MISCELLANEOUS PRODUCTS \ JCB DIESELMAX ENGINES \ 320/40064 JCB Dieselmax Turbo Engine 9802/2940 \ V ENGINE 4 CYLINDER TURBOCHARGED \ V20 CONJUNTO BALANCINES

9802/2940 V20-2-1 EJE BALANCINES CONJUNTO 0

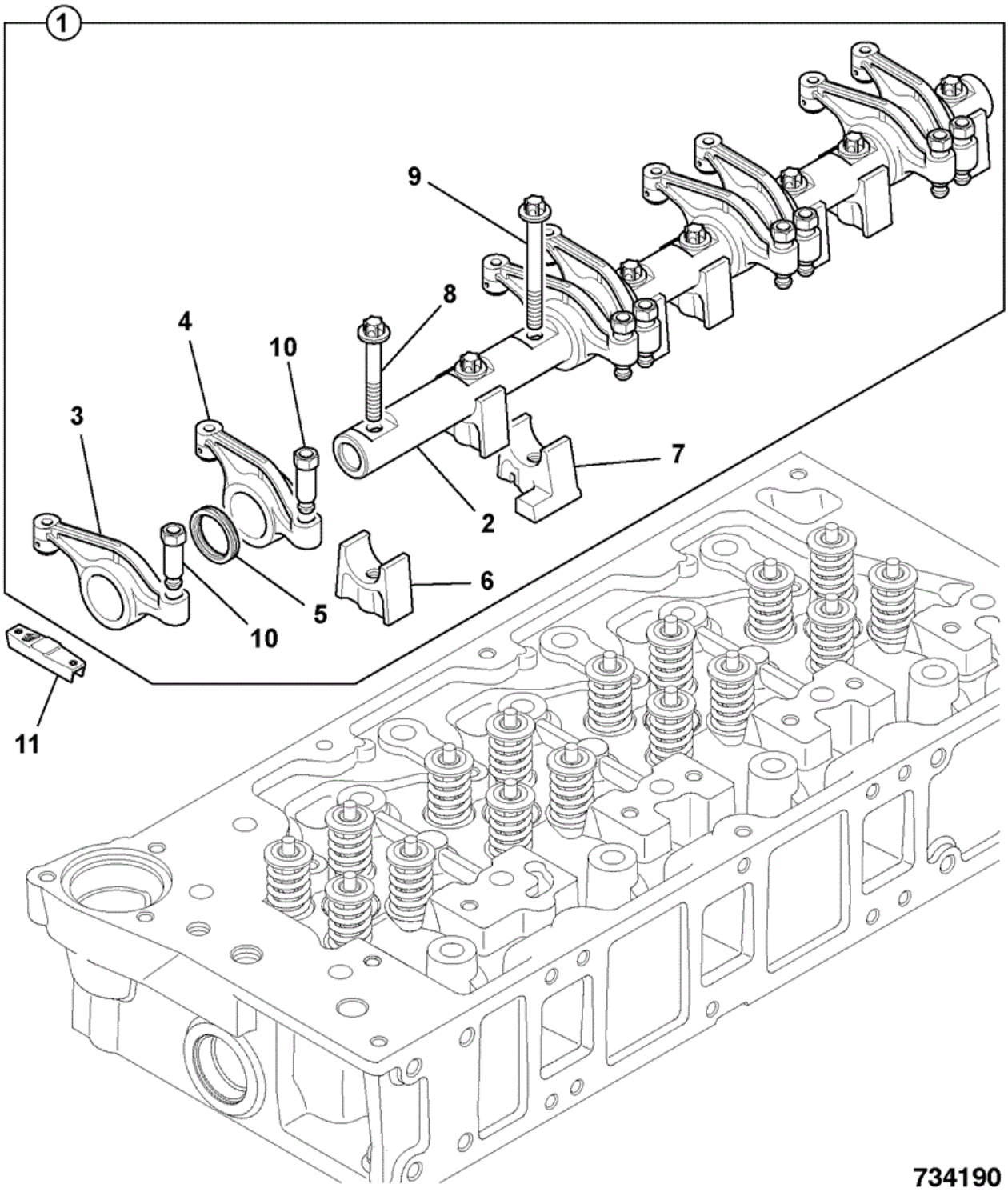

Elemento	Pieza Nº	Cambiar número	Descripción	Código de uso	CANT.
1	320/03667		Eje *NLA see items 1A, 1B & 1C for MSS*		1

1A	320/03649		Kit		1
1B	320/03647		Pieza		8
1C	320/03677		Varilla		8
2	:320/03617		Eje		1
3	:320/03673		Barra		4
4	:320/03672		Barra		4
5	:320/03523		Arandela		4
6	:320/03622		Pedestal *NLA see items 6A, 6B & 6C for MSS*		7
6A	320/03649		Kit		1
6B	320/03647		Pieza		8
6C	320/03677		Varilla		8
7	:320/03644		Pedestal *NLA see items 7A, 7B & 7C for MSS*		1
7A	320/03649		Kit		1
7B	320/03647		Pieza		8
7C	320/03677		Varilla		8
8	:320/03602		Tornillo		7
9	:1315/3316Z		Tornillo		1
10	320/03666		Regulador		8
11	320/03632		Pieza		8

Catálogo de productos \ CONSTRUCTION \ NORTH AMERICA \ MISCELLANEOUS PRODUCTS \ JCB DIESELMAX ENGINES \ 320/40064 JCB Dieselmax Turbo Engine 9802/2940 \ V ENGINE 4 CYLINDER TURBOCHARGED \ V20 CONJUNTO BALANCINES

9802/2940 V20-3-1 CONJUNTO BALANCINES ASSEMBLY

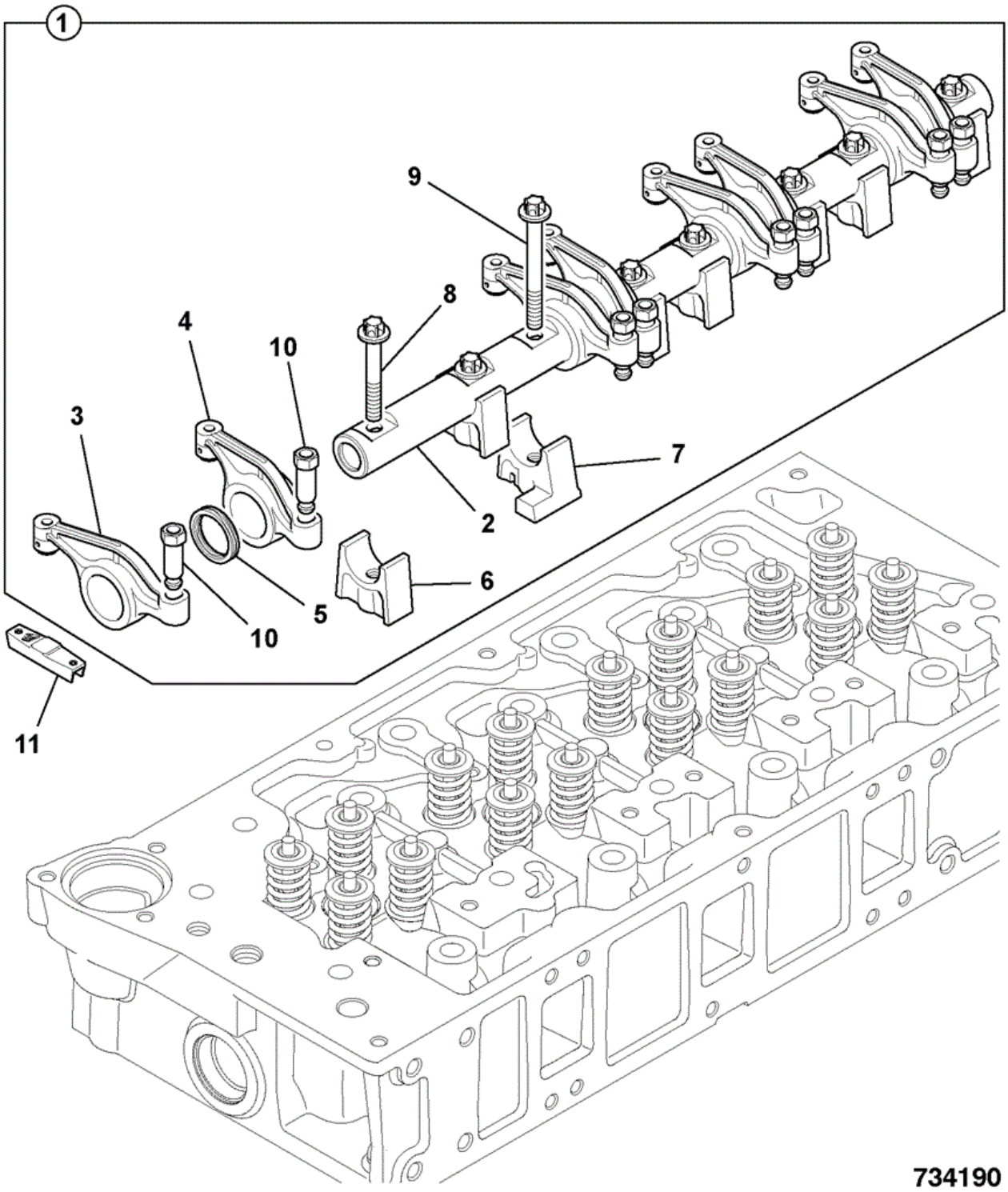

Elemento	Pieza Nº	Cambiar número	Descripción	Código de uso	CANT.
1	320/03649		Kit		1

2	:320/03617		Eje		1
3	:320/03650		Barra		4
4	:320/03653		Barra		4
5	:320/03523		Arandela		4
6	:320/03656		Pedestal		7
7	:320/03657		Pedestal		1
8	:1317/3312Z		Tornillo		7
9	:1317/3315Z		Tornillo		1
10	320/03666		Regulador		8
11	320/03647		Pieza		8

Catálogo de productos \ CONSTRUCTION \ NORTH AMERICA \ MISCELLANEOUS PRODUCTS \ JCB DIESELMAX ENGINES \ 320/40064 JCB Dieselmax Turbo Engine 9802/2940 \ V ENGINE 4 CYLINDER TURBOCHARGED \ V21 VARILLAS DE EMPUJE

9802/2940 V21-1-1 EMPUJADORES Y TAQUÉS 0 0

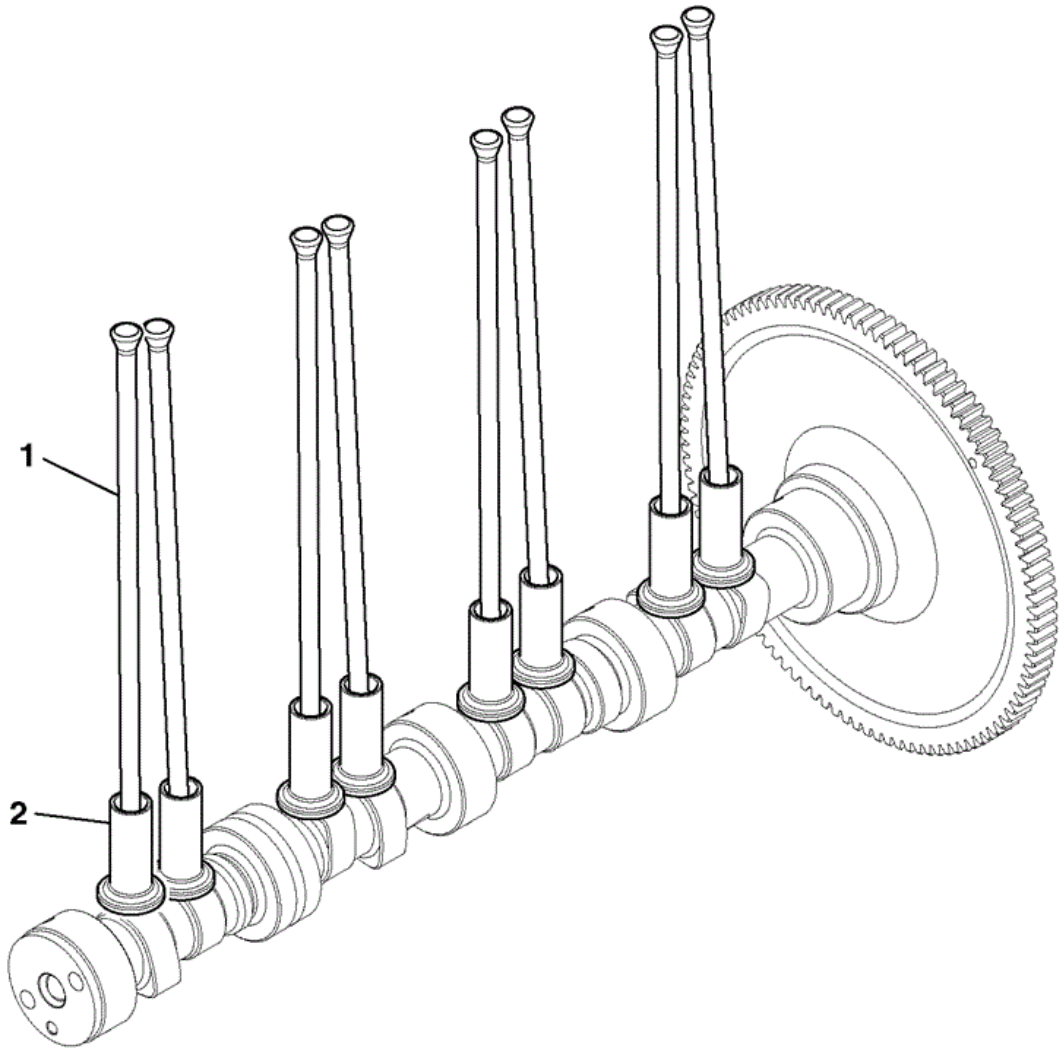

734350

Elemento	Pieza Nº	Cambiar número	Descripción	Código de uso	CANT.
1	320/03515		Varilla		8

2	320/03524		Taqué		8

CONSTRUCTION \ NORTH AMERICA \ MISCELLANEOUS PRODUCTS \ JCB DIESELMAX ENGINES \ 320/40064 JCB Dieselmax Turbo Engine 9802/2940 \ V ENGINE 4 CYLINDER TURBOCHARGED \ V02 UTILES DE REPARACION

9802/2940 V2-1-2 HERRAMIENTAS SERV\ 0 0

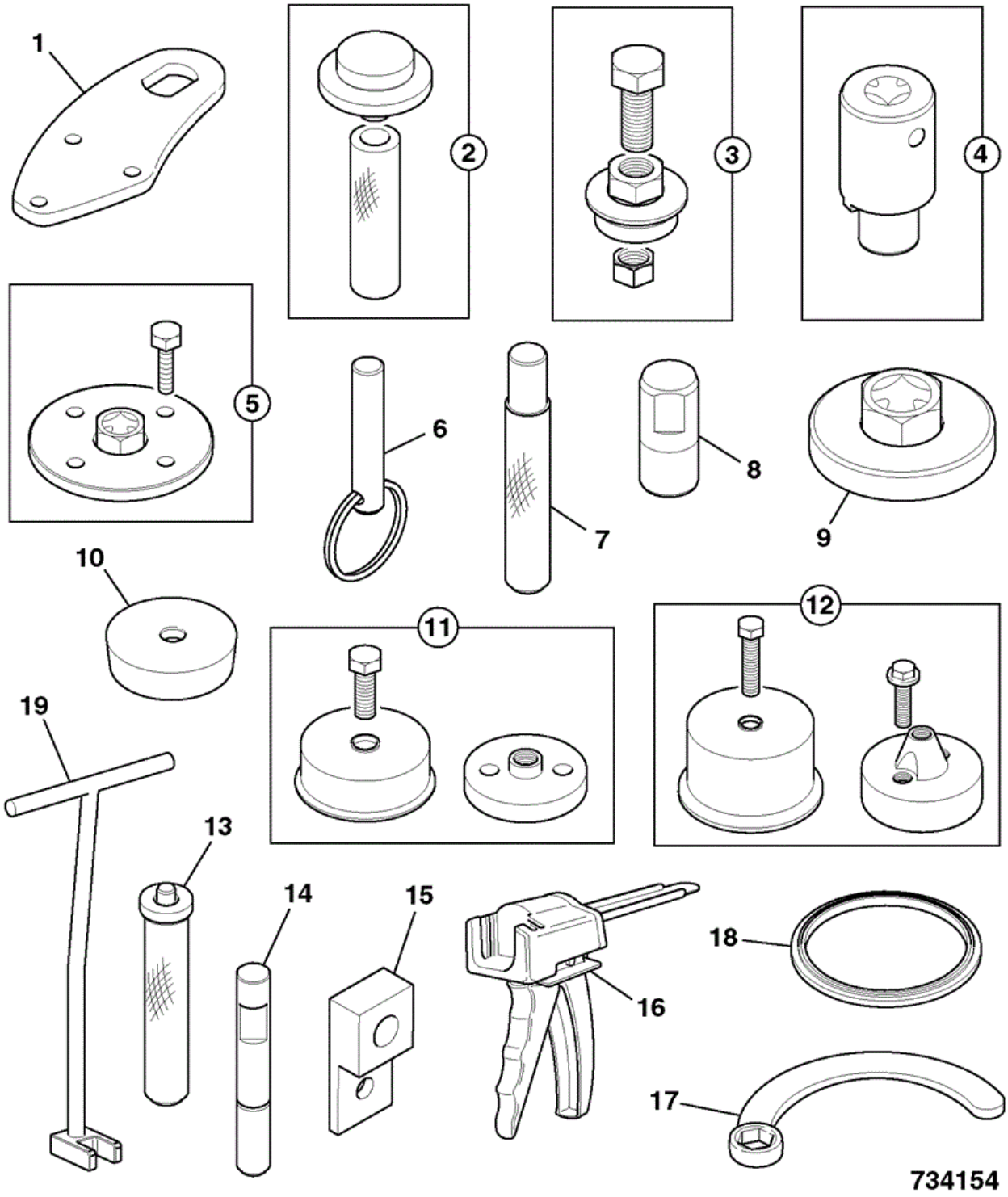

Elemento	Pieza Nº	Cambiar número	Descripción	Código de uso	CANT.
1	320/09020		Soporte *HEALTH & SAFEY WARNING*		2

2	892/01146		Herramienta		1
3	892/01155		Herramienta		1
4	892/01151		Herramienta		1
5	892/01147		Herramienta		1
6	892/01148		Herramienta		1
7	892/01152		Herramienta		1
8	892/01150		Herramienta		1
9	892/01154		Herramienta		1
10	892/01158		Herramienta		1
11	892/01156		Herramienta		1
12	892/01157		Herramienta		1
13	892/01159		Herramienta		1
14	892/01168		Herramienta		1
15	892/01169		Herramienta		1
16	892/01173		Herramienta		1
17	892/01179		Herramienta		1
18	892/01259		Herramienta		1
19	892/01264		Herramienta		1
20	320/07182		Tubo		1

9802/2940 V21-2-1 VARILLAS DE EMPUJE

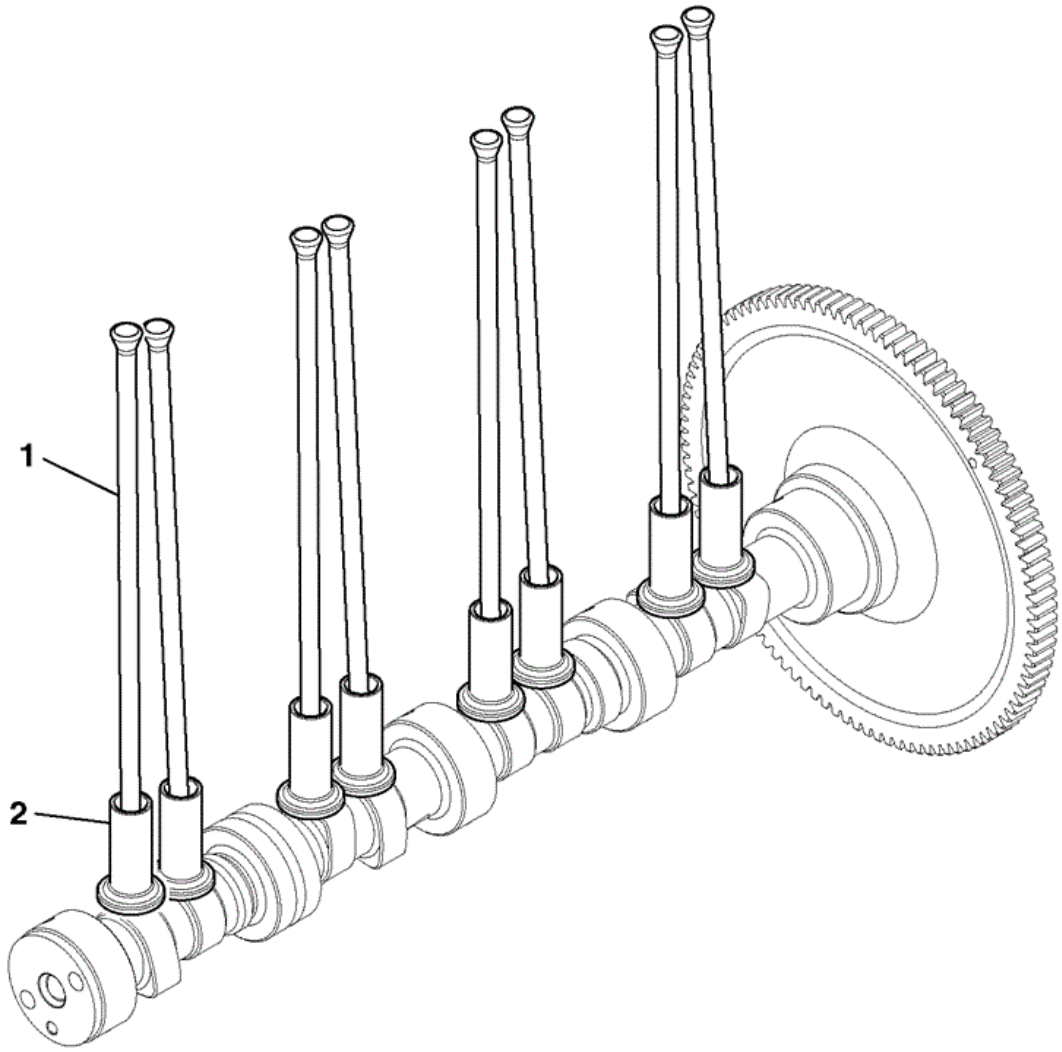

734350

Elemento	Pieza Nº	Cambiar número	Descripción	Código de uso	CANT.
1	320/03677		Varilla		8

2	320/03524		Taqué		8

CONSTRUCTION \ NORTH AMERICA \ MISCELLANEOUS PRODUCTS \ JCB DIESELMAX ENGINES \ 320/40064 JCB Dieselmax Turbo Engine 9802/2940 \ V ENGINE 4 CYLINDER TURBOCHARGED \ V02 UTILES DE REPARACION

9802/2940 V2-2-2 PLANTILLAS SELLADOR 0 0

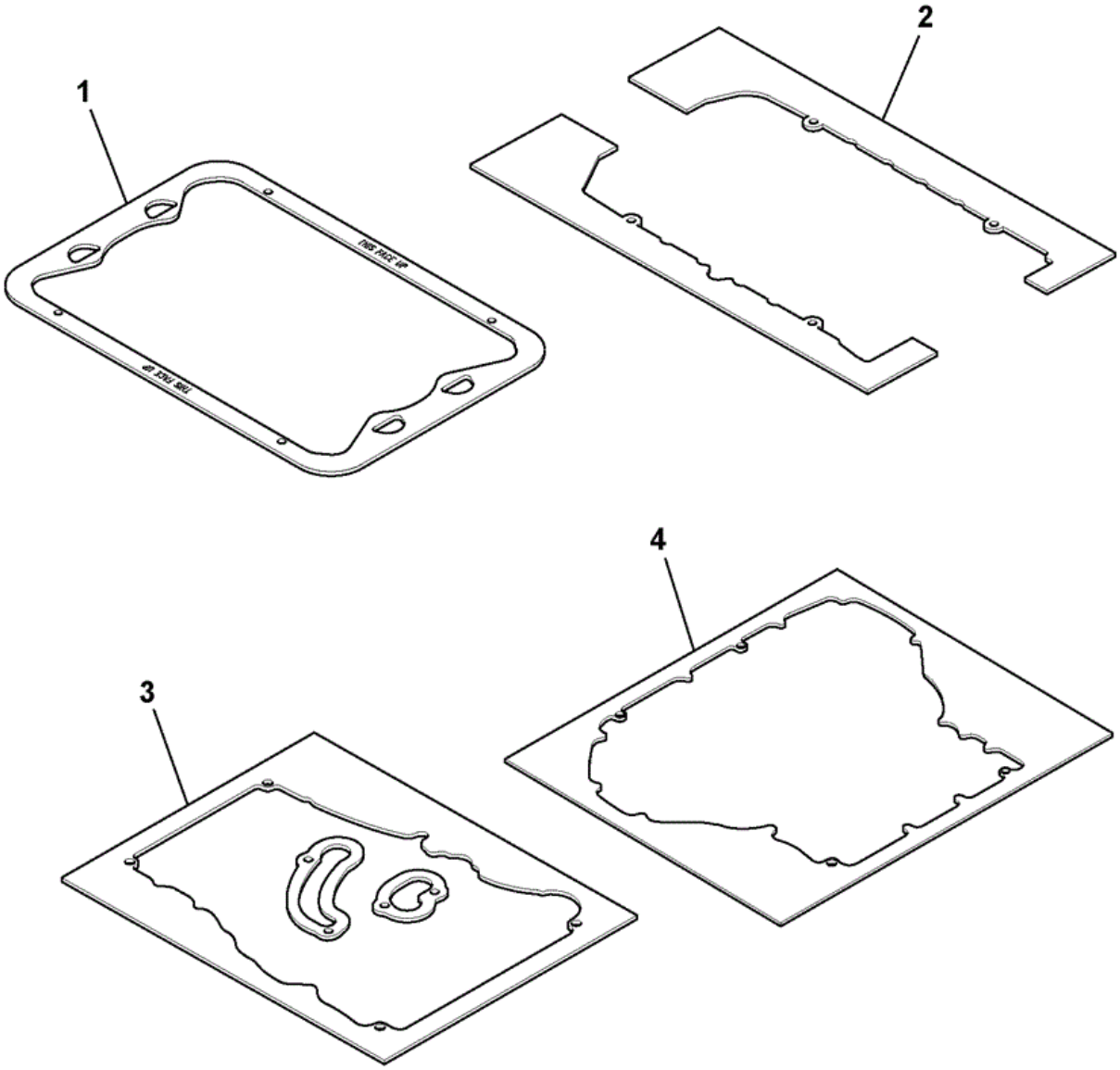

780311

Elemento	Pieza Nº	Cambiar número	Descripción	Código de uso	CANT.
1	892/01149		Plantilla *HEALTH & SAFETY WARNING*		1

2	892/01175		Plantilla		1
3	892/01192		Plantilla		1
4	892/01177		Plantilla		1

CONSTRUCTION \ NORTH AMERICA \ MISCELLANEOUS PRODUCTS \ JCB DIESELMAX ENGINES \ 320/40064 JCB Dieselmax Turbo Engine 9802/2940 \ V ENGINE 4 CYLINDER TURBOCHARGED \ V22 TURBO

9802/2940 V22-4-1 TURBOCOMPRESOR TC 0

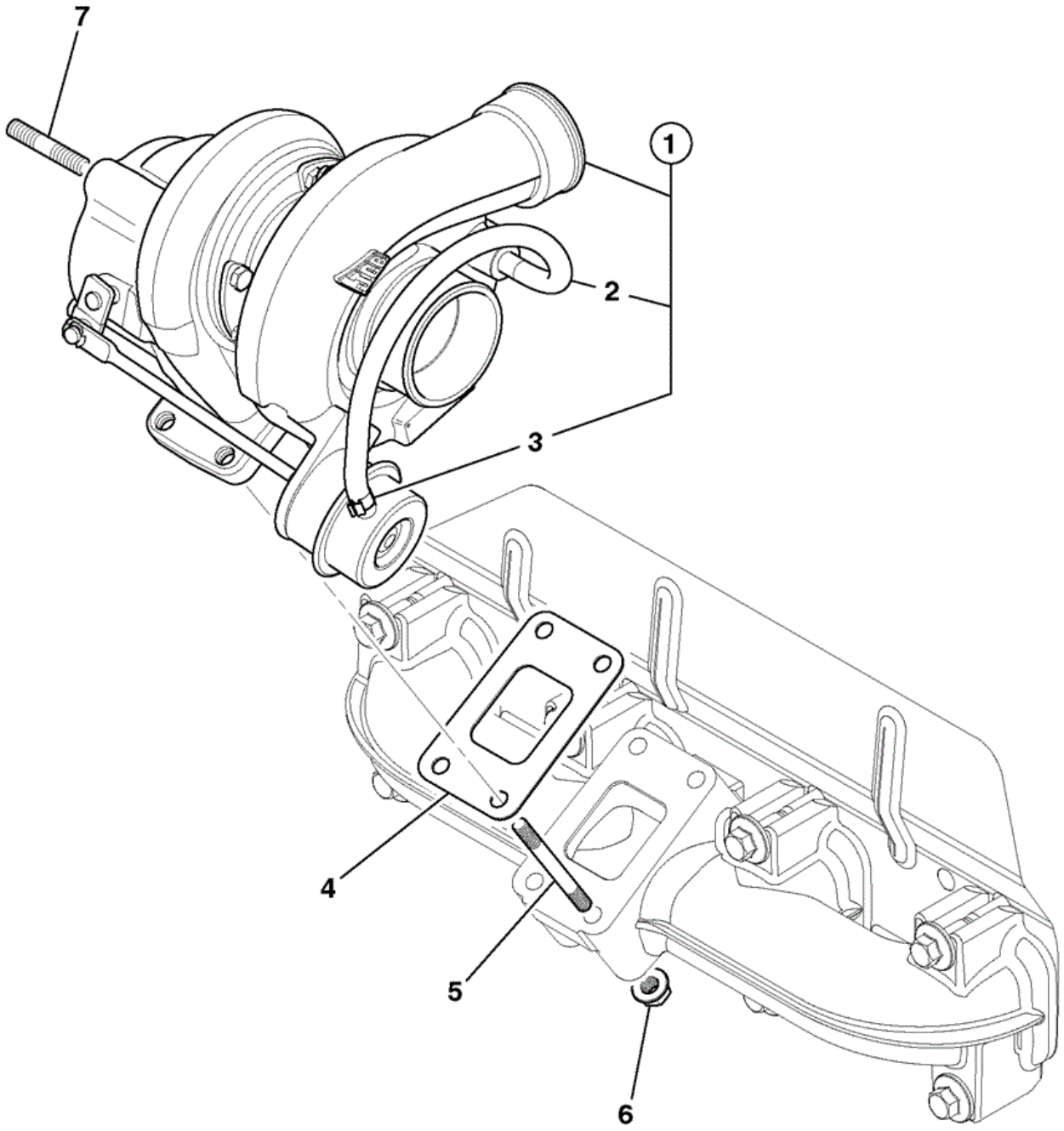

787801

Elemento	Pieza Nº	Cambiar número	Descripción	Código de uso	CANT.
1	320/06047		Turbocompresor		1
2	:320/09050		Kit-hoseturbo wastegate		1

3	****		Pieza no reparable *Use item 2*		1
4	320/06053		Junta		1
5	320/06007		Espárrago		4
6	320/06008		Tuerca		4
7	826/11384		Espárrago		3

CONSTRUCTION \ NORTH AMERICA \ MISCELLANEOUS PRODUCTS \ JCB DIESELMAX ENGINES \ 320/40064 JCB Dieselmax Turbo Engine 9802/2940 \ V ENGINE 4 CYLINDER TURBOCHARGED \ V23 TUBERIAS TURBO

9802/2940 V23-4-1 TUBERÍAS TURBO 0 0

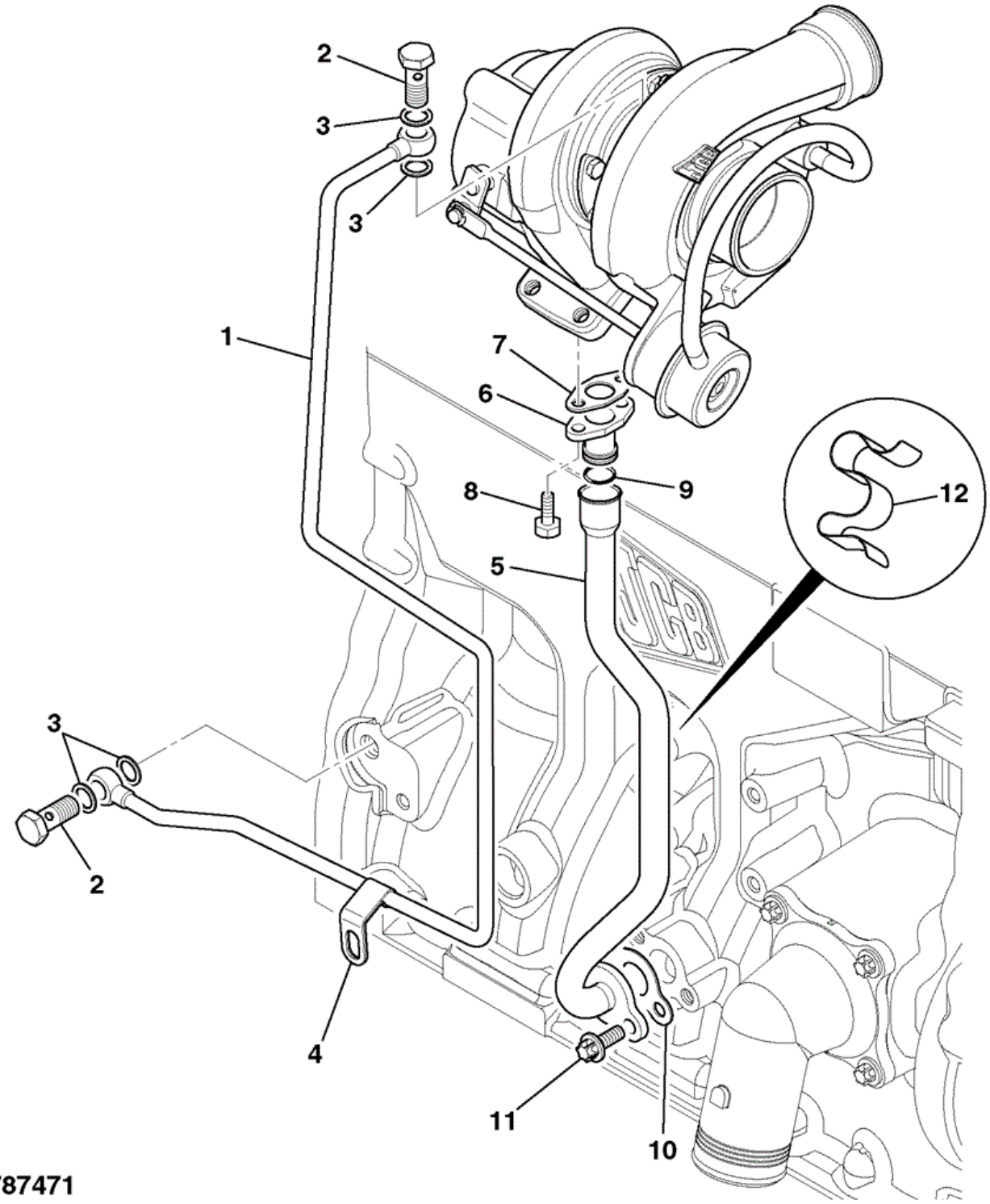

Elemento	Pieza Nº	Cambiar número	Descripción	Código de uso	CANT.
1	320/04207		Tubería		1
2	320/06039		Tornillo		2

3	823/00372		Arandela		4
4	320/00853		Clip		1
5	320/04206		Tubería *T2 block*		1
5	320/04221	From U2798907	Tubería *T3 block introduction into T2 builds*		1
6	320/04205		Adaptador		1
7	320/00852		Junta		1
8	1319/0203Z		Tornillo		2
9	320/00851		Junta tórica		2
10	320/04208		Junta		1
11	1319/0305Z		Tornillo		2
12	320/00849		Clip		1

CONSTRUCTION \ NORTH AMERICA \ MISCELLANEOUS PRODUCTS \ JCB DIESELMAX ENGINES \ 320/40064 JCB Dieselmax Turbo Engine 9802/2940 \ V ENGINE 4 CYLINDER TURBOCHARGED \ V23 TUBERIAS TURBO

9802/2940 V23-5-1 TUBO DIVISOR TURBO 0 0

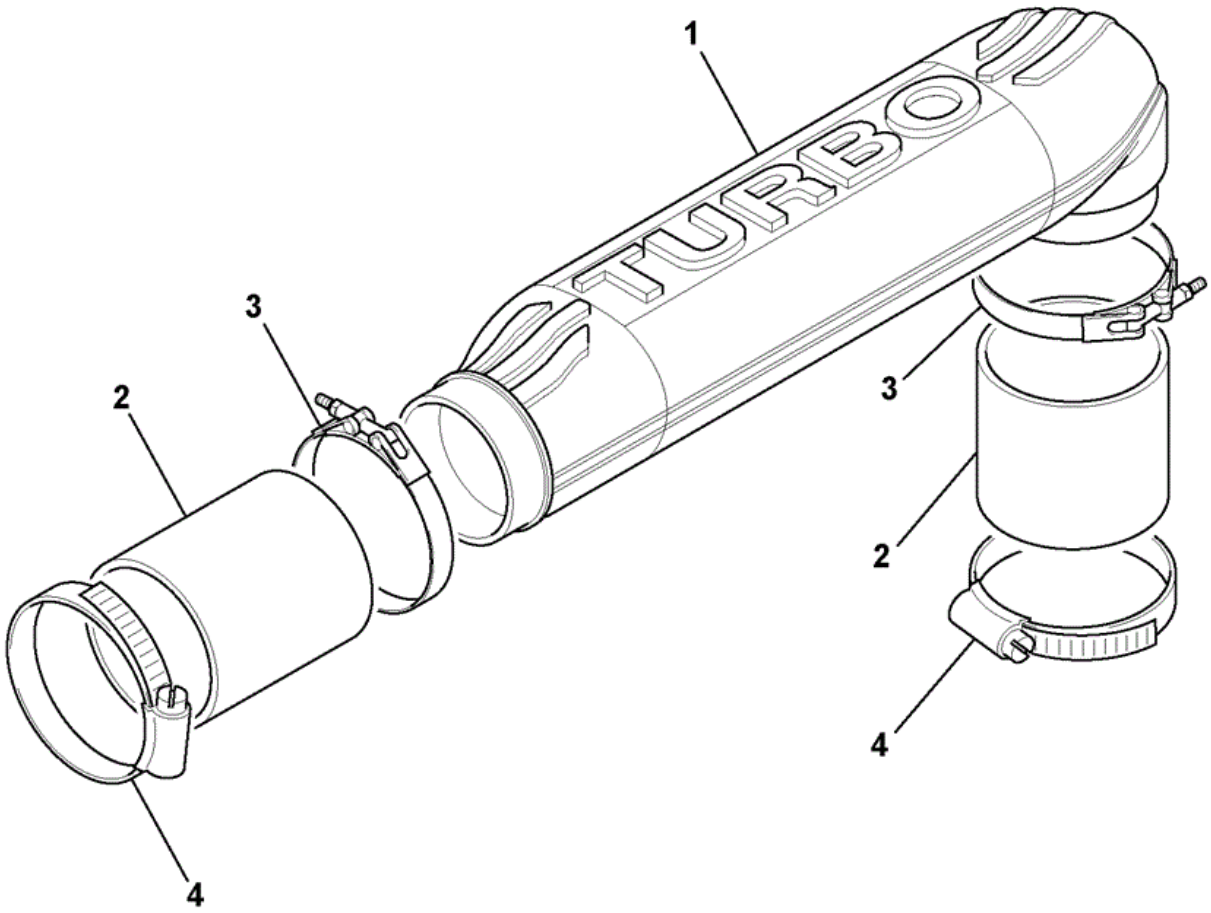

787780

Elemento	Pieza Nº	Cambiar número	Descripción	Código de uso	CANT.
1	320/05533		Tubo		1
2	320/05536		Manguito		2

3	320/05569		Abrazadera		4

CONSTRUCTION \ NORTH AMERICA \ MISCELLANEOUS PRODUCTS \ JCB DIESELMAX ENGINES \ 320/40064 JCB Dieselmax Turbo Engine 9802/2940 \ V ENGINE 4 CYLINDER TURBOCHARGED \ V25 COLECTOR DE ESCAPE

9802/2940 V25-1-1 COLECTOR INDUCCIÓN 0 0

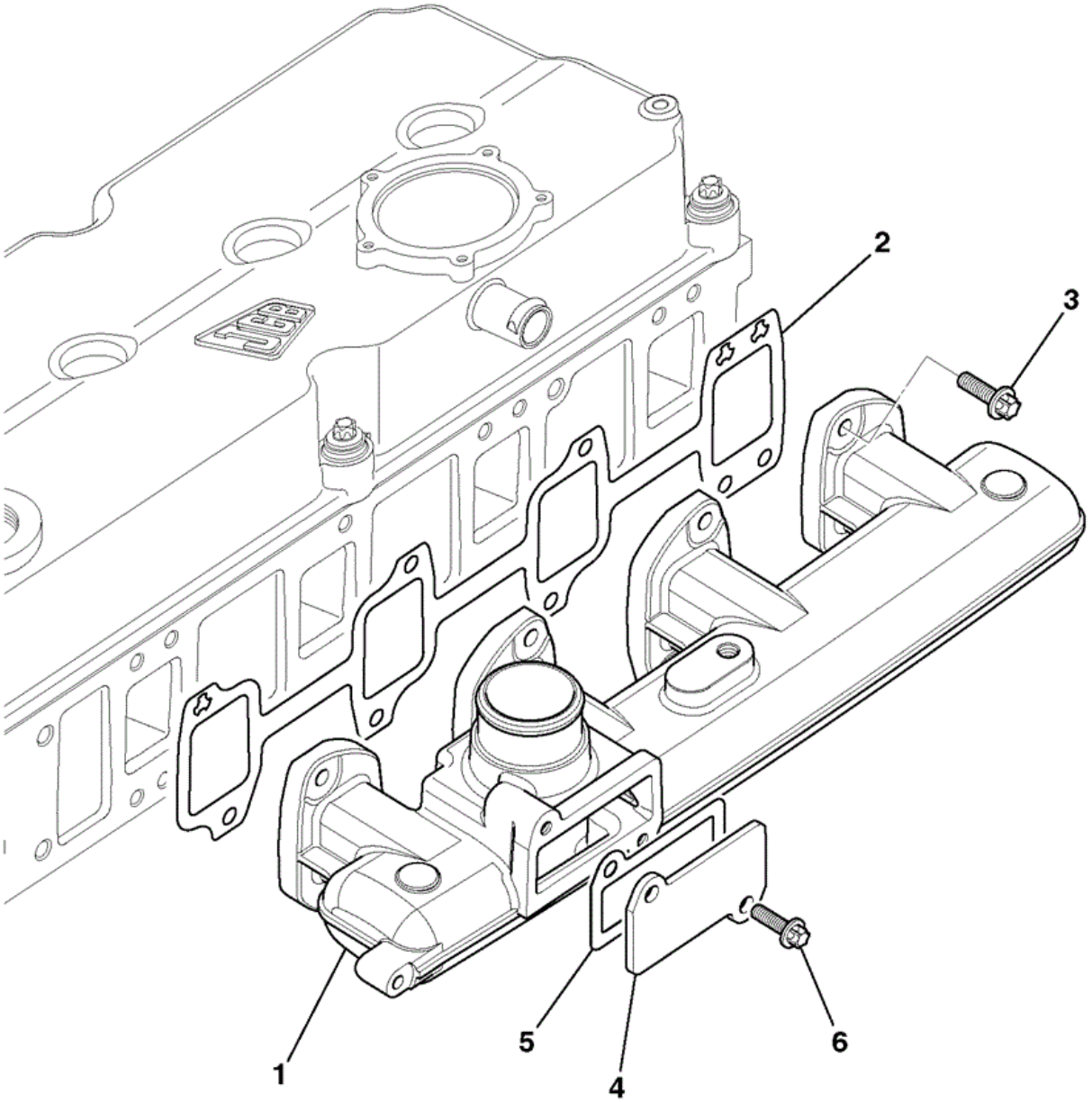

734420

Elemento	Pieza Nº	Cambiar número	Descripción	Código de uso	CANT.
1	320/05551		Colector		1
2	320/05550		Junta		1

3	1319/0307Z		Tornillo		8
4	320/05511		Placa		1
5	320/05512		Junta		1
6	1319/0307Z		Tornillo		2

CONSTRUCTION \ NORTH AMERICA \ MISCELLANEOUS PRODUCTS \ JCB DIESELMAX ENGINES \ 320/40064 JCB Dieselmax Turbo Engine 9802/2940 \ V ENGINE 4 CYLINDER TURBOCHARGED \ V26 COLECTOR DE ADMISION

9802/2940 V26-1-1 COLECTOR ESCAPE 0 0

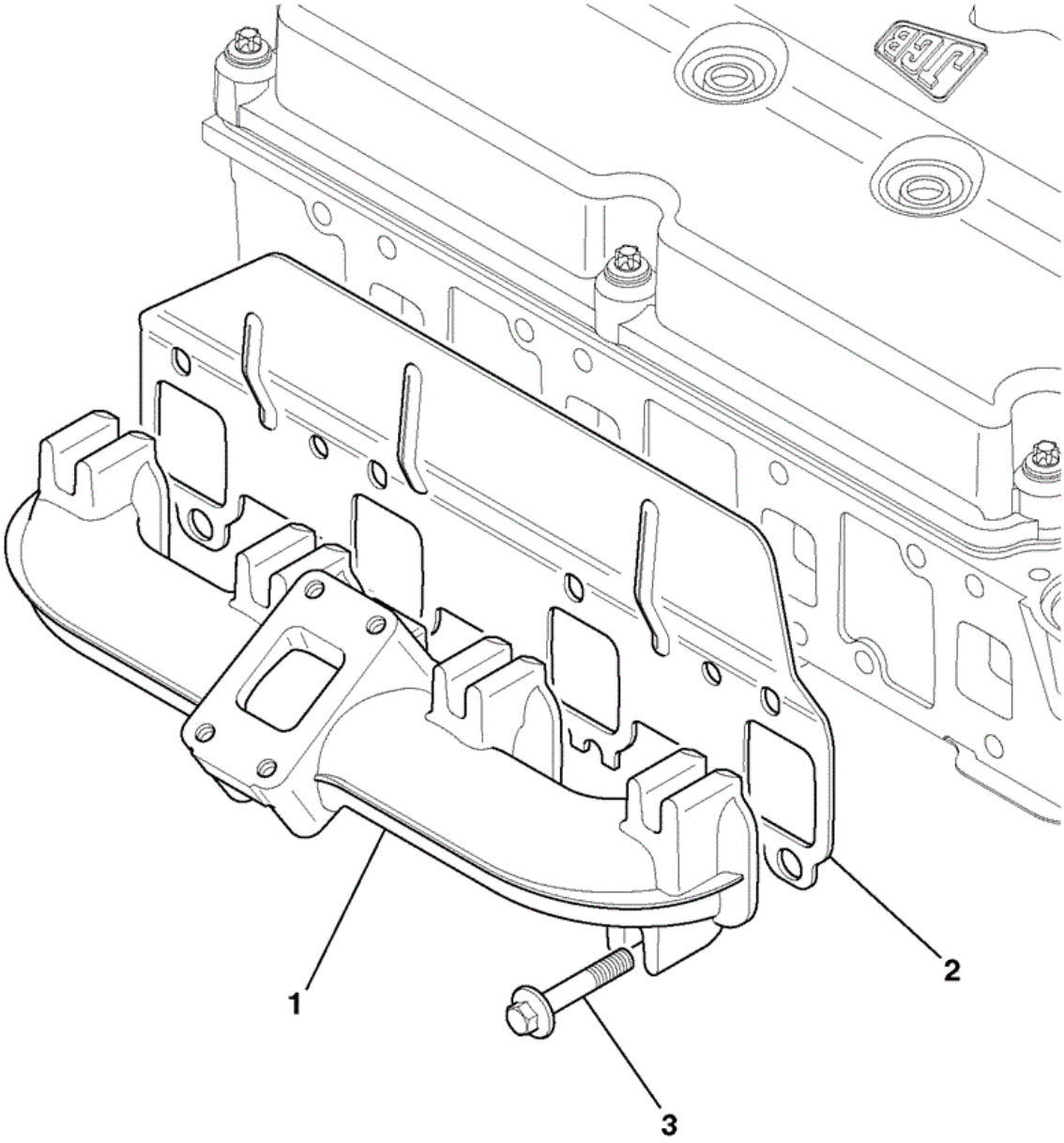

734210

Elemento	Pieza Nº	Cambiar número	Descripción	Código de uso	CANT.
1	320/06000		Colector		1
2	320/06035		Junta		1

3	320/06045		Tornillo		8

CONSTRUCTION \ NORTH AMERICA \ MISCELLANEOUS PRODUCTS \ JCB DIESELMAX ENGINES \ 320/40064 JCB Dieselmax Turbo Engine 9802/2940 \ V ENGINE 4 CYLINDER TURBOCHARGED \ V27 CULATA

9802/2940 V27-1-1 CULATA ARMADO TC

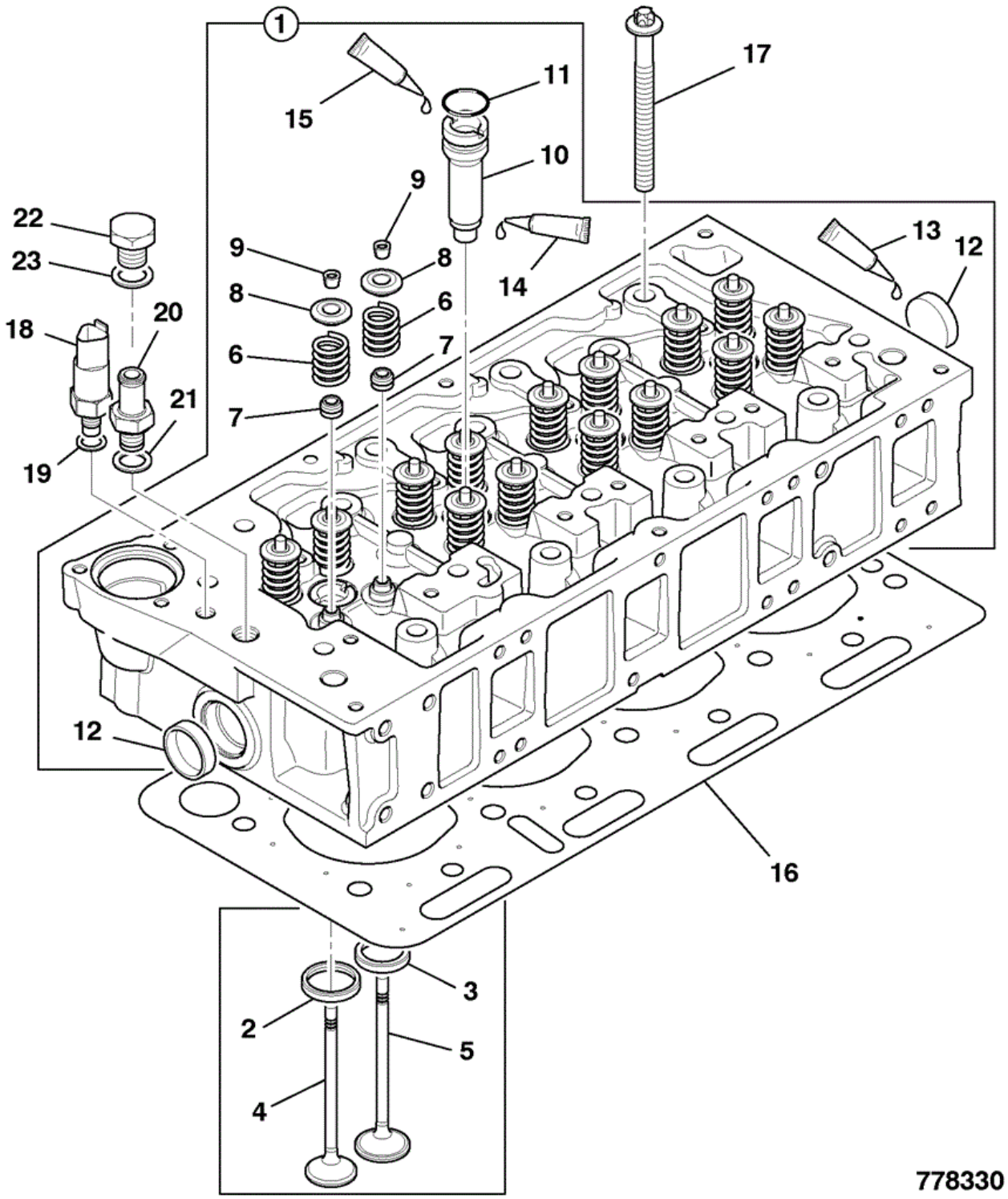

Elemento	Pieza Nº	Cambiar número	Descripción	Código de uso	CANT.
1	320/09225	Superseded	Cabeza		1
1	M.S.S		Supersesión múltiple		1

			Part N.L.A use 1A with 18A		
1A	320/09246		Cabeza *For Service Parts, Refer to frame V27-1-2*		1
2	:320/02594		Asiento		8
3	:320/02596		Asiento		8
4	:320/03612		Válvula		8
5	:320/03616		Válvula		8
6	:320/03674		Muelle		16
7	:320/03533		Junta		16
8	:320/03689		Retenida		16
9	:320/03528		Válvula		16
10	:320/02611		Manguito		4
11	:320/02595		Junta tórica		4
12	:320/00803		Tapón		2
13	:320/00834		Junta *HEALTH & SAFETY WARNING*		0
14	:320/00828		Sellador *See Note 1*		0
15	:320/00829		Lubricante *See Note 1*		0
16	320/02608		Junta		1
17	320/02521		Tornillo		18
18	320/04545	Superseded	Interruptor		1
18	320/04558		Interruptor		1
18A	320/04588		Interruptor *Used Only with item 1A*		1
19	320/04521		Junta		1
20	320/04546		Conector		1
21	320/04551		Arandela		1
22	816/90783		Tapón *Heaterless Builds Only*		1
23	1406/0015		Arandela *Used Only with item 22*		1

CONSTRUCTION \ NORTH AMERICA \ MISCELLANEOUS PRODUCTS \ JCB DIESELMAX ENGINES \ 320/40064 JCB Dieselmax Turbo Engine 9802/2940 \ V ENGINE 4 CYLINDER TURBOCHARGED \ V27 CULATA

9802/2940 V27-1-2 CULATA ASSEMBLY TC

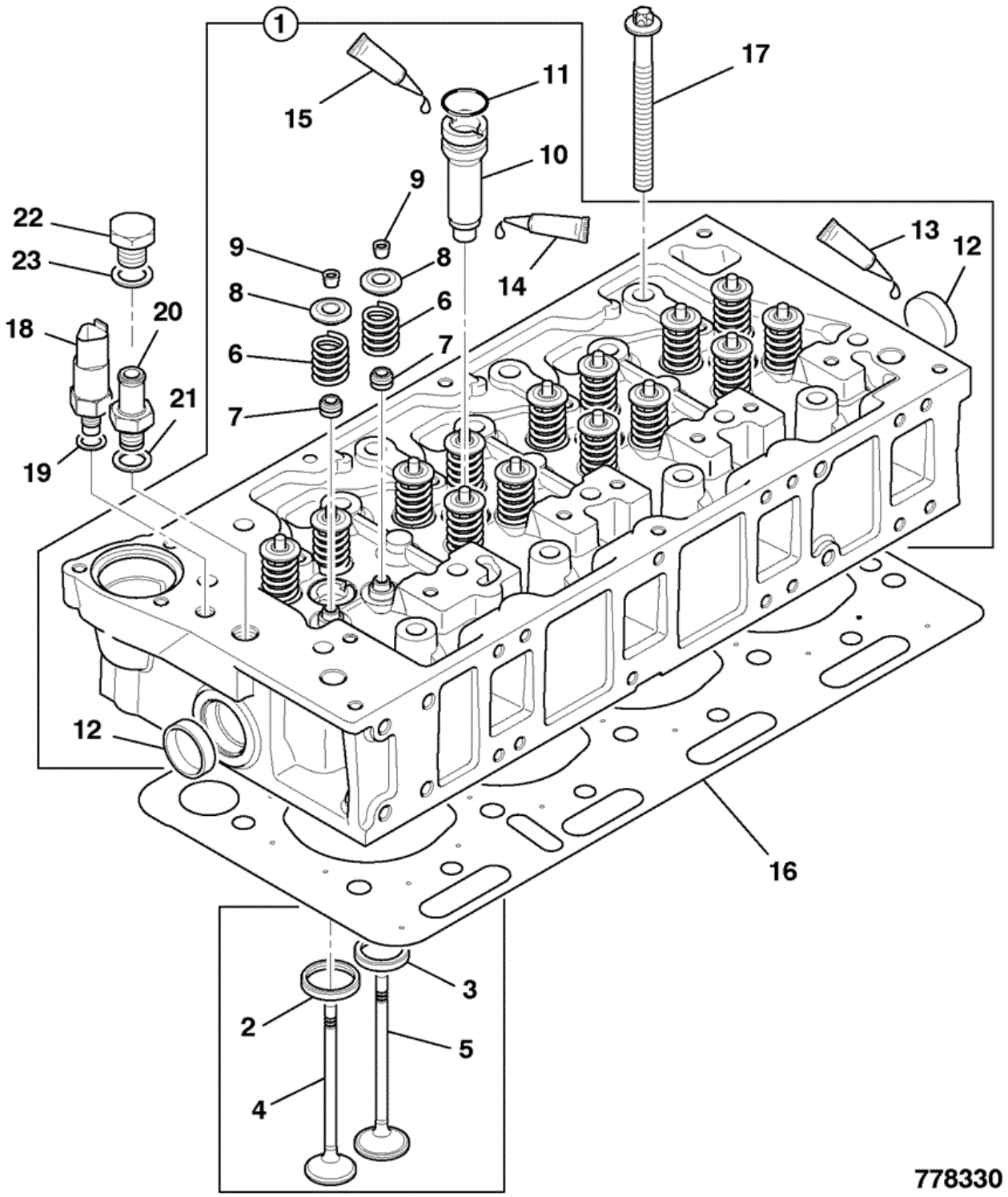

Elemento	Pieza Nº	Cambiar número	Descripción	Código de uso	CANT.
1	320/09246		Cabeza		1
2	:320/02594		Asiento		8

3	:320/02596		Asiento		8
4	:320/03612		Válvula		8
5	:320/03616		Válvula		8
6	:320/03674		Muelle		16
7	:320/03533		Junta		16
8	:320/03689		Retenida		16
9	:320/03528		Válvula		16
10	:320/02611		Manguito		4
11	:320/02595		Junta tórica		4
12	:320/00803		Tapón		2
13	:320/00834		Junta *HEALTH & SAFETY WARNING*		0
14	:320/00828		Sellador *See Note 1*		0
15	:320/00829		Lubricante *See Note 1*		0
16	320/02608		Junta		1
16	320/02612		Junta		0
16	320/02613		Junta		1
17	320/02521		Tornillo		18
18	320/04588		Interruptor		1
19	320/04521		Junta		1
20	320/04546		Conector		1
21	320/04551		Arandela		1

CONSTRUCTION \ NORTH AMERICA \ MISCELLANEOUS PRODUCTS \ JCB DIESELMAX ENGINES \ 320/40064 JCB Dieselmax Turbo Engine 9802/2940 \ V ENGINE 4 CYLINDER TURBOCHARGED \ V28 SOPORTES DE ELEVACION

9802/2940 V28-1-1 SOPORTES IZADA DEL MOTOR 0

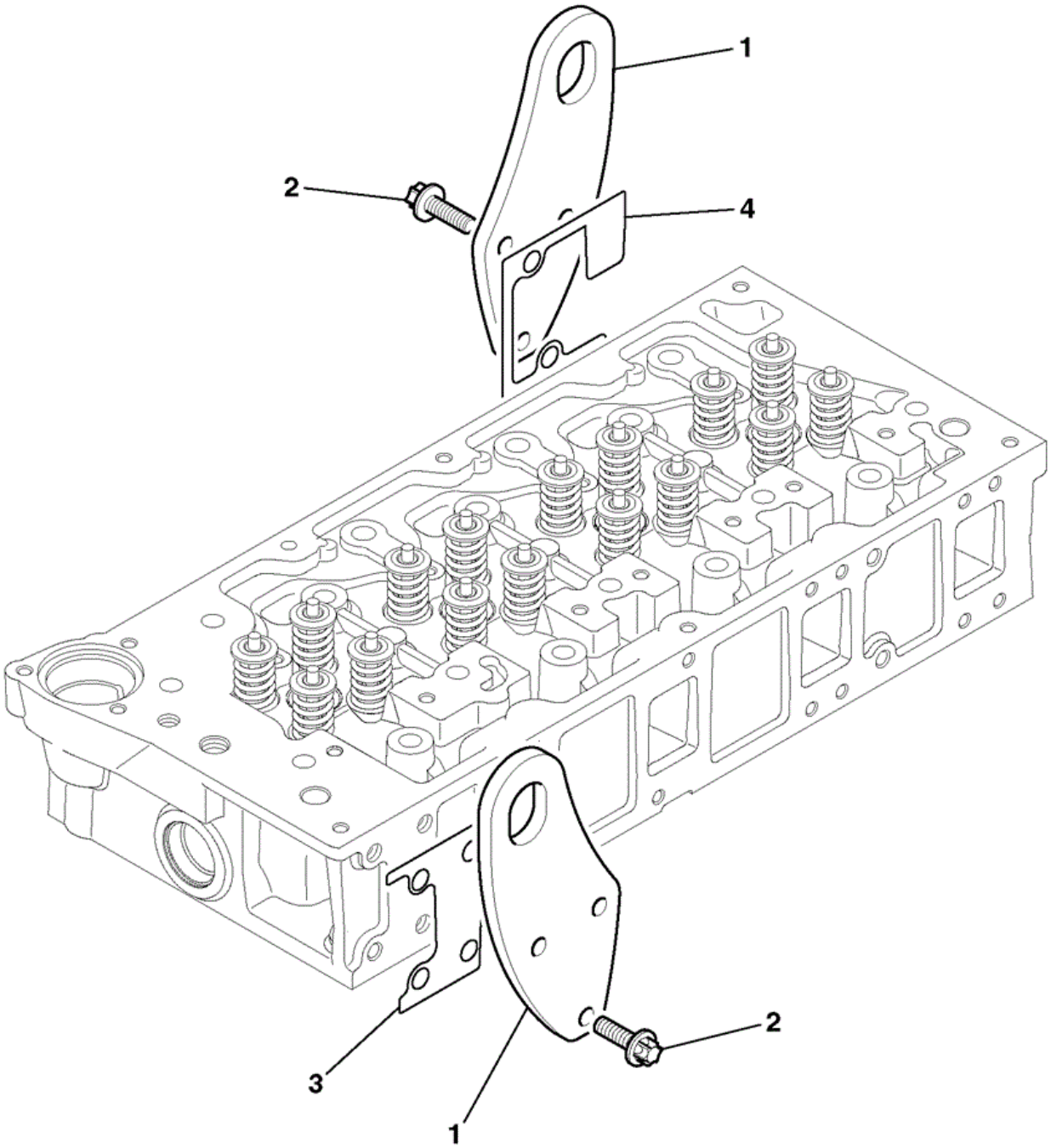

734262

Elemento	Pieza Nº	Cambiar número	Descripción	Código de uso	CANT.
1	320/09020		Soporte		2
2	1319/0408Z		Tornillo		4

3	320/09039		Etiqueta		1
4	320/09040		Etiqueta		1

CONSTRUCTION \ NORTH AMERICA \ MISCELLANEOUS PRODUCTS \ JCB DIESELMAX ENGINES \ 320/40064 JCB Dieselmax Turbo Engine 9802/2940 \ V ENGINE 4 CYLINDER TURBOCHARGED \ V29 ENFRIADOR DE ACEITE

9802/2940 V29-2-1 ENFRIADOR DE ACEITE 0 0

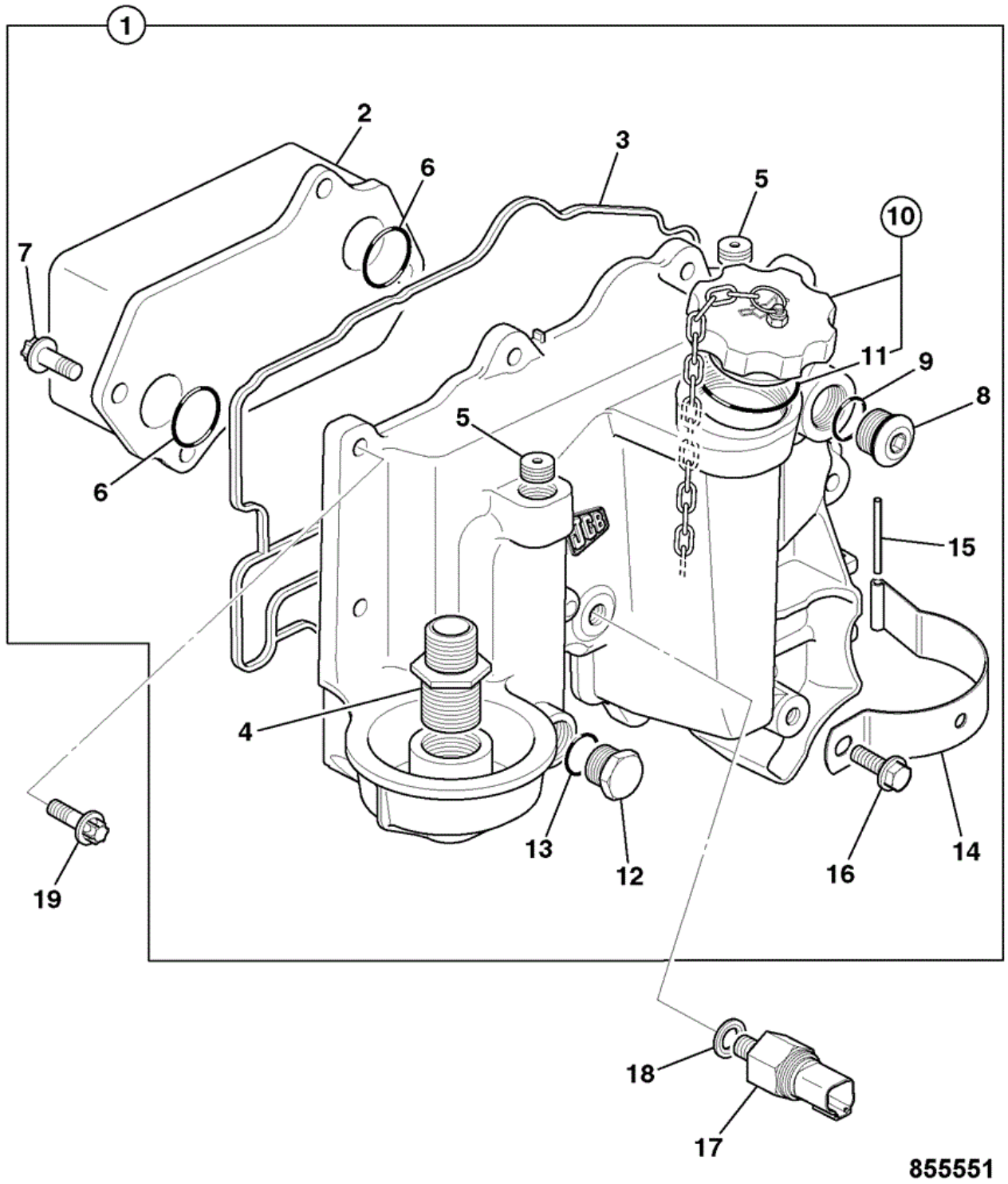

Elemento	Pieza Nº	Cambiar número	Descripción	Código de uso	CANT.
1	320/04209		Enfriador		1
2	:320/04115		Elemento		1

3	:320/04113		Junta		1
4	:320/04154		Suplemento		1
5	:320/04042		Tapón		2
6	:320/04040		Junta tórica		2
7	:1317/3305Z		Tornillo		4
8	:320/04078		Tapón		1
9	::320/04179		Junta tórica		1
10	:128/16691		Tapa		1
11	::320/04092		Junta tórica		1
12	:320/04178		Tapón		1
13	::320/04179		Junta tórica		1
14	:320/04114		Retenida		11
15	:2102/0407		Pasador		1
16	:1317/3305Z		Tornillo		1
17	320/04046		Interruptor		1
18	320/04057		Junta		1
19	1319/0307Z		Tornillo		11

CONSTRUCTION \ NORTH AMERICA \ MISCELLANEOUS PRODUCTS \ JCB DIESELMAX ENGINES \ 320/40064 JCB Dieselmax Turbo Engine 9802/2940 \ V ENGINE 4 CYLINDER TURBOCHARGED \ V29 ENFRIADOR DE ACEITE

9802/2940 V29-3-1 ENFRIADOR DE ACEITE 0 0

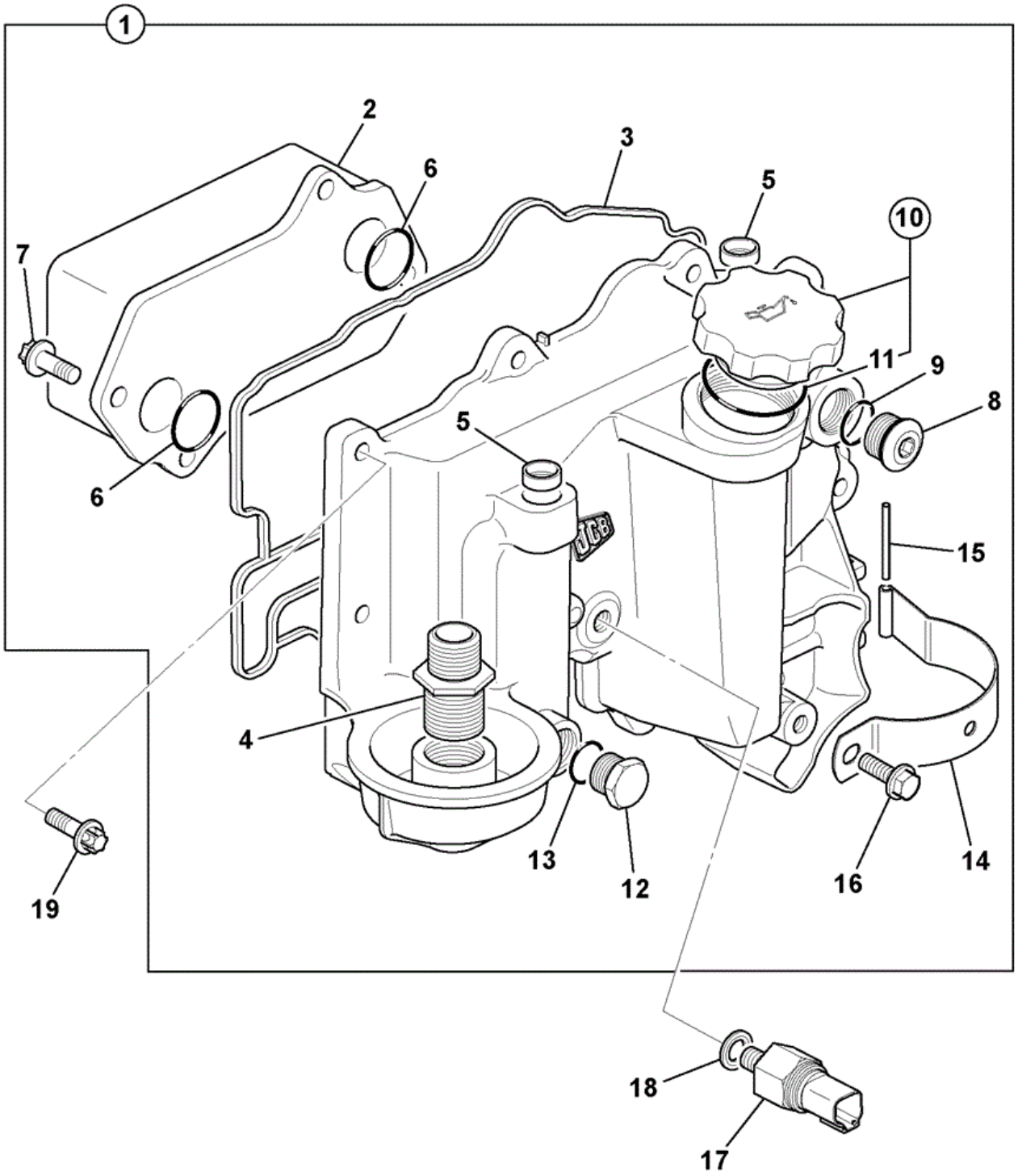

734515

Elemento	Pieza Nº	Cambiar número	Descripción	Código de uso	CANT.
1	320/04212		Enfriador		1
2	:320/04138		Elemento		1

3	:320/04113		Junta		1
4	:320/04154	<E.TBA	Suplemento		1
5	:320/04042	<E.TBA	Tapón		2
5	:320/00805		Tapón		2
6	:320/04040		Junta tórica		2
7	:1317/3305Z		Tornillo		4
8	:320/04078		Tapón		1
9	::320/04179		Junta tórica		1
10	:320/04090		Tapa		1
11	::320/04092		Junta tórica		1
12	:320/04178		Tapón		1
13	::320/04179		Junta tórica		1
14	:320/04114		Retenida		11
15	:2102/0407		Pasador		1
16	:1317/3305Z		Tornillo		1
17	320/04046		Interruptor		1
18	320/04057		Junta		1
19	1317/3307Z		Tornillo		11

CONSTRUCTION \ NORTH AMERICA \ MISCELLANEOUS PRODUCTS \ JCB DIESELMAX ENGINES \ 320/40064 JCB Dieselmax Turbo Engine 9802/2940 \ V ENGINE 4 CYLINDER TURBOCHARGED \ V03 LUBRICANTES Y SELLANTES

9802/2940 V3-1-1 LUBRIC\ IMPRIMADORES Y SELLADORES 0

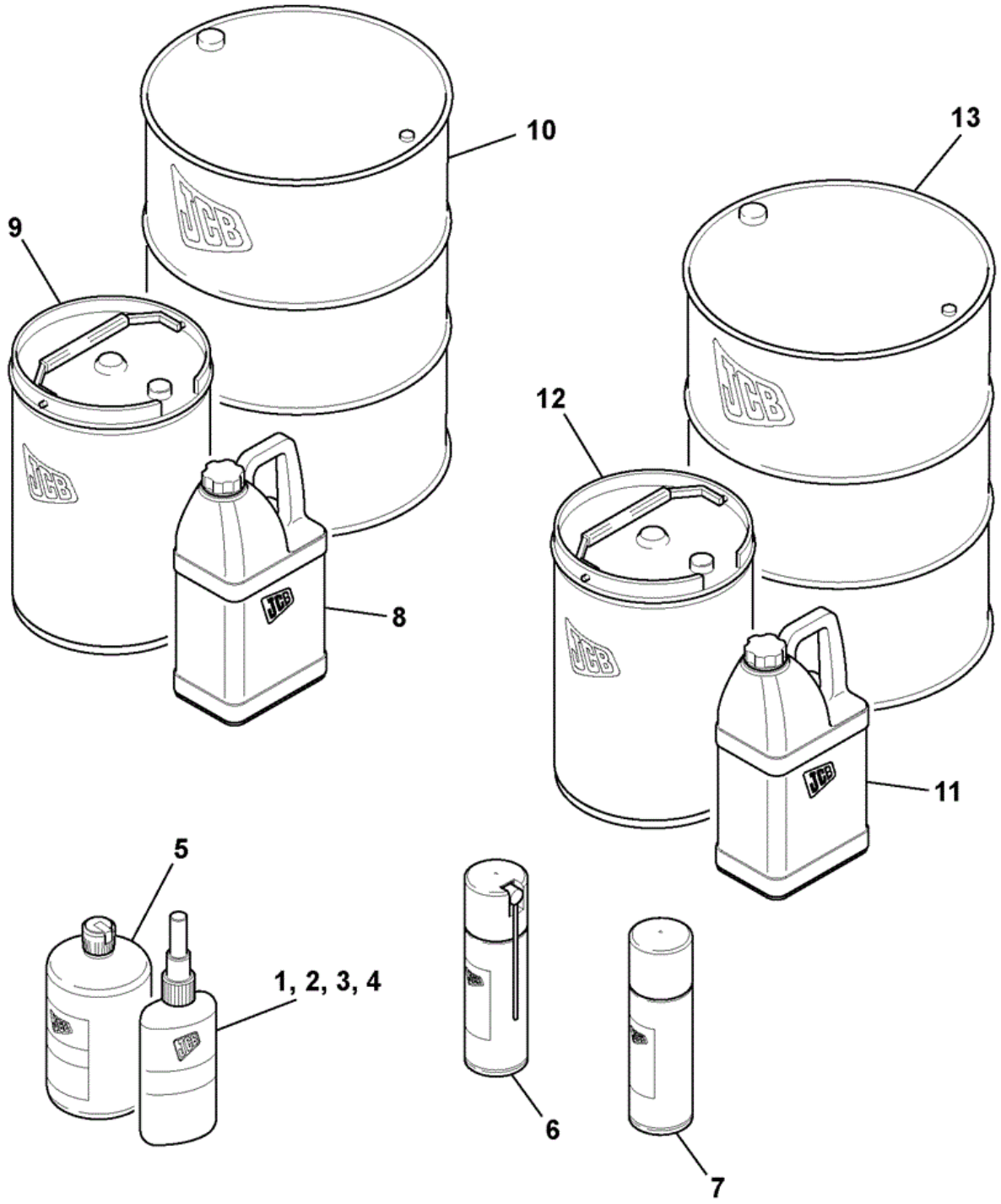

Elemento	Pieza Nº	Cambiar número	Descripción	Código de uso	CANT.
			Sellador		

1	320/00830		*HEALTH & SAFETY WARNING*		1
2	320/00834		Junta		0
3	320/00831		Sellador		0
4	320/00828		Sellador		0
5	320/00833		Junta		0
6	320/00832		Limpiador		0
7	320/00829		Lubricante		0
8	4001/1501		Aceite		0
8	4001/1701		Aceite		0
8	4001/1901		Aceite		0
9	4001/1502		Aceite		0
9	4001/1702		Aceite		0
9	4001/1902		Aceite		0
10	4001/1503		Aceite		0
10	4001/1703		Aceite		0
10	4001/1903		Aceite		0
11	4006/0102		Líquido		0
12	4006/0103		Líquido		0
13	4006/0104		Líquido		0

CONSTRUCTION \ NORTH AMERICA \ MISCELLANEOUS PRODUCTS \ JCB DIESELMAX ENGINES \ 320/40064 JCB Dieselmax Turbo Engine 9802/2940 \ V ENGINE 4 CYLINDER TURBOCHARGED \ V31 CARTER

9802/2940 V31-1-1 CÁRTER ACEITE 0 0

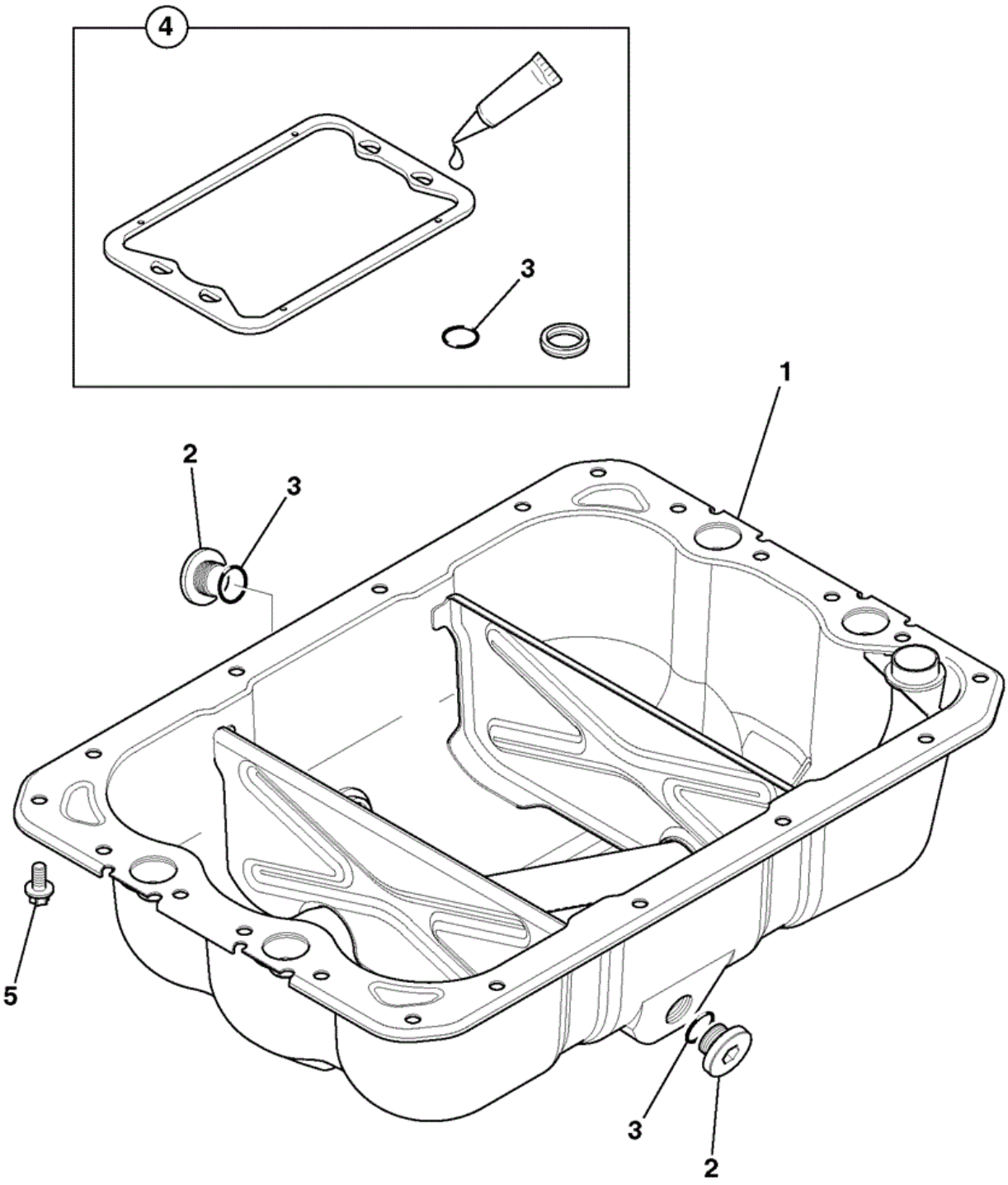

Elemento	Pieza Nº	Cambiar número	Descripción	Código de uso	CANT.
1	320/04170		Carter		1
2	:320/04013		Tapón		2

3	:320/04050		Junta tórica		2
4	320/09219		Kit cárter aceite *HEALTH & SAFETY WARNING*		1
5	1319/0303Z		Tornillo		2

CONSTRUCTION \ NORTH AMERICA \ MISCELLANEOUS PRODUCTS \ JCB DIESELMAX ENGINES \ 320/40064 JCB Dieselmax Turbo Engine 9802/2940 \ V ENGINE 4 CYLINDER TURBOCHARGED \ V31 CARTER

9802/2940 V31-2-1 CARTER Aceite DRAIN

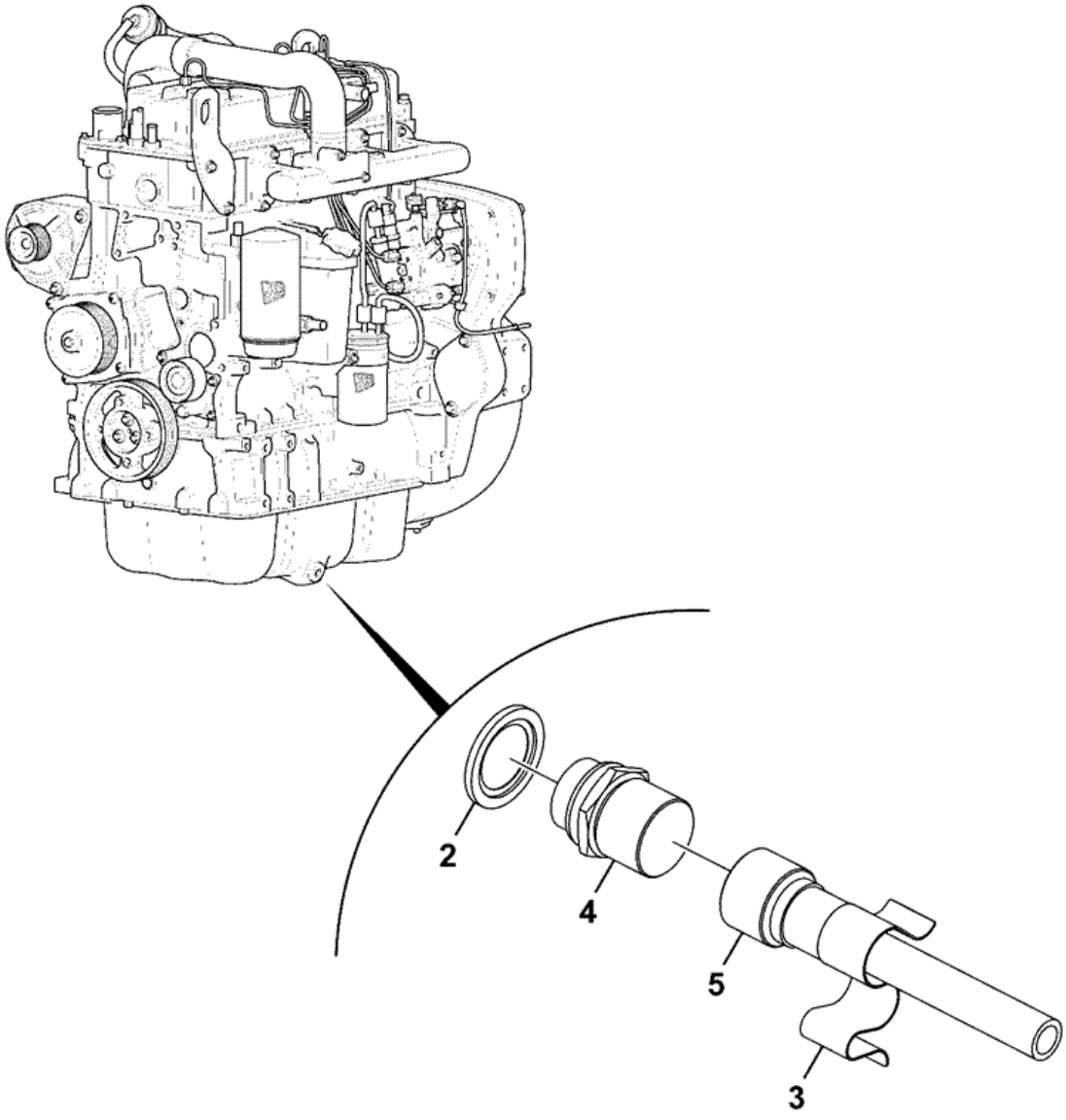

320-20431-2

Elemento	Pieza Nº	Cambiar número	Descripción	Código de uso	CANT.
2	1406/0019		Junta		1
3	320/00849		Clip		1

4	25/222662		Tapón		1
5	332/C3428		Tubo		1

CONSTRUCTION \ NORTH AMERICA \ MISCELLANEOUS PRODUCTS \ JCB DIESELMAX ENGINES \ 320/40064 JCB Dieselmax Turbo Engine 9802/2940 \ V ENGINE 4 CYLINDER TURBOCHARGED \ V32 BOMBA DE ACEITE Y VALVULA ALIV

9802/2940 V32-1-1 BOMBA DE ACEITE 0 0

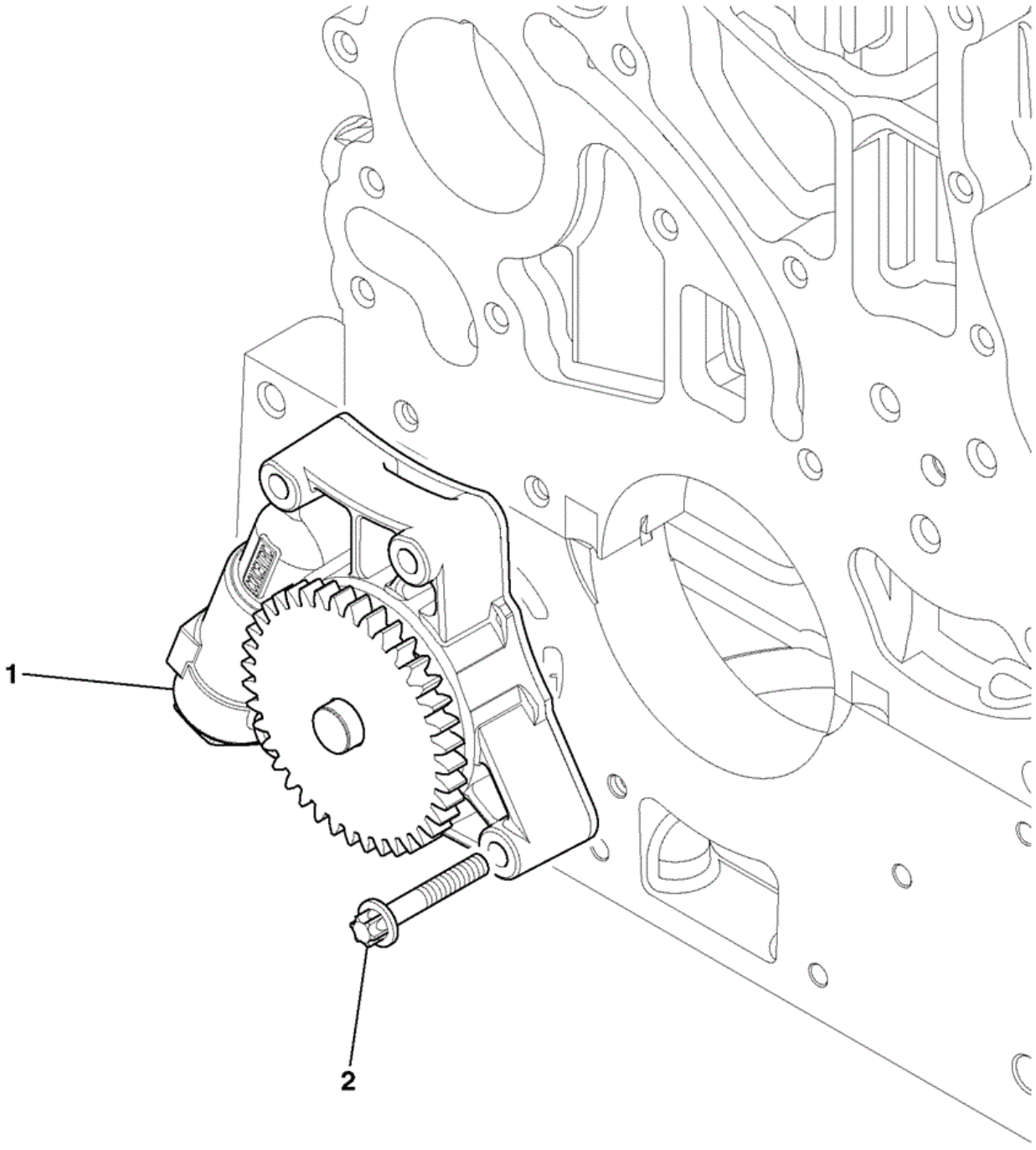

735090

Elemento	Pieza Nº	Cambiar número	Descripción	Código de uso	CANT.
1	320/04131		Bomba		1
2	1319/0312Z		Tornillo		4

CONSTRUCTION \ NORTH AMERICA \ MISCELLANEOUS PRODUCTS \ JCB DIESELMAX ENGINES \ 320/40064 JCB Dieselmax Turbo Engine 9802/2940 \ V ENGINE 4 CYLINDER TURBOCHARGED \ V33 VOLANTE DE INERCIA

9802/2940 V33-1-1 CONJUNTO VOLANTE W300 T/C 0

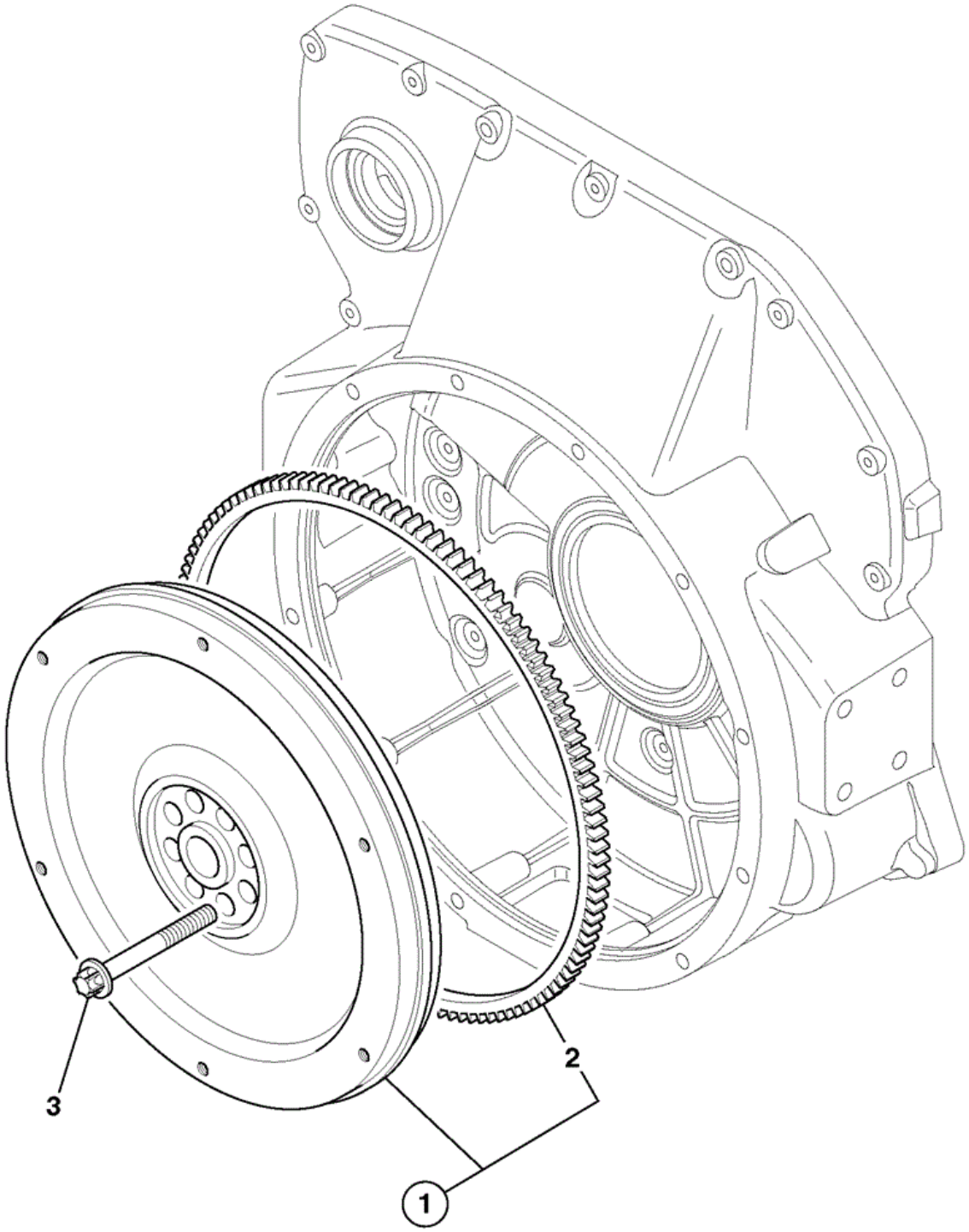

734540

Elemento	Pieza Nº	Cambiar número	Descripción	Código de uso	CANT.
1	320/03136		Volante		1
2	:320/03102		Engranaje		1

3	320/03042		Tornillo		8

CONSTRUCTION \ NORTH AMERICA \ MISCELLANEOUS PRODUCTS \ JCB DIESELMAX ENGINES \ 320/40064 JCB Dieselmax Turbo Engine 9802/2940 \ V ENGINE 4 CYLINDER TURBOCHARGED \ V34 CARCASA DEL VOLANTE DE INCERCI

9802/2940 V34-5-1 ENVUELTA DEL VOLANTE FH3 0

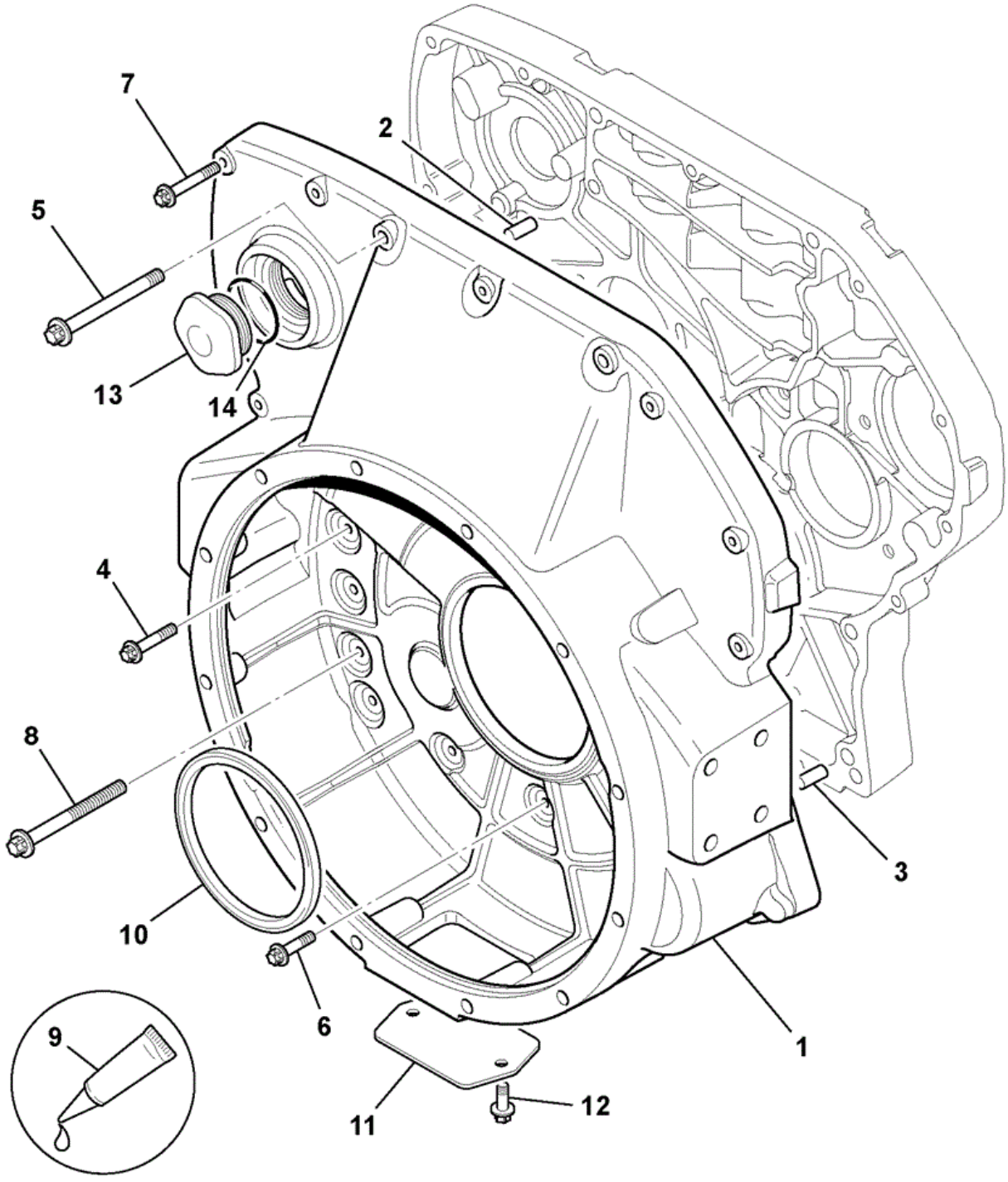

734521

Elemento	Pieza Nº	Cambiar número	Descripción	Código de uso	CANT.
1	320/05187		Carcasa		1
2	320/01527		Pasador		1

3	320/01528		Pasador		1
4	1319/3416Z		Tornillo		4
5	1319/3420Z		Tornillo		2
6	1319/0307Z		Tornillo		4
7	1319/0312Z		Tornillo		8
8	1319/3316Z		Tornillo		1
9	320/00831		Sellador *HEALTH & SAFETY WARNING*		0
10	320/03029		Junta		1
11	320/05021		Tapa		1
12	1319/0303Z		Tornillo		2
13	320/05183		Tapa		1
14	320/05140		Junta tórica		1
99	****		COVER		1

CONSTRUCTION \ NORTH AMERICA \ MISCELLANEOUS PRODUCTS \ JCB DIESELMAX ENGINES \ 320/40064 JCB Dieselmax Turbo Engine 9802/2940 \ V ENGINE 4 CYLINDER TURBOCHARGED \ V35 ARBOL DE LEVAS Y ENGRANAJES

9802/2940 V35-1-1 EJE DE LEVAS Y ENGR DISTRIBUCIÓN 0

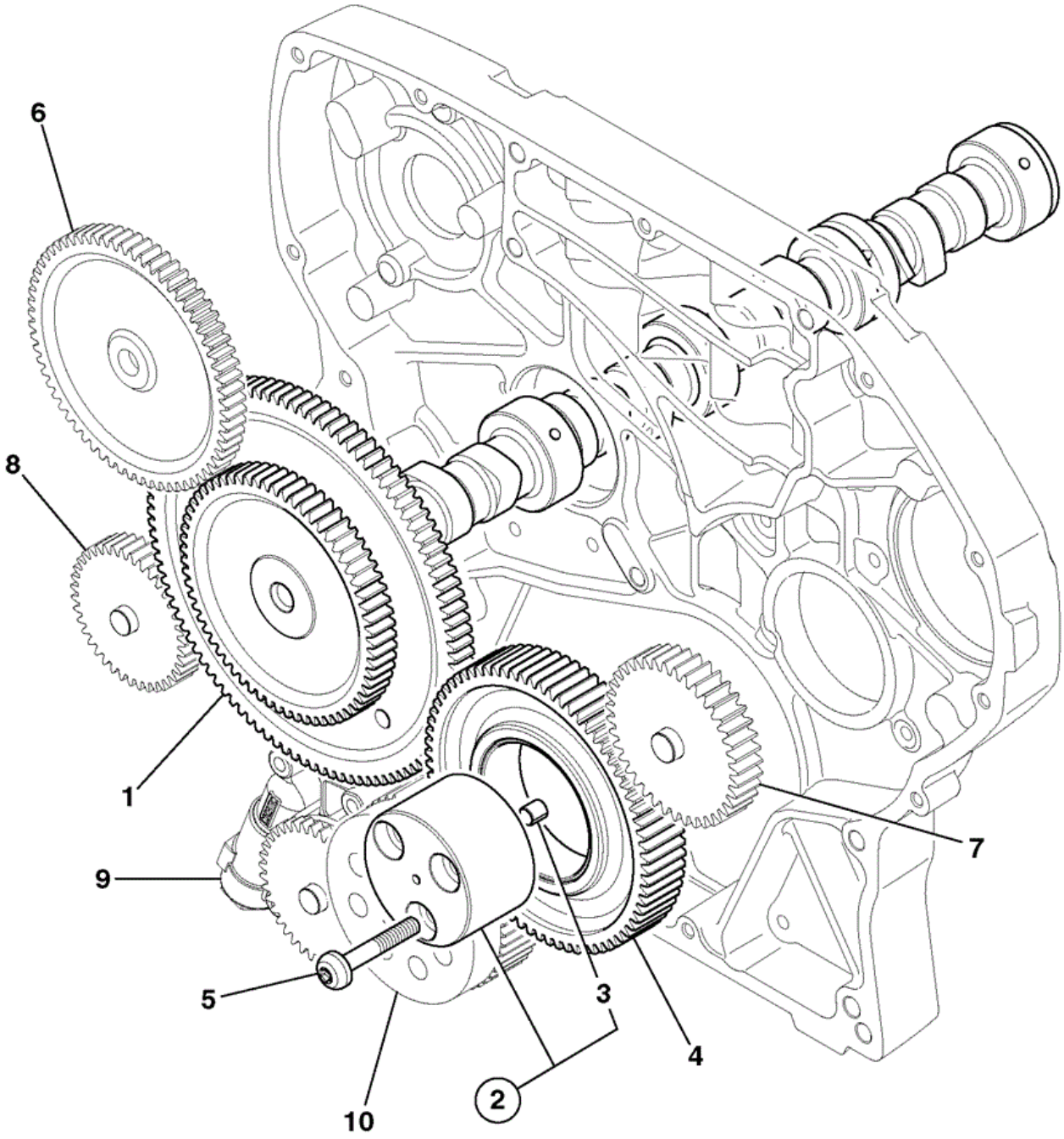

735070

Elemento	Pieza Nº	Cambiar número	Descripción	Código de uso	CANT.
1	320/03630		Eje de levas		1

2	320/05115		Cubo		1
3	:320/05118		Pasador		1
4	320/05137		Engranaje		1
5	320/05117		Tornillo		3
6	****		'See Remark' *See, Fuel Pump*		1
7	****		'See Remark' *Refer to Machine Parts Book*		1
8	****		'See Remark' *Refer to Machine Parts Book*		1
9	****		'See Remark' *See, Oil pump*		1
10	****		'See Remark' *See, Crankshaft Assembly*		1

CONSTRUCTION \ NORTH AMERICA \ MISCELLANEOUS PRODUCTS \ JCB DIESELMAX ENGINES \ 320/40064 JCB Dieselmax Turbo Engine 9802/2940 \ V ENGINE 4 CYLINDER TURBOCHARGED \ V36 CAJA DE DISTRIBUCION

9802/2940 V36-5-1 CAJA DISTR\ Y TAPAS OBT\ RDA\ LOCA\ 0

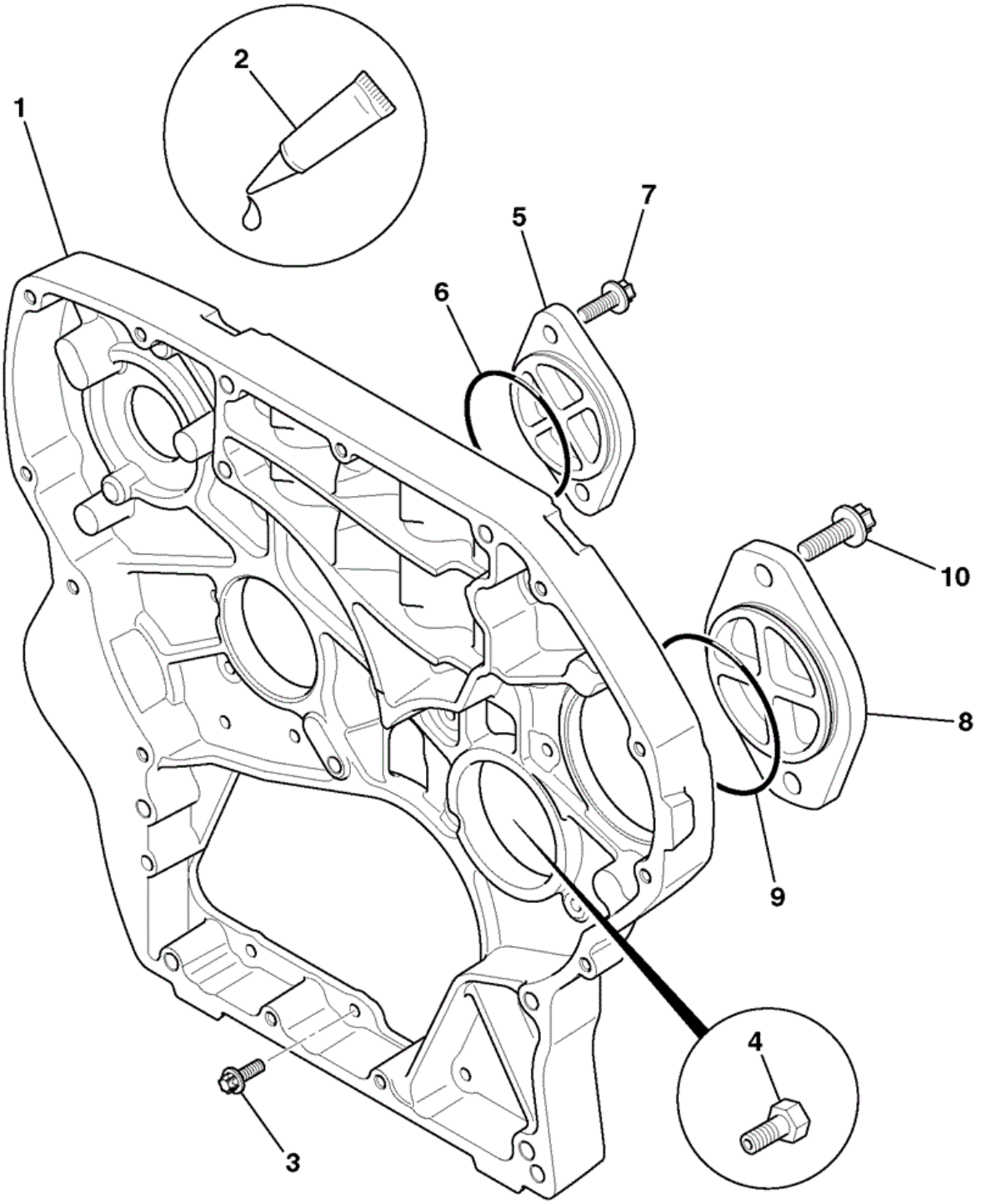

Elemento	Pieza Nº	Cambiar número	Descripción	Código de uso	CANT.
1	320/05179		Caja		1

2	320/00825		Sellador		0
3	320/05125		Tornillo fijación		19
4	320/05136		Tapón		1
5	320/08006		Placa		1
6	320/08009		Junta tórica		1
7	1319/0407Z		Tornillo		2
8	320/08008		Placa		1
9	320/08007		Junta tórica		1
10	1319/0509Z		Tornillo		2

CONSTRUCTION \ NORTH AMERICA \ MISCELLANEOUS PRODUCTS \ JCB DIESELMAX ENGINES \ 320/40064 JCB Dieselmax Turbo Engine 9802/2940 \ V ENGINE 4 CYLINDER TURBOCHARGED \ V37 CONJUNTOS DE PISTON Y BIELA

9802/2940 V37-1-1 CILINDRO Y BIELA CONJUNTOS TC 0

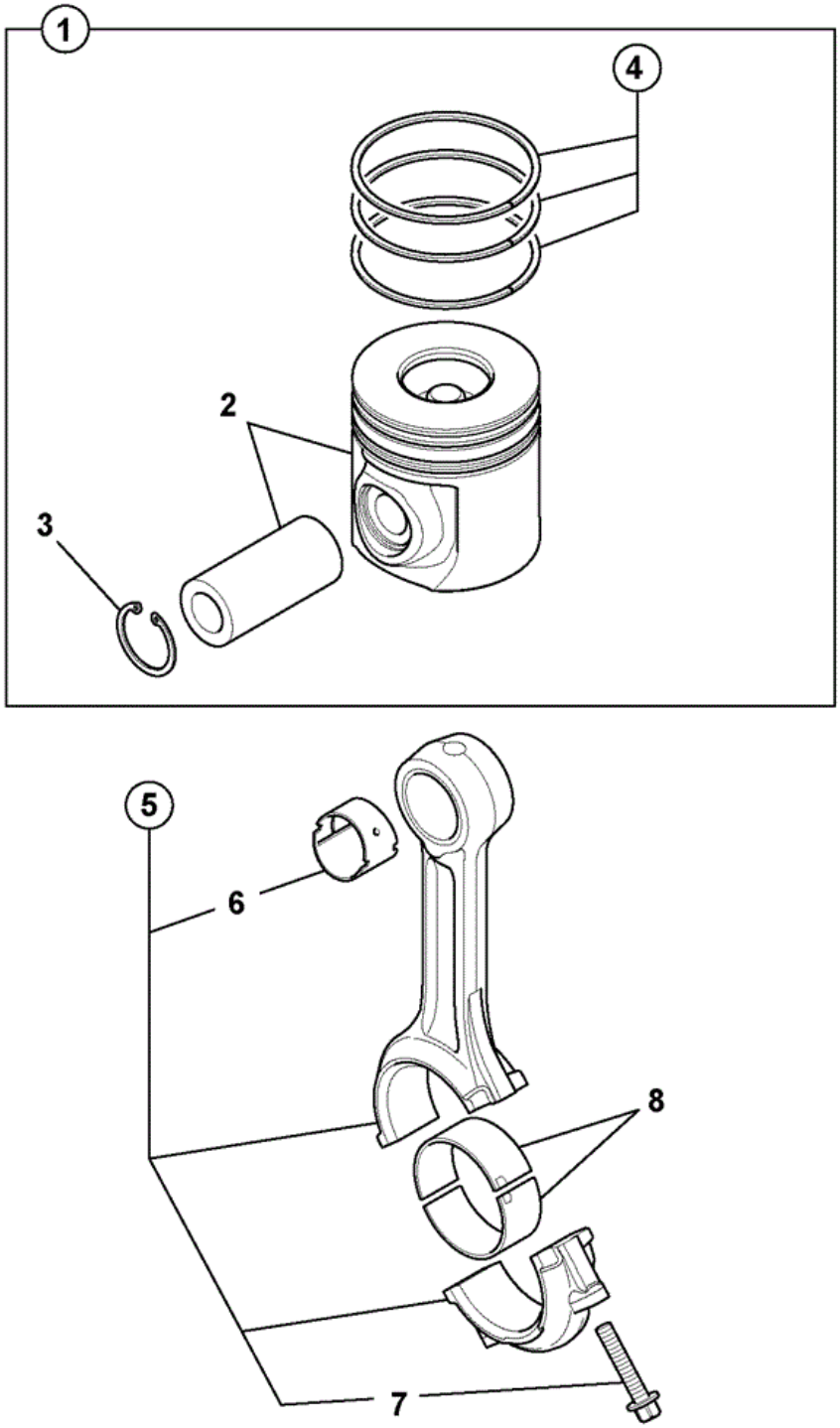

734531

Elemento	Pieza Nº	Cambiar número	Descripción	Código de uso	CANT.
1	320/09211		Kit pistón		4
1	320/09238		Kit pistón		0

1	320/09239		Kit pistón		0
2	****		Pieza no reparable		1
3	:320/03050		Arandela elástica		2
4	:320/09213		Kit aro pistón		1
4	320/09214		Kit aro pistón		0
4	320/09215		ANILLO		0
5	320/03114		Varilla		4
6	:320/03017		Casquillo		1
7	:320/03040		Tornillo		2
8	320/09205		Kit cojinete c biela		1
8	320/09206		Kit cojinete biela		0
8	320/09207		Kit cojinete biela		0

Catálogo de productos \ CONSTRUCTION \ NORTH AMERICA \ MISCELLANEOUS PRODUCTS \ JCB DIESELMAX ENGINES \ 320/40064 JCB Dieselmax Turbo Engine 9802/2940 \ V ENGINE 4 CYLINDER TURBOCHARGED \ V38 CONJUNTO DE CIGUENAL

9802/2940 V38-1-1 CONJUNTO DE CIGÜEÑAL 0 0

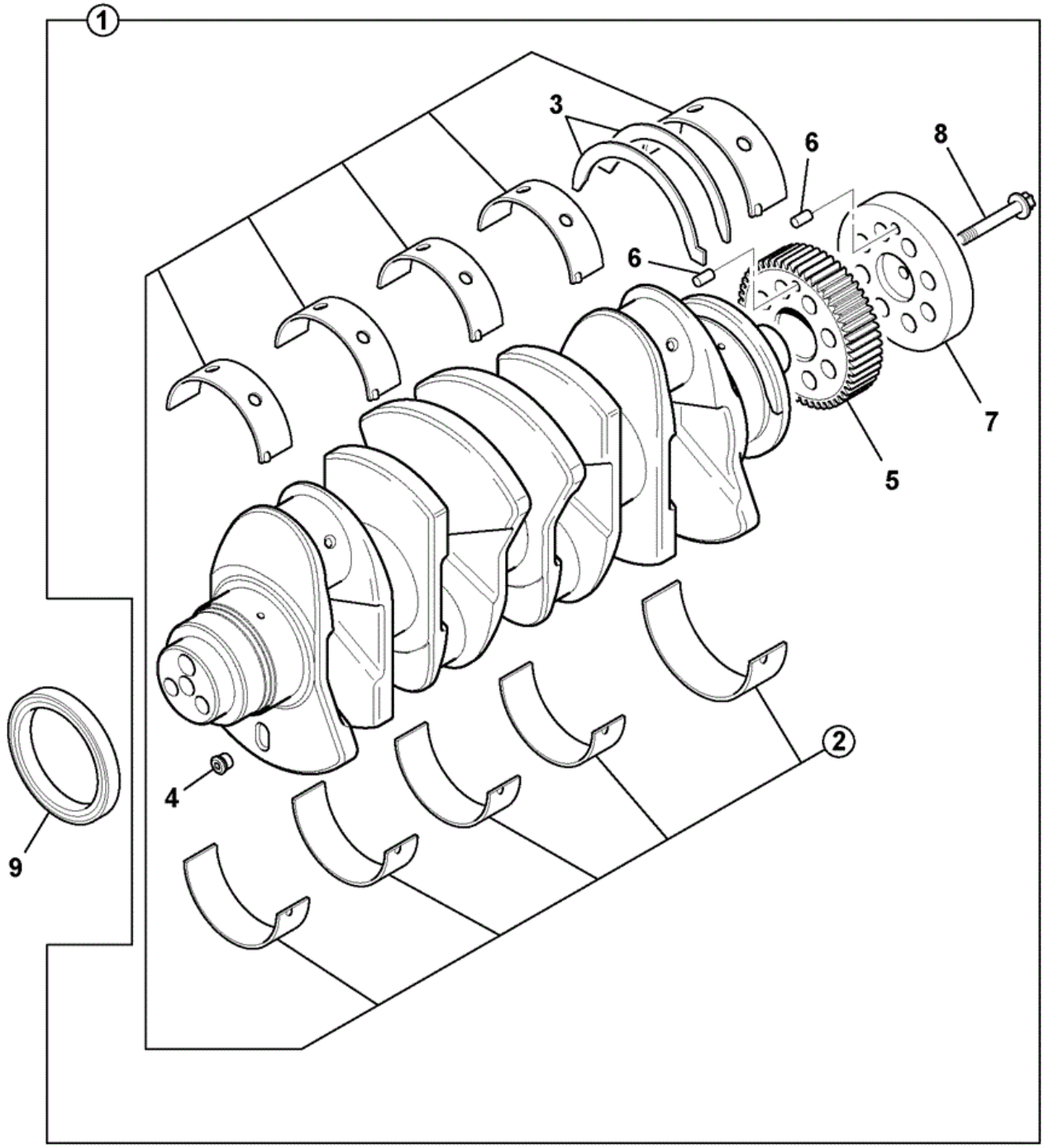

734220

Elemento	Pieza Nº	Cambiar número	Descripción	Código de uso	CANT.
1	320/09201		Kit cigüeñal		1

2	:320/09202		Kit cojinete princ.		1
2	320/09203		Kit cojinete princ.		0
2	320/09204		Kit cojinete princ.		0
3	:320/09208		Kit arandela empuje		1
3	320/09209		Kit arandela empuje		0
4	:320/04080		Tapón		1
5	:320/03132		GEAR		1
6	::2105/1405		Pasador		2
7	:320/03133		Cubo		1
8	:1319/0411Z		Tornillo		1
9	320/03119		Junta		1

Catálogo de productos \ CONSTRUCTION \ NORTH AMERICA \ MISCELLANEOUS PRODUCTS \ JCB DIESELMAX ENGINES \ 320/40064 JCB Dieselmax Turbo Engine 9802/2940 \ V ENGINE 4 CYLINDER TURBOCHARGED \ V38 CONJUNTO DE CIGUENAL

9802/2940 V38-2-1 CONJUNTO DE CIGÜEÑAL 0 0

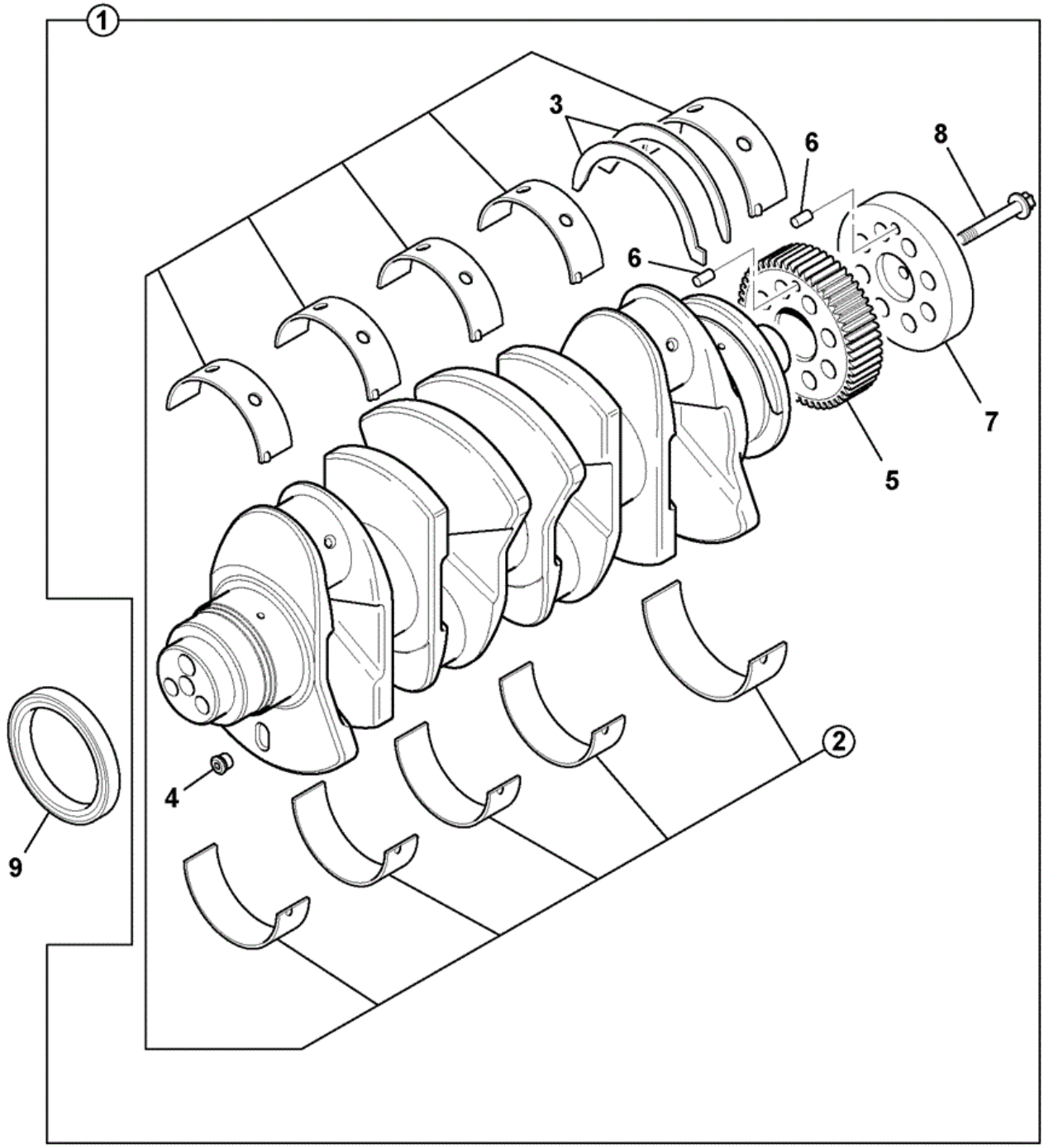

734220

Elemento	Pieza Nº	Cambiar número	Descripción	Código de uso	CANT.
1	320/09244		Kit cigüeñal		1

2	:320/09202		Kit cojinete princ.		1
2	320/09203		Kit cojinete princ.		0
2	320/09204		Kit cojinete princ.		0
3	:320/09208		Kit arandela empuje		1
3	320/09209		Kit arandela empuje		0
4	:320/04080		Tapón		1
5	:320/03132		GEAR		1
6	::2105/1405		Pasador		2
7	:320/03133		Cubo		1
8	:1319/0411Z		Tornillo		1
9	320/03119		Junta		1

Catálogo de productos \ CONSTRUCTION \ NORTH AMERICA \ MISCELLANEOUS PRODUCTS \ JCB DIESELMAX ENGINES \ 320/40064 JCB Dieselmax Turbo Engine 9802/2940 \ V ENGINE 4 CYLINDER TURBOCHARGED \ V38 CONJUNTO DE CIGUENAL

9802/2940 V38-4-1 CONJUNTO DE CIG@ENAL

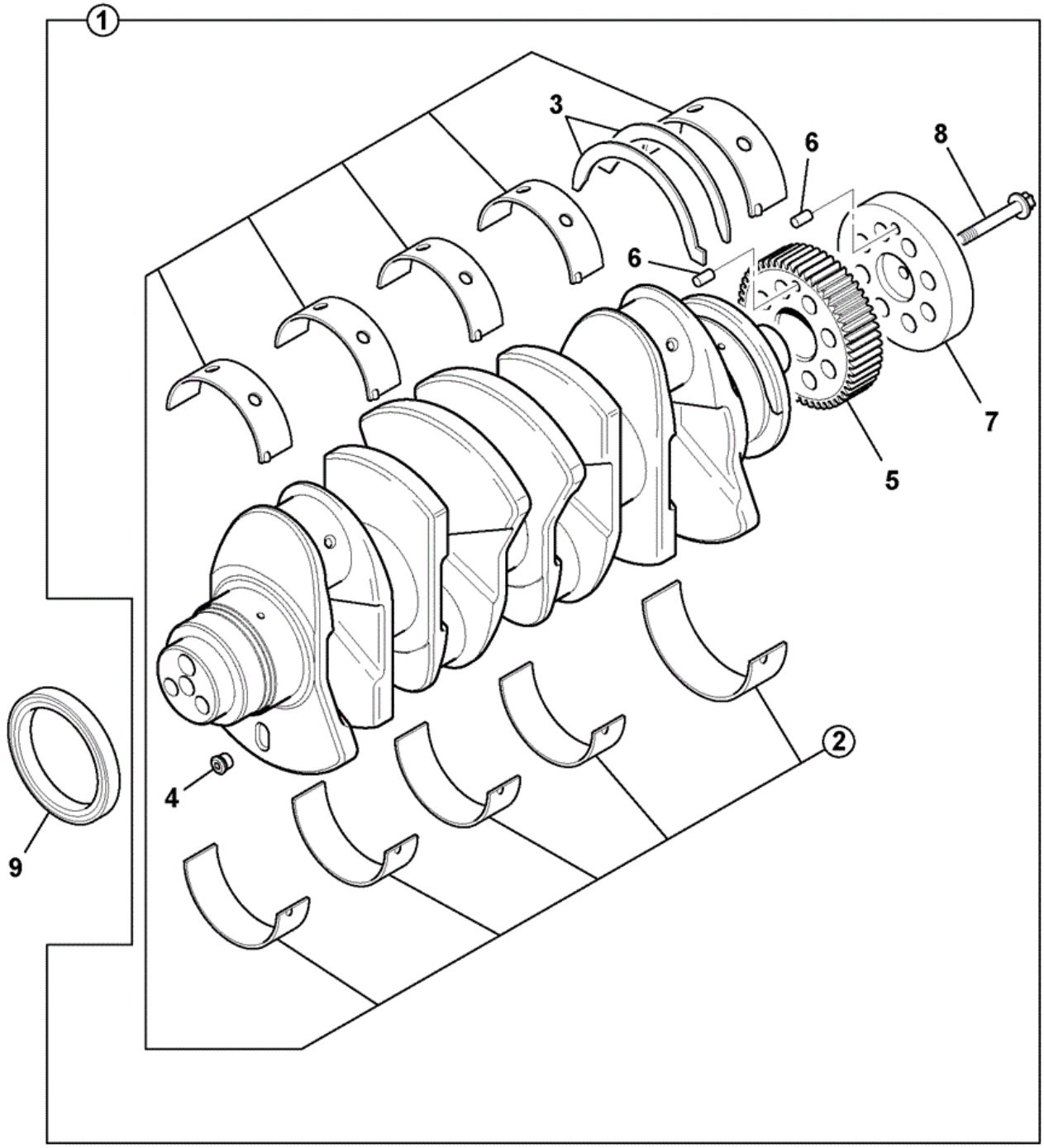

734220

Elemento	Pieza Nº	Cambiar número	Descripción	Código de uso	CANT.
1	320/09256		Kit cigüeñal		1

2	:320/09253		Kit cojinete princ.		1
2	320/09254		Kit cojinete princ.		0
2	320/09255		Kit cojinete princ.		0
3	:320/09208		Kit arandela empuje		1
3	320/09209		Kit arandela empuje		0
4	:320/04080		Tapón		1
5	:320/03132		GEAR		1
6	::2105/1405		Pasador		2
7	:320/03133		Cubo		1
8	:1319/0411Z		Tornillo		1
9	320/03119		Junta		1

CONSTRUCTION \ NORTH AMERICA \ MISCELLANEOUS PRODUCTS \ JCB DIESELMAX ENGINES \ 320/40064 JCB Dieselmax Turbo Engine 9802/2940 \ V ENGINE 4 CYLINDER TURBOCHARGED \ V39 CONJUNTO BLOQUE DE MOTOR

9802/2940 V39-11-1 CONJUNTO BLOQUE DE MOTOR ASSEMBLY

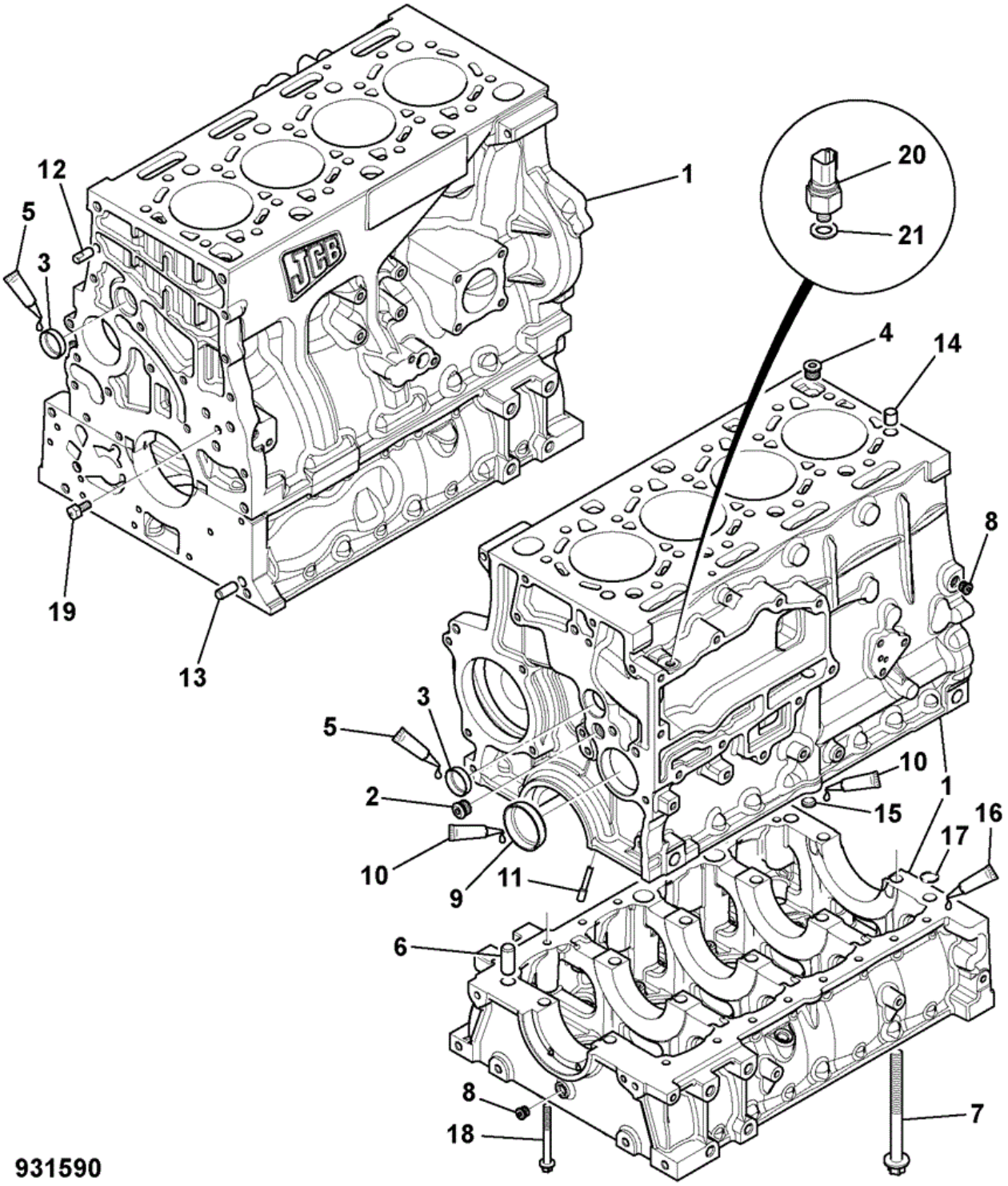

Elemento	Pieza Nº	Cambiar número	Descripción	Código de uso	CANT.
1	320/01802		Bloque		1

2	:320/04082		Tapón		1
3	320/00802		Tapón		2
4	:320/07715		Válvula		1
5	320/00812		Sellador *HEALTH and SAFETY WARNING*		1
6	:320/01717		Pasador		2
7	320/02006		Tornillo		10
8	:320/04080		Tapón		2
9	:320/00804		Tapón		1
10	320/00812		Sellador *See Note 1*		0
11	320/01722		Chorro		4
12	320/01526		Pasador		1
13	320/01528		Pasador		1
14	320/02525		Pasador		2
15	320/00805		Tapón		1
16	320/00825		Sellador *See Note 1*		0
17	320/01772		Junta tórica		1
18	1317/3318Z		Tornillo		16
19	320/05136		Tapón		1
20	320/04554		Interruptor		1
21	320/04521		Junta		1

CONSTRUCTION \ NORTH AMERICA \ MISCELLANEOUS PRODUCTS \ JCB DIESELMAX ENGINES \ 320/40064 JCB Dieselmax Turbo Engine 9802/2940 \ V ENGINE 4 CYLINDER TURBOCHARGED \ V39 CONJUNTO BLOQUE DE MOTOR

9802/2940 V39-4-1 BLOQUE MOTOR ARMADO 0

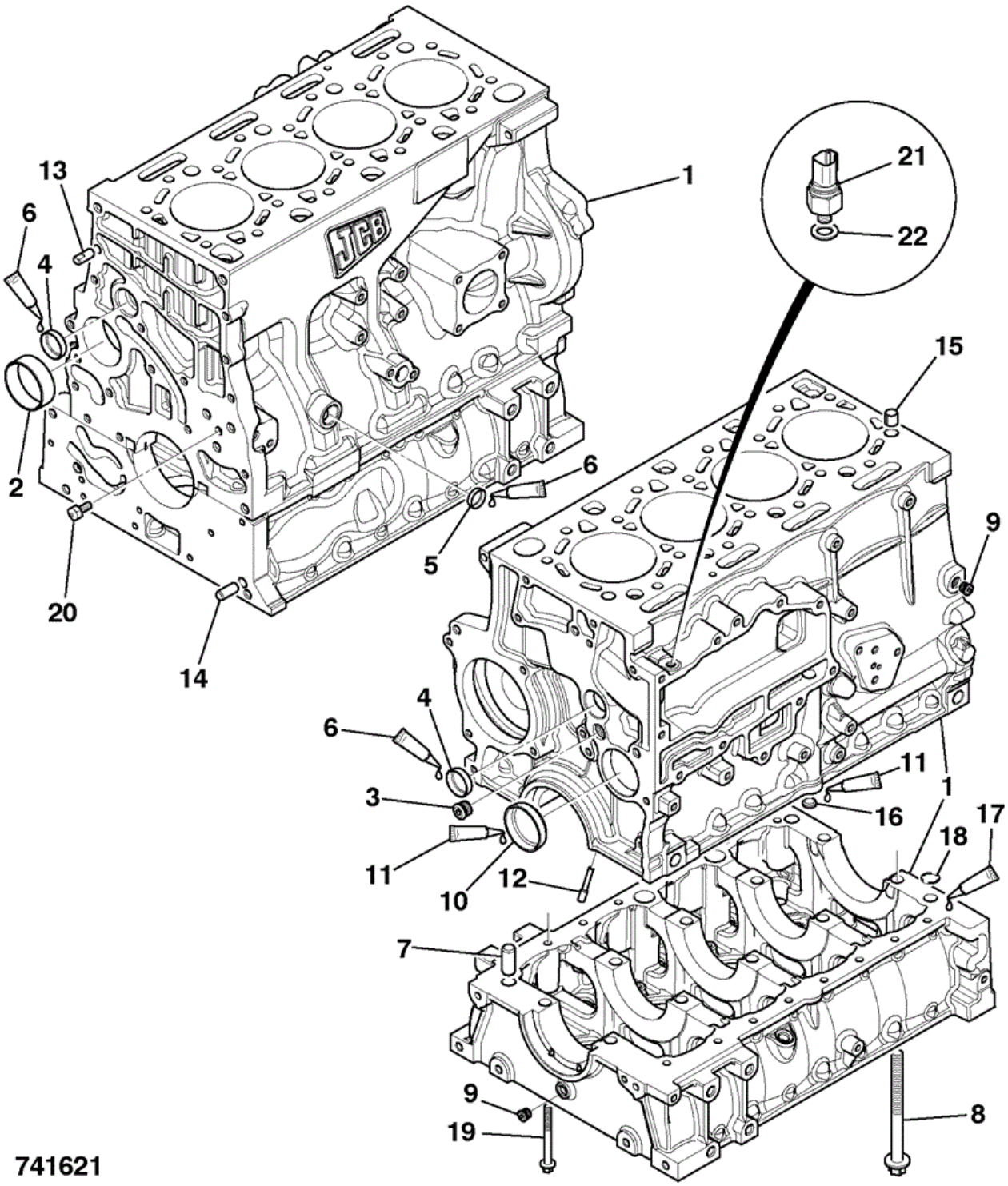

Elemento	Pieza Nº	Cambiar número	Descripción	Código de uso	CANT.
1	320/01782	SUPERSEDED BY	Bloque		1

1	320/01794		Bloque		1
2	:320/01519		Casquillo *This part is NLA see tech bulletin 14/024 for replacement options*		1
3	:320/04082		Tapón		1
4	:320/00802		Tapón		2
5	:320/00801		Tapón		1
6	:320/00812		Sellador *HEALTH & SAFETY WARNING*		0
7	:320/01717		Pasador		2
8	:320/02006		Tornillo		10
9	:320/04080		Tapón		2
10	320/00804		Tapón		1
11	320/00812		Sellador *See Note 1*		0
12	320/01722		Chorro		4
13	320/01526		Pasador		1
14	320/01528		Pasador		1
15	320/02525		Pasador		2
16	320/00805		Tapón		1
17	320/00825		Sellador *See Note 1*		1
18	320/01772		Junta tórica		1
19	1319/3318Z		Tornillo		16
20	320/05136		Tapón		1
21	320/04554		Interruptor		1
22	320/04521		Junta		1

CONSTRUCTION \ NORTH AMERICA \ MISCELLANEOUS PRODUCTS \ JCB DIESELMAX ENGINES \ 320/40064 JCB Dieselmax Turbo Engine 9802/2940 \ V ENGINE 4 CYLINDER TURBOCHARGED \ V04 JUEGOS DE JUNTAS

9802/2940 V4-1-1 KIT JUNTA TAPA BALANCINES 0

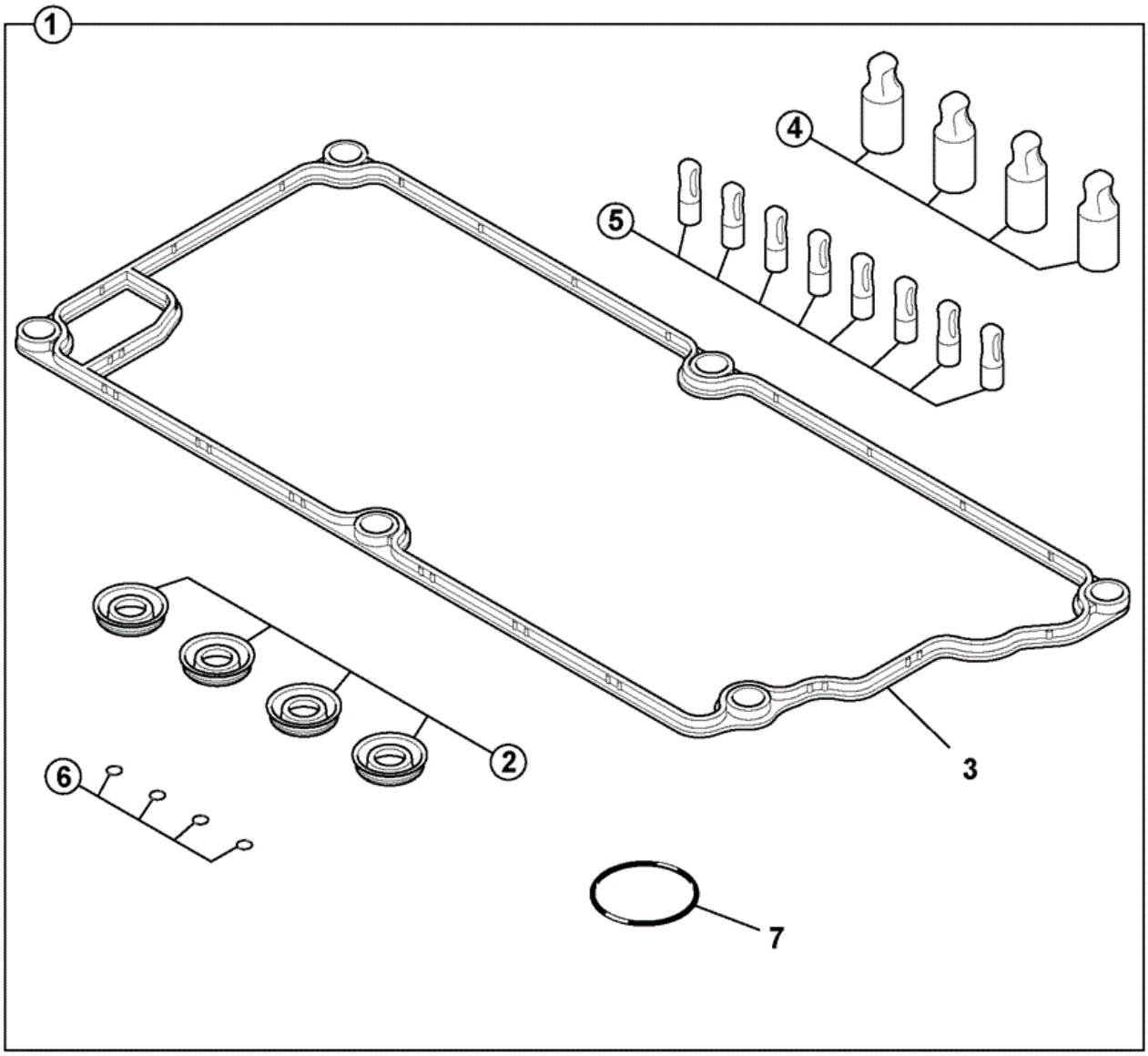

734711

Elemento	Pieza Nº	Cambiar número	Descripción	Código de uso	CANT.
1	320/09200		Kit junta		1
2	:320/07504		Junta		4

3	:320/07580		Junta		1
4	:320/06587		Tapa		4
5	:320/06588		Tapa		8
6	:320/07034		Junta tórica		4
7	:320/04092		Junta tórica		1

CONSTRUCTION \ NORTH AMERICA \ MISCELLANEOUS PRODUCTS \ JCB DIESELMAX ENGINES \ 320/40064 JCB Dieselmax Turbo Engine 9802/2940 \ V ENGINE 4 CYLINDER TURBOCHARGED \ V04 JUEGOS DE JUNTAS

9802/2940 V4-4-1 KIT JUNTA COLECTOR ACEITE 0

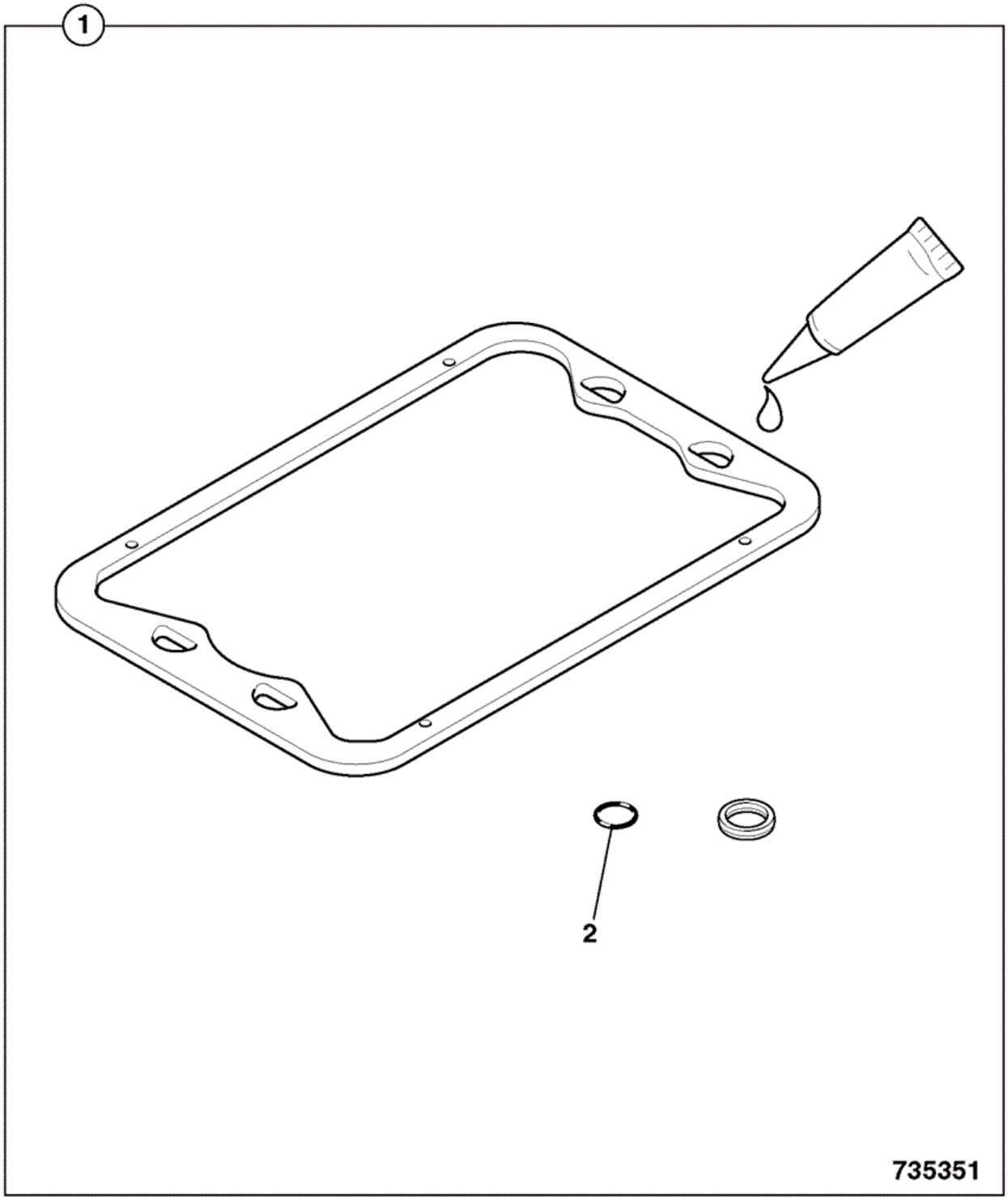

Elemento	Pieza Nº	Cambiar número	Descripción	Código de uso	CANT.
1	320/09219		Kit cárter aceite *HEALTH & SAFETY WARNING*		1

2	:320/04050		Junta tórica		2

CONSTRUCTION \ NORTH AMERICA \ MISCELLANEOUS PRODUCTS \ JCB DIESELMAX ENGINES \ 320/40064 JCB Dieselmax Turbo Engine 9802/2940 \ V ENGINE 4 CYLINDER TURBOCHARGED \ V04 JUEGOS DE JUNTAS

9802/2940 V4-5-1 JUEGO JUNTAS REVISIÓN SUP\ 0

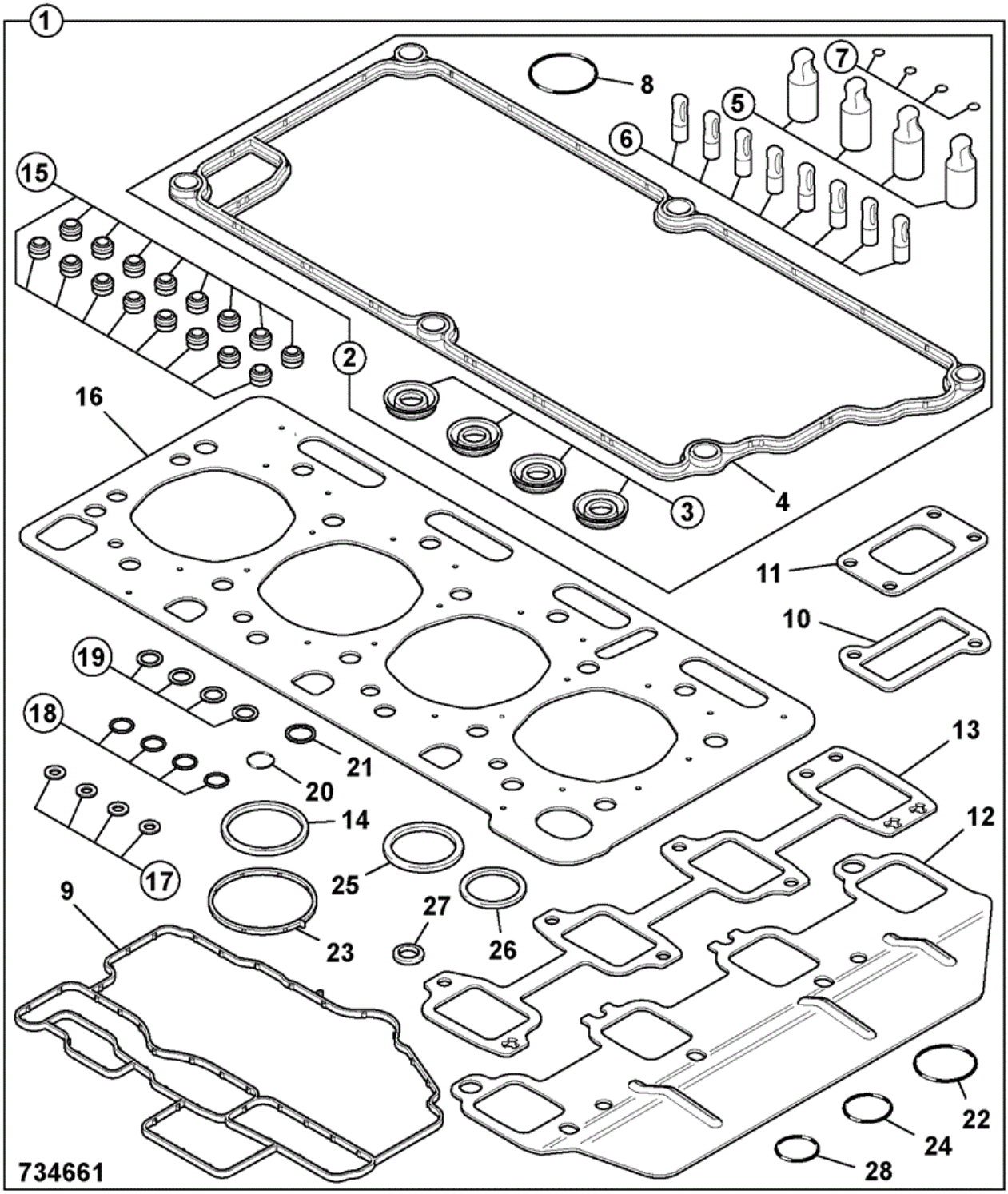

Elemento	Pieza Nº	Cambiar número	Descripción	Código de uso	CANT.
1	320/09280		Kit junta superior		1
2	:320/09200		Kit junta		1

3	::320/07504		Junta		1
4	::320/07580		Junta		1
5	::320/06587		Tapa		1
6	::320/06588		Tapa		1
7	::320/07034		Junta tórica		1
8	:320/04092		Junta tórica		1
9	:320/04113		Junta		1
10	:320/05512		Junta		1
11	:320/06053		Junta		1
12	:320/06035		Junta		1
13	:320/05550		Junta		1
14	:320/04543		Junta		1
15	:320/03533		Junta		16
16	:320/02608		Junta		1
17	:320/06530		Arandela		4
18	:320/06524		Junta		4
19	:823/00372		Arandela		4
20	:320/00851		Junta tórica		1
21	:320/06012		Arandela		1
22	:320/04040		Junta tórica		2
23	:320/04501		Junta		1
24	:320/04179		Junta tórica		2
25	:320/04057		Junta		1
26	:320/04521		Junta		2
27	:320/04551		Arandela		1
28	:320/07051		Junta tórica		1
29	320/00852		Junta		1

CONSTRUCTION \ NORTH AMERICA \ MISCELLANEOUS PRODUCTS \ JCB DIESELMAX ENGINES \ 320/40064 JCB Dieselmax Turbo Engine 9802/2940 \ V ENGINE 4 CYLINDER TURBOCHARGED \ V04 JUEGOS DE JUNTAS

9802/2940 V4-6-1 JUEGO JUNTAS REVISIÓN BAJOS 0

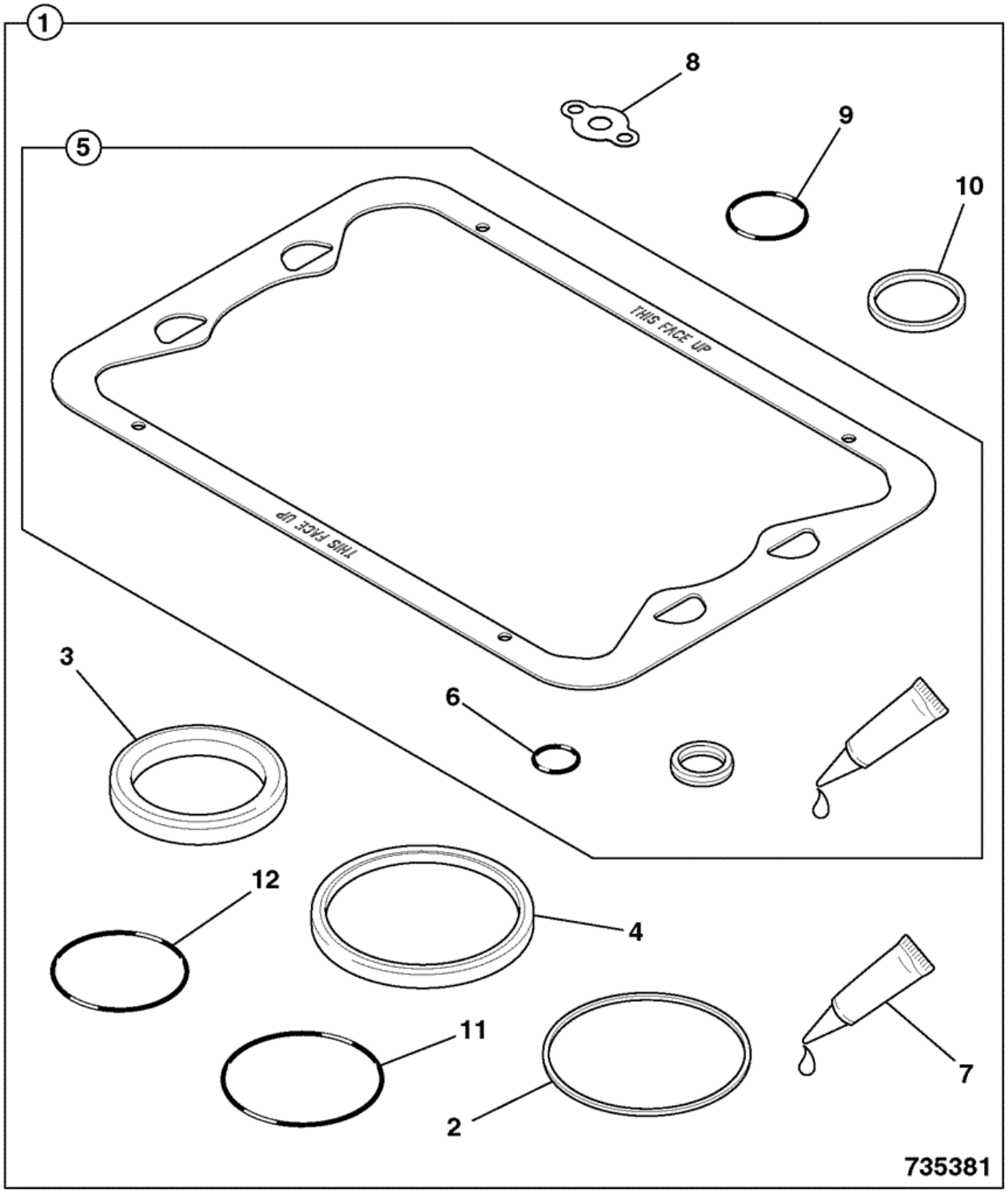

Elemento	Pieza Nº	Cambiar número	Descripción	Código de uso	CANT.
1	320/09281		Kit junta inferior		1
2	:320/04510		Junta		1

3	:320/03119		Junta		1
4	:320/03029		Junta		1
5	::320/09219		Kit cárter aceite *HEALTH & SAFETY WARNING*		1
6	:::320/04050		Junta tórica		2
7	:320/00831		Sellador *See Note 1*		0
8	:320/04208		Junta		1
9	:320/05140		Junta tórica		1
10	:320/06519		Junta		1
11	:320/08007		Junta tórica		1
12	:320/08009		Junta tórica		1

CONSTRUCTION \ NORTH AMERICA \ MISCELLANEOUS PRODUCTS \ JCB DIESELMAX ENGINES \ 320/40064 JCB Dieselmax Turbo Engine 9802/2940 \ V ENGINE 4 CYLINDER TURBOCHARGED \ V05 KITS DE REACONDICIONAMIENTO

9802/2940 V5-1-2 MOTOR CORTO TC 320/40060 0

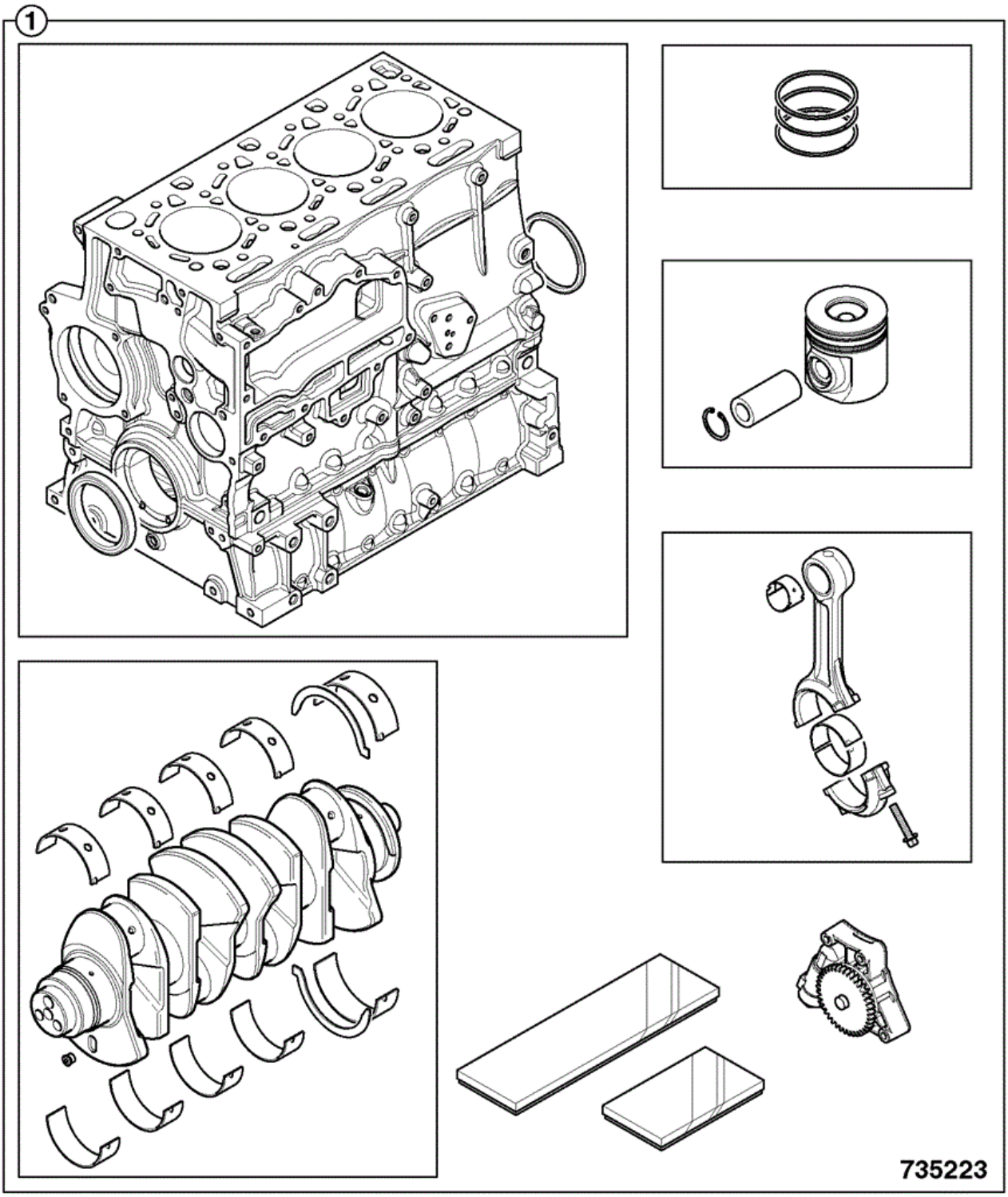

Elemento	Pieza Nº	Cambiar número	Descripción	Código de uso	CANT.
1	320/40060		Motor *HEALTH & SAFETY WARNING*		1

1	320/40267	From 06-05-08	ENGINE		1

CONSTRUCTION \ NORTH AMERICA \ MISCELLANEOUS PRODUCTS \ JCB DIESELMAX ENGINES \ 320/40064 JCB Dieselmax Turbo Engine 9802/2940 \ V ENGINE 4 CYLINDER TURBOCHARGED \ V05 KITS DE REACONDICIONAMIENTO

9802/2940 V5-3-3 MOTOR, LARGO TC 320/40081 0

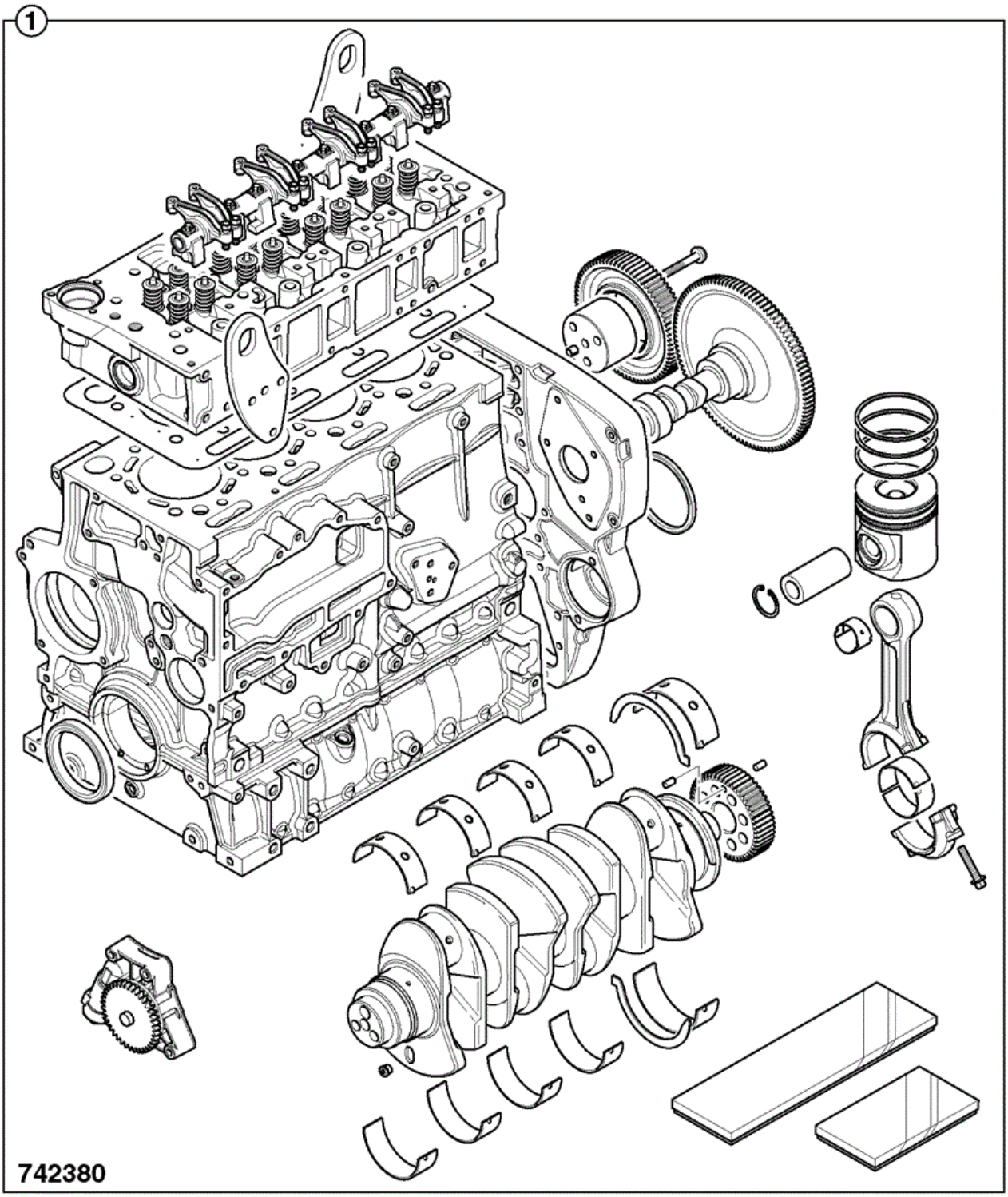

Elemento	Pieza Nº	Cambiar número	Descripción	Código de uso	CANT.
1	320/40081		Motor		1
1	320/40273	From 06-05-08	ENGINE		1

CONSTRUCTION \ NORTH AMERICA \ MISCELLANEOUS PRODUCTS \ JCB DIESELMAX ENGINES \ 320/40064 JCB Dieselmax Turbo Engine 9802/2940 \ V ENGINE 4 CYLINDER TURBOCHARGED \ V05 KITS DE REACONDICIONAMIENTO

9802/2940 V5-5-4 KIT REVISIÓN MOTOR ESTÁNDAR TC

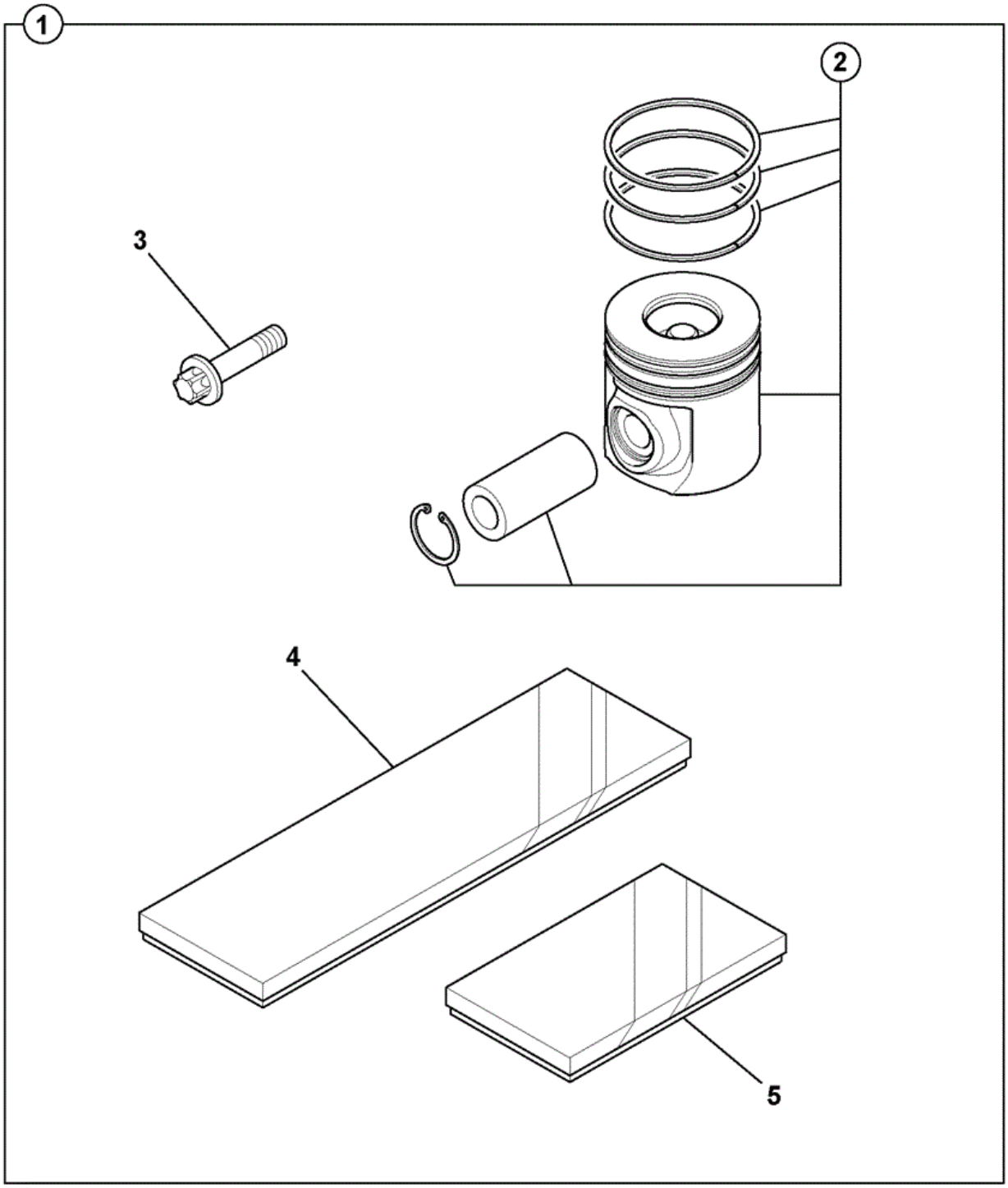

735080

Elemento	Pieza Nº	Cambiar número	Descripción	Código de uso	CANT.
1	320/09287		Kit revisión motor		1
2	:320/09211		Kit pistón		4

3	:320/03040		Tornillo		8
4	:320/09280		Kit junta superior		1
5	:320/09281		Kit junta inferior		1

CONSTRUCTION \ NORTH AMERICA \ MISCELLANEOUS PRODUCTS \ JCB DIESELMAX ENGINES \ 320/40064 JCB Dieselmax Turbo Engine 9802/2940 \ V ENGINE 4 CYLINDER TURBOCHARGED \ V06 CARTUCHOS DE FILTRO

9802/2940 V6-1-1 FILTRO COMBUSTIBLE 0 0

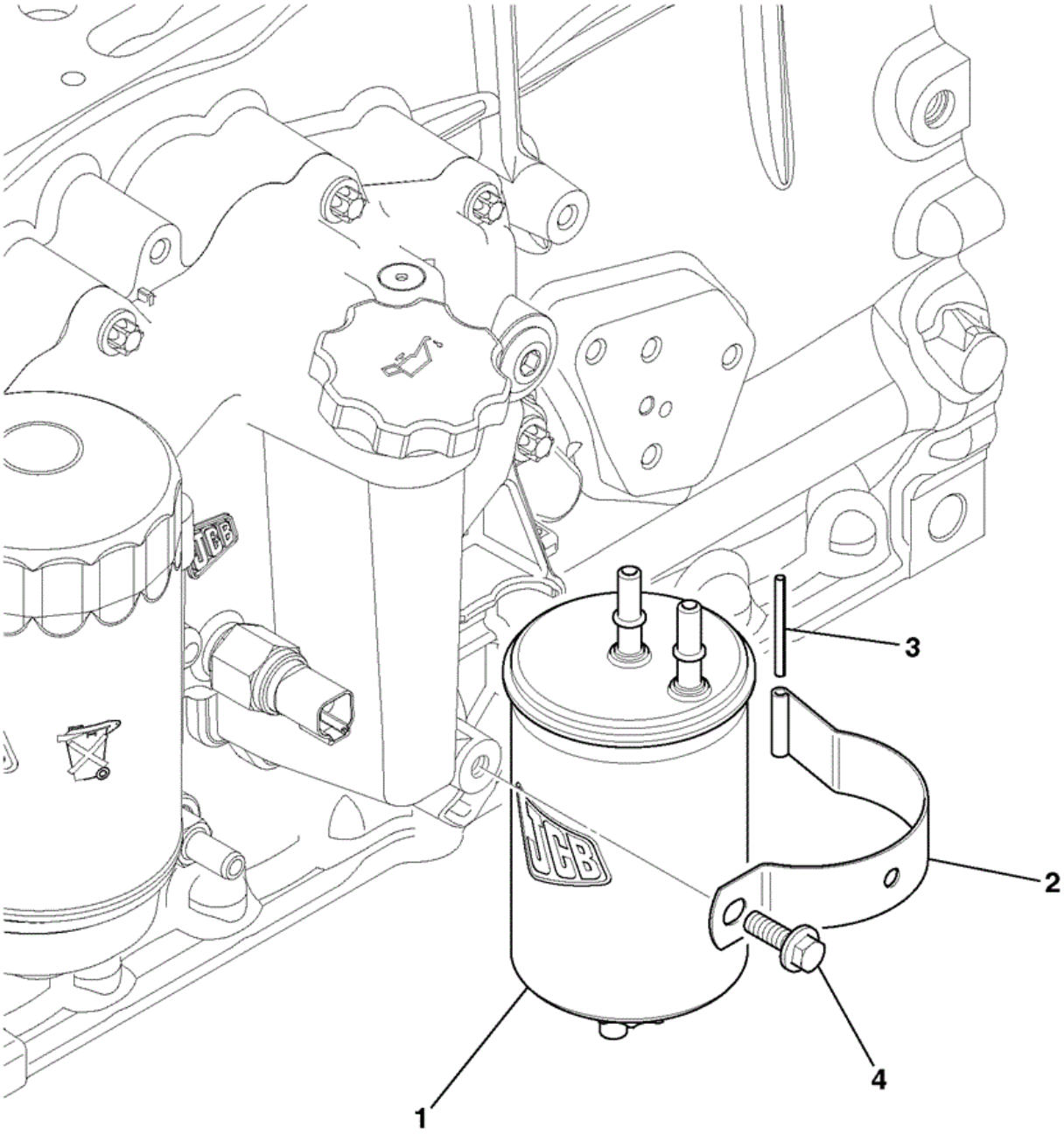

734501

Elemento	Pieza Nº	Cambiar número	Descripción	Código de uso	CANT.
1	320/07155		Filtro		1
2	320/04114		Retenida		1

3	2102/0407		Pasador		1
4	1317/3305Z		Tornillo		1

CONSTRUCTION \ NORTH AMERICA \ MISCELLANEOUS PRODUCTS \ JCB DIESELMAX ENGINES \ 320/40064 JCB Dieselmax Turbo Engine 9802/2940 \ V ENGINE 4 CYLINDER TURBOCHARGED \ V06 CARTUCHOS DE FILTRO

9802/2940 V6-2-1 FILTRO DE ACEITE 0 0

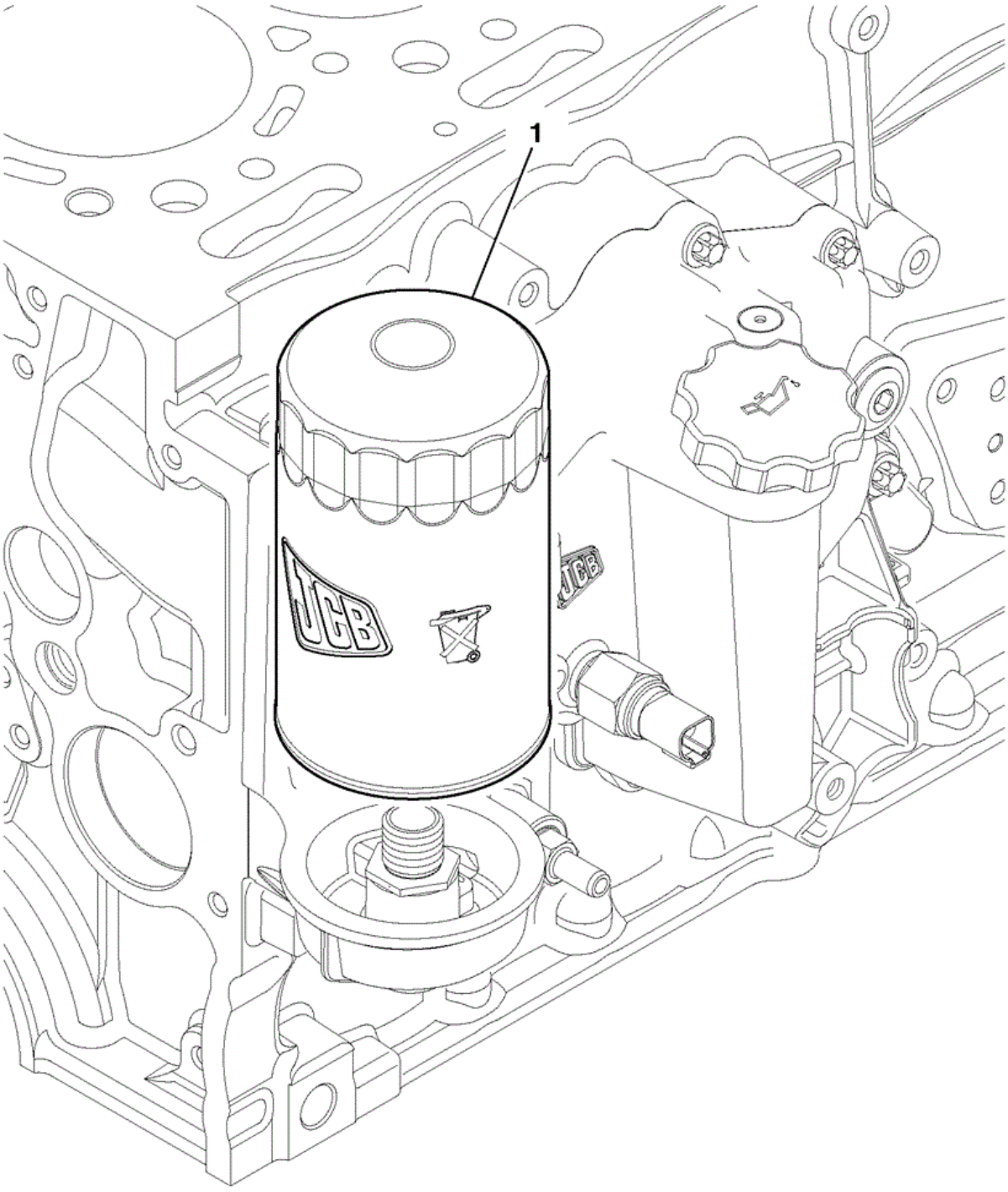

734830

Elemento	Pieza Nº	Cambiar número	Descripción	Código de uso	CANT.
1	320/04133		Filtro		1

CONSTRUCTION \ NORTH AMERICA \ MISCELLANEOUS PRODUCTS \ JCB DIESELMAX ENGINES \ 320/40064 JCB Dieselmax Turbo Engine 9802/2940 \ V ENGINE 4 CYLINDER TURBOCHARGED \ V06 CARTUCHOS DE FILTRO

9802/2940 V6-3-1 320/08596 Ventilador BELT

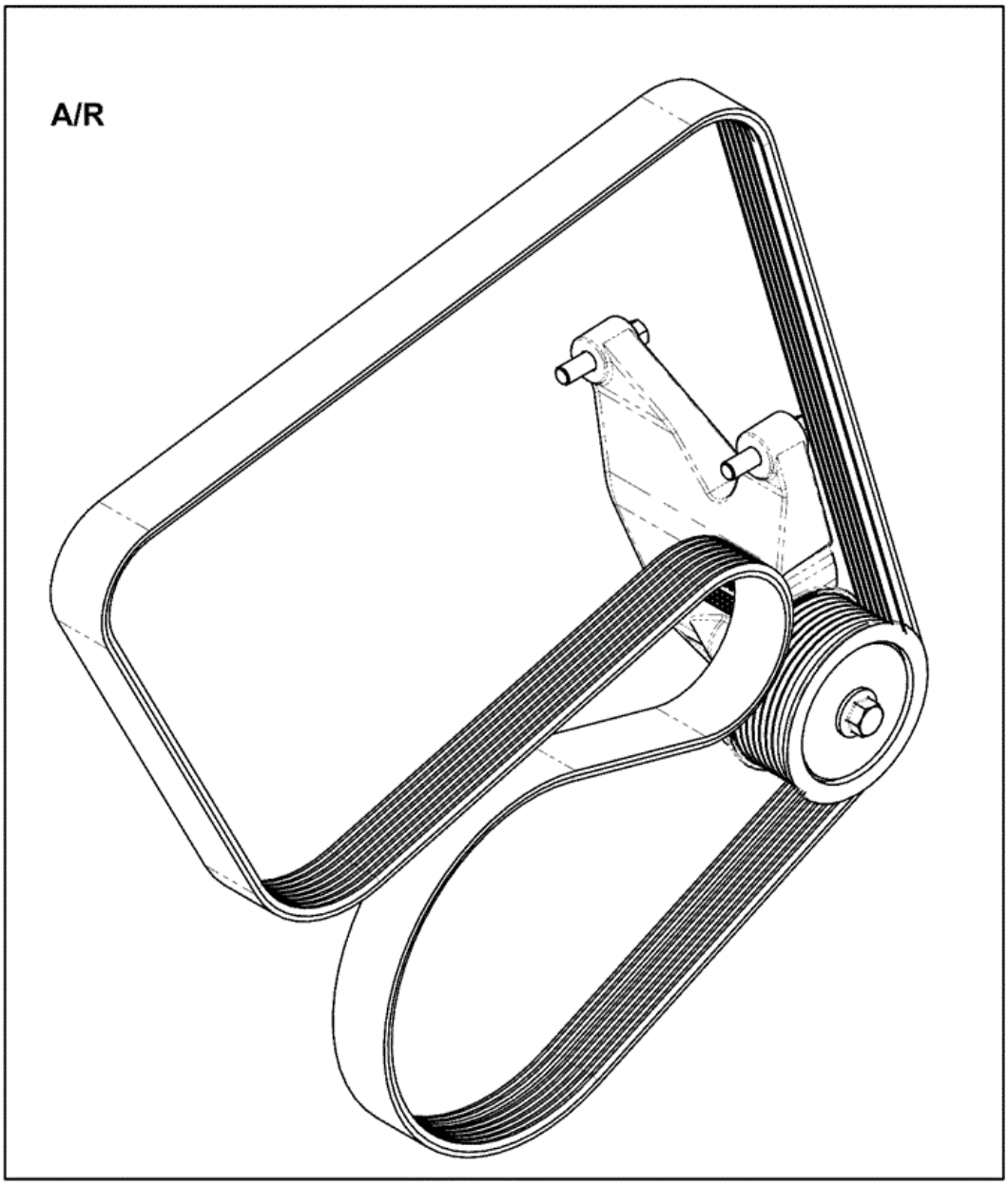

320-08596-1

Elemento	Pieza Nº	Cambiar número	Descripción	Código de uso	CANT.
1	320/08598		cinturón		1
2	320/08599		cinturón		1

3	320/08686		Belt8 PK 1909		1
4	320/08647		Beltdrive L=1929		1
5	320/08646		Beltdrive L=1941		1
6	320/08601		cinturón		1
7	320/08552		cinturón		1
8	320/08603		cinturón		1
9	320/08609		cinturón		1
10	320/08608		cinturón		1
11	320/08604		cinturón		1
12	320/08672		Beltdrive L=2079		1
13	320/08605		cinturón		1
14	320/08606		cinturón		1
15	320/08600		cinturón		1
16	320/08607		cinturón		1

CONSTRUCTION \ NORTH AMERICA \ MISCELLANEOUS PRODUCTS \ JCB DIESELMAX ENGINES \ 320/40064 JCB Dieselmax Turbo Engine 9802/2940 \ V ENGINE 4 CYLINDER TURBOCHARGED \ V08 POLEA DE CIGUENAL

9802/2940 V8-1-1 POLEA DEL CIGÜEÑAL 0 0

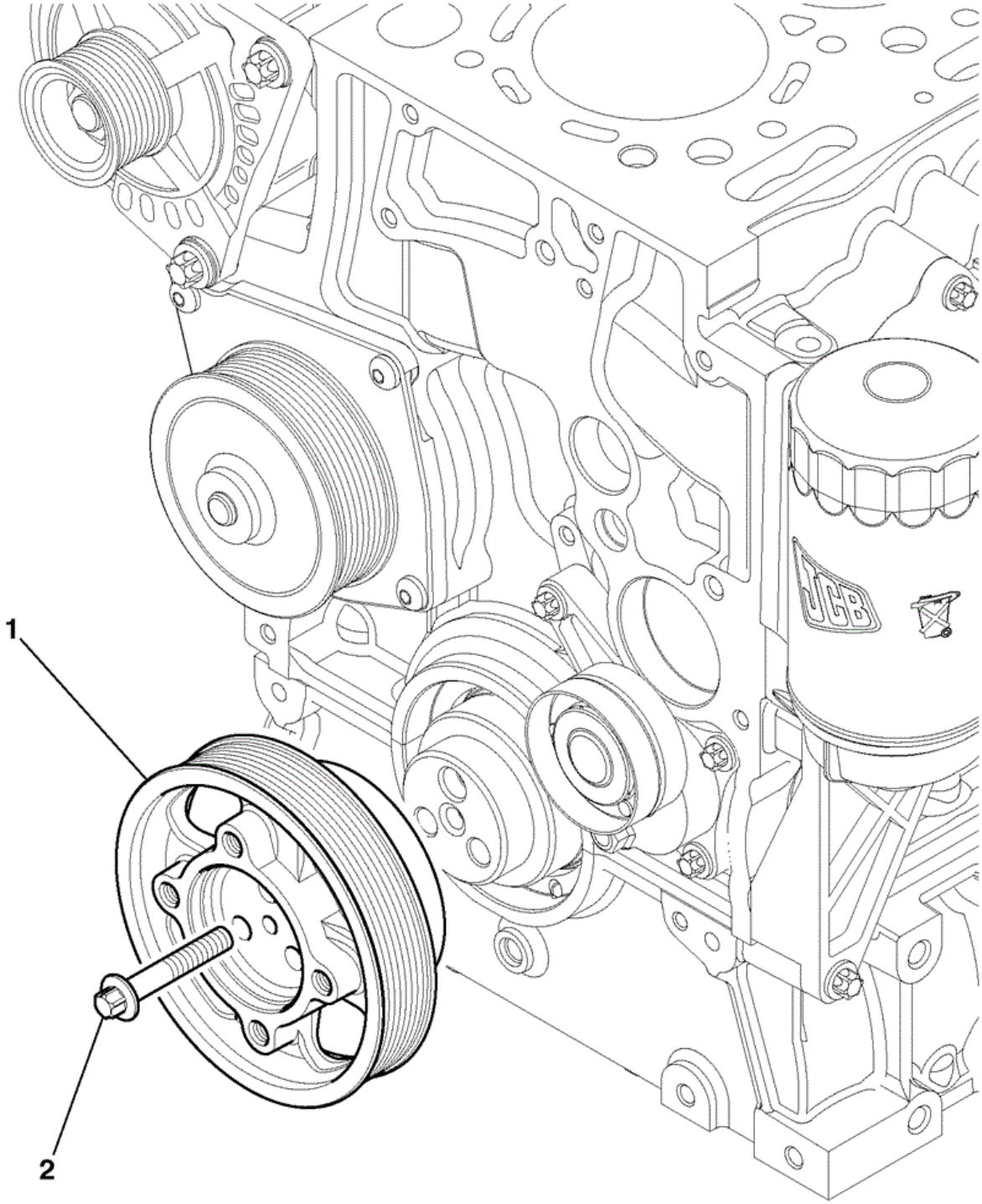

Elemento	Pieza Nº	Cambiar número	Descripción	Código de uso	CANT.
1	320/03143		Polea		1
2	320/03069		Tornillo		3

CONSTRUCTION \ NORTH AMERICA \ MISCELLANEOUS PRODUCTS \ JCB DIESELMAX ENGINES \ 320/40064 JCB Dieselmax Turbo Engine 9802/2940 \ V ENGINE 4 CYLINDER TURBOCHARGED \ V08 POLEA DE CIGUENAL

9802/2940 V8-2-1 AUTOTENSOR CORREA TRANSMISIÓN 0

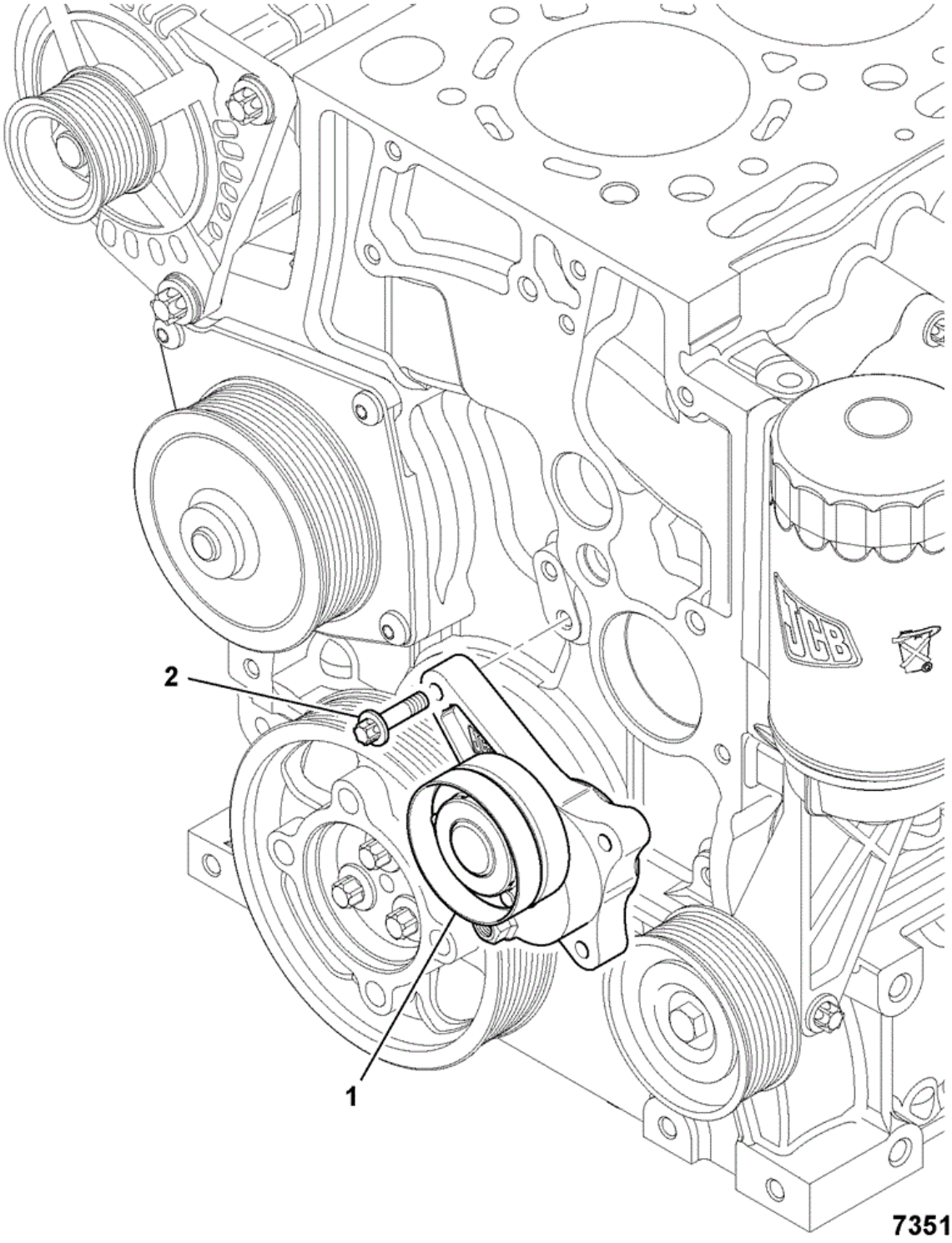

Elemento	Pieza Nº	Cambiar número	Descripción	Código de uso	CANT.
1	320/08584		Regulador		1
2	1319/0308Z		Tornillo		3

CONSTRUCTION \ NORTH AMERICA \ MISCELLANEOUS PRODUCTS \ JCB DIESELMAX ENGINES \ 320/40064 JCB Dieselmax Turbo Engine 9802/2940 \ V ENGINE 4 CYLINDER TURBOCHARGED \ V09 MOTOR DE ARRANQUE

9802/2940 V9-1-2 MOTOR DE ARRANQUE 12\VOLT 0

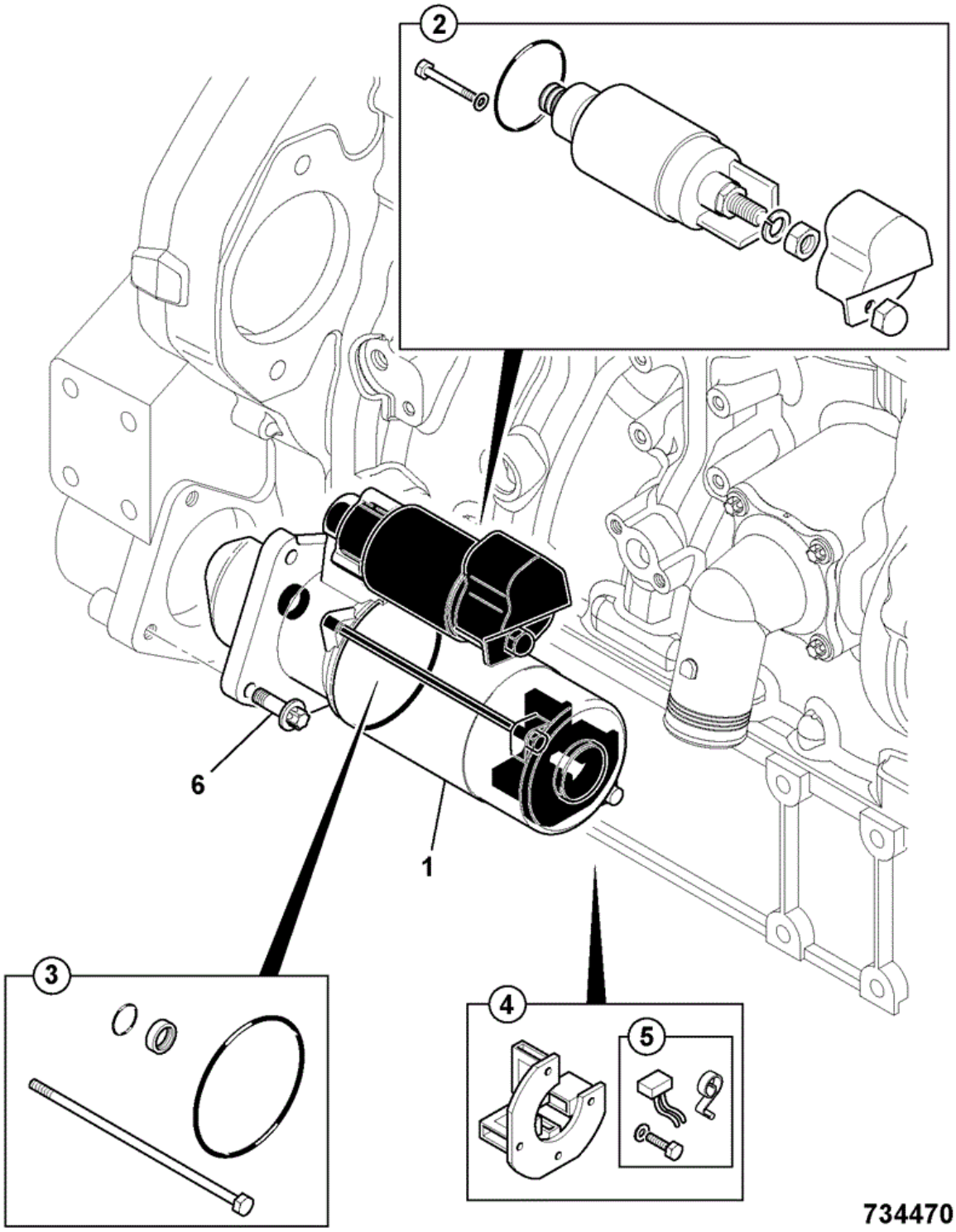

Elemento	Pieza Nº	Cambiar número	Descripción	Código de uso	CANT.
1	320/09026		Motor		1
2	:714/40302		Interruptor		1

3	:714/40303		Kit piezas varias		1
4	:714/40305		Escobilla		1
5	:714/40306		Kit escobilla		1
6	1319/0408Z		Tornillo		3

CONSTRUCTION \ NORTH AMERICA \ MISCELLANEOUS PRODUCTS \ JCB DIESELMAX ENGINES \ 320/40064 JCB Dieselmax Turbo Engine 9802/2940 \ V ENGINE 4 CYLINDER TURBOCHARGED \ V09 MOTOR DE ARRANQUE

9802/2940 V9-1-3 MOTOR DE ARRANQUE 12\VOLT 0

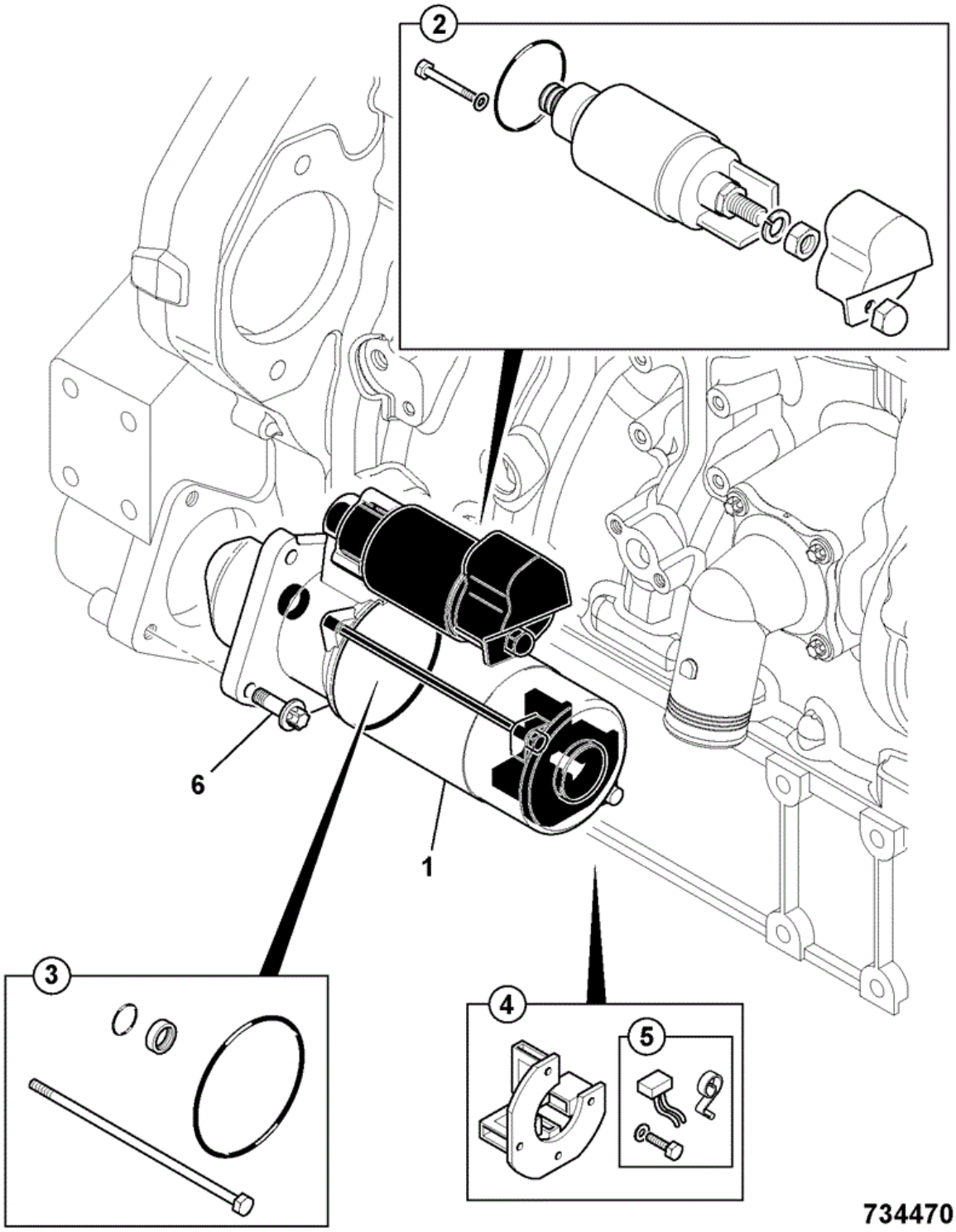

Elemento	Pieza Nº	Cambiar número	Descripción	Código de uso	CANT.
1	320/09032		Motor		1
2	:714/40302		Interruptor		1

3	:714/40303		Kit piezas varias		1
4	:714/40305		Escobilla		1
5	:714/40306		Kit escobilla		1
6	1319/0408Z		Tornillo		3

JCB

CONSTRUCTION \ NORTH AMERICA \ MISCELLANEOUS PRODUCTS \ JCB DIESELMAX ENGINES \ 320/40064 JCB Dieselmax Turbo Engine 9802/2940 \ V ENGINE 4 CYLINDER TURBOCHARGED \ V10 ALTERNADOR 9802/2940 V10-1-1 ALTERNADOR 12VOLT - 95AMP 0

JCB 9802/2940 V1-21-1 MOTOR COMPLETO 320/40064 0

Motor SB320-40064