RUTHZIL TRATOR COMERCIAL DE PEÇAS LTDA 11 97083-6812 ROLANDO

JANEIRO 1971

Massey-Ferguson ICM

400

MF INDUSTRIAL
& CONSTRUCTION
MACHINERY

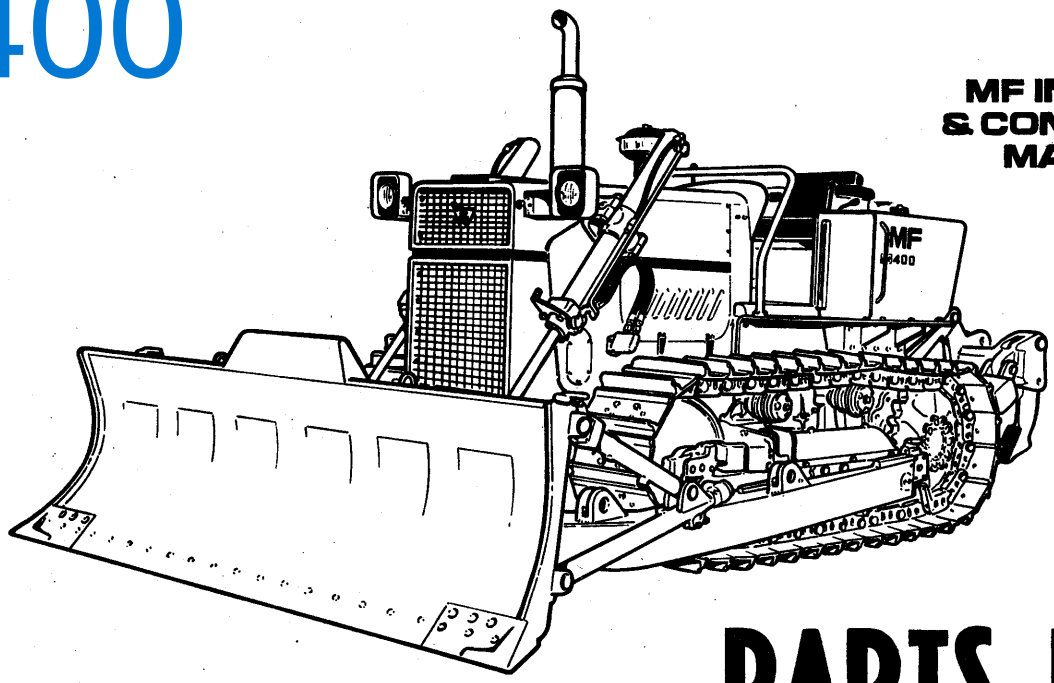

PARTS BOOK

TRACTOR LOADER AND TRACTOR DOZER

MF400

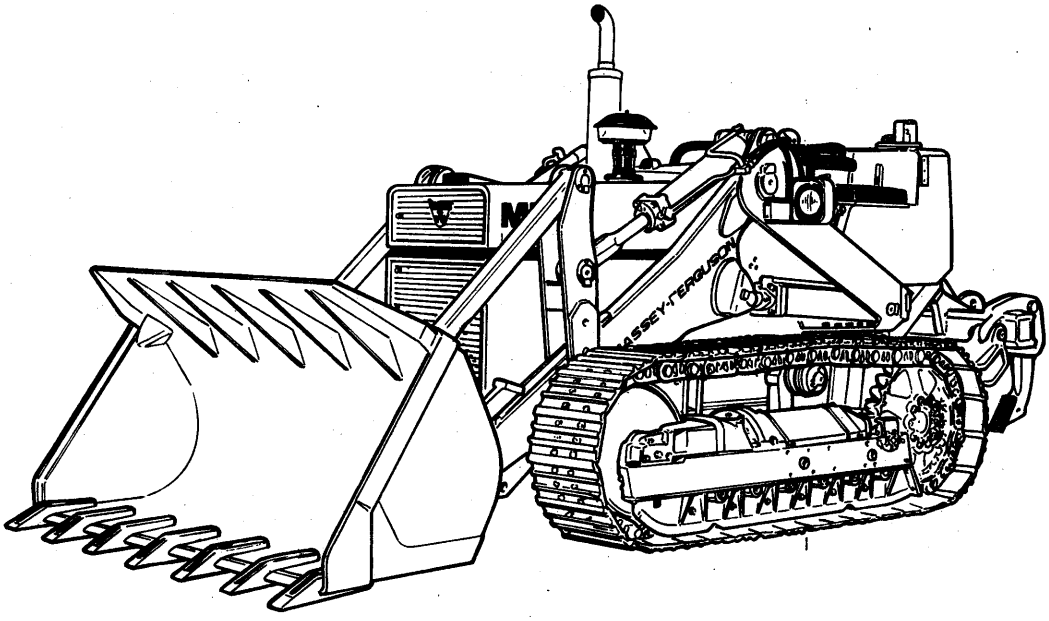

PRINTED IN ITALY
INCLUDES SUPPLEMENTS: A - B - C - D - E

Publication N. 1436 367 M1

FOREWORD

MASSEY-FERGUSON INDUSTRIAL EQUIPMENT IS DESIGNED AND BUILT FOR MAXIMUM PERFORMANCE AND LONG LIFE. ALL SERVICE PARTS ARE MANUFACTURED WITH THE SAME CARE AND PRECISION EXERCISED IN PRODUCTION.

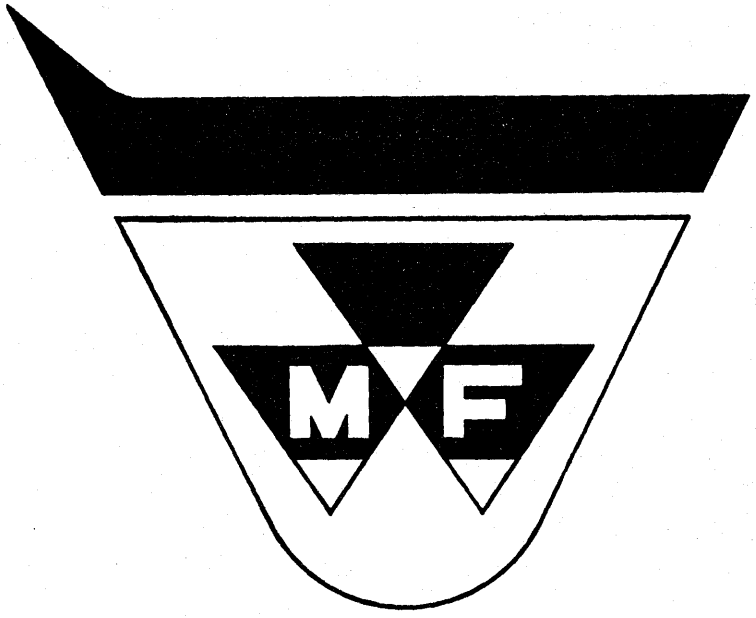

MF INDUSTRIAL & CONSTRUCTION MACHINERY

STOCK AND SELL ONLY MASSEY-FERGUSON PARTS

YOUR CUSTOMER EXPECTS IT OF YOU

This part book is devided into 4 sections. The first section comprises all the parts of a machine and tables are numbered from n. 1 to n. 99.

The second section comprises all the parts for the loader equipment and tables are numbered from n. 101 to n. 199.

The third section comprises all the dozer equipment parts and tables are numbered from n. 201 to n. 299.

The fourth section comprises all the parts for special equipment and tables are numbered from n. 301 onwards.

Unless otherwise stated, numbers shown in the quantity column indicate the total number of each part of the machine. When the quantity is not indicated it is understood « upon request ».

Parts release and change bulletins will be issued to comunicate modifications or amendements. We recommend to keep your parts book and parts numerical index up to dated according to such bulletins. Following to the issue date of this part book, additional or replacement pages will be issued in order to keep the parts book always upto dated. At the bottom of the additional pages the same number of issue, the same first number of issue and the date of issue will be indicated (obviously it will be different from the date of issue of the part book).

The replacement pages will have the same number of publication, a subsequent number of issue (issue 2, issue 3, etc.) and the date of the new edition.

In order to make it easier for you to find the various parts in the catalogue two numerical indexes have been included at the beginning, one for Massey-Ferguson numbers and the other one for Perkins numbers.

These indexes show all the parts numbers and the respective numbers of tables and reference in a progressive order.

When ordering spare parts please alway quote:

1. The serial number of the frame, the engine and the equipment.
2. The MF spare parts number and the description of the required item.
3. The required quantity.

For practical reasons it is recommended to write the serial numbers relating to one's own machine in the hereunder spece.

ENGINE SERIAL N° . . . . . .

CRAWLER » » . . . . . .

LOADER » » . . . . . .

DOZER » » . . . . . .

RIPPER » » . . . . . .

Questo catalogo è suddiviso in 4 sezioni: la prima raggruppa tutti i particolari della sola macchina e la numerazione delle tavole è compresa tra il N. 1 e il N. 99.

La seconda raggruppa tutti i particolari dell'equipaggiamento Loader, e la numerazione delle tavole è compresa tra il N. 101 e il N. 199.

La terza raggruppa tutti i particolari dell'equipaggiamento Dozer, la numerazione delle tavole è compresa tra il N. 201 e il N. 299.

La quarta raggruppa tutti i particolari delle attrezzature speciali e viene distinta dalla numerazione delle tavole dal N. 301 in poi.

Salvo diversa indicazione, il numero riportato nella colonna della quantità indica il numero totale di ciascun particolare esistente sulla macchina. Ove la quantità non venga indicata, il quantitativo si intende « a richiesta ».

Piccoli cambiamenti o aggiornamenti potranno essere segnalati tramite bollettini di modifica (Parts release and change bulletin). Si raccomanda di aggiornare il proprio catalogo secondo quanto indicato su tali bollettini e conseguentemente di tenere aggiornato il parts numerical index.

Successivamente alla data di emissione del presente catalogo, potranno essere emesse pagine aggiuntive o pagine sostitutive onde poter rendere sempre aggiornato e attuale il catalogo. Le pagine « aggiuntive » porteranno indicati sul margine inferiore della pagina: lo stesso numero di pubblicazione, lo stesso primo numero di emissione e la data di emissione (ovviamente differente da quella di emissione del catalogo stesso).

Le pagine sostitutive porteranno lo stesso numero di pubblicazione, un successivo numero di emissione (issue 2, issue 3, ecc.) e la data di pubblicazione relativa a tale emissione.

Per agevolare la ricerca nel catalogo dei vari componenti, all'inizio del catalogo, sono stati inseriti due indici numerici (uno per i numeri Massey-Ferguson e uno per i numeri Perkins). Essi riportano tutti i numeri dei particolari in ordine progressivo con a fianco indicato il relativo numero di tavola e di riferimento.

Per l'ordinazione delle parti di ricambio si raccomanda di indicare sempre con la massima esattezza:

1) Il numero di matricola del telaio, del motore e dell'attrezzatura.

2) Il numero di ricambio Massey-Ferguson e la denominazione del particolare richiesto.

3) La quantità desiderata.

Per maggiore praticità si consiglia di trascrivere i numeri di matricola relativi alla propria macchina, nello spazio qui sotto riservato.

ESPAÑOL

Este Catálogo está dividido en 4 partes o seccióones. La primiera sección comprende todas las piezas de una máquina y la numeración de las láminas está comprendida entre el No. 1 y el No. 99.

La segunda sección comprende todas las piezas para el equipo de cargadora y la numeración de las láminas está comprendida entre el No. 101 y el No. 199.

La tercera sección comprende todas las piezas para el equipo de bulldozer y la numeración de las láminas está comprendida entre el No. 201 y el No. 299.

La cuarta sección comprende todas las piezas para equipo especiales y la numeración de las láminas está comprendida desde el No. 301 en adelante.

Salvo indicación contraria, las cifras mostradas en la columna de la cantidad señalan la cantidad total de cada pieza de la máquina. Si la cantidad no está mencionada se entenderá « contra demanda ».

Para comunicar las modificaciones y enmiendas que tengan lugar, de vez en cuando se distribuirán los appropiados Boletines (Parts Release and Change Bulletins). Recomendamos en gran manera que Vd. mantenga al día su Catálogo de Repuestos y el Indice Numérico, de acuerdo con tales Boletines. Después de la fecha de distribución de este presente Catálogo de Repuestos se irán librando páginas adicionales o de reemplazo según lo aconsejen las circunstansias, para que su Catálogo siempre esté al día. Al pie de las páginas adicionales estarán impresos el mismo número de publicación, el primer número de edición y la fecha de edición (como es natural la fecha de edición será diferente de la fecha de la edición original del Catálogo).

Las páginas de reemplazo llevarán el mismo número de publicación, un número subsiguiente de edición (2ª Edición, 3ª Edición, etc.) y la fecha de la nueva edición.

Para que a Vd. le sea más fácil hallar las varias piezas del catálogo las primeras páginas del mismo contienen dos índices numéricos, uno de ellos se refiere a los números de pieza asignados por Massey-Ferguson y el otro indica los números de pieza asignados por Perkins.

Estos índices señalan en orden progresivo los números de todas las piezas y los respectivos números de las láminas y la referencia.

Cuando ordene piezas de repuesto sírvase mencionar siempre:

1. El No. de Serie del bastidor, del motor y del equipo.
2. El No. de Pieza de Repuesto MF y la descripción de la pieza que se desee.
3. La cantidad requerida.

Por razones prácticas recomendamos se sirva escribir los Números de Serie de su máquina en los espacios de abajo:

Ce catalogue est divisé en 4 sections. La première comprend toutes les pièces de la machine et la numération des tables est comprise entre le N. 1 et le N. 99.

La seconde comprend toutes les pièces de l'equipement loader et la numération des tables est comprise entre le N. 101 et le N. 199.

La troisième comprend toutes les pièces de l'equipement dozer et la numération des tables est comprise entre le N. 201 et le N. 299.

La quatrième comprend toutes les pièces des equipements spéciaux et se distingue par la numération des tables à partir du N. 301.

Sauf indication contraire, le numéro reporté dans la colonne de la quantité indique le nombre total de chaque pièce existant sur le tracteur.

Quand la quantité n'est pas indiquée elle se considère « sur demande ».

Des petits changements et ajournemente pourront être signalés par des bulletins de modification (Parts release and change bulletin). On recommande de mettre à jour votre catalogue suivant les indications des bulletins et successivement de tenir à jour le « par numerical index ».

Successivement à la date d'émission de ce catalogue on pourra ajouter ou substituer des pages à fin de pouvoir tenir toujours à jour le catalogue actuel. Les pages ajoutées porteront au bas de la page, les mêmes numéros d'émission et la date d'émissione qui sera, bien entendu, differente de celle de émission du catalogue même. Les pages substituées auront les mêmes numéros de publication, le numéro successif d'émission (édition 2, édition 3, etc.) et la date de celle ci.

Les index numeriques (un pour les réferences Massey Ferguson et l'autre pour les réferences Perkins) qui se trouvent au debut du catalogue permettent de rélever la position de chaque pièce. Dans ces index et en face de chaque numéro se trouve l'indication de la table sur la quelle la pièce est illustrée la réference de sa position.

Pour commander les pièces de rechange on recommande d'indiquer toujours et avec la plus grande précision:

1. Le numéro de série du chassis, du moteur et de l'équipement;
2. La référence de la pièce Massey-Ferguson et la désignation de la pièce demandée;
3. La quantité désirée.

Nous vous conseillons d'inscrire le n. de matricule de votre vehicule ci dessous.

DEUTSCH

Diese Erzatzteilliste gliedert sich wie folgt:

Im ersten Abschnitt, von Tafel 1 bis Tafel 99, befinden sich alle Ersatzteile der Grundmaschine.

Im zweiten Abschnitt, von Tafel 101 bis Tafel 199, befinden sich alle Ersatzteile der Laderaupenausrüstung.

Im dritten Abschnitt, von Tafel 201 bis Tafel 299, befinden sich alle Ersatzteile der Planierraupenausrüstung.

Im vierten Abschnitt, ab Tafel 301, befinden sich alle Ersatzteile der Sonderausrüstungen.

Die in der Anzahlspalte (Überschrift Q.ty) aufgeführte Zahl gibt die Anzahl pro Maschine an, ausser wo anders angegeben.

Falls keine Anzahl angegeben ist, die Anzahl nach Bedarf gemeint.

Änderungen zu dieser Ersatzteilliste werden durch Änderungsmitteilungen bekanntgegeben. Wir empfehlen, Ihre Liste einschliesslich des Nummern-Indexes anhand der Änderungsmitteilungen handschriftlich auf dem laufenden zu halten. Ausserdem werden bei Bedarf zusätzliche oder Austauschseiten ausgegeben. Die zusätzlichen Seiten sind in der Fusszeile gekennzeichnet durch die Teilnummer der Ersatzteilliste, die Ausgabenummer 1 und das Ausgabedatum, während die Austauschseiten die Teilnummer, die nächstfolgende Ausgabenummer (Issue 2 - Issue 3) und das Ausgabedatum enthalten.

Der Nummern-Index am Anfang der Liste enthält alle in der Liste aufgeführten Massey-Ferguson un Perkins-Teilnummern in numerischer Folge mit Angabe der Tafel und Position.

Bei Ersatzteillbestellungen rbitten wir um folgende Angaben:

Kundennummer, Maschinentyp, Seriennummer, Ersatzteilnummer, Ersatzteilbezeichnung, vollständige Versandanschrift, genaue Anschrift des Rechnungsempfängers, gewünschte Versandart und Empfangsstation.

Bitte beachten Sie, dass bei Bestellung von Motorteilen stets die Perkins-Teilnummer zu verwenden ist, die rechts neben der MF-Teilnummer ausgedruckt ist.

Wir einfehlen, die Seriennummer Ihrer Maschine unten einzutragen.

GROUP DESCRIPTION

Note	Plate	GROUP DESCRIPTION
		ENGINE
	1	Engine ass'y
	2	Cylinder block
	3	Cylinder head & cover
	4	Rocker arm
	5	Crankshaft & flywheel
	6	Connecting rod e piston
	7	Cover front
	8	Gamshaft & timing gears
		AIR & FUEL SYSTEM - EXHAUST SYSTEM
BD	10	Fuel filter
BE	10A	Fuel filter
	11	Lift pumps
	12	Fuel injection pumps
BE	14	Fuel lines cold starter
	15	Clutch engine controls
	16	Engine controls
A	18	Induction manifold & air filter
B	18A	Air filter
		LUBRICATING SYSTEM
BA	21	Oil sump
BB	21A	Oil sump
	22	Oil filter
	23	Oil pump & pipings
		COOLING SYSTEM
	25	Water pump & fan
	26	Pipings
T	27	Radiator
U	27A	Radiator
		TRANSMISSION
	30	Housing torque converter
	31	Torque converter
T	32	Pumpe torque converter
U	32A	Pumpe torque converter
T	35	Housing hidraulic reverser
U	35A	Housing hidraulic reverser
	36	Shaft reverser clutch
	37	Shaft, clutch forward
	38	Countershaft
U	39	Oil filter
	40	Control valvé hidraulic reverser
V	41	Reverser controls
Z	41A	Reverser controls
	44	Housing transmission
	45	Gears transmission
	46	Controls transmission
U-AT	47	Pump for reverser
AU	47A	Pump for reverser
		FINAL DRIVE - STEERING CLUTCH - BRAKE
	48	Housing final drive
	51	Bevel gears shaft
	52	Final drive - Sprocket
	53	Steering clutch
	54	Steering clutch controls
	55	Brake
	56	Brake controls
	57	Control-valve steering clutch & brake
T	58	Pipings
U	58A	Pipings
T	59	Power take off
U	59A	Power take off
C	60	Oil pump
D	60A	Oil pump
BC	60B	Oil pump
	61	Hydraulic control-valve

Note	Plate	GROUP DESCRIPTION
		TRACK FRAME
	65	Track adjuster
	66	Idler
	67	Roller track lower
	68	Roller track carrier upper
	69	Track chain
	70	Shoes
		ELECTRICAL EQUIPMENT
	75	Battery
AG	77	Generator
AH	77A	Generator
AI	78	Engine starter
AL	78A	Engine starter
	79	Light
	85	Oil pump
AV	97	Decals
AZ	97A	Decals
	98	Gasket set
	99	Tool group
		LOADER EQUIPMENT
	113	Fuel & oil tank
E	114	Fuel lines - Cold starter
F-BD	114A	Fuel lines - Cold starter
BF	117	Exhaust manifold & muffler
BG	117A	Exhaust manifold & muffler
G-BF	119	Support air filter
BG	119A	Support air filter
	149	Frame
	150	Guards
	162	Beam
	163	Track frame
	164	Track roller guards
AA	171	Guard front
AB	171A	Guard front
M	172	Hood - Side panel
G-BF	172A	Hood - Side panel
BG	172B	Hood - Side panel
	173	Seat - Platforms
	174	Instrument panel
P	176	Electrical wiring
O	176A	Electrical wiring
Q	176B	Electrical wiring
AN	176C	Electrical wiring
AO	176D	Electrical wiring
	180	Main frame
	181	Lift arm and linkage
	182	Bucket
BH	183	Cylinder bucket
BI	183A	Cylinder bucket
BL	184	Cylinder lift
BM	184A	Cylinder lift
	187	Control - valve 3 spool
	188	Control - valve 4 spool
	189	Controls control - valve
	190	Pipings
		DOZER EQUIPMENT
	213	Feul tank
BD	214	Fuel lines - Cold starter
BN	217	Exhaust manifold & muffler
BO	217A	Exhaust manifold & muffler
H-BN	219	Support air filter
BO	219A	Support air filter
	249	Frame
	250	Guards
	262	Oscillating beam
	263	Track frame
	264	Track roller guards
AC	271	Hard nose - Guard front
AD	271A	Hard nose - Guard front
N	272	Hood - Side panel

Note	Plate	GROUP DESCRIPTION
H	272A	Hood - Side panel
	273	Seat platforms
	274	Instrument panel
R	276	Electrical wiring
AM	276A	Electrical wiring
S	276B	Electrical wiring
AP	276C	Electrical wiring
AQ	276D	Electrical wiring
	281	C Frame
	282	Mold board
I	283	Cylinder
L-BP	283A	Cylinder
BQ	283B	Cylinder
	286	Oil tank
	287	Control - valve 2 spool
	288	Control - valve 3 spool
	289	Controls control - valve
AE	290	Pipings
AF	290A	Pipings
	291	Mold board for bulldozer

Note	Plate	GROUP DESCRIPTION
	292	Arms for bulldozer
	293	Mechanical tilt for bulldozer
BP	294	Hydraulic tilt for bulldozer
BQ	294A	Hydraulic tilt for bulldozer
AE	295	Pipings for tilt for bulldozer
AF	295A	Pipings for tilt for bulldozer
		OPTIONAL EQUIPMENT
	310	Rear power
	311	Ripper standard
	312	Cylinder
	313	Pipings
	315	Ripper heavy - duty
	316	Cylinder
	317	Pipings
AR	320	Counterweight
AS	320A	Counterweight
	321	Hooks
	322	Swinging drawbar
	325	Dozer for loader only

Note: **A** Plate used up to serial 1060100289-1060200032.
B Plate used from serial 1060100290-1060200033.
C Plate used up to serial 1060100234-106020037.
D Plate used from serial 1060100235-1060200038 up to serial 946 loader; 404 dozer.
E Plate used up to serial 1060100180.
F Plate used from serial 1060100181.
G Plate used from serial 1060100290.
H Plate used from serial 1060200058 (inclused 4, 7, 11, 12, 13, 14, 16, 30, 36, 47, 49, 51).
I Plate used up to serial 1060200062 (exclused 3, 35, 36, 37, 42).
L Plate used from serial 1060200063 (inclused 3, 35, 36, 37, 42).
M Plate used up to serial 1060100289.
N Plate used up to serial 1060200057 (exclused 4, 7, 11, 12, 13, 14, 16, 30, 36, 47, 49, 51).
O Plate used for North America market only up to serial 1060100663.
P Plate used up to serial 1060100308.
Q Plate used from serial 1060100309 up to 1060100663.
R Plate used up to serial 1060200047.
S Plate used from serial 1060200048 up to 1060200267.
T Plate used up to serial 1060100470-1060200115.
U Plate used from serial 1060100471-1060200116.
V Plate used up to serial 1060100470-1060200120.
Z Plate used from serial 1060100471-1060200121.
AA Plate used up to serial 1060100470.
AB Plate used from serial 1060100471.
AC Plate used up to serial 1060200115.
AD Plate used from serial 1060200116.
AE Plate used up to serial 1060200 . . . .
AF Plate used from serial 1060200 . . . .
AG Plate used up to serial 1060100663-1060200267.
AH Plate used from serial 1060100664-1060200268.
AI Plate used up to engine No . . . .
AL Plate used from engine serial No . . . .
AM Plate used for North America market only up to serial 1060100267.
AN Plate used from serial 1060100664.
AO Plate used only for North America market only from serial 1060100664.
AP Plate used from serial. 1060200268.
AQ Plate used only for North America market from serial 1060200268.
AR Plate used up to serial 1060100 . . . . - 1060200 . . . .
AS Plate used from serial 1060200 . . . . - 1060200 . . . .
AT Plate used from serial 471 loader; 116 dozer up to serial 836 loader (incl. 841; 855; 858); 371 dozer.
AU Plate used from serial 837 loader; 372 dozer
AV Plate used up to serial 703 loader; 304 dozer.
AZ Plate used from serial 704 loader; 305 dozer.
BA Plate used up to serial 964 loader (included 984; 987; 1015 to 1018; 1056; 1058; 1062; 1064; 1068); 409 dozer (included 444).
BB Plate used from serial 965 loader; 410 dozer.
BC Plate used from serial 947 loader; 405 dozer.
BD Plate used up to motor serial 354UA49934.
BE Plate used from motor serial 354UA49935.
BF Plate used up to serial 1358 Loader.
BG Plate used from serial 1359 Loader.
BH Plate used up to serial 1380 (exclused 1214, 1227 from 1229 to 1285, 1287, 1288, 1290) Loader.
BI Plate used from serial 1381 Loader.
BL Plate used up to serial 1391 (exclused 1214, 1227 from 1229 to 1285, 1287, 1288, 1290) Loader
BM Plate used from serial 1392 Loader.
BN Plate used up to serial 603 Dozer.
BO Plate used from serial 604 Dozer.
BP Plate used up to serial 506 Dozer.
BQ Plate used from serial 507 Dozer.

DESCRIZIONE DEI GRUPPI

Note	Tavola	DESCRIZIONE DEI GRUPPI
		MOTORE
	1	Motore completo
	2	Blocco cilindri
	3	Testata e coperchio
	4	Asse a bilancere
	5	Asse a manovella e volano
	6	Bielle e pistoni
	7	Coperchi anteriori
	8	Distribuzione
		ALIMENTAZIONE E SCARICO
BD	10	Filtro nafta
BE	10A	Filtro nafta
	11	Pompa alimentazione
	12	Pompa iniezione
BE	14	Tubazioni nafta avviamento a freddo
	15	Frizione comando motore
	16	Comando motore
A	18	Collettore aspirazione filtro aria
B	18A	Filtro aria
		LUBRIFICAZIONE
BA	21	Coppa olio
BB	21A	Coppa olio
	22	Filtro olio
	23	Pompa olio e tubazioni
		RAFFREDDAMENTO
	25	Pompa acqua
	26	Tubazioni acqua
T	27	Radiatore
U	27A	Radiatore
		TRASMISSIONE
	30	Carcassa convertitore
	31	Convertitore di coppia
T	32	Pompa convertitore
U	32A	Pompa convertitore
T	35	Carcassa inversore
U	35A	Carcassa inversore
	36	Albero entrata
	37	Albero rinvio
	38	Albero uscita
U	39	Filtro olio
	40	Distributore inversore idraulico
V	41	Comando inversore
Z	41A	Comando inversore
	44	Carcassa cambio
	45	Ruotismi cambio
	46	Comandi cambio
U-AT	47	Pompa per inversore
AU	47A	Pompa per inversore
		RIDUZIONE FINALE - FRIZIONI DI STERZO - FRENO
	48	Carcassa riduzione finale
	51	Asse corona finale
	52	Riduzione finale e ruota motrice
	53	Frizione di sterzo
	54	Comando frizioni di sterzo
	55	Freno
	56	Comando freno
	57	Servo comando freno e frizioni di sterzo
T	58	Tubazioni
U	58A	Tubazioni
T	59	Presa di moto per pompe
U	59A	Presa di moto per pompe
C	60	Pompa servocomando
D	60A	Pompa servocomando
BC	60B	Pompa servocomando
	61	Distributore servocomando

Note	Tavola	DESCRIZIONE DEI GRUPPI
		SOSPENSIONI E CINGOLI
	65	Tendicingolo
	66	Ruota folle
	67	Rullo portante inferiore
	68	Rullo di guida superiore
	69	Catenaria
	70	Suole
		IMPIANTO ELETTRICO
	75	Batteria
AG	77	Dinamo
AH	77A	Alternatore
AI	78	Motorino avviamento
AL	78A	Motorino avviamento
	79	Fanali
	85	Pompa olio
AV	97	Decalcomanie
AZ	97A	Decalcomanie
	98	Serie guarnizioni
	99	Dotazione
		EQUIPAGGIAMENTO LOADER
	113	Serbatoi olio e nafta
E	114	Tubazioni nafta - Avviamento a freddo
F-BD	114A	Tubazioni nafta - Avviamento a freddo
BF	117	Collettore di scarico e marmitta
BG	117A	Collettore di scarico e marmitta
G-BF	119	Supporto filtro aria
BG	119A	Supporto filtro aria
	149	Telaio
	150	Difese sul telaio
	162	Traversa rigida
	163	Incastellatura dei cingoli
	164	Difese dei cingoli
AA	171	Difesa anteriore
AB	171A	Difesa anteriore
M	172	Cofano e spondine laterali
G-BF	172A	Cofano e spondine laterali
BG	172B	Cofano e spondine laterali
	173	Sedile e paglioli
	174	Cruscotto e strumenti
P	176	Impianto elettrico
O	176A	Impianto elettrico
Q	176B	Impianto elettrico
AN	176C	Impianto elettrico
AO	176D	Impianto elettrico
	180	Telaio elevatore
	181	Bracci elevatori
	182	Benna
BH	183	Cilindro benna
BI	183A	Cilindro benna
BL	184	Cilindro sollevamento
BM	184A	Cilindro sollevamento
	187	Distributore 3 elementi
	188	Distributore 4 elementi
	189	Comandi distributore
	190	Tubazioni
		EQUIPAGGIAMENTO DOZER
	213	Serbatoio nafta
BD	214	Tubazioni nafta - Avviamento a freddo
BN	217	Collettore di scarico e marmitta
BO	217A	Collettore di scarico e marmitta
H-BN	219	Supporto filtro aria
BO	219A	Supporto filtro aria
	249	Telaio
	250	Difesa sul telaio
	262	Traversa oscillante
	263	Incastellatura dei cingoli
	264	Difesa dei cingoli
AC	271	Mascherone anteriore
AD	271A	Mascherone anteriore
N	272	Cofano e spondine laterali
H	272A	Cofano e spondine laterali

Note	Tavola	DESCRIZIONE DEI GRUPPI
	273	Sedile e paglioli
	274	Cruscotto e strumenti
R	276	Impianto elettrico
AM	276A	Impianto elettrico
S	276B	Impianto elettrico
AP	276C	Impianto elettrico
AQ	276D	Impianto elettrico
	281	Arcone per angledozer
	282	Portalama per angledozer
I	283	Cilindro
L-BP	283A	Cilindro
BQ	283B	Cilindro
	286	Serbatoio olio
	287	Distributore 2 elementi
	288	Distributore 3 elementi
	289	Comandi distributore
AE	290	Tubazioni
AF	290A	Tubazioni
	291	Portalama per bulldozer
	292	Bracci per bulldozer

Note	Tavola	DESCRIZIONE DEI GRUPPI
	293	Tilt meccanico per bulldozer
BP	294	Tilt idraulico per bulldozer
BQ	294A	Tilt idraulico per bulldozer
AE	295	Tubazioni tilt idraulico
AF	295A	Tubazioni tilt idraulico
		EQUIPAGGIAMENTO A RICHIESTA
	310	Presa di potenza posteriore
	311	Ripper standard
	312	Cilindro
	313	Tubazioni
	315	Ripper pesante
	316	Cilindro
	317	Tubazioni
AR	320	Contrappeso
AS	320A	Contrappeso
	321	Ganci
	322	Barra di traino
	325	Attrezzature dozer solo per il loader

Note:
A Tavola usata fino alla matr. 1060100289-1060200032.
B Tavola usata dalla matr. 1060100290-1060200033.
C Tavola usata fino alla matr. 1060100234-1060200037.
D Tavola usata dalla matr. 1060100235-1060200038 fino alla matr. 946 loader; 404 dozer.
E Tavola usata fino alla matr. 1060100180.
F Tavola usata dalla matr. 1060100181.
G Tavola usata dalla matr. 1060100290.
H Tavola usata dalla matr. 1060200058 (comprese 4, 7, 11, 12, 13, 14, 16, 30, 36, 47, 49, 51).
I Tavola usata fino alla matr. 1060200062 (escluse 3, 35, 36, 37, 42).
L Tavola usata dalla matr. 1060200063 (comprese 3, 35, 36, 37, 42).
M Tavola usata fino alla matr. 1060100289.
N Tavola usata fino alla matr. 1060200057 (escluse 4, 7, 11, 12, 13, 14, 16, 30, 36, 47, 49, 51).
O Tavola usata solo per il mercato Nordamericano fino alla matr. 1060100663.
P Tavola usata fino alla matr. 1060100308.
Q Tavola usata dalla matr. 1060100309 alla 1060100663.
R Tavola usata fino alla matr. 1060200047.
S Tavola usata dalla matr. 1060200048 alla 1060200267.
T Tavola usata fino alla matr. 1060100470-1060200115.
U Tavola usata dalla matr. 1060100471-1060200116.
V Tavola usata fino alla matr. 1060100470-1060200120.
Z Tavola usata dalla matr. 1060100471-1060200121.
AA Tavola usata fino alla matr. 1060100470.
AB Tavola usata dalla matr. 1060100471.
AC Tavola usata fino alla matr. 1060200115.
AD Tavola usata dalla matr. 1060200116.
AE Tavola usata fino alla matr. 1060200 . . . .
AF Tavola usata dalla matr. 1060200 . . . .
AG Tavola usata fino alla matr. 1060100663-1060200267.
AH Tavola usata dalla matr. 1060100664-1060200268.
AI Tavola usata fino al motore N. . . . .
AL Tavola usata dal motore N. . . . .
AM Tavola usata solo per il mercato nord Americano fino alla matr. 1060200267.
AN Tavola usata dalla matr. 1060100664.
AO Tavola usata solo per il mercato nord America dalla matr. 1060100664.
AP Tavola usata dalla matr. 1060200268.
AQ Tavola usata solo per il mercato nord America dalla matr. 1060200268.
AR Tavola usata fino alla matr. 1060100 . . . . - 1060200 . . . .
AS Tavola usata dalla matr. 1060100 . . . . - 1060200 . . . .
AT Tavola usata dalla matr. 471 loader fino alla matr. 836 loader (incluse 841; 855; 868); 371 dozer.
AU Tavola usata dalla matr. 837 loader; 372 dozer.
AV Tavola usata fino alla matr. 703 loader; 304 dozer.
AZ Tavola usata dalla matr. 704 loader; 305 dozer.
BA Tavola usata fino alla matr. 964 loader (incluse 984; 987; 1015; a 1018; 1056; 1058: 1062; 1064; 1068); 409 dozer (inclusa 444).
BB Tavola usata dalla matr. 965 loader; 410 dozer.
BC Tavola usata dalla matr. 947 loader; 405 dozer.
BD Tavola usata fino alla matr. di motore 354UA49934.
BE Tavola usata dalla matr. di motore 354UA49935.
BF Tavola usata fino alla matr. 1358 Loader.
BG Tavola usata dalla matr. 1359 Loader.
BH Tavola usata fino alla matr. 1380 (escluse 1214, 1227, dalla 1229 alla 1285, 1287, 1288, 1290) Loader.
BI Tavola usata dalla matr. 1381 Loader.
BL Tavola usata fino alla matr. 1391 (escluse 1214, 1227, dalla 1229 alla 1285, 1287, 1288, 1290) Loader.
BM Tavola usata dalla matr. 1392 Loader.
BN Tavola usata fino alla matr. 603 Dozer.
BO Tavola usata dalla matr. 604 Dozer.
BP Tavola usata fino alla matr. 506 Dozer.
BQ Tavola usata dalla matr. 507 Dozer.

DESIGNATION DES PLANCHES

Note	Planche	DESIGNATIONS DES PLANCHES
		MOTEUR
	1	Moteur complet
	2	Bloc moteur
	3	Culasse
	4	Rampe culbuteur
	5	Vilebrequin
	6	Bielle et piston
	7	Couvercle avant
	8	Distribution
		SYSTEME ADMISSION AIR ET GASOIL - SYSTEME D'ECHAPPEMENT
BD	10	Filtre gasoil
BE	10A	Filtre gasoil
	11	Pompe d'alimentation gasoil
	12	Pompe d'injection
BE	14	Tubulures
	15	Embrayage commande d'accélérateur
	16	Commande d'accélérateur
A	18	Collecteur d'admission - Filtre à air
B	18A	Filtre à air
		SYSTEME DE GRAISSAGE
BA	21	Carter d'huile moteur
BB	21A	Carter d'huile moteur
	22	Filtre à huile
	23	Pompe à huile
		SYSTEME DE REFROIDISSEMENT
	25	Pompe à eau
	26	Tubulures de l'eau
T	27	Radiateur
U	27A	Radiateur
		TRANSMISSION
	30	Carter convertisseur
	31	Convertisseur de couple
T	32	Pompe
U	32A	Pompe
T	35	Carter inverseur hydraulique
U	35A	Carter inverseur hydraulique
	36	Arbre embrayage inverseur
	37	Arbre entraînement
	38	Arbre renvoi
U	39	Filtre à huile
	40	Soupape inverseur hidraulique
V	41	Commande d'inverseur
Z	41A	Commande d'inverseur
	44	Carter change de vitesse
	45	Arbre couple conique - pignon
	46	Commande de vitesse
U-AT	47	Pompe d'inverseur
AU	47A	Pompe d'inverseur
		COMMANDE FINALE - DIRECTION - FREINS
	48	Carter commande finale
	51	Arbre commande finale
	52	Commande finale - Barbotin
	53	Embrayage de direction
	54	Timonerie embrayage de direction
	55	Freins
	56	Commande de freins
	57	Distributeur embrayage et freins de direction
T	58	Tubulures et raccords
U	58A	Tubulures et raccords
T	59	Prise de force
U	59A	Prise de force
C	60	Pompe hydraulique
D	60A	Pompe hydraulique
BC	60B	Pompe hydraulique
	61	Distributeur hydraulique
		CHASSIS DE CHENILLES
	65	Tendeur de chaine
	66	Roue de tension

Note	Planche	DESIGNATIONS DES PLANCHES
	67	Galet inférieur
	68	Galet support
	69	Chenilles
	70	Tuiles
		EQUIPMENT ELECTRIQUE
	75	Batteries
AG	77	Dynamo
AH	77A	Alternateur
AI	78	Démarreur
AL	78A	Démarreur
	79	Eclairage
	85	Pompe hydraulique
AV	97	Décalcomanies
AZ	97A	Décalcomanies
	98	Jeu de joints
	99	Outillage
		CHARGEUR
	113	Réservoir gasoil et d'huile
E	114	Tubulures gasoil
F-BD	114A	Tubulures gasoil
BF	117	Collecteur d'echappement - silencieux
BG	117A	Collecteur d'echappement - silencieux
G-BF	119	Support filter a air
BG	119A	Support filter a air
	149	Chassis
	150	Protecteur carter moteur et transmission
	162	Traverse rigide
	163	Longerons de chenilles
	164	Protecteur de chenilles
AA	171	Calandre et grille
AB	171A	Calandre et grille
M	172	Capot
G-BF	172A	Capot
BG	172B	Capot
	173	Siége
	174	Tableau de bord
P	176	Systéme électrique
O	176A	Systéme électrique
Q	176B	Systéme électrique
AN	176C	Systéme électrique
AO	176D	Systéme électrique
	180	Chassis chargeur
	181	Bras chargeur
	182	Godet
BH	183	Vérin de déversement
BI	183A	Vérin de déversement
BL	184	Vérin de levage
BM	184A	Vérin de levage
	187	Distributeur
	188	Distributeur
	189	Commande distributeur
	190	Tubulures
		DOZER
	213	Réservoir gasoil
BD	214	Tubulures gasoil
BN	217	Colecteur d'echtppement - Silencieux
BO	217A	Colecteur d'echtppement - Silencieux
H-BN	219	Support filtre à air
BO	219A	Support filtre à air
	249	Chassis
	250	Protecteurs carter moteur et transmission
	262	Traverse oscillante
	263	Longerons de chenilles
	264	Protecteur de chenilles
AC	271	Calandre et grille
AD	271A	Calandre et grille
N	272	Capot
H	272A	Capot
	273	Siége
	274	Tableau de bord
R	276	Systéme électrique
AM	276A	Systéme électrique
S	276B	Systéme électrique

Note	Planche	DESIGNATION DES PLANCHES
AP	276C	Systéme électrique
AQ	276D	Systéme électrique
	281	Etrier
	282	Lame
I	283	Vérin
L-BP	283A	Vérin
BQ	283B	Vérin
	286	Réservoir d'huile
	287	Distributeur
	288	Distributeur
	289	Commande distributeur
AE	290	Tubulures
AF	290A	Tubulures
	291	Lame bulldozer
	292	Bras bulldozer
	293	Tilt mecanique bulldozer
BP	294	Tilt hydraulique bulldozer

Note	Planche	DESIGNATION DES PLANCHES
BQ	294A	Tilt hydraulique bulldozer
AE	295	Tubulures tilt hydr. pour bulldozer
AF	295A	Tubulures tilt hydr. pour bulldozer
		EQUIPMENT OPTIONNEL
	310	Prise de force arriére
	311	Ripper standard
	312	Vérin
	313	Tubulures
	315	Ripper spécial
	316	Vérin
	317	Tubulures
AR	320	Contrepoids
AS	320A	Contrepoids
	321	Crochets
	322	Barre d'attellage oscillante
	325	Dozer pour chargeur

Note:
A Planche employée jusqu'à la matr. 1060100289-1060200032.
B Planche employée à partir de la matr. 1060100290-1060200033.
C Planche employé jusqu'à la matr. 1060100234-1060200037.
D Planche employé à partir de la matr. 1060100235-1060200038 jusqu'à la matr. 946 loader; 404 dozer.
E Planche employée jusqu'à la matr. 1060100180.
F Planche employée à partir de la matr. 1060100181.
G Planche employée a partir de la matr. 1060100290.
H Planche employée à partir de la matr. 1060200058 (inclues 4, 7, 11, 12, 13, 14, 16, 30, 36, 47, 49, 51).
I Planche employée jusqu'à la matr. 1060200062 (exclues 3, 35, 36, 37, 42).
L Planche employée à partir de la matr. 1060200063 (inclues 3, 35, 36, 37, 42).
M Planche employée jusqu'à la matr. 1060100289.
N Planche employée jusqu'à la matr. 1060200057 (exclues 4, 11, 12, 13, 14, 16, 30, 36, 47, 49, 51).
O Planche employée pour le marché Northamerique seulement jusqu'à la matr. 1060100663.
P Planche employée jusqu'à la matr. 1060100308.
Q Planche employée à partir de la matr. 1060100309 jusqu'à la 1060100663.
R Planche employée jusqu'à la matr. 1060200047.
S Planche employée à partir de la matr. 1060200048 jusqu'à la 1060200267.
T Planche employée jusqu'à la matr. 1060100470-1060200115.
U Planche employée à partir de la matr. 1060100471-1060200116.
V Planche employé jusqu'à la matr. 1060100470-1060200120.
Z Planche employée à partir de la matr. 1060100471-1060200121.
AA Planche employée jusqu'à la matr. 1060100470.
AB Planche employée à partir de la matr. 1060100471.
AC Planche employée jusqu'à la matr. 1060200115.
AD Planche employée à partir de la matr. 1060200116.
AE Planche employée jusqu'à la matr. 1060200 . . . .
AF Planche employée à partir de la matr. 1060200 . . . .
AG Planche employée jusqu'à la matr. 1060100663-1060200267.
AH Planche employée à partir de la matr. 1060100664-1060200268.
AI Planche employée jusqu'à la matr. du moteur . . . .
AL Planche employée à partir de la matr. du moteur . . . .
AM Planche employée seulement pour le marché du Northamerique jusqu'à la matr. 1060100267.
AN Planche employée à partir de la matr. 1060100664.
AO Planche employée seulement pour le marché du Northamerique à partir de la matr. 1060100664.
AP Planche employée à partir de la matr. 1060200268.
AQ Planche employée seulement pour le marché du Northamerique à partir de la matr. 1060200268.
AR Planche employée jusqu'à la matr. 1060100 . . . . - 1060200 . . . .
AS Planche employée à partir de la matr. 1060100 . . . . - 1060200 . . . .
AT Planche employée à partir de la matr. 471 loader 116 dozer jusqu'à la matr. 836 loader (inclues 841; 855; 868) 371 dozer.
AU Planche employée à partir de la matr. 837 loader; 372 dozer.
AV Planche employée jusqu'à la matr. 703 loader; 304 dozer.
AZ Planche employée à partir de la matr. 704 loader; 305 dozer.
BA Planche employée jusqu'à la matr. 964 loader (inclues 984; 987; 1015 à 1018; 1056; 1058; 1062; 1064; 1068); 409 dozer (inclues 444).
BB Planche employée à partir de la matr. 965 loader; 410 dozer.
BC Planche employée à partir de la matr. 947 loader; 405 dozer.
BD Planche employée jusqu'à la matr. du moteur 354UA49934.
BE Planche employée à partir de la matr. du moteur354UA49935.
BF Planche employée jusqu'à la matr. 1358 Loader.
BG Planche employée à partir de la matr. 1359 Loader.
BH Planche employée jusqu'à la matr. 1380 (exclues 1214, 1227 à partir 1229 jusqu'à la 1285, 1287, 1288, 1290) Loader.
BI Planche employée à partir de la matr. 1381 Loader.
BL Planche employée jusqu'à la matr. 1391 (exclues 1214, 1227 à partir 1229 jusqu'à la 1285, 1287, 1288, 1290) Loader.
BM Planche employée à partir de la matr. 1392 Loader.
BN Planche employée jusqu'à la matr. 603 Dozer.
BO Planche employée à partir de la matr. 604 Dozer.
BP Planche employée jusqu'à la matr. 506 Dozer.
BQ Planche employée à partir de la matr. 507 Dozer.

DESCRIPCION DE LOS GRUPOS

Note	Lámina	DESCRIPTION DE LOS GRUPOS
		MOTOR
	1	Conjunto de motor
	2	Carcassa de motor
	3	Culata
	4	Balancines
	5	Cigueñal
	6	Biela - Pistón
	7	Tapas de distribución
	8	Distribución
		SISTEMA DE AIRE Y COMBUSTIBLE SISTEMA DE ESCAPE
BD	10	Filtro de combustible
BE	10A	Filtro de combustible
	11	Bomba de alimentación
	12	Bomba de la inyección
BE	14	Tuberias y arranque en tiempo frio
	15	Fricción mandos motor
	16	Mandos del motor
A	18	Colector de inducción y filtro de aire
B	18A	Filtro de aire
		SISTEMA DE LUBRICACION
BA	21	Càrter inferior de aceite
BB	21A	Càrter inferior de aceite
	22	Filtro de aceite
	23	Bomba de aceite
		SISTEMA DE ENFRIAMIENTO
	25	Bomba de agua
	26	Tuberias de agua
T	27	Radiador
U	27A	Radiador
		TRANSMISION
	30	Càrter de convertidor de par
	31	Convertidor de par
T	32	Bomba de convertidor de par
U	32A	Bomba de convertidor de par
T	35	Alojamiento inversor hidráulico
U	35A	Alojamiento inversor hidráulico
	36	Eje fricción inversor
	37	Eje de trasmisión
	38	Eje accionado
	39	Filtro de aceite
	40	Válvula de control inversor hidráulico
V	41	Mandos inversor hidráulico
Z	41A	Mandos inversor hidráulico
	44	Alojamiento de trasmisión
	45	Eje de corona cónica y piñón
	46	Mandos de trasmisión
U-AT	47	Bomba de inversor hidráulico
AU	47A	Bomba de inversor hidráulico
		MANDO FINAL - DIRECCION - FRENOS
	48	Alojamiento mando final
	51	Eje mando final
	52	Mando final - Rueda dentada
	53	Embrague de dirección
	54	Mandos embrague de dirección
	55	Freno
	56	Mandos de freno
	57	Embrague de dirección y cilindro de pistón de freno
T	58	Tubería flexible y racores
U	58A	Tubería flexible y racores
T	59	Toma de fuerza
U	59A	Toma de fuerza
C	60	Bomba hidráulica
D	60A	Bomba hidráulica
BC	60B	Bomba hidráulica
	61	Válvula « Hy-Control »
		BASTIDOR DE ORUGA
	65	Ajustador de oruga
	66	Rueda loca
	67	Rodillo de oruga inferior
	68	Portador de oruga superior
	69	Oruga
	70	Zapata de oruga
		EQUIPO ELECTRICO
	75	Bateria
AG	77	Dinamo
AH	77A	Alternador
AI	78	Motor de arranque
AL	78A	Motor de arranque
	79	Luces
	85	Bomba hidráulica
AV	97	Calcomanías
AZ	97A	Calcomanías
	98	Juego de junta
	99	Gruppo de herramientas
		CARGADORA
	113	Tanque de combustible y de aceite
E	114	Tuberías de combustible
F-BD	114A	Tuberías de combustible
BF	117	Silenciador y tubería del escape
BG	117A	Silenciador y tubería del escape
G-BF	119	Soporte filtro de aire
BG	119A	Soporte filtro de aire
	149	Bastidor
	150	Cárter y defensas de transmisión
	162	Traversaño
	163	Subbastidor
	164	Guarda - oruga
AA	171	Parilla y defensas
AB	171A	Parilla y defensas
M	172	Capó
G-BF	172A	Capó
BG	172B	Capó
	173	Asiento
	174	Panel de instrumentos
P	176	Sistema eléctrico
O	176A	Sistema eléctrico
Q	176B	Sistema eléctrico
AN	176C	Sistema eléctrico
AO	176D	Sistema eléctrico
	180	Bastidor de cargadora
	181	Conjunto de brazo de cargadora
	182	Cucharon
BH	183	Cilindro volteado
BI	183A	Cilindro volteado
BL	184	Cilindro levante
BM	184A	Cilindro levante
	187	Válvula de control
	188	Válvula de control
	189	Mandos de válvula de control
	190	Tuberías
		HOJA BULLDOZER
	213	Tanque de combustible
BD	214	Tuberías de combustible
BN	217	Silenciador y tubería del escape
BO	217A	Silenciador y tubería del escape
H-BN	219	Soporte filtro de aire
BO	219A	Soporte filtro de aire
	249	Bastidor
	250	Cárter y defensas de transmisión
	262	Viga oscillante
	263	Subbastidor
	264	Guarda - oruga
AC	271	Defensa y parilla
AD	271A	Defensa y parilla
N	272	Capó
H	272A	Capó
	273	Asiento
	274	Panel de instrumentos
R	276	Sistema eléctrico
AM	276A	Sistema eléctrico
S	276B	Sistema eléctrico
AP	276C	Sistema eléctrico
AQ	276D	Sistema eléctrico
	281	Viga de enpuje

Note	Lámina	DESCRIPCION DE LOS GRUPOS
	282	Hoja
I	283	Cilindro
L-BP	283A	Cilindro
BQ	283B	Cilindro
	286	Tanque de aceite
	287	Válvula de control
	288	Válvula de control
	289	Mandos de válvula de control
AE	290	Tuberías
AF	290A	Tuberías
	291	Hoja bulldozer
	292	Brazos bulldozer
	293	Tilt mecánico bulldozer
BP	294	Tilt hidráulico bulldozer
BQ	294A	Tilt hidráulico bulldozer
AE	295	Tuberías para el tilt hidráulico bulldozer

Note	Lámina	DESCRIPCION DE LOS GRUPOS
AF	295A	Tuberías para el tilt hidráulico bulldozer
		EQUIPAJE A PEDIDO
	310	Toma de fuerza trasera
	311	Escarificadora standard
	312	Cilindro
	313	Tuberías
	315	Escarificadora especial
	316	Cilindro
	317	Tuberías
AR	320	Contrapeso
AS	320A	Contrapeso
	321	Ganchos
	322	Bara de tiro
	325	Dozer para cargadora

Note: **A** Lámina usada hasta la matr. 1060100289-1060200032.
B Lámina usada desde la matr. 1060100290-1060200033.
C Lámina usada hasta la matr. 1060100234-1060200037.
D Lámina usada desde la matr. 1060100235-1060200038 hasta la matr. 946 loader; 404 dozer.
E Lámina usada hasta la matr. 1060100180.
F Lámina usada desde la matr. 1060100181.
G Lámina usada desde la matr. 1060100290.
H Lámina usada desde la matr. 1060200058 (inclusas 4, 7, 11, 12, 13, 14, 16, 30, 36, 47, 49, 51).
I Lámina usada hasta la matr. 1060200062 (excluidas 3, 35, 36, 37, 42).
L Lámina usada desde la matr. 1060200063 (inclusas 3, 35, 36, 37, 42).
M Lámina usada hasta la matr. 1060100289.
N Lámina usada hasta la matr. 1060200057 (excluidas 4, 7, 11, 12, 13, 14, 16, 30, 36, 47, 49, 51).
O Lámina usada para el mercado Norte - Americano solo hasta la matr. 1060100663.
P Lámina usada hasta la matr. 1060100308.
Q Lámina usada desde la matr. 1060100309 hasta la 1060100663.
R Lámina usada hasta la matr. 1060200047.
S Lámina usada desde la matr. 1060200048 hasta la 1060200267.
T Lámina usada hasta la matr. 1060100470-1060200115.
U Lámina usada desde la matr. 1060100471-1060200116.
V Lámina usada hasta la matr. 1060100470-1060200120.
Z Lámina usada desde la matr. 1060100471-1060200121.
AA Lámina usada desde la matr. 1060100664-1060200268.
AB Lámina usada desde la matr. 1060100471.
AC Lámina usada hasta la matr. 1060200115.
AD Lámina usada desde la matr. 1060200116.
AE Lámina usada hasta la matr. 1060200 . . . .
AF Lámina usada desde la matr. 1060200 . . . .
AG Lámina usada hasta la matr. 1060100663-1060200267.
AH Lámina usada desde la matr. 1060100664-1060200268.
AI Lámina usada hasta la matr. de motor . . . .
AL Lámina usada desde la matr. de motor . . . .
AM Lámina usada solo para el mercado Norte Americano hasta la matr. 1060200267.
AN Lámina usada desde la matr. 1060100664.
AO Lámina usada solo para el mercado Norte Americano desde la matr. 1060100664.
AP Lámina usada desde la matr. 1060200268.
AQ Lámina usada solo para el mercado Norte Americano desde la matr. 1060200268.
AR Lámina usada hasta la matr. 1060100 . . . . - 1060200 . . . .
AS Lámina usada desde la matr. 1060100 . . . . - 1060200 . . . .
AT Lámina usada desde la matr. 471 loader; 116 dozer hasta la matr. 836 loader (inclusas 841 855; 868); 371 dozer.
AU Lámina usada desde la matr. 837 loader; 372 dozer.
AV Lámina usada hasta la matr. 703 loader; 304 dozer.
AZ Lámina usada desde la matr. 704 loader; 305 dozer.
BA Lámina usada hasta la matr. 964 loader (inclusas 984; 987; 1015; a 1018; 1056; 1058; 1062; 1064; 1068); 409 dozer (incluida 444).
BB Lámina usada desde la matr. 965 loader 410 dozer.
BC Lámina usada desde la matr. 947 loader; 405 dozer.
BD Lámina usada hasta la matr. de motor 354UA49934.
BE Lámina usada desde la matr. de motor 354UA49935.
BF Lámina usada hasta la matr. 1358 Loader.
BG Lámina usada desde la matr. 1359 Loader
BH Lámina usada hasta la matr. 1380 (excluidas 1214; 1227, desde 1229 hasta 1285; 1287; 1288; 1290) Loader.
BI Lámina usada desde la matr. 1381 oader.
BL Lámina usada hasta la matr. 1391 (excluidas 1214; 1227; desde 1229 hasta 1285; 1287; 1288; 1290) Loader.
BM Lámina usada desde la matr. 1392 Loader.
BN Lámina usada hasta la matr. 603 Dozer.
BO Lámina usada desde la matr. 604 Dozer.
BP Lámina usada hasta la matr. 506 Dozer.
BQ Lámina usada desde la matr. 507 Dozer.

BAUGRUPPENVERZEICHNIS

Bemerkung	Tafel	BAUGRUPPENVERZEICHNIS
		MOTOR
	1	Motor
	2	Kurbelgehäuse
	3	Zylinderkopf
	4	Kipphebelwelle
	5	Kurbelwelle
	6	Pleuelstange - Kolben
	7	Steuergehäusedeckel
	8	Steuerung
		LUFTANSAUGUNG KRAFTSOFFANLAGE -AUSPUFF
BD	10	Kraftstoffilter
BE	10A	Kraftstoffilter
	11	Kraftstoffpumpe
	12	Einspritzpumpe
BE	14	Leitungen
	15	Kupplung motorregelung
	16	Motorregelung
A	18	Luftfilter
B	18A	Luftfilter
		SCHMIERUNG
BA	21	Ölwanne
BB	21A	Ölwanne
	22	Ölfilter
	23	Ölpump
		KUHLUNG
	25	Wasserpumpe
	26	Kühlwasserrohre
T	27	Kühler
U	27A	Kühler
		GETRIEBE
	30	Gehäuse Drehmomentwandler
	31	Drehmomentwandler
T	32	Hydraulikpumpe
U	32A	Hydraulikpumpe
T	35	Gehäuse Umkehrgetriebe Hydraulische
U	35A	Gehäuse Umkehrgetriebe Hydraulische
	36	Welle kupplung hydraulischen
	37	Getriebhauptwelle
	38	Welle
U	39	Ölfilter
	40	Steuerventil
V	41	Umschalter hebel
Z	41A	Umschalter hebel
	44	Schaltgetriebe
	45	Welle antriebsrad - kegelrad
	46	Getriebschaltung
U-AT	47	Hydraulikpumpe für Umkehrgetriebe
AU	47A	Hydraulikpumpe für Umkehrgetriebe
		ENDANTRIEB - LENKUNK - BREMSE
	48	Gehäuse endantrieb
	51	Welle endantrieb
	52	Endantrieb - Antriebsrad
	53	Lenkkupplung
	54	Lenkschubstange
	55	Bremse
	56	Bremsgestänge
	57	Steuerblock - Bremse und Lenkkupplung
T	58	Leitungen
U	58A	Leitungen
T	59	Zapfwelle
U	59A	Zapfwelle
C	60	Hydraulikpumpe
D	60A	Hydraulikpumpe
BC	60B	Hydraulikpumpe
	61	Steuerventil

Bemerkung	Tafel	BAUGRUPPENVERZEICHNIS
		LAUFWERK
	65	Kettenspan - Vorrichtung
	66	Leitrad
	67	Lauffrollen
	68	Stützrolle
	69	Raupenkette
	70	Kettenplatte
		ELEKTRISCHE ANLAGE
	75	Batterie
AG	77	Lichtmashine
AH	77A	Drehstromlichtmaschine
AI	78	Anlasser
AL	78A	Anlasser
	79	Beleuchtung
	85	Hydraulikpumpe
AV	97	Abziehbilder
AZ	97A	Abziehbilder
	98	Dichtungsätze
	99	Werkzeug
		LADER
	113	Kraftstoffbehälter - Hydraulikölbehälter
E	114	Leitungen
F-BD	114A	Leitungen
BF	117	Auspuff
BG	117A	Auspuff
G-BF	119	Luftfilterhälter
BG	119A	Luftfilterhälter
	149	Rahmen
	150	Schutzbleche -Wanne
	162	Laufwerkaufhängung
	163	Laufwerkrahmen
	164	Laufwerkverkleidung
AA	171	Verkleidung -Grill
AB	171A	Verkleidung -Grill
M	172	Motorhaube
G-BF	172A	Motorhaube
BG	172B	Motorhaube
	173	Fahrensitz
	174	Armaturenbrett
P	176	Elektrische anlage
O	176A	Elektrische anlage
Q	176B	Elektrische anlage
AN	176C	Elektrische anlage
AO	176D	Elektrische anlage
	180	Tragarm
	181	Laderarm
	182	Ladeschaufel
BH	183	Hydraulikzylinder Schaufel
BI	183A	Hydraulikzylinder Schaufel
BL	184	Hydraulikzylinder -Laderarm
BM	184A	Hydraulikzylinder -Laderarm
	187	Steuerventil
	188	Steuerventil
	189	Schaltung steuerventil
	190	Hydraulikleitungen
		PLANIERSCHILD
	213	Krafstoffbehälter
BD	214	Leitungen
BN	217	Auspuff
BO	217A	Auspuff
H-BN	219	Luftfilterhälter
BO	219A	Luftfilterhälter
	249	Rahmen
	250	Schutzbleche - Wanne
	262	Laufwerkaufhängung
	263	Laufwerkrahmen
	264	Laufwerkverkleidung
	271	Verkleidung -Grill
N	272	Motorhaube
H	272A	Motorhaube
	273	Fahrensitiz
	274	Armaturenbrett
R	276	Elektrische anlage

Bemerkung	Tafel	BAUGRUPPENVERZEICHNIS
AM	276A	Elektrische anlage
S	276B	Elektrische anlage
AP	276C	Elektrische anlage
AQ	276D	Elektrische anlage
	281	Tragrahmen
	282	Planierschild
I	283	Hydraulikzylinder
L-BP	283A	Hydraulikzylinder
BQ	283B	Hydraulikzylinder
	286	Hydraulikölbehälter
	287	Steuerventil
	288	Steuerventil
	289	Schaltung - Steuerventil
AE	290	Hydraulikleitungen
AF	290A	Hydraulikleitungen
	291	Planierschild Bulldozer
	292	Bulldozers strebe
	293	Hydraulischer Tilt des Bulldozer

Bemerkung	Tafel	BAUGRUPPENVERZEICHNIS
BP	294	Hydraulischer Tilt des Bulldozer
BQ	294A	Hydraulischer Tilt des Bulldozer
AE	295	Hydraulikleitungen Tilt für Bulldozer
AF	295A	Hydraulikleitungen Tilt für Bulldozer
		AUSTATTUNG AUF WUNSCH
	310	Hintere Zapfwelle
	311	Aufreisser standart
	312	Hydraulikzylinder
	313	Leitungen
	315	Aufreisser Aus fürung
	316	Hydraulikzylinder
	317	Leitungen
AR	320	Gegengewichte
AS	320A	Gegengewichte
	321	Zughaken
	322	Zugpendel
	325	Planierschild für Lader

Note:
A Tafel bis Serie Nr. 1060100289-1060200032 verwende.
B Tafel ab Serie Nr. 1060100290-1060200033 verwende.
C Tafel bis Serie Nr. 1060100234-1060200037 verwende.
D Tafel ab Serie Nr. 1060100235-1060200038 bis Serie 946 Ladeschaufel; 404 Planierschild verwende.
E Tafel bis Serie Nr. 1060100180 verwende.
F Tafel ab Serie Nr. 1060100181 verwende.
G Tafel ab Serie Nr. 1060100290 verwende.
H Tafel ab Serie Nr. 1060200058 verwende (inclusif 4, 7, 11, 12, 13, 14, 16, 30, 36, 47, 49, 51).
I Tafel bis Serie Nr. 1060200062 verwende (exclusif 3, 35, 36, 37, 42).
L Tafel ab Serie Nr. 1060200063 verwende (inclusif 3, 35, 36, 37, 42).
M Tafel bis Serie Nr. 1060100289 verwende.
N Tafel bis Serie Nr. 1060200057 verwende (exclusif 4, 7, 11, 12, 13, 14, 16, 30, 36, 47, 49, 51).
O Tafel für Nordamerikanischen Markt bis Serie 1060100663 verwende.
P Tafel bis Serie Nr. 1060100308 verwende.
Q Tafel ab Serie Nr. 1060100309 bis 1060100663 verwende.
R Tafel bis Serie Nr. 1060200047 verwende.
S Tafel ab Serie Nr. 1060200048 bis 1060200267 verwende.
T Tafel bis Serie Nr. 1060100470-1060200115 verwende.
U Tafel ab Serie Nr. 1060100471-1060200116 verwende.
V Tafel bis Serie Nr. 1060100470-1060200120 verwende.
Z Tafel ab Serie Nr. 1060100471-1060200121 verwende.
AA Tafel bis Serie Nr. 1060100470 verwende.
AB Tafel ab Serie Nr. 1060100471 verwende.
AC Tafel bis Serie Nr. 1060200115 verwende.
AD Tafel ab Serie Nr. 1060200116 verwende.
AE Tafel bis Serie Nr. 1060200 . . . . verwende.
AF Tafel ab Serie Nr. 1060200 . . . . verwende.
AG Tafel bis Serie Nr. 1060100663-1060200267 verwende.
AH Tafel ab Serie Nr. 1060100664-1060200268 verwende.
AI Tafel bis Motor Serie Nr. . . . . verwende.
AL Tafel ab Motor Serie Nr. . . . . verwende.
AM Tafel nur für Nordamerikanischen Markt bis Serie Nr. 1060100267 verwende.
AN Tafel ab Serie Nr. 1060100664 verwende.
AO Tafel nur für Nordamerikanischen Markt ab Serie Nr. 1060100664 verwende.
AP Tafel ab Serie Nr. 1060200268 verwende.
AQ Tafel nur für Nordamerikanischen Markt ab Serie 1060200268.
AR Tafel bis Serie Nr. 1060100 . . . . - 1060200 . . . . verwende.
AS Tafel ab Serie Nr. 1060100 . . . . - 1060200 . . . . verwende.
AT Tafel ab Serie 471 Ladeschaufel; 116 Planierschid bis Serie 836 Ladeschaufel (841; 855; 868; imbegriffen); 371 Planierschild verwende.
AU Tafel ab Serie 837 Ladeschaufel; 372 Planierschild verwende.
AV Tafel bis Serie 703 Ladeschaufel; 304 Planierschild verwende.
AZ Tafel ab Serie 704 Ladeschaufel; 305 Planierschild verwende.
BA Tafel bis Serie 964 Ladeschaufel (984; 987; 1015 bis 1018; 1056; 1058; 1062; 1064; 1068 imbegriffen); 409 Planierschild (444 imbegriffen) verwende.
BB Tafel ab Serie 965 Ladeschaufel; 410 Planierschild verwende.
BC Tafel ab Serie 947 Ladeschaufel; 405 Planierschild verwende.
BD Tafel bis Motor Serie 354UA49934 verwende.
BE Tafel ab Motor Serie 354UA49935 verwende.
BF Tafel bis Serie 1358 Ladeschaufel verwende.
BG Tafel ab Serie 1359 Ladeschaufel verwende.
BH Tafel bis Serie 1380 (exclusif 1214, 1227 ab 1229 bis 1285, 1287, 1288, 1290) Ladeschaufel verwende.
BI Tafel ab Serie 1381 Ladeschaufel verwende.
BL Tafel bis Serie 1391 (exclusif 1214, 1227 ab 1229 bis 1285, 1287, 1288, 1290) Ladeschaufel verwende.
BM Tafel ab Serie 1392 Ladeschaufel verwende.
BN Tafel bis Serie 603 Planierschild verwende.
BO Tafel ab Serie 604 Planierschild verwende.
BP Tafel bis Serie 506 Planierschild verwende.
BQ Tafel ab Serie 507 Planierschild verwende.

NUMERICAL INDEX, MASSEY FERGUSON NUMBERS

Part n.	Plate n.	Ref. n.
2016X	40	13
2196X	5	3
2196X	8	26
2761X	78	31
2761X	78A	31
13535X	40	11
13535X	56	31
13535X	187	36
13535X	288	36
15024X	290	20
15024X	290A	14
16589X	3	25
16589X	10A	16
21271A	77	11
22427X	12	17
22427X	12	25
22766X	2	7
22766X	2	30
180107M91	74	14
180107M91	176	20
180107M91	176A	20
180107M91	176B	20
180107M91	276	20
180107M91	276A	20
180107M91	276B	20
180292M1	74	29
180292M1	176A	17
180292M1	276A	17
189300M1	16	49
195390M1	41A	12
195540M1	18A	6
339009X1	35	18
339009X1	35A	18
339010X1	35	24
339010X1	35A	36
339011X1	27	18
339011X1	27A	39
339011X1	290A	44
339018X1	32	19
339020X1	18	58
339038X1	322	5
339052X1	40	3
339054X1	18	23
339069X1	16	8
339069X1	16	21
339069X1	55	24
339069X1	55	31
339070X1	53	9
339080X1	289	4
339080X1	289	18
339081X1	30	23
339081X1	113	59
339081X1	114	41
339081X1	114A	69
339081X1	119	7
339081X1	119A	28
339081X1	172B	25
339081X1	190	23
339081X1	214	69
339081X1	219	6
339081X1	219A	28
339081X1	313	22
339081X1	317	22
339112X1	176	23
339112X1	176A	23
339112X1	176B	23
339112X1	276	23
339112X1	276A	23
339112X1	276B	23
339123X1	180	12
339123X1	180	15
339123X1	181	16
339123X1	187	138
339123X1	219	11
339123X1	219A	13
339123X1	251	14
339124X1	161	7
339124X1	219	28
339126X1	315	25
339159X1	27A	39
339159X1	35	17
339159X1	35A	17
339169X1	41A	25
339169X1	176	53
339169X1	176B	53
339169X1	176C	59
339169X1	271A	27
339169X1	276	53
339169X1	276B	53
339177X1	79	21
339177X1	176	63
339177X1	176A	63
339177X1	176B	63
339177X1	176C	39
339177X1	176D	39
339177X1	276	63
339177X1	276A	63
339177X1	276B	63
339177X1	276C	39
339177X1	276D	39
339207X1	283	57
339207X1	283A	44
339207X1	283B	33
339207X1	325	21
339225X1	173	22
339246X1	150	66
339246X1	295A	18
339268X1	176C	37
339268X1	176D	37
339270X1	281	22
339276X1	41	21
339276X1	56	30
339282X1	172	25
339282X1	172A	25
339282X1	190	32
339282X1	313	11
339282X1	317	11
339295X1	59	30
339295X1	59A	47
339295X1	173	15
339322X1	57	47
339323X1	37	11
339337X1	14	63
339337X1	114	35
339337X1	114A	87
339337X1	214	86
339356X1	41	6
339356X1	41A	6
339356X1	56	14
339361X1	47	15
339361X1	47A	15
339361X1	60	19
339361X1	60A	15
339361X1	60B	15
339365X1	59	54
339365X1	59A	5
339365X1	291	22
339375X1	187	46
339375X1	188	52
339375X1	189	15
339375X1	287	46
339375X1	288	46
339375X1	289	25
339377X1	85	14
339401X1	32	8
339401X1	32A	8
339401X1	59	50
339401X1	59A	14
339401X1	79	3
339401X1	183	30
339401X1	183	37
339401X1	183A	30
339401X1	283A	52
339401X1	283B	37
339401X1	295A	14
339402X1	60	16
339402X1	79	43
339402X1	79	48
339402X1	183A	38
339402X1	283B	40
339402X1	291	23
339422X1	15	29
339422X1	16	25
339433X1	41	24
339433X1	41A	37
339433X1	41A	50
339433X1	46	3
339442X1	180	24
339451X1	17	17
339451X1	117	17
339451X1	117A	20
339451X1	119	3
339451X1	271A	33
339475X1	59	42
339475X1	59A	4
339539X1	18	30
339548X1	61	23
339556X1	171A	12
339556X1	172A	31
339556X1	172B	31
339556X1	271A	34
339556X1	282	16
339556X1	290A	8
339560X1	176	25
339560X1	176A	25
339560X1	176B	25
339560X1	272	14
339560X1	272A	14
339571X1	56	17
339584X1	283	17
339584X1	283A	17
339586X1	213	23
339586X1	286	44
339590X1	36	2
339590X1	37	2
339592X1	282	24
339605X1	36	8
339605X1	38	8
339606X1	283	26
339606X1	283A	26
339608X1	56	8
339608X1	57	77
339608X1	180	26
339608X1	181	9
339608X1	181	18
339608X1	181	25
339608X1	182	10
339608X1	183	29
339608X1	183	33
339608X1	183A	33
339608X1	263	8
339608X1	271	34
339608X1	271A	46
339608X1	282	11
339608X1	283	52
339608X1	283	56
339608X1	283A	39
339608X1	283A	43
339608X1	283B	28
339608X1	283B	32
339608X1	291	11
339608X1	292	10
339608X1	292	25
339608X1	293	2
339608X1	294	21
339608X1	294	35
339608X1	294A	35
339608X1	311	7
339608X1	315	3
339608X1	325	20
339617X1	57	76
339631X1	213	20
339631X1	273	39
339631X1	281	15
339631X1	325	16
339665X1	276C	48
339665X1	276D	48
339666X1	40	21
339666X1	113	28
339666X1	271	3
339666X1	271A	3
339746X1	48	18
339746X1	56	16
339746X1	56	24
339746X1	75	13
339749X1	75	12
339761X1	35	29
339761X1	35A	32
339761X1	38	11
339761X1	40	18
339761X1	171A	9
339761X1	189	24
339761X1	219	24
339804X1	113	40
339804X1	286	32
339806X1	53	18
339806X1	53	23
339814X1	17	17
339814X1	35	4
339814X1	35A	4
339814X1	217	17
339818X1	36	9
339818X1	37	12
339820X1	65	8
339992X1	74	21
339992X1	174	21
339992X1	274	21
344107X1	3	36

Part n.	Plate n.	Ref. n.
344107X1	23	30
348042X1	119A	4
348042X1	219A	4
353027X1	4	16
353067X1	25	4
353426X1	77	12
353427X1	1	7
353430X1	4	11
353432X1	3	56
353432X1	22	13
353432X1	77	13
353433X1	1	6
353433X1	291	4
353434X1	3	26
353434X1	10	18
353434X1	10	21
353434X1	16	39
353434X1	18	5
353434X1	25	35
353434X1	26	8
353434X1	30	19
353434X1	35A	45
353434X1	58A	5
353434X1	77	31
353434X1	77A	32
353434X1	78A	80
353434X1	117	23
353434X1	117A	12
353434X1	117A	17
353434X1	119	36
353434X1	119A	17
353434X1	183A	24
353434X1	183A	42
353434X1	184A	24
353434X1	217	24
353434X1	217	27
353434X1	217A	15
353434X1	217A	20
353434X1	219	41
353434X1	219A	17
353434X1	283B	43
353434X1	295	36
353439X1	10A	14
353440X1	291	29
353441X1	3	49
353441X1	3	53
353441X1	23	20
353441X1	23	29
353441X1	78	53
353441X1	78A	53
353441X1	97	6
353441X1	114A	66
353441X1	214	66
353446X1	2	39
353446X1	2	43
353446X1	2	58
353446X1	3	9
353446X1	7	6
353446X1	7	8
353446X1	7	10
353446X1	7	16
353446X1	7	18
353446X1	7	20
353446X1	7	27
353446X1	12	40
353446X1	21A	14
353446X1	21A	18
353446X1	23	14
353446X1	23	25
353446X1	25	29
353446X1	25	33
353446X1	26	15
353446X1	26	19
353446X1	77	24
353446X1	77	28
353446X1	77A	23
353446X1	77A	27
353446X1	77A	38
353446X1	77A	42
353446X1	77A	45
353501X1	114A	67
353501X1	214	67
353502X1	23	18
353503X1	23	28
353507X1	23	19
353514X1	7	2
353516X1	7	19
353516X1	23	24
353517X1	3	3
353517X1	3	8
353517X1	21	24
353517X1	21A	17
353517X1	25	31
353518X1	7	7
353518X1	21A	9
353518X1	23	23
353518X1	25	23
353518X1	25	32
353518X1	77A	36
353519X1	2	42
353519X1	3	3
353519X1	21A	12
353519X1	77A	43
353520X1	26	13
353520X1	26	18
353520X1	77	21
353521X1	7	14
353521X1	11	26
353521X1	21	18
353521X1	77A	21
353522X1	7	14
353522X1	21	15
353522X1	77	25
353523X1	77A	25
353525X1	21	14
353526X1	7	9
353531X1	2	38
353531X1	7	17
353531X1	7	26
353531X1	21	12
353531X1	21	13
353531X1	21A	10
353531X1	21A	13
353531X1	23	13
353536X1	14	11
353536X1	10	17
353536X1	10A	2
353536X1	10A	27
353536X1	37	6
353536X1	77	30
353536X1	77A	30
353540X1	10	20
353540X1	10A	30
353540X1	16	38
353540X1	18	4
353540X1	21	9
353540X1	25	34
353540X1	30	18
353540X1	119	35
353540X1	219	40
353541X1	26	7
353544X1	78A	79
353544X1	117	21
353544X1	117A	16
353544X1	217	22
353544X1	217A	14
353558X1	3	55
353575X1	4	17
353581X1	22	12
353592X1	8	27
353596X1	22	11
353597X1	5	19
353689X1	35A	44
353689X1	183A	41
353693X1	66	7
353693X1	67	12
353693X1	295	35
353702X1	30	6
353708X1	30	4
353754X1	16	57
353755X1	77	23
353755X1	77	27
353755X1	77	36
353755X1	77A	22
353755X1	77A	26
353755X1	77A	41
353758X1	10A	15
353770X1	7	21
353770X1	12	39
353899X1	18	49
353916X1	2	59
353916X1	7	5
353916X1	10	33
353916X1	12	41
353916X1	14	13
353916X1	14	60
353916X1	21	21
353916X1	25	30
353916X1	77	22
353916X1	77	26
353916X1	77A	24
353916X1	77A	28
353916X1	77A	46
353916X1	114	66
353916X1	114A	56
353916X1	214	56
353917X1	114	15
353917X1	114A	15
353917X1	214	15
353918X1	23	31
353919X1	16	27
354063X1	23	11
354280X1	30	5
354280X1	30	11
354497X1	26	14
355564X1	97	5
355822X1	8	7
356039X1	2	20
356885X1	114	4
356885X1	114A	74
356885X1	214	74
357035X1	35	46
357144X1	3	52
357164X1	183A	23
357164X1	184A	23
357164X1	283B	42
357558X1	17	5
357558X1	117	5
357558X1	217	5
357965X1	3	48
358716X1	14	26
358716X1	114	39
358716X1	114A	76
358716X1	214	76
358946X1	12	35
359108X1	184A	14
359109X1	294A	14
359180X1	283B	16
359185X1	183A	14
359187X1	184A	12
359187X1	294A	12
359196X1	283B	18
359197X1	283B	11
359200X1	183A	17
359201X1	183A	10
359205X1	184A	10
359205X1	294A	9
359261X1	184A	22
359264X1	290A	57
359300X1	183A	22
359300X1	283B	41
360680X1	2	44
361032X1	41A	23
361443X1	23	24
361509X1	119A	2
361509X1	219A	2
363796X1	3	35
364343X1	119A	23
364343X1	219A	23
364461X1	294A	20
365041X1	310	13
365801X1	47A	5
365801X1	60B	5
366368X1	27A	17
366368X1	30	39
366368X1	32A	41
375100X1	291	28
375181X1	2	16
375703X1	2	61
375703X1	23	26
375703X1	77A	37
375703X1	77A	44
375704X1	77	35
375705X1	10	11
375705X1	10	29
375705X1	187	22
375705X1	287	22
375705X1	288	22
375706X1	10	19
375706X1	10	22
375706X1	10A	3
375706X1	10A	28
375706X1	10A	31
375706X1	77A	31
375706X1	217A	10
375726X1	119A	3
375726X1	219A	3
375796X1	16	55
375797X1	10A	17
375797X1	26	22
375797X1	119A	18
375797X1	219A	18
375813X1	14	49
375813X1	114	53
375813X1	114	57
375813X1	114A	42
375813X1	114A	46
375813X1	214	42
375813X1	214	46
375855X1	16	54

Part n.	Plate n.	Ref. n.
731112M91	21	22
731115M1	21	23
731119M1	21	7
731128M1	3	7
731128M1	98	3
731141M1	2	10
731176M1	12	36
731176M1	98	30
731192M1	5	20
731253M1	3	6
731290M1	14	66
731290M1	114	13
731290M1	114A	13
731290M1	214	13
731330M1	4	3
731338M1	10A	6
731338M1	10A	26
731338M1	14	67
731338M1	23	4
731338M1	114	14
731338M1	114A	14
731338M1	214	14
731349M1	114	23
731349M1	114A	20
731349M1	214	20
731352M1	14	24
731356M1	2	19
731357M1	10A	13
731363M1	119A	16
731363M1	219A	16
731364M1	10	10
731364M1	10	28
731364M1	10A	5
731364M1	10A	25
731378M1	2	56
731398M1	25	22
731410M1	25	15
731434M1	30	3
731434M1	30	20
731516M1	4	10
731561M1	14	65
731561M1	114	12
731561M1	114A	12
731561M1	214	12
731567M1	14	21
731567M1	14	39
731567M1	114	66
731567M1	114A	30
731567M1	214	30
731568M1	114	70
731568M1	114A	29
731568M1	214	29
731603M1	8	18
731651M1	7	4
731988M1	5	18
731997M1	2	8
731997M1	2	17
732040M1	6	32
732044M1	2	57
732084M1	2	34
732065M1	2	67
732164M1	114A	62
732164M1	214	62
732575M1	7	3
732575M1	21A	11
732824M1	14	58
732824M1	114	64
732824M1	114A	54
732824M1	214	54
732961M1	2	18
732966M1	2	60
732966M1	14	59
732966M1	114	65
732966M1	114A	55
732966M1	214	55
732976M1	14	28
733053M1	21	18
733072M1	2	3
733095M1	23	8
733097M1	23	10
733307M1	3	18
733365M1	21	5
733464M1	12	38
733514M1	2	29
733515M1	2	28
733653M91	14	40
733693M91	114	67
733693M91	114A	31
733693M91	214	31
733702M1	2	6
733705M1	2	21
733707M1	2	25
733707M1	2	26
733721M1	2	47
733721M1	2	71
733721M1	98	20
733726M1	8	31
733733M1	8	37
733736M91	8	35
733737M91	8	36
733741M1	2	62
733744M1	2	55
733744M1	98	22
733745M1	2	53
733746M1	12	37
733751M1	7	13
733751M1	98	25
733757M1	5	2
733758M1	5	4
733767M1	6	17
733770M1	8	3
733797M1	23	22
733797M1	98	28
733800M1	98	29
733804M1	25	28
733804M1	98	12
733805M1	117A	4
733805M1	217A	4
733811M1	4	12
733812M1	4	13
733813M1	4	4
733817M1	4	21
733820M1	3	14
733824M1	3	17
733825M1	117A	2
733825M1	217A	2
733848M1	14	47
733846M1	114	51
733848M1	114A	40
733846M1	214	40
733849M1	14	48
733849M1	114	52
733849M1	114A	41
733849M1	214	41
733855M1	2	23
733868M1	14	51
733866M1	114	55
733866M1	114A	44
733866M1	214	44
733865M1	14	52
733869M1	114	56
733869M1	114A	45
733869M1	214	45
733878M1	2	31
733887M1	8	2
734062M1	117A	3
734062M1	217A	3
734182M1	8	28
734200M1	7	28
734200M1	98	33
734276M1	8	29
734386M1	21A	7
734663M1	8	30
734696M1	26	6
734656M1	98	9
734697M1	217A	22
734834M1	14	8
734834M1	114	9
734834M1	114A	9
734834M1	214	9
734841M1	2	46
734841M1	2	70
734951M1	3	39
734986M91	4	2
735088M1	21A	3
735110M1	2	41
735110M1	98	21
735126M1	7	12
735220M1	77	33
735220M1	77A	34
735222M1	78A	77
735243M1	26	16
735244M1	2	32
735245M1	2	33
735246M1	98	2
735249M1	4	6
735256M1	26	11
735320M1	8	9
735337M1	5	16
735338M1	5	
735411M1	2	65
735421M1	4	18
735426M1	23	9
735492M1	23	17
735492M1	98	27
735495M1	26	17
735495M1	98	23
735498M1	8	8
735499M1	23	16
735505M1	23	5
735513M1	3	44
735521M1	3	16
735525M1	3	15
735528M1	17	2
735528M1	98	5
735528M1	117	2
735528M1	217	2
735529M1	25	5
735532M1	17	3
735532M1	98	6
735532M1	117	3
735532M1	217	3
735533M1	25	7
735534M1	25	9
735556M1	17	1
735556M1	117	1
735556M1	217	1
735561M1	3	50
735602M1	26	12
735602M1	98	26
735604M1	26	9
735606M1	3	47
735613M1	7	1
735622M1	17	4
735622M1	117	4
735622M1	117A	5
735622M1	217	4
735622M1	217A	5
735648M91	6	4
735654M1	3	S51
735655M1	3	46
735742M1	5	
735743M1	5	
735837M1	114A	65
735837M1	214	65
735865M1	2	5
735865M1	3	5
735879M1	8	40
735880M1	8	38
735898M1	2	49
735912M1	22	2
735942M1	2	37
735992M1	10	14
735992M1	114	72
735992M1	114A	27
735992M1	214	27
736012M91	23	1
736051M1	25	26
736051M1	98	10
736073M1	22	8
736074M1	22	7
736076M1	16	56
736078M91	2	36
736080M1	22	5
736083M91	22	2
736126M91	2	46
736126M91	2	70
736144M1	23	2
736149M92	14	41
736149M92	114	45
736149M92	114A	32
736149M92	214	32
736152M91	14	43
736152M91	114	47
736152M91	214	34
736154M91	14	42
736154M91	114	46
736154M91	114A	33
736154M91	214	33
736158M1	7	25
736158M1	98	32
736162M1	7	24
736179M91	14	54
736179M91	114	60
736179M91	114A	50
736179M91	214	50
736254M1	8	25
736272M1	14	17
736272M1	114	7
736272M1	114	17
736272M1	114	20
736272M1	114A	7
736272M1	114A	17
736272M1	114A	22
736272M1	214	7
736272M1	214	17
736272M1	214	22
736296M1	3	11
736297M1	3	10
736322M1	22	10

Part n.	Plate n.	Ref. n.
736322M1	58	24
736328M1	3	27
736329M91	6	
736408M1	114A	61
736408M1	214	61
736410M91	114A	60
736410M91	214	60
736412M1	23	3
736416M1	4	20
736424M91	22	3
736425M1	22	9
736452M1	5	6
736453M1	3	19
736467M91	25	27
736474M1	77A	39
736482M91	6	
736486M1	16	53
736502M1	3	45
736507M2	2	2
736507M2	6	30
736557M1	2	22
736611M1	12	43
736612M1	8	20
736663M91	4	8
736664M91	4	7
736776M91	14	44
736776M91	114	48
736776M91	114A	35
736776M91	214	35
736777M91	14	45
736777M91	114	49
736777M91	114A	36
736777M91	214	36
736778M91	14	46
736778M91	114	50
736778M91	114A	37
736778M91	214	37
736789M91	21	6
736795M1	23	12
736795M1	58	19
736797M1	21A	5
736840X1	3	14
736864M1	11	27
736867M1	2	15
736868M1	2	24
736906M91	8	15
736907M92	8	16
736930M91	5	11
736931M91	5	15
736932M91	5	
736933M91	5	
736934M91	6	25
736935M91	6	
736936M91	6	
736937M91	6	
736977M1	25	2
737079M1	11	25
737079M1	58	31
737098M91	25	36
737100M1	77	29
737101M1	77	32
737103M1	77	20
737136M1	21	4
737137M1	3	33
737137M1	58	4
737139M1	3	34
737146M1	3	38
737161M1	77	34
737162M1	7	15
737185M1	78A	76
737186M1	78	76
737186M1	78A	78
737222M1	18	1
737222M1	119	32
737222M1	219	37
737259M91	2	54
737261M91	3	30
737330M1	8	21
737417M1	8	1
737456M91	4	14
737529M1	3	54
737649M1	5	5
737771M91	3	1
737EC6M91	12	42
738030M91	114	19
738C30M91	114A	21
738C30M91	214	21
738031M91	114	16
738031M91	114A	16
738C31M91	214	16
738C88M91	4	1
738223M91	58	1
738259M1	119A	31
738259M1	219A	31
738260M1	18	2
738260M1	58	7
738260M1	119	33
738260M1	219	38
738261M1	18	3
738261M1	58	8
738261M1	119	34
738261M1	219	39
738262M1	119A	32
738262M1	219A	32
738283M1	114	71
738283M1	114A	26
738283M1	214	26
738347M1	8	42
738409M91	23	7
738416M91	114	6
738416M91	114A	6
738416M91	214	6
738422M1	10	16
738710M1	25	12
738713M91	6	16
738769M1	25	14
738771M91	25	1
738873M91	6	1
738874M91	6	
739C27M1	3	12
739C54M91	3	40
739C85M1	217A	8
739C90M1	114A	81
739C9CM1	1214	81
739161M1	77A	29
739163M1	77A	20
739164M1	77A	47
739242M1	77A	35
739295M91	25	
739321M91	5	1
739554M1	2	33
739559M1	2	32
739549M1	7	1
739605M1	23	22
739EC5M1	58	28
739762M1	77A	33
739554SM1	8	24
74CCC5M1	3	20
740032M91	58	18
740170M91	21A	6
740379M1	3	23
740388M1	8	6
740409M91	21A	4
740647M1	2	4
740688M1	217A	1
740795M1	119A	1
740795M1	219A	1
740807M91	2	54
740895M1	25	20
740898M1	21A	15
740899M1	21A	16
740924M1	2	69
741050M91	2	1
741149M1	8	17
741208M91	14	19
741209M91	14	20
741210M1	10A	11
741211M91	14	27
741216M1	14	22
741217M91	14	7
741220M1	10A	12
741221M91	3	40
741268M1	217A	9
741307M1	10A	1
741348M91	8	19
741384M1	14	9
741390M1	14	4
741407M1	14	10
741466M1	3	13
741836M1	21A	1
741910M1	23	27
741911M91	23	21
741912M1	117A	1
742141M91	5	1
742361M91	5	1
742732M91	3	1
762026M1	23	6
827467M1	11	22
827699M91	11	7
829969M1	77	3
835013M91	22	14
835024M1	22	15
882284M1	176C	5
882284M1	276C	5
883258M91	14	56
883258M91	114	62
883258M91	114A	52
883258M91	214	52
884292M91	74	28
884292M91	176B	16
884292M91	176C	4
884292M91	276B	16
884292M91	276C	4
884845M1	8	5
890972M91	114A	24
890972M91	214	24
891969M91	114	40
892632M91	11	
893501M1	214	93
895514M1	8	39
895748M1	4	9
897104M92	77	
897105M1	2	50
899069M1	176	5
899069M1	176A	5
899069M1	176B	5
899069M1	276	5
899069M1	276	5
899069M1	276A	5
899447M91	78	
973034M2	74	38
973034M2	174	18
973034M2	274	18
973037M1	97	9
973037M1	97A	8
973069M1	58	21
973070M1	58	20
973070M1	58A	69
973070M1	114	27
973070M1	114A	78
973070M1	214	78
973092M91	27	10
973093M1	27	25
973268M92	35	19
973268M92	44	15
973268M92	59A	27
973272M1	46	16
973485M1	65	16
973490M1	41A	22
973490M1	65	17
973491M1	65	18
973492M2	65	29
973546M2	79	18
973551M2	79	70
973555M91	176	21
973555M91	176A	21
973555M91	176B	21
973555M91	176C	10
973555M91	176D	10
973555M91	276	21
973555M91	276A	21
973555M91	276B	21
973555M91	276C	10
973555M91	276D	10
973561M3	176	15
973561M3	176A	15
973561M3	176B	15
973561M3	176C	13
973561M3	176D	13
973561M3	276	15
973561M3	276A	15
973561M3	276B	15
973561M3	276C	13
973561M3	276D	13
973642M1	99	6
973644M1	99	14
973646M1	99	13
973648M91	99	27
973698M1	46	17
973698M1	56	32
973820M1	56	33
973886M1	41	2
973886M1	41A	27
973886M1	46	2
974122M91	282	20
974122M91	320	3
974122M91	320	16
974122M91	325	24
974129M1	290	44
974139M2	183A	43
974184M1	290	61
974184M1	290A	68
975068M1	289	11
975122M1	310	7
975313M1	97	9
975313M1	97A	8
976012M91	173	6
976012M91	273	6
976013M91	173	4

Part n.	Plate n.	Ref. n.
976013M91	273	4
976274M1	41	9
977092M1	97	7
977092M1	97A	13
977277M1	113	31
977277M1	286	23
977768M1	79	16
978048M91	273	30
978216M1	282	32
978216M1	293	11
978426M1	41	8
978502M1	57	14
978502M1	57	23
978503M1	57	12
978503M1	57	21
978658M1	51	2
978658M1	48	2
978659M1	48	46
978665M1	44	17
978679M1	51	11
978816M1	44	23
978817M1	65	6
978896M1	40	4
978903M1	65	4
978921M1	99	7
978922M1	99	11
978924M1	99	8
978925M1	99	3
978926M1	99	4
978928M1	99	10
978929M1	99	9
978930M1	99	12
978937M91	99	22
978938M91	99	28
978939M91	99	29
978940M91	99	30
978941M91	99	31
978946M1	174	23
978946M1	214	88
978946M1	274	23
978955M1	61	9
979017M1	99	5
979128M3	190	37
979157M1	16	19
979212M1	113	43
979212M1	286	35
979213M1	113	45
979213M1	213	12
979213M1	286	38
979216M1	113	49
979216M1	286	40
979328M1	322	9
979393M2	97	13
979393M2	97A	9
979449M1	282	21
979504M1	74	27
979504M1	174	15
979504M1	274	15
979517M1	282	37
979631M91	99	33
980061M1	66	18
980062M1	66	21
980065M1	66	23
980075M2	65	7
980077M2	263	9
980079M1	65	9
980080M1	65	10
980081M1	65	
980082M1	65	28
980083M1	65	24
980C4EM1	65	25
980CE6M1	65	22
980CE7M1	65	23
980C92M1	51	8
980C93M1	51	
980C94M1	51	
980C95M1	51	
980C98M3	57	69
980C0EM1	48	59
980C07M1	57	65
980C0EM1	57	
980C0FM1	57	
980C10M1	57	
980C111M92	57	72
980D113M2	57	74
980C115M4	53	22
980C120M3	53	17
980C120M3	53	27
980C121M3	53	16
980D121M3	53	28
980C126M3	53	8
980D129M2	53	6
980D130M1	53	3
980D131M1	53	2
980D132M3	53	14
980D133M2	52	11
980D135M1	53	11
980D137M1	52	17
980D138M1	52	18
980D139M1	48	33
980D142M1	48	45
980D143M1	48	
980D144M1	48	47
980D145M1	48	
980C161M6	52	1
980C163M2	45	14
980C165M1	44	24
980D171M1	55	
980C172M2	44	19
980C173M1	44	20
980C175M1	45	11
980C177M1	45	10
980D179M1	45	5
980D181M1	45	8
980D182M2	45	7
980C183M2	44	27
980D184M1	44	26
980C185M1	44	
980C186M1	44	
980D187M1	44	
980C188M1	44	25
980D189M1	44	29
980D190M1	44	30
980C192M2	46	18
980D194M1	44	10
980D195M1	46	8
980C197M4	46	1
980D203M1	44	14
980D210M3	164	24
980D218M2	55	6
980D218M2	55	13
980D218M2	55	16
980D219M2	55	17
980D223M2	55	25
980D223M2	55	37
980D224M1	55	22
980D225M2	55	26
980C226M4	55	23
980D226M4	55	30
980C227M2	55	29
980230M2	55	35
980232M1	55	28
980233M3	55	51
980234M2	55	53
980235M1	55	54
980236M1	55	57
980243M2	55	56
980254M1	162	8
980255M1	162	
980257M91	38	15
980271M2	69	5
980274M2	69	6
980278M4	5	21
980282M1	48	27
980283M1	48	28
980283M1	310	9
980284M1	44	2
980285M2	310	10
980286M3	310	1
980287M1	310	2
980289M1	310	3
980296M2	164	21
980312M1	75	14
980323M1	30	21
980326M2	75	3
980329M3	57	3
980330M1	57	4
980331M1	57	28
980332M2	57	27
980334M1	57	10
980334M1	57	19
980335M1	57	13
980335M1	57	22
980336M1	57	15
980337M1	57	11
980338M1	57	18
980339M1	57	24
980340M1	57	20
980341M2	57	48
980342M1	57	49
980343M1	57	50
980344M1	57	51
980350M1	57	41
980359M2	55	49
980360M4	59	32
980360M4	59A	54
980361M1	59	24
980361M1	59A	50
980362M1	59	33
980362M1	59A	55
980363M1	59	29
980363M1	59A	46
980364M1	59	31
980364M1	59A	49
980365M2	59	7
980365M2	59A	28
980366M1	59	8
980366M1	59A	20
980366M1	59A	33
980367M1	59	3
980367M1	59A	34
980368M3	59	2
980368M3	59A	41
980369M2	59	28
980369M2	59A	45
980370M1	59	11
980370M1	59A	40
980371M97	58	1
980371M97	61	
980374M1	61	11
980375M2	61	3
980376M1	61	13
980377M2	61	14
980380M1	61	24
980381M1	61	22
980382M1	61	25
980385M2	61	27
980388M2	61	34
980388M2	61	40
980390M1	61	36
980390M1	61	42
980391M1	61	37
980391M1	61	43
980392M1	61	33
980392M1	61	39
980393M2	58	15
980393M2	58	18
980393M2	58A	56
980393M2	58A	66
980394M1	61	35
980394M1	61	41
980395M2	58	28
980396M1	61	21
980436M1	54	21
980436M1	56	5
980438M5	48	19
980439M2	75	4
980449M1	56	15
980451M1	56	20
980452M1	56	22
980475M1	56	21
980476M92	41	32
980476M93	41A	48
980479M1	41	31
980479M1	41A	44
980480M2	41	25
980480M2	41A	38
980480M2	41A	51
980486M1	56	26
980487M2	58	30
980488M2	58	31
980489M2	58	42
980491M93	56	36
980497M91	113	34
980497M91	286	26
980498M91	35	42
980509M92	58	17
980516M91	172	2
980517M1	172	6
980518M2	172	5
980519M1	172	4
980519M1	172A	3
980519M1	172B	3
980523M1	172	3
980531M1	176	13
980531M1	176A	13
980531M1	176B	13
980531M1	176C	56
980531M1	176D	56
980531M1	276	13
980531M1	276A	13
980531M1	276B	13
980531M1	276C	56
980531M1	276D	56
980567M2	55	65
980568M1	55	67
980569M1	55	68
980574M3	113	5
980574M3	113	9
980574M3	213	5

Part n.	Plate n.	Ref. n.
980574M3	266	5
980576M1	113	3
980576M1	113	7
980576M1	213	3
980576M1	266	3
980577M1	113	4
980577M1	113	6
980577M1	213	4
980577M1	266	4
980579M2	58	41
980581M1	22	19
980581M1	58	37
980581M1	58A	66
980583M2	58	22
980584M1	58	33
980586M1	174	22
980586M1	274	22
980586M2	74	22
980650M1	75	1
980651M1	176B	22
980651M1	176C	11
980651M1	176D	11
980651M1	276C	11
980651M1	276D	11
980651M51	176	22
980651M51	176A	22
980651M51	276	22
980651M51	276A	22
980651M51	276B	22
980670M52	56	40
980671M51	48	10
980684M3	164	27
980684M3	264	25
980685M3	164	
980685M3	264	
980686M2	164	30
980686M2	264	24
980687M2	164	
980687M2	264	
980694M2	27	20
980694M2	27A	36
980699M52	114	30
980704M51	57	9
980717M1	41	28
980717M1	41A	42
980718M2	41	13
980719M1	41	14
980719M2	41A	32
980720M1	41	19
980721M2	41	7
980723M51	41	30
980723M51	41A	41
980727M1	45	9
980728M1	45	17
980729M1	45	6
980730M1	45	19
980731M1	46	15
980732M1	46	10
980733M1	65	20
980734M2	65	5
980740M52	45	1
980740M52	51	1
980741M2	44	1
980744M3	162	1
980753M53	53	19
980755M2	53	20
980767M1	57	75
980768M3	65	13
980769M1	65	19
980770M1	65	14
98C774M1	65	37
98C773M2	51	5
98C774M1	51	7
98C775M2	51	12
98C778M52	74	9
98C778M52	174	9
98C779M52	74	11
98C779M52	174	11
98C779M52	274	9
98C779M52	274	11
98C781M55	74	15
98C782M53	74	18
98C784M1	45	16
98C785M1	45	18
98C788M1	41	12
98C793M1	41	3
98C793M1	41A	3
98C81CM54	55	1
98C811M54	55	8
98CE12M53	55	15
98CE13M54	55	
98CE18M1	263	3
98CE25M1	57	54
98CE32M2	55	32
98CE42M52	55	43
98CE43M52	55	38
98CE44M2	250	26
98CE44M3	55	34
98CE56M1	57	64
98CE6CM2	163	10
98CE6E1M1	163	11
98CE62M1	163	
98CE63M2	163	12
98CE76M2	65	30
98CE77M2	65	30
98C9C5M1	27	9
98C9C5M1	27A	15
98C9C7M91	59	23
98C9C7M91	59A	44
98C9C7M91	85	
98C9C6M91	59	1
98C9C6M91	60	
98C9C9M1	40	3
98C9S5M53	150	
98C9S5M53	150	35
98C9S5M53	150	44
98C917M91	35	44
98C921M1	183	14
98C93EM51	59	37
98C93E6M53	52	4
98C96EM2	52	6
98C985M1	52	20
98C990M2	52	10
98C991M1	52	22
98C993M1	52	19
98C994M2	48	32
98C995M2	48	
98C996M2	48	51
98C997M3	48	53
98C996M1	48	52
98C999M2	48	54
9E1CC0M2	52	9
9E1CC1M1	52	21
9E1CC2M3	48	56
9E1CC4M1	52	8
9E1CC6M2	52	14
9E1CC7M1	52	16
9E1CC8M91	48	38
9E1C19M1	48	55
9E1C20M1	48	
981021M1	48	
981022M1	48	
981023M91	52	7
981029M91	67	1
981030M91	67	19
981036M91	99	1
981037M1	99	2
981044M91	66	1
981051M2	180	10
981052M2	180	11
981054M3	180	17
981055M4	180	21
981056M4	180	22
981057M3	180	18
981062M3	181	2
981063M3	181	3
981064M3	181	4
981073M3	181	20
981076M3	181	21
981077M4	182	6
981088M94	184	21
981089M94	184	
981095M3	183	27
981095M3	183A	27
981096M93	183	32
981097M3	183	34
981105M2	320	12
981107M91	283	49
981107M92	283A	36
981107M92	320	13
981108M2	320	2
981109M93	320	17
981116M92	320	10
981118M2	320	14
981120M91	150	6
981121M93	150	7
981123M93	66	3
981125M1	66	4
981125M1	67	9
981126M1	66	5
981126M1	67	10
981127M2	66	6
981127M2	67	11
981131M1	67	2
981132M1	67	18
981133M91	67	8
981135M1	67	17
981136M1	67	16
981137M1	67	3
981138M1	67	5
981139M1	67	7
981140M1	66	8
981140M1	67	13
981141M1	67	4
981141M1	68	7
981142M1	67	6
981143M1	290	61
981143M2	190	11
981145M93	190	16
981145M93	290	46
981166M4	311	2
981167M4	311	3
981168M4	311	4
981169M3	311	5
981169M3	311	20
981169M3	315	7
981169M3	315	20
981171M93	311	14
981173M4	311	15
981174M93	311	18
981176M94	311	23
981177M4	311	19
981177M4	315	28
981178M4	311	27
981178M4	315	36
981179M1	180	19
981181M91	99	41
981181M51	113	20
981190M51	113	6
981190M51	213	2
981191M51	113	2
981191M51	286	2
981195M92	31	
981195M53	31	
981226M1	18	19
981226M1	119	30
981226M1	219	35
981227M2	219	34
981227M2	219A	6
981230M1	55	4
981230M1	55	11
981233M2	55	2
981233M2	55	9
981235M91	32	
981236M92	40	
981237M1	55	69
981238M1	54	15
981238M1	56	25
981239M91	55	70
981243M51	10	23
981253M1	61	2
981254M56	173	25
981255M1	61	10
981258M1	180	14
981270M1	74	5
981271M1	74	6
981271M1	274	7
981273M1	99	39
981276M91	99	38
981277M1	57	42
981279M1	57	55
981280M93	57	40
981281M93	57	
981284M2	57	63
981285M91	75	7
981286M1	75	8
981286M1	114	28
981287M1	75	2
981294M91	44	9
981296M91	35	20
981301M92	44	13
981304M1	61	31
981348M91	113	19
981348M91	286	11
981350M91	113	21
981353M91	113	24
981353M91	286	16
981356M51	113	25
981356M91	286	17
981358M91	113	26
981361M1	113	27
981362M93	113	16
981363M2	113	17
981363M2	286	9
981364M91	113	30
981364M91	286	22
981367M1	113	52
981368M1	113	54
981371M91	113	14
981374M1	113	57

Part n.	Plate n.	Ref. n.
981375M2	97	13
981375M2	97A	9
981376MS1	221	10
981379M91	221	13
981387M1	176	7
981387M1	176B	7
981387M1	176C	31
981387M1	276	7
981387M1	276B	7
981387M1	276C	31
981388M1	176	8
981388M1	176B	8
981388M1	176C	30
981388M1	276	8
981388M1	276B	8
981388M1	276C	30
981401MS3	311	1
981402M3	311	8
981403MS3	311	9
981403MS3	315	17
981404M3	311	11
981405M3	182	3
981414MS1	70	17
981415MS1	70	17
981421M1	70	18
981422M1	70	19
981443M1	262	6
981444M1	262	7
981445M2	262	8
981446M1	262	9
981449M1	263	14
981450M1	263	14
981452M1	263	17
981453M1	263	17
981455MS2	262	23
981456MS1	262	20
981457M1	262	21
981460MS1	262	24
981461MS1	262	
981462M1	263	20
981463M1	263	
981464M1	263	22
981465M1	263	
981466M1	263	23
981467M1	263	24
981468M4	263	25
981469M2	263	
981470M1	263	28
981471M1	263	
981477M1	263	10
981478M1	263	11
981496M1	40	30
981498M1	65	30
981501M1	65	25
9815C9MS5	273	23
981511MS1	273	35
981512MS1	273	25
981513M1	273	41
981516M1	263	12
981520MS1	322	1
981526M1	322	2
981527M1	322	6
981528MS1	322	7
981529M1	322	8
981530M1	322	12
981531M1	322	13
981532MS1	322	17
981533MS1	322	18
981539MS1	322	23
981542MS1	322	26
9E1544M1	57	1
9E1559M1	70	2
9E156CM1	70	6
9E15E2MS5	190	15
9E15E3M3	190	20
9E15E3M3	290	55
9E15E4MS1	190	22
9E15E4MS1	290	50
9E15E5MS1	313	10
9E15E5MS1	317	10
9E15E6MS3	190	28
9E15E7M4	190	29
9E15E8M3	313	8
9E15E8M3	317	8
9E1571MS3	190	36
9E1572M3	190	38
9E1573MS2	190	40
9E1574MS2	190	41
9E1575MS2	190	42
9E1576MS2	190	43
9E1577MS3	313	7
9E1577MS3	317	7
9E15E4MS1	41	32
9E1584MS1	41A	48
9815E5M1	41	22
9E15E5MS2	41A	35
9E15E7M1	41	36
9815E7M1	41A	34
9E15E8M1	41	37
9E15E8M1	41A	33
9E1589MS1	41	30
9E1589MS1	41A	41
9E1597MS1	58	17
9E16CCM1	65	5
9816E0M1	263	31
9816E1M1	262	22
9816E3M2	250	4
9E16E2MS6	173	30
9E1640M2	312	15
9E1640M2	316	15
9E1641M2	316	13
9E1644M2	184	3
9E1644M2	294	18
9E1645M2	184	2
9E1645M2	294	14
9E1648M1	250	11
9E16E1MS6	173	29
9E16E3M2	69	3
9E16E4M2	69	2
9E1671M2	312	13
9E16E7M1	16	23
9E1694M1	184	16
9E1694M1	294	5
9E1695M4	184	9
9E1695M4	294	9
9E1716M2	184	15
9E1716M2	294	4
9E1726MS4	184	
9E1799M2	312	4
9E1799M2	316	4
9E1CCCM1	312	5
9818D0M1	316	5
9E18C2M4	312	10
9E18C2M4	316	10
9E18C9MS4	312	
9E1817MS1	266	13
9E1819MS1	286	8
9E20E2M1	325	2
9E20E2MS2	281	2
9E20E3M1	281	3
982083M1	325	3
982085M1	281	10
982085M1	325	10
982086M1	325	11
982086M2	281	11
982087M1	281	12
982087M1	325	12
982088M1	281	16
982088M1	325	15
982276M1	286	12
982276M91	99	41
982279M92	213	1
982281M1	213	8
982282M1	213	14
982283M1	213	17
982284M1	213	19
982285M93	273	38
982288M2	282	3
982289M2	282	2
982291M1	282	8
982292M2	282	10
982293M1	282	14
982294M1	282	15
982295M1	282	18
982296M1	282	19
982296M1	282	34
982296M1	325	23
982297M1	282	22
982298M1	282	25
982299M1	282	27
982300M1	282	30
982301M1	282	31
982356M2	283	55
982356M2	283A	42
982356M2	283B	31
982356M2	325	19
982358M1	283	50
982358M1	283A	37
982358M1	283B	26
982359M1	271	30
982359M1	271A	42
982360M1	271	31
982360M1	271A	43
982361M2	271	28
982361M2	271A	40
982362M1	283	51
982362M1	283A	38
982362M1	283B	27
982363M1	271	29
982363M1	271A	41
982364M2	271	32
982364M2	271A	44
982382M91	286	18
982383M93	273	34
982418M1	14	61
982418M1	114	33
982418M1	114A	85
982418M1	214	85
982420M91	282	26
982421M91	282	33
982422M91	282	35
982448M91	290	43
982458M92	290	53
982485M1	183	15
982486M1	183	16
982487M3	183	9
982490M2	183	2
982491M2	183	3
982495M1	271	2
982495M1	271A	2
982496M1	292	31
982496M1	293	9
982496M1	294	37
982496M1	294A	37
982496M1	311	12
982496M1	311	31
982504M1	271	14
982504M1	271A	22
1000651M1	18A	5
1004633M1	12	44
1004633M1	98	34
1010459M1	18A	4
1016004M1	77	5
1016014M1	77	16
1018551M91	18A	15
1018554M1	18A	16
1019619MS1	18A	3
1021412M1	78	34
1021412M1	78A	34
1021468M1	12	27
1022555M1	119	10
1022555M1	119A	12
1022555M1	219	10
1022555M1	219A	12
1024027M91	77	15
1024029M91	77	6
1024033MS1	77	7
1024034M91	77	1
1024035M1	77	4
1024321M1	283B	10
1024334M1	183A	9
1024377M1	78	65
1024377M1	78A	65
1024386M1	10	5
1024386M1	104	27
1024948M91	18A	2
1024948MS1	18A	10
1025571M91	18A	8
1025572M1	18A	7
1026230M1	12	9
1026231M1	12	10
1026231M1	12	28
1026505M1	12	11
1026560M91	10	4
1026560M91	10	26
1028086M1	12	14
1028087M91	12	26
1028088M1	12	29
1028496MS1	12	8
1028538M1	78	15
1028538M1	78A	15
1028539M1	78	17
1028540M1	78	18
1028540M1	78A	18
1028541M1	78	19
1028541M1	78A	19
1028544M1	78	33
1028544M1	78A	33
1028545M1	78A	36
1028546M1	78	37
1028551M1	78	48
1028551M1	78A	48
1028553M1	78	54
1028553M1	78A	54
1028556M1	78	67
1028556M1	78A	67
1028557M1	78	69
1028558M1	78	70
1030106M1	12	3
1030586M1	78	2

Part n.	Plate n.	Ref. n.	Part n.	Plate n.	Ref. n.	Part n.	Plate n.	Ref. n.	Part n.	Plate n.	Ref. n.
103056EM1	78A	2	1CEE431MS1	78A	4	1420131M1	287	56	1420316M1	18E	31
103057M1	78	3	1CEE432M1	78	5	1420131M1	288	56	1420316M1	288	91
103057M1	78A	3	1CEE432M1	78A	5	1420142M1	187	20	1420316M2	287	91
103058M1	78	13	10E8433MS1	78	14	1420142M1	187	82	1420317M1	187	92
103058M1	78A	13	1CEE433MS1	78A	14	1420142M1	187	101	1420317M1	187	107
1030590M1	78	20	10E8434M1	78	38	1420142M1	187	116	1420317M1	188	32
1030590M1	78A	20	1CE8434M1	78A	38	1420142M1	187	125	1420317M1	288	92
1030591M1	78	22	1CE8435M1	78	39	1420142M1	187	128	1420317M2	287	92
1030591M1	78	25	1CE8435M1	78A	39	1420142M1	188	22	1420318M1	187	108
1030591M1	78A	22	10E8436M1	78	41	1420142M1	188	41	1420318M1	287	93
1030591M1	78A	25	1CEE436M1	78A	41	1420142M1	188	46	1420318M1	288	93
103C592M1	78	28	1CEE437M1	78	42	1420142M1	287	20	1420319M1	187	96
1030593M1	78A	28	1CEE437M1	78A	42	1420142M1	287	74	1420319M1	187	111
1030594M1	78	47	1CEE438M1	78	43	1420142M1	287	82	1420319M1	188	36
1030594M1	78A	47	1CE8438M1	78A	43	1420142M1	287	101	1420319M1	287	96
1030596M1	78	66	10E8439MS1	78	55	1420142M1	287	125	1420319M1	288	96
1030596M1	78A	66	10E8439MS1	78A	55	1420142M1	287	128	1420320M1	187	112
1030597M1	78	73	1CEE440M1	78	56	1420142M1	288	20	1420320M1	188	37
1030597M1	78A	73	10E8441M1	78	58	1420142M1	288	82	1420320M1	287	97
1030598M1	78	74	1CE8441M1	78A	58	1420142M1	288	101	1420320M1	288	97
103C598M1	78A	74	1CEE442M1	78	62	1420142M1	288	125	1420321M1	187	99
1030670M1	78A	50	1CEE442M1	78A	62	1420142M1	288	128	1420321M1	187	114
1030940M1	18A	11	10E8443M1	78	63	1420142X1	288	74	1420321M1	188	39
1030941M1	18A	12	10E8443M1	78A	63	1420147M1	187	18	1420321M1	287	99
1031775M1	12	4	10E8444MS1	78	64	1420147M1	287	18	1420321M1	288	99
1032033M1	12	5	10E8445MS1	78	9	1420147M1	288	18	1420322MS2	187	120
1034663M1	78	16	10E8445MS1	78A	9	1420175M1	189	8	1420322MS2	287	70
1034663M1	78A	16	1CEE724MS1	77	14	1420175M1	289	19	1420322MS2	288	70
1034665M1	78	10	1CEEEE4MS1	78	21	1420236M1	187	31	1420323M2	187	121
1034665M1	78	23	1CEEEE5MS1	78	32	1420236M1	287	31	1420323M2	287	71
1034665M1	78A	23	1CEEEE5MS1	78A	32	1420236M1	288	31	1420323M2	288	71
1034667M1	78	44	10EEEE6M1	78	35	1420301M92	287	26	1420327M1	187	58
1034667M1	78A	44	10EEEE6M1	78A	35	1420301M92	288	26	1420327M1	187	73
1034668M1	78	51	1CEEEE7M1	78	36	1420303M1	187	28	1420327M2	188	9
1034668M1	78A	51	10EEEE5M1	78	72	1420303M1	187	52	1420327M2	287	58
1034670M1	78	50	10EEEE5M1	78A	72	1420303M1	187	67	1420327M2	288	58
1034671M1	78	52	10EEEE0M1	78	75	1420303M1	188	3	1420329M1	187	124
1034671M1	78A	52	10EEEE0M1	78A	75	1420303M1	287	28	1420329M1	188	45
1034672M1	78	68	1CEEEE1M1	78	71	1420303M1	287	52	1420329M1	287	124
1034895M91	77	8	1093422MS1	78A	21	1420303M1	288	28	1420329M1	288	124
1034896M1	77	10	1093423M1	78A	59	1420303M1	288	52	1420330MS2	187	50
1034897M1	77	9	1093424MS1	78A	64	1420304M2	187	29	1420330MS2	187	65
1034898M1	77	18	1093425M1	78A	70	1420304M2	187	54	1420330MS2	188	1
1034899M1	77	19	1C93E82MS1	18A	1	1420304M2	187	69	1420330MS2	287	50
1034950M1	77	17	1C93E83MS1	18A	9	1420304M2	188	5	1420330MS2	288	50
1034951MS1	77	2	1093795M1	78A	68	1420304M2	287	29	1420332M1	187	57
1035235M1	12	2	140C187MS1	74	28	1420304M2	287	54	1420332M1	187	72
1037757M1	10	3	140C187MS1	176A	16	1420304M2	288	29	1420332M1	188	8
1037757M1	10	25	140C187MS1	176D	4	1420304M2	288	54	1420332M1	287	57
1037796M1	10	2	140C187MS1	276A	16	1420306M3	187	33	1420332M1	288	57
1037796M1	10	24	140C187MS1	276D	4	1420307M1	187	36	1420333M1	189	12
1040494M1	78A	17	1420037M1	176C	9	1420308M2	187	37	1420333M1	289	23
1040498M1	78A	69	142CC37M1	176D	9	1420308M2	287	37	1420334M92	187	1
1040499MS1	78A	10	1420037M1	276C	9	1420308M2	288	37	1420334M92	287	1
1040500M1	78A	71	1420C37M1	276D	9	1420309M1	187	38	1420334M92	288	1
1040501M1	78A	56	1420082MS1	79	38	1420310M1	289	2	1420335M2	187	2
1087324MS1	27A	14	142CCE5MS1	79	32	1420311M1	188	54	1420335M2	287	2
1087548M1	184A	11	1420110M3	283	14	1420311M1	189	5	1420335M2	288	2
1087548M1	294A	8	1420110M3	283A	14	1420311M1	289	5	1420336M1	187	4
1087553M1	184A	16	1420130M1	1E7	30	1420312M1	188	55	1420336M1	287	4
1087553M1	294A	16	1420130M1	1E7	55	1420312M1	189	9	1420336M1	288	4
1087626M1	184A	17	1420130M1	1E7	70	1420312M1	289	9	1420337M1	187	5
1087626M1	294A	13	1420130M1	1E8	6	1420313M2	188	58	1420337M1	287	5
1087633M1	184A	15	1420130M1	2E7	30	1420313M2	189	10	1420337M1	288	5
1087633M1	294A	15	1420130M1	2E7	55	1420313M2	289	10	1420338M1	289	3
1087918M1	78A	11	1420130M1	2E8	30	1420315M91	187	105	1420339M1	289	17
1088376M1	283E	19	1420130M1	288	55	1420315M91	287	90	1420340M2	187	6
1088430MS1	78	1	1420131M1	1E7	56	1420315M91	288	90	1420340M2	287	6
1088430MS1	78A	1	1420131M1	187	71	1420316M1	187	91	1420340M2	288	6
1088431MS1	78	4	1420131M1	188	7	1420316M1	187	106	1420341M1	187	7

Part n.	Plate n.	Ref. n.
1420341M2	2E7	7
1420341M2	2B8	7
1420342M2	1E7	14
1420342M2	2E7	14
1420342M2	2E8	14
1420343M2	1E7	15
1420343M2	2E7	15
1420343M2	2B8	15
1420344M1	2B9	16
1420345M1	1EE	6C
1420345M1	1B9	1
1420345M1	2B9	1
1420345M1	2B9	15
1420346M1	1E7	17
1420346M1	2E7	17
1420346M1	2B8	17
1420347M1	1E7	19
1420347M1	1E7	127
1420347M1	2E7	19
1420347M1	2E7	127
1420347M1	2E8	19
1420347M1	2B8	127
1420348M2	1E7	129
1420348M2	2B8	129
1420349M2	1B7	130
1420349M2	2B6	13C
1420350MS1	1E7	12E
1420350MS1	2E7	126
1420350MS1	2EE	126
1420352M1	1E7	133
1420352M1	2E7	133
1420355M2	1E7	44
1420355M4	2B7	44
1420355M4	2B8	44
1420356M2	1EE	50
1420357M1	1B9	13
1420357M1	2B9	22
1420358M1	1E7	122
1420358M1	2E7	72
1420358M1	2B8	72
1420360M1	1E7	1CC
1420360M1	1E7	115
1420360M1	1B8	40
1420360M1	2E7	100
1420360M1	2EE	100
1420363M1	1E7	16
1420363M1	2E7	16
1420363M1	2B8	16
1420364M1	1E7	10
1420364M1	2E7	10
1420364M1	2EE	1C
1420365M1	1E7	9
1420365M1	2E7	9
1420365M1	2B8	9
1420368M1	1B7	94
1420368M1	1E7	109
1420368M1	1BE	34
1420368M1	2E7	94
1420368M1	2BE	94
1420369M1	1E7	95
1420369M1	1EE	35
1420369M1	2E7	95
1420369M1	2BE	95
1420381M1	1E7	11
1420381M1	2E7	11
1420381M1	2B8	11
1420382M2	1E7	8
1420382M2	2E7	8
1420382M2	2B8	8
1420383M1	1E7	12
1420383M1	2E7	12
1420383M1	2E8	12
1420384M1	1E7	13
1420384M1	2E7	13
1420384M1	2E8	13
1420385M2	1B8	47
1420386M2	1B8	48
1420415M1	60	22
1420418M1	60	1
1420419M1	60	17
1420426M1	60	13
1420429M1	60	14
1420482M1	36	19
1420482M1	37	22
1420483M1	36	21
1420483M1	37	24
1420484M1	36	20
1420484M1	37	23
1420488M1	36	29
1420488M1	37	32
1420491M1	36	31
1420491M1	37	34
1420492M1	36	27
1420492M1	37	30
1420493M1	36	26
1420493M1	37	29
1420495M1	36	28
1420495M1	37	31
1420558MS1	59	34
1420559MS1	59	35
1420569M4	311	30
1420593M1	283	16
1420593M1	283A	16
1420601M1	113	35
1420601M1	2E6	27
1420618M3	1B4	20
1420619M1	51	9
1420623M3	1B3	20
1420624M1	1B3	28
1420637MS2	1E7	80
1420637MS2	1B8	20
1420637MS2	2B7	80
1420637MS2	2B8	80
1420638M3	1B7	89
1420638M3	1B8	29
1420638M3	2B7	89
1420638M3	2B8	89
1420639M2	1E7	81
1420639M2	1B8	21
1420639M2	2E7	81
1420639M2	2B8	81
1420640M1	1B7	87
1420640M1	1B8	27
1420640M1	2B7	87
1420640M1	2B8	87
1420641MS6	1E7	26
1420641MS7	1B7	26
1420643M2	1B7	32
1420643M2	2B7	32
1420643M2	2B8	32
1420647M2	1E7	86
1420647M2	1E8	26
1420647M2	2E7	86
1420647M2	2B8	86
1420648M3	1B7	85
1420648M3	1B8	25
1420648M3	2B7	85
1420648M3	2B8	85
1420649M1	1B8	23
1420649M1	2B7	83
1420649M1	2B8	83
1420654M1	1B7	39
1420654M1	2B7	39
1420654M1	2B8	39
1420657MS2	1B9	18
1420658M2	1B9	19
1420659M2	1B9	21
1420660M1	1B9	22
1420661MS3	1B9	23
1420662M3	1B9	27
1420663M3	1B9	28
1420666MS2	60	
1420670M1	85	12
1420672M1	85	1
1420677M1	85	17
1420678M1	85	20
1420679MS2	85	
1420683M1	38	12
1420684M1	32	23
1420684M1	32A	23
1420685M1	40	20
1420686M1	30	8
1420688M1	30	32
1420689M1	35	45
1420690M1	37	1
1420691M1	36	1
1420692M1	30	28
1420693M1	30	25
1420694M1	35	41
1420694M1	35A	43
1420695M1	40	10
1420696M2	40	8
1420697M2	40	7
1420698M1	40	9
1420699M1	40	17
1420700M1	32	15
1420701M1	35	14
1420701M1	35A	14
1420702M1	35	22
1420703M1	36	10
1420703M1	37	13
1420704M1	36	11
1420704M1	37	14
1420706M1	32	2
1420707M1	32	3
1420709M1	40	16
1420710M1	32	10
1420710M1	32A	10
1420711M1	32	6
1420711M1	32A	6
1420712M1	32	1
1420713M1	30	35
1420714M1	32	12
1420714M1	32A	12
1420715M1	36	13
1420715M1	37	16
1420716M1	30	27
1420717M1	30	10
1420718M1	32	16
1420719M1	40	6
1420720M1	36	12
1420720M1	37	15
1420721M1	40	2
1420722M1	40	30
1420723M1	38	10
1420724M1	30	29
1420725M1	30	22
1420726M1	59	37
1420726M1	59A	37
1420727M1	35	2
1420727M1	35A	2
1420728M1	35	23
1420728M1	35A	35
1420729M1	35	15
1420729M1	35A	15
1420730M1	40	1
1420732M3	59	47
1420732M3	59A	11
1420735M1	36	16
1420735M1	37	19
1420736M1	36	17
1420736M1	37	20
1420737M1	32	4
1420738M1	59	52
1420738M1	59A	16
1420739M2	59	48
1420739M2	59A	12
1420740M1	59	43
1420740M1	59A	7
1420741MS1	38	16
1420742M1	38	17
1420743M1	38	18
1420744M1	59	45
1420744M1	59A	9
1420745M1	31	35
1420746M1	30	34
1420747M1	37	10
1420748M1	36	18
1420748M1	37	21
1420749M1	36	6
1420750M1	38	13
1420754M2	38	9
1420755M1	35	39
1420756M1	35	33
1420757M1	38	4
1420758M1	38	5
1420759M1	37	7
1420762M1	36	15
1420762M1	37	18
1420763M1	37	9
1420764M1	36	4
1420765M1	32	11
1420765M1	32A	11
1420767M2	30	7
1420768M1	31	2
1420769M1	31	3
1420770MS1	31	1
1420771M1	31	18
1420772M1	31	20
1420772M1	31	21
1420773M1	31	22
1420774M1	31	11
1420775M1	31	17
1420776M1	31	12
1420777M1	31	15
1420778M1	31	14
1420779M1	31	13
1420782M1	31	19
1420783M1	31	4
1420784M1	31	5
1420786M1	31	10
1420787M1	31	9
1420788M1	31	6
1420789M1	31	7
1420795M1	31	26
1420800MS2	38	2
1420801M1	38	1
1420802M1	37	4

Part n.	Plate n.	Ref. n.
1420803M1	36	3
1420804M1	40	22
1420805M1	40	14
1420806M1	40	15
1420807M2	40	19
1420809M1	37	3
1420810M1	32	7
1420810M1	32A	7
1420811M1	32	13
1420811M1	32	17
1420811M1	32A	13
1420811M1	59	39
1420811M1	59A	39
1420811X1	32A	18
1420813M1	35	3
1420813M1	35A	3
1420815M1	30	9
1420815M1	35	5
1420815M1	35A	5
1420818M1	36	7
1420819M1	37	5
1420820MS1	32	22
1420820M91	32A	22
1420823M1	59	51
1420823M1	59A	15
1420824M1	35	31
1420824M1	56A	7
1420826M91	30	31
1420827M1	35	48
1420828M1	35	40
1420829M1	30	26
1420831M1	35	36
1420832M1	35	37
1420832M1	58A	20
1420833M1	113	37
1420833M1	286	29
1420834M1	113	36
1420834M1	286	28
1420835M1	113	39
1420835M1	286	31
1420836M1	113	38
1420836M1	286	30
1420914M3	312	2
1420914M3	316	2
1420915MS3	313	1
1420915MS3	317	1
1420919MS1	187	50
1420919MS1	188	30
1420922MS3	283	2
1420924M1	283	14
1420927M1	283	30
1420927M1	283A	29
1420929M1	283	5
1420929M1	283A	5
1420933M1	283	11
1420935M2	283	16
1420937M1	283	20
1420938M2	283	21
1420938M2	283A	21
1420939M2	283	22
1420939M2	283A	22
1420940M1	283	23
1420940M1	283A	23
1420941M1	283	24
1420941M1	283A	24
1420942M1	283	25
1420942M1	283A	25
1420943M1	283	53
1420943M1	283A	40
1420943M1	283B	29

Part n.	Plate n.	Ref. n.
1420544M1	289	2
1420545M1	289	16
1420575M1	183	24
1420575M1	187	21
1420575M1	287	21
1420575M1	288	21
1420577M2	287	130
1420578M2	287	129
1420579M1	287	133
1420579M1	288	133
1420586M1	187	134
1420586M1	287	134
1420586M1	288	134
1420595MS1	79	33
1420596M1	79	34
1420598M1	79	31
1421015M1	66	11
1421015M1	67	15
1421015M1	68	9
1421084MS1	27	21
1421084MS1	27A	37
1421166M1	290A	30
1421216M1	47	2
1421216M1	60A	1
1421217M1	47	13
1421217M1	60A	13
1421218M1	47	14
1421218M1	47A	14
1421218M1	60A	14
1421220M1	47	10
1421220M1	60A	10
1421221M1	47	9
1421221M1	60	7
1421221M1	60A	9
1421223MS2	47	
1421228M1	47	16
1421228M1	60A	16
1421230M1	47	1
1421230M1	60A	2
1421423MS2	18	24
1421424MS3	18	34
1421425MS3	18	35
1421428M2	18	32
1421429M3	18	33
1421433MS2	18	28
1421433MS2	18	39
1421439MS2	18	37
1421476MS2	18	29
1421536M2	18	38
1421607M1	187	42
1421607M1	187	61
1421607M1	188	12
1421607M1	287	42
1421607M1	287	61
1421607M1	288	42
1421607M1	288	61
1421608M1	187	43
1421608M1	187	62
1421608M1	187	79
1421608M1	188	13
1421608M1	287	43
1421608M1	287	62
1421608M1	288	43
1421608M1	288	62
1421815M1	79	17
1421815M1	79	65
1421816M1	79	62
1421825M1	79	36
1421826M1	79	37

Part n.	Plate n.	Ref. n.
1421827M1	79	35
1421829M1	79	45
1421830M1	79	44
1422016M1	68	3
1422017M1	68	6
1422018M1	68	11
1422019M1	68	12
1422020M1	68	2
1422021M1	68	13
1422022M1	68	15
1422024M91	68	4
1422027M1	59	41
1422027M1	59A	3
1422028M1	38	19
1422029M1	38	20
1422034M1	38	17
1422036M91	36	30
1422036M91	37	33
1422037M1	35	16
1422037M1	35A	16
1422040M1	59	36
1422041M1	59	40
1422041M1	59A	2
1422046M91	35	25
1422046M92	35A	29
1422047M1	35	26
1422047M1	35A	30
1422048M91	35	27
1422048M91	35A	31
1422050M91	60	
1422051M91	60	
1422052M91	85	
1422053M91	85	
1422402M2	283	3
1422403M2	283	4
1422404M2	283	9
1422405M92	283	
1422406M1	283	31
1422407M1	283	32
1422408M1	283	34
1422410M1	283	37
1422411M1	283	38
1422412M1	283	40
1422413M1	283	41
1422414M1	283	42
1422415M1	283	43
1428001M92	18	36
1428031M1	74	29
1428031M1	99	40
1428031M1	176	17
1428031M1	176B	17
1428031M1	276	17
1428031M1	276B	17
1428144M1	79	39
1428145M1	79	40
1428156M91	31	25
1428157M1	31	28
1428158M1	31	31
1428160M1	31	30
1428162M1	31	27
1428175M1	31	24
1428268M1	69	8
1428316M1	187	93
1428316M1	188	33
1428324M92	287	
1428325M91	188	
1428326M91	187	
1428382M91	31	1
1428383M1	31	10
1428439M1	187	88

Part n.	Plate n.	Ref. n.
1428439M1	188	28
1428439M1	287	88
1428439M1	288	88
1428617MS1	189	3
1428618MS1	189	4
1428619M91	189	2
1428620MS1	288	
1428626M1	187	33
1428626M1	287	33
1428626M1	288	33
1428627M1	187	38
1428627M1	287	38
1428627M1	288	38
1428727MS1	188	53
1428738M91	18A	17
1428740M1	18A	10
1428748M91	18A	1
1428990M1	31	9
1428991M1	31	7
1429308M1	39	3
1429309M1	39	4
1429310M1	39	5
1429311M1	39	6
1429312M1	39	7
1429313M1	39	8
1429314M1	39	9
1429315M1	39	10
1429316M1	39	11
1429317M1	39	12
1429318M1	39	13
1429441M1	77A	1
1429443M1	77A	3
1429444MS1	77A	4
1429449M1	77A	9
1429530M91	69	4
1429567M1	47A	1
1429567M1	60B	1
1429568M1	47A	12
1429569M1	60B	12
1429570M1	47A	4
1429570M1	60B	4
1429571M1	47A	3
1429571M1	60B	3
1429572M1	47A	8
1429572M1	60B	8
1429573M1	47A	13
1429574M1	47A	16
1429574M1	60B	16
1429586M1	60B	14
1429587M1	60B	11
1429554MS1	61	1
1429982M91	287	
1429984M91	287	26
1429985M1	287	38
1429986M1	287	33
1429987M1	287	39
1429990M1	289	1
1429990M1	289	15
1430145M1	21	3
1430264M1	15	14
1430265M1	15	8
1430357M91	66	10
1430357M91	67	14
1430357M91	68	8
1430560M1	21	2
1430561M1	30	16
1430562M1	30	17
1430575M1	21	8
1430575M1	21A	8
1430606M2	17	7

Part n.	Plate n.	Ref. n.	Part n.	Plate n.	Ref. n.	Part n.	Plate n.	Ref. n.	Part n.	Plate n.	Ref. n.
1430606M2	117	7	1432536M2	18	43	1434949M1	283A	15	1437879M1	217	23
1430663M1	315	12	1432538M2	48	64	1435023M1	40	12	1437879M1	217	26
1430746M1	70	3	1432538M2	167	141	1435023M1	40	23	1437879M1	217A	16
1430747M1	70	4	1432538M2	188	61	1435120M1	290A	37	1437879M1	217A	21
1430772M51	15	2	1432538M2	287	141	1435120M1	290A	52	1437974M1	114	26
1430774M1	15	3	1432538M2	288	141	1435121M1	290A	61	1437974M1	114A	73
1430775M1	15	9	1432543M1	35A	20	1435211M1	290	33	1437974M1	214	73
1430776M1	15	11	1432616M1	10	31	1435599M1	1	5	1438118M1	74	2
1430777M1	15	12	1432617M1	176C	7	1435926M92	176	70	1438118M1	174	2
1430778M1	15	13	1432617M1	176D	7	1435926M92	176A	70	1438118M1	274	2
1430781M1	15	26	1432617M1	276C	7	1435926M92	176B	70	1438139M1	41A	21
1430781M1	16	35	1432617M1	276D	7	1435926M92	176C	70	1438164M1	16	1
1430781M1	56	13	1432662M51	68	1	1435926M92	276	70	1438208M1	176	61
1431065M1	58A	26	1432723M51	325	18	1435926M92	276A	70	1438208M1	176A	61
1431069M1	150	6	1432737M51	38	15	1435926M92	276B	70	1438208M1	176B	61
1431072M1	150	31	1432793M1	74	4	1435926M92	276C	70	1438208M1	176C	61
1431117M1	250	35	1432793M1	174	4	1435940M91	47		1438208M1	176D	61
1431144M1	58A	37	1432793M1	274	4	1435940M91	60A		1438208M1	276	61
1431146M1	18	44	1432844M1	180	7	1435942M91	60A		1438208M1	276A	61
1431155M1	58A	9	1432845M1	180		1435957M91	47		1438208M1	276B	61
1431158M1	32A	35	1433024M1	54	21	1435982M92	5	17	1438208M1	276C	61
1431299M53	74	11	1433024M1	56	5	1435983M91	60A		1438208M1	276D	61
1431299M53	174	11	1433036M1	68	17	1435984M91	69	7	1438209M1	176	62
1431299M53	274	11	1433036M1	164		1435985M91	69		1438209M1	176A	62
1431301M1	74	9	1433040M1	164	18	1435989M91	184	1	1438209M1	176B	62
1431301M1	174	9	1433041M1	68	21	1435990M91	184	8	1438209M1	176C	62
1431301M1	274	9	1433042M1	68	21	1435991M91	183		1438209M1	176D	62
1431302M1	74	14	1433065M1	66	2	1435992M91	312	3	1438209M1	276	62
1431302M1	176B	20	1433066M4	66	12	1435993M91	312	1	1438209M1	276A	62
1431303M1	74	15	1433067M4	66	13	1435994M91	316	3	1438209M1	276B	62
1431303M1	74	18	1433282M1	30	1	1435995M91	316	1	1438209M1	276C	62
1431303M2	174	7	1433283M1	30	2	1436014M1	58A	4	1438209M1	276D	62
1431320M1	150	2	1433284M1	163	20	1436082M91	14	36	1438245M1	74	20
1431320M1	171	2	1433285M1	163	21	1436087M1	14	35	1438245M1	174	8
1431320M1	250	2	1433286M1	163	22	1436154M1	97	4	1438245M1	274	8
1431320M1	271	15	1433287M1	163	23	1436193M94	18	20	1438246M1	74	19
1431416M1	295	13	1433288M51	181	19	1436194M1	18	8	1438246M1	174	19
1431852M1	22	16	1433386M51	321	1	1436195M1	18	10	1438246M1	274	19
1431880M52	16	28	1433647M1	68	10	1436261M2	15	4	1438312M51	276	45
1432028M3	315	4	1433746M53	315	32	1436430M1	97	1	1438312M51	276A	45
1432029M3	315	5	1433754M1	57	14	1436578M1	117A	8	1438312M51	276B	45
1432031M3	315	6	1433754M1	57A	14	1436737M1	290	38	1438343M1	276C	43
1432032M52	315	10	1433931M1	321	2	1436839M1	119A	7	1438343M1	276D	43
1432035M2	315	14	1433955M1	7D	9	1436839M1	219A	7	1438347M1	176C	44
1432036M1	315	15	1434083M51	18	16	1437246M1	30	36	1438347M1	176D	44
1432037M1	315	16	1434083M51	74	13	1437372M1	99	15	1438348M1	176	55
1432038M2	315	19	1434083M51	174	13	1437431M91	79	30	1438348M1	176A	55
1432039M52	315	22	1434083M51	274	13	1437431M91	176	2	1438348M1	176B	55
1432040M2	315	23	1434085M51	18	52	1437431M91	176A	2	1438348M1	176C	43
1432041M2	315	27	1434085M51	119	25	1437431M91	176B	2	1438348M1	176D	43
1432042M2	315	28	1434085M51	219	30	1437431M91	176C	16	1438348M1	276	55
1432043M3	315	39	1434136M1	252	24	1437431M91	176D	16	1438348M1	276A	55
1432056M1	35	6	1434136M2	293	3	1437445M91	74	28	1438348M1	276B	55
1432096M1	35A	6	1434280M51	54	31	1437445M91	176	16	1438349M1	18	15
1432058M51	1	8	1434280M51	56	4	1437445M91	276	16	1438349M1	119A	9
1432058M51	35	10	1434281M51	54	18	1437453M91	176A	46	1438349M1	176	50
1432058M51	35A	10	1434281M51	54	31	1437453M91	176D	14	1438349M1	176A	50
1432118M52	183		1434281M91	56	4	1437453M91	276A	46	1438349M1	176B	50
1432119M52	183	21	1434394M51	172	20	1437453M91	276D	14	1438349M1	219A	9
1432135M2	1	9	1434545M51	320	1	1437454M91	276	44	1438349M1	276	50
1432135M2	35	13	1434557M1	320	4	1437454M91	276A	44	1438349M1	276A	50
1432135M2	35A	13	1434559M51	320	11	1437454M91	276B	44	1438349M1	276B	50
1432167M51	114	37	1434563M1	320	15	1437454M91	276C	28	1438364M1	290	6
1432195M1	273	22	1434634M51	320	9	1437454M91	276D	28	1438387M1	290	3
1432292M1	27	6	1434726M1	290	2	1437659M2	16	47	1438412M92	36	24
1432293M1	27	5	1434915M92	183		1437665M92	316		1438412M92	37	27
1432298M1	35	6	1434921M52	183		1437742M91	114	38	1438414M1	36	23
1432298M1	35A	6	1434943M51	173	2	1437872M2	16	14	1438414M1	37	26
1432381M2	35	1	1434943M51	273	2	1437879M1	117	22	1438444M1	290	40
1432381M2	35A	1	1434949M1	283	15	1437879M1	117A	18	1438444M1	290A	62

Part n.	Plate n.	Ref. n.
143E444M1	29S	14
1438445M1	29C	34
1438445M1	29CA	3E
1438445M1	29CA	53
1438448M1	58A	10
1438448M1	58A	3E
1438485M1	75	1
143E6E8M1	74	30
143866EEM1	176	18
1438688M1	276	1E
143E726M1	35	35
143E727M1	35	34
143E744M1	58	8
1438744M1	58A	4E
1438744M1	61	3E
143E744M1	61	44
143E747M1	35	21
143E747M1	35A	2E
1438749M1	21	20
143E755M1	276	5E
1438755M1	276A	5E
1438755M1	276E	5E
143E755M1	276C	3E
1438755M1	276D	3E
1438782M52	176	7C
1438782M52	176A	7C
143E782M52	176E	7C
1438782M52	176C	7C
1438782M52	176D	7C
143E782M52	276	7C
143E782M52	276A	7C
1438782M52	276E	7C
1438782M52	276C	7C
1438782M52	276D	7C
1438805M51	176	29
1438805M51	176E	29
1438805M51	176C	33
1438805M51	276	2E
1438805M51	276E	2E
1438805M51	276C	33
1438980M51	176	33
1438980M51	176A	33
1438980M51	176E	33
1438980M51	276	33
1438980M51	276A	33
1438980M51	276E	33
1439155M1	272A	12
1439155M1	272	12
1439379M1	7C	11
1439443M2	16	42
1439624M1	58	32
1439740M51	35	30
1440012X1	39	2
1440012X1	39	14
1440049X1	48	6
1440051X1	250	8
1440054X1	52	2
1440064X1	150	8
1440064X1	250	5
1440071X1	58	2
144C083X1	276C	51
1440083X1	276D	51
1440084X1	174	26
1440084X1	214	9C
1440084X1	274	26
1440085X1	272	15
1440085X1	272A	15
1440087X1	17	19
1440087X1	59	55
1440087X1	59A	6
144CC87X1	172	27
144CCE7X1	172A	27
144CCE7X1	172B	27
144CCE7X1	217	19
144CCE7X1	283A	54
144CCE7X1	290A	11
144CC97X1	16	13
144CC97X1	18	54
144CC97X1	119	27
144CC97X1	176	27
144CC97X1	176A	27
144CC97X1	176B	27
144CC97X1	219	32
144CC9EX1	15	19
144CC9EX1	15	25
144CC9EX1	16	4
144CC9EX1	16	36
144CC98X1	27	23
144CC9EX1	27	34
144CC98X1	27A	40
144CC9EX1	119	13
144CC98X1	176	57
144CC9EX1	176A	57
144CC9EX1	176B	57
144CC98X1	176C	48
144CC9EX1	176D	48
144CC9EX1	219	13
144CC9EX1	219	26
144CC9EX1	219A	15
144CC99X1	219	8
144020CX1	180	29
14402CCX1	190	10
1440204X1	47	17
1440204X1	47A	17
1440204X1	60A	17
144020EX1	189	29
144021QX1	18	41
1440212X1	60	21
1440217X1	58	5
1440217X1	65	36
144021EX1	187	131
1440218X1	287	131
1440218X1	288	131
1440223X1	18	57
1440223X1	48	8
1440223X1	55	33
1440223X1	150	10
1440223X1	164	5
1440223X1	164	11
1440223X1	219	4
144C223X1	219A	37
1440223X1	250	7
1440223X1	264	5
1440223X1	264	11
1440224X1	51	3
1440226X1	48	4
144C226X1	182	5
1440226X1	250	10
1440226X1	263	20
1440226X1	322	11
144C226X1	322	22
1440228X1	162	3
1440228X1	180	3
1440229X1	55	64
1440229X1	79	74
1440232X1	164	5
1440232X1	164	11
1440232X1	264	5
1440232X1	264	11
1440234X1	290A	31
1440236X1	55	50
1440241X1	75	6
1440243X1	53	15
1440243X1	53	26
1440249X1	47	12
1440249X1	60A	12
1440251X1	46	12
1440257X1	322	4
1440261X1	113	18
1440261X1	286	10
1440267X1	15	27
1440267X1	59	27
1440267X1	59A	53
1440267X1	70	20
1440270X1	173	8
1440270X1	273	8
1440272X1	79	23
1440272X1	176	65
1440272X1	176A	65
1440272X1	176B	65
1440272X1	176C	41
1440272X1	176D	41
1440272X1	276	59
1440272X1	276	65
1440272X1	276A	59
1440272X1	276A	65
1440272X1	276B	59
1440272X1	276B	65
1440272X1	276C	41
1440272X1	276C	47
1440272X1	276D	41
1440272X1	276D	47
1440273X1	16	17
1440273X1	21	17
1440273X1	21	20
1440273X1	27	32
1440273X1	59	6
1440273X1	59A	31
1440273X1	176	59
1440273X1	176A	59
1440273X1	176B	59
1440273X1	176C	47
1440273X1	176D	47
1440274X1	21	11
1440274X1	35	47
1440274X1	41	26
1440274X1	41A	39
1440274X1	41A	52
1440274X1	58	3
1440274X1	176	42
1440274X1	176A	42
1440274X1	176B	42
1440274X1	176C	65
1440274X1	176D	65
1440274X1	188	56
1440274X1	189	6
1440274X1	276	42
1440274X1	276A	42
1440274X1	276B	42
1440274X1	276C	65
1440274X1	276D	65
1440274X1	289	6
1440274X1	289	20
1440275X1	16	45
1440276X1	55	36
1440278X1	56	35
1440278X1	57	43
1440282X1	56	23
1440282X1	79	69
1440286X1	320A	7
1440287X1	27	41
1440287X1	27A	38
1440293X1	27	19
1440294X1	113	23
1440294X1	286	15
1440296X1	55	55
1440302X1	27	26
1440303X1	41	5
1440303X1	41A	4
1440304X1	41	4
1440304X1	41A	5
1440311X1	16	51
1440311X1	176	24
1440311X1	176A	24
1440311X1	176B	24
1440311X1	176C	38
1440311X1	176D	38
1440311X1	276	24
1440311X1	276A	24
1440311X1	276B	24
1440311X1	276C	49
1440312X1	172	8
1440312X1	172A	8
1440312X1	172B	8
1440312X1	174	27
1440312X1	187	35
1440312X1	187	60
1440312X1	187	75
1440312X1	188	11
1440312X1	214	91
1440312X1	271	11
1440312X1	271A	11
1440312X1	274	27
1440312X1	287	35
1440312X1	287	60
1440312X1	288	35
1440312X1	288	60
1440313X1	10	32
1440313X1	14	64
1440313X1	15	20
1440313X1	15	24
1440313X1	17	12
1440313X1	21	16
1440313X1	21	19
1440313X1	21	25
1440313X1	23	25
1440313X1	27	22
1440313X1	27	33
1440313X1	27	37
1440313X1	27	40
1440313X1	27	45
1440313X1	27A	13
1440313X1	27A	24
1440313X1	27A	28
1440313X1	27A	41
1440313X1	27A	44
1440313X1	30	48
1440313X1	31	37
1440313X1	32A	45
1440313X1	35A	24
1440313X1	39	21
1440313X1	41A	26
1440313X1	55	59
1440313X1	55	62
1440313X1	58	12
1440313X1	58A	19
1440313X1	58A	25
1440313X1	58A	46
1440313X1	58A	62
1440313X1	59	5

Part n.	Plate n.	Ref. n.
1440313X1	5S	10
1440313X1	5S	35
1440313X1	5SA	22
1440313X1	5SA	32
1440313X1	5SA	36
1440313X1	5SA	57
1440313X1	7S	57
1440313X1	7S	73
1440313X1	114	36
1440313X1	114A	66
1440313X1	117	12
1440313X1	11S	12
1440313X1	11SA	14
1440313X1	172	22
1440313X1	173	27
1440313X1	173	32
1440313X1	176	52
1440313X1	176	58
1440313X1	176A	58
1440313X1	176B	52
1440313X1	176E	58
1440313X1	176C	46
1440313X1	176C	58
1440313X1	176E	46
1440313X1	180	13
1440313X1	180	16
1440313X1	181	8
1440313X1	181	17
1440313X1	187	139
1440313X1	18S	25
1440313X1	214	67
1440313X1	217	12
1440313X1	21S	12
1440313X1	21S	25
1440313X1	219	29
1440313X1	219A	14
1440313X1	272	33
1440313X1	272A	46
1440313X1	276	52
1440313X1	276E	52
1440313X1	276C	58
1440313X1	290A	45
1440313X1	291	15
1440313X1	313	6
1440313X1	313	30
1440313X1	317	6
1440313X1	317	30
1440314X1	10	35
1440314X1	15	10
1440314X1	15	32
1440314X1	16	10
1440314X1	17	18
1440314X1	21	10
1440314X1	27	8
1440314X1	27A	32
1440314X1	30	43
1440314X1	32A	15
1440314X1	32A	21
1440314X1	32A	48
1440314X1	41	17
1440314X1	41	35
1440314X1	41A	47
1440314X1	44	12
1440314X1	44	22
1440314X1	44	32
1440314X1	46	6
1440314X1	47	11
1440314X1	48	30
1440314X1	48	58
1440314X1	53	13
1440314X1	53	25
1440314X1	56	38
1440314X1	57	32
1440314X1	57	59
1440314X1	58	4
1440314X1	58	35
1440314X1	60	15
1440314X1	60A	11
1440314X1	65	12
1440314X1	65	27
1440314X1	65	34
1440314X1	66	26
1440314X1	75	5
1440314X1	75	19
1440314X1	78	78
1440314X1	79	4
1440314X1	79	42
1440314X1	79	47
1440314X1	85	16
1440314X1	113	60
1440314X1	114	43
1440314X1	114A	70
1440314X1	117	18
1440314X1	117A	21
1440314X1	119	4
1440314X1	119	8
1440314X1	119A	29
1440314X1	163	14
1440314X1	164	17
1440314X1	164	20
1440314X1	164	23
1440314X1	164	26
1440314X1	171A	13
1440314X1	172	11
1440314X1	172	16
1440314X1	172	18
1440314X1	172	26
1440314X1	172	28
1440314X1	172	37
1440314X1	172A	15
1440314X1	172A	19
1440314X1	172A	21
1440314X1	172A	26
1440314X1	172A	28
1440314X1	172A	32
1440314X1	172A	37
1440314X1	172B	15
1440314X1	172B	19
1440314X1	172B	21
1440314X1	172B	26
1440314X1	172B	28
1440314X1	172B	32
1440314X1	172B	37
1440314X1	173	19
1440314X1	176	41
1440314X1	176	44
1440314X1	176A	41
1440314X1	176A	44
1440314X1	176B	41
1440314X1	176B	44
1440314X1	176C	50
1440314X1	176C	64
1440314X1	176D	50
1440314X1	176D	64
1440314X1	183	31
1440314X1	183A	31
1440314X1	190	4
1440314X1	190	19
1440314X1	190	24
1440314X1	190	33
1440314X1	190	67
1440314X1	214	70
1440314X1	217	18
1440314X1	219	7
1440314X1	219A	29
1440314X1	264	16
1440314X1	264	20
1440314X1	264	23
1440314X1	271	21
1440314X1	271A	35
1440314X1	272	7
1440314X1	272	20
1440314X1	272	30
1440314X1	272	42
1440314X1	272A	7
1440314X1	272A	20
1440314X1	272A	30
1440314X1	272A	42
1440314X1	273	18
1440314X1	273	43
1440314X1	276	41
1440314X1	276A	41
1440314X1	276B	41
1440314X1	276C	64
1440314X1	276D	64
1440314X1	283A	53
1440314X1	283B	38
1440314X1	287	139
1440314X1	288	139
1440314X1	290	10
1440314X1	290	17
1440314X1	290	32
1440314X1	290	49
1440314X1	290	52
1440314X1	290	60
1440314X1	290A	9
1440314X1	290A	36
1440314X1	290A	59
1440314X1	290A	67
1440314X1	291	24
1440314X1	292	19
1440314X1	294	27
1440314X1	294A	27
1440314X1	295	8
1440314X1	295	11
1440314X1	295	25
1440314X1	295A	9
1440314X1	295A	15
1440314X1	295A	19
1440314X1	295A	26
1440314X1	310	12
1440314X1	310	15
1440314X1	313	4
1440314X1	313	12
1440314X1	313	23
1440314X1	313	28
1440314X1	317	4
1440314X1	317	12
1440314X1	317	23
1440314X1	317	28
1440314X1	322	15
1440315X1	18	47
1440315X1	18	50
1440315X1	58A	29
1440315X1	59	18
1440315X1	59A	48
1440315X1	173	16
1440315X1	173	23
1440315X1	180	28
1440315X1	183	18
1440315X1	183A	39
1440315X1	187	132
1440315X1	190	9
1440315X1	272	36
1440315X1	272A	36
1440315X1	272A	47
1440315X1	283	18
1440315X1	283A	18
1440315X1	287	132
1440315X1	288	132
1440315X1	295	17
1440315X1	295	20
1440315X1	295A	22
1440316X1	18	14
1440316X1	18	56
1440316X1	38	25
1440316X1	48	7
1440316X1	48	35
1440316X1	48	49
1440316X1	54	7
1440316X1	57	67
1440316X1	65	32
1440316X1	68	20
1440316X1	68	24
1440316X1	113	63
1440316X1	150	4
1440316X1	164	4
1440316X1	164	10
1440316X1	164	29
1440316X1	164	32
1440316X1	171	4
1440316X1	171	7
1440316X1	171A	5
1440316X1	184	18
1440316X1	213	21
1440316X1	219	3
1440316X1	219A	36
1440316X1	262	26
1440316X1	263	27
1440316X1	264	4
1440316X1	264	10
1440316X1	264	27
1440316X1	264	29
1440316X1	272	27
1440316X1	272A	27
1440316X1	273	27
1440316X1	281	17
1440316X1	282	29
1440316X1	294	7
1440316X1	325	17
1440317X1	48	3
1440317X1	48	61
1440317X1	149	3
1440317X1	162	6
1440317X1	163	5
1440317X1	180	6
1440317X1	180	9
1440317X1	180	25
1440317X1	183	13
1440317X1	184	13
1440317X1	245	4
1440317X1	250	9
1440317X1	250	13
1440317X1	262	4
1440317X1	262	12
1440317X1	262	15
1440317X1	263	21
1440317X1	263	33
1440317X1	271	18
1440317X1	271A	19

Part n.	Plate n.	Ref. n.
144C317X1	273	29
1440317X1	281	26
144C317X1	283	13
1440317X1	283A	13
1440317X1	292	16
1440317X1	294	11
1440317X1	311	26
1440317X1	315	35
1440317X1	320	19
144C317X1	320A	4
144C317X1	321	5
1440317X1	321	12
1440317X1	322	10
1440317X1	322	20
1440318X1	164	4
1440318X1	164	10
1440318X1	264	4
1440318X1	264	10
1440318X1	281	5
1440318X1	282	39
144C318X1	292	29
1440318X1	293	7
1440318X1	294	31
1440318X1	294A	31
144C318X1	312	7
1440318X1	316	7
144C318X1	325	5
1440319X1	163	16
1440319X1	281	5
1440319X1	292	12
1440319X1	325	5
1440320X1	281	14
1440320X1	292	6
1440320X1	320	6
144C320X1	325	14
1440323X1	15	16
1440330X1	181	24
144C330X1	182	5
1440333X1	57	16
1440333X1	57	25
1440346X1	55	66
1440349X1	15	15
1440353X1	19C	14
1440354X1	19C	8
144036EX1	46	11
144036CX1	47	18
144036CX1	47A	11
144036EX1	6C	12
144036EX1	6CA	18
144036EX1	46	4
1440375X1	55	44
1440375X1	55A	8
1440376X1	45	2
144C392X1	41	20
1440395X1	57	52
1440422X1	262	11
1440423X1	57	33
1440425X1	35	8
1440425X1	35A	8
1440437X1	263	19
1440439X1	55	7
1440439X1	55	14
1440439X1	55	18
1440440X1	55	3
1440440X1	55	5
1440440X1	55	10
1440440X1	55	12
1440457X1	46	20
1440463X1	57	45
14404E3X1	29CA	26
144044EX1	57	30
144046SX1	44	8
144046SX1	48	15
1440475X1	16	34
1440475X1	113	22
1440475X1	286	14
144C479X1	59	53
144C479X1	59A	17
144050SX1	38	3
144C511X1	37	8
144C513X1	32A	4
1440515X1	57	71
1440516X1	310	5
144C519X1	45	4
144C519X1	52	25
144C53EX1	35A	27
1440544X1	45	12
1440544X1	45	22
144C545X1	36	7
1440546X1	31	29
1440562X1	45	20
1440563X1	57	70
1440565X1	57	68
1440567X1	38	6
1440567X1	310	6
144056EX1	31	8
144056CX1	44	28
144C595X1	52	12
144060CX1	52	13
1440602X1	52	24
144C628X1	15	5
1440629X1	16	43
1440641X1	51	6
1440647X1	52	26
144066 2X1	48	9
144066 4X1	48	31
144066 6X1	321	3
144C67EX1	68	5
144066EX1	263	7
144C667X1	57	8
144067 7X1	57	56
144C66EX1	65	11
144C668X1	322	16
144065CX1	163	8
144C65CX1	263	4
144C651X1	262	10
1440652X1	263	6
144065 4X1	66	24
144C656X1	48	5
144C659X1	114	32
144C7CCX1	61	46
1440701X1	114A	84
144071C1X1	214	84
144071C1X1	290A	27
144C702X1	61	17
1440703X1	35	32
144C7C3X1	58A	8
144C703X1	187	98
144071C3X1	187	113
144C703X1	188	38
144C7C3X1	287	98
1440703X1	288	98
1440703X1	290	5
1440704X1	113	33
144071C4X1	286	25
144C7C6X1	44	5
144C706X1	48	12
144071C6X1	48	39
144C7C6X1	48	22
144C7C8X1	48	26
1440708X1	57	7
1440708X1	57	31
1440708X1	57	34
1440721X1	291	8
1440724X1	16	52
1440730X1	41	11
1440731X1	48	37
1440731X1	48	41
1440731X1	113	11
1440731X1	286	7
1440753X1	283	36
1440758X1	183	38
1440758X1	282	17
1440759X1	282	13
1440759X1	283	58
1440759X1	283A	45
1440759X1	283B	34
144075SX1	325	22
1440785X1	30	37
1440785X1	35A	21
1440787X1	113	15
1440814X1	271A	26
1440818X1	287	138
1440818X1	288	138
1440818X1	290	51
1440833X1	40	5
1440836X1	190	63
1440838X1	54	14
1440856X1	58A	27
1440856X1	190	7
1440860X1	119	16
1440860X1	219	16
1440861X1	18	11
1440862X1	18	9
1440866X1	283A	8
1440867X1	320	8
1440868X1	183	7
1440868X1	184	7
1440868X1	283	8
1440868X1	294	19
1440868X1	312	18
1440868X1	315	13
1440868X1	316	18
1440884X1	15	6
1440886X1	16	44
1440889X1	38	14
1440891X1	310	8
1440892X1	41A	10
1440921X1	39	22
1440928X1	113	42
1440928X1	286	34
1440938X1	16	15
1440941X1	315	24
1440944X1	272	2
1440944X1	272	17
1440944X1	272A	2
1440944X1	272A	17
1440953X1	54	23
1441000X1	32A	44
1441000X1	58A	18
1441000X1	58A	24
1441000X1	58A	61
1441035X1	45	13
1441035X1	45	23
1441039X1	57	73
1441049X1	45	3
1441102X1	292	7
1441102X1	320	20
1441109X1	113	48
1441109X1	213	11
144110SX1	286	37
1441110X1	311	10
1441110X1	315	18
1441115X1	44	3
1441115X1	46	9
1441118X1	187	27
1441118X1	187	51
1441118X1	187	66
1441118X1	188	2
1441118X1	287	27
1441118X1	287	51
1441118X1	288	27
1441118X1	288	51
1441123X1	32A	43
1441123X1	35	28
1441123X1	35A	33
1441123X1	48	65
1441123X1	58	10
1441123X1	58A	41
1441123X1	58A	44
1441123X1	187	142
1441123X1	188	62
1441123X1	190	39
1441123X1	287	142
1441123X1	288	142
1441123X1	290A	50
1441123X1	295	2
1441123X1	295A	2
1441123X1	313	9
1441123X1	313	17
1441123X1	317	9
1441123X1	317	17
1441126X1	113	44
1441126X1	213	9
1441126X1	286	43
1441131X1	190	17
1441131X1	290	47
1441131X1	290A	55
1441132X1	41A	13
1441132X1	46	19
1441132X1	61	20
1441134X1	272	41
1441134X1	272A	41
1441134X1	273	17
1441134X1	290	9
1441140X1	18	21
1441144X1	47	8
1441144X1	60A	8
1441145X1	187	3
1441145X1	187	41
1441145X1	187	64
1441145X1	187	77
1441145X1	188	15
1441145X1	287	3
1441145X1	287	41
1441145X1	287	64
1441145X1	288	3
1441145X1	288	41
1441145X1	288	64
1441151X1	294	26
1441151X1	294A	26
1441151X1	295	10
1441157X1	172	36
1441157X1	172A	36
1441157X1	172B	36
1441170X1	32	9
1441170X1	32A	9
1441188X1	172A	12
1441188X1	172B	12
1441192X1	79	20

Part n.	Plate n.	Ref. n.
1441193X1	32A	20
1441203X1	171	9
1441203X1	172	31
1441213X1	58A	17
1441213X1	58A	23
1441213X1	58A	63
1441213X1	187	40
1441213X1	187	63
1441213X1	187	76
1441213X1	188	14
1441213X1	287	40
1441213X1	287	63
1441213X1	288	40
1441213X1	288	63
1441216X1	114	5
1441216X1	114A	75
1441216X1	214	75
1441218X1	187	34
1441218X1	287	34
1441218X1	288	34
1441230X1	262	3
1441242X1	272	32
1441242X1	272A	45
1441243X1	295	16
1441244X1	272	35
1441244X1	272A	35
1441266X1	74	36
1441266X1	174	36
1441267X1	41A	16
1441292X1	32A	40
1441294X1	113	53
1441294X1	114	29
1441294X1	114A	77
1441294X1	214	77
1441295X1	29C	24
1441295X1	29CA	18
1441303X1	292	20
1441305X1	187	59
1441305X1	187	74
1441305X1	188	10
1441305X1	287	59
1441305X1	288	59
1441307X1	272	29
1441307X1	272A	29
1441308X1	295	19
1441308X1	295A	21
1441309X1	292	28
1441309X1	293	6
1441309X1	294	30
1441309X1	294A	30
1441311X1	276D	49
1441317X1	85	15
1441343X1	320A	5
1441344X1	272	37
1441344X1	272A	37
1441364X1	219	2
1441364X1	219A	35
1441401X1	41A	19
1441408X1	60B	17
1441420X1	163	7
1441420X1	263	5
1441421X1	322	21
1441425X1	57	58
1441425X1	66	16
1441427X1	173	7
1441427X1	273	7
1441428X1	173	9
1441428X1	273	9
1441429X1	79	72
1441430X1	292	18
1441431X1	183	12
1441431X1	184	12
1441431X1	283	12
1441431X1	283A	12
1441431X1	284	10
1441435X1	61	32
1441435X1	183	22
1441435X1	184	22
1441435X1	283	61
1441435X1	283A	47
1441435X1	295	30
1441435X1	295	37
1441435X1	295A	30
1441435X1	313	2
1441435X1	313	26
1441435X1	317	2
1441435X1	317	26
1441436X1	27	7
1441436X1	30	42
1441436X1	32A	14
1441436X1	32A	19
1441436X1	78	77
1441436X1	183	23
1441436X1	184	23
1441436X1	190	3
1441436X1	190	18
1441436X1	283	62
1441436X1	283A	48
1441436X1	290	48
1441436X1	290	59
1441436X1	290A	66
1441436X1	295	29
1441436X1	295A	31
1441436X1	313	3
1441436X1	313	27
1441436X1	317	3
1441436X1	317	27
1441440X1	65	36
1441440X1	172	38
1441440X1	172A	38
1441440X1	172B	38
1441453X1	27A	31
1441453X1	32A	47
1441453X1	171A	12
1441453X1	172A	31
1441453X1	271	36
1441453X1	290	16
1441454X1	262	3
1441456X1	150	12
1441456X1	171A	3
1441456X1	250	15
1441456X1	271A	16
1441457X1	290	64
1441457X1	290A	70
1441479X1	311	28
1441492X1	176	47
1441492X1	176A	47
1441492X1	176B	47
1441492X1	176C	36
1441492X1	176D	36
1441492X1	276	47
1441492X1	276A	47
1441492X1	276B	47
1441492X1	276C	36
1441492X1	276D	36
1441493X1	55	27
1441493X1	79	68
1441494X1	113	51
1441494X1	176	12
1441494X1	176A	12
1441494X1	176B	12
1441494X1	176C	55
1441494X1	176D	55
1441494X1	213	16
1441494X1	276	12
1441494X1	276A	12
1441494X1	276B	12
1441494X1	286	42
1441495X1	27	12
1441495X1	48	40
1441495X1	113	10
1441495X1	286	6
1441496X1	172	21
1441497X1	164	31
1441497X1	264	28
1441499X1	27	15
1441500X1	113	56
1441501X1	213	24
1441501X1	273	16
1441501X1	273	40
1441501X1	286	45
1441502X1	113	58
1441502X1	213	18
1441504X1	27	27
1441504X1	57	46
1441508X1	113	47
1441508X1	213	10
1441508X1	286	36
1441509X1	113	50
1441509X1	213	15
1441509X1	286	41
1441510X1	286	39
1441512X1	30	30
1441512X1	32	14
1441512X1	32	18
1441513X1	41	15
1441513X1	41A	28
1441514X1	35	49
1441514X1	35A	41
1441515X1	35	7
1441515X1	35A	7
1441518X1	55	21
1441519X1	48	17
1441520X1	44	7
1441520X1	48	14
1441521X1	52	15
1441522X1	55	19
1441523X1	48	62
1441523X1	250	12
1441528X1	57	2
1441529X1	32A	34
1441529X1	61	4
1441530X1	273	42
1441531X1	59	9
1441532X1	58	29
1441532X1	58A	60
1441532X1	61	12
1441533X1	53	10
1441534X1	61	15
1441535X1	61	45
1441541X1	68	18
1441541X1	68	22
1441542X1	48	60
1441542X1	163	4
1441542X1	180	5
1441542X1	311	25
1441542X1	315	34
1441542X1	321	4
1441543X1	149	2
1441543X1	262	14
1441544X1	65	3
1441545X1	66	9
1441546X1	65	2
1441547X1	66	28
1441547X1	183	25
1441547X1	183A	44
1441548X1	150	9
1441548X1	250	6
1441550X1	68	14
1441553X1	172	7
1441553X1	271	10
1441553X1	271A	10
1441554X1	39	24
1441554X1	273	26
1441562X1	55	52
1441564X1	273	33
1441565X1	272	3
1441565X1	272	18
1441565X1	272A	3
1441565X1	272A	18
1441567X1	172	9
1441567X1	271	12
1441567X1	271A	12
1441571X1	183A	29
1441589X1	282	5
1441590X1	282	38
1441591X1	321	11
1441592X1	322	19
1441593X1	322	25
1441598X1	312	6
1441598X1	316	6
1441599X1	182	4
1441600X1	286	20
1441601X1	313	5
1441601X1	313	29
1441601X1	317	5
1441601X1	317	29
1441602X1	184	17
1441602X1	294	6
1441603X1	282	28
1441604X1	281	13
1441604X1	325	13
1441605X1	180	8
1441605X1	249	3
1441606X1	282	23
1441607X1	325	8
1441608X1	180	2
1441609X1	281	6
1441609X1	325	6
1441610X1	182	5
1441611X1	180	4
1441612X1	59	34
1441612X1	59A	56
1441613X1	190	21
1441613X1	290	56
1441614X1	184	4
1441614X1	190	2
1441614X1	290	58
1441614X1	290A	65
1441614X1	294	15
1441614X1	312	17
1441614X1	316	17
1441615X1	183	4
1441615X1	283	6
1441616X1	282	36
1441617X1	311	29
1441617X1	315	38
1441619X1	183	35
1441619X1	183A	35
1441620X1	312	12

Part n.	Plate n.	Ref. n.
1441620X1	216	12
1441621X1	266	19
1441622X1	184	11
1441622X1	294	12
1441623X1	183	11
1441625X1	283	54
1441625X1	283A	41
1441625X1	283B	30
1441626X1	271	33
1441626X1	271A	45
1441627X1	187	64
1441627X1	188	24
1441627X1	267	64
1441627X1	288	64
1441628X1	29C	45
1441630X1	272	6
1441630X1	272A	6
1441631X1	32C	7
1441632X1	180	23
1441633X1	283	44
1441634X1	35A	25
1441634X1	283	33
1441635X1	283	39
1441638X1	58A	6
1441638X1	190	30
1441639X1	283	10
1441639X1	283A	10
1441653X1	119	17
1441653X1	119	19
1441653X1	219	17
1441653X1	219	19
1441653X1	219	22
1441657X1	47	7
1441657X1	6CA	7
1441658X1	58A	12
1441708X1	283	6
1441708X1	283A	6
1441715X1	41A	24
1441757X1	29CA	58
1441774X1	45	21
1441785X1	32A	36
1441786X1	65	19
1441787X1	65	2
1441792X1	74	3
1441792X1	174	3
1441792X1	272	3
1441867X1	183A	28
1441868X1	85	13
1441914X1	59A	25
1441943X1	172A	7
1441943X1	172B	7
1441999X1	29C	30
1441999X1	29CA	24
1442018X1	58A	13
1442037X1	54	26
1442047X1	6C	9
1442048X1	6C	11
1442049X1	6C	10
1442050X1	85	3
1442142X1	29C	21
1442142X1	29CA	15
1442143X1	292	5
1442151X1	30	44
1442151X1	32A	17
1442157X1	182	4
1442170X1	263	29
1442225X1	58A	34
1442343X1	320A	6
1442369X1	54	16
1442370X1	281	8
144237CX1	252	11
1442411X1	262	25
1442446X1	35A	38
1442447X1	41A	14
1442448X1	41A	17
14425C6X1	2E3B	23
1442522X1	283	30
14425E0X1	1E3A	19
1442596X1	184A	19
1442598X1	294A	17
144277CX1	2E3B	6
1446055M91	10	37
1446055M91	10A	7
1446065M91	11	
1446C73M91	26	5
1446075M91	10	1
1446CE7M91	114	22
1446CE7M91	114A	19
1446CE7M91	214	19
14461C1M91	3	57
1446116M91	74	30
1446116M91	176B	18
1446116M91	176C	1
1446116M91	276B	18
1446116M91	276C	1
1446130M1	25	10
1446183M91	12	1
1446675M91	22	1
1446770M91	78A	
1446E65M91	77A	
1446E94X1	10A	23
1446914M91	25	36
1446935M1	14	26
1446944M91	10A	19
1447C11M91	14	32
1447C21M1	22	1
1450CC5M1	271A	17
1450CC5M91	271	16
1450C14M1	61	16
1450C22M1	65	21
145C18CM92	182	
1450212M1	16	24
1450213M1	16	7
1450216M1	16	3
1450220M1	1	4
1450236M1	272	8
1450236M1	272A	8
1450236M1	262	2
1450278M91	271	1
1450295M1	97	10
1450295M1	97A	12
145C297M92	16	2
1450298M91	16	22
1450364M91	272	1
1450367M1	272	4
1450368M1	272	5
1450455M91	249	1
1450456M91	249	2
1450476M91	272	43
145C476M92	272A	43
145C48CM91	54	1
1450481M91	54	2
1450497M1	51	4
1450496M1	54	13
145C499M91	54	10
1450500M91	54	11
1450513M91	290	43
1450520M91	272	25
1450520M94	272A	25
1450521M91	272	38
1450521M91	272A	38
1450524M91	272	39
1450524M91	272A	39
1450525M1	97	15
1450525M1	97A	15
1450584M91	272	28
1450584M91	272A	28
1450591M1	272	31
1450591M1	272A	44
1450593M1	74	7
1450593M1	274	5
1450594M1	74	8
1450594M1	274	6
1450618M1	74	1
1450618M1	174	1
1450618M1	274	1
1451100M1	70	12
1451101M1	70	13
1451195M1	295A	10
1451636M1	272	10
1451636M1	272A	10
1451665M92	294	33
1451665M92	294A	33
1451668M91	294	20
1451670M1	294	34
1451670M1	294A	34
1451815M1	56	3
1451869M1	315	11
1451967M91	56	12
1451968M91	56	12
1451974M1	16	33
1451974M1	54	30
1452030M4	315	2
1452051M91	79	66
1452091M92	315	1
1452101M1	32A	39
1452109M1	32A	38
1452433M1	54	9
1452441M92	16	18
1452453M91	56	10
1452454M91	56	10
1452459M1	54	4
1452460M1	54	
1452461M1	54	
1452462M1	54	5
1452463M1	54	
1452464M1	54	
1452467M1	172	12
1452468M2	172	13
1452468M2	172A	16
1452468M2	172B	16
1452470M93	16	32
1452472M92	16	30
1452474M91	74	37
1452474X1	174	37
1452718M1	38	21
1452734M91	65	1
1452735M91	65	1
1452743M91	164	
1452745M91	164	14
1452814M91	164	8
1452814M91	264	8
1452818M91	164	2
1452818M91	264	2
1452819M91	164	
1452819M91	264	
1452822M91	164	1
1452822M91	264	1
1452823M91	164	
1452823M91	264	
1452831M1	164	3
1452831M1	164	9
1452831M1	264	3
1452831M1	264	9
1452834M92	163	1
1452835M92	163	2
1452846M91	69	1
1452847M91	70	
1452848M91	70	
1452849M91	70	
1452859M91	70	
1452888M91	65	1
1452889M91	264	14
1452917M93	263	1
1452918M93	263	2
1453C7CM91	70	
1453082M1	70	14
1453143M91	281	18
1453147M1	281	19
1453147M1	292	17
1453161M91	281	20
1453195M91	281	1
1453190M91	325	1
1453200M1	281	24
1453200M1	292	14
1453219M91	281	7
1453219M91	325	7
1453220M91	281	7
1453220M91	325	7
1453271M1	53	4
1453287M91	18	40
1453324M1	53	1
1453325M91	53	7
1453448M91	173	13
1453738M91	79	13
1453757M91	41	22
1453757M91	41A	35
1453759M91	75	11
1453764M1	79	12
1453778M91	79	15
1453781M1	79	19
1453826M91	79	10
1453826M91	176	1
1453826M91	176A	1
1453826M91	176B	1
1453826M91	176C	15
1453826M91	176D	15
1453826M91	276	1
1453826M91	276A	1
1453826M91	276B	1
1453826M91	276C	15
1453826M91	276D	15
1453886M91	113	13
1453886M91	213	7
1453951M1	18	45
1453951M1	27A	16
1453951M1	119	31
1453951M1	119A	8
1453951M1	219	36
1453951M1	219A	8
1453966M1	322	24
1454028M91	79	60
1454028M91	276	2
1454028M91	276A	2
1454028M91	276B	2
1454028M91	276C	16
1454028M91	276D	16
1454035M1	53	5
1454145M92	273	15
1454367M92	17	16

Part n.	Plate n.	Ref. n.	Part n.	Plate n.	Ref. n.	Part n.	Plate n.	Ref. n.	Part n.	Plate n.	Ref. n.
1454367MS2	117	16	1492317MS1	174	12	1493237M91	276A	14	1605527M1	184A	8
1454367MS2	217	16	1492364MS1	59	1	1493237M91	276B	14	1605527M1	294A	18
1454375MS1	17	10	1492364MS1	59A	29	1493238M91	276	43	1606314M1	283B	9
1454375MS1	117	6	1492364MS1	60A		1493238M91	276B	43	1606404MS1	183A	4
1454376M1	17	13	1492431MS3	283	1	1493238M91	276C	27	1606406MS1	183A	2
1454376M1	117	13	1492434M1	283A	7	1493238M91	276D	27	1606417M1	183A	8
1454376M1	217	13	1492441MS1	70		1493250M1	283		1606418M1	184A	6
1454377M1	17	14	1492442MS1	70		1493250M1	283A		1606418M1	294A	7
1454377M1	117	14	1492443MS1	70		1493251M1	283	48	1606495M1	183A	7
1454377M1	217	14	1492549MS1	183	8	1493251M1	283A	35	1606524MS1	183A	
1454378M1	17	15	1492551M1	292	33	1493267M1	176C	19	1606535M1	184A	7
1454378M1	117	15	1492553M1	292	3	1493267M1	176D	19	1606535M1	294A	6
1454378M1	217	15	1492554M1	292	4	1493267M1	276C	19	1606665MS1	184A	4
1454391MS1	19C	5	1492557M1	291	12	1493267M1	276D	19	1606669MS2	184A	2
1454422MS1	19C	13	1492612MS1	292	13	1493285M1	290	11	1606674MS1	283B	4
1454441M1	172	40	1492659MS1	114	3	1493286M1	290	23	1606676M1	283B	7
1454441M1	172A	40	1492659MS1	114A	3	1493286M1	290	29	1606677MS1	283B	2
1454441M1	172E	40	1492659MS1	214	4	1493287M1	290	12	1606683MS2	184A	
1454442M1	172	41	1492659MS1	183	36	1493287M1	290A	5	1606683MS2	294A	
1454442M1	172A	41	1492710M1	290	4	1493287M1	290A	29	1606688M1	184A	9
1454442M1	172E	41	1492717MS1	294	32	1493290M91	295	4	1606688M1	294A	5
1454443M1	172	41	1492764M1	1B	7	1493292M91	295	5	1606709MS1	283B	13
1454443M1	172A	41	1492771MS1	272	34	1493294M91	290	57	1606710M1	283B	22
1454443M1	172E		1492771MS1	272A	34	1493298M91	290	63	1606726M1	283B	5
1454455MS2	27	35	1492785M1	273	20	1493305M1	295	6	1606764M1	184A	18
1454455MS2	27A	42	1492821MS1	114	1	1493305M1	295	9	1606764M1	294A	10
1454462MS1	27	38	1492821MS1	114A	1	1493309M91	273	24	1606795M1	183A	15
1454462MS1	27A	22	1492850MS2	16	22	1493343M1	295	1	1606796M1	283B	21
1454467MS2	17	10	1492852MS2	16	18	1493360M1	295	3	1606839M1	183A	12
1454467MS2	217	6	1492888MS1	320A	1	1493366M91	283A		1606911M1	283B	20
1454502M1	27	30	1492889M1	320A	2	1493369M91	283A	46	1606913M1	183A	16
1454521MS1	295	12	1492902M1	290	28	1493506M91	283		1606918M1	183A	18
1454524MS1	295	18	1492903M1	290	25	1493511M91	283	60	1606961MS1	294A	3
1454524MS1	295A	20	1492913MS1	183	26	1493563M1	294	22	1606963MS1	294A	2
1454675M1	61	28	1492944M1	290	23	1493567M1	292	27	1606966M1	294A	4
1454703M1	61	26	1492944M1	290A	17	1493567M1	293	5	1607141M1	183A	6
1454793M1	291	13	1492945M1	290	22	1493567M1	294	29	1607217MS1	283B	
1454797M1	283A	28	1492945M1	290A	16	1493567M1	294A	29	1607219M1	184A	3
1454880M1	283	8	1492946MS2	290	19	1493575M1	291	25	1607219M1	184A	5
1454899M1	176	6C	1492948MS2	290	18	1493576M1	291	26	1607238M1	183A	3
1454899M1	176A	6C	1492950MS1	283		1493580M1	291	27	1607238M1	183A	5
1454899M1	176B	6C	1492951MS1	283	1	1493598M91	262	5	1607238M1	283B	3
1454899M1	176C	6C	1492952MS1	283		1493642M1	40	1	1607411MS1	294A	19
1454899M1	176C	6C	1492993MS1	283		1493823M91	183		1650338M1	10	13
1454899M1	276	6C	1493029MS1	286	1	1493826M91	184		1650338M1	10	15
1454899M1	276A	6C	1493045M1	295	23	1493827M91	312		1650338M1	14	38
1454899M1	276B	6C	1493045M1	295A	27	1493827M91	313		1650338M1	114A	25
1454899M1	276C	6C	1493070MS1	32		1493857M91	47A		1650338M1	114A	28
1454899M1	276D	6C	1493070MS1	32A		1493858M91	47A		1650338M1	214	25
1476020X1	10A	24	1493071M1	32	1	1493859M91	47A		1650338M1	214	28
1476020X1	14	25	1493071M1	32A	1	1493865M91	608		1650484M1	25	22
1476020X1	117A	7	1493073M1	36	1	1493866M91	608		1650486M1	10A	4
1476020X1	217A	7	1493074MS1	36	15	1493867M91	608		1650486M1	10A	18
1476028M1	117A	13	1493074MS1	37	18	1493886M91	283		1650486M1	10A	29
1476028X1	217A	11	1493078MS1	36	16	1493950M1	114A	66	1650486M1	10A	32
1476050X1	2	68	1493078MS1	37	19	1493950M1	214	66	1650486M1	14	12
1476489M1	14	33	1493079M1	36	18	1493951M91	114A	80	1650486M1	26	23
1492081MS1	295	15	1493079M1	37	21	1493953M91	114A	82	1650486M1	119A	5
1492176M1	291	10	1493080M1	37	1	1493959M91	114A	79	1650486M1	219A	5
1492183MS1	264	18	1493084M1	40	26	1493959M91	214	79	1650488M1	26	21
1492185MS1	264		1493086M1	40	7	1493961M91	114A	72	1816009MS1	271	5
1492191MS1	272	11	1493087M1	40	8	1493961M91	214	72	1816009MS1	271A	5
1492191MS1	272A	11	1493118M1	35	22	1605086M92	184A	1	1816010M1	271	6
1492194MS1	272	9	1493206M1	36	19	1605091M91	183A	1	1816010M1	271A	6
1492194MS1	272A	9	1493206M1	37	22	1605096M91	283B	1	1816011M1	271	7
1492283MS1	1	1	1493227M1	271	23	1605110M92	294A	1	1816011M1	271A	7
1492301M1	15	30	1493237MS1	176	14	1605381M1	283B	8	1816012M1	271	8
1492315MS1	74	10	1493237MS1	176A	14	1605761M1	283B	17	1816012M1	271A	8
1492315MS1	174	10	1493237MS1	176B	14	1605924M1	283B	12	1816013M1	271	9
1492317MS1	74	12	1493237MS1	276	14	1605926M1	183A	11	1816013M1	271A	9

Part n.	Plate n.	Ref. n.
1816C85M1	32	2
1816085M1	32A	2
1816086M1	32	3
1816086M1	32A	3
1816094M91	61	18
1816187M1	54	8
1816188M91	56	2
1816189M91	56	1
1816196M1	56	9
1816207M1	54	22
18162C8M1	54	27
1816211M1	56	41
1816212M1	54	25
1816242M93	188	
1816253M1	16	31
1816253M1	54	12
1816260M1	54	3
1816260M1	56	11
1816349M91	290	54
1816353M91	290	1
1816529M91	58	38
1816545M91	74	35
1816545M91	174	36
1816611M1	181	11
1816612M1	181	13
1816614M1	181	5
1816615M1	181	6
1816615M1	181	14
1816616M1	181	15
1816617M91	171	5
1816617M91	171A	6
1816808M92	79	55
1816831M92	173	3
1816831M92	273	3
1816833M91	271	19
1816843M92	173	1
1816843M92	273	1
1843175M1	48	23
1843176M1	48	24
1843178M1	79	16
1843179M1	79	14
1843179M1	79	64
1843180M91	79	63
1843261M1	149	4
1843261M1	271	24
1843261M1	271A	37
1843262M1	149	5
1843262M1	271	25
1843262M1	271A	38
1843284M1	65	13
1843398M1	281	21
1843403M2	292	30
1843403M2	293	8
1843403M2	294	36
1843403M2	294A	36
1843470M1	272	40
1843470M1	272A	40
1844018M1	283	15
1844036M1	283	19
1844054M1	283	11
1844054M1	283A	11
1844056M1	283A	19
1844127M92	79	1
1844132M92	79	2
1844154M97	48	1
1844156M91	79	11
1844161M91	79	61
1844162M1	79	67
1844163M1	79	71
1844195M1	264	21
18443C1M1	264	
1844431CM91	183	1
1844438M91	164	15
1844554M1	290A	7
1844583M1	97	11
1844583M1	97A	10
1844584M1	97	11
1844584M1	97A	10
1844585M1	97	12
1844585M1	97A	11
1844586M1	97	12
1844586M1	97A	11
1844590M1	97	8
1844591M2	97	8
1844686M91	290	7
1844687M91	290	8
1844727M1	171	11
1844727M1	171A	14
1844727M1	172	33
1844727M1	172A	33
1844727M1	271	35
1845012M1	14	62
1845012M1	114	34
1845012M1	114A	86
1845012M1	174	24
1845012M1	274	24
1845026M1	181	22
1845026M1	182	7
1845040M1	48	16
1845151M1	320	5
1845152M1	14	2
1845152M1	114	2
1845152M1	114	25
1845152M1	114A	2
1845152M1	214	2
1845155M1	114A	83
1845155M1	214	83
1845156M1	114	31
1845180M1	27	14
1845180M1	58	24
1845180M1	58A	59
1845185M1	36	5
1845235M1	283	35
1845239M1	41	10
1845240M1	41	29
1845240M1	41A	43
1845398M1	44	4
1845398M1	48	11
1845399M91	44	6
1845399M91	48	13
1845404M1	184	5
1845404M1	294	17
1845405M1	184	6
1845405M1	294	16
1845604M1	291	21
1845630M1	61	7
1845632M1	61	8
1845758M1	1	10
1845758M1	35	11
1845758M1	35A	11
1845754M1	58	43
1845755M1	58	7
1845755M1	58A	47
1845831M1	18	27
1845833M1	18	26
1845848M2	18	42
1845856M91	18	25
1845860M1	163	9
1845895M1	41	23
1845895M2	41A	36
1845895M2	41A	49
1845897M1	48	36
1845898M1	66	14
1845899M2	40	24
1845899M2	66	27
1845906M1	65	15
1845953M1	99	26
1845954M1	99	25
1845955M1	99	24
1845956M1	99	23
1845957M1	99	36
1846006M1	184	10
1846006M1	294	13
1846006M1	312	11
1846006M1	316	11
1846007M1	184	14
1846007M1	294	8
1846007M1	312	9
1846008M1	184	19
1846008M1	294	3
1846008M1	312	8
1846008M1	316	8
1846009M1	183	5
1846010M1	183	6
1846011M1	183	10
1846012M1	183	19
1846036M2	282	4
1846036M2	282	9
1846036M2	291	3
1846037M1	282	7
1846037M1	291	5
1846039M1	68	16
1846046M1	316	14
1846047M1	312	16
1846047M1	316	16
1846069M91	31	23
1846293M1	276	54
1846293M1	276A	54
1846293M1	276C	37
1846293M1	276D	37
1846361M1	48	20
1846513M91	149	1
1846514M92	171	1
1846516M91	150	1
1846520M1	171	8
1846520M1	171A	11
1846521M1	172	30
1846521M1	172A	30
1846522M93	172	1
1846537M91	172	34
1846538M91	172	35
1846720M91	47	
1846720M91	59A	42
1846727M1	99	17
1846728M1	99	16
1846739M1	99	18
1846742M91	56	34
1846744M1	26	4
1846744M2	26	4
1846745M91	18	12
1846750M91	10	30
1846753M93	75	16
1846754M91	56	40
1846756M1	56	39
1846866M1	15	7
1846867M1	15	21
1846868M1	15	22
1846869M1	15	17
1846875M1	54	24
1846876M1	56	18
1846877M1	56	19
1846882M91	41	1
1846922M1	27	17
1846922M1	27A	21
1846923M1	27	28
1846989M91	172	23
1846990M91	172	24
1846991M92	16	6
1847043M1	15	28
1847044M1	16	20
1847045M1	18	7
1847083M2	30	15
1847141M91	23	21
1847146M1	21	1
1847154M1	311	13
1847239M1	190	1
1847247M91	181	10
1847248M91	181	
1847250M1	181	12
1847268M93	173	14
1847272M1	173	21
1847292M91	182	1
1847297M91	182	2
1847313M93	180	1
1847425M95	27	
1847426M91	27	3
1847427M94	27	4
1847428M92	27	1
1847429M92	27	2
1847430M92	27	29
1847657M1	262	1
1847685M92	65	33
1847686M92	65	33
1847695M1	172A	6
1847695M1	172B	6
1847696M1	172A	4
1847696M1	172B	4
1847698M1	172A	5
1847698M1	172B	5
1847710M91	55	60
1847711M91	55	
1847715M91	113	1
1847721M1	26	1
1847722M2	26	20
1847723M1	27	16
1847724M91	58	23
1847725M91	58	27
1847726M92	58	6
1847726M95	58A	42
1847727M1	58	9
1847727M1	58A	43
1847728M91	58	13
1847728M91	58A	64
1847729M91	58	14
1847729M91	58A	65
1847734M1	70	10
1847736M91	74	16
1847736M91	174	16
1847736M91	274	16
1847737M91	74	17
1847737M91	174	17
1847737M91	274	17
1847741M2	22	16
1847741M2	22	17
1847742M1	18	17
1847742M1	119	29
1847810M1	75	17
1847812M2	16	40
1847813M2	16	11
1847814M2	16	26

Part n.	Plate n.	Ref. n.	Part n.	Plate n.	Ref. n.	Part n.	Plate n.	Ref. n.	Part n.	Plate n.	Ref. n.
1847816M1	16	46	1852534M1	78A	6	2705403M91	176B	35	2707552M91	276A	34
1847817M1	16	41	1852536M1	78	11	2705403M91	276	35	2707555M91	276A	29
1847827M91	32C		1852538M1	78	61	2705403M91	276A	35	2707559M91	276A	36
1847914M2	250	3	1852538M1	78A	61	2705403M91	276B	35	2707635M91	276A	31
1847980M91	41	33	1852539M1	78	59	2705404M91	176	38	2707639M91	276	27
1847980M91	41A	45	1852540M1	78	57	2705404M91	176A	38	2707639M91	276B	27
1847980M91	56	36	1852540M1	78A	57	2705404M91	176D	24	2707745M91	173	5
1847992M91	250	1	1852744M1	14	55	2705404M91	276	38	2707745M91	273	5
1847997M1	271	22	1852744M1	114	61	2705404M91	276A	38	2707791M91	172	23
1847998M1	271	23	1852744M1	114A	51	2705404M91	276D	24	2707791M92	172A	23
1850330M1	11	21	1852744M1	214	51	2705405M91	176	36	2707795M91	172	24
1850827M1	11	18	1852836M1	11	1	2705405M91	276	36	2707795M92	172A	24
1851764M1	27	11	1852837M1	11	2	2705407M91	176	39	2707800M91	172	1
1851764M1	27A	20	1852838M1	11	3	2705484M91	119	1	2707827M91	176	46
1851764M1	113	12	1852E4CM1	11	5	2705493M1	174	1	2707827M91	176B	46
1851764M1	213	6	1852S6EM1	7	11	2705493M1	274	1	2707827M91	176C	14
1851782M1	11	11	1853165M91	176A	9	2705634M91	176C	25	2707827M91	276	46
1851783M1	11	17	1853165M91	176B	9	2705634M91	176D	25	2707827M91	276B	46
1851788M1	11	19	1853165M91	176C	18	2705634M91	276C	29	2707827M91	276C	14
1851854M1	12	13	1853165M91	176D	18	2705634M91	276D	25	2707829M1	52	3
1851854M1	12	18	1853165M91	276	9	2705680M91	65	33	2707852M91	17	6
1851857M1	12	21	1853165M91	276A	9	2705681M91	65	33	2707852M91	117	6
1851859M1	12	23	1853165M91	276B	9	2705716M1	97	16	2707853M1	17	8
1851860M1	12	24	1853165M91	276C	18	2705716M1	97A	5	2707853M1	117	8
1851866M1	12	7	1853165M91	276D	18	2705794M1	219	23	2708008M1	282	8
1851871M1	12	6	1853165M91	9176	9	2705795M1	219	27	2708009M1	282	3
1851871M1	12	22	1860C9C1M1	11	8	2705831M1	272A	4	2708010M1	282	2
1851875M1	12	12	1861527M1	183A	13	2705832M91	272A	1	2708011M1	291	2
1851880M1	12	19	1881823M1	11	4	2706579M91	39		2708012M1	291	6
1851881M1	12	20	1882E54M91	11		2707040M91	291	16	2708013M1	291	7
1851887M1	10	9	1882544M91	11		2707040M93	283		2708033M1	174	1
1851887M1	10A	22	1884170M1	184A	13	2707043M1	283	9	2708033M1	274	1
1851890M91	10	6	1884170M1	294A	11	2707043M2	283	9	2708069M91	282	
1851891M1	10	8	1884511M91	11	6	2707044M1	283A	27	2708078M1	35	43
1851891M1	10	38	1887416M1	77A	2	2707045M91	283A	2	2708085M91	176C	12
1851891M1	10A	8	1887419M1	77A	5	2707047M2	283A	4	2708085M91	176D	12
1851891M1	10A	21	1887420M91	77A	6	2707049M1	283A	3	2708085M91	276C	12
1852029M1	11	20	1887421M1	77A	7	2707150M1	74	1	2708085M91	276D	12
1852045M1	11	14	1887422M1	77A	8	2707150M1	174	1	2708108M91	74	12
1852320M91	11	13	1887424M1	77A	10	2707150M1	274	1	2708108M91	174	12
1852322M1	11	15	1887425M1	77A	11	2707170M1	219	20	2708109M91	74	10
1852323M1	11	16	1887426M1	77A	12	2707171M91	219	5	2708109M91	174	10
1852414M1	7E	30	1887427M1	77A	13	2707171M91	219A	27	2708128M91	1	3
1852414M1	78A	30	1887428M1	77A		2707242M91	176	28	2708129M91	1	2
1852426M1	78	60	1887449M1	77A	14	2707242M91	176B	28	2708149M1	219	15
1852426M1	78A	6C	1896CC5M91	11	12	2707242M91	276	25	2708153M92	250	1
1852436M1	78	8	1896105M91	11	10	2707242M91	276B	25	2708156M91	150	1
1852436M1	78	46	1896287M91	10A	20	2707248M91	176A	37	2708162M1	150	11
1852436M1	78A	8	27C5171M1	61	30	2707275M1	16	26	2708162M1	250	14
1852436M1	78A	46	2705200M91	119	6	2707303M91	290	14	2708164M91	65	1
1852439M1	78	26	27052C4M1	119	2	2707307M91	290	35	2708165M91	65	1
1852439M1	78A	26	2705215M91	172A	2	2707311M91	290	36	2708166M1	40	2
1852440M1	78	12	27C5215M91	172B	2	2707326M1	290	15	2708168M1	40	30
1852440M1	78	24	2705217M91	172A	11	2707331M1	290	37	2708173M91	40	
1852440M1	78	27	27C53S3M1	173	10	2707435M91	172A	35	2708189M91	65	1
1852440M1	78	25	27C53S3M1	273	10	2707472M91	172A	34	2708190M91	65	1
1852440M1	78	40	2705401M91	176	32	2707511M91	276	28	2708203M1	40	30
1852440M1	78A	12	27C5401M91	176A	32	2707516M91	276	37	2708233M1	290	13
1852440M1	78A	24	2705401M91	176B	32	2707521M91	276	29	2708389M1	119	18
1852440M1	78A	27	2705401M91	276	32	2707521M91	276B	29	2708389M1	119A	20
1852440M1	78A	25	27C5401M91	276A	32	2707521M91	276C	22	2708389M1	219	18
1852440M1	78A	40	27C5401M91	276B	32	2707526M91	276	31	2708389M1	219A	20
1852504M1	78A	37	2705402M91	176	30	2707526M91	276B	31	2708390M1	119	15
1852511M1	78	45	2705402M91	176A	30	2707541M91	276	34	2708422M91	290	63
1852511M1	78A	49	2705402M91	176B	30	2707541M91	276B	34	2708425M91	290	57
1852514M1	78	7	2705402M91	276	30	2707541M91	276C	24	2708428M1	262	1
1852514M1	78	45	27C5402M91	276A	30	2707544M91	276	39	2708429M1	17	9
1852514M1	78A	7	27C5402M91	276B	30	2707544M91	276B	39	2708429M1	117	9
1852514M1	78A	45	2705403M91	176	35	2707546M91	276A	37	2708434M91	249	2
1852534M1	78	6	2705403M91	176A	35	2707549M91	276A	39	2708435M91	249	1

Part n.	Plate n.	Ref. n.
2708448M91	18C	1
2708450M91	19C	50
2708455M91	19C	51
2708457M91	19C	52
2708459M91	19C	53
2708461M91	19C	54
2708463M91	19C	55
2708465M91	19C	56
2708468M91	19C	57
2708470M91	19C	58
2708472M91	19C	59
2708474M91	19C	60
2708476M91	19C	61
2708478M1	19C	62
2708479M1	19C	64
2708480M1	19C	65
2708514M1	21C	21
2708618M91	164	2
2708618M91	264	2
2708619M91	164	
2708619M91	264	
2708620M1	164	3
2708620M1	164	9
2708620M1	264	3
2708620M1	264	9
2708623M91	164	1
2708623M91	264	1
2708624M91	164	
2708624M91	264	
2708625M91	164	8
2708625M91	264	8
2708639M91	276C	32
2708658M91	54	18
2708733M91	119	9
2708733M91	219	9
2708733M92	18A	
2708733M92	119A	10
2708733M92	219A	10
2708734M91	18A	
2708734M91	119	14
2708734M91	119A	11
2708734M91	219	14
2708734M91	219A	11
2708761M1	176C	21
2708814M91	176D	21
2708966M91	276C	21
2708967M91	276C	22
2708968M91	276C	25
2708970M91	276D	21
2708971M91	276D	29
2708972M91	276D	31
2708973M91	276D	23
2708990M91	27	42
2708990M91	27A	25
2708991M91	27	43
2708991M91	27A	26
2709008M91	214	1
2709011M91	214	3
2709094M91	214	82
2709095M91	214	80
2709341M1	117	20
2709341M1	117A	15
2709341M1	217	21
2709341M1	217A	17
2709872M91	276B	28
2709873M91	276B	37
2709881M91	176B	31
2709889M91	176B	39
2709932M1	74	1
2709932M1	174	1
2709932M1	274	1
2709932M1	172A	1
2709932M1	189	2
2711140M91	117	16
2711140M91	117A	19
2711140M91	217	16
2711140M91	217A	18
2711563M1	219	1
2711563M1	219A	33
2711581M91	189	3
2711583M91	188	53
2711583M91	189	4
2712065M1	176C	52
2712065M1	176D	52
2712125M1	32A	46
2712125M1	313	21
2712125M1	317	21
2712142M1	26	3
2712142M1	190	12
2712142M1	290	62
2712142M1	290A	69
2712146M1	119A	21
2712146M1	119A	26
2712146M1	219A	21
2712227M91	283	
2712228M91	283	
2712229M91	283	2
2712232M1	283	4
2712233M1	283	3
2712255M91	262	24
2712260M91	262	
2712505M91	274	12
2712511M91	274	10
2712588M91	16	48
2712727M91	27A	2
2712732M1	59A	1
2712733M1	59A	23
2712734M1	59A	24
2712735M1	59A	19
2712736M1	59A	18
2712737M91	30	38
2712738M91	32A	25
2712741M91	35A	37
2712742M91	30	45
2712743M1	30	46
2712747M1	35A	42
2712750M1	35A	40
2712751M1	35A	39
2712752M1	32A	33
2712756M1	27A	18
2712757M1	27A	19
2712795M1	35A	34
2712812M1	30	1
2712814M91	117	6
2712819M1	117	9
2712819M1	217	9
2712820M1	117	19
2712820M1	217	20
2712844M1	119A	22
2712845M1	119A	15
2712846M1	119A	19
2712846M1	219A	19
2712879M1	117A	9
2712880M91	117A	14
2712890M91	27A	1
2712891M91	27A	10
2712892M91	27A	11
2712894M1	27A	33
2712925M1	27A	34
2712926M1	27A	35
2712927M1	27A	30
2714000M91	291	1
2714002M91	292	1
2714018M91	292	2
2714020M91	291	20
2714028M91	293	1
2714029M91	292	23
2714030M91	294	1
2714031M91	294	2
2714034M91	292	8
2714035M91	292	9
2714309M1	27A	4
2714311M1	32A	37
2714317M91	32A	30
2714318M91	32A	31
2714319M91	32A	32
2714323M91	171A	1
2714327M1	41A	1
2714329M1	41A	2
2714332M1	41A	7
2714333M1	41A	8
2714334M1	41A	9
2714335M1	41A	11
2714336M1	41A	15
2714337M91	41A	20
2714340M1	41A	18
2714349M1	27A	5
2714351M1	30	40
2714355M1	59A	43
2714363M91	27A	3
2714388M91	217	6
2714405M91	35A	26
2714408M91	35A	22
2714411M91	35A	22
2714422M1	219	27
2714466M91	271A	1
2714467M1	171A	2
2714467M1	271A	15
2714468M1	271A	25
2714469M91	273	15
2714485M1	171A	8
2714495M1	58A	11
2714512M1	22	20
2714513M1	22	17
2714514M91	58A	1
2714515M91	58A	2
2714520M91	58A	39
2714521M91	58A	40
2714522M91	58A	32
2714526M91	58A	31
2714530M91	58A	33
2714531M91	32A	42
2714539M91	58A	55
2714540M91	58A	30
2714542M91	58A	30
2714543M91	58A	22
2714544M91	58A	15
2714546M91	58A	35
2714547M91	172A	1
2714548M1	58A	36
2714551M91	39	23
2714572M91	290	57
2714572M93	290	63
2714573M91	290	63
2714573M92	290	64
2714583M91	295	21
2714583M91	295A	23
2714589M1	295	26
2714589M1	295A	24
2714590M91	294	25
2714592M91	295	27
2714593M91	295A	29
2714596M91	295	28
2714596M91	295A	28
2714603M91	58A	58
2714616M91	295A	17
2714626M1	16	26
2714627M1	16	26
2714645M1	290A	54
2714646M92	290	51
2714648M91	290A	51
2714651M1	271A	28
2714652M1	271A	29
2714653M1	271A	30
2714654M1	271A	31
2714655M1	171A	14
2714655M1	172A	33
2714655M1	172B	33
2714655M1	271A	32
2714656M1	271A	20
2714657M1	271A	21
2714768M91	317	25
2714770M91	313	25
2714907M91	272A	1
2714908M1	217	25
2714908M1	217A	19
2714918M91	272A	5
2714930M1	97	17
2714930M2	97A	6
2714971M1	164	27
2714971M1	264	25
2715044M1	290A	4
2715055M91	79	1
2715096M91	79	2
2715240M91	315	10
2715258M91	315	11
2715261M91	315	22
2715291M1	290A	19
2715292M1	290A	22
2715293M1	290A	25
2715294M1	32A	16
2715295M1	290A	20
2715305M91	290A	13
2715341M1	313	15
2715341M1	317	15
2715342M1	295A	1
2715342M1	313	16
2715342M1	317	16
2715343M1	290A	43
2715344M1	295A	6
2715345M1	295A	7
2715346M91	290A	56
2715348M91	295A	13
2715353M92	290	40
2715355M92	290	39
2715357M91	295A	4
2715359M91	295A	5
2715361M91	313	20
2715361M91	317	20
2715363M91	313	19
2715363M91	317	19
2715365M91	295A	12
2715368M91	295A	11
2715373M1	290	1
2715374M91	295A	16
2715375M1	290A	46
2715376M92	290	2
2715379M92	290	3
2715384M91	283A	
2715389M91	283A	51

Part n.	Plate n.	Ref. n.
2715396M51	283A	
2715393M51	290A	47
2715395M51	290A	40
2715397M51	290A	46
2715399M51	290A	42
2715401M52	290	41
2715469M1	313	24
2715469M1	317	24
2715474M51	283A	50
2715498M51	274	12
2715500M51	274	10
2715504M51	174	12
2715507M1	214	44
2715513M2	290	6
2715530M51	75	1
2715531M51	75	1
2715532M1	164	34
2715532M1	264	31
2715539M1	164	7
2715539M1	164	13
2715539M1	264	7
2715539M1	264	13
2715622M2	290	49
2715644M1	272A	10
2715645M1	272A	8
2715649M52	58A	16
2715650M1	295A	3
2715650M1	313	18
2715650M1	317	18
2715792M51	75	7
2715807M51	214	42
2715808M51	214	40
2715912M51	176C	32
2716C82M51	181	19
2716151M51	276C	20
2716151M51	276D	20
2716153M51	176C	24
2716153M51	276C	44
2716497M51	272A	1
2716502M51	173	29
2716627M1	272A	10
2716628M1	272A	8
2716632M51	173	30
2716775M51	311	14
2716784M51	311	1
2716928M51	176C	26
2716928M51	176D	26
2716928M51	276C	26
2716928M51	276D	26
2717043M51	276D	30
2717C90M52	176C	23
2717090M52	176D	23
2717178M1	176C	35
2717178M1	176D	35
2717178M1	276C	35
2717178M1	276D	35
2717220M1	274	30
2717382M51	75	16
2717384M51	274	10
2717385M51	174	10
2717412M1	176C	34
2717412M1	276C	34
2717636M51	164	2
2717636M51	264	2
2717637M51	164	
2717637M51	264	
2717644M51	164	1
2717644M51	264	1
2717645M51	164	
2717645M51	264	
2717E5CM51	164	8
2717E5CM51	264	8
2717TC5M51	290	12
2717936M1	217A	12
2718354M51	176C	17
2718E34M51	176D	17
2718354M51	276C	17
2718E34M51	276D	17
2718557M1	75	10
2718E31M51	172A	1
2718E32M51	171A	1
2718E33M1	172A	30
2718833M1	172B	30
2718834M1	171A	11
2718E51M1	174	20
2718E51M1	274	20
2718566M51	176C	8
2718566M51	176D	8
2718566M51	276C	8
2718566M51	276D	8
2718565M51	273	15
2718572M51	56	29
2718573M51	176C	22
2718573M51	176D	22
2718573M51	276C	52
2718573M51	276D	22
2720C35M51	315	1
2720135M51	181	1
2720210M51	310	16
2720700M51	47A	
2720700M51	59A	42
2733255M1	66	17
2733256M1	263	13
2733257M1	263	15
2733258M1	262	13
2733724M1	182	3
2735356M1	66	22
2735359M1	66	15
2735376M1	117A	10
2735424M1	163	6
2735488M51	293	1
2735487M51	294	32
2735467M51	294A	32
2735485M51	294	20
2735495M51	294	1
2735491M51	292	1
2735492M51	292	2
2735700M51	58A	58
2735904M51	58A	31
2735907M51	58A	32
2736C88M1	57A	7
2736C85M1	57A	7
2736386M51	27A	1
2736387M51	27A	11
2736388M1	27A	45
2736505M51	59A	29
2736505M51	60B	
2736653M53	184A	
2736654M52	184A	21
2736676M1	190	35
2736913M1	119	28
2736913M1	119A	30
2736913M1	219	33
2736913M1	219A	30
2737C46M1	219A	22
2737114M51	183A	40
2737118M1	183A	34
2737120M51	183A	32
2737121M93	183A	36
2737124M51	183A	26
2737130M92	183A	21
2737135M92	183A	
2737150M1	219A	38
2737151M91	180	1
2737155M91	119A	27
2737156M91	172B	34
2737164M91	172B	1
2737168M1	119A	24
2737169M1	119A	25
2737170M1	172B	23
2737171M1	172B	24
2737178M91	294A	25
2737180M92	295	33
2737184M91	295	32
2737193M1	117A	11
2737459M92	283B	
2737462M92	283B	
2737464M92	283B	35
2737466M92	283B	36
2737470M1	283B	25
2737474M1	119A	6
2738119M1	5	21
2739131M1	283B	25
2739790M1	5	17
2740390M91	14	37
2740779M91	14	37
2740781M91	14	34
2740794M91	14	3
2740798M91	14	1
2740800M91	14	3
2740804M91	14	1
2740807M91	172B	11
2740809M91	58A	35
2740826M91	217A	13

NUMERICAL INDEX, PERKINS NUMBERS

Part n.	Plate n.	Ref. n.	Part n.	Plate n.	Ref. n.	Part n.	Plate n.	Ref. n.	Part n.	Plate n.	Ref. n.
21C20	1	1	CC9E431	10A	30	0576051	10A	17	07466C4	3	55
32517	11	7	CC9E432	26	7	0576051	26	22	0746812	1CA	13
33423	114A	24	CC9E438	119A	2	0576052	4	11	0748414	77A	40
33423	214	24	CC9E438	219A	2	0576151	114	15	076CC01	2	10
35243	11	13	CC9E442	119A	4	0576151	114A	15	0780224	11	11
37541	12	1	CC9E442	219A	4	0576151	214	15	0780225	11	17
5E768	4	2	CC9EE35	22	11	0610036	23	11	0780226	11	14
632B8	2	3E	CC9EE38	4	17	0610042	16	55	0800068	11	3
833E8	6		CC9EE4E	22	12	0610844	8	32	0826214	7	4
63368	6	4	C17CCC2	6	3	0610847	11	18	0826217	21	12
8492C	6	16	C17CC23	25	6	0640011	8	18	0826220	2	56
85C1C	5	11	C17C151	4	5	0640091	2	69	0826223	12	38
85C43	6	25	C18CC49	14	28	0650203	25	15	0826241	2	62
866C0	3	1	C18CC7C	26	10	0650204	10	10	0826243	2	60
86741	6	1	C18C104	3	58	0650204	10	28	0826243	14	59
86754	5	1	C18C1C6	3	39	0650204	10A	5	0826243	114	65
86652	98	1	C18C179	14	8	0650204	10A	25	0826243	114A	55
872C7	4	1	C18C179	114	9	0650507	4	3	0826243	214	55
89CC1	25		C18C179	114A	9	0650563	2	5	0826248	12	37
89CE4	6		C1EC179	214	9	0650563	3	5	0826260	2	67
89C66	5		C1EC1E5	14	9	0650566	2	19	0826264	21	18
8S2E4	98	18	C2013S6	2	35	0650586	2	16	0826419	26	21
91644	2	1	C2013S7	14	23	0650586	2	34	0826450	117A	4
92450	5	1	C2C15C1	14	65	0650588	2	7	0826450	217A	4
94412	3	1	C2C15C1	114	12	0650588	2	30	0826510	17	4
94444	5	1	C2C15C1	114A	12	0650593	2	8	0826510	117	4
94515	2	1	C2C1501	214	12	0650593	2	17	0826510	117A	5
284E20	76	9	C2C1526	114	70	0650712	2	6	0826510	217	4
8338EC	6		C2C1526	114A	29	0720579	4	10	0826510	217A	5
8501CA	5	15	C2C1526	214	29	0720709	11	21	0920002	3	36
85C1CB	5		C24C549	11	1	0720850	16	58	0920002	23	30
8501CC	5		C25C553	8	39	0726504	4	16	0920003	2	61
85043A	6		C4102E4	5	18	0726505	14	49	0920003	7	21
85043B	6		C49C251	21	23	0726505	114	53	0920003	12	39
85043C	6		C49C485	3	7	0726505	114	57	0920003	23	26
86741C	6		0490485	98	3	0726505	114A	42	0920003	77A	37
850E4A	6		C490557	11	5	0726505	114A	46	0920003	77A	44
850E4B	6		C49C558	11	2	0726505	214	42	0920004	10	19
850E4C	6		C49C627	11	8	0726505	214	46	0920004	10	22
850E6A	5		C49C6E5	12	36	0745045	77	35	0920004	10A	3
85C66B	5		049C6E5	98	30	0746052	23	18	0920004	10A	28
850E6C	5		C49C687	114A	62	0746053	23	28	0920004	10A	31
C02CCC6	14	31	C49C6E7	214	62	0746201	26	18	0920004	77A	31
C094431	18	4	C49C734	26	6	0746211	2	42	0920007	10A	15
C094431	119	35	C490734	98	9	0746211	3	3	0920024	16	54
C094431	219	40	C49C786	10	8	0746211	21A	12	0920052	3	49
C095315	14	21	C49C786	10	37	0746211	77A	43	0920052	3	53
C095315	14	39	C49C7B6	10	38	0746251	7	2	0920052	23	20
C095315	114	6E	C49C786	10A	8	0746253	7	19	0920052	23	29
C095315	114A	3C	049C786	10A	21	0746253	23	24	0920053	2	39
C095315	214	30	C5CCC12	5	3	0746254	3	3	0920053	2	43
C095344	14	24	C5CCC12	8	26	0746254	3	8	0920053	2	58
C096033	23	19	0520SE0	11	15	0746254	21A	17	0920053	3	9
C096201	26	13	C52C5E1	11	16	0746254	25	31	0920053	7	6
C096201	77	21	C576CC1	23	31	0746255	7	7	0920053	7	8
C096231	7	14	C576CC2	2	59	0746255	21A	9	0920053	7	10
C096231	11	26	C576CC2	7	5	0746255	23	23	0920053	7	16
C096231	77A	21	C576CC2	10	33	0746255	25	32	0920053	7	18
C096232	7	14	C576C02	12	41	0746255	77A	36	0920053	7	20
C096232	77	25	C576C02	14	13	0746452	14	11	0920053	7	27
C096233	77A	25	C576CC2	14	60	0746453	3	25	0920053	12	40
C096237	7	9	0576CC2	25	30	0746453	10A	16	0920053	21A	14
C096238	2	38	C576CC2	77	22	0746454	10	17	0920053	21A	18
C096238	7	17	C576CC2	77	26	0746454	10A	2	0920053	23	14
C096238	7	26	0576CC2	77A	24	0746454	10A	27	0920053	23	25
C096238	21A	10	C576CC2	77A	28	0746454	77	30	0920053	25	22
C096238	21A	13	C576C02	77A	46	0746454	77A	30	0920053	25	29
C096238	23	13	C576CC2	114	66	0746460	119A	3	0920053	25	33
C096241	26	14	C576CC2	114A	56	0746460	219A	3	0920053	26	15
C096431	10	20	C576CC2	214	56	0746556	25	34	0920053	26	19

Part n.	Plate n.	Ref. n.	Part n.	Plate n.	Ref. n.	Part n.	Plate n.	Ref. n.	Part n.	Plate n.	Ref. n.
C920C53	77	24	2116C24	8	7	2646460	114	61	31434162	4	20
C920C53	77	28	2131325	23	15	2646460	114A	51	31434307	4	21
C920C53	77A	23	2152173	114A	63	2646460	214	51	31733121	8	29
0920C53	77A	27	2152173	214	63	2646479	14	56	31743108	4	13
C920C53	77A	3E	2172430	2	68	2646679	114	62	31744123	4	12
C920C53	77A	42	2172514	3	48	2646679	114A	52	31744131	3	15
C920C53	77A	45	2172528	2	44	2646679	214	52	31744132	23	9
0920C54	3	26	2172688	8	10	2652848	3	57	31744136	22	8
C920C54	10	18	2174119	3	35	2654401	22	1	31745121	3	16
C92CC54	1C	21	2176369	2	48	2654407	22	1	31785424	21	6
C92CC54	1CA	4	2182122	8	27	2656088	10A	7	31788381	21A	6
C920C54	1CA	18	2188135	117A	7	2656804	10	1	32114116	2	25
C92CC54	1CA	29	2188135	217A	7	2656815	10A	19	32114116	2	26
C92CC54	1CA	32	2211224	17	5	2658201	114	22	32114127	23	2
C92CC54	14	12	2211224	117	5	2658201	114A	19	32161113	10	12
C920C54	18	5	2211224	217	5	2658201	214	19	32161115	114A	64
C920C54	25	35	2211325	8	41	2666103	214	93	32161115	214	64
C92CC54	26	8	2211401	14	50	2666108	14	26	32161329	22	5
0920C54	26	23	2211401	14	53	2725130	12	35	32162319	5	8
C92CC54	77	31	2211401	114	54	2846121	176B	18	32181424	2	33
C920C54	77A	32	2211401	114	58	2846121	176C	1	32181425	2	32
C920C54	11S	36	2211401	114A	43	2848209	176A	9	32181434	2	4
C92CC54	11SA	5	2211401	114A	47	2848209	176B	9	32184226	10A	23
C92CC54	21S	41	2211401	214	43	2848209	276	9	32184414	14	66
C92C054	21SA	5	2211401	214	47	2848209	276B	9	32184414	114	13
C920C55	3	9E	2222108	3	52	2871182	77		32184414	114A	13
C92CC55	22	13	2411152	7	3	2871611	77A		32184414	214	13
C92CC56	10A	14	2411152	21A	11	2872635	176	5	32414412	10A	1
0920112	1C	11	2411157	25	16	2872635	176A	5	32416105	2	21
0920154	1CA	6	2411160	21A	3	2872635	176B	5	32417115	2	23
C920154	1CA	26	2411162	22	6	2872635	276	5	32417117	2	18
C920154	14	67	2411170	2	29	2872635	276	5	32417125	22	9
C920154	23	4	2411294	10A	24	2873108	78		32417127	2	22
C920154	114	14	2411294	14	25	2873154	78A		32417133	2	15
C920154	114A	14	2411294	14	33	3775266	14	81	32417134	2	24
C920154	214	14	2413018	114A	65	22222222	3	51	32526311	2	32
C92C155	10	13	2413018	214	65	26410006	11	20	32526312	2	33
C920155	10	15	2414325	7	11	26410044	11		32526314	8	40
0920155	114A	25	2415216	25	10	26410045	11		32712709	23	8
0920155	214	25	2415337	2	66	26410062	11	6	32713722	16	53
C9202C4	10	29	2415337	8	5	26410081	11	12	32726519	23	3
C920336	21A	7	2415713	23	6	26410089	11	10	32762116	6	18
C920469	117A	6	24158C1	58	13	26540068	11	4	32811408	2	47
0920469	217A	6	24158C8	3	37	26560014	10	9	32811408	2	71
C920497	77	23	2415813	12	44	26560014	10A	22	32811408	98	20
C920497	77	27	2415813	58	34	26560017	10	6	33114412	11	27
C92C497	77	36	2431131	2	20	26560075	10	5	33115408	8	30
C920497	77A	22	2431154	3	4	26560075	104	27	33116111	4	18
C92C497	77A	26	2431154	3	22	26560602	10A	20	33117415	4	4
0920497	77A	41	2431154	25	13	31134121	8	37	33125121	3	44
C9205Z1	2	49	24482C9	276C	18	31134123	6	17	33125124	5	7
0920645	25	22	24611C4	2	31	31134129	8	2	33134418	77	33
C921C18	11	22	24E5E55	26	5	31137311	5	16	33134418	77A	34
0921019	11	19	24B7CC4	21A	2	31137312	5		33134421	77A	39
C9210E2	5	20	24878E3	2	50	31137321	5		33135117	7	15
C921167	21A	5	2511425	4	9	31137322	5		33142111	2	3
C921173	14	57	2511636	8	20	31137481	8	6	33152139	3	45
C921173	9E	11	2511637	12	43	31151651	77	20	33153121	8	31
0921173	114	63	2514447	8	3	31151751	77A	20	33153128	8	28
0921173	114A	53	2524407	25	4	31152532	25	14	33153134	8	9
C921173	214	53	2612480	25	36	31171211	5	2	33153149	8	42
C921176	14	3E	2614668	25	36	31171353	8	25	33157115	23	10
0921176	114	69	2635720	5	5	31171731	8	8	33157123	25	7
C921176	114A	2E	2641372	11		31173421	8	1	33157124	25	9
C921176	214	28	2641374	11		31258187	25	20	33173108	3	19
0921259	114	23	2645543	14	54	31358341	2	2	33177561	5	6
C921259	114A	20	2645543	114	60	31358341	6	30	33221316	3	24
0921259	214	20	2645543	114A	50	31416301	8	24	33221321	6	19
0940737	3	6	2645543	214	50	31431641	3	12	33225412	14	29
2115201	2	40	2646460	14	55	31431881	3	13	33225414	14	5

Part n.	Plate n.	Ref. n.	Part n.	Plate n.	Ref. n.	Part n.	Plate n.	Ref. n.	Part n.	Plate n.	Ref. n.
33225414	114	1C	35355256	114A	34	368215C5	21A	16	37447632	25	12
33225414	114A	1C	35355256	214	34	36822127	78	76	37521321	4	6
33225414	214	1C	35355257	14	42	36823117	217A	8	37531111	77A	47
332421C6	22	7	35355257	114	46	36826107	7	13	37554114	2	53
33246422	25	5	35355257	114A	33	36826107	98	25	37554556	2	54
33246423	6	38	35355257	214	33	36831115	23	17	37554582	2	54
33247116	23	5	35355259	14	41	36831115	98	27	37556149	7	12
33261732	3	10	35355259	114	45	36831118	23	12	37556159	7	24
33261752	3	11	35355259	114A	32	36831118	98	19	37582383	77	32
33287316	3	24	35355259	214	32	36832118	23	22	37582401	10A	11
33411572	6	17	35355315	14	45	36832118	98	28	375E6381	26	16
33415118	3	17	35355315	114	49	36832127	23	22	37712334	25	2
33415311	5	4	35355315	114A	36	36832127	98	28	37725116	21	22
33423122	3	18	35355315	214	36	36844116	14	51	37737601	26	11
33435133	6	21	35355316	14	44	36844116	114	55	37752661	114A	81
334731C9	6	43	35355316	114	48	36844116	114A	44	37782276	217A	1
33515711	2	65	35355316	114A	35	36844116	214	44	37782321	17	1
33532129	14	17	35355316	214	35	36845114	14	47	37782632	117A	1
33532129	114	7	35355317	14	46	36845114	114	51	37783221	117	1
33532129	114	17	35355317	114	50	36845114	114A	40	37783221	217	1
33532129	114	20	35355317	114A	37	36845114	214	40	37787031	119A	1
33532129	114A	7	35355317	214	37	36846113	25	28	37787031	219A	1
33532129	114A	17	35511111	4	14	36846113	98	12	37787641	18	1
33532129	114A	22	35587337	14	40	36846408	2	55	37787641	119	32
33532129	214	7	35587337	114	67	36846408	98	22	37787641	219	37
33532129	214	17	35587337	114A	31	36847124	17	2	38111113	3	34
33532129	214	22	35587337	214	31	36847124	98	5	38152105	16	56
335331C3	21	5	357271C8	23	16	36847124	117	2	38152457	10	16
33534117	2	28	35732575	3	40	36847124	217	2	38165133	77A	33
33552415	3	54	35732611	3	40	36847133	18	3	38611132	25	27
33555123	22	2	35745649	23	21	36847133	98	8	411150C6	6	35
33555338	1C	14	35772132	21A	4	36847133	119	34	41115007	8	36
33555338	114	72	35845053	114	19	36847133	219	39	41115324	8	15
33555338	114A	27	35845053	114A	21	36847134	18	2	41115342	8	16
33555338	214	27	35845053	214	21	36847134	98	7	41151419	4	8
336164C8	21	4	35845614	14	19	36847134	119	33	41151421	4	7
33811112	14	3C	35845616	14	20	36847134	219	38	41224047	14	27
33E11113	4	15	35846C65	114	16	36862124	117A	2	412345C1	14	7
33811114	14	6	35846C65	114A	16	36862124	217A	2	41235202	114	6
33811114	14	18	35846065	214	16	36862129	117A	3	41235202	114A	6
33E11114	114	6	3E116117	21A	15	36862129	217A	3	41235202	214	6
33811114	114	11	3E1515C5	2	57	36862165	11	25	41312665	25	1
33811114	114	18	3E1541C8	14	10	36862165	98	31	413140E7	23	1
33811114	114	21	3E155425	77A	35	36862175	119A	31	41371068	22	3
33E11114	114A	6	3E178131	77	34	36862175	219A	31	41371114	23	7
33811114	114A	11	3E243526	3	27	36862525	22	10	41374013	14	32
33E11114	114A	18	3E277E31	2	46	36862525	98	24	41374425	114A	60
33811114	114A	23	3E277E31	2	70	36866432	26	12	41374425	214	60
33811114	214	6	3E416118	77A	29	36866432	98	26	41425632	8	19
33811114	214	11	3E416124	23	27	36866434	7	25	41425741	12	42
33811114	214	18	3E451142	77	29	36866434	98	32	41470022	2	46
33811114	214	23	3E511122	14	48	36866447	119A	32	41474004	2	46
33812108	21	7	3E511122	114	52	36866447	219A	32	41474004	2	70
33E17114	14	58	3E511122	114A	41	36866723	17	3			
33E17114	114	64	3E511122	214	41	36866723	98	6			
33E17114	114A	54	3E511123	14	52	36866723	117	3			
33E17114	214	54	3E511123	114	56	36866723	217	3			
33E17117	3	14	3E511123	114A	45	36867117	26	17			
33817125	3	20	3E511123	214	45	36867117	98	23			
338174C2	3	14	3E517346	10A	12	36867139	25	26			
3385116	3	38	3E611428	3	33	36867139	98	10			
34236127	14	4	3E611428	98	4	36883108	2	37			
34427153	114	71	3E612419	3	46	37161173	7	1			
34427153	114A	26	3E612522	98	2	37161174	7	1			
34427153	214	26	3E612544	3	23	37173062	21A	1			
344275C1	14	22	3E614124	7	28	37186261	3	50			
34825122	26	9	3E614124	98	33	37186271	3	47			
35311118	22	2	3E616702	98	29	37188534	3	30			
35355256	14	43	3E617136	2	41	37416501	114A	61			
35355256	114	47	3E617136	98	21	37416501	214	61			

ENGINE ASS'Y

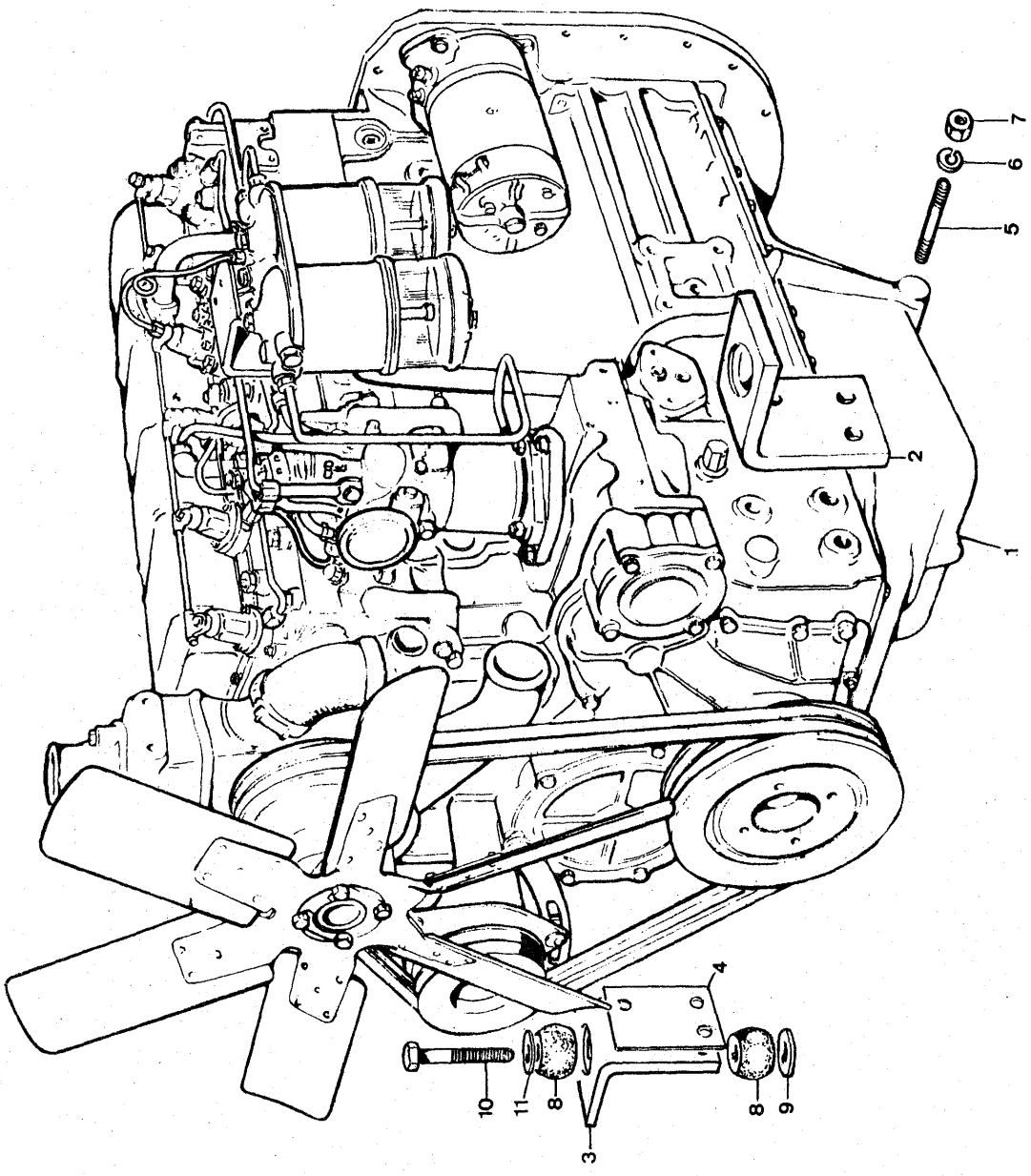

Note	Ref.	MF numbers	Perkins N°	Q.ty	Description	Denominazione	Descripcion	Désignation	Benennung
	1	1492 283 M91	21020	1	Engine	Motore	Motor	Moteur	Motor
	2	2708 129 M91		1	Bracket front L.H.	Supporto ant. sn.	Soporte ant. izq.	Support avant g.	Halter links
	3	2708 128 M91		1	Bracket front R.H.	Supporto ant. dr.	Soporte ant. der.	Support avant dr.	Halter rechts
	4	1450 220 M1			Shim	Spessore	Pieza d'espesor	Cale	Einstellblech
	5	1435 599 M1		6	Stud	Prigioniero	Esparrago	Goujon	Stiftschraube
	6	353 433 X1		6	Lockwasher	Rosetta elastica	Arandela de bloqueo	Rondelle grower	Federring
	7	353 427 X1		6	Nut	Dado	Tuerca	Ecrou	Mutter
	8	1432 098 M91		4	Silent block	Ammortizzatore	Bloque silencioso	Silent bloc	Silentblock
	9	1432 135 M2			Shim	Spessore	Pieza d'espesor	Cale	Einstellblech
	10	1845 758 M1		2	Bolt	Vite	Tornillo	Vis	Schraube
	11	390 745 X1		2	Washer flat	Rondella piana	Arandela llana	Rondelle plate	Scheibe

CYLINDER BLOCK

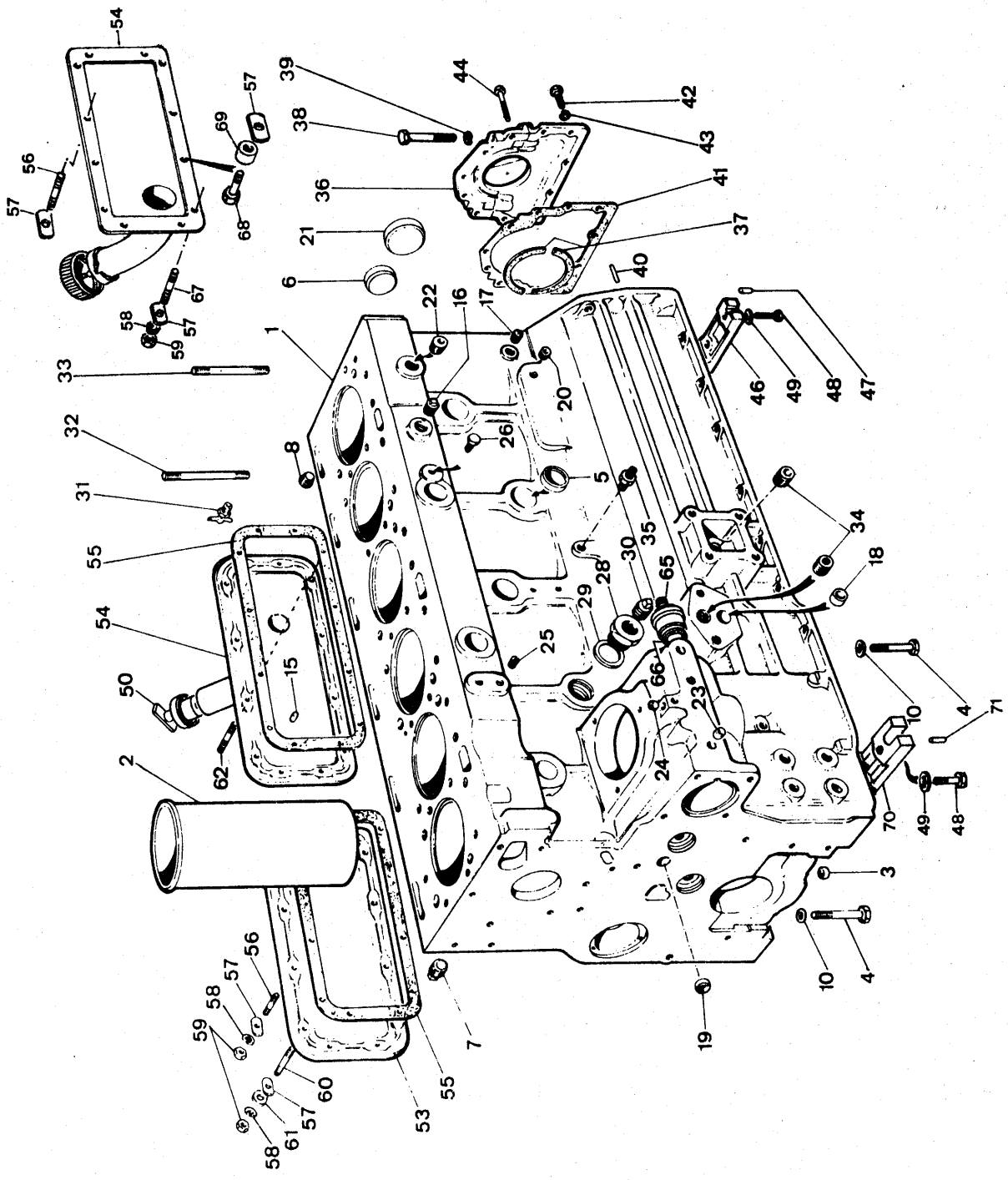

Note	Ref.	MF numbers	Perkins N°	Q.ty	Description	Denominazione	Descripcion	Désignation	Benennung
G	1	741 050 M91	91644	1	Block cylinder (c/w ref. 2 to 8)	Blocco cilindri (comp. rif. 2 a 8)	Bloque de cilindros (incl. piezas 2 a 8)	Bloc mateur (compr. les rep. 2 à 8)	Kurbelgehäuse (einschl. pos. 2-8)
H	1		94975	1	Block cylinder (c/w ref. 2 to 8)	Blocco cilindri (comp. rif. 2 a 8)	Bloque de cilindros (incl. piezas 2 a 8)	Bloc mateur (compr. les rep. 2 à 8)	Kurbelgehäuse (einschl. pos. 2-8)
	2	736 507 M2	31358341	6	Liner (see also plate 6)	Camicia (ved. anche tav. 6)	Camisa (ver tambien lam. 6)	Chemise (voir aussi planche 6)	Laufbuchse (siehe auch Tafel 6)
	3	733 072 M1	33142111	14	Thimble	Bussola	Buje	Bague	Buchse
	4	740 647 M1	32181434	14	Bolt	Vite	Perno	Boulon	Schraube
	5	735 865 M1	0650563	6	Plug	Tappo	Tapón	Bouchon	Verschlussschraube
	6	733 702 M1	0650712	1	Plug	Tappo	Tapón	Bouchon	Verschlussschraube
	7	22 766 X	0650588	3	Plug	Tappo	Tapón	Bouchon	Verschlussschraube
	8	731 997 M1	0650593	1	Plug	Tappo	Tapón	Bouchon	Verschlussschraube
	10	731 141 M1	0760001	14	Shimwasher	Rondella di spessore	Arandela de espesor	Cale	Einstellblech
	15	736 867 M1	32417133	1	Plug	Tappo	Tapón	Bouchon	Verschlussschraube
	16	375 181 X1	0650586	1	Plug	Tappo	Tapón	Bouchon	Verschlussschraube
	17	731 997 M1	0650593	1	Plug	Tappo	Tapón	Bouchon	Verschlussschraube
	18	732 961 M1	32417117	1	Plug	Tappo	Tapón	Bouchon	Verschlussschraube
	19	731 356 M1	0650566	2	Plug	Tappo	Tapón	Bouchon	Verschlussschraube
	20	356 039 X1	2431131	1	Plug	Tappo	Tapón	Bouchon	Verschlussschraube
	21	733 705 M1	32416105	1	Plug	Tappo	Tapón	Bouchon	Verschlussschraube
	22	736 557 M1	32417127	3	Plug	Tappo	Tapón	Bouchon	Verschlussschraube
	23	733 855 M1	32417115	1	Plug	Tappo	Tapón	Bouchon	Verschlussschraube
	24	736 868 M1	32417134	3	Plug	Tappo	Tapón	Bouchon	Verschlussschraube
	25	733 707 M1	32114116	2	Plug	Tappo	Tapón	Bouchon	Verschlussschraube
	26	733 707 M1	32114116	1	Plug	Tappo	Tapón	Bouchon	Verschlussschraube
	28	733 515 M1	33534117	1	Adaptor	Raccordo	Racór	Raccord	Schraubstutzen
	29	733 514 M1	2411170	1	Washer flat	Rondella piana	Arandela llana	Rondelle plate	Scheibe
	30	22 766 X	0650588	1	Plug	Tappo	Tapón	Bouchon	Verschlussschraube
	31	733 878 M1	2461104	1	Cock	Rubinetto	Grifo	Robinet	Hahn
C	32	735 244 M1	32526311	20	Stud	Prigioniero	Esparrago	Goujon	Stifschraube
DE	32	739 505 M1	32181425	20	Setscrew	Vite	Tornillo	Vis	Schraube
F	32	739 505 M1	32181425	19	Setscrew	Vite	Tornillo	Vis	Schraube
F	32	735 244 M1	32526311	1	Stud	Prigioniero	Esparrago	Goujon	Stiftschraube

Note	Ref.	MF numbers	Perkins N°	Q.ty	Description	Denominazione	Descripcion	Désignation	Benennung
C	33	735 245 M1	32526312	12	Stud	Prigioniero	Esparrago	Goujon	Stifschraube
D	33	735 245 M1	32526312	2	Stud	Prigioniero	Esparrago	Goujon	Stiftschraube
D	33	739 504 M1	32181424	10	Setscrew	Vite	Tornillo	Vis	Schraube
	34	732 084 M1	0650586	2	Plug	Tappo	Tapón	Bouchon	Verschlussschraube
	35	731 054 M1	0201396	1	Union	Raccordo	Racór	Raccord	Schraubstutzen
	36	736 078 M91	83288	1	Housing (c/w ref. 37 to 40).	Carcassa (comp. rif. 37 al 40)	Conjunto de brida (incl. piezas 37 a 40)	Flasque (compr. les rep. 37 à 40)	Flansch (best. aus Pos. 37-40)
	37	735 942 M1	36883108	2	Half - ring	Semi anello	Anillo	Anneau	Dichtring
	38	353 531 X1	0096238	2	Bolt	Vite	Perno	Boulon	Schraube
	39	353 446 X1	0920053	2	Lockwasher	Rosetta elastica	Arandela de bloqueo	Rondella grower	Federring
	40	375 937 X1	2115201	4	Pin	Perno	Posador	Axe	Bolzen
	41	735 110 M1	36817136	1	Gasket	Guarnizione	Junta	Joint	Dichtung
	42	353 519 X1	0746211	8	Bolt	Vite	Perno	Boulon	Schraube
	43	353 446 X1	0920053	8	Lockwasher	Rosetta elastica	Arandela de bloqueo	Rondella grower	Federring
	44	360 880 X1	2172528	3	Capscrew	Vite	Tornillo	Vis	Schraube
A	46	734 841 M1	36277831	1	Bridge piece	Staffa	Soporte	Support	Abstanplatte
BG	46	736 126 M91	41474004	1	Bridge piece	Staffa	Soporte	Support	Abstanplatte
H	46	742 070 M91	41474022	1	Bridge piece	Staffa	Soporte	Support	Abstanplatte
	47	733 721 M1	32811408	2	Gasket	Guarnizione	Junta	Joint	Dichtung
	48	376 572 X1	2176369	4	Bolt	Vite	Perno	Boulon	Schraube
	49	735 898 M1	0920521	4	Washer flat	Rondella piana	Arandela llana	Rondelle plate	Scheibe
	50	897 105 M1	2487863	1	Cap	Coperchietto	Casquete	Couvercle	Deckel
	53	733 745 M1	37554114	1	Cover front	Coperchio ant.	Cubierta delantera	Couvercle avant	Deckel vorn
E	54	737 259 M91	37554558	1	Cover rear	Coperchio post.	Cubierta trasera	Couvercle arrière	Deckel hinten
F	54	740 807 M91	37554582	1	Cover rear	Coperchio post.	Cubierta trasera	Couvercle arrière	Deckel hinten
	55	733 744 M1	36846408	2	Gasket	Guarnizione	Junta	Joint	Dichtung
E	56	731 378 M1	0826220	21	Stud	Prigioniero	Esparrago	Goujon	Stiftschraube
F	56	731 378 M1	0826220	19	Stud	Prigioniero	Esparrago	Goujon	Stiftschraube
	57	732 044 M1	36151505	24	Plate	Piastrina	Placa	Plaque	Platte
	58	353 446 X1	0920053	22	Lockwasher	Rosetta elastica	Arandela de bloqueo	Rondelle grower	Federring
E	59	353 916 X1	0576002	24	Nut	Dado	Tuerca	Ecrou	Mutter
F	59	353 916 X1	0576002	23	Nut	Dado	Tuerca	Ecrou	Mutter
	60	732 966 M1	0826243	2	Stud	Prigioniero	Esparrago	Goujon	Stiftschraube

Note	Ref.	MF numbers	Perkins N°	Q.ty	Description	Denominazione	Descripcion	Désignation	Benennung
	61	375 703 X1	0920003	2	Washer flat	Rondella piana	Arandela llana	Rondelle plate	Scheibe
	62	733 741 M1	0826241	1	Stud	Prigioniero	Esparrago	Goujon	Stiftschraube
	65	735 411 M1	33515711	1	Housing	Attacco contatore	Alojamiento	Carter	Gehäuse
	66		2415337	1	Seal	Anello di tenuta	Retén	Joint	Dichtring
F	67	732 089 M1	0826260	2	Stud	Prigioniero	Esparrago	Goujon	Stiftschraube
F	68	1476 050 X1	2172430	1	Bolt	Vite	Tornillo	Vis	Schraube
F	69	740 924 M1	0640091	1	Ring	Anello	Anillo	Anneau	Ring
A	70	734 841 M1	36277831	1	Bridge piece	Staffa	Soporte	Support	Abstanplatte
B	70	736 126 M91	41474004	1	Bridge piece	Staffa	Soporte	Support	Abstanplatte
	71	733 721 M1	32811408	2	Gasket	Guarnizione	Junta	Joint	Dichtung

Note: **A** Item used up to serial 964 loader; 409 dozer (L-39710). **B** Item used from serial 965 loader (excluded 984; 987; 1015 to 1018; 1056; 1058; 1062; 1064; 1068); 410 dozer (excluded 444) (L-39710). **C** Item used up to engine serial N° 454UA32497. **D** Item used from engine serial N° 354UA32498. **E** Item used up to serial 354UA49934L. **F** Item used from serial 354UA49935L. **G** Item used up to serial 354UA48969L. **H** Item used from serial 354UA48970L.

A Rif. usato fino alla matr. 964 loader; 409 dozer. **B** Rif. usato dalla matr. 965 loader (escluse 984; 987; 1015 a 1018; 1056; 1058; 1062; 1064; 1068); 410 dozer (esclusa 444). **C** Rif. usato fino alla matr. N° 354UA32497. **D** Rif. usato dalla matr. N° 354UA32498. **E** Rif. usato fino alla matr. 354UA49934L. **F** Rif. usato dalla matr. 354UA49935L. **G** Rif. usato fino alla matr. 354UA48969L. **H** Rif. usato dalla matr. 354UA48970L.

A Pieza usada hasta la matr. 964 loader; 409 dozer. **B** Pieza usada desde la matr. 965 loader (excluidas 984; 987; 1015 a 1018; 1056; 1062; 1064; 1068); 410 dozer (esclusa 444). **C** Pieza usada hasta la matr. N° 354UA32497. **D** Pieza usada desde la matr. N° 354UA32498. **E** Pieza usada hasta la matr. 354UA49934L. **F** Pieza usada desde la matr. 354UA49935L. **G** Pieza usada hasta la matr. 354UA48969L. **H** Pieza usada desde la matr. 354UA48970L.

A Item employé jusqu'à la matr. 964 loader; 409 dozer. **B** Item employé à partir de la matr. 965 loader (excluses 984; 987; 1015 à 1018; 1056; 1058; 1062; 1064; 1068); 410 dozer (excluse 444). **C** Item employé jusqu'à la matr. 354UA32497. **D** Item employé à partir de la matr. 354UA32498. **E** Item employé jusqu'à la matr. 354UA49934L. **F** Item employé à partir de la matr. 354UA49935L. **G** Item employé jusqu'à la matr. 354UA48969L. **H** Item employé à partir de la matr. 354UA48970L.

A Pos. bis Serie 964 Ladeschaufel; 409 Planierschild verwende. **B** Pos. ab Serie 965 Ladeschaufel (984; 987; 1015 bis 1018; 1056; 1058; 1062; 1064; 1068 nicht imbegriffen); 410 Planierschild (444 nicht imbegriffen) verwende. **C** Pos. bis Serie Nr. 354UA32497 verwende. **D** Pos. ab Serie 354UA32498 verwende. **E** Pos. bis Serie Nr. 354UA49934L verwende. **F** Pos. ab Serie Nr. 354UA 49935L verwende. **G** Pos. bis Serie Nr. 354UA48969L verwende. **H** Pos. ab Serie Nr. 354UA48970L.

CYLINDER HEAD & COVER

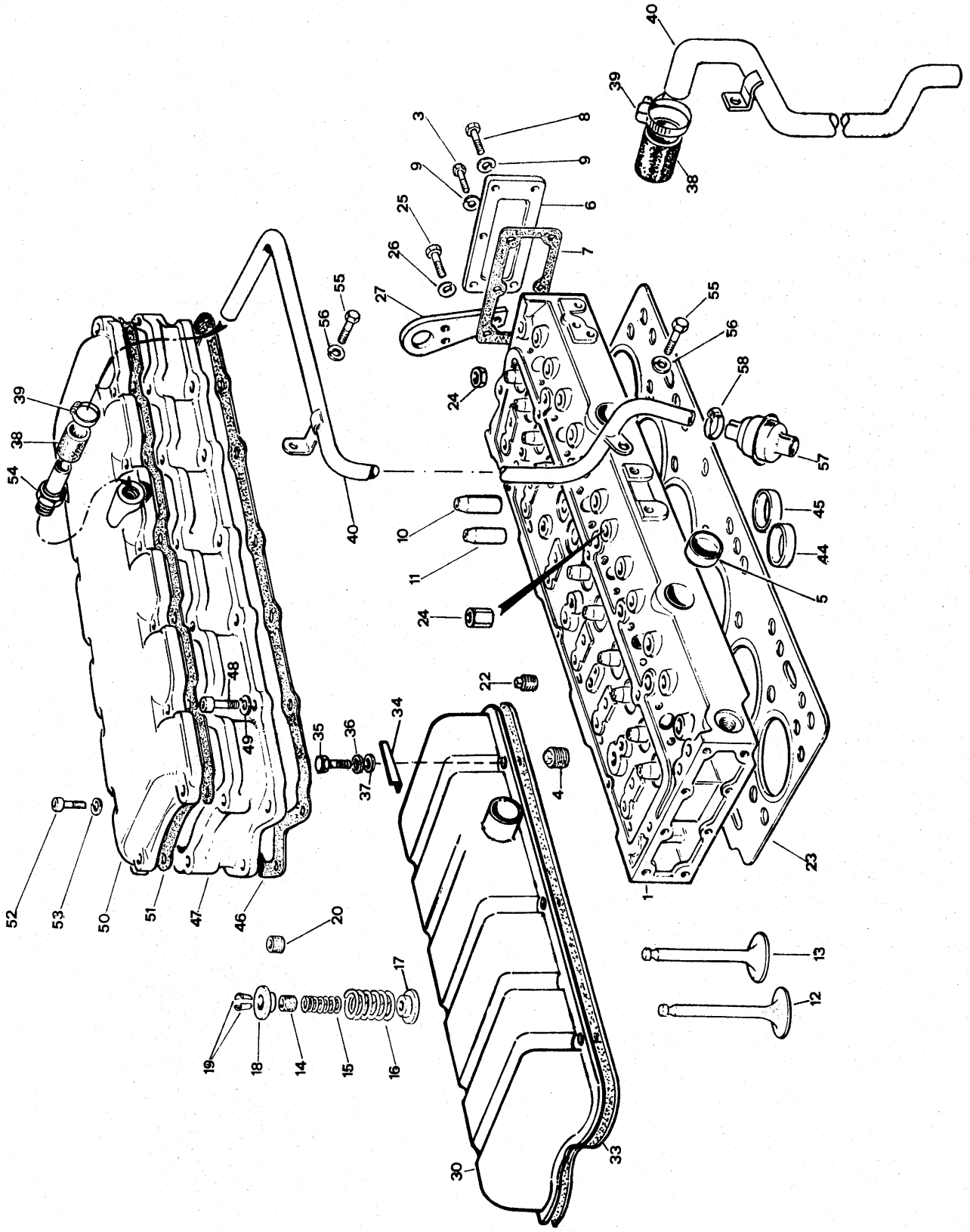

Note	Ref.	MF numbers	Perkins N°	Q.ty	Description	Denominazione	Descripcion	Désignation	Benennung
B	1	737 771 M91	86600	1	Cylinder head (c/w ref. 4 to 19)	Testata (comp. rif. da 4 al 19)	Conjunto de culata (in cluye piezas 4 a 19)	Culasse complète (compr. items de 4 à 19)	Zylinderkopf (einschl. Pos. 4-19)
C	1	742 732 M91	94412	1	Cylinder head (c/w ref. 4 to 19)	Testata (comp. rif. da 4 al 19)	Conjunto de culata (in cluye piezas 4 a 19)	Culasse complète (compr. items de 4 à 19)	Zylinderkopf (einschl. Pos. 4-19)
B	3	353 517 X1	0746254	1	Bolt	Vite	Tornillo	Vis	Schraube
C	3	353 519 X1	0746211	1	Bolt	Vite	Tornillo	Vis	Schraube
	4	376 606 X1	2431154	3	Plug	Tappo	Tapón	Bouchon	Verschlussschraube
	5	735 865 M1	0650563	2	Plug	Tappo	Tapón	Bouchon	Verschlussdeckel
	6	731 253 M1	0940737	1	Cover	Coperchio	Cubierta	Couvercle	Deckel
	7	731 128 M1	0490485	1	Gasket	Guarnizione	Junta	Joint	Dichtung
	8	353 517 X1	0746254	5	Bolt	Vite	Tornillo	Vis	Schraube
	9	353 446 X1	0920053	6	Lockwasher	Rosetta elastica	Arandela de bloqueo	Rondelle grower	Federring
	10	736 297 M1	33261732	6	Guide inlet	Guida valvola aspiraz.	Guja de admisión	Guide, admission	Ventilführung
	11	736 296 M1	33261752	6	Guide exhaust	Guida valvola scarico	Guia de escape	Guide, échappement	Ventilführung
	12	739 027 M1	31431641	6	Valve inlet	Valvola aspiraz.	Valvúla de admisión	Soupape admission	Einlassventil
F	13	741 466 M1	31431881	6	Valve exhaust	Valvola scarico	Valvúla de escape	Soupape échappement	Auslassventil
B	14	733 820 M1	33817402	6	Deflector	Deflettore	Deflector	Deflecteur	Dichtring
C	14	736 840 X1	33817117	6	Seal	Tenuta	Junta	Joint	Dichtring
	15	735 525 M1	31744131	12	Spring	Molla	Resorte	Ressort	Feder
	16	735 521 M1	31745121	12	Spring	Molla	Resorte	Ressort	Feder
	17	733 824 M1	33415118	12	Retainer	Scodellino	Casquete	Chapeau	Federsitz
	18	733 307 M1	33423122	12	Retainer	Scodellino	Casquete	Chapeau	Federsitz
	19	736 453 M1	33173108	12	Cotter	Semiconi	Blocador	Demi-cónes	Ventilkegelstük
C	20	740 009 M1	33817125	6	Seal	Tenuta	Junta	Joint	Dichtring
	22	376 606 X1	2431154	1	Plug	Tappo	Tapón	Bouchon	Verschlussschraube
	23	740 379 M1	36812544	1	Gasket	Guarnizione	Junta	Joint	Dichtung
D	24	376 509 X1	33221316	32	Nut	Dado	Tuerca	Ecrou	Mutter
E	24	376 509 M1	33221316	2	Nut	Dado	Tuerca	Ecrou	Mutter
F	24	376 261 M1	33287318	1	Nut	Dado	Tuerca	Ecrou	Mutter
	25	16 589 X	0746453	2	Bolt	Vite	Tornillo	Vis	Schraube
	26	353 434 X1	0920054	2	Lockwasher	Rosetta elastica	Arandela de bloqueo	Rondelle grower	Federring
	27	376 328 M1	36243526	1	Plate	Piastra	Placa	Plaque	Platte
B	30	737 261 M91	37188534	1	Cover	Coperchio	Cubierta	Couvercle	Deckel
B	33	737 137 M1	36811428	1	Gasket	Guarnizione	Junta	Joint	Dichtung
B	34	737 139 M1	38111113	6	Plate	Piastra	Placa	Plaque	Platte
B	35	363 796 X1	2174119	6	Bolt	Vite	Tornillo	Vis	Schraube
B	36	344 107 X1	0920002	6	Washer-flat	Rondella piana	Arandela llana	Rondelle plate	Scheibe

CYLINDER HEAD & COVER

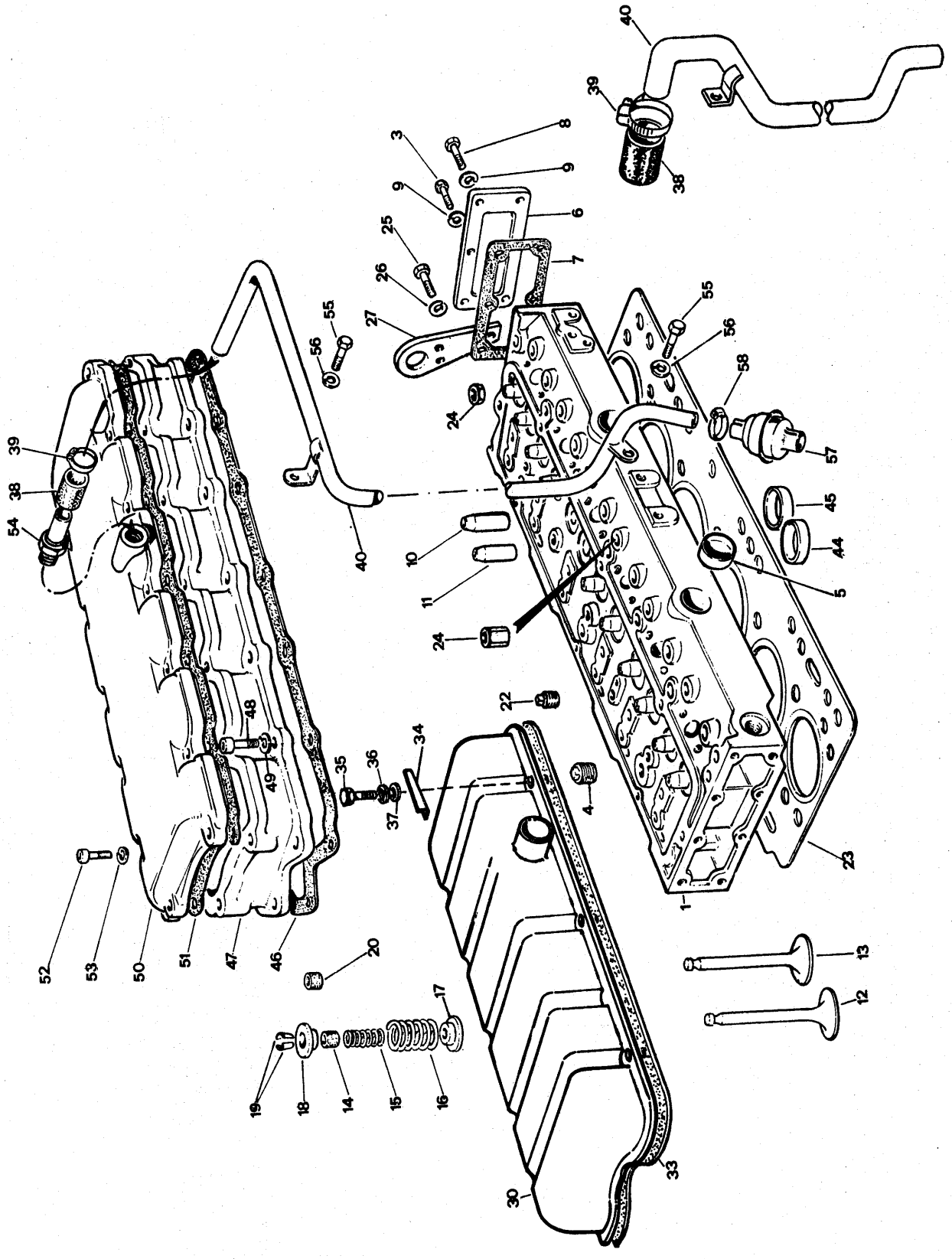

Note	Ref.	MF numbers	Perkins N°	Q.ty	Description	Denominazione	Descripcion	Désignation	Benennung
B	37	376 608 X1	2415808	6	Washer	Rondella	Arandela	Rondelle	Scheibe
	38	737 146 M1	33851106	1	Hose	Manicotto	Manguito	Manchon	Schlauch
	39	734 951 M1	0180106	2	Clamp	Fascetta	Abrazadera	Collier	Schelle
B	40	739 054 M91	35732575	1	Pipe	Tubo	Tubo	Tube	Rohr
C	40	741 221 M91	35732811	1	Pipe	Tubo	Tubo	Tube	Rohr
A	44	735 513 M1	33125121	6	Seat valve	Sede valvola	Asiento	Siège de soupape	Ventilsitz
A	45	736 502 M1	33152139	6	Seat valve	Sede valvola	Asiento	Siège de soupape	Ventilsitz
C	46	735 655 M1	36812419	1	Joint	Guarnizione	Junta	Junta	Dichtung
C	47	735 606 M1	37186271	1	Cover	Coperchio	Cubierta	Couvercle	Deckl
C	48	357 965 X1	2172514	6	Screw	Vite	Tornillo	Vis	Schraube
C	49	353 441 X1	0920052	6	Washer	Rondella	Arandela	Rondelle	Scheibe
C	50	735 561 M1	37186261	1	Cover	Cperchio	Cubierta	Couvercle	Deckel
C	51	735 654 M1	36812418	1	Joint	Guarnizione	Junta	Joint	Dichtung
C	52	357 144 X1	2222108	6	Screw	Vite	Tornillo	Vis	Schraube
C	53	353 441 X1	0920052	6	Washer	Rondella	Arandela	Rondelle	Scheibe
C	54	737 529 M1	33552415	1	Connection	Raccordo	Racor	Raccord	Stutzen
C	55	353 558 X1	0746604	1	Screw	Vite	Tornillo	Vis	Schraube
C	56	353 432 X1	0920055	1	Lockwasher	Rosetta elastica	Arandela de bloqueo	Rondelle grower	Federring
C	57	1446 101 M91	2652848	1	Breather (c/w ref. 58)	Sfiatatoio (comp. rif. 58)	Rispiradero (incl. pieza 58)	Reniflard	Entlufter
C	58	644 057 M1	0180104	1	Clip	Fascetta	Abrazadera	Collier	Schelle

Note: **A** Item used only for head reworked. **B** Item used up to engine serial 354UA49934L. **C** Item used from engine serial 354UA49935L. **D** Item used up to engine serial 354UA32497. **E** Item used from engine serial 354UA32498. **F** Item used up to serial . . . . **G** Item used from serial . . . . up to 354UA49934L.

A Rif. usato solo per Testata rilavorata. **B** Rif. usato fino alla matr. di motore 354UA49934L. **C** Rif. usato dalla matr. di motore 354UA49935L. **D** Rif. usato fino alla matr. 354UA32497. **E** Rif. usato dalla matr. di motore 354UA32498. **F** Rif. usato fino alla matr. . . . . **G** Rif. usato dalla matr. . . . . fino alla 354UA49934L.

A Pieza usada solo por culata retocada. **B** Pieza usada hasta la matr. de motor 354UA49934L. **C** Pieza usada desde la matr. de motor 354UA49935L. **D** Pieza usada hasta la matr. 354UA32497. **E** Pieza usada desde la matr. 354UA32498. **F** Pieza usada hasta la matr. . . . . **G** Pieza usada desde la matr. . . . hasta la 354UA49934L.

A Rep. employé seulement pour Culasse rétravaillée. **B** Item employé jusqu'à la matr. de moteur N° 354UA49934L. **C** Item employé à partir de la matr. de moteur N° 354UA49935L. **D** Item employé jusqu'à la matr. de moteur N° 354UA32497. **E** Item employé à partir de la matr. de moteur N° 354UA32498. **F** Item employé jusqu'à la matr. . . . . **G** Item employé à partir de la matr. . . . . jusqu'à la matr. 354UA49934.

A Nur für nachgeschnittene Zylinderköpfe. benützt. **B** Pos. bis Serie N° 354UA49934L verwende. **C** Pos. ab Serie Nr. 354UA49935 verwende. **D** Pos. bis Nr. 354UA49935 verwende. **E** Pos. ab Serie Nr. 354UA32498 verwende. **F** Pos. bis Serie Nr. . . . . verwende. **G** Pos. ab Serie Nr. . . . . bis Nr. 354UA49934L verwende.

ROCKER ARM

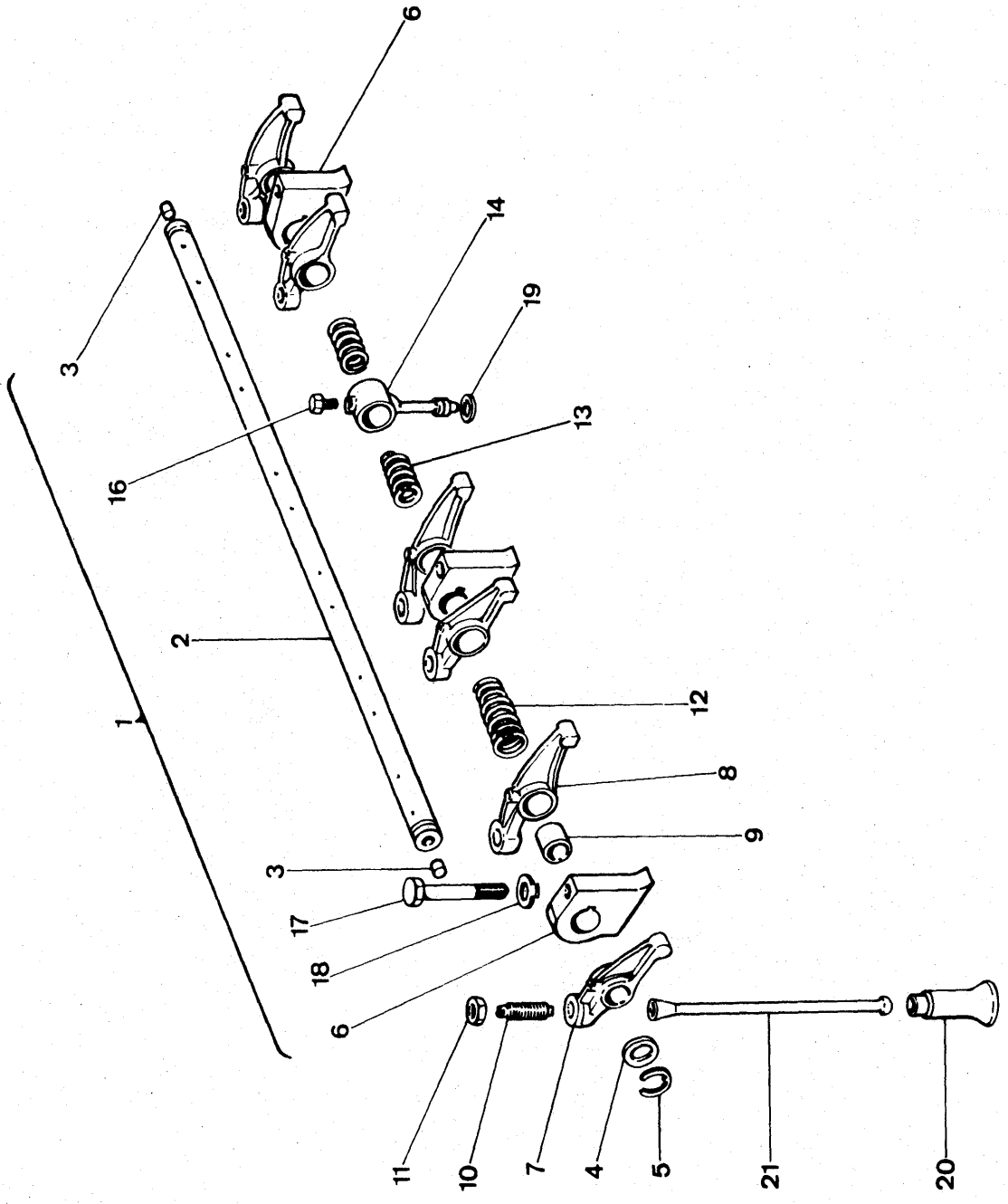

Note	Ref.	MF numbers	Perkins N°	Q.ty	Description	Denominazione	Descripcion	Désignation	Benennung
	1	738 088 M91	87207	1	Rocker shaft (c/w - ref. 2 to 16)	Asse bilancieri (compr. rif. 2 al 16)	Conjunto de eje de balancines (incl. piezas de 2 a 16)	Arbre culbuteur (compr. items de 2 à 16)	Kipphebelwelle best. aus Pos 2-16)
	2	734 986 M91	58768	1	Rocker shaft (c/w - ref. 3)	Asse (compr. rif. 3)	Eje de balancines (incl. pieza 3)	Arbre culbuteur (compr. item 3)	Kipphebelwelle (einschl. Pos. 3)
	3	731 330 M1	0650507	2	Plug	Tappo	Tapón	Bouchon	Verschlussdéckel
	4	733 813 M1	33117415	2	Washer	Rondella	Arandela	Rondelle	Scheibe
	5	376 137 X1	0170151	2	Circlip	Anello elastico	Fiador elástico	Circlip	Sicherungsring
	6	735 249 M1	37521321	6	Bracket	Supporto	Soporte	Support	Kipphebelbock
	7	736 664 M91	41151421	6	Lever R.H. (c/w ref. 9)	Leva ds.(compr. rif. 9)	Palanca derecha (incluye pieza 9)	Culbuteur dr. (compr. item. 9)	Kipphebel rechts (einscl. Pos. 9)
	8	736 663 M91	41151419	6	Lever L.H. (c/w ref. 9)	Leva sn.(compr. rif. 9)	Palanca izquierda (incluye pieza 9)	Culbuteur G. (compr. item 9)	Kipphebel links (einschl. Pos. 9)
	9	895 748 M1	2511425	12	Bushing	Bussola	Buje	Bague	Buchse
	10	731 516 M1	0720579	12	Bolt	Vite	Tornillo	Vis	Schraube
	11	353 430 X1	0576052	12	Nut	Dado	Tuerca	Ecrou	Mutter
	12	733 811 M1	31744123	4	Spring	Molla	Resorte	Ressort	Feder
	13	733 812 M1	31743108	2	Spring	Molla	Resorte	Ressort	Feder
	14	737 456 M91	35511111	1	Pipe	Tubo	Tubo	Tube	Olleitung
	16	353 027 X1	0726504	1	Bolt	Vite	Tornillo	Vis	Schraube
	17	353 575 X1	0096638	6	Bolt	Vite	Tornillo	Vis	Schraube
	18	735 421 M1	33116111	6	Washer-flat	Rondella piana	Arandela llana	Rondelle plate	Scheibe
	19	376 525 X1	33811113	1	Seal	Anello di tenuta	Retén	Joint	Dichtung
	20	736 416 M1	31434162	12	Tappet	Punteria	Taqué	Poussoir	Stössel
	21	733 817 M1	31434307	12	Push rod	Asta punteria	Empujador	Tige	Stösstange

CRANKSHAFT & FLYWHEEL

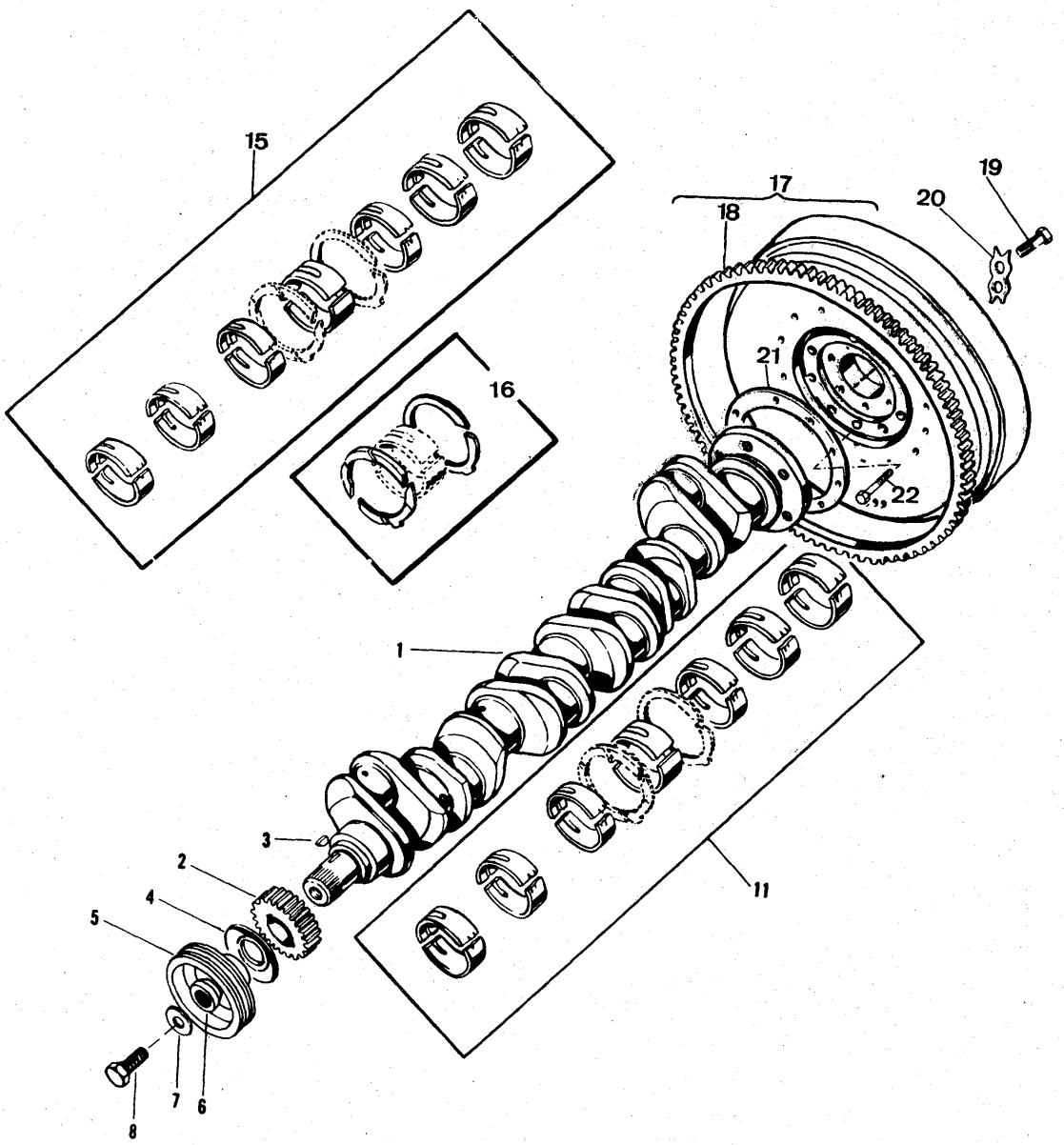

Note	Ref.	MF numbers	Perkins N°	Q.ty	Description	Denominazione	Descripcion	Désignation	Benennung
A	1	739 321 M91	86794	1	Crankshaft ass'y (c/w ref. 11-15-16)	Asse a manovella (comp. rif. 11-15-16)	Conjunto de cigueñal (compl. con piezas 11-15-16)	Vilebrequin (compr. les rep. 11-15-16)	Kurbelwelle (einschl. Pos. 11-15-16)
B-C	1	742 141 M91	92490	1	Crankshaft ass'y (c/w ref. 11-15-16)	Asse a manovella (comp. rif. 11-15-16)	Conjunto de cigueñal (compl. con piezas 11-15-16)	Vilebrequin (compr. les rep. 11-15-16)	Kurbelwelle (einschl. Pos. 11-15-16)
D	1	742 361 M91	94444	1	Crankshaft ass'y (c/w ref. 11-15-16)	Asse a manovella (comp. rif. 11-15-16)	Conjunto de cigueñal (compl. con piezas 11-15-16)	Vilebrequin (compr. les rep. 11-15-16)	Kurbelwelle (einschl. Pos. 11-15-16)
	2	733 757 M1	31171211	1	Gear	Ingranaggio	Engranaje	Pignon	Zahnrad
	3	2 196 X	0500012	1	Key	Chiavetta	Chaveta	Clavette	Scheibenfeder
	4	733 758 M1	33415311	1	Flange	Flangia	Brida	Flasque	Flansch
	5	737 649 M1	2635720	1	Pulley	Puleggia	Polea	Poulie	Keilriemenscheibe
	6	736 452 M1	33177561	1	« O » Ring	Anello « O »	Anillo « O »	Joint torique	Dichtring
	7	376 177 X1	33125124	1	Washer-flat	Rondella piana	Arandela llana	Rondelle plate	Scheibe
	8	376 197 X1	32162319	1	Bolt	Vite	Perno	Boulon	Schraube
C D	11	736 930 M91	85010 89066	1	Bearing groups crankshaft main std.	Gruppo bronzine di banco normali	Juego de cojinetes Std.	Jeu de coussinets Std.	Satz hauptlager Std.
★ C D	15	736 931 M91	85010 A 89066 A		Bearing groups crankshaft main (.010" u/s)	Bronzine di banco I° minorazione - 0,254 mm	Cojinetes - 0,254 mm	Coussinets - 0,254 mm	Satz hauptlager - 0,254 mm
C D		736 932 M91	85010 B 89066 B		Bearing group crankshaft main (.020" u/s)	Bronzine di banco II° minorazione - 0,508 mm	Cojinetes - 0,508 mm	Coussinets - 0,508 mm	Satz hauptlager - 0,508 mm
C D		736 933 M91	85010 C 89066 C		Bearing group crankshaft main (.030" u/s)	Bronzine di banco III° minorazione - 0,762 mm	Cojinetes - 0,762 mm	Coussinets - 0,762 mm	Satz hauptlager - 0,762 mm
	16	735 337 M1	31137311	2	Thrust washer std.	Anello di spallamento normale	Arandela de empuje	Rondelle butée	Anlaufringhälfte
		735 338 M1	31137321	2	Thrust washer std.	Anello di spallamento normale	Arandela de empuje	Rondelle butée	Anlaufringhälfte
		735 742 M1	31137312	2	Thrust washer (.007" o/s)	Anello maggiore + 0,177 mm	Arandela de empuje + 0,177 mm.	Rondelle butée + 0,177 mm.	Anlaufringhälfte + 0,177 mm.
		735 743 M1	31137322	2	Thrust washer (.007" o/s)	Anello maggiore + 0,177 mm	Arandela de empuje + 0,177 mm.	Rondelle butée + 0,177 mm.	Anlaufringhälfte + 0,177 mm.
C	17	1435 982 M91		1	Flywheel (c/w ref. 18)	Volano ,compr. rif. 18)	Volante (incl. pieza 18)	Volant moteur (compr. rep. 18)	Schwungrad (einschl. Pos. 18)
D	17	2739 790 M1		1	Flywheel	Volano	Volante	Volant	Schwungrad
	18	731 988 M1	0410264	1	Gear ring	Corona avviamento	Corona dentada	Couronne	Anlasszahnkranz
	19	353 597 X1		6	Bolt	Vite	Perno	Boulon	Schraube
	20	731 192 M1	0921062	3	Plate	Piastrina	Placa	Plaque	Platte

CRANKSHAFT & FLYWHEEL

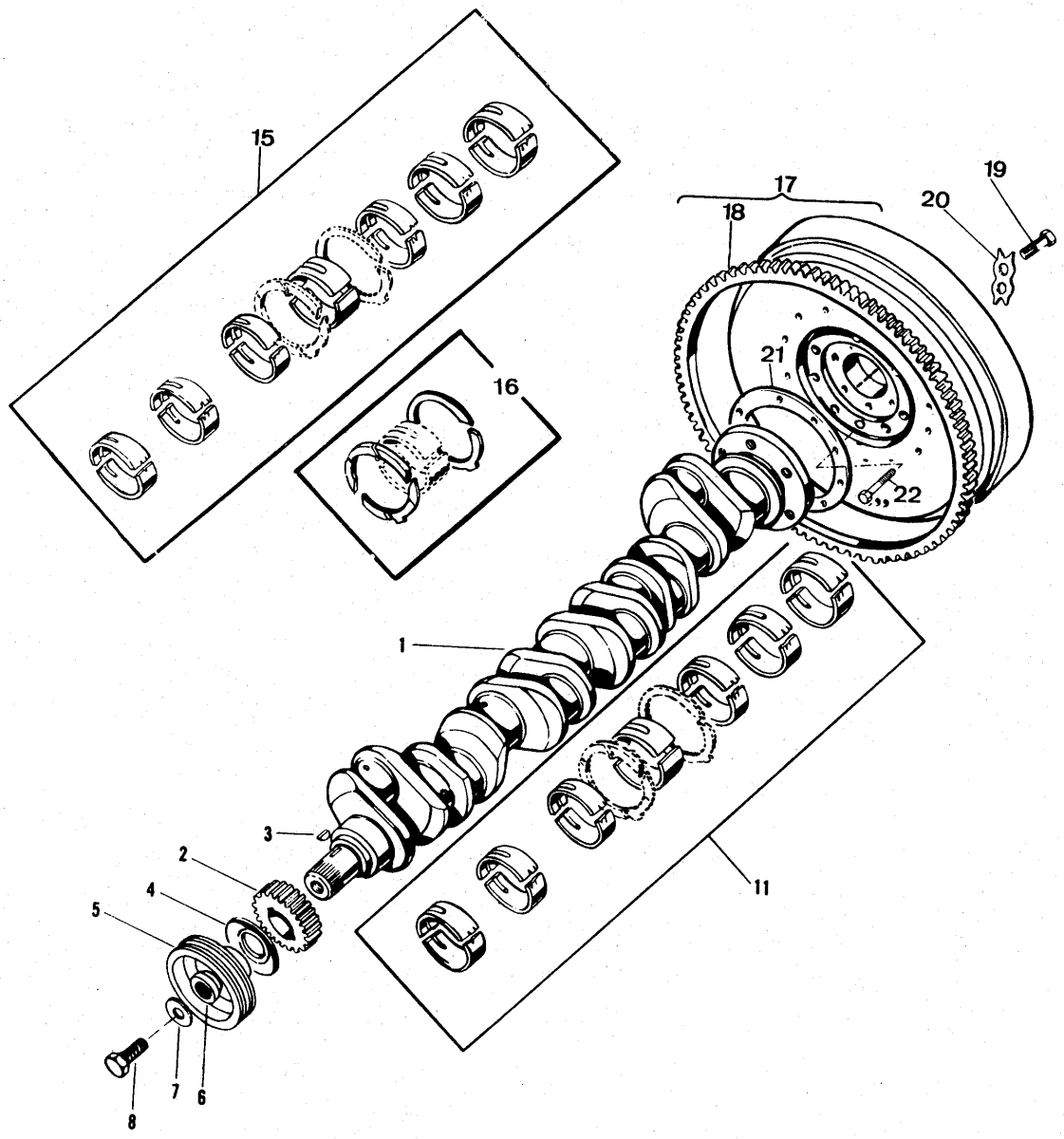

Note	Ref.	MF numbers	Perkins N°	Q.ty	Description	Denominazione	Descripcion	Désignation	Benennung
C	21	980 278 M4		1	Ring	Anello	Anillo	Anneau	Haltering
D	21	2738 119 M1		1	Ring	Anello	Anillo	Anneau	Haltering
	22	391 984 X1		8	Bolt	Vite	Perno	Boulon	Schraube

Note: ★ Bearings are supplied pre-finished. **A** Item used up to serial 354UA 30442. **B** Item used from serial 354UA 30443. **C** Item used up to engine serial 354UA 48969. **D** Item used from serial 354UA 48970.

★ Le bronzine vengono fornite semilavorate. **A** Rif. usato fino alla matr. 354UA 30442. **B** Rif. usato dalla matr. 354UA 30443. **C** Rif. usato fino alla matr. 354UA 48969. **D** Rif. usato dalla matr. 354UA 48970.

★ Los cojnetes para recambio se suministran pre acabados. **A** Pieza usada hasta la matr. 354UA 30442. **B** Pieza usada desde la matr. 354UA 30443. **C** Pieza usada hasta la matr. 354UA 48969. **D** Pieza usada desde la matr. 354UA48970.

★ Les coussinets sont livrés pré usines. **A** Item employé jusqu'à la matr. 354UA 30442. **B** Item employé à partir de la matr. 354UA 30443. **C** Item employé jusqu'à la matr. 354UA 48969. **D** Item employé à partir de la matr. 354UA48970.

★ Die Laber sind einbauferting. **A** Pos. bis Serie 354UA 30442 verwende. **B** Pos. ab Serie 354UA 30443 verwende. **C** Pos. bis Serie Nr. 354UA 48969 verwende. **D** Pos. ab Serie Nr. 354UA 48970 verwende.

CONNECTING ROD & PISTON

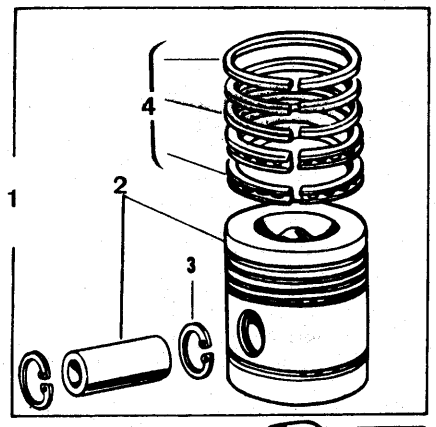

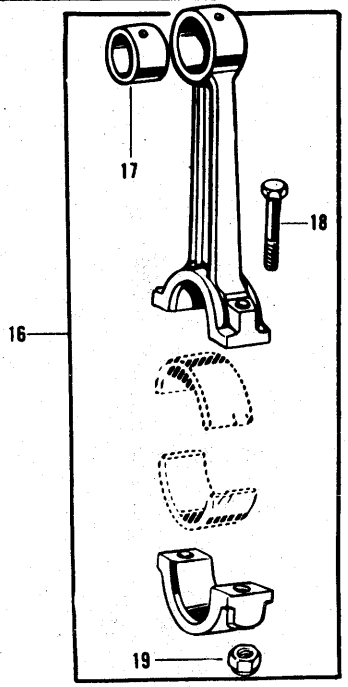

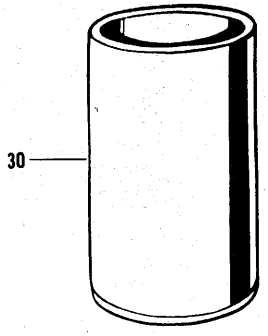

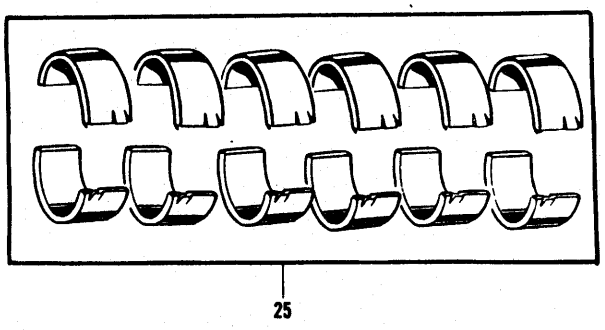

Note	Ref.	MF numbers	Perkins N°	Q.ty	Description	Denominazione	Descripcion	Désignation	Benennung
	1	738 873 M91	86741	6	Piston major (c/w ref. 2-3-4)	Pistone compl. (compr. rif. 2-3-4)	Conjunto de piston (incl. piezas 2-3-4)	Piston complêt (compr. rep. 2-3-4)	Kolben (einschl. Pos. 2-3-4)
		738 874 M91	86741 C		Piston (.030" o/s - c/w ref. 2-3-4)	Pistone magg. + 0,75 mm. (compr. rif. 2-3-4)	Piston sobremedida + 0,75 mm. (piezas 2-3-4)	Piston + 0,75 mm. (compr. rep. 2-3-4)	Kolben + 0,75 mm. übermass (einschl. Pos. 2-3-4)
	2			6	Piston (not serviced)	Pistone (non servito)	Piston (no servido)	Piston (pas servible)	Kolben (nicht lieferbar)
	3	376 131 X1	0170002	12	Circlip	Anello elastico	Fiador elastico	Circlip	Sicherungsring
	4	735 648 M91	83388		Kit single piston	Gruppo fasce elast.	Juego segmentos	Jeu segments	Satz Kolbenringe
		736 482 M91	83388 C		Kit single piston .030" o/s	Gruppo fasce elast. + 0,75 mm.	Juego segmentos + 0,75 mm.	Jeu segments 0,75 mm.	Satz Kolbenringe + 0,75 übermass
B		736 329 M91	83424		Service ring pack	Gruppo fasce elast.	Juego segmentos	Jeu segments	Satz Kolbenringe
	16	738 713 M91	84920	6	Connecting rod ass'y (c/w ref. 17-18-19)	Biella completa (compr. rif. 17-18-19)	Biela (incluye piezas 17-18-19)	Bielle (compr. rep. 17-18-19)	Pleuelstange (einschl. Pos. 17-18-19)
	17	733 767 M1	31134123	6	Bushing	Bussola	Buje	Bague	Pleuelbuchse
	18	376 568 X1	32762116	12	Bolt	Vite	Tornillo	Vis	Schraube
	19	376 663 X1	33221321	12	Nut	Dado	Tuerca	Ecrou	Mutter
C	25	736 934 M91	85043	1	Bearings conn. rod std.	Bronzine di biella normali	Juego cojinetes de biela	Jeu coussinets bielle std.	Satz Pleuellager std.
D			89064						
AC		736 935 M91	85043 A		Bearings conn. rod 0,010" u/s	Bronzine di biella 1ª minor. 0,254 mm.	Juego cojin. de biela (submedida 0,254 mm.)	Jeu coussinets bielle 0,254 mm.	Satz Pleullager 0,254 mm. üntermass
AD			89064 A						
AC		736 936 M91	85043 B		Bearings conn. rod 0,020" u/s	Bronzine di biella 2ª minor. 0,508 mm.	Juego cojin. de biela (submedida 0,508 mm.)	Jeu coussinets bielle (0,508 mm.)	Satz Pleuellager 0,508 mm. üntermass
AD			89064 B						
AC		736 937 M91	85043 C		Bearings conn. rod 0,030" u/s	Bronzine di biella 3ª minor. 0,762 mm.	Juego cojin. de biela (submedida 0,762 mm.)	Jeu coussinets bielle 0,762 mm.	Satz Pleuellager 0,762 mm. üntermass
AD			89064 C						
	30	736 507 M2	31358341	6	Liner (see also plate 2)	Camicia (ved. anche tav. 2)	Camisa (vertambién lam. 2)	Chemise (voir aussi planche 2)	Laufbuchse (siehe auch tafel 2)

Note: **A** Bearings are pre-finished. **B** Group used when liners are worn. **C** Item used up to serial 354UA48969. **D** Item used from serial 354UA48970.
A Le Bronzine vengono fornite semilavorate. **B** Gruppo usato quando le canne sono usurate. **C** Rif. usato fino alla matr. 354UA48969. **D** Rif. usato dalla matr. 354UA48970.
A Los cojinetes para recambio se suministran pre acabados. **B** Grupo usado cuando la camisa es consumida. **C** Pieza usada hasta la matr. 354UA48969. **D** Pieza usada desde la matr. 354UA48970.
A Les Coussinets sont livrés pré usinés. **B** Groupe employé lorsque les chemises sont usurées. **C** Item employé jusqu'à la matr. 354UA48969. **D** Item employé à partir de la matr. 354UA48970.
A Die lager sind einbaufertig. **B** Pos. nit abgenutzten Laufbuchsen benützt. **C** Pos. bis Serie Nr. 354UA48969 verwende. **D** Pos. ab Serie Nr. 354UA48970 verwende.

COVER FRONT

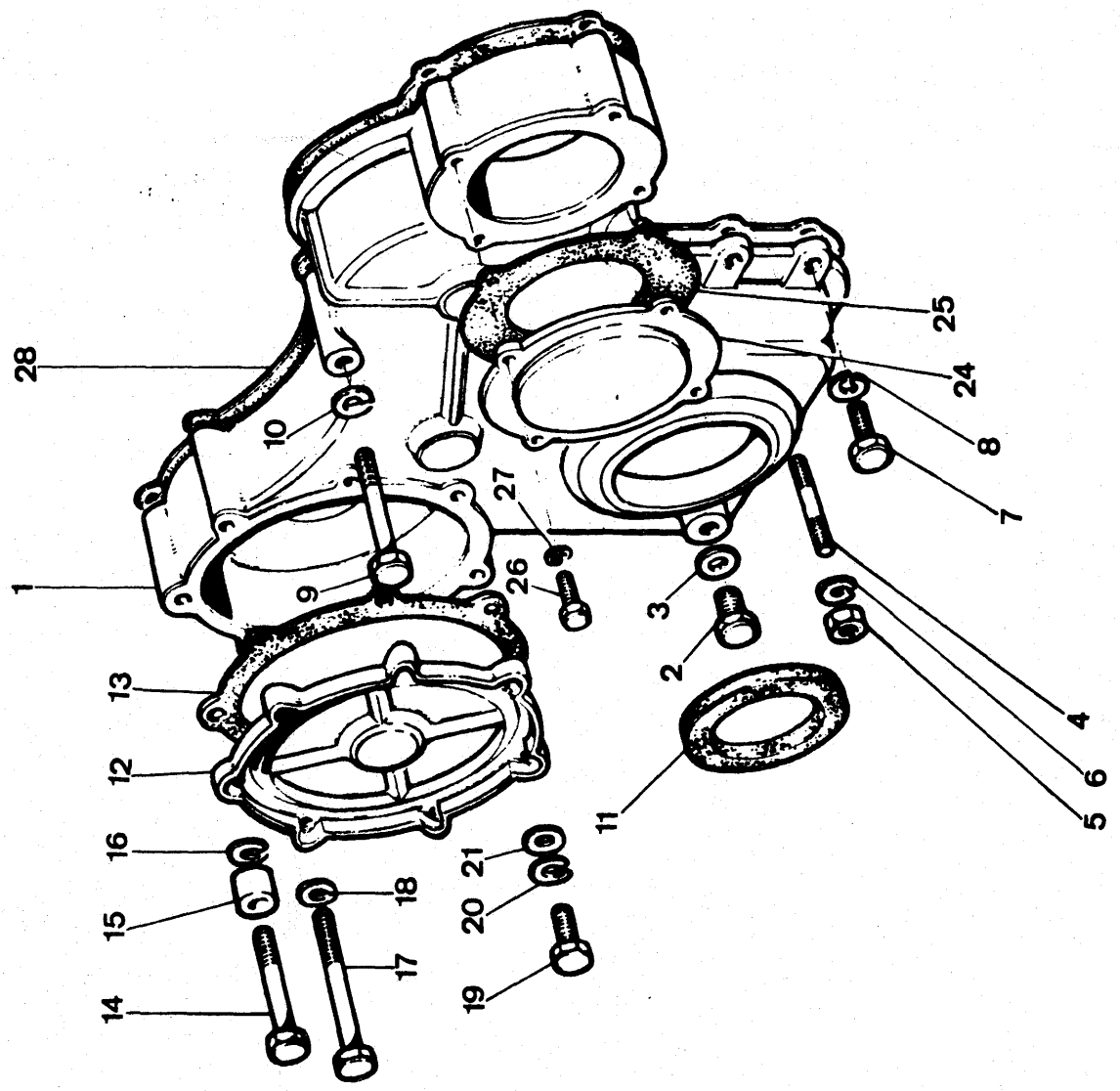

Note	Ref.	MF numbers	Perkins N°	Q.ty	Description	Denominazione	Descripcion	Désignation	Benennung
D	1	739 549 M1	37161174	1	Cover	Coperchio	Cubierta	Couvercle	Steuergehäuse
C	1	735 613 M1	37161173	1	Cover	Coperchio	Cubierta	Couvercle	Steuergehäuse
	2	353 514 X1	0746251	1	Plug	Tappo	Tapón	Bouchon	Verschlussschraube
	3	732 575 M1	2411152	1	Seal	Anello di tenuta	Retén	Joint	Dichtring
	4	731 651 M1	0826214	2	Stud	Prigioniero	Esparrágo	Goujon	Stiftschraube
	5	353 916 X1	0576002	2	Nut	Dado	Tuerca	Ecrou	Mutter
	6	353 446 X1	0920053	2	Lockwasher	Rosetta elastica	Arandela de bloqueo	Rondelle grower	Federring
	7	353 518 X1	0746255	5	Bolt	Vite	Perno	Vis	Schraube
	8	353 446 X1	0920053	5	Lockwasher	Rosetta elastica	Arandela de bloqueo	Rondelle grower	Federring
	9	353 529 X1	0096237	1	Bolt	Vite	Perno	Vis	Schraube
	10	353 446 X1	0920053	1	Lockwasher	Rosetta elastica	Arandela de bloqueo	Rondelle grower	Federring
	11	1852 968 M1	2414325	1	Seal	Anello di tenuta	Retén	Joint	Dichtring
	12	735 126 M1	37556149	1	Cover	Coperchio	Cubierta	Couvercle	Deckel
	13	733 751 M1	36826107	1	Gasket	Guarnizione	Junta	Joint	Dichtung
A	14	353 522 X1	0096232	1	Bolt	Vite	Perno	Vis	Schraube
B	14	353 521 X1	0096231	2	Bolt	Vite	Perno	Boulon	Schraube
A	15	737 162 M1	33135117	1	Spacer	Distanziale	Pieza distanciadora	Entretoise	Abstandbuchse
	16	353 446 X1	0920053	1	Lockwasher	Rosetta elastica	Arandela de bloqueo	Rondelle grower	Federring
	17	353 531 X1	0096238	2	Bolt	Vite	Perno	Vis	Schraube
	18	353 446 X1	0920053	2	Lockwasher	Rosetta elastica	Arandela de bloqueo	Rondelle grower	Federring
A	19	353 516 X1	0746253	4	Bolt	Vite	Perno	Vis	Schraube
B	19	353 516 X1	0746253	3	Bolt	Vite	Perno	Boulon	Schraube
	20	353 446 X1	0920053	4	Lockwasher	Rosetta elastica	Arandela de bloqueo	Rondelle grower	Federring
	21	353 770 X1	0920003	2	Washer-flat	Rondella piana	Arandela llana	Rondelle plate	Scheibe
	24	736 162 M1	37556159	1	Cover	Coperchio	Cubierta	Couvercle	Deckel
	25	736 158 M1	36866434	1	Gasket	Guarnizione	Junta	Joint	Dichtung
	26	353 531 X1	0096238	4	Bolt	Vite	Perno	Vis	Schraube
	27	353 446 X1	0920053	4	Lockwasher	Rosetta elastica	Arandela de bloqueo	Rondelle grower	Federring
	28	734 200 M1	36814124	1	Gasket	Guarnizione	Junta	Joint	Dichtung

Note: **A** Item used up to serial 663 loader; 267 dozer (R-3685). **B** Item used from serial 664 loader; 268 dozer (R-3685). **C** Item used up to serial 354UA 27099. **D** Item used from serial 354UA 27100.

A Rif. usato fino alla matr. 663 loader; 267 dozer. **B** Rif. usato dalla matr. 664 loader; 268 dozer. **C** Rif. usato fino alla matr. 354UA 27099. **D** Rif. usato dalla matr. 354UA 27100.

A Pieza usada hasta la matr. 663 loader; 267 dozer. **B** Pieza usada desde la matr. 664 loader; 268 dozer. **C** Pieza usada hasta la mart. 354UA 27099. **D** Pieza usada desde la matr. 354UA 27100.

A Item employé jusqu'à la matr. 663 loader; 267 dozer. **B** Item employé à partir de la matr. 664 loader; 268 dozer. **C** Item employé jusqu'à la matr. 354UA 27099. **D** Item employé à partir de la matr. 354UA 27100.

A Pos. bis Serie 663 Ladeschaufel; 267 Planierschild verwende. **B** Pos. ab Serie 664 Ladeschaufel; 268 Planierschild verwende. **C** Pos. bis Serie 354UA 27099 verwende. **D** Pos. ab Serie 354UA 27100 verwende.

CAMSHAFT & TIMING GEARS

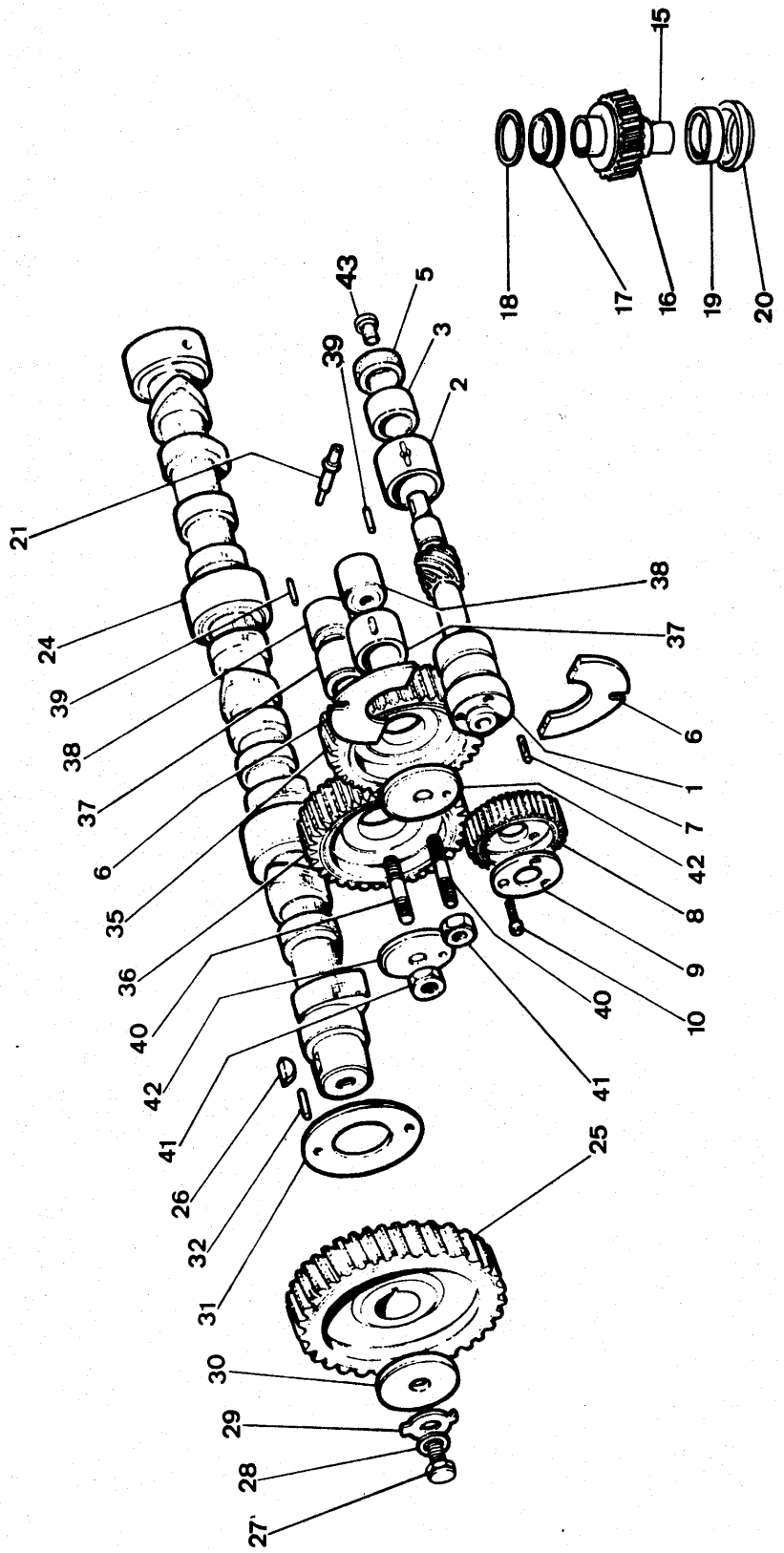

Note	Ref.	MF numbers	Perkins N°	Q.ty	Description	Denominazione	Descripcion	Désignation	Benennung
	1	737 417 M1	31173421	1	Shaft	Asse	Eje	Arbre	Antriebswelle
	2	733 887 M1	31134129	1	Bush front	Bussola ant.	Buje anterior	Bague avant	Vorderbuchse
	3	733 770 M1	2514447	1	Bush rear	Bussola post.	Buje posterior	Bague arrière	Hinterbuchse
	5	884 845 M1	2415337	1	Seal	Anello tenuta	Retén	Joint	Dichtung
	6	740 388 M1	31137481	2	Thrustwasher half	Mezzo anello di spallamento	Arandela de empuje	Demirondelle butée	Anlaufringhälfte
	7	355 822 X1	2116024	1	Pin	Perno	Pasador	Axe	Bolzen
	8	735 498 M1	31171731	1	Gear	Ingranaggio	Engranaje	Pignon	Zahnrad
	9	735 320 X1	33153134	1	Washer	Rondella	Arandela	Rondelle	Scheibe
	10	376 189 X1	2172688	3	Bolt	Vite	Tornillo	Vis	Schraube
	15	736 906 M91	41115324	1	Shaft (c/w ref. 16)	Albero (compr. rif. 16)	Eje (incl. pieza 16)	Arbre (compr. rep. 16)	Welle (einschl. Pos. 16)
	16	736 907 M92	41115342	1	Wormgear	Ingranaggio	Engranaje	Pignon	Zahnrad
	17	741 149 M1	33411572	1	Collar	Collare	Collera	Collier	Nabe
	18	731 603 M1	0640011	1	Seal	Anello tenuta	Retén	Joint	Dichtring
	19	741 348 M91	41425632	1	Collar (c/w ref. 20)	Collare (compr. rif. 20)	Collera (incl. pieza 20)	Collier (compr. rep. 20)	Nabe (einschl. Pos. 20)
	20	736 612 M1	2511636	1	Bush	Bussola	Buje	Bague	Buchse
	21	737 330 M1	33435133	1	Spray	Spruzzatore	Surtidor	Gicleur	Oler
	24	739 945 M1	31416301	1	Camshaft	Asse e camme	Arbol de levas	Arbre à coime	Nockenwelle
	25	736 254 M1	31171353	1	Gear	Ingranaggio	Engranaje	Pignon	Zahnrad
	26	2 196 X	0500012	1	Key	Chiavetta	Chaveta	Clavette	Scheibenfeder
	27	353 592 X1	2182122	1	Bolt	Vite	Tornillo	Vis	Schraube
	28	734 182 M1	33153128	1	Washer-flat	Rondella piana	Arandela llana	Rondelle plate	Scheibe
	29	734 276 M1	31733121	1	Lock	Piastrina	Bloqueo	Frein	Sicherungsblech
	30	734 663 M1	33115408	1	Washer	Rondella	Arandela	Rondelle	Scheibe
	31	733 728 M1	33153121	1	Thrustwasher	Rondella di spallam.	Arandela de empuje	Rondelle de butée	Anlaufscheibe
	32	732 040 M1	0610844	1	Dowel	Spina	Pasador	Axe	Stift
	35	733 736 M91	41115006	1	Gear L.H. (c/w ref. 37)	Ingranaggio sn. (compr. rif. 37)	Engranaje izq. (incl. pieza 37)	Pignon fou g. (compr. item 37)	Zahnrad (einschl. Pos. 37)
	36	733 737 M91	41115007	1	Gear R.H. (c/w ref. 37)	Ingranaggio ds. (compr. rif. 37)	Engranaje der. (incl. pieza 37)	Pignon fou d. (compr. item 37)	Zahnrad (einschl. Pos. 37)
	37	733 733 M1	31134121	2	Bushing	Bussola	Buje	Bague	Buchse
	38	735 880 M1	33246423	2	Hub	Mozzo	Cubo	Moyeu	Nabe
	39	895 514 M1	0350553	2	Dowel	Spina	Pasador	Axe	Stift
	40	735 879 M1	32526314	2	Stud	Prigioniero	Espárrago	Goujon	Stiftschraube
	41	376 612 X1	2211325	2	Nut	Dado	Tuerca	Ecrou	Mutter
	42	738 347 M1	33153149	2	Washer-flat	Rondella piana	Arandela llana	Rondelle plate	Scheibe
	43		33473109	1	Connector	Raccordo	Racór	Raccord	Stützen

FUEL FILTER

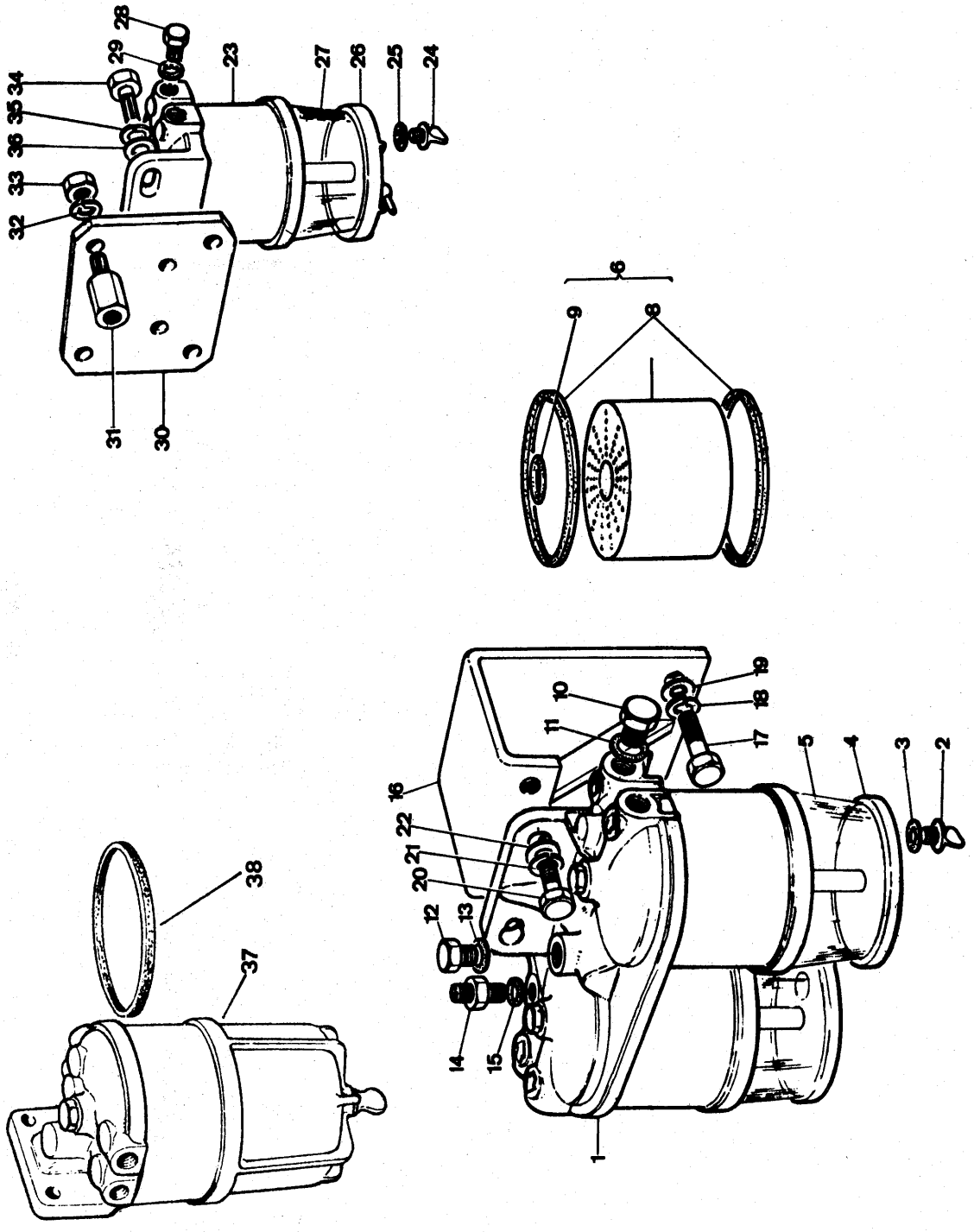
28
29
23
27
26
25
24
34
35
36
33
32
31
30
6
9
8
10
19
18
11
17
5
4
3
2
16
22
21
20
12
13
7
14
15
1
38
37

Note	Ref.	MF numbers	Perkins N°	Q.ty	Description	Denominazione	Descripcion	Désignation	Benennung
B									
	1	1446 075 M91	2656804	1	Fuel Filter (c/w ref. 2 to 13)	Filtro Nafta (compr. rif. da 2 a 13)	Filtro de combustible (incl. piezas 2 a 13)	Filtre gas-oil (compr. les rep. 2 à 13)	Krafstoffilter (best. aus Pos. 2-13)
	2	1037 796 M1		2	Plug	Tappo	Tapón	Bouchon	Verschlussschraube
	3	1037 757 M1		2	Gasket ring	Guarnizione	Junta	Joint	Dichtring
	4	1026 560 M91		2	Base	Base	Base	Base	Gehäuse
	5	1024 386 M1	26560075	2	Bowl	Bicchiere	Tazón	Verre	Glas
	6	1851 890 M91	26560017	2	Kit element (c/w ref. 7-8-9)	Kit cartuccia (c. rif. 7-8-9)	Juego de elemento (incl. pieza 7-8-9)	Jeu element (compr. les rep. 7-8-9-)	Filtereinsatz (einschl. Pos. 7-8-9)
	8	1851 891 M1	0490786	4	Seal	Anello di tenuta	Junta	Joint	Dichtring
	9	1851 887 M1	26560014	2	« O » Ring	Anello « OR »	Anillo « O »	Joint torique	Dichtring
	10	731 364 M1	0650204	2	Plug	Tappo	Tapón	Bouchon	Verschlussschraube
	11	375 705 X1	0920112	2	Gasket ring	Guarnizione	Junta	Joint	Dichtring
A	12	376 101 X1	32161113	1	Plug	Tappo	Tapón	Bouchon	Verschlussschraube
A	13	1650 338 M1	0920155	1	Gasket ring	Guarnizione	Junta	Joint	Dichtring
	14	735 992 M1	33555338	1	Adaptor	Niplo	Racór	Raccord	Schraubstutzen
	15	1650 338 M1	0920155	1	Gasket ring	Guarnizione	Junta	Joint	Dichtring
	16	738 422 M1	38152457	1	Support	Supporto	Soporte	Support	Halter
	17	353 538 X1	0746454	2	Bolt	Vite	Perno	Boulon	Schraube
	18	353 434 X1	0920054	2	Lockwasher	Rosetta elastica	Arandela de bloqueo	Rondelle grower	Federring
	19	375 706 X1	0920004	2	Washer-flat	Rondella piana	Arandela llana	Rondelle plate	Scheibe
	20	353 540 X1	0096431	2	Bolt	Vite	Perno	Boulon	Schraube
	21	353 434 X1	0920054	2	Lockwasher	Rosetta elastica	Arandela de bloqueo	Rondelle grower	Federring
	22	375 706 X1	0920004	2	Washer-flat	Rondella piana	Arandela llana	Rondelle plate	Scheibe
C	23	981 243 M91		1	Filter fuel (c/w ref. 24 to 29)	Filtro nafta (comp. rif. da 24 a 29)	Filtro de combustible (incl. piezas 24 a 29)	Filtre gas-oil (compr. les rep. 24 à 29)	Kraftstoffilter (best. aus Pos. 24-29)
C	24	1037 796 M1		1	Plug	Tappo	Tapón	Bouchon	Verschlussschraube
C	25	1037 757 M1		1	Gasket ring	Guarnizione	Junta	Joint	Dichtring
C	26	1026 560 M91		1	Base	Base	Base	Base	Gehäuse
C	27	1024 386 M1	26560075	1	Bowl	Bicchiere	Tazón	Verre	Glas
C	28	731 364 M1	0650204	2	Plug	Tappo	Tapón	Bouchon	Verschlussschraube
C	29	375 705 X1	0920204	2	Gasket ring	Guarnizione	Junta	Joint	Dichtring
	30	1846 750 M91		1	Plate	Piatto	Placa	Plaque	Platte
	31	1432 616 M3		4	Distance piece	Distanziale	Union	Raccord	Anschlussschraube
	32	1440 313 X1		4	Lockwasher	Rosetta elastica	Arandela de bloqueo	Rondelle grower	Federring
	33	353 916 X1	0576002	4	Nut	Dado	Tuerca	Ecrou	Mutter
	34	391 863 X1		2	Bolt	Vite	Perno	Boulon	Schraube
	35	1440 314 X1		2	Lockwasher	Rosetta elastica	Arandela de bloqueo	Rondelle grower	Federring
	36	390 734 X1		2	Washer-flat	Rondella piana	Arandela llana	Rondelle plate	Scheibe

FUEL FILTER

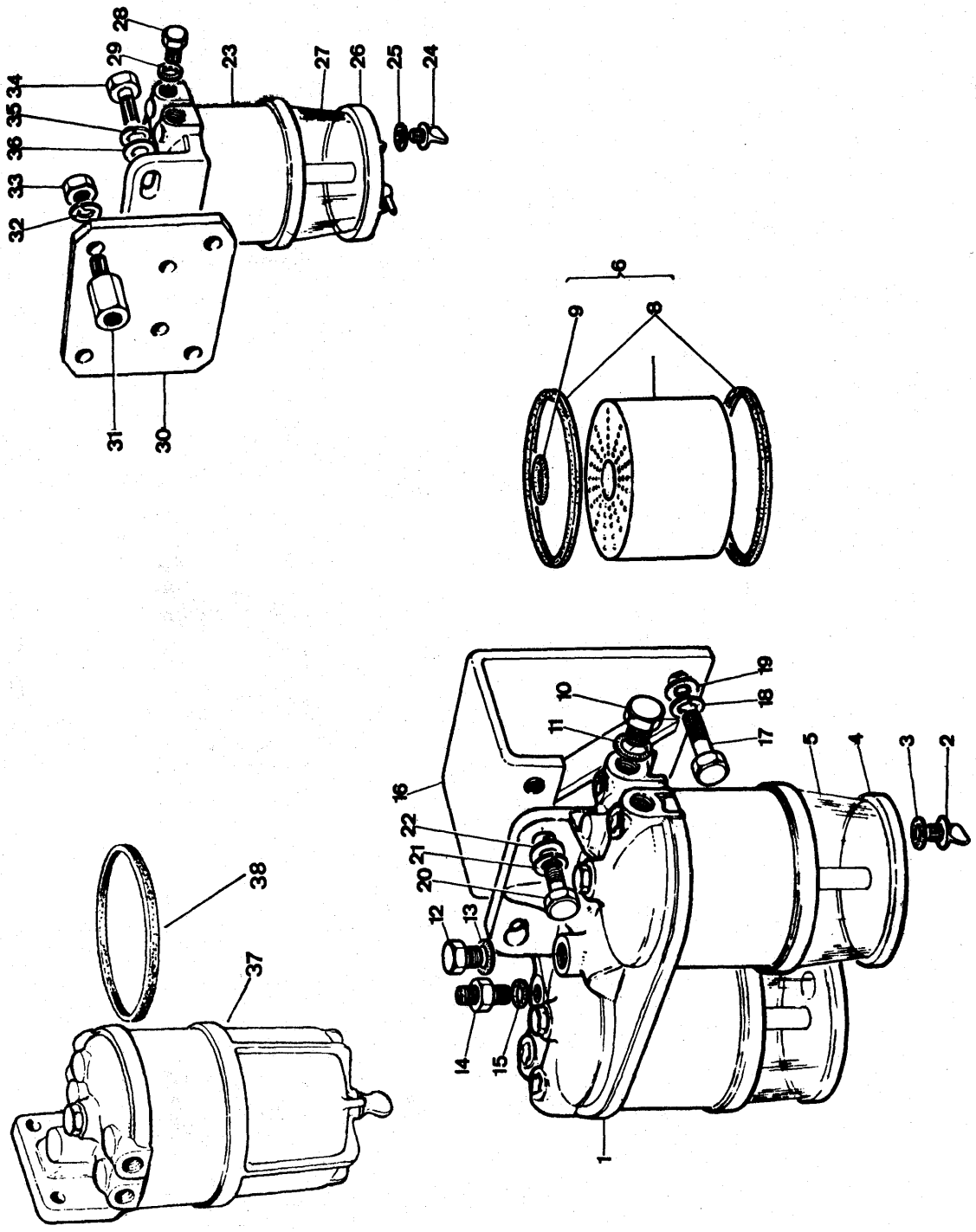
28
29
23
27
26
25
24
34
35
36
33
32
31
30
6
9
8
10
19
18
11
17
5
4
3
2
16
22
21
20
12
13
14
15
1
38
37

Note	Ref.	MF numbers	Perkins N°	Q.ty	Description	Denominazione	Descripcion	Désignation	Benennung
D	37	1446 055 M91	2656088	1	Prefilter (c/w ref. 38)	Prefiltro (comp. rif. 38)	Prefiltro (incl. pieza 38)	Prefiltre (comp item 38)	Vorfilter (einschl. Pos. 38)
D	38	1951 891 M1	0490786	2	Gasket	Guarnizione	Junta	Joint	Dichtung

Note: **A** Item used up to serial 1060100180 (R 2733). **B** Plate used up to serial N° 354UA49934. **C** Item used up to serial 1358 loader - 603 dozer. **D** Item used from serial 1359 loader - 604 dozer.

A Rif. usato fino alla matr. 1060100180. **B** Tav. usata fino alla matr. 354UA49934. **C** Rif. usato fino alla matr. 1358 loader - 603 dozer. **D** Rif. usato dalla matr. 1359 loader - 604 dozer.

A Pieza usada hasta la matr. 1060100180. **B** Lámina usada hasta la matr. 354UA49934. **C** Pieza usada hasta la matr. 1358 loader - 603 dozer. **D** Pieza usada desde la matr. 1359 loader - 604 dozer.

A Item employé jusqu'à la matr. 1060100180. **B** Planche employé jusqu'à la matr. 354UA49934. **C** Item employé jusqu'à la matr. 1358 loader - 603 dozer. **D** Item employé à partir de la matr. 1359 loader - 604 dozer.

A Pos. bis Matrikelnummer 1060100180 verwende. **B** Tafel bis Serie N.r 354UA49934 verwende. **C** Pos. bis Serie Nr. 1358 Ladeschaufel - 603 Planierschild verwende. **D** Pos. ab Serie Nr. 1359 Ladeschaufel - 604 Planierschild verwende.

FUEL FILTER

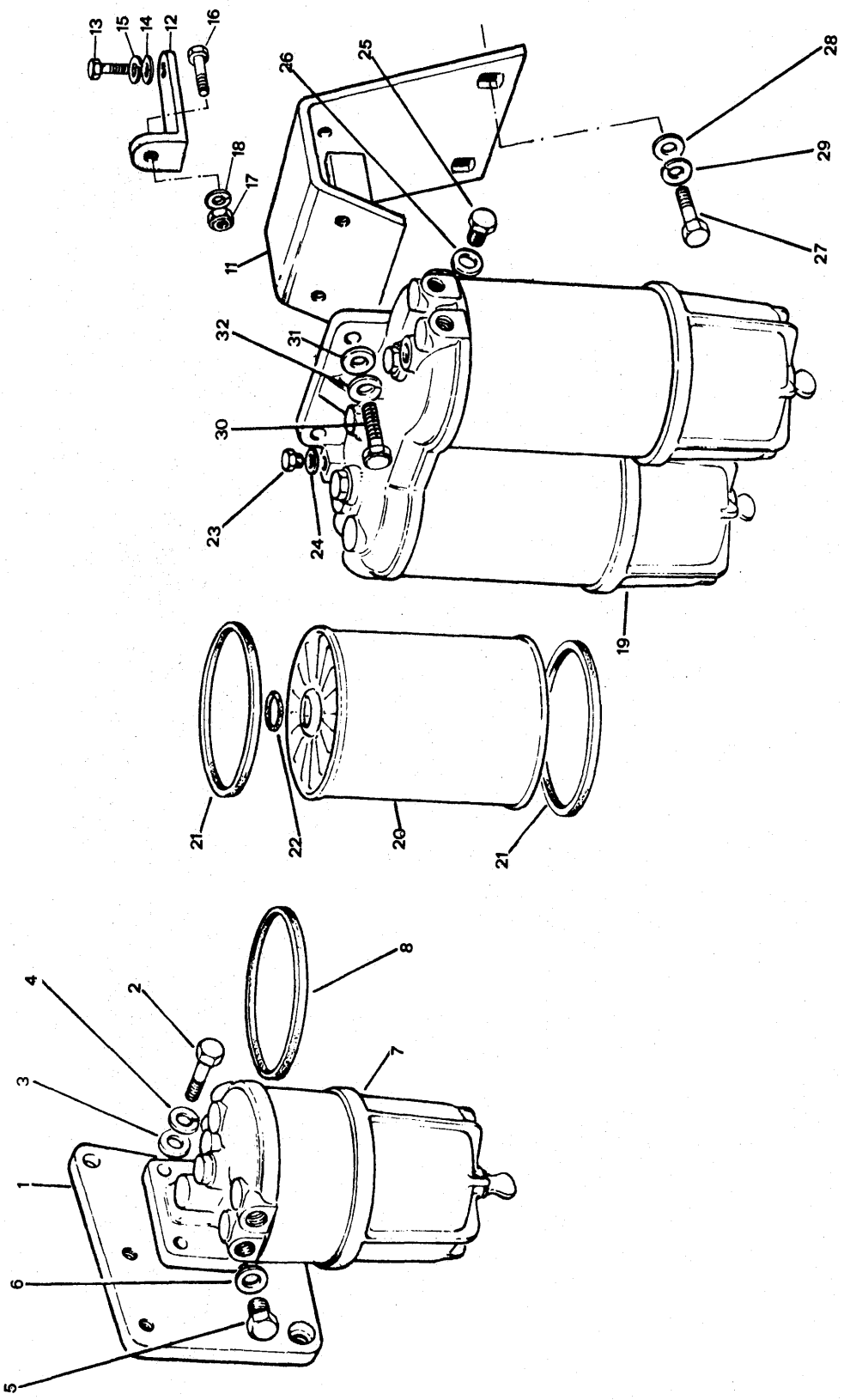
13
15
14
12
16
18
17
26
25
28
29
27
11
32
31
30
23
24
19
21
22
20
21
8
4
2
7
3
1
6
5

Note	Q.ty	MF numbers	Perkins N°	Ref.	Description	Denominazione	Descripcion	Désignation	Benennung
A									
	1	741 307 M1	32414412	1	Bracket	Supporto	Soporte	Support	Halter
	2	353 538 X1	0746454	2	Bolt	Vite	Tornillo	Vis	Schraube
	3	375 706 X1	0920004	2	Washer	Rondella	Arandela	Rondelle	Scheibe
	4	1650 486 M1	0920054	2	Lockwasher	Rosetta elastica	Arandela de bloqueo	Rondelle grower	Federring
	5	731 364 M1	0650204	2	Plug	Tappo	Tapón	Bouchon	Verschlussschraube
	6	731 338 M1	0920154	2	Washer	Rondella	Arandela	Rondelle	Scheibe
	7	1446 055 M91	2656088	1	Prefilter (c/w ref. 8)	Prefiltro (comp. rif. 8)	Prefiltro (incl. pieza 8)	Pre-filtre (comp. item 8)	Vorfilter (einschl. Pos. 8)
	8	1851 891 M1	0490786	2	Gasket	Guarnizione	Junta	Joint	Dichtring
	11	741 210 M1	37582401	1	Bracket	Supporto	Soporte	Support	Halter
	12	741 220 M1	36517346	1	Stay	Squadretta	Soporte	Support	Halter
	13	731 357 M1	0746812	1	Bolt	Vite	Tornillo	Vis	Schraube
	14	353 439 X1	0920056	1	Washer	Rondella	Arandela	Rondelle	Scheibe
	15	353 758 X1	0920007	1	Lockwasher	Rosetta elastica	Arandela de bloqueo	Rondelle grower	Federring
	16	16 589 X	0746453	1	Bolt	Vite	Tornillo	Vis	Schraube
	17	375 797 X1	0576051	1	Nut	Dado	Tuerca	Ecrou	Mutter
	18	1650 486 M1	0920054	1	Lockwasher	Rosetta elastica	Arandela de bloqueo	Rondelle grower	Federring
	19	1446 944 M91	2656815	1	Filter (c/w ref. 20-21-22)	Filtro (comp. rif. 20-21-22)	Filtro de combustible (incl. piezas 20-21-22)	Filtre gasoil (comp. items 20-21-22)	Kraftstoffilter (einschl. Pos. 20-21-22)
	20	1896 287 M91	26560602	2	Element (c/w ref. 21-22)	Cartuccia (comp. rif. 21-22)	Elemento (incl. piezas 21-22)	Element (comp. items 21-22)	Filtereinsatz (einschl. Pos. 21-22)
	21	1851 891 M1	0490786	4	Gasket	Guarnizione	Junta	Joint	Dichtring
	22	1851 887 M1	26560014	4	Gasket	Guarnizione	Junta	Joint	Dichtring
	23	1446 894 X1	32184226	1	Plug	Tappo	Tapón	Bouchon	Verschlussschraube
	24	1476 020 X1	2411294	1	Washer	Rondella	Arandela	Rondelle	Scheibe
	25	731 364 M1	0650204	1	Plug	Tappo	Tapón	Bouchon	Verschlussschraube
	26	731 338 M1	0920154	1	Washer	Rondella	Arandela	Rondelle	Scheibe
	27	353 538 X1	0746454	2	Bolt	Vite	Tornillo	Vis	Schraube
	28	375 706 X1	0920004	1	Washer	Rondella	Arandela	Rondelle	Scheibe
	29	1650 486 M1	0920054	2	Lockwasher	Rondella elastica	Arandela de bloqueo	Rondelle grower	Federring
	30	353 540 X1	0096431	2	Bolt	Vite	Tornillo	Vis	Schraube
	31	375 706 X1	0920004	2	Washer	Rondella	Arandela	Rondelle	Scheibe
	32	1650 486 M1	0920054	2	Lockwasher	Rosetta elastica	Arandela de bloqueo	Rondelle grower	Federring

Note: **A** Plate used from serial N. 354 UA 49935.
A Tav. usata dalla matr. 354 UA 49935.
A Lámina usada desde la matr. 354 UA 49935.
A Planche employée à partir de la matr. 354 UA 49935.
A Tafel ab Serie Nr. 354 UA 49935 verwende.

LIFT PUMP

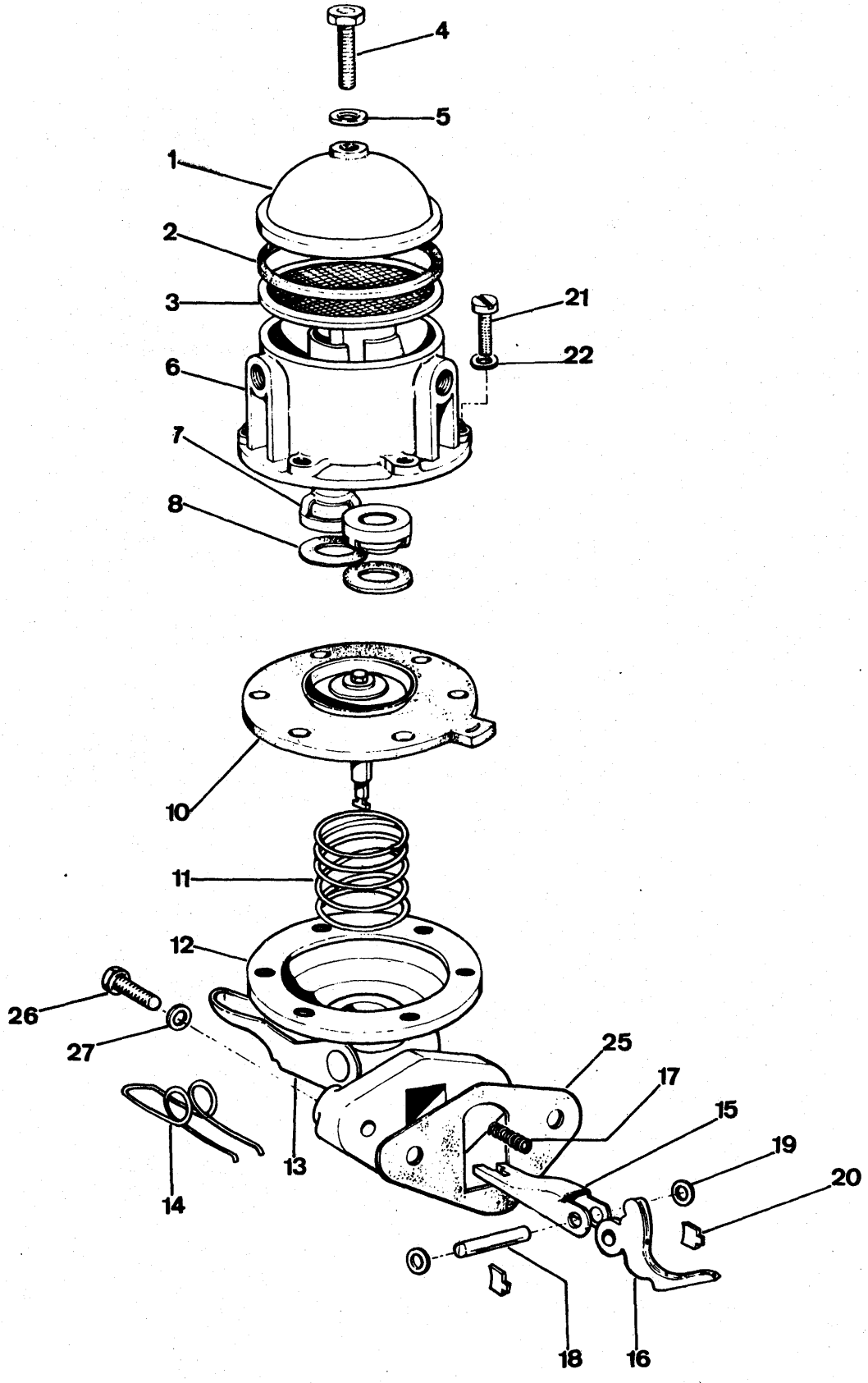

Note	Ref.	MF numbers	Perkins N°	Q.ty	Description	Denominazione	Descripcion	Désignation	Benennung
		892 632 M91	2641372	1	Lift pump (c/w ref. 1 to 22)	Pompa alimentazione (compr. rif. da 1 a 22)	Conjunto de bomba de Succión (incl. piezas 1 a 22)	Pompe d'alimentation (compr. les rep. 1 à 22)	Kraftstofförder pump (best. aus. Pos. 1-22)
		1446 065 M91	2641374	1	Lift pump (c/w ref. 1 to 22)	Pompa alimentazione (compr. rif. da 1 a 22)	Conjunto de bomba de Succión (incl. piezas 1 a 22)	Pompe d'alimentation (compr. les rep. 1 à 22)	Kraftstofförder pump (best. aus. Pos. 1-22)
	1	1852 836 M1	0240549	1	Cover	Coperchio	Cubierta	Couvercle	Deckel
□★	2	1852 837 M1	490558	1	Gasket	Guarnizione	Junta	Joint	Dichtung
★	3	1852 838 M1	0800068	1	Strainer	Rete filtrante	Colador	Crépine	Filtersieb
	4	1881 823 M1	26540068	1	Bolt	Vite	Perno	Boulon	Schraube
□★	5	1852 840 M1	0490557	1	Seal	Anello tenuta	Retén	Joint	Dichtring
	6	1894 511 M91	26410062	1	Body (c/w ref. 7-8)	Corpo (comp. rif. 7-8)	Alojamiento (incl. piezas 7-8)	Carter (compr. rep 7-8)	Gehäuse (einschl. Pos. 7-8)
□★	7	827 699 M91	32517	2	Valve	Valvola	Valvúla	Clapet	Ventil
□★	8	1880 901 M1	0490627	2	Gasket	Guarnizione	Junta	Joint	Dichtung
	10	1896 105 M91	26410089	1	Diaphragm	Membrana	Diafragma	Diaphragme	Membran
	11	1851 7882 M1	0780224	1	Spring	Molla	Resorte	Ressort	Feder
	12	1896 005 M91	26410081	1	Body (c/w ref. 13-14)	Corpo (compr. rif. 13-14)	Cuerpo (incl. piezas 13-14)	Corps (compr. rep. 13-14)	Gehäuse (einscl. Pos. 13-14)
	13	1852 320 M91	35243	1	Lever (c/w ref. 14)	Leva (compr. rif. 14)	Palanca (incl. pieza 14)	Levier (compr. rep. 14)	Vorpumphebel (einschl. Pos. 14)
	14	1852 045 M1	0780226	1	Spring	Molla	Resorte	Ressort	Feder
★	15	1852 322 M1	0520580	1	Lever	Leva	Palanca	Levier	Betätiaumashebel
	16	1852 323 M1	0520581	1	Rocker	Bilanciere	Brazo de balancin	Levier	Vorpumphebel
★	17	1851 783 M	0780225	1	Spring	Molla	Resorte	Ressort	Feder
★	18	1850 827 M1	0610847	1	Pin	Perno	Pasador	Axe	Bolzen
★	19	1851 788 M1	0921019	2	Washer	Rondella	Arandela	Rondelle	Scheibe
★	20	1852 029 M1	26410006	2	Lock plate	Piastrina di fermo	Placa	Plaque	Platte
	21	1850 330 M1	0720709	6	Bolt	Vite	Perno	Boulon	Schraube
	22	827 467 M1	0921018	6	Washer	Rondella	Arandela	Rondelle	Scheibe
	25	737 079 M1	36862165	1	Gasket	Guarnizione	Junta	Joint	Dichtung
	26	353 521 X1	0096231	2	Bolt	Vite	Perno	Boulon	Schraube
	27	736 864 M1	33114412	2	Washer-flat	Rondella piana	Arandela llana	Rondelle plate	Scheibe
A		1882 944 M91	26410045		Repair Kit pump (c/w ref. marked ★)	Gruppo ripar. pompa (comp. rif. indicati con ★)	Juego reparaciones bomba (incl. piezas con ★)	Necessaire de réparation pompe (compr. rep. marqués ★)	Reparatur satz pumpe (best. aus Pos. mit ★)

LIFT PUMP

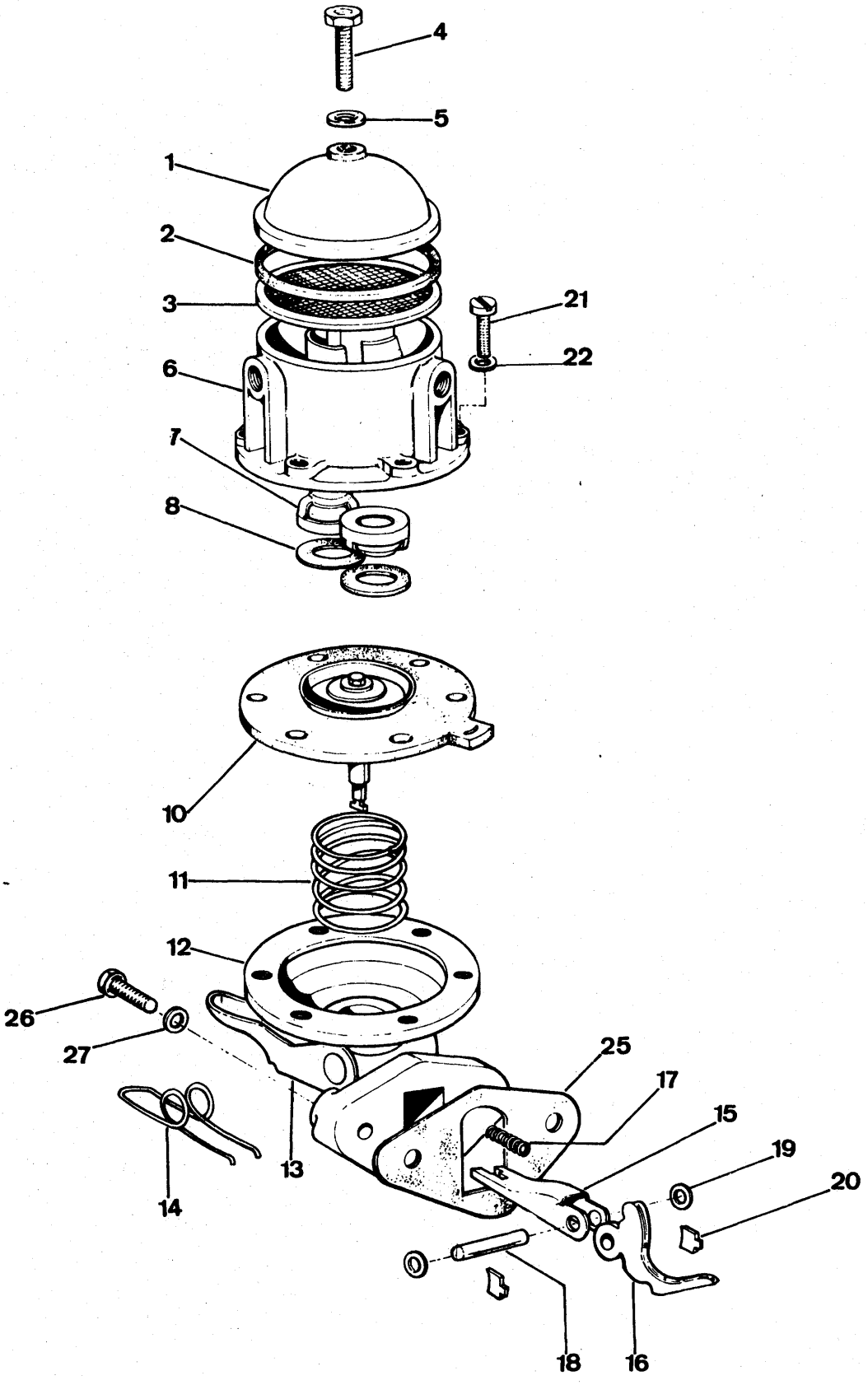

Note	Ref.	MF numbers	Perkins N°	Q.ty	Description	Denominazione	Descripcion	Désignation	Benennung
	B	1882 894 M91	26410044		Repair Kit pump (c/w ref. marked □)	Gruppo ripar. pompa (comp. rif. indicati con □)	Juego reparaciones bomba (incl. piezas con □)	Necessaire de réparation pompe (compr. rep. marqués □)	Reparatur satz pumpe (best. aus Pos. mit □)

Note: **A** Not for U.K. **B** - U.K. only.
A Non per U.K. **B** - Solo per U.K.
A Non para U.K. **B** - Solo para U.K.
A Pas pour U.K. **B** - Seulement pour U.K.
A Nicht für U.K. **B** - Nur für U.K.

FUEL INJECTION PUMP

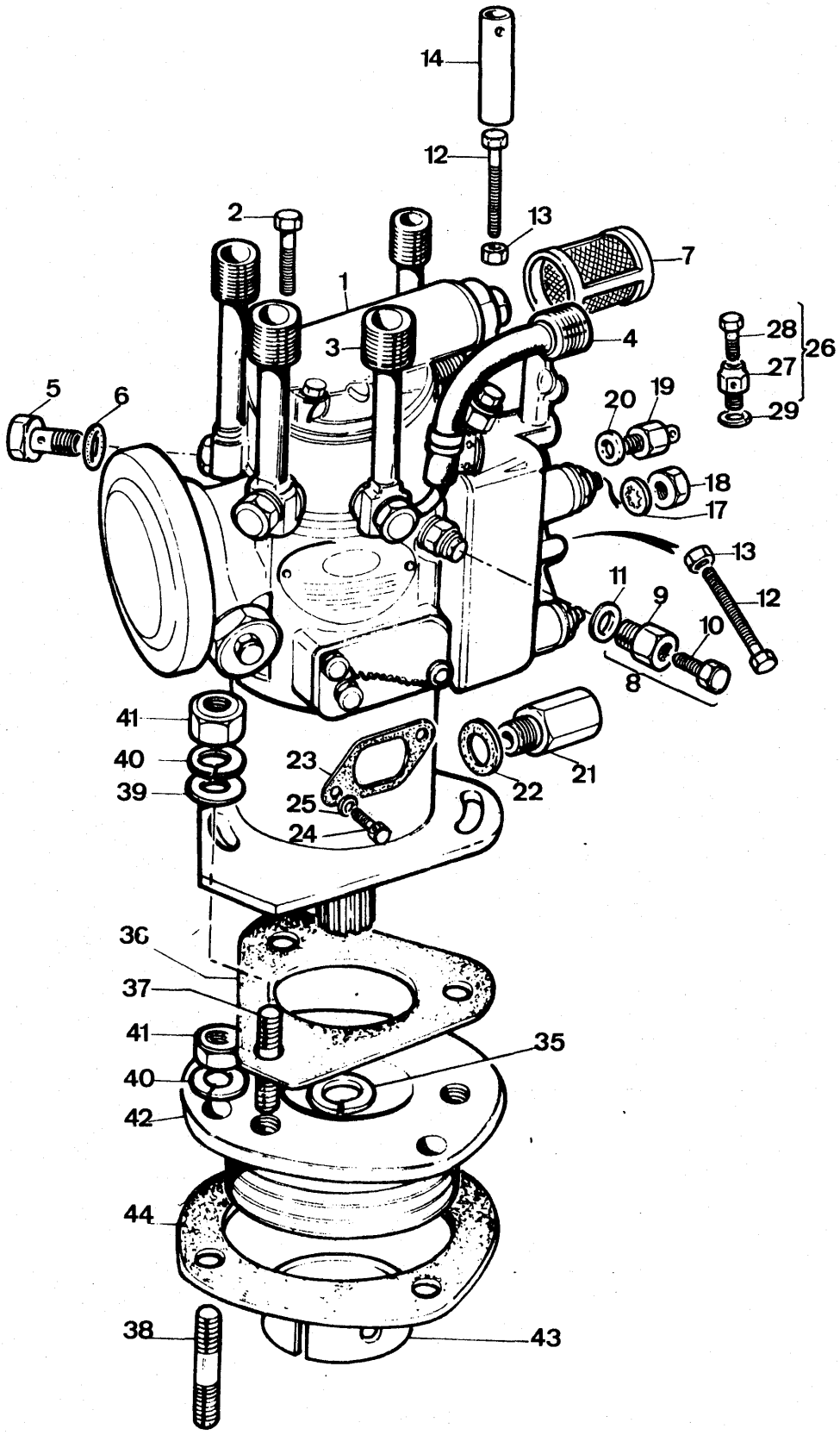

Note	Ref.	MF numbers	Perkins N°	Q.ty	Description	Denominazione	Descripcion	Désignation	Benennung
	1	1446 183 M91	37541	1	Injection pump (c/w ref. 2 - to 29)	Pompa iniezione (comp. rif. 2 al 29)	Conjunto de bomba (compl. con piezas de 2 al 29)	Pompe d'injection (compr. items de 2 á 29)	Einspritz pumpe (einschl. Pos. 2-29)
	2	1035 235 M1		4	Bolt	Vite	Tornillo	Vis	Schraube
	3	1030 106 M1		5	Banjo	Raccordo	Banjo	Banjo	Ringstück
	4	1031 775 M1		1	Banjo	Raccordo	Banjo	Banjo	Ringstück
	5	1032 033 M1		6	Stud	Prigioniero	Espárrago	Goujon	Stiftschraube
	6	1851 871 M1		12	Washer	Rondella	Arandela	Rondelle	Scheibe
	7	1851 866 M1		1	Filter	Filtro	Filtro	Crépine	Filtersieb
	8	1028 496 M91		1	Vent (c/w ref. 9-10)	Sfiato (comp. rif. 9-10)	Respiradero (compl. con piezas 9-10)	Event (compr. items. 9-10)	Entlüfter (einschl. Pos. 9-10)
	9	1026 230 M1		1	Body	Corpo	Cuerpo	Corps	Gehäuse
	10	1026 231 M1		1	Bolt	Vite	Tornillo	Vis	Schraube
	11	1026 505 M1		1	Washer	Rondella	Arandela	Rondelle	Scheibe
	12	1851 875 M1		2	Bolt	Vite	Tornillo	Vis	Schraube
	13	1851 854 M1		2	Nut	Dado	Tuerca	Ecrou	Mutter
	14	1028 086 M1		1	Sleeve	Bussola	Manguito	Manchon	Einstellhülse
	17	22 427 X		2	Washer	Rondella	Arandela	Rondelle	Scheibe
	18	1851 854 M1		2	Nut	Dado	Tuerca	Ecrou	Mutter
	19	1851880 M1		2	Nut	Dado	Tuerca	Ecrou	Mutter
	20	1851 881 M1		2	Washer	Rondella	Arandela	Rondelle	Scheibe
	21	1851 857 M1		1	Connection	Raccordo	Conector	Raccord	Schraubstutzen
	22	1851 871 M1		1	Washer	Rondella	Arandela	Rondelle	Scheibe
	23	1851 859 M1		1	Gasket	Guarnizione	Junta	Joint	Dichtung
	24	1851 860 M1		2	Bolt	Vite	Tornillo	Vis	Schraube
	25	22 427 X		2	Washer	Rondella	Arandela	Rondelle	Scheibe
	26	1028 087 M91		1	Vent (c'w ref. 27-28)	Sfiato (compr. rif. 27-28)	Respiradero (compl. con piezas 27-28)	Event (compr. items 27-28)	Entlufter einschl. Pos. 27-28)
	27	1021 468 M1		1	Body	Corpo	Cuerpo	Corps	Gehäuse
	28	1026 231 M1		1	Bolt	Vite	Tornillo	Vis	Schraube
	29	1028 088 M1		1	Washer	Rondella	Arandela	Rondelle	Scheibe
	35	358 946 X1	2725130	1	Circlip	Anello elastico	Fiador elastico	Circlip	Sicherungsring

Note	Ref.	MF numbers	Perkins N°	Q.ty	Description	Denominazione	Descripcion	Désignation	Benennung
	36.	731 176 M1	0490685	1	Gasket	Guarnizione	Junta	Joint	Dichtung
	37	733 748 M1	0826248	3	Stud	Prigioniero	Espárrago	Goujon	Stiftschraube
	38	733 464 M1	0826223	3	Stud	Prigioniero	Espárrago	Goujon	Stiftschraube
	39	353 770 X1	0920003	1	Washer - flat	Rondella piana	Arandela llana	Rondelle plate	Scheibe
	40	353 446 X1	0920053	6	Lockwasher	Rosetta elastica	Arandela de presión	Rondelle grower	Federring
	41	353 916 X1	0576002	6	Nut	Dado	Tuerca	Ecrou	Mutter
	42	737 806 M91	41425741	1	Plate (c/w ref. 43)	Piatto (compr. rif. 43)	Plato (compl. con pieza 43)	Plaque (compr. item 43)	Zwischenplatte (einschl. Pos. 43)
	43	736 611 M1	2511637	1	Sleeve	Bussola	Buje	Bague	Buchse
	44	1004 633 M1	2415813	1	Gasket	Guarnizione	Junta	Joint	Dichtung

Note: A - Component parts supplied by C.A.V. Ltd.
A - Componente del catalogo fornito dalla C.A.V. Ltd.
A - Pieza servida dasde C.A.V. Ltd.
A - Component catalogue servi par C.A.V. Ltd.
A - Pos. katalog von C.A.V. geliefert Ltd.

FUEL LINES - COLD STARTER

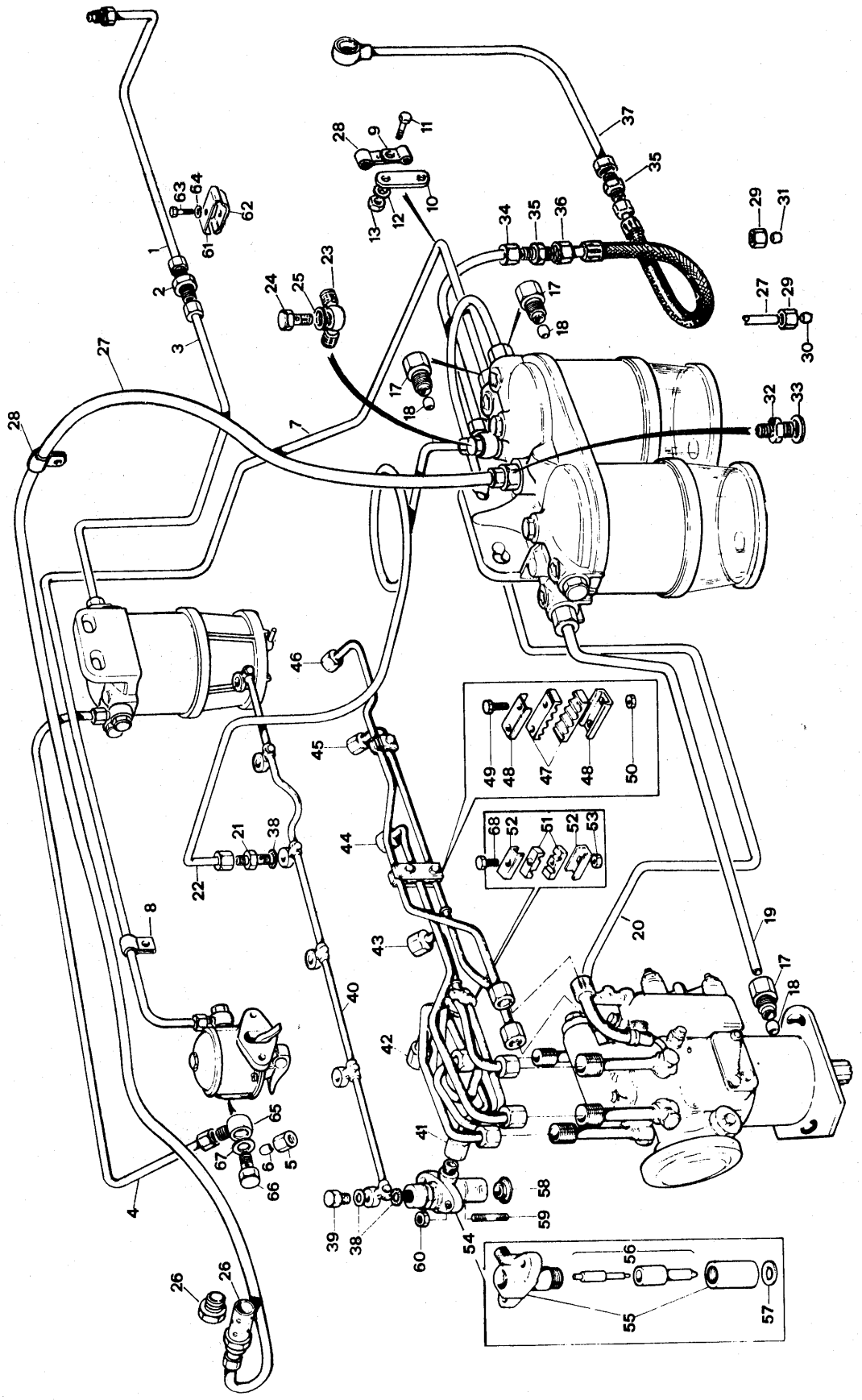

Note	Ref.	MF numbers	Perkins N°	Q.ty	Description	Denominazione	Descripcion	Désignation	Benennung
A									
B	1	2740 798 M91		1	Pipe	Tubo	Tubo	Tube	Leitung
C	1	2740 804 M91		1	Pipe	Tubo	Tubo	Tube	Leitung
	2	1845 152 M1		1	Union	Raccordo	Racór	Raccord	Schraubstutzen
B	3	2740 800 M91		1	Pipe	Tubo	Tubo	Tube	Leitung
C	3	2740 794 M91		1	Pipe	Tubo	Tubo	Tube	Leitung
	4	741 390 M1	34236127	1	Pipe	Tubo	Tubo	Tube	Leitung
	5	376 523 X1	33225414	2	Nut	Dado	Tuerca	Ecrou	Mutter
	6	376 526 X1	33811114	2	Olive	Oliva	Ogiva	Olive	Schneidring
	7	741 217 M91	41234501	1	Pipe (c/w ref. 8-9)	Tubo (comp. rif. 8-9)	Tubo (incl. piezas 8-9)	Tube (comp. items 8-9)	Leitung (einschl. Pos. 8-9)
	8	734 834 M1	0180179	1	Clip	Staffa	Abrazadera	Collier	Schelle
	9	741 384 M1	0180185	1	Clip	Staffa	Abrazadera	Collier	Schelle
	10	741 407 M1	36154108	1	Bracket	Supporto	Soporte	Support	Halter
	11	353 536 X1	0746452	1	Bolt	Vite	Tornillo	Vis	Schraube
	12	1650 486 M1	0920054	1	Washer	Rondella	Arandela	Rondelle	Scheibe
	13	353 916 X1	0576002	1	Nut	Dado	Tuerca	Ecrou	Mutter
	17	736 272 M1	33532129	4	Nut	Dado	Tuerca	Ecrou	Mutter
	18	376 526 X1	33811114	4	Olive	Oliva	Ogiva	Olive	Schneidring
	19	741 208 M91	35845614	1	Pipe	Tubo	Tubo	Tube	Leitung
	20	741 209 M91	35845616	1	Pipe	Tubo	Tubo	Tube	Leitung
	21	731 567 M1	0095315	1	Bolt, banjo	Bocchettone	Tornillo	Vis	Schraube
	22	741 216 M1	34427501	1	Pipe	Tubo	Tubo	Tube	Leitung
	23	731 044 M1	0201397	1	Connection	Unione	Racór	Raccord	Ringstück
	24	731 352 M1	0095344	1	Bolt, banjo	Bocchettone	Tornillo	Vis	Schraube
	25	1476 020 X1	2411294	2	Washer	Rondella	Arandela	Rondelle	Scheibe
D	26	1446 935 M1	2666108	1	Heater	Candeletta	Calefactor	Bougie préchauffage	Thermostart
E	26	358 716 X1		1	Plug	Tappo	Tapón	Bouchon	Verschlussschraube
D	27	741 211 M91	41224047	1	Pipe (c/w ref. 28)	Tubo (comp. rif. 28)	Tubo (incl. pieza 28)	Tube (comp. item 28)	Leitung (einschl. Pos. 28)
D	28	732 970 M1	0180049	2	Clip	Staffa	Abrazadera	Collier	Schelle
D	29	376 521 X1	33225412	2	Nut	Dado	Tuerca	Ecrou	Mutter
E	29	376 521 X1	33225412	1	Nut	Dado	Tuerca	Ecrou	Mutter
D	30	376 524 X1	33811112	2	Olive	Oliva	Ogiva	Olive	Scheneidring
E	31	376 541 X1	0020006	1	Ball	Sfera	Bola	Bille	Kugel
	32	1447 011 M91	41374013	1	Non return valve	Valvola di ritegno	Valvula retenedora	Soupape	Ventil
	33	1476 489 M1	2411294	1	Washer	Rondella	Arandela	Rondelle	Scheibe
	34	2740 781 M91		1	Pipe	Tubo	Tubo	Tube	Leitung
	35	1436 087 M1		2	Nipple	Niplo	Racór	Raccord	Schraubstutzen
	36	1436 082 M91		1	Hose-flex	Tubo flex	Manguera flexible	Flexible	Schlauch
B	37	2740 390 M91		1	Pipe	Tubo	Tubo	Tube	Leitung
C	37	2740 779 M91		1	Pipe	Tubo	Tubo	Tube	Leitung
	38	1650 338 M1	0921176	12	Seal	Rondella	Arandela	Rondelle	Scheibe
	39	731 567 M1	0095315	5	Bolt, banjo	Bocchettone	Tornillo	Vis	Schraube
	40	733 693 M91	35587337	1	Pipe	Tubo	Tubo	Tube	Leitung
	41	736 149 M92	35355299	1	Pipe	Tubo	Tubo	Tube	Leitung

FUEL LINES - COLD STARTER

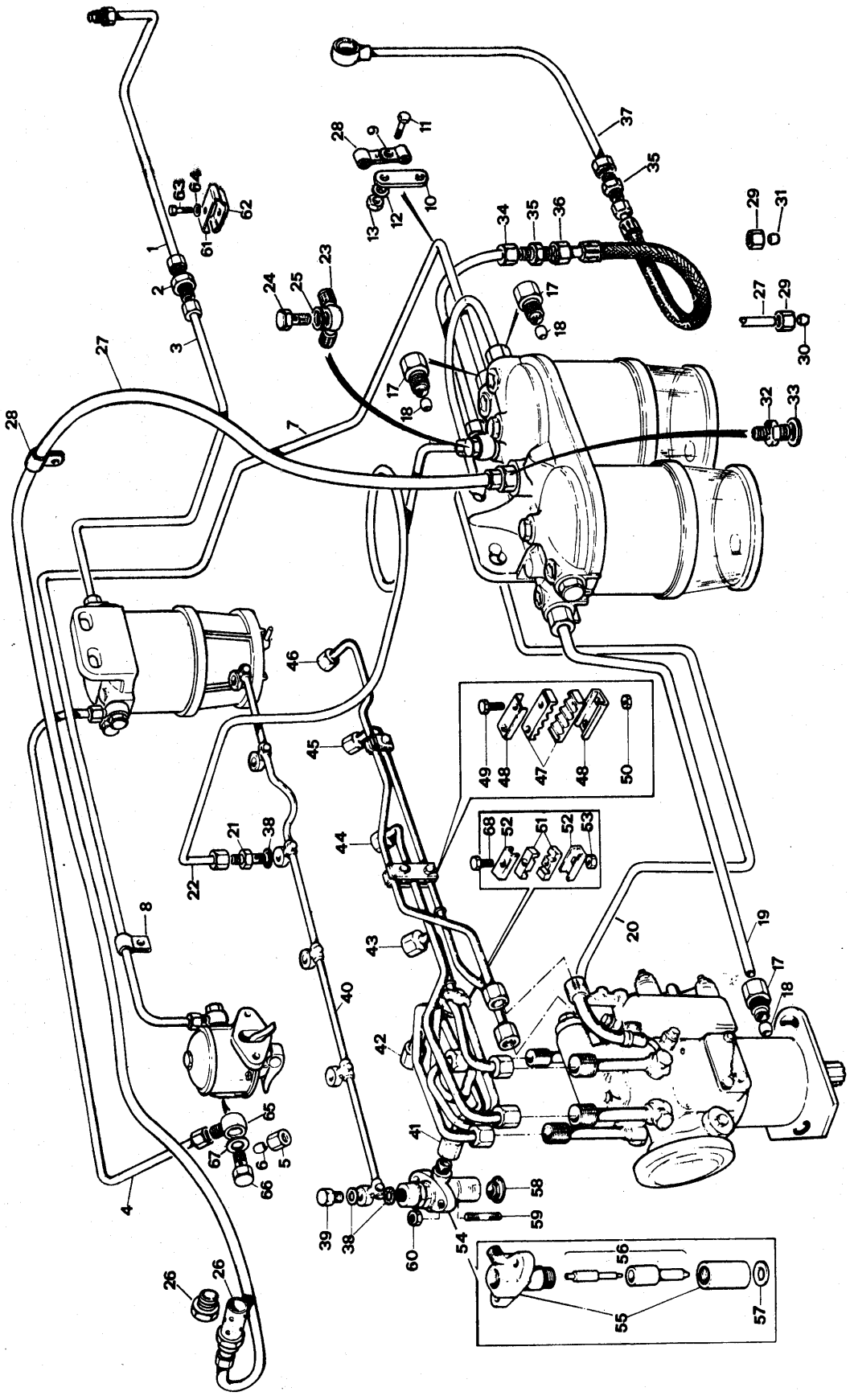

Note	Ref.	MF numbers	Perkins N°	Q.ty	Description	Denominazione	Descripcion	Désignation	Benennung
	42	736 154 M91	35355297	1	Pipe	Tubo	Tubo	Tube	Leitung
	43	736 152 M91	35355296	1	Pipe	Tubo	Tubo	Tube	Leitung
	44	736 776 M91	35355316	1	Pipe	Tubo	Tubo	Tube	Leitung
	45	736 777 M91	35355315	1	Pipe	Tubo	Tubo	Tube	Leitung
	46	736 778 M91	35355317	1	Pipe	Tubo	Tubo	Tube	Leitung
	47	733 848 M1	36845114	2	Damper	Ammortizzatore	Amortiguador	Amortisseur	Dampfer
	48	733 849 M1	36511122	2	Lockplate	Piastrina	Placa	Plaque	Platte
	49	375 813 X1	0726505	2	Bolt	Vite	Tornillo	Vis	Schraube
	50	376 578 X1	2211401	2	Nut	Dado	Tuerca	Ecrou	Mutter
	51	733 868 M1	36844116	4	Damper	Ammortizzatore	Amortiguador	Amortisseur	Dampfer
	52	733 869 M1	36511123	4	Lockplate	Piastrina	Placa	Plaque	Platte
	53	376 578 X1	2211401	2	Nut	Dado	Tuerca	Ecrou	Mutter
	54	736 179 M91	2645543	6	Injector ass'y (c/w ref. 55-56-57)	Iniettore (comp. rif. 55-56-57)	Conjunto de atomizador (incl. piezas 55-56-57)	Injecteur (comp. items 55-56-57)	Einspritzdüse (einschl. Pos. 55-56-57)
	55	1852 744 M1	2646460	6	Holder	Porta iniettore	Porta tobera	Porte injectteur	Düsenhalter
	56	883 258 M91	2646479	6	Nozzle	Iniettore	Tobera	Nez d'injecteur	Düse
	57	376 091 X1	0921173	6	Washer	Rondella	Arandela	Rondelle	Scheibe
	58	732 824 M1	33817114	6	Seat	Sede	Asiento	Siêge	Sitz
	59	732 966 M1	0826243	12	Stud	Prigioniero	Esparrago	Goujon	Stiftschraube
	60	353 916 X1	0576002	12	Nut	Dado	Tuerca	Ecrou	Mutter
	61	982 418 M1		2	Plate	Piastrina	Placa	Plaque	Platte
	62	1845 012 M1		2	Plate	Piastrina	Placa	Plaque	Platte
	63	339 337 X1		2	Bolt	Vite	Perno	Vis	Schraube
	64	1440 313 X1		2	Washer	Rosetta elastica	Arandela	Rondelle grower	Federring
	65	731 561 M1	0201501	3	Connection	Chiocciola	Conector	Raccord	Ringstück
	66	731 290 M1	32184414	3	Banjo	Bocchettone	Tornillo	Vis	Schraube
	67	731 338 M1	0920154	6	Seal	Anello tenuta	Retén	Joint	Dichtung
	68	375 813 X1	0726505	2	Bolt	Vite	Tornillo	Vis	Schraube

Note: **A** Plate used from engine serial 354 UA 49935 (for earlier machines see plate 114 for loader and 214 for dozer). **B** Item used only for loader. **C** Item used only for dozer. **D** Item not fitted for north America market. **E** Item used only for north America market.

A Tavola usata dalla matr. di motore 354 UA 49935 (per le precedenti matr. vedere le tav. 114 per loader e 214 per dozer). **B** Rif. usato solo per loader. **C** Rif. usato solo per dozer. **D** Rif. non montato per il mercato nord Americano. **E** Rif. montato solo per il mercato nord Americano.

A Lámina usada desde la matr. de motor 354 UA 49935. **B** Pieza usada solo para el loader. **C** Pieza usada solo para el dozer. **D** Pieza no usada para el mercado Nordamericano. **E** Pieza usada solo para el mercado Nordamericano.

A Planche employée à partir de la matr. du moteur 354 UA 49935. **B** Item employée seulement pour loader. **C** Item employé seulement pour dozer. **D** Item pas employé pour le marche Nordamericain. **E** Item employé pour le marché Nordamericain seulement.

A Tafel ab Motorserie Nr. 354 UA 49935 verwende. **B** Pos nur für Ladeschaufel verwende. **C** Pos nur für Planierschild verwende. **D** Pos für Nordamerikanischen Markt nicht verwende. **E** Pos für den Nordamerikanischen Markt verwende.

CLUTCH ENGINE CONTROLS

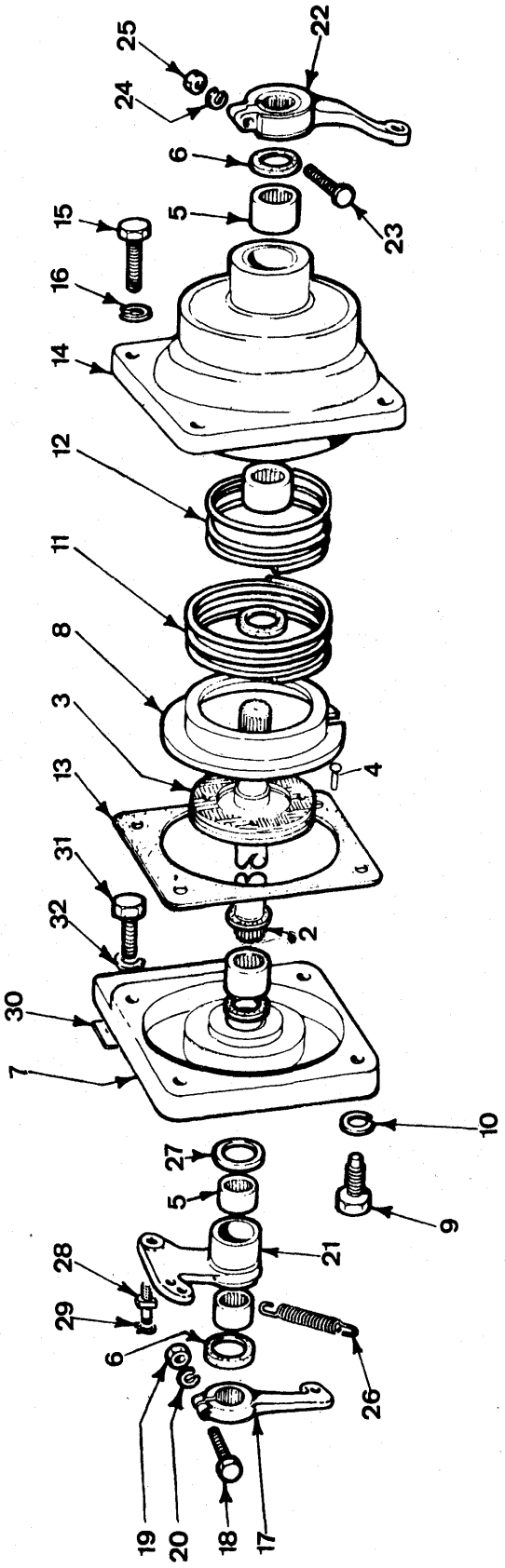

Note	Ref.	MF numbers	Q.ty	Description	Denominazione	Descripcion	Désignation	Benennung
	2	1430 772 M91	1	Shaft (c/w ref. 3-4)	Albero (comp. rif. 3 - 4)	Eje (incl. piezas 3-4)	Arbre (comp. items 3 - 4)	Welle (einschl. Pos. 3-4)
	3	1430 774 M1	2	Disc	Disco	Disco	Plaque	Platte
	4	1436 261 M2	4	Rivet	Ribattino	Remache	Rivet	Niet
	5	1440 628 X1	5	Bearing	Cuscinetto	Cojinete	Roulement	Nadellager
	6	1440 884 X1	6	Seal	Anello tenuta	Retén	Joint	Dichtring
	7	1846 866 M1	1	Clutch box	Scatola	Alojamiento	Carter	Gehäuse
	8	1430 265 M1	1	Disc	Premi disco	Retenedor	Plateau pression	Druck platte
	9	1430 775 M1	1	Bolt	Vite	Tornillo	Vis	Schraube
	10	1440 314 X1	1	Lockwasher	Rosetta elastica	Arandela de bloqueo	Rondelle grower	Federring
	11	1430 776 M1	1	Spring	Molla	Resorte	Ressort	Feder
	12	1430 777 M1	1	Spring	Molla	Resorte	Ressort	Feder
	13	1430 778 M1	3	Shim .039 in.	Spessore 1 mm	Espaciador 1 mm.	Cale 1 mm.	Einstellblech 1 mm
	14	1430 264 M1	1	Cover	Coperchio	Cubierta	Couvercle	Deckel
	15	1440 349 X1	4	Bolt	Vite	Tornillo	Vis	Schraube
	16	1440 323 X1	4	Lockwasher	Rosetta elastica	Arandela de bloqueo	Rondelle grower	Federring
	17	1846 869 M1	1	Lever	Leva	Palanca	Levier	Hebel
	18	391 922 X1	1	Bolt	Vite	Tornillo	Vis	Schraube
	19	1440 098 X1	1	Nut	Dado	Tuerca	Ecrou	Mutter
	20	1440 313 X1	1	Lockwasher	Rosetta elastica	Arandela de bloqueo	Rondelle grower	Federring
	21	1846 867 M1	1	Lever	Leva	Palanca	Levier	Hebel
	22	1846 868 M1	1	Lever	Leva	Palanca	Levier	Hebel
	23	391 922 X1	1	Bolt	Vite	Tornillo	Vis	Schraube
	24	1440 313 X1	1	Lockwasher	Rosetta elastica	Arandela de bloqueo	Rondelle grower	Federring
	25	1440 098 X1	1	Nut	Dado	Tuerca	Ecrou	Mutter
	26	1430 781 M1	1	Spring	Molla	Resorte	Ressort	Feder
	27	1440 267 X1	1	Washer	Rondella	Arandela	Rondelle	Scheibe
	28	1847 043 M1	1	Pin	Perno	Pasador	Axe	Bolzen
	29	339 422 X1	1	Circlip	Anello elastico	Fiador elastico	Circlip	Sicherungsring
	30	1492 301 M1		Shim .019 in.	Spessore 0,5 mm	Espaciador 0,5 mm.	Cale 0,5 mm	Einstellblech 0,5 mm
	31	391 844 X1	2	Bolt	Vite	Tornillo	Vis	Schraube
	32	1440 314 X1	2	Lockwasher	Rosetta elastica	Arandela de bloqueo	Rondelle grower	Federring

ENGINE CONTROLS

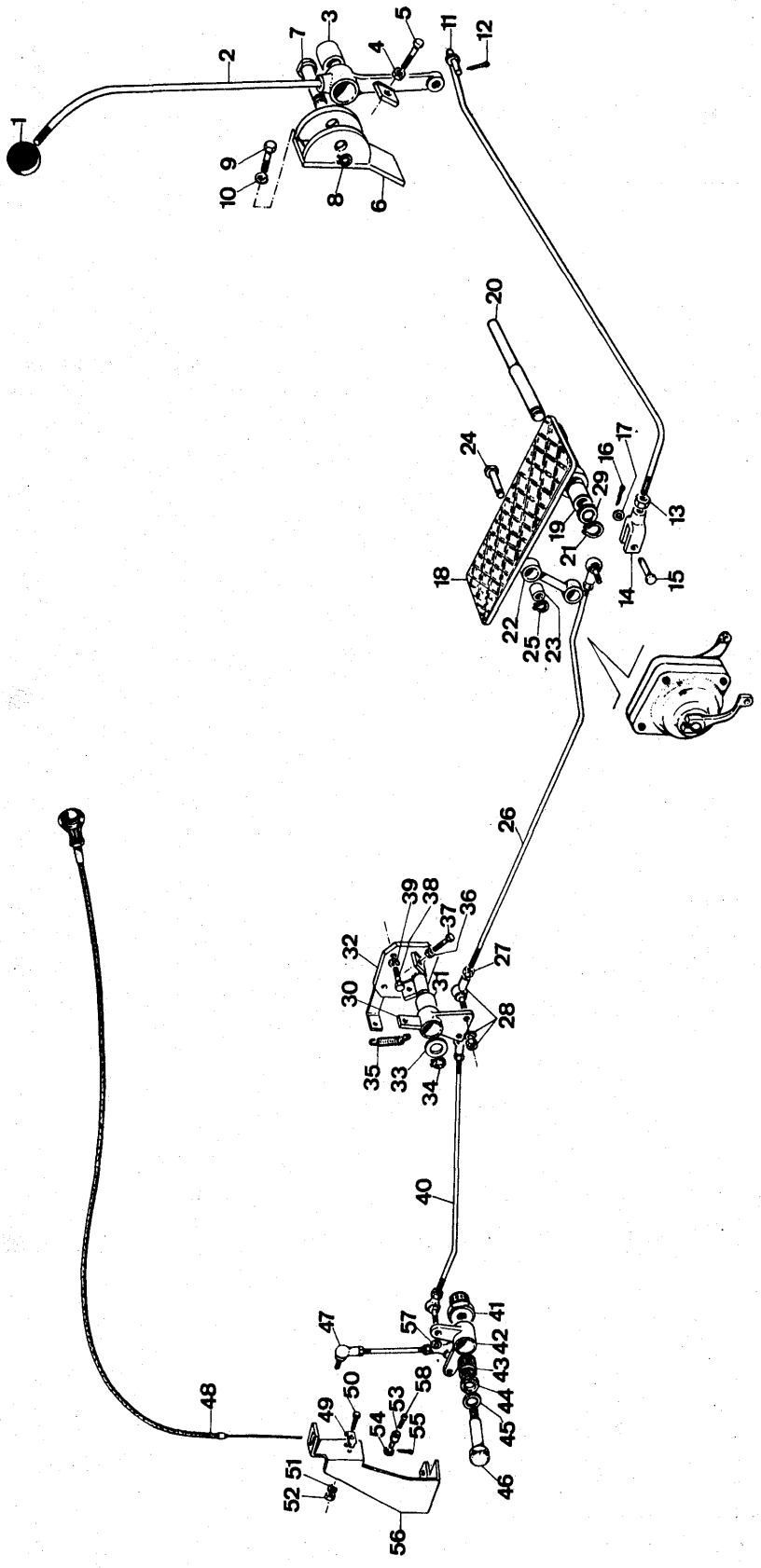

Note	Ref.	MF numbers	Perkins N°	Q.ty	Description	Denominazione	Descripcion	Désignation	Benennung
	1	1438 164 M1		1	Knob	Pomolo	Pomolo	Boule	Knopf
	2	1450 297 M92		1	Lever (c/w ref. 3)	Leva (comp. rif. 3)	Palanca (incl. pieza 3	Levier (comp. item 3)	Hebel (einschl. Pos. 3)
	3	1450 218 M1		2	Bushing	Bussola	Buje	Bague	Buchse
	4	1440 098 X1		1	Nut	Dado	Tuerca	Ecrou	Mutter
	5	390 992 X1		1	Bolt	Vite	Perno	Vis	Schraube
	6	1846 991 M92		1	Bracket	Supporto	Soporte	Support	Halter
	7	1450 213 M1		1	Pin	Perno	Pasador	Axe	Bolzen
	8	339 069 X1		1	Circlip	Anello elastico	Fiador elastico	Circlip	Sicherungsring
	9	391 861 X1		3	Bolt	Vite	Perno	Vis	Schraube
	10	1440 314 X1		3	Lockwasher	Rosetta elastica	Arandela de bloqueo	Rondelle grower	Federring
	11	1847 813 M2		1	Rod	Tirante	Varilla	Tige	Zugstange
	12	390 511 X1		1	Cotter-pin	Copiglia	Pasador partido	Goupille fendue	Splint
	13	1440 097 X1		1	Nut	Dado	Tuerca	Ecrou	Mutter
	14	1437 872 M2		1	Fork	Forcellino	Horquilla	Fourche	Gabel
	15	1440 938 X1		1	Pin	Perno	Pasador	Axe	Bolzen
	16	390 511 X1		1	Cotter-pin	Copiglia	Pasador partido	Goupille fendue	Splint
	17	1440 273 X1		1	Washer-flat	Rondella piana	Arandela llana	Rondelle	Scheibe
A	18	1452 441 M92		1	Pedal (c/w ref. 19)	Pedale (comp. rif. 19)	Pedal (incl. pieza 19)	Pédale (compr. rep. 19)	Gaspedal (einschl. Pos. 19)
B	18	1492 852 M92		1	Pedal (c/w ref. 19)	Pedale (comp. rif. 19)	Pedal (incl. pieza 19)	Pédale (compr. rep. 19)	Gaspedal (einschl. Pos. 19)
	19	979 157 M1		2	Bushing	Bussola	Buje	Bague	Buchse
	20	1847 044 M1		1	Pin	Perno	Pasador	Axe	Bolzen
	21	339 069 X1		1	Circlip	Anello elastico	Fiador elastico	Circlip	Sicherungsring
A	22	1450 298 M91		1	Link (c/w ref. 23)	Puntone (comp. rif. 23)	Palanca (incl. pieza 23)	Levier (compr. rep. 23)	Hebel (einschl. Pos. 23)
B	22	1492 850 M92		1	Link (c/w ref. 23)	Puntone (comp. rif. 23)	Palanca (incl. pieza 23)	Levier (compr. rep. 23)	Hebel (einschl. Pos. 23)
	23	981 687 M1		2	Bushing	Bussola	Buje	Bague	Buchse
	24	1450 212 M1		1	Pin	Perno	Pasador	Axe	Bolzen
	25	339 422 X1		1	Circlip	Anello elastico	Fiador elastico	Circlip	Sicherungsring
A-C	26	1847 814 M2		1	Rod	Tirante	Varilla	Tige	Stange
B-C	26	2707 275 M1		1	Rod	Tirante	Varilla	Tige	Stange
A-D	26	2714 627 M1		1	Rod	Tirante	Varilla	Tige	Stange
B-D	26	2714 626 M1		1	Rod	Tirante	Varilla	Tige	Stange
	27	353 919 X1		6	Nut	Dado	Tuerca	Ecrou	Mutter
	28	1431 880 M92		6	Ball-joint	Giunto sferico	Rótula	Rotule	Kügel gelenk
	29	390 973 M91		1	Washer flat	Rondella piana	Arandela llana	Rondelle plate	Scheibe
	30	1452 472 M92		1	Lever (c/w ref. 31)	Leva (comp. rif. 31)	Palanca (incl. pieza 31	Levier (comp. item 31)	Hebel (einschl. Pos. 31

ENGINE CONTROLS

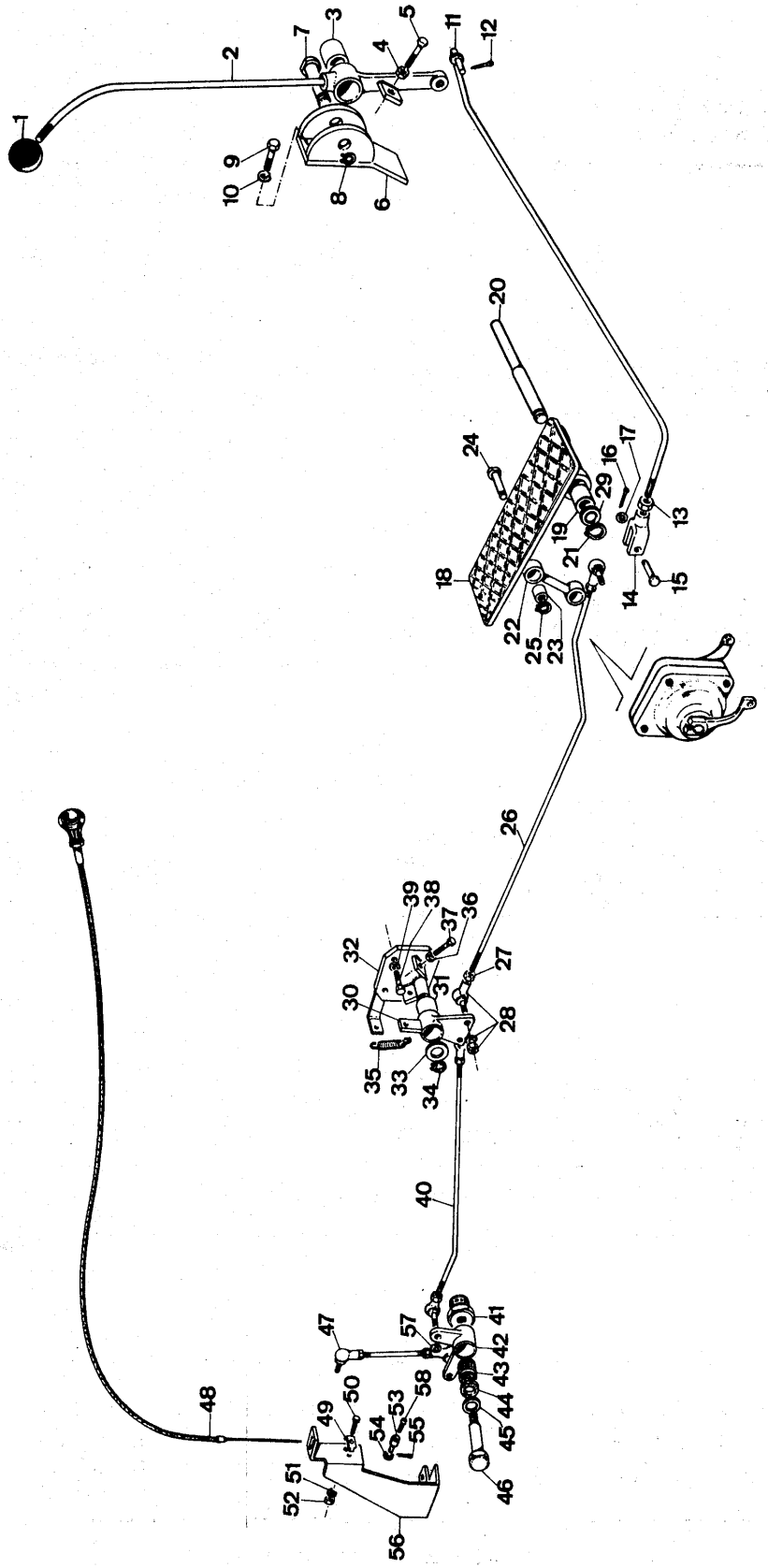

Note	Ref.	MF numbers	Perkins N°	Q.ty	Description	Denominazione	Descripcion	Désignation	Benennung
	31	1816 253 M1		1	Bushing	Bussola	Buje	Bague	Buchse
	32	1452 470 M93		1	Bracket	Supporto	Soporte	Support	Halter
	33	1451 974 M1		2	Shim	Spessore	Pieza espesor	Cale	Einstellblech
	34	1440 475 X1		1	Circlip	Anello elastico	Fiador elastico	Circlip	Sichetungsring
	35	1430 781 M1		1	Spring	Molla	Resorte	Ressort	Feder
	36	1440 098 X1		2	Nut	Dado	Tuerca	Ecrou	Mutter
	37	390 992 X1		2	Bolt	Vite	Tornillo	Vis	Schraube
	38	353 540 X1		2	Bolt	Vite	Tornillo	Vis	Schraube
	39	353 434 X1		2	Lockwasher	Rosetta elastica	Arandela de bloqueo	Rondelle grower	Federring
	40	1847 812 M2		1	Rod	Tirante	Varilla	Tige	Zugstange
	41	1847 817 M1		1	Plug	Tappo	Tapón	Bouchon	Verschlussschraube
	42	1439 443 M2		1	Lever	Leva	Palanca	Levier	Hebel
	43	1440 629 X1		2	Bearing	Cuscinetto	Cojinete	Roulement	Nadellager
	44	1440 886 X1		2	Seal	Anello tenuta	Retén	Joint	Dichtung
	45	1440 275 X1		1	Washer-flat	Rondella piana	Arandela llana	Rondelle	Scheibe
	46	1847 816 M1		1	Bolt	Vite	Tornillo	Vis	Schraube
	47	1437 659 M2		1	Rod	Tirante	Varilla	Tige	Zugstange
	48	2712 588 M91		1	Cable	Cavo arresto	Cable	Cable	Kabel
	49	189 300 M1		1	Plate	Piastrina	Bloqueo	Frein	Sicherungsblech
	50	339 113 X1		1	Bolt	Vite	Tornillo	Vis	Schraube
	51	1440 311 X1		1	Lockwasher	Rosetta elastica	Arandela de bloqueo	Rondelle grower	Federring
	52	1440 724 X1		1	Nut	Dado	Tuerca	Ecrou	Mutter
	53	736 486 M1	32713722	1	Pin	Perno	Pasador	Axe	Bolzen
	54	375 855 X1	0920024	1	Washer	Rondella	Arandela	Rondelle	Scheibe
	55	375 796 X1	0610042	1	Cotter-pin	Copiglia	Pasador partido	Goupille fendue	Splint
	56	736 076 M1	38152105	1	Bracket	Supporto	Soporte	Support	Halter
	57	353 754 X1		2	Washer-flat	Rondella piana	Arandela llana	Rondelle	Scheibe
	58	375 856 X1	0720850	1	Bolt	Vite	Tornillo	Vis	Schraube

Note: **A** Item used for Loader only. **B** Item used for Dozer only. **C** Item used up to serial 470 Loader; 120 Dozer (excluded 14; 76; 83) (R-3448). **D** Item used from serial 471 Loader; 121 Dozer (R-3448).

A Rif. usato solo per Loader. **B** Rif. usato solo per Dozer. **C** Rif. usato fino alla matr. 470 Loader; 120 Dozer (escluse 14; 76; 83). **D** Rif. usato dalla matr. 471 Loader; 121 Dozer.

A Pieza usada solo para Loader. **B** Pieza usada solo para Dozer. **C** Pieza usada hasta la matr. 470 Loader; 120 Dozer (excluidas 14; 76; 83). **D** Pieza usada desde la matr. 471 Loader; 121 Dozer.

A Item employé seulement pour Loader. **B** Item employé seulement pour Dozer. **C** Item employé jusqu'à la matr. 470 Loader; 120 Dozer (excluses 14; 76; 83). **D** Item employé à partir de la matr. 471 Loader; 121 Dozer.

A Pos. nur für Ladeschaufel benütz. **B** Pos. nur für Planierschild benütz. **C** Pos. bis Serie 470 Ladeschaufel; 120 Planierschild (14; 76; 83 nicht imbegriffen) verwende. **D** Pos. ab Serie 471 Ladeschaufel; 121 Planierschild verwende.

AIR FILTER & INDUCTION MANIFOLD

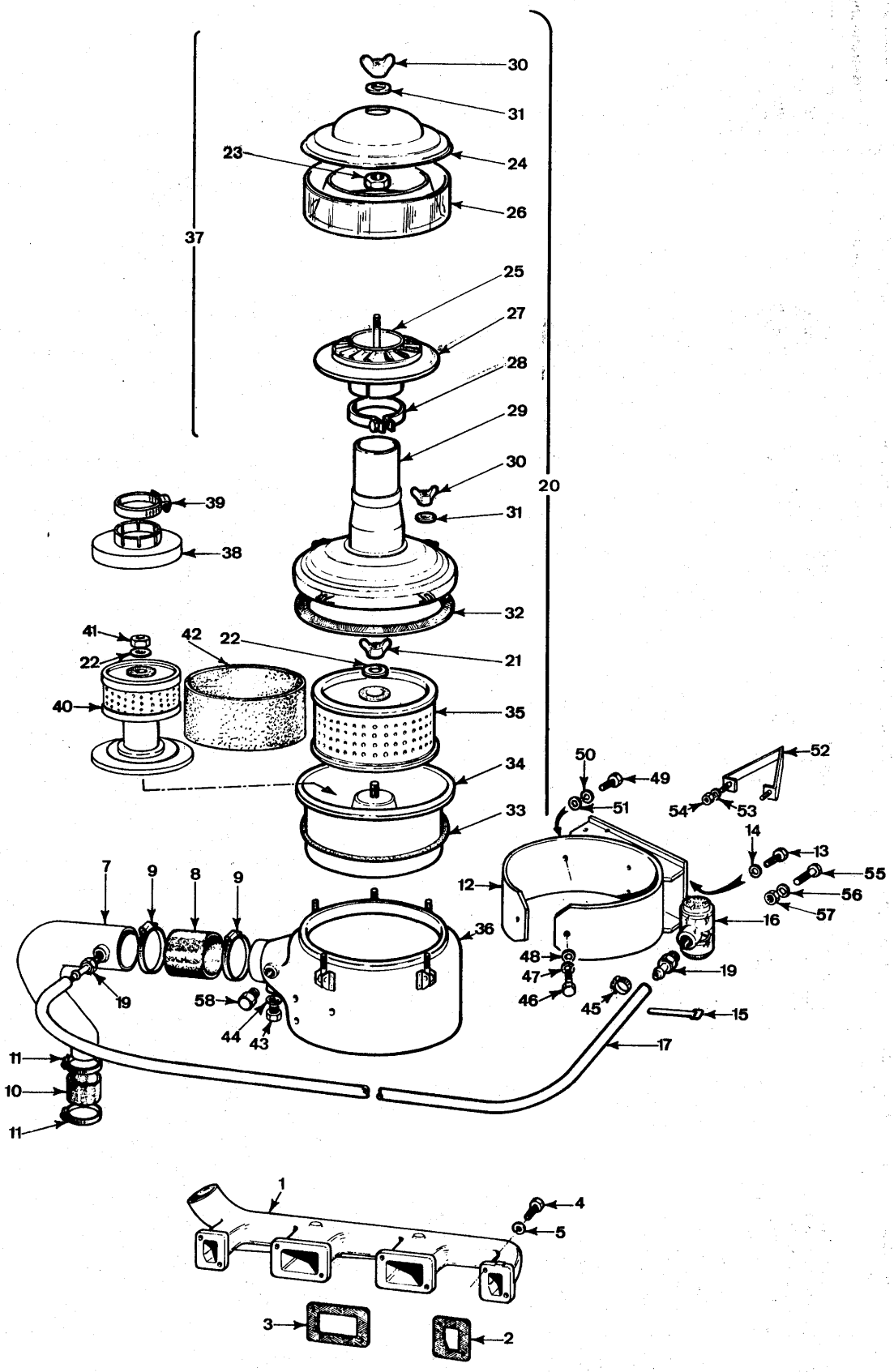

Note	Ref.	MF numbers	Perkins N°	Q.ty	Description	Denominazione	Descripcion	Désignation	Benennung
	1	737 222 M1	37787641	1	Induction Manifold	Collettore d'aspirazione	Colector de inducción	Collecteur d'admission	Ansaugkrümmer
	2	738 260 M1	36847134	2	Gasket	Guarnizione	Junta	Joint	Dichtung
	3	738 261 M1	36847133	2	Gasket	Guarnizione	Junta	Joint	Dichtung
	4	353 540 X1	0094431	8	Bolt	Vite	Perno	Boulon	Schraube
	5	353 434 X1	0920054	8	Lockwasher	Rosetta elastica	Arandela de bloqueo	Rondelle grower	Federring
A	7	1847 045 M1		1	Union	Raccordo	Racor	Raccord	Schaubstutzen
B	7	1492 764 M1		1	Union	Raccordo	Racor	Raccord	Schaubstutzen
	8	1436 194 M1		1	Hose	Manicotto	Manguera	Flexible	Schlauch
	9	1440 862 X1		2	Clamp	Fascetta	Abrazadera	Collier	Schlauchbinder
	10	1436 195 M1		1	Hose	Manicotto	Manguera	Flexible	Schlauch
	11	1440 861 X1		2	Clamp	Fascetta	Abrazadera	Collier	Schlauchbinder
	12	1846 745 M91		1	Bracket	Supporto	Soporte	Support	Hälter
A	13	390 326 X1		4	Bolt	Vite	Perno	Boulon	Schraube
B	14	1440 316 X1		4	Lockwasher	Rosetta elastica	Arandela de bloqueo	Rondelle grower	Federring
	15	1438 349 M1		2	Clamp	Fascetta	Abrazadera	Collier	Schlauchbinder
	16	1434 083 M91		1	Depression gauge	Indicatore di depressione	depresión	Manomètre depression	Unterdruckmesser
	17	1847 742 M1		1	Pipe	Tubo	Tubo	Tube	Oldruckschlauch
	19	981 226 M1		2	Union	Raccordo	Racor	Raccord	Schraubstutzen
	20	1436 193 M94		1	Filter air ass'y (c/w ref. 21 to 42)	Filtro aria (comp. rif. dal 21 al 42)	Conjunto de filtro de (incl. piezas 21 a 42)	Filtre à air (compr. rep. de 21 à 42)	Luftfilter (best. aus Pas. 21-42)
	21	1441 140 X1		1	Nut	Dado ad alette	Tuerca de aletas	Ecrou á oreille	Flügelmütter
	22	390 735 X1		2	Washer	Rondella	Arandela	Rondelle	Scheibe
	23	339 054 X1		1	Nut	Dado	Tuerca	Ecrou	Mutter
	24	1421 423 M92		1	Cover	Coperchio	Cubierta	Couvercle	Deckel
	25	1845 856 M91		1	Pipe	Tubo	Tubo	Tube	Leitung
	26	1845 833 M1		1	Ring	Anello	Anillo	Anneau	Filterring
	27	1845 831 M1		1	Ring plastic	Anello in plastica	Anillo	Anneau	Filterring
	28	1421 433 M92		1	Clamp	Fascetta	Abrazadera	Collier	Schelle
	29	1421 476 M92		1	Cover	Coperchio	Cubierta	Couvercle	Deckel
	30	339 539 X1		7	Nut	Dado ad alette	Tuerca de aletas	Ecrou á oreillé	Flügelmutter
	31	390 734 X1		7	Washer	Rondella	Arandela	Rondelle	Scheibe
	32	1421 428 M2		1	Gasket	Guarnizione	Junta	Joint	Dichtung
	33	1421 429 M3		1	Gasket	Guarnizione	Junta	Joint	Dichtung
	34	1421 424 M93		1	Bracket	Supporto	Soporte	Support	Hälter
	35	1421 425 M93		1	Element	Cartuccia	Elemento (incl. pieza 42)	Element (comp. item 42)	Filtereinsatz (einsch. Pos. 42)

AIR FILTER & INDUCTION MANIFOLD

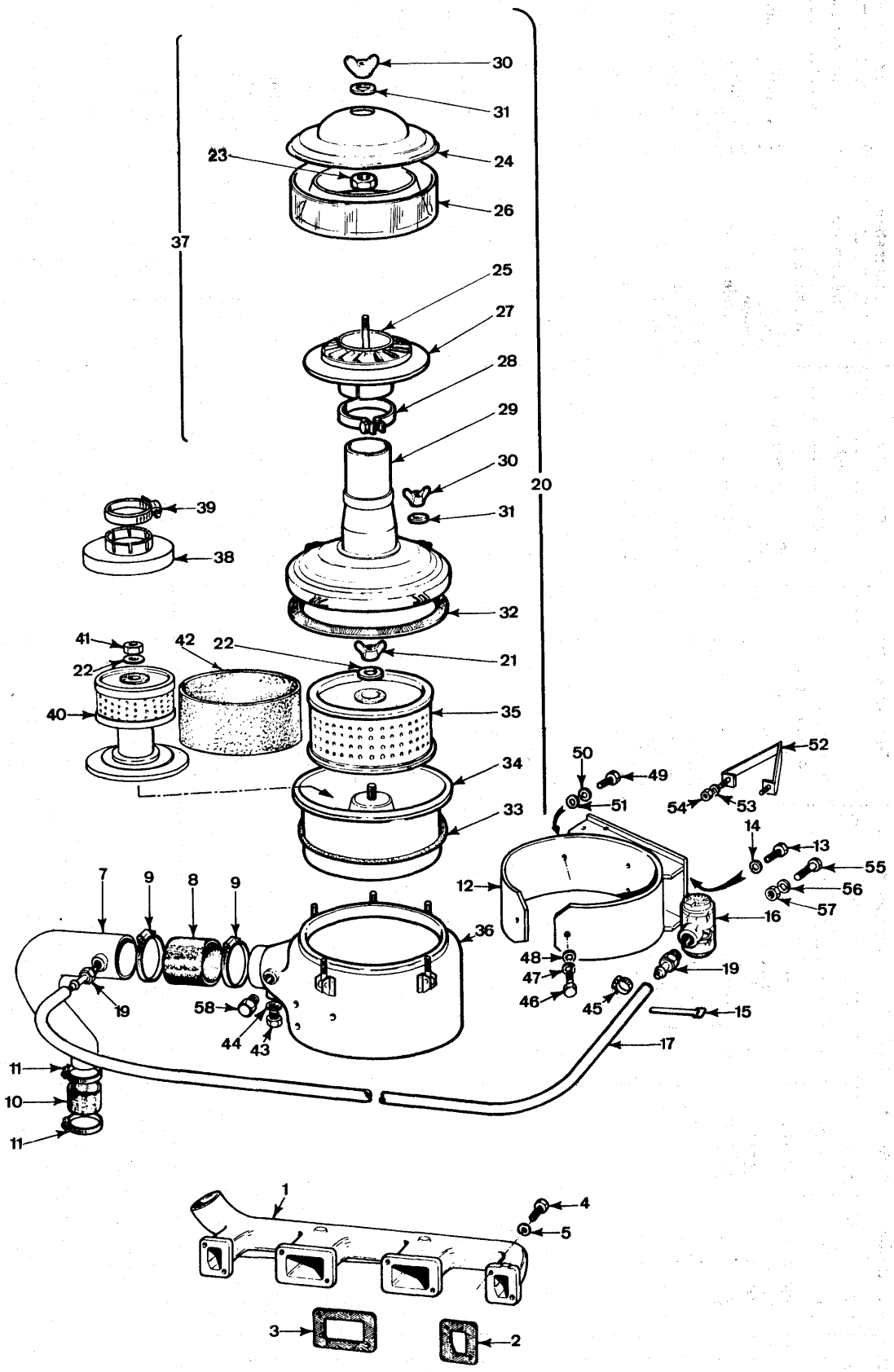

Note	Ref.	MF numbers	Perkins N°	Q.ty	Description	Denominazione	Descripcion	Désignation	Benennung
	36	1428 001 M92		1	Housing	Contenitore	Alojamiento	Carter	Filtergehäuse
	37	1421 439 M92		1	Element ass'y (c/w ref. 23 to 28-30-31)	Prefiltro compl. (compr. rif. da 23 a 28-30-31)	Conjunto de Prefiltro (incl. piezas 23 a 28-30-31)	Prefiltre (compr. rep. de 23 à 28-30-31)	Volfilter (best. aus Pos. 23-28-30-31)
	38	1421 536 M2		1	Ring	Anello	Anillo	Anneau	Volfilterring
	39	1421 433 M92		1	Clamp	Fascetta	Abrazadera	Collier	Schelle
	40	1453 287 M91		1	Element	Cartuccia	Elemento	Element	Filtereinsatz
	41	1440 210 X1		1	Nut	Dado	Tuerca	Ecrou	Mutter
	42	1845 848 M2		1	Seal	Anello tenuta	Retén	Joint	Dichtung
	43	1432 538 M1		1	Plug	Tappo	Tapón	Bouchon	Verschlusschraube
	44	1431 146 M1		1	Washer	Rondella	Arandela	Rondelle	Scheibe
	45	1453 951 M1		2	Clamp	Fascetta	Abrazadera	Collier	Schelle
	46	391 933 X1		2	Bolt	Vite	Perno	Boulon	Schraube
	47	1440 315 X1		2	Lockwasher	Rosetta elastica	Arandela de bloqueo	Rondelle grower	Federring
	48	390 735 X1		2	Washer	Rondella	Arandela	Rondelle	Scheibe
	49	353 899 X1		3	Bolt	Vite	Perno	Boulon	Schraube
	50	1440 315 X1		3	Lockwasher	Rosetta elastica	Arandela de bloqueo	Rondelle grower	Federring
	51	390 735 X1		3	Washer-flat	Rondella piana	Arandela llana	Rondelle plate	Scheibe
	52	1434 085 M91		1	Stirrup	Staffa	Soporte	Support	Halter
	53	391 130 X1		2	Washer	Rondella	Arandela	Rondelle	Scheibe
	54	1440 097 X1		2	Nut	Dado	Tuerca	Ecrou	Mutter
B	55	391 871 X1		4	Bolt	Vite	Perno	Boulon	Schraube
B	56	1440 316 X1		4	Lockwasher	Rosetta elastica	Arandela de bloqueo	Rondelle grower	Federring
B	57	1440 223 X1		4	Nut	Dado	Tuerca	Ecrou	Mutter
	58	339 020 X1		2	Plug	Tappo	Tapón	Bouchon	Verschlusschraube

Note: A - Item used for Loader only. B - Item used for Dozer only.
A - Rif. usato solo per Loader. B - Rif. usato solo per Dozer.
A - Pieza usada solo por Loader. B - Pieza usada solo por Dozer.
A - Item employé soulement pour Loader. B - Item employé soulement pour Dozer.
A - Pos. nur für Ladeschaufel benütz. B - Pos. nur für Planieschild benütz.

AIR FILTER

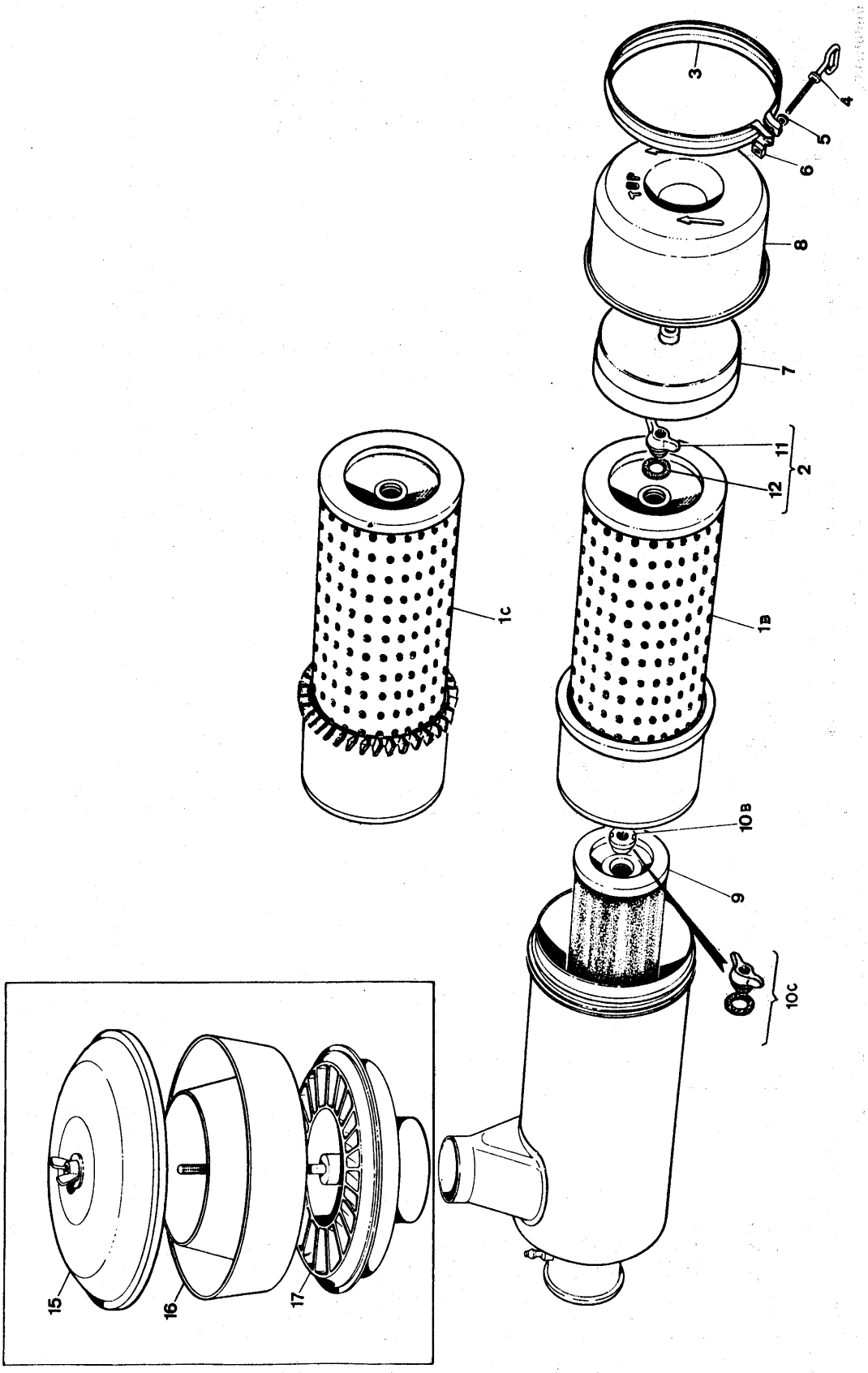

Note	Ref.	MF numbers	Q.ty	Description	Denominazione	Descripcion	Désignation	Benennung
A		2708 733 M92	1	Filter air ass'y (c/w ref. 1 to 12)	Filtro Aria (compr rif. da 1 a 12)	Conjunto de Filtro de aire (incl. piezas de 1 a 12)	Filtre à air (compr. rep. de 1 à 12)	Luftfilter (best aus Pos. 1-12)
B	1	1428 748 M91	1	Element	Elemento	Elemento	Element	Filtereinsatz
C	1	1093 682 M91	1	Element	Elemento	Elemento	Element	Filtereinsatz
	2	1024 948 M91	1	Nut ass'y (c/w ref. 11-12)	Dado (compr. rif. 11-12)	Tuerca (incl. piezas 11-12)	Ecrou (compr. rep. 11-12)	Mutter (einschl. Pos. 11-12)
	3	1019 619 M91	1	Clamp ass'y (c/w ref. 4-5-6)	Fascetta (compr. rif. 4-5-6)	Abrazadera (incl. piezas 4-5-6)	Collier (compr. rep. 4-5-6)	Schelle (einschl. Pos. 4-5-6)
	4	1010 459 M1	1	Bolt	Vite	Perno	Vis	Schraube
	5	1000 651 M1	1	Washer	Rondella	Arandela	Rondelle	Scheibe
	6	195 540 M1	1	Nut	Dado	Tuerca	Ecrou	Mutter
	7	1025 572 M1	1	Skirt	Base	Base	Base	Wirbelblech
	8	1025 571 M91	1	Cover	Coperchio	Cubierta	Couvercle	Deckel
	9	1093 683 M91	1	Element safety	Cartuccia di sicurezza	Elemento de securidad	Elemet de securitée	Filtereinsatz
B	10	1428 740 M1	1	Nut	Dado	Tuerca	Ecrou	Mutter
C	10	1024 948 M91	1	Nut ass'y (c/w ref. 11-12)	Dado (comp. rif. 11-12)	Tuerca (incl. piezas 11-12)	Ecrou (comp. item 11-12)	Mutter (einschl. Pos. 11-12)
	11	1030 940 M1	1	Nut	Dado	Tuerca	Ecrou	Mutter
	12	1030 941 M1	1	Gasket	Guarnizione	Junta	Joint	Dichtung
		2708 734 M91	1	Prefilter air (c/w ref. 15-16-17)	Prefiltro Aria (compr. rif. 15-16-17)	Conjunto de prefiltro air (incl. piezas 15-16-17)	Prefiltre à air (compr. rep. 15-16-17)	Vorfilter (einschl. Pos. 15-16-17)
	15	1018 551 M91	1	Cover	Coperchio	Cubierta	Couvercle	Deckel
	16	1018 554 M1	1	Bowl	Tazza	Tazón	Curve	Filtertopf
	17	1428 738 M91	1	Sleeve	Manicotto	Manguera	Manchon	Schlauch

Note: **A** Plate used from serial 1060100290-106020033 (R 3231). **B** Item used up to serial 866 loader - 389 dozer (L 45820. **C** Item used from serial 867 loader - 390 dozer (L 45820).
A Tav. usata dalla matr. 1060100290-106020033. **B** Rif. usato fino alla matr. 866 loader - 389 dozer. **C** Rif. usato dalla matr. 867 loader - 390 dozer.
A Lámina usada desde la matr. 1060100290-106020033. **B** Pieza usada hasta la matr. 866 loader - 389 dozer. **C** Pieza usada desde la matr. 867 loader - 390 dozer.
A Planche employé à partir de la matr. 1060100290-106020033. **B** Item employé jusqu'à la matr. 866 loader - 389 dozer. **C** Item employé à partir de la matr. 867 loader - 390 dozer.
A Tafel ab Serie Nr. 1060100290-106020033 verwende. **B** Pos. bis. Serie Nr. 866 Ladeschaufel - 389 Planierschild verwende. **C** Pos. ab Serie Nr. 867 Ladeschaufel - 390 Planierschild verwende.

OIL SUMP

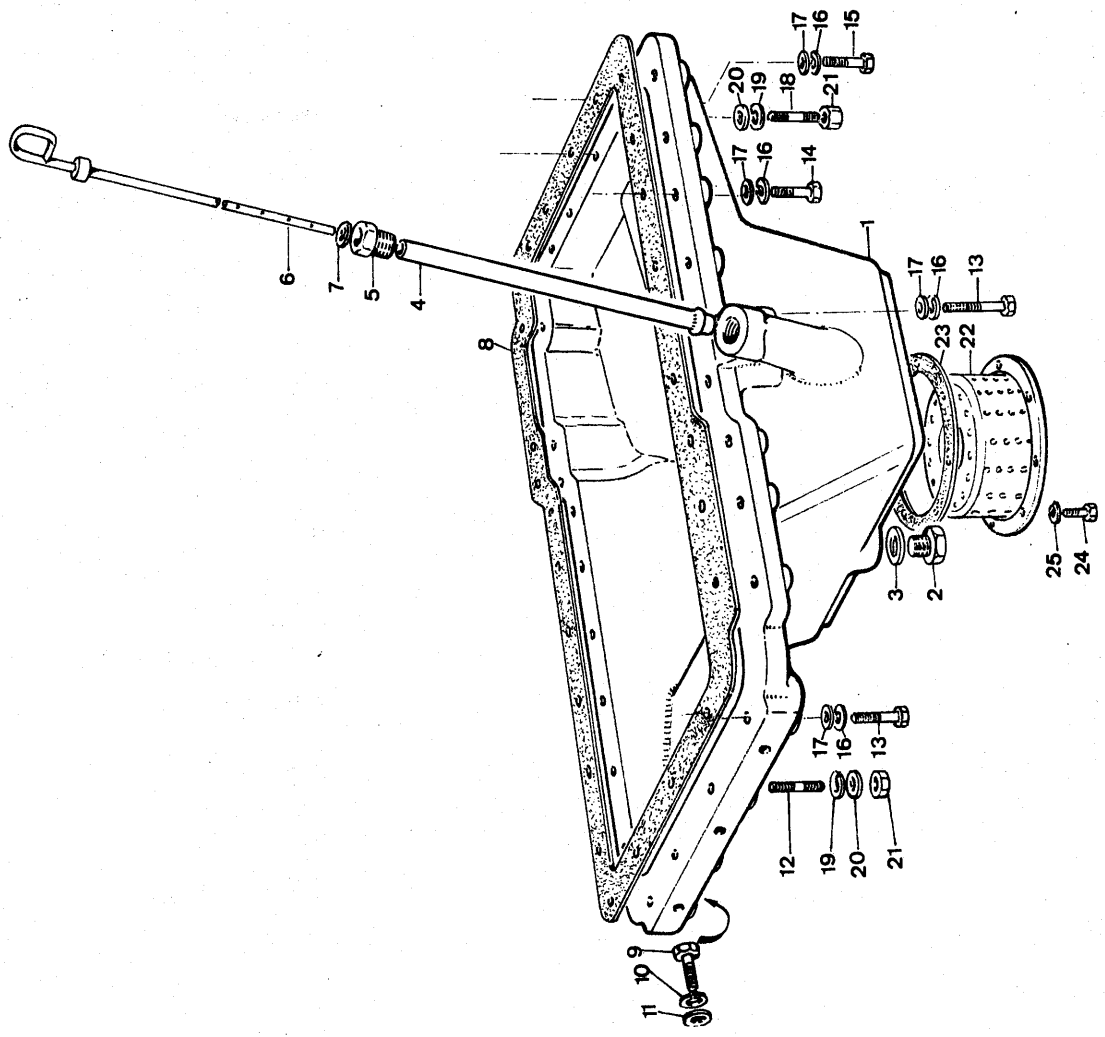

Note	Ref.	MF numbers	Perkins N°	Q.ty	Description	Denominazione	Denominazione	Désignation	Benennung
C									
	1	1847 146 M1		1	Oil sump	Coppa olio	Sumidero de aceite	Carter huile moteur	Ölwanne
	2	1430 560 M1		1	Plug	Tappo	Tapón	Bouchon	Vershlusschraube
	3	1430 145 M1		1	Washer	Rondella	Arandela	Rondelle	Scheibe
	4	737 136 M1	33616408	1	Tube	Tubo	Tubo	Tube	Führungsröhr
	5	733 365 M1	33533103	1	Nut	Dado	Tuerca	Ecrou	Mutter
	6	736 789 M91	31785424	1	Dipstick (c/w ref. 7)	Asta livello (compr. rif. 7)	Varilla medidora (incl. pieza 7)	Jauge (compr. rep. 7)	Ölmesstab (einschl. Pos. 7)
	7	731 119 M1	33812108	1	Washer	Rondella	Arandela	Rondelle	Scheibe
	8	1430 575 M1		1	Gasket	Guarnizione	Junta	Joint	Dichtung
	9	353 540 X1		3	Bolt	Vite	Perno	Boulon	Schraube
	10	1440 314 X1		3	Lockwasher	Rosetta elastica	Arandela de bloqueo	Rondelle grower	Federring
	11	1440 274 X1		3	Washer-flat	Rondella piana	Arandela llana	Rondelle plate	Scheibe
B	12	353 531 X1		2	Bolt	Vite	Perno	Boulon	Schraube
A	12	376 166 X1	0826217	2	Stud	Prigioniero	Esparrágo	Goujon	Stiftsschraube
	13	353 531 X1		4	Bolt	Vite	Perno	Boulon	Schraube
	14	353 525 X1		16	Bolt	Vite	Perno	Boulon	Schraube
	15	353 522 X1		2	Bolt	Vite	Perno	Boulon	Schraube
	16	1440 313 X1		22	Lockwasher	Rosetta elastica	Arandela de bloqueo	Rondelle grower	Federring
	17	1440 273 X1		22	Washer-flat	Rondella piana	Arandela llana	Rondelle plate	Scheibe
A	18	733 053 M1	0826264	2	Stud	Prigioniero	Esparrágo	Goujon	Stiftschraube
B	18	353 521 X1		2	Bolt	Vite	Perno	Boulon	Schraube
A	19	1440 313 X1		4	Lockwasher	Rosetta elastica	Arandela de bloqueo	Rondelle grower	Federring
A	20	1440 273 X1		4	Washer-flat	Rondella piana	Arandela llana	Rondelle plate	Scheibe
B	20	1438 749 M1		4	Washer	Rondella	Arandela	Rondelle	Scheibe
A	21	353 916 X1		4	Nut	Dado	Tuerca	Ecrou	Mutter
	22	731 112 M91	37725116	1	Strainer	Filtro	Filtro	Filtre	Filter
	23	731 115 M1	0490251	1	Gasket	Guarnizione	Junta	Joint	Dichtung
	24	353 517 X1		6	Bolt	Vite	Perno	Boulon	Schraube
	25	1440 313 X1		6	Lockwasher	Rosetta elastica	Arandela de bloqueo	Rondelle grower	Federring

Note: **A** Item used up to serial 512 loader; 170 dozer (R-3567). **B** Item used from serial 513 loader; 171 dozer (R-3567). **C** Plate used up to serial 964 loader (included 984; 987; 1015 to 1018; 1056; 1058; 1062; 1064; 1068); 409 dozer (included 444) (L-39710).

A Rif. usato fino alla matr. 512 loader; 170 dozer. **B** Rif. usato dalla matr. 513 loader; 171 dozer. **C** Tavola usata fino alla matr. 964 loader (incluse 984; 987; 1015 a 1018; 1056; 1058; 1062; 1064; 1068); 409 dozer (inclusa 444).

A Pieza usada hasta la matr. 512 loader; 170 dozer. **B** Pieza usada desde la matr. 513 loader; 171 dozer. **C** Lámina usada hasta la matr. 964 loader (incluiedas 984; 987; 1015 a 1018; 1056; 1058; 1062; 1064; 1068); 409 dozer (incluiedas 444).

A Item employé jusqu'à la matr. 512 loader; 170 dozer. **B** Item employé à partir de la matr. 513 loader; 171 dozer. **C** Planche employée jusqu'à la matr. 964 loader (incluses 984; 987; 1015 à 1018; 1056; 1058; 1062; 1064; 1068); 409 dozer (incluse 444).

A Pos. bis Serie 512 Ladeschaufel; 170 Planierschild verwende. **B** Pos. ab Serie 513 Ladeschaufel; 171 Planierschild verwende. **C** Tafel bis Serie 964 Ladeschaufel (984; 987; 1015 bis 1018; 1056; 1058; 1062; 1064; 1068 imbegriffen); 409 Planierschild (444 imbegriffen) verwende.

OIL SUMP

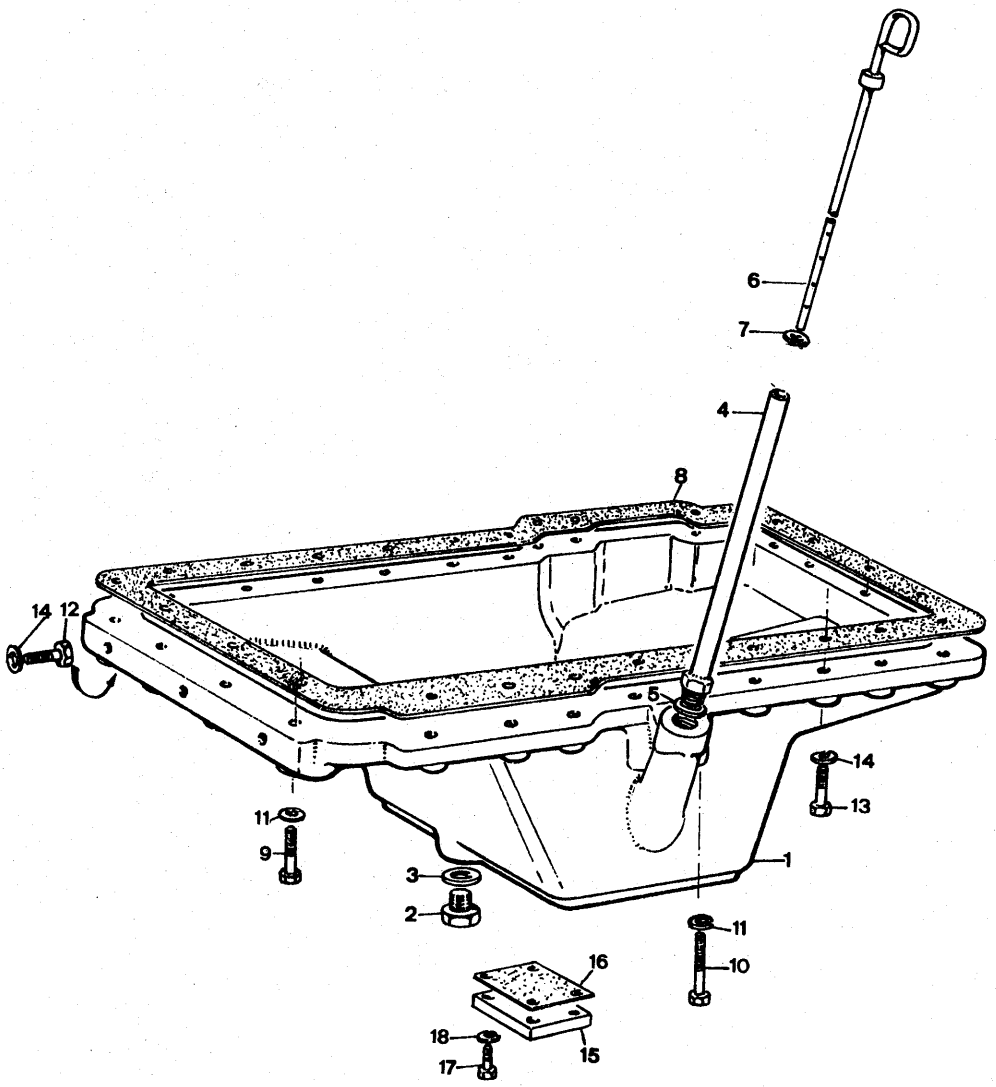

Note	Ref.	MF numbers	Perkins N°	Q.ty	Description	Denominazione	Descripcion	Désignation	Benennung
A									
	1	741 836 M1	37173062	1	Sump oil	Coppa olio	Carter sumidero de aceite	Carter huile moteur	Ölwanne
	2	376 501 X1	2487004	2	Plug	Tappo	Tapón	Bouchon	Verschlussschraube
	3	735 088 M1	2411160	2	Seal	Anello tenuta	Retén	Joint	Dichtring
	4	740 409 M91	35772132	1	Tube	Tubo	Tubo	Tube	Rohr
	5	736 797 M1	0921167	1	Seal	Anello tenuta	Retén	Joint	Dichtring
	6	740 170 M91	31788381	1	Dipstick (c/w ref. 7)	Asta di livello (c/w ref. 7)	Varilla medidora (incl. pieza 7)	Jauge (comp. item 7)	Ölmesstab (einschl. Pos. 7)
	7	734 386 M1	0920336	1	Washer	Rondella	Arandela	Rondelle	Scheibe
	8	1430 575 M1		1	Gasket	Guarnizione	Junta	Joint	Dichtring
	9	353 518 X1	0746255	2	Bolt	Vite	Perno	Vis	Schraube
	10	353 531 X1	0096238	2	Bolt	Vite	Perno	Vis	Schraube
	11	732 575 M1	2411152	4	Seal	Anello tenuta	Retén	Joint	Dichtring
	12	353 519 X1	0746211	20	Bolt	Vite	Perno	Vis	Schraube
	13	353 531 X1	0096238	2	Bolt	Vite	Perno	Vis	Schraube
	14	353 446 X1	0920053	22	Lockwasher	Rosetta elastica	Arandela de bloqueo	Rondelle grower	Federring
B	15	740 898 M1	36116117	1	Plate	Piastra	Placa	Plaque	Platte
B	16	740 899 M1	36821505	1	Gasket	Guarnizione	Junta	Joint	Dichtung
B	17	353 517 X1	0746254	4	Bolt	Vite	Perno	Vis	Schraube
B	18	353 446 X1	0920053	4	Lockwasher	Rosetta elastica	Arandela de bloqueo	Rondelle grower	Federring

Note: **A** Plate used from serial 965 loader; 410 dozer (L-39710). **B** Item used up to serial 354UA46480.
A Tav. usata dalla matr. 965 loader; 410 dozer. **B** Rif. usato fino alla matr. 354UA46480.
A Lámina usada desde la matr. 965 loader; 410 dozer. **B** Pieza usada hasta la matr. 354UA46480.
A Planche employé à partir de la matr. 965 loader; 410 dozer. **B** Item employé jusqu'à la matr. 354UA46480.
A Tafel ab Serie 965 Ladeschaufel; 410 Planierschild verwende. **B** Pos. bis Serie Nr. 354UA46480.

OIL FILTER

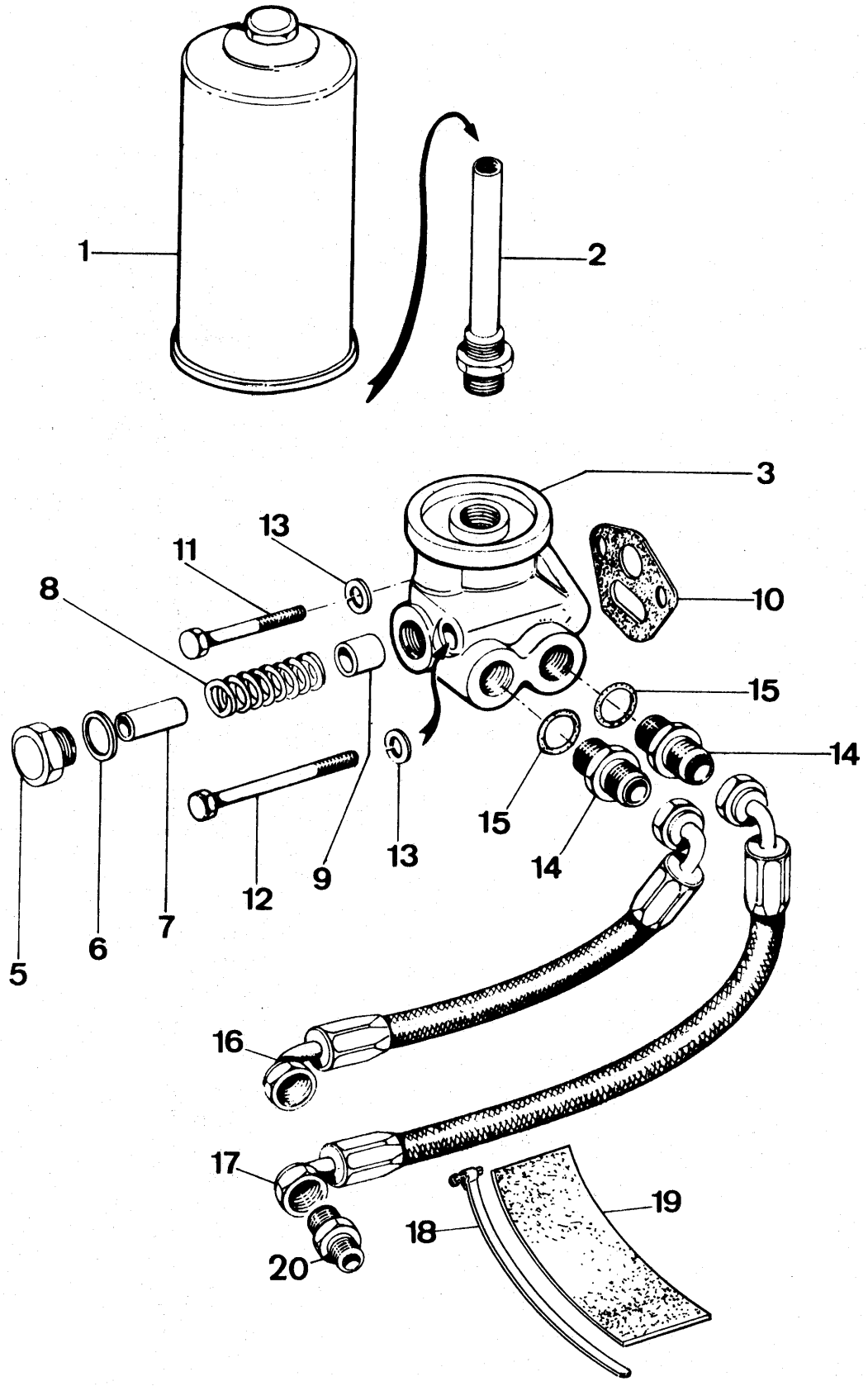

Note	Ref.	MF numbers	Perkins N°	Q.ty	Description	Denominazione	Descripcion	Désignation	Benennung
F	1	1447 031 M1	2654407	1	Filter oil	Filtro olio	Filtro de aceite	Filtre à huile	Ölfilter
F	2	735 912 M1	33555123	1	Adaptor	Adattatore	Racór	Raccord	Schraubstutzen
E	1	1446 675 M91	2654401	1	Filter oil	Filtro olio	Filtro de aceite	Filtre à huile	Ölfilter
E	2	736 083 M91	35311118	1	Pipe	Tubo	Tube	Tube	Rohr
	3	736 424 M91	41371068	1	Adaptor (c/w ref. 5 to 9)	Adattatore (compr. 5 a 9)	Adaptador (incluye piezas 5 à 9)	Socle (compr. rep. 5 à 9)	Gehäuse (einschl. Pos. 5-9)
	5	736 080 M1	32161329	1	Plug	Tappo	Tapón	Bouchon	Verschlussschraube
	6	376 551 X1	2411162	1	Washer-flat	Rondella piana	Arandela llana	Rondelle plate	Scheibe
	7	736 074 M1	33242106	1	Spacer	Distanziale	Pieza distanciadora	Entretoise	Abstandbuctse
	8	736 073 M1	31744136	1	Spring	Molla	Resorte	Ressort	Feder
	9	736 425 M1	32417125	1	Pluger	Stantuffo	Embolo	Piston	Kolben
	10	736 322 M1	36862525	1	Gasket	Guarnizione	Junta	Joint	Dichtung
	11	353 569 X1	0096635	1	Bolt	Vite	Tornillo	Vis	Schraube
	12	353 581 X1	0096648	1	Bolt	Vite	Tornillo	Vis	Schraube
	13	353 432 X1	0920055	2	Lockwasher	Rosetta elastica	Arandela de bloqueo	Rondelle grower	Federring
	14	835 013 M91		2	Nipple (c/w ref. 15)	Niplo (compr. rif. 15)	Racór (incl. pieza 15)	Raccord (compr. rep. 15)	Schraubstutzen (einschl. Pos. 15)
	15	835 024 M1		2	« O » Ring	Anello « OR »	Anillo « O »	Joint torique	Dichtring
A	16	1847 741 M2		1	Hose flex	Tubo flex	Manguera	Flexible	Schlauch
B	16	1431 852 M1		1	Hose flex	Tubo flex	Manguera	Flexible	Schlauch
A	17	1847 741 M2		1	Hose flex	Tubo flex	Manguera	Flexible	Schlauch
B	17	2714 513 M1		1	Hose flex	Tubo flex	Manguera	Flexible	Schlauch
C	18	973 070 M1		4	Clamp	Fascetta	Abrazadera	Collier	Schelle
D	18	973 070 M1		2	Clamp	Fascetta	Abrazadera	Collier	Schelle
C	19	980 581 M1		2	Hose	Manicotto	Manguera	Durite	Schlauch
D	19	980 581 M1		1	Hose	Manicotto	Manguera	Durite	Schlauch
B	20	2714 512 M1		2	Nipple	Nipplo	Racór	Raccord	Schraubstutzen

Note: **A** Item used up to serial loader 470 - dozer 115 (R 3448). **B** Item used from serial loader 471 dozer 116 (R 3448). **C** Item used only for loader. **D** Item used only for dozer. **E** Item used up to serial 354UA49934. **F** Item used from serial 354UA49935.

A Rif. usato fino alla matr. loader 470 - dozer 115. **B** Rif. usato dalla matr. loader 471 - dozer 116. **C** Rif. usato solo per loader. **D** Rif. usato solo per dozer. **E** Rif. usato fino alla matr. 354UA49934. **F** Rif. usato dalla matr. 354UA49935.

A Pieza usada hasta la matr. loader 470 - dozer 115. **B** Pieza usada desde la matr. loader 471 - dozer 116. **C** Pieza usada solo para el loader. **D** Pieza usada solo para el dozer. **E** Pieza usada hasta la matr. 354UA49934. **F** Pieza usada desde la matr. 354UA49935.

A Item employé jusqu'à la matr. 470 loader - 115 dozer. **B** Item employé à partir de la matr. 471 loader - 116 dozer. **C** Item employé seulement pour loader. **D** Item employé seulement pour dozer. **E** Item employé jusqu'à la matr. 354UA49934. **F** Item employé à partir de la matr. 354UA49935.

A Pos. bis Serie Nr. 470 Ladeschaufel - 115 Planierschild verwende. **B** Pos. ab Serie Nr. 471 Laderschaufel - 116 Planierschild verwende. **C** Pos. nur für Ladeschaufel verwende. **D** Pos. nur für Planierschild verwende. **E** Pos. bis Serie Nr. 354UA49934 verwende. **F** Pos. ab Serie Nr. 354UA49935 verwende.

OIL SUMP

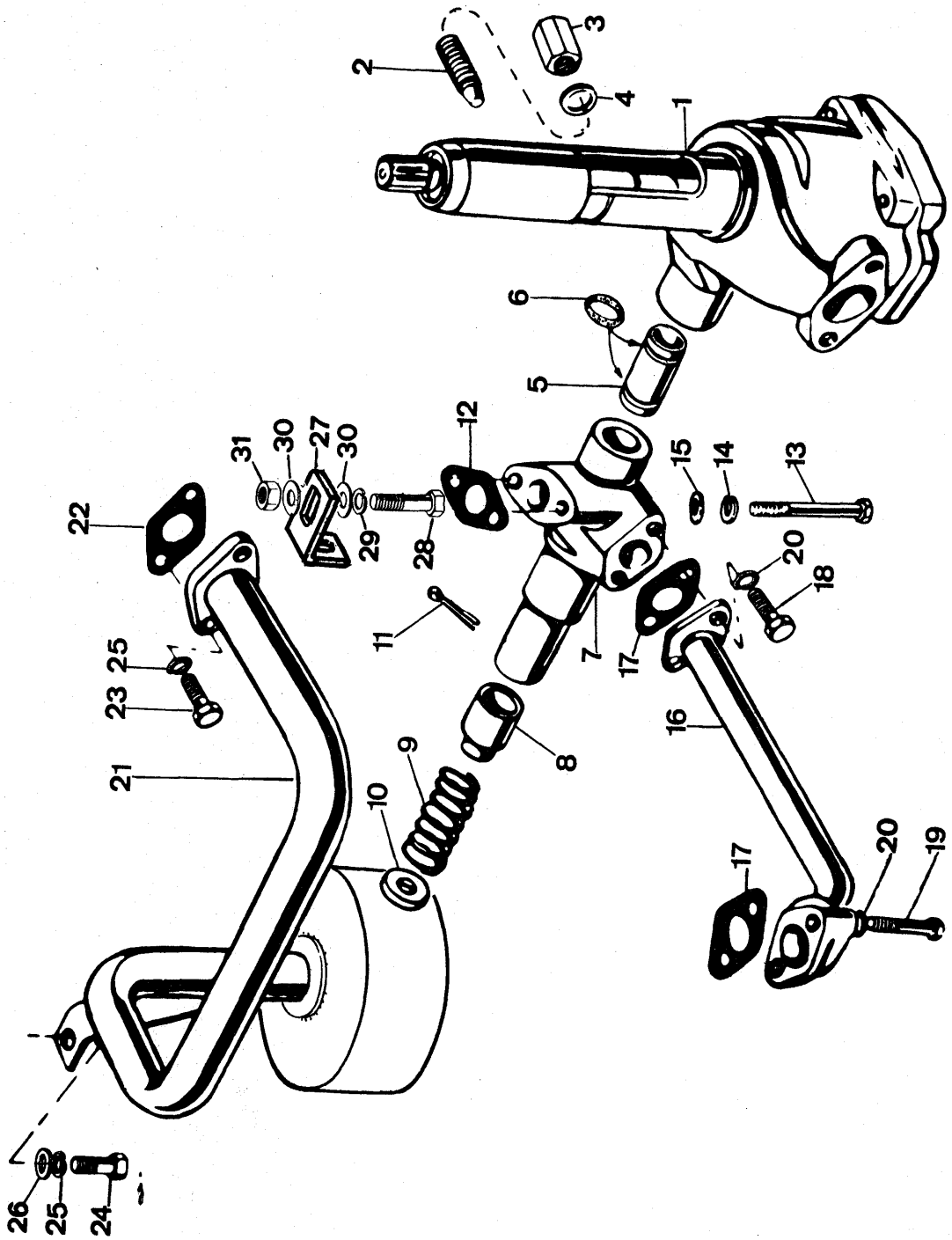
1
2
3
4
5
6
7
8
9
10
11
12
13
14
15
16
17
18
19
20
21
22
23
24
25
26
27
28
29
30
31

Note	Ref.	MF numbers	Perkins N°	Q.ty	Description	Denominazione	Descripcion	Désignation	Benennung
	1	736 012 M91	41314067	1	Pump oil	Pompa olio	Bomba de aceite	Pompe a huile	Ölpumpe
	2	736 144 M1	32114127	1	Bolt	Vite	Perno	Vis	Schraube
	3	736 412 M1	32726519	1	Nut	Dado	Tuerca	Ecrou	Mutter
	4	731 338 M1	0920154	1	Washer	Rondella	Arandela	Rondelle	Scheibe
	5	735 505 M1	33247116	1	Pipe	Tubo	Tubo	Tube	Rohr
	6	762 026 M1	2415713	2	« O » Ring	Anello « OR »	Anillo « O »	Joint torique	Dichtring
	7	738 409 M91	41371114	1	Housing (c/w ref. 8 to 11)	Carcassa (comp. rif. 8 a 11)	Alojamiento (incl. piezas 8 a 11)	Carter (comp. items 8 à 11)	Gehäuse (einschl. pos. 8-11)
	8	733 095 M1	32712709	1	Plunger	Pistoncino	Piston	Piston	Kolben
	9	735 426 M1	31744132	1	Spring	Molla	Resorte	Ressort	Feder
	10	733 097 M1	33157115	1	Cap	Cappellotto	Casquete	Chapeau	Deckel
	11	354 063 X1	0610036	1	Cotter-pin	Copiglia	Pasador partido	Coupille fendue	Splint
	12	736 795 M1	36831118	1	Gasket	Guarnizione	Junta	Joint	Dichtung
	13	353 531 X1	0096238	2	Bolt	Vite	Perno	Vis	Schraube
	14	353 446 X1	0920053	2	Lockwasher	Rosetta elastica	Arandela de bloqueo	Rondelle grower	Federring
	15	376 631 X1	2131325	2	Washer-flat	Rondella piana	Arandela llana	Rondelle plate	Scheibe
	16	735 499 M1	35727108	1	Pipe	Tubo	Tubo	Tube	Rohr
	17	735 492 M1	36831115	2	Gasket	Guarnizione	Junta	Joint	Dichtung
	18	353 502 X1	0746052	2	Bolt	Vite	Perno	Vis	Schraube
	19	353 507 X1	0096033	2	Bolt	Vite	Perno	Vis	Schraube
	20	353 441 X1	0920052	4	Lockwasher	Rosetta elastica	Arandela de bloqueo	Rondelle grower	Federring
A	21	1847 141 M91		1	Pipe	Tubo	Tubo	Tube	Rohr
B	21	741 911 M91	35745849	1	Pipe	Tubo	Tubo	Tube	Rohr
C-B	22	733 797 M1	36832118	1	Gasket	Guarnizione	Junta	Joint	Dichtung
D	22	739 605 M1	36832127	1	Gasket	Guarnizione	Junta	Joint	Schraube
	23	353 518 X1	0746255	2	Bolt	Vite	Perno	Vis	Dichtung
A	24	361 443 X1		1	Bolt	Vite	Perno	Vis	Schraube
B	24	353 516 X1	0746253	1	Bolt	Vite	Perno	Vis	Schraube
A	25	1440 313 X1		3	Lockwasher	Rosetta elastica	Arandela de bloqueo	Rondelle grower	Federring
B	25	353 446 X1	0920053	3	Lockwasher	Rosetta elastica	Arandela de bloqueo	Rondelle grower	Federring
B	26	375 703 X1	0920003	1	Washer-flat	Rondella piana	Arandela llana	Rondelle plate	Scheibe

OIL SUMP

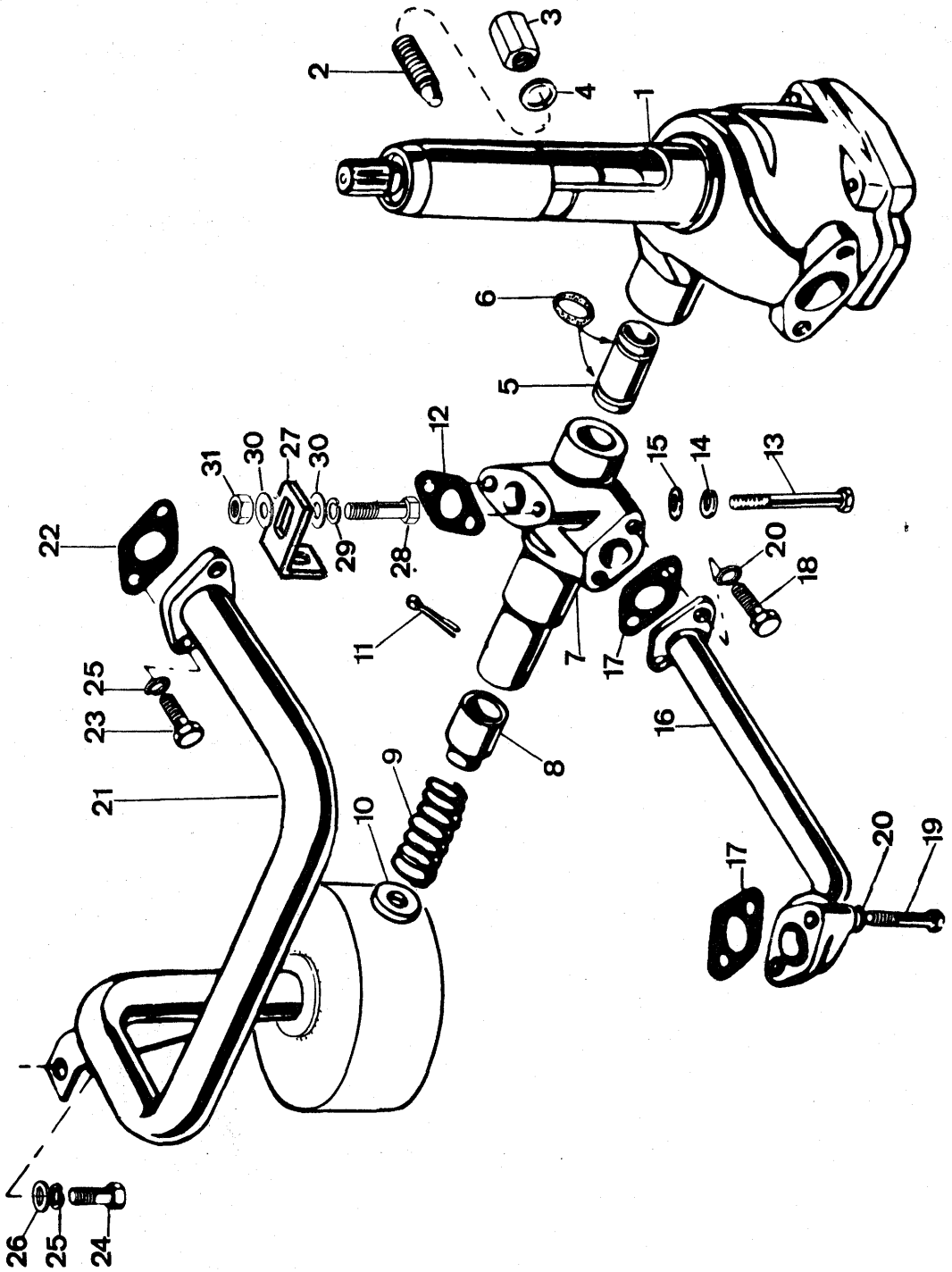
1
2
3
4
5
6
7
8
9
10
11
12
13
14
15
16
17
18
19
20
21
22
23
24
25
26
27
28
29
30
31

Note	Ref.	MF numbers	Perkins N°	Q.ty	Description	Denominazione	Descripcion	Désignation	Benennung
B	27	741 910 M1	36418124	1	Bracket	Supporto	Soporte	Support	Halter
B	28	353 503 X1	0746053	1	Bolt	Vite	Perno	Vis	Schraube
B	29	353 441 X1	0920052	1	Lockwasher	Rosetta elastica	Arandela de bloqueo	Rondelle grower	Federring
B	30	344 107 X1	0920002	2	Washer-flat	Rondella piana	Arandela llana	Rondelle plate	Scheibe
B	31	353 918 X1	0576001	1	Nut	Dado	Tuerca	Ecrou	Mutter

Note: **A** Item used up to serial 964 loader (included 984; 987; 1015 to 1018; 1056; 1058; 1062; 1064; 1068); 409 dozer (included 444) (L-39710). **B** Item used from serial 965 loader; 410 dozer (L-39710). **C** Item used up to serial 354UA 30664. **D** Item used from serial 354UA 30665 up to serial 964 loader; 409 dozer (L-39710).

A Rif. usato fino la matr. 964 loader (incluse 984; 987; 1015 a 1018; 1056; 1058; 1062; 1064; 1068); 409 dozer (inclusa 444). **B** Rif. usato dalla matr. 965 loader; 410 dozer. **C** Rif. usato fino la matr. 354UA 30664. **D** Rif. usato dalla matr. 354UA 30665 fino la matr. 964 loader; 409 dozer.

A Pieza usada hasta la matr. 964 loader (incluiedas 984; 987; 1015 a 1018; 1056; 1058; 1062; 1064; 1068); 409 dozer (incluiedas 444). **B** Pieza usada desde la matr. 965 loader; 410 dozer. **C** Pieza usada desde la matr. 354UA 30664. **D** Pieza usada desde la matr. 354UA 30665 ha la matr. 964 loader; 409 dozer.

A Item employé jusqu'à la matr. 964 loader (incluses 984; 987; 1015 à 1018; 1056; 1058; 1062; 1064; 1068); 409 dozer (incluses 444). **B** Item employé à partir da la matr. 965 loader; 410 dozer. **C** Item employé jusqu'à la matr. 354UA 30664. **D** Item employé à partir da la matr. 354UA 30665 jusqu'à la matr. 964 loader; 409 dozer.

A Pos. bis matrikelnummer 964 Ladeschaufel (inbegriffen 984; 987; 1015 bis 1018; 1056; 1058; 1062; 1064; 1068); 409 Planierschild (imbegriffen 444) verwende. **B** Pos. ab matrikelnummer 965 Ladeschaufel; 410 Planierschild verwende. **C** Pos. bis matrikelnummer 354UA 30664 verwende. **D** Pos. ab matrikelnummer 354UA 30665 bis matrikelnummer 964 Ladeschaufel; 409 Planierschild verwende.

WATER PUMP & FAN

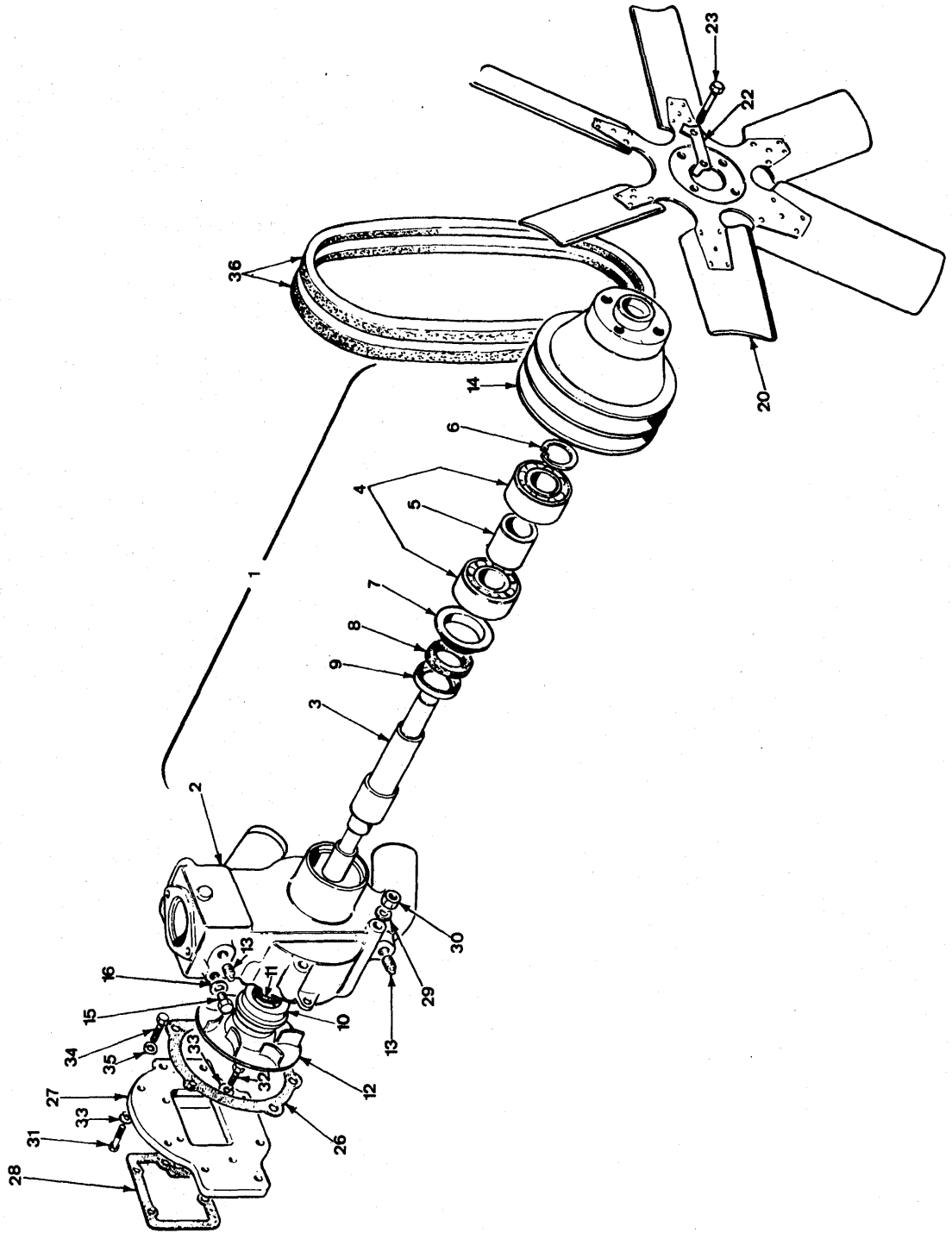

Note	Ref.	MF numbers	Perkins N°	Q.ty	Description	Denominazione	Descripcion	Désignation	Benennung
	1	738 771 M91	41312665	1	Water pump (c/w ref. 2 to 14)	Pompa acqua (compr. rif. dal 2 al 14)	Conjunto de bomba agua (incl. piezas 2 a 14)	Pompe à eau (compr. rep. 2 à 14)	Wasserpumpe (best. aus Pos. 2-14)
	2	736 977 M1	37712334	1	Body	Corpo	Alojamiento	Carter	Gehäuse
□	3			1	Shaft	Asse	Eje	Arbre	Welle
□□	4	353 067 X1	2524407	2	Bearing	Cuscinetto	Cojinete	Roulement	Kugellager
□	5	735 529 M1	33246422	1	Spacer	Distanziale	Espaciador	Entretoise	Abstandbuchse
□	6	376 163 X1	0170023	1	Circlip	Anello elastico	Fiador elastico	Circlip	Sicherungsring
□□	7	735 533 M1	33157123	1	Flange	Flangia	Brida	Flasque	Flansch
□□	8			1	Seal	Anello di tenuta	Retén	Joint	Dichtring
□□	9	735 534 M1	33157124	1	Retainer	Scodellino	Retenedor	Porte anneau	Haltering
□	10	1446 130 M1	2415216	1	Seal	Anello di tenuta	Retén	Joint	Dichtring
□	11			1	Seal	Anello di tenuta	Retén	Joint	Dichtring
□	12	738 710 M1	37447632	1	Impeller	Girante	Impulsor	Turbine	Flügelrad
	13	376 606 X1	2431154	2	Plug	Tappo	Tapón	Bouchon	Verschlussschraube
	14	738 769 M1	31152532	1	Pulley	Puleggia	Polea	Poulie	Keilriemenscheibe
	15	731 410 M1	0650203	1	Plug	Tappo	Tapón	Bouchon	Verschlussschraube
	16	376 178 X1	2411157	1	Washer-flat	Rondella piana	Arandela llana	Rondelle plate	Scheibe
	20	736 794 M1	31258133	1	Fan	Ventola	Ventilador	Ventilateur	Windflügel
	20	740 895 M1	31258187	1	Fan	Ventola	Ventilador	Ventilateur	Windflügel
A	22	731 398 M1	0920645	2	Tabwasher	Piastrina	Placa	Plate	Platte
B	22	1650 484 M1	0920053	4	Lockwasher	Rosetta elastica	Arandela de bloqueo	Rondelle grower	Federring
	23	353 518 X1		4	Bolt	Vite	Perno	Boulon	Schraube
□	26	736 051 M1	36867139	1	Gasket	Guarnizione	Junta	Joint	Dichtung
	27	736 467 M91	38611132	1	Plate	Piatto	Placa	Plate	Platte
	28	733 804 M1	36846113	1	Gasket	Guarnizione	Junta	Joint	Dichtung
	29	353 446 X1	0920053	8	Lockwasher	Rosetta elastica	Arandela de bloqueo	Rondelle grower	Federring
	30	353 916 X1	0576002	4	Nut	Dado	Tuerca	Ecrou	Mutter
	31	353 517 X1	0746254	2	Bolt	Vite	Perno	Boulon	Schraube
	32	353 518 X1	0746255	6	Bolt	Vite	Perno	Boulon	Schraube
	33	353 446 X1	0920053	4	Lockwasher	Rosetta elastica	Arandela de bloqueo	Rondelle grower	Federring
	34	353 540 X1	0746556	2	Bolt	Vite	Perno	Boulon	Schraube
	35	353 434 X1	0920054	2	Lockwasher	Rosetta elastica	Arandela de bloqueo	Rondelle grower	Federring
A	36	737 098 M91	2612480	2	Belt	Cinghia	Correa	Courroie	Keilriemen

WATER PUMP & FAN

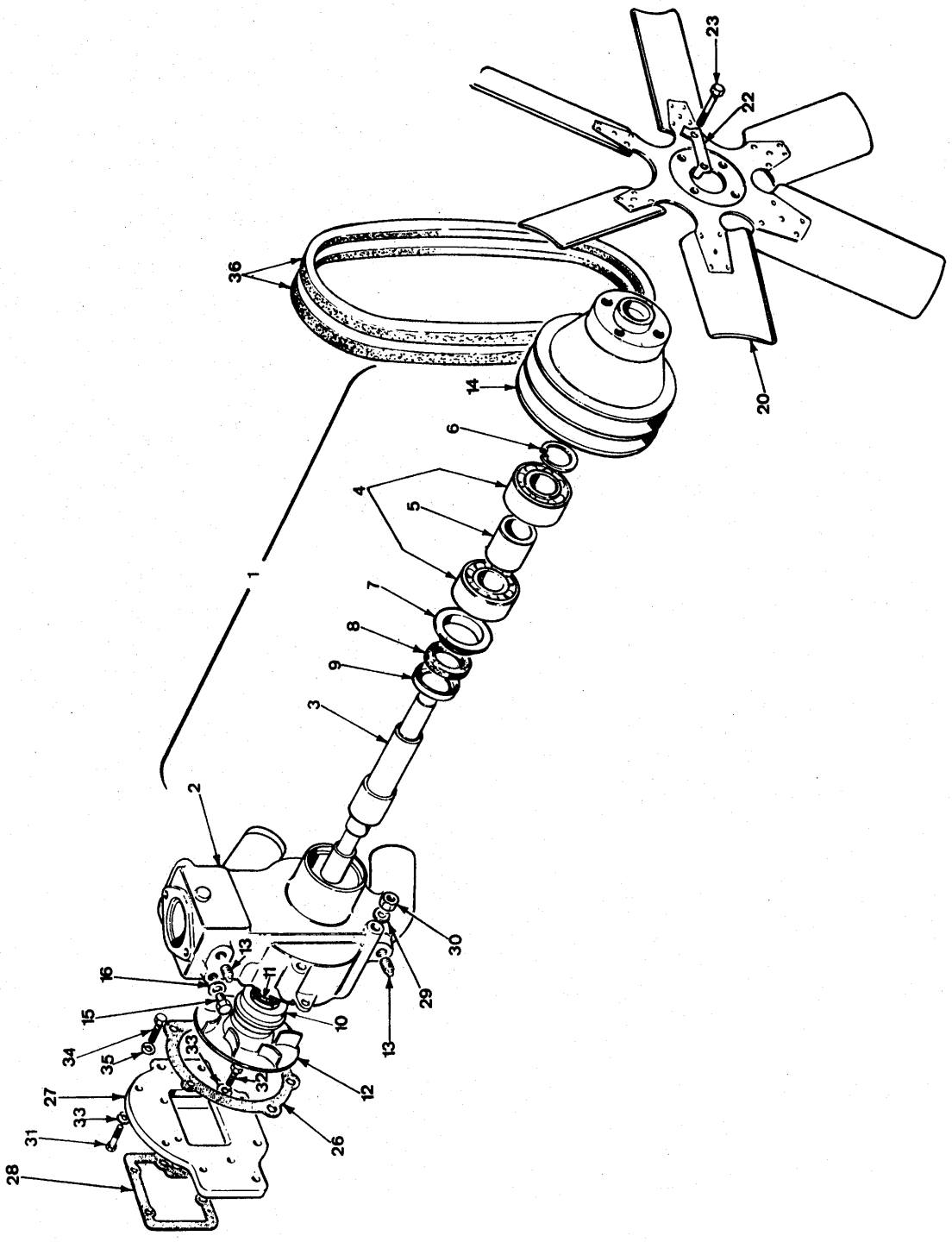

Note	Ref.	MF numbers	Perkins N°	Q.ty	Description	Denominazione	Descripcion	Désignation	Benennung
B	36	1446 914 M91 739 295 M91	2614668 89001	2	Belt Kit repair water pump (c/w ref. marked □)	Cinghia Gruppo riparaz. pompa acqua (compr. rif. indic. con □)	Correa Juego reparacción bomba agua (incl. piezas con □)	Courroie Jeu de reparation Pompe eau (compr. rep. indiques avec □)	Keilriemen Reparatursatz Wasser pumpe (einschl. Pos. mit □)

Note: **A** Item used up to serial 663 loader; 267 dozer (R-3448 - R-3685). **B** Item used from serial 664 loader; 268 dozer (R-3448 - R-3685).
A Rif. usato fino alla matr. 663 loader; 267 dozer. **B** Rif. usato dalla matr. 664 loader; 268 dozer.
A Pieza usada hasta la matr. 663 loader; 267 dozer. **B** Pieza usada desde la matr. 664 loader; 268 dozer.
A Item employé jusqu'à la matr. 663 loader; 267 dozer. **B** Item employé à partir de la matr. 664 loader; 268 dozer.
A Pos. bis Serie 663 Ladeschaufel; 267 Planierschild verwende. **B** Pos. ab Serie 664 Ladeschaufel; 268 Planierschild verwende.

PIPING WATER PUMP

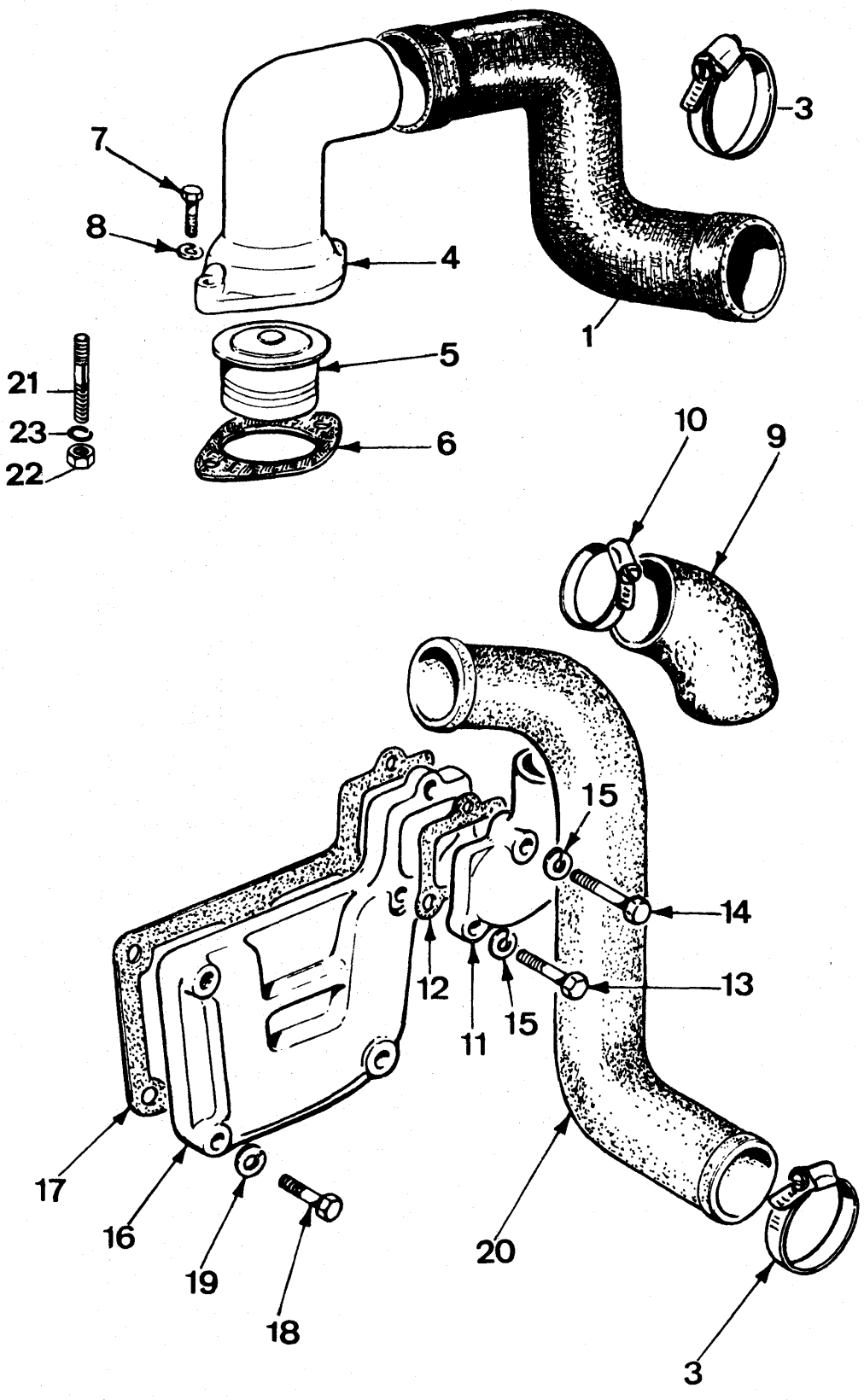

Note	Ref.	MF numbers	Perkins N°	Q.ty	Description	Denominazione	Descripcion	Désignation	Benennung
	1	1847 721 M1		1	Hose-flex	Tubo flex	Manguera	Flexible	Oldruckschlauch
	3	2712 142 M1		4	Clamp	Fascetta	Abrazadera	Collier	Schelle
	4	1846 744 M2		1	Union	Raccordo	Unión	Raccord	Anschlussstützen
	5	1446 073 M91	2485655	1	Thermostat	Termostato	Termostato	Thermostat	Thermostat
A	6	734 696 M1	0490734	1	Gasket	Guarnizione	Junta	Joint	Dichtung
	7	353 541 X1	0096432	2	Bolt	Vite	Tornillo	Vis	Schraube
A	8	353 434 X1	0920054	2	Lockwasher	Rosetta elastica	Arandela de bloqueo	Rondelle grower	Federring
	9	735 604 M1	34825122	1	Hose	Manicotto	Manguera	Durite	Schauch
	10	376 531 X1	0180070	2	Clamp	Fascetta	Abrazadera	Collier	Schelle
	11	735 256 M1	37737601	1	Union	Raccordo	Unión	Raccord	Anschlussstützen
	12	735 602 M1	36866432	1	Gasket	Guarnizione	Junta	Joint	Dichtung
	13	353 520 X1	0096201	2	Bolt	Vite	Tornillo	Vis	Schraube
	14	354 497 X1	0096241	1	Bolt	Vite	Tornillo	Vis	Schraube
	15	353 446 X1	0920053	3	Lockwasher	Rosetta elastica	Arandela de bloqueo	Rondelle grower	Federring
	16	735 243 M1	37586381	1	Plate	Piatto	Placa	Plaque	Platte
	17	735 495 M1	36867117	1	Gasket	Guarnizione	Junta	Joint	Dichtung
	18	353 520 X1	0746201	4	Bolt	Vite	Tornillo	Vis	Schraube
	19	353 446 X1	0920053	4	Lockwasher	Rosetta elastica	Arandela de bloqueo	Rondelle grower	Federring
	20	1847 722 M2		1	Hose-flex	Tubo flex	Manguera	Flexible	Oldruckschlauch
B	21	1650 488 M1	0826419	2	Stud	Prigioniero	Esparrago	Goujon	Stiftschraube
B	22	375 797 X1	0576051	2	Nut	Dado	Tuerca	Ecrou	Mutter
B	23	1650 486 M1	0920054	2	Lockwasher	Rosetta elastica	Arandela de bloqueo	Rondelle grower	Federring

Note: **A** Item used up to serial . . . . **B** Item used from serial . . . .
A Rif. usato fino alla matr. . . . . **B** Rif. usato dalla matr. . . . .
A Pieza usada hasta la matr. . . . . **B** Pieza usada desde la matr. . . . .
A Item employé jusqu'à la matr. . . . . **B** Item employé à partir de la matr. . . . .
A Pos. bis Serie Nr. . . . . verwende. **B** Pos. ab Serie Nr. . . . . verwende.

RADIATOR

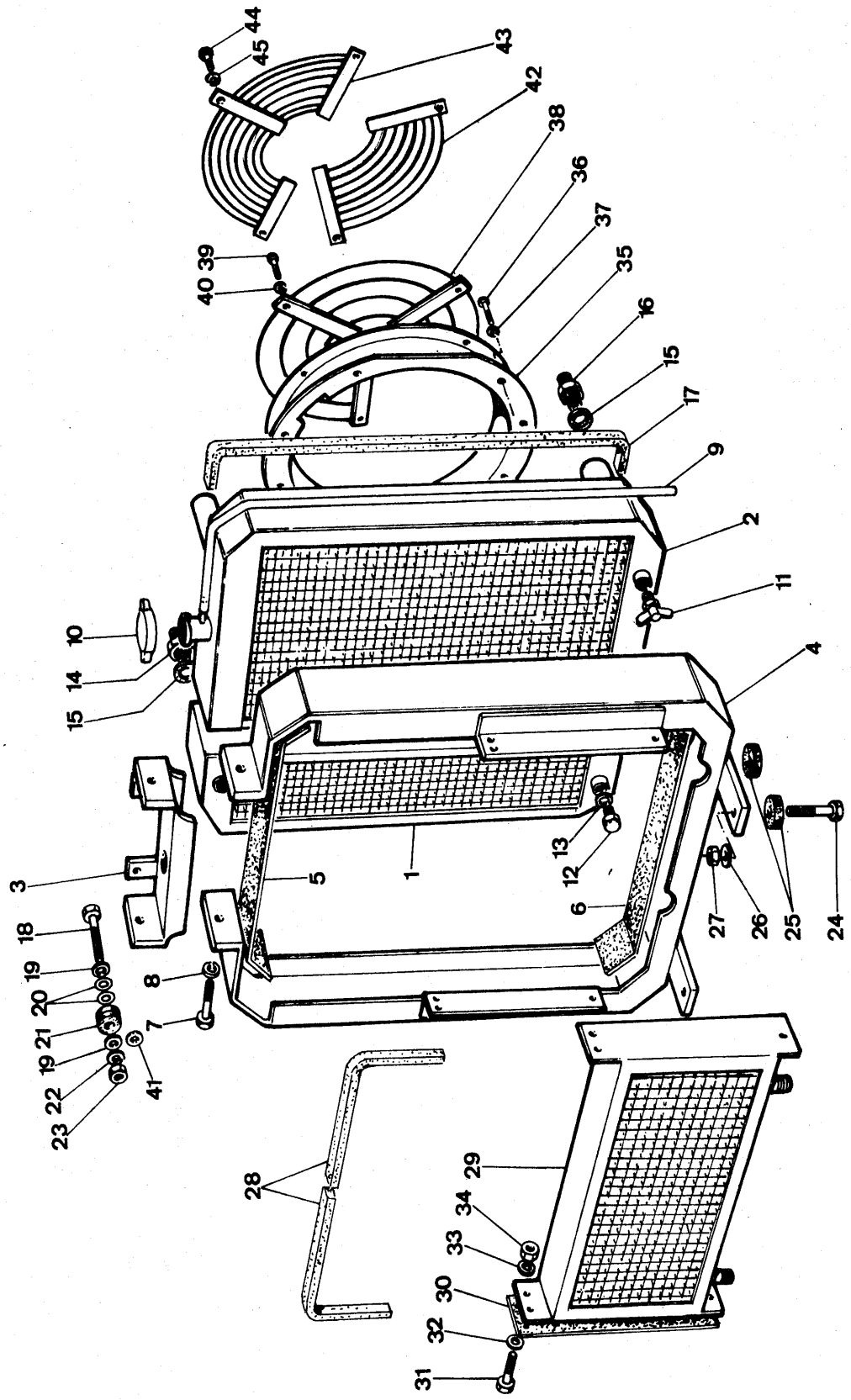
44
45
43
42
38
36
37
35
16
15
17
9
2
11
10
14
15
4
13
12
3
5
1
6
27
26
25
24
18
19
20
21
19
22
23
41
8
7
28
29
34
33
30
32
31
39
40

Note	Ref.	MF numbers	Q.ty	Description	Denominazione	Descripcion	Désignation	Benennung
		1847 425 M95	1	Radiator (c/w ref. 1 - to 16	Radiatore (comp. rif. da 1 a 16)	Conjunto de radiador (incl, piezas 1 a 16)	Radiateur (compr. rep. de 1 à 16)	Kühler (best. aus Pos. 1-16)
	1	1847 428 M92	1	Radiator oil	Massa radiante olio	Radiador de aceite	Radiateur huile	Ölkühler
	2	1847 429 M92	1	Radiator water	Massa radiante acqua	Radiador agua	Radiateur de l'eau	Wasserkühler
	3	1847 426 M91	1	Strip upper	Fascia superiore	Soporte sup.	Bordage Supérieur	Kühlerband, oben
	4	1847 427 M94	1	Strip lower	Fascia inferiore	Soporte inf.	Bordage inférieur	Kühlerband, unten
	5	1432 293 M1	1	Felt, upper strip	Feltro per fascia superiore	Paño sup.	Presse à toupe sup.	Stoffilz oben
	6	1432 292 M1	1	Felt, lower strip	Feltro per fascia inferiore	Paño inf.	Presse à toupe infer.	Stopffilz unten
	7	1441 436 X1	2	Bolt	Vite	Perno	Boulon	Schraube
	8	1440 314 X1	2	Lockwasher	Rosetta elastica	Arandela de bloqueo	Rondelle grower	Federring
	9	980 905 M1	1	Hose	Tubo	Tubo	Tube	Schlauch
	10	973 092 M91	1	Plug	Tappo radiatore	Tapón	Bouchon	Verschlussdeckel
	11	1851 764 M1	1	Cock	Rubinetto	Grifo	Robinet	Hahn
	12	1441 495 X1	2	Plug	Tappo	Tapón	Bouchon	Verschlussschraube
	13	390 839 X1	2	Washer	Rondella	Arandela	Rondelle	Scheibe
	14	1845 180 M1	1	Connection	Raccordo	Racor	Raccord	Schraubstutzen
	15	1441 499 X1	2	Washer	Rondella	Arandela	Rondelle	Scheibe
	16	1847 723 M1	1	Connection	Raccordo	Racor	Raccord	Schraubstutzen
	17	1846 922 M1	1	Gasket	Guarnizione	Junta	Joint	Dichtung
	18	339 011 X1	2	Bolt	Vite	Perno	Boulon	Schraube
	19	1440 293 X1	4	Washer flat	Rondella piana	Arandela llana	Rondelle plate	Scheibe
	20	980 694 M2	4	Shim washer	Spessore	Pieza de espesor	Cale	Einstellblech
	21	1421 084 M91	2	Damper	Ammortizzatore	Amortiguador	Amortisseur	Dampfer
	22	1440 313 X1	2	Lockwasher	Rosetta elastica	Arandela de bloqueo	Rondelle grower	Federring
	23	1440 098 X1	2	Nut	Dado	Tuerca	Ecrou	Mutter
	24	391 874 X1	2	Bolt	Vite	Perno	Boulon	Schraube
	25	973 093 M1	6	Damper	Ammortizzatore	Amortiguador	Amortisseur	Dampfer
	26	1440 302 X1	2	Washer flat	Rondella piana	Arandela llana	Rondelle plate	Scheibe
	27	1441 504 X1	2	Nut self-locking	Dado autobloccante	Tuerca	Ecrou	Mutter
A	28	1846 923 M1	2	Gasket	Guarnizione	Junta	Joint	Dichtung
	29	1847 430 M92	1	Radiator oil engine	Massa radiante olio mot.	Radiador aceite motor	Radiateur huile moteur	Ölkühler motor
	30	1454 502 M1	2	Gasket	Guarnizione	Junta	Joint	Dichtung
	31	339 123 X1	6	Bolt	Vite	Perno	Boulon	Schraube
	32	1440 273 X1	6	Washer flat	Rondella piana	Arandela llana	Rondelle plate	Scheibe
	33	1440 313 X1	6	Lockwasher	Rosetta elastica	Arandela de bloqueo	Rondelle grower	Federring
	34	1440 098 X1	6	Nut	Dado	Tuerca	Ecrou	Mutter

RADIATOR

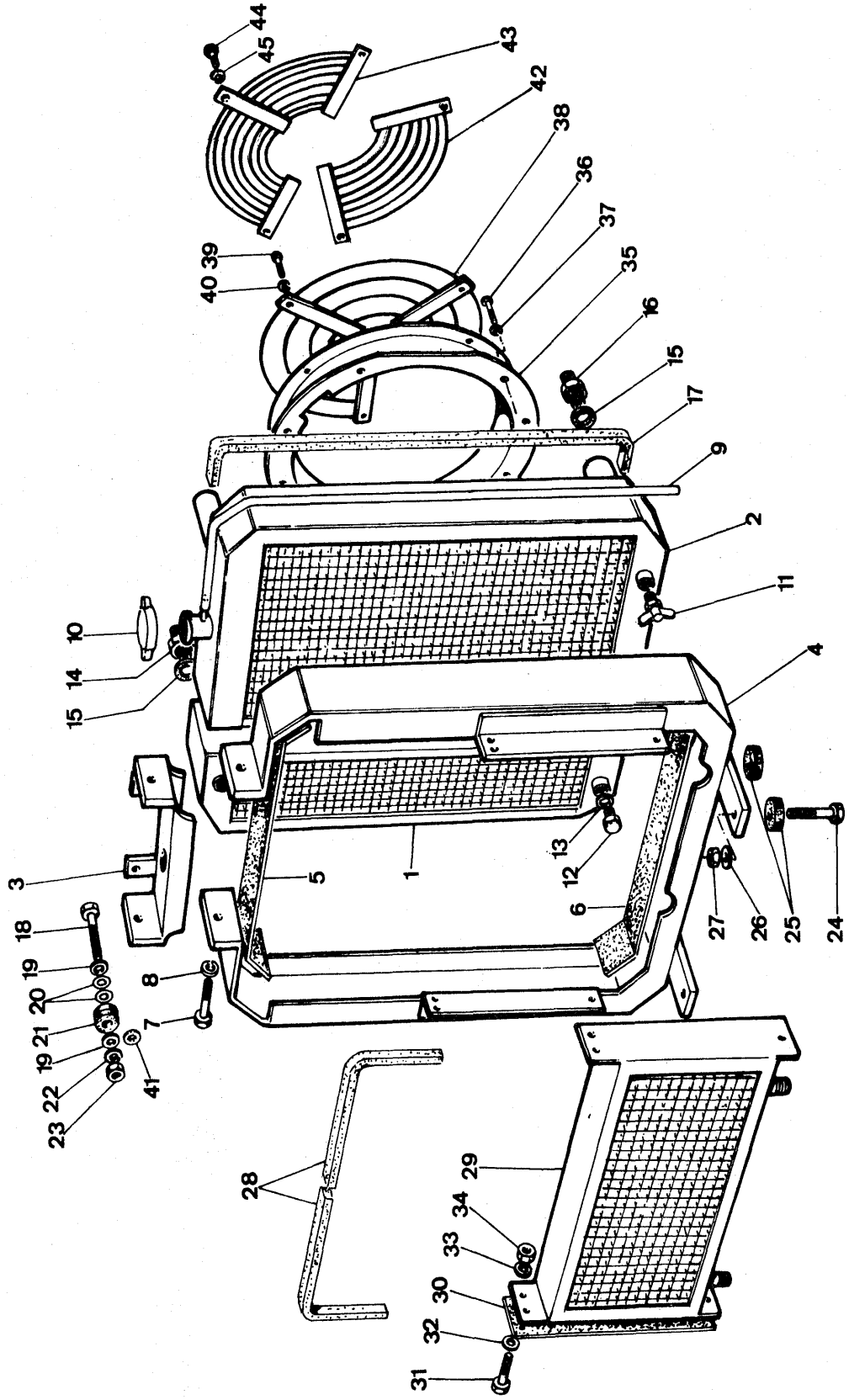
44
45
43
42
38
36
37
35
39
40
16
15
17
9
2
11
10
14
15
4
3
5
1
13
12
6
27
26
25
24
18
19
20
21
19
22
23
8
7
41
28
29
34
33
30
32
31

Note	Ref.	MF numbers	Q.ty	Description	Denominazione	Descripcion	Désignation	Benennung
	35	1454 455 M92	1	Shroud	Convogliatore	Protector	Dèflecteur d'air	Luftführung
	36	390 379 X1	6	Bolt	Vite	Perno	Vis	Schraube
	37	1440 313 X1	6	Lockwasher	Rosetta elastica	Arandela de bloqueo	Rondelle grower	Federring
A	38	1454 462 M91	1	Guard fan	Protezione ventola	Defensa de ventilador	Protecteur ventilateur	Grill
A	39	390 379 X1	4	Bolt	Vite	Perno	Vis	Schraube
A	40	1440 313 X1	4	Lockwasher	Rosetta elastica	Arandela de bloqueo	Rondelle grower	Federring
B	41	1442 287 X1	2	Washer-flat	Rondella piana	Arandela llana	Rondelle	Scheibe
C	42	2708 990 M91	1	Guard fan	Protezione ventola	Defensa de ventilador	Protecteur ventilateur	Grill
C	43	2708 991 M91	1	Guard fan	Protezione ventola	Defensa de ventilador	Protecteur ventilateur	Grill
C	44	390 379 X1	5	Bolt	Vite	Perno	Vis	Schraube
C	45	1440 313 X1	5	Lockwasher	Rosetta elastica	Arandela de bloqueo	Rondelle grower	Federring

Note: **A** Item used only for Loader. **B** Item used from serial 1060100212 - 1060200020 (R 3034). **C** Item used for dozer only.
A Rif. usato solo per Loader. **B** Rif. usato dalla matr. 1060100212 - 1060200020. **C** Rif. usato solo per il dozer.
A Pieza usada solo para Loader. **B** Pieza usada desde la matr. 1060100212 - 1060200020. **C** Pieza usada solo para dozer.
A Item employé seulement pour Loader. **B** Item employé à partir de la matr. 1060100212 - 1060200020. **C** Item employé seulement pour dozer.
A Pos. nur für Ladeschaufel verwende. **B** Pos. ab Matrikelnummer 1060100212 - 1060200020 verwende. **C** Pos. nur für Planierschild verwende.

RADIATOR

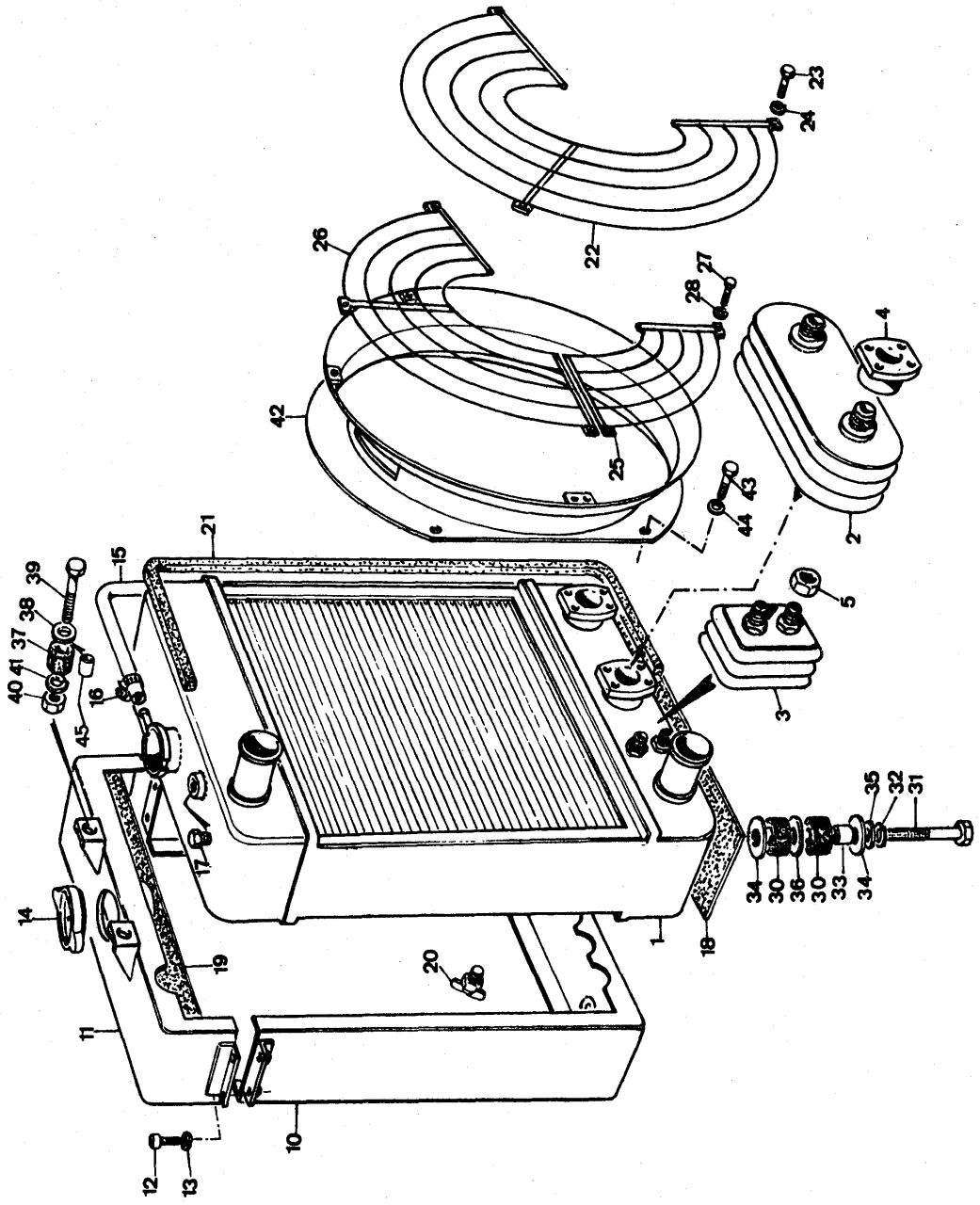
1
2
3
4
5
7
10
11
12
13
14
15
16
17
18
19
20
21
22
23
24
25
26
27
28
30
30
31
32
33
34
34
35
36
37
38
39
40
41
42
43
44
45

Note	Ref.	MF numbers	Q.ty	Description	Denominazione	Descripcion	Désignation	Benennung
A								
E	1	2712 890 M91	1	Radiator ass'y (c/w ref. 2 to 5)	Radiatore (comp. i rif. 2 a 5)	Coniunto de radiador (incl. pieza 2 a 5)	Radiateur (comp. items de 2 à 5)	Kühler (best aus Pos. 2-5)
F	1	2736 386 M91	1	Radiator ass'y (c/w ref. 2 to 5)	Radiatore (comp. i rif. 2 a 5)	Coniunto de radiador (incl. pieza 2 a 5)	Radiateur (comp. items de 2 à 5)	Kühler (best aus Pos. 2-5)
B	2	2712 727 M91	1	Cooler oil transmission	Massa radiante olio trasmissione	Radiador aceite	Radiateur huile	Ölküler
B	3	2714 363 M91	1	Cooler oil engine	Massa radiante olio motore	Radiador aceite	Radiateur huile	Ölküler
B	4	2714 309 M1	2	Flange	Flangia	Brida	Flasque	Flansch
B	5	2714 349 M1	2	Nut	Dado	Tuerca	Ecrou	Mutter
	10	2712 891 M91	1	Frame	Cestello	Soporte	Bordage	Kühlerband
E	11	2712 892 M91	1	Cover	Coperchio	Cubierta	Couvercle	Deckel
F	11	2736 387 M91	1	Cover	Coperchio	Cubierta	Couvercle	Deckel
	12	390 796 X1	4	Bolt	Vite	Perno	Vis	Schraube
	13	1440 313 X1	4	Lockwasher	Rosetta elastica	Arandela de bloqueo	Rondelle grower	Federring
	14	1087 324 M91	1	Plug filling	Tappo riempimento	Tapón	Bouchon	Verschlussdeckel
	15	980 905 M1	1	Hose flex drainage	Tubo di spurgo	Manguera flexible	Flexible	Schlauch
	16	1453 951 M1	1	Clamp	Fascetta	Abrazadera	Collier	Schelle
	17	366 368 X1	1	Plug	Tappo	Tapón	Bouchon	Verschlussscraube
	18	2712 756 M1	1	Felt botton	Feltro	Paño	Presse à toupe	Stopffilz
	19	2712 757 M1	1	Felt top	Feltro	Paño	Presse à toupe	Stopffilz
	20	1851 764 M1	1	Cock	Rubinetto	Grifo	Robinet	Hahn
	21	1846 922 M1	1	Seal	Guarnizione	Junta	Joint	Dichtung
C	22	1454 462 M91	1	Guard	Griglia	Defensa de ventilador	Protecteur ventilateur	Grill
C	23	390 379 X1	4	Bolt	Vite	Perno	Vis	Schraube
C	24	1440 313 X1	4	Lockwasher	Rosetta elastica	Arandela de bloqueo	Rondelle grower	Federring
D	25	2708 990 M91	1	Guard	Protezione	Defensa de ventilador	Protecteur ventilateur	Grill
D	26	2708 991 M91	1	Guard	Protezione	Defensa de ventilador	Protecteur ventilateur	Grill
D	27	390 379 X1	5	Bolt	Vite	Perno	Vis	Schraube
D	28	1440 313 X1	5	Lockwasher	Rosetta elastica	Arandela de bloqueo	Rondelle grower	Federring
	30	2712 927 M1	4	Damper	Ammortizzatore	Amortiguador	Amortisseur	Puffer
	31	1441 453 X1	2	Bolt	Vite	Perno	Vis	Schraube
	32	1440 314 X1	2	Lockwasher	Rosetta elastica	Arandela de bloqueo	Rondelle grower	Federring
	33	2712 894 M1	2	Spacer	Distanziale	Espaciador	Entretoise	Abstanbuchse
	34	2712 925 M1	4	Washer	Rondella	Arandela	Rondelle	Scheibe
	35	2712 926 M1	2	Washer	Rondella	Arandela	Rondelle	Scheibe
	36	980 694 M2		Shim	Spessore	Pieza de espesor	Cale	Einstellblech
	37	1421 084 M91	2	Damper	Ammortizzatore	Amortiguador	Amortisseur	Puffer
	38	1440 287 X1	2	Washer	Rondella	Arandela	Rondelle	Scheibe

RADIATOR

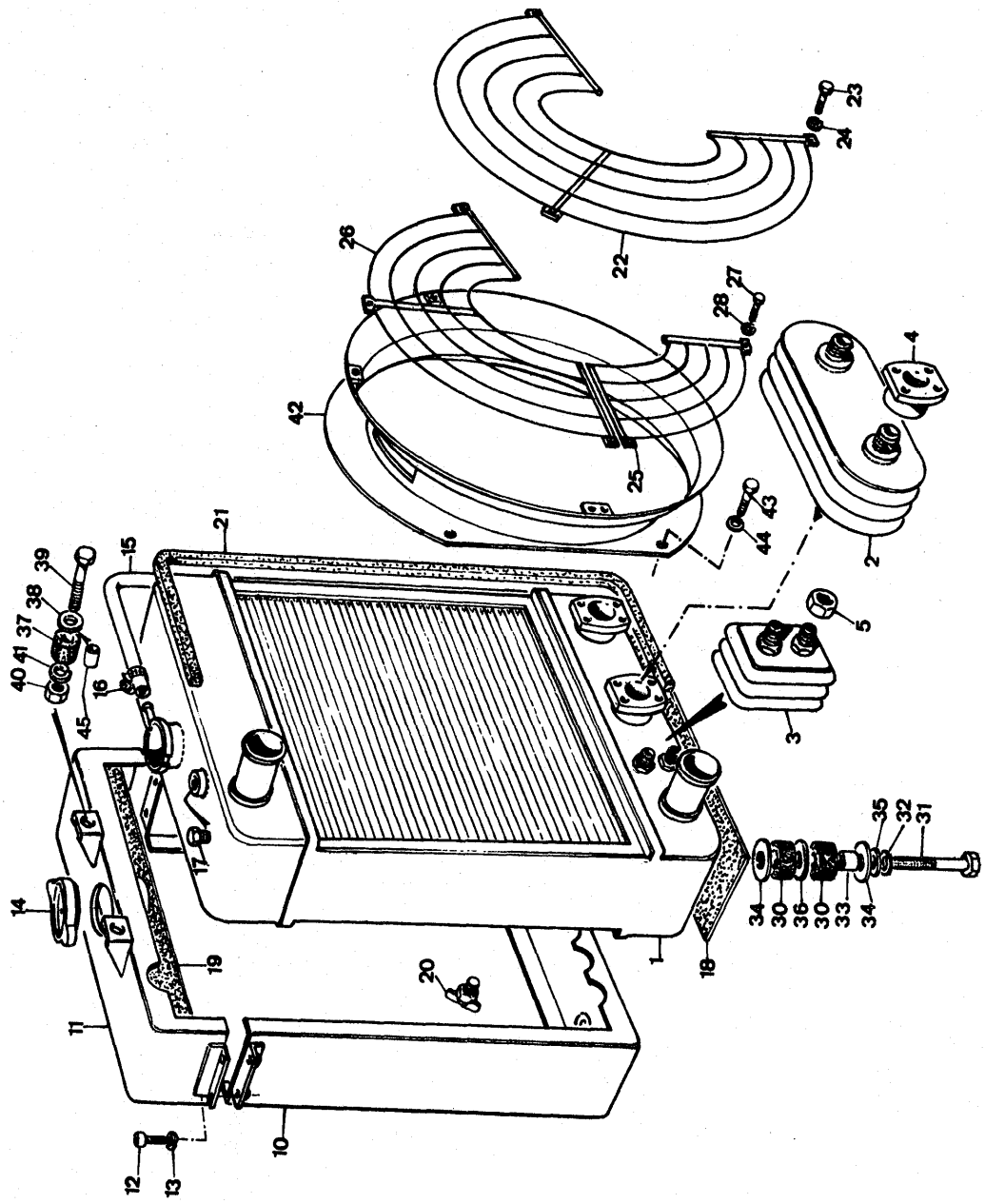
1
2
3
4
5
10
11
12
13
14
15
16
17
18
19
20
21
22
23
24
25
26
27
28
30
31
32
33
34
35
36
37
38
39
40
41
42
43
44
45

Note	Ref.	MF numbers	Q.ty	Description	Denominazione	Descripcion	Désignation	Benennung
E	39	339 011 X1	2	Bolt	Vite	Perno	Vis	Schraube
F	39	339 159 X1	2	Bolt	Vite	Perno	Vis	Schraube
	40	1440 098 X1	2	Nut	Dado	Tuerca	Ecrou	Mutter
	41	1440 313 X1	2	Lockwasher	Rosetta elastica	Arandela de bloqueo	Rondelle grower	Federring
D	42	1454 455 M92	1	Shroud	Convogliatore	Protector	Deflecteur d'air	Luftführung
D	43	390 379 X1	6	Bolt	Vite	Perno	Vis	Schraube
D	44	1440 313 X1	6	Lockwasher	Rosetta elastica	Arandela de bloqueo	Rondelle grower	Federring
F	45	2736 388 M1	2	Spacer	Distanziale	Espaciador	Entretoise	Abstandbuchse

Note: **A** Plate used from serial 471 loader - 116 dozer (R 3448). **B** Replacement of items indicated requires a soldering operation at the assembly. **C** Item used only for loader. **D** Item used only for dozer. **E** Item used up to serial 1362 loader - 607 dozer. **F** Item used from serial 1363 loader - 608 dozer.

A Tavola usata dalla matr. 471 loader - 116 dozer. **B** La sostituzione dei particolari richiede un'operazione di stagnatura. **C** Rif. usato solo per dozer. **D** Rif. usato solo per dozer. **E** Rif. usato fino alla matr. 1362 loader - 607 dozer. **F** Rif. usato dalla matr. 1363 loader - 608 dozer.

A Lámina usada desde la matr. 471 loader - 116 dozer. **B** Cuando las piezas deven ser remplazadas si necesita una operacion de saldadura. **C** Pieza usada solo para el loader. **D** Pieza usada solo para el dozer. **E** Pieza usada hasta la matr. 1362 loader - 607 dozer. **F** Pieza usada desde la matr. 1363 loader - 608 dozer.

A Planche employée à partir de la matr. 471 loader - 116 dozer. **B** Souder à l'étain apprés avoir monté la pièce. **C** Item employé seulement pour loader. **D** Item empolyé seulement pour dozer. **E** Item employé jusqu'à la matr. 1362 loader - 607 dozer. **F** Item employé à partir de la matr. 1363 loader - 608 dozer.

A Tafel ab Serie Nr. 471 Ladescaufel - 116 Planierschild verwende. **B** Nach der Montierung des Einzelteiles, verzinnen. **C** Pos. nur für Ladeschaufel verwende. **D** Pos. nur für Planierschild verwende. **E** Pos. bis Serie Nr. 1362 Ladeschaufel - 607 Planierschild verwende. **F** Pos. ab Serie Nr. 1363 Ladeschaufel - 608 Planierschild verwende.

HOUSING TORQUE CONVERTER

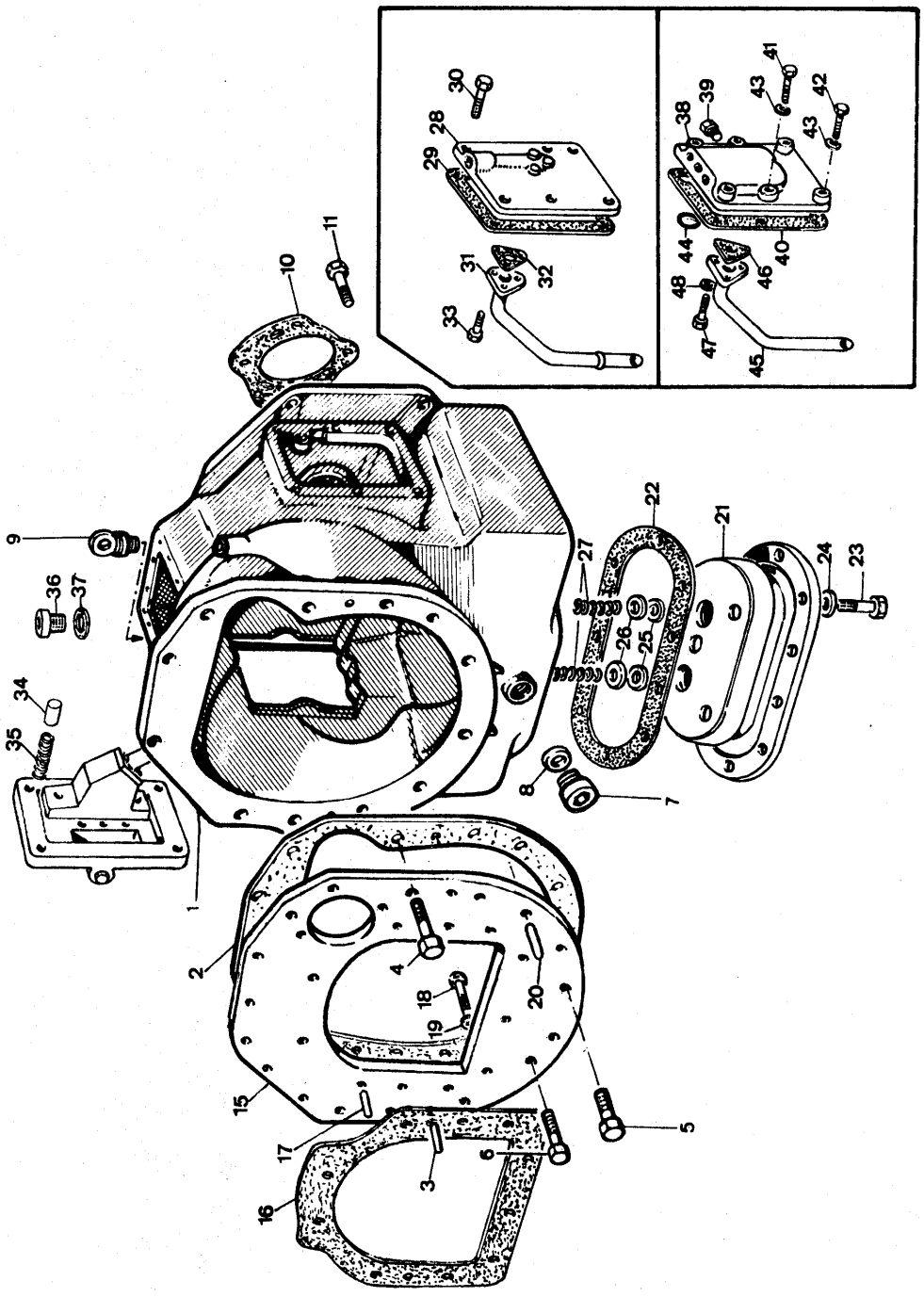

Note	Ref.	MF numbers	Q.ty	Description	Denominazione	Descripcion	Désignation	Benennung
A	1	1433 282 M1	1	Housing torque converter	Carter convertitore	Convertidor	Carter de convertisseur	Konvertergëhause
B	1	2712 812 M1	1	Housing torque converter	Carter convertitore	Convertidor	Carter de convertisseur	Konvertergëhause
	2	1433 283 M1	1	Gasket	Guarnizione	Junta	Joint	Dichtung
	3	731 434 M1	2	Dowel	Spina	Espiga	Téton	Stift
	4	353 708 X1	7	Setscrew	Vite	Tornillo	Vis	Schraube
	5	354 280 X1	2	Setscrew	Vite	Tornillo	Vis	Schraube
	6	353 702 X1	3	Setscrew	Vite	Tornillo	Vis	Schraube
	7	1420 767 M2	1	Plug	Tappo	Tapòn	Bouchon	Magnetikstopfen
	8	1420 686 M1	1	Gasket	Guarnizione	Junta	Joint	Dichtung
	9	1420 815 M1	2	Eyebolt	Golfare	Perno con ojal	Piton	Ringschraube
	10	1420 717 M1	1	Gasket	Guarnizione	Junta	Joint	Dichtung
	11	354 280 X1	6	Setscrew	Vite	Tornillo	Vis	Schraube
	15	1847 083 M2	1	Flange	Flangia	Brida	Flasque	Flansch
	16	1430 561 M1	1	Gasket	Guarnizione	Junta	Joint	Dichtung
	17	1430 562 M1	2	Dowel	Spina	Espiga	Téton	Stift
	18	353 540 X1	6	Bolt	Vite	Tornillo	Vis	Schraube
	19	353 434 X1	6	Lockwasher	Rosetta elastica	Arandela de bloqueo	Rondelle grower	Federring
	20	731 434 M1	2	Dowel	Spina	Espiga	Téton	Stift
	21	980 323 M1	1	Oil pan	Vasca filtrante	Alojamiento filtrante	Carter aspiration	Ölsumpf
	22	1420 725 M1	1	Gasket	Guarnizione	Junta	Joint	Dichtung
	23	339 081 X1	10	Bolt	Vite	Perno	Vis	Schraube
	24	390 734 X1	10	Washer	Rondella	Arandela	Rondelle	Scheibe
	25	1420 693 M1	2	Gasket	Guarnizione	Junta	Joint	Dichtung
	26	1420 829 M1	2	Washer	Rondella	Arandela	Rondelle	Scheibe
	27	1420 716 M1	2	Spring	Molla	Resorte	Ressort	Feder
A	28	1420 692 M1	1	Cover	Coperchio	Cubierta	Convercle	Deckel
A	29	1420 724 M1	1	Gasket	Guarnizione	Junta	Joint	Dichtung
A	30	1441 512 X1	6	Bolt	Vite	Perno	Vis	Schraube
A	31	1420 826 M91	1	Pipe	Tubo	Tubo	Tube	Rohr
A	32	1420 688 M1	1	Gasket	Guarnizione	Junta	Joint	Dichtung
A	33	390 994 X1	3	Bolt	Vite	Perno	Vis	Schraube
A	34	1420 746 M1	1	Plunger	Pistoncino	Valvula	Soupape	Ventil
A	35	1420 713 M1	1	Spring	Molla	Resorte	Ressort	Feder
B	36	1437 246 M1	1	Plug	Tappo	Tapón	Bouchon	Verschlussschraube
B	37	1440 785 X1	1	Seal	Guarnizione	Junta	Joint	Dichtung

HOUSING TORQUE CONVERTER

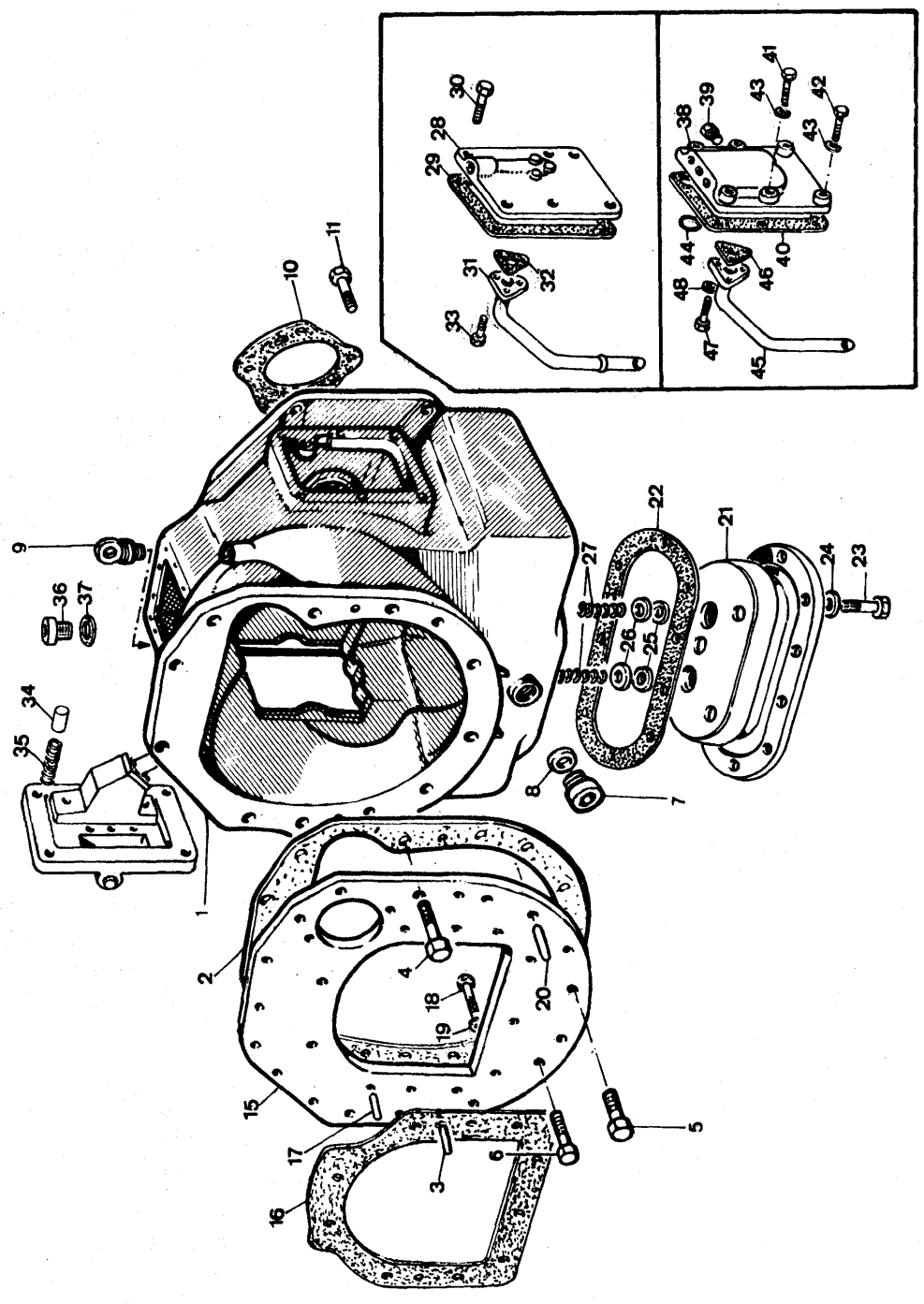

Note	Ref.	MF numbers	Q.ty	Description	Denominazione	Descripcion	Désignation	ßunuuəuəg
B	38	2712 737 M91	1	Cover	Coperchio	Cubierta	Convercle	Deckel
B	39	366 368 X1	1	Plug	Tappo	Tapón	Bouchon	Verschlussschraube
B	40	2714 351 M1	1	Gasket	Guarnizione	Junta	Joint	Dichtung
B	41	391 188 X1	3	Bolt	Vite	Perno	Vis	Schraube
B	42	1441 436 X1	3	Bolt	Vite	Perno	Vis	Schraube
B	43	1440 314 X1	6	Lockwasher	Rosetta elastica	Arandela de bloqueo	Rondelle grower	Federring
B	44	1442 151 X1	1	"O Ring"	Anello « OR »	Anillo « O »	Joint torique	Dichtring
B	45	2712 742 M91	1	Pipe	Tubo	Tubo	Tube	Ölleitung
B	46	2712 743 M1	1	Gasket	Guarnizione	Junta	Joint	Dichtung
B	47	339 123 X1	3	Bolt	Vite	Perno	Vis	Schraube
B	48	1440 313 X1	3	Lockwasher	Rosetta elastica	Arandela de bloqueo	Rondelle growel	Federring

Note: **A** Item used up to serial 470 loader 115 dozer (R 3448). **B** Item used from serial loader 471, dozer 116 (R 3448).

A Rif. usato fino alla matr. 470 loader - 115 dozer. **B** Rif. usato dalla matr. 471 loader - 116 dozer.

A Pieza usada hasta la matr. 470 loader 115 dozer. **B** Pieza usada desde la matr. 471 loader - 116 dozer.

A Item employé jusqu'à la matr. 470 loader 115 dozer. **B** Item employé à partir de la matr. 471 loader - 116 dozer.

A Pos. bis Serie Nr. 470 Ladeschaufel - 115 Planierschild verwende. **B** Pos. ab Serie Nr. 471 Ladeschaufel - 116 Planierschild verwende.

TORQUE CONVERTER

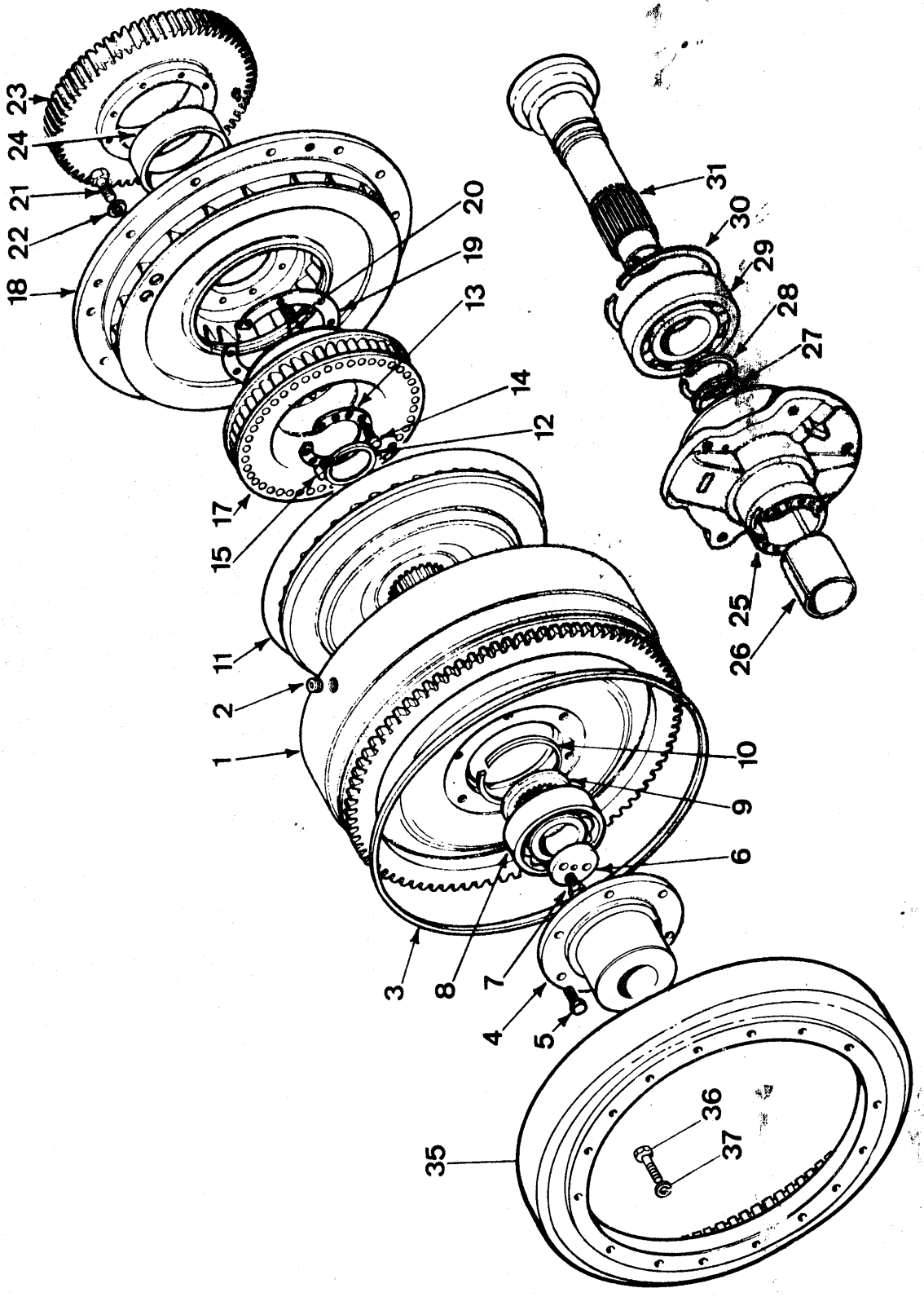

Note	Ref.	MF numbers	Q.ty	Description	Denominazione	Descripcion	Désignation	Benennung
		981 195 M92	1	Torque Converter (c/w ref. 1 to 31)	Convertitore (comp. rif. 1 a 31)	Conjunto de Convertidor de par (incl. piezas 1 a 31)	Convertisseur (comp. items de 1 à 31)	Konvertor Komplet (einschl. pos. 1-31)
		981 195 M93	1	Torque Converter ass'y (c/w ref. 1 to 31)	Convertitore (comp. rif. da 1 a 31)	Conjunto de Convertidor de par (incl. piezas de 1 a 31)	Convertisseur (comp. items de 1 à 31	Konvertor Komplet (einschl. pos. 1-3)
A	1	1420 770 M91	1	Housing rotating	Carter	Alojamiento	Carter	Konvertorgehäuse
B	1	1428 382 M91	1	Housing	Carter	Alojamiento	Carter	Konvertorgehäuse
	2	1420 768 M1	2	Plug	Tappo	Tapón	Bouchon	Verschlussschraube
	3	1420 769 M1	1	Gasket	Guarnizione	Junta	Joint	Dichtung
	4	1420 783 M1	1	Hub	Mozzo	Cubo	Moyeur	Nabe
	5	1420 784 M1	6	Bolt	Vite	Tornillo	Vis	Schraube
	6	1420 788 M1	1	Thrustwasher	Rondella di spallam.	Arandela de empuje	Rondelle frein	Sprengrig
A	7	1420 789 M1	2	Bolt	Vite	Tornillo	Vis	Schraube
B	7	1428 991 M1	2	Bolt	Vite	Tornillo	Vis	Schraube
	8	1440 588 X1	1	Bearing	Cuscinetto	Cojinete	Roulement	Kugellager
A	9	1420 787 M1	1	Spacer	Distanziale	Espaciador	Entretoise	Abstandbüchse
B	9	1428 990 M1	1	Spacer	Distanziale	Espaciador	Entretoise	Abstandbüchse
A	10	1420 786 M1	1	Circlip	Anello elastico	Fiador elastico	Circlip	Sicherungsring
B	10	1428 383 M1	1	Circlip	Anello elastico	Fiador elastico	Circlip	Sicherungsring
	11	1420 774 M1	1	Turbine	Turbina	Turbina	Turbine	Turbine
	12	1420 776 M1	1	Circlip	Anello elastico	Fiador elastico	Circlip	Sicherungsring
	13	1420 779 M1	2	Plate	Piastrina	Placa	Rondelle frein	Sicherungsring
	14	1420 778 M1	6	Bolt	Vite	Tornillo	Vis	Schraube
	15	1420 777 M1	4	Dowel	Spina	Espiga	Téton	Stift
	17	1420 775 M1	1	Stator	Statore	Estator	Stator	Stator
	18	1420 771 M1	1	Pump	Pompa	Bomba	Pompe	Pumpe
	19	1420 782 M1	2	Plate	Piastrina	Placa	Rondelle frein	Sicherungsring
	20	1420 772 M1	8	Bolt	Vite	Perno	Vis	Schraube
	21	1420 772 M1	18	Bolt	Vite	Perno	Vis	Schraube
	22	1420 773 M1	18	Washer-flat	Rondella piana	Arandela llana	Rondelle	Scheibe
	23	1846 069 M91	1	Gear ass'y (c/w ref. 24)	lingranaggio (comp. rif. 24)	Engranaje (incl. piezas 24)	Pignon (comp. item 24)	Zahnrad (einschl. pos 24)
	24	1428 175 M1	1	Bushing	Boccola	Buje	Bague	Büchse
	25	1428 156 M91	1	Cage ass'y (c/w ref. 26)	Flangia (comp. rif. 26)	Brida (incl. pieza 26)	Flange (comp. item 26)	Kansch einschl. Pos. 26)
	26	1420 795 M1	1	Bushing	Bussola	Buje	Bague	Büchse
	27	1428 162 M1	1	Ring	Anello	Segmiento	Segment	Kobelring
	28	1428 157 M1	1	Circlip	Anello elastico	Fiador elastico	Circlip	Spanring

TORQUE CONVERTER

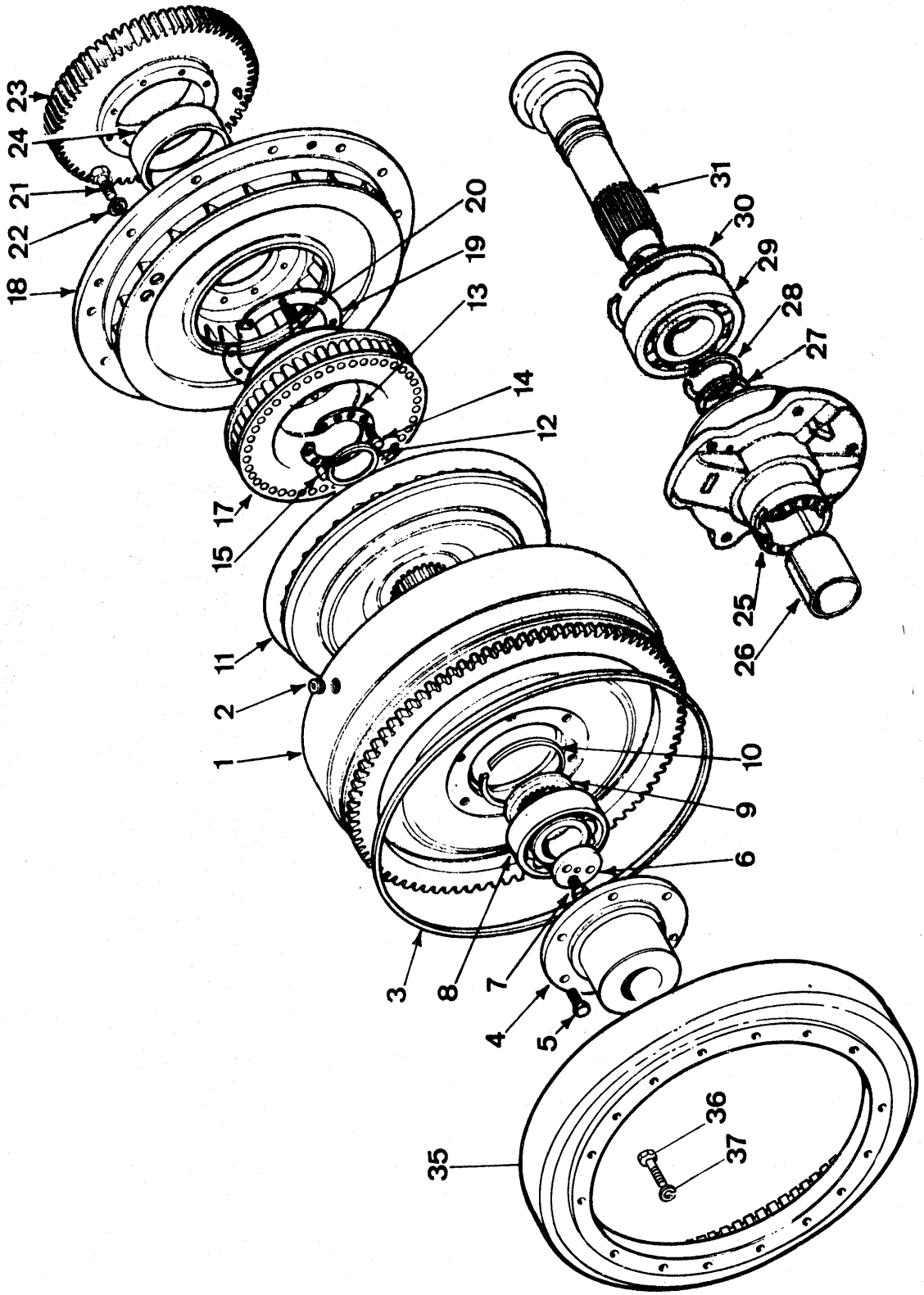

Note	Ref.	MF numbers	Q.ty	Description	Denominazione	Descripcion	Désignation	Benennung
	29	1440 546 X1	1	Bearing	Cuscinetto	Cojinete	Roulement	Kugellager
	30	1428 160 M1	1	Circlip	Anello elastico	Fiador elastico	Circlip	Spanring
	31	1428 158 M1	1	Shaft	Albero	Eje	Arbre	Welle
	35	1420 745 M1	1	Ring ratating	Anello trascinam.	Anillo giratorio	Bague d'entrainement	Schleppring
	36	391 857 X1	12	Bolt	Vite	Perno	Vis	Schraube
	37	1440 313 X1	12	Lockwasher	Rosetta elastica	Arandela de bloqueo	Rondelle grower	Federring

Note: **A** Item used with torque converter 981 195 M92 only. **B** Item used with torque converter 981 195 M93 only.
A Rif usato con convertitore 981 195 M92. **B** Rif. usato con convertitore 981 195 M93.
A Pieza usada con convertidor de par 981 195 M92. **B** Pieza usada con convertidor de par 981 195 M93.
A Item employé avec convertisseur 981 195 M92. **B** Item employé avec convertisseur 981 195 M93.
A Pos. mit Konvertor 981 195 M92 verwende. **B** Pos. mit Konvertor 981 195 M93 verwende.

OIL PUMP

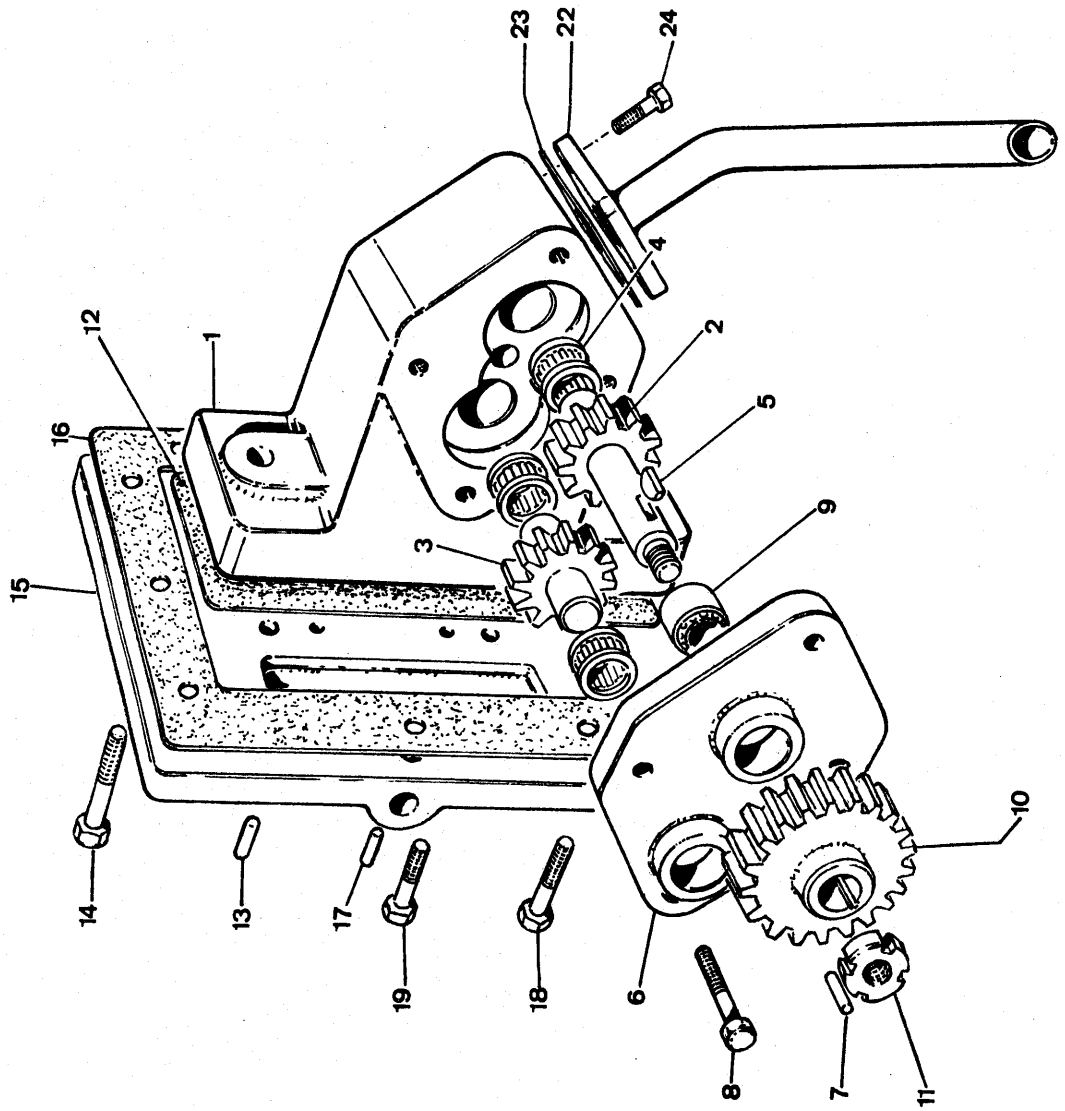

Note	Ref.	MF numbers	Q.ty	Description	Denominazione	Descripcion	Désignation	Benennung
A		981 235 M91	1	Oil pump (c/w ref. 1 to 11)	Pompa olio (c. rif. da 1 a 11)	Bomba de aceite (incl. piezas 1 a 11)	Pompe à huile (compr. items de 1 à 11)	Oel pumpe (best aus Pos. 1-11)
B		1493 070 M91	1	Oil pump (c/w ref. 1 to 11)	Pompa olio (compr. rif. da 1 a 11)	Bomba aceite (incl. piezas 1 a 11)	Pompe à huile (c. items de 1 à 11)	Oel pumpe (best aus Pos. 1-11)
A	1	1420 712 M1	1	Body	Corpo	Alojamiento	Corps	Gehäuse
B	1	1493 071 M1	1	Body	Corpo	Alojamiento	Corps	Gehäuse
A	2	1420 706 M1	1	Gear	Ingranaggio	Engranaje	Pignon	Zahnrad
B	2	1816 085 M1	1	Gear	Ingranaggio	Engranaje	Pignon	Zahnrad
A	3	1420 707 M1	1	Gear	Ingranaggio	Engranaje	Pignon	Zahnrad
B	3	1816 086 M1	1	Gear	Ingranaggio	Engranaje	Pignon	Zahnrad
	4	1420 737 M1	3	Bearing	Cuscinetto	Cojinete	Roulement	Kegelrollenlager
	5	391 728 X1	1	Key	Linguetta	Chaveta	Clavette	Lasche
	6	1420 711 M1	1	Cover	Coperchio	Cubierta	Couvercle	Deckel
	7	1420 810 M1	2	Dowel	Spina	Espiga	Téton	Stift
	8	339 401 X1	4	Setscrew	Vite	Tornillo	Vis	Schraube
	9	1441 170 X1	1	Bearing	Cuscinetto	Cojinete	Roulement	Punpenkegel
	10	1420 710 M1	1	Gear	Ingranaggio	Engranaje	Pignon	Pumpenrad
	11	1420 765 M1	1	Nut	Ghiera	Tuerca	Ecrou	Mutter
	12	1420 714 M1	1	Gasket	Guarnizione	Junta	Joint	Dichtung
	13	1420 811 M1	2	Dowel	Spina	Espiga	Téton	Stift
	14	1441 512 X1	2	Setscrew	Vite	Tornillo	Vis	Schraube
	15	1420 700 M1	1	Cover	Coperchio	Cubierta	Couvercle	Deckel
	16	1420 718 M1	1	Gasket	Guarnizione	Junta	Joint	Dichtung
	17	1420 811 M1	2	Dowel	Spina	Espiga	Téton	Stift
	18	1441 512 X1	4	Setscrew	Vite	Tornillo	Vis	Schraube
	19	339 018 X1	2	Setscrew	Vite	Tornillo	Vis	Schraube
	22	1420 820 M91	1	Pipe inlet	Tubo aspirazione	Tubo de inducción	Tuyau d'aspiration	Leitung
	23	1420 684 M1	1	Gasket	Guarnizione	Junta	Joint	Dichtung
	24	390 994 X1	2	Bolt	Vite	Perno	Vis	Schraube

Note: A - Item used up to serial (R 2622). B - Item used from serial (R 2622).
A - Rif. usato fino alla matric. B - Rif. usato dalla matric.
A - Pieza usada hasta la matr. B - Pieza usada desde la matr.
A - Item employé jusqu'à la matr. B - Item employé de la matr.
A - Pos. bis Matrikelnummer benützt. B - Pos. ab Matrikelnummer benützt.

OIL PUMP AND VALVES ON COVER

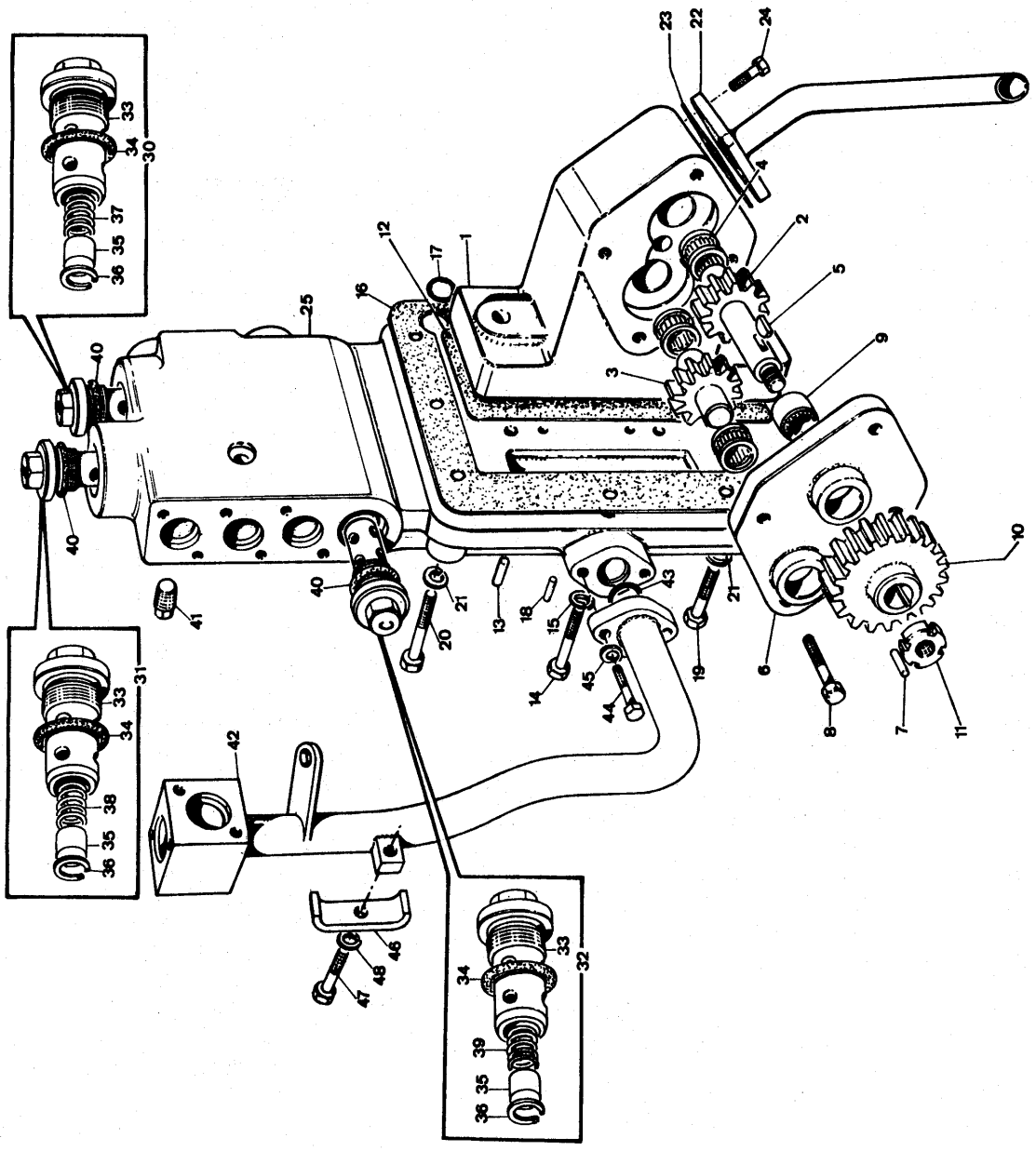

Note	Ref.	MF numbers	Q.ty	Description	Denominazione	Descripcion	Désignation	Benennung
A		1493 070 M91	1	Oil pump (c/w ref. 1 to 11)	Pompa olio (comp. rif. da 1 a 11)	Bomba de aceite (incl. piezas de 1 a 11)	Pompe à huile (comp. items 1 à 11)	Oel Pumpe (einschl. Pos. 1-11)
	1	1493 071 M1	1	Body	Corpo	Cuerpo	Corps	Gehäuse
	2	1816 085 M1	1	Gear	Ingranaggio	Engranaje	Pignon	Zahnrad
	3	1816 086 M1	1	Gear	Ingranaggio	Engranaje	Pignon	Zahnrad
	4	1440 513 X1	1	Bearing	Cuscinetto	Cojnete	Roulement	Nadellager
	5	391 728 X1	1	Key	Chiavetta	Chaveta	Clavette	Lasche
	6	1420 711 M1	1	Cover	Coperchio	Cubierta	Couvercle	Deckel
	7	1420 810 M1	2	Dowel	Spina	Espiga	Téton	Bolzen
	8	339 401 X1	4	Bolt	Vite	Perno	Vis	Schraube
	9	1441 170 X1	1	Bearing	Cuscinetto	Cojnete	Roulement	Nadellager
	10	1420 710 M1	1	Gear	Ingranaggio	Engranaje	Pignon	Zahnrad
	11	1420 765 M1	1	Nut	Dado	Tuerca	Ecrou	Mutter
	12	1420 714 M1	1	Gasket	Guarnizione	Junta	Joint	Dichtung
	13	1420 811 M1	2	Dowel	Spina	Espiga	Téton	Bolzen
	14	1441 436 X1	2	Bolt	Vite	Perno	Vis	Schraube
	15	1440 314 X1	2	Lockwasher	Rosetta elastica	Arandela de bloqueo	Rondelle grower	Federring
	16	2715 294 M1	1	Gasket	Guarnizione	Junta	Joint	Dichtung
	17	1442 151 X1	1	« O » Ring	Anello « OR »	Anillo « O »	Joint torique	Dichtring
	18	1420 811 X1	2	Dowel	Spina	Espiga	Téton	Bolzen
	19	1441 436 X1	4	Bolt	Vite	Perno	Vis	Schraube
	20	1441 193 X1	2	Bolt	Vite	Perno	Vis	Schraube
	21	1440 314 X1	6	Lockwasher	Rosetta elastica	Arandela de bloqueo	Rondelle grower	Federring
	22	1420 820 M91	1	Pipe inlet	Tubo	Tubo	Tube	Rohr
	23	1420 684 M1	1	Gasket	Guarnizione	Junta	Joint	Dichtung
	24	390 994 X1	2	Bolt	Vite	Perno	Vis	Schraube
	25	2712 738 M91	1	Cover	Coperchio	Cubierta	Couvercle	Deckel
	30	2714 317 M91	1	Valve ass'y (c/w ref. 33 to 37)	Valvola (comp. i rif. 33 a 37)	Valvula (incl. piezas 33 a 37)	Soupape (comp. items 33 à 37)	Ventil (einschl. Pos. 33-37)
	31	2714 318 M91	1	Valve ass'y (c/w ref. 33 to 36& 38)	Valvola (comp. i rif. 33 a 36 e 38)	Valvula (incl. piezas 33 a 36 y 38)	Soupape (comp. items 33 à 36 et 38)	Ventil (einschl. Pos. 33-36 und 38)
	32	2714 319 M91	1	Valve ass'y (c/w ref. 33 to 36 & 39)	Valvola (comp. i rif. 33 a 36 e 39)	Valvula (incl. piezas 33 a 36 y 39)	Soupape (comp. items 33 à 36 et 39)	Ventil (einschl. Pos. 33-36 und 39)
	33	2712 752 M1	3	Body	Corpo	Cuerpo	Corps	Gehäuse

OIL PUMP AND VALVES ON COVER

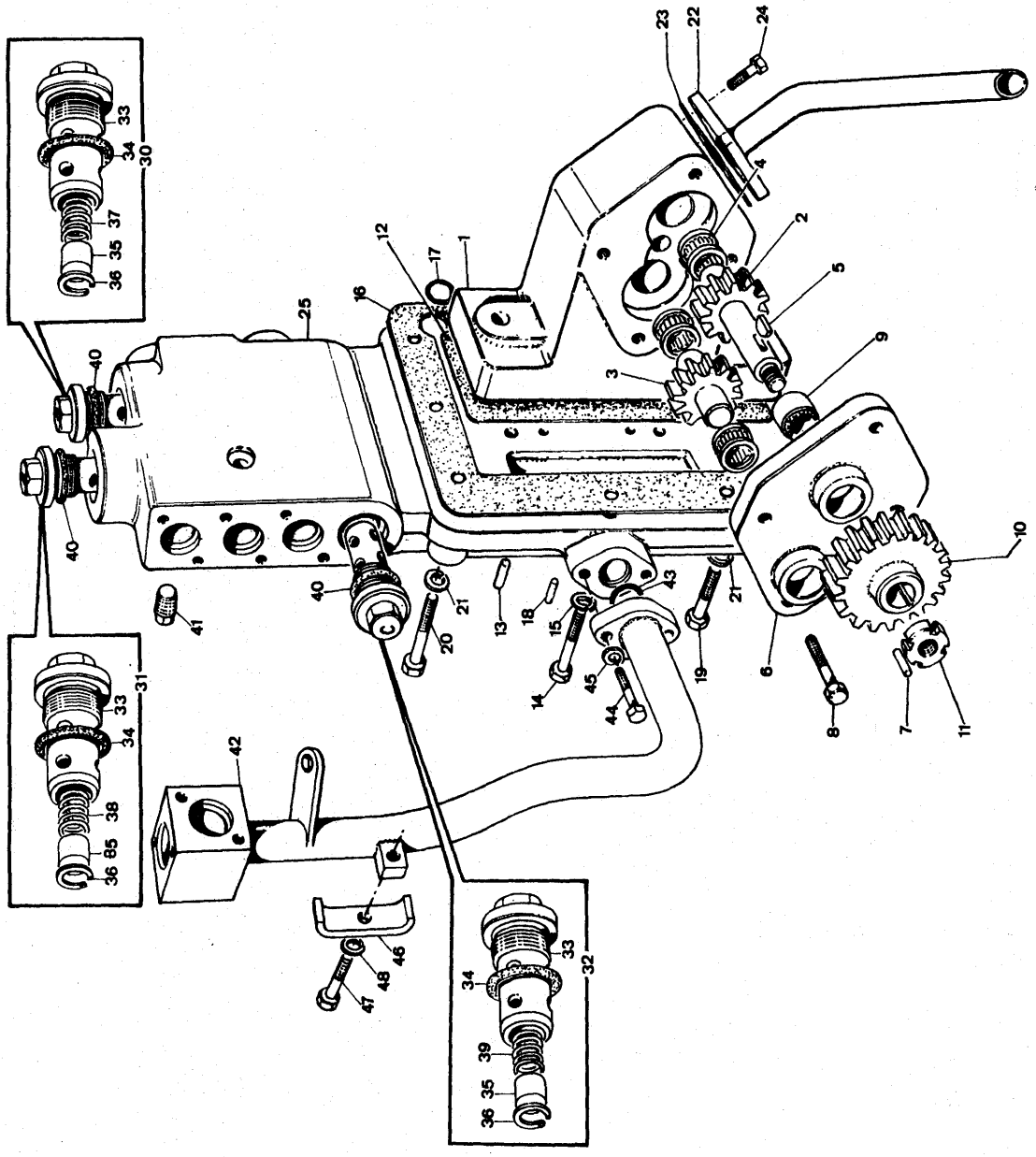

HOUSING HYDRAULIC REVERSER

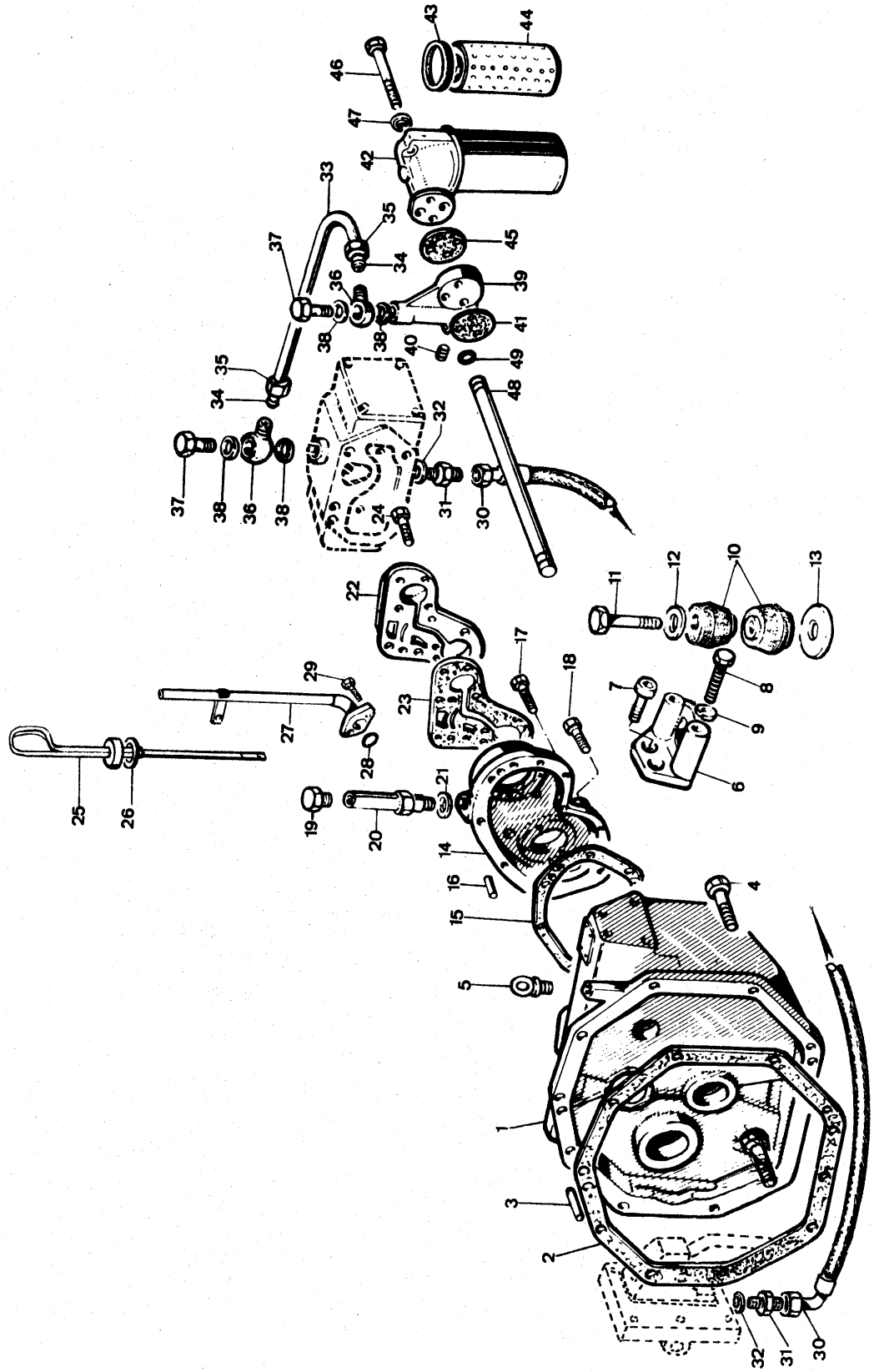

Note	Ref.	MF numbers	Q.ty	Description	Denominazione	Descripcion	Désignation	Benennung
F								
	1	1432 381 M2	1	Housing hyd. reverser	Carter inversore	Alojamiento	Carter inverseur	Umschaltergëhause
	2	1420 727 M1	1	Gasket	Guarnizione	Junta	Joint	Dichtung
	3	1420 813 M1	2	Dowel	Spina	Espiga	Téton	Stift
	4	339 814 X1	10	Setscrew	Vite	Tornillo	Vis	Schraube
	5	1420 815 M1	2	Eyebolt	Golfare	Perno con ojal	Piton	Ringschraube
A	6	1432 096 M1	2	Bracket	Supporto	Soporte	Support	Konverterunterlage
B	6	1432 298 M1	2	Bracket	Supporto	Soporte	Support	Konverterunterlage
C	7	1441 515 X1	4	Bolt	Vite	Perno	Vis	Schraube
A	8	1440 425 X1	4	Bolt	Vite	Perno	Vis	Schraube
A	9	391 414 X1	4	Lockwasher	Rosetta elastica	Arandela de bloqueo	Rondelle grower	Federring
	10	1432 098 M91	4	Silent-block	Supporto elastico	Amortiguador	Silent bloc	Silent-block
	11	1845 758 M1	2	Setscrew	Vite	Tornillo	Vis	Schraube
	12	390 745 X1	2	Washer	Rondella	Arandela	Rondella	Scheibe
	13	1432 135 M2		Shim	Spessore	Pieza de espesor	Cale	Keil
	14	1420 701 M1	1	Cover	Coperchio	Cubierta	Couvercle	Deckel
	15	1420 729 M1	1	Gasket	Guarnizione	Junta	Joint	Dichtung
	16	1422 037 M1	2	Dowel	Spina	Espiga	Téton	Stift
	17	339 159 X1	1	Setscrew	Vite	Tornillo	Vis	Schraube
	18	339 009 X1	8	Setscrew	Vite	Tornillo	Vis	Schraube
	19	973 268 M92	1	Breather	Sfiatatoio	Respiradero	Reniflard	Deckellentlüfter
	20	981 296 M91	1	Extension	Prolunga	Prolongación	Rallonge	Streichschiene
	21	1438 747 M1	1	Gasket	Guarnizione	Junta	Joint	Dichtung
D	22	1420 702 M1	1	Plate	Piastra	Placa	Disque	Platte
E	22	1493 118 M1	1	Plate	Piastra	Placa	Disque	Platte
	23	1420 728 M1	1	Gasket	Guarnizione	Junta	Joint	Dichtung
	24	339 010 X1	8	Setscrew	Vite	Tornillo	Vis	Schraube
	25	1422 046 M91	1	Dipstick	Asta di livello	Varilla medidora	Jauge	Oelmesstab
	26	1422 047 M1	1	Gasket	Guarnizione	Junta	Joint	Dichtung
	27	1422 048 M91	1	Pipe	Tubo	Tubo	Tube	Rohr
	28	1441 123 X1	1	« O » Ring	Anello « OR »	Anillo « OR »	Joint torique	Dichtring
	29	339 761 X1	2	Bolt	Vite	Perno	Vis	Schraube
	30	1439 740 M91	1	Pipe	Tubo	Tubo	Tube	Rohr
	31	1420 824 M1	2	Nipple	Niplo	Racor	Raccord	Schraubstützen
	32	1440 703 X1	2	Seal	Guarnizione	Junta	Joint	Dichtung
	33	1420 756 M1	1	Pipe	Tubo	Tubo	Tube	Rohr

Note	Ref.	MF numbers	Q.ty	Description	Denominazione	Descripcion	Désignation	Benennung
	34	1441 529 X1	3	« O » Ring	Anello « OR »	Anillo « O »	Joint torique	Dichtring
	35	1431 158 M1	3	Plunger	Pistoncino	Piston	Piston	Kolben
	36	1441 785 X1	3	Circlip	Anello elastico	Fiador elastico	Circlip	Sicherungsring
	37	2714 311 M1	1	Spring	Molla	Resorte	Ressort	Feder
	38	1452 109 M1	1	Spring	Molla	Resorte	Ressort	Feder
	39	1452 101 M1	1	Spring	Molla	Resorte	Ressort	Feder
	40	1441 292 X1	5	« O » Ring	Anello « OR »	Anillo « O »	Joint torique	Dichtring
	41	366 368 X1	3	Plug	Tappo	Tapón	Bouchon	Verschlussschraube
	42	2714 531 M91	1	Manifold	Tubo	Tubo	Tube	Rohr
	43	1441 123 X1	1	« O » Ring	Anello « OR »	Anillo « O »	Joint torique	Dichtring
	44	1441 000 X1	2	Bolt	Vite	Perno	Vis	Schraube
	45	1440 313 X1	2	Lockwasher	Rosetta elastica	Arandela de bloqueo	Rondelle grower	Federring
	46	2712 125 M1	1	Clamp	Staffa	Brida	Collier	Schelle
	47	1441 453 X1	1	Bolt	Vite	Perno	Vis	Schraube
	48	1440 314 X1	1	Lockwasher	Rosetta elastica	Arandela de bloqueo	Rondelle grower	Federring

Note: **A** Plate used from serial loader 471 - dozer 116 (R 3448).

A Tavola usata dalla matr. 471 loader - 116 dozer.

A Làmina usada desde la matr. 471 loader - 116 dozer.

A Planche employée à partir de la matr. 471 loader, 116 dozer.

A Tafel ab Serie Nr. 471 Ladeschaufel - 116 Planierschild verwende.

HOUSING HYDRAULIC REVERSER

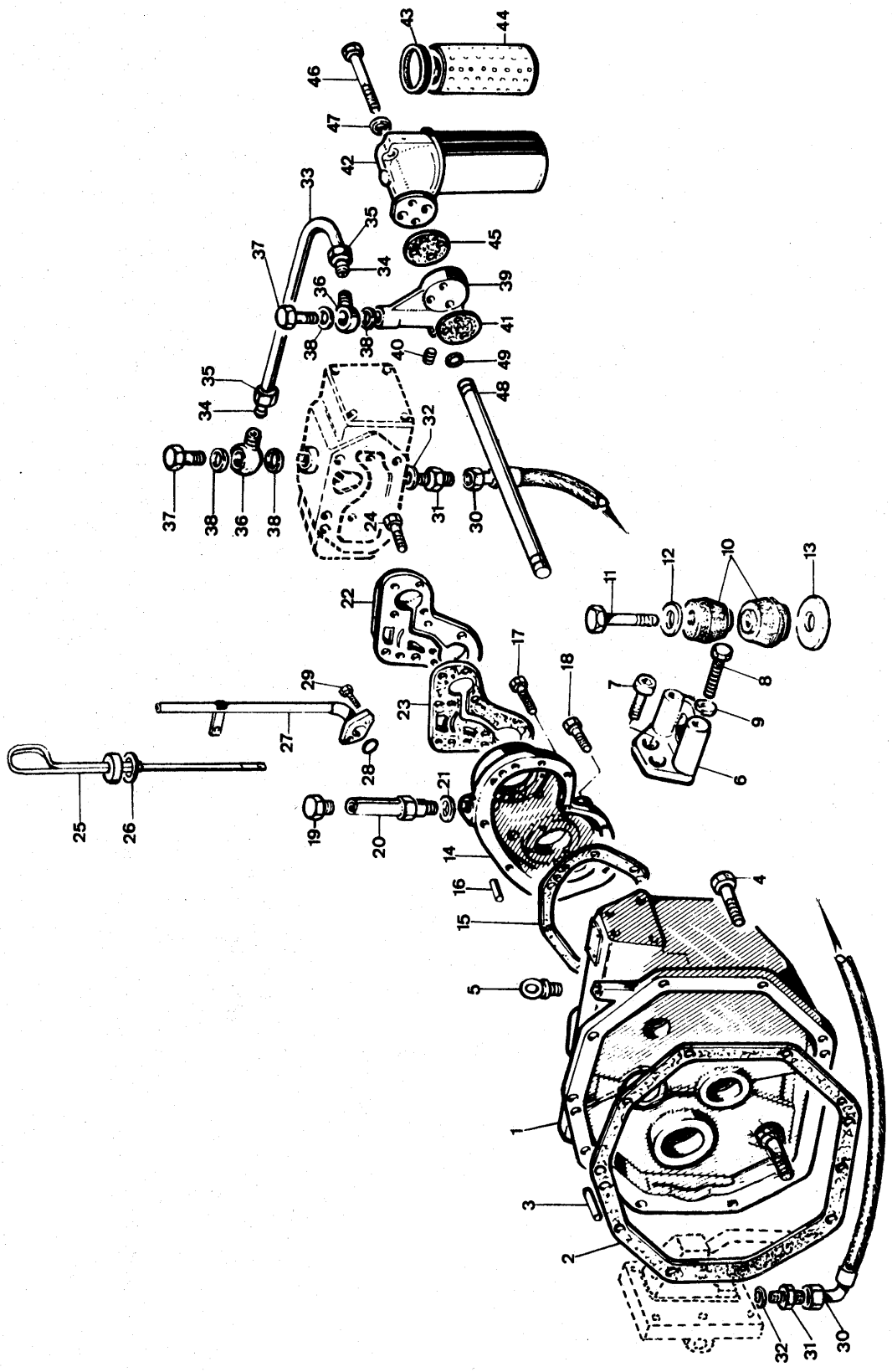

Note	Ref.	MF numbers	Q.ty	Description	Denominazione	Descripcion	Désignation	Benennung
	34	1438 727 M1	2	Olive	Oliva	Oliva	Ogive	Schneidring
	35	1438 726 M1	2	Nut	Dado	Tuerca	Ecrou	Mutter
	36	1420 831 M1	2	Banjo	Chiocciola	Banjo	Banjo	Hohlschraube
	37	1420 832 M1	2	Bolt	Bocchettone	Perno	Vis creuse	Überwurfmutter
	38	390 855 X1	4	Seal	Guarnizione	Junta	Joint	Dichtring
	39	1420 755 M1	1	Block	Corpo	Cuerpo	Corps	Gehäuse
	40	1420 828 M1	1	Plug	Tappo	Tapón	Bouchon	Verschlussschraube
	41	1420 694 M1	1	Gasket	Guarnizione	Giunta	Joint	Dichtring
	42	980 498 M91	1	Oil filter (c/w ref. 43-44)	Filtro olio (comp. rif. 43-44)	Filtro de aceite (incl. piezas 43-44)	Filtre à huile (comp. items 43-44)	Oelfilter (einschl. Pos. 43-44)
	43	2708 078 M1	1	Gasket	Guarnizione	Junta	Joint	Dichtung
	44	980 917 M91	1	Element	Cartuccia	Elemento	Element	Filtereinsatz
	45	1420 689 M1	1	Gasket	Guarnizione	Junta	Joint	Dichtung
	46	357 035 X1	2	Setscrew	Vite	Perno	Vis	Schraube
	47	1440 274 X1	2	Washer	Rondella	Arandela	Rondelle	Scheibe
	48	1420 827 M1	1	Pipe	Tubo	Tubo	Tube	Rohr
	49	1441 514 X1	4	"O" Ring	Anello « OR »	Anillo "O"	Joint torique	Dichtring

Note: **A** Item used only for loader. **B** Item used only for dozer. **C** For dozer Q.ty is 8. **D** Item used up to 188 loader, 1 dozer (R 2622). **E** Item used from serial 189 loader - 2 dozer (R 2622). **F** Plate used up to serial 470 loader - 115 dozer (R 3448).

A Rif. usato solo per loader. **B** Rif. usato solo per dozer. **C** Per il dozer la quantità è 8. **D** Rif. usato fino alla matr. 188 loader - 1 dozer. **E** Rif. usato dalla matr. 189 loader - 2 dozer. F Tavola usata fino alla matr. 470 loader - 115 dozer.

A Pieza usada solo para el loader. **B** Pieza usada solo para el dozer. **C** Para el dozer la cantitad es 8. **D** Pieza usata hasta la matr. 188 loader - 1 dozer. **E** Pieza usada desde la matr. 189 loader, 2 dozer. **F** Lámina usada hasta la matr. 470 loader - 115 dozer.

A Item employé seulement pour loader. **B** Item employé seulement pour dozer. **C** Pour le dozer la quantité est 8. **D** Item employé jusqu'à la matr. 188 loader - 1 dozer. **E** Item employé à partir de la matr. 189 loader, 2 dozer. **F** Planche employée jusqu'à la matr. 470 loader - 115 dozer.

A Pos nur für Ladeschaufel verwende. **B** Pos. nur für Planierschild verwende. **C** Für Planierschild die Q.tät 8 ist. **D** Pos. bis Serie Nr. 188 Ladeschaufel 1 Planierschild verwende. **E** Pos. ab Serie Nr. 189 Ladeschaufel, 2 Planierschild verwende. **F** Tafel bis Serie Nr. 470 Ladeschaufel - 115 Planierschild verwende.

HOUSING HYDRAULIC REVERSER

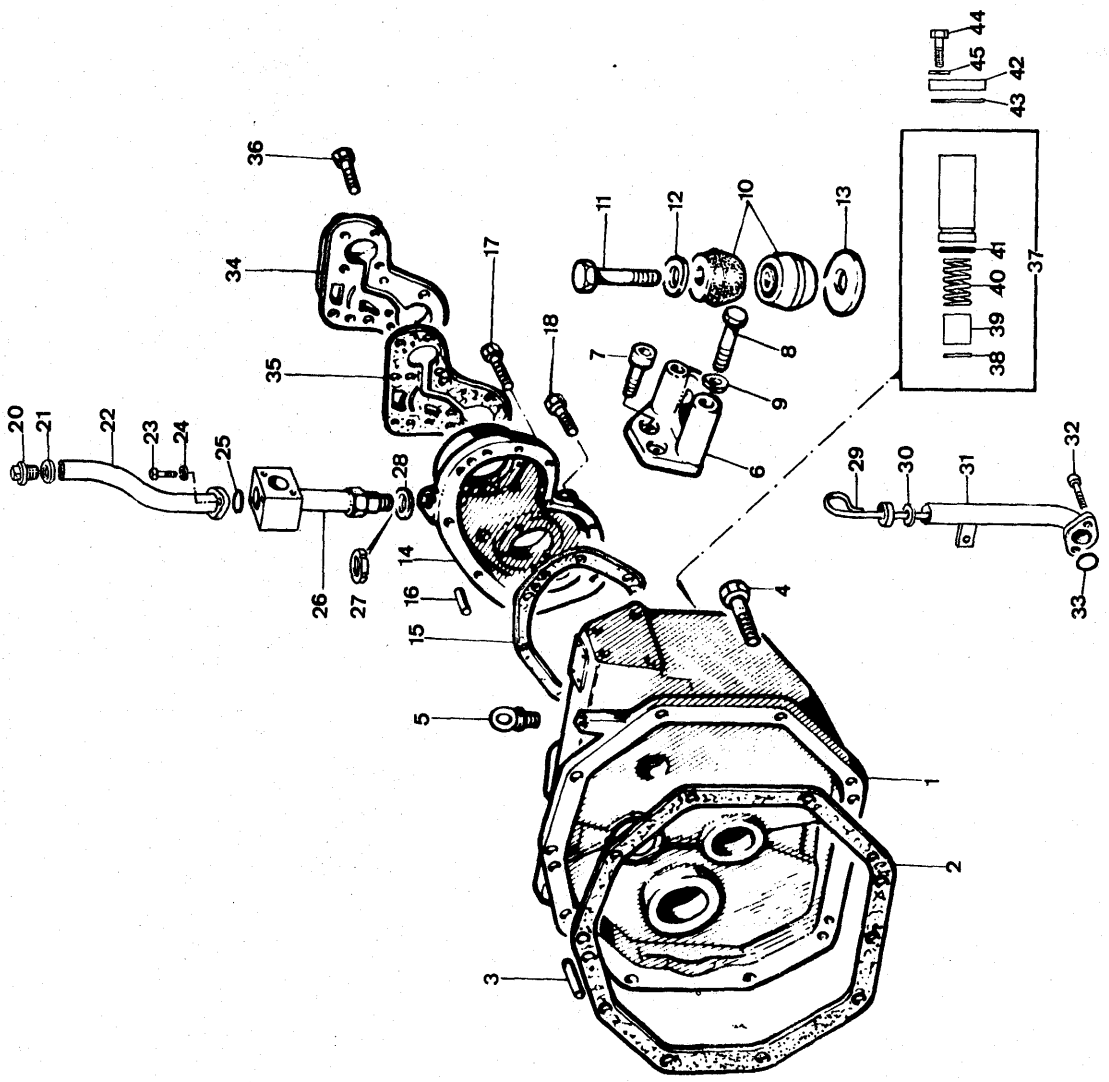

Note	Ref.	MF numbers	Q.ty	Description	Denominazione	Descripcion	Désignation	Benennung
A								
	1	1432 381 M2	1	Housing	Carcassa	Alojamiento	Carter inverseur	Umschaltergehaüse
	2	1420 727 M1	1	Gasket	Guarnizione	Junta	Joint	Dichtung
	3	1420 813 M1	2	Dowel	Spina	Espiga	Tetòn	Bolzen
	4	339 814 X1	10	Bolt	Vite	Perno	Vis	Schraube
	5	1420 815 M1	2	Eye bolt	Golfare	Perno con ojal	Piton	Ringschraube
B	6	1432 096 M1	2	Bracket	Supporto	Soporte	Support	Halter
C	6	1432 298 M1	2	Bracket	Supporto	Soporte	Support	Halter
D	7	1441 515 X1	4	Bolt	Vite	Perno	Vis	Schraube
B	8	1440 425 X1	4	Bolt	Vite	Perno	Vis	Schraube
B	9	391 414 X1	4	Lockwasher	Rosetta elastica	Arandela de bloqueo	Rondelle grower	Federring
	10	1432 098 M91	1	Silent block	Ammortizzatore	Amortiguador	Amortisseur	Dampfer
	11	1845 758 M1	2	Bolt	Vite	Perno	Vis	Schraube
	12	390 745 X1	2	Washer	Rondella	Arandela	Rondelle	Scheibe
	13	1432 135 M2		Shim	Spessore	Pieza da espesor	Cale	Einstellblech
	14	1420 701 M1	1	Cover	Coperchio	Cubierta	Couvercle	Deckel
	15	1420 729 M1	1	Gasket	Guarnizione	Junta	Joint	Dichtung
	16	1422 037 M1	2	Dowel	Spina	Espiga	Tetòn	Bolzen
	17	339 159 X1	1	Bolt	Vite	Perno	Vis	Schraube
	18	339 009 X1	8	Bolt	Vite	Perno	Vis	Schraube
	20	1432 543 M1	1	Plug	Tappo	Tapòn	Bouchon	Verschlussschraube
	21	1440 785 X1	1	Seal	Guarnizione	Junta	Joint	Dichtung
B	22	2714 408 M91	1	Pipe	Tubo	Tubo	Tube	Rohr
C	22	2714 411 M91	1	Pipe	Tubo	Tubo	Tube	Rohr
	23	391 148 X1	2	Bolt	Vite	Perno	Vis	Schraube
	24	1440 313 X1	2	Lockwasher	Rosetta elastica	Arandela de bloqueo	Rondelle grower	Federring
	25	1441 634 X1	1	« O » Ring	Anello « OR »	Anillo « O »	Joint torique	Dichtring
	26	2714 405 M91	1	Manifold	Collettore	Colector	Collecteur	Rohr
	27	1440 538 X1	1	Nut	Ghiera	Tuerca	Ecrou	Mutter
	28	1438 747 M1	1	Seal	Guarnizione	Junta	Joint	Dichtung
	29	1422 046 M92	1	Dipstick	Asta livello	Varilla medidora	Jauge	Oelmesstab
	30	1422 047 M1	1	Seal	Guarnizione	Junta	Joint	Dichtung
	31	1422 048 M91	1	Pipe	Tubo	Tubo	Tube	Rohr
	32	339 761 X1	2	Bolt	Vite	Perno	Vis	Schraube
	33	1441 123 X1	1	« O » Ring	Anello « OR »	Anillo « O »	Joint torique	Dichtring
	34	2712 795 M1	1	Plate	Piatto	Placa	Plaque	Platte

HOUSING HYDRAULIC REVERSER

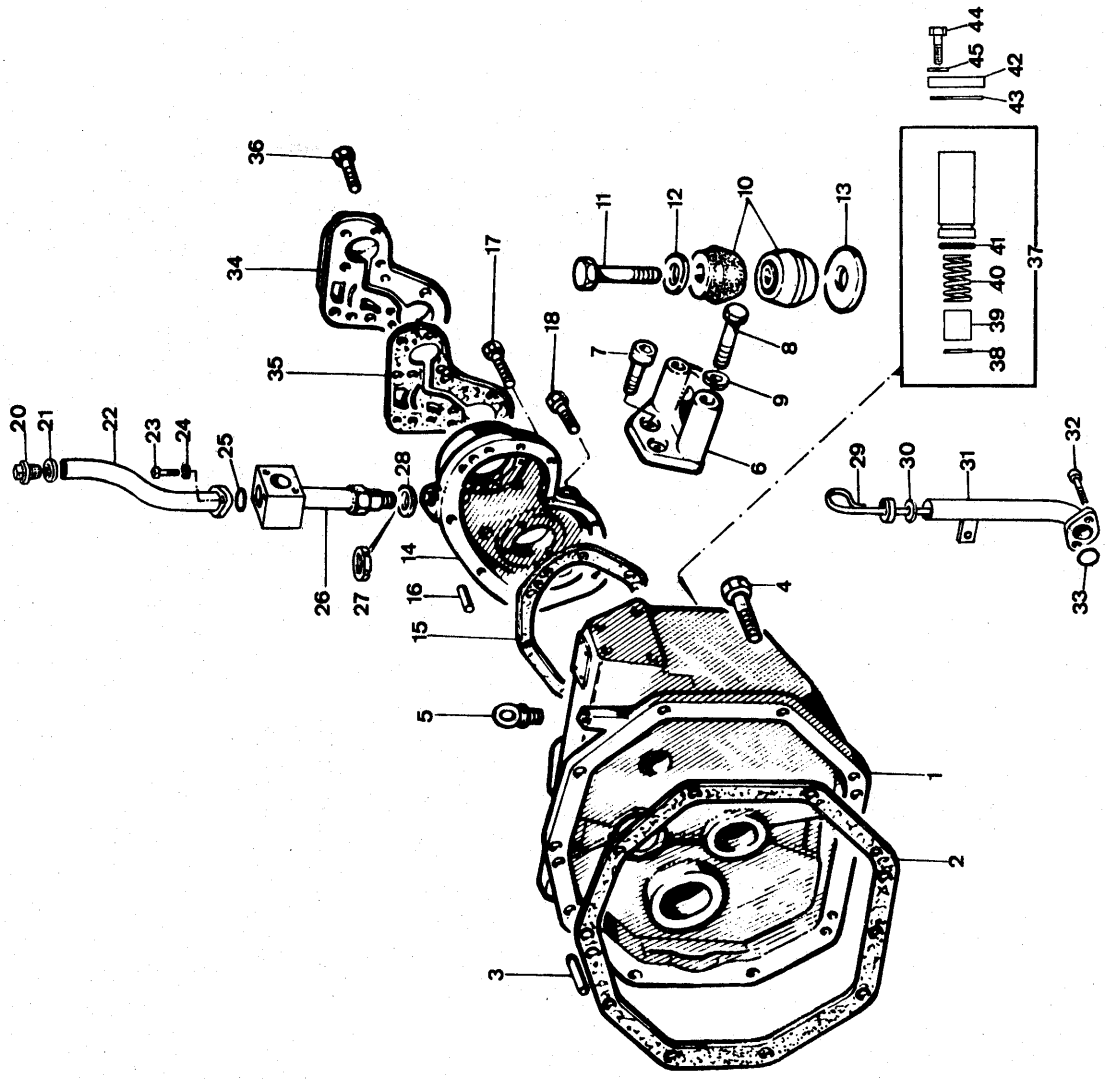

Note	Ref.	MF numbers	Q.ty	Description	Denominazione	Descripcion	Désignation	Benennung
	35	1420 728 M1	1	Gasket	Guarnizione	Junta	Joint	Dichtung
	36	339 010 X1	8	Bolt	Vite	Perno	Vis	Schraube
	37	2712 741 M91	1	Valve (c/w ref. 38 to 41)	Valvola (comp. i rif. da 38 a 41)	Valvula (incl. piezas de 38 a 41	Soupape (comp. items 38 à 41)	Ventil (einscl. Pos. 38 41)
	38	1442 446 X1	1	Circlip	Anello elastico	Fiador elastico	Circlip	Sicherungsring
	39	2712 751 M1	1	Plunger	Pistoncino	Pistòn	Piston	Kolber
	40	2712 750 M1	1	Spring	Molla	Resorte	Ressort	Feder
	41	1441 514 X1	2	« O » Ring	Anello « OR »	Anillo « O »	Joint torique	Dichtring
	42	2712 747 M1	1	Cover	Coperchio	Cubierta	Couvercle	DecKel
	43	1420 694 M1	1	Gasket	Guarnizione	Junta	Joint	Dichtung
	44	353 689 X1	2	Bolt	Vite	Perno	Vis	Schraube
	45	353 434 X1	2	Lockwasher	Rosetta elastica	Arandela de bloques	Rondelle grower	Federring

Note: A Plate used from serial 471 loader - 116 dozer (R 3448). **B** Item used only for loader. **C** Item used only for dozer. **D** For dozer quantity is 4.

A Tavola usata dalla matr. 471 loader - 116 dozer. **B** Rif. usato solo per loader. **C** Rif. usato solo per dozer. **D** Per il dozer la quantità è 4.

A Lámina usada desde la matr. 471 loader - 116 dozer. **B** Pieza usada solo para el loader. **C** Pieza usada solo para el dozer. **D** Para el dozer la cantitad es 4.

A Planche employée à partir de la matr. 471 loader - 116 dozer. **B** Item employé seulement pour loader. **C** Item employé seulement pour dozer. **D** Pour le dozer la quantité est 4.

A Tafel ab Serie Nr. 471 Ladeschaufel - 116 Planierschild verwende. **B** Nur für Ladeschaufel verwende. **C** Nur für Planierschild verwende. **D** Die Quantität für Planierschild 4 ist.

SHAFT, REVERSER CLUTCH

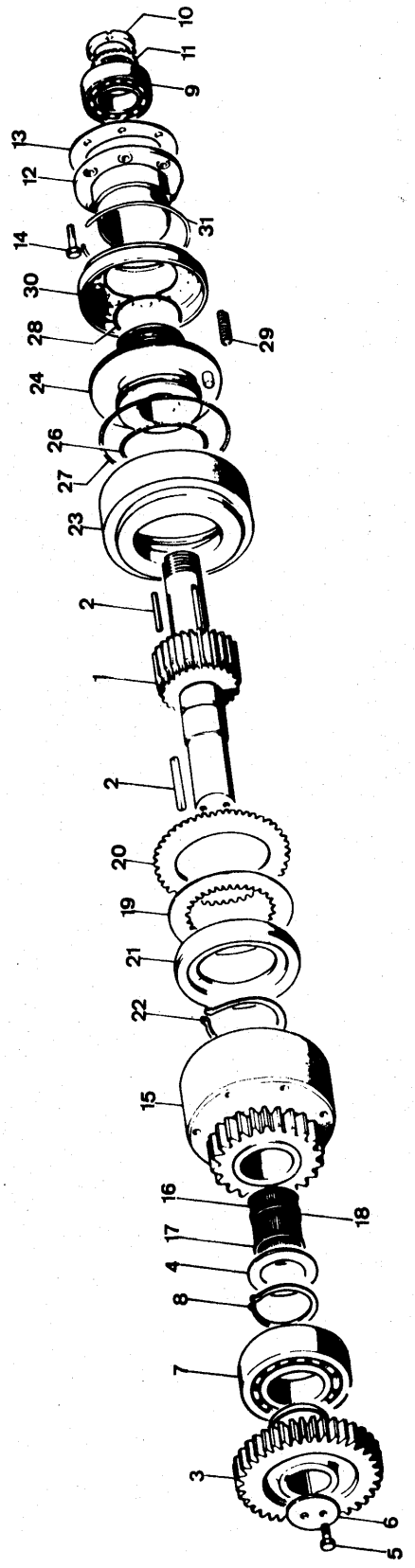

Note	Ref.	MF numbers	Q.ty	Description	Denominazione	Descripcion	Désignation	Benennung
A	1	1420 691 M1	1	Shaft	Albero	Eje	Arbre	Rücklaufachse
B	1	1493 073 M1	1	Shaft	Albero	Eje	Arbre	Rücklaufachse
	2	339 590 X1	2	Key	Linguetta	Chaveta	Clavette	Scheibenfeder
	3	1420 803 M1	1	Gear	Ingranaggio	Engranaje	Pignon	Zahnrad
	4	1420 764 M1	1	Disc	Disco	Disco	Disque	Taumelscheibe
	5	1845 185 M1	2	Bolt	Vite	Perno	Vis	Schraube
	6	1420 749 M1	1	Washer	Rondella	Arandella	Rondelle	Scheibe
	7	1440 545 X1	1	Bearing	Cuscinetto	Cojinete	Roulement	Kegelrollenlager
	8	339 605 X1	1	Circlip	Anello elastico	Fiador elastico	Circlip	Sprengring
	9	339 818 X1	1	Bearing	Cuscinetto	Cojinete	Roulement	Kegelrollenlager
	10	1420 703 M1	1	Nut, lock	Ghiera	Tuerca	Collier de serrage	Ausrüklager
	11	1420 704 M1	1	Washer, safety	Rondella di sicurezza	Arande de securidad	Rondelle frein	Anschlag
	12	1420 720 M1	1	Sleeve	Collare	Collera	Collier	Ausrüklager
	13	1420 715 M1	1	Gasket	Guarnizione	Junta	Joint	Dichtung
	14	339 123 X1	6	Bolt	Vite	Perno	Vis	Schraube
A	15	1420 762 M1	1	Drum	Tamburo	Tambor	Tambour	Trommel
B	15	1493 074 M91	1	Drum	Tamburo	Tambor	Tambour	Trommel
A	16	1420 735 M1	1	Cage	Gabbia	Caja	Cage	Kugelring
B	16	1493 078 M91	1	Cage	Gabbia	Caja	Cage	Kugelring
A	17	1420 736 M1	1	Cage	Gabbia	Caja	Cage	Kugelring
A	18	1420 748 M1	1	Spacer	Distanziatore	Espaciador	Entretoise	Distankring
A	18	1493 079 M1	1	Spacer	Distanziatore	Espaciador	Entretoise	Distankring
A	19	1420 482 M1	8	Plate driving	Disco Frizione	Disco embrague	Disque Friction	Kupplungsscheibe
B	19	1493 206 M1	8	Plate driving	Disco Frizione	Disco embrague	Disque Friction	Kupplungsscheibe
	20	1420 484 M1	7	Plate driving	Disco Frizione	Disco embrague	Disque Friction	Kupplungsscheibe
	21	1420 483 M1	1	Plate	Piatto	Placa	Plate	Druckplatte
	22	390 143 X1	1	Circlip	Anello elastico	Fiador elastico	Circlip	Sicherungsring
	23	1438 414 M1	1	Piston	Pistone	Piston	Piston	KupplungKolben
	24	1438 412 M92	1	Hub	Mozzo	Cubo	Moyeu	Zahnnabe
	26	1420 493 M1	1	Seal	Anello tenuta	Retén	Joint	Dichtung
	27	1420 492 M1	1	Seal	Anello tenuta	Retén	Joint	Dichtung
	28	1420 495 M1	4	Seal	Anello tenuta	Retén	Joint	Dichtung
	29	1420 488 M1	14	Spring	Molla	Resorte	Ressort	Feder
	30	1422 036 M91	1	Plate	Disco	Disco	Disque	Federteller
	31	1420 491 M1	1	Circlip	Anello elastico	Fiador elastico	Circlip	Sicherungsring

Note: A - Item used up to serial (R 2622). B - Item used from serial (R 2622).
A - Rif. usato fino alla matric. B - Rif. usato dalla matr.
A - Pieza usada hasta la matr. B - Pieza usada desde la matr.
A - Item employé jusqu'à la matr. B - Item employé à partir de la matr.
A - Pos. bis Matrikelnummer benützt. B - Pos. ab Matrikelnummer benützt

SHAFT CLUTCH FORWARD

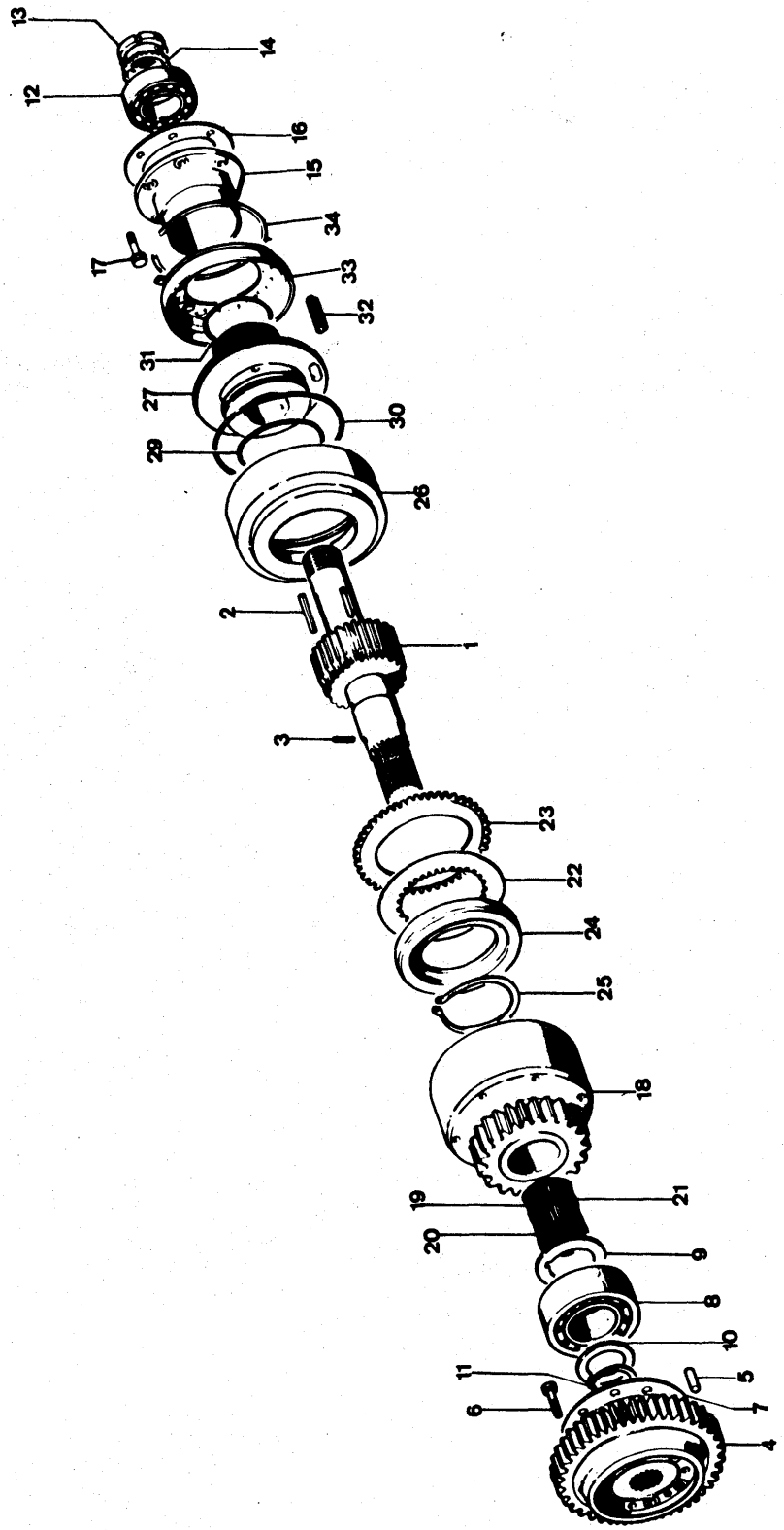

Note	Ref.	MF numbers	Q.ty	Description	Denominazione	Descripcion	Désignation	Benennung
A	1	1420 690 M1	1	Shaft clutch	Albero frizione	Eje Fricción	Arbre	Gangwelle
B	1	1493 080 M1	1	Shaft clutch	Albero frizione	Eje Fricción	Arbre	Gangwelle
	2	339 590 X1	1	Key	Linguetta	Chaveta	Clavette	Lasche
	3	1420 809 M1	1	Dowel	Spina	Espiga	Téton	Bolzen
	4	1420 802 M1	1	Gear	Ingranaggio	Engranaje	Pignon	Zahnrad
	5	1420 819 M1	6	Dowel	Spina	Espiga	Téton	Bolzen
	6	353 538 X1	6	Bolt	Vite	Perno	Vis	Schraube
	7	1420 759 M1	1	Disc	Disco	Disco	Plaquette frein	Sicherungsblech
	8	1440 511 X1	1	Bearing	Cuscinetto	Cojinete	Roulement	Kegelrollenlager
	9	1420 763 M1	1	Spacer	Distanziatore	Espaciador	Entretoise	Lager
	10	1420 747 M1	1	Spacer	Distanziatore	Espaciador	Entretoise	Lager
	11	339 323 X1	1	Circlip	Anello elastico	Fiador elastico	Circlip	Sicherungsring
	12	339 818 X1	1	Bearing	Cuscinetto	Cojinete	Roulement	Kegelrollenlager
	13	1420 703 M1	1	Nut lock	Ghiera	Tuerca	Rouleau	Abstandring
	14	1420 704 M1	1	Washer, safety	Rondella di Sicurezza	Arandela de secur.	Rondelle frein	Schelle
	15	1420 720 M1	1	Sleeve	Collare	Colléra	Collier	Ausrückmuffe
	16	1420 715 M1	1	Gasket	Guarnizione	Junta	Joint	Dictung
	17	339 123 X1	6	Bolt	Vite	Perno	Vis	Schraube
A	18	1420 762 M1	1	Drum	Tamburo	Tambor	Tambour	Strommel
B	18	1493 074 M91	1	Drum	Tamburo	Tambor	Tambour	Strommel
A	19	1420 735 M1	1	Cage	Gabbia	Caja	Cage	Kugelring
B	19	1493 078 M91	1	Cage	Gabbia	Caja	Cage	Kugelring
A	20	1420 736 M1	1	Cage	Gabbia	Caja	Cage	Kugelring
A	21	1420 748 M1	1	Spacer	Distanziatore	Espaciador	Entretoise	Abstandbüchse
B	21	1493 079 M1	1	Spacer	Distanziatore	Espaciador	Entretoise	Abstandbüchse
A	22	1420 482 M1	8	Plate	Disco	Disco	Plateau	Kupplungdeckel
B	22	1493 206 M1	8	Plate	Disco	Disco	Plateau	Kupplungdeckel
	23	1420 484 M1	1	Plate	Disco	Disco	Plateau	Kupplungdeckel
	24	1420 483 M1	1	Plate	Piatto	Placa	Disque	Scheibe
	25	390 143 X1	1	Circlip	Anello elastico	Fiador elastico	Circlip	Sicherungkolben
	26	1438 414 M1	1	Piston	Pistone	Pistón	Piston	Kuplungkolben
	27	1438 412 M92	1	Hub	Mozzo	Cubo	Moyeu	Nabe

Printed in Italy

1436 367 M1 - ISSUE 1 - 1/71

SHAFT CLUTCH FORWARD

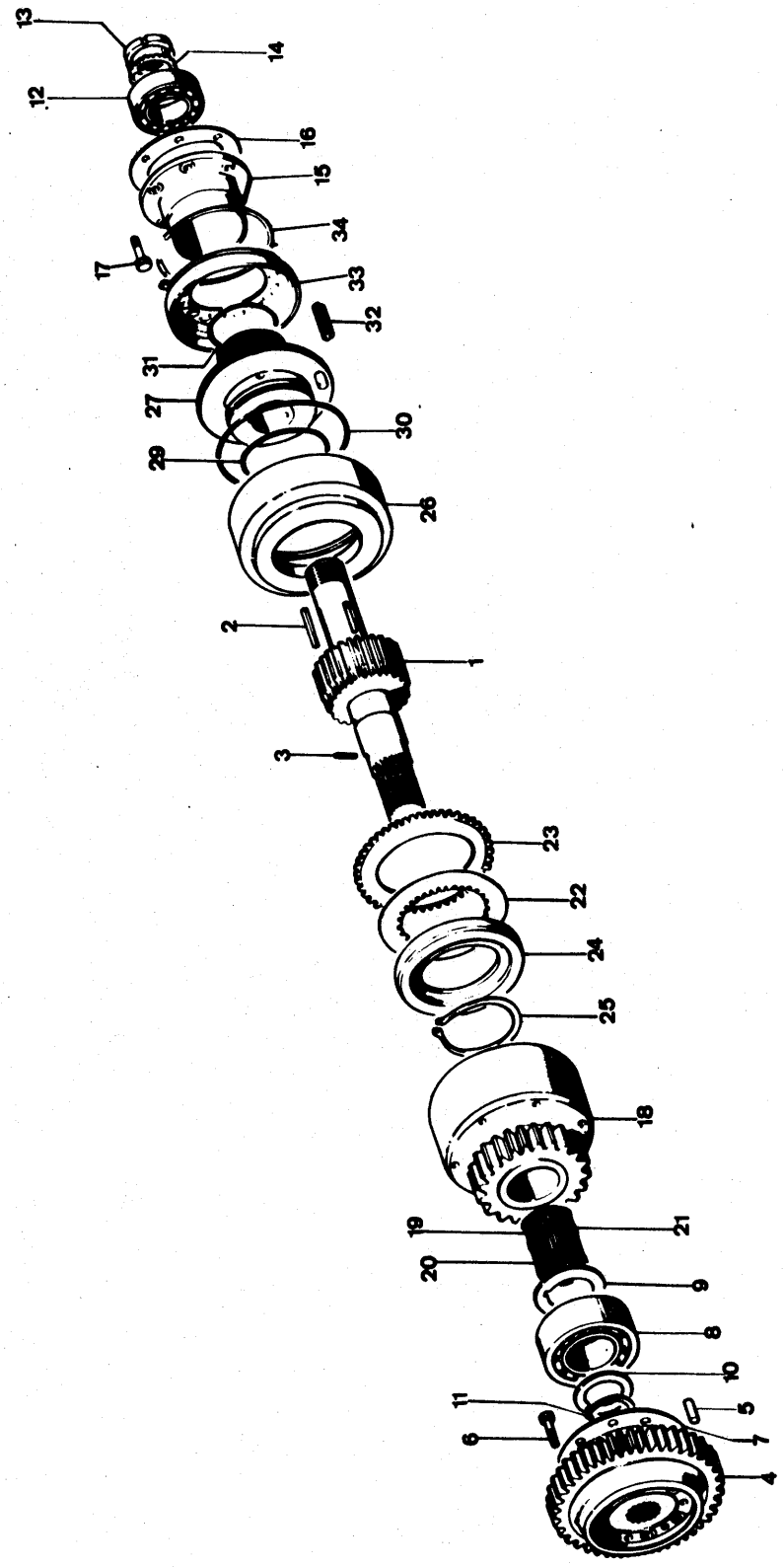

Note	Ref.	MF numbers	Q.ty	Description	Denominazione	Descripcion	Désignation	Benennung
	29	1420 493 M1	1	Seal	Anello tenuta	Retén	Joint	Dichtung
	30	1420 492 M1	1	Seal	Anello tenuta	Retén	Joint	Dichtung
	31	1420 495 M1	1	Seal	Anello tenuta	Retén	Joint	Dichtung
	32	1420 488 M1	14	Spring	Molla	Resorte	Ressort	Feder
	33	1422 036 M91	1	Disc	Disco	Disco	Disque	Federplatte
	34	1420 491 M1	1	Circlip	Anello elastico	Fiador elastico	Circlip	Sicherungsring

Note: A - Item used up to serial (R 2622). B - Item used from serial (R 2622).
A - Rif. usato fino alla matr. B - Rif. usato dalla matr.
A - Pieza usada hasta la matr. B - Pieza usada desde la matr.
A - Item employé jusqu'à la matr. B - Item employé à partir de la matr.
A - Pos. bis Matrikelnummer benützt. B - Pos. ab Matrikelnummer benützt.

COUNTERSHAFT

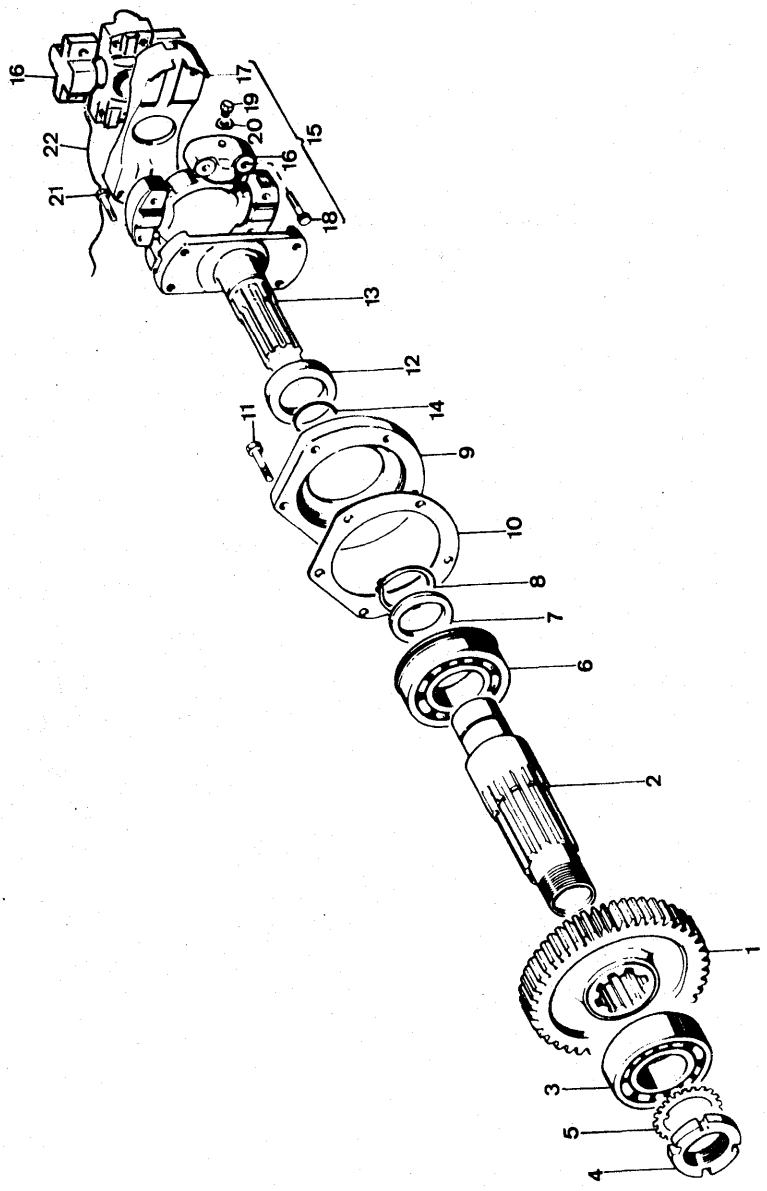

Note	Ref.	MF numbers	Q.ty	Description	Denominazione	Descripcion	Désignation	Benennung
	1	1420 801 M1	1	Gear	Ingranaggio	Engranaje	Pignon	Antriebsrad
	2	1420 800 M92	1	Countershaft	Albero	Eje	Arbre	Vorgelagewelle
	3	1440 505 X1	1	Bearing	Cuscinetto	Cojinete	Roulement	Kegelrollenlage
	4	1420 757 M1	1	Nut. lock	Ghiera	Tuerca	Ecrou de blocage	Haltermutter
	5	1420 758 M1	1	Washer, safety	Rondella di sicurezza	Arandela de securidad	Rondelle frein	Schelle
	6	1440 567 X1	1	Bearing	Cuscinetto	Cojinete	Roulement	Kugellager
	7	1420 818 M1	1	Spacer	Distanziatore	Espaciador	Entretoise	Distanzring
	8	339 605 X1	1	Circlip	Anello elastico	Fiador elastico	Circlip	Sicherungsring
	9	1420 754 M2	1	Flange	Flangia	Brida	Flange	Flansche
	10	1420 723 M1	1	Gasket	Guarnizione	Junta	Joint	Dichtung
	11	339 761 X1	5	Bolt	Vite	Perno	Vis	Schraube
	12	1420 683 M1	1	Seal	Anello di tenuta	Retén	Joint	Dichtring
	13	1420 750 M1	1	Coupler	Forcella	Horquilla	Fourchette	Schaltgabel
	14	1440 889 X1	1	Seal	Anello di tenuta	Retén	Joint	Dictring
A	15	980 257 M91	1	Universal - joint - dual (c/w ref. 16 to 20)	Doppio giunto (comp. rif. da 16 a 20)	Conjunto de Junta universal (incl. piezas 16 a 20)	Cardan double comp. items de 16 à 20)	Cardanwelle (einschl. Pos. 16-20)
B	15	1432 737 M91	1	Universal joint c/w ref. 16 to 20)	Doppio giunto card. (comp. rif. da 16	Conjunto de Junta universal (incl. pieza 16 a 20)	Cardan compr. rep. de 16 à 20)	Kreuzgelenk (best. aus Pos. 16-20)
	16	1420 741 M91	2	Cross wheel	Crociera	Cruceta	Joint à brides	Flanschenverbindung
A	17	1420 742 M1	1	Distance piece	Distanziatore	Espaciador	Entretoise	Abstandbüchse
B	17	1422 034 M1	1	Distance piece	Distanziatore	Espaciador	Entretoise	Abstandbüchse
	18	1420 743 M1	8	Bolt	Vite	Perno	Vis	Schraube
	19	1422 028 M1	4	Plug	Tappo	Tapón	Bouchon	Verschlussschraube
	20	1422 029 M1	4	Gasket	Guarnizione	Junta	Joint	Dichtung
	21	1452 718 M1	4	Setscrew	Vite	Tornillo	Vis	Schraube
	22		1	Wire ∅ 1,5 l 500 mm inox	Filo ∅ 1,5 l 500 mm inox	Alambre de bloqueo dia. 1,5 L. 500 mm. inox	Fil de fer ∅ 1,5 L. 500 mm. inox	Sicherungsdraht ∅ 1,5 L. 500 mm. inox

Note: A - Item used for Loader only. B - Item used for Dozer only.
A - Rif. usato solo per Loader. B - Rif. usato solo per Dozer.
A - Pieza usada solo para Loader. B - Pieza usada solo para Dozer.
A - Item employé seulement pour Loader. B - Item employé seulement pour Dozer.
A - Pos. nur für Lodeschaufel benützt. B - Pos. nur für Planieschild benützt.

OIL FILTER

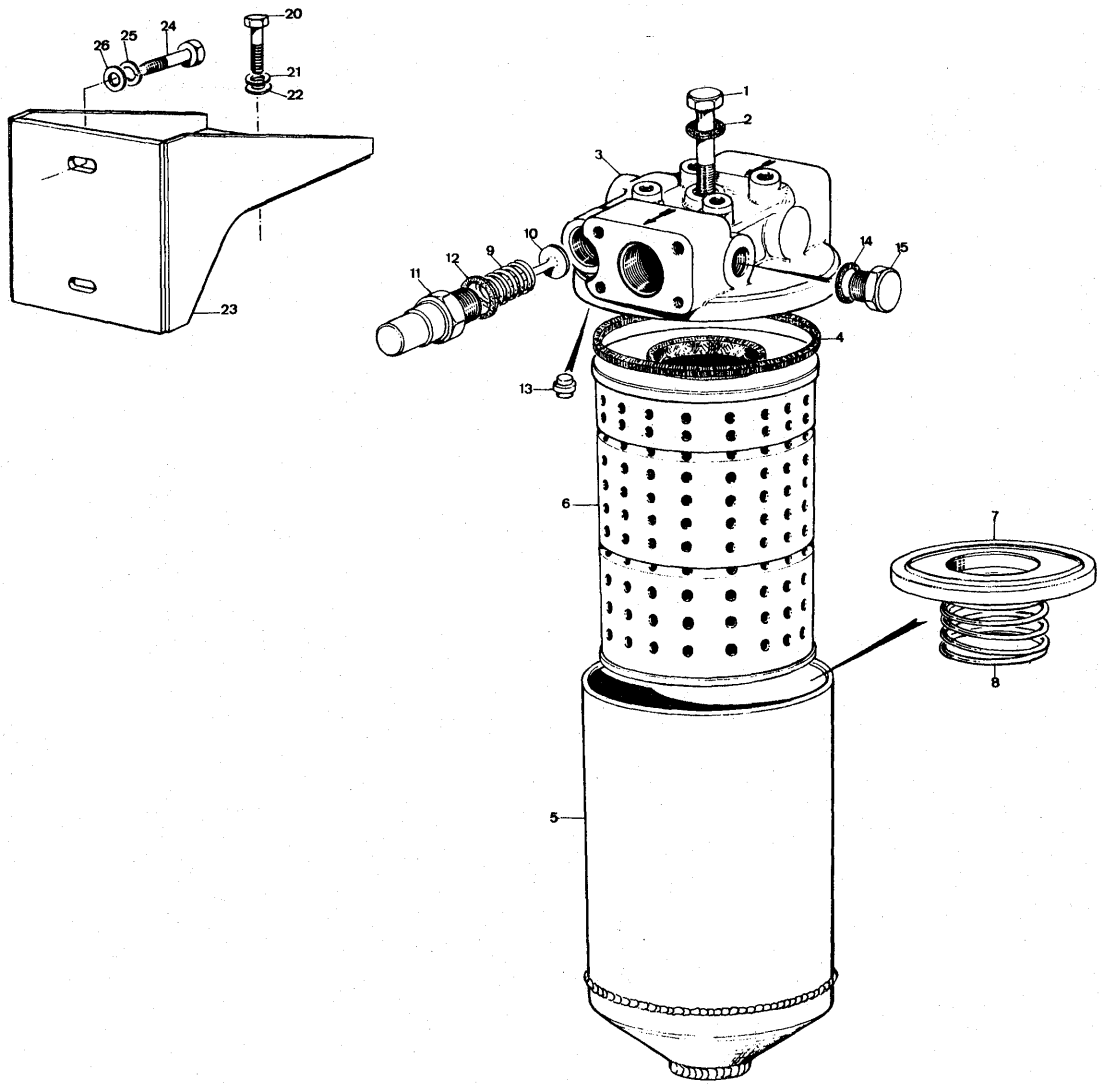

Note	Ref.	MF numbers	Q.ty	Description	Denominazione	Descripcion	Désignation	Benennung
A		2706 579 M91	1	Filter ass'y (c/w ref. 1 to 15)	Filtro olio (comp. i rif. 1 a 15)	Filtro de aceite (incl. piezas 1 a 15)	Filtre à huile (comp. items de 1 à 15)	Filter (einschl. Pos. 1-15)
	1	391 938 X1	1	Bolt	Vite	Perno	Vis	Schraube
	2	1440 012 X1	1	Seal	Guarnizione	Junta	Joint	Dichtung
	3	1429 308 M1	1	Head	Testa	Cabezal	Couvércle	Deckel
	4	1429 309 M1	1	Gasket	Guarnizione	Junta	Joint	Dichtung
	5	1429 310 M1	1	Sump	Campana	Alojiamiento	Carter	Filtertopf
	6	1429 311 M1	1	Element	Cartuccia filtrante	Elemiento	Element	Filtereinsatz
	7	1429 312 M1	1	Disc	Disco	Disco	Disque	Scheibe
	8	1429 313 M1	1	Spring	Molla	Resorte	Ressort	Feder
	9	1429 314 M1	1	Spring	Molla	Resorte	Ressort	Feder
	10	1429 315 M1	1	Valve	Valvola	Valvula	Soupape	Ventil
	11	1429 316 M1	1	Plug	Tappo	Tapón	Bouchon	Verschlussschraube
	12	1429 317 M1	1	Seal	Guarnizione	Junta	Joint	Dichtung
	13	1429 318 M1	5	Pin	Pastiglia	Fiador	Téton	Bolzen
	14	1440 012 X1	2	Seal	Guarnizione	Junta	Joint	Dichtung
	15		2	Plug	Tappo	Tapón	Bouchon	Verschlussschraube
	20	339 123 X1	4	Bolt	Vite	Perno	Vis	Schraube
	21	1440 313 X1	4	Lockwasher	Rosetta elastica	Arandela de bloqueo	Rondelle grower	Federring
	22	1440 921 X1	4	Washer	Rondella	Arandela	Rondelle	Scheibe
B	23	2714 551 M91	1	Bracket	Supporto	Soporte	Support	Halter
B	24	1441 554 X1	2	Bolt	Vite	Perno	Vis	Schraube
B	25	1440 316 X1	2	Lockwasher	Rosetta elastica	Arandela de bloqueo	Rondelle grower	Federring
B	26	390 973 X1	2	Washer	Rondella	Arandela	Rondelle	Scheibe

Note: **A** Plate used from serial 471 loader - 116 dozer (R 3448). **B** Item used only for dozer.

A Tavola usata dalla matr. 471 laoder - 116 dozer. **B** Rif. usato solo per dozer.

A Lámina usada desde la matr. 471 loader - 116 dozer. **B** Pieza usada solo para el dozer.

A Planche employéè à partir de la matr. 471 loader - 116 dozer. **B** Itememployé pour le dozer seulement.

A Tafel ab Serie Nr. 471 Ladeschaufel - 116 Planierschild verwende **B** Pos. nur für Planierschild verwende.

HYDRAULIC REVERSER CONTROL VALVE

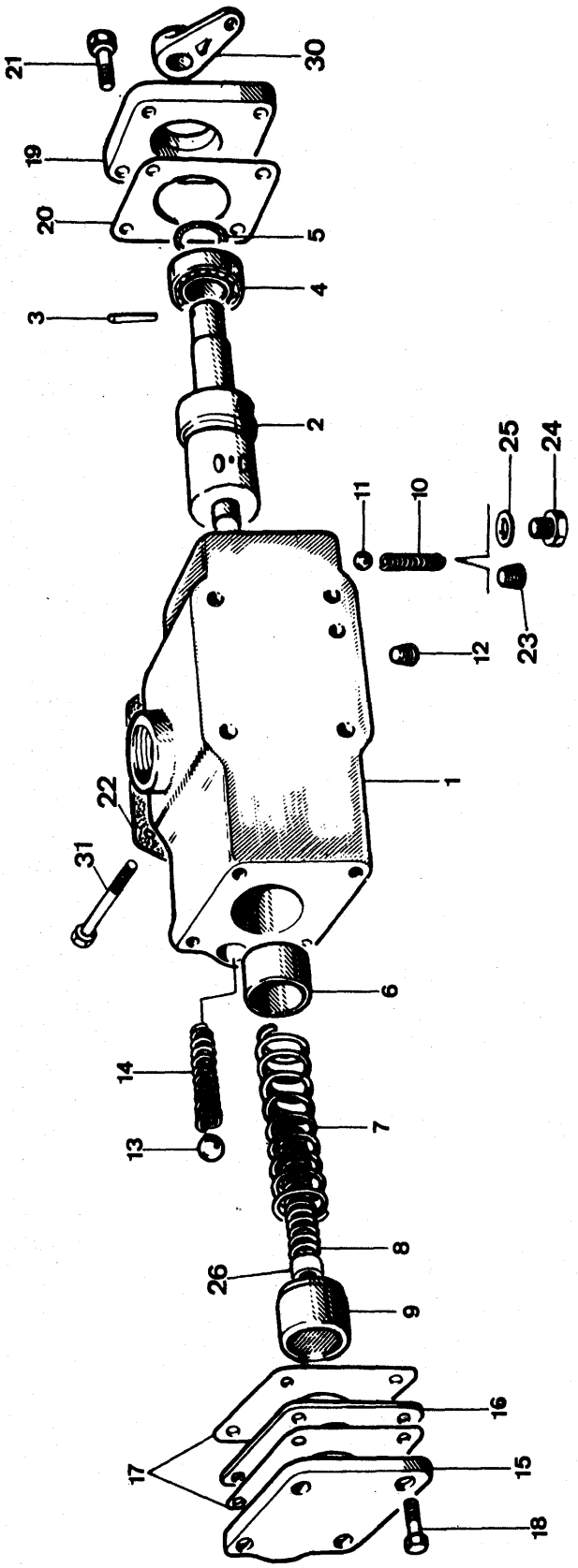

Note	Ref.	MF numbers	Q.ty	Description	Denominazione	Descripcion	Désignation	Benennung
A		981 236 M92	1	Control valve (c/w ref. 1 to 26)	Distributore (comp. i rif. 1 a 26)	Valvula de control (incl. piezas de 1 a 26)	Soupape de control comp. items 1 à 26)	Steuerventil (best. aus Pos. 1-26)
B		2708 173 M91	1	Control valve (c/w ref. 1 to 26)	Distributore (comp. i rif. 1 a 26)	Valvula de control (incl. piezas de 1 a 26)	Soupape de control comp. items 1 à 26)	Steuerventil (best. aus Pos. 1-26)
C	1	1420 730 M1	1	Body	Corpo	Cuerpo	Corps	Ventilgehäuse
D	1	1493 642 M1	1	Body	Corpo	Cuerpo	Corps	Ventilgehäuse
I	2	1420 721 M1	1	Valve	Valvola	Valvula	Couvette	Ventil
L	2	2708 166 M1	1	Valve	Valvola	Valvula	Couvette	Ventil
I	3	980 909 M1	1	Dowel	Spina	Espiga	Tetón	Bolzen
L	3	339 052 X1	1	Dowel	Spina	Espiga	Tetón	Bolzen
	4	978 896 M1	1	Bearing	Cuscinetto	Cojnete	Coussinet	Lager
	5	1440 833 X1	1	« O » Ring	Anello « OR »	Anillo « O »	Joint torique	Dichtring
	6	1420 719 M1	1	Valve	Valvola	Valvula	Soupape	Ventil
E	7	1420 697 M2	1	Spring	Molla	Resorte	Ressort	Feder
F	7	1493 086 M1	1	Spring	Molla	Resorte	Ressort	Feder
E	8	1420 696 M2	1	Spring	Molla	Resorte	Ressort	Feder
F	8	1493 087 M1	1	Spring	Molla	Resorte	Ressort	Feder
	9	1420 698 M1	1	Plunger	Pistoncino	Pistón	Bielle poussée	Stössel
	10	1420 695 M1	1	Spring	Molla	Resorte	Ressort	Feder
	11	13 535 X	1	Ball	Sfera	Bola	Bille	Kügel
	12	1435 023 M1	1	Plug	Tappo	Tapón	Bouchon	Verschlussschraube
	13	2 016 X	1	Ball	Sfera	Bola	Bille	Kügel
	14	1420 805 M1	1	Spring	Molla	Resorte	Ressort	Feder
	15	1420 806 M1	1	Cover	Coperchio	Cubierta	Couvercle	Deckel
	16	1420 709 M1	1	Shim	Spessore	Pieza de espesor	Cale	Einstellblech
	18	1420 699 M1	2	Joint	Guarnizione	Junta	Joint	Dichtung
	17	339 761 X1	4	Bolt	Vite	Perno	Vis	Schraube
	19	1420 807 M2	1	Cover	Coperchio	Cubierta	Couvercle	Deckel
	20	1420 685 M1	1	Joint	Guarnizione	Junta	Joint	Dichtung
	21	339 666 X1	4	Bolt	Vite	Perno	Vis	Schraube
	22	1420 804 M1	1	Gasket	Guarnizione	Junta	Joint	Dichtung
C	23	1435 023 M1	1	Plug	Tappo	Tapón	Bouchon	Verschlussschraube
D	24	1845 899 M2	1	Plug	Tappo	Tapón	Bouchon	Verschlussschraube
D	25	390 839 X1	1	Seal	Rondella	Arandela	Rondelle	Scheibe
F	26	1493 084 M1	1	Spacer	Distanziale	Espaciador	Entretoise	Abstandbuchse
I-G	30	1420 722 M1	1	Lever	Leva	Palanca	Levier	Hebel
L-G	30	2708 168 M1	1	Lever	Leva	Palanca	Levier	Hebel

HYDRAULIC REVERSER CONTROL-VALVE

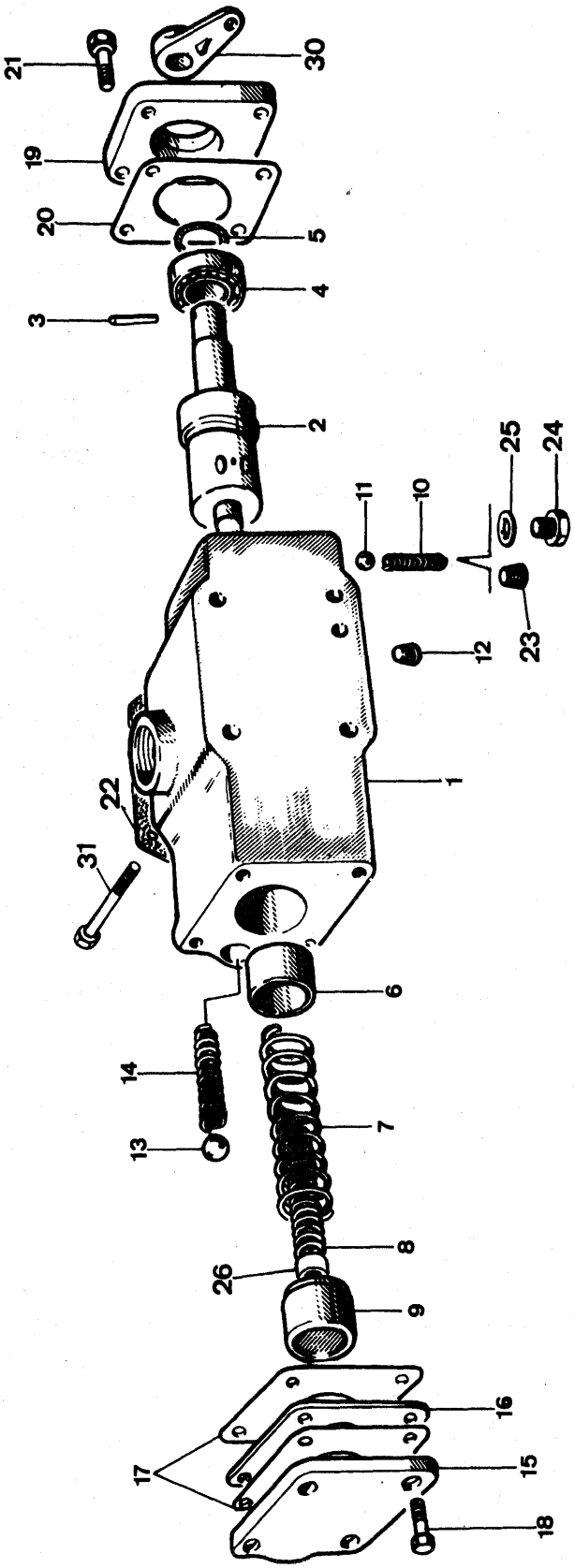

Note	Ref.	MF numbers	Q.ty	Description	Denominazione	Descripcion	Désignation	Benennung
I-H	30	981 496 M1	1	Lever	Leva	Palanca	Levier	Hebel
L-H	30	2708 203 M1	1	Lever	Leva	Palanca	Levier	Hebel
	31	391 854 X1	4	Bolt	Vite	Perno	Vis	Schraube

Note: **A** Item used up to serial . . . . . (R 3063). **B** Item used from serial . . . . . (R 3063). **C** Item used up to serial . . . . . (R 2563). **D** Item used from serial . . . . . (R 2563). **E** Item used up to serial . . . . . (R 2619). **F** Item used from serial . . . . . (R 2619). **G** Item used only for loader. **H** Item used only for dozer. **I** Item used only with 981 236 M92. **L** Item used only with 2708 173 M91.

A Rif. usato fino alla matr. . . . . **B** Rif. usato dalla matr. . . . . **C** Rif. usato fino alla matr. . . . . **D** Rif. usato dalla matr. . . . . **E** Rif. usato fino alla matr. . . . . **F** Rif. usato dalla matr. . . . . **G** Rif. usato solo per loader. **H** Rif. usato solo per dozer. **I** Rif. usato solo con 981 236 M92. **L** Rif. usato solo con 2708 173 M91.

A Pieza usada hasta la matr. . . . . **B** Pieza usada desde la matr. . . . . **C** Pieza usada hasta la matr. . . . . **D** Pieza usada desde la matr. . . . . **E** Pieza usada hasta la matr. . . . . **F** Pieza usada desde la matr. . . . . **G** Pieza usada solo para el loader. **H** Pieza usada solo para el dozer. **I** Pieza usada solo con 981 236 M92. **L** Pieza usada solo con 2708 173 M91.

A Item employé jusqu'à la matr. . . . . **B** Item employé à partir de la matr. . . . . **C** Item employé jusqu'à la matr. . . . . **D** Item employé à partir de la matr. . . . . **E** Item employé jusqu'à la matr. . . . . **F** item employé à partir de la matr. . . . . **G** Item employé seulement pour loader. **H** Item employé seulement pour dozer. **I** Item employé seulement avec 981 236 M92. **L** Item employé seulement avec 2708 173 M91.

A Pos. bis Serie Nr. . . . . verwende. **B** Pos. ab Serie Nr. . . . . verwende. **C** Pos. bis Serie Nr. . . . . verwende. **D** Pos. ab Serie Nr. . . . . verwende **E** Pos. bis Serie Nr. . . . . verwende. **F** Pos. ab Serie Nr. . . . . verwende. **G** Pos. nur für Ladeschaufel verwende. **H** Pos. nur für Planierschild verwende. **I** Pos. mit 981 236 M92 verwende. **L** Pos. mit 2708 173 M91 verwende.

REVERSER CONTROLS

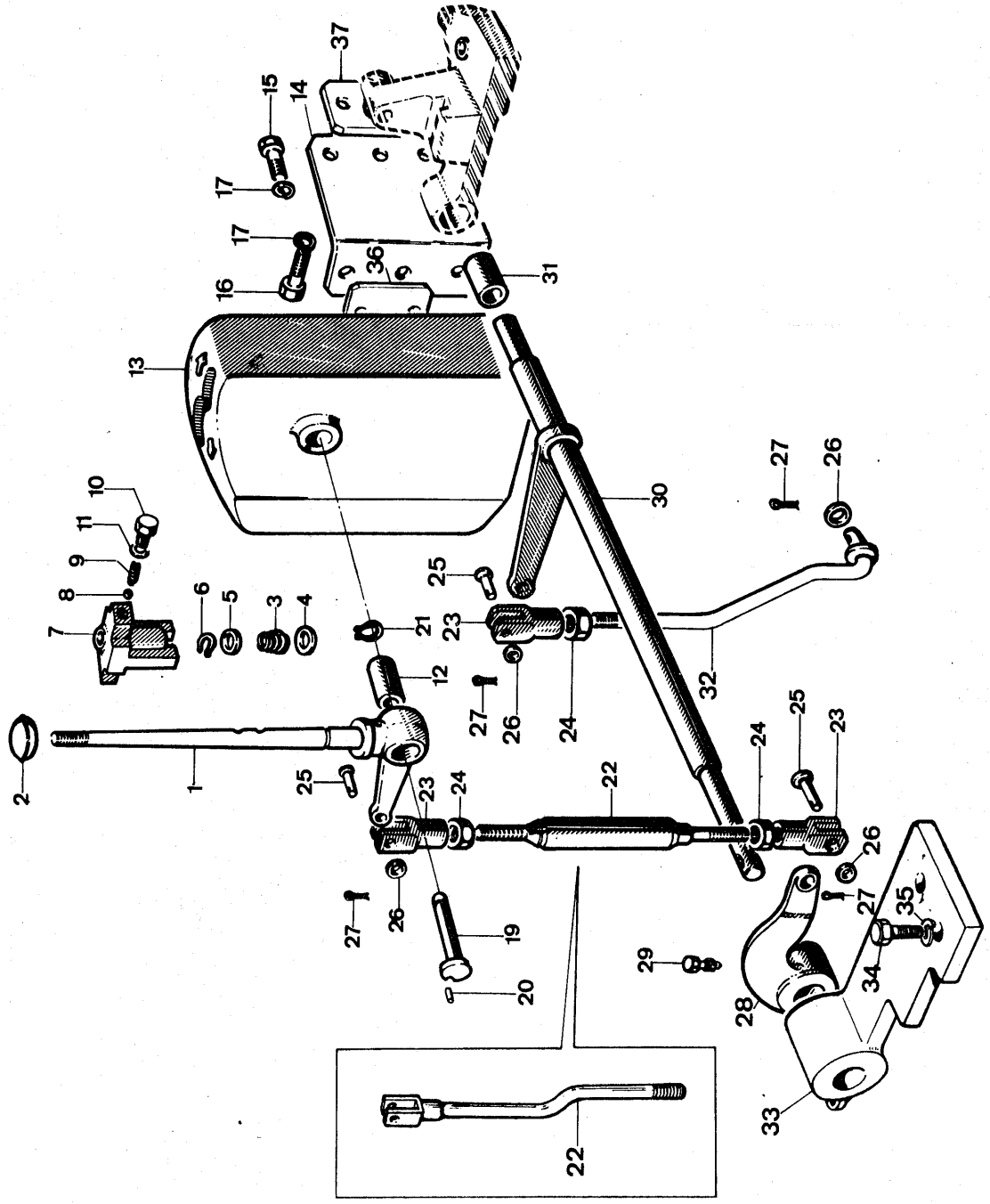

Note	Ref.	MF numbers	Q.ty	Description	Denominazione	Descripcion	Désignation	Benennung
	1	1846 882 M91	1	Lever ass'y	Leva compl.	Conjunto de Palanca	Levier	Hebel
	2	973 886 M1	1	Knob	Impugnatura	Pomo	Boule	Kugelknopf
	3	980 793 M1	1	Spring	Molla	Resorte	Ressort	Feder
	4	1440 304 X1	1	Washer	Rondella	Arandela	Rondelle	Scheibe
	5	1440 303 X1	1	Washer	Rondella	Arandela	Rondelle	Scheibe
	6	339 356 X1	1	Circlip	Anello elastico	Fiador elastico	Circlip	Sicherungsring
	7	980 721 M2	1	Spider bottom lever	Crociera di sicur. per leva	Cruceta	Croisillon	Flanschenverbindung
	8	978 426 M1	1	Ball	Sfera	Bola	Bille	Kugel
	9	976 274 M1	1	Spring	Molla	Resorte	Ressort	Feder
	10	1845 239 M1	1	Plug	Tappo	Tapón	Bouchon	Verschlussschraube
	11	1440 730 X1	1	Washer	Rondella	Arandela	Rondelle	Scheibe
	12	980 788 M1	1	Bushing	Boccola	Buje	Bague	Buchse
	13	980 718 M2	1	Case, manual shuttle	Scatola comando inversore	Caja	Carter	Gehäuse
	14	980 719 M1	1	Plate	Piatto fiss. scatola	Placa	Plate	Platte
A	15	391 861 X1	3	Bolt	Vite	Perno	Boulon	Schraube
B	15	1441 513 X1	2	Bolt	Vite	Perno	Boulon	Schraube
A	16	391 319 X1	3	Bolt	Vite	Perno	Boulon	Schraube
B	16	391 866 X1	3	Bolt	Vite	Perno	Boulon	Schraube
	17	1440 314 X1	6	Lockwasher	Rosetta elastica	Arandela de bloqueo	Rondelle grower	Federring
	19	980 720 M1	1	Pin	Perno	Pasador	Axe	Bolzen
	20	1440 392 X1	1	Dowel	Spina	Espiga	Teton	Stiftschraube
	21	339 276 X1	1	Circlip	Anello elastico	Fiador elastico	Circlip	Sicherungsring
A	22	1453 757 M91	1	Rod	Asta	Varilla	Tige	Zugstange
B	22	981 585 M1	1	Rod	Asta	Varilla	Tige	Zugstange
C	23	1845 895 M1	3	Fork	Forcella	Horquilla	Chape	Gabel kopf
C	24	339 433 X1	3	Nut	Dado	Tuerca	Ecrou	Mutter
	25	980 480 M2	3	Pin	Perno	Pasador	Axe	Bolzen
	26	1440 274 X1	4	Washer flat	Rondella piana	Arandela llana	Rondelle plate	Scheibe
	27	391 400 X1	4	Cotter pin	Copiglia	Pasador partido	Goupille fendue	Splint
	28	980 717 M1	1	Lever bottom	Leva infer.	Palanca inf.	Levier inf.	Hebel
	29	1845 240 M1	1	Bolt	Vite	Perno	Boulon	Schraube
A	30	980 723 M91	1	Shaft	Albero	Eje	Arbre	Welle
B	30	981 589 M91	1	Shaft	Albero	Eje	Arbre	Welle
	31	980 479 M1	2	Bushing	Boccola	Buje	Bague	Buchse
A	32	980 476 M92	1	Rod Lower	Tirante infer.	Varilla inf.	Tige inf.	Zugstange
B	32	981 584 M91	1	Rod Lower	Tirante inferiore	Varilla inf.	Tige inf.	Zugstange
	33	1847 980 M91	1	Bracket L.H.	Supporto sn.	Soporte izq.	Support Gauche	Halter links

REVERSER CONTROLS

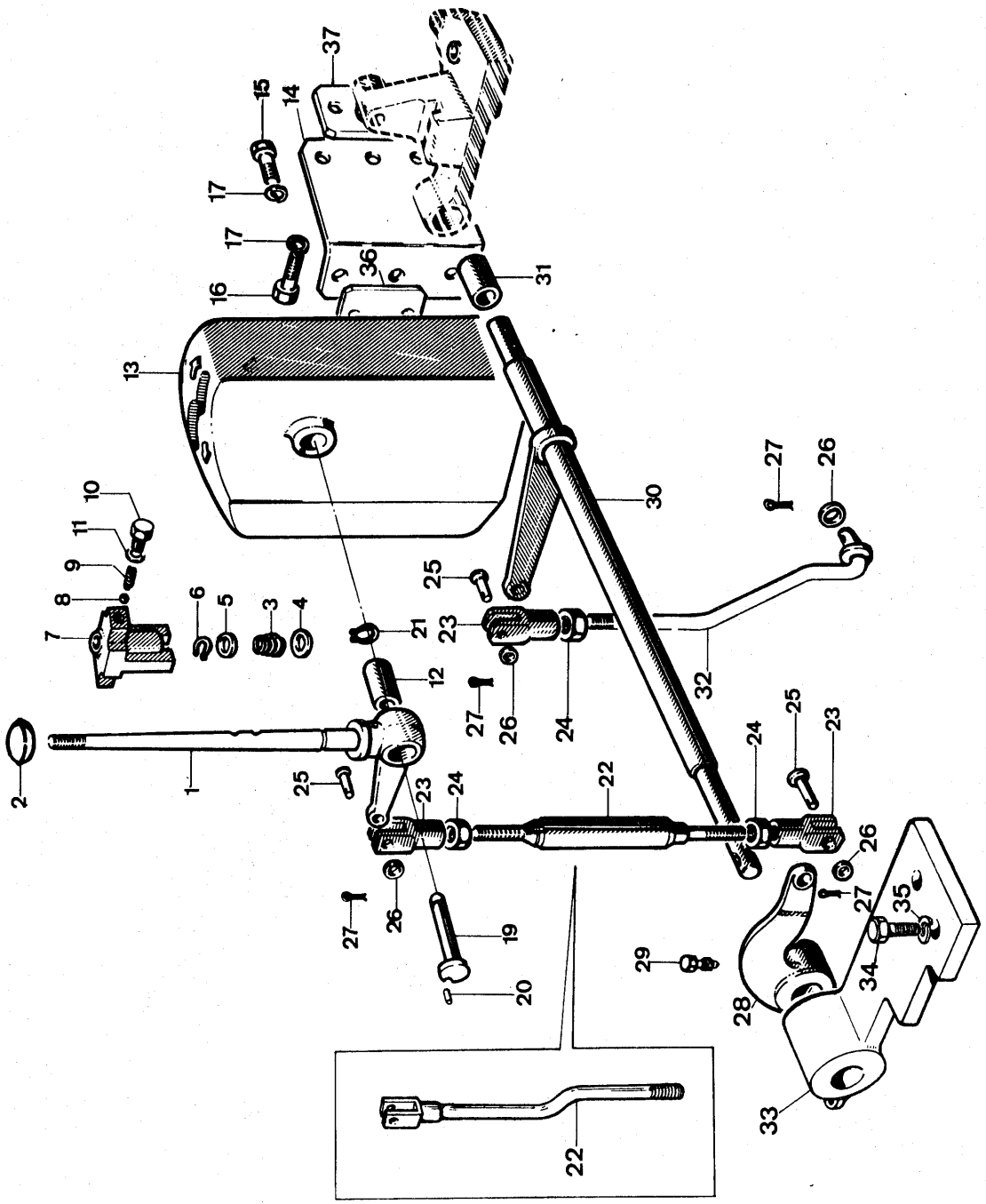

Note	Ref.	MF numbers	Q.ty	Description	Denominazione	Descripcion	Désignation	Benennung
	34	391 844 X1	2	Bolt	Vite	Perno	Boulon	Schraube
	35	1440 314 X1	2	Lockwasher	Rosetta elastica	Arandela de bloqueo	Rondelle grower	Federring
B	36	981 587 M1	1	Spacer	Distanziale	Espaciador	Entretoise	Abstandbuchse
B	37	981 588 M1	1	Spacer	Distanziale	Espaciador	Entretoise	Abstandbuchse

Note: A - Item used for Loader only. B - Item used for Dozer only. C - Q.ty for dozer is 2.
A - Rif. usato solo per Loader. B - Rif. usato solo per Dozer. C - Q.tà per Dozer è 2.
A - Pieza usada solo para Loader. B - Pieza usada solo para Dozer. C - C.tad para Dozer est 2.
A - Item employé seulement pour Loader. B - Item employé seulement pour Dozer. C - Q.té pour Dozer est 2.
A - Pos. nur für Ladeschaufel benützt. B - Pos. nur für. Planierschild benützt. C - Die Q.tät für Planierschild ist 2.

CONTROL TRANSMISSION

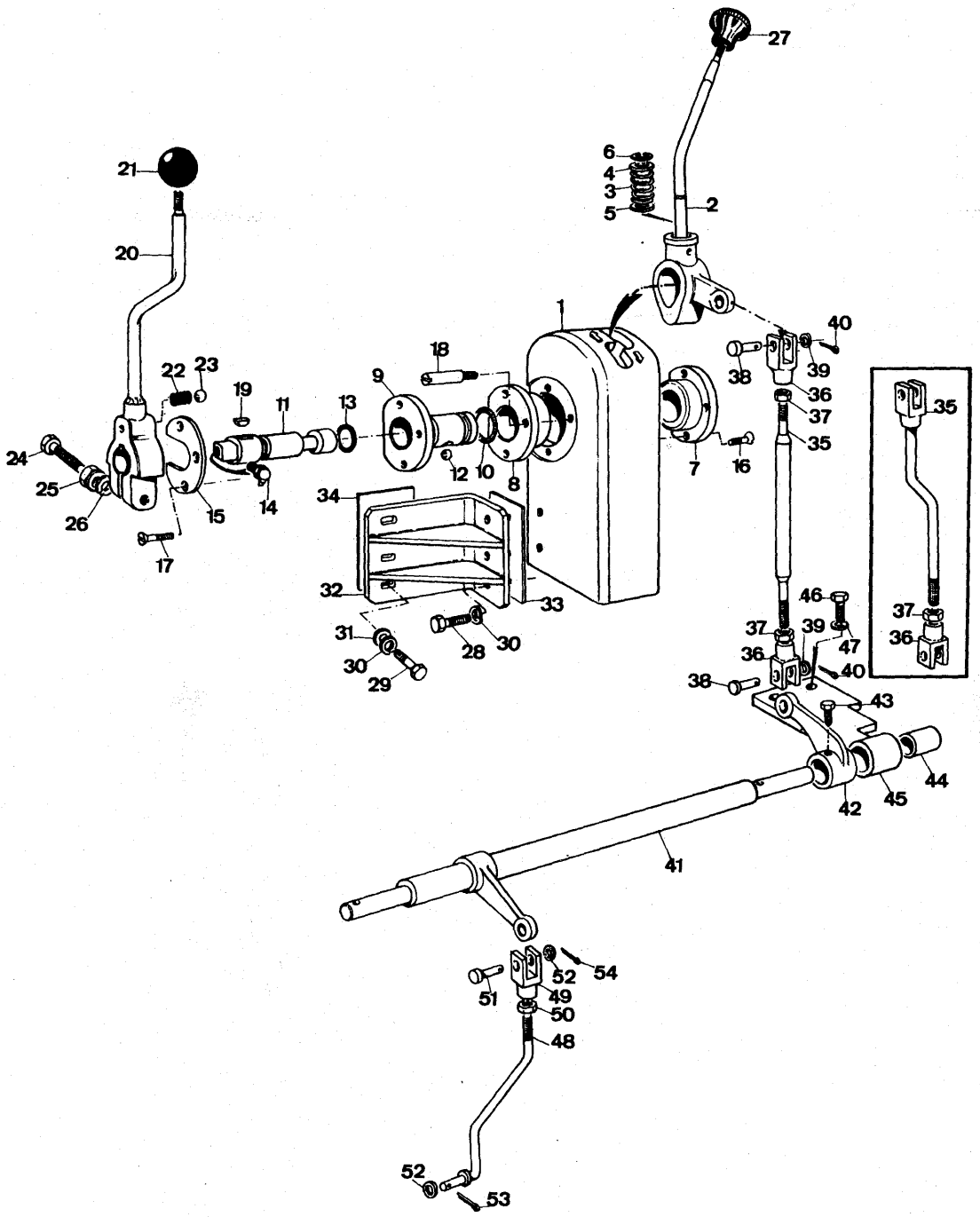

Note	Ref.	MF numbers	Q.ty	Description	Denominazione	Descripcion	Désignation	Benennung
A								
	1	2714 327 M1	1	Housing	Carcassa	Alojamiento	Carter	Gehäuse
	2	2714 329 M1	1	Lever	Leva	Palanca	Leviér	Hebel
	3	980 793 M1	1	Spring	Molla	Resorte	Ressort	Feder
	4	1440 303 X1	1	Washer	Rondella	Arandela	Rondelle	Scheibe
	5	1440 304 X1	1	Washer	Rondella	Arandela	Rondelle	Scheibe
	6	339 356 X1	1	Circlip	Anello elastico	Fiador elastico	Circlip	Sicherungsring
	7	2714 332 M1	1	Flange	Flangia	Brida	Flasque	Flansch
	8	2714 333 M1	1	Flange	Flangia	Brida	Flasque	Flansch
	9	2714 334 M1	1	Hub	Mozzo	Cubo	Moyeu	Nabe
	10	1440 892 X1	2	« O » Ring	Anello « OR »	Anillo « O »	Joint torique	Dichtring
	11	2714 335 M1	1	Shaft	Albero	Eje	Arbre	Welle
	12	195 390 M1	1	Ball	Sfera	Bola	Bille	Kugel
	13	1441 132 X1	1	« O » Ring	Anello « OR »	Anillo « O »	Joint torique	Dichtring
	14	1442 447 X1	1	Fitting	Ingrassatore	Lubricador	Graisseur	Schmiernippel
	15	2714 336 M1	1	Disc	Disco	Disco	Disque	Kupplungscheibe
	16	1441 267 X1	3	Bolt	Vite	Perno	Vis	Schraube
	17	1442 448 X1	2	Bolt	Vite	Perno	Vis	Schraube
	18	2714 340 M1	1	Stop	Fermo	Tope	Arrèt	Anschlag
	19	1441 401 X1	1	Key	Chiavella	Chaveta	Clavette	Keil
	20	2714 337 M91	1	Lever	Leva	Palanca	Levier	Hebel
	21	1438 139 M1	1	Knob	Pomolo	Perilla	Boule	Kugelknopf
	22	973 490 M1	1	Spring	Molla	Resorte	Ressort	Feder
	23	361 032 X1	1	Ball	Sfera	Bola	Bille	Kugel
	24	1441 715 X1	1	Bolt	Vite	Perno	Vis	Schraube
	25	339 169 X1	1	Nut	Dado	Tuerca	Ecrou	Mutter
	26	1440 313 X1	1	Lockwasher	Rosetta elastica	Arandela de bloqueo	Rondelle grower	Federring
	27	973 886 M1	1	Knob	Pomolo	Perilla	Boule	Kugelknopf
B	28	391 861 X1	3	Bolt	Vite	Perno	Vis	Schraube
C	28	1441 513 X1	2	Bolt	Vite	Perno	Vis	Schraube
B	29	391 319 X1	3	Bolt	Vite	Perno	Vis	Schraube
C	29	391 318 X1	3	Bolt	Vite	Perno	Vis	Schraube
B	30	390 314 X1	6	Lockwasher	Rosetta elastica	Arandela de buoqueo	Rondelle grower	Federring
C	30	390 314 X1	5	Lockwasher	Rosetta elastica	Arandela de buoqueo	Rondelle grower	Federring
	31	390 734 X1	3	Washer	Rondella	Arandela	Rondelle	Scheibe
	32	580 719 M2	1	Bracket	Supporto	Soporte	Support	Halter

CONTROL TRANSMISSION

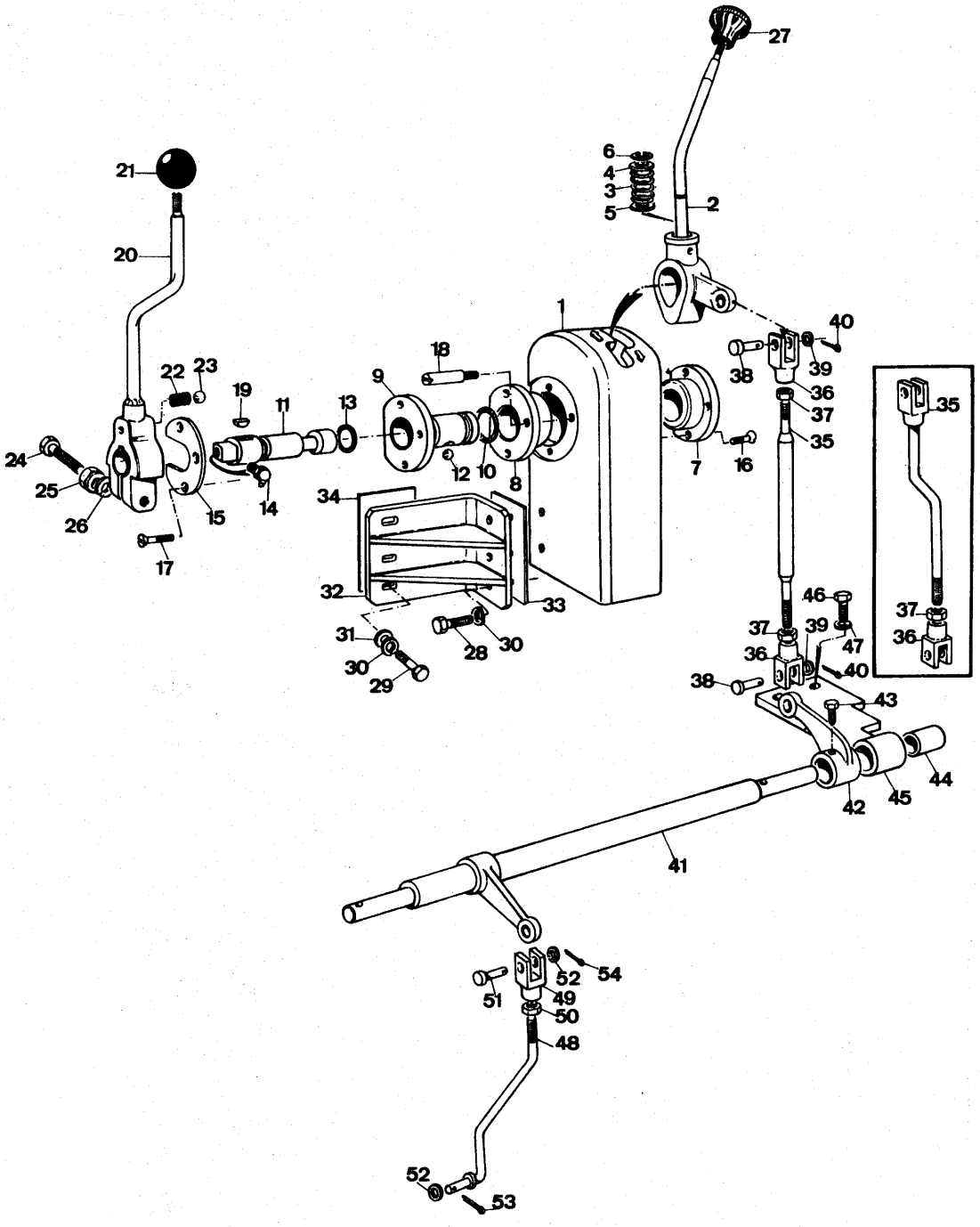

Note	Ref.	MF numbers	Q.ty	Description	Denominazione	Descripcion	Désignation	Benennung
C	33	981 588 M1	1	Shim	Spessore	Pieza de espesor	Cale	Einstellblech
C	34	981 587 M1	1	Shim	Spessore	Pieza de espesor	Cale	Einstellblech
B	35	1453 757 M91	1	Rod	Tirante	Varilla	Tige	Zugstange
C	35	981 585 M92	1	Rod	Tirante	Varilla	Tige	Zugstange
B	36	1845 895 M2	2	Fork	Forcellino	Horquilla	Chape	Gabelkopf
C	36	1845 895 M2	1	Fork	Forcellino	Horquilla	Chape	Gabelkopf
B	37	339 433 X1	2	Nut	Dado	Tuerca	Ecrou	Mutter
C	37	339 433 X1	1	Nut	Dado	Tuerca	Ecrou	Mutter
	38	980 480 M2	2	Pin	Perno	Pasador	Axe	Bolzen
	39	1440 274 X1	2	Washer	Rondella	Arandela	Rondelle	Scheibe
	40	390 739 X1	2	Cotterpin	Copiglia	Pasador partido	Goupille fendue	Splint
B	41	980 723 M91	1	Shaft	Albero	Eje	Arbre	Welle
C	41	981 589 M91	1	Shaft	Albero	Eje	Arbre	Welle
	42	980 717 M1	1	Lever	Leva	Palanca	Leviér	Hebel
	43	1845 240 M1	1	Bolt	Vite	Perno	Vis	Schraube
	44	980 479 M1	2	Bushing	Bussola	Buje	Bague	Buchse
	45	1847 980 M91	1	Bracket	Supporto	Soporte	Support	Halter
	46	391 844 X1	2	Bolt	Vite	Perno	Vis	Schraube
	47	1440 314 X1	2	Lockwasher	Rosetta elastica	Arandela de bloqueo	Rondelle grower	Federring
B	48	980 476 M93	1	Rod	Tirante	Varilla	Tige	Zugstange
C	48	981 584 M91	1	Rod	Tirante	Varilla	Tige	Zugstange
	49	1845 895 M2	1	Fork	Forcellino	Horquilla	Chape	Gabelkopf
	50	339 433 X1	1	Nut	Dado	Tuerca	Ecrou	Mutter
	51	980 480 M2	1	Pin	Perno	Pasador	Axe	Bolzen
	52	1440 274 X1	2	Washer	Rondella	Arandela	Rondelle	Scheibe
	53	391 400 X1	1	Cotterpin	Copiglia	Pasador partido	Goupille fendue	Splint
	54	390 739 X1	1	Cotterpin	Copiglia	Pasador partito	Goupille fendue	Splint

Note: **A** Plate used from serial loader 471 - dozer 121 (R 3455). **B** Item used only for loader. **C** Item used only for dozer.

A Tavola usata dalla matr. loader 471 - dozer 121. **B** Rif. usato solo per il loader. **C** Rif. usato solo per il dozer.

A Làmina usada desde la matr. loader 471 - dozer 121. **B** Pieza usada solo para el loader. **C** Pieza usada solo para el dozer.

A Planche employée à partir de la matr. 471 loader - 121 dozer. **B** Item employé pour le loader seulement. **C** Item employé pour le dozer seulement.

A Tafel ab Serie Nr. 471 Ladeschaufel - 121 Planierschild verwende. **B** Pos. nur für Ladéschaufel verwende. **C** Pos. nur für Planierschild verwende.

HOUSING TRANSMISSION

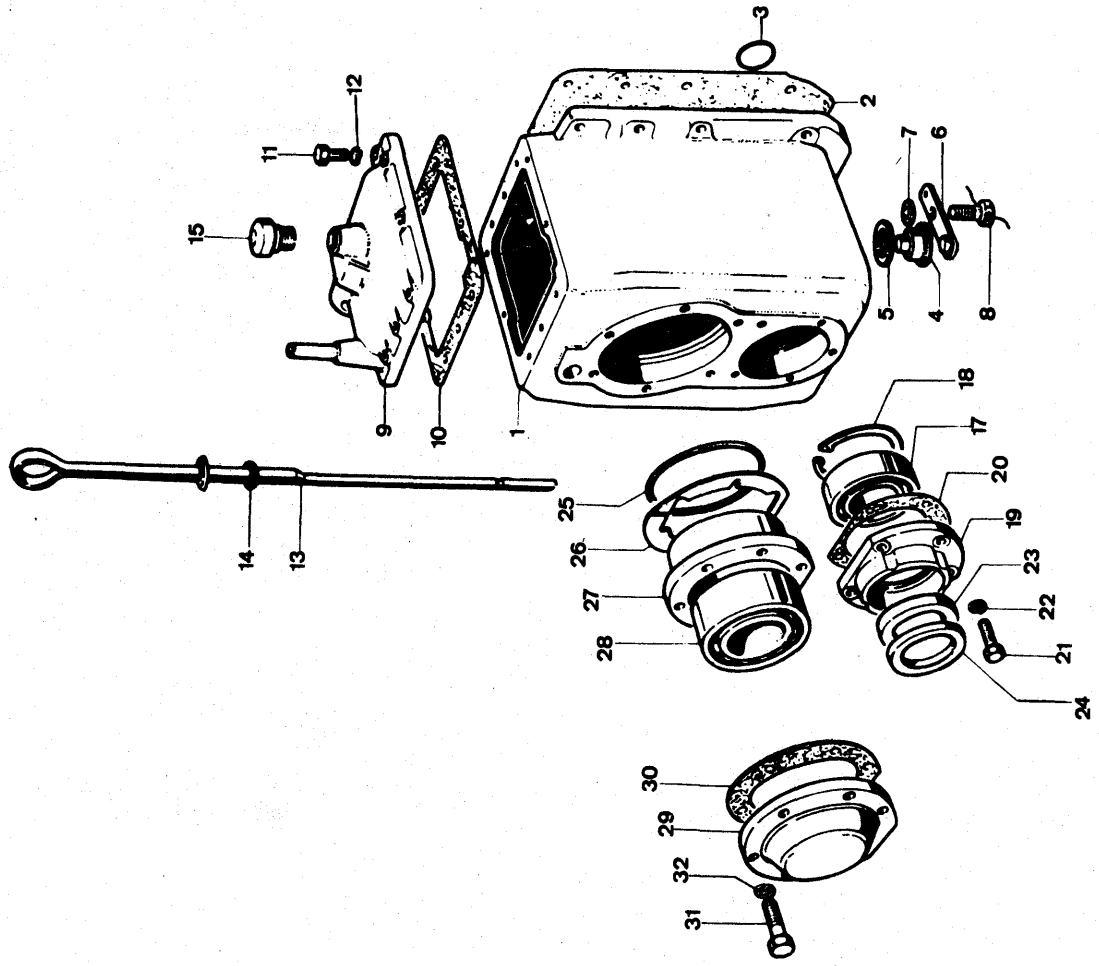

Note	Ref.	MF numbers	Q.ty	Description	Denominazione	Descripcion	Désignation	Benennung
	1	980 741 M2	1	Case	Carter	Alojamiento	Carter	Schaltgetriehe
	2	980 284 M1	1	Joint	Guarnizione	Junta	Joint	Dichtung
	3	1441 115 X1	2	Seal	Anello di tenuta	Retén	Joint d'étancheité	Dichtring
	4	1845 398 M1	1	Plug	Tappo	Tapón	Bouchon	Verschluss
	5	1440 706 X1	1	Gasket	Guarnizione	Junta	Garniture	Dichtring
	6	1845 399 M91	1	Tabwasher	Piastrina di fermo	Chapa de seguridad	Rondelle frein	Sicherungsblech
	7	1441 520 X1	1	Washer	Rondella	Arandela	Rondelle	Scheibe
	8	1440 469 X1	1	Bolt	Vite	Tornillo	Vis	Schraube
	9	981 294 M91	1	Cover	Coperchio	Tapa	Couvercle	Deckel
	10	980 194 M1	1	Gasket	Guarnizione	Junta	Garniture	Dichtung
	11	391 319 X1	10	Bolt	Vite	Tornillo	Vis	Schraube
	12	1440 314 X1	10	Lockwasher	Rosetta elastica	Arandela de bloqueo	Rondelle grower	Federring
	13	981 301 M92	1	Dipstick (c/w ref. 14)	Asta livello (compr. rif. 14)	Asta de nivel (compl. con pieza 14)	Jauge d'huile (compr. rep. 14)	Delmesstab (einschl. Pos. 14)
	14	980 203 M1	1	Gasket	Guarnizione	Junta	Rondelle joint	Dichtung
	15	973 268 M92	1	Breather	Sfiatatoio	Respiradero	Reniflard	Entlüfter
	17	978 665 M1	1	Bearing	Cuscinetto	Cojinete	Roulement	Kugellager
	18	390 613 X1	1	Circlip	Anello elastico	Fiador elastico	Circlip	Sicherungsring
	19	980 172 M2	1	Support	Supporto	Soporte	Support	Lager
	20	980 173 M1	1	Gasket	Guarnizione	Junta	Joint	Dichtung
	21	391 863 X1	5	Bolt	Vite	Tornillo	Vis	Schraube
	22	1440 314 X1	5	Lockwasher	Rosetta elastica	Arandela de bloqueo	Rondelle grower	Federring
	23	978 816 M1	1	Seal	Anello di tenuta	Retén	Joint d'étancheité	Dichtring
	24	980 169 M1	1	Cup	Protezione	Protección	Plateau protection	Gewichtstrager
	25	980 188 M1	1	Seal	Anello di tenuta	Petén	Joint d'étancheité	Dichtring
	26	980 184 M1		Shim 003 in.	Spessore 0,1 mm.	Pieza d'espesor 0,1 mm.	Cale 0,1 mm.	Einstellblech 0,1 mm.
		980 185 M1		Shim 007 in.	Spessore 0,2 mm.	Pieza d'espesor 0,2 mm.	Cale 0,2 mm.	Einstellblech 0,2 mm.
		980 186 M1		Shim 019 in.	Spessore 0,5 mm.	Pieza d'espesor 0,5 mm.	Cale 0,5 mm.	Einstellblech 0,5 mm.
		980 187 M1		Shim 039 in.	Spessore 1 mm.	Pieza d'espesor 1 mm.	Cale 1 mm.	Einstellblech 1 mm.
	27	980 183 M2	1	Support	Supporto	Soporte	Support	Sonnaurad
	28	1440 590 X1	1	Bearing	Cuscinetto	Cojinete	Roulement	Kugellenlager
	29	980 189 M1	1	Cap	Coperchio	Tapa	Chapeau	Deckel
	30	980 190 M1	1	Gasket	Guarnizione	Junta	Joint	Dichtung
	31	391 866 X1	6	Bolt	Vite	Tornillo	Vis	Schraube
	32	1440 314 X1	6	Lockwasher	Rosetta elastica	Arandela de bloqueo	Rondelle grower	Federring

GEARS TRANSMISSION

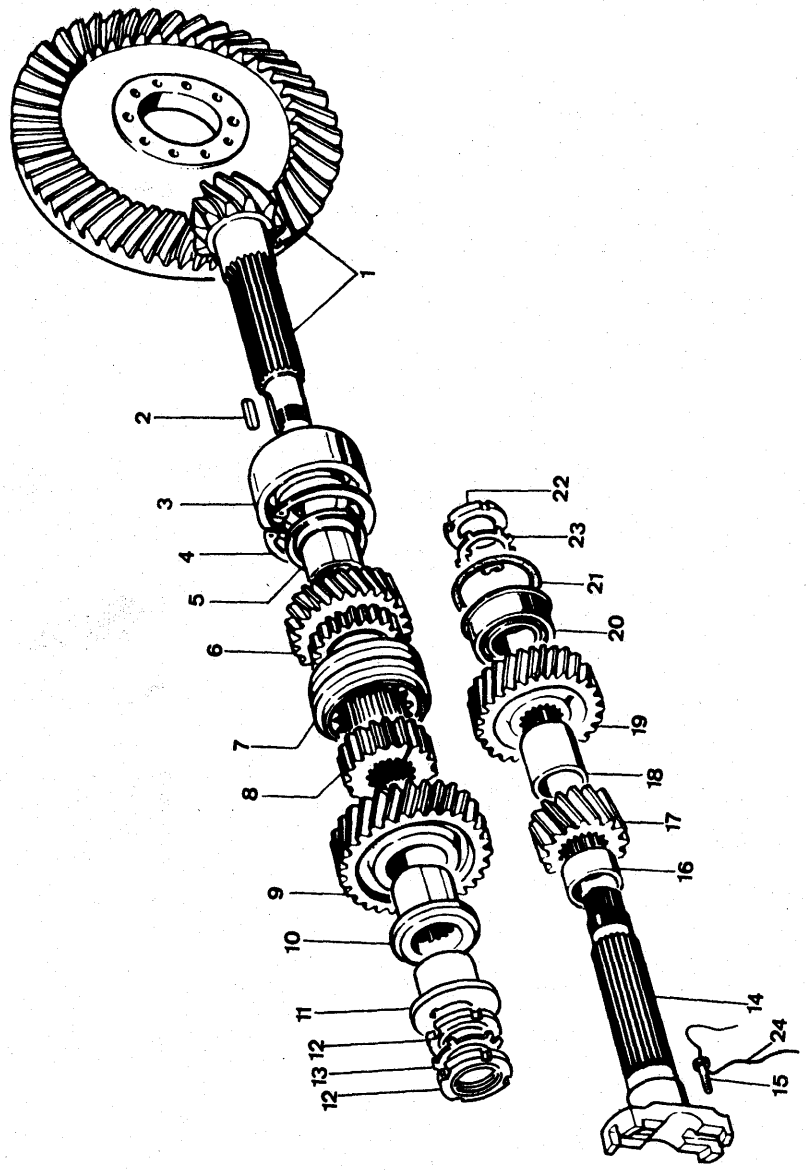

Note	Ref.	MF numbers	Q.ty	Description	Denominazione	Descripcion	Désignation	Benennung
	1	980 740 M92	1	Gear and pinion	Corona e pignone	Corona y piñion	Couronne et pignon	Tellerad und Kegelrad
	2	1440 376 X1	1	Key	Linguetta	llaveta	Clavette	Scheibenfeder
	3	1441 049 X1	1	Bearing	Cuscinetto	Cojinete	Roulement	Kugellenlager
	4	1440 519 X1	1	Circlip	Anello elastico	Fiador elastico	Circlip	Sicherungsring
	5	980 179 M1	1	Bush	Boccola	Buje	Bague	Büchse
	6	980 729 M1	1	Gear	Ingranaggio	Engranaje	Pignon	Stirnrad
	7	980 182 M2	1	Hub	Manicotto scorrevole	Cubo	Manchon	Rückwärlager
	8	980 181 M1	1	Gear	Ingranaggio	Engranaje	Pignon	Stirnrad
	9	980 727 M1	1	Gear	Ingranaggio	Engranaje	Pignon	Stirnrad
	10	980 177 M1	1	Bush	Boccola	Buje	Bague	Büchse
	11	980 175 M1	1	Bush	Boccola	Buje	Bague	Büchse
	12	1440 544 X1	2	Nut	Ghiera	Tuerca	Ecrou	Mutter
	13	1441 035 X1	1	Tabwasher	Rondella di sicurezza	Arandela de seguridad	Rondelle frein	Sicherungsblech
	14	980 163 M2	1	Shaft	Albero	Eje	Arbre	Welle
	15	391 935 X1	4	Setscrew	Vite	Tornillo	Vis	Schraube
	16	980 784 M1	1	Spacer	Distanziale	Espaciador	Entretoise	Verstrebung
	17	980 728 M1	1	Gear	Ingranaggio	Engranaje	Pignon	Erstergang
	18	980 785 M1	1	Spacer	Distanziale	Espaciador	Entretoise	Verstrebung
	19	980 730 M1	1	Gear	Ingranaggio	Engranaje	Pignon	Kweiter gang
	20	1440 562 X1	1	Bearing	Cuscinetto	Cojinete	Roulement	Kugellager
	21	1441 774 X1	1	Seal	Anello di tenuta	Retén	Joint d'etancheité	Dichtring
	22	1440 544 X1	1	Nut	Ghiera	Tuerca	Ecrou	Mutter
	23	1441 035 X1	1	Tabwasher	Rondella di fermo	Arandela de seguridad	Rondelle frein	Sicherungsblech
	24		1	Wire ∅ 0.059 in. Lenght 19" inox	Filo di ferro ∅ 1,5 L= 500 mm. inox	Alambre de bloqueo dia. 1,5 L= 500 mm. inox	Fil de fer ∅ 1,5 L 500 mm. inox	Sicherungsdraht ∅ 1,5 L = 500 mm inox

CONTROL TRANSMISSION

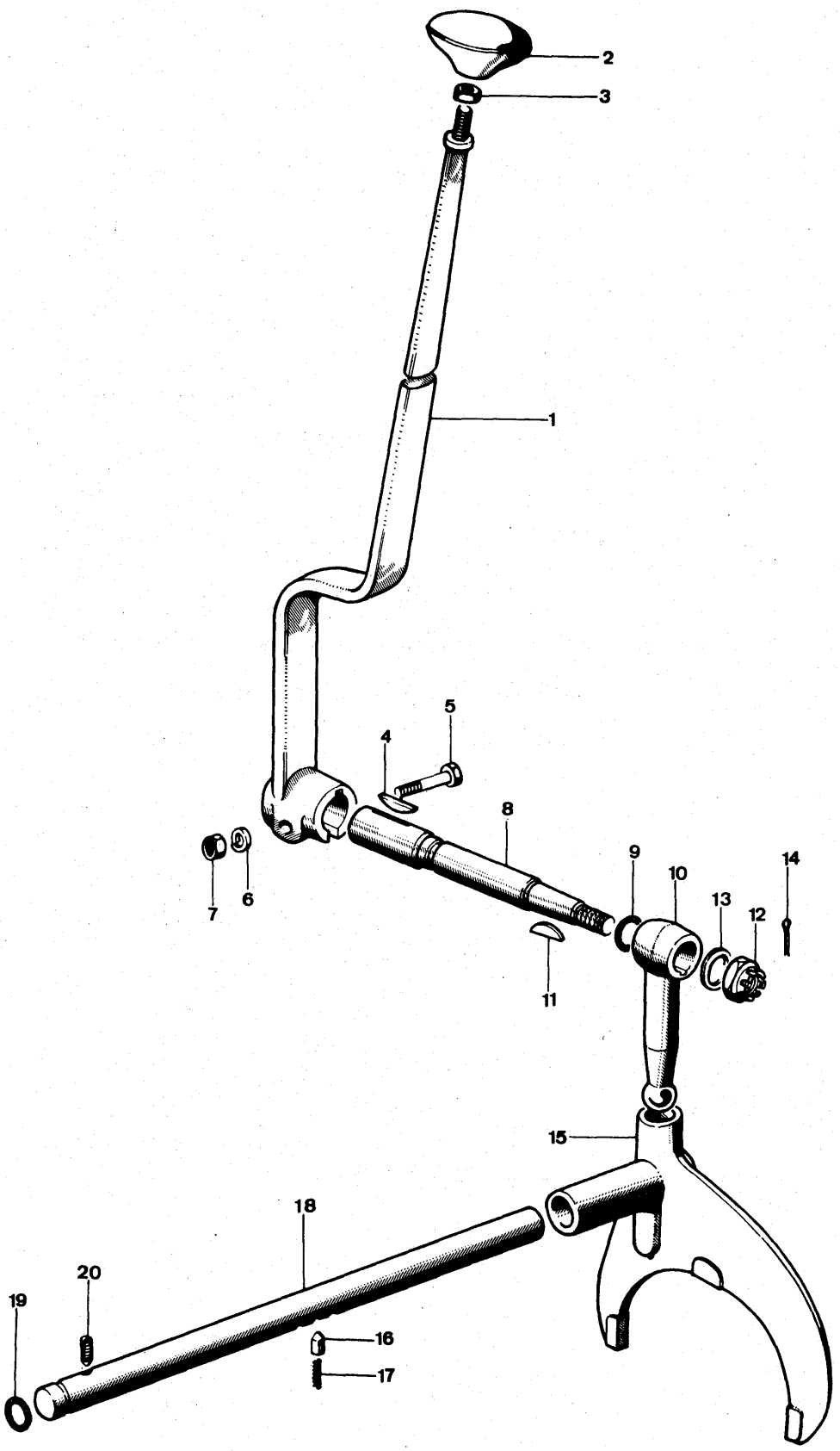

Note	Ref.	MF numbers	Q.ty	Description	Denominazione	Descripcion	Désignation	Benennung
	1	980 197 M4	1	Lever	Leva	Palanca	Levier	Hebel
	2	973 886 M1	1	Knob	Impugnatura	Bola	Poignée	Kugel knopf
	3	339 433 X1	1	Nut	Dado	Tuerca	Ecrou	Mutter
	4	1440 366 X1	1	Key	Linguetta	Ilaveta	Clavette	Passfeder
	5	391 867 X1	1	Bolt	Vite	Tornillo	Vis	Schraube
	6	1440 314 X1	1	Lockwasher	Rosetta elastica	Arandela de bloqueo	Rondelle grower	Federring
	7	390 332 X1	1	Nut	Dado	Tuerca	Ecrou	Mutter
	8	980 195 M1	1	Shaft	Albero	Eje	Arbre	Welle
	9	1441 115 X1	1	Seal	Anello di tenuta	Retén	Joint d'étancheité	Dichtring
	10	980 732 M1	1	Lever	Leva	Palanca	Levier	Hebel
	11	1440 360 X1	1	Key	Linguetta	Ilaveta	Clavette	Passfeder
	12	1440 251 X1	1	Nut	Dado	Tuerca	Ecrou	Mutter
	13	390 973 X1	1	Washer flat	Rondella piana	Arandela llana	Rondelle plate	Scheibe
	14	391 403 X1	1	Cotter pin	Copiglia	Pasador partido	Goupille fendue	Splint
	15	980 731 M1	1	Fork	Forcella	Horquilla	Fourche	Schaltgabel
	16	973 272 M1	1	Detent fork	Arresto	Detención	Détente	Rieglfeder
	17	973 698 M1	1	Spring	Molla	Resorte	Ressort	Feder
	18	980 192 M2	1	Rail shifter	Asta	Varilla	Tige	Schaltschiene
	19	1441 132 X1	1	Seal	Anello di tenuta	Retén	Joint d'étancheité	Dichtring
	20	1440 457 X1	1	Screw	Vite	Tornillo	Vis	Schraube

PUMP FOR STEERING

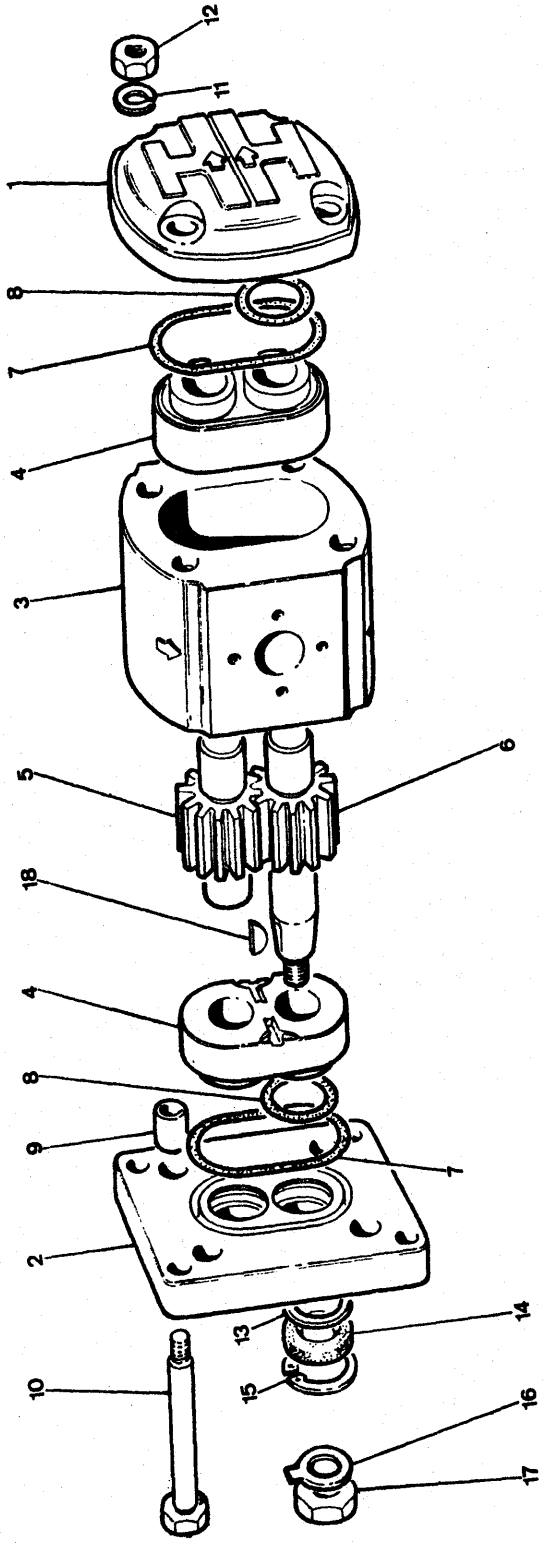

Note	Ref.	MF numbers	Q.ty	Description	Denominazione	Descripcion	Désignation	Benennung
A		1846 720 M91	1	Pump assy (c/w ref. 1 to 18)	Pompa completa (c. rif. da 1 a 18)	Conjunto de bomba (incl. piezas de 1 à 18)	Pompe (comp. items de 1 à 18)	Hydraulikpumpe (einschl Pos. 1-18)
	1	1421 330 M1	1	Cover rear	Coperchio posteriore	Cubierta trasera	Couvercle arrière	Deckel hinten
	2	1421 316 M1	1	Cover front	Coperchio anteriore	Cubierta delantera	Couvercle avant	Deckel vorn
B	3		1	Body	Corpo	Cuerpo	Corps	Gehäuse
B	4		2	Bushing	Bussola	Buje	Bague	Buchse
B	5		1	Gear	Ingranaggio	Engranaje	Pignon	Zahnrad
B	6		1	Gear	Ingranaggio	Engranaje	Pignon	Zahnrad
✱	7	1441 697 X1	2	"O" Ring	Anello "OR"	Anillo "O"	Joint torique	Dichtring
✱	8	1441 144 X1	4	"O" Ring	Anello "OR"	Anillo "O"	Joint torique	Dichtring
	9	1421 321 M1	8	Bushing	Bussola	Buje	Bague	Buchse
	10	1421 320 M1	4	Bolt	Vite	Perno	Vis	Schraube
	11	1440 314 X1	4	Lockwasher	Rosetta elastica	Arandela de bloqueo	Rondelle grower	Federring
	12	1440 249 X1	4	Nut	Dado	Tuerca	Ecrou	Mutter
	13	1421 317 M1	1	Ring	Anello	Anillo	Anneau	Ring
✱	14	1421 318 M1	1	Seal	Guarnizione	Junta	Joint	Dichtring
	15	339 361 X1	1	Circlip	Anello elastico	Fiador elástico	Circlip	Sicherungsring
	16	1421 328 M1	1	Washer	Rondella	Arandela	Rondelle	Sicherungsblech
	17	1440 204 X1	1	Nut	Dado	Tuerca	Ecrou	Mutter
	18	1440 360 X1	1	Key	Chiavetta	Chaveta	Clavette	Scheibenfeder
		1421 323 M92		Kit repair center pump compr. items 3-4)	Gruppo ripar. corpo centrale (comp. i rif. 3-4)	Juego repar. de bomba (incl. piezas 3-4)	Jeu répar centre pompe (c. items 3-4)	Reparatursatz (einschl. Pos. 3-4)
		1435 957 M91		Kit gears (comp. items 5-6)	Gruppo ingranaggi (comp. i rif. 5-6)	Juego de engranajes (incl. piezas 5-6)	Jeu pignons (comp. items 5-6)	Zahnradsatz (einschl. Pos. 5-6)
		1435 940 M91		Kit seals (comp. items marked ✱)	Gruppo guarnizioni (comp. i rif. indicati con ✱)	Juego de juntas (incl. piezas marcadas ✱)	Jeu de joint (comp. items marqués ✱)	Dichtringsatz (einschl. Pos. mit ✱)

Note: **A** Plate used from serial 471 loader - 116 dozer (R-3448) up to serial 836 loader included 841; 855; 868; up to 371 dozer (L-38640). **B** Item not serviced separatly, see Kit.
A Tavola usata dalla matr. 471 loader - 116 dozer fino alla matr. 836 loader incluse 841; 855; 868; 371 dozer. **B** Rif. non fornito sciolto, vedere i Kit.
A Lámina usada desde la matr. 471 loader - 116 dozer hasta la matr. 836 loader incluidas 841; 855; 868; 371 dozer. **B** Pieza no servida suelta, ver los Kits.
A Planche employée à partir de la matr. 471 loader - 116 dozer jusqu'à la matr. 836 loader incluses 841; 855; 868; 371 dozer.
A Tafel ab Serie N. 471 Ladeschaufel - 116 Planierschild verwende bis Serie 836 Ladeschaufel (841; 855; 868 nicht imbegriffen); 371 Planierschild. **B** Die Bestandteile sind nicht ineinzelen Stüke lieferbar, siehe Satz.

PUMP FOR STEERING

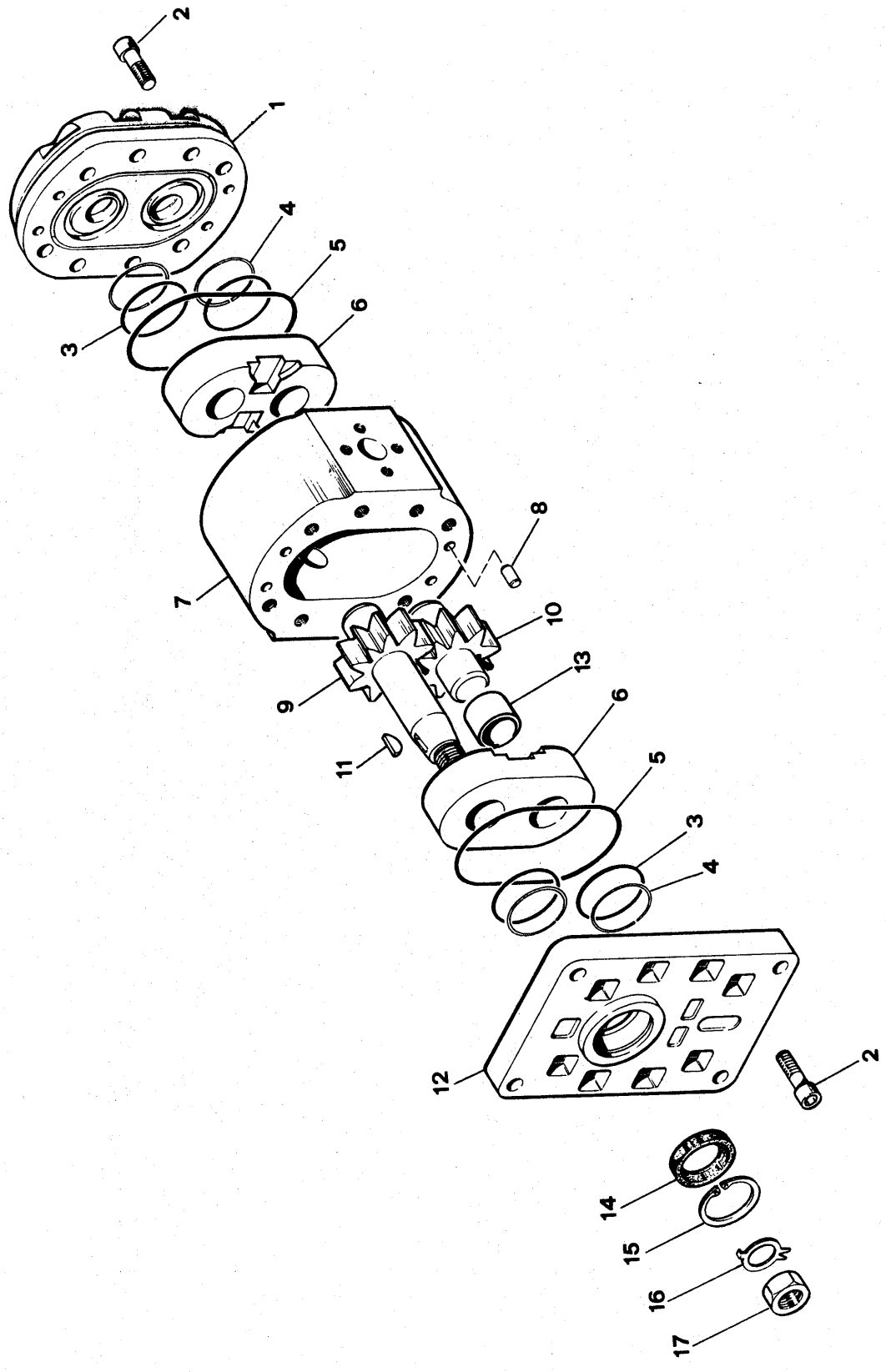

Note	Ref.	MF numbers	Q.ty	Description	Denominazione	Descripcion	Désignation	Benennung
A		2720 700 M91	1	Pump ass'y (c/w ref. 1 to 17)	Pompa (compr. rif. 1 a 17)	Bomba (incl. pezas 1 a 17)	Pompe (comp. items de 1 à 17)	Pumpe (einshl . pos. 1-17)
	1	1429 567 M1	1	Cover	Coperchio	Cubierta	Couvercle	Deckel
	2	390 796 X1	16	Bolt	Vite	Perno	Boulon	Schraube
△	3	1429 571 M1	2	« O » Ring	Anello « OR »	Anillo « O »	Joint torique	Dichtring
△	4	1429 570 M1	2	Thrustrig	Anello spallamento	Anillo de empuje	Rondelle boutee	Dichtring
△	5	365 801 X1	2	« O » Ring	Anello « OR »	Anillo « O »	Joint torique	Anlaufring
	6		2	Bushing	Bussola	Buje	Bague	Buchse
	7		1	Body	Corpo	Cuerpo	Corps	Geäuse
	8	1429 572 M1	8	Dowel	Spina	Espiga	Tetòn	Stift
	9		1	Gear, drive	Ingranaggio	Engranaje	Pignon	Zahnrad
	10		1	Gear, driven	Ingranaggio	Engranaje	Pignon	Zahnrad
	11	1440 360 X1	1	Key	Chiavetta	Chaveta	Clavette	Scheibenfeder
	12	1429 568 M1	1	Cover	Coperchio	Cubierta	Couvercle	Deckel
	13	1429 573 M1	1	Ring	Anello	Anillo	Anneau	Ring
△	14	1421 318 M1	1	Dust-ring	Anello paraolio	Guarda polvos	Cache poussiere	Staulstig
	15	339 361 X1	1	Circlip	Anello elastico	Fiador elastico	Circlip	Sicherungsring
	16	1429 574 M1	1	Tabwasher	Piastrina	Bloqueo	Frein	Sicherugsblech
	17	1440 204 X1	1	Nut	Dado	Tuerca	Ecrou	Mutter
		1493 857 M91		Kit body (c/w ref. 6-7)	Gruppo corpo (comp. rif. 6-7)	Juego cuerpo (incl. piezas 6-7)	Jeu corps (comp. items 6-7)	Satz-Geäuse (einschl. pos. 6-7)
		1493 858 M91		Kit gears (c/w ref. 9-10)	Gruppo ingranaggi (comp. rif 8-10)	Juego engranajes (inc. piezas 9-10)	Jeu pignons (comp. items 9-10)	Zahnradsatz (einschl. pos 9-10)
		1493 859 M91		Kit seals (c/w ref. marked △)	Gruppo anelli (comp. rif. con △)	Juego de junta (incl. piezas con △)	Jeu de joints (comp. items avec △)	Dichtungsatz (einshl. pos. mit △)

Note: **A** Plate used from serial 837 loader; 372 dozer (L-38640).
A Tavola usata dalla matr. 837 loader; 372 dozer.
A Lámina usada desde la matr. 837 loader; 372 dozer.
A Planche employé à partir de la matr. 837 loader; 372 dozer.
A Tafel ab Serie 837 Ladeschaufel; 372 Planierschild verwende.

HOUSING FINAL DRIVE

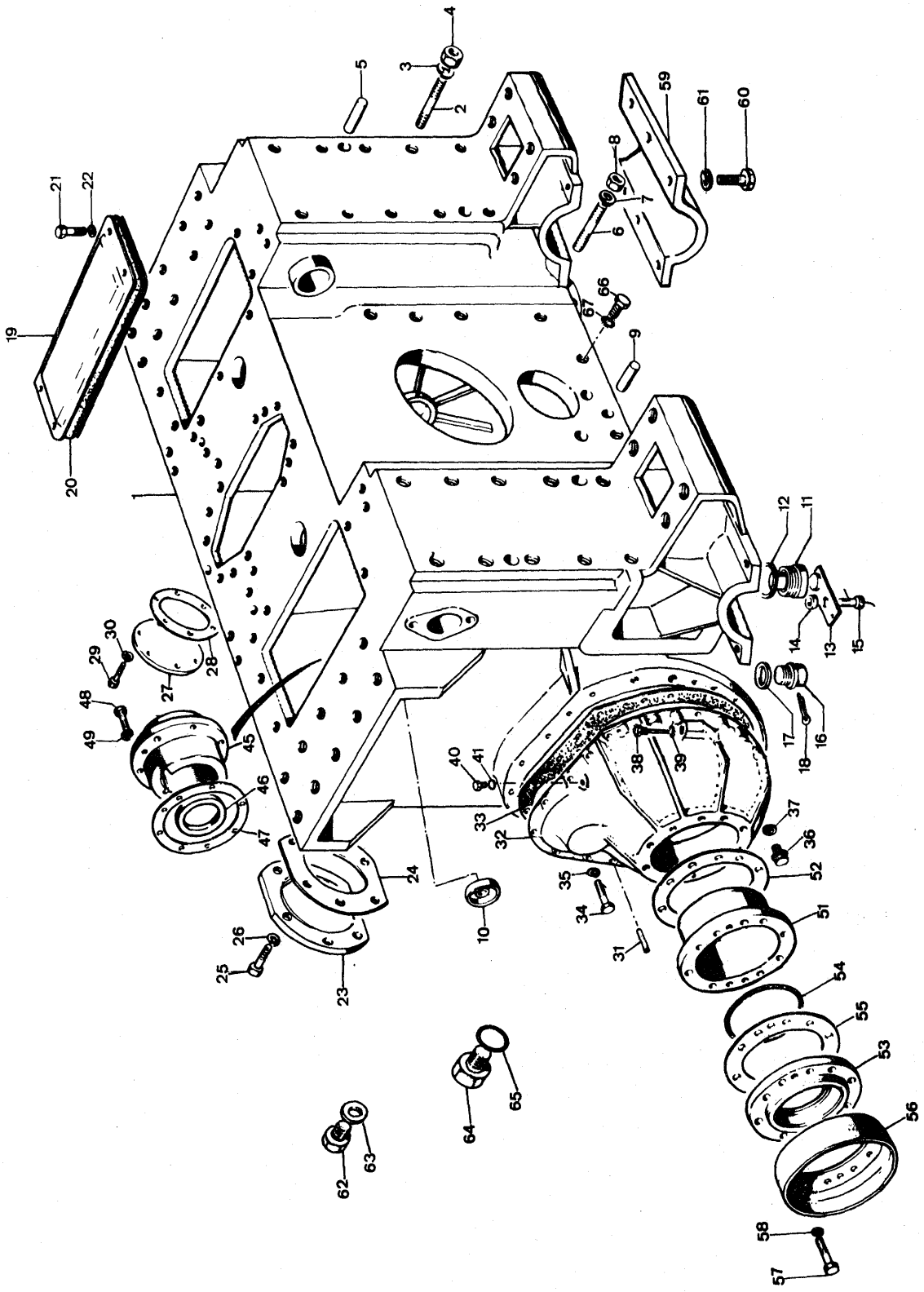

Note	Ref.	MF numbers	Q.ty	Description	Denominazione	Descripcion	Désignation	Benennung
	1	1844 154 M97	1	Housing	Scatola	Alojamiento	Carter	Gehäuse
B	2	978 658 M1	18	Stud	Prigioniero	Esparrago	Goujon	Stiftschraube
B	3	1440 317 X1	18	Lockwasher	Rosetta elastica	Arandela de bloqueo	Rondelle grower	Federring
B	4	1440 226 X1	18	Nut	Dado	Tuerca	Ecrou	Mutter
	5	1440 696 X1	4	Dowel	Spina	Espiga	Teton	Zylinderstift
	6	1440 049 X1	10	Stud	Prigioniero	Esparrago	Goujon	Stiftschraube
	7	1440 316 X1	10	Lockwasher	Rosetta elastica	Arandela de bloqueo	Rondelle grower	Federring
	8	1440 223 X1	10	Nut	Dado	Tuerca	Ecrou	Mutter
	9	1440 662 X1	1	Dowel	Spina	Espiga	Teton	Zylinderstift
	10	980 671 M91	2	Plug	Tappo	Tapón	Bouchon	Verschlussschraube
	11	1845 398 M1	1	Plug	Tappo	Tapón	Bouchon	Verschlussschraube
	12	1440 706 X1	1	Washer	Rondella	Arandela	Rondelle	Scheibe
	13	1845 399 M91	1	Lockplate	Piastrina di fermo	Bloqueo	Plate d'arrêt	Sicherungsplatte
	14	1441 520 X1	1	Washer	Rondella	Arandela	Rondelle	Scheibe
	15	1440 469 X1	1	Bolt	Vite	Perno	Boulon	Schraube
	16	1845 040 M1	2	Plug	Tappo	Tapón	Bouchon	Verschlussschraube
	17	1441 519 X1	2	Washer	Rondella	Arandela	Rondelle	Scheibe
	18	339 746 X1	2	Cotter pin	Copiglia	Pasador partido	Goupille fendue	Splint
	19	980 438 M5	2	Cover	Coperchio	Cubierta	Couvercle	Deckel
	20	1846 361 M1	2	Gasket	Guarnizione	Junta	Joint	Dichtung
	21	391 844 X1	8	Bolt	Vite	Perno	Boulon	Schraube
	22	1440 708 X1	8	Seal	Anello tenuta	Retén	Joint	Dichtring
	23	1843 175 M1	2	Cover	Coperchio	Cubierta	Couvercle	Deckel
	24	1843 176 M1	2	Gasket	Guarnizione	Junta	Joint	Dichtung
	25	391 844 X1	12	Bolt	Vite	Perno	Boulon	Schraube
	26	1440 708 X1	12	Seal	Rondella tenuta	Retén	Joint	Dichtring
A	27	980 282 M1	1	Cover	Coperchio	Cubierta	Couvercle	Deckel
A	28	980 283 M1	1	Gasket	Guarnizione	Junta	Joint	Dichtung
A	29	391 319 X1	6	Bolt	Vite	Perno	Boulon	Schraube
A	30	1440 314 X1	6	Lockwasher	Rosetta elastica	Arandela de bloqueo	Rondelle grower	Federring
	31	1440 664 X1	4	Dowel	Spina	Espiga	Teton	Zylinderstift
	32	980 994 M2	1	Cover L.H.	Coperchio sn.	Cubierta izq.	Couvercle gauche	Deckel Links.
		980 995 M2	1	Cover R.H.	Coperchio ds.	Cubierta der.	Couvercle droit	Deckel rechts

Note	Ref.	MF numbers	Q.ty	Description	Denominazione	Descripcion	Désignation	Benennung
	33	980 139 M1	2	Gasket	Guarnizione	Junta	Joint	Dichtung
	34	391 871 X1	36	Bolt	Vite	Perno	Boulon	Schraube
	35	1440 316 X1	36	Lockwasher	Rosetta elastica	Arandela de bloqueo	Rondelle grower	Federring
	36	1845 897 M1	2	Plug	Tappo	Tapón	Bouchon	Verschlussschraube
	37	1440 731 X1	2	Washer	Rondella	Arandela	Rondelle	Scheibe
	38	981 008 M91	2	Plug	Tappo	Tapón	Bouchon	Verschlussschraube
	39	1440 706 X1	2	Washer	Rondella	Arandela	Rondelle	Scheibe
	40	1441 495 X1	2	Plug	Tappo	Tapón	Bouchon	Verschlussschraube
	41	1440 731 X1	2	Seal	Anello di tenuta	Retén	Joint	Dichtring
	45	980 142 M1	1	Support L.H.	Supporto sn.	Soporte izq.	Supporte gauche	Halter links
		980 143 M1	1	Support R.H.	Supporto ds.	Soporte der.	Support droit	Halter rechts
	46	978 659 M1	2	Seal	Anello di tenuta	Retén	Joint	Dichtring
	47	980 144 M1		Shim. 004"	Spessore mm. 0,1	Pieza de espesor mm. 0,1	Cale mm. 0,1	Einstellblech 0,1 mm.
		980 145 M1		Shim. 008"	Spessore mm. 0,2	Pieza de espesor mm. 0,2	Cale mm. 0,2	Einstellblech 0,2 mm.
	48	391 870 X1	12	Bolt	Vite	Perno	Boulon	Schraube
	49	1440 316 X1	12	Lockwasher	Rosetta elastica	Arandela de bloqueo	Rondelle grower	Federring
	51	980 996 M2	2	Support	Supporto	Soporte	Support	Halter
	52	980 998 M1	2	Gasket	Guarnizione	Junta	Joint	Dichtung
	53	980 997 M3	2	Cover	Coperchio	Cubierta	Couvercle	Deckel
	54	980 999 M2	2	Seal	Anello di tenuta	Retén	Joint	Dichtring
	55	981 019 M1		Shim. 008"	Spessore mm. 0,2	Pieza de espesor mm. 0,2	Cale mm. 0,2	Einstellblech 0,2 mm.
		981 020 M1		Shim. 012"	Spessore mm. 0,3	Pieza de espesor mm. 0,3	Cale mm. 0,3	Einstellblech 0,3 mm.
		981 021 M1		Shim. 02"	Spessore mm. 0,5	Pieza de espesor mm. 0,5	Cale mm. 0,5	Einstellblech 0,5 mm.
		981 022 M1		Shim. 04"	Spessore mm. 1	Pieza de espesor mm. 1	Cale mm. 1	Einstellblech 1 mm.
	56	981 002 M3	2	Guard	Riparo	Protección	Protection	Schutzblech
	57	391 918 X1	20	Bolt	Vite	Perno	Boulon	Schraube
	58	1440 314 X1	20	Lockwasher	Rosetta elastica	Arandela de bloqueo	Rondelle grower	Federring

Note	Ref.	MF numbers	Q.ty	Descripcion	Denominazione	Description	Désignation	Benennung
	59	980 106 M1	2	Cap	Cappellotto	Casquete	Capuchon	Verschlusskappe
	60	1441 542 X1	12	Bolt	Vite	Perno	Boulon	Schraube
	61	1440 317 X1	12	Lockwasher	Rosetta elastica	Arandela de bloqueo	Rondelle grower	Federring
C-D	62	1441 523 X1	24	Plug	Tappo	Tapón	Bouchon	Verschlussschraube
C-D	63	390 974 X1	24	Washer	Rondella	Arandela	Rondelle	Scheibe
C	64	1432 538 M2	2	Plug	Tappo	Tapón	Bouchon	Verschlussschraube
C	65	1441 123 X1	2	« O » Ring	Anello « OR»	Anillo « O »	Joint torique	Dichtring
E	66	390 820 X1	2	Plug	Tappo	Tapón	Bouchon	Verschlussschraube
E	67	390 839 X1	2	Washer	Rondella	Arandela	Rondelle	Scheibe

Note: **A** Item used w/o P.T.O. **B** For dozer q.ty is 20. **C** Item used when ripper not fitted. **D** Q.ty is 20 when « rear hook » is mounted (see plate 321); q.ty is 14 when counterweight is mounted (see plate 320); q.ty is 6 when counterweight is mounted (see plate 320A); q.ty is 16 when drawbar is mounted (see plate 322). **E** Item used from serial 391 loader; 62 dozer (R-3143).

A Rif. usato senza « presa di forza ». **B** Per il dozer la q.tà è 20. **C** Rif. usato quando il ripper non è montato. **D** La q.tà è 20 quando si monta il gancio posteriore (vedi tavola 321;) la q.tà è 14 quando si monta il contrappeso (vedi tavola 320); la q.tà è 6 quando si monta il contrappeso (vedi tavola 320A); la q.tà è 16 quando si monta la barra di traino (vedi tavola 322). **E** Rif. usato dalla matr. 391 loader; 62 dozer.

A Pieza usada sin « toma de fuerza ». **B** Para dozer la cantidad es 20. **C** Pieza usada cuando no es montado la escarificadora. **D** La c.tad es 20 cuando es montado el gancio posterior (ver lámina 321); c.tad es 14 cuando es montado el contrapeso (ver lámina 320); c.tad es 6 cuando es montado el contrapeso (ver lámina 320A); c.tad es 16 cuando es montada la barra de tiro (ver lámina 322). **E** Pieza usada desde la matr. 391 loader; 62 dozer.

A Item employé sans « prise de force ». **B** Pour dozer la q.té est 20. **C** Item employé lorsque on ne monte pas le ripper. **D** La q.té est 20 lorsque on monte le crochet posterieure (voir planche 321); la q.té est 14 lorsque on monte le contrepoids (voir planche 320); la q.té est 6 lorsque on monte le contrepoids (voir planche 320A); la q.té est 16 lorsque on monte la barre de charge (voir planche 322). **E** Item employé à partir de la matr. 391 loader; 62 dozer.

A Pos. ohne « zapfwelle » verwende. **B** Für Planierschild Q.tät ist 20. **C** Pos. nur für Maschinen ohne Aufreisser verwende. **D** Die Q.tät ist 20 wenn hintere Zugabbel angebaut (siehe Tafel 321); Die Q.tät ist 14 wenn an Gegengewicht angebaut (siehe Tafel 320); Die Q.tät ist 6 wenn an Gegengewicht angebaut (siehe Tafel 320A); Die Q.tät ist 16 wenn an Zugpendel angebaut (siehe Tafel 322). **E** Pos. ab Serie 391 Ladeschaufel; 61 Planierschild verwende.

BEVEL GEAR SHAFT

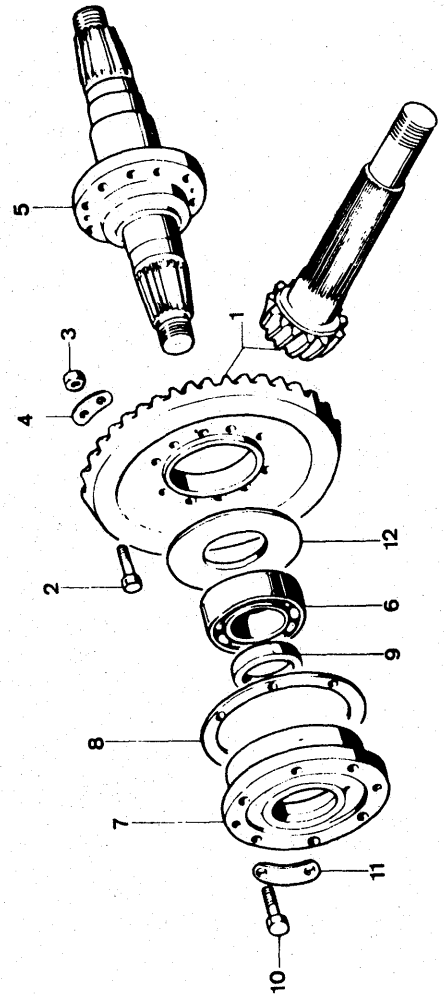

Note	Ref.	MF numbers	Q.ty	Description	Denominazione	Descripcion	Désignation	Benennung
	1	980 740 M92	1	Gear and pinion drive	Coppia Conica	Corona y piñion	Couple conique	Antriebsrad-kegelrad satz
	2	978 653 M1	10	Bolt	Vite	Perno	Boulon	Schraube
	3	1440 224 X1	10	Nut	Dado	Tuerca	Ecrou	Mutter
	4	1450 497 M1	5	Tabwasher	Piastrina di sicurezza	Bloqueo	Plaque frein	Druckplatte
	5	980 773 M2	1	Shaft gear	Albero ingranaggi	Eje	Arbre	Welle
	6	1440 641 X1	2	Bearing	Cuscinetto	Cojinete	Roulement	Kugellager
	7	980 774 M1	2	Support	Supporto	Soporte	Support	Halter
	8	980 092 M1		Shim .004 in.	Spessore 0,1 mm.	Pieza de espesor 0,1 mm.	Cale 0,1 mm.	Einstellblech 1 mm.
		980 093 M1		Shim .008 in.	Spessore 0,2 mm.	Pieza de espesor 0,2 mm.	Cale 0,2 mm.	Einstellblech 0,2 mm.
		980 094 M1		Shim .02 in.	Spessore 0,5 mm.	Pieza de espesor 0,5 mm.	Cale 0,5 mm.	Einstellblech 0,5 mm.
		980 095 M1		Shim .04 in.	Spessore 1 mm.	Pieza de espesor 1 mm.	Cale 1 mm.	Einstellblech 0,1 mm.
	9	1420 619 M1	2	Seal	Anello di tenuta	Retén	Joint	Dichtring
	10	391 863 X1	12	Bolt	Vite	Perno	Boulon	Schraube
	11	978 679 M1	6	Tabwasher	Piastrina di sicurezza	Bloqueo	Plaque frein	Druckplatte
	12	980 775 M2	1	Plate ring	Anello estrattore	Anillo	Anneau	Ringplatte

FINAL DRIVE - SPROCKET

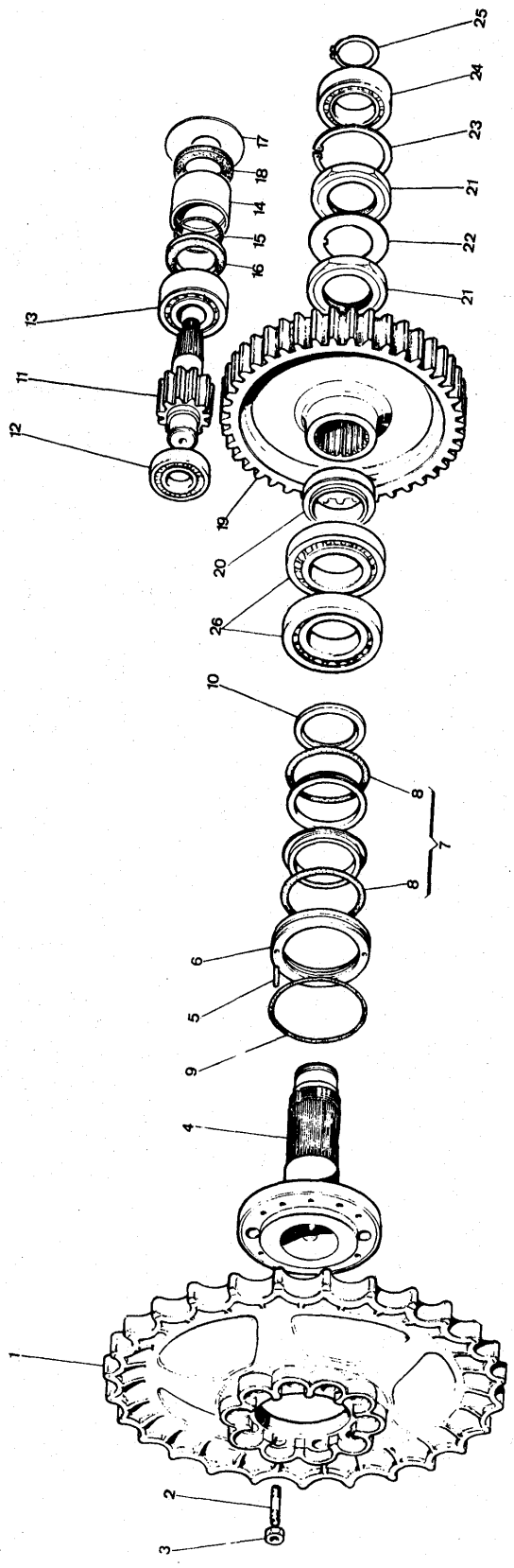

Note	Ref.	MF numbers	Q.ty	Description	Denominazione	Descripcion	Désignation	Benennung
	1	980 161 M6	2	Sprocket	Ruota motrice	Rueda dentada	Barbotin	Antriebsrad
	2	1440 054 X1	20	Stud	Prigioniero	Esparrágo	Goujon	Stiftschraube
	3	2707 829 M1	20	Nut	Dado	Tuerca	Ecrou	Mutter
	4	980 986 M93	2	Shaft	Albero	Eje	Arbre	Welle
	5	391 285 X1	4	Dowel	Spina	Espiga	Tetòn	Stift
	6	980 988 M2	2	Flange	Flangia	Brida	Flasque	Flansch
	7	981 023 M91	2	Sealing (c/w ref. 8)	Dispositivo di tenuta (compr. rif. 8)	Grupo sellador (incl. pieza 8)	Etanchéité (comp. item 8)	Packung (einschl. Pos. 8)
	8	981 004 M1	4	Seal	Anello di tenuta	Retén	Joint	Dichtung
	9	981 000 M2	2	Seal	Anello di tenuta	Retén	Joint	Dichtung
	10	980 990 M2	2	Spacer	Distanziale	Espaciador	Entretoise	Abstandring
	11	980 133 M2	2	Pinion	Pignone	Piñion	Pignon	Zahnrad
	12	1440 599 X1	2	Bearing rear	Cuscinetto post.	Cojinete post.	Roulement post.	Hinterlager
	13	1440 600 X1	2	Bearing front	Cuscinetto ant.	Cojinete ant.	Roulement ant.	Vorderlager
	14	981 006 M2	2	Spacer	Distanziale	Espaciador	Entretoise	Abstandbuchse
	15	1441 521 X1	2	Seal	Anello di tenuta	Retén	Joint	Dichtung
	16	981 007 M1	2	Ring	Anello	Anillo	Anneau	Ring
	17	980 137 M1	2	Disc	Disco	Disco	Disque	Platte
	18	980 138 M1	2	Ring	Anello	Anillo	Anneau	Ring
	19	980 993 M1	2	Crown	Corona	Engranaje	Pignon	Zahnrad
	20	980 989 M1	2	Spacer	Distanziale	Espaciador	Entretoise	Abstandbuchse
	21	981 001 M1	4	Nut	Dado	Tuerca	Ecrou	Mutter
	22	980 991 M1	2	Ring lock	Rondella di sicurezza	Arandela de seguridad	Rondelle frein	Sicherungsblech
	23	390 455 X1	2	Circlip	Anello elastico	Fiador elàstico	Circlip	Sicherungsring
	24	1440 602 X1	2	Bearing	Cuscinetto	Cojinete	Roulement	Lager
	25	1440 519 X1	2	Circlip	Anello elastico	Fiador elastico	Circlip	Sicherungsring
	26	1440 647 X1	4	Bearing	Cuscinetto	Cojinete	Roulement	Lager

STEERING CLUTCH

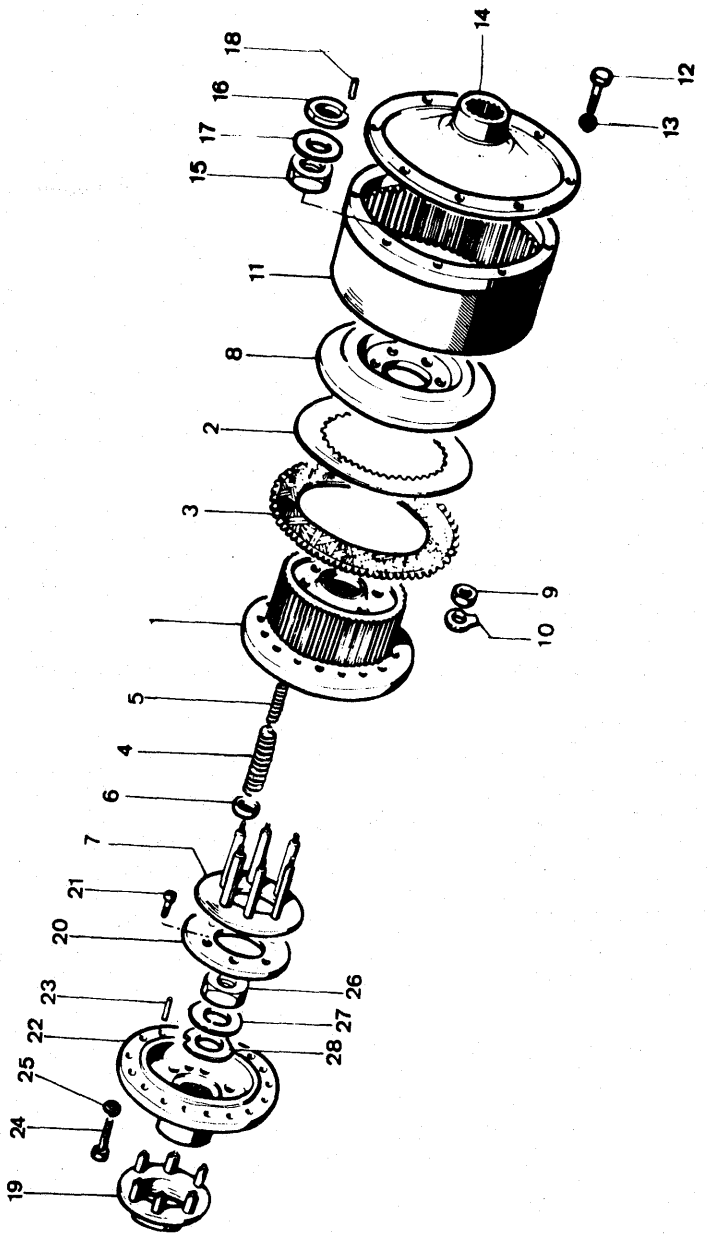

Note	Ref.	MF numbers	Q.ty	Description	Denominazione	Descripcion	Désignation	Benennung
	1	1453 324 M1	2	Drum	Tamburo	Tambor	Tambour	Trömmel
	2	980 131 M1	24	Disc	Disco	Disco	Disque	Kupplungsscheibe
	3	980 130 M1	24	Disc	Disco	Disco	Disque	Kupplungsscheibe
	4	1453 271 M1	12	Spring outer	Molla esterna	Resorte exterior	Ressort exterieur	Feder aussen
	5	1454 035 M1	12	Spring inner	Molla interna	Resorte interior	Ressort interieur	Feder innen
	6	980 129 M2	24	Seat spring	Appoggio molla	Anillo guia	Anneau guide	Federteller
	7	1453 325 M91	2	Pressure plate	Anello guida molle	Plato de presión	Plateau pression	Druckplatte
	8	980 126 M3	2	Plate	Piatto	Placa	Plaque	Platte
	9	339 070 X1	12	Nut	Dado	Tuerca	Ecrou	Mutter
	10	1441 533 X1	12	Lockwasher	Piastrina di sicurezza	Bloqueo	Frein	Sicherungsblech
	11	980 135 M1	2	Drum outer	Tamburo esterno	Tambor exterior	Tambour exterieur	Trömmel aussen
	12	391 863 X1	24	Bolt	Vite	Perno	Boulon	Schraube
	13	1440 314 X1	24	Lockwasher	Rosetta elastica	Arandela de bloqueo	Rondelle grower	Federring
	14	980 132 M3	2	Cover	Coperchio	Cubierta	Couvercle	Deckel
	15	1440 243 X1	2	Nut	Dado	Tuerca	Ecrou	Mutter
	16	980 121 M3	2	Washer	Rondella	Arandela	Rondelle	Scheibe
	17	980 120 M3	2	Tabwasher	Rondella di sicurezza	Bloqueo	Frein	Sicherungsblech
	18	339 806 X1	2	Dowel	Spina	Espiga	Tetòn	Stift
	19	980 753 M93	2	Collar assy	Collare compl.	Manguito	Manchon	Ausrücker
	20	980 755 M2	2	Plate	Piattino	Placa	Plaque	Platte
	21	391 988 X1	6	Bolt	Vite	Perno	Vis	Schraube
	22	980 119 M4	2	Flange	Flangia	Brida	Flasque	Flansch
	23	339 806 X1	2	Dowel	Spina	Espiga	Tetón	Stift
	24	391 319 X1	40	Bolt	Vite	Perno	Vis	Schraube
	25	1440 314 X1	40	Lockwasher	Rosetta elastica	Arandela de bloqueo	Rondelle grower	Federring
	26	1440 243 X1	2	Nut	Dado	Tuerca	Ecrou	Mutter
	27	980 120 M3	2	Washer	Rondella	Arandela	Rondelle	Scheibe
	28	980 121 M3	2	Washer flat	Rondella piana	Arandela llana	Rondelle plate	Scheibe

STEERING CLUTCH CONTROL

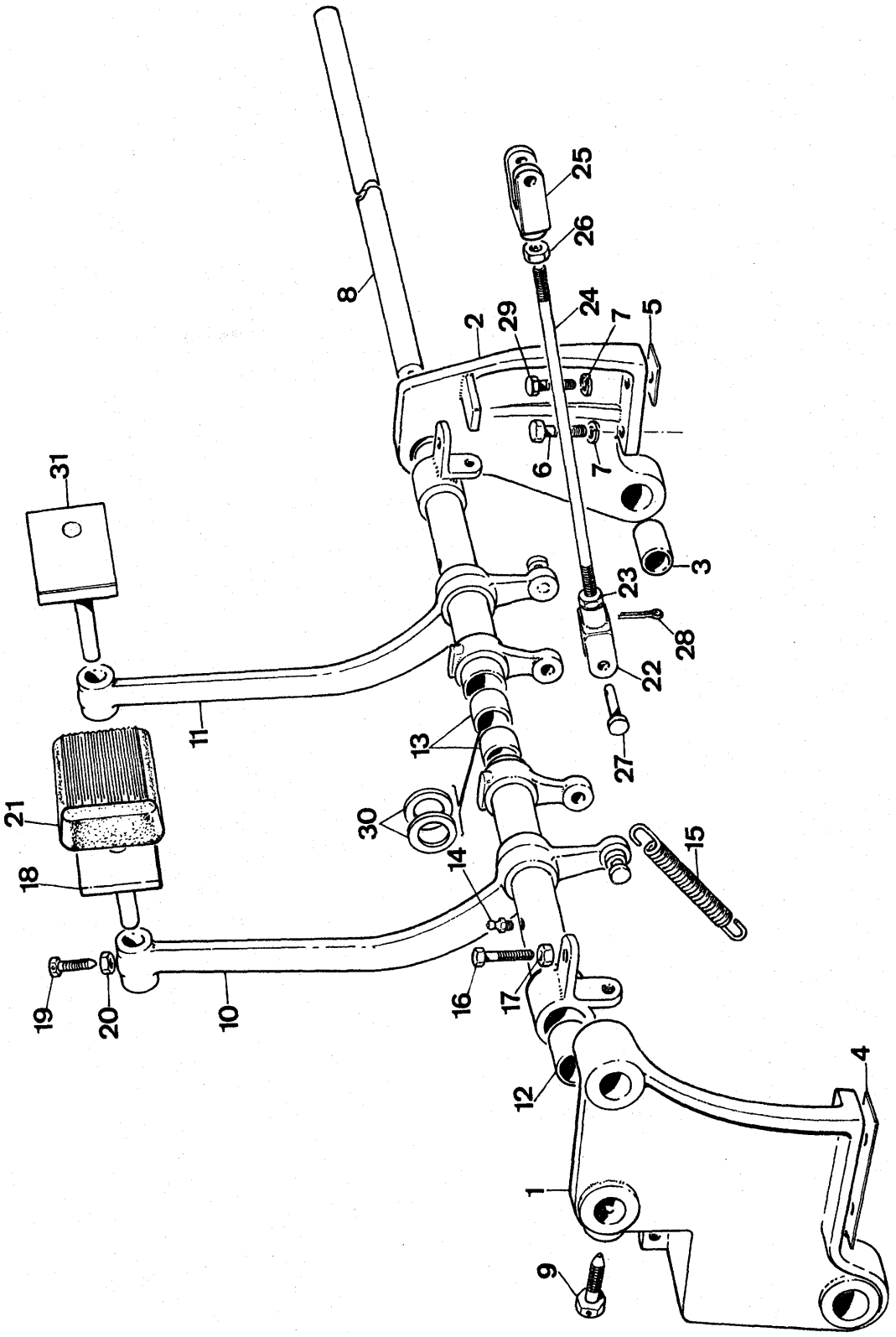

Note	Ref.	MF number	Q.ty	Description	Denominazione	Descripcion	Désignation	Benennung
	1	1450 480 M91	1	Bracket L.H. (c/w ref. 3)	Supporto sn. (comp. rif. 3)	Soporte izq (incl. pieza 3)	Support g (compr. rep. 3)	Halter L. (einschl. Pos. 3)
	2	1450 481 M91	1	Bracket R.H. (c/w ref. 3)	Supporto ds. (comp. rif. 3)	Soporte der (incl. pieza 3)	Support dr (compr. rep. 3)	Halter R. (einschl. Pos. 3)
	3	1816 260 M1	2	Bush	Bussola	Buje	Bague	Buchse
	4	1452 459 M1		Shim 004"	Spessore 0,1 mm	Pieza de espesor 0,1	Cale 0,1 mm	Einstellblech 0,1 mm
		1452 460 M1		Shim 012"	Spessore 0,3 mm	Pieza de espesor 0,3	Cale 0,3 mm	Einstellblech 0,3 mm
		1452 461 M1		Shim 024"	Spessore 0,6 mm	Pieza de espesor 0,6	Cale 0,6 mm	Einstellblech 0,6 mm
	5	1452 462 M1		Shim 004"	Spessore 0,1 mm	Pieza de espesor 0,1	Cale 0,1 mm	Einstellblech 0,1 mm
		1452 473 M1		Shim 024"	Spessore 0,6 mm	Pieza de espesor 0,6	Cale 0,6 mm	Einstellblech 0,6 mm
		1452 464 M1		Shim 012"	Spessore 0,3 mm	Pieza de espesor 0,3	Cale 0,3 mm	Einstellblech 0,3 mm
	6	391 871 X1	2	Bolt	Vite	Perno	Vis	Schraube
	7	1440 316 X1	4	Lockwasher	Rosetta elastica	Arandela de bloqueo	Rondelle grower	Federring
	8	1816 187 M1	1	Shaft	Albero	Eje	Arbre	Welle
	9	1452 433 M1	2	Bolt	Vite	Perno	Vis	Schraube
	10	1450 499 M91	1	Pedal L.H. (c/w ref. 12-13)	Pedale sn. (comp. rif. 12-13)	Palanca izq (incl. pieza 12-13)	Levier g (compr. rep. 12-13)	Bremspedal L. (einschl. Pos. 12-13)
	11	1450 500 M91	1	Pedal R.H. (c/w ref. 12-13)	Pedale ds. (comp. rif. 12-13)	Palanca der (incl. pieza 12-13)	Levier dr (compr. rep. 12-13)	Bremspedal R. (einschl. Pos. 12-13)
	12	1816 253 M1	2	Bush	Bussola	Buje	Bague	Buchse
	13	1450 498 M1	2	Bush	Bussola	Buje	Bague	Buchse
	14	1440 838 X1	2	Greaser	Ingrassatore	Engrasador	Graisseur	Schmiernippel
	15	981 238 M1	2	Spring	Molla	Resorte	Ressort	Feder
A	16	391 863 X1	4	Bolt	Vite	Perno	Vis	Schraube
B	16	1442 369 X1	4	Bolt	Vite	Perno	Vis	Schraube
	17	390 333 X1	4	Nut	Dado	Tuerca	Ecrou	Mutter
A	18	1434 281 M91	1	Pedal	Pedale	Palanca	Levier	Bremspedal
B	18	2708 658 M91	1	Pedal	Pedale	Palanca	Levier	Bremspedal
	19	391 319 X1	2	Bolt	Vite	Perno	Vis	Schraube
	20	390 333 X1	2	Nut	Dado	Tuerca	Ecrou	Mutter
A	21	1433 024 M1	2	Rubber	Copertura pedale	Caucho	Caoutchouc	Gleitschutz
B	21	980 436 M1	2	Rubber	Copertura pedale	Caucho	Caoutchouc	Gleitschutz
	22	1816 207 M1	2	Fork	Forcella	Horquilla	Chape	Gabelkopf
	23	1440 953 X1	2	Nut	Dado	Tuerca	Ecrou	Mutter
	24	1846 875 M1	2	Rod	Tirante	Varilla	Tige	Zugstange
	25	1816 212 M1	2	Fork	Forcellino	Horquilla	Chape	Gabelkops
	26	1442 037 X1	2	Nut	Dado	Tuerca	Ecrou	Mutter
	27	1816 208 M1	4	Pin	Perno	Pasador	Axe	Bolzen
	28	390 739 X1	4	Cotterpin	Copiglia	Pasador partido	Goupille fendue	Splint

STEERING CLUTCH CONTROL

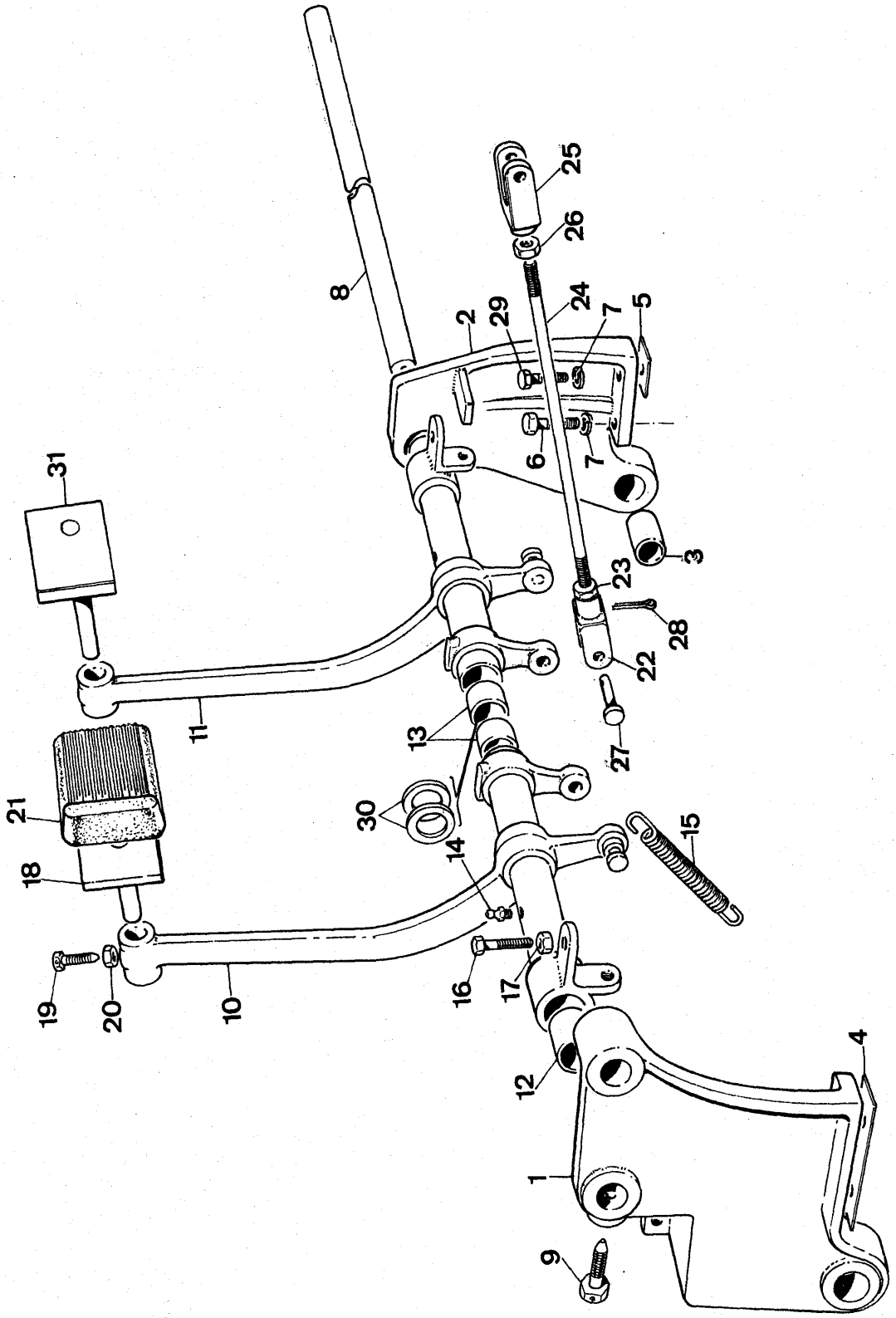

Note	Ref.	MF number	Q.ty	Description	Denominazione	Descripcion	Désignation	Benennung
A	29	391 871 X1	2	Bolt	Vite	Perno	Vis	Schraube
B	29	391 870 X1	2	Bolt	Vite	Perno	Vis	Schraube
	30	1451 974 M1		Shim	Spessore	Pieza de espesor	Cale	Einstellblech
A	31	1434 281 M91	1	Pedal	Pedale	Palanca	Levier	Bremspedal
B	31	1434 280 M91	1	Pedal	Pedale	Palanca	Levier	Bremspedal

Note: **A** Item used only for loader up to 232. **B** Item used for dozer and for loader from serial 233.
A Rif. usato solo per loader fino alla matr. 232. **B** Rif. usato per dozer e per loader dalla matr. 233.
A Pieza usada solo para loader hasta la matr. 232. **B** Pieza usada para dozer y para loader desde la matr. 233.
A Item employé seulement pour loader jusqu'à la matr. 232. **B** Item employé pour dozer et pour loader à partir de la matr. 233.
A Pos. nur für Ladeschaufel bis Serie 232 verwende. **B** Pos. nur für Planierschild verwende und für Ladeschaufel ab Serie 233 verwende.

BRAKE

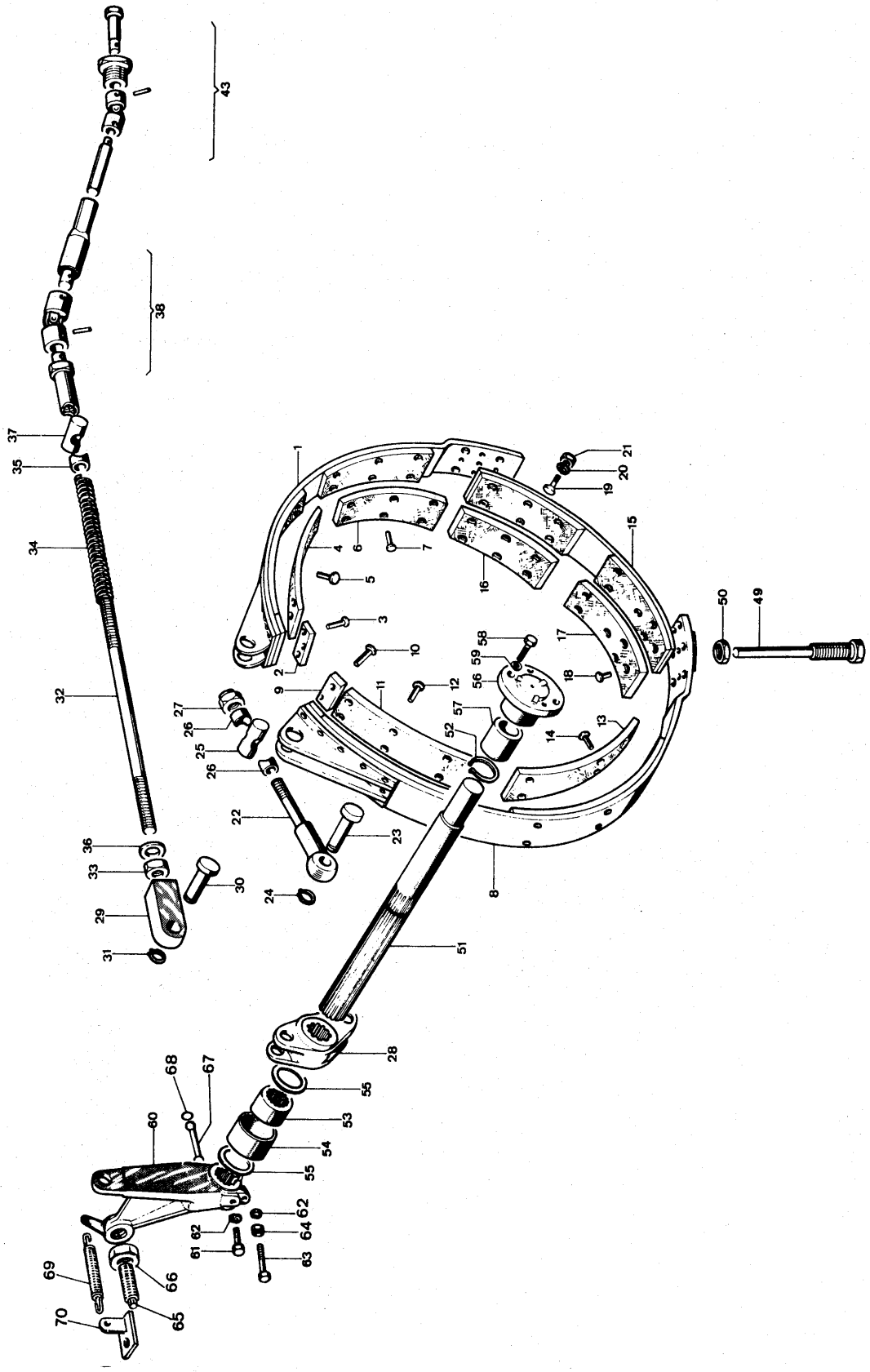
1
2
3
4
5
6
7
8
9
10
11
12
13
14
15
16
17
18
19
20
21
22
23
24
25
26
27
28
29
30
31
32
33
34
35
36
37
38
43
49
50
51
52
53
54
55
56
57
58
59
60
61
62
63
64
65
66
67
68
69
70

Note	Ref.	MF numbers	Q.ty	Description	Denominazione	Descripcion	Désignation	Benennung
		980 813 M94	2	Band. steer Brake & clutch (c/w ref. 1 to 21)	Nastro freni frizioni di sterzo (comp. rif. 1 a 21)	Conjunto de banda (incl. piezas 1 a 21)	Bande de frein (comp. items de 1 à 21)	Brems band (einschl. Pos. 1-21)
	1	980 810 M94	2	Band upper (c/w ref. 2 to 7)	Nastro superiore (comp. rif. 2 a 7)	Banda superior (incl. piezas 2 a 7)	Bande (comp. items de 2 à 7)	Brems band (einschl. Pos. 2-7)
	2	981 233 M2	2	Plate	Piastrina	Placa	Plaque	Platte
	3	1440 440 X1	14	Rivet	Ribattino	Remache	Rivet	Niet
	4	981 230 M1	2	Lining	Settore d'attrito	Forro	Garniture	Bremsbelag
	5	1440 440 X1	8	Rivet	Ribattino	Remache	Rivet	Niet
	6	980 218 M2	2	Lining	Settore d'attrito	Forro	Garniture	Bremsbelag
	7	1440 439 X1	16	Rivet	Ribattino	Remache	Rivet	Niet
	8	980 811 M94	2	Band lower (c/w ref. 9 to 14)	Nastro inf. (comp. rif. 9 a 14)	Banda inferior (incl. piezas 9 a 14)	Bande (comp. items de 9 à 14)	Bremsband (einschl. Pos. 9-14)
	9	981 233 M2	2	Plate	Piastrina	Placa	Plaque	Platte
	10	1440 440 X1	6	Rivet	Ribattino	Remache	Rivet	Niet
	11	981 230 M1	2	Lining	Settore d'attrito	Forro	Garniture	Bremsbelag
	12	1440 440 X1	14	Rivet	Ribattino	Remache	Rivet	Niet
	13	980 218 M2	2	Lining	Settore d'attrito	Forro	Garniture	Bremsbelag
	14	1440 439 X1	16	Rivet	Ribattino	Remache	Rivet	Niet
	15	980 812 M93	2	Conjunction (c/w ref. 16 to 21)	Nastro di congiunz. (comp rif. da 16 a 21)	Banda (incl. piezas 16 a 21)	Bande (comp. items de 16 à 21)	Bremsband (einschl. Pos. 16-21)
	16	980 218 M2	2	Lining	Settore d'attrito	Forro	Garniture	Bremsbelag
	17	980 219 M2	2	Lining	Settore d'attrito	Forro	Garniture	Bremsbelag
	18	1440 439 X1	24	Rivet	Ribattino	Remache	Rivet	Niet
	19	1441 522 X1	18	Bolt	Vite	Tornillo	Vis	Schraube
	20	391 130 X1	18	Lockwasher	Rosetta elastica	Arandela de bloqueo	Rondelle grower	Federring
	21	1441 518 X1	18	Nut	Dado	Tuerca	Ecrou	Mutter
	22	980 224 M1	2	Rod	Tirante	Varilla	Tige	Stange
	23	980 226 M4	2	Pin	Perno	Pasador	Axe	Bolzen
	24	339 069 X1	2	Circlip	Anello elastico	Fiador elàstico	Circlip	Sicherungsring
	25	980 223 M2	4	Pin conjunction	Perno di congiunz.	Pasador	Axe	Bolzen
	26	980 225 M2	4	Bush	Bussola	Buje	Bague	Buchse
	27	1441 493 X1	2	Nut self-locking	Dado autobloccante	Tuerca	Ecrou	Mutter
	28	980 232 M1	1	Link	Leva	Palanca	Levier	Hebel
		980 171 M1	1	Link	Leva	Palanca	Levier	Hebel
	29	980 227 M2	2	Socket	Snodo	Rotula	Rotule	Kugelgelenk
	30	980 226 M4	2	Pin	Perno	Pasador	Axe	Bolzen
	31	339 069 X1	2	Circlip	Anello elastico	Fiador elàstico	Circlip	Sicherungsring
	32	980 832 M2	2	Rod upper	Tirante super.	Varilla superior	Tige superieur	Stange
	33	1440 223 X1	2	Nut	Dado	Tuerca	Ecrou	Mutter

BRAKE

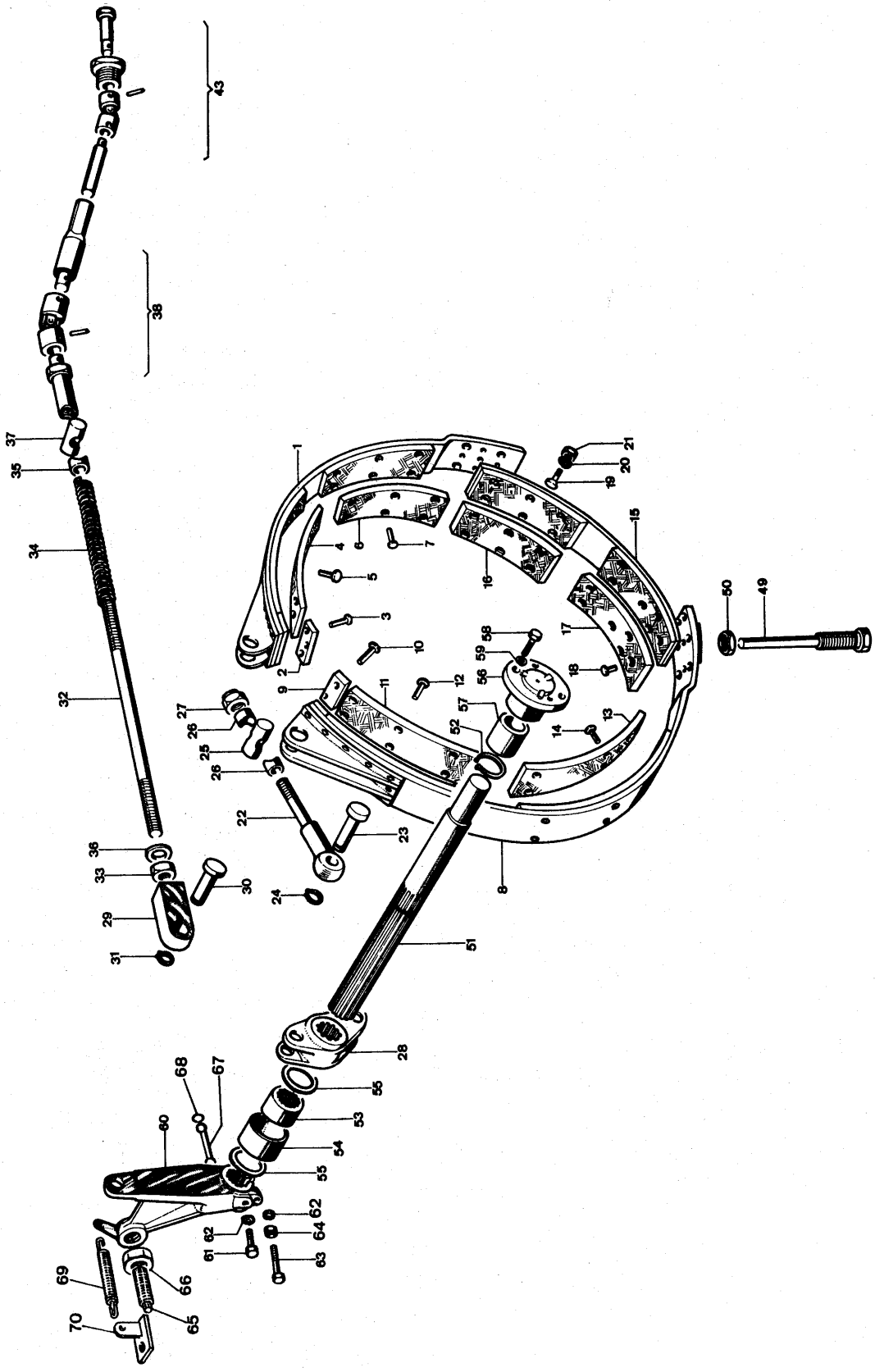
1
2
3
4
5
6
7
8
9
10
11
12
13
14
15
16
17
18
19
20
21
22
23
24
25
26
27
28
29
30
31
32
33
34
35
36
37
38
43
49
50
51
52
53
54
55
56
57
58
59
60
61
62
63
64
65
66
67
68
69
70

Note	Ref.	MF numbers	Q.ty	Description	Denominazione	Descripcion	Désignation	Benennung
	34	980 844 M3	2	Spring	Molla	Resorte	Ressort	Feder
	35	980 230 M2	2	Bush	Bussola	Buje	Bague	Buchse
	36	1440 276 X1	2	Washer	Rondella	Arandela	Rondelle	Scheibe
	37	980 223 M2	2	Pin	Perno	Pasador	Axe	Bolzen
	38	980 843 M92	2	Socket	Snodo	Rotula	Rotule	Kugelgelenk
	49	980 359 M2	2	Bolt	Vite	Perno	Vis	Schraube
	50	1440 236 X1	2	Nut	Dado	Tuerca	Ecrou	Mutter
	51	980 233 M3	2	Shaft	Albero	Eje	Arbre	Welle
	52	1441 562 X1	2	Circlip	Anello elastico	Fiadór elástico	Circlip	Sicherungsring
	53	980 234 M2	2	Bush	Boccola	Buje	Bague	Buchse
	54	980 235 M1	2	Bush	Boccola	Buje	Bague	Buchse
	55	1440 296 X1	4	Trustwasher	Rondella di spallamento	Arandela de empuje	Rondelle butée	Druckscheibe
	56	980 243 M2	2	Flange outer	Flangia esterna	Brida	Flasque	Flansch
	57	980 236 M1	2	Bush	Boccola	Buje	Bague	Buchse
	58	391 857 X1	4	Bolt	Vite	Perno	Vis	Schraube
	59	1440 313 X1	4	Lockwasher	Rondella elastica	Arandela de bloqueo	Rondelle grower	Federring
	60	1847 710 M91	1	Lever L.H.	Leva sn.	Palanca izq.	Levier gauche	Hebel links
		1847 711 M91	1	Lever R.H.	Leva ds.	Palanca der.	Levier droite	Hebel rechts
	61	391 859 X1	2	Bolt	Vite	Perno	Vis	Schraube
	62	1440 313 X1	4	Lockwasher	Rosetta elastica	Arandela de bloqueo	Rondelle grower	Federring
	63	391 946 X1	2	Screw	Vite di regolaz.	Perno	Vis	Schraube
	64	1440 229 X1	2	Nut	Dado	Tuerca	Ecrou	Mutter
	65	980 567 M2	2	Bolt	Vite	Perno	Vis	Schraube
	66	1440 346 X1	2	Nut	Dado	Tuerca	Ecrou	Mutter
	67	980 568 M1	2	Rod	Puntone	Pasador	Axe	Bolzen
	68	980 569 M1	2	Ring	Anello	Anillo	Anneau	Ring
	69	981 237 M1	2	Spring	Molla	Resorte	Ressort	Feder
	70	981 239 M91	2	Stirrup	Staffa	Soporte	Support	Halter

BRAKE CONTROL

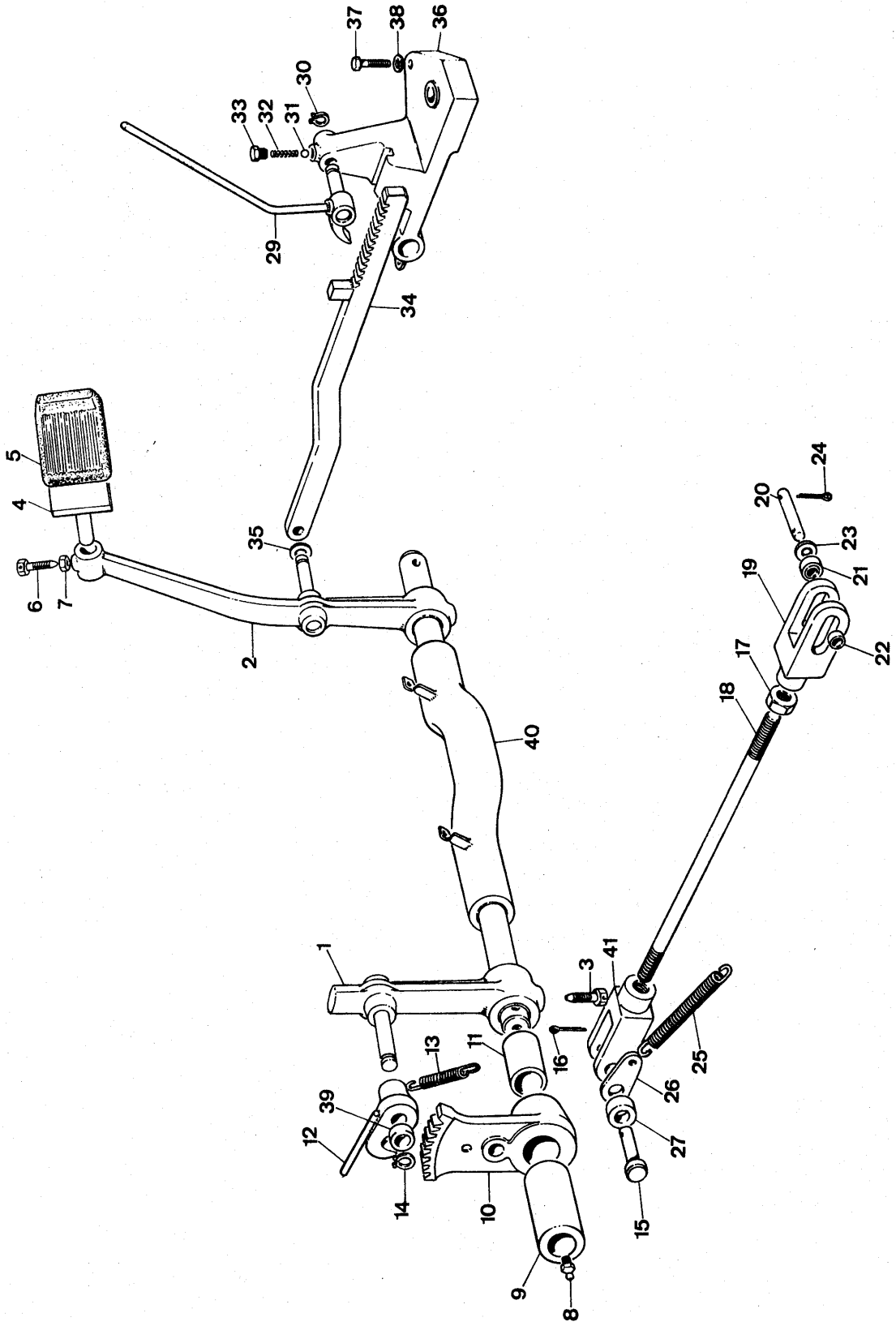

Note	Ref.	MF numbers	Ref.	Description	Denominazione	Descripcion	Désignation	Benennung
	1	1816 189 M91	1	Pedal L.H.	Pedale sn.	Pedal izq.	Pedale G.	Fussplatte links
	2	1816 188 M91	1	Pedal R.H.	Pedale dr.	Pedal der.	Pedale Dr.	Fussplatte rechts
	3	1451 815 M1	2	Bolt	Vite	Tornillo	Vis	Schraube
A	4	1434 281 M91	1	Pedal	Pedale	Pedal	Pedale	Bremspedal
B	4	1434 280 M91	1	Pedal	Pedale	Pedal	Pedale	Bremspedal
A	5	1433 024 M1	1	Rubber	Copertura pedale	Caucho	Caoutchouc	Gleitschutz
B	5	980 436 M1	1	Rubber	Copertura pedale	Caucho	Caoutchouc	Gleitschutz
	6	391 319 X1	1	Bolt	Vite	Tornillo	Vis	Schraube
		390 333 X1	1	Nut	Dado	Tuerca	Ecrou	Mutter
	8	339 608 X1	2	Greaser	Ingrassatore	Engrasador	Graisseur	Schmiernippel
	9	1816 196 M1	2	Spacer	Distanziale	Espaciador	Entretoise	Abstandbuchse
	10	1452 453 M91	1	Rack L.H. (c/w ref. 11)	Settore dentato sn. (compr. rif. 11)	Cremallera izq. (incl. rep. 11)	Gremaillere (compr. rep. 11)	Raster links (einschl.Pos. 11)
		1452 454 M91	1	Rack R.H. (c/w ref. 11)	Settore dentato ds. (compr. rif. 11)	Cremallera	Gremaillere dr. (compr. rep. 11)	Raster rechts (einschl. Pos. 11)
	11	1816 260 M1	2	Bush	Boccola	Buje	Bague	Buchse
	12	1451 967 M91	1	Ratchet L.H.	Arpioncino freno di stazion. sn.	Fiado de Trinquete izq.	Cliquet G.	Sperrklinke links
		1451 968 M91	1	Ratchet R.H.	Arpioncino freno di stazion. ds.	Fiador de Trinquete der.	Cliquet Dr.	Sperrklinke rechkts
	13	1430 781 M1	2	Spring	Molla	Resorte	Ressort	Feder
	14	339 356 X1	2	Circlip	Anello elastico	Fiador elastico	Circlip	Sicherungsring
	15	980 449 M1	2	Pin	Perno	Pasador	Axe	Bolzen
	16	339 746 X1	2	Cotter-pin	Copiglia	Pasador partido	Goupille fendue	Splint
	17	339 571 X1	2	Nut	Dado	Tuerca	Ecrou	Mutter
	18	1846 876 M1	2	Rod	Tirante	Varilla	Tige	Zugstange
	19	1846 877 M1	2	Fork	Forcellino	Horquilla	Chape	Gabelkopf
	20	980 451 M1	2	Pin	Perno	Pasador	Axe	Bolzen
	21	980 475 M1	4	Bush	Boccola	Buje	Bague	Buchse
	22	980 452 M1	2	Bush	Boccola	Buje	Bague	Buchse
	23	1440 282 X1	4	Washer	Rondella	Arandela	Rondelle	Scheibe
	24	339 746 X1	4	Cotter pin	Copiglia	Pasador partido	Goupille fendue	Splint
	25	981 238 M1	2	Spring	Molla	Resorte	Ressort	Feder
	26	980 486 M1	2	Plate	Piastrina	Placa	Plaque	Platte
	27	390 973 X1	2	Washer	Rondella	Arandela	Rondelle	Scheibe
	29	2718 972 M91	1	Ratchet	Arpioncino	Fiador de Trinquete	Cliquet	Sperrklinke
	30	339 276 X1	1	Circlip	Anello elestico	Fiador elastico	Circlip	Sicherungsring
	31	13 535 X	1	Ball	Sfera	Bola	Bille	Kugel
	32	973 698 M1	1	Spring	Molla	Resorte	Ressort	Feder

BRAKE CONTROL

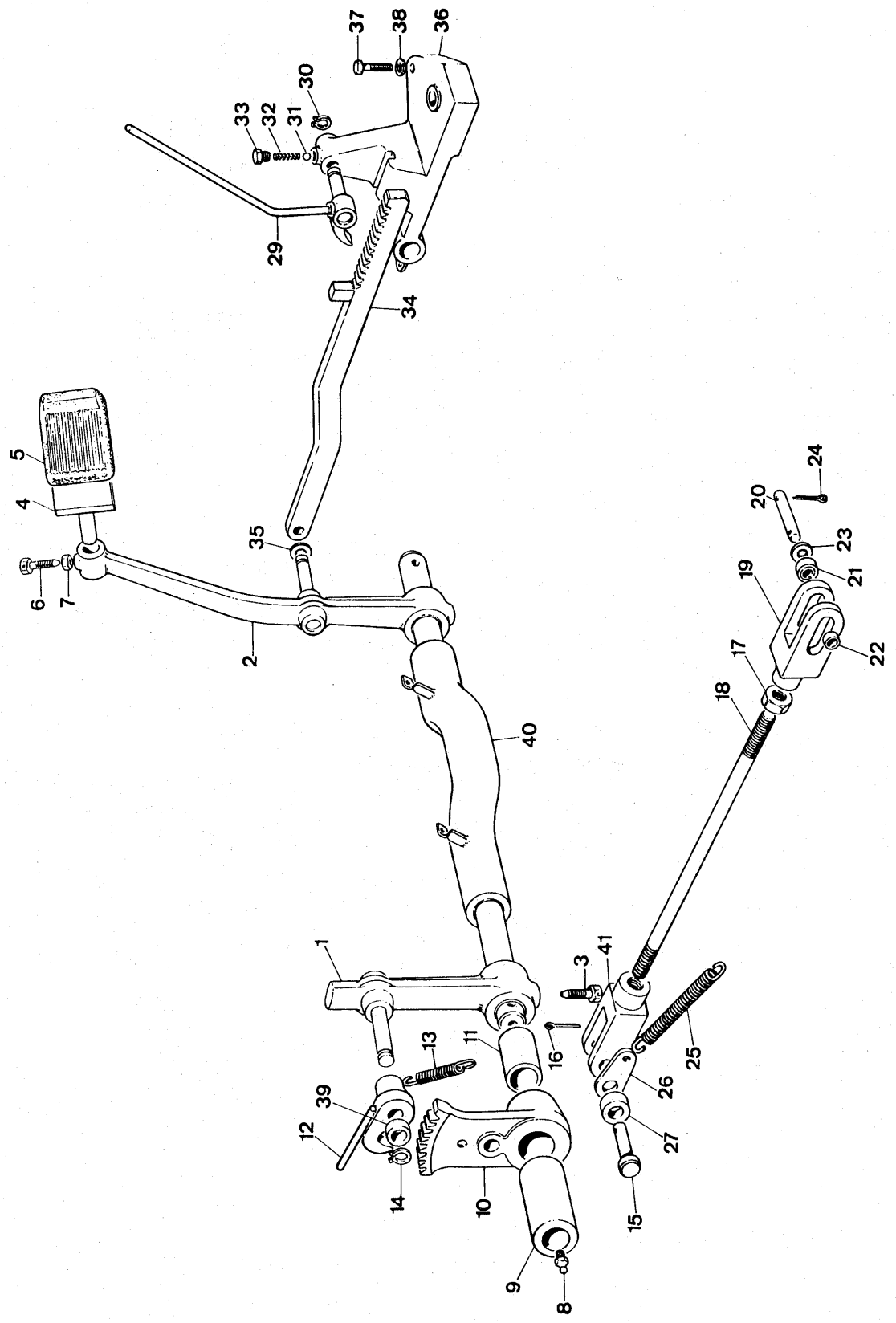

Note	Ref.	MF numbers	Q.ty	Description	Denominazione	Descripcion	Désignation	Benennung
	33	973 820 M1	1	Plug	Tappo	Tapón	Bouchon	Verschlussschraube
	34	1846 742 M91	1	Rack	Cremagliera	Cremallera	Cremaillère	Zahnstange
	35	1440 278 X1	1	Washer	Rondella	Arandela	Rondelle	Scheibe
	36	980 491 M93	1	Bracket R.H.	Supporto ds.	Soporte der.	Support dr.	Halter rechts
	37	391 844 X1	2	Bolt	Vite	Tornillo	Vis	Schraube
	38	1440 314 X1	2	Lockwasher	Rosetta elastica	Arandela de bloqueo	Rondelle grower	Federring
	39	1846 756 M1	1	Spacer	Distanziale	Espaciador	Entretoise	Abstandbuchse
	40	1846 754 M91	1	Shaft	Albero	Eje	Arbre	Welle
	41	1816 211 M1	2	Fork	Forcellino	Horquilla	Chape	Gabelkopf

Note: **A** Item used up to serial 232 loader (R-3099). **B** Item used from serial 233 loader; 1 dozer (R-3099).
A Rif. usato fino alla matr. 232 loader. **B** Rif. usato dalla matr. 233 loader; 1 dozer.
A Pieza usada hasta la matr. 232 loader. **B** Pieza usada desde la matr. 233 loader; 1 dozer.
A Item employé jusqu'à la matr. 232 loader. **B** Item employé à partir de la matr. 233 loader; 1 dozer.
A Pos. bis Serie 232 Ladeschaufel verwende. **B** Pos. ab. Serie 233 Ladeschaufel; 1 Planierschild verwende.

STEERING CLUTCH & BRAKE CONTROL

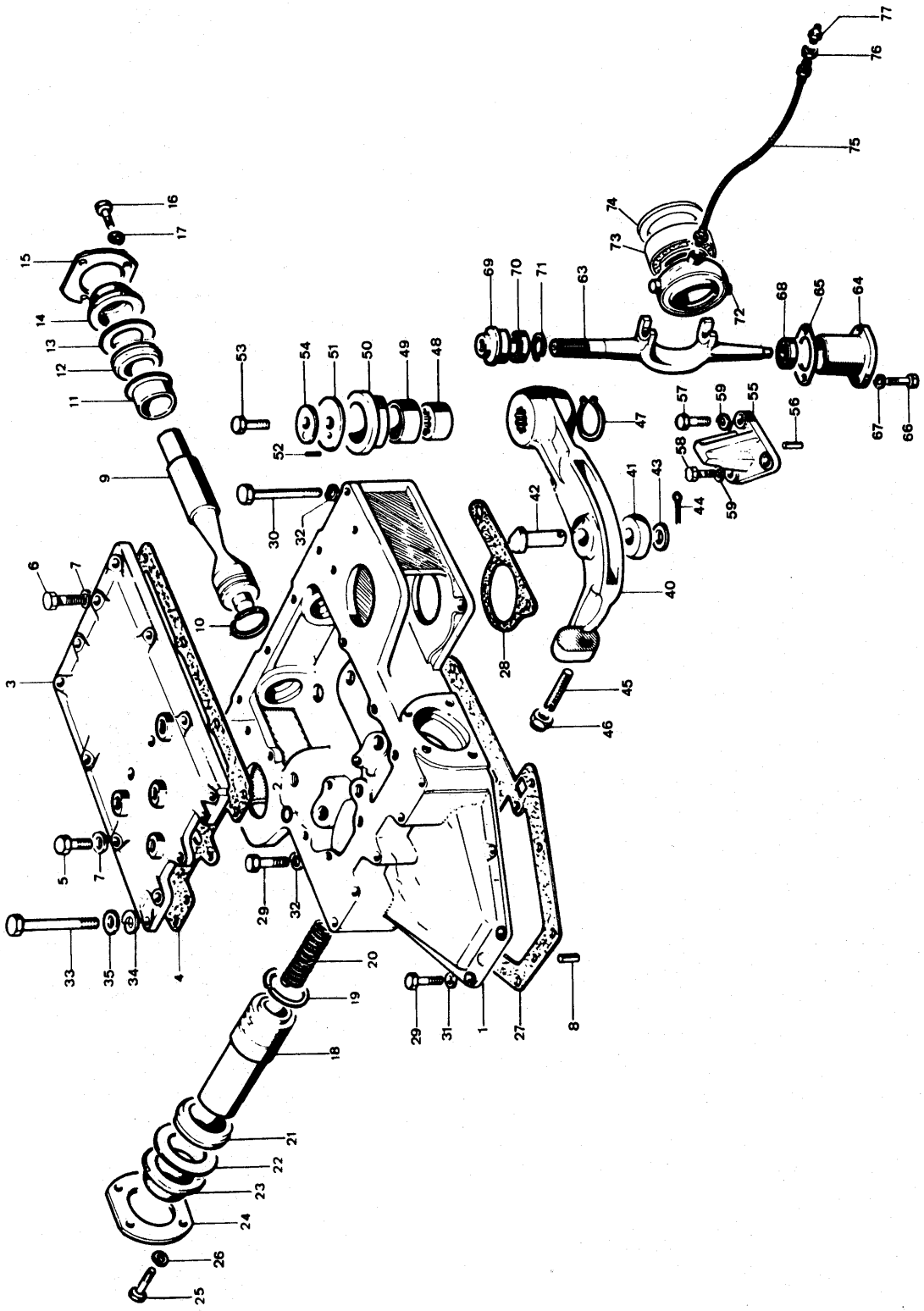

Note	Ref.	MF numbers	Q.ty	Description	Denominazione	Descripcion	Désignation	Benennung
	1	981 544 M1	1	Housing	Scatola	Alojamiento	Carter	Gehäuse
	2	1441 528 X1	4	Seal	Anello di tenuta	Retén	Joint	Dichtung
	3	980 329 M3	1	Cover	Coperchio	Cubierta	Couvercle	Deckel
	4	980 330 M1	1	Gasket	Guarnizione	Junta	Joint	Dichtung
	5	391 862 X1	3	Bolt	Vite	Perno	Vis	Schraube
	6	391 863 X1	4	Bolt	Vite	Perno	Vis	Schraube
	7	1440 708 X1	7	Washer	Rondella	Arandela	Rondelle	Scheibe
	8	1440 687 X1	1	Dowel	Spina	Espiga	Tetón	Sfift
	9	980 704 M91	2	Piston	Pistone	Piston	Piston	Kolben
	10	980 334 M1	4	Ring piston	Fasce elastiche	Anillos de piston	Segments	Kolbenring
	11	980 337 M1	2	Bush	Bronzina	Buje	Bague	Buchse
	12	978 503 M1	2	Seal	Anello di tenuta	Retén	Joint	Dichtung
	13	980 335 M1	2	Spacer	Distanziale	Espaciador	Entretoise	Abstandscheibe
	14	978 502 M1	2	Dust ring	Anello parapolvere	Anillo guardapolvos	Anneau antipoussiere	Staubring
	15	980 336 M1	2	Flange	Flangia	Brida	Flasque	Flansch
	16	1440 333 X1	6	Bolt	Vite	Perno	Vis	Schraube
	17	391 130 X1	6	Lockwasher	Rosetta elastica	Arandela de bloqueo	Rondelle grower	Federring
	18	980 338 M1	2	Piston	Pistone	Piston	Piston	Kolben
	19	980 334 M1	6	Ring piston	Fasce elastiche	Anillos de piston	Segments	Kolbenring
	20	980 340 M1	2	Spring	Molla	Resorte	Ressort	Feder
	21	978 503 M1	2	Seal	Anello di tenuta	Retén	Joint	Dichtung
	22	980 335 M1	2	Spacer	Distanziale	Espaciador	Entretoise	Abstandscheibe
	23	978 502 M1	2	Dust ring	Anello parapolvere	Anillo guardapolvos	Anneau anti-poussiere	Staubring
	24	980 339 M1	2	Flange	Flangia	Brida	Flasque	Flansch
	25	1440 333 X1	8	Bolt	Vite	Perno	Vis	Schraube
	26	391 130 X1	8	Lockwasher	Rosetta elastica	Arandela de bloqueo	Rondelle grower	Federring
	27	980 332 M2	1	Gasket	Guarnizione	Junta	Joint	Dichtung
	28	980 331 M1	2	Gasket	Guarnizione	Junta	Joint	Dichtung
	29	391 319 X1	10	Bolt	Vite	Perno	Vis	Schraube
	30	1440 468 X1	2	Bolt	Vite	Perno	Vis	Schraube
	31	1440 708 X1	14	Washer	Rondella	Arandela	Rondelle	Scheibe
	32	1440 314 X1	4	Lockwasher	Rosetta elastica	Arandela de bloqueo	Rondelle grower	Federring
	33	1440 423 X1	6	Bolt	Vite	Perno	Vis	Schraube
	34	1440 708 X1	6	Washer	Rondella	Arandela	Rondelle	Scheibe
	35	390 734 X1	2	Washer	Rondella	Arandela	Rondelle	Scheibe

Note	Ref.	MF numbers	Q.ty	Description	Denominazione	Descripcion	Désignation	Benennung
	40	981 280 M93	1	Lever L.H.	Leva sn.	Palanca izq.	Levier gauche	Hebel links
		981 281 M93	1	Lever R.H.	Leva ds.	Palanca der.	Levier droite	Hebel rechts
	41	980 350 M1	2	Roller	Rullino	Rollo	Rouleau	Rollen
	42	981277 M1	2	Pin	Perno	Pasador	Axe	Bolzen
	43	1440 278 X1	2	Thrust washer	Rondella di spallam.	Arandela de empuje	Rondelle butée	Druck scheibe
	44	391 405 X1	2	Cotter - pin	Copiglia	Pasador partido	Goupille fendue	Splint
	45	1440 463 X1	2	Screw	Vite di registro	Perno	Vis	Schraube
	46	1441 504 X1	2	Nut self - locking	Dado autobloccante	Tuerca	Ecrou	Mutter
	47	339 322 X1	2	Circlip	Anello elastico	Fiador elástico	Circlip	Sicherungsring
	48	980 341 M2	2	Sleeve	Manicotto	Buje	Bague	Buchse
	49	980 342 M1	2	Bushing inner	Boccola interna	Buje	Bague	Buchse
	50	980 343 M1	2	Bushing outer	Boccola esterna	Buje	Bague	Buchse
	51	980 344 M1	2	Thrust washer	Rondella di spallam.	Arandela de empuje	Rondelle butée	Druck scheibe
	52	1440 395 X1	2	Dowel	Spina	Espiga	Tetón	Stift
	53	391 862 X1	2	Bolt	Vite	Perno	Vis	Schraube
	54	980 825 M1	2	Safety washer	Rondella di sicurezza	Bloqueo	Frein	Sicherungsblech
	55	981 279 M1	2	Adaptor	Staffa	Soporte	Support	Halter
	56	1440 687 X1	2	Dowel	Spina	Espiga	Tetón	Stift
	57	391 319 X1	4	Bolt	Vite	Perno	Vis	Schraube
	58	1441 425 X1	2	Bolt	Vite	Perno	Vis	Schraube
	59	1440 314 X1	6	Lockwasher	Rosetta elastica	Arandela de bloqueo	Rondelle grower	Federring
	63	981 284 M2	2	Fork	Forcella	Horquilla	Chape	Gabelkopf
	64	980 856 M1	2	Support lower	Supporto infer.	Soporte	Support	Halter
	65	980 107 M1		Shim .004 in.	Spessore 0,1 mm.	Pieza de espesor 0,1 mm.	Cale 0,1 mm.	Einstellblech 0,1 mm.
		980 108 M1		Shim .008 in.	Spessore 0,2 mm.	Pieza de espesor 0,2 mm.	Cale 0,2 mm.	Einstellblech 0,2 mm.
		980 109 M1		Shim .02 in.	Spessore 0,5 mm.	Pieza de espesor 0,5 mm.	Cale 0,5 mm.	Einstellblech 0,5 mm.
		980 110 M1		Shim .04 in.	Spessore 1 mm.	Pieza de espesor 1 mm.	Cale 1 mm.	Einstellblech 1 mm.
	66	391 870 X1	4	Bolt	Vite	Perno	Vis	Schraube
	67	1440 316 X1	4	Lockwasher	Rosetta elastica	Arandela de bloqueo	Rondelle grower	Federring
	68	1440 565 X1	2	Bearing	Cuscinetto	Cojinete	Roulement	Lager
	69	980 098 M3	2	Support upper	Supporto superiore	Soporte	Support	Halter

Note	Ref.	MF numbers	Q.ty	Description	Denominazione	Descripcion	Désignation	Benennung
	70	1440 563 X1	2	Bearing	Cuscinetto	Cojinete	Roulement	Lager
	71	1440 515 X1	2	Circlip	Anello elastico	Fiador elástico	Circlip	Sicherungsring
	72	980 111 M92	2	Sleeve (c/w ref. 73-74)	Manicotto (compr. rif. 73-74)	Manguito (incl. piezas 73-74)	Manchon (comp. items 73-74)	Kupplungschlauch (einschl. Pos. 73-74)
	73	1441 039 X1	2	Bearing	Cuscinetto	Cojinete	Roulement	Lager
	74	980 113 M2	2	Screen	Schermo	Protector	Ecran	Blende
	75	980 767 M1	2	Hose flex	Tubo flex	Manguera	Flexible	Schlauch
	76	339 617 X1	2	Nut	Dado	Tuerca	Ecrou	Mutter
	77	339 608 X1	2	Greaser	Ingrassatore	Lubricador	Graisseur	Schmiernippel

PIPINGS

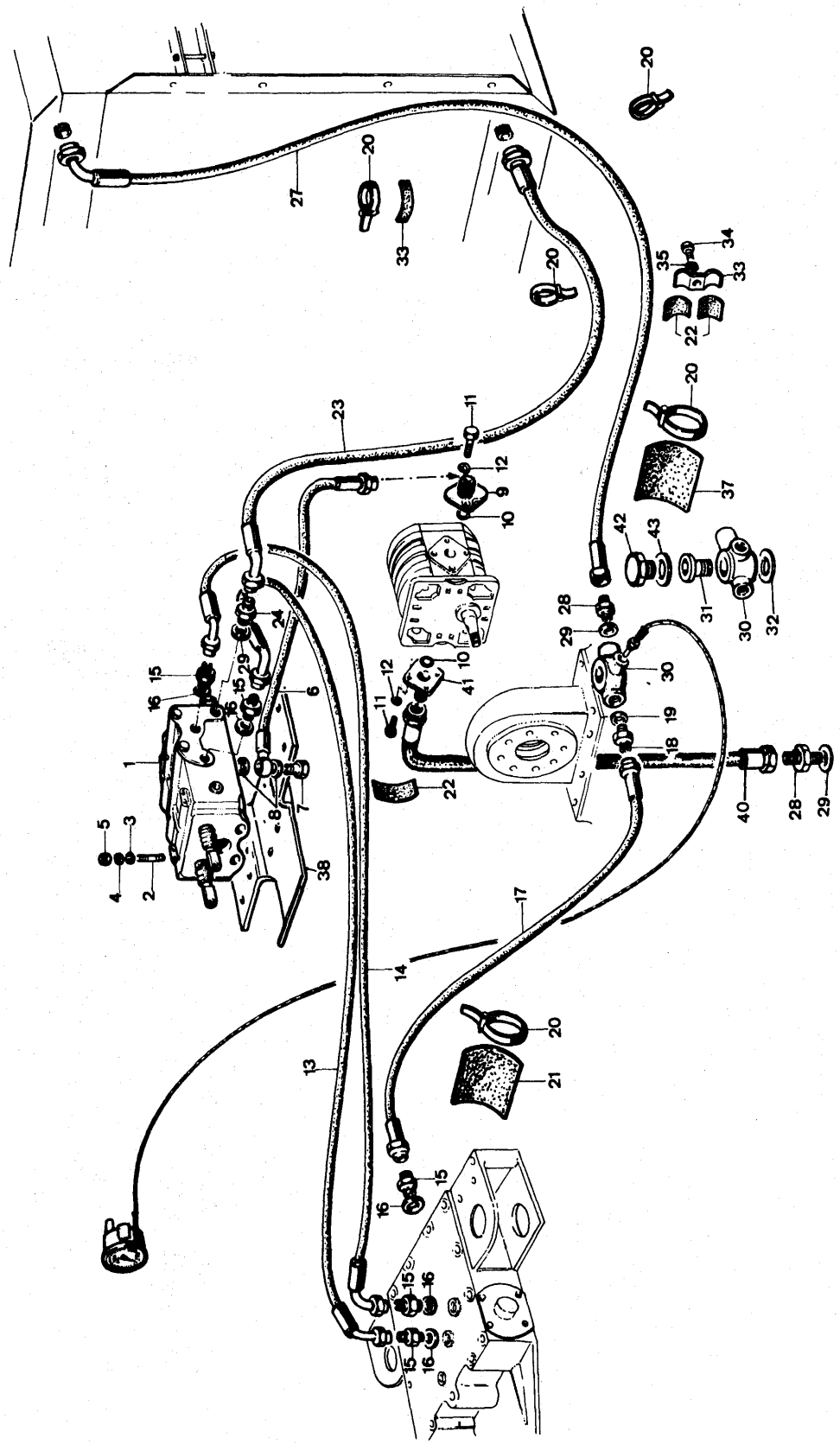

Note	Ref.	MF numbers	Q.ty	Description	Denominazione	Descripcion	Désignation	Benennung
	1	980 371 M97	1	Valve ass'y (see details plate 61)	Distributore (vedere particol. a tav. 61)	Distribudor (ver compon. lámina 61)	Distributeur (voir details planche 61)	Steuerventil (Einzelteile siehe Tafel. 61)
	2	1440 071 X1	4	Bolt	Vite	Perno	Vis	Schraube
	3	1440 274 X1	4	Washer flat	Rondella piana	Arandela llana	Rondelle	Scheibe
	4	1440 314 X1	4	Lockwasher	Rosetta elastica	Arandela de bloqueo	Rondelle grower	Federring
	5	1440 217 X1	4	Nut	Dado	Tuerca	Ecrou	Mutter
	6	1847 726 M92	1	Hose flex	Tubo flex	Manguera flexible	Flexible	Schlauch
	7	1845 795 M1	1	Connector	Bocchettone	Unión	Raccord	Schraubstutzen
	8	1438 744 M1	2	Washer	Rondella	Arandela	Rondelle	Scheibe
	9	1847 727 M1	1	Elbow	Terminale	Codo	Coude	Winkelstück
	10	1441 123 X1	2	« O » Ring	Anello « OR »	Anillo « O »	Joint torique	Dichtring
	11	390 796 X1	4	Bolt	Vite	Perno	Vis	Schraube
	12	1440 313 X1	4	Lockwasher	Rosetta elastica	Arandela de bloqueo	Rondelle grower	Federring
	13	1847 728 M91	2	Hose flex L.H.	Tubo flex sn.	Manguera izq.	Flexible gauche	Schlauch links
	14	1847 729 M91	2	Hose flex R.H.	Tubo flex ds.	Manguera der.	Flexible droit	Schlauch rechts
	15	980 393 M2	10	Connector	Raccordo	Unión	Raccord	Schraubstutzen
	16	390 839 X1	10	Washer	Rondella	Arandela	Rondelle	Scheibe
A	17	980 509 M92	1	Hose flex	Tubo flex	Manguera flexide	Flexible	Schlauch
B	17	981 597 M91	1	Hose flex	Tubo flex	Manguera flexible	Flexible	Schlauch
	18	980 393 M2	2	Connector	Raccordo	Unión	Raccord	Schraubstutzen
	19	390 839 X1	2	Washer	Rondella	Arandela	Rondelle	Scheibe
	20	973 070 M1	2	Clamp	Fascetta	Abrazadera	Collier	Binder
	21	973 069 M1	2	Hose	Manicotto	Manguera	Durite	Schlauch
	22	980 583 M2	6	Hose	Manicotto	Manguera	Durite	Schlauch
	23	1847 724 M91	1	Hose flex	Tubo flex	Manguera flexible	Flexible	Schlauch
	24	1845 180 M1	1	Connector	Raccordo	Unión	Raccord	Schraubstutzen
	27	1847 725 M91	1	Hose flex	Tubo flex	Manguera flexible	Flexible	Schlauch
	28	980 395 M2	2	Connector	Raccordo	Unión	Raccord	Schraubstutzen
	29	1441 532 X1	3	Washer	Rondella	Arandela	Rondelle	Scheibe
	30	980 487 M2	1	Tee drain	Raccordo	Unión	Raccord	Schraubstutzen
	31	980 488 M2	1	Bolt	Bocchettone	Banjo	Banjo	Ohlschraube
	32	1439 624 M1	1	Seal	Anello di tenuta	Retén	Joint	Dichtring
	33	980 584 M1	2	Clamp	Fascetta	Abrazadera	Collier	Binder
	34	391 861 X1	2	Bolt	Vite	Perno	Vis	Schraube
	35	1440 314 X1	2	Lockwasher	Rosetta elastica	Arandela de bloqueo	Rondelle grower	Federring

PIPINGS

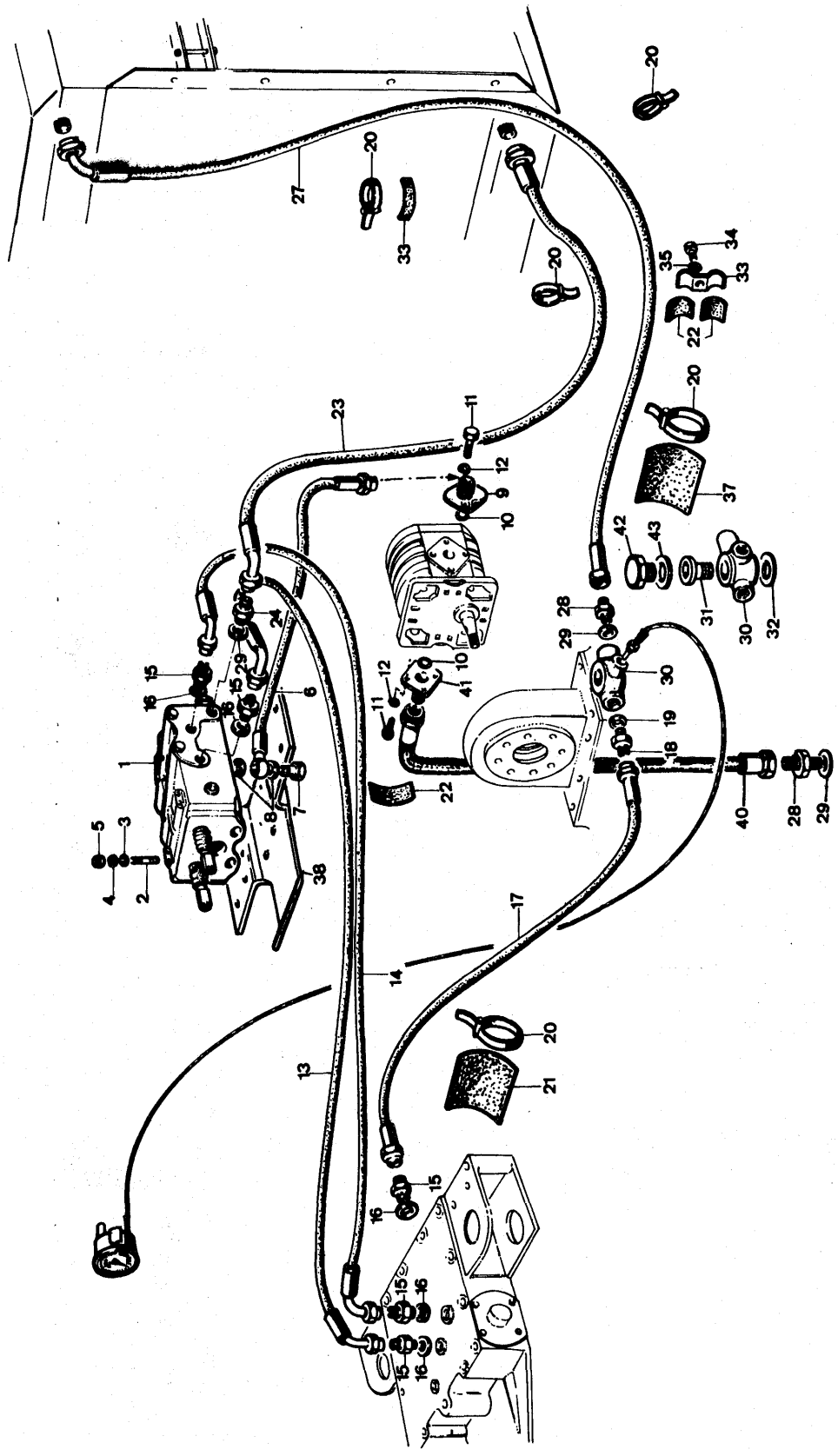

Note	Ref.	MF numbers	Q.ty	Description	Denominazione	Descripcion	Désignation	Benennung
	37	980 581 M1	2	Hose	Manicotto	Manguera	Durite	Schlauch
	38	1816 529 M91	1	Bracket	Supporto	Soporte	Support	Halter
	40	980 670 M92	1	Suction pipe	Tubo aspirazione	Tubo	Tube	Leitung
	41	980 579 M2	1	Flange	Flangia	Brida	Flasque	Flansch
	42	980 489 M2	1	Plug	Tappo	Tapón	Bouchon	Verschlussschraube
	43	1845 794 M1	1	Seal	Anello tenuta	Retén	Joint	Dichtung

Note: A - Item used for loader only. B -Item used for dozer only.
A - Rif. usato solo per il loader. B - Rif. usato solo per il dozer.
A - Pieza usada solo para el loader. B - Pieza usada solo para el dozer.
A - Item employé seulement pour chargeur. B - Item employé seulement pour dozer.
A - Pos. nur für Ladeschaufel benützt. B - Pos nur für Planierschild benützt.

PIPINGS

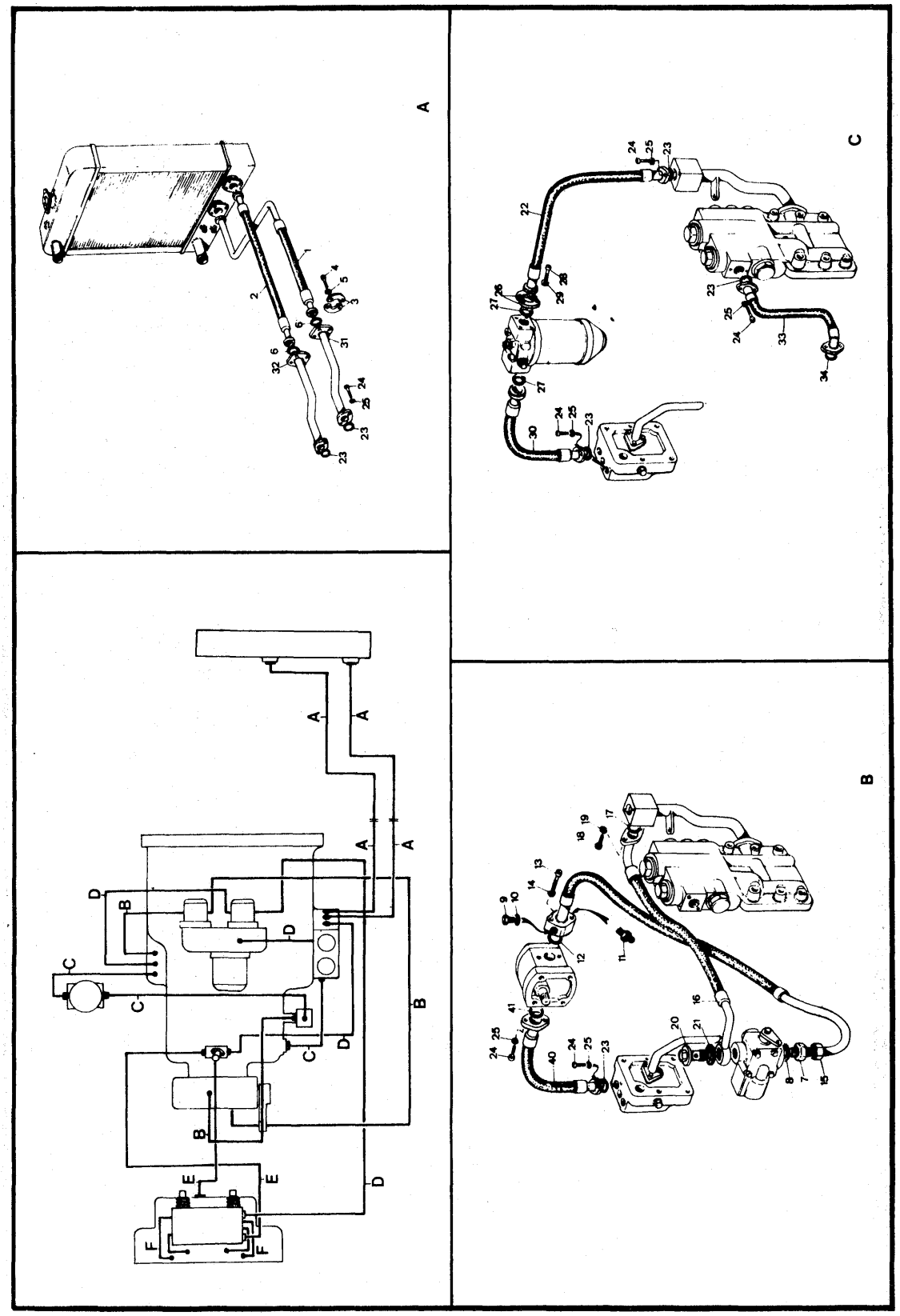

Note	Ref.	MF numbers	Q.ty	Description	Denominazione	Descripcion	Désignation	Benennung
A								
	1	2714 514 M91	1	Hose flex	Tubo flex	Manguera flexible	Flexible	Schlauch
	2	2714 515 M91	1	Hose flex	Tubo flex	Manguera flexible	Flexible	Schlauch
	3	724 329 M2	8	Half flange	Mezza flangia	Brida	Flasque	Flansch
	4	1436 014 M1	16	Bolt	Vite	Perno	Boulon	Schraube
	5	353 434 X1	16	Lockwasher	Rosetta elastica	Arandela de bloqueo	Rondelle grower	Federring
	6	1441 638 X1	4	« O » Ring	Anello « OR »	Anillo « O »	Joint torique	Dichtring
	7	1420 824 M1	1	Nipple	Nipplo	Racor	Raccord	Schraubstutzen
	8	1440 703 X1	1	Seal	Anello tenuta	Retén	Joint	Dichtring
	9	1431 155 M1	1	Plug	Tappo	Tapón	Bouchon	Verschlussschraube
	10	1438 448 M1	1	Washer sealing	Rondella	Arandela	Rondelle	Dichtring
	11	2714 495 M1	1	Nipple	Nipplo	Racor	Raccord	Schraubstutzen
	12	1441 698 X1	1	« O » Ring	Anello « OR »	Anillo « O »	Joint torique	Dichtring
	13	1442 018 X1	2	Bolt	Vite	Perno	Boulon	Schraube
	14	391 130 X1	2	Lockwasher	Rosetta elastica	Arandela de bloqueo	Rondelle grower	Federring
	15	2714 544 M91	1	Hose flex	Tubo flex	Manguera flexible	Flexible	Schlauch
	16	2715 649 M92	1	Hose flex	Tubo flex	Manguera flexible	Flexible	Schlauch
	17	1441 213 X1	1	« O » Ring	Anello « OR »	Anillo « O »	Joint torique	Dichtring
	18	1441 000 X1	2	Bolt	Vite	Perno	Boulon	Schraube
	19	1440 313 X1	2	Lockwasher	Rosetta elastica	Arandela de bloqueo	Rondelle grower	Federring
	20	1420 832 M1	1	Hollow screw	Bocchettone	Tornillo	Vis	Schraubstutzen
	21	390 855 X1	2	Seal	Anello tenuta	Retén	Joint	Dichtring
B	22	2740 839 M91	1	Hose flex	Tubo flex	Manguera flexible	Flexible	Schlauch
C	22	2714 543 M91	1	Hose flex	Tubo flex	Manguera flexible	Flexible	Schlauch
	23	1441 213 X1	9	« O » Ring	Anello « OR »	Anillo « O »	Joint torique	Dichtring
	24	1441 000 X1	24	Bolt	Vite	Perno	Boulon	Schraube
	25	1440 313 X1	24	Lockwasher	Rosetta elastica	Arandela de bloqueo	Rondelle grower	Federring
	26	1431 069 M1	4	Half flange	Mezza flangia	Brida	Flasque	Flansch
	27	1440 856 X1	2	« O » Ring	Anello « OR »	Anillo « O »	Joint torique	Dichtring
	28	391 986 X1	8	Bolt	Vite	Perno	Boulon	Schraube
	29	1440 315 X1	8	Lockwasher	Rosetta elastica	Arandela de bloqueo	Rondelle grower	Federring
B	30	2714 540 M91	1	Hose flex	Tubo flex	Manguera flexible	Flexible	Schlauch
C	30	2714 542 M91	1	Hose flex	Tubo flex	Manguera flexible	Flexible	Schlauch
D	31	2714 526 M91	1	Pipe	Tubo	Tubo	Tube	Rohr
E	31	2735 904 M91	1	Pipe	Tubo	Tubo	Tube	Rohr
D	32	2714 522 M91	1	Pipe	Tubo	Tubo	Tube	Rohr
E-F	32	2735 907 M91	1	Pipe	Tubo	Tubo	Tube	Rohr
	33	2714 530 M91	1	Hose flex	Tubo flex	Manguera flexible	Flexible	Schlauch
	34	1442 225 X1	1	« O » Ring	Anello « OR »	Anillo « O »	Joint torique	Dichtring
	35	2714 546 M91	1	Hose flex	Tubo flex	Manguera flexible	Flexible	Schlauch
G	35	2740 809 M91	1	Pipe	Tubo	Tubo	Tube	Rohr
	36	2714 548 M1	1	Hose flex	Tubo flex	Manguera flexible	Flexible	Schlauch
	37	1431 144 M1	2	Hollow screw	Bocchettone	Tornillo	Vis	Schraubstutzen
	38	1438 448 M1	4	Washer sealing	Rondella	Arandela	Rondelle	Dichtring
	39	2714 520 M91	1	Hose flex	Tubo flex	Manguera flexible	Flexible	Schlauch
	40	2714 521 M91	1	Hose flex	Tubo flex	Manguera flexible	Flexible	Schlauch

PIPINGS

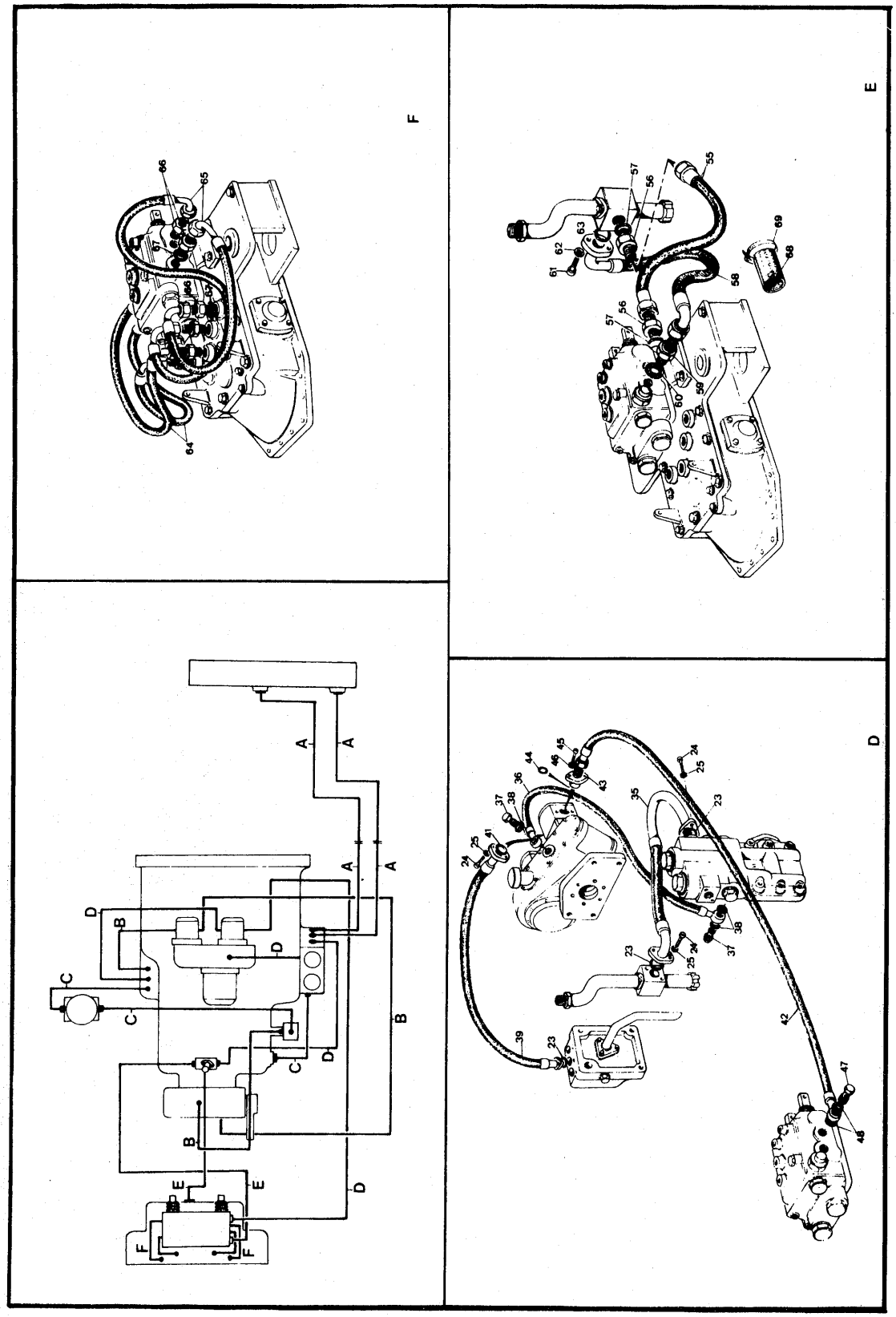

Note	Ref.	MF numbers	Q.ty	Description	Denominazione	Descripcion	Désignation	Benennung
	41	1441 123 X1	2	« O » Ring	Anello « OR »	Anillo « O »	Joint torique	Dichtring
	42	1847 726 M95	1	Hose flex	Tubo flex	Manguera flexible	Flexible	Schlauch
	43	1847 727 M1	1	Flange	Flangia	Brida	Flasque	Flansch
	44	1441 123 X1	1	« O » Ring	Anello « OR »	Anillo « O »	Joint torique	Dichtring
	45	390 796 X1	2	Bolt	Vite	Perno	Boulon	Schraube
	46	1440 313 X1	2	Lockwasher	Rosetta elastica	Arandela de bloqueo	Rondelle grower	Federring
	47	1845 795 M1	1	Hollow screw	Bocchettone	Tornillo	Vis	Schraubstutzen
	48	1438 744 M1	2	Seal	Anello di tenuta	Retén	Joint	Dichtring
	55	2714 539 M91	1	Hose flex	Tubo flex	Manguera flexible	Flexible	Schlauch
	56	980 393 M2	2	Nipple	Nipplo	Racor	Raccord	Schraubstutzen
	57	390 839 X1	2	Seal	Anello tenuta	Retén	Joint	Dichtring
B	58	2714 603 M91	1	Hose flex	Tubo flex	Manguera flexible	Flexible	Schlauch
C	58	2735 780 M91	1	Hose flex	Tubo flex	Manguera flexible	Flexible	Schlauch
	59	1845 180 M1	1	Nipple	Nipplo	Racor	Raccord	Schraubstutzen
	60	1441 532 X1	1	Seal	Anello tenuta	Retén	Joint	Dichtring
	61	1441 000 X1	2	Bolt	Vite	Perno	Boulon	Schraube
	62	1440 313 X1	2	Lockwasher	Rosetta elastica	Arandela de bloqueo	Rondelle grower	Federring
	63	1441 213 X1	1	« O » Ring	Anello « OR »	Anillo « O »	Joint torique	Dichtring
	64	1847 728 M91	2	Hose flex	Tubo flex	Manguera flexible	Flexible	Schlauch
	65	1847 729 M91	2	Hose flex	Tubo flex	Manguera flexible	Flexible	Schlauch
	66	980 393 M2	8	Nipple	Nipplo	Racor	Raccord	Schraubstutzen
	67	390 839 X1	8	Seal	Anello tenuta	Retén	Joint	Dichtring
	68	980 581 M1	1	Hose	Manicotto	Manguera	Flexible	Schlauch
	69	973 070 M1	2	Clamp	Fascetta	Abrazadera	Collier	Schelle

Note: **A** Plate used from serial 471 loader - 116 dozer (R 3448). **B** Item used only for loader. **C** Item used for dozer. **D** Item used up to serial 869 loader - 369 dozer. **E** Item used from serial 870 loader - 370 dozer. **F** Item used up to serial 1358 loader - 603 dozer. **G** Item used from serial 1359 loader - 604 dozer.

A Tavola usata dalla matr. 471 loader - 116 dozer. **B** Rif. usato solo per loader. **C** Rif. usato solo per dozer. **D** Rif. usato fino alla matr. 869 loader - 369 dozer. **E** Rif. usato dalla matr. 870 loader - 370 dozer. **F** Rif. usato fino alla matr. 1358 loader - 603 dozer. **G** Rif. usato dalla matr. 1359 loader 604 dozer.

A Lámina usada desde la matr. 471 loader - 116 dozer. **B** Pieza usada solo para el loader. **C** Pieza usada solo para el dozer. **D** Pieza usada hasta la matr. 869 loader - 369 dozer. **E** Pieza usada desde la matr. 870 loader - 370 dozer. **F** Pieza usada hasta la matr. 1358 loader - 603 dozer. **G** Pieza usada desde la matr. 1359 loader - 604 dozer.

A Planche employé à partir de la matr. 471 loader - 116 dozer. **B** Item employé seulement pour loader. **C** Item employé seulement pour dozer. **D** Item employé jusqu'à la matr. 869 loader - 369 dozer. **E** Item employé à paartir de la matr. 870 loader - 370 dozer. **F** Item employé jusqu'à la matr. 1358 loader - 603 dozer. **G** Item employé à partir de la matr. 1359 loader - 604 dozer.

A Tafel ab Serie Nr. 471 Ladeschaufel - 116 Planierschild verwende. **B** Pos. nur für Ladeschaufel verwende. **C** Pos. nur für Planierschild verwende. **D** Pos. bis Serie Nr. 869 Ladeschaufel - 369 Planierschild. **E** Pos. ab Serie Nr. 870 Ladeschaufel - 370 Planierschild verwende. **F** Pos. bis Serie Nr. 1358 Ladeschaufel - 603 Planierschild verwende. **G** Pos. ab Serie Nr. 1359 Ladeschaufel - 603 Planierschild verwende.

POWER TAKE OFF

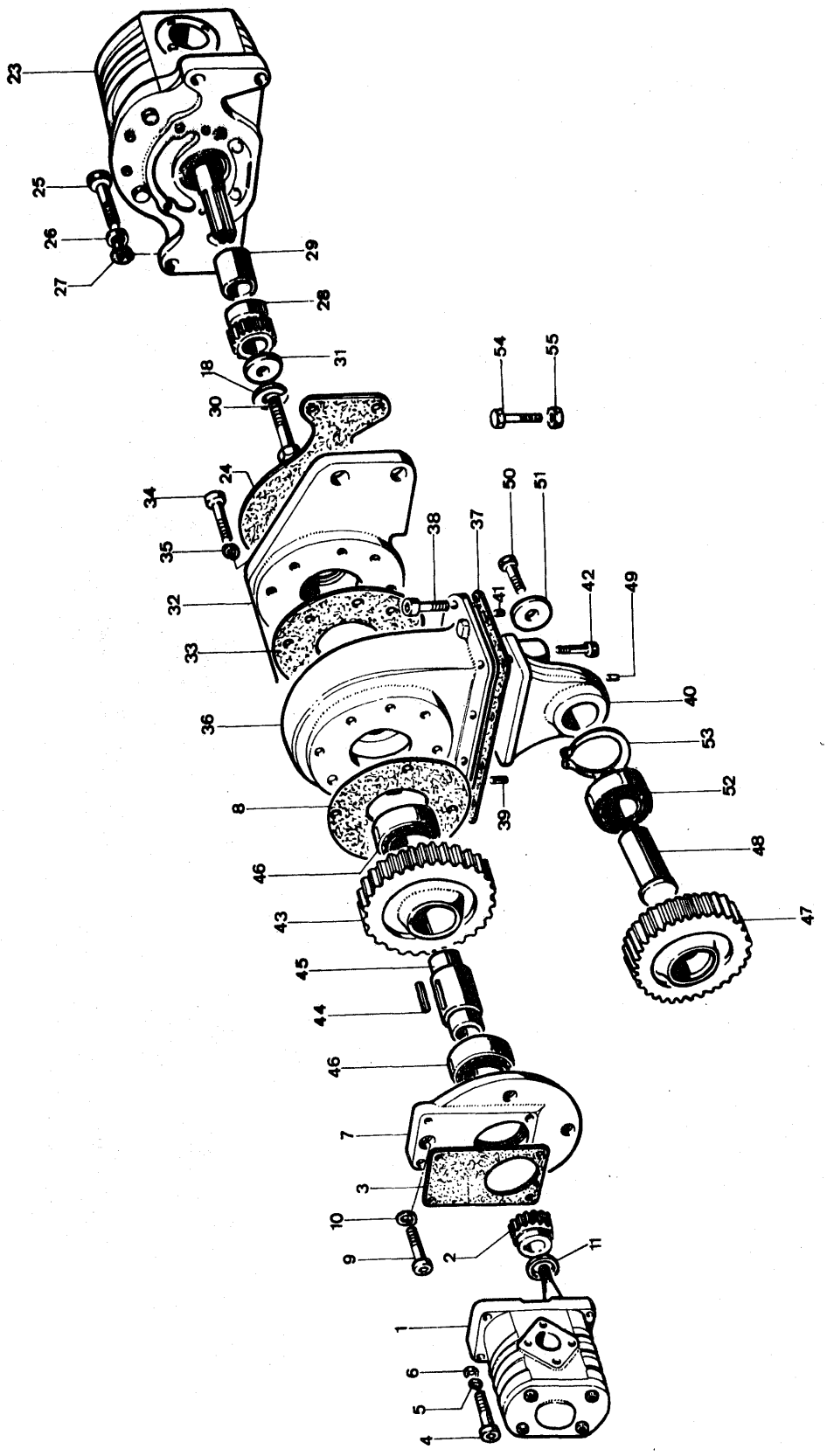

Note	Ref.	MF numbers	Q.ty	Description	Denominazione	Descripcion	Désignation	Benennung
A	1	980 908 M91	1	Hydraulic pump (see details to plate 60)	Pompa idraulica (ved. comp. tavola 60)	Bomba de aceite (ver. comp. lámina 60)	Pompe à huile (voir details planche 60)	Hydraulik pumpe (Einzelteile siehe Tafel 60)
B	1	1492 364 M91	1	Hydraulic pump (see details to plate 60 A)	Pompa idraulica (ved. comp. a tavola 60A)	Bomba de aceite (ver. comp. lámina 60A)	Pompe à huile (voir details planche 60A)	Hydraulik pumpe (Einzelteile siehe Tafel 60A)
C	1	2736 505 M91	1	Hydraulic pump (see details to plate 60 B)	Pompa idraulica (ved. comp. tavola 60B)	Bomba de aceite (ver. comp. lámina 60B)	Pompe à huile (voir details planche 60B)	Hydraulik pumpe (Einzelteile siehe Tafel 60B)
	2	980 368 M3	1	Gear	Ingrassaggio	Engranaje	Pignon	Zahnrad
	3	980 367 M1	1	Gasket	Guarnizione	Junta	Joint	Dichtung
	4	391 981 X1	4	Bolt	Vite	Perno	Vis	Schraube
	5	1440 313 X1	4	Lockwasher	Rosetta elastica	Arandela de bloqueo	Rondelle grower	Federring
	6	1440 273 X1	4	Washer flat	Rondella piana	Arandela llana	Rondelle	Scheibe
	7	980 365 M2	1	Flange	Flangia	Brida	Flasque	Flansch
	8	980 366 M1	1	Gasket	Guarnizione	Junta	Joint	Dichtung
	9	1441 531 X1	4	Bolt	Vite	Perno	Vis	Schraube
	10	1440 313 X1	4	Lockwasher	Rosetta elastica	Arandela de bloqueo	Rondelle grower	Federring
	11	980 370 M1	1	Ring	Anello	Anillo	Anneau	Ring
	18	1440 315 X1	1	Lockwasher	Rosetta elastica	Arandela de bloqueo	Rondelle grower	Federring
	23	980 907 M91	1	Pump (see details to plate 85)	Pompa (vedere comp. a tav. 85)	Bomba de aceite (ver. comp. lámina 85)	Pompe à huile (voir details planche 85)	Hydraulik pumpe (Einzelteile siehe Tafel 85)
	24	980 361 M1	1	Gasket	Guarnizione	Junta	Joint	Dichtung
	25	390 780 X1	4	Bolt	Vite	Perno	Vis	Schraube
	26	391 414 X1	4	Lockwasher	Rosetta elastica	Arandela de bloqueo	Rondelle grower	Federring
	27	1440 267 X1	4	Washer	Rondella	Arandela	Rondelle	Scheibe
	28	980 369 M2	1	Gear	Ingranaggio	Engranaje	Pignon	Zahnrad
	29	980 363 M1	1	Spacer	Distanziale	Espaciador	Entretoise	Abstandbuchse
	30	339 299 X1	1	Bolt	Vite	Perno	Vis	Schraube
	31	980 364 M1	1	Washer	Rondella	Arandela	Rondelle	Scheibe
	32	980 360 M4	1	Flange	Flangia	Brida	Flasque	Flansch
	33	980 362 M1	1	Gasket	Guarnizione	Junta	Joint	Dichtung
	34	1441 612 M1	8	Bolt	Vite	Perno	Vis	Schraube
	35	1440 313 X1	8	Lockwasher	Rosetta elastica	Arandela de bloqueo	Rondelle grower	Federring
	36	1422 040 M1	1	Bracket	Supporto	Soporte	Support	Halter
	37	1420 726 M1	1	Gasket	Guarnizione	Junta	Joint	Dichtung
	38	391 148 X1	8	Bolt	Vite	Perno	Vis	Schraube
	39	1420 811 M1	2	Dowel	Spina	Espiga	Tetón	Stift
	40	1422 041 M1	1	Bracket	Supporto	Soporte	Support	Halter

POWER TAKE OFF

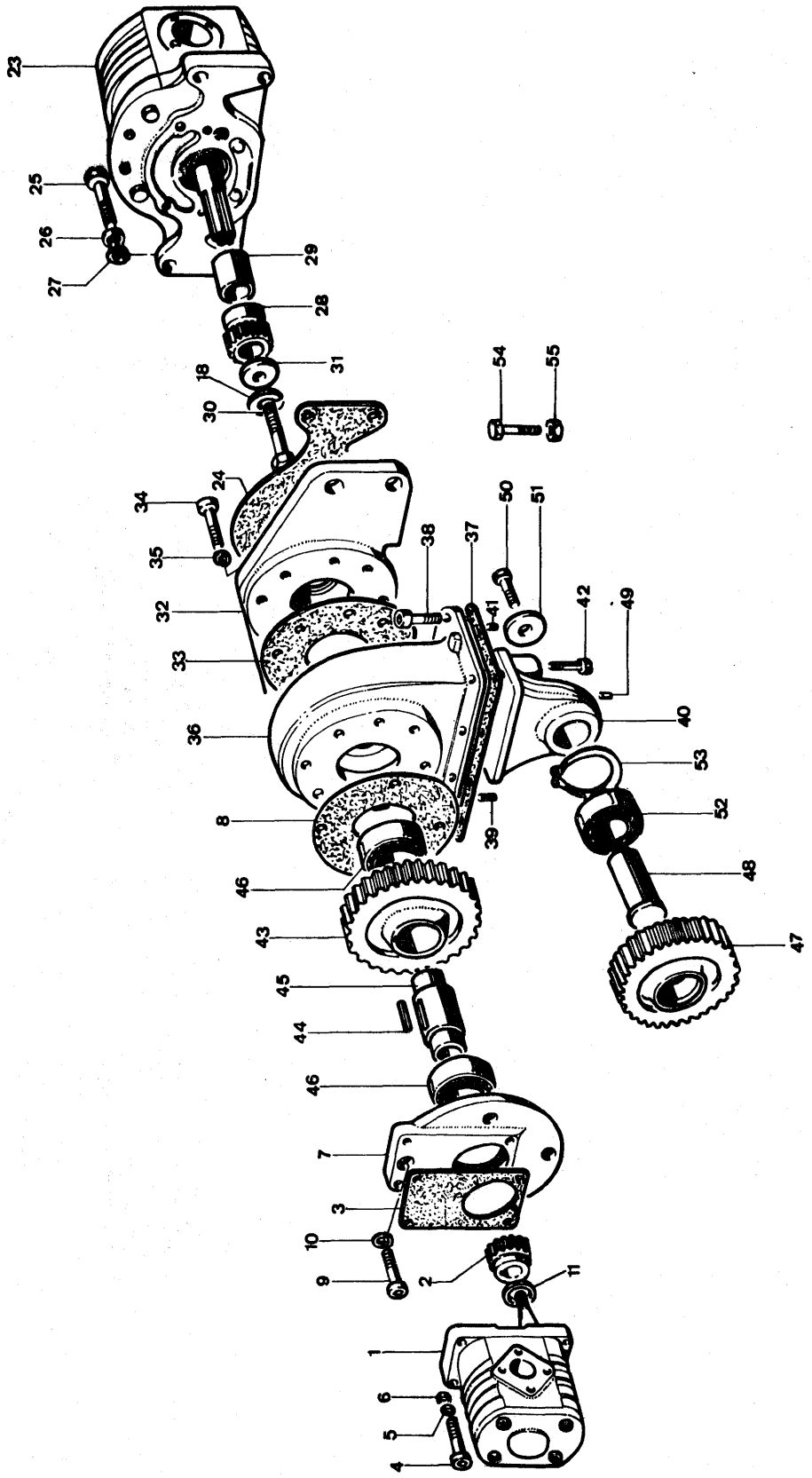

Note	Ref.	MF numbers	Q.ty	Description	Denominazione	Descripcion	Désignation	Benennung
	41	1422 027 M1	2	Dowel	Spina	Espiga	Tetón	Stift
	42	339 475 X1	2	Bolt	Vite	Perno	Vis	Schraube
	43	1420 740 M1	1	Gear	Ingranaggio	Engranaje	Pignon	Zahnrad
	44	1440 375 X1	1	Key	Linguetta	Chaveta	Clavette	Scheibenfeder
	45	1420 744 M1	1	Shaft	Albero	Eje	Arbre	Welle
	46	391 261 X1	2	Bearing	Cuscinetto	Cojinete	Roulement	Lager
	47	1420 732 M3	1	Gear	Ingranaggio	Engranaje	Pignon	Zahnrad
	48	1420 739 M2	1	Pin	Perno	Pasador	Axe	Bolzen
	49	390 538 X1	1	Dowel	Spina	Espiga	Tetón	Stift
	50	339 401 X1	1	Bolt	Vite	Perno	Vis	Schraube
	51	1420 823 M1	1	Washer	Rondella	Arandela	Rondelle	Scheibe
	52	1420 738 M1	1	Bearing	Cuscinetto	Cojinete	Roulement	Lager
	53	1440 479 X1	1	Circlip	Anello elastico	Fiador elástico	Circlip	Sicherungsting
	54	339 365 X1	2	Bolt	Vite	Perno	Vis	Schraube
	55	1440 087 X1	2	Nut	Dado	Tuerca	Ecrou	Mutter

Note: **A** Item used up to serial 234 loader; 37 dozer (R-2487). **B** Item used from serial 235 loader; 38 dozer (R-2487) up to serial 946 loader; 404 dozer (L-41140). **C** Item used from serial 947 loader; 405 dozer (L.41140).

A Rif. usato fino alla matr. 234 loader; 37 dozer. **B** Rif. usato dalla matr. 235 loader; 38 dozer fino alla matr. 946 loader; 404 dozer. **C** Rif. usato dalla matr. 947 loader; 405 dozer.

A Pieza usada hasta la matr. 234 loader; 37 dozer. **B** Pieza usada desde la matr. 235 loader; 38 dozer hasta la matr. 946 loader; 404 dozer. **C** Pieza usada desde la matr. 947 loader; 405 dozer.

A Item employé jusqu'à la matr. 234 loader; 37 dozer. **B** Item employé à partir de la matr. 235 loader; 38 dozer jusqu'à la matr. 946 loader; 404 dozer. **C** Item employé à partir de la matr. 947 loader; 405 dozer.

A Pos. bis Serie 234 Ladeschaufel; 37 Planierschild verwende. **B** Pos. ab Serie 235 Ladeschaufel; 38 Planierschild bis Serie 946 Ladeschaufel; 404 Planierschild verwende. **C** Pos. ab Serie 947 Ladeschaufel; 405 Planierschild verwende.

POWER TAKE OFF

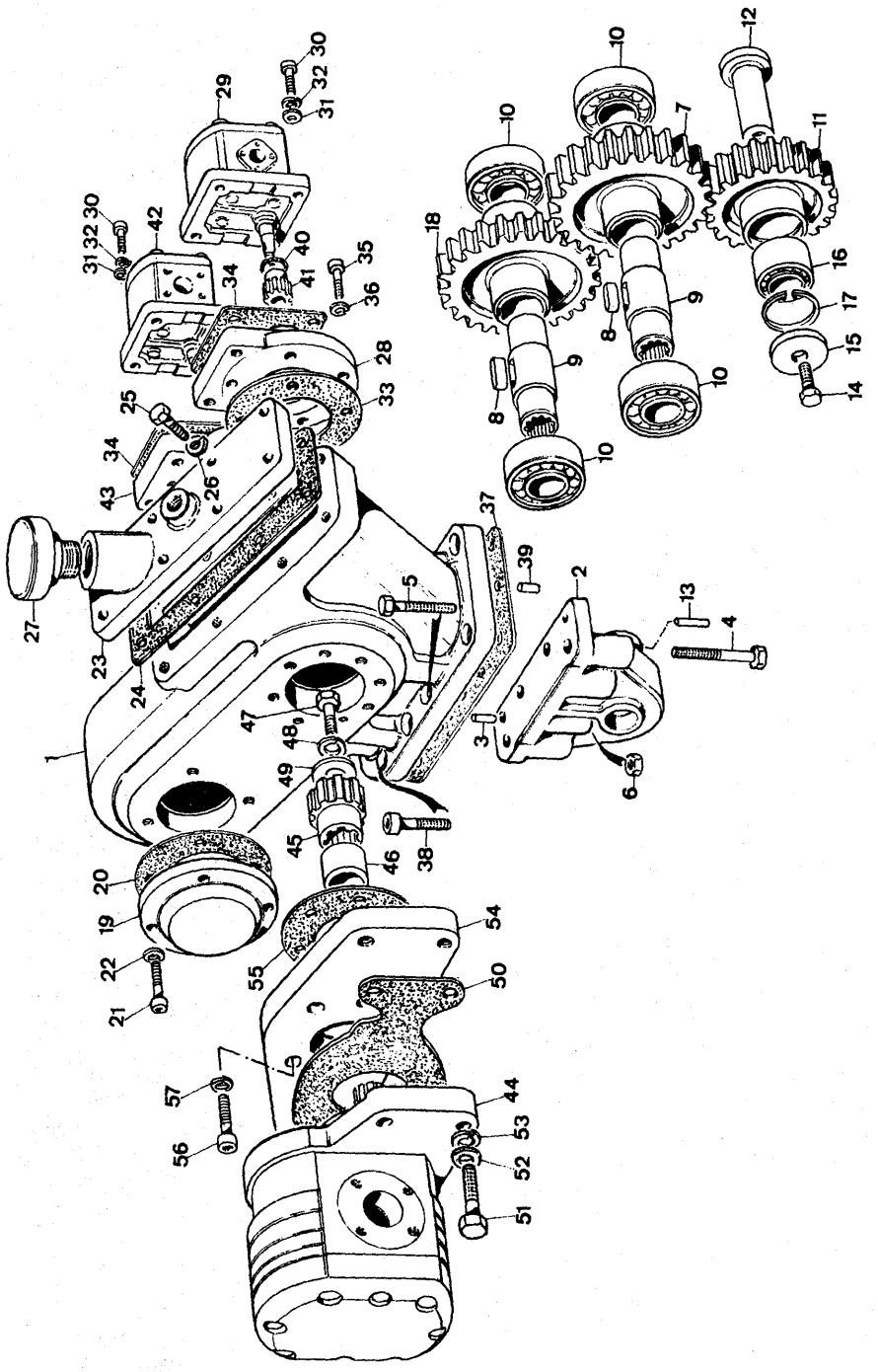

Note	Ref.	MF numbers	Q.ty	Description	Denominazione	Descripcion	Désignation	Benennung
A								
	1	2712 732 M1	1	Housing	Carcassa	Alojamiento	Carter	Gehäuse
	2	1422 041 M1	1	Bracket	Supporto	Soporte	Support	Halter
	3	1422 027 M1	2	Dowel	Spina	Espiga	Téton	Bolzen
	4	339 475 X1	2	Bolt	Vite	Perno	Vis	Schraube
	5	339 365 X1	2	Bolt	Vite	Perno	Vis	Schraube
	6	1440 087 X1	2	Nut	Dado	Tuerca	Ecrou	Mutter
	7	1420 740 M1	1	Gear	Ingranaggio	Engranaje	Pignon	Zahnrad
	8	1420 375 X1	2	Key	Chiavetta	Chaveta	Clavete	Scheibenfeder
	9	1420 744 M1	2	Shaft	Albero	Eje	Arbre	Welle
	10	391 261 X1	4	Bearing	Cuscineto	Cojinete	Roulement	Lager
	11	1420 732 M3	1	Gear	Ingranaggio	Engranaje	Pignon	Zahnrad
	12	1420 739 M2	1	Shaft	Albero	Eje	Arbre	Welle
	13	390 538 X1	1	Dowel	Spina	Espiga	Téton	Bolzen
	14	339 401 X1	1	Bolt	Vite	Perno	Vis	Schraube
	15	1420 823 M1	1	Washer	Rondella	Arandela	Rondelle	Scheibe
	16	1420 738 M1	1	Bearing	Cucinetto	Cojinete	Roulement	Lager
	17	1440 479 X1	1	Circlip	Anello elastico	Fiador elastico	Circlip	Sicherungsring
	18	2712 736 M1	1	Gear	Ingranaggio	Engranaje	Pignon	Zahnrad
	19	2712 735 M1	1	Cover	Coperchio	Cubierta	Couvercle	Deckel
	20	980 366 M1	1	Gasket	Guarnizione	Junta	Joint	Dichtung
	21	390 796 X1	4	Bolt	Vite	Perno	Vis	Schraube
	22	1440 313 X1	4	Lockwasher	Rosetta elastica	Arandela de bloqueo	Rondelle grower	Federring
	23	2712 733 M1	1	Cover	Coperchio	Cubierta	Couvercle	Deckel
	24	2712 734 M1	1	Gasket	Guarnizione	Junta	Joint	Dichtung
	25	1441 914 X1	8	Bolt	Vite	Perno	Vis	Schraube
	26	391 130 X1	8	Lockwasher	Rosetta elastica	Arandela de bloqueo	Rondelle grower	Federring
	27	973 268 M92	1	Breather	Sfiatatoio	Respiradero	Reniflard	Entlüfter
	28	980 365 M2	1	Flange	Flangia	Brida	Flasque	Flansch
D	29	1492 364 M91	1	Hydraulic pump (see details to plate 60A)	Pompa idraulica (vedere componenti a tav. 60A)	Bomba de aceite (ver componentes a lámina 60A)	Pompe à huile (voir details à la planche 60A)	Hydraulikpumpe (siehe auch Tafel 60A)
E	29	2736 505 M91	1	Hydraulic pump (see details to plate 60B)	Pompa idraulica (vedere componenti a tav. 60B)	Bomba de aceite (ver componentes a lámina 60B)	Pompe à huile (voir details à la planche 60B)	Hydraulikpumpe (siehe auch Tafel 60B)
	30	391 981 X1	8	Bolt	Vite	Perno	Vis	Schraube
	31	1440 273 X1	8	Washer	Rondella	Arandela	Rondelle	Scheibe
	32	1440 313 X1	8	Lockwasher	Rondella elastica	Arandela de bloqueó	Rondelle grower	Federring
	33	980 366 M1	2	Gasket	Guarnizione	Junta	Joint	Dichtung
	34	980 367 M1	2	Gasket	Guarnizione	Junta	Joint	Dichtung
	35	390 796 X1	8	Bolt	Vite	Perno	Vis	Schraube

POWER TAKE OFF

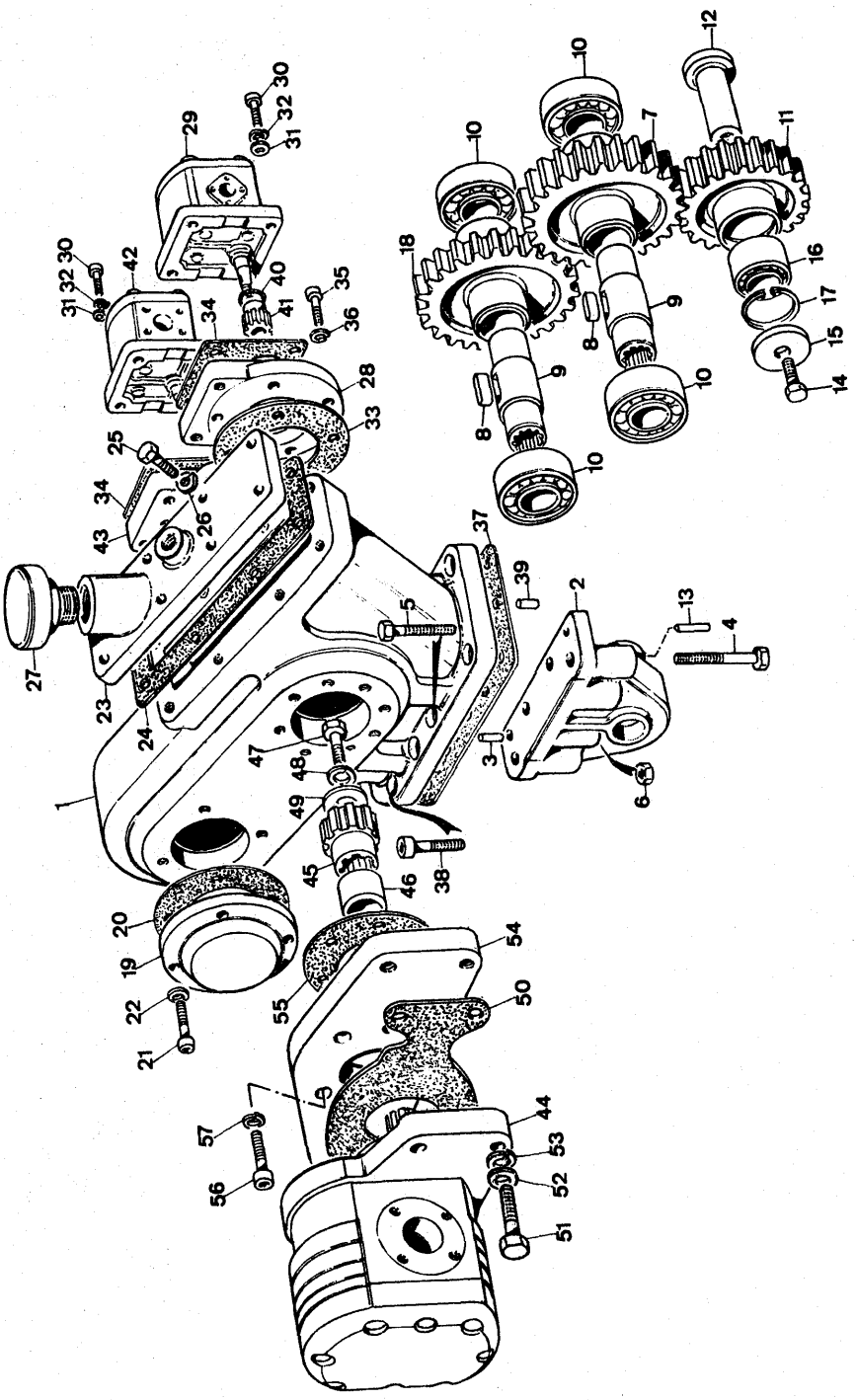

Note	Ref.	MF numbers	Q.ty	Description	Denominazione	Descripcion	Désignation	Benennung
	36	1440 313 X1	8	Lockwasher	Rosetta elastica	Arandela de bloqueo	Rondelle grower	Federring
	37	1420 726 M1	1	Gasket	Guarnizione	Junta	Joint	Dichtung
	38	391 148 X1	8	Bolt	Vite	Perno	Vis	Schraube
	39	1420 811 M1	2	Dowel	Spina	Espiga	Téton	Bolzen
	40	980 370 M1	2	Ring	Anello	Anillo	Anneau	Ring
	41	980 368 M3	2	Hub	Mozzo	Cubo	Moyeu	Nabe
B	42	1846 720 M91	1	Hydraulic pump (see details to plate 47)	Pompa idraulica (vedere componenti a tav. 47)	Bomba de aceite (ver componentes a lámina 47)	Pompe à huile (voir details à la planche 47)	Hydraulikpumpe (siehe auch Tafel 47)
C	42	2720 700 M91	1	Hydraulic pump (see details plate 47A)	Pompa idraulica (vedere comp. tavola 47A)	Bomba de aceite (ver componentes a lámina 47A)	Pompe à huile (voir details à la planche 47A)	Hydraulikpumpe (siehe auch Tafel 47A)
	43	2714 355 M1	1	Flange	Flangia	Brida	Flasque	Flansch
	44	980 907 M91	1	Hydraulic pump (see details to plate 85)	Pompa idraulica (vedere componenti a tav. 85)	Bomba de aceite (ver componentes a lámina 85)	Pompe à huile (voir details à la planche 85)	Hydraulikpumpe (siehe auch Tafel 85)
	45	980 369 M2	1	Sleeve	Manicotto	Manguito	Manchon	Kupplung
	46	980 363 M1	1	Spacer	Distanziale	Espaciador	Entretoise	Abstandbuchse
	47	339 299 X1	1	Bolt	Vite	Perno	Vis	Schraube
	48	1440 315 X1	1	Lockwasher	Rosetta elastica	Arandela de bloqueo	Rondelle grower	Federring
	49	980 364 M1	1	Washer	Rondella	Arandela	Rondelle	Scheibe
	50	980 361 M1	1	Gasket	Guarnizione	Junta	Joint	Dichtung
	51	390 780 X1	4	Bolt	Vite	Perno	Vis	Schraube
	52	391 414 X1	4	Lockwasher	Rosetta elastica	Arandela de bloqueo	Rondelle grower	Federring
	53	1440 267 X1	4	Washer	Rondella	Arandela	Rondelle	Scheibe
	54	980 360 M4	1	Flange	Flangia	Brida	Flasque	Flansch
	55	980 362 M1	1	Gasket	Guarnizione	Junta	Joint	Dichtung
	56	1441 612 X1	8	Bolt	Vite	Perno	Vis	Schraube
	57	1440 313 X1	8	Lockwasher	Rosetta elastica	Arandela de bloqueo	Rondelle grower	Federring

Note: **A** Plate used from serial 471 loader - 116 dozer (R-3448). **B** Item used up to serial 836 loader included 841; 855; 868; 371 dozer (L-38640). **C** Item used from serial 837 loader; 372 dozer (L-38640). **D** Item used up to serial 946 loader; 404 dozer (L-41140). **E** Item used from serial 947 loader; 405 dozer (L-41140).

A Tavola usata dalla matr. 471 loader - 116 dozer. **B** Rif. usato fino alla matr. 836 loader incluse 841; 855; 868; 371 dozer. **C** Rif. usato dalla matr. 837 loader; 372 dozer. **D** Rif. usato fino alla matr. 946 loader; 404 dozer. **E** Rif. usato dalla matr. 947 loader; 405 dozer.

A Lámina usada desde la matr. 471 loader - 116 dozer. **B** Pieza usada hasta la matr. 836 loader inclusas 841; 855; 868; 371 dozer. **C** Pieza usada desde la matr. 837 loader; 372 dozer. **D** Pieza usada hasta la matr. 946 loader; 404 dozer. **E** Pieza usada desde la matr. 947 loader; 405 dozer.

A Planche employée à partir de la matr. 471 loader - 116 dozer. **B** Item employé jusqu'à la matr. 836 loader incluses 841; 855; 868; 371 dozer. **C** Item employé à partir de la matr. 837 loader; 372 dozer. **D** Item employé jusqu'à la matr. 946 loader; 404 dozer. **E** Item employé à partir de la matr. 947 loader; 405 dozer.

A Tafel ab Serie N. 471 Ladeschaufel - 116 Planierschild verwende. **B** Pos. bis Serie 836 Ladeschaufel (841; 855; 868 imbegriffen); 371 Planierschild verwende. **C** Pos. ab Serie 837 Ladeschaufel; 372 Planierschild verwende. **D** Pos. bis Serie 946 Ladeschaufel; 404 Planierschild verwende. **E** Pos. ab Serie 947 Ladeschaufel; 405 Planierschild verwende.

PUMP

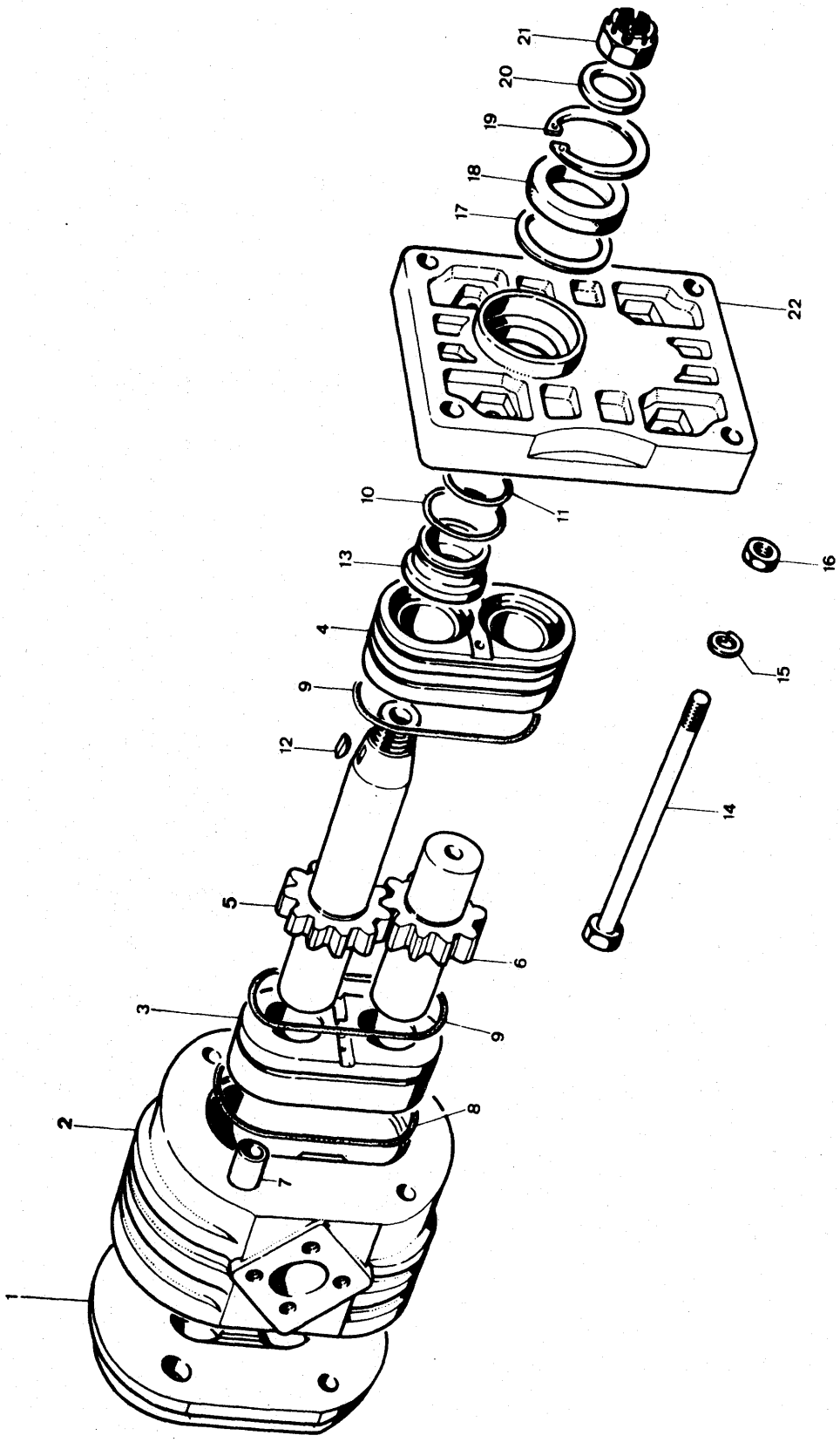

Note	Ref.	MF numbers	Q.ty	Description	Denominazione	Descripcion	Désignation	Benennung
B		980 908 M91	1	Pump hydraulic (c/w ref. 1 to 22)	Pompa idraulica (compr. rif. da 1 a 22)	Bomba de aceite (incl. piezas 1 a 22)	Pompe a huile (comp. items de 1 a 22)	Hydraulikpumpe (einschl. Pos. 1-22)
	1	1420 418 M1	1	Cover	Coperchio	Cubierta	Couvercle	Deckel
A	2		1	Body	Corpo	Cuerpo	Corps	Gehäuse
A	3		1	Bushing	Bussola	Buje	Bague	Buchse
A	4		1	Bushing	Bussola	Buje	Bague	Buchse
A	5		1	Gear	Ingranaggio	Engranaje	Pignon	Zahnrad
A	6		1	Gear	Ingranaggio	Engranaje	Pignon	Zahnrad
	7	1421 321 M1	4	Bushing	Bussola	Buje	Bague	Buchse
☐	8		2	« O » Ring	Anello « OR »	Anillo « O »	Joint torique	Dichtring
☐	9	1442 047 X1	3	« O » Ring	Anello « OR »	Anillo « O »	Joint torique	Dichtring
☐	10	1442 049 X1	2	« O » Ring	Anello « OR »	Anillo « O »	Joint torique	Dichtring
☐	11	1442 048 X1	2	« O » Ring	Anello « OR »	Anillo « O »	Joint torique	Dichtring
	12	1440 360 X1	1	Key	Chiavetta	Chaveta	Clavette	Scheibenfeder
	13	1420 426 M1	2	Spacer	Distanziale	Espaciador	Entretoise	Abstandbuchse
	14	1420 429 M1	4	Bolt	Vite	Perno	Vis	Schraube
	15	1440 314 X1	4	Lockwasher	Rosetta elastica	Arandela de bloqueo	Rondelle grower	Federring
	16	339 402 X1	4	Nut	Dado	Tuerca	Ecrou	Mutter
	17	1420 419 M1	1	Disc	Disco	Disco	Disque	Platte
☐	18		1	Seal	Anello di tenuta	Retén	Joint	Dichtung
	19	339 361 X1	1	Circlip	Anello elastico	Fiador elástico	Circlip	Sicherungsring
	20	390 735 X1	1	Washer flat	Rondella piana	Arandela llana	Rondelle plate	Scheibe
	21	1440 212 X1	1	Nut	Dado	Tuerca	Ecrou	Mutter
	22	1420 415 M1	1	Cover	Coperchio	Cubierta	Couvercle	Deckel
		1422 050 M91		kit repair center body (c/w ref. 2-3-4)	Gruppo corpo centrale (compr. rif. 2-3-4)	Juego cuerpo central (incl. piezas 2-3-4)	Jeu corps central (comp. items 2-3-4)	Reparatursatz Gehäuse (einschl. Pos. 2-3-4)
		1422 051 M91		Kit gears (c/w ref. 5-6)	Gruppo ingranaggi (compr. rif. 5-6)	Juego engranajes (incl. piezas 5-6)	Jeu pignons (comp. items 5-6)	Reparatursatz Zahnrad (einschl. Pos. 5-6)
		1420 666 M92		Kit seal oil (c/w ref. marked ☐)	Gruppo anelli di tenuta (compr. rif. indicati con ☐)	Juego reténes (incl. piezas ☐	Jeu de joints (comp. items avec ☐)	Reparatursatz Dichtringe (einschl. Pos. mit ☐)

Note: **A** Items not serviced separatly; see kit. **B** Plate used up to serial 234 loader; 37 dozer (R-2487).
A Rif. non fornibili sciolti; vedere il kit. **B** Tavola usata fino alla matr. 234 loader; 37 dozer.
A Pieza no servida sueltas; ver el kit. **B** Lámina usada hasta la matr. 234 loader; 37 dozer.
A Items ne sont pas fournissables en details: voir kit. **B** Planche employé jusqu'à la matr. 234 loader; 37 dozer.
A Die Bestand teile sind nicht in einzelweise lieferhat: kit sehen. **B** Tafel bis Serie 234 Ladeschaufel; 37 Planierschild verwende.

OIL PUMP

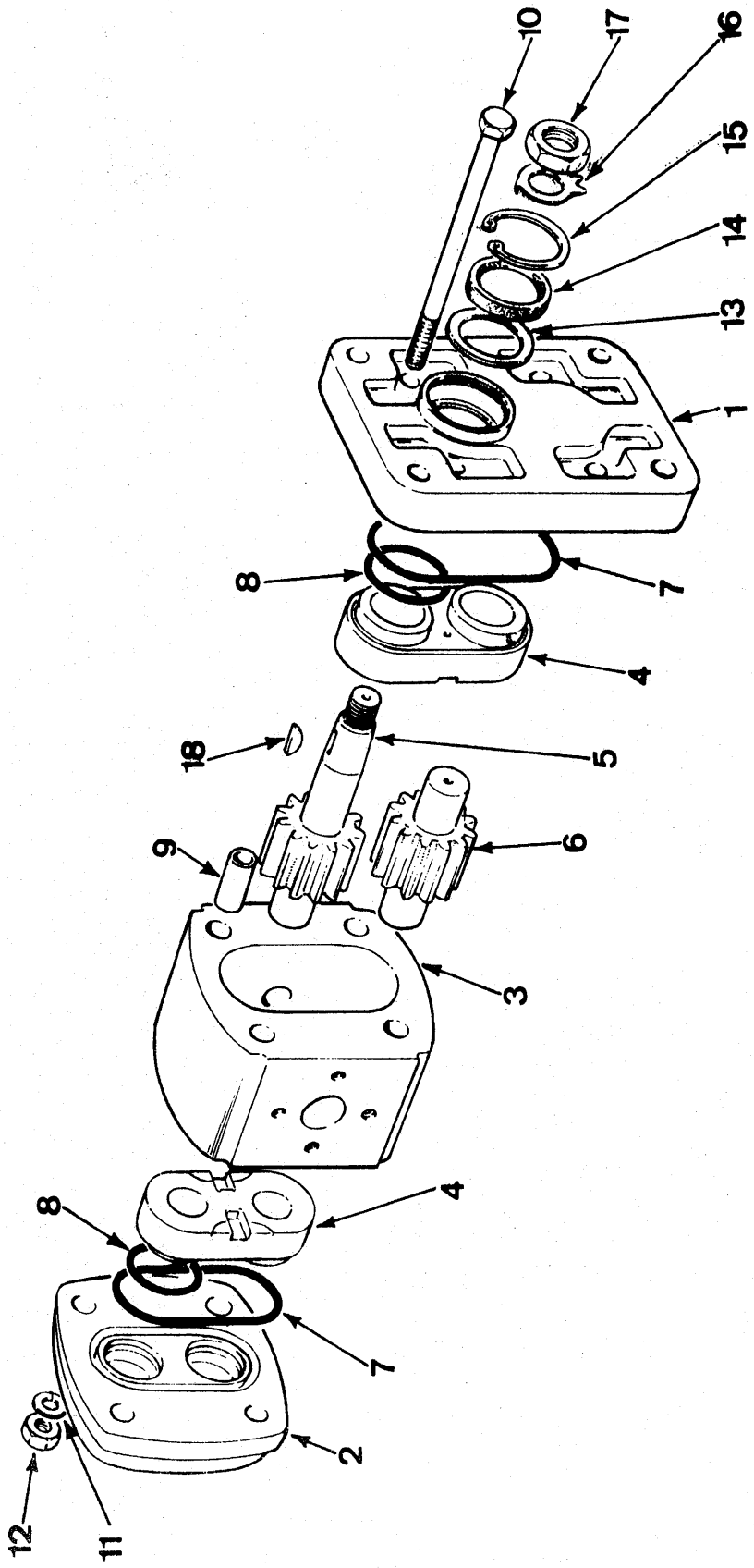

Note	Ref.	MF numbers	Q.ty	Description	Denominazione	Descripcion	Désignation	Benennung
A-C								
		1492 364 M91	1	Oil pump (c/w ref. 1 to 18)	Pompa idraulica (comp. rif. da 1 a 18)	Conjunto de bomba (incl. piezas de 1 a 18)	Pompe à huile (comp. items de 1 à 18)	Hydraulic pumpe (best aus Pos 1-18)
	1	1421 316 M1	1	Cover	Coperchio	Cubierta	Couvercle	Deckel
	2	1421 330 M1	1	Cover	Coperchio	Cubierta	Couvercle	Deckel
B	3		1	Body	Corpo	Cuerpo	Corps	Gehäuse
B	4		2	Bushing	Bussola	Buje	Bague	Buchse
B	5		1	Gear	Ingranaggio	Engranaje	Pignon	Zahnrad
B	6		1	Gear	Ingranaggio	Engranaje	Pignon	Zahnrad
★	7	1441 697 X1	4	« O » Ring	Anello OR	Anillo O	Joint torique	Dichtring
★	8	1441 144 X1	2	« O » Ring	Anello OR	Anillo O	Joint torique	Dichtring
	9	1421 321 M1	8	Bushing	Bussola	Buje	Bague	Buchse
	10	1421 320 M1	4	Bolt	Vite	Perno	Vis	Schraube
	11	1440 314 X1	4	Lockwasher	Rosetta elastica	Arandela de bloqueo	Rondelle grower	Federring
	12	1440 249 X1	4	Nut	Dado	Tuerca	Ecrou	Mutter
	13	1421 317 M1	1	Thrust ring	Rondella di spallamento	Arandela de empuje	Rondelle butée	Anlaufring
★	14	1421 318 M1	1	Seal	Anello di tenuta	Retén	Joint	Dichtring
	15	339 361 X1	1	Circlip	Anello elastico	Fiador elastico	Circlip	Sicherungsring
	16	1421 328 M1	1	Tabwasher	Piastrina	Placa	Frein	Sicherungsblech
	17	1440 204 X1	1	Nut	Dado	Tuerca	Ecrou	Mutter
	18	1440 360 X1	1	Key	Chiavetta	Chaveta	Clavette	Scheibenfeder
		1435 983 M91		Kit repair center body (c/w ref. 3-4)	Gruppo riparaz. corpo centr. (comp. i rif. 3-4)	Juego cuerpo central (incl. piezas 3-4)	Groupe repar. corps central (comp. items 3-4)	Reparatursatz Gehäuse (einschl Pos. 3-4)
		1435 942 M91		Kit gears (c/w ref. 5-6)	Gruppo ingranaggi (comp. i rif. 5-6)	Juego engranajes (incl. piezas 5-6)	Groupe repar. pignons (comp. items 5-6)	Reparatursatz Zahnrad (einschl Pos. 5-6)
		1435 940 M91		Kit seals (c/w ref. marked ★)	Gruppo guarnizioni (comp. i rif. marcati ★)	Juego de juntas (incl. piezas marcadas ★)	Groupe des joints (comp. items avec ★)	Reparatursatz Dichtring (einschl Pos. mit ★)

Note: **A** Plate used from serial 1060100235 - 1060200038 (R-2487). **B** Items not serviced separatly see Kit. **C** Plate used up to serial 946 loader; 404 dozer (L-41140).
A Tavola usata dalla matr. 1060100235 - 1060200038. **B** Rif. non forniti sciolti vedere il Kit. **C** Tavola usata fino alla matr. 946 loader; 404 dozer.
A Lámina usada desde la matr. 1060100235 - 1060200038. **B** Piezas no servidas sueltas ver el Kit. **C** Lámina usada hasta la matr. 946 loader; 404 dozer.
A Planche emploé à partir de la matr. 1060100235 - 1060200038. **B** Les piêces ne sont pas fournissables en detail voir Kit. **C** Planche employé jusqu'à la matr. 946 loader; 404 dozer.
A Tafel ab Serie Nr. 1060100235 - 1060200038 verwende. **B** Die Bestandteile sind nicht in einzelweise lieferbar, Kit sehen. **C** Tafel bis Serie 946 Ladeschaufel; 404 Planierschild verwende.

OIL PUMP

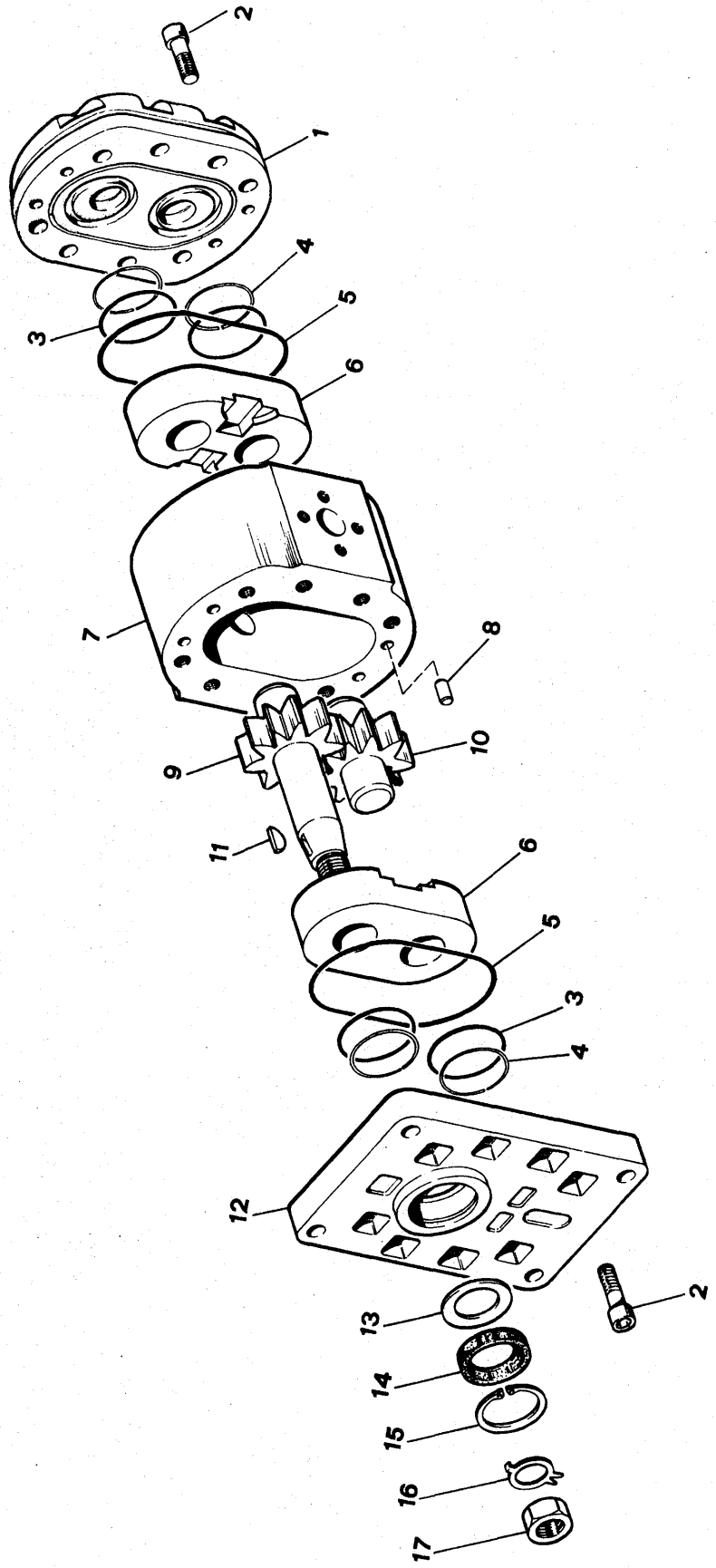

Note	Ref.	MF numbers	Q.ty	Description	Denominazione	Descripcion	Désignation	Benennung
A								
		2736 505 M91	1	Pump ass'y (c/w ref. 1 to 17)	Pompa (comp. rif. 1 a 17)	Bomba (incl. piezas 1 a 17)	Pompe (comp. items de 1 à 17)	Pumpe (einschl. Pos. 1-17)
	1	1429 567 M1	1	Cover	Coperchio	Cubierta	Couvercle	Deckel
	2	390 796 X1	16	Bolt	Vite	Perno	Boulon	Schraube
●	3	1429 571 M1	2	« O » Ring	Anello « OR »	Anillo « O »	Joint torique	Dichtring
●	4	1429 570 M1	2	Thrustring	Anello spallamento	Anillo de empuje	Rondelle butée	Anlaufring
●	5	365 801 X1	2	« O » Ring	Anello « OR »	Anillo « O »	Joint torique	Dichtring
	6		2	Bushing	Bussola	Buje	Bague	Buchse
	7		1	Body	Corpo	Cuerpo	Corps	Gehäuse
	8	1429 572 M1	8	Dowel	Spina	Espiga	Tetón	Stift
	9		1	Gear, drive	Ingranaggio	Engranaje	Pignon	Zahnrad
	10		1	Gear, driven	Ingranaggio	Engranaje	Pignon	Zahnrad
	11	1429 587 M1	1	Key	Chiavetta	Chaveta	Clavette	Scheibenfeder
	12	1429 569 M1	1	Cover	Coperchio	Cubierta	Couvercle	Deckel
	13		2	Bushing	Bussola	Buje	Bague	Buchse
●	14	1429 586 M1	1	Dust ring	Anello parapolvere	Guardapolvos	Cache-poussiere	Staubring
	15	339 361 X1	1	Circlip	Anello elastico	Fiador elastico	Circlip	Sicherungsring
	16	1429 574 M1	1	Tabwasher	Piastrina	Bloqueo	Frein	Sicherungsblech
	17	1441 408 X1	1	Nut	Dado	Tuerca	Ecrou	Mutter
		1493 865 M91		Kit body (c/w ref. 6-7-13)	Gruppo corpo (comp. rif. 6-7-13)	Juego cuerpo (incl. piezas 6-7-13)	Jeu corps (comp. items 6-7-13)	Satz Gehäuse (einschl. Pos. 6-7-13)
		1493 866 M91		Kit gears (c/w ref. 9-10)	Gruppo ingranaggi (comp. rif. 9-10)	Juego engranajes (incl. piezas 9-10)	Jeu pignons (comp. items 9-10)	Zahnrad satz (einschl. Pos. 9-10)
		1493 867 M91		Kit seals (c/w ref. marked ●)	Gruppo anelli tenuta (comp. rif. con ●)	Juego de juntas (incl. piezas con ●)	Jeu de joints (comp. items avec ●)	Dichtungssatze (einschl. Pos. mit ●)

Note: **A** Plate used from serial 947 loader; 405 dozer (L-41140).
A Tavola usata dalla matr. 947 loader; 405 dozer.
A Lámina usada desde la matr. 947 loader; 405 dozer.
A Planche employé à partir de la matr. 947 loader; 405 dozer.
A Tafel ab Serie 947 Ladeschaufel; 405 Planierschild verwende.

HYDRAULIC CONTROL VALVE

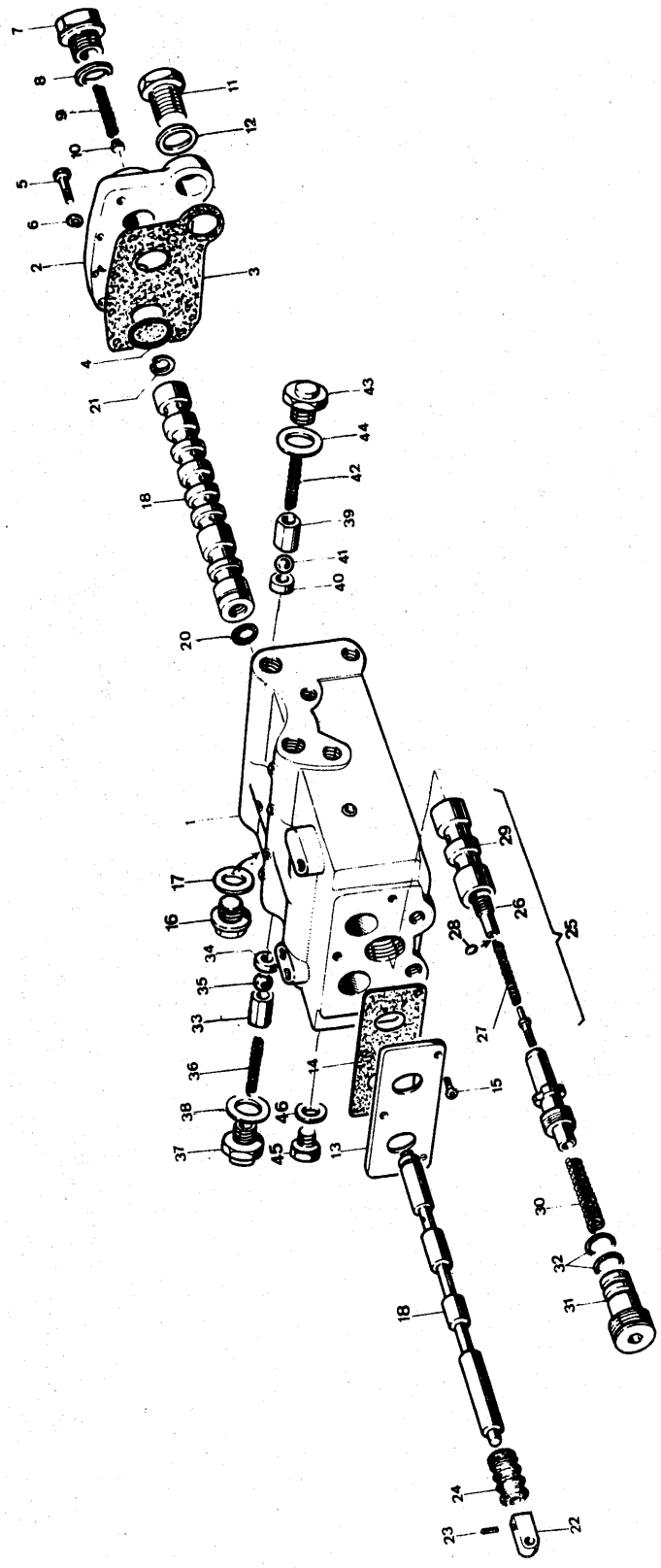

Note	Ref.	MF numbers	Q.ty	Description	Denominazione	Descripcion	Désignation	Benennung
		980 371 M97	1	Valve steering (c/w ref. 1 to 44)	Distributore (compr. rif. da 1 a 44)	Válvula de control (incl. piezas 1 a 44)	Distributeur (comp. items de 1 à 44)	Steuerventil (einschl. Pos. 1-44)
	1	1429 954 M91	1	Body (c/w ref. 29)	Corpo (comp. rif. 29)	Cuerpo (incl. pieza 29)	Corps (comp. item 29)	Gehäuse (einschl. Pos. 29)
	2	981 253 M1	1	Cover	Coperchio	Cubierta	Couvercle	Deckel
	3	980 375 M2	1	Gasket	Guarnizione	Junta	Joint	Dichtung
	4	1441 529 X1	2	Seal	Anello tenuta	Retén	Joint	Dichtring
	5	390 989 X1	6	Bolt	Vite	Perno	Vis	Schraube
	6	391 130 X1	6	Lockwasher	Rosetta elastica	Arandela de bloqueo	Rondelle grower	Federring
	7	1845 630 M1	2	Plug	Tappo	Tapón	Bouchon	Verschlussschraube
	8	1845 632 M1	2	Gasket	Guarnizione	Junta	Joint	Dichtung
	9	978 955 M1	2	Spring	Molla	Resorte	Ressort	Feder
	10	981 255 M1	2	Disc	Disco	Disco	Disque	Platte
	11	980 374 M1	1	Plug	Tappo	Tapón	Bouchon	Verschlussschraube
	12	1441 532 X1	1	Gasket	Guarnizione	Junta	Joint	Dichtung
	13	980 376 M1	1	Plate	Piastra	Placa	Plaque	Platte
	14	980 377 M2	1	Gasket	Guarnizione	Junta	Joint	Dichtung
	15	1441 534 X1	3	Bolt	Vite	Perno	Vis	Schraube
	16	1450 014 M1	1	Plug	Tappo	Tapón	Bouchon	Verschlussschraube
	17	1440 702 X1	1	Gasket	Guarnizione	Junta	Joint	Dichtung
	18	1816 094 M91	2	Group spool plunger	Gruppo comando	Piston	Piston	Kolben
	20	1441 132 X1	2	Seal	Anello tenuta	Retén	Joint	Dichtring
	21	980 396 M1	2	Circlip	Anello elastico	Fiador elástico	Circlip	Sicherungsring
	22	980 381 M1	2	Eyebolt	Occhiello	Pasador con ojal	Oelleton	Aufhängelasche
	23	339 548 X1	2	Dowel	Spina	Espiga	Tetón	Stift
	24	980 380 M1	2	Dust ring	Anello parapolvere	Guadapolvos	Cache-poussiere	Staubring
	25	1438 331 M92	1	Valve pressure (c/w ref. 26-27-28)	Valvola (comp. rif. 26-27-28)	Válvula (incl. piezas 26-27-28)	Soupape (comp. item 26-27-28)	Ventil (einschl. Pos. 26-27-28)
	26	1454 703 M1	1	Plug	Tappo	Tapón	Bouchon	Verschlussschraube
	27	980 385 M2	1	Spring	Molla	Resorte	Ressort	Feder
	28	1454 675 M1		Shim	Spessore	Pieza de espesor	Cale	Einstellblech
	29		1	Liner	Cilindro	Cilindro	Verin	Zylinder
	30	2705 171 M1	1	Spring	Molla	Resorte	Ressort	Feder
	31	981 304 M1	1	Plug	Tappo	Tapón	Bouchon	Verschlussschraube
	32	1441 435 X1	2	Seal	Anello di tenuta	Retén	Joint	Dichtring
	33	980 392 M1	2	Valve	Valvola	Válvula	Soupape	Ventil
	34	980 388 M2	2	Seat	Sede	Asiento	Siége	Sitz
	35	980 394 M1	2	Ball	Sfera	Bola	Bille	Kugel
	36	980 390 M1	2	Spring	Molla	Resorte	Ressort	Feder
	37	980 391 M1	2	Plug	Tappo	Tapón	Bouchon	Verschlussschraube

HYDRAULIC CONTROL VALVE

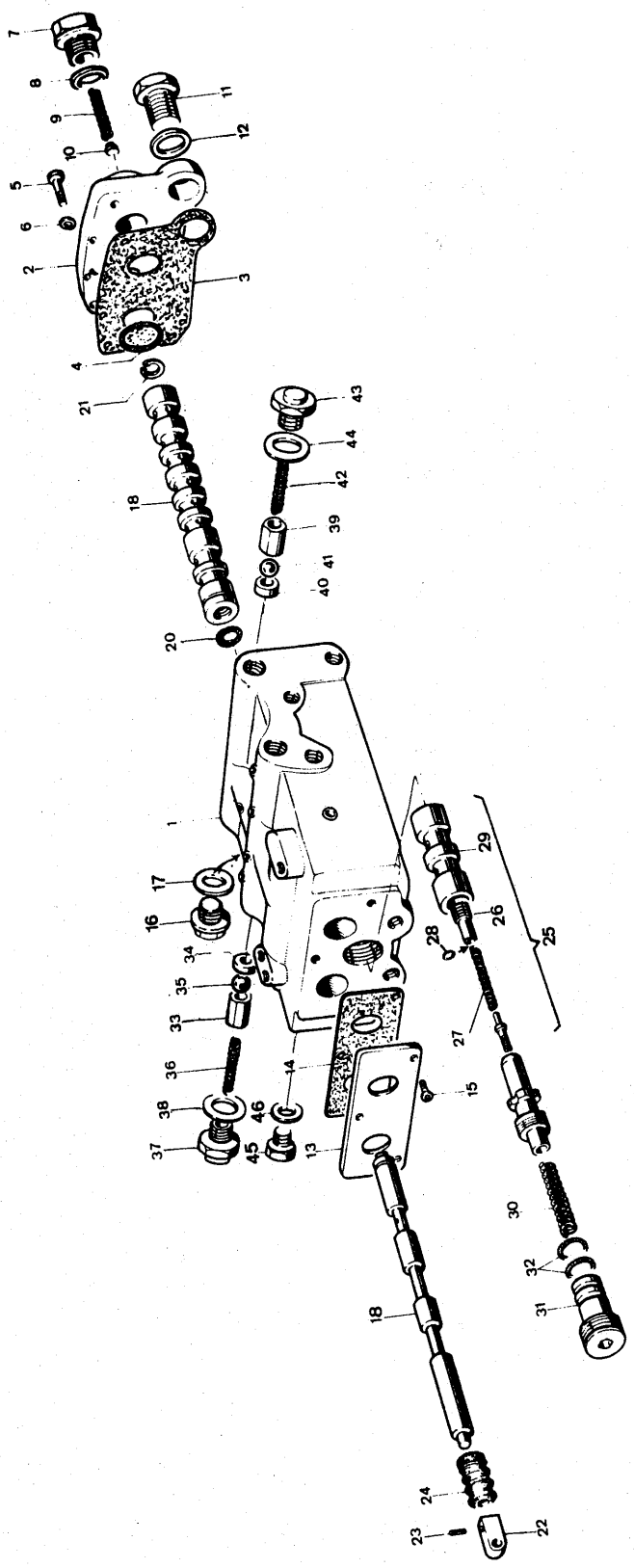

Note	Ref.	MF numbers	Q.ty	Description	Denominazione	Descripcion	Désignation	Benennung
	38	1438 744 M1	2	Gasket	Guarnizione	Junta	Joint	Dichtung
	39	980 392 M1	2	Valve	Valvola	Valvula	Soupape	Ventil
	40	980 388 M2	2	Seat	Sede	Asiento	Siège	Sitz
	41	980 394 M1	2	Ball	Sfera	Bola	Bille	Kugel
	42	980 390 M1	2	Spring	Molla	Resorte	Ressort	Feder
	43	980 391 M1	2	Plug	Tappo	Tapón	Bouchon	Verschlussschraube
	44	1438 744 M1	2	Gasket	Guarnizione	Junta	Joint	Dichtung
	45	1441 535 X1	1	Plug	Tappo	Tapón	Bouchon	Verschlussschraube
	46	1440 700 X1	1	Seal	Anello di tenuta	Retén	Joint	Dichtung

TRACK ADJUSTER

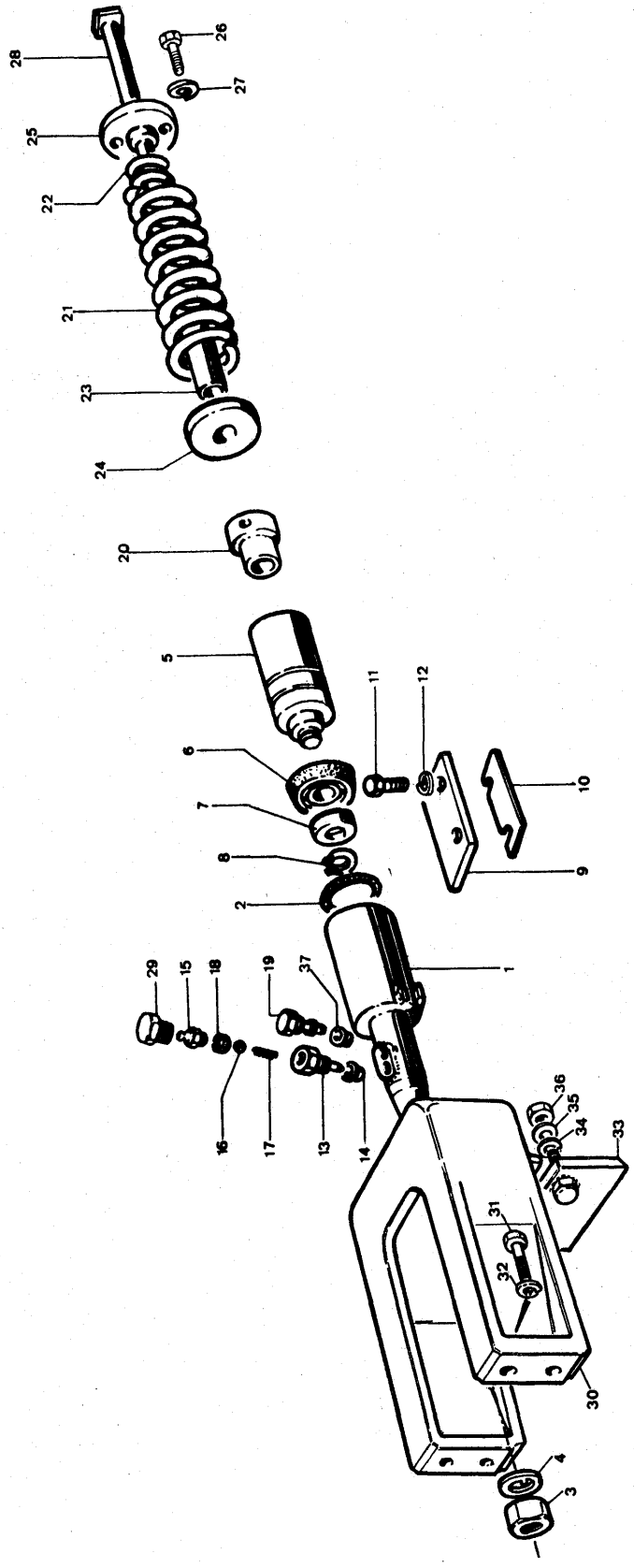

Note	Ref.	MF numbers	Q.ty	Description	Denominazione	Descripcion	Désignation	Benennung
C-E	1	1452 734 M91	1	Cylinder tension L.H.	Cilindro tendicingolo sn	Cilindro izq.	Verin g.	Zylinder links
C-F	1	2708 189 M91	1	Cylinder tension L.H.	Cilindro tendicingolo sn	Cilindro izq.	Verin g.	Zylinder links
C-E	1	1452 735 M91	1	Cylinder tension R.H.	Cilindro tendicingolo ds	Cilindro der.	Verin dr.	Zylinder rechts
C-F	1	2708 190 M91	1	Cylinder tension R.H.	Cilindro tendicingolo ds	Cilindro der.	Verin dr.	Zylinder rechts
D-E	1	1452888 M91	2	Cylinder tension	Cilindro tendicingolo	Cilindro	Verin	Zylinder
D-F	1	2708 164 M91	1	Cylinder tension L.H.	Cilindro tendicingolo sn	Cilindro izq.	Verin g.	Zylinder links
D-F	1	2708 165 M91	1	Cylinder tension R.H.	Cilindro tendicingolo ds	Cilindro der.	Verin dr.	Zylinder rechts
	2	1441 546 X1	2	Seal	Anello di tenuta	Retén	Joint	Dichtung
	3	1441 544 X1	2	Nut	Dado	Tuerca	Ecrou	Mutter
	4	978 903 M1	2	Safety washer	Rondella di sicurezza	Arandela de empuje	Rondelle butée	Druckscheibe
C	5	980 734 M2	2	Piston	Pistone	Piston	Piston	Kolben
D	5	981 600 M1	2	Piston	Pistone	Piston	Piston	Kolben
	6	978 817 M1	2	Seal	Guarnizione	Junta	Joint	Dichtung
	7	980 075 M2	2	Disc	Disco	Disco	Disque	Platte
	8	339 820 X1	2	Circlip	Anello elastico	Fiador elastico	Circlip	Sicherungsring
	9	980 079 M1	4	Guide	Guida	Guja	Guide	Führung
	10	980 080 M1		Shim. 02 inc.	Spessore 0,5 mm	Pieza de espesor 0,5 mm	Cale 0,5 mm	Einstellblech 0,5 mm
		980 081 M1		Shim. 04 inc.	Spessore 1 mm	Pieza de espesor 1 mm	Cale 1 mm	Einstellblech 1 mm
	11	391 865 X1	8	Bolt	Vite	Perno	Vis	Schraube
	12	1440 314 X1	8	Lockwasher	Rosetta elastica	Arandela de bloqueo	Rondelle grower	Federring
E	13	980 768 M3	2	Holder	Porta ingrassatore	Porta lubricador	Porte graisseur	Sitz
F	13	1843 284 M1	2	Holder	Porta ingrassatore	Porta lubricador	Porte graisseur	Sitz
	14	980 770 M1	2	Seal	Guarnizione	Junta	Joint	Dichtung
	15	1845 906 M1	2	Grease fitting	Ingrassatore	Lubricador	Graisseur	Schmiernippel
	16	973 489 M1	2	Ball	Sfera	Bola	Bille	Kugel
	17	973 490 M1	2	Spring	Molla	Resorte	Ressort	Feder
	18	973 491 M1	2	Seat	Ghiera	Tuerca	Ecrou	Mutter
E	19	980 769 M1	2	Plug	Tappo	Tapón	Bouchon	Verschlussschraube
	20	980 733 M1	2	Sleeve	Manicotto	Manchon	Douille de réglage	Einstellhülse
	21	1450 022 M1	2	Spring outer	Molla esterna	Resorte ext	Ressort ext.	Feder aussen
	22	980 086 M1	2	Spring inner	Molla interna	Resorte int.	Ressort int.	Feder innen
	23	980 087 M1	2	Tube	Tubo	Tubo	Tube	Rohr

TRACK ADJUSTER

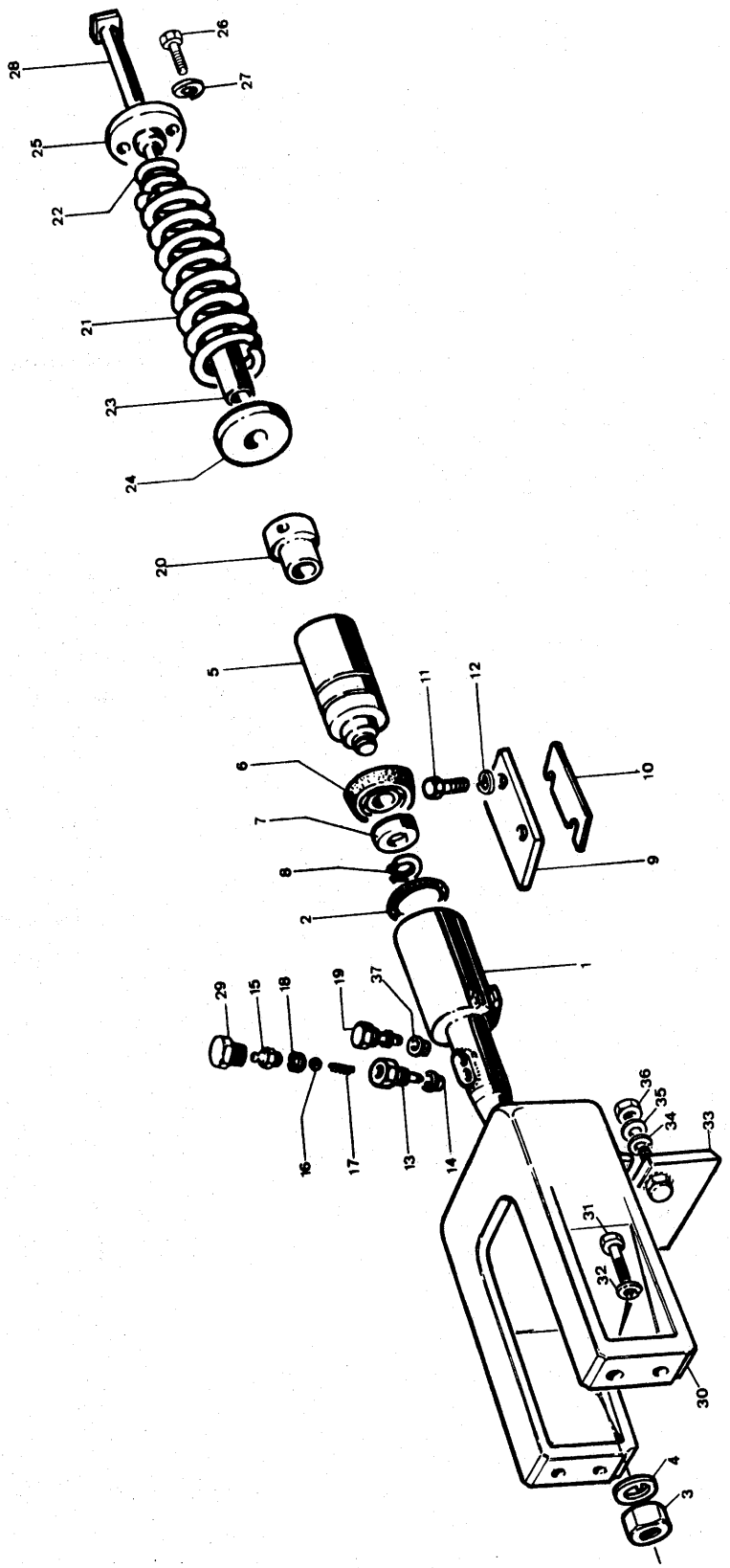

Note	Ref.	MF numbers	Q.ty	Description	Denominazione	Descripcion	Désignation	Benennung
	24	980 083 M1	2	Plate front	Disco anteriore	Placa delantera	Plaque avant	Platte vorn
C	25	980 084 M1	2	Plate rear	Disco posteriore	Placa trasera	Plaque arrière	Platte hinten
D	25	981 501 M1	2	Plate rear	Disco posteriore	Placa trasera	Plaque arrière	Platte hinten
C	26	391 844 X1	4	Bolt	Vite	Perno	Vis	Schraube
C	27	1440 314 X1	4	Lockwasher	Rosetta elastica	Arandela de bloqueo	Rondelle grower	Federring
	28	980 082 M1	2	Rod	Asta	Varilla	Tige	Spannstange
	29	973 492 M3	2	Plug	Tappo	Tapón	Bouchon	Verschlussschraube
C	30	980 877 M2	1	Fork L.H.	Forcella sn	Horquilla izq	Fourche g.	Gabel links
C	30	980 876 M2	1	Fork R.H.	Forcella ds	Horquilla der	Fourche dr.	Gabel rechts
D	30	981 498 M1	2	Fork	Forcella	Horquilla	Fourche	Gabel
	31	391 871 X1	8	Bolt	Vite	Perno	Vis	Schraube
	32	1440 316 X1	8	Lockwasher	Rosetta elastica	Arandela de bloqueo	Rondelle grower	Federring
A	33	1847 685 M92	2	Skate R.H.	Pattino ds	Deslizador der.	Patin dr.	Gleistück rechts
A	33	1847 686 M92	2	Skate L.H.	Pattino sn	Deslizador izq.	Patin g.	Gleistück links
B	33	2705 680 M91	2	Skate L.H.	Pattino sn	Deslizador izq.	Patin g.	Gleistück links
B	33	2705 681 M91	2	Skate R.H.	Pattino ds	Deslizador der.	Patin dr.	Gleistück rechts
	34	1440 314 X1	8	Lockwasher	Rosetta elastica	Arandela del bloqueo	Rondelle grower	Federring
	35	390 734 X1	8	Washer flat	Rondella piana	Arandela llana	Rondelle	Scheibe
A	36	1440 217 X1	8	Nut	Dado	Tuerca	Ecrou	Mutter
B	36	1441 440 X1	8	Nut	Dado	Tuerca	Ecrou	Mutter
E	37	980 770 M1	2	Seal	Guarnizione	Junta	Joint	Dichtung

Note: **A** Item used up to serial 1060100124 - 1060200001 (R 2821). **B** Item used from serial 1060100125 - 1060200002. **C** Item used only for Loader. **D** Item used only for dozer. **E** Item used up to serial 1060100258 - 1060200075 (R 3058). **F** Item used from serial 1060100259 - 1060200076 (R 3058).

A Rif. usato fino alla matr. 1060100124 - 106020001. **B** Rif. usato dalla matr. 1060100125 - 1060200002. **C** Rif. usato solo per loader. **D** Rif. usato solo per dozer. **E** Rif. usato fino alla matr. 1060100258 - 1060200075. **F** Rif. usato dalla matr. 1060100259 - 1060200076.

A Pieza usada hasta la matr. 1060100124 - 1060200001. **B** Pieza usada desde la matr. 1060100125 - 1060200002. **C** Pieza usada solo al loader. **D** Pieza usada solo al dozer. **E** Pieza usada hasta la matr. 1060100258 - 1060200075. **F** Pieza usada desde la matr. 1060100259 - 1060200076.

A Item employé jusqu'à la matr. 1060100124 - 1060200001. **B** Item employé à partir de la matr. 1060100125 - 1060200002. **C** Item employé seulement pour Loader. **D** Item employé seulement pour dozer. **E** Item employé jusqu'à la matr. 1060100258 - 1060200075. **F** Item employé à partir de la matr. 1060100259 - 1060200076.

A Pos. bis Serie Nr. 1060100124 - 1060200001 verwende. **B** Pos. ab Serie Nr. 1060100125 - 1060200002 verwende. **C** Pos. nur für Ladeschaufel verwende. **D** Pos. nur für Planierschild verwende. **E** Pos. bis Serie Nr. 1060100258 - 1060200075 verwende. **F** Pos. ab Serie Nr. 1060100259 - 1060200076 verwende.

IDLER

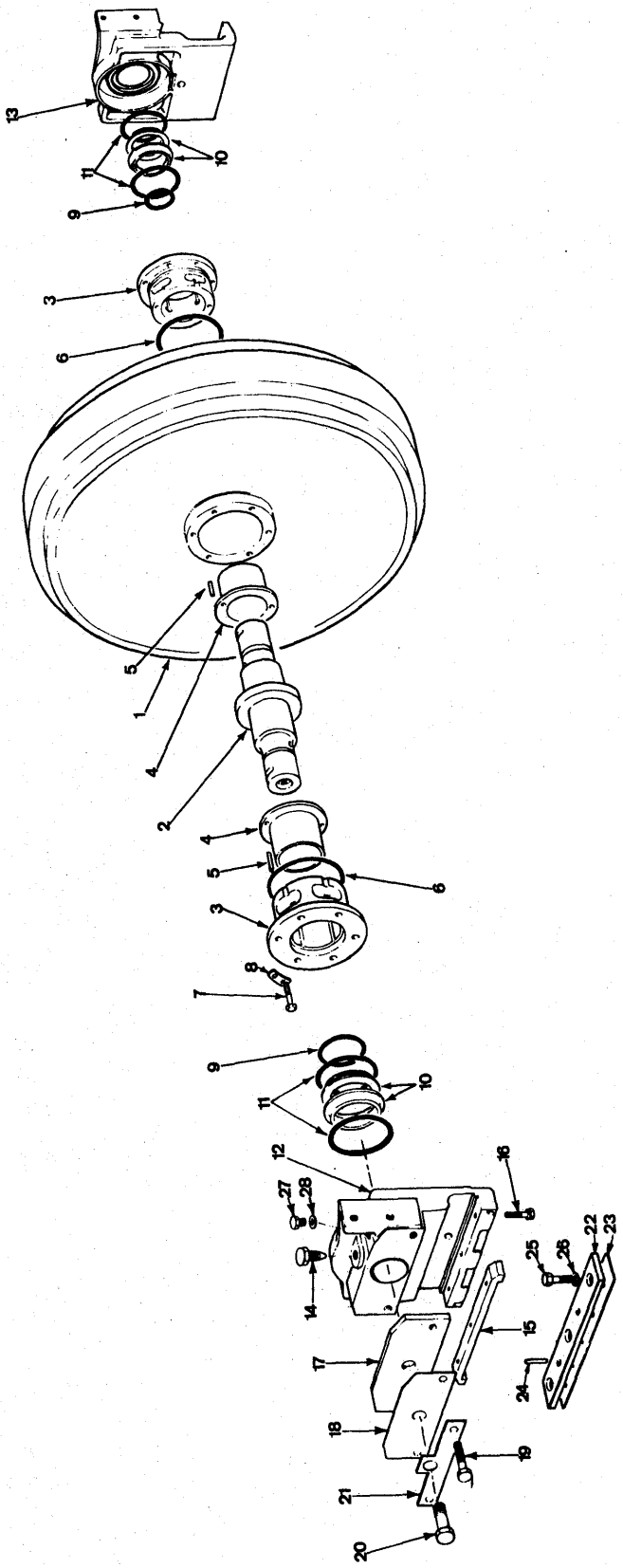
13
11
10
9
3
6
5
1
4
2
4
5
6
3
8
7
9
10
11
12
16
27
28
22
23
25
26
14
15
17
24
18
19
21
20

Note	Ref.	MF numbers	Q.ty	Description	Denominazione	Descripcion	Désignation	Benennung
	1	981 044 M91	2	Idler wheel	Ruota folle	Rueda loca	Roue de tension	Leitrad
	2	1433 065 M1	2	Shaft	Albero	Eje	Arbre	Welle
	3	981 123 M93	4	Support (c/w ref. 4 5)	Supporto (compr. rif. 4 5)	Soporte (incl. piezas 4-5)	Support (comp. items 4-5)	Halter (einschl. Pos. 4-5)
	4	981 125 M1	4	Bushing	Boccola	Buje	Bague	Buchse
	5	981 126 M1	8	Dowel	Spina	Espiga	Tetón	Stift
	6	981 127 M2	4	Joint	Anello di tenuta	Retén	Joint	Dichtung
	7	353 693 X1	24	Setscrew	Vite	Perno	Vis	Schraube
	8	981 140 M1	12	Lockplate	Piastrina di sicurezza	Bloqueo	Frein	Sicherungsblech
	9	1441 545 X1	4	Seal	Anello di tenuta	Retén	Joint	Dichtung
	10	1430 357 M91	4	Oil Seal (c/w ref. 11)	Dispositivo tenuta (comp. rif. 11)	Retenedor (incl. pieza 11)	Etancheité (comp. item 11)	Packung (einschl. Pos. 11)
	11	1421 015 M1	8	Seal	Anello di tenuta	Retén	Joint	Dichtung
	12	1433 066 M4	2	Support	Supporto	Soporte	Support	Halter
	13	1433 067 M4	2	Support	Supporto	Soporte	Support	Halter
	14	1845 898 M1	4	Bolt	Vite	Perno	Vis	Schraube
	15	2735 359 M1	4	Staple	Cavallotto	Placa	Lagement	Ständer
	16	1441 425 X1	12	Bolt	Vite	Perno	Vis	Schraube
	17	2733 255 M1	4	Plate	Piastra	Placa	Plaque	Platte
	18	980 061 M1		Shim	Spessore	Pieza de espesor	Cale	Einstellblech
	19	391 870 X1	8	Bolt	Vite	Perno	Vis	Schraube
	20	391 880 X1	4	Bolt	Vite	Perno	Vis	Schraube
	21	980 062 M1	4	Plate	Piastrina	Placa	Plaque	Platte
	22	2735 356 M1	4	Guide	Guida	Guja	Guide	Führung
	23	980 065 M1		Shim	Spessore	Pieza de espesor	Cale	Einstellblech
	24	1440 694 X1	8	Dowel	Spina	Espiga	Tetón	Stift
	25	391 319 X1	12	Bolt	Vite	Perno	Vis	Schraube
	26	1440 314 X1	12	Lockwasher	Rosetta elastica	Arandela de bloqueo	Rondelle grower	Federring
	27	1845 899 M2	4	Plug	Tappo	Tapón	Bouchon	Verschlussschraube
	28	1441 547 X1	4	Gasket	Guarnizione	Junta	Joint	Dichtung

ROLLER TRACK

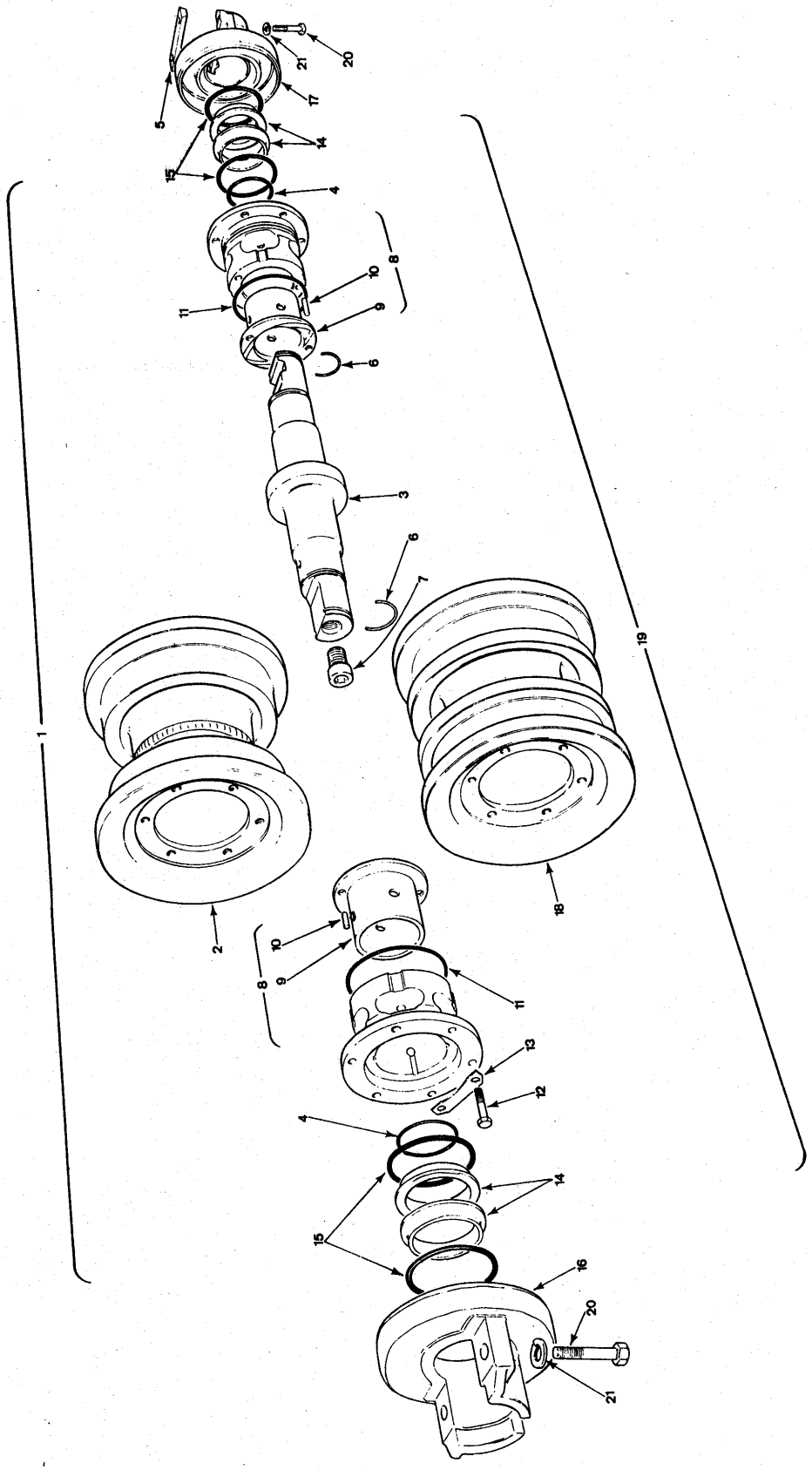

Note	Ref.	MF numbers	Q.ty	Description	Denominazione	Descripcion	Désignation	Benennung
	1	981 029 M91	6	Roller (c/w ref. 2to 17)	Rullo (comp. rif. da 2 a 17)	Rodillo (incl. piezas 2 a 17)	Galet (comp. items de 2 à 17)	Laufrolle (einschl. Pos. 2-17)
	2	981 131 M1	6	Roller	Rullo	Rodillo	Galet	Laufrolle
	3	981 137 M1	12	Shaft	Albero	Eje	Arbre	Welle
	4	981 141 M1	24	Seal	Anello di tenuta	Retén	Joint	Dichtung
	5	981 138 M1	12	Key	Linguetta	Chaveta	Clavette	Keil
	6	981 142 M1	24	Circlip	Anello elastico	Fiador elastico	Circlip	Sicherungsring
	7	981 139 M1	12	Plug	Tappo	Tapón	Bouchon	Verschlussschraube
	8	981 133 M91	24	Support (c/w ref. 9-10)	Supporto (comp. rif. 9-10)	Soporte (incl. piezas 9-10)	Support (comp. items 9-10)	Halter (eiuschl. Pos. 9-10)
	9	981 125 M1	24	Bush	Boccola	Buje	Bague	Buchse
	10	981 126 M1	48	Dowel	Spina	Espiga	Tetón	Stift
	11	981 127 M2	24	« O » Ring	Anello « OR »	Anillo « O »	Joint torique	Dichtring
	12	353 693 X1	144	Bolt	Vite	Perno	Vis	Schraube
	13	981 140 M1	72	Lock plate	Piastrina di sicurezza	Bloqueo	Frein	Sicherungsblech
	14	1430 357 M91	24	Packing (c/w ref. 15)	Pacco tenuta (comp. rif. 15)	Retenedor (incl. pieza 15)	Etancheité (comp. item 15)	Packung (einschl. Pos. 15)
	15	1421 015 M1	48	« O » Ring	Anello « OR »	Anillo « O »	Joint torique	Dichtring
	16	981 136 M1	12	Bracket outer	Supporto esterno	Soporte ext.	Support ext.	Lagerbock aussen
	17	981 135 M1	12	Bracket inner	Supporto interno	Soporte int.	Support int.	Lagerbock innen
	18	981 132 M1	6	Roller	Rullo	Rodillo	Galet	Laufrolle
	19	981 030 M91	6	Roller (c/w ref. 3 to 18)	Rullo (compr. rif. da 3 a 18)	Rodillo (incl. piezas 3 a 18)	Galet (comp. items de 3 à 18)	Laufrolle (einschl. Pos. 3-18)
	20	391 920 X1	48	Bolt	Vite	Perno	Vis	Schraube
	21	391 414 X1	48	Lockwasher	Rosetta elastica	Arandela de bloqueo	Rondelle grower	Federring

ROLLER UPPER

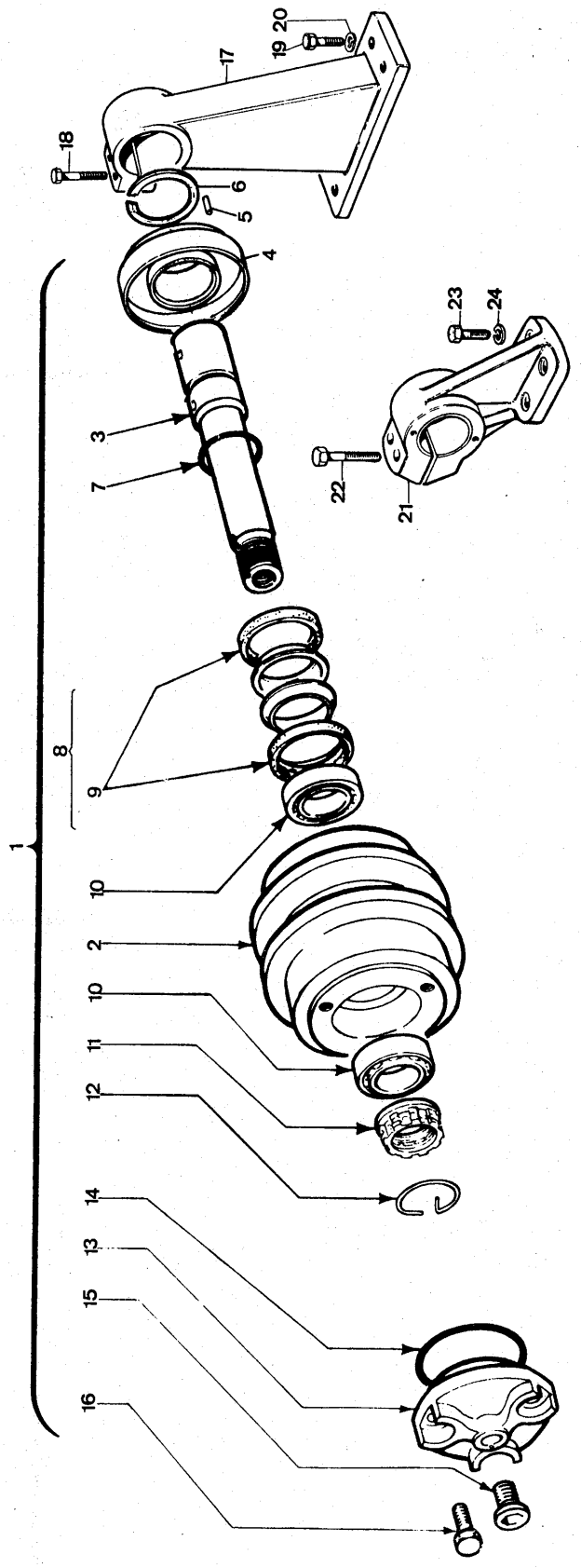

Note	Ref.	MF numbers	Q.ty	Description	Denominazione	Descripcion	Désignation	Benennung
A	1	1432 662 M91	2	Roller ass'y (c/w ref. 2 to 16)	Rullo compl. (comp. rif. 2 a 16)	Rodillo (incl. piezas 2 a 16)	Galet (comp. items de 2 a 16)	Stützrolle (einschl. Pos. 2-16)
	2	1422 020 M1	1	Roller	Rullo	Rodillo	Galet	Stützrolle
	3	1422 016 M1	1	Shaft	Albero	Eje	Arbre	Welle
	4	1422 024 M91	1	Collar (c/w ref. 5)	Collare (comp. rif. 5)	Collarin (incl. pieza 5)	Enbout (comp. item 5)	Haltering (einschl. Pos. 5)
	5	1440 678 X1	2	Dowel	Spina	Espiga	Tetón	Stift
	6	1422 017 M1	1	Circlip	Anello elastico	Fiador elastico	Circlip	Sicherungsring
	7	981 141 M1	1	Seal	Anello di tenuta	Retén	Joint	Dichtung
	8	1430 357 M91	1	Packing (c/w ref. 9)	Pacco tenuta (comp. rif. 9)	Retenedor (incl. pieza 9)	Etancheité (comp. item 9)	Packung (einschl. Pos. 9)
	9	1421 015 M1	2	« O » Ring	Anello « OR »	Anillo « O »	Joint torique	Dichtring
	10	1433 647 M1	2	Bearing	Cuscinetto	Cojinete	Roulement	Lager
	11	1422 018 M1	1	Nut	Dado	Tuerca	Ecrou	Mutter
	12	1422 019 M1	1	Circlip	Anello elastico	Fiador elastico	Circlip	Sicherungsring
	13	1422 021 M1	1	Cover	Coperchio	Cubierta	Couvercle	Deckel
	14	1441 550 X1	1	« O » Ring	Anello « OR »	Anillo « O »	Joint torique	Dichtring
	15	1422 022 M1	1	Plug	Tappo	Tapón	Bouchon	Verschlussschraube
	16	1846 039 M1	3	Bolt	Vite	Perno	Vis	Schraube
	17	1433 036 M1	2	Bracket	Supporto	Soporte	Support	Halter
	18	1441 541 X1	4	Bolt	Vite	Perno	Vis	Schraube
	19	391 870 X1	10	Bolt	Vite	Perno	Vis	Schraube
	20	1440 316 X1	10	Lockwasher	Rosetta elastica	Arandela de bloqueo	Rondelle grower	Federring
B	21	1433 041 M1	1	Bracket L.H.	Supporto sn.	Soporte izq.	Support gauche	Lagerbock links
B	21	1433 042 M1	1	Bracket R.H.	Supporto dr.	Soporte der.	Support droit	Lagerbock rechts
B	22	1441 541 X1	4	Bolt	Vite	Perno	Vis	Schraube
B	23	391 870 X1	8	Bolt	Vite	Perno	Vis	Schraube
B	24	1440 316 X1	8	Lockwasher	Rosetta elastica	Arandela de bloqueo	Rondelle grower	Federring

Note: A - Q.ty is referred to one roller only: q.ty for loader is 2; q.ty for dozer is 4. B - Item used for dozer only.
A - La q.tà è riferita ad un solo rullo: la q.tà per il loader è 2; la q.tà per il dozer è 4. B - Rif. usato solo per il dozer.
A - La cantidad es para un rodillo solo: la cantidad para el loader es 2; la cantidad para el dozer es 4. B - Pieza usada solo para el dozer.
A - La q.té est pour un galet seulement: la q.té pour loader est 2; la q.té pour dozer est 4. B - Item employé seulement pour dozer.
A - Die Quantität ist nur für eine stützrolle: die Q.tät für Ladescaufel ist 2; die Q.tät. für Planierschild ist 4. B - Pos. nur für Planierschild benützt.

TRACK CHAIN

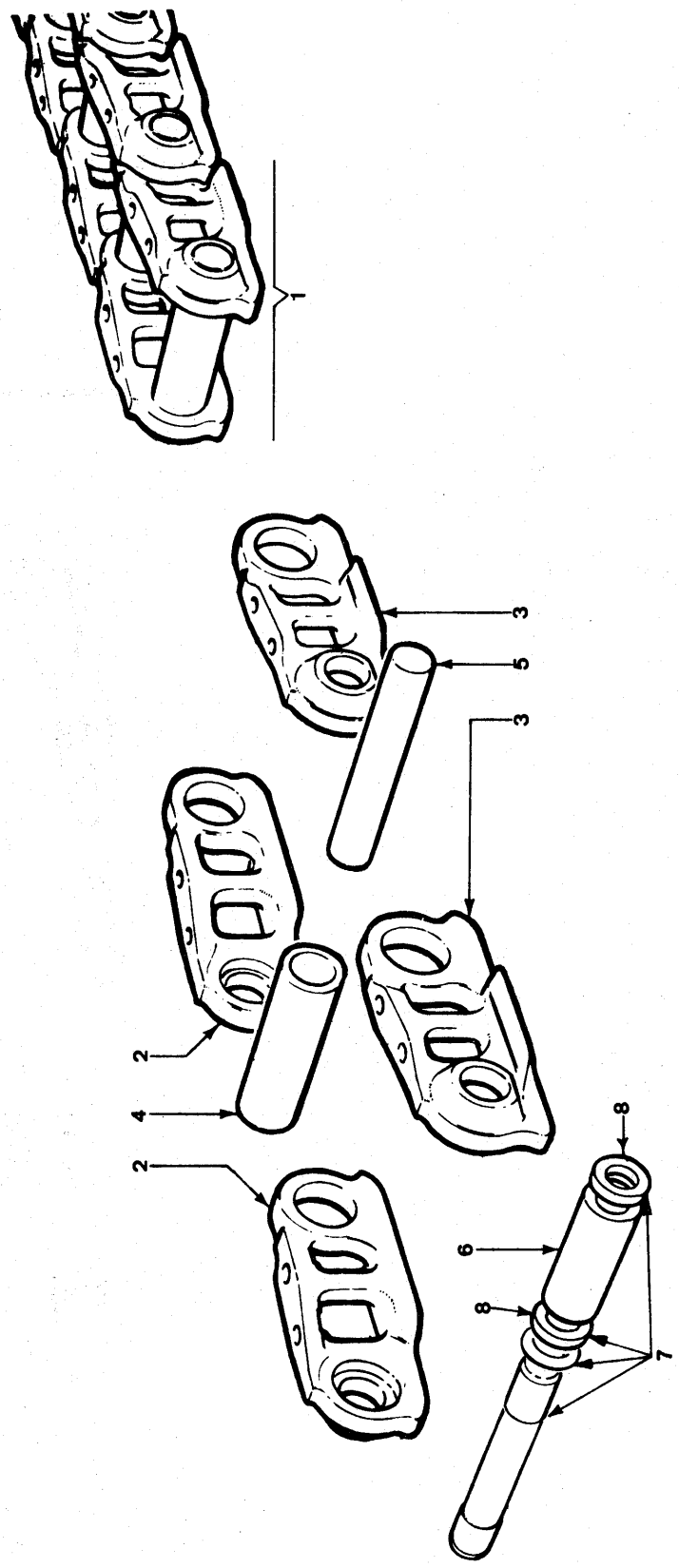

Note	Ref.	MF numbers	Q.ty	Description	Denominazione	Descripcion	Désignation	Benennung
	1	1452 846 M91	2	Chain ass'y (c/w ref. 2 to 8)	Catena compl. (compr. rif. 2 al 8)	Cadena de oruga (incl. piezas 2 a 8)	Chaine complet (comp. items de 2 à 8)	Raupenkette (einschl. Pos. 2-8)
	2	981 664 M2	74	Link R.H.	Maglia ds.	Enlace der.	Maillon droit	Kettenlasche rechts
	3	981 663 M2	74	Link L.H.	Maglia sn.	Enlace izq.	Maillon gauche	Kettenlasche links
□	4	1429 530 M91	72	Bushing	Bussola	Buje	Bague	Buchse
□	5	980 271 M2	72	Pin	Perno	Pasador	Axe	Bolzen
□	6	980 274 M2	2	Bushing master	Bussola di giunzione	Buje	Bague	Buchse
□	7	1435 984 M91	2	Pin master (c/w ref. 8)	Perno di giunzione (comp. rif. 8)	Pasador (incl. pieza 8)	Axe (comp. item 8)	Bolzen (einschl. Pos. 8)
	8	1428 268 M1	4	Spacer	Distanziale	Espaciador	Entretoise	Abstandscheibe
A		1435 985 M91		Kit repair chain (c/w ref. marked □)	Gruppo riparaz. catena (compr. rif. indicati con □)	Juego reparación cadena (incl. piezas con □)	Jeu reparation chaine (comp. items avec □)	Reparatursatz Raupenkette (einschl. Pos. mit □)

Note: **A** Kit is for one chain only.
A Il Kit si riferisce ad una catena sola.
A El juego es para una cadena sola.
A Le jeu est pour une chaine seulement.
A Die Satz für aine Raupenkette ist.

SHOES

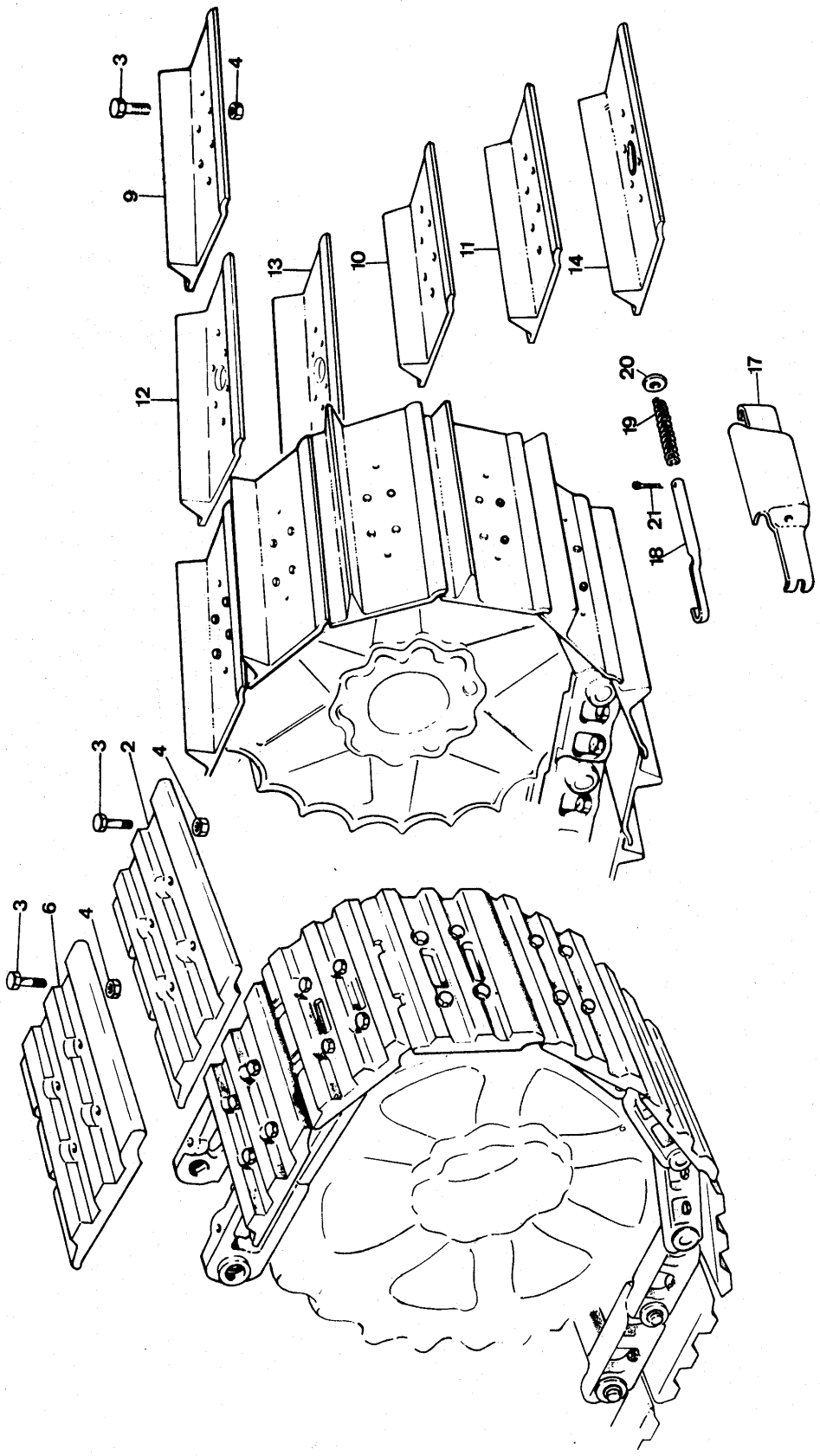

Note	Ref.	MF numbers	Q.ty	Description	Denominazione	Descripcion	Désignation	Benennung
A A	2	981 559 M1 1452 847 M91	74 2	Shoe 14" Track chain (c/w ref. 2-3-4)	Suola 14" Catenaria (compr. rif. 2-3-4)	Zapata 14" Oruga con zapata (incl. piezas 2-3-4)	Tuile 14" Chaine avec tuile (comp. items 2-3-4)	Kettenplatte 14" Raupenkette mit kettenplatte (einschl. Pos. 2-3-4)
	3 4	1430 746 X1 1430 747 M1	296 296	Bolt Nut	Vite Dado	Perno Tuerca	Vis Ecrou	Schraube Mutter
A	6	981 560 M1 1452 848 M91	74 2	Shoe 15" Track chain (c/w ref. 3-4-6)	Suola 15" Catenaria (compr. rif. 3-4-6)	Zapata 15" Oruga con zapata (incl. piezas 3-4-6)	Tuile 15" Chaine avec tuile (comp. items 3-4-6)	Kettenplatte 15" Raupenkette mit kettenplatte (einschl. Pos. 3-4-6)
B B	9	1433 958 M1 1452 849 M91	74 2	Shoe 16-1/2" Track chain (c/w ref. 3-4-9)	Suola 16-1/2" Catenaria (comp. rif. 3-4-9)	Zapata 16-1/2" Oruga con zapata (incl. piezas 3-4-9)	Tuile 16-1/2" Chaine avec tuile (comp. items 3-4-9)	Kettenplatte 16-1/2" Raupenkette mit kettenplatte (einschl. Pos. 3-4-9)
B B	10	1847 734 M1 1452 859 M91	74 2	Shoe 18" Track chain (c/w ref. 3-4-10)	Suola 18" Catenaria (comp. rif. 3-4-10)	Zapata 18" Oruga con zapata (incl. pieza 3-4-10)	Tuile 18" Chaine avec tuile (comp. items 3-4-10)	Kettenplatte 18" Raupenkette mit kettenplatte (einschl. Pos. 3-4-10)
B B	11	1439 379 M1 1453 070 M91	74 2	Shoe 19" Track chain (c/w ref. 3-4-11)	Suola 19" Catenaria (comp. rif. 3-4-11)	Zapata 19" Oruga con zapata (incl. piezas 3-4-11)	Tuile 19" Chaine avec tuile (comp. items 3-4-11)	Kettenplatte 19" Raupenkette mit kettenplatte (einschl. Pos. 3-4-11)
B B	12	1451 100 M1 1492 441 M91	74 2	Shoe 16-1/2" open center Track chain (c/w ref. 3-4-12)	Suola 16-1/2" Catenaria (comp. rif. 3-4-12)	Zapata 16-1/2 Oruga con zapata incl. piezas 3-4-12)	Tuile 16-1/2" Chaine avec tuile (comp. items 3-4-12)	Kettenplatte 16-1/2" Raupenkette mit kettenplatte (einschl. Pos. 3-4-12)
B B	13	1451 101 M1 1492 442 M91	74 2	Shoe 18" open center Track chain (c/w ref. 3-4-13)	Suola 18" Catenaria (comp. rif. 3-4-13)	Zapata 18" Oruga con zapata (incl. piezas 3-4-13)	Tuile 18" Chaine avec tuile (comp. items 3-4-13)	Kettenplatte 18" Raupenkette mit kettenplatte (einschl. Pos. 3-4-13)

SHOES

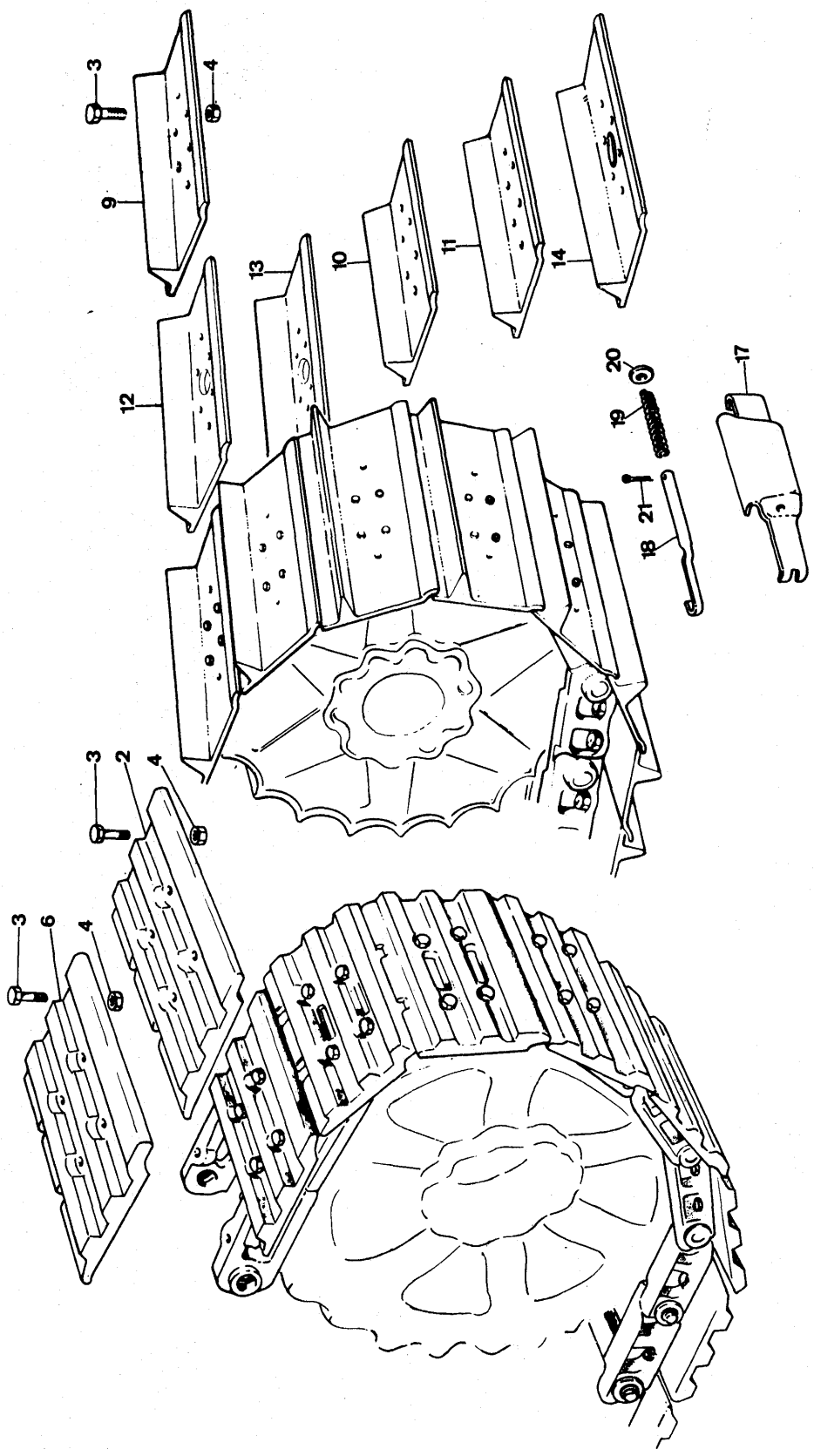

Note	Ref.	MF numbers	Q.ty	Description	Denominazione	Descripcion	Désignation	Benennung
B	14	1453 082 M1	74	Shoe 19" open center	Suola 19"	Zapata 19"	Tuile 19"	Kettenplatte 19"
B		1492 443 M91	2	Track chain (c/w ref. 3-4-14)	Catenaria (comp. rif. 3-4-14)	Oruga con zapata (incl. piezas 3-4-14)	Chaine avec tuile (comp. items 3-4-14)	Raupenkette mit kettenplatte (einschl. Pos. 3-4-14)
B-C	17	981 414 M91	37	Street pad L.H. (c/w ref. 18 to 21)	Soprassuola sn. (comp. rif. 18 a 21)	Placa de carretera izq. (incl. piezas 18 a 21)	Plaque route G. (comp. items da 18 a 21)	Schuhstrasse links (einschl. Pos. 18-21)
B-C	17	981 415 M91	37	Street pad R.H. (c/w ref. 18 to 21)	Soprassuola ds. (comp. rif. 18 a 21)	Placa de carretera der. (incl. pieza 18 a 21)	Plaque route D. (comp. items da 18 a 21)	Schuhstrasse rechts (einschl. Pos. 18-21)
B-C	18	981 421 M1	74	Hook	Gancio	Gancho	Crochet	Schuhbinder
B-C	19	981 422 M1	74	Spring	Molla	Resorte	Ressort	Feder
B-C	20	1440 267 X1	74	Washer-flat	Rondella piana	Arandela llana	Rondelle	Scheibe
B-C	21	391 405 X1	74	Cotter-pin	Copiglia	Pasador partido	Goupille fendue	Splint

Note: A - Item used for loader only. B - Item used for dozer only. C - Optional part.
A - Rif. usato solo per il loader. B - Rir. usato solo per il dozer. C - Particolare a richiesta.
A - Pieza usada solo para el loader. B - Pieza usada solo para el dozer. C - Pieza a pedido.
A - Item employé seulement pour loader. B - Item employé seulement pour dozer. C - Piéce sur demande.
A - Pos. nur für Ladeschaufel benützt. B - Pos. nur für Planierschild benützt. C - Wunschstück.

BATTERY

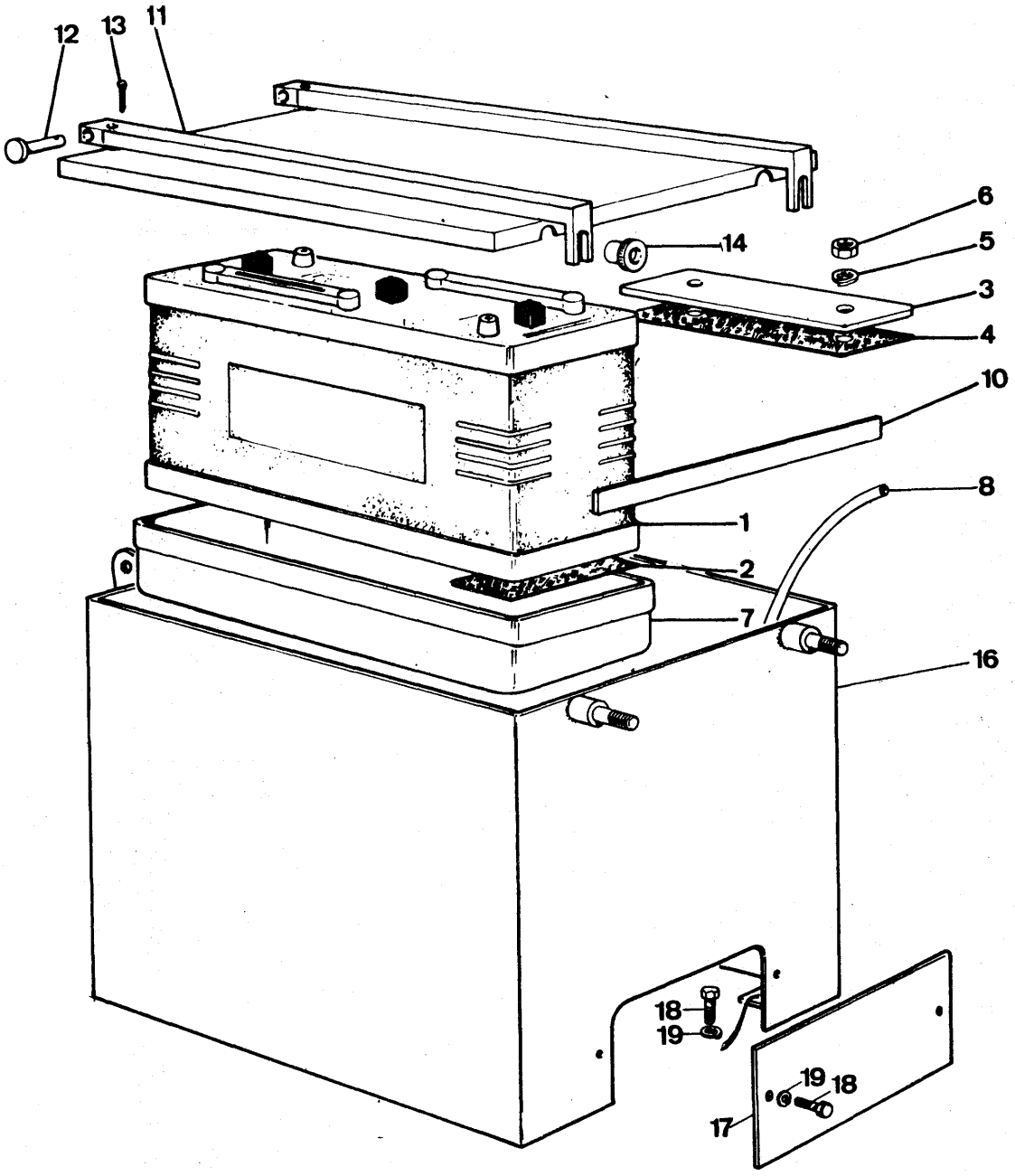

Note	Ref.	MF number	Q.ty	Description	Denominazione	Descripcion	Désignation	Benennung
A	1	980 650 M1	2	Battery wet	Batteria normale	Batería húmeda	Batterie humide	Batterie nas geladen
B	1	2715 530 M91	2	Battery wet	Batteria normale	Batería húmeda	Batterie humide	Batterie nas geladen
A	1	1438 485 M1	2	Battery dry	Batteria a secco	Batería seca	Batterie sèche	Batterie Trocken
B	1	2715 531 M91	2	Battery dry	Batteria a secco	Batería seca	Batterie sèche	Batterie Trocken
	2	981 287 M1	4	Baffle	Pannello isolante	Deflector	Isolant	Unterlage
	3	980 326 M2	1	Plate	Piatto	Placa	Plaque	Platte
	4	980 439 M2	1	Baffle	Pannello isolante	Deflector	Isolant	Unterlage
	5	1440 314 X1	2	Lockwasher	Rosetta elastica	Arandela de bloqueo	Rondelle grower	Federring
	6	1440 241 X1	2	Nut	Dado	Tuerca	Ecrou	Mutter
A	7	981 285 M91	2	Tray	Appoggio	Bandeja	Plateau	Batterie Katen
B	7	2715 792 M91	2	Tray	Appoggio	Bandeja	Plateau	Batterie Katen
	8	981 286 M1	2	Hose	Tubo	Tubo	Tube	Leitung
	10	2718 597 M1	1	Plate	Piatto	Placa	Plaque	Platte
	11	1453 759 M91	1	Cover	Coperchio	Cubierta	Couvercle	Deckel
	12	339 749 X1	2	Pin	Perno	Pasador	Axe	Bolzen
	13	339 746 X1	2	Cotter pin	Copiglia	Pasador partido	Goupille fendue	Splint
	14	980 312 M1	2	Knob lock	Manopola di chiusura	Perilla	Bouton	Knopf
A	16	1846 753 M93	1	Support seat	Scatola portabatterie	Caja porta batería	Coffre à batteries	Batteriekasten
B	16	2717 382 M91	1	Support seat	Scatola portabatterie	Caja porta batería	Coffre à batteries	Batteriekasten
	17	1847 810 M1	1	Cover	Coperchio	Cubierta	Couvercle	Deckel
	18	391 861 X1	10	Bolt	Vite	Perno	Vis	Schraube
	19	1440 314 X1	10	Lockwasher	Rosetta elastica	Arandela de bloqueo	Rondelle grower	Federring

Note: **A** Item used up to serial 663 loader, 267 dozer (R 3685). **B** Item used from serial 664 loader, 268 dozer (R 3685).
A Rif. usato fino alla matr. 663 loader 267 dozer. **B** Rif. usato dalla matr. 664 loader, 268 dozer.
A Pieza usada hasta la matr. 663 loader; 267 dozer. **B** Pieza usada desde la matr. 664 loader; 268 dozer.
A Item employé jusqu'à la matr. 663 loader; 267 dozer. **B** Item employé à partir de la matr. 664 loader; 268 dozer.
A Pos. bis Serie 663 Ladeschaufel; 267 Planierschild verwende. **B** Pos. ab Serie 664 Ladeschaufel; 268 Planierschild verwende.

GENERATOR

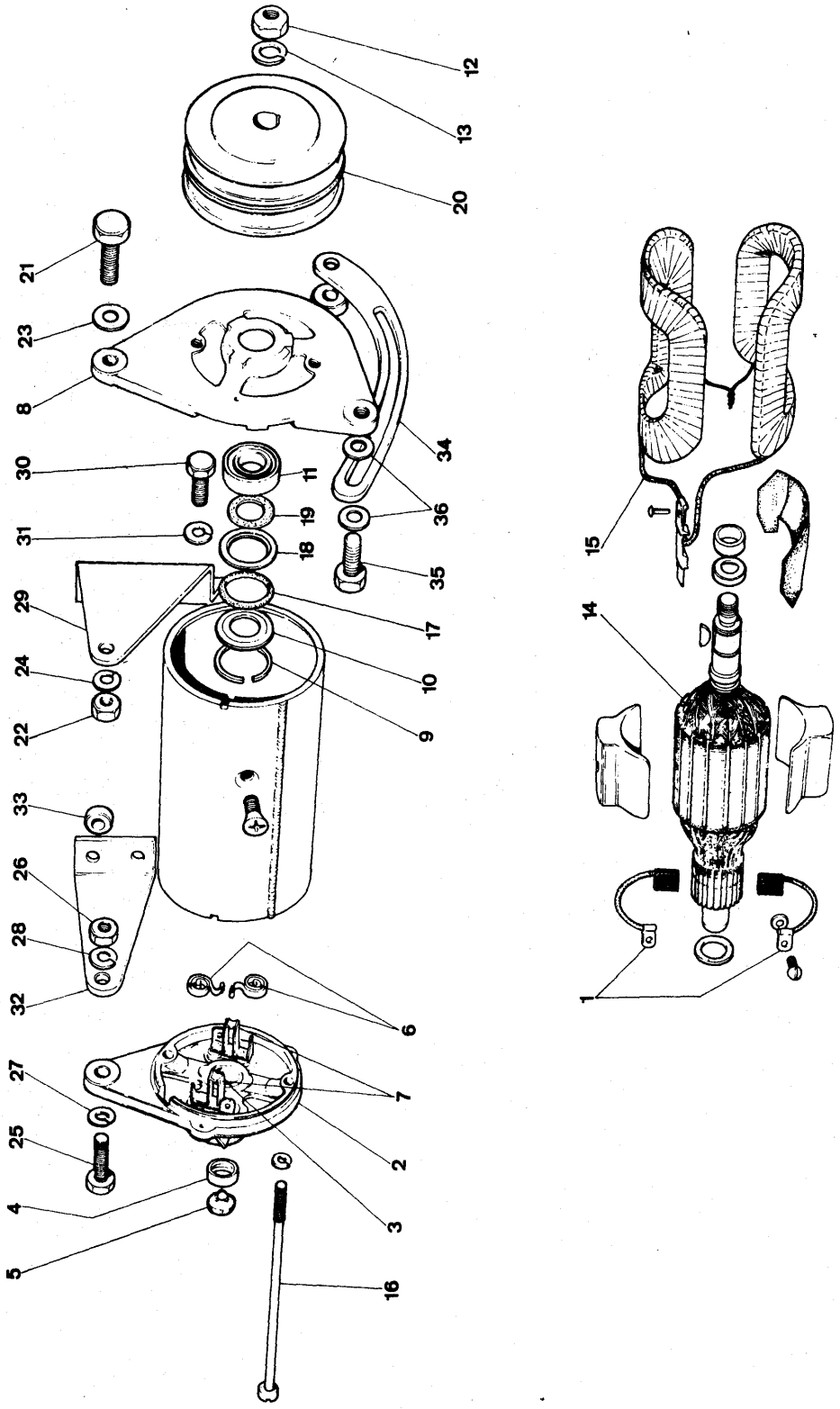
12
13
20
21
23
8
34
30
11
19
36
31
18
35
29
17
24
10
22
9
33
26
28
32
6
27
7
25
2
4
3
5
16
15
14
1

Note	Ref.	MF numbers	Perkins N°	Q.ty	Description	Denominazione	Descripcion	Désignation	Benennung
		897 104 M92	2871182	1	Dynamo (c/w ref. 1 to 19)	Dinamo (compr. rif. 1 al 19)	Dinamo (compl. con piezas 1 a 19)	Dynamo (compr. items de 1 à 19)	Lichtmaschine (einschl. Pos. 1-19)
	1	1024 034 M91		1	Brush set	Gruppo spazzole	Juego de escobillas	Jeu de balai	Satz kohlebürsten
	2	1034 951 M91		1	Cover rear (c/w ref. 3 to 6)	Coperchio post. (comp. rif. 3 al 6)	Tapa (compl. con piezas 3 a 6)	Couvercle (compr. items de 3 à 6)	Lagerschild (einschl. Pos. 3-6)
	3	829 969 M1		1	Bush	Bussola	Buje	Bague	Buchse
	4	1024 035 M1		1	Fitting	Oliatore	Lubricador	Graisseur	Oler
	5	1016 004 M1		1	Plug	Tappo	Tapón	Bouchon	Stoppen
	6	1024 029 M91		1	Spring	Molla	Resorte	Ressort	Feder
	7	1024 033 M91		1	Terminal	Terminale	Terminale	Borne	Kontakte
	8	1034 895 M91		1	Cover front	Coperchio ant.	Tapa	Couvercle	Lagerschild
	9	1034 897 M1		1	Circlip	Anello elastico	Fiador elástico	Circlip	Sicherungsring
	10	1034 896 M1		1	Thrustwasher	Anello di spallamento	Arandela de empuje	Rondelle de butée	Anlaufscheibe
	11	21 271 A		1	Bearing	Cuscinetto	Cojinete	Roulement	Kugellager
	12	353 426 X1		1	Nut	Dado	Tuerca	Écrou	Mutter
	13	353 432 X1		1	Lockwasher	Rosetta elastica	Arandela de bloqueo	Rondelle grower	Federring
	14	1088 724 M91		1	Rotor	Rotore	Rotor	Induit	Anker
	15	1024 027 M91		1	Coil	Bobine di campo	Bobina	Inducteur	Satz Feldspulen
	16	1016 014 M1		2	Bolt	Vite	Perno	Vis	Spannschraube
	17	1034 950 M1		1	Seal	Anello di tenuta	Retén	Joint	Dichtring
	18	1034 898 M1		1	Ring	Anello	Anillo	Anneau	Ring
	19	1034 899 M1		1	Washer	Rondella	Arandela	Rondelle	Scheibe
	20	737 103 M1	31151651	1	Pulley	Puleggia	Polea	Poulie	Keilriemenscheibe
	21	353 520 X1	0096201	1	Bolt	Vite	Perno	Vis	Schraube
	22	353 916 X1	0576002	1	Nut	Dado	Tuerca	Ecrou	Mutter
	23	353 755 X1	0920497	2	Washer-flat	Rondella piana	Arandela llana	Rondelle plate	Scheibe
	24	353 446 X1	0920053	1	Lockwasher	Rosetta elastica	Arandela de bloqueo	Rondelle grower	Federring
	25	353 522 X1	0096232	1	Bolt	Vite	Perno	Vis	Schraube
	26	353 916 X1	0576002	1	Nut	Dado	Tuerca	Ecrou	Mutter
	27	353 755 X1	0920497	1	Washer-flat	Rondella piana	Arandela llana	Rondelle plate	Scheibe
	28	353 446 X1	0920053	1	Lockwasher	Rosetta elastica	Arandela de bloqueo	Rondelle grower	Federring
	29	737 100 M1	36451142	1	Bracket front	Supporto ant.	Sopore delantero	Support av.	Halter, vorn
	30	353 538 X1	0746454	2	Bolt	Vite	Perno	Vis	Schraube
	31	353 434 X1	0920054	2	Lockwasher	Rosetta elastica	Arandela de bloqueo	Rondelle grower	Federring
	32	737 101 M1	37582383	1	Bracket rear	Supporto post.	Soporte trasero	Support arr.	Halter, hinten
	33	735 220 M1	33134418	2	Spacer	Distanziale	Pieza distanciadora	Entretoise	Abstandbuchse
	34	737 161 M1	36178131	1	Lever	Leva	Palanca	Secteur de tension	Einstellasche
	35	375 704 X1	0745045	1	Bolt	Vite	Perno	Vis	Schraube
	36	353 755 X1	0920497	2	Washer-flat	Rondella piana	Arandela llana	Rondelle plate	Scheibe

ALTERNATOR

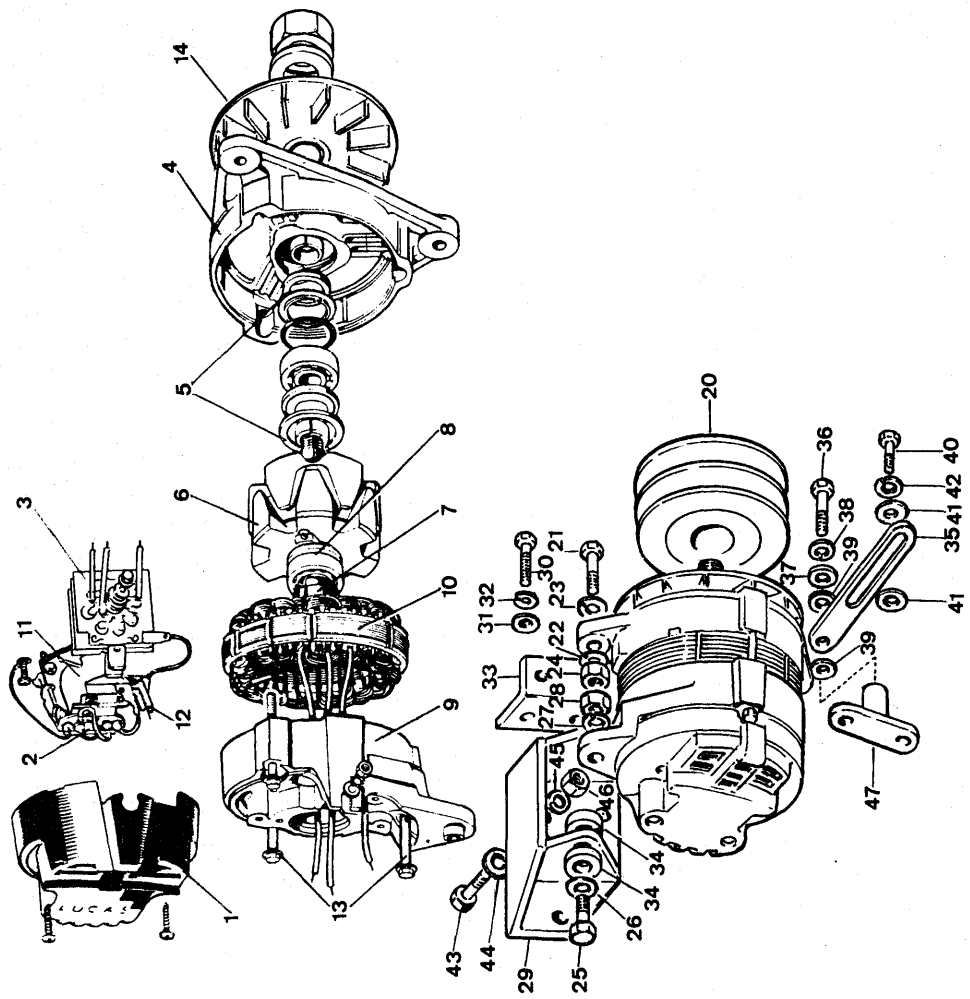
1
2
3
4
5
6
7
8
9
10
11
12
13
14
20
21
22
23
24
25
26
27
28
29
30
31
32
33
34
34
35
36
37
38
39
39
40
41
41
42
43
44
45
46
47
LUCAS

Note	Ref.	MF number	Perkins No	Q.ty	Description	Denominazicne	Descripcion	Désignation	Benennung
B									
A		1446 869 M91	2871611	1	Alternator (c/w ref. 1 to 14)	Alternatore (comp. rif. 1 a 14)	Alternador (incl. piezas 1 a 14)	Alternateur (comp. items de 1 à 14)	Drehstromlichtmaschine (einschl. Pos. 1-14)
	1	1429 441 M1		1	Cover	Coperchio	Cubierta	Couvercle	Deckel
	2	1887 416 M1		1	Regulator	Regolatore	Regulador	Regulateur	Regler
	3	1429 443 M1		1	Rectifier	Raddrizzatore	Hundido del calor	Ailette refroidissement	Verschlusskappe
	4	1429 444 M91		1	Bracket (c/w ref. 5)	Supporto (comp. rif. 5)	Soporte (incl. pieza 5)	Support (comp. item 5)	Halter (einschl. Pos. 5)
	5	1887 419 M1		1	Bearing	Cuscinetto	Cojinete	Roulement	Lager
	6	1887 420 M91		1	Rotor (c/w ref. 7-8)	Rotore (comp. rif. 7-8)	Rotor (incl. piezas 7-8)	Rotor (comp. items 7-8)	Anker (einschl. Pos. 7-8)
	7	1887 421 M1		1	Slip ring	Collettore	Anillo	Anneau	Ring
	8	1887 422 M1		1	Bearing	Cuscinetto	Cojinete	Roulement	Lager
	9	1429 449 M1		1	Bracket	Supporto	Soporte	Support	Halter
	10	1887 424 M1		1	Stator	Statore	Estator	Stator	Nicklung
	11	1887 425 M1		1	Box brush (c/w ref. 12)	Portaspazzola (comp. rif. 12)	Porta escobilla (incl. pieza 12)	Porte balai (comp. item 12)	Kohlehatter (einschl. Pos. 12)
	12	1887 426 M1		1	Brush	Spazzola	Escobilla	Balai	Kohlebürste
	13	1887 427 M1		3	Bolt	Vite	Perno	Boulon	Schraube
	14	1887 449 M1		1	Fan	Ventola	Ventilador	Ventilateur	Lüfterrad
		1887 428 M1		1	Sundry parts	Gruppo parti sciolte	Juego de piezas	Jeu de pieces	Satz
	20	739 163 M1	31151751	1	Pulley	Puleggia	Polea	Poulie	Keilriemenscheibe
	21	353 521 X1	0096231	1	Bolt	Vite	Perno	Boulon	Schraube
	22	353 755 X1	0920497	1	Washer-flat	Rondella piana	Arandela llana	Rondelle	Scheibe
	23	353 446 X1	0920053	1	Lockwasher	Rosetta elastica	Arandela de bloqueo	Rondelle grower	Federring
	24	353 916 X1	0576002	1	Nut	Dado	Tuerca	Ecrou	Mutter
	25	353 523 X1	0096233	1	Bolt	Vite	Perno	Boulon	Schraube
	26	353 755 X1	0920497	1	Washer-flat	Rondella piana	Arandela llana	Rondelle	Scheibe
	27	353 446 X1	0920053	1	Lockwasher	Rosetta elastica	Arandela de bloqueo	Rondelle grower	Federring
	28	353 916 X1	0576002	1	Nut	Dado	Tuerca	Ecrou	Mutter
	29	739 161 M1	36416118	1	Bracket, front	Supporto ant.	Soporte del.	Support avant	Halter vorn
	30	353 538 X1	0746454	2	Bolt	Vite	Perno	Boulon	Schraube
	31	375 706 X1	0920004	2	Washer-flat	Rondella piana	Arandela llana	Rondelle	Scheibe
	32	353 434 X1	0920054	2	Lockwasher	Rosetta elastica	Arandela de bloqueo	Rondelle grower	Federring
	33	739 782 M1	38165133	1	Bracket, side	Supporto	Soporte	Support	Halter
	34	735 220 M1	33134418	2	Spacer	Distanziale	Espaciador	Entretoise	Abstandscheibe
	35	739 242 M1	36155429	1	Lever	Leva	Palanca	Levier	Hebel
	36	353 518 X1	0746255	1	Bolt	Vite	Perno	Boulon	Schraube

ALTERNATOR

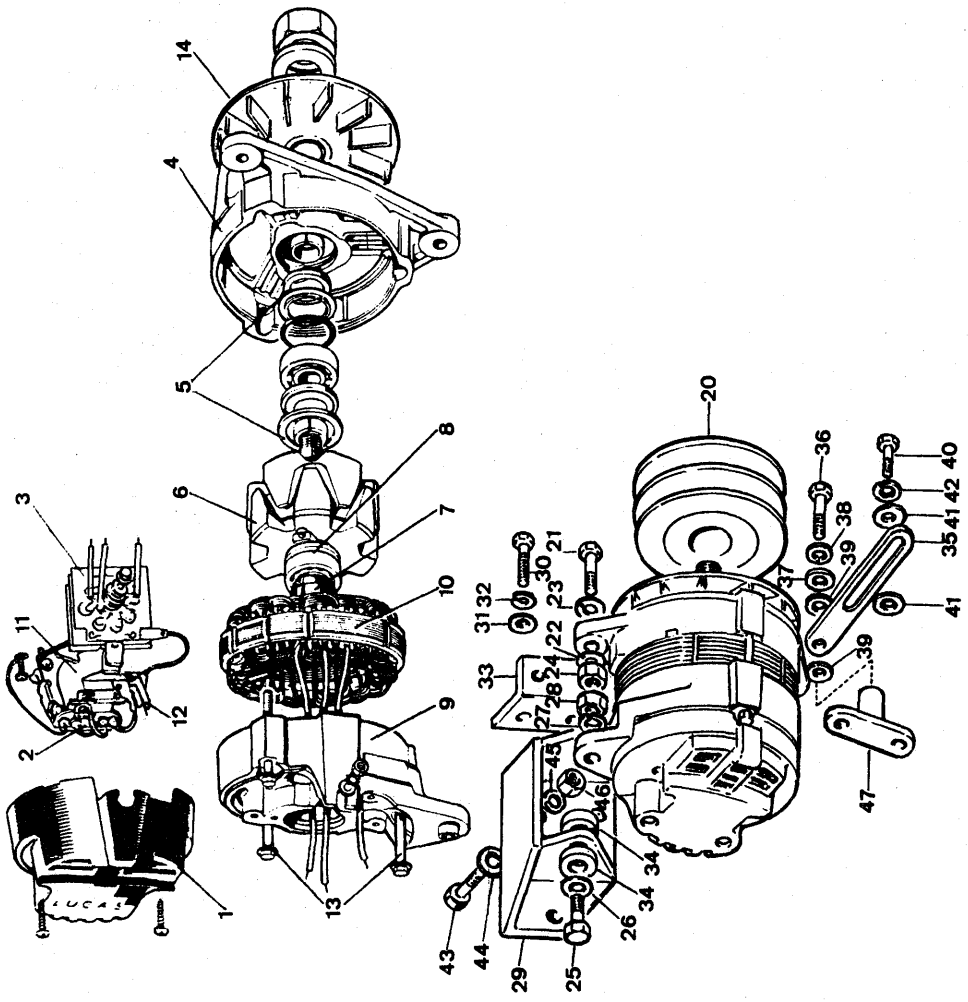
14
4
5
8
6
7
3
10
11
9
12
2
1
13
20
36
40
42
41
35
38
39
37
21
30
23
31
32
22
33
24
28
27
43
46
34
26
44
29
25
47

Note	Ref.	MF number	Perkins No	Q.ty	Description	Denominazione	Descripcion	Désignaticn	Benennung
	37	375 703 X1	0920003	1	Washer-flat	Rondella piana	Arandela llana	Rondelle	Scheibe
	38	353 446 X1	0920053	1	Lockwasher	Rosetta elastica	Arandela de bloqueo	Rondelle grower	Federring
	39	736 474 M1	33134421	2	Spacer	Distanziale	Espaciador	Entretoise	Abstandbuchse
	40	376 694 X1	0748414	1	Bolt	Vite	Perno	Boulon	Schraube
	41	353 755 X1	0920497	2	Washer-flat	Rondella piana	Arandela llana	Rondelle	Scheibe
	42	353 446 X1	0920053	1	Lockwasher	Rosetta elastica	Arandela de bloqueo	Rondelle grower	Federring
	43	353 519 X1	0746211	2	Bolt	Vite	Perno	Boulon	Schraube
	44	375 703 X1	0920003	2	Washer-flat	Rondella piana	Arandela llana	Rondelle	Scheibe
	45	353 446 X1	0920053	2	Lockwasher	Rosetta elastica	Arandela de bloqueo	Rondelle grower	Federring
	46	353 916 X1	0576002	2	Nut	Dado	Tuerca	Ecrou	Mutter
	47	739 164 M1	37531111	1	Bracket	Supporto	Soporte	Support	Halter

Note: **A** Supplied by LUCAS n. 15 ACR 54021338. **B** Plate used from Serial 664 loader and 268 dozer (R 3685).
A Fornito dalla LUCAS n. 15 ACR 54021338. **B** Tavola usata dalla matr. 664 loader; 268 dozer.
A Servido de la LUCAS n. 15 ACR 54021338. **B** Làmina usada desde la matr. 664 loader; 268 dozer.
A Servi par LUCAS n. 15 ACR 54021338. **B** Planche employé à partir de la matr. 664 loader; 268 dozer.
A Von LUCAS n. 15 ACR 54021338 geliefert. **B** Tafel ab Serie Nr 664 loader; 268 dozer.

ENGINE STARTER

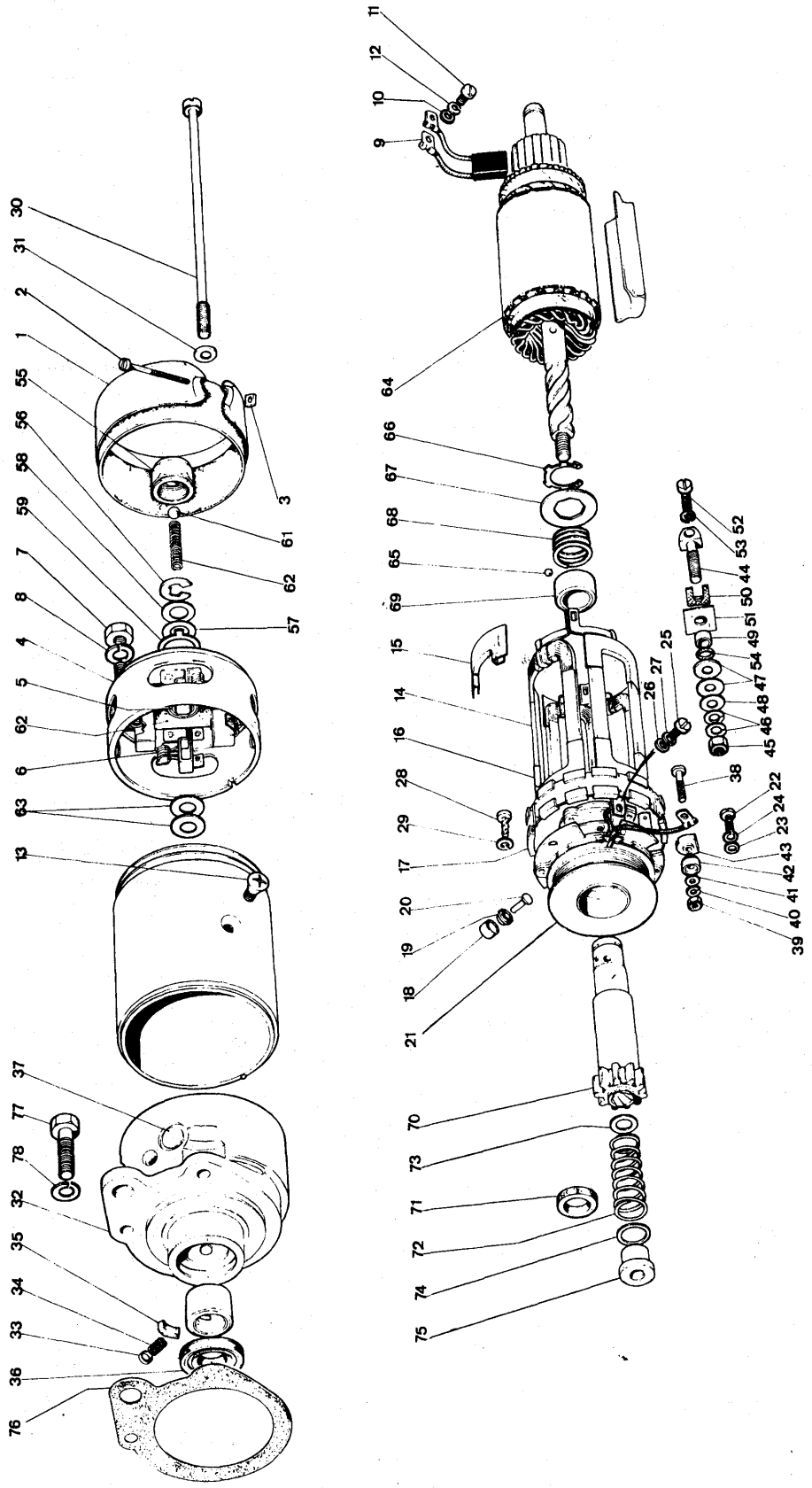

Note	Ref.	MF numbers	Perkins N°	Q.ty	Description	Denominazione	Descripcion	Désignation	Benennung
A		899 447 M91	2873108	1	Starter motor ass'y (c/w ref. 1 to 75)	Motorino d'avviamento (compr. rif. da 1 a 75)	Conjunto de motor de arranque (compl. con piezas 7 a 75)	Demarreur (comp. items de 1 à 75)	Anlasser (einschl. Pos. 1-75)
	1	1088 430 M91		1	Cover band ass'y (c/w ref. 2-3)	Coperchio (compr. rif. 2-3)	Banda (compl. con piezas 2-3)	Bande (comp. rep. 2-3)	Spannband (einschl. Pos. 2-3)
	2	1030 586 M1		1	Bolt	Vite	Tornillo	Vis	Schraube
	3	1030 587 M1		1	Nut	Dado	Tuerca	Ecrou	Mutter
	4	1088 431 M91		1	Shield	Protezione	Protector	Couvercle	Lagerschild
	5	1088 432 M1		1	Bearing	Cuscinetto	Cojinete	Coussinet	Lager
	6	1853 534 M1		4	Spring	Molla	Resorte	Ressort	Feder
	7	1852 514 M1		1	Nut	Dado	Tuerca	Ecrou	Mutter
	8	1852 436 M1		1	Lockwasher	Rosetta elastica	Arandela de presión	Rondelle grower	Federring
	9	1088 445 M91		1	Brush set	Serie spazzola	Juego escobillas	Jeu de balai	Satz kohlebürsten
	10	1034 665 M1		4	Washer-flat	Rondella piana	Arandela llana	Rondelle plate	Scheibe
	11	1852 536 M1		4	Bolt	Vite	Tornillo	Vis	Schraube
	12	1852 440 M1		4	Lockwasher	Rosetta elastica	Arandela de presión	Rondelle grower	Federring
	13	1030 589 M1		4	Bolt	Vite	Tornillo	Vis	Schraube
	14	1088 433 M91		1	Field coil	Bobina di campo	Bobina de campo	Inducteur	Satz Feldspulen
	15	1028 538 M1		4	Insulator	Isolante	Aislador	Isolant	Isolierung
	16	1034 663 M1		4	Insulator	Isolante	Aislador	Isolant	Isolierung
	17	1028 539 M1		1	Resister	Resistenza	Resistencia	Resistence	Winderstand
	18	1028 540 M1		1	Spacer	Distanziale	Espaciador	Entretoise	Abstandbuchse
	19	1028 541 M1		1	Bushing	Bussola	Buje	Bague	Buchse
	20	1030 590 M1		1	Rivet	Ribattino	Remache	Rivet	Niet
	21	1088 854 M91		1	Solenoid	Solenoide	Solenoide	Solenoïd	Solenoid
	22	1030 591 M1		1	Bolt	Vite	Tornillo	Vis	Schraube
	23	1034 665 M1		1	Washer-flat	Rondella piana	Arandela llana	Rondelle plate	Scheibe
	24	1852 440 M1		1	Lockwasher	Rosetta elastica	Arandela de presión	Rondelle grower	Federring
	25	1030 591 M1		2	Bolt	Vite	Tornillo	Vis	Schraube
	26	1852 439 M1		2	Washer-flat	Rondella piana	Arandela llana	Rondelle plate	Scheibe
	27	1852 440 M1		2	Lockwasher	Rosetta elastica	Arandela de presión	Rondelle grower	Federring
	28	1030 593 M1		2	Bolt	Vite	Tornillo	Vis	Schraube
	29	1852 440 M1		2	Lockwasher	Rosetta elastica	Arandela	Rondelle	Schraube
	30	1852 414 M1		2	Bolt	Vite	Tornillo	Vis	Schraube
	31	2 761 X		2	Washer	Rondella	Arandela	Rondelle	Scheibe
	32	1088 855 M91		1	Shield	Protezione	Protector	Couvercle	Lagerschild
	33	1028 544 M1		1	Plug	Tappo	Tapón	Bouchon	Oler
	34	1021 412 M1		1	Spring	Molla	Resorte	Ressort	Feder
	35	1088 856 M1		1	Pad	Tampone	Almohadilla	Feutre	Docht

Note	Ref.	MF numbers	Perkins N°	Q.ty	Description	Denominazione	Descripcion	Désignation	Benennung
	36	1o88 857 M1		1	Seal	Anello di tenuta	Retén	Joint	Dichtring
	37	1028 546 M1		2	Plug	Tappo	Tapón	Bouchon	Verschlusstopfen
	38	1088 434 M1		1	Terminal	Terminale	Terminal	Borne	Anschlussschraube
	39	1088 435 M1		2	Nut	Dado	Tuerca	Ecrou	Mutter
	40	1852 440 M1		2	Lockwasher	Rosetta elastica	Arandela de presión	Rondelle grower	Federring
	41	1088 436 M1		1	Washer-flat	Rondella piana	Arandela llana	Rondelle plate	Scheibe
	42	1088 437 M1		1	Bushing	Bussola	Buje	Bague	Buchse
	43	1088 438 M1		1	Insulator	Isolante	Aislante	Isolant	Isolierung
	44	1034 667 M1		1	Terminal	Terminale	Terminal	Borne	Anschlussschraube
	45	1852 514 M1		2	Nut	Dado	Tuerca	Ecrou	Mutter
	46	1852 436 M1		2	Lockwasher	Rosetta elastica	Arandela de presión	Rondelle grower	Federring
	47	1030 594 M1		1	Washer-flat	Rondella piana	Arandela llana	Rondelle plate	Scheibe
	48	1028 551 M1		2	Washer	Rondella	Arandela	Rondelle	Scheibe
	49	1852 511 M1		1	Bushing	Bussola	Buje	Bague	Buchse
	50	1034 670 M1		1	Insulator	Isolante	Aislante	Isolant	Isolierung
	51	1034 668 M1		1	Support	Supporto	Soporte	Support	Halter
	52	1034 671 M1		1	Bolt	Vite	Tornillo	Vis	Schraube
	53	353 441 X1		1	Lockwasher	Rosetta elastica	Arandela de presión	Rondelle grower	Federring
	54	1028 553 M1		1	Ring	Anello	Anillo	Anneau	Ring
	55	1088 439 M91		1	Cap	Cappellotto	Casquete	Chapeau	Verschlusskappe
	56	1088 440 M1		1	Clip	Anello elastico	Abrazadera	Jonc	Sicherungsscheibe
	57	1852 540 M1			Washer	Rondella	Arandela llana	Rondelle plate	Scheibe
	58	1088 441 M1			Washer	Rondella	Arandela	Rondelle	Scheibe
	59	1852 539 M1		1	Tabwasher	Rondella di spallam.	Arandela	Frein	Sicherungsblech
	60	1852 426 M1		1	Ball	Sfera	Bola	Bille	Kugel
	61	1852 538 M1		1	Spring	Molla	Resorte	Ressort	Feder
	62	1088 442 M1		1	Pad	Tampone	Almohadilla	Tampon	Unterlage
	63	1088 443 M1			Washer	Rondella	Arandela	Rondelle	Scheibe
	64	1088 444 M91		1	Armature	Armatura	Armadura	Induit	Ank er
	65	1024 377 M1		4	Ball	Sfera	Bola	Bille	Kugel
	66	1030 596 M1		4	Clip	Anello elastico	Abrazadera	Circlip	Sicherungsring
	67	1028 556 M1		1	Collar	Collare	Collarin	Collier	Scheibe
	68	1034 672 M1		1	Spring	Molla	Resorte	Ressort	Feder
	69	1028 557 M1		1	Collar	Collare	Collarin	Collier	Scheibe
	70	1028 558 M1		1	Pinion	Pignone	Piñion	Pignon	Antriebsritzel
	71	1088 861 M1		1	Seal	Anello di tenuta	Retén	Joint	Dichtung.
	72	1088 859 M1		1	Spring	Molla	Resorte	Ressort	Feder
	73	1030 597 M1		1	Washer	Rondella	Arandela	Rondelle	Einstellblech

Note	Ref.	MF numbers	Perkins N°	Q.ty	Description	Denominazione	Descripcion	Désignation	Benennung
	74	1030 598 M1		1	Washer	Rondella	Arandela	Rondelle	Scheibe
	75	1088 860 M1		1	Nut	Dado	Tuerca	Ecrou	Mutter
	76	737 186 M1	36822127	1	Gasket	Guarnizione	Junta	Joint	Dichtung
	77	1441 436 X1		3	Bolt	Vite	Perno	Vis	Schraube
	78	1440 314 X1		3	Lockwasher	Rosetta elastica	Arandela de bloqueo	Rondelle grower	Federring

ENGINE STARTER

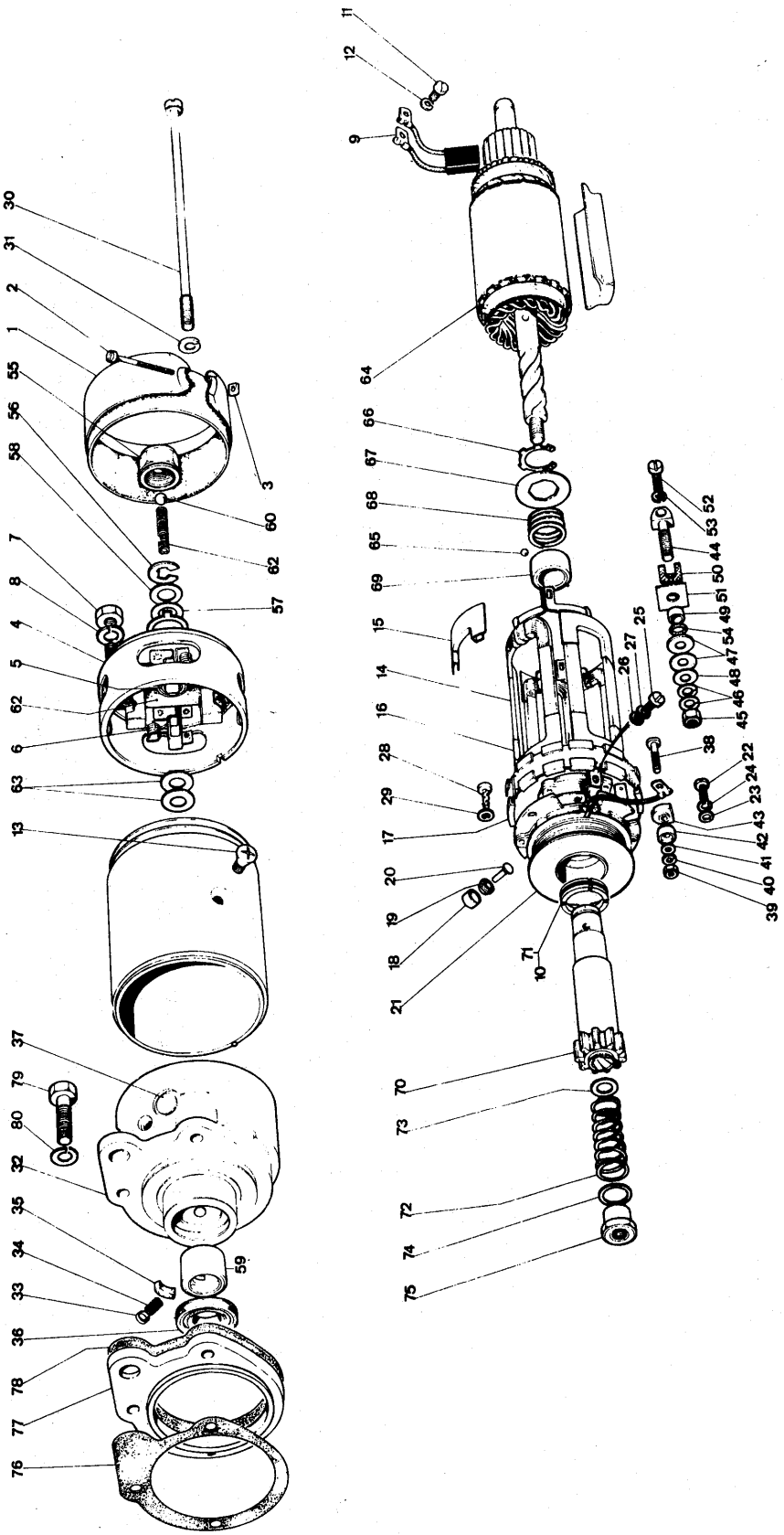

Note	Ref.	MF number	Perkins No	Q.ty	Description	Denominazione	Descripcion	Désignation	Benennung
A									
B		1446 770 M91	2873154	1	Starter, motor (c/w ref. 1 to 75)	Motorino di avviamento (comp. rif. 1 a 75)	Motor de arranque (compl. piezas 1 a 75)	Demarreur (compr. rep. 1 à 75)	Anlasser (best aus Pos. 1-75)
	1	1088 430 M91		1	Cover (c/w ref. 2-3)	Coperchio (comp. rif. 2-3)	Coubierta (compl. piezas 2-3)	Couvercle (compr rep. 2-3)	Spannband (einschl. Pos. 2-3)
	2	1030 586 M1		1	Bolt	Vite	Perno	Boulon	Schraube
	3	1030 587 M1		1	Nut	Dado	Tuerca	Ecrou	Mutter
	4	1088 431 M91		1	Shield	Riparo	Protector	Protecteur	Lagerschild
	5	1088 432 M1		1	Bearing	Cuscinetto	Cojinete	Roulement	Lager
	6	1852 534 M1		4	Spring	Molla	Resorte	Rassort	Feder
	7	1852 514 M1		1	Nut	Dado	Tuerca	Ecrou	Mutter
	8	1852 436 M1		1	Lockwasher	Rosetta elastica	Arandela de bloqueo	Rondelle grower	Federring
	9	1088 445 M91		1	Brush, set	Gruppo spazzole	Juego de escobillas	Jeu de balai	Satz Feldspulen
	10	1040 499 M91		1	Segment	Anello elastico	Fiador elástico	Circlip	Sicherungsring
	11	1087 918 M1		4	Bolt	Vite	Perno	Boulon	Schraube
	12	1852 440 M1		4	Lockwasher	Rosetta elastica	Arandela de bloqueo	Rondelle grower	Federring
	13	1030 589 M1		4	Bolt	Vite	Perno	Boulon	Schraube
	14	1088 433 M91		1	Field coil	Bobine di campo	Bobina de campo	Inducteur	Satz Feldespulen
	15	1028 538 M1		4	Insulator	Isolatore	Aislador	Isolant	Isolierung
	16	1034 663 M1		4	Insulator	Isolatore	Aislador	Isolant	Isolierung
	17	1040 494 M1		1	Resistor	Resistore	Resistencia	Resistance	Winderstand
	18	1028 540 M1		1	Spacer	Distanziale	Espaciador	Entretoise	Abstandbuchse
	19	1028 541 M1		1	Bushing	Bussola	Buje	Bague	Buche
	20	1030 590 M1		1	Rivet	Rivetto	Remache	Rivet	Niet
	21	1093 422 M91		1	Solenoid	Solenoide	Solenoide	Solenoid	Solenoid
	22	1030 591 M1		1	Bolt	Vite	Perno	Boulon	Schraube
	23	1034 665 M1		1	Washer-flat	Rondella piana	Arandela	Rondelle plate	Scheibe
	24	1852 440 M1		1	Lockwasher	Rosetta elastica	Arandela de bloqueo	Rondelle grower	Federring
	25	1030 591 M1		2	Bolt	Vite	Perno	Boulon	Schraube
	26	1852 439 M1		2	Washer-flat	Rondella piana	Arandela	Rondelle plate	Scheibe
	27	1852 440 M1		2	Lockwasher	Rosetta elastica	Arandela de bloqueo	Rondelle grower	Federring
	28	1030 593 M1		2	Bolt	Vite	Perno	Boulon	Schraube
	29	1852 440 M1		2	Lockwasher	Rosetta elastica	Arandela de bloqueo	Rondelle grower	Federring
	30	1852 414 M1		2	Bolt	Vite	Perno	Boulon	Schraube
	31	2 761 X		2	Washer	Rondella	Arandela	Rondelle	Scheibe
	32	1088 855 M91		1	Shield	Riparo	Defensa	Garant	Schutzblech
	33	1028 544 M1		1	Plug	Tapo	Tapón	Bouchon	Verschlssdeckel
	34	1021 412 M1		1	Spring	Molla	Resorte	Ressort	Feder

Note	Ref.	MF number	Perkins No	Q.ty	Description	Denominazione	Descripcion	Désignation	Benennung
	35	1088 856 M1		1	Pad	Isolante	Almohadilla	Tampon	Unterlage
	36	1028 545 M1		1	Seal	Guarnizione di tenuta	Junta	Joint	Dichtring
	37	1852 504 M1		2	Plug	Tappo	Tapón	Bouchon	Verschlssdeckel
	38	1088 434 M1		1	Terminal	Terminale	Terminal	Borne	Anschlussschraube
	39	1088 435 M1		2	Nut	Dado	Tuerca	Ecrou	Mutter
	40	1852 440 M1		2	Lockwasher	Rosetta elastica	Arandela de bloqueo	Rondelle grower	Federring
	41	1088 436 M1		1	Washer-flat	Rondella piana	Arandela	Rondelle plate	Scheibe
	42	1088 437 M1		1	Bushing	Bussola	Buje	Bague	Buchse
	43	1088 438 M1		1	Insulator	Isolatore	Aislador	Isolant	Isolierung
	44	1034 667 M1		1	Terminal	Terminale	Terminal	Borne	Anschlussschraube
	45	1852 514 M1		2	Nut	Dado	Tuerca	Ecrou	Mutter
	46	1852 436 M1		2	Lockwasher	Rosetta elastica	Arandela de bloqueo	Rondelle grower	Federring
	47	1030 594 M1		1	Washer-flat	Rondella piana	Arandela	Rondelle plate	Scheibe
	48	1028 551 M1		2	Washer	Rondella	Arandela	Rondelle	Scheibe
	49	1852 511 M1		1	Bushing	Bussola	Buje	Bague	Buchse
	50	1030 670 M1		1	Insulator	Isolatore	Aislador	Isolant	Isolierung
	51	1034 668 M1		1	Support	Supporto	Soporte	Support	Halter
	52	1034 671 M1		1	Bolt	Vite	Perno	Boulon	Schraube
	53	353 441 X1		1	Lockwasher	Rosetta elastica	Arandela de bloqueo	Rondelle grower	Federring
	54	1028 553 M1		1	Ring	Anello	Anillo	Anneau	Ring
	55	1088 439 M91		1	Cap	Cappellotto filettato	Casquete	Chapeau	Verschlusskappe
	56	1040 501 M1		1	Clip	Fermo elastico	Abrazadera	Circlip	Sicherungsscheibe
	57	1852 540 M1			Washer	Rondella	Arandela	Rondelle	Scheibe
	58	1088 441 M1			Washer	Rondella	Arandela	Rondelle	Scheibe
	59	1093 423 M1		1	Bush	Boccola	Buje	Bague	Buchse
	60	1852 426 M1		1	Ball	Sfera	Bola	Bille	Kugel
	61	1852 538 M1		1	Spring	Molla	Resorte	Ressort	Feder
	62	1088 442 M1		1	Pad	Isolante	Almohadilla	Tampon	Unterlage
	63	1088 443 M1			Washer	Rondella	Arandela	Rondelle	Scheibe
	64	1093 424 M91		1	Armature	Armatura	Armadura	Induit	Anker
	65	1024 377 M1		8	Ball	Sfera	Bola	Bille	Kugel
	66	1030 596 M1		1	Clip	Fermo elastico	Abrazadera	Circlip	Sicherungsscheibe
	67	1028 556 M1		1	Collar	Collare	Collarin	Collier	Scheibe
	68	1093 795 M1		1	Spring	Molla	Resorte	Ressort	Feder
	69	1040 498 M1		1	Collar	Collare	Collarin	Collier	Scheibe
	70	1093 425 M1		1	Pinion	Pignone	Piñon	Pignon	Antriebsritzel
	71	1040 500 M1		1	Spring	Molla	Resorte	Ressort	Feder
	72	1088 859 M1		1	Spring	Molla	Resorte	Ressort	Feder

Note	Ref.	MF number	Perkins No	Q.ty	Description	Denominazione	Descripcion	Désignation	Benennung
	73	1030 597 M1		1	Washer	Rondella	Arandela	Rondelle	Scheibe
	74	1030598 M1		1	Washer	Rondella	Arandela	Rondelle	Scheibe
	75	1088 860 M1		1	Nut	Dado	Tuerca	Ecrou	Mutter
	76	737 185 M1	36822128	1	Gasket	Guarnizione	Junta	Joint	Dichtring
	77	735 222 M1	37513281	1	Spacer	Distanziale	Espaciador	Entrètoise	Abstandstück
	78	737 186 M1	36822127	1	Gasket	Guarnizione	Junta	Joint	Dichtring
	79	353 544 X1	0096434	3	Bolt	Vite	Perno	Boulon	Schraube
	80	353 434 X1	0920054	3	Lockwasher	Rosetta elastica	Arandela de bloqueo	Rondelle grower	Federring

Note: **A** Plate used from serial . . .
A Tavola usata dalla matr. . . .
A Lámina usada desde la matr. . . .
A Planche employée à partir de la matr. . . .
A Tafel ab Serie employée verwende.

B Supplied by CAV type CA 45F 12 y 72 n. 1320 F720.
B Fornito dalla CAV tipo CA 45F 12 y 72 n. 1320 F720.
B Servido de la CAV tipo CA 45F 12 y 72 n. 1320 F720.
B Fourní par CAV type CA 45F 12 y 72 n. 1320 F720.
B Von CAV typ CA 45F 12 y 72 n. 1320 F720 geliefert.

LIGHTS

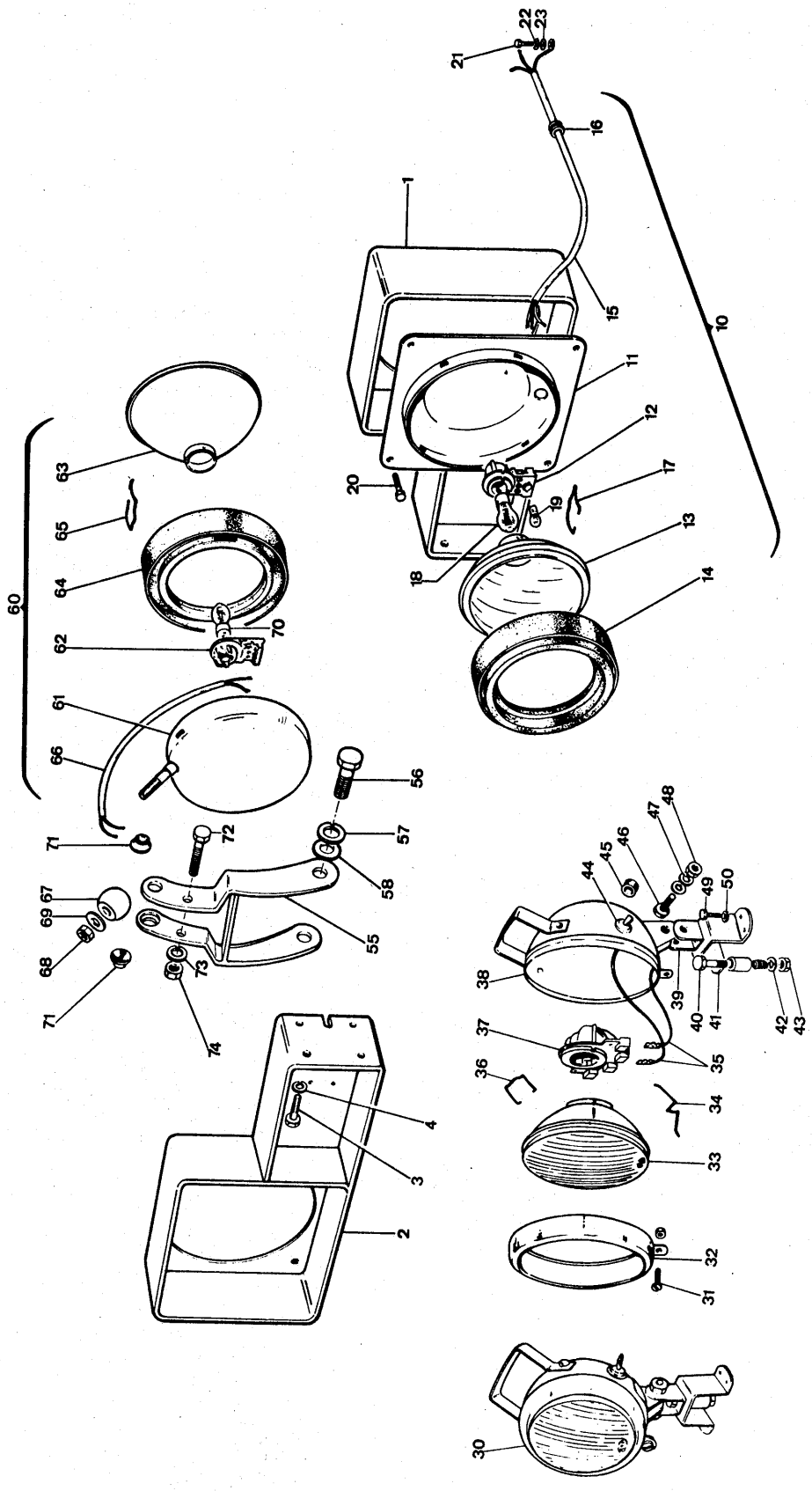
1
2
3
4
10
11
12
13
14
15
16
17
18
19
20
21
22
23
30
31
32
33
34
35
36
37
38
39
40
41
42
43
44
45
46
47
48
49
50
55
56
57
58
60
61
62
63
64
65
66
67
68
69
70
71
72
73
74

Note	Ref.	MF numbers	Q.ty	Description	Denominazione	Descripcion	Désignation	Benennung
E	1	2715 095 M91	1	Bracket L.H.	Supporto sn.	Soporte izq.	Support G.	Halter links
B-D	1	1844 127 M92	1	Bracket L.H.	Supporto sn.	Soporte izq.	Support G.	Halter links
E	2	2715 096 M91	1	Bracket R.H.	Supporto ds.	Soporte dr.	Support D.	Halter rechts
B-D	2	1844 132 M92	1	Bracket R.H.	Supporto ds.	Soporte dr.	Support D.	Halter rechts
B	3	339 401 X1	8	Bolt	Vite	Perno	Vis	Schraube
C	3	391 836 X1	8	Bolt	Vite	Perno	Vis	Schraube
	4	1440 314 X1	8	Lockwasher	Rosetta elastica	Arandela de bloqueo	Rondelle grower	Federring
	10	1453 826 M91	2	Light from (c/w ref. 11 to 17)	Faro anteriore (comp. rif. da 11 a 17)	Faro delant (incl. piezas 11 a 17)	Phare avant (comp. itemp. de 11 à 17)	Scheinwerfer (einschl. Pos. 11-17)
	11	1844 156 M91	2	Cover	Coperchio	Cubierta	Couvercle	Deckel
	12	1453 764 M1	2	Bulb-socket	Portalampada	Porta bombilla	Douille	Lampenfassung
	13	1453 738 M91	2	Reflector	Gruppo ottice	Cristal	Optique	Reflektor
	14	1843 179 M1	2	Boot	Fascia in gomma	Protector	Protecteur	Lampenring
	15	1453 778 M1	2	Cable	Cavo	Cable	Cable	Kable
	16	1843 178 M1	2	Fair lead	Passa cavo	Protector	Passefil	Tülle
	17	1421 815 M1	2	Spring	Molletta	Resorte	Resorte	Feder
	18	973 546 M2	2	Bulb	Lampadina	Bombilla	Ampoule	Glühlampe
A	18	977 768 M1	2	Yellow bulb	Lampadina gialla	Bombilla amarilla	Ampoule jaune	Glühlampe gelb
	19	1453 781 M1	2	Bulb	Lampada	Bombilla	Ampoule	Glühlampe
	20	1441 192 X1	8	Bolt	Vite	Perno	Vis	Schraube
	21	339 177 X1	2	Bolt	Vite	Perno	Vis	Schraube
	22	391 130 X1	2	Lockwasher	Roseta elastica	Arandela de bloqueo	Rondelle grower	Federring
	23	1440 272 X1	2	Washer	Rondella	Arandela	Rondelle	Scheibe
B	30	1437 431 M91	1	Light rear (c/w ref. 31 to 48)	Faro posteriore (comp. i rif. da 31 a 48)	Faro trasero (incl. piezas 31 a 48)	Phare arriére (comp. items de 31 a 48)	Arbeitschein werfer (einschl. Pos. 31-48)
	31	1420 998 M1	1	Bolt	Vite	Perno	Vis	Schraube
	32	1420 085 M91	1	Sceen	Cornice	Pantalla	Porte	Lampenfassung
	33	1420 995 M91	1	Reflector	Gruppo ottico	Cristal	Optique	Reflektor
	34	1420 996 M1	4	Spring	Molletta	Resorte	Ressort	Feder
	35	1421 827 M1	2	Cable	Cavo	Cable	Cable	Kabel
	36	1421 825 M1	1	Hook	Gancio	Gancho	Crocket	Halter
	37	1421 826 M1	1	Bulb-socket	Portalampada	Portabombilla	Douille	Lampenfassung
	38	1420 082 M91	1	Body	Corpo	Cuerpo	Corps	Gehäuse
	39	1428 144 M1	1	Bracket upper	Supporto superiore	Soporte sup.	Support sup.	Oberer Halter
	40	1428 145 M1	1	Bracket lower	Supporto inferiore	Soporte inf.	Support inf.	Hunterer Halter

LIGHTS

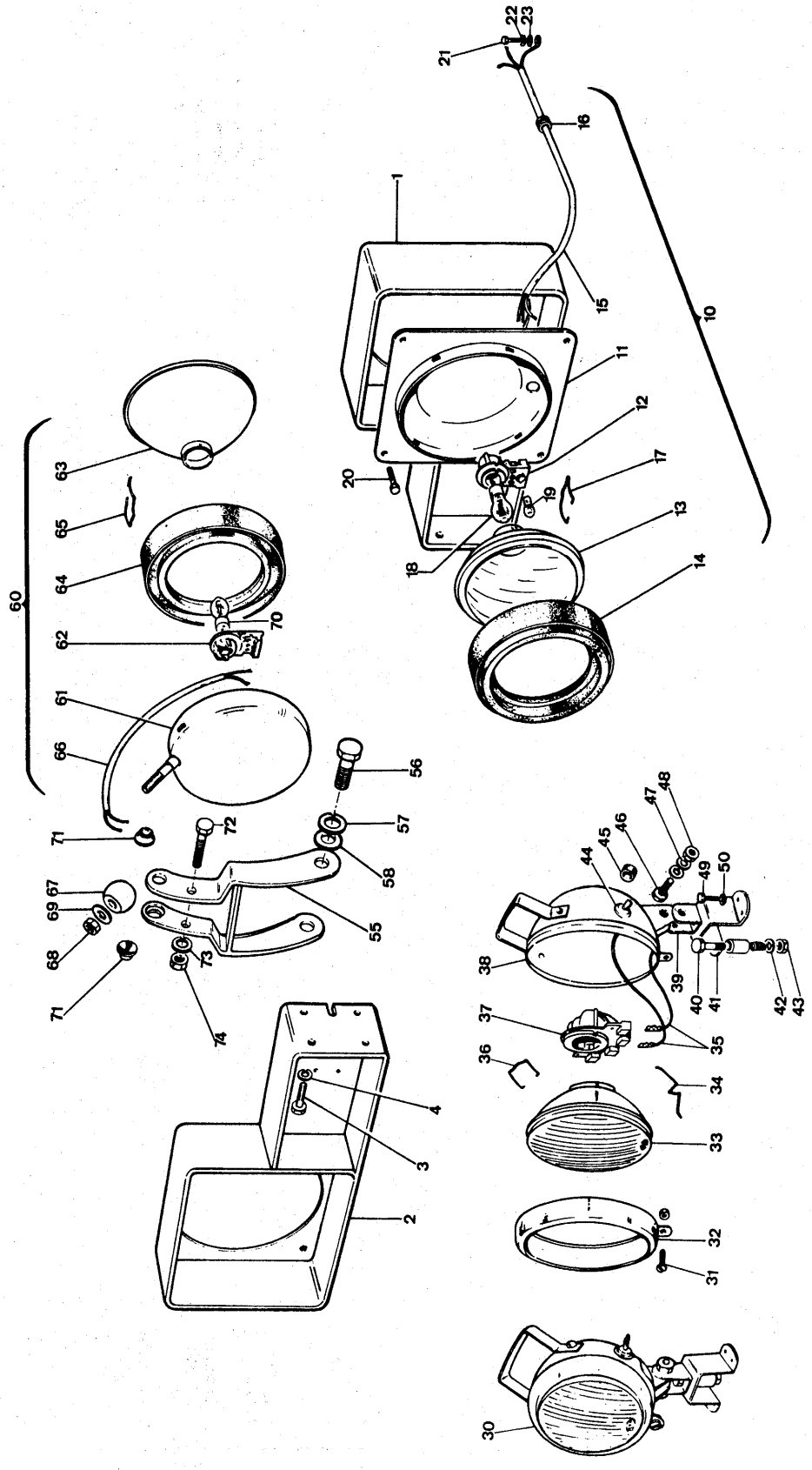
1
2
3
4
10
11
12
13
14
15
16
17
18
19
20
21
22
23
30
31
32
33
34
35
36
37
38
39
40
41
42
43
44
45
46
47
48
49
50
55
56
57
58
60
61
62
63
64
65
66
67
68
69
70
71
72
73
74

Note	Ref.	MF numbers	Q.ty	Description	Denominazione	Descripcion	Désignation	Benennung
	41	390 799 X1	1	Bolt	Vite	Perno	Vis	Schraube
	42	1440 314 X1	1	Lockwasher	Rosetta elastica	Arandela de bloqueo	Rondelle grower	Federring
	43	339 402 X1	1	Nut	Dado	Tuerca	Ecrou	Mutter
	44	1421 830 M1	1	Switch	Interruttore	Interruptor	Interrupteur	Schalter
	45	1421 829 M1	1	Fair lead	Passa cavo	Virola	Passefil	Tülle
	46	390 799 X1	1	Bolt	Vite	Perno	Vis	Schraube
	47	1440 314 X1	1	Lockwasher	Rosetta elastica	Arandela de bloqueo	Rondelle grower	Federring
	48	339 402 X1	1	Nut	Dado	Tuerca	Ecrou	Mutter
	49	391 074 X1	4	Bolt	Vite	Perno	Vis	Schraube
	50	391 130 X1	4	Lockwasher	Rosetta elastica	Arandela de bloqueo	Rondelle grower	Federring
	55	1816 808 M92	1	Bracket	Supporto	Soporte	Support	Halter
	56	391 855 X1	2	Bolt	Vite	Perno	Vis	Schraube
	57	1440 313 X1	2	Lockwasher	Rosetta elastica	Arandela de bloqueo	Rondelle grower	Federring
	58	390 972 X1	2	Washer-flat	Rondella piana	Arandela llana	Rondelle	Scheibe
C	60	1454 028 M91	1	Light rear (c/w ref. 61 to 69)	Faro post. (comp. rif. 61 a 69)	Faro trasero (incl. piezas 61 a 69)	Phare arriere (comp. items de 61 a 69)	Arbeitsscheinwerfer (einschl. Pos. 67-6)
	61	1844 161 M91	1	Body	Corpo	Cuerpo	Corps	Gehäuse
	62	1421 816 M1	1	Bulb socket	Porta lampada	Porta bombilla	Douille	Fassung
	63	1843 180 M91	1	Glass	Proiettore	Cristal	Optique	Reflektor
	64	1843 179 M1	1	Boot	Anello in gomma	Protector de goma	Caontchonc	Lampenring
	65	1421 815 M1	1	Spring	Molla	Resorte	Ressort	Feder
	66	1452 051 M91	1	Cable	Cavo	Cable	Cable	Kabel
	67	1844 162 M1	1	Ball	Sfera	Bola	Bille	Kugel
	68	1441 493 X1	1	Nut	Dado	Tuerca	Ecrou	Mutter
	69	1440 282 X1	1	Washer	Rondella	Arandela	Rondelle	Scheibe
	70	973 551 M2	1	Lamp	Lampada	Bombilla	Amponle	Glühlampe
	71	1844 163 M1	2	Cap	Piattello	Casquete	Protecteur	Schutzkappe
	72	1441 429 X1	2	Bolt	Vite	Perno	Vis	Schraube
	73	1440 313 X1	2	Lockwasher	Rosetta elastica	Arandela de presión	Rondelle grower	Federring
	74	1440 229 X1	2	Nut	Dado	Tuerca	Ecrou	Mutter

Note: **A** Item used for French market only. **B** Item used for loader only. **C** Item used for dozer only. **D** Item used up to serial 174 angledozer (excluded 165) (R-3546). **E** Item used from serial 175 angledozer; 61 bulldozer (R-3546).

A Rif. usato solo per il mercato francese. **B** Rif. usato solo per il loader. **C** Rif. usato solo per il dozer. **D** Rif. usato fino alla matr. 174 angledozer (esclusa 165). **E** Rif. usato dalla matr. 175 angledozer; 61 bulldozer.

A Pieza usada solo para el mercato francés. **B** Pieza usada solo para el loader. **C** Pieza usada solo para el dozer. **D** Pieza usada hasta la matr. 174 angledozer (excluida 165). **E** Pieza usada desde la matr. 175 angledozer; 61 bulldozer.

A Item employé seulement pour le machines livrés en France. **B** Item employé seulement pour loader. **C** Item employé seulement pour dozer. **D** Item employé jusqu'à la matr. 174 angledozer (excluses 165). **E** Item employé à partir de la matr. 175 angledozer; 61 bulldozer.

A Nur für Frankreich benützt. **B** Pos. für Ladeschaufel benützt. **C** Pos. Nur für Planierschild benützt. **D** Pos. bis Serie 174 Planierschild verwende (165 nicht imbegriffen). **E** Pos. ab Serie 175 Planierschild; 61 Bulldozer verwende.

OIL PUMP

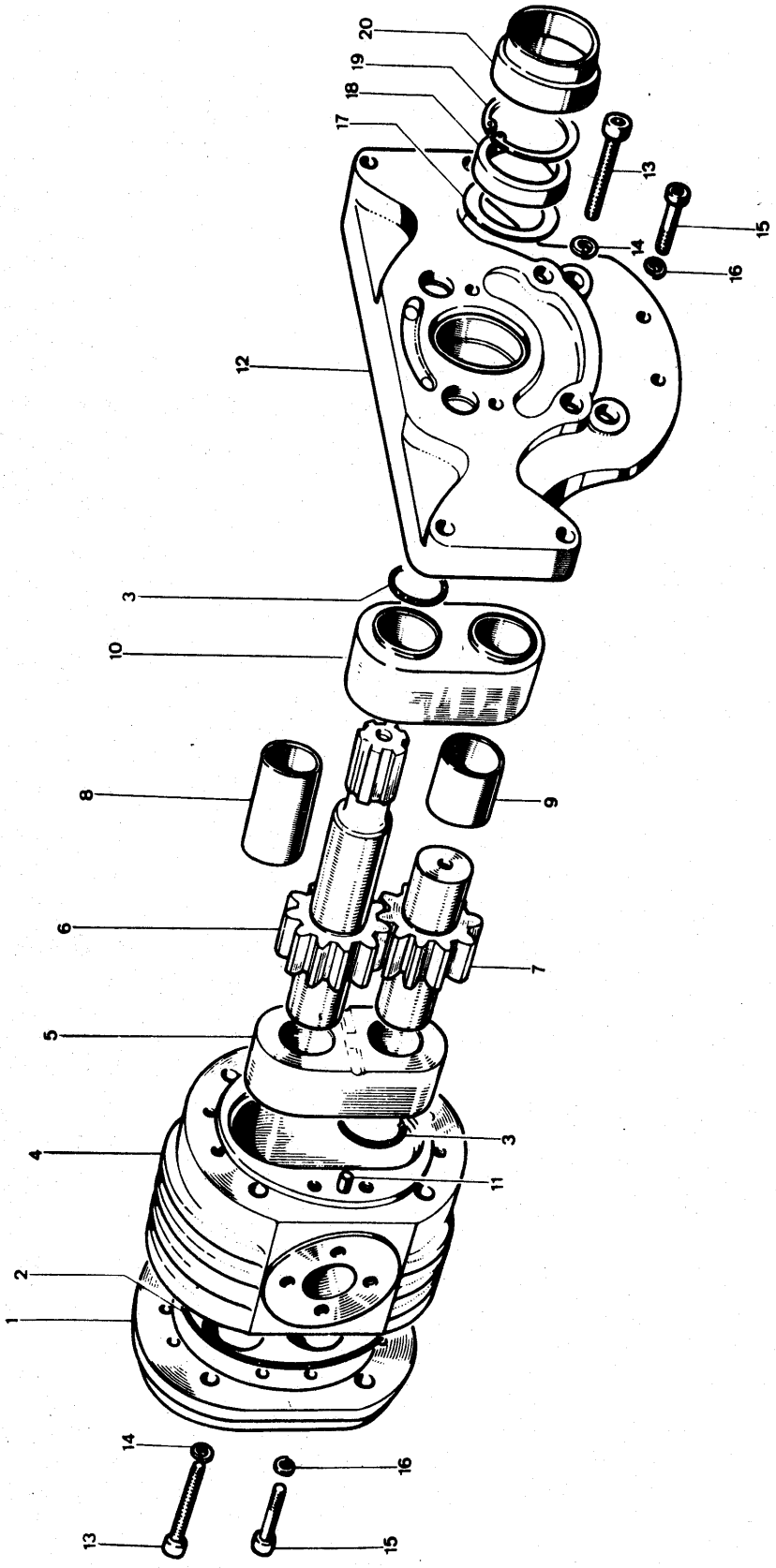

Note	Ref.	MF numbers	Q.ty	Description	Denominazione	Descripcion	Désignation	Benennung
		980 907 M91	1	Pump hydraulic (c/w ref. 1 to 20)	Pompa idraulica (compr. rif. da 1 a 20)	Bomba hidraulica (incl. piezas 1 a 20)	Pompe hidraulique (comp. items de 1 a 20)	Hydraulischepumpe (einschl. Pos. 1-20)
	1	1420 672 M1	1	Cover	Coperchio	Cubierta	Couvercle	Deckel
■	2	1441 787 X1	2	« O » Ring	Anello « OR »	Anillo « O »	Joint torique	Dichtring
■	3	1442 050 X1	4	« O » Ring	Anello « OR »	Anillo « O »	Joint torique	Dichtring
A	4		1	Body	Corpo	Cuerpo	Corps	Gehäuse
A	5		1	Bushing	Bussola	Buje	Bague	Buchse
A	6		1	Gear	Ingranaggio	Engranaje	Pignon	Zahnrad
A	7		1	Gear	Ingranaggio	Engranaje	Pignon	Zahnrad
A	8		1	Bushing	Bussola	Buje	Bague	Buchse
A	9		3	Bushing	Bussola	Buje	Bague	Buchse
A	10		1	Bushing	Bussola	Buje	Bague	Buchse
	11	1440 688 X1	4	Dowel	Spina	Espiga	Tetón	Stift
	12	1420 670 M1	1	Cover	Coperchio	Cubierta	Couvercle	Deckel
	13	1441 868 X1	8	Bolt	Vite	Perno	Vis	Schraube
	14	339 377 X1	8	Lockwasher	Rosetta elastica	Arandela de bloqueo	Rondelle grower	Federring
	15	1441 317 X1	16	Bolt	Vite	Perno	Vis	Schraube
	16	1440 314 X1	16	Lockwasher	Rosetta elastica	Arandela de bloqueo	Rondelle grower	Federring
	17	1420 677 M1	1	Thrustring	Anello di spallamento	Arandela de empuje	Rondelle butée	Anlaufring
■	18		1	Seal	Anello paraolio	Retén	Joint	Dichtung
	19	1441 786 X1	1	Circlip	Anello elastico	Fiador elastico	Circlip	Sicherungsring
	20	1420 678 M1	1	Center ring	Anello di centraggio	Anillo	Anneau	Ring
		1422 052 M91		Kit repair center body (c/w ref. 4-5-8-9-10)	Gruppo corpo centarle (comp. rif. 4-5-8-9-10)	Juego cuerpo central (incl. piezas 4-5-8-9-10)	Jeu corps centrale (comp. items 4-5-8-9-10)	Reparatursatz-Gehäuse (einschl. Pos. 4-5-8-9-10)
		1422 053 M91		Kit gears (c/w ref. 6-7)	Gruppo ingranaggi (compr. rif. 6-7)	Juego engranajes (incl. piezas 6-7)	Jeu pignon (comp. items 6-7)	Zahnradsatz (einschl. Pos. 6-7)
		1420 679 M92		Kit seal oil (c/w ref. marked ■)	Gruppo anelli tenuta (compr. rif. indicati con ■)	Juego reténes (incl. piezas con ■)	Jeu de joints (comp. items avec ■)	Satz Dicthringe einschl. Pos. mit ■)

Note: A - Items not serviced separatly; see kit.
A - Rif. non fornibili sciolti; vedere il kit.
A - Piezas no servidas sueltas: ver el kit.
A - Items ne sont pas fournissables en details: voir kit.
A - Die Bestand teile sind nicht in einzelweise lieferbar: kit sehen.

DECALS

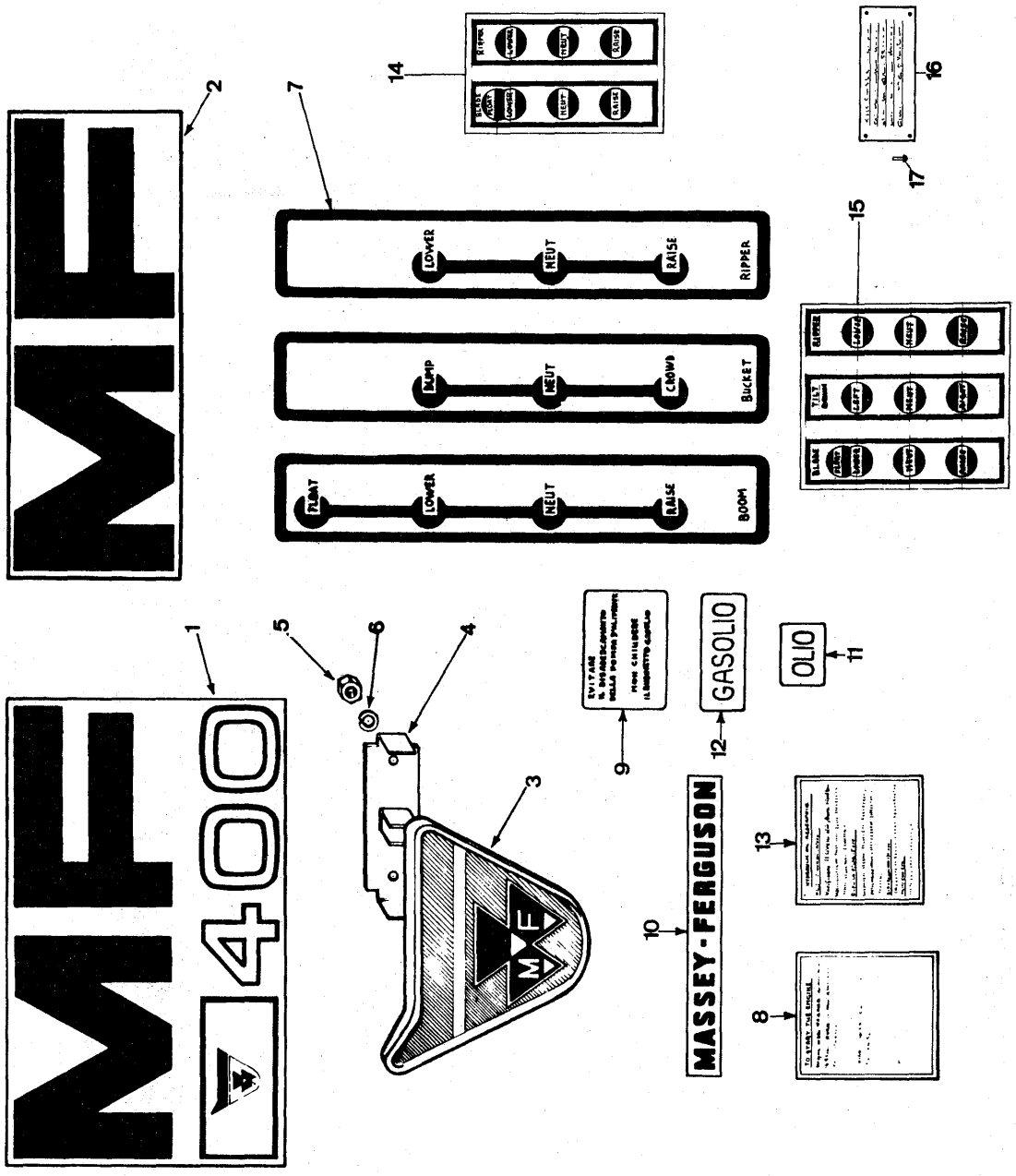
MF
400
MASSEY-FERGUSON
GASOLIO
OLIO
RIPPER
BUCKET
BOOM
LOWER
NEUT
RAISE
CROWD
DUMP
FLOAT
1
2
3
4
5
6
7
8
9
10
11
12
13
14
15
16
17

Note	Ref.	MF numbers	Q.ty	Description	Denominazione	Descripcion	Désignation	Benennung
O								
	1	1436 430 M1	3	Decal MF 400	Decalcomania MF 400	Calcomanía MF 400	Decalcomanie MF 400	Abziehbild MF 400
E	2	723 780 M1	2	Decal MF	Decalcomania MF	Calcomanía MF	Decalcomanie MF	Abziehbild MF
	3	723 602 M1	1	Emblem	Emblema	Emblema	Embléme	Firmenzeichen
F-L	4	1436 154 M1	1	Bracket	Supporto	Soporte	Support	Halter
F-L	5	355 564 X1	2	Nut	Dado	Tuerca	Ecrou	Mutter
F-L	6	353 441 X1	2	Lockwasher	Rosetta elastica	Arandela de bloqueo	Rondelle grower	Federring
F	7	977 092 M1	1	Decal	Decalcomania	Calcomanía	Decalcomanie	Abziehbild
A-M	8	1844 590 M1	1	Decal	Decalcomania	Calcomanía	Decalcomanie	Abziehbild
B-M	8	1844 591 M2	1	Decal	Decalcomania	Calcomanía	Decalcomanie	Abziehbild
A	9	975 313 M1	1	Decal	Decalcomania	Calcomanía	Decalcomanie	Abziehbild
B	9	973 037 M1	1	Decal	Decalcomania	Calcomanía	Decalcomanie	Abziehbild
C-D	10	1450 295 M1	3	Decal	Decalcomania	Calcomanía	Decalcomanie	Abziehbild
A	11	1844 583 M1	1	Decal	Decalcomania	Calcomanía	Decalcomanie	Abziehbild
B	11	1844 584 M1	1	Decal	Decalcomania	Calcomanía	Decalcomanie	Abziehbild
A	12	1844 585 M1	1	Decal	Decalcomania	Calcomanía	Decalcomanie	Abziehbild
B	12	1844 586 M1	1	Decal	Decalcomania	Calcomanía	Decalcomanie	Abziehbild
A	13	981 375 M2	1	Decal	Decalcomania	Calcomanía	Decalcomanie	Abziehbild
B	13	979 393 M2	1	Decal	Decalcomania	Calcomanía	Decalcomanie	Abziehbild
G	14	1433 754 M1	1	Decal	Decalcomania	Calcomanía	Decalcomanie	Abziehbild
H	15	1450 525 M1	1	Decal	Decalcomania	Calcomanía	Decalcomanie	Abziehbild
N	16	2705 716 M1	1	Plate	Targhetta	Placa	Plaque	Platte
N	17	2714 930 M1	4	Rivet	Rivetto	Remache	Rivet	Niet

Note: **A** Italian language decal. **B** English language decal. **C** Item used for Italian market only. **D** Q.ty for dozer is 1. **E** Item not used for Italian market. **F** Item used for loader only. **G** Item used for dozer only. **H** Item used for bulldozer only. **L** Item used for dozer up to serial 120 included 14; 76; 83 (R-3448). **M** Item used up to serial 470 loader; 120 dozer (R-3526). **N** Item used from serial 471 loader; 121 dozer (R-3526). **O** Plate used up to serial 703 loader; 304 dozer (L-37640).

A Decalcomania in lingua italiana. **B** Decalcomania in lingua inglese. **C** Rif. usato solo per il mercato italiano. **D** La q.tà per il dozer è 1. **E** Rif. non usato per il mercato italiano. **F** Rif. usato per il loader. **G** Rif. usato solo per il dozer. **H** Rif. usato solo per il bulldozer. **L** Rif. usato per il dozer fino alla matr. 120 incluse 14; 76; 83. **M** Rif. usato fino alla matr. 470 loader; 120 dozer. **N** Rif. usato dalla matr. 471 loader; 121 dozer. **O** Tavola usata fino alla matr. 703 loader; 304 dozer.

A Calcomanía en lenguaje italiana. **B** Decalcomanía en language inglés. **C** Pieza usada solo para el mercado italiano. **D** La c.tad para dozer es 1. **E** Pieza no usada para el mercado italiano. **F** Pieza usada solo para loader. **G** Pieza usada solo para dozer. **H** Pieza usada solo para bulldozer. **L** Pieza usada para dozer hasta la matr. 120 inclusas 14; 76; 83. **M** Pieza usada hasta la matr. 470 loader; 120 dozer. **N** Pieza usada desde la matr. 471 loader; 121 dozer. **O** Lámina usada hasta la matr. 703 loader; 304 dozer.

A Decalcomanie en Italien. **B** Decalcomanie en anglais. **C** Item employé seulement pour les machines livrées en Italie. **D** La q.té pour dozer est 1. **E** Item pas employé pour le marché Italien. **F** Item employé seulement pour chargent. **G** Item employé seulent pour dozer. **H** Item employé seulent pour bulldozer. **L** Item employé pour dozer jusqu'à la matr. 120 incluses 14; 76; 83. **M** Item employé jusqu'à la matr. 470 loader; 120 dozer. **N** Item employé à partir de la matr. 471 loader; 121 dozer. **O** Planche employée jusqu'à la matr. 703 loader; 304 dozer.

A Abziehbild in Italienisher Sprache. **B** Abziehbild in englisher Sprache. **C** Pos nur für den italienischen Markt benützt. **D** Die Q.tät für Planierschild ist 1. **E** Pos. nicht für den italianischen Markt benützt. **F** Pos. nur für Ladeschaufel benützt. **G** Pos. nur für Planierschild benützt. **H** Pos. nur für Bulldozer benützt. **L** Pos. für Planierschild bis Serie 120 (imbegriffen 14; 76; 83) verwende. **M** Pos. bis Serie 470 Ladeschaufel; 120 Planierschild verwende. **N** Pos. ab Serie 471 Ladeschaufel; 121 Planierschild verwende. **O** Tafel bis Serie 703 Ladeschaufel; 304 Planierschild verwende.

DECALS

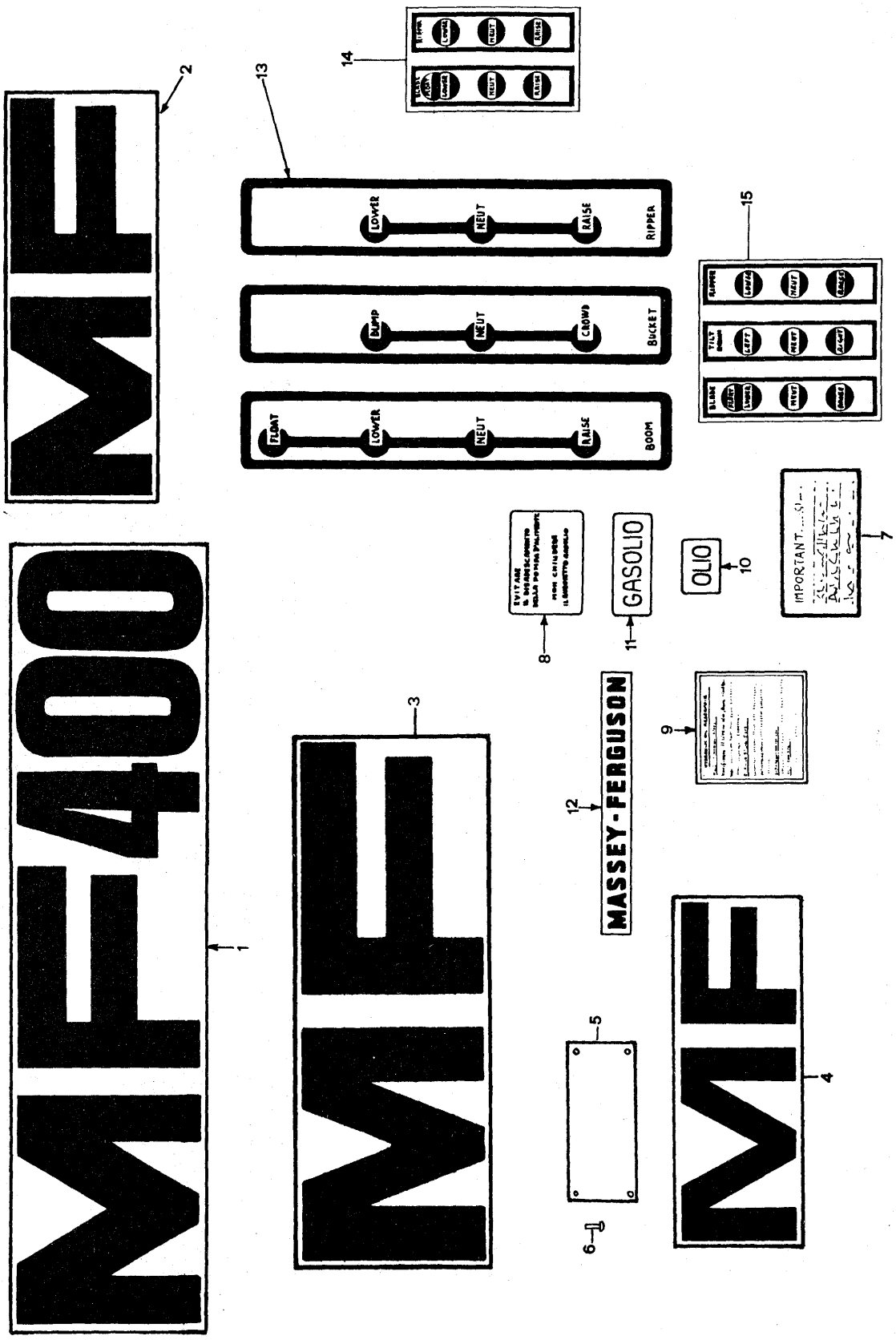
MF
MF400
MF
MASSEY-FERGUSON
MF
LOWER
NEUT
RAISE
RIPPER
DUMP
CROWD
BUCKET
FLOAT
BOOM
GASOLIO
OLIO
IMPORTANT

Note	Ref.	MF numbers	Q.ty	Description	Denominazione	Descripcion	Désignation	Benennung
A								
	1	727 708 M1	2	Decal MF 400	Decalcomania MF 400	Calcomanía MF 400	Decalcomanie MF 400	Abziehbild MF 400
	2	723 780 M1	1	Decal MF	Decalcomania MF	Calcomanía MF	Decalcomanie MF	Abziehbild MF
	3	727 712 M1	2	Decal MF	Decalcomania MF	Calcomanía MF	Decalcomanie MF	Abziehbild MF
B	4	673 294 M1	2	Decal MF	Decalcomania MF	Calcomanía MF	Decalcomanie MF	Abziehbild MF
	5	2705 716 M1	1	Plate	Targhetta	Placa	Plaque	Platte
	6	2714 930 M2	4	Rivet	Rivetto	Remache	Rivet	Niet
C-E	7	2736 088 M1	2	Decal	Decalcomania	Calcomanía	Decalcomanie	Abziehbild
D-E	7	2736 089 M1	2	Decal	Decalcomania	Calcomanía	Decalcomanie	Abziehbild
F	8	975 313 M1	1	Decal	Decalcomania	Calcomanía	Decalcomanie	Abziehbild
C	8	973 037 M1	1	Decal	Decalcomania	Calcomanía	Decalcomanie	Abziehbild
F	9	981 375 M2	1	Decal	Decalcomania	Calcomanía	Decalcomanie	Abziehbild
C	9	979 393 M2	1	Decal	Decalcomania	Calcomanía	Decalcomanie	Abziehbild
F	10	1844 583 M1	1	Decal	Decalcomania	Calcomanía	Decalcomanie	Abziehbild
C	10	1844 584 M1	1	Decal	Decalcomania	Calcomanía	Decalcomanie	Abziehbild
F	11	1844 585 M1	1	Decal	Decalcomania	Calcomanía	Decalcomanie	Abziehbild
C	11	1844 586 M1	1	Decal	Decalcomania	Calcomanía	Decalcomanie	Abziehbild
D-G	12	1450 295 M1	3	Decal	Decalcomania	Calcomanía	Decalcomanie	Abziehbild
B	13	977 092 M1	1	Decal	Decalcomania	Calcomanía	Decalcomanie	Abziehbild
H	14	1433 754 M1	1	Decal	Decalcomania	Calcomanía	Decalcomanie	Abziehbild
L	15	1450 525 M1	1	Decal	Decalcomania	Calcomanía	Decalcomanie	Abziehbild

Note: **A** Plate used from serial 704 loader; 305 dozer (L-37640). **B** Item used for loader only. **C** English language decal. **D** Item used for italian market only. **E** Item from used serial 886 loader; 379 dozer (L-40621). **F** Italian language decal. **G** For dozer q.ty is 1. **H** Item used for dozer only. **L** Item used for bulldozer only.

A Tavola usata dalla matr. 704 loader; 305 dozer. **B** Rif. usato solo per il loader. **C** Decalcomania in lingua inglese. **D** Rif. usato solo per il mercato italiano. **E** Rif. usato dalla matr. 886 loader; 379 dozer. **F** Decalcomania in lingua italiana. **G** Per il dozer la q.tà è 1. **H** Rif. usato solo per il dozer. **L.** Rif. usato solo per bulldozer.

A Lámina usada desde la matr. 704 loader; 305 dozer. **B** Pieza usada solo para loader. **C** Calcomanía es lenguaje ingles. **D** Pieza usada solo para el mercado italiano. **E** Pieza usada desde la matr. 886 loader; 379 dozer. **F** Calcomanía en lenguaje italiana. **G** Para dozer la c.tad es 1. **H** Pieza usada solo para dozer. **L** Pieza usada solo para bulldozer.

A Planche employé à partir de la matr. 704 loader; 305 dozer. **B** Item employé seulement pour loader. **C** Decalcomanie en anglais. **D** Item employé seulement pour le marché italien. **E** Item employé à partir de la matr. 886 loader; 379 dozer. **F** Decalcomanie en italien. **G** Pour dozer la q.té est 1. **H** Item employé seulement pour dozer. **L** Item employé seulement pour bulldozer.

A Tafel ab Serie 704 Ladeschaufel; 305 Planierschild verwende. **B** Pos. nur für Ladeschaufel verwende. **C** Abziehbild in englisher. **D** Pos. nur für den italianischen Markt verwende. **E** Pos. ab Serie 886 Ladeschaufel; 379 Planierschild verwende. **F** Abziehbild in Italienisher Sprache. **G** Die Q.tät für Planierschild ist 1. **H** Pos. nur für Planierschild verwende. **L** Pos. nur für Bulldozer verwende.

GASKET SET

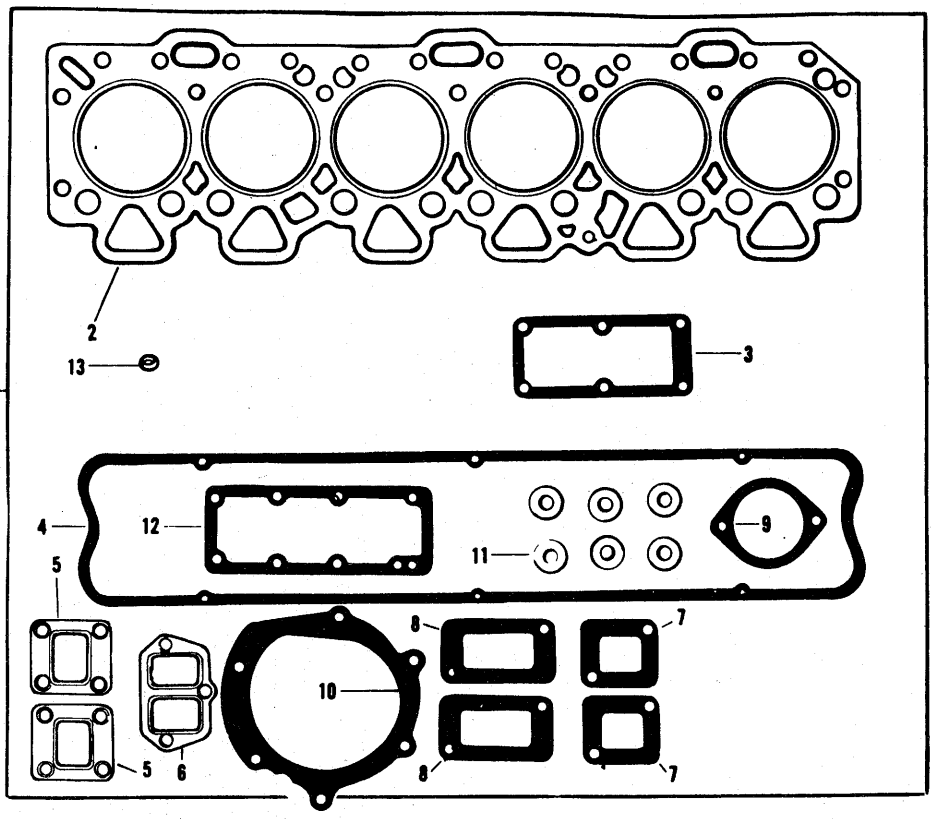
1
2
13
3
4
12
11
9
5
8
7
10
5
6
8
7

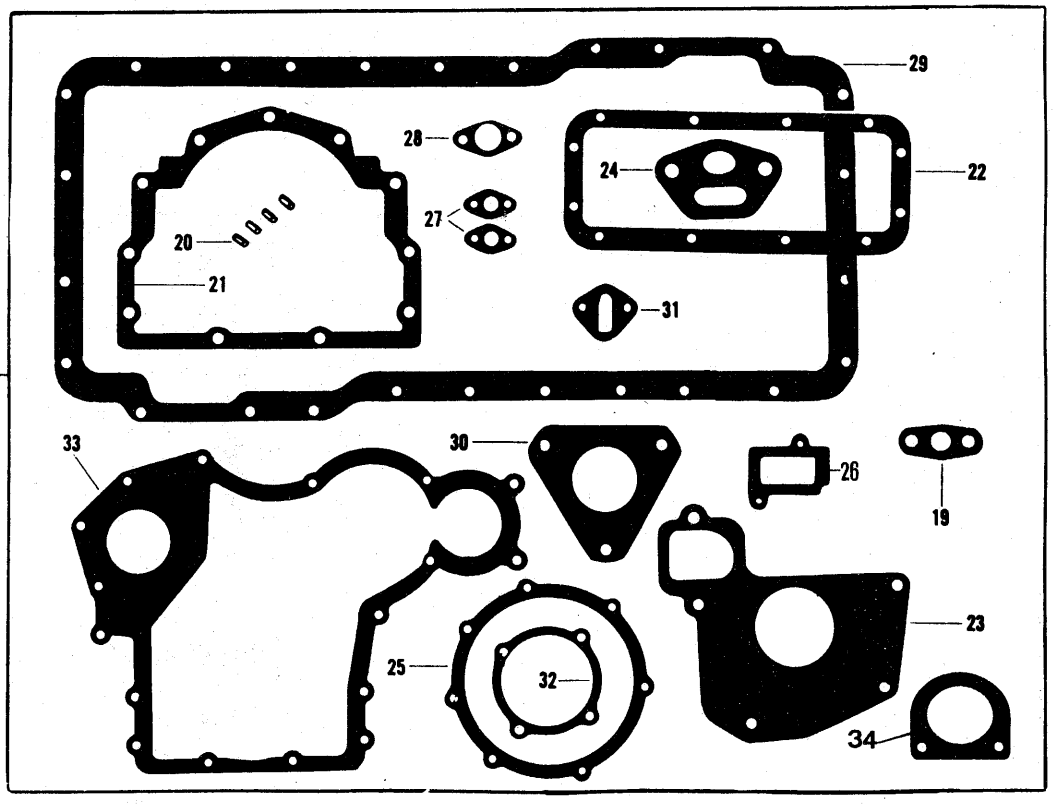
18
29
28
24
22
20
27
21
31
33
30
26
19
23
25
32
34

Note	Ref.	MF numbers	Perkins N°	Q.ty	Description	Denominazione	Descripcion	Désignation	Benennung
	1	738 223 M91	86892		Kit gasket head (c/w ref. 2 to 13)	Gruppo guarnizioni testata (compr. rif. da 2 a 13)	Juntas revisiones de Culata (incl. piezas 2 a 13)	Jeu de joints de culasse (compr. rep. de 2 à 13)	Dichtungssatz Zilinder-Kopf (best. aus Pos. 2-13)
	2	735 246 M1	36812522	1	Gasket	Guarnizione	Junta	Joint	Dichtung
	3	731 128 M1	0490485	1	Gasket	Guarnizione	Junta	Joint	Dichtung
	4	737 137 M1	36811428	1	Gasket	Guarnizione	Junta	Joint	Dichtung
	5	735 528 M1	36847124	2	Gasket	Guarnizione	Junta	Joint	Dichtung
	6	735 532 M1	36866723	1	Gasket	Guarnizione	Junta	Joint	Dichtung
	7	738 260 M1	36847134	2	Gasket	Guarnizione	Junta	Joint	Dichtung
	8	738 261 M1	36847133	2	Gasket	Guarnizione	Junta	Joint	Dichtung
	9	734 696 M1	0490734	1	Gasket	Guarnizione	Junta	Joint	Dichtung
	10	736 051 M1	36867139	1	Gasket	Guarnizione	Junta	Joint	Dichtung
	11	376 091 X1	0921173	6	Washer	Rondella	Arandela	Rondelle	Scheibe
	12	733 804 M1	36846113	1	Gasket	Guarnizione	Junta	Joint	Dichtung
	13	376 138 X1	2415801	1	Ring	Anello tenuta	Anillo de hermeticidad	Joint	Dichtring
	18	740 032 M91	89284		Kit gasket engine (c/w ref. 18 to 34)	Gruppo guarnizione motore (compr. rif. da 18 a 34)	Junta revisiones de motor (incl. pizas 18 a 34)	Jeu de joints du moteur (compr. rep. de 18 à 34)	Dichtungssatz Kurbelgehäuse (best. aus Pos. 18-34)
	19	736 795 M1	36831118	1	Gasket	Guarnizione	Junta	Joint	Dichtung
	20	733 721 M1	32811408	4	Gasket	Guarnizione	Junta	Joint	Dichtung
	21	735 110 M1	36817136	1	Gasket	Guarnizione	Junta	Joint	Dichtung
	22	733 744 M1	36846408	2	Gasket	Guarnizione	Junta	Joint	Dichtung
	23	735 495 M1	36867117	1	Gasket	Guarnizione	Junta	Joint	Dichtung
	24	736 322 M1	36862525	2	Gasket	Guarnizione	Junta	Joint	Dichtung
	25	733 751 M1	36826107	1	Gasket	Guarnizione	Junta	Joint	Dichtung
	26	735 602 M1	36866432	1	Gasket	Guarnizione	Junta	Joint	Dichtung
	27	735 492 M1	36831115	2	Gasket	Guarnizione	Junta	Joint	Dichtung
A	28	733 797 M1	36832118	1	Gasket	Guarnizione	Junta	Joint	Dichtung
B	28	739 605 M1	36832127	1	Gasket	Guarnizione	Junta	Joint	Dichtung
	29	733 800 M1	36816702	1	Gasket	Guarnizione	Junta	Joint	Dichtung
	30	731 176 M1	0490685	1	Gasket	Guarnizione	Junta	Joint	Dichtung
	31	737 079 M1	36862165	1	Gasket	Guarnizione	Junta	Joint	Dichtung
	32	736 158 M1	36866434	1	Gasket	Guarnizione	Junta	Joint	Dichtung
	33	734 200 M1	36814124	1	Gasket	Guarnizione	Junta	Joint	Dichtung
	34	1004 633 M1	2415813	1	Gasket	Guarnizione	Junta	Joint	Dichtung

Note: **A** Item used up to engine serial 354UA 30664. **B** Item used from engine serial 354UA 30665.
A Rif. usato fino alla matr. 354UA 30664. **B** Rif. usato dalla matr. 354UA 30665.
A Pieza usada hasta la matr. 354UA30664. **B** Pieza usada desde la matr. 354UA 30665.
A Item employé jusqu'à la matr. 354UA 30664. **B** Item employé à partir de la matr. 354UA 30665.
A Pos. bis Serie 354UA 30664 verwende. **B** Pos. ab Serie 354UA 30665 verwende.

STANDARD TOOLS

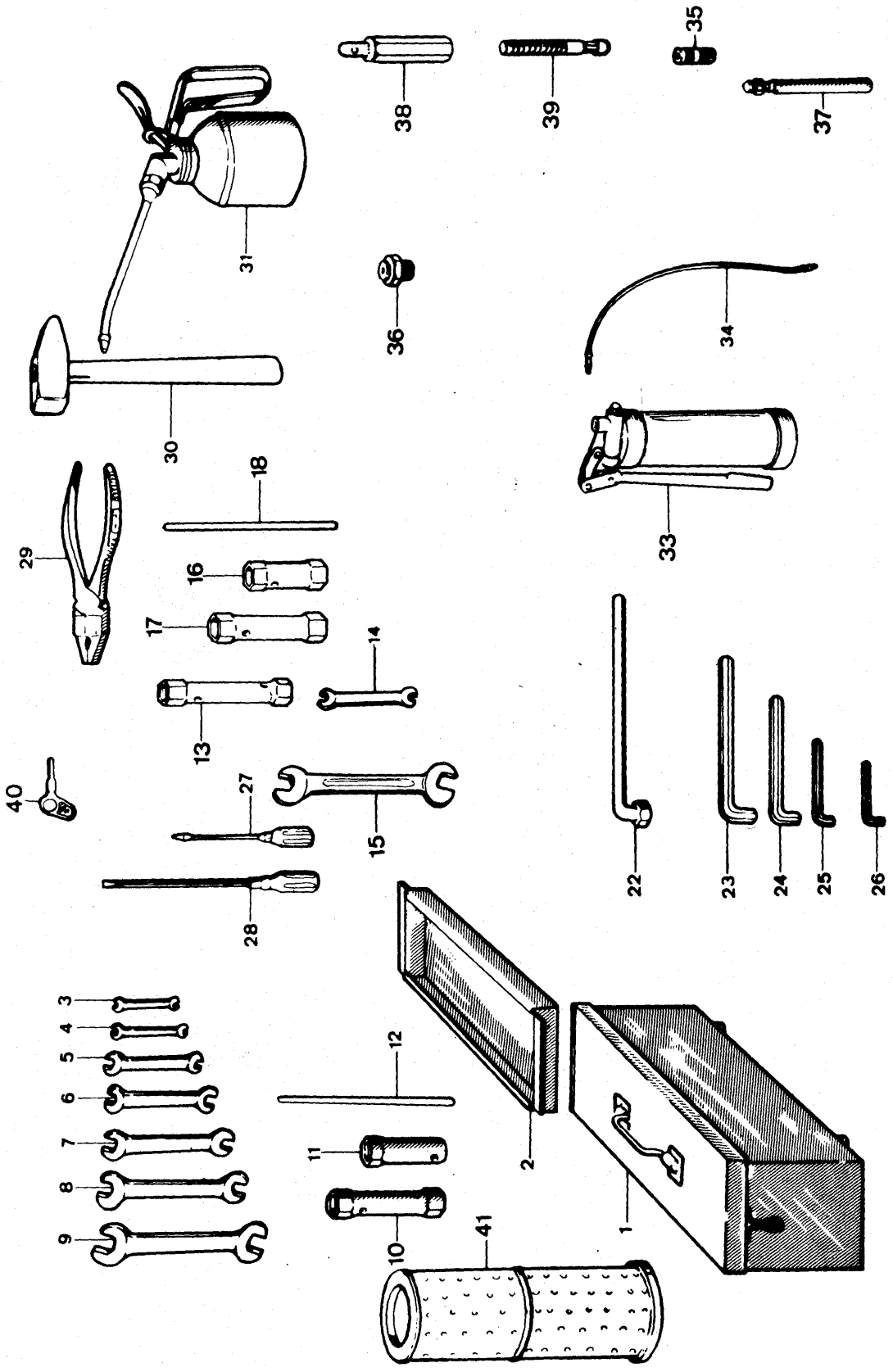

Note	Ref.	MF numbers	Q.ty	Description	Denominazione	Descripcion	Désignation	Benennung
	1	981 036 M91	1	Tool box	Cassetta attrezzi	Caja de herramientas	Boite à outils	Werkzeugkasten
	2	981 037 M1	1	Tray	Ripiano	Caja	Caisses	Zusatzge
	3	978 925 M1	1	Spanner 8 x 9	Chiave doppia 8 x 9	LLave para tuerca 8x9	Clé 8 x 9	Doppelschlüssel 8 x 9
	4	978 926 M1	1	Spanner 10 x 11	Chiave doppia 10 x 11	LLave para tuercas 10x11	Clé 10 x 11	Doppelschlüssel 10 x 11
	5	979 017 M1	1	Spanner 11 x 13	Chiave doppia 11 x 13	LLave para tuercas 11x13	Clé 11 x 13	Doppelschlüssel 11 x 13
	6	973 642 M1	1	Spanner 17 x 19	Chiave doppia 17 x 19	LLave para tuercas, 17x19	Clé 17 x 19	Doppelschlüssel 17 x 19
	7	978 921 M1	1	Spanner 20 x 22	Chiave doppia 20 x 22	LLave para tuercas 20x22	Clé 20 x 22	Doppelschlüssel 20 x 22
	8	978 924 M1	1	Spanner 24 x 27	Chiave doppia 24 x 27	LLave para tuercas 24x27	Clé 24 x 27	Doppelschlüssel 24 x 27
	9	978 929 M1	1	Spanner 30 x 32	Chiave doppia 30 x 32	LLave para tuercas 30x32	Clé 30 x 32	Doppelschlüssel 30 x 32
	10	978 928 M1	1	Spanner 38 x 41 tube	Chiave doppia a tubo 38 x 41	LLave tubular 38x41	Clé à tube 38 x 41	Steckschlüssel 38 x 41
	11	978 922 M1	1	Spanner 36 tube	Chiave a tubo 36	LLave tubular 36	Clé à tube 36	Steckschlüssel 36
	12	978 930 M1	1	Tommy bar	Leva	Barra-palanca	Manivelle	Andrehkurbel
	13	973 646 M1	1	Spanner 27 x 22 tube	Chiave doppia a tubo 27 x 22	LLave tubular 27x22	Clé à tube 27 x 22	Steckschlüssel 27 x 22
	14	973 644 M1	1	Spanner 9/16" x 1/2"	Chiave doppia 9/16" x 1/2"	LLave para tuercas 9/16"x1/2"	Clé 9/16" x 1/2"	Doppelschlüssel 9/16" x 1/2"
	15	1437 372 M1	1	Spanner 5/8" x 9/16"	Chiave fissa doppia 5/8" x 9/16"	LLave para tuercas 5/8"x9/16"	Clé 5/8" x 9/16"	Doppelschlüssel 5/8" x 9/16"
	16	1846 728 M1	1	Spanner 1/2" x 9/16"	Chiave a tubo 1/2" x 9/16"	LLave tubular 1/2"x9/16"	Clé à tube 1/2" x 9/16"	Steckschlüssel 1/2" x 9/16"
	17	1846 727 M1	1	Spanner 22 x 24 tube	Chiave a tubo 22 x 24	LLave tubular 22x24	Clé à tube 22 x 24	Steckschlüssel 22 x 24
	18	1846 739 M1	1	Tommy bar	Leva	Barra-palanca	Manivelle	Andrehkurbel
	22	978 937 M91	1	Wrench hex 22	Chiave esagonale 22	LLave para tuercas 22	Clé 22	Schlüssel 22
	23	1845 956 M1	1	Wrench hex 10	Chiave esagonale 10	LLave para tuercas 10	Clé 10	Schlüssel 10
	24	1845 955 M1	1	Wrench hex 8	Chiave esagonale 8	LLava para tuercas 8	Clé 8	Schlüssel 8
	25	1845 954 M1	1	Wrench hex 6	Chiave esagonale 6	LLave para tuercas 6	Clé 6	Schlüssel 6
	26	1845 953 M1	1	Wrench hex 4	Chiave esagonale 4	LLave para tuercas 4	Clé 4	Schlüssel 4
	27	973 648 M91	1	Screw driver	Cacciavite	Destornillador	Tournevis	Schraubenzieher
	28	978 938 M91	1	Screw driver	Cacciavite	Destornillador	Tournevis	Schraubenzieher
	29	978 939 M91	1	Plier	Pinza	Alicates	Pince	Kombinationszange

STANDARD TOOLS

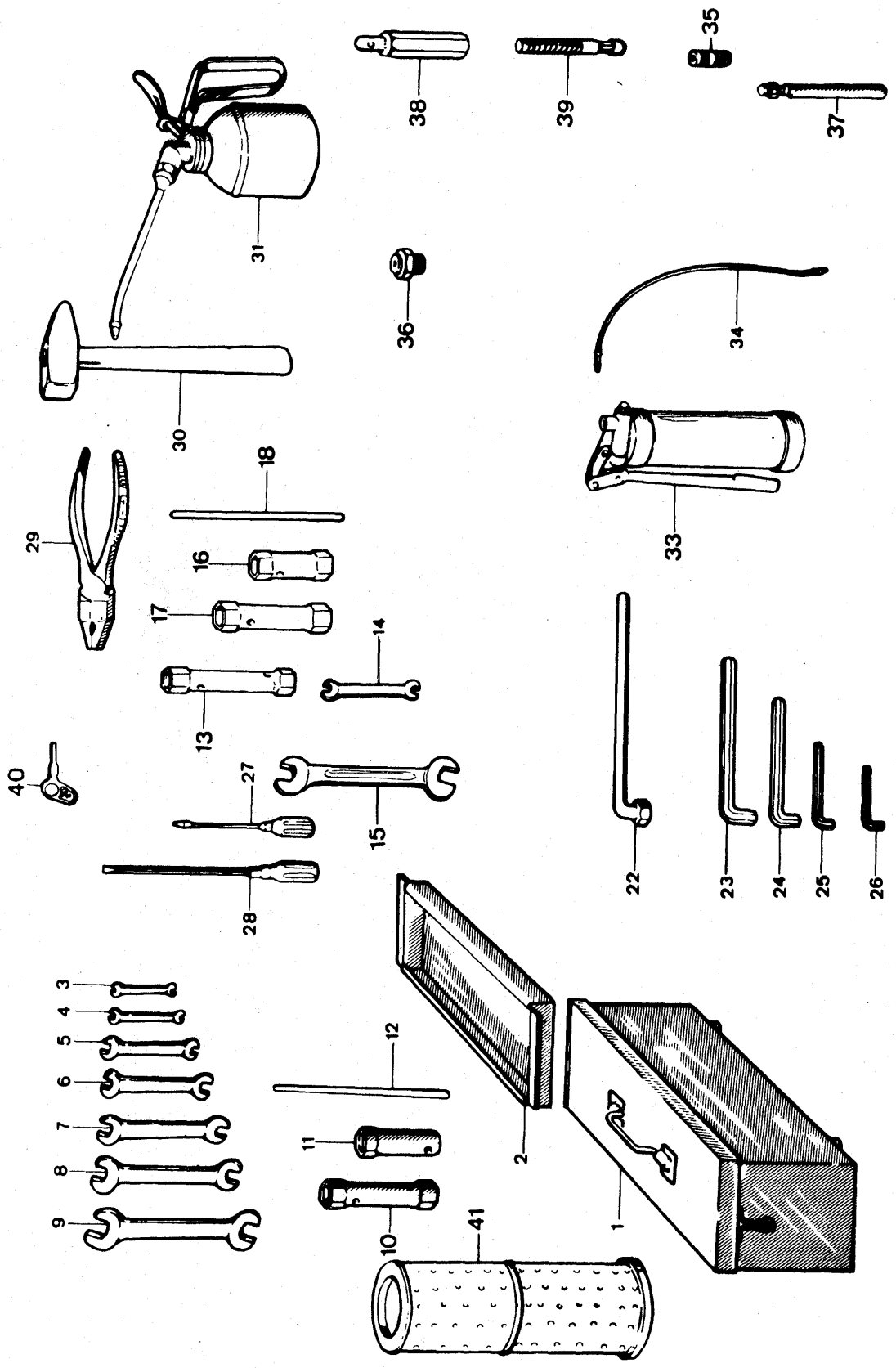

Note	Ref.	MF numbers	Q.ty	Description	Denominazione	Descripcion	Désignation	Benennung
	30	978 940 M91	1	Hammer	Martello	Martillo	Marteau	Hammer
	31	978 941 M91	1	Canpressure oil	Oliatore a pressione	Bomba a présion	Burette à huile	Ölkanne
	33	979 631 M91	1	Gun pressure	Siringa a leva	Bomba de lubricación	Seringue	Fettpritze
	34	1420 558 M91	1	Hose flex	Tubo flex	Manguera flexible	Flexible	Schlauch
	35	1420 559 M91	1	Head lubricator	Testina a griffe	Cabezal lubricador	Tête de groisseur	Schmierschlauch
	36	1845 957 M1	1	Grease fitting	Oliatore	Racor para aceaitar	Groisseur	Schmiernippel
	37	980 938 M91	1	Needle	Ago per lubrificaz.	Aguja tipo « toda la vida »	Aiguille	Nadel
	38	981 276 M91	1	Rod female	Puntone	Varilla	Tige	Zapfenstange
	39	981 273 M1	1	Rod male	Puntone	Varilla	Tige	Nutstange
	40	1428 031 M1	1	Wrench harness	Chiave	LLave	Clé	Schlüssel
A	41	981 181 M91	1	Filter oil	Filtro olio	Filtro de aceite	Filtre à huile	Ölfilter
B	41	982 276 M91	1	Filter oil	Filtro olio	Filtro de aceite	Filtre à huile	Ölfilter

Note: A. Item used for loader only - B. Item used for dozer only.
A. Rif. usato solo per il loader - B. Rif. usato solo per il dozer.
A Pieza usada solo para el loader - B. Pieza usada solo para el dozer.
A. Item employé seulement pour loader - B. Item employé seulement pour dozer.
A. Nur für Ladeschaufel benützt - B. Nur für Planierschild benützt.

FUEL AND OIL TANK

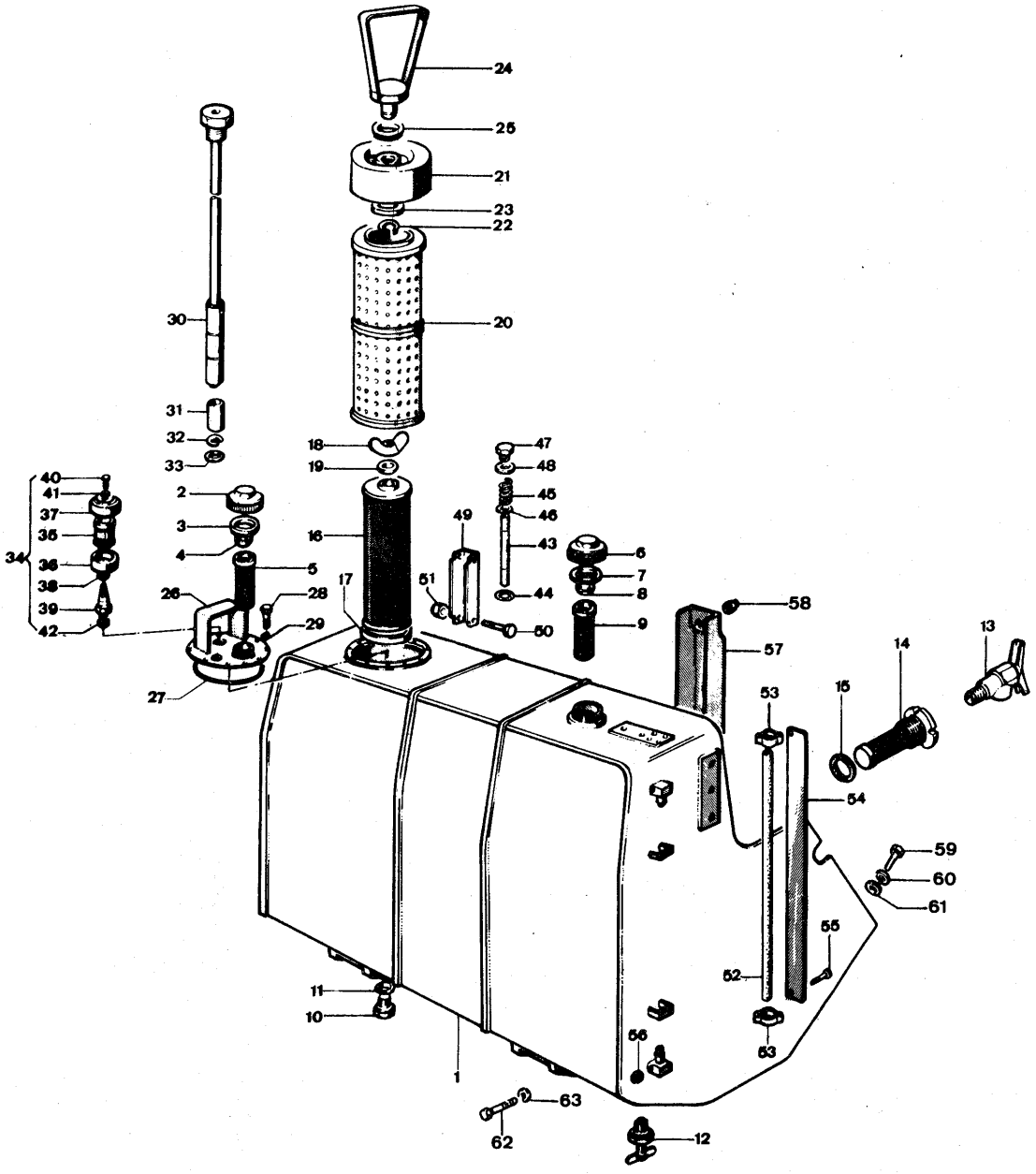

Note	Ref.	MF numbers	Q.ty	Description	Denominazione	Descripcion	Désignation	Benennung
	1	1847 715 M91	1	Oil and fuel Tank	Serbatoio olio e Nafta	Deposito de comb. y aceite	Reservoir Gas-oil et huile	Kraftstoff und Obehälter
	2	981 191 M91	1	Cover (c/w ref. 3-4)	Coperchio (comp. rif. 3-4)	Cubierta (incl. pieras 3-4)	Couvercle (compr. rep. 3-4)	Deckel (einschl. Pos. 3-4)
	3	980 576 M1	1	Gasket	Guarnizione	Junta	Joint	Dichtung
	4	980 577 M1	1	Disc	Disco paraspruzzi	Disco	Disque	Disc
	5	980 574 M3	1	Filter introduction oil	Filtro introd. olio	Filtro	Crepine	Fitersieb
	6	981 190 M91	1	Cover fuel (c/w ref. 7-8)	Coperchio nafta (comp. rif. 7-8)	Tapón (incl. piezas 7-8)	Bouchon (compr. rep. 7-8)	Verschlussdeckel (einschl. Pos. 7-8)
	7	980 576 M1	1	Gasket	Guarnizione	Junta	Joint	Dichtung
	8	980 577 M1	1	Disc	Disco paraspruzzi	Disco	Disque	Disc
	9	980 574 M3	1	Filter introduction fuel	Filtro introduz· nafta	Filtro	Crepine	Filtersieb
	10	1441 495 X1	2	Plug	Tappo	Tapón	Bouchon	Verschlussschraube
	11	1440 731 X1	2	Gasket	Guarnizione	Junta	Joint	Dichtung
	12	1851 764 M1	1	Cock exhaust	Rubinetto scarico	Grifo de escape	Robinet de échappement	Hahn
	13	1453 886 M91	1	Cock exhaust	Rubinetto	Grifo	Robinet	Hahn
	14	981 371 M91	1	Banjo	Bocchettone	Banjo	Banjo	Schraube
	15	1440 787 X1	1	Gasket	Guarnizione	Junta	Joint	Dichtung
	16	981 362 M93	1	Filter (c/w ref. 17)	Filtro a rete (comp. rif. 17)	Filtro (incl. pieza 17)	Crepine (compr. rep. 17)	Filtersieb (einschl. Pos. 17)
	17	981 363 M2	1	Gasket	Guarnizione	Junta	Joint	Dichtung
	18	1440 261 X1	1	Nut	Dado	Tuerca	Ecrou	Mutter
	19	981 348 M91	1	Thrust ring	Ralla	Anillo	Anneau	Scheibe
	20	981 181 M91	1	Element	Cartuccia	Elemento	Element	Filtereinsatz
	21	981 350 M91	1	Cover	Coperchio	Cubierta	Couvercle	Deckel
	22	1440 475 X1	1	Circlip	Anello elastico	Fiador elastico	Circlip	Sicherungsring
	23	1440 294 X1	1	Washer flat	Rondella piana	Arandela llana	Rondelle plate	Scheibe
	24	981 353 M91	1	Handle	Maniglia	Manilla	Poignée	Handgriff
	25	981 356 M91	1	Thrust ring	Ralla	Arandela	Rondelle	Scheibe
	26	981 358 M91	1	Cover filter	Coperchio filtro	Cubierta	Couvercle	Deckel
	27	981 361 M1	1	Seal	Anello di tenuta	Retén	Joint	Dichtring
	28	339 666 X1	11	Bolt	Vite	Perno	Boulon	Schraube
	29	391 130 X1	11	Lockwasher	Rosetta elastica	Arandela de bloqueo	Rondelle grower	Federring
	30	981 364 M91	1	Magnet grip (c/w ref. 31-32)	Presa magnetica (comp. rif. 31-32)	Agarre magnético (incl. piezas 31-32)	Poignée aimant (compr. rep. 31-32)	Magnetgriff (einschl. Pos. 31-32)
	31	977 277 M1	3	Magnet element	Elemento magnetico	Elemento	Element	Filtereinsatz
	32	390 980 X1	1	Circlip	Anello elastico	Fiador elastico	Circlip	Sicherungsring
	33	1440 704 X1	1	Ring	Anello	Anillo	Anneau	Ring

FUEL AND OIL TANK

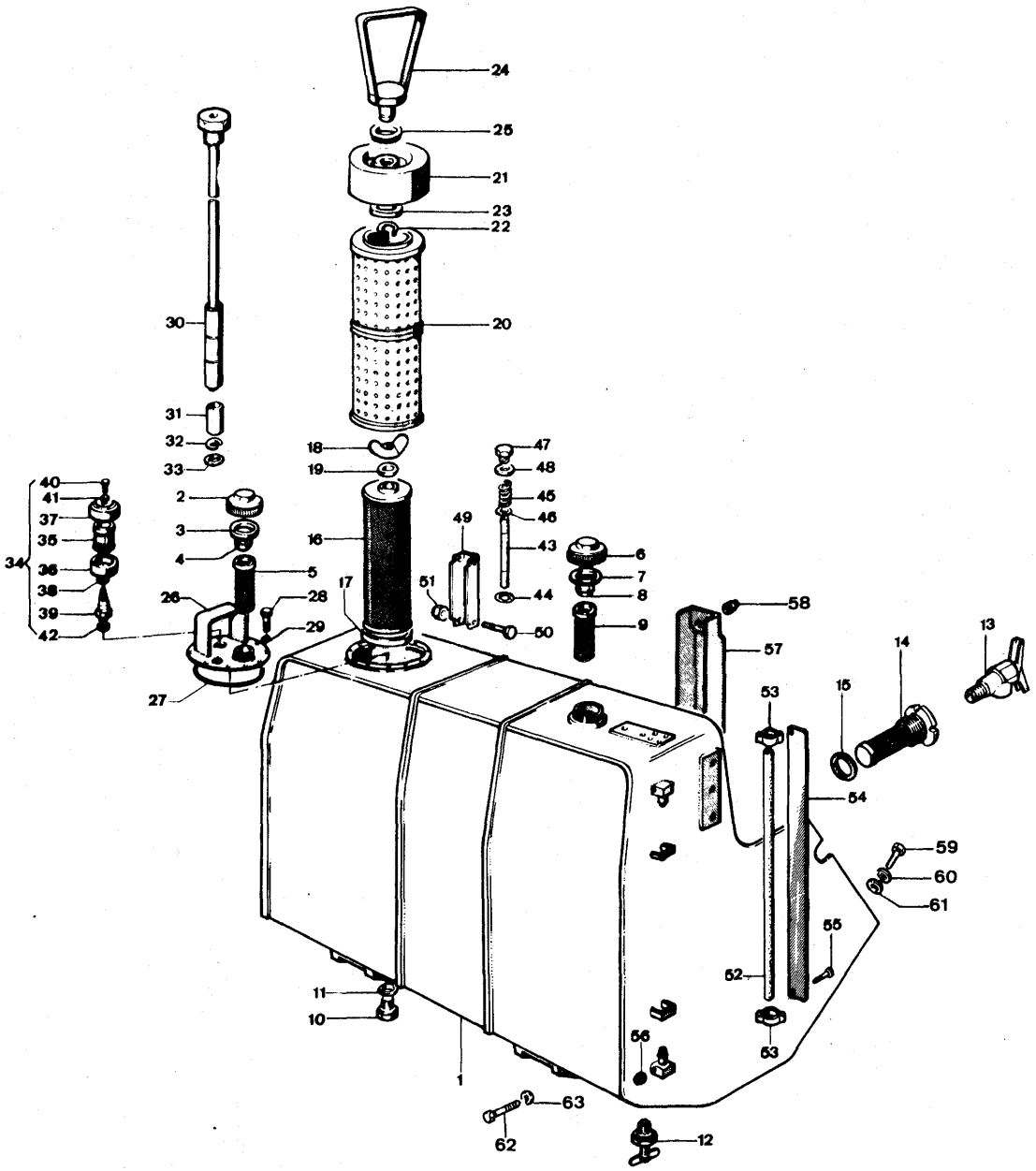

Note	Ref.	MF numbers	Q.ty	Description	Denominazione	Descripcion	Désignation	Benennung
	34	980 497 M91	1	Breather assy (c/w ref. 35 to 41)	Sfiatatoio compl. (comp. rif. 35 - 41)	Respiradero (compl. con piezas) 35 a 41	Reniflard (compr. rep. 35 à 41)	Entlüfter (best. aus Pos. 35-41)
	35	1420 601 M1	1	Element	Cartuccia	Elemento	Element	Filtereinsatz
	36	1420 834 M1	1	Bowl	Vaschetta	Tazón	Cuve	Gehäuse
	37	1420 833 M1	1	Cover	Coperchietto	Cubierta	Couvercle	Deckel
	38	1420 836 M1	1	Washer	Rondella	Arandela	Rondelle	Scheibe
	39	1420 835 M1	1	Body	Corpo	Cuerpo	Corps	Gehäuse
	40	339 804 X1	1	Bolt	Vite	Perno	Boulon	Schraube
	41	390 971 X1	1	Washer flat	Rondella piana	Arandela llana	Rondelle plate	Scheibe
	42	1440 928 X1	1	Gasket	Guarnizione	Junta	Joint	Dichtung
	43	979 212 M1	1	Pipe	Tubo	Tubo	Tube	Röhr
	44	1441 126 X1	2	Seal	Anello di tenuta	Retén	Joint	Dichtring
	45	979 213 M1	1	Spring	Molla	Resorte	Ressort	Feder
	46	390 971 X1	1	Washer	Rondella	Arandela	Rondelle	Scheibe
	47	1441 508 X1	1	Plug	Tappo	Tapón	Bouchon	Verschlussschraube
	48	1441 109 X1	1	Washer	Rondella	Arandela	Rondelle	Scheibe
	49	979 216 M1	1	Shield pipe	Protezione tubo	Protección	Protection	Verkleidung
	50	1441 509 X1	1	Bolt	Vite	Perno	Ecrou	Schraube
	51	1441 494 X1	1	Nut self - locking	Dado autobloccante	Tuerca	Boulon	Mutter
	52	981 367 M1	1	Hose	Tubo	Tubo	Tube	Leitung
	53	1441 294 X1	2	Clamp	Fascetta	Abrazadera	Collier	Schelle
	54	981 368 M1	2	Shield	Protezione	Protección	Protection	Verkleidung
	55	391 884 X1	2	Bolt	Vite	Perno	Ectau	Schraube
	56	1441 500 X1	2	Nut self - locking	Dado autobloccante	Tuerca	Robinet	Mutter
	57	981 374 M1	1	Shield	Protezione	Protección	Protection	Verkleidung
	58	1441 502 X1	2	Nut self - locking	Dado autobloccante	Tuerca	Ecrou	Mutter
	59	339 081 X1	6	Bolt	Vite	Perno	Boulon	Schraube
	60	1440 314 X1	6	Lockwasher	Rosetta elastica	Arandela de bloqueo	Rondelle grower	Federring
	61	390 734 X1	6	Washer flat	Rondella piana	Arandela llana	Rondelle plate	Scheibe
	62	391 872 X1	8	Bolt	Vite	Perno	Boulon	Schraube
	63	1440 316 X1	8	Lockwasher	Rosetta elastica	Arandela de bloqueo	Rondelle grower	Federring

FUEL LINES - COLD STARTER

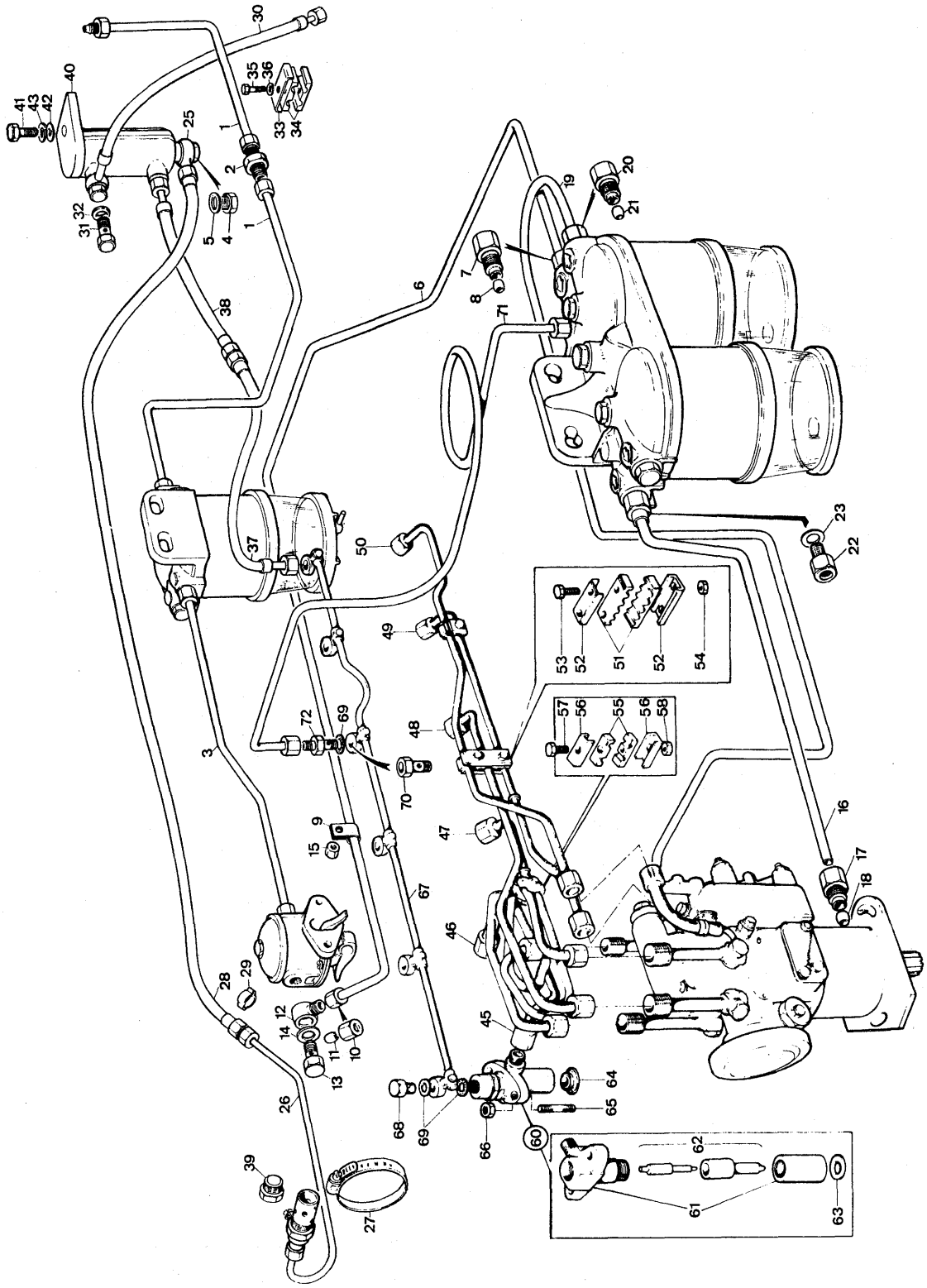

Note	Ref.	MF numbers	Perkins N°	Q.ty	Description	Denominazione	Descripcion	Désignation	Benennung
A									
	1	1492 821 M91		2	Pipe	Tubo	Tubo	Tube	Ölleitung
	2	1845 152 M1		1	Nipple	Niplo	Racor	Raccord	Schraubstutzen
	3	1492 659 M91		1	Pipe	Tubo	Tubo	Tube	Ölleitung
C	4	356 885 X1		1	Plug	Tappo	Tapón	Bouchon	Verschlussschraube
C	5	1441 216 X1		1	Seal	Rondella	Arandela	Rondelle	Scheibe
	6	738 416 M91	41235202	1	Pipe (c/w ref. 7-8-9)	Tubo (compr. rif. 7-8-9)	Tubo (incluye piezas 7-8-9)	Tube (compr. items 7-8-9)	Ölleitung (einschl. Pos. 7-8-9)
	7	736 272 M1	33532129	1	Nut	Dado	Tuerca	Ecrou	Mutter
	8	376 526 X1	33811114	1	Olive	Ogiva	Ojiva	Olive	Schneidring
	9	734 834 M1	0180179	2	Clamp	Fascetta	Abrazadera	Collier	Schlauchbinder
	10	376 523 X1	33225414	1	Nut	Dado	Tuerca	Ecrou	Mutter
	11	376 526 X1	33811114	1	Olive	Ogiva	Ojiva	Olive	Schneidring
	12	731 561 M1	0201501	1	Connection	Chiocciola	Conector	Raccord	Ringstück
	13	731 290 M1	32184414	1	Banjo	Bocchettone	Tornillo	Vis	Hohlschraube
	14	731 338 M1	0920154	2	Washer-flat	Rondella piana	Arandela llana	Rondelle plate	Scheibe
	15	353 917 X1	0576151	1	Nut	Dado	Tuerca	Ecrou	Mutter
	16	738 031 M91	35846065	1	Pipe	Tubo	Tubo	Tube	Ölleitung
	17	736 272 M1	33532129	2	Nut	Dado	Tuerca	Ecrou	Mutter
	18	376 526 X1	33811114	2	Olive	Ogiva	Ojiva	Olive	Schneidring
	19	738 030 M91	35845053	1	Pipe (c/w ref. 20-21)	Tubo (compr. rif. 20-21	Tubo (incl. piezas 20-21)	Tube (compr. rep. 20-21)	Ölleitung (einschl. Pos. 20-21)
	20	736 272 M1	33532129	2	Nut	Dado	Tuerca	Ecrou	Mutter
	21	376 526 X1	33811114	2	Olive	Ogiva	Ojiva	Olive	Schneidring
	22	1446 087 M91	2658201	1	Noreturn valve	Valvola di ritegno	Valvula	Soupape	Ventil
	23	731 349 M1	0921259	1	Washer	Rondella	Arandela	Rondelle	Scheibe
	25	1845 157 M1		1	Connection	Raccordo	Conector	Raccord	Ringstück
B	26	1437 974 M1		1	Pipe	Tubo	Tubo	Tube	Ölleitung
B	27	973 070 M1		2	Clamp	Fascetta	Abrazadera	Collier	Schlauchbinder
B	28	981 286 M1		1	Hose-flex	Tuboflex	Manguera	Flexible	Schlauch
B	29	1441 294 X1		2	Clamp	Fascetta	Abrazadera	Collier	Schlauchbinder
	30	980 699 M92		1	Hose-flex	Tuboflex	Manguera	Flexible	Schlauch
	31	1845 156 M1		3	Banjo	Bocchettone	Tornillo	Vis	Hohlschraube

Note	Ref.	MF numbers	Perkins N°	Q.ty	Description	Denominazione	Descripcion	Désignation	Benennung
	32	1440 699 M1		6	Seal	Rondella di tenuta	Retén	Joint	Dichtring
	33	982 418 M1		2	Lockplate	Piastrina	Placa	Plaque	Halter
	34	1845 012 M1		4	Damper	Ammortizzatore	Amortiguador	Amortisseur	Dämpfer
	35	339 337 X1		2	Bolt	Vite	Tornillo	Vis	Schraube
	36	1440 313 X1		2	Lockwasher	Rosetta elastica	Arandela de bloqueo	Rondelle grower	Federring
	37	1432 167 M91		1	Hose-flex	Tuboflex	Manguera	Flexible	Schlauch
	38	1437 742 M91		1	Hose-flex	Tuboflex	Manguera	Flexible	Schlauch
C	39	358 716 X1		1	Plug	Tappo	Tapón	Bouchon	Verschlussschraube
	40	891 969 M91		1	Fuel sump	Vaschetta termostarter	Sumidero de combustible	Carter gasoil	Kaltstartbehälter
	41	339 081 X1		1	Bolt	Vite	Tornillo	Vis	Schraube
	42	390 734 X1		1	Washer-flat	Rondella piana	Arandela llana	Rondelle plate	Scheibe
	43	1440 314 X1		1	Lockwasher	Rosetta elastica	Arandela de bloqueo	Rondelle grower	Federring
	45	736 149 M92	35355299	1	Pipe	Tubo	Tubo	Tube	Ölleitung
	46	736 154 M91	35355297	1	Pipe	Tubo	Tubo	Tube	Ölleitung
	47	736 152 M91	35355296	1	Pipe	Tubo	Tubo	Tube	Ölleitung
	48	736 776 M91	35355316	1	Pipe	Tubo	Tubo	Tube	Ölleitung
	49	736 777 M91	35355315	1	Pipe	Tubo	Tubo	Tube	Ölleitung
	50	736 778 M91	35355317	1	Pipe	Tubo	Tubo	Tube	Ölleitung
	51	733 848 M1	36845114	2	Damper	Ammortizzatore	Amortiguador	Amortisseur	Dämpfer
	52	733 849 M1	36511122	2	Lockplate	Piastrina	Placa	Plaque	Halter
	53	375 813 X1	0726505	2	Bolt	Vite	Tornillo	Vis	Schraube
	54	376 578 X1	2211401	2	Nut	Dado	Tuerca	Ecrou	Mutter
	55	733 868 M1	36844116	4	Damper	Ammortizzatore	Amortiguador	Amortisseur	Dämpfer
	56	733 869 M1	36511123	4	Lockplate	Piastrina	Placa	Plaque	Halter
	57	375 813 X1	0726505	2	Bolt	Vite	Tornillo	Vis	Schraube
	58	376 578 X1	2211401	2	Nut	Dado	Tuerca	Ecrou	Mutter
	60	736 179 M91	2645543	6	Injector assy (c/w ref. 61-62-63)	Iniettore (compr. rif. 61 62-63)	Conjunto de atomizador (incl. piezas 61-62-63)	Injecteur (compr. rep. 61-62-63)	Einspritzdüse (best. aus Pos. 61-62-63)
	61	1852 744 M1	2646460	6	Holder	Porta iniettore	Portatobera	Porte injecteur	Düsenhalter
	62	883 258 M91	2646679	6	Nozzle	Iniettore	Tobera	Nez d'injecteur	Düse
	63	376 091 X1	0921173	6	Washer	Rondella	Arandela	Rondelle	Scheibe

Note	Ref.	MF numbers	Perkins N°	Q.ty	Description	Denominazione	Descripcion	Désignation	Benennung
	64	732 824 M1	33817114	6	Seat	Sede	Asiento	Siège	Sitz
	65	732 966 M1	0826243	12	Stud	Prigioniero	Esparrago	Goujon	Stiftschraube
	66	353 916 X1	0576002	12	Nut	Dado	Tuerca	Ecrou	Mutter
	67	733 693 M91	35587337	1	Pipe	Tubo	Tubo	Tube	Ölleitung
	68	731 567 M1	0095315	4	Bolt	Bocchettone	Tornillo	Vis	Schraube
	69	376 518 X1	0921176	12	Seal	Rondella di tenuta	Retén	Joint	Dichtring
	70	731 568 M1	0201526	2	Bolt	Bocchettone	Tornillo	Vis	Schraube
	71	738 283 M1	34427153	1	Pipe	Tubo	Tubo	Tube	Ölleitung
	72	735 992 M1	33555338	2	Nipple	Raccordo	Racor	Raccord	Schraubcstutzen

Note: **A** Plate used up to serial 1060100180 (R 2733). **B** Item not used for Nord America market. **C** Item used only for Nord America market.
A Tavola usata fino alla matr. 1060100180. **B** Rif. non usato per il mercato Nordamericano. **C** Rif. usato solo per il mercato Nordamericano.
A Làmina usada hasta la matr. 1060100180. **B** Pieza no usada para el mercado Nordamericano. **C** Pieza usada solo para el mercado Nordamericano.
A Planche employée jusqu'à la matr. 1060100180. **B** Item pas employé pour le marchè Nordamericain. **C** Item employé pour le marchè Nordamericain seulement.
A Tafel bis Serie Nr. 1060100180 verwende. **B** Pos. für Nordamerikanischen Markt nicht verwende. **C** Pos. für den Nordamerikanischen Markt verwende.

FUEL LINES - COLD STARTER

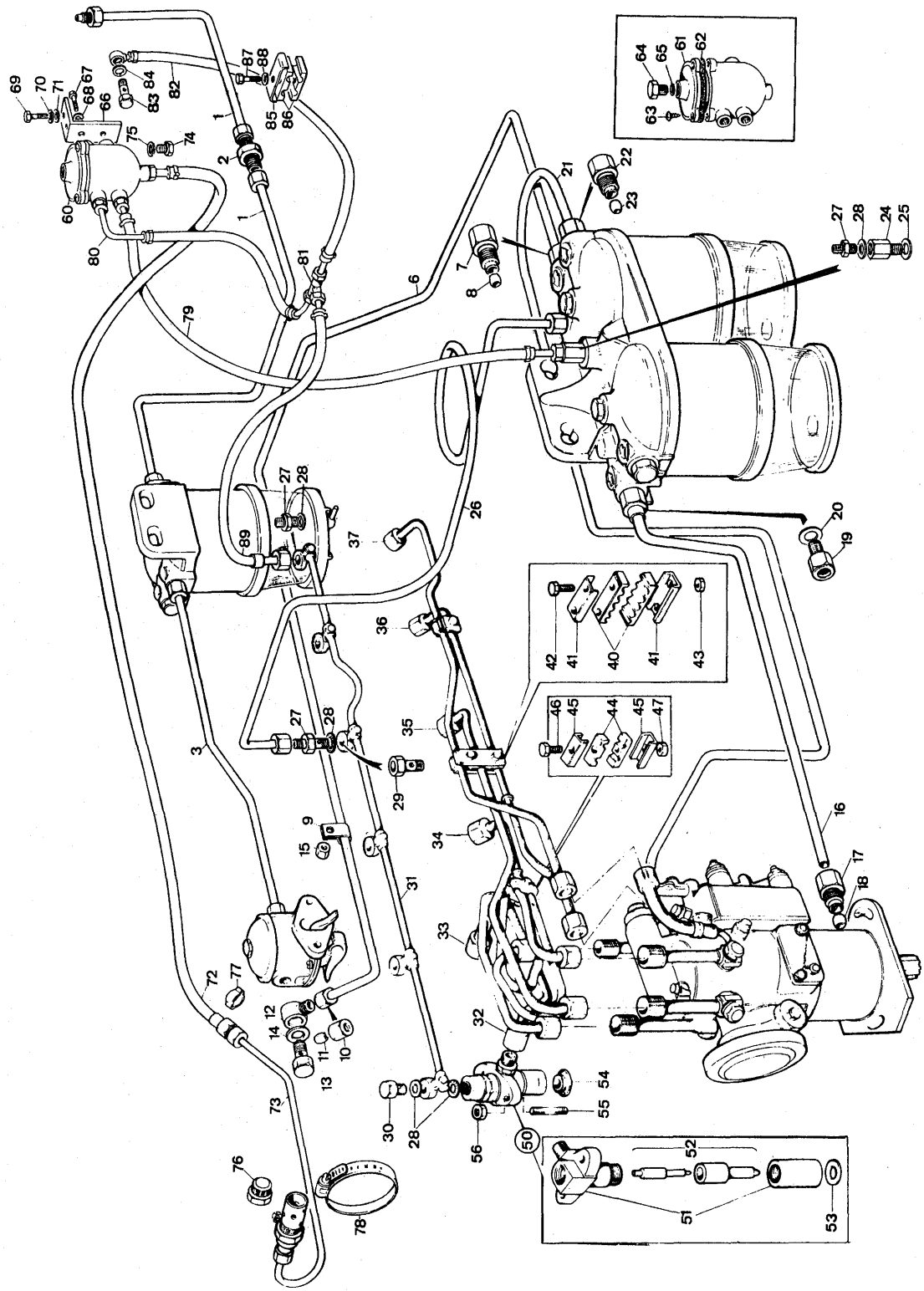

Note	Ref.	MF numbers	Perkins N°	Q.ty	Description	Denominazione	Descripcion	Désignation	Benennung
A									
	1	1492 821 M91		2	Pipe	Tubo	Tubo	Tube	Leitung
	2	1845 152 M1		1	Nipple	Raccordo	Racor	Racord	Schraubstutzen
	3	1492 659 M91		1	Pipe	Tubo	Tubo	Tube	Leitung
	6	738 416 M91	41235202	1	Pipe (c/w ref. 7-8-9)	Tubo (comp. rif. 7-8-9)	Tubo (incl. piezas 7-8-9)	Tube (comp. items 7-8-9)	Leitung (einschl. Pos. 7-8-9)
	7	736 272 M1	33532129	1	Nut	Dado	Tuerca	Ecrou	Mutter
	8	376 526 X1	33811114	1	Olive	Oliva	Ojiva	Olive	Schneidring
	9	734 834 M1	0180179	2	Clamp	Fascetta	Abrazadera	Collier	Schelle
	10	376 523 X1	33225414	1	Nut	Dado	Tuerca	Ecrou	Mutter
	11	376 526 X1	33811114	1	Olive	Oliva	Ojiva	Olive	Schneidring
	12	731 561 M1	0201501	1	Connection	Chiocciola	Conector	Raccord	Ringstück
	13	731 290 M1	32184414	1	Banjo	Bocchettone	Tornillo	Vis	Schraube
	14	731 338 M1	0920154	2	Washer flat	Rondella piana	Arandela llana	Rondelle	Scheibe
	15	353 917 X1	0576151	1	Nut	Dado	Tuerca	Ecrou	Mutter
	16	738 031 M91	35846065	1	Pipe	Tubo	Tubo	Tube	Leitung
	17	736 272 M1	33532129	2	Nut	Dado	Tuerca	Ecrou	Mutter
	18	376 526 X1	33811114	2	Olive	Oliva	Ojiva	Olive	Schneidring
	19	1446 087 M91	2658201	1	Non-return valve	Valvola di ritegno	Valvula retenedora	Soupape	Ventil
	20	731 349 M1	0921259	1	Washer	Rondella	Arandela	Rondelle	Scheibe
	21	738 030 M91	35845053	1	Pipe (c/w ref. 22-23)	Tubo (comp. rif. 22-23)	Tubo (incl. piezas 22-23)	Tube (comp. items 22-23)	Leitung (einschl. Pos. 22-23)
	22	736 272 M1	33532129	2	Nut	Dado	Tuerca	Ecrou	Mutter
	23	376 526 X1	33811114	2	Olive	Oliva	Ojiva	Olive	Schneidring
	24	890 972 M91	33423	1	Non-return valve	Valvola di non ritorno	Valvula retenedora	Soupape	Ventil
	25	1650 338 M1	0920155	1	Washer	Rondella	Arandela	Rondelle	Scheibe
	26	738 283 M1	34427153	1	Pipe	Tubo	Tubo	Tube	Leitung
	27	735 992 M1	33555338	3	Nipple	Niplo	Racor	Raccord	Schraubstutzen
	28	1650 338 M1	0921176	13	Seal	Rondella	Arandela	Rondelle	Scheibe
	29	731 568 M1	0201526	2	Bolt	Bocchettone	Tornillo	Vis	Schraube
	30	731 567 M1	0095315	4	Bolt	Bocchettone	Tornillo	Vis	Schraube
	31	733 693 M91	35587337	1	Pipe	Tubo	Tubo	Tube	Leitung
	32	736 149 M92	35355299	1	Pipe	Tubo	Tubo	Tube	Leitung
	33	736 154 M91	35355297	1	Pipe	Tubo	Tubo	Tube	Leitung
	34	736 152 M91	35355296	1	Pipe	Tubo	Tubo	Tube	Leitung
	35	736 776 M91	35355316	1	Pipe	Tubo	Tubo	Tube	Leitung
	36	736 777 M91	35355315	1	Pipe	Tubo	Tubo	Tube	Leitung
	37	736 778 M91	35355317	1	Pipe	Tubo	Tubo	Tube	Leitung
	40	733 848 M1	36845114	2	Damper	Ammortizzatore	Amortiguador	Amortisseur	Dämpfer

Note	Ref.	MF numbers	Perkins N°	Q.ty	Description	Denominazione	Descripcion	Désignation	Benennung
	41	733 849 M1	36511122	2	Lockplate	Piastrina	Placa	Plaque	Platte
	42	375 813 X1	0726505	2	Bolt	Vite	Tornillo	Vis	Schraube
	43	376 578 X1	2211401	2	Nut	Dado	Tuerca	Ecrou	Mutter
	44	733 868 M1	36844116	4	Damper	Ammortizzatore	Amortiguador	Amortisseur	Dämpfer
	45	733 869 M1	36511123	4	Lockplate	Piastrina	Placa	Plaque	Platte
	46	375 813 X1	0726505	2	Bolt	Vite	Tornillo	Vis	Schraube
	47	376 578 X1	2211401	2	Nut	Dado	Tuerca	Ecrou	Mutter
	50	736 179 M91	2645543	6	Injector ass'y (c/w ref. 51-52-53)	Iniettore comp. i rif. 51-52-53)	Conjunto de atomizador (incl. piezas 51-52-53)	Injecteur (comp. items 51-52-53)	Einsprlitzdüse (einschl. Pos. 51-52-53)
	51	1852 744 M1	2646460	6	Holder	Porta iniettore	Portatobera	Porte injecteur	Düsenhalter
	52	883 258 M91	2646679	6	Nozzle	Iniettore	Tobera	Nez d'injecteur	Düse
	53	376 091 X1	09211773	6	Washer	Rondella	Arandela	Rondelle	Scheibe
	54	732 824 M1	33817114	6	Seat	Sede	Asiento	Siège	Sitz
	55	732 966 M1	0826243	12	Stud	Prigioniero	Esparrágo	Goujon	Stiftschraube
	56	353 916 X1	0576002	12	Nut	Dado	Tuerca	Ecrou	Mutter
	60	736 410 M91	41374425	1	Container (c/w ref. 61-62-63)	Vaschetta (comp. i rif. 61-62-63)	Sumidero de combustible (incl. piezas 61-62-63)	Carter gasoil (comp. items 61-62-63)	Kaltstartbehälter (einschl. Pos. 61-62-63)
	61	736 408 M1	37416501	1	Cover	Coperchio	Cubierta	Couvercle	Deckel
	62	732 164 M1	0490687	1	Gasket	Guarnizione	Junta	Joint	Dichtung
	63	377 056 X1	2152173	3	Screw	Vite	Tornillo	Vis	Schraube
	64	376 690 X1	32161115	1	Plug	Tappo	Tapón	Bouchon	Verschlussschraube
	65	735 837 M1	2413018	1	Seal	Guarnizione	Junta	Joint	Dichtung
	66	1493 950 M1		1	Bracket	Supporto	Soporte	Support	Halter
	67	353 501 X1		2	Bolt	Vite	Tornillo	Vis	Schraube
	68	353 441 X1		2	Lockwasher	Rosetta elastica	Arandela de bloqueo	Rondelle grower	Federring
	69	339 081 X1		1	Bolt	Vite	Tornillo	Vis	Schraube
	70	1440 314 X1		1	Lockwasher	Rosetta elastica	Arandela de bloqueo	Rondelle grower	Federring
	71	390 734 X1		1	Washer	Rondella piana	Arandela llana	Rondelle	Scheibe
B	72	1493 961 M91		1	Pipe	Tubo	Tubo	Tube	Leitung
B	73	1437 974 M1		1	Pipe	Tubo	Tubo	Tube	Leitung
C	74	356 885 X1		1	Plug	Tappo	Tapón	Bouchon	Verschlussschraube
C	75	1441 216 X1		1	Seal	Guarnizione	Junta	Joint	Dichtung
C	76	358 716 X1		1	Plug	Tappo	Tapón	Bouchon	Verschlussschraube
B	77	1441 294 X1		2	Clamp	Fascetta	Abrazadera	Collier	Schlauchbinder
	78	973 070 M1		1	Clamp	Fascetta	Abrazadera	Collier	Schlauchbinder
	79	1493 959 M91		1	Pipe	Tubo	Tubo	Tube	Leitung

Note	Ref.	MF numbers	Perkins N°	Q.ty	Description	Denominazione	Descripcion	Désignation	Benennung
	80	1493 951 M91		1	Pipe	Tubo	Tubo	Tube	Leitung
	81	739 090 M1	37752661	1	T.ee union	Raccordo a T	Racor	Racord	T-Stück
	82	1493 953 M91		1	Pipe	Tubo	Tubo	Tube	Leitung
	83	1845 155 M1		1	Bolt	Bocchettone	Tornillo	Vis	Schraube
	84	1440 701 X1		2	Seal	Guarnizione	Junta	Joint	Dichtung
	85	982 418 M1		2	Lockplate	Piastrina	Placa	Plaque	Platte
	86	1845 012 M1		4	Damper	Ammortizzatore	Amortiguador	Amortisseur	Dämpfer
	87	339 337 X1		2	Bolt	Vite	Tornillo	Vis	Schraube
	88	1440 313 X1		2	Lockwasher	Rosetta elastica	Arandela de bloqueo	Rondelle grower	Federring
	89	1493 957 M91		1	Pipe	Tubo	Tubo	Tube	Leitung

Note: **A** Plate used from serial 1060100181 (R 2733). **B** Item not used for Nord America market. **C** Item used only for Nord America market.
A Tavola usata dalla matr. 1060100181. **B** Rif. non usato per il mercado Nordamericano. **C** Rif. usato solo per il mercado Nordamericano.
A Lámina usada desde la matr. 1060100181. **B** Pieza no usada para el mercado Nordamericano. **C** Pieza usada para el mercado Nordamericano solo.
A Planche employée à partir de la matr. 1060100181. **B** Item pas employé pour le marchè Nordamericain. **C** Item employé pour le marchè Nordamericain seulement.
A Tafel ab Serie Nr. 1060100181 verwende. **B** Pos. für Nordamerikanischen Markt nicht verwende. **C** Pos für den Nordamerikanischen Markt verwende.

EXHAUST MANIFOLD AND MUFFLER

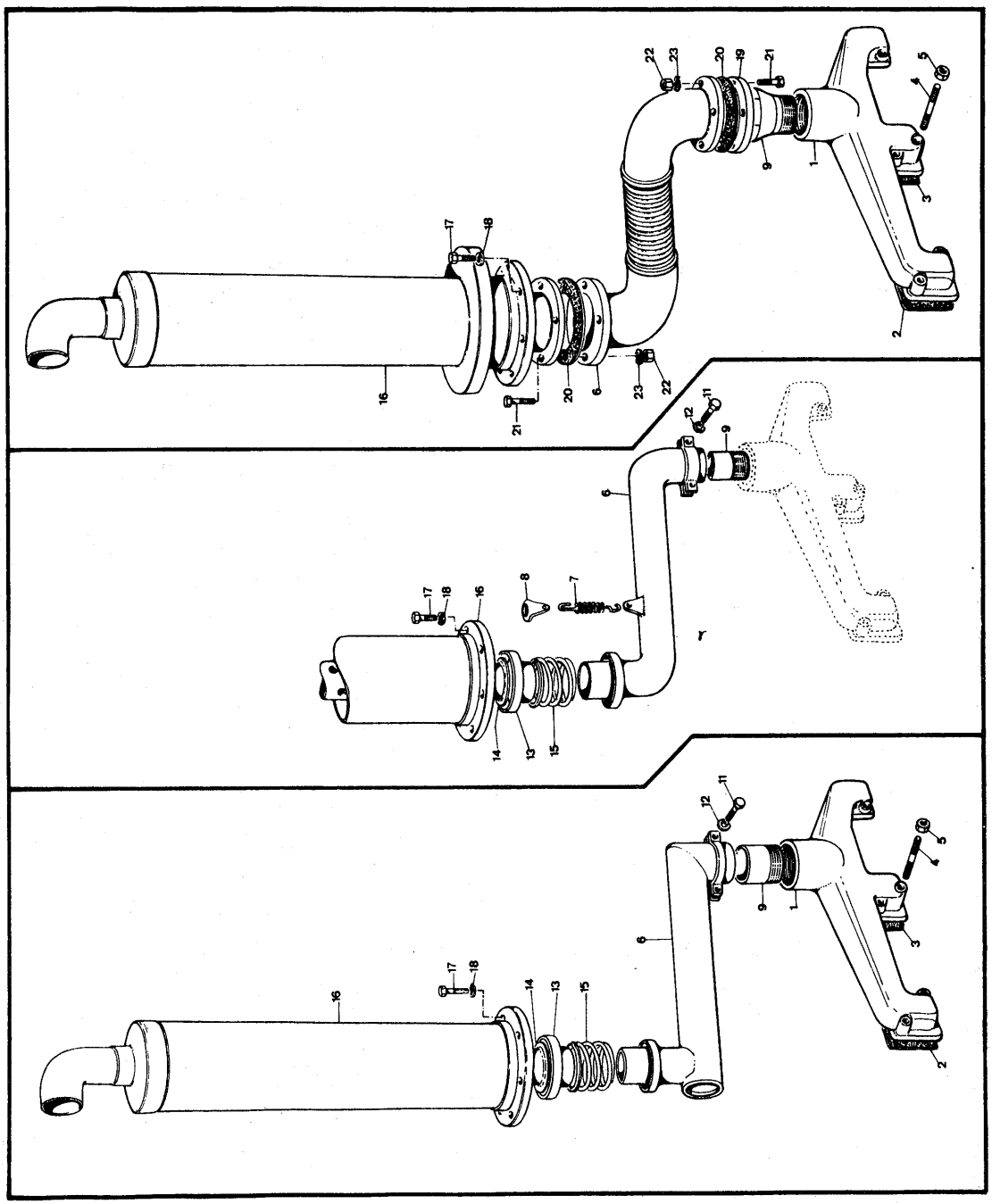

Note	Ref.	MF numbers	Perkins N°	Q.ty	Description	Denominazione	Descripcion	Désignation	Benennung
	1	735 556 M1	37783221	1	Manifold	Collettore	Colector del escape	Collecteur echappement	Auspuffkrümmer
	2	735 528 M1	36847124	2	Gasket	Guarnizione	Junta	Joint	Dichtung
	3	735 532 M1	36866723	1	Gasket	Guarnizione	Junta	Joint	Dichtung
	4	735 622 M1	0826510	7	Stud	Prigioniero	Esparràgo	Goujon	Stiftschraube
	5	357 558 X1	2211224	7	Nut	Dado	Tuerca	Ecrou	Mutter
A	6	1454 375 M91		1	Pipe	Tubo	Tubo	Tube	Auspuffröhr
B	6	2707 852 M91		1	Pipe	Tubo	Tubo	Tube	Auspuffröhr
C	6	2712 814 M91		1	Pipe	Tubo	Tubo	Tube	Auspuffröhr
B	7	1430 606 M2		1	Spring	Molla	Resorte	Ressort	Feder
B	8	2707 853 M1		1	Plate	Piastrina	Placa	Plaque	Halter
A	9	721 924 M1		1	Pipe	Tubo	Tubo	Tube	Auspuffröhr
B	9	2708 429 M1		1	Pipe	Tubo	Tubo	Tube	Auspuffröhr
C	9	2712 819 M1		1	Pipe	Tubo	Tubo	Tube	Auspuffröhr
D	11	391 857 X1		2	Bolt	Vite	Perno	Boulon	Schraube
D	12	1440 313 X1		2	Lockwasher	Rosetta elastica	Arandela de bloqueo	Rondelle grower	Federring
D	13	1454 376 M1		1	Ring	Anello	Anillo	Anneau	Auspuffring
D	14	1454 377 M1		1	Gasket	Guarnizione	Junta	Joint	Dichtung
D	15	1454 378 M1		1	Spring	Molla	Resorte	Ressort	Feder
D	16	1454 367 M92		1	Muffler	Marmitta	Silenciador	Silencieux	Auspufftopf
C	16	2711 140 M91		1	Muffler	Marmitta	Silenciador	Silencieux	Auspufftopf
	17	339 451 X1		6	Bolt	Vite	Perno	Boulon	Schraube
	18	1440 314 X1		6	Lockwasher	Rosetta elastica	Arandela de bloqueo	Rondelle grower	Federring
C	19	2712 820 M1		1	Flange	Flangia	Brida	Flasque	Flansch
C	20	2709 341 M1		2	Gasket	Guarnizione	Junta	Joint	Dichtung
C	21	353 544 X1		8	Bolt	Vite	Perno	Boulon	Schraube
C	22	1437 879 M1		8	Nut	Dado	Tuerca	Ecrou	Mutter
C	23	353 434 X1		8	Lockwasher	Rosetta elastica	Arandela de bloqueo	Rondelle grower	Federring

Note: **A** Item used up to serial 167 (R 2982). **B** Item used from serial 168 up to 462 (R 3375). **C** Item used from serial 463 (R 3375). **D** Item used up to serial 462 (R 3375).

A Rif. usato fino alla matr. 167. **B** Rif. usato dalla matr. 168 alla matr. 462. **C** Rif. usato dalla matr. 463. **D** Rif. usato fino alla matr. 462.

A Pieza usada hasta la matr. 167. **B** Pieza usada desde la matr. 168 hasta la matr. 462. **C** Pieza usada desde la matr. 463. **D** Pieza usada hasta la matr. 462.

A Item employé jusqu'à la matr. 167. **B** Item employè a partir de la matr. 168 jusqu'à la matr. 462. **C** Item employé a partir de la matr. 463. **D** Item employé jusqu'à la matr. 462.

A Pos. bis Matrikelnummer 167 verwende. **B** Pos. ab Matrikelnummer 168 bis Matrikelnummer 462 verwende. **C** Pos. ab Matrikelnummer 463 verwende. **D** Pos. bis Matrikelnummer 462 verwende.

EXHAUST MANIFOLD AND MUFFLER

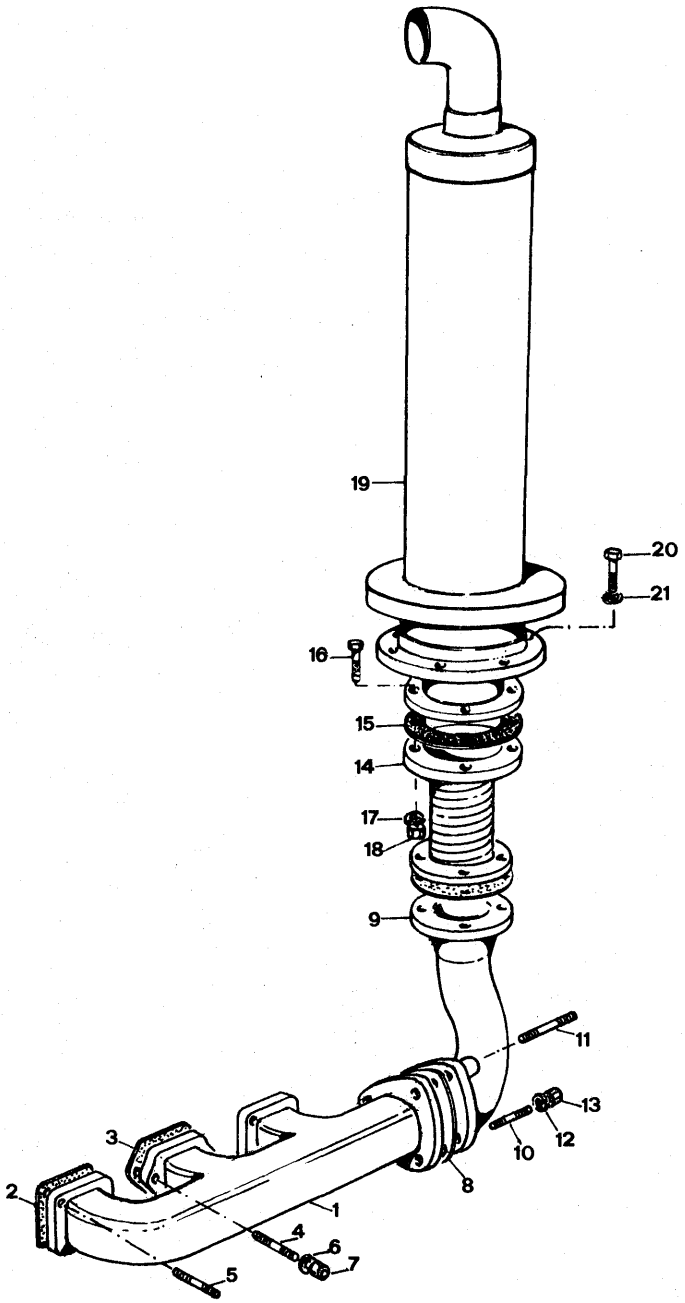

Note	Ref.	MF numbers	Perkins N°	Q.ty	Description	Denominazione	Descripcion	Désignation	Benennung
A									
	1	741 912 M1	37782632	1	Manifold	Collettore	Colector del escape	Collecteur echappement	Auspuffkrümmer
	2	733 825 M1	36862124	2	Joint	Guarnizione	Junta	Joint	Dichtung
	3	734 062 M1	36862129	1	Joint	Guarnizione	Junta	Joint	Dichtung
	4	733 805 M1	0826450	2	Stud	Prigioniero	Esparrago	Goujon	Stiftschraube
	5	735 622 M1	0826510	4	Stud	Prigioniero	Esparrago	Goujon	Stiftschraube
	6	376 616 X1	0920469	6	Washer	Rondella	Arandela	Rondelle	Scheibe
	7	1476 020 X1	2188135	6	Nut	Dado	Tuerca	Ecrou	Mutter
	8	1436 578 M1		1	Gasket	Guarnizione	Junta	Joint	Dichtung
	9	2712 879 M1		1	Pipe	Tubo	Tubo	Tube	Auspuffröhr
	10	2735 376 M1		1	Stud	Prigioniero	Esparrago	Goujon	Stiftschraube
	11	2737 193 M1		2	Stud	Prigioniero	Esparrago	Goujon	Stiftschraube
	12	353 434 X1		3	Lockwasher	Rosetta elastica	Arandela de bloqueo	Rondelle grower	Federring
	13	1476 028 M1		3	Nut	Dado	Tuerca	Ecrou	Mutter
	14	2712 880 M91		1	Hose	Tubo	Tubo	Tube	Aupuffröhr
	15	2709 341 M1		2	Gasket	Guarnizione	Junta	Joint	Dichtung
	16	353 544 X1		8	Bolt	Vite	Perno	Vis	Schraube
	17	353 434 X1		8	Lockwasher	Rosetta elastica	Arandela de bloqueo	Rondelle grower	Federring
	18	1437 879 M1		8	Nut	Dado	Tuerca	Ecrou	Mutter
	19	2711 140 M91		1	Muffler	Marmitta	Silenciador	Silencieux	Auspufftopf
	20	339 451 X1		6	Bolt	Vite	Perno	Vis	Schraube
	21	1440 314 X1		6	Lockwasher	Rosetta elastica	Arandela de bloqueo	Rondelle grower	Federring

Note: **A** Plate used from serial 1359.
A Tav. usata dalla matr. 1359.
A Lámina usada desde la matr. 1359.
A Planche employée à partir de la matr. 1359.
A Tafel ab Serie Nr. 1359 verwende.

SUPPORT AIR FILTER

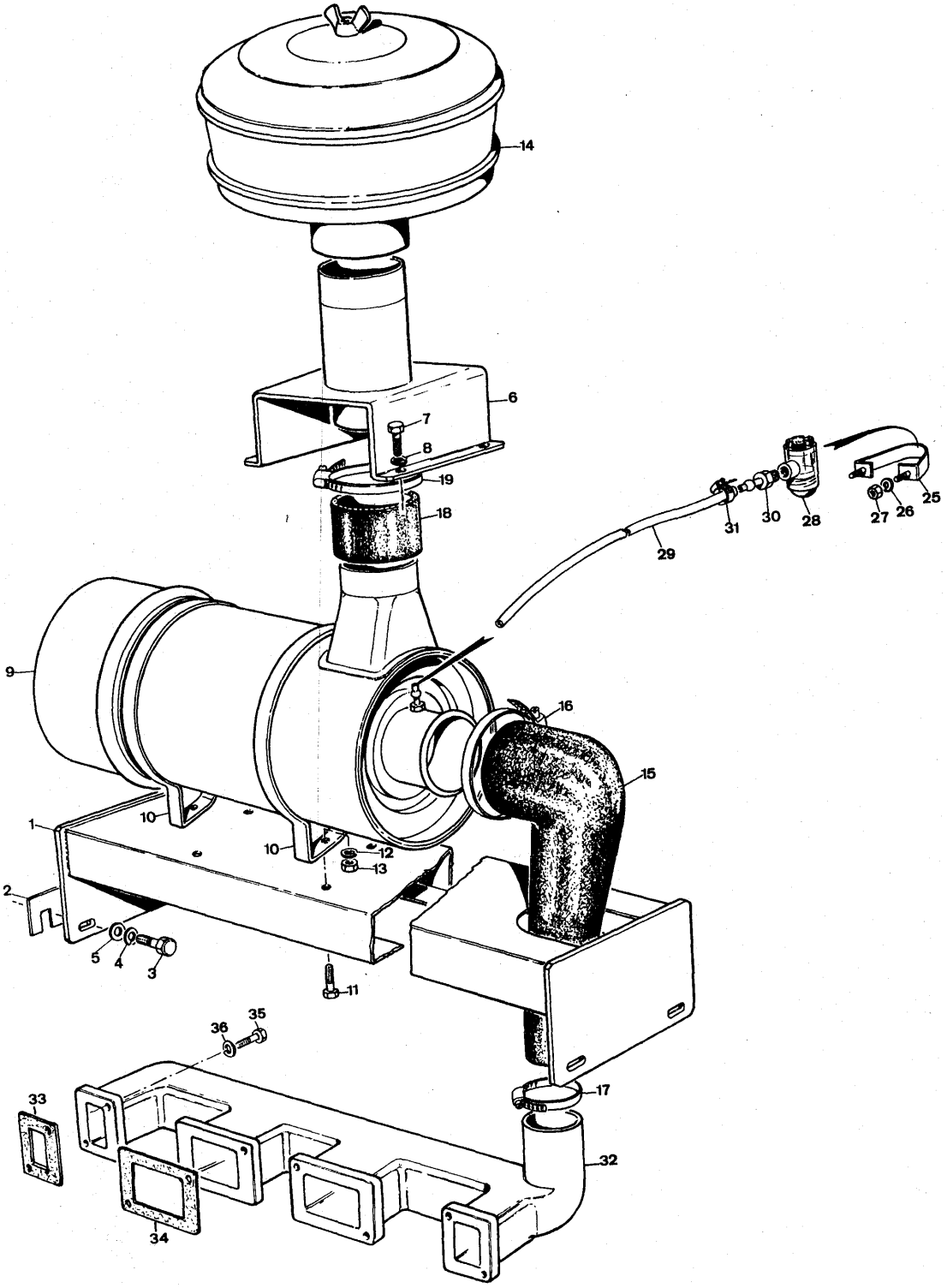

Note	Ref.	MF numbers	Perkins N°	Q.ty	Description	Denominazione	Descripcion	Désignation	Benennung
A									
	1	2705 484 M91		1	Bracket	Supporto	Soporte	Support	Halter
	2	2705 204 M1			Shim 1 mm	Spessore 1 mm	Pieza de espesor 1 mm	Cale 1 mm	Einstellblech 1 mm
	3	339 451 X1		4	Bolt	Vite	Perno	Vis	Schraube
	4	1440 314 X1		4	Lockwasher	Rosetta elastica	Arandela de bloqueo	Rondelle grower	Federring
	5	390 734 X1		4	Washer-flat	Rondella piana	Arandela llana	Rondelle	Scheibe
	6	2705 200 M91		1	Bracket	Supporto	Soporte	Support	Halter
	7	339 081 X1		4	Bolt	Vite	Perno	Vis	Schraube
	8	1440 314 X1		4	Lockwasher	Rosetta elastica	Arandela de bloqueo	Rondelle grower	Federring
B	9	2708 733 M91		1	Filter air	Filtro aria	Filtro de aire	Filtre à air	Luftfilter
	10	1022 555 M1		2	Clamp	Fascetta	Abrazadera	Collier	Schelle
	11	339 123 X1		4	Bolt	Vite	Perno	Vis	Schraube
	12	1440 313 X1		4	Lockwasher	Rosetta elastica	Arandela de bloqueo	Rondelle grower	Federring
	13	1440 098 X1		4	Nut	Dado	Tuerca	Ecrou	Mutter
B	14	2708 734 M91		1	Prefilter air	Prefiltro aria	Prefiltro de aire	Frefiltre à air	Vorfilter
	15	2708 390 M1		1	Hose	Manicotto	Manguera	Durite	Schlauch
	16	1440 860 X1		1	Clamp	Fascetta	Abrazadera	Collier	Schelle
	17	1441 653 X1		1	Clamp	Fascetta	Abrazadera	Collier	Schelle
	18	2708 389 M1		1	Hose	Manicotto	Manguera	Durite	Schlauch
	19	1441 653 X1		2	Clamp	Fascetta	Abrazadera	Collier	Schelle
	25	1434 085 M91		1	Bracket	Supporto	Soporte	Support	Halter
	26	391 130 X1		2	Lockwasher	Rosetta elastica	Arandela de bloqueo	Rondelle grower	Federring
	27	1440 097 X1		2	Nut	Dado	Tuerca	Ecrou	Mutter
	28	2736 913 M1		1	Gauge depression	Indicatore di depressione	Indicador de presion	Indicateur de dépression	Ünterdruckmesser
	29	1847 742 M1		1	Tube	Tubo	Tubo	Tube	Rohr
	30	981 226 M1		1	Union	Raccordo	Racór	Raccord	Schraubstutzen
	31	1453 951 M1		1	Clamp	Fascetta	Abrazadera	Collier	Schelle
	32	737 222 M1	37787641	1	Induction manifold	Collettore aspirazione	Colector de inducción	Collecteur d'admission	Ansaugkrümmer
	33	738 260 M1	36847134	2	Gasket	Guarnizione	Junta	Joint	Dichtung
	34	738 261 M1	36847133	2	Gasket	Guarnizione	Junta	Joint	Dichtung
	35	353 540 X1	0094431	8	Bolt	Vite	Perno	Boulon	Schraube
	36	353 434 X1	0920054	8	Lockwasher	Rosetta elastica	Arandela de bloqueo	Rondelle grower	Federring

Note: **A** Plate used from serial 1060100290 (R-3231). **B** See details plate 18 A.
A Tavola usata dalla matr. 1060100290. **B** Vedere dettagli a tav. 18A.
A Lámina usada desde la matr. 1060100290. **B** Ver componentes in lámina 18 A.
A Planche employé à partir de la matr. 1060100290. **B** Voir details planche 18 A.
A Tafel ab Serie Nr. 1060100290 verwende. **B** Einzelteile siehe Tafel 18 A.

MANIFOLD AND AIR FILTER

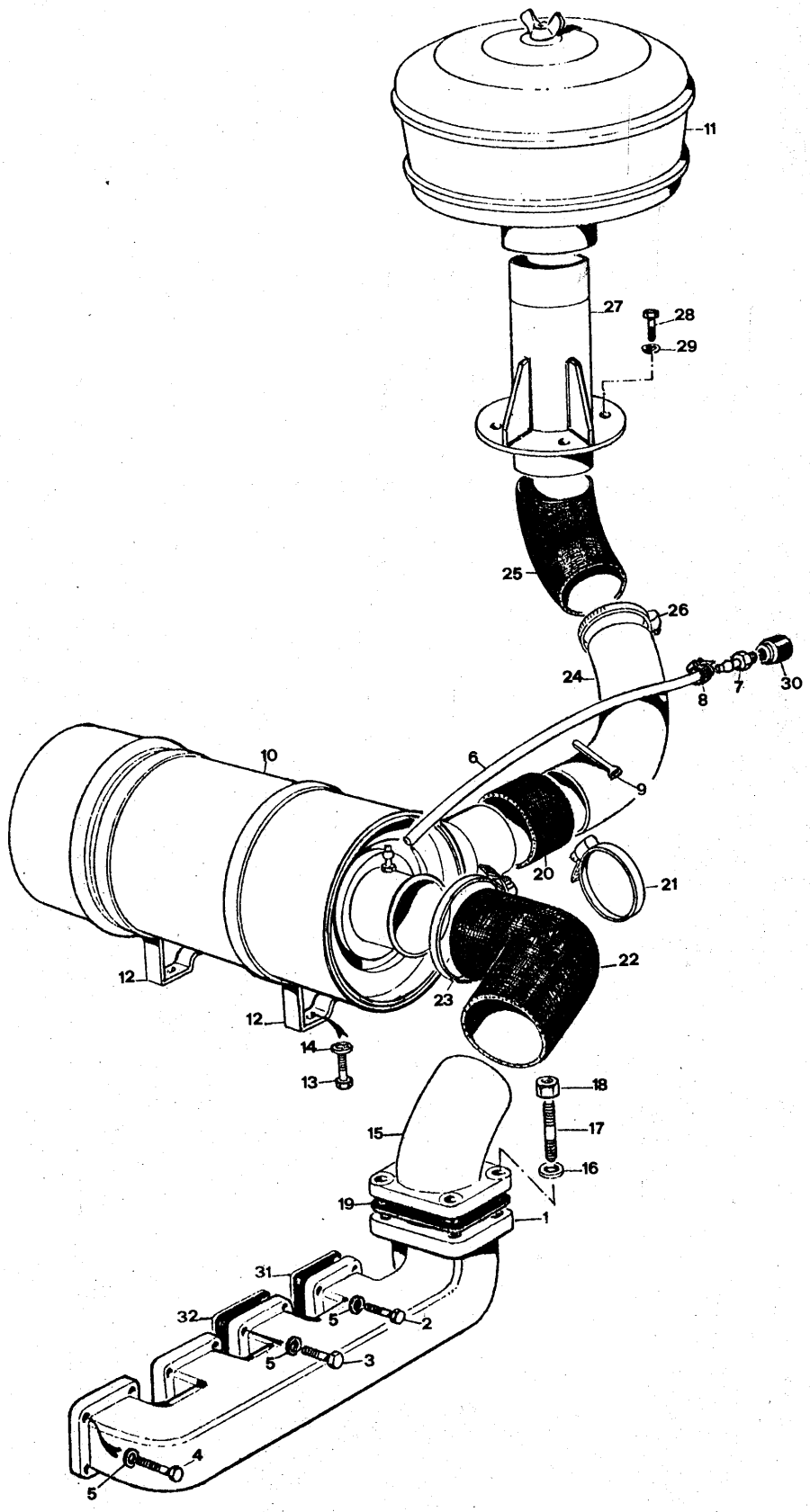

Note	Ref.	MF numbers	Perkins N°	Q.ty	Description	Denominazione	Descripcion	Désignation	Benennung
A									
	1	740 795 M1	37787031	1	Manifold induction	Collettore di aspirazione	Colector de inducción	Collecteur d'admission	Ansaugkrümmer
	2	361 509 X1	0096438	2	Bolt	Vite	Tornillo	Vis	Schraube
	3	375 726 X1	0746460	4	Bolt	Vite	Tornillo	Vis	Schraube
	4	348 042 X1	0096442	2	Bolt	Vite	Tornillo	Vis	Schraube
	5	1650 486 M1	0920054	8	Lockwasher	Rosetta elastica	Arandela de bloqueo	Rondelle grower	Federring
	6	2737 474 M1		1	Hose-flex	Tubo-flex	Manguera flexible	Flexible	Rohr
	7	1436 839 M1		1	Union	Raccordo	Racór	Raccord	Schraubstutzen
	8	1453 951 M1		2	Clamp	Fascetta	Abrazadera	Collier	Schelle
	9	1438 349 M1		2	Clamp	Fascetta	Abrazadera	Collier	Schelle
B	10	2708 733 M92		1	Air filter	Filtro aria	Filtro de aire	Filtre à air	Luftfilter
B	11	2708 734 M91		1	Precleaner	Prefiltro	Prefiltro de aire	Prefiltre à air	Vorfilter
	12	1022 555 M1		2	Clamp	Fascetta	Abrazadera	Collier	Schelle
	13	339 123 X1		4	Bolt	Vite	Perno	Vis	Schraube
	14	1440 313 1		4	Lockwasher	Rosetta elastica	Arandela de bloqueo	Rondelle grower	Federring
	15	2712 845 M1		1	Pipe	Tubo	Tubo	Tubo	Rohr
	16	731 363 M1		4	Stud	Prigioniero	Esparrago	Goujon	Stiftschraube
	17	353 434 X1		4	Lockwasher	Rosetta elastica	Arandela de bloqueo	Rondelle grower	Federring
	18	375 797 X1		4	Nut	Dado	Tuerca	Ecrou	Mutter
	19	2712 846 M1		1	Gasket	Guarnizione	Junta	Joint	Dichtung
	20	2708 389 M1		1	Hose	Manicotto	Manguera	Durite	Schlauch
	21	2712 146 M1		2	Clamp	Fascetta	Abrazadera	Collier	Schelle
	22	2712 844 M1		1	Hose	Manicotto	Manguera	Durite	Schlauch
	23	364 343 X1		2	Clamp	Fascetta	Abrazadera	Collier	Schelle
	24	2737 168 M1		1	Pipe	Tubo	Tubo	Tube	Rohr
	25	2737 169 M1		1	Hose	Manicotto	Manguera	Durite	Schlauch
	26	2712 146 M1		2	Clamp	Fascetta	Abrazadera	Collier	Schelle
	27	2737 155 M91		1	Pipe	Tubo	Tubo	Tube	Rohr
	28	339 081 X1		3	Bolt	Vite	Tornillo	Vis	Schraube
	29	1440 314 X1		3	Lockwasher	Rosetta elastica	Arandela de bloqueo	Rondelle grower	Federring
	30	2736 913 M1		1	Gauge depression	Indicatore di depressione	Indicador de depression	Indicateur de dépression	Ünterdruckmesser
	31	738 259 M1	36862175	2	Gasket	Guarnizione	Junta	Joint	Dichtung
	32	738 262 M1	36866447	2	Gasket	Guarnizione	Junta	Joint	Dichtung

Note: **A** Plate used from serial 1359. **B** See components on plate 18A.
A Tavola usata dalla matr. 1359. **B** Vedere dettagli a tav. 18A.
A Lámina usada desde la matr. 1359. **B** Ver componentes a la lámina 18A.
A Planche employée à partir de la matr. 1359. **B** Voir details planche 18A.
A Tafel ab Serie Nr. 1359 verwende. **B** Einzelteile siehe Tafel 18A.

FRAME

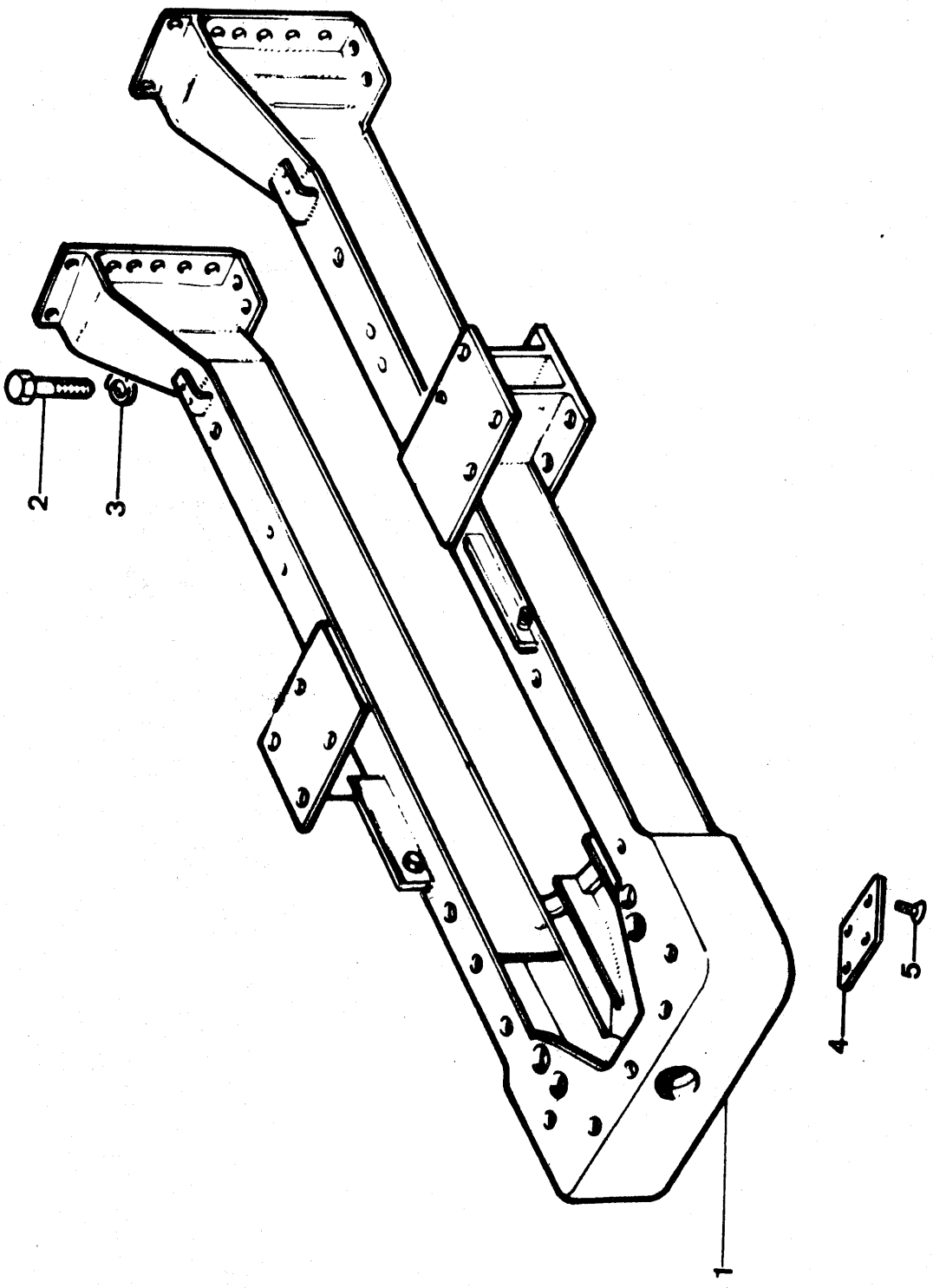

Note	Ref.	MF numbers	Q.ty	Description	Denominazione	Descripcion	Désignation	Benennung
	1	1846 513 M91	1	Frame	Telaio	Bastidor	Chassis	Rahmen
	2	1441 543 X1	8	Bolt	Vite	Perno	Vis	Schraube
	3	1440 317 X1	8	Lockwasher	Rosetta elastica	Arandela de bloqueo	Rondelle grower	Federring
A	4	1843 261 M1	1	Cover	Coperchio	Cubierta	Couvercle	Deckel
A	5	1843 262 M1	4	Bolt	Vite	Perno	Vis	Schraube

Note: A. Item used when front hook is not mounted.
A. Rif. usato quando non è montato il gancio anteriore.
A. Pieza usada cuando no es montado el gancho anterior.
A. Item employé quand n'est pas monté le crochet anterieur.
A. Pos. wenn nicht ist Zughaken vorn angebaut .

GUARDS

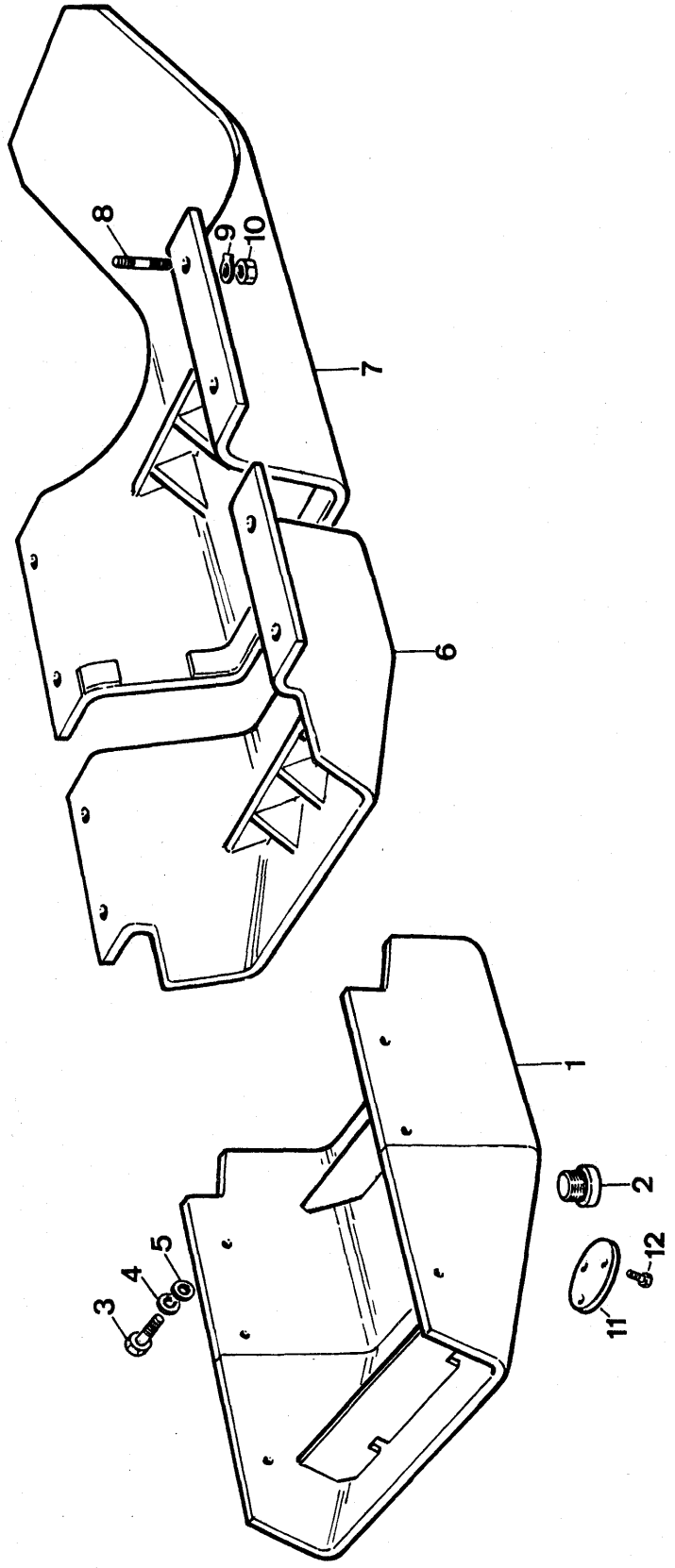

Ref.	Note	MF numbers	Q.ty	Description	Denominazione	Descripcion	Désignation	Benennung
A	1	2708 156 M91	1	Shield rear	Protezione post.	Defensa trasera	Blindage arriére	Wannenschutz hintere
B	1	1846 516 M91	1	Shield rear	Protezione post.	Defensa trasera	Blindage arriére	Wannenschutz hintere
A	2	1431 320 M1	1	Plug	Tappo	Tapón	Bouchon	Verschusschraube
	3	391 870 X1	6	Bolt	Vite	Perno	Vis	Schraube
	4	1440 316 X1	6	Lockwasher	Rosetta elastica	Arandela de bloqueo	Rondelle grower	Federring
	5	390 973 X1	6	Washer	Rondella	Arandela	Rondelle	Scheibe
	6	981 120 M91	1	Guard front	Protezione anter.	Defensa delantera	Blindage avant	Wannenschutz vordere
	7	981 121 M93	1	Guard rear	Protezione post.	Defensa trasera	Blindage arriére	Wannenschutz hintere
	8	1440 064 X1	8	Stud	Prigioniero	Espárrago	Gouion	Stiftschraube
	9	1441 548 X1	8	Plate	Piastrina	Placa	Plaque	Platte
	10	1440 223 X1	8	Nut	Dado	Tuerca	Ecrou	Mutter
B	11	2708 162 M1	1	Cover	Coperchio	Cubierta	Couvercle	Deckel
B	12	1441 456 X1	3	Bolt	Vite	Perno	Boulon	Schraube

Note: **A** Item used up to serial 435 excluded 405; 8; 12; 14; 19; 22; 25; 27; 30 (R-3079). **B** Item used from serial 436 (R-3079).
A Rif. usato fino alla matr. 435 escluse 405; 8; 12; 14; 19; 22; 25; 27; 30 **B** Rif. usato dalla matr. 436.
A Pieza usada hasta la matr. 435 excluidas 405; 8; 12; 14; 19; 22; 25; 27; 30. **B** Pieza usada desde la matr. 436.
A Item employé jusqu'à la matr. 435 excluses 405; 8; 12; 14; 19; 22; 25; 27; 30. **B** Item employé à partir de la matr. 436.
A Pos. bis Serie 435 (405; 8; 12; 14; 19; 22; 25; 27; 30 nicht imbegriffen) verwende. **B** Pos. ab Serie 436 verwende.

BEAM

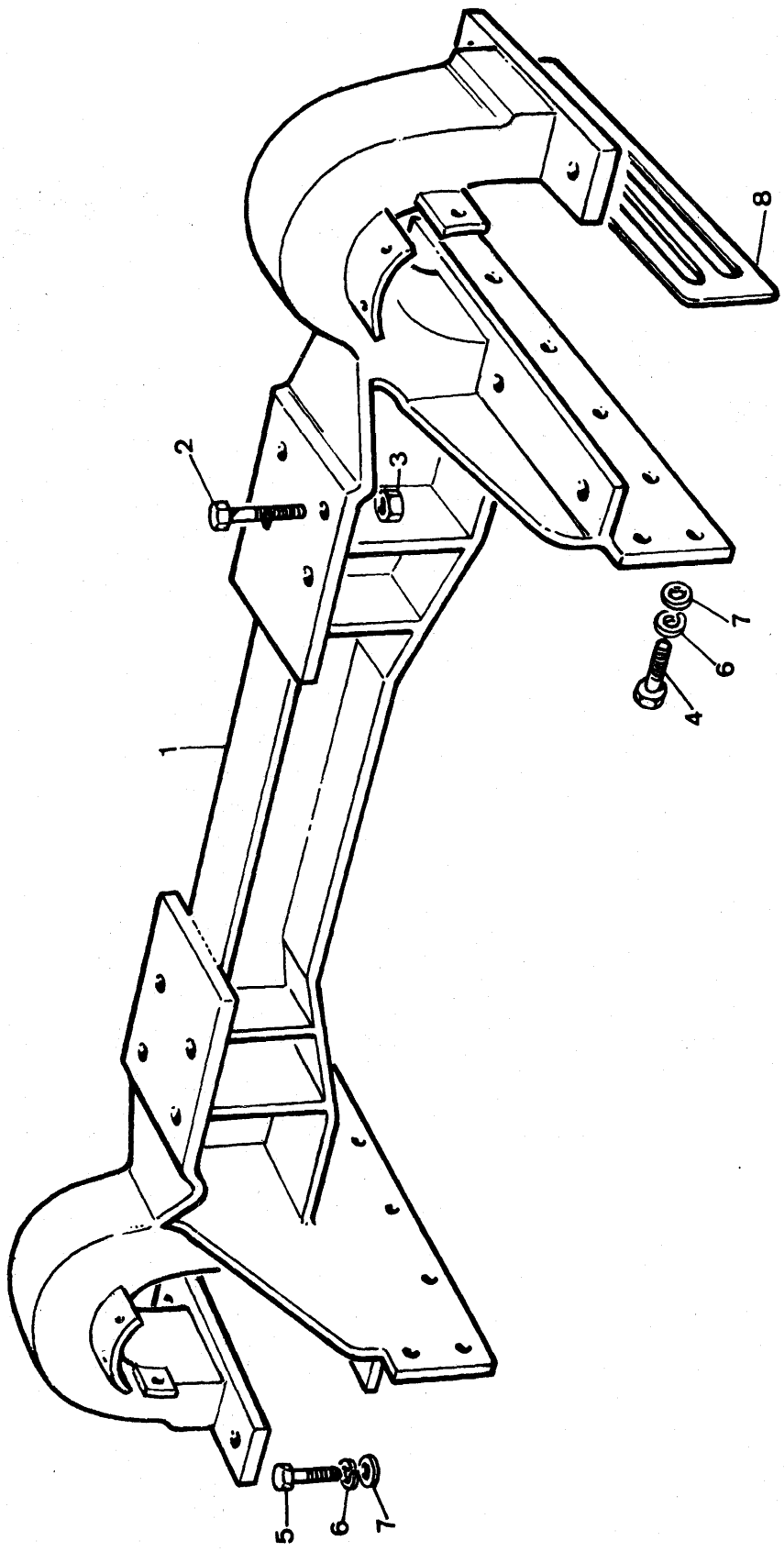

Note	Ref.	MF numbers	Q.ty	Description	Denominazione	Descripcion	Désignation	Benennung
	1	980 744 M3	1	Beam front	Traversa anter.	Viga principal	Poutre transversale	Laufwerkaufhängung
	2	391 943 X1	8	Bolt	Vite	Perno	Vis	Schraube
	3	1440 228 X1	16	Nut	Dado	Tuerca	Ecrou	Mutter
	4	391 881 X1	24	Bolt	Vite	Perno	Vis	Schraube
	5	391 879 X1	2	Bolt	Vite	Perno	Vis	Schraube
	6	1440 317 X1	26	Lockwasher	Rosetta elastica	Arandela de bloqueo	Rondelle grower	Federring
	7	390 974 X1	26	Washer-flat	Rondella piana	Arandela llana	Rondelle	Scheibe
	8	980 254 M1		Shim 0,5 mm.	Spessore 0,5 mm.	Pieza espesor 0,5 mm	Cale 0,5 mm	Einstellblech 0,5 mm
		980 255 M1		Shim 1 mm.	Spessore 1 mm.	Pieza espesor 1 mm	Cale 1 mm	Einstellbech 1 mm

TRACK FRAME

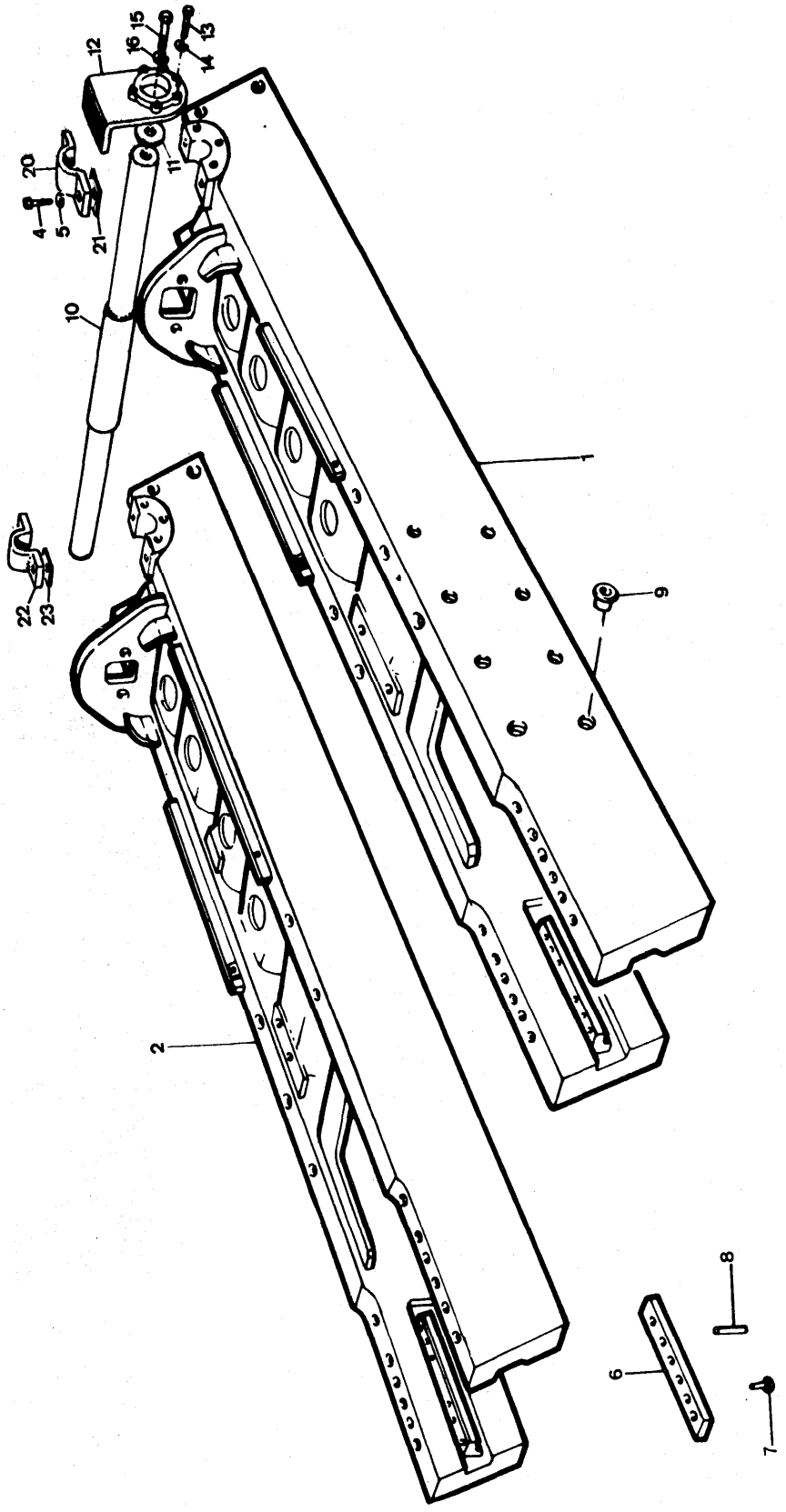

Note	Ref.	MF numbers	Q.ty	Description	Denominazione	Descripcion	Désignation	Benennung
	1	1452 834 M92	1	Track frame left (c/w ref. 4 to 9 and 20 to 23)	Carrello sn. (c. rif. da 4 a 9 e da 20 a 23)	Bastidor izq. (incl. piezas 4 a 9 y 20 a 23)	Chassis G (comp. items de 4 à 9 et de 20 à 23)	Laufwerkrahmen links (einschl. Pos. 4-9 und 20-23)
	2	1452 835 M92	1	Track frame right (c/w ref. 4 to 9 and 20 to 23)	Carrello ds. (c. rif. da 4 a 9 e da 20 a 23)	Bastidor der (incl. piezas 4 a 9 y 20 a 23)	Chassis D (comp. items de 4 à 9 et de 20 à 23)	Laufwerkrahmen rechts (einschl. Pos. 4-9 und 20-23)
	4	1441 542 X1	8	Bolt	Vite	Perno	Vis	Schraube
	5	1440 317 X1	4	Lockwasher	Rosetta elastica	Arandela de bloqueo	Rondelle grower	Federring
	6	2735 424 M1	4	Plate	Piastrina	Placa	Plaque	Platte
	7	1441 420 X1	16	Rivet	Ribattino	Remache	Rivet	Niet
	8	1440 690 X1	8	Dowel	Spina	Espiga	Tetón	Stift
	9	1845 860 M1	18	Plug	Tappo	Tapón	Bouchon	Verschlussdeckel
	10	980 860 M2	1	Bar rear	Barra post.	Barra transversal	Traverse arrière	Laufwerkaufhängung hinten
	11	980 861 M1		Shim 1 mm.	Spessore 1 mm.	Pieza de espesor 1 mm	Cale 1 mm	Einstellblech 1 mm
		980 862 M1		Shim 0,5 mm.	Spessore 0,5 mm.	Pieza de espesor 0,5 mm	Cale 0,5 mm	Einstellblech 0,5 mm
	12	980 863 M2	2	Flange	Flangia	Brida	Flasque	Flansch
	13	391 863 X1	8	Bolt	Vite	Perno	Vis	Schraube
	14	1440 314 X1	8	Lockwasher	Rosetta elastica	Arandela de bloqueo	Rondelle grower	Federring
	15	391 882 X1	2	Bolt	Vite	Perno	Vis	Schraube
	16	1440 319 X1	2	Lockwasher	Rosetta elastica	Arandela de bloqueo	Rondelle grower	Federring
	20	1433 284 M1	2	Cap inner	Cappellotto int.	Casquete int.	Chapeau int.	Lagerdeckel innen
	21	1433 285 M1	2	Shim 0,2 mm.	Spessore 0,2 mm	Pieza de espesor 0,2 mm	Cale 0,2 mm	Einstellblech 0,2 mm
	22	1433 286 M1	4	Cap outer	Cappello est.	Casquete est	Chapeau ext.	Lagerdeckel aussen
	23	1433 287 M1	4	Shim 0,2 mm	Spessore 0,2 mm	Pieza de espesor 0,2 mm	Cale 0,2 mm	Einstellblech 0,2 mm

TRACK ROLLER GUARDS

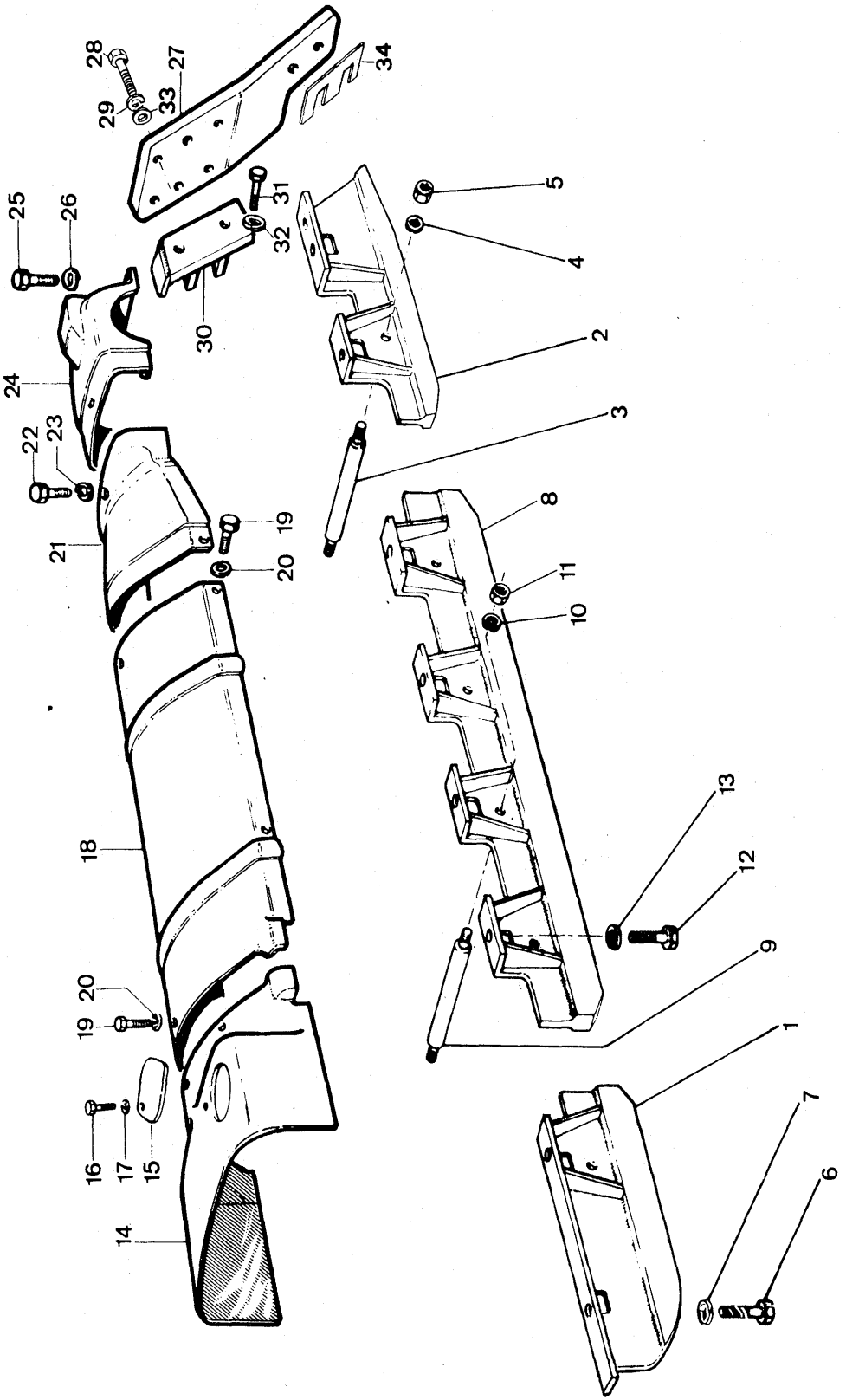

Note	Ref.	MF numbers	Q.ty	Description	Denominazione	Descripcion	Désignation	Benennung
B	1	1452 822 M91	2	Guard front L.H.	Protezione ant. sn.	Defensa delantera izq.	Protecteur avant gauche	Verkleidung vorn links
B		1452 823 M91	2	Guard front R.H.	Protezione ant. ds.	Defensa delantera izq.	Protecteur avant gauche	Verkleidung vorn links
C-F	1	2708 623 M91	2	Guard front L.H.	Protezione ant. sn.	Defensa delantera izq.	Protecteur avant gauche	Verkleidung vorn links
G	1	2717 644 M91	2	Guard front L.H.	Protezione ant. sn.	Defensa delantera izq.	Protecteur avant gauche	Verkleidung vorn links
C-F		2708 624 M91	2	Guard front R.H.	Protezione ant. ds.	Defensa delantera der.	Protecteur avant droit	Verkleidung vorn rechts
G		2717 645 M91	2	Guard front R.H.	Protezione ant. ds.	Defensa delantera der.	Protecteur avant droit	Verkleidung vorn rechts
B	2	1452 818 M91	2	Guard rear L.H.	Protezione post. sn.	Defensa trasera izq.	Protecteur arrière gauche	Verkleidung hinten links
B		1452 819 M91	2	Guard rear R.H.	Protezione post. ds.	Defensa trasera der.	Protecteur arrière droit	Verkleidung hinten rechts
C-F	2	2708 618 M91	2	Guard rear L.H.	Protezione post. sn.	Defensa trasera izq.	Protecteur arrière gauche	Verkleidung hinten links
G	2	2717 636 M91	2	Guard rear L.H.	Protezione post. sn.	Defensa trasera izq.	Protecteur arrière gauche	Verkleidung hinten links
C-F		2708 619 M91	2	Guard rear R.H.	Protezione post. ds.	Defensa trasera der.	Protecteur arrière droit	Verkleidung hinten rechts
G		2717 637 M91	2	Guard rear R.H.	Protezione post. ds.	Defensa trasera der.	Protecteur arrière droit	Verkleidung hinten rechts
B	3	1452 831 M1	4	Pin	Perno	Pasador	Axe	Bolzen
C	3	2708 620 M1	6	Pin	Perno	Pasador	Axe	Bolzen
B	4	1440 316 X1	8	Lockwasher	Rosetta elastica	Arandela de bloqueo	Rondelle grower	Federring
C	4	1440 318 X1	12	Lockwasher	Rosetta elastica	Arandela de bloqueo	Rondelle grower	Federring
B	5	1440 223 X1	8	Nut	Dado	Tuerca	Ecrou	Mutter
C	5	1440 232 X1	12	Nut	Dado	Tuerca	Ecrou	Mutter
	6	391 876 X1	20	Bolt	Vite	Perno	Vis	Schraube
G	7	2715 539 M1	20	Lock	Piastrina	Bloqueo	Frein	Sicherungsblech
F	7	391 414 X1	20	Lockwasher	Rosetta elastica	Arandela de bloqueo	Rondelle grower	Federring
A-D	8	1452 814 M91	4	Guard center	Protezione centrale	Defensa centrale	Protecteur central	Verkleidung Mitte
A-E-F	8	2708 625 M91	4	Guard center	Protezione centrale	Defensa centrale	Protecteur central	Verkleidung Mitte
A-G	8	2717 650 M91	4	Guard center	Protezione centrale	Defensa centrale	Protecteur central	Verkleidung Mitte
A-D	9	1452 831 M1	8	Pin	Perno	Pasador	Axe	Bolzen
A-E	9	2708 620 M1	8	Pin	Perno	Pasador	Axe	Bolzen
A-D	10	1440 316 X1	16	Lockwasher	Rosetta elastica	Arandela de bloqueo	Rondelle grower	Federring
A-E	10	1440 318 X1	16	Lockwasher	Rosetta elastica	Arandela de bloqueo	Rondelle grower	Federring
A-D	11	1440 223 X1	16	Nut	Dado	Tuerca	Ecrou	Mutter
A-E	11	1440 232 X1	16	Nut	Dado	Tuerca	Ecrou	Mutter
A	12	391 876 X1	16	Bolt	Vite	Perno	Vis	Schraube
A-G	13	2715 539 M1	16	Lock	Piastrina	Bloqueo	Frein	Sicherungsblech
A-F	13	391 414 X1	16	Lockwasher	Rosetta elastica	Arandela de bloqueo	Rondelle grower	Federring
	14	1452 745 M91	1	Shield front R.H.	Difesa ant. ds.	Defensa delantera der.	Protecteur avant droit	Verkleidung vorn rechts
		1452 743 M91	1	Shield front L.H.	Difesa ant. sn.	Defensa delantera izq.	Protecteur avant gauche	Verkleidung vorn links
	15	1844 338 M91	2	Plate	Piastra	Placa	Plaque	Platte
	16	391 836 X1	2	Bolt	Vite	Perno	Vis	Schraube

TRACK ROLLER GUARDS

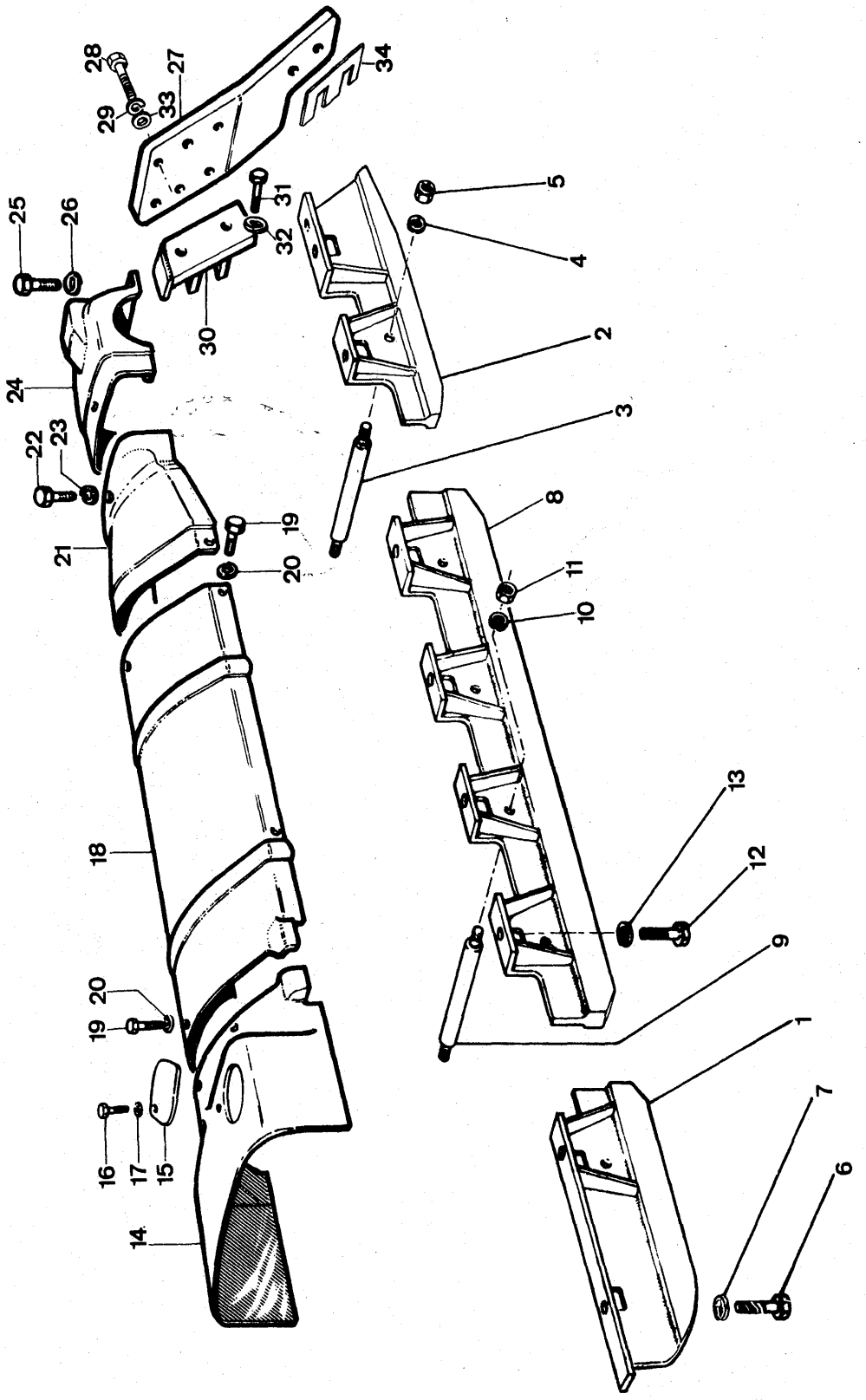

Note	Ref.	MF numbers	Q.ty	Description	Denominazione	Descripcion	Désignation	Benennung
	17	1440 314 X1	2	Lockwasher	Rosetta elastica	Arandela de bloqueo	Rondelle grower	Federring
	18	1433 040 M1	1	Shield inter. L.H.	Difesa inter. sn.	Defensa inter. izq.	Protecteur chariot gauche	Abdckblech links
		1433 039 M1	1	Shield inter R.H.	Difesa inter. ds.	Defensa inter. der.	Protecteur chariot droit	Abdckblech rechts
	19	391 861 X1	18	Bolt	Vite	Perno	Vis	Schraube
	20	1440 314 X1	18	Lockwasher	Rosetta elastica	Arandela de bloqueo	Rondelle grower	Federring
	21	980 296 M2	2	Shield rear	Difesa post.	Defensa trasera	Protecteur arrière	Verkleidung hinten
	22	391 861 X1	2	Bolt	Vite	Perno	Vis	Schraube
	23	1440 314 X1	2	Lockwasher	Rosetta elastica	Arandela de bloqueo		Federring
	24	980 210 M3	2	Shield rear	Difesa post.	Defensa trasera		Verkleidung hinten
	25	391 319 X1	8	Bolt	Vite	Perno		Schraube
	26	1440 314 X1	8	Lockwasher	Rosetta elastica	Arandela de bloqueo	Rondelle grower	Federring
F	27	980 684 M3	2	Plate L.H.	Piastra sn.	Placa izq.	Plaque gauche	Platte links
G	27	2714 971 M1	4	Plate	Piastra	Placa	Plaque	Platte
F		980 685 M3	2	Plate R.H.	Piastra ds.	Placa der.	Plaque droit	Platte rechts
H	28	391 872 X1	32	Bolt	Vite	Perno	Vis	Schraube
H	29	1440 316 X1	32	Lockwasher	Rosetta elastica	Arandela de bloqueo	Rondelle grower	Federring
	30	980 686 M2	2	Bracket L.H.	Supporto sn.	Soporte izq.	Support gauche	Halter links
		980 687 M2	2	Bracket R.H.	Supporto ds.	Soporte der.	Support droit	Halter rechts
	31	1441 497 X1	8	Bolt	Vite	Perno	Vis	Schraube
	32	1440 316 X1	8	Lockwasher	Rosetta elastica	Arandela de bloqueo	Rondelle grower	Federring
G	33	390 973 X1	32	Washer - flat	Rondella piana	Arandela llana	Rondelle	Scheibe
G	34	2715 532 M1		Shim 0,5 mm.	Spessore 0,5 mm.	Pieza de espesor 0,5 mm.	Cale 0,5 mm.	Einstellblech 0,5 mm.

Note: **A** Optional part. **B** Item used up to serial 328 (R-3082). **C** Item used from serial 329 (R-3082). **D** Item used up to serial 360 (R-3082). **E** Item used from serial 361 included 329 to 335; (R-3082). **F** Item used up to serial 807 included 809 (R-3703). **G** Item used from serial 808 (R-3703). **H** Up to serial 807 (included 809 (R-3703) q.ty was 24.

A Part. a richiesta. **B** Rif. usato fino alla matr. 328. **C** Rif. usato dalla matr. 329. **D** Rif. usato fino alla matr. 360. **E** Rif. usato dalla matr. 361 incluse 329; 330 fino a 335. **F** Rif. usato fino alla matr. 807 inclusa 809. **G** Rif. usato dalla matr. 808. **H** Fino alla matr. 807 inclusa 809 la q.tà era 24.

A Pieza a pedido. **B** Pieza usada hasta la matr. 328. **C** Pieza usada desde la matr. 329. **D** Pieza usada hasta la matr. 360. **E** Pieza usada desde la matr. 361 incluidas 329 hasta 335. **F** Pieza usada hasta la matr. 807 incluida 809. **G** Pieza usada desde la matr. 808. **H** Hasta la matr. 807 incluida 809 la c.tad era 24.

A Item optionnelle. **B** Item employé jusqu'à la matr. 328. **C** Item employé à partir de la matr. 329. **D** Item employé jusqu'à la matr. 360. **E** Item employé à partir de la matr. 361 incluses 329 jusqu'à 335. **F** Item employé jusqu'à la matr. 807 incluse 809. **G** Item employé à partir de la matr. 808. **H** Jusqu'à la matr. 807 incluse 809 la q.té etait 24.

A Pos. auf wunsch. **B** Pos. bis Serie 328 verwende. **C** Pos. ab Serie 329 verwende. **D** Pos. bis Serie 360 verwende. **E** Pos. ab Serie 361 verwende. Die Serie 329 bis 335 imbegriffen. **F** Pos. bis Serie 807 (809 imbegriffen) verwende. **G** Pos. ab Serie 808 verwende. **H** Bis Serie 807 (809 imbegriffen) Die Q.tät war 24.

GUARD & GRILLE FRONT

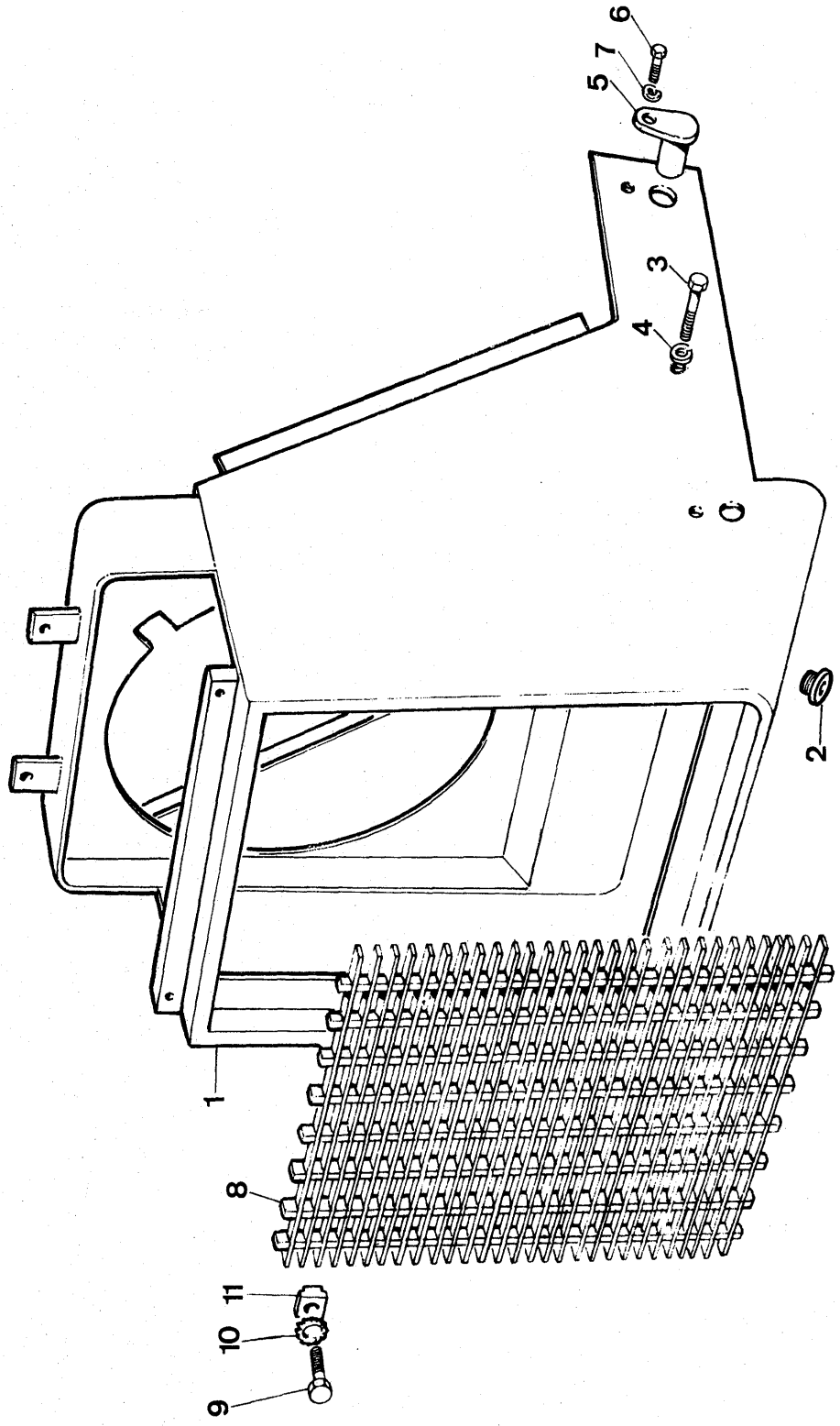

Note	Ref.	MF numbers	Q.ty	Description	Denominazione	Descripcion	Désignation	Benennung
	1	1846 514 M92	1	Guard front	Difesa anter.	Defensa delantera	Protecteur avant	Verkleidung vorn
	2	1431 320 M1	2	Plug	Tappo	Tapón	Bouchon	Verschlussschraube
	3	391 870 X1	2	Bolt	Vite	Perno	Vis	Schraube
	4	1440 316 X1	2	Lockwasher	Rosetta elastica	Arandela de bloqueo	Rondelle grower	Federring
	5	1816 617 M91	4	Pin	Perno	Pasador	Axe	Bolzen
	6	391 871 X1	4	Bolt	Vite	Perno	Vis	Schraube
	7	1440 316 X1	4	Lockwasher	Rosetta elastica	Arandela de bloqueo	Rondelle grower	Federring
	8	1846 520 M1	1	Grille lower	Mascherina infer.	Parilla inferior	Grille inferieur	Grill unten
	9	1441 203 X1	4	Bolt	Vite	Perno	Vis	Schraube
	10	391 026 X1	4	Lockwasher	Rosetta dentellata	Arandela	Rondelle	Scheibe
	11	1844 727 M1	4	Plate	Piastrina	Retenedor	Bloc arretoir	Halter

GUARD & GRILLE FRONT

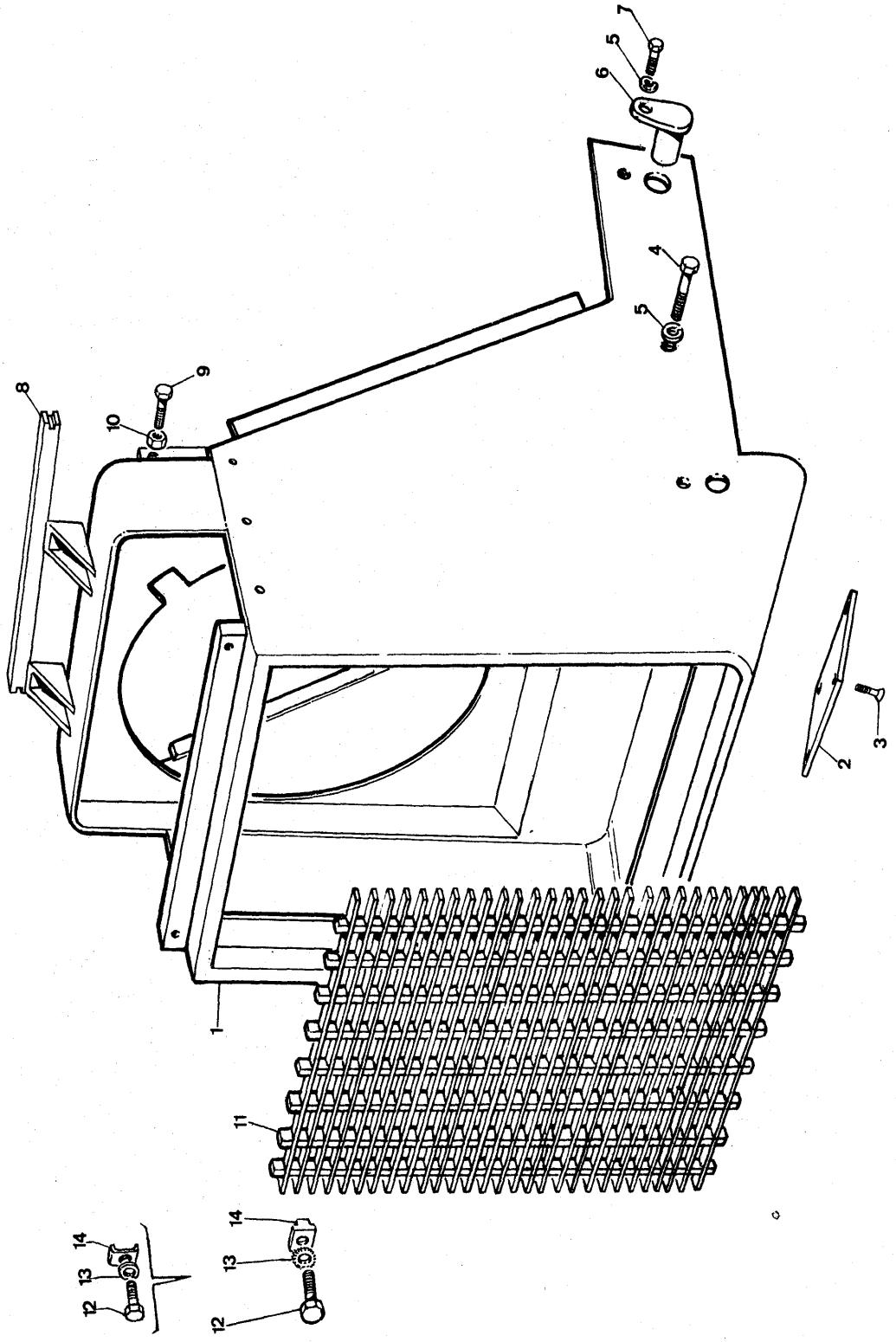

Note	Ref.	MF number	Q.ty	Description	Denominazione	Descripcion	Désignation	Benennung
A								
B	1	2714 323 M91	1	Guard front	Difesa anteriore	Defensa delantera	Protecteur avant	Verkleidung vorn
C	1	2718 832 M91	1	Guard front	Difesa anteriore	Defensa delantera	Protecteur avant	Verkleidung vorn
	2	2714 467 M1	2	Cover	Coperchio	Cubierta	Couvercle	Deckel
	3	1441 456 X1	8	Bolt	Vite	Perno	Boulon	Schraube
	4	391 870 X1	2	Bolt	Vite	Perno	Boulon	Schraube
	5	1440 316 X1	6	Lockwasher	Rosetta elastica	Arandela de bloqueo	Rondelle grower	Federring
	6	1816 617 M91	4	Pin	Perno	Pasador	Axe	Bolzen
	7	391 871 X1	4	Bolt	Vite	Perno	Boulon	Schraube
	8	2714 485 M1	1	Bar	Traversina	Viga	Barrètte	Stange
	9	339 761 X1	2	Bolt	Vite	Perno	Boulon	Schraube
	10	390 345 X1	2	Nut	Dado	Tuerca	Ecrou	Mutter
B	11	1846 520 M1	1	Grille lower	Mascherina inf.	Parilla inferiora	Grille inferieure	Grill unten
C	11	2718 834 M1	1	Grille lower	Mascherina inf.	Parilla inferiora	Grille inferieure	Grill unten
B	12	1441 453 X1	4	Bolt	Vite	Perno	Boulon	Schraube
C	12	339 556 X1	4	Bolt	Vite	Perno	Boulon	Schraube
B	13	391 026 X1	4	Lockwasher	Rosetta elastica	Arandela de bloqueo	Rondelle grower	Federring
C	13	1440 314 X1	4	Lockwasher	Rosetta elastica	Arandela de bloqueo	Rondelle grower	Federring
B	14	1844 727 M1	4	Plate	Piastrina	Retenedor	Bloc arretoir	Halter
C	14	2714 655 M1	4	Plate	Piastrina	Retenedor	Bloc arretoir	Halter

Note: **A** Plate used from serial 471 (R 3448). **B** Item used up to serial (L 37452). **C** Item used from serial (L 37452).
A Tavola usata dalla matr. 471. **B** Rif. usato fino alla matr. **C** Rif. usato dalla matr.
A Lámina usada desde la matr. 471. **B** Pieza usada hasta la matr. **C** Pieza usada desde la matr.
A Planche employée à partir de la matr. 471. **B** Item employée jusqu'à la matr. **C** Item employé à partir de la matr.
A Tafel ab Serie Nr. 471 verwende. **B** Pos bis Serie Nr. verwende. **C** Pos. ab Serie Nr. verwende.

HOOD

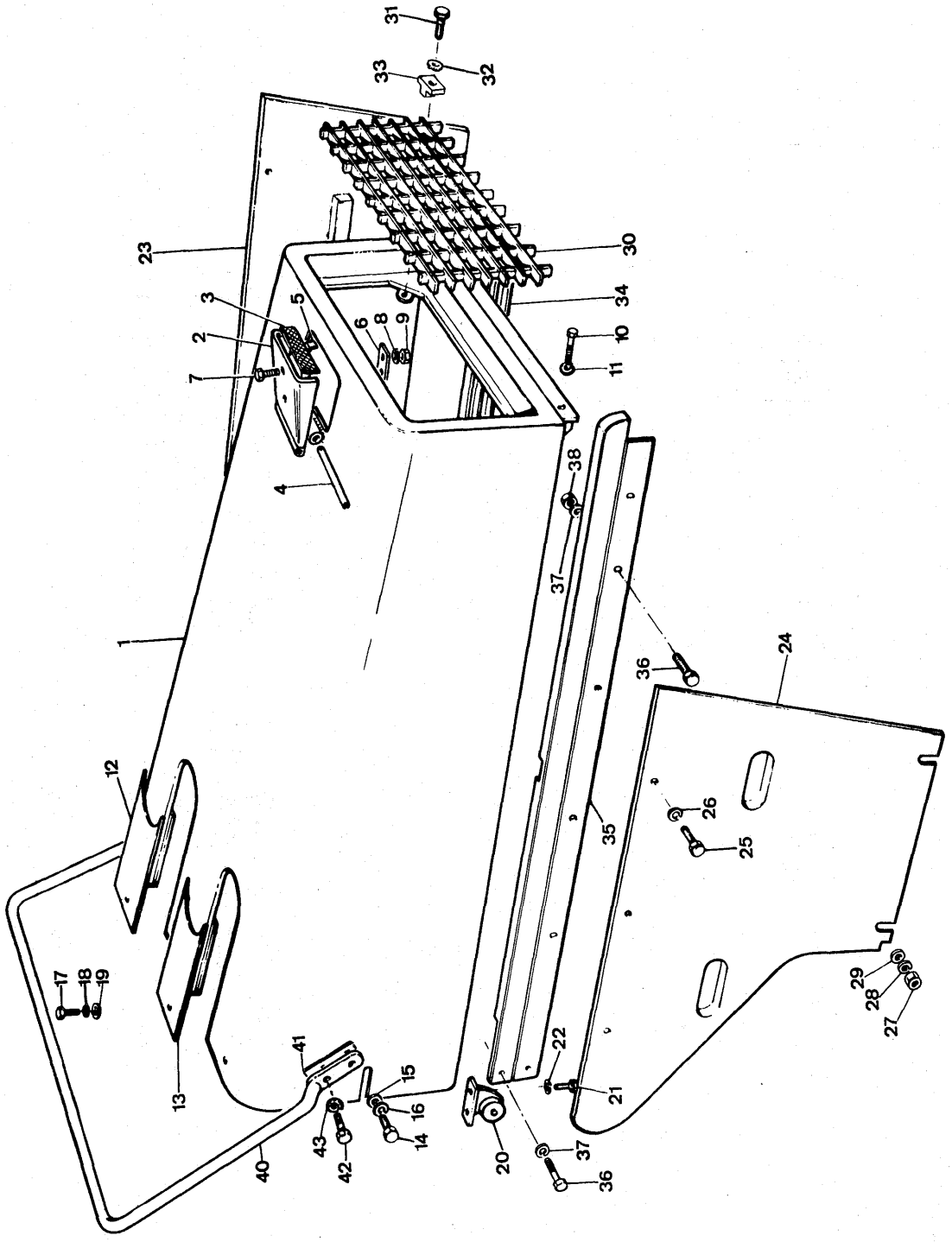
31
33
32
23
30
3
5
34
2
6
8
9
10
7
11
4
38
37
1
24
36
12
26
35
25
17
18
19
29
28
27
41
22
15
21
13
16
14
43
20
37
40
42
36

Note	Ref.	MF numbers	Q.ty	Description	Denominazione	Descripcion	Désignation	Benennung
A	1	1846 522 M93	1	Hood ass'y	Cofano compl.	Capó	Capot	Motorhaube
B	1	2707 800 M91	1	Hood assy	Cofano compl.	Capó	Capot	Motorhaube
	2	980 516 M91	1	Cover (c/w ref. 3 to 9)	Coperchio (comp. rif. da 3 a 9)	Cubierta (incl. piezas 3 a 9)	Couvercle (comp. items 3 à 9)	Deckel (einschl. Pos. 3-9)
	3	980 523 M1	1	Gasket	Guarnizione	Junta	Joint	Dichtung
	4	980 519 M1	1	Pin	Perno	Pasador	Axe	Bolzen
	5	980 518 M2	1	Spring	Molla	Resorte	Ressort	Feder
	6	980 517 M1	1	Plate	Piastrina	Placa	Plaque	Platte
	7	1441 553 X1	2	Bolt	Vite	Perno	Vis	Schraube
	8	1440 312 X1	2	Lockwasher	Rosetta elastica	Arandela de bloqueo	Rondelle grower	Federring
	9	1441 567 X1	2	Nut	Dado	Tuerca	Ecrou	Mutter
	10	391 861 X1	2	Bolt	Vite	Perno	Vis	Schraube
	11	1440 314 X1	2	Lockwasher	Rosetta elastica	Arandela de bloqueo	Rondelle grower	Federring
	12	1452 467 M1	1	Plate	Piatto	Placa	Plaque	Platte
	13	1452 468 M2	1	Plate	Piatto	Placa	Plaque	Platte
	14	391 319 X1	3	Bolt	Vite	Perno	Vis	Schraube
	15	390 734 X1	3	Washer - flat	Rondella piana	Arandela llana	Rondelle	Scheibe
	16	1440 314 X1	3	Lockwasher	Rosetta elastica	Arandela de bloqueo	Rondelle grower	Federring
	17	391 319 X1	2	Bolt	Vite	Perno	Vis	Schraube
	18	1440 314 X1	2	Lockwasher	Rosetta elastica	Arandela de bloqueo	Rondelle grower	Federring
	19	390 734 X1	2	Washer - flat	Rondella piana	Arandela llana	Rondelle	Scheibe
	20	1434 394 M91	4	Bracket	Supportino	Soporte	Support	Halter
	21	1441 496 X1	8	Bolt	Vite	Perno	Vis	Schraube
	22	1440 313 X1	8	Lockwasher	Rosetta elastica	Arandela de bloqueo	Rondelle grower	Federring
A	23	1846 989 M91	1	Shield side L.H.	Spondina lat. sn.	Defensa lateral izq.	Protecteur lateral gauche	Verkleidung links
B	23	2707 791 M91		Shield side L.H.	Spondina lat. sn.	Defensa lateral izq.	Protecteur lateral gauche	Verkleidung links
A	24	1846 990 M91	1	Shield side R.H.	Spondina lat ds.	Defensa lateral der.	Protecteur lateral droit	Verkleidung rechts
B	24	2707 795 M91		Shield side R.H.	Spondina lat. ds.	Defensa lateral der.	Protecteur lateral droit	Verkleidung rechts
	25	339 282 X1	6	Bolt	Vite	Perno	Vis	Schraube
	26	1440 314 X1	6	Lockwasher	Rosetta elastica	Arandela de bloqueo	Rondelle grower	Federring
	27	1440 087 X1	4	Nut	Dado	Tuerca	Ecrou	Mutter
	28	1440 314 X1	4	Lockwasher	Rosetta elastica	Arandela de bloqueo	Rondelle grower	Federring
	29	390 734 X1	4	Washer - flat	Rondella piana	Arandela llana	Rondelle	Scheibe
	30	1846 521 M1	1	Grille upper	Mascherina sup.	Parilla sup.	Grille sup.	Grill oben

HOOD

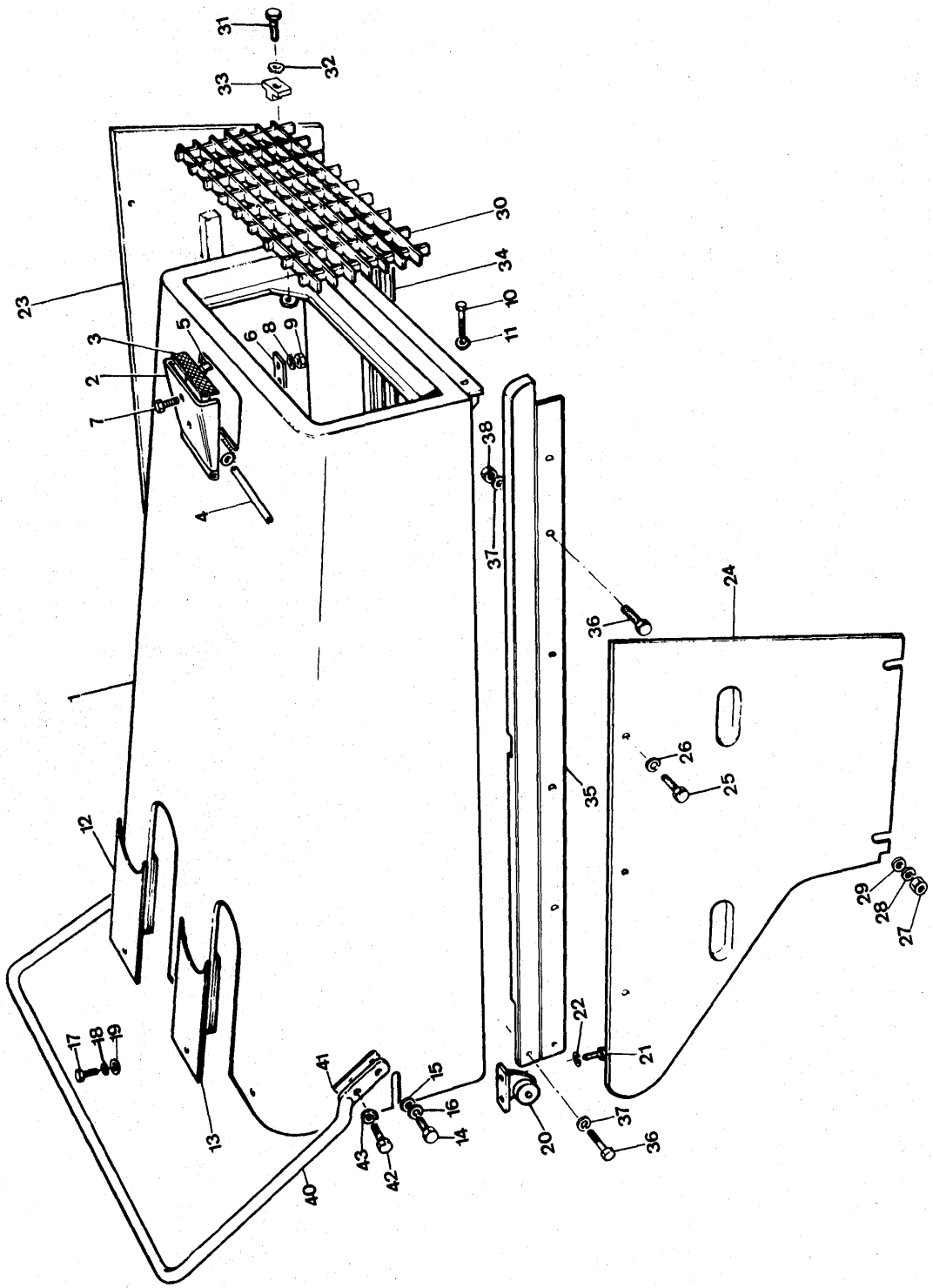
31
32
33
30
34
23
10
11
3
5
6
8
9
2
7
38
4
37
24
36
1
26
25
35
12
29
28
27
22
17
18
19
21
41
15
16
37
14
20
36
13
43
42
40

Note	Ref.	MF numbers	Q.ty	Description	Denominazione	Descripcion	Désignation	Benennung
	31	1441 203 X1	2	Bolt	Vite	Perno	Vis	Schraube
	32	391 026 X1	2	Lockwasher	Rondella dentellata	Arandela	Rondelle	Scheibe
	33	1844 727 M1	2	Plate	Piastrina	Placa	Plaque	Platte
	34	1846 537 M91	1	Guide L.H.	Guida sn.	Guia izq.	Glissiére gauche	Gleitschiene links
	35	1846 538 M91	1	Guide R.H.	Guida ds.	Guia der.	Glissiére droit	Gleitschiene rechts
	36	1441 157 X1	10	Bolt	Vite	Perno	Vis	Schraube
	37	1440 314 X1	10	Lockwasher	Rosetta elastica	Arandela de bloqueo	Rondelle grower	Federring
	38	1441 440 X1	6	Nut	Dado	Tuerca	Ecrou	Mutter
	40	1454 441 M1	1	Handle	Passamano	Pasa manos	Rampe	Gelander
	41	1454 442 M1		Shim	Spessore	Pieza de espesor	Cale	Einstellblech
		1454 443 M1		Shim	Spessore	Pieza de espesor	Cale	Einstellblech
	42	390 419 X1	4	Bolt	Vite	Perno	Vis	Schraube
	43	391 414 X1	4	Lockwasher	Rosetta elastica	Arandela de bloqueo	Rondelle grower	Federring

Note: A. Item used up to serial . . . . (R2982) - B. Item used from serial . . . . (R2982).
A. Rif. usato fino alla matr. . . . . - B. Rif. usato dalla matr. . . . . .
A. Pieza usada hasta la matr. . . . . - B. Pieza usada desde la matr. . . .
A. Item employé jusqu'à la matr. . . . . - B. Item employé à partir de la matr. . . . . .
A. Pos. bis Matrikelnummer . . . . . benützt - B. Pos. ab Matrikelnum mer . . . . . benützt.

HOOD & SIDE PANEL

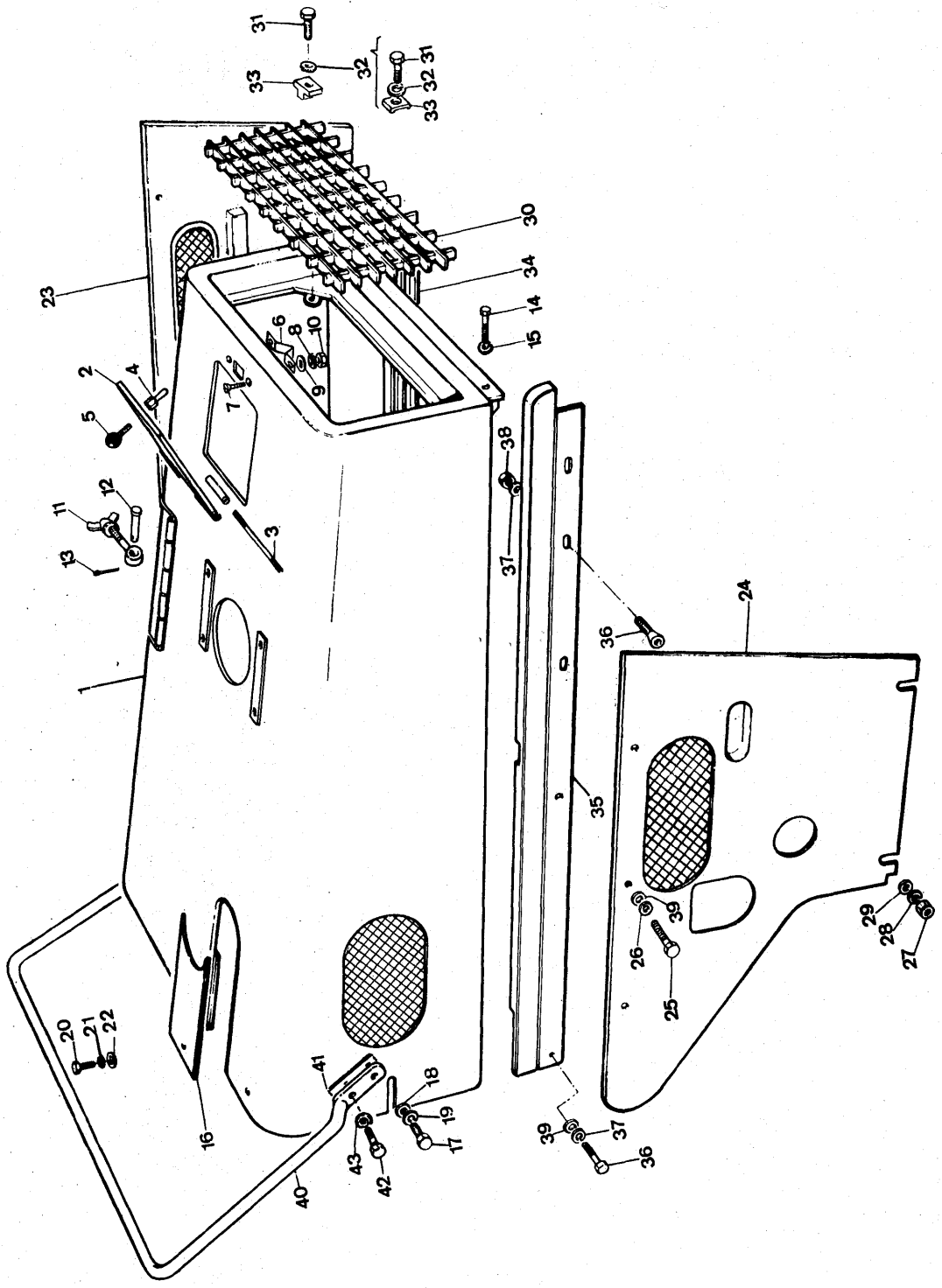

Note	Ref.	MF number	Q.ty	Description	Denominazione	Descripcion	Désignation	Benennung
A								
B	1	2709 961 M91	1	Hood	Cofano	Capó	Capot	Motorhaube
C	1	2714 547 M91	1	Hood	Cofano	Capó	Capot	Motorhaube
D	1	2718 831 M91	1	Hood	Cofano	Capó	Capot	Motorhaube
	2	2705 215 M91	1	Cover	Coperchio	Cubierta	Couvercle	Dekel
	3	980 519 M1	1	Pin	Perno	Pasador	Axe	Bolzen
	4	1847 696 M1	1	Pin	Perno	Pasador	Axe	Bolzen
	5	1847 698 M1	1	Knob	Pomolo	Pomo	Boule	Knopf
	6	1847 695 M1	1	Plate	Piatto	Placa	Plaque	Platte
	7	1441 943 X1	2	Bolt	Vite	Perno	Boulon	Schraube
	8	1440 312 X1	2	Lockwasher	Rosetta elastica	Arandela de bloqueo	Rondelle grower	Federring
	9	390 469 X1	2	Washer-flat	Rondella piana	Arandela llana	Rondelle	Scheibe
	10	390 995 X1	2	Nut	Dado	Tuerca	Ecrou	Mutter
	11	2705 217 M91	1	Rod	Tirante	Varilla	Tige	Stange
	12	1441 188 X1	1	Pin	Perno	Pasador	Axe	Bolzen
	13	390 445 X1	1	Cotter pin	Copiglia	Pasador partido	Goupille fendue	Splint
	14	391 861 X1	2	Bolt	Vite	Perno	Vis	Schraube
	15	1440 314 X1	2	Lockwasher	Rosetta elastica	Arandela de bloqueo	Rondelle grower	Federring
	16	1452 468 M2	1	Plate	Piatto	Placa	Plaque	Platte
	17	391 319 X1	3	Bolt	Vite	Perno	Vis	Schraube
	18	390 734 X1	3	Washer-flat	Rondella piana	Arandela llana	Rondelle plate	Scheibe
	19	1440 314 X1	3	Lockwasher	Rosetta elastica	Arandela de bloqueo	Rondelle grower	Federring
	20	391 319 X1	1	Bolt	Vite	Perno	Vis	Schraube
	21	1440 314 X1	1	Lockwasher	Rosetta elastica	Arandela de bloqueo	Rondelle grower	Federring
	22	390 734 X1	1	Washer	Rondella	Arandela	Rondelle	Scheibe
	23	2707 791 M92	1	Shield side L.H.	Spondina later sn.	Defensa lateral izq.	Protecteur lateral G.	Verkleindung links
	24	2707 795 M92	1	Shield side R.H.	Spondina later ds.	Defensa lateral der.	Protecteur lateral D.	Verkleindung rechts
	25	339 282 X1	6	Bolt	Vite	Perno	Vis	Schraube
	26	1440 314 X1	6	Lockwasher	Rosetta elastica	Arandela de bloqueo	Rondelle grower	Federring
	27	1440 087 X1	4	Nut	Dado	Tuerca	Ecrou	Mutter
	28	1440 314 X1	4	Lockwasher	Rosetta elastica	Arandela de bloqueo	Rondelle grower	Federring
	29	390 734 X1	4	Washer	Rondella	Arandela	Rondelle	Scheibe
E	30	1846 521 M1	1	Grille upper	Mascherina sup.	Parilla sup.	Grille sup.	Grill oben
D	30	2718 833 M1	1	Grille upper	Mascherina sup.	Parilla sup.	Grille sup.	Grill oben
E	31	1441 453 X1	2	Bolt	Vite	Perno	Vis	Schraube
D	31	339 556 X1	4	Bolt	Vite	Perno	Vis	Schraube
E	32	391 026 X1	2	Lockwasher	Rosetta elastica	Arandela de bloqueo	Rondelle grower	Federring
D	32	1440 314 X1	4	Lockwasher	Rosetta elastica	Arandela de bloqueo	Rondelle grower	Federring

Printed in Italy

1436 367 M1 - Issue 2 - 7/73

HOOD & SIDE PANEL

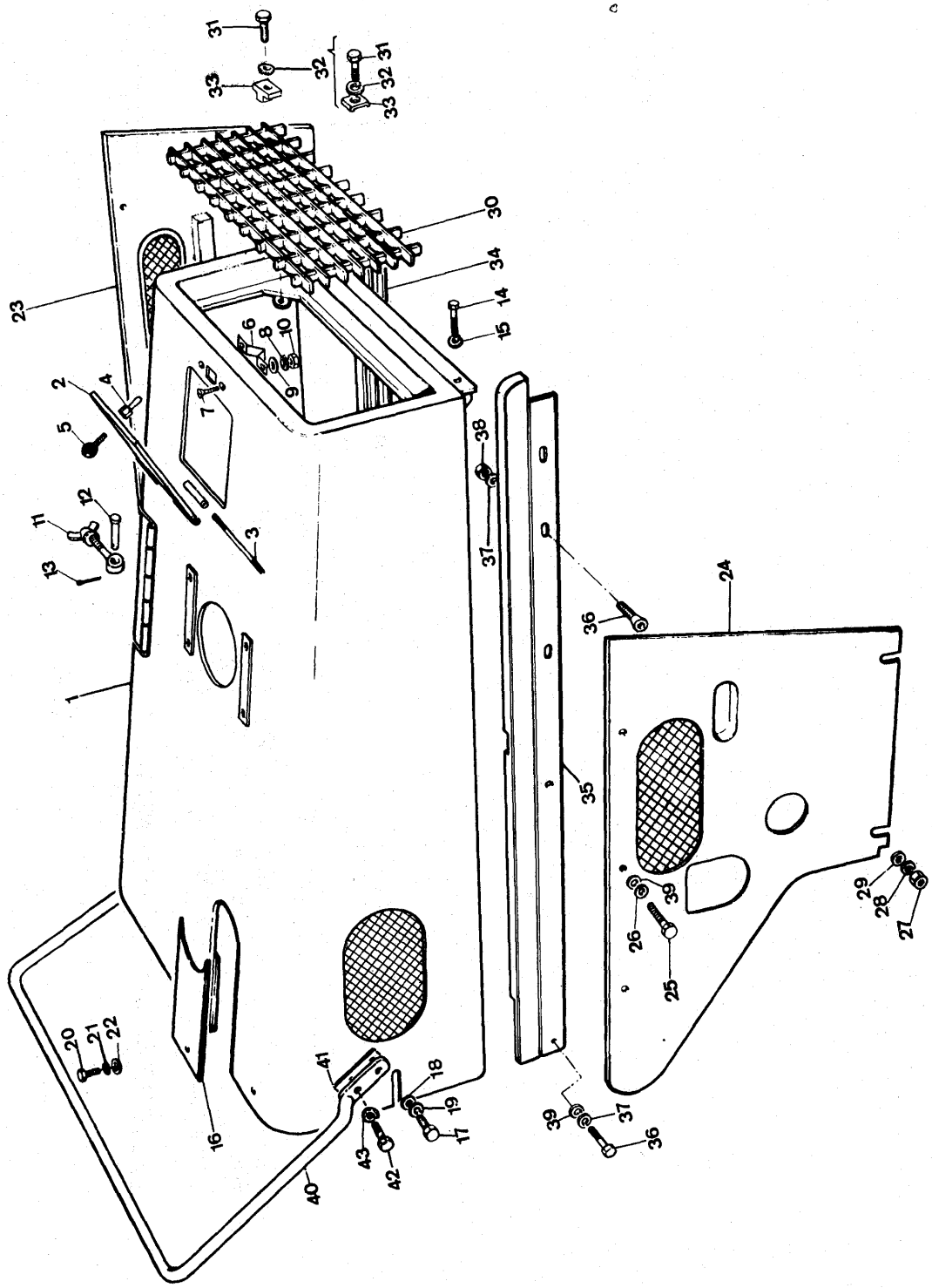

Note	Ref.	MF number	Q.ty	Description	Denominazione	Descripcion	Désignation	Benennung
E	33	1844 727 M1	2	Plate	Piatto	Placa	Plaque	Platte
D	33	2714 655 M1	4	Plate	Piatto	Placa	Plaque	Platte
	34	2707 472 M91	1	Guide L.H.	Guida sn.	Guida sn.	Glissiere G.	Gleitschiene links
	35	2707 435 M91	1	Guide R.H.	Guida ds.	Guida ds.	Glissiere D.	Gleitschiene rechts
	36	1441 157 X1	10	Bolt	Vite	Perno	Vis	Schraube
	37	1440 314 X1	10	Lockwasher	Rosetta elastica	Arandela de bloqueo	Rondelle grower	Federring
	38	1441 440 X1	6	Nut	Dado	Tuerca	Ecrou	Mutter
	39	390 734 X1	12	Washer	Rondella	Arandela	Rondelle	Scheibe
	40	1454 441 M1	1	Hand rail	Passamano	Pasamanos	Rampe	Gelander
	41	1454 442 M1		Shim 0,6 mm	Spessore 0,6 mm	Pieza de espesor 0,6 mm	Cale 0,6 mm	Einstellblech 0,6 mm
	41	1454 443 M1		Shim 1 mm	Spessore 1 mm	Pieza de espesor 1 mm	Cale 1 mm	Einstellblech 1 mm
	42	390 419 X1	4	Bolt	Vite	Perno	Vis	Schraube
	43	391 414 X1	4	Lockwasher	Rosetta elastica	Arandela de bloqueo	Rondelle grower	Federring

Note: **A** Plate used from serial 290 (R 3231). **B** Item used up to serial 471 (R 3448). **C** Item used from serial 472 up to 800 (L 37452). **D** Item used from serial 801 (L 37452). **E** Item used up to serial 800 (L 37452).

A Tavola usata dalla matr. 290. **B** Rif. usato fino alla matr. 471. **C** Rif. usato dalla matr. 472 fino la matr. 800. **D** Rif. usato dalla matr. 801. **E** Rif. usato fino la matr. 800.

A Lámina usada desde la matr. 290. **B** Pieza usada hasta la matr. 471. **C** Pieza usada desde la matr. 472 hasta 800. **D** Pieza usada desde la matr. 801. **E** Pieza usada hasta la matr. 800.

A Planche employée jusqu'à la matr. 290. **B** Item employé à partir de la matr. 471. **C** Item employé à partir de la matr. 472 jusqu'à la matr. 800. **D** Item employé jusqu'à la matr. 801. **E** Item employé à partir de la matr. 800.

A Tafel ab serie 290 verwende. **B** Pos. bis serie Nr 471 verwende. **C** Pos. ab serie 472 bis 800 verwende. **D** Pos. ab serie 801 verwende. **E** Pos. bis Serie Nr 800 verwende.

HOOD AND SIDE PANEL

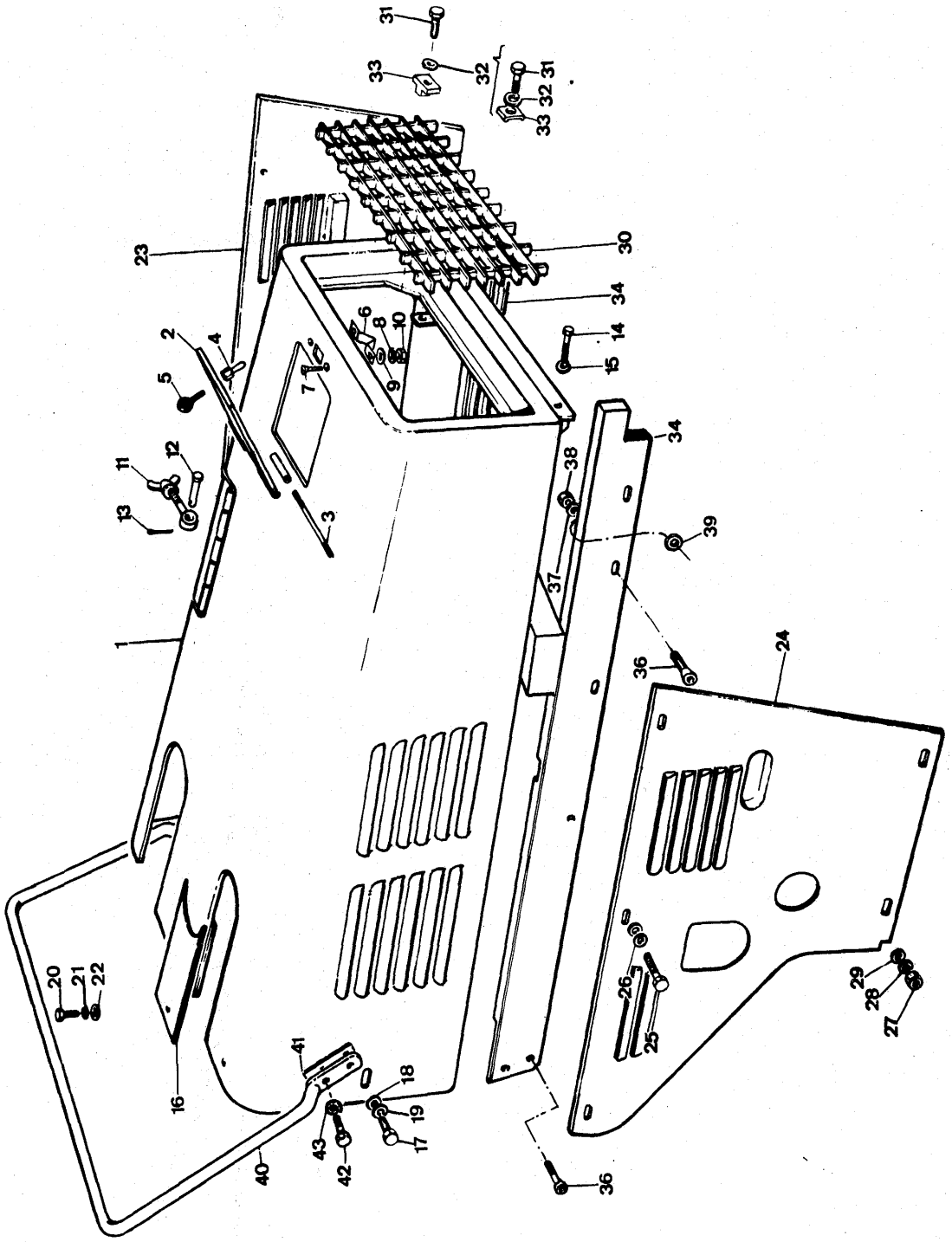

Note	Ref.	MF numbers	Q.ty	Description	Denominazione	Descripcion	Désignation	Benennung
A								
	1	2737 164 M91	1	Hood	Cofano	Capó	Capot	Motorhaube
	2	2705 215 M91	1	Cover	Coperchio	Cubierta	Couvèrcle	Deckel
	3	980 519 M1	1	Pin	Perno	Pasador	Axe	Bolzen
	4	1847 696 M1	1	Pin	Perno	Pasador	Axe	Bolzen
	5	1847 698 M1	1	Knob	Pomolo	Pomo	Boule	Knopf
	6	1847 695 M1	1	Plate	Piatto	Placa	Plaque	Platte
	7	1441 943 X1	2	Bolt	Vite	Perno	Boulon	Schraube
	8	1440 312 X1	2	Lockwasher	Rosetta elastica	Arandela de bloqueo	Rondelle grower	Federring
	9	390 469 X1	2	Washer-flat	Rondella piana	Arandela llana	Rondelle	Scheibe
	10	390 995 X1	2	Nut	Dado	Tuerca	Ecrou	Mutter
	11	2740 807 M91	1	Rod	Tirante	Varilla	Tige	Stange
	12	1441 188 X1	1	Pin	Perno	Pasador	Axe	Bolzen
	13	390 445 X1	1	Cotter-pin	Copiglia	Pasador partido	Goupille fendue	Splint
	14	391 861 X1	2	Bolt	Vite	Perno	Vis	Schraube
	15	1440 314 X1	2	Lockwasher	Rosetta elastica	Arandela de bloqueo	Rondelle grower	Federring
	16	1452 468 M2	1	Plate	Piatto	Placa	Plaque	Platte
	17	391 319 X1	3	Bolt	Vite	Perno	Vis	Schraube
	18	390 734 X1	3	Washer-flat	Rondella piana	Arandela	Rondelle	Scheibe
	19	1440 314 X1	3	Lockwasher	Rosetta elastica	Arandela de bloqueo	Rondelle grower	Federring
	20	391 319 X1	1	Bolt	Vite	Perno	Vis	Schraube
	21	1440 314 X1	1	Lockwasher	Rosetta elastica	Arandela de bloqueo	Rondelle grower	Federring
	22	390 734 X1	1	Washer	Rondella	Arandela	Rondelle	Scheibe
	23	2737 170 M1	1	Shield side L.H.	Spondina laterale sn.	Defensa lateral izq.	Protecteur lateral g.	Verkleidung links
	24	2737 171 M1	1	Shield side R.H.	Spondina laterale ds.	Defensa lateral der.	Protecteur lateral dr.	Verkleidung rechts
	25	339 081 X1	6	Bolt	Vite	Perno	Vis	Schraube
	26	1440 314 X1	6	Lockwasher	Rosetta elastica	Arandela de bloqueo	Rondelle grower	Federring
	27	1440 087 X1	4	Nut	Dado	Tuerca	Ecrou	Mutter
	28	1440 314 X1	4	Lockwasher	Rosetta elastica	Arandela de bloqueo	Rondelle grower	Federring
	29	390 734 X1	10	Washer	Rondella	Arandela	Rondelle	Scheibe
	30	2718 833 M1	1	Grille upper	Griglia superiore	Parilla sup.	Grille sup.	Grill oben
	31	339 556 X1	4	Bolt	Vite	Perno	Vis	Schraube
	32	1440 314 X1	4	Lockwasher	Rosetta elastica	Arandela de bloqueo	Rondelle grower	Federring
	33	2714 655 M1	4	Plate	Piatto	Placa	Plaque	Platte
	34	2737 156 M91	1	Guide	Guida	Guida	Glissière	Gleitschiene
	36	1441 157 X1	10	Bolt	Vite	Perno	Vis	Schraube
	37	1440 314 X1	6	Lockwasher	Rosetta elastica	Arandela de bloqueo	Rondelle grower	Federring
	38	1441 440 X1	6	Nut	Dado	Tuerca	Ecrou	Mutter
	39	390 734 X1	6	Washer	Rondella	Arandela	Rondelle	Scheibe

HOOD AND SIDE PANEL

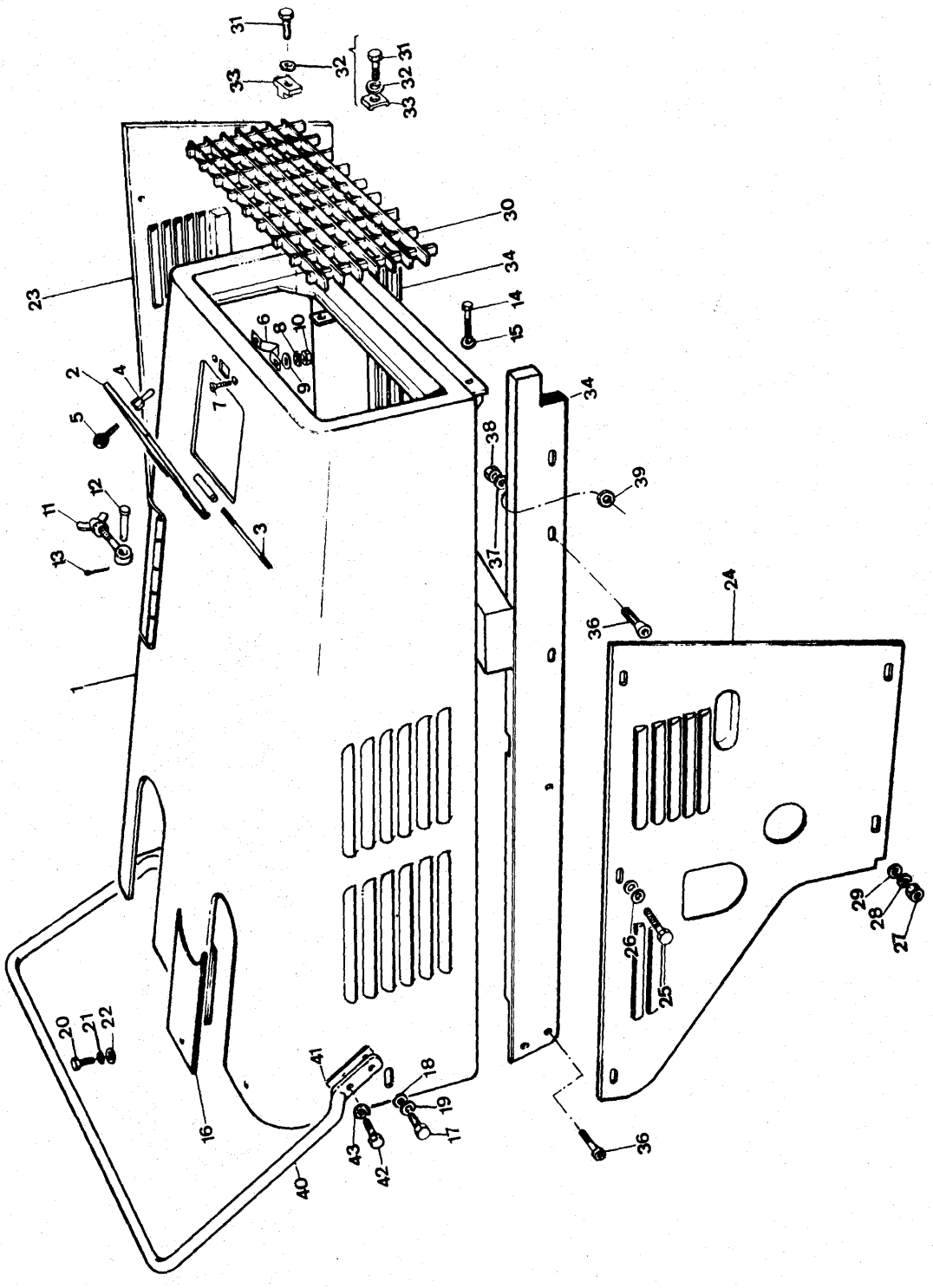

Note	Ref.	MF numbers	Q.ty	Description	Denominazione	Descripcion	Désignation	Benennung
	40	1454 441 M1	1	Hand rail	Passamano	Pasamanos	Rampe	Gelander
	41	1454 442 M1		Shim 0,6 mm	Spessore 0,6 mm	Pieza de espesor 0,6 mm	Cale 0,6 mm	Einstellblech 0,6 mm
		1454 443 M1		Shim 1 mm	Spessore 1 mm	Pieza de espesor 1 mm	Cale 1 mm	Einstellblech 1 mm
	42	390 419 X1	4	Bolt	Vite	Perno	Vis	Schraube
	43	391 414 X1	4	Lockwasher	Rosetta elastica	Arandela de bloqueo	Rondelle grower	Federring

Note: **A** Plate used from serial 1359.
A Tavola usata dalla matr. 1359.
A Lámina usada desde la matr. 1359.
A Planche employée à partir de la matr. 1359.
A Tafel ab Serie Nr. 1359 verwende.

SEAT

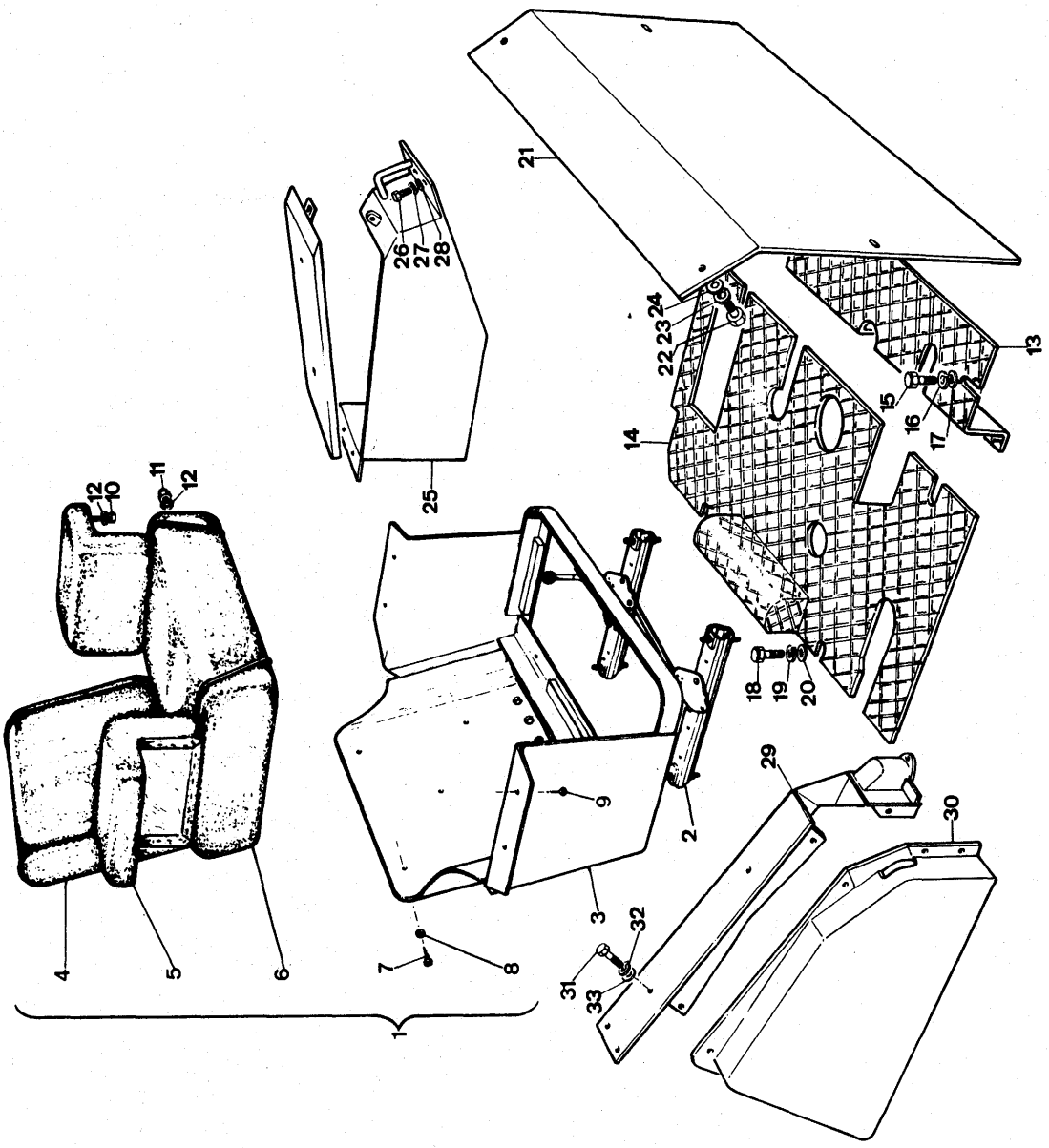
1
2
3
4
5
6
7
8
9
10
11
12
13
14
15
16
17
18
19
20
21
22
23
24
25
26
27
28
29
30
31
32
33

Note	Ref.	MF number	Q.ty	Description	Denominazione	Descripcion	Désignation	Benennung
	1	1816 843 M92	1	Seat ass'y (c/w ref. 2 to 12)	Sedile (comp. rif. da 2 a 12)	Asiento (incl. piezas 2 a 12)	Siège (comp. items 2 à 12)	Fahrersitz (einschl. Pos. 2 a 12)
	2	1434 943 M91	1	Slide	Guida	Déslizadera	Glissière	Gleitschiene
	3	1816 831 M92	1	Bracket seat	Supporto sedile	Soporte	Support	Halter
	4	976 013 M91	1	Backrest	Schienale	Respaldo	Dossier	Rückenpolster
	5	2707 745 M91	2	Arm rest (c/w ref. 10-11-12)	Appoggio bracci (comp. rif. 10-11-12)	Apoya brazos (incl. piez. 10-11-12)	Accoudoir (comp. items 10-11-12)	Armpolster (einschl. Pos. 10-11-12)
	6	976 012 M91	1	Cover seat	Sedile	Cubierta de asiento	Coussin	Sitz polster
	7	1441 427 X1	4	Bolt	Vite	Perno	Vis	Schraube
	8	1440 270 X1		Washer-flat	Rondella piana	Arandela llana	Rondelle plate	Scheibe
A	9	1441 428 X1	4	Bolt	Vite	Perno	Vis	Schraube
B	10	2705 393 M1	4	Nut	Dado	Tuerca	Ecrou	Mutter
B	11	391 255 X1	4	Nut	Dado	Tuerca	Ecrou	Mutter
B	12	390 971 X1	8	Washer-flat	Rondella piana	Arandela llana	Rondelle plate	Scheibe
	13	1453 448 M91	1	Plate floor front	Pedana ant.	Chapa de piso delantera	Plancher avant	Abdeckblech vorn
	14	1847 268 M93	1	Plate floor rear	Pedana pos.	Chapa de piso trasera	Plancher arriére	Abdeckblech hinten
	15	339 299 X1	4	Bolt	Vite	Perno	Vis	Schraube
	16	1440 315 X1	4	Lockwasher	Rosetta elastica	Arandela de bloqueo	Rondelle grower	Federring
	17	390 735 X1	4	Washer-flat	Rondella piana	Arandela llana	Rondelle plate	Scheibe
	18	391 863 X1	2	Bolt	Vite	Perno	Vis	Schraube
	19	1440 314 X1	2	Lockwasher	Rosetta elastica	Arandela de bloqueo	Rondelle grower	Federring
	20	390 734 X1	2	Washer-flat	Rondella piana	Arandela llana	Rondelle plate	Scheibe
	21	1847 272 M1	1	Shield	Difesa	Defensa	Protecteur	Verkleidung
	22	339 225 X1	4	Bolt	Vite	Perno	Vis	Schraube
	23	1440 315 X1	4	Lockwasher	Rosetta elastica	Arandela de bloqueo	Rondelle grower	Federring
	24	390 735 X1	4	Washer-flat	Rondella piana	Arandela llana	Rondelle plate	Scheibe
	25	981 254 M96	1	Tool box	Scatola attrezzi	Caja de herramientas	Coffre à outil	Werkzeugkasten
	26	390 379 X1	5	Bolt	Vite	Perno	Vis	Schraube
	27	1440 313 X1	5	Lockwasher	Rosetta elastica	Arandela de bloqueo	Rondelle grower	Federring
	28	390 972 X1	4	Washer-flat	Rondella piana	Arandela llana	Rondelle plate	Scheibe
C	29	981 661 M96	1	Cover upper	Coperchio sup.	Cubierta sup.	Couvercle sup.	Deckel oben
D	29	2716 502 M91	1	Cover upper	Coperchio sup.	Cubierta sup.	Couvercle sup.	Deckel oben

SEAT

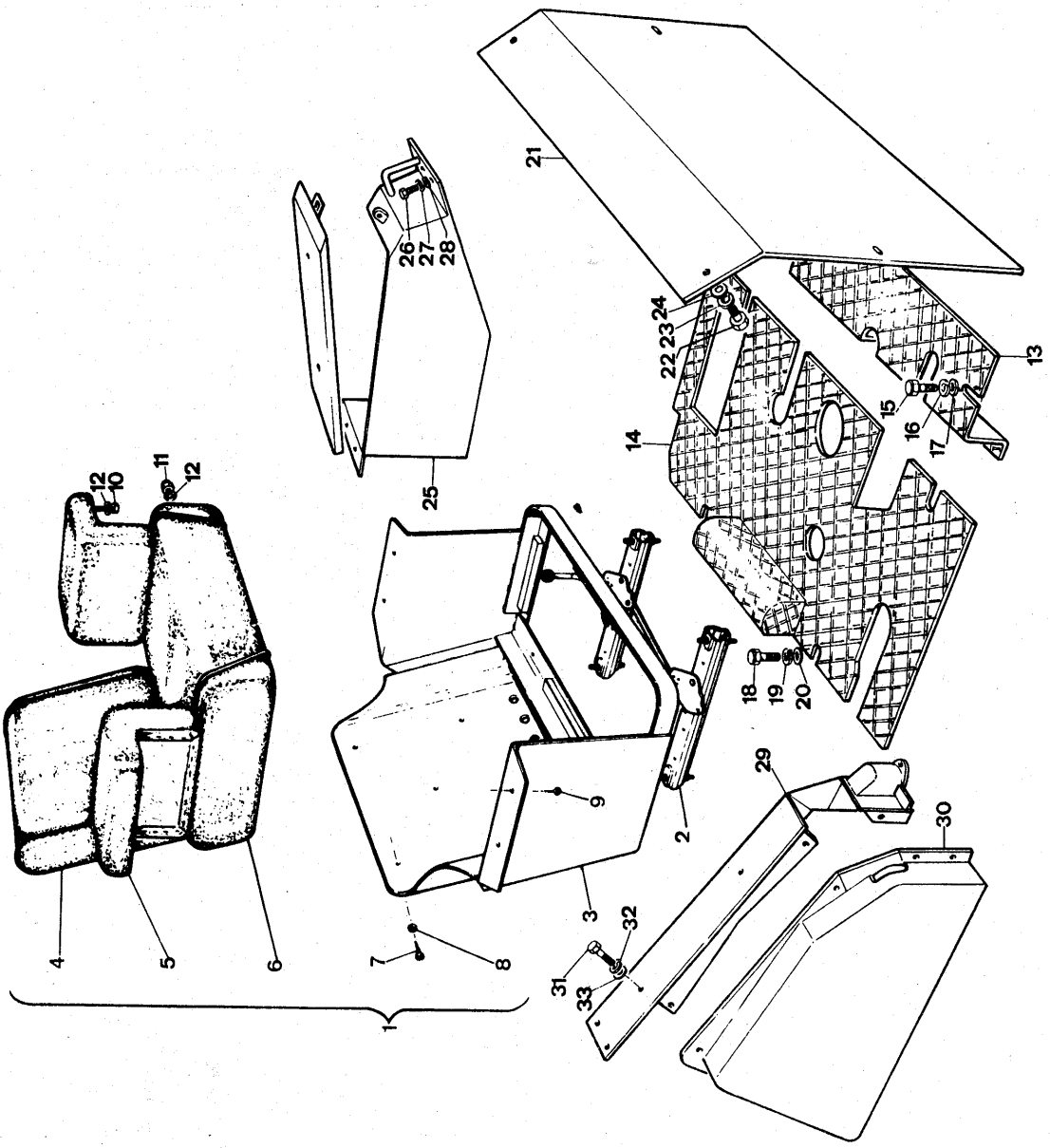
1
2
3
4
5
6
7
8
9
10
11
12
13
14
15
16
17
18
19
20
21
22
23
24
25
26
27
28
29
30
31
32
33

Note	Ref.	MF number	Q.ty	Description	Denominazione	Descripcion	Désignation	Benennung
C	30	981 632 M96	1	Cover side	Coperchio later.	Cubierta later.	Couvercle later.	Deckel
D	30	2716 632 M91	1	Cover side	Coperchio later.	Cubierta later.	Couvercle later.	Deckel
	31	339 123 X1	10	Bolt	Vite	Perno	Vis	Schraube
	32	1440 313 X1	10	Lockwasher	Rosetta elastica	Arandela de bloqueo	Rondelle grower	Federring
	33	390 972 X1	10	Washer-flat	Rondella piana	Arandela llana	Rondelle plate	Scheibe

Note: **A** Item used up to serial (R 2761). **B** Item used from serial (R 2761). **C** Item used up to serial (L 37940). **D** Item used from serial (L 37940).
A Rif. usato fino alla matr. **B** Rif. usato dalla matr. **C** Rif usato fino alla matr. **D** Rif. usato dalla matr.
A Pieza usada hasta la matr. **B** Pieza usada desde la matr. **C** Pieza usada hasta la matr. **D** Pieza usada desde la matr.
A Item employé jusqu'à la matr. **B** Item employé à partir de la matr. **C** Item employé jusqu'à la matr. **D** Item employé à partir de la matr.
A Pos. bis Serie verwende. **B** Pos. ab Serie verwende. **C** Pos. bis Serie verwende. **D** Pos ab Serie verwende.

INSTRUMENT PANEL

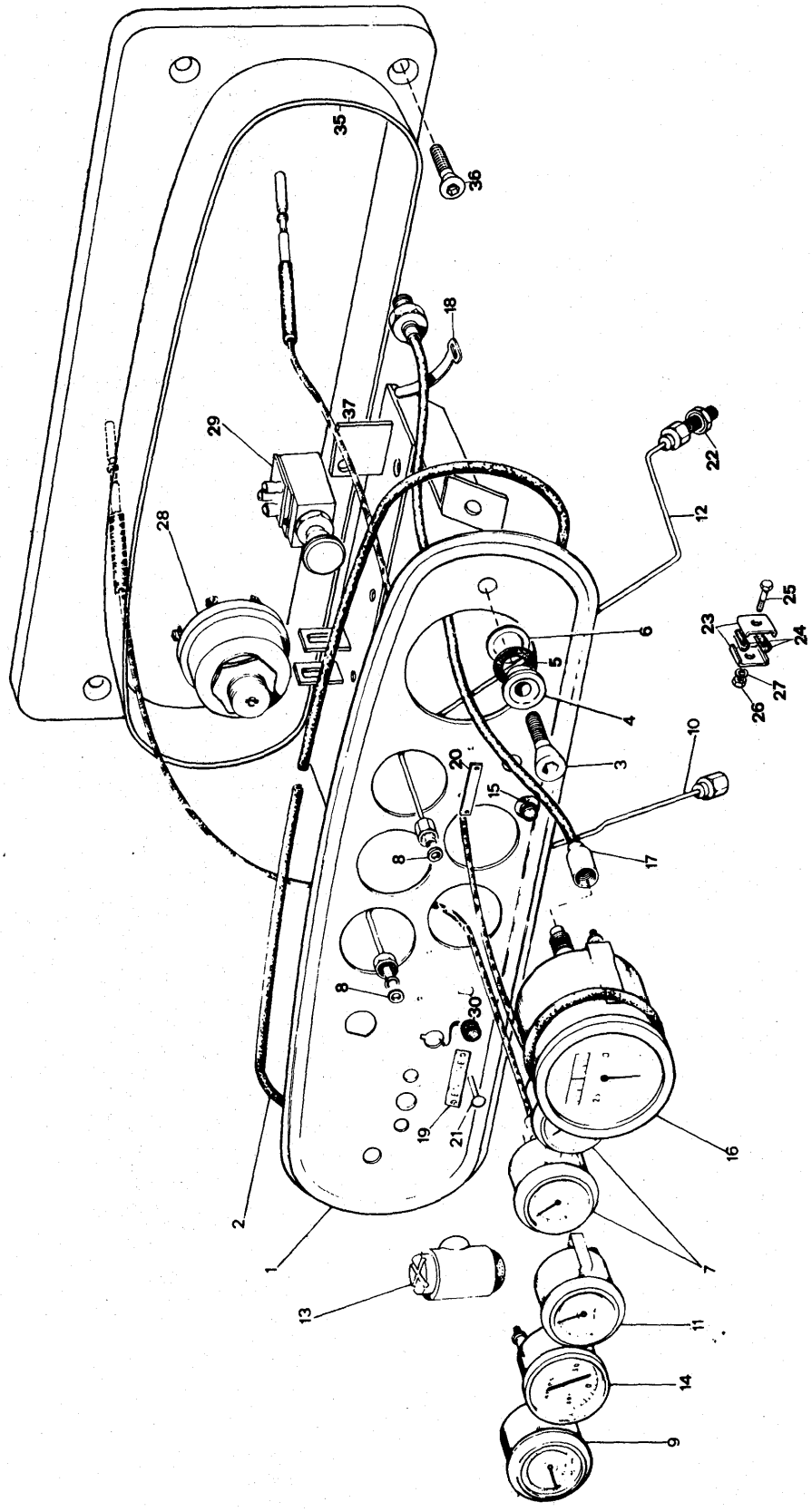

Note	Ref.	MF number	Q.ty	Description	Denominazione	Descripcion	Désignation	Benennung
A	1	1450 618 M1	1	Instrument panel	Cruscotto	Panel	Tableau de bord	Armaturenbrett
B	1	2709 932 M1	1	Instrument panel	Cruscotto	Panel	Tableau de bord	Armaturenbrett
C	1	2705 493 M1	1	Instrument panel	Cruscotto	Panel	Tableau de bord	Armaturenbrett
D	1	2707 150 M1	1	Instrument panel	Cruscotto	Panel	Tableau de bord	Armaturenbrett
E	1	2708 033 M1	1	Instrument panel	Cruscotto	Panel	Tableau de bord	Armaturenbrett
	2	1438 118 M1	1	Gasket	Guarnizione	Junta	Joint	Dichtung
	3	1441 792 X1	2	Bolt	Vite	Perno	Boulon	Schraube
	4	1432 793 M1	2	Washer	Rondella	Arandela llana	Rondelle	Scheibe
	5	981 270 M1	2	Grommet	Gommino	Virola	Passefil	Tülle
	6	981 271 M1	2	Grommet	Gommino	Virola	Passefil	Tülle
	7	1431 303 M2	2	Gauge thermometer	Termometro	Termometro	Termomètre	Thermometer
L	8	1438 245 M1	2	Seal	Guarnizione	Junta	Joint	Dichtring
G	9	980 778 M92	1	Pressure oil gauge	Manometro pressione olio	Manometro de presion	Manomètre	Öldruckmesser
L	9	1431 301 M1	1	Pressure oil gauge	Manometro pressione olio	Manometro de presion	Manomètre	Öldruckmesser
G	10	1492 315 M91	1	Pipe	Tubo	Tubo	Tube	Rohr
H	10	2708 109 M91	1	Pipe (c/w ref. 8)	Tubo (comp. rif. 8)	Tubo (incl. pieza 8)	Tube (comp. item 8)	Rohr (einschl. Pos 8)
C	10	2717 385 M91	1	Pipe (c/w ref. 8)	Tubo (comp. rif. 8)	Tubo (incl. pieza 8)	Tube (comp. item 8)	Rohr (einschl. Pos 8)
G	11	980 779 M92	1	Pressure oil gauge	Manometro pressione olio	Manometro de presion	Manomètre	Öldruckmesser
I	11	1431 299 M93	1	Pressure oil gauge	Manometro pressione olio	Manometro de presion	Manomètre	Öldruckmesser
G	12	1492 317 M91	1	Pipe	Tubo	Tubo	Tube	Rohr
H	12	2708 108 M91	1	Pipe (c/w ref. 8)	Tubo (comp. il rif. 8)	Tubo (incl. pieza 8)	Tube (comp. item 8)	Rohr (einschl. Pos 8)
C	12	2715 504 M91	1	Pipe (c/w ref. 8)	Tubo (comp. il rif. 8)	Tubo (incl. pieza 8)	Tube (comp. item 8)	Rohr (einschl. Pos 8)
	13	1434 083 M91	1	Gauge depression	Manometro depress.	Manometro de presion	Manometro depresion	Signal
F	14			Ammeter	Amperometro	Amperimetro	Amperemètre	Amperemeter
L	15	979 504 M1		Plug	Tappo	Tapón	Bouchon	Verschlussdeckel
	16	1847 736 M91	1	Hourmeter	Contaore	Contador de horas	Compteur horaire	Betriebstundenzahler
	17	1847 737 M91	1	Cable hourmeter	Cavo	Cable	Cable	Kabel
	18	973 034 M2	2	Clamp	Fascetta	Abrazadera	Collier	Schelle
	19	1438 246 M1	1	Plate	Piastrina	Placa	Plaque	Platte
C	20	2718 891 M1	1	Plate	Piastrina	Placa	Plaque	Platte
	21	339 992 X1	4	Rivet	Rivetto	Remache	Rivet	Niet
	22	980 586 M1	1	Connector	Raccordo	Racor	Union	Schraubstutzen
	23	978 946 M1	2	Clamp	Staffetta	Abrazadera	Collier	Schelle
	24	1845 012 M1	2	Damper	Ammortizzatore	Amortiguador	Amortisseur	Puffer
	25	391 294 X1	1	Bolt	Vite	Perno	Boulon	Schraube

INSTRUMENT PANEL

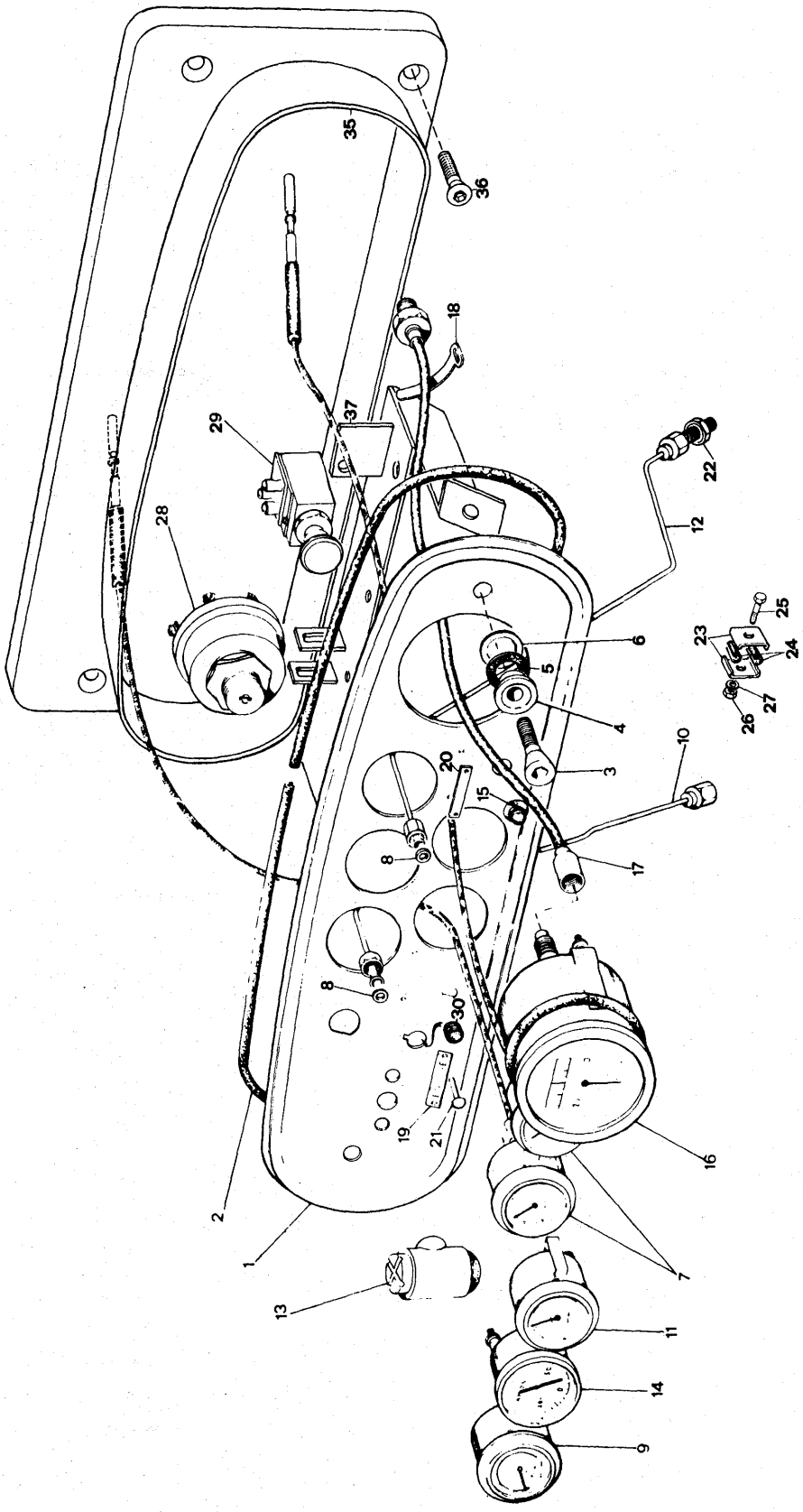

Note	Ref.	MF number	Q.ty	Description	Denominazione	Descripcion	Désignation	Benennung
	26	1440 084 X1	1	Nut	Dado	Tuerca	Ecrou	Mutter
	27	1440 312 X1	1	Lockwasher	Rosetta elastica	Arandela de bloqueo	Rondelle grower	Federring
F	28		1	Light switch	Interruttore luci	Interruptor	Contacteur	Schalter
F	29		1	Starter switch	Quadro avviamento	Interruptor	Contacteur de demarrage	Anlasschalter
	35	1816 545 M91	1	Frame	Cornice	Soporte	Support	Alter
	36	1441 266 X1	4	Bolt	Vite	Perno	Boulon	Schraube
	37	1452 474 X1	1	Bracket	Supporto	Soporte	Support	Alter

Note: **A** Item used up to serial 308 (R 3200). **B** Item used from serial 309 up to 667 (R 3685). **C** Item used from serial 668 (R 3685). **D** Item used only for north America market up to serial 667 (R 3685). **E** Item used only for north America market from serial 668 (R 3685). **F** See part number on plates 176-A-B. **G** Item used up to serial 359 (R 3045). **H** Item used from serial 360 up to 667 (R 3685). **I** Item used from serial 360 (R 3045). **L** Item used when claxon is not fitted.

A Rif. usato fino alla matr. 308. **B** Rif. usato dalla matr. 309 alla 667. **C** Rif. usato dalla matr. 668. **D** Rif. usato solo per il mercato nord America fino alla matr. 667. **E** Rif. usato solo per il mercato nord America dalla matr. 668. **F** Vedere numero di ricambio a tav. 176-A-B. **G** Rif. usato fino alla matr. 359. **H** Rif. usato dalla matr. 360 fino alla 667. **I** Rif. usato dalla matr. 360. **L** Rif. usato quando non è montato il claxon.

A Pieza usada hasta la matr. 308. **B** Pieza usada desde la matr. 309 hasta la 667. **C** Pieza usada desde la matr. 668. **D** Pieza usada solo para el mercado norte América hasta la matr. 667. **E** Pieza usada solo para el mercado norte América desde la matr. 668. **F** Para el numero de repuesto ver láminas 176-A-B. **G** Pieza usada hasta la matr. 359. **H** Pieza usada desde la matr. 360 hasta la matr. 668. **I** Pieza usada desde la matr. 360. **L** Pieza usada solo cuando no es montado el boton de bocina.

A Item employé jusqu'à la matr. 308. **B** Item employé à partir de la matr. 309 jusqu'à la matr. 667. **C** Item employé à partir de la matr. 668. **D** Item employé seulement pour le marche North Americain jusqu'à la matr. 667. **E** Item employé seulement pour le marche North Americain à partir de la matr. 668. **F** Voir numero de rechange à les planchs 176-A-B. **G** Item employé jusqu'à la matr. 359. **H** Item employé à partir de la matr. 360 jusqu'à la matr. 667. **I** Item employé à partir de la matr. 360. **L** Item employé lorsque le klacson n'est pas monté.

A Pos bis Serie Nr 308 verwende. **B** Pos. ab Serie 309 bis 667 verwende. **C** Pos. ab Serie Nr 668 verwende. **D** Pos. nur für Nordamerikanischen Markt bis Serie Nr 667 verwende. **E** Pos. nur für Nordamerikanischen Markt ab Serie Nr 668 verwende. **F** Für Eirsatzteil nummer siehe Tafel 176-A-B. **G** Pos. bis Serie Nr 359 verwende. **H** Pos. ab Serie Nr 360 bis 667 verwende. **I** Pos. ab Serie Nr 360 verwende. **L** Pos. nur ven Signalhorn ist nicht imbegriffen.

ELECTRICAL WIRING

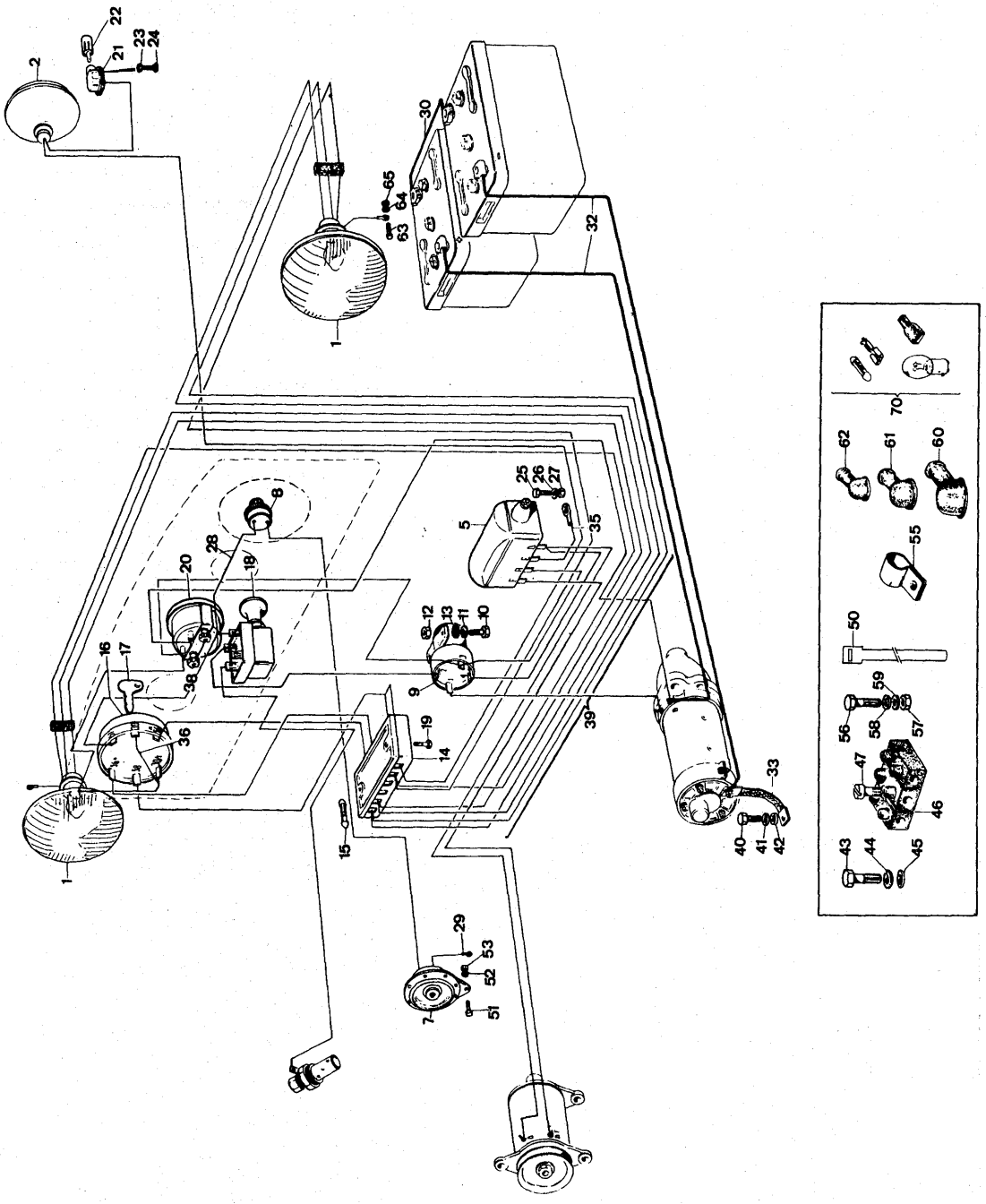

Note	Ref.	MF numbers	Perkins N°	Q.ty	Description	Denominazione	Descripcion	Désignation	Benennung
D									
A	1	1453 826 M91		2	Light front	Faro ant.	Faro delantero	Phare avant	Scheinwerfer
A	2	1437 431 M91		1	Light rear	Faro post.	Faro trasero	Phare arriére	Arbeitscheinwerfer
	5	899 069 M1	2872635	1	Regulator	Regolatore	Regulador	Regulateur	Regler
E	7	981 387 M1		1	Claxon	Claxon	Bocina	Klaxon	Signalhorn
E	8	981 388 M1		1	Horn	Pulsante	Pulsador de bocina	Bouton klaxon	Signalschalter
	9	1853 185 M91	2848209	1	Relay	Relay	Interruptor de relé de arranque	Contacteur relai dematreur	Magnetschalter
	10	391 883 X1		2	Bolt	Vite	Perno	Vis	Schraube
	11	390 469 X1		2	Washer-flat	Rondella piana	Arandela llana	Rondelle	Scheibe
	12	1441 494 X1		2	Nut	Dado	Tuerca	Ecrou	Mutter
	13	980 531 M1		2	Grommet	Gommino	Virola	Passefil	Tülle
	14	1493 237 M91		1	Fuse box (c/w ref. 15)	Scatola fusibili (comp. rif. 15)	Caja de fusibles (incl. pieza 15)	Boitier fusibles (comp. item 15)	Sicherungsdose (einschl. Pos. 15)
	15	973 561 M3		6	Fuse	Fusibile	Fusibles	Fusible	Sicherungs
B	16	973 533 M91		1	Switch lights (c/w ref. 17)	Interruttore luci (comp. rif. 17)	Interruptor (incl. pieza 17)	Contacteur (comp. item 17)	Zündlichtschalter (einschl. Pos. 17)
	17	973 534 M1		1	Key	Chiave	Llave	Clé	Zündschlüssel
B	18	978 847 M91		1	Switch	Interruttore	Interruptor	Contacteur	Anlassschalter
	19	391 294 X1		1	Bolt	Vite	Perno	Vis	Schraube
B	20	180 107 M91		1	Ammeter	Amperometro	Amperimetro	Amperemètre	Amperemeter
	21	973 555 M91		1	Plug socket	Presa di corrente	Enchufe	Doville à fiche	Steckdose
	22	980 651 M91		1	Electrical plug	Spina per presa	Clavija eléctrica	Fiche eletrique	Stecker
	23	339 112 X1		2	Bolt	Vite	Perno	Vis	Schraube
	24	1440 311 X1		2	Lockwasher	Rosetta elastica	Arandela de bloqueo	Rondelle grower	Federring
	25	339 560 X1		1	Bolt	Vite	Perno	Vis	Schraube
	26	391 130 X1		1	Lockwasher	Rosetta elastica	Arandela de bloqueo	Rondelle grower	Federring
	27	1440 097 X1		1	Nut	Dado	Tuerca	Ecrou	Mutter
E	28	2707 242 M91		1	Cable	Cavo	Cable	Cable	Kabel
E	29	1438 805 M91		1	Cable	Cavo	Cable	Cable	Kabel
	30	2705 402 M91		1	Cable	Cavo	Cable	Cable	Kabel

Note	Ref.	MF numbers	Perkins N°	Q.ty	Description	Denominazione	Descripcion	Désignation	Benennung
	32	2705 401 M91		1	Cable	Cavo	Cable	Cable	Kabel
	33	1438 980 M91		1	Cable	Cavo	Cable	Cable	Kabel
	35	2705 403 M91		1	Cable	Cavo	Cable	Cable	Kabel
	36	2705 405 M91		1	Cable	Cavo	Cable	Cable	Kabel
	38	2705 404 M91		1	Cable	Cavo	Cable	Cable	Kabel
	39	2705 407 M91		1	Cable	Cavo	Cable	Cable	Kabel
	40	391 861 X1		1	Bolt	Vite	Perno	Vis	Schraube
	41	1440 314 X1		1	Lockwasher	Rosetta elastica	Arandela de bloqueo	Rondelle grower	Federring
	42	1440 274 X1		1	Washer-flat	Rondella piana	Arandela llana	Rondelle	Scheibe
	43	391 901 X1		3	Bolt	Vite	Perno	Vis	Schraube
	44	1440 314 X1		3	Lockwasher	Rosetta elastica	Arandela	Rondelle grower	Federring
	45	390 734 X1		3	Washerflat	Rondella	Arandela de bloques	Rondelle	Scheibe
	46	2707 827 M91		2	Terminal board	Morsettiera	Borne de terminales	Bloc borne	Kabel verbinder
	47	1441 492 X1		2	Bolt	Vite	Perno	Vis	Schraube
	50	1438 349 M1		10	Clamp	Fascetta	Abrazadera	Bride	Schelle
E	51	390 739 X1		1	Bolt	Vite	Perno	Vis	Schraube
E	52	1440 313 X1		1	Lockwasher	Rosetta elastica	Arandela de bloqueo	Rondelle grower	Federring
E	53	339 169 X1		1	Nut	Dado	Tuerca	Ecrou	Mutter
	55	1438 348 M1		5	Clamp	Fascetta	Abrazadera	Bride	Schelle
	56	390 379 X1		2	Bolt	Vite	Perno	Vis	Schraube
	57	1440 098 X1		2	Nut	Dado	Tuerca	Ecrou	Mutter
	58	1440 313 X1		2	Lockwasher	Rosetta elastica	Arandela de bloqueo	Rondelle grower	Federring
	59	1440 273 X1		2	Washer-flat	Rondella piana	Arandela llana	Rondelle	Scheibe
	60	1454 899 M1			Cap	Cappellotto	Capuchón	Protecteur	Schutzkappe
	61	1438 208 M1			Cap	Cappellotto	Capuchón	Protecteur	Schutzkappe
	62	1438 209 M1			Cap	Cappellotto	Capuchón	Protecteur	Schutzkappe
	63	339 177 X1		2	Bolt	Vite	Perno	Vis	Schraube
	64	391 130 X1		2	Lockwasher	Rosetta elastica	Arandela de bloqueo	Rondelle grower	Federring
	65	1440 272 X1		2	Washer flat	Rondella piana	Arandela llana	Rondelle	Scheibe

Note	Ref.	MF numbers	Perkins N°	Q.ty	Description	Denominazione	Descripcion	Désignation	Benennung
	70	1438 782 M92			Kit, terminals, lights and fuses	Gruppo terminali, luci e fusibili	Juego de terminales, luces y fusibles	Jeu extremités ampoules et fusibles	Satzsteckverbinder Glühlampen und Sicherungen
C	70	1435 926 M92			Kit, terminals, lights and fuses	Gruppo terminali, luci e fusibili	Juego de terminales, luces y fusibles	Jeu extremités ampoules et fusibles	Satzsteckverbinder Glühlampen und Sicherungen

Note: A. See components plate 79 - B. See also plate 74 - C. Item used for French market only - D. For North America market see plate 176 A - E. Item used for German Market only.
A. Vedere componenti a tav. 79 - B. Ved. anche tav. 74 - C. Rif. usato solo per il mercato francese - D. Per il mercato Nord Americano ved. tav. 176 A - E. Rif. usato solo per il mercato tedesco.
A. Ver components en lámina 79 - B. Ver también lámina 74 - C. Pieza usada sólo para el mercado francés - D. Para el mercado Norte América ver lámina 176 A - E. Pieza usada solo para el mercato alemán.
A. Voir details planche 79 - B. Voir aussi planche 74 - C. Equipement optionel lampes jaunes - D. Pour le marché North Americain voir planche 176 A. E. Item employé seulement pour le marché allemand.
A. Einzelteile siehe Tafel 79 - B. Siehe auch Tafel 74 - C. Nur für Frankreich benützt - D. Für den Nordamerikanischen Markt siehe Tafel 176 A - E. Pos. nur für Deutschland benützt.

ELECTRICAL WIRING

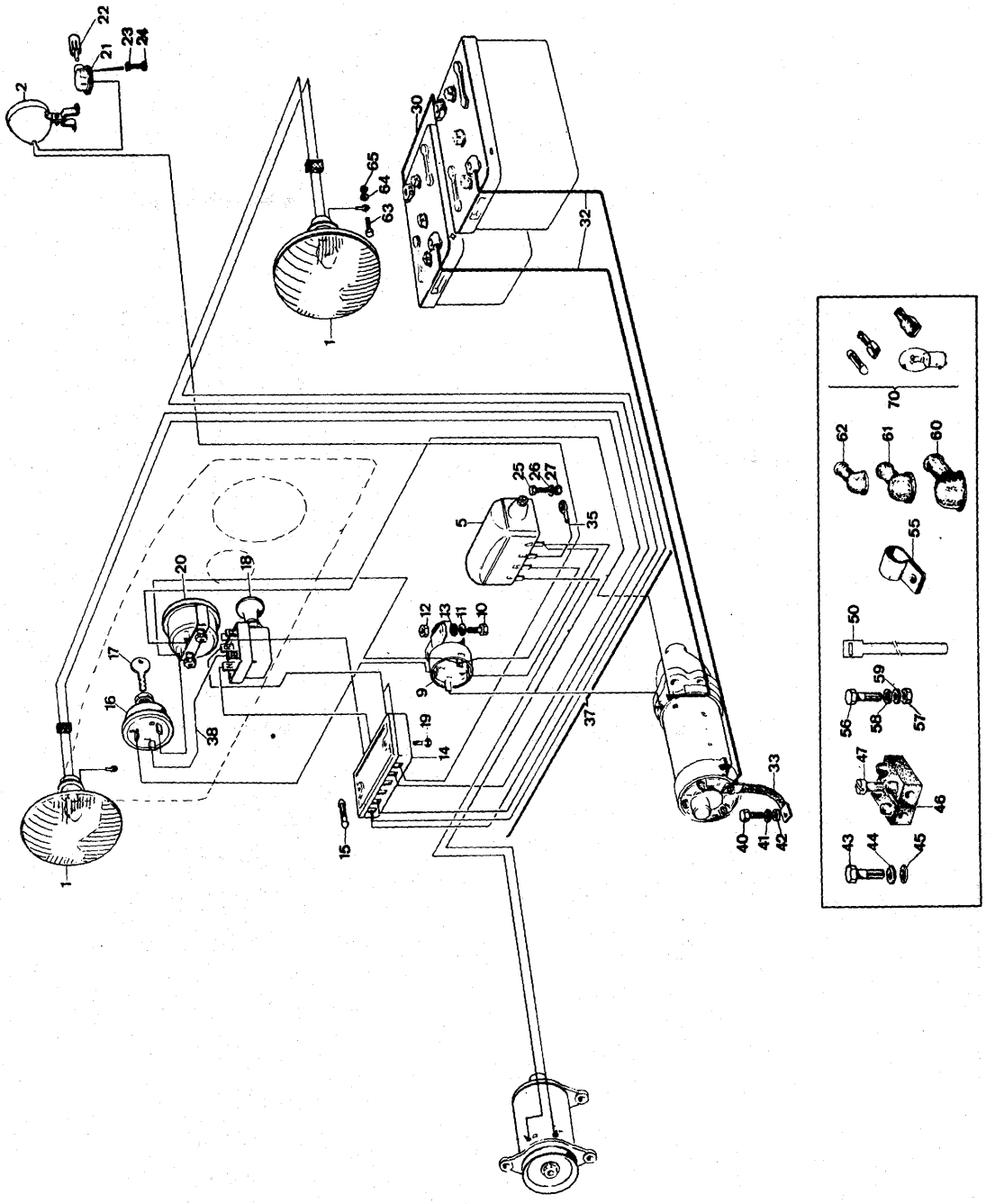

Note	Ref.	MF numbers	Perkins N°	Q.ty	Description	Denominazione	Descripcion	Désignation	Benennung
D									
A	1	1453 826 M91		2	Light front	Faro ant.	Faro delantero	Phare avant	Scheinwerfer
A	2	1437 431 M9-		1	Light rear	Faro post.	Faro trasero	Phare arriére	Arbeitscheinwerfer
	5	899 069 M1	2872635	1	Regulator	Regolatore	Regulador	Regulateur	Regler
	9	1853 185 M91	2848209	1	Relay	Relay	Interruptor de rele' de arranque	Contacteur relai demarreur	Magnetschalter
	10	391 883 X1		2	Bolt	Vite	Perno	Vis	Schraube
	11	390 469 X1		2	Washer flat	Rondella piana	Arandela llana	Rondelle	Scheibe
	12	1441 494 X1		2	Nut	Dado	Tuerca	Ecrou	Mutter
	13	980 531 M1		2	Grommet	Gommino	Virola	Passefil	Tülle
	14	1493 237 M91		1	Fuse-box (c/w ref. 15)	Scatola fusibili (comp. rif. 15)	Caja de fusibles (incl. pieza 15)	Boitier fusibles (comp. item 15)	Sicherungsdose (einschl. Pos. 15)
	15	973 561 M3		6	Fuse	Fusibile	Fusibles	Fusible	Sicherungs
B	16	1400 187 M91		1	Switch lights (c/w ref. 17)	Interruttore luci (comp. rif. 17)	Interruptor (incl. pieza 17)	Contacteur (comp. item 17)	Zündlichtschalter (eischl. Pos. 17)
	17	180 292 M1		1	Key	Chiave	Llave	Clé	Zündschlüssel
B	18	722 208 M91		1	Switch	Interruttore	Interruptor	Contacteur	Anlassschalter
	19	391 294 X1		2	Bolt	Vite	Perno	Vis	Schraube
B	20	180 107 M91		1	Ammeter	Amperometro	Amperimetro	Amperemétre	Amperemeter
	21	973 555 M91		1	Plug socket	Presa di corrente	Enchufe	Doville à fiche	Steckdose
	22	980 651 M91		1	Electrical plug	Spina per presa	Clavija electrica	Fiche eletrique	Stecker
	23	339 112 X1		2	Bolt	Vite	Perno	Vis	Schraube
	24	1440 311 X1		2	Lockwasher	Rosetta elastica	Arandela de bloqueo	Rondelle grower	Federring
	25	339 560 X1		1	Bolt	Rosetta elastica	Perno	Vis	Schraube
	26	391 130 X1		1	Lockwasher	Dado	Arandela de bloqueo	Rondelle grower	Federring
	27	1440 097 X1		1	Nut	Vite	Tuerca	Ecrou	Mutter
	30	2705 402 M91		1	Cable	Cavo	Cable	Cable	Kabel
	32	2705 401 M91		1	Cable	Cavo	Cable	Cable	Kabel
	33	1438 980 M91		1	Cable	Cavo	Cable	Cable	Kabel
	35	2705 403 M91		1	Cable	Cavo	Cable	Cable	Kabel
	36	2707 559 M91		1	Cable	Cavo	Cable	Cable	Kabel
	37	2707 248 M91		1	Cable	Cavo	Cable	Cable	Kabel
	38	2705 404 M91		1	Cable	Cavo	Cable	Cable	Kabel
	40	391 861 X1		1	Bolt	Vite	Perno	Vis	Schraube

ELECTRICAL WIRING

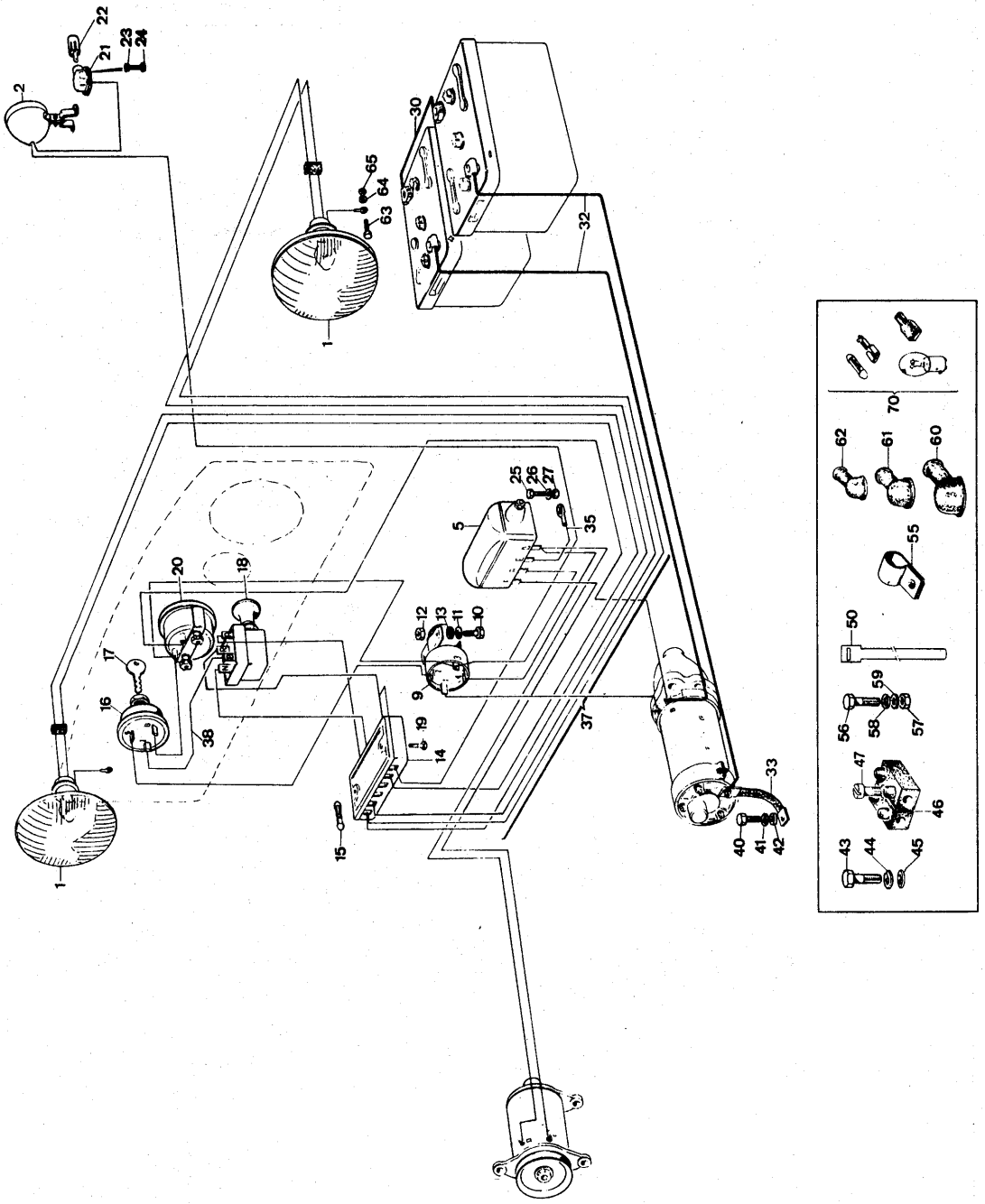

Note	Ref.	MF numbers	Perkins N°	Q.ty	Description	Denominazione	Descripcion	Désignation	Benennung
	41	1440 314 X1		1	Lockwasher	Rosetta elastica	Arandela de bloqueo	Rondelle grower	Federring
	42	1440 274 X1		1	Washer-flat	Rondella piana	Arandela llana	Rondelle	Scheibe
	43	391 901 X1		3	Bolt	Vite	Perno	Vis	Schraube
	44	1440 314 X1		3	Lockwasher	Rosetta elastica	Arandela de bloqueo	Rondelle grower	Federring
	45	390 734 X1		3	Washer-flat	Rondella	Arandela	Rondelle	Scheibe
	46	1437 453 M91		2	Terminal board	Morsettiera	Borne de terminales	Bloc borne	Kabel verbinder
	47	1441 492 X1		2	Bolt	Vite	Perno	Vis	Schraube
	50	1438 349 M1		10	Clamp	Fascetta	Abrazadera	Bride	Schelle
	55	1438 348 M1		5	Clamp	Fascetta	Abrazadera	Bride	Schelle
	56	390 379 X1		2	Bolt	Vite	Perno	Vis	Schraube
	57	1440 098 X1		2	Nut	Dado	Tuerca	Ecrou	Mutter
	58	1440 313 X1		2	Lockwasher	Rosetta elastica	Arandela de bloqueo	Rondelle grower	Federring
	59	1440 273 X1		2	Washer-flat	Rondella piana	Arandela llana	Rondelle	Scheibe
	60	1454 899 M1			Cap	Cappellotto	Capuchón	Protecteur	Schutzkappe
	61	1438 208 M1			Cap	Cappellotto	Capuchón	Protecteur	Schutzkappe
	62	1438 209 M1			Cap	Cappellotto	Capuchón	Protecteur	Schutzkappe
	63	339 177 X1		2	Bolt	Vite	Perno	Vis	Schraube
	64	391 130 X1		2	Lockwasher	Rosetta elastica	Arandela de bloqueo	Rondelle grower	Federring
	65	1440 272 X1		2	Washer-flat	Rondella piana	Arandela llana	Rondelle	Scheibe
	70	1438 782 M92			Kit, terminals, lights and fuses	Gruppo terminali, luci e fusibili	Juego de terminales luces y fusibles	Jeu extremitès, ampoules et fusibles	Satz steckverbinder Glühlampen und Sicherungen
C	70	1435 926 M92			Kit, terminals, lights and fuses	Gruppo terminali, luci e fusibili	Juego de terminales, luces y fusibles	Jeu extremitès, ampoules et fusibles	Satz steckverbinder Glühlampen und Sicherungen

Note: A. See components plate 79 - B. See also plate 74 - C. Item used for French market only - D. Plate used for North America market only.
A. Vedere componenti a tav 79 - B. Ved. anche a tav. 74 - C. Rif. usato solo per il mercato francese. D. Tavola usata solo per il mercato N. Americano.
A. Ver componentes en lámina 79 - B. Ver también lámina 74 - C. Pieza usada sólo para el mercado francés - D.Lámina usada solo para el mercado Norte América.
A. Voir details planche 79 - B. Voir aussi planche 74 - C. Equipement optionel lampes jaunes - D. Planche employé seulement pour marché Nord Americain.
A. Einzelteile siehe Tafel 79 - B. Siehe auch Tafel 74 - C. Nur für Frankreich benützt - D. Tefel nur für Nordamericanischen Markt benützt.

ELECTRICAL WIRING

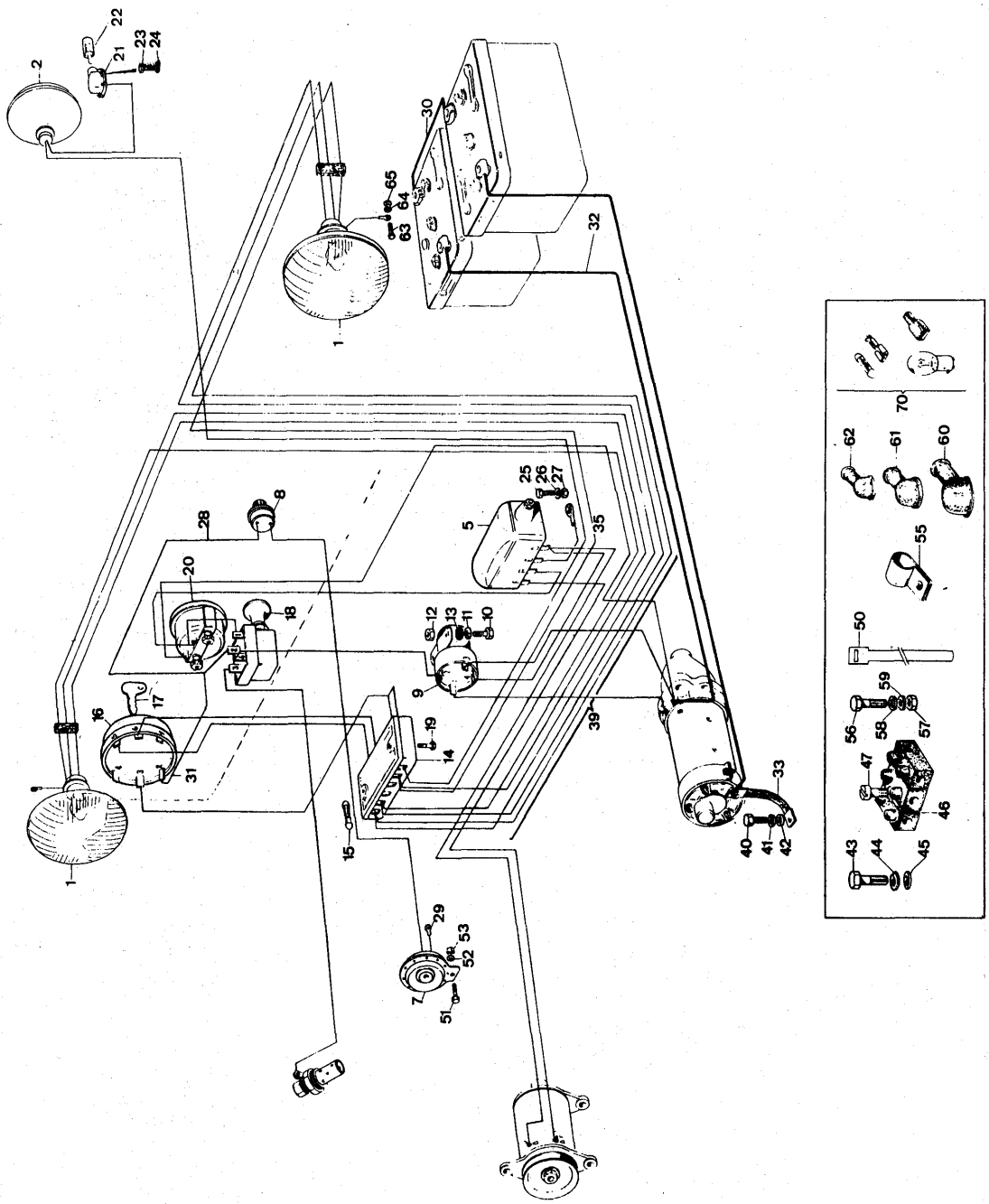

Note	Ref.	MF number	Perkins No	Q.ty	Description	Denominazione	Descripcion	Désignation	Benennung
D-F									
A	1	1453 826 M91		2	Light front	Faro anter.	Faro delantero	Phare avant	Scheinwerfer
A	2	1437 431 M91		1	Light rear	Faro poster.	Faro trasero	Phare arrière	Arbeitscheinwerfer
	5	899 069 M1	2872635	1	Regulator	Regolatore	Regulador	Regulateur	Regler
E	7	981 387 M1		1	Claxon	Claxon	Bocina	Klaxon	Signalhorn
E	8	981 388 M1		1	Horn	Pulsante	Pulsador de bocina	Bouton Klaxon	Signalschalter
	9	1853 185 M91	2848209	1	Relay	Relay	Interruptor de relé de arranque	Contacteur relai de-marreur	Magnetschalter
	10	391 883 X1		2	Bolt	Vite	Perno	Vis	Schraube
	11	390 469 X1		2	Washer-flat	Rondella piana	Arandela llana	Rondelle	Scheibe
	12	1441 494 X1		2	Nut	Dado	Tuerca	Ecrou	Mutter
	13	980 531 M1		2	Grommet	Gommino	Virola	Passefil	Tülle
	14	1493 237 M91		1	Fuse box (c/w ref. 15)	Scatola fusibili (comp. rif. 15)	Caja de fusibles (incl. pieza 15)	Boitier fusibles (comp. item 15)	Sicherungsdose (einschl. Pos. 15)
	15	973 561 M3		6	Fuse	Fusibile	Fusibles	Fusible	Sicherungs
	16	884 292 M91		1	Switch	Interruttore	Interruptor	Contacteur	Anlassschalter
	17	1428 031 M1		1	Key	Chiave	Llave	Clé	Zündschlüssel
	18	1446 116 M91	2846121	1	Switch	Interruttore	Interruptor	Contacteur	Anlassschalter
	19	391 294 X1		2	Bolt	Vite	Perno	Vis	Schraube
B	20	180 107 M91		1	Ammeter	Amperometro	Amperimetro	Amperemètre	Amperemeter
G	20	1431 302 M1		1	Ammeter	Amperometro	Amperimetro	Amperemètre	Amperemeter
	21	973 555 M91		1	Plug socket	Presa di corrente	Enchufe	Douille à fiche	Steckdose
	22	980 651 M1		1	Electrical plug	Spina per presa	Clarija eléctrica	Fiche electrique	Stecker
	23	339 112 X1		2	Bolt	Vite	Perno	Vis	Schraube
	24	1440 311 X1		2	Lockwasher	Rosetta elastica	Arandela de bloqueo	Rondelle grower	Federring
	25	339 560 X1		1	Bolt	Vite	Perno	Vis	Schraube
	26	391 130 X1		1	Lockwasher	Rosetta elastica	Arandela de bloqueo	Rondelle grower	Federring
	27	1440 097 X1		1	Nut	Dado	Tuerca	Ecrou	Mutter
E	28	2707 242 M91		1	Cable	Cavo	Cable	Cable	Kabel
E	29	1438 805 M91		1	Cable	Cavo	Cable	Cable	Kabel
	30	2705 402 M91		1	Cable	Cavo	Cable	Cable	Kabel
	31	2709 881 M91		1	Cable	Cavo	Cable	Cable	Kabel
	32	2705 401 M91		1	Cable	Cavo	Cable	Cable	Kabel
	33	1438 980 M91		1	Cable	Cavo	Cable	Cable	Kabel
	35	2705 403 M91		1	Cable	Cavo	Cable	Cable	Kabel
	39	2709889 M91		1	Cable	Cavo	Cable	Cable	Kabel
	40	391 861 X1		1	Bolt	Vite	Perno	Vis	Schraube
	41	1440 314 X1		1	Lockwasher	Rosetta elastica	Arandela de bloqueo	Rondelle grower	Federring

ELECTRICAL WIRING

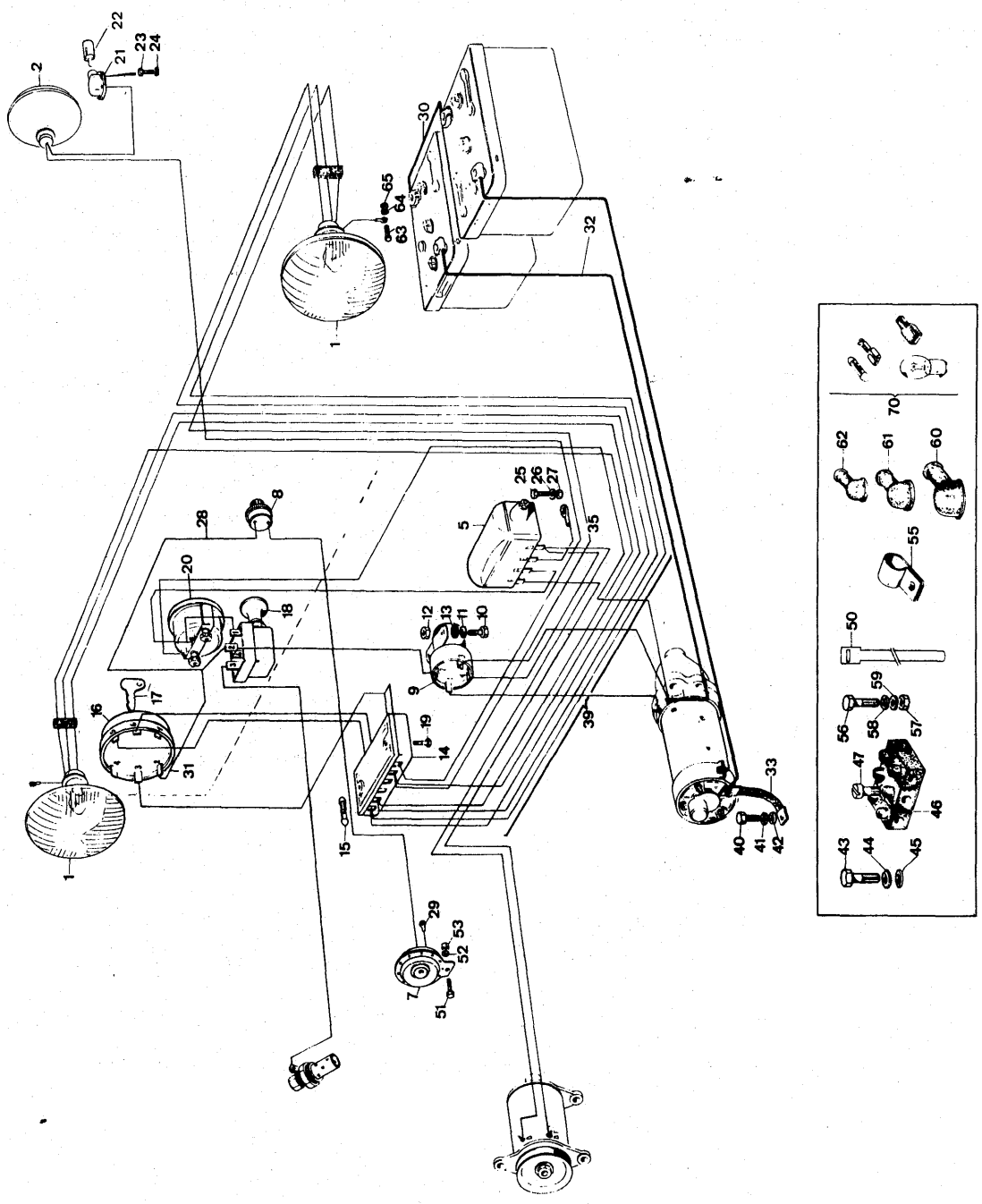

Note	Ref.	MF number	Perkins No	Q.ty	Description	Denominazione	Descripcion	Désignation	Benennung
	42	1440 274 X1		1	Washer-flat	Rondella piana	Arandela llana	Rondelle	Scheibe
	43	391 901 X1		3	Bolt	Vite	Perno	Vis	Schraube
	44	1440 314 X1		3	Lockwasher	Rosetta elastica	Arandela de bloqueo	Rondelle grower	Federring
	45	390 734 X1		3	Washer-flat	Rondella piana	Arandela llana	Rondelle	Scheibe
	46	2707 827 M91		2	Terminal board	Morsettiera	Borne de terminales	Bloc borne	Kabelverbinder
	47	1441 492 X1		2	Bolt	Vite	Perno	Vis	Schraube
	50	1438 349 M1		10	Clamp	Fascetta	Abrazadera	Bride	Schelle
E	51	390 739 X1		1	Bolt	Vite	Perno	Vis	Schraube
E	52	1440 313 X1		1	Lockwasher	Rosetta elastica	Arandela de bloqueo	Rondelle grower	Federring
E	53	339 169 X1		1	Nut	Dado	Tuerca	Ecrou	Mutter
	55	1438 348 M1		5	Clamp	Fascetta	Abrazadera	Bride	Schelle
	56	390 379 X1		2	Bolt	Vite	Perno	Vis	Schraube
	57	1440 098 X1		2	Nut	Dado	Tuerca	Ecrou	Mutter
	58	1440 313 X1		2	Lockwasher	Rosetta elastica	Arandela de bloqueo	Rondelle grower	Federring
	59	1440 273 X1		2	Washer-flat	Rondella piana	Arandela llana	Rondelle	Scheibe
	60	1454 899 M1			Cap	Cappellotto	Capuchón	Protecteur	Schutzkappe
	61	1438 208 M1			Cap	Cappellotto	Capuchón	Protecteur	Schutzkappe
	62	1438 209 M1			Cap	Cappellotto	Capuchón	Protecteur	Schutzkappe
	63	339 177 X1		2	Bolt	Vite	Perno	Vis	Schraube
	64	391 130 X1		2	Lockwasher	Rosetta elastica	Arandela de bloqueo	Rondelle grower	Federring
	65	1440 272 X1		2	Washer-flat	Rondella piana	Arandela llana	Rondelle	Scheibe
	70	1438 782 M92			Kit terminals, lights and fuses	Gruppo terminali, luci e fusibili	Juego de terminales, luces y fusibles	Jeu extremités, ampoules et fusibles	Satz Steckverbinder Glühlampen und Sicherungen
C	70	1435 926 M92			Kit terminals, lights and fuses	Gruppo terminali, luci e fusibili	Juego de terminales, luces y fusibles	Jeu extremités, ampoules et fusibles	Satz Steckverbinder Glühlampen und Sicherungen

Note: **A** See components plate 79. **B** Item used up to serial 359 (R 3045). **C** Item used for French market only. **D** For North America market see plate 176A. **E** Item used for German market only. **F** Plate used from serial 309 up to 663 (R 3685). **G** Item used from serial 360 (R 3045).

A Vedere componenti a tav. 79. **B** Rif. usato fino alla matr. 359. **C** Rif. usato solo per il mercato francese. **D** Per il mercato Nord America ved. tav. 176A. **E** Rif. usato solo per il mercato tedesco. **F** Tavola usata dalla matr. 309 alla 663. **G** Rif. usato dalla matr. 360.

A Ver componentes en lámina 79. **B** Pieza usada hasta la matr. 359. **C** Pieza usada solo para el mercado francés. **D** Para el mercado Norte America ver lámina 176A. **E** Pieza usada solo para el mercado alemàn. **F** Lámina usada desde la matr. 309 hasta la 663. **G** Pieza usada desde la matr. 360.

A Voir details planche 79. **B** Item employé jusqu'à la matr. 359. **C** Equipement optionel lampes jannes. **D** Pour le marché nord americain voir planche 176A. **E** Item employé seulement pour le marché Allemand. **F** Planche employée à partir de la matr. 309 jusqu'à la matr. 663. **G** Item employé à partir de la matr. 360.

A Einzelteile siehe Tafel 79. **B** Pos. bis serie Nr 359 verwende. **C** Nur für Frankreich benützt. **D** Für den Nordamerikanischen markt siehe Tafel 176A **E** Pos. Nur für Deutschland benützt. **F** Tafel ab Serie Nr 309 bis 663 verwende. **G** Pos. ab Serie Nr 360 verwende.

ELECTRICAL WIRING

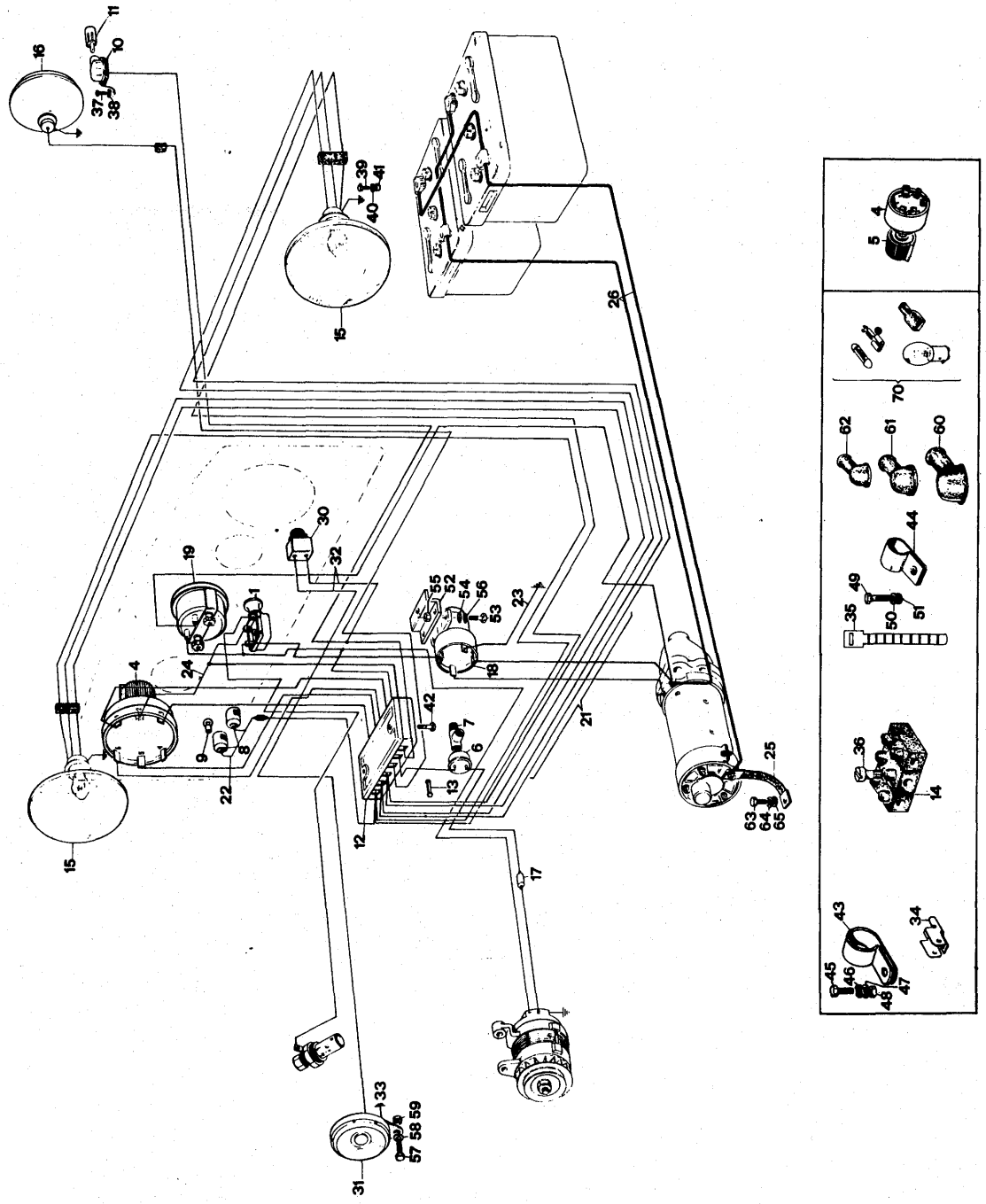

Note	Ref.	MF number	Perkins No	Q.ty	Description	Denominazione	Descripcion	Désignation	Benennung
A									
	1	1446 116 M91	2846121	1	Starter switch	Interruttore avv.	Interruptor	Contacteur	Anlassschalter
	4	884 292 M91		1	Switch light (c/w ref 5)	Interruttore luci (comp. rif. 5)	Interruptor (incl. Pieza 5)	Contacteur (comp. item 5)	Anlassschalter (einschl. Pos 5)
	5	882 284 M1		1	Knob	Pomolo	Perilla	Boule	Kugelknopf
	6	509 682 M91		1	Pressure switch	Interruttore di pressione	Interruptor	Contacteur	Anlassschalter
	7	1432 617 M1		1	Tee union	Raccordo a « T »	Conector	Raccord	Ringstück
	8	2718 966 M91		2	Light	Lampada	Bombilla	Ampoule	Glühlampe
	9	1420 037 M1		2	Bulb	Lampadina	Bombilla	Ampoule	Glühlampe
	10	973 555 M91		1	Plug socket	Presa di corrente	Enchufe	Douille a fiche	Steckdose
	11	980 651 M1		1	Electrical plug	Spina per presa	Clavija eléctrica	Fiche eletrique	Stecker
	12	2708 085 M91		1	Fuse box (c/w ref 13)	Scatola fusibili (comp. rif. 13)	Caja de fusibles (incl. pieza 13)	Boitier fusibles (comp. item 13)	Sicherungsdose (einschl. Pos. 13)
	13	973 561 M3		6	Fuse	Fusibile	Fusibles	Fusible	Sicherungs
B	14	2707 827 M91		1	Terminal board	Morsettiera a 3 vie	Borne de terminales	Bloc borne	Kabelverbinder
B	15	1453 826 M91		2	Light front	Faro ant.	Faro delantero	Phare avant	Scheinwerfer
	16	1437 431 M91		1	Light rear	Faro post.	Faro trasero	Phare arriére	Arbeitscheinwerfer
	17	2718 394 M91		1	Resistence	Resistenza	Resistancia	Rèsistance	Winderstand
	18	1853 185 M91	2448209	1	Relay	Relay	Interruptor de rele de arranque	Contacteur relai dematreur	Magnetschalter
	19	1493 267 M1		1	Ammeter	Amperometro	Amperimetro	Amperemètre	Amperemeter
	21	2708 761 M1		1	Cable	Fascio cavi	Cable	Cable	Kabel
	22	2718 973 M91		1	Cable	Cavo	Cable	Cable	Kabel
	23	2717 090 M92		1	Cable	Cavo	Cable	Cable	Kabel
	24	2716 153 M91		1	Cable	Cavo	Cable	Cable	Kabel
	25	2705 634 M91		1	Cable	Cavo a massa	Cable	Cable	Kabel
	26	2716 928 M91		1	Cable	Cavo	Cable	Cable	Kabel
C	30	981 388 M1		1	Horn	Pulsante claxon	Pulsador de bocina	Bouton klaxon	Signalschalter
C	31	981 387 M1		1	Claxon	Claxon	Bocina	Klaxon	Signalhorn
C	32	2715 912 M91		1	Cable	Cable	Cable	Cable	Kabel
C	33	1438 805 M91		1	Cable	Cavo massa	Cable	Cable	Kabel
	34	2717 412 M1		1	Electrical union	Spina a 3 vie	Elétrica conector	Eletrique Raccord	Stecker
	35	2717 178 M1		10	Clamp	Fascetta	Abrazadera	Bride	Schelle
	36	1441 492 X1		2	Bolt	Vite	Perno	Vis	Schraube
	37	339 268 X1		2	Bolt	Vite	Perno	Vis	Schraube
	38	1440 311 X1		2	Lockwasher	Rosetta elastica	Arandela de bloqueo	Rondelle grower	Federring
	39	339 177 X1		2	Bolt	Vite	Perno	Vis	Schraube
	40	391 130 X1		2	Lockwasher	Rosetta elastica	Arandela de bloqueo	Rondelle grower	Federring
	41	1440 272 X1		2	Washer	Rondella	Arandela	Rondelle	Scheibe

ELECTRICAL WIRING

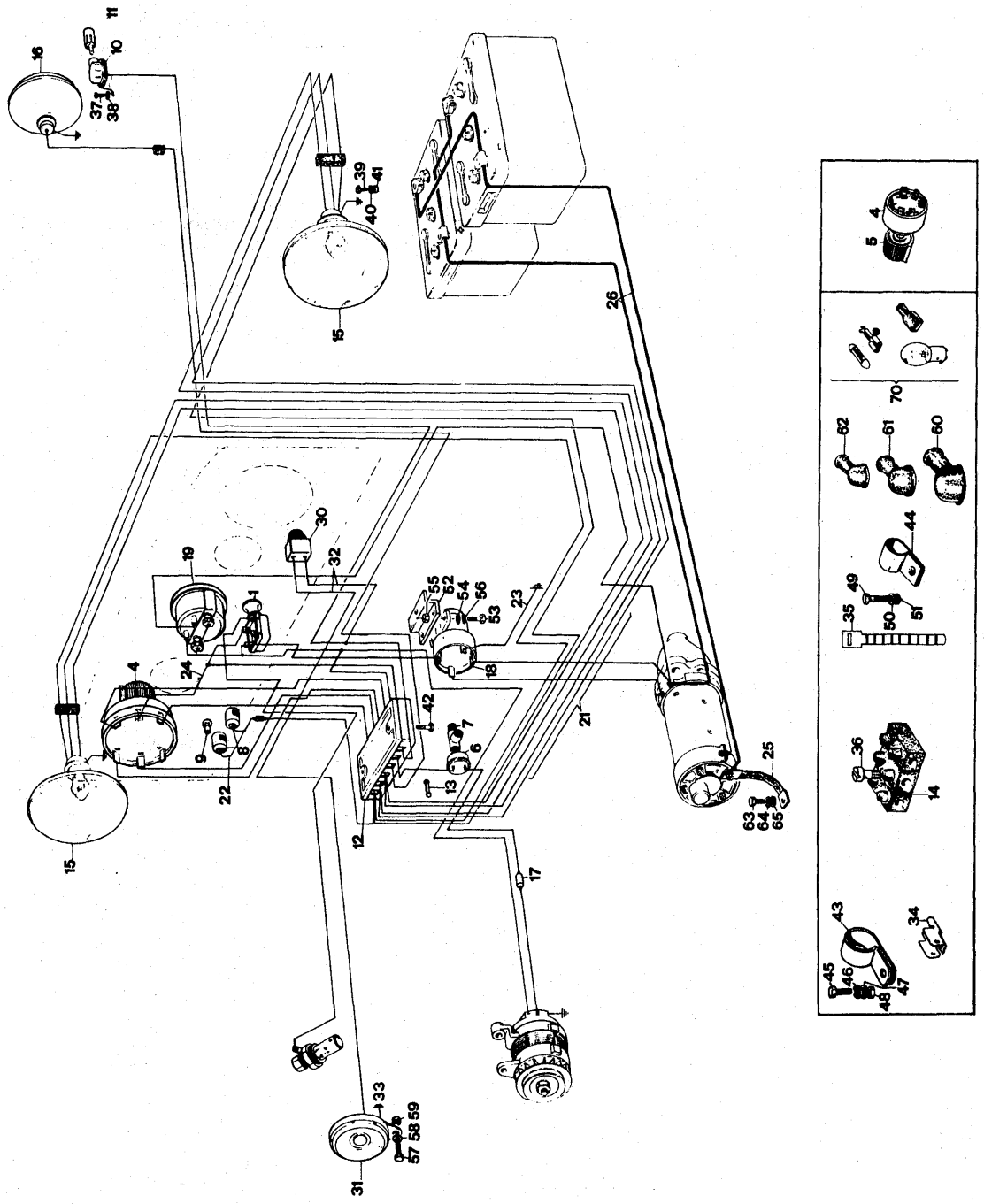

Note	Ref.	MF number	Perkins No	Q.ty	Description	Denominazione	Descripcion	Désignation	Benennung
	42	391 294 X1		2	Bolt	Vite	Perno	Vis	Schraube
	43	1438 348 M1		4	Clamp	Fascetta	Abrazadera	Bride	Schelle
	44	1438 347 M1		1	Clamp	Fascetta	Abrazadera	Bride	Schelle
	45	390 379 X1		2	Bolt	Vite	Perno	Vis	Schraube
	46	1440 313 X1		2	Lockwasher	Rosetta elastica	Arandela de bloqueo	Rondelle grower	Federring
	47	1440 273 X1		2	Washer	Rondella	Arandela	Rondelle	Scheibe
	48	1440 098 X1		2	Nut	Dado	Tuerca	Ecrou	Mutter
	49	391 901 X1		3	Bolt	Vite	Perno	Vis	Schraube
	50	1440 314 X1		3	Lockwasher	Rosetta elastica	Arandela de bloqueo	Rondelle grower	Federring
	51	390 734 X1		3	Washer	Rondella	Arandela	Rondelle	Scheibe
	52	2712 065 M1		1	Bracket	Supporto	Soporte	Support	Halter
	53	391 883 X1		2	Bolt	Vite	Perno	Vis	Schraube
	54	390 469 X1		2	Washer	Rondella	Arandela	Rondelle	Scheibe
	55	1441 494 X1		2	Nut	Dado	Tuerca	Ecrou	Mutter
	56	980 531 M1		2	Damper	Ammortizzatore	Amortiguador	Amortisseur	Dampfer
C	57	390 739 X1		1	Bolt	Vite	Perno	Vis	Schraube
C	58	1440 313 X1		1	Lockwasher	Rosetta elastica	Arandela de bloqueo	Rondelle grower	Federring
C	59	339 169 X1		1	Nut	Dado	Tuerca	Ecrou	Mutter
	60	1454 899 M1			Cap	Cappellotto	Capuchón	Protecteur	Schutzkappe
	61	1438 208 M1			Cap	Cappellotto	Capuchón	Protecteur	Schutzkappe
	62	1438 209 M1			Cap	Cappellotto	Capuchón	Protecteur	Schutzkappe
	63	391 861 X1		1	Bolt	Vite	Perno	Vis	Schraube
	64	1440 314 X1		1	Lockwasher	Rosetta elastica	Arandela de bloqueo	Rondelle grower	Federring
	65	1440 274 X1		1	Washer	Rondella	Arandela	Rondelle	Scheibe
	70	1438 782 M92			Kit terminals lights and fuses	Gruppo terminale luci e fusibili	Juego de terminales luces y fusibles	Jue extremitès ampoules et fusibles	Satz Steckverbinder Glühlampen end Sicherungen
D	70	1435 926 M92			Kit terminals lights and fuses	Gruppo terminale luci e fusibili	Juego de terminales luces y fusibles	Jue extremitès ampoules et fusibles	Satz Steckverbinder Glühlampen end Sicherungen

Note: **A** Plate used from serial 664; for machines for North America market see plate 176 D (R 3685). **B** See components on plate 79. **C** Item used for German market only. **D** Item used for French market only.

A Tavola usata dalla matr. 664, per macchine destinate al mercato nord America vedere tavola 176 D. **B** Vedere componenti a tavola 79. **C** Rif. usato solo per il mercato tedesco. **D** Rif. usato solo per il mercato francese.

A Lámina usada desde la matr. 664; para el mercado Nordamericano ver lámina 176 D. **B** Ver componentes lámian 79. **C** Pieza usada solo para el mercado alemán. **D** Pieza usada solo para el mercado francés.

A Planche employée à partir de la matr. 664; pour le marché du Nord amerique voir planche 176 D. **B** Voir details planche 79. **C** Item employé seulement pour le marché allemand. **D** Equipement optionel lampes jaunes.

A Tafel ab Serie 664 verwende; für Nordamerikanischen Markt siehe Tafel 176 D. **B** Einzelteile siehe Tafel 79. **C** Pos. nur für Deutschland Markt verwende. **D** Pos. nur für Frankreich Markt verwende.

ELECTRICAL WIRING

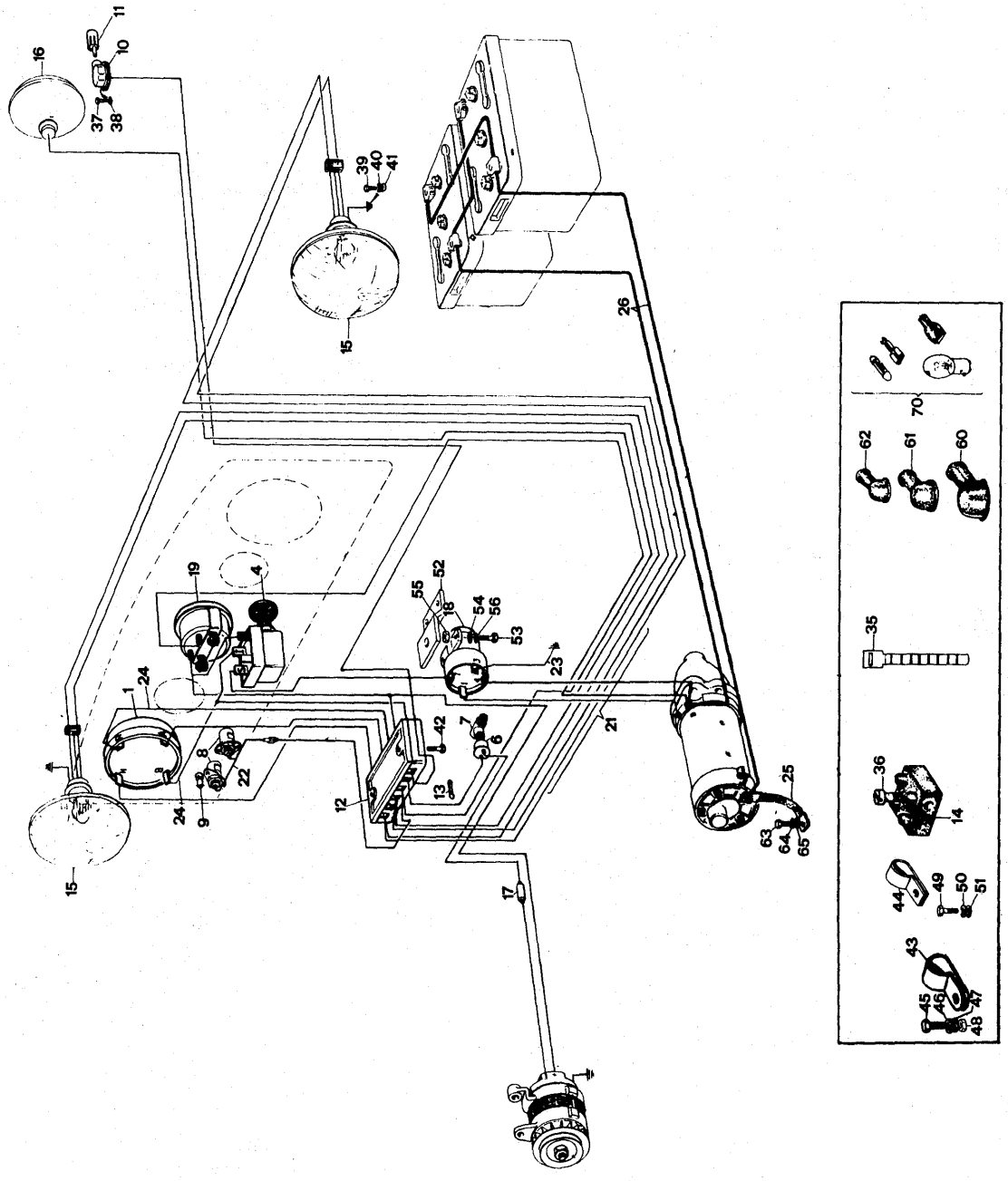

Note	Ref.	MF number	Perkins No	Q.ty	Description	Denominazione	Descripcion	Désignation	Benennung
A									
	1	722 208 M91		1	Starter switch	Interruttore avv.	Interruptor	Contacteur	Anlassshalter
	4	1400 187 M91		1	Switch lights	Interruttore luci	Interruptor	Contacteur	Zündlichtschalter
	6	509 682 M91		1	Pressure switch	Interruttore	Interruptor	Contacteur	Anlassshalter
	7	1432 617 M1		1	Tee union	Raccordo a T	Racord	Racord	Ringstück
	8	2718 966 M91		2	Light	Lampada spia	Bombilla	Ampoule	Glülampe
	9	1420 037 M1		2	Bulb	Lampadina	Bombilla	Ampoule	Glülampe
	10	973 555 M91		1	Plug socket	Presa di corrente	Enchufe	Douille à fiche	Steckdose
	11	980 651 M1		1	Electrical plug	Spina per presa	Clavija eletrica	Fiche eletrique	Stecker
	12	2708 085 M91		1	Fuse box (c/w ref 13)	Scatola fusibili (comp. rif. 13)	Caja de fusibles (incl. Piezas 13)	Boitier fusibles (comp. ref. 13)	Sicherungsdose (einschl. Pos. 13)
	13	973 561 M3		6	Fuse	Fusibile	Fusibles	Fusible	Sicherugs
	14	1437 453 M91		1	Terminal board	Morsettiera a 2 vie	Borne de terminales	Bloc borne	Kabelverbinder
B	15	1453 826 M91		2	Light front	Faro anteriore	Faro delantero	Phare avant	Scheinwerfer
B	16	1437 431 M91		1	Light rear	Faro posteriore	Faro trasero	Phare arriére	Arbeitscheinwerfer
	17	2718 394 M91		1	Resistence	Resistenza	Resistencia	Rèsistance	Winderstand
	18	1853 185 M91	2448209	1	Relay	Relay	Relai	Relay	Relay
	19	1493 267 M1		1	Ammeter	Amperometro	Amperimetro	Amperemétre	Amperemeter
	21	2708 814 M91		1	Cable	Fascio cavi	Cable	Cable	Kabel
	22	2718 973 M91		1	Cable	Cavo	Cable	Cable	Kabel
	23	2717 090 M92		1	Cable	Cavo	Cable	Cable	Kabel
	24	2705 404 M91		1	Cable	Cavo	Cable	Cable	Kabel
	25	2705 634 M91		1	Cable	Treccia massa	Cable	Cable	Kabel
	26	2716 928 M91		1	Cable	Cavo	Cable	Cable	Kabel
	35	2717 178 M1		10	Clamp	Fascetta	Abrazadera	Bride	Schelle
	36	1441 492 X1		2	Bolt	Vite	Perno	Vis	Schraube
	37	339 268 X1		2	Bolt	Vite	Perno	Vis	Schraube
	38	1440 311 X1		2	Lockwasher	Rosetta elastica	Arandela de bloqueo	Rondelle grower	Federring
	39	339 177 X1		2	Bolt	Vite	Perno	Vis	Schraube
	40	391 130 X1		2	Lockwasher	Rosetta elastica	Arandela de bloqueo	Rondelle grower	Federring
	41	1440 272 X1		2	Washer	Rondella	Arandela	Rondelle	Scheibe
	42	391 294 X1		2	Bolt	Vite	Perno	Vis	Schraube
	43	1438 348 M1		4	Clamp	Fascetta	Abrazadera	Bride	Schelle
	44	1438 347 M1		1	Clamp	Fascetta	Abrazadera	Bride	Schelle
	45	390 379 X1		2	Bolt	Vite	Perno	Vis	Schraube
	46	1440 313 X1		2	Lockwasher	Rosetta elastica	Arandela de bloqueo	Rondelle grower	Federring
	47	1440 273 X1		2	Washer	Rondella	Arandela	Rondelle	Scheibe
	48	1440 098 X1		2	Nut	Dado	Tuerca	Ecrou	Mutter

ELECTRICAL WIRING

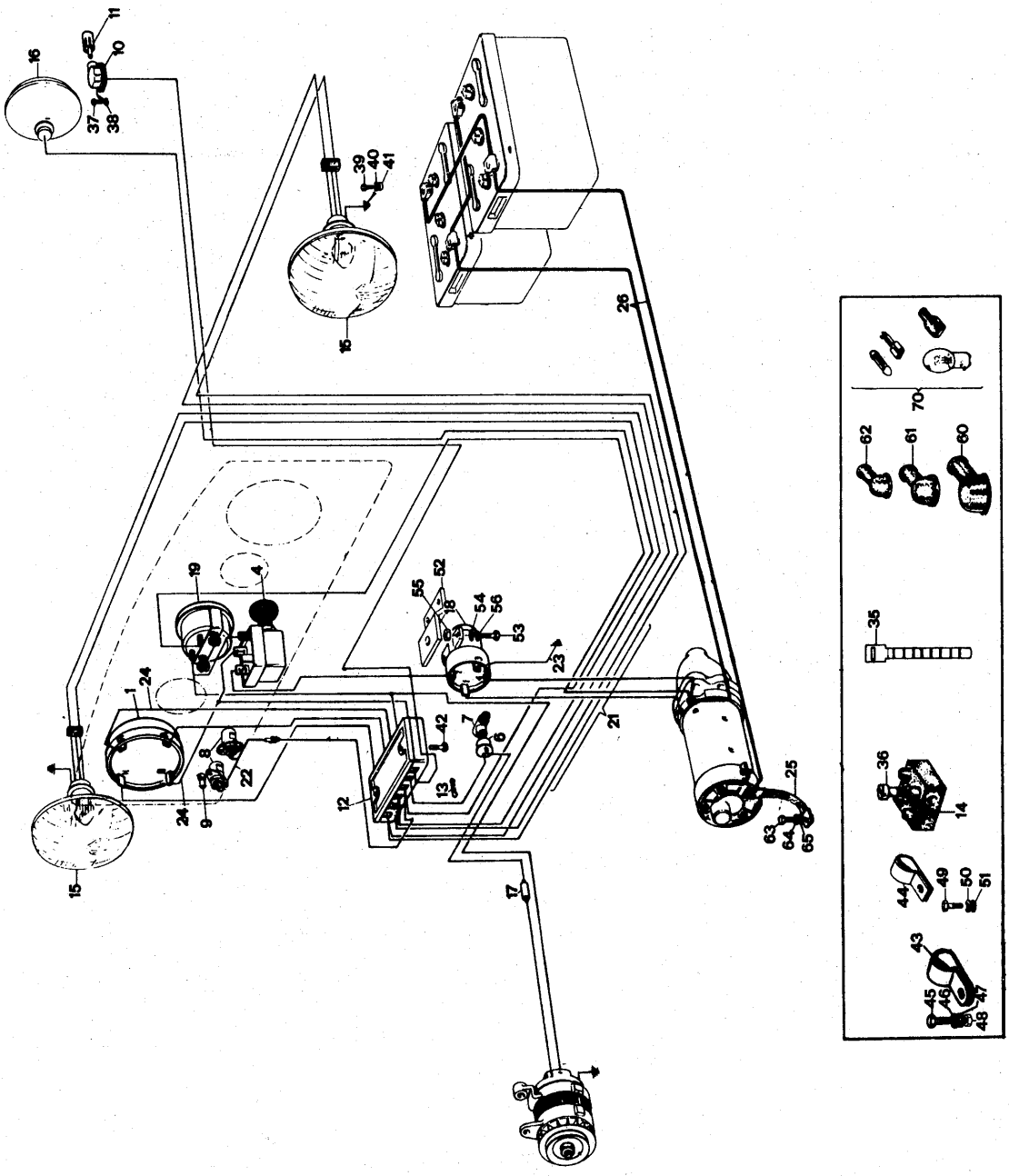

Note	Ref.	MF number	Perkins No	Q.ty	Description	Denominazione	Descripcion	Désignation	Benennung
	49	391 901 X1		3	Bolt	Vite	Perno	Vis	Schraube
	50	1440 314 X1		3	Lockwasher	Rosetta elastica	Arandela de bloqueo	Rondelle grower	Federring
	51	390 734 X1		3	Washer	Rondella	Arandela	Rondelle	Scheibe
	52	2712 065 M1		1	Bracket	Staffa	Soporte	Support	Halter
	53	391 883 X1		2	Bolt	Vite	Perno	Vis	Schraube
	54	390 469 X1		2	Washer	Rondella	Arandela	Rondelle	Scheibe
	55	1441 494 X1		2	Nut	Dado	Tuerca	Ecrou	Mutter
	56	980 531 M1		2	Damper	Appoggio elastico	Amortiguador	Amortisseur	Dampfer
	60	1454 899 M1			Cap	Cappuccio	Capuchón	Protecteur	Schutzkappe
	61	1438 208 M1			Cap	Cappuccio	Capuchón	Protecteur	Schutzkappe
	62	1438 209 M1			Cap	Cappuccio	Capuchón	Protecteur	Schutzkappe
	63	391 861 X1		1	Bolt	Vite	Perno	Vis	Schraube
	64	1440 314 X1		1	Lockwasher	Rosetta elastica	Arandela de bloqueo	Rondelle grower	Federring
	65	1440 274 X1		1	Washer	Rondella	Arandela	Rondelle	Scheibe
	70	1438 782 M92			Kit terminals, lights and fuses	Gruppo terminale luci e fusibili	Juego de terminales. luces y fusibles	Jue extremitès, ampoules et fusibles	Satz Steckverbinder Glühlampen und Sicherungen

Note: **A** Plate used for North America market from serial 664 (R 3685). **B** See details plate 79.
A Tavola usata per il mercato Nord-americano dalla matr. 664. **B** Vedere dettagli tavola 79.
A Lámina usada para el mercado Nord-americano desde la matr. 664. **B** Ver componentes lámina 79.
A Planche employée pour le marche du Nord-amerique à partir de la matr. 664. **B** Voir details planche 79.
A Tafel für Nord-amerikanischen Markt ab Serie 664 verwende. **B** Einzelteile siehe Tafel 79.

MAIN FRAME

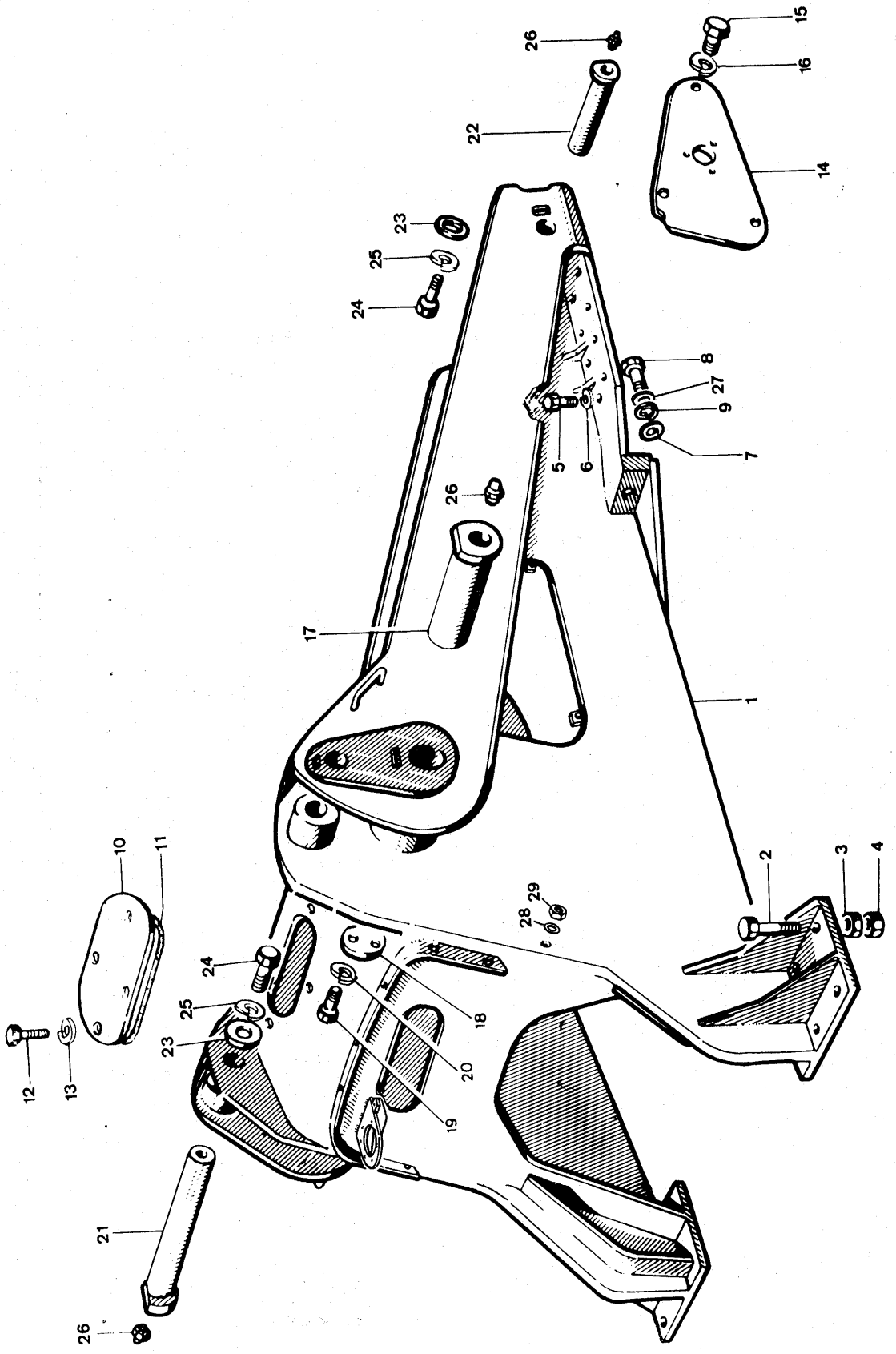

Note	Ref.	MF numbers	Q.ty	Description	Denominazione	Descripcion	Désignation	Benennung
A	1	1847 313 M93	1	Main Frame	Incastellatura	Bastidor principal	Chassis chargeur	Tragrahmen
B	1	2708 448 M93	1	Main Frame	Incastellatura	Bastidor principal	Chassis chargeur	Tragrahmen
C	1	2737 151 M91	1	Main Frame	Incastellatura	Bastidor principal	Chassis chargeur	Tragrahmen
	2	1441 608 X1	8	Bolt	Vite	Perno	Vis	Schraube
	3	1440 228 X1	8	Nut	Dado	Tuerca	Ecrou	Mutter
	4	1441 611 X1	8	Lock nut	Controdato	Tuerca	Ecrou	Mutter
	5	1441 542 X1	20	Bolt	Vite	Perno	Vis	Schraube
	6	1440 317 X1	20	Lockwasher	Rosetta elastica	Arandela de bloqueo	Rondelle grower	Federring
	7	1432 844 M1		Shim .04"	Spessore mm 1	Pieza de espesor 1 mm	Cale 1 mm	Einstellblech 1 mm
		1432 845 M1		Shim 012"	Spessore mm 3	Pieza de espesor 3 mm	Cale 3 mm	Einstellclech 3 mm
	8	1441 605 X1	2	Bolt	Vite	Perno	Vis	Schraube
	9	1440 317 X1	2	Lockwasher	Rosetta elastica	Arandela de bloqueo	Rondelle grower	Federring
	10	981 051 M2	1	Cover	Coperchio	Cubierta	Couvercle	Deckel
	11	981 052 M2	1	Gasket	Guarnizione	Junta	Joint	Dichtung
	12	339 123 X1	4	Bolt	Vite	Perno	Vis	Schraube
	13	1440 313 X1	4	Lockwasher	Rosetta elastica	Arandela de bloqueo	Rondelle grower	Federring
	14	981 258 M1	2	Cover	Coperchio	Cubierta	Couvercle	Deckel
	15	339 123 X1	6	Bolt	Vite	Perno	Vis	Schraube
	16	1440 313 X1	6	Lockwasher	Rosetta elastica	Arandela de bloqueo	Rondelle grower	Federring
	17	981 054 M3	2	Pin	Perno	Pasador	Axe	Bolzen
	18	981 057 M3	1	Washer	Rondella	Arandela	Rondelle	Scheibe
		981 179 M1	1	Washer	Rondella	Arandela	Rondelle	Scheibe
	19	390 419 X1	4	Bolt	Vite	Perno	Vis	Schraube
	20	391 414 X1	4	Lockwasher	Rosetta elastica	Arandela de bloqueo	Rondelle grower	Federring
	21	981 055 M4	2	Pin	Perno	Pasador	Axe	Bolzen
	22	981 056 M4	2	Pin	Perno	Pasador	Axe	Bolzen
	23	1441 632 X1	4	Washer	Rondella	Arandela	Rondelle	Scheibe
	24	339 442 X1	4	Bolt	Vite	Perno	Vis	Schraube
	25	1440 317 X1	4	Lockwasher	Rosetta elastica	Arandela de bloqueo	Rondelle grower	Federring
	26	339 608 X1	6	Grease-fitting	Ingrassatore	Lubricador	Graisseur	Schmiernippel
	27	390 974 X1	2	Washer - flat	Rondella piana	Arandela llana	Rondelle	Scheibe
	28	1440 315 X1	1	Lockwasher	Rosetta elastica	Arandela de bloqueo	Rondelle grower	Federring
	29	1440 200 X1	1	Nut	Dado	Tuerca	Ecrou	Mutter

Note: **A** Item used up to serial 620 excluded 349 (R-3430). **B** Item used from serial 621 up to 1358. **C** Item used from serial 1359.
A Rif. usato fino alla matr. 620 esclusa 349. **B** Rif. usato dalla matr. 621 fino alla 1358. **C** Rif. usato dalla matr. 1359.
A Pieza usada hasta la matr. 620 excluida 349. **B** Pieza usada desde la matr. 621 hasta la matr. 1358. **C** Pieza usada desde la matr. 1359.
A Item employé jusqu'à la matr. 620 excluse 349. **B** Item employé à partir de la matr. 621 jusqu'à la matr. 1358. **C** Item employé à partir de la matr. 1359.
A Pos. bis Serie 620 verwende. Die Serie 349 nicht imbegriffen. **B** Pos. ab Serie Nr. 621 bis 1358 verwende. **C** Pos. ab Serie Nr. 1359 verwende.

LIFT ARM & LINKAGE

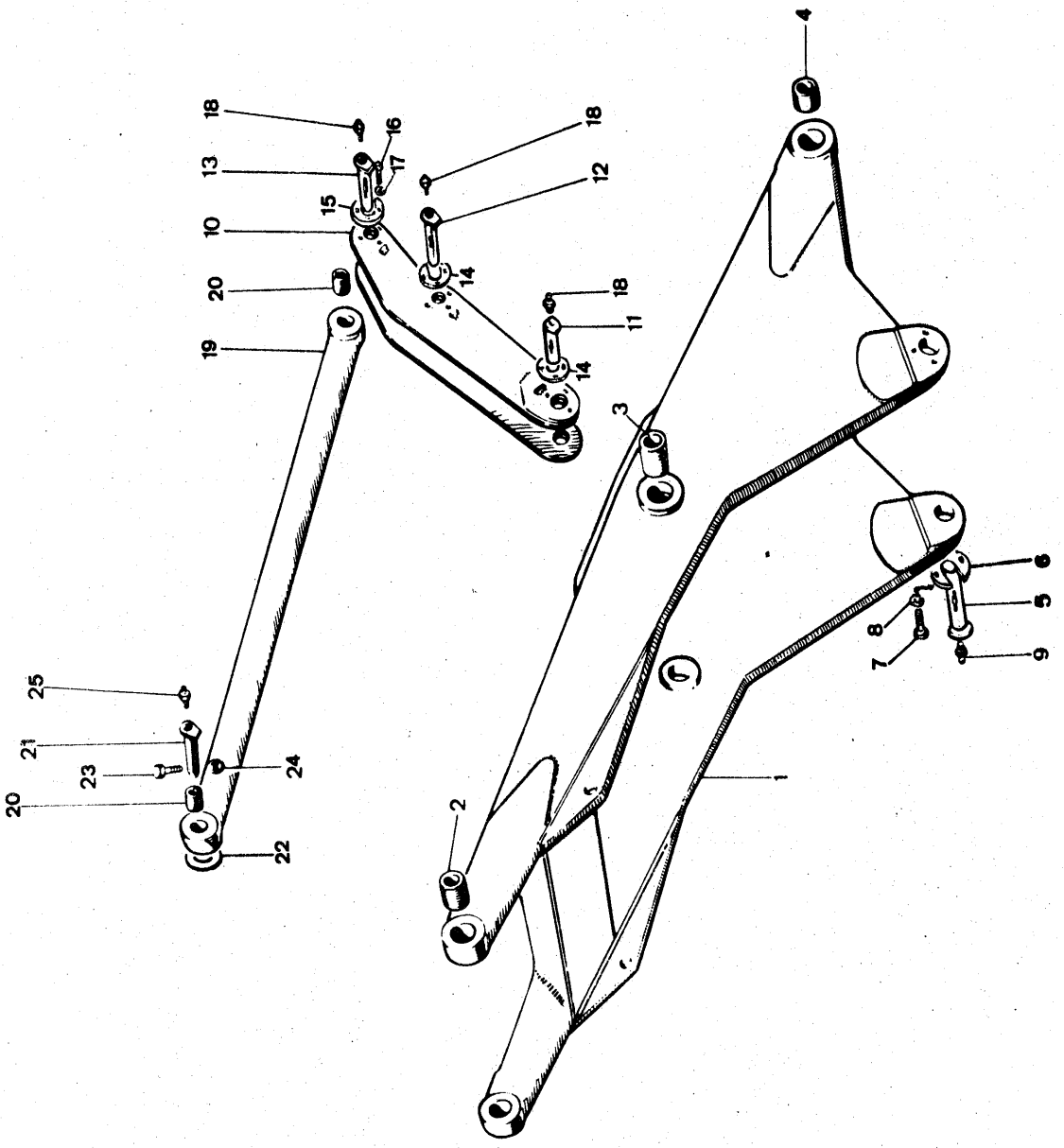

Note	Ref.	MF numbers	Q.ty	Description	Denominazione	Descripcion	Désignation	Benennung
	1	2720 135 M91	1	Lift arm (c/w ref. 2-3-4)	Braccio di sollevam. (compr. rif. 2-3-4)	Conjunto de brazo (incl. piezas 2-3-4)	Fléche (comp. item 2-3-4)	Laderarm (einschl. Pos. 2-3-4)
	2	981 062 M3	2	Bush	Bussola	Buje	Bague	Buchse
	3	981 063 M3	2	Bush	Bussola	Buje	Bague	Buchse
	4	981 064 M3	2	Bush	Bussola	Buje	Bague	Buchse
	5	1816 614 M1	2	Pin	Perno	Pasador	Axe	Bolzen
	6	1816 615 M1	2	Plate	Piastrina	Placa	Frein	Sicherungsblech
	7	339 124 X1	6	Bolt	Vite	Perno	Vis	Schraube
	8	1440 313 X1	6	Lockwasher	Rosetta elastica	Arandela de bloqueo	Rondelle grower	Federring
	9	339 608 X1	2	Grease - Fitting	Ingrassatore	Lubricador	Graisseur	Schmiernippel
	10	1847 247 M91	1	Lever L.H.	Leva sn.	Palanca izq.	Levier G.	Umlenkhebel links
		1847 248 M91	1	Lever R.H.	Leva ds.	Palanca der.	Levier D.	Umienkhebel rechts
	11	1816 611 M1	2	Pin	Perno	Pasador	Axe	Bolzen
	12	1847 250 M1	2	Pin	Perno	Pasador	Axe	Bolzen
	13	1816 612 M1	2	Pin	Perno	Pasador	Axe	Bolzen
	14	1816 615 M1	4	Plate	Piastrina	Placa	Frein	Sicherungsblech
	15	1816 616 M1	2	Plate	Piastrina	Placa	Frein	Sicherungsblech
	16	339 123 X1	18	Bolt	Vite	Perno	Vis	Schraube
	17	1440 313 X1	18	Lockwasher	Rosetta elastica	Arandela de bloqueo	Rondelle grower	Federring
	18	339 608 X1	6	Grease fitting	Ingrassatore	Lubricador	Graisseur	Schmiernippel
A	19	1433 289 M91	2	Link ass'y (c/w ref 20)	Asta di congiunz. (compr. rif. 20)	Enlace (incl. pieza 20)	Biellette (comp. item 20)	Verbindungsstange (einschl. Pos. 20)
B	19	2716 082 M91	2	Link ass'y (c/w ref 20)	Asta di congiunz. (compr. rif. 20)	Enlace (incl. pieza 20)	Biellette (comp. item 20)	Verbindungsstange (einschl. Pos. 20)
	20	981 073 M3	4	Bush	Bussola	Buje	Bague	Buchse
	21	981 076 M3	2	Pin	Perno	Pasador	Axe	Bolzen
	22	1845 026 M1		Shim	Spessore	Pieza de espesor	Cale	Einstellblech
	23	390 826 X1	2	Bolt	Vite	Perno	Vis	Schraube
	24	1440 330 X1	2	Nut	Dado	Tuerca	Ecrou	Mutter
	25	339 608 X1	2	Grease fitting	Ingrassatore	Lubricador	Graisseur	Schmiernippel

Note: **A** Item used up to serial 883 (R-3626). **B** Item used from serial 884 (R-3626).
A Rif. usato fino alla matr. 883. **B** Rif. usato dalla matr. 884.
A Pieza usada hasta la matr. 883. **B** Pieza usada desde la matr. 884.
A Item employé jusqu'à la matr 883. **B** Item employé à partir de la matr. 884.
A Pos. bis Serie 883 verwende. **B** Pos. ab Serie 884 verwende.

BUCKET

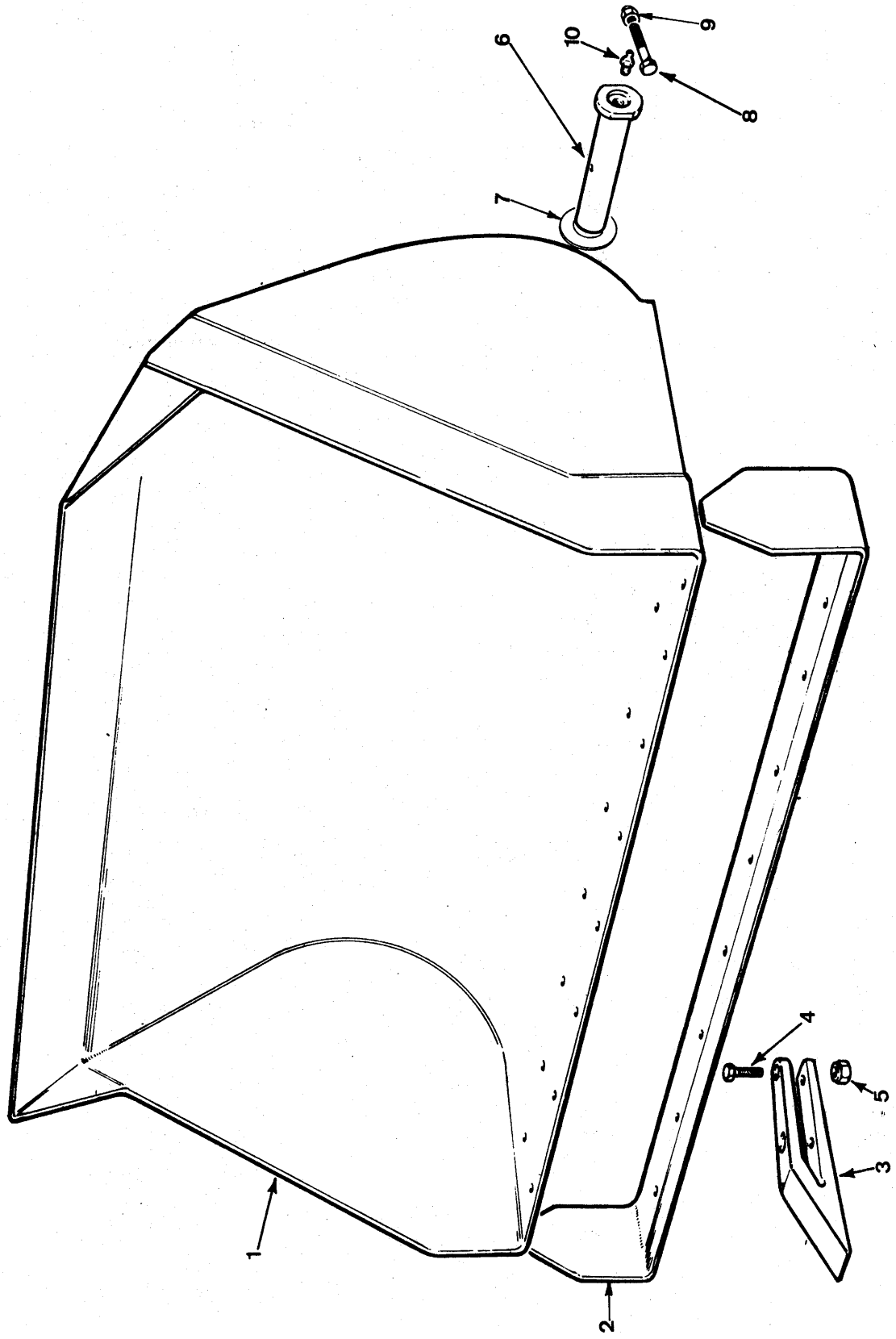

Note	Ref.	MF numbers	Q.ty	Description	Denominazione	Descripcion	Désignation	Benennung
		1450 180 M92	1	Bucket ass'y (c/w ref. 1 to 5)	Benna compl. (comp. rif. da 1 a 5)	Cucharón (incl. piezas 1 a 5)	Godet (comp. items de 1 à 5)	Ladeschaufel (einschl. Pos. 1-5)
	1	1847 292 M91	1	Bucket (c/w ref. 2)	Benna (compr. rif. 2)	Cucharón (incl. pieza 2)	Godet (comp. item 2)	Ladeschaufel (einschl. Pos. 2)
	2	1847 297 M91	1	Blade	Lama	Hoja	Lame	Schneidkante
A	3	981 409 M3	7	Tooth	Dente	Diente	Dent	Zahn
B	3	2733 724 M1	7	Tooth	Dente	Diente	Dent	Zahn
A	4	1441 599 X1	14	Bolt	Vite	Perno	Vis	Schraube
B	4	1442 157 X1	14	Bolt	Vite	Perno	Vis	Schraube
A	5	1441 610 X1	14	Nut	Dado	Tuerca	Ecrou	Mutter
B	5	1440 226 X1	14	Nut	Dado	Tuerca	Ecrou	Mutter
	6	981 077 M4	2	Pin	Perno	Posador	Exe	Bolzen
	7	1845 026 M1		Shim	Spessore	Pieza de espesor	Cale	Einstellblech
	8	390 826 X1	2	Bolt	Vite	Perno	Vis	Schraube
	9	1440 330 X1	2	Nut	Dado	Tuerca	Ecrou	Mutter
	10	339 608 X1	2	Grease-fitting	Ingrassatore	Lubricador	Graisseur	Schmiernippel

Note: **A** Item used up to serial 1060 (L-40390). **B** Item used from serial 1061 (L-40390).
A Rif. usato fino alla matr. 1060. **B** Rif. usato dalla matr. 1061.
A Pieza usada hasta la matr. 1060. **B** Pieza usada desde la mart. 1061.
A Item employé jusqu'à la matr. 1060. **B** Item employé à partir de la matr. 1061.
A Pos. bis Serie 1060 verwende. **B** Pos. ab Serie 1061 verwende.

BUCKET CYLINDER

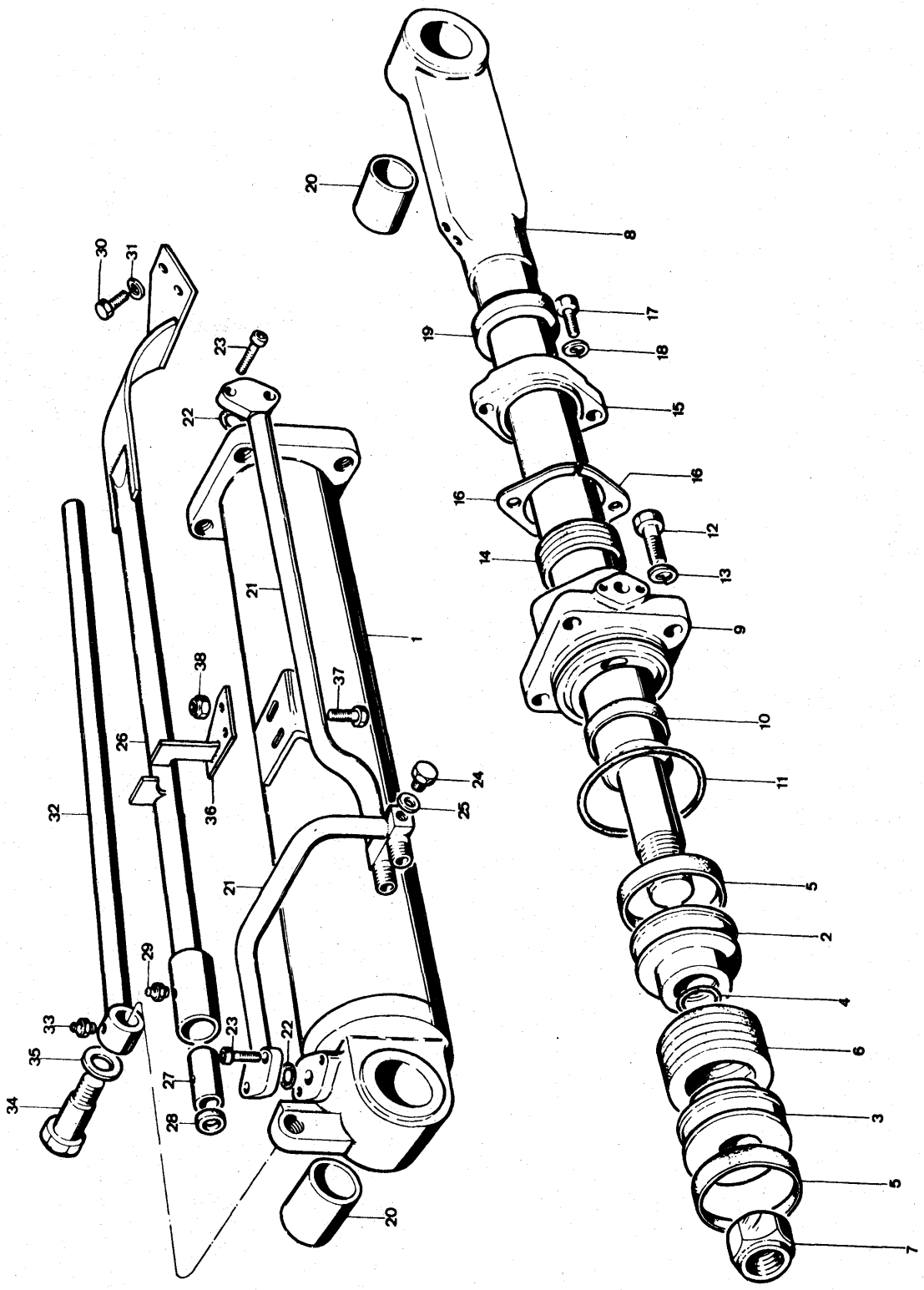

Note	Ref.	MF numbers	Q.ty	Description	Denominazione	Descripcion	Désignation	Benennung
		1434 919 M92	1	Cylinder L.H. (c/w ref. 1 to 20)	Cilindro sn. (compr. rif. da 1 a 20)	Cilindro izq. (incl. piezas 1 a 20)	Verin gauche (comp. item de 1 à 20)	Hydraulikzylinder links (einschl. Pos. 1-20)
		1434 921 M92	1	Cylinder R.H. (c/w ref. 1 to 20)	Cilindro ds. (compr. rif. da 1 a 20)	Cilindro der. (incl. piezas 1 a 20)	Verin droit (comp. item de 1 à 20)	Hydraulikzylinder rechts (einschl. Pos. 1-20)
	1	1844 310 M91	1	Cylinder L.H. (c/w ref. 20)	Cilindro sn. (compr. rif. 20)	Cilindro izq. (incl. pieza 20)	Fut gauche (comp. item 20)	Zylinder (einschl. Pos. 20)
		1435 991 M91	1	Cylinder R.H. (c/w ref. 20)	Cilindro ds. (compr. rif. 20)	Cilindro der. (incl. pieza 20)	Fut droit (comp. item 20)	Zylinder (einschl. Pos. 20)
	2	982 490 M2	2	Piston	Pistone	Pistón	Piston	Kolben
	3	982 491 M2	2	Piston	Pistone	Pistón	Piston	Kolben
★	4	1441 615 X1	2	« O » Ring	Anello « OR »	Anillo « O »	Joint torique	Dichtring
★	5	1846 009 M1	4	Guide ring	Anello di guida	Anillo guja	Anneau guide	Kolbenring
★	6	1846 010 M1	2	Packing	Pacco tenuta	Empaque	Garniture	Manschette
	7	1440 868 X1	2	Nut	Dado	Tuerca	Ecrou	Mutter
	8	1492 549 M91	2	Rod (c/w ref. 20)	Asta (compr. rif. 20)	Varilla (incl. pieza 20)	Tige (comp. item 20)	Kolbenstange (einschl. Pos. 20)
	9	982 487 M3	2	Flange	Flangia	Brida	Flasque	Flansch
★	10	1846 011 M1	2	Guide ring	Anello di guida	Anillo guja	Anneau guide	Führungsring
	11	1441 623 X1	2	« O » Ring	Anello « OR »	Anillo « O »	Joint torique	Dichtring
	12	1441 431 X1	8	Bolt	Vite	Perno	Boulon	Schraube
★	13	1440 317 X1	8	Lockwasher	Rosetta elastica	Arandela de bloqueo	Rondelle grower	Federring
	14	980 921 M1	2	Packing	Pacco tenuta	Empaque	Garniture	Manschette
	15	982 485 M1	2	Flange	Flangia	Brida	Flasque	Flansch
	16	982 486 M1		Shim 0,5 mm	Spessore	Pieza de espesor	Cale	Einstellblech
	17	390 912 X1	4	Bolt	Vite	Perno	Boulon	Schraube
	18	1440 315 X1	4	Lockwasher	Rosetta elastica	Arandela de bloqueo	Rondelle grower	Federring
★	19	1846 012 M1	2	Dust ring	Anello parapolvere	Guardapolvos	Joint cache-poussiére	Staubring
	20	1420 623 M3	4	Bushing	Bussola	Buje	Bague	Buchse
	21	1432 119 M92	1	Pipe L.H.	Tubo sn.	Tubo izq.	Tube gauche	Steigrohr links
		1432 118 M92	1	Pipe R.H.	Tubo ds.	Tubo der.	Tube droit	Steigrohr rechts
	22	1441 435 X1	4	Seal	Anello di tenuta	Retèn	Joint	Dichtung
	23	1441 436 X1	8	Bolt	Vite	Perno	Boulon	Schraube
	24	1420 975 M1	1	Plug	Tappo	Tapón	Bouchon	Verschlussschraube
	25	1441 547 X1	1	Gasket	Guarnizione	Junta	Joint	Dichtung
	26	1492 913 M91	1	Level indicator (c/w ref. 27-28-29)	Asta (compr. rif. 27-28-29)	Nivel (incl. piezas 27-28-29)	Niveau (comp. items 27-28-29)	Nivellier (einschl. Pos. 27-28-29)
	27	981 095 M3	1	Bushing	Bussola	Buje	Bague	Buchse
	28	1420 624 M1	1	Dust ring	Anello parapolvere	Guardapolvos	Joint cache-poussiére	Staubring

BUCKET CYLINDER

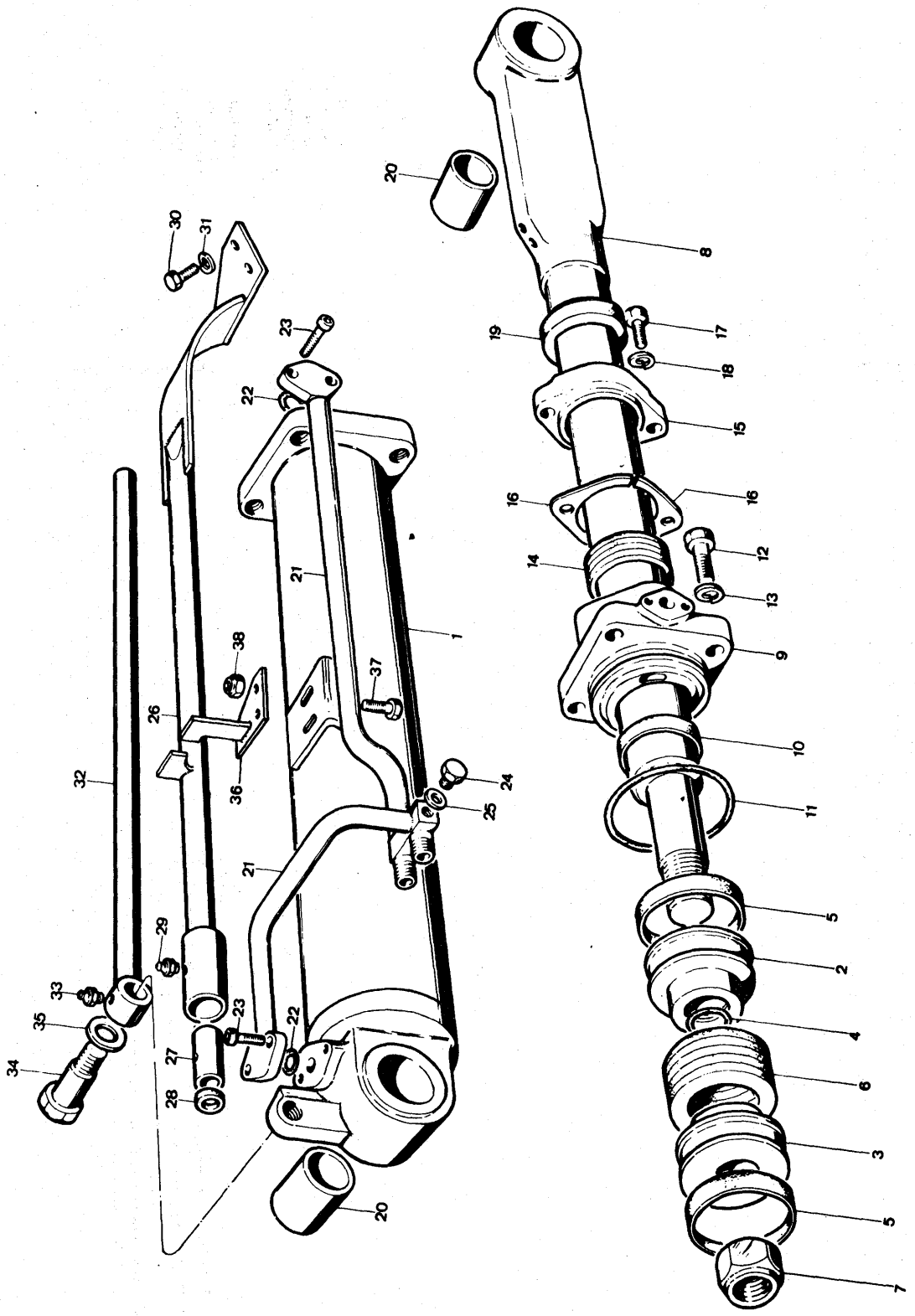

Note	Ref.	MF numbers	Q.ty	Description	Denominazione	Descripcion	Désignation	Benennung
	29	339 608 X1	2	Greaser	Ingrassatore	Lubricador	Graisseur	Schmiernippel
	30	339 401 X1	2	Bolt	Vite	Perno	Boulon	Schraube
	31	1440 314 X1	2	Lockwasher	Rosetta elastica	Arandela de bloqueo	Rondelle grower	Federring
	32	981 096 M93	1	Guide	Guida	Guía	Guide	Führung
	33	339 608 X1	1	Greaser	Ingrassatore	Lubricador	Graisseur	Schmiernippel
	34	981 097 M3	1	Pin	Perno	Pasador	Axe	Bolzen
	35	1441 619 X1	1	Washer	Rondella	Arandela	Rondelle	Scheibe
	36	1492 699 M91	1	Plate level	Indice riferimento	Indicador de nivel	Indicateur de niveau	Anzeiger
	37	339 401 X1	2	Bolt	Vite	Perno	Boulon	Schraube
	38	1440 758 X1	2	Nut	Dado	Tuerca	Ecrou	Mutter
		1493 823 M91		Kit seals (for one cyl. c/w ref. marked ★)	Gruppo guarnizioni (solo per un cilin. comp. rif. indicati con ★)	Juego de juntas (solo para un cilindro incl. piezas marcadas ★)	Jeu de joints (seulement pour un verin · comp. items avec ★)	Dichtungssatz (nur für einen Hydraulikzylinder einschl. Pos. mit ★)

BUCKET CYLINDER

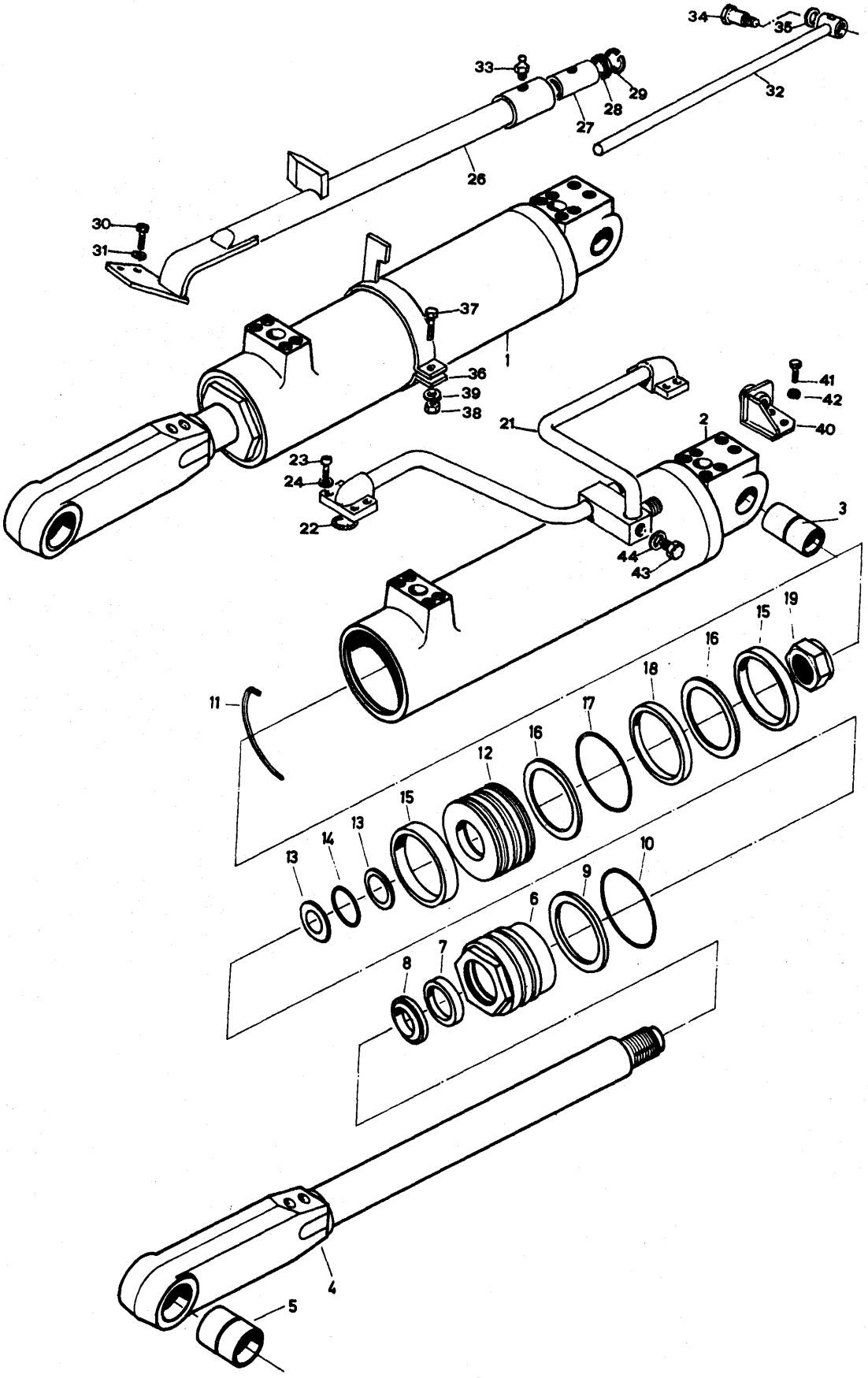

Note	Ref.	MF numbers	Q.ty	Description	Denominazione	Descripcion	Désignation	Benennung
A								
	1	1605 091 M91	2	Hydraulic cylinder (c/w ref. 2 to 19)	Cilindro idraulico (comp. i rif 2 a 19)	Cilindro hidr. (incl. piezas 2 a 19)	Verin (comp. items 2 à 19)	Hydraulikzylinder (einschl. Pos. 2 a 19)
	2	1606 406 M91	2	Barrel (c/w ref. 3)	Canna (comp. rif. 3)	Cilindro (incl. pieza 3)	Corps de verin (comp. items 3)	Zylindergehäuse (einschl. Pos. 3)
	3	1607 238 M1	2	Bush	Bussola	Buje	Bague	Buchse
	4	1606 404 M91	2	Rod (c/w ref. 5)	Asta (comp. rif. 5)	Varilla (incl. pieza 5)	Tige (comp. item 5)	Kolbenstange (einschl. Pos. 5)
	5	1607 238 M1	2	Bush	Bussola	Buje	Bague	Buchse
	6	1607 141 M1	2	Bushing, guide	Bussola di guida	Buje	Bague de guidage	Führungbuchse
★	7	1606 495 M1	2	Seal	Anello	Anillo	Joint de presse	Dichtring
★	8	1606 417 M1	2	Dustring	Anello raschiaolio	Guardapolvos	Joint racleur	Abstreifring
★	9	1024 334 M1	2	Ring, back up	Anello di spallamento	Anillo de empuje	Rondelle appui	Spiral-backring
★	10	359 201 X1	2	« O » Ring	Anello « OR »	Anillo « O »	Joint torique	Dichtring
	11	1605 926 M1	2	Circlip	Anello elastico	Fiador elástico	Circlip	Sicherungsring
	12	1606 839 M1	2	Piston	Pistone	Pistón	Piston	Kolben
★	13	1881 527 M1	2	Ring, back up	Anello di spallamento	Anillo de empuje	Rondelle appui	Spiral-backring
★	14	359 185 X1	2	« O » Ring	Anello « OR »	Anillo « O »	Joint torique	Dichtring
★	15	1606 795 M1	4	Ring guide	Anello di guida	Anillo de guja	Joint porteur	Führungsring
★	16	1606 913 M1	4	Ring back up	Anello di spallamento	Anillo de empuje	Rondelle appui	Spiral - backring
★	17	359 200 X1	2	Seal	Anello	Junta	Joint	Dichtring
★	18	1606 918 M1	2	Seal	Anello	Junta	Joint	Dichtring
	19	1442 580 X1	2	Nut	Dado	Tuerca	Ecrou	Mutter
		1606 524 M91		Kit seal (c/w ref. marked ★)	Gruppo guarnizioni (comp. rif. indicati con ★)	Juego de juntas (incl. piezas marcadas ★)	Jeu de joint (comp. items avec ★)	Dichtringsatz (einschl. Pos. mit. ★)
	21	2737 130 M92	1	Pipe L.H.	Tubo sn.	Tubo izq.	Tube g.	Steigrohr
		2737 135 M92	1	Pipe R.H.	Tubo ds.	Tubo der.	Tube dr.	Steigrohr
	22	359 300 X1	4	Seal	Anello « OR »	Anillo « O »	Joint torique	Dichtring
	23	357 164 X1	16	Bolt	Vite	Perno	Vis	Schraube
	24	353 434 X1	16	Lockwasher	Rosetta elastica	Arandela de bloqueo	Rondelle grower	Federring
	26	2737 124 M91	1	Level indicator (c/w ref. 27-28-29)	Indicatore di livello (comp. rif. 27-28-29)	Nivel (incl. piezas 27-28-29)	Niveau (comp. items 27-28-29)	Nivellier (einschl. Pos. 27-28-29)
	27	981 095 M3	1	Bushing	Bussola	Buje	Bague	Buchse
	28	1441 867 X1	1	Dustring	Anello raschiapolvere	Anillo guardapolvos	Joint cache-poussiére	Staubring
	29	1441 571 X1	1	Circlip	Anello elastico	Fijador elastico	Circlip	Sicherungsring
	30	339 401 X1	2	Bolt	Vite	Perno	Vis	Schraube
	31	1440 314 X1	2	Lockwasher	Rosetta elastica	Arandela de bloqueo	Rondelle grower	Federring
	32	2737 120 M91	1	Guide	Guida	Guia	Guide	Führung
	33	339 608 X1	2	Greaser	Ingrassatore	Lubricador	Graisseur	Schmiernippel
	34	2737 118 M1	1	Pin	Perno	Pasador	Axe	Bolzen

BUCKET CYLINDER

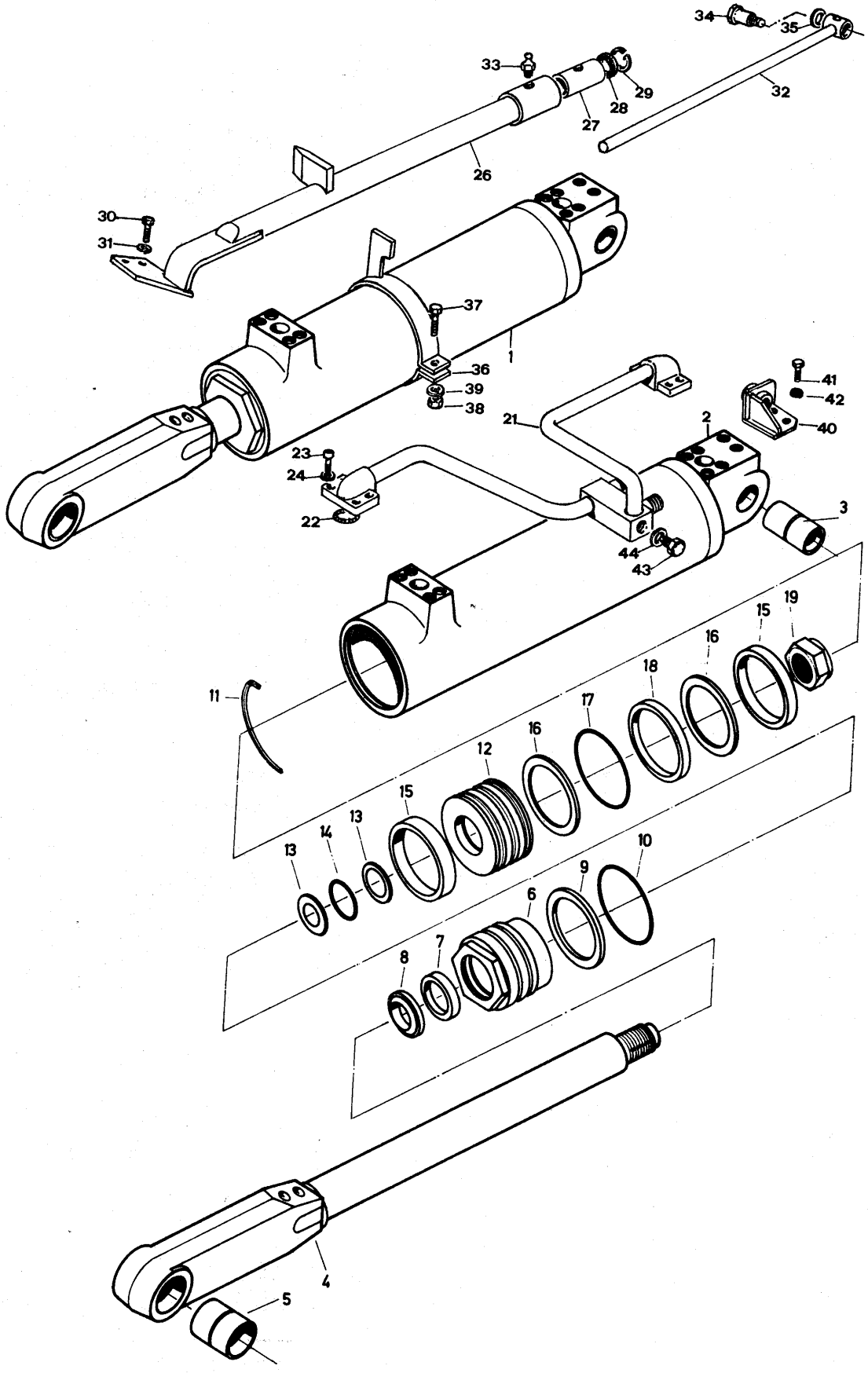

Note	Ref.	MF numbers	Q.ty	Description	Denominazione	Descripcion	Désignation	Benennung
	35	1441 619 X1	1	Washer	Rondella	Arandela	Rondelle	Scheibe
	36	2737 121 M93	1	Clamp, level	Staffa	Brida	Bride	Halter
	37	391 375 X1	1	Bolt	Vite	Tornillo	Vis	Schraube
	38	339 402 X1	1	Nut	Dado	Tuerca	Ecrou	Mutter
	39	1440 315 X1	1	Lockwasher	Rosetta elastica	Arandela de bloqueo	Rondelle grower	Federring
	40	2737 114 M91	1	Bracket	Supporto	Soporte	Support	Halter
	41	353 689 X1	2	Bolt	Vite	Perno	Vis	Schraube
	42	353 434 X1	2	Lockwasher	Rosetta elastica	Arandela de bloqueo	Rondelle grower	Federring
	43	974 139 M2	1	Plug	Tappo	Tapón	Bouchon	Verschlussschraube
	44	1441 547 X1	1	Seal	Guarnizione	Junta	Joint	Dichtring

Note: **A** Plate used for the following serials: 1214, 1227, from 1229 to 1285, 1287, 1288, 1290 and from 1381.
A Tavola usata per le seguenti matricole: 1214, 1227, dalla 1229 alla 1285, 1287, 1288, 1290 e dalla 1381.
A Lámina usada para las siguientes matriculas: 1214, 1227, desde la 1229 hasta 1285, 1287, 1288, 1290 y desde la 1381.
A Planche employée pour les suivantes matr.: 1214, 1227, de la 1229 à la 1285, 1287, 1288, 1290 et de la 1381.
A Tafel verwendet für folgende Serien: 1214, 1227, von 1229 bis 1285, 1287, 1288, 1290 und von 1381.

LIFT CYLINDER

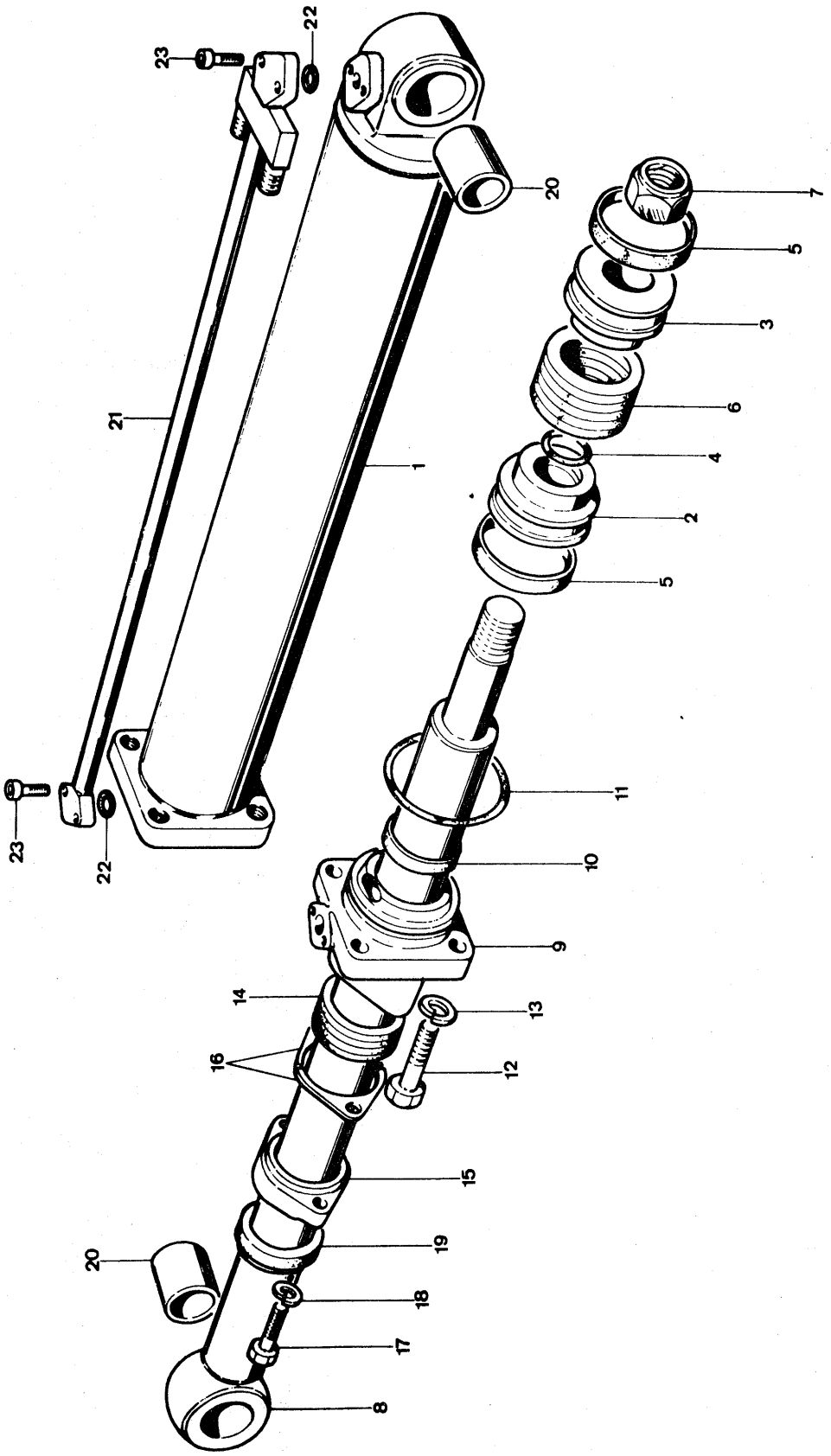

Note	Ref.	MF numbers	Q.ty	Description	Denominazione	Descripcion	Désignation	Benennung
		981 726 M94	2	Lift cylidenr (c/w ref. 1 to 20)	Cilindro soll. (comp. rif. 1 a 20)	Cilindro (incl. piezas 1 a 20)	Verin (comp. items de 1 à 20)	Hydraulikzylinder (einschl. Pos. 1-20)
	1	1435 989 M91	2	Cylinder (c/w ref. 20)	Cilindro (compr. rif. 20)	Cilindro (incl. pieza 20)	Fut (comp. item 20)	Zylinder (einschl. Pos. 20)
	2	981 645 M2	2	Piston	Pistone	Pistón	Piston	Kolben
	3	981 644 M2	2	Piston	Pistone	Pistón	Piston	Kolben
★	4	1441 614 X1	2	Seal	Anello di tenuta	Retén	Joint	Dichtung
★	5	1845 404 M1	4	Ring	Anello	Anillo	Anneau	Ring
★	6	1845 405 M1	2	Packing	Pacco tenuta	Empaque	Garniture	Manschette
	7	1440 868 X1	2	Nut self-locking	Dado autobloccante	Tuerca	Ecrou	Mutter
	8	1435 990 M91	2	Rod (c/w ref. 20)	Asta (compr. rif. 20)	Varilla (incl. pieza 20)	Tige (comp. item 20)	Kolbenstange (einschl. Pos. 20)
	9	981 695 M4	2	Flange	Flangia	Brida	Flasque	Flansch
★	10	1846 006 M1	2	Ring	Anello	Anillo	Anneau	Ring
★	11	1441 622 X1	2	« O » Ring	Anello « OR »	Anillo « O »	Joint torique	Dichtring
	12	1441 431 X1	8	Bolt	Vite	Perno	Boulon	Schraube
	13	1440 317 X1	8	Lockwasher	Rosetta elastica	Arandela de bloqueo	Rondelle grower	Federring
★	14	1846 007 M1	2	Packing	Pacco tenuta	Empaque	Garniture	Manschette
	15	981 716 M2	2	Flange	Flangia	Brida	Flasque	Flansch
	16	981 694 M1		Shim	Spessore	Pieza de espesor	Cale	Einstellblech
	17	1441 602 X1	4	Bolt	Vite	Perno	Boulon	Schraube
	18	1440 316 X1	4	Lockwasher	Rosetta elastica	Arandela de bloqueo	Rondelle grower	Federring
★	19	1846 008 M1	2	Dust ring	Anello parapolvere	Guardapolvos	Cache - poussiére	Staubring
	20	1420 618 M3	4	Bush	Boccola	Buje	Bague	Buchse
	21	981 088 M94	1	Pipe L.H.	Tubo sn.	Tubo izq.	Tube gauche	Steigrohr links
		981 089 M94	1	Pipe R.H.	Tubo ds.	Tubo der.	Tube droit	Steigrohr rechts
	22	1441 435 X1	4	Seal	Anello di tenuta	Retén	Joint	Dichtung
	23	1441 436 X1	8	Bolt	Vite	Perno	Boulon	Schraube
		1493 826 M91		Kit seals (for one cyl. c/w ref. marked ★)	Gruppo guarnizioni (solo per un cilin. comp. rif. indicati con ★)	Juego de juntas (solo para un cilindro - incl. piezas marcadas ★)	Jeu de joints (seulement pour un verin - comp. items avec ★)	Dichtungssatz (nur für einen Hydraulikzylinder einschl Pos. mit ★)

LIFT CYLINDER

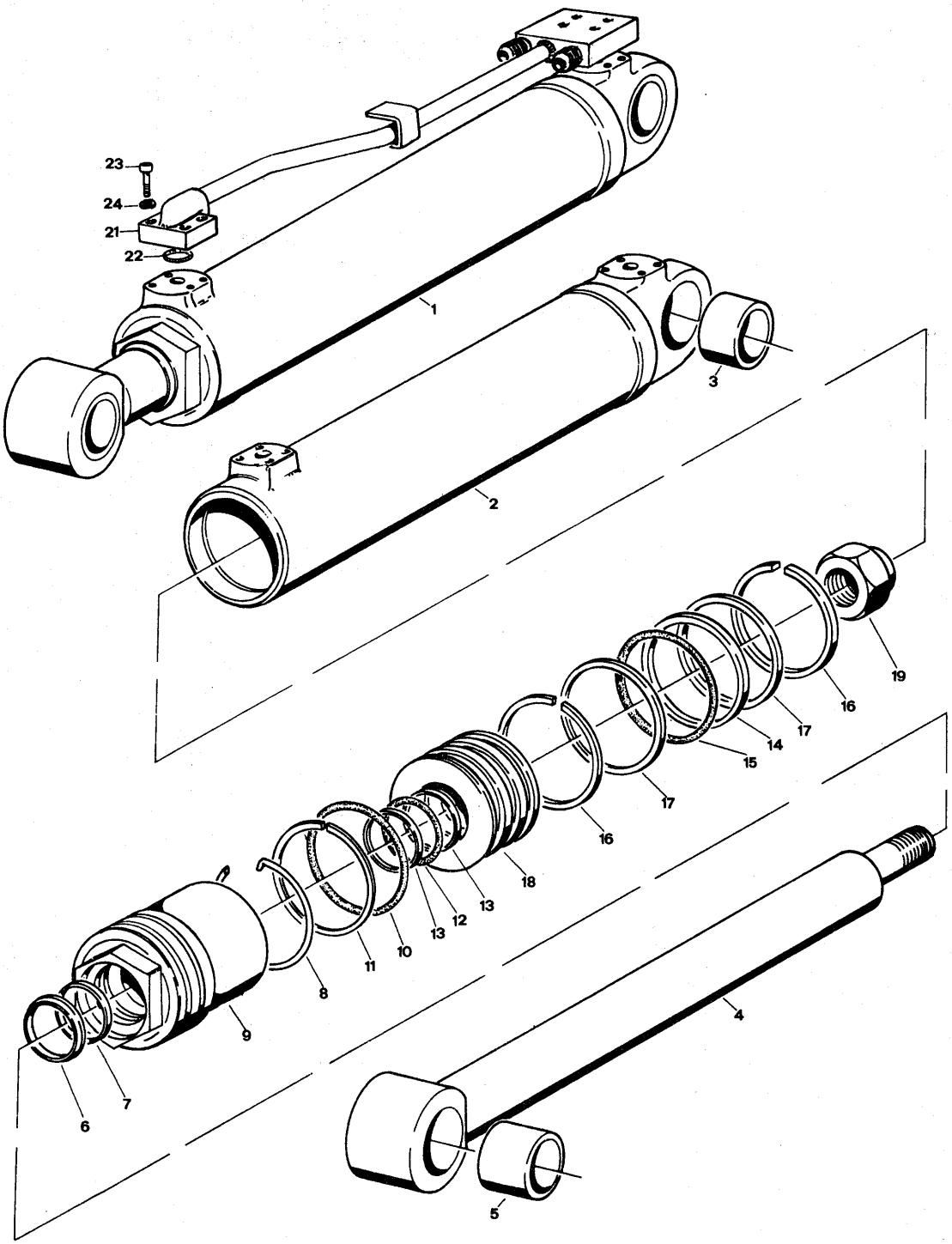

Note	Ref.	MF numbers	Q.ty	Description	Denominazione	Descripcion	Désignation	Benennung
A								
	1	1605 086 M92	2	Hydraulic cylinder (c/w ref. 2 to 19)	Cilindro idraulico (comp. rif. 2 a 19)	Cilindro hidr. (incl. piezas 2 a 19)	Verin (comp. items 2 à 19)	Hydraulikzylinder (einschl. Pos. 2 a 19)
	2	1606 669 M92	2	Barrel (c/w ref. 3)	Canna (comp. rif. 3)	Cilnidro (incl. pieza 3)	Corps de verin (comp. item 3)	Zylindergehäuse (einschl. Pos. 3)
	3	1607 219 M1	2	Bush	Bussola	Buje	Bague	Buchse
	4	1606 665 M91	2	Rod (c/w ref. 5)	Asta (comp. rif. 5)	Varilla (incl. pieza 5)	Tige (comp. item 5)	Kolbenstange (einschl Pos. 5)
	5	1607 219 M1	2	Bush	Bussola	Buje	Bague	Buchse
★	6	1606 418 M1	2	Dustring	Anello parapolvere	Guardapolvos	Joint racleur	Abstreifring
★	7	1606 539 M1	2	Seal	Anello	Anillo	Joint de presse	Dichtring
	8	1605 927 M1	2	Circlip	Anello elastico	Fiador elásticò	Circlip	Sicherungsring
	9	1606 688 M1	2	Bushing guide	Boccola di guida	Buje	Douille de guide	Führungsbuchse
★	10	359 205 X1	2	« O » Ring	Anello « OR »	Anillo « O »	Joint torique	Dichtring
★	11	1087 548 M1	2	Ring, back up	Anello di spallamento	Anillo de empuje	Rondelle appui	Spiral - backring
★	12	359 187 X1	2	« O » Ring	Anello « OR »	Anillo « O »	Joint torique	Dichtring
★	13	1884 170 M1	4	Ring back up	Anello di spallamento	Anillo de empuje	Rondelle appui	Spiral - backring
★	14	359 109 X1	2	Seal	Anello	Anillo	Joint	Dichtring
★	15	1087 633 M1	2	Seal	Anello	Anillo	Joint	Dichtring
★	16	1087 553 M1	4	Ring guide	Anello di guida	Anillo de guja	Joint porteur	Führungsring
★	17	1087 626 M1	4	Ring back up	Anello di spallamento	Anillo de empuje	Rondelle appui	Spiral - backring
	18	1606 764 M1	2	Piston	Pistone	Pistón	Piston	Kolben
	19	1442 598 X1	2	Nut	Dado	Tuerca	Ecrou	Mutter
		1606 683 M92		Kit seals (c/w ref. marked ★)	Gruppo tenute (comp. i rif. indicati con ★)	Juego de juntas (incl. piezas marcadas ★)	Jeu de joints (comp. items avec ★)	Dichtringsatz (einschl. Pos. mit ★)
	21	2736 694 M92	1	Pipe L.H.	Tubo sn.	Tubo izq.	Tube g.	Leitung links
		2736 693 M93	1	Pipe R.H.	Tubo ds.	Tubo der.	Tube dr.	Leitung rechts
	22	359 261 X1	4	« O » Ring	Anello « OR »	Anillo « O »	Joint torique	Dichtring
	23	357 164 X1	16	Bolt	Vite	Perno	Vis	Schraube
	24	353 434 X1	16	Lockwasher	Rosetta elastica	Arandela de bloqueo	Rondelle grower	Federring

Note: **A** Plate used for the following Serials N.: 1214, 1227, from 1229 to 1285, 1287, 1288, 1290 and from 1392.
A Tavola usata solo per le seguenti matr.: 1214, 1227, dal 1229 al 1285, 1287, 1288, 1290 e dal 1392.
A Lámina usada para las siguientes matriculas: 1214, 1227, desde 1229 hasta 1285, 1287, 1288, 1290 y desde la 1392.
A Planche employée pour les suiventes matr.: 1214, 1227, de la 1229 jusqu'à la 1285, 1287, 1288, 1290 et de la 1392.
A Tafel verwendet für folgende Serien: 1214, 1227, von 1229 bis 1285, 1287, 1288, 1290 und von 1392.

CONTROL VALVE

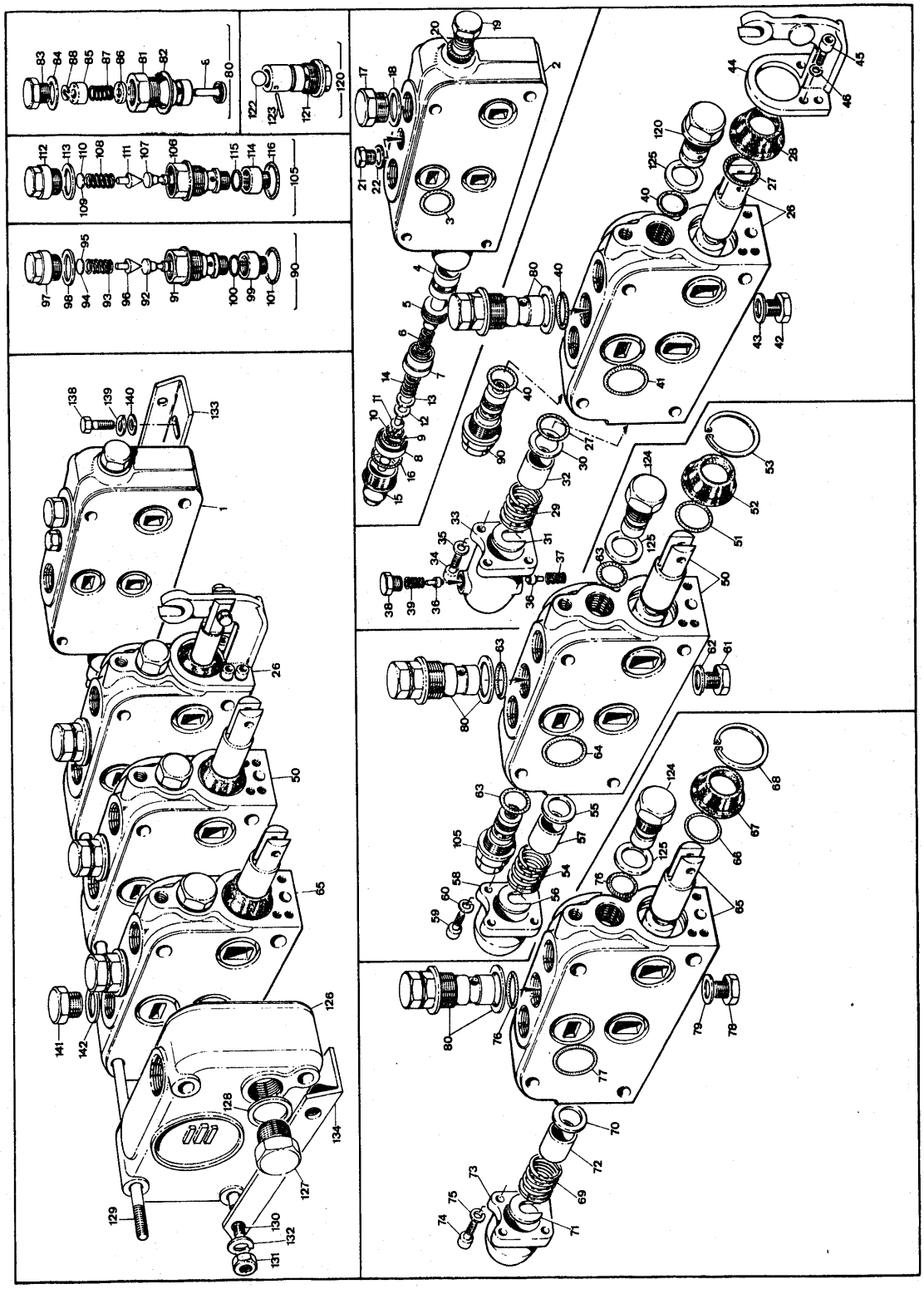

Note	Ref.	MF numbers	Q.ty	Description	Denominazione	Descripcion	Désignation	Benennung
		1428 326 M91	1	Control valve ass'y (c/w ref. 1 to 134)	Distributore (compr. rif. da 1 a 134)	Conjunto de valvula (incl. piezas de 1 a 134)	Distributeur (comp. rep. de 1 à 134)	Steuerventil (best aus Pos. 1-134)
	1	1420 334 M92	1	Cover inlet (c/w ref. 2 to 22)	Coperchio di entrata (compr. rif. da 2 a 22)	Cubierta (incl. piezas de 2 a 22)	Couvercle (comp. rep. 2 à 22)	Deckel (best aus Pos. 2-22)
	2	1420 335 M2	1	Cover	Coperchio	Cubierta	Couvercle	Deckel
	3	1441 145 X1	3	"O,, Ring	Anello "OR,,	Anillo "O,,	Joint torique	Dichtring
	4	1420 336 M1	1	Seat	Sede	Asiento	Siège	Ventilsitz
	5	1420 337 M1	1	Plunger	Pistoncino	Embolo	Piston	Kolben
	6	1420 340 M2	1	Spring	Molla	Resorte	Ressort	Feder
	7	1420 341 M1	1	Guide	Guida	Guía	Guide	Gleitring
	8	1420 382 M2	1	Seat	Sede	Asiento	Siège	Sitz
	9	1420 365 M1	1	"O,, Ring	Anello "OR,,	Anillo "O,,	Joint torique	Dichtring
	10	1420 364 M1	1	"O,, Ring	Anello "OR,,	Anillo "O,,	Joint torique	Dichtring
	11	1420 381 M1	1	Valve	Valvola	Valvula	Soupape	Ventil
	12	1420 383 M1		Shim 0,2 mm	Spessore 0,2 mm.	Pieza de espesor 0,2 mm	Cale 0,2 mm	Einstellblech 0,2 mm
	13	1420 384 M1		Shim 0,5 mm	Spessore 0,5 mm.	Pieza de espesor 0,5 mm	Cale 0,5 mm	Einstellblech 0,5 mm
	14	1420 342 M2	1	Spring	Molla	Resorte	Ressort	Feder
	15	1420 343 M2	1	Plug	Tappo	Tapón	Bouchon	Verschlussschraube
	16	1420 363 M1	1	Seal	Anello di tenuta	Retén	Joint torique	Dichtring
	17	1420 346 M1	1	Plug	Tappo	Tapón	Bouchon	Verschlussschraube
	18	1420 147 M1	1	Gasket	Guarnizione	Junta	Joint	Dichtung
	19	1420 347 M1	1	Plug	Tappo	Tapón	Bouchon	Verschlussschraube
	20	1420 142 M1	1	Gasket	Guarnizione	Junta	Joint	Dichtung
	21	1420 975 M1	1	Plug	Tappo	Tapón	Bouchon	Verschlussschraube
	22	375 705 X1	1	Gasket	Guarnizione	Junta	Joint	Dichtung
A	26	1420 641 M96	1	Lift control (c/w ref. 27 to 46)	Corpo centr. di sollev. (compr. rif. da 27 a 46)	Cuerpo central (incl. piezas de 27 a 46)	Corps central (compr. rep. 27 à 46)	Gehäuse (best. aus Pos. 27-46)
B	26	1420 641 M97	1	Lift control (c/w ref. 27 to 46)	Corpo centr. di sollev. (compr. rif. da 27 a 46)	Cuerpo central (incl. piezas de 27 a 46)	Corps central (compr. rep. de 27 à 46)	Gehäuse (best. aus Pos. 27-46)
	27	1441 118 X1	2	"O,, Ring	Anello "OR,,	Anillo"O,,	Joint torique	Dichtring
	28	1420 303 M1	1	Dust ring	Anello parapolvere	Guardapolvos	Anneau cache poussiére	Staubring
	29	1420 304 M2	1	Spring	Molla	Resorte	Ressort	Feder
	30	1420 130 M1	1	Washer	Rondella	Arandela	Rondelle	Scheibe

Note	Ref.	MF numbers	Q.ty	Description	Denominazione	Descripcion	Désignation	Benennung
	31	1420 236 M1	1	C Washer	Rondella aperta	Arandela C.	Rondelle C	Scheibe
	32	1420 643 M2	1	Spacer	Distanziale	Pieza distanciadora	Entretoise	Abstandbuchse
A	33	1420 306 M3	1	Cover rear	Coperchio poster.	Cubierta post.	Couvercle post.	Lagerschild
B	33	1428 626 M1	1	Cover rear	Coperchio posteriore	Cubierta post.	Couvercle post.	Lagerschild
A	34	1441 218 X1	4	Bolt	Vite	Perno	Vis	Schraube
B	35	1440 312 X1	4	Lockwasher	Rosetta elastica	Arandela de bloqueo	Rondelle grower	Federring
A	36	1420 307 M1	2	Plunger	Pistoncino	Embolo	Piston	Kolben
B	36	13 535 X1	2	Ball	Sfera	Bola	Bille	Kugel
	37	1420 308 M2	1	Spring	Molla	Resorte	Ressort	Feder
A	38	1420 309 M1	2	Plug	Tappo	Tapón	Bouchon	Verschlussschraube
B	38	1428 627 V1	2	Plug	Tappo	Tapón	Bouchon	Verschlussschraube
	39	1420 654 M1	1	Spring	Molla	Resorte	Ressort	Feder
	40	1441 213 X1	3	"O,, Ring	Anello "OR,,	Anillo "O,,	Joint torique	Dichtring
	41	1441 145 X1	3	"O,, Ring	Anello "OR,,	Anillo "O,,	Joint torique	Dichtring
	42	1421 607 M1	1	Plug	Tappo	Tapón	Bouchon	Verschlussschraube
	43	1421 608 M1	1	Seal	Anello di tenuta	Retén	Joint torique	Dichtring
	44	1420 355 M2	1	Bracket	Supporto	Soporte	Support	Halter
	45	391 979 X1	4	Bolt	Vite	Perno	Vis	Schraube
	46	339 375 X1	4	Lockwasher	Rosetta elastica	Arandela de bloqueo	Rondelle grower	Federring
	50	1420 330 M92	1	Bucket control (c/w ref. 51 to 64)	Corpo centr. comando benna (comp. rif. da 51 a 64)	Cuerpo central (incl. piezas de 51 a 64)	Corps central (compr. rep. de 51 à 64)	Gehäuse (best. aus Pos. 51-64)
	51	1441 118 X1	2	"O,, Ring	Anello "OR,,	Anillo "O,,	Joint torique	Dichtring
	52	1420 303 M1	1	Dust ring	Anello parapolvere	Guardapolvos	Anneau cache poussière	Staubring
	53	390 936 X1	1	Circlip	Anello elastico	Fiador elastico	Circlip	Sicherungsring
	54	1420 304 M2	1	Spring	Molla	Resorte	Ressort	Feder
	55	1420 130 M1	1	Washer	Rondella	Arandela	Rondelle	Scheibe
	56	1420 131 M1	1	C Washer	Rondella aperta	Arandela C.	Rondelle C	Scheibe
	57	1420 332 M1	1	Spacer	Distanziale	Pieza distanciadora	Entretoise	Abstandbuchse
	58	1420 327 M1	1	Cover	Coperchio	Tapa	Couvercle	Deckel
	59	1441 305 X1	4	Bolt	Vite	Perno	Vis	Schraube
	60	1440 312 X1	4	Lockwasher	Rosetta elastica	Arandela de bloqueo	Rondelle grower	Federring
	61	1421 607 M1	1	Plug	Tappo	Tapón	Bouchon	Verschlussschraube
	62	1421 608 M1	1	Seal	Anello di tenuta	Retén	Joint	Dichtung
	63	1441 213 X1	3	« O » Ring	Anello « OR »	Anillo "O,,	Joint torique	Dichtring
	64	1441 145 X1	3	« O » Ring	Anello « OR »	Anillo "O,,	Joint torique	Dichtring
	65	1420 330 M92	1	Ripper control (c/w ref. 66 to 79)	Comando Ripper (compr. rif. da 66 a 79	Cuerpo central escarificadora (comp. pieza de 66 a 79)	Corps pour ripper (compr. rep. de 66 a 79)	Gehäuse für Heckaufreisser (best, auss Pos. 66-79)

Note	Ref.	MF numbers	Q.ty	Description	Denominazione	Descripcion	Désignation	Benennung
	66	1441 118 X1	2	« O » Ring	Anello « OR »	Anillo "O,,	Joint torique	Dichtring
	67	1420 303 M1	1	Dust ring	Anello parapolvere	Guardapolvos	Anneau câche poussière	Staubring
	68	390 936 X1	1	Circlip	Anello elastico	Fiador elastico	Circlip	Sicherungsring
	69	1420 304 M2	1	Spring	Molla	Resorte	Ressort	Feder
	70	1420 130 M1	1	Washer	Rondella	Arandela	Rondelle	Scheibe
	71	1420 131 M1	1	C Washer	Rondella aperta	Arandela	Rondelle	Scheibe
	72	1420 332 M1	1	Spacer	Distanziale	Pieza distanciadora	Entretoise	Abstandbuchse
	73	1420 327 M1	1	Cover rear	Coperchio poster.	Tapa post.	Couvercle post.	Lagerschild
	74	1441 305 X1	4	Bolt	Vite	Perno	Vis	Schraube
	75	1440 312 X1	4	Lockwasher	Rosetta elastica	Arandela de bloqueo	Rondelle grower	Federring
	76	1441 213 X1	3	« O » Ring	Anello « OR »	Anillo "O,,	Joint torique	Dichtring
	77	1441 145 X1	3	« O » Ring	Anello « OR »	Anillo "O,,	Joint torique	Dichtring
	78	1421 607 M1	1	Plug	Tappo	Tapón	Bouchon	Verschlussschraube
	79	1421 608 M1	1	Seal	Anello di tenuta	Retén	Joint torique	Dichtring
	80	1420 637 M92	3	Valve ass'y (c/w ref. 81 to 89)	Valvola di ritegno (compr. rif. da 81 a 89)	Valvula retenedora (incl. piezas de 81 a 89)	Soupape (compr. rep. de 81 à 89)	Ventil (best. aus Pos. 81-89)
	81	1420 639 M2	3	Body	Corpo	Cuerpo	Corps	Gehäuse
	82	1420 142 M1	3	Seal	Guarnizione	Junta	Joint	Dichtung
	83	1420 649 M1	3	Plug	Tappo	Tapón	Bouchon	Verschlussschraube
	84	1441 627 X1	3	Gasket	Guarnizione	Junta	Joint	Dichtung
	85	1420 648 M3	3	Guide	Guida	Guía	Guide	Gleitring
	86	1420 647 M2	3	Guide	Guida	Guía	Guide	Gleitring
	87	1420 640 M1	3	Spring	Molla	Resorte	Ressort	Feder
	88	1428 439 M1	3	Circlip	Anello elastico	Fiador elastico	Circlip	Sicherungsring
	89	1420 638 M3	3	Valve	Valvola	Valvula	Soupape	Ventil
	90	1420 919 M91	1	Valve ass'y (c/w ref. 91 to 101)	Valvola (compr. rif. da 91 a 101)	Valvula (incl. piezas de 91 a 101)	Soupape (compr. rep. de 91 à 101)	Ventil (best. aus Pos. 91-101)
	91	1420 316 M1	1	Seat	Sede	Asiento	Siège	Ventilsitz
	92	1420 317 M1	1	Valve	Valvola	Valvula	Soupape	Ventil
	93	1428 316 M1	1	Spring	Molla	Sesorte	Ressort	Feder
	94	1420 368 M1		Shim 0,3 mm.	Spessore 0,3 mm.	Pieza de espesor 0,3 mm	Cale 0,3 mm	Einstellblech 0,3 mm
	95	1420 369 M1		Shim 0,5 mm.	Spessore 0,5 mm.	Pieza de espesor 0,5 mm	Cale 0,5 mm	Einstellblech 0,5 mm
	96	1420 319 M1	1	Seat	Sede	Asiento	Siège	Ventilsitz

Note	Ref.	MF numbers	Q.ty	Description	Denominazione	Descripcion	Désignation	Benennung
	97	1420 320 M1	1	Plug	Tappo	Tapón	Bouchon	Verschlussschraube
	98	1440 703 X1	1	Gasket	Guarnizione	Junta	Joint	Dichtung
	99	1420 321 M1	1	Cover	Coperchietto	Tapa	Couvercle	Deckel
	100	1420 360 M1	1	Seal	Guarnizione	Junta	Joint	Dichtung
	101	1420 142 M1	1	Seal	Guarnizione	Junta	Joint	Dichtung
	105	1420 315 M91	1	Valve ass'y (c/w ref. 106 to 116)	Valvola (compr. rif. da 106 a 116)	Valvula (incl. piezas de 106 a 116)	Soupape (compr. rep. de 106 à 116)	Ventil (best aus Pos. 106-116)
	106	1420 316 M1	1	Seat	Sede	Asiento	Siège	Ventilsitz
	107	1420 317 M1	1	Valve	Valvola	Valvula	Soupape	Ventil
	108	1420 318 M1	1	Spring	Molla	Resorte	Ressort	Feder
	109	1420 368 M1		Shim 0,3 mm	Spessore 0,3 mm	Pieza de espesor 0,3 mm.	Cale 0,3 mm	Einstellblech 0,3 mm
	110	1420 369 M1		Shim 0,5 mm	Spessore 0,5 mm	Pieza de espesor 0,5 mm.	Cale 0,5 mm	Einstellblech 0,5 mm
	111	1420 319 M1	1	Seat	Sede	Asiento	Siège	Sitz
	112	1420 320 M1	1	Plug	Tappo	Tapón	Bouchon	Verschlussschraube
	113	1440 703 X1	1	Gasket	Guarnizione	Junta	Joint	Dichtung
	114	1420 321 M1	1	Cover	Coperchietto	Tapa	Couvercle	Deckel
	115	1420 360 M1	1	Seal	Anello di tenuta	Retén	Joint torique	Dichtring
	116	1420 142 M1	1	Seal	Anello di tenuta	Retén	Joint torique	Dichtring
	120	1420 322 M92	1	Valve ass'y (c/w ref. 121 to 123)	Valvola (compr. rif. da 121 a 123)	Valvula (incl. piezas de 121 a 123)	Soupape (compr. rep. de 121 à 123)	Ventil (best. aus Pos. 121-123)
	121	1420 323 M2	1	Seat	Sede	Asiento	Siège	Ventilsitz
	122	1420 358 M1	1	Ball	Sfera	Bola	Bille	Kugel
	123	390 244 X1	1	Dowel	Spina	Espiga	Tetón	Stift
	124	1420 329 M1	3	Plug	Tappo	Tapón	Bouchon	Verschlussschraube
	125	1420 142 M1	4	Gasket	Guarnizione	Junta	Joint	Dichtung
	126	1420 350 M91	1	Body exhaust (c/w ref. 127 - 128)	Coperchio di scarico (compr. rif. 127-128)	Tapa de escape (incl. piezas 127-128)	Couvercle d'echappement (comp. rep. 127-128)	Deckel (einschl. Pos. 127-128)
	127	1420 347 M1	1	Plug	Tappo	Tapón	Bouchon	Verschlussschraube
	128	1420 142 M1	1	Gasket	Guarnizione	Junta	Joint	Dichtung
	129	1420 348 M2	2	Rod	Tirante	Varilla	Tige	Zugstange
	130	1420 349 M2	2	Rod	Tirante	Varilla	Tige	Zugstange

Note	Ref.	MF numbers	Q.ty	Description	Denominazione	Descripcion	Désignation	Benennung
	131	1440 218 X1	8	Nut	Dado	Tuerca	Ecrou	Mutter
	132	1440 315 X1	8	Lockwasher	Rosetta elastica	Arandela de bloqueo	Rondelle grower	Federring
	133	1420 352 M1	1	Bracket L.H.	Supporto sn.	Soporte izquierdo	Support gauche	Halter links
	134	1420 980 M1	1	Bracket R.H.	Supporto ds.	Soporte derecho	Support droit	Halter rechts
	138	339 123 X1	4	Bolt	Vite	Perno	Vis	Schraube
	139	1440 313 X1	4	Lockwasher	Rosetta elastica	Arandela de bloqueo	Rondelle grower	Federring
	140	390 972 X1	4	Washer - flat	Rondella piana	Arandela llana	Rondelle plate	Scheibe
C	141	1432 538 M2	2	Plug	Tappo	Tapón	Bouchon	Verschlussschraube
C	142	1441 123 X1	2	"O,, Ring	Anello "OR,,	Anillo "O,,	Joint torique	Dichtring

Note: A. Item used up to control valve serial 9699 - B. Item used from control valve serial 9700 - C. Item used for machines without ripper.
A. Rif. usato fino al distributore 9699 - B. Rif. usato dal distributore 9700 - C. Rif. usato per macchine senza ripper.
A. Pieza usada hasta la valvúla de control 9699 - B. Pieza usada desde la valvúla de control 9700 - C. Pieza usada para maquinas sin escarificadora.
A. Item employé jusqu'à distributeur 9699 - B. Item employé a partir du distributeur 9700 - C. Item employé pour machines sans ripper.
A. Pos. bis Stenerventil 9699 benützt - B. Pos ab Stenerventil 9700 benützt - C. Pos. für Maschinen ohne Aufreisser benützt.

Printed in Italy

CONTROL VALVE 4 SPOOLS

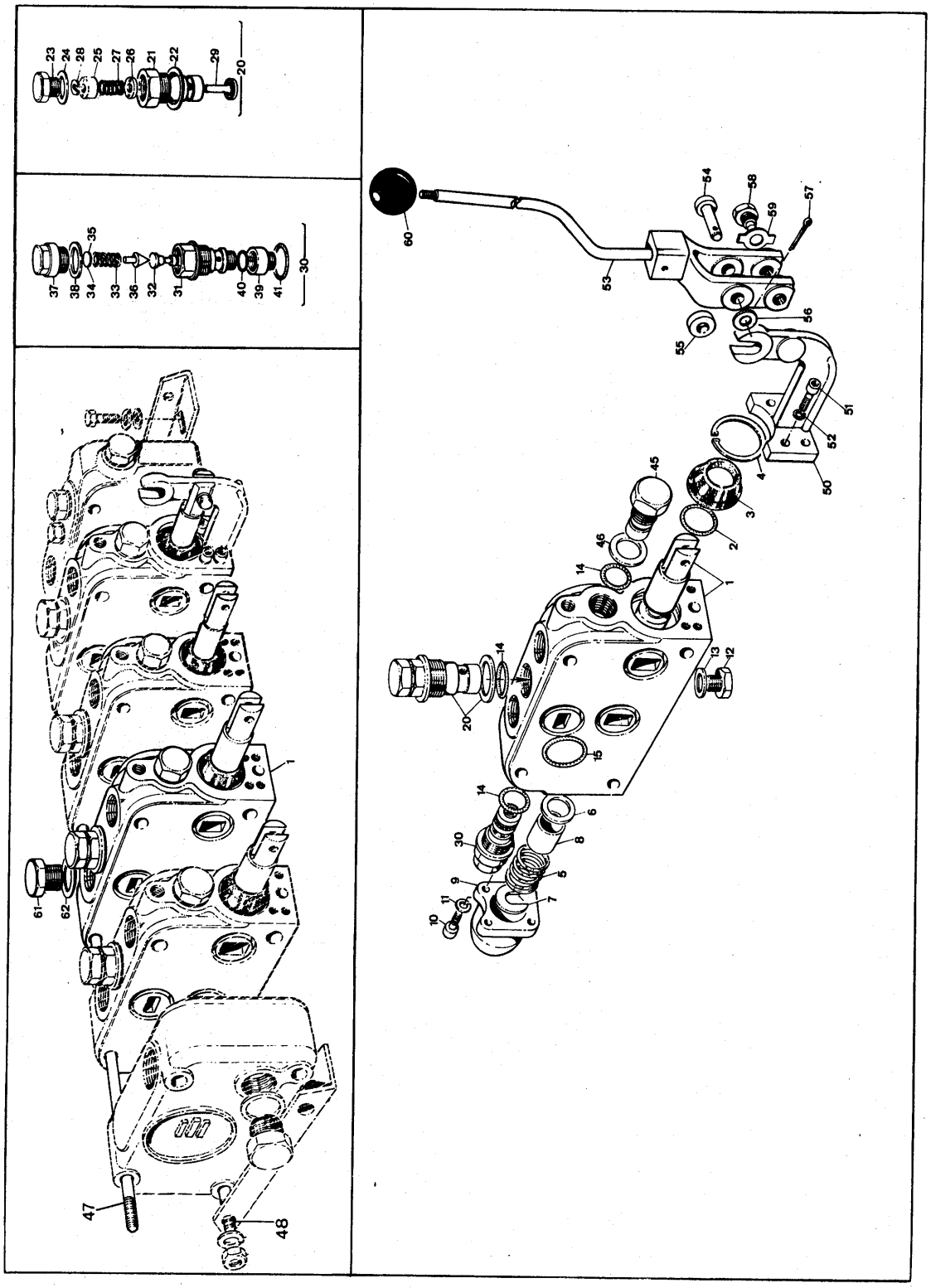

Note	Ref.	MF numbers	Q.ty	Description	Denominazione	Descripcion	Désignation	Benennung
A		1428 325 M91	1	Control valve 4 spools	Distributore a 4 elementi	Conjunto de valvula de control a 4 elementos	Distributeur à 4 elements	Steuerventil
	1	1420 330 M92	1	Element (c/w ref. 2 to 15)	Elemento (compr. rif. da 2 a 15)	Elemento (incl. piezas 2 a 15)	Element (compr. de 2 à 15)	Gehäuse (best. aus Pos. 2-15)
	2	1441 118 X1	2	O Ring	Anello « OR »	Anillo "O,,	Joint torique	Dichtring
	3	1420 303 M1	1	Dust ring	Anello parapolvere	Guardapolvos	Anneau cache-poussière	Staubring
	4	390 936 X1	1	Circlip	Anello elastico	Fiador elastico	Circlip	Sicherungsring
	5	1420 304 M2	1	Spring	Molla	Resorte	Ressort	Feder
	6	1420 130 M1	1	Washer	Rondella	Arandela	Rondelle	Scheibe
	7	1420 131 M1	1	C Washer	Rondella a C	Arandela C.	Rondelle C	Scheibe
	8	1420 332 M1	1	Spacer	Distanziale	Pieza distanciadora	Entretoise	Abstandbuchse
	9	1420 327 M2	1	Cover	Coperchio	Tapa	Couvercle	Deckel
	10	1441 305 X1	4	Bolt	Vite	Perno	Vis	Schraube
	11	1440 312 X1	4	Lockwasher	Rosetta elastica	Arandela de bloqueo	Rondelle grower	Federring
	12	1421 607 M1	1	Plug	Tappo	Tapón	Bouchon	Verschlussschraube
	13	1421 608 M1	1	Seal	Anello di tenuta	Retén	Joint torique	Dichtring
	14	1441 213 X1	3	O Ring	Anello « OR »	Anillo "O,,	Joint torique	Dichtring
	15	1441 145 X1	3	O Ring	Anello « OR »	Anillo "O,,	Joint torique	Dichtring
	20	1420 637 M92	1	Valve assy (c/w ref. 21 to 29)	Valvola compl. (compr. rif. da 21 a 29)	Conjunto de valvula (incl. piezas de 21 a 29)	Soupape (compr. rep. de 21 à 29)	Ventil (best. aus Pos. 21-29)
	21	1420 639 M2	1	Body	Corpo	Cuerpo	Corps	Gehäuse
	22	1420 142 M1	1	Seal	Anello di tenuta	Retén	Joint torique	Dichtring
	23	1420 649 M1	1	Plug	Tappo	Tapón	Bouchon	Verschlussschraube
	24	1441 627 X1	1	Gasket	Guarnizione	Junta	Joint	Dichtung
	25	1420 648 M3	1	Guide	Guida	Guía	Guide	Gleitring
	26	1420 647 M2	1	Guide	Guida	Guía	Guide	Gleitring
	27	1420 640 M1	1	Spring	Molla	Resorte	Ressort	Feder
	28	1428 439 M1	1	Circlip	Anello elastico	Fiador elastica	Circlip	Sicherungsring
	29	1420 638 M3	1	Valve	Valvola	Valvula	Soupape	Ventil
	30	1420 919 M91	1	Valve assy (c/w ref. 31 to 41)	Valvola compl. (compr. rif. da 31 a 41)	Conjunto de valvula (incl. piezas de 31 a 41)	Soupape (compr. rep. de 31 à 41)	Ventil (best. aus Pos. 31-41)
	31	1420 316 M1	1	Seat	Sede	Asiento	Siège	Ventilsitz

CONTROL VALVE 4 SPOOLS

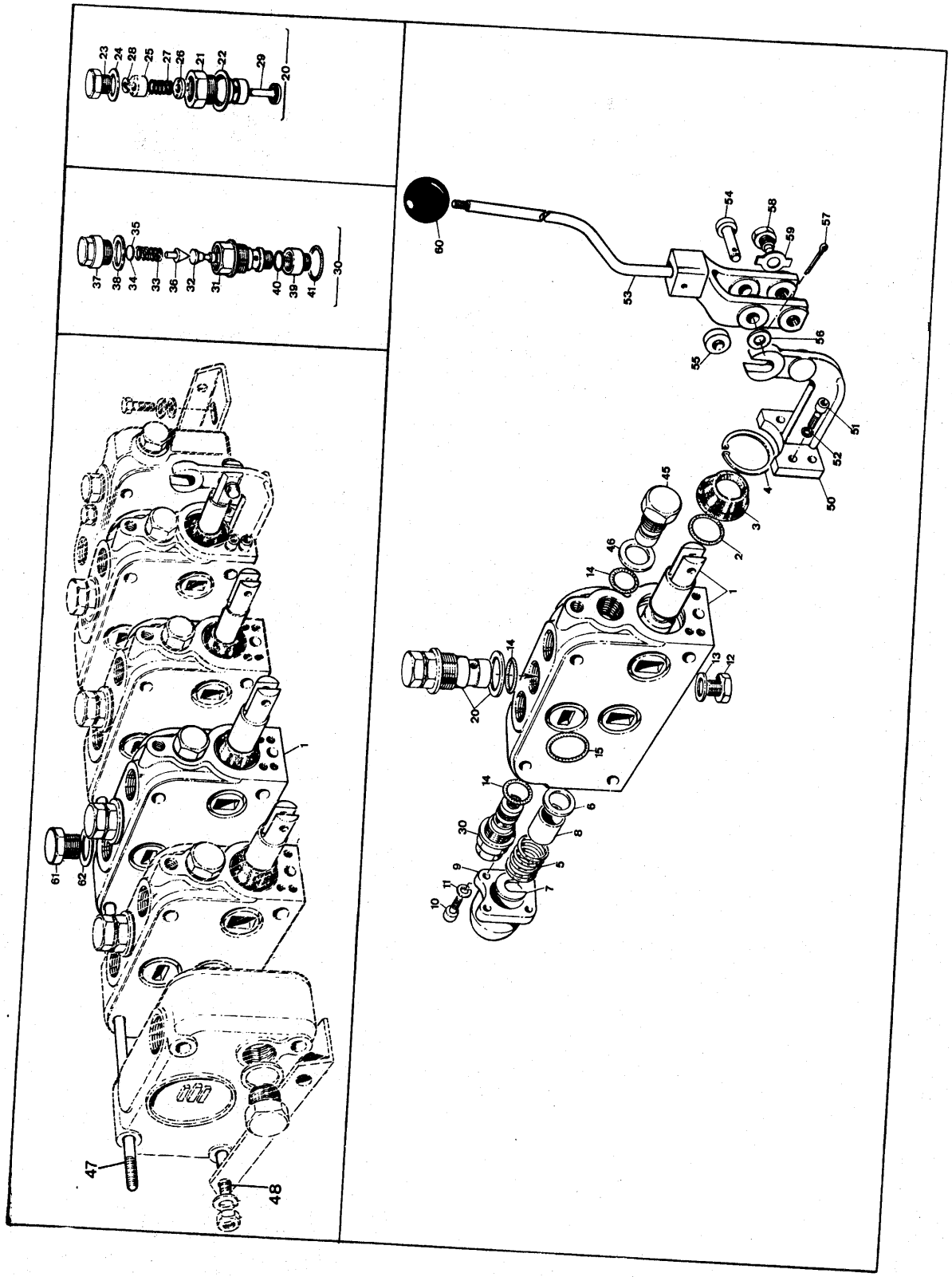

Note	Ref.	MF numbers	Q.ty	Description	Denominazione	Descripcion	Désignation	Benennung
	32	1420 317 M1	1	Valve	Valvola	Valvula	Soupape	Ventil
	33	1428 316 M1		Spring	Molla	Resorte	Ressort	Feder
	34	1420 368 M1		Shim 0,3 mm	Spesore 0,3 mm	Pieza de espesor 0,3 mm	Cale 0,3 mm	Einstellblech 0,3 mm
	35	1420 369 M1		Shim 0,5 mm	Spessore 0,5 mm	Pieza de espesor 0,5 mm	Cale 0,5 mm	Einstellblech 0,5 mm
	36	1420 319 M1	1	Seat	Sede	Asiento	Siège	Sitz
	37	1420 320 M1	1	Plug	Tappo	Tapón	Bouchon	Verschlussschraube
	38	1440 703 X1	1	Gasket	Guarnizione	Junta	Joint	Dichtung
	39	1420 321 M1	1	Cover	Coperchio	Cubierta	Couvercle	Deckel
	40	1420 360 M1	1	Seal	Anello di tenuta	Retén	Joint torique	Dichtring
	41	1420 142 M1	1	Seal	Anello di tenuta	Retén	Joint torique	Dichtring
	45	1420 329 M1	1	Plug	Tappo	Tapón	Bouchon	Verschlussschraube
	46	1420 142 M1	1	Gasket	Guarnizione	Junta	Joint	Dichtung
	47	1420 385 M2	2	Rod	Prigioniero	Esparrago	Gujon	Stiftschraube
	48	1420 386 M2	2	Rod	Prigioniero	Esparrago	Gujon	Stiftschraube
	50	1420 356 M2	1	Bracket	Supporto	Soporte	Support	Halter
	51	391 979 X1	4	Bolt	Vite	Perno	Vis	Schraube
	52	339 375 X1	4	Lockwasher	Rosetta elastica	Arandela de bloqueo	Rondelle grower	Federring
C	53	1428 727 M91	1	Lever	Leva	Palanca	Levier	Hebel
D	53	2711 983 M91	1	Lever	Leva	Palanca	Levier	Hebel
	54	1420 311 M1	1	Pin	Perno	Pasador	Axe	Bolzen
	55	1420 312 M1	2	Spacer	Distanziale	Pieza distanciadora	Entretoise	Abstandbuchse
	56	1440 274 X1	1	Washer	Rondella	Arandela	Rondelle	Scheibe
	57	390 739 X1	1	Cotterpin	Copiglia	Pasador partido	Goupille fendue	Splint
	58	1420 313 M2	2	Pin	Perno	Pasador	Axe	Bolzen
	59	393 811 X1	2	Lockplate	Piastrina di fermo	Bloqueo	Plaque frein	Sicherungsplatte
	60	1420 345 M1	1	Knob	Pomolo	Pomo	Boule	Kugelknopf
B	61	1432 538 M2	2	Plug	Tappo	Tapón	Bouchon	Verschlussschraube
B	62	1441 123 X1	2	Seal	Anello tenuta	Retén	Joint torique	Dichtring
		1816 242 M93		Kit mounting 4th spools (c/w ref. 1 to 62)	Gruppo montaggio 4° elemento (compr. rif. da 1 a 62)	Juego de montura 4 elemento (incl. piezas 1 a 62)	Jeu de montage 4me element (comp. items de 1 à 62)	Montagegruppe (einschl. Pos. 1-62)

Note: **A** Control valve 4 spools included items from 1 to 134 (129-130 off) of plate 187, and items 1 to 60 of plate 188. **B** Not used when lines is fitted. **C** Item used up to serial 417 excluded 92; 290 to 293; 300 to 307; 316 to 323; 334; 339; 340; 361; 369; 373 to 388; 394; 396 to 398; 403; 413; 416 (R-3210). **D** Item used from serial 418 (R-3210).

A Il distributore a 4 elementi comprende i rif. da 1 a 134 (escluso 129-130) di tavola 187, e i rif. da 1 a 60 di tavola 188. **B** Non serve quando la tubazione è montata. **C** Rif. usato fino alla matr. 417 escluse 92; 290 a 293; 300 a 307; 316 a 323; 334; 339; 340; 361; 369; 373 a 388; 394; 396 a 398; 403; 413; 416. **D** Rif. usato dalla matr. 418.

A Valvúla de control 4 carretes incluye piezas 1 a 134 (excluso 129-130) de lámina 187, y piezas 1 a 60 de lámina 188. **B** No se usa quando las tuberías son montada. **C** Pieza usada hasta la matr. 417 excluidas 92; 290 a 293; 300 a 307; 316 a 323; 334; 339; 340; 361; 369; 373 a 388; 394; 396 a 398; 403; 413; 416. **D** Pieza usada desde la matr. 418.

A Distributeur 4 tiroirs comprend items de 1 à 134 (excluse 129-130) de planche 187, et itéms de 1 à 60 de planche 188. **B** N'est pas necessaire lorsque la tubulure est montée. **C** Item employé jusqu'à la matr. 417 excludes 92; 290 à 293; 300 à 307; 316 à 323; 334; 339; 340; 361; 369; 373 à 388; 394; 396 à 398; 403; 413; 416. **D** Item employé à partir de la matr. 418.

A Stenergeraet 4 fach einschl. Pos. 1-134 (ohne 129-130) Tafel 187, und Pos. 1-60 Tafel 188. **B** Nicht gebrauchlich wenn die Leitung eingebaut ist. **C** Pos. bis Serie 417 verwende. Die Serie 92; 290 bis 293; 300 bis 307; 316 bis 323; 334; 339; 340; 361; 369; 373 bis 388; 394; 396 bis 398; 413; 416 nicht imbegriffen. **D** Pos. ab Serie 418 verwende.

CONTROLS, CONTROL-VALVE

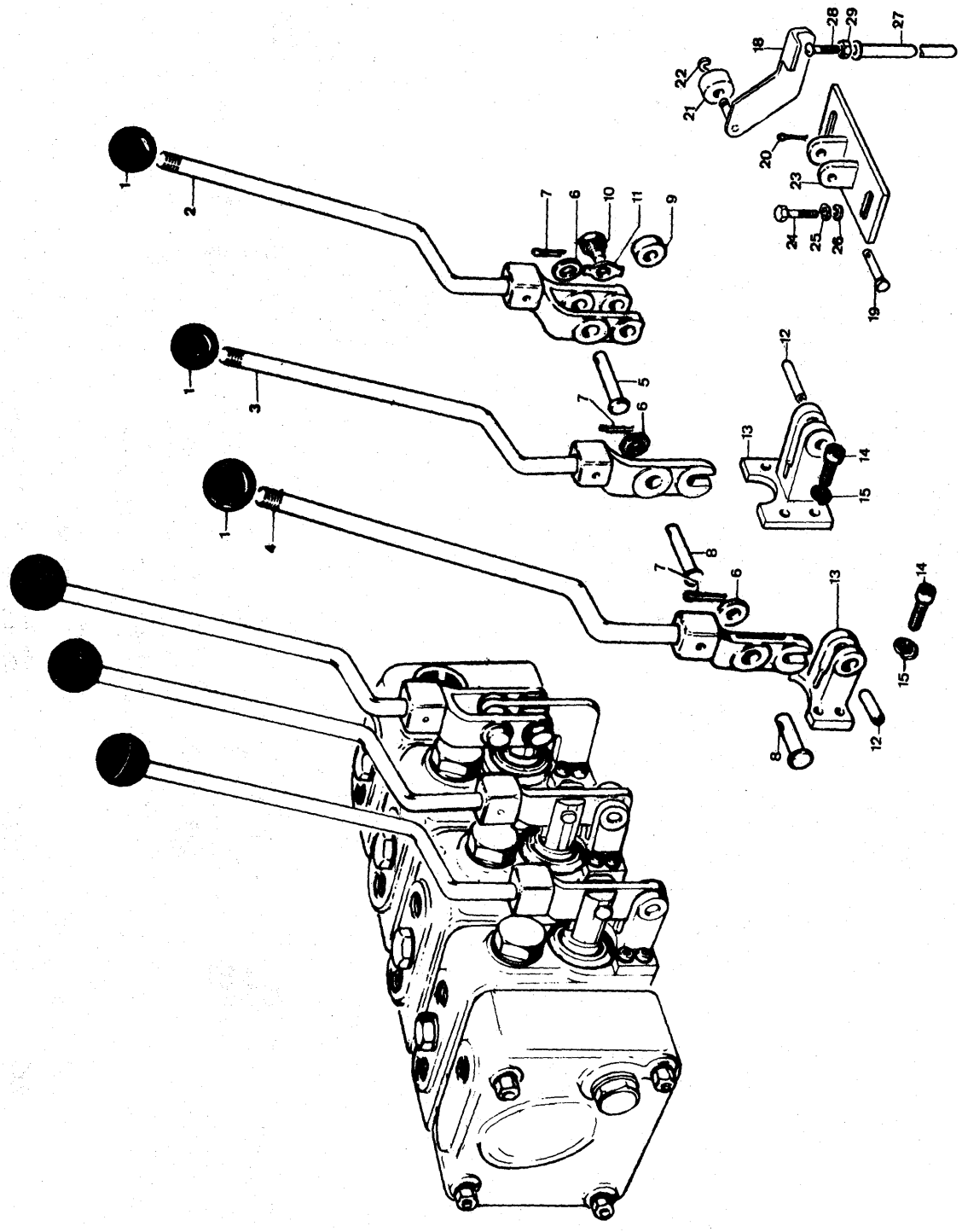

Note	Ref.	MF numbers	Q.ty	Description	Denominazione	Descripcion	Désignation	Benennung
	1	1420 345 M1	3	Knob	Pomolo	Pomo	Boule	Kugelknopf
A	2	1428 619 M91	1	Lever	Leva	Palanca	Levier	Hebel
B	2	2709 991 M91	1	Lever	Leva	Palanca	Levier	Hebel
A	3	1428 617 M91	1	Lever	Leva	Palanca	Levier	Hebel
B	3	2711 981 M91	1	Lever	Leva	Palanca	Levier	Hebel
A	4	1428 618 M91	1	Lever	Leva	Palanca	Levier	Hebel
B	4	2711 985 M91	1	Lever	Leva	Palanca	Levier	Hebel
	5	1420 311 M1	1	Pin	Perno	Pasador	Axe	Bolzen
	6	1440 274 X1	3	Washer	Rondella	Arandela	Rondelle	Scheibe
	7	390 739 X1	3	Cotter pin	Copiglia	Pasador partido	Goupille fendue	Splint
	8	1420 175 M1	2	Pin	Perno	Pasador	Axe	Bolzen
	9	1420 312 M1	2	Spacer	Distanziale	Pieza distanciadora	Entretoise	Abstandbuchse
	10	1420 313 M2	2	Pin	Perno	Pasador	Axe	Bolzen
	11	393 811 X1	2	Lock	Piastrina	Placa	Plaque	Platte
	12	1420 333 M1	2	Pin	Perno	Pasador	Axe	Bolzen
	13	1420 357 M1	2	Bracket	Supporto	Soporte	Support	Halter
	14	391 979 X1	8	Bolt	Vite	Perno	Vis	Schraube
	15	339 375 X1	8	Lockwasher	Rosetta elastica	Arandela de bloqueo	Rondelle grower	Federring
	18	1420 657 M92	1	Rocker	Bilanciere	Bilancín	Culbuteur	Kipphebel
	19	1420 658 M2	1	Pin	Perno	Pasador	Axe	Bolzen
	20	390 739 X1	1	Cotter pin	Copiglia	Pasador partido	Goupille fendue	Splint
	21	1420 659 M2	1	Roller	Rullo	Rollo	Rouleau	Rollen
	22	1420 660 M1	1	Circlip	Anello elastico	Fiador elastico	Circlip	Sicherungsring
	23	1420 661 M93	1	Bracket	Supporto	Soporte	Support	Halter
	24	339 761 X1	2	Bolt	Vite	Perno	Vis	Schraube
	25	1440 313 X1	2	Lockwasher	Rosetta elastica	Arandela de bloqueo	Rondelle grower	Federring
	26	390 972 X1	2	Washer	Rondella	Arandela	Rondelle	Scheibe
	27	1420 662 M3	1	Rod	Asta	Varilla	Tige	Zugstange
	28	1420 663 M3	1	Screw	Vite registro	Tornillo	Vis	Schraube
	29	1440 208 X1	1	Nut	Dado	Tuerca	Ecrou	Mutter

Note: **A** Item used up to serial 417 excluded 92; 290 to 293; 300 to 307; 316 to 323; 334; 339; 340; 361; 369; 373 to 388; 394; 396 to 398; 403; 413; 416 (R-3210). **B** Item used from serial 418 (R-3210).

A Rif. usato fino alla matr. 417 escluse 92; 290 a 293; 300 a 307; 316 a 323; 334; 339; 340; 361; 369; 373 a 388; 394; 396 a 398; 403; 413; 416. **B** Rif. usato matr. 418.

A Pieza usada hasta la matr. 417 excluidas 92; 290 a 293; 300 a 307; 316 a 323; 334; 339; 340; 361; 369; 373 a 388; 394; 396 a 398; 403; 413; 416. **B** Pieza usada desde la matr. 418.

A Item employé jusqu'à la matr. 417 excludes 92; 290 à 293; 300 à 307; 316 à 323; 334; 339; 340; 361; 369; 373 à 388; 394; 396 à 398; 403; 413; 416. **B** Item employé à partir de la matr. 418.

A Pos. bis Serie 417 verwende. Die Serie 92; 290 bis 293; 300 bis 307; 316 bis 323; 334; 339; 340; 361; 369; 373 bis 388; 394; 396 bis 398; 403; 413; 416 nicht imbegriffen. **B** Pos. ab Serie 418 verwende.

PIPINGS

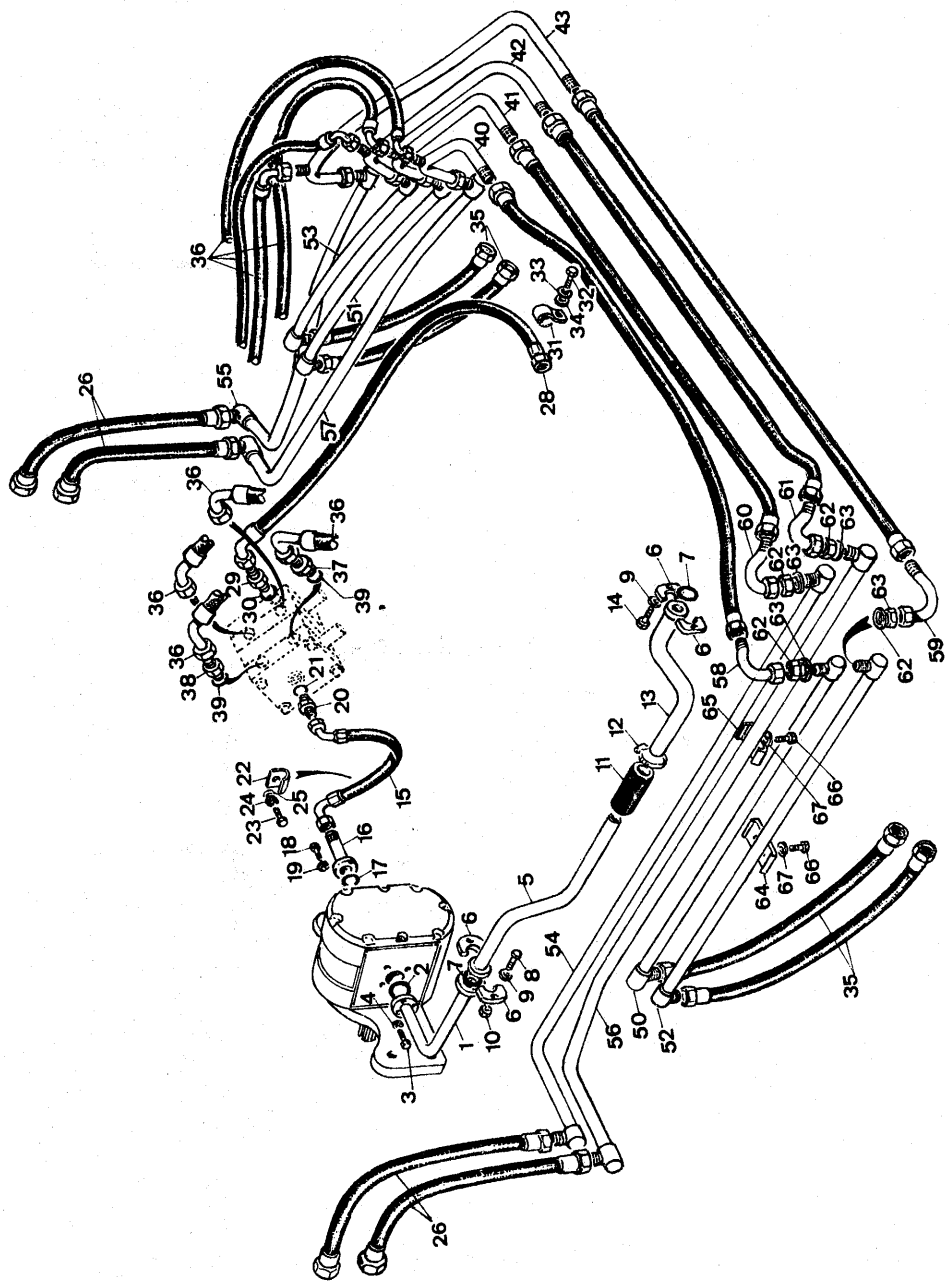

Note	Ref.	MF numbers	Q.ty	Description	Denominazione	Descripcion	Désignation	Benennung
	1	1847 239 M1	1	Pipe	Tubo	Tubo	Tube	Ölleitung
	2	1441 614 X1	1	« O » Ring	Anello « OR »	Anillo « O »	Joint torique	Dichtring
	3	1441 436 X1	4	Bolt	Vite	Perno	Vis	Schraube
	4	1440 314 X1	4	Lockwasher	Rosetta elastica	Arandela de bloqueo	Rondelle grower	Federring
	5	1454 391 M91	1	Pipe suction	Tubo aspirazione	Manguera	Tube	Schlauch
	6	1431 069 M1	4	Half flange	Flangia	Brida	Flasque	Flansch
	7	1440 856 X1	2	« O » Ring	Anello « OR »	Anillo « O »	Joint torique	Dichtring
	8	1440 354 X1	4	Bolt	Vite	Perno	Vis	Schraube
	9	1440 315 X1	8	Lockwasher	Rosetta elastica	Arandela de bloqueo	Rondelle grower	Federring
	10	1440 200 X1	4	Nut	Dado	Tuerca	Ecrou	Mutter
	11	981 143 M2	1	Hose	Manicotto	Manguera	Durite	Schlauch
	12	2712 142 M1	2	Clamp	Fascetta	Abrazadera	Bride	Schelle
	13	1454 422 M91	1	Pipe suction	Tubo di aspirazione	Manguera	Tube	Schlauch
	14	1440 353 X1	4	Bolt	Vite	Perno	Vis	Schraube
	15	981 562 M95	1	Hose flex	Tubo flex	Manguera flexible	Fléxible	Öldruckschlauch
	16	981 145 M93	1	Flange	Flangia	Brida	Flasque	Flansch
	17	1441 131 X1	1	« O » Ring	Anello « OR »	Anillo « O »	Joint torique	Dichtring
	18	1441 436 X1	4	Bolt	Vite	Perno	Vis	Schraube
	19	1440 314 X1	4	Lockwasher	Rosetta elastica	Arandela de bloqueo	Rondelle grower	Federring
	20	981 563 M3	1	Union	Raccordo	Racór	Raccord	Ringstück
	21	1441 613 X	1	« O » Ring	Anello « OR »	Anillo « O »	Joint torique	Dichtring
	22	981 564 M91	1	Clamp	Fascetta	Abrazadera	Bride	Schelle
	23	339 081 X1	1	Bolt	Vite	Perno	Vis	Schraube
	24	1440 314 X1	1	Lockwasher	Rosetta elastica	Arandela de bloqueo	Rondelle grower	Federring
	25	390 734 X1	1	Washer	Rondella	Arandela	Rondelle	Scheibe
	26	980 915 M93	4	Hose flex	Tubo flex	Manguera flexible	Fléxible	Öldruckschlauch
	28	981 566 M93	1	Hose flex	Tubo flex	Manguera flexible	Fléxible	Öldruckschlauch
	29	981 567 M4	1	Union	Raccordo	Racór	Raccord	Ringstück
	30	1441 638 X1	1	Seal ring	Anello di tenuta	Retén	Joint torique	Dichtring
	31	1431 072 M1	1	Clamp	Fascetta	Abrazadera	Bride	Schelle
	32	339 282 X1	1	Bolt	Vite	Perno	Vis	Schraube
	33	1440 314 X1	1	Lockwasher	Rosetta elastica	Arandela de bloqueo	Rondelle grower	Federring
	34	390 734 X1	1	Washer	Rondella	Arandela	Rondelle	Scheibe
B	35	980 915 M93	4	Hose flex	Tubo flex	Manguera flexible	Fléxible	Öldruckschlauch
C	35	2736 876 M1	4	Hose flex	Tubo flex	Manguera flexible	Fléxible	Öldruckschlauch
	36	981 571 M93	4	Hose flex	Tubo flex	Manguera flexible	Fléxible	Öldruckschlauch
	37	979 128 M3	2	Connector low	Raccordo basso	Racór	Raccord	Schraubstutzen
	38	981 572 M3	2	Connector high	Raccordo alto	Racór	Raccord	Schraubstutzen
	39	1441 123 X1	4	Seal	Anello di tenuta	Retén	Joint torique	Dichtung
	40	981 573 M92	1	Pipe	Tubo	Tubo	Tube	Ölleitung

PIPINGS

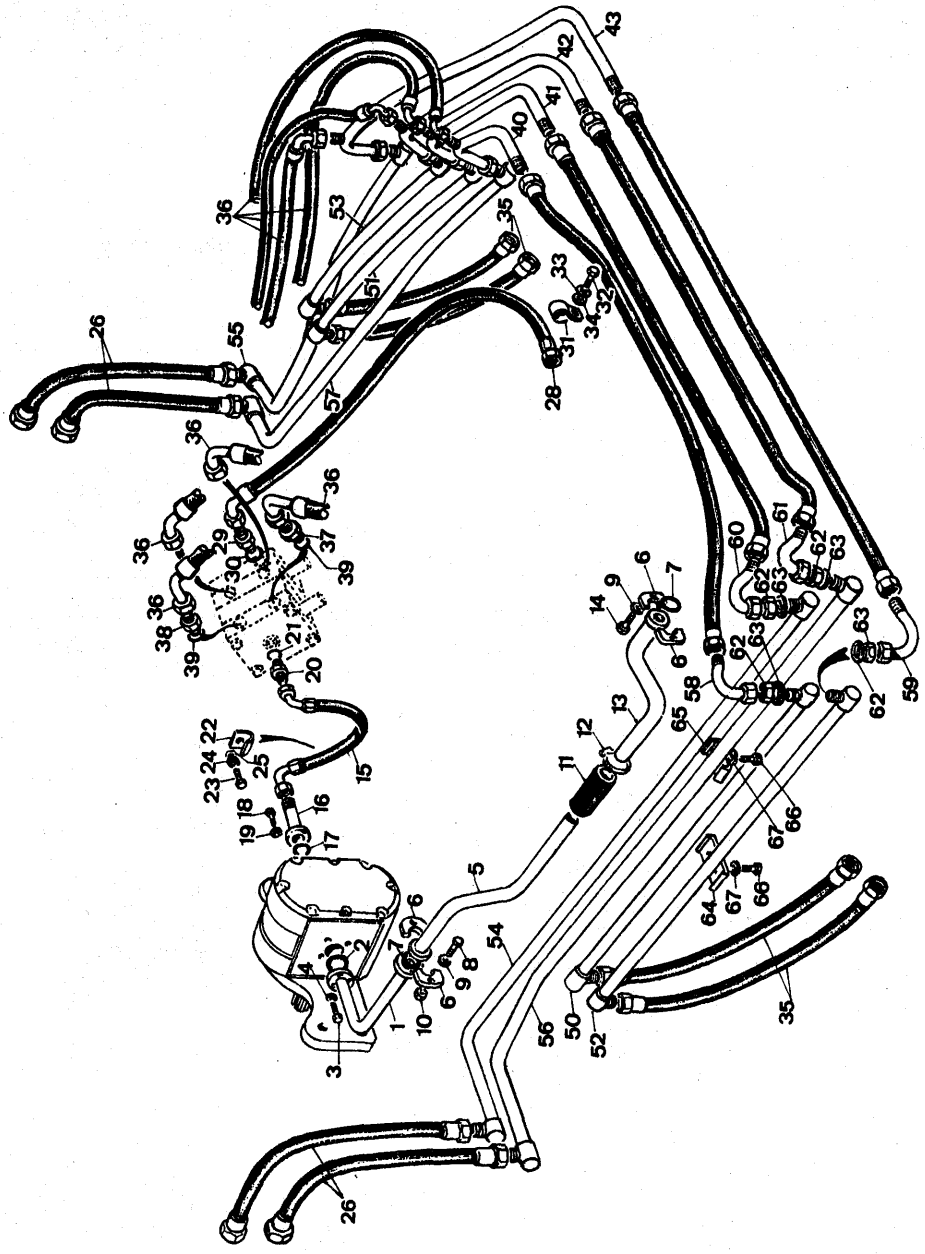

Note	Ref.	MF number	Q.ty	Description	Denominazione	Descripcion	Désignation	Benennung
	41	981 574 M92	1	Pipe	Tubo	Tubo	Tube	Ölleitung
	42	981 575 M92	1	Pipe	Tubo	Tubo	Tube	Ölleitung
	43	981 576 M92	1	Pipe	Tubo	Tubo	Tube	Ölleitung
	44	980 915 M93	4	Pipe	Tubo	Tubo	Tube	Ölleitung
A	50	2708 450 M91	1	Pipe	Tubo	Tubo	Tube	Ölleitung
A	51	2708 455 M91	1	Pipe	Tubo	Tubo	Tube	Ölleitung
A	52	2708 457 M91	1	Pipe	Tubo	Tubo	Tube	Ölleitung
A	53	2708 459 M91	1	Pipe	Tubo	Tubo	Tube	Ölleitung
A	54	2708 461 M91	1	Pipe	Tubo	Tubo	Tube	Ölleitung
A	55	2708 463 M91	1	Pipe	Tubo	Tubo	Tube	Ölleitung
A	56	2708 465 M91	1	Pipe	Tubo	Tubo	Tube	Ölleitung
A	57	2708 468 M91	1	Pipe	Tubo	Tubo	Tube	Ölleitung
A	58	2708 470 M91	1	Pipe	Tubo	Tubo	Tube	Ölleitung
A	59	2708 472 M91	1	Pipe	Tubo	Tubo	Tube	Ölleitung
A	60	2708 474 M91	1	Pipe	Tubo	Tubo	Tube	Ölleitung
A	61	2708 476 M91	1	Pipe	Tubo	Tubo	Tube	Ölleitung
A	62	2708 478 M1	8	Nut	Dado	Tuerca	Ecrou	Mutter
A	63	1440 836 X1	8	Washer	Rondella	Arandela	Rondelle	Scheibe
A	64	2708 479 M1	2	Plate	Piatto	Placa	Plaque	Platte
A	65	2708 480 M1	2	Plate	Piatto	Placa	Plaque	Platte
A	66	339 246 X1	4	Bolt	Vite	Perno	Vis	Schraube
A	37	1440 314 X1	4	Lockwasher	Rosetta elastica	Arandela de bloqueo	Rondelle grower	Federring

Note: **A** Item used from serial 621 (R 3430). **B** Item used with cylinder 981 726 M94 (see plate 184). **C** Item used with cylinder 1605 086 M92 (see plate 184 A).
A Rif. usato dalla matr. 621. **B** Rif. usato con il cilindro 981 726 M94 (vedere tav. 184). **C** Rif. usato con il cilindro 1605 086 M92 (vedere tav. 184 A).
A Pieza usada desde la matr. 621. **B** Pieza usada con el cilindro 981 726 M94 (ver Lámina 184). **C** Pieza usada con el cilindro 1605 086 M92 (ver Lámina 184 A).
A Item employé à partir de la matr. 621. **B** Item employé avec le verin 981 726 M94 (voir planche 184). **C** Item employé avec le verin 1605 086 M92 (voir planche 184 A).
A Pos. ab Serie 621 verwende. **B** Pos. nur mit Hydraulikzylinder 981 726 M94 verwende (siehe Tafel 184). **C** Pos. nur mit Hydraulikzylinder 1405 086 M92 (siehe Tafel 184 A).

FUEL TANK

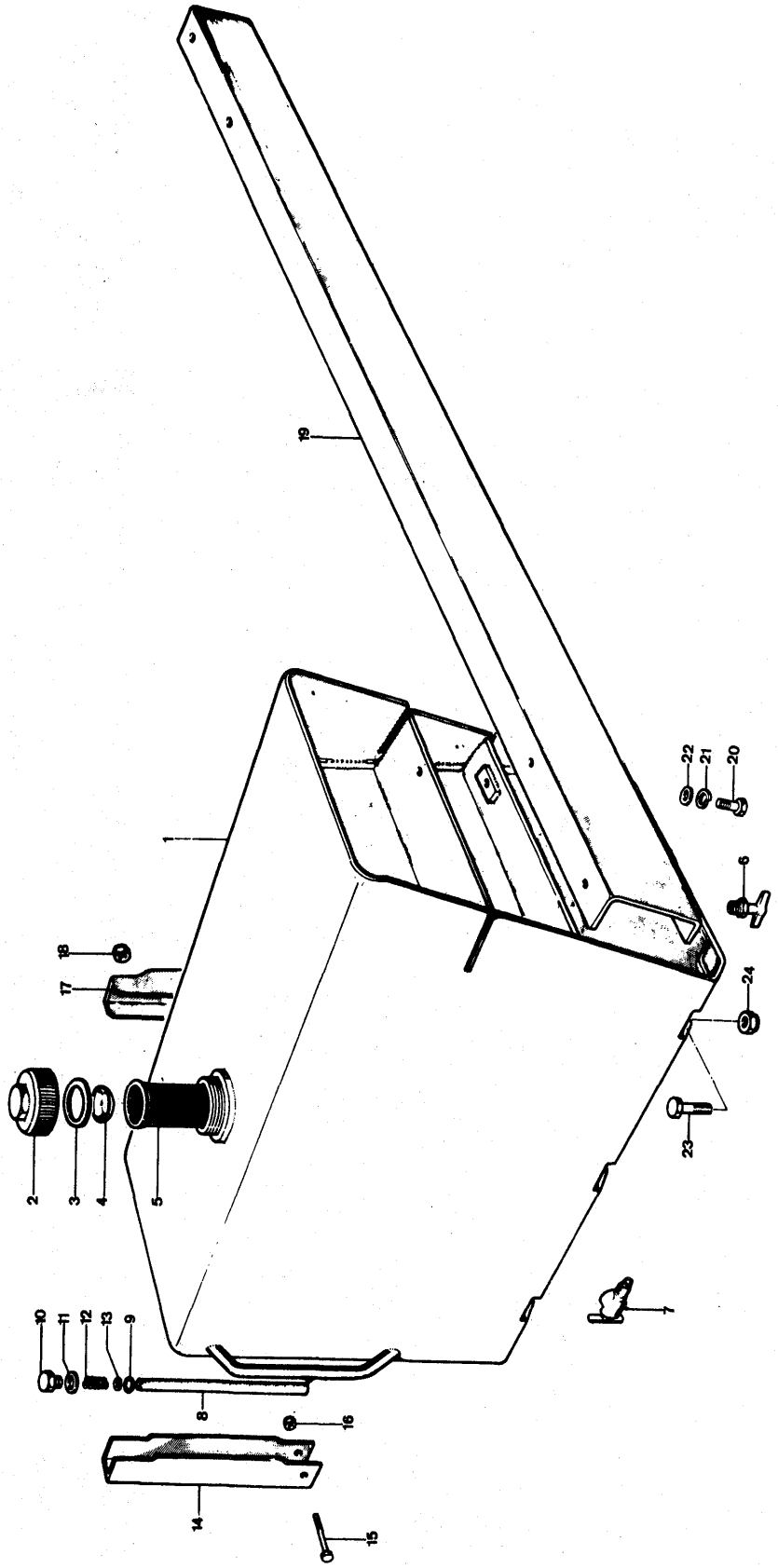

Note	Ref.	MF numbers	Q.ty	Description	Denominazione	Descripcion	Désignation	Benennung
	1	982 279 M92	1	Fuel tank	Serbatoio combust.	Tanque de aceite	Reservoir gas-oil	Kraftstoffbehälter
	2	981 190 M91	1	Plug (c/w ref 3-4)	Coperchio (compr. rif. 3-4)	Tapón (incl. piezas 3-4)	Bouchon (comp. rep. 3-4)	Verschlussdeckel (einscl. Pos. 3-4)
	3	980 576 M1	1	Washer	Guarnizione	Junta	Joint	Dichtung
	4	980 577 M1	1	Splash guard	Disco paraspruzzi	Disco	Ecran	Zündschutzklappe
	5	980 574 M3	1	Strainer	Filtro	Filtro	Crépine	Filter
	6	1851 764 M1	1	Cock	Rubinetto	Grifo	Robinet	Kraftstoff
	7	1453 886 M91	1	Cock	Rubinetto	Grifo	Robinet	Kraftstoff
	8	982 281 M1	1	Pipe	Tubo di livello	Tubo	Niveau	Stand
	9	1441 126 X1	2	O Ring	Anello di tenuta	Retén	Joint	Dichtung
	10	1441 508 X1	1	Plug	Tappo	Tapón	Bouchon	Verschlussdeckel
	11	1441 109 X1	1	Seal	Guarnizione	Junta	Joint	Dichtung
	12	979 213 M1	1	Spring	Molla	Resorte	Ressort	Feder
	13	390 971 X1	1	Washer	Rosetta	Arandela	Rondelle	Scheibe
	14	982 282 M1	1	Shield	Protezione	Protector	Protection	Schützklappe
	15	1441 509 X1	1	Bolt	Vite	Perno	Vis	Schraube
	16	1441 494 X1	1	Nut	Dado	Tuerca	Ecrou	Mutter
	17	982 283 M1	1	Sheild	Protezione	Protector	Protection	Schutzblock
	18	1441 502 X1	2	Nut	Dado	Tuerca	Ecrou	Mutter
	19	982 284 M1	1	Cross	Traversa	Traversano	Traverse	Kartoffe
	20	339 631 X1	4	Bolt	Vite	Perno	Vis	Schraube
	21	1440 316 X1	4	Lockwasher	Rosetta elastica	Arandela de bloqueo	Rondelle grower	Federring
	22	390 973 X1	4	Washer	Rondella	Arandela	Rondelle	Scheibe
	23	339 586 X1	6	Bolt	Vite	Perno	Vis	Schraube
	24	1441 501 X1	6	Nut	Dado	Tuerca	Ecrou	Mutter

FUEL LINES - COLD STARTER

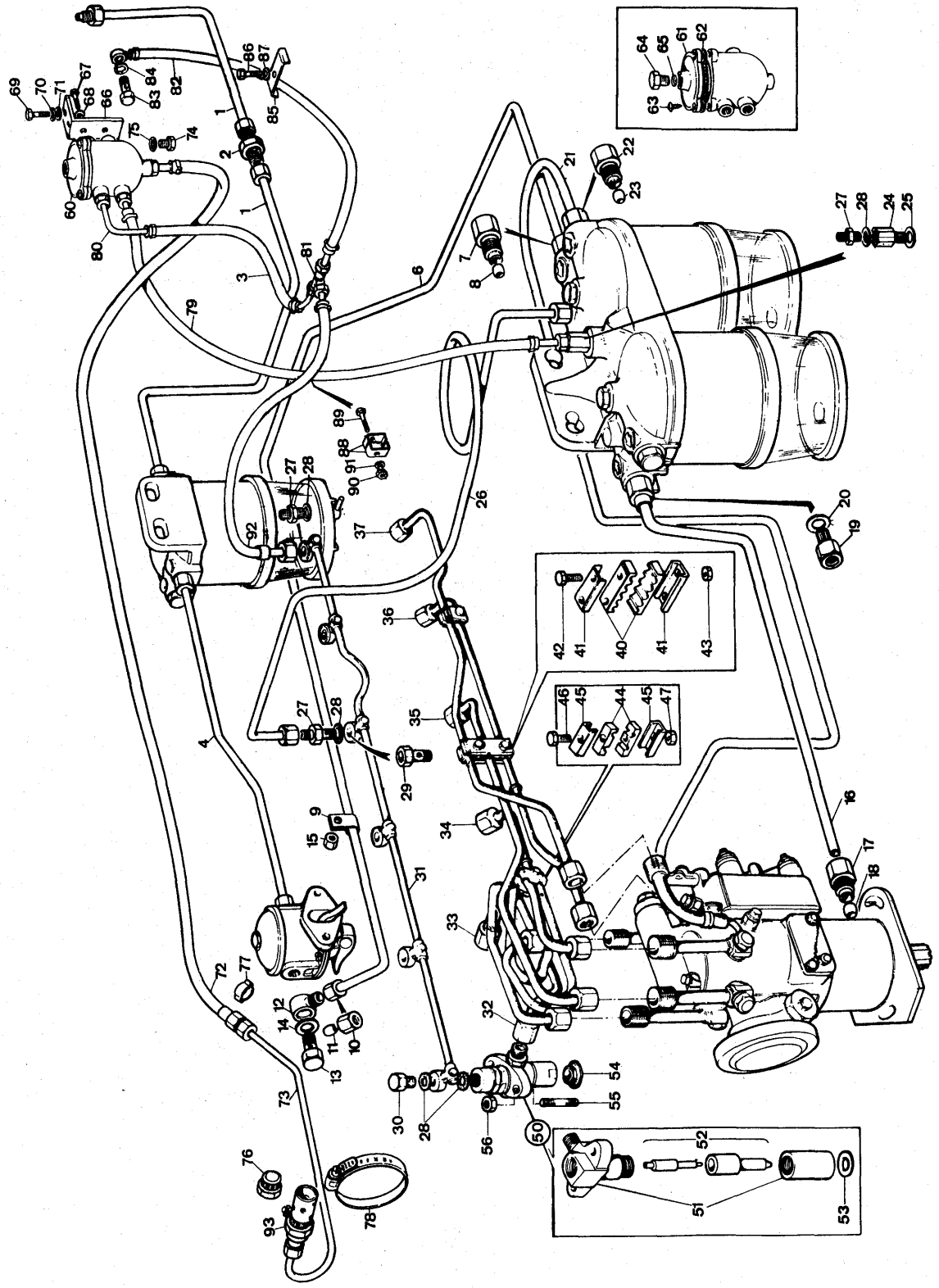

Note	Ref.	MF numbers	Perkins N°	Q.ty	Description	Denominazione	Descripcion	Désignation	Benennung
	1	2709 008 M91		2	Pipe	Tubo	Tubo	Tube	Leitung
	2	1845 152 M1		1	Nipple	Raccordo	Racor	Raccord	Schraubstutzen
	3	2709 011 M91		1	Pipe	Tubo	Tubo	Tube	Leitung
	4	1492 659 M91		1	Pipe	Tubo	Tubo	Tube	Leitung
	6	738 416 M91	41235202	1	Pipe (c/w ref. 7-8-9)	Tubo (comp. rif. 7-8-9)	Tubo (incl. piezas 7-8-9)	Tube (comp. items 7-8-9)	Leitung (einschl. Pos. 7-8-9)
	7	736 272 M1	33532129	1	Nut	Dado	Tuerca	Ecrou	Mutter
	8	376 526 X1	33811114	1	Olive	Oliva	Ojiva	Olive	Schneidring
	9	734 834 M1	0180179	2	Clamp	Fascetta	Abrazadera	Collier	Schelle
	10	376 523 X1	33225414	1	Nut	Dado	Tuerca	Ecrou	Mutter
	11	376 526 X1	33811114	1	Olive	Oliva	Ojiva	Olive	Schneidring
	12	731 561 M1	0201501	1	Connection	Chiocciola	Conector	Raccord	Ringstück
	13	731 290 M1	32184414	1	Banjo	Bocchettone	Tornillo	Vis	Schraube
	14	731 338 M1	0920154	2	Washer flat	Rondella piana	Arandela llana	Rondelle	Scheibe
	15	353 917 X1	0576151	1	Nut	Dado	Tuerca	Ecrou	Mutter
	16	738 031 M91	35846065	1	Pipe	Tubo	Tubo	Tube	Leitung
	17	736 272 M1	33532129	2	Nut	Dado	Tuerca	Ecrou	Mutter
	18	376 526 X1	33811114	2	Olive	Oliva	Ojiva	Olive	Schneidring
	19	1446 087 M91	2658201	1	Nonreturn valve	Valvola di ritegno	Valvula retenedora	Soupape	Ventil
	20	731 349 M1	0921259	1	Washer	Rondella	Arandela	Rondelle	Scheibe
	21	738 030 M91	35845053	1	Pipe (c/w ref. 22-23)	Tubo (comp. rif. 22-23)	Tubo (incl. piezas 22-23)	Tube (comp. items 22-23)	Leitung (einschl. Pos. 22-23)
	22	736 272 M1	33532129	2	Nut	Dado	Tuerca	Ecrou	Mutter
	23	376 526 X1	33811114	2	Olive	Oliva	Ojiva	Olive	Schneidring
	24	890 972 M91	33423	1	Non-return valve	Valvola di non ritorno	Valvula retenedora	Soupape	Ventil
	25	1650 338 M1	0920155	1	Washer	Rondella	Arandela	Rondelle	Scheibe
	26	738 283 M1	34427153	1	Pipe	Tubo	Tubo	Tube	Leitung
	27	735 992 M1	33555338	3	Nipple	Niplo	Racor	Raccord	Schraubstutzen
	28	1650 338 M1	0921176	13	Seal	Rondella	Arandela	Rondelle	Scheibe
	29	731 568 M1	0201526	2	Bolt	Bocchettone	Tornillo	Vis	Schraube
	30	731 567 M1	0095315	4	Bolt	Bocchettone	Tornillo	Vis	Schraube
	31	733 693 M91	35587337	1	Pipe	Tubo	Tubo	Tube	Leitung
	32	736 149 M92	35355299	1	Pipe	Tubo	Tubo	Tube	Leitung
	33	736 154 M91	35355297	1	Pipe	Tubo	Tubo	Tube	Leitung
	34	736 152 M91	35355296	1	Pipe	Tubo	Tubo	Tube	Leitung
	35	736 776 M91	35355316	1	Pipe	Tubo	Tubo	Tube	Leitung
	36	736 777 M91	35355315	1	Pipe	Tubo	Tubo	Tube	Leitung

Note	Ref.	MF numbers	Perkins N°	Q.ty	Description	Denominazione	Descripcion	Désignation	Benennung
	37	736 778 M91	35355317	1	Pipe	Tubo	Tubo	Tube	Leitung
	40	733 848 M1	36845114	2	Damper	Ammortizzatore	Amortitguador	Amortisseur	Dämpfer
	41	733 849 M1	36511122	2	Lockplate	Piastrina	Placa	Plaque	Platte
	42	375 813 X1	0726505	2	Bolt	Vite	Tornillo	Vis	Schraube
	43	376 578 X1	2211401	2	Nut	Dado	Tuerca	Ecrou	Mutter
	44	733 868 M1	36844116	4	Damper	Ammortizzatore	Amortiguador	Amortisseur	Dämpfer
	45	733 869 M1	36511123	4	Lockplate	Piastrina	Placa	Plaque	Platte
	46	375 813 X1	0726505	2	Bolt	Vite	Tornillo	Vis	Schraube
	47	376 578 X1	2211401	2	Nut	Dado	Tuerca	Ecrou	Mutter
	50	736 179 M91	2645543	6	Injector assy (c/w ref. 51-52-53)	Iniettore (comp. i rif. 51-52-53)	Conjunto de atomizador (incl. piezas 51-52-53)	Injecteur (comp. items 51-52-53)	Einspritzduse (einschl. Pos. 51-52-53)
	51	1852 744 M1	2646460	6	Holder	Porta iniettore	Porta tobera	Porte injecteur	Düsenhalter
	52	883 258 M91	2646679	6	Nozzle	Iniettore	Tobera	Nez d'injecteur	Düse
	53	376 091 X1	0921173	6	Washer	Rondella	Arandela	Rondelle	Scheibe
	54	732 824 M1	33817114	6	Seat	Sede	Asiento	Siège	Sitz
	55	732 966 M1	0826243	12	Stud	Prigioniero	Esparrágo	Goujon	Stiftschraube
	56	353 916 X1	0576002	12	Nut	Dado	Tuerca	Ecrou	Mutter
	60	736 410 M91	41374425	1	Container (c/w ref. 61-62-63)	Vaschetta (comp. i rif. 61-62-63)	Sumidero de combustible (incl. piezas 61-62-63)	Carter gasoil (comp. items 61-62-63)	Kaltstartbehälter (einschl. Pos. 61-62-63)
	61	736 408 M1	37416501	1	Cover	Coperchio	Cubierta	Couvercle	Deckel
	62	732 164 M1	0490687	1	Gasket	Guarnizione	Junta	Joint	Dichtung
	63	377 056 X1	2152173	3	Screw	Vite	Tornillo	Vis	Schraube
	64	376 690 X1	32161115	1	Plug	Tappo	Tapón	Bouchon	Verschlussschraube
	65	735 837 M1	2413018	1	Seal	Guarnizione	Junta	Joint	Dichtung
D	66	1493 950 M1		1	Bracket	Supporto	Soporte	Support	Halter
E	66	2715 507 M1		1	Bracket	Supporto	Soporte	Support	Halter
	67	353 501 X1		2	Bolt	Vite	Tornillo	Vis	Schraube
	68	353 441 X1		2	Lockwasher	Rosetta elastica	Arandela de bloqueo	Rondelle grower	Federring
	69	339 081 X1		1	Bolt	Vite	Tornillo	Vis	Schraube
	70	1440 314 X1		1	Lockwasher	Rosetta elastica	Arandela de bloqueo	Rondelle grower	Federring
	71	390 734 X1		1	Washer	Rondella piana	Arandela llana	Rondelle	Scheibe
B	72	1493 961 M91		1	Pipe	Tubo	Tubo	Tube	Leitung
B	73	1437 974 M1		1	Pipe	Tubo	Tubo	Tube	Leitung
C	74	356 885 X1		1	Plug	Tappo	Tapón	Bouchon	Verschlussschraube
C	75	1441 216 X1		1	Seal	Guarnizione	Junta	Joint	Dichtung
C	76	358 716 X1		1	Plug	Tappo	Tapón	Bouchon	Verschlussschraube
B	77	1441 294 X1		2	Clamp	Fascetta	Abrazadera	Collier	Schlauchbinder

Note	Ref.	MF numbers	Perkins N°	Q.ty	Description	Denominazione	Descripcion	Désignation	Benennung
B	78	973 070 M1		1	Clamp	Fascetta	Abrazadera	Collier	Schlauchbinder
	79	1493 959 M91		1	Pipe	Tubo	Tubo	Tube	Leitung
D	80	2709 095 M91		1	Pipe	Tubo	Tubo	Tube	Leitung
E	80	2715 808 M91		1	Pipe	Tubo	Tubo	Tube	Leitung
	81	739 090 M1	37752661	1	Tee union	Raccordo a T	Racor	Raccord	T-Stück
D	82	2709 094 M91		1	Pipe	Tubo	Tubo	Tube	Leitung
E	82	2715 807 M91		1	Pipe	Tubo	Tubo	Tube	Leitung
	83	1845 155 M1		1	Bolt	Bocchettone	Tornillo	Vis	Schraube
	84	1440 701 X1		2	Seal	Guarnizione	Junta	Joint	Dichtung
	85	982 418 M1		2	Lockplate	Piastrina	Placa	Plaque	Platte
	86	339 337 X1		2	Bolt	Vite	Tornillo	Vis	Schraube
	87	1440 313 X1		2	Lockwasher	Rosetta elastica	Arandela de bloqueo	Rondelle grower	Federring
	88	978 946 M1		2	Lockplate	Piastrina	Placa	Plaque	Platte
	89	391 294 X1		1	Bolt	Vite	Tornillo	Vis	Schraube
	90	1440 084 X1		1	Nut	Dado	Tuerca	Ecrou	Mutter
	91	1440 312 X1		1	Lockwasher	Rosetta elastica	Arandela de bloqueo	Rondelle grower	Federring
	92	1493 957 M91		1	Pipe	Tubo	Tubo	Tube	Leitung
B	93	893 501 M1	2666103	1	Heater	Candeletta	Calefactor	Bougie préchauffage	Thermostart

Note: **B** Item not used for North-America market. **C** Item used only for North-America market. **D** Item used up to serial 120 excluded 14; 76; 83 (R-3448). **E** Item used from serial 121 (R-3448).
B Rif. non usato per il mercato Nordamericano. **C** Rif. usato solo per il mercato Nordamericano. **D** Rif. usato fino alla matr. 120 escluse 14; 76; 83. **E** Rif. usato dalla matr. 121.
B Pieza no usada para el mercado Nordamericano. **C** Pieza usada para el mercado Nordamericano solo. **D** Pieza usada hasta la matr. 120 excluidas 14; 76; 83. **E** Pieza usada desde la matr. 121.
B Item pas employé pour le marchè Nordamericain. **C** Item employé pour le marchè Nordamericain seulement. **D** Item employé jusqu'à la matr. 120 excluses 14; 76; 83. **E** Item employé à partir de la matr. 121.
B Pos. für Nordamerikanischen Markt nicht verwende. **C** Pos. für den Nordamerikanischen Markt verwende. **D** Pos. bis Serie 120 verwende. Die Serie 14; 76; 82 nicht imbegriffen. **E** Pos. ab Serie 121 verwende.

EXHAUST MANIFOLD AND MUFFLER

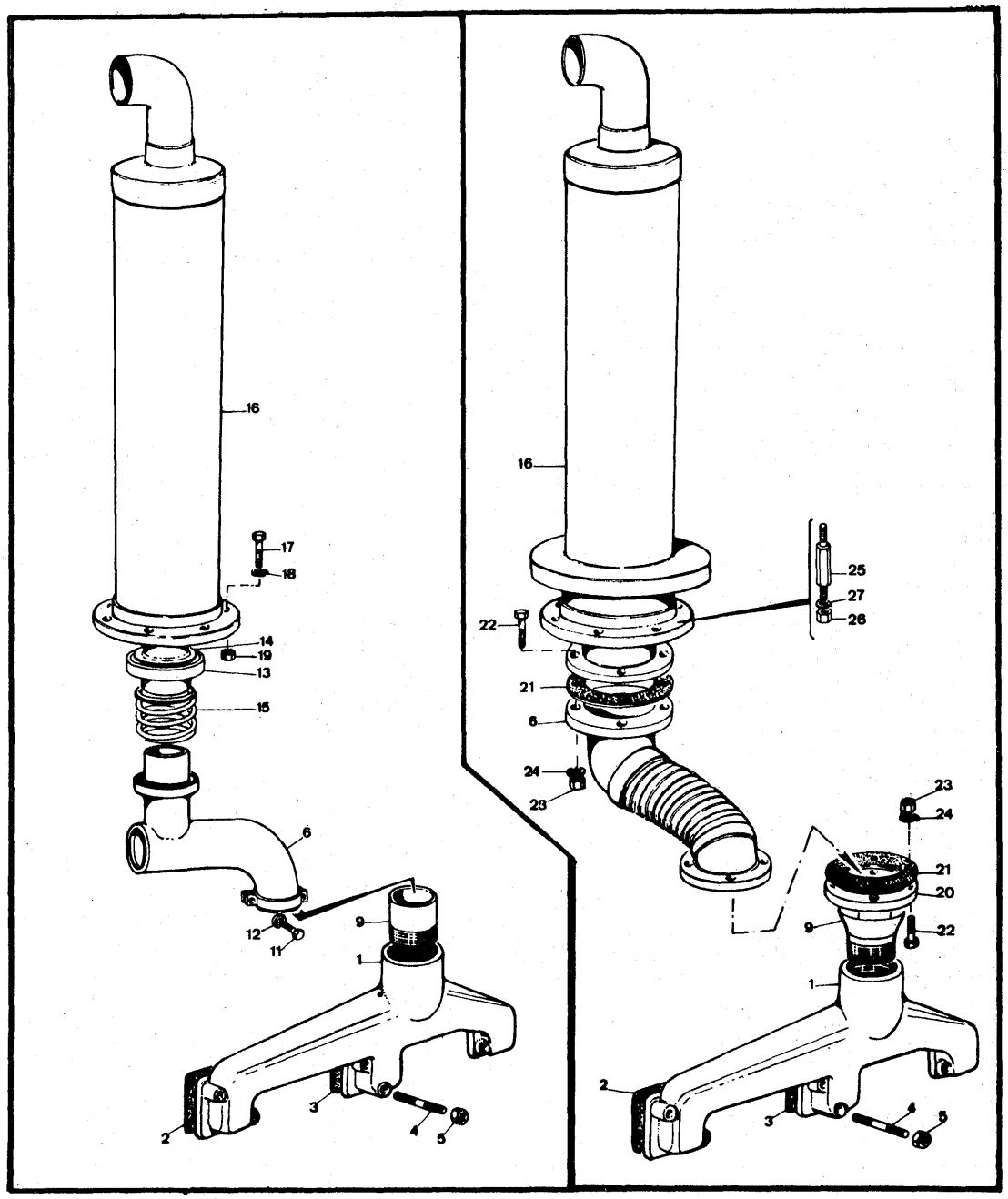

Note	Ref.	MF numbers	Perkins N°	Q.ty	Description	Denominazione	Descripcion	Désignation	Benennung
	1	735 556 M1	37783221	1	Manifold	Collettore	Colector del escape	Collecteur echappement	Auspuffkrümmer
	2	735 528 M1	36847124	2	Gasket	Guarnizione	Junta	Joint	Dichtung
	3	735 532 M1	36866723	1	Gasket	Guarnizione	Junta	Joint	Dichtung
	4	735 622 M1	0826510	7	Stud	Prigioniero	Esparràgo	Goujon	Stiftschraube
	5	357 558 X1	2211224	7	Nut	Dado	Tuerca	Ecrou	Mutter
A	6	1454 467 M92		1	Pipe	Tubo	Tubo	Tube	Auspuffröhr
B	6	2714 388 M91		1	Pipe	Tubo	Tubo	Tube	Auspuffröhr
A	9	721 924 M1		1	Pipe	Tubo	Tubo	Tube	Auspuffröhr
B	9	2712 819 M1		1	Pipe	Tubo	Tubo	Tube	Auspuffröhr
A	11	391 857 X1		2	Bolt	Vite	Perno	Boulon	Schraube
A	12	1440 313 X1		2	Lockwasher	Rosetta elastica	Arandela de bloqueo	Rondelle grower	Federring
A	13	1454 376 M1		1	Ring	Anello	Anillo	Anneau	Auspuffring
A	14	1454 377 M1		1	Gasket	Guarnizione	Junta	Joint	Dichtung
A	15	1454 378 M1		1	Spring	Molla	Resorte	Ressort	Feder
A	16	1454 367 M92		1	Muffler	Marmitta	Silenciador	Silencieux	Auspufftopf
B	16	2711 140 M91		1	Muffler	Marmitta	Silenciador	Silencieux	Auspufftopf
A	17	339 814 X1		6	Bolt	Vite	Perno	Boulon	Schraube
A	18	1440 314 X1		6	Lockwasher	Rosetta elastica	Arandela de bloqueo	Rondelle grower	Federring
A	19	1440 087 X1		6	Nut	Dado	Tuerca	Ecrou	Mutter
B	20	2712 820 M1		1	Flange	Flangia	Brida	Flasque	Flansch
B	21	2709 341 M1		2	Gasket	Guarnizione	Junta	Joint	Dichtung
B	22	353 544 X1		8	Bolt	Vite	Perno	Boulon	Schraube
B	23	1437 879 M1		8	Nut	Dado	Tuerca	Ecrou	Mutter
B	24	353 434 X1		8	Lockwasher	Rosetta elastica	Arandela de bloqueo	Rondelle grower	Federring
C	25	2714 391 M1		6	Stud	Prigioniero	Esparràgo	Goujon	Stiftschraube
D	25	2714 908 M1		6	Stud	Prigioniero	Esparràgo	Goujon	Stiftschraube
B	26	1437 879 M1		12	Nut	Dado	Tuerca	Ecrou	Mutter
B	27	353 434 X1		12	Lockwasher	Rosetta elastica	Arandela de bloqueo	Rondelle grower	Federring

Note: **A** Item used up to serial 60 (R 3475). **B** Item used from serial 61 (R3475). **C** Item used from serial 61 up to serial 115 (R 3448). **D** Item used from serial 116 (R 3448).

A Rif. usato fino alla matr. 60. **B** Rif. usato dalla matr. 61. **C** Rif. usato dalla matr. 61 alla matr. 115. **D.** Rif. usato dalla matr. 116.

A Pieza usada hasta la matr. 60. **B** Pieza usada desde la matr. 61. **C** Pieza usada desde la matr 61 hasta la matr. 115. D Pieza usada desde la matr. 116.

A Item employé jusqu'à la matr. 60. **B** Item employé a partir de la matr. 61. **C** Item employé a partir de la matr. 61 jusqu'à la matr. 115. **D.** Item employé à partir de la matr. 116.

A Pos. bis Matrikelnummer 60 verwende. **B** Pos. ab Matrikelnummer 60 verwende. **C** Pos. ab Matrikelnummer 61 bis 115 verwende. **D** Pos. ab Matrikelnummer 116 verwende.

EXHAUST MANIFOLD AND MUFFLER

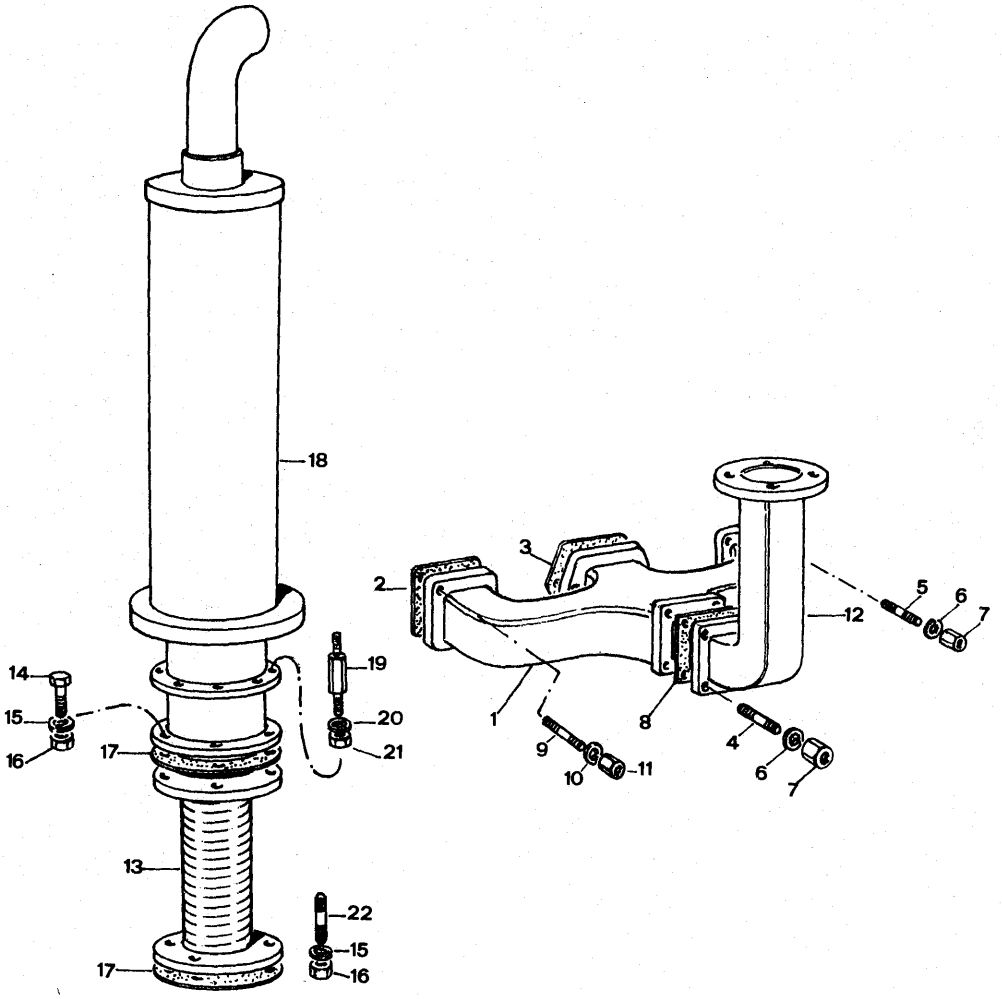

Note	Ref.	MF numbers	Perkins N°	Q.ty	Description	Denominazione	Descripcion	Désignation	Benennung
A									
	1	740 688 M1	37782276	1	Manifold exhaust	Collettore di scarico	Colector del escape	Collecteur echappement	Auspuffkrümmer
	2	733 825 M1	36862124	2	Gasket	Guarnizione	Junta	Joint	Dichtung
	3	734 062 M1	36862129	1	Gasket	Guarnizione	Junta	Joint	Dichtung
	4	733 805 M1	0826450	2	Stud	Prigioniero	Esparrágo	Goujon	Stiftschraube
	5	735 622 M1	0826510	4	Stud	Prigioniero	Esparrágo	Goujon	Stiftschraube
	6	376 616 X1	0920469	6	Washer	Rondella	Arandela	Rondelle	Scheibe
	7	1476 020 X1	2188135	6	Nut	Dado	Tuerca	Ecrou	Mutter
	8	739 085 M1	36823117	1	Gasket	Guarnizione	Junta	Joint	Dichtung
	9	741 268 M1		4	Stud	Prigioniero	Esparrágo	Goujon	Stiftschraube
	10	375 706 X1		4	Lockwasher	Rosetta elastica	Arandela de bloqueo	Rondelle grower	Federring
	11	1476 028 X1		4	Nut	Dado	Tuerca	Ecrou	Mutter
	12	2717 936 M1		1	Pipe	Tubo	Tubo	Tube	Rohr
	13	2740 826 M91		1	Pipe	Tubo	Tubo	Tube	Rohr
	14	353 544 X1		4	Bolt	Vite	Perno	Vis	Schraube
	15	353 434 X1		8	Lockwasher	Rosetta elastica	Arandela de bloqueo	Rondelle grower	Federring
	16	1437 879 M1		8	Nut	Dado	Tuerca	Ecrou	Mutter
	17	2709 341 M1		2	Gasket	Guarnizione	Junta	Joint	Dichtung
	18	2711 140 M91		1	Muffler	Marmitta	Silenciador	Silencieux	Auspufftopf
	19	2714 908 M1		6	Stud	Prigioniero	Esparrágo	Goujon	Stiftschraube
	20	353 434 X1		12	Lockwasher	Rosetta elastica	Arandela de bloqueo	Rondelle grower	Federring
	21	1437 879 M1		12	Nut	Dado	Tuerca	Ecrou	Mutter
	22	734 697 M1		4	Stud	Prigioniero	Esparrágo	Goujon	Stiftschraube

Note: **A** Plate used from serial 604.
A Tavola usata dalla matr. 604.
A Lámina usada desde la matr. 604.
A Planche employée à partir de la matr. 604.
A Tafel ab Serie Nr. 604 verwende.

SUPPORT AIR FILTER

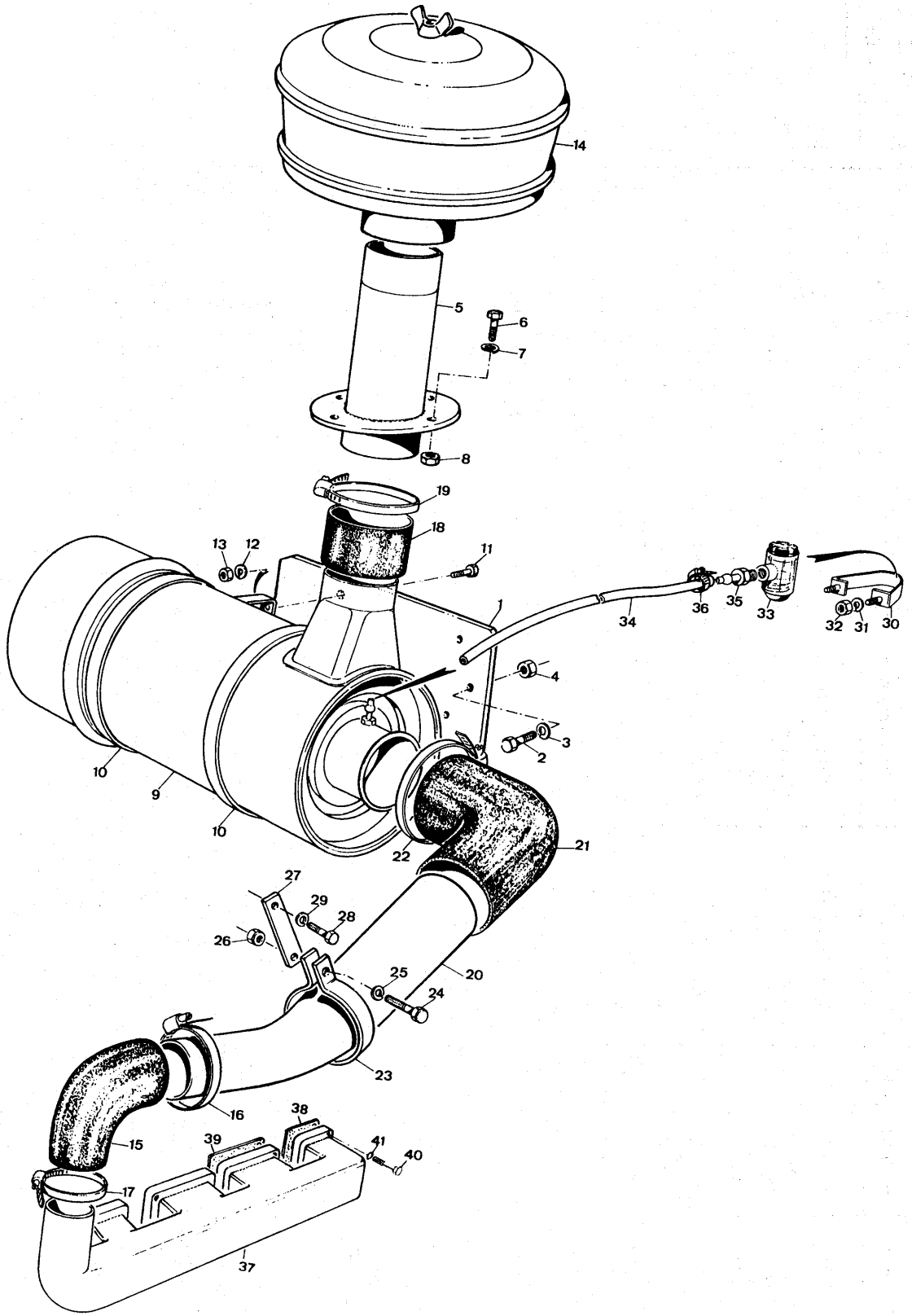

Note	Ref.	MF numbers	Perkins N°	Q.ty	Description	Denominazione	Descripcion	Désignation	Benennung
A									
	1	2711 563 M1		1	Bracket	Supporto	Soporte	Support	Halter
E	2	391 871 X1		3	Bolt	Vite	Perno	Boulon	Schraube
F	2	1441 364 X1		1	Bolt	Vite	Perno	Boulon	Schraube
	3	1440 316 X1		4	Lockwasher	Rosetta elastica	Arandela de bloqueo	Rondelle grower	Federring
	4	1440 223 X1		4	Nut	Dado	Tuerca	Ecrou	Mutter
	5	2707 171 M91		1	Bracket	Supporto	Soporte	Support	Halter
	6	339 081 X1		4	Bolt	Vite	Perno	Vis	Schraube
	7	1440 314 X1		4	Lockwasher	Rosetta elastica	Arandela de bloqueo	Rondelle grower	Federring
	8	1440 099 X1		2	Nut	Dado	Tuerca	Ecrou	Mutter
B	9	2708 733 M91		1	Filter air	Filtro aria	Filtro de aire	Filtre à air	Luftfilter
	10	1022 555 M1		2	Clamp	Fascetta	Abrazadera	Collier	Schelle
	11	339 123 X1		4	Bolt	Vite	Perno	Vis	Schraube
	12	1440 313 X1		4	Lockwasher	Rosetta elastica	Arandela de bloqueo	Rondelle grower	Federring
	13	1440 098 X1		4	Nut	Dado	Tuerca	Ecrou	Mutter
B	14	2708 734 M91		1	Prefilter air	Prefiltro aria	Prefiltro de aire	Prefiltre à air	Vorfilter
	15	2708 149 M1		1	Hose 90°	Manicotto 90°	Manguera 90°	Durite 90°	Schlauch 90°
	16	1440 860 X1		1	Clamp	Fascetta	Abrazadera	Collier	Schelle
	17	1441 653 X1		1	Clamp	Fascetta	Abrazadera	Collier	Schelle
	18	2708 389 M1		1	Hose	Manicotto	Manguera	Durite	Schlauch
	19	1441 653 X1		2	Clamp	Fascetta	Abrazadera	Collier	Schelle
	20	2707 170 M1		1	Pipe	Tubo	Tubo	Tube	Rohr
	21	2708 514 M1		1	Hose 90°	Manicotto 90°	Manguera 90°	Durite 90°	Schlauch 90°
	22	1441 653 X1		2	Clamp	Fascetta	Abrazadera	Collier	Schelle
	23	2705 794 M1		1	Clamp	Fascetta	Abrazadera	Collier	Schelle
	24	339 761 X1		1	Bolt	Vite	Perno	Vis	Schraube
	25	1440 313 X1		1	Lockwasher	Rosetta elastica	Arandela de bloqueo	Rondelle grower	Federring
	26	1440 098 X1		1	Nut	Dado	Tuerca	Ecrou	Mutter
C	27	2705 795 M1		1	Plate	Piatto	Placa	Plaque	Platte
D	27	2714 422 M1		1	Plate	Piatto	Placa	Plaque	Platte
C	28	339 124 X1		1	Bolt	Vite	Perno	Vis	Schraube
C	29	1440 313 X1		1	Lockwasher	Rosetta elastica	Arandela de bloqueo	Rondelle grower	Federring
	30	1434 085 M91		1	Bracket	Supporto	Soporte	Support	Halter
	31	391 130 X1		2	Lockwasher	Rosetta elastica	Arandela de bloqueo	Rondelle grower	Federring
	32	1440 097 X1		2	Nut	Dado	Tuerca	Ecrou	Mutter
	33	2736 913 M1		1	Gauge depression	Indicatore di depressione	Indicador de presion	Indicateur de dépression	Unterdruckmesser
	34	981 227 M2		1	Tube	Tubo	Tubo	Tube	Rohr
	35	981 226 M1		1	Union	Raccordo	Racór	Raccord	Schraubstutzen

SUPPORT AIR FILTER

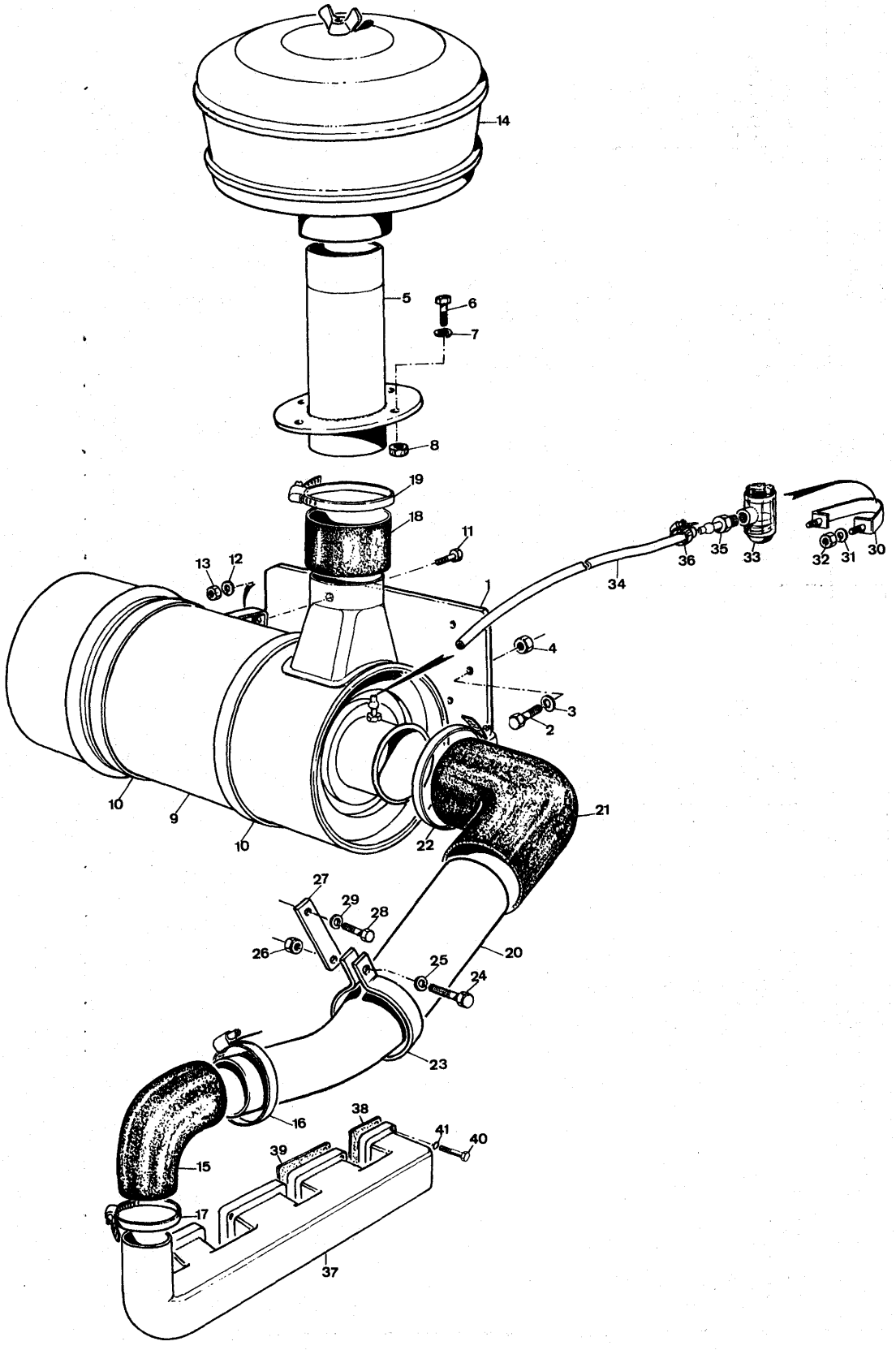

Note	Ref.	MF numbers	Perkins N°	Q.ty	Description	Denominazione	Descripcion	Désignation	Benennung
	36	1453 951 M1		2	Clamp	Fascetta	Abrazadera	Collier	Schelle
	37	737 222 M1	37787641	1	Manifold, induction	Collettore aspirazione	Colector de inducción	Collecteur d'admission	Ansaugkrümmer
	38	738 260 M1	36847134	2	Gasket	Guarnizione	Junta	Joint	Dichtung
	39	738 261 M1	36847133	2	Gasket	Guarnizione	Junta	Joint	Dichtung
	40	353 540 X1	0094431	8	Bolt	Vite	Perno	Boulon	Schraube
	41	353 434 X1	0920054	8	Lockwasher	Rosetta elastica	Arandela de bloqueo	Rondelle grower	Federring

Note: **A** Plate used from serial 60 included 4; 7; 11 to 14; 16 to 30; 36 to 47; 49; 51; 58; 59 (R-3258). **B** See also plate 18A. **C** Item used up to serial 60 excluded 14; 40 (R-3475). **D** Item used from serial 61 (R-3475). **E** Up to serial 262 q.ty was 4 (R-3589). **F** Item used from serial 263 (R-3589).

A Tavola usata dalla matr. 60 incluse 4; 7; 11 a 14; 16 a 30; 36 a 47; 49 51; 58; 59. **B** Vedere anche tav. 18A. **C** Rif. usato fino alla matr. 60 escluse 14; 40. **D** Rif. usato dalla matr. 61. **E** Fino alla matr. 262 la q.tà era 4. **F** Rif. usato dalla matr. 263.

A Lámina usada desde la matr. 60 incluidas 4; 7; 11 a 14; 16 a 30; 36 a 47; 49; 51; 58; 59. **B** Ver tambien lámina 18A. **C** Pieza usada hasta la matr. 60 excluidas 14; 40. **D** Pieza usada desde la matr. 61. **E** Hasta la matr. 262 la c.tad era 4. **F** Pieza usada desde la matr. 263.

A Planche employé à partir de la matr. 60 incluse 4; 7; 11 à 14; 16 à 30; 36 à 47; 49; 51; 58; 59. **B** Voir aussi planche 18A. **C** Item employé jusqu'à la matr. 60 excluses 14; 40. **D** Item employé à partir de la matr. 61. **E** Jusqu'à la matr. 262 la q.té etait 4. **F** Item employé à partir de la matr. 263.

A Tafel ab Serie 60 verwende. Die Serie 4; 7; 11 bis 14; 16 bis 30; 36 bis 47; 49; 51; 58; 59 imbegriffen. **B** Siehe auch Tafel 18A. **C** Pos. bis Serie 60 verwende. Die Serie 14; 40 nicht imbegriffen. **D** Pos. ab Serie 61 vervende. **E** Bis Serie 262. Die Q.tät war 4. **F** Pos. ab Serie 263 verwende.

MANIFOLD AND AIR FILTER

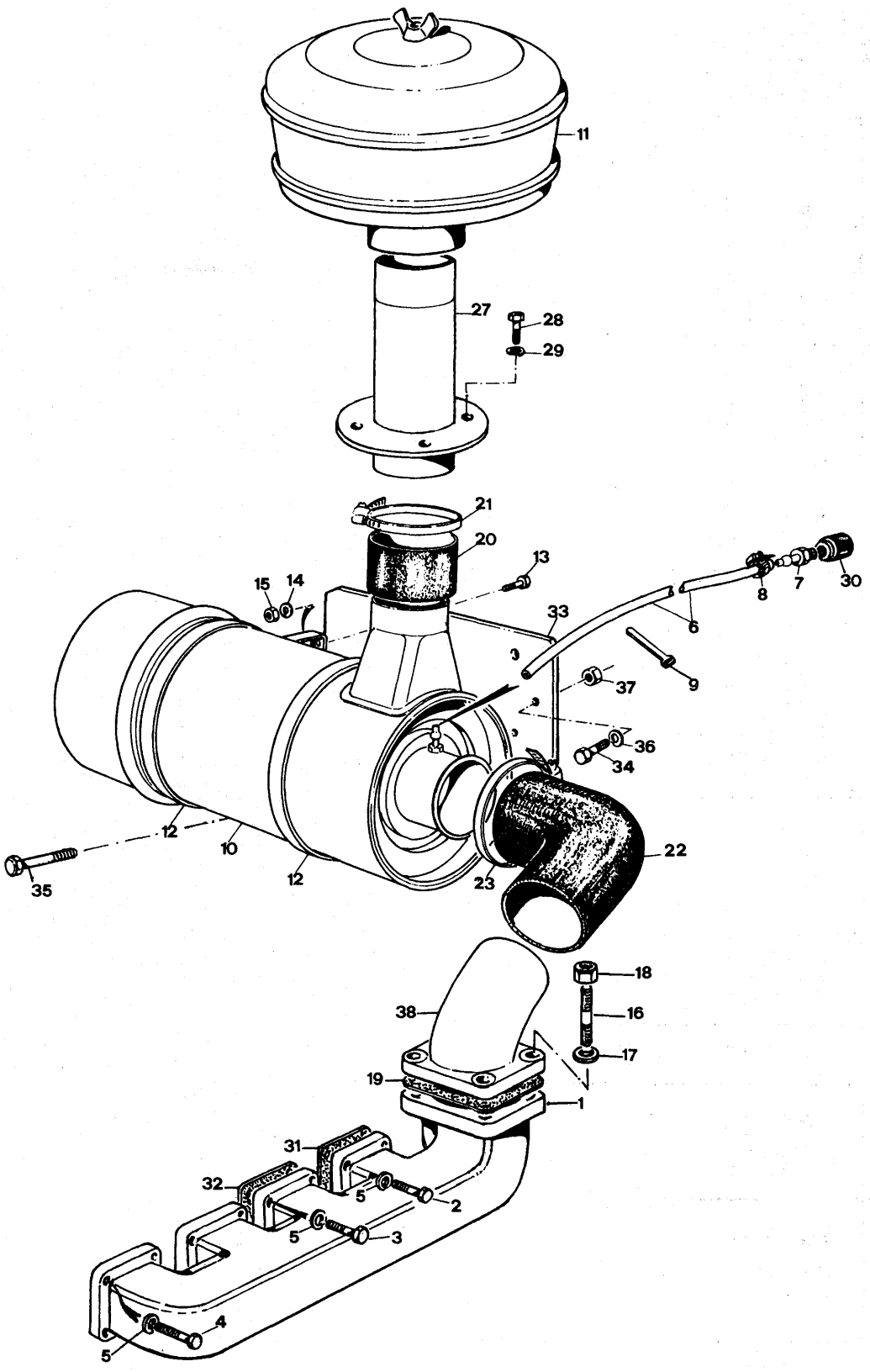

Note	Ref.	MF numbers	Perkins N°	Q.ty	Description	Denominazione	Descripcion	Désignation	Benennung
A									
	1	740 795 M1	37787031	1	Manifold induction	Collettore di aspirazione	Colector de inducción	Colecteur d'admission	Ansaugkrümmer
	2	361 509 X1	0096438	2	Bolt	Vite	Tornillo	Vis	Schraube
	3	375 726 X1	0746460	4	Bolt	Vite	Tornillo	Vis	Schraube
	4	348 042 X1	0096442	2	Bolt	Vite	Tornillo	Vis	Schraube
	5	1650 486 M1	0920054	8	Lockwasher	Rosetta elastica	Arandela de bloqueo	Rondelle grower	Federring
	6	981 227 M2		1	Hose-flex	Tubo flex	Manguera flexible	Flexible	Rohr
	7	1436 839 M1		1	Union	Raccordo	Racór	Raccord	Schraubstutzen
	8	1453 951 M1		2	Clamp	Fascetta	Abrazadera	Collier	Schelle
	9	1438 349 M1		2	Clamp	Fascetta	Abrazadera	Collier	Schelle
B	10	2708 733 M92		1	Air filter	Filtro aria	Filtro de aire	Filtre à air	Luftfilter
B	11	2708 734 M91		1	Precleaner	Prefiltro	Prefiltro de aire	Prefiltre à air	Vorfilter
	12	1022 555 M1		2	Clamp	Fascetta	Abrazadera	Collier	Schelle
	13	339 123 X1		4	Bolt	Vite	Tornillo	Vis	Schraube
	14	1440 313 X1		4	Lockwasher	Rosetta elastica	Arandela de bloqueo	Rondelle grower	Federring
	15	1440 098 X1		4	Nut	Dado	Tuerca	Ecrou	Mutter
	16	731 363 M1		4	Stud	Prigioniero	Esparrago	Goujon	Stiftschraube
	17	353 434 X1		4	Lockwasher	Rosetta elastica	Arandela de bloqueo	Rondelle grower	Federring
	18	375 797 X1		4	Nut	Dado	Tuerca	Ecrou	Mutter
	19	2712 846 M1		1	Gasket	Guarnizione	Junta	Joint	Dichtung
	20	2708 389 M1		1	Hose	Manicotto	Manguera	Durite	Schlauch
	21	2712 146 M1		2	Clamp	Fascetta	Abrazadera	Collier	Schelle
	22	2737 046 M1		1	Hose	Manicotto	Manguera	Durite	Schlauch
	23	364 343 X1		2	Clamp	Fascetta	Abrazadera	Collier	Schelle
	27	2707 171 M91		1	Pipe	Tubo	Tubo	Tube	Rohr
	28	339 081 X1		4	Bolt	Vite	Tornillo	Vis	Schraube
	29	1440 314 X1		4	Lockwasher	Rosetta elastica	Arandela de bloqueo	Rondelle grower	Federring
	30	2736 913 M1		1	Gauge depression	Indicatore di depressione	Indicador de depresion	Indicateur de dépression	Unterdruckmesser
	31	738 259 M1	36862175	2	Gasket	Guarnizione	Junta	Joint	Dichtung
	32	738 262 M1	36866447	2	Gasket	Guarnizione	Junta	Joint	Dichtung
	33	2711 563 M1		1	Bracket	Supporto	Soporto	Support	Halter
	34	391 871 X1		3	Bolt	Vite	Tornillo	Vis	Schraube
	35	1441 364 X1		1	Bolt	Vite	Tornillo	Vis	Schraube
	36	1440 316 X1		4	Lockwasher	Rosetta elastica	Arandela de bloqueo	Rondelle grower	Federring
	37	1440 223 X1		4	Nut	Dado	Tuerca	Ecrou	Mutter
	38	2737 150 M1		1	Pipe	Tubo	Tubo	Tube	Rohr

Note: **A** Plate used from serial 604. **B** See components on plate 18A.
A Lámina usada desde la matr. 604. **B** Ver componentes à la lámina 18A.
A Tavola usata dalla matr. 604. **B** Vedere componenti a tav. 18A.
A Planche employée à partir de la matr. 604. **B** Voir details à la planche 18A.
A Tafel ab Serie Nr. 604 verwende. **B** Einzelteile siehe Tafel 18A.

FRAME

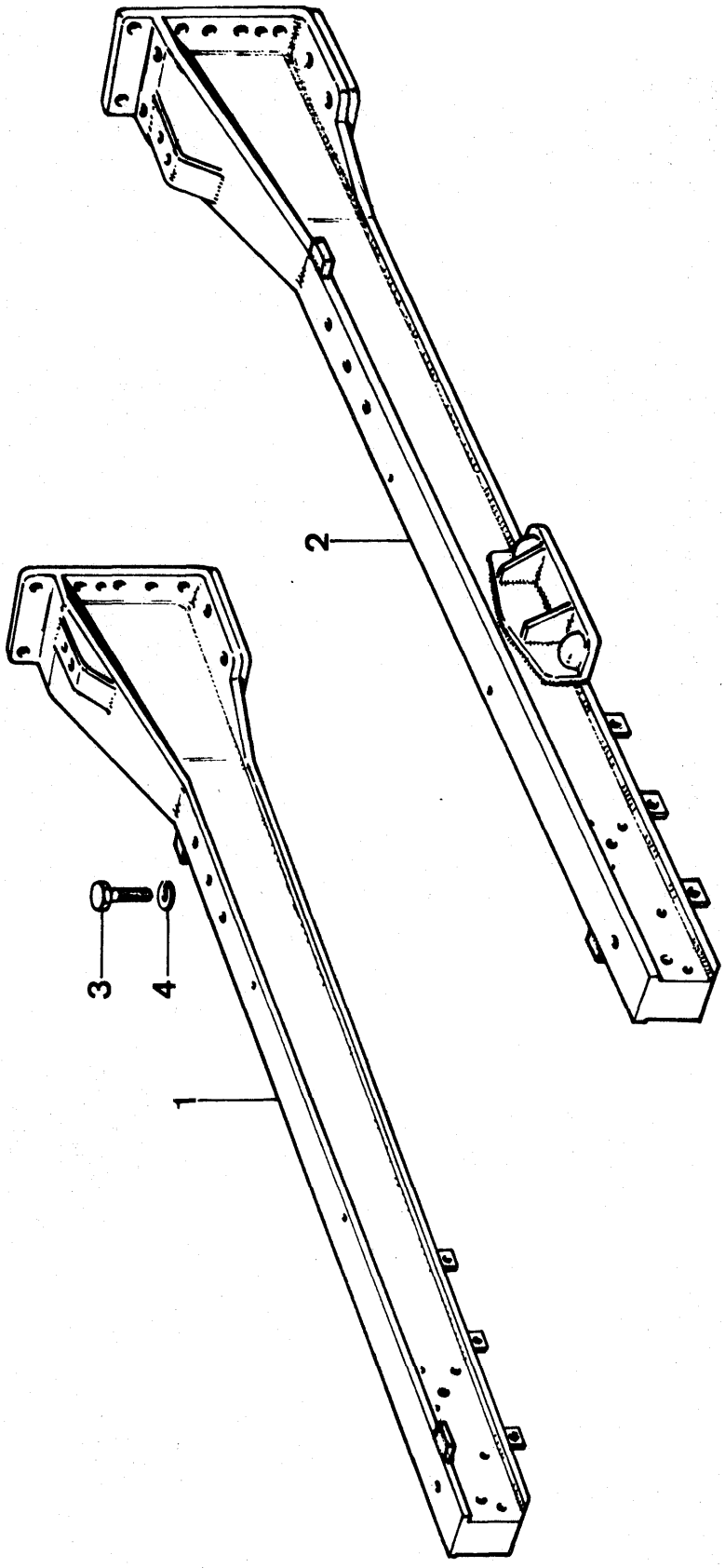

Note	Ref.	MF numbers	Q.ty	Description	Denominazione	Descripcion	Désignation	Benennung
A	1	1450 455 M91	1	Arm L.H.	Braccio sn.	Brazo izq.	Bras gauche	Strebe links
B	1	2708 435 M91	1	Arm L.H.	Braccio sn.	Brazo izq.	Bras gauche	Strebe links
A	2	1450 456 M91	1	Arm R.H.	Braccio ds.	Brazo der.	Bras droit	Strebe rechts
B	2	2708 434 M91	1	Arm R.H.	Braccio ds.	Brazo der.	Bras droit	Strebe rechts
	3	1441 605 X1	8	Bolt	Vite	Perno	Vis	Schraube
	4	1440 317 X1	8	Lockwasher	Rosetta elastica	Arandela de bloqueo	Rondelle grower	Federring

Note: **A** Item used up to serial n. 104 (R-3068). **B** Item used from serial n. 105 (R-3068).
A Rif. usato fino alla matr. n. 104. **B** Rif. usato dalla matr. 105.
A Pieza usada hasta la matr. 104. **B** Pieza usada desde la matr. 105.
A Item employé jusqu'à la matr. 104. **B** Item employé à partir de la matr. 105.
A Pos. bis Serie 104 verwende. **B** Pos. ab. Serie 105 verwende.

GUARDS

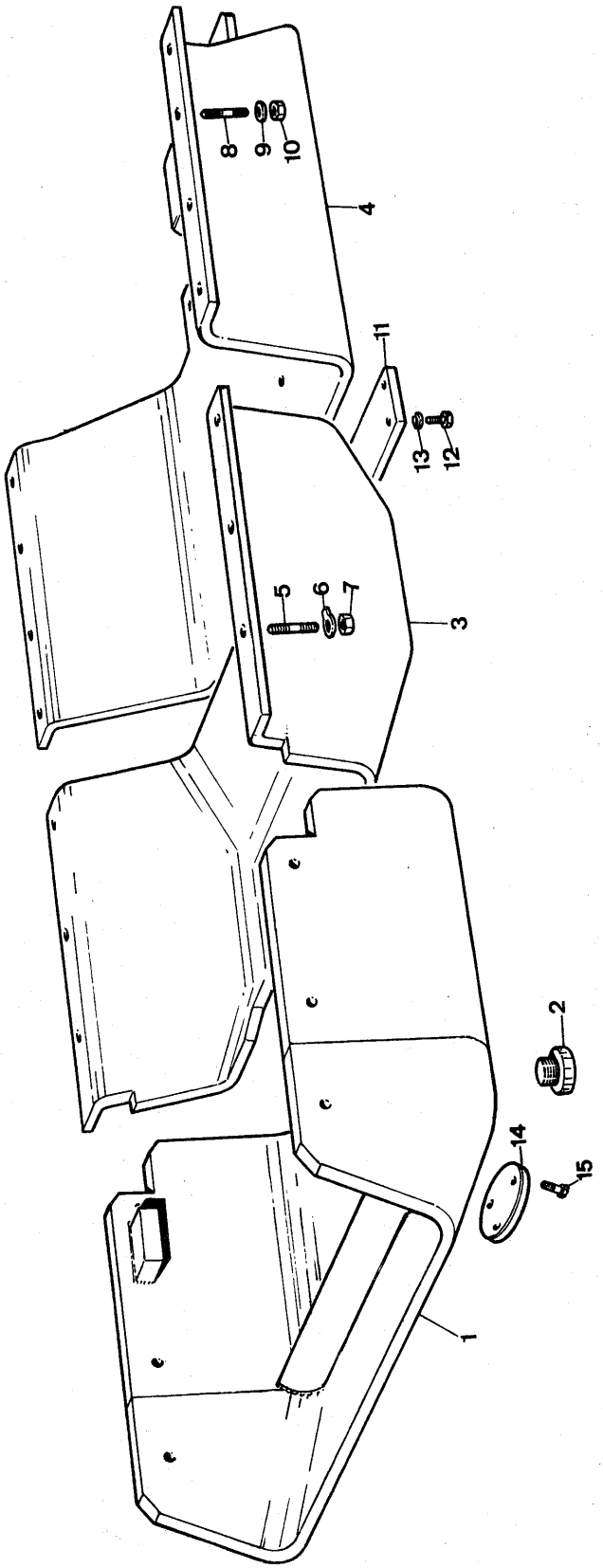

Note	Ref.	MF numbers	Q.ty	Description	Denominazione	Descripcion	Désignation	Benennung
A	1	1847 992 M91	1	Guard lower	Difesa inf.	Defensa inf.	Blindage inf.	Wannenschutz
B	1	2708 153 M92	1	Guard lower	Difesa inf.	Defensa inf.	Blindage inf.	Wannenschutz
A	2	1431 320 M1	1	Plug	Tappo	Tapón	Bouchon	Verschlussschraube
	3	1847 914 M2	1	Guard lower front	Difesa inf. ant.	Defensa inf. del.	Blindage inf. avant	Wannenschutz vorn
	4	981 613 M2	1	Guard lower rear	Difesa inf. post.	Defensa inf. tras.	Blindage inf. arr.	Wannenschutz hinten
	5	1440 064 X1	6	Stud	Prigioniero	Espàrrago	Goujon	Stiftschraube
	6	1441 548 X1	6	Plate	Piastrina	Placa	Plaque	Platte
	7	1440 223 X1	6	Nut	Dado	Tuerca	Ecrou	Mutter
	8	1440 051 X1	8	Stud	Prigioniero	Espàrrago	Goujon	Stiftschraube
	9	1440 317 X1	8	Lockwasher	Rosetta elastica	Arandela de bloqueo	Rondelle grower	Federring
	10	1440 226 X1	8	Nut	Dado	Tuerca	Ecrou	Mutter
	11	981 648 M1	1	Cover	Coperchio	Cubierta	Couvercle	Deckel
	12	1441 523 X1	4	Bolt	Vite	Perno	Vis	Schraube
	13	1440 317 X1	4	Lockwasher	Rosetta elastica	Arandela de bloqueo	Rondelle grower	Federring
B	14	2708 162 M1	1	Cover	Coperchio	Cubierta	Couvercle	Deckel
B	15	1441 456 X1	3	Bolt	Vite	Perno	Vis	Schraube

Note: **A** Item used up to serial 94 (R-3079). **B** Item used from serial 95 (R-3079).
A Rif. usato fino alla matr. 94. **B** Rif. usato dalla matr. 95.
A Pieza usada hasta la matr. 94. **B** Pieza usada desde la matr. 95.
A Item employé jusqu'à la matr. 94. **B** Item employé à partir de la matr. 95.
A Pos. bis Serie 94 verwende. **B** Pos. ab Serie 95 verwende.

OSCILLATING BEAM

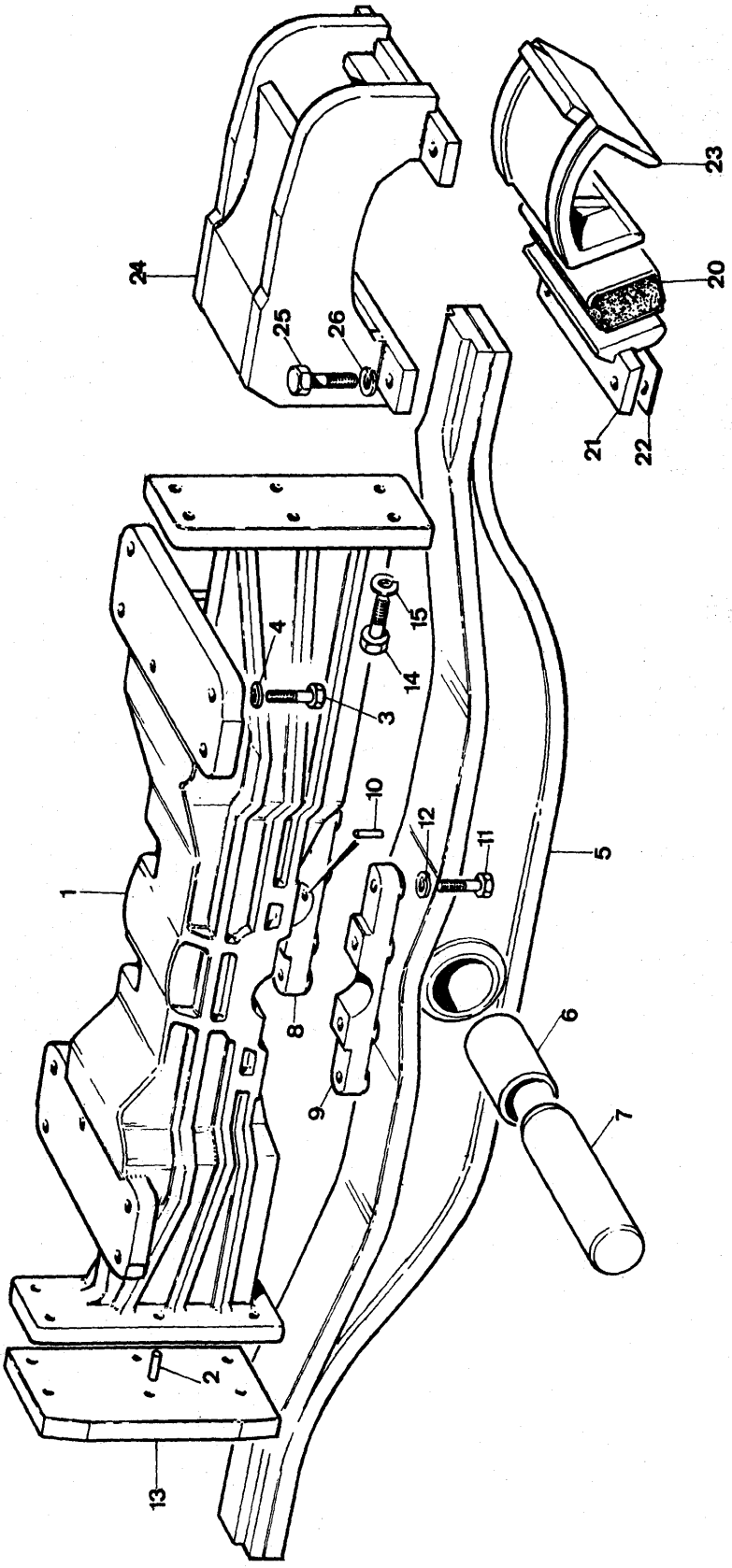

Note	Ref.	MF numbers	Q.ty	Description	Denominazione	Descripcion	Désignation	Benennung
B	1	2708 428 M1	1	Bracket	Supporto	Soporte	Support	Halter
A	1	1847 657 M1	1	Bracket	Supporto	Soporte	Support	Halter
	2	1450 238 M1	2	Dowel	Spina	Espiga	Tetón	Stift
A	3	1441 230 X1	8	Bolt	Vite	Perno	Vis	Schraube
B	3	1441 454 X1	8	Bolt	Vite	Perno	Boulon	Schraube
	4	1440 317 X1	8	Lockwasher	Rosetta elastica	Arandela de bloqueo	Rondelle grower	Federring
	5	1493 598 M91	1	Oscillating beam (c/w ref. 6)	Traversa oscill. (compr. rif. 6)	Vigo oscilante (incl. pieza 6)	Poutre oscillante (comp. item 6)	Pendelachse (einschl. Pos. 6)
	6	981 443 M1	1	Bushing	Bussola	Buje	Bague	Buchse
	7	981 444 M1	1	Pin	Perno	Pasador	Axe	Bolzen
	8	981 445 M2	1	Cap rear	Cappellotto post.	Casquete post.	Capuchon post.	Schutzkappe hinten
	9	981 446 M1	1	Cap from	Cappellotto ant.	Casquete ant.	Capuchon ant.	Schutzkappe vorn
	10	1440 691 X1	1	Dowel	Spina	Espiga	Tetón	Stift
	11	1440 422 X1	8	Bolt	Vite	Perno	Vis	Schraube
	12	1440 317 X1	8	Lockwasher	Rosetta elastica	Arandela de bloqueo	Rondelle grower	Federring
	13	2733 258 M1	2	Plate	Piastra	Placa	Plaque	Platte
	14	1441 543 X1	12	Bolt	Vite	Perno	Vis	Schraube
	15	1440 317 X1	12	Lockwasher	Rosetta elastica	Arandela de bloqueo	Rondelle grower	Federring
	20	981 456 M91	4	Damper	Tampone	Almohadilla	Amortisseur	Puffer
	21	981 457 M1	4	Bracket	Supporto	Soporte	Support	Halter
	22	981 611 M1		Shim 0,5 mm	Spessore 0,5 mm	Pieza de espesor 0,5 mm	Cale 0,5 mm	Einstellblech 0,5 mm
	23	981 455 M92	2	Saddle	Appoggio	Silleta	Sabot	Widerlager
C	24	981 460 M91	1	Guide L.H.	Guida sn.	Guía izq.	Guide G.	Führung links
C		981 461M91	1	Guide R.H.	Guida ds.	Guía der.	Guide D.	Führung rechts
D	24	2712 259 M91	1	Guide R.H.	Guida ds.	Guía der.	Guide D.	Führung rechts
D		2712 260 M91	1	Guide L.H.	Guida sn.	Guía izq.	Guide G.	Führung links
	25	1442 411 X1	8	Bolt	Vite	Perno	Vis	Schraube
	26	1440 316 X1	8	Lockwasher	Rosetta elastica	Arandela de bloqueo	Rondelle grower	Federring

Note: **A** Item used up to serial 104 included 112; 116 (R-3068). **B** Item used from serial 105 (R-3068). **C** Item used up to serial 68 (R-3333). **D** Item used from serial 69 (R-3333).
A Rif. usato fino alla matr. 104 incluse 112-116. **B** Rif. usato dalla matr. 105. **C** Rif. usato fino alla matr. 68. **D** Rif. usato dalla matr. 69.
A Pieza usada hasta la matr. 104 incluidas 112-116. **B** Pieza usada desde la matr. 105. **C** Pieza usada hasta la matr. 68. **D** Pieza usada desde la matr. 69.
A Item employé jusqu'à la matr. 104 incluses 112-116. **B** Item employé à partir de la matr. 105. **C** Item employé jusqu'à la matr. 68. **D** Item employé à partir de la matr. 69.
A Pos. bis Serie 104 verwende. Die Serie 112-116 imbegriffen. **B** Pos. ab Serie 101 verwende. **C** Pos. bis Serie 68 verwende. **D** Pos. ab Serie 69 verwende.

TRACK FRAME

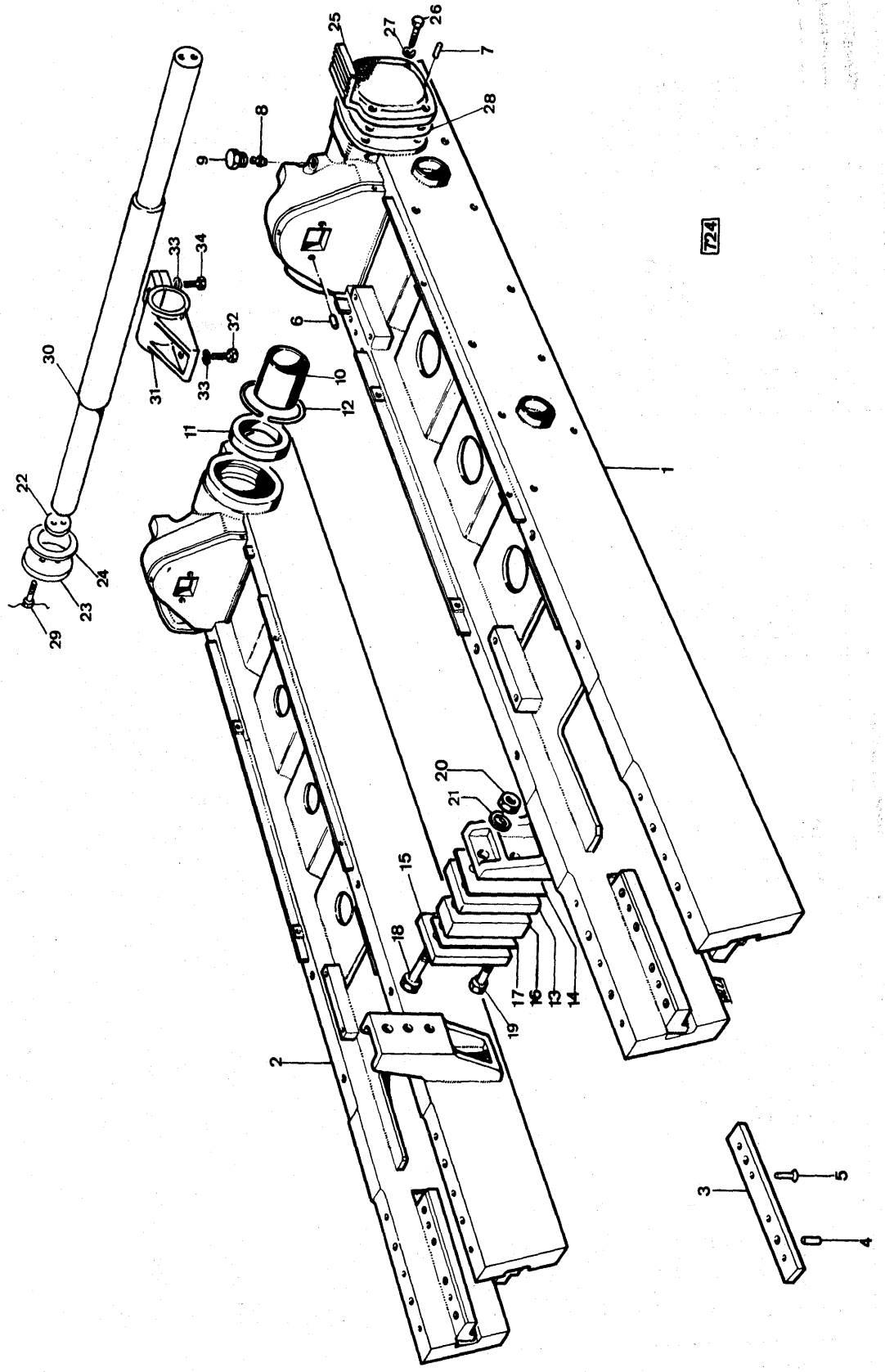
724
1
2
3
4
5
6
7
8
9
10
11
12
13
14
15
16
17
18
19
20
21
22
23
24
25
26
27
28
29
30
31
32
33
34

Note	Ref.	MF numbers	Q.ty	Description	Denominazione	Descripcion	Désignation	Benennung
	1	1452 917 M93	1	Track frame L.H. (c/w ref 3 to 12)	Incastellatura sn. (comp. rif. 3 a 12)	Bastidor izq. (incl. piezas 3 a 12)	Chassis G. (comp. items de 3 à 12)	Laufwerkrahmen links (einschl. Pos. 3-12)
	2	1452 918 M93	1	Track frame R.H. (c/w ref 3 to 12)	Incastellatura ds. (comp. rif. 3 a 12)	Bastidor der. (incl. piezas 3 a 12)	Chassis D. (comp. items de 3 à 12)	Lauwerkrahmen rechts (einschl. Pos. 3-12)
	3	980 818 M1	4	Plate	Piastra	Placa	Plaque	Platte
	4	1440 690 X1	8	Dowel	Spina	Espiga	Tetón	Stift
	5	1441 420 X1	16	Rivet	Rivetto	Remache	Rivet	Niet
	6	1440 692 X1	4	Dowel	Spina	Espiga	Tetón	Stift
	7	1440 686 X1	4	Dowel	Spina	Espiga	Tetón	Stift
	8	339 608 X1	2	Greaser	Ingrassatore	Lubricador	Graisseur	Schmiernippel
	9	980 077 M2	2	Plug	Tappo	Tapón	Bouchon	Verschlussschraube
	10	981 477 M1	4	Bush	Bussola	Buje	Bague	Buchse
	11	981 478 M1	2	Seal	Anello tenuta	Retén	Joint	Dichtung
	12	981 516 M1	2	Circlip	Anello elastico	Fiador elastico	Circlip	Sicherungring
	13	2733 256 M1	2	Plate outer	Piastra est.	Placa ext	Plaque ext.	Platte aussen
	14	981 449 M1		Shim 1 mm	Spessore 1 mm	Pieza de espesor 1 mm	Cale 1 mm	Einstellblech 1 mm
		981 450 M1		Shim 0,5 mm	Spessore 0,5 mm	Pieza de espesor 0,5 mm.	Cale 0,5 mm	Einstellblech 0,5 mm
	15	2733 257 M1	2	Plate	Piastra	Placa	Plaque	Platte
	16	981 451 M2	2	Spacer	Distanziale	Espaciador	Entretoise	Abstandplatte
	17	981 452 M1		Shim 1 mm	Spessore 1 mm	Pieza de espesor 1 mm.	Cale 1 mm	Einstellblech 1 mm
		981 453 M1		Shim 0,5 mm	Spessore 0,5 mm	Pieza de espesor 0,5 mm	Cale 0,5 mm	Einstellblech 0,5 mm
	18	391 945 X1	4	Bolt	Vite	Perno	Vis	Schraube
	19	1440 437 X1	2	Bolt	Vite	Perno	Vis	Schraube
	20	1440 226 X1	6	Nut	Dado	Tuerca	Ecrou	Mutter
	21	1440 317 X1	6	Lockwasher	Rosetta elastica	Arandela de bloqueo	Rondelle grower	Federring
	22	981 463 M1		Shim 0,25 mm	Spesosre 0,25 mm	Pieza de espesor 0,25 mm	Cale 0,25 mm	Einstellblech 0,25 mm
		981 464 M1		Shim 0,5 mm	Spessore 0,5 mm	Pieza de espesor 0,5 mm	Cale 0,5 mm	Einstellblech 0,5 mm
		981 465 M1		Shim 1 mm	Spessore 1 mm	Pieza de espesor 1 mm	Cale 1 mm	Einstellblech 1 mm
	23	981 466 M1	2	Disc	Disco	Disco	Disque	Platte
	24	981 467 M1	2	Thrustwasher	Disco spallamento	Arandela de empuje	Rondelle butée	Druckscheibe
	25	981 468 M4	2	Flange	Flangia	Brida	Flasque	Flansch

TRACK FRAME

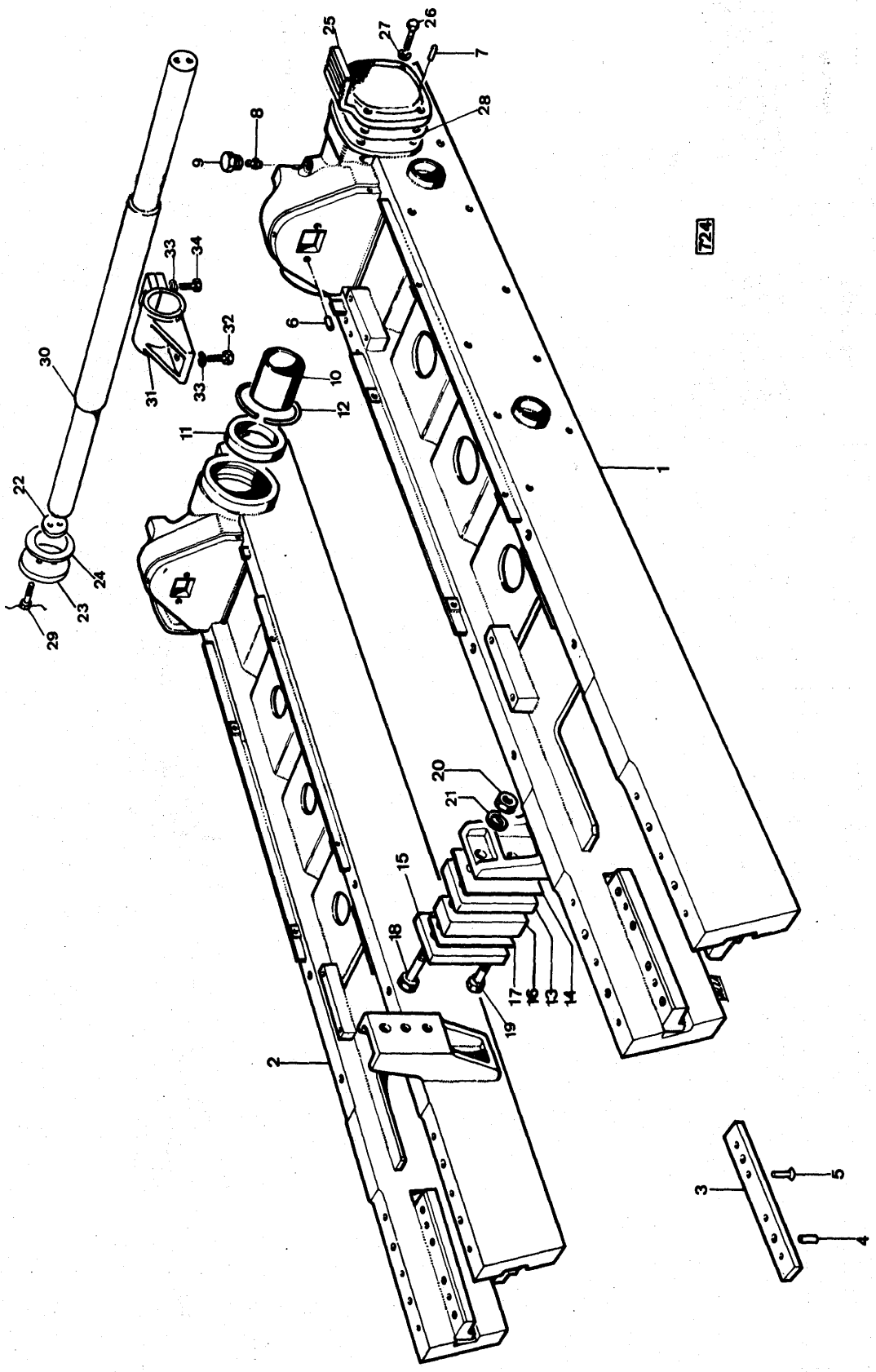
724
1
2
3
4
5
6
7
8
9
10
11
12
13
14
15
16
17
18
19
20
21
22
23
24
25
26
27
28
29
30
31
32
33
34

Note	Ref.	MF numbers	Q.ty	Description	Denominazione	Descripcion	Désignation	Benennung
	26	391 872 X1	8	Bolt	Vite	Perno	Vis	Schraube
	27	1440 316 X1	8	Lockwasher	Rosetta elastica	Arandela de bloqueo	Rondelle grower	Federring
	28	981 469 M2		Shim 0,25 mm	Spessore 0,25 mm	Pieza de espesor 0,25 mm	Cale 0,25 mm	Einstellblech 0,25 mm
		981 470 M1		Shim 0,5 mm	Spessore 0,5 mm	Pieza de espesor 0,5 mm	Cale 0,5 mm	Einstellblech 0,5 mm
		981 471 M1		Shim 1 mm	Spessore 1 mm	Pieza de espesor 1 mm	Cale 1 mm	Einstellblech 1 mm
	29	1442 170 X1	4	Bolt	Vite	Perno	Vis	Schraube
	30	981 462 M1	1	Cross-bar rear	Traversa post.	Barra transversal	Traverse arrière	Laufwerkaufhangung hinten
	31	981 610 M1	2	Sleeve	Manicotto	Manguito	Manchon	Abnehn
	32	391 880 X1	2	Bolt	Vite	Perno	Vis	Schraube
	33	1440 317 X1	4	Lockwasher	Rosetta elastica	Arandela de bloqueo	Rondelle grower	Federring
	34	391 881 X1	2	Bolt	Vite	Perno	Vis	Schraube

TRACK ROLLER GUARDS

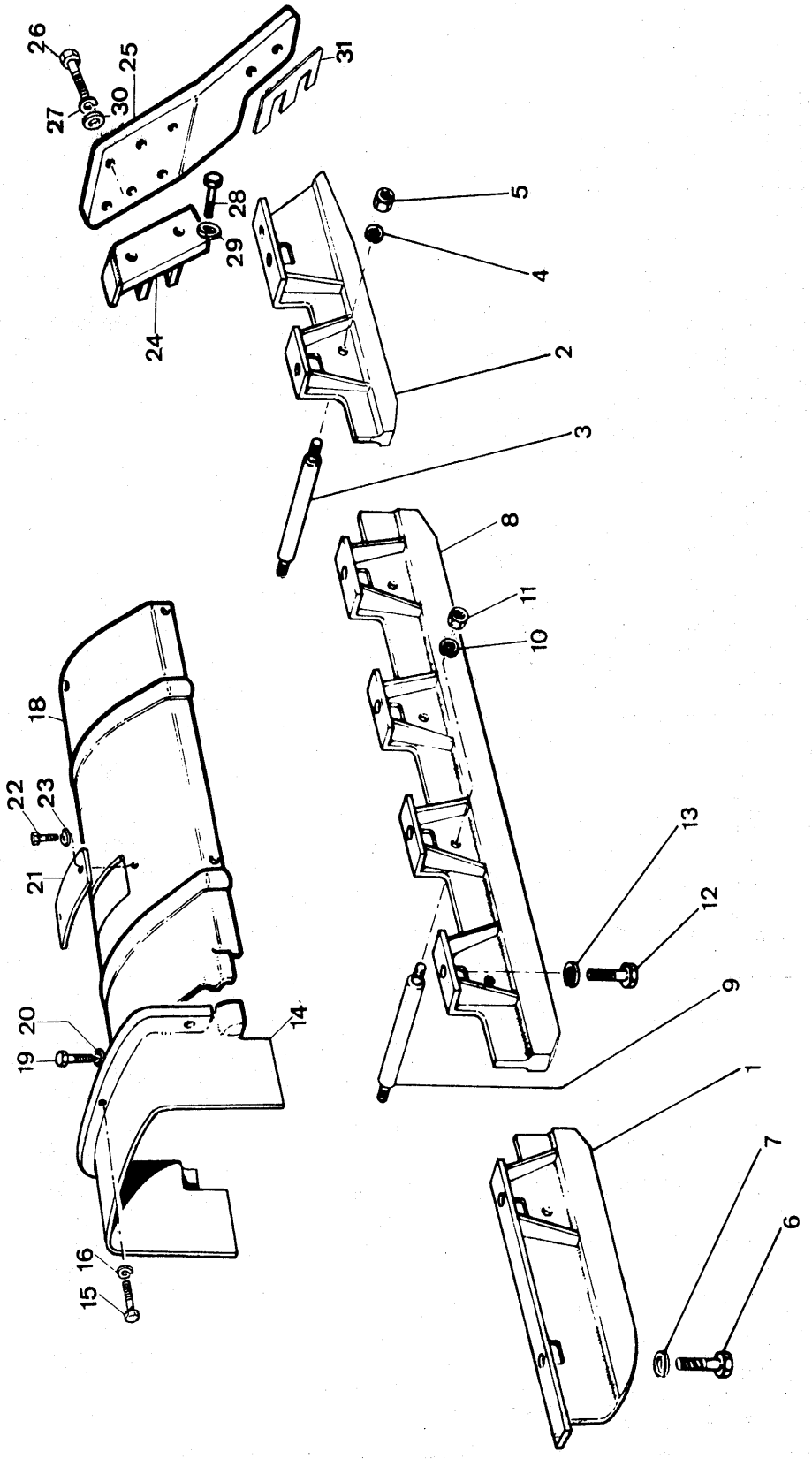

Note	Ref.	MF numbers	Q.ty	Description	Denominazione	Descripcion	Désignation	Benennung
B	1	1452 822 M91	2	Guard front L.H.	Protezione ant. sn.	Defensa delantera izq.	Protect. avant gauche	Verkleid. vorn links
B		1452 823 M91	2	Guard front R.H.	Protezione ant. ds.	Defensa delantera der.	Protect. avant droit	Verkleid. vorn rechts
C-D	1	2708 623 M91	2	Guard front L.H.	Protezione ant. sn.	Defensa delantera izq.	Protect. avant gauche	Verkleid. vorn links
C-D		2708 624 M91	2	Guard front R.H.	Protezione ant. ds.	Defensa delantera der.	Protect. avant droit	Verkleid. vorn rechts
E	1	2717 644 M91	2	Guard front L.H.	Protezione ant. sn.	Defensa delantera izq.	Protect. avant gauche	Verkleid. vorn links
E		2717 645 M91	2	Guard front R.H.	Protezione ant. ds.	Defensa delantera der.	Protect. avant droit	Verkleid. vorn rechts
B	2	1452 818 M91	2	Guard rear L.H.	Protezione post. sn.	Defensa trasera izq.	Protect arriére gauche	Verkleid. hinten links
B		1452 819 M91	2	Guard rear R.H.	Protezione post. ds.	Defensa trasera der.	Protect arriére droit	Verkleid. hinten rechts
C-D	2	2708 618 M91	2	Guard rear L.H.	Protezione post. sn.	Defensa trasera izq.	Protect arriére gauche	Verkleid. hinten links
C-D		2708 619 M91	2	Guard rear R.H.	Protezione post. ds.	Defensa trasera der.	Protect arriére droit	Verkleid. hinten rechts
E	2	2717 636 M91	2	Guard rear L.H.	Protezione post. sn.	Defensa trasera izq.	Protect arriére gauche	Verkleid. hinten links
E		2717 637 M91	2	Guard rear R.H.	Protezione post. ds.	Defensa trasera der.	Protect arriére droit	Verkleid. hinten rechts
B	3	1452 831 M1	4	Pin	Perno	Pasador	Axe	Bolzen
C	3	2708 620 M1	6	Pin	Perno	Pasador	Axe	Bolzen
B	4	1440 316 X1	8	Lockwasher	Rosetta elastica	Arandela de bloqueo	Rondelle grower	Federring
C	4	1440 318 X1	12	Lockwasher	Rosetta elastica	Arandela de bloqueo	Rondelle grower	Federring
B	5	1440 223 X1	8	Nut	Dado	Tuerca	Ecrou	Mutter
C	5	1440 232 X1	12	Nut	Dado	Tuerca	Ecrou	Mutter
	6	391 876 X1	20	Bolt	Vite	Perno	Vis	Schraube
E	7	2715 539 M1	20	Lock	Piastrina	Bloqueo	Frein	Sicherungsblech
D	7	391 414 X1	20	Lockwasher	Rosetta elastica	Arandela de bloqueo	Rondelle grower	Federring
A-B	8	1452 814 M91	4	Guard center	Protezione centrale	Defensa centrale	Protecteur central	Verkleidung Mitte
A-C-D	8	2708 625 M91	4	Guard center	Protezione centrale	Defensa centrale	Protecteur central	Verkleidung Mitte
A-E	8	2717 650 M91	4	Guard center	Protezione centrale	Defensa centrale	Protecteur central	Verkleidung Mitte
A-B	9	1452 831 M1	8	Pin	Perno	Pasador	Axe	Bolzen
A-C	9	2708 620 M1	8	Pin	Perno	Pasador	Axe	Bolzen
A-B	10	1440 316 X1	16	Lockwasher	Rosetta elastica	Arandela de bloqueo	Rondelle grower	Federring
A-C	10	1440 318 X1	16	Lockwasher	Rosetta elastica	Arandela de bloqueo	Rondelle grower	Federring
A-B	11	1440 223 X1	16	Nut	Dado	Tuerca	Ecrou	Mutter
A-C	11	1440 232 X1	16	Nut	Dado	Tuerca	Ecrou	Mutter
A	12	391 876 X1	16	Bolt	Vite	Perno	Vis	Schraube
A-E	13	2715 539 M1	16	Lock	Piastrina	Bloqueo	Frein	Sicherungsblech
A-D	13	391 414 X1	16	Lockwasher	Rosetta elastica	Arandela de bloqueo	Rondelle grower	Federring
	14	1452 889 M91	2	Shield front	Difesa ant.	Defensa delantera	Protecteur avant	Verkleidung vorn
	15	391 861 X1	6	Bolt	Vite	Perno	Vis	Schraube
	16	1440 314 X1	6	Lockwasher	Rosetta elastica	Arandela de bloqueo	Rondelle grower	Federring
	18	1492 183 M91	1	Shield inter L.H.	Difesa interm. sn.	Defensa inter. izq.	Protect. chariot gauche	Abdeckblech links
		1492 185 M91	1	Shield inter R.H.	Difesa interm. ds.	Defensa inter. der.	Protect. chariot droit	Abdeckblech rechts

TRACK ROLLER GUARDS

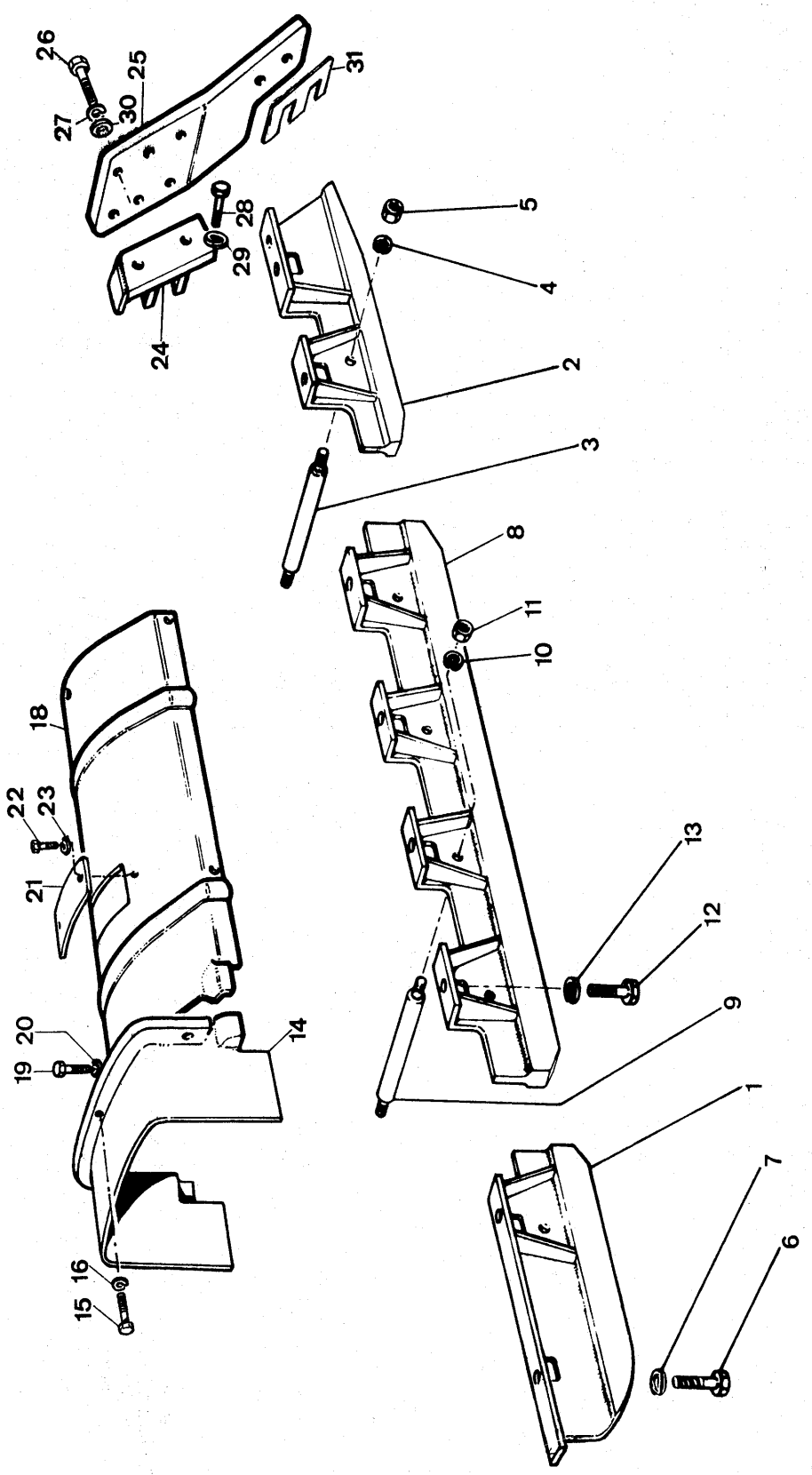

Note	Ref.	MF numbers	Q.ty	Description	Denominazione	Descripcion	Désignation	Benennung
	19	391 861 X1	18	Bolt	Vite	Perno	Vis	Schraube
	20	1440 314 X1	18	Lockwasher	Rosetta elastica	Arandela de bloqueo	Rondelle grower	Federring
	21	1844 195 M1	1	Cover L.H.	Coperchio sn.	Cubierta izq.	Couvercle gauche	Deckel links
		1844 301 M1	1	Cover R.H.	Coperchio ds.	Cubierta der.	Couvercle droit	Deckel rechts
	22	391 836 X1	2	Bolt	Vite	Perno	Vis	Schraube
	23	1440 314 X1	2	Lockwasher	Rosetta elastica	Arandela de bloqueo	Rondelle grower	Federring
	24	980 686 M2	2	Bracket L.H.	Supporto sn.	Soporte izq.	Support gauche	Halter links
		980 687 M2	2	Bracket R.H.	Supporto ds.	Soporte der.	Support droit	Halter rechts
D	25	980 684 M3	2	Plate L.H.	Piastra sn.	Placa izq.	Plaque gauche	Platte links
E	25	2714 971 M1	4	Plate	Piastra	Pląca	Plaque	Platte
D		980 685 M3	2	Plate R.H.	Piastra ds.	Placa der.	Plaque droit	Platte rechts
F	26	391 872 X1	32	Bolt	Vite	Perno	Vis	Schraube
F	27	1440 316 X1	32	Lockwasher	Rosetta elastica	Arandela de bloqueo	Rondelle grower	Federring
	28	1441 497 X1	8	Bolt	Vite	Perno	Vis	Schraube
	29	1440 316 X1	8	Lockwasher	Rosetta elastica	Arandela de bloqueo	Rondelle grower	Federring
E	30	390 973 X1	32	Washer flat	Rondella piana	Arandela llana	Rondelle	Sheibe
E	31	2715 532 M1		Shim 0,5 mm	Spessore 0,5 mm	Pieza de espesor 0,5 mm	Cale 0,5 mm	Einstellblech 0,5 mm

Note: **A** Optional part. **B** Item used up to serial 1060200048 (R-3082). **C** Item used from serial 1060200049 (R-3082). **D** Item used up to serial 350 (R-3703). **E** Item used from serial 351 (R-3703). **F** Up to serial 350 (R-3703) q.ty was 24.

A Particolare a richiesta. **B** Rif. usato fino alla matr. 1060200048. **C** Rif. usato dalla matr. 1060200049. **D** Rif. usato fino alla matr. 350. **E** Rif. usato dalla matr. 351. **F** Fino alla matr. 350 la q.tà era 24.

A Pieza a pedido. **B** Pieza usada hasta la matr. 1060200048. **C** Pieza usada desde la matr. 1060200049. **D** Pieza usada hasta la matr. 350. **E** Pieza usada desde la matr. 351. **F** Hasta la matr. 350 la c.tad era 24.

A Piéce sur demande. **B** Item employé jusqu'à la matr. 1060200048. **C** Item employé à partir de la matr. 1060200049. **D** Item employé jusqu'à la matr. 350. **E** Item employé à partir de la matr. 351. **F** Jusqu'à la matr. 350 la q.té etait 24.

A Wunschstück. **B** Pos. bis Matrikelnummer 1060200048 verwende. **C** Pos. ab Matrikelnummer 1060200049 verwende. **D** Pos. bis Serie 350 verwende. **E** Pos. ab Serie 351 verwende. **F** Bis Serie 350. Die Q.tät war 24.

HARDNOSE & GRILLE FRONT

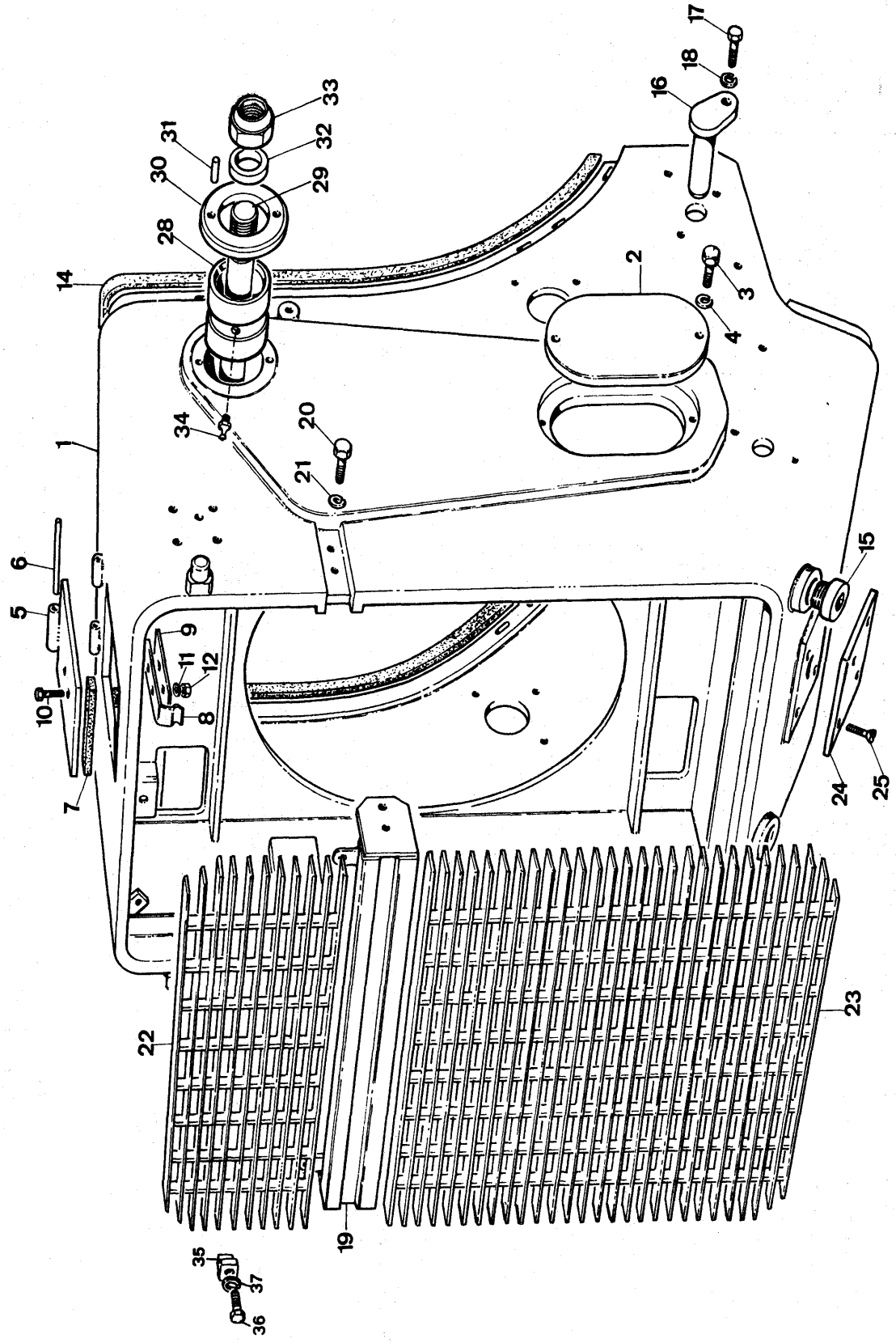

Note	Ref.	MF numbers	Q.ty	Description	Benennung	Désignation	Descripcion	Denominazione
	1	1450 278 M91	1	Guard (c/w ref. 2 to 12)	Difesa ant. (comp. rif. 2 a 12)	Defensa del. (incl. piezas 2 a 12)	Protecteur avant (comp. items de 2 à 12)	Verkleidung vorn (einschl. Pos. 2-12)
	2	982 495 M1	2	Cover	Coperchio	Cubierta	Couvercle	Deckel
	3	339 666 X1	4	Bolt	Vite	Perno	Vis	Schraube
	4	391 130 X1	4	Lockwasher	Rosetta elastica	Arandela de bloqueo	Rondelle grower	Federring
	5	1816 009 M91	1	Cover	Coperchio	Cubierta	Couvercle	Deckel
	6	1816 010 M1	1	Pin	Perno	Pasador	Axe	Bolzen
	7	1816 011 M1	1	Gasket	Guarnizione	Junta	Joint	Dichtung
	8	1816 012 M1	1	Spring	Molla	Resorte	Ressort	Feder
	9	1816 013 M1	1	Plate	Piatto	Placa	Plaque	Platte
	10	1441 553 X1	2	Bolt	Vite	Perno	Vis	Schraube
	11	1440 312 X1	2	Lockwasher	Rosetta elastica	Arandela de bloqueo	Rondelle grower	Federring
	12	1441 567 X1	2	Nut	Dado	Tuerca	Ecrou	Mutter
	14	982 504 M1	1	Gasket	Guarnizione	Junta	Joint	Dichtung
	15	1431 320 M1	2	Plug	Tappo	Tapón	Bouchon	Verschlussschraube
	16	1450 005 M91	4	Pin	Perno	Pasador	Axe	Bolzen
	17	391 881 X1	16	Bolt	Vite	Perno	Vis	Schraube
	18	1440 317 X1	16	Lockwasher	Rosetta elastica	Arandela de bloqueo	Rondelle grower	Federring
	19	1816 833 M91	1	Cross-bar	Traversino	Barra transversal	Traverse	Querträger
	20	391 319 X1	4	Bolt	Vite	Perno	Vis	Schraube
	21	1440 314 X1	4	Lockwasher	Rosetta elastica	Arandela de bloqueo	Rondelle grower	Federring
	22	1847 997 M1	1	Grille upper	Mascherina sup.	Parilla sup.	Grille sup.	Grill oben
A	23	1847 998 M1	1	Grille lower	Mascherina inf.	Parilla inf.	Grille inf.	Grill unten
B	23	1493 227 M1	1	Grille lower	Mascherina inf.	Parilla inf.	Grille inf.	Grill unten
C	24	1843 261 M1	1	Cover	Coperchio	Cubierta	Couvercle	Deckel
C	25	1843 262 M1	4	Bolt	Vite	Perno	Vis	Schraube
	28	982 361 M2	2	Bush	Bussola	Buje	Bague	Buchse
	29	982 363 M1	1	Rod	Tirante	Varilla	Tige	Spannstange
	30	982 359 M1	2	Ring	Anello	Anillo	Anneau	Ring
	31	982 360 M1	4	Dowel	Spina	Espiga	Tetón	Stift
	32	982 364 M2	2	Washer	Rondella	Arandela	Rondelle	Scheibe
	33	1441 626 X1	2	Nut	Dado	Tuerca	Ecrou	Mutter
	34	339 608 X1	2	Grease fitting	Ingrassatore	Lubricador	Grasseur	Schmiernippel
	35	1844 727 M1	8	Plate	Piastrina	Bloqueo	Frein	Sicherungsblech
	36	1441 453 X1	8	Bolt	Vite	Perno	Boulon	Schraube
	37	391 026 X1	8	Lockwasher	Rosetta elastica	Arandela de bloqueo	Rondelle grower	Federring

Note: **A** Item used for angledozer only. **B** Item used for bulldozer only. **C** Item used when front hook is not mounted.
A Rif. usato solo per l'angledozer. **B** Rif. usato solo per il bulldozer. **C** Rif. usato quando non è montato il gancio anteriore.
A Pieza usada solo para l'angledozer. **B** Pieza usada solo para el bulldozer. **C** Pieza usada cuando no es montado el graucro anterior.
A Item employé pour angledozer seulement. **B** Item employé pour le bulldozer seulement. **C** Item employé lorsque le crochet anterieur n'est pas monté.
A Pos. nur für Angledozer benützt. **B** Pos. nur für Bulldozer benützt. **C** Pos. wenn nicht ist Zughaken vor angebaut.

HARDNOSE AND GRILLE FRONT

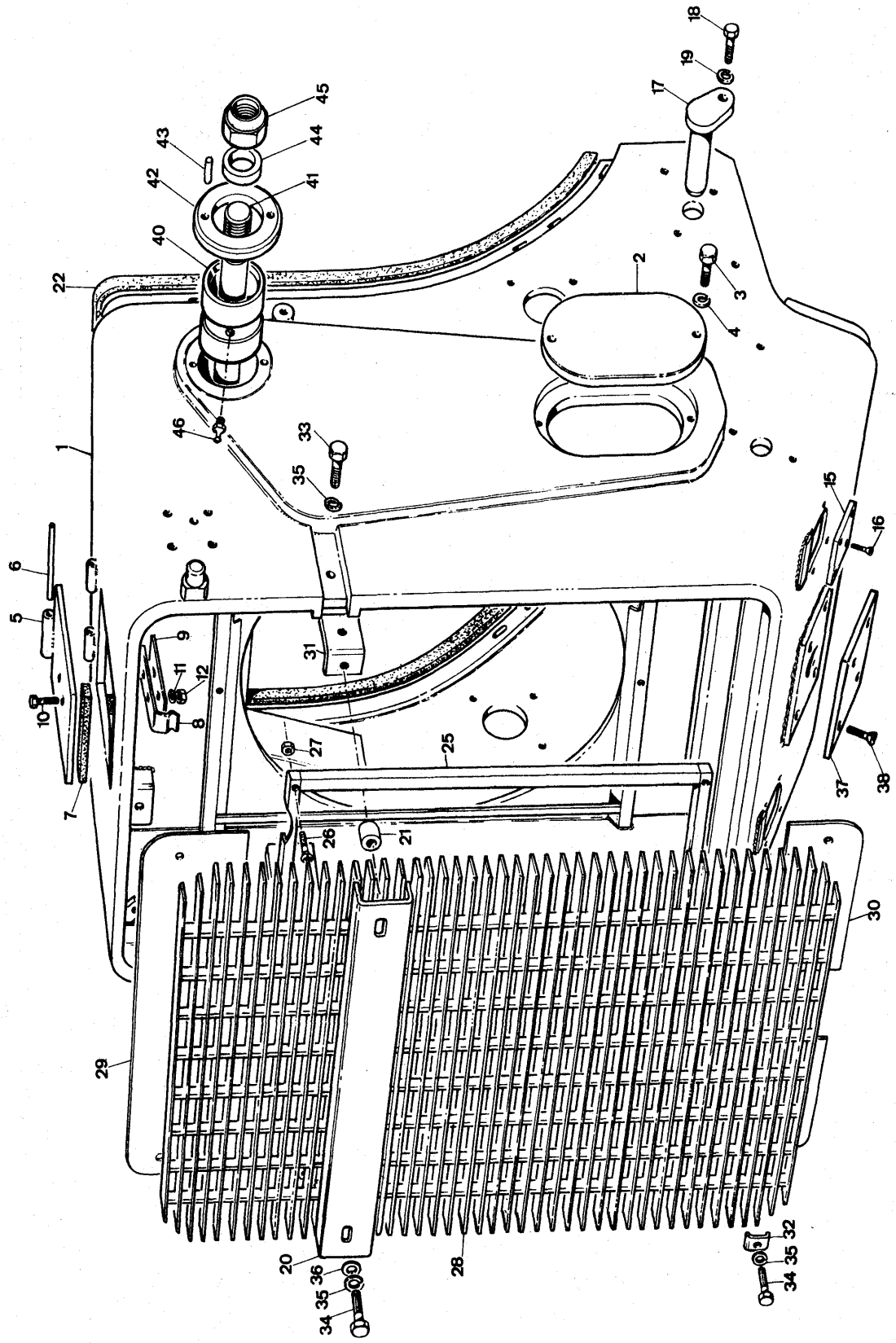

Note	Ref.	MF numbers	Q.ty	Description	Denominazione	Descripcion	Désignation	Benennung
A	1	2714 466 M91	1	Guard front (c/w ref. 2 to 12)	Mascherone (comp. rif. 2 a 12)	Defensa del. (incl. piezas 2 a 12)	Protecteur avant (comp. items 2 à 12)	Verkleidung vorn (einschl Pos. 2 - 12)
	2	982 495 M1	2	Cover	Coperchio	Cubierta	Couvèrcle	Deckel
	3	339 666 X1	4	Bolt	Vite	Perno	Vis	Schraube
	4	391 130 X1	4	Lockwasher	Rosetta elastica	Arandela de bloqueo	Rondelle grower	Federring
	5	1816 009 M91	1	Cover	Coperchio	Cubierta	Couvèrcle	Deckel
	6	1816 010 M1	1	Pin	Perno	Espiga	Axe	Bolzen
	7	1816 011 M1	1	Gasket	Guarnizione	Junta	Joint	Dichtung
	8	1816 012 M1	1	Spring	Molla	Resorte	Ressort	Feder
	9	1816 013 M1	1	Plate	Piastra	Placa	Plaque	Platte
	10	1441 553 X1	2	Bolt	Vite	Perno	Vis	Schraube
	11	1440 312 X1	2	Lockwasher	Rosetta elastica	Arandela de bloqueo	Rondelle grower	Federring
	12	1441 567 X1	2	Nut	Dado	Tuerca	Ecrou	Mutter
	15	2714 467 M1	2	Cover	Coperchio	Cubierta	Couvèrcle	Deckel
	16	1441 456 X1	8	Bolt	Vite	Perno	Vis	Schraube
	17	1450 005 M1	4	Pin	Perno	Espiga	Tèton	Bolzen
	18	391 881 X1	16	Bolt	Vite	Perno	Vis	Schraube
	19	1440 317 X1	16	Lockwasher	Rosetta elastica	Arandela de bloqueo	Rondelle grower	Federring
	20	2714 656 M1	1	Bridge	Traversino	Traversano	Barrétte	Querträger
	21	2714 657 M1	2	Spacer	Distanziale	Espaciador	Entretoise	Abstandbuchse
	22	982 504 M1	1	Gasket	Guarnizione	Junta	Joint	Dichtung
	25	2714 468 M1	1	Frame	Telaio	Soporte	Support	Halter
	26	1440 814 X1	6	Bolt	Vite	Perno	Vis	Schraube
	27	339 169 X1	6	Nut	Dado	Tuerca	Ecron	Mutter
	28	2714 651 M1	1	Grille	Griglia	Parilla	Grille	Grill
	29	2714 652 M1	1	Plate upper	Piastra superiore	Placa super.	Plaque	Platte
	30	2714 653 M1	1	Plate lower	Piastra inferiore	Placa infer.	Plaque	Platte
	31	2714 654 M1	4	Braket	Squadretta	Soporte	Support	Halter
	32	2714 655 M1	4	Plate	Piastrina	Placa	Plaque	Platte
	33	339 451 X1	4	Bolt	Vite	Perno	Vis	Schraube
	34	339 556 X1	6	Bolt	Vite	Perno	Vis	Schraube
	35	1440 314 X1	10	Lockwasher	Rosetta elastica	Arandela de bloqueo	Rondelle grower	Federring
	36	390 734 X1	2	Washer	Rondella	Arandela	Rondelle	Scheibe
B	37	1843 261 M1	1	Cover				

Printed in Italy

1436 367 M1 - Issue 1 - 4/72

HARDNOSE AND GRILLE FRONT

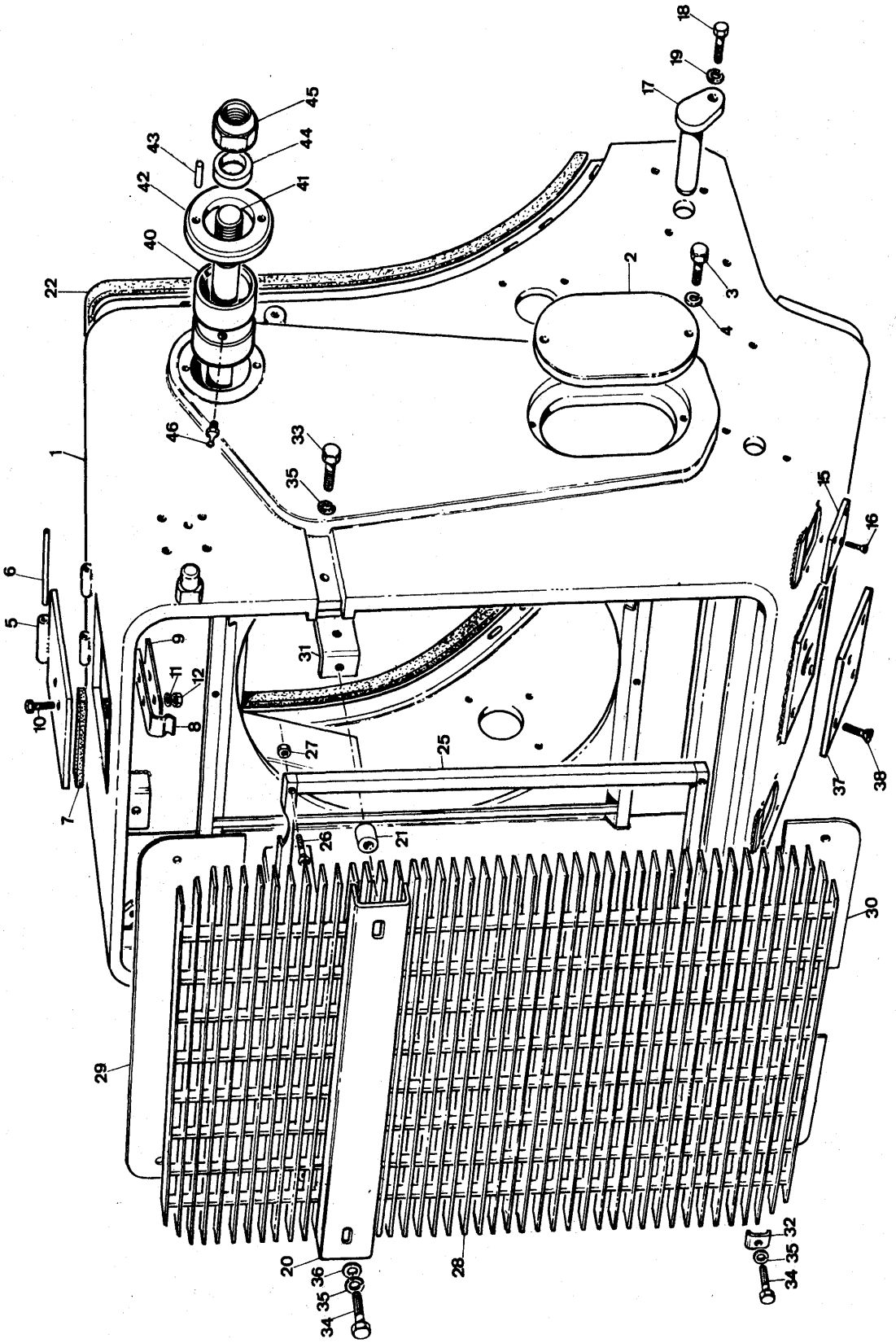

Note	Ref.	MF numbers	Q.ty	Description	Denominazione	Descripcion	Désignation	Benennung
B	38	1843 262 M1	4	Bolt	Vite	Perno	Boulon	Schraube
	40	982 361 M2	2	Bush	Bussola	Buja	Bague	Buchse
	41	982 363 M1	1	Rod	Tirante	Varilla	Tige	Spannstange
	42	982 359 M1	2	Ring	Anello	Anillo	Anneau	Ring
	43	982 360 M1	4	Dowel	Spina	Espiga	Téton	Stift
	44	982 364 M2	2	Washer	Rondella	Arandela	Rondelle	Scheibe
	45	1441 626 X1	2	Nut	Dado	Tuerca	Ecrou	Mutter
	46	339 608 X1	2	Grease fitting	Ingrassatore	Lubricador	Grasseur	Schmiernippel

Note: **A** Plate used from serial 116 (R 3448). **B** Item used when front hook not fitted.

A Tavola usata dalla matr. 116. **B** Rif. usato quando non è montato il gancio anteriore.

A Làmina usada desde la matr. 116. **B** Pieza usada cuando no es montado el gancho anterior.

A Planche employé à partir de la matr. 116. **B** Item employé lorsque le crochet anterieur n'est pas monté.

A Tafel ab Serie Nr. 116 verwende. **B** Pos. wenn nicht ist Zughaken vor angebaut.

HOOD

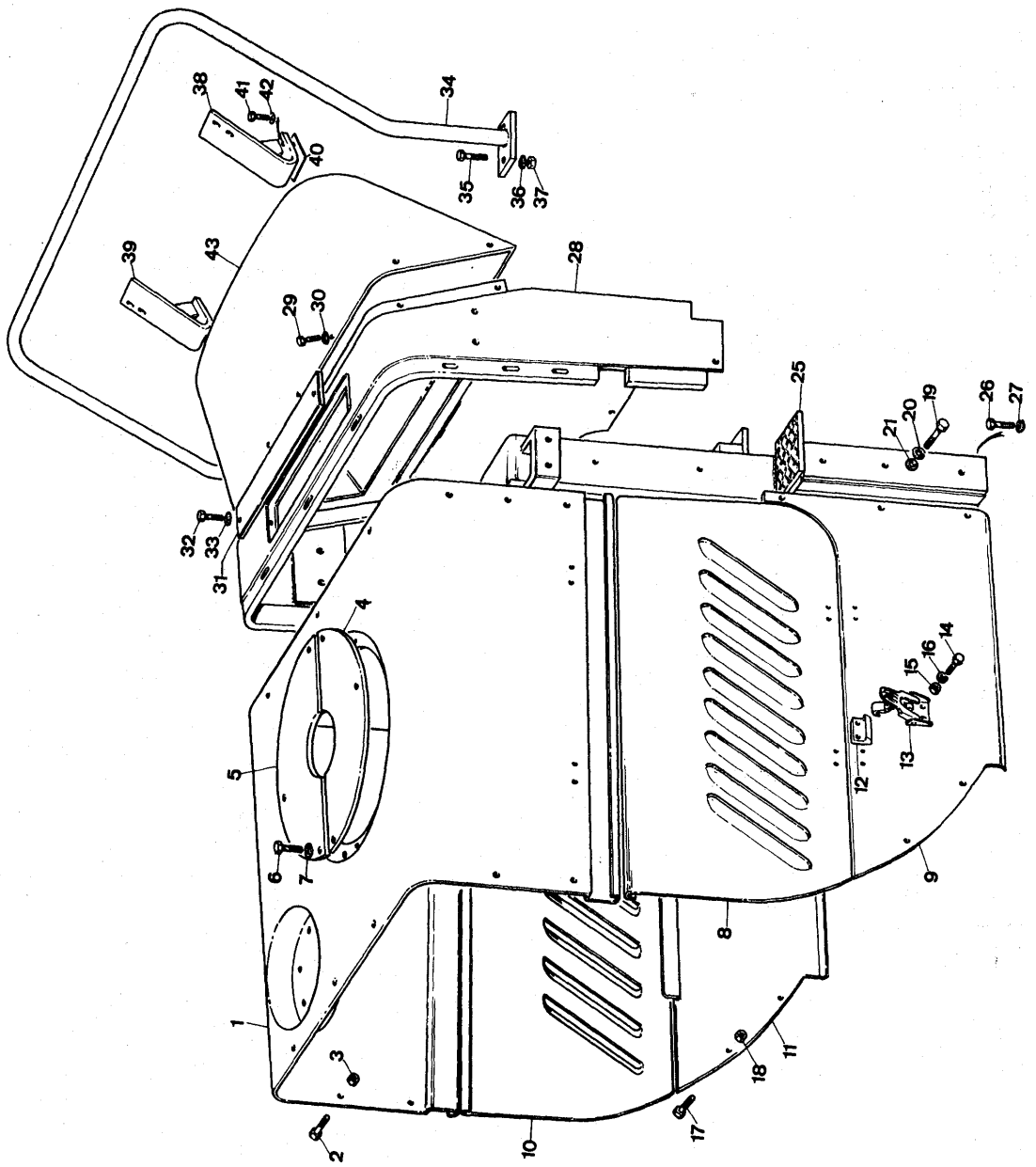
38
41
42
34
40
35
36
37
39
43
28
29
30
25
19
26
27
21
20
32
33
31
4
14
16
15
5
13
12
6
7
9
8
1
3
18
11
2
10
17

Note	Ref.	MF numbers	Q.ty	Description	Denominazione	Descripcion	Désignation	Benennung
	1	1450 364 M91	1	Hood	Cofano	Capó	Capot	Motorhaube
	2	1440 944 X1	16	Bolt	Vite	Perno	Vis	Schraube
	3	1441 565 X1	16	Nut	Dado	Tuerca	Ecrou	Mutter
	4	1450 367 M1	1	Cover	Coperchio	Cubierta	Couvercle	Deckel
	5	1450 368 M1	1	Cover	Coperchio	Cubierta	Couvercle	Deckel
	6	1441 630 X1	6	Bolt	Vite	Perno	Vis	Schraube
	7	1440 314 X1	6	Lockwasher	Rosetta elastica	Arandela de bloqueo	Rondelle grower	Federring
	8	1450 236 M1	1	Shield R.H.	Riparo ds.	Defensa der.	Panneau droit	Verkleidung rechts
	9	1492 194 M91	1	Shield R.H.	Riparo ds.	Defensa der.	Panneau droit	Verkleidung rechts
	10	1451 636 M1	1	Shield L.H.	Riparo sn.	Defensa izq.	Panneau gauche	Verkleidung links
	11	1492 191 M91	1	Shield L.H.	Riparo sn.	Defensa izq.	Panneau gauche	Verkleidung links
	12	1439 155 M1	4	Hook	Gancio	Gancho	Crochet	Halter
	13	721 492 M91	4	Latch	Chiavistello	Fiador	Patte d'attache	Verriegelung
	14	339 560 X1	16	Bolt	Vite	Perno	Vis	Schraube
	15	1440 085 X1	16	Nut	Dado	Tuerca	Ecrou	Mutter
	16	391 130 X1	16	Lockwasher	Rosetta elastica	Arandela de bloqueo	Rondelle grower	Federring
	17	1440 944 X1	4	Bolt	Vite	Perno	Vis	Schraube
	18	1441 565 X1	4	Nut	Dado	Tuerca	Ecrou	Mutter
	19	391 836 X1	6	Bolt	Vite	Perno	Vis	Schraube
	20	1440 314 X1	6	Lockwasher	Rosetta elastica	Arandela de bloqueo	Rondelle grower	Federring
	21	390 734 X1	6	Washer flat	Rondella piana	Arandela llana	Rondelle	Scheibe
	25	1450 520 M91	1	Bracket	Supporto	Soporte	Support	Halter
	26	391 870 X1	4	Bolt	Vite	Perno	Vis	Schraube
	27	1440 316 X1	4	Lockwasher	Rosetta elastica	Arandela de bloqueo	Rondelle grower	Federring
	28	1450 584 M91	1	Bracket	Supporto	Soporte	Support	Halter
	29	1441 307 X1	15	Bolt	Vite	Perno	Vis	Schraube
	30	1440 314 X1	15	Lockwasher	Rosetta elastica	Arandela de bloqueo	Rondelle grower	Federring
	31	1450 591 M1	1	Cover	Coperchio	Cubierta	Couvercle	Deckel
	32	1441 242 X1	2	Bolt	Vite	Perno	Vis	Schraube
	33	1440 313 X1	2	Lockwasher	Rosetta elastica	Arandela de bloqueo	Rondelle grower	Federring
	34	1492 771 M91	1	Handle	Passamano	Pasa manos	Rampe	Gelander
	35	1441 244 X1	4	Bolt	Vite	Perno	Vis	Schraube
	36	1440 315 X1	4	Lockwasher	Rosetta elastica	Arandela de bloqueo	Rondelle grower	Federring
	37	1441 344 X1	4	Nut	Dado	Tuerca	Ecrou	Mutter
	38	1450 521 M91	1	Bracket L.H.	Supporto sn.	Soporte izq.	Support grauche	Halter links
	39	1450 524 M91	1	Bracket R.H.	Supporto ds.	Soporte der.	Support droit	Halter rechts
	40	1843 470 M1		Shim	Spessore	Pieza de espesor	Cale	Einstellblech
	41	1441 134 X1	4	Bolt	Vite	Perno	Vis	Schraube
	42	1440 314 X1	4	Lockwasher	Rosetta elastica	Arandela de bloqueo	Rondelle grower	Federring
	43	1450 476 M91	1	Housing, instrument panel	Sede Cruscotto	Asiento de panel	Siège du tableau de bord	Gehäuse Armaturenbrett

HOOD

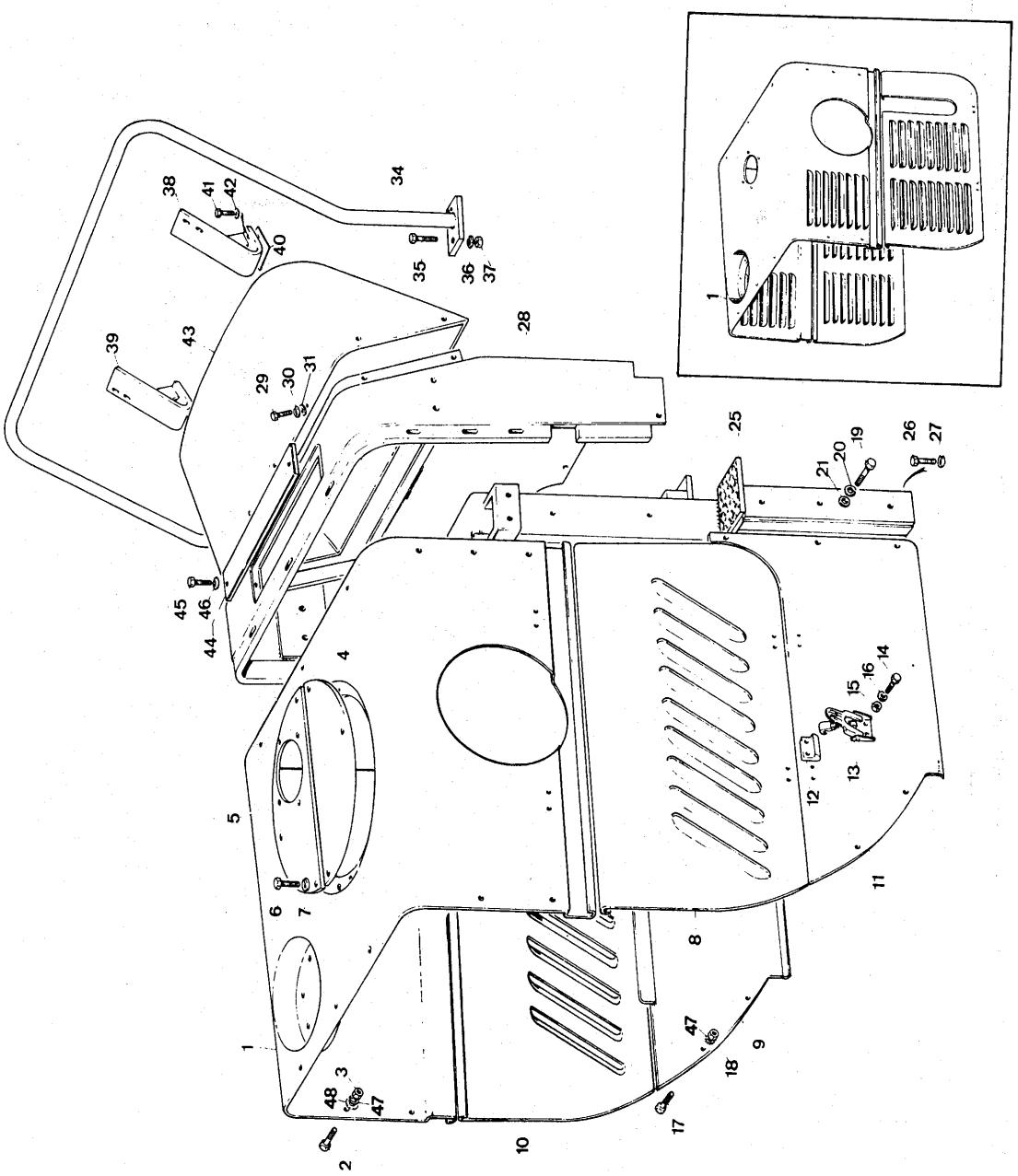
1
2
3
4
5
6
7
8
9
10
11
12
13
14
15
16
17
18
19
20
21
25
26
27
28
29
30
31
34
35
36
37
38
39
40
41
42
43
44
45
46
47
48

Note	Ref.	MF number	Q.ty	Description	Denominazione	Descripcion	Désignation	Benennung
A								
B	1	2705 832 M91	1	Hood	Cofano	Capò	Capot	Motorhaube
C	1	2714 907 M91	1	Hood	Cofano	Capò	Capot	Motorhaube
D	1	2716 497 M91	1	Hood	Cofano	Capò	Capot	Motorhaube
	2	1440 944 X1	16	Bolt	Vite	Perno	Vis	Schraube
	3	1441 565 X1	16	Nut	Dado	Tuerca	Ecrou	Mutter
G	4	2705 831 M1	1	Cover	Coperchio	Cubierta	Couvercle	Deckel
G	5	2714 918 M91	1	Cover	Coperchio	Cubierta	Couvercle	Deckel
G	6	1441 630 X1	6	Bolt	Vite	Perno	Vis	Schraube
G	7	1440 314 X1	6	Lockwasher	Rosetta elastica	Arandela de bloqueo	Rondelle grower	Federring
E	8	1450 236 M1	1	Shield R.H.	Riparo ds.	Defensa-der	Panneau droit	Verkleidung rechts
F	8	2715 645 M1	1	Shield L.H.	Riparo sn.	Defensa-izq	Panneau gauche	Verkleidung links
D	8	2716 628 M1	1	Shield L.H.	Riparo sn.	Defensa-izq	Panneau gauche	Verkleidung links
	9	1492 194 M91	1	Shield R.H.	Riparo ds.	Defensa-der	Panneau droit	Verkleidung rechts
E	10	1451 636 M1	1	Shield R.H.	Riparo ds.	Defensa-der	Panneau droit	Verkleidung rechts
F	10	2715 644 M1	1	Shield R.H.	Riparo ds.	Defensa-der	Panneau droit	Verkleidung rechts
D	10	2716 627 M1	1	Shield R.H.	Riparo ds.	Defensa-der	Panneau droit	Verkleidung rechts
	11	1492 191 M91	1	Shield L.H.	Riparo sn.	Defensa-izq	Panneau gauche	Verkleidung links
	12	1439 155 M1	1	Hook	Gancio	Gancho	Crocket	Halter
	13	721 492 M91	4	Latch	Chiavistello	Fiador	Patte d'attache	Verriegelung
	14	339 560 X1	16	Bolt	Vite	Perno	Vis	Schraube
	15	1440 085 X1	16	Nut	Dado	Tuerca	Ecrou	Mutter
	16	391 130 X1	16	Lockwasher	Rosetta elastica	Arandela de bloqueo	Rondelle grower	Federring
	17	1440 944 X1	4	Bolt	Vite	Perno	Vis	Schraube
	18	1441 565 X1	4	Nut	Dado	Tuerca	Ecrou	Mutter
	19	391 836 X1	6	Bolt	Vite	Perno	Vis	Schraube
	20	1440 314 X1	6	Lockwasher	Rosetta elastica	Arandela de bloqueo	Rondelle grower	Federring
	21	390 734 X1	6	Washer-flat	Rondella piana	Arandela	Rondelle plate	Scheibe
	25	1450 520 M94	1	Bracket	Supporto	Soporte	Support	Halter
	26	391 870 X1	4	Bolt	Vite	Perno	Vis	Schraube
	27	1440 316 X1	4	Lockwasher	Rosetta elastica	Arandela de bloqueo	Rondelle grower	Federring
	28	1450 584 M91	1	Bracket	Supporto	Soporte	Support	Halter
	29	1441 307 X1	15	Bolt	Vite	Perno	Vis	Schraube
	30	1440 314 X1	15	Lockwasher	Rosetta elastica	Arandela de bloqueo	Rondelle grower	Federring
	31	390 734 X1	7	Washer-flat	Rondella piana	Arandela	Rondelle plate	Scheibe
	34	1492 771 M91	1	Hand rail	Passamano	Pasamanos	Rampe	Gelander
	35	1441 244 X1	4	Bolt	Vite	Perno	Vis	Schraube
	36	1440 315 X1	4	Lockwasher	Rosetta elastica	Arandela de bloqueo	Rondelle grower	Federring

HOOD

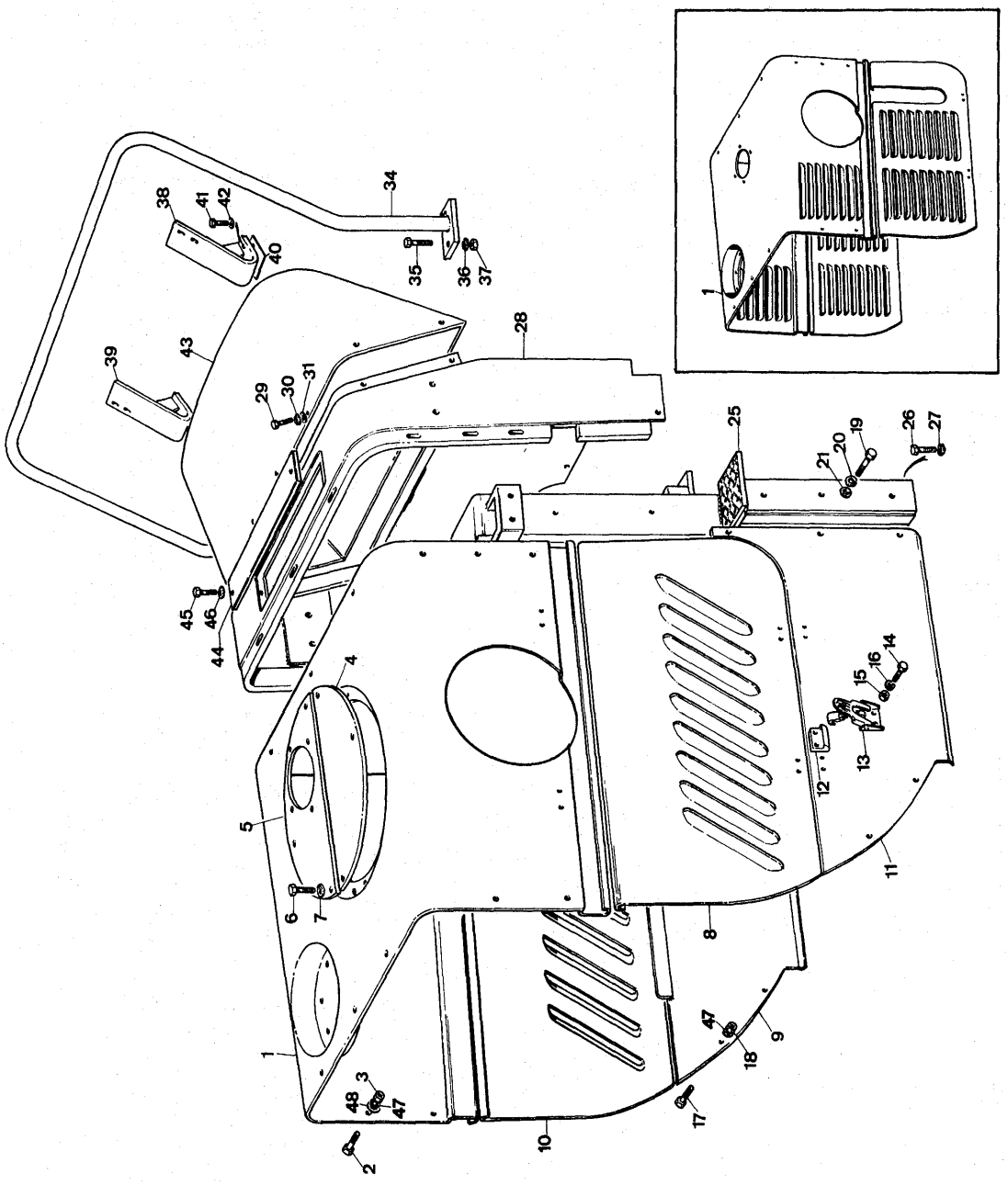
1
2
3
4
5
6
7
8
9
10
11
12
13
14
15
16
17
18
19
20
21
25
26
27
28
29
30
31
34
35
36
37
38
39
40
41
42
43
44
45
46
47
48

Note	Ref.	MF numbers	Q.ty	Description	Denominazione	Descripcion	Désignation	Benennung
	37	1441 344 X1	4	Nut	Dado	Tuerca	Ecrou	Mutter
	38	1450 521 M91	1	Bracket L.H.	Supporto sn.	Soporte izq	Support gauche	Halter links
	39	1450 524 M91	1	Bracket R.H.	Supporto ds.	Soporte der	Support droit	Halter rechts
	40	1843 470 M1	1	Shim	Spessore	Pieza de espesor	Cale	Einstellblech
	41	1441 134 X1	4	Bolt	Vite	Perno	Vis	Schraube
	42	1440 314 X1	4	Lockwasher	Rosetta elastica	Arandela de bloqueo	Rondelle grower	Federring
	43	1450 476 M92	1	Housing	Carcassa	Alojamiento	Carter	Gehäuse
	44	1450 591 M1	1	Cover	Coperchio	Cubierta	Couvercle	Deckel
	45	1441 242 X1	2	Bolt	Vite	Perno	Vis	Schraube
	46	1440 313 X1	2	Lockwasher	Rosetta elastica	Arandela de bloqueo	Rondelle grower	Federring
	47	1440 315 X1	20	Lockwasher	Rosetta elastica	Arandela de bloqueo	Rondelle grower	Federring
	48	390 735 X1	16	Washer-flat	Rondella piana	Arandela llana	Rondelle	Scheibe

Note: **A** Plate used from serial 58 (included 4-7-11-12-13-14-51) (R-3258). **B** Item used up to serial 120 (excluded 14-76-83) (R-3448). **C** Item used from serial 121 up to 373 (R-3669). **D** Item used from serial 374 (R-3669). **E** Item used up to serial 262 (excluded serials from 172 to 190) (R-3589). **F** Item used from serial 263 up to 373 (included serial from 172 to 190 (R-3669). **G** Item used up to serial 373 (R-3669).

A Tavola usata dalla matricola 58 (compreso 4-7-11-12-13-14-51). **B** Rif. usato fino alla matr. 120 (escluse 14-76-83). **C** Rif. usato dalla matr. 121 fino alla 373. **D** Rif. usato dalla matr. 374. **E** Rif. usato fino alla matr. 262 (escluse le matr. da 172 a 190). **F** Rif. usato dalla matr. 263 fino alla 373 (comprese le matr. da 172 a 190). **G** Rif. usato fino alla matr. 373.

A Lámina usada desde la matr. 58 (incl. 4-7-11-12-13-14-51). **B** Pieza usada hasta la matr. 120 (excluidas 14-76-83). **C** Pieza usada desde la matr. 121 hasta la matr. 373. **D** Pieza usada desde la matr. 374. **E** Pieza usada hasta la matr. 262 (excluidas las matr. desde 172 hasta 190). **F** Pieza usada desde la matr. 263 hasta la 373 (incluidas las matr. desde 172 hasta 190). **G** Pieza usada hasta la matr. 373.

A Planche employé à partir de la matr. 58 (comp. 4-7-11-12-13-14-51). **B** Item employé jusqu'à la matr. 120 (excluse 14-76-83). **C** Item employé à partir de la matr. 121 jusqu'à la matr. 373. **D** Item employé à partir de la matr. 373. **E** Item employé jusqu'à la matr. 262 (excluses les matr. de 172 jusqu'à 190). **F** Item employé à partir de la matr. 263 jusqu'à la 373 (incluses les matr. de 172 jusqu'à 190). **G** Item employé jusqu'à la matr. 373.

A Tafel ab Serie n. 58 (einschl. 4-7-11-12-13-14-51). **B** Pos. bis Serie 120 verwende (14-76-83 nicht imbegriffen). **C** Pos. ab Serie n. 121 bis Serie 373 verwende. **D** Pos. ab Serie n. 374 verwende. **E** Pos. bis Serie 262 verwende (Die Serien ab 172 bis 190 nicht imbegriffen). **F** Pos. ab Serie n. 263 bis Serie 373 verwende (ab Serie 172 bis 190 imbegriffen). **G** Pos. bis Serie 373 verwende.

SEAT

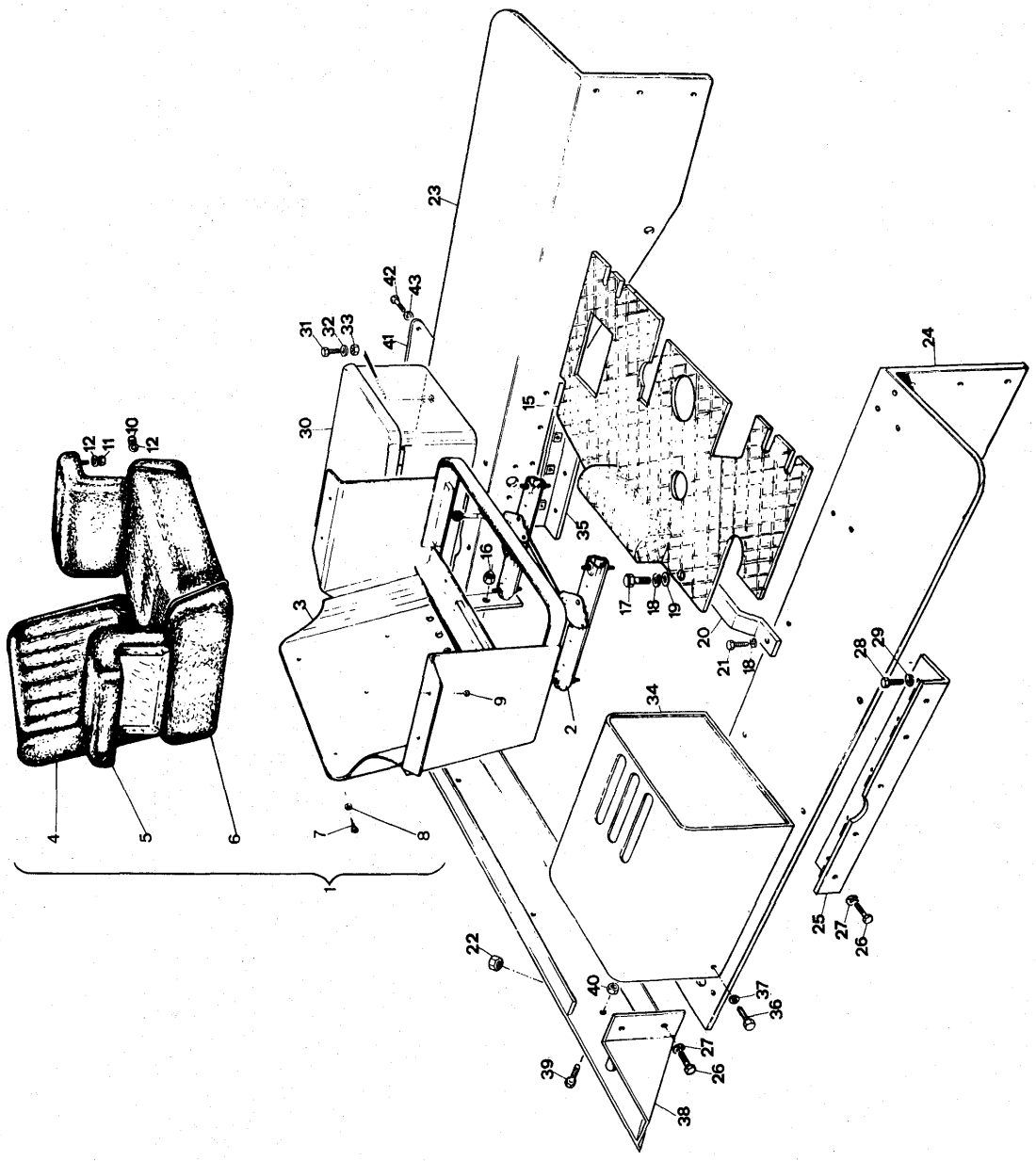
1
2
3
4
5
6
7
8
9
10
11
12
15
16
17
18
19
20
21
22
23
24
25
26
27
28
29
30
31
32
33
34
35
36
37
38
39
40
41
42
43

Note	Ref.	MF number	Q.ty	Description	Denominazione	Descripcion	Désignation	Benennung
	1	1816 843 M92	1	Seat (c/w ref 2 to 12)	Sedile (comp. rif. 2-12)	Asiento (incl. piezas 2-12)	Siège (comp. items 2-12)	Fahrersitz (einschl. Pos. 2-12)
	2	1434 943 M91	1	Slide	Guida	Déslizadera	Glissiére	Gleitschiene
	3	1816 831 M92	1	Bracket seat	Supporto sedile	Soporte	Support	Halter
	4	976 013 M91	1	Back rest	Schienale	Respaldo	Dossier	Rückenpolster
	5	2707 745 M91	2	Arm rest (c/w ref 10-11-12)	Appoggio bracci (comp. rif. 10-11-12)	Apoyabrazos (incl. Piezas 10-11-12)	Accoudoir (comp. items 10-11-12)	Armpolster (einschl. Pos. 10-11-12)
	6	976 012 M91	1	Cover seat	Coperchio sedile	Cubierta de asiento	Coussin	Sitzpolster
	7	1441 427 X1	4	Bolt	Vite	Perno	Vis	Schraube
	8	1440 270 X1	4	Washer	Rondella	Arandela	Rondelle	Scheibe
A	9	1441 428 X1	4	Bolt	Vite	Perno	Vis	Schraube
B	10	2705 393 M1	4	Nut	Dado	Tuerca	Ecrou	Mutter
B	11	391 255 X1	4	Nut	Dado	Tuerca	Ecrou	Mutter
B	12	390 971 X1	4	Washer-flat	Rondella piana	Arandela llana	Rondelle plate	Scheibe
C	15	1454 145 M92	1	Plate floor	Pedana	Chapa de piso	Plancher	Abdeckblech
D	15	2714 469 M91	1	Plate floor	Pedana	Chapa de piso	Plancher	Abdeckblech
E	15	2718 969 M91	1	Plate floor	Pedana	Chapa de piso	Plancher	Abdeckblech
	16	1441 501 X1	2	Nut	Dado	Tuerca	Ecrou	Mutter
	17	1441 134 X1	4	Bolt	Vite	Perno	Vis	Schraube
	18	1440 314 X1	6	Lockwasher	Rosetta elastica	Arandela de bloqueo	Rondelle grower	Federring
	19	390 734 X1	4	Washer-flat	Rondella piana	Arandela llana	Rondelle plate	Scheibe
	20	1492 785 M1	1	Bracket	Supporto	Soporte	Support	Halter
	21	391 863 X1	2	Bolt	Vite	Perno	Vis	Schraube
	22	1432 195 M1	2	Plug	Tappo	Tapón	Bouchon	Vershlusschraube
	23	981 509 M95	1	Fender L.H.	Parafango sn.	Guardabarros izq.	Garde boue g.	Kotleder links
	24	1493 309 M91	1	Fender R.H.	Parafango ds.	Guardabarros der.	Garde boue D.	Kotleder rechts
	25	981 512 M91	1	Arm R.H.	Squadro ds.	Placa der	Esquerre garde-boue D	Kotleder bef-ng bugel rechts
	26	1441 554 X1	18	Bolt	Vite	Perno	Vis	Schraube
	27	1440 316 X1	18	Lockwasher	Rosetta elastica	Arandela de bloqueo	Rondelle grower	Federring
	28	391 879 X1	10	Bolt	Vite	Perno	Vis	Schraube
	29	1440 317 X1	10	Lockwasher	Rosetta elastica	Arandela de bloqueo	Rondelle grower	Federring
	30	978 048 M91	1	Tool box	Scatola porta attrezzi	Caja porta herramientas	Boîte à outils	Werkzeugkasten
	31	391 857 X1	4	Bolt	Vite	Perno	Vis	Schraube
	32	390 972 X1	4	Washer-flat	Rondella piana	Arandela llana	Rondelle plate	Scheibe
	33	1441 564 X1	4	Nut	Dado	Tuerca	Ecrou	Mutter
	34	982 383 M93	1	Shield	Guida	Déslizadera	Glissiére	Gleitschiene

SEAT

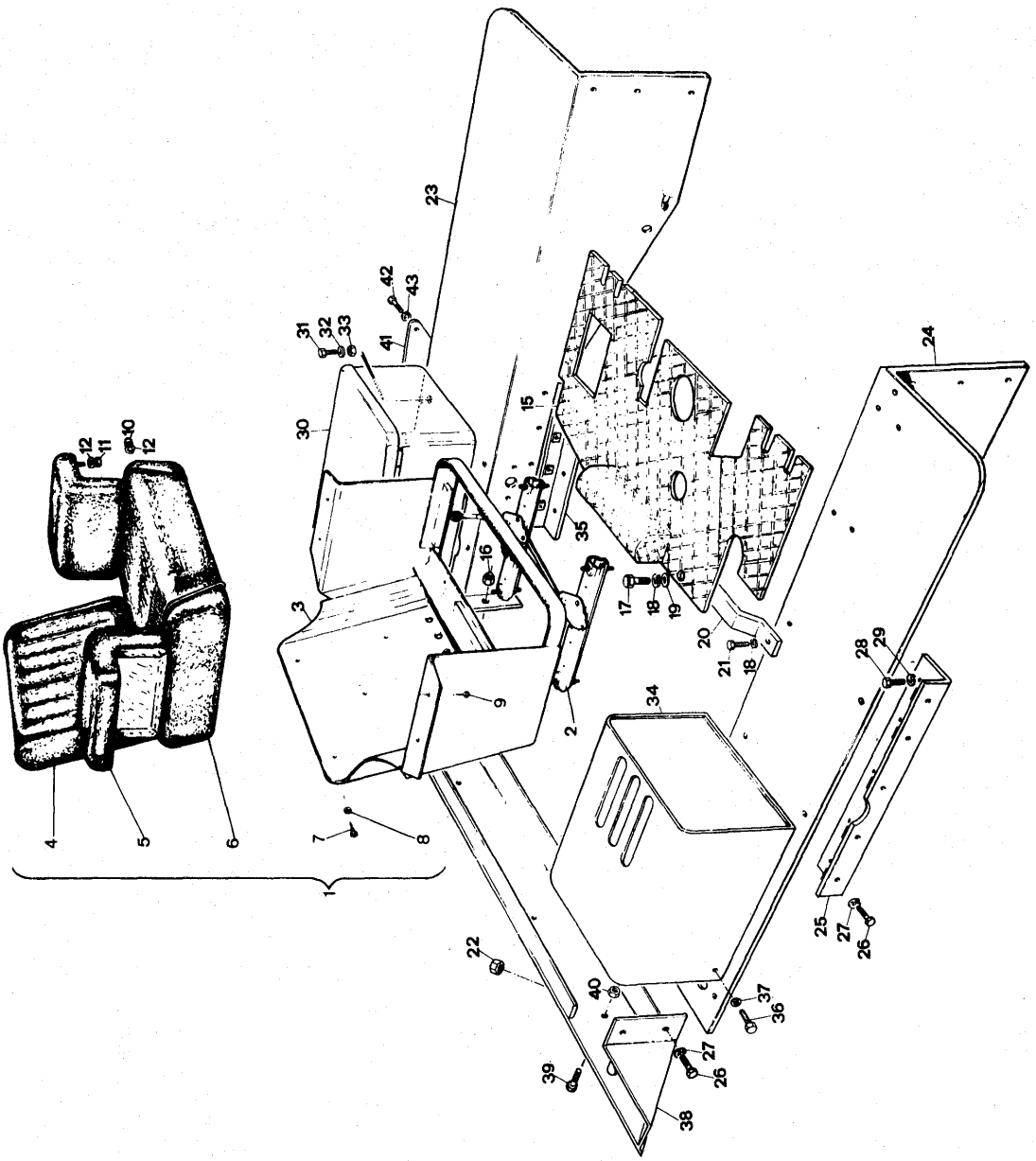
1
2
3
4
5
6
7
8
9
10
11
12
15
16
17
18
19
20
21
22
23
24
25
26
27
28
29
30
31
32
33
34
35
36
37
38
39
40
41
42
43

Note	Ref.	MF number	Q.ty	Description	Denominazione	Descripcion	Désignation	Benennung
	35	981 511 M91	1	Arm L.H.	Squadro sn.	Placa izq.	Esquerre garde-boue G	Kotleder bef-ng bugel rechts
	36	391 894 X1	5	Bolt	Vite	Perno	Vis	Schraube
	37	391 130 X1	5	Lockwasher	Rosetta elastica	Arandela de bloqueo	Rondelle grower	Federring
	38	982 285 M93	1	Cross	Traversa	Traversaño	Traverse	Querträger
	39	339 631 X1	2	Bolt	Vite	Perno	Vis	Schraube
	40	1441 501 X1	2	Nut	Dado	Tuerca	Ecrou	Mutter
	41	981 513 M1	1	Cover	Coperchio	Cubierta	Couvercle	Deckel
	42	1441 530 X1	2	Bolt	Vite	Perno	Vis	Schraube
	43	1440 314 X1	2	Lockwasher	Rosetta elastica	Arandela de bloqueo	Rondelle grower	Federring

Note: **A** Item used up to serial (R 2761). **B** Item used from serial (R 2761). **C** Item used up to serial 115 (R 3448). **D** Item used from serial 116 up to (L 37910). **E** Item used from serial (L 37910).

A Rif. usato fino alla matr. **B** Rif. usato dalla matr. **C** Rif usato fino alla matr. 115. **D** Rif. usato dalla matr. 116 fino alla matr. **E** Rif. usato dalla matr.

A Pieza usada hasta la matr. **B** Pieza usada desde la matr. **C** Pieza usada hasta la matr. 115. **D** Pieza usada desde la matr. 116 hasta la matr. **E** Pieza usada desde la matr.

A Item employé jusqu'à la matr. **B** Item employé à partir de la matr. **C** Item employé jusqu'à la matr. 115. **D** Item employé à partir de la matr. 116 jusqu'à la matr. **E** Item employé à partir de la matr.

A Pos. bis Serie verwende. **B** Pos. ab Serie verwende. **C** Pos. bis Serie 115 verwende. **D** Pos. ab Serie 116 bis Serie verwende. **E** Pos. ab Serie verwende.

INSTRUMENT PANEL

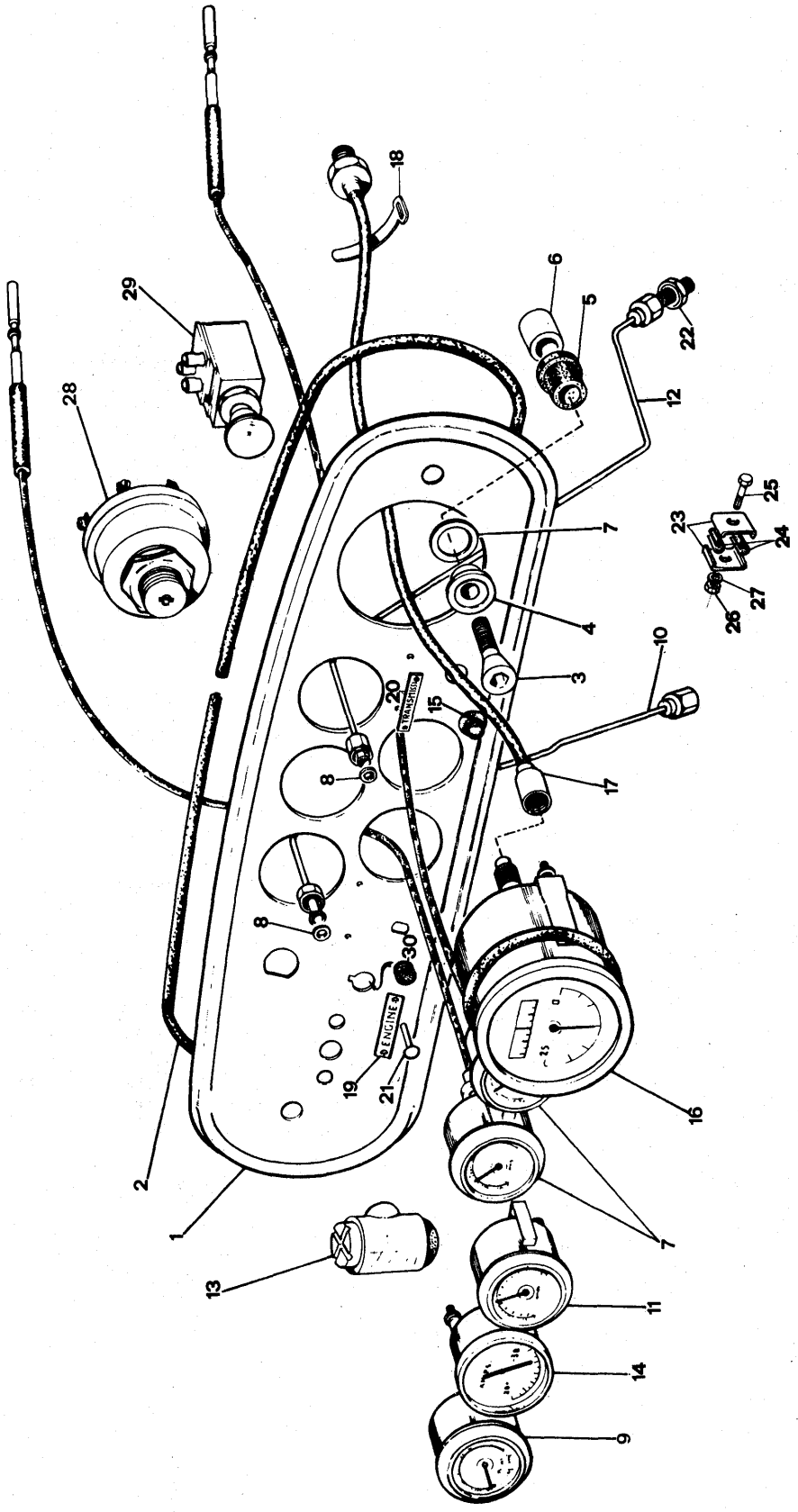

Note	Ref.	MF number	Q.ty	Description	Denominazione	Descripcion	Désignation	Benennung
A	1	1450 618 M1	1	Instrument panel	Pannello p. strumenti	Panel	Tableau	Armaturenbrett
B	1	2709 932 M1	1	Instrument panel	Pannello p. strumenti	Panel	Tableau	Armaturenbrett
C	1	2705 493 M1	1	Instrument panel	Pannello p. strumenti	Panel	Tableau	Armaturenbrett
D	1	2707 150 M1	1	Instrument panel	Pannello p. strumenti	Panel	Tableau	Armaturenbrett
E	1	2708 033 M1	1	Instrument panel	Pannello p. strumenti	Panel	Tableau	Armaturenbrett
	2	1438 118 M1	1	Gasket	Guarnizione	Junta	Joint	Dichtring
	3	1441 792 X1	2	Bolt	Vite	Perno	Vis	Schraube
	4	1432 793 M1	2	Washer	Rondella	Arandela	Rondelle	Scheibe
	5	1450 593 M1	2	Grommet	Gommino	Virola	Passefil	Tülle
	6	1450 594 M1	2	Spacer	Distanziale	Espaciador	Entretoise	Abstandbuchse
	7	981 271 M1	2	Grommet	Gommino	Virola	Passefil	Tülle
G	8	1438 245 M1	1	Seal	Guarnizione	Junta	Joint	Dichtring
F	9	980 779 M92	2	Pressure oil gauge	Manometro pressione olio	Manometro de presión	Manomètre pression	Öldruckmesser
G	9	1431 301 M1	1	Pressure gauge oil engine	Manometro pressione olio	Manometro de presión	Manomètre pression	Öldruckmesser
F	10	2712 511 M91	1	Pipe (c/w ref 8)	Tubo (comp. rif. 8)	Tubo (incl. piezas 8)	Tube (compr. items 8)	Leitung (einschl. Pos. 8)
H	10	2715 500 M91	1	Pipe (c/w ref 8)	Tubo (comp. rif. 8)	Tubo (incl. piezas 8)	Tube (compr. items 8)	Leitung (einschl. Pos. 8)
C	10	2717 384 M91	1	Pipe (c/w ref 8)	Tubo (comp. rif. 8)	Tubo (incl. piezas 8)	Tube (compr. items 8)	Leitung (einschl. Pos. 8)
F	11	980 779 M92	1	Pressure oil gauge	Manometro pressione olio	Manometro de presión	Manomètre pression	Öldruckmesser
G	11	1431 299 M93	1	Pressure oil gauge	Manometro pressione olio	Manometro de presión	Manomètre pression	Öldruckmesser
I	12	2712 509 M91	1	Pipe (c/w ref 8)	Tubo (comp rif. 8)	Tubo (incl. piezas 8)	Tube (compr. items 8)	Leitung (einschl. Pos. 8)
L	12	2715 498 M91	1	Pipe (c/w ref 8)	Tubo (comp rif. 8)	Tubo (incl. piezas 8)	Tube (compr. items 8)	Leitung (einschl. Pos. 8)
M	13 14	1434 083 M91	1 1	Gauge depression Ammeter	Depressore Amperometro	Manometro de depresión Amperimetro	Manomètre de depression Amperemétre	Öldruckmesser Amperemeter
N	15	979 504 M1	1	Plug	Tappo	Tapón	Bouchon	Verschlussschraube
	16	1847 736 M91	1	Hourmeter	Contaore	Contador de horas	Compteur horaire	Betriebsstundenzahler
	17	1847 737 M91	1	Cable	Cavo contaore	Cable	Cable	Kabel
	18	973 034 M2	2	Clamp	Fascetta	Abrazadera	Bride	Schelle
	19	1438 246 M1	1	Plate	Targhetta	Placa	Plaque	Hinweisschild
C	20	2718 891 M1	1	Plate	Targhetta	Placa	Plaque	Hinweisschild
	21	339 992 X1	4	Rivet	Rivetto	Remache	Rivet	Niet

INSTRUMENT PANEL

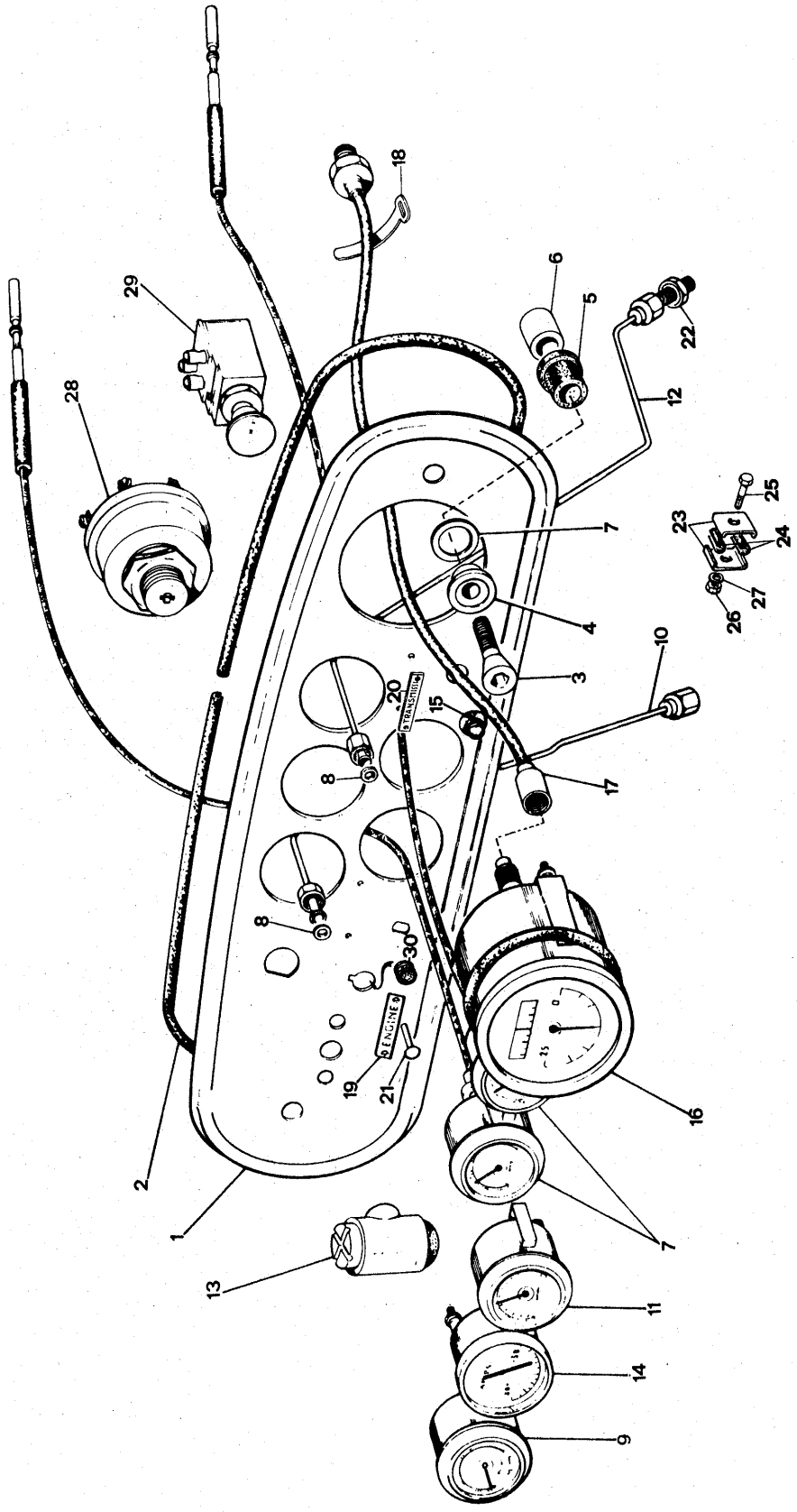

Note	Ref.	MF number	Q.ty	Description	Denominazione	Descripcion	Désignation	Benennung
	22	980 586 M1	1	Connector	Raccordo	Racor	Raccord	Schraubstutzen
	23	978 946 M1	2	Clamp	Staffetta	Abrazadera	Bride	Schelle
	24	1845 012 M1	2	Damper	Ammortizzatore	Amortiguador	Amortisseur	Dampfer
	25	391 294 X1	1	Bolt	Vite	Perno	Vis	Schraube
	26	1440 084 X1	1	Nut	Dado	Tuerca	Ecrou	Mutter
	27	1440 312 X1	1	Lockwasher	Rosetta elastica	Arandela de bloqueo	Rondelle grower	Federring
M	28		1	Light switch	Interruttore luci	Interruptor	Contacteur	Anlasschalter
M	29		1	Starter switch	Interruttore avviam.	Interruptor	Contacteur de demarage	Anlasschalter
C	30	2717 220 M1	1	Plug	Tappo	Tapón	Bouchon	Verschlussschraube

Note: **A** Item used up to serial 47 (R 3200). **B** Item used from serial 48 up to 267 (R 3685). **C** Item used from serial 268 (R 3685). **D** Item used for north America market only up to serial 267 (R 3685). **E** Item used for north America market only, from serial 268 (R 3685). **F** Item used up to serial 60 (R 3045). **G** Item used from serial 61 (R 3045). **H** Item used from serial 61 up to 267 (R 3685). **I** Item used up to serial 120 (R 3448). **L** Item used from serial 121 (R 3448). **M** See part number on plates 276/A-B-C-D. **N** Item used when claxon is not fitted.

A Rif. usato fino alla matr. 47. **B** Rif. usato dalla matr. 48 fino alla 267. **C** Rif. usato dalla matr. 268. **D** Rif. usato solo per il mercato nord America fino alla matr. 267. **E** Rif. usato solo per il mercato nord America dalla matr. 268. **F** Rif. usato fino alla matr. 60. **G** Rif. usato dalla matr. 61. **H** Rif. usato dalla matr. 61 alla 267. **I** Rif. usato fino alla matr. 120. **L** Rif. usato dalla matr. 121. **M** Vedere numero di ricambio alle tavole 276/A-B-C-D. **N** Rif. usato quando il claxon non è montato.

A Pieza usada hasta la matr. 47. **B** Pieza usada desde la matr. 48 hasta la matr. 267. **C** Pieza usada desde la matr. 268. **D** Pieza usada para el mercado Nord-americano hasta la matr. 267. **E** Pieza usada para el mercado Nord-americano desde la matr. 268. **F** Pieza usada hasta la matr. 60. **G** Pieza usada desde la matr. 61. **H** Pieza usada desde la matr. 61 hasta la matr. 267. **I** Pieza usada hasta la matr. 120. **L** Pieza usada desde la matr. 121. **M** Ver el n. de pieza de repuesto en laminas 276/A-B-C-D. **N** Pieza usada quando el claxon no es montado.

A Item employé jusqu'à la matr. 47. **B** Item employé à partir de la matr. 48 jusqu'à la matr. 267. **C** Item employé à partir de la matr. 268. **D** Item employé pour le marchè du Nord amerique jusqu'à la matr. 267. **E** Item employé pour le marchè du Nord amerique à partir de la matr. 268. **F** Item employé jusqu'à la matr. 60. **G** Item employé à partir de la matr. 61. **H** Item employé à partir de la matr. 61 jusqu'à la matr. 267. **I** Item empoyé jusqu'à la matr. 120. **L** Item employé à partir de la matr. 121. **M** Voir le n. de rechange sour les planches 276/A-B-C-D. **N** Item employé sur machines sans klaxon.

A Pos. bis Serie 47 verwende. **B** Pos. ab Serie 48 bis Serie 267 verwende. **C** Pos. ab Serie 268 verwende. **D** Pos. für Nord amerikanischen Markt bis Serie 267 verwende. **E** Pos für Nord amerikanischen Markt ab Serie 268 verwende. **F** Pos. bis Serie 60 verwende. **G** Pos. ab Serie 61 verwende. **H** Pos. ab Serie 61 bis Serie 267 verwende. **I** Pos. bis Serie 120 verwende. **L** Pos. ab Serie 121 verwende. **M** Ersatzteilnummer siehe Tafel 276/A-B-C-D. **N** Pos. für Maschinen ohne Signalhorn.

ELECTRICAL WIRING

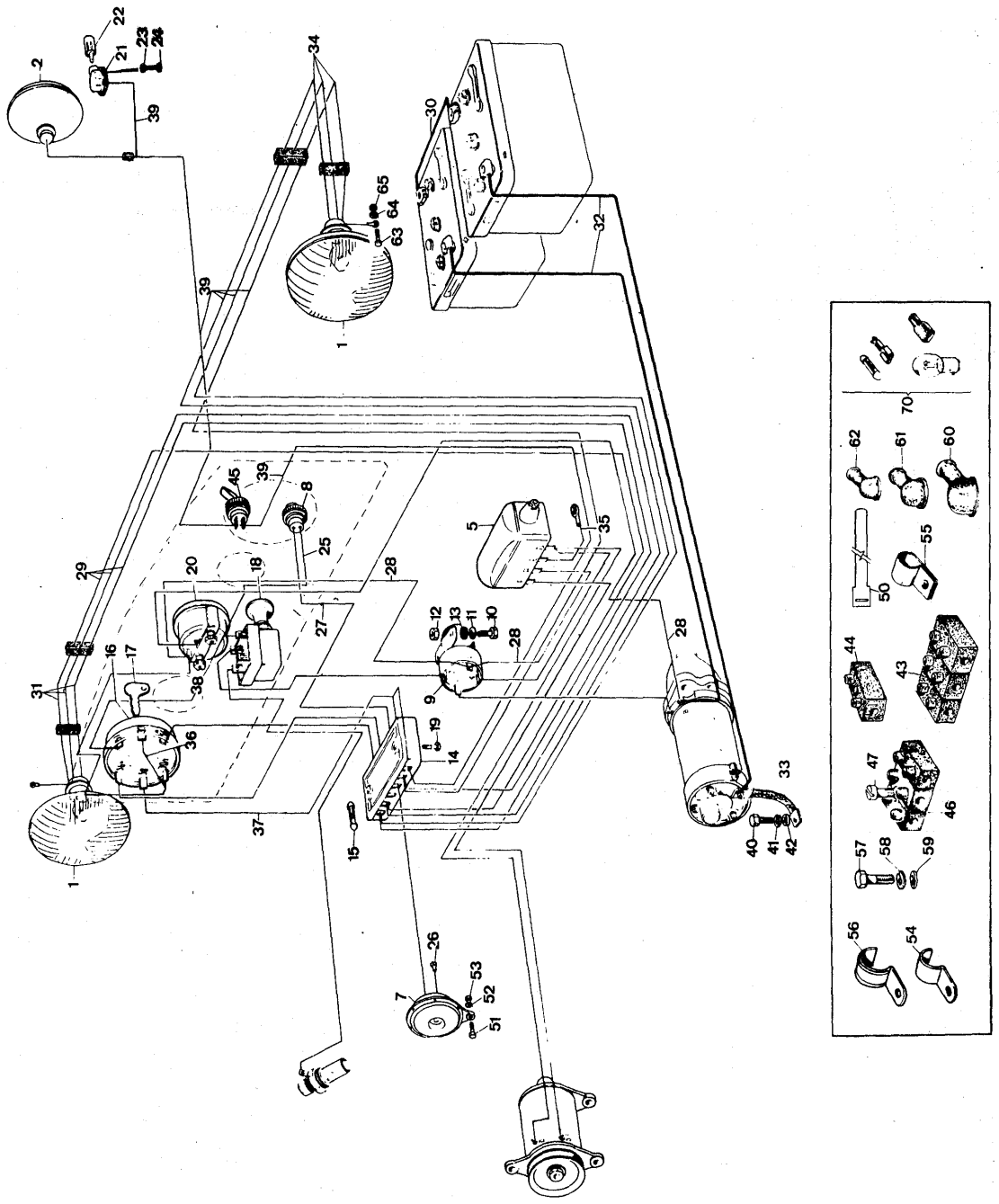

Note	Ref.	MF numbers	Perkins N°	Q.ty	Description	Denominazione	Descripcion	Désignation	Benennung
D									
A	1	1453 826 M91		2	Light front	Faro ant.	Faro delantero	Phare avant	Scheinwerfer
A	2	1454 028 M91		1	Light rear	Faro post.	Faro trasero	Phare arriére	Arbeitscheinwerfer
	5	899 069 M1	2872635	1	Regulator	Regolatore	Regulador	Regulateur	Regler
E	7	981 387 M1		1	Claxon	Claxon	Bocina	Klaxon	Signalhorn
E	8	981 388 M1		1	Horn	Pulsante	Pulsador de bocina	Bouton klaxon	Signalschalter
	9	1853 185 M91	2848209	1	Relay	Relay	Interruptor de relé de arranque	Contacteur relai dematreur	Magnetschalter
	10	391 883 X1		2	Bolt	Vite	Perno	Vis	Schraube
	11	390 469 X1		2	Washer-flat	Rondella piana	Arandela llana	Rondelle	Scheibe
	12	1441 494 X1		2	Nut	Dado	Tuerca	Ecrou	Mutter
	13	980 531 M1		2	Grommet	Gommino	Virola	Passefil	Tülle
	14	1493 237 M91		1	Fuse box (c/w ref. 15)	Scatola fusibili (comp. rif. 15)	Caja de fusibles (incl. pieza 15)	Boitier fusibles (comp. item 15)	Sicherungsdose (einschl. Pos. 15)
	15	973 561 M3		6	Fuse	Fusibile	Fusibles	Fusible	Sicherungs
B	16	973 533 M91		1	Switch lights (c/w ref. 17)	Interruttore luci (comp. rif. 17)	Interruptor (incl. pieza 17)	Contacteur (comp. item 17)	Zündlichtschalter (einschl. Pos. 17)
	17	973 534 M1		1	Key	Chiave	Llave	Clé	Zündschlüssel
B	18	978 847 M91		1	Switch	Interruttore	Interruptor	Contacteur	Anlassschalter
	19	391 294 X1		6	Bolt	Vite	Perno	Vis	Schraube
B	20	180 107 M91		1	Ammeter	Amperometro	Amperimetro	Amperemètre	Amperemeter
	21	973 555 M91		1	Plug socket	Presa di corrente	Enchufe	Doville à fiche	Steckdose
	22	980 651 M91		1	Electrical plug	Spina per presa	Clavija eléctrica	Fiche eletrique	Stecker
	23	339 112 X1		2	Bolt	Vite	Perno	Vis	Schraube
	24	1440 311 X1		2	Lockwasher	Rosetta elastica	Arandela de bloqueo	Rondelle grower	Federring
	25	2707 242 M91		1	Cable	Cavo	Cable	Cable	Kabel
	26	1438 805 M91		1	Cable	Cavo	Cable	Cable	Kabel
	27	2707 639 M91		1	Cable	Cavo	Cable	Cable	Kabel
	28	2707 511 M91		1	Cable	Cavo	Cable	Cable	Kabel
	29	2707 521 M91		1	Cable R.H.	Cavo ds.	Cable der.	Cable dr.	Kabel rechts
	30	2705 402 M91		1	Cable	Cavo	Cable	Cable	Kabel

Note	Ref.	MF numbers	Perkins N°	Q.ty	Description	Denominazione	Descripcion	Désignation	Benennung
	31	2707 526 M91		1	Cable	Cavo	Cable	Cable	Kabel
	32	2705 401 M91		1	Cable	Cavo	Cable	Cable	Kabel
	33	1438 980 M91		1	Cable	Cavo	Cable	Cable	Kabel
	34	2707 541 M91		1	Cable	Cavo	Cable	Cable	Kabel
	35	2705 403 M91		1	Cable	Cavo	Cable	Cable	Kabel
	36	2705 405 M91		1	Cable	Cavo	Cable	Cable	Kabel
	37	2707 516 M91		1	Cable	Cavo	Cable	Cable	Kabel
	38	2705 404 M91		1	Cable	Cavo	Cable	Cable	Kabel
	39	2707 544 M91		1	Cable L.H.	Cavo sn.	Cable irq.	Cable g.	Kabel links
	40	391 861 X1		1	Bolt	Vite	Perno	Vis	Schraube
	41	1440 314 X1		1	Lockwasher	Rosetta elastica	Arandela de bloqueo	Rondelle grower	Federring
	42	1440 274 X1		1	Washer-flat	Rondella piana	Arandela llana	Rondelle	Scheibe
	43	1493 238 M91		2	Terminal board	Morsettiera	Borne de terminales	Bloc borne	Kabelverbinder
	44	1437 454 M91		1	Terminal board	Morsettiera	Borne de terminales	Bloc borne	Kabelverbinder
	45	1438 312 M91		1	Switch	Interruttore	Interrruptor	Interrupteur	Schalter
	46	2707 827 M91		2	Terminal board	Morsettiera	Borne de terminales	Bloc borne	Kabel verbinder
	47	1441 492 X1		2	Bolt	Vite	Perno	Vis	Schraube
	50	1438 349 M1		10	Clamp	Fascetta	Abrazadera	Bride	Schelle
E	51	390 739 X1		1	Bolt	Vite	Perno	Vis	Schraube
E	52	1440 313 X1		1	Lockwasher	Rosetta elastica	Arandela de bloqueo	Rondelle grower	Federring
E	53	339 169 X1		1	Nut	Dado	Tuerca	Ecrou	Mutter
	54	1846 293 M1		10	Clamp	Fascetta	Abrazadera	Bride	Schelle
	55	1438 348 M1		5	Clamp	Fascetta	Abrazadera	Bride	Schelle
	56	1438 755 M1		2	Clamp	Fascetta	Abrazadera	Bride	Schelle
	57	391 074 X1		12	Bolt	Vite	Perno	Vis	Schraube
	58	391 130 X1		12	Lockwasher	Rosetta elastica	Arandela de bloqueo	Rondelle grower	Federring
	59	1440 272 X1		12	Washer-flat	Rondella piana	Arandela llana	Rondelle	Scheibe
	60	1454 899 M1			Cap	Cappellotto	Capuchón	Protecteur	Schutzkappe
	61	1438 208 M1			Cap	Cappellotto	Capuchón	Protecteur	Schutzkappe
	62	1438 209 M1			Cap	Cappellotto	Capuchón	Protecteur	Schutzkappe
	63	339 177 X1		2	Bolt	Vite	Perno	Vis	Schraube
	64	391 130 X1		2	Lockwasher	Rosetta elastica	Arandela de bloqueo	Rondelle grower	Federring
	65	1440 272 X1		2	Washer flat	Rondella piana	Arandela llana	Rondelle	Scheibe

Note	Ref.	MF numbers	Perkins N°	Q.ty	Description	Denominazione	Descripcion	Désignation	Benennung
	70	1438 782 M92			Kit, terminals, lights and fuses	Gruppo terminali, luci e fusibili	Juego de terminales, luces y fusibles	Jeu extremités ampoules et fusibles	Satzsteckverbinder Glühlampen und Sicherungen
C	70	1435 926 M92			Kit, terminals, lights and fuses	Gruppo terminali, luci e fusibili	Juego de terminales, luces y fusibles	Jeu extremités ampoules et fusibles	Satzsteckverbinder Glühlampen und Sicherungen

Note: A. See components plate 79 - B. See also plate 74 - C. Item used for French market only - D. For North America market see plate 276 A - E. Item used for German Market only.
A. Vedere componenti a tav. 79 - B. Ved. anche tav. 74 - C. Rif. usato solo per il mercato francese - D. Per il mercato Nord Americano ved. tav. 276A. E. Rif. usato solo per il mercato tedesco.
A. Ver components en lámina 79 - B. Ver también lámina 74 - C. Pieza usada sólo para el mercado francés - D. Para el mercado Norte América ver lámina 276 A - E. Pieza usala solo para el mercato alemán.
A. Voir details planche 79 - B. Voir aussi planche 74 - C. Equipement optio nel lampes jaunes - D. Pour le marché North Americain voir planche 276 A. E. Item employé seulement pour le marché allemand.
A. Einzelteile siehe Tafel 79 - B. Siehe auch Tafel 74 - C. Nur für Frankreich benützt - D. Für den Nordamerikanischen Markt siehe Tafel 276 A - E. Pos. nur für Deutschland benützt.

ELECTRICAL WIRING

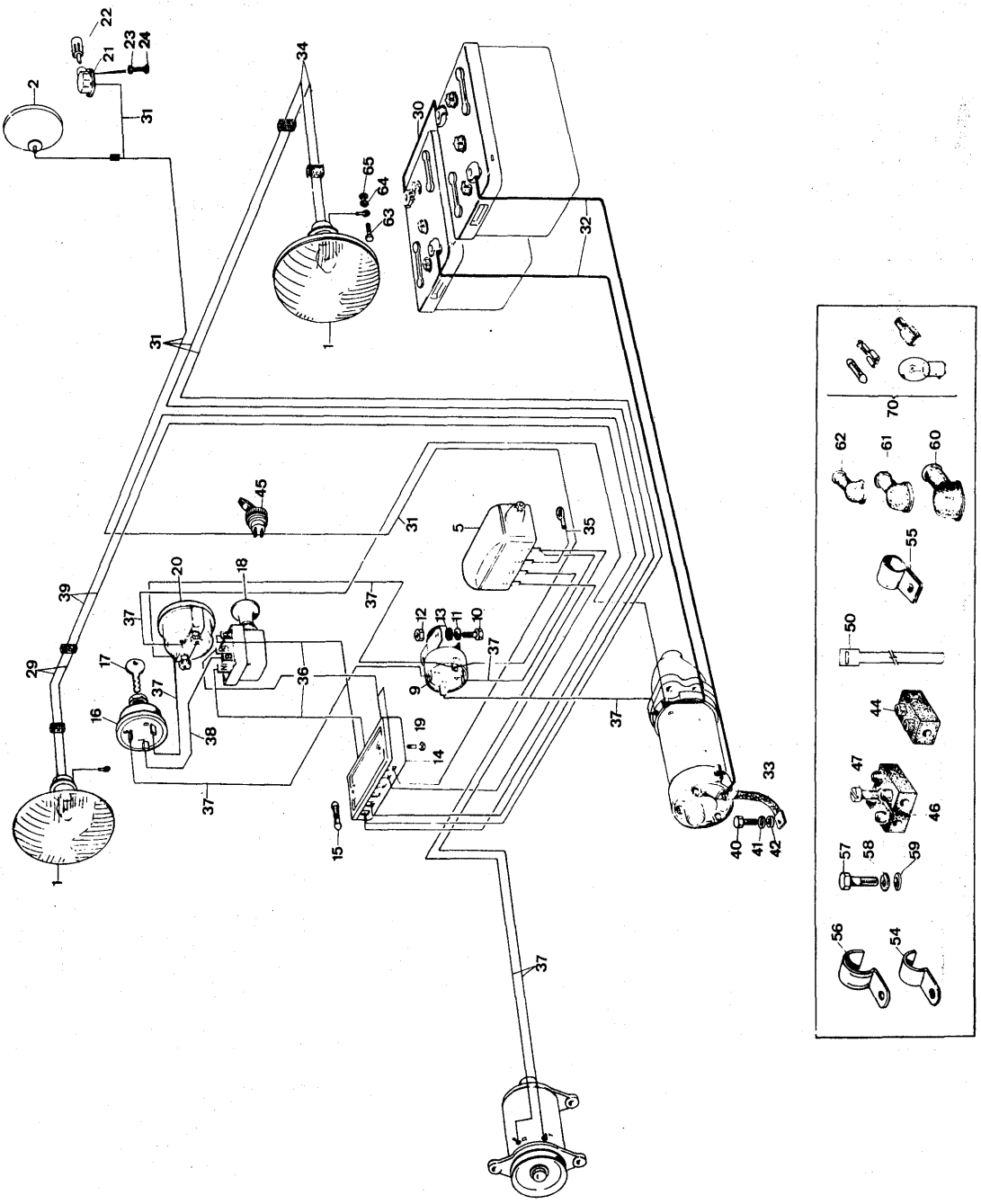

Note	Ref.	MF numbers	Perkins N°	Q.ty	Description	Denominazione	Descripcion	Désignation	Benennung
D									
A	1	1453 826 M91		2	Light front	Faro ant.	Faro delantero	Phare avant	Scheinwerfer
A	2	1454 028 M91		1	Light rear	Faro post.	Faro trasero	Phare arriére	Arbeitscheinwerfer
	5	899 069 M1	2872635	1	Regulator	Regolatore	Regulador	Regulateur	Regler
	9	1853 185 M91	2848209	1	Relay	Relay	Interruptor de rele' de arranque	Contacteur relai demarreur	Magnetschalter
	10	391 883 X1		2	Bolt	Vite	Perno	Vis	Schraube
	11	390 469 X1		2	Washer flat	Rondella piana	Arandela llana	Rondelle	Scheibe
	12	1441 494 X1		2	Nut	Dado	Tuerca	Ecrou	Mutter
	13	980 531 M1		2	Grommet	Gommino	Virola	Passefil	Tülle
	14	1493 237 M91		1	Fuse-box (c/w ref. 15)	Scatola fusibili (comp. rif. 15)	Caja de fusibles (incl. pieza 15)	Boitier fusibles (comp. item 15)	Sicherungsdose (einschl. Pos. 15)
	15	973 561 M3		6	Fuse	Fusibile	Fusibles	Fusible	Sicherungs
B	16	1400 187 M91		1	Switch lights (c/w ref. 17)	Interruttore luci (comp. rif. 17)	Interruptor (incl. pieza 17)	Contacteur (comp. item 17)	Zündlichtschalter (eischl. Pos. 17)
	17	180 292 M1		1	Key	Chiave	Llave	Clé	Zündschlüssel
B	18	722 208 M91		1	Switch	Interruttore	Interruptor	Contacteur	Anlassschalter
	19	391 294 X1		6	Bolt	Vite	Perno	Vis	Schraube
B	20	180 107 M91		1	Ammeter	Amperometro	Amperimetro	Amperemétre	Amperemeter
	21	973 555 M91		1	Plug socket	Presa di corrente	Enchufe	Doville à fiche	Steckdose
	22	980 651 M91		1	Electrical plug	Spina per presa	Clavija electrica	Fiche eletrique	Stecker
	23	339 112 X1		2	Bolt	Vite	Perno	Vis	Schraube
	24	1440 311 X1		2	Lockwasher	Rosetta elastica	Arandela de bloqueo	Rondelle grower	Federring
	29	2707 555 M91		1	Cable	Cavo	Cable	Cable	Kabel
	30	2705 402 M91		1	Cable	Cavo	Cable	Cable	Kabel
	31	2707 635 M91		1	Cable	Cavo	Cable	Cable	Kabel
	32	2705 401 M91		1	Cable	Cavo	Cable	Cable	Kabel
	33	1438 980 M91		1	Cable	Cavo	Cable	Cable	Kabel
	34	2707 552 M91		1	Cable	Cavo	Cable	Cable	
	35	2705 403 M91		1	Cable	Cavo	Cable	Cable	Kabel
	36	2707 559 M91		1	Cable	Cavo	Cable	Cable	Kabel
	37	2707 546 M91		1	Cable	Cavo	Cable	Cable	Kabel
	38	2705 404 M91		1	Cable	Cavo	Cable	Cable	Kabel
	39	2707 549 M91		1	Cable	Cavo	Cable	Cable	Kabel
	40	391 861 X1		1	Bolt	Vite	Perno	Vis	Schraube

ELECTRICAL WIRING

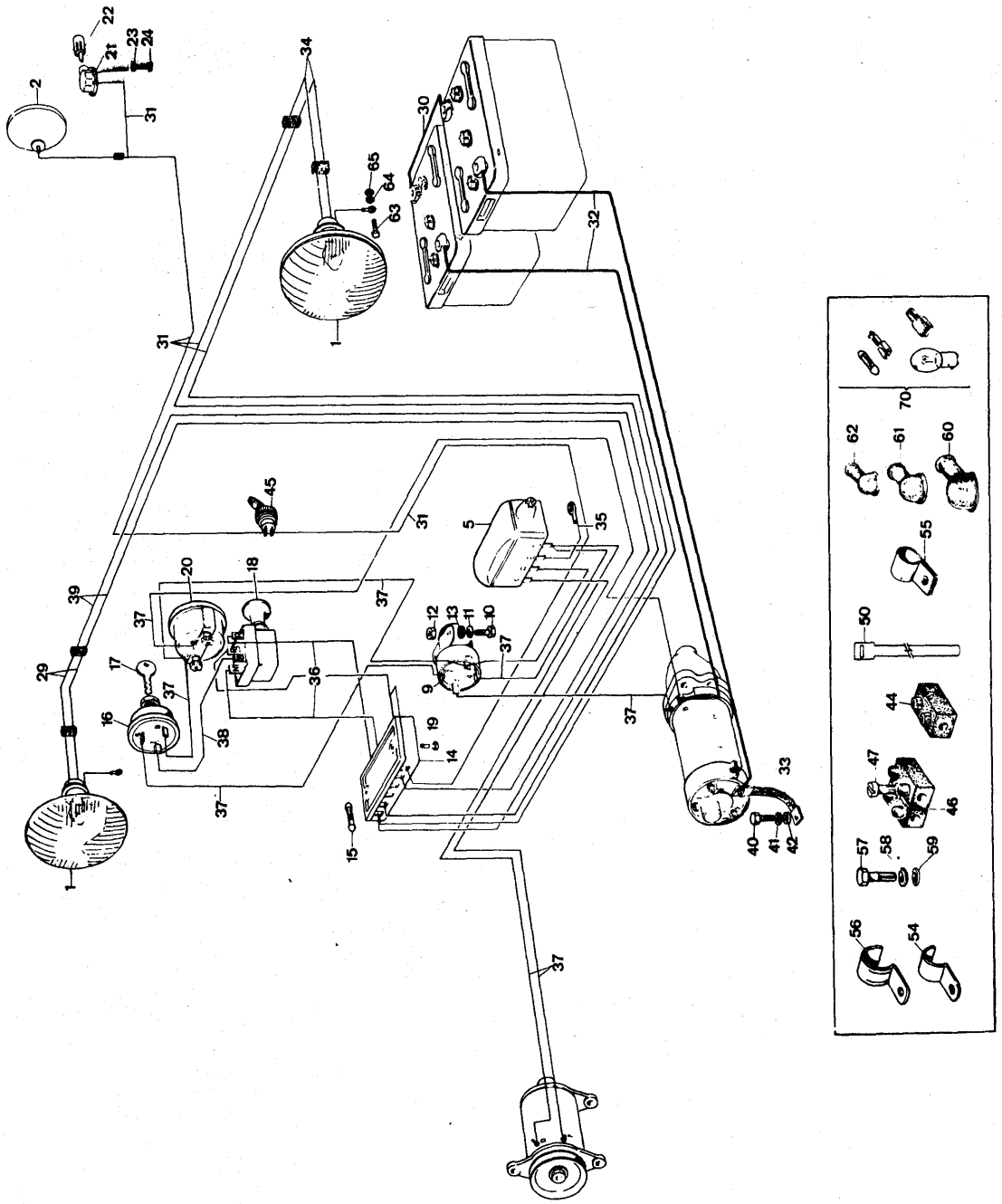

Note	Ref.	MF numbers	Perkins N°	Q.ty	Description	Denominazione	Descripcion	Désignation	Benennung
	41	1440 314 X1		1	Lockwasher	Rosetta elastica	Arandela de bloqueo	Rondelle grower	Federring
	42	1440 274 X1		1	Washer-flat	Rondella piana	Arandela llana	Rondelle	Scheibe
	44	1437 454 M91		1	Terminal board	Morsettiera	Borne de terminales	Bloc borne	Kabel verbinder
	45	1438 312 M91		1	Switch	Interruttore	Interruptor	Interrupteur	Schalter
	46	1437 453 M91		4	Terminal board	Morsettiera	Borne de terminales	Bloc borne	Kabel verbinder
	47	1441 492 X1		2	Bolt	Vite	Perno	Vis	Schraube
	50	1438 349 M1		10	Clamp	Fascetta	Abrazadera	Bride	Schelle
	54	1846 293 M1		10	Clamp	Fascetta	Abrazadera	Bride	Schelle
	55	1438 348 M1		5	Clamp	Fascetta	Abrazadera	Bride	Schelle
	56	1438 755 M1		2	Clamp	Fascetta	Abrazadera	Bride	Schelle
	57	391 074 X1		12	Bolt	Vite	Perno	Vis	Schraube
	58	391 130 X1		12	Lockwasher	Rosetta elastica	Arandela de bloqueo	Rondelle grower	Federring
	59	1440 272 X1		12	Washer-flat	Rondella piana	Arandela llana	Rondelle	Scheibe
	60	1454 899 M1			Cap	Cappellotto	Capuchón	Protecteur	Schutzkappe
	61	1438 208 M1			Cap	Cappellotto	Capuchón	Protecteur	Schutzkappe
	62	1438 209 M1			Cap	Cappellotto	Capuchón	Protecteur	Schutzkappe
	63	339 177 X1		2	Bolt	Vite	Perno	Vis	Schraube
	64	391 130 X1		2	Lockwasher	Rosetta elastica	Arandela de bloqueo	Rondelle grower	Federring
	65	1440 272 X1		2	Washer-flat	Rondella piana	Arandela llana	Rondelle	Scheibe
	70	1438 782 M92			Kit, terminals, lights and fuses	Gruppo terminali, luci e fusibili	Juego de terminales luces y fusibles	Jeu extremitès, ampoules et fusibles	Satz steckverbinder Glühlampen und Sicherungen
C	70	1435 926 M92			Kit, terminals, lights and fuses	Gruppo terminali, luci e fusibili	Juego de terminales, luces y fusibles	Jeu extremitès, ampoules et fusibles	Satz steckverbinder Glühlampen und Sicherungen

Note: A. See components plate 79 - B. See also plate 74 - C. Item used for French market only - D. Plate used for North America market only.
A. Vedere componenti a tav 79 - B. Ved. anche a tav. 74 - C. Rif. usato solo per il mercato francese. D. Tavola usata solo per il mercato N. Americano.
A. Ver componentes en lámina 79 - B. Ver también lámina 74 - C. Pieza usada sólo para el mercado francés - D.Lámina usada solo para el mercado Norte América.
A. Voir details planche 79 - B. Voir aussi planche 74 - C. Equipement optionel lampes jaunes - D. Planche employé seulement pour marché Nord Americain.
A. Einzelteile siehe Tafel 79 - B. Siehe auch Tafel 74 - C. Nur für Frankreich benützt - D. Tefel nur für Nordamericanischen Markt benützt.

ELECTRICAL WIRING

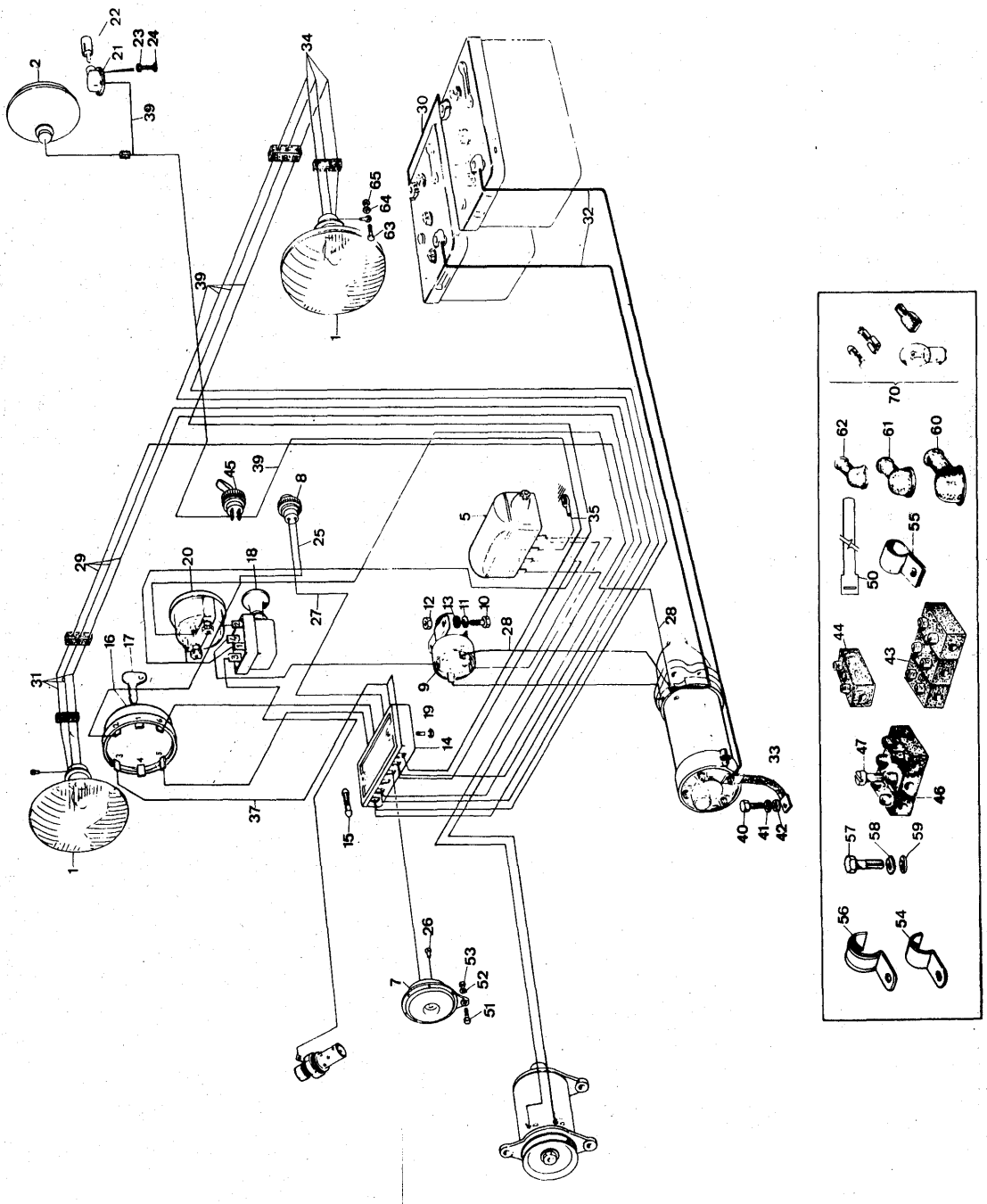

Note	Ref.	MF numbers	Perkins N°	Q.ty	Description	Denominazione	Descripcion	Désignation	Benennung
D									
A	1	1453 826 M91		2	Light front	Faro ant.	Faro delantero	Phare avant	Scheinwerfer
A	2	1454 028 M91		1	Light rear	Faro post.	Faro trasero	Phare arrière	Arbeitscheinwerfer
	5	899 069 M1	2872635	1	Regulator	Regolatore	Regulador	Regulateur	Regler
E	7	981 387 M1		1	Claxon	Claxon	Bocina	Klaxon	Signalhorn
E	8	981 388 M1		1	Horn	Pulsante	Pulsador de bocina	Bouton klaxon	Signalschalter
	9	1853 185 M91	2848209	1	Relay	Relay	Interrupotr de relè de arranque	Contacteur relai de-marreur	Magnet schalter
	10	391 883 X1		2	Bolt	Vite	Perno	Vis	Schraube
	11	390 469 X1		2	Washer-flat	Rodella piana	Arandela llana	Rondelle	Scheibe
	12	1441 494 X1		2	Nut	Dado	Tuerca	Ecrou	Mutter
	13	980 531 M1		2	Grommet	Gommino	Virola	Passefil	Tülle
	14	1493 237 M91		1	Fuse-box (c/w ref. 15)	Scatola fusibili (comp. rif. 15)	Caja de fusibles (incl. pieza 15)	Boitier fusibles (comp. item 15)	Sicherungsdose (einschl. Pos. 15)
	15	973 561 M3		6	Fuse	Fusibile	Fusibles	Fusible	Sicherungs
F	16	884 292 M91		1	Switch	Interruttore	Interruptor	Contacteur	Zündlichtschalter
	17	1428 031 M1		1	Key	Chiave	Llave	Clé	Zündschlüssel
F	18	1446 116 M91		1	Switch	Interruttore	Interruptor	Contacteur	Anlassschalter
	19	391 294 X1		6	Bolt	Vite	Perno	Vis	Schraube
B	20	180 107 M91		1	Ammeter	Amperometro	Amperimetro	Amperemétre	Amperemetcr
	21	973 555 M91		1	Plug socket	Presa di corrente	Enchufe	Douille à fiche	Steckdose
	22	980 651 M91		1	Electrical plug	Spina per presa	Clavija eléctrica	Fiche eletrique	Stecker
	23	339 112 X1		2	Bolt	Vite	Perno	Vis	Schraube
	24	1440 311 X1		2	Lockwasher	Rosetta elastica	Arandela de bloqueo	Rondelle grower	Federring
E	25	2707 242 M91		1	Cable	Cavo	Cable	Cable	Kabel
E	26	1438 805 M91		1	Cable	Cavo	Cable	Cable	Kabel
E	27	2707 639 M91		1	Cable	Cavo	Cable	Cable	Kabel
F	28	2709 872 M91		1	Cable	Cavo	Cable	Cable	Kabel
	29	2707 521 M91		1	Cable R.H.	Cavo ds.	Cable der.	Cable dr.	Kabel rechts
	30	2705 402 M91		1	Cable	Cavo	Cable	Cable	Kabel
	31	2707 526 M91		1	Cable	Cavo	Cable	Cable	Kabel
	32	2705 401 M91		1	Cable	Cavo	Cable	Cable	Kabel
	33	1438 980 M91		1	Cable	Cavo	Cable	Cable	Kabel
	34	2707 541 M91		1	Cable	Cavo	Cable	Cable	Kabel
	35	2705 403 M91		1	Cable	Cavo	Cable	Cable	Kabel
F	37	2709 873 M91		1	Cable	Cavo	Cable	Cable	Kabel
	39	2707 544 M91		1	Cable L.H.	Cavo sn.	Cable izq.	Cable gauche	Kabel links
	40	391 861 X1		1	Bolt	Vite	Perno	Vis	Schraube
	41	1440 314 X1		1	Lockwasher	Rosetta elastica	Arandela de bloqueo	Rondelle grower	Federring
	42	1440 274 X1		1	Washer-flat	Rondella piana	Arandela llana	Rondelle	Scheibe

ELECTRICAL WIRING

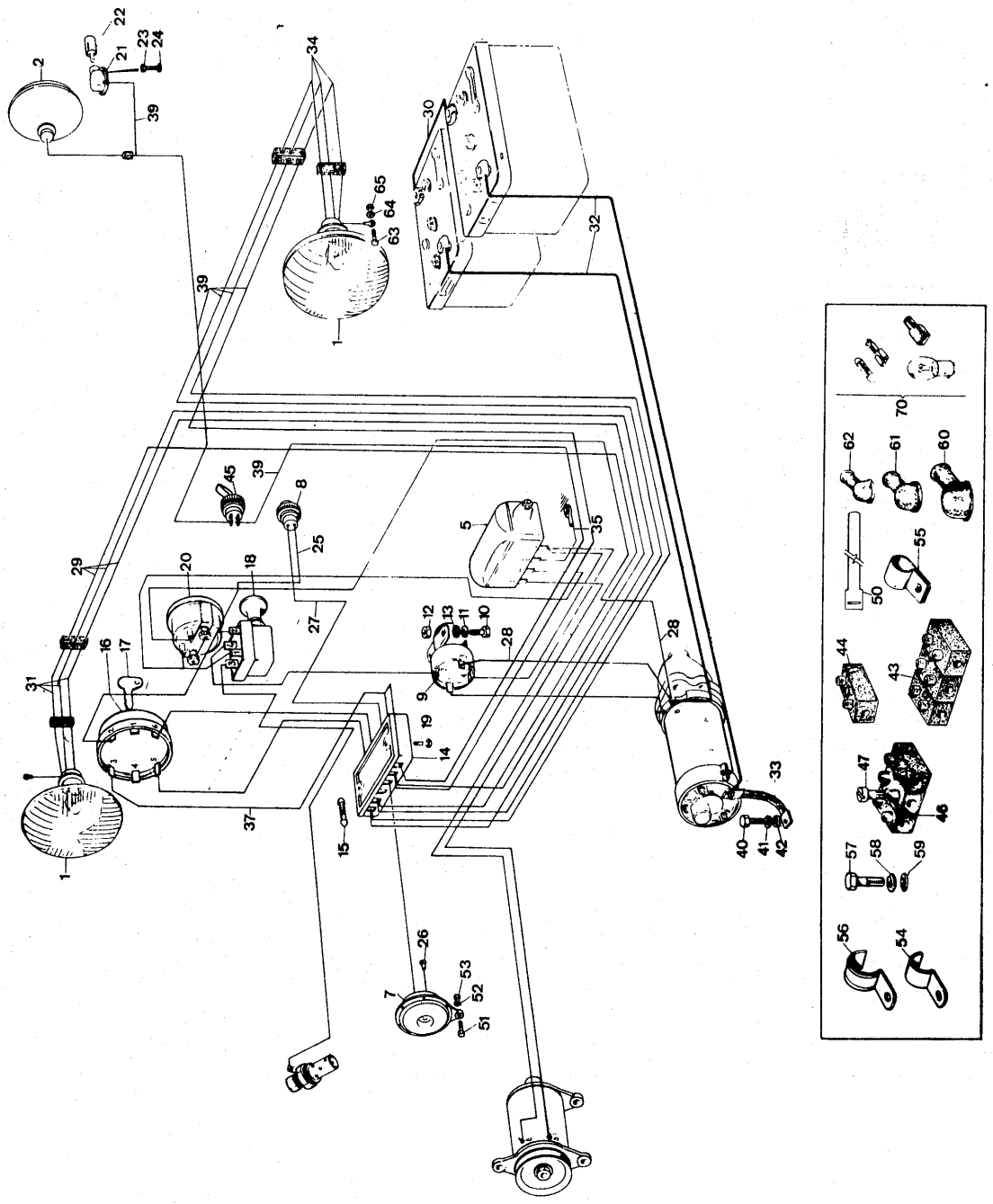

Note	Ref.	MF numbers	Perkins N°	Q.ty	Description	Denominazione	Descripcion	Désignation	Benennung
	43	1493 238 M91		2	Termial board	Morsettiera	Borne de terminales	Bloc borne	Kabel verbinder
	44	1437 454 M91		1	Terminal board	Morsettiera	Borne de terminales	Bloc borne	Kabel verbinder
	45	1438 312 M91		1	Switch	Interruttore	Interruptor	Interrupteur	Schalter
	46	2707 827 M91		2	Terminal board	Morsettiera	Borne de terminales	Bloc borne	Kabel verbinder
	47	1441 492 X1		2	Bolt	Vite	Perno	Vis	Schraube
	50	1438 349 M1		10	Clamp	Fascetta	Abrazadera	Bride	Schelle
E	51	390 739 X1		1	Bolt	Vite	Perno	Vis	Schraube
E	52	1440 313 X1		1	Lockwasher	Rosetta elastica	Arandela de bloqueo	Rondelle grower	Federring
E	53	339 169 X1		1	Nut	Dado	Tuerca	Ecrou	Mutter
	54	1846 293 M1		10	Clamp	Fascetta	Abrazadera	Bride	Schelle
	55	1438 348 M1		5	Clamp	Fascetta	Abrazadera	Bride	Schelle
	56	1438 755 M1		2	Clamp	Fascetta	Abrazadera	Bride	Schelle
	57	391 074 X1		12	Bolt	Vite	Perno	Vis	Schraube
	58	391 130 X1		12	Lockwasher	Rosetta elastica	Arandela de bloqueo	Rondelle grower	Federring
	59	1440 272 X1		12	Washer-flat	Rondella piana	Arandela llana	Rondelle	Scheibe
	60	1454 899 M1			Cap	Cappellotto	Capuchón	Protecteur	Schutzkappe
	61	1438 208 M1			Cap	Cappellotto	Capuchón	Protecteur	Schutzkappe
	62	1438 209 M1			Cap	Cappellotto	Capuchón	Protecteur	Schutzkappe
	63	339 177 X1		2	Bolt	Vite	Perno	Vis	Schraube
	64	391 130 X1		2	Lockwasher	Rosetta elastica	Arandela de bloqueo	Rondelle grower	Federring
	65	1440 272 X1		2	Washer-flat	Rondella piana	Arandela llana	Rondelle	Scheibe
	70	1438 782 M92			Kit, terminals, lights and fuses	Gruppo terminali, luci e fusibili	Juego de terminales, luce y fusibles	Jeu extremité, ampoules et fusibles	Satz steckverbinder, Glühlampen und sicherungen
C	70	1435 926 M92			Kit, terminals, lights ad fuses	Gruppo terminali, luci e fusibili	Juego de terminales, luces y fusibles	Jeu extremité, ampoules et fusibles	Satz steckverbinder, Glühlampen und sicherungen

Note: **A** See components plate 79. **B** See also plate 74. **C** Item used for French market only. **D** For North America market see plate 276 A. **E** Item used for German market only. **F** Plate used from serial 1060200048 (R 3200).
A Ved. componenti a tavola 79. **B** Ved. anche a tav. 74. **C** Rif. usato solo per il mercato francese. **D** Per il mercato Nord Americano vedere tavola 276 A. **E** Rif. usato solo per il mercato tedesco. **F** Tavola usata dalla matr. 1060200048.
A Ver components en làmina 79. **B** Ver tambien làmina 74. **C** Pieza usada sólo para el mercado francés. **D** Para el mercado Norte América ver làmina 276 A. **E** Pieza usada sólo para el mercado alemàn. **F** Làmina usada desde la matr. 1060200048.
A Voir details planche 79. **B** Voir aussi planche 74. **C** Equipment optionel lampes jaunes. **D** Pour le marché Nord Americain voir planche 276 A. **E** Item employé seulement pour le marché allemand. **F** Planche employé à partir de la matr. 1060200048.
A Einzelteile siehe Tafel 79. **B** Siehe auch Tafel 74. **C** Nur für Frankreich benützt. **D** Für den Nordamerikanischen markt siehe Tafel 276 A. **E** Pos Nur für Deutschland benützt. **F** Tafel ab Serie Nr. 1060200048 verwende.

ELECTRICAL WIRING

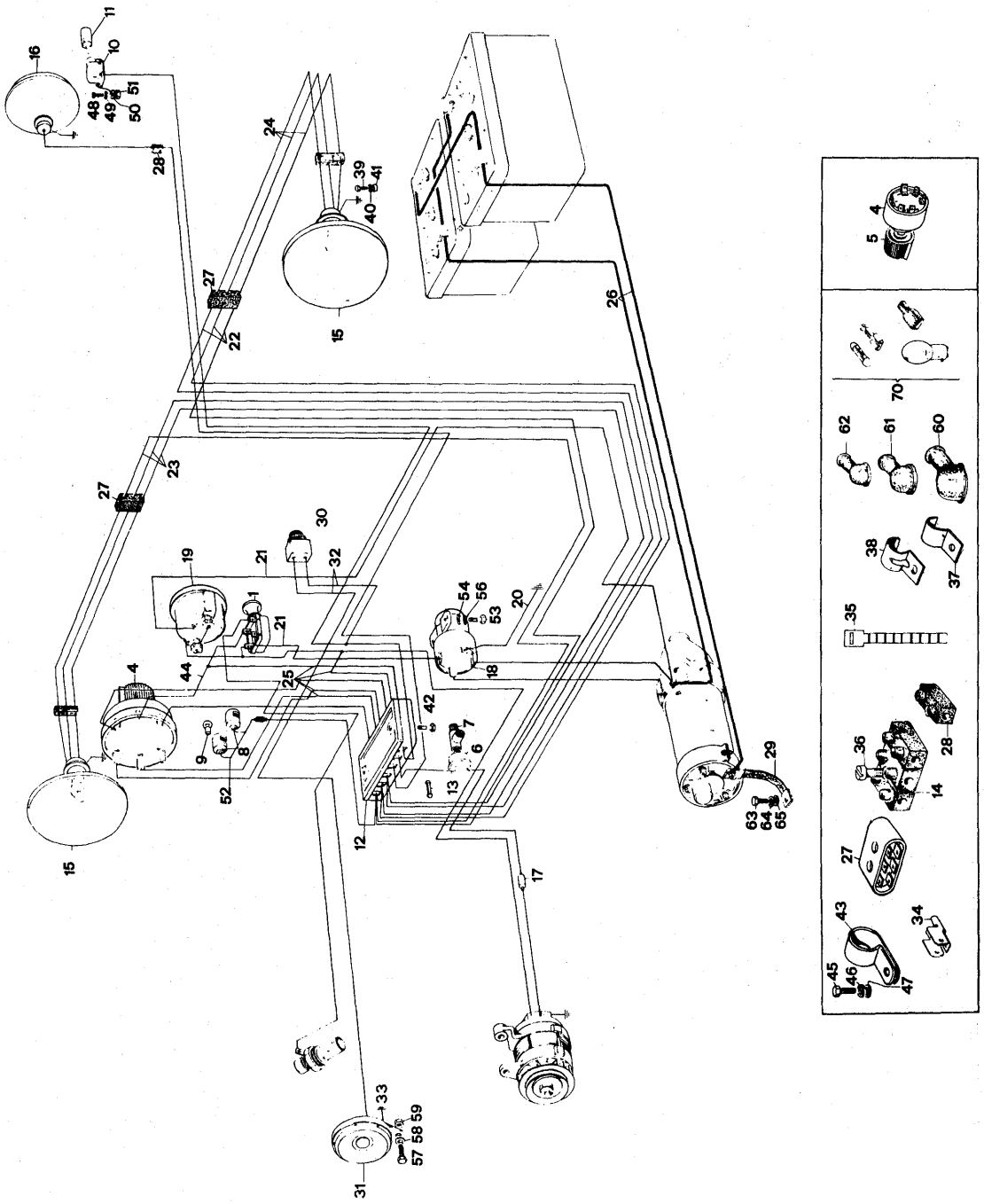

Note	Ref.	MF number	Perkins No	Q.ty	Description	Denominazione	Descripcion	Désignation	Benennung
A									
	1	1446 116 M91	2846121	1	Starter switch	Interruttore avv.	Interruptor	Contacteur	Anlassschalter
	4	884 292 M91		1	Switch light (c/w ref 5)	Quadro distrib. luci (comp. rif. 5)	Interruptor (incl. piez. 5)	Contacteur (comp. item 5)	Anlassschalter (einschl. Pos. 5)
	5	882 284 M1		1	Knob	Pomolo	Perilla	Boule	Kugelknopf
	6	509 682 M91		1	Electrical switch	Interruttore elettrico	Interruptor	Contacteur	Anlassschalter
	7	1432 617 M1		1	Tee union	Raccordo a « T »	Conector	Raccord	Ringstück
	8	2718 966 M91		2	Light	Lampada spia	Bombilla	Amponle	Glühlampe
	9	1420 037 M1		2	Bulb	Lampadina	Bombilla	Amponle	Glühlampe
	10	973 555 M91		1	Plug socket	Presa di corrente	Enchufe	Douille à fiche	Steckdose
	11	980 651 M1		1	Electrical plug	Spina per presa	Clavija elétrica	Fiche eletrique	Stecker
	12	2708 085 M91		1	Fuse box (c/w ref 13)	Scatola fusibili (comp. rif. 13)	Caja de fusibles (incl. piez. 13)	Boitier fusibles (comp item 13)	Sicherüngdose (einschl. Pos. 13)
	13	973 561 M3		6	Fuse	Fusibile	Fusibles	Fusible	Sicherüng
	14	2707 827 M91		1	Terminal board	Morsettiera	Borne de terminales	Bloc borne	Kabelverbinder
B	15	1453 826 M91		2	Light front	Faro ant.	Faro delantero	Phare avant	Scheinwerfer
B	16	1454 028 M91		1	Light rear	Faro post.	Faro trasero	Phare arrière	Arbeitscheinwerfer
	17	2718 394 M91		1	Resistance	Resistenza	Resistancia	Rèsistance	Winderstand
	18	1853 185 M91	2448209	1	Relay	Relay	nterruptor de relè de arrangue	Contacteur relai demarreur	Magnet Schalter
	19	1493 267 M1		1	Ammeter	Amperometro	Amperimetro	Amperemétre	Amperemeter
	20	2716 151 M91		1	Cable	Cavo a massa	Cable	Cable	Kabel
	21	2708 966 M91		1	Cable	Fascio cavi	Cable	Cable	Kabel
	22	2707 521 M91		1	Cable	Cavo	Cable	Cable	Kabel
	23	2708 967 M91		1	Cable	Cavo	Cable	Cable	Kabel
	24	2707 541 M91		2	Cable	Cavo	Cable	Cable	Kabel
	25	2708 968 M91		1	Cable	Cavo	Cable	Cable	Kabel
	26	2716 928 M91		1	Cable	Cavo	Cable	Cable	Kabel
	27	1493 238 M91		2	Terminal board	Morsettiera a 3 vie	Borne de terminales	Bloc borne	Kabel verbinder
	28	1437 454 M91		1	Terminal board	Morsettiera a 1 via	Borne de terminales	Bloc borne	Kabel verbinder
	29	2705 634 M91		1	Cable	Cavo a massa	Cable	Cable	Kabel
C	30	981 388 M1		1	Horn	Pulsante claxon	Pulsador de bocina	Bouton klaxon	Signalschalter
C	31	981 387 M1		1	Claxon	Claxon	Bocina	Klaxon	Signalhorn
C	32	2708 639 M91		1	Cable	Cavo	Cable	Cable	Kabel
C	33	1438 805 M91		1	Cable	Cavo	Cable	Cable	Kabel
	34	2717 412 M1		1	Electrical union	Spina a 3 vie	Clavija elétrica	Fiche eletrique	Stecker
	35	2717 178 M1		10	Clamp	Fascetta	Abrazadera	Bride	Schelle
	36	1441 492 X1		2	Bolt	Vite	Perno	Boulon	Schraube
	37	1846 293 M1		9	Clamp	Fascetta	Abrazadera	Bride	Schelle
	38	1438 755 M1		3	Clamp	Fascetta	Abrazadera	Bride	Schelle
	39	339 177 X1		3	Bolt	Vite	Perno	Boulon	Schraube
	40	391 130 X1		3	Lockwasher	Rosetta elastica	Arandela de bloqueo	Rondelle grower	Federring
	41	1440 272 X1		3	Washer	Rondella	Arandela	Rondelle	Scheibe
	42	391 294 X1		6	Bolt	Vite	Perno	Boulon	Schraube
	43	1438 343 M1		1	Clamp	Fascetta	Abrazadera	Bride	Schelle

ELECTRICAL WIRING

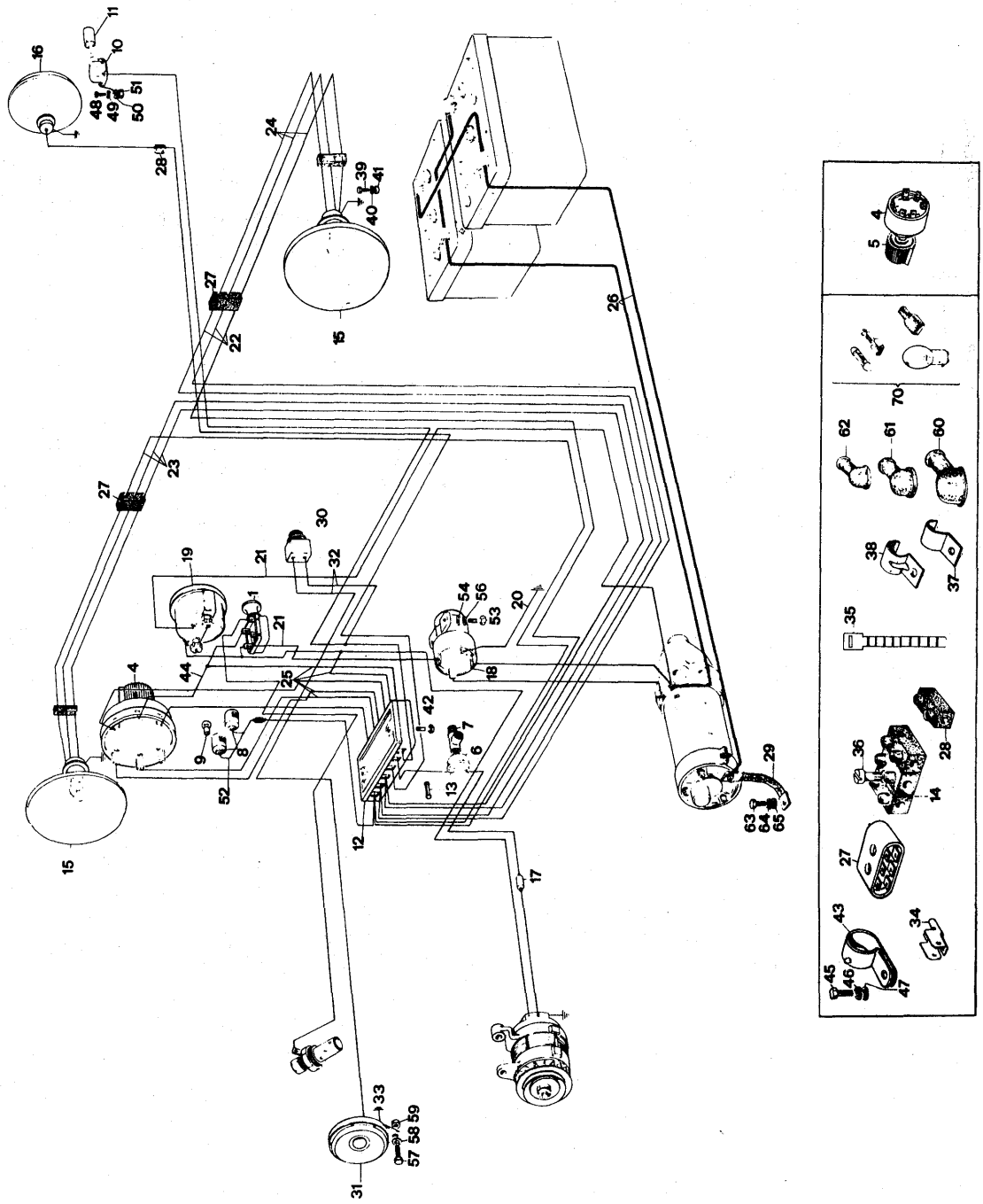

Note	Ref.	MF number	Perkins No	Q.ty	Description	Denominazione	Descripcion	Désignation	Benennung
	44	2716 153 M91		1	Cable	Cavo	Cable	Cable	Kabel
	45	391 074 X1		12	Bolt	Vite	Perno	Boulon	Schraube
	46	391 130 X1		12	Lockwasher	Rosetta elastica	Arandela de bloqueo	Rondelle grower	Federring
	47	1440 272 X1		12	Washer	Rondella	Arandela	Rondelle	Scheibe
	48	339 665 X1		2	Bolt	Vite	Perno	Boulon	Schraube
	49	1440 311 X1		2	Lockwasher	Rosetta elastica	Arandela de bloqueo	Rondelle grower	Federring
	50	390 468 X1		2	Washer	Rondella	Arandela	Rondelle	Scheibe
	51	1440 083 X1		2	Nut	Dado	Tuerca	Ecrou	Mutter
	52	2718 973 M91		1	Cable	Cavo	Cable	Cable	Kabel
	53	391 294 X1		2	Bolt	Vite	Perno	Boulon	Schraube
	54	390 469 X1		2	Lockwasher	Rondella elastica	Arandela de bloqueo	Rondelle grower	Federring
	56	980 531 M1		2	Damper	Ammortizzatore	Amortiguador	Amortisseur	Dampfer
C	57	390 739 X1		1	Bolt	Vite	Perno	Boulon	Schraube
C	58	1440 313 X1		1	Lockwasher	Rosetta elastica	Arandela de bloqueo	Rondelle grower	Federring
C	59	339 169 X1		1	Nut	Dado	Tuerca	Ecrou	Mutter
	60	1454 899 M1			Cap	Cappuccio	Capuchón	Protecteur	Schutzkappe
	61	1438 208 M1			Cap	Cappuccio	Capuchón	Protecteur	Schutzkappe
	62	1438 209 M1			Cap	Cappuccio	Capuchón	Protecteur	Schutzkappe
	63	391 861 X1		1	Bolt	Vite	Perno	Boulon	Schraube
	64	1440 314 X1		1	Lockwasher	Rosetta elastica	Arandela de bloqueo	Rondelle grower	Federring
	65	1440 274 X1		1	Washer	Rondella	Arandela	Rondelle	Scheibe
	70	1438 782 M92			Kit terminals, lights and fuses	Gruppo terminale luci e fusibili	Juego de terminales luce y fusibles	Jeu extremité ampoules et fusibles	Satz Steckverbinder Glühlampen und Sicherungen
D	70	1435 926 M92			Kit terminals, lights and fuses	Gruppo terminale luci e fusibili	Juego de terminales luce y fusibles	Jeu extremité ampoules et fusibles	Satz Steckverbinder Glühlampen und Sicherungen

Note: **A** Plate used from serial 268, for machines for North America market see plate 276 D (R 3685). **B** See components on plate 79. **C** Item used for German market only. **D** Item used for french market only.

A Tavola usata dalla matricola 268, per le macchine destinate al mercato nord America vedere tavola 276 D. **B** Vedere componenti a tav. 79. **C** Rif. usato solo per il mercato tedesco. **D** Rif. usato solo per il mercato francese.

A Lámina usada desde la matr. 268; para el mercado Nord americano ver lámina 276 D. **B** Ver componentes lámina 79. **C** Pieza usada solo para el mercado alemàn. **D** Pieza usada solo para el mercado francès.

A Planche employée à partir de la matr. 268; pour le marché du Nord amerique voir planche 276 D. **B** Voir details planche 79. **C** Item employé seulement pour le marché allemand. **D** Equipement optionel lampes jaunes.

A Tafel ab Serie 268 verwende; für Nordamerikanischen Markt siehe Tafel 276 D. **B** Einzelteile siehe Tafel 79. **C** Pos. nur für Deutschland Markt verwende. **D** Pos. nur für Frankreich Markt verwende.

ELECTRICAL WIRING

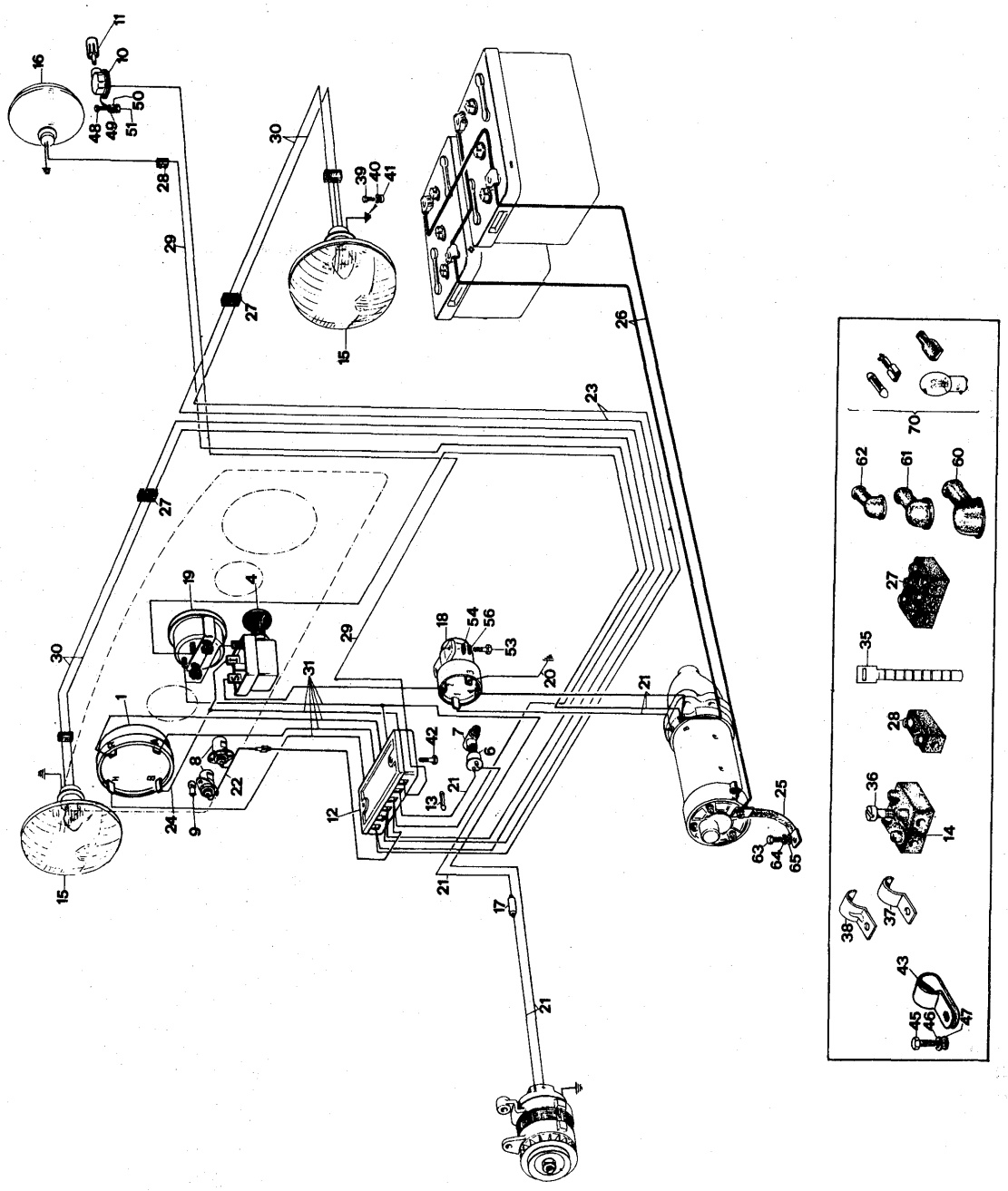

Note	Ref.	MF number	Perkins No	Q.ty	Description	Denominazione	Descripcion	Désignation	Benennung
A									
	1	722 208 M91		1	Starter switch	Interruttore avv.	Interruptor	Contacteur	Anlasschalter
	4	1400 187 M91		1	Light switch	Interruttore luci	Interruptor	Contacteur	Schalter
	6	509 682 M91		1	Pressure switch	Interruttore di press.	Interruptor	Contacteur	Schalter
	7	1432 617 M1		1	Union tee	Raccordo « T »	Conector	Raccord	Ringstück
	8	2718 966 M91		2	Light	Lampadina	Bombilla	Ampoule	Glühlampe
	9	1420 037 M1		2	Bulb	Lampada	Bombilla	Ampoule	Glühlampe
	10	973 555 M91		1	Plug soket	Presa di corrente	Enchufe	Douille a fiche	Steckdose
	11	980 651 M1		1	Electrical	Spina presa di corr.	Clavija eléctrica	Fiche eletrique	Stecker
	12	2708 085 M91		1	Fuse box (c/w ref 13)	Scatola fusibili (comp. rif. 13)	Caja de fusibles (incl. piezas 13)	Boitier fusibles (comp. item 13)	Sicherungsdose (einschl. Pos. 13)
	13	973 561 M3		6	Fuse	Fusibile	Fusibles	Fusible	Sicherungs
	14	1437 453 M91		1	Terminal board	Morsettiera 3 vie	Borne de terminales	Bloc borne	Kabel verbinder
B	15	1453 826 M91		2	Light front	Faro ant.	Faro delantero	Phare avant	Scheinwerfer
B	16	1454 028 M91		1	Light rear	Faro post.	Faro trasero	Phare arrière	Arbeitscheinwerfer
	17	2718 394 M91		1	Resistance	Resistenza	Resistencia	Rèsistance	Winderstand
	18	1853 185 M91	2448209	1	Relay	Relay	Interruptor de relé	Contacteur relai	Magnetschalter
	19	1493 267 M1		1	Ammeter	Amperometro	Amperimetro	Amperemétre	Amperemeter
	20	2716 151 M91		1	Cable	Cavo	Cable	Cable	Kabel
	21	2708 970 M91		1	Cable	Cavo	Cable	Cable	Kabel
	22	2718 973 M91		1	Cable	Cavo	Cable	Cable	Kabel
	23	2708 973 M91		1	Cable	Cavo	Cable	Cable	Kabel
	24	2705 404 M91		1	Cable	Cavo	Cable	Cable	Kabel
	25	2705 634 M91		1	Band	Treccia	Cable	Cable	Kabel
	26	2716 928 M91		1	Cable	Cavo	Cable	Cable	Kabel
	27	1493 238 M91		2	Terminal board	Morsettiera a 3 vie	Borne de terminales	Bloc borne	Kabel verbinder
	28	1437 454 M91		2	Terminal board	Morsettiera	Borne de terminales	Bloc borne	Kabel verbinder
	29	2708 971 M91		1	Cable	Cavo	Cable	Cable	Kabel
	30	2717 043 M91		2	Cable	Cavo	Cable	Cable	Kabel
	31	2708 972 M91		1	Cable	Cavo	Cable	Cable	Kabel
	35	2717 178 M1		10	Clamp	Fascetta	Abrazadera	Bride	Schelle
	36	1441 492 X1		2	Bolt	Vite	Perno	Vis	Schraube
	37	1846 293 M1		9	Clamp	Fascetta	Abrazadera	Bride	Schelle
	38	1438 755 M1		3	Clamp	Fascetta	Abrazadera	Bride	Schelle
	39	339 177 X1		3	Bolt	Vite	Perno	Vis	Schraube
	40	391 130 X1		3	Lockwasher	Rosetta elastica	Arandela de bloqueo	Rondelle grower	Federring
	41	1440 272 X1		3	Washer	Rondella	Arandela	Rondelle	Scheibe
	42	391 294 X1		6	Bolt	Vite	Perno	Vis	Schraube

ELECTRICAL WIRING

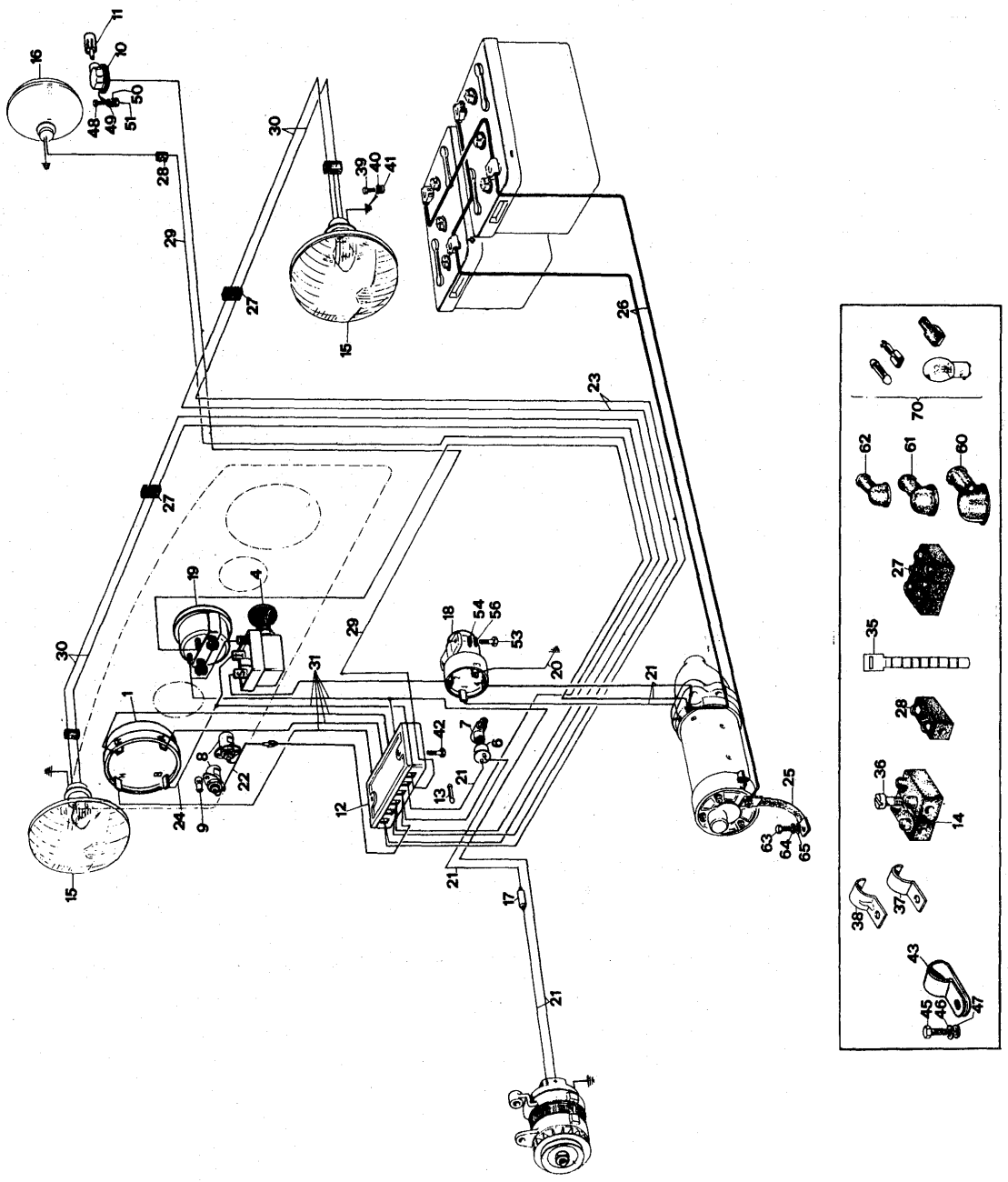

Note	Ref.	MF number	Perkins No	Q.ty	Description	Denominazione	Descripcion	Désignation	Benennung
	43	1438 343 M1		1	Clamp	Fascetta	Abrazadera	Bride	Schelle
	45	391 074 X1		12	Bolt	Vite	Perno	Vis	Schraube
	46	391 130 X1		12	Lockwasher	Rosetta elastica	Arandela de bloqueo	Rondelle grower	Federring
	47	1440 272 X1		12	Washer	Rondella	Arandela	Rondelle	Scheibe
	48	339 665 X1		2	Bolt	Vite	Perno	Vis	Schraube
	49	1441 311 X1		2	Lockwasher	Rosetta elastica	Arandela de bloqueo	Rondelle grower	Federring
	50	339 468 X1		2	Washer	Rondella	Arandela	Rondelle	Scheibe
	51	1440 083 X1		2	Nut	Dado	Tuerca	Ecrou	Mutter
	53	391 294 X1		2	Bolt	Vite	Perno	Vis	Schraube
	54	390 469 X1		2	Washer	Rondella	Arandela	Rondelle	Scheibe
	56	980 531 M1		2	Damper	Ammortizzatore	Amortiguador	Amortisseur	Dampfer
	60	1454 899 M1			Cap	Cappellotto	Capuchón	Protecteur	Schutzkappe
	61	1438 208 M1			Cap	Cappellotto	Capuchón	Protecteur	Schutzkappe
	62	1438 209 M1			Cap	Cappellotto	Capuchón	Protecteur	Schutzkappe
	63	391 861 X1		1	Bolt	Vite	Perno	Vis	Schraube
	64	1440 314 X1		1	Lockwasher	Rosetta elastica	Arandela de bloqueo	Rondelle grower	Federring
	65	1440 274 X1		1	Washer	Rondella	Arandela	Rondelle	Scheibe
	70	1438 782 M92			Kit terminal, light and fuses	Gruppo terminali luci e fusibili	Juego de terminales luces y fusibles	Jeu extremitès, ampoules et fusibles	Satz steckverbinder Glühlampen und Sicherungen

Note: **A** Plate used only for north America market from serial 268 (R 3685). **B** See components on plate 79.
A Tavola usata solo per macchine vendute in nord America a partire dalla matr. 268. **B** Vedere componenti a tav. 79.
A Lámina usada para el mercado Nord americano desde la matr. 268. **B** Ver componentes lámina 79.
A Planche employée pour le marché du Nord amerique à partir de la matr. 268. **B** Voir details planche 79.
A Tafel für Nordamerikanischen Markt ab Serie 268 verwende. **B** Einzelteile siehe Tafel 79.

C FRAME

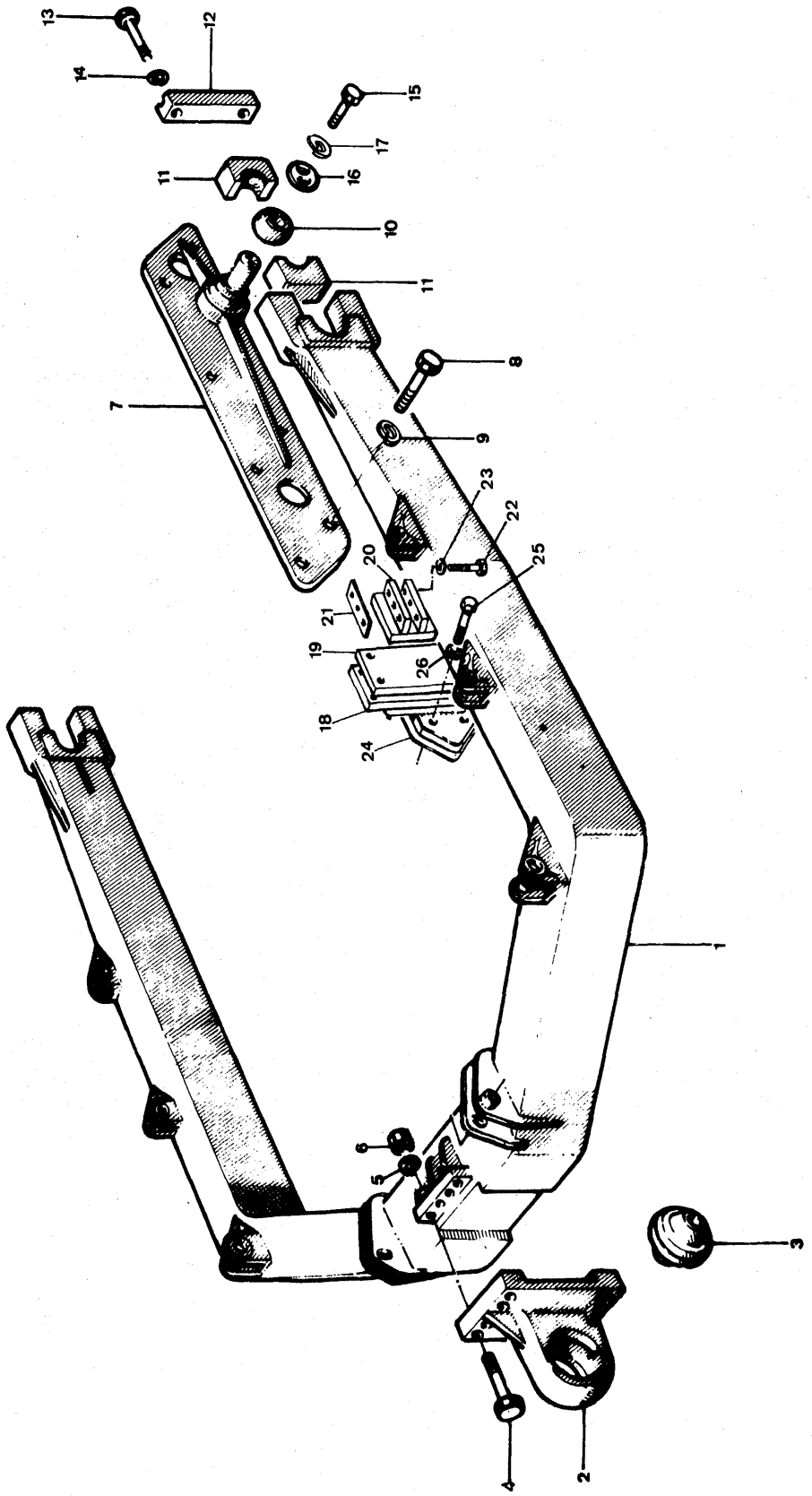

Note	Ref.	MF numbers	Q.ty	Description	Denominazione	Descripcion	Désignation	Benennung
	1	1453 190 M91	1	Frame pushbeam	Arcone	Bastidor C	Bâti	Tragrahmen
	2	982 082 M92	1	Bracket	Supporto	Soporte	Support	Halter
	3	982 083 M1	1	Ball	Sfera	Bola	Bille	Kugel
	4	391 914 X1	8	Bolt	Vite	Perno	Vis	Schraube
	5	1440 318 X1	8	Lockwasher	Rosetta elastica	Arandela de bloqueo	Rondelle grower	Federring
	6	1441 609 X1	8	Nut	Dado	Tuerca	Ecrou	Mutter
	7	1453 219 M91	1	Plate, anchor L.H.	Mozzo ancoraggio sn.	Muñón izq.	Tourillon G.	Tragzapfen links
	7	1453 220 M91	1	Plate, anchor R.H.	Mozzo ancoraggio ds.	Muñón der.	Tourillon D.	Tragzapfen rechts
	8	1442 370 X1	18	Bolt	Vite	Perno	Vis	Schraube
	9	1440 319 X1	18	Lockwasher	Rosetta elastica	Arandela de bloqueo	Rondelle grower	Federring
	10	982 085 M1	2	Ball	Sfera	Bola	Bille	Kugel
	11	982 086 M2	4	Lock	Morsetto	Bloque de tope	Bloc fixation	Lager
	12	982 087 M1	2	Plate	Piastra	Cabezal	Chapeau	Lagerdeckel
	13	1441 604 X1	4	Bolt	Vite	Perno	Vis	Schraube
	14	1440 320 X1	4	Lockwasher	Rosetta elastica	Arandela de bloqueo	Rondelle grower	Federring
	15	339 631 X1	4	Bolt	Vite	Perno	Vis	Schraube
	16	982 088 M1	2	Block	Piastra	Placa	Plaque	Platte
	17	1440 316 X1	4	Lockwasher	Rosetta elastica	Arandela de bloqueo	Rondelle grower	Federring
A	18	1453 143 M91	2	Guide	Guida	Guía	Guide	Führung
A	19	1453 147 M1	2	Plate	Piatto	Placa	Plaque	Platte
A	20	1453 161 M91	2	Guide plate	Piatto di guida	Placa guía	Plaque guide	Führungsplatte
A	21	1843 398 M1		Shim	Spessore	Pieza de espesor	Cale	Einstellblech
A	22	339 270 X1	8	Bolt	Vite	Perno	Vis	Schraube
A	23	391 414 X1	8	Lockwasher	Rosetta elastica	Arandela de bloqueo	Rondelle grower	Federring
A	24	1453 200 M1		Shim	Spessore	Pieza de espesor	Cale	Einstellblech
A	25	391 880 X1	8	Bolt	Vite	Perno	Vis	Schraube
A	26	1440 317 X1	8	Lockwasher	Rosetta elastica	Arandela de bloqueo	Rondelle grower	Federring

Note: **A** Item optional used for shoes 19".
A Rif. a richiesta usato per suole da 19".
A Pieza a pedido usada para zapata da 19".
A Item optionnelle employé pour tuile de 19".
A Pos. auf wunsch nur für Kettenplatte 19" verwende.

MOLD BOARD

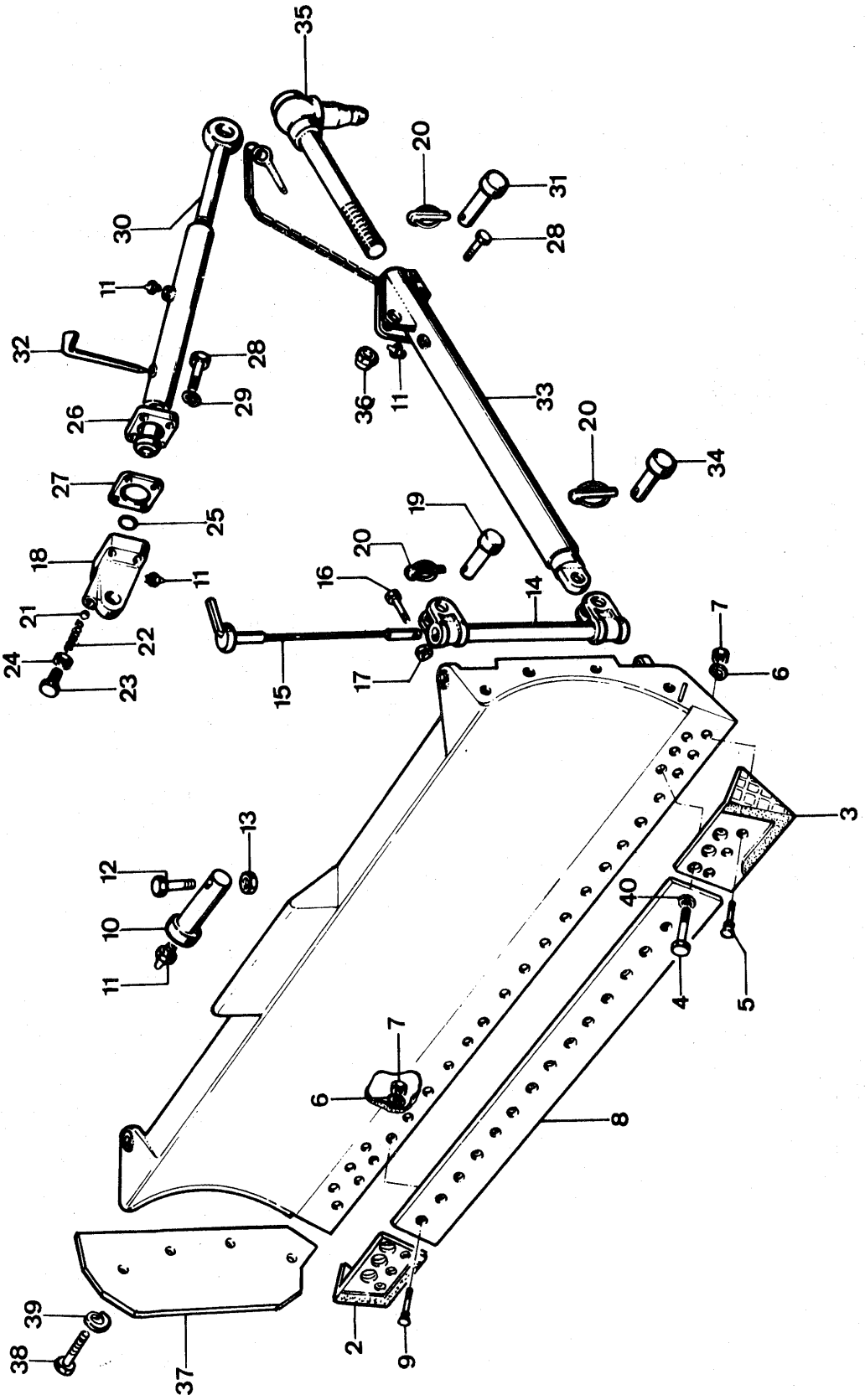
35
20
31
28
30
11
32
28
29
26
36
11
33
20
34
27
25
19
18
11
20
16
14
21
22
24
23
15
17
7
6
3
13
12
10
11
40
4
5
7
6
8
39
38
37
2
9

Note	Ref.	MF numbers	Q.ty	Description	Denominazione	Descripcion	Désignation	Benennung
C		2708 069 M91	1	Mold board (c/w ref. 2 to 9)	Portalama (comp. rif. 2 a 9)	Hoja (incl. piezas 2 a 9)	Lame (comp. items de 2 a 9)	Planierschild (einschl. Pos. 2-9)
B	2	982 289 M2	1	Blade cutter R.H.	Tagliente ds.	Hoja cortante der.	Couteau droit	Schneidkante rechts
C	2	2708 010 M1	1	Blade cutter R.H.	Tagliente ds.	Hoja cortante der.	Couteau droit	Schneidkante rechts
B	3	982 288 M2	1	Blade cutter L.H.	Tagliente sn.	Hoja cortante izq.	Couteau gauche	Schneidkante links
C	3	2708 009 M1	1	Blade cutter L.H.	Tagliente sn.	Hoja cortante izq.	Couteau gauche	Schneidkante links
	4	1846 036 M2	6	Bolt	Vite	Perno	Boulon	Schraube
	5	1441 589 X1	6	Bolt	Vite	Perno	Boulon	Schraube
	6	391 414 X1	21	Lockwasher	Rosetta elastica	Arandela de bloqueo	Rondelle grower	Federring
	7	1846 037 M1	21	Nut	Dado	Tuerca	Ecrou	Mutter
B	8	982 291 M1	1	Blade cutter center	Lama centrale	Hoja cortante, centro	Couteau central	Schneidkante mitte
C	8	2708 008 M1	1	Blade cutter center	Lama centrale	Hoja cortante, centro	Couteau central	Schneidkante mitte
	9	1846 036 M2	15	Bolt	Vite	Perno	Boulon	Schraube
	10	982 292 M2	1	Pin	Perno	Pasador	Axe	Bolzen
	11	339 608 X1	6	Grease fitting	Ingrassatore	Lubricador	Graisseur	Schmiernippel
	12	391 885 X1	1	Bolt	Vite	Perno	Boulon	Schraube
	13	1440 759 X1	1	Nut	Dado	Tuerca	Ecrou	Mutter
	14	982 293 M1	2	Tube	Tubo	Tubo	Tube	Hebelrohr
	15	982 294 M1	2	Pin	Perno	Pasador	Axe	Bolzen
	16	339 556 X1	2	Bolt	Vite	Perno	Boulon	Schraube
	17	1440 758 X1	2	Nut	Dado	Tuerca	Ecrou	Mutter
	18	982 295 M1	2	Pivot head	Testa	Cabezal	Tête	Gastange kopf
	19	982 296 M1	2	Pin	Perno	Pasador	Axe	Bolzen
	20	974 122 M91	6	Pin, linch	Fermaglio	Chaveta-pasador	Goupille	Verstrecker
	21	979 449 M1	2	Ball	Sfera	Bola	Bille	Kugel
	22	982 297 M1	2	Spring	Molla	Resorte	Ressort	Feder
	23	1441 606 X1	2	Bolt	Vite	Perno	Boulon	Schraube
	24	339 592 X1	2	Nut	Dado	Tuerca	Ecrou	Mutter
	25	982 298 M1	2	Plate	Pastiglia	Placa	Plaque	Platte
	26	982 420 M91	2	Arm, upper	Braccio sup.	Brazo superior	Bras supèrieur	Strebe oben
	27	982 299 M1		Shim 1 mm	Spessore 1 mm	Pieza de espesor 1 mm	Cale 1 mm	Einstellblech 1 mm
	28	1441 603 X1	12	Bolt	Vite	Perno	Boulon	Schraube
	29	1440 316 X1	8	Lockwasher	Rosetta elastica	Arandela de bloqueo	Rondelle grower	Federring
	30	982 300 M1	2	Link upper	Tirante sup.	Varilla sup.	Tirant supérieur	Stänge oben
	31	982 301 M1	2	Pin	Perno	Pasador	Axe	Bolzen
	32	978 216 M1	1	Adjusting rod	Asta registrazione	Varilla	Réglage de tirant	Angleichenstange
	33	982 421 M91	2	Arm lower	Braccio inf.	Brazo inferior	Bras inférieur	Strebe unten
	34	982 296 M1	2	Pin	Perno	Pasador	Axe	Bolzen

MOLD BOARD

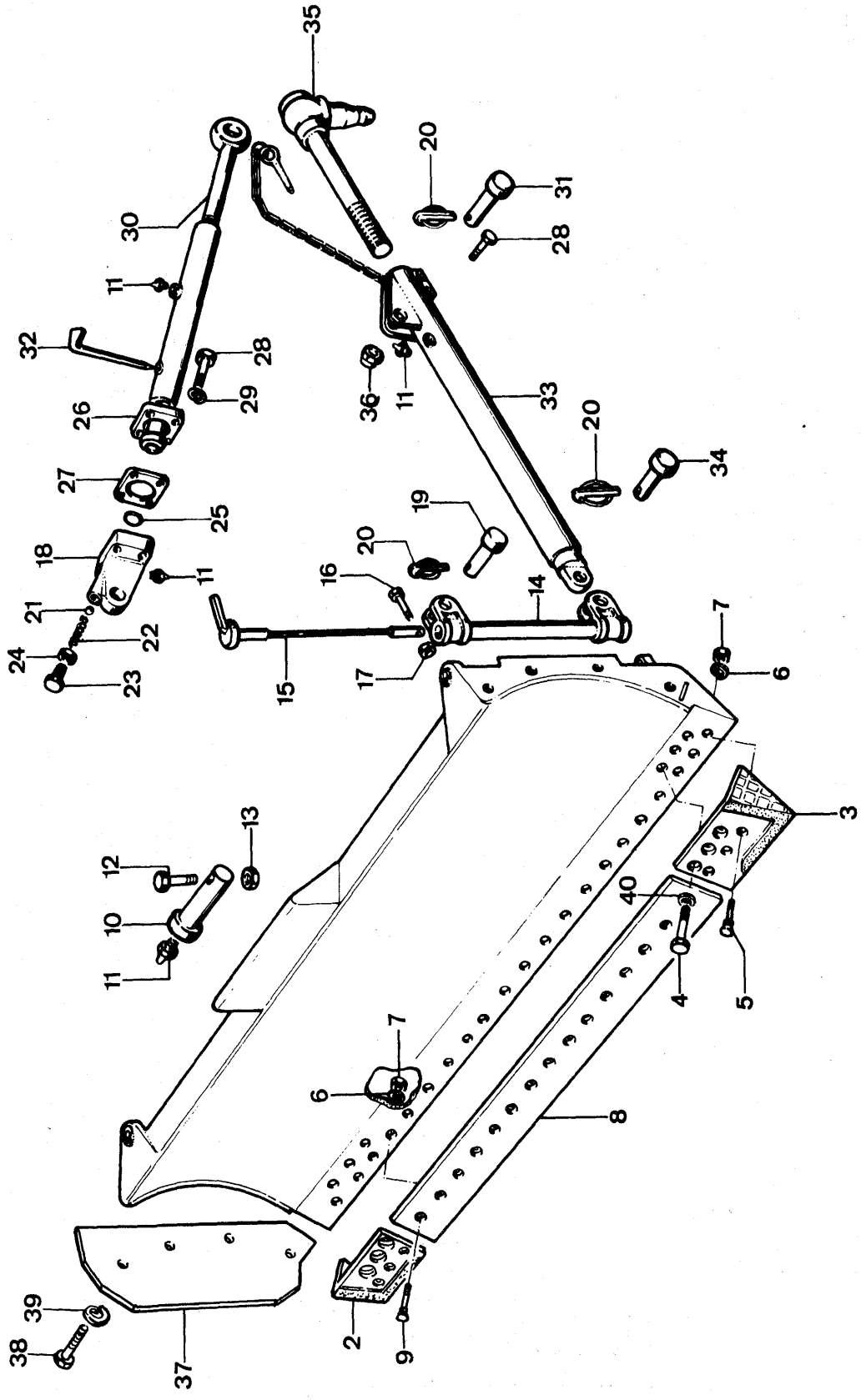
35
20
31
28
30
11
32
28
29
26
36
11
33
20
34
27
19
25
18
20
11
16
14
21
22
24
23
15
17
7
6
3
13
12
10
11
40
4
5
7
6
8
39
38
37
2
9

Note	Ref.	MF numbers	Q.ty	Description	Denominazione	Descripcion	Désignation	Benennung
	35	982 422 M91	2	Rod	Tirante	Varilla	Tirant	Stänge
	36	1441 616 X1	4	Nut	Dado	Tuerca	Ecrou	Mutter
A	37	979 514 M1	2	Adaptor moldboard	Spondina laterale	Hoja lateral	Couteau latéral	Seitenplatte
A	38	1441 590 X1	8	Bolt	Vite	Perno	Boulon	Schraube
A	39	1440 318 X1	8	Lockwasher	Rosetta elastica	Arandela de bloqueo	Rondelle grower	Federring
C	40	391 414 X1	6	Lockwasher	Rosetta elastica	Arandela de bloqueo	Rondelle grower	Federring

Note: **A** Item optional. **B** Item used up to serial 1060200160 (R 3048). **C** Item used from serial 1060200161 (R 3048).
A Part. a richiesta. **B** Rif. usato fino alla matr. 1060200160. **C** Rif. usato dalla matr. 1060200161.
A Pieza a pedido. **B** Pieza usada hasta la matr. 1060200160. **C** Pieza usada desde la matr. 1060200161.
A Piéce optionelle. **B** Item employé jusqu'à la matr. 1060200160. **C** Item employé à partir de la matr. 1060200161.
A Pos. auf wunsch. **B** Pos. bis Serie Nr. 1060200160 verwende. **C** Pos. ab Serie Nr. 1060200161 verwende.

CYLINDER ANGLEDOZER

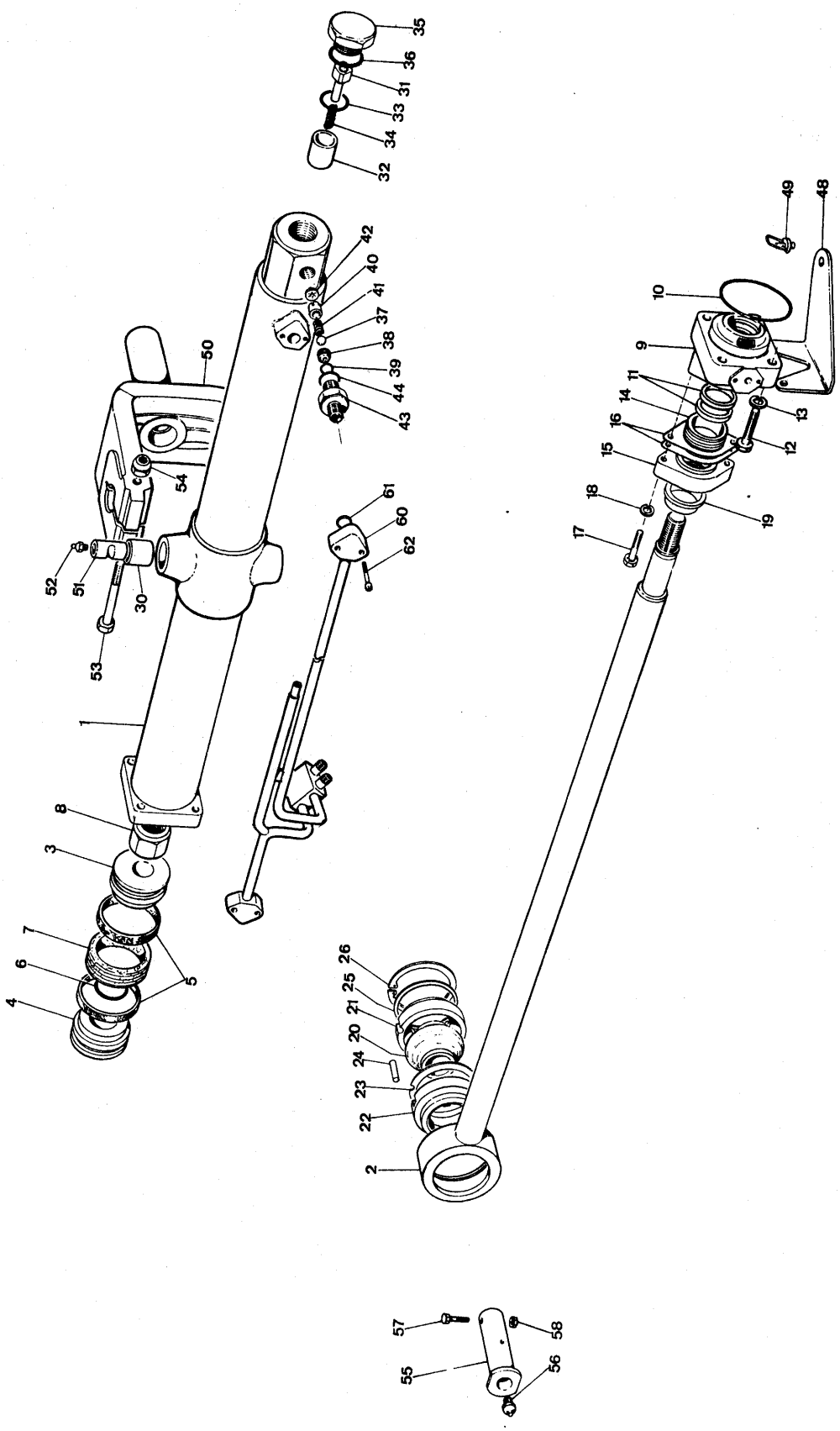

Note	Ref.	MF numbers	Q.ty	Description	Denominazione	Descripcion	Désignation	Benennung
A								
B		1492 990 M91	1	Cylinder L.H. (c/w ref. 1 to 44)	Cilindro sn. (comp. i rif. da 1 a 44)	Cilindro izq. (incl. piezas 1 a 44)	Verin g. (comp. items 1 à 44)	Hydraulikzylinder links (einschl. Pos. 1-44)
C		2712 227 M91	1	Cylinder L.H. (c/w ref. 1 to 44)	Cilindro sn. (comp. i rif. da 1 a 44)	Cilindro izq. (incl. piezas 1 a 44)	Verin g. (comp. items 1 à 44)	Hydraulikzylinder links (einschl. Pos. 1-44)
B		1492 992 M91	1	Cylinder R.H. (c/w ref. 1 to 44)	Cilindro ds. (comp. i rif. da 1 a 44)	Cilindro der. (incl. piezas 1 a 44)	Verin dr. (comp. items 1 à 44)	Hydraulikzylinder rechts (ein. Pos. 1-44)
C		2712 228 M91	1	Cylinder R.H. (c/w ref. 1 to 44)	Cilindro ds. (comp. i rif. da 1 a 44)	Cilindro der. (incl. piezas 1 a 44)	Verin dr. (comp. items 1 à 44)	Hydraulikzylinder rechts (ein. Pos. 1-44)
	1	1492 991 M91	1	Cylinder L.H. (c/w ref. 30)	Cilindro sn. (compr. il rif. 30)	Cilindro izq. (incl. pieza 30)	Verin g. (comp. item 30)	Hydraulikzylinder links (einschl. Pos. 30)
		1492 993 M91	1	Cylinder R.H. (c/w ref. 30)	Cilindro ds. (comp. il rif. 30)	Cilindro der. (incl. pieza 30)	Verin dr. (comp. item 30)	Hydraulikzylinder rechts (ein. Pos. 30)
B	2	1420 922 M93	2	Rod	Asta	Varilla	Tige	Kolbenstange
C	2	2712 229 M91	2	Rod	Asta	Varilla	Tige	Kolbenstange
B	3	1422 402 M2	2	Piston	Pistone	Piston	Pistón	Kolben
C	3	2712 233 M1	2	Piston	Pistone	Piston	Pistón	Kolben
B	4	1422 403 M2	2	Piston	Pistone	Piston	Pistón	Kolben
C	4	2712 232 M1	2	Piston	Pistone	Piston	Pistón	Kolben
	5	1420 929 M1	4	Guide ring	Anello di guida	Anillo	Anneau	Ring
B	6	1441 615 X1	2	«O» Ring	Anello « OR »	Anillo « O »	Joint torique	Dichtring
C	6	1441 708 X1	2	« O » Ring	Anello « OR »	Anillo « O »	Joint torique	Dichtring
	7	1846 038 M1	2	Packing	Pacco tenuta	Empaque	Garniture	Manschette
B	8	1440 868 X1	2	Nut	Dado	Tuerca	Ecrou	Mutter
C	8	1454 880 M1	2	Nut	Dado	Tuerca	Ecrou	Mutter
B	9	1422 404 M2	2	Flange	Flangia	Brida	Flasque	Flansch
C	9	2707 043 M1	2	Flange	Flangia	Brida	Flasque	Flansch
	10	1441 639 X1	2	« O » Ring	Anello « OR »	Anillo « OR »	Joint torique	Dichtring
B	11	1420 933 M1	2	Guide ring	Anello di guida	Anillo	Anneau	Ring
C	11	1844 054 M1	2	Guide ring	Anello di guida	Anillo	Anneau	Ring
	12	1441 431 X1	8	Bolt	Vite	Perno	Vis	Schraube
	13	1440 317 X1	8	Lockwasher	Rosetta elastica	Arandela de bloqueo	Rondelle grower	Federring
B	14	1420 924 M1	2	Packing	Pacco tenuta	Empaque	Garniture	Manschette
C	14	1420 110 M3	2	Packing	Pacco tenuta	Empaque	Garniture	Manschette
B	15	1844 018 M1	2	Flange	Flangia	Brida	Flasque	Flansch

Note	Ref.	MF numbers	Q.ty	Description	Denominazione	Descripcion	Désignation	Benennung
C	15	1434 949 M1	2	Flange	Flangia	Brida	Flasque	Flansch
B	16	1420 935 M2		Shim	Spessore	Pieza de espesor	Cale	Einstellblech
C	16	1420 593 M1		Shim	Spessore	Pieza de espesor	Cale	Einstellblech
	17	339 584 X1	4	Bolt	Vite	Perno	Vis	Schranbe
	18	1440 315 X1	4	Lockwasher	Rosetta elastica	Arandela de bloqueo	Rondelle grower	Federring
B	19	1844 036 M1	2	Dust ring	Anello parapolvere	Anillo guardapolvos	Anneau antipoussière	Staubring
C	19	1844 056 M1	2	Dust ring	Anello parapolvere	Anillo guardapolvos	Anneau antipoussière	Staubring
	20	1420 937 M1	2	Ball	Sfera	Bola	Bille	Kugel
	21	1420 938 M2	2	Seat	Sede	Asiento	Siège	Sitz
	22	1420 939 M2	2	Seat	Sede	Asiento	Siège	Sitz
	23	1420 940 M1	6	Shim	Spessore	Pieza de espesor	Cale	Einstellblech
	24	1420 941 M1	2	Dowel	Spina	Espiga	Tèton	Bolzen
	25	1420 942 M1	2	Washer	Rondella	Arandela	Rondelle	Scheibe
	26	339 606 X1	2	Circlip	Anello elastico	Fiador èlastico	Circlip	Sicherungsring
	30	1420 927 M1	4	Bushing	Bussola	Buja	Bague	Buchse
		1422 405 M92	2	Valve (c/w ref. 31 to 44)	Valvola (comp. i rif. 31 a 44)	Valvúla (incl. pieza 31 a 44)	Soupape (comp. items 31 à 44)	Ventil (einschl Pos. 31 44)
	31	1422 406 M1	2	Valve	Valvola	Valvúla	Soupape	Ventil
	32	1422 407 M1	2	Seat	Sede	Asiento	Siège	Sitz
	33	1441 634 X1	2	Ring	Anello	Anillo	Anneau	Ring
	34	1422 408 M1	2	Spring	Molla	Resorte	Ressort	Feder
	35	1845 235 M1	2	Plug	Tappo	Tapón	Bouchon	Verschlussschraube
	36	1440 753 X1	2	« O » Ring	Anello « OR »	Anillo « OR »	Joint torique	Dichtring
	37	1422 410 M1	2	Ball	Sfera	Bola	Bille	Kugel
	38	1422 411 M1	2	Seat	Sede	Asiento	Siège	Sitz
	39	1441 635 X1	2	Seal	Anello tenuta	Retén	Joint	Dichtung
	40	1422 412 M1	2	Guide ring	Anello guida	Anillo guìa	Anneau guide	Führungsting
	41	1422 413 M1	2	Spring	Molla	Resorte	Ressort	Feder
	42	1422 414 M1	2	Plate	Piattello	Placa	Plaque	Platte
	43	1422 415 M1	2	Nipple	Niplo	Racór	Raccord	Schraubstutzen
	44	1441 633 X1	2	Seal	Anello tenuta	Retén	Joint	Dichtung
	48	1493 251 M1	1	Bracket R.H.	Supporto ds.	Soporte der.	Suport droit	Halter rechts
		1493 250 M1	1	Bracket L.H.	Supporto sn.	Soporte izq.	Support gauche	Halter links
	49	981 107 M91	2	Clip	Fermaglio	Retenedor	Arretoire	Verstecker
	50	982 358 M1	2	Fork	Forcella	Horquilla	Chape	Gabel
	51	982 362 M1	4	Pin	Perno	Pasador	Axe	Bolzen

Note	Ref.	MF numbers	Q.ty	Description	Denominazione	Descripcion	Désignation	Benennung
	52	339 608 X1	4	Grease fitting	Ingrassatore	Lubricador	Graisseur	Schmiernippel
	53	M1 043 0420	4	Bolt	Vite	Perno	Vis	Schraube
	54	1441 625 X1	4	Nut	Dado	Tuerca	Ecrou	Mutter
	55	982 356 M2	2	Pin	Perno	Pasador	Axe	Bolzen
	56	339 608 X1	2	Grease fitting	Ingrassatore	Lubricador	Graisseur	Schmiernippel
	57	339 207 X1	2	Bolt	Vite	Perno	Vis	Schraube
	58	1440 759 X1	2	Nut	Dado	Tuerca	Ecrou	Mutter
	60	1493 511 M91	1	Pipe L.H.	Tubo sn.	Tubo izq.	Tube gauche	Ölleitung links
		1493 506 M91	1	Pipe R.H.	Tubo ds.	Tubo der.	Tube droit	Ölleitung rechts
	61	1441 435 X1	4	Seal	Anello tenuta	Retén	Joint	Dichtung
	62	1441 436 X1	8	Bolt	Vite	Perno	Vis	Schraube

Note: **A** Plate used up to serial 62 (R 3240). **B** Item used for the following serials: 1, 2, 3, from 5 to 16, from 22 to 25, 30, 31, 32, and from 43 to 62 (R 3301). **C** Item used for the following serials: 4, from 17 to 21, from 26 to 29, 33, 34, from 38 to 41 (R 3301).

A Tavola usata fino alla matr. 62. **B** Rif. usato per le seguenti matr. 1-2-3, da 5 a 16 da 22 a 25, 30-31-32 da 43 a 62. **C** Rif. usato per le seguenti matr. 4, da 17 a 21, da 26 a 29, 33, 34, da 38 a 41.

A Làmina usada hasta la matr. 62. **B** Pieza usada para las siguientes matr. 1-2-3 desde 5 hasta 16, desde 22 hasta 25, 30-31-32 desde 43 hasta 62 **C** Pieza usada para las siguientes matr. 4, desde 17 hasta 21, desde 26 hasta 29, 33, 34, desde 38 hasta 41.

A Planche employée jusqu'à la matr. 62. **B** Item employé pour les matr. 1-2-3 de 5 à 16, de 22 à 25, 30, 31-32 de 43 à 62. **C** Item employé pour les matr. 4, de 17 à 21, de 26 à 29, 33, 34, de 38 à 41.

A Tafel bis Serie Nr. 62 verwende. **B** Pos. für Serien N. 1-2-3, ab 5 bis 16, ab 22 bis 25, 30-31-32 ab 43 bis 62 verwende. **C** Pos. für Serien Nr. 4, ab 17 bis 21, ab 26 bis 29-33-34 ab 38 bis 41 verwende.

CYLINDER

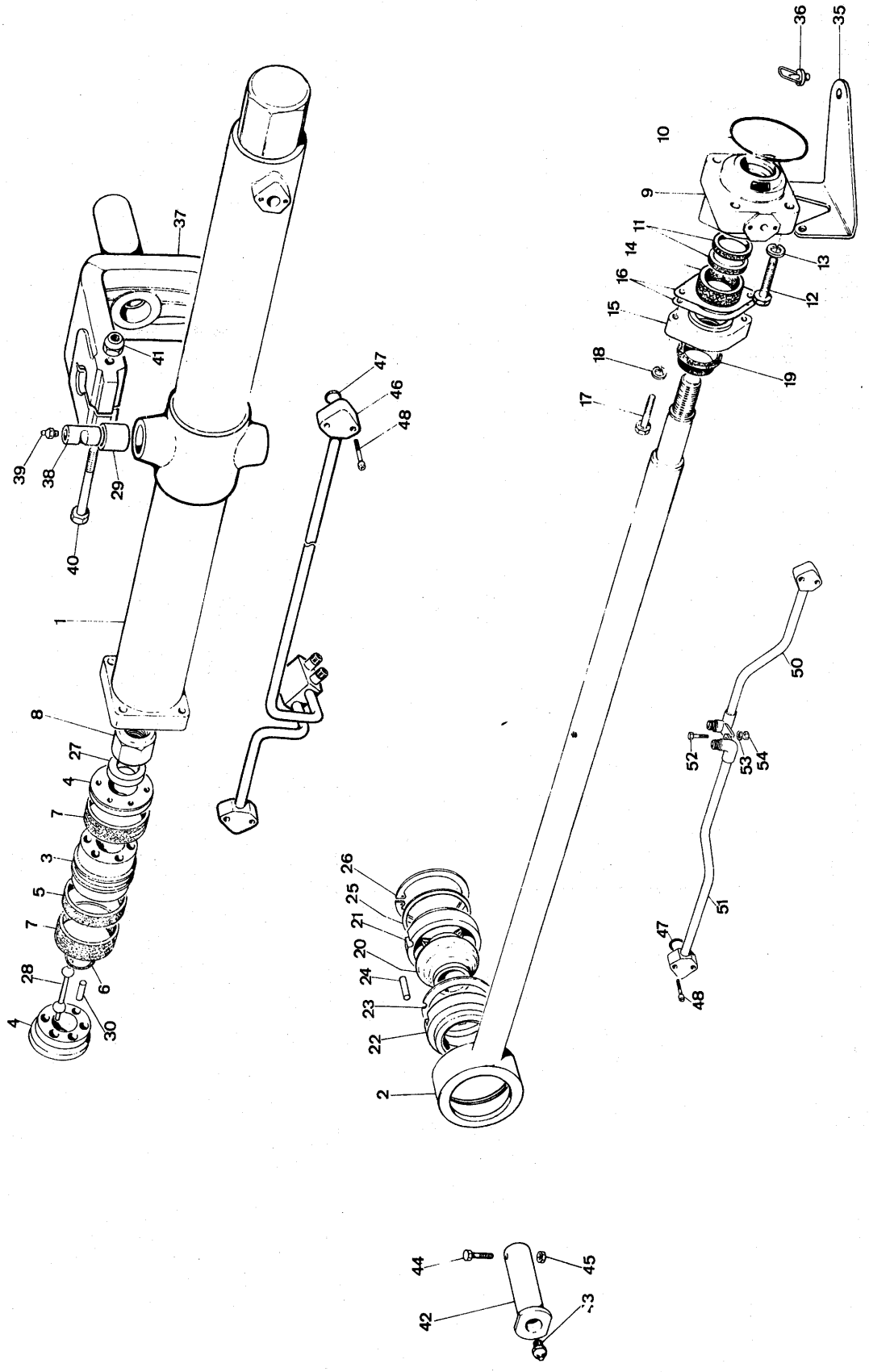
36
35
10
9
11
14
16
15
13
12
18
19
17
37
41
39
38
29
40
47
46
48
1
8
27
4
7
3
5
7
28
6
4
30
50
52
53
54
51
47
48
26
25
21
20
24
23
22
2
44
45
42
43

Note	Ref.	MF numbers	Q.ty	Description	Denominazione	Descripcion	Désignation	Benennung
A		2707 040 M93	2	Cylinder ass'y (c/w ref. 1 to 30)	Cilindro (comp. rif. 1 a 30)	Cilindro (incl. piezas 1 a 30)	Verin (comp. items de 1 à 30)	Hydraulikzylinder (einschl. Pos. 1-30)
	1	1492 431 M93	2	Cylinder ass'y (c/w ref. 29)	Canna (comp. rif. 29)	Cilindro (incl. pieza 29)	Fut (comp. item 29)	Zylinder (einschl. Pos. 29)
	2	2707 045 M91	2	Rod	Asta	Varilla	Tige	Kolbenstange
	3	2707 049 M1	2	Piston	Pistone	Pistón	Piston	Kolben
	4	2707 047 M2	4	Ring	Anello	Anillo	Anneau	Ring
★	5	1420 929 M1	2	Ring	Anello	Anillo	Anneau	Ring
★	6	1441 708 X1	4	« O » Ring	Anello « OR »	Anillo « O »	Joint torique	Dichtring
★	7	1492 434 M1	4	Packing	Pacco tenuta	Empaque	Garniture	Manschette
★	8	1440 866 X1	2	Nut	Dado	Tuerca	Ecrou	Mutter
	9	2707 043 M2	2	Flange	Flangia	Brida	Flasque	Flansch
★	10	1441 639 X1	2	« O » Ring	Anello « OR »	Anillo « O »	Joint torique	Dichtring
★	11	1844 054 M1	4	Guide ring	Anello di guida	Anillo guia	Anneau guide	Führungsring
	12	1441 431 X1	8	Bolt	Vite	Perno	Vis	Schraube
	13	1440 317 X1	8	Lockwasher	Rosetta elastica	Arandela de bloqueo	Rondelle grower	Federring
★	14	1420 110 M3	2	Packing	Pacco tenuta	Empaque	Garniture	Manschette
	15	1434 949 M1	2	Flange	Flangia	Brida	Flasque	Flansch
	16	1420 593 M1		Shim	Spessore	Peiza de espesor	Cale	Einstellblech
	17	339 584 X1	4	Bolt	Vite	Perno	Vis	Schraube
	18	1440 315 X1	4	Lockwasher	Rosetta elastica	Arandela de bloqueo	Rondelle grower	Federring
★	19	1844 056 M1	2	Ring	Anello	Anillo	Anneau	Ring
	20	1420 937 M1	2	Ball	Sfera	Bola	Bille	Kugel
	21	1420 938 M2	2	Seat	Sede	Asiento	Siége	Sitz
	22	1420 939 M2	2	Seat	Sede	Asiento	Siége	Sitz
	23	1420 940 M1		Shim	Spessore	Pieza de espesor	Cale	Einstellblech
	24	1420 941 M1	2	Dowel	Spina	Espiga	Tetòn	Stift
	25	1420 942 M1	2	Washer	Rondella	Arandela	Rondelle	Scheibe
	26	339 606 X1	2	Circlip	Anello elastico	Fiador elastico	Circlip	Sicherungsring
	27	2707 044 M1	2	Spacer	Distanziale	Espaciador	Entretoise	Abstandbuchse
	28	1454 797 M1	6	Valve	Valvola	Valvúla	Soupape	Ventil
	29	1420 927 M1	4	Bush	Bussola	Buje	Bague	Buchse
	30	1442 522 X1	4	Dowel	Spina	Espiga	Tetòn	Stift
		1493 886 M91		Kit seal (c/w ref. marked ★)	Gruppo guarnizioni (comp. rif. indicati con ★)	Jego de juntas (incl. piezas marcadas ★)	Jeu de joint (comp. items avec ★)	Dichtungsatz. (einschel Pos. mit ★)
	35	1493 251 M1	1	Bracket R.H.	Supporto ds.	Soporte der.	Support droit	Halter rechts
		1493 250 M1	1	Bracket L.H.	Supporto sn.	Soporte izq.	Support gauche	Halter links
	36	981 107 M92	2	Clip	Fermaglio	Retenedor	Arretoire	Vorstecker
	37	982 358 M1	2	Fork	Forcella	Horquilla	Chape	Gabel
	38	982 362 M1	4	Pin	Perno	Pasador	Axe	Bolzen

CYLINDER

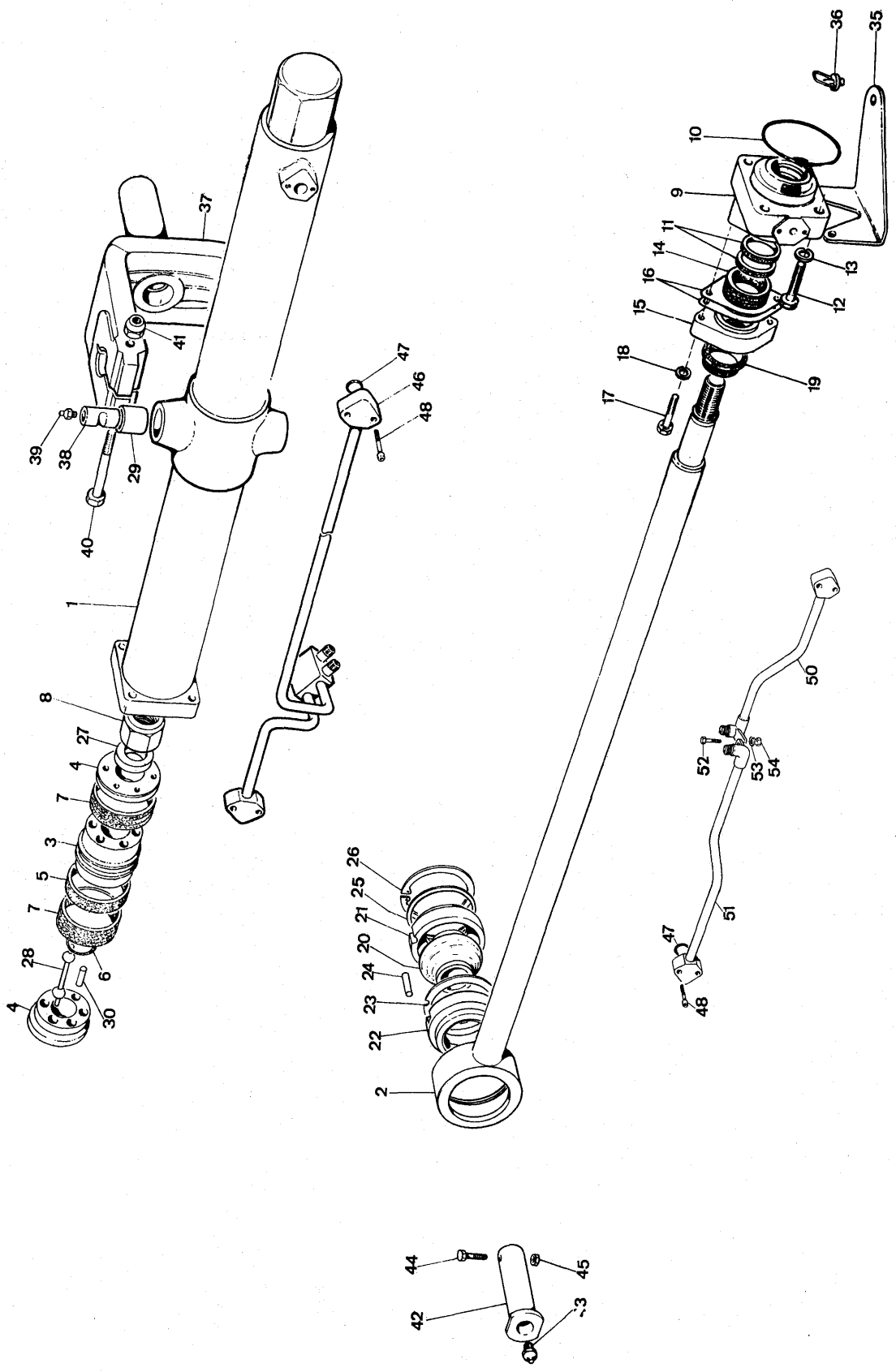
36
35
10
9
11
14
16
15
18
17
13
12
19
37
41
47
46
48
39
38
29
40
1
8
27
4
7
3
5
7
28
6
4
30
26
25
21
20
24
23
22
2
50
52
53
54
51
47
48
44
45
42
43

Note	Ref.	MF numbers	Q.ty	Description	Denominazione	Descripcion	Désignation	Benennung
	39	339 608 X1	4	Grease fitting	Ingrassatore	Lubricador	Graisseur	Schmiernippel
	40	1420 943 M1	4	Bolt	Vite	Perno	Vis	Schraube
	41	1441 625 X1	4	Nut	Dado	Tuerca	Ecrou	Mutter
	42	982 356 M2	2	Pin	Perno	Pasador	Axe	Bolzen
	43	339 608 X1	2	Grease fitting	Ingrassatore	Lubricador	Graisseur	Schmiernippel
	44	339 207 X1	2	Bolt	Vite	Perno	Vis	Schraube
	45	1440 759 X1	2	Nut	Dado	Tuerca	Ecrou	Mutter
B	46	1493 369 M91	1	Pipe L.H.	Tubo sn.	Tubo izq.	Tube gauche	Ölleitung links
B		1493 366 M91	1	Pipe R.H.	Tubo ds.	Tubo der.	Tube droit	Ölleitung rechts
★	47	1441 435 X1	4	Seal	Anello tenuta	Retén	Joint	Dichtung
	48	1441 436 X1	8	Bolt	Vite	Perno	Vis	Schraube
C	50	2715 474 M91	1	Pipe upper L.H.	Tubo superiore sn.	Tubo super. izq.	Tube sup. g.	Ölleitung oben links
C		2715 390 M91	1	Pipe upper R.H.	Tubo superiore ds.	Tubo super. der.	Tube sup. dr.	Ölleitung oben rechts
C	51	2715 389 M91	1	Pipe lower L.H.	Tubo inferiore sn.	Tubo infer. izq.	Tube inf. g.	Ölleitung inten links
C		2715 384 M91	1	Pipe lower R.H.	Tubo inferiore ds.	Tubo infer. der.	Tube inf. dr.	Ölleitung inten rechts
C	52	339 401 X1	2	Bolt	Vite	Perno	Vis	Schraube
C	53	1440 314 X1	2	Lockwasher	Rosetta elastica	Arandela de bloqueo	Rondelle grower	Federring
C	54	1440 087 X1	2	Nut	Dado	Tuerca	Ecrou	Mutter

Note: **A** Plate used for the following serial No. 35-36-37-42 and from serial 63 up to 506 (R 3240). **B** Item used up to serial No. . . . . (R 3589). **C** Item used from serial No. . . . . (R 3589).

A Tavola usata per le seguenti matr.: 35-36-37-42 e dalla 63 alla 506. **B** Rif. usato fino alla matr. . . . . **C** Rif. usato dalla matr. . . . .

A Lámina usada para las siguientes matr. 35-36-37-42 y desde la matr. 63 hasta la matr. 506. **B** Pieza usada hasta la matr. . . . . **C** Pieza usada desde la matr. . . . .

A Planche employée pour les matr. N. 35-36-37-42 et à partir de la matr. 63 jusqu'à la matr. 506. **B** Item employé jusqu'à la matr. . . . . **C** Item employé à partir de la matr. . . . .

A Tafel nur für Serien Nr. 35-36-37-42 und ab Serie Nr. 63 bis 506 verwende. **B** Pos. bis Serie Nr. . . . verwende. **C** Pos. ab Serie Nr. . . . verwende.

CYLINDER

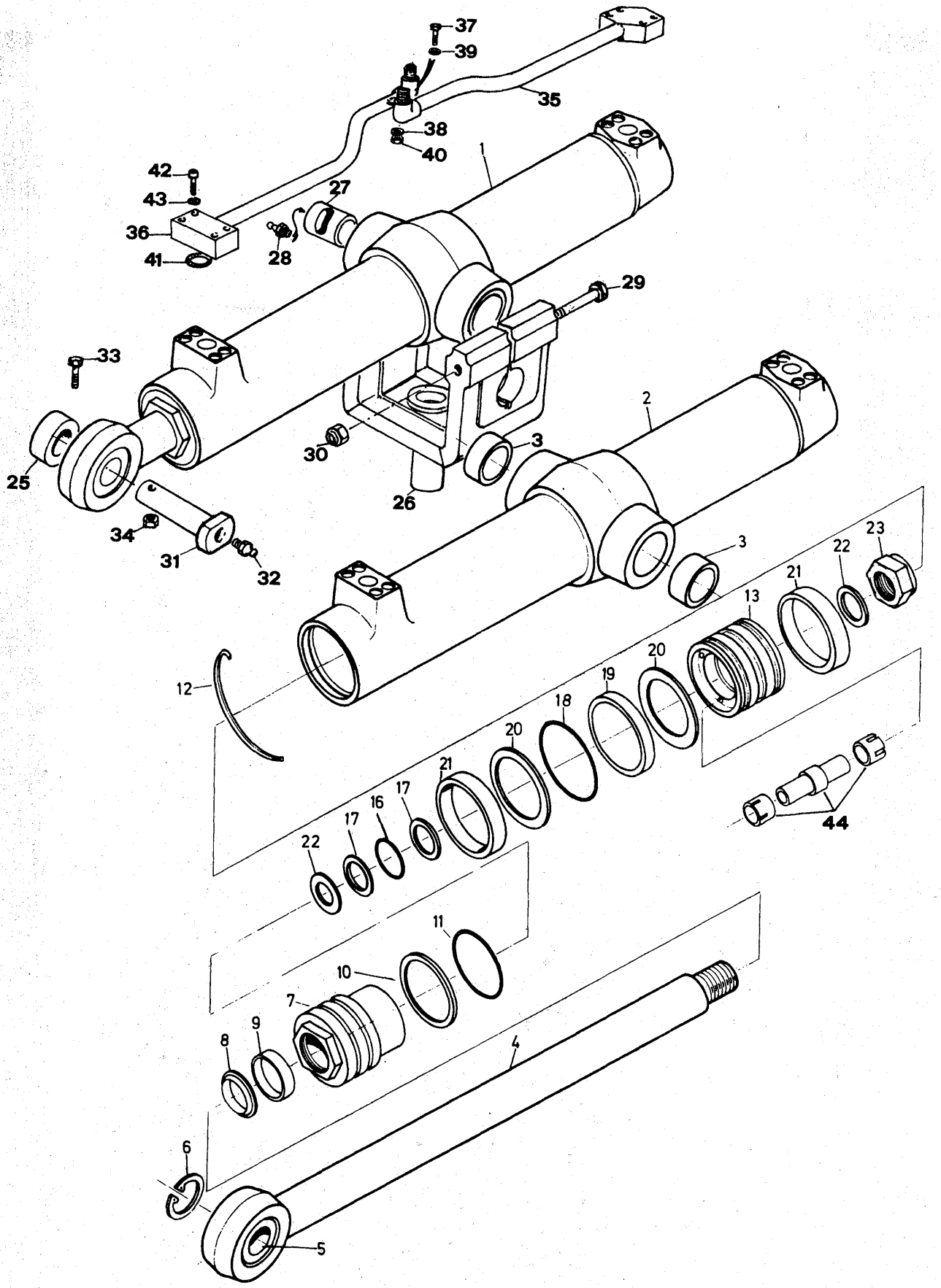
37
39
35
38
40
1
42
43
27
36
41
28
29
33
2
30
3
25
26
34
31
32
3
23
22
21
13
20
12
19
18
20
21
17
16
17
22
44
11
10
7
9
8
4
6
5

Note	Ref.	MF numbers	Q.ty	Description	Denominazione	Descripcion	Désignation	Benennung
A	1	1605 096 M91	2	Hydraulic cylinder (c/w ref. 2 to 23)	Cilindro idraulico (comp. rif. 2 a 23)	Cilindro hidraulico (incl. piezas 2 a 23)	Verin (comp. items 2 à 23)	Hydraulikzylinder (einschl. Pos. 2-23)
	2	1606 677 M91	2	Barrel (c/w ref. 3)	Canna (comp. rif. 3)	Cilindro (incl. piezas 3)	Fut (comp. item 3)	Zylindergehäuse (einschl. Pos. 3)
	3	1607 238 M1	4	Bush	Bussola	Buje	Bague	Buchse
	4	1606 674 M91	2	Rod (c/w ref. 5-6)	Asta (comp. rif. 5-6)	Varilla (incl. piezas 5-6)	Tige (comp. items 5-6)	Kolbenstange (einschl. Pos. 5-6)
	5	1606 726 M1	2	Knob	Sferico	Rotula	Bille	Kugelgelenk
	6	1442 670 X1	4	Circlip	Anello elastico	Fiador elástico	Circlip	Sicherungsring
	7	1606 676 M1	2	Bushing guide	Bussola di guida	Buje	Bague de guidage	Führungbuchse
★	8	1605 381 M1	2	Wiper	Anello parapolvere	Anillo guardapolvos	Segment racleur	Absteifring
★	9	1606 314 M1	2	Seal	Anello tenuta	Anillo	Joint de presse	Dichtring
★	10	1024 321 M1	2	Ring, back up	Anello di spallamento	Anillo de empuje	Rondelle appui	Spiral - Backring
★	11	359 197 X1	2	« O » Ring	Anello « OR »	Anillo « O »	Joint torique	Dichtring
	12	1605 924 M1	2	Circlip	Anello elastico	Fijador elástico	Circlip	Sicherungsring
	13	1606 709 M91	2	Piston (c/w ref. 44)	Pistone (comp. rif. 44)	Pistón (incl. pieza 44)	Piston (comp. item 44)	Kolben (einschl. Pos. 44)
★	16	359 180 X1	2	« O » Ring	Anello « OR »	Anillo « O »	Joint torique	Dichtring
★	17	1605 761 M1	4	Ring; back up	Anello di spallamento	Anillo de empuje	Rondelle appui	Spiral - Backring
★	18	359 196 X1	2	Seal	Anello tenuta	Anillo	Joint	Dichtring
★	19	1088 376 M1	2	Seal	Anello tenuta	Anillo	Joint de presse	Dichtring
★	20	1606 911 M1	4	Ring, back up	Anello di spallamento	Anillo de empuje	Rondelle appui	Spiral - Backring
★	21	1606 796 M1	4	Ring guide	Anello di guida	Anillo de guja	Jointt proteur	Führungsring
	22	1606 710 M1	4	Washer	Rondella	Arandela	Rondelle	Scheibe
	23	1442 506 X1	2	Nut	Dado	Tuerca	Ecrou	Mutter
		1607 217 M91		Kit seals (c/w ref. marked ★)	Gruppo guarnizioni (comp. indicati con ★)	Juego de juntas (incl. piezas marcadas ★)	Jeu de joints (comp. items avec ★)	Dichtringsatz (einschl. Pos. mit ★)
D	25	2737 470 M1	4	Spacer	Distanziale	Espaciador	Entretoise	Abstandring
C	25	2739 131 M1	4	Spacer	Distanziale	Espaciador	Entretoise	Abstandring
	26	982 358 M1	2	Fork	Forcella	Horquilla	Chape	Gabel
	27	982 362 M1	4	Pin	Perno	Pasador	Axe	Bolzen
	28	339 608 X1	4	Grease fitting	Ingrassatore	Lubricador	Graisseur	Schmiernippel
	29	1420 943 M1	4	Bolt	Vite	Perno	Vis	Schraube
	30	1441 625 X1	4	Nut	Dado	Tuerca	Ecrou	Mutter
	31	982 356 M2	2	Pin	Perno	Pasador	Axe	Bolzen
	32	339 608 X1	2	Grease fitting	Ingrassatore	Lubricador	Graisseur	Schmiernippel
	33	339 207 X1	2	Bolt	Vite	Perno	Vis	Schraube
	34	1440 759 X1	2	Nut	Dado	Tuerca	Ecrou	Mutter
	35	2737 464 M92	1	Pipe L.H.	Tubo sn.	Tubo izq.	Tube g.	Ölleitung links
		2737 459 M92	1	Pipe R.H.	Tubo ds.	Tubo der.	Tube dr.	Ölleitung rechts

CYLINDER

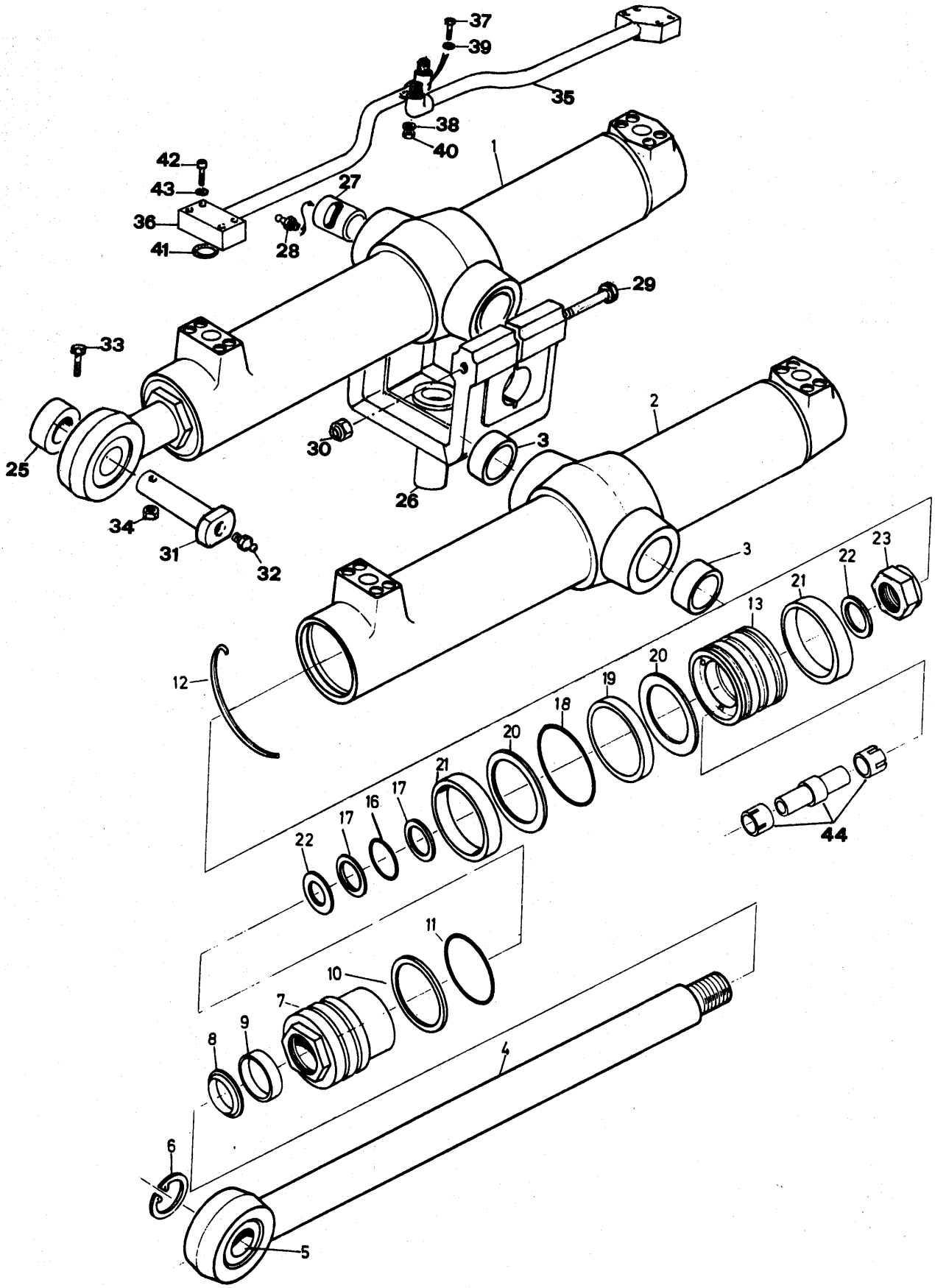
37
39
35
38
40
42
43
36
41
27
28
1
29
33
25
30
3
2
26
34
31
32
3
23
22
21
13
12
20
19
18
20
21
22
17
16
17
44
11
10
7
8
9
4
6
5

Note	Ref.	MF numbers	Q.ty	Description	Denominazione	Descripcion	Désignation	Benennung
	36	2737 466 M92	1	Pipe L.H.	Tubo sn.	Tubo izq.	Tube g.	Ölleitung links
		2737 462 M92	1	Pipe R.H.	Tubo ds.	Tubo der.	Tube dr.	Ölleitung rechts
	37	339 401 X1	2	Bolt	Vite	Perno	Vis	Schraube
	38	1440 314 X1	2	Lockwasher	Rosetta elastica	Arandela de bloqueo	Rondelle grower	Federring
	39	390 734 X1	2	Washer	Rondella	Arandela	Rondelle	Scheibe
	40	339 402 X1	2	Nut	Dado	Tuerca	Ecrou	Mutter
	41	359 300 X1	4	« O » Ring	Anello « OR »	Anillo « O »	Joint torique	Dichtring
	42	357 164 X1	16	Bolt	Vite	Perno	Vis	Schraube
	43	353 434 X1	16	Lockwasher	Rosetta elastica	Arandela de bloqueo	Rondelle grower	Federring
B	44		6	Valve	Valvola	Valvúla	Soupape	Ventil

Note: **A** Plate used from serial 507. **B** Item not serviced separatly: use 1606 709 M91. **C** Item used only for angledozer. **D** Item used only for bulldozer.
A Tavola usata dalla matr. 507. **B** Rif. non fornito: usare 1606 709 M91. **C** Rif. usato solo per angledozer. **D** Rif. usato solo per bulldozer.
A Lámina usada desde la matr. 507. **B** Pieza no servida: usar 1606 709 M91. **C** Pieza usada solo para angledozer. **D** Pieza usada solo para bulldozer.
A Planche employée à partir de la matr. 507. **B** Item pas livré: employér 1606 709 M91. **C** Item employé seulement pour angledozer. **D** Item employée seulement pour bulldozer.
A Tafel ab Serie Nr. 507 verwende. **B** Nicht lieferbar Pos: 1606 709 M91 verwende. **C** Nur für Angledozer verwende. **D** Nur für bulldozer verwende.

OIL TANK

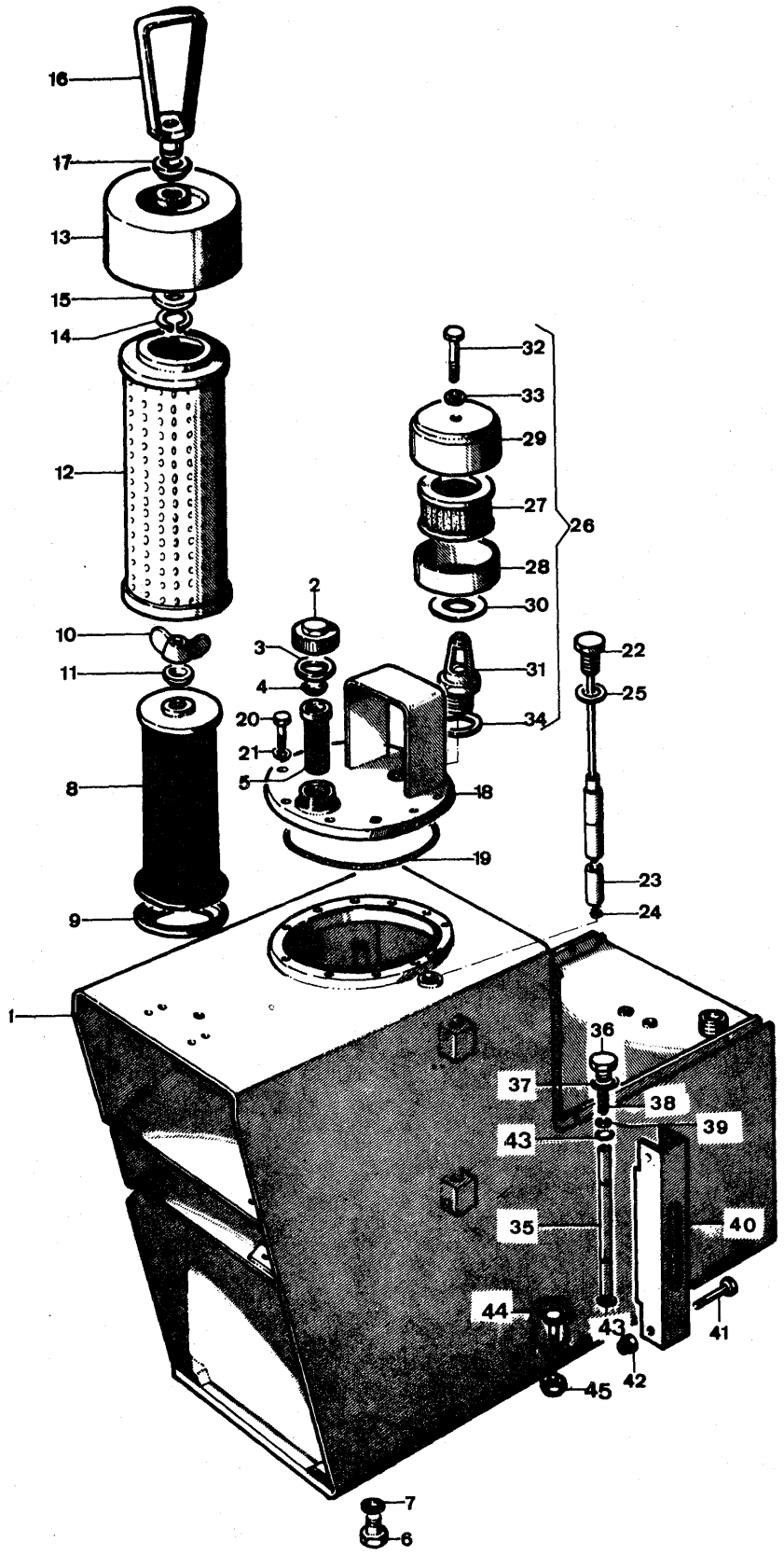
16
17
13
15
14
12
10
11
8
9
1
2
3
4
20
21
5
18
19
32
33
29
27
26
28
30
31
34
22
25
23
24
36
37
38
39
43
35
40
44
43
41
42
45
7
6

Note	Ref.	MF numbers	Q.ty	Description	Denominazione	Descripcion	Désignation	Benennung
	1	1493 029 M91	1	Oil tank	Serbatoio olio	Tanque de aceite	Reservoir d'huile	Hydraulikölbehälter
	2	981 191 M91	1	Cap	Tappo	Tapón	Bouchon	Verschlussdeckel
	3	980 576 M1	1	Gasket	Guarnizione	Junta	Joint	Dichtung
	4	980 577 M1	1	Guard splash	Disco paraspruzzi	Protector salpica duras	Pare eclaboussure	Funkenschutz
	5	980 574 M3	1	Strainer	Filtro	Filtro	Crépine	Filter
	6	1441 495 X1	2	Plug	Tappo	Tapón	Bouchon	Verschlussschraube
	7	1440 731 X1	2	Gasket	Guarnizione	Junta	Joint	Dichtung
	8	981 819 M91	1	Filter inner (c/w ref. 9)	Filtro int. (compr. rif. 9)	Filtro int. (incl. pieza 9)	Filtre int. (comp. item 9)	Oelfilter inen (einschl. Pos. 9)
	9	981 363 M2	1	Gasket	Guarnizione	Junta	Joint	Dichtung
	10	1440 261 X1	1	Nut	Dado	Tuerca	Ecrou	Mutter
	11	981 348 M91	1	Thrust plate	Ralla	Arandela de empuje	Rondelle boutée	Puffer
	12	982 276 M1	1	Filter outer	Filtro esterno	Filtro ester.	Filtre ext.	Oelfilter aussen
	13	981 817 M91	1	Cover	Coperchio	Cubierta	Couvercle	Deckel
	14	1440 475 X1	1	Circlip	Anello elastico	Fiador elastico	Circlip	Sicherungsting
	15	1440 294 X1	1	Washer-flat	Rondella piana	Arandela llana	Rondelle	Scheibe
	16	981 353 M91	1	Handle	Maniglia	Manija	Poignée	Handgrif
	17	981 356 M91	1	Thrust plate	Ralla	Arandela de empuje	Rondelle butée	Puffer
	18	982 382 M91	1	Cover	Coperchio	Cubierta	Couvercle	Deckel
	19	1441 621 X1	1	Seal	Anello tenuta	Retén	Joint	Dichitung
	20	1441 600 X1	11	Bolt	Vite	Perno	Vis	Schraube
	21	391 130 X1	11	Lockwasher	Rosetta elastica	Arandela de bloqueo	Rondelle grower	Federring
	22	981 364 M91	1	Grip,	Presa magnetica	Tapón	Poignée aimant	Magnetgrif.
	23	977 277 M1	3	Tube	Tubo	Tubo	Aimant	Magnetschlauch
	24	390 980 X1	1	Circlip	Anello elastico	Fiador elastico	Circlip	Sicherungsring
	25	1440 704 X1	1	Seal	Anello tenuta	Retén	Joint	Dichtung
	26	980 497 M91	1	Breather (c/w ref. 27 to 33)	Sfiatatoio (compr. rif. 27 a 33)	Respiradero (incl. piezas 27 a 33)	Reniflard (comp. items de 27 à 33)	Entlüfter (enschl. Pos. 27-33)
	27	1420 601 M1	1	Element	Elemento	Elemento	Elément	Filtereinsatz
	28	1420 834 M1	1	Bowl	Vaschetta	Tazón	Cuve	Gehäuse
	29	1420 833 M1	1	Cover	Coperchio	Cubierta	Couvercle	Deckel
	30	1420 836 M1	1	Gasket	Guarnizione	Junta	Joint	Dichtung
	31	1420 835 M1	1	Body	Corpo	Cuerpo	Corps	Gehäuse
	32	339 804 X1	1	Bolt	Vite	Perno	Vis	Schraube
	33	390 971 X1	1	Washer-flat	Rondella piana	Arandela llana	Rondelle	Scheibe
	34	1440 928 X1	1	Seal	Anello tenuta	Retén	Joint	Dichtung
	35	979 212 M1	1	Pipe	Tubo	Tubo	Niveau d'huile	Oelstand

OIL TANK

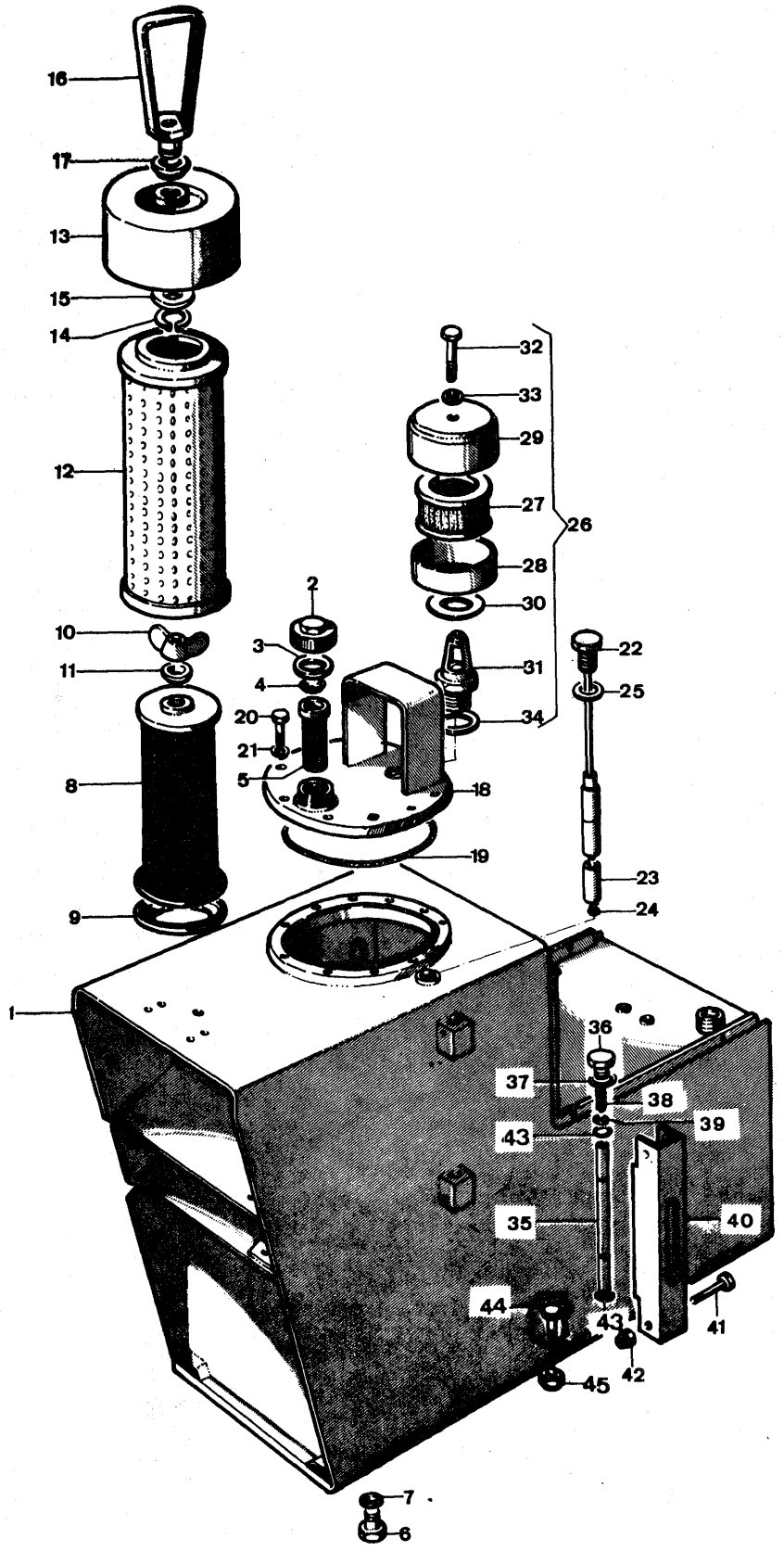
16
17
13
15
14
12
10
11
8
9
1
2
3
4
20
21
5
18
19
32
33
29
27
26
28
30
31
34
22
25
23
24
36
37
38
39
43
35
40
44
43
41
42
45
7
6

Note	Ref.	MF numbers	Q.ty	Description	Denominazione	Descripcion	Désignation	Benennung
	36	1441 508 X1	1	Plug	Tappo	Tapón	Bouchon	Verschlussschraube
	37	1441 109 X1	1	Seal	Anello tenuta	Retén	Joint	Dichtung
	38	979 213 M1	1	Spring	Molla	Resorte	Ressort	Feder
	39	1441 510 X1	1	Washer	Rondella	Arandela	Rondelle	Scheibe
	40	979 216 M1	1	Shield	Protezione	Protector	Protection	Schutzblech
	41	1441 509 X1	1	Bolt	Vite	Perno	Vis	Schraube
	42	1441 494 X1	1	Nut	Dado	Tuerca	Ecrou	Mutter
	43	1441 126 X1	2	Seal	Anello tenuta	Retén	Joint	Dichtung
	44	339 586 X1	6	Bolt	Vite	Perno	Vis	Schraube
	45	1441 501 X1	6	Nut	Dado	Tuerca	Ecrou	Mutter

CONTROL-VALVE

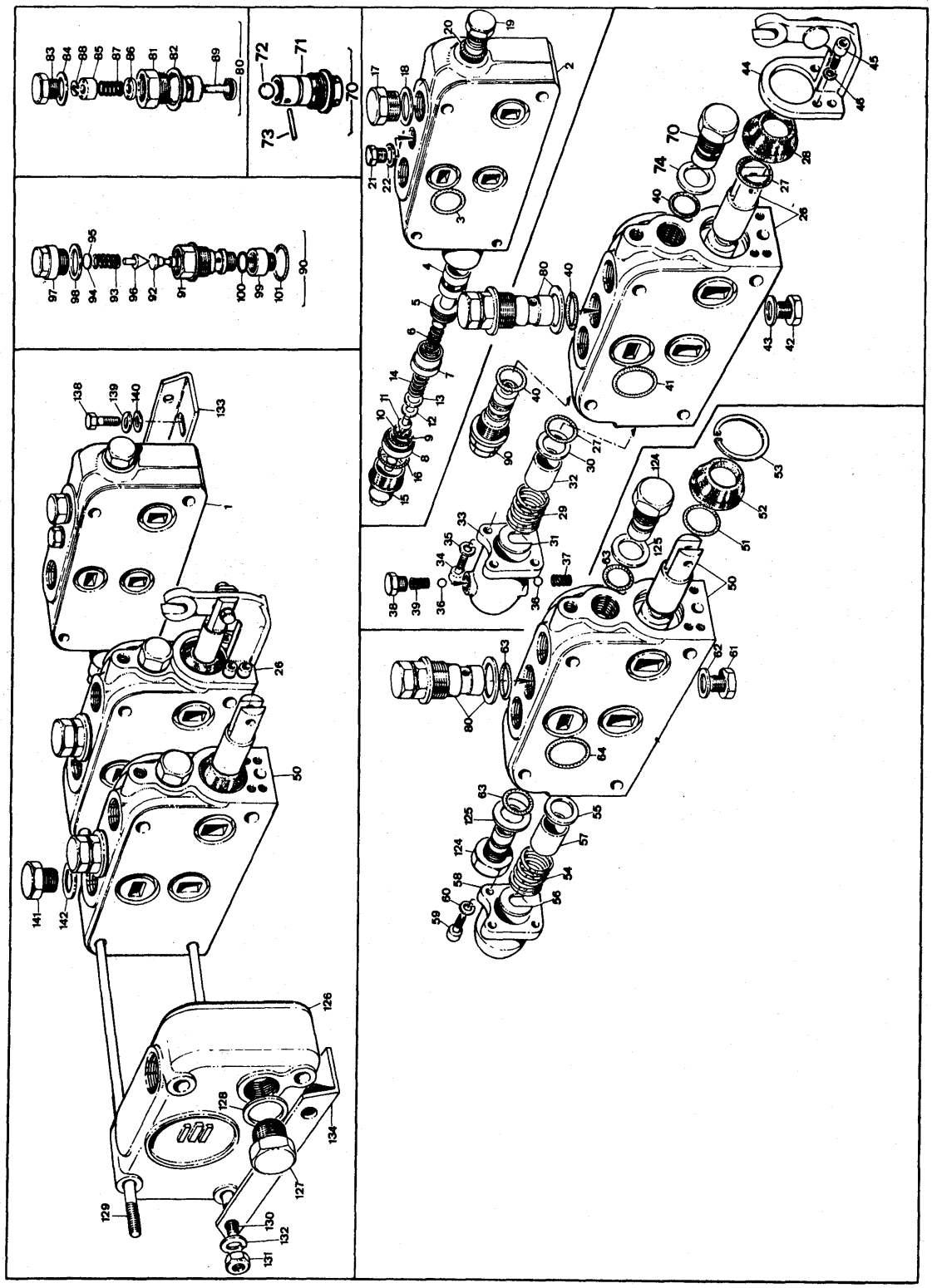

Note	Ref.	MF numbers	Q.ty	Description	Denominazione	Descripcion	Désignation	Benennung
C		1429 982 M91	1	Control-valve (c/w ref. 1 to 134)	Distributore (compr. rif. 1 a 134)	Conjunto de valvúla (incl. piezas 1 a 134)	Distributeur (comp. items 1 a 134)	Steuerventil (best. aus Pos. 1-134)
B		1428 324 M92	1	Control-valve (c/w ref. 1 to 134)	Distributore (compr. rif. 1 a 134)	Conjunto de valvúla (incl. piezas 1 a 134)	Distributeur (comp. items 1 a 134)	Steuerventil (best. aus Pos. 1-134)
	1	1420 334 M92	1	Cover inler (c/w ref. 2 to 22)	Coperchio (compr. rif. 2 a 22)	Tapa (incl. piezas de 2 a 22)	Couvercle (compr. rep. de 2 à 22)	Deckel (best aus Pos. 2-22)
	2	1420 335 M2	1	Cover	Coperchio	Tapa	Couvercle	Deckel
	3	1441 145 X1	3	« O » Ring	Anello « OR »	Anello « O »	Joint torique	Dichtring
	4	1420 336 M1	1	Seat	Sede	Asiento	Siège	Sitz
	5	1420 337 M1	1	Plunger	Pistoncino	Pistón	Piston	Kolben
	6	1420 340 M2	1	Spring	Molla	Resorte	Ressort	Feder
	7	1420 341 M2	1	Guide	Guida	Guìa	Guide	Fuhrung
	8	1420 382 M2	1	Seat	Sede	Asiento	Siège	Sitz
	9	1420 365 M1	1	« O » Ring	Anello « OR »	Anillo « O »	Joint torique	Dichtring
	10	1420 364 M1	1	« O » Ring	Anello « OR »	Anillo « O »	Joint torique	Dichtring
	11	1420 381 M1	1	Valve	Valvola	Valvúla	Soupape	Ventil
	12	1420 383 M1		Shim 0,2 mm	Spessore 0,2 mm	Pieza de espesor 0,2 mm	Cale 0,2 mm	Einstellblech 0,2 mm
	13	1420 384 M1		Shim 0,5 mm	Spessore 0,5 mm	Pieza de espesor 0,5 mm	Cale 0,5 mm	Einstellblech 0,5 mm
	14	1420 342 M2	1	Spring	Molla	Resorte	Ressort	Feder
	15	1420 343 M2	1	Plug	Tappo	Tapón	Bouchon	Verschlussschraube
	16	1420 363 M1	1	Seal	Anello di tenuta	Reten	Joint torique	Dichtring
	17	1420 346 M1	1	Plug	Tappo	Tapón	Bouchon	Verschlussschraube
	18	1420 147 M1	1	Gasket	Guarnizione	Junta	Joint	Dichtung
	19	1420 347 M1	1	Plug	Tappo	Tapón	Bouchon	Verschlusssvhraube
	20	1420 142 M1	1	Gasket	Guarnizione	Junta	Joint	Dichtung
	21	1420 975 M1	1	Plug	Tappo	Tapón	Bouchon	Verschlussschraube
	22	375 705 X1	1	Gasket	Guarnizione	Junta	Joint	Dichtung
B	26	1420 301 M92	1	Blade control (c/w ref. 27 to 46)	Comando lama (compr. rif. 27 a 46)	Mando de hoja (incl. piezas 27 a 46)	Commande lame (comp. items de 27 à 46)	Schaltung Planierschild (einschl. Pos. 27-46)
C	26	1429 984 M91	1	Blade control (c/w ref. 27 to 43)	Comando lama (compr. rif. 27 a 43)	Mando de hoja (incl. piezas 27 a 43)	Commande lame (comp. items de 27 à 43)	Schaltung Planierschild (einschl. Pos. 27-43)
	27	1441 118 X1	2	« O » Ring	Anello « OR »	Anillo « O »	Joint torique	Dichtring
	28	1420 303 M1	1	Dust ring	Anello parapolvere	Guardapolvos	Anneau cache poussière	Staubring
	29	1420 304 M2	1	Spring	Molla	Resorte	Ressort	Feder
	30	1420 130 M1	1	Washer	Rondella	Arandela	Rondelle	Scheibe
	31	1420 236 M1	1	C Washer	Rondella a C	Arandela a C	Rondelle C	Scheibe
	32	1420 643 M2	1	Spacer	Distanziale	Pieza distanciadora	Entretoise	Abstandbuchse
B	33	1428 626 M1	1	Cover rear	Coperchio post.	Tapa post.	Couvercle post.	Lagerschild
C	33	1429 986 M1	1	Cover rear	Coperchio post	Tapa post.	Couvercle post.	Lagerschild
	34	1441 218 X1	4	Bolt	Vite	Perno	Vis	Schraube
	35	1440 312 X1	4	Lockwasher	Rosetta elastica	Arandela de bloqueo	Rondelle grower	Federring
	36	13 535 X	2	Ball	Sfera	Bola	Bille	Kugel
	37	1420 308 M2	1	Spring	Molla	Resorte	Ressort	Feder
B	38	1428 627 M1	2	Plug	Tappo	Tapón	Bouchon	Verschlussschraube
C	38	1429 985 M1	2	Plug	Tappo	Tapón	Bouchon	Verschlussschraube

Note	Ref.	MF numbers	Q.ty	Description	Denominazione	Descripcion	Désignation	Benennung
B	39	1420 654 M1	1	Spring	Molla	Resorte	Ressort	Feder
C	39	1429 987 M1	1	Spring	Molla	Resorte	Ressort	Feder
	40	1441 213 X1	3	« O » Ring	Anello « OR »	Anillo « O »	Joint torique	Dichtring
	41	1441 145 X1	3	« O » Ring	Anello « OR »	Anillo « O »	Joint torique	Dichtring
	42	1421 607 M1	1	Plug	Tappo	Tapón	Bouchon	Verschlussschraube
	43	1421 608 M1	1	Seal	Anello di tenuta	Retén	Joint torique	Dichtring
	44	1420 355 M4	1	Bracket	Supporto	Soporte	Support	Halter
	45	391 979 X1	4	Bolt	Vite	Perno	Vis	Schraube
	46	339 375 X1	4	Lockwasher	Rosetta elastica	Arandela de bloqueo	Rondelle grower	Federring
	50	1420 330 M92	1	Ripper control (c/w ref. 51 to 64)	Comando Ripper (compr. rif. da 51 a 64)	Mando de escarificadora (incl. piezas 51 a 64)	Commande Ripper (compr. rep. de 51 à 64)	Schaltung Aufreisser (einschl. Pos. 51-64)
	51	1441 118 X1	2	« O » Ring	Anello « OR »	Anillo « O »	Joint torique	Dichtring
	52	1420 303 M1	1	Dust ring	Anello parapolvere	Guardapolvos	Anneau cache poussiere	Staubring
	53	390 936 X1	1	Circlip	Anello elastico	Fiador elastico	Circlip	Sicherungsring
	54	1420 304 M2	1	Spring	Molla	Resorte	Ressort	Feder
	55	1420 130 M1	1	Washer	Rondella	Arandela	Rondelle	Scheibe
	56	1420 131 M1	1	C Washer	Rondella a C	Arandela a C	Rondelle C	Scheibe
	57	1420 332 M1	1	Spacer	Distanziale	Pieza distanciadora	Entretoise	Abstandbuchse
	58	1420 327 M2	1	Cover	Coperchio	Tapa	Couvercle	Deckel
	59	1441 305 X1	4	Bolt	Vite	Perno	Vis	Schraube
	60	1440 312 X1	4	Lockwasher	Rosetta elastica	Arandela de bloqueo	Rondelle grower	Federring
	61	1421 607 M1	1	Plug	Tappo	Tapón	Bouchon	Verschlussschraube
	62	1421 608 M1	1	Seal	Anello di tenuta	Retén	Joint torique	Dichtring
	63	1441 213 X1	3	« O » Ring	Anello « OR »	Anillo « O »	Joint torique	Dichtring
	64	1441 145 X1	3	« O » Ring	Anello « OR »	Anillo « O »	Joint torique	Dichtring
	70	1420 322 M92	1	Valve ass'y (c/w ref. 71 to 73)	Valvola (comp. rif. 71 a 73)	Valvúla (incl. piezas 71 a 73)	Soupape (comp. items 71 à 73)	Ventil (einschl. Pos. 71-73)
	71	1420 323 M2	1	Seat	Sede	Asiento	Siège	Sitz
	72	1420 358 M1	1	Ball	Sfera	Bola	Bille	Kugel
	73	390 244 X1	1	Dowel	Spina	Espiga	Tetón	Stift
	74	1420 142 M1	1	Seal	Guarnizione	Junta	Joint	Dichtung
	80	1420 637 M92	2	Valve ass'y (c/w ref. 81 to 89)	Valvola (compr. rif. da 81 89)	Conjunto de valvúla (incl. piezas 81 a 89)	Soupape (compr. rep. de 81 à 89)	Ventil (best aus Pos. 81-89)
	81	1420 639 M2	2	Body	Corpo	Cuerpo	Corps	Gehäuse
	82	1420 142 M1	2	Seal	Anello di tenuta	Retén	Joint torique	Dichtring
	83	1420 649 M1	2	Plug	Tappo	Tapón	Bouchon	Verschlussschraube
	84	1441 627 X1	2	Gasket	Guarnizione	Junta	Joint	Dichtung
	85	1420 648 M3	2	Guide	Guida	Guìa	Guide	Fuhrung
	86	1420 647 M2	2	Guide	Guida	Guìa	Guide	Fuhrung
	87	1420 640 M1	2	Spring	Molla	Resorte	Ressort	Feder
	88	1428 439 M1	2	Circlip	Anello elastico	Fiador elastico	Circlip	Sicherungsring
	89	1420 638 M3	3	Valve	Valvola	Valvúla	Soupape	Ventil
	90	1420 315 M91	1	Valve ass'y (c/w ref. 91 to 101)	Valvola (compr. rif. da 91 a 101)	Conjunto de valvúla (incl. piezas de 91 a 101)	Soupape (compr. rep. de 91 à 101)	Ventil (best aus Pos. 91-101)

Note	Ref.	MF numbers	Q.ty	Description	Denominazione	Descripcion	Désignation	Benennung
	91	1420 316 M2	1	Seat	Sede	Asiento	Siège	Ventilsitz
	92	1420 317 M2	1	Valve	Valvola	Valvúla	Soupape	Ventil
	93	1420 318 M1	1	Spring	Molla	Resorte	Ressort	Feder
	94	1420 368 M1		Shim 0,3 mm	Spessore 0,3 mm	Pieza de espesor 0,3 mm	Cale 0,3 mm	Einstellblech 0,3 mm
	95	1420 369 M1		Shim 0,5 mm	Spessore 0,5 mm	Pieza de espesor 0,5 mm	Cale 0,5 mm	Einstellblech 0,5 mm
	96	1420 319 M1	1	Seat	Sede	Asiento	Siège	Ventilsitz
	97	1420 320 M1	1	Plug	Tappo	Tapón	Bouchon	Verschlussschraube
	98	1440 703 X1	1	Gasket	Guarnizione	Junta	Joint	Dichtung
	99	1420 321 M1	1	Cover	Coperchio	Tapa	Couvercle	Deckel
	100	1420 360 M1	1	Seal	Anello di tenuta	Retén	Joint torique	Dichtring
	101	1420 142 M1	1	Seal	Anello di tenuta	Retén	Joint torique	Dichtring
	124	1420 329 M1	2	Plug	Tappo	Tapón	Bouchon	Verschlussschraube
	125	1420 142 M1	2	Gasket	Guarnizione	Junta	Joint	Dichtung
	126	1420 350 M91	1	Body exhaust (c/w ref. 127-128)	Corpo di scarico (compr. rif. 127-128)	Cuerpo de escape (incl. piezas 127-128)	Corps d'echappement (compr. rep. 127-128)	Gehäuse (einsch.. Pos. 127-128)
	127	1420 347 M1	1	Plug	Tappo	Tapón	Bouchon	Verschlussschraube
	128	1420 142 M1	1	Gasket	Guarnizione	Junta	Joint	Dichtung
	129	1420 978 M2	2	Rod	Tirante	Varilla	Tige	Zugstange
	130	1420 977 M2	2	Rod	Tirante	Varilla	Tige	Zugstange
	131	1440 218 X1	8	Nut	Dado	Tuerca	Ecrou	Mutter
	132	1440 315 X1	8	Lockwasher	Rosetta elastica	Arandela de bloqueo	Rondelle grower	Federring
B	133	1420 979 M1	1	Bracket L.H.	Supporto sn.	Soporte izq.	Support gauche	Halter links
C	133	1420 352 M1	1	Bracket L.H.	Supporto sn.	Soporte izq.	Support gauche	Halter links
	134	1420 980 M1	1	Bracket R.H.	Supporto ds.	Soporte der.	Support droit	Halter rechts
	138	1440 818 X1	4	Bolt	Vite	Perno	Vis	Schraube
	139	1440 314 X1	4	Lockwasher	Rosetta elastica	Arandela de bloqueo	Rondelle grower	Federring
	140	390 734 X1	4	Washer-flat	Rondella piana	Arandela llana	Rondelle plate	Scheibe
A	141	1432 538 M2	2	Plug	Tappo	Tapón	Bouchon	Verschlussschraube
A	142	1441 123 X1	2	« O » Ring	Anello « OR »	Anillo « O »	Joint torique	Dichtring

Note: **A** Item used for machines without ripper. **B** Item used up to serial 670 (L-47670). **C** Item used from serial 671 (L-47670).
A Rif. usato per macchine senza ripper. **B** Rif. usato fino alla matr. 670. **C** Rif. usato dalla matr. 671.
A Pieza usada para maquinas sin escarificadora. **B** Pieza usada hasta la matr. 670. **C** Pieza usada desde la matr. 671.
A Item employé por machines sans ripper. **B** Item employé jusqu'à la matr. 670. **C** Item employé à partir de la matr. 671.
A Pos. für Maschinen nicht Aufreisser benützt. **B** Pos. bis Serie 670 verwende. **C** Pos. ab Serie 671 verwende.

CONTROL-VALVE 3 SPOOLS

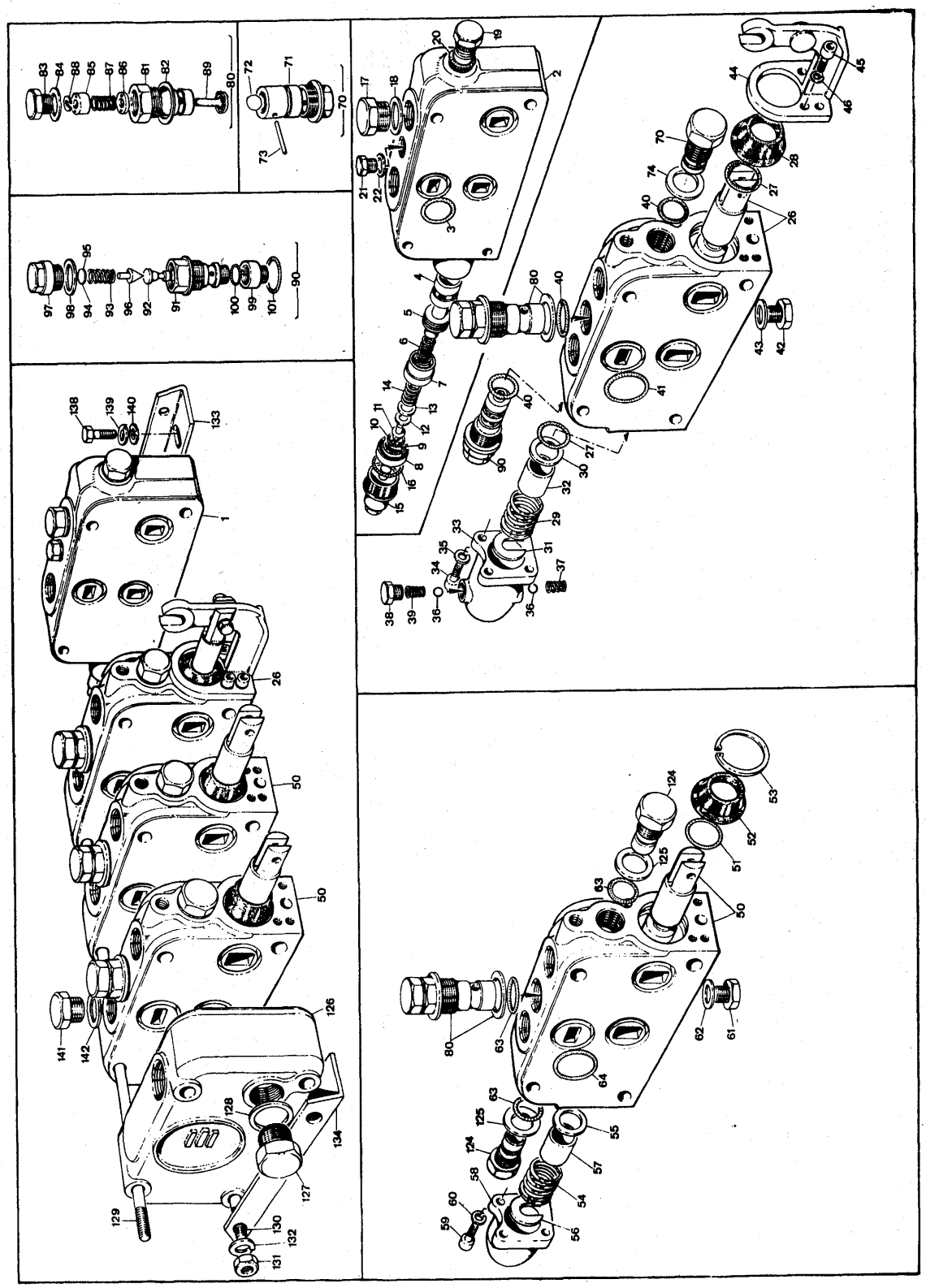

Note	Ref.	MF numbers	Q.ty	Description	Denominazione	Descripcion	Désignation	Benennung
		1428 620 M91	1	Control valve (c/w ref. 1 to 134)	Distributore (compr. rif. da 1 a 134)	Conjunto de Valvula (incl. piezas de 1 a 134)	Distributeur (compr. rep. de 1 à 134)	Steuerventil (best aus Pos. 1 - 134)
	1	1420 334 M92	1	Cover inlet (c/w ref. 2 to 22)	Coperchio (compr. rif. da 2 a 22)	Tapa (incl. piezas de 2 a 22)	Couvercle (compr. rep. de 2 à 22)	Deckel (best aus Pos. 2 - 22)
	2	1420 335 M2	1	Cover	Coperchio	Tapa	Couvercle	Deckel
	3	1441 145 X1	3	« O » Ring	Anello « OR »	Anillo "O,,	Joint torique	Dichtring
	4	1420 336 M1	1	Seat	Sede	Asiento	Siége	Sitz
	5	1420 337 M1	1	Plunger	Pistoncino	Pistone	Piston	Kolben
	6	1420 340 M2	1	Spring	Molla	Resorte	Ressort	Feder
	7	1420 341 M2	1	Guide	Guida	Guía	Guide	Fuhrung
	8	1420 382 M2	1	Seat	Sede	Asiento	Siège	Sitz
	9	1420 365 M1	1	« O » Ring	Anello « OR »	Anillo "O,,	Joint torique	Dichtring
	10	1420 364 M1	1	« O » Ring	Anello « OR »	Anillo "O,,	Joint torique	Dichtring
	11	1420 381 M1	1	Valve	Valvola	Valvula	Soupape	Ventil
	12	1420 383 M1		Shim 0,2 mm.	Spessore 0,2 mm.	Pieza de espesor 0,2 mm.	Cale 0,2 mm	Einstellblech 0,2 mm.
	13	1420 384 M1		Shim 0,5 mm.	Spessore 0,5 mm.	Pieza de espesor 0,5 mm.	Cale 0,5 mm	Einstellblech 0,5 mm.
	14	1420 342 M2	1	Spring	Molla	Resorte	Ressort	Feder
	15	1420 343 M2	1	Plug	Tappo	Tapón	Bouchon	Verschlussschraube
	16	1420 363 M1	1	Seal	Anello di tenuta	Retén	Joint torique	Dichtring
	17	1420 346 M1	1	Plug	Tappo	Tapón	Bouchon	Verschlussschraube
	18	1420 147 M1	1	Gasket	Guarnizione	Junta	Joint	Dichtung
	19	1420 347 M1	1	Plug	Tappo	Tapón	Bouchon	Verschlussschraube
	20	1420 142 M1	1	Gasket	Guarnizione	Junta	Joint	Dichtung
	21	1420 975 M1	1	Plug	Tappo	Tapón	Bouchon	Verschlussschraube
	22	375 705 X1	1	Gasket	Guarnizione	Junta	Joint	Dichtung
	26	1420 301 M92	1	Blade control (c/w ref. 27 to 46)	Comando Lama (compr. rif. da 27 a 46)	Mando de Hoja (incl. piezas de 27 a 46)	Commande lame (compr. rep. de 27 à 46)	Schaltung Planierschild (best aus Pos. 27-46)
	27	1441 118 X1	2	« O » Ring	Anello « OR »	Anillo "O"	Joint torique	Dichtring
	28	1420 303 M1	1	Dust ring	Anello parapolvere	Guardapolvos	Anneau cache poussière	Staubring
	29	1420 304 M2	1	Spring	Molla	Resorte	Ressort	Feder
	30	1420 130 M1	1	Washer	Rondella	Arandela	Rondelle	Scheibe
	31	1420 236 M1	1	C Washer	Rondella a C	Arandela a C.	Rondelle à C	Scheibe
	32	1420 643 M2	1	Spacer	Distanziale	Pieza distanciadora	Entretoise	Abstandbuchse
	33	1428 626 M1	1	Cover rear	Coperchio post.	Tapa post.	Couvercle post.	Lagerschild
	34	1441 218 X1	4	Bolt	Vite	Perno	Vis	Schraube
	35	1440 312 X1	4	Lockwasher	Rosetta elastica	Arandela de bloqueo	Rondelle grower	Federring

Note	Ref.	MF numbers	Q.ty	Description	Denominazione	Descripcion	Désignation	Benennung
	36	13 535 X	2	Ball	Sfera	Bola	Bille	Kugel
	37	1420 308 M2	1	Spring	Molla	Resorte	Ressort	Feder
	38	1428 627 M1	1	Plug	Tappo	Tapón	Bouchon	Verschlussscraube
	39	1420 654 M1	1	Spring	Molla	Resorte	Ressort	Feder
	40	1441 213 X1	3	« O » Ring	Anello « OR »	Anillo « O »	Joint torique	Dichtring
	41	1441 145 X1	3	« O » Ring	Anello « OR »	Anillo « O »	Joint torique	Dichtring
	42	1421 607 M1	1	Plug	Tappo	Tapón	Bouchon	Verschlussschraube
	43	1421 608 M1	1	Seal	Anello tenuta	Retén	Joint torique	Dichtring
	44	1420 355 M4	1	Bracket	Supporto	Soporte	Support	Halter
	45	391 979 X1	4	Bolt	Vite	Perno	Vis	Schraube
	46	339 375 X1	4	Lockwasher	Rosetta elastica	Arandela de bloqueo	Rondelle grower	Federring
	50	1420 330 M92	2	Ripper and tilt controls (c/w ref. 51 to 64)	Comando ripper e tilt (compr. rif. 51 a 64)	Mando de escarificadora y tilt (incl. pieza de 51 a 64)	Commande ripper et tilt (comp. items de 51 a 64)	Schaltung Aufreisser und Tilt (einschl. Pos. 51-64)
	51	1441 118 X1	4	« O » Ring	Anello « OR »	Anillo « O »	Joint torique	Dichtring
	52	1420 303 M1	2	Dust ring	Anello parapolvere	Guardapolvos	Anneau cache poussiere	Staubring
	53	390 936 X1	2	Circlip	Anello elastico	Fiador elastico	Circlip	Sicherungsring
	54	1420 304 M2	2	Spring	Molla	Resorte	Ressort	Feder
	55	1420 130 M1	2	Washer	Rondella	Arandela	Rondelle	Scheibe
	56	1420 131 M1	2	C Washer	Rondella a C	Aradela a C	Rondelle C	Scheibe
	57	1420 332 M1	2	Spacer	Distanziale	Pieza distanciadora	Entretoise	Abstandbuchse
	58	1420 327 M2	2	Cover	Coperchio	Tapa	Couvercle	Deckel
	59	1441 305 X1	8	Bolt	Vite	Perno	Vis	Schraube
	60	1440 312 X1	8	Lockwasher	Rosetta elastica	Arandela de bloqueo	Rondelle grower	Federring
	61	1421 607 M1	2	Plug	Tappo	Tapón	Bouchon	Verschlussschraube
	62	1421 608 M1	2	Seal	Anello di tenuta	Retén	Joint	Dichtring
	63	1441 213 X1	6	« O » Ring	Anello « OR »	Anillo « O »	Joint torique	Dichtring
	64	1441 145 X1	6	« O » Ring	Anello « OR »	Anillo « O »	Joint torique	Dichtring
	70	1420 322 M92	1	Valve ass'y (c/w ref. 71 to 73)	Valvola (comp. rif. 71 a 73)	Valvúla (incl. pieza 71 a 73)	Soupape (comp. items 71 à 73)	Ventil (einschl. Pos. 71-73)
	71	1420 323 M2	1	Seat	Sede	Asiento	Siege	Sitz
	72	1420 358 M1	1	Ball	Sfera	Bola	Bille	Kugel
	73	390 244 X1	1	Dowel	Spina	Espiga	Tetón	Stift
	74	1420 142 X1	1	Seal	Guarnizione	Junta	Joint	Dichtung
	80	1420 637 M92	3	Valve ass'y (c/w ref. 81 to 89)	Valvola (compr. rif. 81 a 89)	Conjunto de valvúla (incl. pieza de 81 a 89)	Soupape (compr. rep. de 81 à 89)	Ventil (best aus Pos. 81-89)
	81	1420 639 M2	3	Body	Corpo	Cuerpo	Corps	Gehäuse
	82	1420 142 M1	3	Seal	Anello di tenuta	Retén	Joint torique	Dichtring
	83	1420 649 M1	3	Plug	Tappo	Tapón	Bouchon	Verschlussschraube
	84	1441 627 X1	3	Gasket	Guarnizione	Junta	Joint	Dichtung
	85	1420 648 M3	3	Guide	Guida	Guìa	Guide	Fuhrung
	86	1420 647 M2	2	Guide	Guida	Gula	Guide	Fuhrung

Note	Ref.	MF numbers	Q.ty	Description	Denominazione	Descripcion	Désignation	Benennung
	87	1420 640 M1	2	Spring	Molla	Resorte	Ressort	Feder
	88	1428 439 M1	2	Circlip	Anello elastico	Fiador elastico	Circlip	Sicherugsring
	89	1420 638 M3	3	Valve	Valvola	Valvula	Soupape	Ventil
	90	1420 315 M91	1	Valve assy (c/w ref. 91 to 101)	Valvola (compr. rif. da 91 a 101)	Valvula (incl. piezas de 91 a 101)	Soupape (compr. rep. de 91 à 101)	Ventil (best aus Pos. 91 - 101)
	91	1420 316 M1	1	Seat	Sede	Asiento	Siège	Ventilsitz
	92	1420 317 M1	1	Valve	Valvola	Valvula	Soupape	Ventil
	93	1420 318 M1	1	Spring	Molla	Resorte	Ressort	Feder
	94	1420 368 M1		Shim 0,3 mm.	Spessore 0,3 mm.	Pieza de espesor 0,3 mm	Cale 0,3 mm	Einstellblech 0.3 mm.
	95	1420 369 M1		Shim 0,5 mm.	Spessore 0,5 mm.	Pieza de espesor 0,5 mm	Cale 0,5 mm.	Einstellblech 0,5 mm.
	96	1420 319 M1	1	Seat	Sede	Asiento	Siège	Ventilsitz
	97	1420 320 M1	1	Plug	Tappo	Tapón	Bouchon	Verschlussschraube
	98	1440 703 X1	1	Gasket	Guarnizione	Junta	Joint	Dichtung
	99	1420 321 M1	1	Cover	Coperchio	Tapa	Couvercle	Deckel
	100	1420 360 M1	1	Seal	Anello di tenuta	Retén	Joint torique	Dichtring
	101	1420 142 M1	1	Seal	Anello di tenuta	Retén	Joint torique	Dichtring
	124	1420 329 M1	4	Plug	Tappo	Tapón	Bouchon	Verschlussschraube
	125	1420 142 M1	4	Gasket	Guarnizione	Junta	Joint	Dichtung
	126	1420 350 M91	1	Body exhaust (c/w ref. 127-128)	Corpo di scarico (compr. rif. 127-128)	Cuerpo de escape incl. piezas 127-128)	Corps d'echappement (compr. rep. 127 - 128)	Gehäuse (einschl. Pos. 127 - 128)
	127	1420 347 M1	1	Plug	Tappo	Tapón	Bouchon	Verschlussschraube
	128	1420 142 M1	1	Gasket	Guarnizione	Junta	Joint	Dichtung
	129	1420 348 M2	2	Rod	Tirante	Varilla	Tige	Zugstange
	130	1420 349 M2	2	Rod	Tirante	Varilla	Tige	Zugstange
	131	1440 218 X1	8	Nut	Dado	Tuerca	Ecrou	Mutter
	132	1440 315 X1	8	Lockwasher	Rosetta elastica	Arandela de bloqueo	Rondelle grower	Federring
	133	1420 979 M1	1	Bracket L.H.	Supporto sn.	Soporte izq.	Support gauche	Halter links
	134	1420 980 M1	1	Bracket R.H.	Supporto ds.	Soporte der.	Support droit	Halter rechts
	138	1440 818 X1	4	Bolt	Vite	Perno	Vis	Schraube
	139	1440 314 X1	4	Lockwasher	Rosetta elastica	Arandela de bloqueo	Rondelle grower	Federring
	140	390 734 X1	4	Washer-flat	Rondella piana	Arandela llana	Rondelle plate	Scheibe
A	141	1432 538 M2	2	Plug	Tappo	Tapón	Bouchon	Verschlussschraube
A	142	1441 123 X1	2	« O » Ring	Anello « OR »	Anillo "O,,	Joint torique	Dichtring

Note: A. Item used for machines without ripper.
A. Rif. usato per macchine senza ripper.
A. Pieza usada para maquinas sin escarificadora.
A. Item employé pour machines sans ripper.
A. Pos. für Maschinen nicht Aufreisser benützt.

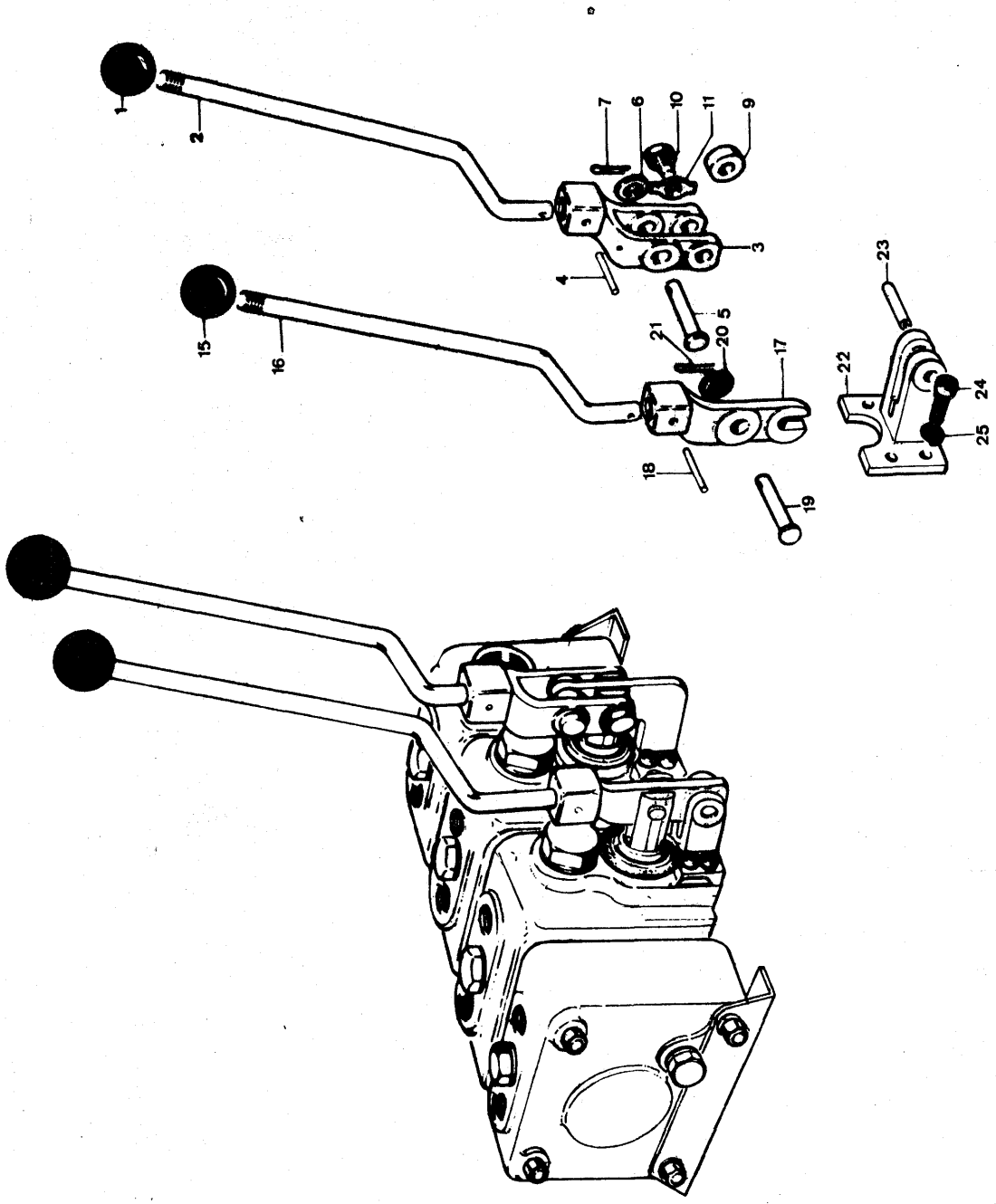
1
2
7
6
10
11
9
3
4
15
16
21
20
5
17
18
19
23
22
24
25

Note	Ref.	MF numbers	Q.ty	Description	Denominazione	Descripcion	Désignation	Benennung
C	1	1429 990 M1	1	Knob	Pomolo	Pomo	Boule	Kugelknopf
B	1	1420 345 M1	1	Knob	Pomolo	Pomo	Boule	Kugelknopf
B	2	1420 944 M1	1	Rod	Tirante	Varilla	Tige	Zugstange
C	2	1420 310 M1	1	Rod	Tirante	Varilla	Tige	Zugstange
	3	1420 338 M1	1	Lever	Leva	Palanca	Levier	Hebel
	4	339 080 X1	1	Dowel	Spina	Espiga	Tetón	Stift
	5	1420 311 M1	1	Pin	Perno	Pasador	Axe	Bolzen
B	6	1440 274 X1	1	Washer	Rondella	Arandela	Rondelle	Scheibe
C	6	390 734 X1	1	Washer	Rondella	Arandela	Rondelle	Scheibe
B	7	390 739 X1	1	Cotter-pin	Copiglia	Pasador partido	Goupille fendue	Splint
C	7	391 431 X1	1	Cotter-pin	Copiglia	Pasador partido	Goupille fendue	Splint
	9	1420 312 M1	2	Spacer	Distanziale	Pieza distanciadora	Entretoise	Abstandbochse
	10	1420 313 M2	2	Pin	Perno	Pasador	Axe	Bolzen
	11	393 811 X1	2	Lockplate	Piastrina di fermo	Bloqueo	Plaque de frein	Platte
A-C	15	1429 990 M1	1	Knob	Pomolo	Pomo	Boule	Kogelknopf
A-B	15	1420 345 M1	1	Knob	Pomolo	Pomo	Boule	Kogelknopf
A-C	16	1420 344 M1	1	Rod	Tirante	Varilla	Tige	Zugstange
A-B	16	1420 945 M1	1	Rod	Tirante	Varilla	Tige	Zugstange
A	17	1420 339 M1	1	Lever	Leva	Palanca	Levier	Hebel
A	18	339 080 X1	1	Dowel	Spina	Espiga	Tetón	Stift
A	19	1420 175 M1	1	Pin	Perno	Pasador	Axe	Bolzen
A-B	20	1440 274 X1	1	Washer	Rondella	Arandela	Rondelle	Scheibe
A-C	20	390 734 X1	1	Washer	Rondella	Arandela	Rondelle	Scheibe
A-B	21	390 739 X1	1	Cotter-pin	Copiglia	Pasador partido	Goupille fendue	Splint
A-C	21	391 431 X1	1	Cotter-pin	Copiglia	Pasador partido	Goupille fendue	Splint
A	22	1420 357 M1	1	Bracket	Supporto	Soporte	Support	Halter
A	23	1420 333 M1	1	Dowel	Spina	Espiga	Tetón	Stift
A	24	391 979 X1	4	Bolt	Vite	Perno	Vis	Schraube
A	25	339 375 X1	4	Lockwasher	Rosetta elastica	Arandela de bloqueo	Rondelle grower	Federring

Note: **A** With control valve 3 spool N. 1428 620 M91, q.ty is double. **B** Item used up to serial 670 (L-47670). **C** Item used from serial 671 (L-47670).
A Con distributore a 3 elementi N. 1428 620 M91, la quantità è doppia. **B** Rif. usato fino alla matr. 670. **C** Rif. usato dalla matr. 671.
A Con valvúla N. 1428 620 M91, la cantidad es doble. **B** Pieza usada hasta la matr. 670. **C** Pieza usada desde la matr. 671.
A Avec distributeur N. 1428 620 M91, la quantité est doublee. **B** Item employé jusqu'à la matr. 670. **C** Item employé à partir de la matr. 671.
A Mit steürventil N. 1428 620 M91, die Q.tät ist doppel. **B** Pos. bis Serie 670 verwende. **C** Pos. ab Serie 671 verwende.

PIPINGS

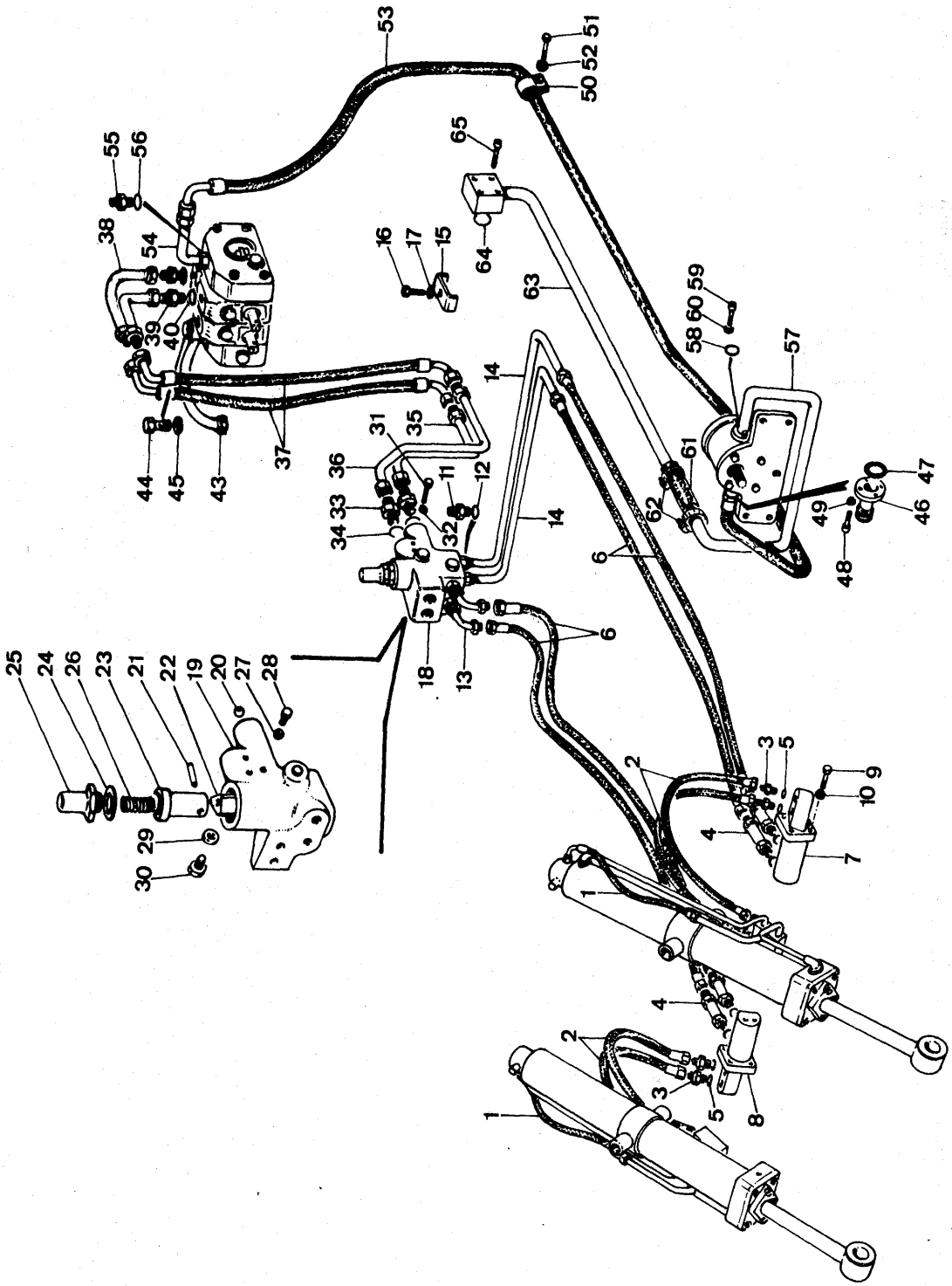
53
51
52
50
65
55
56
64
16
17
15
63
38
54
59
60
58
0
57
39
40
14
31
35
61
47
44
45
43
37
36
11
12
62
49
46
33
34
32
14
48
6
18
13
6
25
24
26
23
21
22
19
20
27
28
2
3
5
9
10
4
7
29
30
1
4
2
3
5
8
1

Note	Ref.	MF numbers	Q.ty	Description	Denominazione	Descripcion	Désignation	Benennung
	1	1816 353 M91	2	Hose-flex	Tubo flex	Manguera flexible	Fléxible	Oldruckschlauch
	2	1434 726 M1	4	Hose-flex	Tubo flex	Manguera flexible	Fléxible	Oldruckschlauch
	3	1438 387 M1	4	Nipple	Niplo	Racór	Raccord	Schraubstutzen
	4	1492 710 M1	4	Union	Raccordo	Racór	Raccord	Schraubstutzen
	5	1440 703 X1	8	Seal	Anello tenuta	Retèn	Joint	Dichtung
	6	1438 364 M1	4	Hose-flex	Tubo flex	Manguera flexible	Fléxible	Oldruckschlauch
	7	1844 686 M91	1	Bracket L.H.	Supporto sn.	Soporte izq.	Support G.	Halter links
	8	1844 687 M91	1	Bracket R.H.	Supporto ds.	Soporte der.	Support D.	Halter rechts
	9	1441 134 X1	8	Bolt	Vite	Perno	Vis	Schraube
	10	1440 314 X1	8	Lockwasher	Rosetta elastica	Arandela de bloqueo	Rondelle grower	Federring
	11	1493 285 M1	4	Nipple	Niplo	Racór	Raccord	Schraubstutzen
	12	1493 287 M1	4	Seal	Anello tenuta	Retèn	Joint	Dichtung
	13	2708 233 M1	2	Elbow	Gomito	Codo	Coude	Winkelstück
	14	2707 303 M91	2	Pipe	Tubo	Tubo	Tube	Olleitung
	15	2707 326 M1	1	Clamp	Cavallotto	Abrazadera	Collier	Schelle
	16	1441 453 X1	1	Bolt	Vite	Perno	Vis	Schraube
	17	1440 314 X1	1	Lockwasher	Rosetta elastica	Arandela de bloqueo	Rondelle grower	Federring
	18	1492 948 M92	1	Valve ass'y (c/w ref. 19 to 30)	Valvola (compr. rif. 19 a 30)	Valvúla (incl. piezas 19 a 30)	Soupape (comp. items de 19 à 30)	Ventil (einschl. Pos. 19-30)
	19	1492 946 M92	1	Body	Corpo	Cuerpo	Corps	Gehäuse
	20	15 024 X	1	Ball	Sfera	Bola	Bille	Kugel
	21	1442 142 X1	1	Dowel	Spina	Espiga	Tetón	Stift
	22	1492 945 M1	1	Plunger	Pistoncino	Pistón	Piston	Kolben
	23	1492 944 M1	1	Valve	Valvola	Valvúla	Soupape	Ventil
	24	1441 295 X1	1	Seal	Anello tenuta	Retèn	Joint	Dichtung
	25	1492 903 M1	1	Plug	Tappo	Tapón	Bouchon	Verschlussschraube
	26	980 844 M2	1	Spring	Molla	Resorte	Ressort	Feder
	27	391 376 X1	1	Seal	Anello tenuta	Retèn	Joint	Dichtung
	28	1492 902 M1	1	Bolt	Vite	Perno	Vis	Schraube
	29	1493 286 M1	3	Seal	Anello tenuta	Retèn	Joint	Dichtung
	30	1441 999 X1	3	Plug	Tappo	Tapón	Bouchon	Verschlussschraube
	31	391 854 X1	2	Bolt	Vite	Perno	Vis	Schraube
	32	1440 314 X1	2	Lockwasher	Rosetta elastica	Arandela de bloqueo	Rondelle grower	Federring
	33	1435 211 M1	2	Nipple	Niplo	Racór	Raccord	Schraubstutzen
	34	1438 445 M1	2	Seal	Anello tenuta	Retèn	Joint	Dichtung
	35	2707 307 M91	1	Pipe	Tubo	Tubo	Tube	Olleitung

PIPINGS

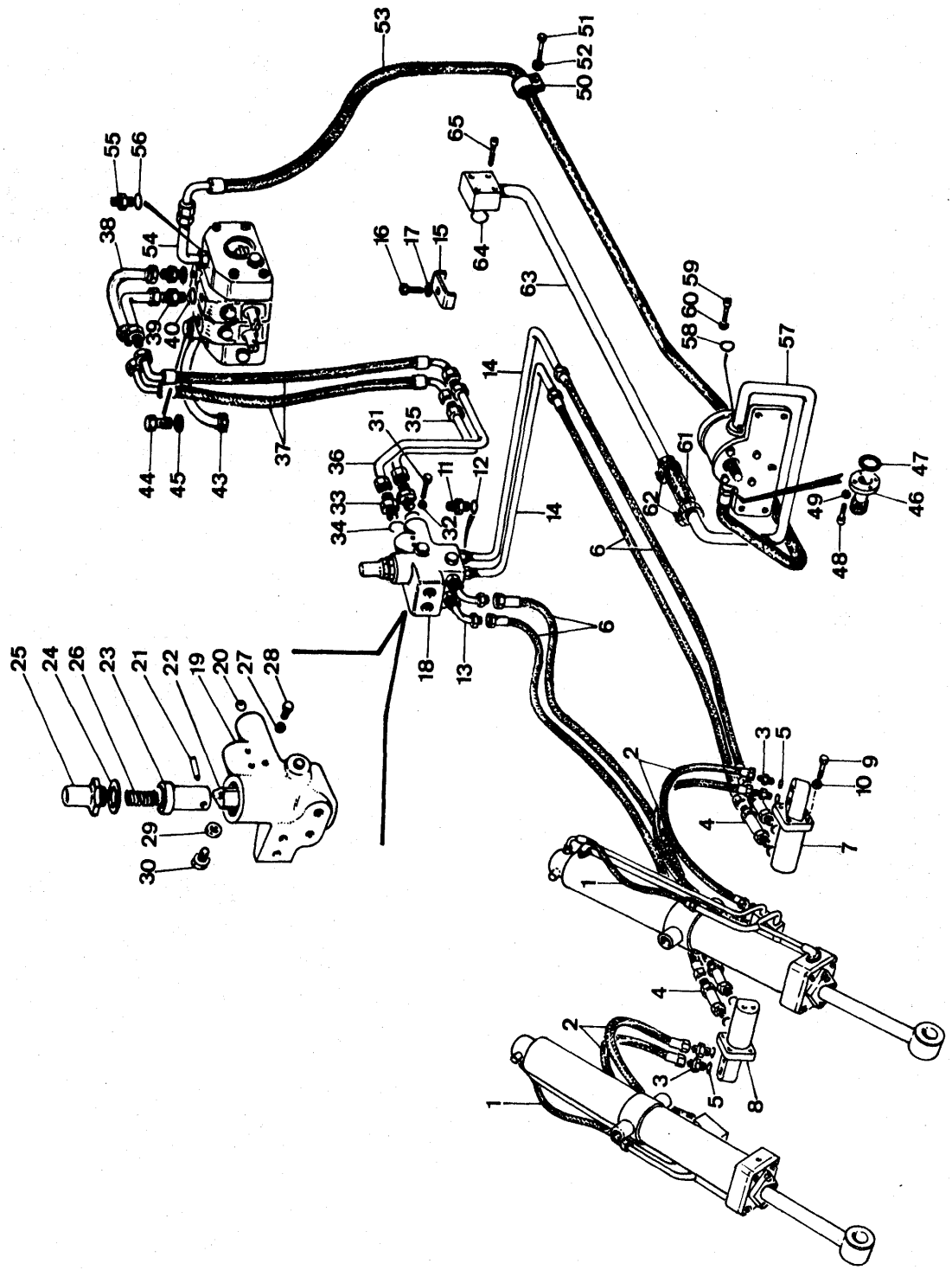
53
51
52
50
65
55
56
64
16
17
15
63
38
54
59
60
58
57
39
40
14
31
35
61
47
36
11
12
62
46
49
37
44
45
43
33
34
32
14
48
6
6
25
24
26
23
21
22
19
20
27
28
18
13
2
3
5
9
10
4
7
29
30
1
4
2
3
5
8
1

Note	Ref.	MF numbers	Q.ty	Description	Denominazione	Descripcion	Désignation	Benennung
	36	2707 311 M91	1	Pipe	Tubo	Tubo	Tube	Ölleitung
	37	2707 331 M1	2	Hose flex	Tubo flex	Manguera flexible	Flexible	Öldruckschlauch
	38	1436 737 M1	2	Elbow	Gomito	Codo	Coude	Winkelstück
	39	1431 117 M1	2	Union	Raccordo	Racor	Raccord	Schraubstutzen
	40	1438 444 M1	2	Seal	Rondella	Arandela	Joint	Dichtring
A	43	982 448 M91	1	Pipe	Tubo	Tubo	Tube	Ölleitung
B	43	1450 513 M91	1	Pipe	Tubo	Tubo	Tube	Ölleitung
	44	974 129 M1	1	Banjo	Bocchettone	Banjo	Banjo	Hohlschraube
	45	1441 628 X1	2	Seal	Rondella	Arandela	Joint	Dichtring
	46	981 145 M93	1	Flange	Flangia	Brida	Flasque	Flansch
	47	1441 131 X1	1	« O » Ring	Anello « OR »	Anillo « O »	Joint torique	Dichtring
	48	1441 436 X1	4	Bolt	Vite	Perno	Vis	Schraube
	49	1440 314 X1	4	Lockwawsher	Rosetta elastica	Arandela de bloqueo	Rondelle grower	Federring
	50	981 564 M91	1	Clamp	Fascetta	Abrazadera	Collier	Schelle
	51	1440 818 X1	1	Bolt	Vite	Perno	Vis	Schraube
	52	1440 314 X1	1	Lockwasher	Rosetta elastica	Arandela de bloqueo	Rondelle grower	Federring
	53	982 458 M92	1	Hose flex	Tubo flex	Manguera flexible	Flexible	Öldruckschlauch
	54	1816 349 M91	1	Elbow	Gomito	Codo	Coude	Winkelstück
	55	981 563 M3	1	Nipple	Nipplo	Racór	Union	Schraubstutzen
	56	1441 613 X1	1	Seal	Rondella	Arandela	Joint	Dichtring
C	57	1493 294 M91	1	Pipe	Tubo	Tubo	Tube	Ölleitung
D	57	2708 425 M91	1	Pipe	Tubo	Tubo	Tube	Ölleitung
E	57	2714 572 M91	1	Pipe	Tubo	Tubo	Tube	Ölleitung
	58	1441 614 X1	1	« O » Ring	Anello « OR »	Anillo « O »	Joint torique	Dichtring
	59	1441 436 X1	4	Bolt	Vite	Perno	Vis	Schraube
	60	1440 314 X1	4	Lockwasher	Rosetta elastica	Arandela de bloqueo	Rondelle grower	Federring
F	61	981 143 M1	2	Hose	Manicotto	Manguera	Durite	Schlauch
E	61	974 184 M1	4	Hose	Manicotto	Manguera	Durite	Schlauch
	62	2712 142 M1	2	Clamp	Fascetta	Abrazadera	Collier	Schelle
C	63	1493 298 M91	1	Pipe	Tubo	Tubo	Tube	Ölleitung
D	63	2708 422 M91	1	Pipe	Tubo	Tubo	Tube	Ölleitung
E	63	2714 573 M91	1	Pipe	Tubo	Tubo	Tube	Ölleitung
	64	1441 457 X1	1	« O » Ring	Anello « OR »	Anillo « O »	Joint torique	Dichtring
	65	391 997 X1	4	Bolt	Vite	Perno	Vis	Schraube

Note: **A** Item used for 2 spoll control valve. **B** Item used for 3 spool control valve. **C** Item used up to 39 dozer (R 3070). **D** Item used from 40 to 115 dozer (R 3070). **E** Item used from 116 dozer (R 3448). **F** Item used up to 115 dozer (R 3448).

A Rif. usato con distributore a 2 elementi. **B** Rif. usato con distributore a 3 elementi. **C** Rif. usato fino al dozer matr. 39. **D** Rif. usato dalla matr. 40 alla 115 del dozer. **Rif.** usato dalla matr. 116 del dozer. **F** Rif. usato fino al dozer matr. 115.

A Pieza usada con distribuidor a 2 mandos. **B** Pieza usada con distribuidor a 3 mandos. **C** Pieza usada hasta la matr. 39. **D** Pieza usada desde la matr. 40 hasta la 115 dozer. **E** Pieza usada desde la matr. 116 dozer. **F** Pieza usada hasta la matr. 115 dozer.

A Item employé avec distributeur avec 2 elements. **B** Item employé avec distributeur aver 3 elements. **C** Item employé jusqu'à la matr. 39 du dozer. **D** Item employé à partir de la matr. 40 jusqu'à la 115 du dozer. **E** Item employé à partir de la matr. 116 du dozer. **F** Item employé jusqu'à la matr. 115 du dozer.

A Pos. mit Steuerventil mit 2 Schaltungen verwende. **B** Pos. mit Steuerventil mit 3 Schaltungen verwende. **C** Pos. bis Planierschild Serie Nr. 39 verwende. **D** Pos. ab Planierschild Serie Nr. 40 ab Nr. 115 verwende. **E** Pos. ab Planierschild Serie Nr. 116 verwende. **F** Pos. bis Planierschild Serie Nr. 115 verwende.

PIPINGS

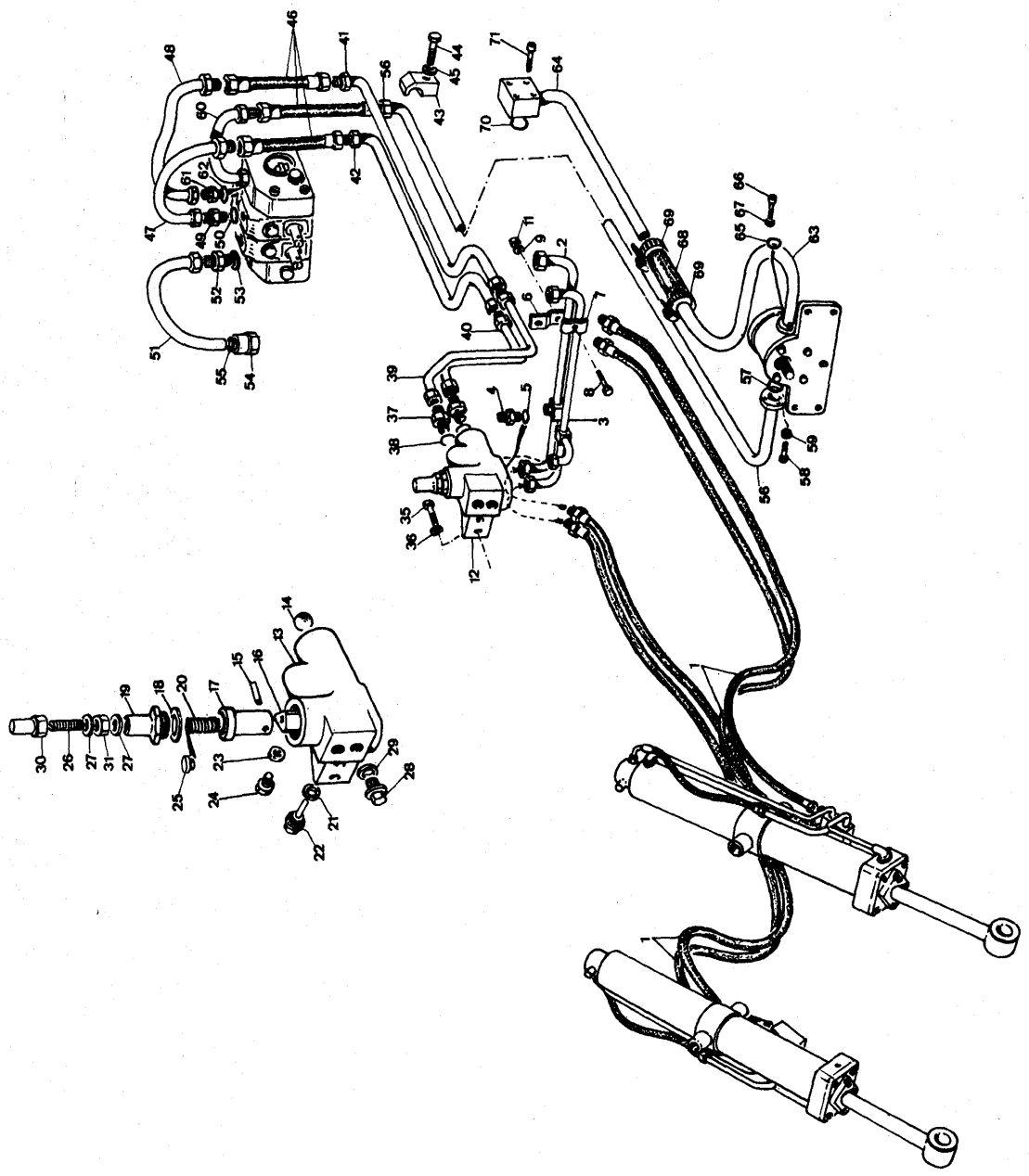

Note	Ref.	MF numbers	Q.ty	Description	Denominazione	Descripcion	Désignation	Benennung
A								
	1	2715 373 M1	4	Hose flex	Tubo flex	Manguera flexible	Flexible	Öldruckschlauch
	2	2715 376 M92	1	Pipe	Tubo	Tubo	Tube	Ölleitung
	3	2715 379 M92	1	Pipe	Tubo	Tubo	Tube	Ölleitung
	4	2715 044 M1	2	Nipple	Nipplo	Racor	Union	Schranbstutzen
	5	1493 287 M1	2	Seal	Rondella	Arandela	Rondelle	Dichtung
	6	2715 513 M2	1	Bracket	Supporto	Soporte	Support	Halter
	7	1844 554 M1	1	Clamp	Staffa	Abrazadera	Bride	Schelle
	8	339 556 X1	1	Bolt	Vite	Perno	Vis	Schraube
	9	1440 314 X1	1	Lockwasher	Rosetta elastica	Arandela de bloqueo	Rondelle grower	Federring
	11	1440 087 X1	1	Nut	Dado	Tuerca	Ecrou	Mutter
	12	2717 705 M91	1	Valve (c/w ref. 13 to 27 and 30-31)	Valvola (comp. i rif. da 13 a 27 e 30-31)	Valvúla (incl. piezas 13 à 27 y 30-31)	Soupape (comp. items 13 à 27 et 30-31)	Ventil (einschl. Pos 13-27 und 30-31)
	13	2715 309 M91	1	Body	Corpo	Cuerpo	Corps	Gehäuse
	14	15 024 X	1	Ball	Sfera	Bola	Bille	Kugel
	15	1442 142 X1	1	Dowel	Spina	Espiga	Téton	Stift
	16	1492 945 M1	1	Plunger	Pistoncino	Pistón	Piston	Kolben
	17	1492 944 M1	1	Valve	Valvola	Valvúla	Soupape	Ventil
	18	1441 295 X1	1	Seal	Rondella	Arandela	Joint	Dichtung
	19	2715 291 M1	1	Plug	Tappo	Tapón	Bouchon	Verschlussschraube
	20	2715 295 M1	1	Spring	Molla	Resorte	Ressort	Feder
	21	391 376 X1	1	Seal	Rondella	Arandela	Joint	Dichtung
	22	2715 292 M1	1	Screw	Vite	Perno	Vis	Schraube
	23	1493 286 M1	3	Seal	Rondella	Arandela	Joint	Dichtung
	24	1441 999 X1	3	Plug	Tappo	Tapón	Bouchon	Verschlussschraube
	25	2715 293 M1	1	Disc	Disco	Disco	Disque	Platte
	26	1440 463 X1	1	Screw	Vite	Perno	Vis	Schraube
	27	1440 701 X1	2	Seal	Rondella	Arandela	Joint	Dichtung
	28	390 588 X1	2	Plug	Tappo	Tapón	Bouchon	Verschlussschraube
	29	1493 287 M1	2	Seal	Rondella	Arandela	Joint	Dichtung
	30	1421 166 M1	1	Nut	Dado	Tuerca	Ecrou	Mutter
	31	1440 234 X1	1	Nut	Dado	Tuerca	Ecrou	Mutter
	35	391 854 X1	2	Bolt	Vite	Perno	Vis	Schraube
	36	1440 314 X1	2	Lockwasher	Rosetta elastica	Arandela de bloqueo	Rondelle grower	Federring
	37	1435 120 M1	2	Nipple	Nipplo	Racór	Union	Schraubstutzen
	38	1438 445 M1	2	Seal	Rondella	Arandela	Joint	Dichtung
	39	2715 355 M92	1	Pipe	Tubo	Tubo	Tube	Ölleitung

PIPINGS

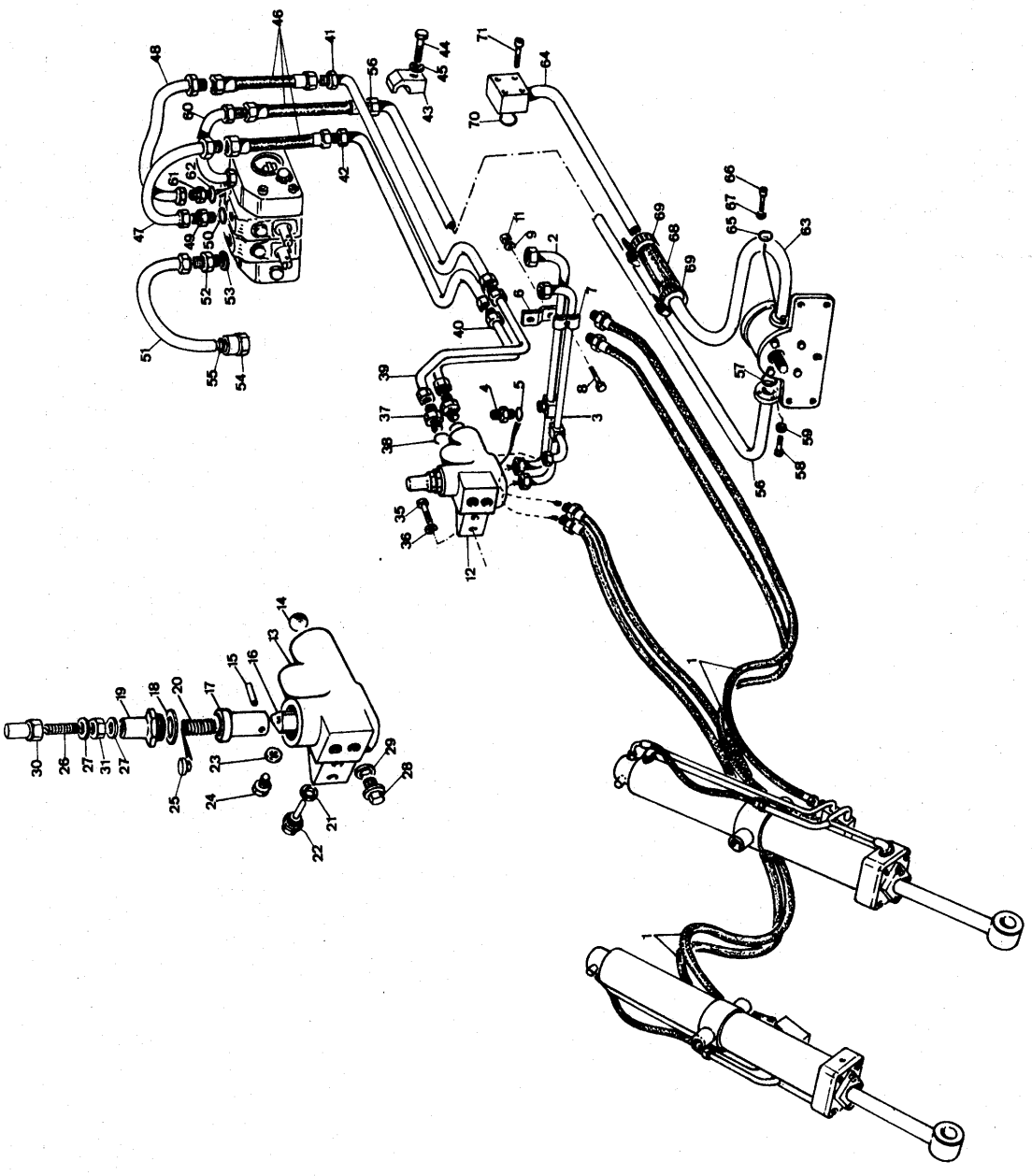

Note	Ref.	MF numbers	Q.ty	Description	Denominazione	Descripcion	Désignation	Benennung
	40	2715 353 M92	1	Pipe	Tubo	Tubo	Tube	Ölleitung
	41	2715 401 M92	1	Pipe	Tubo	Tubo	Tube	Ölleitung
	42	2715 399 M91	1	Pipe	Tubo	Tubo	Tube	Ölleitung
	43	2715 343 M1	2	Clamp	Staffa	Abrazadera	Bride	Schelle
	44	339 011 X1	2	Bolt	Vite	Perno	Vis	Schraube
	45	1440 313 X1	2	Lockwasher	Rosetta elastica	Arandela de bloqueo	Rondelle grower	Federring
	46	2715 375 M1	3	Hose flex	Tubo flex	Manguera flexible	Flexible	Öldruckschlauch
	47	2715 393 M91	1	Pipe	Tubo	Tubo	Tube	Ölleitung
	48	2715 397 M91	1	Pipe	Tubo	Tubo	Tube	Ölleitung
	49	2715 622 M2	2	Nipple	Nipplo	Racór	Union	Schraubstutzen
	50	1441 123 X1	2	« O » Ring	Anello «OR »	Anillo « O »	Joint torique	Dichtring
B	51	2714 648 M91	1	Pipe	Tubo	Tubo	Tube	Ölleitung
C	51	2714 646 M92	1	Pipe	Tubo	Tubo	Tube	Ölleitung
	52	1435 120 M1	1	Nipple	Nipplo	Racór	Union	Schraubstutzen
	53	1438 445 M1	1	Seal	Rondella	Arandela	Joint	Dichtring
	54	2714 645 M1	1	Union	Raccordo	Racór	Ecrou	Mutter
	55	1441 131 X1	2	« O » Ring	Anello « OR »	Anillo « O »	Joint torique	Dichtring
	56	2715 346 M91	1	Pipe	Tubo	Tubo	Tube	Ölleitung
	57	359 264 X1	1	« O » Ring	Anello « OR »	Anillo « O »	Joint torique	Dichtring
	58	1441 757 X1	4	Bolt	Vite	Perno	Vis	Schraube
	59	1440 314 X1	4	Lockwasher	Rosetta elastica	Arandela de bloqueo	Rondelle grower	Federring
	60	2715 395 M91	1	Pipe	Tubo	Tubo	Tube	Ölleitung
	61	1435 121 M1	1	Nipple	Nipplo	Racór	Union	Schraubstutzen
	62	1438 444 M1	1	Seal	Rondella	Arandela	Joint	Dichtring
	63	2714 572 M93	1	Pipe	Tubo	Tubo	Tube	Ölleitung
	64	2714 573 M92	1	Pipe	Tubo	Tubo	Tube	Ölleitung
	65	1441 614 X1	1	« O » Ring	Anello « OR »	Anillo « O »	Joint torique	Dichtring
	66	1441 436 X1	4	Bolt	Vite	Perno	Vis	Schraube
	67	1440 314 X1	4	Lockwasher	Rosetta elastica	Arandela de bloqueo	Rondelle grower	Federring
	68	974 184 M1	1	Hose	Tubo flex	Manguera flexible	Flexible	Öldruckschlauch
	69	2712 142 M1	4	Clamp	Staffa	Abrazadera	Bride	Schelle
	70	1441 457 X1	1	« O » Ring	Anello « OR »	Anillo « O »	Joint torique	Dichtring
	71	391 997 X1	4	Bolt	Vite	Perno	Vis	Schraube

Note: **A** Plate used from serial ..... (R 3589). **B** Item used only for angledozer. **C** Item used only for bulldozer.
A Tavola usata a partire dalla matr..... **B** Rif. usato solo per angledozer. **C** Rif. usato solo per bulldozer.
A Làmina usada desde la matr..... **B** Pieza usada solo para angledozer. **C** Pieza usada solo para bulldozer.
A Planche employée à partir de la matr..... **B** Item employé seulement pour angledozer. **C** Item employée seulement pour bulldozer.
A Tafel ab Serie Nr..... verwende. **B** Pos nur für Angledozer verwende. **C** Pos. nur für Bulldozer verwende.

MOLD BOARD FOR BULLDOZER

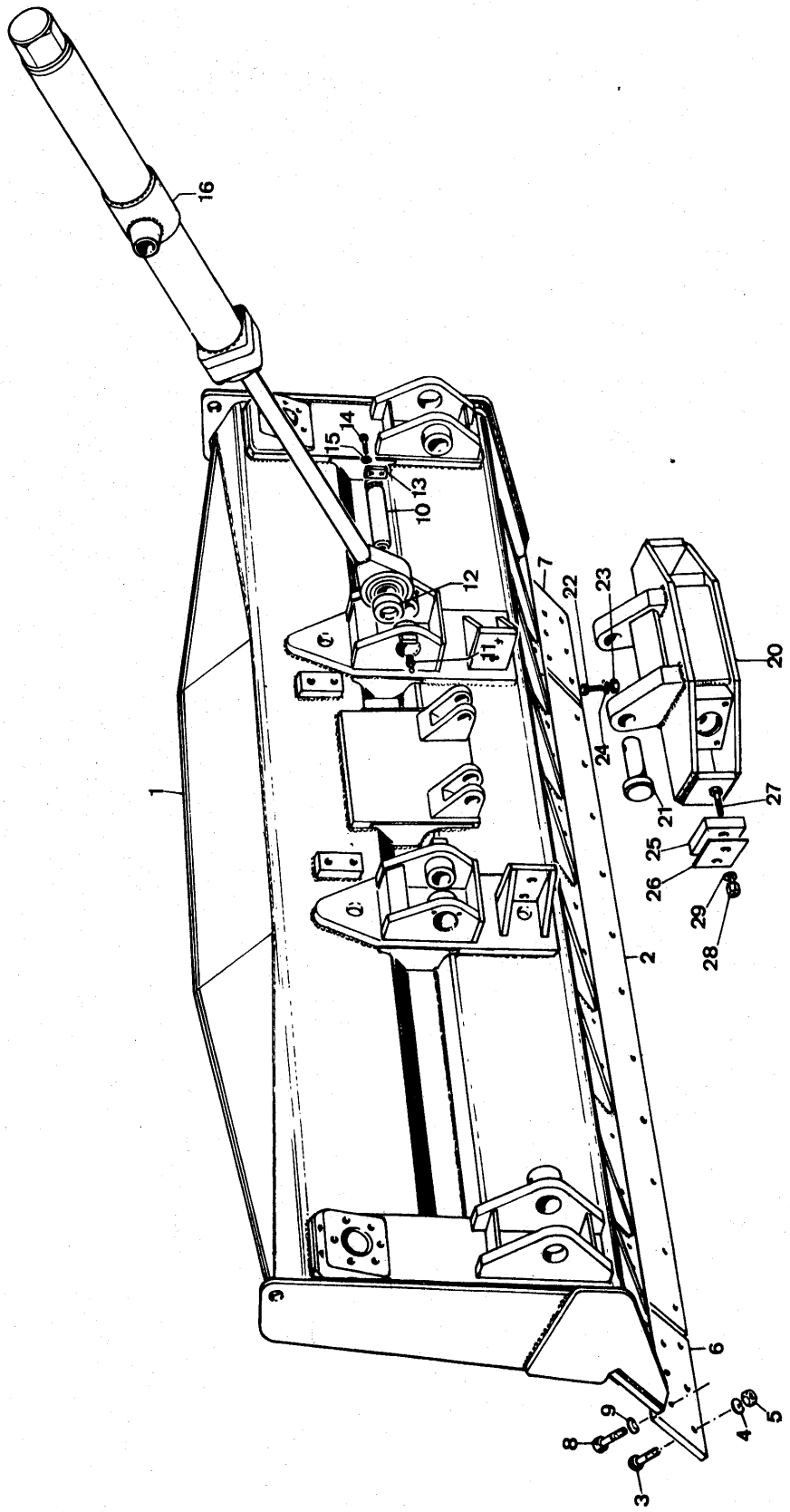

Note	Ref.	MF numbers	Q.ty	Description	Denominazione	Descripcion	Désignation	Benennung
	1	2714 000 M91	1	Mold board (c/w ref. 2 to 9)	Portalama (comp. rif. 2 a 9)	Hoja bulldozer (incl. piezas 2 a 9)	Lame dozer (comp. items de 2 à 9)	Planierschild (einschl. Pos. 2-9)
	2	2708 011 M1	1	Blade center	Lama centrale	Hoja central	Lame centrale	Schneidkante, mitte
	3	1846 036 M2	18	Bolt	Vite	Perno	Vis	Schraube
	4	353 433 X1	18	Lockwasher	Rosetta elastica	Arandela de bloqueo	Rondelle grower	Federring
	5	1846 037 M1	18	Nut	Dado	Tuerca	Ecrou	Mutter
	6	2708 012 M1	1	Blade cutting L.H.	Lama lat. sn.	Hoja izq.	Lame laterale gauche	Schneidkante links
	7	2708 013 M1	1	Blade cutting R.H.	Lama lat. ds.	Hoja der.	Lame laterale droit	Schneidkante rechts
	8	1440 720 X1	6	Bolt	Vite	Perno	Vis	Schraube
	9	391 414 X1	6	Lockwasher	Rosetta elastica	Arandela de bloqueo	Rondelle grower	Federring
	10	1492 176 M1	2	Pin	Perno	Pasador	Axe	Bolzen
	11	339 608 X1	2	Grease-fitting	Ingrassatore	Lubricador	Graisseur	Schmiernippel
	12	1492 557 M1	4	Spacer	Distanziale	Espaciador	Entretoise	Abstandbuchse
	13	1454 793 M1	2	Plate	Piastrina	Placa	Plaque	Platte
	14	339 123 X1	4	Bolt	Vite	Perno	Vis	Schraube
	15	1440 313 X1	4	Lockwasher	Rosetta elastica	Arandela de bloqueo	Rondelle grower	Federring
A	16	2707 040 M91	2	Cylinder ass'y	Cilindro	Cilindro	Verin	Hydraulikzylinder
	20	2714 020 M91	1	Bracket	Supporto	Soporte	Support	Halter
	21	1845 604 M1	2	Pin	Perno	Pasador	Axe	Bolzen
	22	339 365 X1	2	Bolt	Vite	Perno	Vis	Schraube
	23	339 402 X1	2	Nut	Dado	Tuerca	Ecrou	Mutter
	24	1440 314 X1	2	Lockwasher	Rosetta elastica	Arandela de bloqueo	Rondelle grower	Federring
	25	1493 575 M1	2	Guide plate	Piastra di guida	Placa	Plaque	Platte
	26	1493 576 M1		Shim	Spessore	Pieza de espesor	Cale	Einstellbleck
	27	1493 580 M1	4	Bolt	Vite	Perno	Vis	Schraube
	28	375 100 X1	4	Nut	Dado	Tuerca	Ecrou	Mutter
	29	353 440 X1	4	Lockwasher	Rosetta elastica	Arandela de bloqueo	Rondelle grower	Federring

Note: **A** See details plate 283 A.
A Vedere componenti a tav. 283 A.
A Ver componentes lámina 283 A.
A Voir details planche 283 A.
A Einzelteile siehe Tafel 283 A.

ARMS FOR BULLDOZER

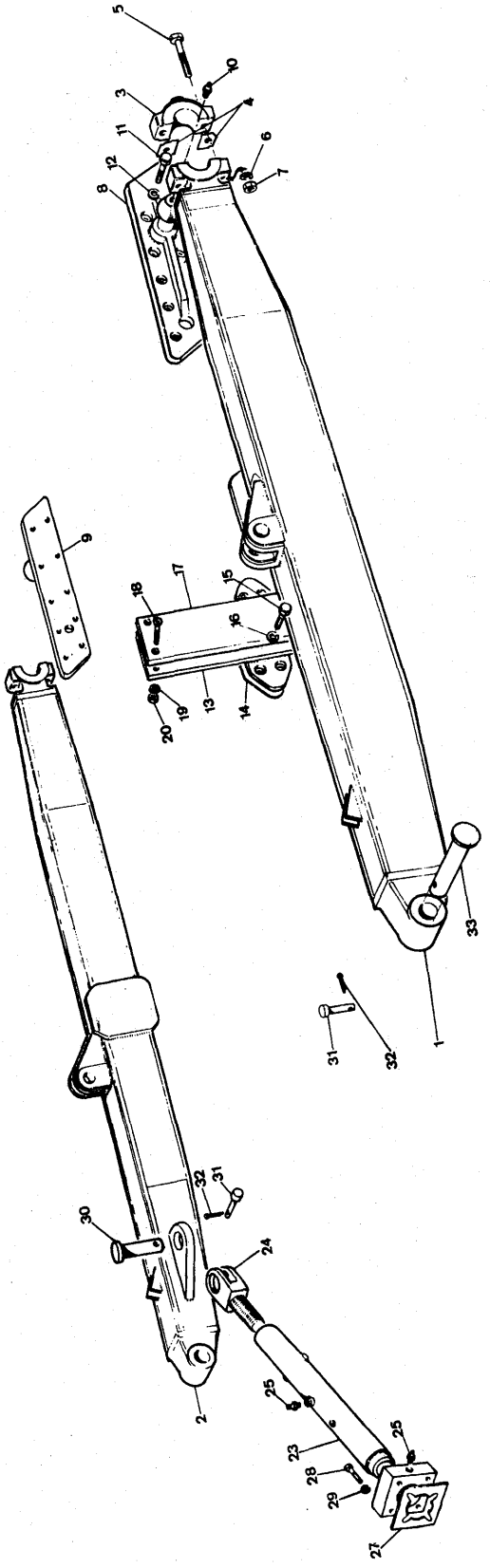

Note	Ref.	MF numbers	Q.ty	Description	Denominazione	Descripcion	Désignation	Benennung
C	1	2735 491 M91	1	Arm L.H. (c/w ref. 3 to 7)	Braccio sn. (comp. rif. 3 a 7)	Brazo izq. (incl. piezas 3 a 7)	Bras G. (comp. items 3 à 7)	Rahmenholm, links (einschl. Pos. 3-7)
B	1	2714 002 M91	1	Arm L.H. (c/w ref. 3 to 7)	Braccio sn. (comp. rif. 3 a 7)	Brazo izq. (incl. piezas 3 a 7)	Bras G. (comp. items 3 à 7)	Rahmenholm, links (einschl. Pos. 3-7)
B	2	2714 018 M91	1	Arm. R.H. (c/w ref. 3 to 7)	Braccio ds. (comp. rif. 3 a 7)	Brazo der. (incl. piezas 3 a 7)	Bras D (comp. items 3 à 7)	Rahmenholm, rechts (einschl. Pos. 3-7)
C	2	2735 492 M91	1	Arm. R.H. (c/w ref. 3 to 7)	Braccio ds. (comp. rif. 3 a 7)	Brazo der. (incl. piezas 3 a 7)	Bras D (comp. items 3 à 7)	Rahmenholm, rechts (einschl. Pos. 3-7)
	3	1492 553 M1	2	Cap	Cappello	Casquete	Chapeau	Lagerdeckel
	4	1492 554 M1	8	Shim	Spessore	Pieza de espesor	Cale	Einstellblech
	5	1442 143 X1	4	Bolt	Vite	Perno	Vis	Schraube
	6	1440 320 X1	4	Lockwasher	Rosetta elastica	Arandela de bloqueo	Rondelle grower	Federring
	7	1441 102 X1	4	Nut	Dado	Tuerca	Ecrou	Mutter
	8	2714 034 M91	1	Bracket L.H.	Supporto sn.	Soporte izq.	Support G.	Halter links
	9	2714 035 M91	1	Bracket R.H.	Supporto ds.	Soporte der.	Support D.	Halter rechts
	10	339 608 X1	2	Grease fitting	Ingrassatore	Lubricador	Graisseur	Schmiernippel
	11	1442 370 X1	18	Bolt	Vite	Perno	Vis	Schraube
	12	1440 319 X1	18	Lockwasher	Rosetta elastica	Arandela de bloqueo	Rondelle grower	Federring
A	13	1492 612 M91	2	Guide	Guida	Guja	Guide	Führungs
A	14	1453 200 M1		Shim	Spessore	Pieza de espesor	Cale	Einstellblech
A	15	391 880 X1	8	Bolt	Vite	Perno	Vis	Schraube
A	16	1440 317 X1	8	Lockwasher	Rosetta elastica	Arandela de bloqueo	Rondelle grower	Federring
A	17	1453 147 M1	2	Plate	Piastra	Placa	Plaque	Platte
A	18	1441 430 X1	8	Bolt	Vite	Perno	Vis	Schraube
A	19	1440 314 X1	8	Lockwasher	Rosetta elastica	Arandela de bloqueo	Rondelle grower	Federring
A	20	1441 303 X1	8	Nut	Dado	Tuerca	Ecrou	Mutter
	23	2714 029 M91	2	Rod	Puntone	Varilla	Tige	Strebe
	25	1434 136 M1	2	Fork	Forcellino	Horquilla	Chape	Gabelkopf
	24	339 608 X1	4	Grease-fitting	Ingrassatore	Lubricador	Graisseur	Schmiernippel
	27	1493 567 M1		Shim	Spessore	Pieza de espesor	Cale	Einstellblech
	28	1441 309 X1	8	Bolt	Vite	Perno	Vis	Schraube
	29	1440 318 X1	8	Lockwasher	Rosetta elastica	Arandela de bloqueo	Rondelle grower	Federring
	30	1843 403 M2	2	Pin	Perno	Pasador	Axe	Bolzen
	31	982 496 M1	4	Dowel	Spina	Espiga	Tetón	Stift
	32	391 405 X1	4	Cotter-pin	Copiglia	Pasador partido	Goupille fendue	Splint
	33	1492 551 M1	2	Pin	Perno	Pasador	Axe	Bolzen

Note: **A** Item optional for shoes 19". **B** Item used up to serial 425 (L-39330). **C** Item used from serial 426 (L-39330).
A Rif. a richiesta usato per pattini da 19". **B** Rif. usato fino alla matr. 425. **C** Rif. usato dalla matr. 426.
A Pieza a pedido usada para zapata de 19". **B** Pieza usada hasta la matr. 425. **C** Pieza usada desde la matr. 426.
A Item aptionelle employé pour tuile 19". **B** Item employé jusqu'à la matr. 425. **C** Item employé à partir de la matr. 426.
A Pos. auf wunsch mit kettenplatte 19" benützt. **B** Pos. bis Serie 425 verwende. **C** Pos. ab Serie 426 verwende.

MECHANICAL TILT FOR BULLDOZER

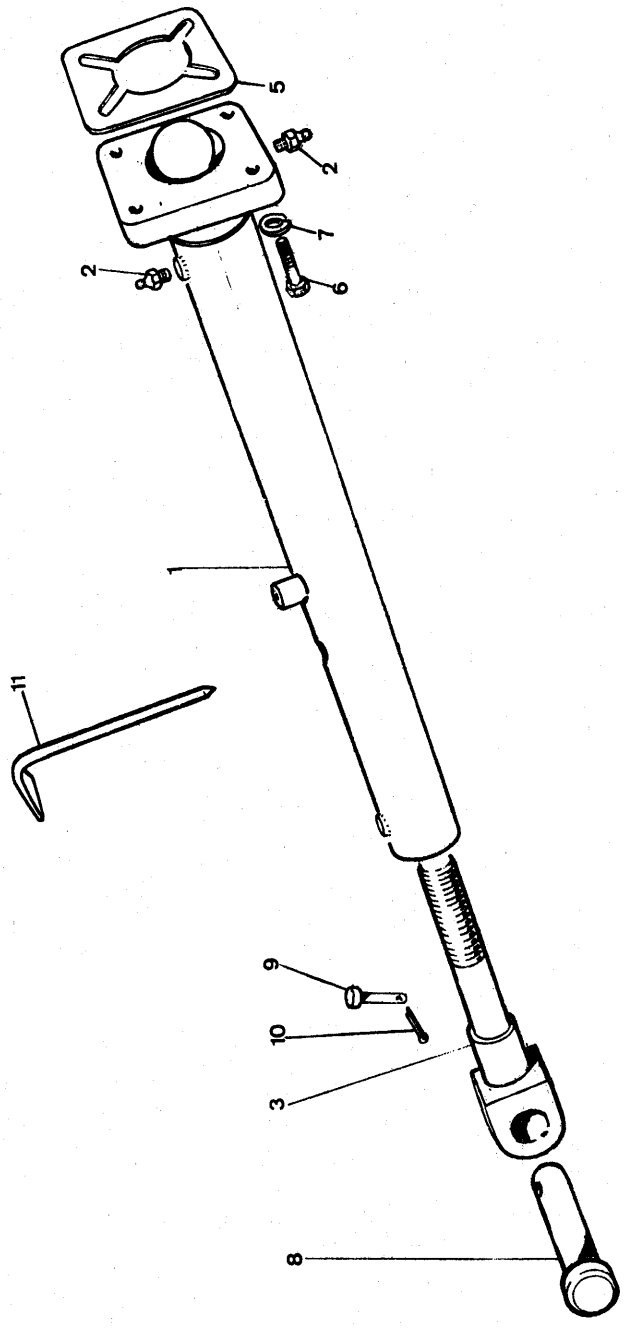

Note	Ref.	MF numbers	Q.ty	Description	Denominazione	Descripcion	Désignation	Benennung
A								
B	1	2714 028 M91	2	Arm upper	Braccio superiore	Brazo superior	Bras superieur	Strebe oben
C	1	2735 486 M91	2	Arm upper	Braccio superiore	Brazo superior	Bras superieur	Strebe oben
	2	339 608 X1	4	Grease fitting	Ingrassatore	Engrasador	Graisseur	Schmiernippel
	3	1434 136 M2	2	Fork	Forcella	Horquilla	Chape	Gobelkopf
	5	1493 567 M1		Shim	Spessore	Pieza de espesor	Cale	Einstellblech
	6	1441 309 X1	8	Bolt	Vite	Perno	Vis	Schraube
	7	1440 318 X1	8	Lockwasher	Rosetta elastica	Arandela de bloqueo	Rondelle grower	Federring
	8	1843 403 M2	2	Pin	Perno	Pasador	Axe	Bolzen
	9	982 496 M1	2	Dowel	Spina	Espiga	Téton	Stift
	10	391 405 X1	2	Cotter-pin	Copiglia	Pasador partido	Goupille fendue	Splint
B	11	978 216 M1	1	Rod	Tirante	Varilla	Tige	Zugstange

Note: **A** Q.ty from 1 to 10 is single for hydraulic tilt. **B** Item used up to serial 425 (L-39330). **C** Item used from serial 426 (L-39330).
A La quantità da 1 a 10 è uno per il tilt idraulico. **B** Rif. usato fino alla matr. 425. **C** Rif. usato dalla matr. 426.
A La cantidad de 1 a 10 es uno para tilt hidraulico. **B** Pieza usada hasta la matr. 425. **C** Pieza usada desde la matr. 426.
A La quantité de 1 à 10 est un pour tilt hidraulique. **B** Item employé jusqu'à la matr. 425. **C** Item employé à partir de la matr. 426.
A Die Q.tät 1-10 ist eine für Hydralischen Tilt. **B** Pos. bis Serie 425 verwende. **C** Pos. ab Serie 426 verwende.

HYDRAULIC TILT FOR BULLDOZER

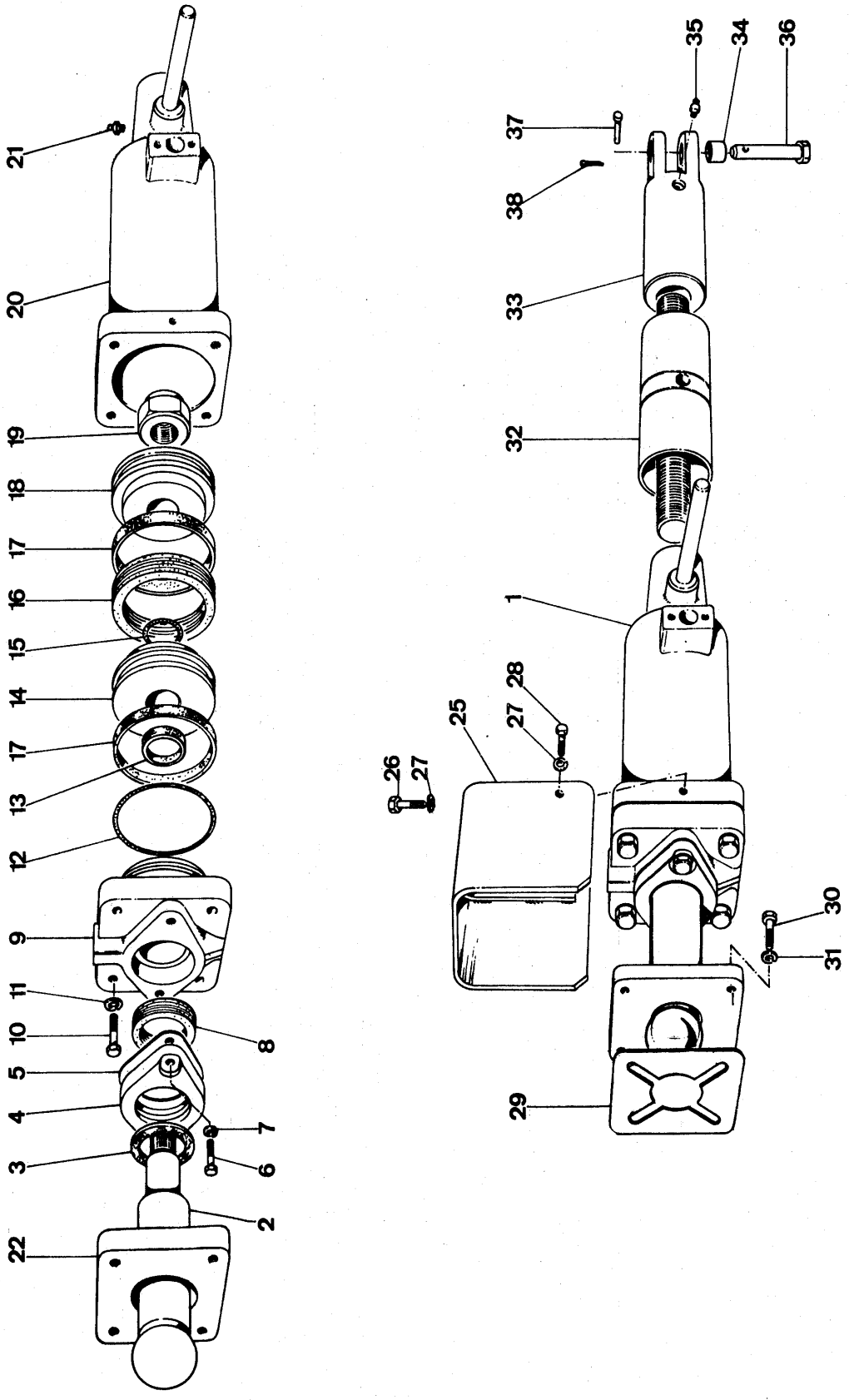

Note	Ref.	MF numbers	Q.ty	Description	Denominazione	Descripcion	Désignation	Benennung
B	1	2735 490 M91	1	Cylinder tilt (c/w ref. 2 to 22)	Cilindro (comp. rif. 2 a 22)	Cilindro (incl. piezas de 2 a 22)	Verin (compr. rep. de 2 à 22)	Hydraulikzylinder (einschl. Pos. 2-22)
A	1	2714 030 M91	1	Cylinder tilt (c/w ref. 2 to 22)	Cilindro (comp. rif. 2 a 22)	Cilindro (incl piezas de 2 a 22)	Verin (compr. rep. de 2 à 22)	Hydraulikzylinder (einschl Pos. 2-22)
	2	2714 031 M91	1	Rod	Asta	Varilla	Tige	Kolbenstange
	3	1846 008 M1	1	Dust ring	Anello parapolvere	Guardapolvos	Annau cache-poussière	Stanbring
	4	981 716 M2	1	Flage	Flangia	Brida	Flasque	Flansch
	5	981 694 M1		Shim	Spessore	Pieza de espesor	Cale	Einstellblech
	6	1441 602 X1	2	Bolt	Vite	Perno	Vis	Schraube
	7	1440 316 X1	2	Lockwasher	Rosetta elastica	Arandela de bloqueo	Rondelle grower	Federring
	8	1846 007 M1	1	Packing	Pacco tenuta	Empaque	Garniture	Satz Kolbenringe
	9	981 695 M4	1	Flage	Flangia	Brida	Bride	Flansch
	10	1441 431 X1	4	Bolt	Vite	Perno	Vis	Schraube
	11	1440 317 X1	4	Lockwasher	Rosetta elastica	Arandela de bloqueo	Rondelle grower	Federring
	12	1441 622 X1	1	« O » Ring	Anello « OR »	Anillo « O »	Joint torique	Dichtring
	13	1846 006 M1	1	Guide ring	Anello guida	Anillo-guía	Anneau guide	Führungsringe
	14	981 645 M2	1	Piston	Pistone	Pistón	Piston	Kolben
	15	1441 614 X1	1	« O » Ring	Anello « OR »	Anillo « O »	Joint torique	Dichtring
	16	1845 405 M1	1	Packing	Pacco tenuta	Empaque	Garniture	Satz Kolbenringe
	17	1845 404 M1	2	Guide ring	Anello guida	Anillo guía	Anneau guide	Führungsringe
	18	981 644 M2	1	Piston	Pistone	Pistón	Piston	Kolben
	19	1440 868 X1	1	Nut	Dado	Tuerca	Ecrou	Mutter
A	20	1451 668 M91	1	Cylinder	Cilindro	Cilindro	Verin	Zylinder
B	20	2735 489 M91	1	Cylinder	Cilindro	Cilindro	Verin	Zylinder
	21	339 608 X1	1	Grease fitting	Ingrassatore	Lubricador	Graisseur	Schmiernippel
	22	1493 563 M1	1	Flange	Flangia	Brida	Flasque	Flansch
	25	2714 590 M91	1	Shield	Protezione	Protección	Protection	Schutzblech
	26	1441 151 X1	2	Bolt	Vite	Perno	Vis	Schraube
	27	1440 314 X1	3	Lockwasher	Rosetta elastica	Arandela de bloqueo	Rondelle grower	Federring
	28	391 836 X1	1	Bolt	Vite	Perno	Vis	Schraube
	29	1493 567 M1		Shim	Spessore	Pieza de espesor	Cale	Einstellblech
	30	1441 309 X1	8	Bolt	Vite	Perno	Vis	Schraube
	31	1440 318 X1	8	Lockwasher	Rosetta elastica	Arandela de bloqueo	Rondelle grower	Federring

HYDRAULIC TILT FOR BULLDOZER

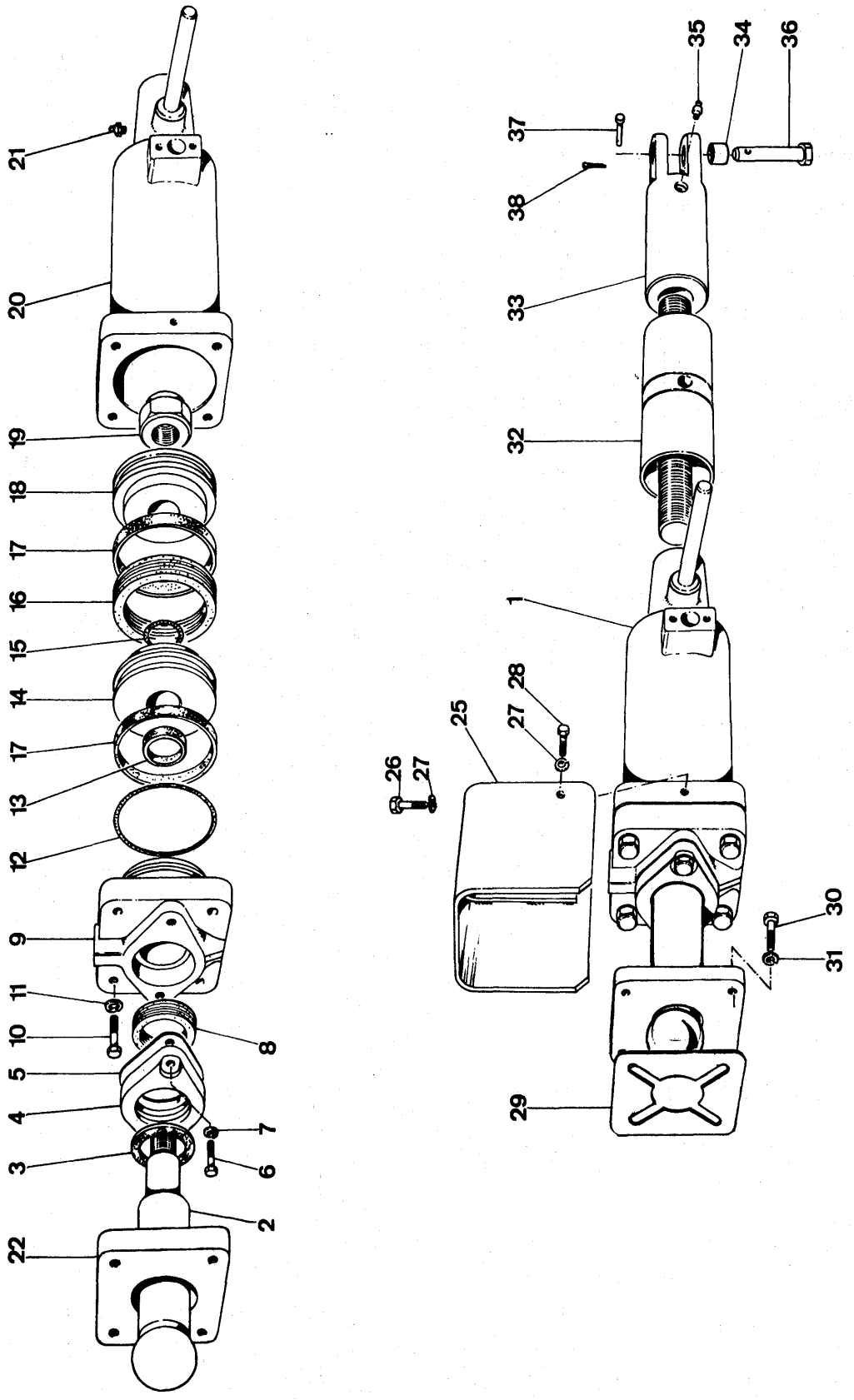

Note	Ref.	MF numbers	Q.ty	Description	Denominazione	Descripcion	Désignation	Benennung
A	32	1492 717 M91	1	Rod	Tirante	Varilla	Tige	Kolbenstange
B	32	2735 487 M91	1	Rod	Tirante	Varilla	Tige	Kolbenstange
	33	1451 665 M92	1	Fork (c/w ref. 34-35)	Forcella (compr. rif. 34-35)	Horquilla (incl. piezas 34-35)	Chape (compr. rep. 34-35)	Gabel Kopf (einschl. Pos. 34-35)
	34	1451 670 M1	2	Bush	Boccola	Buje	Bague	Büchse
	35	339 608 X1	1	Grease fitting	Ingrassatore	Lubricador	Graisseur	Schmiernippel
	36	1843 403 M2	1	Pin	Perno	Pasador	Axe	Bolzen
	37	982 496 M1	1	Dowel	Spina	Espiga	Tetón	Stift
	38	391 405 X1	1	Cotter-pin	Copiglia	Pasador partido	Goupille fendue	Splint

Note: **A** Item used up to serial 425 (L-39330). **B** Item used from serial 426 (L-39330).
A Rif. usato fino alla matr. 425. **B** Rif. usato dalla matr. 426.
A Pieza usada hasta la matr. 425. **B** Pieza usada desde la matr. 426.
A Item employé jusqu'à la matr. 425. **B** Item employé à partir de la matr. 426.
A Pos. bis Serie 425 verwende. **B** Pos. ab Serie 426 verwende.

HYDRAULIC TILT FOR BULLDOZER

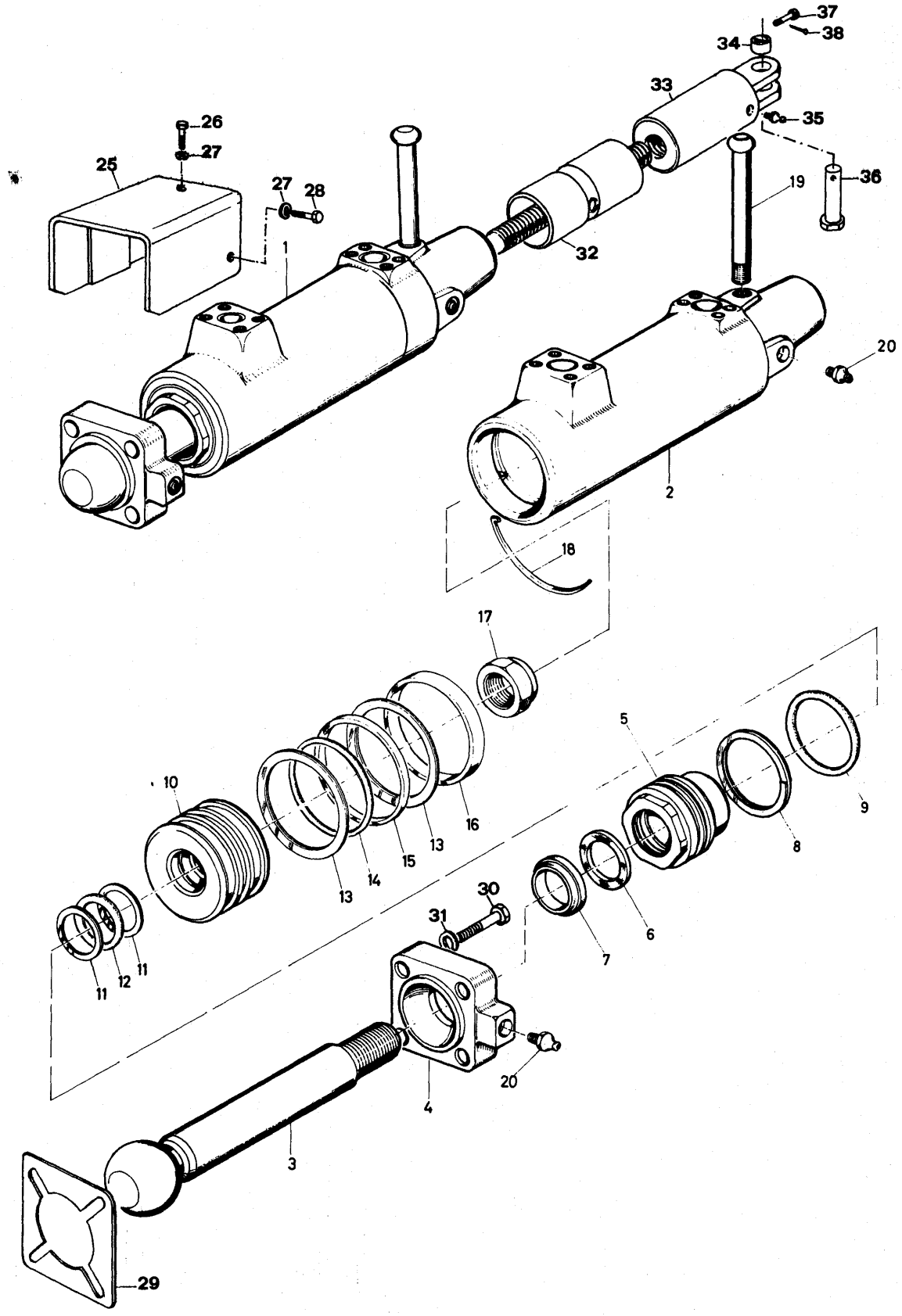

Note	Ref.	MF numbers	Q.ty	Description	Denominazione	Descripcion	Désignation	Benennung
A	1	1605 110 M92	1	Hydraulic cylinder (c/w (ref. 2 to 19)	Cilindro idraulico (comp. rif. 2 a 19)	Cilindro hidraulico (incl. piezas 2 a 19)	Verin (comp. items 2 à 19)	Hydraulikzylinder (einschl. Pos. 2-19)
	2	1606 963 M91	1	Barrel	Canna	Cilindro	Corp de verin	Zylindergehäuse
	3	1606 961 M91	1	Piston rod	Asta	Varilla	Tige de piston	Kolbenstange
	4	1606 966 M1	1	Flange	Flangia	Brida	Bride spherique	Flansch
	5	1606 688 M1	1	Bushing guide	Bussola di guida	Buje	Douille de guidage	Führungsbuchse
★	6	1606 539 M1	1	Seal	Anello di tenuta	Junta	Joint de presse	Dichtring
★	7	1606 418 M1	1	Ring, wiper	Anello parapolvere	Guardapolvos	Segment recleur	Abstreifring
★	8	1087 548 M1	1	Back up ring	Anello di spallamento	Anillo de empuje	Rondelle d'appui	Spiral - backring
★	9	359 205 X1	1	« O » Ring	Anello « OR »	Anillo « O »	Joint torique	Dichtring
	10	1606 764 M1	1	Piston	Pistone	Pistón	Piston	Kolben
★	11	1884 170 M1	2	Back up ring	Anello di spallamentto	Anillo de empuje	Rondelle d'appui	Spiral - backring
★	12	359 187 X1	1	« O » Ring	Anello « OR »	Anillo « O »	Joint torique	Dichtring
★	13	1087 626 M1	2	Back up ring	Anello di spallamentto	Anillo de empuje	Rondelle d'appui	Spiral - backring
★	14	359 109 X1	1	Seal	Anello di tenuta	Junta	Joint de presse	Dichtring
★	15	1087 633 M1	1	Seal	Anello di tenuta	Junta	Joint de presse	Dichtring
★	16	1087 553 M1	1	Guide ring	Anello di guida	Anillo guía	Anneau guide	Führungsring
	17	1442 598 X1	1	Nut	Dado	Tuerca	Ecrou	Mutter
	18	1605 927 M1	1	Ring retainig	Anello di ritegno	Anillo retenedor	Segment d'arrét	Sicherungsring
	19	1607 411 M91	1	Pin	Perno	Pasador	Axe	Bolzen
	20	364 461 X1	2	Greaser	Ingrassatore	Lubricador	Graisseur	Schmiernippel
		1606 683 M92		Kit seals (c/w ref. marked ★)	Gruppo tenute (comp. i rif. indicati con ★)	Juego de juntas (incl. piezas marcadas ★)	Jeu de joints (comp items avec ★)	Dichtungsatz (einschl. Pos. mit ★)
	25	2737 178 M91	1	Shield	Protezione	Protección	Protection	Schutzblech
	26	1441 151 X1	2	Bolt	Vite	Perno	Vis	Schraube
	27	1440 314 X1	3	Lockwasher	Rosetta elastica	Arandela de bloqueo	Rondelle grower	Federring
	28	391 836 X1	1	Bolt	Vite	Perno	Vis	Schraube
	29	1493 567 M1		Shim	Spessore	Pieza de espesor	Cale	Einstellblech
	30	1441 309 X1	8	Bolt	Vite	Perno	Vis	Schraube
	31	1440 318 X1	8	Lockwasher	Rosetta elastica	Arandela de bloqueo	Rondelle grower	Federring
	32	2735 487 M91	1	Rod	Asta	Varilla	Tige	Kolbenstange
	33	1451 665 M92	1	Fork (c/w ref. 34-35)	Forcella (comp. rif. 34-35)	Horquilla (incl. piezas 34-35)	Chape (comp. items 34-35)	Gabelkopf (einschl. Pos. 34-35)
	34	1451 670 M1	2	Bush	Boccola	Buje	Bague	Buchse
	35	339 608 X1	1	Grease fitting	Ingrassatore	Lubricador	Graisseur	Schmiernippel
	36	1843 403 M2	1	Pin	Perno	Pasador	Axe	Bolzen

HYDRAULIC TILT FOR BULLDOZER

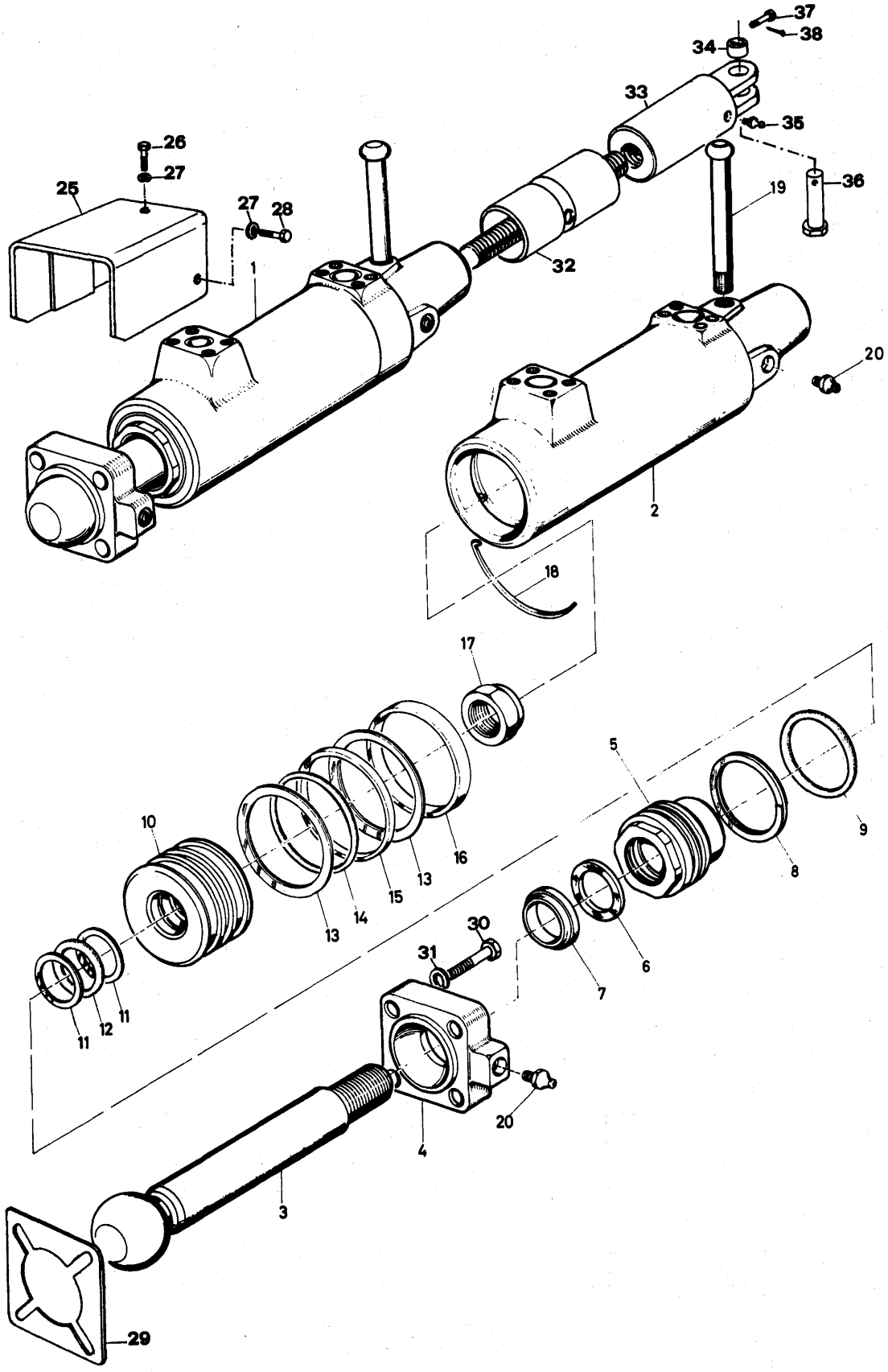

Note	Ref.	MF numbers	Q.ty	Description	Denominazione	Descripcion	Désignation	Benennung
	37	982 496 M1	1	Dowel	Spina	Espiga	Tetón	Stift
	38	391 405 X1	1	Cotter-pin	Copiglia	Pasador partido	Goupille fendue	Splint

Note: **A** Plate used from serial 507.
A Tavola usata dalla matr. 507.
A Lámina usada desde la matr. 507.
A Planche employée à partir de la matr. 507.
A Tafel ab Serie Nr. 507 verwende.

PIPINGS FOR BULLDOZER

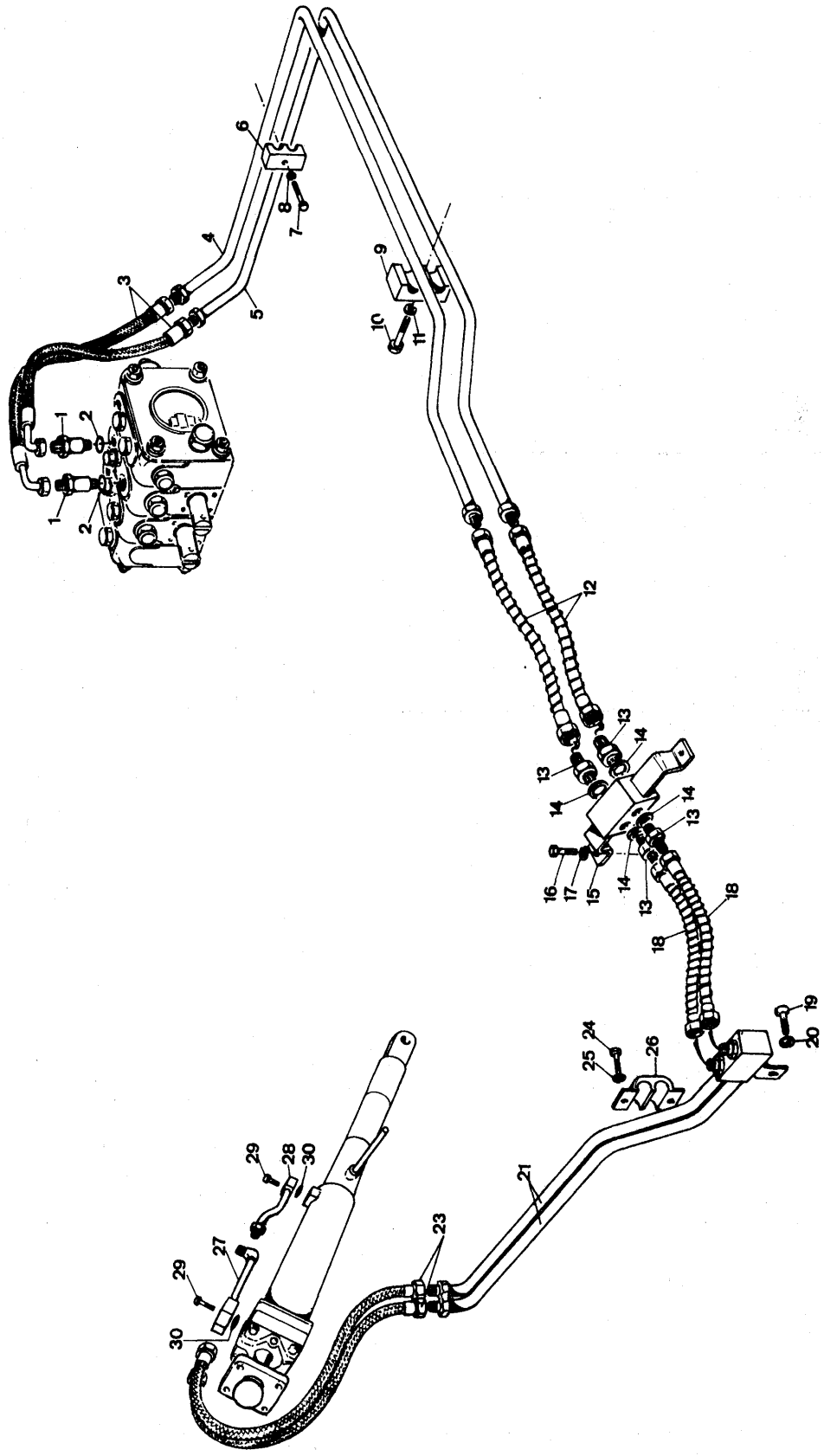

Note	Ref.	MF numbers	Q.ty	Description	Denominazione	Descripcion	Désignation	Benennung
	1	1493 343 M1	2	Nipple	Niplo	Racór	Raccord	Schraubstutzen
	2	1441 123 X1	2	« O » Ring	Anello « OR »	Anillo « O »	Joint torique	Dichtring
	3	1493 360 M1	2	Hose flex	Tubo flex	Manguera flexible	Fléxible	Öldruckschlauch
	4	1493 290 M91	1	Pipe upper	Tubo sup.	Tubo sup.	Tube sup.	Ölleitung oben
	5	1493 292 M91	1	Pipe lower	Tubo inf.	Tubo inf.	Tube inf.	Ölleitung hunten
	6	1493 305 M1	2	Clamp	Cavallotto	Abrazadera	Bride	Schelle
	7	391 844 X1	2	Bolt	Vite	Perno	Vis	Schraube
	8	1440 314 X1	2	Lockwasher	Rosetta elastica	Arandela de bloqueo	Rondelle grower	Federring
	9	1493 305 M1	1	Clamp	Cavallotto	Abrazadera	Bride	Schelle
	10	1441 151 X1	1	Bolt	Vite	Perno	Vis	Schraube
	11	1440 314 X1	1	Lockwasher	Rosetta elastica	Arandela de bloqueo	Rondelle grower	Federring
	12	1454 521 M91	2	Hose flex	Tubo flex	Manguera flexible	Fléxible	Öldruckschlauch
	13	1431 416 M1	4	Nipple	Niplo	Racór	Raccord	Schraubstutzen
	14	1438 444 M1	4	Seal	Anello tenuta	Retén	Joint	Dichtung
	15	1492 081 M91	1	Bracket	Supporto	Soporte	Support	Halter
	16	1441 243 X1	2	Bolt	Vite	Perno	Vis	Schraube
	17	1440 315 X1	2	Lockwasher	Rosetta elastica	Arandela de bloqueo	Rondelle grower	Federring
	18	1454 524 M91	2	Hose flex	Tubo flex	Manguera flexible	Fléxible	Öldruckschlauch
	19	1441 308 X1	1	Bolt	Vite	Perno	Vis	Schraube
	20	1440 315 X1	1	Lockwasher	Rosetta elastica	Arandela de bloqueo	Rondelle grower	Federring
	21	2714 583 M91	1	Piping	Tubazione	Tuberia	Tubulure	Ölleitungen
	23	1493 045 M1	2	Hose flex	Tubo flex	Manguera	Flexible	Öldruckschlauch
	24	391 836 X1	4	Bolt	Vite	Perno	Vis	Schraube
	25	1440 314 X1	4	Lockwasher	Rosetta elastica	Arandela de bloqueo	Rondelle grower	Federring
	26	2714 589 M1	2	Clamp	Cavallotto	Abrazadera	Bride	Schelle
	27	2714 593 M91	1	Pipe	Tubo	Tubo	Tube	Ölleitung
	28	2714 596 M91	1	Pipe	Tubo	Tubo	Tube	Ölleitung
	29	1441 436 X1	4	Bolt	Vite	Perno	Vis	Schraube
	30	1441 435 X1	2	« O » Ring	Anello « OR »	Anillo « O »	Joint torique	Dichtring

PIPINGS FOR HYDRAULIC TILT FOR BULLDOZER

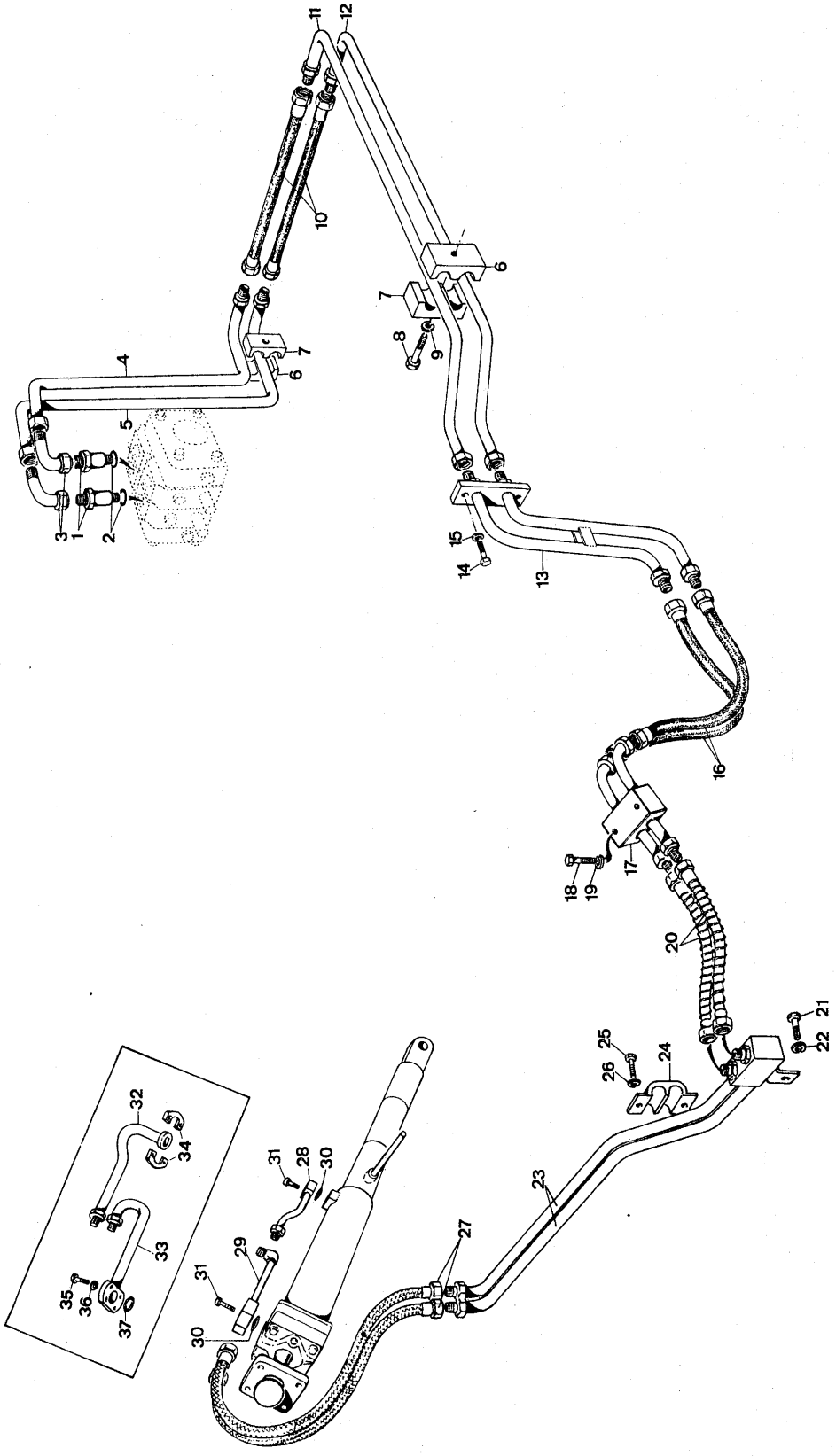

Note	Ref.	MF numbers	Q.ty	Description	Denominazione	Descripcion	Désignation	Benennung
A								
	1	2715 342 M1	2	Nipple	Nipplo	Racor	Union	Scraubstutzen
	2	1441 123 X1	2	« O » Ring	Anello « OR »	Anillo « O »	Joint torique	Dichtring
	3	2715 650 M1	2	Elbow	Gomito	Codo	Coude	Winkelstück
	4	2715 357 M91	1	Pipe	Tubo	Tubo	Tube	Ölleitung
	5	2715 359 M91	1	Pipe	Tubo	Tubo	Tube	Ölleitung
	6	2715 344 M1	2	Clamp	Staffa	Abrazadera	Bride	Schelle
	7	2715 345 M1	2	Clamp	Staffa	Abrazadera	Bride	Schelle
	8	391 867 X1	2	Bolt	Vite	Perno	Vis	Schraube
	9	1440 314 X1	2	Lockwasher	Rosetta elastica	Arandela de bloqueo	Rondelle grower	Federring
	10	1451 195 M1	2	Hose flex	Tubo flex	Manguera flexible	Flexible	Öldruckschlauch
	11	2715 368 M91	1	Pipe	Tubo	Tubo	Tube	Ölleitung
	12	2715 365 M91	1	Pipe	Tubo	Tubo	Tube	Ölleitung
	13	2715 348 M91	1	Pipe	Tubo	Tubo	Tube	Ölleitung
	14	339 401 X1	2	Bolt	Vite	Perno	Vis	Schraube
	15	1440 314 X1	2	Lockwasher	Rosetta elastica	Arandela de bloqueo	Rondelle grower	Federring
	16	2715 374 M91	2	Hose flex	Tubo flex	Manguera flexible	Flexible	Öldruckschlauch
	17	2714 616 M91	1	Pipe	Tubo	Tubo	Tube	Ölleitung
	18	339 246 X1	2	Bolt	Vite	Perno	Vis	Schraube
	19	1440 314 X1	2	Lockwasher	Rosetta elastica	Arandela de bloqueo	Rondelle grower	Federring
	20	1454 524 M91	2	Hose flex	Tubo flex	Manguera flexible	Flexible	Öldruckschlauch
	21	1441 308 X1	1	Bolt	Vite	Perno	Vis	Schraube
	22	1440 315 X1	1	Lockwasher	Rosetta elastica	Arandela de bloqueo	Randelle grower	Federring
	23	2714 583 M91	1	Pipe	Tubo	Tubo	Tube	Ölleitung
	24	2714 589 M1	1	Clamp	Staffa	Abrazadera	Bride	Schelle
	25	391 836 X1	4	Bolt	Vite	Perno	Vis	Schraube
	26	1440 314 X1	4	Lockwasher	Rosetta elastica	Arandela de bloqueo	Rondelle grower	Federring
	27	1493 045 M1	2	Hose flex	Tubo flex	Manguera flexible	Flexible	Öldruckschlauch
B	28	2714 596 M91	1	Pipe	Tubo	Tubo	Tube	Ölleitung
B	29	2714 593 M91	1	Pipe	Tubo	Tubo	Tube	Ölleitung
B	30	1441 435 X1	2	« O » Ring	Anello « OR »	Anillo « O »	Joint torique	Dichtring
B	31	1441 436 X1	4	Bolt	Vite	Perno	Vis	Schraube
C	32	2737 184 M91	1	Pipe	Tubo	Tubo	Tube	Ölleitung
C	33	2737 180 M92	1	Pipe	Tubo	Tubo	Tube	Ölleitung
C	34	724 329 M2	2	Flange	Flangia	Brida	Flasque	Flänsch
C	35	353 693 X1	8	Bolt	Vite	Perno	Vis	Schraube
C	36	353 434 X1	8	Lockwasher	Rosetta elastica	Arandela de bloqueo	Rondelle grower	Federring
C	37	1441 435 X1	2	« O » Ring	Anello « OR »	Anillo « O »	Joint torique	Dichtring

Note: **A** Plate used from serial . . . . (R 3589). **B** Item used up to serial 506. **C** Item used from serial 507.
A Tavola usata dalla matr. . . . . **B** Rif. usato fino alla matr. 506. **C** Rif. usato dalla matr. 507.
A Lámina usada desde la matr. . . . . **B** Pieza usada hasta la matr. 506. **C** Pieza usada desde la matr. 507.
A Planche employée à partir de la matr. . . . . **B** Item employé jusqu'à la matr. 506. **C** Item employé à partir de la matr. 507.
A Tafel ab Serie Nr. . . . . verwende. **B** Pos. bis Serie Nr. 506 verwende. **C** Pos. ab Serie Nr. 507 verwende.

POWER REAR

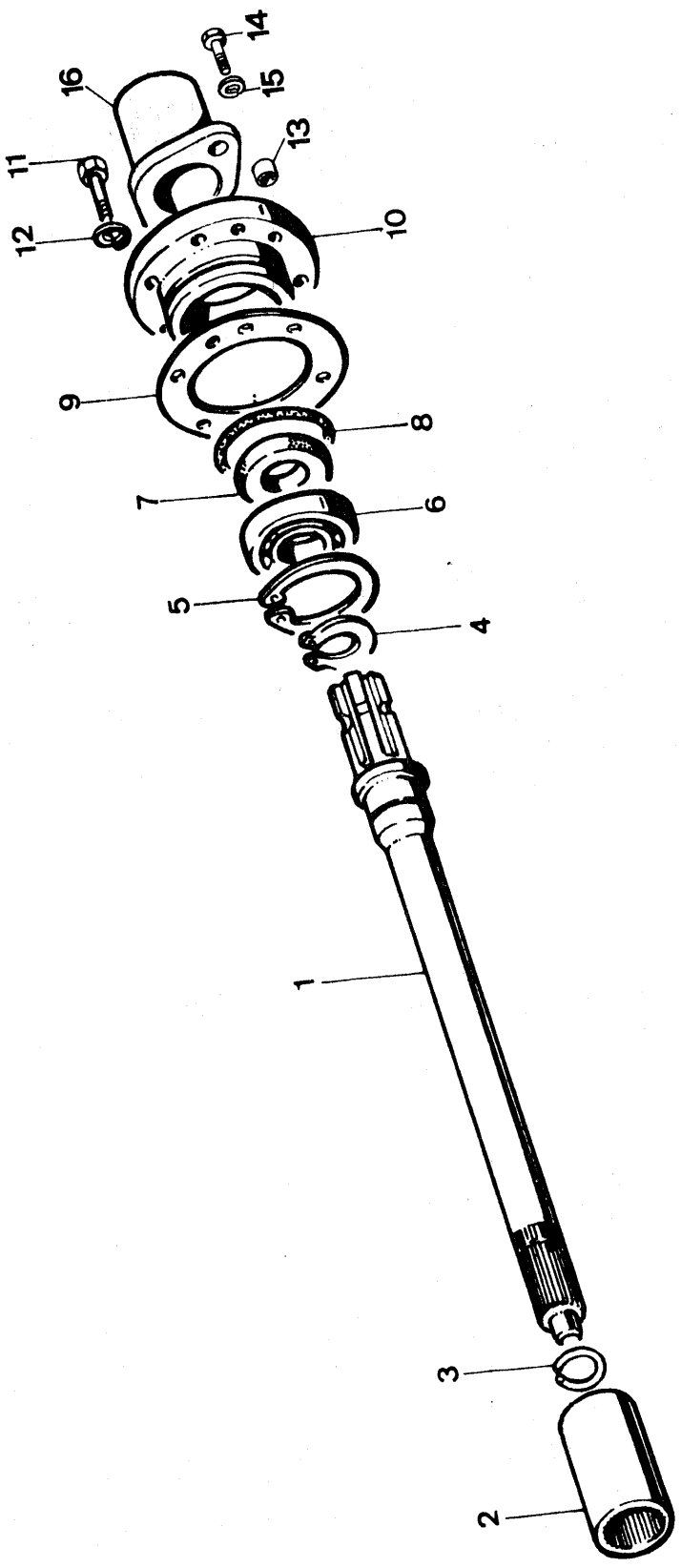

Note	Ref.	MF numbers	Q.ty	Description	Denominazione	Descripcion	Désignation	Benennung
	1	980 286 M3	1	Shaft P.T.O. Drive	Albero presa potenza post.	Eje	Arbre	Welle
	2	980 287 M1	1	Sleeve	Manicotto	Manguito	Baladeur	Kupplungsmuffe
	3	980 289 M1	1	Ring	Anello	Anillo	Anneau	Ring
	4	391 129 X1	1	Circlip	Anello elastico	Fiador elástico	Circlip	Sicherungsring
	5	1440 516 X1	1	Circlip	Anello elastico	Fiador elástico	Circlip	Sicherungsring
	6	1440 587 X1	1	Bearing	Cuscinetto	Cojinete	Roulement	Kugellager
	7	975 122 M1	1	Seal	Anello di tenuta	Retén	Joint	Dichtring
	8	1440 891 X1	1	« O » Ring	Anello « OR »	Anillo « O »	Joint torique	Dichtring
	9	980 283 M1	1	Gasket	Guarnizione	Junta	Joint	Dichtung
	10	980 285 M2	1	Retainer P.T.O. shaft	Supporto presa potenza	Soporte	Support	Halter
	11	391 319 X1	6	Bolt	Vite	Perno	Vis	Schraube
	12	1440 314 X1	6	Lockwasher	Rosetta elastica	Arandela de bloqueo	Rondelle grower	Federring
A	13	365 041 X1	2	Spacer	Distanziale	Pieza distanciadora	Entretoise	Abstandbuchse
A	14	391 865 X1	2	Bolt	Vite	Perno	Vis	Schraube
A	15	1440 314 X1	2	Lockwasher	Rosetta elastica	Arandela de bloqueo	Rondelle grower	Federring
A	16	2720 210 M91	1	Guard	Protezione	Defesa	Protection	Schtzblech

Nóte: **A** Item used from serial 547.
A Rif. usato dalla matr. 547.
A Pieza usada desde la matr. 547.
A Item employé à partir de la matr. 547.
A Pos. ab Serie Nr. 547 verwende.

RIPPER STANDARD

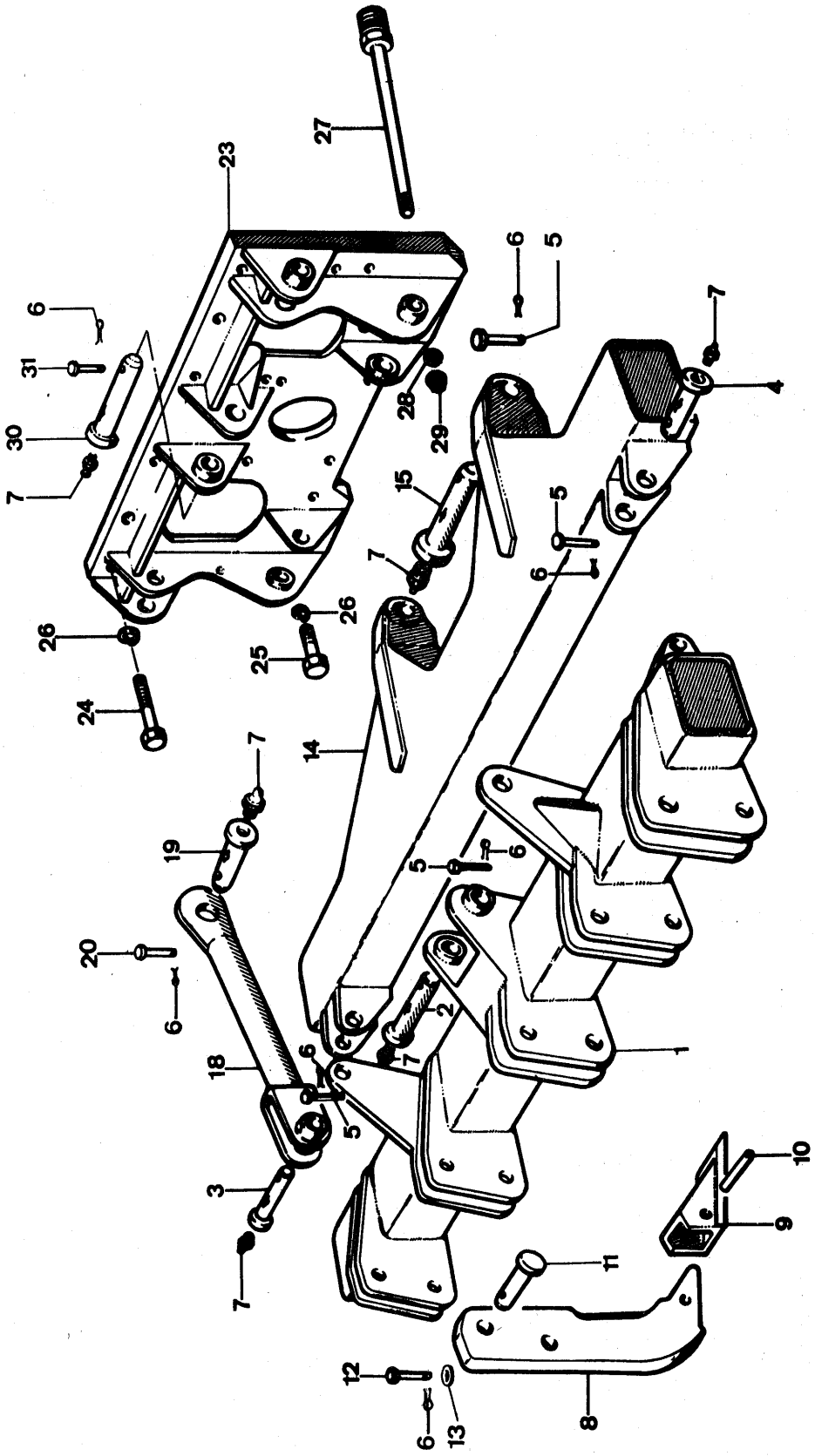

Note	Ref.	MF numbers	Q.ty	Description	Denominazione	Descripcion	Désignation	Benennung
B	1	2716 784 M91	1	Cross	Traversa	Traversaño	Poutre	Auerstück
A	1	981 401 M93	1	Cross	Traversa	Traversaño	Poutre	Auerstück
	2	981 166 M4	1	Pin	Perno	Pasador	Axe	Bolzen
	3	981 167 M4	2	Pin	Perno	Pasador	Axe	Bolzen
	4	981 168 M4	2	Pin	Perno	Pasador	Axe	Bolzen
	5	981 169 M3	7	Lockpin	Perno d'arresto	Espiga	Tetón	Stift
	6	391 405 X1	16	Cotter pin	Copiglia	Pasador partido	Goupille fendue	Splint
	7	339 608 X1	10	Greaser	Ingrassatore	Lubricador	Graisseur	Schmiernippel
	8	981 402 M3	3	Shank	Dente	Diente	Corps de dent	Grabzahnschaft
	9	981 403 M93	3	Tooth	Scarpeta	Portadiente	Échelette de dent	Schaftstütze
	10	1441 110 X1	3	Pin	Spina	Espiga	Tetón	Stift
	11	981 404 M3	6	Pin	Perno	Pasador	Axe	Bolzen
	12	982 496 M1	6	Lockpin	Perno d'arresto	Espiga	Tetón	Stift
	13	1847 154 M1	6	Washer	Rondella	Arandela	Rondelle	Scheibe
A	14	981 171 M93	1	Frame	Armatura	Armazón	Porteur de dents	Tragseilzahn
B	14	2716 775 M91	1	Frame	Armatura	Armazón	Porteur de dents	Tragseilzahn
	15	981 173 M4	2	Pin	Perno	Pasador	Axe	Bolzen
	18	981 174 M93	2	Arm	Braccio	Barra de articulación	Bras	Hebelarm
	19	981 177 M4	2	Pin	Perno	Pasador	Axe	Bolzen
	20	981 169 M3	2	Lockpin	Perno d'arresto	Espiga	Tetón	Stift
	23	981 176 M94	1	Plate	Piastra	Placa	Plaque	Platte
	24	391 878 X1	21	Bolt	Vite	Perno	Vis	Schraube
	25	1441 542 X1	3	Bolt	Vite	Perno	Vis	Schraube
	26	1440 317 X1	24	Lockwasher	Rosetta elastica	Arandela de bloqueo	Rondelle grower	Federring
	27	981 178 M4	2	Rod	Tirante	Tirante	Traverse	Schwelle
	28	1441 479 X1	2	Washer flat	Rondella piana	Arandela llana	Rondelle	Scheibe
	29	1441 617 X1	2	Nut locking	Dado autobloccante	Tuerca	Ecrou	Mutter
	30	1420 589 M4	1	Pin	Perno	Pasador	Axe	Bolzen
	31	982 496 M1	1	Lockpin	Perno d'arresto	Espiga	Tetón	Stift

Note: **A** Item used up to serial 939 loader (included 941); 458 dozer (L-38260). **B** Item used from serial 940 loader; 459 dozer (L-38260).
A Rif. usato fino alla matr. 939 loader (inclusa 941); 458 dozer. **B** Rif. usato dalla matr. 940 loader; 459 dozer.
A Pieza usada hasta la matr. 939 loader (includa 941); 458 dozer. **B** Pieza usada desde la matr. 940 loader; 459 dozer.
A Item employé jusqu'à la matr. 939 loader (incluse 941); 458 dozer. **B** Item employé à partir de la matr. 940 loader; 459 dozer.
A Pos. bis Serie 939 Ladeschaufel (941 imbegriffen); 458 Planierschild verwende. **B** Pos. ab Serie 940 Ladeschaufel; 459 Planierschild verwende.

CYLINDER RIPPER

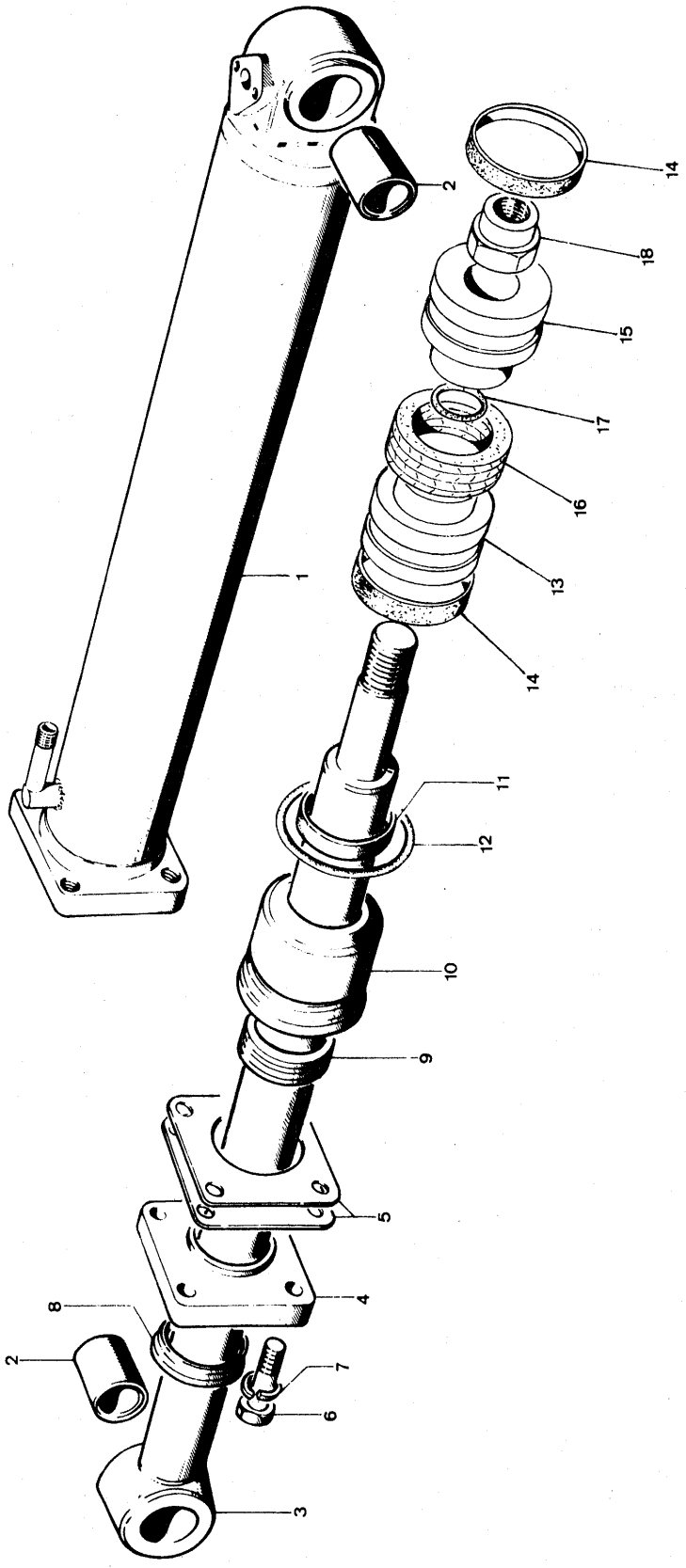

Note	Ref.	MF numbers	Q.ty	Description	Denominazione	Descripcion	Désignation	Benennung
		981 809 M94	1	Cylinder ass'y (c/w ref. 1 - to 18)	Cilindro (comp. rif. 1 a 18)	Cilindro incl. piezas 1 a 18)	Verin (comp. items de 1 à 18)	Hydraulikzylinder (einschl. Pos. 1 18)
	1	1435 993 M91	1	Cylinder (c/w ref. 2)	Cilindro (compr. rif. 2)	Cilindro (incl. pieza 2)	Fut (comp. item 2)	Zylinder (einschl. Pos. 2)
	2	1420 914 M3	2	Bush	Boccola	Buje	Bague	Buchse
	3	1435 992 M91	1	Rod (c/w ref. 2)	Asta compr. rif. 2)	Barra de piston (incl. pieza 2)	Tige (comp. item 2)	Kolbenstange (einschl. Pos. 2)
	4	981 799 M2	1	Flange	Flangia	Brida	Flasque	Flansch
	5	981 800 M1		Shim	Spessore	Pieza de espesor	Cale	Einstellblech
	6	1441 598 X1	4	Bolt	Vite	Perno	Vis	Schraube
	7	1440 318 X1	4	Lockwasher	Rosetta elastica	Arandela de bloqueo	Rondelle grower	Federring
▲	8	1846 008 M1	1	Ring	Anello	Anillo	Anneau	Ring
▲	9	1846 007 M1	1	Packing	Pacco tenuta	Empaquetadura	Garniture	Manschette
	10	981 802 M4	1	Piston	Pistone	Pistòn	Piston	Kolben
▲	11	1846 006 M1	1	Ring	Anello	Anillo	Anneau	Ring
▲	12	1441 620 X1	1	« O » Ring	Anello « OR »	Anillo« O »	Joint torique	Dichtring
	13	981 641 M2	1	Piston	Pistone	Pistòn	Piston	Kolben
▲	14	1846 046 M1	2	Seal	Anello di tenuta	Retén	Joint	Dichtung
	15	981 640 M2	1	Piston	Pistone	Pistòn	Piston	Kolben
▲	16	1846 047 M1	1	Packing	Pacco tenuta	Empaquetadura	Garniture	Manschette
▲	17	1441 614 X1	1	« O » Ring	Anello « OR »	Anillo« O »	Joint torique	Dichtring
	18	1440 868 X1	1	Nut	Dado	Tuerca	Ecrou	Mutter
		1493 827 M91	*	Kit repair cylinder (c/w ref. marked ▲)	Gruppo ripar. cilindro (comp. rif. con ▲)	Juergo rep. cilindro (incl. piezas con ▲)	Jeu rep. verin (comp. items avec ▲)	Reparatursatz Hydraulikzylinder (einschl. Pos. mit ▲)

PIPINGS FOR RIPPER

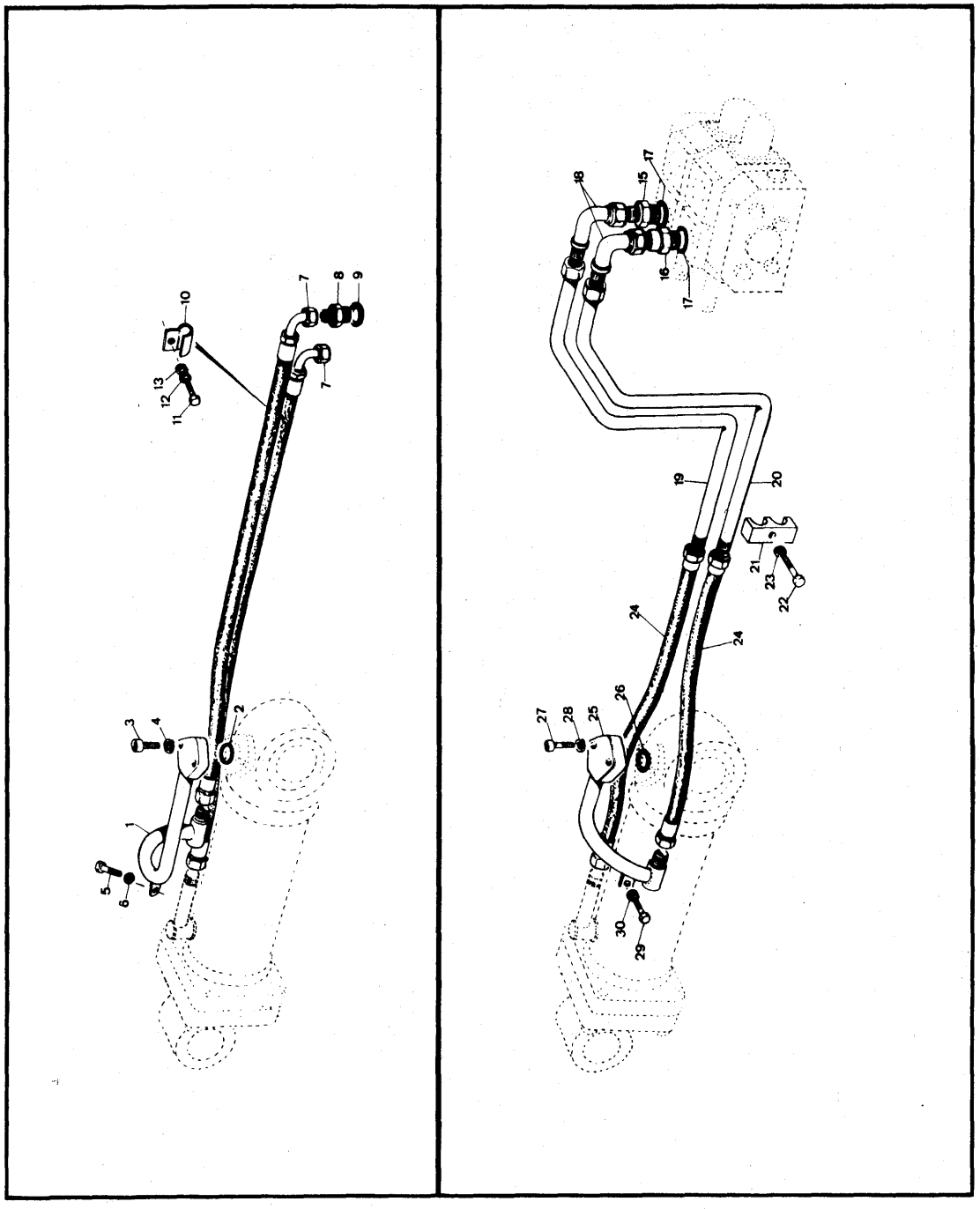

Note	Ref.	MF numbers	Q.ty	Description	Denominazione	Descripcion	Désignation	Benennung
A	1	1420 915 M93	1	Pipe	Tubo	Tubo	Tube	Ölleitung
A	2	1441 435 X1	1	« O » Ring	Anello « OR »	Anillo « O »	Joint torique	Dichtring
A	3	1441 436 X1	2	Bolt	Vite	Perno	Vis	Schraube
A	4	1440 314 X1	2	Lockwasher	Rosetta elastica	Arandela de bloqueo	Rondelle grower	Federring
A	5	1441 601 X1	1	Bolt	Vite	Perno	Vis	Schraube
A	6	1440 313 X1	1	Lockwasher	Rosetta elastica	Arandela de bloqueo	Rondelle grower	Federring
A	7	981 577 M93	2	Hose flex	Tubo flex	Manguera flexible	Flexible	Schlauch
A	8	981 568 M3	2	Nipple	Nipplo	Racor	Raccord	Schraubstutzen
A	9	1441 123 X1	2	Washer flat	Rondella piana	Arandela llana	Rondelle	Scheibe
A	10	981 565 M91	2	Plate	Piatto	Placa	Plaque	Platte
A	11	339 282 X1	2	Bolt	Vite	Perno	Vis	Schraube
A	12	1440 314 X1	2	Lockwasher	Rosetta elastica	Arandela de bloqueo	Rondelle grower	Federring
A	13	390 734 X1	2	Washer flat	Rondella piana	Arandela llana	Rondelle	Scheibe
B	15	2715 341 M1	1	Nipple	Nipplo	Racor	Raccord	Schraubstutzen
B	16	2715 342 M1	1	Nipple	Nipplo	Racor	Raccord	Schraubstutzen
B	17	1441 123 X1	2	« O » Ring	Anello « OR »	Anillo « O »	Joint torique	Dichtring
B	18	2715 650 M1	2	Elbow	Gomito	Codo	Coude	Winkelstück
B	19	2715 363 M91	1	Pipe	Tubo	Tubo	Tube	Ölleitung
B	20	2715 361 M91	1	Pipe	Tubo	Tubo	Tube	Ölleitung
B	21	2712 125 M1	1	Clamp	Staffa	Abrazadera	Bride	Schelle
B	22	339 081 X1	1	Bolt	Vite	Perno	Vis	Schraube
B	23	1440 314 X1	1	Lockwasher	Rosetta elastica	Arandela de bloqueo	Rondelle grower	Federring
B	24	2715 469 M1	2	Hose flex	Tubo flex	Manguera flexible	Flexible	Schlauch
B	25	2714 770 M91	1	Pipe	Tubo	Tubo	Tube	Ölleitung
B	26	1441 435 X1	1	« O » Ring	Anello « OR »	Anillo « O »	Joint torique	Dichtring
B	27	1441 436 X1	2	Bolt	Vite	Perno	Vis	Schraube
B	28	1440 314 X1	2	Lockwasher	Rosetta elastica	Arandela de bloqueo	Rondelle grower	Federring
B	29	1441 601 X1	1	Bolt	Vite	Perno	Vis	Schraube
B	30	1440 313 X1	1	Lockwasher	Rosetta elastica	Arandela de bloqueo	Rondelle grower	Federring

Note: **A** Item used only for loader and for dozer up to serial..... (R 3589). **B** Item used only for dozer from serial..... (R 3589).

A Rif. usato solo per loader e per dozer fino alla matr..... **B** Rif. usato solo per dozer dalla matr.....

A Pieza usada solo para loader y para dozer hasta la matr..... **B** Pieza usada solo para el dozer desde la matr.....

A Item employé seulement pour loader et pour dozer jusqu'à la matr..... **B** Item employé seulement pour dozer à partir de la matr.....

A Pos. nur für Ladeschaufel und für Planierschild bis Serie Nr..... verwende. **B** Pos. nur für Planierschild ab Serie Nr..... verwende.

RIPPER HEAVY-DUTY

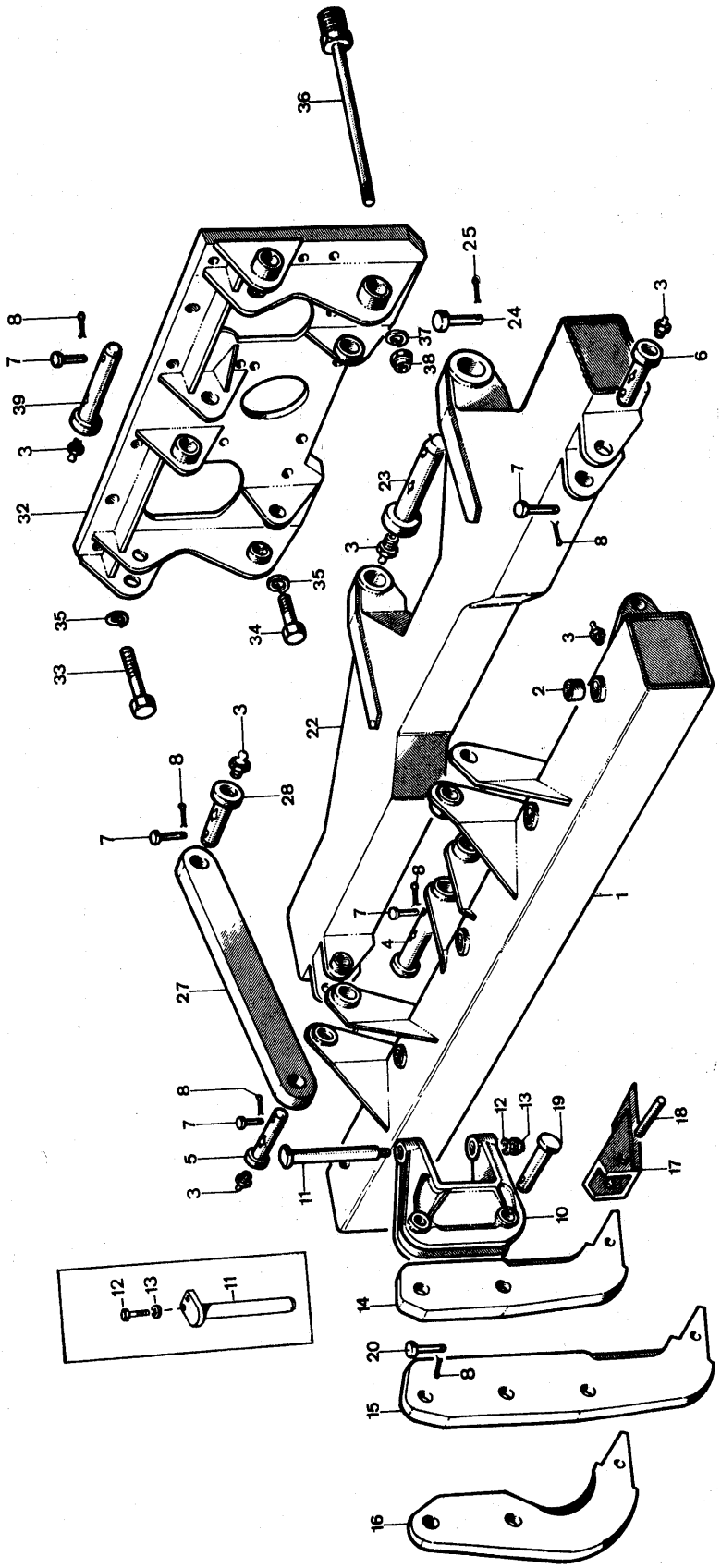

Note	Ref.	MF numbers	Q.ty	Description	Denominazione	Descripcion	Désignation	Benennung
C	1	2720 039 M91	1	Frame ripper	Traversa ripper	Traversaño	Bâti	Tragrahmen
B	1	1452 091 M92	1	Frame ripper	Traversa ripper	Traversaño	Bâti	Tragrahmen
	2	1452 030 M4	10	Bush	Boccola	Buje	Bague	Buchse
	3	339 608 X1	15	Lubricator	Ingrassatore	Lubricador	Graisseur	Schmiernippel
	4	1432 028 M3	1	Pin	Perno	Pasador	Axe	Bolzen
	5	1432 029 M3	2	Pin	Perno	Pasador	Axe	Bolzen
	6	1432 031 M3	2	Pin	Perno	Pasador	Axe	Bolzen
	7	981 169 M3	8	Pin	Spina	Espiga	Tetón	Stift
	8	391 405 X1	14	Cotter pin	Copiglia	Pasador partido	Goupille fendue	Splint
C	10	2715 240 M91	3	Holder	Supporto	Vastago portadiente	Porte dent	Grabzahnhalter
C	10	1432 032 M92	3	Holder	Supporto	Vastago portadiente	Porte dent	Grabzahnhalter
B	11	2715 258 M91	3	Pin	Perno	Pasador	Axe	Bolzen
B	11	1451 869 M1	3	Pin	Perno	Pasador	Axe	Bolzen
B	12	1430 663 M1	3	Washer-flat	Rondella piana	Arandela llana	Rondelle	Scheibe
C	12	390 419 X1	6	Bolt	Vite	Perno	Vis	Schraube
C	13	391 414 X1	6	Lockwasher	Rosetta elastica	Arandela de bloqueo	Rondelle grower	Federring
B	13	1440 868 X1	3	Nut lock	Dado autobloccante	Tuerca	Ecrou	Mutter
A	14	1432 035 M2	3	Shank std.	Dente std.	Diente standard	Det Std.	Grabzahn Std.
A	15	1432 036 M1	3	Shank long	Dente lungo	Diente largo	Dent long	Zinke
A	16	1432 037 M1	3	Shank Special	Dente speciale	Diente especial	Dent special	Spezialzinke
	17	981 403 M93	3	Point tooth	Scarpetta	Punta de diente	Pointe de dent	Schafstütze
	18	1441 110 X1	3	Pin	Spina	Espiga	Tetón	Stift
	19	1432 038 M2	6	Pin	Perno	Pasador	Axe	Bolzen
	20	981 169 M3	6	Pin	Spina	Espiga	Tetón	Stift
C	22	2715 261 M91	1	Frame	Armatura	Armazón	Chariot	Laufwerk
B	22	1432 039 M92	1	Frame	Armatura	Armazón	Chariot	Laufwerk
	23	1432 040 M3	2	Pin	Perno	Pasador	Axe	Bolzen
	24	1440 941 X1	2	Dowel	Spina	Espiga	Tetón	Stift
	25	339 129 X1	2	Cotter-pin	Copiglia	Pasador partido	Goupille fendue	Splint
	27	1432 041 M2	2	Beam	Asta	Barra de traversaño	Poutre	Stück
	28	981 177 M4	2	Pin	Perno	Pasador	Axe	Bolzen
	32	1433 746 M93	1	Plate	Piastra	Placa - montura	Plaque de montage	Montageplatte
	33	391 878 X1	22	Setscrew	Vite	Perno	Vis	Schraube
	34	1441 542 X1	2	Bolt	Vite	Perno	Vis	Schraube
	35	1440 317 X	24	Lockwasher	Rosetta elastica	Arandela de bloqueo	Rondelle grower	Federring

RIPPER HEAVY-DUTY

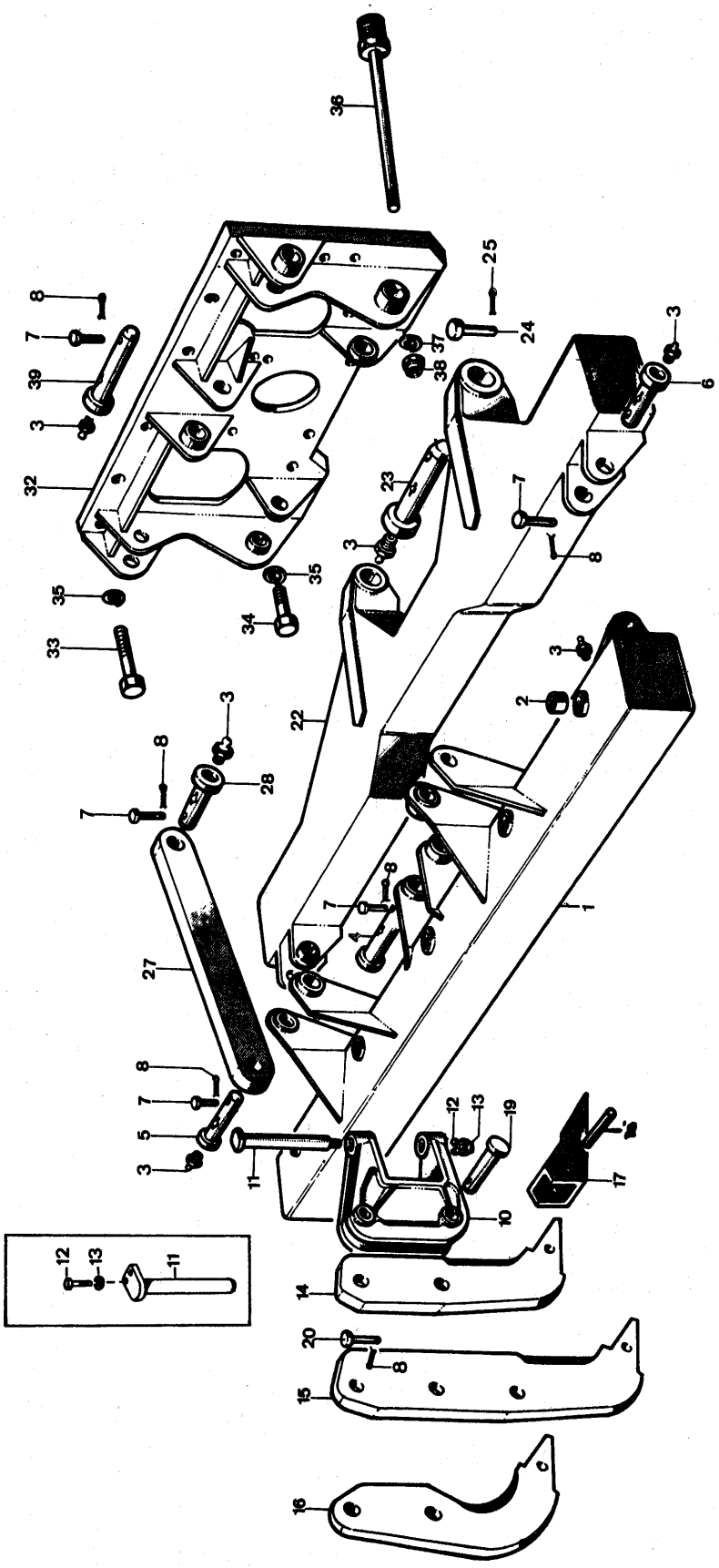

Note	Ref.	MF numbers	Q.ty	Description	Denominazione	Descripcion	Désignation	Benennung
	36	981 178 M4	2	Rod	Tirante	Varilla	Tige	Stange
	37	390 944 X1	2	Lockwasher	Rosetta elastica	Arandela de bloqueo	Rondelle grower	Federring
	38	1441 617 X1	2	Nut lock	Dado autobloccante	Tuerca	Ecrou	Mutter
	39	1432 043 M3	1	Pin	Perno	Pasador	Axe	Bolzen

Note: **A** Alternative part. **B** Item used up to serial 939 loader - 458 dozer. **C** Item used from serial 940 loader - 459 dozer.
A Riferimento in alternativa. **B** Rif. usato fino alla matr. 939 loader - 458 dozer. **C** Rif. usato dalla matr. 940 loader - 459 dozer.
A En alternativa. **B** Pieza usada hasta la matr. 939 loader - 458 dozer. **C** Pieza usada desde la matr. 940 loader - 459 dozer.
A En alternative. **B** Item employé jusqu'à la matr. 939 loader - 458 dozer. **C** Item employé à partir de la matr. 940 loader - 459 dozer.
A Abwechseldn. **B** Pos. bis Serie Nr. 939 Ladeschaufel - 458 Planierschild verwende. **C** Pos. ab Serie Nr. 940 Ladeschaufel - 459 Planierschild verwende.

CYLINDER RIPPER

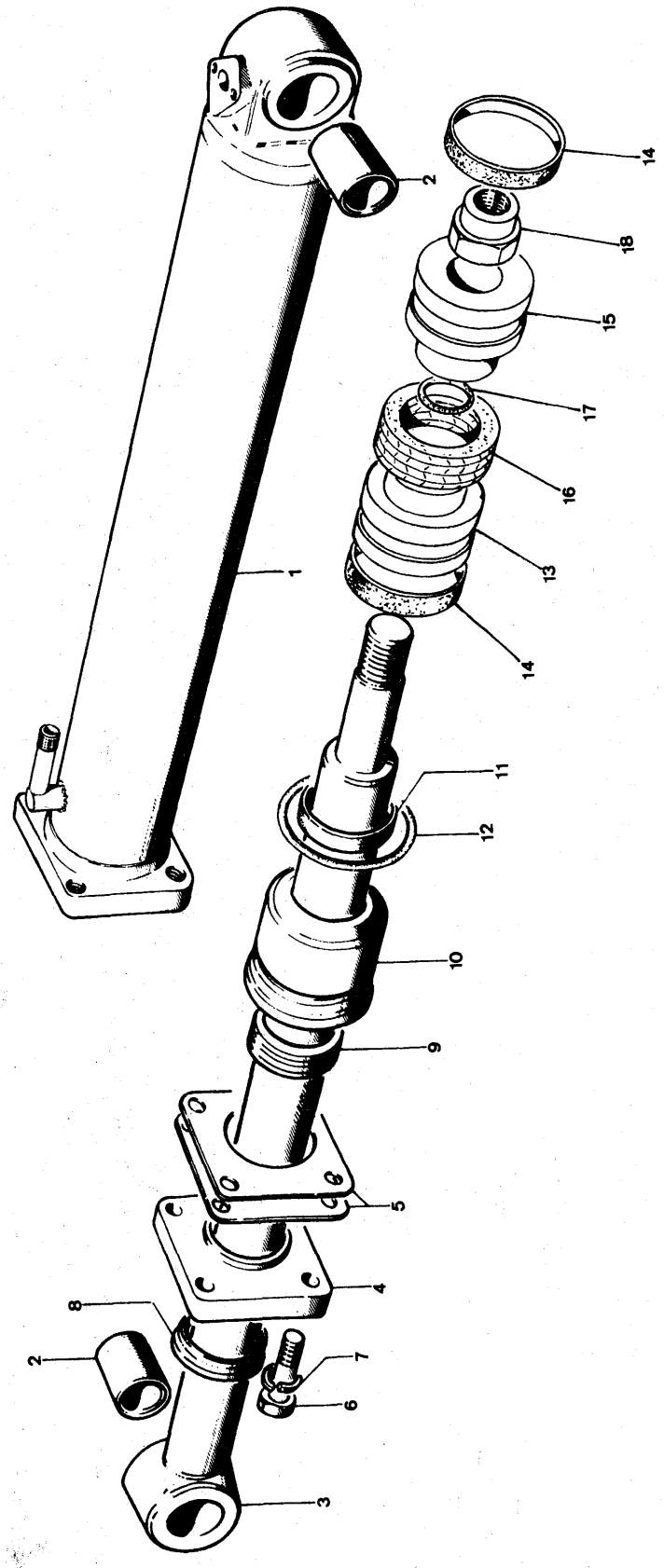

Note	Ref.	MF numbers	Q.ty	Description	Denominazione	Descripcion	Désignation	Benennung
		1437 665 M92	1	Cylinder ass'y (c/w ref. 1 to 18	Cilindro .(compr. rif. 1 a 18)	Cilindro (incl. piezas 1 a 18)	Verin (comp. items de 1 à 18)	Hydraulikzylinder (einschl Pos. 1 18)
	1	1435 995 M91	1	Cylinder (c/w ref 2)	Cilindro (compr. rif. 2)	Cilindro (incl. pieza 2)	Fut (comp. item 2)	Zylinder (einschl. Pos. 2)
	2	1420 914 M3	2	Bush	Boccola	Buje	Bague	Buchse
	3	1435 994 M91	1	Rod (c/w ref. 2)	Asta (compr. rif. 2)	Barra - piston (incl. pieza 2)	Tige (comp. item 2)	Kolbenstange (einschl. Pos. 2)
	4	981 799 M2	1	Flange	Flangia	Brida	Flasque	Flansch
	5	981 800 M1		Shim	Spessore	Pieza de espesor	Cale	Einstellblech
	6	1441 598 X1	4	Bolt	Vite	Perno	Vis	Schraube
	7	1440 318 X1	4	Lockwasher	Rosetta elastica	Arandela de bloqueo	Rondelle grower	Federring
▲	8	1846 008 M1	1	Ring	Anello	Anillo	Anneau	Ring
▲	9	1846 007 M1	1	Packing	Pacco tenuta	Empaquetadura	Garniture	Manschette
	10	981 802 M4	1	Piston	Pistone	Pistòn	Piston	Kolben
▲	11	1846 006 M1	1	Ring	Anello	Anillo	Anneau	Ring
▲	12	1441 620 X1	1	« O » Ring	Anello « OR »	Anillo « O »	Joint torique	Dichtring
	13	981 641 M2	1	Piston	Pistone	Pistòn	Piston	Kolben
▲	14	1846 046 M1	2	Seal	Anello di tenuta	Retén	Joint	Dichtung
	15	981 640 M2	1	Piston	Pistone	Pistòn	Piston	Kolben
▲	16	1846 047 M1	1	Packing	Pacco tenuta	Empaquetadura	Garniture	Manschette
▲	17	1441 614 X1	1	« O » Ring	Anello « OR »	Anillo « O »	Joint torique	Dichtring
	18	1440 868 X1	1	Nut	Dado	Tuerca	Ecrou	Mutter
		1493 827 M91		Kit repair cylinder (c/w ref. marked ▲)	Gruppo rip. cilindro comp. rif. con ▲)	Juego rep. cilindro (incl. piezas con ▲)	Jeu rep. verin (comp. items avec ▲)	Reparatursatz Hydraulikzylinder (einschl. Pos. mit ▲)

PIPINGS (for ripper heavy duty)

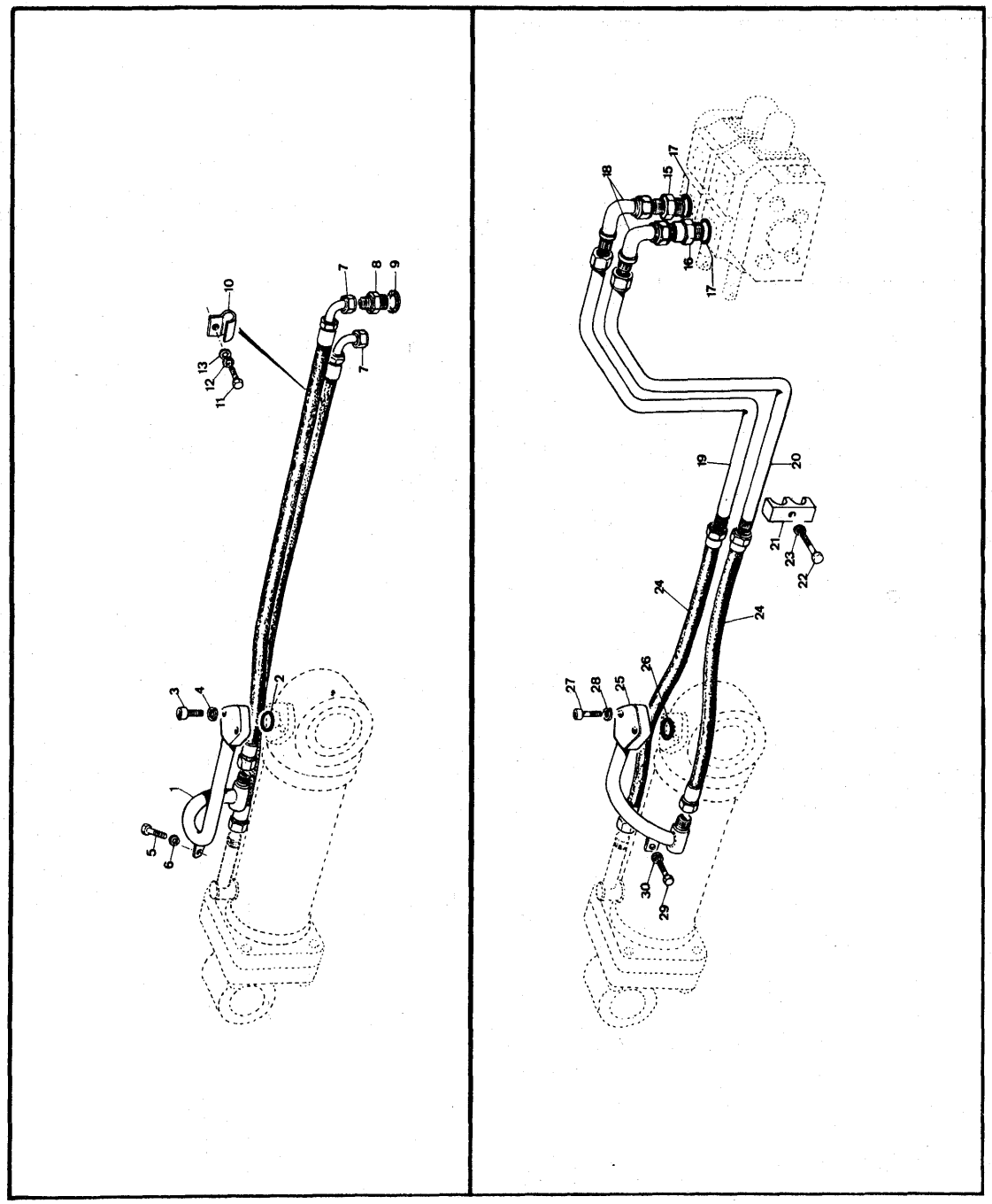

Note	Ref.	MF numbers	Q.ty	Description	Denominazione	Descripcion	Désignation	Benennung
A	1	1420 915 M93	1	Pipe	Tubo	Tubo	Tube	Ölleitung
A	2	1441 435 X1	1	O Ring	Anello OR	Anillo O	Joint torique	Dichtring
A	3	1441 436 X1	2	Bolt	Vite	Perno	Vis	Schraube
A	4	1440 314 X1	2	Lockwasher	Rosetta elastica	Arandela de bloqueo	Rondelle grower	Federring
A	5	1441 601 X1	1	Bolt	Vite	Perno	Vis	Schraube
A	6	1440 313 X1	1	Lockwasher	Rosetta elastica	Arandela de bloqueo	Rondelle grower	Federring
A	7	981 577 M93	2	Hose flex	Tubo flex	Manguera flexible	Flexible	Öldruckschlauch
A	8	981 568 M3	2	Nipple	Nipplo	Racor	Union	Schraubstutzen
A	9	1441 123 X1	2	Washer	Rondella	Arandela	Rondelle	Scheibe
A	10	981 565 M91	2	Plate	Piastrina	Placa	Plaque	Platte
A	11	339 282 X1	2	Bolt	Vite	Perno	Vis	Schraube
A	12	1440 314 X1	2	Lockwasher	Rosetta elastica	Arandela de bloqueo	Rondelle grower	Federring
A	13	390 734 X1	2	Washer flat	Rondella piana	Arandela llana	Rondelle	Scheibe
B	15	2715 341 M1	1	Nipple	Nipplo	Racor	Union	Schraubstutzen
B	16	2715 342 M1	1	Nipple	Nipplo	Racor	Union	Schraubstutzen
B	17	1441 123 X1	2	O Ring	Anello OR	Anillo O	Joint torique	Dichtring
B	18	2715 650 M1	2	Elbow	Gomito	Codo	Coude	Winkelstück
B C	19	2715 363 M91	1	Pipe	Tubo	Tubo	Tube	Ölleitung
B D	19		1	Pipe	Tubo	Tubo	Tube	Ölleitung
B C	20	2715 361 M91	1	Pipe	Tubo	Tubo	Tube	Ölleitung
B D	20		1	Pipe	Tubo	Tubo	Tube	Ölleitung
B	21	2712 125 M1	1	Clamp	Staffa	Abrazadera	Collier	Schelle
B	22	339 081 X1	1	Bolt	Vite	Perno	Vis	Schraube
B	23	1440 314 X1	1	Lockwasher	Rosetta elastica	Arandela de bloqueo	Rondelle grower	Federring
B	24	2715 469 M1	2	Hose flex	Tubo flex	Manguera flexible	Flexible	Öldruckschlauch
B	25	2714 768 M91	1	Pipe	Tubo	Tubo	Tube	Ölleitung
B	26	1441 435 X1	1	O Ring	Anello OR	Anillo O	Joint torique	Dichtring
B	27	1441 436 X1	2	Bolt	Vite	Perno	Vis	Schraube
B	28	1440 314 X1	2	Lockwasher	Rosetta elastica	Arandela de bloqueo	Rondelle grower	Federring
B	29	1441 601 X1	1	Bolt	Vite	Perno	Vis	Schraube
B	30	1440 313 X1	1	Lockwasher	Rosetta elastica	Arandela de bloqueo	Rondelle grower	Federring

Note: **A** Item used only for loader and for dozer up to serial ..... (R 3589). **B** Item used only for dozer from serial ..... (R 3589). **C** Item used with control valve 3 spools. **D** Item used with control valve 2 spools.

A Rif. usato su loader e per dozer fino alla matr..... **B** Rif. usato solo su dozer dalla matr..... **C** Rif. usato con distributore a 3 elementi. **D** Rif. usato con distributore a 2 elementi.

A Pieza usada para el loader y para el dozer hasta la matr..... **B** Pieza usada para el dozer desde la matr..... **C** Pieza usada con distribuidor a 3 mandos. **D** Pieza usada con distribuidor a 2 mandos.

A Item employé pour loader et pour dozer jusqu'à la matr..... **B** Item employé pour dozer à partir de la matr..... **C** Item employé avec distributeur avec 3 elements. **D** Item employé avec distributeur avec 2 elements.

A Pos nur für Ladeschaufel und Planierschild bis Serie Nr..... verwende. **B** Pos. nur für Planierschild ab Serie Nr..... verwende. **C** Pos. mit Steuerventil mit 3 Schaltungen verwende. **D** Pos mit Steuerventil mit 2 Schaltungen verwende.

COUNTERWEIGHT

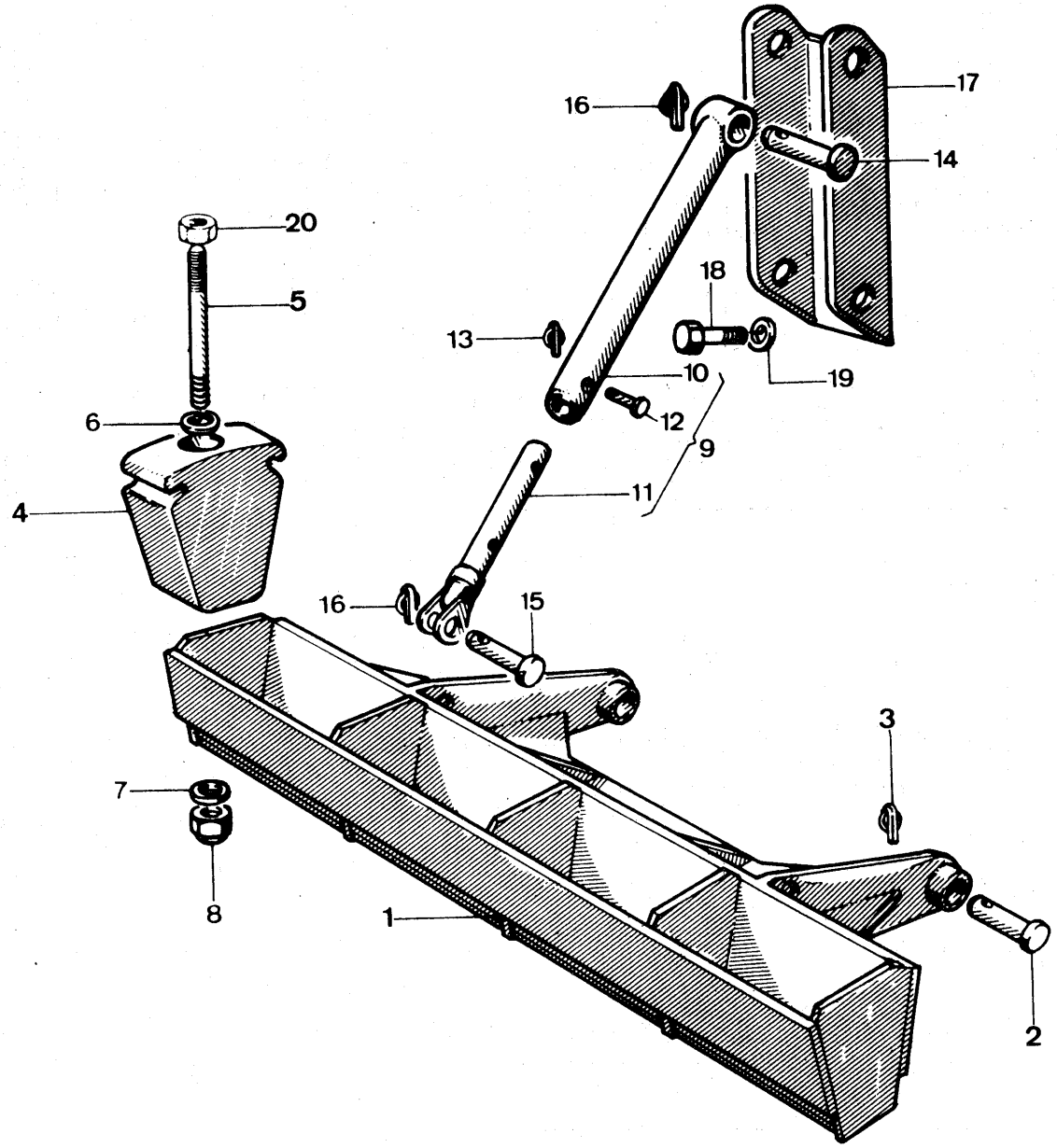

Note	Ref.	MF numbers	Q.ty	Description	Denominazione	Descripcion	Désignation	Benennung
	1	1434 545 M91	1	Bracket	Traversa	Traversaño	Bâti	Träger
	2	981 108 M2	2	Pin	Perno	Pasador	Axe	Bolzen
	3	974 122 M91	2	Pin linch	Fermaglio	Chaveta - - pasador	Goupille broche	Splint
	4	1434 557 M1	12	Counterweight	Contrappeso	Contrapeso	Masse	Gewicht
	5	1845 151 M1	12	Stud	Prigioniero	Esparrago	Goujon	Stiftschraube
	6	1440 320 X1	12	Lockwasher	Rosetta elastica	Arandela de bloqueo	Rondelle grower	Federring
	7	1441 631 X1	12	Washer	Rondella	Arandela	Rondelle	Scheibe
	8	1440 867 X1	12	Nut	Dado	Tuerca	Ecrou	Mutter
	9	1434 634 M91	2	Rod (c/w ref. 10 to 13)	Tirante (compr. rif. da 10 a 13)	Tirante (incl. piezas 10 a 13)	Tirant (comp. items de 10 à 13)	Strebe (einschl. Pos. 10-13)
	10	981 116 M92	2	Rod upper	Tirante super.	Tirante sup.	Tube sup.	Strebe oben
	11	1434 559 M91	2	Rod lower	Tirante infer.	Tirante inf.	Tube inf.	Strebe unten
	12	981 105 M2	2	Pin	Perno	Pasador	Axe	Bolzen
	13	981 107 M92	2	Pin linch	Fermaglio	Chaveta - pasador	Goupille broche	Splint
	14	981 118 M2	2	Pin upper	Perno super.	Pasador sup.	Axe sup.	Bolzen oben
	15	1434 563 M1	2	Pin lower	Perno inferiore	Pasador inf.	Axe inf.	Bolzen unten
	16	974 122 M91	4	Pin linch	Fermaglio	Chaveta - pasador	Goupille broche	Splint
	17	981 109 M93	1	Support L.H.	Supporto sn.	Soporte izq.	Support G.	Lagerung links
		1847 827 M91	1	Support R.H.	Supporto ds.	Soporte der.	Support D	Lagerung rechts
	18	391 950 X1	10	Bolt	Vite	Perno	Vis	Schraube
	19	1440 317 X1	10	Lockwasher	Rosetta elastica	Arandela de bloqueo	Rondelle grower	Federring
	20	1441 102 X1	12	Nut	Dado	Tuerca	Ecrou	Mutter

COUNTERWEIGHT

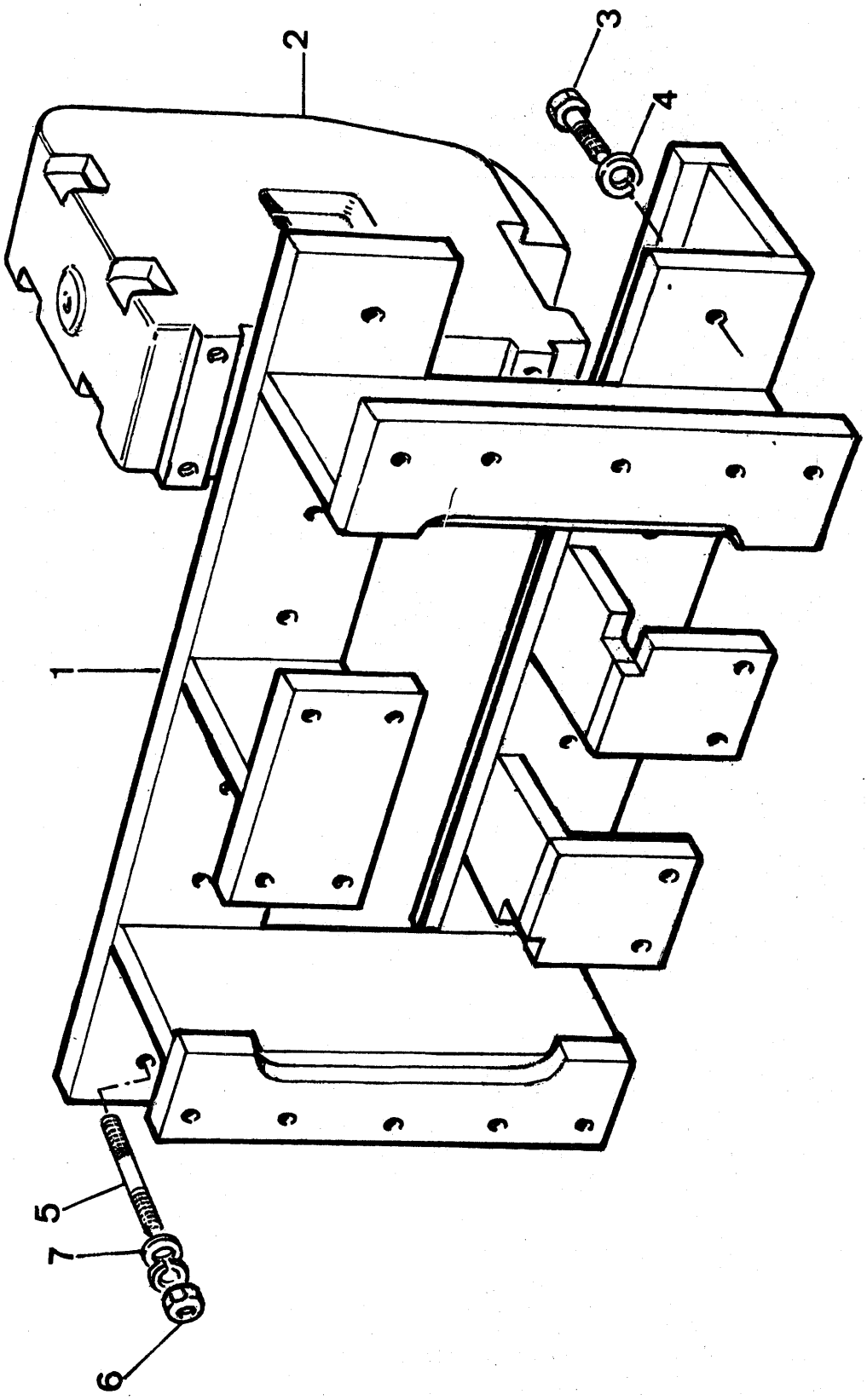

Note	Ref.	MF number	Q.ty	Description	Denominazione	Descripcion	Désignation	Benennung
A								
	1	1492 888 M91	1	Bracket	Supporto	Traversaño	Bâti	Träger
	2	1492 889 M1	4	Counterweight	Contrappeso	Contrapeso	Masse	Gewicht
	3	391 950 X1	18	Bolt	Vite	Perno	Vis	Schraube
	4	1440 317 X1	18	Lockwasher	Rosetta elastica	Arandela de bloqueo	Rondelle grower	Federring
	5	1441 343 X1	16	Stud	Prigioniero	Esparrago	Goujon	Stiftschraube
	6	1442 343 X1	16	Nut	Dado	Tuerca	Ecrou	Mutter
	7	1440 286 X1	16	Washer	Rondella	Arandela	Rondelle	Scheibe

Note: **A** Plate used from serial (L 37510).
A Tavola usata dalla matr.
A Lámina usada desde la matr.
A Planche employée à partir de la matr.
A Tafel ab Serie verwende.

HOOKS

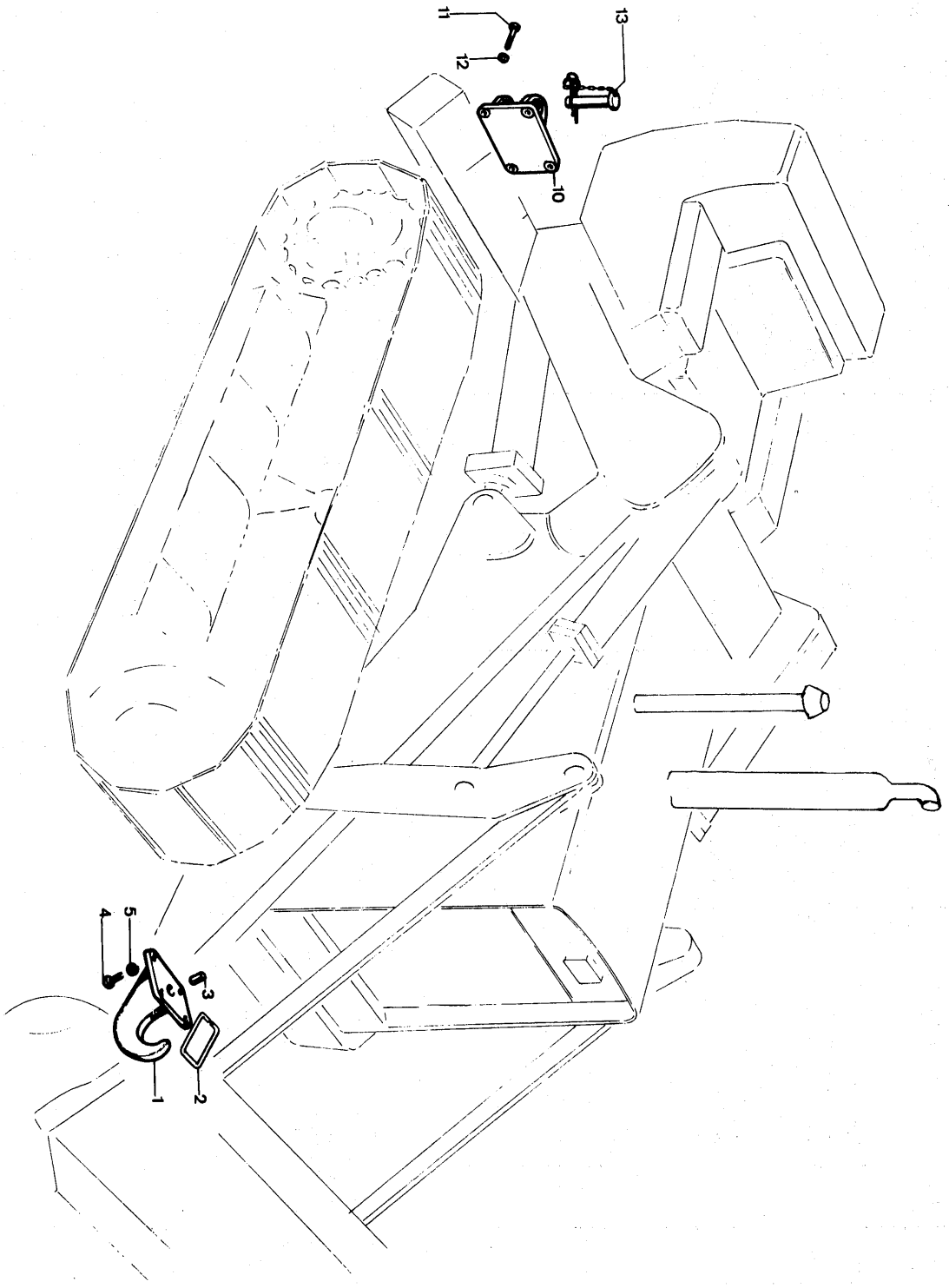

Note	Ref.	MF numbers	Q.ty	Description	Denominazione	Descripcion	Désignation	Benennung
	1	1433 386 M91	1	Hook front (c/w ref. 2)	Gancio anter. (compr. rif. 2)	Ataque delant (incl. pieza 2)	Crochet avant (compr. rep. 2)	Vorderhaken (einschl. Pos. 2)
	2	1433 931 M1	1	Clip	Fermaglio	Gancho	Fermoir	Vorderhaken
	3	1440 666 X1	1	Dowel	Spina	Espiga	Téton	Stift
	4	1441 542 X1	4	Bolt	Vite	Tornillo	Vis	Schraube
	5	1440 317 X1	4	Lockwasher	Rosetta elastica	Arandela de bloqueo	Rondelle grower	Federring
	10	981 376 M91	1	Hook rear	Gancio post.	Ataque tras.	Crochet arriére	Hinterhaken
	11	1441 591 X1	4	Bolt	Vite	Tornillo	Vis	Schraube
	12	1440 317 X1	4	Lockwasher	Rosetta elastica	Arandela de bloqueo	Rondelle grower	Federring
	13	981 379 M91	1	Pin hook	Perno gancio	Pasador con ataque	Axe avec fermoir	Bolzenhaken

SWINGING DRAWBAR

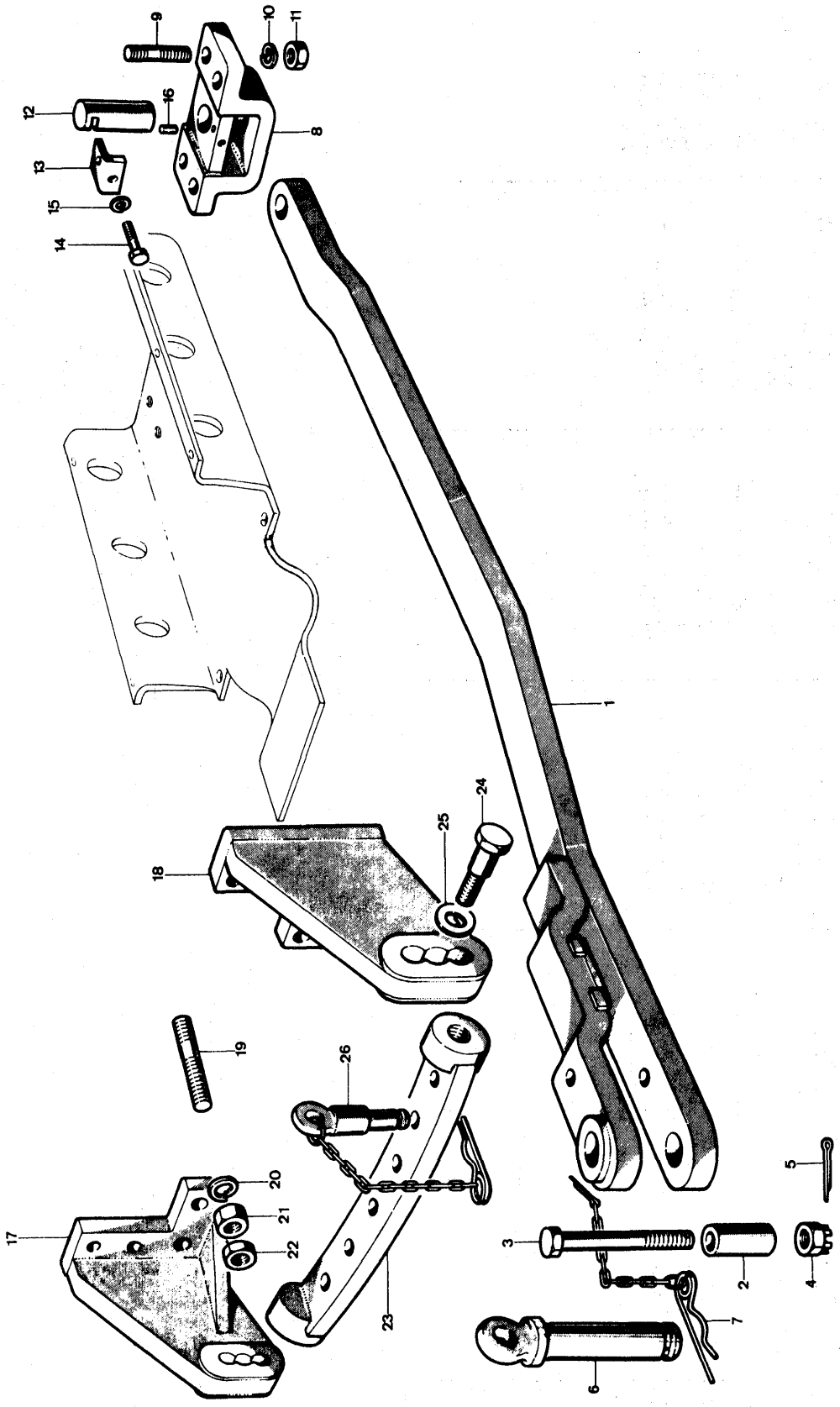

Note	Ref.	MF numbers	Q.ty	Description	Denominazione	Descripcion	Désignation	Benennung
	1	981 520 M91	1	Swinging drawbar	Barra dI Traino	Barra de tracción	Barre d'attelage	Zugpendel
	2	981 526 M1	1	Bush	Bussola	Buje	Bague	Buchse
	3	391 951 X1	1	Bolt	Vite	Perno	Vis	Schraube
	4	1440 257 X1	1	Nut	Dado	Tuerca	Ecrou	Mutter
	5	339 038 X1	1	Cotter pin	Copiglia	Pasador - partido	Goupille - fendue	Splint
	6	981 527 M1	1	Pin	Perno	Pasador	Axe	Bolzen
	7	981 528 M91	1	Pin linch	Fermaglio	Chaveta - pasador	Goupille broche	Sicherungsfeder
	8	981 529 M1	1	Bracket	Supporto	Soporte	Support	Halter
	9	979 328 M1	4	Stud	Prigioniero	Esparrago	Goupon	Stiftschraube
	10	1440 317 X1	4	Lockwasher	Rosetta elastica	Araudela de bloqueo	Rondelle grower	Federring
	11	1440 226 X1	4	Nut	Dado	Tuerca	Ecrou	Mutter
	12	981 530 M1	1	Pin	Perno	Pasador	Axe	Bolzen
	13	981 531 M1	1	Plate	Piastrina	Placa	Plaque	Platte
	14	391 863 X1	1	Bolt	Vite	Perno	Vis	Schraube
	15	1440 314 X1	1	Lockwasher	Rosetta elastica	Arandela de bloqueo	Rondelle grower	Federring
	16	1440 688 X1	1	Dowel	Spina	Espiga	Tetón	Stift
	17	981 532 M91	1	Bracket L.H.	Supporto sn.	Soporte izq.	Support G.	Halter links
	18	981 533 M91	1	Bracket R.H.	Supporto ds.	Soporto der.	Support D.	Halter rechts
	19	1441 592 X1	8	Stud	Prigioniero	Esparrago	Goujon	Stiftschraube
	20	1440 317 X1	8	Lockwasher	Rosetta elastica	Arandela de bloqueo	Rondelle grower	Federring
	21	1441 421 X1	8	Nut	Dado	Tuerca	Ecrou	Mutter
	22	1440 226 X1	8	Nut	Dado	Tuerca	Ecrou	Mutter
	23	981 539 M91	1	Rack	Barra d'attacco	Cremallera	Secteur	Führungsschiene
	24	1453 960 M1	2	Bolt	Vite	Perno	Vis	Schraube
	25	1441 593 X1	2	Washer-flat	Rondella piana	Arandela llana	Rondelle	Scheibe
	26	981 542 M91	2	Pin	Perno	Pasador	Axe	Bolzen

DOZER (FOR LOADER ONLY)

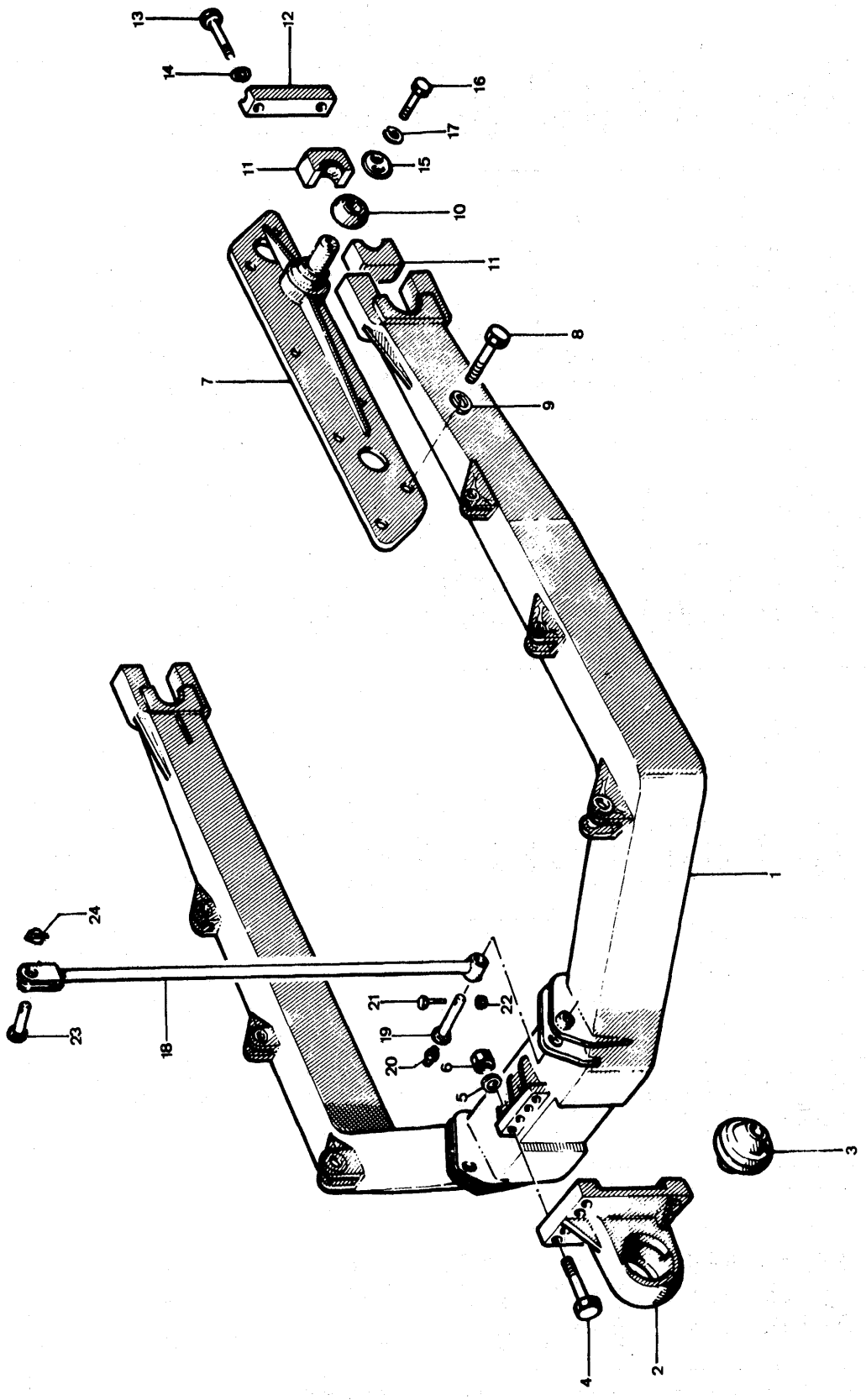

Note	Ref.	MF numbers	Q.ty	Description	Denominazione	Descripcion	Désignation	Benennung
A								
	1	1453 190 M91	1	C Frame	Arcone	Bastidor C	Bâti	Tragrahmen
	2	982 082 M1	1	Bracket	Supporto	Soporte	Support	Halter
	3	982 083 M1	1	Ball	Sfera	Bola	Bille	Kugel
	4	391 914 X1	8	Bolt	Vite	Perno	Vis	Schraube
	5	1440 318 X1	8	Lockwasher	Rosetta elastica	Arandela de bloqueo	Rondelle grower	Federring
	6	1441 609 X1	8	Nut	Dado	Tuerca	Ecrou	Mutter
	7	1453 219 M91	1	Plate anchor L.H.	Mozzo ancoraggio sn.	Muñon izq.	Tourillon G.	Tragzapfen links
	7	1453 220 M91	1	Plate anchor R.H.	Mozzo ancoraggio ds.	Muñon der.	Tourillon D.	Tragzapfen rechts
	8	1441 607 X1	18	Bolt	Vite	Perno	Vis	Schraube
	9	1440 319 X1	18	Lockwasher	Rosetta elastica	Arandela de bloqueo	Rondelle grower	Federring
	10	982 085 M1	2	Ball	Sfera	Bola	Bille	Kugel
	11	982 086 M1	4	Lock	Morsetto	Bloque de tope	Bloc fixation	Lager
	12	982 087 M1	2	Plate	Piastra	Cabezal	Chapeau	Lagerdeckel
	13	1441 604 X1	4	Bolt	Vite	Perno	Vis	Schraube
	14	1440 320 X1	4	Lockwasher	Rosetta elastica	Arandela de bloqueo	Rondelle grower	Federring
	15	982 088 M1	2	Block	Piastra	Placa	Plaque	Platte
	16	339 631 X1	4	Bolt	Vite	Perno	Vis	Schraube
	17	1440 316 X1	4	Lockwasher	Rosetta elastica	Arandela de bloqueo	Rondelle grower	Federring
	18	1432 723 M91	2	Rod	Tirante	Varilla	Tige	Stange
	19	982 356 M2	2	Pin	Perno	Pasador	Axe	Bolzen
	20	339 608 X1	2	Grease fitting	Ingrassatore	Lubricador	Graisseur	Schmiernippel
	21	339 207 X1	2	Bolt	Vite	Perno	Vis	Schraube
	22	1440 759 X1	2	Nut	Dado	Tuerca	Ecrou	Mutter
	23	982 296 M1	2	Pin	Perno	Pasador	Axe	Bolzen
	24	974 122 M91	2	Pin linch	Fermaglio	Chaveta-pasador	Goupille broche	Sicherungsfeder

Note: A. For blade's details see plate 282.
A. Per i dettagli della lama vedere tavola 282.
A. Para componentes de la hoya ver lámina 282.
A. Pour details de la lame voir planche 282.
A. Einzelteile-Schneidkante siehe Tafel 282.