RUTHZIL TRATOR COMERCIAL DE PEÇAS LTDA 11 97083-6812 ROLANDO CITRANGULO

LISTA DE PEÇAS DE REPOSIÇÃO
PARTS LIST
LISTA DE PEÇAS DE SUBSTITUIÇÃO
LISTA DE PEÇAS DE RECONTA

Motor Perkins 404C-22

(1000258123)

Weidemann GmbH
Weidemann GmbH
Weidemann GmbH
Weidemann GmbH 1

Motor Perkins 404C-22
Motor Perkins 404C-22
Motor Perkins 404C-22
Motor Perkins 404C-22..... 6

Bloco do cilindro
bloco do cilindro
bloco-cilindros
bloco de cilindro 6

Virabrequim
virabrequim
bermuda
árbol cigüeñal..... 8

Biela
bielas
bielle
biela

Pistão
pistão
pistão
êmbolo 12

Cabeçote
cabeça de cilindro
culasse
testera de cilindro 14

Kipphebel
braço oscilante
braço de culbuteur
braço do eixo de balancim 16

Gabinete
habitação
caixa de conexão
caixa dezoito

Vedação do corpo do acionamento
Junta
Guarnição
Junta de estanqueidade 22

Controle
CONTROLE
PEDIDO
UNIDADE DE CONTROLE 24

Árvore de manivela
CAMSHAFT
ARBE À CAMES
ÁRBOL DE LEVAS 26

Bomba de injeção
bomba de injeção
bomba de injeção
bomba de injeção 28

Linha de combustível
linha de combustível
conduíte de combustível
tubo de combustible..... 30

Liderança
tubulação
linha
conduto

Lâmpada de aquecimento
vela de aquecimento
bougie de réchauffage
bujía incandescente 34

Sistema de refrigeração
sistema de refrigeração
SISTEMA DE REFRIGERAÇÃO
SISTEMA DE ENFRIAMIENTO..... 36

Stopfen
plugue
rolha
tampão 38

Cárter
cárter de óleo
cárter de óleo
cubeta de óleo 40

Escala de medição
vara de medição de óleo
jalon de óleo
varinha do nível de óleo 42

Liderança
linha de óleo
canalização de óleo
tubulação de óleo 44

Bomba de óleo
bomba de óleo
bomba de óleo
bomba de engrase de óleo 46

Cobertura
cobertura
capô
capa 48

Coroa dentária
coroa
coroa dentada
corona dentada 50

Motor de arranque
motor de partida
motor de arranque
arrancador 52

Coletor de escape
coletor de escapamento
cotovelo de escape
tubería de evacuación 54

Gerador
gerador
gerador
gerador

Tração
dirigir
treinamento
propulsión.....58

Interruptor de pressão de óleo
interruptor de pressão de óleo
manômetro de pressão de óleo
interruptor de pressão de óleo 60

Tampa de válvula
tampa de válvula
cúpula de válvula
tampa de válvula 62

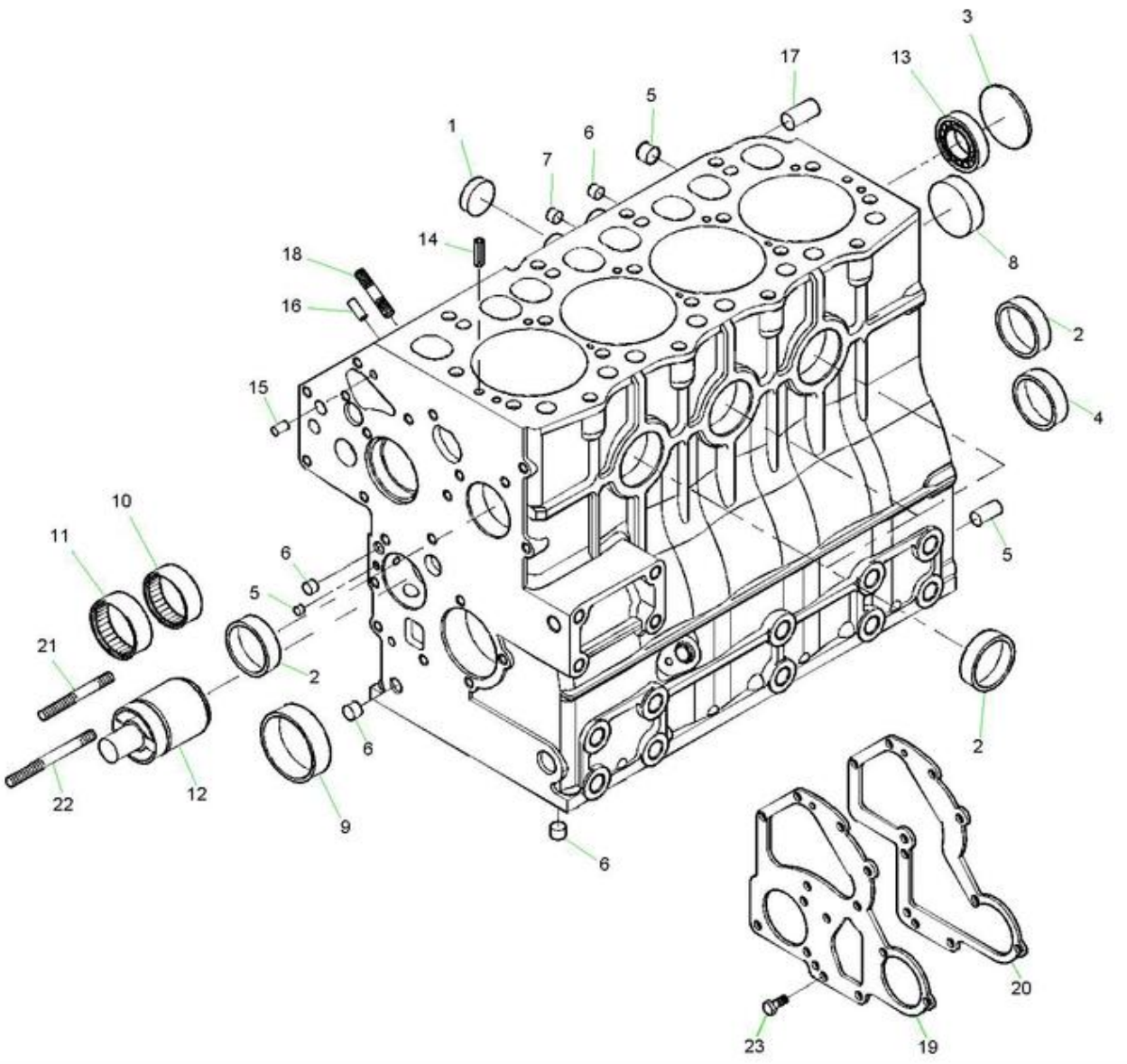
1
2
3
4
5
6
7
8
9
10
11
12
13
14
15
16
17
18
19
20
21
22
23

Zylinderblock cylinder block bloc-cylindres bloque de cilindro

Pos.	Número do artigo	Designação	Description	Peça de reposição	Peça de reposição	Quantidade
1	1000205727	Tampão de fechamento	pluga de lock	tampa	tampa de fechamento	2
2	1000199597	Tampa de fecho	plugs de bloqueio	tampa	tampa de fechamento	5
3	1000199359	Tampa de Vedação	pluga de travamento	tampa	tampa de fechamento	1
4	1000206789	Parafuso de fechamento	parafuso de travamento	tampão de rosca	tampa roscada	1
5	1000199750	Tampa de fechamento	plugue de segurança	tampão	tampão de fechamento	3
6	1000199906	Tampa de fechamento	bloqueio do plugue	tampa	tampa de fechamento	4
7	1000206793	Tampão de fechamento	conectores de bloqueio	tampa	tampa de fechamento	3
8	1000199608	Vedante de eixo	vedação do eixo	guarnição em anel para árvores	anilha de vedação	1
9	1000199911	Bucha de eixo de manivela	Lagerbuchse	1000199911	Manguito	1
10	1000199758	Eixo de comando do cilindro	mancha do eixo de cames	c. árvore de mancal	cojinete árvore de distribuição	1
11	1000199765	Eixo de comando de válvulas	rolamento do comando de válvulas	c. árvore de cames	cojinete árvore de distribuição	1
12	1000199548	Onda	eixo	árvore	árvore	1
13	1000199452	Lager	suporte	rolamento	rolamento	1
14	1000199756	Pino de cilindro	pino cilíndrico	espinha cilíndrica	espiga de cilindro	2
15	1000199942	Pino cilíndrico	pino de cilindro	espinha cilíndrica	espiga de cilindro	2
16	1000199940	Pino cilíndrico	pino de cilindro	espinha cilíndrica	espiga de cilindro	2
17	1000199943	Pino cilíndrico	pino de cilindro	espinha cilíndrica	espiga de cilindro	2
18	1000199511	Pino de fixação	parafuso de fixação	tirante a viga	virotillo	3
19	1000199635	Platte	prato	prensa	ferro de passar	1
20	1000200062	Vedação da caixa de comando	Junta	1000200062	Junta de estanqueidade	1
21	1000202586	Pino de fixação	parafuso de fixação	tirante a Vite	virotillo	1
22	1000202587	Pino de apoio	parafuso de ancoragem	tirante a vida	virotillo	1
23	1000199771	Parafuso	parafuso	rápido	parafuso	2

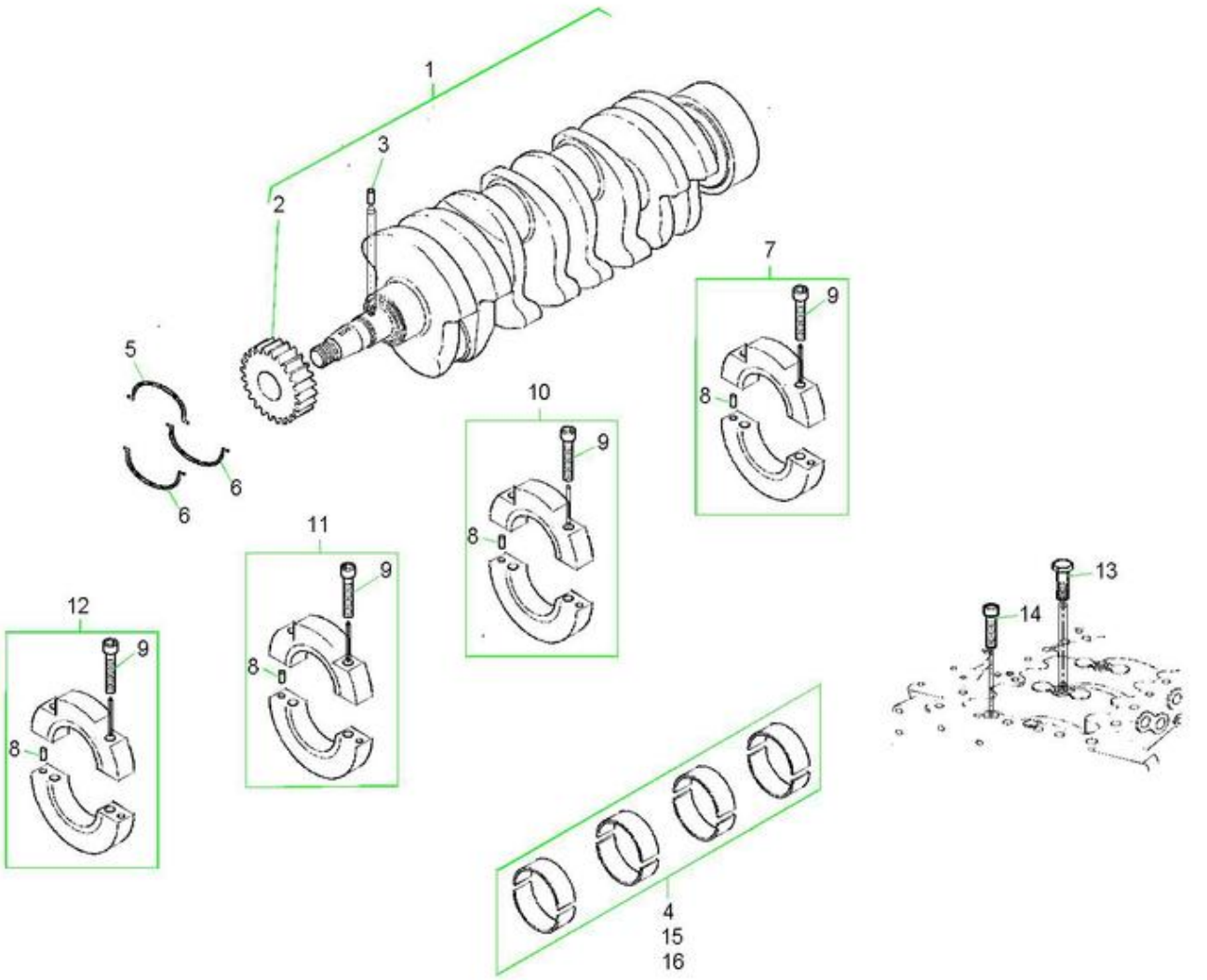
1
2
3
4
5
6
6
7
8
9
10
11
12
13
14
15
16

Pos.	Número do artigo	Designação	Description	Peça de reposição	Parte de reposição	Quantidade	Execução
1	1000202598	Virabrequim	crank shaft	árvore de motor	árvore de manivela	1	
2	1000199542	Engrenagem do virabrequim	Roda dentada	1000199542	Engrenagem	1	
3	1000199984	Passfeder	chave de ajuste	linguetta de ajuste	chaveta de ajuste	1	
4	1000199981	Conjunto de rolamentos do eixo de manivela		1000199981	Juego de cojinetes	1	DST
5	1000199540	Anlaufscheibe	máquina de lavar	ralo	arandela de empuje	1	
6	1000199539	Anlaufscheibe	lavadora	ralar	arandela de empuje	2	
7	1000202593	Suporte de rolamento do virabrequim		1000202593	Pedestal	1	
8	1000199940	Pino cilíndrico	pino cilíndrico	espinha cilíndrica	espiga de cilindro	8	
9	1000199510	Parafuso	parafuso	rápido	parafuso	8	
10	1000202594	Bloco de suporte do rolamento do virabrequim		1000202594	Pedestal	1	
11	1000202595	Bloco de apoio do manc r do virabrequim		1000202595	Pedestal	1	
12	1000202596	Kurbelwellenlagerbock	Bearing block	1000202596	Pedestal	1	
13	1000258021	Parafuso	parafuso	rápido	parafuso	3	
14	1000202597	Parafuso	parafuso	vite	parafuso	1	
15	1000199983	Conjunto de rolamentos do virabrequim		1000199983	Jogo de rolamentos	1	+0,50
16	1000199982	Conjunto de rolamentos do virabrequim		1000199982	Jogo de rolamentos	1	+0,25

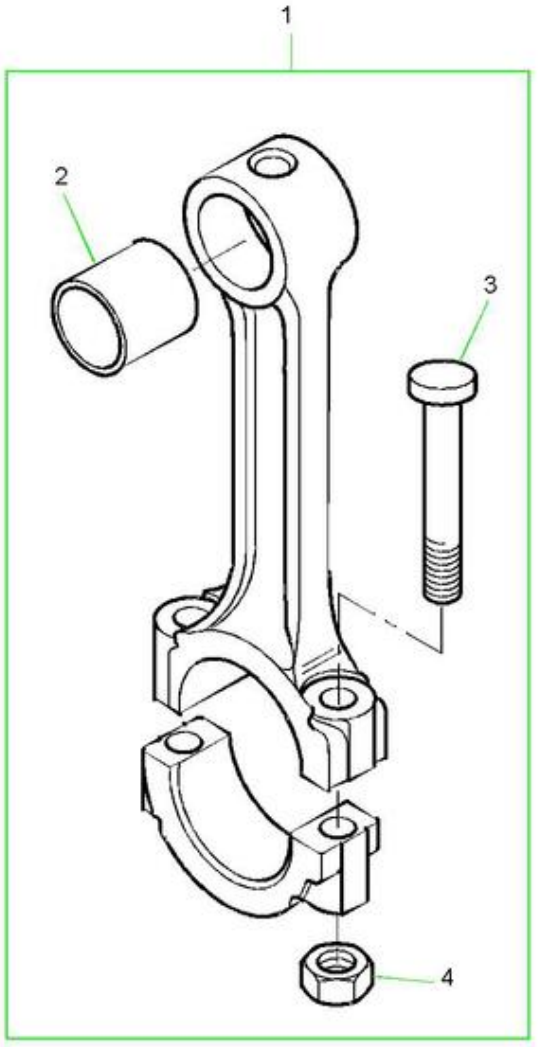
1
2
3
4

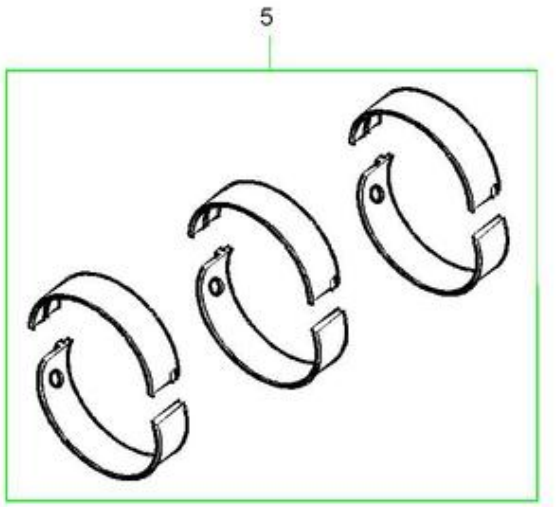
5

biela de ligação

Pos.	Número do artigo	Designação	Description	Peça de reposição	Peça de reposição	Quantidade
1	1000199428	Biela	biela	fusto da biela	biela	4
2	1000199914	bucha de manivela	Manga	1000199914	Manguito	4
3	1000199661	Parafuso de placa	parafuso de conexão.rod	vite de Biella	tornillo de biela	2
4	1000199492	Mãe	noz	dado	porca	2
5	1000258028	Substituição de rolamentos de esferas	MANCAL DE CONEXÃO CONJUNTOS DE ROLAMENTOS	KIT CUSCINETTO ASTA BIELLA	KIT COJINETE DE BIELA	4

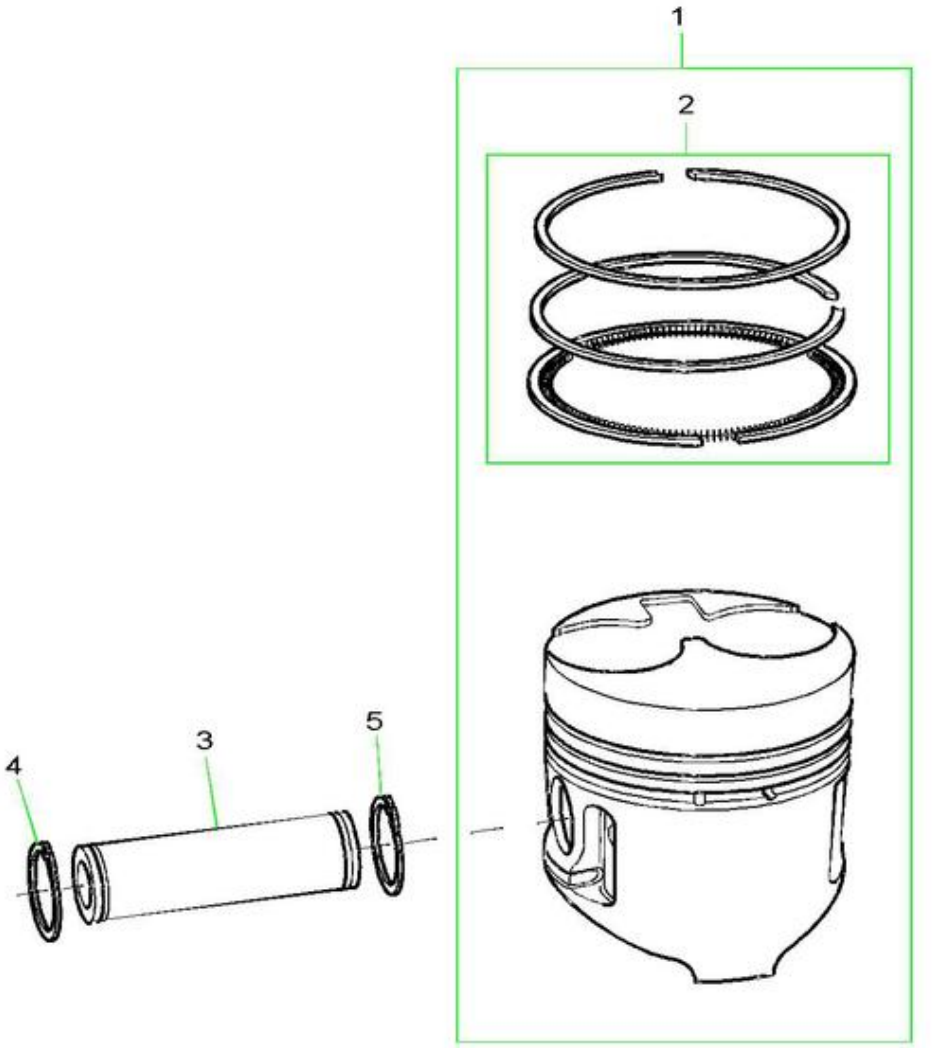
1
2
3
4
5

Kolben pistão émbolo

Pos.	Número do artigo	Bezeichnung	Description	Peça de reposição	Peça de reposição	Menge
1	1000258031	Cilindro	cilindro	cilindro	cilindro	4
2	1000205770	Anel de pistão	anel de pistão	anel de vedação do pistão	anel de émbolo	4
3	1000199854	Pino do pistão	pino do pistão	perno do pistão	perno de pistão	4
4	1000199934	Anel de segurança	anel de travamento	anel de segurança	anel de fixação	4
5	1000199934	Anel de segurança	anel de travamento	anel de segurança	anel de fixação	4

Cabeça de cilindro

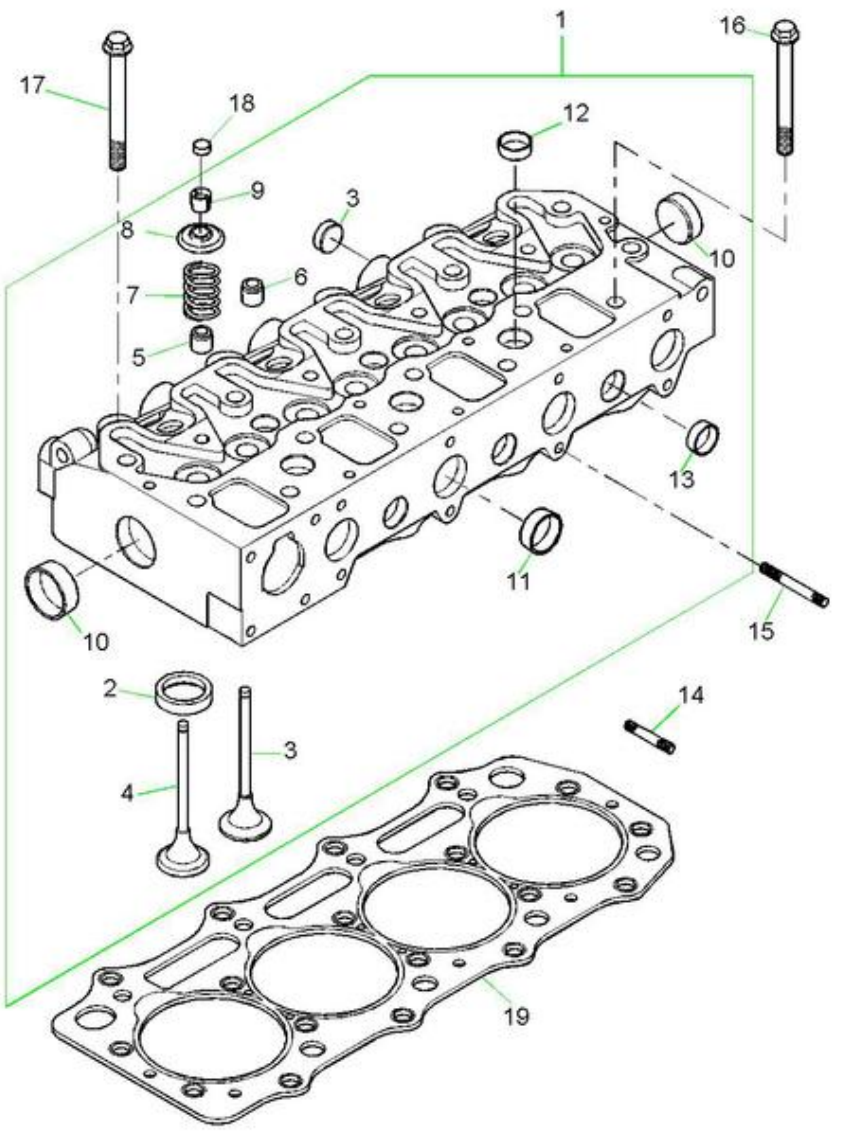

Pos.	Número do artigo	Designação	Description	Peça de reposição	Parte de reposição	Quantidade	Execução
1	1000205771	Cabeça do cilindro	cabeça de cilindro	testada	testera de cilindro	1	
2	1000258034	Ventileinsatz	válvula	inserção de válvula	elemento de válvula	4	
3	1000199646	Válvula de admissão	válvula de admissão	válvula de admissão	válvula de entrada	4	
4	1000199673	Válvula de escape	válvula de escape	válvula de descarga	válvula de saída	4	
5	1000199797	Vedação do eixo da válvula	vedação do eixo da válvula	gaxeta do eixo de válvula	junta varilla de válvula	4	
6	1000199798	Vedações do eixo da válvula	vedação do eixo da válvula	gaxeta do haste de válvula	junta varilla de válvula	4	
7	1000199632	Ventilfeder	válvula	mola da válvula	mola de válvula	8	
8	1000199656	Ventilkeil	wedge da válvula	chiavetta de válvula	cuña de válvula	16	
9	1000199688	Federteller-EV+AV 1+403-XX/104-XX/404C22	Assento de mola	1000199688	Asiento de resorte	8	
10	1000199593	Froststopfen	Plugue	1000199593	Tomada	6	
11	1000199592	Tampa de vedação	plugue de bloqueio	tappo	tampa de fechamento	6	
12	1000199590	Froststopfen	Plugue	1000199590	Tomada	7	
13	1000199587	Tampão de fecho	plugue de bloqueio	tampa	tampa de fechamento	3	
14	1000199435	Pino de fixação	parafuso com estrias	tirante a viga	virotillo	2	
15	1000199441	Pino de fixação	parafuso de ancoragem	tirante a víte	virotillo	2	
16	1000199407	Parafuso	parafuso	rápido	parafuso	14	
17	1000199408	Parafuso	parafuso	rápido	parafuso	4	
18	1000199629	Válvula de ventilação	tampa de válvula	cappelletto de válvula	tampa de válvula	8	
19	1000214143	Junta do cabeçote do cilindro	junta da cabeça do cilindro	gaxeta da testada	junta testera de cilindro	1	0,50

Kipphebel rocker arm bras de culbuteur brazo del eje de balancín

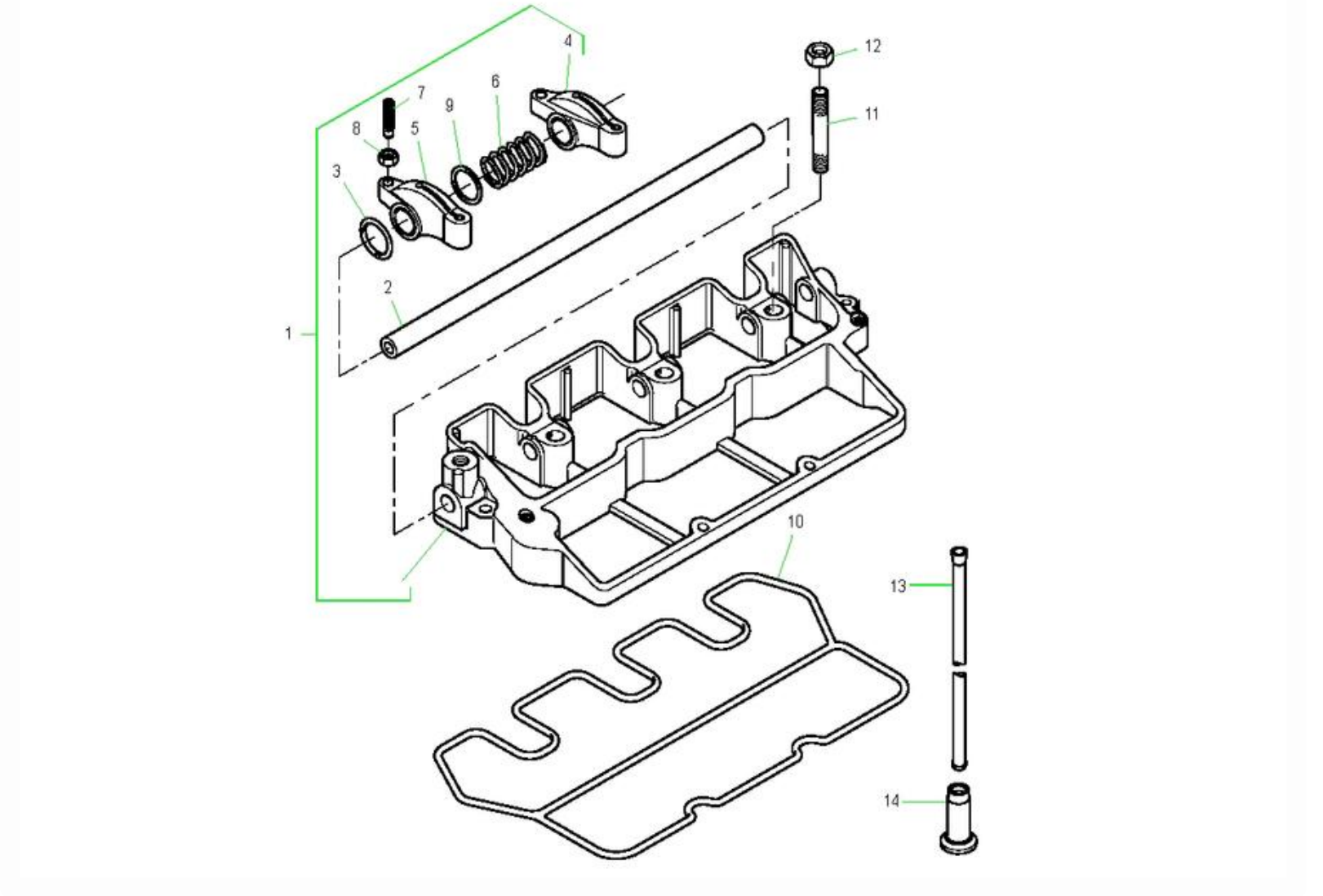

Kipphebel rocker arm bras de culbuteur brazo del eje de balancín

Pos.	Número do artigo	Designação	Description	Peça de reposição	Parte de reposição	Quantidade
1	1000205772	Eixo do bilama	Eixo	1000205772	Árvore	1
2	1000205762	Eixo da alavanca de ajuste	Eixo	1000205762	Árvore	1
3	1000224976	O-Ring	anel O	anel em O	anel em forma de o	1
4	1000199761	Kipphebel	braço oscilante	braço do atuador	braço do eixo de balancim	4
5	1000199762	Kipphebel	braço oscilante	braço do atuador	braço do eixo de balancim	4
6	1000199652	Eixo Kipphebel de Feder	Primavera	1000199652	Resorte	3
7	1000199919	Parafuso de ajuste	parafuso de fixação	vite di registro	parafuso regulador	8
8	1000245343	Mãe 6KT	porca hexagonal	d. hexagonal	porca hexagonal	8
9	1000202539	U-Chapa	arruela em u	disco a u	arandela em forma de u	6
10	1000206375	Vedação do gabinete	Junta	1000206375	Junta de estanquidade	1
11	1000199471	Pino de fixação	parafuso de fixação	tirante a viga	virotillo	4
12	1000199527	Mãe	noz	dado	mãe	4
13	1000199747	Biela	barra de empurrar	barra de comandos	vara empurradora	8
14	1000199380	Ventilstössel	tapa de válvula	pontaria de válvula	émbolo de válvula	8

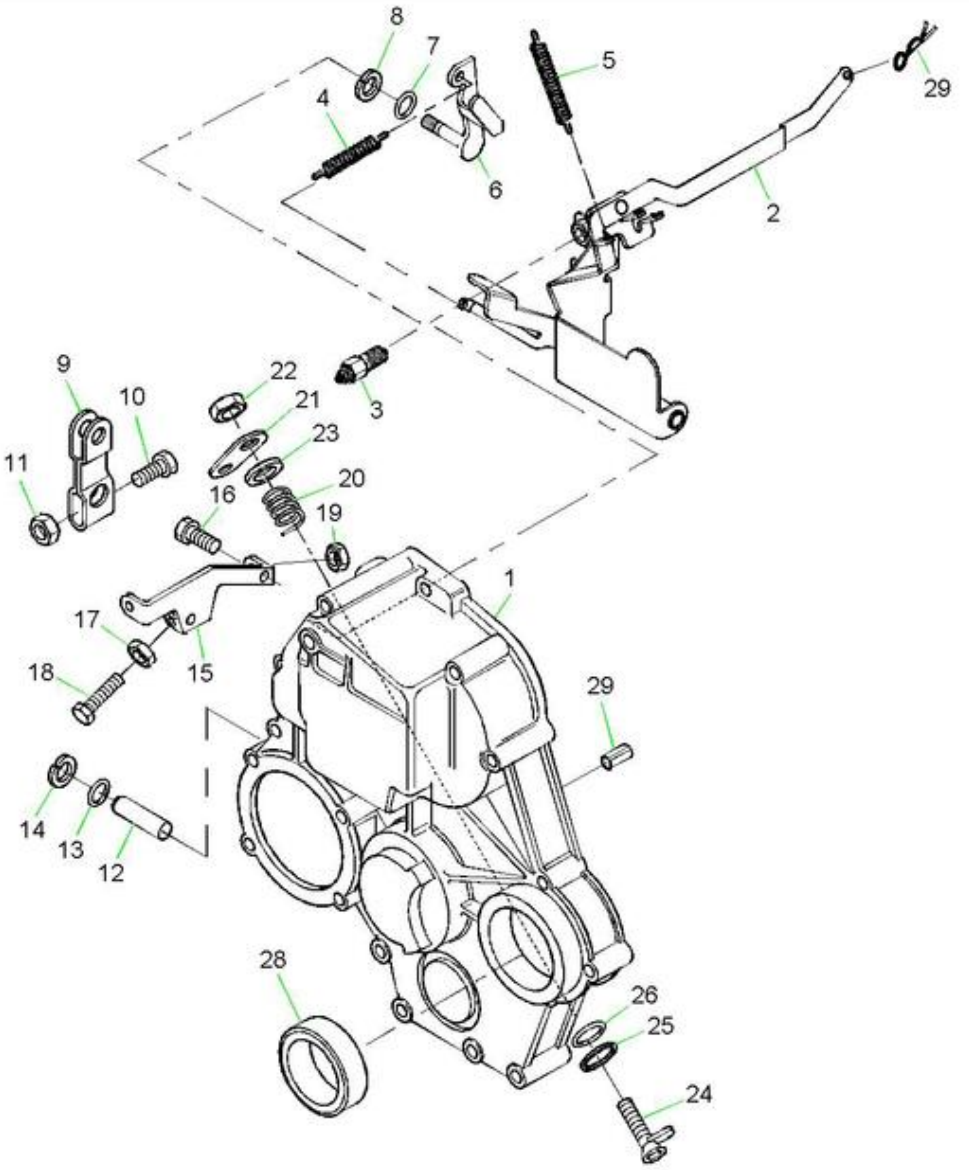
8
7
5
29
4
6
2
9
22
21
3
10
23
11
20
16
19
1
17
15
18
29
14
13
12
28
26
25
24

Pos.	Número do artigo	Designação	Descrição	Peça de reposição	Peça de reposição	Quantidade
1	1000202627	Gaiola	habitação	caixa	caixa	1
2	1000205526	Hebel	alavanca	leva	palanca	1
3	1000258046	Interruptor	interruptor	interruptor	interruptor	1
4	1000202619	Mola de tração	mola de tensão	mola de tração	mola de tração	1
5	1000199638	Mola de tração	mola de tensão	mola de tração	mola de tração	1
6	1000199613	Hebel	alavanca	leva	palanca	1
7	1000225041	Anel O	anel de vedação	anel em O	anel em forma de o	1
8	1000200164	Anel de segurança	anel de bloqueio	anel de segurança	anel de fixação	1
9	1000199816	Hebel	alavanca	leva	palanca	1
10	1000199523	Parafuso	parafuso	rápido	parafuso	1
11	1000199519	Mãe	Noz	1000199519	Porca	1
12	1000199378	Eixo de Hebel	eixo de alavanca	árvore	árvore	1
13	1000224957	O-Ring	anel O	anel em O	anel em forma de o	2
14	1000200162	anel de segurança	anel de bloqueio	anel de segurança	anel fixador	1
15	1000200042	Hebel	alavanca	leva	palanca	1
16	1000202620	Parafuso	parafuso	rápido	parafuso	2
17	1000205527	Mãe	Noz	1000205527	Porca	1
18	1000205528	Parafuso	parafuso	rápido	parafuso	2
19	1000206662	Mãe	Nutriente	1000206662	Porca	1
20	1000199639	Mola do manípulo de desengate	Primavera	1000199639	Resorte	1
21	1000206675	Hebel	alavanca	leva	palanca	1
22	1000015406	Mãe 6KT	porca hexagonal	d. hexagonal	porca hexagonal	2
23	1000199535	U-Scheibe	arruela em u	disco a u	arandela em forma de u	1
24	1000199615	Hebel	alavanca	leva	alavanca	1
25	1000200163	Anel de segurança	anel de travamento	anel de segurança	anel de fixação	1
26	1000224890	O-Ring	anel o	anel a O	anel em forma de o	1

Gehäuse housing boîtier de connexion caja

Pos.	Número do artigo	Designação	Description	Peça de reposição	Peça de reposição	Quantidade
27	1000225677	Bolzen	pino	parafuso	perno	1
28	1000199877	Vedação de óleo	selo de eixo	guarnição em anel para árvores	anéis de vedação	1
29	1000199517	Federstecker	plugue	espinha	enchufe de resorte	1

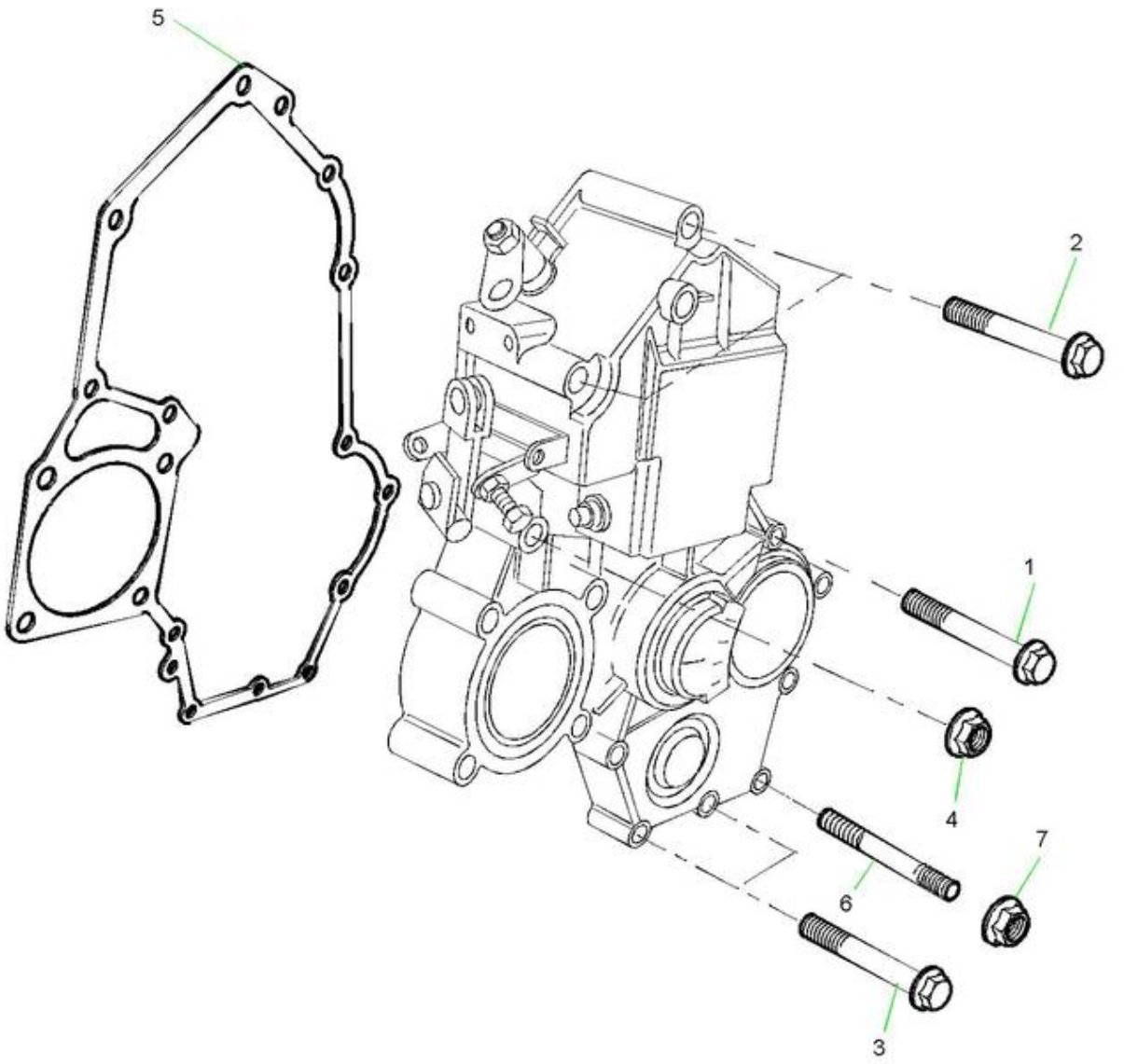
5
2
1
4
7
6
3

Dichtung Steuergehäuse Gasket Garniture Junta de estanqueidad

Pos.	Número do artigo	Bezeichnung	Description	Peça de reposição	Parte de repuesto	Quantidade
1	1000202454	Parafuso	parafuso	rápido	parafuso	3
2	1000202455	Parafuso	parafuso	rápido	parafuso	2
3	1000202414	Parafuso	parafuso	rápido	parafuso	6
4	1000199519	Mãe	Noz	1000199519	Porca	2
5	1000200064	Duas de vedação da caixa de direção	Junta	1000200064	Junta de estanqueidade	1
6	1000199435	Pino de apoio	parafuso de estaca	tirante a viga	virotillo	1

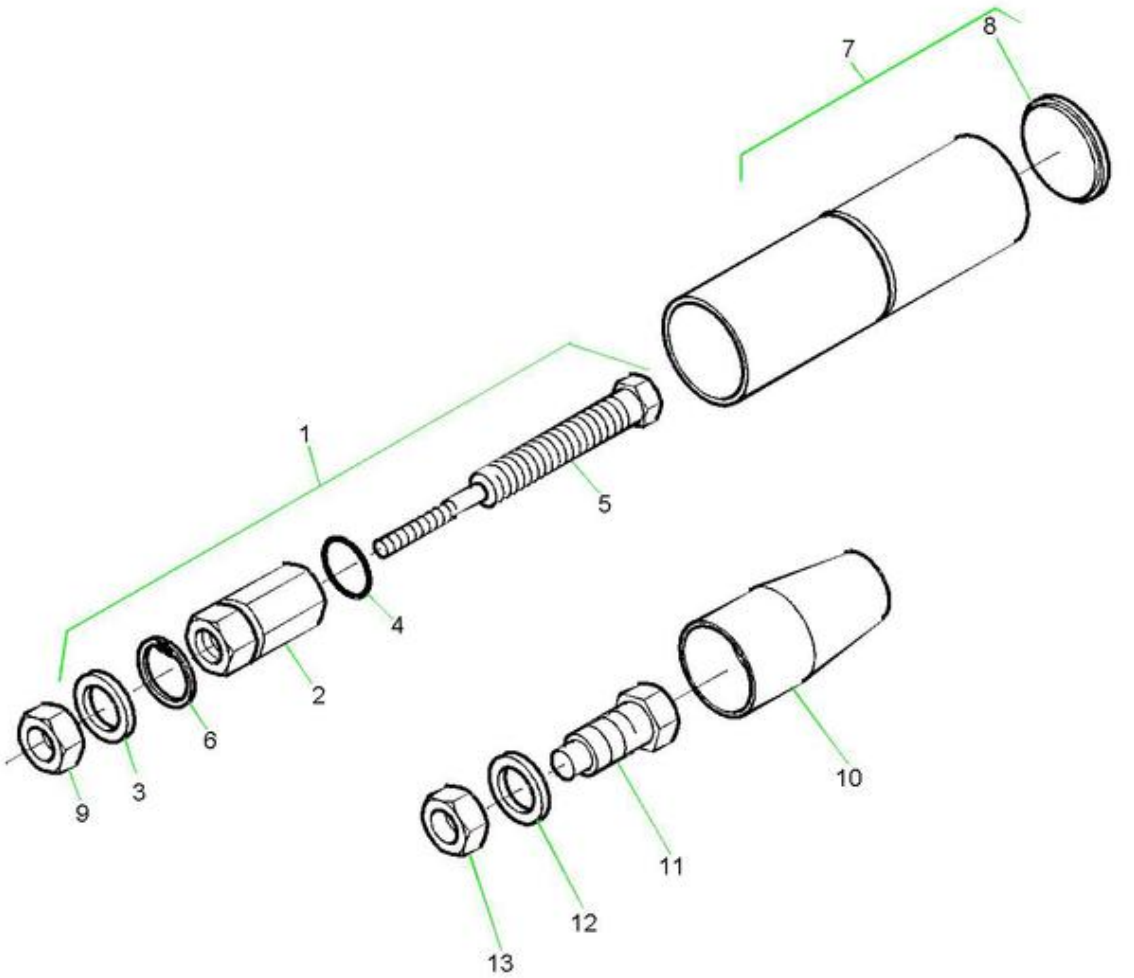
7
8
1
5
4
2
6
3
9
10
11
12
13

Steuerung CONTROL COMMANDE UNIDAD DE CONTROL

Pos.	Número do artigo	Designação	Description	Peça de reposição	Parte de repuesto	Quantidade
1	1000258047	Parafuso	parafuso	rápido	parafuso	1
2	1000258048	Mãe	noz	dado	porca	1
3	1000199525	U-Scheibe	arruela em u	disco a u	arandela em forma de u	2
4	1000258049	O-Ring	anel O	anel em O	anel em forma de o	1
5	1000258050	Parafuso	parafuso	rápido	parafuso	1
6	1000258071	anel de segurança	anel de bloqueio	anel de segurança	anel fixador	1
7	1000206255	Kappe	tampa	tampa	tapa	1
8	1000258072	Ímã de parada da tampa	mola de corte do solenóide	chapéu para o ímã de tampa arresto	de magneto de desconexão	1
9	1000258073	Mãe	noz	dado	porca	2
10	1000206253	Kappe	boné	tampa	tapa	1
11	1000258074	Parafuso	parafuso	rápido	parafuso	1

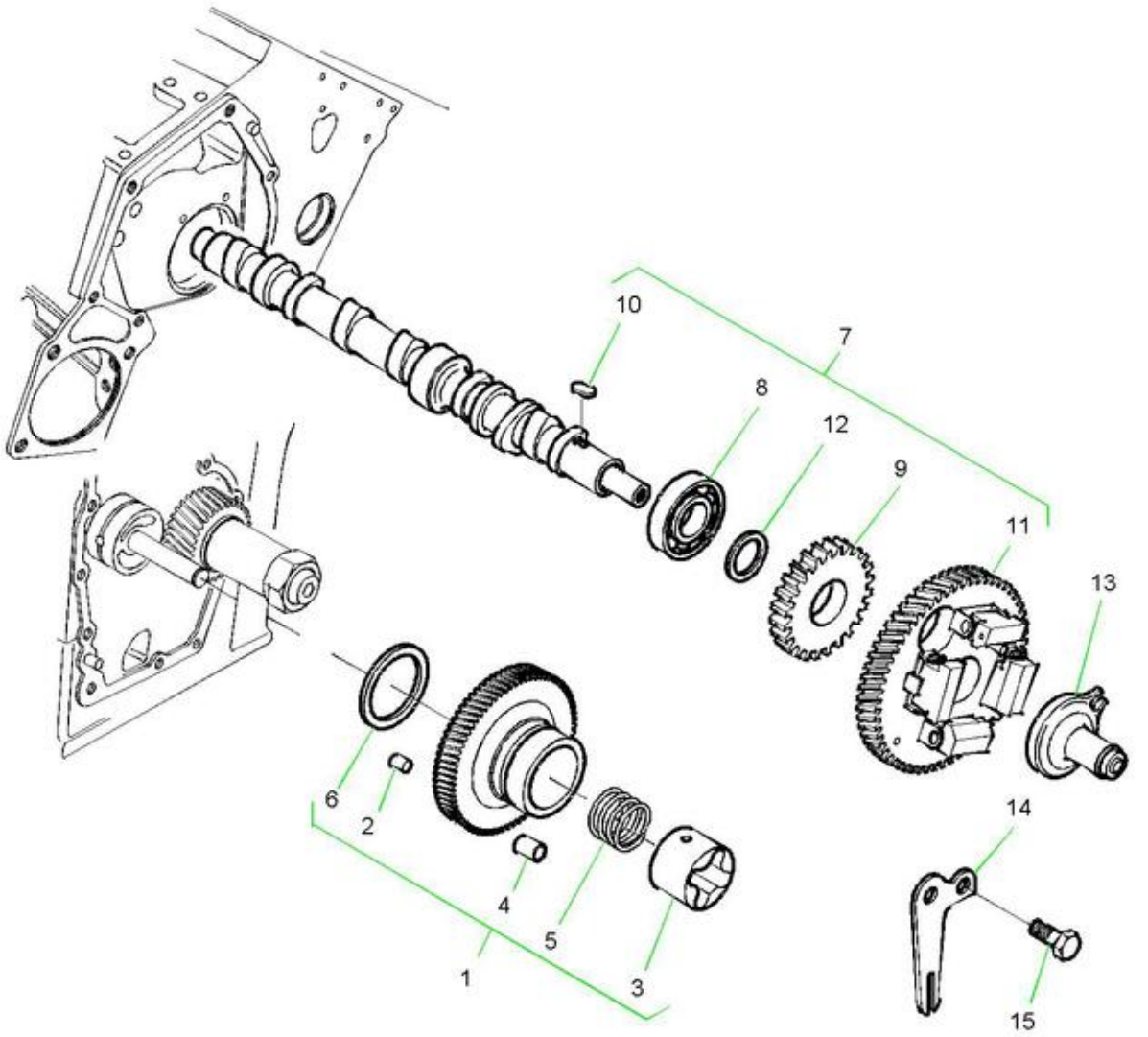
10
7
8
12
9
11
13
6
2
4
5
1
3
14
15

Pos.	Número do artigo	Designação	Descrição	Peça de reposição	Peça de reposição	Quantidade
1	1000199419	Bomba de óleo do rotor	Roda dentada	1000199419	Engrenagem	1
2	1000199915	Conector	mangueira	bússola	casquillo	3
3	1000199419	Bomba de óleo do motor de rotor	Engrenagem	1000199419	Engrenagem	1
4	1000199976	Zylinderstift	pino cilíndrico	espinha cilíndrica	espiga de cilindro	3
5	1000199641	Feder	primavera	molla	dock	1
6	1000199538	U-Placa	lavador em U	disco a u	arandela em forma de u	1
7	1000199427	Árvore de cames	ÁRVORE DE CAMES	Árvore de Cames	ÁRVORE DE LEVAS	1
8	1000199476	Eixo de comando de válvula de carregamento	elemento de árvore de cames	c. árvore de cames	cojinete árvore de distribuição	1
9	1000200130	Engrenagem de comando de válvula	Roda dentada	1000200130	Engrenagem	1
10	1000199430	Passfeder	chave de ajuste	lingueta de ajuste		1
11	1000199335	Engrenagem do eixo de comando	Roda dentada	1000199335	Engrenagem	1
12	1000244192	Distanzstück	peça de distância	distanziador	peça de separação	1
13	1000205522	Válvula de ventilação	taco de válvula	punteria de válvula	émbolo de válvula	1
14	1000205523	Plata	prato	piastra	ferro de passar	1
15	1000199771	Parafuso	parafuso	rápido	parafuso	2

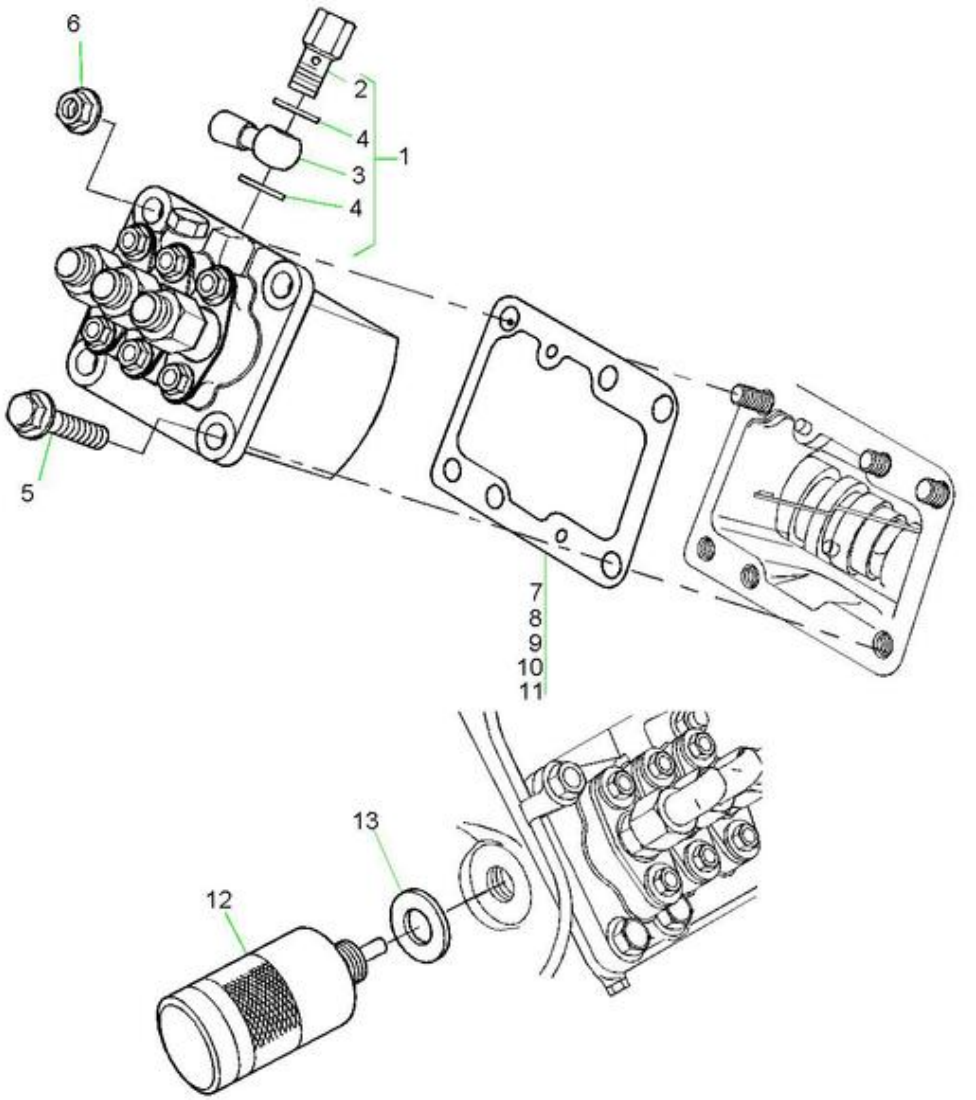
6
2
4
3
4
1
5
7
8
9
10
11
13
12

Pos.	Número do artigo	Denominação	Description	Peça de reposição	Parte de reposição	Quantidade	Execução
1	1000205763	Bomba de injeção	bomba de injeção	bomba de injeção	bomba injetora	1	
2	1000206848	Parafuso cônico	parafuso banjo	rápido cava	tornillo oco	1	
3	1000199690	Ringöse	Olho	1000199690	Olho	1	
4	1000199549	Anel de vedação	placa de vedação	disco de vedação	arandela de junta	2	
5	1000200174	Parafuso	parafuso	rápido	parafuso	3	
6	1000199524	Mãe	noz	dado	porca	3	
7	1000216652	Poesia Junta da bomba de injeção	Einstelleinspritzpumpe	1000216652	Junta de estanqueidade	1	0,2
8	1000216653	Poesia Junta da bomba de injeção	Einstellein	1000216653	Junta de estanqueidade	1	0,3
9	1000216654	Poesia Junta da bomba de injeção	Einstelleinspritzpumpe	1000216654	Junta de estanqueidade	1	0,4
10	1000216655	Poesia Einstelleinspritzpumpe	Gasket	1000216655	Junta de estanqueidade	1	0,5 M.WULST
11	1000216656	Poesia Junta da bomba de	injeção do ajuste	1000216656	Junta de estanqueidade	1	0,5 GLATT
12	1000205950	Imã de retenção	solenóide desligado	ímã de parada	magneto de desconexão	1	
13	1000199443	Poesia Cabo de drenagem de óleo	seal oil drain	tampa de dreno do óleo	junta do tampão de drenagem do azeite	1	

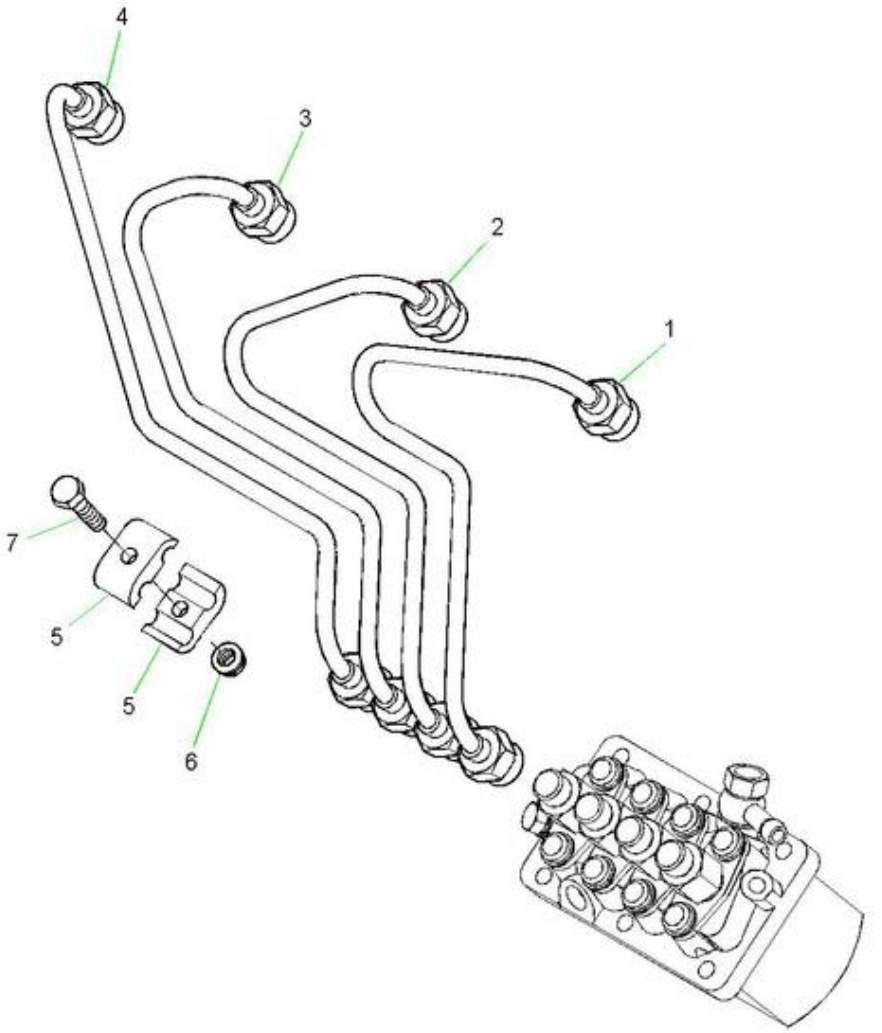
4
3
2
1
7
5
5
6

Kraftstoffleitung fuel line conduite de combustible tubo de combustible

Pos.	Número do artigo	Designação	Description	Peça de reposição	Peça de reposição	Quantidade
1	1000205753	Mangueira de injeção	linha de injeção	tubulação de injeção	conducto de inyección	1
2	1000205754	Linha de injeção	linha de injeção	tubulação de injeção	conduto de injeção	1
3	1000205755	Linha de injeção	linha de injeção	tubulação de injeção	conduto de injeção	1
4	1000205756	Linha de injeção	linha de injeção	tubulação de injeção	conduto de injeção	1
5	1000199444	Halter	suporte	suporte	suporte	6
6	1000199519	Mãe	Noz	1000199519	Porca	3
7	1000199433	Parafuso	parafuso	rápido	parafuso	3

Condução tubo linha conduto

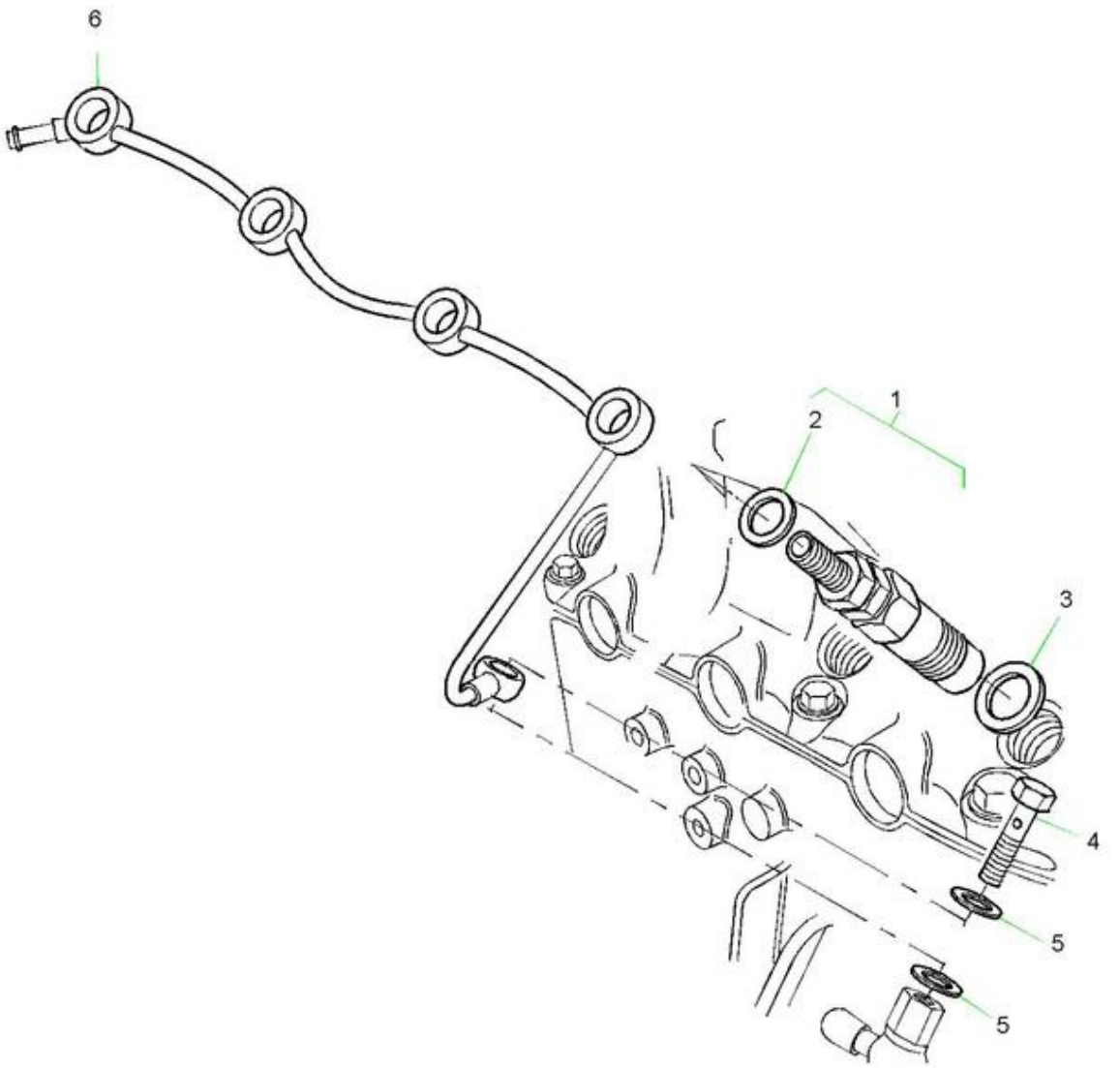

tubulação de direção linha conduto

Pos.	Número do artigo	Designação	Description	Peça de reposição	Parte de repuesto	Quantidade
1	1000199806	bico de injeção	bico de injeção	bico de injeção	tobera inyectora	4
2	1000197449	Vedação E-Bico	Junta	1000197449	Junta de estanqueidade	4
3	1000199847	Vedação E-Bico	Junta	1000199847	Junta de estanqueidade	4
4	1000205757	Parafuso oco	parafuso banjo	Vite cava	tornillo oco	1
5	1000199529	U-Scheibe	pasta em u	disco a u	arandela em forma de u	2
6	1000207419	Leckölleitung	linha leakoil	t. de perda de óleo	tubulação de óleo de vazamento	1

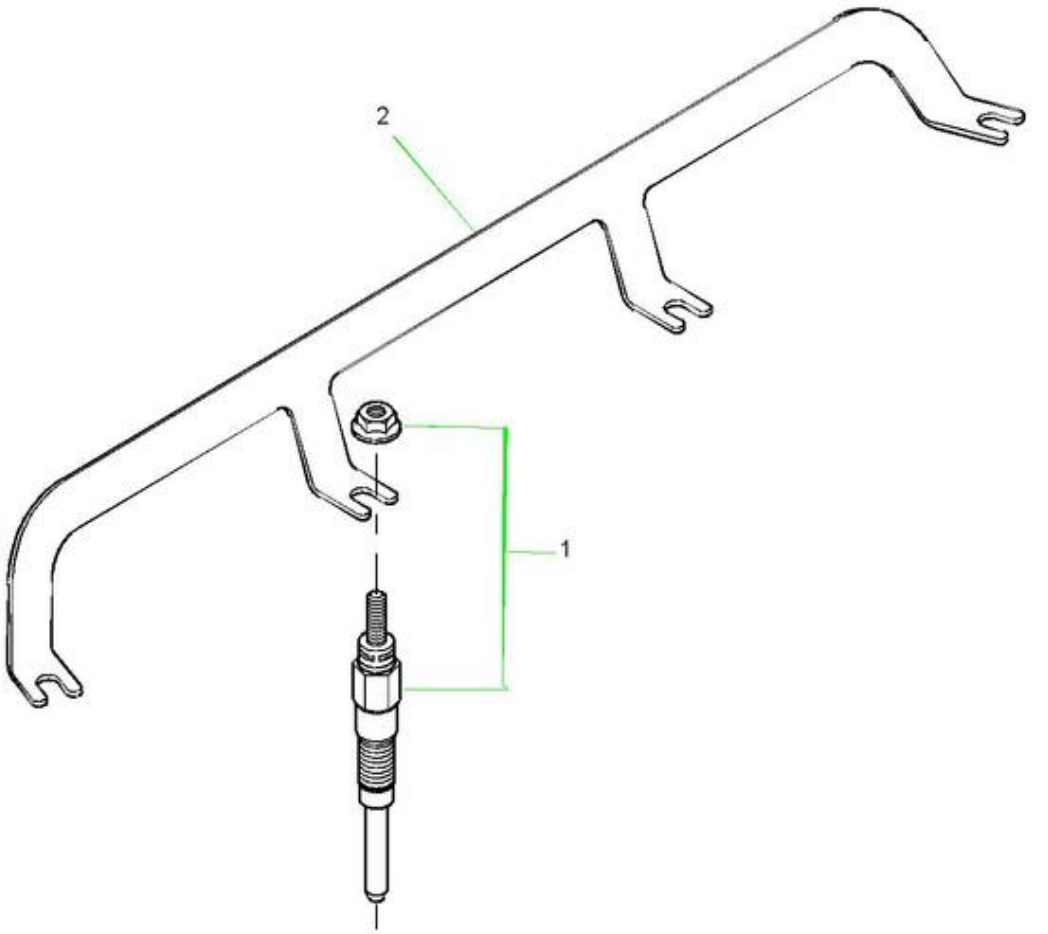
2
1

Glühkerze glow plug bougie de réchauffage bujía incandescente

Pos.	Número do artigo	Designação	Descrição	Peça de reposição	Parte de repuesto	Quantidade
1	1000202197	Lâmpada de aquecimento	vela de aquecimento	candela incandescente	bujía incandescente	4
2	1000199783	Anschluss	conexão	raccordo	conexão	1

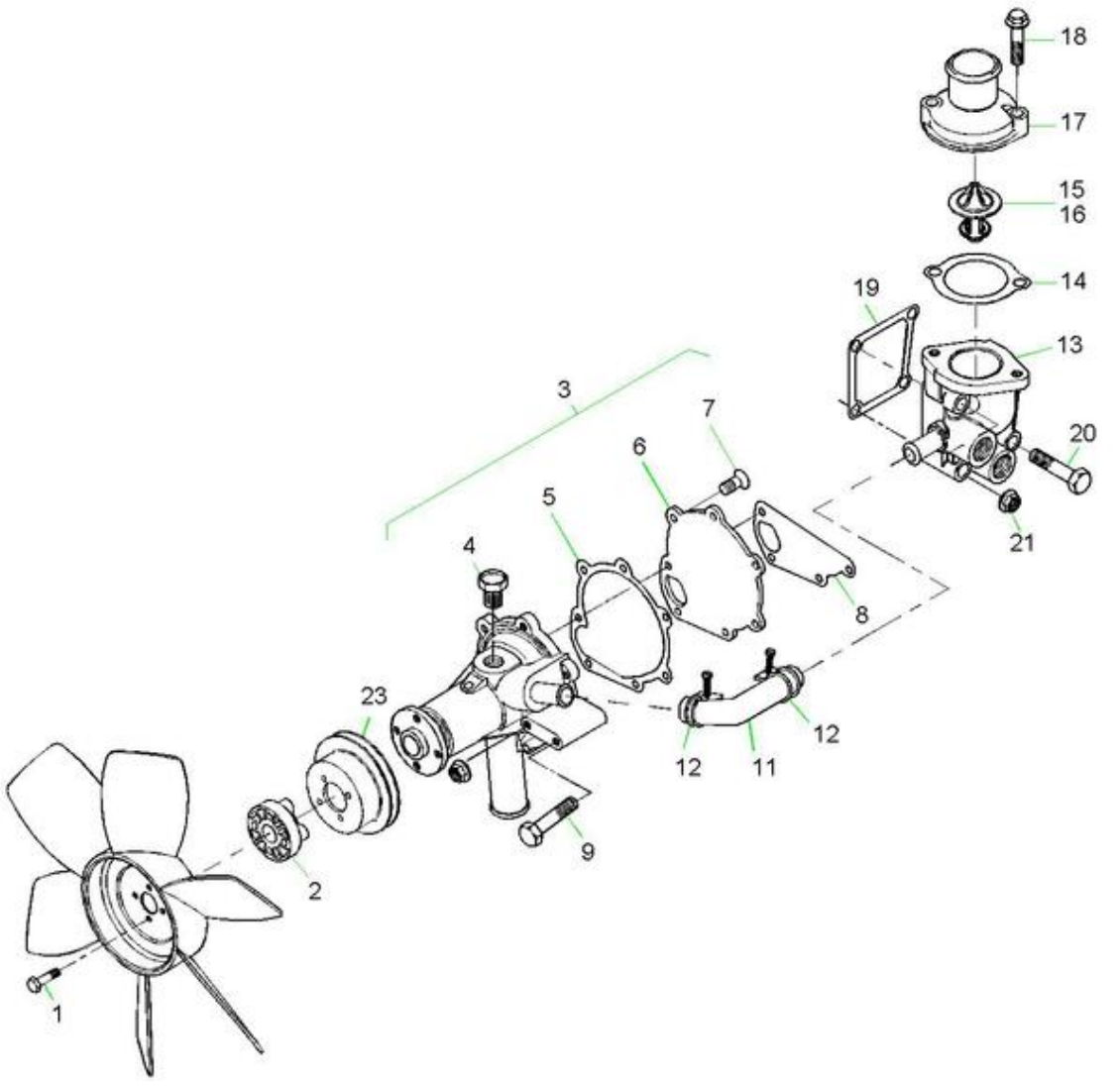
18
17
15
16
14
19
13
20
21
3
7
6
5
4
8
23
12
11
12
9
2
1

Kühlsystem cooling system SYSTEME DE REFROIDISSEMENT SISTEMA DE ENFRIAMIENTO

Pos.	Número do artigo	Designação	Description	Peça de reposição	Peça de reposição	Quantidade	Quantidade
1	1000085312	parafuso 6KT	parafuso hexagonal	vis à tête hexagonale	tornillo de cabeça hexagonal	4	4
2	1000199794	Distanzstück	peça de distância	entretoise	peça de separação	1	1
3	1000199415	Bomba de água	bomba de água	bomba de água	bomba de agua	1	1
4	1000198158	Válvula de fechamento	pluga de bloqueio	tampa de fechamento	tampa de fechamento	1	1
5	1000200068	Poesia Bomba de água	bomba de água selada	junta da bomba a água	junta da bomba de água	1	1
6	1000199595	Tampa	cobrir	tampa	tapa	1	1
7	1000199573	parafuso	aparafusar	vis	parafuso	1	1
8	1000200067	Poema Bomba de água	bomba de água com vedação	junta da bomba a água	junta da bomba de água	3	3
9	1000202413	Parafuso	parafuso	vis	tornillo	1	1
10	1000199519	Mãe	Noz	Porca	Porca	4	1
11	1000199925	Mangueira de água	mangueira de água	tubo flexível de água	mangueira de bombeiro	1	1
12	1000199355	Braçadeira de mangueira	abraçadeira de mangueira	braçadeira de fixação flexível	abraçadeira de mangueira	1	2
13	1000199631	Carcaça do termostato	carcaça do termostato	caixa do termóstato	caixa do termostato	1	1
14	1000200054	Dichtung f. Thermostat	gasket thermostat	junta para termostato		1	1
15	1000211105	Termostato de água	de refrigeração	Thermostat	Termostato	1	1
16	1000199605	Termostato de água	de refrigeração	Termostato	Termostato	1	1
17	1000199665	Bocal de enchimento Água de resfriamento	tubo de enchimento	goulot	tubulação de enchimento	1	1
18	1000199988	parafuso	parafuso	vis	parafuso	1	1
19	1000200061	Dichtung f. Termostato	junta do termostato	junta para termostato		1	1
20	1000202414	Schraube	parafuso	vis	tornilho	2	2
21	1000199519	Mãe	Nuts	Porca	Tuerca	2	2
22	1000205574	Polia	puleiro de correia	polia	polea	1	1

Stopfen plug bouchon tapón

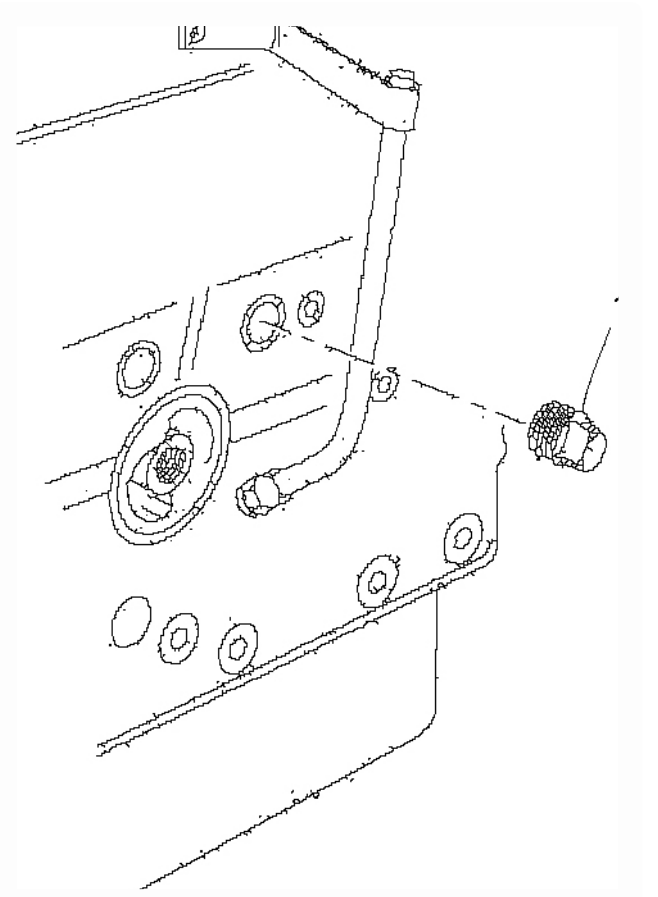

Stopfen plug bouchon tapón

Pos.	Artigo nº	Designação	Description	Peça de reposição	Parte de repuesto	Menge
1	1000223666	Parafuso de vedação	parafuso de bloqueio	tampa de rosca	tampa roscada	1

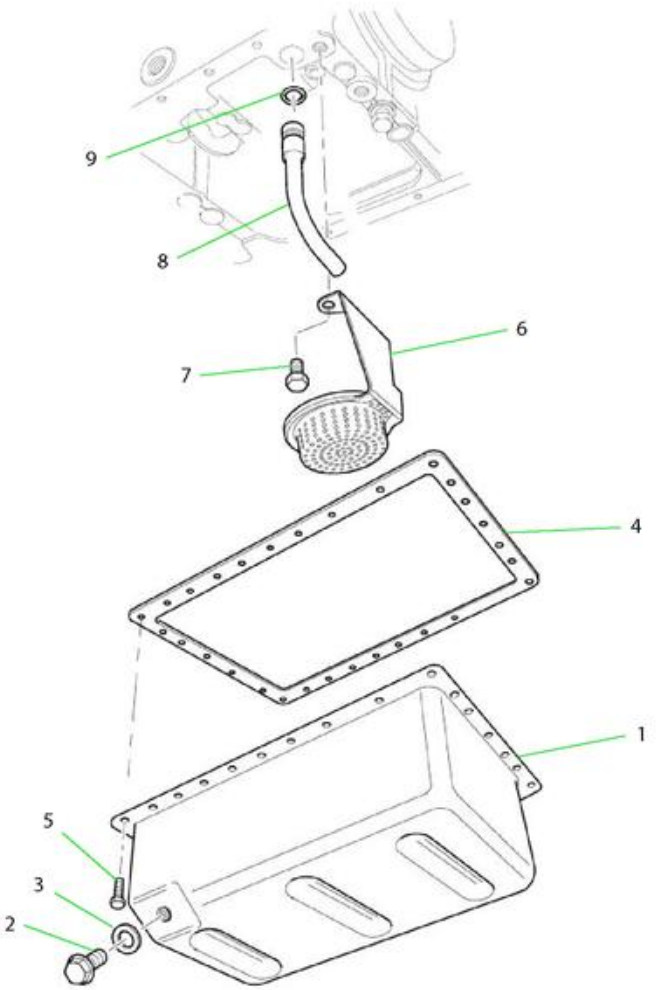
9
8
6
7
4
1
5
3
2

Cárter de óleo

Pos.	Número do artigo	Designação	Description	Peça de reposição	Peça de reposição	Quantidade
1	1000205475	Cárter de óleo	cárter de óleo	copa do óleo	cuba de óleo	1
2	1000205476	Parafuso de drenagem de óleo	tampa de drenagem de óleo	tampão de drenagem do óleo	tornillo de vaciado do aceite	2
3	1000199443	Poesia Parafuso de drenagem de óleo	dreno de óleo de foca	tampa de drenagem de óleo	junta tapón de vaciado do aceite	2
4	1000202507	Vedação de óleo	junta do cárter de óleo	junta do cárter do óleo	junta sumidero de aceite	1
5	1000199499	parafuso	parafuso	rápido	parafuso	30
6	1000199807	Seletor	inserir tela	inserto do vaglio	criba peça inserida	1
7	1000199771	Parafuso	parafuso	rápido	parafuso	2
8	1000200052	coletor de admissão	tubo de sucção	tubo de aspiração	tubo aspirador	1
9	1000224976	Anel O	anel O	anel a O	anel em forma de o	1

Ölmeßstab oildip stick jalon d'huile varilla del nivel de aceite

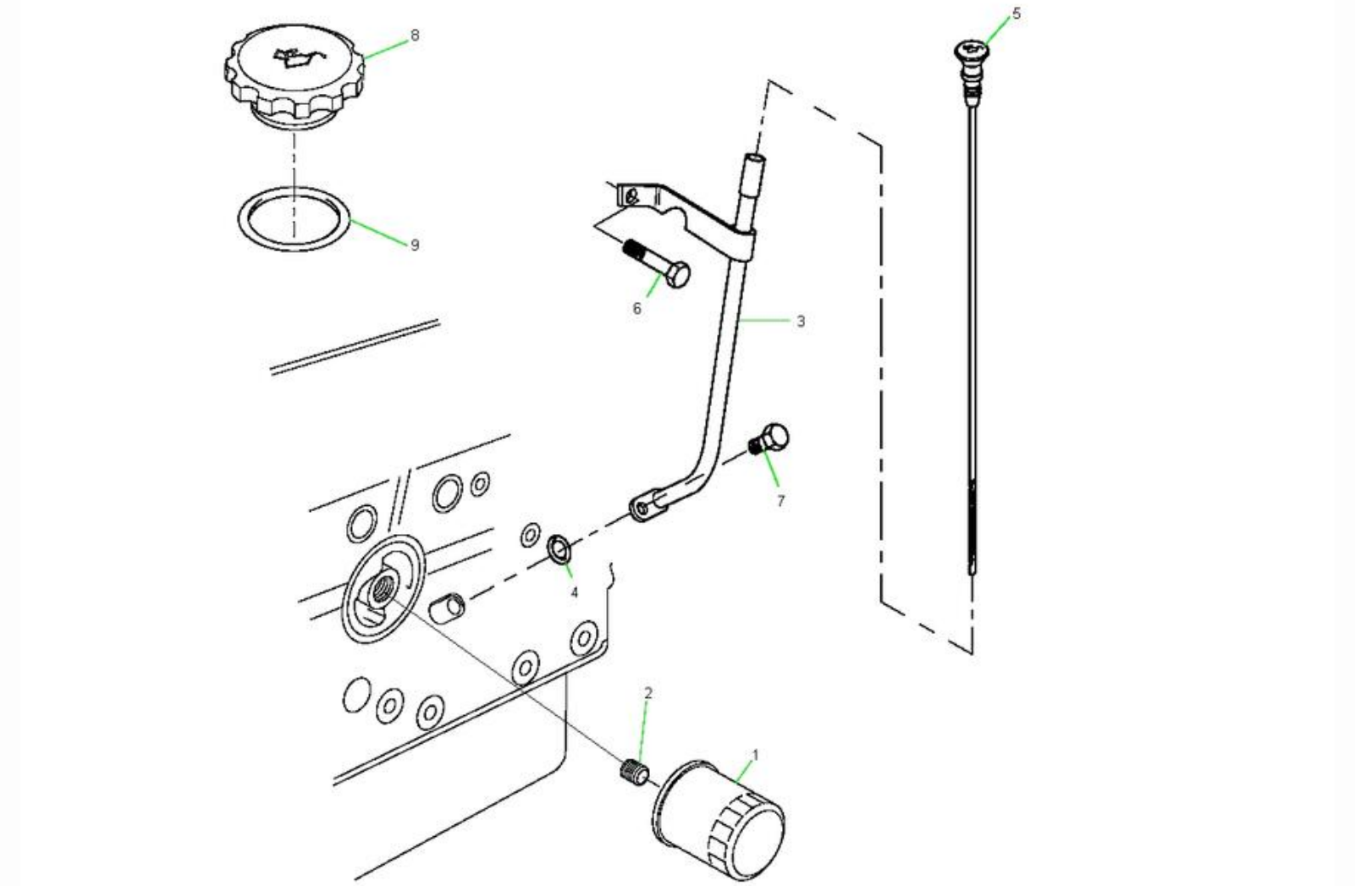

Pos.	Número do artigo	Designação	Description	Peça de reposição	Parte de repuesto	Quantidade
1	1000231366	Filtro de óleo do motor	filtro de óleo do motor	filtro de óleo do motor	filtro aceite de motor	1
2	1000199930	Pedaço roscado	peça de fio	pezzo do filé	pieza de rosca	1
3	1000205610	Tubo de guia	tubo guia	tubo de guia	tubo guia	1
4	1000224971	O-Ring	o-ring	anel a O	anel em forma de o	2
5	1000205609	Varão de medição de óleo	varão de nível de óleo	mástil de detecção do óleo	varilha do nível de óleo	1
6	1000202508	Parafuso	parafuso	rápido	parafuso	1
7	1000199771	Parafuso	parafuso	rápido	tornillo	1
8	1000205611	Tampa de enchimento de óleo	Capa	1000205611	Cubierta	1
9	1000224975	Anel O	anel em O	anel em O	anel em forma de o	1

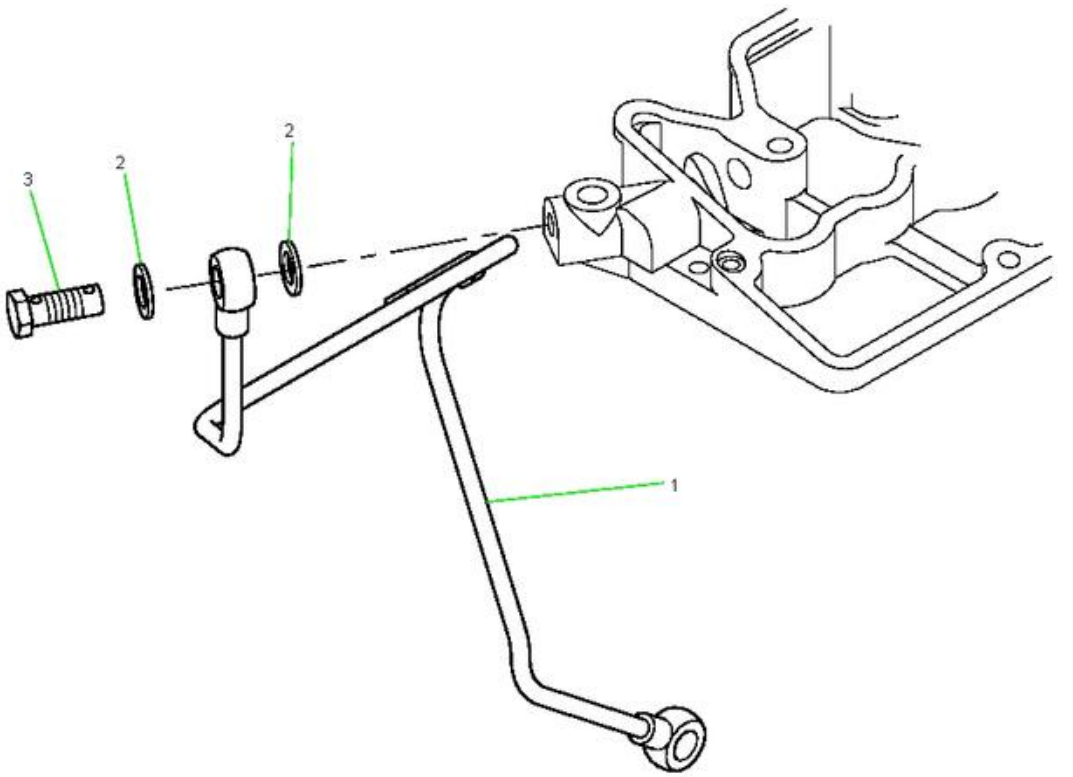
3
2
2
1

canalização de óleo

Pos.	Número do artigo	Bezeichnung	Descrição	Peça de reposição	Parte de repuesto	Quantidade
1	1000200006	Linha de óleo do motor	tubo de óleo do motor	tubo do óleo do motor	tubería de óleo do motor	1
2	1000200058	Dichtring	ANEL DE SELAGEM	anello di guarnizione	anillo de junta	2
3	1000199920	Parafuso cego	parafuso de banjo	rápido cava	tornillo oco	1

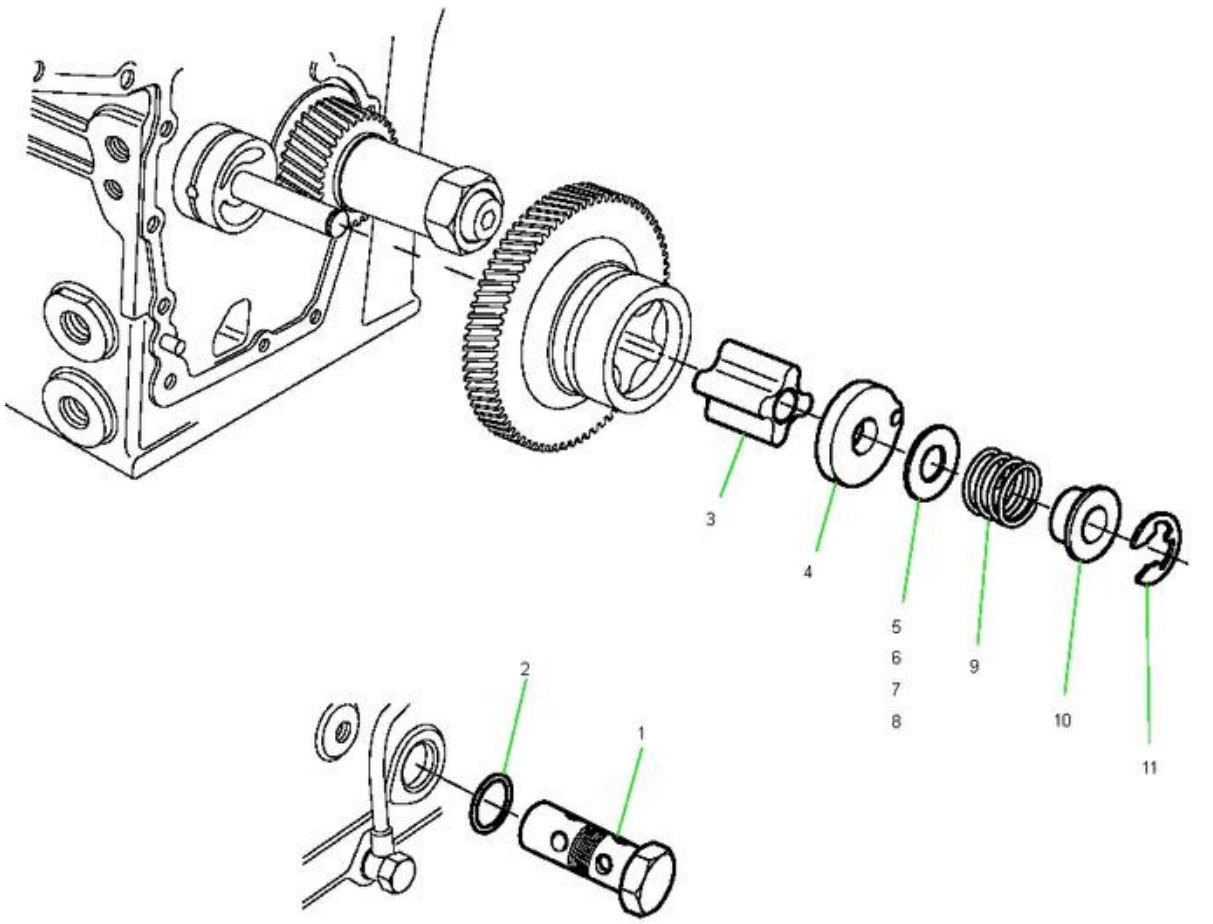
3
4
5
6
7
8
9
10
11
2
1

Ölpumpe oil pump pompe à huile bomba de engrase aceite

Pos.	Número do artigo	Designação	Description	Peça de reposição	Parte de reposição	Quantidade
1	1000199437	Válvula de Limitação de Pressão	válvula de alívio de limite de pressão	válvula limitadora da pressione	válvula de limitador de presión	1
2	1000225050	O-Ring	anel em O	anel em O	anel em forma de o	1
3	1000199628	1000199628	1000199628	1000199628	1000199628	1
4	1000199379	Tampa da bomba de óleo do motor	Capa	1000199379	Capa	1
5	1000199544	disco de ajuste	disco	quadrante	contraplaca	1
6	1000199545	Disco de ajuste	disco	quadrante	contraplaca	1
7	1000199546	Disco de ajuste	disco	quadrante	contraplaca	1
8	1000199547	Disco de ajuste	disco	quadrante	contraplaca	1
9	1000199633	Feder	spring	molla	mole	1
10	1000199680	Anel	anel	anel	anel	1
11	1000200165	Anel de segurança	anel de trava	anel de segurança	anel de fixação	1

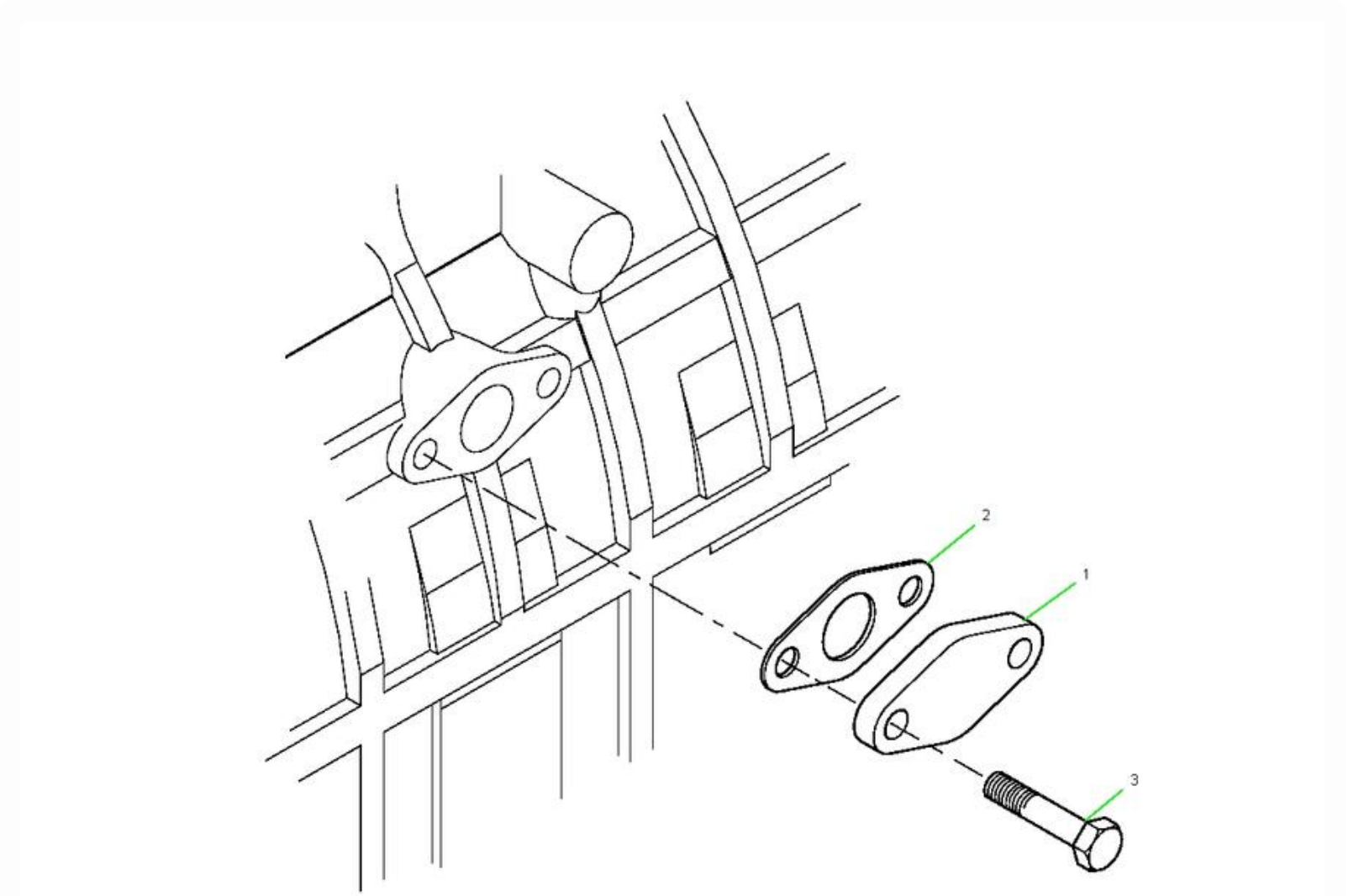
2
1
3

Abdeckung cover capot cubierta

Pos.	Número do artigo	Designação	Description	Peça de reposição	Peça de reposição	Quantidade
1	1000202562	Tampa da bomba de combustível	Capa	1000202562	Capa	1
2	1000206678	Junta da bomba de combustível	bomba de combustível do selo	guarnizione da bomba de alimentação do c	junta bomba de combustível	1
3	1000199771	parafuso		rápido	parafuso	2

3
5
2
1
5
4
8
10
9
7

Zahnkranz ring gear couronne dentée corona dentada

Pos.	Número do artigo	Designação	Descrição	Peça de reposição	Peça de reposição	Quantidade
1	1000202563	Volante de inércia	volante	volano	volante	1
2	1000199784	coroa dentária	engrenagem de anel	coroa dentada	coroa dentada	1
3	1000199509	Parafuso	parafuso	rápido	parafuso	6
4	1000199775	Platte	prato	placa	ferro de passar	1
5	1000205758	Parafuso	parafuso	rápido	parafuso	2
6	1000199987	Parafuso	parafuso	rápido	parafuso	10

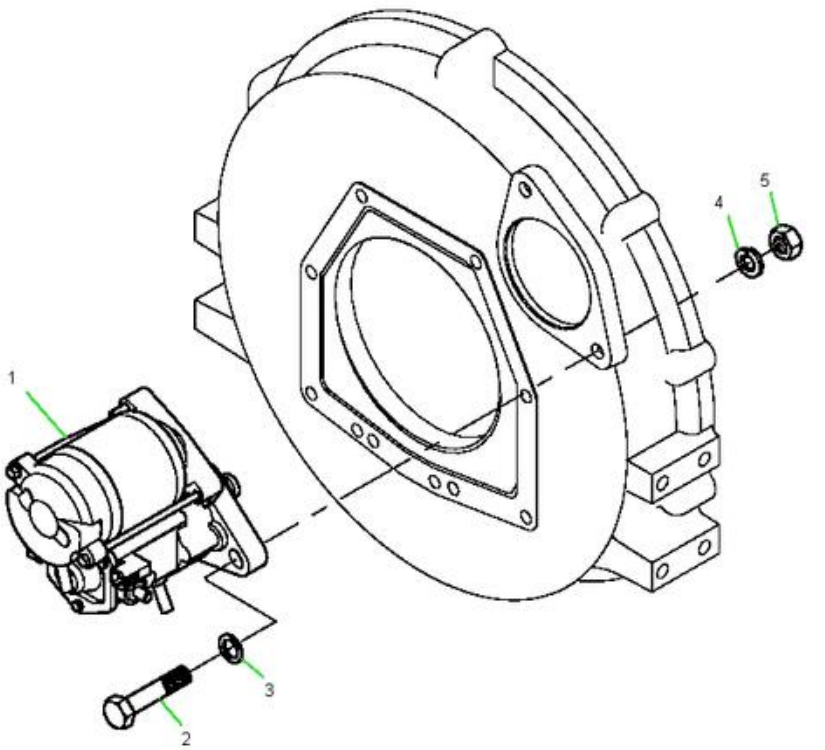
1
2
3
4
5

Pos.	Número do artigo	Designação	Description	Peça de reposição	Parte de repuesto	Quantidade
1	1000199506	Motor de arranque	motor de partida	iniciador	arrancador	1
2	1000015346	Parafuso 6KT	parafuso hexagonal	vite a testa esagonale	tornillo de cabeça hexagonal	2
3	1000015407	Mãe 6KT	porca hexagonal	d. hexagonal	porca hexagonal	2
4	1000199588	U-Scheibe	arruela em u	disco a u	arandela em forma de u	2
5	1000199421	Federring	arruela de mola	roseta elástica	anillo de muelle	2

coletor de escape

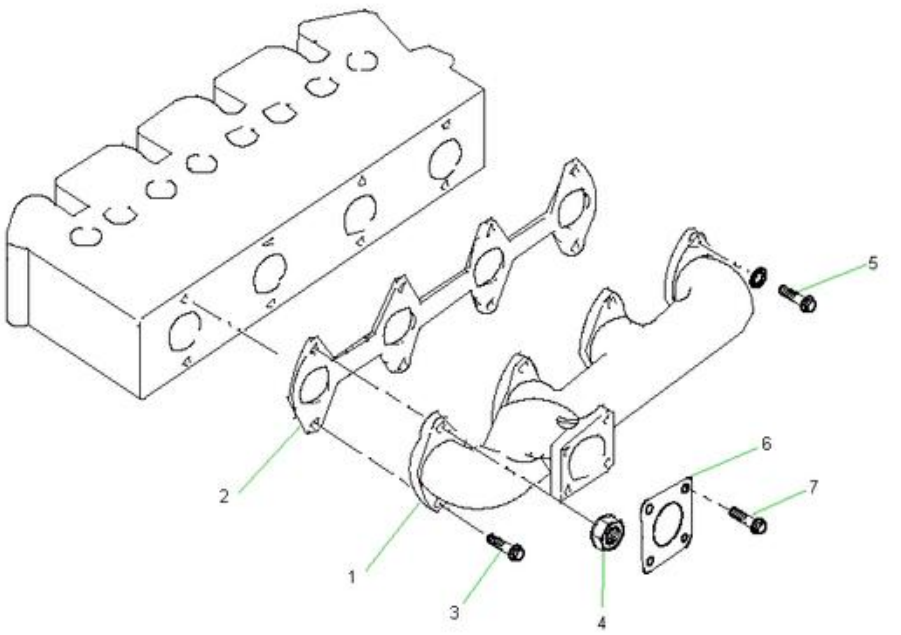

Auspuffkrümmer exhaust manifold coude d'échappement tubería de evacuación

Pos.	Número do artigo	Bezeichnung	Description	Peça de reposição	Parte de reposição	Quantidade
1	1000199904	Coletor de escape	coletor de escape	coletor de admissão	tubería de evacuación	1
2	1000200070	Junta do coletor de escape	junta do coletor de escape	tenuta do coletor de esgoto	junta de múltiplo de admissão	1
3	1000085318	Parafuso 6KT	parafuso hexagonal	vite a testa esagonale	parafuso de cabeça hexagonal	4
4	1000199524	Mãe	noz	dado	porca	2
5	1000202569	Parafuso	parafuso	rápido	tornilho	2
6	1000200053	Junta do escapamento	junta de escape	tenuta do escapamento	junta de escape	1
7	1000015343	Parafuso 6KT	parafuso hexagonal	vite a testa esagonale	tornilho de cabeça hexagonal	4

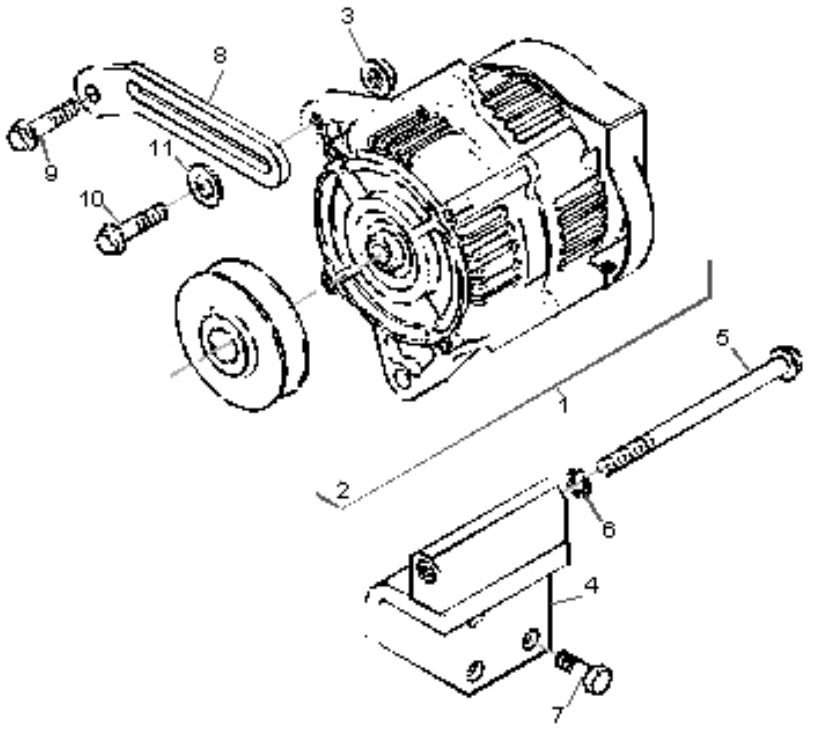
3
8
9
11
10
5
1
2
6
4
7

Pos.	Número do artigo	Designação	Description	Peça de reposição	Parte de repuesto
1	1000208790	Alternador	gerador	dinamo	dínamo para iluminação
2	1000258787	Polia	polia de correia	polia	pulley
3	1000199524	Mãe	noz	porca	porca
4	1000208789	Suporte do alternador	gerador de chave	suporte da dynamo	suporte dínamo para iluminação
5	1000257690	Parafuso	parafuso	vis	parafuso
6	1000244813	U-Scheibe	arruela u	dique em U	arandela em forma de u
7	1000199988	Parafuso	parafuso	vis	parafuso
8	1000200119	Apoio de tensão	barra de clamp	tenda arqueada	estribo de tensão
9	1000015343	Parafuso 6KT	parafuso hexagonal	vis à tête hexagonale	parafuso de cabeça hexagonal
10	1000015343	Parafuso 6KT	parafuso hexagonal	vis à tête hexagonale	tornillo de cabeça hexagonal
11	1000199468	U-Scheibe	arruela em u	dique em U	arandela em forma de u

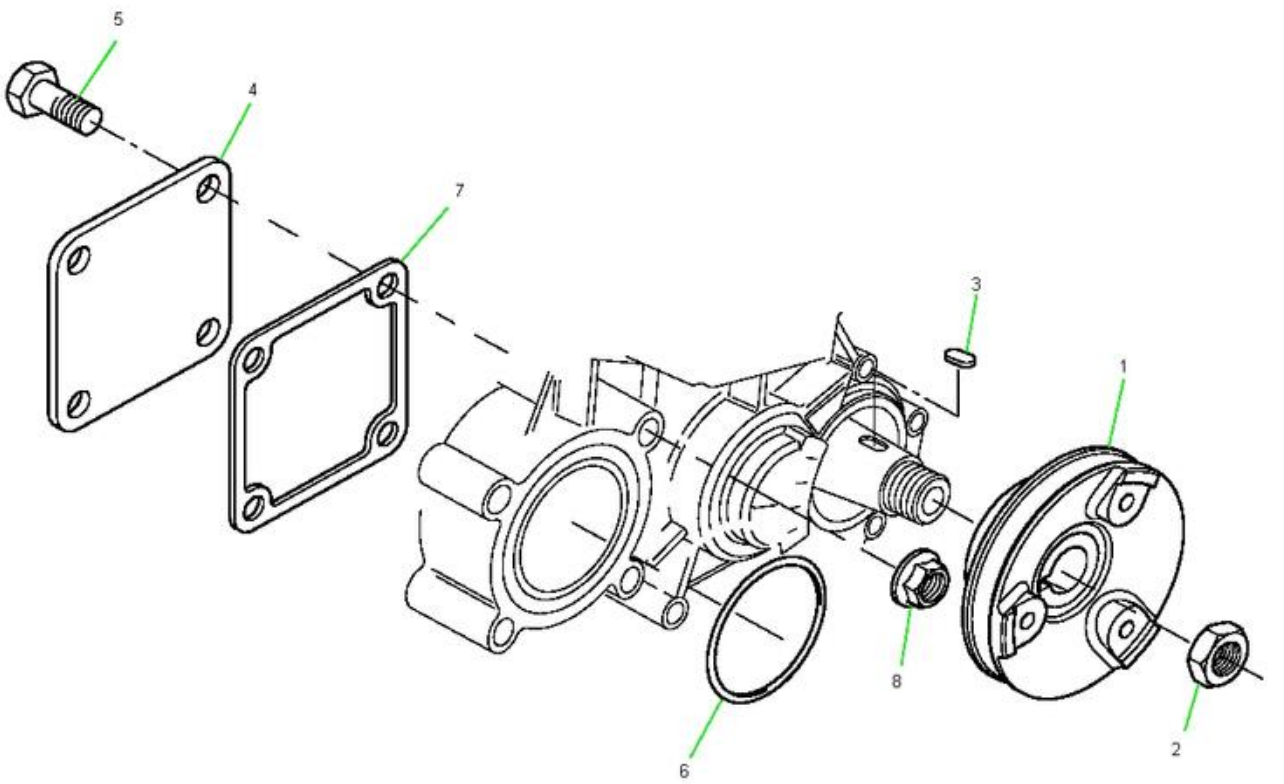
5
4
7
3
1
8
2
6

Antrieb drive entraînement propulsión

Pos.	Número do artigo	Designação	Description	Peça de reposição	Peça de reposição	Quantidade
1	1000205601	Roda de correia	poleia de cinta	polia	polia	1
2	1000199490	porca de polia	Noz	1000199490	Porca	1
3	1000199430	Passfeder	chave de ajuste	lingueta de ajuste		1
4	1000199599	Tampa	cobertura	chapéu	tapa	1
5	1000258105	Conector	peça de conexão	pedaço de união	pieza de conexión	4
6	1000224977	Anel O	anel o	anel em O	anel em forma de o	1
7	1000200056	Poesia	foca	tenuta	junta	1
8	1000199524	Mãe	noz	dado	porca	4

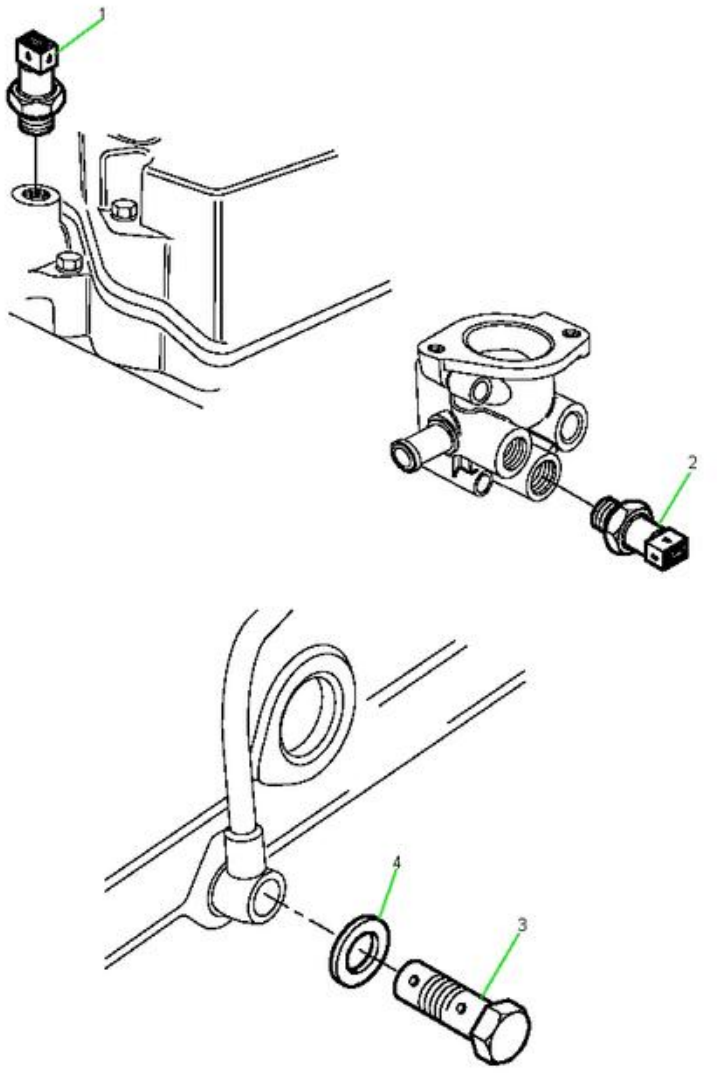
1
2
4
3

Öldruckschalter oil pressure switch manocontact de pression d'huile interruptor presión de aceite

Pos.	Número do artigo	Bezeichnung	Description	Peça de reposição	Peça de reposição	Quantidade
1	1000204937	Interruptor de pressão de óleo	interruptor de pressão de óleo	interruptor de pressão do óleo	aceite	1
2	1000204938	Transmissor de temperatura	sensor de temperatura	sensor de temperatura	captador de temperatura	1
3	1000199920	Hohlschraube	parafuso de banjo	rápido cava	tornillo oco	1
4	1000200058	Dichtring	ANEL DE SELA	anel de vedação	anillo de junta	1

Capa de válvula

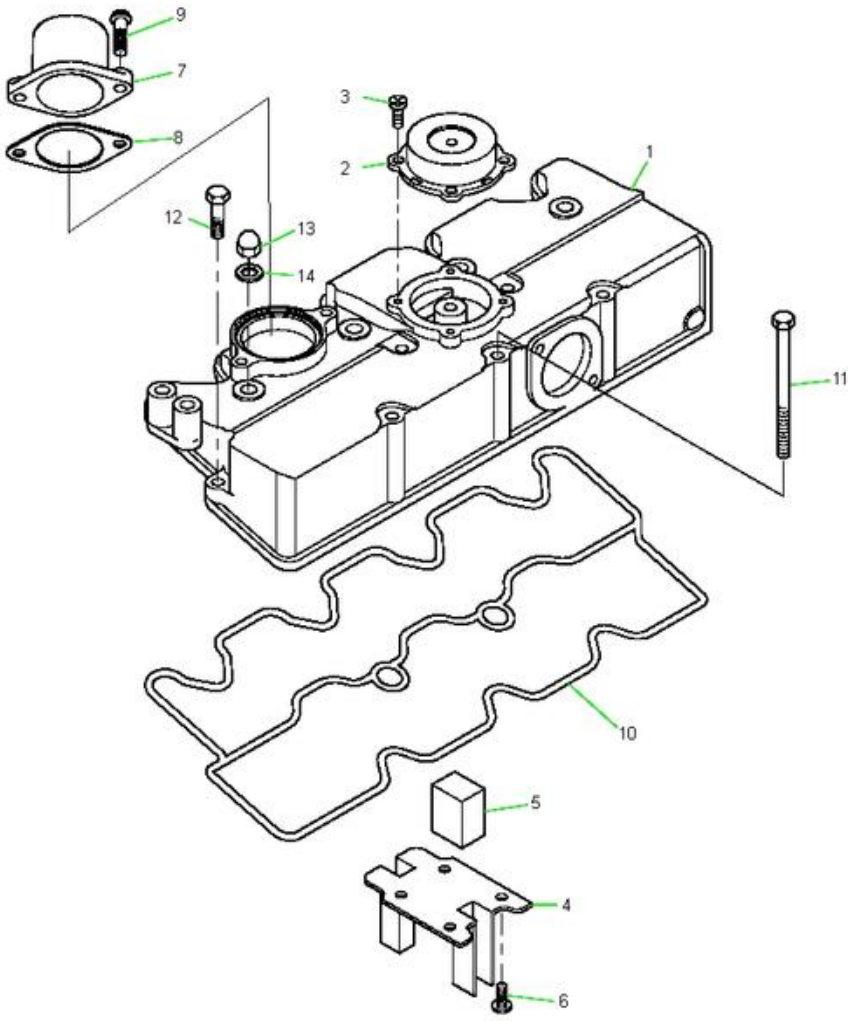

Ventildeckel valve cover couvercle de soupape tapa de válvula

Pos.	Número do artigo	Designação	Description	Peça de reposição	Peça de reposição	Quantidade
1	1000207421	Zylinderkopf, Ventildeckel	CABECOTE TAMPA DE VÁLVULA	Tampa do cilindro, COPERCHIO VALVULAS	CULATA, TAPA VÁLVULA	1
2	1000205765	Ventil	válvula	válvula	válvula	1
3	1000244411	Parafuso	parafuso	rápido	parafuso	4
4	1000205766	Prato	prato	piastra	prensa	1
5	1000199900	Filtro	filtro	filtro	filtro	1
6	1000205914	Parafuso	parafuso	rápido	parafuso	6
7	1000205915	Bocal de entrada	Ingestão	Caixa de aspiração	caixa de sucção	1
8	1000214028	Vedação do coletor de admissão	Junta	1000214028	Junta de estanqueidade	1
9	1000202412	Parafuso	parafuso	rápido	parafuso	2
10	1000203390	Junta da tampa de válvula	vedação da tampa de válvula	junta de tampa de válvula	junta tapa de válvula	1
11	1000202454	Parafuso	parafuso	rápido	parafuso	3
12	1000202413	Parafuso	parafuso	você	parafuso	2
13	1000199995	Mãe da tampa da válvula	Noz	1000199995	Porca	4
14	1000202540	Poesia	foca	tenuta	junta	4