TRATORES LINHA 4000 AGRALE
TRACTORES LÍNEA 4000 AGRALE

RUTHZIL TRATOR COMERCIAL DE PEÇAS LTDA 11 97083-6812 ROLANDO CITRANGULO

AGRALE

4100.4 HSE 4100HSE 4100 SEI
4100 SEI GÁS 4118.4



Catálogo de Peças

Catalogo de Piezas

AGRALE S.A.

CATÁLOGO DE PEÇAS
CATALOGO DE PIEZAS

TRATORES
TRACTORES

4100.4 HSE / 4100HSE / 4100 SEI / 4100 SEI GÁS / 4118.4

DEPARTAMENTO DE PEÇAS E ASSISTÊNCIA TÉCNICA
DEPARTAMIENTO DE PIEZAS Y ASSISTENCIA TECNICA

CAXIAS DO SUL - RS - BRASIL

Deus é fiel - Jesus te ama.

INTRODUÇÃO

CATÁLOGO DE PEÇAS DOS TRATORES AGRALE MODELOS
4100.4 HSE / 4100HSE / 4100 SEI / 4100 SEI GÁS / 4118.4

Este catálogo de peças foi desenvolvido para facilitar a identificação e localização das peças de reposição. As ilustrações aqui contidas não devem servir como base para quaisquer resoluções de ordem técnica.

A correta interpretação e manuseio deste catálogo são formas para se obter um melhor atendimento dos pedidos de peças de reposição. Consulte primeiramente os índices. Na ilustração estão identificadas a peça e o número dos ítens, e na relação encontramos o número do ítem por ordem sequencial, código, quantidade, denominação e sua aplicação por modelo.

Quaisquer alterações que ocorrerem na estrutura do produto são informadas através de nossos boletins técnicos.

DEPARTAMENTO DE PEÇAS E ASSISTÊNCIA TÉCNICA

4ª EDIÇÃO

Código: 2900.002.130.00.2

INTRODUCCION

CATÁLOGO DE PIEZAS DE LOS TRACTORES AGRALE MODELOS
4100.4 HSE / 4100HSE / 4100 SEI / 4100 SEI GÁS / 4118.4

Este catálogo de piezas fue desarrollado para facilitar la identificación de las piezas de reposición. Las ilustraciones que acompañan el mismo no deben servir de base para cualquier resolución de orden técnica.

La correcta interpretación y manoseo de este catálogo son formas para obtener un mejor atendimiento de los pedidos de las piezas de reposición. Consulte primero los índices. En la ilustración están identificadas las piezas y el número de los itens, y en la relación encontramos el númenro del item por orden de secuencia, código, cantidad, denominación y
su aplicación por modelo.

Cualquier alteración que ocurra en la estructura del producto son informadas a través de nuestros boletines técnicos.

DEPARTAMIENTO DE PIEZAS Y ASSISTÊNCIA TÉCNICA

4ª EDICIÓN

Código: 2900.002.130.00.2

ÍNDICE

01 Sistema Motor - Bloco Do Motor - Tampas, Válvulas De Sobrepressão, Filtro Do Cárter / Sistema Motor - Bloc
01 Motor - Tapas, Valvulas De Sobrepresion, Filtro Del Carter
02 Sistema Do Motor - Cilindro, Pistão, Anéis E Biela / Sistema Del Motor - Cilindro, Piston, Aros Y Biela
03 Sistema Do Motor - Árvore De Manivelas E Volante / Sistema Del Motor - Cigueñal Y Volante
04 Sistema Do Motor - Conjunto Do Cabeçote Do Cilindro / Sistema Del Motor - Conjunto De La Culata Del Cilindro
05 Sistema Do Motor - Carcaça Dos Balancins / Sistema Del Motor - Carcaza De Los Balancines
06 Sistema Do Motor - Conjunto Tampa De Comando, Bomba De Óleo E Manivela / Sistema Del Motor - Conjunto Tapa De
06 Comando, Bomba De Aceite Y Manivela
07 Sistema Do Motor - Eixo Do Comando De Válvulas E Conjunto Varetas Das Válvulas / Sistema Del Motor - Eje Del Comando
07 De Valvulas Y Conjunto De Las Varillas
08 Sistema Do Motor - Conjunto Da Bomba Injetora / Sistema Del Motor - Conjunto De La Bomba Inyectora
09 Sistema Do Motor - Conjunto Porta Injetor E Tubulações / Sistema Del Motor - Conjunto Porta Inyectora Y Tuberia
10 Sistema Do Motor - Bloco Do Motor, Virabrequim, Pistão E Biela / Sistema Del Motor - Bloc Del Motor, Ciguenal, Pistón Y Biela
11 Sistema Do Motor - Cabeçote Do Cilindro / Sistema Del Motor - Culata Del Cilindro
12 Sist. Do Motor - Tampa Do Bloco Do Motor E Coletor De Admissão / Sist. Del Motor - Tapa Del Bloc Del Motor Y Colector De Admisión
13 Sistema Do Motor - Defletor De Óleo, Radiador De Óleo E Filtro De Óleo / Sistema Del Motor - Deflector De Aceite, Radiador
13 De Aceite Y Filtro De Aceite
14 Sistema Do Motor - Conjunto Carburador / Sistema Del Motor - Conjunto Carburador
15 Sistema Do Motor - Conjunto Das Alavancas / Sistema Del Motor - Conjunto De Las Palancas
16 Sist. Do Motor - Carenagem, Motor De Partida E Porta Escovas / Sist. Del Motor - Carena, Motor De Arranque Y Puerta Escobas
17 Sistema Do Motor - Conjunto Volante, Ventilador E Conjunto Eixo Frontal / Sistema Del Motor - Conjunto Volante, Ventilador Y
17 Conjunto Eje Frontal
18 Sistema Do Motor - Componentes Elétricos / Sistema Del Motor - Componentes Electricos
19 Sistema Do Motor - Bap Automático / Sistema Del Motor - Bap Automático
20 Sistema Motor - Bloco Do Motor - Tampas, Válvulas De Sobrepressão, Filtro Do Cárter / Sistema Motor - Bloc Motor - Tapas,
20 Valvulas De Sobrepresion, Filtro Del Carter
21 Sistema Do Motor - Botão Auxiliar De Partida E Alavanca Das RPM / Sistema Del Motor - Boton Auxiliar De Arranque Y
21 Palanca De Las RPM
22 Sistema Do Motor - Cilindro, Pistão, Anéis E Biela / Sistema Del Motor - Cilindro, Piston, Aros Y Biela
23 Sistema Do Motor - Árvore De Manivelas E Volante / Sistema Del Motor - Cigueñal Y Volante
24 Sistema Do Motor - Conjunto Do Cabeçote Do Cilindro / Sistema Del Motor - Conjunto De La Culata Del Cilindro
25 Sistema Do Motor - Carcaça Dos Balancins / Sistema Del Motor - Carcaza De Los Balancines
26 Sistema Do Motor - Conjunto Tampa De Comando, Bomba De Óleo E Manivela / Sistema Del Motor - Conjunto Tapa De
26 Comando, Bomba De Aceite Y Manivela

ÍNDICE

27 Sistema Do Motor - Eixo Do Comando De Válvulas E Conjunto Varetas Das Válvulas / Sistema Del Motor - Eje Del Comando De
27 Valvulas Y Conjunto De Las Varillas
28 Sistema Do Motor - Conjunto Da Bomba Injetora / Sistema Del Motor - Conjunto De La Bomba Inyectora
29 Sistema Do Motor - Conjunto Porta Injetor E Tubulações / Sistema Del Motor - Conjunto Porta Inyectora Y Tuberia
30 Kit Eixo Balanceador - Kit Flange De Acoplamento / Kit Eje Balanceador - Kit Pletina De Acoplamiento
31 Sistema Do Motor - Sistema Do Silencioso / Sistema Del Motor - Sistema Del Silencioso
32 Sistema Do Motor - Sistema Do Silencioso / Sistema Del Motor - Sistema Del Silencioso
33 Sistema Elétrico - Motor De Partida / Sistema Electrico - Motor De Arranque
34 Sistema De Arrefecimento - Radiador, Bomba D'água E Tubulações / Sist. Enfriamiento - Radiador, Bomba De Agua Y Tuberías
35 Sistema Do Motor - Filtro De Ar / Sistema Del Motor - Filtro De Aire
36 Sistema Do Motor - Alternador E Suporte / Sistema Del Motor - Alternador Y Soporte
37 Alternador 55A / Alternador 55A
38 Sistema Do Motor - Alternador E Suporte / Sistema Del Motor - Alternador Y Soporte
39 Sistema Da Embreagem - Embreagem Monodisco A Seco / Sistema Del Embrague - Embrague Monodisco A Seco
40 Sistema Da Embreagem - Embreagem Monodisco A Seco / Sistema Del Embrague - Embrague Monodisco A Seco
41 Sistema Da Embreagem - Carcaça Da Embreagem / Sistema Del Embrague - Carcaza De La Embrague
42 Sistema Da Embreagem / Sistema Del Embrague
43 Sistema Da Caixa De Câmbio - Carcaça / Sistema De La Caja De Cambio - Carcaza
44 Sistema Da Caixa De Câmbio - Engrenagens / Sistema De La Caja De Cambio - Engranajes
45 Sistema Da Caixa De Câmbio - Engrenagens / Sistema De La Caja De Cambio - Engranajes
46 Sistema Da Caixa De Câmbio - Caixa Do Diferencial / Sistema De La Caja De Cambio - Caja Diferencial
47 Sistema Da Caixa De Câmbio - Pinhões De Acionamento / Sistema De La Caja De Cambio - Piñones De Accionamento
48 Sistema Da Caixa De Câmbio - Garfos De Acionamento / Sistema De Caja De Cambio - Horquillas De Accionamento
49 Sistema Da Caixa De Câmbio - Engrenagens E Caixa De Descida / Sistema De La Caja De Cambio - Engranajes Y Caja De Descenso
50 Sistema De Transmissão - Semi-eixo / Sistema De Transmisión - Semieje
51 Sistema Alavanca De Marchas / Sistema De La Palanca De Marchas
52 Sistema De Acionamento Da Tração Dianteira / Sistma De Accionamiento De Tracción Delantera
53 Sistema Do Estrangulador / Sistema Del Estrangulador
54 Sistema Do Stop / Sistema Del Stop
55 Sistema Do Acelerador / Sistema Del Acelerador
56 Sistema Do Acelerador / Sistema Del Acelerador
57 Sistema Do Acelerador / Sistema Del Acelerador
58 Sistema De Pedais / Sistema De Pedales
59 Sistema Saída De Rodas Traseiras / Sistema De Salida De Ruedas Traseras

ÍNDICE

60 Sistema De Alimentação - Cilindro De Gás / Sistema De Alimentacion - Cilindro De Gas
61 Sistema De Alimentação - Filtro De Decantação / Sistema De Alimentacion - Filtro De Decantación
62 Sistema De Alimentação - Eletroválvula GLP / Sistema De Alimentacion - Electroválvula GLP
63 Sistema De Alimentação - Conjunto Redutor Sênior / Sistema De Alimentacion - Conjunto Reductor Sénior
64 Sist. De Alimentação - Suporte De Fixação Do Cilindro De Gás / Sist. De Alimentacion - Soporte De Fijación Del Cilindro De Gas
65 Sistema De Alimentação - Cilindro De Gás / Sistema De Alimentacion - Cilindro De Gas
66 Sitema Da Alimentação - Fixação Kit Gás / Sitema Da Alimentación - Fijación Kit Gas
67 Sitema Da Alimentação - Protetores E Suportes / Sitema Da Alimentación - Protectores Y Soportes
68 Sistema De Alimentação - Tanque De Combustível (Novo) / Sistema De Alimentacion - Tanque De Combustible (Nuevo)
69 Sistema Hidráulico - Válvula De Comando / Sistema Hidraulico - Valvula De Comando
70 Sistema Hidráulico - Tanque Do Hidráulico E Bomba Hidráulica / Sistema Hidraulico - Tanque Del Hidraulico Y Bomba Hidraulica
71 Sistema Hidráulico - Cilindro De Direção / Sistema Hidraulico - Cilindro De Dirección
72 Cilindro Hidráulico / Cilindro Hidráulico
73 Sistema Da Válvula De Comando - Componentes / Sistema De La Válvula De Comando - Componentes
74 Sistema Hidráulico - Tanque Do Hidráulico E Bomba Hidráulica / Sistema Hidraulico - Tanque Del Hidraulico Y Bomba Hidraulica
75 Sistema Hidráulico - Tanque Do Hidráulico E Bomba Hidráulica / Sistema Hidraulico - Tanque Del Hidraulico Y Bomba Hidraulica
76 Sistema Da Bomba Hidráulica E Eixo Do Acionamento / Sistema De La Bomba Hidráulica Y Eje Del Accionamento
77 Sistema Hidráulico - Levante Hidráulico / Sistema Hidraulico - Levante Hidraulico
78 Sistema Hidráulico - Levante Hidráulico / Sistema Hidraulico - Levante Hidraulico
79 Sistema Do Eixo Dianteiro - Barras De Direção / Sistema Del Eje Delantero - Barras De Direccion
80 Sistema Do Cubo Dianteiro / Sistema Del Cubo Delantero
81 Sistema Do Eixo Dianteiro - Ponte Dianteiro Estreito / Sistema Del Eje Delantero - Puente Delantero Estrecho
82 Sistema Do Eixo Dianteiro - Cilindro Do Comando / Sistema Del Eje Delantero - Cilindro Del Comando
83 Sistema Do Eixo Dianteiro - Ponte Dianteira / Sistema Del Eje Delantero - Puente Delantero
84 Sistema Do Eixo Dianteiro - Diferencial / Sistema Del Eje Delantero - Diferencial
85 Sistema Do Eixo Dianteiro - Redutor Dianteiro / Sistema Del Eje Delantero - Reductor Delantero
86 Sistema Do Rodado Dianteiro / Sistema De Rodaje Delantera
87 Sistema Do Rodado Traseiro / Sistema Del Rodado Trasero
88 Sistema De Direção / Sistema De Direccion
89 Sistema De Direção - Setor De Direção / Sistema De Dirección - Sector De Dirección
90 Sistema De Direção / Sistema De Dirección
91 Sistema Hidráulico - Direção Hidrostática / Sistema Hidraulico - Dirección Hidrostatica
92 Sistema Hidráulico - Direção Hidrostática / Sistema Hidraulico - Dirección Hidrostatica
93 Sistema Elétrico - Cabos De Ligação E Bateria / Sistema Electrico - Cables De Coneccion Y Bateria

ÍNDICE

94 Sistema Elétrico - Bateria / Sistema Electrico - Bateria
95 Sistema Elétrico - Painel De Instrumentos / Sistema Electrico - Tablero De Instrumentos
96 Sistema Elétrico - Painel De Instrumentos / Sistema Electrico - Tablero De Instrumentos
97 Sistema Central Elétrica / Sistema Central Electrica
98 Sistema De Defletores / Sistema De Deflectores
99 Sistema Do Pára-choque / Sistema De Paragolpe
100 Sistema Do Pára-choque / Sistema De Paragolpe
101 Sistema Do Assento / Sistema Del Asiento
102 Sistema Da Carenagem / Sistema Del Carena
103 Sistema De Carenagem - Painel / Sistema Del Carena - Panel
104 Sistema De Carenagem - Painel / Sistema Del Carena - Panel
105 Kit Teto Solar / Kit Techo Solar
106 Kit Rodado Duplo / Kit Rodado Doble
107 Kit Protetor Frontal / Kit Protector Frontal
108 Kit Contrapeso Pára-choque / Kit Contrapeso Paragolpes
109 Adesivos / Adhesivos

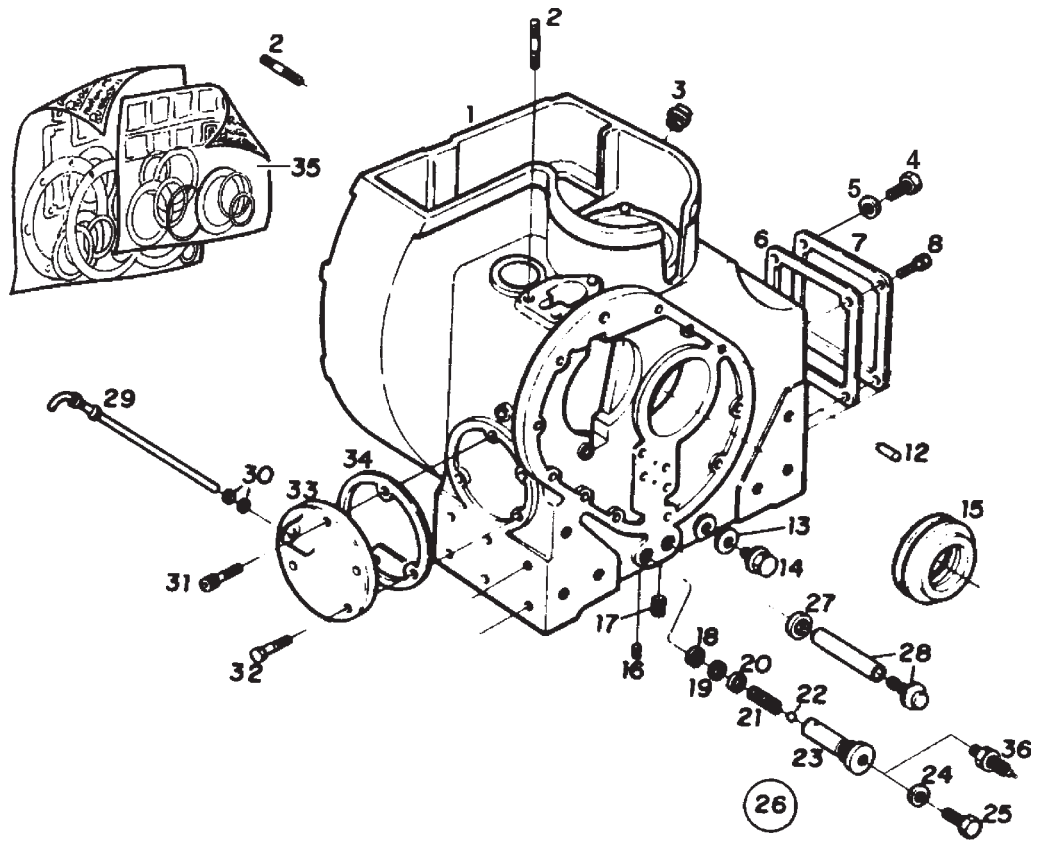

SIST. MOTOR - BLOCO DO MOTOR - TAMPAS, VÁLVULAS DE SOBREPRESSÃO, FILTRO DO CÁRTER SIST. MOTOR - BLOC MOTOR - TAPAS, VALVULAS DE SOBREPRESION, FILTRO DEL CARTER					4100.4 HSE	4100 HSE	4100 SEI	4100 SEI GÁS	4118.4
ITEM ITEM	CÓDIGO Nº DE PIEZAS	QNT. CANT.	DENOMINAÇÃO / DENOMINACIÓN						
1	7006.099.056.00.4	1	Conj. bloco do motor (inclui itens 2, 12, 16 e	Conj. bloc del motor (incluye itenes 2, 12, 16					
			17)	y 17)	●	●	●		
2	4101.035.008.02.0	11	Parafuso prisioneiro	Esparrago	●	●	●		
3	7006.001.021.00.5	1	Bujão - Bloco do motor	Tapón - bloc del motor	●	●	●		
4	4101.037.084.05.2	2	Parafuso Allen M8 x 25	Tornillo Allen M8 x 25			●		
5	4103.011.013.01.6	8	Arruela lisa A8,4	Arandela lisa A8,4			●		
6	7006.001.019.00.9	1	Junta de vedação	Junta de vedación	●	●	●		
7	7006.001.020.00.7	1	Tampa grande - Bloco do motor	Tapa grande - bloc del motor	●	●	●		
8	4101.037.080.01.9	2	Parafuso Allen	Tornillo Allen	●	●	●		
12	4004.016.016.00.6	2	Pino entalhado	Perno entallado	●	●	●		
13	4014.010.034.00.4	1	Anel de vedação **(A)**	Aro junta **(A)**	●	●	●		
14	7006.001.014.00.0	1	Conjunto bujão magnético **(A)**	Conjunto tapón magnético **(A)**	●	●	●		
15	7006.001.006.00.6	1	Anel distribuidor do óleo	Aro distribuidor de aceite	●	●	●		
16	7006.001.003.00.3	1	Bujão 1/8"	Tapón 1/8”	●	●	●		
17	7006.001.022.00.3	1	Bujão 1/4"	Tapón 1/4”	●	●	●		
18	4014.010.037.00.7	1	Anel de vedação	Aro junta	●	●	●		
19	4008.011.006.00.3	1	Anel elástico	Anillo elástico	●	●	●		
20	7006.007.018.00.5	1	Arruela válvula sobre pressão	Arandela válvula sobre presión	●	●	●		
21	7006.007.019.00.3	1	Mola	Resorte	●	●	●		
22	4007.010.013.00.2	1	Esfera	Esfera	●	●	●		
23	7006.007.023.00.5	1	Carcaça válvula sobre pressão	Carcaza válvula sobre presión	●	●	●		
24	4014.010.014.00.6	1	Anel de vedação	Aro junta	●	●	●		
25	4101.052.063.05.6	1	Parafuso sextavado	Tornillo hexagonal	●	●	●		
26	7006.007.016.00.9	1	Conj. válvula de sobrepressão do óleo	Conj. válvula de sobrepresión del aceite					
			(inclui itens 19, 20, 21, 22, 23, 24 e 25)	(incluye itenes 19,20,21,22, 23, 24 y 25)	●	●	●		
27	4014.010.046.00.8	1	Anel de vedação	Aro junta	●	●	●		
28	7006.007.009.00.4	1	Conjunto filtro óleo do cárter	Conjunto del filtro del aceite del carter	●	●	●		
29	7006.001.025.00.6	1	Conjunto vareta nível do óleo	Conjunto varilla nivel del aceite	●	●	●		
30	7003.001.020.00.4	2	Anel de vedação	Aro junta	●	●	●		

SIST. MOTOR - BLOCO DO MOTOR - TAMPAS, VÁLVULAS DE SOBREPRESSÃO, FILTRO DO CÁRTER
SIST. MOTOR - BLOC MOTOR - TAPAS, VALVULAS DE SOBREPRESION, FILTRO DEL CARTER

ITEM ITEM	CÓDIGO Nº DE PIEZAS	QNT. CANT.	DENOMINAÇÃO / DENOMINACIÓN		4100.4 HSE	4100 HSE	4100 SEI	4100 SEI GÁS	4118.4
31	4101.037.082.05.6	1	Parafuso Allen	Tornillo Allen	●	●	●		
32	4101.047.088.05.1	2	Parafuso sextavado	Tornillo hexagonal	●	●	●		
33	7106.011.008.00.8	1	Tampa pequena do bloco	Tapa pequena del bloc	●	●	●		
34	7006.001.017.00.3	1	Junta de vedação	Junta de vedación	●	●	●		
35	7010.099.004.00.6	X	Kit Juntas	Kit Juntas	●	●			
36	6003.001.044.00.5	1	Sensor de pressão do óleo	Sensor de presión de aceite	●	●	●		

NOTA: (A) Entrou em linha de montagem no trator 4100.4 a partir do chassi nº A0303222 em diante.
(A) Introducida en linea de montaje en el tractor 4100.4 a partir del chasis nº A0303222 adelante.

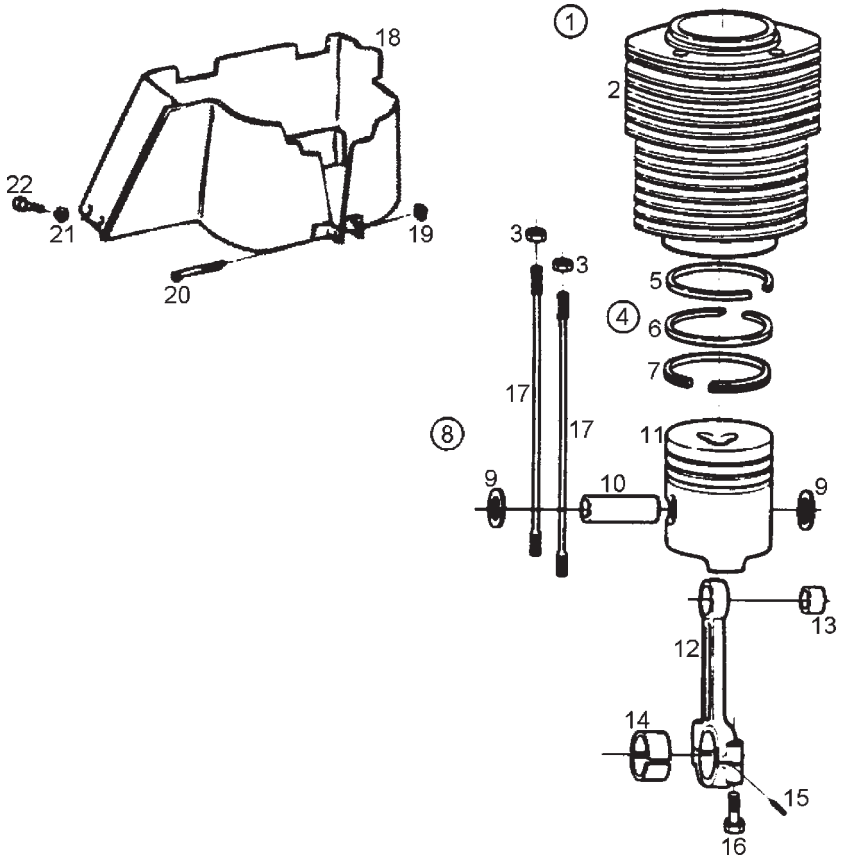

SISTEMA DO MOTOR - CILINDRO, PISTÃO, ANÉIS E BIELA SISTEMA DEL MOTOR - CILINDRO, PISTON, AROS Y BIELA					4100.4 HSE	4100 HSE	4100 SEI	4100 SEI GÁS	4118.4
ITEM ITEM	CÓDIGO Nº DE PIEZAS	QNT. CANT.	DENOMINAÇÃO / DENOMINACIÓN						
1	7010.099.002.00.0	1	Conjunto standard (inclui ítens 2, 4 e 8)	Conjunto standart (incluye ítenes 2, 4 y 8)	●	●			
2	7010.004.022.00.2	1	Cilindro - STD	Cilindro - STD	●	●	●		
3	4102.011.014.05.7	4	Porca sextavada	Tuerca hexagonal	●	●			
4	7007.004.006.00.1	1	Conj. anéis - STD (inclui ítens 5, 6 e 7)	Cj. de anillos STD (incluye itenes 5, 6 y 7)	●	●			
4	7007.004.006.01.9	1	Conj. anéis do pistão 0,25	Conj. anillos del pistón 0,25	●	●			
4	7007.004.006.02.7	1	Conj. anéis do pistão 0,50	Conj. anillos del pistón 0,50	●	●			
5	-	1	Ítem sem reposição individual	Iten sin reposición individual	●	●			
6	-	1	Ítem sem reposição individual	Iten sin reposición individual	●	●			
7	-	1	Ítem sem reposição individual	Iten sin reposición individual	●	●			
8	7010.004.005.00.7	1	Conj. pistão-STD (inclui ítens 9,10 e 11)	Cj. pistón - STD (incluye itenes 9 ,10 y 11)	●	●	●		
8	7010.004.006.00.5	1	Conj. pistão M93 0,25	Conj. pistón M93 0,25	●	●			
8	7010.004.007.00.3	1	Conj. pistão M93 0,50	Conj. pistón M93 0,50	●	●			
9	4008.011.021.00.2	2	Anel elástico	Aro elástico	●	●	●		
10	-	1	Ítem sem reposição individual	Item sin reposición individual	●	●			
11	-	1	Ítem sem reposição individual	Item sin reposición individual	●	●			
12	7007.004.002.00.0	1	Conj. de biela (inclui itens 13, 15 e 16)	Conj. de biela (incluye itenes 13,15 y 16)	●	●	●		
13	7007.004.004.00.6	1	Bucha da biela	Buje de la biela	●	●	●		
14	7007.099.019.00.0	2	Casquilho - STD	Casquillo - STD	●	●	●		
14	7007.099.023.00.2	1	Casquilho - 0,25	Casquillo - 0,25	●	●			
14	7007.099.024.00.0	1	Casquilho - 0,50	Casquillo - 0,50	●	●			
15	4004.010.003.00.0	2	Pino cilíndrico	Perno cilíndrico	●	●	●		
16	7006.004.022.00.0	2	Parafuso - cabeça da biela	Tornillo - Cabeza de biela	●	●	●		
17	7006.001.035.00.5	4	Parafuso prisioneiro do cilindro	Tonillo prisionero del cilindro	●	●	●		
18	7010.009.017.00.7	1	Conj. carenagem completa	Conj. protector completo	●	●	●		
19	4102.018.001.04.0	1	Porca Sextavada 1/4"	Tuerca hexagonal 1/4"	●	●	●		
20	4101.057.053.04.5	1	Parafuso cabeça redonda 1/4" X 3 1/2"	Tornillo cabeza redonda 1/4"X3.1/2"	●	●	●		
21	4103.011.010.01.2	2	Arruela lisa A5,3	Arandela lisa A5,3	●	●	●		
22	4101.047.056.05.8	2	Parafuso sextavado M5x10	Tornillo hexagonal M5x10	●	●	●		

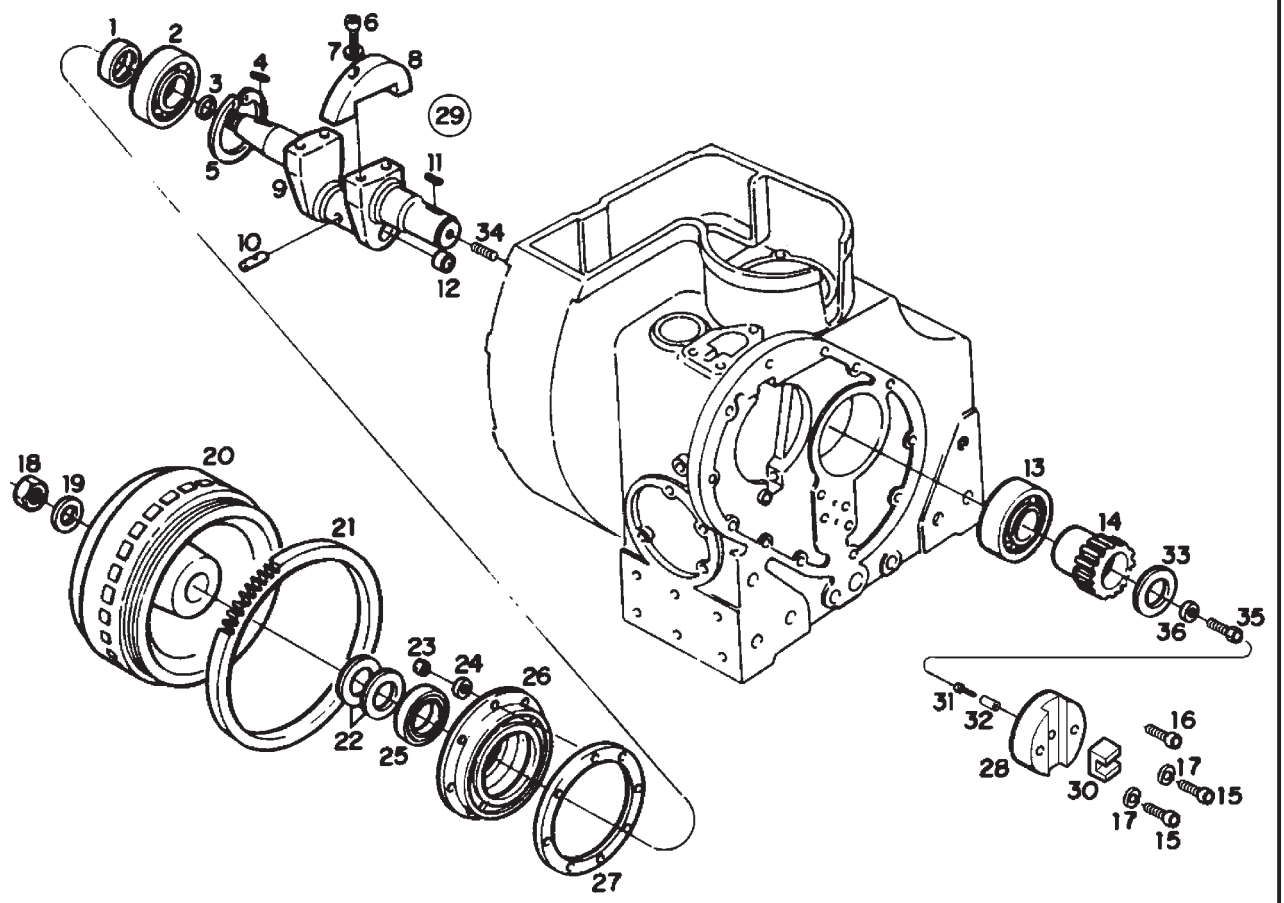

SISTEMA DO MOTOR - ÁRVORE DE MANIVELAS E VOLANTE SISTEMA DEL MOTOR - CIGUEÑAL Y VOLANTE					4100.4 HSE	4100 HSE	4100 SEI	4100 SEI GÁS	4118.4
ITEM ITEM	CÓDIGO Nº DE PIEZAS	QNT. CANT.	DENOMINAÇÃO / DENOMINACIÓN						
1	7006.002.011.00.5	1	Anel espaçador	Aro espaciador	●	●	●		
2	4001.038.012.00.5	1	Rolamento NUP 309V NC3	Rodamiento NUP 309V NC3	●	●	●		
3	7006.002.005.00.7	1	Anel de vedação	Aro junta	●	●	●		
4	4005.010.022.00.7	1	Chaveta	Chaveta	●	●	●		
5	4008.011.058.00.4	1	Anel elástico	Aro elástico	●	●	●		
6	4101.038.001.02.2	4	Parafuso sext. M10X45	Tornillo hex. M10X45	●	●	●		
7	4103.012.010.01.1	4	Arruela de pressão	Arandela de presión	●	●	●		
8	7006.002.017.00.2	2	Contrapeso - Árvore de manivela **(A)**	Contrapeso - Cigueñal **(A)**	●	●	●		
9	7010.002.023.00.2	1	Conjunto árvore de manivela - STD	Conjunto del ciguenal - STD					
			(inclui itens 10 e 12)	(incluye itenes 10 y 12)	●	●			
10	7006.002.003.00.2	1	Tubo de lubrificação	Tubo de lubrificación	●	●			
11	4005.010.035.00.9	1	Chaveta	Chaveta	●	●	●		
12	4012.010.015.00.7	1	Tampa de vedação - Árvore de manivela	Tapa de vedación - Cigueñal	●	●	●		
13	4001.038.011.00.7	1	Rolamento NJ 309V NC3	Rodamiento NJ 309V NC3	●	●	●		
14	7006.002.006.00.5	1	Engrenagem - Árvore de manivela	Engranaje - Cigueñal	●	●	●		
15	4101.037.072.05.7	2	Parafuso allen M6X25	Tornillo allen M6X25		●			
15	4101.037.070.05.1	2	Parafuso allen M6X20	Tornillo allen M6X20	●				
16	4101.037.068.05.5	1	Parafuso allen M6X16	Tornillo allen M6X16	●	●			
17	4103.012.007.01.7	2	Arruela de pressão A6	Arandela de presión A6	●	●			
18	4102.011.032.01.8	1	Porca sextavada	Tuerca hexagonal	●	●			
19	7006.009.002.00.7	1	Arruela freno	Arandela freno	●	●			
20	7006.009.021.00.7	1	Volante leve	Volante liviano	●	●	●		
21	7106.010.002.01.0	1	Cremalheira	Cremallera	●	●			
22	7006.009.001.00.9	2	Mola prato	Resorte plato	●	●	●		
23	4102.011.007.06.9	8	Porca sextavada	Tuerca hexagonal	●	●	●		
24	4103.012.009.01.3	8	Arruela de pressão A8	Arandela de presión A8	●	●	●		
25	7010.002.020.00.8	1	Retentor	Retén	●	●	●		
26	7006.002.009.00.9	1	Conj. flange do mancal (inclui item 25)	Conj. pletina cojinete (incluye item 25)	●	●	●		
27	7006.002.012.00.3	1	Junta de vedação - Flange mancal	Junta de vedación - Pletina cojinete	●	●	●		

SISTEMA DO MOTOR - ÁRVORE DE MANIVELAS E VOLANTE
SISTEMA DEL MOTOR - CIGUEÑAL Y VOLANTE

ITEM ITEM	CÓDIGO Nº DE PIEZAS	QNT. CANT.	DENOMINAÇÃO / DENOMINACIÓN		4100.4 HSE	4100 HSE	4100 SEI	4100 SEI GÁS	4118.4
28	8002.108.185.00.8	1	Flange de acoplamento	Pletina de acoplamiento		●			
28	8002.108.604.00.8	1	Flange de acoplamento	Pletina de acoplamiento	●				
29	7010.002.023.00.2	1	Conj. árvore de manivelas (Inclui itens 6	Conjunto del cigueñal (incluye itenes 6 al					
			a 8 e 12) **(A)**	**8** y 12) **(A)**	●	●			
29	7010.002.022.00.4	1	Conj. árvore de manivelas (Inclui itens 6	Conjunto del cigueñal (incluye itenes 6 al					
			a 8 e 12) **(A)**	**8** y 12) **(A)**			●		
30	8002.108.617.00.0	1	Impulsor bomba hidráulica	Impulsor bomba hidraulica	●				
30	8002.108.203.00.9	1	Impulsor - bomba hidráulica	Impulsor bomba hidraulica		●			
31	8002.108.177.00.5	1	Parafuso fixador impulsor bomba	Tornillo fijador impulsor bomba	●	●			
32	8002.108.186.00.6	1	Bucha dist. Parafuso Impulsor	Buje dist. tornillo impulsor	●	●			
33	7006.002.007.00.3	1	Arruela árvore manivela	Arandela cigueñal			●		
34	4101.040.037.00.6	1	Parafuso sem cabeça M12X16	Tornillo sin cabeza M12X16	●	●			
35	4101.048.024.05.5	1	Parafuso sextavado M12X30	Tornillo hexagonal M12X30			●		
36	4103.012.011.01.9	1	Arruela pressão A12	Arandela de presión A12			●		

NOTA: (A) Conjunto de Árvore de manivelas c/ balanciamento dinâmico vide BT 050/2001
(A) Conjunto Cigueñal con balanciamiento dinámico vea BT 050/2001

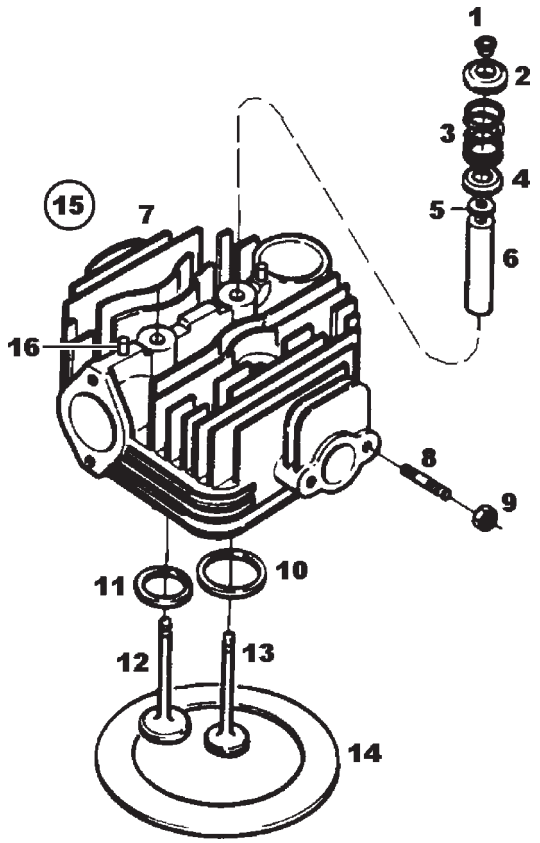

SISTEMA DO MOTOR - CONJUNTO DO CABEÇOTE DO CILINDRO SISTEMA DEL MOTOR - CONJUNTO DE LA CULATA DEL CILINDRO					4100.4 HSE	4100 HSE	4100 SEI	4100 SEI GÁS	4118.4
ITEM ITEM	CÓDIGO Nº DE PIEZAS	QNT. CANT.	DENOMINAÇÃO / DENOMINACIÓN						
1	7006.006.016.00.0	2	Bucha cônica - Válvulas	Buje cónico - Válvulas	●	●	●		
2	7006.006.014.00.5	2	Prato da mola - Válvulas	Plato del resorte - Válvulas	●	●	●		
3	7006.006.008.00.7	2	Mola das válvulas	Resorte de las válvulas	●	●	●		
4	7006.006.011.00.1	2	Tampa - Guia das válvulas	Tapa - Guía de las válvulas	●	●	●		
5	7006.006.010.00.3	2	Anel de vedação	Aro junta	●	●	●		
6	7006.006.004.01.4	2	Guia das válvulas	Guía de la válvula	●	●	●		
7	7010.006.021.00.2	1	Conj. cabeçote do cilindro (inclui itens	Conjunto de la culata del cilindro					
			6, 10 e 11)	(inclui itenes 6, 10 y 11)	●	●			
8	4101.035.010.01.8	2	Parafuso prisioneiro M8X25	Tornillo prisionero M8X25	●	●			
9	4102.011.007.06.9	2	Porca sextavada	Tuerca hexagonal	●	●			
10	7006.006.013.00.7	1	Assento da válvula de admissão	Apoyo de la válvula da admisión	●	●	●		
11	7006.006.012.00.9	1	Assento da válvula de escape	Apoyo de la válvula del escape	●	●	●		
12	7006.006.005.00.3	1	Válvula de admissão	Válvula de admisión	●	●	●		
13	7010.006.006.00.3	1	Válvula de escape	Válvula de escape	●	●	●		
14	7006.006.034.04.5	1	Junta do cabeçote - 0,5 mm	Junta de la culata - 0,5 mm	●	●	●		
14	7006.006.034.00.3	1	Junta do cabeçote - 0,6 mm	Junta de la culata - 0,6 mm	●	●	●		
14	7006.006.034.01.1	1	Junta do cabeçote - 0,7 mm	Junta de la culata - 0,7 mm	●	●	●		
14	7006.006.034.02.9	1	Junta do cabeçote - 0,8 mm	Junta de la culata - 0,8 mm	●	●	●		
14	7006.006.034.03.7	1	Junta do cabeçote - 0,9 mm	Junta de la culata - 0,9 mm	●	●	●		
15	7010.006.020.00.4	1	Conj. cabeçote do cilindro completo	Conjunto de la culata del cilindro completo					
			(inclui itens 7,8 e 16)	(inclui itenes 7, 8 y 16)	●	●			
16	4004.016.009.00.1	2	Pino Entalhado 5X12	Perno entallado 5X12	●	●	●		

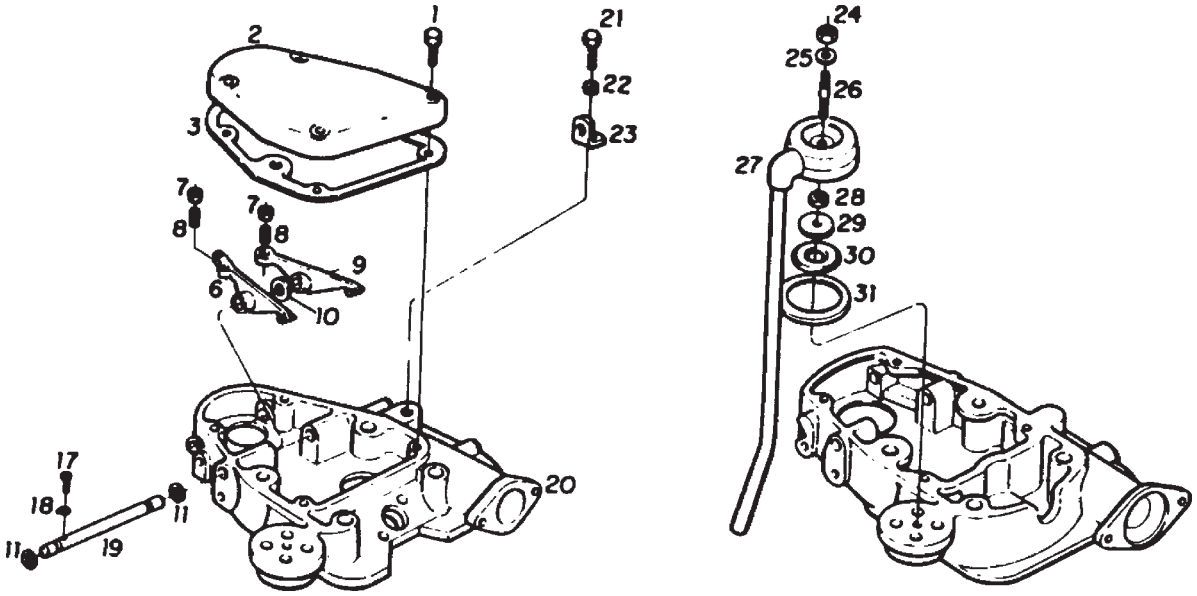

ITEM ITEM	CÓDIGO Nº DE PIEZAS	QNT. CANT.	DENOMINAÇÃO / DENOMINACIÓN		4100.4 HSE	4100 HSE	4100 SEI	4100 SEI GÁS	4118.4
	SISTEMA DO MOTOR - CARCAÇA DOS BALANCINS SISTEMA DEL MOTOR - CARCAZA DE LOS BALANCINES								
1	4101.045.034.05.7	4	Parafuso sextavado	Tornillo hexagonal	●	●			
2	7010.006.027.00.9	1	Tampa da carcaça - Balancins	Tapa del armazón - Balancínes	●	●			
3	7010.006.026.00.1	1	Junta de vedação	Junta de vedación	●	●			
6	7006.006.018.00.6	1	Balancim - Válvula de escape	Balancín - Válvula de escape	●	●	●		
7	7006.006.023.00.6	2	Porca sextavada	Tuerca hexagonal	●	●	●		
8	7006.006.022.00.8	2	Parafuso regulagem - Balancim	Tornillo de regulador - Balancín	●	●	●		
9	7006.006.017.00.8	2	Balancim - Válvula admissão	Balancín - Válvula de admisión	●	●	●		
10	7006.006.019.00.4	2	Anel intermediário 4mm	Anillo intermediario 4mm	●	●	●		
11	7006.006.020.00.2	2	Anel de vedação	Aro junta	●	●	●		
16	7006.006.029.00.3	1	Bujão	Tapón	●	●			
17	4101.047.065.05.9	1	Parafuso sextavado M6X12	Tornillo hexagonal M6X12	●	●	●		
18	4103.017.009.00.0	1	Arruela freno	Arandela freno	●	●	●		
19	7006.006.021.00.0	1	Eixo dos balancins	Eje de los balancines	●	●	●		
20	7010.006.010.00.5	1	Carcaça dos balancins	Armazón de los balancines	●	●	●		
21	4101.048.022.05.9	1	Parafuso sextavado	Tornillo hexagonal	●	●			
22	4103.012.011.01.9	1	Arruela de pressão	Arandela de presión	●	●			
23	7006.006.054.00.1	1	Suporte transporte motor	Soporte transporte motor	●	●			
24	4102.011.007.06.9	1	Porca sextavada	Tuerca hexagonal	●	●			
25	4014.010.009.00.6	1	Anel de vedação	Aro junta	●	●			
26	7006.006.030.00.1	1	Parafuso prisioneiro - Válvula respiro	Tornillo prisionero - Válvula respiradera	●	●			
27	7006.006.038.00.4	1	Conjunto tampa válvula respiro	Conjunto tapa válvula respiradera	●	●			
28	4102.011.007.06.9	1	Porca sextavada	Tuerca hexagonal	●	●			
29	7006.006.032.00.7	1	Arruela limitadora	Arandela limitadora	●	●			
30	7006.006.031.00.9	1	Membrana - Válvula respiro	Membrana - válvula respiradero	●	●			
31	7006.006.037.00.6	1	Junta de vedação - Válvula respiro	Junta de vedación - válvula respiradero	●	●			

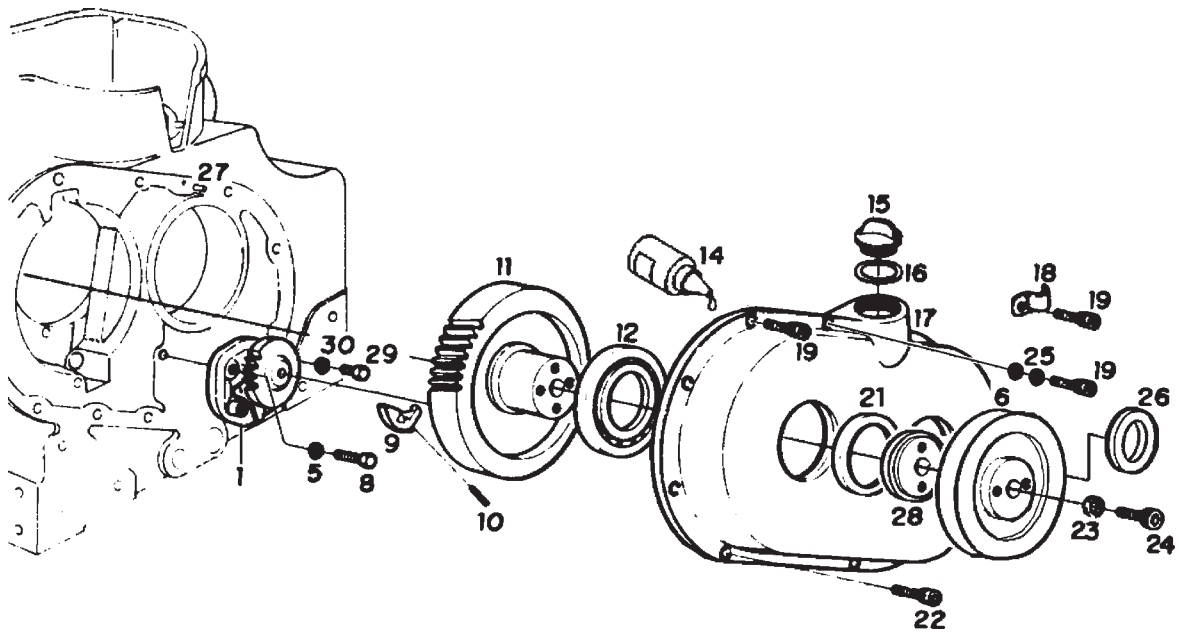

SISTEMA DO MOTOR - CONJUNTO TAMPA DE COMANDO, BOMBA DE ÓLEO E MANIVELA SISTEMA DEL MOTOR - CONJUNTO TAPA DE COMANDO, BOMBA DE ACEITE Y MANIVELA					4100.4 HSE	4100 HSE	4100 SEI	4100 SEI GÁS	4118.4
ITEM ITEM	CÓDIGO Nº DE PIEZAS	QNT. CANT.	DENOMINAÇÃO / DENOMINACIÓN						
1	7006.007.022.00.7	1	Conjunto da bomba de óleo	Conjunto de la bomba de aceite	●	●			
5	4103.012.009.01.3	2	Arruela de pressão A8	Arandela de presión A8	●	●			
6	7106.010.112.00.9	1	Polia em V	Polea en V	●	●			
7	-	-	Item eliminado	Iten eliminado	●	●			
8	4101.045.033.05.9	1	Parafuso sextavado M8X35	Tornillo hexagonal M8X35	●	●			
9	7009.005.022.00.3	2	Contrapeso do regulador	Contrapeso del regulador	●	●	●		
10	7006.005.010.00.4	2	Pino contrapeso	Perno de contrapeso	●	●	●		
11	7006.005.034.00.4	1	Engrenagem de comando (acima de	Engranaje del comando (arriba de					
			1800 RPM - 2 contrapesos)	1800 RPM - 2 contrapesos)	●	●	●		
12	4001.018.007.00.9	1	Rolamento 6012 60X95X18	Rodamiento 6012 60X95X18	●	●	●		
14	2031.000.033.00.4	1	Cola loctite	Cola loctite	●	●			
15	7003.001.008.00.9	1	Bujão óleo	Tapón de aceite	●	●	●		
16	7003.001.019.00.6	1	Anel de vedação 23X3	Aro junta 23X3	●	●	●		
17	7010.005.025.00.4	1	Tampa do comando	Tapa de mando		●			
17	7010.005.023.00.9	1	Tampa engrenagem comando	Tapa engrenaje mando	●				
17	7010.005.027.00.0	1	Tampa engrenagem comando	Tapa engrenaje mando			●		
18	7006.006.041.00.8	1	Abraçadeira - Fixação tubo respiro	Abrazadera - Fijación del tubo respiradero	●	●			
19	4101.037.084.05.2	3	Parafuso Allen M8X25	Tornillo Allen M8X25	●	●			
21	4002.010.080.00.2	1	Retentor 60X75X8	Retén 60X75X8	●	●	●		
22	4101.037.082.05.6	7	Parafuso Allen M8X20	Tornillo Allen M8X20	●	●	●		
23	4103.012.010.01.1	2	Arruela de pressão	Arandela de presión	●	●			
24	4101.038.003.05.1	2	Parafuso Allen	Tornillo Allen	●	●			
25	4103.011.013.01.6	2	Arruela lisa A8,4	Arandela lisa A8,4	●	●	●		
26	4002.010.012.00.5	1	Retentor 12X22 15X7	Retén 12X22 15X7		●			
27	4004.016.016.00.6	2	Pino entalhado 6X24	Perno entallado 6X24	●	●			
28	7010.010.001.00.8	1	Flange	Pletina	●	●			
29	4101.045.033.05.9	1	Parafuso sextavado M8X35	Tornillo hexagonal M8X35	●	●			
30	4103.012.009.01.3	1	Arruela de pressão	Arandela de presión	●	●			
-	7009.005.016.00.5	1	Conj. engrenagem comando (inclui itens 9 a 11)	Conj. cngranaje comando (inclui itenes 9 al 11)	●	●	●		

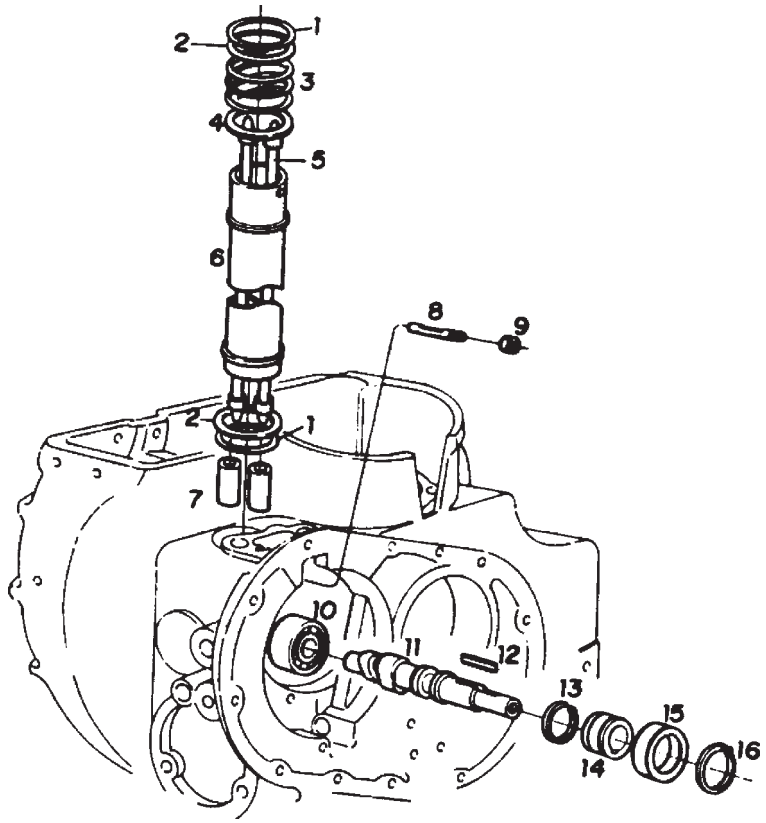

SIST. DO MOTOR - EIXO DO COMANDO DE VÁLVULAS E CONJUNTO VARETAS DAS VÁLVULAS SIST. DEL MOTOR - EJE DEL COMANDO DE VALVULAS Y CONJUNTO DE LAS VARILLAS					4100.4 HSE	4100 HSE	4100 SEI	4100 SEI GÁS	4118.4
ITEM ITEM	CÓDIGO Nº DE PIEZAS	QNT. CANT.	DENOMINAÇÃO / DENOMINACIÓN						
1	7006.005.024.00.5	2	Anel de vedação	Aro junta	●	●	●		
2	7006.005.023.00.7	2	Anel de compressão - tubo das varetas	Aro de compresión - tubo de las varillas	●	●	●		
3	7006.005.022.00.9	1	Mola compressão - tubo das varetas	Resorte compresión - tubo de las varillas	●	●	●		
4	7006.005.021.00.1	1	Arruela - mola dos tubos das varetas	Arandela - Resorte de los tubos de las varillas	●	●	●		
5	7006.005.016.01.9	2	Conjunto vareta das válvulas	Conjunto de varillas de las válvulas	●	●	●		
6	7006.005.020.00.3	1	Conjunto tubo protetor das varetas	Conjunto del tubo protector de las varillas	●	●	●		
7	7006.005.002.00.1	2	Tucho das varetas	Taque de las varillas	●	●	●		
8	7006.005.001.00.3	1	Pino roscado - sujeição dos tuchos	Perno rosqueado - sujeción de los taques	●	●	●		
9	4102.010.012.04.5	1	Porca sextavada	Tuerca hexagonal	●	●	●		
10	4001.019.019.00.3	1	Rolamento 6304 20X52X15	Rodamiento 6304 20X52X15	●	●	●		
11	7006.005.007.00.0	1	Eixo do comando de válvulas	Eje del comando de las válvulas	●	●	●		
12	4005.010.029.00.2	1	Chaveta	Chaveta	●	●	●		
13	4008.010.039.00.5	1	Anel elástico	Aro elástico	●	●	●		
14	7006.005.038.00.5	1	Luva do regulador	Manguito del regulador	●	●	●		
15	4001.027.060.00.7	1	Rolamento do encosto	Rodamiento del respaldo	●	●	●		
16	4008.010.040.00.3	1	Anel elástico	Aro elástico	●	●	●		

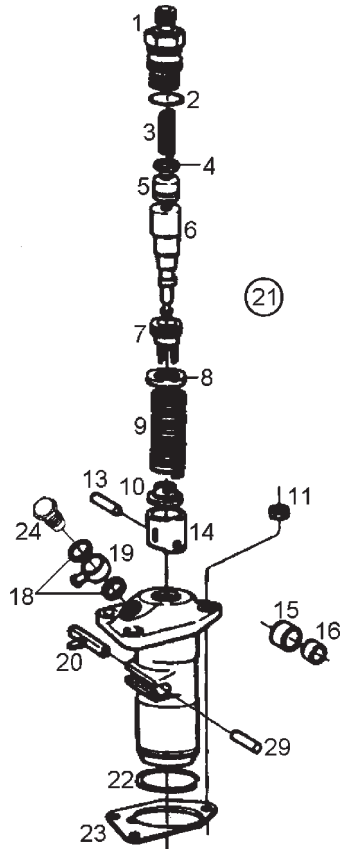

ITEM / ITEM	CÓDIGO / Nº DE PIEZAS	QNT. / CANT.	DENOMINAÇÃO / DENOMINACIÓN		4100.4 HSE	4100 HSE	4100 SEI	4100 SEI GÁS	4118.4
			SISTEMA DO MOTOR - CONJUNTO DA BOMBA INJETORA SISTEMA DEL MOTOR - CONJUNTO DE LA BOMBA INYECTORA						
1	7010.008.005.00.3	1	Porta-válvula	Porta - válvula	●	●	●		
2	7003.008.024.00.9	1	Anel de vedação	Aro junta	●	●	●		
3	7006.008.040.00.8	1	Mola válvula	Resorte de la válvula	●	●	●		
4	7003.008.023.00.1	1	Anel de vedação	Aro junta	●	●	●		
5	7010.008.006.00.1	1	Válvula pressão	Valvula de presión	●	●	●		
6	7010.008.007.00.9	1	Elemento - Bomba injetora	Elemento - Bomba inyectora	●	●	●		
7	7006.008.020.00.0	1	Manga de regulagem	Manga de regulaje	●	●	●		
8	7003.008.017.00.3	1	Prato superior da mola	Plato superior del resorte	●	●	●		
9	7006.008.017.00.6	1	Mola helicoidal	Resorte helicoidal	●	●	●		
10	7006.008.016.00.8	1	Prato inferior da mola	Platô inferior del resorte	●	●	●		
11	4102.011.007.06.9	3	Porca sextavada	Tuerca hexagonal	●	●	●		
13	7006.008.011.00.9	1	Pino bomba injetora	Perno bomba inyectora	●	●	●		
14	7006.008.010.00.1	1	Kit tubos e roletes completo	Kit tubos y rodillos completo	●	●	●		
15	7006.008.012.00.7	1	Rolete bomba Injetora	Rodillo bomba inyectora	●	●	●		
16	7006.008.013.00.5	1	Bucha guia bomba injetora	Buje guia bomba inyectora	●	●	●		
18	4014.010.017.00.9	2	Anel de vedação	Aro junta	●	●	●		
19	8002.106.581.00.0	1	Terminal da tubulação	Terminal de la tuberia	●	●	●		
20	7006.008.025.00.9	1	Cremalheira - Bomba injetora	Cremallera - Bomba inyectora	●	●	●		
21	7010.008.004.00.6	1	Conj. bomba injetora - Completa	Conj. de la bomba inyectora - Completa					
			(Inclui Itens 1 a 10, 13 a 16, 20, 22 e 29)	(Incluye itenes 1 al 10, 13 al 16, 20, 22 y 29)	●	●	●		
22	7006.008.015.00.0	1	Anel de segurança	Aro de seguridad	●	●	●		
23	7006.008.003.00.6	1	Junta - 0,1 mm	Junta - 0,1 mm	●	●	●		
23	7006.008.003.02.2	1	Junta - 0,2 mm	Junta - 0,2 mm	●	●	●		
23	7006.008.003.04.8	1	Junta - 0,3 mm	Junta - 0,3 mm	●	●	●		
23	7006.008.003.06.3	1	Junta - 0,5 mm	Junta - 0,5 mm	●	●	●		
24	7010.011.021.00.5	1	Parafuso oco	Tornillo hueco	●	●	●		
29	7006.008.014.00.3	1	Pino fixador tucho bomba injetora	Perno fijador taque bomba inyectora	●	●	●		

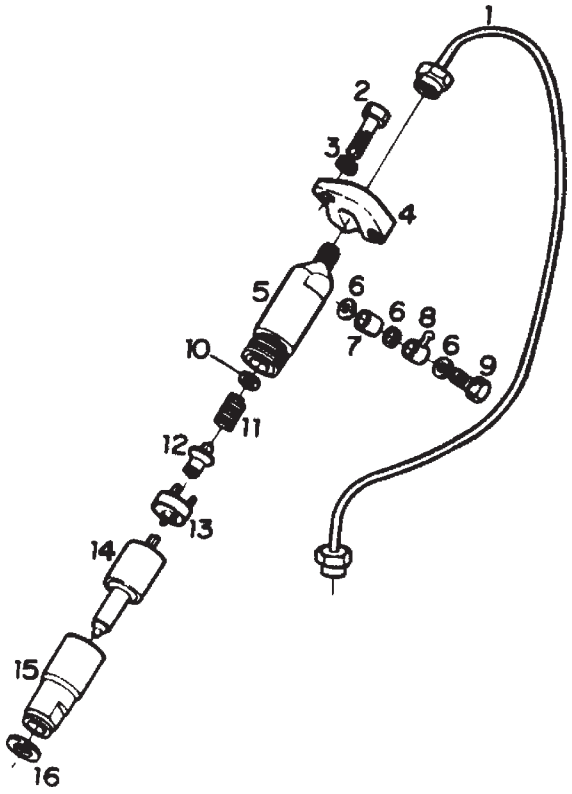

SISTEMA DO MOTOR - CONJUNTO PORTA INJETOR E TUBULAÇÕES SISTEMA DEL MOTOR - CONJUNTO PORTA INYECTORA Y TUBERIA					4100.4 HSE	4100 HSE	4100 SEI	4100 SEI GÁS	4118.4
ITEM ITEM	CÓDIGO Nº DE PIEZAS	QNT. CANT.	DENOMINAÇÃO / DENOMINACIÓN						
1	7010.008.002.00.0	1	Conjunto tubulação Bomba - Bico	Conjunto tuberia bomba-pico	●	●	●		
2	4101.045.035.05.4	2	Parafuso sextavado	Tornillo hexagonal	●	●	●		
3	4103.012.009.01.3	2	Arruela de pressão	Arandela de presión	●	●	●		
4	7007.008.011.00.7	1	Suporte - Bico injetor	Soporte - pico inyector	●	●	●		
5	7007.008.006.00.7	1	Conj. porta injetor completo (inclui itens	Conj. portainyector completo (incluye					
			10, 11, 12, 13, 14 e 16)	itenes 10, 11, 12, 13, 14 y 16)	●	●	●		
6	4014.010.009.00.6	3	Anel de vedação	Aro junta	●	●	●		
7	7007.008.013.00.3	1	Tubo distanciador	Tubo distanciador	●	●	●		
8	7006.011.048.00.6	1	Terminal	Terminal	●	●	●		
9	7007.008.014.00.1	1	Parafuso ôco	Tornillo hueco	●	●	●		
10	7006.099.027.00.5	CN	Conjunto discos de regulagem do bico	Conjunto discos de regulaje del pico					
			(1 mm - 1,95 mm)	(1 mm - 1,95 mm)	●	●	●		
11	7007.008.039.00.8	1	Mola - Porta-injetor	Resorte - Portainyector	●	●	●		
12	7003.008.032.00.2	1	Pino de pressão	Perno de presión	●	●	●		
13	7007.008.041.00.4	1	Disco intermediário	Disco intermediario	●	●	●		
14	7007.008.007.00.5	1	Conjunto bico-injetor	Conjunto pico-inyector	●	●	●		
15	-	1	Ítem sem reposição individual	Item sin reposición individual	●	●	●		
16	7007.008.016.00.6	1	Anel de vedação	Aro junta	●	●	●		

SISTEMA DO MOTOR - BLOCO DO MOTOR, VIRABREQUIM, PISTÃO E BIELA
SISTEMA DEL MOTOR - BLOC DEL MOTOR, CIGUENAL, PISTÓN Y BIELA

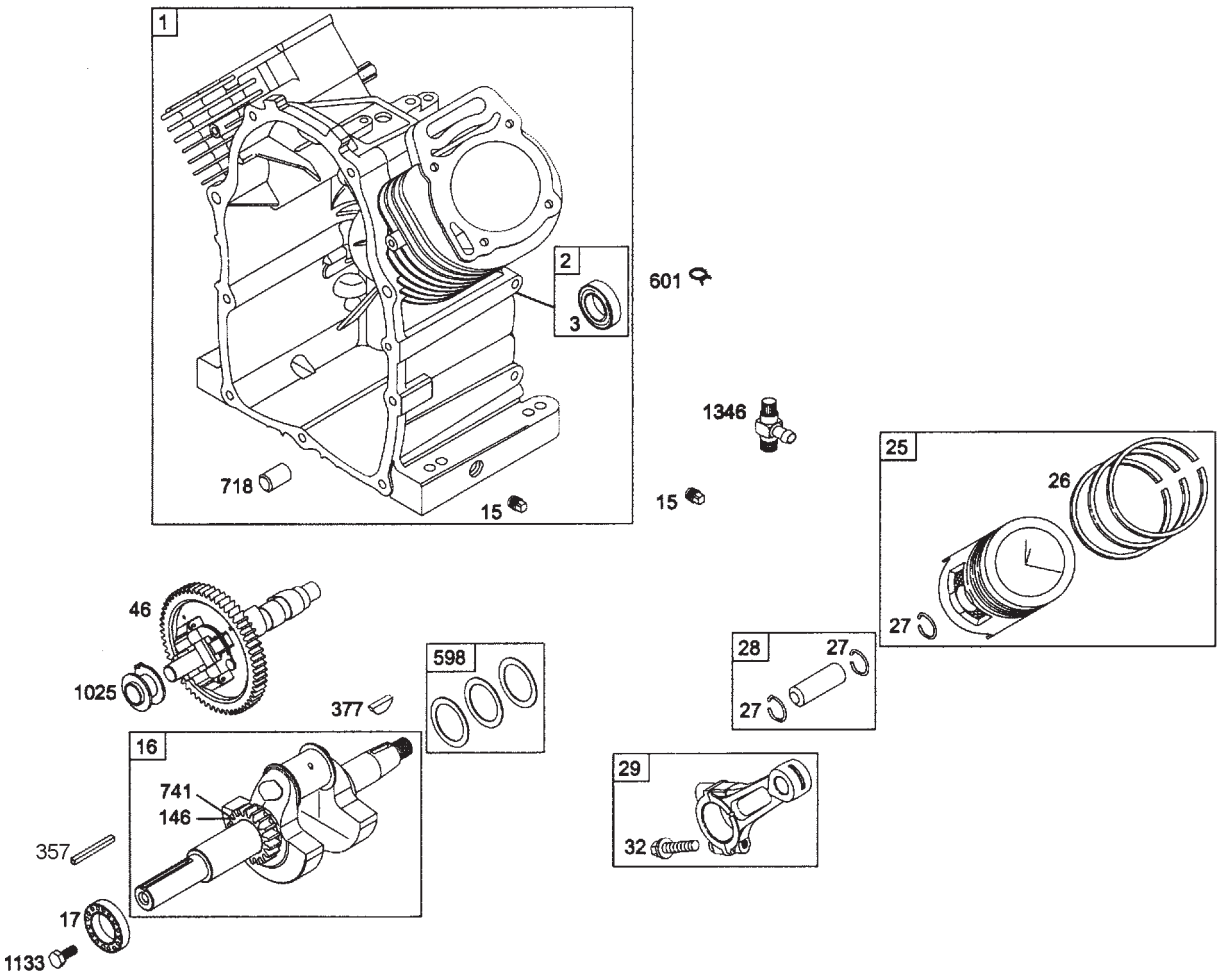

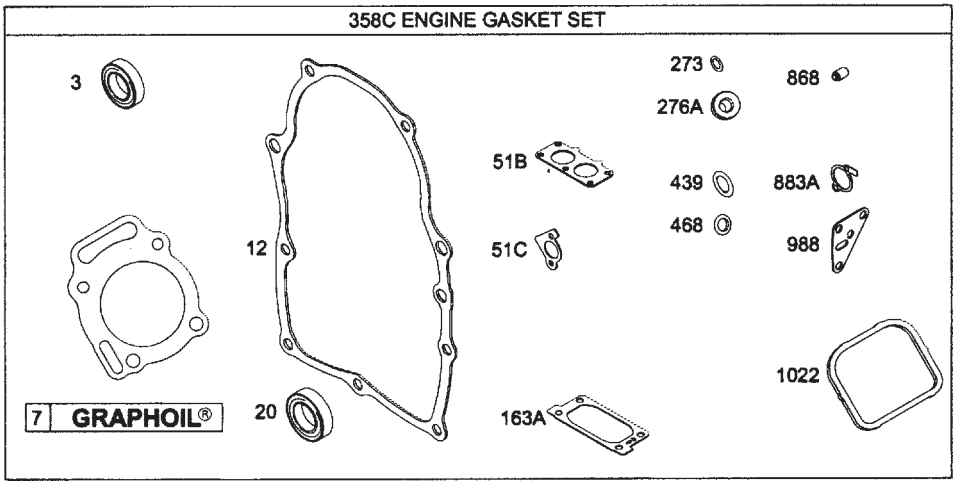

SISTEMA DO MOTOR - BLOCO DO MOTOR, VIRABREQUIM, PISTÃO E BIELA
SISTEMA DEL MOTOR - BLOC DEL MOTOR, CIGUENAL, PISTÓN Y BIELA

ITEM ITEM	CÓDIGO Nº DE PIEZAS	QNT. CANT.	DENOMINAÇÃO / DENOMINACIÓN		4100.4 HSE	4100 HSE	4100 SEI	4100 SEI GÁS	4118.4
1	8002.121.100.00.0	1	Conj. bloco do motor (Inclui itens 2, 15 e	Conj. bloc del motor (Incluye itenes 2, 15					
			718)	y 718)				●	
2	8002.121.101.00.8	1	Kit bucha-retentor - lado do volante	Kit buje-retén - lado del volante (Incluye					
			(Inclui item 3)	item 3)				●	
3	8002.121.102.00.6	1	Retentor	Retén				●	
7	8002.121.105.00.9	1	Junta do cabeçote do cilindro	Empaque de la culata del cilindro				●	
12	8002.121.107.00.5	1	Junta do bloco do motor	Empaque del bloc del motor				●	
15	8002.121.109.00.1	2	Bujão de Óleo	Tapón de Aceite				●	
16	8002.121.110.00.9	1	Conj. virabrequim (Inclui itens 146 e 741)	Conj. ciguenal (Incluye itenes 146 y 741)				●	
17	8002.121.111.00.7	2	Rolamento do virabrequim	Rodamiento del ciguenal				●	
20	8002.121.113.00.3	1	Retentor de óleo	Retén de aceite				●	
25	8002.121.116.00.6	2	Conj. pistão (Inclui itens 26 e 27)	Conj. pistón (Incluye itenes 26 y 27)				●	
26	8002.121.117.00.4	2	Jogo de anéis do pistão (standard)	Juego de anillos del pistón (standard)				●	
27	8002.121.118.00.2	4	Anel trava do pino do pistão	Anillo traba del perno del pistón				●	
28	8002.121.119.00.0	2	Conj. pino do pistão (Inclui item 27)	Conj. perno del pistón (Incluye item 27)				●	
29	8002.121.120.00.8	2	Conj. biela (Inclui item 32)	Conj. biela (Incluye item 32)				●	
32	8002.121.121.00.6	4	Parafuso da biela	Tornillo de la biela				●	
46	8002.121.131.00.5	1	Eixo comando das válvulas	Eje comando de las valvulas				●	
51B	8002.121.133.00.1	1	Junta do carburador para coletor de	Empaque del carburador para colector de					
			admissão	admisión				●	
51C	8002.121.134.00.9	1	Junta do coletor de admissão p/ cabeçote	Empaque del colector de admisión p/ culata				●	
146	8002.121.156.00.2	1	Chaveta da engrenagem do comando	Chaveta de la engranaje del comando				●	
163A	8002.121.158.00.8	1	Junta filtro de ar	Empaque filtro de aire				●	
273	8002.121.174.00.5	1	Anel O da bomba de óleo	Anillo O de la bomba de aceite				●	
276A	8002.121.176.00.0	1	Arruela de Vedação da tampa do cabeçote	Arandela de Vedación de la tapa del culata				●	
358C	8002.121.195.00.0	1	Kit de juntas do motor (Inclui itens 3, 7,	Kit de empaques del motor (Incluye itenes					
			12, 20, 51B, 51C, 163A, 273, 276A, 439,	3, 7, 12, 20, 51B, 51C, 163A, 273, 276A,					
			468, 868, 883A, 988 e 1022)	439, 468, 868, 883A, 988 y 1022)				●	
377	8002.121.200.00.8	1	Chaveta Woodruff	Chaveta Woodruff				●	
439	8002.121.210.00.7	1	Anel O da tampa do bloco do cárter	Anillo O de la tapa del bloc del carter				●	
468	8002.121.215.00.6	1	Anel O do filtro-tela da bomba de óleo	Anillo O del fitro-tela de la bomba de aceite				●	
598	8002.121.239.00.6	3	Jogo de calços	Juego de calzos				●	
718	8002.121.253.00.7	2	Pino posicionador	Perno posicionador				●	
741	8002.121.258.00.6	1	Engrenagem do comando	Engranaje del comando				●	
868	8002.121.267.00.7	1	Retentor de válvula	Retén de valvula				●	
883A	8002.121.217.00.9	1	Junta do escapamento	Empaque del escapamiento				●	
988	8002.121.283.00.4	1	Junta do adaptador do filtro de óleo	Empaque del adaptador del filtro de aceite				●	
1022	8002.121.290.00.9	1	Junta da tampa do cabeçote	Empaque de la tapa del culata				●	
1025	8002.121.294.00.1	2	Carretel do regulador	Carretel del regulador				●	
1133	8002.121.313.00.9	1	Parafuso do virabrequim	Tornillo del ciguenal				●	

SISTEMA DO MOTOR - CABEÇOTE DO CILINDRO
SISTEMA DEL MOTOR - CULATA DEL CILINDRO

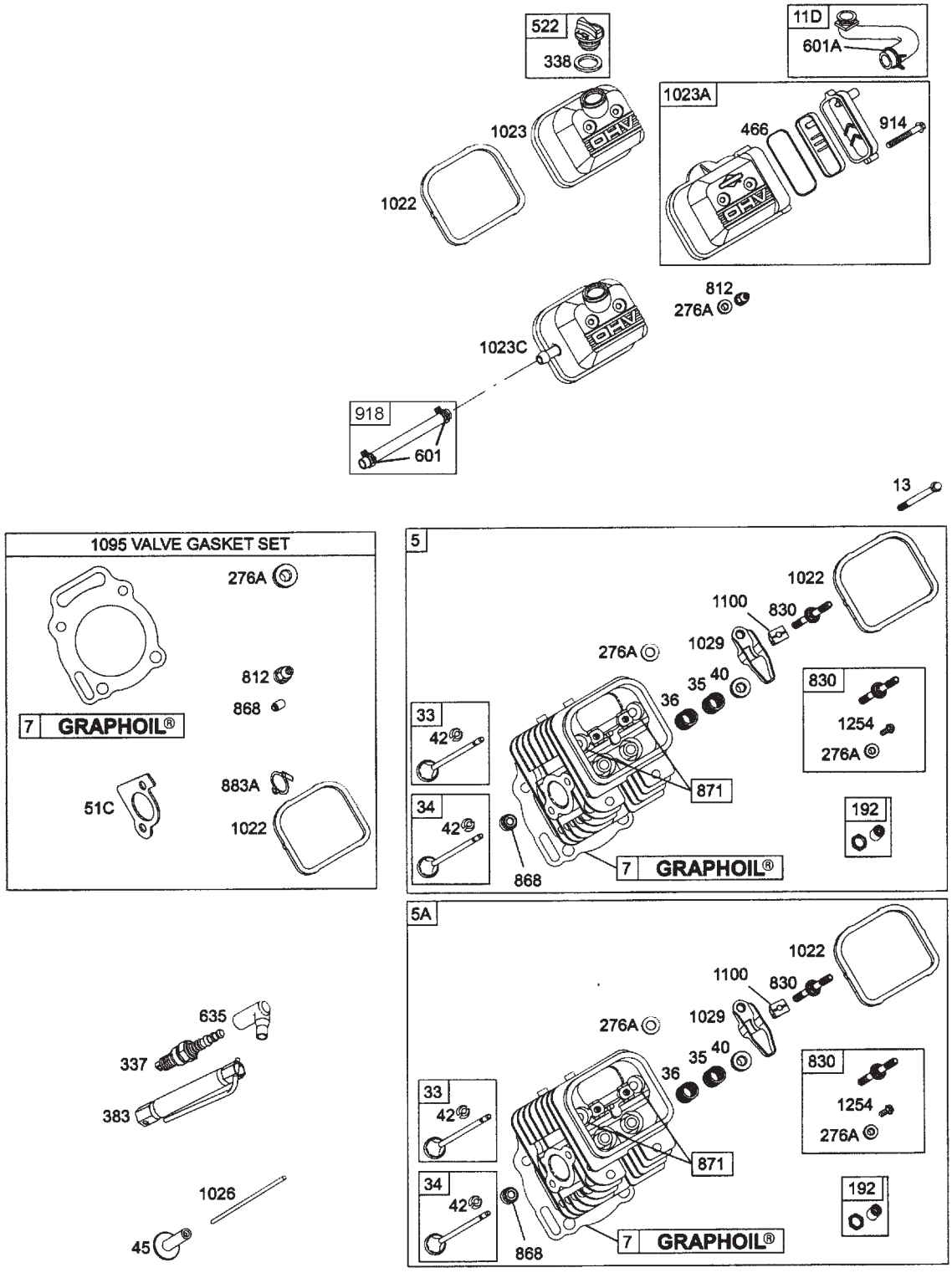

SISTEMA DO MOTOR - CABEÇOTE DO CILINDRO
SISTEMA DEL MOTOR - CULATA DEL CILINDRO

ITEM ITEM	CÓDIGO Nº DE PIEZAS	QNT. CANT.	DENOMINAÇÃO / DENOMINACIÓN		4100.4 HSE	4100 HSE	4100 SEI	4100 SEI GÁS	4118.4
5	8002.121.103.00.4	1	Conj. cabeçote do cilindro 1 (Inclui itens	Conj. culata del cilindro 1 (Incluye itenes					
			7, 33 ao 36, 40, 192, 276A, 830, 868,	7, 33 al 36, 40, 192, 276A, 830, 868, 871,					
			871, 1022, 1029 e 1100)	1022, 1029 y 1100)				●	
5A	8002.121.104.00.2	1	Conj. cabeçote do cilindro 2 (Inclui itens	Conj. culata del cilindro 2 (Incluye itenes					
			7, 33 ao 36, 40, 192, 276A, 830, 868,	7, 33 al 36, 40, 192, 276A, 830, 868, 871,					
			871, 1022, 1029 e 1100)	1022, 1029 y 1100)				●	
7	8002.121.105.00.9	2	Junta do cabeçote do cilindro	Empaque de la culata del cilindro				●	
11D	8002.121.106.00.7	1	Conj. mangueira de respiro do cárter	Conj. manguera de respiradero del carter					
			(Inclui item 601A)	(Inclui item 601A)				●	
13	8002.121.108.00.3	8	Parafuso do cabeçote do cilindro	Tornillo de la culata del cilindro				●	
33	8002.121.122.00.4	2	Conj. válvula de escape (Inclui item 42)	Conj. valvula de escape (Incluye item 42)				●	
34	8002.121.123.00.2	2	Cj. válvula de admissão (Inclui item 42)	Cj. valvula de admisión (Incluye item 42)				●	
35	8002.121.124.00.0	2	Mola da válvula de admissão	Resorte de la valvula de admisión				●	
36	8002.121.124.00.0	2	Mola da válvula de escape	Resorte de la valvula de escape				●	
40	8002.121.128.00.1	4	Trava da Mola da válvula	Traba del Resorte de la valvula				●	
42	8002.121.129.00.9	8	Trava da válvula	Traba de la valvula				●	
45	8002.121.130.00.7	4	Tucho da válvula	Tucho de la valvula				●	
51C	8002.121.134.00.9	1	Junta do coletor de admissão p/ cabeçote	Empaque del colector de admisión p/ culata				●	
192	8002.121.162.00.0	4	Ajustador do balancim	Ayustador del balancin				●	
276A	8002.121.176.00.0	4	Arruela de Vedação da tampa do cabeçote	Arandela de Vedación de la tapa del culata				●	
337	8002.121.191.00.9	2	Vela de ignição	Vela de ignición				●	
338	8002.121.192.00.7	1	Junta da tampa de óleo	Empaque de la tapa do aceite				●	
383	8002.121.201.00.6	1	Sacador de Velas	Sacador de Velas				●	
466	8002.121.213.00.1	1	Anel O da tampa lateral do cabeçote	Anillo O de la tapa lateral del culata				●	
522	8002.121.224.00.8	1	Conj. tampa de enchimento de óleo	Conj. tapa de enchimiento de aceite					
			(Inclui item 338)	(Incluye item 338)				●	
601A	8002.121.240.00.4	2	Abraçadeira	Abrazadera				●	
635	8002.121.245.00.3	2	Protetor do cabo da vela de ignição	Protector del cable de la vela de ignición				●	
812	8002.121.261.00.0	4	Porca da tampa do cabeçote	Tuerca de la tapa del culata				●	
830	8002.121.262.00.8	4	Cj. prisioneiro do balancim (Inclui itens	Cj. espárrago del balancin (Incluye itenes					
			276A e 1254)	276A y 1254)				●	
868	8002.121.267.00.7	1	Retentor de válvula	Retén de valvula				●	
871	8002.121.268.00.5	4	Guia de válvula	Guia de valvula				●	
883A	8002.121.271.00.9	1	Junta do escapamento	Empaque del escapamiento				●	
914	8002.121.273.00.5	2	Parafuso da tampa lateral do cabeçote	Tornillo de la tapa lateral del culata				●	
1022	8002.121.290.00.9	2	Junta da tampa do cabeçote	Empaque de la tapa del culata				●	
1023A	8002.121.291.00.7	1	Conj. tampa do cabeçote do cilindro 2	Conj. tapa del culata del cilindro 2					
			(Inclui itens 466 e 914)	(Incluye itenes 466 y 914)				●	
1023C	8002.121.292.00.5	1	Tampa do cabeçote do cilindro 2	Tapa del culata del cilindro 2				●	
1026	8002.121.295.00.8	4	Haste do tucho	Mástil do tucho				●	
1029	8002.121.298.00.2	4	Balancim	Balancin				●	
1095	8002.121.308.00.9	2	Jogo de junta de válvulas (Inclui itens	Juego de empaque de valvulas (Incluye				●	
			7, 51C, 276A, 812, 868, 883A e 1022)	itenes 7, 51C, 276A, 812, 868, 883A y 1022)					
1100	8002.121.309.00.7	4	Pivô do balancim	Pivot del balancin				●	
1254	8002.121.217.00.2	1	Parafuso do Prisioneiro do balancim	Tornillo del espárrago del balancin				●	

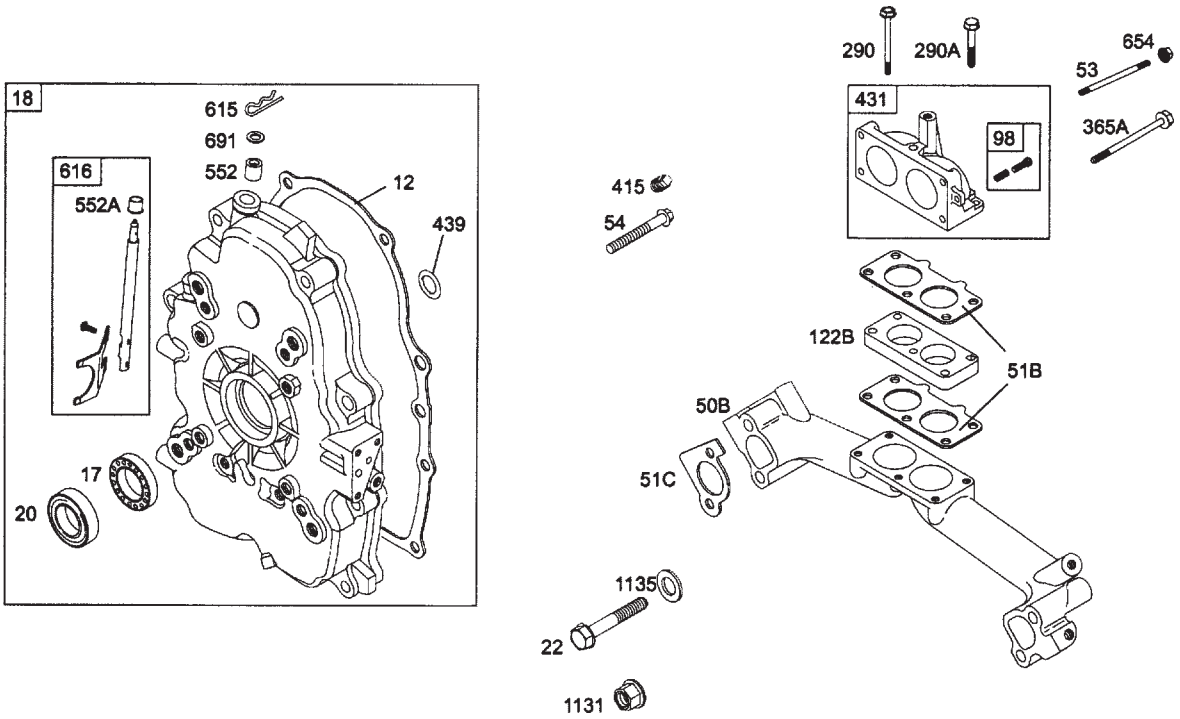

SISTEMA DO MOTOR - TAMPA DO BLOCO DO MOTOR E COLETOR DE ADMISSÃO SISTEMA DEL MOTOR - TAPA DEL BLOC DEL MOTOR Y COLECTOR DE ADMISIÓN					4100.4 HSE	4100 HSE	4100 SEI	4100 SEI GÁS	4118.4
ITEM ITEM	CÓDIGO Nº DE PIEZAS	QNT. CANT.	DENOMINAÇÃO / DENOMINACIÓN						
12	8002.121.107.00.5	1	Junta do bloco do motor	Empaque del bloc del motor				●	
17	8002.121.111.00.7	1	Rolamento do virabrequim	Rodamiento del ciguenal				●	
18	8002.121.112.00.5	1	Cj. tampa do bloco do motor (Inclui itens	Cj. tapa del bloc del motor (Incluye itenes					
			12, 17, 20, 439, 552, 615, 616 e 691)	12, 17, 20, 439, 552, 615, 616 y 691)				●	
20	8002.121.113.00.3	1	Retentor de óleo	Retén de aceite				●	
22	8002.121.114.00.1	10	Parafuso da tampa do bloco do motor	Tornillo de la tapa del bloc del motor				●	
50B	8002.121.132.00.3	1	Coletor de admissão	Colector de admisión				●	
51B	8002.121.133.00.1	2	Junta do carburador p/ coletor admissão	Empaque del carburador p/ colector admisión				●	
51C	8002.121.134.00.9	2	Junta do coletor de admissão p/ cabeçote	Empaque del colector de admisión p/ culata				●	
53	8002.121.135.00.6	2	Prisioneiro do carburador	Espárrago del carburador				●	
54	8002.121.136.00.4	4	Parafuso coletor de admissão	Tornillo colector de admisión				●	
98	8002.121.143.00.0	1	Kit regulagem da marcha lenta	Kit regulaje de la marcha lenta				●	
122B	8002.121.151.00.3	1	Espaçador do carburador	Espaciador del carburador				●	
290	8002.121.180.00.2	3	Parafuso longo do cotovelo de adm. de ar	Tornillo longo del codo de admisión de aire				●	
290A	8002.121.181.00.0	4	Parafuso do cotovelo de admissão de ar	Tornillo del codo de admisión de aire				●	
365A	8002.121.198.00.4	2	Parafuso do carburador	Tornillo del carburador				●	
415	8002.121.206.00.5	4	Tampão do coletor de admissão do motor	Tapón del colector de admisión del motor				●	
431	8002.121.208.00.1	1	Cj. cotovelo de admissão do motor	Cj. codo de admisión del motor					
			(Inclui item 98)	(Incluye item 98)				●	
439	8002.121.210.00.7	1	Anel O da tampa do bloco do cárter	Anillo O de la tapa del bloc del carter				●	
552A	8002.121.231.00.3	1	Bucha da ponta do eixo do regulador	Buje de la puenta del eje del regulador				●	
615	8002.121.242.00.0	1	Grampo do eixo do regulador	Ganchos del eje del regulador				●	
616	8002.121.243.00.8	1	Cj. eixo do regulador (Inclui item 552A)	Cj. eje del regulador (Incluye item 552A)				●	
654	8002.121.249.00.5	4	Porca do carburador	Tuerca del carburador				●	
691	8002.121.252.00.9	1	Retentor do eixo do regulador	Retén del eje del regulador				●	
1131	8002.121.312.00.1	10	Porca da tampa do bloco do motor	Tuerca de la tapa del bloc del motor				●	
1135	8002.121.314.00.7	10	Arruela da tampa do bloco do motor	Arandela de la tapa del bloc del motor				●	

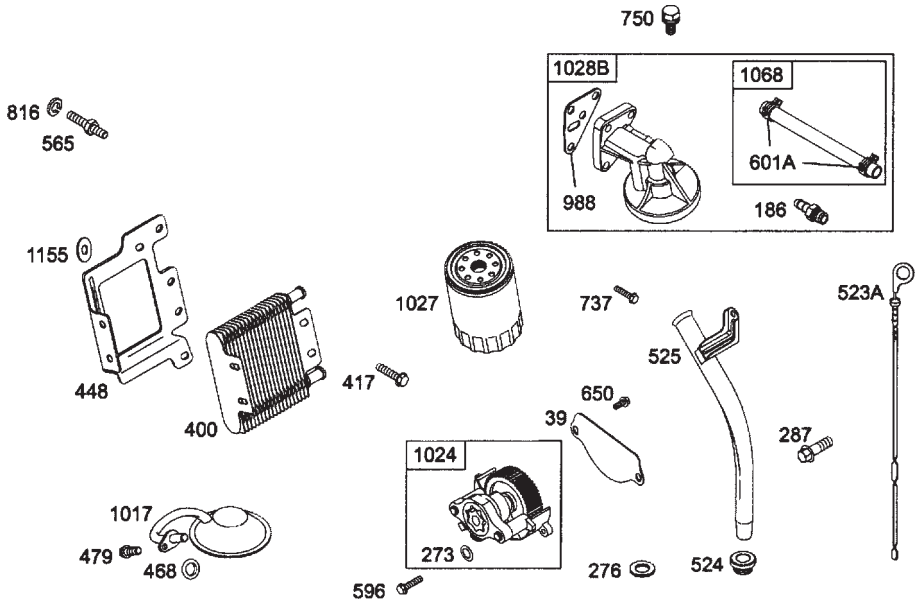

ITEM / ITEM	CÓDIGO / Nº DE PIEZAS	QNT. / CANT.	DENOMINAÇÃO / DENOMINACIÓN		4100.4 HSE	4100 HSE	4100 SEI	4100 SEI GÁS	4118.4
SISTEMA DO MOTOR - DEFLETOR DE ÓLEO, RADIADOR DE ÓLEO E FILTRO DE ÓLEO SISTEMA DEL MOTOR - DEFLECTOR DE ACEITE, RADIADOR DE ACEITE Y FILTRO DE ACEITE									
39	8002.121.127.00.3	1	Defletor de óleo	Deflector de aceite				●	
186	8002.121.160.00.4	1	Conector da mangueira de óleo	Conector de la manguera de aceite				●	
273	8002.121.174.00.5	2	Anel O da bomba de óleo	Anillo O de la bomba de aceite				●	
276	8002.121.175.00.2	2	Arruela de vedação do eixo do regulador	Arandela de vedación del eje del regulador				●	
287	8002.121.179.00.4	1	Parafuso do tubo da vareta de óleo	Tornillo del tubo de la varilla de aceite				●	
400	8002.121.203.00.2	1	Radiador de óleo	Radiador de aceite				●	
417	8002.121.207.00.3	4	Parafuso do radiador de óleo	Tornillo del radiador de aceite				●	
448	8002.121.212.00.3	1	Suporte do radiador de óleo	Soporte del radiador de aceite				●	
468	8002.121.215.00.6	1	Anel O do filtro-tela da bomba de óleo	Anillo O del fitro-tela de la bomba de aceite				●	
479	8002.121.217.00.2	1	Parafuso do filtro-tela da bomba de óleo	Tornillo del fitro-tela de la bomba de aceite				●	
523A	8002.121.225.00.5	1	Vareta do nível de óleo	Varilla del nível de aceite				●	
524	8002.121.226.00.3	1	Retentor do tubo da vareta do nível de óleo	Retén del tubo del varilla del nível de aceite				●	
525	8002.121.227.00.1	1	Tubo da vareta do nível de óleo	Tubo de la varilla del nível de aceite				●	
565	8002.121.235.00.4	2	Espigão do adaptador do filtro de óleo	Espigón del adaptador del filtro de aceite				●	
596	8002.121.181.00.0	2	Parafuso da bomba de óleo	Tornillo de la bomba de aceite				●	
601A	8002.121.240.00.4	1	Abraçadeira	Abrazadera				●	
650	8002.121.163.00.8	2	Parafuso do defletor de óleo	Tornillo del deflector de aceite				●	
737	8002.121.257.00.8	2	Parafuso do adaptador do filtro de óleo	Tornillo del adaptador del filtro de aceite				●	
750	8002.121.163.00.8	3	Parafuso da tampa da bomba de óleo	Tornillo de la tapa de la bomba de aceite				●	
816	8002.121.247.00.9	2	Arruela do adaptador do filtro de óleo	Arandela del adaptador del filtro de aceite				●	
988	8002.121.283.00.4	1	Junta do adaptador do filtro de óleo	Empaque del adaptador del filtro de aceite				●	
1017	8002.121.288.00.3	1	Filtro-tela da bomba de óleo	Fitro-tela de la bomba de aceite				●	
1024	8002.121.293.00.3	1	Cj. bomba de óleo (Inclui item 273)	Cj. bomba de aceite (Incluye item 273)				●	
1027	8002.121.296.00.6	1	Filtro de óleo	Filtro de aceite				●	
1028B	8002.121.297.00.4	1	Cj. adaptador do filtro de óleo (Inclui	Cj. adaptador del filtro de aceite (Incluye					
			itens 186, 988 e 1068)	itenes 186, 988 y 1068)				●	
1068	8002.121.305.00.5	2	Cj. mangueira do radiador de óleo (Inclui	Cj. manguera del radiador de aceite					
			item 601A)	(Incluye item 601A)				●	
1155	8002.121.315.00.4	2	Arruela do radiador de óleo	Arandela del radiador de aceite				●	

SISTEMA DO MOTOR - CONJUNTO CARBURADOR
SISTEMA DEL MOTOR - CONJUNTO CARBURADOR

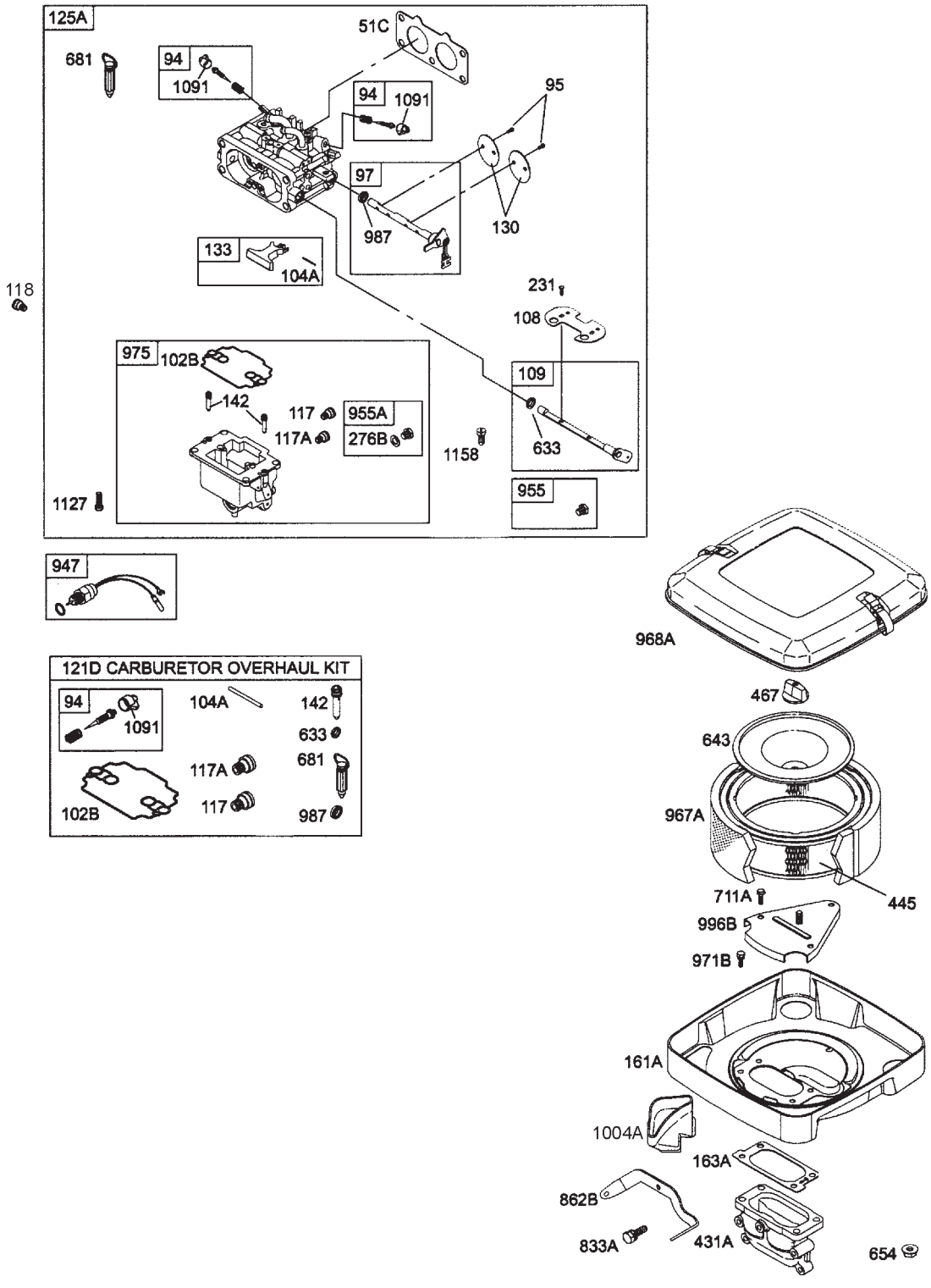

SISTEMA DO MOTOR - CONJUNTO CARBURADOR
SISTEMA DEL MOTOR - CONJUNTO CARBURADOR

ITEM ITEM	CÓDIGO Nº DE PIEZAS	QNT. CANT.	DENOMINAÇÃO / DENOMINACIÓN		4100.4 HSE	4100 HSE	4100 SEI	4100 SEI GÁS	4118.4
51C	8002.121.133.00.1	2	Junta do carburador p/ coletor de admissão	Empaque del carburador p/ colector de admisión				●	
94	8002.121.140.00.6	1	Kit regulagem da marcha lenta (Inclui	Kit regulaje de la marcha lenta (Incluye					
			item 1091)	item 1091)				●	
95	8002.121.141.00.4	4	Parafuso de fixação da borboleta	Tornillo de fijación de la mariposa				●	
97	8002.121.142.00.2	1	Cj. eixo do acelerador (Inclui item 987)	Cj. eje del acelerador (Incluye item 987)				●	
102B	8002.121.144.00.8	1	Junta do corpo do carburador	Empaque del cuerpo del carburador				●	
104A	8002.121.145.00.5	1	Pino da boia do carburador	Perno de la boya del carburador				●	
108	8002.121.146.00.3	1	Borboleta do afogador	Mariposa del afogador				●	
109	8002.121.147.00.1	1	Eixo do afogador (Inclui item 633)	Eje del afogador (Incluye item 633)				●	
117	8002.121.148.00.9	1	Gicleur de máxima cilindro 1 (standard)	Gicleur de maxima cilindro 1 (standard)				●	
117A	8002.121.149.00.7	1	Gicleur de máxima cilindro 1 (standard)	Gicleur de maxima cilindro 1 (standard)				●	
121D	8002.121.150.00.5	1	Kit de recondicionamento do carburador	Kit de recondicionamento del carburador					
			(Inclui itens 94, 102B, 104A, 117, 117A,	(Inclui itenes 94, 102B, 104A, 117, 117A,					
			142, 633, 681 e 987)	142, 633, 681 y 987)				●	
125A	8002.121.152.00.1	1	Cj. carburador (Inclui itens 51B, 94, 95,	Cj. carburador (Incluye itenes 51B, 94, 95,					
			97, 108, 109, 130, 133, 231, 681, 955,	97, 108, 109, 130, 133, 231, 681, 955,					
			975, 1127 e 1158)	975, 1127 y 1158)				●	
130	8002.121.153.00.9	2	Borboleta do carburador	Mariposa del carburador				●	
133	8002.121.154.00.7	1	Cj. boia do carburador (Inclui item 104A)	Cj. boya del carburador (Incluye item 104A)				●	
142	8002.121.155.00.4	1	Injetor do carburador STD	Inyector del carburador STD				●	
161A	8002.121.157.00.0	1	Base do filtro de ar	Base del filtro de aire				●	
163A	8002.121.158.00.8	2	Junta filtro de ar	Empaque filtro de aire				●	
231	8002.121.141.00.4	4	Parafuso da borboleta do afogador	Tornillo de la mariposa del afogador				●	
276B	8002.121.177.00.8	1	Arruela de Vedação	Arandela de Vedación				●	
431A	8002.121.209.00.9	1	Cotovelo de admissão do ar do carburador	Codo de admisión del aire del carburador				●	
445	8002.121.211.00.5	1	Filtro de ar	Filtro de aire				●	
467	8002.121.214.00.9	1	Cj. manípulo do filtro de ar	Cj. perilla del filtro de aire				●	
633	8002.121.244.00.6	2	Retentor do eixo da borboleta do afogador	Retén del eje de la mariposa del afogador				●	
643	8002.121.248.00.7	1	Fixador do filtro de ar	Fijador del filtro de aire				●	
654	8002.121.249.00.5	4	Porca do carburador	Tuerca del carburador				●	
681	8002.121.250.00.3	1	Kit agulha	Kit Agulla				●	
711A	8002.121.163.00.8	3	Parafuso do defletor de ar do filtro	Tornillo del deflector de aire del filtro				●	
833A	8002.121.217.00.2	4	Parafuso de fixação do filtro de ar	Tornillo de fijación del filtro de aire				●	
862B	8002.121.265.00.1	1	Suporte de fixação do filtro de ar	Soporte de fijación del filtro de aire				●	
947	8002.121.276.00.8	1	Solenóide do combustível	Solenóide del combustible				●	
955	8002.121.277.00.6	1	Tampão do carburador (solenóide)	Tapón del carburador (solenóide)				●	
955A	8002.121.278.00.4	1	Tampão do carburador (gicleur) (Inclui	Tapón del carburador (gicleur) (Incluye					
			item 276B)	item 276B)				●	
967A	8002.121.279.00.2	1	Pré-filtro de ar	Pré-filtro de aire				●	
968A	8002.121.280.00.0	1	Tampa do filtro de ar	Tapa del filtro de aire				●	
971B	8002.121.181.00.0	3	Parafuso de fix. da base do filtro de ar	Tornillo de fij. de la base del filtro de aire				●	
975	8002.121.281.00.8	1	Cj. cuba do carburador (Inclui itens 102B,	Cj. cuba del carburador (Incluye itenes					
			117, 117A, 142 e 955A)	102B, 117, 117A, 142 y 955A)				●	
987	8002.121.282.00.6	2	Retentor do eixo do acelerador	Retén del eje del acelerador				●	
996B	8002.121.284.00.2	1	Defletor do filtro de ar	Deflector del filtro de aire				●	
1091	8002.121.307.00.1	1	Limitador da marcha lenta	Limitador de la marcha lenta				●	
1127	8002.121.311.00.3	4	Parafuso da cuba do carburador	Tornillo de la cuba del carburador				●	
1158	8002.121.317.00.0	1	Parafuso do tampão do carburador	Tornillo del tapón del carburador				●	

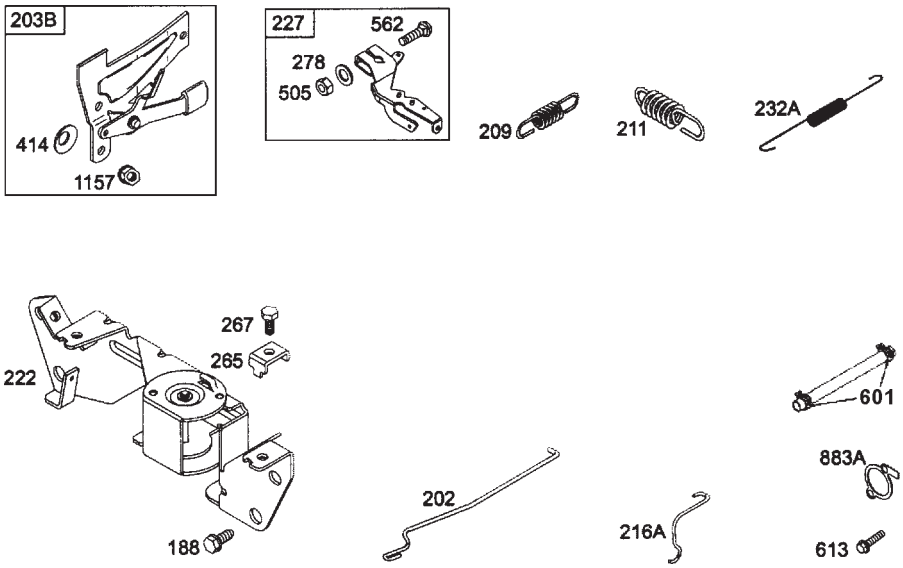

SISTEMA DO MOTOR - CONJUNTO DAS ALAVANCAS SISTEMA DEL MOTOR - CONJUNTO DE LAS PALANCAS					4100.4 HSE	4100 HSE	4100 SEI	4100 SEI GÁS	4118.4
ITEM ITEM	CÓDIGO Nº DE PIEZAS	QNT. CANT.	DENOMINAÇÃO / DENOMINACIÓN						
188	8002.121.161.00.2	4	Parafuso do suporte do controle	Tornillo del soporte del controle				●	
202	8002.121.164.00.6	1	Haste de ligação do regulador	Mástil de conección del regulador				●	
203B	8002.121.165.00.3	1	Cj. alavanca do afogador (Inclui itens	Cj. palanca del afogador (Incluye itenes					
			414 e 1157)	414 y 1157)				●	
209	8002.121.166.00.1	1	Mola do regulador	Resorte del regulador				●	
211	8002.121.167.00.9	1	Mola do regulador - marcha lenta	Resorte del regulador - marcha lenta				●	
216A	8002.121.168.00.7	1	Haste de ligação do afogador	Mástil de conección del afogador				●	
222	8002.121.169.00.5	1	Suporte de controle	Soporte de controle				●	
227	8002.121.170.00.3	1	Alavanca de controle do regulador	Palanca de controle del regulador					
			(Inclui itens 278, 505 e 562)	(Incluye itenes 278, 505 y 562)				●	
232A	8002.121.171.00.1	1	Mola da ligação do regulador	Resorte de la conección del regulador				●	
265	8002.121.172.00.9	1	Presilha do cabo do acelerador	Presilla del cable del acelerador				●	
267	8002.121.173.00.7	1	Parafuso da presilha do cabo do acelerador	Tornillo de la presilla del cable del acelerador				●	
278	8002.121.178.00.6	1	Arruela de vedação da alavanca de	Arandela de vedación de la palanca de					
			controle do regulador	controle del regulador				●	
414	8002.121.205.00.7	1	Arruela da alavanca do afogador	Arandela de la palanca del afogador				●	
505	8002.121.193.00.5	1	Porca da alavanca de controle do regulador	Tuerca de la palanca de controle del regulador				●	
562	8002.121.233.00.9	1	Parafuso da alavanca de controle do regulador	Tornillo de la palanca de controle del regulador				●	
601	8002.121.240.00.4	2	Abraçadeira	Abrazadera				●	
613	8002.121.241.00.2	1	Parafuso do coletor de escape	Tornillo del colector de escape				●	
883A	8002.121.271.00.9	1	Junta do escapamento	Empaque del escapamiento				●	
1157	8002.121.316.00.2	1	Porca da alavanca do afogador	Tuerca de la palanca del afogador				●	

SISTEMA DO MOTOR - CARENAGEM, MOTOR DE PARTIDA E PORTA ESCOVAS
SISTEMA DEL MOTOR - CARENA, MOTOR DE ARRANQUE Y PUERTA ESCOBAS

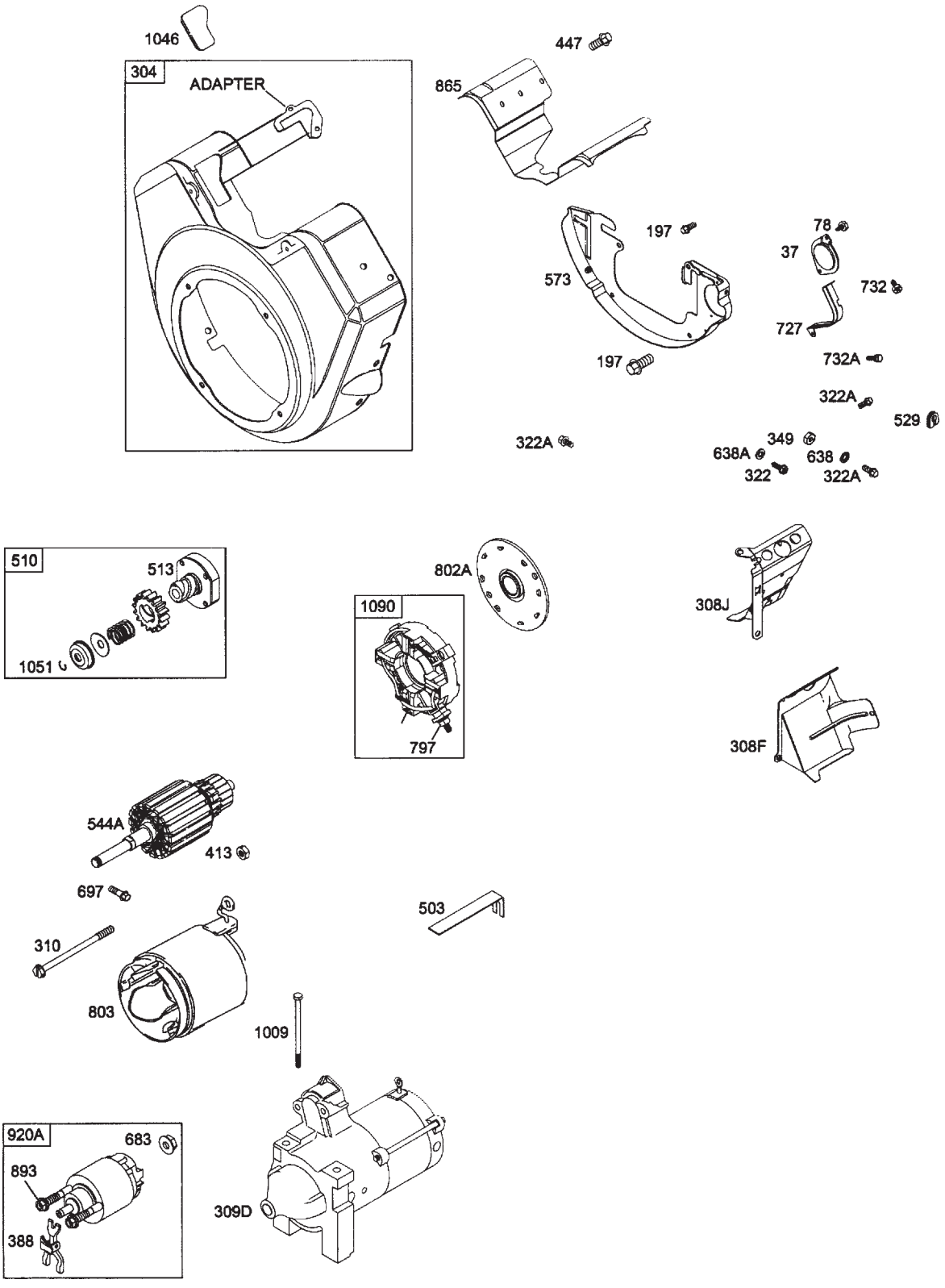

SISTEMA DO MOTOR - CARENAGEM, MOTOR DE PARTIDA E PORTA ESCOVAS
SISTEMA DEL MOTOR - CARENA, MOTOR DE ARRANQUE Y PUERTA ESCOBAS

ITEM ITEM	CÓDIGO Nº DE PIEZAS	QNT. CANT.	DENOMINAÇÃO / DENOMINACIÓN		4100.4 HSE	4100 HSE	4100 SEI	4100 SEI GÁS	4118.4
37	8002.121.126.00.5	1	Protetor do volante	Protector del volante				●	
78	8002.121.139.00.8	2	Parafuso do protetor do volante	Tornillo del protector del volante				●	
197	8002.121.163.00.8	4	Parafuso da placa traseira	Tornillo de la placa trasera				●	
304	8002.121.182.00.8	1	Carenagem frontal	Carena frontal				●	
308F	8002.121.183.00.6	1	Carenagem do cabeçote do cilindro 1	Carena del cabezote del cilindro 1				●	
308J	8002.121.184.00.4	1	Carenagem do cabeçote do cilindro 2	Carena del cabezote del cilindro 2				●	
309D	8002.121.185.00.1	1	Motor de partida	Motor de arranque				●	
310	8002.121.186.00.9	4	Parafuso do motor de partida	Tornillo del motor de arranque				●	
322	8002.121.163.00.8	4	Parafuso da carenagem do cabeçote	Tornillo de la carena del cabezote				●	
322A	8002.121.187.00.7	4	Parafuso da carenagem do cabeçote	Tornillo de la carena del cabezote				●	
349	8002.121.193.00.5	4	Porca da carenagem do cabeçote	Tuerca de la carena del cabezote				●	
388	8002.121.202.00.4	1	Cj. alavanca solenóide de partida	Cj. palanca solenóide de arranque				●	
413	8002.121.204.00.0	1	Porca do motor de partida	Tuerca del motor de arranque				●	
447	8002.121.163.00.8	4	Parafuso da placa guia	Tornillo de la placa guia				●	
503	8002.121.219.00.8	1	Fechamento do motor de partida	Cerramiento del motor de arranque				●	
510	8002.121.221.00.4	1	Cj. pinhão do motor de partida (Inclui	Cj. piñon del motor de arranque (Incluye					
			itens 513 e 1051)	itenes 513 y 1051)				●	
513	8002.121.222.00.2	1	Embreagem do pinhão	Embrague del piñon				●	
529	8002.121.229.00.7	2	Passador de borracha	Pasadera de goma				●	
544A	8002.121.230.00.5	1	Cj. rotor do motor de partida	Cj. rotor del motor de arranque				●	
573	8002.121.236.00.2	1	Placa traseira	Placa trasera				●	
638	8002.121.246.00.1	4	Arruela da carenagem do cabeçote	Arandela de la carena del cabezote				●	
638A	8002.121.247.00.9	4	Arruela da carenagem do cabeçote	Arandela de la carena del cabezote				●	
683	8002.121.251.00.1	2	Porca solenóide de partida	Tuerca solenóide de arranque				●	
697	8002.121.179.00.4	2	Parafudo da cobertura do pinhão	Tornillo de la cobertura del piñon				●	
727	8002.121.255.00.2	1	Cobertura do pinhão do motor de partida	Cobertura del piñon del motor de arranque				●	
732	8002.121.139.00.8	2	Parafudo da cobertura do pinhão	Tornillo de la cobertura del piñon				●	
732A	8002.121.163.00.8	2	Parafudo da cobertura do pinhão	Tornillo de la cobertura del piñon				●	
797	8002.121.251.00.1	2	Porca do cj. porta escovas	Tuerca del cj. puerta escobas				●	
802A	8002.121.259.00.4	1	Tampa traseira do motor de partida	Tapa trasera del motor de arranque				●	
803	8002.121.260.00.2	1	Estator do motor de partida	Estator del motor de arranque				●	
865	8002.121.266.00.9	1	Placa guia do ar de arrefecimento	Placa guia del aire de arrefecimento				●	
893	8002.121.272.00.7	2	Parafudo do solenóide de partida	Tornillo del solenóide de arranque				●	
920A	8002.121.274.00.3	1	Cj. solenóide de partida (Inclui itens	Cj. solenóide de arranque (Incluye itenes					
			388, 683 e 893)	388, 683 y 893)				●	
1009	8002.121.287.00.5	1	Parafuso de fixação do motor de partida	Tornillo de fijación del motor de arranque				●	
1046	8002.121.301.00.4	1	Tampão da carenagem frontal	Tapón de la carena frontal				●	
1051	8002.121.303.00.0	1	Anel de retenção do pinhão	Anillo de retén del piñon				●	
1090	8002.121.306.00.3	1	Cj. porta escovas (Inclui item 797)	Cj. puerta escobas (Incluye item 797)				●	

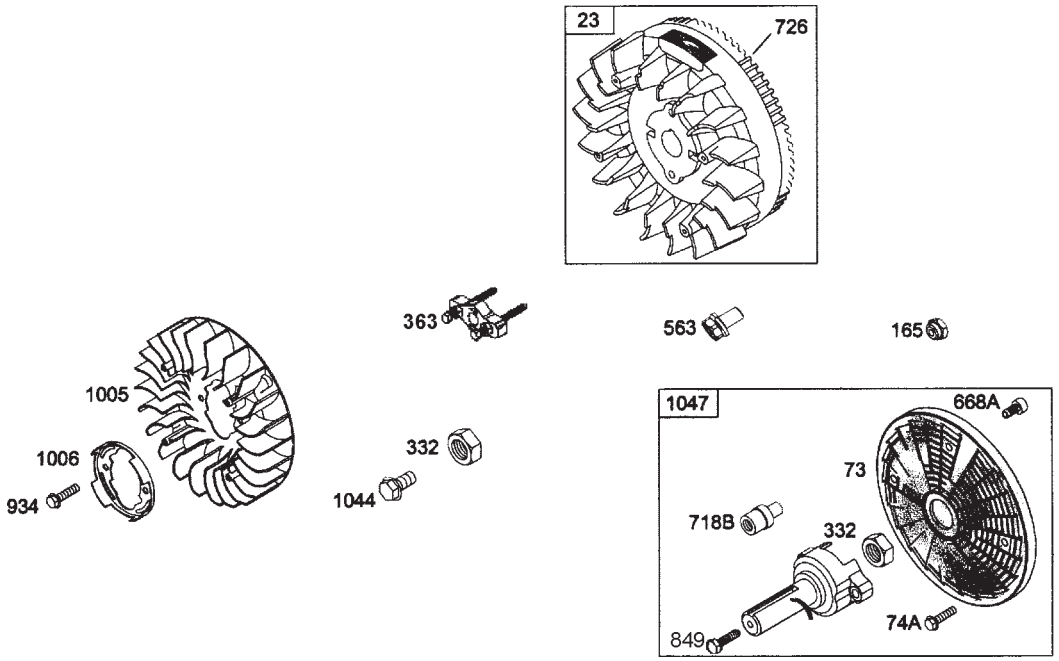

SISTEMA DO MOTOR - CONJUNTO VOLANTE, VENTILADOR E CONJUNTO EIXO FRONTAL SISTEMA DEL MOTOR - CONJUNTO VOLANTE, VENTILADOR Y CONJUNTO EJE FRONTAL					4100.4 HSE	4100 HSE	4100 SEI	4100 SEI GÁS	4118.4
ITEM ITEM	CÓDIGO Nº DE PIEZAS	QNT. CANT.	DENOMINAÇÃO / DENOMINACIÓN						
23	8002.121.115.00.8	1	Cj. volante (Inclui item 726)	Cj. volante (Incluye item 726)				●	
73	8002.121.137.00.2	1	Tela frontal	Tela frontal				●	
74A	8002.121.138.00.0	1	Parafudo da tela frontal	Tornillo de la tela frontal				●	
165	8002.121.159.00.6	1	Porca da cremalhera	Tuerca de la cremallera				●	
332	8002.121.188.00.5	1	Porca do volante	Tuerca del volante				●	
363	8002.121.197.00.6	1	Sacador do volante	Sacador del volante				●	
563	8002.121.234.00.7	3	Parafudo do protetor de sujeira	Tornillo del protector de sujera				●	
668A	-	-	-	-				●	
683	8002.121.251.00.1	1	Porca do solenóide de partida	Tuerca del solenóide de arranque				●	
697	8002.121.179.00.4	1	Parafudo da cobertura do pinhão	Tornillo de la cobertura del piñon				●	
718B	8002.121.254.00.5	1	Pino posicionador	Perno posicionador				●	
726	-	-	Cremalheira	Cremallera				●	
849	8002.121.263.00.6	1	Parafudo do eixo frontal	Tornillo del eje frontal				●	
934	8002.121.275.00.0	3	Parafudo da trava do ventilador	Tornillo de la traba del ventilador				●	
1005	8002.121.285.00.9	1	Ventilador	Ventilador				●	
1006	8002.121.286.00.7	1	Trava do ventilador	Traba del ventilador				●	
1044	8002.121.161.00.2	3	Parafudo do volante	Tornillo del volante				●	
1047	8002.121.302.00.2	1	Cj. eixo frontal (Inclui itens 73, 74A, 332,	Cj. eje frontal (Incluye itenes 73, 74A, 332,				●	
			668A, 718B e 849)	668A, 718B y 849)					

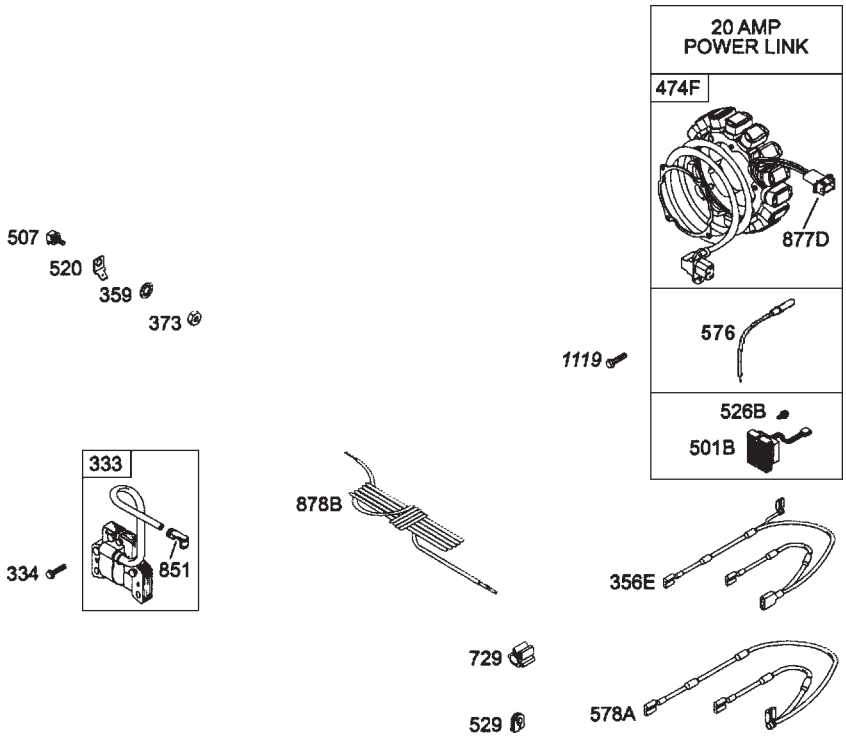

SISTEMA DO MOTOR - COMPONENTES ELÉTRICOS SISTEMA DEL MOTOR - COMPONENTES ELECTRICOS					4100.4 HSE	4100 HSE	4100 SEI	4100 SEI GÁS	4118.4
ITEM ITEM	CÓDIGO Nº DE PIEZAS	QNT. CANT.	DENOMINAÇÃO / DENOMINACIÓN						
333	8002.121.189.00.3	2	Bobina magnética (Inclui item 851)	Bobina magnética (Incluye item 851)				●	
334	8002.121.190.00.1	1	Parafuso da bobina magnética	Tornillo de la bobina magnética				●	
356E	8002.121.194.00.3	1	Chicote elétrico da parada	Chicote electrico de la parada				●	
359	8002.121.196.00.8	1	Arruela do terminal massa	Arandela del terminal massa				●	
373	8002.121.199.00.2	1	Porca do terminal massa	Tuerca del terminal massa				●	
474F	8002.121.216.00.4	1	Alternador 20-50 Ah (Inclui item 877D)	Alternador 20-50 Ah (Incluye item 877D)				●	
501B	8002.121.218.00.0	1	Regulador de voltagem 20A	Regulador de voltagem 20A				●	
507	8002.121.220.00.6	1	Isolador	Isolador				●	
520	8002.121.223.00.0	1	Terminal massa	Terminal massa				●	
526B	8002.121.228.00.9	1	Parafuso do regulador de voltagem	Tornillo del regulador de voltagem				●	
529	8002.121.229.00.7	1	Passador de borracha	Pasadera de goma				●	
578	8002.121.237.00.0	1	Chicote	Chicote				●	
578A	8002.121.238.00.8	1	Chicote	Chicote				●	
729	8002.121.256.00.0	1	Prensa-cabo	Prensa-cable				●	
851	8002.121.264.00.4	1	Terminal vela de ignição	Terminal vela de ignición				●	
877D	8002.121.269.00.3	1	Chicote interno do alternador	Chicote interno del alternador				●	
878B	8002.121.270.00.1	1	Chicote principal do alternador	Chicote principal del alternador				●	
1119	8002.121.310.00.5	1	Parafuso de fix. do estator do alternador	Tornillo de fij. del estator del alternador				●	

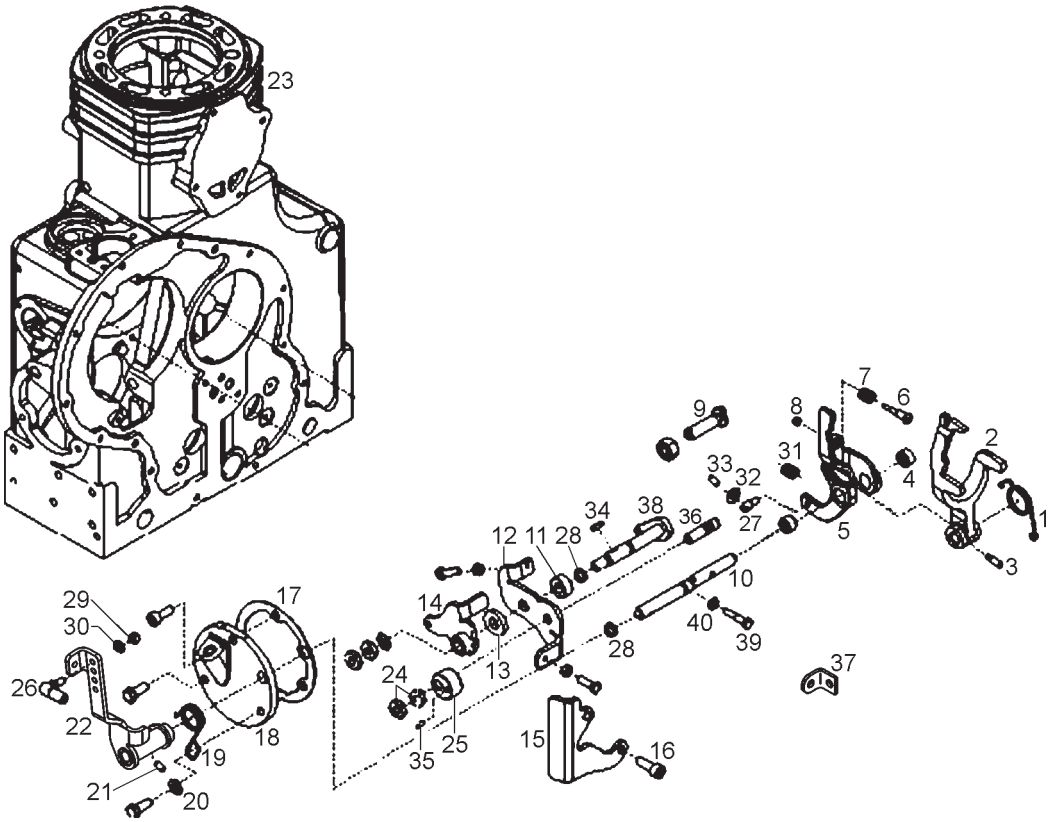

ITEM / ITEM	CÓDIGO / Nº DE PIEZAS	QNT. / CANT.	SISTEMA DO MOTOR - BAP AUTOMÁTICO / SISTEMA DEL MOTOR - BAP AUTOMÁTICO		4100.4 HSE	4100 HSE	4100 SEI	4100 SEI GÁS	4118.4
1	7009.003.003.00.5	1	Mola de Partida	Resorte de Partida					●
2	7009.003.007.00.6	1	Alavanca do Regulador	Palanca del Regulador					●
3	7009.003.013.00.4	1	Parafuso Limitador	Tornillo Limitador					●
4	4001.047.059.00.5	2	Bucha de Agulhas 12x16x10 - Item Sem	Buje de Agujas 12x16x10 - Item Sin Reposición					●
			Reposição						
5	7009.003.008.00.4	1	Conj. Arrastador da Alavanca (Inclui Itens 4,	Conj. Arrastador de la Palanca (Inclui Itenes					
			6, 7, 8 e 27)	4, 6, 7, 8 y 27)					●
6	-	1	Pino Guia - Item Sem Reposição	Perno Guia - Item Sin Reposición					●
7	-	1	Mola de Assimilação - Item Sem Reposição	Resorte de Assimilación - Item Sin Reposición					●
8	4102.022.024.05.3	1	Porca Freno	Tuerca Freno					●
9	7009.003.020.00.9	1	Regulador de Consumo	Regulador de Consumo					●
10	7009.003.022.00.5	1	Eixo Stop	Eje Stop					●
11	7009.003.018.00.3	1	Anel Intermediário	Anillo Intermediário					●
12	7009.003.028.00.2	1	Suporte Batente Veicular	Soporte Batiente Vehícular					●
13	7006.003.005.00.6	1	Arruela de Encosto	Arandela de Apoyo					●
14	7009.003.010.00.0	1	Conj. Alavanca do Acelerador Veicular	Conj. Palanca del Acelerador Vehícular					●
15	7009.003.029.00.0	1	Protetor do Eixo Stop Veicular	Protector del Eje Stop Vehícular					●
16	4101.037.084.03.7	1	Parafuso Sextavado Interno M8x25	Tornillo Hex. Interno M8x25					●
17	7106.011.007.00.0	1	Junta da Tampa	Empaque de la Tapa					●
18	7106.011.008.00.8	1	Tampa Pequena do Bloco	Tapa Pequena del Bloc					●
19	7009.003.002.00.7	1	Mola Stop	Resorte Stop					●
20	4103.011.013.01.6	1	Arruela Lisa A8,4	Arandela Lisa A8,4					●
21	4101.040.006.00.1	1	Parafuso Sem Cabeça M6x10	Tornillo Sin Cabeza M6x10					●
22	7009.003.014.00.2	1	Conj. Alavanca Stop Veicular	Conj. Palanca Stop Vehícular					●
23	7009.001.031.00.8	1	Carcaça Motor M95W	Carcaza Motor M95W					●
24	4102.010.013.04.3	2	Porca Sextavada AM10	Tuerca Hex. AM10					●
25	7006.003.008.00.0	1	Excêntrico de Regulagem RPM	Excéntrico de Regulaje RPM					●
26	6001.015.043.00.5	1	Terminal Articulado M6	Terminal Articulado M6					●
27	-	1	Pino - Alavanca do Reg. - Item Sem Reposição	Perno - Palanca del Reg. - Item Sin Reposición					●

SISTEMA DO MOTOR - BAP AUTOMÁTICO
SISTEMA DEL MOTOR - BAP AUTOMÁTICO

ITEM ITEM	CÓDIGO Nº DE PIEZAS	QNT. CANT.	DENOMINAÇÃO / DENOMINACIÓN		4100.4 HSE	4100 HSE	4100 SEI	4100 SEI GÁS	4118.4
28	7006.003.027.00.0	2	Anel de Vedação	Anillo de Vedación					●
29	4102.011.005.05.5	1	Porca Sextavada M6	Tuerca Hex. M6					●
30	4103.012.007.01.7	1	Arruela de Pressão A6	Arandela de Presión A6					●
31	7009.003.004.00.3	1	Mola do Regulador	Resorte del Regulador					●
32	7006.004.015.00.5	1	Arruela	Arandela					●
33	4009.010.006.00.2	1	Contrapino	Contraperno					●
34	4005.010.009.00.4	1	Chaveta A4 x 4 x 14	Chaveta A4 x 4 x 14					●
35	4004.010.027.00.9	1	Pino Cilindrico	Perno Cilindrico					●
36	4101.050.020.04.1	1	Prisioneiro M10 x 30	Espárrago M10 x 30					●
37	7106.015.006.00.8	1	Suporte da Mola	Soporte del Resorte					●
38	7006.003.002.00.3	1	Conj. Alavanca Regulagem RPM	Conj. Palanca Regulaje RPM					●
39	7006.003.025.00.4	1	Parafuso Sext. com Ponta	Tornillo Hex. con Puenta					●
40	7009.003.032.00.4	1	Arruela de Encosto	Arandela de Apoyo					●

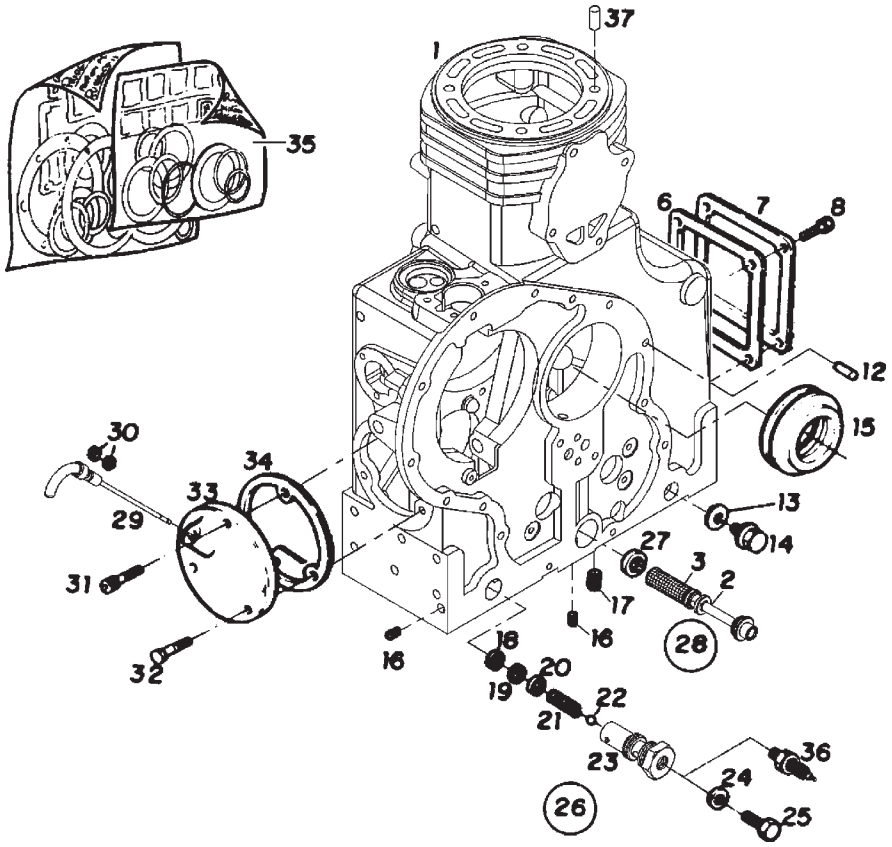

SIST. MOTOR - BLOCO DO MOTOR - TAMPAS, VÁLVULAS DE SOBREPRESSÃO, FILTRO DO CÁRTER SIST. MOTOR - BLOC MOTOR - TAPAS, VALVULAS DE SOBREPRESION, FILTRO DEL CARTER					4100.4 HSE	4100 HSE	4100 SEI	4100 SEI GÁS	4118.4
ITEM ITEM	CÓDIGO Nº DE PIEZAS	QNT. CANT.	DENOMINAÇÃO / DENOMINACIÓN						
1	7009.099.010.00.5	1	Conjunto carcaça motor **(A)**	Conjunto carcaza motor **(A)**					●
2	7009.007.004.00.9	1	Niple de sucção	Niple de succión					●
3	7009.007.003.00.1	1	Conjunto filtro de óleo	Conjunto del filtro del aceite					●
6	7006.001.019.00.9	1	Junta de vedação	Junta de vedación					●
7	7006.001.020.00.7	1	Tampa grande - bloco do motor	Tapa grande - bloc del motor					●
8	4101.037.080.01.9	4	Parafuso Allen M8x16	Tornillo Allen M8x16					●
12	4004.016.016.00.6	2	Pino entalhado 6x24	Perno entallado 6x24					●
13	4014.010.034.00.4	1	Anel de vedação A21x26x1,5	Aro junta A21x26x1,5					●
14	7006.001.014.00.0	1	Conjunto bujão magnético	Conjunto tapón magnético					●
15	7006.001.006.00.6	1	Anel distribuidor do óleo	Aro distribuidor de aceite					●
16	7006.001.003.00.3	2	Bujão 1/8"	Tapón 1/8”					●
17	7006.001.022.00.3	1	Bujão 1/4"	Tapón 1/4”					●
18	4014.010.037.00.7	1	Anel de vedação A22x27x1,5	Aro junta A22x27x1,5					●
19	4008.011.006.00.3	1	Anel elástico 14 x 1	Anillo elástico 14 x 1					●
20	7006.007.018.00.5	1	Arruela válvula sobrepressão	Arandela válvula sobrepresión					●
21	7006.007.019.00.3	1	Mola	Resorte					●
22	4007.010.013.00.2	1	Esfera D=11	Esfera D=11					●
23	7009.007.012.00.2	1	Carcaça válvula sobrepressão	Carcaza válvula sobrepresión					●
24	4014.010.014.00.6	1	Anel de vedação A10x16x1,5	Aro junta A10x16x1,5					●
25	4101.052.063.05.6	1	Parafuso sextavado M10x1x12	Tornillo hexagonal M10x1x12					●
26	7009.007.011.00.4	1	Conj. válvula de sobrepressão do óleo	Conj. válvula de sobrepresión del aceite					
			(inclui itens 19, 20, 21, 22, 23, 24 e 25)	(incluye itenes 19, 20, 21, 22, 23, 24 y 25)					●
27	4014.010.046.00.8	1	Anel de vedação A30x36x2	Aro junta A30x36x2					●
28	7009.007.002.00.3	1	Conj. filtro de óleo completo (inclui itens	Conj. del filtro del aceite (incluye itenes					
			2 e 3)	2 y 3)					●
29	7009.001.012.00.8	1	Conjunto vareta nível de óleo	Conjunto varilla nivel del aceite					●
30	7003.001.020.00.4	2	Anel de vedação	Aro junta					●
31	4101.037.082.05.6	1	Parafuso Allen M8x20	Tornillo Allen M8x20					●
32	4101.047.088.05.1	2	Parafuso sextavado M8x20	Tornillo hexagonal M8x20					●

SIST. MOTOR - BLOCO DO MOTOR - TAMPAS, VÁLVULAS DE SOBREPRESSÃO, FILTRO DO CÁRTER
SIST. MOTOR - BLOC MOTOR - TAPAS, VALVULAS DE SOBREPRESION, FILTRO DEL CARTER

ITEM ITEM	CÓDIGO Nº DE PIEZAS	QNT. CANT.	DENOMINAÇÃO / DENOMINACIÓN		4100.4 HSE	4100 HSE	4100 SEI	4100 SEI GÁS	4118.4
33	7106.011.003.00.8	1	Tampa pequena do bloco	Tapa pequena del bloc					●
34	7106.011.007.00.0	1	Junta da Tampa	Junta de la Tapa					●
35	7009.099.012.00.1	-	Kit juntas	Kit juntas					●
36	6003.001.044.00.5	1	Sensor de pressão do óleo	Sensor de presión de aceite					●
37	7009.001.002.00.9	2	Bucha guia	Buje guia					●

NOTA: **(A)** Inclui itens 12, 16, 17 e 37 desta página e itens 27 (página 22), 15 (página 24) e 20 (página 31).
(A) Incluye itenes 12, 16, 17 y 37 de esta página y itenes 27 (página 22), 15 (página 24) y 20 (página 31).

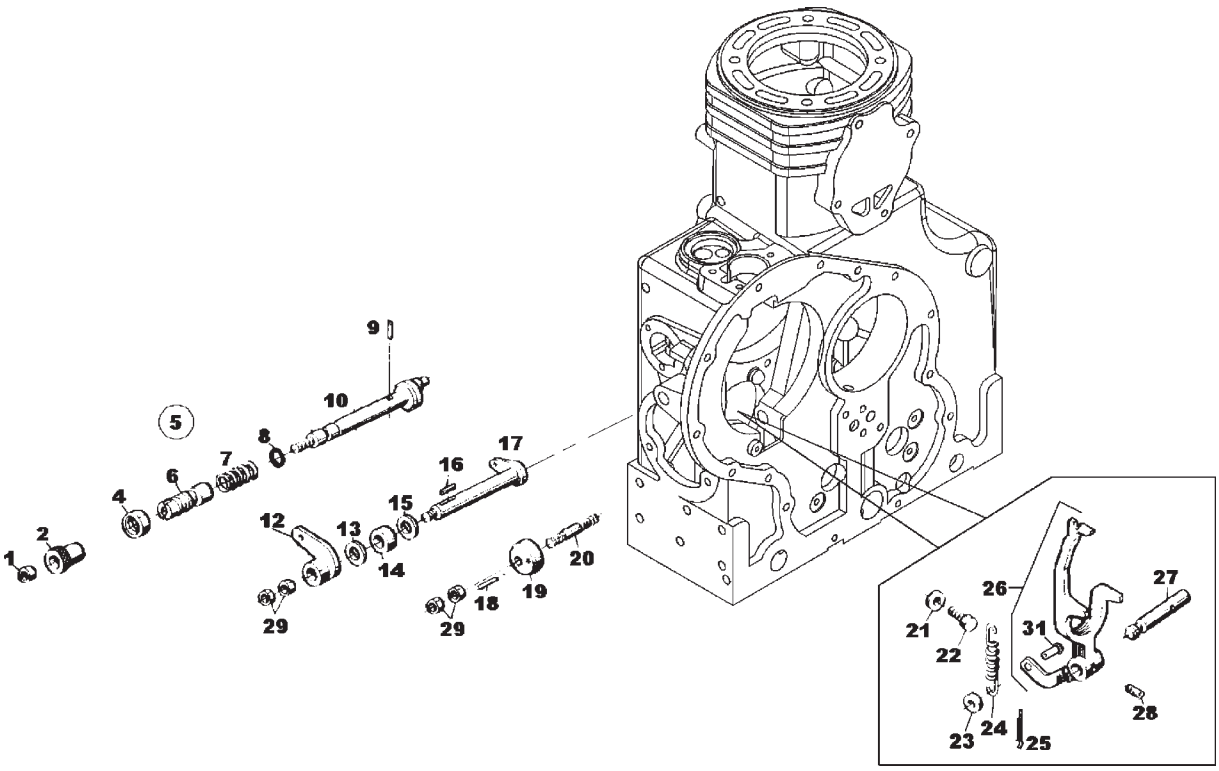

ITEM / ITEM	CÓDIGO / Nº DE PIEZAS	QNT. / CANT.	DENOMINAÇÃO / DENOMINACIÓN		4100.4 HSE	4100 HSE	4100 SEI	4100 SEI GÁS	4118.4
			SISTEMA DO MOTOR - BOTÃO AUXILIAR DE PARTIDA E ALAVANCA DAS RPM SISTEMA DEL MOTOR - BOTON AUXILIAR DE ARRANQUE Y PALANCA DE LAS RPM						
1	4102.011.006.04.6	1	Porca sextavada M6 x 0,75	Tuerca hexagonal M6 x 0,75					●
2	7006.003.023.00.9	1	Botão de partida	Botón de arranque					●
4	4102.011.014.05.7	1	Porca sextavada M12	Tuerca hexagonal M12					●
5	7006.003.016.00.3	1	Conjunto eixo excêntrico regulagem RPM	Conj. del eje excentrico regulador de RPM					
			(inclui itens 6, 8, 9 e 10)	(incluye itenes 6, 8, 9 y 10)					●
6	-	1	Ítem sem reposição individual	Iten sin reposición individual					●
7	7006.003.021.00.3	1	Mola de pressão	Resorte de presión					●
8	7006.003.019.00.7	1	Anel de vedação ID4,2 X W1,8	Aro junta ID4,2 X W1,8					●
9	4006.010.018.00.3	1	Bucha elástica 3X14	Buje elástico 3 X14					●
10	7006.003.017.00.1	1	Eixo excêntrico - regulagem RPM	Eje excéntrico - regulador de RPM					●
12	8002.106.557.00.0	1	Alavanca regulagem RPM	Palanca regulaje RPM					●
13	7106.015.007.00.6	1	Arruela de encosto alavanca acelerador	Arandela de apoyo palanca del acelerador					●
14	7006.003.001.00.5	1	Anel intermediário	Aro intermediario					●
15	7006.003.027.00.0	1	Anel de vedação	Aro junta					●
16	4005.010.009.00.4	1	Chaveta A 4x4x14	Chaveta A 4x4x14					●
17	7006.003.002.00.3	1	Conjunto alavanca da mola do regulador	Conjunto palanca del resorte del regulador					●
18	4004.010.027.00.9	1	Pino cilíndrico	Perno cilíndrico					●
19	7006.003.008.00.0	1	Excêntrico - regulagem das rotações	Excêntrico - regulador de rotaciones					●
20	4101.050.020.04.1	1	Parafuso prisioneiro M10 x 30	Tornillo prisionero M10 x 30					●
21	4103.011.011.01.0	1	Arruela lisa	Arandela lisa					●
22	7006.003.025.00.4	1	Parafuso sextavado com ponta	Tornillo hexagonal con punta					●
23	7006.003.015.00.5	1	Arruela lisa - alavanca regulador	Arandela lisa - palanca reguladora					●
24	7006.003.014.00.8	1	Mola do regulador - acima de 1500 RPM	Resorte del regulador - arriba de 1500 RPM					●
25	4009.010.006.00.2	1	Contrapino 3/32" x 1"	Pasador doble 3/32" x 1"					●
26	7006.003.009.00.8	1	Cj. alavanca do regulador (inclui item 31)	Cj. palanca del regulador (incluye item 31)					●
27	7006.003.030.00.4	1	Eixo da alavanca do regulador	Eje de la palanca del regulador					●
28	4101.040.006.00.1	1	Parafuso sem cabeça M6 x 10	Tornillo sin cabeza M6 x 10					●
29	4102.010.013.04.3	4	Porca sextavada AM10	Tuerca hexagonal AM10					●
31	7006.003.011.00.4	1	Pino alavanca regulador	Perno palanca regulador					●

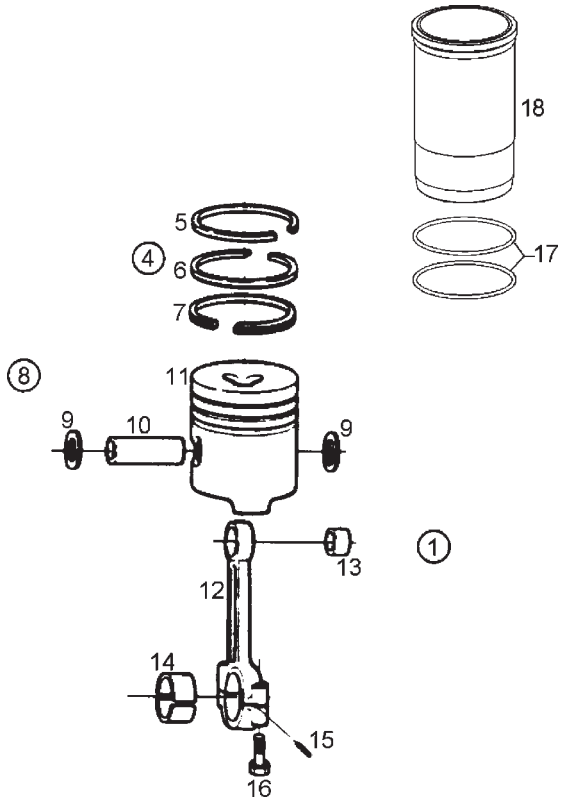

SISTEMA DO MOTOR - CILINDRO, PISTÃO, ANÉIS E BIELA SISTEMA DEL MOTOR - CILINDRO, PISTON, AROS Y BIELA					4100.4 HSE	4100 HSE	4100 SEI	4100 SEI GÁS	4118.4
ITEM ITEM	CÓDIGO Nº DE PIEZAS	QNT. CANT.	DENOMINAÇÃO / DENOMINACIÓN						
1	7009.004.001.00.8	1	Conjunto biela e pistão	Conjunto biela e piston					
			(inclui itens 8, 12 e 14)	(inclui itens 8, 12 y 14)					●
4	7009.004.008.00.3	1	Conj. anéis do pistão M95W - STD	Conj. anillos del piston M95W - STD					
			(inclui itens 5 a 7)	(inclui itenes 5 al 7)					●
5	-	1	Ítem sem reposição individual	Item sin reposición individual					●
6	-	1	Ítem sem reposição individual	Item sin reposición individual					●
7	-	1	Ítem sem reposição individual	Item sin reposición individual					●
8	7009.004.002.00.6	1	Conj. pistão e anéis - STD	Conj. piston y anillos - STD					
			(inclui itens 4, 9, 10 e 11)	(inclui itenes 4, 9, 10 y 11)					●
9	-	1	Ítem sem reposição individual	Item sin reposición individual					●
10	-	1	Ítem sem reposição individual	Item sin reposición individual					●
11	-	1	Ítem sem reposição individual	Item sin reposición individual					●
12	7007.004.002.00.0	1	Cj. de biela (inclui ítens 13, 14, 15 e 16)	Cj. de biela (inclui itenes 13, 14, 15 y 16)					●
13	7007.004.004.00.6	1	Bucha da biela	Buje de la biela					●
14	7007.099.019.00.0	1	Conj. casquilho e biela - STD	Conj. casquillo y biela - STD					●
15	4004.010.003.00.0	2	Pino cilíndrico	Perno cilíndrico					●
16	7006.004.022.00.0	2	Parafuso - cabeça da biela	Tornillo - cabeza de biela					●
17	7009.006.009.00.9	2	Anel “O” 104x4	Anillo “O” 104x4					●
18	7009.006.010.00.7	1	Camisa úmida	Camisa humeda					●
-	7009.099.011.00.3	1	Kit camisa, pistão e anéis (inclui itens 8,	Kit camisa, piston y anillos (inclui itenes					
			17, 18)	8, 17, 18)					●

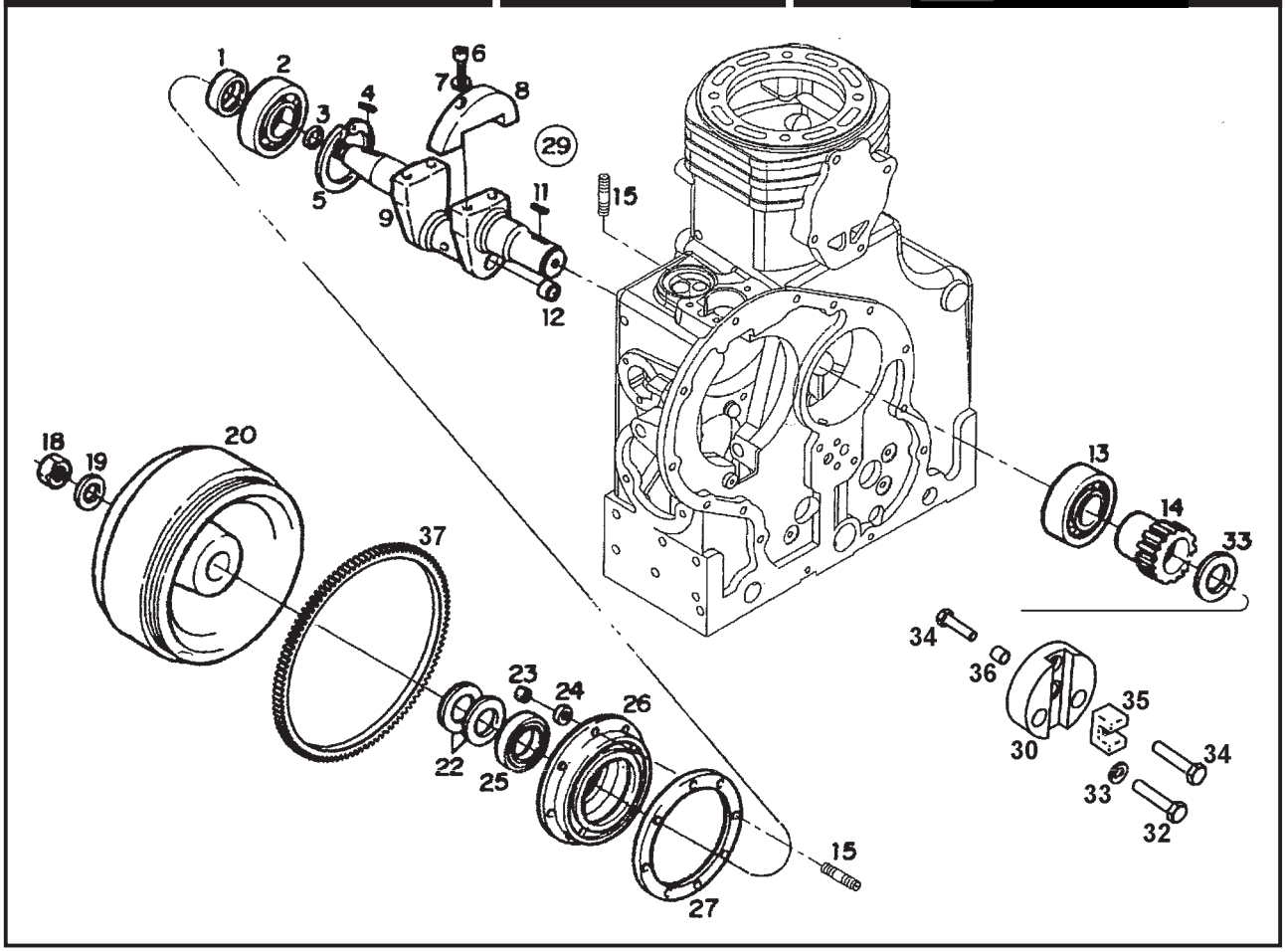

ITEM / ITEM	CÓDIGO / Nº DE PIEZAS	QNT. / CANT.	DENOMINAÇÃO / DENOMINACIÓN		4100.4 HSE	4100 HSE	4100 SEI	4100 SEI GÁS	4118.4
			SISTEMA DO MOTOR - ÁRVORE DE MANIVELAS E VOLANTE SISTEMA DEL MOTOR - CIGUEÑAL Y VOLANTE						
1	7006.002.011.00.5	1	Anel espaçador	Aro espaciador					●
2	4001.038.012.00.5	1	Rolamento NUP 309V NC3 45x100x25	Rodamiento NUP 309V NC3 45x100x25					●
3	7006.002.005.00.7	1	Anel de vedação	Aro junta					●
4	4005.010.022.00.7	1	Chaveta A8 x 7 x 32	Chaveta A8 x 7 x 32					●
5	4008.011.058.00.4	1	Anel elástico	Aro elástico					●
6	4101.038.001.02.2	4	Parafuso sextavado interno M10x45	Tornillo hexagonal interno M10x45					●
7	4103.012.010.01.1	4	Arruela de pressão	Arandela de presión					●
8	7006.002.017.00.2	2	Contrapeso - árvore de manivela	Contrapeso - cigueñal					●
9	-	1	Ítem sem reposição individual	Iten sin reposición individual					●
11	4005.010.035.00.9	1	Chaveta	Chaveta					●
12	4012.010.015.00.7	1	Tampa de vedação D=25	Tapa de vedación D=25					●
13	4001.038.011.00.7	1	Rolamento NJ 309V NC3 45x100x25	Rodamiento NJ 309V NC3 45x100x25					●
14	7009.002.004.00.4	1	Engrenagem árvore de manivelas	Engrenaje cigueñal					●
15	4101.035.008.02.0	11	Parafuso prisioneiro M8x18	Tornillo prisionero M8x18					●
18	4102.011.032.01.8	1	Porca sextavada M30x1,5	Tuerca hexagonal M30x1,5					●
19	7006.009.002.00.7	1	Arruela freno	Arandela freno					●
20	7009.009.045.00.0	1	Volante leve	Volante leve					●
22	7006.009.001.00.9	2	Mola prato	Resorte plato					●
23	4102.011.007.06.9	8	Porca sextavada M8	Tuerca hexagonal M8					●
24	4103.012.009.01.3	8	Arruela de pressão A8	Arandela de presión A8					●
25	7010.002.020.00.8	1	Retentor 55 x 70 x 8	Retén 55 x 70 x 8					●
26	7006.002.009.00.9	1	Conj. flange do mancal (inclui ítem 25)	Conj. pletina cojinete (incluye item 25)					●
27	7006.002.012.00.3	1	Junta de vedação - flange mancal	Junta de vedación - pletina cojinete					●
29	7009.002.014.00.3	1	Conjunto árvore de manivela	Conjunto del cigueñal					
			(inclui itens 6 a 9 e 12)	(incluye itenes 6 al 9 y 12)					●
30	8002.108.604.00.8	1	Flange de acoplamento	Brida de acoplamiento					●
31	4101.037.068.05.5	1	Parafuso sextavado M6X16	Tornillo hexagonal M6X16					●
32	4101.037.072.05.7	2	Parafuso sextavado M6X25	Tornillo hexagonal M6X25					●
33	4103.012.007.01.7	2	Arruela de pressão A6	Arandela de presión A6					●

SISTEMA DO MOTOR - ÁRVORE DE MANIVELAS E VOLANTE
SISTEMA DEL MOTOR - CIGUEÑAL Y VOLANTE

ITEM ITEM	CÓDIGO Nº DE PIEZAS	QNT. CANT.	DENOMINAÇÃO / DENOMINACIÓN		4100.4 HSE	4100 HSE	4100 SEI	4100 SEI GÁS	4118.4
34	8002.108.177.00.5	1	Parafuso Fixador do impulsor da bomba	Tornillo Fijador del impulsor de la bomba					●
35	8002.108.617.00.0	1	Impulsor da bomba hidráulica	Impulsor de la bomba hidráulica					●
36	8002.108.186.00.6	1	Bucha Distanciadora	Buje Distanciadora					●
37	7106.010.002.01.0	1	Cremalheira	Cremallera					●

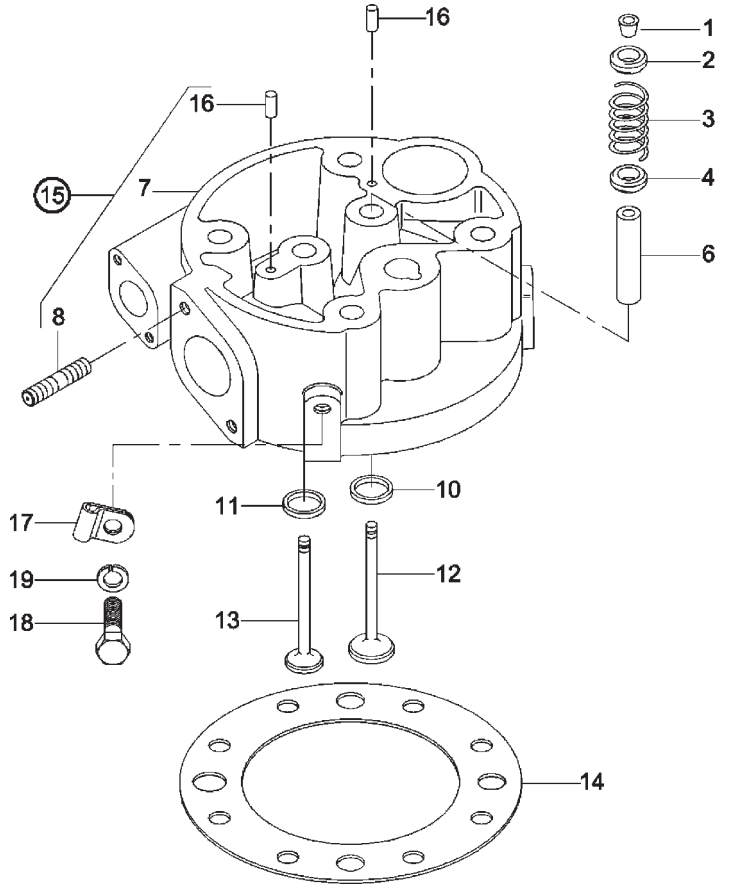

SISTEMA DO MOTOR - CONJUNTO DO CABEÇOTE DO CILINDRO SISTEMA DEL MOTOR - CONJUNTO DE LA CULATA DEL CILINDRO					4100.4 HSE	4100 HSE	4100 SEI	4100 SEI GÁS	4118.4
ITEM ITEM	CÓDIGO Nº DE PIEZAS	QNT. CANT.	DENOMINAÇÃO / DENOMINACIÓN						
1	7006.006.016.00.0	2	Bucha cônica - válvulas	Buje cónico - válvulas					●
2	7006.006.014.00.5	2	Prato da mola - válvulas	Plato del resorte - válvulas					●
3	7006.006.008.00.7	2	Mola das válvulas	Resorte de las válvulas					●
4	7006.006.011.00.1	2	Tampa - guia das válvulas	Tapa - guía de las válvulas					●
6	7006.006.004.01.4	2	Guia das válvulas	Guía de la válvula					●
7	7009.006.004.00.0	1	Conjunto cabeçote cilindro	Conjunto de la culata del cilindro					
			(inclui itens 6, 10, 11)	(incluye itenes 6, 10 y 11)					●
8	4101.035.010.01.8	2	Parafuso prisioneiro M8x25	Tornillo prisionero M8x25					●
10	7006.006.013.00.7	1	Assento da válvula de admissão	Apoyo de la válvula da admisión					●
11	7006.006.012.00.9	1	Assento da válvula de escape	Apoyo de la válvula del escape					●
12	7006.006.005.00.3	1	Válvula de admissão	Válvula de admisión					●
13	7010.006.006.00.3	1	Válvula de escape	Válvula de escape					●
14	7009.006.002.01.2	1	Junta do cabeçote - 1,4 mm	Junta de la culata - 1,4 mm					●
14	7009.006.002.00.4	1	Junta do cabeçote - 1,6 mm a 1,8 mm	Junta de la culata - 1,6 mm a 1,8 mm					●
15	7009.006.003.00.2	1	Conj. cabeçote do cilindro completo	Conjunto de la culata del cilindro completo					
			(inclui itens 7, 8 e 16)	(incluye itenes 7, 8 y 16)					●
16	4004.016.009.00.1	2	Pino Entalhado 5x12	Perno entallado 5x12					●
17	6001.005.047.00.8	1	Abraçadeira	Abrazadera					●
18	4101.047.086.05.5	2	Parafuso sextavado M8x16	Tornillo hexagonal M8x16					●
19	4103.012.009.01.3	2	Arruela de pressão A8	Arandela de presión A8					●

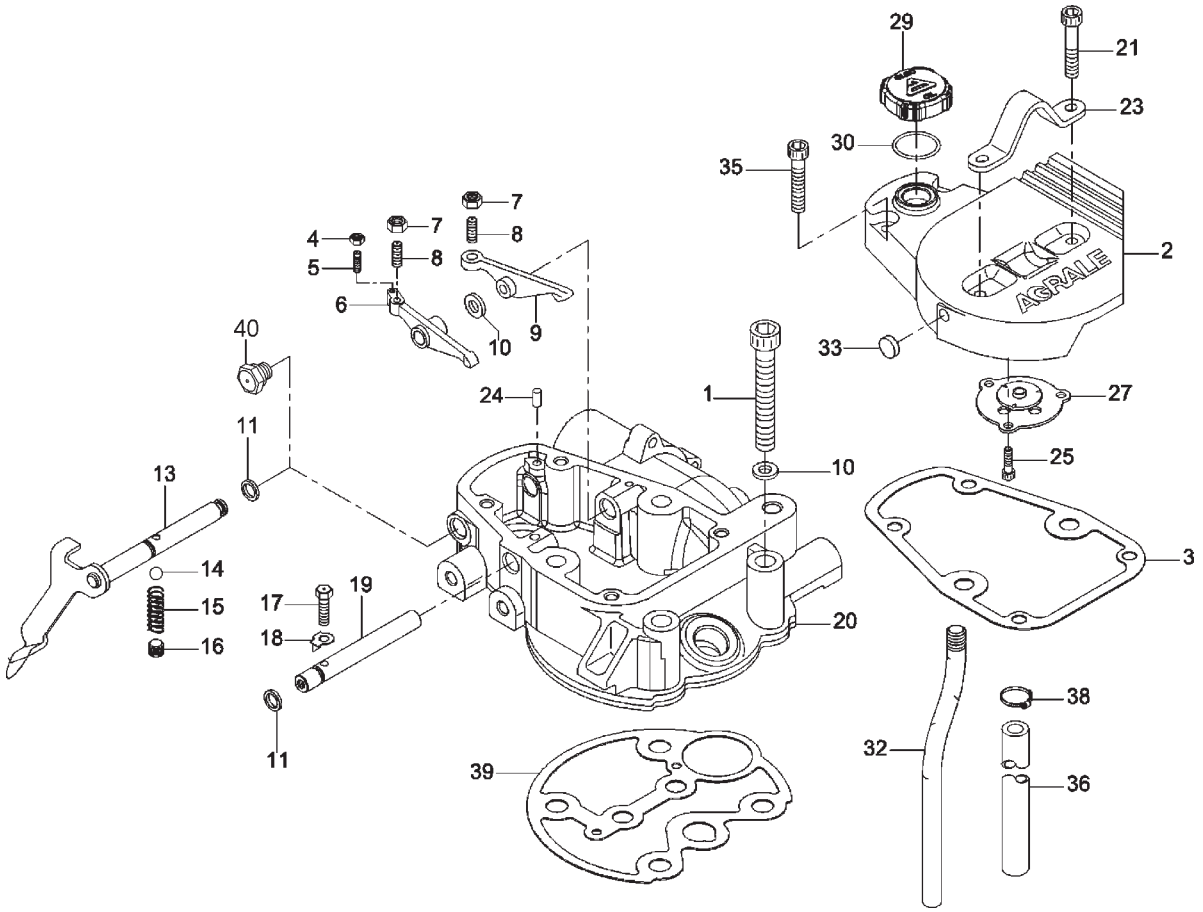

ITEM / ITEM	CÓDIGO Nº DE PIEZAS	QNT. CANT.	DENOMINAÇÃO / DENOMINACIÓN		4100.4 HSE	4100 HSE	4100 SEI	4100 SEI GÁS	4118.4
			SISTEMA DO MOTOR - CARCAÇA DOS BALANCINS ***SISTEMA DEL MOTOR - CARCAZA DE LOS BALANCINES***						
1	4101.038.042.03.4	4	Parafuso sextavado interno M12x160	Tornillo hexagonal interno M12x160					●
2	8002.115.589.00.2	1	Tampa das válvulas	Tapa de las válvulas					●
3	7009.006.011.00.5	1	Junta tampa das válvulas	Junta tapa de las válvulas					●
6	7006.006.018.00.6	1	Balancim - válvula de escape	Balancín - válvula de escape					●
7	7006.006.023.00.6	2	Porca sextavada	Tuerca hexagonal					●
8	7006.006.022.00.8	2	Parafuso regulagem	Tornillo de regulador					●
9	7006.006.017.00.8	2	Balancim - válvula admissão	Balancín - válvula de admisión					●
10	7006.006.019.00.4	5	Anel intermediário 4mm	Anillo intermediario 4mm					●
11	7006.006.020.00.2	2	Anel de vedação	Aro junta					●
13	7009.006.024.00.8	1	Conj. alavanca de descompressão veicular	Conj. palanca de descompresión vehícular					●
14	4007.010.006.00.6	1	Esfera D = 6	Bolilla D = 6					●
15	7006.006.028.00.5	1	Mola da alavanca de descompressão	Resorte de la palanca de descompresión					●
16	7006.006.029.00.3	1	Bujão M10 x 1	Tapón M10 x 1					●
17	4101.047.065.05.9	1	Parafuso sextavado M6X12	Tornillo hexagonal M6X12					●
18	4103.017.009.00.0	1	Arruela travamento	Arandela trabamiento					●
19	7009.006.026.00.3	1	Eixo dos balancins	Eje de los balancines					●
20	7009.006.008.00.1	1	Carcaça dos balancins	Armazón de los balancines					●
21	4101.037.101.05.4	2	Parafuso sextavado interno M8x55	Tornillo hexagonal interno M8x55					●
23	7009.006.017.00.2	1	Suporte transporte do motor	Soporte transporte do motor					●
25	4101.047.056.05.8	3	Parafuso sextavado M5x10	Tornillo hexagonal M5x10					●
27	7009.006.015.00.6	1	Conjunto respiro	Conjunto respiradero					●
29	7009.006.022.00.2	1	Tampa abastecimento de óleo	Tapa abastecimiento de aceite					●
30	7009.006.023.00.0	1	Anel “O”	Anillo “O”					●
32	7009.006.016.00.4	1	Tubo “S” respiro	Tubo “S” respiradero					●
33	7007.001.097.00.3	1	Tampa de vedação	Tapa de vedación					●
35	4101.037.089.05.1	2	Parafuso sextavado interno M8x40	Tornillo hexagonal interno M8x40					●
36	7007.001.036.00.1	1	Mangueira do respiro	Manguera del respiradero					●
38	7006.006.041.00.8	1	Abraçadeira tubo respiro	Abrazadeira tubo respiradero					●
39	7009.006.007.00.3	1	Junta cabeçote carcaça	Junta culata carcaza					●
40	7009.006.031.00.3	2	Tampa de vedação	Tapa de vedación					●

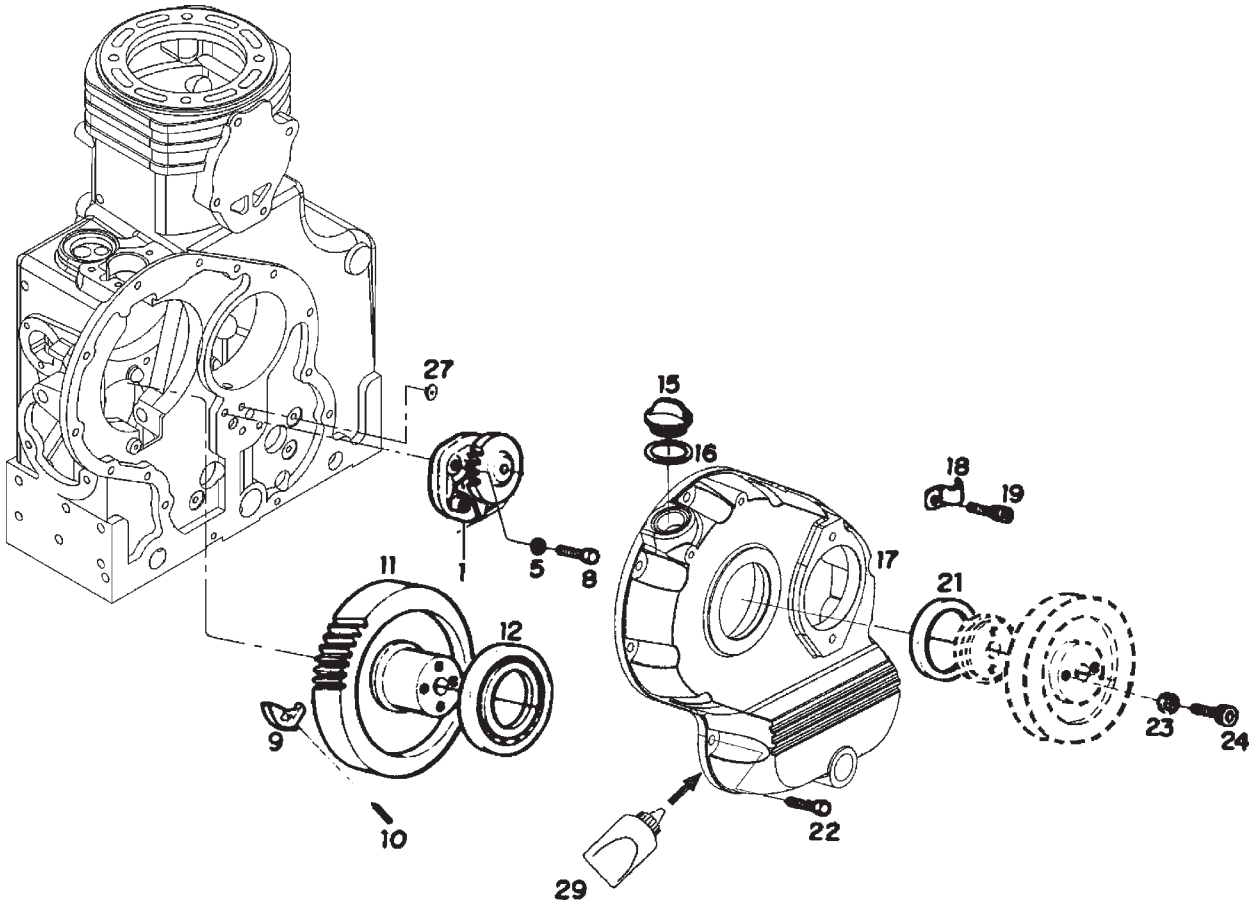

SISTEMA DO MOTOR - CONJUNTO TAMPA DE COMANDO, BOMBA DE ÓLEO E MANIVELA SISTEMA DEL MOTOR - CONJUNTO TAPA DE COMANDO, BOMBA DE ACEITE Y MANIVELA					4100.4 HSE	4100 HSE	4100 SEI	4100 SEI GÁS	4118.4
ITEM ITEM	CÓDIGO Nº DE PIEZAS	QNT. CANT.	DENOMINAÇÃO / DENOMINACIÓN						
1	7009.007.009.00.8	1	Conjunto bomba de óleo	Conjunto bomba de aceite					●
5	4103.012.009.01.3	1	Arruela de pressão A8	Arandela de presión A8					●
8	4101.045.033.05.9	1	Parafuso sextavado M8x35	Tornillo hexagonal M8x35					●
9	7006.005.025.00.2	2	Contrapeso do regulador	Contrapeso del regulador					●
10	7006.005.010.00.4	2	Pino contrapeso	Perno de contrapeso					●
11	7009.005.021.00.5	1	Engrenagem de comando de válvulas	Engrenaje de comando de válvulas					●
12	4001.018.007.00.9	1	Rolamento 6012 60x95x18	Rodamiento 6012 60x95x18					●
15	7003.001.008.00.9	1	Bujão óleo	Tapón de aceite					●
16	7003.001.019.00.6	1	Anel de vedação ID 23 X W3	Aro junta ID 23 X W3					●
17	7009.005.015.00.7	1	Tampa de comando	Tapa de comando					●
18	7006.006.041.00.8	1	Abraçadeira - fixação tubo respiro	Abrazadera - fijación del tubo de respiradero					●
19	4101.037.084.05.2	1	Parafuso Allen M8x25	Tornillo Allen M8x25					●
21	4002.010.080.00.2	1	Retentor	Retén					●
22	4101.035.008.02.0	11	Parafuso sextavado interno M8x18	Tornillo hexagonal interno M8x18					●
23	4103.012.010.01.1	2	Arruela de pressão	Arandela de presión					●
24	4101.038.003.05.1	2	Parafuso sextavado interno M10x55	Tornillo hexagonal interno M10x55					●
27	7009.001.003.00.7	1	Pino guia bomba de óleo	Perno guia bomba de aceite					●
29	2031.000.033.00.4	1	Cola Loctite	Adhesivo Loctite					●

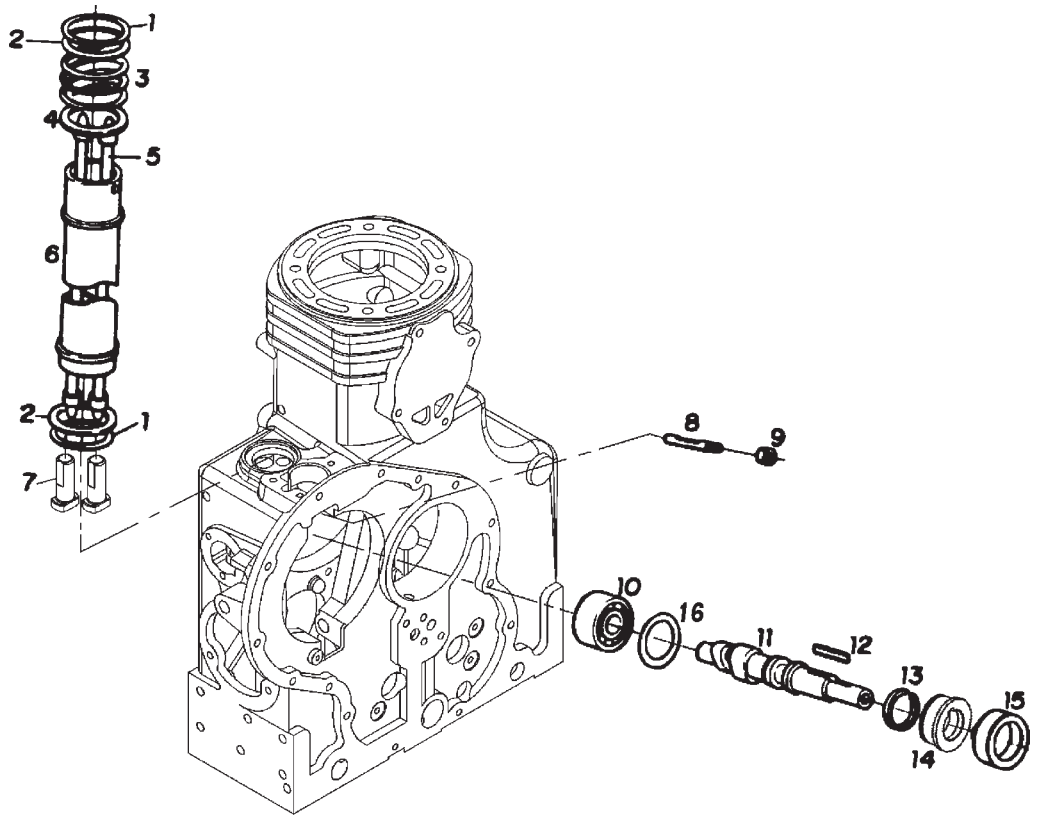

SISTEMA DO MOTOR - EIXO DO COMANDO DE VÁLVULAS E CONJUNTO VARETAS DAS VÁLVULAS SISTEMA DEL MOTOR - EJE DEL COMANDO DE VALVULAS Y CONJUNTO DE LAS VARILLAS					4100.4 HSE	4100 HSE	4100 SEI	4100 SEI GÁS	4118.4
ITEM ITEM	CÓDIGO Nº DE PIEZAS	QNT. CANT.	DENOMINAÇÃO / DENOMINACIÓN						
1	7006.005.024.00.5	2	Anel de vedação	Aro junta					●
2	7006.005.023.00.7	2	Anel de compressão - tubo das varetas	Aro de compresión - tubo de las varillas					●
3	7006.005.022.00.9	1	Mola compressão - tubo das varetas	Resorte de compresión - tubo de las varillas					●
4	7006.005.021.00.1	1	Arruela - mola dos tubos varetas	Arandela - Resorte de los tubos de las varillas					●
5	7009.005.005.00.8	2	Conjunto vareta das válvulas	Conjunto varilla de las válvulas					●
6	7009.005.007.00.4	1	Tubo protetor das varetas	Tubo protector de las varillas					●
7	7009.005.002.00.5	2	Tucho	Taque					●
8	7006.005.001.00.3	1	Pino roscado - sujeição dos tuchos	Perno rosqueado - sujeción de los taques					●
9	4102.010.012.04.5	1	Porca sextavada BM8	Tuerca hexagonal BM8					●
10	4001.027.060.00.7	1	Rolamento 51109 45x65x14	Rodamiento 51109 45x65x14					●
11	7006.005.007.00.0	1	Eixo do comando de válvulas	Eje del comando de las válvulas					●
12	4005.010.029.00.2	1	Chaveta	Chaveta					●
13	4008.010.039.00.5	1	Anel elástico	Aro elástico					●
14	7006.005.038.00.5	1	Luva regul. eixo de comando da válvula	Manguito regul. eje de comando de la válvula					●
15	4001.027.060.00.7	1	Rolamento do encosto	Rodamiento del respaldo					●
16	7006.008.033.00.3	NC	Disco de Regulagem 1,00 mm	Disco de Regulage 1,00 mm					●
16	7006.008.033.01.1	NC	Disco de Regulagem 1,05 mm	Disco de Regulage 1,05 mm					●
16	7006.008.033.02.9	NC	Disco de Regulagem 1,10 mm	Disco de Regulage 1,10 mm					●
16	7006.008.033.03.7	NC	Disco de Regulagem 1,15 mm	Disco de Regulage 1,15 mm					●
16	7006.008.033.04.5	NC	Disco de Regulagem 1,20 mm	Disco de Regulage 1,20 mm					●
16	7006.008.033.05.2	NC	Disco de Regulagem 1,25 mm	Disco de Regulage 1,25 mm					●
16	7006.008.033.06.0	NC	Disco de Regulagem 1,30 mm	Disco de Regulage 1,30 mm					●
16	7006.008.033.07.8	NC	Disco de Regulagem 1,35 mm	Disco de Regulage 1,35 mm					●
16	7006.008.033.08.6	NC	Disco de Regulagem 1,40 mm	Disco de Regulage 1,40 mm					●
16	7006.008.033.09.4	NC	Disco de Regulagem 1,45 mm	Disco de Regulage 1,45 mm					●
16	7006.008.033.10.2	NC	Disco de Regulagem 1,50 mm	Disco de Regulage 1,50 mm					●
16	7006.008.033.11.0	NC	Disco de Regulagem 1,55 mm	Disco de Regulage 1,55 mm					●
16	7006.008.033.12.8	NC	Disco de Regulagem 1,60 mm	Disco de Regulage 1,60 mm					●
16	7006.008.033.13.6	NC	Disco de Regulagem 1,65 mm	Disco de Regulage 1,65 mm					●

SISTEMA DO MOTOR - EIXO DO COMANDO DE VÁLVULAS E CONJUNTO VARETAS DAS VÁLVULAS
SISTEMA DEL MOTOR - EJE DEL COMANDO DE VALVULAS Y CONJUNTO DE LAS VARILLAS

ITEM ITEM	CÓDIGO Nº DE PIEZAS	QNT. CANT.	DENOMINAÇÃO / DENOMINACIÓN		4100.4 HSE	4100 HSE	4100 SEI	4100 SEI GÁS	4118.4
16	7006.008.033.14.4	NC	Disco de Regulagem 1,70 mm	Disco de Regulage 1,70 mm					●
16	7006.008.033.15.1	NC	Disco de Regulagem 1,75 mm	Disco de Regulage 1,75 mm					●
16	7006.008.033.16.9	NC	Disco de Regulagem 1,80 mm	Disco de Regulage 1,80 mm					●
16	7006.008.033.17.7	NC	Disco de Regulagem 1,85 mm	Disco de Regulage 1,85 mm					●
16	7006.008.033.18.5	NC	Disco de Regulagem 1,90 mm	Disco de Regulage 1,90 mm					●
16	7006.008.033.19.3	NC	Disco de Regulagem 1,95 mm	Disco de Regulage 1,95 mm					●

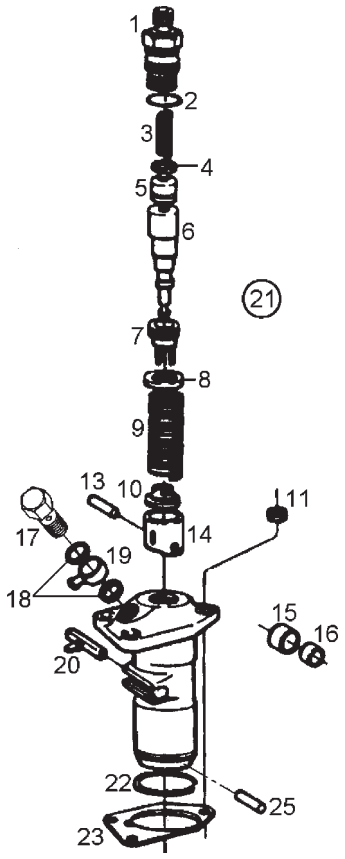

ITEM / ITEM	CÓDIGO / Nº DE PIEZAS	QNT. / CANT.	DENOMINAÇÃO / DENOMINACIÓN		4100.4 HSE	4100 HSE	4100 SEI	4100 SEI GÁS	4118.4
SISTEMA DO MOTOR - CONJUNTO DA BOMBA INJETORA SISTEMA DEL MOTOR - CONJUNTO DE LA BOMBA INYECTORA									
1	7010.008.005.00.3	1	Porta-válvula	Porta-válvula					●
2	7003.008.024.00.9	1	Anel de vedação	Aro junta					●
3	7006.008.040.00.8	1	Mola válvula	Resorte de la válvula					●
4	7003.008.023.00.1	1	Anel de vedação	Aro junta					●
5	7010.008.006.00.1	1	Válvula pressão	Valvula de presión					●
6	7010.008.007.00.9	1	Elemento - bomba injetora	Elemento - bomba inyectora					●
7	7006.008.020.00.0	1	Manga de regulagem	Manga de regulaje					●
8	7003.008.017.00.3	1	Prato superior da mola	Plato superior del resorte					●
9	7006.008.017.00.6	1	Mola helicoidal	Resorte helicoidal					●
10	7006.008.016.00.8	1	Prato inferior da mola	Platô inferior del resorte					●
11	4102.011.007.06.9	3	Porca sextavada M8	Tuerca hexagonal M8					●
13	7006.008.011.00.9	1	Pino bomba injetora	Perno bomba inyectora					●
14	7006.008.010.00.1	1	Kit tubos e roletes completo	Kit tubos y rodillos completo					●
15	7006.008.012.00.7	1	Rolete bomba Injetora	Rodillo bomba inyectora					●
16	7006.008.013.00.5	1	Bucha guia bomba injetora	Buje guia bomba inyectora					●
17	7010.011.021.00.5	1	Parafuso oco	Tornillo hueco					●
18	4014.010.017.00.9	2	Anel de vedação A12 x 16 x 1,5	Aro junta A12 x 16 x 1,5					●
19	7006.011.040.00.3	1	Terminal da tubulação	Terminal de la tuberia					●
20	7006.008.025.00.9	1	Cremalheira - bomba injetora	Cremallera - bomba inyectora					●
21	7010.008.004.00.6	1	Conjunto bomba injetora - completa	Conj. de la bomba inyectora - completa					
			(Inclui Itens 1 a 10, 13 a 16, 20, 22 e 29)	(Incluye itenes 1 al 10, 13, al 16, 20, 22 y 29)					●
22	7006.008.015.00.0	1	Anel de segurança	Aro de seguridad					●
23	7006.008.003.00.6	1	Junta - 0,1 mm	Junta - 0,1 mm					●
23	7006.008.003.02.2	1	Junta - 0,2 mm	Junta - 0,2 mm					●
23	7006.008.003.04.8	1	Junta - 0,3 mm	Junta - 0,3 mm					●
23	7006.008.003.06.3	1	Junta - 0,5 mm	Junta - 0,5 mm					●
25	7006.008.014.00.3	1	Pino fixador tucho bomba injetora	Perno fijador taque bomba inyectora					●

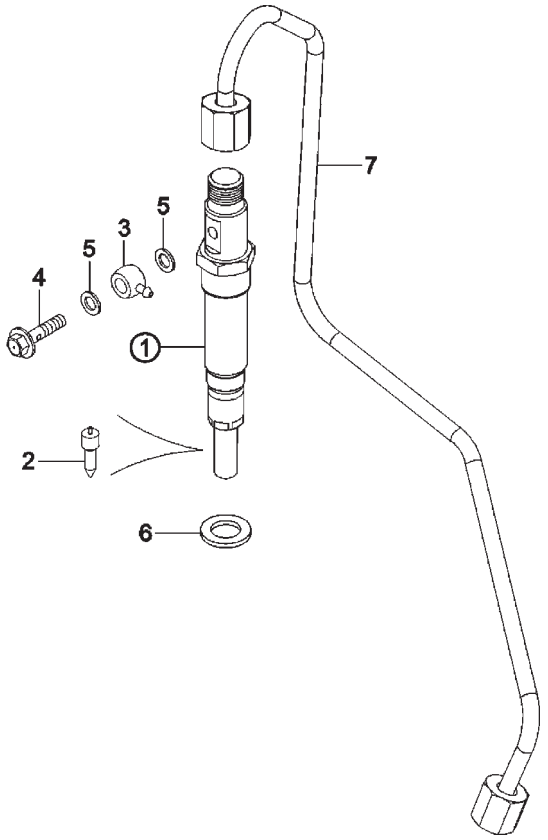

ITEM ITEM	CÓDIGO Nº DE PIEZAS	QNT. CANT.	DENOMINAÇÃO / DENOMINACIÓN		4100.4 HSE	4100 HSE	4100 SEI	4100 SEI GÁS	4118.4
			SISTEMA DO MOTOR - CONJUNTO PORTA INJETOR E TUBULAÇÕES SISTEMA DEL MOTOR - CONJUNTO PORTA INYECTORA Y TUBERIA						
1	7009.008.001.00.4	1	Conjunto porta injetor (inclui item 2)	Conjunto porta inyector (inclui item 2)					●
2	7009.008.002.00.2	1	Bico injetor	Pico inyector					●
3	8002.106.571.00.1	1	Terminal retorno combustível	Terminal retorno combustible					●
4	7015.007.025.00.1	1	Parafuso oco	Tornillo hueco					●
5	4014.010.005.01.2	2	Anel de vedação A6x10x1	Aro junta A6x10x1					●
6	7009.008.003.00.0	1	Anel de vedação bico injetor	Arandela junta pico inyector					●
7	7009.008.015.00.4	1	Conjunto tubulação bomba-bico	Conjunto tuberia bomba-pico					●

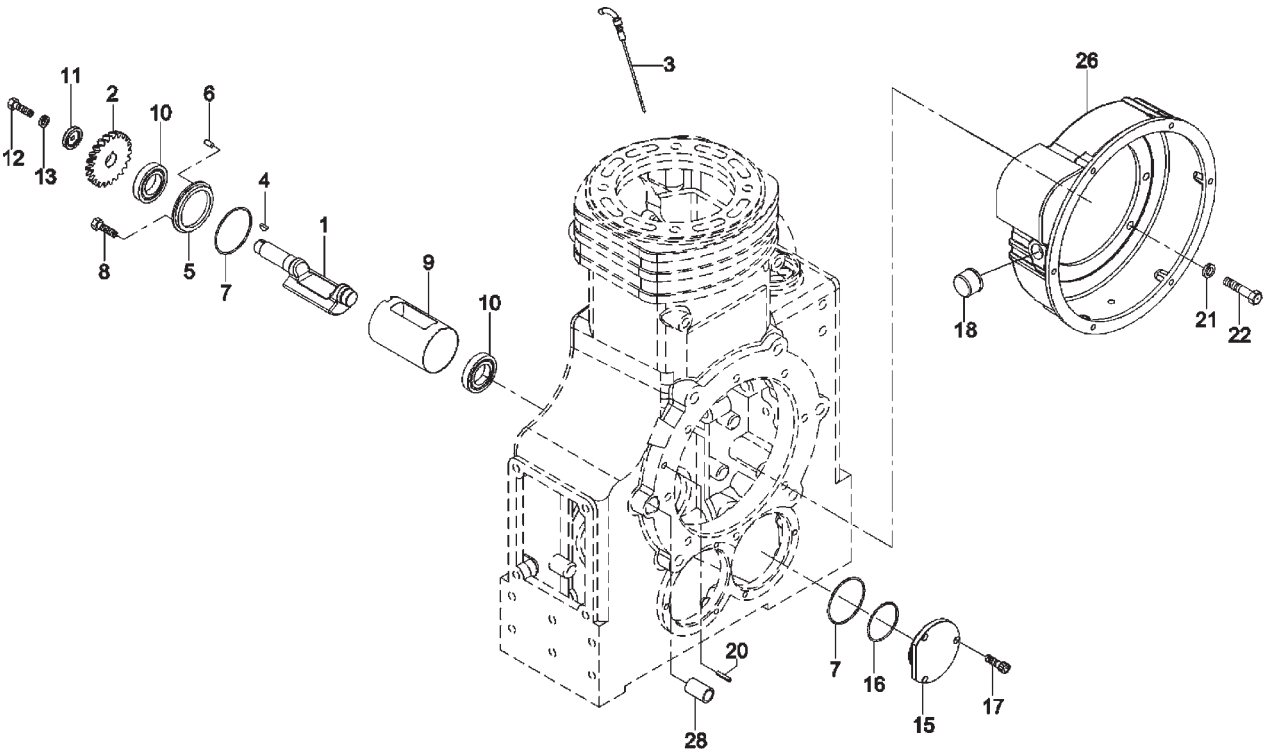

KIT EIXO BALANCEADOR - KIT FLANGE DE ACOPLAMENTO KIT EJE BALANCEADOR - KIT PLETINA DE ACOPLAMIENTO					4100.4 HSE	4100 HSE	4100 SEI	4100 SEI GÁS	4118.4
ITEM ITEM	CÓDIGO Nº DE PIEZAS	QNT. CANT.	DENOMINAÇÃO / DENOMINACIÓN						
1	7009.002.005.00.1	2	Eixo balanceador	Eje balanceador					●
2	7009.002.006.00.9	1	Engrenagem direita eixo balanceador	Engrenaje derecha eje balanceador					●
2	7009.002.007.00.7	1	Engrenagem esquerda eixo balanceador	Engrenaje izquierda eje balanceador					●
3	7009.001.012.00.8	1	Conjunto vareta nível de óleo	Conjunto varilla nivel de aceite					●
4	7009.002.008.00.5	2	Chaveta eixo balanceador	Chaveta eje balanceador					●
5	7009.002.001.00.0	1	Conjunto anel guia direito (inclui item 6)	Conj. anillo guia derecho (inclui item 6)					●
5	7009.002.011.00.9	1	Conj. anel guia esquerdo (inclui item 6)	Conj. anillo guia izquierdo (inclui item 6)					●
6	4006.010.003.00.5	2	Bucha elástica	Buje elástico					●
7	7009.002.003.00.6	4	Anel “O”	Anillo “O”					●
8	7009.002.010.00.1	3	Parafuso sextavado com ponta	Tornillo hexagonal con punta					●
9	7009.002.012.00.7	2	Tubo eixo balanceador	Tubo eje balanceador					●
10	4001.017.100.01.1	4	Rolamento 6005 25x47x12	Rodamiento 6005 25x47x12					●
11	7009.002.013.00.5	2	Flange de fixação	Pletina de fijación					●
12	4101.047.066.01.6	2	Parafuso sextavado M6x16	Tornillo hexagonal M6x16					●
13	4103.012.007.01.7	2	Arruela de pressão A6	Arandela de presión A6					●
15	7009.001.006.00.0	2	Tampa do eixo balanceador	Tapa del eje balanceador					●
16	7009.001.007.00.8	2	Anel “O”	Anillo “O”					●
17	4101.037.067.05.7	6	Parafuso sextavado interno M6x12	Tornillo hexagonal interno M6x12					●
18	8005.104.093.00.1	1	Tampão de borracha	Tapón de goma					●
20	4006.010.055.00.5	1	Bucha elástica 4x18	Buje elástico 4x18					●
21	4103.012.011.01.9	8	Arruela de pressão A12	Arandela de presión A12					●
22	4101.048.024.05.5	8	Parafuso sextavado M12x30	Tornillo hexagonal M12x30					●
26	7009.001.010.00.2	1	Flange de acoplamento	Pletina de acoplamiento					●
28	7009.001.002.00.9	1	Bucha guia	Buje guia					●

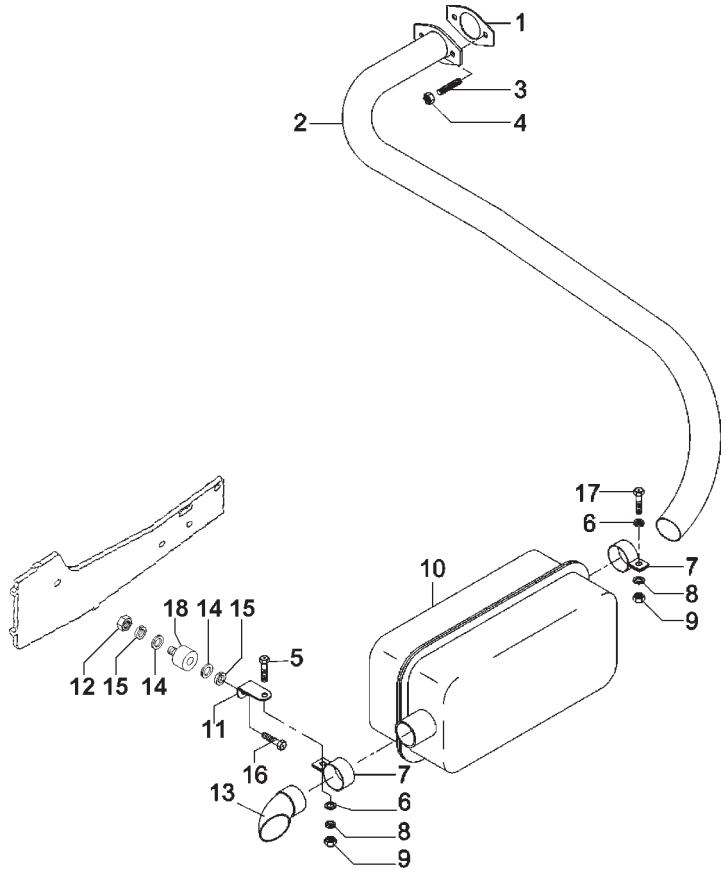

SISTEMA DO MOTOR - SISTEMA DO SILENCIOSO SISTEMA DEL MOTOR - SISTEMA DEL SILENCIOSO					4100.4 HSE	4100 HSE	4100 SEI	4100 SEI GÁS	4118.4
ITEM ITEM	CÓDIGO Nº DE PIEZAS	QNT. CANT.	DENOMINAÇÃO / DENOMINACIÓN						
1	7006.013.027.00.8	1	Junta de vedação	Junta de vedación	●	●			
1	7009.013.002.00.5	1	Junta de vedação	Junta de vedación					●
2	8002.115.550.00.4	1	Conj. Tubo de escape	Conj. cano de escape					●
2	8002.115.556.00.1	1	Conj. Tubo de escape	Conj. cano de escape	●	●	●		
3	4101.035.016.01.8	2	Parafuso prisioneiro M8 x 25	Tornillo prisionero M8 x 25					●
4	7003.013.019.00.2	2	Porca freno	Tuerca freno	●	●			●
5	4101.047.095.07.2	1	Parafuso sextavado M8 x 40	Tornillo hexagonal M8 x 40	●	●			●
6	4103.011.013.01.6	2	Arruela lisa	Arandela lisa	●	●			●
7	7007.013.070.00.6	2	Abraçadeira	Abrazadera	●	●			●
8	4103.012.009.01.3	2	Arruela de Pressão	Arandela de Presión	●	●			●
9	4102.011.007.06.9	2	Porca sextavada M8	Tuerca hexagonal M8	●	●			●
10	7007.013.071.00.4	1	Silencioso (Inclui Item 13)	Silenciador (Inclui Item 13)	●	●			●
11	8002.115.570.00.2	1	Suporte do silencioso	Soporte del silencioso	●	●			
11	8002.115.557.00.9	1	Suporte do silencioso	Soporte del silencioso					●
12	4102.011.007.06.9	1	Porca sextavado M8	Tuerca hexagonal M8					●
13	7009.013.014.00.0	1	Ponteira do silencioso	Pontera del silenciador	●	●			●
14	4103.011.013.01.6	1	Arruela lisa A8,4	Arandela lisa A8,4					●
15	4103.012.029.01.3	2	Arruela de pressão A8	Arandela de presión A8					●
16	4101.047.088.05.1	2	Parafuso sextavado M8 x 20	Tornillo hexagonal M8 x 20					●
17	4101.047.092.05.3	1	Parafuso sextavado M8 x 30	Tornillo hexagonal M8 x 30					●
18	5061.010.051.00.8	1	Coxim - fixação tubo de escape	Cojín - fijación cano de escape					●

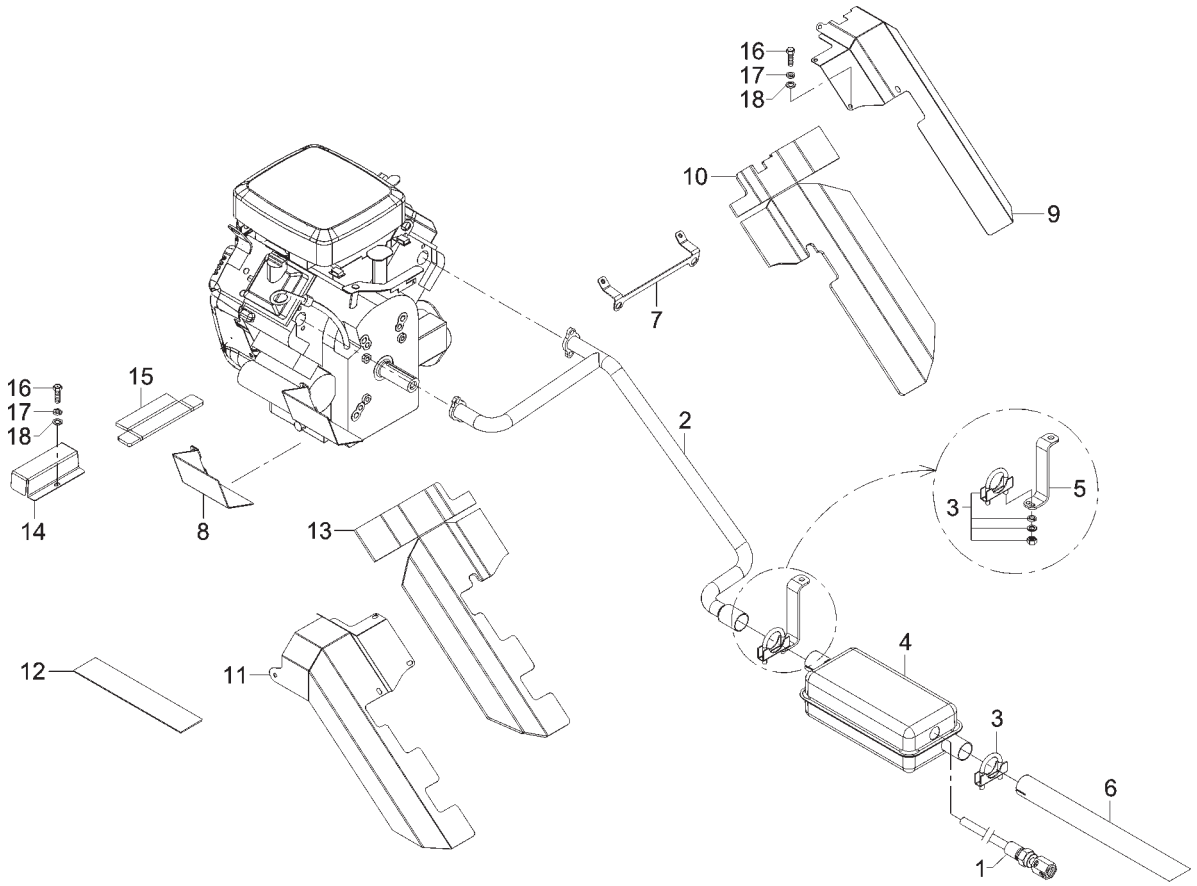

ITEM ITEM	CÓDIGO Nº DE PIEZAS	QNT. CANT.	DENOMINAÇÃO / DENOMINACIÓN		4100.4 HSE	4100 HSE	4100 SEI	4100 SEI GÁS	4118.4
	SISTEMA DO MOTOR - SISTEMA DO SILENCIOSO SISTEMA DEL MOTOR - SISTEMA DEL SILENCIOSO								
1	8002.106.808.00.7	1	Conj. lança pre-escaldadora	Conj. lanza pre-escaldadora				●	
2	8002.115.550.00.4	1	Conj. tubo de escape superior	Conj. cano de escape superior				●	
3	8002.115.824.00.3	2	Abraçadeira tipo U-42mm	Abrazadera tipo U-42mm				●	
4	8002.115.821.00.9	1	Conj. silencioso gás	Conj. silenciador gas				●	
5	8002.115.820.00.1	1	Suporte do silencioso	Soporte del silencioso				●	
6	8002.115.814.00.4	1	Tubo de escapamento traseiro	Cano de escapamiento trasero				●	
7	8002.115.831.00.8	1	Conj. suporte defletor	Conj. soporte deflector				●	
8	8002.115.839.00.1	1	Fechamento motor de partida	Cerramiento motor de partida				●	
9	8002.115.828.00.4	1	Conj. defletor direito	Conj. deflector derecho				●	
10	8002.115.836.00.7	1	Isolante defletor direito	Isolante deflector derecho				●	
11	8002.115.825.00.0	1	Conj. defletor esquedo	Conj. deflector izquierdo				●	
12	1021.100.003.00.8	1	Perfil protetor	Perfil protector				●	
13	8002.115.835.00.9	1	Isolante defletor esquedo	Isolante deflector izquierdo				●	
14	8002.115.829.00.2	1	Tampa do defletor	Tapa del deflector				●	
15	8002.115.838.00.3	1	Isolante tampa defletor	Isolante tapa deflector				●	
16	4101.047.065.05.9	4	Parafuso sextavado M6 x 12	Tornillo hexagonal M6 x 12				●	
17	4103.012.007.01.7	4	Arruela de pressão A6	Arruela de presión A6				●	
18	4103.011.011.01.0	4	Arruela lisa A6,4	Arandela lisa A6,4				●	

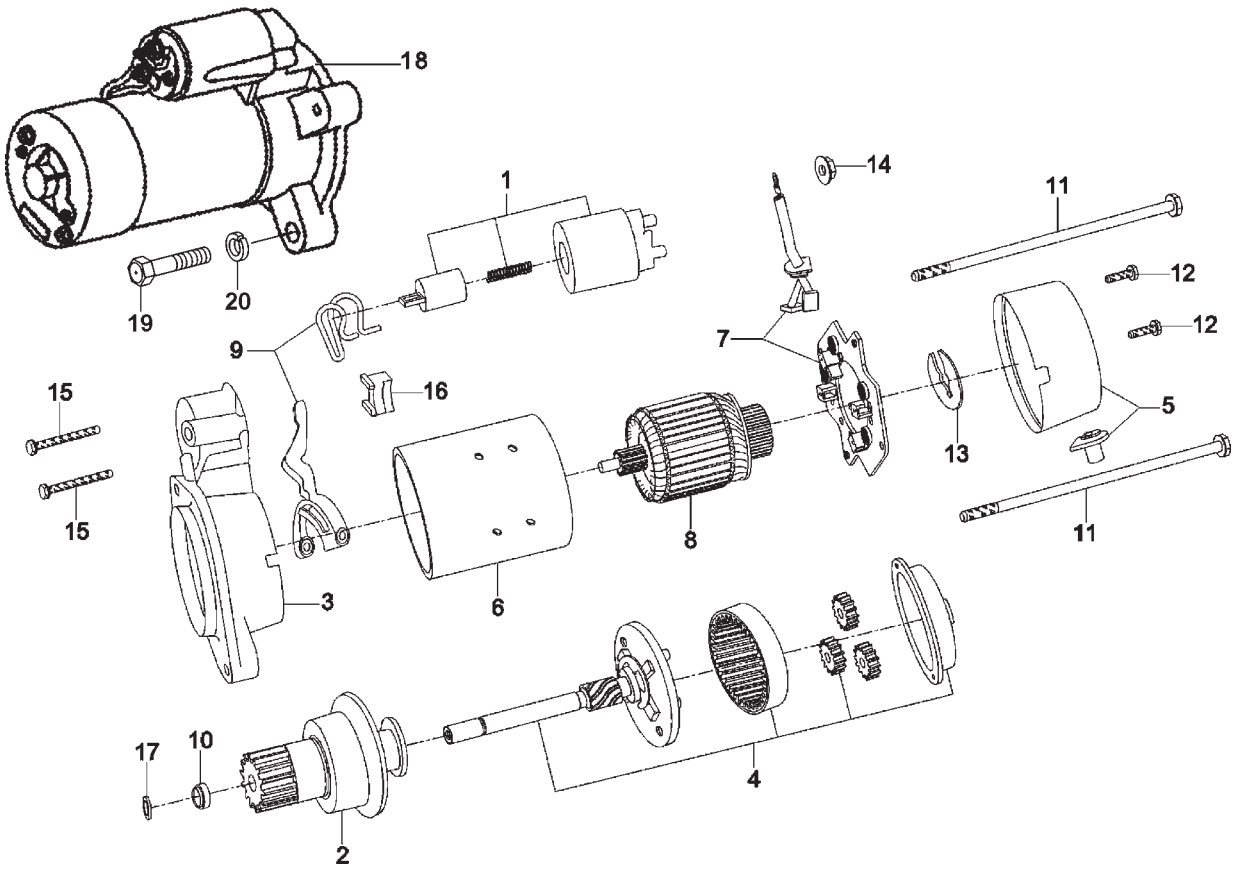

ITEM / ITEM	CÓDIGO / Nº DE PIEZAS	QNT. / CANT.	DENOMINAÇÃO / DENOMINACIÓN		4100.4 HSE	4100 HSE	4100 SEI	4100 SEI GÁS	4118.4
			SISTEMA ELÉTRICO - MOTOR DE PARTIDA SISTEMA ELECTRICO - MOTOR DE ARRANQUE						
1	7010.099.017.00.8	1	Conjunto solenóide M74R (Prestolite)	Conjunto solenoide M74R (Prestolite)		●			●
2	7010.099.018.00.6	1	Conjunto Impulsor M74R (Prestolite)	Conjunto impulsor M74R (Prestolite)		●			●
3	7010.099.019.00.4	1	Conj. mancal fixação M74R (Prestolite)	Conj. cojinete fijación M74R (Prestolite)		●			●
4	7010.099.020.00.2	1	Conjunto redutor M74R (Prestolite)	Conjunto reductor M74R (Prestolite)					
			(inclui os itens 10 e 17)	(incluye itenes 10 y 17)		●			●
5	7010.099.021.00.0	1	Conj. tampa traseira M74R (Prestolite)	Conjunto tapa trasera M74R (Prestolite)		●			●
6	7010.099.022.00.8	1	Conj. carcaça / indutor M74R (Prestolite)	Conj. carcaza / inductor M74R (Prestolite)		●			●
7	7010.099.024.00.4	1	Conj. porta-escovas M74R (Prestolite)	Conj. porta-escobillas M74R (Prestolite)		●			●
8	7010.099.025.00.1	1	Conjunto induzido M74R (Prestolite)	Conjunto inducido M74R (Prestolite)		●			●
9	7010.099.026.00.9	1	Conjunto alavanca M74R (Prestolite)	Conjunto palanca M74R (Prestolite)		●			●
10	-	1	Item sem reposição individual	Item sin reposición individual		●			●
11	-	1	Item sem reposição individual	Item sin reposición individual		●			●
12	-	1	Item sem reposição individual	Item sin reposición individual		●			●
13	-	1	Item sem reposição individual	Item sin reposición individual		●			●
14	-	1	Item sem reposição individual	Item sin reposición individual		●			●
15	-	1	Item sem reposição individual	Item sin reposición individual		●			●
16	-	1	Item sem reposição individual	Item sin reposición individual		●			●
17	-	1	Item sem reposição individual	Item sin reposición individual		●			●
18	7010.010.008.00.3	1	Motor de partida completo	Motor de arranque completo		●			●
19	4101.038.006.05.4	2	Parafuso sextavado M12 x 30	Tornillo hexagonal M12 x 30		●			●
20	4103.012.011.01.9	2	Arruela de pressão A12	Arandela de presión A12		●			●
-	7010.099.023.00.6	1	Conj. reparo - buchas M74R (Prestolite)	Conj. reparación - bujes M74R (Prestolite)		●			●
-	7010.099.027.00.7	1	Conj. reparo - parafusos M74R (Prestolite)	Conj. reparación M74R - tornillos (Prestolite)					
			(inclui itens 10 a 17)	(incluye itenes 10 al 17)		●			●

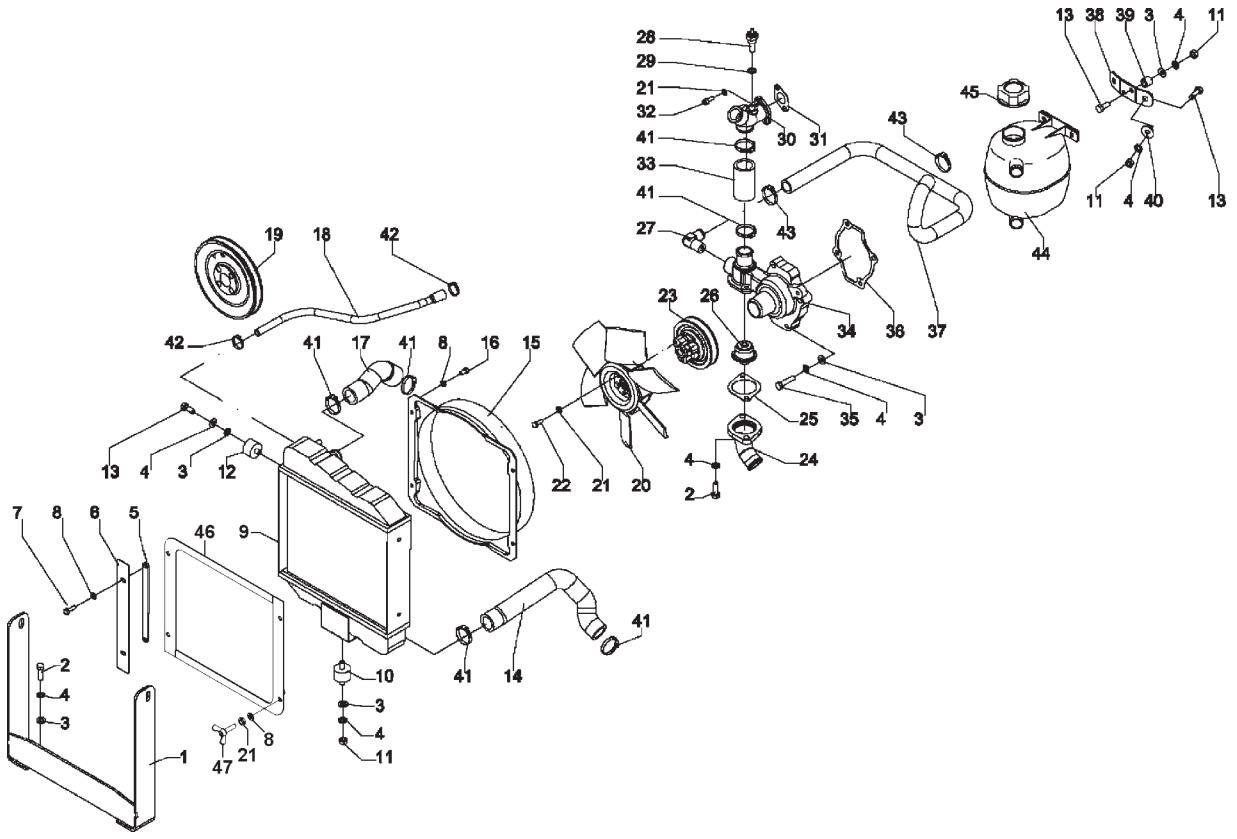

SISTEMA DE ARREFECIMENTO - RADIADOR, BOMBA D'ÁGUA E TUBULAÇÕES SISTEMA ENFRIAMIENTO - RADIADOR, BOMBA DE AGUA Y TUBERÍAS					4100.4 HSE	4100 HSE	4100 SEI	4100 SEI GÁS	4118.4
ITEM ITEM	CÓDIGO Nº DE PIEZAS	QNT. CANT.	DENOMINAÇÃO / DENOMINACIÓN						
1	8007.115.605.00.6	1	Conj. suporte do radiador	Conj. soporte del radiador					●
2	4101.047.090.05.7	6	Parafuso sextavado M8 x 25	Tornillo hexagonal M8 x 25					●
3	4103.011.013.01.6	11	Arruela lisa A8,4	Arandela lisa A8,4					●
4	4103.012.009.01.3	14	Arruela de pressão A8	Arandela de presión A8					●
5	8002.115.579.00.3	2	Encosto	Apoyo					●
6	8002.115.580.00.1	2	Chapa guia	Chapa guía					●
7	4101.047.068.05.3	4	Parafuso sextavado M6 x 20	Tornillo hexagonal M6 x 20					●
8	4103.011.011.01.0	12	Arruela lisa A6,4	Arandela lisa A6,4					●
9	8002.115.571.00.0	1	Radiador	Radiador					●
10	6005.001.088.00.7	1	Coxim	Amortiguador					●
11	4102.011.007.06.9	3	Porca sextavada M8	Tuerca hexagonal M8					●
12	8002.115.561.00.1	2	Coxim	Amortiguador					●
13	4101.047.088.05.1	2	Parafuso sextavado M8 x 20	Tornillo hexagonal M8 x 20					●
14	7009.009.073.00.2	1	Mangueira inferior	Manguera inferior					●
15	7009.009.017.00.9	1	Defletor do radiador	Deflector del radiador					●
16	4101.047.065.05.9	4	Parafuso sextavado M6 x 12	Tornillo hexagonal M6 x 12					●
17	7009.009.021.00.1	1	Mangueira superior	Manguera superior					●
18	8002.115.569.00.4	1	Manguera superior vaso de exp.	Manguera superior vaso expansión					●
19	7009.010.013.00.5	1	Polia "V" do comando	Polea "V" del mando					●
20	7009.009.020.00.3	1	Conj. ventilador	Conj. ventilador					●
21	4103.012.007.01.7	7	Arruela de pressão A6	Arandela de presión A6					●
22	4101.047.066.05.7	3	Parafuso sextavado M6 x 16	Tornillo hexagonal M6 x 16					●
23	7009.009.027.00.8	1	Polia da bomba d'água	Polea de la bomba de agua					●
24	7009.009.067.00.4	1	Conexão bomba d'água	Conección bomba de agua					●
25	7009.009.056.00.7	1	Junta bomba d´´água	Junta bomba de agua					●
26	7009.009.018.00.7	1	Conj. válvula termostática	Conj. valvula termostatica					●
27	6007.001.534.00.6	1	Niple	Niple					●
28	8008.111.052.00.2	1	Sensor de temperatura	Sensor de temperatura					●
29	4014.010.017.00.9	1	Anel de vedação	Anillo de vedación					●

SISTEMA DE ARREFECIMENTO - RADIADOR, BOMBA D'ÁGUA E TUBULAÇÕES
SISTEMA ENFRIAMIENTO - RADIADOR, BOMBA DE AGUA Y TUBERÍAS

ITEM ITEM	CÓDIGO Nº DE PIEZAS	QNT. CANT.	DENOMINAÇÃO / DENOMINACIÓN		4100.4 HSE	4100 HSE	4100 SEI	4100 SEI GÁS	4118.4
30	7009.009.004.02.3	1	Tubo desvio	Cano desvío					●
31	7009.009.002.00.1	1	Junta tubo desvio	Junta cano desvío					●
32	4101.037.068.05.5	2	Parafuso sextavado IM6 x 16	Tornillo hexagonal IM6 x 16					●
33	7009.009.022.00.9	1	Mangueira tubo desvio	Manguera cano desvío					●
34	7009.009.008.00.8	1	Conj. bomba d'água (inlui item 23)	Conj. bomba de agua (inclui iten 23)					●
35	4101.045.033.05.9	4	Parafuso sextavado M8 x 35	Tornillo hexagonal M8 x 35					●
36	7009.009.006.00.2	1	Junta bomba d'água	Junta bomba de agua					●
37	8002.115.565.00.2	1	Manguera inferior vaso exp.	Manguera inferior vaso expansión					●
38	8002.115.566.00.0	1	Suporte do reservatório	Soporte del reservatorio					●
39	8002.115.590.00.0	2	Distanciador	Espaciador					●
40	4103.024.011.01.5	2	Arruela lisa 8,4	Arandela lisa 8,4					●
41	8008.108.146.00.7	6	Abraçadeira 3/4" x 1.1/2"	Abrazadera 3/4" x 1.1/2"					●
42	7006.011.041.00.1	2	Abraçadeira 1/2" x 5/8" x 9mm	Abrazadera 1/2" x 5/8" x 9mm					●
43	8002.108.105.00.6	2	Abraçadeira 3/4" x 1"	Abrazadera 3/4" x 1"					●
44	8002.115.572.00.8	1	Reservatório de expansão	Reservatorio de expansión					●
45	8002.115.609.00.8	1	Tampa do reservatório	Tapón del reservatorio					●
46	8002.115.600.00.7	1	Conj. tela frontal	Conj. alambrera frontal					●
47	8002.115.608.00.0	4	Parafuso Borboleta	Tornillo Mariposa					●
-	7009.009.044.00.3	1	Conj. bomba d'água c/ polia (inlui item 23 e 34)	Cj. bomba de agua c/ polea (inclui iten 23 y 34)					●

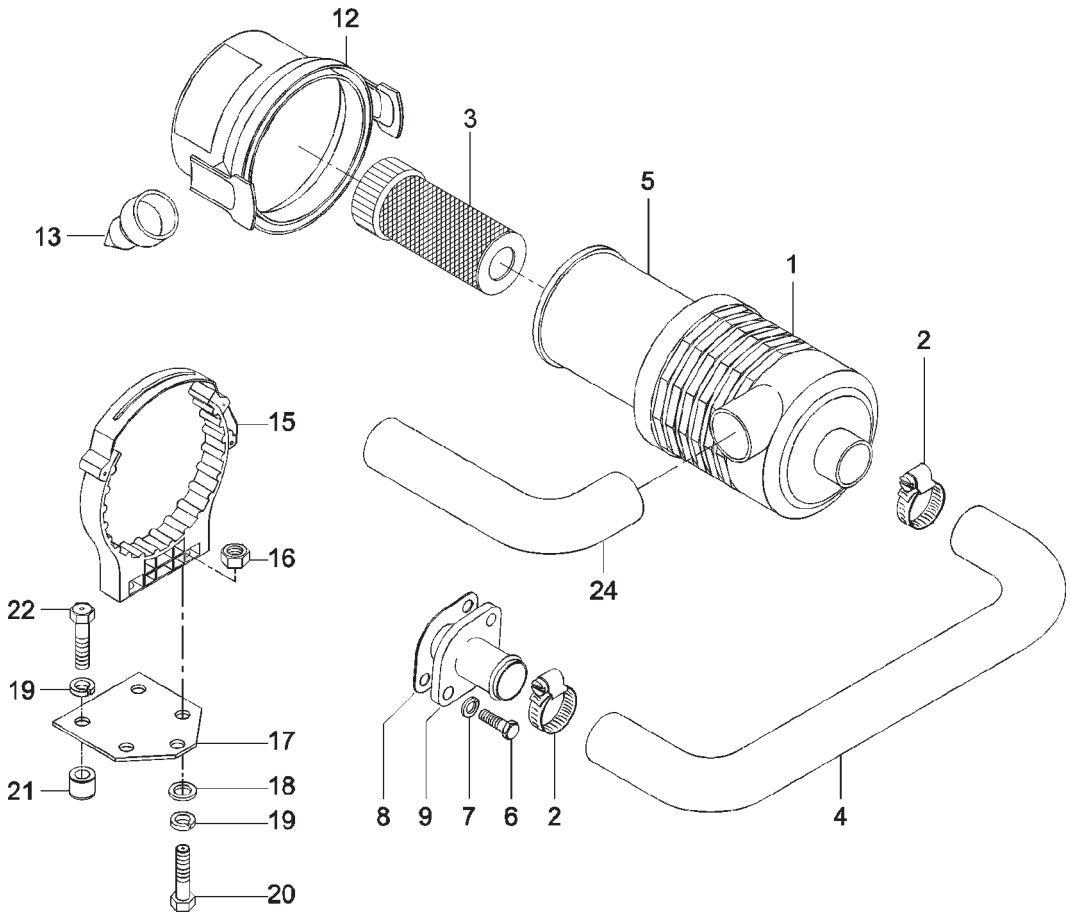

ITEM / ITEM	CÓDIGO Nº DE PIEZAS	QNT. / CANT.	DENOMINAÇÃO / DENOMINACIÓN		4100.4 HSE	4100 HSE	4100 SEI	4100 SEI GÁS	4118.4
			SISTEMA DO MOTOR - FILTRO DE AR SISTEMA DEL MOTOR - FILTRO DE AIRE						
1	7010.012.020.00.6	1	Filtro de ar (Inclui itens 5, 12 e 13)	Filtro de aire (Incluye itenes 5, 12 y 13)	●	●	●		●
2	6002.001.035.00.5	2	Abraçadeira	Abrazadera	●	●	●		●
4	8002.115.545.00.4	1	Mangueira filtro de ar	Manguera filtro de aire	●	●	●		
4	8002.115.558.00.7	1	Mangueira filtro de ar	Manguera filtro de aire					●
5	7010.012.018.00.0	1	Elemento principal	Elemento filtrante	●	●	●		●
6	4101.048.008.05.8	2	Parafuso sextavado	Tornillo hexagonal	●	●	●		●
7	4103.012.010.01.1	2	Arruela de pressão	Arandela de presión	●	●	●		●
8	7006.012.002.00.2	1	Junta de vedação	Junta de vedación	●	●	●		●
9	7010.012.009.00.9	1	Flange	Pletina	●	●	●		●
12	7010.012.019.00.8	1	Tampa filtro de ar	Tapa de filtro de aire	●	●	●		●
13	6006.001.349.00.1	1	Válvula de descarga	Válvula de descarga	●	●	●		●
15	7010.012.017.00.2	1	Cinta	Faja	●	●	●		●
16	4102.011.007.06.9	2	Porca sext. M8	Tuerca hex. M8	●	●	●		●
17	8005.115.553.00.1	1	Base	Base	●	●	●		●
18	4103.024.011.01.5	2	Arruela lisa 8,4	Arandela lisa 8,4	●	●	●		●
19	4103.012.009.01.3	5	Arruela de pressão A8	Arandela de presión A8	●	●	●		●
20	4101.047.092.05.3	2	Parafuso sextavado M8x30	Tornillo hexagonal M8x30	●	●	●		●
21	5061.010.051.00.8	3	Coxim	Amortiguador	●	●	●		●
22	4101.047.086.05.5	3	Parafuso sextavado M8x16	Tornillo hexagonal M8x16	●	●	●		●
24	8002.115.862.00.8	1	Mangueira filtro de ar	Manguera filtro de aire	●	●	●		●

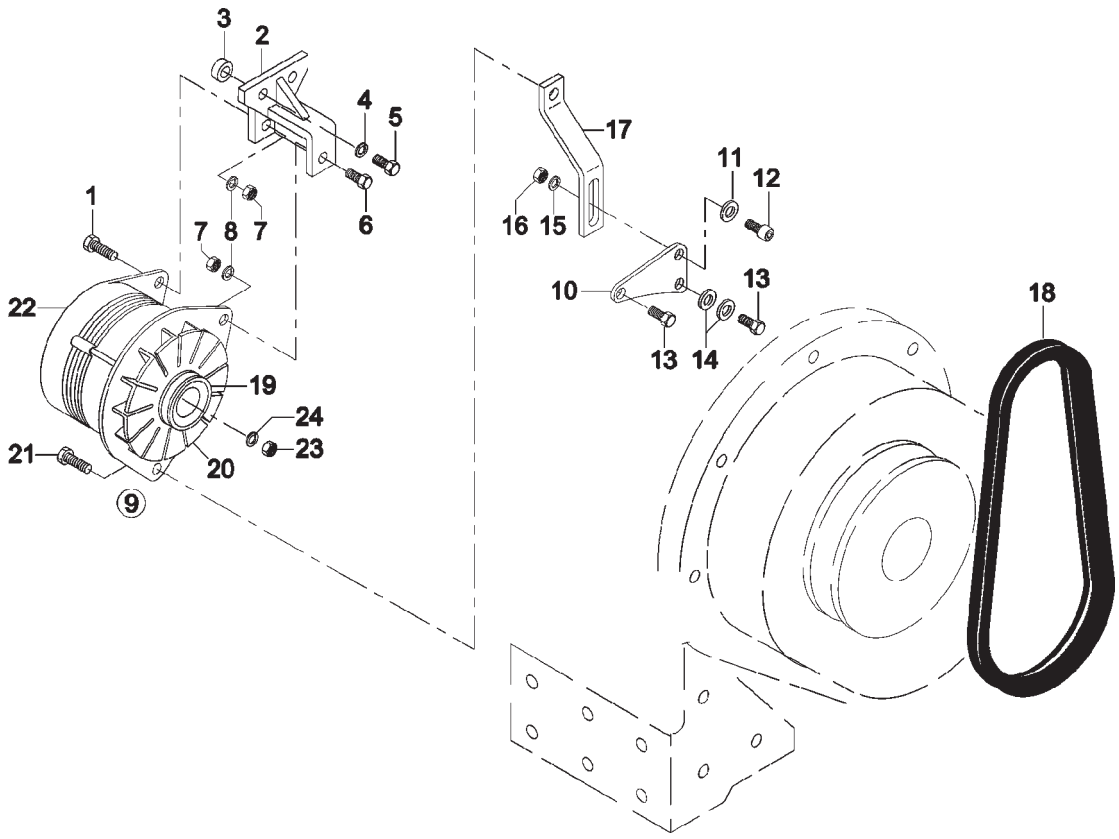

SISTEMA DO MOTOR - ALTERNADOR E SUPORTE SISTEMA DEL MOTOR - ALTERNADOR Y SOPORTE					4100.4 HSE	4100 HSE	4100 SEI	4100 SEI GÁS	4118.4
ITEM ITEM	CÓDIGO Nº DE PIEZAS	QNT. CANT.	DENOMINAÇÃO / DENOMINACIÓN						
1	4101.045.034.05.7	1	Parafuso sextavado	Tornillo hexagonal	●	●	●		
2	8002.111.208.00.3	1	Conj. Suporte do alternador	Conj. soporte del alternador	●	●	●		
3	8002.111.207.00.5	2	Espaçador	Espaciador	●	●	●		
4	4103.012.010.01.1	2	Arruela de pressão	Arandela de presión	●	●	●		
5	4101.045.053.05.7	2	Parafuso sextavado	Tornillo hexagonal	●	●	●		
6	4101.047.090.05.7	1	Parafuso sextavado	Tornillo hexagonal	●	●	●		
7	4102.011.007.06.9	2	Porca sextavada	Tuerca hexagonal	●	●	●		
8	4103.012.009.01.3	2	Arruela de pressão	Arandela de presión	●	●	●		
9	7106.010.118.00.6	1	Alternador 12V-55A (Incluir itens 20 e 22)	Alternador 12V-55A (Inclui itenes 20 y 22)	●	●	●		
10	8002.111.520.00.1	1	Suporte do esticador	Soporte del estirador	●	●	●		
11	4103.024.011.01.5	1	Arruela lisa	Arandela lisa	●	●	●		
12	4102.011.007.06.9	1	Parafuso sextavado interno	Tornillo hexagonal interno	●	●	●		
13	4101.037.084.05.2	2	Parafuso allen M8x25	Tornillo allen M8x25	●	●	●		
14	4103.011.013.01.6	2	Arruela lisa	Arandela lisa	●	●	●		
15	4103.012.009.01.3	1	Arruela de pressão	Arandela de presión	●	●	●		
16	4102.011.007.06.9	3	Porca sextavada	Tuerca hexagonal	●	●	●		
17	8002.111.204.00.2	1	Esticador	Estirador	●	●	●		
18	8002.111.212.00.5	1	Correia V	Correa V	●	●	●		
19	8002.111.550.00.8	1	Polia	Polea	●	●	●		
20	7106.010.175.00.6	1	Ventoinha esquerda	Ventilador Izquierda	●	●	●		
21	4101.047.088.05.1	1	Parafuso sextavado M8X20	Tornillo hexagonal M8X20	●	●	●		
22	7106.010.173.00.1	1	Alternador Prestolite - 55A	Alternador Prestolite - 55A	●	●	●		
23	-	X	Item incluso no altenador	Iten incluso en el alternador	●	●	●		
24	-	X	Item incluso no altenador	Iten incluso en el alternador	●	●	●		

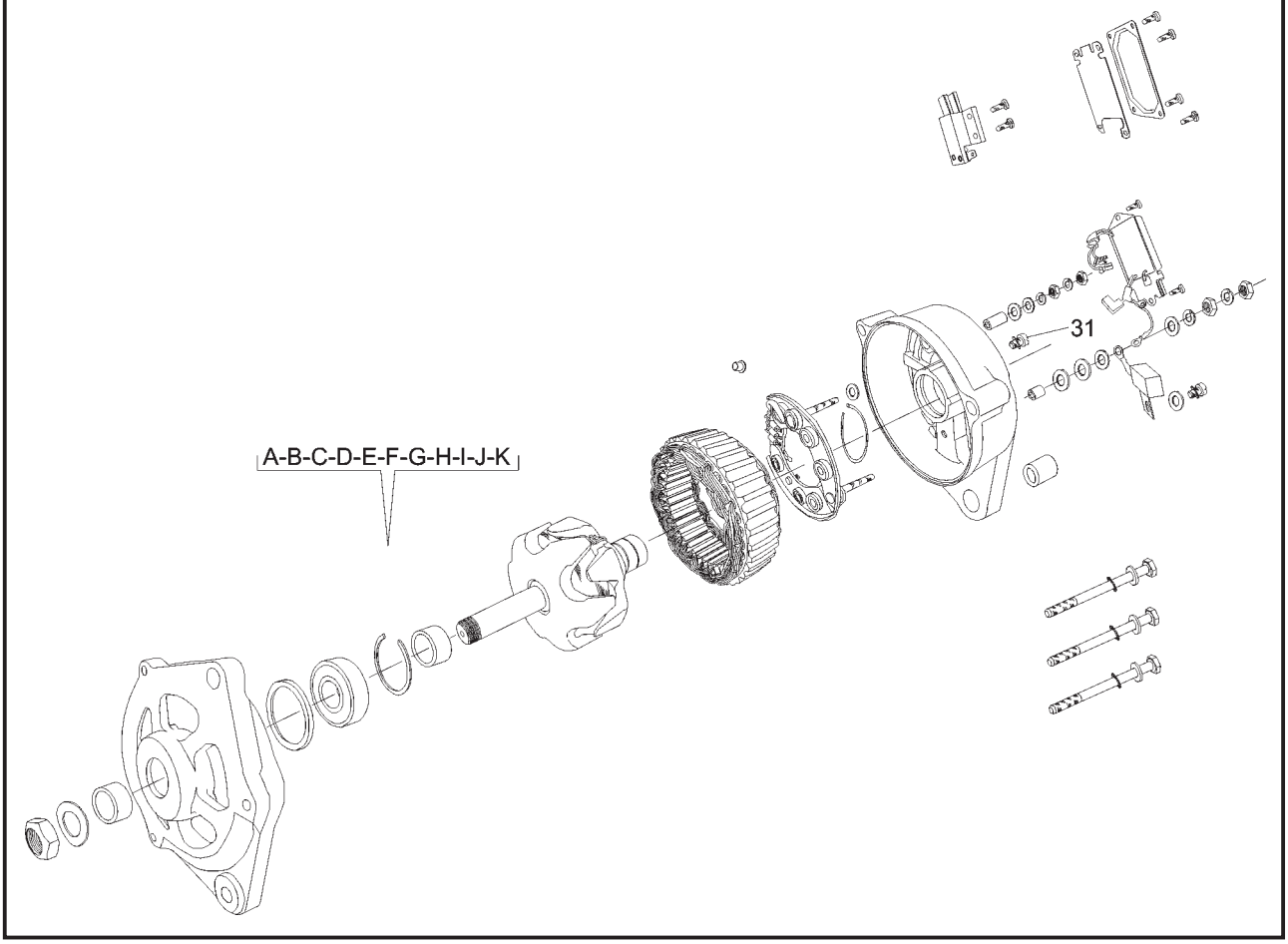

ITEM ITEM	CÓDIGO Nº DE PIEZAS	QNT. CANT.	ALTERNADOR 55A ALTERNADOR 55A DENOMINAÇÃO / DENOMINACIÓN		4100.4 HSE	4100 HSE	4100 SEI	4100 SEI GÁS	4118.4
A	7106.099.002.00.6	1	Kit Ponte Retificadora (Inclui Itens 12 ao 15)	Kit Ponte Retificadora (Inclui Itenes 12 al 15)	●	●	●	●	●
B	7106.099.003.00.4	1	Kit Porta Diodos Auxiliar (Inclui Itens 13 e 14)	Kit Puerta Diodos Auxiliar (Inclui Itenes 13 y 14)	●	●	●		
C	7106.099.004.00.2	1	Kit Rotor (Inclui Itens 1, 2, 4, 8, 9 e 10)	Kit Rotor (Inclui Itenes 1, 2, 4, 8, 9 y 10)	●	●	●		
D	7106.099.005.00.9	1	Kit Componentes Diversos (Inclui Itens	Kit Componentes Diversos (Inclui Itenes					
			3, 17, 20, 21, 22, 24, 25, 28, 29, 30, 31,	3, 17, 20, 21, 22, 24, 25, 28, 29, 30, 31,					
			32, 33, 36 e 37)	32, 33, 36 y 37)	●	●	●		
E	7106.099.006.00.7	1	Kit Regulador de Tensão (Inclui Itens 26 e 27)	Kit Regulador de Tensión (Inclui Itenes 26 y 27)	●	●	●		
F	7106.099.007.00.5	1	Kit Rolamento Tampa Polia (Inclui Itens 6 ao 8)	Kit Rodamiento Tapa Polea (Inclui Itenes 6 al 8)	●	●	●		
G	7106.099.008.00.3	1	Kit Tampa do Coletor (Inclui Itens 16, 18 e 19)	Kit Tapa del Colector (Inclui Itenes 16, 18 y 19)	●	●	●		
H	7106.099.009.00.1	1	Tampa da Polia (Inclui Item 5)	Tapa de la Polea (Inclui Item 5)	●	●	●		
I	7106.099.010.00.9	1	Estator (Inclui Item 11)	Estator (Inclui Item 11)	●	●	●		
J	7106.099.011.00.7	1	Kit Fixação da Polia (Inclui Itens 1 e 2)	Kit Fijación de la Polea (Inclui Itenes 1 y 2)	●	●	●		
K	7106.099.012.00.5	1	Kit Porta-Escovas/Escovas (Inclui Itens 35	Kit Puerta-Escobillas/Escobillas (Inclui Itenes					
			e 36)	35 y 36)	●	●	●		

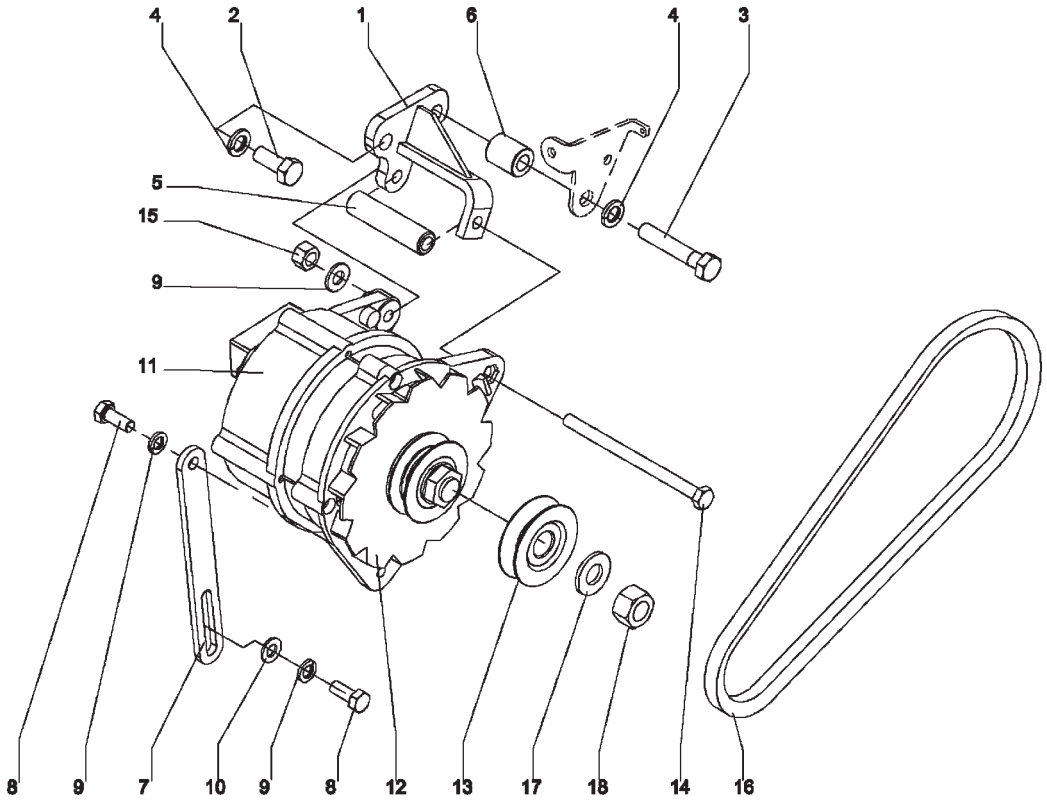

ITEM ITEM	CÓDIGO Nº DE PIEZAS	QNT. CANT.	SISTEMA DO MOTOR - ALTERNADOR E SUPORTE SISTEMA DEL MOTOR - ALTERNADOR Y SOPORTE DENOMINAÇÃO / DENOMINACIÓN		4100.4 HSE	4100 HSE	4100 SEI	4100 SEI GÁS	4118.4
1	8002.111.541.00.7	1	Conj. suporte do alternador	Conj. soporte del alternador					●
2	4101.048.006.05.2	1	Parafuso sextavado M10 x 25	Tornillo hexagonal M10 x 25					●
3	4101.045.057.05.8	1	Parafuso sextavado M10 x 55	Tornillo hexagonal M10 x 55					●
4	4103.012.010.01.1	2	Arruela de pressão A10	Arandela de presión A10					●
5	8002.111.545.00.8	1	Distanciador	Distanciador					●
6	8002.111.551.00.6	1	Distanciador	Distanciador					●
7	7009.010.017.00.6	1	Esticador alternador	Estirador alternador					●
8	4101.047.088.05.1	2	Parafuso sextavado M8 x 20	Tornillo hexagonal M8 x 20					●
9	4103.011.013.01.6	2	Arruela lisa A8,4 x 1	Arandela lisa A8,4 x 1					●
10	4103.012.009.01.3	2	Arruela pressão A8	Arandela presión A8					●
11	7106.010.173.00.1	1	Alternador Prestolite 55A (inclui itens 17 e 18)	Alternador Prestolite 55A (inclui itenes 17 y 18)					●
12	7106.010.175.00.6	1	Ventoinha esquerda	Ventilador izquierdo					●
13	8002.111.550.00.8	1	Polia	Polea					●
14	4101.045.031.05.3	1	Parafuso sextavado M8 x 120	Tornillo hexagonal M8 x 120					●
15	4102.014.011.05.0	1	Porca freno M8	Tuerca freno M8					●
16	8002.111.600.00.1	1	Correia A x 5 - 38	Correa A x 5 - 38					●
17	-	-	Item sem reposição individual	Iten sin reposición individual					●
18	-	-	Item sem reposição individual	Iten sin reposición individual					●

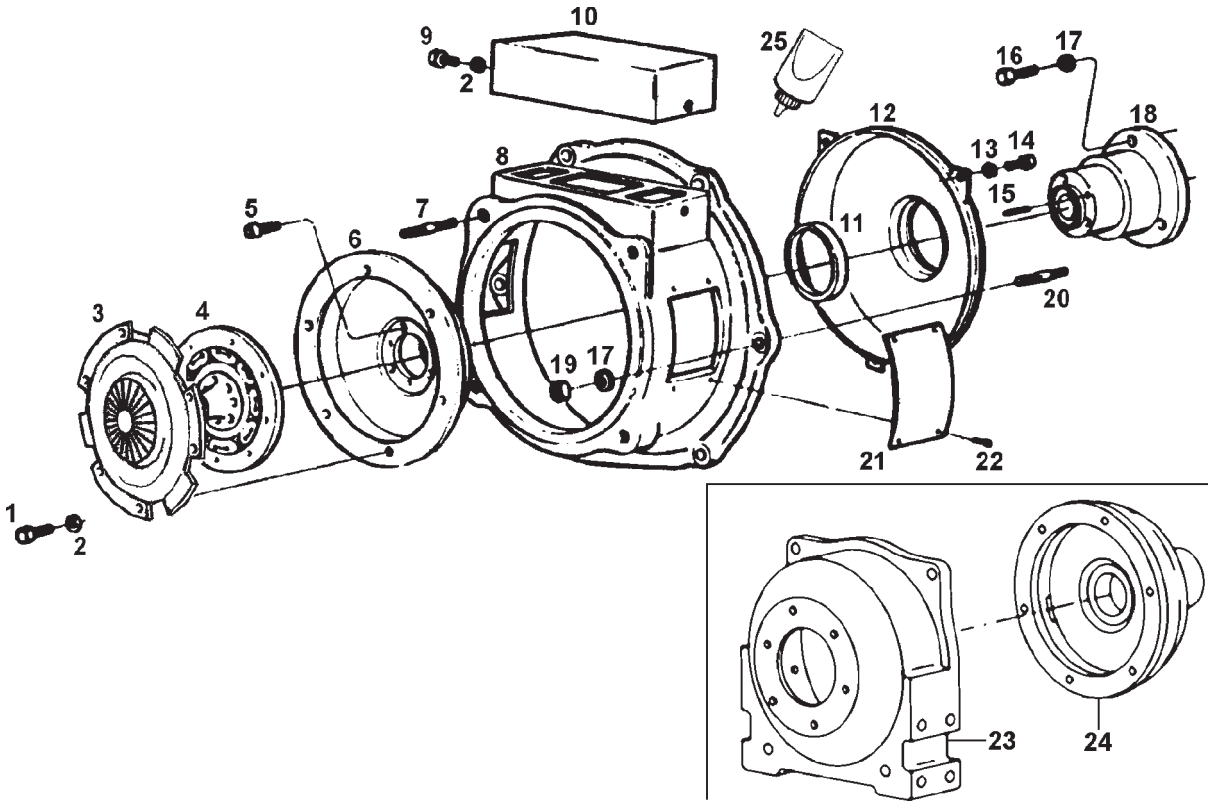

ITEM / ITEM	CÓDIGO / Nº DE PIEZAS	QNT. / CANT.	DENOMINAÇÃO / DENOMINACIÓN		4100.4 HSE	4100 HSE	4100 SEI	4100 SEI GÁS	4118.4
			SISTEMA DA EMBREAGEM - EMBREAGEM MONODISCO A SECO SISTEMA DEL EMBRAGUE - EMBRAGUE MONODISCO A SECO						
1	4101.047.087.05.3	6	Parafuso sextavado	Tornillo hexagonal	●	●	●		
2	4103.012.009.01.3	8	Arruela de pressão	Arandela de presión	●	●	●		
3	7106.003.059.00.1	1	Conjunto de platô da embreagem	Conjunto de platô del embrague	●	●	●		
4	7106.003.014.00.6	1	Conjunto disco de embreagem	Conjunto disco de embrague	●	●	●		
5	4101.037.087.03.0	3	Parafuso Allen sextavado	Tornillo Allen hexagonal	●	●	●		
6	-	1	Item sem reposição individual	Item sin reposición individual	●	●	●		
7	4101.050.051.01.2	4	Parafuso prisioneiro	Tornillo prisionero	●	●	●		
8	7106.003.003.00.9	1	Carcaça da embreagem	Carcaza del embrague		●	●		
8	8002.115.553.00.8	1	Carcaça da embreagem	Carcaza del embrague	●				
9	4101.047.086.05.5	2	Parafuso sextavado	Tornillo hexagonal	●	●	●		
10	7106.003.005.01.2	1	Conjunto copo de vedação do pó	Conjunto vaso vedación de polvo	●	●	●		
11	4002.014.081.00.6	1	Retentor 80x100x13	Retén 80x100x13	●	●	●		
12	7106.003.005.01.2	1	Conjunto copo de vedação do pó	Conjunto vaso vedación de polvo	●	●	●		
13	4103.012.007.01.7	3	Arruela de pressão	Arandela de presión	●	●	●		
14	4101.012.070.05.0	3	Parafuso com fenda	Tornillo con hendidura	●	●	●		
15	4004.016.016.00.6	3	Pino entalhado	Perno entallado	●	●	●		
16	4101.045.053.05.7	3	Parafuso sextavado	Tornillo hexagonal	●	●	●		
17	4103.012.010.01.1	9	Arruela de pressão	Arandela de presión	●	●	●		
18	7106.003.011.00.2	1	Conjunto flange acoplamento (inclui	Conjunto pletina acoplado (incluye itenes					
			Itens 5, 6 e 15)	5, 6 y 15)	●	●	●		
19	4102.011.011.05.3	6	Porca sextavada	Tuerca hexagonal	●	●	●		
20	4101.035.021.01.5	6	Parafuso prisioneiro	Tornillo prisionero	●	●	●		
21	7106.003.004.00.7	2	Tela lateral - Entrada de ar	Tela lateral - Entrada de aire	●	●	●		
22	4011.010.017.00.5	8	Rebite Pop	Remache Pop	●	●	●		
23	8002.102.537.00.6	1	Carcaça da embreagem	Carcaza del embrague					
24	8002.102.506.00.1	1	Flange	Pletina					
25	2031.000.029.00.2	CN	Adesivo Vedador Silicone	Adhesivo selador silicone	●	●	●		

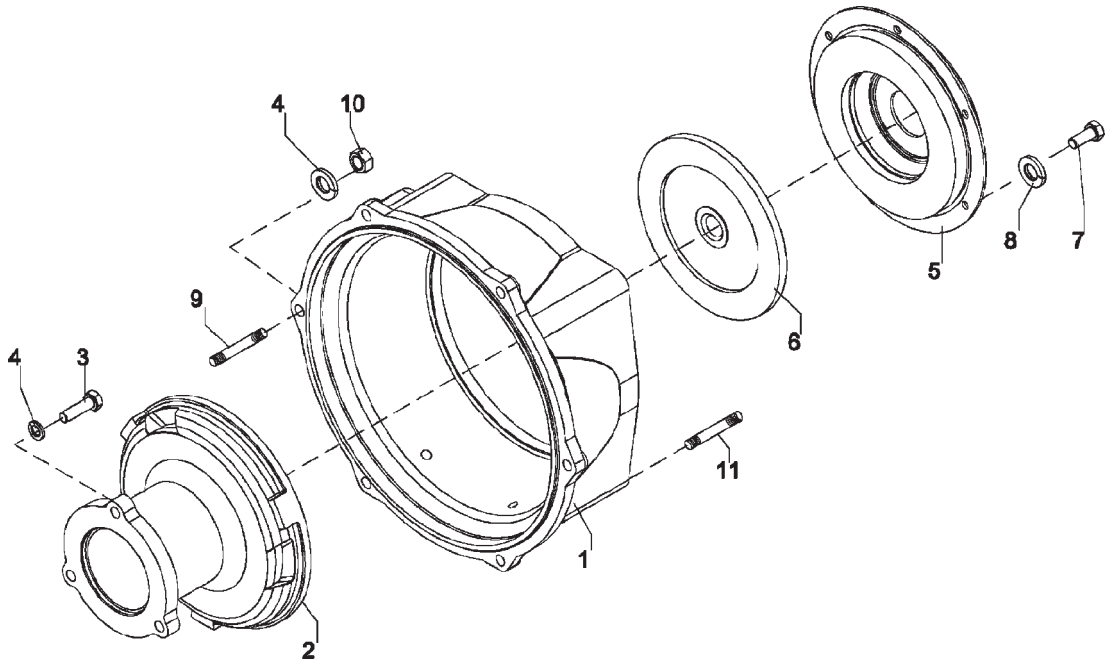

SISTEMA DA EMBREAGEM - EMBREAGEM MONODISCO A SECO SISTEMA DEL EMBRAGUE - EMBRAGUE MONODISCO A SECO					4100.4 HSE	4100 HSE	4100 SEI	4100 SEI GÁS	4118.4
ITEM ITEM	CÓDIGO Nº DE PIEZAS	QNT. CANT.	DENOMINAÇÃO / DENOMINACIÓN						
1	8002.115.555.00.3	1	Carcaça da embreagem	Carcaza del embrague					●
2	8002.115.554.00.6	1	Flange da embreaguem	Pletina del embrague					●
3	4101.048.009.05.6	3	Parafuso sext. M10 x 35	Tornillo Hex. M10 x 35					●
4	4103.012.010.01.1	9	Arruela de pressão A10	Arandela de pressión A10					●
5	7106.003.059.00.1	1	Conj. plato da embreagem - MX 180	Conj. plato del embrague - MX 180					●
6	7106.003.014.00.6	1	Disco de embreagem	Disco de embrague					●
7	4101.047.087.05.3	6	Parafuso sext. M8 x 18	Tornillo hex. M8 x 18					●
8	4103.012.009.01.3	6	Arruela de pressão A8	Arandela de pressión A8					●
9	4101.035.021.01.5	6	Parafuso prisioneiro M10 x 30	Tornillo prisionero M10 x 30					●
10	4102.011.011.05.3	6	Porca Sext. M10	Tuerca Hex. M10					●
11	4101.050.051.01.2	4	Parafuso prisioneiro M14 x 35	Tornillo prisionero M14 x 35					●

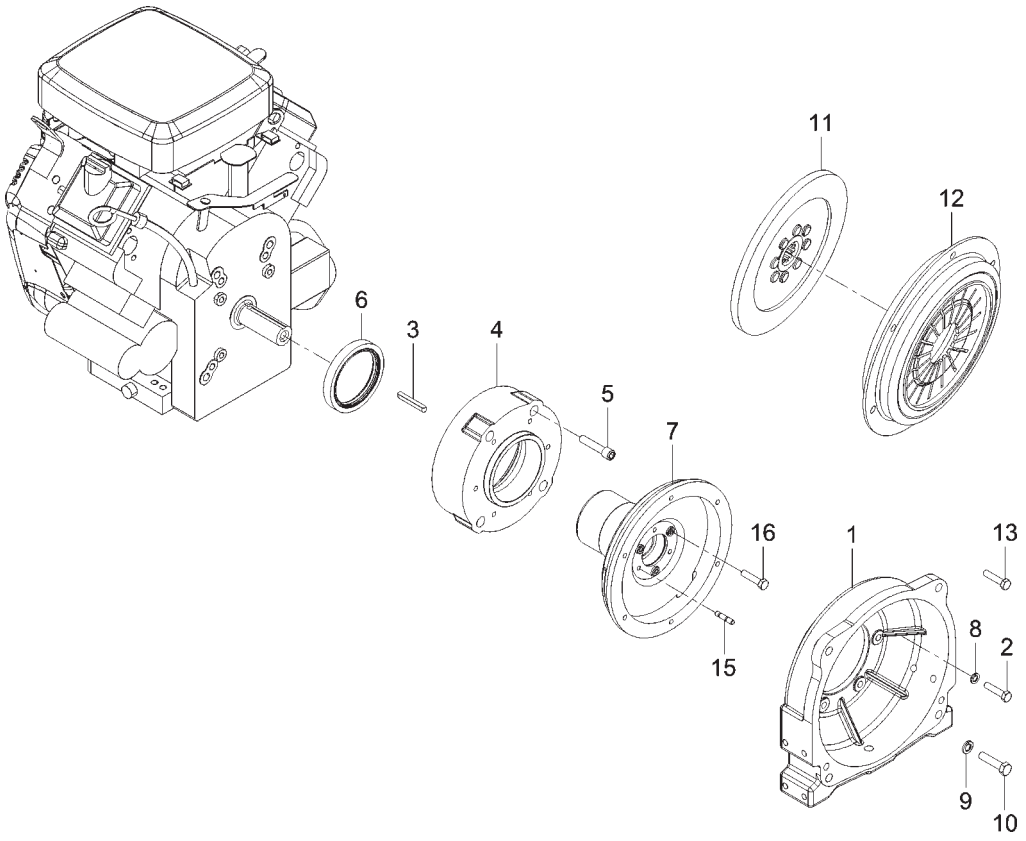

ITEM ITEM	CÓDIGO Nº DE PIEZAS	QNT. CANT.	DENOMINAÇÃO / DENOMINACIÓN		4100.4 HSE	4100 HSE	4100 SEI	4100 SEI GÁS	4118.4
			SISTEMA DA EMBREAGEM - CARCAÇA EMBREAGEM SISTEMA DEL EMBRAGUE - CARCAZA EMBRAGUE						
1	8002.115.813.00.6	1	Carcaça da embreagem	Carcaza del embrague				●	
2	4101.045.033.05.9	6	Parafuso sext. M8 x 35	Tornillo hex. M8 x 35				●	
3	8002.115.822.00.7	1	Chaveta	Chaveta				●	
4	8002.115.811.00.0	1	Espaçador do motor	Espaciador del motor				●	
5	4101.058.022.00.7	6	Parafuso sext. 3/8”	Tornillo hex. 3/8”				●	
6	4002.014.081.00.6	1	Retentor 80 x 100 x 13	Retén 80 x 100 x 13				●	
7	8002.115.810.00.2	1	Conj. Flange de acoplamento	Conj. Brida de acoplamiento				●	
8	4103.012.009.01.3	6	Arruela de pressão A8	Arandela de pressión A8				●	
9	4103.024.013.01.1	2	Arruela Lisa B10,5	Arandela Lisa B10,5				●	
10	4101.059.068.05.0	1	Parafuso sext. 3/8”	Tornillo hex. 3/8”				●	
11	7106.003.014.00.6	1	Disco de embreagem	Disco de embrague				●	
12	7106.003.059.00.1	1	Conj. plato da embreagem - MX 180	Conj. plato del embrague - MX 180				●	
13	4101.047.097.05.2	2	Parafuso sext. M8 x 50	Tornillo hex. M8 x 50				●	
15	4004.016.016.00.6	3	Pino entalhado	Perno entallado				●	
16	4103.037.087.01.4	3	Parafuso sext. M8 x 35	Tornillo hex. M8 x 35				●	

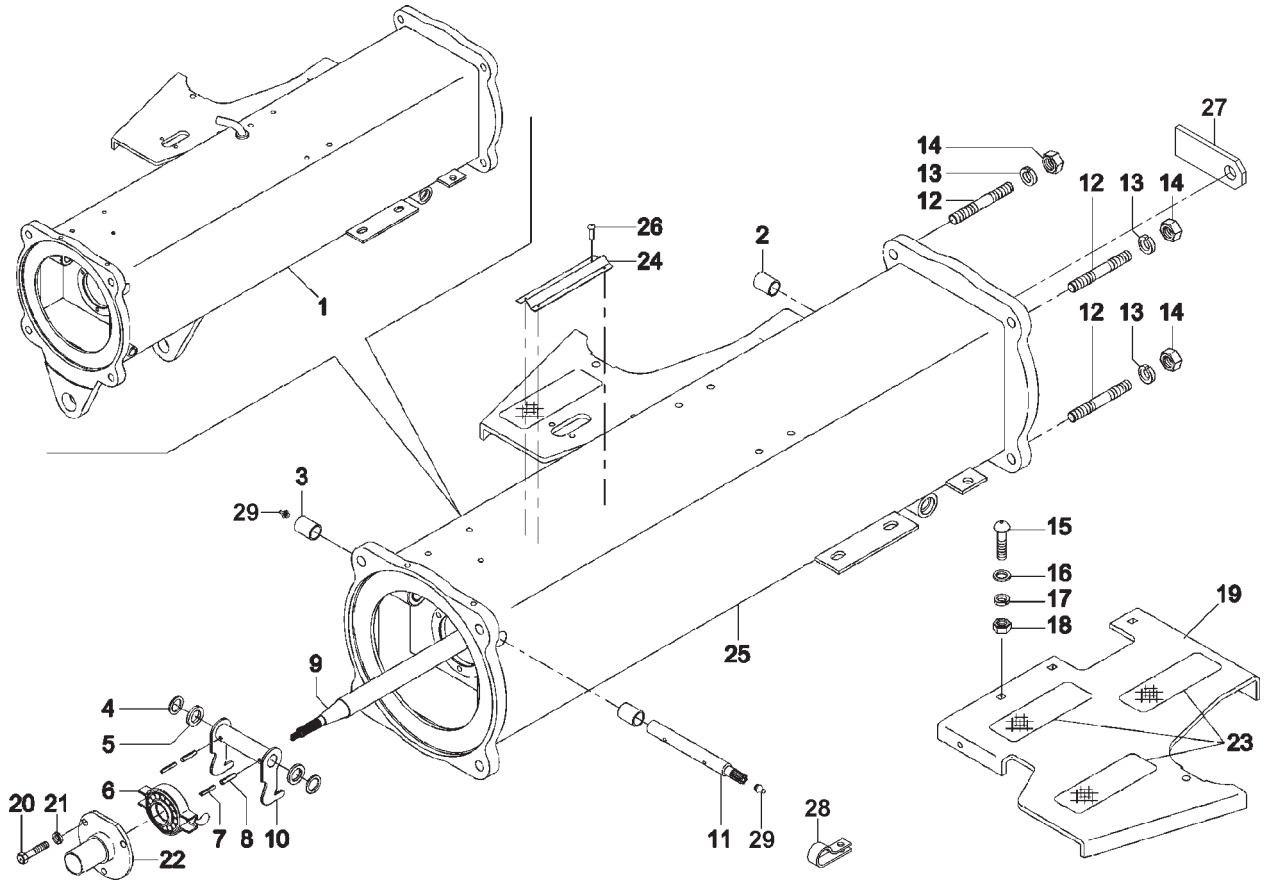

ITEM ITEM	CÓDIGO Nº DE PIEZAS	QNT. CANT.	DENOMINAÇÃO / DENOMINACIÓN		4100.4 HSE	4100 HSE	4100 SEI	4100 SEI GÁS	4118.4
			SISTEMA DA EMBREAGEM SISTEMA DEL EMBRAGUE						
1	8002.102.564.00.0	1	Conj. carcaça interna 4100-4120 (Inclui itens	Conj. carcaza interna 4100-4120 (Inclui itenes					
			2 e 3)	2 y 3)		●	●	●	
2	8002.102.051.00.8	2	Bucha do eixo do pedal do freio	Buje del eje del pedal del freno	●	●	●	●	●
3	8002.102.050.00.0	2	Bucha do eixo da embreagem	Buje del eje del embrague	●	●	●	●	●
4	8002.104.056.00.5	CN	Arruela de compensação 0,1 mm	Arandela de compensación 0,1 mm	●	●	●	●	●
4	8002.104.056.01.3	CN	Arruela de compensação 0,2 mm	Arandela de compensación 0,2 mm	●	●	●	●	●
4	8002.104.056.02.1	CN	Arruela de compensação 0,5 mm	Arandela de compensación 0,5 mm	●	●	●	●	●
5	8002.102.046.00.8	2	Calço de compensação	Suplemento de compensación	●	●	●	●	●
6	7107.003.029.00.2	1	Rolamento de encosto da embreagem	Rodamiento del apoyo del embrague	●	●	●	●	●
7	4006.010.025.00.8	2	Bucha elástica 3 x 32	Buje elastica 3 x 32	●	●	●	●	●
8	4006.010.087.00.8	2	Bucha elástica 5 x 32	Buje elastica 5 x 32	●	●	●	●	●
9	8002.102.515.00.2	1	Eixo de transmissão	Eje de transmisión	●	●	●	●	●
10	7107.003.008.00.6	1	Garfo da embreagem	Horquilla del embrague	●	●	●	●	●
11	8002.102.061.00.7	1	Eixo do garfo da embreagem	Eje de la horquilla del embrague	●	●	●	●	●
12	4101.050.056.05.2	4	Parafuso prisioneiro M14 x 60	Esparrago M14 x 60	●	●	●	●	●
13	4103.012.012.01.7	8	Arruela de pressão	Arandela de presión	●	●	●	●	●
14	4102.011.017.05.0	8	Porca sextavada	Tuerca hexagonal	●	●	●	●	●
15	4101.060.083.00.5	6	Parafuso francês M10 x 35	Tornillo frances M10 x 35	●	●	●	●	●
16	4103.011.015.01.1	6	Arruela lisa A10.5	Arandela lisa A10.5	●	●	●	●	●
17	4103.012.010.01.1	6	Arruela de pressão A10	Arandela de presión A10	●	●	●	●	●
18	4102.011.011.05.3	6	Porca sextavada M10	Tuerca hexagonal M10	●	●	●	●	●
19	8002.102.549.00.1	1	Plataforma esquerda **(A)**	Plataforma izquierda **(A)**	●	●	●	●	●
19	8002.102.548.00.3	1	Plataforma direita **(A)**	Plataforma derecha **(A)**	●	●	●	●	●
20	4101.047.088.05.1	3	Parafuso sextavado M8 x 20	Tornillo hexagonal M8 x 20	●	●	●	●	●
21	4103.012.009.01.3	3	Arruela pressão A8	Arandela de presión A8	●	●	●	●	●
22	8005.102.028.00.9	1	Tubo guia rolamento embreagem	Tubo guia rodamiento embrague	●	●	●	●	●
23	8002.102.551.00.7	6	Fita antiderrapante	Fita antiderrapante	●	●	●	●	●
24	8002.111.518.00.5	1	Protetor do Chicote	Protector del mazo cables	●	●	●	●	●
25	8002.102.560.00.8	1	Conj. Carcaça intermediária (inclui itens 2 e 3)	Conj. Carcaza intermédiaria (inclui itenes 2 y 3)	●				

SISTEMA DA EMBREAGEM
SISTEMA DEL EMBRAGUE

ITEM ITEM	CÓDIGO Nº DE PIEZAS	QNT. CANT.	DENOMINAÇÃO / DENOMINACIÓN		4100.4 HSE	4100 HSE	4100 SEI	4100 SEI GÁS	4118.4
26	4011.010.006.00.8	4	Rebite Pop. 2,4 x 7,4	Remache Pop 2,4 x 7,4	●	●	●	●	●
27	8002.105.514.00.2	1	Batente	Tope	●	●	●	●	●
28	6005.5006.024.00.7	2	Abraçadeira	Abrazadera	●	●	●	●	●
29	4003.010.007.00.3	2	Graxeira AM8 x 1	Engrasadora AM8 x 1	●	●	●	●	●

NOTA: **(A)** A partir do Chassi A03034462, em diante nos tratores 4100 e 4120 Industrial
(A) Apartir del Chasis A03034462, adelante en los tractores 4100 y 4120 Industrial

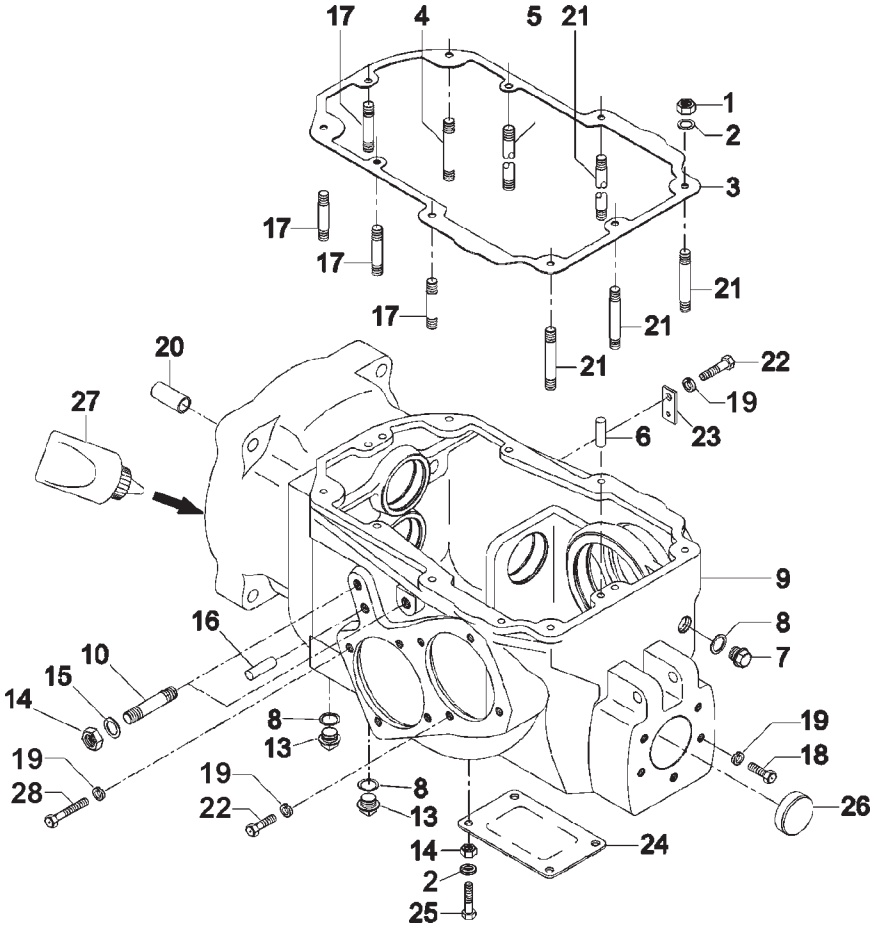

ITEM ITEM	CÓDIGO Nº DE PIEZAS	QNT. CANT.	DENOMINAÇÃO / DENOMINACIÓN		4100.4 HSE	4100 HSE	4100 SEI	4100 SEI GÁS	4118.4
	SISTEMA DA CAIXA DE CÂMBIO - CARCAÇA SISTEMA DE LA CAJA DE CAMBIO - CARCAZA								
1	4102.011.011.05.3	10	Porca sextavada	Tuerca hexagonal	●	●	●	●	●
2	4103.012.010.01.1	14	Arruela de pressão A10	Arandela de presión A10	●	●	●	●	●
3	8002.104.089.00.6	1	Junta tampa da caixa	Junta tapa de la caja	●	●	●	●	●
4	4101.050.028.00.2	1	Parafuso prisioneiro	Tornillo prisionero	●	●	●	●	●
5	4101.050.030.05.7	1	Parafuso prisioneiro M10 x 80	Tornillo prisionero M10X80	●	●	●	●	●
6	4004.014.023.00.4	2	Pino entalhado 8 x 24	Perno entallado 8 x 24	●	●	●	●	●
7	4010.010.011.00.0	1	Bujão	Tapón	●	●	●	●	●
8	4014.010.034.00.4	3	Anel de vedação	Aro junta	●	●	●	●	●
9	8002.104.600.00.0	1	Carcaça Caixa de Câmbio	Carcaza Caja de Cambio	●	●	●	●	●
10	4101.050.038.01.9	4	Parafuso prisioneiro M12 x 30	Tornillo prisionero M12 x 30	●	●	●	●	●
13	7006.001.014.00.0	2	Conjunto bujão magnético	Conjunto tapón magnético	●	●	●	●	●
14	4102.011 .014.05.7	3	Porca sextavada	Tuerca hexagonal	●	●	●	●	●
15	4103.012.011.01.9	4	Arruela de pressão	Arandela de presión	●	●	●	●	●
16	4004.016.048.00.9	2	Pino entalhado 12 x 40	Perno entallado 12 x 40	●	●	●	●	●
17	4101.050.027.00.4	4	Parafuso prisioneiro M10 x 65	Tornillo prisionero M10 x 65	●	●	●	●	●
18	4101.048.024.05.5	5	Parafuso sextavado M12 x 30	Tornillo hexagonal M12 x 30	●	●		●	●
19	4103.012.011.01.9	22	Arruela pressão A12	Arandela de presión A12	●	●		●	●
20	4004.014.040.00.8	4	Pino entalhado	Perno entallado	●	●	●	●	●
21	4101.050.031.05.5	4	Parafuso prisioneiro M10 x 85	Tornillo prisionero M10 x 85	●		●	●	●
22	4101.045.076.05.8	9	Parafuso sextavado M12 x 40	Tornillo hexagonal M12 x 40	●	●		●	●
23	8002.105.515.00.9	1	Suporte da mola	Soporte del resorte	●	●	●	●	●
24	8002.104.577.00.0	1	Tampa inferior do câmbio **(A)**	Tapa inferior del cambio **(A)**		●	●	●	
25	4101.048.003.05.9	4	Parafuso M10 x 16	Tornillo M10 x 16		●	●	●	
26	8002.104.539.00.0	1	Tampão	Tapón			●	●	
27	2031.000.029.00.2	1	Junta química	Junta química	●	●	●	●	●
28	4101.038.016.02.0	8	Parafuso sextavado M12 x 100	Tornillo hexagonal M12 x 100	●	●	●	●	●

NOTA: **(A)** Entrou em toda a linha 4X2 apartir do chassi A0302792, em diante
(A) Introducida en toda linea 4X2 apartir del chasis A0302792, adelante

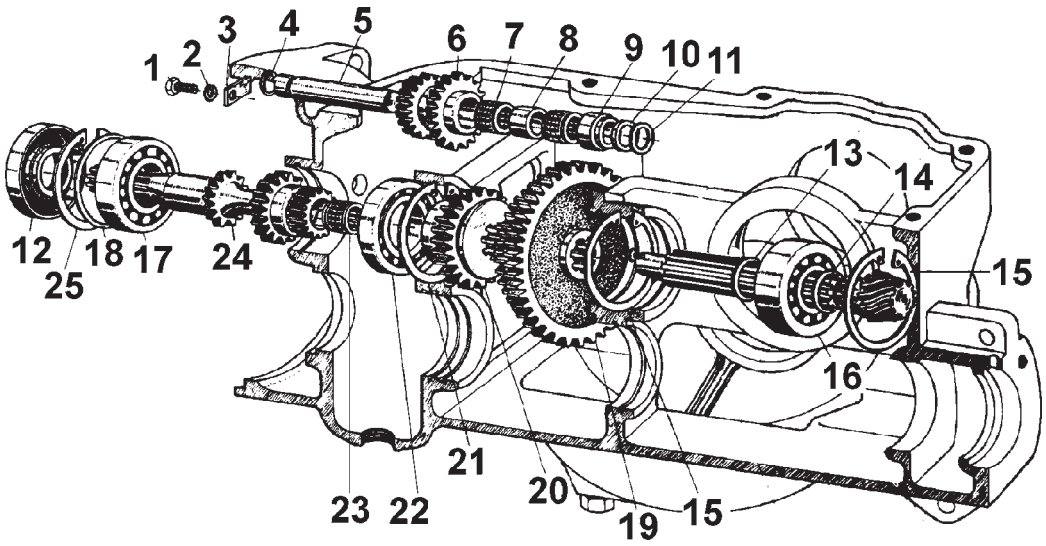

ITEM ITEM	CÓDIGO Nº DE PIEZAS	QNT. CANT.	DENOMINAÇÃO / DENOMINACIÓN		4100.4 HSE	4100 HSE	4100 SEI	4100 SEI GÁS	4118.4
1	4101.047.064.05.2	1	Parafuso sextavado M6 x 10	Tornillo hexagonal M6 x 10	●	●	●	●	●
2	4103.012.007.01.7	1	Arruela de pressão A6	Arandela de presión A6	●	●	●	●	●
3	8002.104.060.00.7	1	Chapa de segurança	Chapa de seguridad	●	●	●	●	●
4	7003.006.040.00.7	2	Anel de vedação	Aro junta	●	●	●	●	●
5	8002.104.059.01.7	1	Eixo intermediário	Eje intermediario	●	●	●	●	●
6	8002.104.611.00.7	1	Conj. engrenagem intermediária	Conj. engranaje intermediaria					
			(inclui itens 7 e 8)	(incluye itenes 7 y 8)	●	●	●	●	●
7	4001.047.054.00.6	2	Rolamento de agulhas 20 x 28 x 16	Rodamientos de agujas 20 x 28 x 16	●	●	●	●	●
8	8002.104.055.00.7	1	Distanciador dos rolamentos	Distanciador de los rodamientos	●	●	●	●	●
9	8002.104.058.00.1	1	Bucha espaçadora	Buje espaciador	●	●	●	●	●
10	8002.104.057.00.3	1	Anel de encosto	Anillo de apoyo	●	●	●	●	●
11	8002.104.056.00.5	CN	Arruela de compensação - 0,1	Arandela de compensación - 0,1	●	●	●	●	●
11	8002.104.056.01.3	CN	Arruela de compensação - 0,2	Arandela de compensación - 0,2	●	●	●	●	●
11	8002.104.056.02.1	CN	Arruela de compensação - 0,5	Arandela de compensación - 0,5	●	●	●	●	●
12	8002.104.052.00.4	1	Retentor do eixo primário da caixa	Retén del eje primario de la caja	●	●	●	●	●
13	8002.104.143.01.9	CN	Arruela de compensação - 0,3	Arandela de compensación - 0,3	●	●	●	●	●
13	8002.104.143.00.1	CN	Arruela de compensação - 0,1	Arandela de compensación - 0,1	●	●	●	●	●
13	8002.104.143.02.7	CN	Arruela de compensação - 0,5	Arandela de compensación - 0,5	●	●	●	●	●
14	8002.104.126.01.4	1	Arruela de encosto - pinhao	Arandela de apoyo - piñón	●	●	●	●	●
15	4008.011.046.00.9	2	Anel elástico 72 x 2,5	Anillo elástico 72 x 2,5	●	●	●	●	●
16	4001.022.050.00.3	1	Rolamento 3306 30 x 72 x 30,2	Rodamiento 3306 30 x 72 x 30,2	●	●	●	●	●
17	4001.021.006.00.6	1	Rolamento 3206 30 x 62 x 23,8	Rodamiento 3206 30 x 62 x 23,8	●	●	●	●	●
18	8005.104.014.00.7	CN	Arruela de compensação - 0,1	Arandela de compensación - 0,1	●	●	●	●	●
18	8002.104.014.01.2	CN	Arruela de compensação - 0,2	Arandela de compensación - 0,2	●	●	●	●	●
18	8005.104.014.02.3	CN	Arruela de compensação - 0,5	Arandela de compensación - 0,5	●	●	●	●	●
19	8002.104.026.00.8	1	Engrenagem da 1ª (Z1= 48) e 2ª (Z2= 32)	Engranaje de la 1ª (Z1= 48) y 2ª (Z2= 32)					
			velocidade	velocidade	●	●	●	●	●
20	8002.104.027.00.6	1	Engrenagem da 3ª (Z3= 24) e 4ª (Z4= 17)	Engranaje de la 3 ª (Z3= 24) y 4ª (Z4= 17)					
			velocidade	velocidade		●	●	●	

SISTEMA DA CAIXA DE CÂMBIO - ENGRENAGENS
SISTEMA DE LA CAJA DE CAMBIO - ENGRANAJES

SISTEMA DA CAIXA DE CÂMBIO - ENGRENAGENS
SISTEMA DE LA CAJA DE CAMBIO - ENGRANAJES

ITEM ITEM	CÓDIGO Nº DE PIEZAS	QNT. CANT.	DENOMINAÇÃO / DENOMINACIÓN		4100.4 HSE	4100 HSE	4100 SEI	4100 SEI GÁS	4118.4
21	8002.104.584.00.6	1	Anel elástico	Anillo elástico			●	●	
22	4001.018.002.00.0	1	Rolamento 6007N35 x 62 x 14	Rodamiento 6007N35 x 62 x 14		●	●	●	
23	4001.047.053.00.8	1	Gaiola de agulhas 17 x 21 x 17	Rodamiento de agujas 17 x 21 x 17	●	●	●	●	●
24	8002.104.610.00.9	1	Eixo primário da caixa	Eje primario de la caja		●	●	●	
25	4008.011.044.00.4	2	Anel elástico 62 x 2	Anillo elástico 62 x 2			●	●	

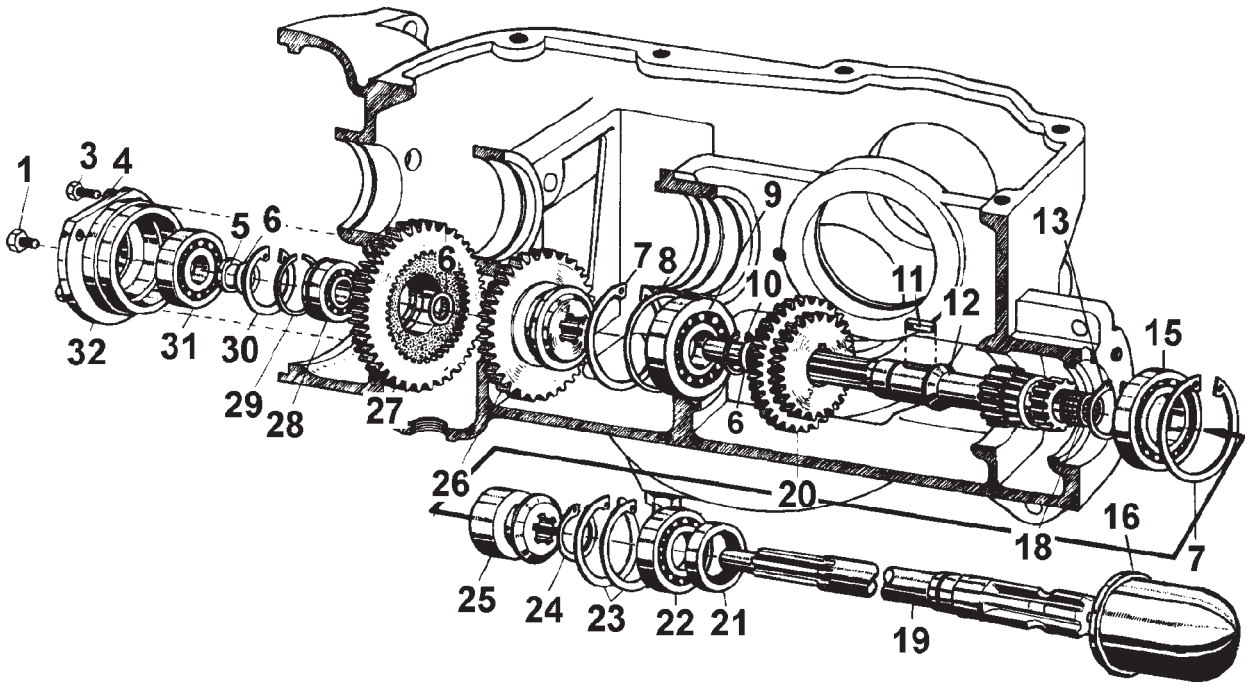

ITEM ITEM	CÓDIGO Nº DE PIEZAS	QNT. CANT.	DENOMINAÇÃO / DENOMINACIÓN		4100.4 HSE	4100 HSE	4100 SEI	4100 SEI GÁS	4118.4
			SISTEMA DA CAIXA DE CÂMBIO - ENGRENAGENS SISTEMA DE LA CAJA DE CAMBIO - ENGRANAJES						
1	4101.048.003.05.9	1	Parafuso sextavado M10 x 16	Tornillo hexagonal M10 x 16	●	●	●	●	●
3	4101.047.068.05.3	3	Parafuso sextavado M6 x 20	Tornillo hexagonal M6 x 20	●	●	●	●	●
4	4103.012.007.01.7	3	Arruela de pressão A6	Arandela de presión A6	●	●	●	●	●
5	8002.104.020.00.1	1	Anel de encosto	Aro de apoyo	●	●	●	●	●
6	8002.104.148.00.0	CN	Arruela de compensação - 0,1	Arandela de compensación - 0,1	●	●	●	●	●
6	8002.104.148.01.8	CN	Arruela de compensação - 0,3	Arandela de compensación - 0,3	●	●	●	●	●
6	8002.104.148.02.6	CN	Arruela de compensação - 0,7	Arandela de compensación - 0,7	●	●	●	●	●
6	8002.104.021.00.9	CN	Arruela de compensação - 0,2	Arandela de compensación - 0,2	●	●	●	●	●
6	8002.104.021.01.7	CN	Arruela de compensação - 0,5	Arandela de compensación - 0,5	●	●	●	●	●
7	4008.011.044.00.4	2	Anel elástico	Aro elástico	●	●	●	●	●
8	8005.104.014.00.7	CN	Arruela de compensação - 0,1	Arandela de compensación - 0,1	●	●	●	●	●
8	8002.104.014.01.2	CN	Arruela de compensação - 0,2	Arandela de compensación - 0,2	●	●	●	●	●
8	8005.104.014.02.3	CN	Arruela de compensação - 0,5	Arandela de compensación - 0,5	●	●	●	●	●
8	8005.104.014.01.5	CN	Arruela de Compensação - 0,3	Arandela de Compensación - 0,3	●	●	●	●	●
9	4001.019.020.00.1	1	Rolamento 6305 25 x 62 x 17	Rodamiento 6305 25 x 62 x 17	●	●	●	●	●
10	4008.010.027.00.0	1	Anel elástico	Aro elástico	●	●	●	●	●
11	4005.010.020.00.1	1	Chaveta A8 x 7 x 30	Chaveta A8 x 7 x 30	●	●	●	●	●
12	8002.104.131.00.6	1	Eixo intermediário	Eje intermediario		●	●	●	
12	8002.104.559.00.8	1	Eixo Intermediário	Eje Intermédiario	●				●
13	4008.010.032.00.0	1	Anel elástico 35 x 1,5 x 471	Aro elástico 35 x 1,5 x 471	●	●	●	●	●
15	4001.018.002.00.0	1	Rolamento 6007. 35 x 62 x 14	Rodamiento 6007. 35 x 62 x 14	●	●	●	●	●
16	8005.104.058.01.2	1	Capa de proteção - TDP	Tapa de protección - TDF		●			●
18	4001.047.053.00.8	1	Gaiola de agulhas 17 x 21 x 17	Rodamiento de agujas 17 x 21 x 17	●	●			●
19	8002.104.601.00.8	1	Eixo - TDP	Eje toma de fuerza - TDF	●	●			●
20	8002.104.013.00.6	1	Engrenagem dupla - Z1= 26, Z2=18	Engranaje doble - Z1= 26, Z2=18		●	●	●	
20	8002.104.562.00.2	1	Embreagem Dupla	Embrague Doble	●				●
21	4002.011.033.00.0	1	Retentor 35 x 63,1 x 14	Retén 35 x 63,1 x 14	●	●			●
22	4001.021.005.00.8	1	Rolamento 3205 25 x 52 x 20,6	Rodamiento 3205 25 x 52 x 20,6	●	●			●
23	4008.011.041.00.0	2	Anel elástico 52 x 2	Aro elástico 52 x 2	●	●			●

SISTEMA DA CAIXA DE CÂMBIO - ENGRENAGENS
SISTEMA DE LA CAJA DE CAMBIO - ENGRANAJES

ITEM ITEM	CÓDIGO Nº DE PIEZAS	QNT. CANT.	DENOMINAÇÃO / DENOMINACIÓN		4100.4 HSE	4100 HSE	4100 SEI	4100 SEI GÁS	4118.4
24	4008.010.022.00.1	1	Anel elástico 25 x 1,2	Aro elástico 25 x 1,2	●	●			●
25	8002.104.049.00.0	1	Luva de acoplamento eixo TDP	Manguito de acoplamiento del eje TDF	●	●			●
26	8002.104.607.00.5	1	Engrenagem reduzida móvel Z1= 34, Z2=24	Engranaje reducida móvil Z1= 34, Z2=24	●	●	●	●	●
27	8002.104.608.00.3	1	Engrenagem reduzida fixa Z1= 37, Z2=24	Engranaje reducida fija Z1= 37, Z2=24	●	●	●	●	●
28	8002.104.018.00.5	1	Rolamento engrenagem redução fixa	Rodamiento engrenaje reducción fija	●	●	●	●	●
29	8002.104.019.00.3	1	Anel caixa de mudanças	Anillo caja de cambio	●	●	●	●	●
30	4008.011.033.00.7	1	Anel elástico 40 x 1,75	Anillo elástico 40 x 1,75	●	●	●	●	●
31	4001.019.018.00.5	1	Rolamento 17 x 47 x 14	Rodamiento 17 x 47 x 14	●	●	●	●	●
32	8002.104.061.00.5	1	Flange de vedação	Pletina de dirección	●	●	●	●	●

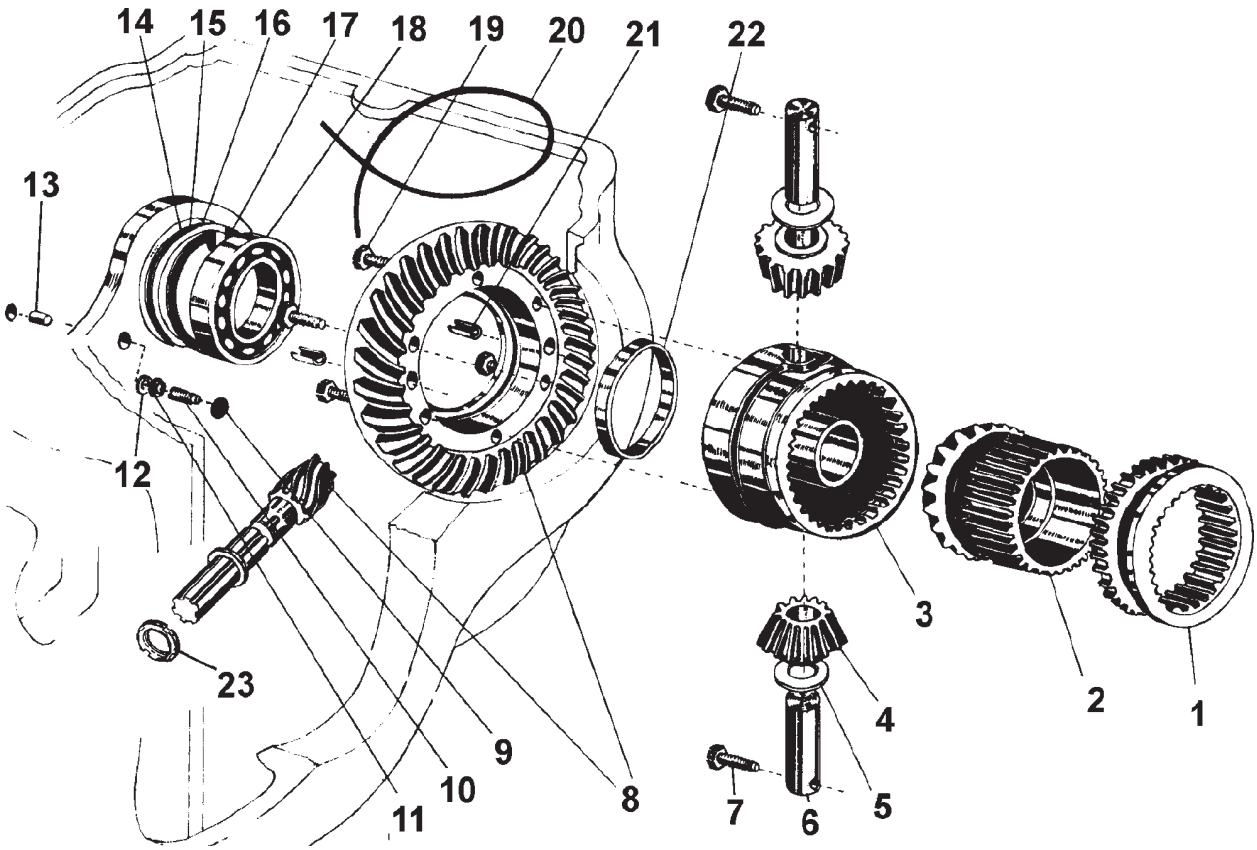

ITEM / ITEM	CÓDIGO / Nº DE PIEZAS	QNT. / CANT.	DENOMINAÇÃO / DENOMINACIÓN		4100.4 HSE	4100 HSE	4100 SEI	4100 SEI GÁS	4118.4
			SISTEMA DA CAIXA DE CÂMBIO - CAIXA DO DIFERENCIAL SISTEMA DE LA CAJA DE CAMBIO - CAJA DIFERENCIAL						
1	8002.104.125.00.8	1	Luva dentada (Z_{EXT}=44; Z_{INT}=33) bloqueio	Luva dentada (Z_{EXT}=44; Z_{INT}=33) bloqueo	●	●	●	●	●
2	8002.104.037.00.5	1	Engrenagem cônica (Z_1=15; Z_2=33)	Engranaje conica (Z_1=15; Z_2=33)	●	●	●	●	●
3	8002.104.028.00.4	1	Carcaça do diferencial (Z=44)	Carcaza del diferencial (Z=44)	●	●	●	●	●
4	8002.104.029.00.2	2	Engrenagem satélite (Z=15)	Engranaje satelite (Z=15)	●	●	●	●	●
5	8002.104.030.00.0	2	Arruela de compensação - 0,5	Arandela de compensación - 0,5	●	●	●	●	●
6	8002.104.031.00.8	2	Pino dos satélites	Perno de los satelites	●	●	●	●	●
7	8002.104.032.00.6	2	Parafuso com espiga	Tornillo con espiga	●	●	●	●	●
8	8002.104.590.00.3	1	Conj. Coroa e Pinhão Z38-6	Conj. corno y piñon Z38-6	●	●	●	●	●
9	8002.104.044.00.1	1	Encosto da coroa	Apoyo de la corona	●	●	●	●	●
10	8002.104.004.00.5	1	Parafuso guia do encosto da coroa	Tornillo guía del apoyo de la corona	●	●	●	●	●
11	4102.013.018.00.7	1	Porca sextavada M14 x 1,5	Tuerca hexagonal M14 x 1,5	●	●	●	●	●
12	4103.012.012.01.7	1	Arruela de pressão A14	Arandela de presión A14	●	●	●	●	●
13	8002.104.133.00.2	1	Tampão do furo para regulagem da coroa	Tapón del agujero para regular la corona	●	●	●	●	●
15	8002.104.043.02.9	CN	Arruela de compensação - 0,5	Arandela de compensación - 0,5	●	●	●	●	●
15	8002.104.043.00.3	CN	Arruela de compensação - 0,1	Arandela de compensación - 0,1	●	●	●	●	●
15	8002.104.043.01.1	CN	Arruela de compensação - 0,2	Arandela de compensación - 0,2	●	●	●	●	●
17	4008.011.058.00.4	1	Anel elástico 100 x 3	Aro elástico 100 x 3	●	●	●	●	●
18	4001.018.008.00.7	1	Rolamento 6013 65 x 100 x 18	Rodamiento 6013 65 x 100 x 18	●	●	●	●	●
19	8002.104.041.00.7	4	Parafuso de fixação da coroa	Tornillo de fijación de la corona	●	●	●	●	●
20	8002.104.042.00.5	1	Arame	Alambre	●	●	●	●	●
21	4006.011.068.00.7	2	Bucha elástica 10 x 20	Buje elastica 10 x 20	●	●	●	●	●
22	8002.104.033.00.4	1	Bucha sintetizada	Buje sintetizado	●	●	●	●	●
23	8002.104.171.00.2	1	Porca freno do pinhão	Tuerca freno del piñón	●	●	●	●	●

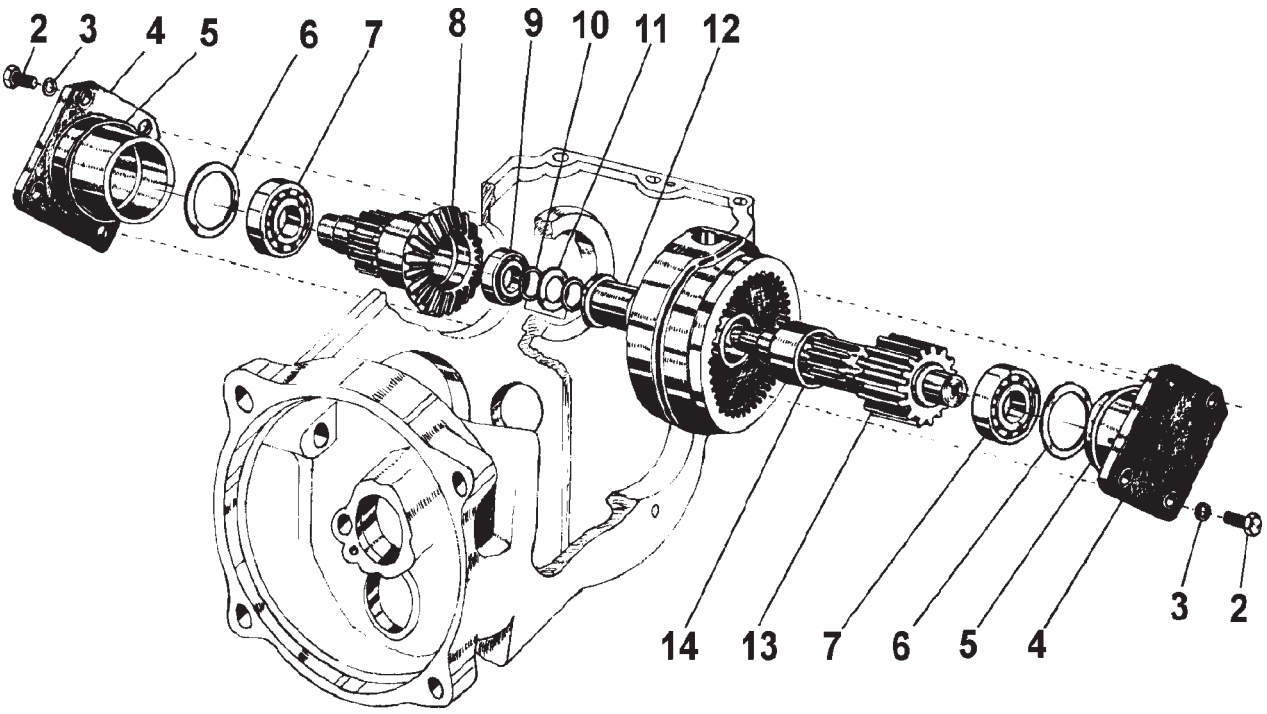

SISTEMA DA CAIXA DE CÂMBIO - PINHÕES DE ACIONAMENTO SISTEMA DE LA CAJA DE CAMBIO - PIÑONES DE ACCIONAMENTO					4100.4 HSE	4100 HSE	4100 SEI	4100 SEI GÁS	4118.4
ITEM ITEM	CÓDIGO Nº DE PIEZAS	QNT. CANT.	DENOMINAÇÃO / DENOMINACIÓN						
2	4101.048.024.05.5	8	Parafuso sextavado M12 x 30	Tornillo hexagonal M12 x 30	●	●	●	●	●
3	4103.012.011.01.9	8	Arruela de pressão A12	Arandela de presión A12	●	●	●	●	●
4	8002.104.163.00.9	2	Tampa suporte do rolamento	Tapa soporte del rodamiento	●	●	●	●	●
5	8002.104.144.00.9	2	Anel de vedação da tampa	Aro junta de la tapa	●	●	●	●	●
6	8005.104.014.00.7	CN	Arruela de compensação - 0,1	Arandela de compensación - 0,1	●	●	●	●	●
6	8002.104.014.01.2	CN	Arruela de compensação - 0,2	Arandela de compensación - 0,2	●	●	●	●	●
6	8005.104.014.02.3	CN	Arruela de compensação - 0,5	Arandela de compensación - 0,5	●	●	●	●	●
7	4001.033.054.00.2	2	Rolamento 30305 25 x 62 x 18,25	Rodamiento 30305 25 x 62 x 18,25	●	●	●	●	●
8	8002.104.034.01.0	1	Pinhão de acionamento LD (Z_1=12; Z_2=26)	Piñón de accionamento LD (Z_1=12; Z_2=26)	●	●	●	●	●
9	4001.032.052.00.7	1	Rolamento 30203 17 x 40 x 13,25	Rodamiento 30203 17 x 40 x 13,25	●	●	●	●	●
10	8002.104.021.00.9	CN	Arruela de compensação - 0,2	Arandela de compensación - 0,2	●	●	●	●	●
10	8002.104.021.01.7	CN	Arruela de compensação - 0,5	Arandela de compensación - 0,5	●	●	●	●	●
10	8002.104.021.02.5	CN	Arruela de compensação - 0,1	Arandela de compensación - 0,1	●	●	●	●	●
11	8002.104.039.01.9	1	Arruela de encosto	Arandela de apoyo	●	●	●	●	●
12	8002.104.132.00.4	1	Bucha da carcaça do diferencial	Buje de la carcaza del diferencial	●	●	●	●	●
13	8002.104.035.01.7	1	Pinhão de acionamento - LE (Z_1=12; Z_2=15)	Piñón de accionamento - LI (Z_1=12; Z_2=15)	●	●	●	●	●
14	8002.104.036.00.7	1	Bucha espaçadora	Buje espaciador	●	●	●	●	●

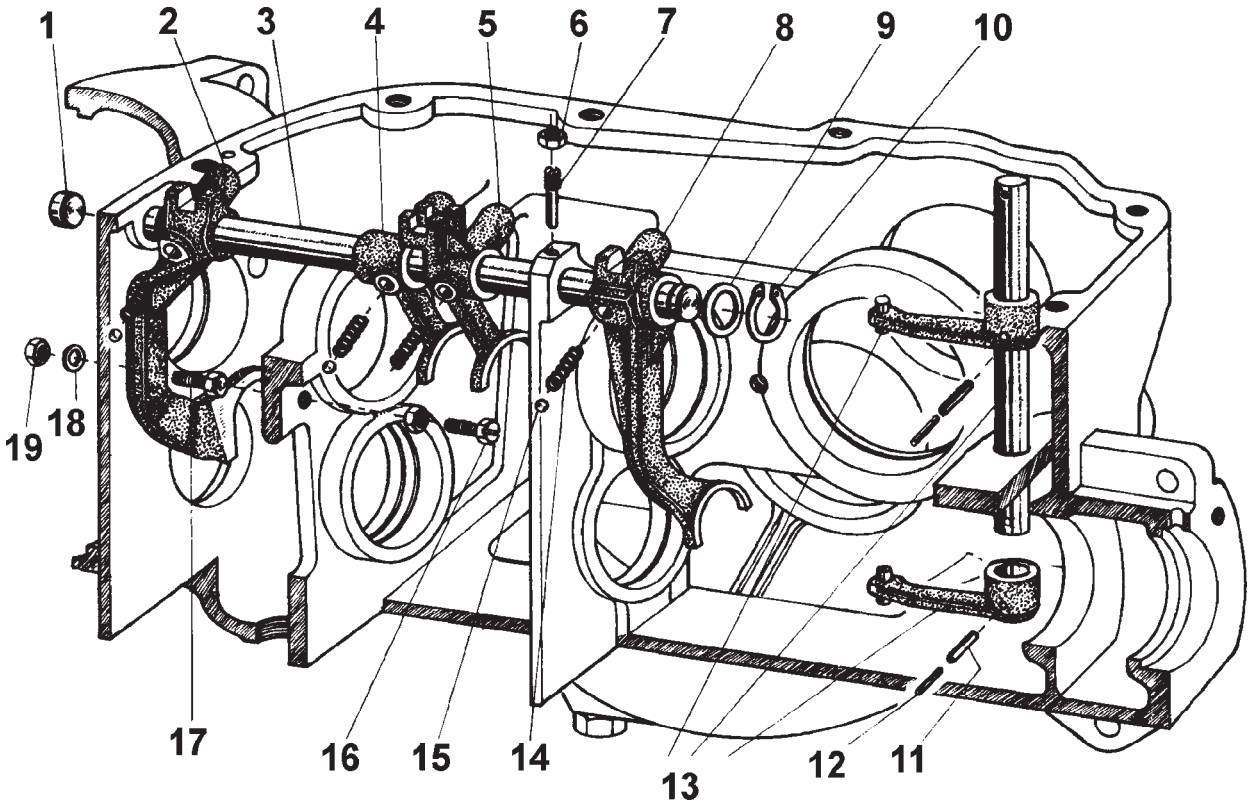

SISTEMA DA CAIXA DE CÂMBIO - GARFOS DE ACIONAMENTO SISTEMA DE CAJA DE CAMBIO - HORQUILLAS DE ACCIONAMENTO					4100.4 HSE	4100 HSE	4100 SEI	4100 SEI GÁS	4118.4
ITEM ITEM	CÓDIGO Nº DE PIEZAS	QNT. CANT.	DENOMINAÇÃO / DENOMINACIÓN						
1	8002.104.074.00.8	1	Bujão do furo do eixo do garfo	Buje del agujero del eje de la horquilla	●	●	●	●	●
2	8002.104.167.00.0	1	Garfos para marchas à frente e à ré	Horquillas p/ marcha adelante y marcha atrás	●	●	●	●	●
3	8002.104.066.00.4	1	Eixo deslizante	Eje deslizante	●	●	●	●	●
4	8002.104.169.00.6	1	Garfo para 3ª e 4ª velocidades	Horquilla para 3ª y 4ª velocidad	●	●	●	●	●
5	8002.104.168.00.8	1	Garfo para 1ª e 2ª velocidades	Horquilla para 1ª y 2ª velocidad	●	●	●	●	●
6	4102.011.007.05.1	1	Porca sextavada	Tuerca hexagonal		●			
6	4102.011.007.06.9	1	Porca sextavada M8	Tuerca hexagonal M8	●		●	●	●
7	8002.104.073.00.0	1	Parafuso do travamento do eixo	Tornillo del trabamiento del eje	●	●	●	●	●
8	8002.104.170.00.4	1	Garfo para eixo da tomada de força	Horquilla para eje de la toma de fuerza	●	●	●		●
9	8002.104.030.00.0	2	Arruela Compensação 0,5	Arandela de compensación 0,5	●	●	●		●
10	4008.010.015.00.5	1	Anel elástico 18 x 1.2 471	Anillo elástico 18 x 1.2 471	●	●	●		●
11	4006.011.023.00.2	2	Bucha elástica 6 x 32	Buje elástica 6 x 32	●	●	●	●	●
12	4006.010.045.00.6	2	Bucha elástica 3,5 x 32	Buje elástica 3,5 x 32	●	●	●	●	●
13	8002.104.159.00.7	1	Conjunto acionador do bloqueio (inclui	Conjunto accionador del bloqueo (inclui					
			item da pág. 49)	item de la pag. 49)	●	●	●	●	●
14	8002.104.071.01.2	4	Mola de compressão	Resorte de compresión	●	●	●	●	●
14	8002.104.071.01.2	3	Mola de compressão	Resorte de compresión					●
15	4007.010.011.00.6	4	Esfera	Bolilla	●	●	●	●	●
16	8002.104.076.00.3	1	Parafuso de regulagem do garfo da ré	Tornillo regulaje de la horquilla de la					
				marcha atrás	●	●	●	●	●
17	8002.104.075.00.5	1	Parafuso de regulagem do garfo da ré	Tornillo regulaje de la horquilla de la					
				marcha atrás	●	●	●	●	●
18	4014.010.013.00.8	1	Anel de vedação A10 x 16 x 1	Aro junta A10 x 16 x 1	●	●	●	●	●
19	4102.011.011.05.3	2	Porca sextavada M10	Tuerca hexagonal M10	●	●	●	●	●

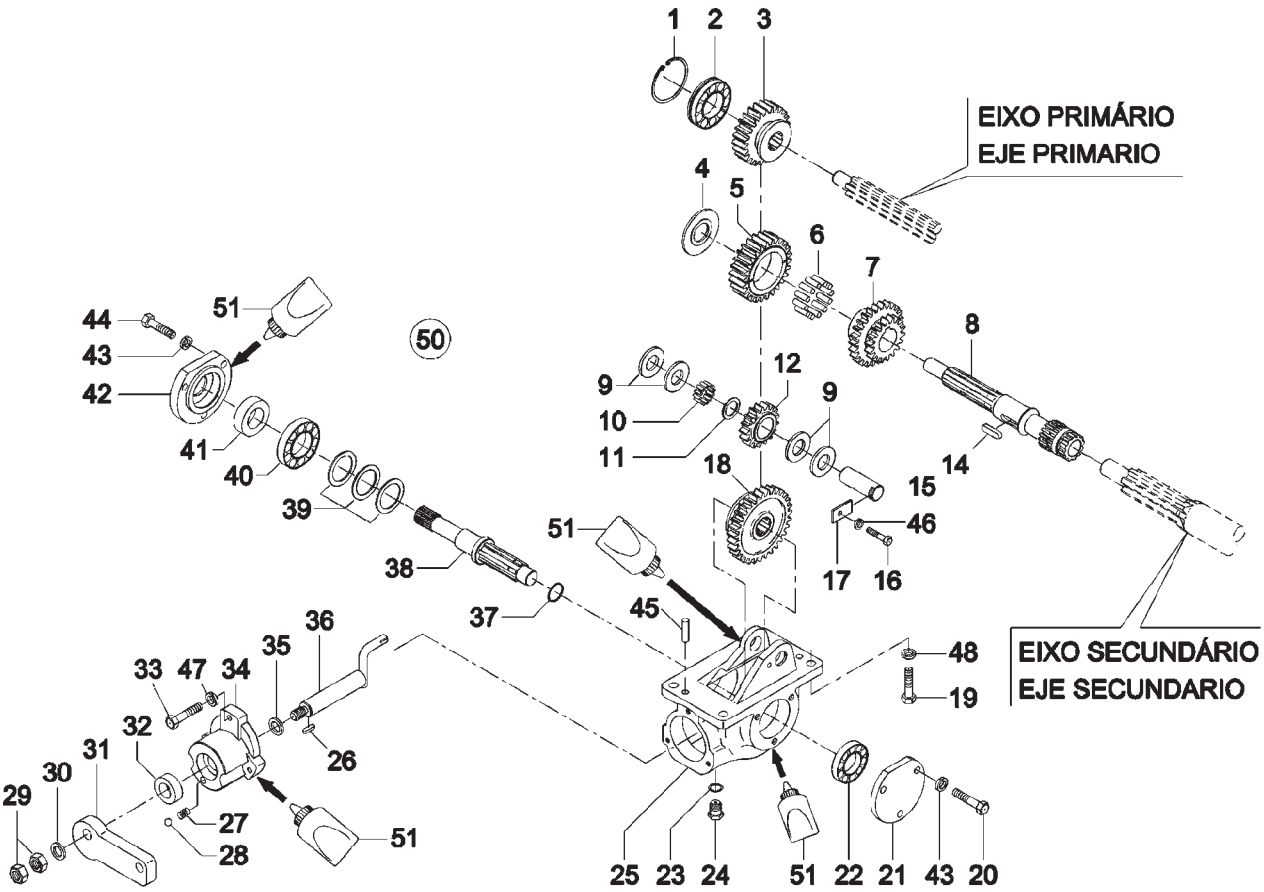

SISTEMA DA CAIXA DE CÂMBIO - ENGRENAGENS E CAIXA DE DESCIDA SISTEMA DE LA CAJA DE CAMBIO - ENGRANAJES Y CAJA DE DESCENSO					4100.4 HSE	4100 HSE	4100 SEI	4100 SEI GÁS	4118.4
ITEM ITEM	CÓDIGO Nº DE PIEZAS	QNT. CANT.	DENOMINAÇÃO / DENOMINACIÓN						
1	8002.104.584.00.6	1	Anel elástico	Anillo elastico	●				●
2	4001.018.002.01.8	1	Rolamento 35 x 62 x 14	Rodamiento 35 x 62 x 14	●				●
3	8002.104.563.00.0	1	Engrenagem primária	Engranaje primaria	●				●
4	8002.104.560.00.6	1	Arruela de encosto	Arandela de apoyo	●				●
5	8002.104.561.00.4	1	Engrenagem intermediária	Engranaje intermediaria	●				●
6	4001.047.102.00.2	1	Gaiola de agulhas K45 x 50 x 17B	Rodamiento de agujas K45 x 50 x 17B	●				●
7	8002.104.562.00.2	1	Engrenagem dupla	Engranaje doble	●				●
8	8002.104.559.00.8	1	Eixo intermediário	Eje intermediario	●				●
9	8005.104.005.00.5	4	Arruela de encosto	Arandela de apoyo	●				●
10	4001.047.075.00.1	1	Bucha de agulhas 20 x 28 x 20	Buje de agujas 20 x 28 x 20	●				●
11	7015.004.037.00.9	CN	Arruela de compressão	Arandela de compresión	●				●
12	8002.104.564.00.8	1	Engrenagem primária caixa descida	Engranaje primaria caja de descenso	●				●
14	4005.010.020.00.1	1	Chaveta A8 x 7 x 30	Chaveta A8 x 7 x 30	●				●
15	8002.104.558.00.0	1	Eixo engrenagem caixa de descida	Eje engranaje de la caja de descenso	●				●
16	4101.047.064.05.2	1	Parafuso sextavado M6 x 10	Tornillo hexagonal M6 x 10	●				●
17	8002.104.060.00.7	1	Chapa de segurança	Chapa de seguridad	●				●
18	8002.104.565.00.5	1	Engrenagem secundária	Engranaje secundária	●				●
19	4101.048.006.05.2	4	Parafuso sextavado M10 x 25	Tornillo hexagonal M10 x 25	●				●
20	4101.047.086.05.5	3	Parafuso sextavado M8 x 16	Tornillo hexagonal M8 x 16	●				●
21	8002.104.554.00.9	1	Tampa menor	Tapa menor	●				●
22	4001.019.019.00.3	1	Rolamento 20 x 52 x 15	Rodamiento 20 x 52 x 15	●				●
23	4014.010.034.00.4	1	Anel A21 x 26 x 1,5	Anillo A21 x 26 x 1,5	●				●
24	7006.001.014.00.0	1	Bujão magnético	Tapón magnético	●				●
25	8002.104.549.00.9	1	Carcaça caixa descida	Carcaza caja de descenso	●				●
26	4005.010.009.00.4	1	Chaveta A4 x 4 x 14	Chaveta A4 x 4 x 14	●				●
27	8002.108.042.00.1	1	Mola	Resorte	●				●
28	4007.010.008.00.2	1	Esfera D = 8	Bolilla D = 8	●				●
29	4102.010.016.05.3	2	Porca BM12	Tuerca BM12	●				●
30	4103.011.017.01.7	1	Arruela lisa A13	Arandela lisa A13	●				●

SISTEMA DA CAIXA DE CÂMBIO - ENGRENAGENS E CAIXA DE DESCIDA
SISTEMA DE LA CAJA DE CAMBIO - ENGRANAJES Y CAJA DE DESCENSO

ITEM ITEM	CÓDIGO Nº DE PIEZAS	QNT. CANT.	DENOMINAÇÃO / DENOMINACIÓN		4100.4 HSE	4100 HSE	4100 SEI	4100 SEI GÁS	4118.4
31	8002.104.551.00.5	1	Conj. excêntrico	Conj. excentrico	●				●
32	4002.014.020.00.4	1	Retentor 20 x 35 x 10	Retén 20 x 35 x 10	●				●
33	4101.047.069.05.1	3	Parafuso sextavado M6 x 25	Tornillo hexagonal M6 x 25	●				●
34	8002.104.550.00.7	1	Mancal do engate	Cojinete del enganche	●				●
35	7015.004.031.00.2	1	Arruela compensação 0,8mm	Arandela compensación 0,8mm	●				●
36	8002.104.566.00.3	1	Conj. acionador	Conj. del accionador	●				●
37	4008.010.022.00.1	1	Anel elástico 25 x 1,2	Anillo elastico 25 x 1,2	●				●
38	8002.104.556.00.4	1	Eixo saída caixa de descida	Eje salida caja de descenso	●				●
39	8005.104.014.00.7	CN	Arruela compressão - 0,1	Arandela de compresión - 0,1	●				●
39	8002.104.014.01.2	CN	Arruela compressão - 0,2	Arandela de compresión - 0,2	●				●
39	8005.104.014.01.5	CN	Arruela compensação - 0,3	Arandela de compensación - 0,3	●				●
39	8005.104.014.02.3	CN	Arruela compensação - 0,5	Arandela de compensación - 0,5	●				●
39	8005.104.014.03.1	CN	Arruela compensação - 1,0	Arandela de compensación - 1,0	●				●
40	4001.019.020.00.1	1	Rolamento 25 x 62 x 17	Rodamiento 25 x 62 x 17	●				●
41	4002.010.077.00.8	1	Retentor 25 x 47,2 x 10	Retén 25 x 47,2 x 10	●				●
42	8002.104.555.00.6	1	Tampa maior	Tapa mayor	●				●
43	4103.012.009.01.3	6	Arruela pressão	Arandela de presión	●				●
44	4101.047.092.05.3	3	Parafuso sextavado M8 x 30	Tornillo hexagonal M8 x 30	●				●
45	7003.001.004.00.8	2	Pino guia	Pino guia	●				●
46	4103.012.007.01.7	1	Arruela de pressão A6	Arandela de presión A6	●				●
47	4103.012.007.01.7	3	Arruela de pressão A6	Arandela de presión A6	●				●
48	4103.012.010.01.1	4	Arruela de pressão	Arandela de presión	●				●
50	8002.104.574.00.7	1	Conjunto caixa de descida (Inclui itens 9,	Conj. caja de descenso (Incluye itenes 9,					
			10, 12, 15 a 18, 20 a 25, 32 a 47)	10, 12, 15 al 18, 20 al 25, 32 al 47)	●				●
51	2031.000.029.00.2	CN	Adesivo vedador silicone	Adhesivo vedador de silicone	●				●

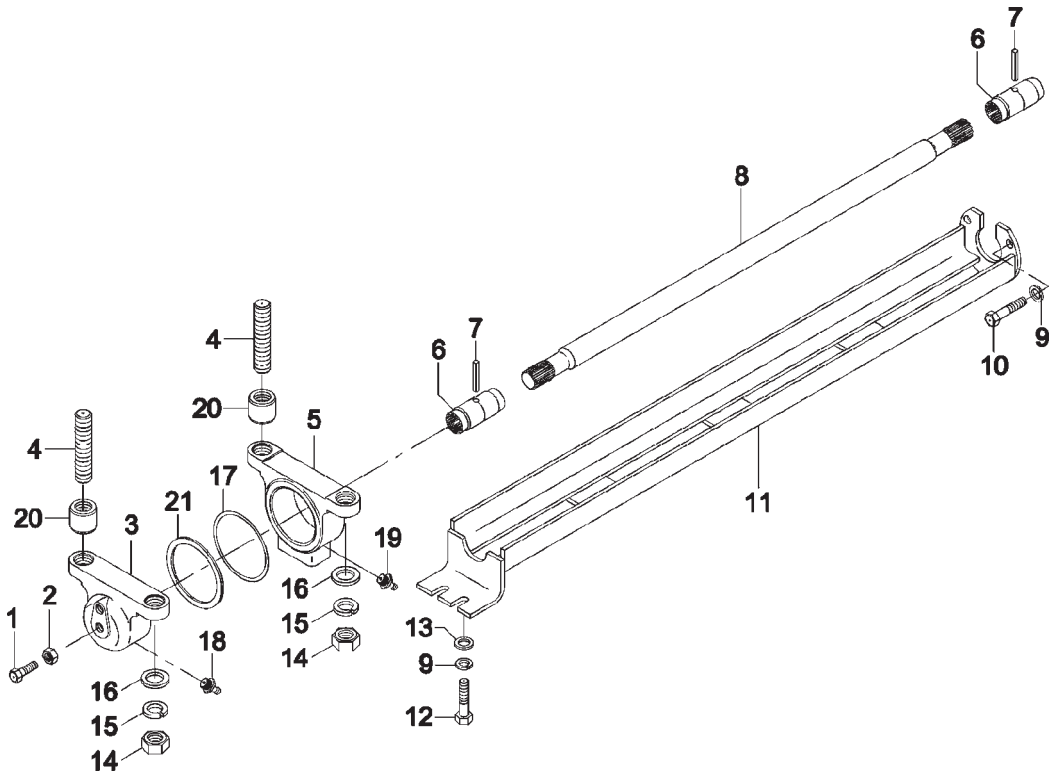

ITEM ITEM	CÓDIGO Nº DE PIEZAS	QNT. CANT.	SISTEMA DE TRANSMISSÃO - SEMI-EIXO SISTEMA DE TRANSMISIÓN - SEMIEJE DENOMINAÇÃO / DENOMINACIÓN		4100.4 HSE	4100 HSE	4100 SEI	4100 SEI GÁS	4118.4
1	4101.053.020.05.5	1	Parafuso sextavado M12 x 1,25 x 35	Tornillo hexagonal M12 x 1,25 x 35	●				●
2	4102.013.014.04.8	1	Porca M12 x 1,25	Tuerca M12 x 1,25	●				●
3	8002.103.541.01.5	1	Mancal dianteiro	Cojinete delantero	●				●
4	4101.050.043.05.0	4	Prisioneiro M12 - M12 x 1,5 x 50	Esparrago M12 - M12 x 1,5 x 50	●				●
5	8002.103.538.00.3	1	Mancal traseiro	Cojinete trasero	●				●
6	8002.103.545.00.8	2	Luva semi eixo	Manguito semieje	●				●
7	4006.011.045.00.5	2	Bucha elástica 8 x 32	Buje elástico 8 x 32	●				●
8	8002.104.557.00.2	1	Semi-eixo	Semieje	●				●
9	4103.012.009.01.3	5	Arruela de pressão A8	Arandela de presión A8	●				●
10	4101.047.090.05.7	3	Parafuso sextavado	Tornillo hexagonal	●				●
11	8002.104.569.00.0	1	Protetor do semi eixo	Protector del semieje	●				●
12	4101.047.088.05.1	2	Parafuso sextavado M8 x 20	Tornillo hexagonal M8 x 20	●				●
13	4103.011.013.01.6	2	Arruela lisa A8,4	Arandela lisa A8,4	●				●
14	4102.011.016.07.8	4	Porca M12 x 1,5	Tuerca M12 x 1,5	●				●
15	4103.012.011.01.9	4	Arruela de pressão A12	Arandela de presión A12	●				●
16	6006.001.472.00.1	4	Espaçador	Espaciador	●				●
17	8002.103.543.00.3	1	Anel O'ring	Anillo "O"	●				●
18	4003.010.007.00.3	1	Graxeira AM8 x 1	Grasera AM8 x 1	●				●
19	4003.010.008.00.1	1	Graxeira AM10 x 1	Grasera AM10 x 1	●				●
20	8002.103.536.00.7	2	Bucha guia	Buje guia	●				●
21	8002.103.544.00.1	1	Anel espaçador	Anillo espaciador	●				●

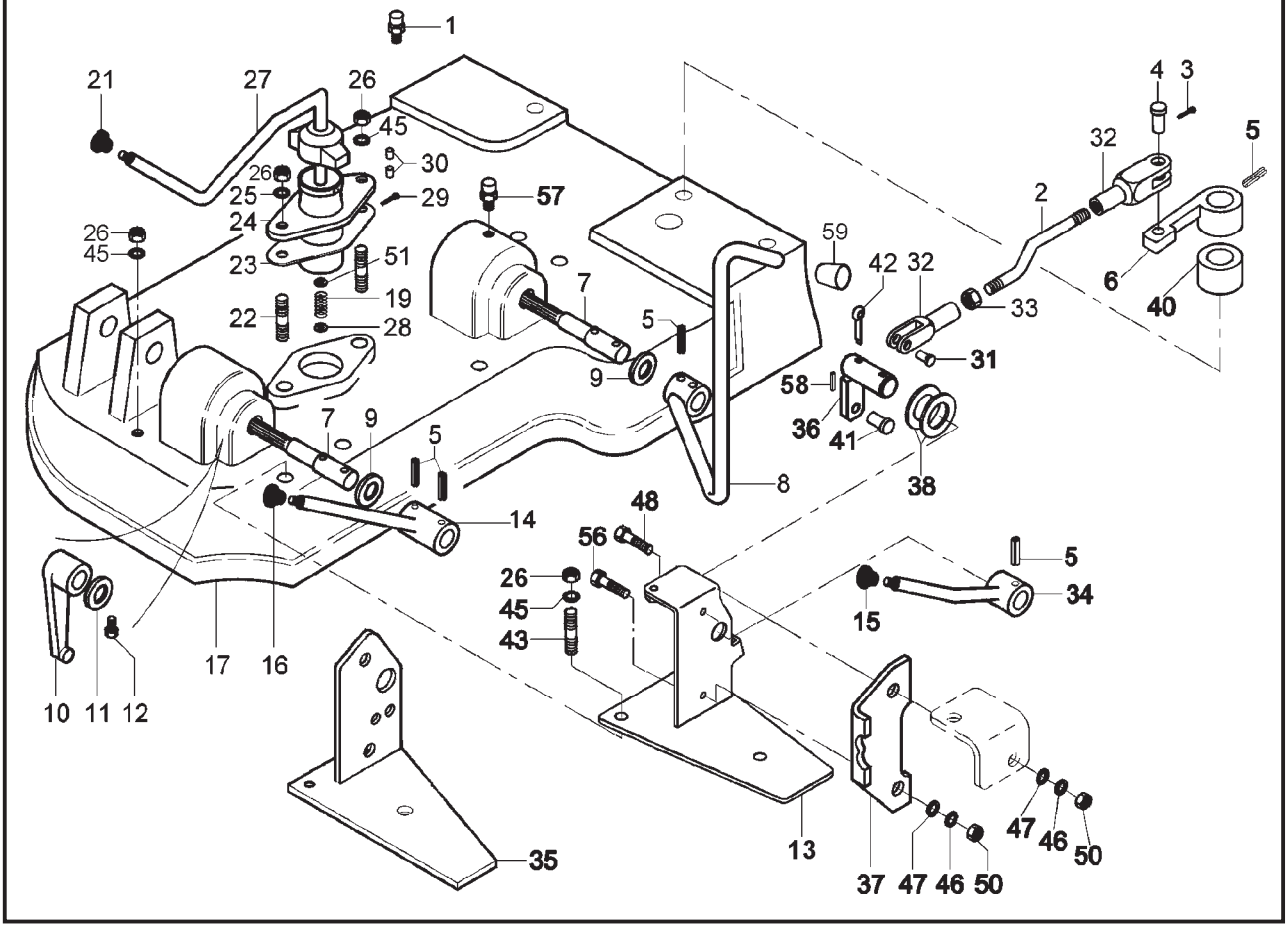

SISTEMA ALAVANCA DE MARCHAS *SISTEMA DE LA PALANCA DE MARCHAS*					4100.4 HSE	4100 HSE	4100 SEI	4100 SEI GÁS	4118.4
ITEM *ITEM*	*CÓDIGO* *Nº DE PIEZAS*	*QNT.* *CANT.*	*DENOMINAÇÃO / DENOMINACIÓN*						
1	8002.104.127.01.2	1	Respiro da tampa	Respiradero de la tapa	●	●	●	●	●
2	8002.104.535.00.8	1	Haste de acionamento do bloqueio	Vástago de accionamento del bloqueo	●	●	●	●	●
3	4009.010.008.00.8	1	Contrapino	Contraperno	●	●	●	●	●
4	8002.104.104.00.3	1	Pino alavanca do bloqueio	Perno palanca del bloqueo	●	●	●	●	●
5	4006.011.023.00.2	6	Bucha elástica 6 x 32	Buja elástica 6 x 32	●	●	●	●	●
6	8002.104.174.00.6	1	Alavanca de acionamento do bloqueio	Palanca de accionamento del bloqueo	●	●	●	●	●
7	8002.104.175.00.3	2	Eixo das alavancas de marcha	Eje de las palancas de la marcha	●	●	●	●	●
8	8002.104.575.00.4	1	Conj. alavanca TDP	Conjunto palanca TDF	●	●	●		●
9	7003.006.040.00.7	2	Anel de vedação	Aro junta	●	●	●	●	●
10	8002.104.176.00.1	2	Alavanca de acionamento dos garfos	Palanca de accionamento de las horquillas	●	●	●	●	●
11	8002.104.086.00.2	2	Distanciador	Distanciador	●	●	●	●	●
12	4101.044.013.01.1	2	Parafuso sem cabeça M8 x 10	Tornillo sin cabeza M8 x 10	●	●	●	●	●
13	8002.107.624.00.7	1	Conj. base da trava	Conj. base de la traba	●	●	●	●	●
14	8002.104.519.00.2	1	Conj. alavanca para ré e reduzida	Conj. palanca p/ marcha atrás y reducida	●	●	●	●	●
15	8002.104.137.00.3	1	Manípulo alavanca do bloqueio	Manija de la palanca del bloqueo	●	●	●	●	●
16	8002.104.139.00.9	1	Manípulo da alavanca do ré e	Manija de la palanca de marcha atrás y					
			reduzida	reducida	●	●	●	●	●
17	8002.104.507.00.7	1	Tampa da caixa de câmbio	Tapa de la caja de cambio	●	●	●	●	●
19	8002.104.098.00.7	1	Mola de fixação	Resorte de fijación	●	●	●	●	●
21	8002.104.531.00.7	1	Manípulo da alavanca de marchas	Manija de la palanca de marcahs	●	●	●	●	●
22	4101.050.016.00.7	2	Parafuso prisioneiro M10 x 20	Tornillo prisionero M10 x 20	●	●	●	●	●
23	8002.104.099.00.5	1	Junta de vedação	Junta de vedación	●	●	●	●	●
24	8002.104.096.00.1	1	Suporte da alavanca	Soporte de la palanca	●	●	●	●	●
25	4103.018.017.00.2	2	Arruela dentada	Arandela detellada	●	●	●	●	●
26	4102.011.011.05.3	10	Porca sextavada	Tuerca hexagonal	●	●	●	●	●
27	8002.104.516.00.8	1	Conjunto alavanca de câmbio	Conjunto palanca de cambio	●	●	●	●	●
28	8002.104.097.00.9	1	Arruela suporte da alavanca	Arandela soporte de la palanca	●	●	●	●	●
29	4006.010.020.00.9	1	Bucha elástica 3 x 18	Buje elástico 3 x 18	●	●	●	●	●
30	8002.104.095.00.3	2	Pino guia do suporte da alavanca	Perno guía del soporte de la palanca	●	●	●	●	●

SISTEMA ALAVANCA DE MARCHAS
SISTEMA DE LA PALANCA DE MARCHAS

ITEM ITEM	CÓDIGO Nº DE PIEZAS	QNT. CANT.	DENOMINAÇÃO / DENOMINACIÓN		4100.4 HSE	4100 HSE	4100 SEI	4100 SEI GÁS	4118.4
31	4004.018.010.00.7	1	Pino rebite	Perno remache	●	●	●	●	●
32	8002.105.024.00.2	2	Conexão da haste do bloqueio	Conección del vástago del bloqueo	●	●	●	●	●
33	4102.011.011.05.3	2	Porca sextavada M10	Tuerca hexagonal M10	●	●	●	●	●
34	8002.104.532.00.5	1	Alavanca do bloqueio	Palanca del bloqueo	●	●	●	●	●
35	8002.107.642.00.9	1	Conjunto suporte pára-lamas esquerdo	Conjunto soporte parabarro izquierdo	●	●	●	●	●
36	8002.104.509.00.3	1	Conjunto eixo de acionamento do bloqueio	Conjunto eje de accionamiento del bloqueo	●	●	●	●	●
37	8002.104.128.00.2	1	Posicionador da alavanca do bloqueio	Posicionador de la palanca del bloqueo	●	●	●	●	●
38	8002.104.129.00.0	CN	Mola prato	Resorte plato	●	●	●	●	●
40	8002.104.536.00.6	1	Espaçador acionamento bloqueio	Espaciador de accionamiento bloqueo	●	●	●	●	●
41	8002.108.099.00.1	1	Pino	Perno	●	●	●	●	●
42	4009.010.018.00.7	1	Contrapino	Contraperno	●	●	●	●	●
43	4101.050.027.00.4	2	Parafuso prisioneiro M10 x 65	Tornillo prisionero M10 x 65	●	●	●	●	●
45	4103.012.010.01.1	10	Arruela de pressão A10	Arandela de presión A10	●	●	●	●	●
46	4103.012.009.01.3	2	Arruela de pressão A8	Arandela de presión A8	●	●	●	●	●
47	4103.011.013.01.6	2	Arruela lisa A8,4	Arandela lisa A8,4	●	●	●	●	●
48	4101.047.092.05.3	1	Parafuso sextavado M8 x 30	Tornillo hexagonal M8 x 30	●	●	●	●	●
50	4102.011.007.06.9	2	Porca sextavada	Tuerca hexagonal	●	●	●	●	●
51	4103.015.018.003	1	Arruela lisa A13	Arandela lisa A13	●	●	●	●	●
56	4101.047.090.05.7	2	Parafuso sextavado M8 x 25	Tornillo hexagonal M8 x 25	●	●	●	●	●
57	8002.104.127.01.2	1	Respiro - tampa da caixa	Respiradero - tapón de la caja	●	●	●	●	●
58	4006.010.061.00.3	1	Bucha elástica 4 x 28	Buje elástico 4 x 28	●	●	●	●	●
59	8007.104.140.00.7	1	Manípulo alavanca da TDP	Manija de la palanca de la TDP	●	●	●	●	●

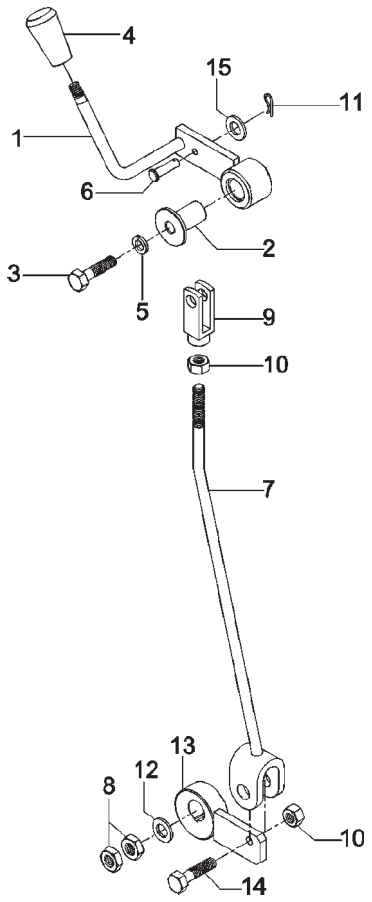

SISTEMA DE ACIONAMENTO DA TRAÇÃO DIANTEIRA SISTMA DE ACCIONAMIENTO DE TRACCIÓN DELANTERA					4100.4 HSE	4100 HSE	4100 SEI	4100 SEI GÁS	4118.4
ITEM ITEM	CÓDIGO Nº DE PIEZAS	QNT. CANT.	DENOMINAÇÃO / DENOMINACIÓN						
1	8002.104.581.00.2	1	Conj. Alavanca Superior	Conj. palanca superior	●				●
2	8002.104.583.00.8	1	Bucha	Buje	●				●
3	4101.045.057.05.8	1	Parafuso sextavado M10 x 55	Tornillo sextavado M10 x 55	●				●
4	8002.106.526.00.5	1	Manípulo	Manija	●				●
5	4103.012.010.01.1	1	Arruela de pressão A10	Arandela de presión A10	●				●
6	8002.104.104.00.3	1	Pino	Perno	●				●
7	8002.104.579.00.6	1	Conj. tirante do engate	Conj. varilla del enganche	●				●
8	4102.010.016.05.3	2	Parafuso sextavado BM12	Tornillo hexagonal BM12	●				●
9	8002.105.024.00.2	1	Conexão	Conexión	●				●
10	4102.011.011.05.3	1	Porca sextavada M10	Tuerca hexagonal M10	●				●
11	4009.010.008.00.8	1	Contrapino 1/8"x1"	Pasador doble 1/8"x1"	●				●
12	4103.011.017.01.7	1	Arruela lisa A13	Arandela lisa A13	●				●
13	8002.104.551.00.5	1	Conj. excêntrico	Conj. excêntrico	●				●
14	4101.048.008.05.8	1	Parafuso sextavado M10 x 30	Tornillo hexagonal M10 x 30	●				●
15	4103.011.015.01.1	1	Arruela lisa A10,5	Arandela lisa A10,5	●				●

SISTEMA DO ESTRANGULADOR
SISTEMA DEL ESTRANGULADOR

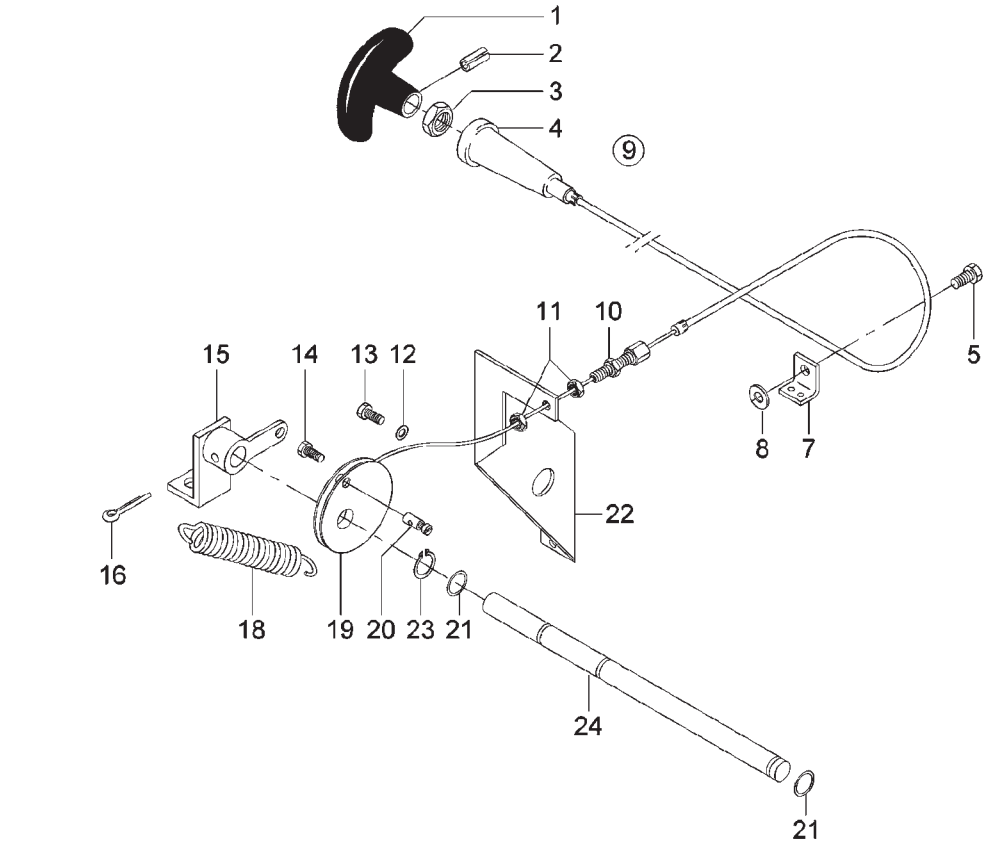

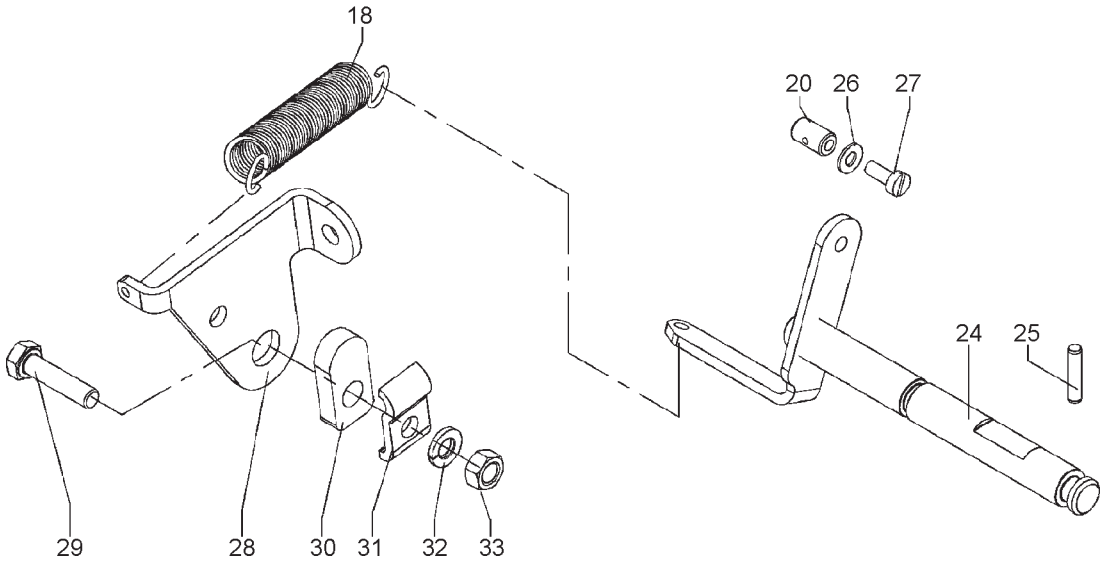

SISTEMA DO ESTRANGULADOR
SISTEMA DEL ESTRANGULADOR

ITEM ITEM	CÓDIGO Nº DE PIEZAS	QNT. CANT.	DENOMINAÇÃO / DENOMINACIÓN		4100.4 HSE	4100 HSE	4100 SEI	4100 SEI GÁS	4118.4
1	6005.015.017.00.0	1	Manípulo do estrangulador	Manija del estrangulador	●	●	●		●
2	4006.010.006.00.8	1	Bucha elástica	Buje elástico	●	●	●		●
3	8002.115.514.00.0	1	Porca sextavada	Tuerca hexagonal	●	●	●		●
4	8002.115.515.00.7	1	Cabo do estrangulador	Cable del estrangulador					
4	8002.115.522.00.3	1	Cabo do estrangulador	Cable del estrangulador	●	●	●		●
5	4101.047.090.05.7	1	Parafuso sextavado M8 x 25	Tornillo hexagonal M8 x 25	●	●	●		●
7	8002.106.045.00.6	1	Suporte cabo acelerador	Soporte del cable del acelerador	●	●	●		●
8	4103.012.009.01.3	1	Arruela de pressão	Arandela de presión	●	●	●		●
9	8002.115.513.00.2	1	Conjunto cabo estrangulador (Inclui itens	Conj. cable estrangulador (Incluye itenes					
			1 a 4)	1 al 4)					
9	8002.115.521.00.5	1	Conjunto cabo estrangulador (Inclui itens	Conj. cable estrangulador (Incluye itenes					
			1 a 4)	1 al 4)	●	●	●		●
10	7106.015.012.00.6	1	Terminal regulável da capa	Terminal regulable de la tapa	●	●	●		
11	4102.011.006.04.6	2	Porca sextavada	Tuerca hexagonal	●	●	●		
12	4103.012.010.01.1	1	Arruela de pressão	Arandela de presión	●	●	●		
13	4101.048.005.05.4	1	Parafuso sextavado	Tornillo hexagonal	●	●	●		
14	4101.037.052.05.9	1	Parafuso sextavado interno	Tornillo hexagonal interno	●	●	●		
15	8002.101.508.00.8	1	Conjunto mancal	Conjunto cojinete	●	●	●		
16	4009.010.006.00.2	1	Contrapino	Pasador doble	●	●	●		
18	7106.015.005.00.0	1	Mola	Resorte	●	●	●		●
19	8002.101.513.00.8	1	Polia	Polea	●	●	●	●	
20	7106.015.015.00.9	1	Terminal do cabo do acelerador	Terminal del cable del acelerador	●	●	●		●
21	7006.006.020.00.2	2	Anel de vedação	Aro junta	●	●	●		●
22	8002.101.514.00.6	1	Suporte da mola	Soporte del resorte	●	●	●		
23	4008.010.009.00.8	2	Anel elástico	Anillo elástico	●	●	●		
24	8002.101.512.00.0	1	Eixo descompressor	Eje descompresor	●	●	●		
24	7009.006.024.00.8	1	Conj. alavanca descompressão	Conj. palanca descompresión					●
25	7009.006.018.00.0	1	Pino trava	Perno traba					●
26	4103.011.009.01.4	1	Arruela lisa A4,3	Arandela lisa A4,3					●
27	4101.012.051.00.1	1	Parafuso c/ fenda AM4 x 10	Tornillo c/ henda AM4 x 10					●
28	8002.115.559.00.5	1	Suporte cabo descompressor	Soporte cable descompresor					●
29	4101.047.071.05.7	1	Parafuso sextavado M6 x 30	Tornillo hexagonal M6 x 30					●
30	8002.115.568.00.6	1	Calço	Calzo					●
31	6005.015.024.00.6	1	Fixador do cabo	Fijador del cable					●
32	4103.012.007.01.7	1	Arruela de pressão A6	Arandela de presión A6					●
33	4102.011.005.05.5	1	Porca sextavada M6	Tuerca haxagonal M6					●

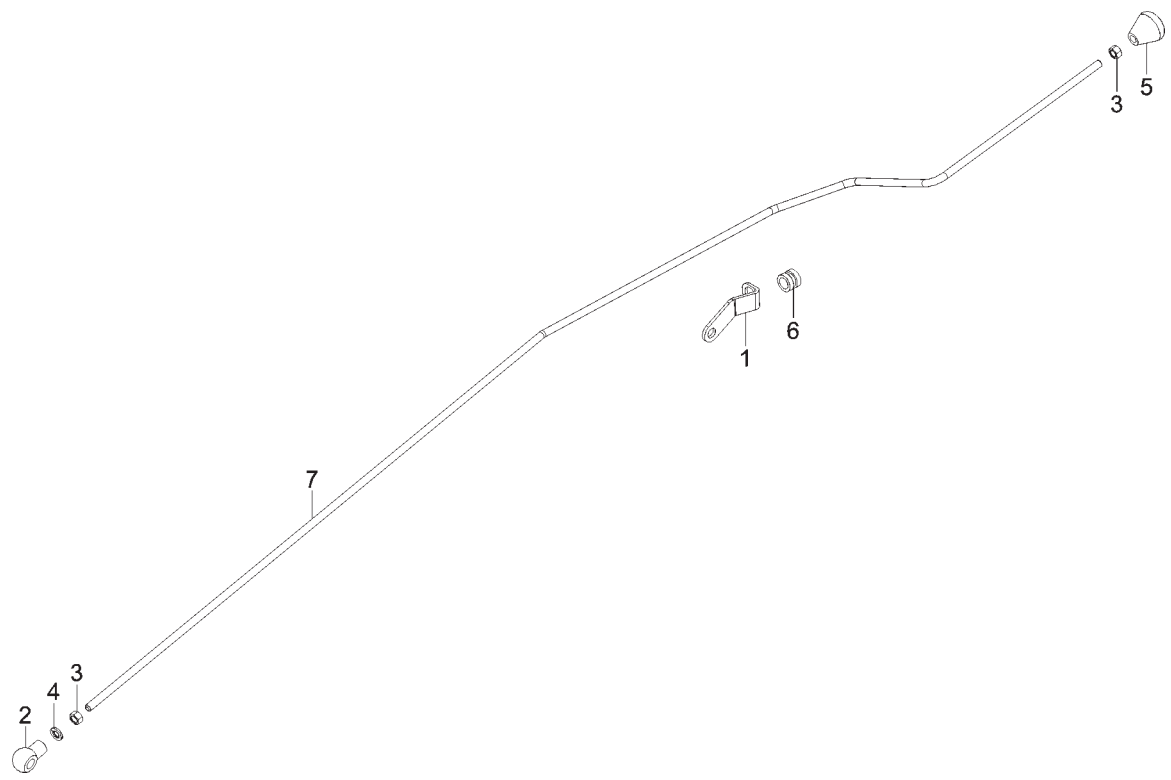

ITEM ITEM	CÓDIGO Nº DE PIEZAS	QNT. CANT.	DENOMINAÇÃO / DENOMINACIÓN		4100.4 HSE	4100 HSE	4100 SEI	4100 SEI GÁS	4118.4
			SISTEMA DO STOP SISTEMA DEL STOP						
1	8002.115.597.00.5	1	Suporte do estrangulador	Soporte del estrangulador					●
2	6001.015.043.00.5	1	Terminal articulado M6	Terminal articulado M6					●
3	4102.011.005.05.5	2	Porca Sext. M6	Tuerca Hex. M6					●
4	4103.012.007.01.7	1	Arruela de Pressão A6	Arandela de Presión A6					●
5	8009.105.047.00.8	1	Puxador	Manija					●
6	8012.111.281.00.9	1	Passador	Pasador					●
7	8002.115.596.00.7	1	Haste do estrangulador	Mástil del estrangulador					●

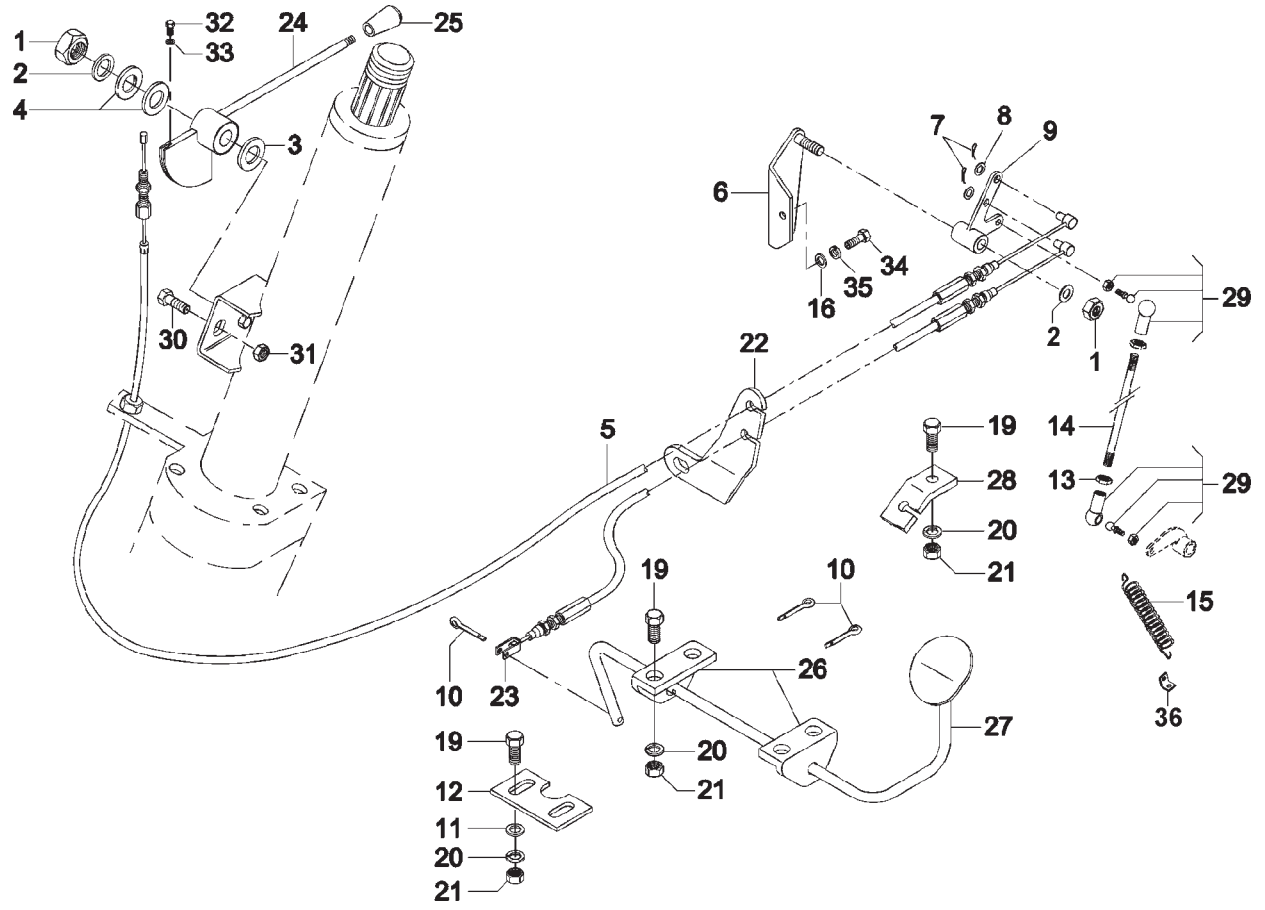

ITEM / ITEM	CÓDIGO / Nº DE PIEZAS	QNT. / CANT.	DENOMINAÇÃO / DENOMINACIÓN		4100.4 HSE	4100 HSE	4100 SEI	4100 SEI GÁS	4118.4
	SISTEMA DO ACELERADOR / SISTEMA DEL ACELERADOR								
1	4102.023.006.05.9	2	Porca sextavada	Tuerca hexagonal		●	●		
2	4103.011.015.01.1	2	Arruela	Arandela		●	●		
3	8002.106.083.00.7	1	Arruela distanciadora	Arandela separadora		●	●		
4	7106.015.022.00.5	2	Mola prato	Resorte plato		●	●		
5	8002.106.561.00.2	1	Cabo do acelerador **(A)**	Cable del acelerador **(A)**		●	●		
6	8002.106.548.00.9	1	Suporte do mancal **(A)**	Soporte del cojinete **(A)**		●	●		
7	4009.010.004.00.7	2	Contrapino	Pasador doble		●	●		
8	4103.011.013.01.6	2	Arruela lisa	Arandela lisa		●	●		
9	8002.106.551.00.3	1	Mancal do acelerador **(A)**	Cojinete del acelerador **(A)**		●	●		
10	4009.010.006.00.2	3	Contrapino	Pasador doble		●	●		
11	4103.011.011.01.0	2	Arruela lisa	Arandela lisa		●	●		
12	8002.106.516.00.6	1	Batente do acelerador	Tope del acelerador		●	●		
13	4102.011.005.05.5	2	Porca	Tuerca		●	●		
14	8002.106.553.00.9	1	Haste do acelerador **(A)**	Vástago del acelerador **(A)**		●	●		
15	8002.102.035.00.1	1	Mola **(A)**	Resorte **(A)**		●	●		
16	4103.011.013.01.6	1	Arandela lisa A8,4	Arandela lisa A8,4		●	●		
19	4101.047.068.05.3	7	Parafuso sextavado M6 x 20	Tornillo hexagonal M6 x 20		●	●		
20	4103.012.007.01.7	7	Arruela de pressão A6	Arandela de presión A6		●	●		
21	4102.011.005.05.5	7	Porca M6	Tuerca M6		●	●		
22	8002.106.550.00.5	1	Suporte dos cabos **(A)**	Soporte del cables **(A)**		●	●		
23	8002.106.546.00.3	1	Conjunto cabo do acelerador **(A)**	Conj. cable del acelerador **(A)**		●	●		
24	8002.106.525.00.7	1	Conj. acelerador manual	Conj. acelerador manual		●	●		
25	8002.106.526.00.5	1	Manípulo	Manija		●	●		
26	8002.106.041.00.5	2	Suporte da haste do acelerador	Soporte del vástago del acelerador		●	●		
27	8002.106.560.00.4	1	Pedal do acelerador	Pedal del acelerador		●	●		
28	8002.106.547.00.1	1	Suporte do cabo do acelerador **(A)**	Soporte del cable del acelerador **(A)**		●	●		
29	6001.015.043.00.5	2	Terminal articulado **(A)**	Terminal articulado **(A)**		●	●		
30	4101.048.009.05.6	1	Parafuso sextavado M10 x 35	Tornillo hexagonal M10 x 35		●	●		
31	4102.011.011.05.3	1	Porca sextavada M10	Tuerca hexagonal M10		●	●		

SISTEMA DO ACELERADOR
SISTEMA DEL ACELERADOR

ITEM ITEM	CÓDIGO Nº DE PIEZAS	QNT. CANT.	DENOMINAÇÃO / DENOMINACIÓN		4100.4 HSE	4100 HSE	4100 SEI	4100 SEI GÁS	4118.4
32	4101.047.056.05.8	1	Parafuso sextavado M5 x 10	Tornillo hexgonal M5 x 10		●	●		
33	4103.024.006.01.5	1	Arruela lisa 5,3	Arandela lisa 5,3		●	●		
34	4101.047.090.05.7	1	Parafuso sextavado M8 x 25	Tornillo hexagonal M8 x 25		●	●		
35	4103.012.009.01.3	1	Arruela pressão A8	Arandela de presión A8		●	●		
36	7106.015.006.00.8	1	Suporte da mola	Soporte del resorte		●	●		

NOTA: **(A)** Entrou em linha de montagem nos tratores 4100- 4X2 (Todos), apartir do chassi A0302742 em diante.
(A) Introducida en linea de montaje en los tractores 4100- 4X2 (Todos), apartir del chasis A0302742 adelante.

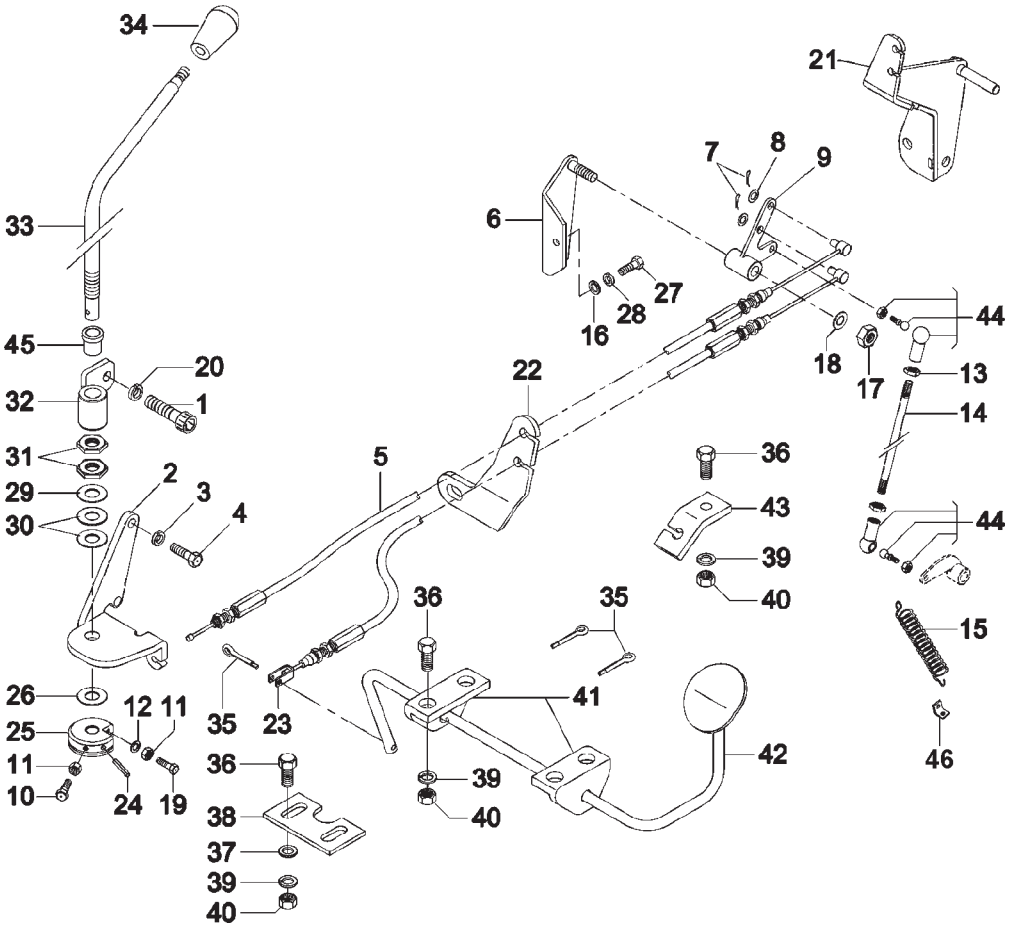

ITEM ITEM	CÓDIGO Nº DE PIEZAS	QNT. CANT.	DENOMINAÇÃO / DENOMINACIÓN		4100.4 HSE	4100 HSE	4100 SEI	4100 SEI GÁS	4118.4
			SISTEMA DO ACELERADOR *SISTEMA DEL ACELERADOR*						
1	4101.038.032.05.0	1	Parafuso sext. interno M10 x 1,25 x 40	Tornillo hex. interno M10 x 1,25 x 40	●				●
2	8002.106.556.00.2	1	Suporte **(A)**	Soporte **(A)**	●				●
3	4103.012.009.01.3	2	Arruela de pressão A8	Arandela de presión A8	●				●
4	4101.047.088.05.1	2	Parafuso M8 x 20	Tornillo M8 x 20	●				●
5	8002.106.545.00.5	1	Cabo acelerador manual	Cable del acelerador manual	●				●
6	8002.106.548.00.9	1	Suporte do mancal	Soporte del cojinete	●				●
7	4009.010.004.00.7	2	Contrapino	Pasador doble	●				●
8	4103.011.013.01.6	2	Arruela lisa	Arandela lisa	●				●
9	8002.106.551.00.3	1	Mancal do acelerador	Cojinete del acelerador	●				●
10	4101.047.066.05.7	1	Parafuso sextavado M6 x 16	Tornillo hexagonal M6 x 16	●				●
11	4102.011.005.05.5	2	Porca sextavado M6	Tuerca hexagonal M6	●				●
12	4103.024.008.01.1	1	Arruela lisa 6,4	Arandela lisa 6,4	●				●
13	4102.011.005.05.5	2	Porca	Tuerca	●				●
14	8002.106.553.00.9	1	Haste do acelerador	Vástago del acelerador	●				●
15	8002.102.035.00.1	1	Mola	Resorte	●				●
16	4103.011.013.01.6	1	Arruela lisa A8,4	Arandela lisa A8,4	●				●
17	4102.023.006.05.9	1	Porca	Tuerca	●				●
18	4103.011.015.01.1	1	Arruela lisa	Arandela lisa	●				●
19	4101.047.069.05.1	1	Parafuso sextavado M6 x 25	Tornillo sextavado M6 x 25	●				●
20	4103.012.010.01.1	1	Arruela de pressão A10	Arandela de presión A10	●				●
21	8002.106.562.00.0	1	Conj. suporte do acelerador	Conj. soporte del acelerador	●				●
22	8002.106.550.00.5	1	Suporte dos cabos	Soporte del cables	●				
23	8002.106.546.00.3	1	Cabo do acelerador	Cable del acelerador	●				●
24	4006.011.011.00.5	1	Bucha elástica	Buje elastico	●				●
25	8002.106.555.00.4	1	Arrastador **(A)**	Arrastrador **(A)**	●				●
26	8009.114.023.00.8	1	Arruela distanciadora	Arandela distanciadora	●				●
27	4101.047.088.05.1	1	Parafuso sextavado M8 x 20	Tornillo hexagonal M8 x 20	●				●
28	4103.012.009.01.3	1	Arruela pressão A5	Arandela de presión A5	●				●
29	4103.011.020.01.1	1	Arruela lisa	Arandela lisa	●				●

SISTEMA DO ACELERADOR
SISTEMA DEL ACELERADOR

ITEM ITEM	CÓDIGO Nº DE PIEZAS	QNT. CANT.	DENOMINAÇÃO / DENOMINACIÓN		4100.4 HSE	4100 HSE	4100 SEI	4100 SEI GÁS	4118.4
30	4018.010.050.02.7	2	Mola prato	Resorte plato	●				●
31	4102.013.020.04.5	2	Porca M16 x 1,5	Tuerca M16 x 1,5	●				●
32	8002.106.558.00.8	1	Mancal **(A)**	Cojinete **(A)**	●				●
32	8002.106.574.00.5	1	Conj. Mancal	Conj. Cojinete	●				●
33	8002.106.540.00.6	1	Alavanca do acelerador	Palanca del acelerador	●				●
34	8002.106.526.00.5	1	Manípulo	Manija	●				●
35	4009.010.006.00.2	3	Contrapino	Pasador doble	●				●
36	4101.047.068.05.3	7	Parafuso	Tornillo	●				●
37	4103.011.011.01.0	2	Arruela lisa	Arandela lisa	●				●
38	8002.106.516.00.6	1	Batente do acelerador	Tope del acelerador	●				●
39	4103.012.007.01.7	7	Arruela pressão	Arandela de presión	●				●
40	4102.011.005.05.5	7	Porca	Tuerca	●				●
41	8002.106.041.00.5	2	Suporte da haste do acelerador	Soporte del vástago del acelerador	●				●
42	8002.106.560.00.4	1	Pedal del acelerador	Pedal del acelerador	●				●
43	8002.106.547.00.1	1	Suporte do cabo do acelerador	Soporte del cable del acelerador	●				●
44	6001.015.043.00.5	2	Terminal articulado M6	Terminal articulado M6	●				●
45	8002.106.576.00.0	1	Bucha do acelerador	Buje del acelerador	●				●
46	7106.015.006.00.8	1	Suporte da mola	Soporte del resorte	●				●

NOTA: **(A)** Entrou em linha de montagem, apartir do chassi A0301152 em diante.
(A) Introducida en linea de montaje, apartir del chasis A0301152 adelante.

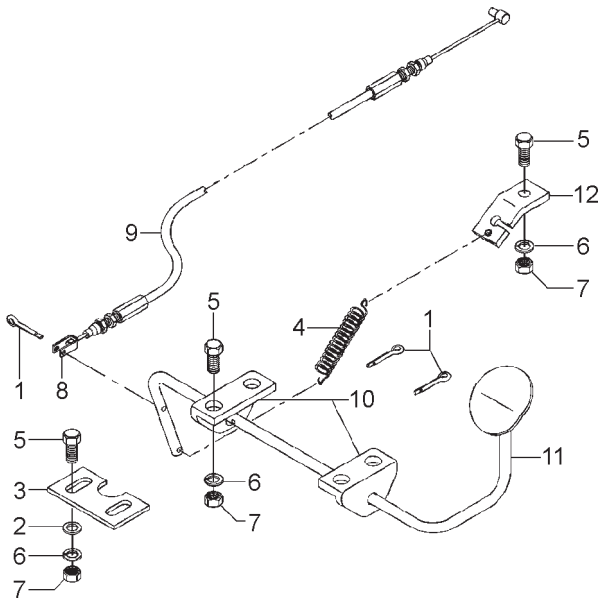

ITEM / ITEM	CÓDIGO / Nº DE PIEZAS	QNT. / CANT.	DENOMINAÇÃO / DENOMINACIÓN		4100.4 HSE	4100 HSE	4100 SEI	4100 SEI GÁS	4118.4
			SISTEMA DO ACELERADOR / SISTEMA DEL ACELERADOR						
1	4009.010.006.00.2	3	Contrapino	Pasador doble				●	
2	4103.011.011.01.0	2	Arruela lisa	Arandela lisa				●	
3	8002.106.516.00.6	1	Batente do acelerador	Tope del acelerador				●	
4	8002.106.835.00.0	1	Mola **(A)**	Resorte **(A)**				●	
5	4101.047.068.05.3	7	Parafuso sextavado M6 x 20	Tornillo hexagonal M6 x 20				●	
6	4103.012.007.01.7	7	Arruela de pressão A6	Arandela de presión A6				●	
7	4102.011.005.05.5	7	Porca M6	Tuerca M6				●	
8	8002.106.546.00.3	1	Conjunto cabo do acelerador **(A)**	Conj. cable del acelerador **(A)**				●	
9	8002.106.827.00.7	1	Cabo do acelerador	Cable del acelerador				●	
10	8002.106.041.00.5	2	Suporte da haste do acelerador	Soporte del vástago del acelerador				●	
11	8002.106.560.00.4	1	Pedal do acelerador	Pedal del acelerador				●	
12	8002.106.847.00.5	1	Suporte do cabo do acelerador **(A)**	Soporte del cable del acelerador **(A)**				●	

NOTA: **(A)** Entrou em linha de montagem nos tratores 4100- 4X2 (Todos), apartir do chassi A0302742 em diante.
(A) Introducida en linea de montaje en los tractores 4100- 4X2 (Todos), apartir del chasis A0302742 adelante.

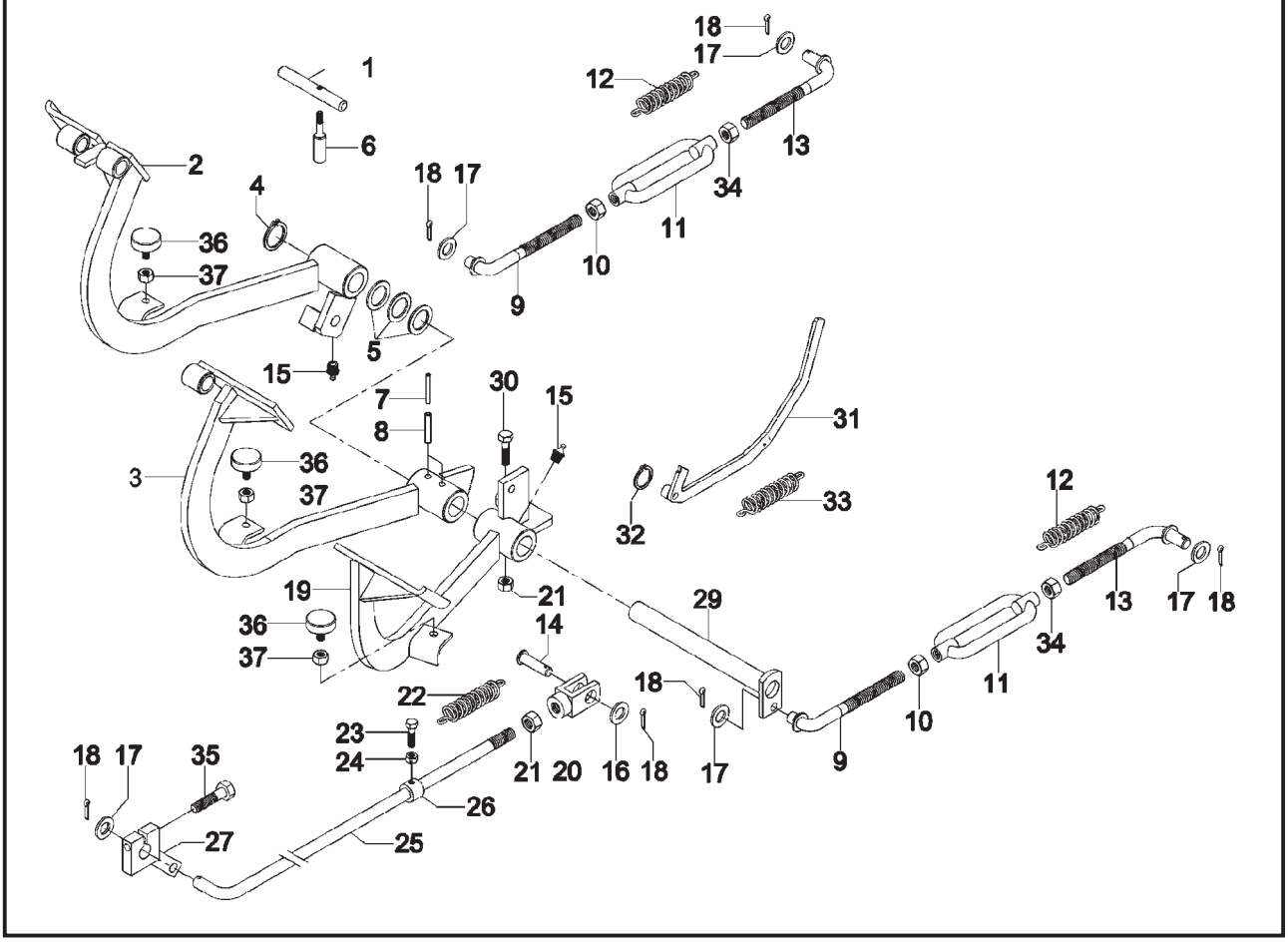

ITEM / ITEM	CÓDIGO / Nº DE PIEZAS	QNT. / CANT.	DENOMINAÇÃO / DENOMINACIÓN		4100.4 HSE	4100 HSE	4100 SEI	4100 SEI GÁS	4118.4
			SISTEMA DE PEDAIS / SISTEMA DE PEDALES						
1	8002.105.522.00.5	1	Pino	Perno	●	●	●	●	●
2	8002.105.526.00.6	1	Conjunto pedal do freio direito	Conjunto pedal del freno derecho	●	●	●	●	●
3	8002.105.523.00.3	1	Conjunto pedal do freio esquerdo	Conjunto pedal del freno izquierdo	●	●	●	●	●
4	4008.010.019.00.7	1	Anel elástico	Anillo elástico	●	●	●	●	●
5	8002.104.023.00.5	CN	Arruela de compensação 0,3mm	Arandela de compensación 0,3mm	●	●	●	●	●
5	8002.104.023.01.3	CN	Arruela de compensação 0,2mm	Arandela de compensación 0,2mm	●	●	●	●	●
5	8002.104.023.02.1	CN	Arruela de compensação 0,5mm	Arandela de compensación 0,5mm	●	●	●	●	●
6	8002.105.532.00.4	1	Pino Trava	Perno Traba	●	●	●	●	●
7	4006.010.047.00.2	2	Bucha elástica	Buje elástico	●	●	●	●	●
8	4006.011.026.00.5	2	Bucha elástica	Buje elástico	●	●	●	●	●
9	8002.105.529.00.0	2	Conj. haste do freio	Conj. vástago del freno	●	●	●	●	●
10	4102.011.014.05.7	2	Porca sextavada M12	Tuerca hexagonal M12	●	●	●	●	●
11	8002.105.070.00.5	2	Esticador	Estirador	●	●	●	●	●
12	8002.105.054.01.7	2	Mola de retrocesso - pedal do freio	Resorte de retroceso - pedal del freno	●	●	●	●	●
13	8002.105.528.00.2	2	Conj. haste do freio	Conj. vástago del freno	●	●	●	●	●
14	8002.104.104.00.3	1	Pino da alavanca	Perno de la palanca	●	●	●	●	●
15	4003.010.006.00.5	2	Graxeira	Grasera	●	●	●	●	●
16	4103.011.013.01.6	1	Arruela lisa	Arandela lisa	●	●	●	●	●
17	4103.011.017.01.7	4	Arruela lisa A13	Arandela lisa A13	●	●	●	●	●
18	4009.010.008.00.8	6	Contrapino	Pasador doble	●	●	●	●	●
19	8002.102.552.00.5	1	Conjunto pedal da embreagem	Conjunto pedal del embrague	●	●	●	●	●
20	8002.105.024.00.2	1	Conexão	Conexión	●	●	●	●	●
21	4102.011.011.05.3	2	Porca sextavada M10	Tuerca hexagonal M10	●	●	●	●	●
22	8005.102.048.00.7	1	Mola	Resorte	●	●	●	●	●
23	4101.047.088.05.1	1	Parafuso sextavado M8 x 20	Tornillo hexagonal M8 x 20	●	●	●	●	●
24	4102.011.007.06.9	1	Porca sextavada M8	Tuerca hexagonal M8	●	●	●	●	●
25	8002.102.522.00.8	1	Conjunto haste da embreagem	Conjunto vástago del embrague	●	●	●	●	●
26	8002.102.524.00.4	1	Suporte da mola	Soporte del resorte	●	●	●	●	●
27	8002.102.520.00.2	1	Conjunto acionador da embreagem	Conjunto accionador del embrague	●	●	●	●	●

SISTEMA DE PEDAIS
SISTEMA DE PEDALES

ITEM ITEM	CÓDIGO Nº DE PIEZAS	QNT. CANT.	DENOMINAÇÃO / DENOMINACIÓN		4100.4 HSE	4100 HSE	4100 SEI	4100 SEI GÁS	4118.4
29	8002.105.507.00.6	1	Conjunto eixo dos pedais	Conjunto eje de los pedales	●	●	●	●	●
30	4101.048.008.05.8	1	Parafuso sextavado M10 x 30	Tornillo hexagonal M10 x 30	●	●	●	●	●
31	8002.105.510.00.0	1	Conj. alavanca freio de estacionamento	Conj. palanca freno de estacionamento	●	●	●	●	●
32	4008.010.012.00.2	1	Anel elástico	Anillo elástico	●	●	●	●	●
33	7106.015.005.00.0	1	Mola de retorno	Resorte de retorno	●	●	●	●	●
34	4102.011.015.04.7	2	Porca sextavada M12 esquerda	Tuerca hexagonal M12 izquierda	●	●	●	●	●
35	4101.048.009.05.6	1	Parafuso sextavado M10 x 35	Tornillo hexagonal M10 x 35	●	●	●	●	●
36	8005.107.577.00.0	3	Coxim	Amortiguador	●	●	●	●	●
37	4102.011.007.06.9	3	Porca sextavada M8	Tuerca hexagonal M8	●	●	●	●	●

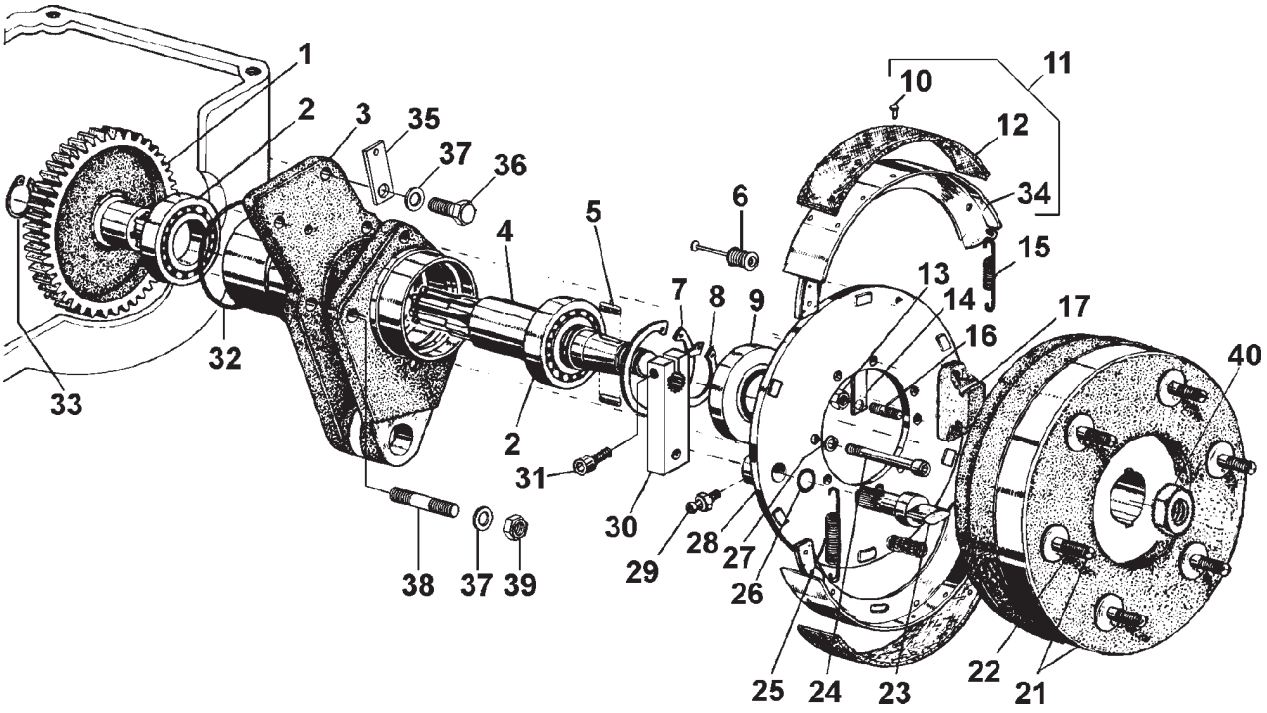

ITEM ITEM	CÓDIGO Nº DE PIEZAS	QNT. CANT.	SISTEMA SAÍDA DE RODAS TRASEIRAS / SISTEMA DE SALIDA DE RUEDAS TRASERAS		4100.4 HSE	4100 HSE	4100 SEI	4100 SEI GÁS	4118.4
			DENOMINAÇÃO / DENOMINACIÓN						
1	8002.104.065.00.6	2	Engrenagem cilíndrica (Z=60)	Embrague cilindrico (Z=60)	●	●	●	●	●
2	4001.018.058.00.2	4	Rolamento	Rodamiento	●	●	●	●	●
3	8002.104.165.00.4	1	Carcaça de saída de rodas traseira esq.	Carcaza de salida de ruedas trasera izq.	●	●	●	●	●
3	8002.104.164.00.7	1	Carcaça de saída de rodas traseira direita	Carcaza de salida de ruedas trasera derecha	●	●	●	●	●
4	8002.104.573.00.9	2	Semi-árvore	Semieje	●	●	●	●	●
5	8002.104.147.00.2	4	Chaveta	Chaveta	●	●	●	●	●
6	8002.105.046.00.5	4	Conjunto do grampo de segurança da	Conjunto del pasador de seguridad de la					
			sapata do freio	zapata del freno	●	●	●	●	●
7	4008.011.054.00.3	2	Anel elástico	Anillo elástico	●	●	●	●	●
8	4008.010.046.00.0	2	Anel elástico	Anillo elástico	●	●	●	●	●
9	8002.104.136.01.3	2	Retentor	Retén	●	●	●	●	●
10	4011.010.014.00.2	4	Rebite	Remache	●	●	●	●	●
11	8002.105.534.00.0	4	Conj. sapata com revestimento **(A)**	Conj. zapata del freno c/ revestimento **(A)**	●	●	●	●	●
12	8002.105.533.00.2	4	Revestimento sapata do freio	Revestimento del zapata del freno	●	●	●	●	●
13	4102.011.011.05.3	4	Porca sextavada	Tuerca hexagonal	●	●	●	●	●
14	8005.105.036.00.9	2	Chapa freno do prato do freio	Chapa freno del plato del freno	●	●	●	●	●
15	8002.105.061.00.4	2	Mola da sapata do freio	Resorte de la zapata del freno	●	●	●	●	●
16	4101.050.016.00.7	4	Parafuso prisioneiro	Tornillo prisionero	●	●	●	●	●
17	8002.105.060.00.6	2	Mancal de apoio da sapata do freio	Cojinete de apoyo de la zapata del freno	●	●	●	●	●
21	8002.105.051.00.5	2	Conjunto tambor de freio	Conjunto tambor de freno	●	●	●	●	●
23	8002.105.073.00.9	1	Eixo de acionamento do freio esquerdo	Eje de accionamiento del freno izquierdo	●	●	●	●	●
23	8002.105.074.00.7	1	Eixo de acionamento do freio direito	Eje de accionamiento del freno derecho	●	●	●	●	●
24	4101.038.016.02.0	8	Parafuso sextavado	Tornillo hexagonal	●	●	●	●	●
25	8002.105.045.00.7	2	Mola da sapata do freio	Resorte de la zapata del freno	●	●	●	●	●
26	8002.105.036.00.6	2	Anel de vedação do eixo de acionamento	Aro junta del eje de accionamiento	●	●	●	●	●
27	4103.012.011.01.9	8	Arruela de pressão	Arandela de presión	●	●	●	●	●
28	8002.105.031.03.1	2	Conjunto do prato do freio	Conjunto del plato de freno	●	●	●	●	●
29	4003.010.008.00.1	2	Graxeira	Grasera	●	●	●	●	●
30	8002.105.504.00.3	2	Acionador da sapata do freio	Accionador del zapata del freno	●	●	●	●	●

SISTEMA SAÍDA DE RODAS TRASEIRAS
SISTEMA DE SALIDA DE RUEDAS TRASERAS

ITEM ITEM	CÓDIGO Nº DE PIEZAS	QNT. CANT.	DENOMINAÇÃO / DENOMINACIÓN		4100.4 HSE	4100 HSE	4100 SEI	4100 SEI GÁS	4118.4
31	4101.037.099.05.0	2	Parafuso Allen	Tornillo Allen	●	●	●	●	●
32	8002.104.144.00.9	2	Anel de vedação	Aro junta	●	●	●	●	●
33	4008.010.035.00.3	2	Anel elástico	Anillo elástico	●	●	●	●	●
34	-	-	Item Sem Reposição Individual	Item Sin Reposición Individual	●	●	●	●	●
35	8002.105.515.00.9	1	Suporte mola freio estacionamento	Soporte resorte freno de estacionamiento	●	●	●	●	●
36	4101.045.076.05.8	1	Parafuso sextavado M12 x 40	Tornillo hexagonal M12 x 40	●	●	●	●	●
37	4103.012.011.01.9	4	Arruela	Arandela	●	●	●	●	●
38	4101.050.038.01.9	3	Parafuso prisioneiro M12 x 30	Tornillo prisionero M12 x 30	●	●	●	●	●
39	4102.011.014.05.7	3	Porca sextavada M12	Tuerca sextavada M12	●	●	●	●	●
40	8002.105.519.00.1	2	Porca sextavada M42 x 1,5	Tuerca sextavada M42 x 1,5	●	●	●	●	●

NOTA: **(A)** O conjunto sapata do freio c/ revestimento (item 11) é montado com, 1 peça do item 34, 1 peça do item 12 e 12 peças do item 10.
(A) El conjunto zapata del freno c/ revestimento (iten 11) es montado con, 1 pieza del iten 34, 1 pieza del iten 12 y 12 piezas del iten 10.

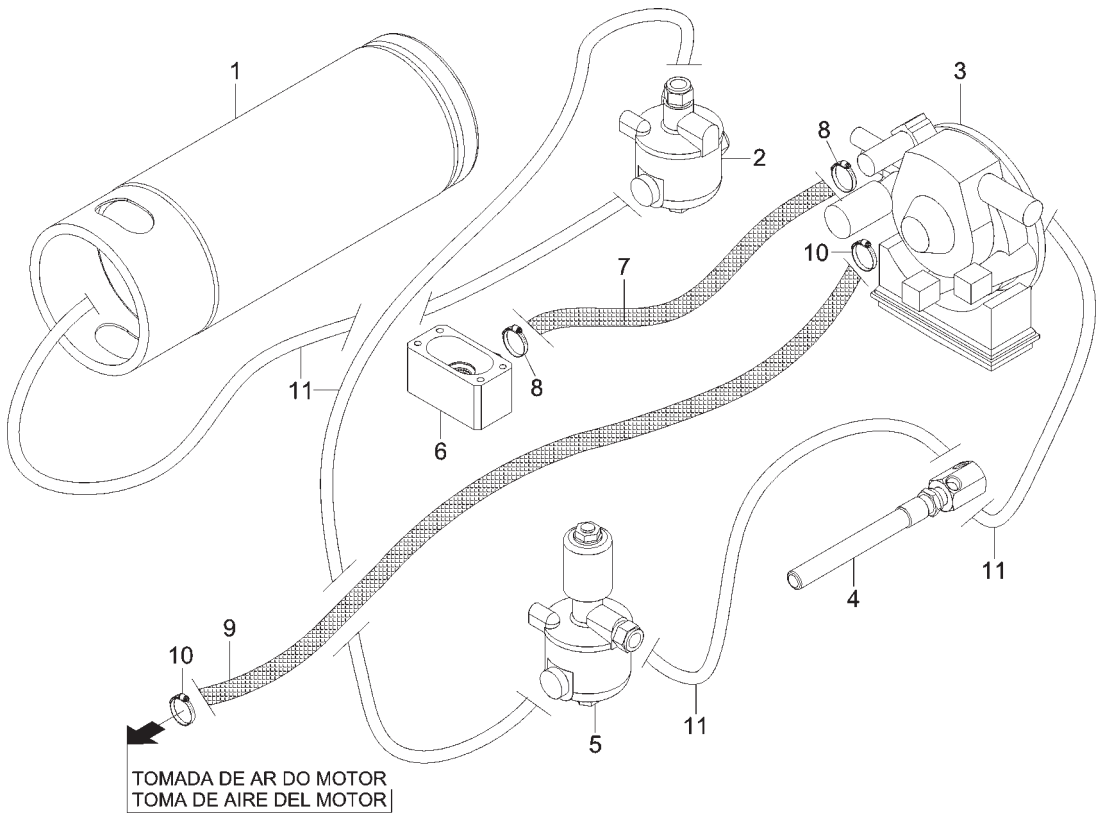

ITEM ITEM	CÓDIGO Nº DE PIEZAS	QNT. CANT.	SISTEMA DE ALIMENTAÇÃO - CILINDRO DE GÁS SISTEMA DE ALIMENTACION - CILINDRO DE GAS DENOMINAÇÃO / DENOMINACIÓN		4100.4 HSE	4100 HSE	4100 SEI	4100 SEI GÁS	4118.4
1	8002.106.825.00.1	CN	Conj. cilindro P20	Conj. cilindro P20				●	
1	8002.106.823.00.6	CN	Conj. cilindro P20 recarregável **(Opcional)**	Conj. cilindro P20 recargable **(Opcional)**				●	
2	8002.106.807.00.9	CN	Conj. de decantação / Conj. filtro de decant.	Conj. de decantación / Conj. filter de decant.				●	
3	8002.106.805.00.3	CN	Conj. redutor senior	Conj. reductor senior				●	
4	8002.106.808.00.7	CN	Conj. lança pre-escaldadora	Conj. lanza pre-escaldadora				●	
5	8002.106.806.00.1	CN	Conj. eletro-válvula GLP	Conj. eletro-valvula GLP				●	
6	8002.106.820.00.2	CN	Conj. misturador	Conj. mezclador				●	
7	8002.106.850.00.9	CN	Mangueira 5/8" x 400mm	Manguera 5/8" x 400mm				●	
8	-	2	Abraçadeira 10-27	Abrazadera 10-27				●	
9	8002.106.852.00.5	CN	Mangueira 1/4" x 600mm	Manguera 5/8" x 400mm				●	
10	-	2	Abraçadeira 9-13	Abrazadera 9-13				●	
11	8002.106.851.00.7	4,5m	Tubo de cobre	Tubo de cobre				●	

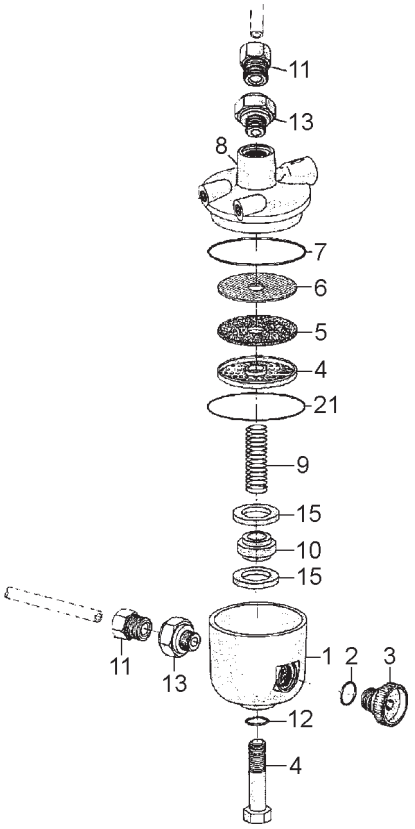

SISTEMA DE ALIMENTAÇÃO - FILTRO DE DECANTAÇÃO SISTEMA DE ALIMENTACION - FILTRO DE DECANTACIÓN					4100.4 HSE	4100 HSE	4100 SEI	4100 SEI GÁS	4118.4
ITEM ITEM	CÓDIGO Nº DE PIEZAS	QNT. CANT.	DENOMINAÇÃO / DENOMINACIÓN						
1	8002.121.030.00.9	1	Cuba filtro de decantação	Cuba filtro de decantación				●	
2	8008.108.100.00.4	1	Anel-O 9,19 x 2,62	Anillo-O 9,19 x 2,62				●	
3	8002.121.016.00.8	1	Registro de decantação	Registro de decantación				●	
4	8002.121.009.00.3	1	Suporte do elemento filtrante	Soporte del elemento filtrante				●	
5	8002.121.017.00.6	1	Elemento filtrante	Elemento filtrante				●	
6	8002.121.018.00.4	1	Disco protetor	Disco protector				●	
7	8002.121.007.00.7	1	Anel-O 45,69 x 2,62	Anillo-O 45,69 x 2,62				●	
8	8002.121.027.00.5	1	Tampa do filtro	Tapa del filtro				●	
9	8002.121.028.00.3	1	Mola	Resorte				●	
10	8002.106.875.00.6	1	Conj. porta anel magnético	Conj. puerta anillo magnético				●	
11	8002.121.010.00.1	2	Níple	Níple				●	
12	8002.121.014.00.3	1	Anel-O 8 x 2	Anillo-O 8 x 2				●	
13	8002.121.011.00.9	2	Suporte do adaptador	Soporte del adaptador				●	
14	4101.045.038.05.8	1	Parafuso sext. M8 x 1,25 x 50	Tornillo hex. M8 x 55				●	
15	8002.106.876.00.4	2	Anel Imantado	Anillo Imantado				●	
21	8002.121.008.00.5	1	O´Ring ø37,82 x 1,78	O´Ring ø37,82 x 1,78				●	
-	8002.106.807.00.9	1	Conj. filtro de decantação (inclui itens 1 a 21)	Conj. filtro de decantación (inclui itenes 1 al 21)				●	

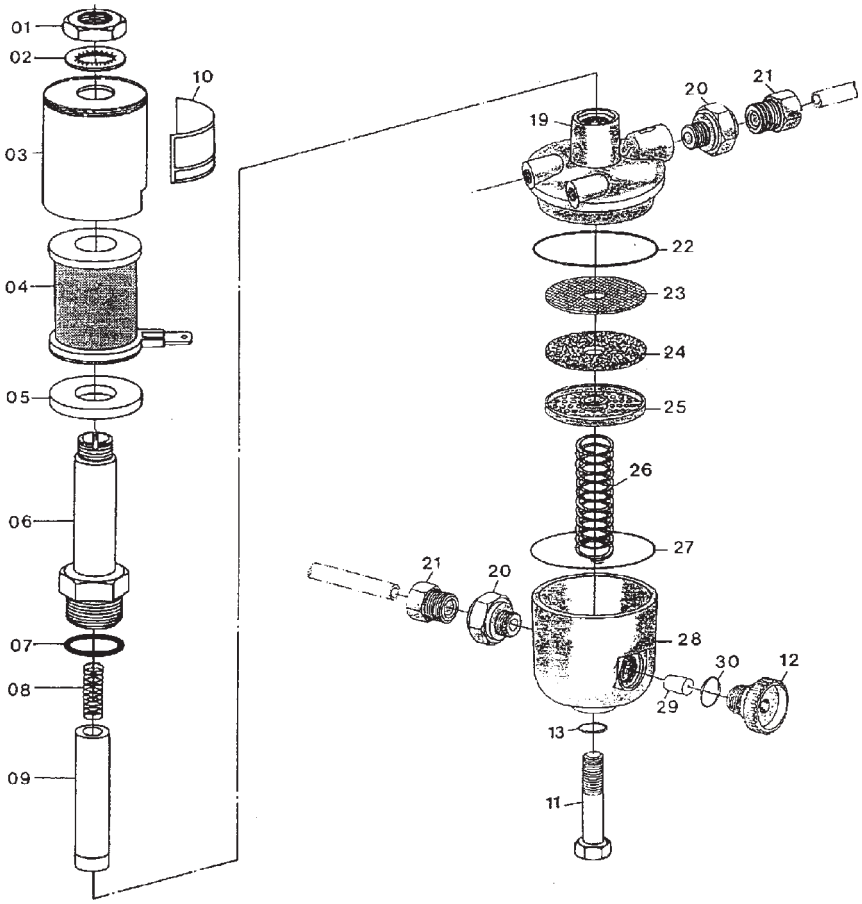

SISTEMA DE ALIMENTAÇÃO - ELETROVÁLVULA GLP SISTEMA DE ALIMENTACION - ELECTROVÁLVULA GLP					4100.4 HSE	4100 HSE	4100 SEI	4100 SEI GÁS	4118.4
ITEM ITEM	CÓDIGO Nº DE PIEZAS	QNT. CANT.	DENOMINAÇÃO / DENOMINACIÓN						
1	8002.121.021.00.8	1	Porca sext.	Tuerca hex.				●	
2	8002.121.020.00.0	1	Arruela dentada	Arandela dentada				●	
3	8002.106.812.00.9	1	Protetor da bobina	Protector de la Bobina				●	
4	8002.106.814.00.5	1	Bobina	Bobina				●	
5	8002.106.840.00.0	1	Arruela lisa	Arandela Lisa				●	
6	8002.106.841.00.8	1	Subconj. do suporte da M.V	Subconj. del soporte de la M.V				●	
7	8002.121.024.00.2	1	Anel-O 10,82 x 1,78	Anillo-O 10,82 x 1,78				●	
8	8002.106.842.00.6	1	Mola	Resorte				●	
9	8002.121.026.00.7	1	Conj. massa vedante	Conj. masa vedante				●	
10	8002.106.843.00.4	1	Selo	Selo				●	
11	4101.045.038.05.8	1	Parafuso sext. M8 x 55	Tornillo hex. M8 x 55				●	
12	8002.121.016.00.8	1	Anel-O 9,19 x 2,62	Anillo-O 9,19 x 2,62				●	
13	8002.121.014.00.3	1	Anel-O 8 x 2	Anillo-O 8 x 2				●	
19	8002.106.844.00.2	1	Corpo da eletroválvula	Cuerpo de la electroválvula				●	
20	8002.121.011.00.9	2	Suporte do adaptador	Soporte del adaptador				●	
21	8002.121.010.00.1	2	Adaptador	Adaptador				●	
22	8002.121.007.00.7	1	Anel-O 45,69 x 2,62	Anillo-O 45,69 x 2,62				●	
23	8002.121.018.00.4	1	Disco protetor	Disco protector				●	
24	8002.121.017.00.6	1	Elemento filtrante	Elemento filtrante				●	
25	8002.121.009.00.3	1	Suporte do elemento	Soporte del elemento				●	
26	8002.121.012.00.7	2	Mola	Resorte				●	
27	8002.121.008.00.5	1	Anel-O 37,62 x 1,78	Anillo-O 37,62 x 1,78				●	
28	8002.121.030.00.9	1	Cuba	Cuba				●	
29	8002.121.015.00.0	1	Filtro magnético	Filtro magnético				●	
30	8008.108.100.00.4	1	Anel-O 9,19 x 2,62	Anillo-O 9,19 x 2,62				●	

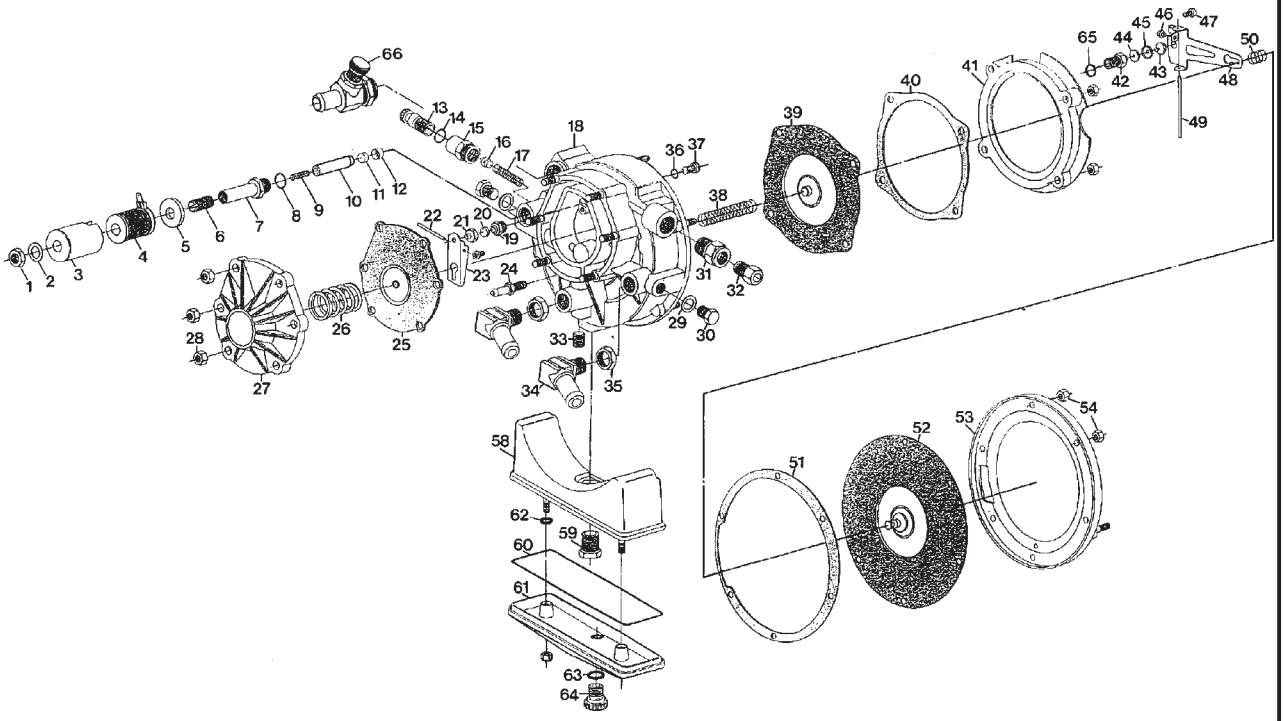

SISTEMA DE ALIMENTAÇÃO - CONJUNTO REDUTOR SÊNIOR *SISTEMA DE ALIMENTACION - CONJUNTO REDUCTOR SÉNIOR*					4100.4 HSE	4100 HSE	4100 SEI	4100 SEI GÁS	4118.4
ITEM *ITEM*	*CÓDIGO* *Nº DE PIEZAS*	*QNT.* *CANT.*	*DENOMINAÇÃO / DENOMINACIÓN*						
1	8002.121.021.00.8	1	Porca Sext.	Tuerca Hex.				●	
2	8002.121.020.00.0	1	Arruela Dentada	Arandela dentada				●	
3	8002.106.877.00.2	1	Protetor da bobina	Protector de la bobina				●	
4	8002.106.878.00.0	1	Bobina 12V	Bobina 12V				●	
5	8002.106.879.00.8	1	Arruela Lisa	Arandela Lisa				●	
6	8002.121.022.00.6	1	Parafuso de regulagem	Tornillo de regulaje				●	
7	8002.121.023.00.4	1	Suporte da Bobina	Soporte de la Bobina				●	
8	8002.106.880.00.6	1	Anel de vedação ø2 x ø11,5	Anillo de vedación ø2 x ø11,5				●	
9	8002.121.019.00.2	1	Mola	Resorte				●	
10	8002.106.881.00.4	1	Massa vedante	Masa de vedar				●	
11	8002.106.882.00.2	1	Pastilha	Pastilla				●	
12	8002.106.883.00.0	1	Porta pastilha	Puerta pastilla				●	
13	8002.121.033.00.3	1	Registro de marcha lenta	Registro de marcha lenta				●	
14	6005.004.027.00.2	1	Anel-O 9,25 x 1,78	Anillo-O 9,25 x 1,78				●	
15	8002.121.036.00.6	1	Guia de registro	Guia de registro				●	
16	8002.121.035.00.8	1	Calço de mola	Calzo del resorte				●	
17	8002.121.034.00.1	1	Mola registro de marcha lenta	Resorte registro de marcha lenta				●	
18	8002.121.041.00.6	1	Corpo redutor	Cuerpo reductor				●	
19	8002.121.069.00.7	1	Sede de alta pressão	Sede de alta presión				●	
20	8002.106.884.00.8	1	Pastilha	Pastilla				●	
21	8002.106.885.00.5	1	Porta pastilha	Puerta pastilla				●	
22	8002.121.068.00.9	1	Eixo alavanca de alta pressão	Eje palanca de alta presión				●	
23	8002.106.886.00.3	1	Alavanca A.P.	Palanca A.P.				●	
24	8002.121.060.00.6	1	Níple do depressor	Níple del depresor				●	
25	8002.106.887.00.1	1	Membrana da A.P.	Membrana de la A.P.				●	
26	8002.121.070.00.5	1	Mola de alta pressão	Resorte de alta presión				●	
27	8002.121.071.00.3	1	Tampa de alta pressão	Tapa de alta presión				●	
28	4102.011.005.00.5	10	Porca Sext. M6	Tuerca Hex. M6				●	
29	8002.106.888.00.9	1	Arruela Lisa	Arandela Lisa				●	

SISTEMA DE ALIMENTAÇÃO - CONJUNTO REDUTOR SÊNIOR
SISTEMA DE ALIMENTACION - CONJUNTO REDUCTOR SÉNIOR

ITEM ITEM	CÓDIGO Nº DE PIEZAS	QNT. CANT.	DENOMINAÇÃO / DENOMINACIÓN		4100.4 HSE	4100 HSE	4100 SEI	4100 SEI GÁS	4118.4
30	8002.106.889.00.7	1	Tampão	Tapón				●	
31	8002.121.058.00.0	1	Suporte do níple	Soporte del níple				●	
32	8002.121.010.00.1	1	Níple	Níple				●	
33	8002.121.040.00.8	2	Parafuso	Tornillo				●	
34	8002.106.890.00.5	2	Cotovelo M14	Codo M14				●	
35	8002.106.891.00.3	2	Porca Sext. M14	Tuerca Hex. M14				●	
36	8002.106.892.00.1	1	Anel de vedação ø1,8 x ø5,3	Anillo de vedación ø1,8 x ø5,3				●	
37	8002.121.032.00.5	1	Sede do afogador	Sede del afogador				●	
38	8002.121.048.00.1	1	Mola do depressor	Resorte del depresor				●	
39	8002.121.047.00.3	1	Conj. membro do compressor	Conj. miembro del compresor				●	
40	8002.121.050.00.7	2	Junta membrana depressor	Empaque membrana depresor				●	
41	8002.121.049.00.9	1	Flange defletora	Brida deflectora				●	
42	8002.121.044.00.0	1	Sede da alavanca da baixa pressão	Sede de la palanca de la baja presión				●	
43	8002.106.893.00.9	1	Rebite da alavanca B.P.	Remache de la palanca B.P.				●	
44	8002.106.894.00.7	1	Pastilha de baixa pressão	Pastilla de baja presión				●	
45	8002.106.895.00.4	1	Porta pastilha B.P.	Puerta pastilla B.P.				●	
46	8002.106.896.00.2	1	Rebite da alavanca B.P.	Remache de la palanca B.P.				●	
47	8002.121.039.00.0	4	Parafuso Phillips M4	Tornillo Phillips M4				●	
48	8002.106.897.00.0	1	Alavanca B.P.	Palanca B.P.				●	
49	8002.121.038.00.2	1	Eixo alavanca de baixa pressão	Eje palanca de baja presión				●	
50	8002.106.898.00.8	1	Mola de baixa pressão	Resorte de baja presión				●	
51	8002.121.051.00.5	1	Junta membrana de baixa pressão	Empaque membrana de baja presión				●	
52	8002.106.899.00.6	1	Subconj. Membrana B.P.	Subconj. Membrana B.P.				●	
53	8002.106.900.00.2	1	Tampa baixa pressão	Tapa baja presión				●	
54	4102.011.003.05.0	12	Porca Sext. M5	Tuerca Hex. M5				●	
58	8002.121.062.00.2	1	Corpo reservatório	Cuerpo reservatório				●	
59	8002.121.061.00.4	1	Parafuso reservatório	Tornillo reservatório				●	
60	8002.121.065.00.5	1	Anel-O 107,67 x 1,78	Anillo-O 107,67 x 1,78				●	
61	8002.121.064.00.8	1	Tampa reservatório	Tapa reservatório				●	
62	7003.003.024.00.4	2	Anel-O 4,47 x 1,78	Anillo-O 4,47 x 1,78				●	
63	8008.108.100.00.4	1	Anel-O 9,18 x 2,62	Anillo-O 9,18 x 2,62				●	
64	8002.121.016.00.8	1	Registro	Registro				●	
65	8002.121.045.00.7	1	Anel-O 6,80 x 1,90	Anillo-O 6,80 x 1,90				●	
66	8002.106.901.00.0	1	Conj. do corpo regul. M20	Conj. del cuerpo regul. M20				●	

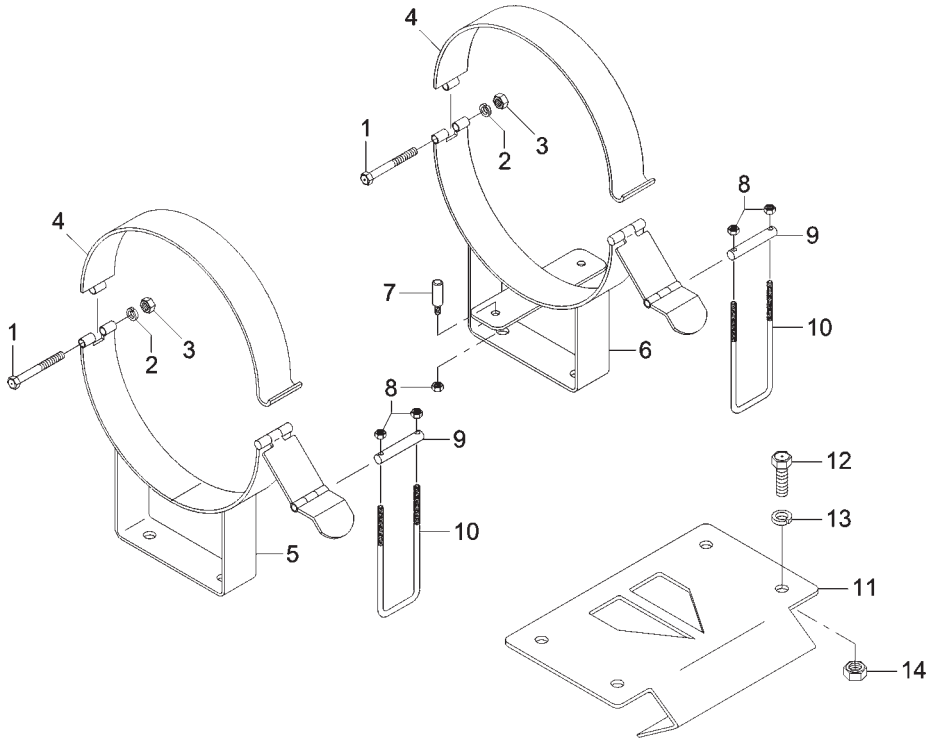

SISTEMA DE ALIMENTAÇÃO - SUPORTE DE FIXAÇÃO DO CILINDRO DE GÁS SISTEMA DE ALIMENTACION - SOPORTE DE FIJACIÓN DEL CILINDRO DE GAS					4100.4 HSE	4100 HSE	4100 SEI	4100 SEI GÁS	4118.4
ITEM ITEM	CÓDIGO Nº DE PIEZAS	QNT. CANT.	DENOMINAÇÃO / DENOMINACIÓN						
1	4101.057.110.06.8	2	Parafuso sext. 7/16" x 2.1/2"	Tornillo hex. 7/16" x 2.1/2"				●	
2	4103.012.011.01.9	2	Arruela de pressão	Arandela de presión				●	
3	4102.018.017.00.4	2	Porca sext. 7/16"	Tuerca hex. 7/16"				●	
4	8002.106.855.00.8	2	Abraçadeira do reservatório	Abrazadera del reservatorio				●	
5	8002.106.856.00.6	1	Base alta do reservatório	Base alta del reservatorio				●	
6	8002.106.857.00.4	1	Base alta do reservatório c/ pino	Base alta del reservatorio c/ perno				●	
7	8002.106.858.00.2	1	Pino c/ rosca M8 x 37	Perno c/ rosca M8 x 37				●	
8	4102.011.007.06.9	6	Porca Sext. M8	Tuerca Hex. M8				●	
9	8002.106.859.00.0	2	Eixo de sustentação da argola	Eje de sustentación de la argolla				●	
10	8002.106.860.00.8	2	Argola regulável	Argolla regulavel				●	
11	8002.106.822.00.8	1	Conj. suporte do cilindro P20	Conj. soporte del cilindro P20				●	
12	4101.048.008.09.8	4	Parafuso sext. M10 x 30	Tornillo hex. M10 x 30				●	
13	4103.012.010.01.1	4	Arruela de pressão A10	Arandela de presión A10				●	
14	4102.011.011.05.3	4	Porca sext. M10	Tuerca hex. M10				●	
-	8002.106.854.00.1	1	Suporte alto (modelo 6.200/1) (inclui itens	Suporte alto (modelo 6.200/1) (inclui itenes					
			1 ao 10)	1 al 10)				●	

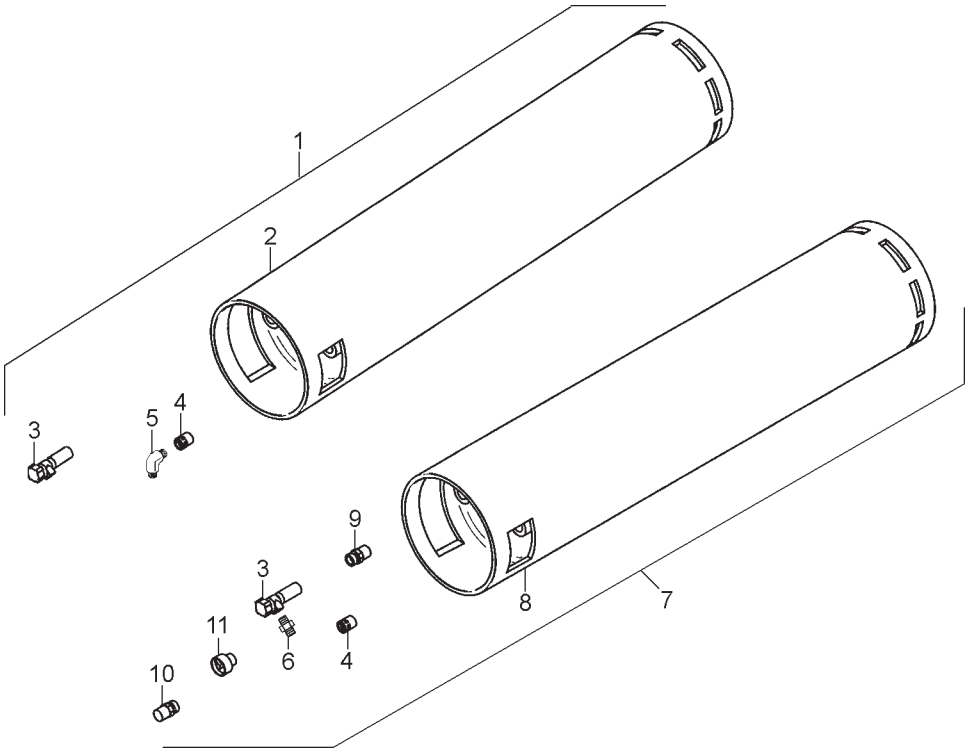

ITEM ITEM	CÓDIGO Nº DE PIEZAS	QNT. CANT.	DENOMINAÇÃO / DENOMINACIÓN		4100.4 HSE	4100 HSE	4100 SEI	4100 SEI GÁS	4118.4
			SISTEMA DE ALIMENTAÇÃO - CILINDRO DE GÁS **SISTEMA DE ALIMENTACION - CILINDRO DE GAS**						
1	8002.106.863.00.2	1	Conj. cilindro P20 (inclui itens 2 ao 5)	Conj. cilindro P20 (inclui itenes 2 al 5)				●	
2	8002.106.861.00.6	1	Cilindro P20	Cilindro P20				●	
3	8002.106.830.00.1	2	Válvula de serviço	Válvula de servicio				●	
4	8002.106.828.00.5	2	Válvula de sergurança	Válvula de seguridad				●	
5	8002.106.834.00.3	1	Cotovelo 90º	Codo 90º				●	
6	8002.106.832.00.7	1	Engate macho	Enganche macho				●	
7	8002.106.864.00.0	1	Conj. cilindro P20 recarregável (inclui itens 3,	Conj. cilindro P20 recargable (inclui itenes 3,					
			4, 6, 8 ao 11) **(Opcional)**	4, 6, 8 al 11) **(Opcional)**				●	
8	8002.106.862.00.4	1	Cilindro P20 recarregável	Cilindro P20 recargable				●	
9	8002.106.833.00.5	1	Válvula de enchimento	Válvula de enchimiento				●	
10	8002.106.831.00.9	1	Válvula de controle de nível	Válvula de controle de nível				●	
11	8002.106.832.00.7	1	Medidor de nível	Medidor de nível				●	

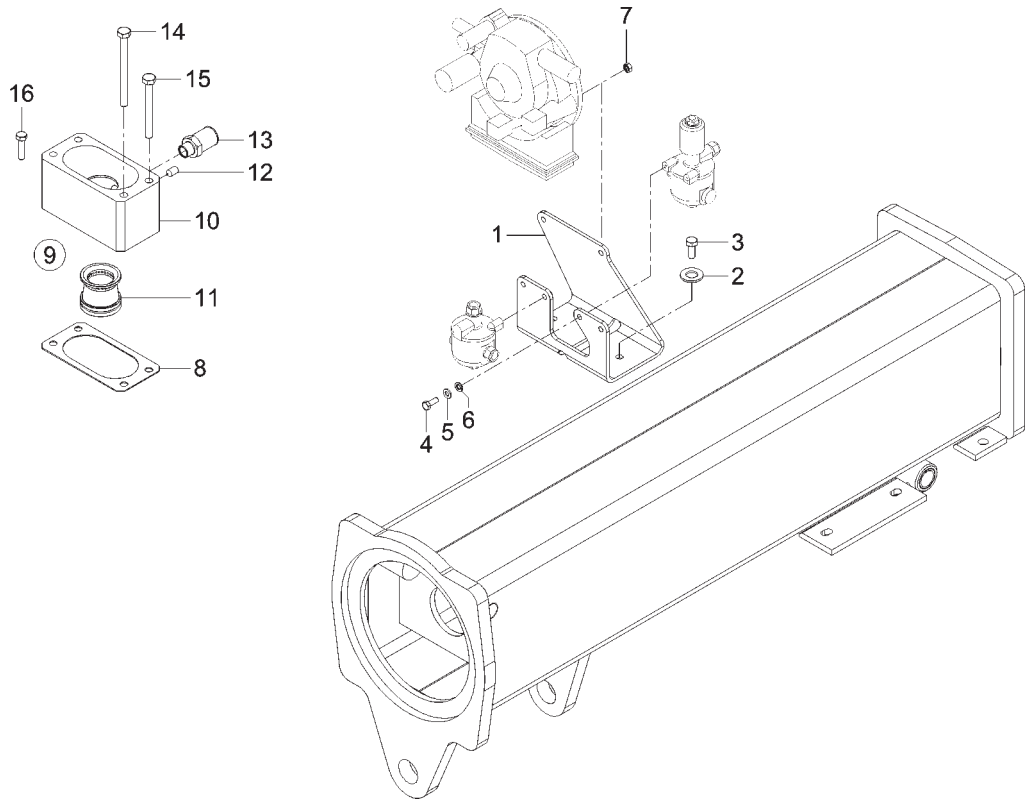

SITEMA DA ALIMENTAÇÃO - FIXAÇÃO KIT GÁS SITEMA DA ALIMENTACIÓN - FIJACIÓN KIT GAS					4100.4 HSE	4100 HSE	4100 SEI	4100 SEI GÁS	4118.4
ITEM ITEM	CÓDIGO Nº DE PIEZAS	QNT. CANT.	DENOMINAÇÃO / DENOMINACIÓN						
1	8002.106.809.00.5	1	Suporte kit gás	Soporte kit gas				●	
2	4101.045.027.05.1	2	Parafuso sext. M8 x 20	Tornillo hex. M8 x 20				●	
3	4103.012.009.01.3	2	Arruela de Pressão A8	Arandela de Presión A8				●	
4	4101.047.067.05.5	4	Parafuso sext. M6 x 18	Tornillo hex. M6 x 18				●	
5	4103.012.007.01.7	4	Arruela de Pressão A6	Arandela de Presión A6				●	
6	4103.011.011.01.0	4	Arruela Lisa A6,4	Arandela Lisa A6,4				●	
7	4102.011.005.05.5	2	Porca sext. M6	Tuerca hex. M6				●	
8	8002.106.818.00.6	1	Junta do misturador	Empaque del misturador				●	
9	8002.106.820.00.2	1	Conj. misturador (inclui itens 10 ao 13)	Conj. misturador (inclui itenes 10 al 13)				●	
10	8002.106.816.00.0	1	Corpo externo do misturador	Cuerpo externo del misturador				●	
11	8002.106.815.00.2	1	Corpo interno do misturador	Cuerpo interno del misturador				●	
12	4101.041.055.00.7	1	Parafuso sem cabeça M6 x 10	Tornillo sin cabeza M6 x 10				●	
13	8002.106.813.00.7	1	Níple misturador	Níple misturador				●	
14	4101.045.024.05.8	2	Parafuso sext. M6 x 90	Tornillo hex. M6 x 90				●	
15	4101.045.019.05.8	2	Parafuso sext. M6 x 70	Tornillo hex. M6 x 70				●	
16	4101.047.071.05.7	2	Parafuso sext. M6 x 30	Tornillo hex. M6 x 30				●	

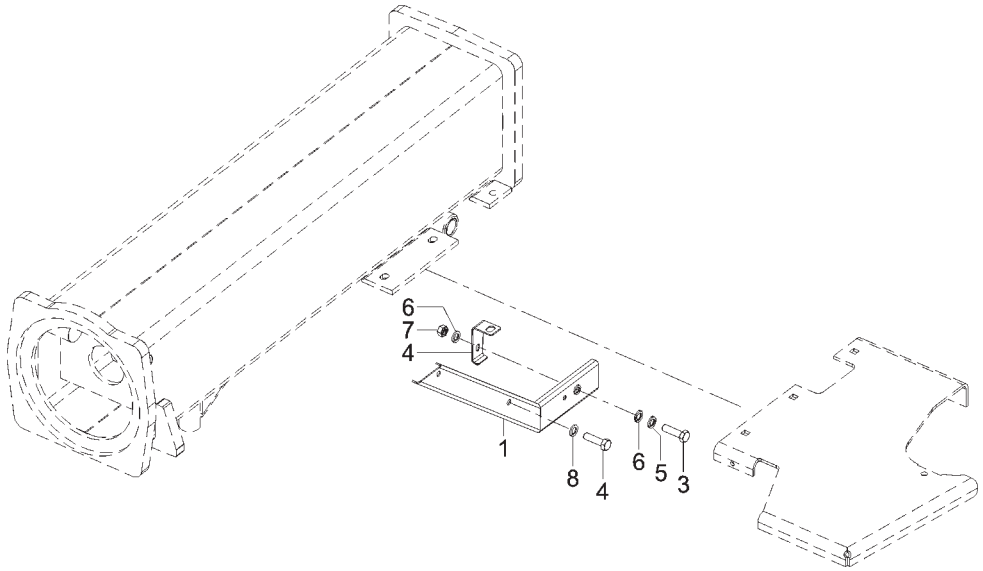

SITEMA DA ALIMENTAÇÃO - PROTETORES E SUPORTES SITEMA DA ALIMENTACIÓN - PROTECTORES Y SOPORTES					4100.4 HSE	4100 HSE	4100 SEI	4100 SEI GÁS	4118.4
ITEM ITEM	CÓDIGO Nº DE PIEZAS	QNT. CANT.	DENOMINAÇÃO / DENOMINACIÓN						
1	8002.106.836.00.8	1	Protetor da tubulação	Protector de la tubulación				●	
2	8002.106.839.00.2	1	Suporte do protetor	Soporte del protector				●	
3	4101.047.071.05.7	1	Parafuso sext. M6 x 30	Tornillo hex. M6 x 30				●	
4	4101.045.032.05.1	2	Parafuso sext. M8 x 30	Tornillo hex. M8 x 30				●	
5	4103.012.007.01.7	1	Arruela de Pressão A6	Arandela de Presión A6				●	
6	4103.011.011.01.0	2	Arruela Lisa A6,4	Arandela Lisa A6,4				●	
7	4102.011.005.05.5	1	Porca sext. M6	Tuerca hex. M6				●	
8	4103.012.009.01.3	2	Arruela de Pressão A8	Arandela de Presión A8				●	

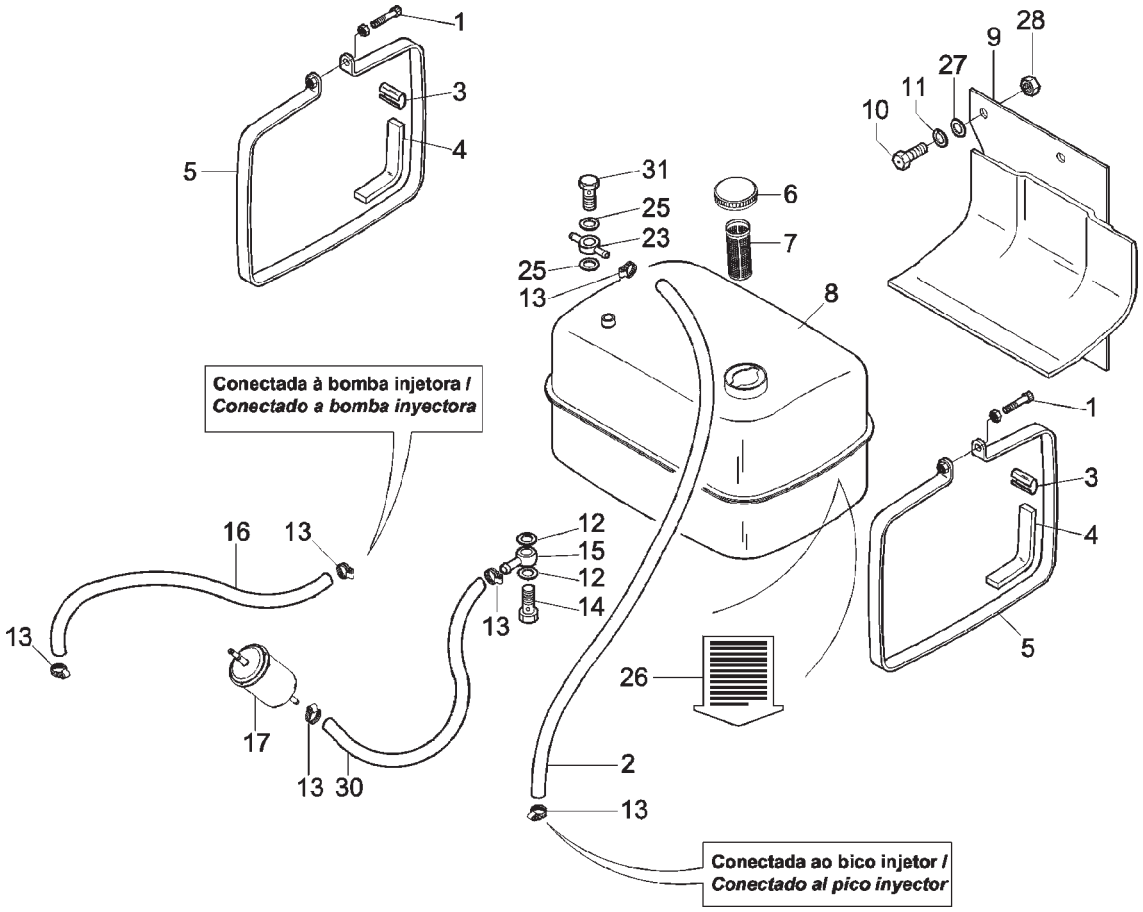

ITEM ITEM	CÓDIGO Nº DE PIEZAS	QNT. CANT.	DENOMINAÇÃO / DENOMINACIÓN		4100.4 HSE	4100 HSE	4100 SEI	4100 SEI GÁS	4118.4
			SISTEMA DE ALIMENTAÇÃO - TANQUE DE COMBUSTÍVEL (NOVO) *SISTEMA DE ALIMENTACION - TANQUE DE COMBUSTIBLE (NUEVO)*						
1	4101.038.007.05.2	2	Parafuso sextavado interno M10 x 70	Tornillo hexagonal interno M10 x 70	●	●	●		●
2	8002.106.572.00.9	1	Mangueira do combustível	Manguera del combustible					●
2	7007.011.054.00.2	1	Mangueira do combustível	Manguera del combustible	●	●	●		
3	7007.011.063.00.3	2	Apoio da cinta	Apoyo de la faja	●	●	●		●
4	7007.011.062.00.5	2	Perfil protetor	Perfil protector	●	●	●		●
5	7007.011.065.00.8	2	Cinta de fixação	Faja de fijación	●	●	●		●
6	4017.010.001.00.6	1	Tampa de vedação	Tapa de vedación	●	●	●		●
7	7006.011.029.00.6	1	Filtro	Filtro	●	●	●		●
8	8002.106.527.00.3	1	Tanque do combustível	Tanque de combustible	●	●	●		●
9	8002.106.532.00.3	1	Conjunto suporte tanque / filtro	Conjunto soporte tanque / filtro	●	●	●		●
10	4101.047.090.05.7	2	Parafuso sextavado	Tornillo hexagonal	●	●	●		●
11	4103.012.009.01.3	2	Arruela de pressão	Arandela de presión	●	●	●		●
12	4014.010.020.00.3	2	Anel de vedação	Aro junta	●	●	●		●
13	7006.011.041.00.1	6	Abraçadeira	Abrazadera	●	●	●		
14	4101.055.023.04.0	1	Parafuso oco	Tornillo hueco	●	●	●		●
15	8002.106.579.00.4	1	Terminal da tubulação	Terminal de la tuberia	●	●	●		●
16	7006.011.038.00.7	1	Tubulação do combustível	Tubulación del combustible	●	●	●		●
17	7006.011.037.00.9	1	Conjunto filtro de combustível	Conjunto filtro de combustible	●	●	●		●
23	7006.011.048.00.6	1	Terminal	Terminación	●	●	●		●
25	4014.010.009.00.6	2	Anel de vedação	Aro junta	●	●	●		
25	4014.010.009.01.4	2	Anel de vedação	Aro junta					●
26	7006.014.003.00.8	1	Decalco entrada de ar	Decal entrada de aire					●
27	4103.011.013.01.6	1	Arruela lisa	Arandela lisa	●	●	●		●
28	4102.011.007.06.9	2	Porca	Tuerca	●	●	●		●
30	8002.106.578.00.6	1	Tubulação combustível	Tuberia combustible	●	●	●		●
31	7006.008.054.00.9	1	Parafuso oco	Tornillo hueco	●	●	●		●

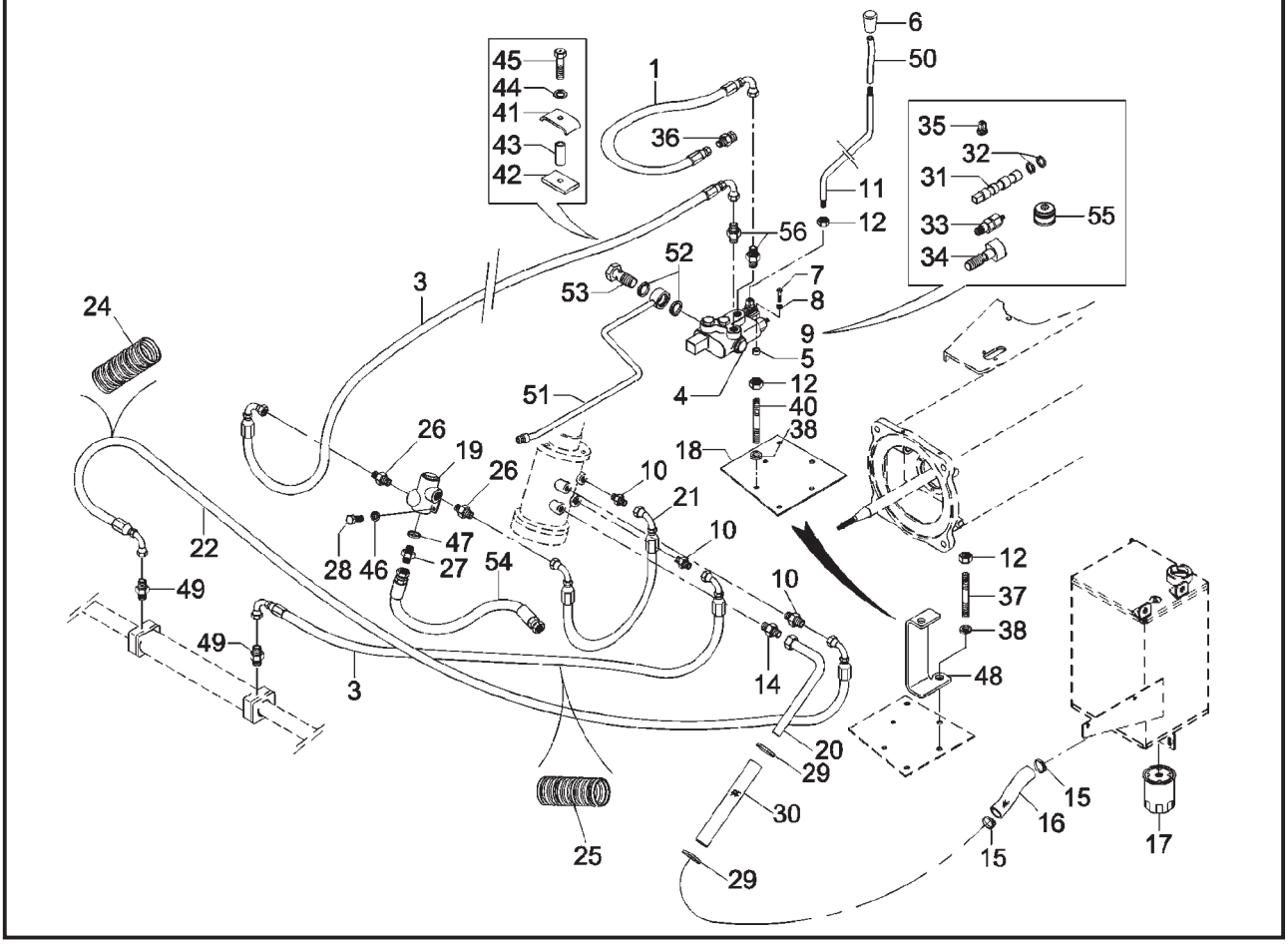

ITEM / ITEM	CÓDIGO / Nº DE PIEZAS	QNT. / CANT.	DENOMINAÇÃO / DENOMINACIÓN		4100.4 HSE	4100 HSE	4100 SEI	4100 SEI GÁS	4118.4
			SISTEMA HIDRÁULICO - VÁLVULA DE COMANDO **SISTEMA HIDRAULICO - VALVULA DE COMANDO**						
1	8008.108.376.00.0	1	Mangueira de pressão	Manguera de presión	●				●
3	8002.103.549.00.0	2	Mangueira de pressão	Manguera de presión	●				●
4	4010.010.019.00.3	1	Bujão	Tapón	●				
5	8002.108.553.00.7	2	Calço da válvula levante hidráulico	Calzo de la válvula de levante hidraulica	●				●
6	6008.007.216.00.2	1	Manípulo	Manija	●				●
7	4101.045.019.05.8	2	Parafuso sextavado M6 x 70	Tornillo hexagonal M6 x 70	●				●
8	4103.012.007.01.7	2	Arruela pressão A6	Arandela de presión A6	●				●
9	8002.108.673.00.3	1	Válvula comando hidráulico	Valvula comando hidraulico					
			(inclui itens 31 a 35 e 55)	(incluye itenes 31 al 35)	●				●
10	8002.108.549.00.5	3	União macho 9/16”	Unión macho 9/16”	●				●
11	8002.108.597.00.4	1	Alavanca de acionamento	Palanca de accionamento	●				●
12	4102.011.011.05.3	2	Porca sextavada M10	Tuerca hexagonal M10	●				●
14	8009.103.088.00.4	1	União macho 9/16”	Unión macho 9/16”	●				●
15	8005.105.089.00.8	2	Abraçadeira 9/16" x 7/8"	Abrazadera 9/16" x 7/8"	●				●
16	8012.108.612.00.0	1	Mangueira	Manguera	●				●
17	7007.007.021.00.7	1	Filtro de óleo	Filtro de aceite	●				●
18	8002.108.642.00.8	1	Conj. suporte válvula comando hidráulico	Conj. soporte valvula comando hidraulica	●		●	●	●
19	8005.108.503.00.5	1	Válvula divisora fluxo	Valvula divisora flujo	●				●
20	8008.103.507.00.5	1	Tubo retorno direção	Tubo retorno dirección	●				●
21	8002.108.546.00.1	1	Mangueira de pressão	Manguera de presión	●				●
22	8002.103.550.00.8	1	Mangueira de pressão	Manguera de presión	●				●
24	8002.103.552.00.4	1	Protetor espiral	Protector	●				●
25	8002.103.551.00.6	1	Protetor espiral	Protector	●				●
26	8002.108.613.00.9	2	União macho	Unión macho	●				●
27	8009.108.398.00.2	1	União macho métrico	Unión macho metrico	●				●
28	4101.037.085.05.9	1	Parafuso sextavado IM8 x 30	Tornillo hexagonal IM8 x 30	●				●
29	8002.108.105.00.6	2	Abraçadeira 3/4" a 1"	Abrazadera 3/4" al 1"	●				●
30	6007.001.519.00.7	1	Mangueira vaso expansão	Manguera vaso expansión	●				●
31	8002.108.672.00.5	1	Carretel simples ação	Carretel simple acción	●				●

SISTEMA HIDRÁULICO - VÁLVULA DE COMANDO
SISTEMA HIDRAULICO - VALVULA DE COMANDO

ITEM ITEM	CÓDIGO Nº DE PIEZAS	QNT. CANT.	DENOMINAÇÃO / DENOMINACIÓN		4100.4 HSE	4100 HSE	4100 SEI	4100 SEI GÁS	4118.4
32	8002.108.647.00.7	1	Kit O' Ring	Kit anillo O	●				●
33	8002.108.648.00.5	1	Válvula limitadora de pressão	Valvula limitadora de presión	●				●
34	8002.108.651.00.9	1	Posicionador	Posicionador	●				●
35	8002.108.650.00.1	1	Porta alavanca	Puerta alavanca	●				●
36	8009.108.149.00.9	1	Adaptador	Adaptador	●				●
36	8009.108.397.00.4	1	União macho 3/8" NTPFJIC3/4"	Unión macho 3/8" NTPFJIC3/4"	●				●
37	4101.050.027.00.4	1	Parafuso prisioneiro M10 x 65	Tornillo prisionero M10 x 65	●				●
38	4103.012.010.01.1	2	Arruela de pressão A10	Arandela de presión A10	●				●
40	4101.050.030.05.7	1	Parafuso prisionero M10 x 80	Tornillo prisionero M10 x 80	●				●
41	8009.108.100.00.2	1	Distanciador	Espaciador	●				●
42	8008.108.559.00.1	1	Conj. Suporte	Conj. soporte	●				●
43	8002.109.551.00.0	1	Tubo distanciador	Tubo espaciador	●				●
44	4103.011.011.01.0	1	Arruela lisa A6,4	Arandela lisa A6,4	●				●
45	4101.045.016.05.4	1	Parafuso sextavado M6 x 40	Tornillo hexagonal M6 x 40	●				●
46	4103.012.009.01.3	1	Arruela pressão A8	Arandela de presión A8	●				●
47	4014.010.030.00.2	1	Anel de vedação A18 x 22	Anillo de vedación A18 x 22	●				●
48	8002.107.630.00.4	1	Suporte direito	Soporte derecho	●				●
49	8012.108.626.00.0	2	União macho	Unión macho	●				●
50	8002.108.618.00.8	1	Mangueira	Manguera	●				●
51	8002.108.675.00.8	1	Conj. tubo de retorno	Conj. Caño de retorno	●				●
52	8008.108.362.00.2	2	Anel de vedação	Aro junta	●				●
53	8002.108.359.00.6	1	Parafuso oco	Tornillo hueco	●				●
54	8009.108.402.00.2	1	Mangueira pressão transm. ao cilindro	Manguera de presión transmisión al cilindro	●				●
55	8002.108.649.00.3	1	Sanfona de proteção	Protección	●				●
56	8008.108.374.00.5	2	Conexão macho 3/4"	Conección macho 3/4"	●				●

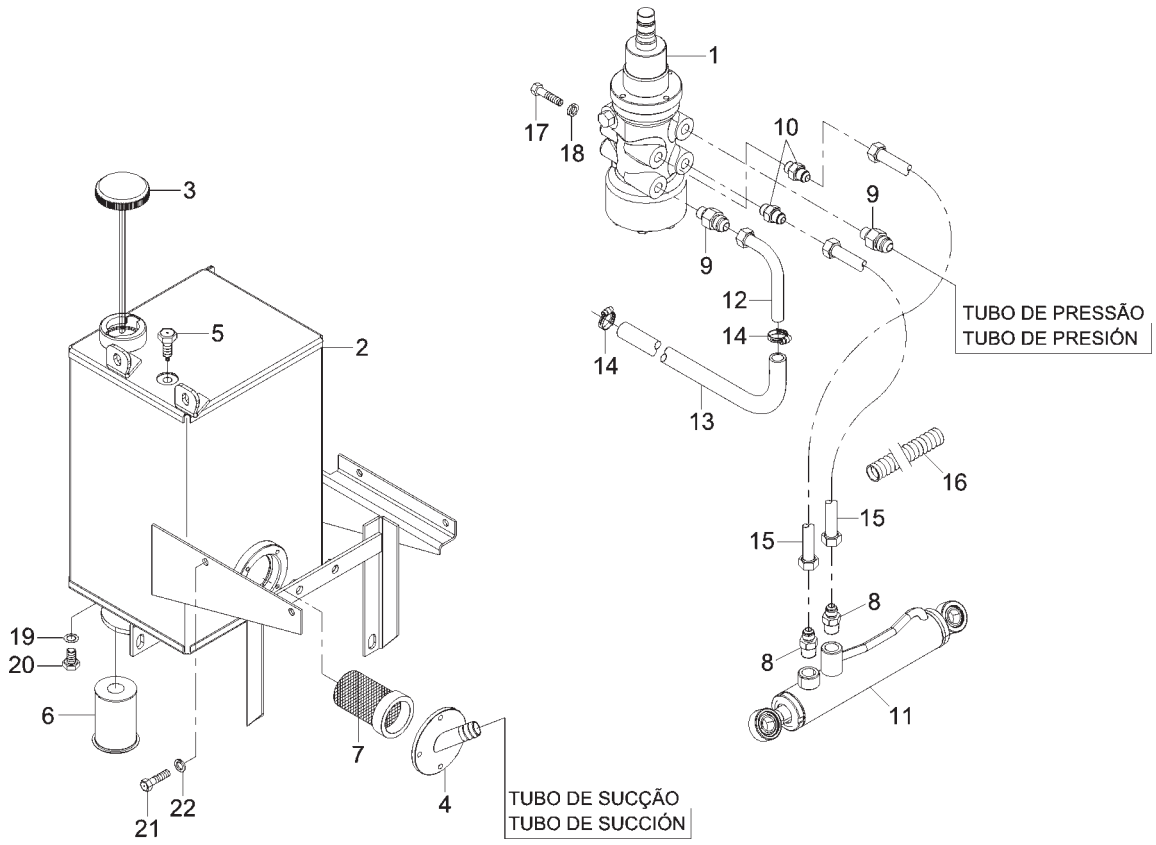

ITEM / ITEM	CÓDIGO / Nº DE PIEZAS	QNT. / CANT.	DENOMINAÇÃO / DENOMINACIÓN		4100.4 HSE	4100 HSE	4100 SEI	4100 SEI GÁS	4118.4
			SISTEMA HIDRÁULICO - TANQUE DO HIDRÁULICO E BOMBA HIDRÁULICA SISTEMA HIDRAULICO - TANQUE DEL HIDRAULICO Y BOMBA HIDRAULICA						
1	8002.103.537.00.5	1	Conj. unidade hidrostática	Conj. unidad hidrostatica				●	
2	8002.108.656.00.8	1	Conj. tanque hidráulico	Conj. tanque hidraulico				●	
3	8002.108.555.00.2	1	Tampa do nível do óleo	Tapa del nivel del aceite				●	
4	8002.108.655.00.0	1	Tampa de sucção	Tapa de succión				●	
5	8008.108.343.00.0	1	Respiro	Respiradero				●	
6	7007.007.021.00.7	1	Conj. filtro de óleo	Conj. filtro de aceite				●	
7	8002.108.047.00.0	1	Filtro tanque hidráulico	Filtro tanque hidraulico				●	
8	8009.108.149.00.9	2	União macho 3/8” x 9/16”	Unión macho 3/8” x 9/16”				●	
9	8009.103.088.00.4	2	União macho 9/16” x 3/8” + O	Unión macho 9/16” x 3/8” + O				●	
10	8002.108.549.00.5	2	União macho 9/16” x9/16” + O	Unión macho 9/16” x 9/16” + O				●	
11	8002.103.818.00.9	1	Conj. cilindro de direção	Conj. cilindro de dirección				●	
12	8008.103.507.00.5	1	Conj. tubo de retorno da direção	Conj. cano de retorno de dirección				●	
13	6007.001.519.00.7	1	Mangueira vaso de expansão	Manguera vaso de expansión				●	
14	8002.108.105.00.6	2	Abraçadeira 3/4”	Abrazadera 3/4”				●	
15	8002.103.817.00.7	2	Mangueira de pressão	Manguera de presión				●	
16	8002.103.852.00.4	2	Protetor Espiral	Protector Espiral				●	
17	4101.057.085.05.4	4	Parafuso sextavado 5/16 x 5/8”	Tornillo hexagonal 5/16 x 5/8”				●	
18	4103.012.009.01.3	4	Arruela de pressão A8	Arruela de presión A8				●	
19	4014.010.034.00.4	1	Anel vedação A21 x 26 x 1,5	Aro junta A21 x 26 x 1,5				●	
20	7006.001.014.00.0	1	Bujão magnético	Tapón magnético				●	
21	4101.084.035.02.3	4	Parafuso sext. c/ flange M10 x 1,5 x 30	Tornillo hex. c/ pletina M10 x 1,5 x 30				●	
22	4103.011.015.01.1	4	Arruela lisa A10,5	Arandela lisa A10,5				●	

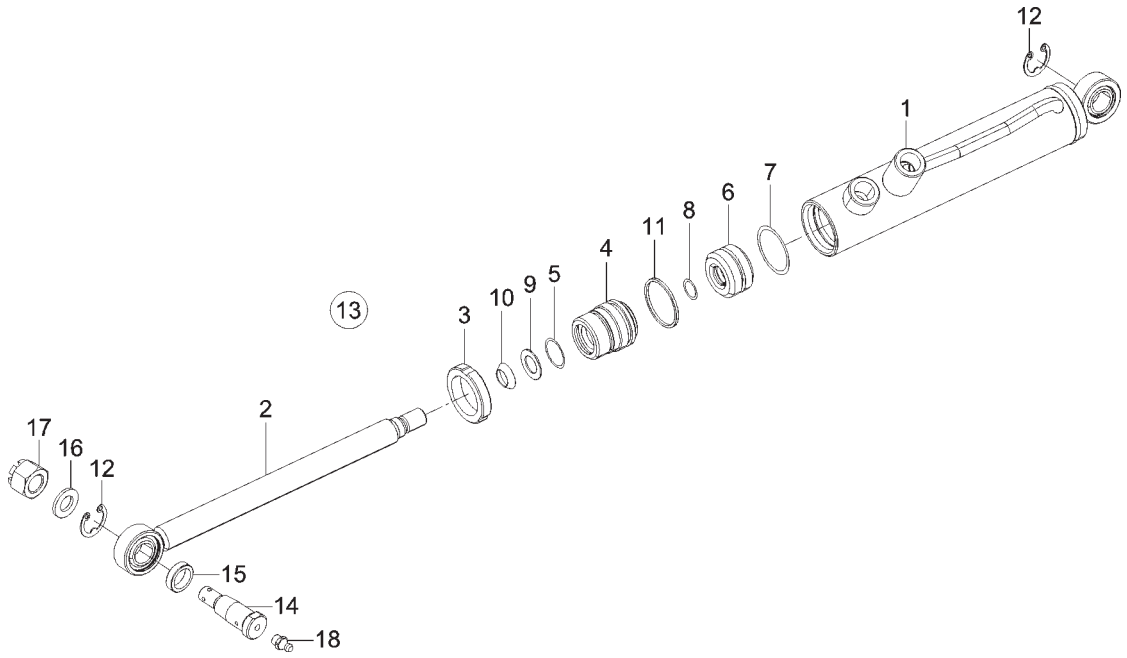

SISTEMA HIDRÁULICO - CILINDRO DE DIREÇÃO SISTEMA HIDRAULICO - CILINDRO DE DIRECCIÓN					4100.4 HSE	4100 HSE	4100 SEI	4100 SEI GÁS	4118.4
ITEM ITEM	CÓDIGO Nº DE PIEZAS	QNT. CANT.	DENOMINAÇÃO / DENOMINACIÓN						
1	8002.103.820.00.5	1	Camisa	Camisa				●	
2	8002.103.821.00.3	1	Haste	Mástil				●	
3	8002.103.822.00.1	1	Porca	Tuerca				●	
4	8002.103.823.00.9	1	Guia	Guía				●	
5	8002.103.824.00.7	1	Anel de segurança	Anillo de securidad				●	
6	8002.103.825.00.4	1	Embolo	Embolo				●	
7	8002.103.826.00.2	1	Gaxeta	Gaxeta				●	
8	8002.103.827.00.0	1	Anel-O 15,60 x 1,78	Anillo-O 15,60 x 1,78				●	
9	8002.103.828.00.8	1	Gaxeta	Gaxeta				●	
10	8002.103.829.00.6	1	Raspador	Raspador				●	
11	8009.103.355.00.7	1	Anel-O 32,99 x 2,62	Anillo-O 32,99 x 2,62				●	
12	8002.103.830.00.4	2	Anel de retenção	Anillo de retención				●	
13	8002.103.818.00.9	1	Cilindro de direção	Cilindro de dirección				●	
14	8002.103.812.00.2	2	Pino cilindro	Perno cilindro				●	
15	8002.103.816.00.3	2	Anel espaçador	Anillo espaciador				●	
16	4103.011.017.01.7	2	Arruela lisa A13	Arandela lisa A13				●	
17	4102.012.015.00.4	2	Porca castelo M12 x 1,5	Tuerca castillo M12 x 1,5				●	
18	4003.010.006.00.5	2	Graxeira AM6	Engrasadora AM6				●	

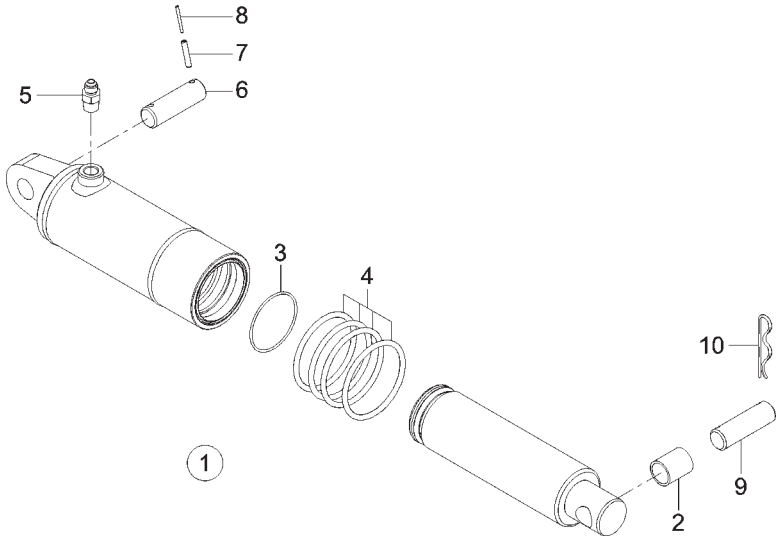

ITEM ITEM	CÓDIGO Nº DE PIEZAS	QNT. CANT.	CILINDRO HIDRÁULICO CILINDRO HIDRÁULICO DENOMINAÇÃO / DENOMINACIÓN		4100.4 HSE	4100 HSE	4100 SEI	4100 SEI GÁS	4118.4
1	8008.108.627.00.6	1	Conj. cilindro hidráulico (inclui itens 2 e 3)	Conj. cilindro hidráulico (inclui itenes 2 y 3)				●	
2	8005.108.086.00.1	1	Bucha	Buje				●	
3	8008.108.601.00.1	1	Anel de Segurança	Anillo de Securidad				●	
4	8008.108.628.00.4	1	Reparo	Reparo				●	
5	8009.108.149.00.9	1	União macho	Unión macho				●	
6	8002.108.099.00.1	1	Pino	Perno				●	
7	4006.011.023.00.2	2	Bucha Elástica 6 x 32	Buje Elástica 6 x 32				●	
8	4006.011.061.00.3	2	Bucha Elástica 4 x 28	Buje Elástica 4 x 28				●	
9	8002.108.089.00.2	1	Pino de apoio pistão do levante	Perno de apoyo pistón del levante				●	
10	4009.010.018.00.7	2	Contrapino 5/32” x 1/2”	Contraperno 5/32” x 1/2”				●	

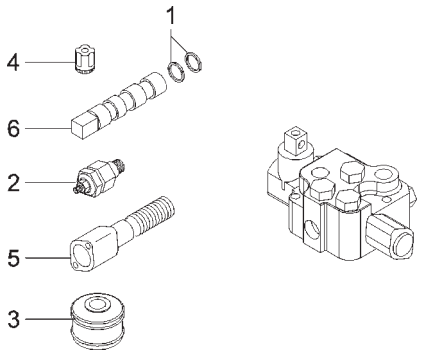

ITEM ITEM	CÓDIGO Nº DE PIEZAS	QNT. CANT.	DENOMINAÇÃO / DENOMINACIÓN		4100.4 HSE	4100 HSE	4100 SEI	4100 SEI GÁS	4118.4
			SISTEMA DA VÁLVULA DE COMANDO - COMPONENTES **SISTEMA DE LA VÁLVULA DE COMANDO - COMPONENTES**						
1	8002.108.647.00.7	6	Kit anel-O	Kit anillo-O	●	●			●
2	8002.108.648.00.5	1	Válvula limitadora de pressão	Válvula limitadora de presión	●	●			●
3	8002.108.649.00.3	1	Sanfona de proteção	Protección	●	●			●
4	8002.108.650.00.1	1	Porta alavanca	Puerta palanca	●	●			●
5	8002.108.651.00.9	1	Posicionador	Posicionador	●	●			●
6	8002.108.672.00.5	1	Carretel simples ação	Carrete simpls ación	●	●			●

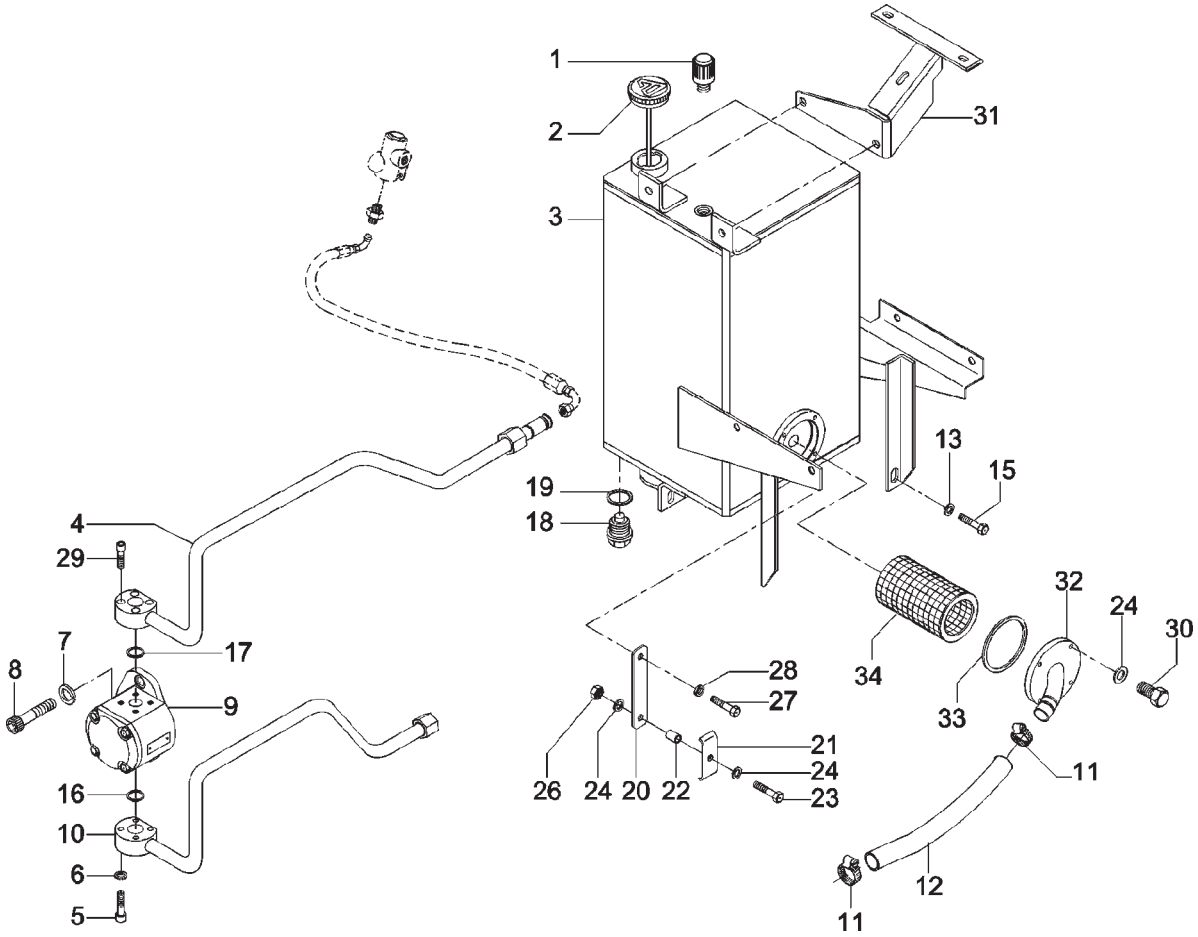

ITEM / ITEM	CÓDIGO / Nº DE PIEZAS	QNT. / CANT.	DENOMINAÇÃO / DENOMINACIÓN		4100.4 HSE	4100 HSE	4100 SEI	4100 SEI GÁS	4118.4
	SISTEMA HIDRÁULICO - TANQUE DO HIDRÁULICO E BOMBA HIDRÁULICA SISTEMA HIDRAULICO - TANQUE DEL HIDRAULICO Y BOMBA HIDRAULICA								
1	8008.108.343.00.0	1	Respiro	Respiradero	●				●
2	8002.108.555.00.2	1	Tampa nível de óleo	Tapa nivel de aceite	●				●
3	8002.108.654.00.3	1	Tanque hidráulico	Tanque hidraulico	●				●
4	8002.108.606.00.3	1	Tubo de pressão	Tubo de presión	●				
4	8002.108.637.00.8	1	Tubo de pressão	Tubo de presión					●
5	4101.037.075.05.4	4	Parafuso sextavado interno M6 x 35	Tornillo hexagonal interno M6 x 35	●				●
6	4103.012.007.01.7	5	Arruela de pressão A6	Arruela de presión A6	●				●
7	4103.012.010.01.1	6	Arruela de pressão	Arruela de presión	●				●
8	4101.037.097.05.3	2	Parafuso sextavado	Tornillo hexagonal	●				
8	4101.045.053.05.7	2	Parafuso sextavado M10 x 40	Tornillo hexagonal M10 x 40					●
9	8002.108.652.00.7	1	Bomba hidráulica	Bomba hidráulica	●				●
10	8002.108.610.00.5	1	Tubo de sucção	Tubo de succión	●				
10	8002.108.639.00.4	1	Tubo de sucção	Tubo de succión					●
11	8002.108.105.00.6	2	Abraçadeira	Abrazadera	●				●
12	8002.108.561.00.0	1	Mangueira	Manguera	●				
12	8002.108.646.00.9	1	Mangueira de ligação	Manguera de ligazón					●
13	4103.011.015.01.1	4	Arruela lisa	Arandela lisa	●				●
15	4101.048.005.05.4	4	Parafuso sextavado	Tornillo hexagonal	●				●
16	8008.108.362.00.0	1	Anel de vedação	Aro junta	●				●
17	8002.108.023.00.1	1	Anel de vedação	Aro junta	●				●
18	7006.001.014.00.0	1	Conj. bujão Magnético	Conj. tapón magnético	●				●
19	4014.010.034.00.4	1	Anel de vedação A21 x 26 x 1,5	Aro junta A21 x 26 x 1,5	●				●
20	8002.103.616.00.7	1	Suporte mangueira direção	Soporte manguera dirección	●				●
21	8009.108.100.00.2	1	Distanciador	Separador	●				●
22	8002.109.551.00.0	1	Tubo distanciador	Tubo separador	●				●
23	4101.045.016.05.4	1	Parafuso sextavado M6 x 40	Tornillo hexagonal M6 x 40	●				●
24	4103.011.011.01.0	6	Arruela lisa A6,4	Arandela lisa A6,4	●				●
26	4102.011.005.05.5	1	Porca sextavada M6	Tuerca hexagonal M6	●				●
27	4101.047.088.05.1	1	Parafuso sextavado M8 x 20	Tornillo hexagonal M8 x 20	●				●

SISTEMA HIDRÁULICO - TANQUE DO HIDRÁULICO E BOMBA HIDRÁULICA
SISTEMA HIDRAULICO - TANQUE DEL HIDRAULICO Y BOMBA HIDRAULICA

ITEM ITEM	CÓDIGO Nº DE PIEZAS	QNT. CANT.	DENOMINAÇÃO / DENOMINACIÓN		4100.4 HSE	4100 HSE	4100 SEI	4100 SEI GÁS	4118.4
28	4103.012.009.01.3	1	Arruela de pressão A8	Arandela de presión A8	●				●
29	4101.037.072.05.7	4	Parafuso sextavado IM6 x 25	Tornillo hexagonal IM6 x 25	●				●
30	4101.047.066.05.7	4	Parafuso sextavado M6 x 16	Tornillo hexagonal M6 x 16	●				●
31	8002.107.634.00.6	1	Conj. suporte painel	Conj. soporte panel	●				●
32	8002.108.655.00.0	1	Tampa de sucção	Tapa de succión	●				●
33	8002.108.046.00.2	1	Borracha de vedação	Goma de vedación	●				●
34	8002.108.047.00.0	1	Filtro tanque hidráulico	Filtro tanque hidraulico	●				●
-	8002.108.653.00.5	1	Reparo da bomba hidráulica	Reparación de la bomba hidraulica	●				●

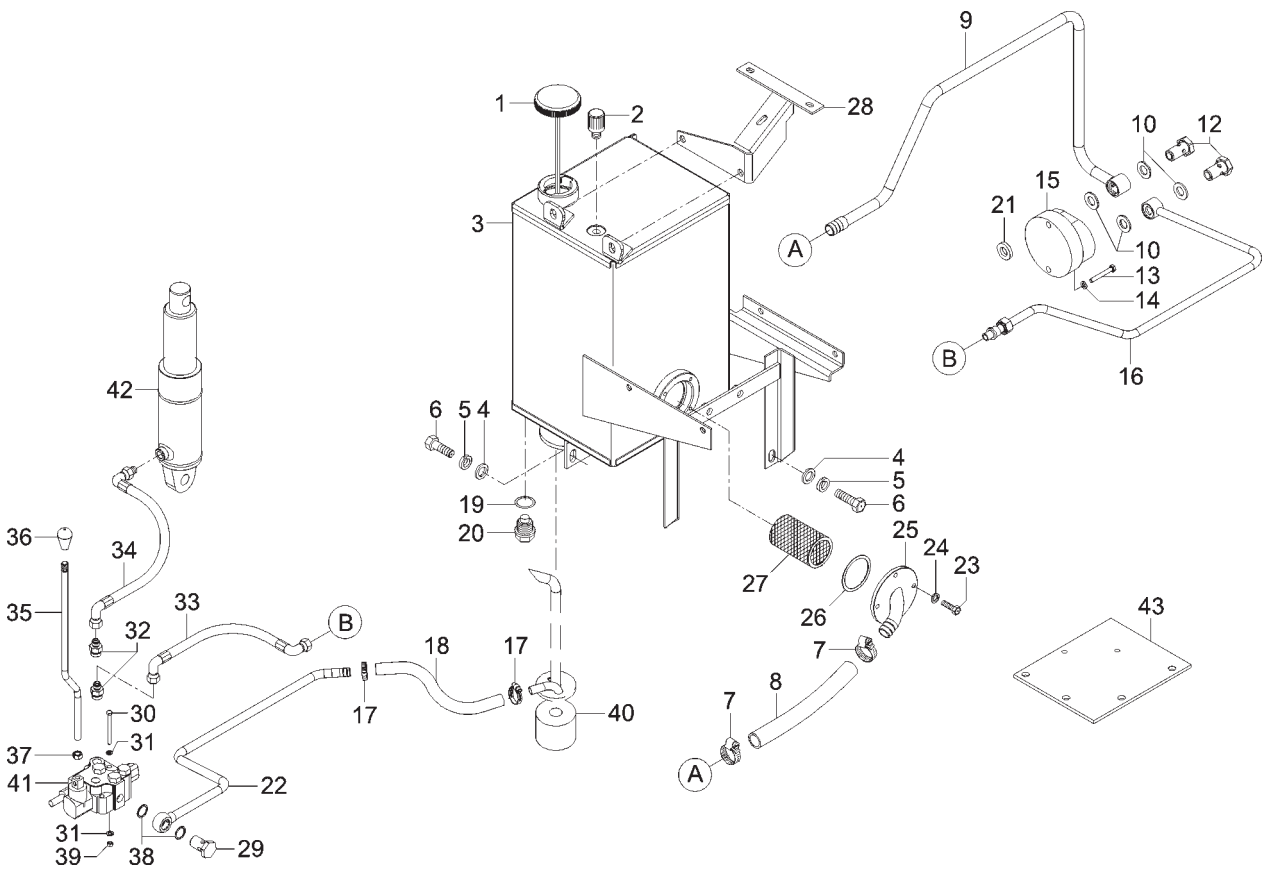

ITEM ITEM	CÓDIGO Nº DE PIEZAS	QNT. CANT.	DENOMINAÇÃO / DENOMINACIÓN		4100.4 HSE	4100 HSE	4100 SEI	4100 SEI GÁS	4118.4
	SISTEMA HIDRÁULICO - TANQUE DO HIDRÁULICO E BOMBA HIDRÁULICA SISTEMA HIDRAULICO - TANQUE DEL HIDRAULICO Y BOMBA HIDRAULICA								
1	8002.108.555.00.2	1	Tampa nível de óleo	Tapa nivel de aceite		●			
2	8008.108.343.00.0	1	Respiro	Respiradero		●			
3	8002.108.656.00.8	1	Tanque hidráulico	Tanque hidraulico		●			
4	4103.011.015.01.1	4	Arruela lisa A10	Arandela lisa A10		●			
5	4103.012.010.01.1	4	Arruela de pressão	Arruela de presión		●			
6	4101.048.005.05.4	4	Parafuso sextavado M10 x 20	Tornillo hexagonal M10 x 20		●			
7	8002.108.105.00.6	2	Abraçadeira 3/4	Abrazadera 3/4		●			
8	8002.108.561.00.0	1	Mangueira de ligação	Manguera de ligazón		●			
9	8002.108.633.00.7	1	Conj. tubo de sucção	Conj. tubo de succión		●			
10	8002.108.023.00.1	4	Anel de vedação	Aro junta		●			
11	8002.108.024.00.9	1	Parafuso Ôco	Tornillo Hueco		●			
12	8002.108.028.00.0	1	Parafuso Ôco	Tornillo Hueco		●			
13	4101.037.070.05.1	2	Parafuso sextavado M6 x 20	Tornillo hexagonal M6 x 20		●			
14	4103.012.007.01.7	2	Arruela de pressão A6	Arruela de presión A6		●			
15	8002.108.200.00.5	1	Bomba de pressão	Bomba de presión		●			
16	8002.108.631.00.0	1	Conj. tubo de sucção	Conj. tubo de succión		●			
17	8005.105.089.00.8	2	Abraçadeira 9/16	Abrazadera 9/16		●			
18	8002.108.561.00.0	1	Mangueira	Manguera		●			
19	4014.010.034.00.4	1	Anel de vedação A21 x 26 x 1,5	Aro junta A21 x 26 x 1,5		●			
20	7006.001.014.00.0	1	Conj. bujão Magnético	Conj. tapón magnético		●			
21	4002.010.012.00.5	1	Retentor 12 x 22,15 x 7	Retén 12 x 22,15 x 7		●			
22	8002.108.677.00.4	1	Conj. tubo de retorno	Conj. tubo de retorno		●			
23	4101.045.008.00.2	4	Parafuso sextavado interno M6 x 16	Tornillo hexagonal interno M6 x 16		●			
24	4103.011.011.01.0	4	Arruela lisa A6,4	Arandela lisa A6,4		●			
25	8002.108.655.00.0	1	Tampa de sucção	Tapa de succión		●			
26	8002.108.046.00.2	1	Borracha de vedação	Goma de vedación		●			
27	8002.108.047.00.0	1	Filtro tanque hidráulico	Filtro tanque hidraulico		●			
28	8002.107.634.00.6	1	Conj. suporte painel	Conj. soporte panel		●			
29	8008.108.359.00.6	1	Parafuso Ôco	Tornillo Hueco		●			

SISTEMA HIDRÁULICO - TANQUE DO HIDRÁULICO E BOMBA HIDRÁULICA
SISTEMA HIDRAULICO - TANQUE DEL HIDRAULICO Y BOMBA HIDRAULICA

ITEM ITEM	CÓDIGO Nº DE PIEZAS	QNT. CANT.	DENOMINAÇÃO / DENOMINACIÓN		4100.4 HSE	4100 HSE	4100 SEI	4100 SEI GÁS	4118.4
30	4101.045.019.05.8	1	Parafuso sextavado M6 x 70	Tornillo hexagonal M6 x 70		●			
31	4103.012.007.01.7	1	Arruela de pressão A6	Arruela de presión A6		●			
32	8008.108.374.00.5	2	União macho 3/4	Unión macho 3/4		●			
33	8008.108.634.00.5	1	Mangueira pressão cilindro	Manguera presión cilindro		●			
34	8002.108.376.00.0	1	Mangueira de alta pressão	Manguera de alta presión		●			
35	8002.108.597.00.4	1	Alavanca de acionamento	Palanca de accionamiento		●			
36	6008.007.216.00.2	1	Manípulo de acionamento	Perilla de accionamiento		●			
37	4102.011.011.05.3	1	Porca sextavada	Tuerca hexagonal		●			
38	4014.010.037.00.7	2	Anel de vedação A22 x 27 x 1,5	Aro junta A22 x 27 x 1,5		●			
39	4102.011.005.05.5	2	Porca sextavada M6	Tuerca hexagonal M6		●			
40	7007.007.021.00.7	1	Conj. filtro de óleo	Conj. filtro de aceite		●			
41	8002.108.673.00.3	1	Válvula comando hidráulico	Válvula mando hidraulico		●			
42	8008.108.627.00.6	1	Cilindro hidráulico	Cilindro hidraulico		●			
43	8002.108.642.00.8	1	Conj. suporte da válvula comando hidráulico	Conj. soporte de la válvula mando hidraulico		●			
43	8002.108.584.00.2	1	Conj. suporte da válvula	Conj. soporte de la válvula		●			

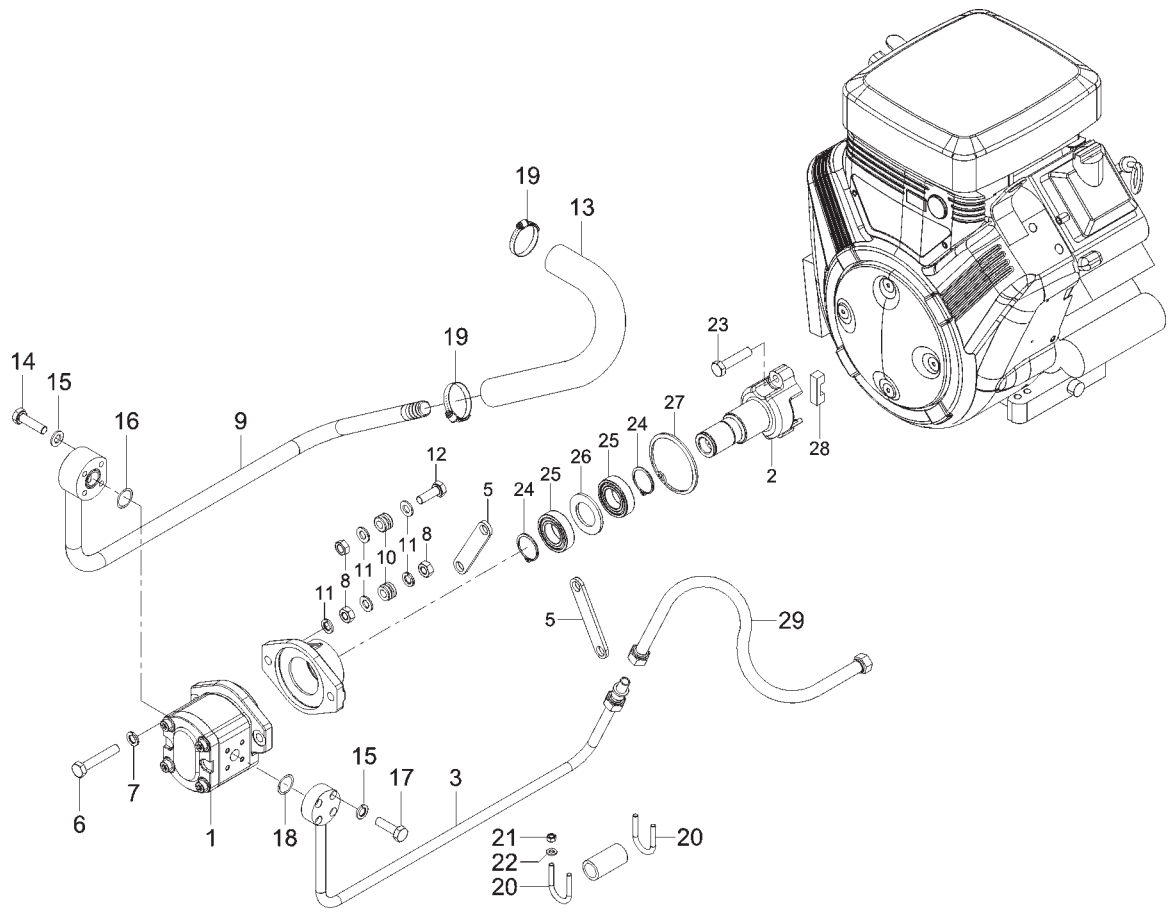

SISTEMA DA BOMBA HIDRÁULICA E EIXO DO ACIONAMENTO SISTEMA DE LA BOMBA HIDRÁULICA Y EJE DEL ACCIONAMENTO					4100.4 HSE	4100 HSE	4100 SEI	4100 SEI GÁS	4118.4
ITEM ITEM	CÓDIGO Nº DE PIEZAS	QNT. CANT.	DENOMINAÇÃO / DENOMINACIÓN						
1	8002.108.858.00.0	1	Bomba hidráulica	Bomba hidráulica				●	
2	8002.108.856.00.4	1	Eixo do acionamento	Eje del accionamento				●	
3	8002.108.840.00.8	1	Conj. tubo de pressão	Conj. tubo de presión				●	
4	8002.108.857.99.4	1	Mancal	Cojinete				●	
5	8002.108.854.00.9	2	Tirante	Varilla				●	
6	4101.048.012.05.0	2	Parafuso sext. M10 x 60	Tornillo hex. M10 x 60				●	
7	4103.012.010.01.1	2	Arruela de pressão A10	Arandela de presión A10				●	
8	4102.011.011.05.3	2	Porca Sext. M10	Tuerca Hex. M10				●	
9	8002.108.842.00.9	1	Conj. flange de sucção	Conj. brida de succión				●	
10	7015.008.042.00.5	4	Coxim	Cojín				●	
11	4103.011.015.01.1	2	Arruela Lisa A10,5	Arandela Lisa A10,5				●	
12	4101.045.050.00.4	2	Parafuso sext. M10 x 30	Tornillo hex. M10 x 30				●	
13	8013.108.356.00.2	1	Mangueira de retorno	Manguera de retorno				●	
14	4101.037.075.05.0	4	Parafuso sext. M6 x 35	Tornillo hex. M6 x 35				●	
15	4103.012.007.01.7	8	Arruela de Pressão A6	Arandela de Presión A6				●	
16	8008.108.362.00.0	1	Anel-O 22 x 20 x 3	Anillo-O 22 x 20 x 3				●	
17	4101.037.070.05.1	4	Parafuso sext. M6 x 20	Tornillo hex. M6 x 20				●	
18	8002.108.023.00.1	1	Anel-O 18 x 3	Anillo-O 18 x 3				●	
19	8002.108.105.00.6	2	Abraçadeira 3/4”	Abrazadera 3/4”				●	
20	8002.108.849.00.9	4	Abraçadeira	Abrazadera				●	
21	4102.023.003.05.8	8	Porca Freno M6	Tuerca Freno M6				●	
22	4103.011.011.01.0	8	Arruela Lisa A6,4	Arandela Lisa A6,4				●	
23	4101.057.120.04.2	2	Parafuso sext. 5/16”	Tornillo hex. 5/16”				●	
24	4008.010.027.00.0	2	Anel Elástico 30 x 15	Anillo Elastico 30 x 15				●	
25	4001.018.001.01.0	2	Rolamento 30 x 55 x 13	Rodamiento 30 x 55 x 13				●	
26	7107.005.265.00.0	1	Anel Espaçador	Anillo Espaciador				●	
27	4008.011.042.00.8	2	Anel Elástico 55 x 2	Anillo Elastico 55 x 2				●	
28	8002.108.855.00.6	1	Pino	Perno				●	
29	8002.108.850.00.7	1	Mangueira de pressão	Manguera de presión				●	

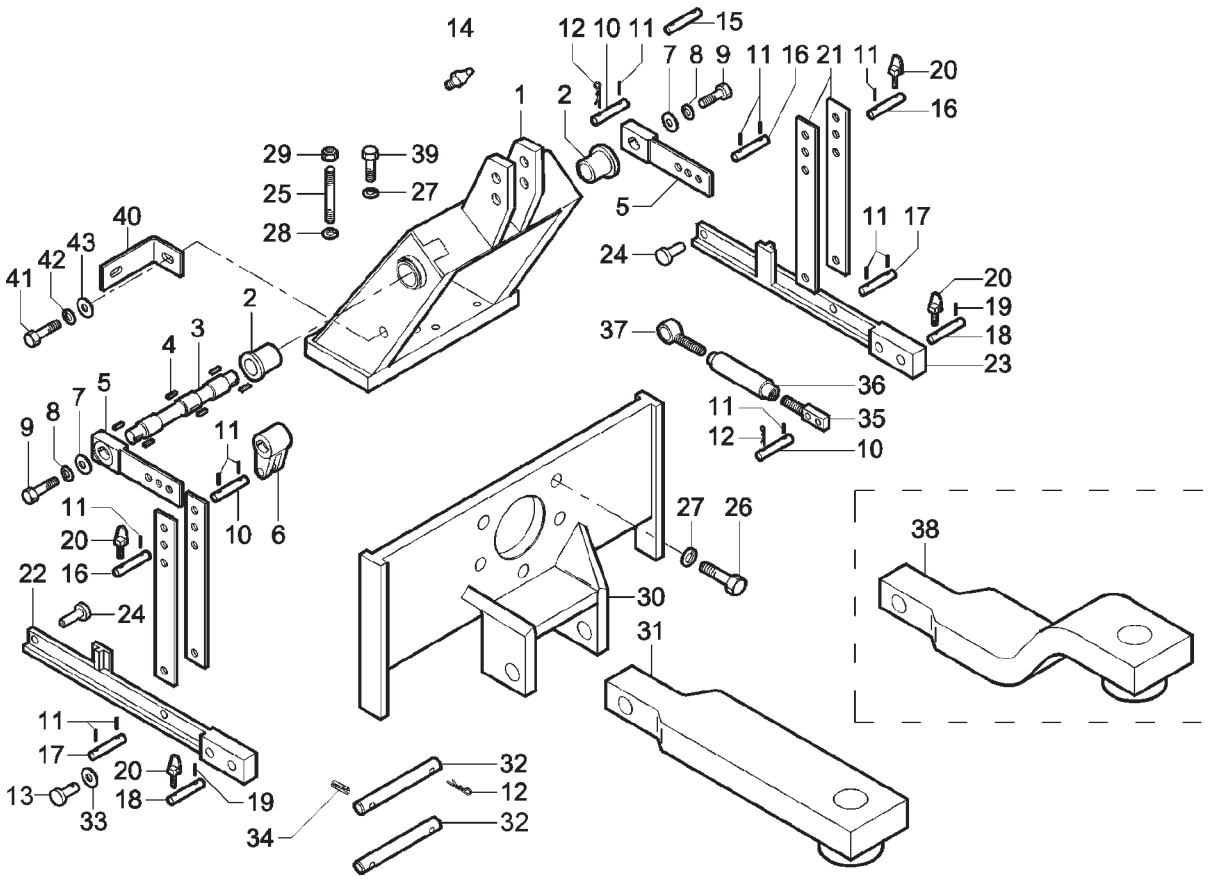

SISTEMA HIDRÁULICO - LEVANTE HIDRÁULICO SISTEMA HIDRAULICO - LEVANTE HIDRAULICO					4100.4 HSE	4100 HSE	4100 SEI	4100 SEI GÁS	4118.4
ITEM ITEM	CÓDIGO Nº DE PIEZAS	QNT. CANT.	DENOMINAÇÃO / DENOMINACIÓN						
1	8002.108.522.00.2	1	Caixa do levante hidráulico (inclui item 2)	Caja del levante hidraulico (incluye iten 2)	●	●			●
2	8002.108.066.00.0	2	Bucha do levante hidráulico	Buje del levante hidráulico	●	●			●
3	8002.108.067.00.8	1	Eixo do levante hidráulico	Eje del levante hidráulico	●	●			●
4	4005.010.038.00.3	6	Chaveta	Chaveta	●	●			●
5	8002.108.187.00.4	2	Braço do levante hidráulico	Brazo del levante hidáaulico	●	●			●
6	8002.108.068.00.6	1	Garfo do levante hidráulico	Horquilla del levante hidráulico	●	●			●
7	7006.002.007.00.3	2	Arruela da árvore de manivelas	Arandela del ciguenal	●	●			●
8	4103.012.011.01.9	2	Arruela de pressão A12	Arandela de presión A12	●	●			●
9	4101.048.022.05.9	2	Parafuso sextavado M12 x 25	Tornillo hexagonal M12 x 25	●	●			●
10	8002.108.099.00.1	3	Pino	Perno	●	●			●
11	4006.011.023.00.2	8	Bucha elástica	Buje elástico	●	●			●
12	8002.108.051.00.2	4	Grampo de fixação	Pasador de fijación	●	●			●
13	8002.108.669.00.1	2	Pino	Perno	●	●			●
14	4003.010.008.00.1	2	Graxeira AM 10 x 1	Grasera AM 10 x 1	●	●			●
15	8002.108.100.00.7	2	Pino	Perno	●	●			●
16	8002.108.168.00.4	2	Pino	Perno	●	●			●
17	8002.108.102.00.3	2	Pino	Perno	●	●			●
18	8002.108.153.00.6	2	Pino	Perno	●	●			●
19	4006.011.048.00.9	2	Bucha elástica	Buje elástico	●	●			●
20	8002.108.169.00.2	4	Grampo de fixação	Pasador de fijación	●	●			●
21	8002.108.101.00.5	4	Haste vertical	Vástago vertical	●	●			●
22	8002.108.059.00.5	1	Longarina inferior esquerda	Larguero inferior izquierdo	●	●			●
23	8002.108.060.00.3	1	Longarina inferior direita	Larguero inferior derecho	●	●			●
24	8002.108.065.00.2	2	Pino de fixação da longarina	Perno de fijación del larguero	●	●			●
25	4101.050.031.05.5	4	Parafuso prisioneiro M10 x 85	Tornillo prisionero M10 x 85	●	●			●
26	4101.048.024.05.5	5	Parafuso sextavado M12 x 30	Tornillo hexagonal M12 x 30	●	●			●
27	4103.012.011.01.9	7	Arruela de pressão A12	Arandela de presión A12	●	●			●
28	4103.012.010.01.1	4	Arruela de pressão A10	Arandela de presión A10	●	●			●
29	4102.011.011.05.3	4	Porca sextavada M10	Tuerca hexagonal M10	●	●			●

SISTEMA HIDRÁULICO - LEVANTE HIDRÁULICO
SISTEMA HIDRAULICO - LEVANTE HIDRAULICO

ITEM ITEM	CÓDIGO Nº DE PIEZAS	QNT. CANT.	DENOMINAÇÃO / DENOMINACIÓN		4100.4 HSE	4100 HSE	4100 SEI	4100 SEI GÁS	4118.4
30	8002.104.522.00.6	1	Suporte do engate	Soporte del enganche	●	●		●	●
31	8002.104.602.00.6	1	Conjunto barra de tração reta	Conjunto barra de tracción recta	●	●			●
32	8002.104.529.00.1	2	Pino articulado	Perno articulado	●	●			●
33	4103.011.022.01.7	2	Arruela lisa A21	Arandela lisa A21	●	●			●
34	4006.011.021.00.6	2	Bucha elástica	Buje elástico	●	●			●
35	8002.108.091.00.8	1	Terminal - regulador central	Terminal - regulador central	●	●			●
36	8002.108.124.00.7	1	Corpo - regulador central	Cuerpo - regulador central	●	●			●
37	8002.108.123.00.9	1	Terminal - regulador central	Terminal - regulador central	●	●			●
38	8002.104.526.00.7	1	Barra de tração (Opcional)	Barra de tracción (Opcional)	●	●		●	●
39	4101.045.076.05.8	2	Parafuso sextavado M12	Tornillo sextavado M12	●	●			●
40	8002.107.556.00.1	2	Suporte do paralama	Soporte del parabarros	●	●			●
40	8002.107.542.00.1	2	Suporte do paralama	Soporte del parabarros	●	●			●
40	8002.107.639.00.5	2	Suporte traseiro do paralama	Soporte trasero del parabarros	●	●			●
41	4101.047.088.05.1	2	Parafuso sextavado M8 x 20	Tornillo hexagonal M8 x 20	●	●			●
42	4103.012.009.01.3	2	Arruela pressão A8	Arandela de presión A8	●	●			●
43	4103.011.013.01.6	2	Arruela lisa A8,4	Arandela lisa A8,4	●	●			●
-	8002.108.174.00.2	1	Cj. regulador central (inclui itens 35 a 37)	Cj. regulador central (inclui itenes 35 al 37)	●	●			●

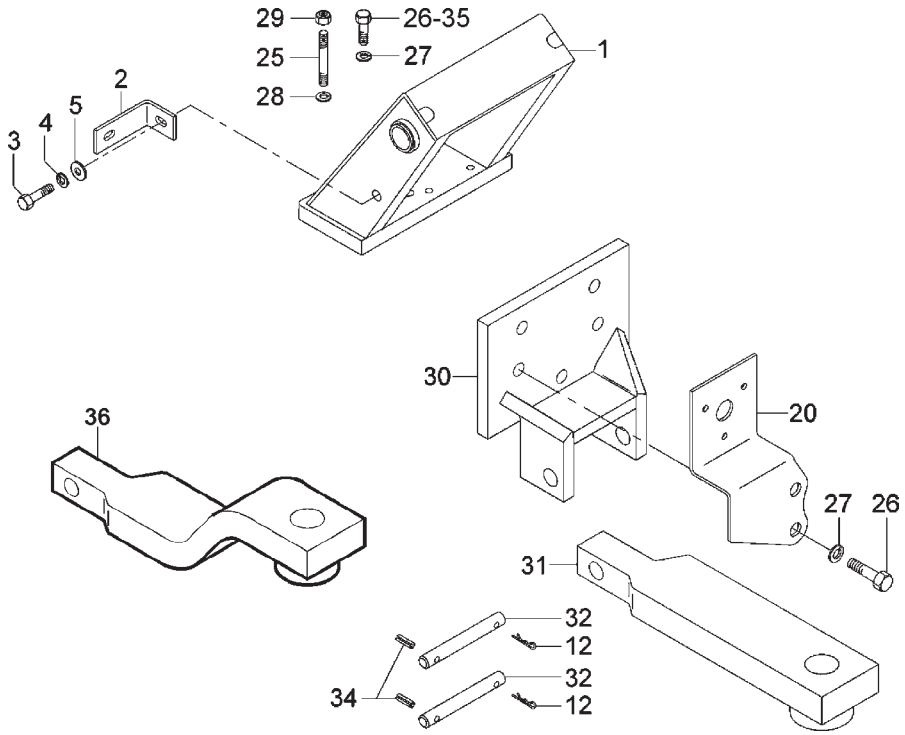

ITEM / ITEM	CÓDIGO / Nº DE PIEZAS	QNT. / CANT.	DENOMINAÇÃO / DENOMINACIÓN		4100.4 HSE	4100 HSE	4100 SEI	4100 SEI GÁS	4118.4
			SISTEMA HIDRÁULICO - LEVANTE HIDRÁULICO SISTEMA HIDRAULICO - LEVANTE HIDRAULICO						
1	8002.107.544.00.7	1	Conj. suporte assento	Conj. soporte asiento			●	●	
2	8002.107.542.00.1	2	Suporte do pára-lama	Soporte del parabarros			●	●	
3	4101.047.088.05.1	2	Parafuso sextavado M8 x 20	Tornillo hexagonal M8 x 20			●	●	
4	4103.012.009.01.3	2	Arruela pressão A8	Arandela de presión A8			●	●	
5	4103.011.013.01.6	2	Arruela lisa A8,4	Arandela lisa A8,4			●	●	
12	8002.108.051.00.2	2	Grampo de fixação	Pasador de fijación			●	●	
20	8002.111.524.00.3	1	Suporte tomada elétrica	Soporte enchufe			●	●	
25	4101.050.030.05.7	5	Parafuso prisioneiro	Tornillo prisionero			●	●	
26	4101.048.024.05.5	5	Parafuso sextavado M12 x 30	Tornillo hexagona M12 x 30			●	●	
27	4103.012.011.01.9	5	Arruela de pressão A12	Arandela de presión A12			●	●	
28	4103.012.010.01.1	5	Arruela de pressão	Arandela de presión			●	●	
29	4102.011.011.05.3	5	Porca sextavada	Tuerca hexagonal			●	●	
30	8002.104.542.00.5	1	Conj. suporte da barra	Conj. soporte de la barra			●	●	
31	8002.104.602.00.6	1	Conjunto barra de tração reta **(A)**	Conjunto barra de tracción recta **(A)**			●	●	
32	8002.104.529.00.1	1	Pino articulado	Perno articulado			●	●	
34	4006.011.021.00.6	2	Bucha elástica	Buje elástica			●	●	
35	4101.045.076.05.8	2	Parafuso sextavado M12 x 40	Tornillo hexagonal M12 x 40			●	●	
36	8002.104.526.00.7	1	Barra de tração curva	Barra de tracción curva			●	●	

NOTA: **(A)** Entrou em linha a partir do chassi nº A0296821 em diante.
(A) Introducida en linea a partir del chasis nº A0296821 a delante.

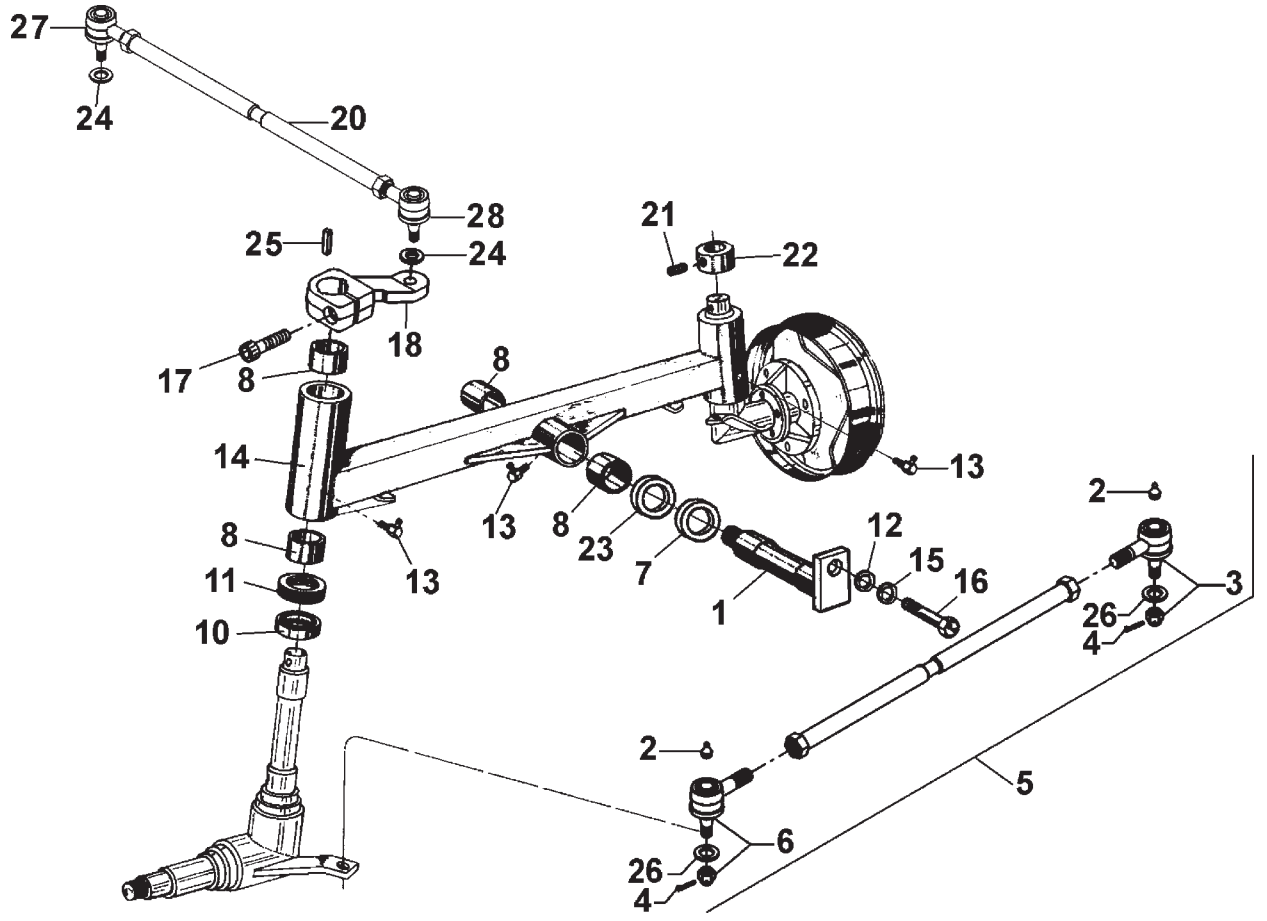

ITEM / ITEM	CÓDIGO / Nº DE PIEZAS	QNT. / CANT.	DENOMINAÇÃO / DENOMINACIÓN		4100.4 HSE	4100 HSE	4100 SEI	4100 SEI GÁS	4118.4
			SISTEMA DO EIXO DIANTEIRO - BARRAS DE DIREÇÃO SISTEMA DEL EJE DELANTERO - BARRAS DE DIRECCION						
1	8008.103.035.00.7	1	Conjunto pivô eixo dianteiro	Conjunto pivot eje delantero		●	●	●	
2	4003.010.006.00.5	2	Graxeira	Grasera		●	●	●	
3	8002.103.032.00.7	1	Conjunto terminal barra de direção	Conjunto terminal barra de dirección		●	●	●	
4	4009.010.008.00.8	2	Contrapino	Contraperno		●	●	●	
5	8002.103.029.00.3	1	Conjunto barra de direção ajustável	Conjunto barra de dirección ajustable					
			(inclui itens 2, 3 e 6)	(incluye itenes 2, 3 y 6)		●	●		
5	8002.103.813.00.0	1	Conjunto barra de direção	Conjunto barra de dirección					
			(inclui itens 2, 3 e 6)	(incluye itenes 2, 3 y 6)				●	
6	8002.103.031.00.9	1	Conjunto terminal barra de direção	Conjunto terminal barra de dirección		●	●		
7	8008.103.056.00.3	CN	Arruela de compensação 1,0	Arandela de compensación 1,0		●	●	●	
8	8002.103.097.00.0	6	Bucha do mancal	Buje del cojinete		●	●	●	
10	8005.103.110.00.4	2	Anel de vedação	Aro junta		●	●	●	
11	4001.027.058.00.1	2	Rolamento ponta de eixo	Rodamiento punta de eje		●	●	●	
12	4103.011.015.01.1	1	Arruela lisa	Arandela lisa		●	●	●	
13	4003.010.008.00.1	3	Graxeira	Grasera		●	●	●	
14	8002.103.505.00.2	1	Conjunto eixo dianteiro (inclui item 8)	Conjunto eje delantero (incluye iten 8)		●	●		
14	8002.103.817.00.1	1	Conjunto eixo dianteiro (inclui item 8)	Conjunto eje delantero (incluye iten 8)				●	
15	4103.012.010.01.1	1	Arruela de pressão	Arandela de presión		●	●	●	
16	4101.048.005.05.4	1	Parafuso sextavado M10x20	Tornillo hexagonal M10x20		●	●	●	
17	4101.038.009.01.7	1	Parafuso Allen M12x40	Tornillo Allen M12x40		●	●		
18	8002.103.621.00.7	1	Conjunto braço superior porta eixo **(A)**	Conjunto brazo superior porta eje **(A)**		●	●		
19	4003.010.008.00.1	3	Graxeira	Grasera		●		●	
20	8002.103.617.00.5	1	Conjunto barra de direção **(A)**	Conjunto barra de dirección **(A)**					
			(inclui itens 27 e 28)	(incluye itenes 27 y 28)		●	●		
21	8002.103.023.00.6	2	Parafuso de fixação	Tornillo de fijación		●	●	●	
22	8002.103.018.00.6	1	Anel superior	Aro superior		●	●	●	
23	8008.103.612.00.3	CN	Arruela de compensação 0,5	Arandela de compensación 0,5		●	●	●	
24	4103.011.017.01.7	3	Arruela lisa A13	Arandela lisa A13		●	●	●	
25	4005.010.020.00.1	2	Chaveta A8x7x30	Chaveta A8x7x30		●	●	●	

SISTEMA DO EIXO DIANTEIRO - BARRAS DE DIREÇÃO
SISTEMA DEL EJE DELANTERO - BARRAS DE DIRECCION

ITEM ITEM	CÓDIGO Nº DE PIEZAS	QNT. CANT.	DENOMINAÇÃO / DENOMINACIÓN		4100.4 HSE	4100 HSE	4100 SEI	4100 SEI GÁS	4118.4
26	4103.011.019.01.3	1	Arruela lisa A15	Arandela lisa A15		●	●	●	
27	8002.103.618.00.3	1	Terminal direito **(A)**	Terminal derecho **(A)**		●	●	●	
28	8002.103.619.00.1	1	Terminal esquerdo **(A)**	Terminal izquierdo **(A)**		●	●	●	

NOTA: **(A)** Entrou em linha de montagem nos tratores 4100- 4120 (4X2) , a partir do chassi A0301722 em diante.
(A) Introducida en linea de montaje en los tractores 4100- 4120 (4X2) , apartir del chasis A0301722 adelante.

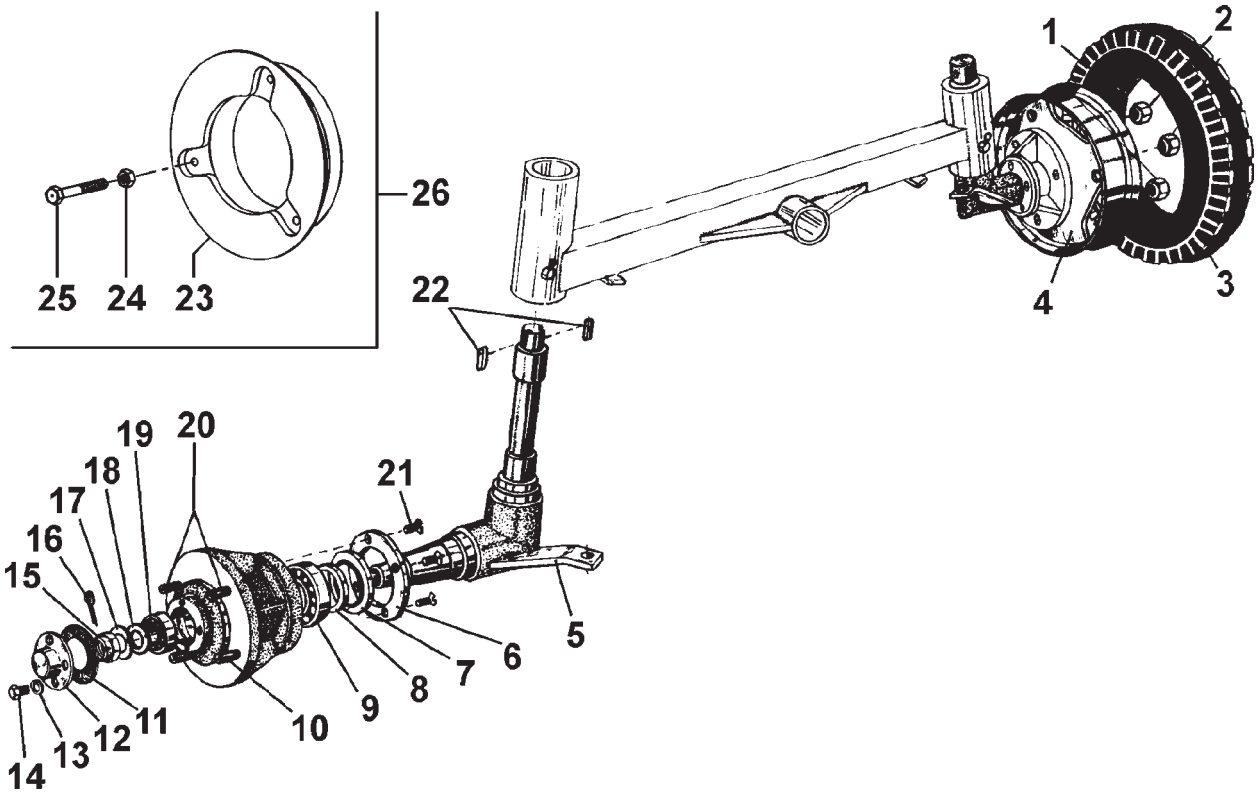

ITEM / ITEM	CÓDIGO / Nº DE PIEZAS	QNT. / CANT.	SISTEMA DO CUBO DIANTEIRO / SISTEMA DEL CUBO DELANTERO		4100.4 HSE	4100 HSE	4100 SEI	4100 SEI GÁS	4118.4
1	8002.110.017.00.9	2	Pneu dianteiro	Neumático delantero		●			
1	8002.110.019.00.5	2	Pneu 5.60-15 F3	Neumático 5.60-15 F3			●		
1	8002.110.806.00.5	2	Pneu dianteiro 6.45-13F3	Neumático delantero 6.45-13F3			●	●	
2	4102.017.010.04.2	8	Porca sextavada	Tuerca hexagonal		●	●	●	
3	8002.110.016.00.1	2	Câmara de ar dianteira	Cámara de aire delantera		●			
3	8002.110.018.00.7	2	Câmara de ar F15-TR15CW	Cámara de aire F15-TR15CW					
3	8002.110.807.00.3	2	Câmara de ar dianteira	Cámara de aire delantera			●	●	
4	8002.110.031.00.0	2	Aro dianteiro	Aro delantero		●	●		
4	8002.110.805.00.7	2	Aro dianteiro 45x13"	Aro delantero 45x13"			●	●	
4	8002.110.514.00.5	2	Roda 4.0jx15”	Rueda 4.0jx15”					
5	8002.103.103.00.6	1	Conj. ponta de eixo dianteiro esquerdo	Conjunto punta de eje delantero izquierdo		●	●		
5	8002.103.811.00.4	1	Conj. ponta de eixo dianteiro esquerdo	Conjunto punta de eje delantero izquierdo				●	
5	8002.103.104.00.4	1	Conjunto ponta de eixo dianteiro direito	Conjunto punta de eje delantero derecho		●	●	●	
6	8002.103.026.00.9	2	Flange do cubo de rodas	Pletina de cubo de ruedas		●	●	●	
7	4002.014.047.00.7	2	Retentor	Retén		●	●	●	
8	8005.103.111.00.2	2	Anel de encosto	Anillo de apoyo		●	●	●	
9	4001.032.056.00.8	2	Rolamento	Rodamiento		●	●	●	
10	8002.103.105.00.1	2	Conjunto cubo de rodas dianteiro	Conjunto cubo de las ruedas delantero					
			(inclui item 8)	(inclui item 8)		●	●	●	
11	8002.103.095.00.4	2	Junta de vedação do cubo de rodas	Junta de vedación del cubo de ruedas		●	●	●	
12	8002.103.096.00.2	2	Tampa de vedação	Tapa de vedación		●	●	●	
13	4103.011.011.01.0	8	Arruela lisa	Arandela lisa		●	●	●	
14	4101.047.066.05.7	8	Parafuso sextavado	Tornillo hexagonal		●	●	●	
15	4102.019.019.00.9	2	Porca castelo	Tuerca castillo		●	●	●	
16	4009.010.018.00.7	2	Contrapino	Pasador doble		●	●	●	
17	8002.104.142.00.3	CN	Arruela de compensação - 0,1	Arandela de compensación - 0,1		●	●	●	
17	8002.104.142.01.1	CN	Arruela de compensação - 0,3	Arandela de compensación - 0,3		●	●	●	
17	8002.104.142.02.9	CN	Arruela de compensação - 0,5	Arandela de compensación - 0,5		●	●	●	
18	4103.011.025.00.2	2	Arruela lisa	Arandela lisa		●	●	●	

SISTEMA DO CUBO DIANTEIRO
SISTEMA DEL CUBO DELANTERO

ITEM ITEM	CÓDIGO Nº DE PIEZAS	QNT. CANT.	DENOMINAÇÃO / DENOMINACIÓN		4100.4 HSE	4100 HSE	4100 SEI	4100 SEI GÁS	4118.4
19	4001.032.054.00.3	2	Rolamento	Rodamiento		●	●	●	
20	8002.103.050.00.9	8	Parafuso do cubo de rodas	Tornillo del cubo de ruedas		●	●	●	
21	4101.053.094.01.9	8	Parafuso fenda	Tornillo con hendidura		●	●	●	
22	4005.010.020.00.1	4	Chaveta	Chaveta		●			
23	8008.110.013.00.5	2	Contrapeso cônico	Contrapeso cónico					
24	4102.010.016.05.3	6	Porca sextavada	Tuerca hexagonal					
25	4101.045.085.05.9	6	Parafuso sextavado	Tornillo hexagonal					
26	8005.199.037.00.4	1	Kit Contrapeso Diant. (inclui itens 4, 23,	Kit Contrapeso Delant. (inclui itenes 4, 23,					
			24 e 25)	24 y 25)					

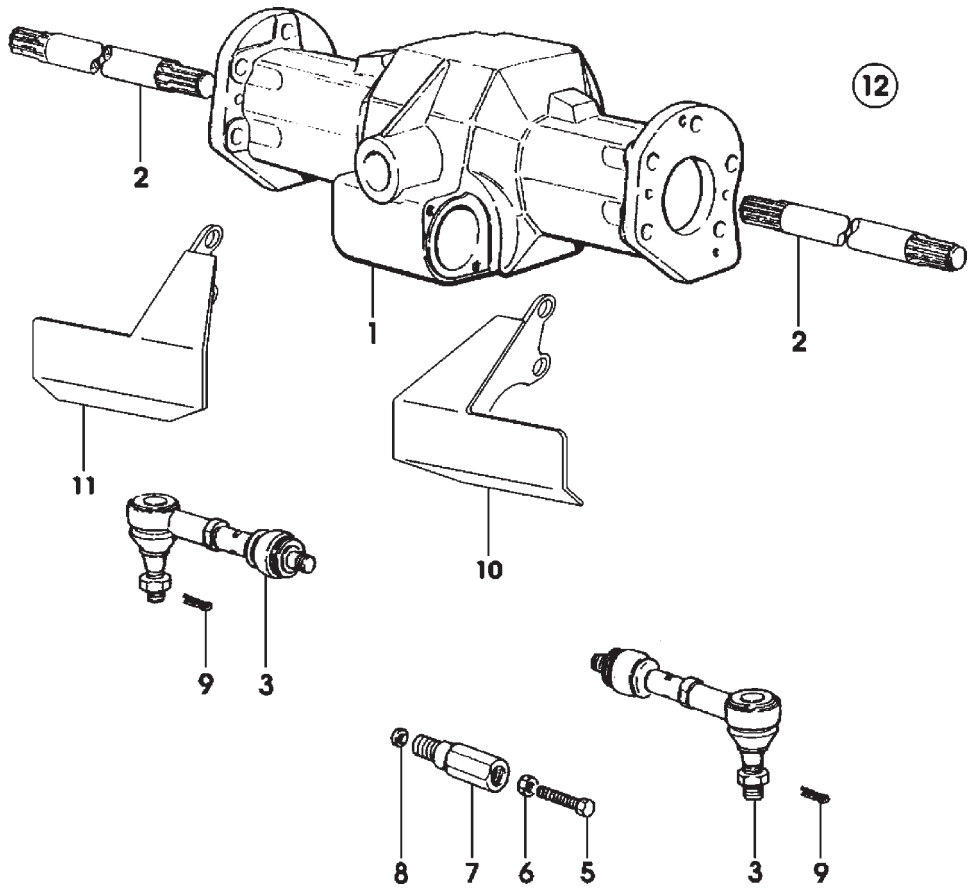

SISTEMA DO EIXO DIANTEIRO - PONTE DIANTEIRO ESTREITO SISTEMA DEL EJE DELANTERO - PUENTE DELANTERO ESTRECHO					4100.4 HSE	4100 HSE	4100 SEI	4100 SEI GÁS	4118.4
ITEM ITEM	CÓDIGO Nº DE PIEZAS	QNT. CANT.	DENOMINAÇÃO / DENOMINACIÓN						
1	8002.103.555.00.7	1	Carcaça do eixo dianteiro	Carcaza de eje delantero	●				●
2	8002.103.556.00.5	2	Semi-eixo	Semieje	●				●
3	8002.103.557.00.3	2	Tirante	Varilla	●				●
5	4101.048.013.04.1	2	Parafuso M10 x 70	Tornillo M10 x 70	●				●
6	4102.011.011.05.3	1	Porca sextavada M10	Tuerca hexagonal M10	●				●
7	8002.103.558.00.1	2	Regulador	Regulador	●				●
8	8002.103.559.00.9	2	Distanciador	Espaciador	●				●
9	4009.010.008.00.8	2	Contrapino 3,2 x 28	Pasador doble 3,2 x 28	●				●
10	8002.103.527.00.6	1	Proteção esquerda	Protección izquierda	●				●
11	8002.103.528.00.4	1	Proteção direita	Protección derecha	●				●
12	8002.103.540.00.9	1	Conj. eixo tração dianteira	Conj. eje tracción delantera					
			(inclui itens 1 a 9)	(incluye itenes 1 al 9)	●				●

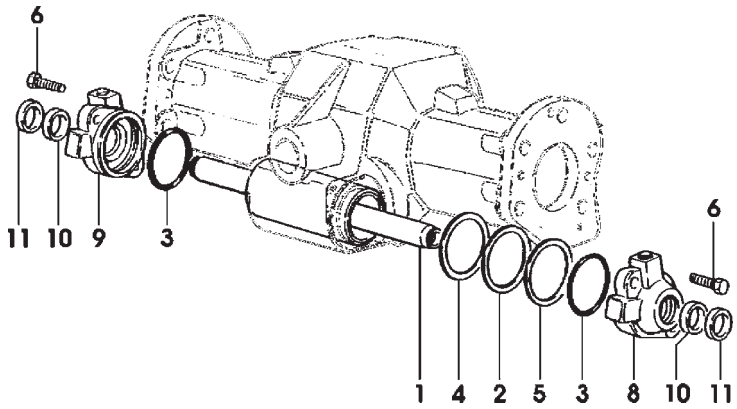

SISTEMA DO EIXO DIANTEIRO - CILINDRO DO COMANDO SISTEMA DEL EJE DELANTERO - CILINDRO DEL COMANDO					4100.4 HSE	4100 HSE	4100 SEI	4100 SEI GÁS	4118.4
ITEM ITEM	CÓDIGO Nº DE PIEZAS	QNT. CANT.	DENOMINAÇÃO / DENOMINACIÓN						
1	8002.103.560.00.7	1	Cilindro	Cilindro	●				●
2	8002.103.561.00.5	1	Anel (60 x 71,5 x 0,2)	Anillo (60 x 71,5 x 0,2)	●				●
3	8002.103.562.00.3	2	Anel O	Anillo “O”	●				●
4	8002.103.563.00.1	1	Anel (60 x 71,5 x 0,5)	Anillo (60 x 71,5 x 0,5)	●				●
5	8002.103.564.00.9	1	Anel (60,5 x 70 x 0,15)	Anillo (60,5 x 70 x 0,15)	●				●
6	4101.048.010.05.4	4	Parafuso sextavado M10 x 40	Tornillo hexagonal M10 x 40	●				●
8	8002.103.565.00.6	1	Suporte esquerdo	Soporte izquierdo	●				●
9	8002.103.566.00.4	1	Suporte direito	Soporte derecho	●				●
10	8002.103.567.00.2	2	Anel “O”	Anillo “O”	●				●
11	8002.103.568.00.0	2	Retentor	Retén	●				●

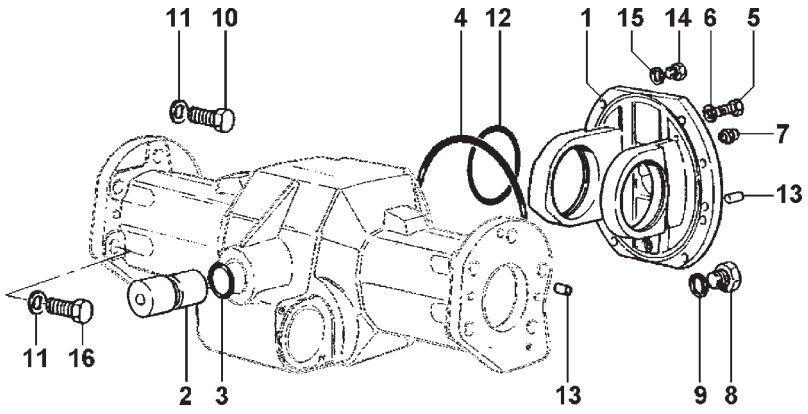

SISTEMA DO EIXO DIANTEIRO - PONTE DIANTEIRA SISTEMA DEL EJE DELANTERO - PUENTE DELANTERO					4100.4 HSE	4100 HSE	4100 SEI	4100 SEI GÁS	4118.4
ITEM ITEM	CÓDIGO Nº DE PIEZAS	QNT. CANT.	DENOMINAÇÃO / DENOMINACIÓN						
1	8002.103.569.00.8	1	Flange	Pletina	●				●
2	8002.103.570.00.6	1	Pino	Perno	●				●
3	8002.103.571.00.4	1	Anel “O”	Anillo “O”	●				●
4	8002.103.572.00.2	1	Anel	Anillo	●				●
5	4101.048.006.05.2	8	Parafuso sextavado M10x25	Parafuso sextavado M10x25	●				●
6	4103.011.015.01.1	8	Arruela lisa A10,5	Arandela lisa A10,5	●				●
7	8002.103.573.00.0	1	Válvula	Valvula	●				●
8	8002.103.574.00.8	2	Tampão	Tapón	●				●
9	8002.103.575.00.5	2	Anel de Vedação	Anillo de vedación	●				●
10	4101.053.030.05.4	10	Parafuso sextavado M14x1,5x45	Tornillo hexagonal M14x1,5x45	●				●
11	4103.012.012.01.7	10	Arruela pressão A14	Arandela de presión A14	●				●
12	8002.103.576.00.3	2	Anel de retenção	Anillo retención	●				●
13	8002.103.577.00.1	6	Pino guia	Perno guia	●				●
14	8002.103.578.00.9	1	Tampão	Tapón	●				●
15	8002.103.579.00.7	1	Anel de vedação	Aro junta	●				●
16	4101.067.082.03.4	4	Parafuso sextavado M14x1,5x55	Tornillo hexagonal M14x1,5x55	●				●

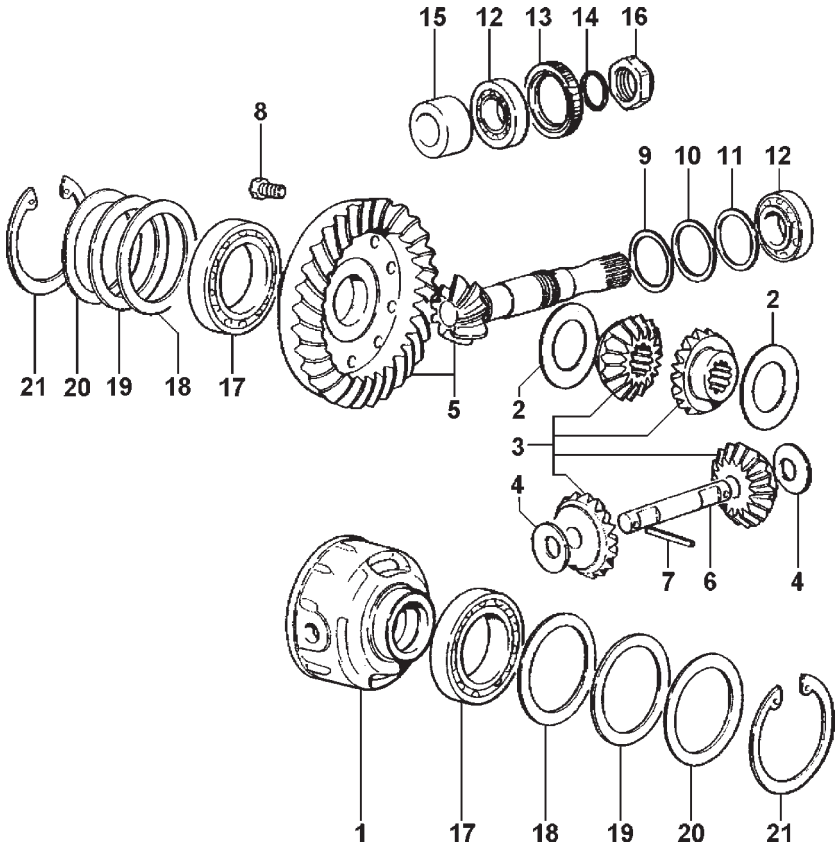

ITEM / ITEM	CÓDIGO / Nº DE PIEZAS	QNT. / CANT.	DENOMINAÇÃO / DENOMINACIÓN		4100.4 HSE	4100 HSE	4100 SEI	4100 SEI GÁS	4118.4
	SISTEMA DO EIXO DIANTEIRO - DIFERENCIAL *SISTEMA DEL EJE DELANTERO - DIFERENCIAL*								
1	6010.101.040.00.7	01	Motor Parcial	Motor Parcial	●				●
1	8002.103.580.00.5	1	Caixa do diferencial	Caja del diferencial	●				●
2	8002.103.581.00.3	2	Anel separador	Anillo espaciador	●				●
3	8002.103.582.00.1	1	Conj. engrenagem satélite planetária	Conj. engrenaje satélite planetária	●				●
4	8002.103.583.00.9	2	Arruela de encosto	Arandela de apoyo	●				●
5	8002.103.584.00.7	1	Coroa e pinhão	Corona y pinión	●				●
6	8002.103.585.00.4	1	Eixo das satélites	Eje de los satélites	●				●
7	4006.010.093.00.6	1	Bucha elástica	Buje elástica	●				●
8	4101.047.088.05.1	10	Parafuso sextavado M8x20	Tornillo hexagonal M8x20	●				●
9	8002.103.586.00.2	1	Arruela calço (38 x 46,5 x 0,15)	Arandela suplemento (38x46,5x0,15)	●				●
10	8002.103.586.01.0	1	Arruela calço (38x46,5x0,2)	Arandela suplemento (38x46,5x0,2)	●				●
11	8002.107.586.02.8	1	Arruela calço (38x46,5x0,5)	Arandela suplemento (38x46,5x0,5)	●				●
12	8002.103.587.00.0	2	Rolamento	Cojinete	●				●
13	8002.103.588.00.8	1	Retentor	Retén	●				●
14	8002.103.589.00.6	1	Anel - O'	Anillo - O'	●				●
15	8002.103.590.00.4	1	Distanciador	Espaciador	●				●
16	8002.103.591.00.2	1	Porca do pinhão	Tuerca del pinión	●				●
17	8002.103.592.00.0	2	Rolamento	Rodamiento	●				●
18	8002.103.593.00.8	2	Arruela calço (66 x 79 x 0,05)	Arandela suplemento (66 x 79 x 0,05)	●				●
19	8002.103.593.01.6	2	Arruela calço (66 x 79 x 0,2)	Arandela suplemento (66 x 79 x 0,2)	●				●
20	8002.103.593.02.4	2	Arruela calço (66 x 79 x 0,5)	Arandela suplemento (66 x 79 x 0,5)	●				●
21	8002.103.594.00.6	2	Anel elástico	Anillo elástico	●				●

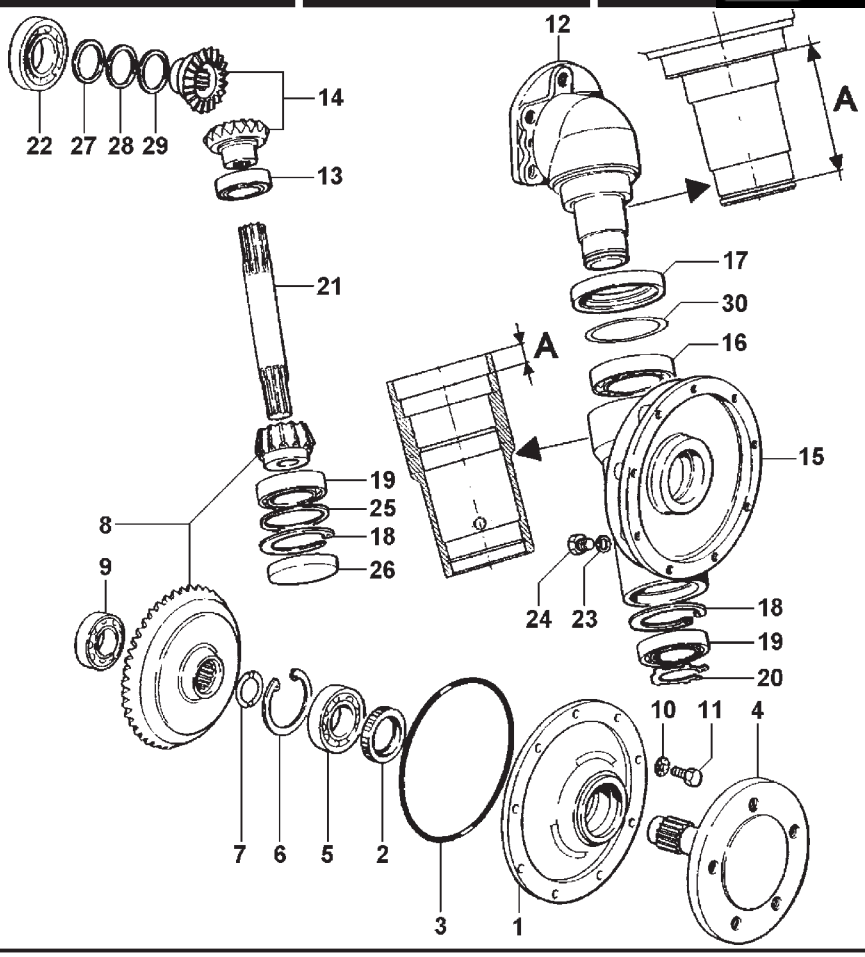

ITEM / ITEM	CÓDIGO Nº DE PIEZAS	QNT. CANT.	DENOMINAÇÃO / DENOMINACIÓN		4100.4 HSE	4100 HSE	4100 SEI	4100 SEI GÁS	4118.4
	SISTEMA DO EIXO DIANTEIRO - REDUTOR DIANTEIRO SISTEMA DEL EJE DELANTERO - REDUCTOR DELANTERO								
1	8002.103.595.00.3	2	Flange	Pletina	●				●
2	8002.103.596.00.1	2	Retentor	Retén	●				●
3	8002.103.597.00.9	2	Anel “O”	Anillo “O”	●				●
4	8002.103.598.00.7	2	Eixo	Eje	●				●
5	8002.103.599.00.5	2	Rolamento	Rodamiento	●				●
6	8002.103.600.00.1	2	Anel elástico	Anillo elastico	●				●
7	8002.103.601.00.9	4	Anel	Anillo	●				●
8	8002.103.602.00.7	2	Engrenagem cônica inferior	Engrenaje cónica inferior	●				●
9	8002.103.603.00.5	2	Rolamento	Rodamiento	●				●
10	4101.047.090.05.7	18	Parafuso sextavado M8 x 25	Tornillo hexagonal M8 x 25	●				●
11	4103.018.015.00.6	18	Arruela dentada A8,4	Arandela dentellada A8,4	●				●
12	8002.103.604.00.3	2	Suporte	Soporte	●				●
13	8002.103.605.00.0	2	Rolamento	Rodamiento	●				●
14	8002.103.606.00.8	2	Engrenagem cônica superior	Engrenaje cónica superior	●				●
15	8002.103.607.00.6	2	Caixa redutora	Caja reductora	●				●
16	8002.103.608.00.4	2	Rolamento	Rodamiento	●				●
17	8002.103.628.00.2	2	Retentor	Retén	●				●
18	8002.103.594.00.6	4	Anel elástico	Anillo elastico	●				●
19	8002.103.592.00.0	4	Rolamento	Rodamiento	●				●
20	8002.103.610.00.0	2	Anel elástico	Anillo elastico	●				●
21	8002.103.611.00.8	2	Eixo	Eje	●				●
22	8002.103.612.00.6	2	Rolamento	Rodamiento	●				●
23	8002.103.579.00.7	2	Anel de vedação	Anillo de vedación	●				●
24	8002.103.578.00.9	2	Tampão	Tapón	●				●
25	8002.103.593.02.4	2	Arruela calço (66x79x0,5)	Arandela suplemento (66x79x0,5)	●				●
26	8002.103.613.00.4	2	Tampa	Tapón	●				●
27	8002.103.614.00.2	2	Arruela Calço (40.5x48x0.50)	Arandela suplemento (40.5x48x0.50)	●				●
28	8002.103.614.01.0	2	Arruela Calço (40.5x48x0.15)	Arandela suplemento (40.5x48x0.15)	●				●
29	8002.103.614.02.8	2	Arruela Calço (40.5x48x0.20)	Arandela suplemento (40.5x48x0.20)	●				●
30	8002.103.629.00.0	2	Arruela espaçadora	Arandela espaciadora	●				●

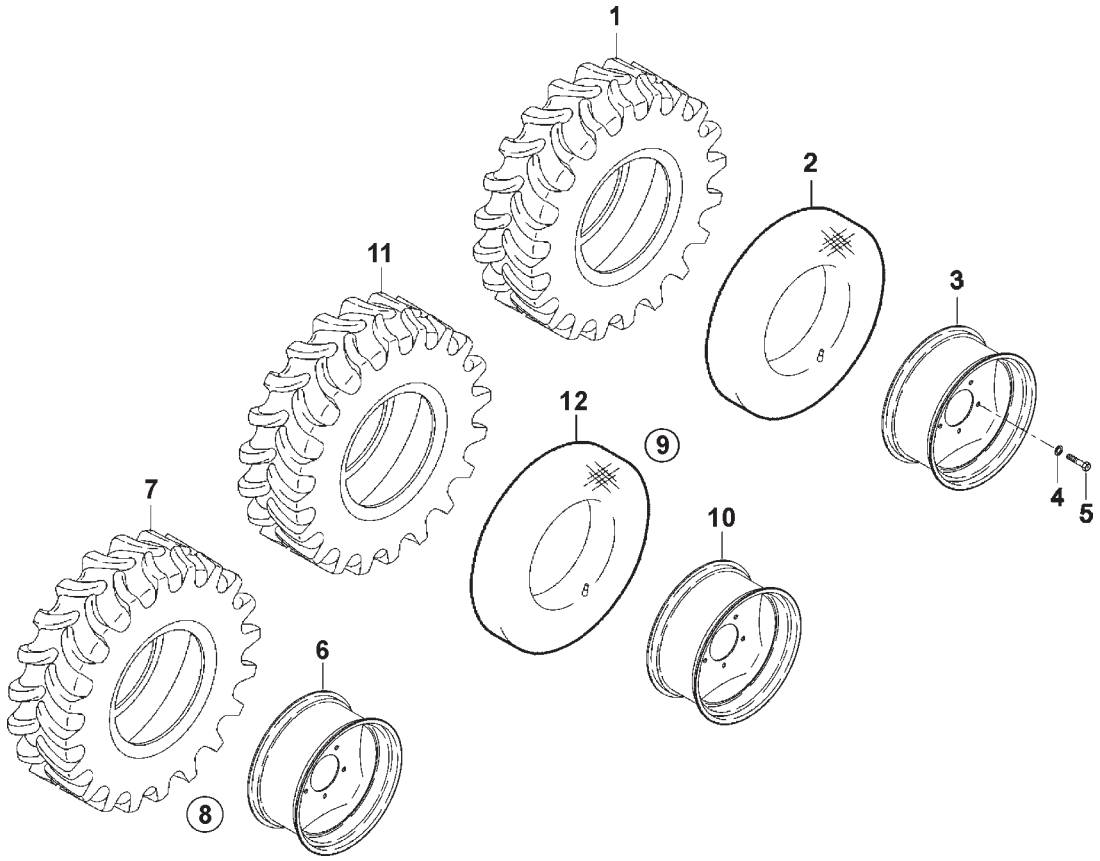

SISTEMA DO RODADO DIANTEIRO SISTEMA DE RODAJE DELANTERA					4100.4 HSE	4100 HSE	4100 SEI	4100 SEI GÁS	4118.4
ITEM ITEM	CÓDIGO Nº DE PIEZAS	QNT. CANT.	DENOMINAÇÃO / DENOMINACIÓN						
1	8002.110.509.00.5	2	Pneu dianteiro 6.5/80-12TT-4PR	Neumático delantero 6.5/80-12TT-4PR	●				●
1	8002.110.806.00.5	2	Pneu dianteiro 6.45-13F3	Neumático delantero 6.45-13F3			●		
2	8002.110.510.00.3	2	Camara de ar 12L300-TR15	Cámara del aire 12L300-TR15	●				●
2	8002.110.807.00.3	2	Camara de ar 6.45-13TR13	Cámara del aire 6.45-13TR13			●		
3	8002.110.511.00.1	2	Roda W5J x 12	Rueda W5J x 12	●				●
3	8002.110.805.00.7	2	Roda 4,50J x 12	Rueda 4,50J x 12			●		
4	4103.011.019.01.3	10	Arruela lisa A15	Arandela lisa A15	●				●
5	4101.053.029.06.4	10	Parafuso M14x1,5x35	Tornillo M14x1,5x35	●				●
6	8002.110.519.00.4	2	Roda 7,00 x 12	Rueda 7,00 x 12		●			
7	8002.110.518.00.0	2	Pneu 23 x 10,50	Neumático 23 x 10,50		●			
8	8002.110.517.00.8	2	Conj. rodado dianteiro gardem (inclui itens	Conj. rodaje delantera gardem (inclui itenes					
			6 e 7)	6 y 7)		●			
9	8002.110.520.00.2	2	Conj. rodado traseiro gardem (inclui itens	Conj. rodaje trasero gardem (inclui itenes					
			10, 11 e 12)	10, 11 y 12)		●			
10	8002.110.523.00.6	1	Roda 11,75 x 22,5	Rueda 11,75 x 22,5		●			
11	8002.110.524.00.0	1	Pneu 400/55	Neumático 400/55		●			
12	8002.110.522.00.8	1	Camara de ar 400/55	Cámara del aire 400/55		●			
-	8002.110.516.00.0	1	Kit rodado gardem	Kit rodaje gardem		●			

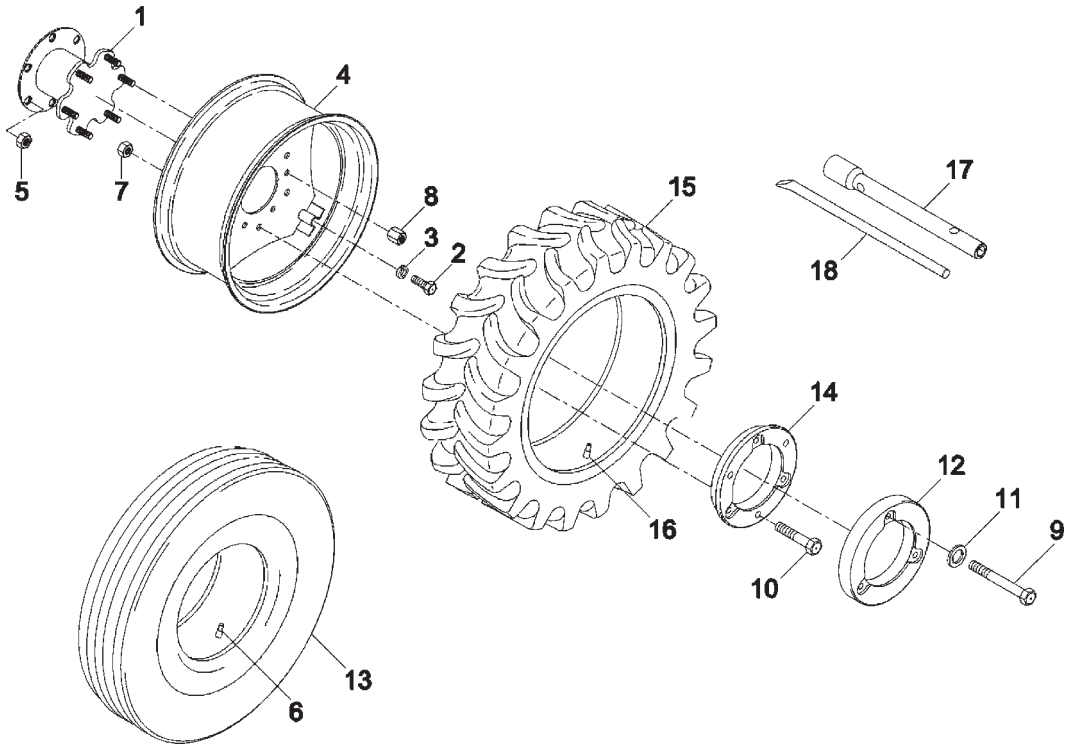

ITEM ITEM	CÓDIGO Nº DE PIEZAS	QNT. CANT.	DENOMINAÇÃO / DENOMINACIÓN		4100.4 HSE	4100 HSE	4100 SEI	4100 SEI GÁS	4118.4
			SISTEMA DO RODADO TRASEIRO SISTEMA DEL RODADO TRASERO						
1	8002.110.001.00.3	2	Conjunto variador da roda traseira	Conjunto variador de la rueda trasera	●	●	●	●	●
2	4101.067.085.04.5	6	Parafuso sextavado	Tornillo hexagonal		●			
2	8009.110.114.00.9	8	Parafuso	Tornillo	●				●
3	4103.012.011.01.9	6	Arruela de pressão	Arandela de presión		●	●	●	
3	4103.011.020.01.1	8	Arruela lisa A17	Arandela lisa A17	●				●
4	8003.110.008.00.6	2	Conj. roda traseira W8 x 24	Conj. rueda trasera W8 x 24	●	●			●
4	8002.110.009.00.6	2	Aro W5.50 Fx18	Aro W5.50 Fx18			●	●	
5	8002.110.008.00.8	12	Porca fixadora do variador	Tuerca fijadora del variador	●	●	●	●	●
6	8002.110.028.00.6	2	Camara ar 7.50-18 Tr.218	Cámara de aire 7.50-18 Tr.218			●	●	
7	4102.010.016.05.3	6	Porca sextavada BM12	Tuerca hexagonal BM12	●	●	●		●
8	4102.017.016.05.6	12	Porca sextavada	Tuerca hexagonal	●	●	●	●	●
9	4101.045.081.05.8	6	Parafuso sextavado M12 x 65	Tornillo hexagonal M12 x 65		●	●	●	
10	4101.045.086.05.7	6	Parafuso sextavado M12 x 85	Tornillo hexagonal M12 x 85	●	●		●	●
11	4103.012.011.01.9	6	Arruela de pressão A12	Arandela de presión A12		●			
12	8002.110.014.00.6	2	Contrapeso reto	Contrapeso recto		●	●	●	
13	8002.110.029.00.4	2	Pneu 7-50-18-Transpa. Ind	Neumático 7-50-18-Transp. Ind			●	●	
14	8002.110.013.00.8	2	Contrapeso cônico	Contrapeso cónico	●	●	●	●	●
15	8003.110.010.00.2	2	Pneu 8.3 - 24 R1	Neumático 8.3 - 24 R1		●			
15	8002.110.509.00.5	2	Pneu 6.50/80 - 12 TT - 4PR	Neumático 6.50/80 - 12 TT - 4PR	●				●
16	8003.110.011.00.0	2	Câmara de ar 8.3 - 24 TR 218A	Cámara de aire 8.3 - 24 TR 218A		●			
16	8002.110.510.00.3	2	Camara de ar 122300 - TR 15	Camara de aire 122300 - TR 15	●				●
16	8002.110.028.00.6	2	Camara de ar 7,50-18 TR 218A	Camara de aire 7,50-18 TR 218A			●		
17	8008.113.505.00.7	1	Chave de roda 17x24	Llave de rueda 17x24		●	●	●	
17	8009.113.007.00.2	1	Chave de roda 22x24	Llave de rueda 22x24	●				●
18	8002.113.007.01.5	1	Manípulo	Manija	●	●	●	●	●
19	4102.018.029.04.1	1	Porca sextavada 5/8"	Tuerca hexagonal 5/8"	●				●

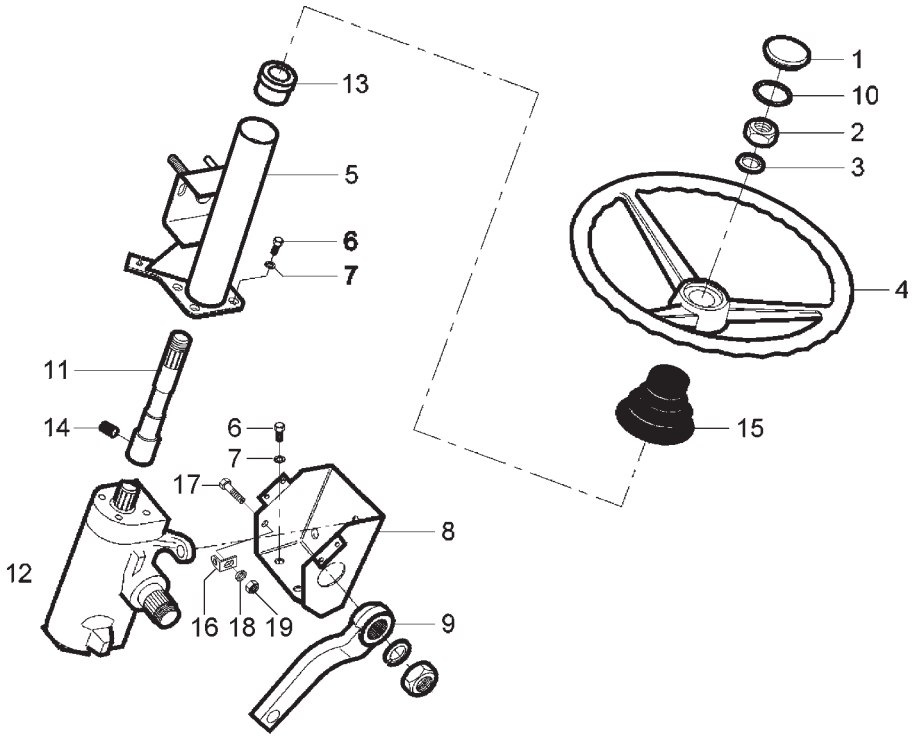

ITEM ITEM	CÓDIGO Nº DE PIEZAS	QNT. CANT.	DENOMINAÇÃO / DENOMINACIÓN		4100.4 HSE	4100 HSE	4100 SEI	4100 SEI GÁS	4118.4
			SISTEMA DE DIREÇÃO SISTEMA DE DIRECCION						
1	8002.103.526.00.8	1	Tampa do volante (Inclui ítem 10)	Tapa del volante (Inclui iten 10)		●	●		
2	4102.013.030.00.2	1	Porca sextavada	Tuerca hexagonal		●	●		
3	8002.104.056.02.1	1	Arruela de compensação (0,5)	Arandela de compensación (0,5)		●	●		
4	8002.103.008.00.7	1	Volante	Volante		●	●		
5	8002.103.623.00.3	1	Conjunto capa **(B)**	Conjunto tapa **(B)**		●	●		
6	4101.048.005.05.4	8	Parafuso sextavado M10x20	Tornillo hexagonal M10x20		●	●		
7	4103.012.010.01.1	8	Arruela de pressão A10	Arandela de presión A10		●	●		
8	8002.103.513.00.6	1	Conj. suporte do setor de direção	Conj. soporte del sector de dirección		●	●		
9	8002.103.620.00.9	1	Braço do setor de direção **(A)**	Brazo del sector de dirección **(A)**		●	●		
10	8002.103.525.00.0	1	Anel de vedação	Aro junta		●	●		
11	8002.103.509.00.4	1	Conj. coluna de direção	Conj. columna del dirección		●	●		
12	8002.103.114.00.3	1	Conj. setor de direção	Conj. sector de dirección		●	●		
13	8002.103.117.00.6	1	Bucha guia	Buje guía		●	●		
14	4101.040.014.01.3	1	Parafuso sem cabeça	Tornillo sin cabeza		●	●		
15	6007.007.041.00.6	1	Protetor de pó	Protector del polvo		●	●		
16	8002.103.524.00.3	2	Suporte	Soporte		●	●		
17	4101.047.088.05.1	2	Parafuso sextavado M8x20	Tornillo hexagonal M8x20		●	●		
18	4103.012.009.01.3	2	Arruela de pressão A8	Arandela de presión A8		●	●		
19	4102.011.007.06.9	2	Porca sextavada M8	Tuerca hexagonal M8		●	●		

NOTA:
(A) Entrou em linha de montagem nos tratores 4100 e 4120 (4x2), a partir do chassi A0301722 em diante.
(A) Introducida en linea de montaje en los tractores 4100 y 4120 (4x2), apartir del chasis A0301722 adelante.
(B) Entrou em linha de montagem nos tratores 4100 e 4120 (4x2), a partir do chassi A0302742 em diante.
(B) Introducida en linea de montaje en los tractores 4100 y 4120 (4x2), apartir del chasis A0302742 adelante.

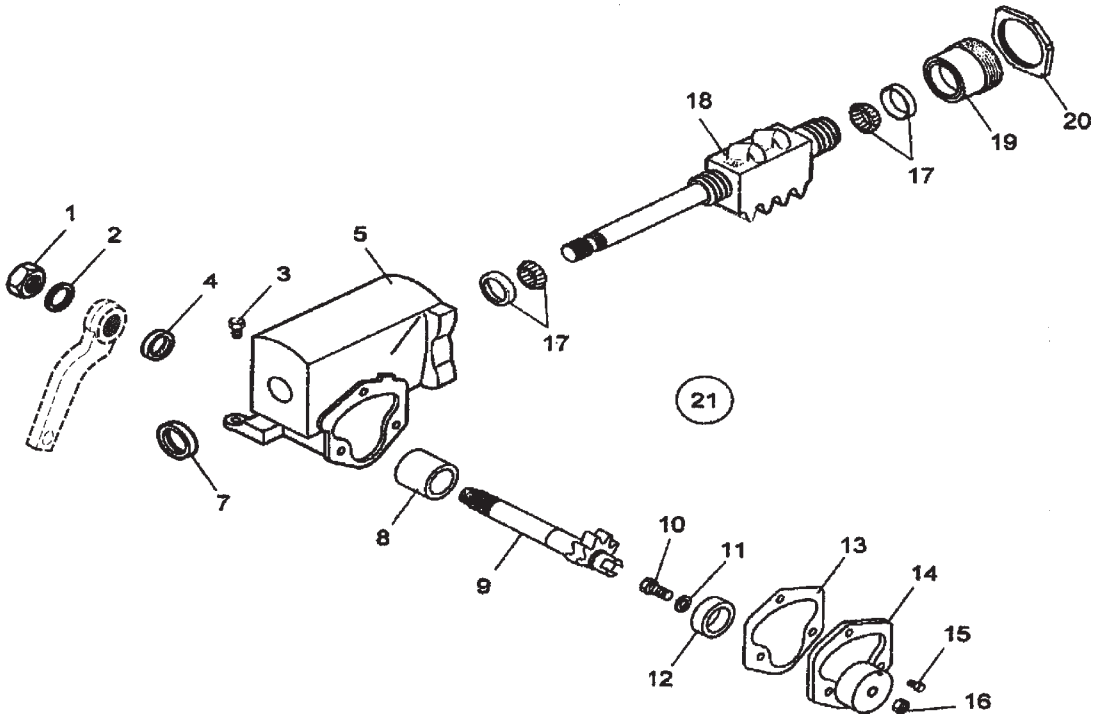

SISTEMA DE DIREÇÃO - SETOR DE DIREÇÃO SISTEMA DE DIRECCIÓN - SECTOR DE DIRECCIÓN					4100.4 HSE	4100 HSE	4100 SEI	4100 SEI GÁS	4118.4
ITEM ITEM	CÓDIGO Nº DE PIEZAS	QNT. CANT.	DENOMINAÇÃO / DENOMINACIÓN						
1	8002.103.134.00.1	1	Porca	Tuerca		●	●		
2	8002.103.135.00.8	1	Arruela	Arandela		●	●		
3	4101.058.023.01.3	3	Parafuso sextavado 7/16" UNC x 1,3/4"	Tornillo hexagonal 7/16 UNC x 1,3/4"		●	●		
4	8002.103.136.00.6	1	Retentor	Reten		●	●		
5	8002.103.123.00.4	1	Conjunto carcaça do setor (inclui item 8)	Conjunto carcaza del sector (inclui iten 8)		●	●		
7	8002.103.137.00.4	1	Retentor	Reten		●	●		
8	8002.103.133.00.3	1	Bucha	Buje		●	●		
9	8002.103.144.00.0	1	Eixo	Eje		●	●		
10	8002.103.143.00.2	1	Parafuso de regulagem	Tornillo de reglaje		●	●		
11	8002.103.142.00.4	1	Arruela de regulagem	Arandela de reglaje		●	●		
12	8002.103.145.00.7	1	Rolamento	Rodamiento		●	●		
13	8002.103.141.00.6	1	Junta de vedação	Aro junta		●	●		
14	8002.103.138.00.2	1	Conj. tampa lateral (inclui itens 12 e 13)	Conj. tapa lateral (inclui itenes 12 y 13)		●	●		
15	8002.103.139.00.0	3	Parafuso	Tornillo		●	●		
16	8002.103.140.00.8	1	Porca de regulagem	Tuerca de reglaje		●	●		
17	8002.103.132.00.5	2	Rolamento	Rodamiento		●	●		
18	8002.103.131.00.7	1	Eixo sem-fim	Eje sinfin		●	●		
19	8002.103.130.00.9	1	Conj. tampa inferior (inclui item 20)	Conj. tapa inferior (inclui iten 20)		●	●		
20	8002.103.129.00.1	1	Porca da tampa inferior	Tuerca de la tapa inferior		●	●		
21	8002.103.114.00.3	1	Conj. Setor de direção (inclui itens 1, 2,	Conj. Sector de dirección (inclui itenes 1,					
			4, 5, 7, 9, 10, 11, 14, 15, 16, 17, 19)	2, 4, 5, 7, 9, 10, 11, 14, 15, 16, 17, 19)		●	●		

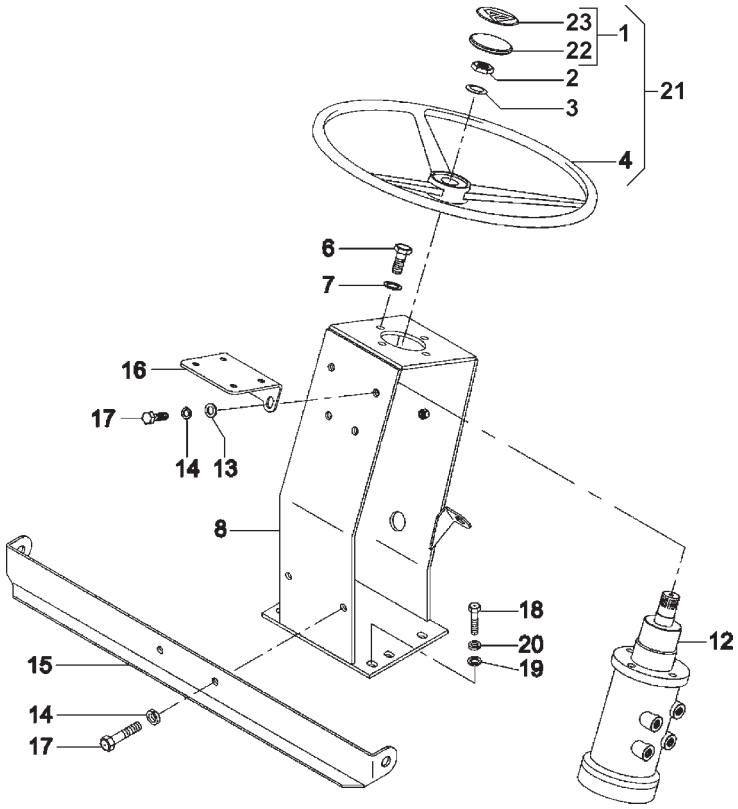

ITEM ITEM	CÓDIGO Nº DE PIEZAS	QNT. CANT.	DENOMINAÇÃO / DENOMINACIÓN		4100.4 HSE	4100 HSE	4100 SEI	4100 SEI GÁS	4118.4
			SISTEMA DE DIREÇÃO SISTEMA DE DIRECCIÓN						
1	8002.103.626.00.6	1	Conj. tampa do volante (inclui itens 22 e 23)	Conj. tapa del volante (inclui itenes 22 y 23)	●			●	●
2	4102.013.030.00.2	1	Porca sextavada M20x1,5	Tuerca hexagonal M20x1,5	●			●	●
3	8002.104.056.02.1	1	Arruela de compensação 0,5	Arandela de compensación 0,5	●				●
4	8002.103.625.00.8	1	Volante de direção	Volante de dirección	●			●	●
6	4101.057.085.05.4	4	Parafuso sextavado 5/16" x 5/8"	Tornillo hexagonal 5/16" x 5/8"	●				●
7	4103.012.009.01.3	4	Arruela de pressão A8	Arandela de presión A8	●				●
8	8002.103.531.00.8	1	Suporte setor	Soporte sector	●			●	●
12	8002.103.537.00.5	1	Unidade hidrostática	Unidade hidrostatica	●			●	●
13	4103.011.013.01.6	2	Arruela lisa A8,4	Arandela lisa A8,4	●			●	
14	4103.012.009.01.3	4	Arruela pressão A8	Arandela presión A8	●			●	
15	8002.109.548.00.6	1	Suporte inferior do painel	Soporte inferior del tablero	●			●	
16	8002.109.549.00.4	1	Suporte superior do painel	Soporte superior del tablero	●			●	
17	4103.047.088.05.1	4	Parafuso sextavado M8 x 20	Tornillo hexagonal M8 x 20	●			●	
18	4101.048.006.05.2	4	Parafuso sextavado M10 x 25	Tornillo hexagonal M10 x 25	●			●	●
19	4103.011.015.01.1	4	Arruela lisa A10,5	Arandela lisa A10,5	●			●	●
20	4103.012.010.01.1	4	Arruela de pressão A10	Arandela de presión A10	●			●	●
21	8002.103.624.00.1	1	Conj. volante de direção completo (inclui	Conj. volante de dirección completo (inclui					
			itens 1 ao 4)	itenes 1 al 4)	●			●	
22	8002.103.627.00.4	1	Tampa do volante	Tapa del volante	●			●	
23	8002.112.520.00.8	1	Adesivo do volante	Adhesivo del volante				●	

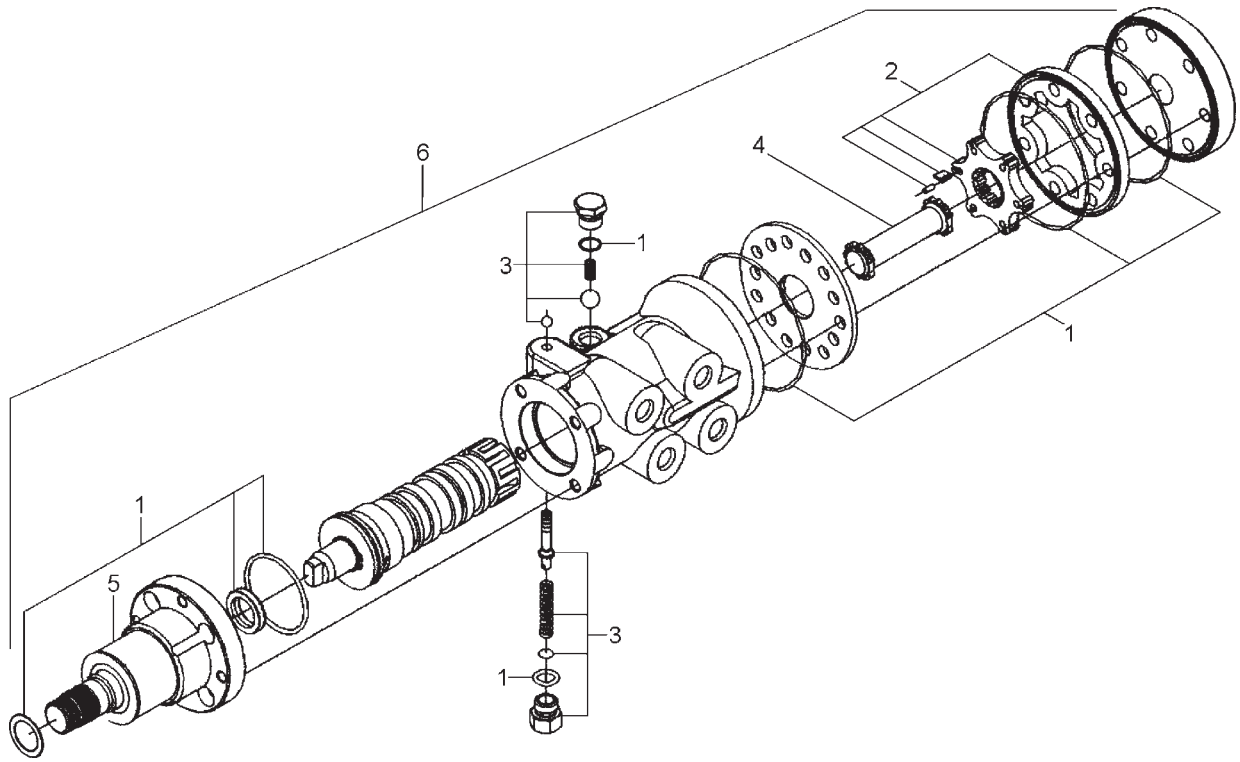

SISTEMA HIDRÁULICO - DIREÇÃO HIDROSTÁTICA SISTEMA HIDRAULICO - DIRECCIÓN HIDROSTATICA					4100.4 HSE	4100 HSE	4100 SEI	4100 SEI GÁS	4118.4
ITEM ITEM	CÓDIGO Nº DE PIEZAS	QNT. CANT.	DENOMINAÇÃO / DENOMINACIÓN						
1	8008.199.032.00.9	1	Jogo reparo Unidade Hidrostática (inclui	Juego reparación unidade hidrostática (inclui					
			item 6)	iten 6)	●			●	●
2	8008.199.033.00.7	1	Jogo Dosificador	Juego dosificador	●			●	●
3	8009.103.526.00.3	1	Jogo reparo da válvula	Juego reparación de la válvula	●			●	●
4	8008.103.524.00.0	1	Eixo	Eje	●			●	●
5	8008.103.611.00.5	1	Conjunto da coluna	Conjunto de la columna	●			●	●
6	8002.103.537.00.5	1	Conjunto unidade hidrostática (inclui itens	Conjunto unidade hidrostática (inclui itenes					
			1 a 5)	1 al 5)	●			●	●

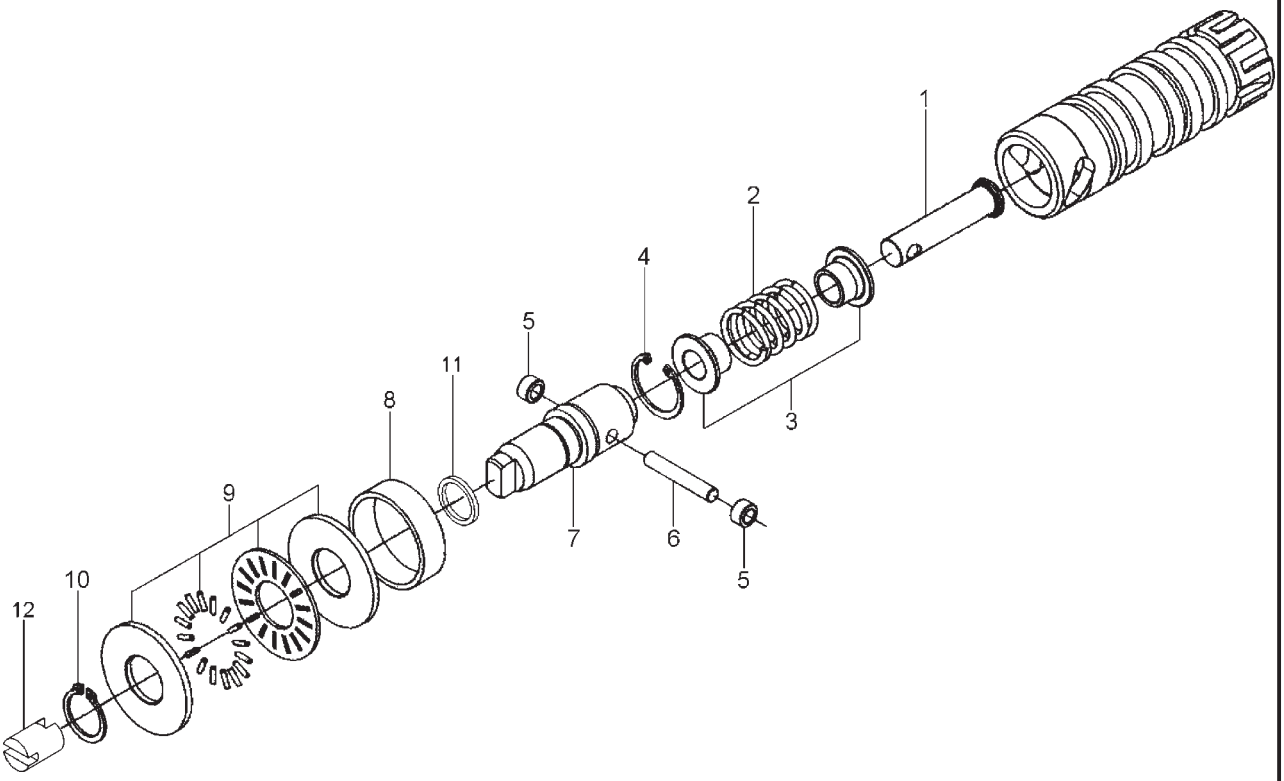

ITEM ITEM	CÓDIGO Nº DE PIEZAS	QNT. CANT.	DENOMINAÇÃO / DENOMINACIÓN		4100.4 HSE	4100 HSE	4100 SEI	4100 SEI GÁS	4118.4
			SISTEMA HIDRÁULICO - DIREÇÃO HIDROSTÁTICA **SISTEMA HIDRAULICO - DIRECCIÓN HIDROSTATICA**						
1	8009.103.528.00.9	1	Pino Batente	Perno tope	●			●	●
2	8009.103.530.00.5	1	Mola	Resorte	●			●	●
3	8009.103.529.00.7	2	Assento da mola	Asiento del resorte	●			●	●
4	4008.011.020.00.4	1	Anel elástico	Anillo elastico	●			●	●
5	8009.103.518.00.0	2	Rolamento	Rodamiento	●			●	●
6	8009.103.519.00.8	1	Pino	Perno	●			●	●
7	8009.103.517.00.2	1	Eixo de entrada	Eje de entrada	●			●	●
8	8009.103.520.00.6	1	Bucha	Buje	●			●	●
9	8009.103.527.00.1	1	Rolamento axial	Rolamento axial	●			●	●
10	4008.010.017.00.1	1	Anel elástico	Anillo elástico	●			●	●
11	8009.103.523.00.0	1	Retentor	Retén	●			●	●
12	8009.103.532.00.1	1	Cruzeta	Cruceta	●			●	●

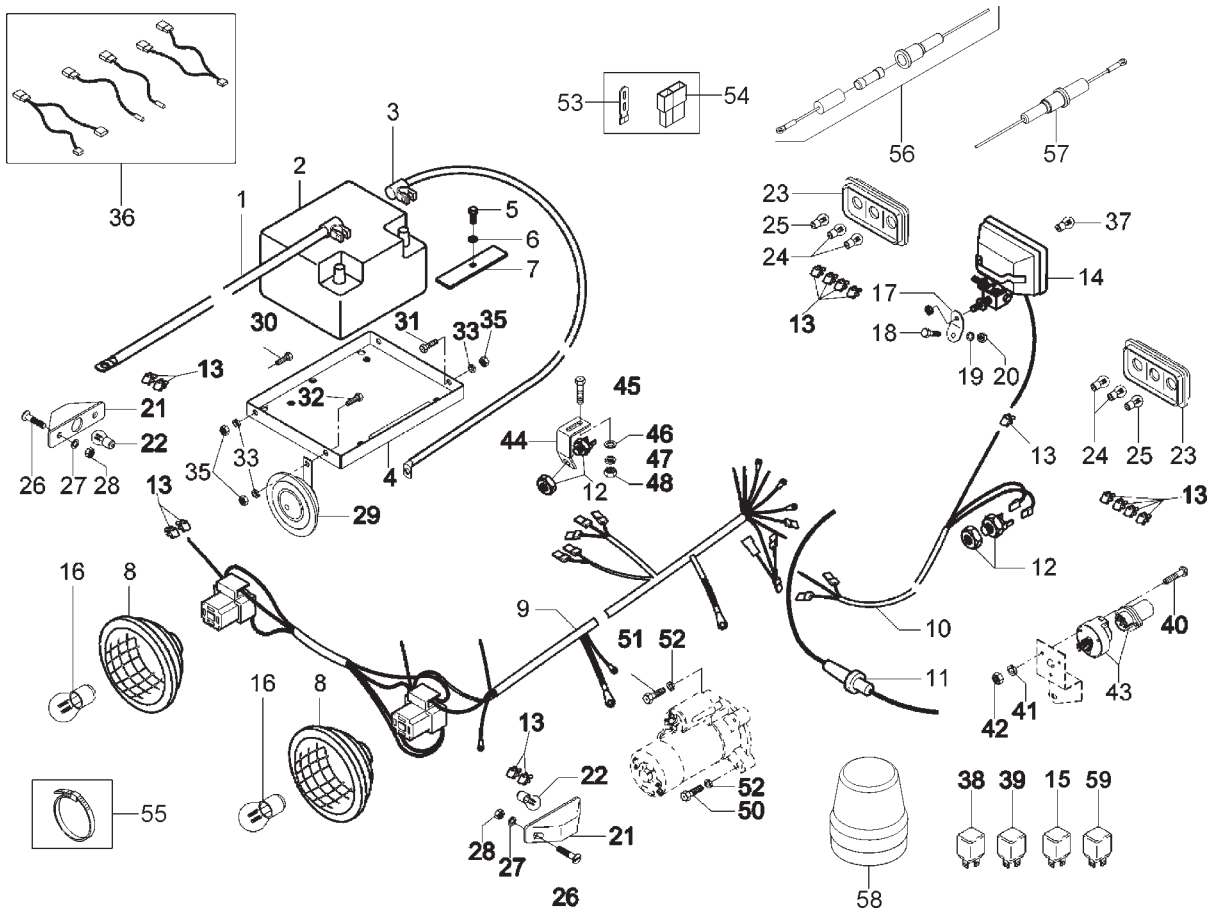

ITEM ITEM	CÓDIGO Nº DE PIEZAS	QNT. CANT.	DENOMINAÇÃO / DENOMINACIÓN		4100.4 HSE	4100 HSE	4100 SEI	4100 SEI GÁS	4118.4
	SISTEMA ELÉTRICO - CABOS DE LIGAÇÃO E BATERIA *SISTEMA ELECTRICO - CABLES DE CONECCION Y BATERIA*								
1	8002.111.512.00.8	1	Cabo negativo da bateria	Cable negativo de batería	●	●	●	●	
1	7106.010.055.00.0	1	Cabo negativo da bateria	Cable negativo de batería					●
2	8002.111.536.00.7	1	Bateria 12V - 55A	Batería 12V - 55A	●	●	●	●	●
3	8002.111.517.00.7	1	Cabo positivo da bateria	Cable positivo de batería	●	●	●	●	●
4	8002.111.537.00.5	1	Conjunto suporte da bateria	Conjunto soporte de batería	●	●	●	●	●
5	4101.045.033.05.9	1	Parafuso sextavado	Tornillo hexagonal	●	●	●	●	
6	4103.012.009.01.3	1	Arruela de pressão	Arandela de presión	●	●	●	●	
7	8008.111.099.00.4	1	Fixador da bateria	Fijador de la batería	●	●	●	●	●
8	8007.111.025.00.0	2	Conjunto faról dianteiro	Conj. farol delantero	●	●	●	●	●
9	8002.111.533.00.4	1	Cabo de ligação dianteiro	Cable de conección delantero			●		
9	8002.111.583.00.9	1	Cabo de ligação dianteiro	Cable de conección delantero	●				
9	8002.111.581.00.3	1	Cabo de ligação dianteiro	Cable de conección delantero		●			
9	8002.111.547.00.4	1	Cabo de ligação dianteiro	Cable de conección delantero					●
10	8002.111.522.00.7	1	Cabo de ligação traseiro	Cable de conección trasero	●	●			
10	8002.111.556.00.5	1	Cabo de ligação traseiro	Cable de conección trasero					●
12	8002.111.122.00.6	1	Interruptor	Interruptor	●	●			●
12	8002.111.122.00.6	2	Interruptor	Interruptor			●	●	
13	8002.111.026.00.9	1	Conector	Conector	●	●			
13	8002.111.026.00.9	22	Conector	Conector			●	●	
14	8008.111.032.00.4	1	Conjunto faról do ré (inclui item 37)	Conj. faro de marcha atrás (inclui item 37)	●	●	●	●	
15	6007.011.164.00.0	1	Relé 12V 20/40A	Rele 12V 20/40A	●	●		●	
16	8002.111.569.00.8	2	Lâmpada 60/55W 12V H4	Lámpara 60/55W 12V H4		●			
17	8002.107.582.00.7	1	Suporte farol de ré	Soporte faro de marcha atrás	●	●	●	●	●
18	4101.047.088.05.1	1	Parafuso	Tornillo	●	●	●		●
19	4103.012.009.01.3	1	Arruela de pressão	Arandela de presión	●	●			●
20	4102.011.007.06.9	1	Porca	Tuerca	●	●	●	●	●
21	6009.011.013.00.5	2	Sinaleira lateral	Señalera lateral			●	●	
22	5066.006.015.00.8	2	Lâmpada	Lámpara			●	●	
23	8008.111.064.00.7	2	Sinaleira traseira	Señalera trasera			●	●	

SISTEMA ELÉTRICO - CABOS DE LIGAÇÃO E BATERIA
SISTEMA ELECTRICO - CABLES DE CONECCION Y BATERIA

ITEM ITEM	CÓDIGO Nº DE PIEZAS	QNT. CANT.	DENOMINAÇÃO / DENOMINACIÓN		4100.4 HSE	4100 HSE	4100 SEI	4100 SEI GÁS	4118.4
24	5061.006.127.00.2	4	Lâmpada	Lámpara			●	●	
25	8008.111.065.00.4	2	Lâmpada	Lámpara			●	●	
26	4101.012.054.04.7	4	Parafuso c/ fenda AM4 x 25	Tornillo con hendidura AM4 x 25			●	●	
27	4103.011.009.01.4	4	Arruela lisa A4,3	Arandela lisa A4,3			●	●	
28	4102.011.002.04.5	4	Porca sextavada M4	Tuerca hexagonal M4			●	●	
29	8005.111.503.00.0	1	Conj. buzina	Conj. bocina			●	●	
30	4101.047.090.05.7	1	Parafuso sextavado M8 x 25	Tornillo hexagonal M8 x 25	●	●	●	●	●
31	4101.047.086.05.5	2	Parafuso sextavado M8 x 16	Tornillo hexagonal M8 x 16	●	●	●	●	●
32	4101.047.088.05.1	1	Parafuso sextavado M8 x 20	Tornillo hexagonal M8 x 20	●	●	●	●	●
33	4103.012.009.01.3	4	Arruela pressão A8	Arandela de presión A8	●	●	●	●	●
34	4103.011.013.01.6	1	Arruela lisa A8,4	Arandela lisa A8,4	●	●	●	●	●
35	4102.011.007.06.9	4	Porca sextavada M8	Tuerca hexagonal M8	●	●	●	●	●
36	8002.111.098.00.8	2	Conj. ligação pisca-pisca	Conj. ligación intermitente			●		
36	8002.111.539.00.1	1	Cabo de ligação	Cable ligación	●				
36	8002.111.096.00.2	2	Conj. ligação pisca-pisca	Conj. ligación intermitente			●		
37	6007.011.344.00.8	1	Lâmpada 12V 55W H3	Lámpara 12V 55W H3	●	●	●		●
38	8002.111.152.00.3	1	Relé pisca-pisca	Rele intermitente			●		
39	8002.111.129.00.1	1	Relé pisca-pisca	Rele intermitente			●	●	
40	4101.080.021.07.6	3	Parafuso Philips M5 x 30	Tornillo Philips M5 x 30			●	●	
41	4103.012.006.01.9	3	Arruela pressão A5	Arandela de presión A5			●	●	
42	4102.011.003.05.0	3	Porca sextavada M5	Tuerca hexagonal M5			●	●	
43	8002.111.138.00.2	1	Conj. tomada elétrica	Conj. enchufe			●	●	
44	8002.111.525.00.0	1	Suporte sensor do freio	Soporte sensor del freno			●	●	
45	4101.047.068.05.3	2	Parafuso sextavado M6 x 20	Tornillo hexagonal M6 x 20			●	●	
46	4103.011.011.01.0	2	Arruela lisa A6,4	Arandela lisa A6,4			●	●	
47	4103.012.007.01.7	2	Arruela pressão A6	Arandela lisa A6,4			●	●	
48	4102.011.005.05.5	2	Porca sextavada M6	Tuerca hexagonal M6			●	●	
49	8002.111.808.00.0	1	Relé carga da bateria	Rele carga de la bateria				●	
50	4101.048.024.05.5	1	Parafuso sextavado M12 x 30	Tornillo hexagonal M12 x 30	●	●			
50	4101.038.006.05.4	2	Parafuso sextavado IM12 x 30	Tornillo hexagonal IM12 x 30					●
51	7106.010.004.00.8	1	Parafuso fixação motor de partida	Tornillo fijación motor de arranque	●	●			
52	4103.012.011.01.9	2	Arruela pressão A12	Arandela de presión A12	●	●			●
53	6001.011.044.00.7	2	Lingueta	Lengueta		●		●	
54	6001.011.043.00.9	1	Porta lingueta 2 vias	Puerta lengueta 2 vias		●		●	
55	5061.006.105.00.8	6	Abraçadeira nylon preta	Abrazadera nylon negra		●		●	
56	8005.111.115.00.9	5	Fusível de vidro	Fusible de vidrio			●		
57	8005.111.125.00.2	1	Conj. porta fusível	Conj. puerta fusible			●		
57	8005.111.520.00.4	1	Conj. porta fusível	Conj. puerta fusible			●		
57	8005.111.530.00.3	1	Conj. porta fusível	Conj. puerta fusible			●		
58	8109.110.014.00.9	1	Sinalizador visual rotativo	Sinalizador visual rotativo				●	
59	8002.111.808.00.0	1	Relé carga da bateria	Rele carga de la bateria				●	

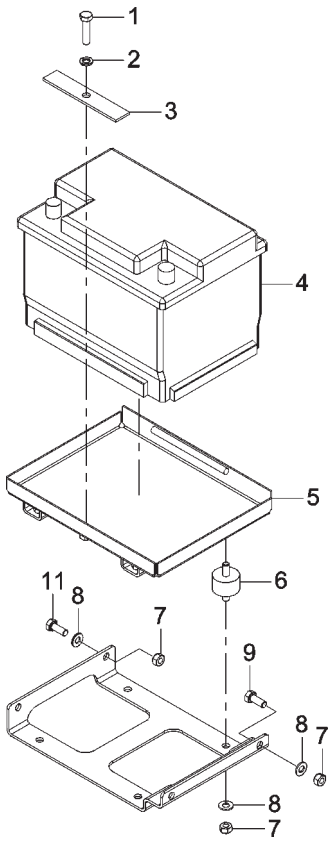

ITEM ITEM	CÓDIGO Nº DE PIEZAS	QNT. CANT.	DENOMINAÇÃO / DENOMINACIÓN		4100.4 HSE	4100 HSE	4100 SEI	4100 SEI GÁS	4118.4
			SISTEMA ELÉTRICO - BATERIA **SISTEMA ELECTRICO - BATERIA**						
1	8002.111.536.00.7	1	Bateria	Bateria		●	●	●	
2	4101.045.033.05.9	1	Parafuso sextavado M8 x 35	Tornillo hexagonal M8 x 35		●	●	●	
3	4103.012.009.01.3	1	Arruela pressão A8	Arandela de presión A8		●	●	●	
4	8002.111.585.00.4	1	Fixador bateria	Fojador bateria		●	●	●	
5	8002.111.588.00.8	1	Conj. suporte bateria	Conj. soporte bateria		●	●	●	
6	6005.001.088.00.7	4	Coxim	Cojín		●	●	●	
7	4102.014.011.05.0	8	Porca Freno M8	Tuerca Freno M8		●	●	●	
8	4103.011.013.01.6	8	Arruela lisa A8,4	Arandela lisa A8,4		●	●	●	
9	4101.047.088.05.1	3	Parafuso sextavado M8 x 20	Tornillo hexagonal M8 x 20		●	●	●	
10	8002.111.586.00.2	1	Suporte coxim bateria	Soporte cojín bateria		●	●	●	
11	4101.047.090.05.7	1	Parafuso sextavado M8 x 25	Tornillo hexagonal M8 x 25		●	●	●	

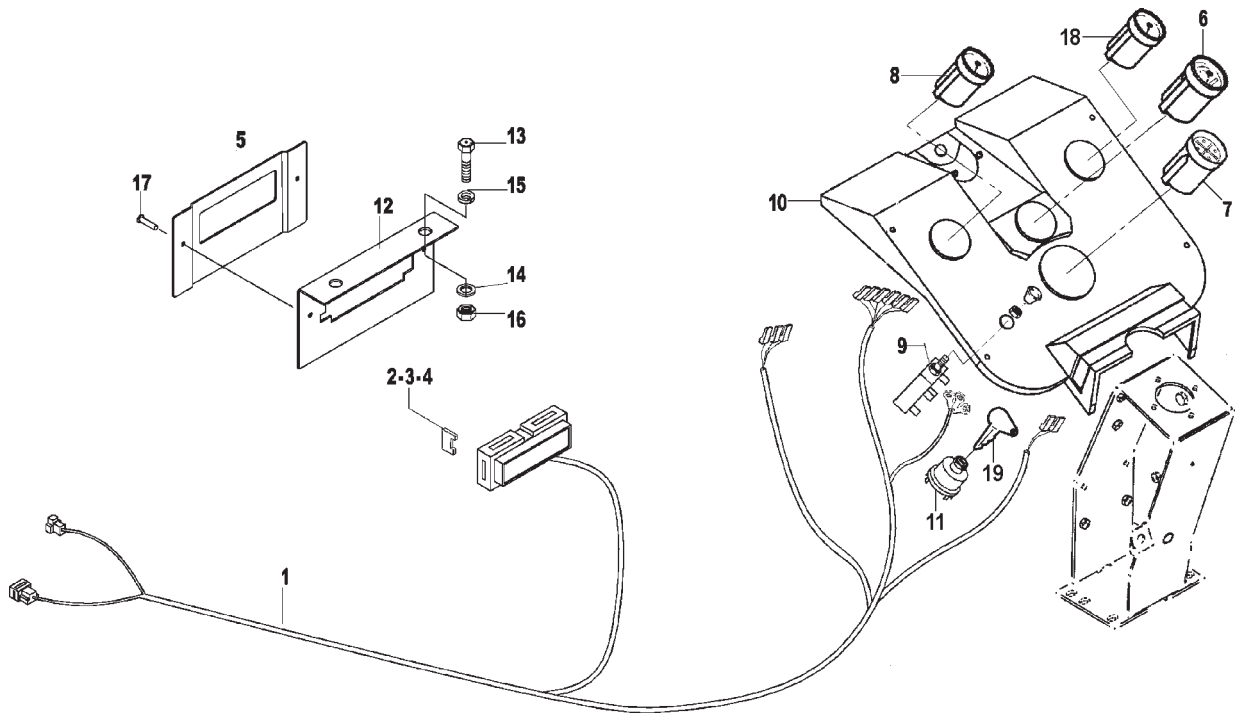

SISTEMA ELÉTRICO - PAINEL DE INSTRUMENTOS SISTEMA ELECTRICO - TABLERO DE INSTRUMENTOS					4100.4 HSE	4100 HSE	4100 SEI	4100 SEI GÁS	4118.4
ITEM ITEM	CÓDIGO Nº DE PIEZAS	QNT. CANT.	DENOMINAÇÃO / DENOMINACIÓN						
1	8002.111.573.00.0	1	Cabo de ligação - painel	Cable de ligación - tablero					●
2	6009.011.522.00.5	1	Fusível 10A	Fusible 10A					●
3	6007.011.025.00.3	2	Fusível 15A	Fusible 15A					●
4	6011.011.009.00.9	1	Fusível 5A	Fusible 5A					●
5	8014.111.023.00.1	1	Fechamento porta fusível	Cerramiento puerta fusible			●		●
6	8002.111.553.00.2	1	Horímetro	Horímetro			●		●
7	8002.111.508.00.6	1	Sinalizador de funções	Sinalizador de funciones			●		●
8	8002.111.546.00.6	1	Indicador eletrônico temperatura	Indicador electrónico temperatura					●
9	7106.010.073.00.3	1	Interruptor dos faróis	Interrupto de los faros					●
10	8002.111.572.00.2	1	Painel de instrumentos	Tablero de instrumentos					●
11	8005.111.529.00.5	1	Conj. chave ignição (inclui item 19)	Conj. clave de ignición (inclui item 19)			●		●
12	8014.111.022.00.3	1	Suporte - porta fusível	Soporte - puerta fusible					●
13	4101.080.027.07.3	2	Parafuso Philips M6 x 16	Tornillo Philips M6 x 16					●
14	4103.024.008.04.5	2	Arruela lisa 6,4	Arandela lisa 6,4					●
15	4103.012.007.01.7	2	Arruela de pressão A6	Arandela de presión A6					●
16	4102.011.005.05.5	2	Porca sextavada M6	Tuerca hexagonal M6					●
17	4011.010.006.00.8	2	Rebite Pop 2,4 x 7,4 329	Remache Pop 2,4 x 7,4 329			●		●
18	8002.111.571.00.4	1	Tacômetro eletrônico	Tacometro electronico					●
19	8005.111.533.00.7	1	Chave	Llave			●		●

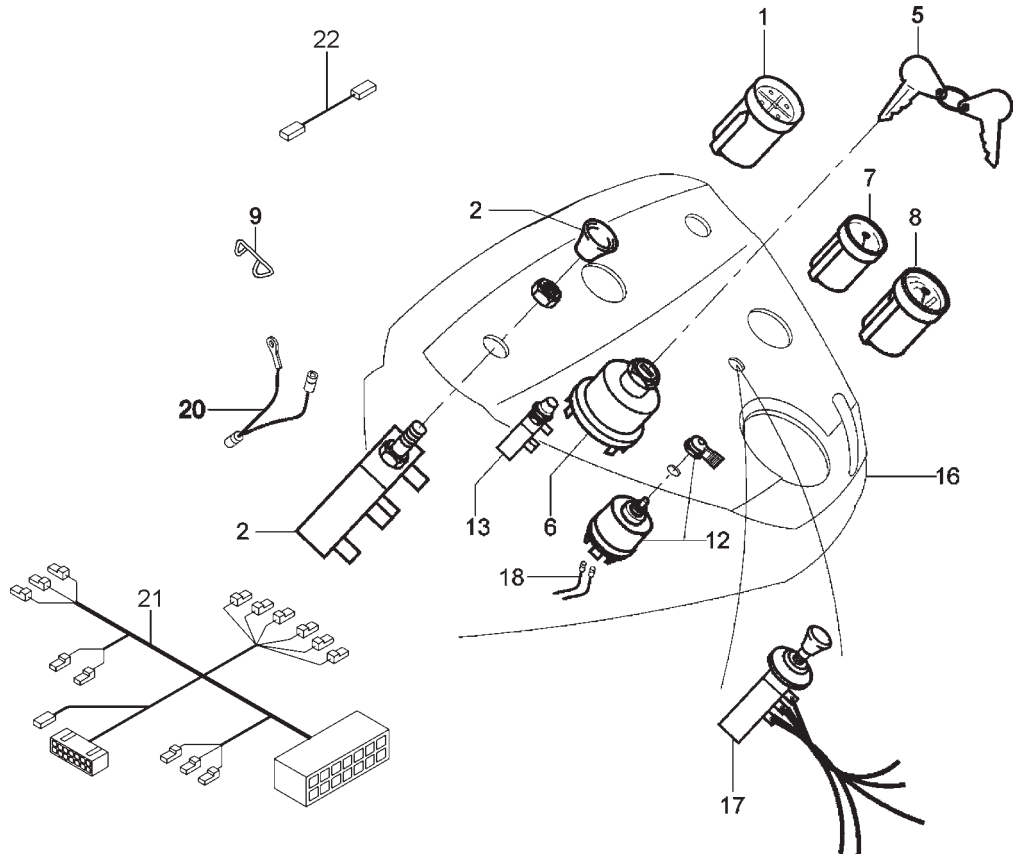

ITEM ITEM	CÓDIGO Nº DE PIEZAS	QNT. CANT.	DENOMINAÇÃO / DENOMINACIÓN		4100.4 HSE	4100 HSE	4100 SEI	4100 SEI GÁS	4118.4
			SISTEMA ELÉTRICO - PAINEL DE INSTRUMENTOS **SISTEMA ELECTRICO - TABLERO DE INSTRUMENTOS**						
1	8002.111.508.00.6	1	Sinalizador de funções	Señalizador de funciones	●	●	●		
2	7106.010.073.00.3	1	Interruptor dos faróis	Interruptor de los faros	●	●	●		
5	8005.111.533.00.7	1	Chave	Llave			●		
6	8005.111.529.00.5	1	Cj. chave ignição (inclui item 5) **(A)**	Conjunto llave ignición (inclui item 5) **(A)**	●	●	●		
7	8002.111.553.00.2	1	Cj. horímetro quartzo	Conjunto horímetro quartzo	●	●	●		
9	5061.003.005.00.3	CN	Presilha cabos de comando	Presilla cables de comando			●		
12	8009.111.062.00.9	1	Cj. chave pisca-pisca	Conjunto llave intermitente			●		
13	8002.111.123.00.4	1	Interruptor da buzina	Interruptor de la bocina			●		
16	8002.111.575.00.5	1	Painel de intrumentos	Tablero de instrumentos	●				
16	8002.111.574.00.8	1	Painel de intrumentos	Tablero de instrumentos		●			
16	8002.111.807.00.2	1	Painel de instrumentos	Tablero de instrumentos				●	
16	8002.111.506.00.0	1	Painel de instrumentos	Tablero de instrumentos					
16	8002.111.526.00.8	1	Painel de instrumentos	Tablero de instrumentos			●		
16	8002.111.529.00.2	1	Painel de instrumentos	Tablero de instrumentos					
16	8002.111.580.00.5	1	Painel de instrumentos	Tablero de instrumentos					
17	8002.111.173.00.9	1	Cj. chave pisca-alerta	Conj. llave aberta			●		
18	8002.111.096.00.2	2	Cj. ligação pisca-pisca	Conj. ligazón intermitente					
20	8002.111.535.00.9	1	Cabo de ligação **(C)**	Cable ligación **(C)**			●		
20	8002.111.539.00.1	1	Cabo de ligação	Cable ligación	●				
21	8002.111.582.00.1	1	Cabo de ligação do painel	Cable ligación del panel		●			
21	8002.111.584.00.7	1	Cabo de ligação do painel	Cable ligación del panel	●				
22	8009.111.035.00.5	1	Cabo de ligação luz espiã	Cable ligación luz espia		●			

NOTA:
(A) Item 6 entrou a partir do chassi N° A0298001-4100 e N° A0298051-4120
(A) Iten 6 introducido apartir del chasis N° A0298001-4100 y N° A0298051-4120
(C) Montado nos tratores 4100 HSE e 4100E no chassi A0298171 e a partir do chassi A0298191 em diante.
(C) Montado en los tractores 4100 HSE y 4100E en el chasis A0298171 y apartir del chasis A0298191 adelante.

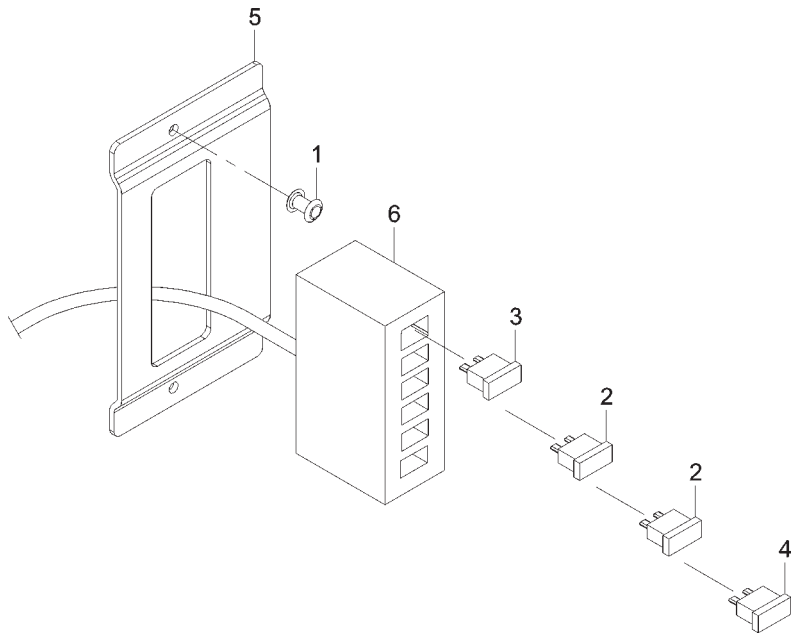

ITEM ITEM	CÓDIGO Nº DE PIEZAS	QNT. CANT.	DENOMINAÇÃO / DENOMINACIÓN		4100.4 HSE	4100 HSE	4100 SEI	4100 SEI GÁS	4118.4
			SISTEMA CENTRAL ELÉTRICA SISTEMA CENTRAL ELECTRICA						
1	4011.010.006.00.8	2	Rebite Pop 2,4 x 7,4 329	Remache Pop 2,4 x 7,4 329		●			
2	6007.011.025.00.3	2	Fusível 15A	Fusible 15A		●			
3	6009.011.522.00.5	1	Fusível 10A	Fusible 10A		●			
4	6011.011.009.00.9	1	Fusível 5A	Fusible 5A		●			
5	8014.111.023.00.1	1	Fechamento porta fusível	Cerramiento puerta fusible		●			
6	8002.111.582.00.1	1	Cabo de ligação do painel (cabo c/ caixa de	Cable de ligación del tablero (cable c/ caja de					
			fusíveis)	fusibles)		●			

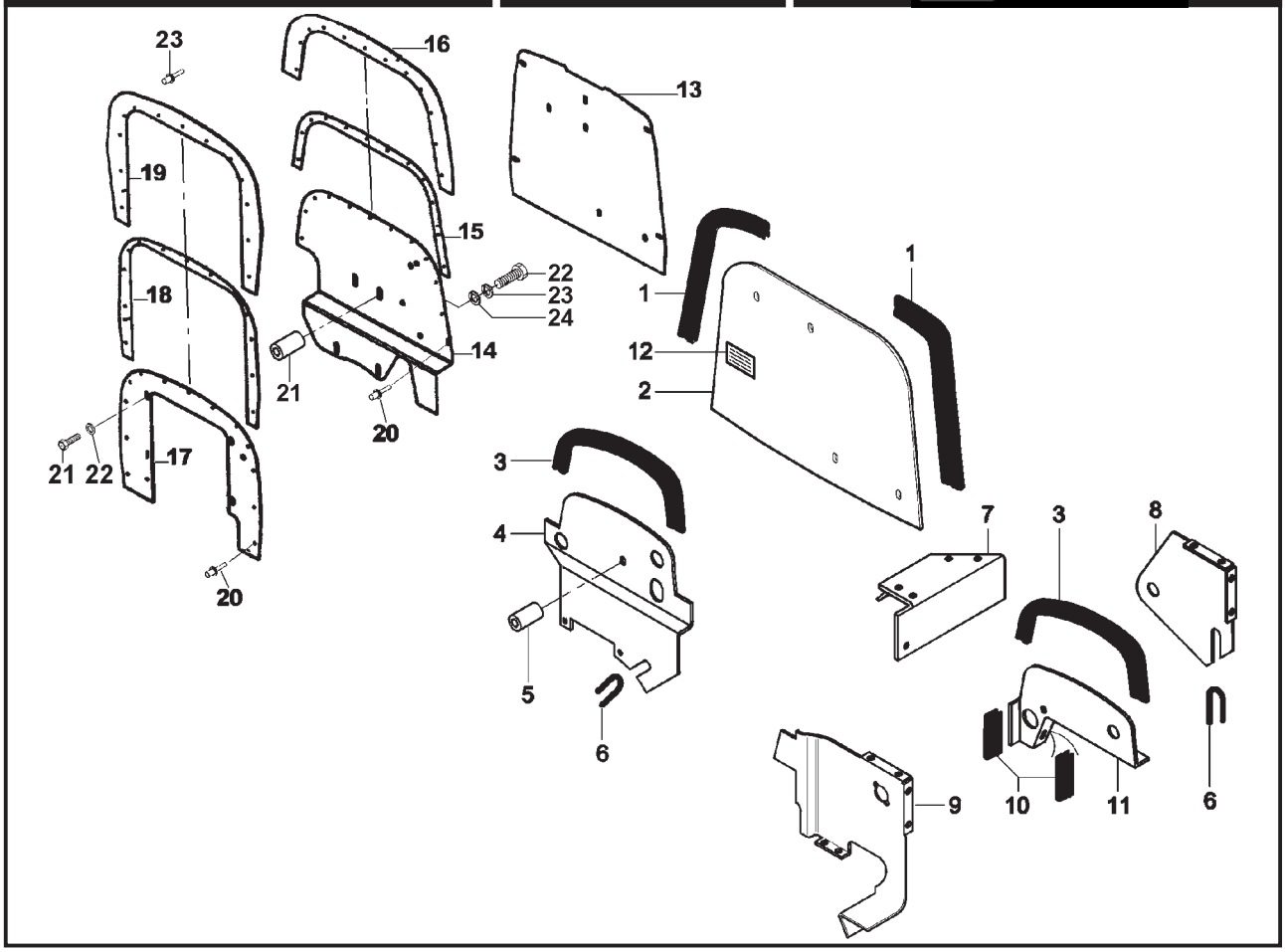

ITEM / ITEM	CÓDIGO / Nº DE PIEZAS	QNT. / CANT.	DENOMINAÇÃO / DENOMINACIÓN		4100.4 HSE	4100 HSE	4100 SEI	4100 SEI GÁS	4118.4
			SISTEMA DE DEFLETORES SISTEMA DE DEFLECTORES						
1	8009.107.245.00.6	2	Guarnição do capô	Burlete del capot	●	●	●	●	●
2	8002.107.519.00.9	1	Chapa de fechamento	Chapa para cerramiento	●	●	●	●	●
3	8002.115.531.00.4	2	Guarnição	Guarnição	●	●	●		
4	8002.115.530.00.6	1	Defletor	Deflector	●	●	●		
5	8002.115.529.00.8	1	Espaçador	Espaciador	●	●	●		
11	8002.115.535.00.5	1	Fechamento dianteiro	Cerramiento delantero	●	●	●	●	
12	8002.112.504.00.4	1	Adesivo filtro de ar	Adhesivo filtro de aire	●	●	●	●	●
13	8002.107.632.00.0	1	Chapa de fechamento	Chapa de cerramiento					●
14	8002.115.560.00.3	1	Defletor frontal	Deflector frontal					●
15	8002.115.588.00.4	1	Fechamento defletor central	Cerramiento deflector central					●
16	8002.115.587.00.6	1	Fechamento defletor central	Cerramiento deflector central					●
17	8002.115.603.00.1	1	Defletor do radiador	Deflector del radiador					●
18	8002.115.586.00.8	1	Fechamento defletor radiador	Cerramiento deflector radiador					●
19	8002.115.584.00.3	1	Fechamento defletor radiador	Cerramiento deflector radiador					●
20	4011.010.024.00.1	25	Rebite Pop Ead S 3,2 x 12,7	Remache Pop Ead S 3,2 x 12,7					●
21	4101.047.065.05.9	4	Parafuso sextavado M6 x 12	Tornillo haxagonal M6 x 12					●
22	4103.011.011.01.0	2	Arruela lisa A6,4	Arandela lisa A6,4					●
23	4011.010.025.00.8	11	Rebite Pop Ead S 3,2 x 8,9	Remache Pop Ead S 3,2 x 8,9					●

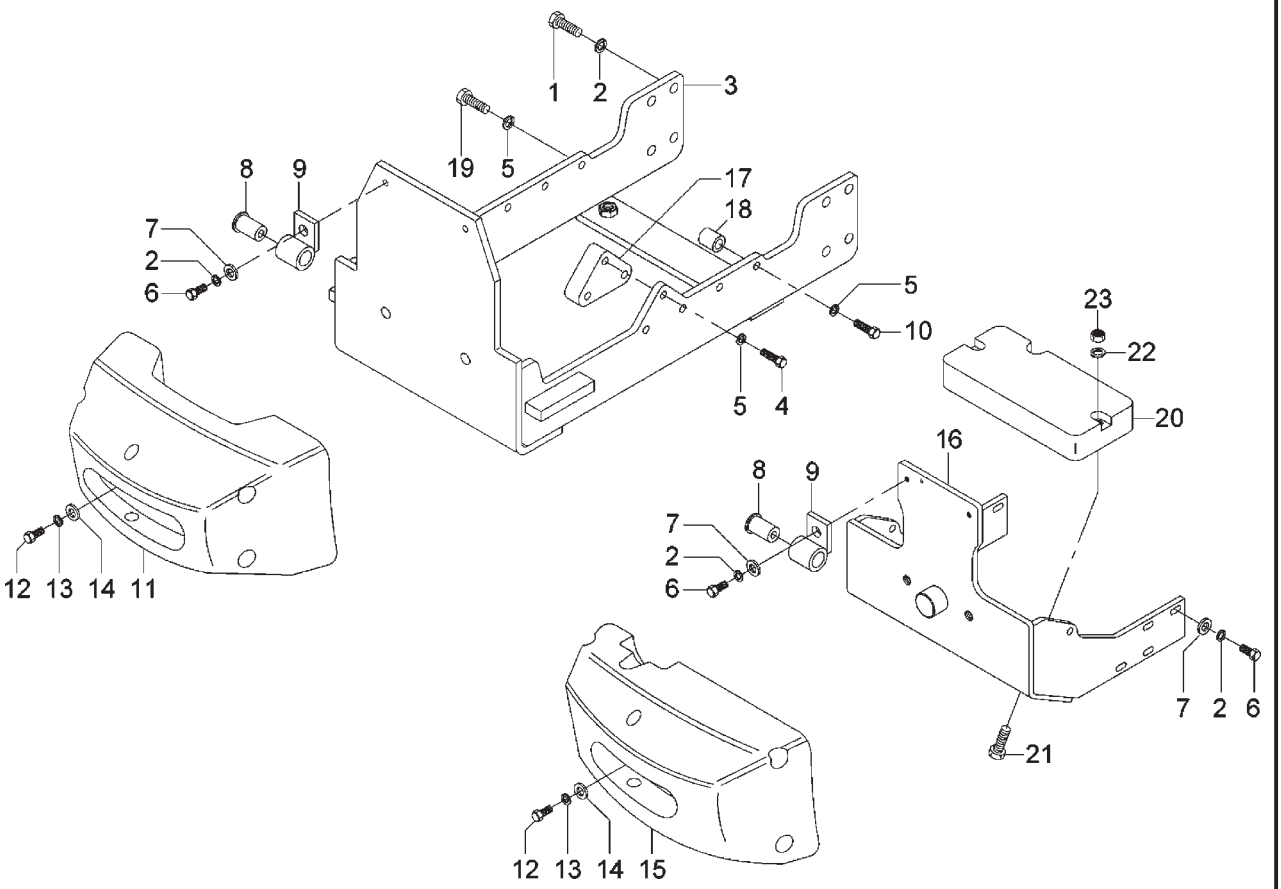

ITEM / ITEM	CÓDIGO / Nº DE PIEZAS	QNT. / CANT.	DENOMINAÇÃO / DENOMINACIÓN		4100.4 HSE	4100 HSE	4100 SEI	4100 SEI GÁS	4118.4
			SISTEMA DO PÁRA-CHOQUE / SISTEMA DE PARAGOLPE						
1	4101.048.006.05.2	8	Parafuso sextavado M10 x 25	Tornillo hexagonal M10 x 25	●	●	●		
1	4101.084.035.02.3	8	Parafuso sextavado flange M10 x 30	Tornillo hexagonal pletina M10 x 30				●	
2	4103.012.010.01.1	10	Arruela de pressão A10	Arandela de presión A10	●	●	●	●	
3	8002.109.816.00.7	1	Conj. pára-choque	Conj. Paragolpe				●	
6	4101.048.008.05.8	10	Parafuso sextavado M10 x 30	Tornillo hexagonal M10 x 30	●	●		●	
7	4103.011.015.01.1	10	Arruela lisa	Arandela lisa	●	●	●	●	
8	8005.109.024.00.1	2	Borracha de articulação do capô	Goma de articulaciones del capot	●	●	●	●	
9	8002.109.511.00.4	2	Articulador do capô	Articulación del capot	●	●	●	●	
12	4101.048.083.05.1	2	Parafuso sextavado M16 x 80	Tornillo hexagonal M16 x 80	●	●	●	●	
13	4103.012.055.01.6	2	Arruela de pressão B16	Arandela de presión B16	●	●	●	●	
14	4103.011.020.01.1	2	Arruela lisa A17	Arandela lisa A17	●	●	●	●	
15	8002.109.519.00.7	1	Contra-peso dianteiro	Contrapeso delantero	●	●	●	●	
16	8002.109.520.00.5	1	Pára-choque	Paragolpe	●	●	●		
20	8005.109.507.00.5	1	Contrapeso **(A)**	Contrapeso **(A)**	●				
21	4101.045.059.05.4	2	Parafuso sextavado M10 x 65	Tornillo hexagonal M10 x 65	●				
22	4103.011.015.01.1	2	Arruela lisa A10,5	Arandela lisa A10,5	●				
23	4102.014.013.05.6	2	Porca freno M10	Tuerca freno M10	●				

NOTA: **(A)** Entrou em linha de montagem nos tratores 4100.4, a partir do chassi A0300792 em diante.
(A) Introducida en linea de montaje en los tractores 4100.4, apartir del chasis A0300792 adelante.

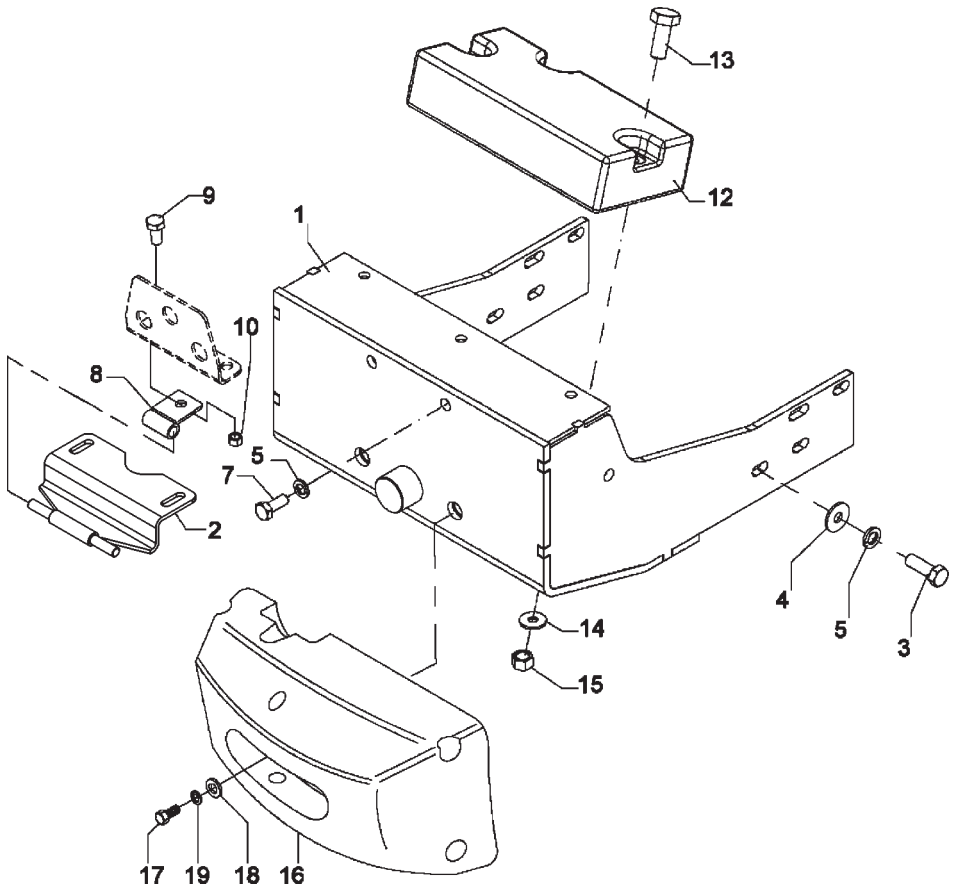

ITEM / ITEM	CÓDIGO / Nº DE PIEZAS	QNT. / CANT.	SISTEMA DO PÁRA-CHOQUE / SISTEMA DE PARAGOLPE		4100.4 HSE	4100 HSE	4100 SEI	4100 SEI GÁS	4118.4
1	8002.109.560.00.1	1	Conj. pára-choque	Conj. paragolpe					●
2	8002.109.584.00.1	1	Conj. suporte do capô	Conj. soporte del capot					●
3	4101.048.008.05.8	8	Parafuso sextavado M10 x 30	Tornillo hexagonal M10 x 30					●
4	4103.011.015.01.1	8	Arruela lisa A10,5	Arandela lisa A10,5					●
5	4103.012.010.01.1	8	Arruela de pressão A10 x 2	Arandela de presión A10 x 2					●
7	4101.048.006.05.2	2	Parafuso sextavado M10 x 25	Tornillo haxagonal M10 x 25					●
8	8002.109.566.00.8	2	Mancal	Cojinete					●
9	4101.048.005.05.4	2	Parafuso sextavado M10 x 20	Tornillo hexagonal M10 x 20					●
10	4102.011.077.00.5	2	Porca sextavada M10	Tuerca hexagonal M10					●
12	8005.109.507.00.5	1	Contrapeso adicional **(opcional)**	Contrapeso adicional **(opcional)**					●
13	4101.045.059.05.4	2	Parafuso sextavado M10 x 65 **(opcional)**	Tornillo hexagonal M10 x 65 **(opcional)**					●
14	4103.011.015.01.1	2	Arruela lisa A10,5	Arandela lisa A10,5					●
15	4102.014.013.05.6	2	Porca freno M10	Tuerca freno M10					●
16	8002.109.519.00.7	1	Contrapeso dianteiro	Contrapeso delantero					●
17	4101.048.083.05.1	2	Parafuso sextavado M16 x 80	Tornillo hexagonal M16 x 80					●
18	4103.011.020.01.1	2	Arruela lisa A17	Arandela lisa A17					●
19	4103.012.055.01.6	2	Arruela de pressão B16	Arandela de presión B16					●

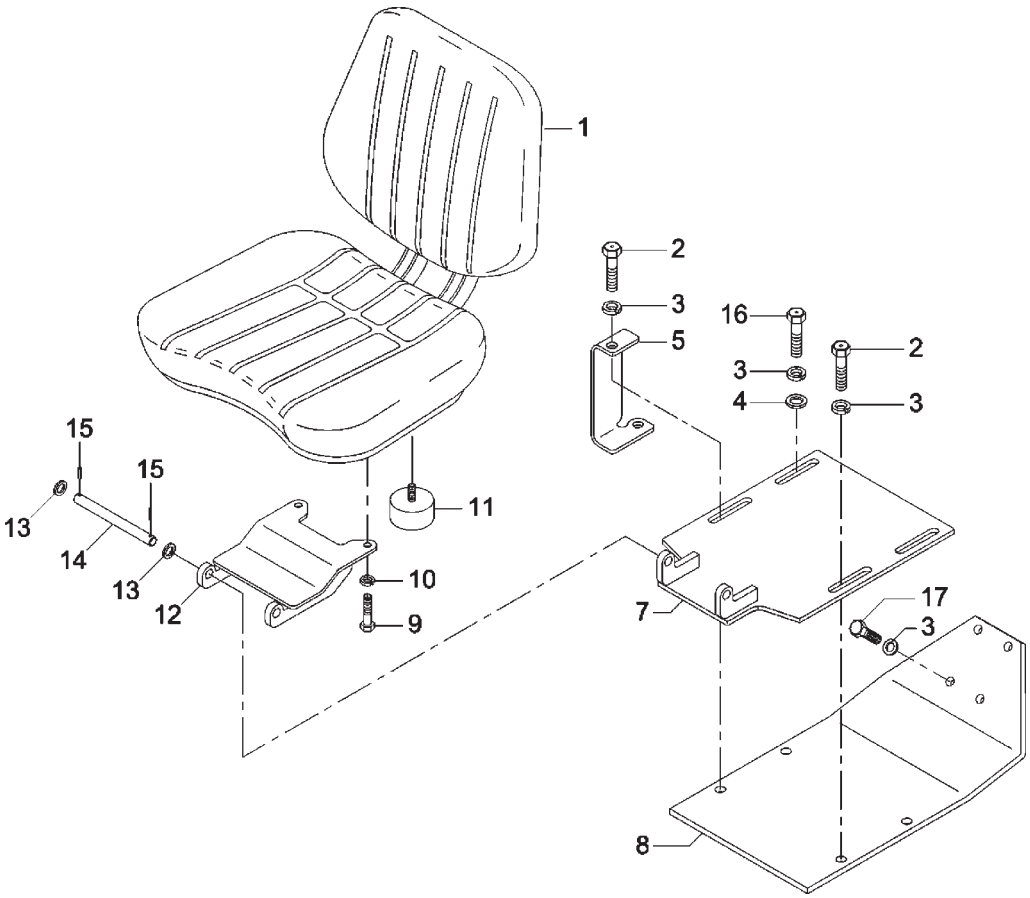

ITEM ITEM	CÓDIGO Nº DE PIEZAS	QNT. CANT.	DENOMINAÇÃO / DENOMINACIÓN		4100.4 HSE	4100 HSE	4100 SEI	4100 SEI GÁS	4118.4
			SISTEMA DO ASSENTO SISTEMA DEL ASIENTO						
1	8002.107.555.00.3	1	Assento	Asiento	●	●	●	●	
2	4101.048.009.05.6	2	Parafuso sextavado M10x35	Tornillo hexagonal M10x35	●	●	●	●	●
3	4103.012.010.01.1	4	Arruela de pressão A10	Arandela de presión A10	●	●	●	●	●
4	4103.011.015.01.1	2	Arruela lisa A10,5	Arandela lisa A10,5	●	●	●	●	●
5	8002.107.630.00.4	1	Suporte direito	Soporte derecho	●	●	●	●	●
7	8002.107.608.00.0	1	Suporte do assento	Soporte del asiento	●	●	●	●	●
8	8002.107.628.00.8	1	Base do suporte do assento	Base del soporte del asiento	●	●	●	●	●
9	4101.047.092.05.3	2	Parafuso sextavado M8x30	Tornillo hexagonal M8x30	●	●	●	●	●
10	4103.012.009.01.3	2	Arruela de pressão A8	Arandela de presión A8	●	●	●	●	●
11	8002.107.610.00.6	2	Coxim	Amortiguador	●	●	●	●	●
12	8002.107.602.00.3	1	Fixador	Fijador	●	●	●	●	●
13	4103.011.017.01.7	2	Arruela lisa A13	Arandela lisa A13	●	●	●	●	●
14	8002.107.607.00.2	1	Pino	Perno	●	●	●	●	●
15	4006.010.020.00.9	2	Bucha elástica 3x18	Buje elástico 3x18	●	●	●	●	●
15	4006.010.021.00.7	2	Bucha elástica	Buje elástico	●	●	●	●	●
16	4101.048.008.05.8	2	Parafuso M10x30	Tornillo M10x30	●	●	●	●	●
17	4101.048.006.05.2	4	Parafuso sextavado M10x25	Tornillo hexagonal M10x25	●	●	●	●	●

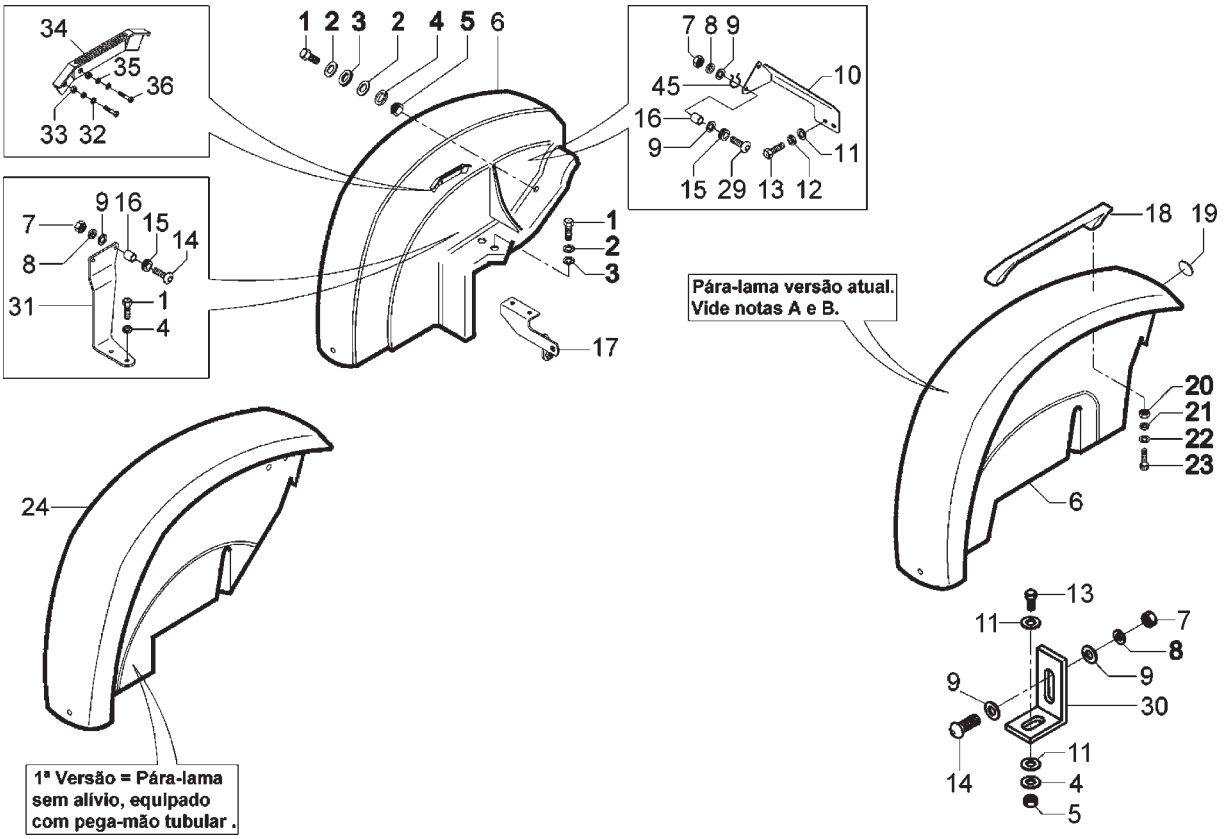

ITEM ITEM	CÓDIGO Nº DE PIEZAS	QNT. CANT.	SISTEMA DA CARENAGEM / SISTEMA DEL CARENA — DENOMINAÇÃO / DENOMINACIÓN		4100.4 HSE	4100 HSE	4100 SEI	4100 SEI GÁS	4118.4
1	4101.047.092.05.3	9	Parafuso sextavado M8x30	Tornillo hexagonal M8x30	●	●	●	●	●
2	4103.024.011.01.5	7	Arruela lisa A8,4	Arandela lisa A8,4	●	●	●	●	●
3	8002.107.526.00.4	5	Arruela A4	Arandela A4	●	●	●	●	●
4	4103.012.009.01.3	8	Arruela de pressão A8	Arandela de presión A8	●	●	●	●	●
5	4102.011.007.06.9	2	Porca sextavada M8	Tuerca hexagonal M8	●	●	●	●	●
6	8002.107.590.00.0	1	Pára-lamas direito (Versão atual) **(A)**	Guardabarro derecho (versión actual) **(A)**	●	●			●
6	8002.107.591.00.8	1	Pára-lamas esquerdo (Versão atual) **(A)**	Guardabarro izquierdo (versión actual) **(A)**	●	●			●
6	8002.107.612.00.2	1	Pára-lamas direito (Versão atual) **(A)**	Guardabarro derecho (versión actual) **(A)**			●	●	
6	8002.107.613.00.0	1	Pára-lamas esquerdo (Versão atual) **(A)**	Guardabarro izquierdo (versión actual) **(A)**			●	●	
7	4102.011.005.05.5	14	Porca sextavada M6	Tuerca hexagonal M6	●	●	●	●	●
8	4103.012.007.01.7	6	Arruela pressão A6	Arandela de presión A6	●	●	●	●	●
9	4103.024.008.01.1	16	Arruela lisa 6,4	Arandela lisa 6,4	●	●	●	●	●
10	8002.107.580.00.1	1	Suporte traseiro direito	Soporte trasero derecho	●	●	●	●	●
10	8002.107.581.00.9	1	Suporte traseiro esquerdo	Soporte trasero izquierdo	●	●	●	●	●
11	4103.011.013.01.6	18	Arruela A8,4	Arandela A8,4	●	●	●	●	●
12	4103.012.009.01.3	4	Arrulela pressão A8	Arandela de presión A8	●	●	●	●	●
13	4101.047.090.05.7	4	Parafuso sextavado M8x25	Tornillo hexagonal M8x25	●	●	●	●	●
14	4101.047.068.05.3	2	Parafuso sextavado M6x20	Tornillo hexagonal M6x20	●				●
14	4101.047.069.05.1	2	Parafuso sextavado M6x25	Tornillo hexagonal M6x25		●	●	●	
15	7015.008.042.00.5	4	Coxim	Amortiguador	●	●	●	●	●
16	7015.008.041.00.7	8	Distanciador	Espaciador	●	●	●	●	●
17	8002.107.584.00.3	1	Suporte inferior direito	Soporte inferior derecho	●	●	●	●	●
17	8002.107.583.00.5	1	Suporte inferior esquerdo	Soporte inferior izquierdo	●	●	●	●	●
18	6007.013.077.00.2	2	Pega-mão	Pasamanos	●	●	●	●	●
19	6005.011.055.00.4	4	Conj. retro-reflector traseiro	Conj. retro-reflector traseiro	●	●	●	●	●
20	4102.011.007.06.9	4	Porca sextavada M8	Tuerca hexagonal M8	●	●	●	●	●
21	4103.012.009.01.3	4	Arruela pressão A8	Arandela de presión A8	●	●	●	●	●
22	6003.001.109.00.6	4	Arruela	Arandela	●	●	●	●	●
23	4101.037.084.05.2	4	Parafuso IM8x25	Tornillo IM8x25	●	●	●	●	●

SISTEMA DA CARENAGEM
SISTEMA DEL CARENA

ITEM ITEM	CÓDIGO Nº DE PIEZAS	QNT. CANT.	DENOMINAÇÃO / DENOMINACIÓN		4100.4 HSE	4100 HSE	4100 SEI	4100 SEI GÁS	4118.4
25	4101.047.090.05.7	2	Parafuso sextavado M8x25	Tornillo hexagonal M8x25	●	●	●	●	
25	4101.047.069.05.1	4	Parafuso sextavado M6x25	Tornillo hexagonal M6x25					●
26	4103.011.013.01.6	9	Arruela lisa A8,4	Arandela lisa A8,4	●	●	●	●	●
29	4101.047.071.05.7	8	Parafuso sextavado M6x30	Tormillo hexagonal M6x30		●	●	●	
30	8002.107.513.00.2	2	Fixador dianteiro do pára-lama	Fijador delantero del guardabarros	●	●	●	●	●
31	8002.107.588.00.4	1	Suporte superior direito	Soporte superior derecho	●	●	●	●	●
31	8002.107.587.00.6	1	Suporte superior esquerdo	Soporte superior izquierdo	●	●	●	●	●
32	4103.011.013.01.6	2	Arruela lisa A8,4	Arandela de presión A8,4	●	●	●	●	●
33	4102.011.007.06.9	2	Porca sextavada M8	Tuerca hexagonal M8	●	●	●	●	●
34	8008.108.589.00.8	1	Guia da alavanca	Guia de la palanca	●	●	●	●	●
34	8002.108.620.00.4	1	Guia da alavanca	Guia de la palanca	●	●	●	●	●
35	4103.012.009.01.3	2	Arruela de pressão A8	Arandela de presión A8	●	●	●	●	●
36	4101.047.088.05.1	2	Parafuso sextavado M8x20	Tormillo hexagonal M8x20	●	●	●	●	●
38	7015.008.041.00.7	4	Distanciador	Espaciador	●	●	●	●	●

NOTA:
(A) Entrou em linha nos tratores 4100 HSE, 4100SEI, 4120HSE, 4120 SEI a partir do chassi A0303372 em diante.
(A) Introducida en linea en los tractores 4100 HSE, 4100SEI, 4120HSE, 4120 SEI a partir del chasis A0303372 adelante.
(B) Pára-lamas para tratores versão 4100HSE-E equipados com pega-mão de plástico. (Item 18)
(B) Guardabarros para tractores versión 4100HSE-E equipados con pasamanos de plástico. (Iten 18)

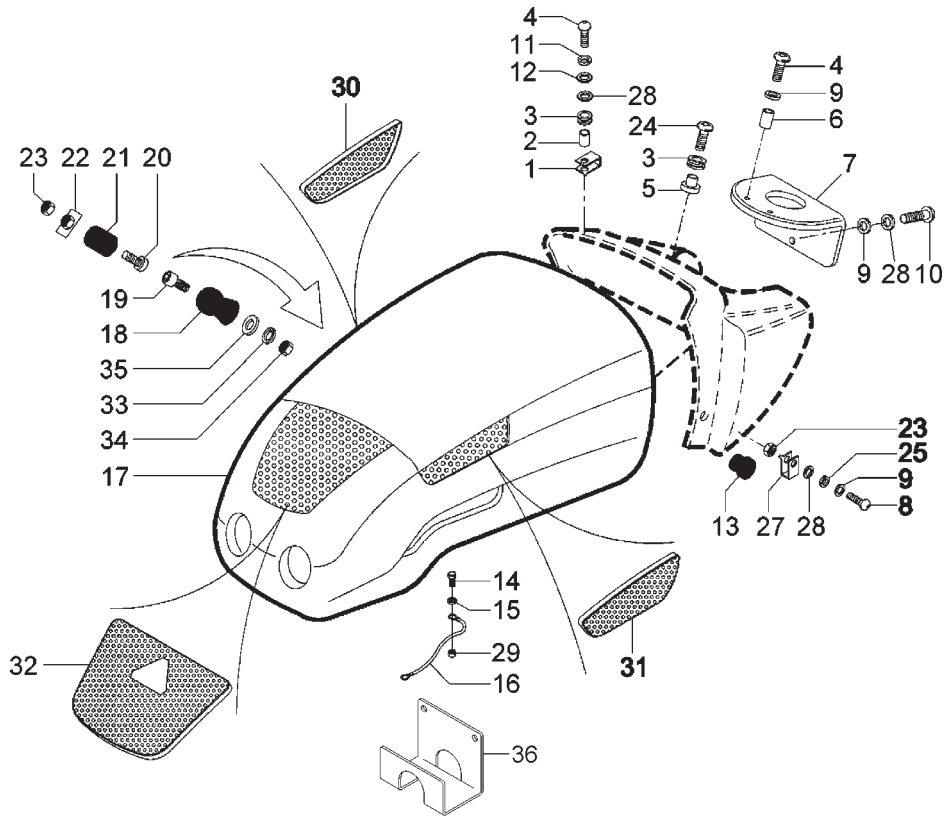

ITEM / ITEM	CÓDIGO / Nº DE PIEZAS	QNT. / CANT.	DENOMINAÇÃO / DENOMINACIÓN		4100.4 HSE	4100 HSE	4100 SEI	4100 SEI GÁS	4118.4
			SISTEMA DE CARENAGEM - PAINEL *SISTEMA DEL CARENA - PANEL*						
1	5068.005.023.00.9	6	Porca clip	Tuerca clip	●	●	●		
1	5068.005.023.00.9	2	Porca clip	Tuerca clip		●	●	●	
2	7015.008.041.00.7	2	Distanciador	Espaciador	●	●	●	●	
3	7015.008.042.00.5	4	Coxim	Amortiguador	●	●	●	●	
3	7015.008.042.00.5	2	Coxim	Amortiguador		●	●		
4	8002.107.534.00.8	4	Parafuso	Tornillo	●				
4	4101.047.071.05.7	2	Parafuso sextavado M6x30	Tornillo hexagonal M6x30		●			
4	4101.076.044.04.1	2	Parafuso Philips	Tornillo Philips			●	●	
5	8002.109.550.00.2	2	Distanciador	Espaciador	●	●	●	●	
6	8002.109.551.00.0	2	Distanciador	Espaciador	●	●	●	●	
7	8002.109.544.00.5	1	Complemento	Complemento	●	●	●	●	
8	6007.013.433.00.7	3	Parafuso	Tornillo	●				
8	4101.047.068.05.3	6	Parafuso sextavado M6x20	Tornillo hexagonal M6x20		●	●	●	
8	4101.047.069.05.1	2	Parafuso sextavado M6x25	Tornillo hexagonal M6x25				●	
9	5061.006.093.00.6	9	Arruela	Arandela	●	●	●	●	
10	4101.047.068.05.3	1	Parafuso sextavado M6x20	Tornillo hexagonal M6x20	●	●	●	●	
11	4103.012.007.01.7	2	Arruela pressão	Arandela de presión	●	●	●	●	
12	4103.024.008.01.1	2	Arruela lisa	Arandela lisa	●	●	●	●	
13	5068.005.032.00.0	2	Coxim menor	Amortiguador menor	●	●	●		
14	4101.047.066.05.7	1	Parafuso sextavado M6x16	Tornillo hexagonal M6x16	●	●	●	●	
15	4103.012.007.01.7	1	Arruela de pressão A6	Arandela de presión A6	●	●	●	●	
16	8002.109.028.01.7	1	Cabo limitador do capô	Cable limitador del capot	●	●	●		
17	8002.109.507.00.2	1	Conjunto capô do motor	Conjunto capot del motor	●	●			
17	8002.109.504.00.9	1	Conjunto capô do motor	Conjunto capot del motor			●	●	
18	8009.107.206.00.8	1	Amortecedor de borracha	Amortiguador de goma	●	●	●	●	
19	4101.037.085.04.2	1	Parafuso sextavado interno M8x30	Tornillo hexagonal interno M8x30	●	●	●	●	
20	4101.037.082.05.6	1	Parafuso sextavado interno M8x20	Tornillo hexagonal interno M8x20	●	●	●	●	
21	8009.107.207.00.6	1	Assento de borracha	Asiento de goma	●	●	●	●	
22	8008.109.151.00.6	1	Conj. fixação do capô	Conj. fijación del capot	●	●	●	●	

SISTEMA DE CARENAGEM - PAINEL
SISTEMA DEL CARENA - PANEL

ITEM ITEM	CÓDIGO Nº DE PIEZAS	QNT. CANT.	DENOMINAÇÃO / DENOMINACIÓN		4100.4 HSE	4100 HSE	4100 SEI	4100 SEI GÁS	4118.4
23	4102.023.003.05.8	4	Porca freno M6	Tuerca freno M6	●				
23	4102.011.005.05.5	2	Porca sextavada M6	Tuerca hexagonal M6		●	●	●	
24	8002.107.534.00.8	2	Parafuso	Tornillo	●				
24	4101.045.016.05.4	2	Parafuso	Tornillo		●		●	
25	4103.012.007.01.7	2	Arruela pressão	Arandela de presión	●	●	●		
27	5068.005.023.00.9	2	Porca clip	Tuerca clip	●	●	●		
28	4103.024.008.01.1	6	Arruela lisa	Arandela lisa	●	●	●	●	
29	4102.011.005.05.5	1	Porca sextavada	Tuerca hexagonal	●	●	●	●	
30	8002.107.528.00.0	1	Tela lateral direita	Alambrera lateral derecha	●	●	●		
31	8002.107.529.00.8	1	Tela lateral esquerda	Alambrera lateral izquierda	●	●	●		
32	8002.107.540.00.5	1	Conj. Tela frontal do capo	Conj. alambrera frontal del capot	●	●	●		
33	4103.012.009.01.3	1	Arruela de pressão	Arandela de presión	●	●	●		
34	4102.011.007.06.9	1	Porca sextavada	Tuerca hexagonal	●	●	●		
35	4103.011.013.01.6	2	Arruela lisa	Arandela lisa	●	●	●		
36	8002.109.818.00.3	1	Conj. suporte do motor	Conj. soporte do motor				●	

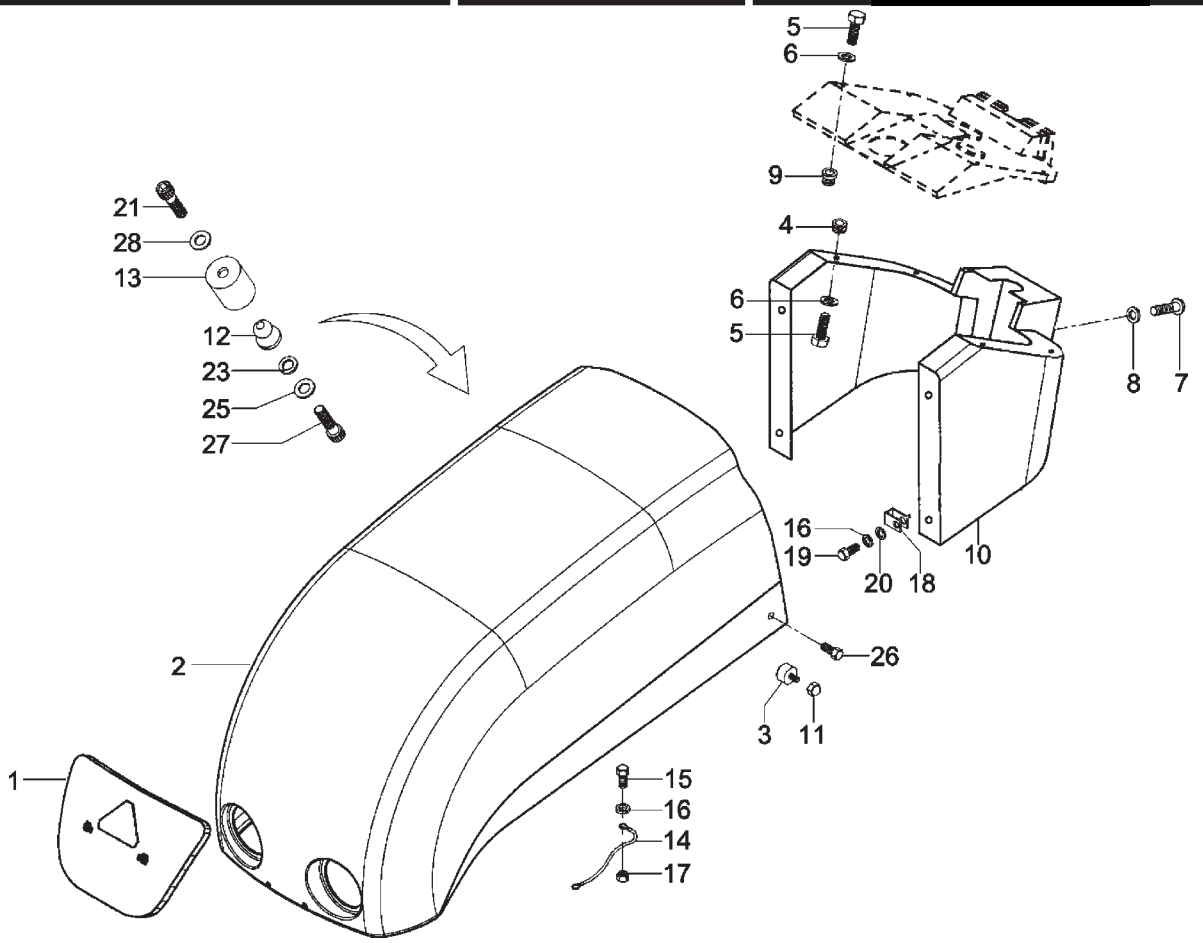

ITEM / ITEM	CÓDIGO / Nº DE PIEZAS	QNT. / CANT.	DENOMINAÇÃO / DENOMINACIÓN		4100.4 HSE	4100 HSE	4100 SEI	4100 SEI GÁS	4118.4
			SISTEMA DE CARENAGEM - PAINEL *SISTEMA DEL CARENA - PANEL*						
1	8002.107.540.00.5	1	Conj. tela frontal do capô	Conj. alambrera frontal del capot					●
2	8002.109.559.00.3	1	Conj. capô do motor	Conj. capot del motor					●
3	6008.013.006.00.9	2	Batente	Tope					●
4	8002.109.577.00.2	4	Coxim painel	Amortiguador panel					●
5	4101.047.065.05.9	8	Parafuso sextavado M6x12	Tornillo hexagonal M6x12					●
6	4103.011.011.01.0	8	Arruela lisa A6,4	Arandela lisa A6,4					●
7	4101.080.027.07.3	2	Parafuso philips M6x16	Tornillo philips M6x16					●
8	4103.024.008.04.5	2	Arruela lisa A6,4	Arandela lisa A6,4					●
9	8002.109.578.00.3	4	Pino posicionador do painel	Perno posicionador del panel					●
10	8002.111.599.00.5	1	Painel inferior	Panel inferior					●
11	4102.015.008.07.1	2	Porca cega M8	Tuerca cerrada M8					●
12	8007.107.041.00.3	1	Botão de pressão	Botón de presión					●
13	8007.107.042.00.1	1	Olhal de pressão	Ojal de presión					●
14	8002.109.575.00.9	1	Cabo limitador do capô	Cable limitador del capot					●
15	4101.047.066.05.7	1	Parafuso sextavado M6x16	Tornillo hexagonal M6x16					●
16	4103.012.007.01.7	5	Arruela pressão A6	Tuerca de presión A6					●
17	4102.011.005.05.5	1	Porca sextavada M6	Tuerca hexagonal M6					●
18	5068.005.023.00.9	4	Porca clip M6	Tuerca clip M6					●
19	6007.013.433.00.7	4	Parafuso	Tornillo					●
20	5061.006.093.00.6	4	Anel de vedação	Anillo de vedación					●
21	4101.037.082.05.6	1	Parafuso sextavado interno M8x20	Tornillo hexagonal interno M8x20					●
23	4103.012.009.01.3	1	Arruela de pressão	Arandela de presión					●
25	4103.011.013.01.6	1	Arruela lisa	Arandela lisa					●
26	8013.101.069.00.8	2	Parafuso	Tornillo					●
27	4101.047.068.05.3	2	Parafuso	Tornillo					●
28	8007.011.011.01.0	1	Arruela	Arandela					●

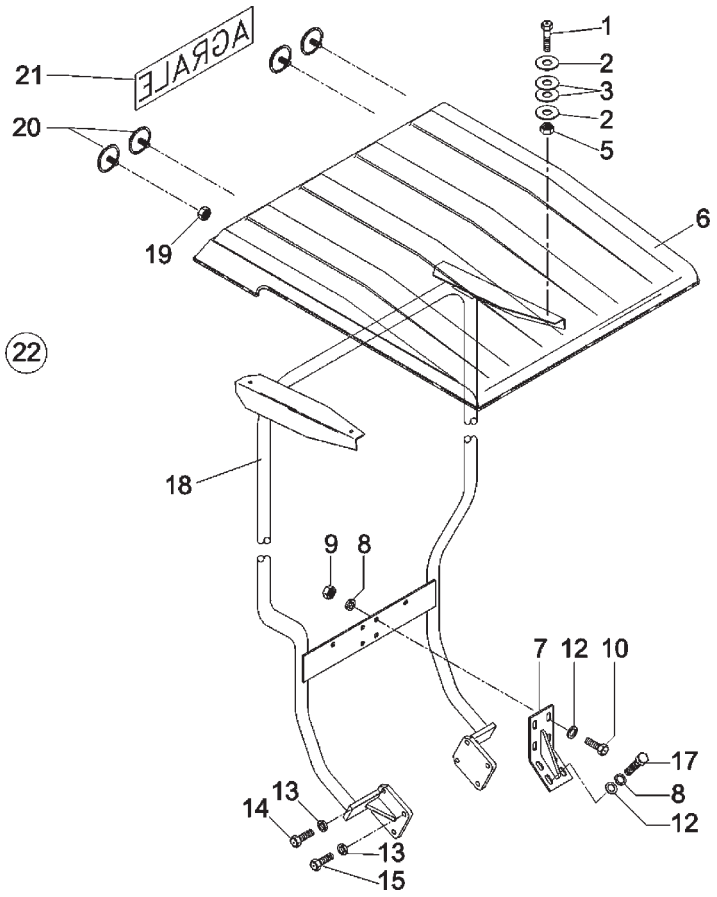

ITEM / ITEM	CÓDIGO / Nº DE PIEZAS	QNT. / CANT.	DENOMINAÇÃO / DENOMINACIÓN		4100.4 HSE	4100 HSE	4100 SEI	4100 SEI GÁS	4118.4
			KIT TETO SOLAR / KIT TECHO SOLAR						
1	4101.047.092.05.3	4	Parafuso M8x30	Tornillo M8x30	●	●		●	●
2	4103.024.011.01.5	8	Arruela lisa A8,4	Arandela lisa A8,4	●	●		●	●
3	8002.107.526.00.4	8	Arruela de borracha	Arandela de goma	●	●		●	●
5	4102.011.007.06.9	4	Porca	Tuerca	●	●		●	●
6	8014.107.050.00.0	1	Teto solar	Techo solar	●	●		●	●
7	8002.107.562.00.9	1	Cj. suporte fixação do tubo	Conj. soporte de fijación del tubo	●	●		●	●
8	4103.012.010.01.1	8	Arruela de pressão A10	Arandela de presión A10	●	●		●	●
9	4102.011.011.05.3	4	Porca	Tuerca	●	●		●	●
10	4101.048.008.05.8	4	Parafuso sextavado M10x30	Tornillo hexagonal M10x30	●	●		●	●
12	4103.011.015.01.1	8	Arruela lisa A10,5	Arandela lisa A10,5	●	●		●	●
13	4103.012.011.01.9	8	Arruela de pressão A12	Arandela de presión A12	●	●		●	●
14	4101.048.029.05.4	4	Parafuso sextavado M12x45	Tornillo hexagonal M12x45	●	●		●	●
15	4101.045.076.05.8	4	Parafuso sextavado M12x40	Tornillo hexagonal M12x40	●	●		●	●
17	4101.048.009.05.6	4	Parafuso sextavado M10x35	Tornillo hexagonal M10x35	●	●		●	●
18	8002.107.560.00.3	1	Cj. estrutura do teto solar	Conj. estructura del techo solar	●	●		●	●
19	4102.023.003.05.8	4	Porca freno M6	Tuerca freno M6	●	●		●	●
20	6005.011.055.00.4	4	Cj. Retrorefletor traseiro	Conj. reflector trasero	●	●		●	●
21	8005.112.509.00.6	1	Adesivo Agrale	Adhesivo Agrale	●	●		●	●
22	8002.199.061.00.1	1	Kit teto solar (inclui itens 1 a 21)	Kit techo solar (incluye itenes 1 al 21)	●	●		●	●

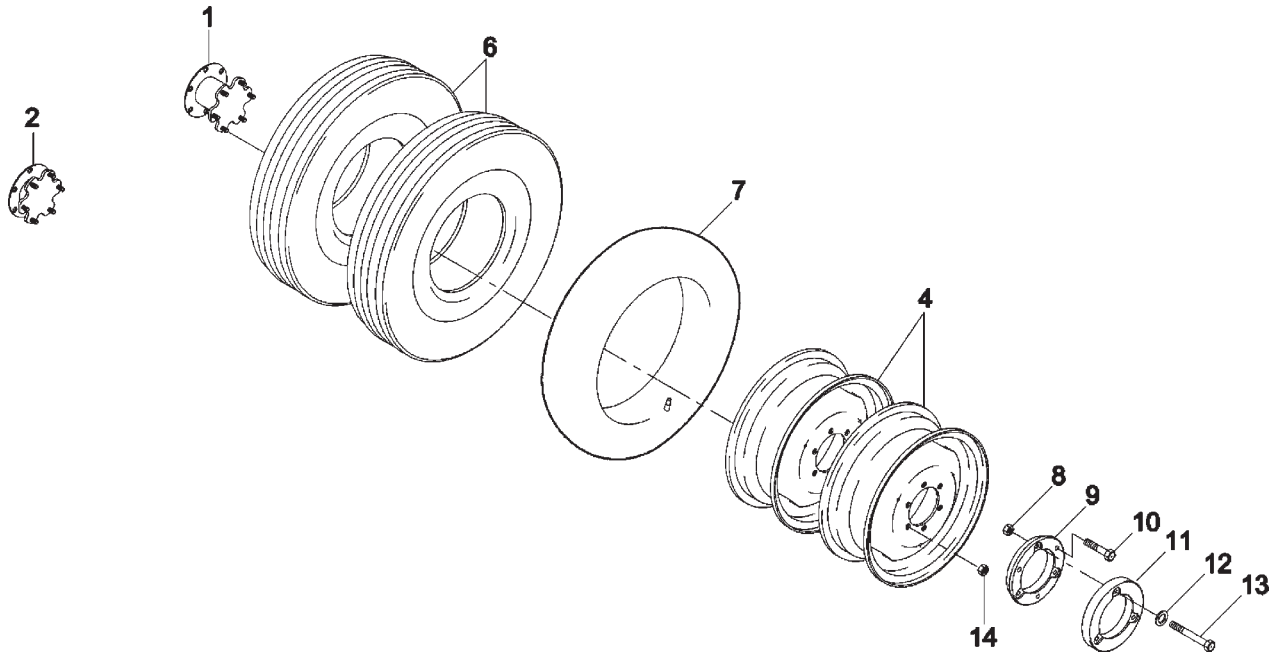

ITEM ITEM	CÓDIGO Nº DE PIEZAS	QNT. CANT.	KIT RODADO DUPLO KIT RODADO DOBLE DENOMINAÇÃO / DENOMINACIÓN		4100.4 HSE	4100 HSE	4100 SEI	4100 SEI GÁS	4118.4
1	8002.110.006.01.0	2	Cj. variador rodado duplo	Conj. variador rodado doble			●	●	
2	8002.110.505.00.3	2	Cj. variador rodado duplo	Conj. variador rodado doble			●	●	
4	8002.110.009.00.6	2	Aro 6.00L x 18"-550FX18"	Aro 6.00L x 18"-550FX18"			●	●	
6	8002.110.029.00.4	2	Pneu 7.50-18 Transp-Ind	Neumático 7.50-18 Transp-Ind			●	●	
7	8002.110.028.00.6	2	Câmara Ar 7.50-18Tr 218A	Cámara Aire 7.50-18Tr 218A			●	●	
8	4102.010.016.05.3	6	Porca sextavada BM12	Tuerca hexagonal BM12			●	●	
9	8002.110.013.00.8	2	Contrapeso cônico	Contrapeso cónico			●	●	
10	4101.045.086.05.7	6	Parafuso sextavado M12x85	Tornillo hexagonal M12x85			●	●	
11	8002.110.014.00.6	2	Contrapeso reto	Contrapeso recto			●	●	
12	4103.012.011.01.9	6	Arruela pressão A12	Arandela de presión A12			●	●	
13	4101.045.081.05.8	6	Parafuso sextavado M12x65	Tornillo hexagonal M12x65			●	●	
14	8002.110.008.00.8	12	Porca - fixação variador	Tuerca Fijación variador			●	●	

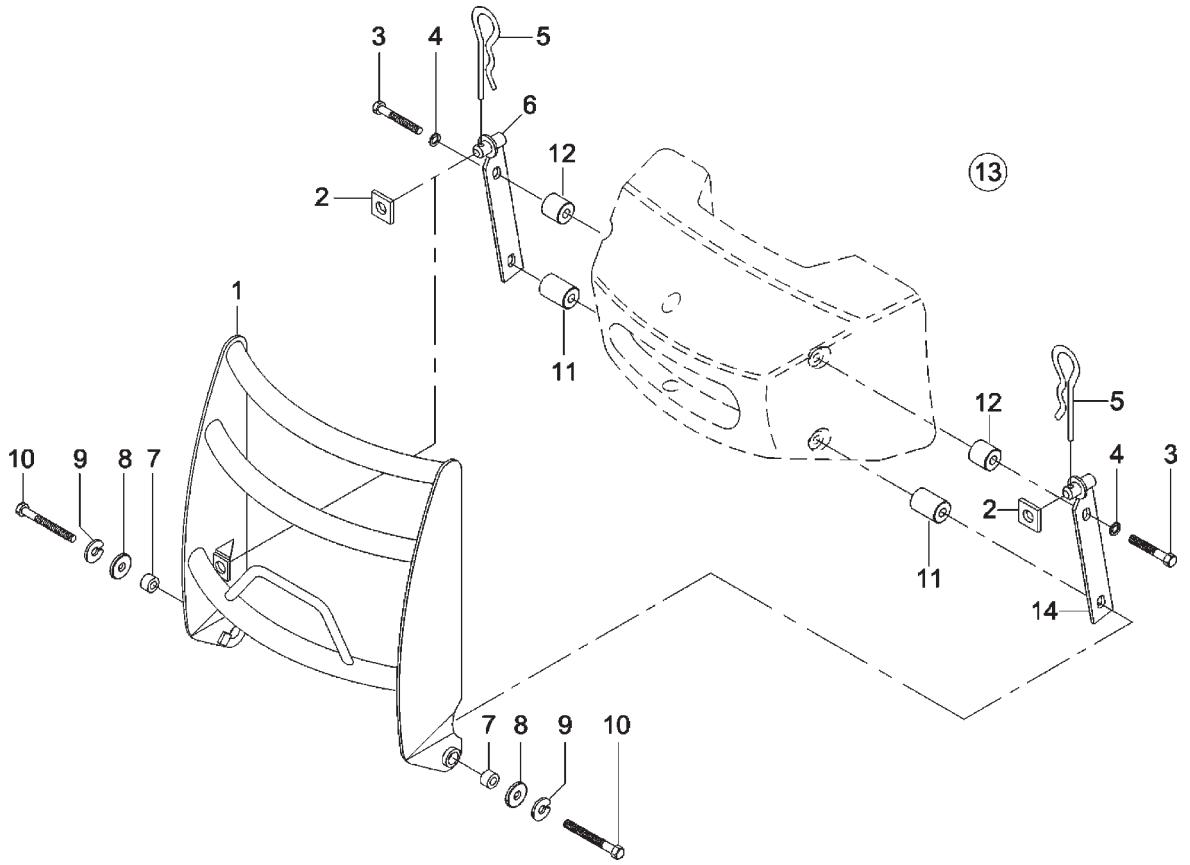

KIT PROTETOR FRONTAL KIT PROTECTOR FRONTAL					4100.4 HSE	4100 HSE	4100 SEI	4100 SEI GÁS	4118.4
ITEM ITEM	CÓDIGO Nº DE PIEZAS	QNT. CANT.	DENOMINAÇÃO / DENOMINACIÓN						
1	8002.109.555.00.1	1	Conj. protetor frontal menor	Conj. protector frontal menor	●	●	●	●	●
2	8005.109.522.00.4	2	Batente de borracha	Tope de goma	●	●	●	●	●
3	4101.045.059.05.4	2	Parafuso sextavado M10x65	Tornillo hexagonal M10x65	●	●	●	●	●
4	4103.011.015.01.1	2	Arruela lisa A10,5	Arandela lisa A10,5	●	●	●	●	●
5	8002.108.051.00.2	2	Grampo de fixação	Pasador de fijación	●	●	●	●	●
6	8002.109.582.00.5	1	Cj. pino trava direito	Cj. perno traba derecho	●	●	●	●	●
7	8005.109.523.00.2	2	Bucha guia	Buje guia	●	●	●	●	●
8	8005.109.521.00.6	2	Arruela de fixação	Arandela de fijación	●	●	●	●	●
9	4103.012.010.01.1	4	Arruela de pressão A10	Arandela de presión A10	●	●	●	●	●
10	4101.045.063.05.6	2	Parafuso sextavado M10x80	Tornillo hexagonal M10x80	●	●	●	●	●
11	8005.109.542.00.2	2	Espaçador maior	Espaciador mayor	●	●	●	●	●
12	8005.109.543.00.0	2	Espaçamento menor	Espaciador menor	●	●	●	●	●
13	8002.199.060.00.3	1	Kit protetor frontal (Inclui itens 1 a 12 e 14)	Kit protetor frontal (inclui itenes 1 al 12 y 14)	●	●	●	●	●
14	8002.109.581.00.7	1	Conj. pino trava esquerdo	Conj. perno traba izquierdo	●	●	●	●	●

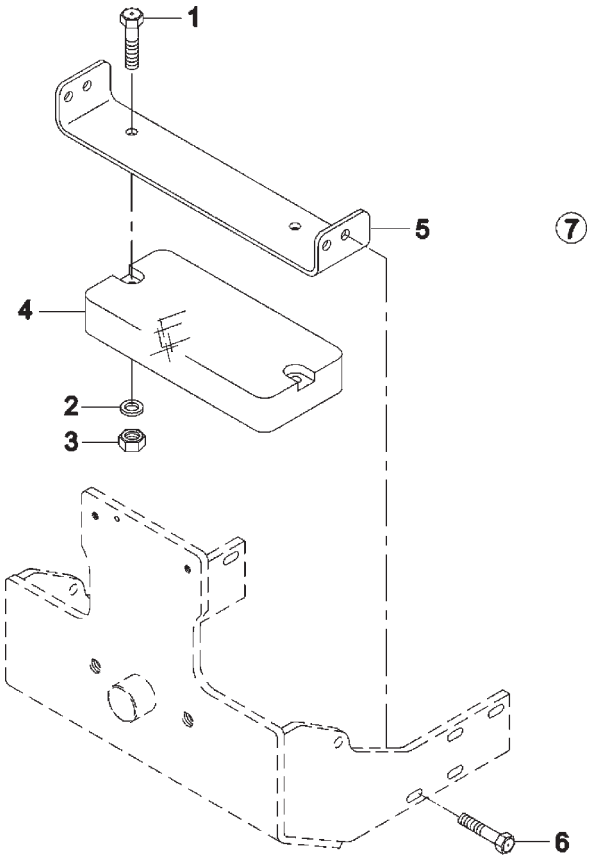

KIT CONTRAPESO PÁRA-CHOQUE KIT CONTRAPESO PARAGOLPES					4100.4 HSE	4100 HSE	4100 SEI	4100 SEI GÁS	4118.4
ITEM ITEM	CÓDIGO Nº DE PIEZAS	QNT. CANT.	DENOMINAÇÃO / DENOMINACIÓN						
1	4101.045.059.05.4	2	Parafuso sextavado M10x65	Tornillo hexagonal M10x65	●				
2	4103.011.015.01.1	2	Arruela lisa A10,5	Arandela lisa A10,5	●				
3	4102.014.013.05.6	2	Porca freno M10	Tuerca freno M10	●				
4	8005.109.507.00.5	1	Contrapeso adicional	Contrapeso adicional	●				
5	8002.109.552.00.8	1	Suporte	Soporte	●				
6	4101.048.009.05.6	4	Parafuso sextavado M10x35	Tornillo hexagonal M10x35	●				
7	8002.199.066.00.0	1	Kit Contrapeso pára-choque	Kit contrapeso paragolpes	●				

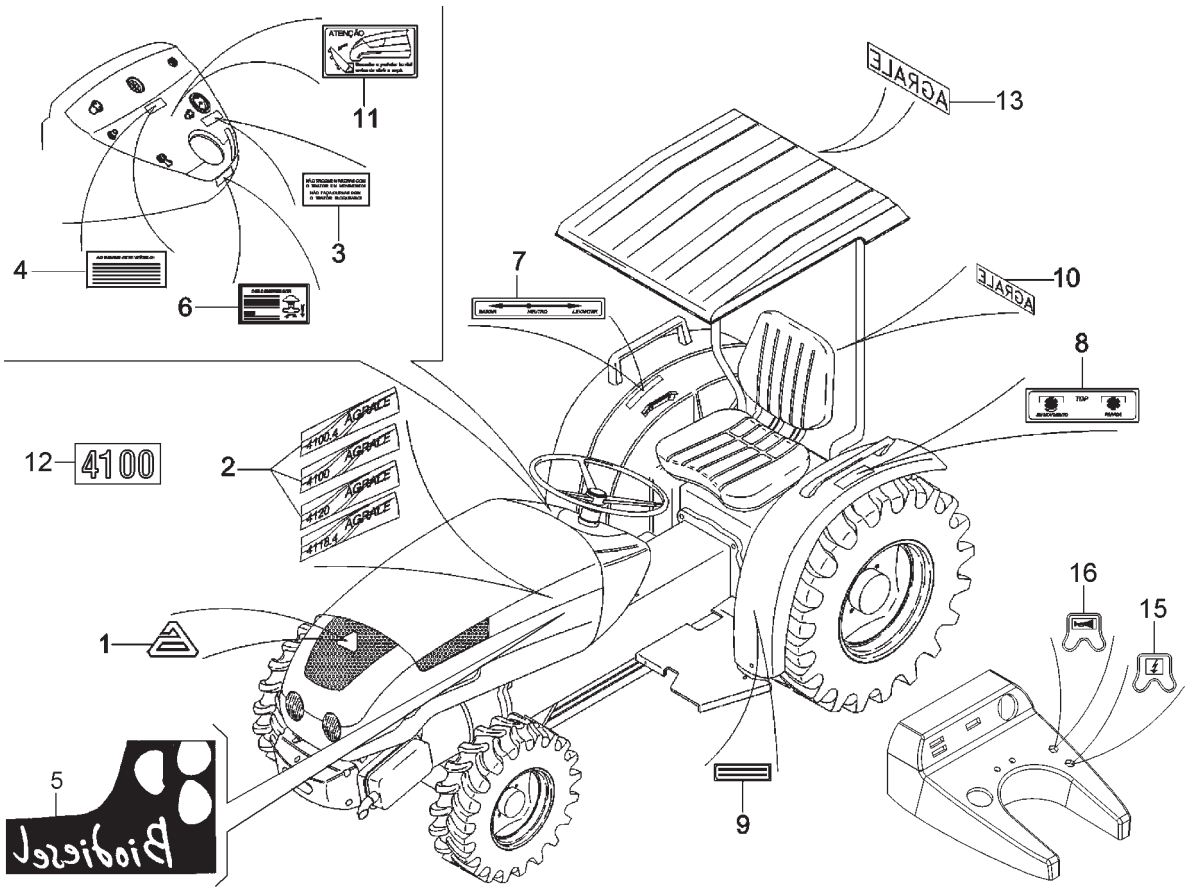

ITEM / ITEM	CÓDIGO / Nº DE PIEZAS	QNT. / CANT.	ADESIVOS / ADHESIVOS DENOMINAÇÃO / DENOMINACIÓN		4100.4 HSE	4100 HSE	4100 SEI	4100 SEI GÁS	4118.4
1	8002.112.505.00.1	1	Emblema Agrale	Emblema Agrale	●	●	●	●	●
2	8002.112.521.00.8	1	Adesivo lateral esquerdo (Agrale)	Adhesivo lateral izquierdo (Agrale)	●	●	●	●	
2	8002.112.522.00.6	1	Adesivo lateral direito (Agrale)	Adhesivo lateral derecho (Agrale)	●	●	●	●	
2	8002.112.533.00.3	1	Adesivo lateral esquerdo (Agrale)	Adhesivo lateral izquierdo (Agrale)					●
2	8002.112.532.00.5	1	Adesivo lateral direito (Agrale)	Adhesivo lateral derecho (Agrale)					●
3	8002.112.511.00.9	1	Adesivo marcha e bloqueio	Adhesivo marcha y bloqueo	●	●	●	●	●
4	8009.112.051.00.1	1	Adesivo de segurança	Adhesivo de seguridad	●	●	●	●	●
5	8008.112.504.00.1	1	Adesivo Biodiesel	Adhesivo Biodiesel	●	●			●
6	8002.112.512.00.7	1	Adesivo descompressor	Adhesivo descompresor	●	●			●
7	8009.112.053.00.7	1	Adesivo alavanca comando	Adhesivo palanca mando	●	●			●
8	8009.112.029.00.7	1	Adesivo TDP	Adhesivo TDF	●	●			●
9	8002.102.551.00.7	5	Fita anti-derrapante	Fita anti-derrapante	●	●	●	●	●
10	8002.112.506.00.9	1	Adesivo Agrale	Adhesivo Agrale	●	●	●	●	●
11	8005.112.517.00.9	1	Adesivo protetor frontal	Adhesivo protector frontal	●				●
12	8002.112.523.00.4	2	Adesivo 4100	Adhesivo 4100		●	●	●	
12	8002.112.524.00.2	2	Adesivo 4100.4	Adhesivo 4100.4	●				
12	8002.112.529.00.1	1	Adesivo 4118.4 esquerdo	Adhesivo 4118.4 izquierdo					●
12	8002.112.528.00.3	1	Adesivo 4118.4 direito	Adhesivo 4118.4 derecho					●
13	8005.112.509.00.6	1	Adesivo Agrale (teto solar)	Adhesivo Agrale (techo solar)	●	●	●	●	●
15	8002.112.805.00.5	1	Adesivo pré-injeção	Adhesivo pré-inyección					
16	8002.112.806.00.3	1	Adesivo buzina	Adhesivo bocina					