AGRALE

DE PEÇAS

Edited by Foxit PDF Editor
Copyright (c) by Foxit Corporation, 2003 - 2010
For Evaluation Only.

4100

AGR Distribuidora de Peças Ltda
Peças para Motores e Tratores



Cléber Simsen
Fone: 54 3223 2003
Cesar Marinho
Fone: 54 3419 5716

Rua Marques do Herval, 11 - Bairro Centro - Caxias do Sul - RS
e-mail: agr.distribuidora@gmail.com

AGRALE LINTEC YANMAR LOMBARDINI

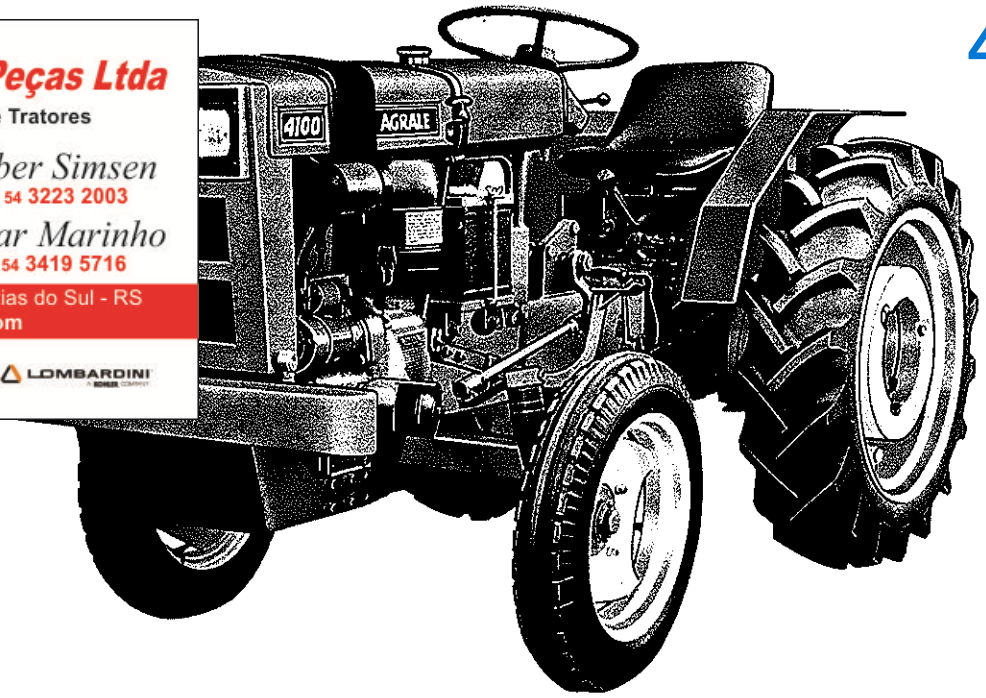

RUTHZIL TRATOR COMERCIAL DE PEÇAS LTDA 11 97083-6812 ROLANDO

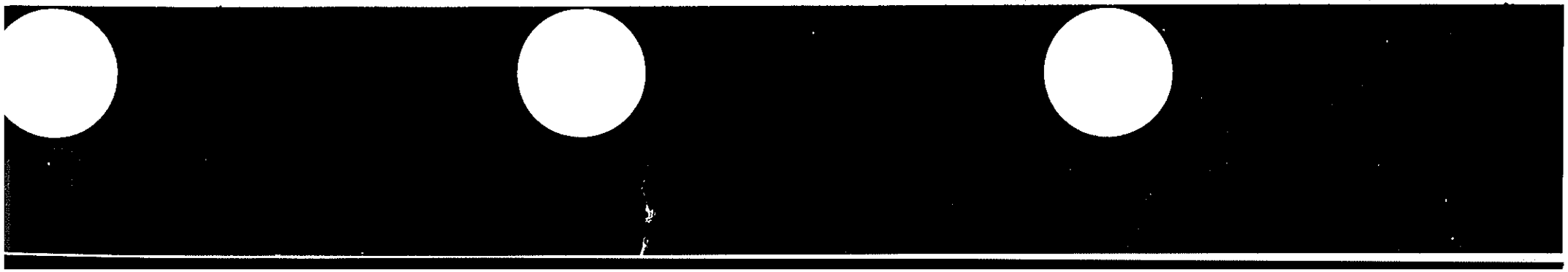

AGRALE S.A.

MOTOR VEICULAR
M - 90

Figura Nº 1

I	4100	Q.	DENOMINAÇÃO
1	4101.035.008.01.2	11	Parafuso prisioneiro (M 8 x 18 DIN)
2	7006.001.021.00.5	1	Bujão - Bloco do motor
3	4103.011.013.00.8	8	Arruela lisa (A 8 DIN 125)
4	4101.047.090.00.8	2	Parafuso sextavado (M 8 x 25 DIN 933)
5	7006.013.020.00.3	1	Conjunto suporte da abraçadeira do silencioso
6	4101.047.086.00.6	2	Parafuso sextavado (M 8 x 15 DIN 933)
7	7006.001.020.00.7	1	Tampa grande do bloco
8	7006.001.019.00.9	1	Junta de vedação
9	7006.001.006.00.6	1	Anel distribuidor do óleo
10	7006.001.014.00.0	1	Conjunto bujão magnético (R 1/2")
11	4014.010.034.00.4	1	Anel de vedação (A 21 x 26 x 1,5 DIN 7603)
12	7006.001.003.00.3	2	Bujão (R 1/8")
13	4102.010.012.00.3	1	Porca sextavada (BM 8 DIN 934)
14	4004.016.016.00.6	2	Pino entalhado (6 x 24 DIN 1474)
15	7006.003.025.00.4	1	Parafuso sextavado c/espiga (M 6 x 30 DIN 561)
16	7006.005.001.00.3	1	Pino roscado p/sujeição dos tuchos
17	7006.001.017.00.3	1	Junta de vedação
18	7006.001.018.00.1	1	Tampa pequena do bloco
19	4101.047.088.00.2	2	Parafuso sextavado (M 8 x 20 DIN 933)
20	7006.001.002.00.5	1	Bloco do motor
21	4101.037.082.00.7	1	Parafuso sextavado interno (M 8 x 20 DIN 912)
22	7006.006.020.00.2	2	Anel de vedação (8 x 12 x 2)
23	7006.001.025.00.6	1	Conjunto vareta de medição do nível do óleo

OBS

Figura 1

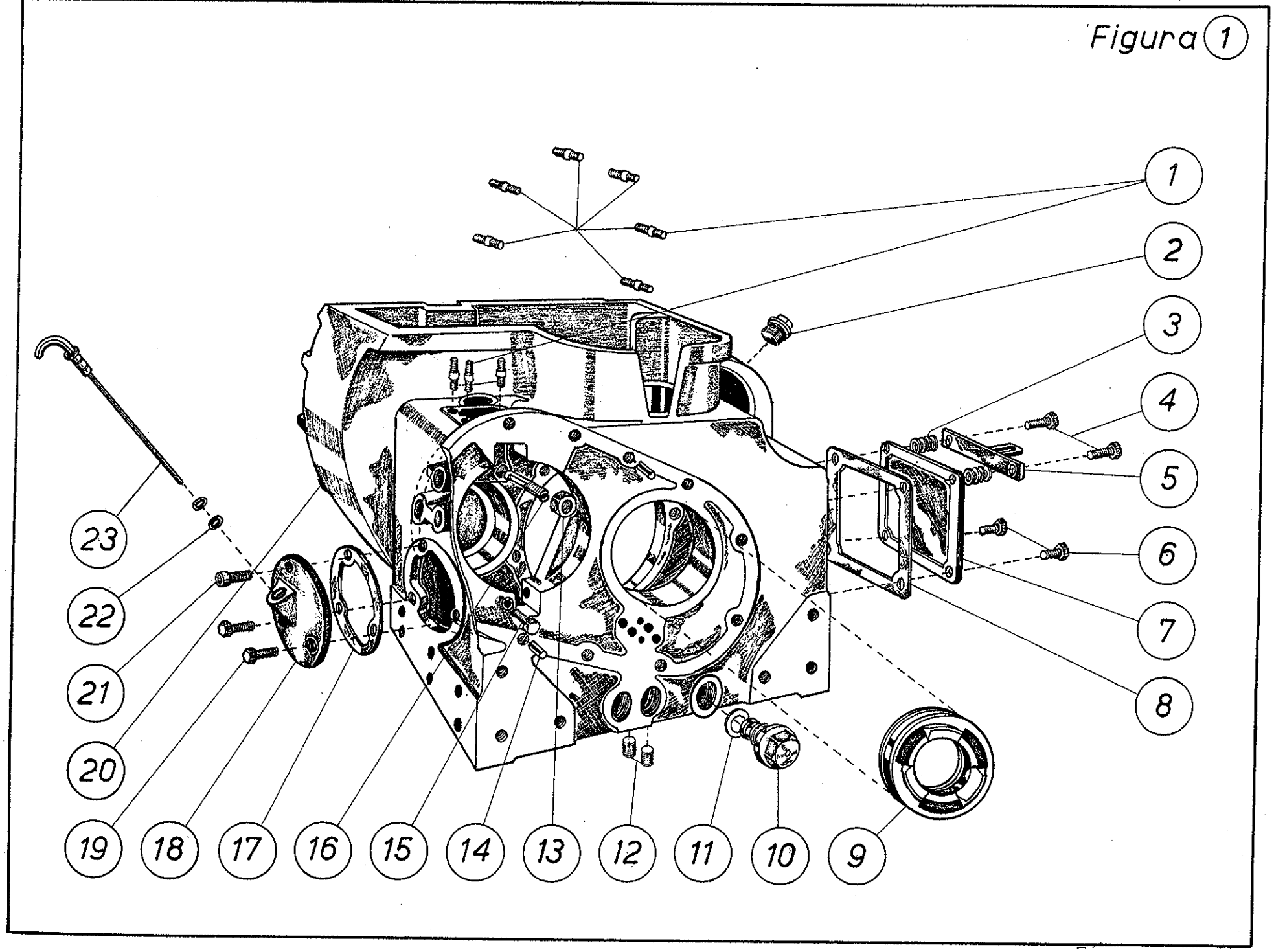

AGRALE S.A.

MOTOR VEICULAR
M - 90

Figura Nº 2

I	4100			Q.	DENOMINAÇÃO
1	7006.003.012.00.2			1	Eixo da alavanca do regulador
2	4101.040.006.00.1			1	Parafuso sextavado interno s/cab.(M 6 x 10 DIN 913)
3	7006.003.009.00.8			1	Conjunto alavanca do regulador
4	7006.003.014.00.8			1	Mola do regulador (Ø - 3,7)
5	7006.003.015.00.5			1	Arruela lisa da alavanca do regulador
6	4009.010.006.00.2			1	Contrapino (3/32" x 1")
7	4004.010.027.00.9			1	Pino cilíndrico (5 x 24 DIN 7)
8	4101.050.020.00.9			1	Parafuso prisioneiro (M 10 x 30 DIN 939)
9	7006.003.008.00.0			1	Excêntrico para regulagem das rotações
10	4102.010.013.00.1			4	Porca sextavada (AM 10 DIN 439)
11	4005.010.009.00.3			1	Chavêta (A 4 x 4 x 14 DIN 6885)
12	7006.003.002.00.3			1	Conjunto alavanca da mola do regulador das RPM
13	7106.015.007.00.6			1	Arruela de encosto da alavanca do regulador
14	4103.011.015.00.3			1	Arruela lisa (10,5 DIN 125)
15	7106.015.006.00.8			1	Suporte da mola
16	7106.015.005.00.0			1	Mola da alavanca das RPM
17	4009.010.005.00.4			1	Contrapino (1/16" x 1")
18	4103.011.013.00.8			1	Arruela lisa (8,4 DIN 125)
19	7106.015.030.00.8			1	Alavanca do regulador das RPM
20	7106.015.004.00.3			1	Pino
21	7006.003.016.00.3			1	Conj. do eixo excêntrico de regulagem das rotações
22	4102.011.006.00.4			1	Porca sextavada (M 6x0,75 DIN 934)
23	7006.003.023.00.9			1	Botão auxiliar de partida
24	7006.003.022.00.1			1	Cápsula da porca
25	4102.011.014.00.8			1	Porca sextavada (M 12 DIN 934)
26	7006.003.020.00.5			1	Bucha roscada com entalhe
27	4006.010.018.00.3			1	Bucha elástica (3x14 DIN 1481)
28	7006.003.021.00.3			1	Mola de pressão
29	7006.003.019.00.7			1	Anel de vedação do eixo excêntrico
30	7006.003.018.00.9			1	Apoio da mola do eixo excêntrico
31	7006.003.017.00.1			1	Eixo excêntrico para regulagem das rotações
32	7006.003.001.00.5			1	Anel intermediário

OBS

Figura 2

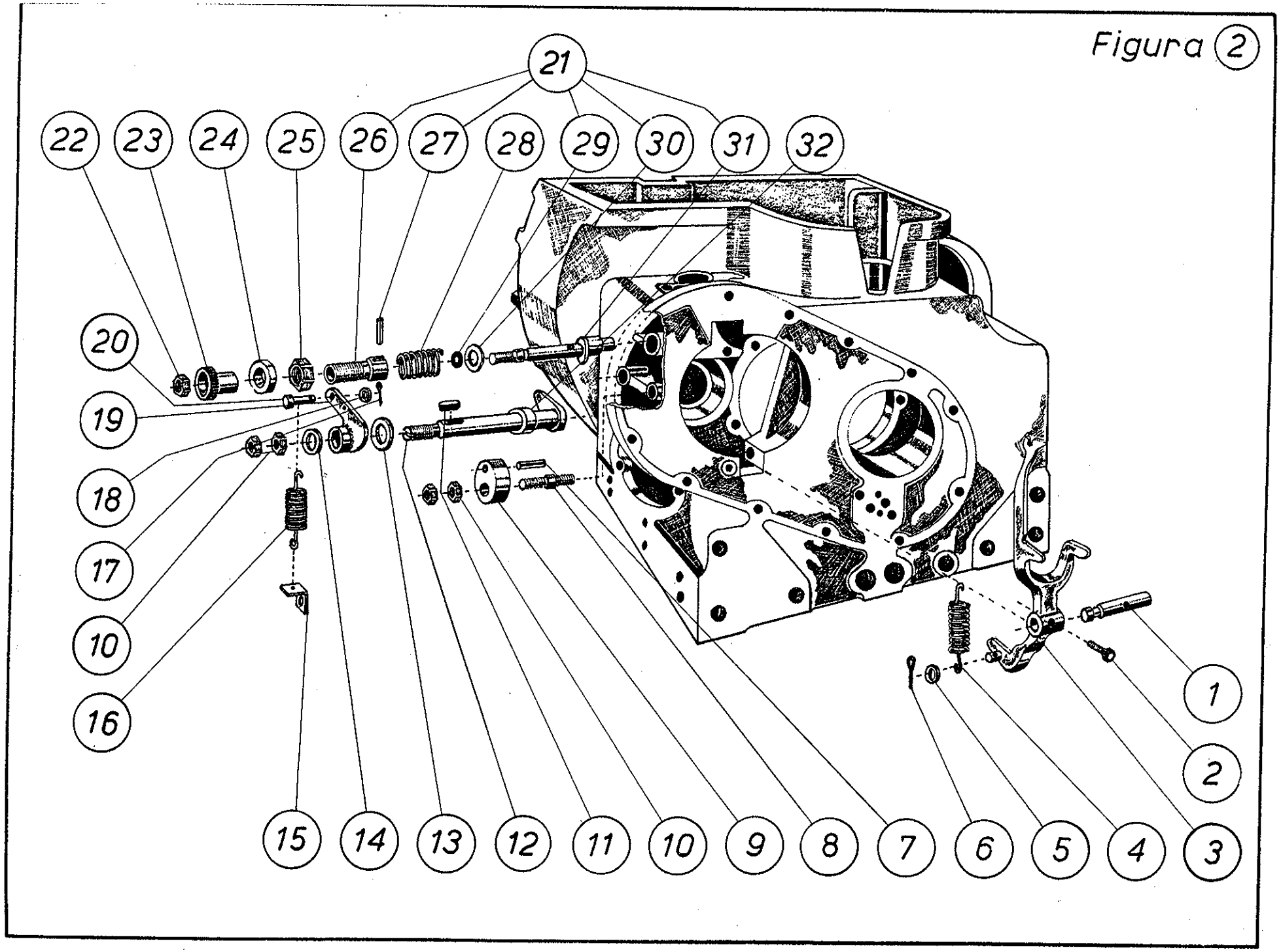
21
22
23
24
25
26
27
28
29
30
31
32
20
19
18
17
10
16
15
14
13
12
11
10
9
8
7
6
5
4
3
2
1

AGRALE S.A.

MOTOR VEICULAR
M - 90

Figura Nº 3c

I	4100	Q.	DENOMINAÇÃO
1	4102.011.014.01.6	4	Porca sextavada (M 12 DIN 934)
2	7006.001.007.00.4	4	Parafuso prisioneiro do cilindro
3	7006.004.004.00.8	1	Bucha da biela
4	7006.004.020.00.4	1	Conjunto da biela
5	7006.004.022.00.0	2	Parafuso da cabeça da biela
6	7006.099.034.00.1	1	Casquilho STD
6	7006.099.035.00.7	1	Casquilho 0,25
6	7006.099.036.00.5	1	Casquilho 0,50
7	7006.099.001.00.0	1	Conj. Kits, cilindro, pistão e anêis STD
8	7006.004.016.00.2	1	Conj. êmbolo - STD
8	7006.004.016.01.0	1	Conj. êmbolo - 0,25
8	7006.004.016.02.8	1	Conj. êmbolo - 0,50
9	4008.011.022.00.0	2	Anel elástico (I 30 x 1,2 DIN 472)
10	7006.004.006.00.3	1	Conj. dos anêis - STD
10	7006.004.006.01.1	1	Conj. dos anêis - 0,25
10	7006.004.006.02.9	1	Conj. dos anêis - 0,50
11	7006.004.015.00.4	1	Cilindro - STD

OBS

Figura 3
C

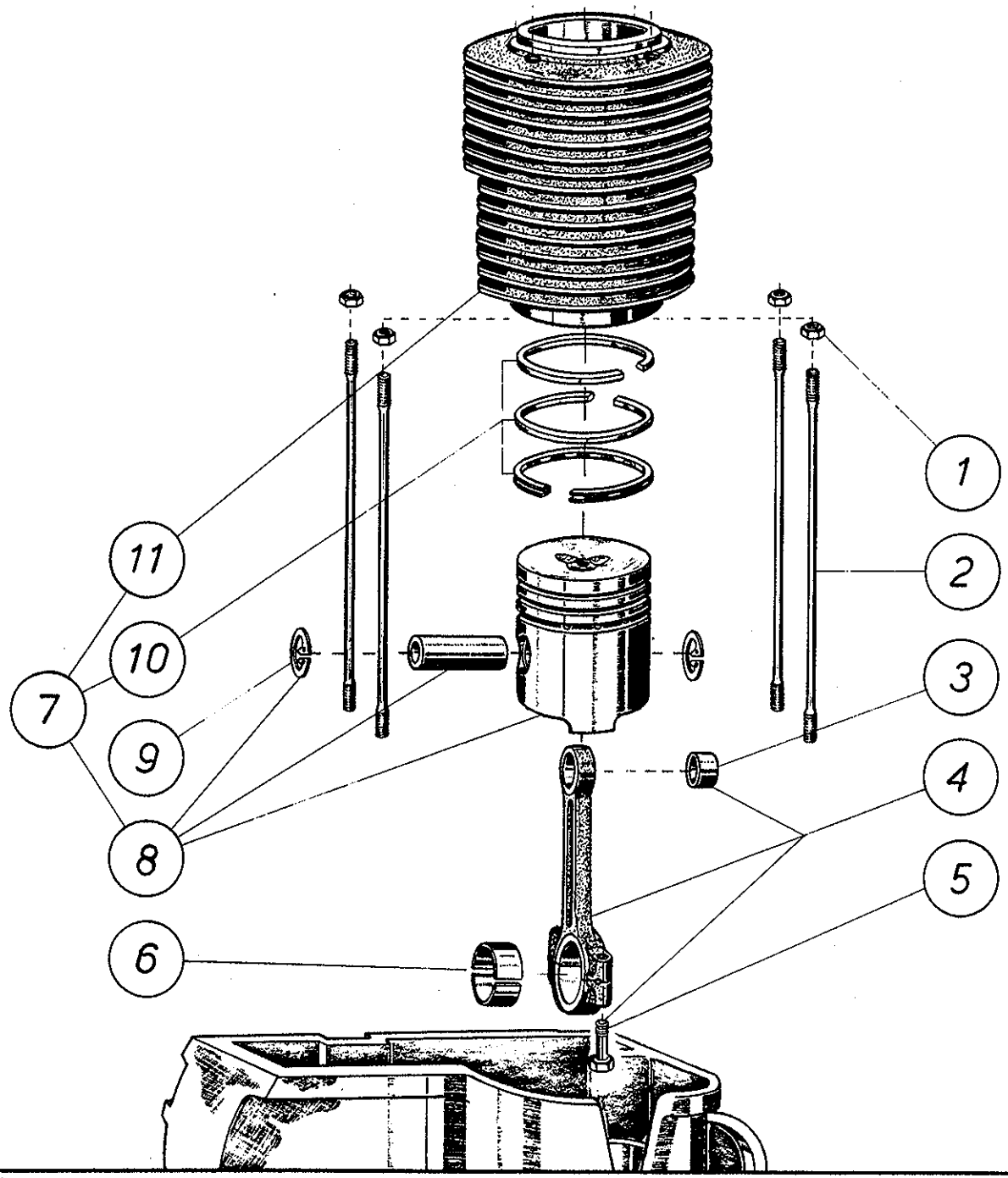

AGRALE S.A.

MOTOR VEICULAR
M - 90

Figura Nº 4

I	4100			Q.	DENOMINAÇÃO
1	4101.037.072.00.8			3	Parafuso sextavado interno (M 6 x 25 DIN 912)
2	4103.012.007.00.9			3	Arruela de pressão (A 6 DIN 127)
3	8002.108.109.00.8			1	Flange de acoplamento da bomba do hidráulico
4	4101.040.037.00.6			1	Parafuso sextavado interno (M 12 x 15 DIN 913)
5	7006.002.014.00.9			1	Conjunto da árvore da manivela standard
5	7006.002.014.01.7			1	Conjunto da árvore da manivela - 0,25
5	7006.002.014.02.5			1	Conjunto da árvore da manivela - 0,50
6	4008.011.058.00.4			1	Anel elástico (I 100 x 3 DIN 472)
7	4001.038.012.00.5			1	Rolamento dos rolos NUP 309 EJ P1 (45x100x25 DIN 5412)
8	7006.002.011.00.5			1	Anel espaçador
9	7006.002.005.00.7			1	Anel de vedação
10	7006.002.012.00.3			1	Junta de vedação do flange do mancal
11	7006.002.010.00.7			1	Flange do mancal
12	4002.010.055.00.4			1	Retentor (55 x 70 x 8)
13	7006.009.021.00.7	*		1	Volante leve (fix. sobre-pressão)
14	4102.011.032.00.0			1	Porca sextavada (M 30 x 1,5 DIN 934)
15	7006.009.002.00.7			1	Arruela de segurança
16	7006.009.001.00.9			2	Mola prato
17	4102.011.007.02.7			8	Porca sextavada (M 8 DIN 934)
18	4103.014.007.00.7			8	Arruela freno (8,4 DIN 432)
19	4005.010.022.00.7			1	Chaveta (A 8 x 7 x 32 DIN 6885)
19	4005.011.006.00.9			1	Chaveta meia-cana (reposição)
20	4103.012.052.00.5			4	Arruela de pressão (B 10 DIN 127)
21	4101.038.001.02.2			4	Parafuso sextavado interno (M 10 x 45 DIN 912)
22	7006.002.004.00.0			2	Contrapeso da árvore da manivela
23	7006.002.003.00.2			1	Tubo de lubrificação
24	4005.010.035.00.9			1	Chaveta (A 10 x 8 x 35 DIN 6885)
25	4012.010.015.00.7			1	Tampa de vedação da árvore da manivela
26	4001.038.011.02.7			1	Rolamento de rolos FA 5917 (45x100x25 DIN 5412)
27	7006.002.006.00.5			1	Engrenagem da árvore da manivela

OBS * A partir do motor Nº 16003

Figura 4

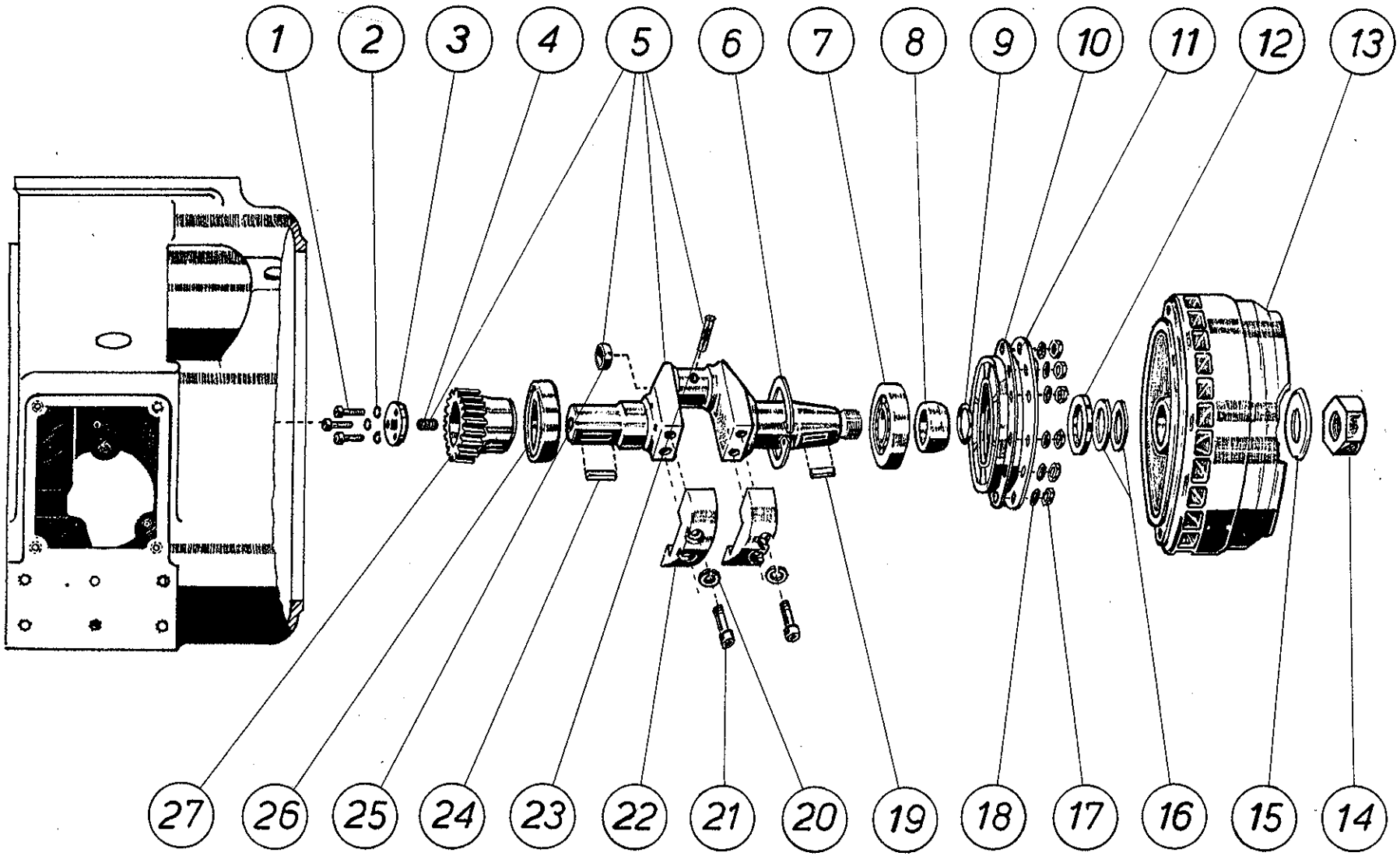

AGRALE S.A.

MOTOR VEICULAR
M - 90

Figura Nº 5b

I	4100			Q.	DENOMINAÇÃO
1	7006.006.001.00.2			1	Conjunto cabeçote do cilindro (opcional)
1	7006.006.046.00.7	*		1	Conjunto cabeçote do cilindro (mont. c/bujão)
2	7006.006.011.00.1			2	Tampa para guia das válvulas
3	7006.006.010.00.3			2	Anel de vedação guia das válvulas
4	7006.006.004.01.4			2	Guia de válvulas
5	4004.016.009.00.1			2	Pino entalhado (5 x 12 DIN 1474)
6	4101.035.010.01.8			2	Parafuso prisioneiro (M 8x25 DIN 835 I 1,5 mkg)
7	4101.035.012.00.6			2	Parafuso prisioneiro (M 8x30 DIN 835 I 1,5 mkg)
8	7006.006.012.00.9			1	Assento da válvula de escape
9	7006.006.013.00.7			1	Assento da válvula de admissão
10	4102.011.007.00.2			2	Porca sextavada (M 8 DIN 934)
11	7006.006.034.00.3			cn	Junta do cabeçote - 0,6
11	7006.006.034.01.1			cn	Junta do cabeçote - 0,7
11	7006.006.034.02.9			cn	Junta do cabeçote - 0,8
11	7006.006.034.03.7			cn	Junta do cabeçote - 0,9
11	7006.006.034.04.5			cn	Junta do cabeçote - 0,5
12	7006.001.003.00.3			1	Bujão (R 1/8")

OBS * A partir do motor Nº 117315956

Figura 5
B

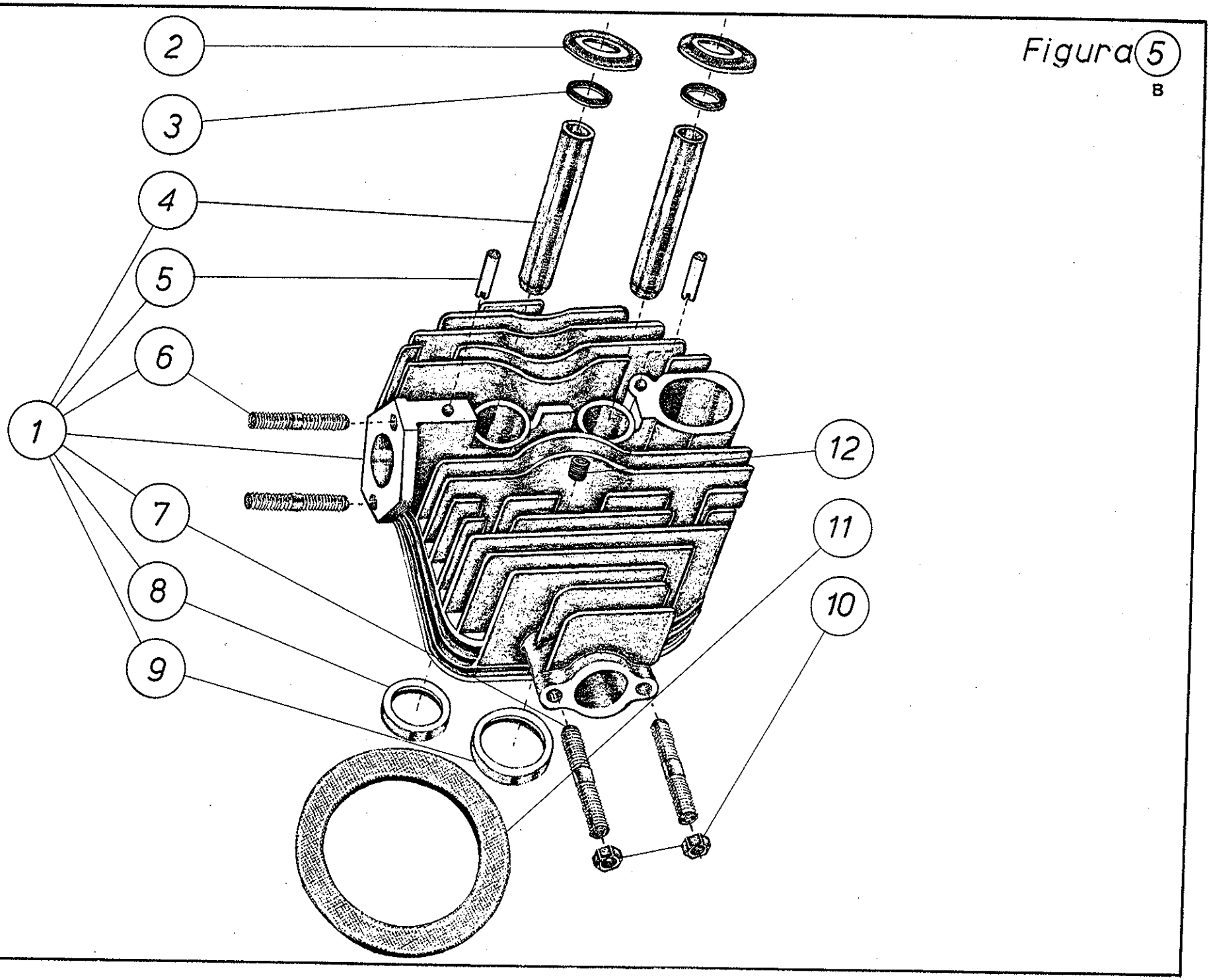

AGRALE S.A.

MOTOR VEICULAR
M - 90

Figura Nº 6a

I	4100			Q.	DENOMINAÇÃO
1	7006.006.033.00.5			1	Conjunto suporte do charuto (opcional)
2	4101.037.085.00.0			4	Parafuso sextavado interno (M 8x30 DIN 912)
3	7006.006.027.00.7			1	Tampa da carcaça balancins (uso c/suporte do char.)
3	7006.006.027.01.5	*		1	Tampa da carcaça dos balancins
4	7006.006.026.00.9			1	Junta de vedação
5	7006.006.016.00.0			2	Bucha cônica para as válvulas
6	7006.006.014.00.5			2	Prato da mola - Válvulas de admissão e escape
8	7006.006.005.00.3			1	Válvula de admissão
9	7006.006.007.00.9			2	Anel de vedação - válvula de admissão e escape
10	7006.006.006.00.1			1	Válvula de escape
11	7006.006.008.00.7			2	Mola das válvulas
12	7006.006.041.00.8			1	Abraçadeira para fixação do tubo de respiro
13	7006.006.037.00.6			1	Junta de vedação da válvula de respiro
14	7006.006.031.00.9			1	Membrana da válvula de respiro
15	7006.006.032.00.7			1	Arruela limitadora
16	4102.011.007.00.2			1	Porca sextavada (M 8 DIN 934)
17	7006.006.030.00.1			1	Parafuso prisioneiro da válvula de respiro
18	7006.006.038.00.4			1	Conjunto válvula de respiro
19	4014.010.009.00.6			1	Anel de vedação (A 8 x 12 x 1 DIN 7603)
20	4102.011.007.00.2			1	Porca sextavada (M 8 DIN 934)

OBS * A partir do motor Nº 117315956

Figura 6 A

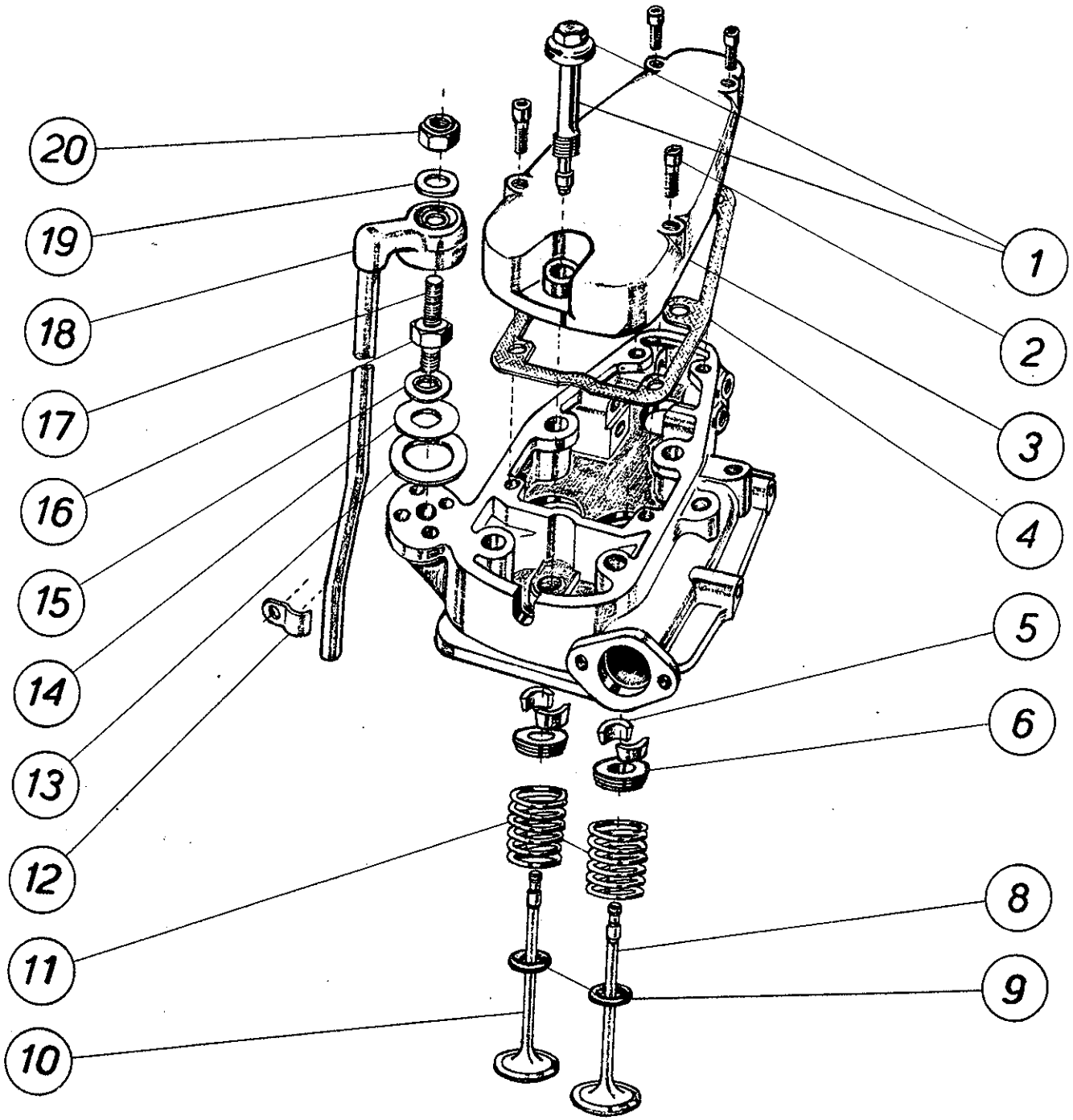

AGRALE S.A.

MOTOR VEICULAR
M - 90

Figura Nº 7

I	4100			Q.	DENOMINAÇÃO
1	7006.006.022.00.8			2	Parafuso de regulagem dos balancins
2	7006.006.017.00.8			1	Balancim para válvula de admissão
3	7006.006.009.00.5			1	Carcaça dos balancins (uso c/suporte de charuto)
3	7006.006.009.01.3	*		1	Carcaça dos balancins
4	7006.006.052.00.5			1	Parafuso com olhal
5	7006.006.020.00.2			4	Anel de vedação de borracha
6	4008.010.009.00.8			2	Anel elástico (E 21 x 1 DIN 471)
7	8002.101.001.00.4			1	Conjunto alavanca de descompressão
8	4007.010.006.00.6			1	Esfera (Ø 6 DIN 5401)
9	7006.006.028.00.5			1	Mola da alavanca de descompressão
10	7006.006.029.00.3			1	Bujão (M 10 x 1)
11	4014.010.020.00.3			1	Anel de vedação (A 13 x 18 x 1 DIN 7603)
12	4010.010.017.00.7			1	Bujão (R 1/4" x 12 DIN 910)
13	4103.017.009.00.0			1	Arruela freno (6,4 DIN 463)
14	7006.006.021.00.0			1	Eixo dos balancins
15	4101.047.065.00.0			1	Parafuso sextavado (M 6 x 12 DIN 933)
16	7006.006.019.00.4			1	Anel intermediário (4)
16	7006.006.019.01.2			cn	Anel intermediário (4,2)
16	7006.006.019.02.0			cn	Anel intermediário (4,3)
17	7006.006.018.00.6			1	Balancim para válvula de escape
18	7006.006.023.00.6			2	Porca sextavada (M 10 x 1)
19	7006.006.024.00.4			1	Parafuso de regulagem do balancim de escape
20	4102.011.005.00.6			1	Porca sextavada (M 6 DIN 934)

OBS * A partir do motor Nº 117315956

Figura 7

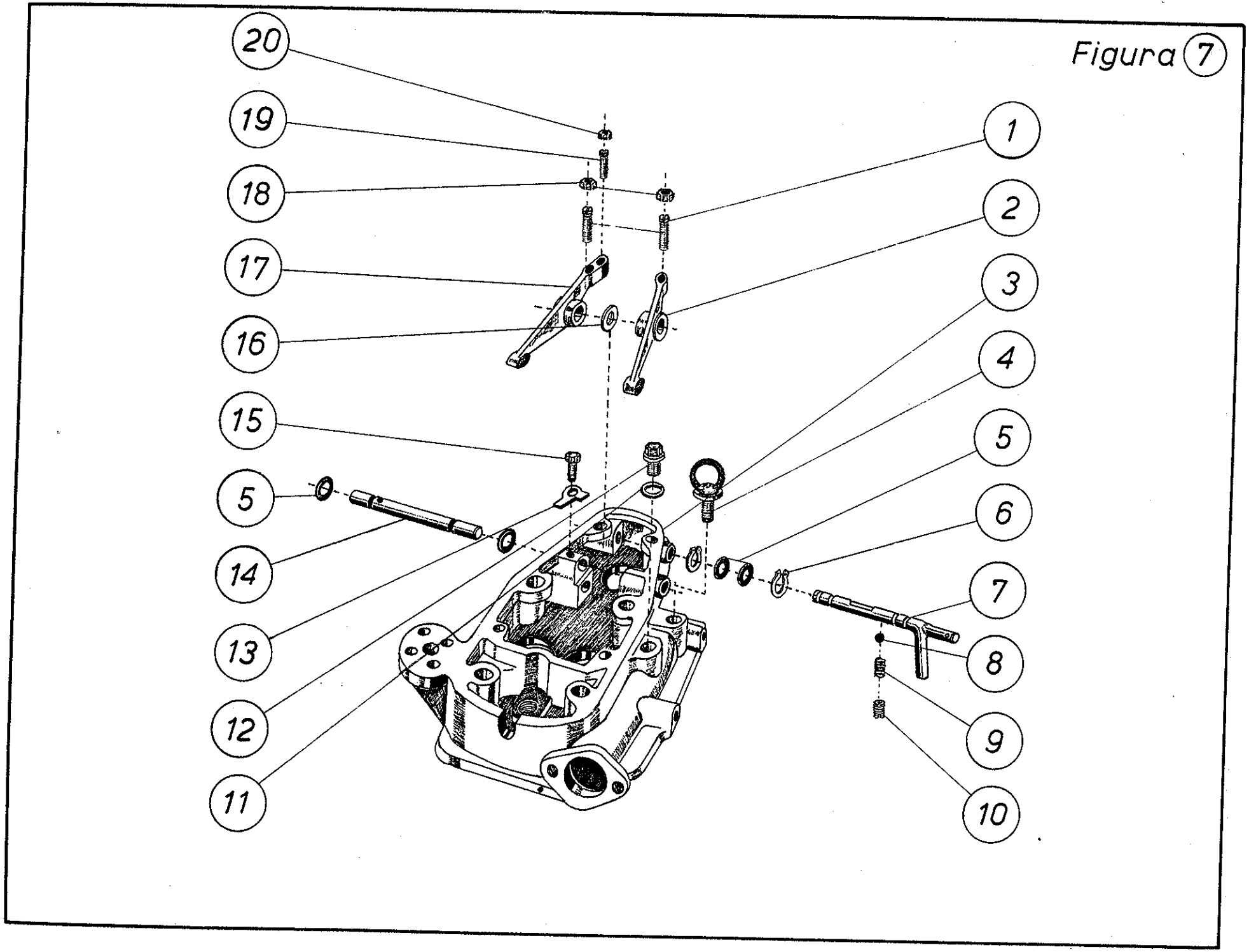

AGRALE S.A.

MOTOR VEICULAR
M - 90

Figura Nº 8

I	4100	Q.	DENOMINAÇÃO
1	7006.007.008.00.6	1	Junta de vedação da bomba
2	4005.010.007.00.8	1	Chaveta (A 4 x 14 x 10 DIN 6885)
3	4103.012.051.00.7	3	Arruela de pressão (B 8 DIN 127)
4	4101.045.033.00.0	2	Parafuso sextavado (M 8 x 35 DIN 931)
5	7006.007.007.00.8	1	Engrenagem de acionamento
6	4102.011.007.00.2	1	Porca sextavada (M 8 DIN 934)
7	7006.005.013.01.6	1	Tampa do comando
8	7003.001.008.01.9	1	Bujão do óleo
9	7003.001.019.00.6	1	Anel de vedação bujão do óleo
10	4002.014.070.00.9	1	Retentor (70 x 85 x 8)
11	7006.006.041.00.8	1	Abraçadeira de fixação tubo de respiro
12	4101.037.084.00.3	1	Parafuso sextavado interno (M 8 x 25 DIN 912)
13	4002.010.012.00.5	1	Retentor (12 x 22,15 x 7)
14	4101.038.000.00.8	2	Parafuso sextavado interno (M 10 x 40 DIN 912)
15	4103.012.052.00.5	2	Arruela de pressão (B 10 DIN 127)
16	7006.010.001.00.6	1	Luva de engate da manivela
17	4101.037.082.00.7	9	Parafuso sextavado interno (M 8 x 20 DIN 912)
18	7106.010.022.00.0	1	Polia em "V"
19	7006.005.011.00.2	1	Junta de vedação da tampa
20	4001.017.063.00.3	1	Rolamento de esfera 16014 (70 x 110 x 13 DIN 625)
21	7006.005.008.00.6	1	Engrenagem de comando
22	7006.005.010.00.4	2	Pino do contrapeso
23	7006.005.025.00.2	2	Contrapeso do regulador
24	7006.007.001.00.1	1	Conjunto bomba do óleo

OBS

Figura 8

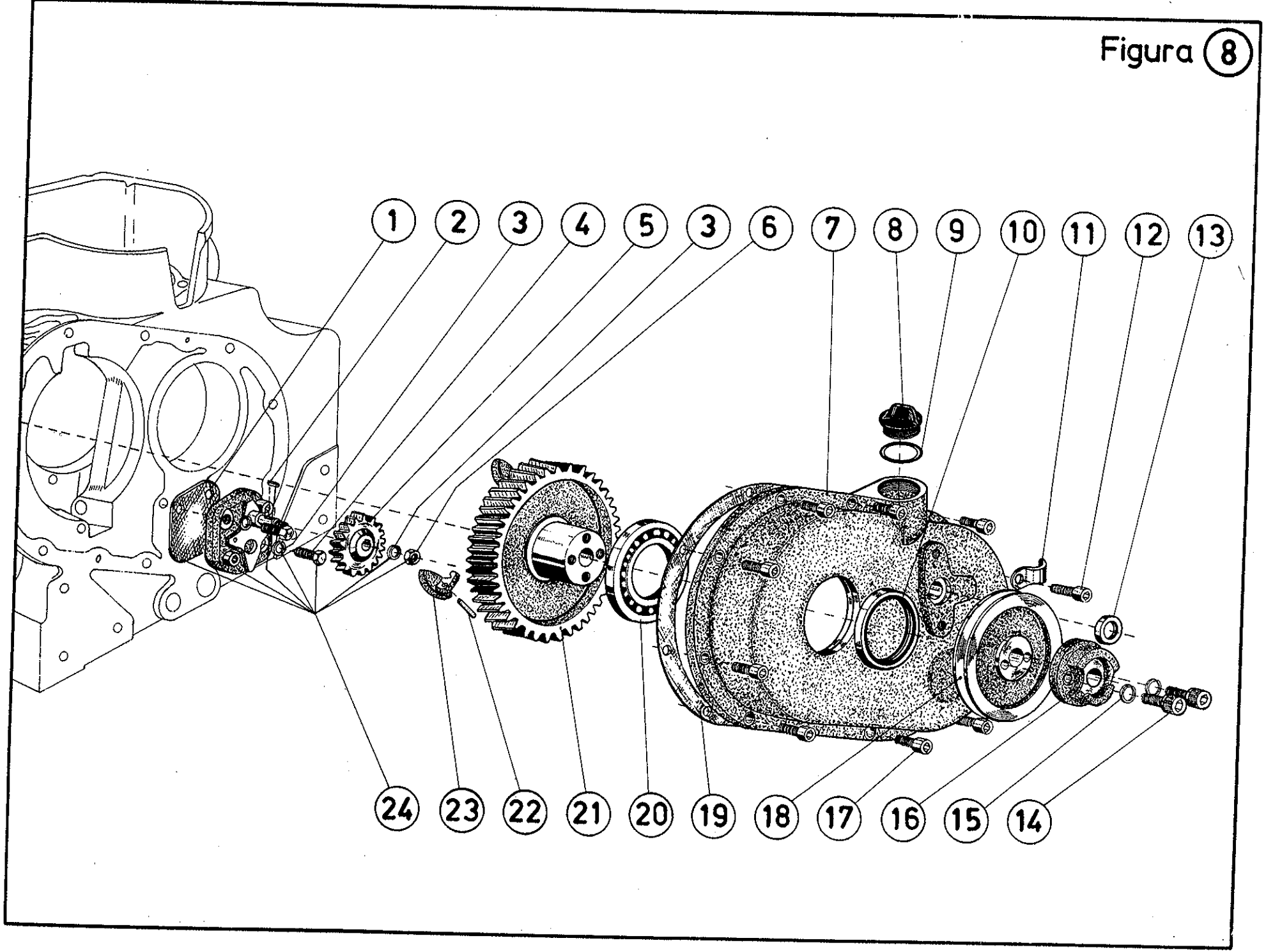

AGRALE S.A.

MOTOR VEICULAR
M - 90

Figura Nº 9a

I	4100			Q.	DENOMINAÇÃO
1	4001.019.019.00.3			1	Rolamento (20 x 52 x 15 DIN 625)
2	4005.010.029.00.2			1	Chaveta (A 8 x 7 x 63 DIN 6885)
3	7006.005.007.00.0			1	Eixo do comando de válvulas
4	4008.010.039.00.5			1	Anel elástico (45 x 1,5 DIN 471)
5	7006.005.005.00.4			1	Luva do regulador
6	4001.027.060.00.7			1	Rolamento de encosto 51109 (45 x 65 x 14 DIN 711)
7	4008.010.040.00.3			1	1 Anel elástico (45 x 1,75 DIN 571)
8	4014.010.046.00.8			1	Anel de vedação (A 30 x 36 x 2 DIN 7603)
9	7006.007.009.00.4			1	Conjunto do filtro do óleo do cárter
10	7006.007.016.00.9			1	Conjunto da válvula de sobrepressão do óleo
11	4101.052.061.00.1			1	Parafuso sextavado (M 8 x 1 x 12 DIN 961)
12	4101.010.009.00.1			1	Anel de vedação (A 8 x 12 x 1 DIN 7603)
13	7006.007.017.00.7			1	Carcaça da válvula de sobrepressão do óleo
14	4014.010.037.00.7			1	Anel de vedação (A 22 x 27 x 1,5 DIN 7603)
15	7006.005.002.00.1			2	Tucho das varetas
16	7006.005.024.00.5			2	Anel de vedação
17	7006.005.023.00.7			2	Anel de compressão
18	7006.005.020.00.3			1	Tubo protetor das varetas
19	7006.005.016.01.9			2	Conjunto varetas das válvulas
20	7006.005.021.00.1			1	Arruela para mola dos tubos das varetas
21	7006.005.022.00.9			1	Mola de compressão do tubo das varetas

OBS

Figura 9
A

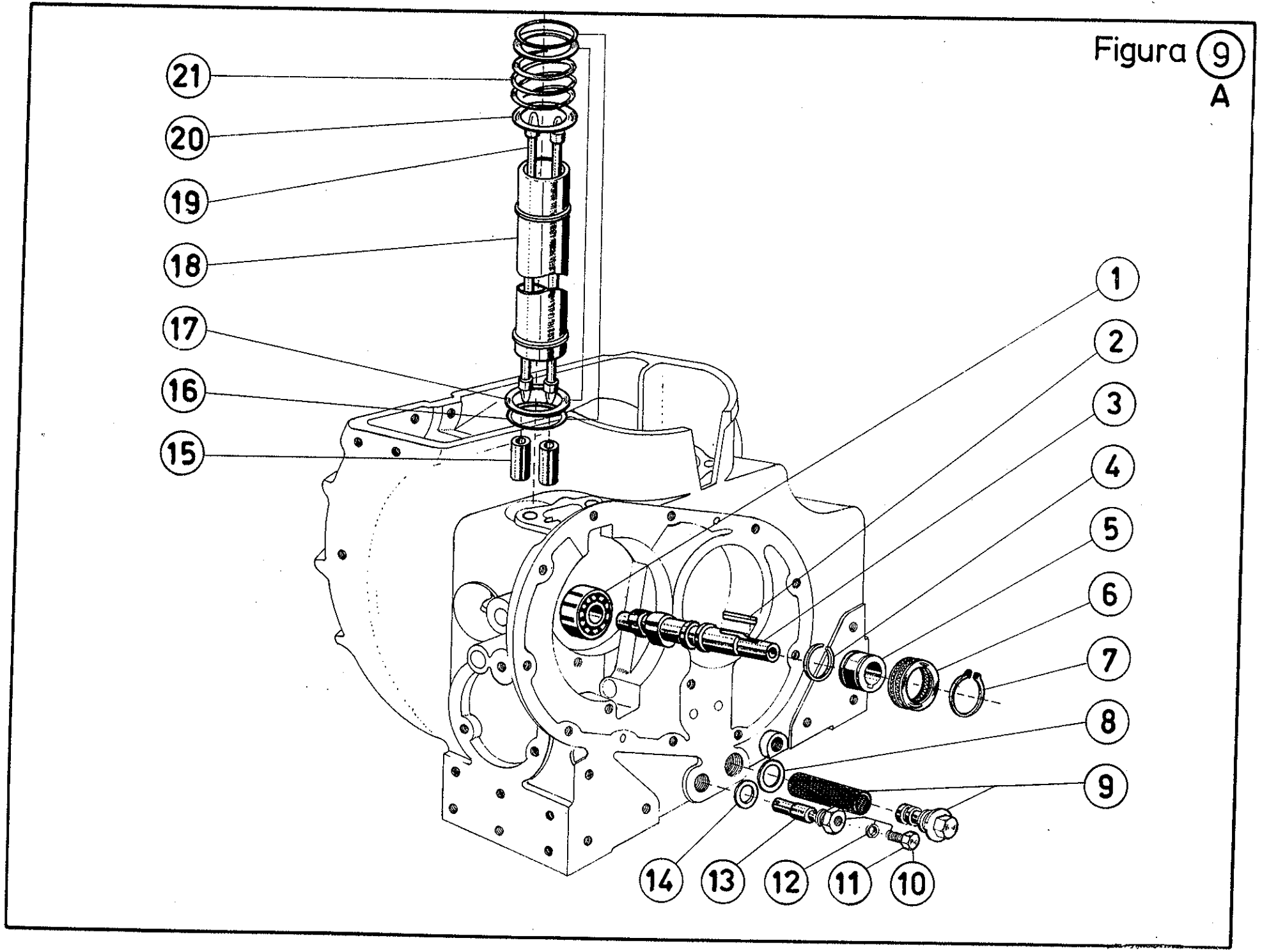

AGRALE S.A.

MOTOR VEICULAR
M - 90

Figura Nº 10 B

I	4100			Q.	DENOMINAÇÃO
1	7006.009.011.00.8			1	Conjunto carenagem grande de arrefecimento
2	4102.018.001.00.8			1	Porca (1/4")
3	4101.057.053.00.3			1	Parafuso cabeça redonda (1/4" x 3.1/2")
4	4101.048.008.01.7			2	Parafuso sextavado (M 10 x 30 DIN 933)
5	4103.012.052.00.5			2	Arruela de pressão (B 10 DIN 127)
6	7006.012.002.00.2			1	Junta de vedação
7	7006.012.001.00.4			1	Conjunto filtro de ar a banho de óleo-ciclone horizontal
8	8002.111.029.00.3			1	Presilha de fixação do cabo da bateria
9	7006.013.028.00.6			1	Conjunto do silencioso (R 1.1/2")
10	4103.012.051.00.7			3	Arruela de pressão (B 8 DIN 127)
11	7003.013.019.00.2			3	Porca autofreno (M 8 DIN 934)
12	7006.013.019.00.5			1	Abraçadeira do silencioso
13	4101.047.088.00.2			1	Parafuso sextavado (M 8 x 20 DIN 933)
14	7006.013.016.00.1			1	Conjunto do tubo alongador
15	4101.047.090.00.8			2	Parafuso sextavado (M 8 x 25 DIN 933)
16	7006.013.015.00.3			1	Joelho duplo
17	4013.010.003.00.1			2	Junta de vedação (36 DIN 71511)
18	4101.047.056.00.9			2	Parafuso sextavado (M 5 x 10 DIN 933)
19	4103.011.010.00.4			2	Arruela lisa (5,3 DIN 125)
20	4101.015.016.00.1			3	Parafuso cabeça redonda (M 5 x 8 DIN 85)
21	4103.012.048.00.3			3	Arruela de pressão (B 5 DIN 127)
22	4102.011.003.00.1			3	Porca sextavada (M 5 DIN 934)
23	7006.009.006.00.8			1	Conjunto carenagem pequena de arrefecimento

OBS

Figura 10
B

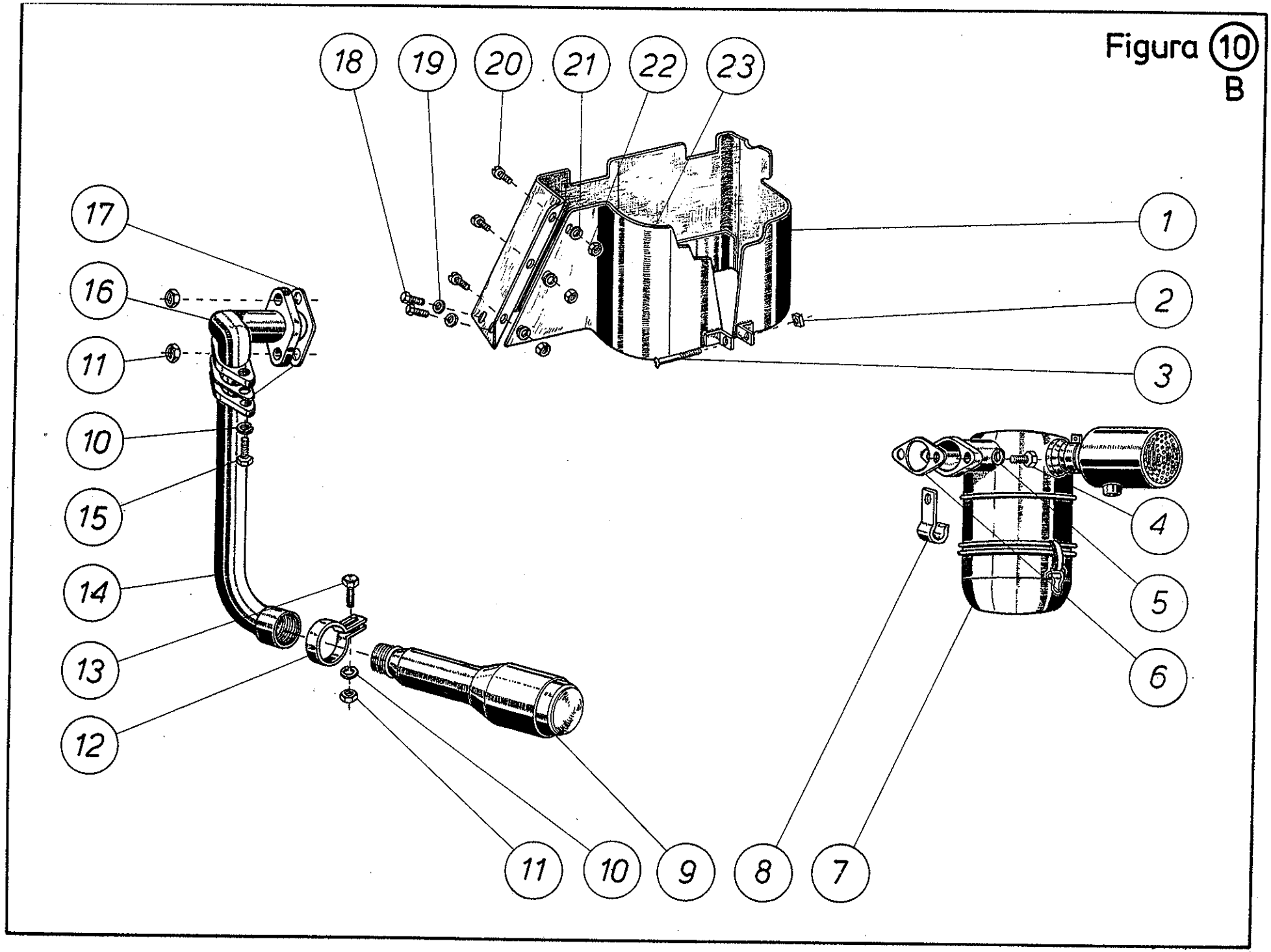

AGRALE S.A.

MOTOR VEICULAR
M - 90

Figura Nº 11b

I	4100			Q.	DENOMINAÇÃO
1	7106.010.023.00.8			1	Correia trapezoidal (A 35)
2	4102.011.014.00.8			1	Porca sextavada (M 12 DIN 934)
3	4103.012.053.00.3			1	Arruela de pressão(B 12 DIN 127)
4	7106.010.010.00.5			1	Polia do dínamo
5	4101.047.090.03.2			2	Parafuso sextavado (M 8 DIN 934)
6	7106.010.002.01.0	*		1	Cremalheira - montada sobrepressão
9	7106.010.011.00.3			2	Cinta de fixação do dínamo
10	7106.010.005.00.5			1	Conjunto suporte do dínamo
11	4102.011.007.04.4			2	Porca sextavada (M 8 DIN 934)
12	4101.035.018.00.3			2	Parafuso prisioneiro (M 10 x 25 DIN 835)
13	4103.011.015.01.1			2	Arruela lisa (A 10,5 DIN 125)
14	4102.011.011.03.8			2	Porca sextavada (M 10 DIN 934)
15	7106.010.022.00.0			1	Polia condutora do dínamo

OBS * A partir do motor nº 117316003 e chassi nº 0343.

Figura (11)

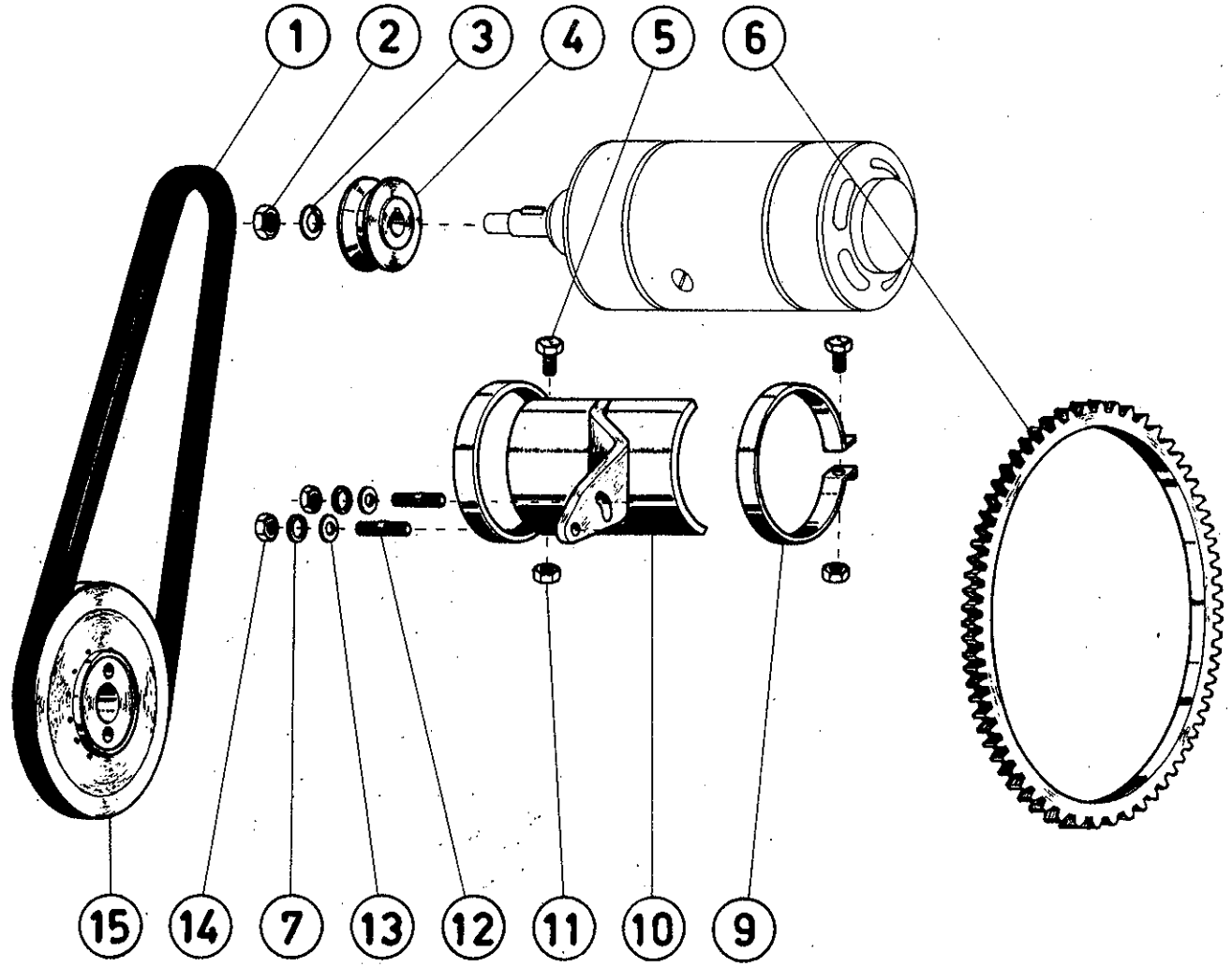

AGRALE S.A.

TRATOR

Figura Nº 12d

I	4100	Q.	DENOMINAÇÃO
1	8002.111.014.00.5	5	Abraçadeira
2	7106.010.009.00.7	1	Conj. do dínamo
3	7106.010.076.00.6	1	Conj. de ligação - chave e lâmpada piloto
4	8005.111.102.00.1	1	Conj. de ligação - chave e lâmpada piloto
5	8002.111.154.00.9	1	Conj. de ligação - chave ao botão de partida
6	8002.111.160.00.6	1	Conj. botão de partida
7	8002.111.077.00.2	1	Conjunto de ligação - inter. dos faróis a chave ignição
8	7106.010.073.00.3	1	Interruptor dos faróis
9	7106.010.075.00.8	1	Chave de arranque
10	8002.111.161.00.4	1	Conjunto chave de ignição
11	7106.010.027.00.9	2	Lâmpada piloto
12	8005.111.127.00.8	2	Suporte da lâmpada piloto
13	7106.010.055.00.0	1	Cabo negativo da bateria
14	4101.048.003.00.0	1	Parafuso sextavado (M 10 x 15 DIN 933)
15	4103.011.015.00.3	1	Arruela lisa (A 10,5 DIN 125)
16		1	Bateria
17	7106.010.054.00.3	1	Cabo positivo da bateria
18	4102.011.007.00.2	1	Porca sextavada (M 8 DIN 934)
19	7106.010.004.00.8	1	Parafuso fixador do motor de partida
20	7106.010.078.00.2	1	Conjunto motor de partida
21	4103.012.053.01.1	2	Arruela de pressão (B 12 DIN 127)
22	4101.048.024.03.0	1	Parafuso sextavado (M 12 x 30 DIN 933)
23	8002.111.036.01.6	1	Conjunto cabos de ligação
24	8005.111.125.00.2	1	Conjunto porta-fusível - farol do ré
25	4103.011.015.01.1	1	Arruela lisa (A 10,5 DIN 125)
26	8005.111.058.00.8	1	Lâmpada do farol do ré
27	8002.111.079.01.6	1	Conjunto farol do ré
28	8002.111.078.00.0	1	Fio condutor - Fusível ao farol do ré
29	4102.011.005.01.4	2	Porca sextavada (M 6 DIN 934)
30	4103.012.049.00.1	2	Arruela de pressão (B 6 DIN 127)
31	7106.010.013.00.9	1	Conjunto regulador
32	4101.047.068.03.8	2	Parafuso sextavado (M 6 x 20 DIN 933)
33	8002.111.142.00.6	1	Suporte interruptor do bloqueio
34	8002.111.110.00.1	1	Conj. de ligação - terra do inter. do bloqueio
35	8002.111.020.00.2	2	Conj. farol dianteiro
35	8002.111.084.00.8	2	Conj. farol dianteiro
36	8002.111.122.00.6	1	Interruptor de luz do bloqueio
37	8002.111.026.00.0	4	Conectores
38	8005.111.124.00.5	1	Conjunto porta fusível
39	8005.111.126.00.0	2	Fusível

OBS

Figura 12
D

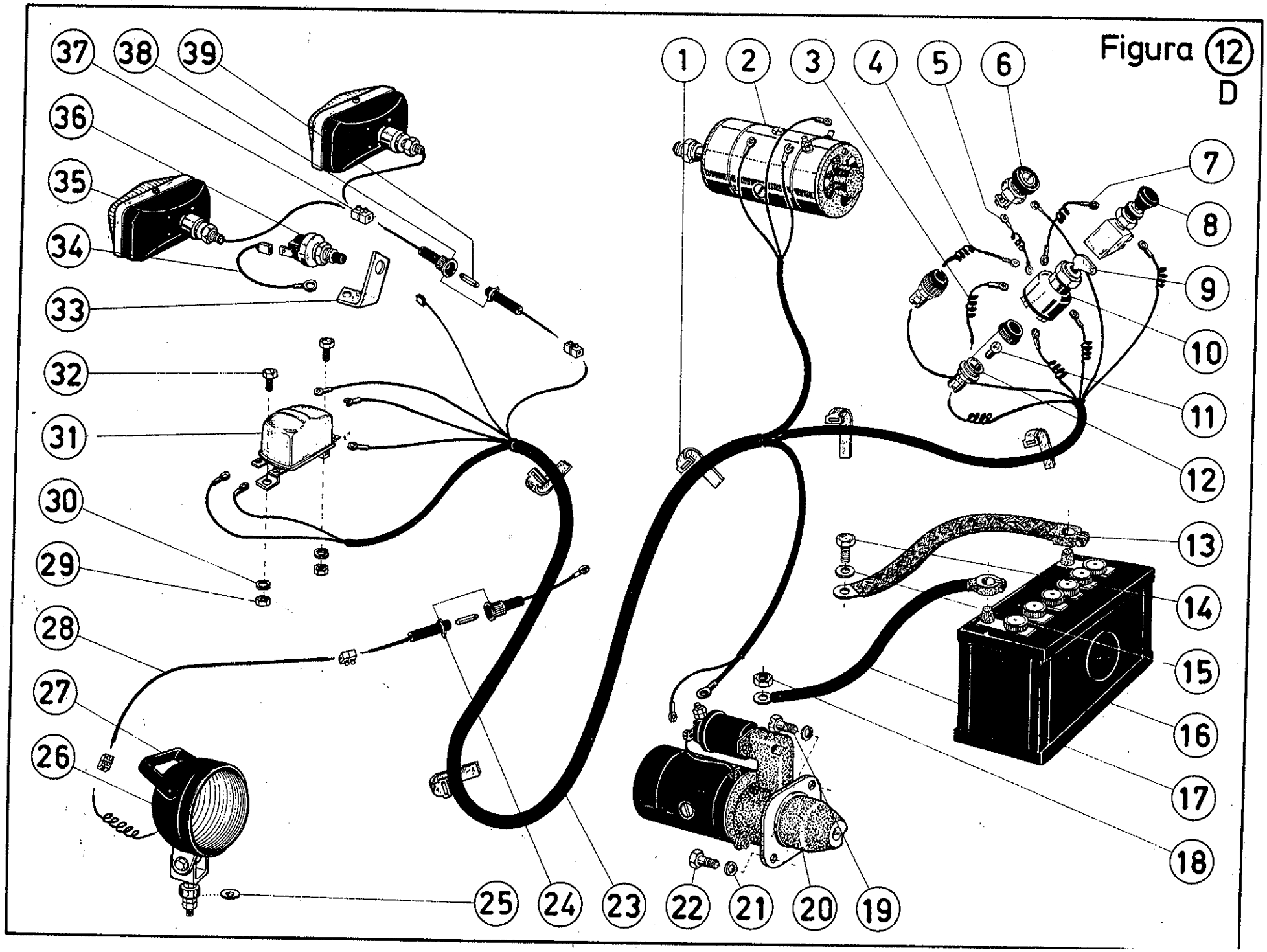
1
2
3
4
5
6
7
8
9
10
11
12
13
14
15
16
17
18
19
20
21
22
23
24
25
26
27
28
29
30
31
32
33
34
35
36
37
38
39

AGRALE S.A.

TRATOR

Figura Nº 13

I	4100			Q.	DENOMINAÇÃO
1	8002.106.027.00.4			1	Tubulação de retorno (bico injetor ao tanque)
2	7006.011.041.00.1			8	Abraçadeira (5/8" a 1/2")
3	8005.106.027.00.7	*		1	Tubulação do combustível (Bomba ao tanque)
4	4101.048.006.01.1			2	Paraf. sext. (M 10 x 25 DIN 933)
5	7006.011.047.00.8			1	Tubulação combustível (Filtro B. injetora)
6	7006.011.050.00.2			1	Abraçadeira de fixação da tubulação
7	4101.012.070.00.1			1	Paraf. cab. cilíndrica (M 6 x 12 DIN 84)
8	7006.006.019.00.4			1	Anel intermediário (4,2)
9	7006.011.079.00.1			1	Suporte filtro de combustível - Bosch
9	7006.011.096.00.5			1	Suporte filtro de combustível - CAV
10	4102.011.011.04.6			2	Porca sext. (M 10 DIN 934)
11	4103.012.052.01.3			4	Arruela de pressão (B 10 DIN 127)
12	7006.011.098.00.1			1	Elemento filtrante - Bosch
12	7006.011.101.00.3			1	Elemento filtrante - CAV
13	7006.011.077.00.5	**		1	Conj. filtro de combustível completo - Bosch
13	7006.011.100.00.5	**		1	Conj. filtro de combustível completo - CAV
14	4101.055.023.02.4			2	Paraf. oco (M 14 x 1,5 x 16 DIN 7623)
15	4014.010.023.00.7			7	Anel de vedação (A 14 x 20 x 1,5 DIN 7603)
16	7006.011.049.00.4			3	Terminal da tubulação
17	4103.011.015.01.1			2	Arruela lisa (A 10,5 DIN 125)
18	4101.048.008.05.8			2	Paraf. sext. (M 10 x 30 DIN 933)
19	8002.106.027.00.7			1	Tubulação do combustível - tanque ao filtro
20	7006.011.030.00.4			1	Terminal de tubulação
21	7006.011.055.00.1			1	Parafuso oco da sangria automática
22	7006.011.048.00.6			1	Terminal da tubulação de retorno
23	4014.010.009.00.6			2	Anel de vedação (A 8 x 12 x 1 DIN 7603)
24	7007.008.025.00.7			1	Paraf. oco da tubulação

OBS * A partir do chassi nº 11982 Motor nº 117958240
** A partir do chassi nº 19902

Figura 13

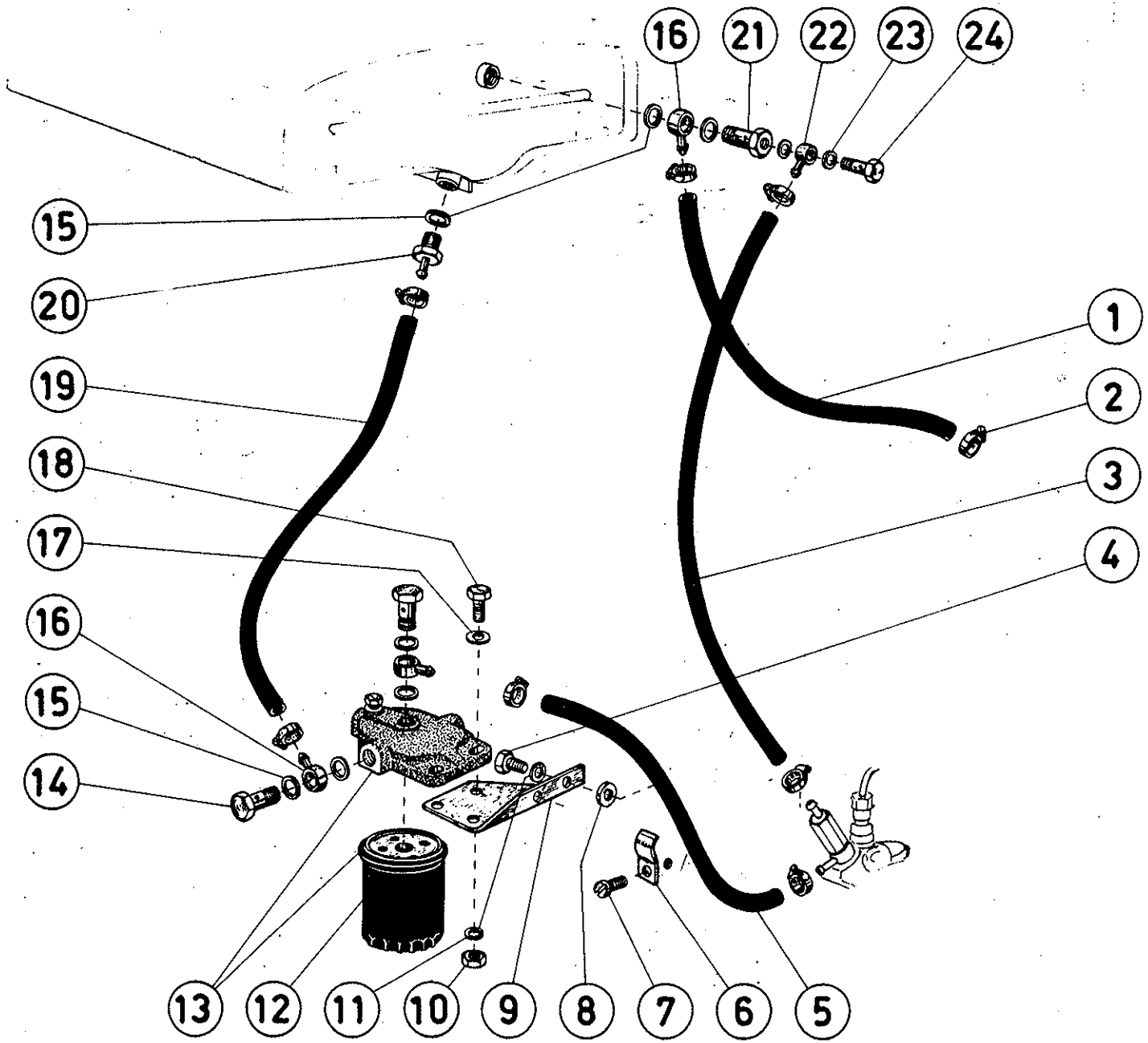

AGRALE S.A.

MOTOR VEICULAR

Figura Nº 13a

I	4100			Q.	DENOMINAÇÃO
1	7007.008.025.00.7			1	Paraf. oco do porta-injetor
2	4014.010.009.00.6			2	Anel de vedação (A 8 x 12 x 1 DIN 7603)
3	7006.011.048.00.6			1	Terminal de tubulação de retorno
4	7006.008.006.00.9			1	Conj. porta-injetor completo
5	7006.008.035.00.8			1	Peça de conexão
6	7006.099.027.00.5			cn	Kits discos de regulagem (de 1 mm a 1,95 mm)
7	7006.008.032.00.5			1	Mola do porta-injetor
8	7003.008.032.00.2			1	Pino de pressão
9	7003.008.039.00.7			1	Disco intermediário
10	7006.008.029.00.1			1	Conj. bico injetor
11	7006.008.007.00.7			1	Calço da tubulação
12	4014.010.023.00.7			1	Anel de vedação (14 x 20 x 1,5 DIN 7603)
13	7006.008.008.00.5			1	Conj. tubo condutor do comb. - Bomba-Bico
14	7006.008.003.00.6			1	Junta de ajuste da bomba injetora - 0,10
14	7006.008.003.01.4			1	Junta de ajuste da bomba injetora - 0,15
14	7006.008.003.02.2			1	Junta de ajuste da bomba injetora - 0,20
14	7006.008.003.03.0			1	Junta de ajuste da bomba injetora - 0,25
14	7006.008.003.04.8			1	Junta de ajuste da bomba injetora - 0,30
14	7006.008.003.05.5			1	Junta de ajuste da bomba injetora - 0,40
14	7006.008.003.06.3			1	Junta de ajuste da bomba injetora - 0,50
15	7006.008.015.00.0			1	Anel de segurança
16	7006.008.004.00.4			1	Conj. bomba injetora completa
17	4102.011.007.00.2			3	Porca sext. (M 8 DIN 934)
18	7006.008.025.00.9			1	Cremalheira da bomba injetora
19	7006.011.040.00.3			1	Terminal da tubulação
20	4014.010.017.00.9			1	Anel de vedação (A 12 x 16 x 1,5 DIN 7603)
21	7006.011.056.01.7			1	Conj. válvula de sangria automática
22	7006.099.028.00.3			1	Kits tubos e roletes completos
23	7006.008.016.00.8			1	Prato inferior da mola
24	7006.008.017.00.6			1	Mola helicoidal
25	7003.008.017.00.3			1	Prato superior da mola
26	7003.008.023.00.1			1	Anel de vedação
27	7006.008.040.00.8			1	Mola da válvula
28	7006.008.010.00.1			1	Porta-válvula
29	7003.008.024.00.9			1	Anel de vedação
30	7006.008.042.00.4			1	Válvula de pressão
31	7006.008.019.00.2			1	Elemento da bomba injetora
32	7006.008.020.00.0			1	Manga de regulagem

OBS

Figura 13
A

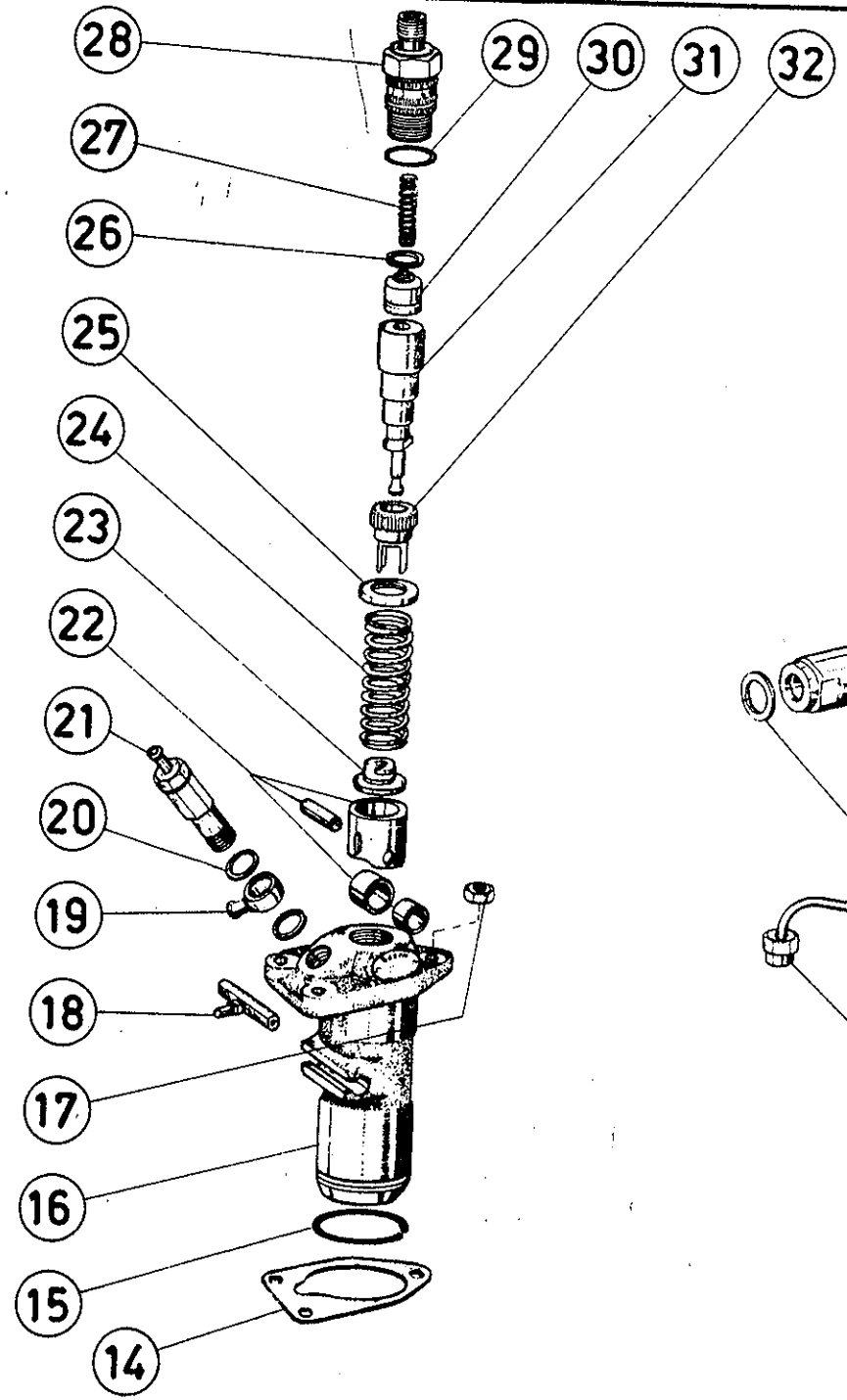
28
29
30
31
32
27
26
25
24
23
22
21
20
19
18
17
16
15
14

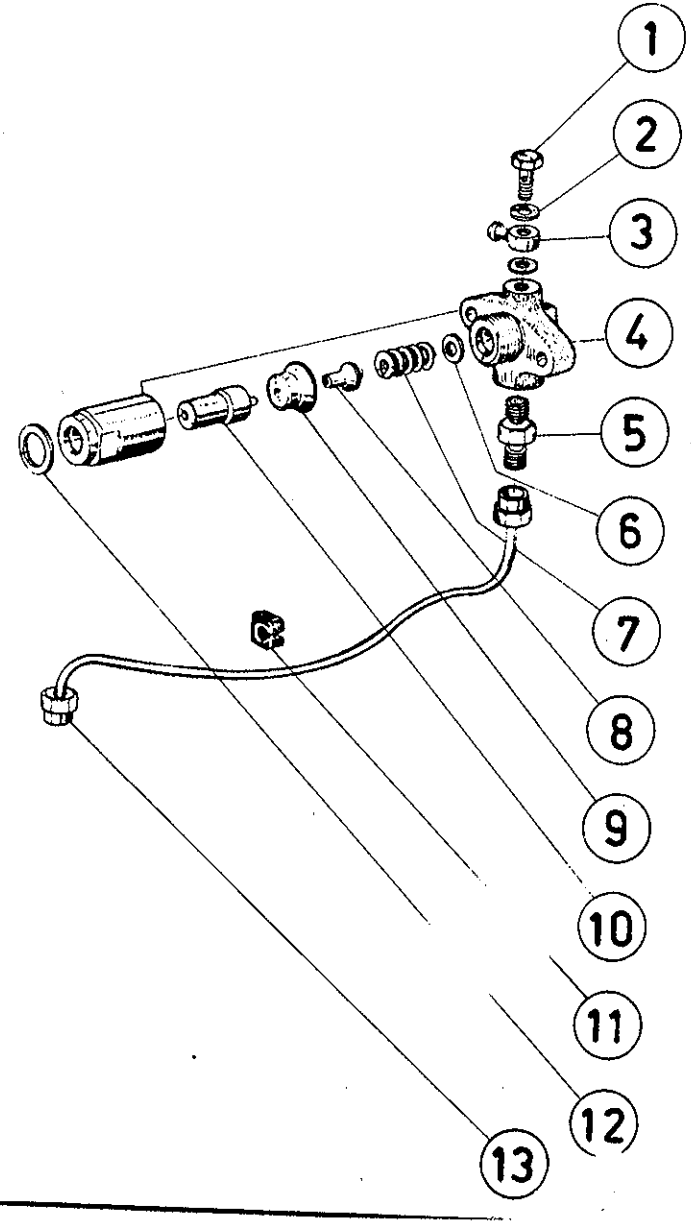
1
2
3
4
5
6
7
8
9
10
11
12
13

AGRALE S.A.

TRATOR

Figura Nº 14 A

I	4100			Q.	DENOMINAÇÃO
1	4101.047.068.00.4			5	Parafuso sextavado (M 6 x 20 DIN 933)
2	4101.047.088.01.0			2	Parafuso sextavado (M 8 x 20 DIN 933) (8.8)
3	4103.012.009.00.5			8	Arruela de pressão (A 8 DIN 127)
4	7106.003.010.00.4			1	Chapa defletora
5	4103.012.051.00.7			8	Arruela de pressão (B 8 DIN 127)
6	4102.011.005.00.6			2	Porca sextavada (M 6 DIN 934)
7	7106.003.016.00.1			1	Conjunto tela entrada de ar - superior
8	4001.018.051.01.5			1	Rolamento 6204 2Z (20 x 47 x 14 DIN 625)
9	4008.011.039.00.4			1	Anel elástico (I 47 x 1,75 DIN 472)
10	4004.016.016.00.6			3	Pino entalhado (6 x 24 DIN 1474)
11	7106.003.013.00.8	*		1	Flange da embreagem - montada c/a peça 7106.003.012.01.8
12	4101.047.087.00.4			6	Parafuso sextavado (M 8 x 18 DIN 933)
13	4101.050.052.00.2			2	Parafuso prisioneiro (M 14 x 40 DIN 939)
14	4103.012.054.00.1			4	Arruela de pressão (B 14 DIN 127)
15	4102.011.017.00.1			4	Porca sextavada (M 14 DIN 934)
16	8005.102.028.00.9	**		2	Tubo guia do eixo de transmissão
17	4101.050.050.00.6			2	Parafuso prisioneiro (M 14 x 30 DIN 939)
18	7106.003.015.00.3			1	Conjunto platô da embreagem
18	7106.003.043.00.5	**		1	Conjunto platô da embreagem
19	4101.037.087.00.6			3	Parafuso sextavado interno (M 8 x 35 DIN 912)
20	7106.003.014.00.6			1	Conjunto disco da embreagem
21	4011.010.017.00.5			8	Rebite de alumínio (4,8 x 16,6 DIN 7340)
22	7106.003.004.00.7			2	Telas laterais da entrada de ar
23	7106.003.003.00.9			1	Carcaça da embreagem
24	4002.014.081.00.6			1	Retentor (80 x 100 x 13)
25	4102.011.011.00.4			6	Porca sextavada (M 10 DIN 934)
26	4103.012.010.00.3			9	Arruela de pressão (A 10 DIN 127)
27	4101.035.021.00.7			6	Parafuso prisioneiro (M 10 x 30 DIN 835)
28	7106.003.005.00.4			1	Conjunto copo de vedação do pó
28	7106.003.005.01.2			1	Conjunto copo de vedação do pó
29	4101.012.070.00.1			3	Parafuso c/fenda (M 6 x 12 DIN 84)
30	4101.045.053.01.6			3	Parafuso sextavado (M 10 x 40 DIN 931) (8.8)
31	7106.003.012.01.8	*		1	Suporte flange acoplamento - mont. c/peça 7106.003.013.00.8
31	7106.003.011.00.2			1	Conjunto flange e suporte de acoplamento

OBS * As peças 7106.003.013.00.8 e 7106.003.012.01.8 não são vendidas separadas (balanceadas) somente conj. do item 31 - ** A partir do chassi nº 12025

Figura 14
A

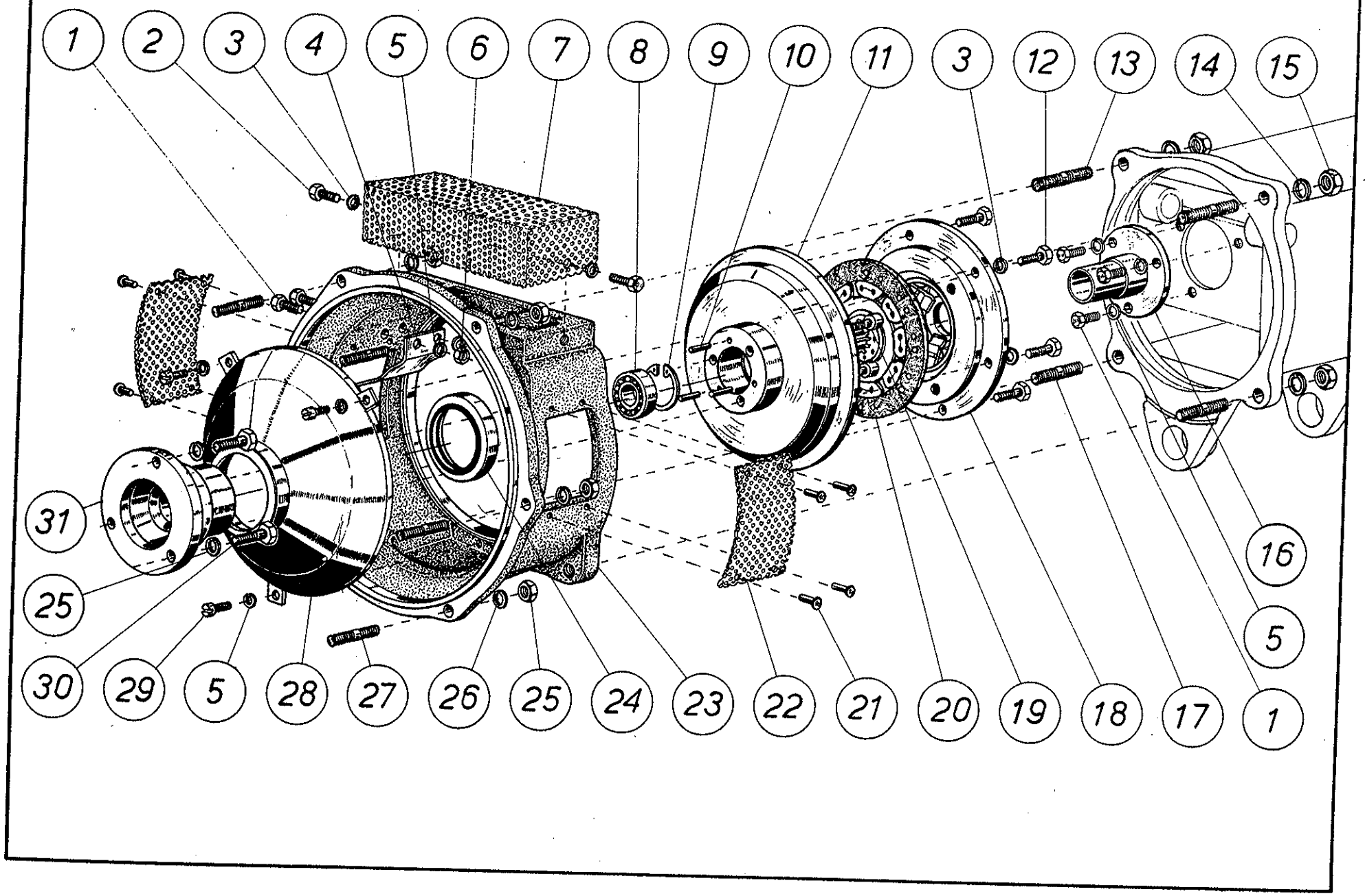
1
2
3
4
5
6
7
8
9
10
11
3
12
13
14
15
16
5
1
17
18
19
20
21
22
23
24
25
26
27
28
5
29
30
31
25

AGRALE S.A.

TRATOR

Figura Nº 15 B

I	4100			Q.	DENOMINAÇÃO
1	4003.010.007.00.3			2	Graxeiras (A DIN 71412)
2	8002.102.024.00.5			2	Bucha do eixo da embreagem
3	8002.102.001.00.3			1	Conjunto carcaça intermediária
3	8002.102.049.00.2	*		1	Conjunto carcaça intermediária
3	8002.102.049.01.0	**		1	Conjunto carcaça intermediária
4	8002.102.025.01.0			2	Bucha do eixo do pedal do freio
5	8002.102.043.00.5			1	Conjunto limitador do curso do pedal da embreagem
6	4103.011.013.00.8			2	Arruela lisa (A 8,4 DIN 125)
7	4103.012.051.00.7			2	Arruela de pressão (B 8 - DIN 127)
8	4101.047.088.00.2			2	Parafuso sextavado (M 8 x 20 DIN 933)
9	8002.102.035.00.1			1	Mola de retrocesso do pedal da embreagem
10	4101.048.005.00.5			1	Parafuso sextavado (M 10 x 20 DIN 933)
11	4101.048.008.01.7			1	Parafuso sextavado (M 10 x 30 DIN 933)
12	4101.050.054.00.8			4	Parafuso prisioneiro (M 14 x 50 DIN 939)
13	4103.012.054.00.1			4	Arruela de pressão (B 14 DIN 127)
14	4102.011.017.00.1			4	Porca sextavada (M 14 DIN 934)
15	8002.102.027.01.6	*		1	Conjunto pedal da embreagem
16	8002.102.028.01.4			1	Conjunto braço do pedal da embreagem
17	4102.011.011.00.4			3	Porca sextavada (M 10 DIN 934)
18	4103.012.052.00.5			3	Arruela de pressão (B 10 DIN 127)
19	8002.102.031.00.0			1	Conjunto ponteira do pedal da embreagem
20	4101.060.083.00.5			1	Parafuso (M 10 x 35 DIN 603)
21	4101.048.009.01.5			1	Parafuso sextavado (M 10 x 35 DIN 933)
22	8002.102.026.00.0			1	Eixo do garfo da embreagem
22	8002.102.047.00.6	**		1	Eixo do garfo da embreagem
23	7106.003.024.00.5			1	Garfo da embreagem
23	7107.003.008.00.6	**		1	Garfo da embreagem
24	8002.102.036.00.9			1	Conjunto eixo de transmissão complèto
24	8002.102.036.01.7	*		1	Conjunto eixo de transmissão completo
25	4006.010.087.00.8			2	Pino elástico (5 x 32 DIN 1481)
26	4006.010.025.00.8			2	Pino elástico (3 x 32 DIN 1481)
27	7106.003.029.00.4			1	Rolamento de encosto da embreagem
27	7107.003.029.00.2	**		1	Rolamento de encosto da embreagem
27	7107.003.029.01.0			1	Rolamento de encosto da embreagem
27	7106.003.030.00.2			2	Grampo do rolamento - 7106.003.029.00.4
28	8002.102.046.00.8	**		2	Calço de compensação garfo da embreagem
29	8002.104.056.00.5			cn	Arruela de compensação (0,1)
29	8002.104.056.01.3			cn	Arruela de compensação (0,2)
29	8002.104.056.02.1			cn	Arruela de compensação (0,3)

OBS * A partir do chassi nº 1649

Figura 15 B

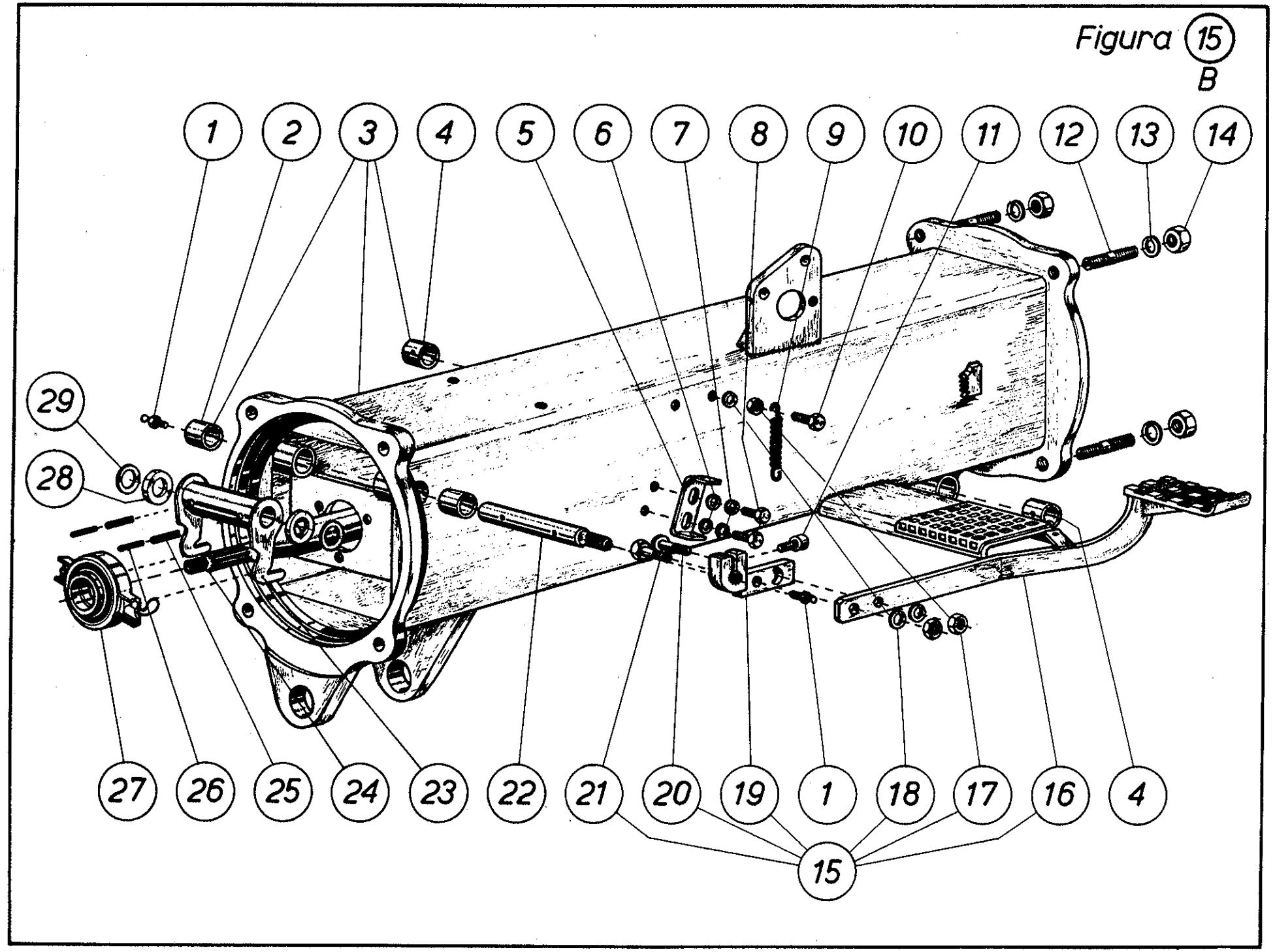
1
2
3
4
5
6
7
8
9
10
11
12
13
14
29
28
27
26
25
24
23
22
21
20
19
1
18
17
16
4
15

AGRALE S.A.

TRATOR

Figura Nº 16 B

I	4100			Q.	DENOMINAÇÃO
1	4008.010.019.00.7			1	Anel elástico (E 22 x 1,2 DIN 471)
2	4009.010.008.00.8			5	Contrapino (1/8" x 1")
3	4103.011.017.00.9			4	Arruela lisa (A 13 DIN 125)
4	4003.010.007.00.3			1	Graxeira (A 8 DIN 7142)
5	8002.105.071.00.3	*		2	Haste de acionamento pedal do freio
6	8002.105.010.01.9			1	Eixo dos pedais do freio
7	4102.011.014.03.2	*		2	Porca sext. (M 12 DIN 934)
8	8002.105.070.00.5	*		2	Esticador de regulagem
9	8002.105.054.01.7			2	Mola de retrocesso pedal do freio
10	8002.105.069.00.7	*		2	Haste do acionador do freio
11	8002.112.003.00.7			1	Placa de instruçao do bloqueio (reposiçao)
12	4103.011.015.00.3			1	Arruela lisa (A 10,5 DIN 125)
13	8002.105.018.00.4			1	Manípulo alavanca do freio de estacionamento
14	8002.105.017.01.4			1	Mola de retrocesso pedal do freio estacionamento
15	4006.010.047.00.2			4	Pino elástico (3,5 x 40 DIN 1481)
16	4006.011.026.00.5			4	Pino elástico (6 x 40 DIN 1481)
17	8002.105.009.00.1			1	Conj. do braço do freio conjugador
18	8002.105.012.01.5			1	Conjunto alavanca do freio de estacionamento
19	4003.010.006.00.5			2	Graxeira (A 6 DIN 71412)
20	8002.104.023.00.5			cn	Arruela de compensação - 0,1
20	8002.104.023.01.3			cn	Arruela de compensação - 0,2 *
20	8002.104.023.02.1			cn	Arruela de compensação - 0,5 *
21	8002.105.019.01.0			1	Conjunto do pedal do freio - roda esquerda
22	8002.105.028.01.1			1	Conjunto do pedal do freio - roda direita
23	8002.105.030.00.9			1	Pino de engate do pedal do freio

OBS A partir do chassi nº 1649 (todos)
* A partir do chassi nº 12611

Figura 16 B

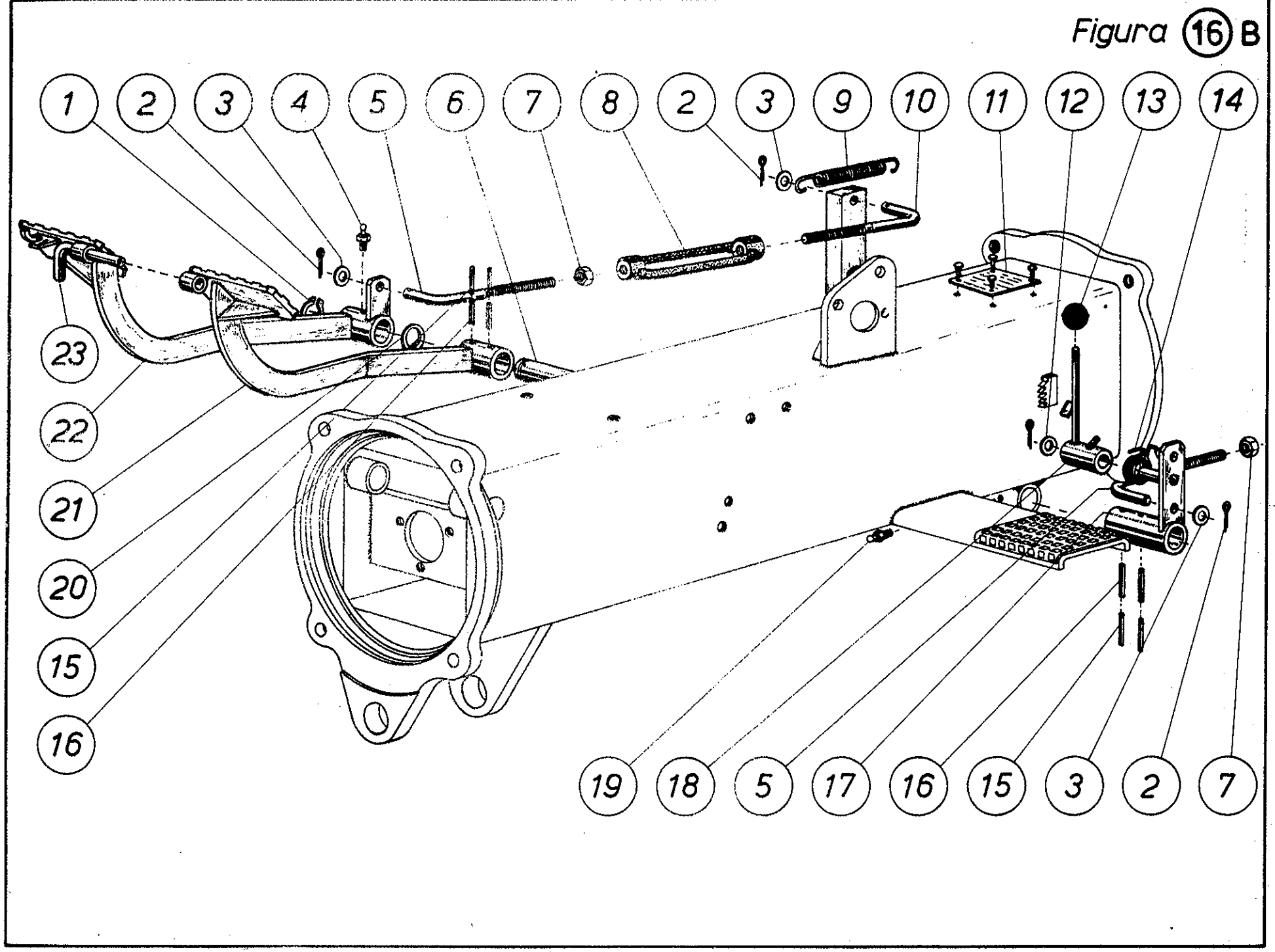

AGRALE S.A.

TRATOR

Figura Nº 17c

I	4100		Q.	DENOMINAÇÃO
1	8002.103.018.00.6		1	Anel superior
2	8002.110.016.00.1		2	Câmara de ar dianteira
3	4102.017.010.01.8		8	Porca sext. (M 12 x 1,5 DIN 7436) ZN
4	8002.110.017.00.9		2	Pneu dianteiro (4,00 - 15)
5	8002.110.015.00.3		2	Aro dianteiro (3,50 - 15)
6	8002.103.022.00.8		1	Pivô do eixo dianteiro (reposição)
6	8005.103.022.00.1	**	1	Pivô do eixo dianteiro (opcional)
7	8002.103.012.00.9		2	Bucha do mancal central
7	8002.103.012.01.7	**	2	Bucha do mancal central
8	8002.103.001.00.2		1	Conjunto eixo dianteiro (reposição)
8	8003.103.049.00.9	*	1	Conjunto do eixo dianteiro (opcional)
9	8002.103.011.00.1		4	Bucha do mancal lateral eixo diant. (Ø 34 int.) curta
9	8002.103.011.01.9	**	4	Bucha do mancal lateral eixo diant. (Ø 34 int.)
9	8002.103.097.00.0		4	Bucha do mancal lateral eixo diant. (Ø 35 int.)
10	8005.103.110.00.4		2	Anel de vedação
10	8005.103.118.00.7		2	Anel de vedação
11	8002.103.089.00.7		2	Rolamento ponta de eixo
12	4003.010.026.00.3		3	Graxeira (C 10 DIN 71412)
13	4003.010.017.00.2		1	Graxeira (B 10 DIN 71412)
14	8005.103.038.00.7		1	Chapa freno
15	8002.103.007.00.9		1	Porca sextavada
16	8002.103.019.00.4		1	Conjunto braço inferior da ponta do eixo
17	4101.038.009.00.9		1	Parafuso sextavado interno (M 12 x 40 DIN 912)
18	4003.010.008.00.1		1	Graxeira (A 10 DIN 71412)
19	8002.103.035.00.0		1	Conjunto barra de direção com castanha
20	8002.103.094.00.7		cn	Arruela do mancal - eixo dianteiro
21	4003.010.026.00.3		1	Graxeira (C 10 DIN 71412)
22	8002.103.023.00.6		2	Parafuso de fixação

OBS * A partir do chassi nº 2678 p/T - 416

** A partir do T - 420 chassi nº 4743 e caixa nº 7716

Figura 17 C

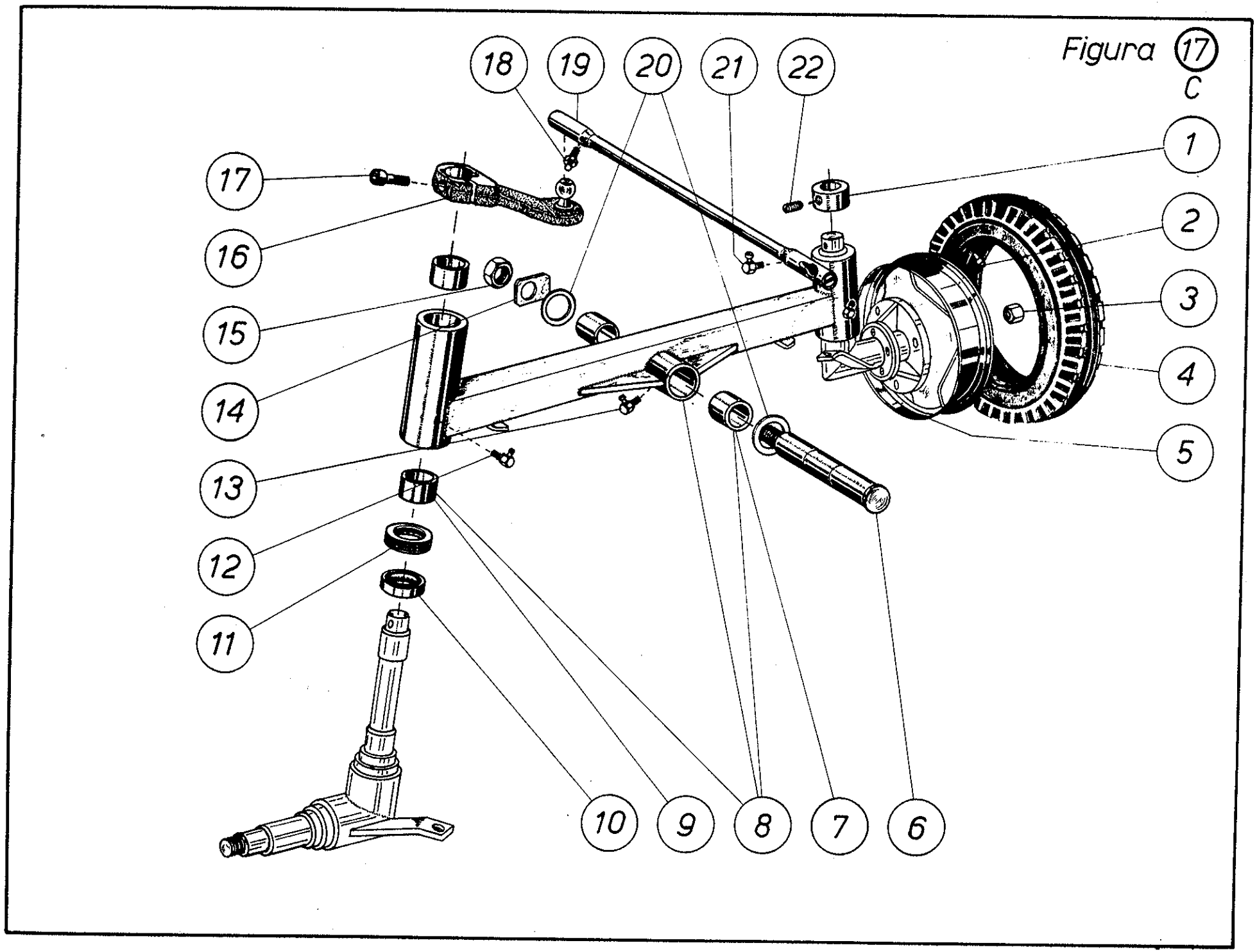

AGRALE S.A.

TRATOR

Figura Nº 18 B

I	4100			Q.	DENOMINAÇÃO
1	8002.103.013.00.7	*		1	Conjunto ponta de eixo dianteira (L.E) reposição
1	8003.103.013.00.5			1	Conjunto ponta de eixo dianteira (L.E) reposição
1	8003.103.013.01.3	**		1	Conjunto ponta de eixo dianteira (L.E) opcional
1	8002.103.103.00.6	***		1	Conjunto ponta de eixo dianteira (L.E)
2	4005.010.020.00.1			2	Chaveta (A 8 x 7 x 30 DIN 6885)
3	8002.103.014.00.5	*		1	Conjunto ponta de eixo dianteira (L.D) reposição
3	8003.103.014.00.3			1	Conjunto ponta de eixo dianteira (L.D) reposição
3	8003.103.014.01.1	**		1	Conjunto ponta de eixo dianteira (L.D) opcional
3	8002.103.104.00.4	***		1	Conjunto ponta de eixo dianteira (L.D)
4	8002.110.015.00.3			2	Aro dianteiro (3.50 x 15)
5	4102.017.010.01.8			8	Porca sextavada (M 12 x 1,5 DIN 7436) ZN
6	8002.110.016.00.1			2	Câmara de ar dianteira (4.00 - 15)
7	8002.110.017.00.9			2	Pneu dianteiro (4.00 - 15)
8	4003.010.006.00.5			2	Graxeira (A 6 DIN 71412)
9	4102.018.020.00.8			2	Porca castelo (1/2" 20 UF)
10	4009.010.006.00.2			2	Contrapino (3/32 x 1")
11	8002.103.029.00.3			1	Conjunto barra de direção ajustável
12	8002.103.032.00.7			1	Conjunto terminal barra direção ajustável (direita)
13	8002.103.031.00.9			1	Conjunto terminal barra direção ajustável (esquerda)
14	4101.053.094.01.9			8	Parafuso escareado (M 6 x 12 DIN 963)
15	8002.103.026.00.9			2	Flange do cubo da roda dianteira
16	4002.014.047.00.7			2	Retentor (48 x 72 x 7/9)
17	8005.103.111.00.2			2	Anel de encosto
18	4001.032.056.00.8			2	Rolamento 30207 (35 x 72 x 18,25 DIN 720)
19	4102.019.019.00.9			2	Porca castelo (24 x 1,5 DIN 937)
20	8002.103.095.00.4			2	Junta de vedação
21	8002.103.096.00.2			2	Tampa do cubo da roda dianteira
21	8002.103.028.00.5			2	Porca de vedação cubo da roda dianteira (anterior)
22	4103.011.011.00.2			6	Arruela lisa (A 6 DIN 125)
23	4101.047.066.00.8			6	Parafuso sextavado (M 6 x 16 DIN 933)
24	4009.010.018.00.7			2	Contrapino (5/32" x 1 1/2")
25	8002.104.142.00.3	8002.104.142.01.1	8002.104.142.02.9	cn	Arruela de compensação (0,1) (0,3) (0,5)
26	4103.011.025.00.2			2	Arruela lisa (A 25 DIN 125)
27	4101.032.054.00.3			2	Rolamento (30205 25 x 52 x 16,5 DIN 720)
28	8002.103.050.00.9			8	Parafuso prisioneiro
29	8002.103.024.00.4			2	Conjunto cubo da roda dianteira

OBS * A partir do T-416 Chassi Nº 1649 ** A partir do T-420 Chassi Nº 6239 *** A partir do 4100/18 Chassi Nº 3541
** A partir do T-416 Chassi Nº 2678 *** A partir do 4100/24 Chassi Nº 10294

Figura 18
B

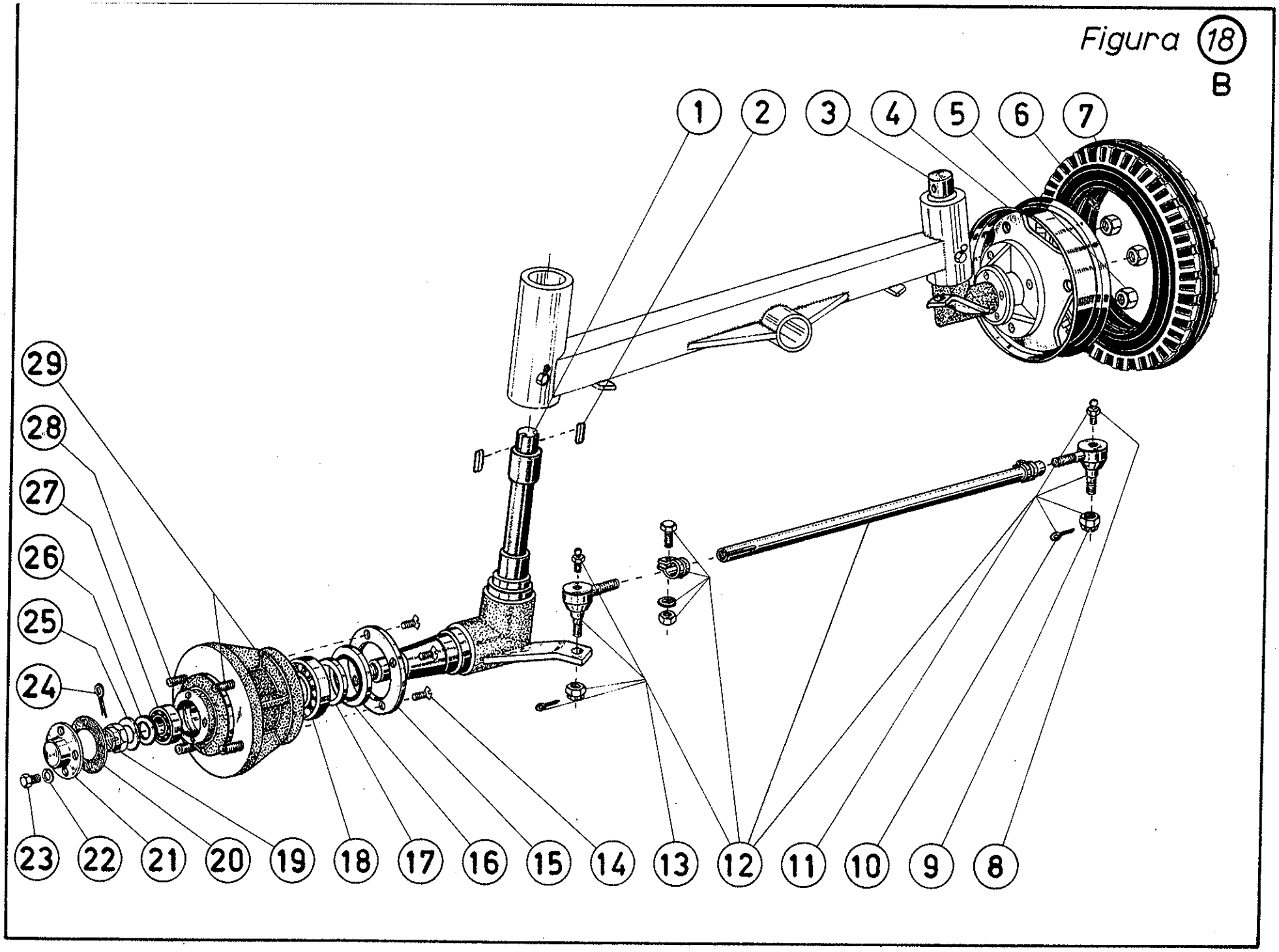

AGRALE S.A.

TRATOR

Figura Nº 19A

I	4100			Q.	DENOMINAÇÃO
1	4102.011.011.00.4			11	Porca sextavada (M 10 DIN 934)
2	4103.012.052.00.5			10	Arruela de pressão (B 10 DIN 127)
3	8002.104.089.00.6			1	Junta de vedação da caixa de mudança
4	8002.104.077.00.1			2	Parafuso prisioneiro
5	4101.050.028.00.2			4	Parafuso prisioneiro (M 10 x 70 DIN 939)
6	4004.014.023.00.4			2	Pino entalhado (8 x 24 DIN 1472)
7	4010.010.011.00.0			1	Bujão (R 1/2" DIN 910)
8	4014.010.034.00.4			1	Anel de vedação (A 21 x 26 x 1,5 DIN 7603)
9	8002.104.001.00.1	*		1	Carcaça da caixa de mudança
9	8002.104.001.01.9	**		1	Carcaça da caixa de mudança
10	4101.050.038.00.1	**		4	Parafuso prisioneiro (M 12 x 30 DIN 939)
11	4101.038.016.01.2			8	Parafuso sextavado interno (M 12 x 100 DIN 912) 10K
12	8002.104.002.00.9			3	Conjunto bujão magnético
12	7006.001.014.00.0			3	Conjunto bujão magnético
13	4014.010.040.00.1			3	Anel de vedação (A 24 x 30 x 2,5 DIN 7603)
13	4014.010.034.00.4			3	Anel de vedação (A 21 x 26 x 1,5 DIN 7603)
14	4102.011.014.00.8			4	Porca sextavada (M 12 DIN 934)
15	4103.012.053.00.3			12	Arruela de pressão (B12 DIN 127)
16	4004.016.048.00.7	**		2	Pino entalhado (12 x 40 DIN 1474)
17	4101.050.026.00.6			4	Parafuso prisioneiro (M 10 x 60 DIN 939)

OBS

* A partir do chassi nº 1377 CAIXA Nº 1921

** A partir do chassi Nº 2579 CAIXA Nº 5337 - T 420 CHASSIS Nº 2201 - T 416

Figura 19
A

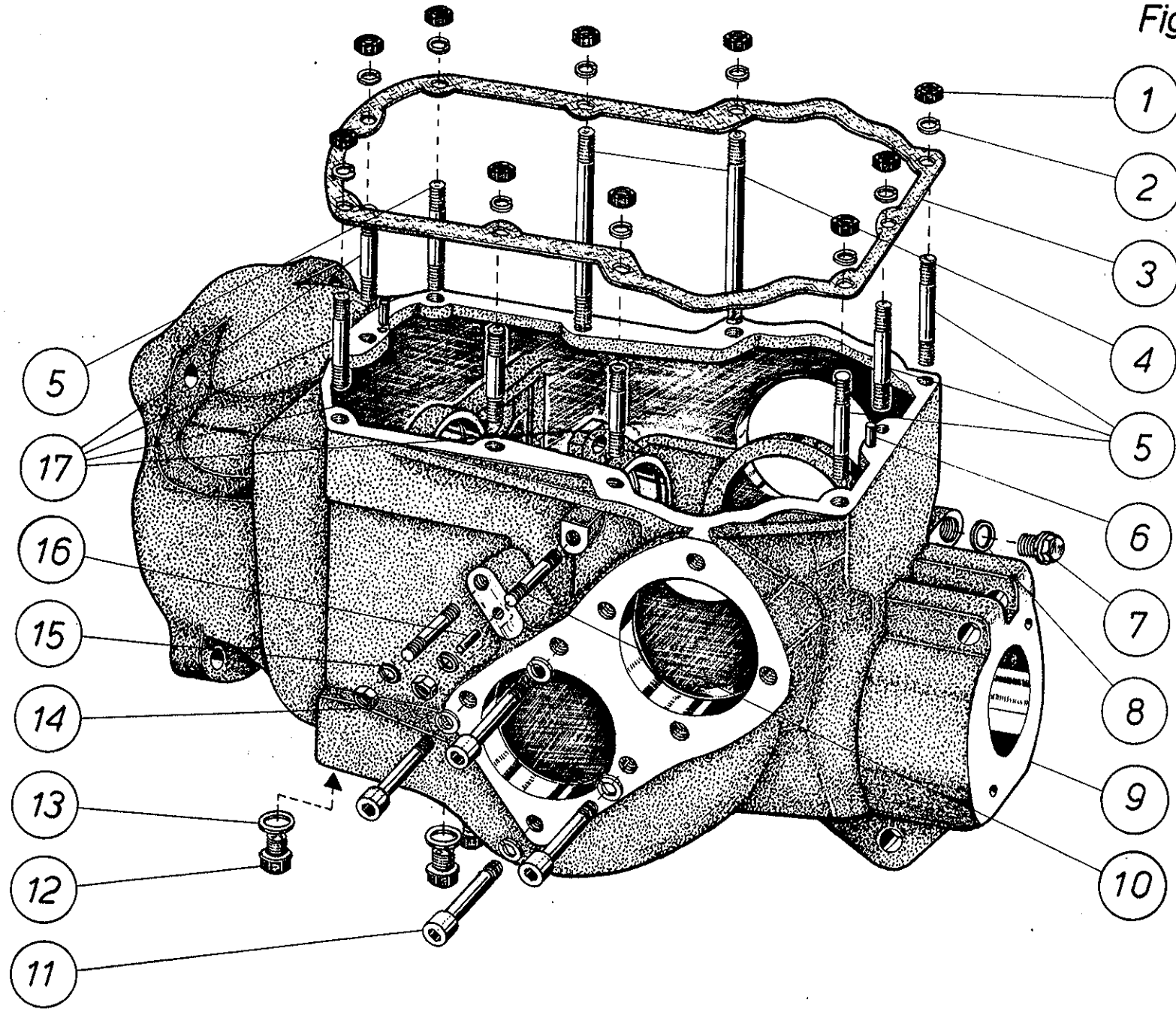

AGRALE S.A.

TRATOR

Figura Nº 20b

I	4100			Q.	DENOMINAÇÃO
1	4101.048.003.00.0			1	Parafuso sextavado (M 10 x 15 DIN 933)
2	4014.010.013.00.3			1	Anel de vedação (A 10 x 16 x 1 DIN 7603)
3	4101.047.068.00.4			3	Parafuso sextavado (M 6 x 20 DIN 933)
4	4103.012.049.00.1			3	Arruela de pressão (B 6 DIN 127)
5	8002.104.020.00.1			1	Arruela de encosto
6	8002.104.148.00.0			cn	Arruela de compensação - 0,1 - 0,3 - 0,5
6	8002.104.021.00.9			cn	Arruela de compensação - 0,5 - 0,2
7	4008.011.044.00.4			2	Anel elástico (I 62 x 2 DIN 472)
8	8002.104.014.00.4			cn	Arruela de compensação - 0,1
8	8002.104.014.01.2			cn	Arruela de compensação - 0,2
9	4001.019.020.00.1			1	Rolamento 60305 (25 x 62 x 17 DIN 625)
10	4008.010.027.00.0			1	Anel elástico (E 30 x 1,5 DIN 471)
11	4005.010.020.00.1			1	Chavêta (A 8 x 7 x 30 DIN 6885)
12	8002.104.131.00.6	*		1	Eixo intermediário
13	4008.010.032.00.0			1	Anel elástico (E 35 x 1,5 DIN 471)
14	4004.014.017.00.6			1	Pino entalhado (8 x 14 DIN 1472)
15	4001.018.002.00.0			1	Rolamento 6007 (35 x 62 x 14 DIN 625)
16	8002.104.047.00.4			1	Luva de montagem da tomada de força
17	8002.104.048.00.2			1	Junta de vedação - luva de acoplamento tomada força
18	4001.047.053.00.8			1	Rolamento de agulhas (17 x 21 x 17 EIF)
19	8002.104.050.00.8			1	Eixo de tomada de força
20	8002.104.013.00.6			1	Engrenagem dupla do eixo intermediário
21	4002.011.032.00.2			1	Retentor (30 x 47 x 10)
22	4001.021.005.00.8			1	Rolamento 3205 (25 x 52 x 20,6 DIN 628)
23	4008.011.041.00.0			1	Anel elástico (I 52 x 2 DIN 472)
24	4008.010.022.00.1			1	Anel elástico (E 25 x 1,2 DIN 471)
25	8002.104.049.00.0			1	Luva de acoplamento da tomada de força
26	8002.104.015.00.1			1	Engrenagem reduzida móvel
27	8002.104.017.00.7			1	Engrenagem reduzida fixa
28	8002.104.018.00.5			1	Rolamento de engrenagem reduzida fixa
29	8002.104.019.00.3			1	Anel do rolamento
30	4008.011.033.00.7			1	Anel elástico (I 40 x 1,75 DIN 472)
31	4001.019.018.00.5			1	Rolamento 6303 (17 x 47 x 14 DIN 625)
32	8002.104.061.00.5			1	Flange de vedação

OBS * A partir da CAIXA Nº 1830

Figura 20b

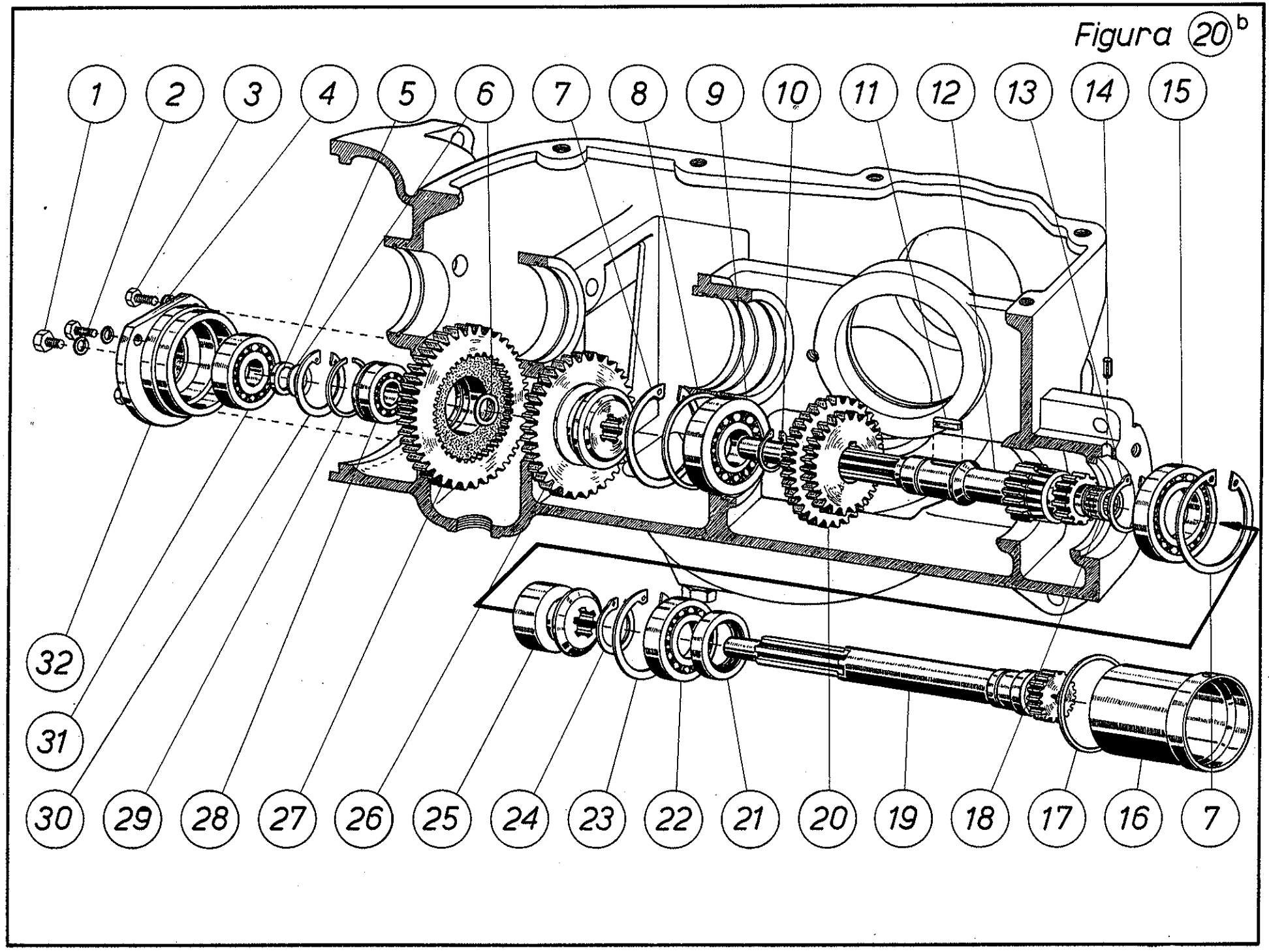
1
2
3
4
5
6
7
8
9
10
11
12
13
14
15
32
31
30
29
28
27
26
25
24
23
22
21
20
19
18
17
16
7

AGRALE S.A.

TRATOR

Figura Nº 21a

I	4100			Q.	DENOMINAÇÃO
1	4101.047.064.00.3			1	Parafuso sextavado (M 6 x 10 DIN)
2	4103.012.049.00.1			1	Arruela de pressão (B 6 DIN 127)
3	8002.104.060.00.7			1	Chapinha de segurança
4	7003.006.040.00.7			1	Anel de vedação
5	8002.104.059.00.9			1	Eixo intermediário
5	8002.104.059.01.7	*		1	Eixo intermediário
6	8002.104.053.00.2			1	Conjunto engrenagem intermediária
7	8002.104.054.00.0			1	Engrenagem intermediária
8	4001.047.054.00.6			2	Rolamento de agulhas (20 x 28 x 16)
9	8002.104.055.00.7			1	Distanciador dos rolamentos
10	8002.104.058.00.1			1	Bucha espaçadora da engrenagem intermediária
11	8002.104.057.00.3			1	Anel do encosto
12	8002.104.056.00.5			cn	Arruela de compensação - 0,1
12	8002.104.056.01.3			cn	Arruela de compensação - 0,2
12	8002.104.056.02.1			cn	Arruela de compensação - 0,5
13	4101.010.007.00.5			3	Parafuso escareado (M 6 x 8 DIN)
14	8002.104.142.00.3	**		cn	Arruela de compensação - 0,1
14	8002.104.142.01.1	**		cn	Arruela de compensação - 0,3
14	8002.104.142.02.9	**		cn	Arruela de compensação - 0,5
15	4008.011.046.00.9	**		2	Anel elástico (I 72 x 25 DIN 472)
16	4001.022.050.00.3	**		1	Rolamento 3306 (30 x 72 x 30,2 DIN 628)
17	8002.104.024.00.3			1	Anel do pinhão - I c/ rosca
18	8002.104.025.00.0			1	Anel do pinhão - II c/ rosca
19	8002.104.026.00.8			1	Engrenagem para 1ª e 2ª velocidade
20	8002.104.027.00.6			1	Engrenagem para 3ª e 4ª velocidade
21	4008.011.044.00.4	**		2	Anel elástico (I 62 x 2 DIN 472)
22	4001.018.002.00.0			1	Rolamento 6007 (35 x 62 x 10 DIN 625)
23	4001.047.053.00.8			1	Rolamento de agulhas (17 x 21 x 17)
24	8002.104.051.00.6	*		1	Eixo primario da caixa
25	4001.021.006.00.6	*		1	Rolamento 3206 (30 x 62 x 23,8 DIN 628)
26	8002.104.014.00.4			cn	Arruela de compensação - 0,1
26	8002.104.014.01.2			cn	Arruela de compensação - 0,3
26	8002.104.014.02.8			cn	Arruela de compensação - 0,5
27	8002.104.052.00.4	*		1	Retentor do eixo primario da caixa

OBS * A partir da Caixa Nº 1830

** A partir da caixa Nº 5337

Figura 21ª

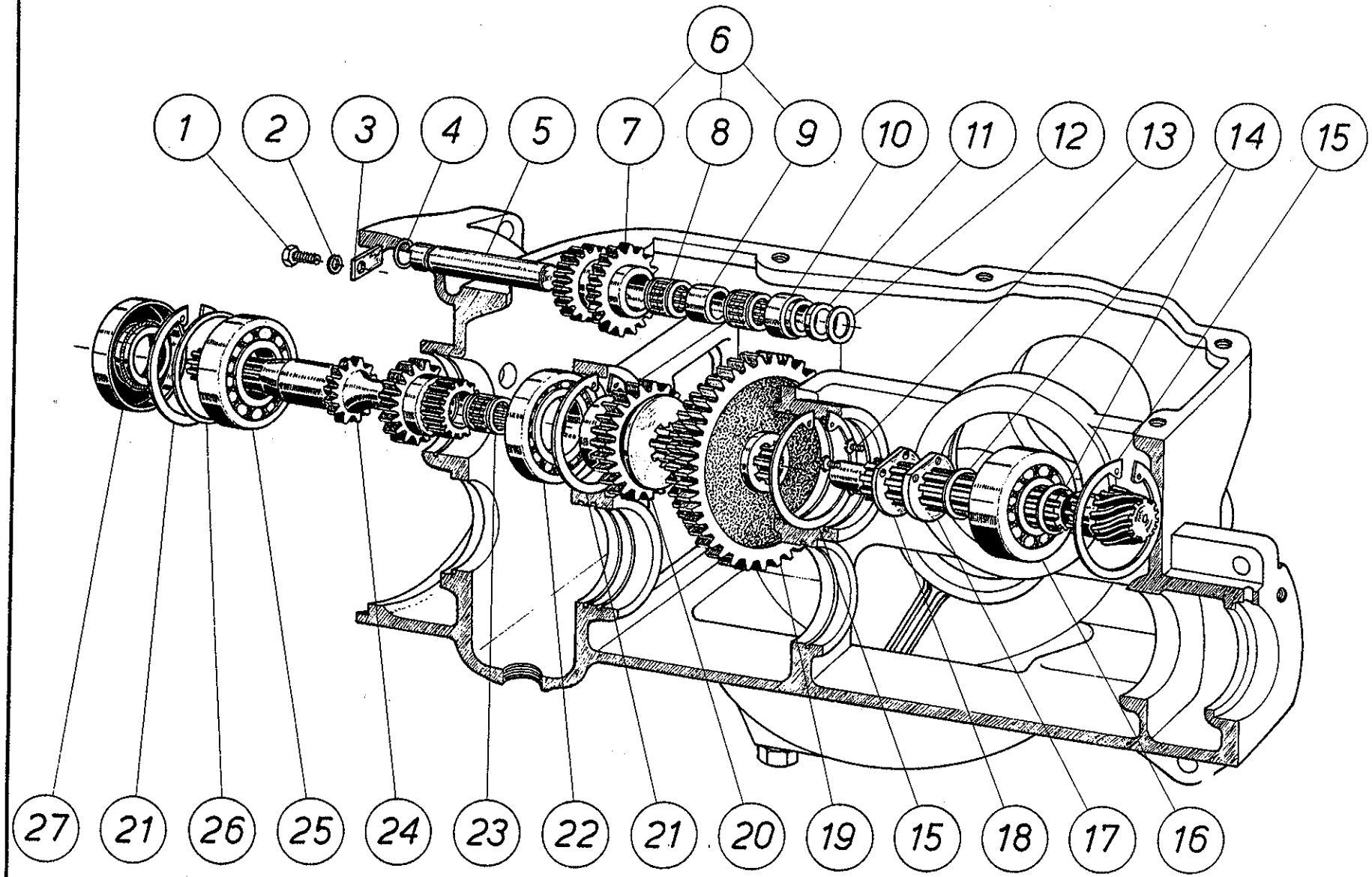

AGRALE S.A.

TRATOR

Figura Nº 22

I	4100			Q.	DENOMINAÇÃO
1	8002.104.125.00.8			1	Luva dentada do bloqueio do diferencial
2	8002.104.037.00.5			1	Engrenagem cônica
3	8002.104.028.00.4			1	Carcaça do diferencial
4	8002.104.029.00.2			2	Engrenagem satélite
5	8002.104.030.00.0			2	Arruela da engrenagem satélite
6	8002.104.031.00.8			2	Eixo da engrenagem satélite
7	8002.104.032.00.6			2	Parafuso com espiga
8	8002.104.141.00.5			1	Conjunto coroa e pinhão (ZF)
8	8002.104.141.01.3			1	Conjunto coroa e pinhão (M.R.)
8	8002.104.141.02.1	**		1	Conjunto coroa e pinhão (M.R.)
8	8002.104.141.03.9	**		1	Conjunto coroa e pinhão (ZF)
9	8002.104.044.00.1			1	Encosto da coroa
10	8002.104.004.00.5			1	Parafuso guia do encosto da coroa
11	4102.013.018.00.5			1	Porca sextavada (M 14 x 1,5 - DIN 1481)
12	8002.104.126.01.4	**		1	Arruela de encosto
13	8002.104.133.00.2			1	Tampão do furo para regulagem da coroa
14	8002.104.043.00.3			cn	Arruela de compensação (0,1) (reposição)
15	8002.104.043.01.1			cn	Arruela de compensação (0,2) (reposição)
16	8002.104.043.02.9			cn	Arruela de compensação (0,5)
17	4008.011.058.00.1			1	Anel elástico (I 100 x 3 DIN 472)
18	4001.018.008.00.7			1	Rolamento 6013 (65 x 100 x 18 DIN 625) coroa
19	8002.104.041.00.7			4	Parafuso de fixação da coroa
20	8002.104.042.00.5			1	Arame (Ø 1 x 500)
21	4006.011.068.00.7			2	Pino elástico (10 x 20 x DIN 1481)
22	8002.104.033.00.4			1	Bucha sinterizada
23	8002.104.038.00.3			cn	Arruela de compensação (0,1)
23	8002.104.038.01.1			cn	Arruela de compensação (0,3)
23	8002.104.038.02.9			cn	Arruela de compensação (0,5)

OBS Item 12 Peça usada somente com o conjunto 8002.104.141.01.3

** A partir da CAIXA Nº 5337

Figura 22

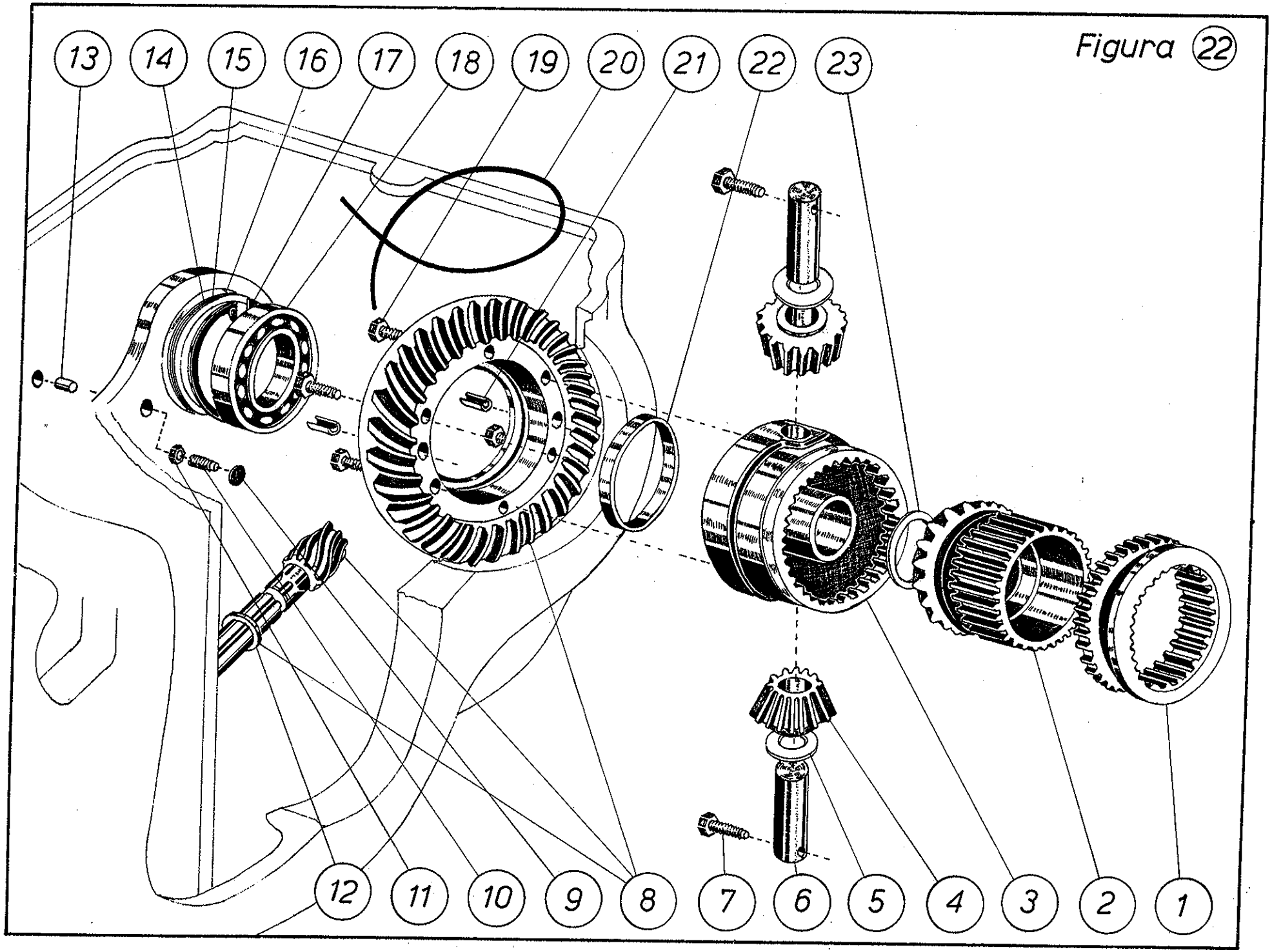

AGRALE S.A.

TRATOR

Figura Nº 23 B

I	4100			Q.	DENOMINAÇÃO
1	8005.105.016.00.1			2	Suporte da mola - pedal do freio
2	4101.048.024.01.4			8	Parafuso sextavado (M 12 x 30 DIN 933)
3	4103.012.011.01.9			8	Arruela de pressão (A 12 DIN 127)
4	8002.104.045.00.8			2	Tampa suporte do rolamento
4	8002.104.163.00.9			2	Tampa suporte do rolamento
5	8002.104.144.00.9	*		2	Anel de vedação da tampa
6	8002.104.014.00.4			cn	Arruela de compensação (0,1)
6	8002.104.014.01.2			cn	Arruela de compensação (0,2)
6	8002.104.014.02.0			cn	Arruela de compensação (0,5)
7	4001.019.020.00.1			2	Rolamento 6305 (25 x 62 x 17 DIN 625)
7	4001.033.054.00.2	*		2	Rolamento 6305 (25 x 62 x 18,25 DIN 720)
8	8002.104.034.00.2			1	Pinhao de acionamento - lado direito
8	8002.104.034.01.0	*		1	Pinhão de acionamento - lado direito
9	4001.017.099.00.7			1	Rolamento 6004 (20 x 42 x 12 DIN 625)
9	4001.032.052.00.7	*		1	Rolamento 30203A (17 x 40 x 13,25 DIN 720)
10	8002.104.021.00.9			cn	Arruela de compensação (0,2)
10	8002.104.021.01.7			cn	Arruela de compensação (0,5)
11	8002.104.039.01.9	*		1	Arruela de encosto
12	8002.104.132.00.4			1	Bucha da carcaça do diferencial
13	8002.104.035.00.9			1	Pinhão de acionamento - lado esquerdo
13	8002.104.035.01.7	*		1	Pinhão de acionamento - lado esquerdo
14	8002.104.036.00.7			1	Bucha espaçadora

OBS * A partir do T-420 Caixa Nº 6108 E T-416 Caixa Nº 6245

Figura 23
B

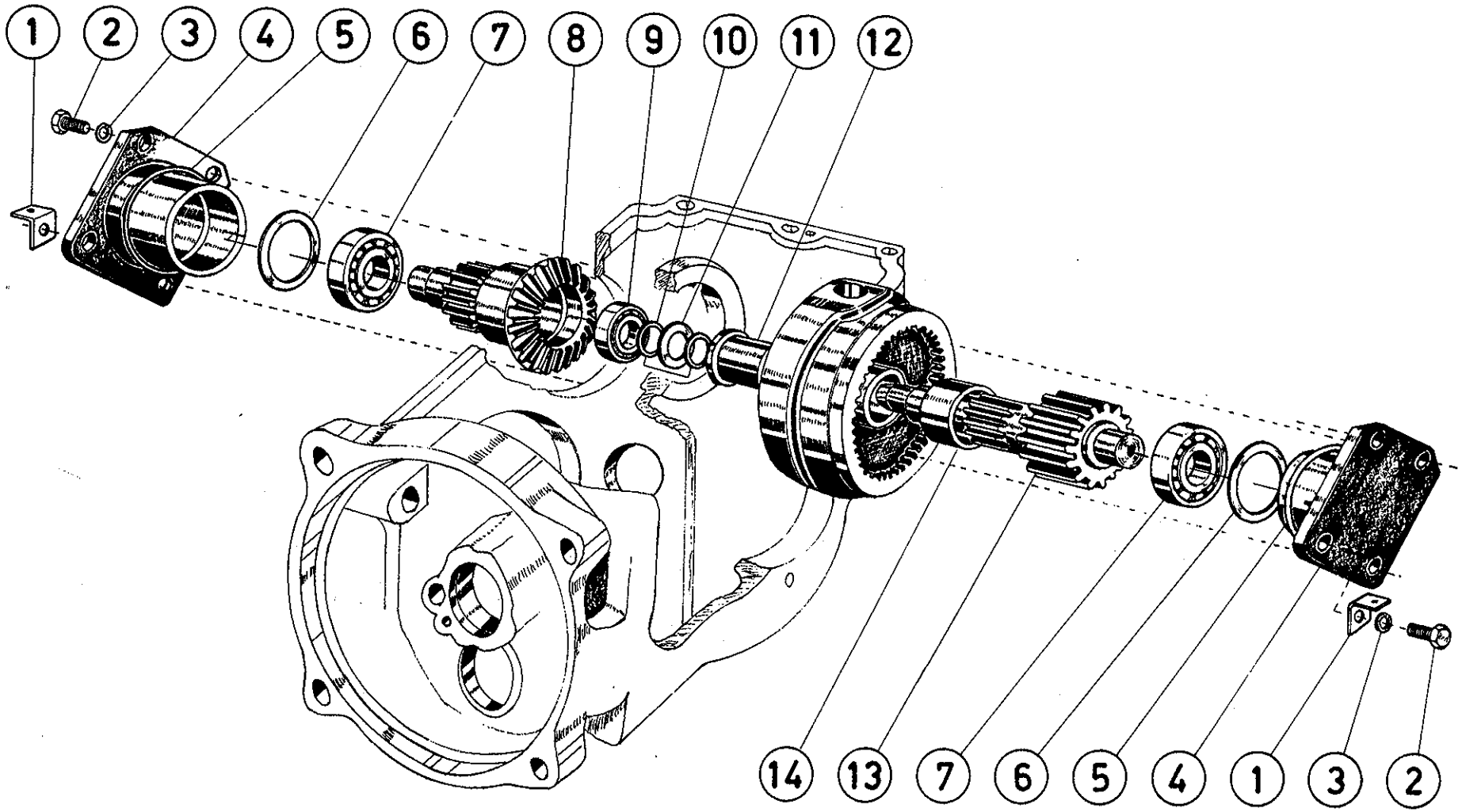

AGRALE S.A.

TRATOR

Figura Nº 24a

I	4100			Q.	DENOMINAÇÃO
1	8002.104.074.00.8			1	Bujão do furo do eixo do garfo
2	8002.104.067.01.0			1	Garfo para marchas a frente e a ré
3	8002.104.066.00.4			1	Eixo deslizante para mudança de velocidade
4	8002.104.069.01.6			1	Garfo para 3ª e 4ª
5	8002.104.068.01.8			1	Garfo para 1ª e 2ª
6	4102.011.007.00.2			1	Porca sextavada (M 8 DIN 934)
7	8002.104.073.00.0			1	Parafuso de travamento do eixo
8	8002.104.070.01.4			1	Garfo para eixo tomada de força
9	8002.104.030.00.0			1	Arruela do eixo dos garfos (0,5)
10	4008.010.015.00.5			1	Anel elástico (E 18 x 1,2 DIN 471)
11	4006.011.023.00.2			2	Pino elástico (6 x 32 DIN 1481)
12	4006.010.025.00.8			2	Pino elástico (3 x 32 DIN 1481)
13	8002.104.159.00.7			1	Conjunto acionador do bloqueio
	8002.104.010.00.2			1	Arruela distanciadora (reposição anterior)
14	8002.104.071.01.2			4	Mola de compressão
15	4007.010.011.00.6			4	Esfera (Ø 12 DIN 5401)
16	8002.104.076.00.3	*		1	Parafuso de regulagem do garfo do ré
17	8002.104.075.00.5	*		1	Parafuso de regulagem do garfo do ré
18	4014.010.013.00.8	*		1	Anel de vedação (A 10 x 16 x 1 DIN 7603)
19	4102.011.011.00.4			2	Porca sextavada (M 10 DIN 934)

OBS * A partir da CAIXA Nº 2025

Figura 24
A

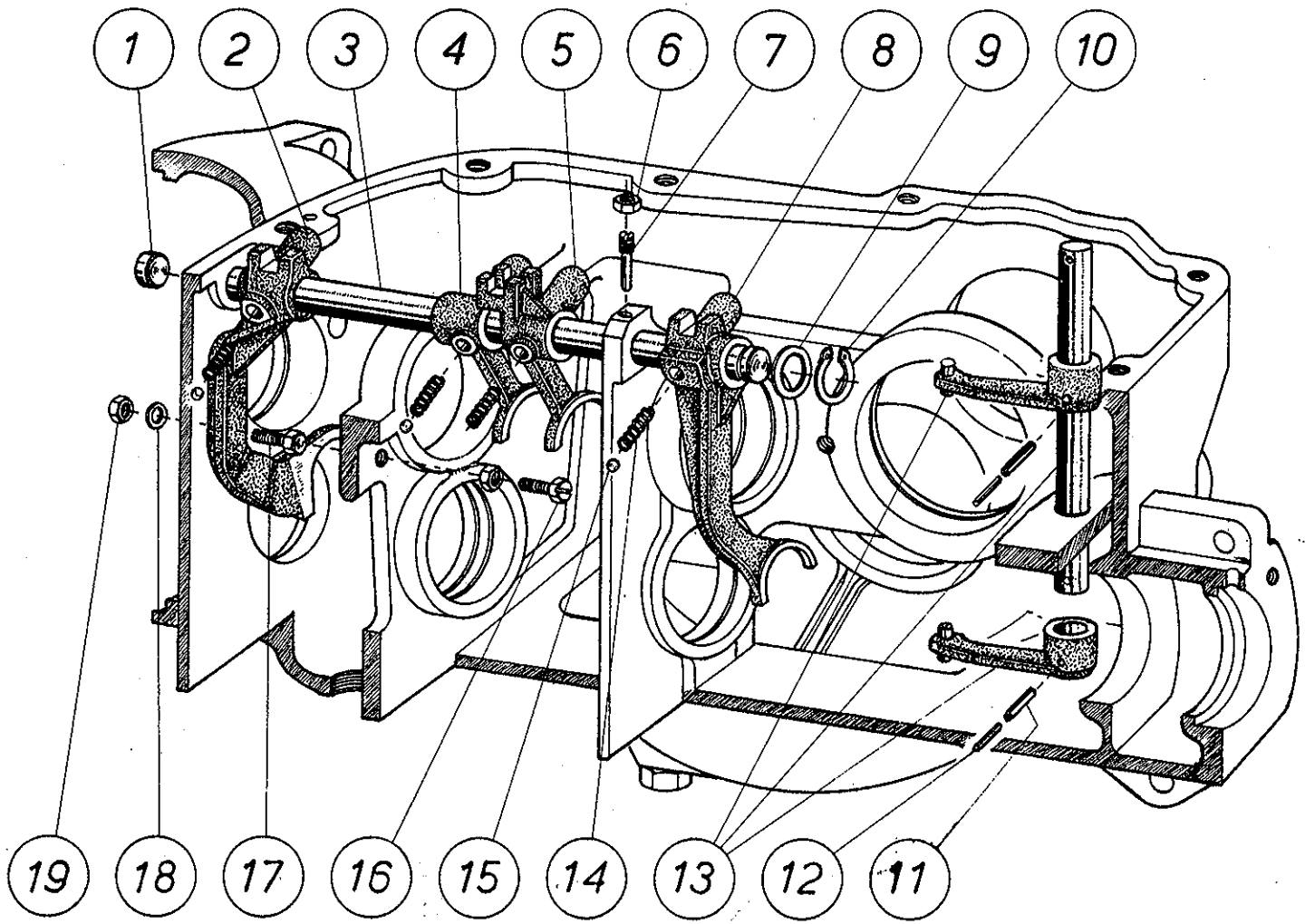

AGRALE S.A.

TRATOR

Figura Nº 25a

I	4100		Nº ANTIGO	Q.	DENOMINAÇÃO
1	8002.104.065.00.6			1	Engrenagem cilindrica
2	-				Fora de uso normal
3	8002.104.064.01.7	**		2	Semi-árvore
4	4001.018.058.00.2	**	4001.018.005.00.3	4	Rolamento 6210 (50 x 90 x 20 DIN 625)
5	4008.011.054.00.3	**	4008.011.049.00.3	2	Anel elástico (I 90 x 30 DIN 472)
6	4008.010.046.00.0			2	Anel elástico (E 50 x 2 DIN 471)
7	4009.010.008.00.8			2	Contrapino (1/8" x 1")
8	4102.012.016.00.2			2	Porca castelo (M 14 x 1,5 DIN 935)
9	8002.104.136.01.3	**	8002.104.136.00.5	2	Retentor carcaça da saida de roda traseira
10	4011.010.016.00.7			40	Rebites (B 41 x 8 DIN 7338)
11	8002.105.044.00.0			4	Revestimento da sapata do freio
12	8002.105.039.01.8			4	Conjunto sapata do freio c/ revestimento
13	8002.105.072.00.1			4	Mola da sapata do freio
14	8002.105.035.00.8			2	Pino de apoio da sapata do freio
15	8002.105.057.00.2			2	Arruela do tambor do freio
16	4009.010.019.00.5			2	Contrapino (5/16" x 3")
17	8002.105.053.00.1			2	Porca castelo
18	8002.105.051.00.5			2	Conjunto tambor do freio
19	4101.032.072.01.1			12	Parafuso prisioneiro (M 18 x 1,5 x 30 DIN 833) 8G
20	8002.105.037.01.2			1	Eixo de acionamento do freio - lado esquerdo
20	8002.105.038.01.0			1	Eixo de acionamento do freio - lado direito
21	8002.105.046.00.5			4	Conjunto grampo de segurança da sapata do freio
22	8002.105.036.00.6			2	Anel de vedação do eixo de acionamento do freio
23	8002.105.031.02.3	**	8002.105.031.01.5	1	Conjunto prato do freio - lado esquerdo
23	8002.105.032.02.1	**	8002.105.032.01.3	1	Conjunto prato do freio - lado direito
24	4003.010.008.00.1			2	Graxeira (A 10 DIN 71412)
25	8002.105.021.01.6	*	8002.105.021.00.8	2	Acionador do eixo de acionamento do freio
26	4101.037.099.00.1			2	Parafuso sextavado interno (M 10 x 35 DIN 912)
27	8002.104.147.00.2	***	4005.010.045.00.8	4	Chavêta
28	8002.104.063.01.9	**	8002.104.063.00.1	1	Carcaça de saída da roda traseira - lado esquerdo
28	8002.104.062.01.1	**	8002.104.062.00.3	1	Carcaça de saída da roda traseira - lado direito
29	8002.104.046.00.6			2	Junta de vedação
30	4008.010.035.00.3			2	Anel elástico (E 38 x 1,75 DIN 471)

OBS * A partir do CHASSI Nº 1377 ** A partir da CAIXA Nº 5337

*** A partir do CHASSI T - 420 Nº 4207 E T - 416 Nº 2339

Figura 25ª

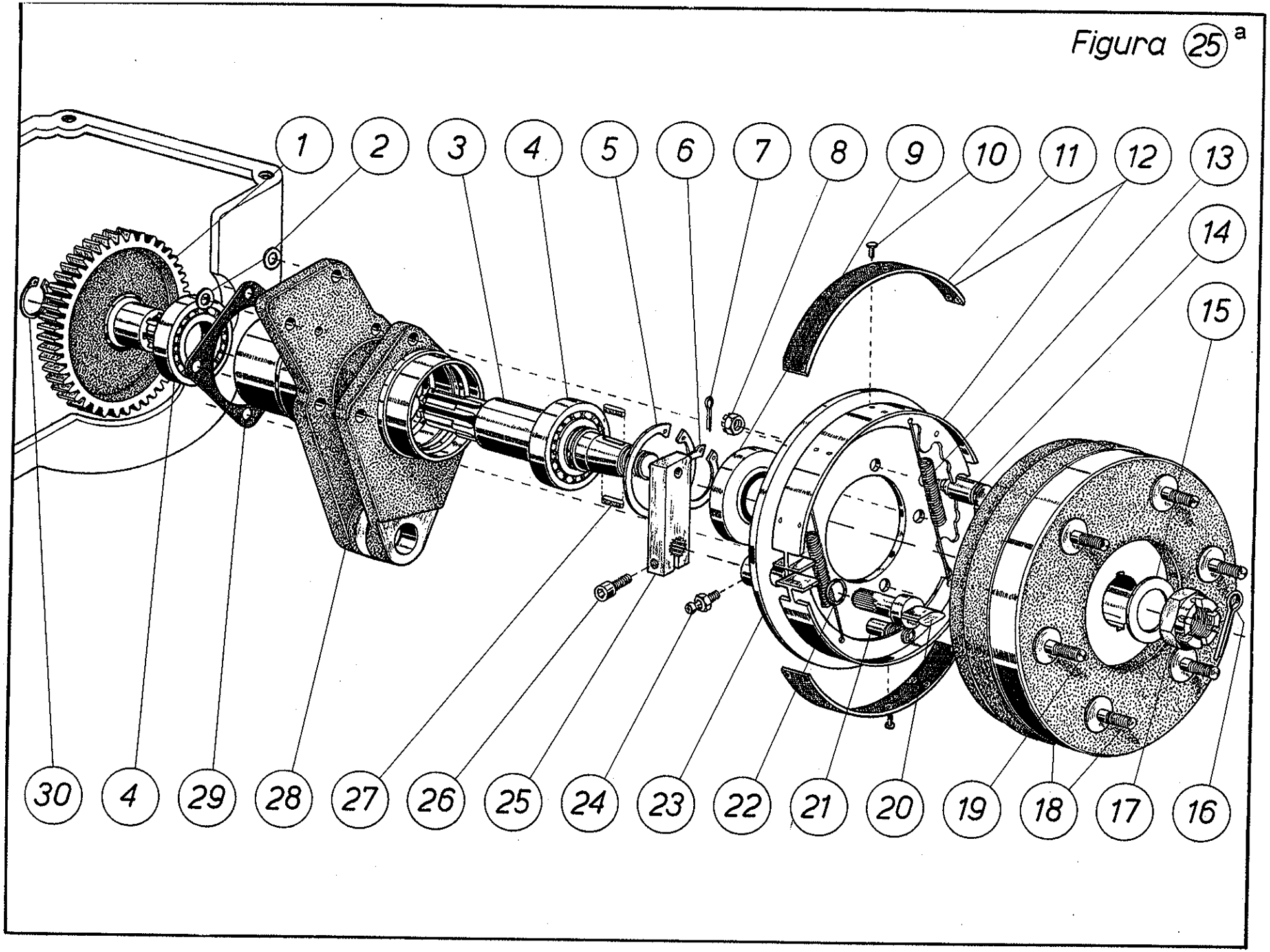
1
2
3
4
5
6
7
8
9
10
11
12
13
14
15
16
17
18
19
20
21
22
23
24
25
26
27
28
29
30
4

AGRALE S.A.

TRATOR

Figura Nº 25 B

I	4100			Q.	DENOMINAÇÃO
1	8002.104.065.00.6			2	Engrenagem cilíndrica
2	4001.018.058.00.2			4	Rolamento 6210 (50 x 90 x 20 DIN 625)
3	8002.104.165.00.7			1	Carcaça de saída de rodas traseira (esquerda)
3	8002.104.164.00.4			1	Carcaça de saída de rodas traseira (direita)
4	8002.104.064.01.7			2	Semi-árvore
5	8002.104.147.00.2			4	Chaveta
6	8002.105.046.00.5			4	Conjunto grampos de segurança
7	4008.011.054.00.3			2	Anel elástico (I 90 x 30 DIN 472)
8	4008.010.046.00.0			2	Anel elástico (E 50 x 2 DIN 471)
9	8002.104.136.01.3			2	Retentor da carcaça da saída de roda traseira
10	4011.010.014.00.2			48	Rebites (B 4 x 6 DIN 7338)
11	8002.105.039.01.8	*		4	Conjunto sapata do freio c/revestimento
12	8002.105.067.00.1	*		4	Revestimento da sapata do freio
13	4102.011.011.00.4	*		4	Porca sextavada (M 10 DIN 934)
14	8005.105.036.00.9	*		2	Chapa freno do prato do freio
15	8002.105.061.00.4	*		2	Mola da sapata do freio
16	4101.050.016.00.7	*		4	Parafuso prisioneiro (M 8)
17	8002.105.060.02.6	*		2	Mancal de apoio da sapata do freio
18	8002.105.057.00.2			2	Arruela do tambor do freio
19	4009.010.019.00.5			2	Contrapino (5/16" x 3")
20	8002.105.053.00.1			2	Porca castelo
21	8002.105.051.00.5			2	Conjunto tambor do freio
22	4101.032.073.01.9			12	Parafuso prisioneiro (M 18 x 1,5 x 35 DIN 833) 8 G
23	8002.105.037.01.2			1	Eixo de acionamento do freio (esquerdo)
23	8002.105.038.01.0			1	Eixo de acionamento do freio (direito)
24	4101.038.016.01.2			8	Parafuso sextavado interno (M 12 x 100 DIN 912) 10 K
25	8002.105.045.00.7			2	Mola da sapata do freio
26	8002.105.036.00.6			2	Anel de vedação do eixo de acionamento
27	4103.012.053.00.3			8	Arruela de pressão (B 12 DIN 127)
28	8002.105.031.03.1	*		2	Conjunto do prato do freio
29	4003.010.008.00.1			2	Graxeira (A 10 DIN 71412)
30	8002.105.021.01.6			2	Acionador do eixo de acionamento do freio
31	4101.037.099.00.1			2	Parafuso sextavado interno (M 10 x 35 DIN 912)
32	8002.104.144.00.9			2	Anel de vedação
33	4008.010.035.00.3			2	Anel elástico (E 38 x 1,75 DIN 471)
	8002.105.058.00.0			1	Conjunto do freio completo (L. DIREITO)
	8002.105.059.00.8			1	Conjunto do freio completo (L. ESQUERDO)

OBS * A partir do chassis Nº 2714 e caixa Nº 9459

Figura 25
B

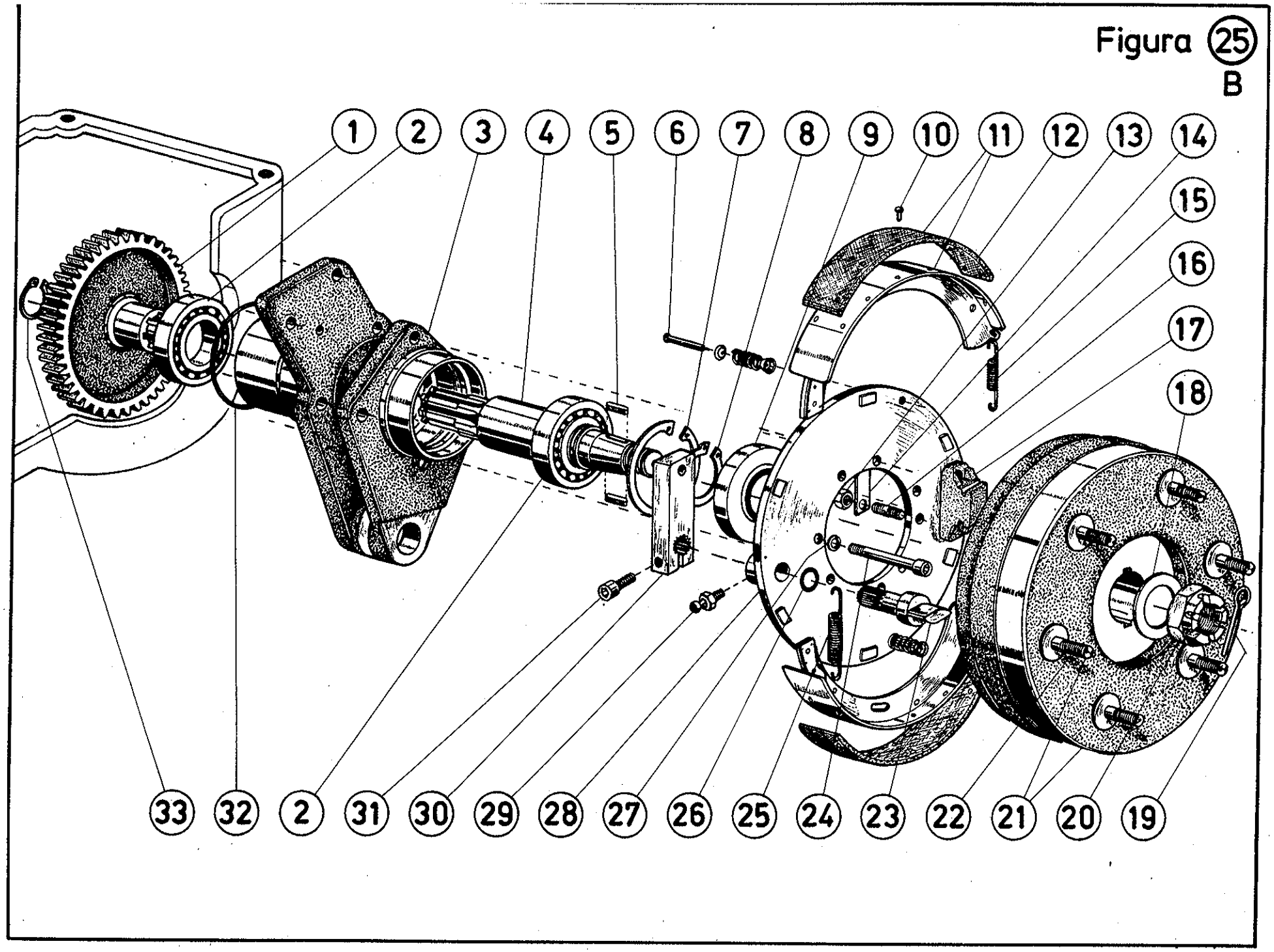
1
2
3
4
5
6
7
8
9
10
11
12
13
14
15
16
17
18
33
32
2
31
30
29
28
27
26
25
24
23
22
21
20
19

AGRALE S.A.

TRATOR

Figura Nº 26 A

I	4100			Q.	DENOMINAÇÃO
1	8002.104.127.01.2			1	Respiro da tampa
2	8002.104.124.00.1			1	Haste de acionamento do bloqueio
3	4009.010.008.00.8			1	Contrapino (1/8" x 1")
4	8002.104.104.00.3			1	Pino da alavanca do bloqueio
5	4006.011.023.00.2			5	Pino elástico (6 x 32 DIN 1481)
6	8002.104.100.01.9			1	Alavanca de acionamento do bloqueio
7	8002.104.083.00.9			2	Eixo das alavancas de marcha
8	8002.104.079.00.7			1	Conjunto alavanca da tomada de força
9	7003.006.040.00.7			2	Anel de vedação
10	8002.104.087.00.0			2	Alavanca de acionamento dos garfos
11	8002.104.086.00.2			2	Distanciador
12	8002.104.088.00.8			2	Parafuso de fixação das alavancas
13	8005.104.081.00.6			2	Arame (Ø 1 x 120)
14	8002.104.084.00.7			1	Conjunto alavanca para ré e reduzida
15	4102.011.014.00.8			3	Porca sextavada (M 12 DIN 934)
16	8002.104.139.00.9	*		1	Manípulo da alavanca do ré e reduzida
17	8002.104.078.00.9			1	Tampa da caixa de mudança
18	4103.015.018.00.3			1	Arruela lisa (A 13 DIN 433)
19	8002.104.098.00.7			1	Mola de fixação
20	8002.104.140.00.7	*		1	Manípulo da alavanca tomada de força
21	8002.104.138.00.1			1	Manípulo alavanca quatro marcha
22	4101.050.016.00.7			2	Parafuso prisioneiro (M 10 x 20 DIN 939)
23	8002.104.099.00.5			1	Junta de vedação
24	8002.104.096.00.1			1	Suporte da alavanca
25	4103.018.017.00.2			2	Arruela dentada
26	4102.010.013.00.1			2	Porca sextavada (BM 10 DIN 439)
27	8002.104.091.00.2			1	Conjunto alavanca de quatro marchas
28	8002.104.097.00.9			1	Arruela suporte da alavanca
29	4006.010.020.00.9			1	Pino elástico (3 x 18 DIN 439)
30	8002.104.095.00.3			2	Pino guia do suporte da alavanca
31	4004.018.010.00.7			1	Pino rebite (8 x 18,5 DIN 7341)
32	8002.105.024.00.1			1	Conexão da haste do bloqueio
33	4103.012.052.00.5			2	Arruela de pressão (B 10 DIN 127)
34	4102.011.011.00.4			2	Porca sextavada (M 10 DIN 934)

OBS * A partir do CHASSI Nº 2032 passou a ser manípulo c/ marcha gravada

Figura 26
A

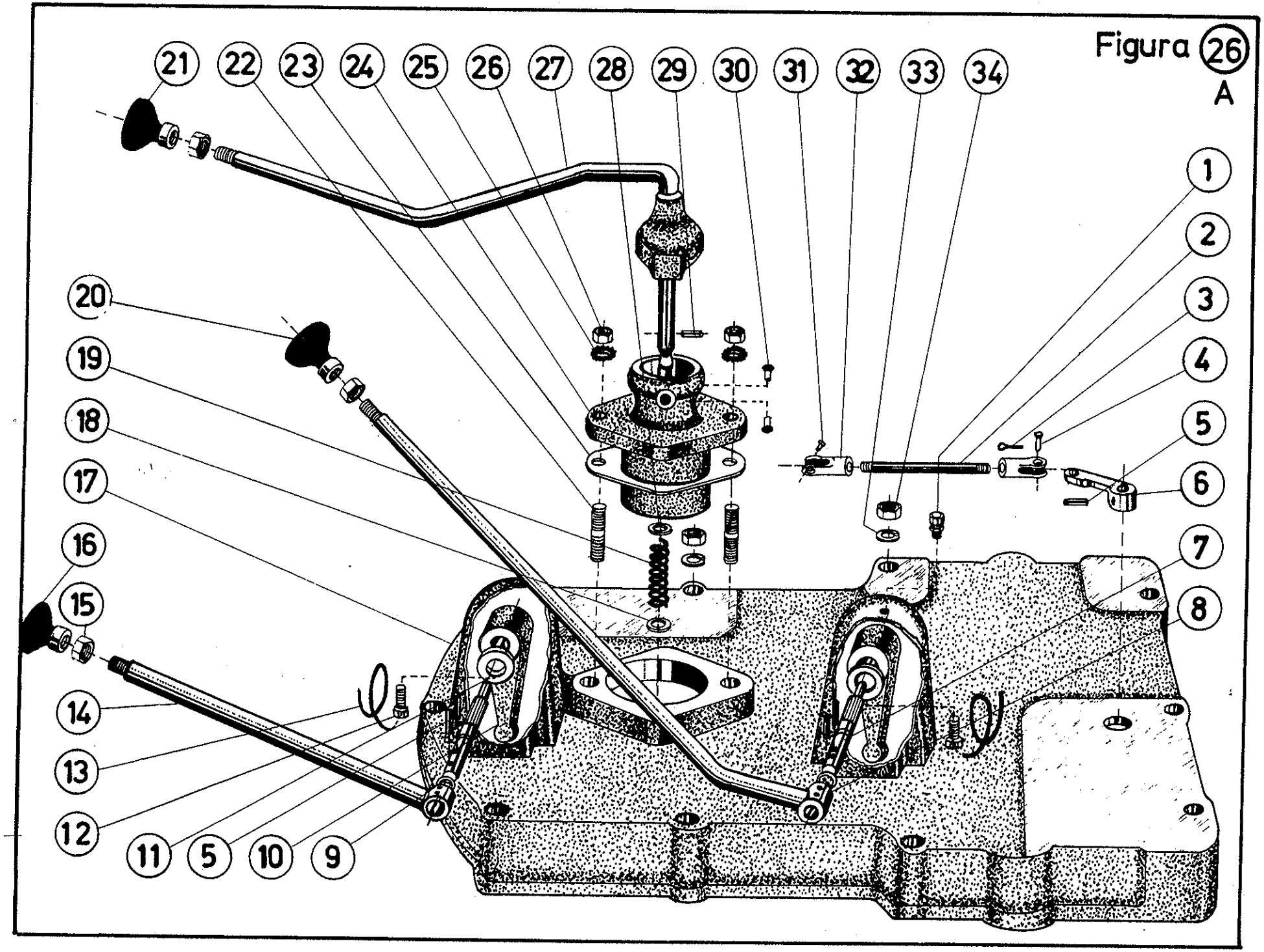
21
22
23
24
25
26
27
28
29
30
31
32
33
34
1
2
3
4
5
6
7
8
20
19
18
17
16
15
14
13
12
11
5
10
9

AGRALE S.A.

TRATOR

Figura Nº 27 A

I	4100			Q.	DENOMINAÇÃO
1	4004.012.006.00.1			2	Pino cilíndrico (16 x 100 x 90 DIN 1433)
2	4009.010.010.00.4			2	Contrapino (5/32" x 1")
3	8002.104.112.00.6			1	Conjunto parafuso serrilhado com pino (reposição)
3	8002.104.112.01.4	*		1	Conjunto parafuso com pino engate rápido
4	8002.104.110.00.0			1	Fecho borboleta (reposição)
4	8002.104.155.00.5	*		1	Conjunto porca freno
5	8002.104.107.01.4	*		1	Estribo de engate rápido
6	8002.104.109.00.2			1	Pino para o anel do estribo
7	4006.010.061.00.3			1	Pino elástico (4 x 28 DIN 1481)
8	8002.104.108.00.4			1	Articulação inferior
9	8002.104.114.00.2			1	Conjunto suporte engate rápido
10	8002.104.130.00.8			2	Pino roscado - guia do engate da carreta
11	8002.104.105.00.0			1	Articulação superior
12	8002.104.106.00.8			1	Mola espiral

OBS * A partir do chassi Nº 12549

Figura 27
A

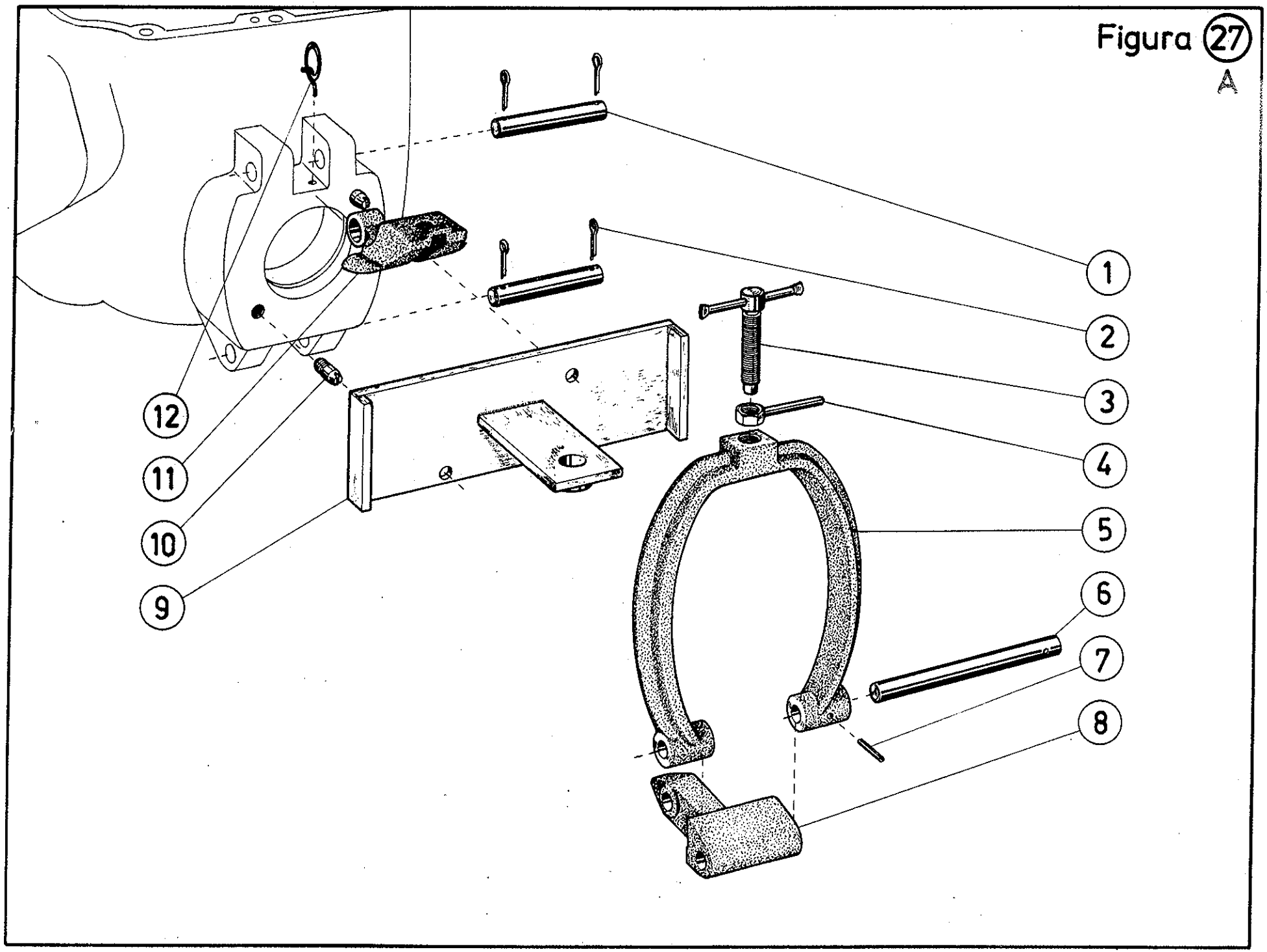

AGRALE S.A.

TRATOR

Figura Nº 28a

I	4100			Q.	DENOMINAÇÃO
1	8002.110.009.00.6			1	Conjunto aro traseiro (6.00 x 18") Opcional
1	8003.110.009.01.2			2	Conjunto aro traseiro (8" x 24") Opcional
2	4102.011.021.01.1			8	Porca sextavada (M 16 x 1,5 DIN 934) ZN
3	4103.011.020.01.1			16	Arruela lisa (A 17 - DIN 125) ZN
4	8003.110.019.00.3			2	Miolo do aro
5	8003.110.018.00.5			2	Aro da roda traseira (8" x 24")
6	4101.067.085.01.1			8	Parafuso sextavado (M 16 x 1,5 x 80 DIN 960) ZN
7	8002.110.013.00.8			2	Contrapeso cônico (20 Kg)
8	4101.045.085.00.6			6	Parafuso sextavado (M 12 x 80 DIN 931)
9	8002.110.014.00.6			2	Contrapeso reto (30 Kg)
10	4103.012.011.00.1			6	Arruela de pressão (A 12 DIN 127)
11	4101.045.081.00.9			6	Parafuso sextavado (M 12 x 65 DIN 931)
12	8002.110.022.00.9	*		2	Câmara de ar traseiro(8.00 x 18") Opcional
12	8003.110.011.00.0			2	Câmara de ar traseiro (8.3/8" x 24") Opcional
13	8002.110.021.00.1	*		2	Pneu traseiro (8.00 x 18") Opcional
13	8003.110.010.00.2			2	Pneu traseiro (8.3/8" x 24") Opcional
14	8002.110.012.00.0			12	Porca de fixação da roda traseira
15	4102.013.013.01.6			6	Porca sextavada (M 12 - DIN 936) 8G ZN
16	4101.032.072.01.1			12	Parafuso prisioneiro (M 8 x 1,5 x 30 DIN 833 - 8.8)
17	8002.110.001.00.3			1	Conjunto variador fixo (opcional)
17	8002.110.006.01.0			1	Conjunto variador fixo para rodado duplo
18	8002.110.008.00.8			12	Porca de fixação do variador fixo

OBS * A partir do CHASSI Nº 2678 = T - 416

Figura 28ª

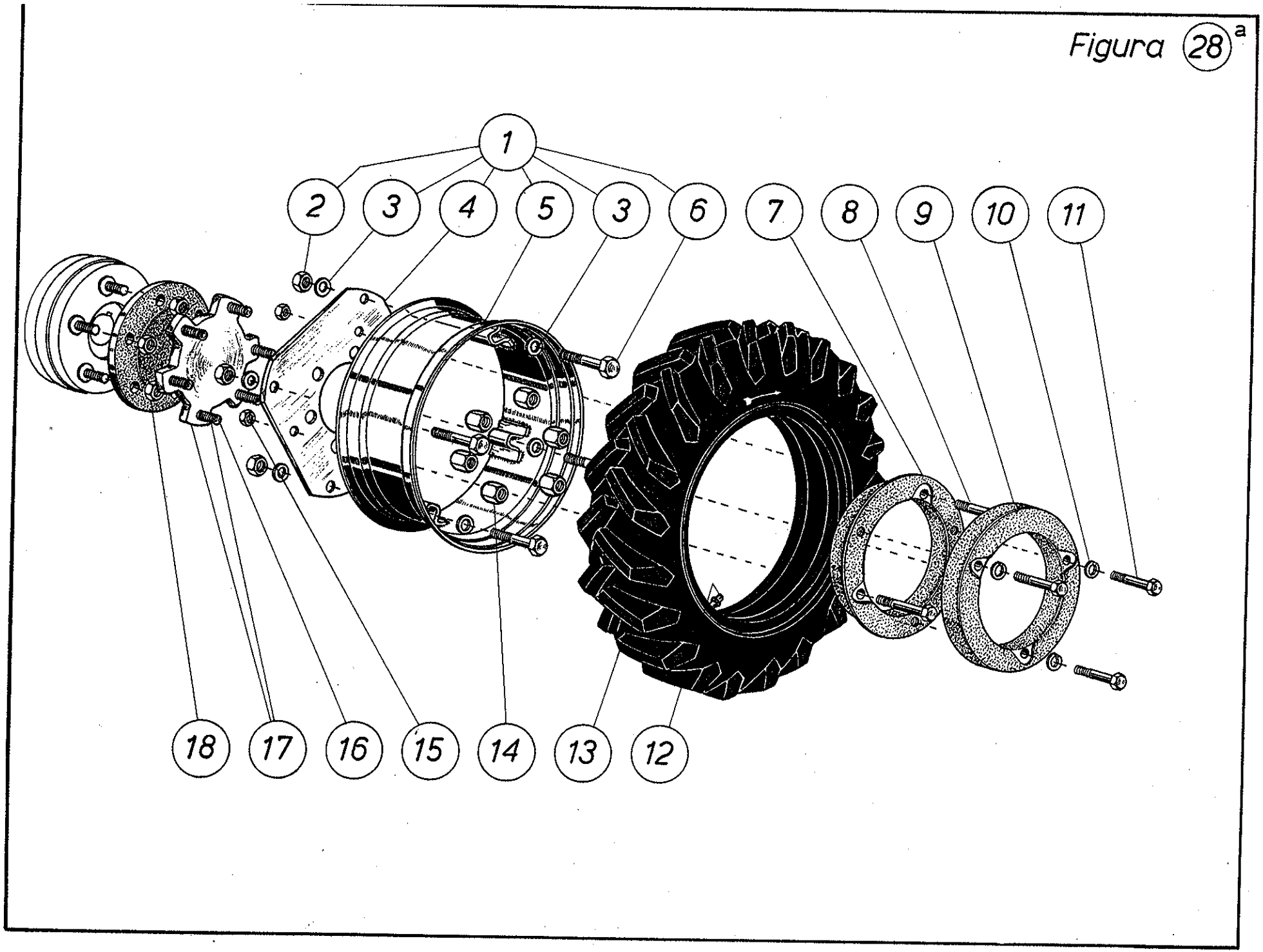

AGRALE S.A.

TRATOR

Figura Nº 29/3

I	4100			Q.	DENOMINAÇÃO
1	8002.108.099.00.1			2	Pino central superior
2	8002.108.066.00.0			2	Bucha da caixa do levante
3	4006.011.023.00.2			12	Pino elástico (6 x 32 DIN 1481)
4	8002.108.090.00.0			1	Conjunto regulador central do levante
5	8002.108.123.00.9			1	Conjunto terminal superior de esticador central
6	8002.108.124.00.7			1	Conjunto corpo do regulador central
7	8002.108.091.00.8			1	Terminal do regulador inferior
8	8002.108.101.00.5			4	Haste vertical do levante hidráulico
9	8002.108.153.00.6			2	Pino das longarinas
10	8002.108.060.00.3			1	Conjunto longarina inferior do levante - lado direito
11	8002.108.100.00.7			1	Pino do regulador central
12	8002.108.068.00.6			1	Conjunto garfo de acionamento do eixo do levante
13	4006.011.048.00.9			2	Pino elástico (8 x 40 DIN 1481)
14	8002.108.169.00.2			2	Conjunto grampo de fixação
15	8002.108.059.00.5			1	Conjunto longarina inferior do levante - lado esquerdo
16	8002.108.168.00.4			4	Pino da haste vertical
17	8002.108.065.00.2			2	Pino de fixação das longarinas
19	4005.010.038.00.3			6	Chaveta (A 12 x 8 x 35 DIN 6885)
20	8002.108.067.00.8			1	Eixo do levante hidráulico
21	8002.108.143.00.7			2	Conjunto braço do levante hidráulico
22	8002.103.023.00.6			2	Parafuso de fixação
23	4009.010.018.00.7			2	Contrapino (5/32" x 1/2")
24	8002.104.129.00.0			4	Mola prato da alavanca do bloqueio
25	8002.108.089.00.2			1	Pino de apoio do cilindro hidráulico
26	4101.047.086.00.6			2	Parafuso sextavado (M 8 x 15 DIN 933)
27	8002.104.137.00.3			1	Manípulo da alavanca do bloqueio
28	8002.104.120.00.9			1	Conjunto alavanca do bloqueio
29	4103.012.051.00.7			2	Arruela de pressão (B 8 DIN 127)
30	8002.104.128.00.2			1	Posicionador da alavanca do bloqueio
31	8002.107.001.00.8			1	Conjunto caixa do levante hidráulico
32	4003.010.008.00.1			2	Graxeira (A 10 DIN 71412)
33	8002.108.051.00.2			6	Grampo de fixação

OBS

Figura 29 B

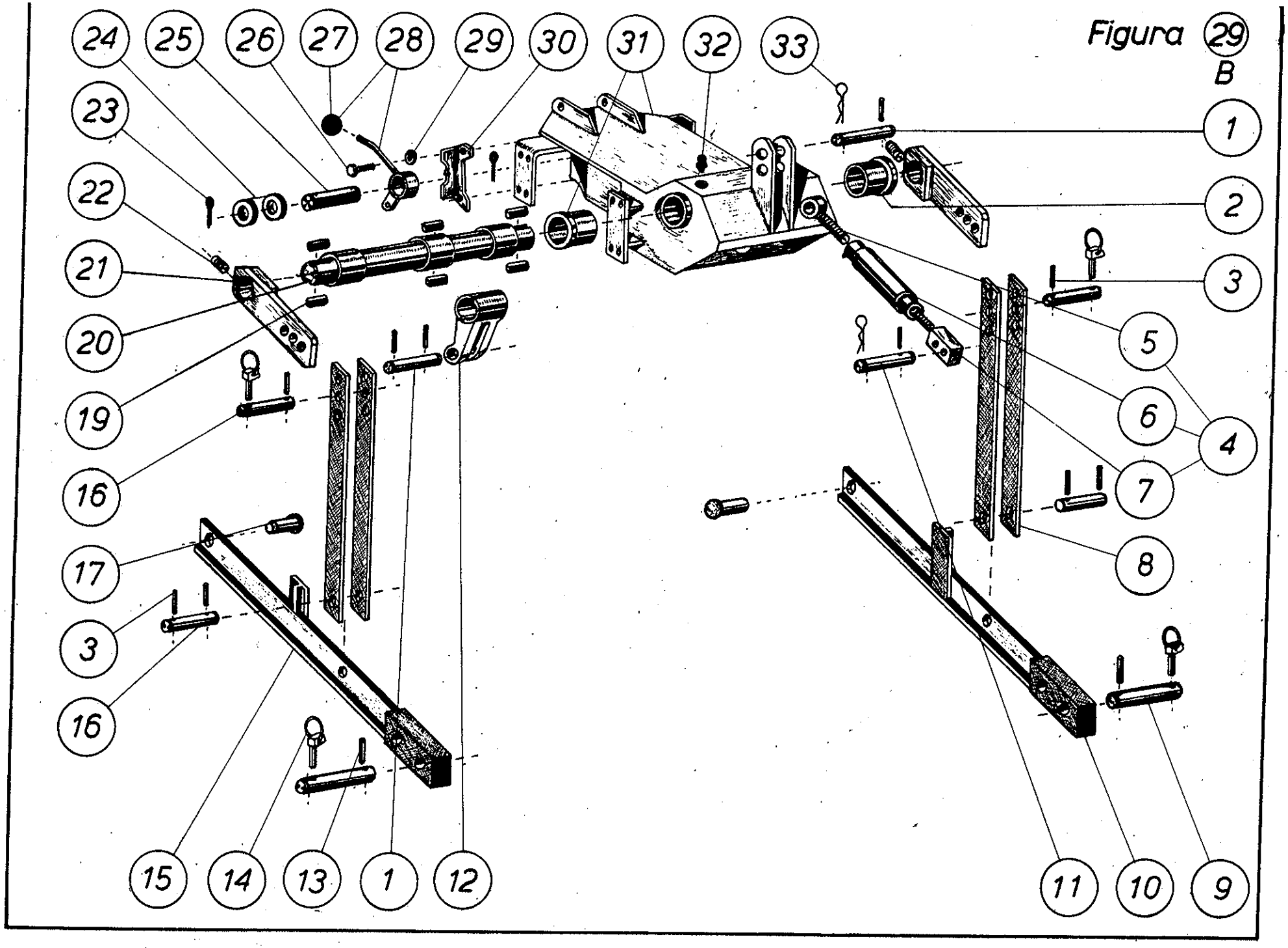
24
25
26
27
28
29
30
31
32
33
23
22
21
20
19
16
17
3
16
15
14
13
1
12
1
2
3
5
6
4
7
8
11
10
9

AGRALE S.A.

TRATOR

Figura Nº 30 B

I	4100			Q.	DENOMINAÇÃO
1	8002.108.133.00.8			1	Conjunto pistão hidráulico (hidr.)
2	8002.108.118.00.9			1	Bucha da camisa
3	4008.010.048.00.6			1	Anel elástico
4	8002.108.142.00.9			2	Anel de vedação
5	8002.108.141.00.1			4	Anel de vedação
6	4008.011.046.00.9			1	Anel elástico
7	8002.108.119.00.7			1	Bucha da haste
8	8002.108.133.01.6			1	Conjunto cilindro hidráulico (Hidr.)
9	8002.108.167.00.6			1	Raspador cilindro hidráulico
10	8002.108.162.00.7			2	Anel anti-extrusão - cilindro hidráulico
11	8002.108.161.00.9			2	Anel de vedação - cilindro hidráulico
12	8002.108.164.00.3			1	Anel anti-extrusão - cilindro hidráulico
13	8002.108.163.00.5			1	Anel de vedaçao - cilindro hidráulico
14	8002.108.165.00.0			1	Anel de segurança - cilindro hidráulico
15	8002.108.111.00.4	*		1	Conjunto cilindro hidráulico (D.H.B.)
16	8002.108.117.00.1			1	Anel raspador cilindro hidráulico
17	8002.108.116.00.3			2	Anel de vedação e encosto cilindro hidráulico
18	8002.108.115.00.5			2	Anel de vedação cilindro hidráulico
19	8002.108.114.00.8			1	Anel de segurança - cilindro hidráulico
20	4014.010.009.00.6			1	Anel de vedação
21	4101.057.059.00.0			1	Parafuso sextavado (5/16" x 1/4".24 UNF)
	8002.199.003.00.3			1	Conjunto peças de reparo - itens 4,5,6 (M)
	8002.199.008.00.2			1	Conjunto peças de reparo - itens 9,10,11,12,13,14 (Hidr.)
	8002.199.001.00.7			1	Conjunto peças de reparo - itens 16,17,18,19,20 (D.H.B.)
	8002.199.046.00.2			1	Conjunto kits anéis de vedação - itens 10,11

OBS

* A partir do chassi nº 1649 caixa nº 2382 (T - 416)

* A partir do chassi nº 0134 caixa nº 2332 (T- 420)

Figura 30
B

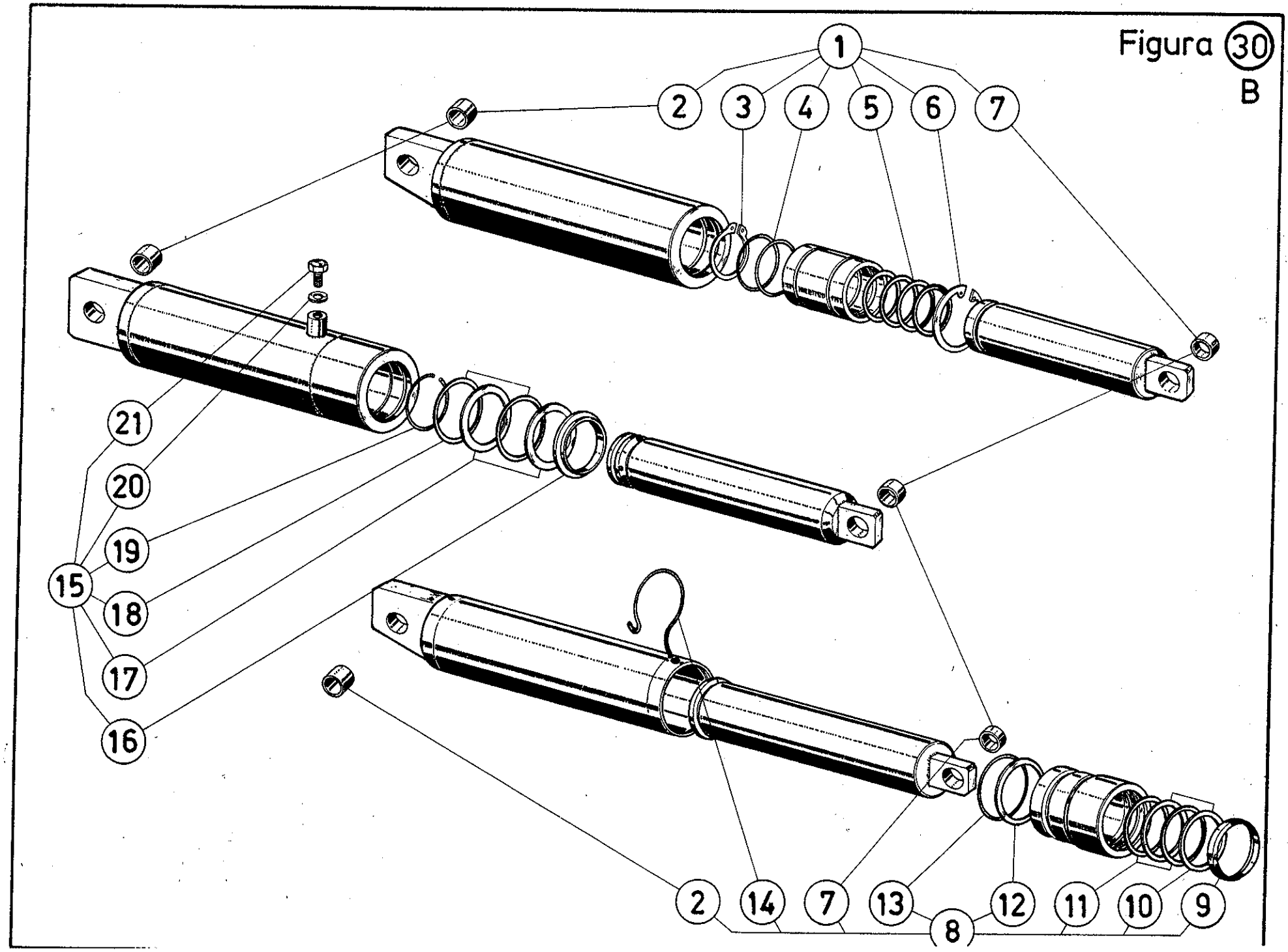

AGRALE S.A.

TRATOR

Figura Nº 31b

I	4100			Q.	DENOMINAÇÃO
1	4101.047.068.00.4			2	Parafuso sextavado (M 6 x 20 DIN 933)
2	4103.012.049.00.1			2	Arruela de pressão (A 5 DIN 127)
3	8002.108.048.01.6			1	Conjunto tampa de retôrno
4	8002.108.046.00.2			1	Borracha de vedação do filtro
5	8002.108.047.00.0			1	Filtro do tanque hidráulico
6	8002.108.024.00.9			3	Parafuso ôco
7	8002.108.023.00.1			8	Anel de vedação
8	8002.108.008.00.2			1	Conjunto do tanque do hidráulico
9	4010.010.017.00.7			2	Bujão (R 1/4" x 12 DIN 910)
10	4014.010.020.00.3			2	Anel de vedação (A 13 x 18 x 1 DIN 7603)
11	4103.012.052.00.5			2	Arruela de pressão (B 10 DIN 127)
12	4101.048.005.00.5			2	Parafuso sextavado (M 10 x 20 DIN 933)
13	8002.108.001.00.7			1	Conjunto bomba hidráulica (M)
13	8002.108.125.00.4			1	Conjunto bomba hidráulica (T)
14	4002.010.012.00.5			1	Retentor 00289 BA (12 x 22 x 7)
15	4001.047.058.00.7			1	Rolamento BK 1012 (12 x 16 x 10)
16	8002.108.126.00.2			1	Carcaça da bomba
17	4001.047.059.00.5			1	Rolamento HK 1012 (12 x 16 x 10)
18	8002.108.130.00.4			2	Pino protetor guia
19	8002.108.128.00.8	*		1	Engrenagem motora
20	8002.108.129.00.6	*		1	Engrenagem movida
21	8002.108.132.00.0			1	Tampa da carcaça da bomba
22	4101.037.074.00.4			8	Parafuso sextavado interno (M 6 x 30 DIN 912)
23	8002.108.028.00.0			1	Parafuso ôco
24	8002.108.014.00.0			2	Abraçadeira
25	4103.012.051.00.7			1	Arruela de pressão (B 8 DIN 127)
26	4102.011.007.00.2			1	Porca sextavada (M 8 DIN 934)
27	8002.108.045.00.4			2	Grampo fixador dos tubos
28	8002.108.006.00.6			1	Conjunto suporte fixador dos tubos
29	4101.037.070.00.2			2	Parafuso sextavado interno (M 6 x 20 DIN 912)
30	4103.012.049.00.1			2	Arruela de pressão (B 6 DIN 127)
31	8002.108.025.00.6			1	Conj. tubo de pressão - Bomba - Valvula hidráulica
32	8002.108.020.00.7			1	Conj. tubo de sucçao - Tanque - Bomba hidráulica

OBS * Os itens 19 e 20 não são vendidos separados somente o conjunto 8002.108.125.00.4 (T)

Figura 31 b

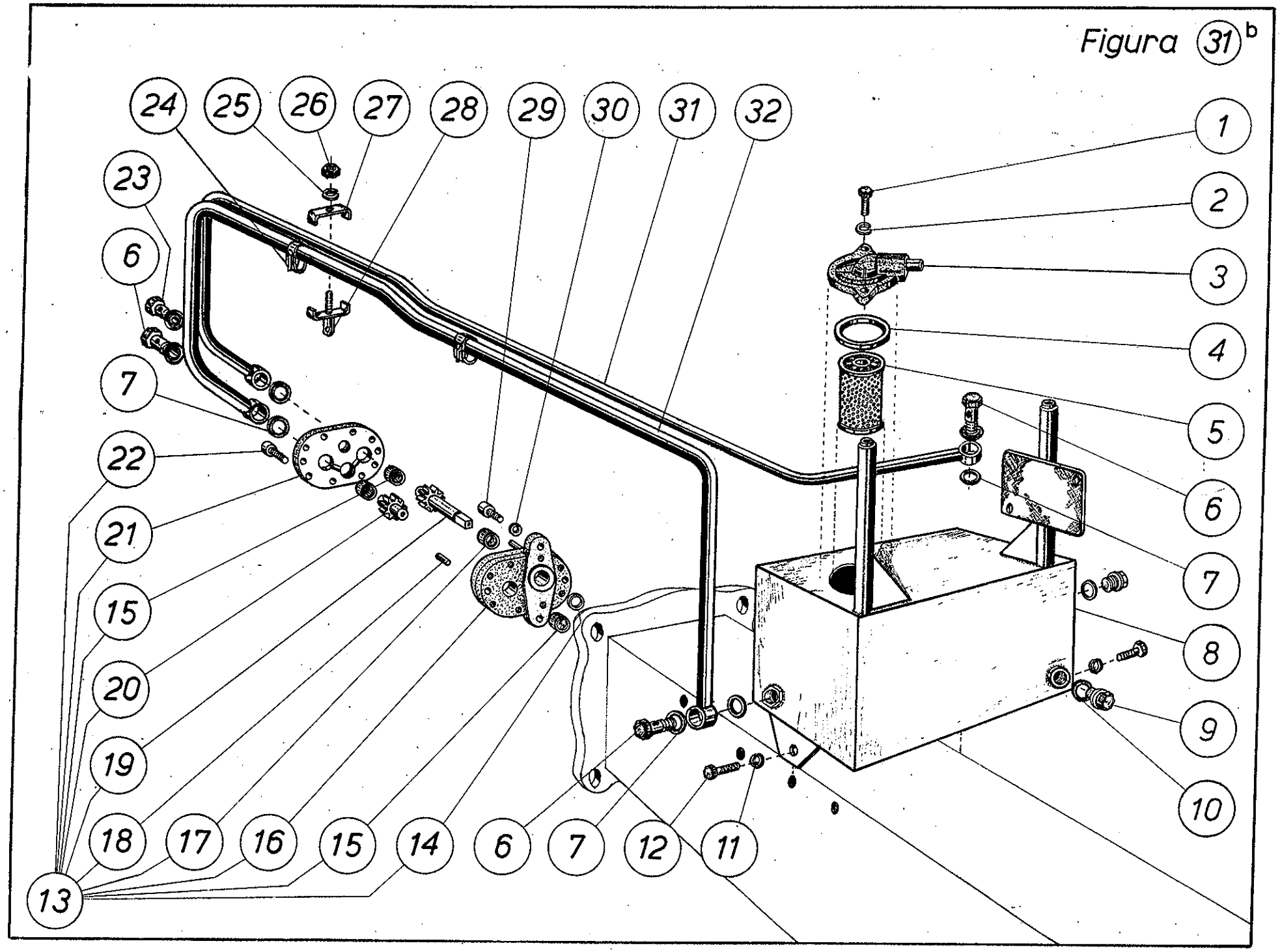
24
25
26
27
28
29
30
31
32
23
6
7
22
21
15
20
19
18
17
16
15
14
6
7
12
11
13
1
2
3
4
5
6
7
8
9
10

AGRALE S.A.

TRATOR

Figura Nº 32 B

I	4100			Q.	DENOMINAÇÃO
1	8002.106.023.00.3			1	Perfil protetor do painel de instrumentos
2	8002.106.019.01.9	*		1	Conjunto painel de instrumentos
2	8002.106.019.02.7			1	Painel de instrumentos - c/horímetro
3	4101.047.088.03.6			4	Parafuso sextavado (M 8 x 20 DIN 933)
4	8002.106.010.00.0			4	Apoio do tanque de combustível
5	4101.047.090.00.8			2	Parafuso sextavado (M 8 x 25 DIN 933)
6	4103.012.009.01.3			6	Arruela de pressão (A 8 DIN 127)
7	4103.011.013.01.6			14	Arruela lisa (A 8,4 DIN 125)
8	8002.101.006.00.3			1	Bucha da alavanca de descompressão
9	8002.101.005.00.5			1	Extensão da alavanca de descompressão
10	8002.101.007.00.1			1	Punho da alavanca de descompressão
11	8002.106.001.00.9			1	Conjunto suporte do tanque de combustível
12	4102.011.007.04.4			12	Porca sextavada (M 8 DIN 934)
13	8002.106.009.00.2			4	Presilha de fixação do tanque de combustível
14	8002.106.018.00.3			4	Apoio da presilha
15	4101.045.039.00.3			4	Parafuso sextavado (M 8 x 60 DIN 931)
16	4009.010.006.00.2			2	Contrapino (3/32" x 1")
17	8002.101.004.00.8			1	Bucha de união da alavanca de descompressão
18	8002.101.003.00.0			1	Bucha de união da alavanca de descompressão
19	8002.109.009.00.9			1	Conjunto aro da capota
20	8002.109.026.00.3			2	Fecho da capota
21	4009.010.016.00.1			2	Contrapino (3/16" x 1 3/4")
22	8002.109.013.00.1			1	Perfil protetor do aro da capota
23	4017.010.001.00.6			1	Tampa do tanque de combustível (B 40 DIN 73400)
24	7006.011.029.00.6			1	Filtro do tanque de combustível
25	8002.106.052.00.2			1	Conjunto do tanque do combustível
26	4011.010.010.00.0			4	Rebites de alumínio (2,5 x 8 DIN 660)
27	8002.112.003.00.7			1	Placa de instrução do bloqueio
28	8005.112.005.00.5				Placa de identificação da bateria
29	8002.112.012.00.8				Placa de identificação do bloqueio

OBS * A partir do CHASSI Nº 7827

Figura 32
B

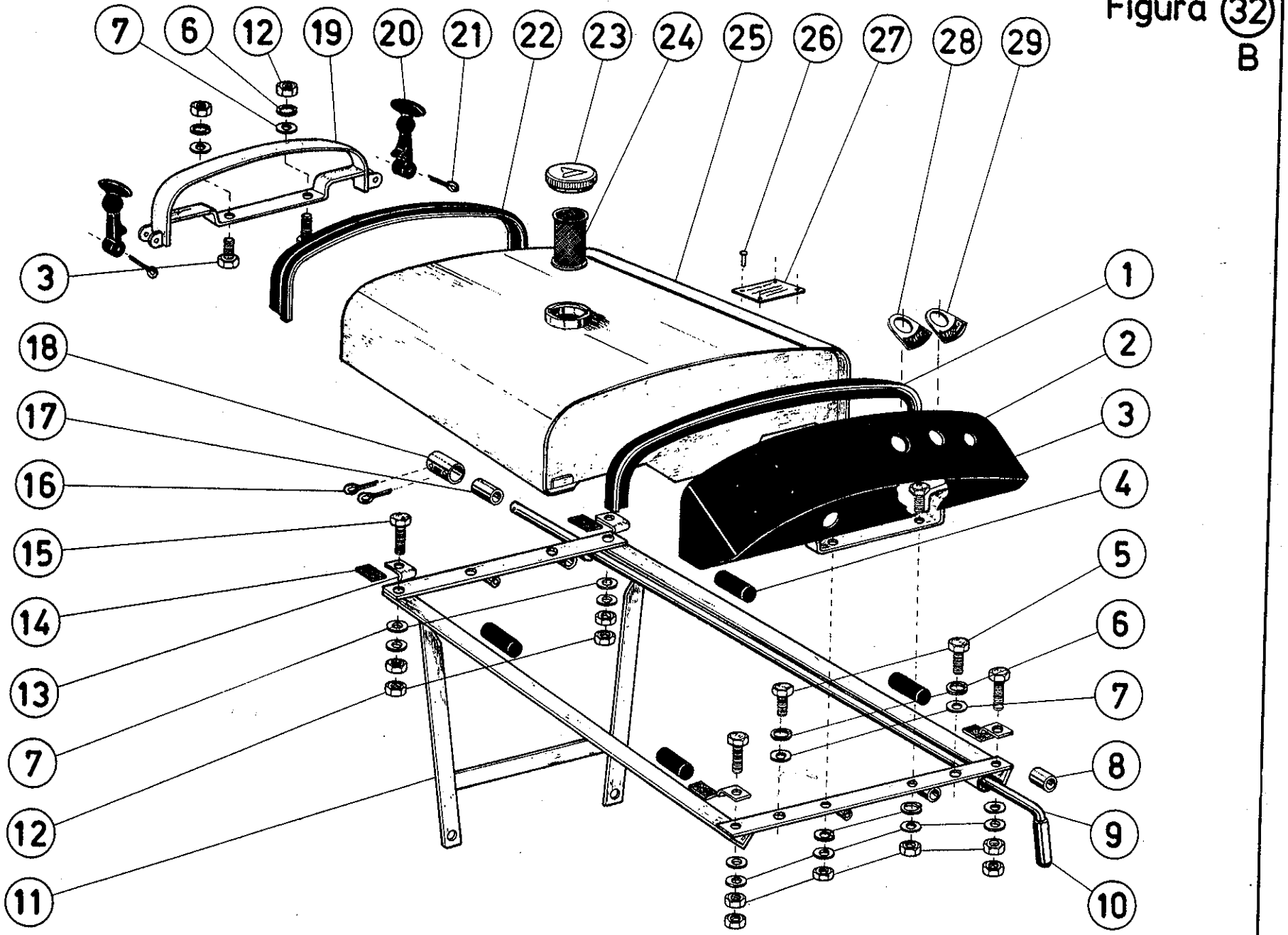
7
6
12
19
20
21
22
23
24
25
26
27
28
29
3
18
17
16
15
14
13
7
12
11
1
2
3
4
5
6
7
8
9
10

AGRALE S.A.

S | TRATOR | Figura Nº 33 B

I	4100			Q.	DENOMINAÇÃO
1	8002.108.157.00.7			1	Conjunto alavanca de acionamento da válvula
2	8002.108.039.00.7			1	Manípulo da alavanca de acionamento
3	8005.108.123.00.2			2	Anel de vedação
4	8005.108.048.00.1			1	Eixo da válvula
5	4007.010.006.00.6			1	Esfera (Ø 6, DIN 5401)
6	8005.108.119.00.0			1	Vedador
7	8005.108.120.00.8			1	Mola
8	8005.108.114.00.1			1	Anel de vedação (18 x 1,7)
9	8002.108.173.00.4			1	Conexão de saída
10	8002.108.053.01.6			1	Conjunto mangueira de ligação (válv. cilind. hidr.)
11	8002.108.052.00.0			1	Mangueira de retorno - válv. tanque hidráulico
12	8002.108.105.00.6			2	Abraçadeira (3/4" a 1")
13	8002.108.156.00.9			1	Tampa da válvula de comando hidráulico
14	4101.048.005.00.5			2	Parafuso sextavado (M 10 x 20 DIN 933)
15	4102.011.011.00.4			1	Porca sextavada (M 10 DIN 934)
16	4101.047.068.00.4			2	Parafuso sextavado (M 6 x 20 DIN 933)
17	8005.108.049.00.9			1	Arruela de encosto válvula hidráulico
18	8005.108.050.00.7			1	Mola válvula do comando hidráulico
19	8005.108.052.00.3			1	Bujão
20	4008.010.008.00.0			1	Anel elástico (11 x 1 DIN 471)
21	8005.108.051.00.5			1	Arruela de encosto
22	8005.108.125.00.7			1	Conjunto válvula de alívio
23	8005.108.126.00.5			1	Anel de vedação
24	8005.108.124.00.0			1	Mola da cápsula
25	8005.108.122.00.4			1	Cápsula reguladora
26	8002.108.154.00.4			1	Conjunto válvula comando hidráulico, completa
27	8005.108.116.00.6			1	Parafuso sextavado
28	4003.010.006.00.6			1	Graxeira (A 6 DIN 71412)
29	4103.012.052.00.5			2	Arruela de pressão (B 10 DIN 127)
30	4101.037.097.01.3			2	Parafuso sextavado interno (M 10 x 25 DIN 912 8,8)
31	4103.011.015.00.3			2	Arruela lisa (A 10,5 DIN 125) entre chapa e válvula

OBS

Figura 33
B

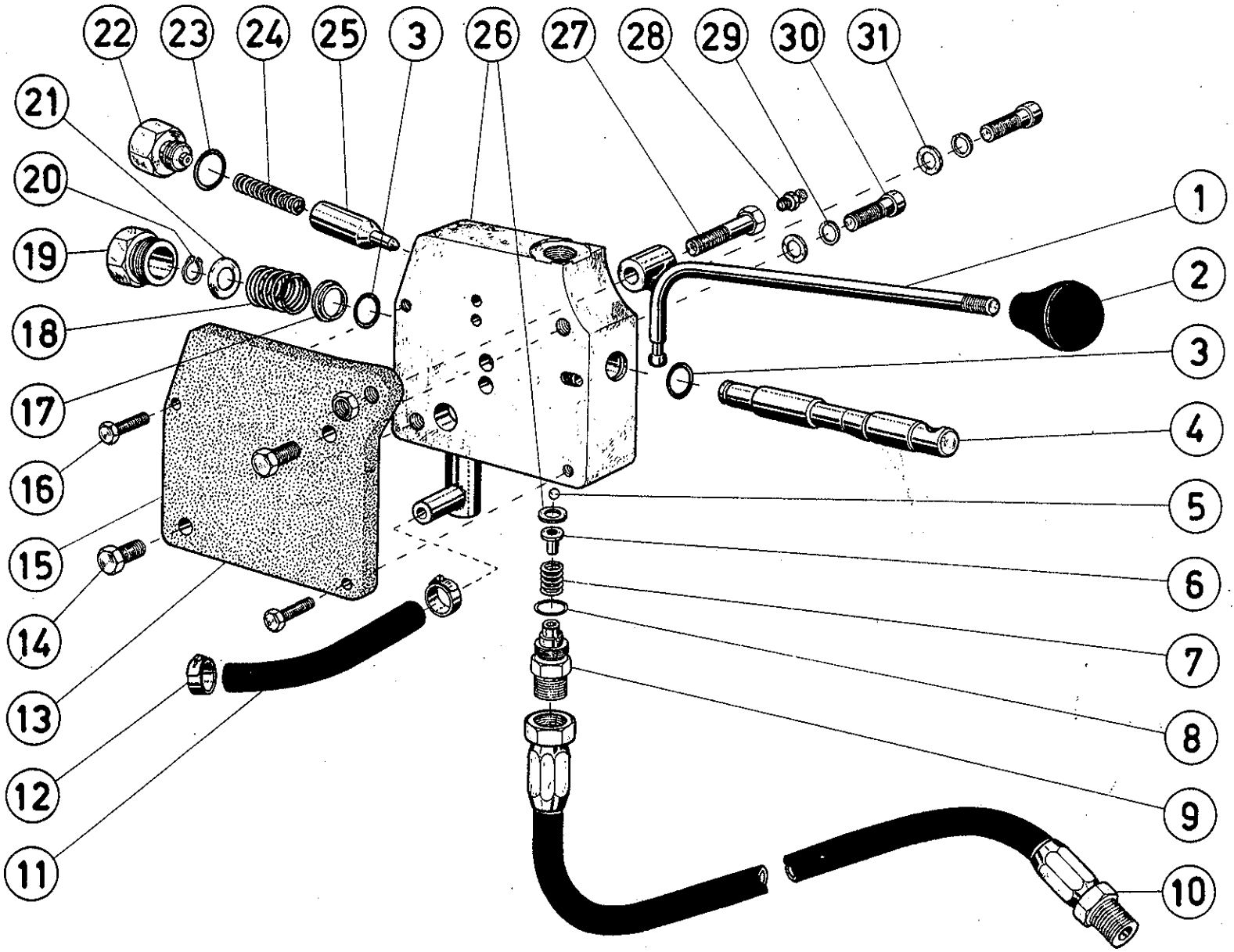
22
23
24
25
3
26
27
28
29
30
31
21
20
19
18
17
16
15
14
13
12
11
1
2
3
4
5
6
7
8
9
10

AGRALE S.A.

TRATOR

Figura Nº 34 C

I	4100			Q.	DENOMINAÇÃO
1	7106.015.022.00.5			1	Mola prato do acelerador
2	4102.010.013.00.1			2	Porca sext. (AM 10 DIN 439)
3	4103.011.015.00.3			1	Arruela lisa (A 10 DIN 125)
4	4006.010.020.00.9			1	Pino elástico (3 x 18 DIN 1481)
5	7106.015.020.00.9			1	Arrastador do acelerador
6	7106.015.019.00.1			1	Arruela de encosto - acelerador
7	7106.015.021.00.7			1	Haste do acelerador
8	8002.105.018.00.4			1	Manípulo da alavança do acelerador
9	8002.103.045.00.9			1	Bucha centralizadora
10	4103.012.058.00.2			1	Arruela de pressão (B 22 DIN 127)
11	8002.103.042.00.6			1	Conj. da capa do setor de direção
12	8002.104.056.00.5			1	Arruela de compensação
13	8002.103.044.00.2			1	Mola do setor de direção
14	8002.103.046.00.7			1	Conj. abraçadeira
15	8002.103.047.00.5			1	Conj. braço do setor de direção
16	4101.057.066.00.5			1	Paraf. sext. (7/16" x 1.1/4")
17	4103.019.007.00.2			1	Arruela de pressão (AP 7/16")
18	4101.048.044.01.2			2	Paraf. sext. (M 14 x 40 DIN 933)
19	4103.012.012.00.9			2	Arruela de pressão (A 14 DIN 127)
20	4102.011.017.00.1			2	Porca sext. (M 14 DIN 934)
21	4009.010.005.00.4			1	Contrapino (1/16" x 1")
22	4103.011.013.00.8			1	Arruela lisa (8,4 DIN 125)
23	8008.106.022.00.2			1	Pino de engate do cabo do acelerador
24	4102.011.003.04.3			2	Porca sext. (M 8 DIN 934)
25	4101.047.086.01.6			1	Paraf. sext. (M 8 x 15 DIN 933)
26	4103.012.051.00.7			1	Arruela de pressão (B 8 DIN 127)
27	8008.106.027.00.1			1	Suporte de regulagem do cabo do acelerador
28	7106.015.009.00.2			1	Conj. cabo do acelerador - completo
29	4102.011.007.04.4			1	Porca sext. (M 5 DIN 934)
30	7106.015.014.00.2			1	Paraf. de ajuste do cabo do acelerador
31	8005.106.060.00.8			1	Conj. cabo do acelerador
32	8002.103.008.00.7			1	Volante de direção
33	8002.103.009.00.5			1	Tampa do volante de direção

OBS

Figura 34 C

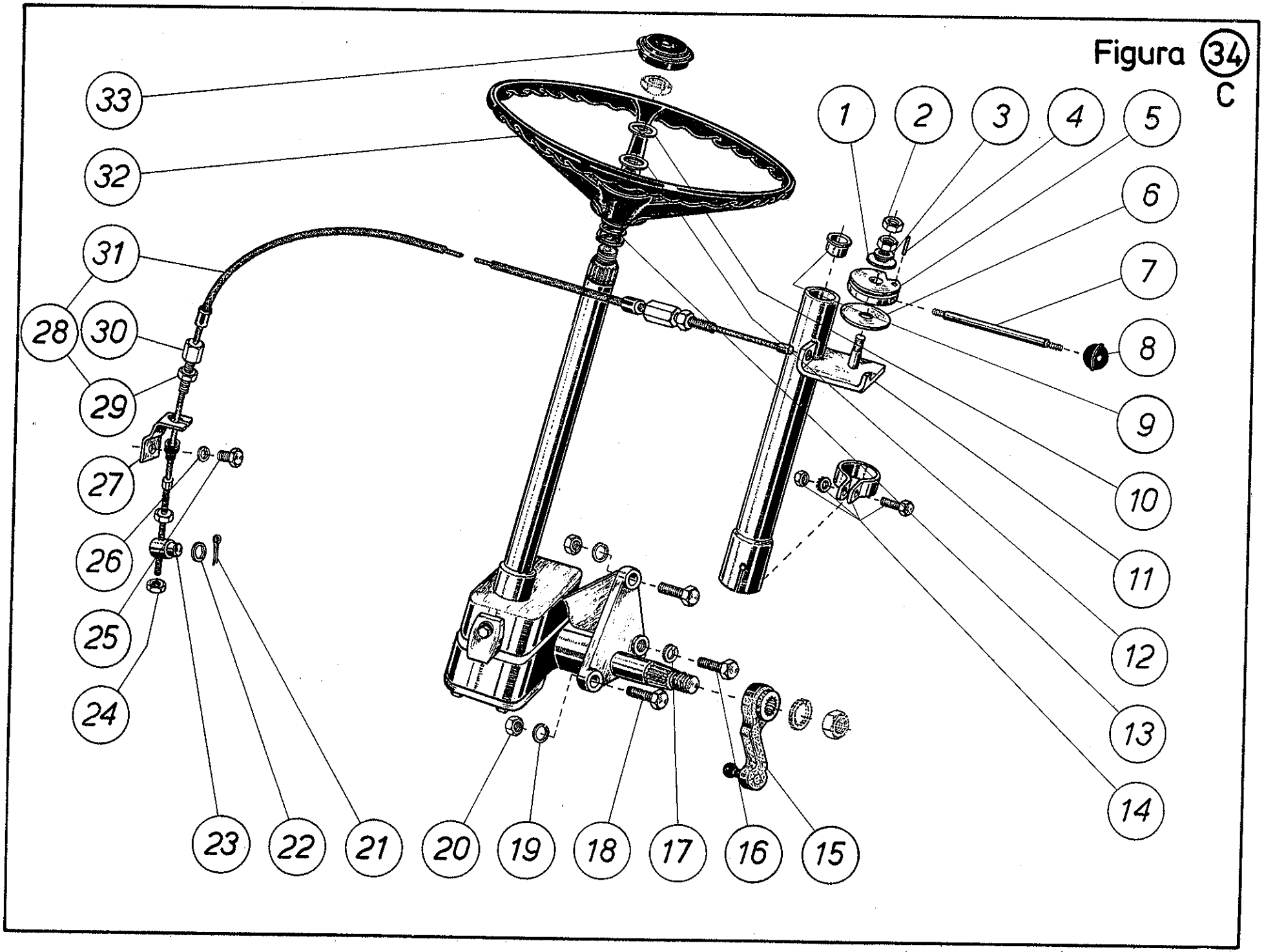
1
2
3
4
5
6
7
8
9
10
11
12
13
14
15
16
17
18
19
20
21
22
23
24
25
26
27
28
29
30
31
32
33

AGRALE S.A.

TRATOR

Figura Nº 35

I	4100			Q.	DENOMINAÇÃO
	8002.103.052.00.5			1	Conjunto do setor de direção
1	4102.018.005.00.9			1	Porca sextavada(13/16")
2	8002.103.068.00.1			1	Anel de feltro
3	8002.103.056.00.6			1	Conjunto carcaça do setor
4	4103.012.058.00.2			1	Arruela de pressão (B 22 DIN 127)
5	4102.018.010.00.9			1	Porca sextavada (7/8")
6	8002.103.060.00.8			1	Vedador do eixo
7	8002.103.059.00.3			1	Bujão da carcaça
8	8002.103.058.00.5			2	Bucha da carcaça
9	8002.103.061.00.6			1	Conjunto da coluna do sem-fim
10	8002.103.071.00.5			cn	Calço vedador (ouro - 002/3")
11	8002.103.072.00.3			cn	Calço vedador (alumínio - 009/10")
12	8002.103.073.00.1			cn	Calço vedador (rosa - 005/7")
13	8002.103.074.00.9			4	Parafuso sextavado da tampa inferior
14	8002.103.069.00.9			1	Tampa inferior do sem-fim
15	8002.103.066.00.5			1	Pista externa do rolamento inferior
16	8002.103.064.00.0			2	Cones dos rolamentos
17	8002.103.065.00.7			1	Pista externa do rolamento superior
18	8002.103.075.00.6			1	Conjunto eixo
19	8002.103.081.00.4			1	Junta da tampa do eixo
20	8002.103.055.00.8			1	Conj. tampa do eixo
21	8002.103.074.00.9			4	Parafuso da tampa
22	8002.103.085.00.5			1	Contraporca do parafuso de ajuste

OBS

Figura 35

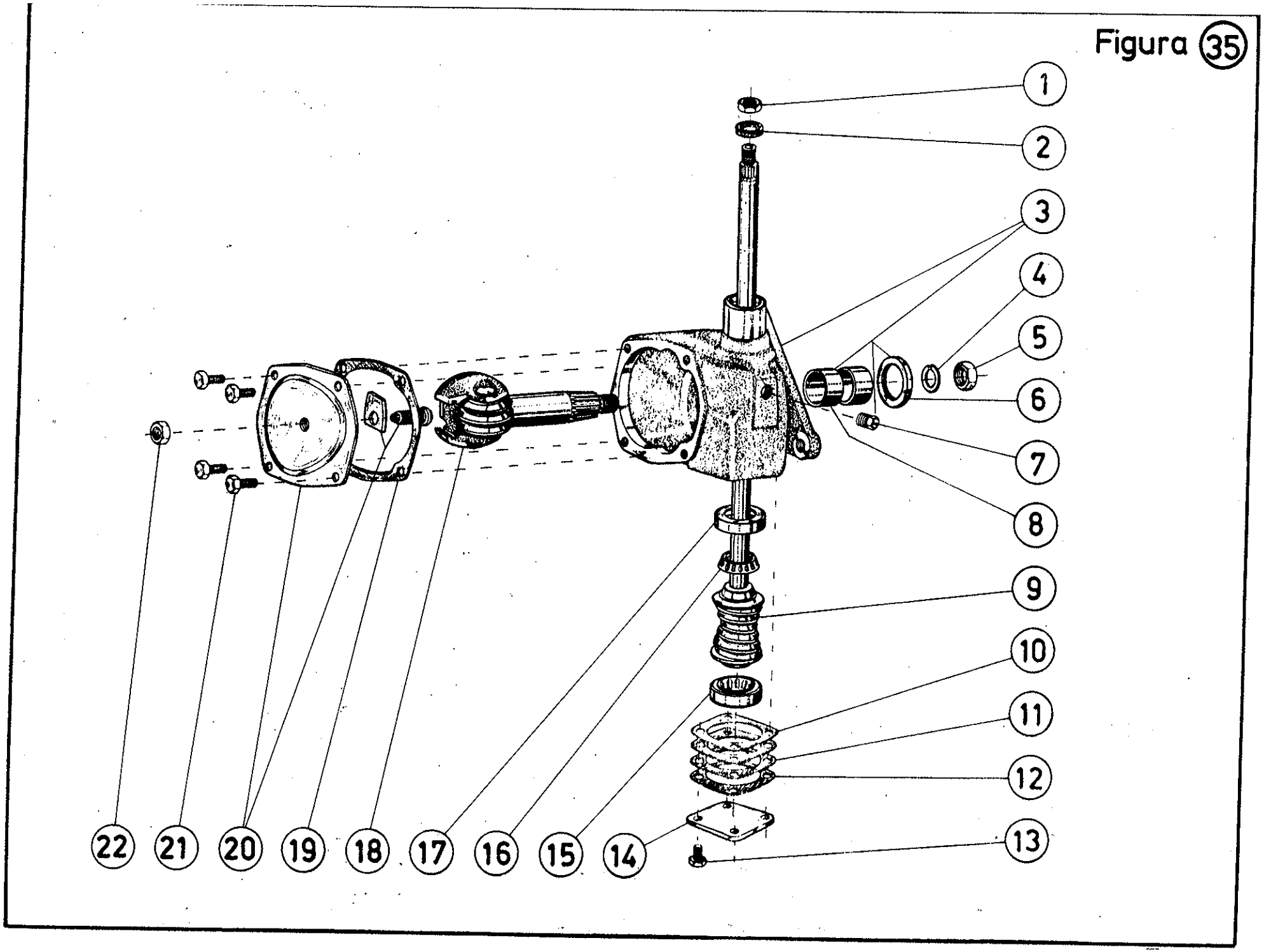

AGRALE S.A.

TRATOR

Figura Nº 36/B

I	4100			Q.	DENOMINAÇÃO
1	8002.111.007.00.9			2	Porca borboleta
2	8002.111.177.00.0			1	Travessa de fixação
3	8002.111.174.00.7			1	Conjunto base inferior da bateria
4	4102.011.007.00.2			8	Porca sextavada (M 8 DIN 934)
5	4103.011.013.00.8			4	Arruela lisa (A 8,4 DIN 125)
6	8002.111.176.00.2			2	Grampo de fixação
7	8005.111.029.00.6			4	Coxim - suporte da bateria

OBS

Figura 36
C

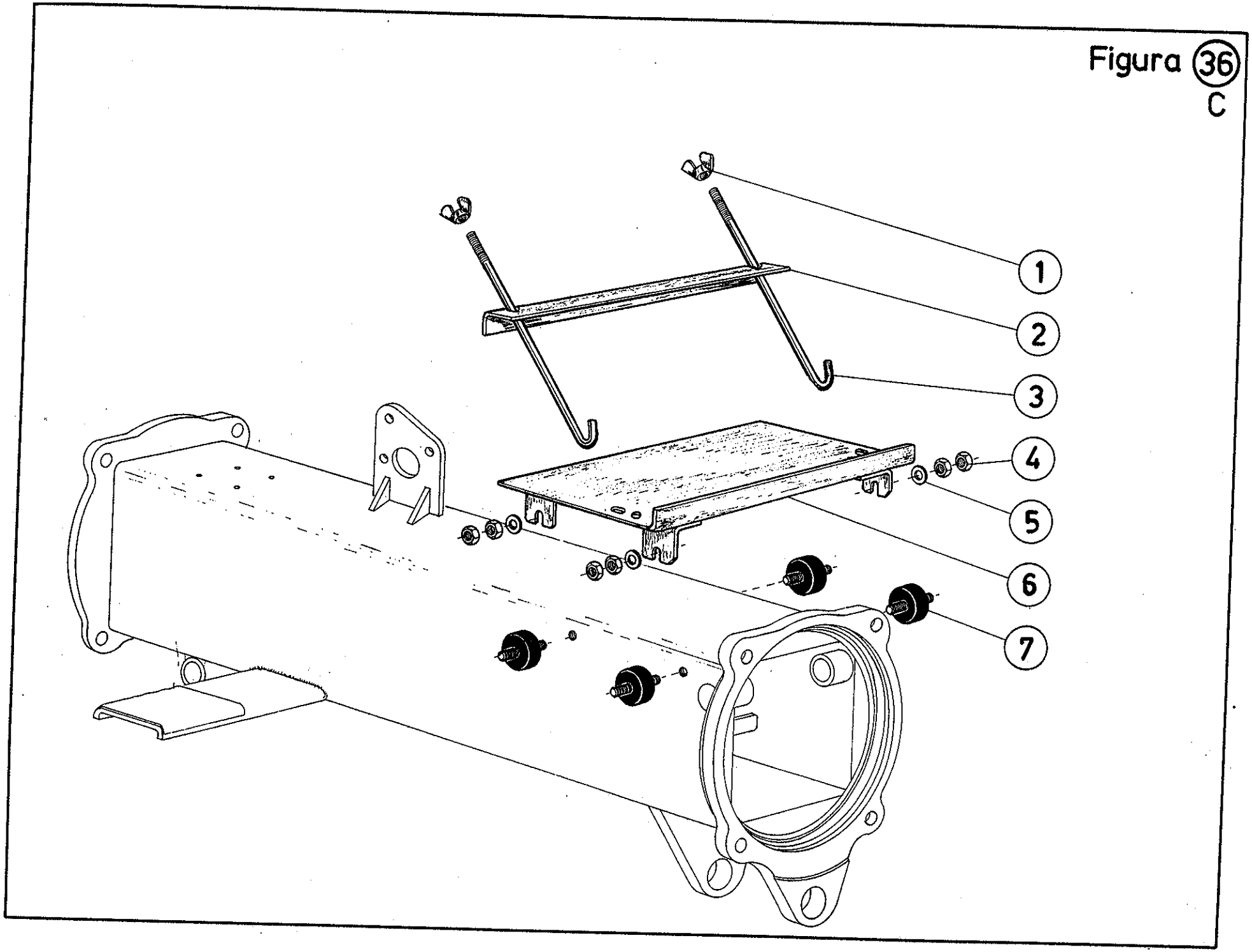

AGRALE S.A.

TRATOR

Figura Nº 37a

I	4100			Q.	DENOMINAÇÃO
1	8002.111.020.00.2			2	Conj. farol dianteiro
1	8002.111.084.00.8			2	Conj. farol dianteiro
2	8002.111.025.00.1			2	Perfil protetor dos faróis
3	8002.111.021.00.0			2	Carcaça dos faróis
4	8002.111.022.00.8			2	Lâmpada para os faróis
5	8002.111.023.00.6			2	Aro de fixação dos vidros
6	8002.111.024.00.4			2	Vidro dos faróis
7	8008.112.005.00.9			1	Emblema Agrale
8	6001.013.233.00.4			3	Fixa rápida
9	8002.109.024.00.8			4	Borracha de articulação da capota
10	8002.109.007.01.1			2	Conj. mancal da capota
11	8002.109.001.00.6			1	Conj. do pára-choque
12	4101.048.008.03.3			2	Paraf. sext. (M 10 x 30 DIN 933)
13	4103.012.052.01.3			10	Arruela de pressão (B 10 DIN 127)
14	8002.109.032.00.1			1	Contrapeso do pára-choque
15	4103.011.017.00.9			4	Arruela lisa (A 13 DIN 125)
16	4102.011.014.00.8			4	Porca sext. (M 12 DIN 934)
17	4103.012.053.00.3			2	Arruela de pressão (B 12 DIN 127)
18	4101.048.005.00.5			8	Paraf. sext. (M 10 x 20 DIN 127)
19	8002.109.025.00.5			1	Eixo da articulação da capota
20	4009.010.006.00.2			2	Contrapino (3/32" x 1")
21	8002.109.074.00.3			1	Tela frontal
22	4103.011.009.04.8			12	Arruela lisa (4,3 DIN 125)
23	4101.068.027.03.8			12	Paraf. auto-atarr. (B 3,5 x 9,5 DIN 7971)
24	8002.109.028.00.9			1	Conj. cabo limitador abertura da capota
25	8002.112.015.00.1			2	Decalco auto-adesivo - Agrale
26	8002.112.016.00.9			2	Decalco auto-adesivo - 4100
27	8002.109.062.00.8			1	Conj. capota do motor
28	8002.109.076.00.8			2	Perfil do arco da capota
29	8002.109.065.00.1			1	Conj. arco da capota

OBS

Figura 37
A

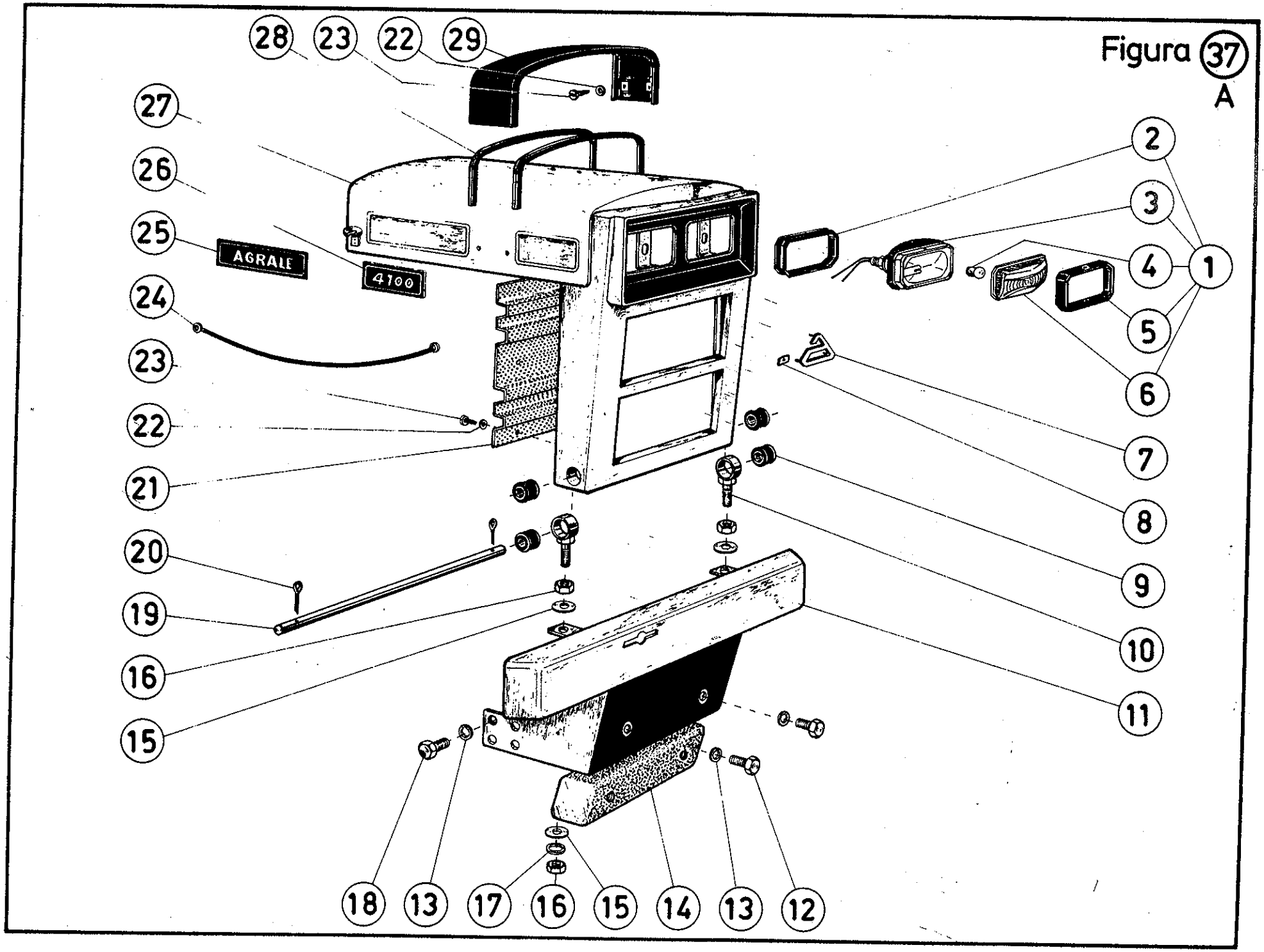
28
23
22
29
27
26
25
AGRALE
4100
24
23
22
21
20
19
16
15
2
3
4
1
5
6
7
8
9
10
11
18
13
17
16
15
14
13
12

AGRALE S.A.

TRATOR

Figura Nº 38 B

I	4100
1	8005.107.009.00.4
2	8003.107.021.00.4
3	4103.012.009.00.5
4	4102.011.007.00.2
5	4103.012.010.00.3
6	4102.011.011.00.4
7	4101.047.090.01.6
8	8003.107.020.00.6
9	8002.107.019.00.0
10	8002.107.045.00.7
11	4009.010.009.00.6

Q.	DENOMINAÇÃO
1	Conjunto do assento do operador
1	Conjunto para-lama - lado esquerdo
16	Arruela de pressão (A 10 DIN 127)
16	Porca sextavada (M 8 DIN 934)
1	Arruela de pressão (A 10 DIN 127)
2	Porca sextavada (M 10 DIN 934)
12	Parafuso sextavado (M 8 x 25 DIN 933) 8G
1	Conjunto para-lama . lado direito
2	Conjunto apôio do assento do operador
1	Pino de fixação do assento
2	Contrapino 1/8" x 1 1/2")

OBS

Figura 38
B

