SPBP6850
Junho 2015
(Tradução: Julho 2015)

RUTHZIL TRATOR COMERCIAL DE PEÇAS LTDA 11 97083-6812 ROLANDO

Catálogo de Peças

416F2 Retroescavadeira de Articulação Central

LBF1-Para cima
(Máquina)
CRS1-Para cima (Motor)

Acionado Por 3054C Motor

Informações Sobre Produto e Revendedor

Nota: Para localizações da placa de identificação do produto, consulte a seção, “Informações Sobre Identificação do Produto” no Manual de Operação e Manutenção.

Data de Entrega: _____

Informações Sobre o Produto

Modelo: _____

Número de Identificação do Produto: _____

Número de Série do Motor: _____

Número de Série da Transmissão: _____

Número de Série do Gerador: _____

Números de Série de Acessórios: _____

Informações Sobre Acessórios: _____

Número do Equipamento do Cliente: _____

Número do Equipamento do Revendedor: _____

Informações Sobre o Revendedor

Nome: _____ Filial: _____

Endereço: _____

_____

_____

	Contato do Revendedor	Telefone	Horas
Vendas:	_____	_____	_____
Peças:	_____	_____	_____
Serviço:	_____	_____	_____

MEMORANDOS

ÍNDICE

NOME PÁGINA

INFORMAÇÕES GERAIS A6

ALTERNATIVAS DE REPAROS A10

ADITIVOS SUPLEMENTARES DO LÍQUIDO ARREFECEDOR A11

PEÇAS DE MANUTENÇÃO A13

ÍNDICE A18

ARRANJO DE MÁQUINA 1
- ARRANJO DA RETROESCAVADEIRA-BRAÇO EXTENSÍVEL 1
- ARRANJO DA RETROESCAVADEIRA-BRAÇO PADRÃO 2
- ARRANJO DE CHASSI 3
- ARRANJO PARA CLIMAS FRIOS 3
- ARRANJO COMUM 4
- ARRANJO DE CONVERSÃO DA MÁQUINA 5
- ARRANJO DE DISTRIBUIÇÃO 6
- ARRANJO DO COMANDO-RETROESCAVADEIRA 10
- ARRANJO DE PÁ-CARREGADEIRA 11
- ARRANJO OPCIONAL-RETROESCAVADEIRA 11
- ARRANJO OPCIONAL-REGIONAL 13

ARRANJO DO MOTOR 14
- ARRANJO DE MOTOR-CONCLUÍDO 14
- ARRANJO DO MOTOR-PRIMÁRIO 15
- GRUPO DE MONTAGEM-MOTOR 17

MOTOR BÁSICO 19
- GRUPO DO EIXO-COMANDO 19
- GRUPO DA TAMPA-MECANISMO DA VÁLVULA 20
- GRUPO DO VIRABREQUIM 22
- GRUPO DO BLOCO DO MOTOR 25
- GRUPO DO CABEÇOTE DO CILINDRO 28
- GRUPO DO-COMANDO-VENTILADOR 31
- GRUPO DO VOLANTE 32
- GRUPO DO ALOJAMENTO-VOLANTE 33
- GRUPO DO ALOJAMENTO-DIANTEIRO 34
- GRUPO DE LEVANTAMENTO-MOTOR 36
- GRUPO DE FIXAÇÃO DO MOTOR E DA TRANSMISSÃO 37
- GRUPO DO CÁRTER-ÓLEO 38
- GRUPO DE PISTÃO E BIELA 40

NOME PÁGINA
- GRUPO DO BUJÃO-MOTOR 42
- GRUPO DA POLIA-VIRABREQUIM 45
- GRUPO DO BALANCIM 46
- GRUPO DO MECANISMO DE VÁLVULA 48

SISTEMA DE LUBRIFICAÇÃO 49
- GRUPO DO MEDIDOR-NÍVEL DE ÓLEO E BOCAL DE ENCHIMENTO 49
- GRUPO DA VARETA DE NÍVEL DE ÓLEO 51
- GRUPO DA BOMBA-ÓLEO DO MOTOR 52

SISTEMA DE ARREFECIMENTO 53
- GRUPO DE CONEXÕES DE ÁGUA 53
- GRUPO DO ARREFECEDOR-ÓLEO DO MOTOR 55
- GRUPO DO ARREFECEDOR-BASE DO FILTRO E ÓLEO DO MOTOR 56
- GRUPO DE ARREFECIMENTO 57
- ARRANJO DE VENTILADOR-SUCÇÃO 60
- FAN GP-SUCTION (VELOCID VENTILADOR) 61
- GRUPO DE TUBULAÇÕES DO ARREFECEDOR DO TREM DE FORÇA 65
- GRUPO DA BOMBA-ÁGUA 67
- GRUPO DE RADIADOR E ARREFECEDOR DE ÓLEO HIDRÁULICO 69

SISTEMA DE ADMISSÃO E EXAUSTÃO DE AR 70
- GRUPO DO PURIFICADOR DE AR 70
- GRUPO DA TAMPA-COLETOR DE ADMISSÃO 73
- GRUPO DE EXTENSÃO-ESCAPE 74
- GRUPO DO SILENCIOSO 75
- GRUPO DO TURBOALIMENTADOR 76

SISTEMA DE COMBUSTÍVEL 78
- GRUPO DE CONTROLE-GOVERNADOR 78
- GRUPO DE LINHAS-COMBUSTÍVEL 80
- GRUPO DE LINHAS-FILTRO DE COMBUSTÍVEL 83
- GRUPO DE MONTAGEM-CONTROLE DO GOVERNADOR 84
- GRUPO DA BOMBA-INJEÇÃO DE COMBUSTÍVEL 85
- GRUPO DA BOMBA-COMBUSTÍVEL E FILTRO PRIMÁRIOS 89

ÍNDICE

NOME	PÁGINA
GRUPO DO TANQUE DE COMBUSTÍVEL	90
SISTEMA DE PARTIDA E ELÉTRICO	**94**
GRUPO DO ALTERNADOR-CARREGAMENTO	94
GRUPO DE BATERIA E FIAÇÃO	95
GRUPO DA BATERIA	100
ARRANJO ELÉTRICO	102
GRUPO DE COMPONENTES ELETRÔNICOS DA MÁQUINA	103
GRUPO DE VELA INCANDESCENTE	104
CONJUNTO DE CHICOTE DA CABINE	105
CONJUNTO DE FIAÇÃO ELÉTRICA-CONSOLE	107
CONJUNTO DE CHICOTE DO MOTOR	108
CONJUNTO DE CHICOTE DIANTEIRO	109
CONJUNTO DE CHICOTE DO AQUECEDOR E DO AR CONDICIONADO	109
CONJUNTO DO CHICOTE DE ILUMINAÇÃO	111
CONJUNTO DA FIAÇÃO ELÉTRICA DA PLATAFORMA	113
CONJUNTO DE CHICOTE DO RÁDIO	114
CONJUNTO DE CHICOTE TRASEIRO	115
CONJUNTO DE CHICOTE DA TRANSMISSÃO	116
CONJUNTO DO CHICOTE-FIAÇÃO	117
GRUPO DE AQUECEDOR-ÁGUA DA CAMISA	118
GRUPO LÂMPADA-HOLOFOTE	120
GRUPO DE FAROL E SINALIZAÇÃO	122
GRUPO DE LÂMPADAS-FAROL DE ADVERTÊNCIA	126
GRUPO DE ILUMINAÇÃO-TRASEIRA	128
GRUPO DE ILUMINAÇÃO - FAROL GIRATÓRIO DE ADVERTÊNCIA	130
GRUPO DE MONTAGEM-ILUMINAÇÃO	132
GRUPO DO PAINEL-FUSÍVEL	136
GRUPO DO RÁDIO DE COMUNICAÇÃO	138
GRUPO DO RELÉ	139
GRUPO DO MOTOR DE PARTIDA-ELÉTRICO	142
GRUPO DE INTERRUPTORES-TRAÇÃO EM TODAS AS RODAS	143
GRUPO DE INTERRUPTORES DE DESCONEXÃO	144
GRUPO DE INTERRUPTORES-LIMITE	145
GRUPO DE INTERRUPTORES DE PRESSÃO	146
GRUPO DE FIAÇÃO-AR-CONDICIONADO	147
GRUPO DE FIAÇÃO-CABINE	149
GRUPO DA FIAÇÃO DE COMUNICAÇÃO	155
GRUPO DE FIAÇÃO-CONSOLE	157
GRUPO DE FIAÇÃO-MOTOR	158
GRUPO DA FIAÇÃO-DESENGATE AUTOMÁTICO E POSICIONADOR	161
GRUPO DE FIAÇÃO DO SISTEMA DE ILUMINAÇÃO	163
GRUPO DA FIAÇÃO DA PLATAFORMA	165
GRUPO DA FIAÇÃO TRASEIRA	167
GRUPO DE FIAÇÃO-CONTROLE DE TRANSMISSÃO	169
TREM DE FORÇA	**171**
GRUPO DE CAIXA E PEÇAS-PLANETÁRIA	171
GRUPO DA CAIXA DA TRANSMISSÃO	172
GRUPO DE CONTROLE-TRANSMISSÃO HIDRÁULICA	182
GRUPO DO COMANDO-ACOPLAMENTO FLEXÍVEL	186
GRUPO DE ENCHIMENTO-ÓLEO DO TREM DE FORÇA	187
GRUPO DE FLANGE-RODA	189
GRUPO DE TUBULAÇÕES DE ÓLEO DO TREM DE FORÇA	190
GRUPO DE MONTAGEM-EIXO	191
GRUPO DO BUJÃO	193
ARRANJO DO TREM DE FORÇA	194
GRUPO DA BOMBA-TRANSMISSÃO	195
GRUPO DO ARO-DESMONTÁVEL	196
GRUPO DO EIXO-ACIONAMENTO	197
GRUPO DO EIXO-ENTRADA	203
GRUPO DO EIXO-SAÍDA	205
GRUPO DE CÂMBIO-ENGRENAGEM	207
GRUPO DE PNEU E ARO	209
ARRANJO DO CONVERSOR DE TORQUE	209
GRUPO DE TRANSMISSÃO E MONTAGEM	210
ARRANJO DE TRANSMISSÃO-COMANDO DIREITO	212
GRUPO DA TRANSMISSÃO-COMANDO DIRETO	214
GRUPO DA VÁLVULA-ALÍVIO	218

ÍNDICE

NOME	PÁGINA
GRUPO DE VÁLVULAS-SOLENOIDE	219
GRUPO DE VÁLVULAS-PNEU	220
ARRANJO DE RODA E PNEU	221
GRUPO DE RODA E PNEU	223
SISTEMA DE FREIO	**237**
GRUPO DE CONTROLE-FREIO DE ESTACIONAMENTO	237
GRUPO DE CONTROLE-FREIO DE SERVIÇO	240
GRUPO DA ALAVANCA-CONTROLE MANUAL	244
SISTEMA DE DIREÇÃO	**245**
GRUPO DO EIXO DIANTEIRO	245
GRUPO DE LINHAS-DIREÇÃO	247
GRUPO DA BOMBA-MEDIÇÃO	251
GRUPO DA COLUNA DA DIREÇÃO	252
ESTRUTURA E CARROCERIA	**253**
GRUPO DE CAIXA-ARMAZENAMENTO	253
GRUPO DE CONTRAPESO E MONTAGEM	255
GRUPO DO CONTRAPESO	256
GRUPO DE PARALAMA-FRONTAL	260
GRUPO DE PARALAMA-TRASEIRO	264
GRUPO DE PLACAS DO PISO	266
GRUPO DE ARMAÇÃO-CARREGADEIRA	267
GRUPO DE ARMAÇÃO-OSCILANTE	269
GRUPO DE GRADE-RADIADOR	271
GRUPO DE PROTETOR-CILINDRO	273
GRUPO DE PROTEÇÃO-EIXO DE COMANDO	274
GRUPO DE CAPÔ E PROTETOR	275
GRUPO DO CAPÔ DO MOTOR	278
GRUPO DE REVESTIMENTO-ISOLAMENTO ACÚSTICO	282
SISTEMA HIDRÁULICO	**283**
GRUPO DO ACUMULADOR HIDRÁULICO	283
ARRANJO DE CONTROLE-HIDRÁULICO	286
GRUPO DE CILINDRO E TUBULAÇÕES-GIRATÓRIO	287
GRUPO DO CILINDRO-CAÇAMBA DA RETROESCAVADEIRA	289
GRUPO DO CILINDRO-LANÇA	291
GRUPO DO CILINDRO-BRAÇO EXTENSÍVEL	293
GRUPO DE CILINDRO-LEVANTAMENTO	295
GRUPO DO CILINDRO-CAÇAMBA MULTIUSO	299
GRUPO DO CILINDRO-ESTABILIZADOR	300
GRUPO DO CILINDRO-BRAÇO	304
GRUPO DO CILINDRO-GIRO	306
GRUPO DO CILINDRO-GIRATÓRIO	310
GRUPO DE CILINDRO-INCLINAÇÃO	311
GRUPO DO FILTRO-ÓLEO	313
ARRANJO HIDRÁULICO	317
GRUPO DE DESENGATE AUTOMÁTICO E DO POSICIONADOR	318
GRUPO DE TUBULAÇÕES-HIDRÁULICA AUXILIAR	321
GRUPO DE TUBULAÇÕES-CILINDRO DA LANÇA	328
GRUPO DE TUBULAÇÕES-CILINDRO DA CAÇAMBA	330
GRUPO DE TUBULAÇÕES-BRAÇO EXTENSÍVEL	335
GRUPO DE TUBULAÇÕES-CILINDRO DE INCLINAÇÃO E LEVANTAMENTO	336
GRUPO DE TUBULAÇÕES-CAÇAMBA MULTIUSO	340
GRUPO DE TUBULAÇÕES PILOTO	342
GRUPO DE TUBULAÇÕES DA BOMBA	344
GRUPO DE TUBULAÇÕES DE RETORNO	346
GRUPO DE TUBULAÇÕES-ESTABILIZADOR	348
GRUPO DE TUBULAÇÕES-BRAÇO	350
GRUPO DE TUBULAÇÕES-LANÇA OSCILANTE	352
GRUPO DO COLETOR-CONTROLE	354
GRUPO DA FIXAÇÃO DO CILINDRO	356
GRUPO DE MONTAGEM-TUBULAÇÕES	357
GRUPO DE MONTAGEM E BOMBA-HIDRÁULICA	358
GRUPO DA BOMBA-PISTÃO	359
GRUPO GIRATÓRIO-BOMBA	361
GRUPO DE TANQUE E DE MONTAGEM-HIDRÁULICA	362
GRUPO DE VÁLVULA E MONTAGEM-BANCO	364
ARRANJO DE VÁLVULA-BANCO 2	372
ARRANJO DE VÁLVULA-BANCO 3	375
GRUPO DE VÁLVULAS-BANCO 2	378
GRUPO DE VÁLVULAS-BANCO 3	379
GRUPO DE VÁLVULAS-BANCO 4	380
GRUPO DE VÁLVULAS-BANCO 5	381
GRUPO DE VÁLVULA-CONTROLE	383
GRUPO DE VÁLVULAS-CONTROLE PRINCIPAL	399
GRUPO DE VÁLVULA-CONTROLE DA BOMBA	401

ÍNDICE

NOME	PÁGINA
IMPLEMENTOS	**402**
GRUPO DO BRAÇO-LEVANTAMENTO	402
GRUPO DE LANÇA	407
GRUPO DO TIRANTE-CILINDRO DE LEVANTAMENTO	409
GRUPO DE PROTETOR-LANÇA	410
GRUPO DE ARTICULAÇÕES-CAÇAMBA DA RETROESCAVADEIRA	411
GRUPO DE TRAVAMENTO-TRANSPORTE	413
GRUPO DE COXIM E MONTAGEM-ESTABILIZADOR	417
GRUPO DE COXIM-ESTABILIZADOR	419
GRUPO DO ESTABILIZADOR-RETROESCAVADEIRA	420
GRUPO DO BRAÇO-EXTENSÍVEL	422
GRUPO DO BRAÇO-RETROESCAVADEIRA	425
FERRAMENTAS DE TRABALHO	**427**
GRUPO DE CAÇAMBAS DE APLICAÇÃO GERAL	427
CONJUNTO DE CAÇAMBA-ESCAVADEIRA	428
GRUPO DE CAÇAMBAS DE APLICAÇÃO GERAL	433
GRUPO DE CAÇAMBA-ESCAVADEIRA	434
GRUPO DE CAÇAMBA-MULTIUSO	440
CONJUNTO DE BULDÔZER	443
CONJUNTO DE FIXAÇÃO-CAÇAMBA MULTIUSO	445
ARRANJO DO ACOPLADOR RÁPIDO	446
GRUPO DE ACOPLADORES RÁPIDOS	447
GRUPO DE BORDAS CORTANTES	449
GRUPO DO GARFO	450
GRUPO DE TRAVAMENTO-ACOPLADOR RÁPIDO	451
GRUPO DE MONTAGEM-CAÇAMBA	452
ARRANJO DO BOTÃO GIRATÓRIO	453
GRUPO DO BOTÃO GIRATÓRIO	456
GRUPO DE DENTES-UNI	458
POSTO DO OPERADOR	**459**
GRUPO DO AR CONDICIONADO E DE MONTAGEM	459
ARRANJO DA CABINE	460
GRUPO DA CABINE	462
ARRANJO DE CAPOTA	466
ARRANJO DE CAPOTA-ROPS ABERTA	469
GRUPO DA CAPOTA	470
GRUPO DA CAPOTA-ROPS ABERTA	472
GRUPO DO COMPRESSOR-FLUIDO REFRIGERANTE	477
GRUPO DE MONTAGEM E CONDENSADOR-REFRIGERANTE	479
GRUPO DO CONSOLE-OPERADOR	480
GRUPO DO CONSOLE-TRASEIRO	486
ARRANJO DE CONTROLE-ESTABILIZADOR	487
GRUPO DE CONTROLE DA ALAVANCA	488
GRUPO DE CONTROLE-MÃO HIDRÁULICA	491
GRUPO DE CONTROLE-PEDAL HIDRÁULICO	501
GRUPO DE CONTROLE-DIREÇÃO	505
GRUPO DE CONTROLE-TRANSMISSÃO	507
GRUPO DA TAMPA-CABINE	509
GRUPO DA PORTA-CABINE	511
GRUPO DE DUTO-AR DA CABINE	515
GRUPO DE TAPETE	517
ARRANJO DO AQUECEDOR E AR CONDICIONADO	518
GRUPO DE AQUECEDOR E AR CONDICIONADO	519
GRUPO DE INSTALAÇÃO-RÁDIO	521
KIT-ESTRUTURA DO ASSENTO	523
KIT-SUSPENSÃO DO ASSENTO	524
GRUPO DE TRAVA	526
GRUPO DE TRAVAS-PORTA E VIDRO DA CABINA	528
GRUPO DA ALAVANCA-GOVERNADOR	530
GRUPO DE REVESTIMENTO-CABINE	531
GRUPO DE TUBULAÇÕES-AQUECEDOR E AR-CONDICIONADO	533
GRUPO DE ESPELHOS RETROVISORES	536
GRUPO DO MOTOR-LIMPADOR DA JANELA	538
GRUPO DE MONTAGEM-CABINE	542
GRUPO DE MONTAGEM-RÁDIO	544
GRUPO DE BANCOS DO ASSENTO	545
GRUPO DO PEDAL-GOVERNADOR	546
GRUPO DA HASTE	547
GRUPO DO TETO DA CABINE	548
GRUPO DO ASSENTO	549
GRUPO DE ASSENTO-SUSPENSÃO	552
GRUPO DE SUSPENSÃO-ASSENTO	558
GRUPO DE ARTICULAÇÃO-ASSENTO	562

ÍNDICE

NOME	PÁGINA
GRUPO DE ACABAMENTO	564
GRUPO DO PARA-SOL-CABINE	566
GRUPO DA JANELA-CABINE	567
GRUPO DE JANELA-PORTA	570
GRUPO DE LIMPADOR E LAVADOR DE VIDRO	578
EQUIPAMENTO DE MANUTENÇÃO E SUPRIMENTOS	**582**
GRUPO DE PELÍCULA	582
GRUPO DO DECALQUE - INTERNACIONAL	583
GRUPO DO ELO-TRANSPORTE	585
GRUPO DE TRAVAMENTO-VANDALISMO	586
PLACA E GRUPO DE PELÍCULA	587
GRUPO DE CHAPAS-IDENTIFICAÇÃO	588
GRUPO DE PROTEÇÃO CONTRA VANDALISMO	589
ARRANJO DE TRANSPORTE-MÁQUINA	590
GRUPO DE TRANSPORTE-MÁQUINA	591
ÍNDICE DE NÚMERO DE PEÇA	**B1**

INFORMAÇÕES GERAIS

1. IDENTIFICAÇÃO DA MÁQUINA

As máquinas Cat são identificadas por Número de Identificação do Produto (PIN). Alguns componentes da máquina podem ser identificados por Número de Série (N/S). Alguns componentes que são serializados são os motores, transmissões, lâminas e ríperes. A máquina e o motor são adicionalmente identificados por números de arranjo e, em alguns casos, por números de modificação. Esses números são mostradas nas placas de número de identificação do produto e na placa mestre, no compartimento do operador.

Os revendedores Cat necessitam de todos esses números para determinar com precisão a identificação da peça.

A partir do primeiro trimestre de 2001, o Número de Identificação do Produto (PIN) Cat mudou de 8 para 17 caracteres. Num esforço para fornecer identificação uniforme dos equipamentos, a Caterpillar e outros fabricantes de equipamentos de construção estão procurando estar de acordo com a última versão do padrão de numeração de identificação do produto. Os PINs de máquinas não rodoviárias são definidos pela norma ISO 10261. O novo formato do PIN aplica-se a todas as máquinas e grupos geradores Cat. As placas de PIN e a marcação do chassi mostram o PIN de 17 caracteres. O novo formato se parece como a seguir:

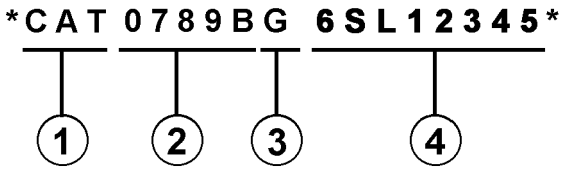

Onde:

1. Código de Fabricação Mundial da Caterpillar (caracteres 1-3)

2. Descritor da Máquina (caracteres 4-8)

3. Caractere de Verificação (caractere 9)

4. Seção do Indicador da Máquina (MIS) ou Número de Seqüência do Produto (caracteres 10-17). Esses caracteres eram anteriormente conhecidos como Número de Série.

Máquinas e grupos geradores produzidos antes do primeiro trimestre de 2001 têm o PIN no formato de oito caracteres.

Componentes tais como motores, transmissões, eixos, etc., e ferramentas de trabalho, continuam a usar o Número de Série (N/S) de oito caracteres.

2. PEDIDO DE PEÇAS

⚠ Advertência

Quando for necessário usar peças de reposição para este produto a Caterpillar recomenda o uso de peças de reposição Cat ou peça com especificações equivalentes incluindo, mas não limitadas a, dimensões físicas, tipo, resistência e material.

A não observância desta advertência pode levar a falhas prematuras, danos ao produto, ferimentos pessoais ou morte.

Peças de reposição de qualidade Cat estão disponíveis nos revendedores Cat em qualquer parte do mundo. Seus estoques de peças são atualizados e contêm todas as peças normalmente necessárias para proteger o seu investimento em Máquinas Cat. Os revendedores podem oferecer jogos de reparo ou peças remanufaturadas para lhe permitir escolher a alternativa de reparo mais conveniente para a sua situação específica. Quando encomendar peças, o seu pedido deve especificar a quantidade, o número da peça, o nome da peça e o número de série ou número de identificação da máquina na qual as peças serão usadas.

3. ORGANIZAÇÃO DO CATÁLOGO DE PEÇAS

As informações do produto neste catálogo estão apresentadas como "elementos de informação" que representam todos os componentes do modelo específico. Arranjo do Motor e Grupo do Assento são exemplos de elementos de informação. Os elementos de informação estão organizados em ordem alfabética por nome de peça e, em segundo lugar, por número de peça dentro de cada seção principal do catálogo;

4. SUMÁRIO DO CONTEÚDO

Um sumário do conteúdo encontra-se no início do catálogo. O sumário do conteúdo mostra, para cada seção do catálogo, uma lista completa de todos os elementos de informação organizados conforme eles aparecem no catálogo. Números de páginas são fornecidos para uma referência rápida de ilustrações para identificação detalhada das peças e para as listas de peças manuteniveis

5. ÍNDICE DAS PEÇAS DE MANUTENÇÃO

O Índice das Peças de Manutenção, localizado próximo ao início do catálogo, mostra os números de peça de manutenção usados mais freqüentemente, fornecendo descrição, quantidade, onde usada e número da página. Estas informações estão organizadas em ordem alfabética, por descrição da peça.

6. ÍNDICE

O índice localizado próximo à frente do catálogo é uma listagem alfabética de todos os elementos de informação inclusos no catálogo. Números de páginas são fornecidos para uma referência rápida de ilustrações para identificação detalhada das peças e para as listas de peças manuteniveis

7. ÍNDICE DOS NÚMEROS DE PEÇAS

Um índice numérico listando todos os números de peças e os números das páginas correspondentes aparece no final do catálogo.

8. LEGENDAS

Legendas localizadas no início de cada elemento de informação identificam o número e o nome da peça juntamente com informação descritiva adicional. As informações sobre o PIN e o N/S (número de série) encontradas em cada legenda devem ser usadas para selecionar a informação correta para uma máquina específica. Informações sobre opcionais de reposição no campo, identificação de componentes acessórios opcionais e onde usado ("parte de") também são fornecidas.

A primeira linha de uma legenda é mostrada em letras grandes para indicar o início de um elemento de informação. As legendas das páginas adicionais requeridas para ilustrar um elemento de informação serão mostradas em letras normais e conterão o termo *(continuação)* .

9. PEÇAS NÃO MANUTENÍVEIS

Em alguns casos é necessário mostrar peças não manuteníveis que são uma ligação para um nível inferior de uma lista de peças manuteniveis Esses números de peças não serviçáveis são mostrados em *itálico* indicando que elas não estão disponíveis.

10. NÚMEROS DE REFERÊNCIA DA LISTA DE PEÇAS

Os números mostrados na coluna N° de Ref. correspondem aos números usados no(s) gráfico(s) associado(s). Um sufixo alfabético pode ser adicionado a um número de referência para identificar itens de um nível inferior. Os números mostrados na coluna Ref. Gráfica referem-se ao identificador do número do gráfico mostrado no canto inferior esquerdo de cada ilustração. O número Ref. Gráfica pode ser usado juntamente com o N° de Ref. do item para determinar o número de página correto. Pode haver uma omissão intencional de um N° de Ref. numa lista já que as informações são atualizadas para refletirem os números de peças serviçáveis mais atuais.

11. NOMES DE PEÇAS ENDENTADOS

Quando um nome de peça está deslocado dentro de uma lista de peças, ele faz parte do grupo ou conjunto sob o qual ele está deslocado.

12. LETRAS DE REFERÊNCIA DE ILUSTRAÇÕES

Quando necessário, as ilustrações conterão letras de referência (A, B, C, etc.) que têm a finalidade de rastrear as linhas e fiações entre um ponto e outro. Elas também são usadas para mostrar onde reconectar ilustrações que foram separadas.

13. ABREVIAÇÕES E SÍMBOLOS

D.E. – Diâmetro externo
D.I. – Diâmetro interno
A – Não faz parte deste grupo
B – Use conforme necessário
C – Mudança em relação ao tipo anterior
D – Encomende por metro
E – Encomende por centímetro
F – Não mostrado
G – Encomende por polegada
I – Consulte o Sistema de Informações Hidráulicas
M – Peça métrica
R – Peça remanufaturada pode estar disponível
Y – Ilustração em separado
Z – Não disponível separadamente

14. DESCRIÇÃO DAS MUDANÇAS DE TIPOS

Tipo - Um tipo é definido como qualquer mudança na configuração que requer um Elemento de Informação adicional para um Arranjo, Grupo ou Conjunto Se intervalos de números de série não forem disponíveis para os tipos, um número de tipo (Tipo 1, Tipo 2, Tipo 3, etc.) será mostrado na legenda. Essas mudanças de "tipo" são identificadas com uma nota "C" (mudança em relação ao tipo anterior) na lista de peças. Somente os "tipos" que se aplicam a este catálogo de peças serão incluídos Tipos adicionais podem existir fazendo com que notas "C" apareçam num elemento de informação quando nenhum outro tipo for mostrado.

15.<FIM>

Este símbolo indica o final de um elemento de informação.

NOTA:

O desenvolvimento e o melhoramento contínuos do projeto do produto podem causar mudanças na sua máquina que podem não estar inclusas nesta publicação. Sempre que surgir uma dúvida a respeito do seu produto Cat ou sobre esta publicação, consulte o seu revendedor Cat para obter as mais recentes informações disponíveis.

FRAME AND BODY

8E-3299 PLATFORM GP-CAB

PIN 38K1-99999

SMCS-7283 100090751

NOTE	REF NO	GRAPHIC REF	PART NUMBER	QTY	PART NAME (1 2 3 4 5 6 PRODUCT LEVEL)	SEE PAGE
	1	1	3T-3963	1	PLATE AS	
	2	1	5H-3962	25	BOLT (3/8-16X.750IN)	
	3	1	6P-1075	41	WASHER-HARD (3MM THK)	
	4	1	9P-1444	2	SUPPORT AS-FOOT	
	5	1	7P-2229	19	BOLT (1/2-13X1IN)	
		1	9J-[illegible]	19	WASHER-HARD (4MM THK)	
	6	1	9E-8139	1	COVER AS-LH	
		1	9P-2979	6	NUT-WELD (3/8-16 THD)	
		1	1P-9189	1	CLIP	
	7	1	7S-2411	4	COVER	
	8	1	5J-0468	19	SCREW-HEAD (3/8-16X.87SIN)	
	9	1	[illegible]074	1	COVER	
		1	9E-8[illegible]	1	GASKET	
	10	1	9E-3248	1	[illegible]	
		1	9E-3250	1	GASKET	
	11	1	3T-3930	1	HANDHOLD	
	12	1	9E-8078	1	COVER AS	
		1	9P-2979	6	NUT-WELD (3/8-16 THD)	
		1	9E-8079	1	GASKET	
	13	1	7T-0131	1	FLOORPLATE AS	
		1	1F-0748	4	NUT-WELD (1/2-13 THD)	
	14	1	7V-8067	1	PLUG-BUTTON	
	15	1	7T-0136	1	PLATE AS	
		1	9P-2979	5	NUT-WELD (3/8-16 THD)	
	16	1	7T-5066	1	COVER	
		1	7T-0779	1	GASKET	
	17	1	3T-3951	1	PLATE AS	
	18	1	9T-9364	4	BOLT (1/4-20X.62SIN)	
M		1	9T-4236	4	WASHER-HARD (2MM THK)	
	19	1	6I-9464	1	FLOOR MAT	
	20	1	9E-8946	1	MODULE AS-OPERATOR	
	21	1	3T-3934	1	HANDHOLD	
	22	1	9P-8571	2	PLUG	
	23	2	9T-9364	4	BOLT (1/4-20X.62SIN)	
M		2	9T-4236	4	WASHER-HARD (2MM THK)	
	24	2	5H-3962	17	BOLT (3/8-16X.750IN)	
	25	2	6P-1078	21	WASHER-HARD (9MM THK)	
	26	2	7T-0136	1	SEAL	
	27	2	7X-0378	2	BOLT (3/4-10X5IN)	
		2	7X-0682	2	WASHER-HARD (6MM THK)	
	28	2	3T-3482	2	PLATE	
	29	2	3T-5290	1	PLATE AS	
		2	7S-4828	6	SPACER	
	30	2	3T-5281	1	SEAL	
	31	2	7S-8017	1	GASKET	
	32	2	7S-8016	1	COVER AS	
		2	2R-2376	2	WASHER	
		2	6P-8626	2	SCREW-KNURLED	
	33	2	9W-3429	1	COVER	
	34	2	8E-9697	1	COVER	
	35	2	9D-3091	8	SCREW-SOCKET HEAD	
	36	2	9W-3142	8	MOUNTING	
	37	2	9W-9527	2	PLATE	
	38	2	7X-0390	2	BOLT (7/8-9X6IN)	
		2	7X-0672	2	WASHER-HARD	
	39	2	4L-6454	4	BOLT (3/8-16X1.0IN)	
	40	2	3T-4788	1	COVER	

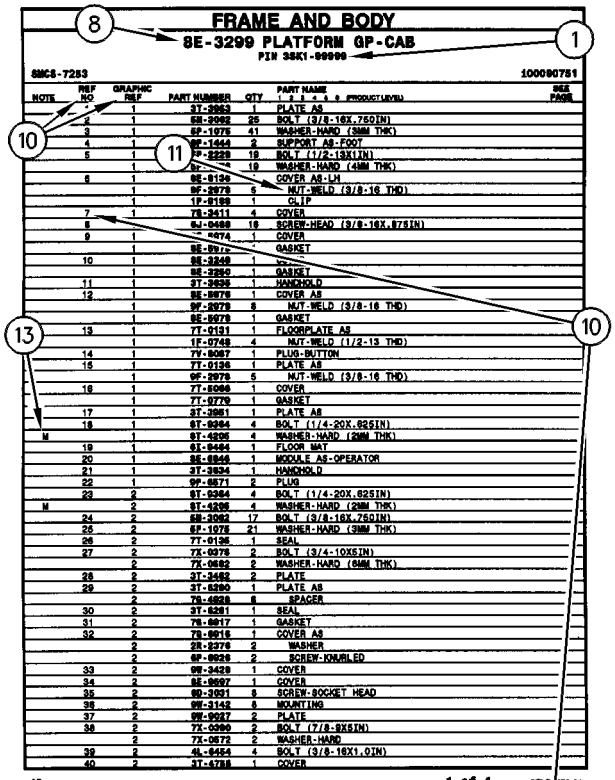

12 FRAME AND BODY 1 of 4 SELP4570-01

FRAME AND BODY

8E-3299 PLATFORM GP-CAB (contd.)

100090751

NOTE	REF NO	GRAPHIC REF	PART NUMBER	QTY	PART NAME (1 2 3 4 5 6 PRODUCT LEVEL)	SEE PAGE
	41	2	6E-2515	1	COVER	
	42	2	7T-0134	1	PLATE	
	43	2	7T-0128	1	GASKET	
	44	2	7S-9724	1	GASKET	
	45	2	7S-8723	1	COVER	
	46	2	6V-1960	2	PLUG-BUTTON	

M-METRIC PART

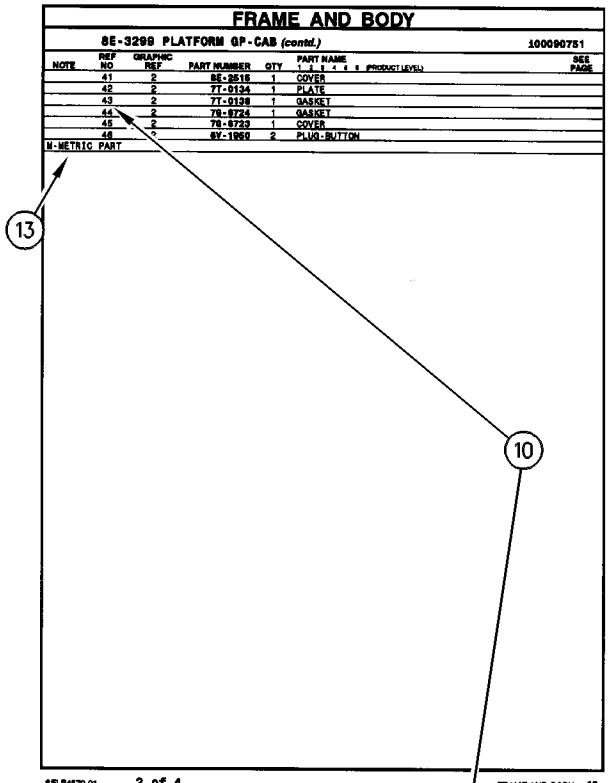

SELP4570-01 2 of 4 FRAME AND BODY 13

FRAME AND BODY

8E-3299 PLATFORM GP-CAB (contd.)

100090751

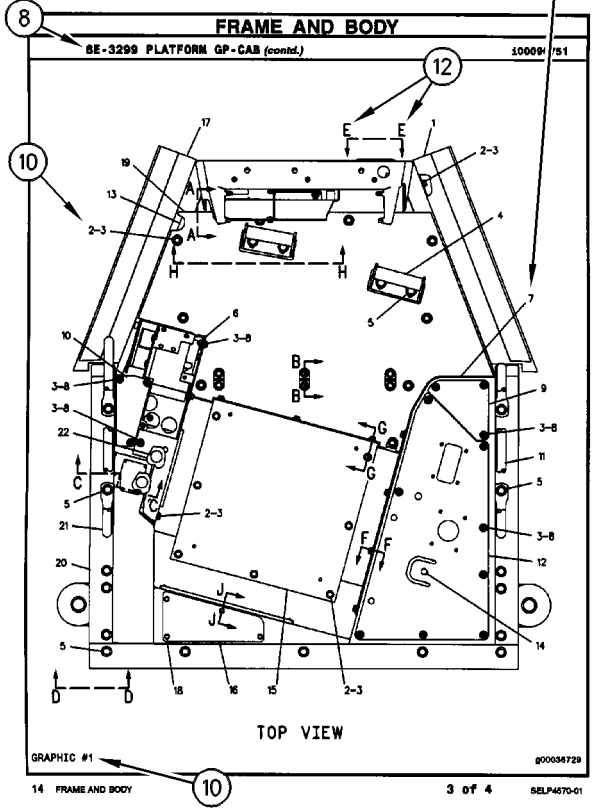

14 FRAME AND BODY 3 of 4 SELP4570-01

FRAME AND BODY

8E-3299 PLATFORM GP-CAB (contd.)

100090751

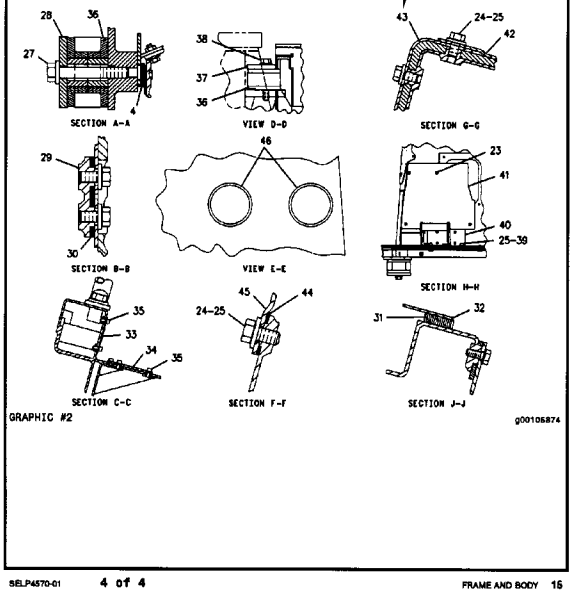

SELP4570-01 4 of 4 FRAME AND BODY 15

ALTERNATIVAS DE REPAROS

COMPONENTES REMANUFATURADOS

Considere os Componentes Remanufaturados Caterpillar como uma opção quando fizer reparos. Os componentes que estão disponíveis através do Programa de Remanufaturados Caterpillar estão identificados de três maneiras neste catálogo de peças:

- com a letra R no campo de nota da lista de peças
- com um R* no início da primeira linha da legenda
- com um *R no final da primeira linha da legenda

Exemplos de componentes inclusos no Programa de Remanufatura são:

ALTERNADORES
BIELAS
VIRABREQUINS (USINADOS)
VIRABREQUINS (ATUALIZAÇÃO PARA NOVO)
CABEÇOTES
MÓDULOS DE CONTROLE ELETRÔNICO (ECM)
SENSORES ELETRÔNICOS
INJETORES DE COMBUSTÍVEL
BICOS INJETORES
BOMBAS DE COMBUSTÍVEL
GOVERNADORES
BOMBAS DE ÓLEO
PISTÕES
BLOCOS BÁSICOS
MOTORES DE ARRANQUE
TURBOALIMENTADORES - COMPLETOS
CARTUCHOS DE TURBOALIMENTADORES
BOMBAS DE ÁGUA

Motores remanufaturados Caterpillar também estão disponíveis para muitos arranjos de motores.

ADITIVOS SUPLEMENTARES DO LÍQUIDO ARREFECEDOR

BENEFÍCIOS PARA OS CLIENTES:

Protegem contra a cavitação, formação de espuma, erosão, corrosão e formação de acúmulos nos sistemas de arrefecimento.

- Fornecem condicionador de líquido arrefecedor dosado.

DESCRIÇÃO:

Os aditivos se esgotam do líquido arrefecedor durante a operação normal. Por esta razão, o Aditivo Suplementar do Líquido Arrefecedor (SCA) tem de ser adicionado a todos os líquidos arrefecedores para serviço pesado a intervalos regulares. Além disso, quando não usar um líquido arrefecedor totalmente formulado e pré-carregado, como o DEAC da Cat, uma carga inicial de SCA tem de ser adicionada ao sistema de arrefecimento. A quantidade de SCA a ser adicionada ao sistema depende da capacidade do sistema de arrefecimento.

O SCA para o abastecimento inicial é fornecido em forma de líquido. Os SCAs para os intervalos de manutenção estão disponíveis em forma líquida e como um elemento tipo cartucho atarrachante (spin-on). ("Spin-on" não está disponível para os motores da família 3600)

NOTA:

A quantidade de SCA adicionada no abastecimento inicial não é a mesma que é adicionada nos intervalos de manutenção.

Os elementos de aditivos do líquido arrefecedor podem ser usados com qualquer anticongelante a base de etileno ou propileno glicol que atenda as especificações da ASTM D4985 ou ASTM D5345.

NOTA:

Para uso apenas com líquido arrefecedor para serviço pesado padrão e não para uso com Líquido Arrefecedor de Vida Prolongada.

PEÇAS NECESSÁRIAS:

Capacidade do Sistema de Arrefecimento		SCA líquido no abastecimento inicial	SCA líquido na manutenção	Elemento de Manutenção SCA "Spin-on"*
Litros	Galões			
22-30	(6-8)	3P-2044 (1)	6V-3542 (1)	111-2370 (1)
30-38	(8-10)	3P-2044 (1) 6V-3542 (1)	111-2372 (1)	111-2369 (1)
38-49	(10-13)	3P-2044 (1) 8T-1589 (1)	111-2372 (1)	111-2369 (1)
49-64	(13-17)	3P-2044 (2)	8T-1589 (1)	9N-3368 (1)
64-83	(17-22)	3P-2044 (2) 8T-1589 (1)	111-2372 (1) 6V-3542 (1)	111-2371 (1)
83-114	(22-30)	3P-2044 (3) 8T-1589 (1)	3P-2044 (1)	9N-3718 (1)
114-163	(30-43)	3P-2044 (5)	3P-2044 (1) 6V-3542 (1)	111-2371 (2)
163-242	(43-64)	3P-2044 (8)	3P-2044 (2)	9N-3718 (2)

** O período normal de manutenção é de 250 horas. Consulte o seu Manual de Operação e Manutenção para instruções completas sobre a manutenção do líquido arrefecedor.*

ADITIVOS SUPLEMENTARES DO LÍQUIDO ARREFECEDOR

( ) Indica a quantidade requerida.

PEÇAS DE MANUTENÇÃO

DESCRIÇÃO	NÚMERO DA PEÇA	QTD.	ONDE É USADO	PÁGINA
MOTOR BÁSICO (BASIC ENGINE)				
BUJÃO-DRENAGEM (ÓLEO DO MOTOR) (PLUG-DRAIN (ENGINE OIL))	7C-0351	2	GRUPO DO CÁRTER-ÓLEO (PAN GP-OIL)	38
POSTO DO OPERADOR (OPERATOR STATION)				
CONJUNTO DA LÂMINA-LIMPADOR (558 MM) (BLADE AS-WIPER (558-MM))	437-8272	1	GRUPO DA JANELA-CABINE (WINDOW GP-CAB)	569
CONJUNTO DA LÂMINA-LIMPADOR (700 MM) (BLADE AS-WIPER (700-MM))	473-7729	1	GRUPO DE LIMPADOR E LAVADOR DE VIDRO (WIPER & WASHER GP-WINDOW)	578
		1	GRUPO DE LIMPADOR E LAVADOR DE VIDRO (WIPER & WASHER GP-WINDOW)	580
CONJUNTO DE SECADOR DE REFRIGERANTE (RECEPTOR) (DRYER AS-REFRIGERANT (RECEIVER))	415-5056	1	GRUPO DE TUBULAÇÕES-AQUECEDOR E AR-CONDICIONADO (LINES GP-HEATER & AIR COND)	533
ELEMENTO FILTRANTE DE AR (AQUECEDOR DA CABINE, AR CONDICIONADO) (FILTER ELEMENT-AIR (CAB HEATER, AIR CONDITIONER))	211-2660	1	GRUPO DE AQUECEDOR E AR CONDICIONADO (HEATER & AIR CONDITIONER GP)	519
FILTRO (FILTER)	417-8134	1	GRUPO DE AQUECEDOR E AR CONDICIONADO (HEATER & AIR CONDITIONER GP)	519
SISTEMA DE ADMISSÃO E EXAUSTÃO DE AR (AIR INLET AND EXHAUST SYSTEM)				
ELEMENTO FILTRANTE DE AR (PRIMÁRIO) (FILTER ELEMENT-AIR (PRIMARY))	346-6687	1	GRUPO DO PURIFICADOR DE AR (AIR CLEANER GP)	70
ELEMENTO FILTRANTE DE AR (SECUNDÁRIO) (FILTER ELEMENT-AIR (SECONDARY))	346-6688	1	GRUPO DO PURIFICADOR DE AR (AIR CLEANER GP)	70
JUNTA DO TURBOCOMPRESSOR (GASKET-TURBOCHARGER)	353-3477	1	GRUPO DO TURBOALIMENTADOR (TURBOCHARGER GP)	76
	353-3478	1	GRUPO DO TURBOALIMENTADOR (TURBOCHARGER GP)	76
JUNTA-ADMISSÃO (GASKET-INLET)	234-3030	1	GRUPO DO TURBOALIMENTADOR (TURBOCHARGER GP)	76
JUNTA-COLETOR (GASKET-MANIFOLD)	194-5390	1	GRUPO DO TURBOALIMENTADOR (TURBOCHARGER GP)	76
SISTEMA DE ARREFECIMENTO (COOLING SYSTEM)				
CONJUNTO DE TAMPA DO TANQUE DE LÍQUIDO ARREFECEDOR (CAP AS-COOLANT TANK)	251-3227	1	GRUPO DE ARREFECIMENTO (COOLING GP)	57
CORREIA TIPO SERPENTINA (POLIA DO VENTILADOR) (BELT-SERPENTINE (FAN PULLEY))	390-0532	1	FAN GP-SUCTION (VELOCID VENTILADOR) (FAN GP-SUCTION)	61

PEÇAS DE MANUTENÇÃO

DESCRIÇÃO	NÚMERO DA PEÇA	QTD.	ONDE É USADO	PÁGINA
	390-0536	1	FAN GP-SUCTION (VELOCID VENTILADOR) (FAN GP-SUCTION)	63
GRUPO DO TERMOSTATO (INCLUI CONECTOR) (REGULATOR GP-TEMPERATURE (INCLUDES CONNECTOR))	254-2267	1	GRUPO DE CONEXÕES DE ÁGUA (CONNECTION GP-WATER)	53
MANGUEIRA-RADIADOR (ABAIXAR) (HOSE-RADIATOR (LOWER))	352-4536	1	GRUPO DE ARREFECIMENTO (COOLING GP)	57
MANGUEIRA-RADIADOR (SUPERIOR) (HOSE-RADIATOR (UPPER))	352-4535	1	GRUPO DE ARREFECIMENTO (COOLING GP)	57
SISTEMA DE COMBUSTÍVEL (FUEL SYSTEM)				
CAPA (CAP)	232-1328	1	GRUPO DA BOMBA-INJEÇÃO DE COMBUSTÍVEL (PUMP GP-FUEL INJECTION)	85
ELEMENTO FILTRANTE DE COMBUSTÍVEL (SEPARADOR DE ÁGUA) (FILTER ELEMENT-FUEL (WATER SEPARATOR))	156-1200	1	GRUPO DE LINHAS-COMBUSTÍVEL (LINES GP-FUEL)	80
ELEMENTO-SEPARADOR DE ÁGUA (FILTRO DE COMBUSTÍVEL) (ELEMENT-WATER SEPARATOR (FUEL FILTER))	361-9554	1	GRUPO DA BOMBA-COMBUSTÍVEL E FILTRO PRIMÁRIOS (PUMP GP-FUEL PRM & PRIM FILTER)	89
TAMPA-COMBUSTÍVEL (BOCAL DE ENCHIMENTO) (CAP-FUEL (FILLER))	304-3885	1	GRUPO DO TANQUE DE COMBUSTÍVEL (TANK GP-FUEL)	92
TELA FILTRANTE (TANQUE DE COMBUSTÍVEL) (STRAINER (FUEL TANK))	467-0649	1	GRUPO DO TANQUE DE COMBUSTÍVEL (TANK GP-FUEL)	92
TELA FILTRANTE DE COMBUSTÍVEL (TELA DO GARGALO DO TUBO DE ENCHIMENTO) (STRAINER-FUEL (FILLER NECK SCREEN))	180-3730	1	GRUPO DE LINHAS-COMBUSTÍVEL (LINES GP-FUEL)	80
SISTEMA DE LUBRIFICAÇÃO (LUBRICATION SYSTEM)				
CONJUNTO DA TAMPA-ENCHIMENTO (ÓLEO DO MOTOR) (CAP AS-FILLER (ENGINE OIL))	236-6651	1	GRUPO DO MEDIDOR-NÍVEL DE ÓLEO E BOCAL DE ENCHIMENTO (GAUGE GP-OIL LEVEL & FILLER)	49
CONJUNTO DO FILTRO-ÓLEO DO MOTOR (FILTER AS-ENGINE OIL)	7W-2326	1	GRUPO DO MEDIDOR-NÍVEL DE ÓLEO E BOCAL DE ENCHIMENTO (GAUGE GP-OIL LEVEL & FILLER)	49
SISTEMA DE PARTIDA E ELÉTRICO (ELECTRICAL AND STARTING SYSTEM)				
BATERIA (12 V, 880 CCA) (BATTERY (12-VOLT, 880-CCA))	230-6368	1	GRUPO DA BATERIA (BATTERY GP)	100
		1	GRUPO DE BATERIA E FIAÇÃO (BATTERY & WIRING GP)	95
CHAVE (DESCONEXÃO DA BATERIA) (KEY (BATTERY DISCONNECT))	8H-5306	1	GRUPO DE INTERRUPTORES DE DESCONEXÃO (SWITCH GP-DISCONNECT)	144

PEÇAS DE MANUTENÇÃO

DESCRIÇÃO	NÚMERO DA PEÇA	QTD.	ONDE É USADO	PÁGINA
CHAVE (SEGURANÇA) (KEY (SECURITY))	387-6573	1	GRUPO DE FIAÇÃO-CABINE (WIRING GP-CAB)	149
CONJUNTO DE PISCA-ALERTA (12 V, PISCA-ALERTA, SINAL DE SETA) (FLASHER AS (12-VOLT, HAZARD, TURN SIGNAL))	374-9636	1	GRUPO DE ILUMINAÇÃO-TRASEIRA (LIGHTING GP-REAR)	128
CORREIA-COMANDO (BELT-DRIVE)	9X-8139	1	GRUPO DE LÂMPADAS-FAROL DE ADVERTÊNCIA (LAMP GP-WARNING BEACON)	127
FUSÍVEL (10 AMPÈRES) (FUSE (10-AMPERE))	113-8490	17	GRUPO DO PAINEL-FUSÍVEL (PANEL GP-FUSE)	136
	3K-8782	1	GRUPO DE LÂMPADAS-FAROL DE ADVERTÊNCIA (LAMP GP-WARNING BEACON)	127
	9W-1442	1	GRUPO DO PAINEL-FUSÍVEL (PANEL GP-FUSE)	136
FUSÍVEL (15 AMPERE) (FUSE (15-AMPERE))	113-8491	12	GRUPO DO PAINEL-FUSÍVEL (PANEL GP-FUSE)	136
	9W-1441	1	GRUPO DO PAINEL-FUSÍVEL (PANEL GP-FUSE)	136
FUSÍVEL (20 AMPÈRES) (FUSE (20-AMPERE))	9W-1446	6	GRUPO DO PAINEL-FUSÍVEL (PANEL GP-FUSE)	136
FUSÍVEL (25 A) (FUSE (25-AMPERE))	1Q-1905	2	GRUPO DO PAINEL-FUSÍVEL (PANEL GP-FUSE)	136
FUSÍVEL (40 AMPÈRES) (FUSE (40-AMPERE))	232-6313	1	GRUPO DO PAINEL-FUSÍVEL (PANEL GP-FUSE)	136
FUSÍVEL (50 AMPÈRES) (FUSE (50-AMPERE))	418-0363	2	GRUPO DO PAINEL-FUSÍVEL (PANEL GP-FUSE)	136
FUSÍVEL (60 AMPÈRES) (FUSE (60-AMPERE))	232-6314	1	GRUPO DO PAINEL-FUSÍVEL (PANEL GP-FUSE)	136
GRUPO DE FAROL E SINALIZAÇÃO (DIANTEIRO, LADO DIREITO) (LAMP GP-HEAD & SIGNAL (FRONT, RH))	387-6634	1	GRUPO DE FIAÇÃO-CABINE (WIRING GP-CAB)	150
		1	GRUPO DE FIAÇÃO-CABINE (WIRING GP-CAB)	152
GRUPO DE FAROL E SINALIZAÇÃO (DIANTEIRO, LADO ESQUERDO) (LAMP GP-HEAD & SIGNAL (FRONT, LH))	387-6659	1	GRUPO DE FIAÇÃO-CABINE (WIRING GP-CAB)	150
		1	GRUPO DE FIAÇÃO-CABINE (WIRING GP-CAB)	152
LÂMPADA (12 V, 21 W) (LAMP (12-VOLT, 21-WATT))	9W-3326	1	GRUPO DE FAROL E SINALIZAÇÃO (LAMP GP-HEAD & SIGNAL)	122
		1	GRUPO DE FAROL E SINALIZAÇÃO (LAMP GP-HEAD & SIGNAL)	124
		1	GRUPO DE FIAÇÃO DO SISTEMA DE ILUMINAÇÃO (WIRING GP-LIGHTING)	163
		1	GRUPO DE ILUMINAÇÃO-TRASEIRA (LIGHTING GP-REAR)	128
LÂMPADA (12 V, 5 W) (LAMP (12-VOLT, 5-WATT))	130-3514	1	GRUPO DE FIAÇÃO DO SISTEMA DE ILUMINAÇÃO (WIRING GP-LIGHTING)	163

PEÇAS DE MANUTENÇÃO

DESCRIÇÃO	NÚMERO DA PEÇA	QTD.	ONDE É USADO	PÁGINA
LÂMPADA (12 V, 55 W) (LAMP (12-VOLT, 55-WATT))	9X-8118	1	GRUPO DE LÂMPADAS-FAROL DE ADVERTÊNCIA (LAMP GP-WARNING BEACON)	127
LÂMPADA (12 V, 55 W) (REFLETOR) (LAMP (12-VOLT, 55-WATT) (FLOODLIGHT))	9W-0607	1	GRUPO LÂMPADA-HOLOFOTE (LAMP GP-FLOOD)	120
		1	GRUPO LÂMPADA-HOLOFOTE (LAMP GP-FLOOD)	121
LÂMPADA (12 V) (LAMP (12-VOLT))	210-8754	1	GRUPO DE FIAÇÃO-CABINE (WIRING GP-CAB)	154
	7S-1800	1	GRUPO DE ILUMINAÇÃO-TRASEIRA (LIGHTING GP-REAR)	128
LENTE (SETA DE DIREÇÃO) (LENS (TURN SIGNAL))	387-6684	1	GRUPO DE FAROL E SINALIZAÇÃO (LAMP GP-HEAD & SIGNAL)	122
		1	GRUPO DE FAROL E SINALIZAÇÃO (LAMP GP-HEAD & SIGNAL)	124
VELA INCANDESCENTE (12 V) (GLOW PLUG (12-VOLT))	232-6662	4	GRUPO DE VELA INCANDESCENTE (GLOW PLUG GP)	104
SISTEMA HIDRÁULICO (HYDRAULIC SYSTEM)				
ELEMENTO FILTRANTE DO RESPIRO (RESERVATÓRIO HIDRÁULICO) (FILTER ELEMENT-BREATHER (HYDRAULIC TANK))	9R-9925	1	GRUPO DE TANQUE E DE MONTAGEM-HIDRÁULICA (TANK & MTG GP-HYDRAULIC)	362
ELEMENTO FILTRANTE-ÓLEO (SISTEMA HIDRÁULICO) (FILTER ELEMENT-OIL (HYDRAULIC))	362-1163	1	GRUPO DO FILTRO-ÓLEO (FILTER GP-OIL)	315
		1	GRUPO DO FILTRO-ÓLEO (FILTER GP-OIL)	316
TAMPA-ENCHIMENTO DE ÓLEO (ÓLEO HIDRÁULICO) (CAP-OIL FILLER (HYDRAULIC OIL))	7E-5380	1	GRUPO DE TANQUE E DE MONTAGEM-HIDRÁULICA (TANK & MTG GP-HYDRAULIC)	362
TELA FILTRANTE (RESERVATÓRIO HIDRÁULICO) (STRAINER (HYDRAULIC TANK))	254-1098	1	GRUPO DE TANQUE E DE MONTAGEM-HIDRÁULICA (TANK & MTG GP-HYDRAULIC)	362
TREM DE FORÇA (POWER TRAIN)				
BUJÃO-DRENAGEM (MAGNÉTICO) (PLUG-DRAIN (MAGNETIC))	9X-2230	1	GRUPO DA CAIXA DA TRANSMISSÃO (CASE GP-TRANSMISSION)	173
		1	GRUPO DA CAIXA DA TRANSMISSÃO (CASE GP-TRANSMISSION)	181
CONJUNTO DE RESPIRO (DERIVAÇÃO DE ESCAPE) (BREATHER AS (EXHAUST BYPASS))	9G-5127	1	GRUPO DA CAIXA DA TRANSMISSÃO (CASE GP-TRANSMISSION)	175
CONJUNTO DE RESPIRO (TRANSMISSÃO) (BREATHER AS (TRANSMISSION))	9G-5127	1	GRUPO DA CAIXA DA TRANSMISSÃO (CASE GP-TRANSMISSION)	178
FILTRO DE ÓLEO (EFICIÊNCIA AVANÇADA) (FILTER-OIL (ADVANCED EFFICIENCY))	447-6968	1	GRUPO DE TRANSMISSÃO E MONTAGEM (TRANSMISSION & MOUNTING GP)	210

PEÇAS DE MANUTENÇÃO

DESCRIÇÃO	NÚMERO DA PEÇA	QTD.	ONDE É USADO	PÁGINA
		1	GRUPO DE TRANSMISSÃO E MONTAGEM (TRANSMISSION & MOUNTING GP)	211
TELA FILTRANTE (ÓLEO) (STRAINER (OIL))	392-9482	1	GRUPO DA CAIXA DA TRANSMISSÃO (CASE GP-TRANSMISSION)	173
		1	GRUPO DA CAIXA DA TRANSMISSÃO (CASE GP-TRANSMISSION)	181

ÍNDICE

NOME PÁGINA

ARRANJO COMUM
COMMON AR 4
ARRANJO DA CABINE
CAB AR 460
461
ARRANJO DA RETROESCAVADEIRA-BRAÇO EXTENSÍVEL–ARTICULAÇÃO CENTRAL
BACKHOE AR-EXTENDABLE STICK–CENTER PIVOT 1
ARRANJO DA RETROESCAVADEIRA-BRAÇO PADRÃO–ARTICULAÇÃO CENTRAL
BACKHOE AR-STANDARD STICK–CENTER PIVOT 2
ARRANJO DE CAPOTA
CANOPY AR 466
467
468
ARRANJO DE CAPOTA-ROPS ABERTA
CANOPY AR-OPEN ROPS 469
ARRANJO DE CHASSI
CHASSIS AR. 3
ARRANJO DE CONTROLE-ESTABILIZADOR
CONTROL AR-STABILIZER. 487
ARRANJO DE CONTROLE-HIDRÁULICO
CONTROL AR-HYDRAULIC 286
ARRANJO DE CONVERSÃO DA MÁQUINA
CONVERSION AR-MACHINE 5
ARRANJO DE DISTRIBUIÇÃO
DISTRIBUTION AR 6
7
8
9
ARRANJO DE MOTOR-CONCLUÍDO
ENGINE AR-COMPLETE 14
ARRANJO DE PÁ-CARREGADEIRA
LOADER AR 11
ARRANJO DE RODA E PNEU–TRAÇÃO EM 2 RODAS, DESVIO
WHEEL & TIRE AR–2-WHEEL DRIVE, BIAS. 222
ARRANJO DE RODA E PNEU–TRAÇÃO EM TODAS AS RODAS, DESVIO
WHEEL & TIRE AR–ALL WHEEL DRIVE, BIAS. 221
ARRANJO DE RODA E PNEU–TRAÇÃO NAS 4 RODAS
WHEEL & TIRE AR–4-WHEEL DRIVE 221
222
ARRANJO DE RODA E PNEU–TRAÇÃO NAS 4 RODAS, DESVIO
WHEEL & TIRE AR–4-WHEEL DRIVE, BIAS. 222
223
ARRANJO DE TRANSMISSÃO-COMANDO DIREITO–TRAÇÃO EM 2 RODAS
TRANSMISSION AR-DIRECT DRIVE–2-WHEEL DRIVE 212

NOME PÁGINA

ARRANJO DE TRANSMISSÃO-COMANDO DIREITO–TRAÇÃO NAS 4 RODAS
TRANSMISSION AR-DIRECT DRIVE–4-WHEEL DRIVE 213
ARRANJO DE TRANSPORTE-MÁQUINA–SEM CAÇAMBA
TRANSPORT AR-MACHINE–WITHOUT BUCKET 590
ARRANJO DE VÁLVULA-BANCO 2
VALVE AR-BANK 2. 372
373
374
ARRANJO DE VÁLVULA-BANCO 3
VALVE AR-BANK 3. 375
376
377
ARRANJO DE VENTILADOR-SUCÇÃO–SEM AR-CONDICIONADO
FAN AR-SUCTION–WITHOUT AIR CONDITIONER 60
ARRANJO DO ACOPLADOR RÁPIDO
COUPLER AR-QUICK. 446
ARRANJO DO AQUECEDOR E AR CONDICIONADO
HEATER & AIR CONDITIONER AR. 518
ARRANJO DO BOTÃO GIRATÓRIO–24 POL, HIDRÁULICO, COM ACOPLADOR
THUMB AR–24-IN, HYD, WITH COUPLER . . 454
ARRANJO DO BOTÃO GIRATÓRIO–24 POL, HIDRÁULICO, REFORÇADO, COM ACOPLADOR
THUMB AR–24-IN, HYD, HEAVY-DUTY, WITH COUPLER 453
ARRANJO DO BOTÃO GIRATÓRIO–30 POL, HIDRÁULICO, REFORÇADO, COM ACOPLADOR
THUMB AR–30-IN, HYD, HEAVY-DUTY, WITH COUPLER 455
ARRANJO DO COMANDO-RETROESCAVADEIRA–TRAÇÃO EM 2 RODAS, DIREÇÃO EM 2 RODAS
DRIVE AR-BACKHOE LOADER–2-WHEEL DRIVE, 2-WHEEL STEER 10
ARRANJO DO COMANDO-RETROESCAVADEIRA–TRAÇÃO NAS 4 RODAS, DIREÇÃO EM 2 RODAS
DRIVE AR-BACKHOE LOADER–4-WHEEL DRIVE, 2-WHEEL STEER 10
ARRANJO DO CONVERSOR DE TORQUE
TORQUE CONVERTER AR 209
ARRANJO DO MOTOR-PRIMÁRIO
ENGINE AR-PRIMARY 15
ARRANJO DO TREM DE FORÇA–4WD/2WS, MUDANÇA PADRÃO
POWER TRAIN AR–4WD/2WS, STANDARD SHIFT 194
ARRANJO DO TREM DE FORÇA–TRAÇÃO EM 2 RODAS, DIREÇÃO EM 2 RODAS, MUDANÇA PADRÃO
POWER TRAIN AR–2-WHEEL DRIVE, 2-WHEEL STEER, STD SHIFT 194
ARRANJO ELÉTRICO
ELECTRICAL AR 102

ÍNDICE

NOME	PÁGINA
ARRANJO HIDRÁULICO HYDRAULIC AR	317
ARRANJO OPCIONAL-REGIONAL OPTION AR-REGIONAL	13
ARRANJO OPCIONAL-RETROESCAVADEIRA–BRAÇO EXTENSÍVEL, AUXILIAR OPTION AR-BACKHOE–EXTENDABLE STICK, AUXILIARY	12
ARRANJO OPCIONAL-RETROESCAVADEIRA–BRAÇO PADRÃO OPTION AR-BACKHOE–STANDARD STICK	11
ARRANJO PARA CLIMAS FRIOS COLD WEATHER AR	3
BASE DO FILTRO E ARREFECEDOR DE ÓLEO DO MOTOR	56
BASE DO FILTRO E ARREFECEDOR DE ÓLEO DO MOTOR FILTER BASE & ENG OIL COOLER	56
BATERIA (12 V, 880 CCA) BATTERY (12-VOLT, 880-CCA)	95 100
BUJÃO-DRENAGEM (MAGNÉTICO) PLUG-DRAIN (MAGNETIC)	173 181
BUJÃO-DRENAGEM (ÓLEO DO MOTOR) PLUG-DRAIN (ENGINE OIL)	38
CAPA CAP	85
CHAVE (DESCONEXÃO DA BATERIA) KEY (BATTERY DISCONNECT)	144
CHAVE (SEGURANÇA) KEY (SECURITY)	149
CONJUNTO DA FIAÇÃO ELÉTRICA DA PLATAFORMA–MUDANÇA PADRÃO HARNESS AS-PLATFORM–STANDARD SHIFT	113
CONJUNTO DA LÂMINA-LIMPADOR (558 MM) BLADE AS-WIPER (558-MM)	569
CONJUNTO DA LÂMINA-LIMPADOR (700 MM) BLADE AS-WIPER (700-MM)	578 580
CONJUNTO DA TAMPA-ENCHIMENTO (ÓLEO DO MOTOR) CAP AS-FILLER (ENGINE OIL)	49
CONJUNTO DE BOTÃO INTERRUPTOR SWITCH AS-PUSH BUTTON	507
CONJUNTO DE BULDÔZER–MULTIUSO BULLDOZER AS–MULTIPURPOSE	443 444
CONJUNTO DE CAÇAMBA-ESCAVADEIRA–ALTA CAPACIDADE BUCKET AS-HOE–HIGH CAPACITY	432
CONJUNTO DE CAÇAMBA-ESCAVADEIRA–REFORÇADO BUCKET AS-HOE–HEAVY-DUTY	428 429 430 431
CONJUNTO DE CHICOTE DA CABINE–REVESTIMENTO DO TETO HARNESS AS-CAB–HEADLINER	105
CONJUNTO DE CHICOTE DA CABINE–TECLADO DE SEGURANÇA HARNESS AS-CAB–SECURITY KEYPAD	105
CONJUNTO DE CHICOTE DA CABINE–TETO HARNESS AS-CAB–ROOF	106
CONJUNTO DE CHICOTE DA TRANSMISSÃO HARNESS AS-TRANSMISSION	116
CONJUNTO DE CHICOTE DA VÁLVULA (COMPRESSOR DE AR DO ASSENTO) HARNESS AS-VALVE (SEAT AIR COMPRESSOR)	524
CONJUNTO DE CHICOTE DIANTEIRO–BUZINA HARNESS AS-FRONT–HORN	109
CONJUNTO DE CHICOTE DO AQUECEDOR E DO AR CONDICIONADO (COMPRESSOR) HARNESS AS-HEATER & AIR COND (COMPRESSOR)	147
CONJUNTO DE CHICOTE DO AQUECEDOR E DO AR CONDICIONADO–COMPRESSOR HARNESS AS-HEATER & AIR COND–COMPRESSOR	109
CONJUNTO DE CHICOTE DO AQUECEDOR E DO AR CONDICIONADO–RESPIRO HARNESS AS-HEATER & AIR COND–VENT	110
CONJUNTO DE CHICOTE DO MOTOR–PILOTO E MECÂNICO HARNESS AS-ENGINE–PILOT & MECHANICAL	108
CONJUNTO DE CHICOTE DO RÁDIO HARNESS AS-RADIO	114 115
CONJUNTO DE CHICOTE TRASEIRO HARNESS AS-REAR	115
CONJUNTO DE FIAÇÃO ELÉTRICA-CONSOLE HARNESS AS-CONSOLE	107
CONJUNTO DE FIXAÇÃO-CAÇAMBA MULTIUSO CLAM AS-MULTIPURPOSE BUCKET	445
CONJUNTO DE INTERRUPTOR DE FIM DE CURSO (FREIO DE SERVIÇO) SWITCH AS-LIMIT (SERVICE BRAKE)	240
CONJUNTO DE INTERRUPTOR DE FIM DE CURSO (FREIO) SWITCH AS-LIMIT (BRAKE)	145
CONJUNTO DE INTERRUPTORES-BALANCIM (AID DE PARTIDA) SWITCH AS-ROCKER (STARTING AID)	157
CONJUNTO DE INTERRUPTORES-BALANCIM (AQUECEDOR, AR-CONDICIONADO) SWITCH AS-ROCKER (HEATER, AIR CONDITIONER)	147
CONJUNTO DE INTERRUPTORES-BALANCIM (FAROL GIRATÓRIO) SWITCH AS-ROCKER (BEACON)	150 152

ÍNDICE

NOME PÁGINA

CONJUNTO DE INTERRUPTORES-BALANCIM (LIMPADOR TRASEIRO)
SWITCH AS-ROCKER (REAR WIPER) 538
CONJUNTO DE INTERRUPTORES-BALANCIM (LUZ DE TRABALHO DIANTEIRA)
SWITCH AS-ROCKER (FRONT WORK LIGHT). 150 152
CONJUNTO DE INTERRUPTORES-BALANCIM (LUZES DE TRABALHO TRASEIRAS)
SWITCH AS-ROCKER (REAR WORK LIGHTS) 150 152
CONJUNTO DE INTERRUPTORES-BALANCIM (PERIGO)
SWITCH AS-ROCKER (HAZARD) 150 152
CONJUNTO DE INTERRUPTORES-BALANCIM (TRAÇÃO EM TODAS AS RODAS)
SWITCH AS-ROCKER (ALL WHEEL DRIVE) 143
CONJUNTO DE INTERRUPTORES-BALANCIM (TRAVA DO NEUTRO DA TRANSMISSÃO)
SWITCH AS-ROCKER (TRANSMISSION NEUTRAL LOCK). 132
CONJUNTO DE INTERRUPTORES-BALANCIM (VELOCIDADE DO VENTILADOR)
SWITCH AS-ROCKER (BLOWER FAN SPEED). 147
CONJUNTO DE MOLA DE GÁS
SPRING AS-GAS 567
CONJUNTO DE MOLA DE GÁS (CAPÔ TRASEIRO)
SPRING AS-GAS (HOOD, REAR). 275
CONJUNTO DE MOLA DE GÁS (CAPÔ, DIANTEIRO)
SPRING AS-GAS (HOOD, FRONT) 275
CONJUNTO DE PISCA-ALERTA (12 V, PISCA-ALERTA, SINAL DE SETA)
FLASHER AS (12-VOLT, HAZARD, TURN SIGNAL) 128
CONJUNTO DE RELÉ (12 V) (ALARME DE TRAVAMENTO EM NEUTRO)
RELAY AS (12-VOLT) (NEUTRAL LOCK ALARM). 165
CONJUNTO DE RELÉ (12 V) (ALARME DO FREIO DE ESTACIONAMENTO)
RELAY AS (12-VOLT) (PARKING BRAKE ALARM). 165
CONJUNTO DE RELÉ (12 V) (ALTA VELOCIDADE)
RELAY AS (12-VOLT) (HIGH SPEED) 147
CONJUNTO DE RELÉ (12 V) (ANTIFURTO)
RELAY AS (12-VOLT) (ANTI-THEFT). 149
CONJUNTO DE RELÉ (12 V) (BOMBA DE COMBUSTÍVEL)
RELAY AS (12-VOLT) (FUEL PUMP) 165
CONJUNTO DE RELÉ (12 V) (BUZINA FRONTAL)
RELAY AS (12-VOLT) (FRONT HORN). 136

NOME PÁGINA

CONJUNTO DE RELÉ (12 V) (COMPRESSOR DO AR CONDICIONADO)
RELAY AS (12-VOLT) (AIR CONDITIONER COMPRESSOR) 147
CONJUNTO DE RELÉ (12 V) (IGNIÇÃO 1)
RELAY AS (12-VOLT) (IGNITION-1). 136
CONJUNTO DE RELÉ (12 V) (IGNIÇÃO 2)
RELAY AS (12-VOLT) (IGNITION-2). 136
CONJUNTO DE RELÉ (12 V) (LADO DE BAIXA)
RELAY AS (12-VOLT) (LOW SIDE) 165
CONJUNTO DE RELÉ (12 V) (LÂMPADA DE POSIÇÃO)
RELAY AS (12-VOLT) (POSITION LAMP) . . . 136
CONJUNTO DE RELÉ (12 V) (MOTOR)
RELAY AS (12-VOLT) (ENGINE). 136
CONJUNTO DE RELÉ (12 V) (NEUTRALIZADOR)
RELAY AS (12-VOLT) (NEUTRALIZER) 165
CONJUNTO DE RELÉ (12 V) (PARTIDA EM NEUTRO)
RELAY AS (12-VOLT) (NEUTRAL START) . . 139
CONJUNTO DE RELÉ (12 V) (REGENERAÇÃO)
RELAY AS (12-VOLT) (REGENERATION) . . . 163
CONJUNTO DE RELÉ (12 V) (RELÉ DE PARTIDA)
RELAY AS (12-VOLT) (START RELAY) 136
CONJUNTO DE RELÉ (12 V) (TRAÇÃO EM TODAS AS RODAS)
RELAY AS (12-VOLT) (ALL WHEEL DRIVE) 143
CONJUNTO DE RELÉ (12 V) (TRAVA DO DIFERENCIAL)
RELAY AS (12-VOLT) (DIFFERENTIAL LOCK) 165
CONJUNTO DE RELÉ (12 V) (VELOCIDADE BAIXA)
RELAY AS (12-VOLT) (LOW SPEED) 147
CONJUNTO DE RESPIRO (DERIVAÇÃO DE ESCAPE)
BREATHER AS (EXHAUST BYPASS) 175
CONJUNTO DE RESPIRO (TRANSMISSÃO)
BREATHER AS (TRANSMISSION) 178
CONJUNTO DE SECADOR DE REFRIGERANTE (RECEPTOR)
DRYER AS-REFRIGERANT (RECEIVER) 533
CONJUNTO DE TAMPA DO TANQUE DE LÍQUIDO ARREFECEDOR
CAP AS-COOLANT TANK. 57
CONJUNTO DE VÁLVULA-ALÍVIO DE PRESSÃO (COMPRESSOR DO REFRIGERANTE)
VALVE AS-PRESSURE RELIEF (REFRIGERANT COMPRESSOR) 477
CONJUNTO DE VARETA DE NÍVEL DE ÓLEO (MOTOR)
GAUGE AS-OIL LEVEL (DIPSTICK) (ENGINE) 51
CONJUNTO DO CHICOTE DE ILUMINAÇÃO
HARNESS AS-LIGHTING. 112

ÍNDICE

NOME PÁGINA

CONJUNTO DO CHICOTE DE ILUMINAÇÃO–HOLOFOTE DA CABINA
HARNESS AS-LIGHTING–CAB FLOODLIGHT 111
CONJUNTO DO CHICOTE-FIAÇÃO (CORTE DE COMBUSTÍVEL)
HARNESS AS-WIRING (FUEL SHUTOFF) 14
CONJUNTO DO CHICOTE-FIAÇÃO–CORTE DE COMBUSTÍVEL
HARNESS AS-WIRING–FUEL SHUTOFF 117
CONJUNTO DO CHICOTE-FIAÇÃO–RETORNO À ESCAVAÇÃO
HARNESS AS-WIRING–RETURN TO DIG . . . 117
CONJUNTO DO EMISSOR-TEMPERATURA (REFRIGERANTE DO MOTOR)
SENDER AS-TEMPERATURE (ENGINE COOLANT) 158
CONJUNTO DO FILTRO-ÓLEO DO MOTOR
FILTER AS-ENGINE OIL 49
CONJUNTO DO INDICADOR (SINAL DE SETA DIREITO, FAROL ALTO)
INDICATOR AS (RH TURN SIGNAL, HIGH BEAM) 132
CONJUNTO DO INDICADOR (SINAL DE SETA ESQUERDO, FREIO DE ESTACIONAMENTO)
INDICATOR AS (LH TURN SIGNAL, PARKING BRAKE) 132
CONJUNTO DO INTERRUPTOR (FREIO DE ESTACIONAMENTO)
SWITCH AS (PARKING BRAKE) 237
CONJUNTO DO INTERRUPTOR (MOTOR DE PARTIDA, 12 V)
SWITCH AS (STARTING MOTOR, 12-VOLT) 140
CONJUNTO DO INTERRUPTOR DE PARTIDA
SWITCH AS-START 157
CONJUNTO DO INTERRUPTOR-PRESSÃO (Gás Refrigerante)
SWITCH AS-PRESSURE (REFRIGERANT) . . 147
CONJUNTO DO INTERRUPTOR-PRESSÃO (ÓLEO DO MOTOR)
SWITCH AS-PRESSURE (ENGINE OIL) 146
CONJUNTO DO INTERRUPTOR-ROLETE (DESENGATE AUTOMÁTICO, POSICIONADOR)
SWITCH AS-ROLLER (KICKOUT, POSITIONER) 161
CONJUNTO DO INTERRUPTOR-TERMOSTATO (HVAC (Heating, Ventilation and Air Conditioning, Refrigeração, Ventilação e Ar-condicionado))
SWITCH AS-THERMOSTAT (HVAC) 519
CORREIA TIPO SERPENTINA (POLIA DO VENTILADOR)
BELT-SERPENTINE (FAN PULLEY) 61 63
CORREIA-COMANDO
BELT-DRIVE 127
DECALQUE DE ADVERTÊNCIA (NÃO LEVANTAR)
FILM-WARNING (DO NOT LIFT) 5
DECALQUE DE ADVERTÊNCIA (NÃO SOLDE, NÃO PERFURE, CONSULTAR OMM)
FILM-WARNING (NO WELD, NO DRILL, READ OMM) 462 474
DECALQUE DE ADVERTÊNCIA (PRESSÃO HIDRÁULICA, CONSULTE O MANUAL DE OPERAÇÃO E MANUTENÇÃO (OMM), INTERNACIONAL)
FILM-WARNING (HYD PRESS, READ OMM, INTL) 583
DECALQUE DE IDENTIFICAÇÃO (12 V)
FILM-IDENTIFICATION (12-VOLT) 97 275
DECALQUE DE IDENTIFICAÇÃO (ACUMULADOR HIDRÁULICO)
FILM-IDENTIFICATION (HYDRAULIC ACCUMULATOR) 283
DECALQUE DE IDENTIFICAÇÃO (CATERPILLAR)
FILM-IDENTIFICATION (CAT) 275
DECALQUE DE IDENTIFICAÇÃO (CHAVE DE PARTIDA, CONSULTE O MANUAL DE OPERAÇÃO E MANUTENÇÃO (OMM))
FILM-IDENTIFICATION (START SWITCH, READ OMM) 483
DECALQUE DE IDENTIFICAÇÃO (CONTROLE DA ESCAVADEIRA)
FILM-IDENTIFICATION (EXCAVATOR CONTROL) 491
DECALQUE DE IDENTIFICAÇÃO (CONTROLE)
FILM-IDENTIFICATION (CONTROL) 78 564
DECALQUE DE IDENTIFICAÇÃO (FUSÍVEL, RELÉ)
FILM-IDENTIFICATION (FUSE, RELAY) 132
DECALQUE DE IDENTIFICAÇÃO (LOCAL DO OLHAL DE LEVANTAMENTO)
FILM-IDENTIFICATION (LIFT EYE LOCATION) 191 417
DECALQUE DE IDENTIFICAÇÃO (NÍVEL DA CAÇAMBA)
FILM-IDENTIFICATION (BUCKET LEVEL) 318
DECALQUE DE IDENTIFICAÇÃO (PARTIDA AUXILIAR)
FILM-IDENTIFICATION (JUMP START) 96
DECALQUE DE INFORMAÇÃO (AMARRAÇÃO-PARA BAIXO)
FILM-INFORMATION (TIE-DOWN) 267
DECALQUE DE INFORMAÇÃO (CONTROLE DE TEMPERATURA)
FILM-INFORMATION (TEMPERATURE CONTROL) 459
DECALQUE DE INFORMAÇÃO (CONTROLE DO ESTABILIZADOR)
FILM-INFORMATION (STABILIZER CONTROL) 487
DECALQUE DE INFORMAÇÃO (CONTROLE DO GOVERNADOR)
FILM-INFORMATION (GOVERNOR CONTROL) 78

ÍNDICE

NOME PÁGINA

DECALQUE DE INFORMAÇÃO (NÚMERO DE SÉRIE)
FILM-INFORMATION (SERIAL NUMBER) 138
DECALQUE DE INFORMAÇÃO (ROPS, LEIA O OMM)
FILM-INFORMATION (ROPS, FOPS, READ OMM). 462 472 474
DECALQUE DE INFORMAÇÃO (ROTEAMENTO DA CORREIA)
FILM-INFORMATION (BELT ROUTING). 61 63
DECALQUE DE INSTRUÇÃO (AUXILIAR)
FILM-INSTRUCTION (AUXILIARY). 503
DECALQUE DE INSTRUÇÃO (AVANÇO, NEUTRO, MARCHA À RÉ)
FILM-INSTRUCTION (FORWARD, NEUTRAL, REVERSE) 480
DECALQUE DE INSTRUÇÃO (BRAÇO EXTENSÍVEL)
FILM-INSTRUCTION (EXTENDABLE STICK). 503
DECALQUE DE INSTRUÇÃO (CONSOLE DE SEGURANÇA DA MÁQUINA)
FILM-INSTRUCTION (MACHINE SECURITY, CONSOLE). 149
DECALQUE DE INSTRUÇÃO (CONTROLE DA PÁ-CARREGADEIRA)
FILM-INSTRUCTION (LOADER CONTROL). 494 496
DECALQUE DE INSTRUÇÃO (ELO)
FILM-INSTRUCTION (LINK). 411
DECALQUE DE INSTRUÇÃO (Não Pise)
FILM-INSTRUCTION (NO STEP). 253
DECALQUE DE INSTRUÇÃO (PINO DO BRAÇO EXTENSÍVEL, CONSULTE O MANUAL DE OPERAÇÃO E MANUTENÇÃO (OMM))
FILM-INSTRUCTION (EXTENDABLE STICK PIN, READ OMM) 423
DECALQUE DE INSTRUÇÃO (RETROESCAVADEIRA)
FILM-INSTRUCTION (BACKHOE) 499
DECALQUE DE INSTRUÇÃO (TRAVA DA LANÇA)
FILM-INSTRUCTION (BOOM LOCK). 413
ELEMENTO FILTRANTE DE AR (AQUECEDOR DA CABINE, AR CONDICIONADO)
FILTER ELEMENT-AIR (CAB HEATER, AIR CONDITIONER). 519
ELEMENTO FILTRANTE DE AR (PRIMÁRIO)
FILTER ELEMENT-AIR (PRIMARY) 70
ELEMENTO FILTRANTE DE AR (SECUNDÁRIO)
FILTER ELEMENT-AIR (SECONDARY) 70
ELEMENTO FILTRANTE DE COMBUSTÍVEL (SEPARADOR DE ÁGUA)
FILTER ELEMENT-FUEL (WATER SEPARATOR) 80
ELEMENTO FILTRANTE DO RESPIRO (RESERVATÓRIO HIDRÁULICO)
FILTER ELEMENT-BREATHER (HYDRAULIC TANK) 362
ELEMENTO FILTRANTE-ÓLEO (SISTEMA HIDRÁULICO)
FILTER ELEMENT-OIL (HYDRAULIC) 315 316
ELEMENTO-SEPARADOR DE ÁGUA (FILTRO DE COMBUSTÍVEL)
ELEMENT-WATER SEPARATOR (FUEL FILTER). 89
FAN GP-SUCTION (VELOCID VENTILADOR)–COM AR-CONDICIONADO
FAN GP-SUCTION–WITH AIR CONDITIONER 63
FAN GP-SUCTION (VELOCID VENTILADOR)–SEM AR-CONDICIONADO
FAN GP-SUCTION–WITHOUT AIR CONDITIONER 61
FILTRO
FILTER 519
FILTRO DE ÓLEO (EFICIÊNCIA AVANÇADA)
FILTER-OIL (ADVANCED EFFICIENCY) 210 211
FUSÍVEL (10 AMPÈRES)
FUSE (10-AMPERE) 127 136
FUSÍVEL (15 AMPERE)
FUSE (15-AMPERE) 136
FUSÍVEL (20 AMPÈRES)
FUSE (20-AMPERE) 136
FUSÍVEL (25 A)
FUSE (25-AMPERE) 136
FUSÍVEL (40 AMPÈRES)
FUSE (40-AMPERE) 136
FUSÍVEL (50 AMPÈRES)
FUSE (50-AMPERE) 136
FUSÍVEL (60 AMPÈRES)
FUSE (60-AMPERE) 136
GRUPO DA ALAVANCA-CONTROLE MANUAL
LEVER GP-HAND CONTROL. 244
GRUPO DA ALAVANCA-GOVERNADOR–PORTÁTIL
LEVER GP-GOVERNOR–HANDHELD 530
GRUPO DA ALAVANCA-VÁLVULA DE CONTROLE (ESTABILIZADOR)
LEVER GP-CONTROL VALVE (STABILIZER) 397
GRUPO DA BATERIA–REFORÇADO
BATTERY GP–HEAVY-DUTY 100
GRUPO DA BOMBA-ÁGUA
PUMP GP-WATER. 67
GRUPO DA BOMBA-COMBUSTÍVEL E FILTRO PRIMÁRIOS–COM SEPARADOR DE ÁGUA
PUMP GP-FUEL PRM & PRIM FILTER–WITH WATER SEPARATOR. 89
GRUPO DA BOMBA-INJEÇÃO DE COMBUSTÍVEL
PUMP GP-FUEL INJECTION 85
GRUPO DA BOMBA-MEDIÇÃO
PUMP GP-METERING 251

ÍNDICE

NOME	PÁGINA
GRUPO DA BOMBA-ÓLEO DO MOTOR PUMP GP-ENGINE OIL	52
GRUPO DA BOMBA-PISTÃO–IMPLEMENTO PUMP GP-PISTON–IMPLEMENT	359
GRUPO DA BOMBA-TRANSMISSÃO PUMP GP-TRANSMISSION	195
GRUPO DA CABINE CAB GP	462
GRUPO DA CABINE–MÁQUINA DE ARTICULAÇÃO CENTRAL CAB GP–CENTER PIVOT MACHINE	464
GRUPO DA CAIXA DA TRANSMISSÃO CASE GP-TRANSMISSION	172 173 175
GRUPO DA CAIXA DA TRANSMISSÃO–DIANTEIRA CASE GP-TRANSMISSION–FRONT	181
GRUPO DA CAIXA DA TRANSMISSÃO–TRASEIRO CASE GP-TRANSMISSION–REAR	178
GRUPO DA CAPOTA CANOPY GP	470 471
GRUPO DA CAPOTA-ROPS ABERTA CANOPY GP-OPEN ROPS	472 474
GRUPO DA COLUNA DA DIREÇÃO–INCLINAÇÃO STEERING COLUMN GP–TILT	252
GRUPO DA FIAÇÃO DA PLATAFORMA WIRING GP-PLATFORM	165
GRUPO DA FIAÇÃO DE COMUNICAÇÃO WIRING GP-COMMUNICATION	155 156
GRUPO DA FIAÇÃO TRASEIRA–ALARME DE MARCHA À RÉ WIRING GP-REAR–BACKUP ALARM	167
GRUPO DA FIAÇÃO-DESENGATE AUTOMÁTICO E POSICIONADOR–INCLINAÇÃO SIMPLES WIRING GP-KICKOUT & POSITIONER–SINGLE TILT	161
GRUPO DA FIXAÇÃO DA RODA (DIANTEIRA) MOUNTING GP-WHEEL (FRONT)	3 225 229 230
GRUPO DA FIXAÇÃO DA RODA (TRASEIRO) MOUNTING GP-WHEEL (REAR)	3 227
GRUPO DA FIXAÇÃO DA RODA (TRASEIRO) MOUNTING GP-WHEEL (REAR)	232
GRUPO DA FIXAÇÃO DO CILINDRO MOUNTING GP-CYLINDER	356
GRUPO DA HASTE–CONTROLE DA PÁ-CARREGADEIRA ROD GP–LOADER CONTROL	547
GRUPO DA JANELA-CABINE–TRASEIRO WINDOW GP-CAB–REAR	567 569
GRUPO DA MAÇANETA DA PORTA HANDLE GP-DOOR	567
GRUPO DA POLIA-VIRABREQUIM PULLEY GP-CRANKSHAFT	45
GRUPO DA PORTA-CABINE–LADO DIREITO DOOR GP-CAB–RH	513
GRUPO DA PORTA-CABINE–LADO ESQUERDO DOOR GP-CAB–LH	511
GRUPO DA TAMPA-CABINE–TRINCO DA PORTA COVER GP-CAB–DOOR LATCH	510
GRUPO DA TAMPA-CABINE–VÁLVULA DE CONTROLE COVER GP-CAB–CONTROL VALVE	509
GRUPO DA TAMPA-COLETOR DE ADMISSÃO COVER GP-INLET MANIFOLD	73
GRUPO DA TAMPA-MECANISMO DA VÁLVULA COVER GP-VALVE MECHANISM	20
GRUPO DA TRANSMISSÃO-COMANDO DIRETO TRANSMISSION GP-DIRECT DRIVE	214 216
GRUPO DA VÁLVULA-ALÍVIO (ADMISSÃO DO CONVERSOR DE TORQUE) VALVE GP-RELIEF (TORQUE CONVERTER INLET)	182 184
GRUPO DA VÁLVULA-ALÍVIO (AUXILIAR) VALVE GP-RELIEF (AUXILIARY)	386
GRUPO DA VÁLVULA-ALÍVIO (BRAÇO EXTENSÍVEL, AUXILIAR) VALVE GP-RELIEF (EXTENDABLE STICK, AUXILIARY)	321 391
GRUPO DA VÁLVULA-ALÍVIO (COLETOR DE ADMISSÃO) VALVE GP-RELIEF (INLET MANIFOLD)	354
GRUPO DA VÁLVULA-ALÍVIO (CONTROLE DE INCLINAÇÃO) VALVE GP-RELIEF (TILT CONTROL)	384
GRUPO DA VÁLVULA-ALÍVIO (OPERADO POR PILOTO) VALVE GP-RELIEF (PILOT OPERATED)	395
GRUPO DA VÁLVULA-ALÍVIO (TUBULAÇÃO) VALVE GP-RELIEF (LINE)	388 389 391 393 394 395
GRUPO DA VÁLVULA-ALÍVIO–PRESSÃO DA EMBREAGEM VALVE GP-RELIEF–CLUTCH PRESSURE	218
GRUPO DA VARETA DE NÍVEL DE ÓLEO GAUGE GP-OIL LEVEL (DIPSTICK)	51
GRUPO DE ACABAMENTO TRIM GP	564
GRUPO DE ACOPLADORES RÁPIDOS COUPLER GP-QUICK	447 448
GRUPO DE AQUECEDOR E AR CONDICIONADO HEATER & AIR CONDITIONER GP	519
GRUPO DE AQUECEDOR-ÁGUA DA CAMISA HEATER GP-JACKET WATER	118

ÍNDICE

NOME PÁGINA

GRUPO DE AQUECEDOR-ÁGUA DA CAMISA (120 V)
HEATER GP-JACKET WATER (120-VOLT). 118
GRUPO DE ARMAÇÃO-CARREGADEIRA–INCLINAÇÃO SIMPLES
FRAME GP-LOADER–SINGLE TILT 267
GRUPO DE ARMAÇÃO-OSCILANTE
FRAME GP-SWING 269
GRUPO DE ARREFECIMENTO
COOLING GP 57
GRUPO DE ARTICULAÇÃO-ASSENTO
SWIVEL GP-SEAT 562
GRUPO DE ARTICULAÇÕES-CAÇAMBA DA RETROESCAVADEIRA–COM OLHAL DE LEVANTAMENTO
LINKAGE GP-BACKHOE BUCKET–WITH LIFTING EYE 411
GRUPO DE ASSENTO-SUSPENSÃO–TECIDO
SEAT GP-SUSPENSION–CLOTH. 554 557
GRUPO DE ASSENTO-SUSPENSÃO–VINIL
SEAT GP-SUSPENSION–VINYL 552 556
GRUPO DE BANCOS DO ASSENTO
PAN GP-SEAT 545
GRUPO DE BATERIA E FIAÇÃO–DESCONEXÃO
BATTERY & WIRING GP–DISCONNECT 95
GRUPO DE BORDAS CORTANTES
EDGE GP-CUTTING 449
GRUPO DE CAÇAMBA-ESCAVADEIRA–ALTA CAPACIDADE
BUCKET GP-HOE–HIGH CAPACITY 438
GRUPO DE CAÇAMBA-ESCAVADEIRA–REFORÇADO
BUCKET GP-HOE–HEAVY-DUTY 434 435 436 437 439
GRUPO DE CAÇAMBA-MULTIUSO
BUCKET GP-MULTIPURPOSE. 440 441
GRUPO DE CAÇAMBAS DE APLICAÇÃO GERAL
BUCKET AS-GENERAL PURPOSE 427
BUCKET GP-GENERAL PURPOSE 433
GRUPO DE CADEADO
PADLOCK GP. 586
GRUPO DE CAIXA E PEÇAS-PLANETÁRIA
CASE & PARTS GP-PLANETARY 171
GRUPO DE CAIXA-ARMAZENAMENTO
BOX GP-STORAGE. 253
GRUPO DE CÂMBIO-ENGRENAGEM
SHIFT GP-GEAR 207
GRUPO DE CAPÔ E PROTETOR
HOOD & GUARD GP. 275
GRUPO DE CHAPAS-IDENTIFICAÇÃO
PLATE GP-IDENTIFICATION 13 588

NOME PÁGINA

GRUPO DE CILINDRO E TUBULAÇÕES-GIRATÓRIO
CYLINDER & LINES GP-THUMB 287
GRUPO DE CILINDRO-DIREÇÃO
CYLINDER GP-STEERING 245
GRUPO DE CILINDRO-INCLINAÇÃO
CYLINDER GP-TILT 311
GRUPO DE CILINDRO-LEVANTAMENTO–LADO DIREITO
CYLINDER GP-LIFT–RH. 297
GRUPO DE CILINDRO-LEVANTAMENTO–LADO ESQUERDO
CYLINDER GP-LIFT–LH 295
GRUPO DE COMPONENTES ELETRÔNICOS DA MÁQUINA
ELECTRONICS GP-MACHINE 103
GRUPO DE CONECTOR (PARTIDA AUXILIAR REMOTA, POSITIVA)
CONNECTOR GP (REMOTE JUMP START, POSITIVE) 95
GRUPO DE CONEXÕES DE ÁGUA
CONNECTION GP-WATER 53
GRUPO DE CONTRAPESO E MONTAGEM
COUNTERWEIGHT & MOUNTING GP 255
GRUPO DE CONTROLE DA ALAVANCA–CARACTERÍSTICAS MECÂNICAS
CONTROL GP-HANDLE–MECHANICAL. 488 489 490
GRUPO DE CONTROLE-COMPONENTES ELETRÔNICOS
CONTROL GP-ELECTRONIC 103
GRUPO DE CONTROLE-DIREÇÃO–INCLINAÇÃO
CONTROL GP-STEERING–TILT. 505
GRUPO DE CONTROLE-FREIO DE ESTACIONAMENTO
CONTROL GP-PARKING BRAKE 237 239
GRUPO DE CONTROLE-FREIO DE SERVIÇO
CONTROL GP-SERVICE BRAKE 240
GRUPO DE CONTROLE-GOVERNADOR
CONTROL GP-GOVERNOR 78
GRUPO DE CONTROLE-MÃO HIDRÁULICA–ESCAVADEIRA
CONTROL GP-HYDRAULIC HAND–EXCAVATOR. 491
GRUPO DE CONTROLE-MÃO HIDRÁULICA–INCLINAÇÃO SIMPLES
CONTROL GP-HYDRAULIC HAND–SINGLE TILT 494 496
GRUPO DE CONTROLE-MÃO HIDRÁULICA–UNIVERSAL
CONTROL GP-HYDRAULIC HAND–UNIVERSAL. 499
GRUPO DE CONTROLE-PEDAL HIDRÁULICO–8ª FUNÇÃO
CONTROL GP-HYDRAULIC PEDAL–8TH FUNCTION. 501

ÍNDICE

NOME PÁGINA

GRUPO DE CONTROLE-PEDAL HIDRÁULICO–AUXILIAR
CONTROL GP-HYDRAULIC PEDAL–AUXILIARY 503
GRUPO DE CONTROLE-TRANSMISSÃO
CONTROL GP-TRANSMISSION 507
GRUPO DE CONTROLE-TRANSMISSÃO (SEPARAÇÃO)
CONTROL GP-TRANSMISSION (SHUTTLE) 169
GRUPO DE CONTROLE-TRANSMISSÃO HIDRÁULICA
CONTROL GP-TRANSMISSION HYD 182 184
GRUPO DE COXIM E MONTAGEM-ESTABILIZADOR
PAD & MTG GP-STABILIZER 418
GRUPO DE COXIM E MONTAGEM-ESTABILIZADOR–RUA
PAD & MTG GP-STABILIZER–STREET 417
GRUPO DE COXIM-ESTABILIZADOR–RUA
PAD GP-STABILIZER–STREET 419
GRUPO DE DENTES-UNI
TOOTH GP-UNI 458
GRUPO DE DESENGATE AUTOMÁTICO E DO POSICIONADOR
KICKOUT & POSITIONER GP 318
GRUPO DE DUTO-AR DA CABINE
DUCT GP-CAB AIR 515
GRUPO DE ENCHIMENTO-ÓLEO DO TREM DE FORÇA–MUDANÇA PADRÃO
FILLER GP-POWER TRAIN OIL–STANDARD SHIFT 187
GRUPO DE ESPELHOS RETROVISORES–EXTERIOR
MIRROR GP-REAR VIEW–EXTERIOR 537
GRUPO DE ESPELHOS RETROVISORES–INTERIOR
MIRROR GP-REAR VIEW–INTERIOR 536
GRUPO DE EXTENSÃO-ESCAPE
EXTENSION GP-EXHAUST 74
GRUPO DE FAROL E SINALIZAÇÃO (DIANTEIRO, LADO DIREITO)
LAMP GP-HEAD & SIGNAL (FRONT, RH) . . 150 152
GRUPO DE FAROL E SINALIZAÇÃO (DIANTEIRO, LADO ESQUERDO)
LAMP GP-HEAD & SIGNAL (FRONT, LH) . . . 150 152
GRUPO DE FAROL E SINALIZAÇÃO–DIANTEIRO, LADO DIREITO
LAMP GP-HEAD & SIGNAL–FRONT, RH 124
GRUPO DE FAROL E SINALIZAÇÃO–DIANTEIRO, LADO ESQUERDO
LAMP GP-HEAD & SIGNAL–FRONT, LH 122
GRUPO DE FIAÇÃO DO SISTEMA DE ILUMINAÇÃO
WIRING GP-LIGHTING 163

NOME PÁGINA

GRUPO DE FIAÇÃO-AR-CONDICIONADO–AQUECEDOR, AR-CONDICIONADO
WIRING GP-AIR CONDITIONER–HEATER, AIR CONDITIONER 147
GRUPO DE FIAÇÃO-CABINE–LÂMPADA
WIRING GP-CAB–LAMP 152
GRUPO DE FIAÇÃO-CABINE–REFLETORES
WIRING GP-CAB–FLOODLIGHTS 150
GRUPO DE FIAÇÃO-CABINE–REVESTIMENTO DO TETO
WIRING GP-CAB–HEADLINER 154
GRUPO DE FIAÇÃO-CABINE–TECLADO DE SEGURANÇA
WIRING GP-CAB–SECURITY KEYPAD 149
GRUPO DE FIAÇÃO-CONSOLE
WIRING GP-CONSOLE 157
GRUPO DE FIAÇÃO-CONTROLE DE TRANSMISSÃO–MUDANÇA PADRÃO
WIRING GP-TRANSMISSION CONTROL–STANDARD SHIFT 169
GRUPO DE FIAÇÃO-MOTOR–PILOTO E MECÂNICO
WIRING GP-ENGINE–PILOT & MECHANICAL 158
GRUPO DE FILTRO-COMBUSTÍVEL (SEPARADOR DE ÁGUA)
FILTER GP-FUEL (WATER SEPARATOR) 80
GRUPO DE FIXAÇÃO DA TRANSMISSÃO
MOUNTING GP-TRANSMISSION 210 211
GRUPO DE FIXAÇÃO DO MOTOR E DA TRANSMISSÃO
MOUNTING GP-ENGINE & XMSN 37
GRUPO DE FLANGE-RODA
FLANGE GP-WHEEL 189
GRUPO DE GARFOS
YOKE GP 214 216
GRUPO DE GRADE-RADIADOR
GRILL GP-RADIATOR 271
GRUPO DE ILUMINAÇÃO - FAROL GIRATÓRIO DE ADVERTÊNCIA
LIGHTING GP-WARNING BEACON 130 131
GRUPO DE ILUMINAÇÃO-TRASEIRA
LIGHTING GP-REAR 128
GRUPO DE INSTALAÇÃO-RÁDIO
INSTALLATION GP-RADIO 521
GRUPO DE INSTALAÇÃO-RÁDIO–BLUETOOTH
INSTALLATION GP-RADIO–BLUETOOTH 522
GRUPO DE INTERRUPTOR-BOTÃO PUSH (NEUTRALIZADOR)
SWITCH GP-PUSH BUTTON (NEUTRALIZER) 507
GRUPO DE INTERRUPTORES DE DESCONEXÃO–BATERIA
SWITCH GP-DISCONNECT–BATTERY 144
GRUPO DE INTERRUPTORES DE PRESSÃO
SWITCH GP-PRESSURE 146

ÍNDICE

NOME PÁGINA

GRUPO DE INTERRUPTORES-LIMITE–FREIO
SWITCH GP-LIMIT–BRAKE 145
GRUPO DE INTERRUPTORES-MULTIFUNÇÃO (CURVA, LAVAR/LIMPAR, LUZ ALTA/BAIXA)
SWITCH AS-MULTIFUNCTION (TURN, WASH/WIPE, HIGH/LOW BEAM). 132
GRUPO DE INTERRUPTORES-TRAÇÃO EM TODAS AS RODAS
SWITCH GP-ALL WHEEL DRIVE 143
GRUPO DE JANELA-PORTA–LADO DIREITO
WINDOW GP-DOOR–RH 576
GRUPO DE JANELA-PORTA–LADO ESQUERDO
WINDOW GP-DOOR–LH 574
GRUPO DE JANELA-PORTA–TRASEIRO, LADO DIREITO
WINDOW GP-DOOR–REAR, RH 572
GRUPO DE JANELA-PORTA–TRASEIRO, LADO ESQUERDO
WINDOW GP-DOOR–REAR, LH 570
GRUPO DE LÂMPADA-SINAL (12 V)
LAMP GP-SIGNAL (12-VOLT) 128
GRUPO DE LÂMPADAS-CHAPA DE REGISTRO
LAMP GP-REGISTRATION PLATE 163
GRUPO DE LÂMPADAS-FAROL DE ADVERTÊNCIA
LAMP GP-WARNING BEACON 127
GRUPO DE LÂMPADAS-FAROL DE ADVERTÊNCIA–ÂMBAR, ESTROBOSCÓPIO
LAMP GP-WARNING BEACON–AMBER, STROBE 126
GRUPO DE LÂMPADAS-RÉ (12 V) (RÉ)
LAMP GP-BACKUP (12-VOLT) (REVERSE) 163
GRUPO DE LANÇA
BOOM GP 407
GRUPO DE LEVANTAMENTO-MOTOR
LIFTING GP-ENGINE 36
GRUPO DE LIMPADOR E LAVADOR DE VIDRO
WIPER & WASHER GP-WINDOW 578 580
GRUPO DE LINHAS-COMBUSTÍVEL
LINES GP-FUEL. 80
GRUPO DE LINHAS-DIREÇÃO–TRAÇÃO EM 2 RODAS
LINES GP-STEERING–2-WHEEL DRIVE. 247
GRUPO DE LINHAS-DIREÇÃO–TRAÇÃO NAS 4 RODAS, DIREÇÃO EM 2 RODAS
LINES GP-STEERING–4-WHEEL DRIVE, 2-WHEEL STEER. 249
GRUPO DE LINHAS-FILTRO DE COMBUSTÍVEL
LINES GP-FUEL FILTER. 83
GRUPO DE LITERATURA
LITERATURE GP 4
GRUPO DE MOLAS-GÁS
SPRING GP-GAS. 511 513
GRUPO DE MONTAGEM E BOMBA-HIDRÁULICA–IMPLEMENTO
PUMP & MTG GP-HYDRAULIC–IMPLEMENT 358
GRUPO DE MONTAGEM E CONDENSADOR-REFRIGERANTE
CONDENSER & MTG GP-REFRIGERANT . . . 479
GRUPO DE MONTAGEM-CABINE–MÁQUINA DE ARTICULAÇÃO CENTRAL
MOUNTING GP-CAB–CENTER PIVOT MACHINE 542
GRUPO DE MONTAGEM-CAÇAMBA–RETROESCAVADEIRA, ACOPLADOR RÁPIDO
MOUNTING GP-BUCKET–BACKHOE, QUICK COUPLER 452
GRUPO DE MONTAGEM-CONTROLE DO GOVERNADOR–MOTOR
MOUNTING GP-GOVERNOR CONTROL–ENGINE 84
GRUPO DE MONTAGEM-EIXO
MOUNTING GP-AXLE. 191
GRUPO DE MONTAGEM-ILUMINAÇÃO–CABINE
MOUNTING GP-LIGHTING–CAB 132
GRUPO DE MONTAGEM-MOTOR
MOUNTING GP-ENGINE 17
GRUPO DE MONTAGEM-RÁDIO
MOUNTING GP-RADIO 544
GRUPO DE MONTAGEM-TUBULAÇÕES
MOUNTING GP-LINES 357
GRUPO DE PARALAMA-FRONTAL–TRAÇÃO EM 2 RODAS
FENDER GP-FRONT–2-WHEEL DRIVE. 262
GRUPO DE PARALAMA-FRONTAL–TRAÇÃO NAS 4 RODAS
FENDER GP-FRONT–4-WHEEL DRIVE. 260
GRUPO DE PARALAMA-TRASEIRO
FENDER GP-REAR. 264
GRUPO DE PELÍCULA
FILM GP. 582
GRUPO DE PISTÃO E BIELA
PISTON & ROD GP 40
GRUPO DE PLACAS DO PISO–CABINE
FLOORPLATE GP–CAB 266
GRUPO DE PNEU E ARO–TRASEIRO DIREITO
TIRE & RIM GP–REAR RH 209
GRUPO DE PNEU E ARO–TRASEIRO, LADO ESQUERDO
TIRE & RIM GP–REAR, LH 209
GRUPO DE PONTAS-PENETRAÇÃO
TIP GP-PENETRATION 434 435 436 437 438
GRUPO DE PROTEÇÃO CONTRA VANDALISMO
PROTECTION GP-VANDALISM 589
GRUPO DE PROTEÇÃO-EIXO DE COMANDO
GUARD GP-DRIVE SHAFT. 274
GRUPO DE PROTETOR-CILINDRO–ESTABILIZADOR
GUARD GP-CYLINDER–STABILIZER. 273
GRUPO DE PROTETOR-LANÇA–MARTELO
GUARD GP-BOOM–HAMMER 410

ÍNDICE

NOME	PÁGINA
GRUPO DE RADIADOR E ARREFECEDOR DE ÓLEO HIDRÁULICO RADIATOR & HYD OIL COOLER GP	69
GRUPO DE REVESTIMENTO-CABINE LINER GP-CAB	531 532
GRUPO DE REVESTIMENTO-ISOLAMENTO ACÚSTICO–CAPOTA LINER GP-SOUND SUPPRESSION–CANOPY	282
GRUPO DE RODA E PNEU WHEEL & TIRE GP	226
GRUPO DE RODA E PNEU–DIANTEIRA WHEEL & TIRE GP–FRONT	223 225 229 230 233
GRUPO DE RODA E PNEU–DIANTEIRO, LADO DIREITO WHEEL & TIRE GP–FRONT, RH	231 235
GRUPO DE RODA E PNEU–DIANTEIRO, LADO ESQUERDO WHEEL & TIRE GP–FRONT, LH	231 234
GRUPO DE RODA E PNEU–LADO DIREITO WHEEL & TIRE GP–RH	224 228 230 233
GRUPO DE RODA E PNEU–LADO ESQUERDO WHEEL & TIRE GP–LH	224 226 228 229 232
GRUPO DE RODA E PNEU–TRASEIRO WHEEL & TIRE GP–REAR	227 232 233 235 236
GRUPO DE RODA E PNEU–TRASEIRO, LADO DIREITO WHEEL & TIRE GP–REAR, RH	234 236
GRUPO DE RODA E PNEU–TRASEIRO, LADO ESQUERDO WHEEL & TIRE GP–REAR, LH	234 235
GRUPO DE SOFTWARE DO MONITOR SOFTWARE GP-MONITOR	138
GRUPO DE SUSPENSÃO-ASSENTO SUSPENSION GP-SEAT	558
GRUPO DE SUSPENSÃO-ASSENTO–DELUXE, TECIDO SUSPENSION GP-SEAT–DELUXE, CLOTH	560
GRUPO DE TANQUE E DE MONTAGEM-HIDRÁULICA TANK & MTG GP-HYDRAULIC	362
GRUPO DE TAPETE FLOOR MAT GP	517
GRUPO DE TIRANTES TIE ROD GP	499
GRUPO DE TIRANTES (EIXO DIANTEIRO) TIE ROD GP (FRONT AXLE)	245
GRUPO DE TRANSMISSÃO E MONTAGEM–TRAÇÃO EM 2 RODAS TRANSMISSION & MOUNTING GP–2-WHEEL DRIVE	210
GRUPO DE TRANSMISSÃO E MONTAGEM–TRAÇÃO NAS 4 RODAS TRANSMISSION & MOUNTING GP–4-WHEEL DRIVE	211
GRUPO DE TRANSPORTE-MÁQUINA TRANSPORT GP-MACHINE	591
GRUPO DE TRAVA–LADO DIREITO LATCH GP–RH	527
GRUPO DE TRAVA–LADO ESQUERDO LATCH GP–LH	526
GRUPO DE TRAVAMENTO-ACOPLADOR RÁPIDO LOCK GP-QUICK COUPLER	451
GRUPO DE TRAVAMENTO-MECÂNICA LOCK GP-MECHANICAL	447
GRUPO DE TRAVAMENTO-TRANSPORTE LOCK GP-TRANSPORT	413
GRUPO DE TRAVAMENTO-TRANSPORTE–LANÇA LOCK GP-TRANSPORT–BOOM	415
GRUPO DE TRAVAMENTO-VANDALISMO LOCK GP-VANDALISM	586
GRUPO DE TRAVAS-PORTA E VIDRO DA CABINA LATCH GP-CAB DOOR & WINDOW	528 529
GRUPO DE TUBULAÇÕES DA BOMBA–MUDANÇA PADRÃO LINES GP-PUMP–STANDARD SHIFT	344
GRUPO DE TUBULAÇÕES DE ÓLEO DO TREM DE FORÇA–MUDANÇA PADRÃO LINES GP-POWER TRAIN OIL–STANDARD SHIFT	190
GRUPO DE TUBULAÇÕES DE RETORNO LINES GP-RETURN	346
GRUPO DE TUBULAÇÕES DO ARREFECEDOR DO TREM DE FORÇA–MUDANÇA PADRÃO LINES GP-POWER TRAIN COOLER–STANDARD SHIFT	65
GRUPO DE TUBULAÇÕES PILOTO–MUDANÇA PADRÃO LINES GP-PILOT–STANDARD SHIFT	342
GRUPO DE TUBULAÇÕES-AQUECEDOR E AR-CONDICIONADO LINES GP-HEATER & AIR COND	533
GRUPO DE TUBULAÇÕES-BRAÇO LINES GP-STICK	350
GRUPO DE TUBULAÇÕES-BRAÇO EXTENSÍVEL LINES GP-EXTENDABLE STICK	335

ÍNDICE

NOME PÁGINA

GRUPO DE TUBULAÇÕES-CAÇAMBA MULTIUSO
LINES GP-MULTIPURPOSE BUCKET 340
GRUPO DE TUBULAÇÕES-CILINDRO DA CAÇAMBA–BRAÇO EXTENSÍVEL
LINES GP-BUCKET CYLINDER–EXTENDABLE STICK 332
GRUPO DE TUBULAÇÕES-CILINDRO DA CAÇAMBA–BRAÇO PADRÃO
LINES GP-BUCKET CYLINDER–STANDARD STICK 330
GRUPO DE TUBULAÇÕES-CILINDRO DA LANÇA
LINES GP-BOOM CYLINDER. 328
GRUPO DE TUBULAÇÕES-CILINDRO DE INCLINAÇÃO E LEVANTAMENTO–INCLINAÇÃO SIMPLES
LINES GP-LIFT & TILT CYLINDER–SINGLE TILT 336 338
GRUPO DE TUBULAÇÕES-ESTABILIZADOR
LINES GP-STABILIZER 348
GRUPO DE TUBULAÇÕES-HIDRÁULICA AUXILIAR
LINES GP-AUXILIARY HYDRAULIC 321
GRUPO DE TUBULAÇÕES-HIDRÁULICA AUXILIAR–EXTENSÍVEL
LINES GP-AUXILIARY HYDRAULIC–EXTENDABLE 324
GRUPO DE TUBULAÇÕES-HIDRÁULICA AUXILIAR–INCLINAÇÃO SIMPLES
LINES GP-AUXILIARY HYDRAULIC–SINGLE TILT 327
GRUPO DE TUBULAÇÕES-LANÇA OSCILANTE
LINES GP-SWING CYLINDER 352
GRUPO DE VÁLVULA E MONTAGEM-BANCO–2 BANCOS
VALVE & MTG GP-BANK–2-BANK. 364
GRUPO DE VÁLVULA E MONTAGEM-BANCO–3 BANCOS
VALVE & MTG GP-BANK–3-BANK. 365
GRUPO DE VÁLVULA E MONTAGEM-BANCO–4 BANCOS
VALVE & MTG GP-BANK–4-BANK. 366
GRUPO DE VÁLVULA E MONTAGEM-BANCO–5 BANCOS
VALVE & MTG GP-BANK–5-BANK. 368
GRUPO DE VÁLVULA E MONTAGEM-BANCO–6 BANCOS
VALVE & MTG GP-BANK–6-BANK. 370
GRUPO DE VÁLVULA-COLETOR E REDUÇÃO (CONTROLE DO FREIO DE SERVIÇO)
VALVE GP-MANIFOLD & REDUCING (SERVICE BRAKE CONTROL) 240
GRUPO DE VÁLVULA-CONTROLE (INCLINAÇÃO)
VALVE GP-CONTROL (TILT) 378 379
GRUPO DE VÁLVULA-CONTROLE (levantar)
VALVE GP-CONTROL (LIFT) 378 379

NOME PÁGINA

GRUPO DE VÁLVULA-CONTROLE DA BOMBA–COMPENSADOR DE FLUXO
VALVE GP-PUMP CONTROL–FLOW COMPENSATOR 401
GRUPO DE VÁLVULA-CONTROLE–AUXILIAR
VALVE GP-CONTROL–AUXILIARY 386 388
GRUPO DE VÁLVULA-CONTROLE–BRAÇO
VALVE GP-CONTROL–STICK. 391
GRUPO DE VÁLVULA-CONTROLE–BRAÇO EXTENSÍVEL
VALVE GP-CONTROL–EXTENDABLE STICK 389
GRUPO DE VÁLVULA-CONTROLE–CAÇAMBA
VALVE GP-CONTROL–BUCKET 393
GRUPO DE VÁLVULA-CONTROLE–ESTABILIZADOR
VALVE GP-CONTROL–STABILIZER 397
GRUPO DE VÁLVULA-CONTROLE–GIRO
VALVE GP-CONTROL–SWING. 394
GRUPO DE VÁLVULA-CONTROLE–INCLINAÇÃO
VALVE GP-CONTROL–TILT 384
GRUPO DE VÁLVULA-CONTROLE–LANÇA
VALVE GP-CONTROL–BOOM 395
GRUPO DE VÁLVULA-CONTROLE–levantar
VALVE GP-CONTROL–LIFT 383
GRUPO DE VÁLVULA-VERIFICAÇÃO
VALVE GP-CHECK 397
GRUPO DE VÁLVULAS-BANCO 2–CARACTERÍSTICAS MECÂNICAS
VALVE GP-BANK 2–MECHANICAL 378
GRUPO DE VÁLVULAS-BANCO 3–CARACTERÍSTICAS MECÂNICAS
VALVE GP-BANK 3–MECHANICAL 379
GRUPO DE VÁLVULAS-BANCO 4–CARACTERÍSTICAS MECÂNICAS
VALVE GP-BANK 4–MECHANICAL 380
GRUPO DE VÁLVULAS-BANCO 5–CARACTERÍSTICAS MECÂNICAS
VALVE GP-BANK 5–MECHANICAL 381
GRUPO DE VÁLVULAS-CONTROLE DE FLUXO (AUXILIAR, ENTRADA)
VALVE GP-FLOW CONTROL (AUXILIARY, INLET) 354
GRUPO DE VÁLVULAS-CONTROLE PRINCIPAL–CARACTERÍSTICAS MECÂNICAS
VALVE GP-MAIN CONTROL–MECHANICAL 399
GRUPO DE VÁLVULAS-CORTE (ÓLEO HIDRÁULICO)
VALVE GP-SHUTOFF (HYDRAULIC OIL) 358
GRUPO DE VÁLVULAS-DRENO DO RADIADOR
VALVE GP-RADIATOR DRAIN. 69
GRUPO DE VÁLVULAS-MANUAL (ÓLEO HIDRÁULICO)
VALVE GP-MANUAL (HYDRAULIC OIL) 321 324
GRUPO DE VÁLVULAS-PNEU
VALVE GP-TIRE. 220 221

ÍNDICE

NOME PÁGINA

GRUPO DE VÁLVULAS-REDUÇÃO DE PRESSÃO (ADMISSÃO)
VALVE GP-PRESSURE REDUCING (INLET) 240
GRUPO DE VÁLVULAS-SOLENOIDE (12 V) (TRAVA DO DIFERENCIAL)
VALVE GP-SOLENOID (12-VOLT) (DIFFERENTIAL LOCK) 182 184
GRUPO DE VÁLVULAS-SOLENOIDE (MODULAÇÃO)
VALVE GP-SOLENOID (MODULATING) 182 184
GRUPO DE VÁLVULAS-SOLENOIDE–MODULAÇÃO
VALVE GP-SOLENOID–MODULATING. 219
GRUPO DE VELA INCANDESCENTE
GLOW PLUG GP. 104
GRUPO DO ACUMULADOR HIDRÁULICO
ACCUMULATOR GP-HYDRAULIC. 285
GRUPO DO ACUMULADOR HIDRÁULICO–CARREGADO
ACCUMULATOR GP-HYDRAULIC–CHARGED 283
GRUPO DO ACUMULADOR HIDRÁULICO–DESCARREGADO
ACCUMULATOR GP-HYDRAULIC–UNCHARGED 284
GRUPO DO ALOJAMENTO-DIANTEIRO
HOUSING GP-FRONT 34
GRUPO DO ALOJAMENTO-VOLANTE
HOUSING GP-FLYWHEEL. 33
GRUPO DO ALTERNADOR-CARREGAMENTO
ALTERNATOR GP-CHARGING 94
GRUPO DO AR CONDICIONADO E DE MONTAGEM
AIR CONDITIONER & MOUNTING GP 459
GRUPO DO ARO-DESMONTÁVEL
RIM GP-DEMOUNTABLE. 196
GRUPO DO ARO-DESMONTÁVEL–3 PEÇAS
RIM GP-DEMOUNTABLE–3-PIECE 196
GRUPO DO ARREFECEDOR-BASE DO FILTRO E ÓLEO DO MOTOR
COOLER GP-FLTR BASE & ENG OIL 56
GRUPO DO ARREFECEDOR-FLUIDO HIDRÁULICO E DA TRANSMISSÃO
COOLER GP-HYD & XMSN OIL. 69
GRUPO DO ARREFECEDOR-ÓLEO DO MOTOR
COOLER GP-ENGINE OIL 55
GRUPO DO ASSENTO–TECIDO
SEAT GP–CLOTH 550
GRUPO DO ASSENTO–VINIL
SEAT GP–VINYL 549
GRUPO DO BALANCIM
ROCKER ARM GP 46
GRUPO DO BLOCO DO MOTOR
CYLINDER BLOCK GP 25 27
GRUPO DO BOCAL DE ENCHIMENTO-ÓLEO DO MOTOR
FILLER GP-ENGINE OIL 20

NOME PÁGINA

GRUPO DO BOTÃO GIRATÓRIO–RETROESCAVADEIRA
THUMB GP–BACKHOE 456
GRUPO DO BOTÃO GIRATÓRIO–RETROESCAVADEIRA COMUM
THUMB GP–BACKHOE, COMMON. 457
GRUPO DO BRAÇO-EXTENSÍVEL
STICK GP-EXTENDABLE 422
GRUPO DO BRAÇO-LEVANTAMENTO
ARM GP-LIFT 402
GRUPO DO BRAÇO-LIMPADOR DE PARA-BRISA (TRASEIRO)
ARM GP-WINDOW WIPER (REAR) 569
GRUPO DO BRAÇO-RETROESCAVADEIRA
STICK GP-HOE 425
GRUPO DO BUJÃO-MOTOR
PLUG GP-ENGINE 42 43 44
GRUPO DO BUJÃO-VÁLVULA DE CONTROLE
PLUG GP-CONTROL VALVE 383 386 389
GRUPO DO BUJÃO–VELOCIDADE DA TRANSMISSÃO
PLUG GP–TRANSMISSION SPEED 193
GRUPO DO CABEÇOTE DO CILINDRO
CYLINDER HEAD GP. 28 30
GRUPO DO CAPÔ DO MOTOR–CABINE, CAPOTA
HOOD GP-ENGINE–CAB, CANOPY 280
GRUPO DO CAPÔ DO MOTOR–CAPOTA
HOOD GP-ENGINE–CANOPY. 278
GRUPO DO CÁRTER-ÓLEO
PAN GP-OIL 38
GRUPO DO CILINDRO-BRAÇO EXTENSÍVEL–EXTENSÍVEL
CYLINDER GP-EXTENDABLE STICK–EXTENDABLE 293
GRUPO DO CILINDRO-BRAÇO–CONTROLE DE GRAU
CYLINDER GP-STICK–GRADE CONTROL . . . 304
GRUPO DO CILINDRO-CAÇAMBA DA RETROESCAVADEIRA
CYLINDER GP-BACKHOE BUCKET. 289
GRUPO DO CILINDRO-CAÇAMBA MULTIUSO
CYLINDER GP-MULTIPURPOSE BUKT 299
GRUPO DO CILINDRO-ESTABILIZADOR–LADO DIREITO
CYLINDER GP-STABILIZER–RH 302
GRUPO DO CILINDRO-ESTABILIZADOR–LADO ESQUERDO
CYLINDER GP-STABILIZER–LH. 300
GRUPO DO CILINDRO-GIRATÓRIO
CYLINDER GP-THUMB 310
GRUPO DO CILINDRO-GIRO–LADO DIREITO
CYLINDER GP-SWING–RH 306
GRUPO DO CILINDRO-GIRO–LADO ESQUERDO
CYLINDER GP-SWING–LH 308

ÍNDICE

NOME	PÁGINA
GRUPO DO CILINDRO-LANÇA CYLINDER GP-BOOM	291
GRUPO DO COLETOR-CONTROLE (SAÍDA) MANIFOLD GP-CONTROL (OUTLET)	380 381 399
GRUPO DO COLETOR-CONTROLE–ADMISSÃO MANIFOLD GP-CONTROL–INLET	354
GRUPO DO COMANDO-ACOPLAMENTO FLEXÍVEL DRIVE GP-FLEXIBLE COUPLING	186
GRUPO DO COMPRESSOR-FLUIDO REFRIGERANTE COMPRESSOR GP-REFRIGERANT	477 478
GRUPO DO CONSOLE-OPERADOR–DIANTEIRA CONSOLE GP-OPERATOR–FRONT	480
GRUPO DO CONSOLE-OPERADOR–LADO DIREITO CONSOLE GP-OPERATOR–RH	483 485
GRUPO DO CONSOLE-OPERADOR–LADO ESQUERDO CONSOLE GP-OPERATOR–LH	481
GRUPO DO CONSOLE-TRASEIRO–LADO ESQUERDO CONSOLE GP-REAR–LH	486
GRUPO DO CONTRAPESO COUNTERWEIGHT GP	256 257 258 259
GRUPO DO DECALQUE - INTERNACIONAL FILM GP-INTERNATIONAL	583
GRUPO DO EIXO DIANTEIRO AXLE GP-FRONT	10 245
GRUPO DO EIXO TRASEIRO AXLE GP-REAR	10
GRUPO DO EIXO-ACIONAMENTO–DIANTEIRA SHAFT GP-DRIVE–FRONT	197
GRUPO DO EIXO-ACIONAMENTO–RÉ SHAFT GP-DRIVE–REVERSE	201
GRUPO DO EIXO-ACIONAMENTO–TRAÇÃO EM TODAS AS RODAS SHAFT GP-DRIVE–ALL WHEEL DRIVE	199
GRUPO DO EIXO-ACIONAMENTO–TRASEIRO SHAFT GP-DRIVE–REAR	198
GRUPO DO EIXO-COMANDO CAMSHAFT GP	19
GRUPO DO EIXO-ENTRADA SHAFT GP-INPUT	203
GRUPO DO EIXO-SAÍDA SHAFT GP-OUTPUT	205
GRUPO DO ELO-TRANSPORTE LINK GP-SHIPPING	585
GRUPO DO EMISSOR DE NÍVEL DO COMBUSTÍVEL (TANQUE) SENDER AS-FUEL LEVEL (TANK)	92
GRUPO DO ESTABILIZADOR-RETROESCAVADEIRA STABILIZER GP-BACKHOE	420
GRUPO DO FILTRO-ÓLEO FILTER GP-OIL	316
GRUPO DO FILTRO-ÓLEO–SISTEMA HIDRÁULICO FILTER GP-OIL–HYDRAULIC	313 315
GRUPO DO GARFO FORK GP	450
GRUPO DO MECANISMO DE VÁLVULA VALVE MECHANISM GP	48
GRUPO DO MEDIDOR-NÍVEL DE ÓLEO E BOCAL DE ENCHIMENTO GAUGE GP-OIL LEVEL & FILLER	49
GRUPO DO MOTOR DE PARTIDA-ELÉTRICO STARTING MOTOR GP-ELECTRIC	140
GRUPO DO MOTOR DE PARTIDA-ELÉTRICO–12 V STARTING MOTOR GP-ELECTRIC–12-VOLT	142
GRUPO DO MOTOR-LIMPADOR DA JANELA MOTOR GP-WINDOW WIPER	538 540
GRUPO DO PAINEL-FUSÍVEL–DISTRIBUIÇÃO DE ENERGIA PANEL GP-FUSE–POWER DISTRIBUTION	136
GRUPO DO PARA-SOL-CABINE VISOR GP-CAB	566
GRUPO DO PEDAL-GOVERNADOR PEDAL GP-GOVERNOR	546
GRUPO DO PURIFICADOR DE AR AIR CLEANER GP	70 71
GRUPO DO RADIADOR RADIATOR GP	69
GRUPO DO RÁDIO DE COMUNICAÇÃO–PL641I, CELULAR RADIO GP-COMMUNICATION–PL641I CELLULAR	138
GRUPO DO RELÉ–PARTIDA EM NEUTRO RELAY GP–NEUTRAL START	139
GRUPO DO SENSOR-UMIDADE (SEPARADOR DE ÁGUA) SENSOR GP-MOISTURE (WATER SEPARATOR)	89
GRUPO DO SILENCIOSO–TURBOCOMPRESSOR MUFFLER GP–TURBOCHARGER	75
GRUPO DO SINCRONIZADOR SYNCHRONIZER GP	205
GRUPO DO TANQUE DE COMBUSTÍVEL TANK GP-FUEL	90 92
GRUPO DO TANQUE DE LÍQUIDO ARREFECEDOR TANK GP-COOLANT	57
GRUPO DO TERMOSTATO (INCLUI CONECTOR) REGULATOR GP-TEMPERATURE (INCLUDES CONNECTOR)	53
GRUPO DO TETO DA CABINE ROOF GP-CAB	548

ÍNDICE

NOME	PÁGINA
GRUPO DO TIRANTE-CILINDRO DE LEVANTAMENTO BRACE GP-LIFT CYLINDER	409
GRUPO DO TURBOALIMENTADOR TURBOCHARGER GP	76
GRUPO DO VIRABREQUIM CRANKSHAFT GP	22 23
GRUPO DO VOLANTE FLYWHEEL GP	32
GRUPO DO-COMANDO-VENTILADOR DRIVE GP-FAN	31
GRUPO GIRATÓRIO-BOMBA ROTATING GP-PUMP	361
GRUPO LÂMPADA-HOLOFOTE LAMP GP-FLOOD	120 121
INTERRUPTOR-ALTERNÂNCIA (ASSENTO COM SUSPENSÃO) SWITCH-TOGGLE (SUSPENSION SEAT)	560
INTERRUPTOR-PRESSÃO (PURIFICADOR DE AR) SWITCH-PRESSURE (AIR CLEANER)	71
INTERRUPTOR-TEMPERATURA (AVANÇO DA DISTRIBUIÇÃO) SWITCH-TEMPERATURE (TIMING ADVANCE)	85
JUNTA DO TURBOCOMPRESSOR GASKET-TURBOCHARGER	76
JUNTA-ADMISSÃO GASKET-INLET	76
JUNTA-COLETOR GASKET-MANIFOLD	76
KIT-ESTRUTURA DO ASSENTO KIT-SEAT FRAME	523
KIT-SUSPENSÃO DO ASSENTO–AR KIT-SEAT SUSPENSION–AIR	524
LÂMPADA (12 V, 21 W) LAMP (12-VOLT, 21-WATT)	122 124 128 163
LÂMPADA (12 V, 5 W) LAMP (12-VOLT, 5-WATT)	163
LÂMPADA (12 V, 55 W) LAMP (12-VOLT, 55-WATT)	127
LÂMPADA (12 V, 55 W) (REFLETOR) LAMP (12-VOLT, 55-WATT) (FLOODLIGHT)	120 121
LÂMPADA (12 V) LAMP (12-VOLT)	128 154
LENTE (SETA DE DIREÇÃO) LENS (TURN SIGNAL)	122 124
MANGUEIRA-RADIADOR (ABAIXAR) HOSE-RADIATOR (LOWER)	57
MANGUEIRA-RADIADOR (SUPERIOR) HOSE-RADIATOR (UPPER)	57
PARA-SOL	566

NOME	PÁGINA
PARA-SOL SUN VISOR	566
PLACA E GRUPO DE PELÍCULA PLATE & FILM GP	587
PLATE-IDENTIFICATION (Ferramenta de Trabalho) PLATE-IDENTIFICATION (WORK TOOL)	434 435 436 437 438
RELÉ (LINK DE BASE) RELAY (BASE LINK)	165
RELÉ (PLACA DE CIRCUITOS) RELAY (CIRCUIT BOARD)	136
SENSOR DE TEMPERATURA (ÓLEO DA TRANSMISSÃO) SENSOR-TEMPERATURE (TRANSMISSION OIL)	184
SENSOR DE TEMPERATURA (ÓLEO HIDRÁULICO) SENSOR-TEMPERATURE (HYDRAULIC OIL)	182
TAMPA (SAÍDA) COVER GP (OUTLET)	378 379
TAMPA-COMBUSTÍVEL (BOCAL DE ENCHIMENTO) CAP-FUEL (FILLER)	92
TAMPA-ENCHIMENTO DE ÓLEO (ÓLEO HIDRÁULICO) CAP-OIL FILLER (HYDRAULIC OIL)	362
TAPETE FLOOR MAT	517
TELA FILTRANTE (ÓLEO) STRAINER (OIL)	173 181
TELA FILTRANTE (RESERVATÓRIO HIDRÁULICO) STRAINER (HYDRAULIC TANK)	362
TELA FILTRANTE (TANQUE DE COMBUSTÍVEL) STRAINER (FUEL TANK)	92
TELA FILTRANTE DE COMBUSTÍVEL (TELA DO GARGALO DO TUBO DE ENCHIMENTO) STRAINER-FUEL (FILLER NECK SCREEN)	80
VELA INCANDESCENTE (12 V) GLOW PLUG (12-VOLT)	104
VISOR DE NÍVEL (RESERVATÓRIO HIDRÁULICO) GAUGE-SIGHT (HYDRAULIC TANK)	362

MEMORANDOS

ARRANJO DE MÁQUINA

450-8727 ARRANJO DA RETROESCAVADEIRA-BRAÇO EXTENSÍVEL—ARTICULAÇÃO CENTRAL (BACKHOE AR-EXTENDABLE STICK—CENTER PIVOT)

S/N: LBF1-PARA CIMA

14 PÉS

PARA USO COM 450-8511—PÁGINA: 373, 450-8514—PÁGINA: 376, 450-8512—PÁGINA: 374, 450--8515—PÁGINA: 377, 398-2851—PÁGINA: 12

NÃO PODE SER USADO COM 450-8510—PÁGINA: 372, 450-8513—PÁGINA: 375, 398-2850—PÁGINA: 11

UM ACESSÓRIO

SMCS-6504, 6533 **i06192350**

NOTA	NÚMERO DA PEÇA	QTD.	NOME DA PEÇA 1 2 3 4 5 6 (NÍVEL DO PRODUTO)	CONSULTE PÁGINA
Y	*445-0019*	1	GRUPO DE LANÇA (BOOM GP)	407
Y	*393-5477*	1	GRUPO DE CONTROLE-PEDAL HIDRÁULICO (AUXILIAR) (CONTROL GP-HYDRAULIC PEDAL (AUXILIARY))	503
Y	**449-5429**	1	GRUPO DO CILINDRO-CAÇAMBA DA RETROESCAVADEIRA (CYLINDER GP-BACKHOE BUCKET)	289
Y	**210-7074**	1	GRUPO DO CILINDRO-LANÇA (CYLINDER GP-BOOM)	291
Y	**210-7098**	1	GRUPO DO CILINDRO-BRAÇO EXTENSÍVEL (CYLINDER GP-EXTENDABLE STICK)	293
Y	**210-7078**	1	GRUPO DO CILINDRO-BRAÇO (CONTROLE DE GRAU) (CYLINDER GP-STICK (GRADE CONTROL))	304
Y	*337-9830*	1	GRUPO DE ARMAÇÃO-OSCILANTE (FRAME GP-SWING)	269
Y	*367-9722*	1	GRUPO DE TUBULAÇÕES-CILINDRO DA LANÇA (LINES GP-BOOM CYLINDER)	328
Y	*424-7016*	1	GRUPO DE TUBULAÇÕES-CILINDRO DA CAÇAMBA (BRAÇO EXTENSÍVEL) (LINES GP-BUCKET CYLINDER (EXTENDABLE STICK))	332
Y	*424-7018*	1	GRUPO DE TUBULAÇÕES-BRAÇO EXTENSÍVEL (LINES GP--EXTENDABLE STICK)	335
Y	*448-0641*	1	GRUPO DE TUBULAÇÕES-BRAÇO (LINES GP-STICK)	350
Y	*213-6692*	1	GRUPO DE ARTICULAÇÕES-CAÇAMBA DA RETROESCAVADEIRA (COM OLHAL DE LEVANTAMENTO) (LINKAGE GP-BACKHOE BUCKET (WITH LIFTING EYE))	411
Y	*389-8139*	1	GRUPO DE TRAVAMENTO-TRANSPORTE (LANÇA) (LOCK GP-TRANSPORT (BOOM))	415
Y	*430-4209*	1	GRUPO DE MONTAGEM-TUBULAÇÕES (MOUNTING GP--LINES)	357
Y	*445-0025*	1	GRUPO DO BRAÇO-EXTENSÍVEL (STICK GP--EXTENDABLE)	422

Y - ILUSTRAÇÃO SEPARADA

<FIM>

ARRANJO DE MÁQUINA

450-8726 ARRANJO DA RETROESCAVADEIRA-BRAÇO PADRÃO–ARTICULAÇÃO CENTRAL (BACKHOE AR-STANDARD STICK–CENTER PIVOT)

S/N: LBF1-PARA CIMA

14 PÉS

PARA USO COM 450-8510–PÁGINA: 372, 450-8513–PÁGINA: 375, 450-8511–PÁGINA: 373, 450--8514–PÁGINA: 376, 450-8512–PÁGINA: 374, 450-8515–PÁGINA: 377, 398-2850–PÁGINA: 11

NÃO PODE SER USADO COM 398-2851–PÁGINA: 12

NÚMEROE DE 482-3383, 482-3384, 482-3385, 482-3386 ARRANJO DE DISTRIBUIÇÃO UM ACESSÓRIO

SMCS-6502, 6504

i06193413

NOTA	NÚMERO DA PEÇA	QTD.	NOME DA PEÇA 1 2 3 4 5 6 (NÍVEL DO PRODUTO)	CONSULTE PÁGINA
Y	*445-0019*	1	GRUPO DE LANÇA (BOOM GP)	407
Y	**449-5429**	1	GRUPO DO CILINDRO-CAÇAMBA DA RETROESCAVADEIRA (CYLINDER GP-BACKHOE BUCKET)	289
Y	**210-7074**	1	GRUPO DO CILINDRO-LANÇA (CYLINDER GP-BOOM)	291
Y	**210-7078**	1	GRUPO DO CILINDRO-BRAÇO (CONTROLE DE GRAU) (CYLINDER GP-STICK (GRADE CONTROL))	304
Y	*337-9830*	1	GRUPO DE ARMAÇÃO-OSCILANTE (FRAME GP-SWING)	269
Y	*367-9722*	1	GRUPO DE TUBULAÇÕES-CILINDRO DA LANÇA (LINES GP-BOOM CYLINDER)	328
Y	*424-7014*	1	GRUPO DE TUBULAÇÕES-CILINDRO DA CAÇAMBA (BRAÇO PADRÃO) (LINES GP-BUCKET CYLINDER (STANDARD STICK))	330
Y	*448-0641*	1	GRUPO DE TUBULAÇÕES-BRAÇO (LINES GP-STICK)	350
Y	*213-6692*	1	GRUPO DE ARTICULAÇÕES-CAÇAMBA DA RETROESCAVADEIRA (COM OLHAL DE LEVANTAMENTO) (LINKAGE GP-BACKHOE BUCKET (WITH LIFTING EYE))	411
Y	*389-8139*	1	GRUPO DE TRAVAMENTO-TRANSPORTE (LANÇA) (LOCK GP-TRANSPORT (BOOM))	415
Y	*430-4209*	1	GRUPO DE MONTAGEM-TUBULAÇÕES (MOUNTING GP--LINES)	357
Y	*445-0028*	1	GRUPO DO BRAÇO-RETROESCAVADEIRA (STICK GP-HOE)	425

Y - ILUSTRAÇÃO SEPARADA

<FIM>

ARRANJO DE MÁQUINA

447-0790 ARRANJO DE CHASSI (CHASSIS AR)

S/N: LBF1-PARA CIMA
NÚMEROE DE 448-4769 ARRANJO COMUM
TAMBÉM UM ACESSÓRIO

SMCS-7000 **i06141789**

NOTA	NÚMERO DA PEÇA	QTD.	NOME DA PEÇA 1 2 3 4 5 6 (NÍVEL DO PRODUTO)	CONSULTE PÁGINA
Y	**262-7049**	1	GRUPO DO CILINDRO-ESTABILIZADOR (LADO ESQUERDO) (CYLINDER GP-STABILIZER (LH))	300
Y	**262-7050**	1	GRUPO DO CILINDRO-ESTABILIZADOR (LADO DIREITO) (CYLINDER GP-STABILIZER (RH))	302
Y	**381-8054**	1	GRUPO DO CILINDRO-GIRO (LADO DIREITO) (CYLINDER GP-SWING (RH))	306
Y	**381-8055**	1	GRUPO DO CILINDRO-GIRO (LADO ESQUERDO) (CYLINDER GP-SWING (LH))	308
Y	*443-7311*	1	GRUPO DE ARMAÇÃO-CARREGADEIRA (FRAME GP--LOADER)	267
Y	*397-5422*	1	GRUPO DE CAPÔ E PROTETOR (HOOD & GUARD GP)	275
Y	*374-6876*	1	GRUPO DO ESTABILIZADOR--RETROESCAVADEIRA (STABILIZER GP-BACKHOE)	420
	201-1915	1	GRUPO DA FIXAÇÃO DA RODA (DIANTEIRA) (MOUNTING GP-WHEEL (FRONT))	
	8T-5439	16	ARRUELA DURA (21,5X45X6-MM DE ESPESSURA) (WASHER-HARD (21.5X45X6-MM THK))	
M	**201-1919**	16	PORCA (ROSCA M20X1,5) (NUT (M20X1.5-THD))	
	201-1916	1	GRUPO DA FIXAÇÃO DA RODA (TRASEIRO) (MOUNTING GP-WHEEL (REAR))	
	8T-5439	20	ARRUELA DURA (21,5X45X6-MM DE ESPESSURA) (WASHER-HARD (21.5X45X6-MM THK))	
M	**201-1919**	20	PORCA (ROSCA M20X1,5) (NUT (M20X1.5-THD))	

M - PEÇA DO SISTEMA MÉTRICO
Y - ILUSTRAÇÃO SEPARADA

<FIM>

460-8162 ARRANJO PARA CLIMAS FRIOS (COLD WEATHER AR)

S/N: LBF1-PARA CIMA
120 V
NÃO PODE SER USADO COM 457-2797—PÁGINA: 100
UM ACESSÓRIO

SMCS-7000 **i06138878**

NOTA	NÚMERO DA PEÇA	QTD.	NOME DA PEÇA 1 2 3 4 5 6 (NÍVEL DO PRODUTO)	CONSULTE PÁGINA
Y	*457-2797*	1	GRUPO DA BATERIA (REFORÇADO) (BATTERY GP (HEAVY-DUTY))	100
Y	*415-5730*	1	GRUPO DE AQUECEDOR-ÁGUA DA CAMISA (120 V) (HEATER GP-JACKET WATER (120-VOLT))	118

Y - ILUSTRAÇÃO SEPARADA

<FIM>

ARRANJO DE MÁQUINA

448-4769 ARRANJO COMUM (COMMON AR)

S/N: LBF1-PARA CIMA

NÚMEROE DE 482-3383, 482-3384, 482-3385, 482-3386 ARRANJO DE DISTRIBUIÇÃO TAMBÉM UM ACESSÓRIO

SMCS-7000 **i06141722**

NOTA	NÚMERO DA PEÇA	QTD.	NOME DA PEÇA 1 2 3 4 5 6 (NÍVEL DO PRODUTO)	CONSULTE PÁGINA
Y	*447-0790*	1	ARRANJO DE CHASSI (CHASSIS AR)	3
Y	*464-0181*	1	GRUPO DE PELÍCULA (FILM GP)	582
Y	*450-8472*	1	ARRANJO HIDRÁULICO (HYDRAULIC AR)	317
Y	*340-1699*	1	ARRANJO DE PÁ-CARREGADEIRA (INCLINAÇÃO SIMPLES) (LOADER AR (SINGLE TILT))	11
Y	*463-9227*	1	GRUPO DE CHAPAS-IDENTIFICAÇÃO (PLATE GP--IDENTIFICATION)	588
	285-1203	1	GRUPO DE LITERATURA (LITERATURE GP)	
	5P-7957	1	CORDA DE TRAÇÃO (LANYARD)	
	5P-7958	1	LUVA DE JUNÇÃO DO CABO (SLEEVE-CABLE SPLICE)	
	5P-8500	3	CHAVE (KEY)	

Y - ILUSTRAÇÃO SEPARADA

<FIM>

456-5611 ARRANJO DE CONVERSÃO DA MÁQUINA (CONVERSION AR-MACHINE)

S/N: LBF1-PARA CIMA
UM ACESSÓRIO

SMCS-1000, 7000 **i06151004**

NOTA	NÚMERO DA PEÇA	QTD.	NOME DA PEÇA 1 2 3 4 5 6 (NÍVEL DO PRODUTO)	CONSULTE PÁGINA
Y	*468-8147*	1	GRUPO DO CONSOLE-OPERADOR (CONSOLE GP--OPERATOR)	485
Y	*262-6750*	1	GRUPO DE CONTRAPESO E MONTAGEM (COUNTERWEIGHT & MOUNTING GP)	255
Y	*337-9693*	1	GRUPO DO CONTRAPESO (COUNTERWEIGHT GP)	256
	372-6635	4	BLOCO-MONTAGEM (BLOCK-MOUNTING)	
M	**208-9316**	4	PARAFUSO DE CABEÇA DE FLANGE (M12X1,75X70 MM) (BOLT-FLANGE HEAD (M12X1.75X70-MM))	
	391-4844	1	CONJUNTO DE SUPORTE (BRACKET AS)	
M	**9R-2672**	1	RESSALTO ROSCADO (ROSCA M10X1,5) (BOSS--THREADED (M10X1.5-THD))	
M	**159-9541**	2	PORCA DE SOLDA (ROSCA M10X1,5) (NUT-WELD (M10X1.5-THD))	
	460-4748	1	CONJUNTO DE SUPORTE (BRACKET AS)	
M	**8T-4194**	2	PARAFUSO (M12X1,75X50 MM) (BOLT (M12X1.75X50-MM))	
	8T-4223	2	ARRUELA DURA (13,5X25,5X3 MM DE ESPESSURA) (WASHER-HARD (13.5X25.5X3-MM THK))	
	460-2397	1	CONJUNTO DE PLACA (PLATE AS)	
	6V-9828	1	CONJUNTO DE TAMPA (CAP AS)	
	6V-9832	1	CONJUNTO DE TAMPA (CAP AS)	
	6V-9833	1	CONJUNTO DE TAMPA (CAP AS)	
	148-8352	1	CONJUNTO DE COTOVELO (ELBOW AS)	
	5K-9090	1	ANEL RETENTOR EM O (SEAL-O-RING)	
	6V-9854	1	COTOVELO (ELBOW)	
	8T-7038	1	DECALQUE DE ADVERTÊNCIA (NÃO LEVANTAR) (FILM--WARNING (DO NOT LIFT))	
			(NA PARTE SUPERIOR DO CONTRAPESO, A PARTIR DA BORDA TRASEIRA E NA LINHA CENTRAL DO CONTRAPESO)	
	200-6345	1	SUPORTE (ARTICULAÇÃO GIRATÓRIA DUPLA) (MOUNT (DUAL SWIVEL))	
	460-2485	1	CONJUNTO DE PLACA (PLATE AS)	
M	**127-2170**	6	PARAFUSO DE CABEÇA CONVEXA (M8X1,25X20 MM) (SCREW-TRUSS HEAD (M8X1.25X20-MM))	
	204-2281	2	CABO TIPO CINTA (STRAP-CABLE)	

M - PEÇA DO SISTEMA MÉTRICO
Y - ILUSTRAÇÃO SEPARADA

<FIM>

ARRANJO DE MÁQUINA

482-3383 ARRANJO DE DISTRIBUIÇÃO (DISTRIBUTION AR)

S/N: LBF1-PARA CIMA
UM ACESSÓRIO

SMCS-7000 **i06151020**

NOTA	NÚMERO DA PEÇA	QTD.	NOME DA PEÇA 1 2 3 4 5 6 (NÍVEL DO PRODUTO)	CONSULTE PÁGINA
Y	*450-8726*	1	ARRANJO DA RETROESCAVADEIRA-BRAÇO PADRÃO (MÁQUINA DE ARTICULAÇÃO CENTRAL) (BACKHOE AR-STANDARD STICK (CENTER PIVOT MACHINE))	2
Y	*448-4772*	1	ARRANJO DE CAPOTA-ROPS ABERTA (CANOPY AR-OPEN ROPS)	469
Y	*448-4769*	1	ARRANJO COMUM (COMMON AR)	4
Y	*398-2497*	1	ARRANJO DE CONTROLE-HIDRÁULICO (CONTROL AR--HYDRAULIC)	286
Y	*337-9694*	1	GRUPO DO CONTRAPESO (COUNTERWEIGHT GP)	257
Y	*485-5500*	1	ARRANJO DE MOTOR-CONCLUÍDO (ENGINE AR--COMPLETE)	14
Y	*464-3222*	1	GRUPO DE PARALAMA-FRONTAL (TRAÇÃO NAS 4 RODAS) (FENDER GP-FRONT (4-WHEEL DRIVE))	260
Y	*430-9945*	1	GRUPO DO DECALQUE - INTERNACIONAL (FILM GP--INTERNATIONAL)	583
Y	*423-7607*	1	GRUPO DE PROTETOR-LANÇA (MARTELO) (GUARD GP--BOOM (HAMMER))	410
Y	*382-2499*	1	GRUPO DE ESPELHOS RETROVISORES (EXTERIOR) (MIRROR GP-REAR VIEW (EXTERIOR))	537
Y	*9R-1085*	1	GRUPO DE COXIM E MONTAGEM--ESTABILIZADOR (RUA) (PAD & MTG GP-STABILIZER (STREET))	417
Y	*448-4778*	1	ARRANJO DO TREM DE FORÇA (POWER TRAIN AR)	194
Y	*9R-5866*	1	GRUPO DE DENTES-UNI (TOOTH GP-UNI)	458
Y	*450-8511*	1	ARRANJO DE VÁLVULA-BANCO 2 (VALVE AR-BANK 2)	373
	354-8706	1	PLATE-IDENTIFICATION (ANO DE FABRICAÇÃO) (PLATE-IDENTIFICATION (YEAR OF MANUFACTURE))	

Y - ILUSTRAÇÃO SEPARADA

<FIM>

ARRANJO DE MÁQUINA

482-3384 ARRANJO DE DISTRIBUIÇÃO (DISTRIBUTION AR)

S/N: LBF1-PARA CIMA
UM ACESSÓRIO

SMCS-7000 **i06151024**

NOTA	NÚMERO DA PEÇA	QTD.	NOME DA PEÇA 1 2 3 4 5 6 (NÍVEL DO PRODUTO)	CONSULTE PÁGINA
Y	*450-8726*	1	ARRANJO DA RETROESCAVADEIRA-BRAÇO PADRÃO (MÁQUINA DE ARTICULAÇÃO CENTRAL) (BACKHOE AR-STANDARD STICK (CENTER PIVOT MACHINE))	2
Y	*457-2797*	1	GRUPO DA BATERIA (REFORÇADO) (BATTERY GP (HEAVY-DUTY))	100
Y	*448-4773*	1	ARRANJO DA CABINE (CAB AR)	461
Y	*448-4769*	1	ARRANJO COMUM (COMMON AR)	4
Y	*398-2497*	1	ARRANJO DE CONTROLE-HIDRÁULICO (CONTROL AR--HYDRAULIC)	286
Y	*337-9694*	1	GRUPO DO CONTRAPESO (COUNTERWEIGHT GP)	257
Y	*485-5500*	1	ARRANJO DE MOTOR-CONCLUÍDO (ENGINE AR--COMPLETE)	14
Y	*464-3222*	1	GRUPO DE PARALAMA-FRONTAL (TRAÇÃO NAS 4 RODAS) (FENDER GP-FRONT (4-WHEEL DRIVE))	260
Y	*430-9945*	1	GRUPO DO DECALQUE - INTERNACIONAL (FILM GP--INTERNATIONAL)	583
Y	*423-7607*	1	GRUPO DE PROTETOR-LANÇA (MARTELO) (GUARD GP--BOOM (HAMMER))	410
Y	*382-2499*	1	GRUPO DE ESPELHOS RETROVISORES (EXTERIOR) (MIRROR GP-REAR VIEW (EXTERIOR))	537
Y	*9R-1085*	1	GRUPO DE COXIM E MONTAGEM--ESTABILIZADOR (RUA) (PAD & MTG GP-STABILIZER (STREET))	417
Y	*448-4778*	1	ARRANJO DO TREM DE FORÇA (POWER TRAIN AR)	194
Y	*9R-5866*	1	GRUPO DE DENTES-UNI (TOOTH GP-UNI)	458
Y	*450-8511*	1	ARRANJO DE VÁLVULA-BANCO 2 (VALVE AR-BANK 2)	373
Y	*387-6570*	1	GRUPO DE FIAÇÃO-CABINE (TECLADO DE SEGURANÇA) (WIRING GP-CAB (SECURITY KEYPAD))	149
Y	*452-9240*	1	GRUPO DA FIAÇÃO DE COMUNICAÇÃO (WIRING GP--COMMUNICATION)	156
	354-8706	1	PLATE-IDENTIFICATION (ANO DE FABRICAÇÃO) (PLATE-IDENTIFICATION (YEAR OF MANUFACTURE))	

Y - ILUSTRAÇÃO SEPARADA

<FIM>

ARRANJO DE MÁQUINA

482-3385 ARRANJO DE DISTRIBUIÇÃO (DISTRIBUTION AR)

S/N: LBF1-PARA CIMA
UM ACESSÓRIO

SMCS-7000 **i06151028**

NOTA	NÚMERO DA PEÇA	QTD.	NOME DA PEÇA 1 2 3 4 5 6 (NÍVEL DO PRODUTO)	CONSULTE PÁGINA
Y	*450-8726*	1	ARRANJO DA RETROESCAVADEIRA-BRAÇO PADRÃO (MÁQUINA DE ARTICULAÇÃO CENTRAL) (BACKHOE AR-STANDARD STICK (CENTER PIVOT MACHINE))	2
Y	*457-2797*	1	GRUPO DA BATERIA (REFORÇADO) (BATTERY GP (HEAVY-DUTY))	100
Y	*448-4771*	1	ARRANJO DE CAPOTA (CANOPY AR)	468
Y	*448-4769*	1	ARRANJO COMUM (COMMON AR)	4
Y	*398-2496*	1	ARRANJO DE CONTROLE-HIDRÁULICO (CONTROL AR--HYDRAULIC)	286
Y	*337-9694*	1	GRUPO DO CONTRAPESO (COUNTERWEIGHT GP)	257
Y	*485-5500*	1	ARRANJO DE MOTOR-CONCLUÍDO (ENGINE AR--COMPLETE)	14
Y	*464-3222*	1	GRUPO DE PARALAMA-FRONTAL (TRAÇÃO NAS 4 RODAS) (FENDER GP-FRONT (4-WHEEL DRIVE))	260
Y	*430-9945*	1	GRUPO DO DECALQUE - INTERNACIONAL (FILM GP--INTERNATIONAL)	583
Y	*423-7607*	1	GRUPO DE PROTETOR-LANÇA (MARTELO) (GUARD GP--BOOM (HAMMER))	410
Y	*382-2499*	1	GRUPO DE ESPELHOS RETROVISORES (EXTERIOR) (MIRROR GP-REAR VIEW (EXTERIOR))	537
Y	*9R-1085*	1	GRUPO DE COXIM E MONTAGEM--ESTABILIZADOR (RUA) (PAD & MTG GP-STABILIZER (STREET))	417
Y	*448-4778*	1	ARRANJO DO TREM DE FORÇA (POWER TRAIN AR)	194
Y	*9R-5866*	1	GRUPO DE DENTES-UNI (TOOTH GP-UNI)	458
Y	*450-8511*	1	ARRANJO DE VÁLVULA-BANCO 2 (VALVE AR-BANK 2)	373
	354-8706	1	PLATE-IDENTIFICATION (ANO DE FABRICAÇÃO) (PLATE-IDENTIFICATION (YEAR OF MANUFACTURE))	

Y - ILUSTRAÇÃO SEPARADA

<FIM>

ARRANJO DE MÁQUINA

482-3386 ARRANJO DE DISTRIBUIÇÃO (DISTRIBUTION AR)

S/N: LBF1-PARA CIMA
UM ACESSÓRIO

SMCS-7000 **i06151033**

NOTA	NÚMERO DA PEÇA	QTD.	NOME DA PEÇA 1 2 3 4 5 6 (NÍVEL DO PRODUTO)	CONSULTE PÁGINA
Y	*450-8726*	1	ARRANJO DA RETROESCAVADEIRA-BRAÇO PADRÃO (MÁQUINA DE ARTICULAÇÃO CENTRAL) (BACKHOE AR-STANDARD STICK (CENTER PIVOT MACHINE))	2
Y	*457-2797*	1	GRUPO DA BATERIA (REFORÇADO) (BATTERY GP (HEAVY-DUTY))	100
Y	*448-4773*	1	ARRANJO DA CABINE (CAB AR)	461
Y	*448-4769*	1	ARRANJO COMUM (COMMON AR)	4
Y	*398-2496*	1	ARRANJO DE CONTROLE-HIDRÁULICO (CONTROL AR--HYDRAULIC)	286
Y	*337-9694*	1	GRUPO DO CONTRAPESO (COUNTERWEIGHT GP)	257
Y	*485-5500*	1	ARRANJO DE MOTOR-CONCLUÍDO (ENGINE AR--COMPLETE)	14
Y	*464-3222*	1	GRUPO DE PARALAMA-FRONTAL (TRAÇÃO NAS 4 RODAS) (FENDER GP-FRONT (4-WHEEL DRIVE))	260
Y	*430-9945*	1	GRUPO DO DECALQUE - INTERNACIONAL (FILM GP--INTERNATIONAL)	583
Y	*423-7607*	1	GRUPO DE PROTETOR-LANÇA (MARTELO) (GUARD GP--BOOM (HAMMER))	410
Y	*382-2499*	1	GRUPO DE ESPELHOS RETROVISORES (EXTERIOR) (MIRROR GP-REAR VIEW (EXTERIOR))	537
Y	*9R-1085*	1	GRUPO DE COXIM E MONTAGEM--ESTABILIZADOR (RUA) (PAD & MTG GP-STABILIZER (STREET))	417
Y	*448-4778*	1	ARRANJO DO TREM DE FORÇA (POWER TRAIN AR)	194
Y	*9R-5866*	1	GRUPO DE DENTES-UNI (TOOTH GP-UNI)	458
Y	*450-8511*	1	ARRANJO DE VÁLVULA-BANCO 2 (VALVE AR-BANK 2)	373
Y	*387-6570*	1	GRUPO DE FIAÇÃO-CABINE (TECLADO DE SEGURANÇA) (WIRING GP-CAB (SECURITY KEYPAD))	149
Y	*452-9240*	1	GRUPO DA FIAÇÃO DE COMUNICAÇÃO (WIRING GP--COMMUNICATION)	156
	354-8706	1	PLATE-IDENTIFICATION (ANO DE FABRICAÇÃO) (PLATE-IDENTIFICATION (YEAR OF MANUFACTURE))	

Y - ILUSTRAÇÃO SEPARADA

<FIM>

ARRANJO DE MÁQUINA

448-4781 ARRANJO DO COMANDO-RETROESCAVADEIRA–TRAÇÃO EM 2 RODAS, DIREÇÃO EM 2 RODAS (DRIVE AR-BACKHOE LOADER–2-WHEEL DRIVE, 2-WHEEL STEER)

S/N: LBF1-PARA CIMA

NÚMEROE DE 448-4776 ARRANJO DO TREM DE FORÇA

UM ACESSÓRIO

SMCS-3268, 3278, 3282, 4304, 4313, 4334 **i06147372**

NOTA	NÚMERO DA PEÇA	QTD.	NOME DA PEÇA 1 2 3 4 5 6 (NÍVEL DO PRODUTO)	CONSULTE PÁGINA
Y	**230-5745**	1	GRUPO DO EIXO DIANTEIRO (TRAÇÃO EM 2 RODAS) (AXLE GP-FRONT (2-WHEEL DRIVE))	245
Y	*382-2423*	1	GRUPO DE CONTROLE-FREIO DE ESTACIONAMENTO (CONTROL GP-PARKING BRAKE)	237
Y	*460-3717*	1	GRUPO DE LINHAS-DIREÇÃO (TRAÇÃO EM 2 RODAS) (LINES GP-STEERING (2-WHEEL DRIVE))	247
Y	*337-9837*	1	GRUPO DE MONTAGEM-EIXO (MOUNTING GP-AXLE)	191
Y	*474-5339*	1	GRUPO DE INTERRUPTORES-LIMITE (FREIO) (SWITCH GP-LIMIT (BRAKE))	145
	454-2285	1	GRUPO DO EIXO TRASEIRO (AXLE GP-REAR)	

Y - ILUSTRAÇÃO SEPARADA

<FIM>

448-4782 ARRANJO DO COMANDO-RETROESCAVADEIRA–TRAÇÃO NAS 4 RODAS, DIREÇÃO EM 2 RODAS (DRIVE AR-BACKHOE LOADER–4-WHEEL DRIVE, 2-WHEEL STEER)

S/N: LBF1-PARA CIMA

NÚMEROE DE 448-4778 ARRANJO DO TREM DE FORÇA

UM ACESSÓRIO

SMCS-3268, 3278, 3282, 4304, 4313, 4334 **i06148120**

NOTA	NÚMERO DA PEÇA	QTD.	NOME DA PEÇA 1 2 3 4 5 6 (NÍVEL DO PRODUTO)	CONSULTE PÁGINA
Y	*382-2423*	1	GRUPO DE CONTROLE-FREIO DE ESTACIONAMENTO (CONTROL GP-PARKING BRAKE)	237
Y	*337-9697*	1	GRUPO DE PROTEÇÃO-EIXO DE COMANDO (GUARD GP--DRIVE SHAFT)	274
Y	*460-3718*	1	GRUPO DE LINHAS-DIREÇÃO (TRAÇÃO NAS 4 RODAS, DIREÇÃO EM 2 RODAS) (LINES GP-STEERING (4-WHEEL DRIVE, 2-WHEEL STEER))	249
Y	*337-9837*	1	GRUPO DE MONTAGEM-EIXO (MOUNTING GP-AXLE)	191
Y	*474-5339*	1	GRUPO DE INTERRUPTORES-LIMITE (FREIO) (SWITCH GP-LIMIT (BRAKE))	145
	454-2286	1	GRUPO DO EIXO DIANTEIRO (AXLE GP-FRONT)	
	454-2285	1	GRUPO DO EIXO TRASEIRO (AXLE GP-REAR)	

Y - ILUSTRAÇÃO SEPARADA

<FIM>

340-1699 ARRANJO DE PÁ-CARREGADEIRA (LOADER AR)

S/N: LBF1-PARA CIMA
NÚMEROE DE 448-4769 ARRANJO COMUM
TAMBÉM UM ACESSÓRIO

SMCS-6100 **i06143108**

NOTA	NÚMERO DA PEÇA	QTD.	NOME DA PEÇA 1 2 3 4 5 6 (NÍVEL DO PRODUTO)	CONSULTE PÁGINA
Y	*337-9845*	1	GRUPO DO BRAÇO-LEVANTAMENTO (ARM GP-LIFT)	402
Y	*337-9840*	1	GRUPO DO TIRANTE-CILINDRO DE LEVANTAMENTO (INCLINAÇÃO SIMPLES) (BRACE GP--LIFT CYLINDER (SINGLE TILT))	409
Y	**358-5034**	1	GRUPO DE CILINDRO-LEVANTAMENTO (LADO ESQUERDO) (CYLINDER GP-LIFT (LH))	295
Y	**358-5035**	1	GRUPO DE CILINDRO-LEVANTAMENTO (LADO DIREITO) (CYLINDER GP-LIFT (RH))	297
Y	**358-5044**	1	GRUPO DE CILINDRO-INCLINAÇÃO (CYLINDER GP--TILT)	311
Y	*337-9718*	1	GRUPO DE DESENGATE AUTOMÁTICO E DO POSICIONADOR (KICKOUT & POSITIONER GP)	318

Y - ILUSTRAÇÃO SEPARADA

<FIM>

398-2850 ARRANJO OPCIONAL-RETROESCAVADEIRA–BRAÇO PADRÃO (OPTION AR-BACKHOE–STANDARD STICK)

S/N: LBF1-PARA CIMA
14 PÉS
PARA USO COM 450-8511–PÁGINA: 373, 450-8512–PÁGINA: 374, 450-8514–PÁGINA: 376, 450--8514–PÁGINA: 376, 450-8726–PÁGINA: 2
NÃO PODE SER USADO COM 450-8510–PÁGINA: 372, 450-8513–PÁGINA: 375, 450-8727–PÁGINA: 1
UM ACESSÓRIO

SMCS-7000 **i06193404**

NOTA	NÚMERO DA PEÇA	QTD.	NOME DA PEÇA 1 2 3 4 5 6 (NÍVEL DO PRODUTO)	CONSULTE PÁGINA
Y	*393-5477*	1	GRUPO DE CONTROLE-PEDAL HIDRÁULICO (AUXILIAR) (CONTROL GP-HYDRAULIC PEDAL (AUXILIARY))	503
Y	*424-7015*	1	GRUPO DE TUBULAÇÕES-HIDRÁULICA AUXILIAR (PADRÃO) (LINES GP-AUXILIARY HYDRAULIC (STANDARD))	321

Y - ILUSTRAÇÃO SEPARADA

<FIM>

ARRANJO DE MÁQUINA

398-2851 ARRANJO OPCIONAL-RETROESCAVADEIRA–BRAÇO EXTENSÍVEL, AUXILIAR (OPTION AR-BACKHOE–EXTENDABLE STICK, AUXILIARY)

S/N: LBF1-PARA CIMA

14 PÉS

PARA USO COM 450-8512–PÁGINA: 374, 450-8515–PÁGINA: 377, 450-8727–PÁGINA: 1

NÃO PODE SER USADO COM 450-8510–PÁGINA: 372, 450-8511–PÁGINA: 373, 450-8513–PÁGINA: 375, 450-8514–PÁGINA: 376, 450-8726–PÁGINA: 2

UM ACESSÓRIO

SMCS-7000 **i06141691**

NOTA	NÚMERO DA PEÇA	QTD.	NOME DA PEÇA 1 2 3 4 5 6 (NÍVEL DO PRODUTO)	CONSULTE PÁGINA
Y	*388-3242*	1	GRUPO DE CONTROLE-PEDAL HIDRÁULICO (8ª FUNÇÃO) (CONTROL GP-HYDRAULIC PEDAL (8TH FUNCTION))	501
Y	*424-7017*	1	GRUPO DE TUBULAÇÕES-HIDRÁULICA AUXILIAR (EXTENSÍVEL) (LINES GP-AUXILIARY HYDRAULIC (EXTENDABLE))	324

Y - ILUSTRAÇÃO SEPARADA

<FIM>

ARRANJO DE MÁQUINA

463-9229 ARRANJO OPCIONAL-REGIONAL (OPTION AR- -REGIONAL)

S/N: LBF1-PARA CIMA
UM ACESSÓRIO

SMCS-7000 **i06193403**

NOTA	REF. NÃO	GRÁFICO REF.	NÚMERO DA PEÇA	QTD.	NOME DA PEÇA 1 2 3 4 5 6 (NÍVEL DO PRODUTO)	CONSULTE PÁGINA
Y	1	1	*452-6389*	1	GRUPO DE FIAÇÃO DO SISTEMA DE ILUMINAÇÃO (WIRING GP-LIGHTING)	163
	2	1	*463-9228*	1	GRUPO DE CHAPAS-IDENTIFICAÇÃO (PLATE GP- -IDENTIFICATION)	
		1	**467-2238**	1	CHAPA-INFORMAÇÕES DE SERVIÇO (MÁQUINA) (PLATE-SERVICE INFORMATION (MACHINE))	

Y - ILUSTRAÇÃO SEPARADA

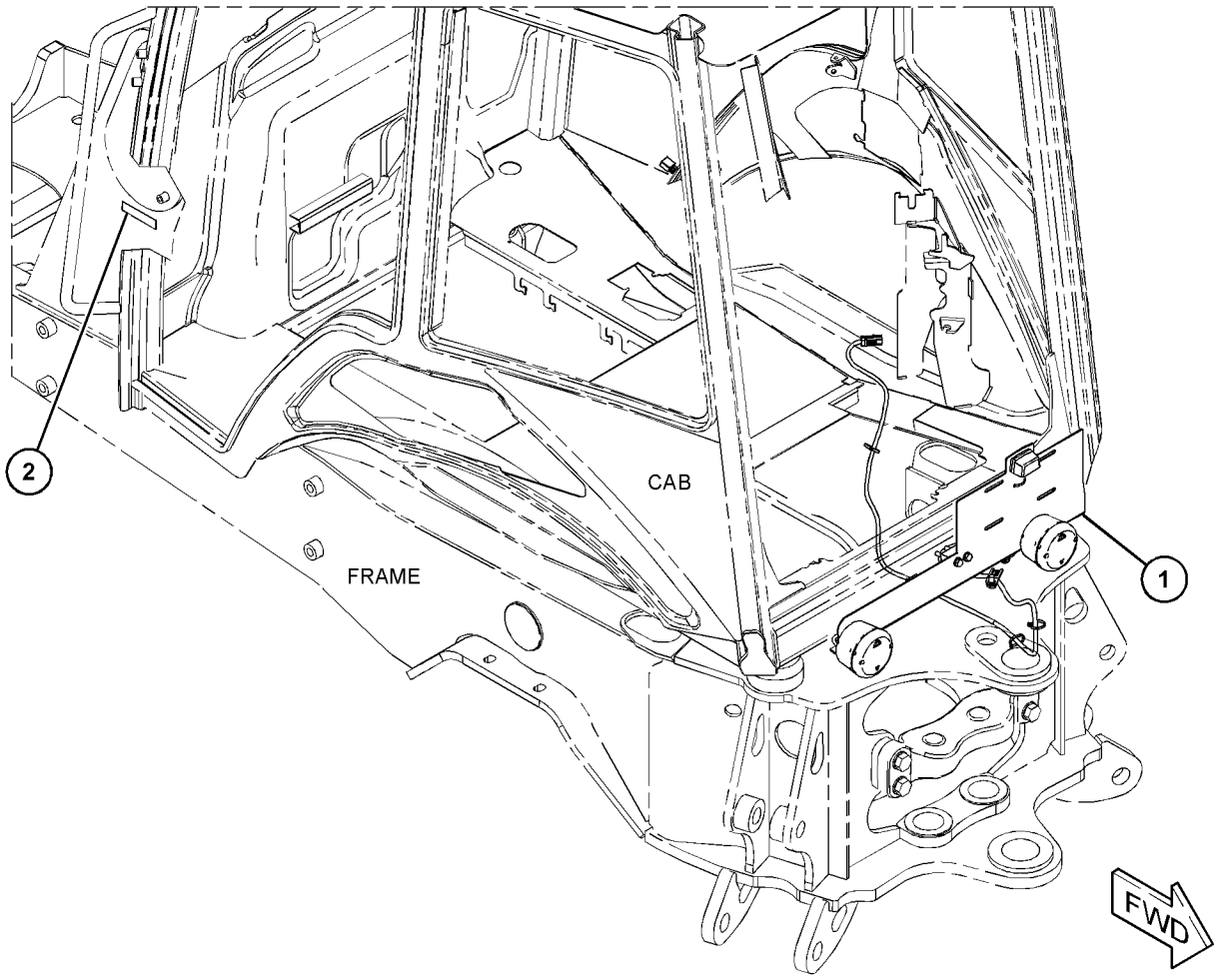

GRÁFICO 1 **<FIM>** g03837970

485-5500 ARRANJO DE MOTOR-CONCLUÍDO (ENGINE AR--COMPLETE)

S/N: LBF1-PARA CIMA

PARA USO COM 450-8702—PÁGINA: 518

NÚMEROE DE 482-3383, 482-3384, 482-3385, 482-3386 ARRANJO DE DISTRIBUIÇÃO UM ACESSÓRIO

SMCS-1000 **i06167015**

NOTA	NÚMERO DA PEÇA	QTD.	NOME DA PEÇA 1 2 3 4 5 6 (NÍVEL DO PRODUTO)	CONSULTE PÁGINA
Y	*353-1379*	1	GRUPO DO PURIFICADOR DE AR (AIR CLEANER GP)	71
Y	*387-6670*	1	GRUPO DE BATERIA E FIAÇÃO (DESCONEXÃO) (BATTERY & WIRING GP (DISCONNECT))	95
Y	*389-8127*	1	GRUPO DE CAIXA-ARMAZENAMENTO (BOX GP-STORAGE)	253
Y	*352-1455*	1	GRUPO DE ARREFECIMENTO (COOLING GP)	57
Y	*352-1451*	1	ARRANJO DO MOTOR-PRIMÁRIO (ENGINE AR-PRIMARY)	15
Y	*350-3689*	1	GRUPO DE EXTENSÃO-ESCAPE (EXTENSION GP--EXHAUST)	74
Y	*352-3463*	1	GRUPO DO MEDIDOR-NÍVEL DE ÓLEO E BOCAL DE ENCHIMENTO (GAUGE GP-OIL LEVEL & FILLER)	49
Y	**178-8465**	1	CONJUNTO DO CHICOTE-FIAÇÃO (CORTE DE COMBUSTÍVEL) (HARNESS AS-WIRING (FUEL SHUTOFF))	117
Y	*481-3120*	1	GRUPO DE LINHAS-COMBUSTÍVEL (LINES GP-FUEL)	80
Y	*353-1364*	1	GRUPO DE MONTAGEM-CONTROLE DO GOVERNADOR (MOUNTING GP-GOVERNOR CONTROL)	84
Y	*352-1454*	1	GRUPO DO SILENCIOSO (TURBOCOMPRESSOR) (MUFFLER GP (TURBOCHARGER))	75
Y	*430-7961*	1	GRUPO DO TANQUE DE COMBUSTÍVEL (TANK GP-FUEL)	90
Y	*430-5062*	1	GRUPO DE FIAÇÃO-MOTOR (PILOTO E MECÂNICO) (WIRING GP-ENGINE (PILOT & MECHANICAL))	158

Y - ILUSTRAÇÃO SEPARADA

<FIM>

352-1451 ARRANJO DO MOTOR-PRIMÁRIO (ENGINE AR-PRIMARY)

S/N: CRS1-PARA CIMA
FREIO 69 KW (92 BHP) A 2.200 RPM
NÚMEROE DE 485-5500 ARRANJO DE MOTOR-CONCLUÍDO
UM ACESSÓRIO

SMCS-1000 **i06167238**

NOTA	NÚMERO DA PEÇA	QTD.	NOME DA PEÇA 1 2 3 4 5 6 (NÍVEL DO PRODUTO)	CONSULTE PÁGINA
Y	*334-3756*	1	GRUPO DO ALTERNADOR-CARREGAMENTO (ALTERNATOR GP-CHARGING)	94
Y	*334-4208*	1	GRUPO DO EIXO-COMANDO (CAMSHAFT GP)	19
Y	*231-0033*	1	GRUPO DE CONEXÕES DE ÁGUA (CONNECTION GP-WATER)	53
Y	*238-2799*	1	GRUPO DO ARREFECEDOR-BASE DO FILTRO E ÓLEO DO MOTOR (COOLER GP-FLTR BASE & ENG OIL)	56
Y	*231-0149*	1	GRUPO DA TAMPA-COLETOR DE ADMISSÃO (COVER GP--INLET MANIFOLD)	73
Y	*335-9798*	1	GRUPO DA TAMPA-MECANISMO DA VÁLVULA (COVER GP--VALVE MECHANISM)	20
Y	*334-4203*	1	GRUPO DO VIRABREQUIM (CRANKSHAFT GP)	22
Y	*334-4202*	1	GRUPO DO BLOCO DO MOTOR (CYLINDER BLOCK GP)	27
Y	*334-4205*	1	GRUPO DO CABEÇOTE DO CILINDRO (CYLINDER HEAD GP)	30
Y	*386-2756*	1	GRUPO DO-COMANDO-VENTILADOR (DRIVE GP-FAN)	31
Y	*230-7300*	1	GRUPO DO VOLANTE (FLYWHEEL GP)	32
Y	*232-6661*	1	GRUPO DE VELA INCANDESCENTE (GLOW PLUG GP)	104
Y	*236-8238*	1	GRUPO DO ALOJAMENTO-VOLANTE (HOUSING GP--FLYWHEEL)	33
Y	*334-3757*	1	GRUPO DO ALOJAMENTO-DIANTEIRO (HOUSING GP--FRONT)	34
Y	*233-7432*	1	GRUPO DE LEVANTAMENTO-MOTOR (LIFTING GP--ENGINE)	36
Y	*247-4885*	1	GRUPO DE LINHAS-FILTRO DE COMBUSTÍVEL (LINES GP-FUEL FILTER)	83
Y	*386-2757*	1	GRUPO DE MONTAGEM-MOTOR (MOUNTING GP-ENGINE)	17
Y	*335-9799*	1	GRUPO DO CÁRTER-ÓLEO (PAN GP-OIL)	38
Y	*334-4204*	1	GRUPO DE PISTÃO E BIELA (PISTON & ROD GP)	40
Y	*225-4317*	1	GRUPO DO BUJÃO-MOTOR (PLUG GP-ENGINE)	42
Y	*230-7569*	1	GRUPO DO BUJÃO-MOTOR (PLUG GP-ENGINE)	43
Y	*232-6204*	1	GRUPO DO BUJÃO-MOTOR (PLUG GP-ENGINE)	44
Y	*360-7354*	1	GRUPO DA POLIA-VIRABREQUIM (PULLEY GP--CRANKSHAFT)	45
Y	*230-7578*	1	GRUPO DA BOMBA-ÓLEO DO MOTOR (PUMP GP-ENGINE OIL)	52
Y	*237-5214*	1	GRUPO DA BOMBA-INJEÇÃO DE COMBUSTÍVEL (PUMP GP--FUEL INJECTION)	85
Y	*230-7355*	1	GRUPO DA BOMBA-ÁGUA (PUMP GP-WATER)	67
Y	*237-0024*	1	GRUPO DO MOTOR DE PARTIDA-ELÉTRICO (STARTING MOTOR GP-ELECTRIC)	142
Y	*237-4896*	1	GRUPO DE INTERRUPTORES DE PRESSÃO (SWITCH GP--PRESSURE)	146
Y	*237-3924*	1	GRUPO DO TURBOALIMENTADOR (TURBOCHARGER GP)	76
Y	*334-4207*	1	GRUPO DO MECANISMO DE VÁLVULA (VALVE MECHANISM GP)	48
R	**359-0734**	1	GRUPO DO BLOCO DO MOTOR-CURTO (CYLINDER BLOCK GP-SHORT)	
			JOGO(S) DE JUNTA DISPONÍVEL(ÍVEIS):	
	277-5156	1	KIT-JUNTA (SUPERIOR) (KIT-GASKET (TOP))	
	272-2232	1	KIT-JUNTA (PARTE INFERIOR) (KIT-GASKET (BOTTOM))	

352-1451 **ARRANJO DO MOTOR-PRIMÁRIO (ENGINE AR-PRIMARY) (*continuação*)** **i06167238**

NOTA	NÚMERO DA PEÇA	QTD.	NOME DA PEÇA 1 2 3 4 5 6 (NÍVEL DO PRODUTO)	CONSULTE PÁGINA

R - PEÇAS REMANUFATURADAS PODEM ESTAR DISPONÍVEIS
Y - ILUSTRAÇÃO SEPARADA

<FIM>

ARRANJO DO MOTOR

386-2757 GRUPO DE MONTAGEM-MOTOR (MOUNTING GP-ENGINE)

S/N: CRS1-PARA CIMA

NÚMEROE DE 352-1451 ARRANJO DO MOTOR-PRIMÁRIO

UM ACESSÓRIO

SMCS-1000 **i06167268**

NOTA	REF. NÃO	GRÁFICO REF.	NÚMERO DA PEÇA	QTD.	NOME DA PEÇA 1 2 3 4 5 6 (NÍVEL DO PRODUTO)	CONSULTE PÁGINA
	1	1	**195-2136**	7	PRISIONEIRO (STUD)	
	2	1	**195-2221**	7	PORCA (M12X1,75 DE ESPESSURA) (NUT (M12X1.75--THD))	
	3	1	**6H-3616**	8	BUJÃO DE PROTEÇÃO (PLUG-PROTECTION)	
	4	1	**304-3711**	1	SUPORTE-MOTOR (MOUNT-ENGINE)	
	5	1	**347-7045**	1	SUPORTE (BRACKET)	

386-2757 **GRUPO DE MONTAGEM-MOTOR (MOUNTING GP-ENGINE) (*continuação*)** **i06167268**

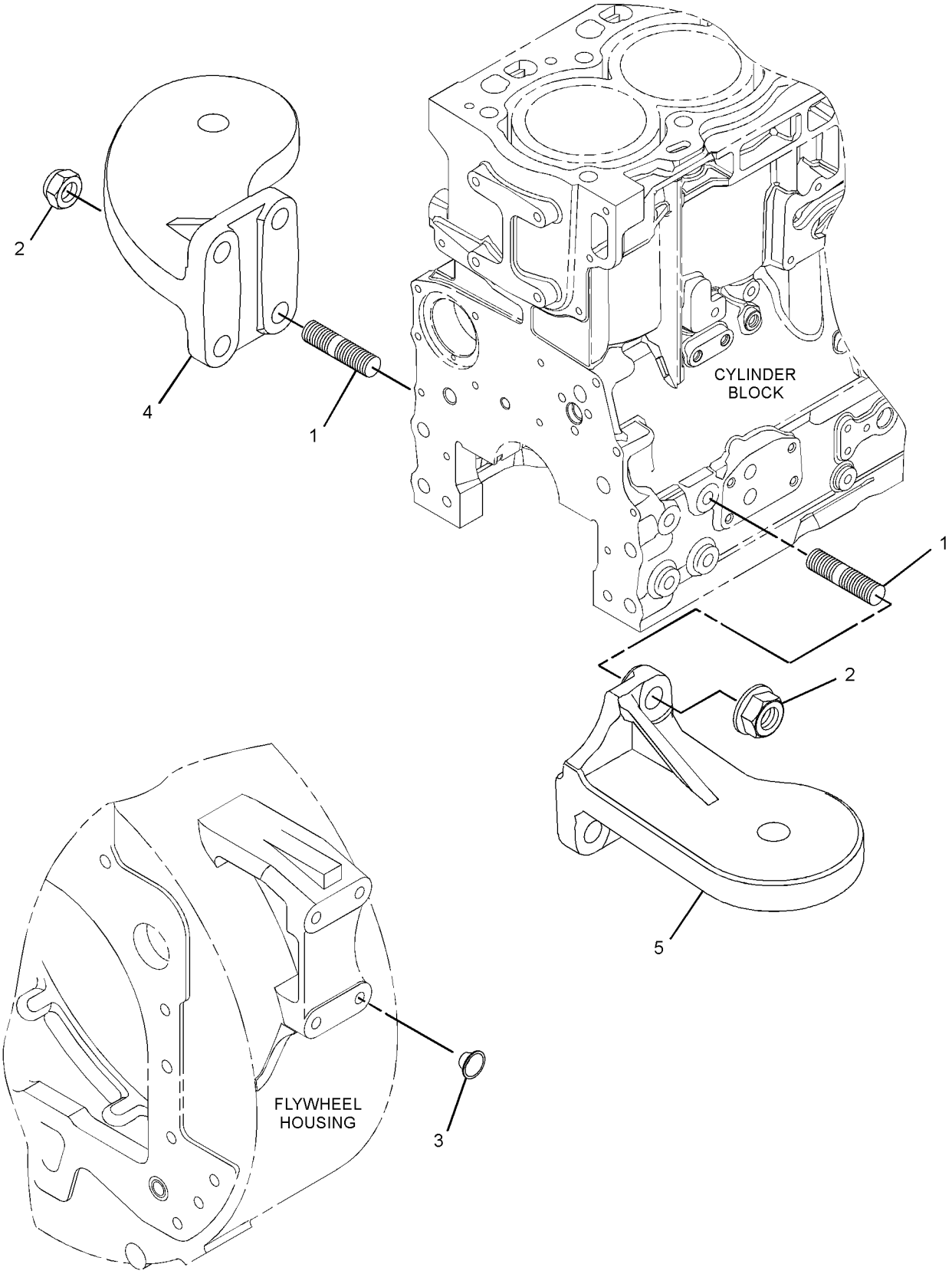

GRÁFICO 1 **<FIM>** g02783716

334-4208 GRUPO DO EIXO-COMANDO (CAMSHAFT GP)

S/N: CRS1-PARA CIMA
NÚMEROE DE 352-1451 ARRANJO DO MOTOR-PRIMÁRIO
UM ACESSÓRIO

SMCS-1210, 1211, 1212 **i06167251**

NOTA	REF. NÃO	GRÁFICO REF.	NÚMERO DA PEÇA	QTD.	NOME DA PEÇA 1 2 3 4 5 6 (NÍVEL DO PRODUTO)	CONSULTE PÁGINA
	1	1	**067-6095**	8	HASTE (ROD)	
	2	1	**138-2053**	8	TUCHO DE VÁLVULA (TAPPET)	
	3	1	**350-2374**	1	CONJUNTO DE EIXO-COMANDO (CAMSHAFT AS)	
	3A	1	**1B-8736**	1	CHAVE WOODRUFF (KEY-WOODRUFF)	

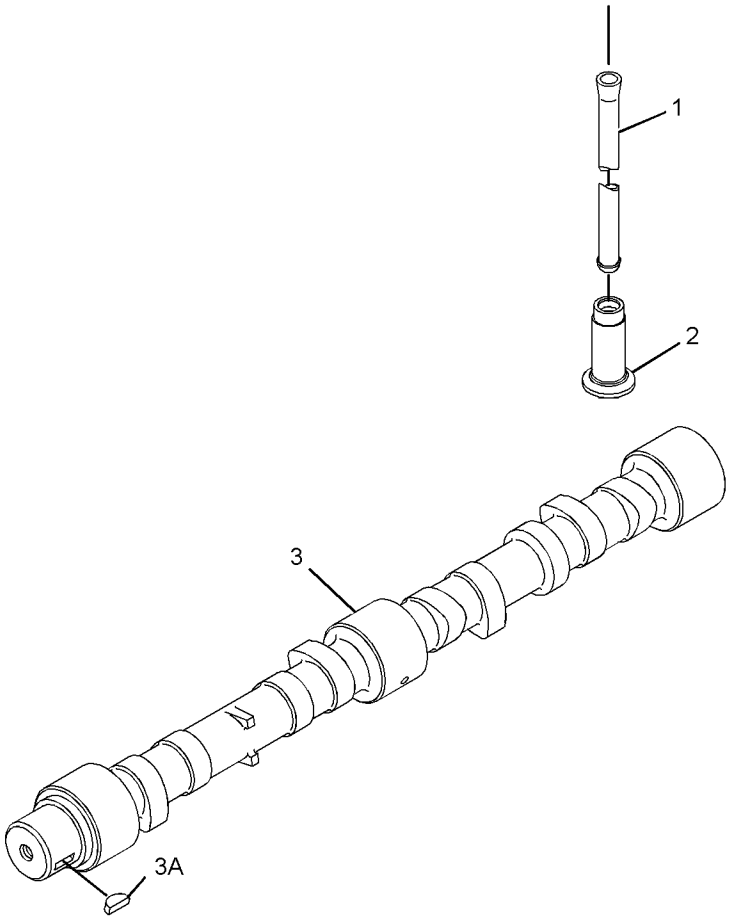

GRÁFICO 1 **<FIM>** g01964670

335-9798 GRUPO DA TAMPA-MECANISMO DA VÁLVULA (COVER GP-VALVE MECHANISM)

S/N: CRS1-PARA CIMA
NÚMEROE DE 352-1451 ARRANJO DO MOTOR-PRIMÁRIO
UM ACESSÓRIO

SMCS-1107, 1120 **i06167252**

NOTA	REF. NÃO	GRÁFICO REF.	NÚMERO DA PEÇA	QTD.	NOME DA PEÇA 1 2 3 4 5 6 (NÍVEL DO PRODUTO)	CONSULTE PÁGINA
M	1	1	**6I-0260**	2	PARAFUSO (M8X1,25X25 MM) (BOLT (M8X1.25X25--MM))	
	2	1	**6I-0846**	3	PARAFUSO (M6X1X14 MM) (BOLT (M6X1X14-MM))	
	3	1	**6I-0917**	1	PARAFUSO (M6X1X25 MM) (BOLT (M6X1X25-MM))	
	4	1	**100-4838**	2	PARAFUSO (M6X1X20 MM) (BOLT (M6X1X20-MM))	
M	5	1	**100-4841**	2	PARAFUSO (M6X1X10-MM) (BOLT (M6X1X10-MM))	
	6	1	**225-6522**	1	BUJÃO TIPO COPO (PLUG-CUP)	
	7	1	**230-9127**	1	TAMPA (COVER)	
	8	1	**237-0769**	1	PROTEÇÃO-CALOR (SHIELD-HEAT)	
	9	1	**317-3769**	1	GRUPO DO BOCAL DE ENCHIMENTO-ÓLEO DO MOTOR (FILLER GP-ENGINE OIL)	
	9A	1	**317-3778**	1	ANEL RETENTOR EM O (SEAL-O-RING)	
	10	1	**287-8573**	1	CONJUNTO DE TUBO (PIPE AS)	
	10A	1	**150-7732**	1	ANEL RETENTOR EM O (SEAL-O-RING)	
	10B	1	**286-3030**	1	ANEL-RETENTOR (RING-SEAL)	
	11	1	**308-1792**	1	GRUPO DA TAMPA-MECANISMO DA VÁLVULA (COVER GP--VALVE MECHANISM)	
	11A	1	**225-6451**	1	JUNTA (TAMPA DA VÁLVULA) (GASKET (VALVE COVER))	
	11B	1	**225-6456**	1	MOLA (SPRING)	
	11C	1	**225-6461**	1	CAPA (TAMPA DA VÁLVULA) (CAP (VALVE COVER))	
	11D	1	**225-6464**	1	DIAFRAGMA (CONTATOR DE PRESSÃO DO CÁRTER) (DIAPHRAGM (CRANKCASE PRESSURE CONTACTOR))	
	11E	1	**225-6477**	1	PLACA (PLATE)	
	11F	1	**225-6478**	4	PARAFUSO DE MÁQUINA (SCREW-MACHINE)	
	11G	1	**225-6479**	1	CAPA (TAMPA DA VÁLVULA) (CAP (VALVE COVER))	
	11H	1	**349-2746**	10	PARAFUSO (BOLT)	

M - PEÇA DO SISTEMA MÉTRICO

335-9798 **GRUPO DA TAMPA-MECANISMO DA VÁLVULA (COVER GP-VALVE MECHANISM) (*continuação*)**

i06167252

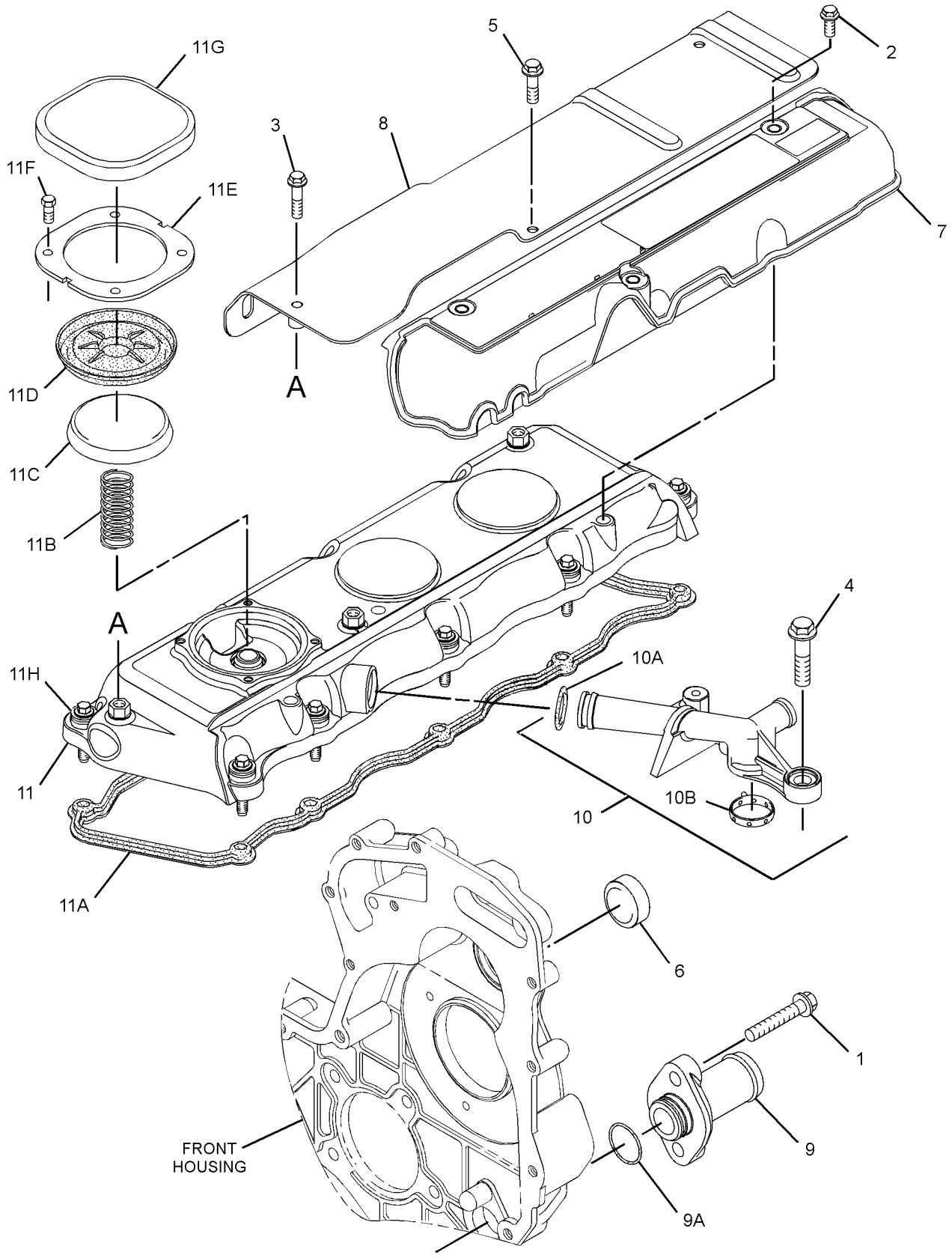

GRÁFICO 1 **<FIM>** g02150879

334-4203 GRUPO DO VIRABREQUIM (CRANKSHAFT GP)

S/N: CRS1-PARA CIMA
NÚMEROE DE 352-1451 ARRANJO DO MOTOR-PRIMÁRIO
UM ACESSÓRIO

SMCS-1202, 1203, 1204, 1230, 1231, 1232 **i06167253**

NOTA	REF. NÃO	GRÁFICO REF.	NÚMERO DA PEÇA	QTD.	NOME DA PEÇA 1 2 3 4 5 6 (NÍVEL DO PRODUTO)	CONSULTE PÁGINA
	1	1	**216-8314**	1	ENGRENAGEM DO VIRABREQUIM (34 DENTES) (GEAR--CRANKSHAFT (34-TEETH))	
JY	2	1	**359-0715**	1	GRUPO DO VIRABREQUIM (SEM ESTRIA) (BIELA, DIÂMETRO DE 68 MM) (CRANKSHAFT GP (W/O SPLINE) (CONNECTING ROD, 68-MM DIA))	23
	3	1	**067-6135**	1	CHAVE WOODRUFF (KEY-WOODRUFF)	

J - VERIFIQUE O MUNHÃO DA BIELA PARA GARANTIR QUE SEJA O VIRABREQUIM CORRETO
Y - ILUSTRAÇÃO SEPARADA

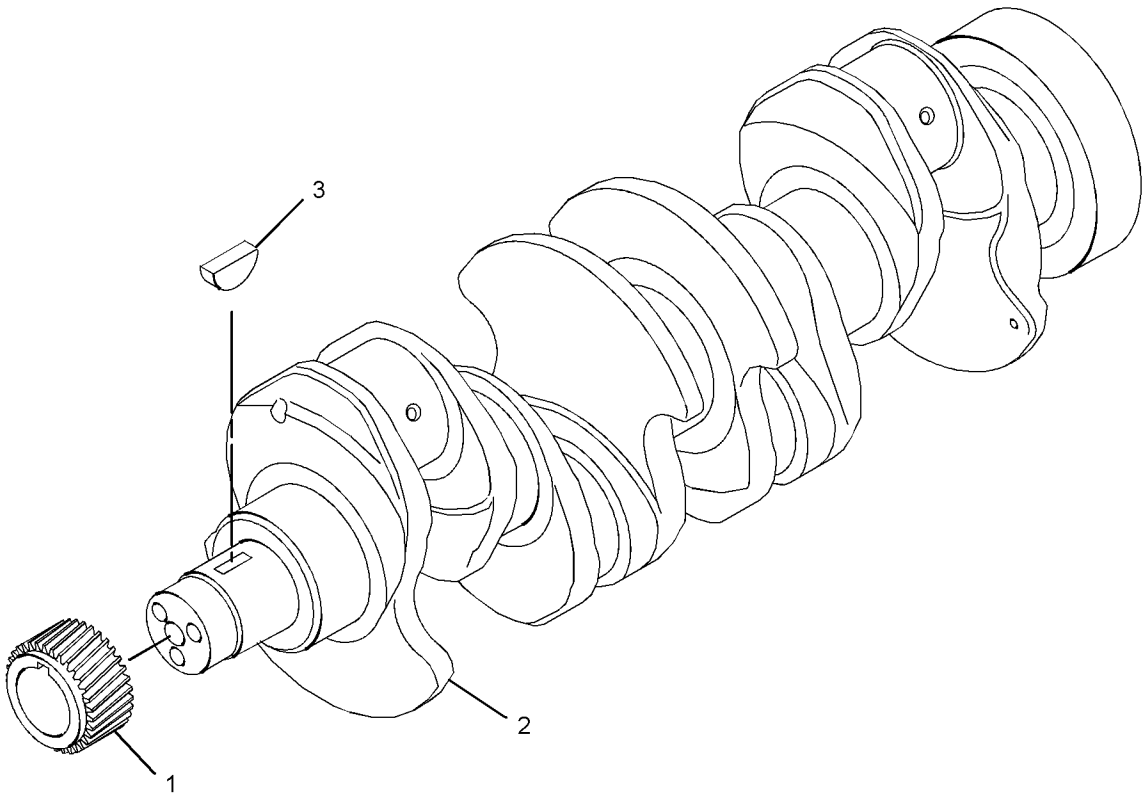

GRÁFICO 1 **<FIM>** g02163313

359-0715 GRUPO DO VIRABREQUIM (CRANKSHAFT GP)

S/N: CRS1-PARA CIMA
SEM ESTRIA
NÚMEROE DE 334-4203 GRUPO DO VIRABREQUIM
UM ACESSÓRIO

SMCS-1202, 1203, 1204, 1230, 1231, 1232 **i05294623**

NOTA	REF. NÃO	GRÁFICO REF.	NÚMERO DA PEÇA	QTD.	NOME DA PEÇA 1 2 3 4 5 6 (NÍVEL DO PRODUTO)	CONSULTE PÁGINA
	1	1	**032-9090**	2	ARRUELA DE ENCOSTO (PADRÃO-SUPERIOR) (WASHER--THRUST (STANDARD-UPPER))	
AB		1	**067-6873**		ARRUELA DE ENCOSTO (0,18 MM ACIMA DO TAMANHO) (WASHER-THRUST (0.18-MM OS))	
	2	1	**032-9091**	2	ARRUELA DE ENCOSTO (PADRÃO-INFERIOR) (WASHER--THRUST (STANDARD-LOWER))	
AB		1	**067-6874**		ARRUELA DE ENCOSTO (0,18 MM ACIMA DO TAMANHO) (WASHER-THRUST (0.18-MM OS))	
	3	1	**353-7423**	1	KIT DE ROLAMENTOS (PRINCIPAL) (KIT-BEARING (MAIN))	
AB		1	**233-3786**		KIT DE ROLAMENTOS DO VIRABREQUIM (0,75 MM ABAIXO DO TAMANHO) (KIT-CRANKSHAFT BEARING (0.75-MM US))	
AB		1	**353-7424**		KIT DE ROLAMENTOS (0,25 MM US) (0,25 MM US) (KIT-BEARING (0.25-MM US) (0.25-MM US))	
AB		1	**353-7425**		KIT DE ROLAMENTOS (0,50 MM ABAIXO DO TAMANHO) (KIT-BEARING (0.50-MM US))	
AB		1	**353-7426**		KIT DE ROLAMENTOS (0,75 MM ABAIXO DO TAMANHO) (KIT-BEARING (0.75-MM US))	
	4	1	**360-3986**	1	KIT DE ROLAMENTOS (BIELA) (PADRÃO) (KIT--BEARING (CONNECTING ROD) (STANDARD))	

A - NÃO FAZ PARTE DESTE GRUPO
B - USE CONFORME NECESSÁRIO

359-0715 **GRUPO DO VIRABREQUIM (CRANKSHAFT GP) (*continuação*)** **i05294623**

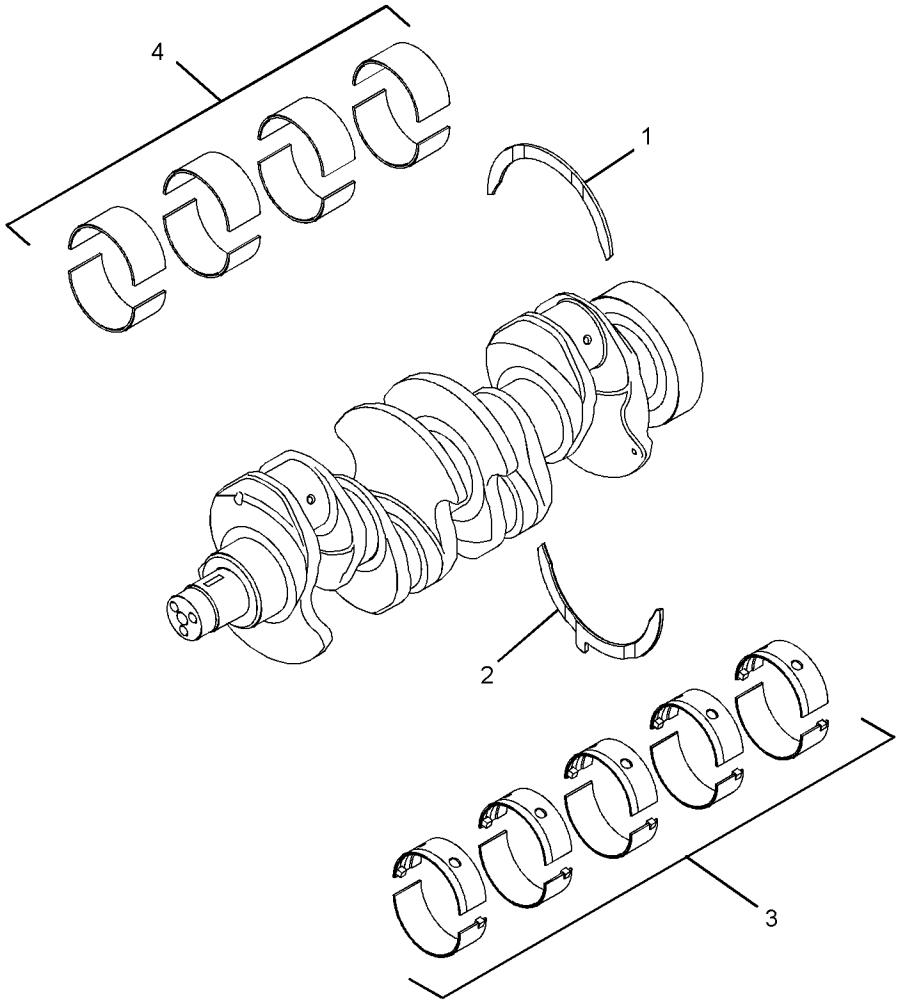

GRÁFICO 1 **<FIM>** g02174712

232-7604 GRUPO DO BLOCO DO MOTOR (CYLINDER BLOCK GP)

S/N: CRS1-PARA CIMA
NÚMEROE DE 334-4202 GRUPO DO BLOCO DO MOTOR
UM ACESSÓRIO

SMCS-1201 **i03251703**

NOTA	REF. NÃO	GRÁFICO REF.	NÚMERO DA PEÇA	QTD.	NOME DA PEÇA 1 2 3 4 5 6 (NÍVEL DO PRODUTO)	CONSULTE PÁGINA
M	1	1	**6I-0572**	4	PARAFUSO (M8X1,25X20 MM) (BOLT (M8X1.25X20--MM))	
	2	1	**035-8068**	10	PARAFUSO (5/8-18X3,75 POL) (BOLT (5/8-18X3.75--IN))	
	3	1	**067-6002**	10	PINO-GUIA (DOWEL)	
	4	1	**067-6006**	1	BUJÃO (PLUG)	
	5	1	**067-6043**	1	BUJÃO-LATERAL (PLUG-SIDE)	
M	6	1	**100-4841**	4	PARAFUSO (M6X1X10-MM) (BOLT (M6X1X10-MM))	
	7	1	**185-0884**	2	PINO-GUIA (DOWEL)	
	8	1	**225-7944**	1	JUNTA (BASE DO FILTRO DE ÓLEO DO MOTOR) (GASKET (ENGINE OIL FILTER BASE))	
	9	1	**225-8858**	2	BUJÃO (PLUG)	
	10	1	**232-3751**	1	PLACA (PLATE)	
	11	1	**232-7440**	1	ROLAMENTO (BEARING)	
	12	1	**276-5605**	4	CONJUNTO DO BICO DE ARREFECIMENTO DO PISTÃO (JET AS-PISTON COOLING)	
	13	1	**232-7596**	1	BUJÃO (PLUG)	
	14	1	**232-7597**	2	BUJÃO (PLUG)	
	15	1	**232-7599**	1	BUJÃO (PLUG)	
	16	1	**232-7600**	1	BUJÃO TIPO COPO (PLUG-CUP)	
	17	1	**232-7603**	1	BUJÃO (PLUG)	

M - PEÇA DO SISTEMA MÉTRICO

232-7604 **GRUPO DO BLOCO DO MOTOR (CYLINDER BLOCK GP) (*continuação*)** **i03251703**

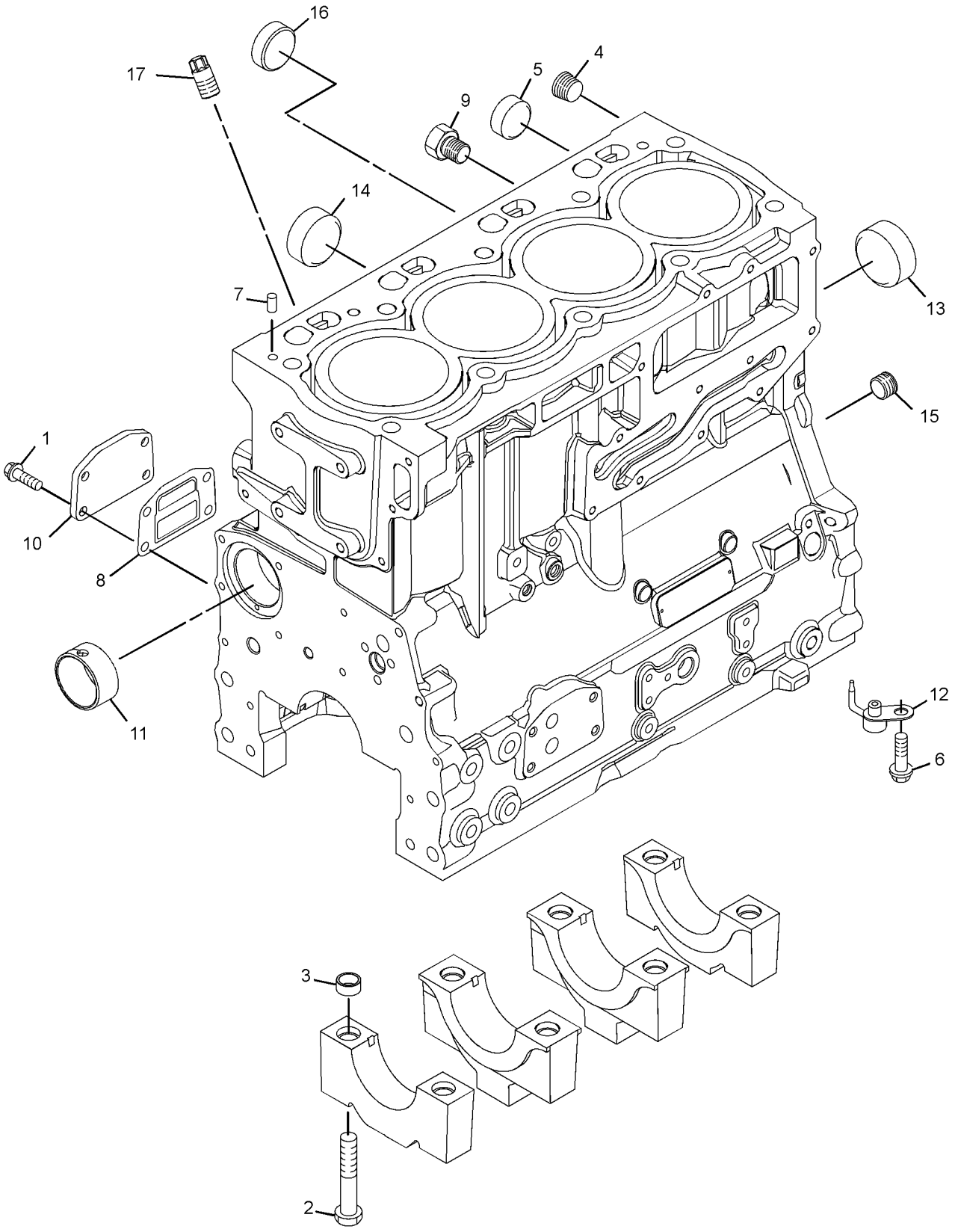

GRÁFICO 1 **<FIM>** g01652625

334-4202 GRUPO DO BLOCO DO MOTOR (CYLINDER BLOCK GP)

S/N: CRS1-PARA CIMA
NÚMEROE DE 352-1451 ARRANJO DO MOTOR-PRIMÁRIO
UM ACESSÓRIO

SMCS-1201 **i06167256**

NOTA	REF. NÃO	GRÁFICO REF.	NÚMERO DA PEÇA	QTD.	NOME DA PEÇA 1 2 3 4 5 6 (NÍVEL DO PRODUTO)	CONSULTE PÁGINA
M	1	1	**209-9219**	10	PARAFUSO (M8X1,25X16 MM) (BOLT (M8X1.25X16--MM))	
	2	1	**232-7449**	1	CONJUNTO DE ALOJAMENTO (HOUSING AS)	
Y	3	1	**232-7604**	1	GRUPO DO BLOCO DO MOTOR (CYLINDER BLOCK GP)	25

M - PEÇA DO SISTEMA MÉTRICO
Y - ILUSTRAÇÃO SEPARADA

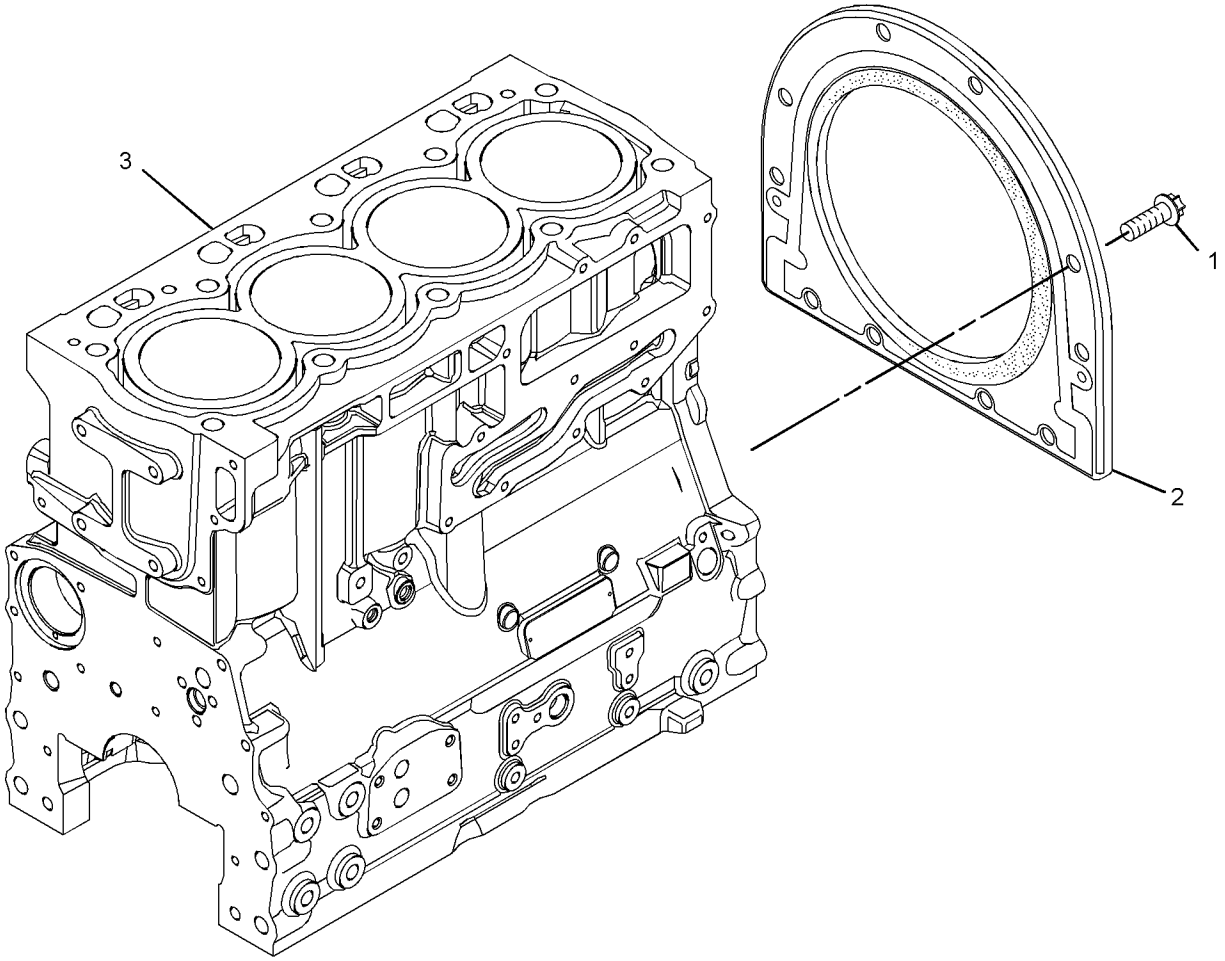

GRÁFICO 1 **<FIM>** g01652474

247-4868 GRUPO DO CABEÇOTE DO CILINDRO (CYLINDER HEAD GP)

S/N: CRS1-PARA CIMA
NÚMEROE DE 334-4205 GRUPO DO CABEÇOTE DO CILINDRO
UM ACESSÓRIO

SMCS-1100, 1101, 1103, 1104, 1105, 1106, 1108, 1109, 1115, 1117, 1121, 1124, 1125

i04921790

NOTA	REF. NÃO	GRÁFICO REF.	NÚMERO DA PEÇA	QTD.	NOME DA PEÇA 1 2 3 4 5 6 (NÍVEL DO PRODUTO)	CONSULTE PÁGINA
	1	1	**2B-0858**	1	BUJÃO (PLUG-PIPE)	
	2	1	**9Y-5015**	2	BUJÃO-CONGELAMENTO (PLUG-FREEZE)	
	3	1	**067-6006**	4	BUJÃO (PLUG)	
	4	1	**147-1979**	16	RETENTOR-MOLA DE VÁLVULA (RETAINER-VALVE SPRING)	
	5	1	**185-0882**	8	GUIA DE VÁLVULA (GUIDE-VALVE)	
	6	1	**199-9751**	1	ANEL RETENTOR EM O (SEAL-O-RING)	
	7	1	**329-6655**	4	INSERÇÃO DE SEDE DE VÁLVULA (ADMISSÃO) (INSERT-VALVE SEAT (INLET))	
	8	1	**322-9663**	4	INSERÇÃO DE SEDE DE VÁLVULA (ESCAPE) (INSERT--VALVE SEAT (EXHAUST))	
	9	1	**225-5495**	4	VÁLVULA DE ADMISSÃO (VALVE-INLET)	
	10	1	**225-5496**	8	MOLA DA VÁLVULA (SPRING-VALVE)	
	11	1	**225-5498**	8	CAPA (CAP)	
	12	1	**225-5499**	4	VÁLVULA DE ESCAPE (VALVE-EXHAUST)	
	13	1	**232-1322**	1	BUJÃO (PLUG)	
	14	1	**252-6438**	4	RETENTOR-VÁLVULA DE ADMISSÃO (SEAL-INLET VALVE)	
	15	1	**254-3954**	4	RETENTOR-VÁLVULA DE ESCAPE (VÁLVULA DE ESCAPE) (SEAL-EXHAUST VALVE (EXHAUST VALVE))	

247-4868 **GRUPO DO CABEÇOTE DO CILINDRO (CYLINDER HEAD GP) (*continuação*)** **i04921790**

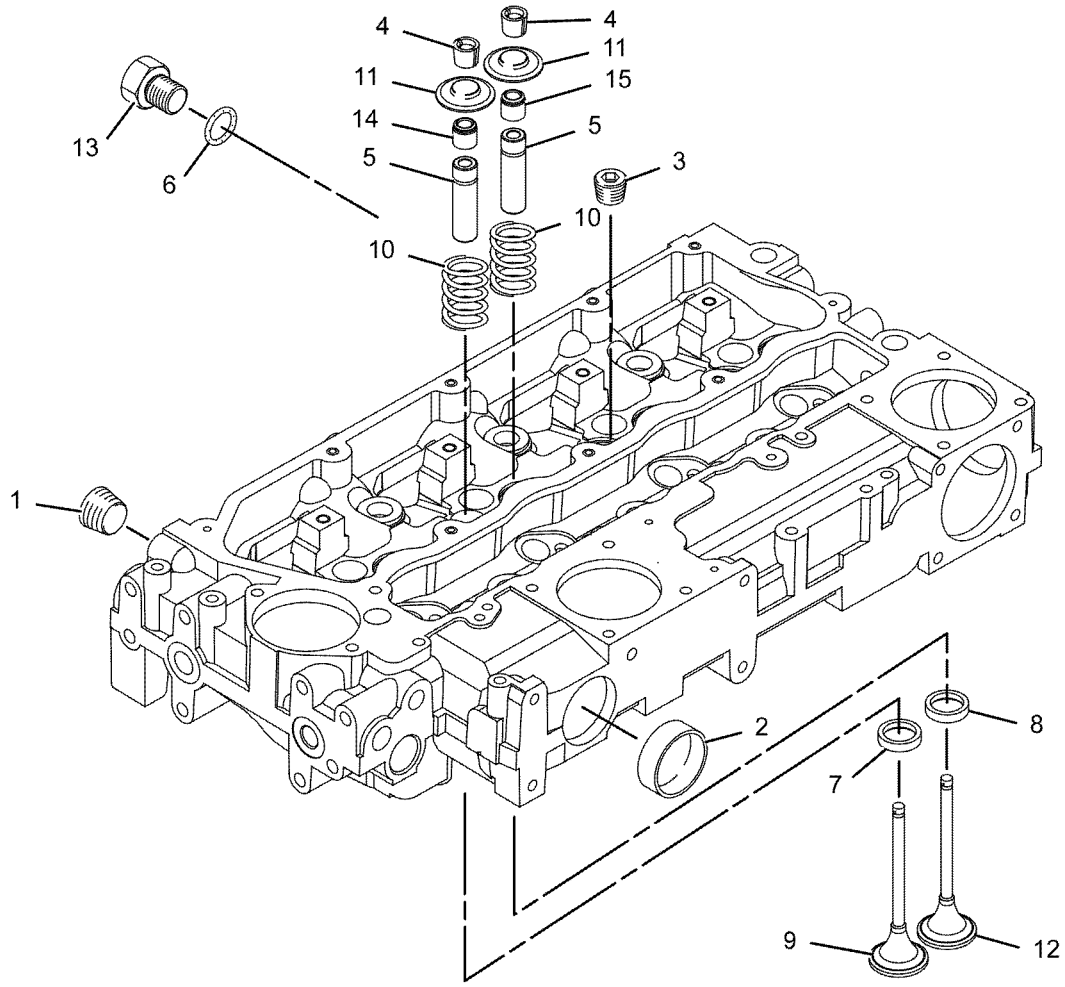

GRÁFICO 1 **<FIM>** g01078948

334-4205 GRUPO DO CABEÇOTE DO CILINDRO (CYLINDER HEAD GP)

S/N: CRS1-PARA CIMA
NÚMEROE DE 352-1451 ARRANJO DO MOTOR-PRIMÁRIO
UM ACESSÓRIO

SMCS-1100, 1101, 1103, 1104, 1105, 1106, 1108, 1109, 1115, 1117, 1121, 1124, 1125

i06167257

NOTA	REF. NÃO	GRÁFICO REF.	NÚMERO DA PEÇA	QTD.	NOME DA PEÇA 1 2 3 4 5 6 (NÍVEL DO PRODUTO)	CONSULTE PÁGINA
	1	1	**225-5501**	7	PARAFUSO (M15X1,5X137 MM) (BOLT (M15X1.5X137--MM))	
	2	1	**225-5502**	3	PARAFUSO (M15X1,5X162 MM) (BOLT (M15X1.5X162--MM))	
Y	3	1	**247-4868**	1	GRUPO DO CABEÇOTE DO CILINDRO (CYLINDER HEAD GP)	28
	4	1	**258-4946**	1	JUNTA-CABEÇOTE (GASKET-HEAD)	

Y - ILUSTRAÇÃO SEPARADA

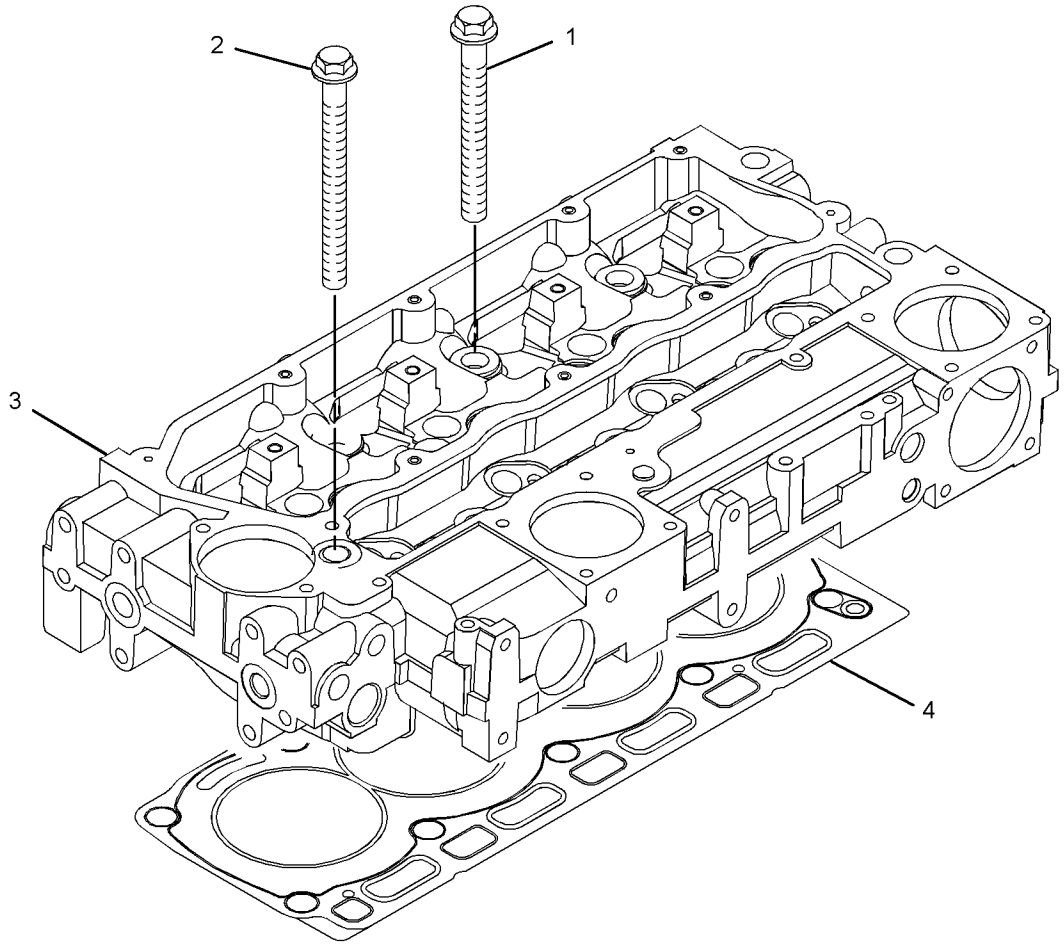

GRÁFICO 1 **<FIM>** g01619771

386-2756 GRUPO DO-COMANDO-VENTILADOR (DRIVE GP-FAN)

S/N: CRS1-PARA CIMA
NÚMEROE DE 352-1451 ARRANJO DO MOTOR-PRIMÁRIO
UM ACESSÓRIO

SMCS-1357, 1358, 1359, 1390 **i06167263**

NOTA	REF. NÃO	GRÁFICO REF.	NÚMERO DA PEÇA	QTD.	NOME DA PEÇA 1 2 3 4 5 6 (NÍVEL DO PRODUTO)	CONSULTE PÁGINA
	1	1	**111-0859**	4	PARAFUSO (M10X1,5X35 MM) (BOLT (M10X1.5X35--MM))	
	2	1	**289-8336**	1	CONJUNTO DE ALOJAMENTO (HOUSING AS)	

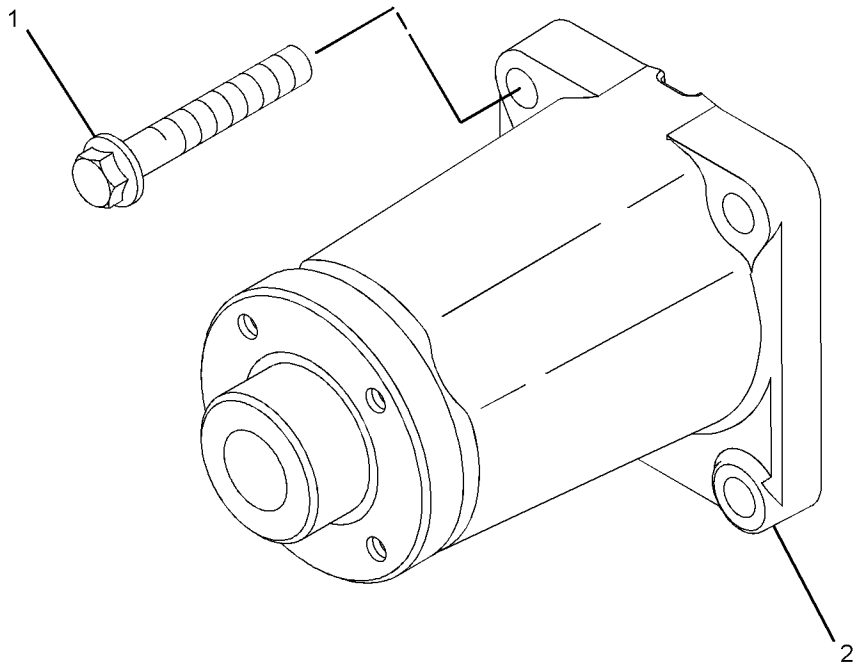

GRÁFICO 1 **<FIM>** g02780976

230-7300 GRUPO DO VOLANTE (FLYWHEEL GP)

S/N: CRS1-PARA CIMA
NÚMEROE DE 352-1451 ARRANJO DO MOTOR-PRIMÁRIO
UM ACESSÓRIO

SMCS-1156, 1158

i05196692

NOTA	REF. NÃO	GRÁFICO REF.	NÚMERO DA PEÇA	QTD.	NOME DA PEÇA 1 2 3 4 5 6 (NÍVEL DO PRODUTO)	CONSULTE PÁGINA
	1	1	**0S-1603**	6	PARAFUSO (1/2-20X1,5 POL) (BOLT (1/2-20X1.5--IN))	
	2	1	**5P-8245**	6	ARRUELA DURA (13,5X25,5X3 MM DE ESPESSURA) (WASHER-HARD (13.5X25.5X3-MM THK))	
	3	1	**369-7944**	1	CONJUNTO DE VOLANTE (FLYWHEEL AS)	
	4	1	**033-7687**	1	ANEL-MOTOR DE PARTIDA (126 DENTES) (RING--STARTING MOTOR (126-TEETH))	

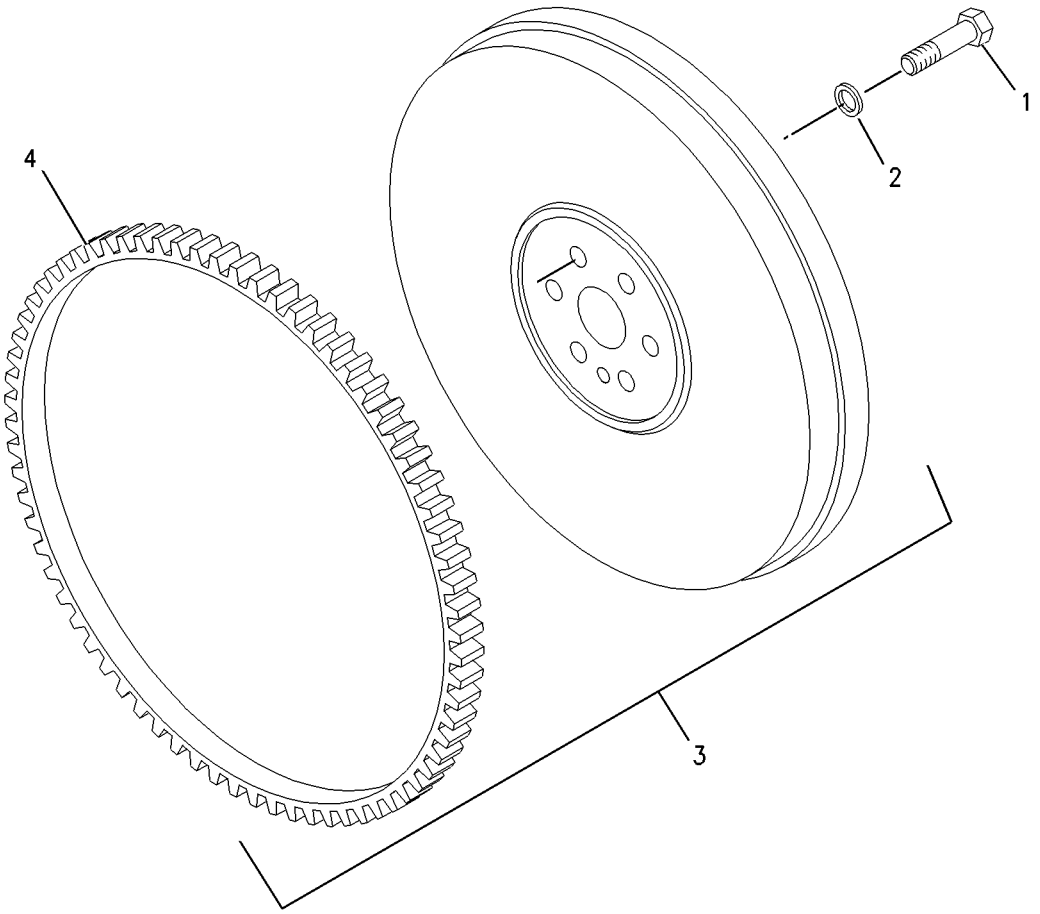

GRÁFICO 1 **<FIM>** g00955555

236-8238 GRUPO DO ALOJAMENTO-VOLANTE (HOUSING GP--FLYWHEEL)

S/N: CRS1-PARA CIMA
NÚMEROE DE 352-1451 ARRANJO DO MOTOR-PRIMÁRIO
UM ACESSÓRIO

SMCS-1157 **i04958612**

NOTA	REF. NÃO	GRÁFICO REF.	NÚMERO DA PEÇA	QTD.	NOME DA PEÇA 1 2 3 4 5 6 (NÍVEL DO PRODUTO)	CONSULTE PÁGINA
M	1	1	**6I-0423**	2	PARAFUSO (M12X1,75X30 MM) (BOLT (M12X1.75X30--MM))	
	2	1	**375-9272**	2	BUJÃO (PLUG)	
	3	1	**7W-1176**	1	PLACA DA TAMPA (PLATE-COVER)	
	4	1	**7W-4642**	1	PROTEÇÃO-POEIRA (SHIELD-DUST)	
	5	1	**287-8597**	2	PINO-GUIA (DOWEL)	
M	6	1	**114-4363**	2	PARAFUSO (M8X1,25X12-MM) (BOLT (M8X1.25X12--MM))	
	7	1	**101-3617**	3	BUJÃO (PLUG)	
M	8	1	**121-0883**	6	PARAFUSO (M10X1,5X30 MM) (BOLT (M10X1.5X30--MM))	
	9	1	**220-8631**	1	CAIXA DO VOLANTE (HOUSING-FLYWHEEL)	

M - PEÇA DO SISTEMA MÉTRICO

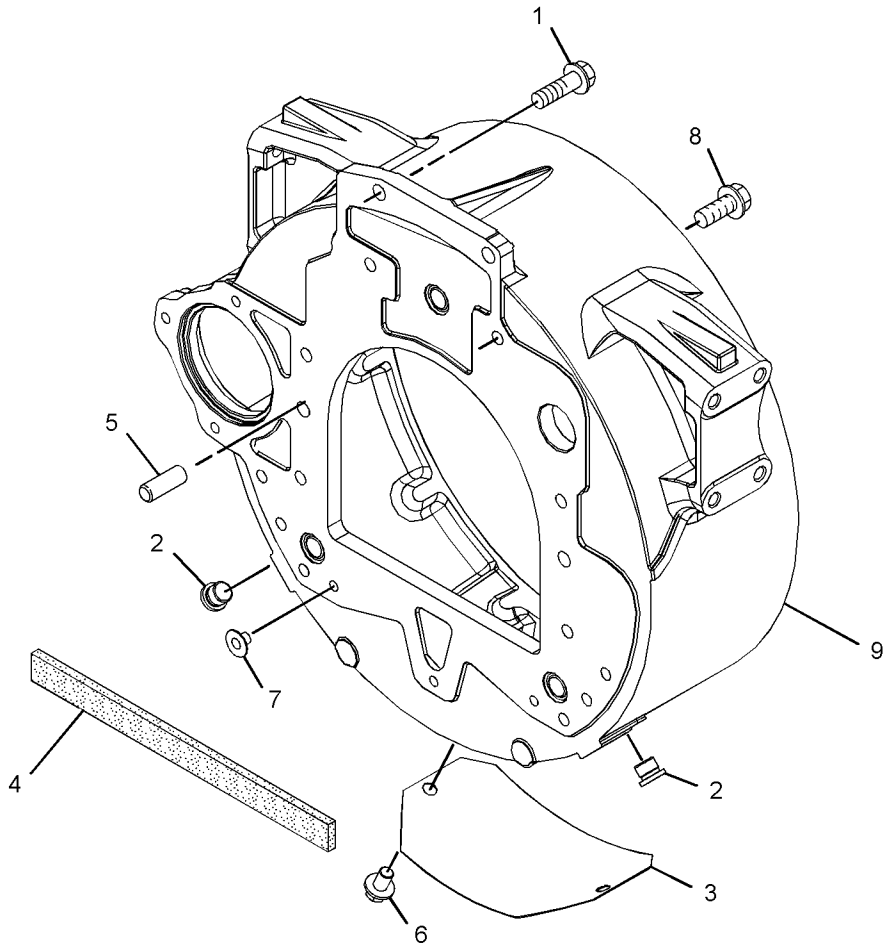

GRÁFICO 1 **<FIM>** g03134017

334-3757 GRUPO DO ALOJAMENTO-DIANTEIRO (HOUSING GP--FRONT)

S/N: CRS1-PARA CIMA
NÚMEROE DE 352-1451 ARRANJO DO MOTOR-PRIMÁRIO
UM ACESSÓRIO

SMCS-1151, 1162, 1166, 1206 **i06167265**

NOTA	REF. NÃO	GRÁFICO REF.	NÚMERO DA PEÇA	QTD.	NOME DA PEÇA 1 2 3 4 5 6 (NÍVEL DO PRODUTO)	CONSULTE PÁGINA
	1	1	**324-0444**	1	CUBO-ENGRENAGEM DA RODA-GUIA (HUB-IDLER GEAR)	
M	2	1	**6I-0217**	6	PARAFUSO (M8X1,25X20 MM) (BOLT (M8X1.25X20--MM))	
M	3	1	**6I-0645**	4	PARAFUSO (M8X1,25X25 MM) (BOLT (M8X1.25X25--MM))	
M	4	1	**6I-0650**	3	PARAFUSO (M10X1,5X65 MM) (BOLT (M10X1.5X65--MM))	
	5	1	**7C-4616**	1	PARAFUSO (M12X1,75X45 MM) (BOLT (M12X1.75X45--MM))	
	6	1	**067-6179**	1	PINO-GUIA (DOWEL)	
M	7	1	**100-3751**	5	PARAFUSO (M8X1,25X65 MM) (BOLT (M8X1.25X65--MM))	
M	8	1	**101-3895**	2	PARAFUSO (M8X1,25X35 MM) (BOLT (M8X1.25X35--MM))	
M	9	1	**124-3815**	10	PARAFUSO (M8X1,25X16 MM) (BOLT (M8X1.25X16--MM))	
	10	1	**133-1011**	1	ARRUELA (WASHER)	
	11	1	**216-8634**	1	ENGRENAGEM DO EIXO-COMANDO (68 DENTES) (GEAR--CAMSHAFT (68-TEETH))	
	12	1	**232-3657**	1	CONJUNTO DE TAMPA-DIANTEIRA (COVER AS-FRONT)	
	12A	1	**225-8287**	1	JUNTA (GASKET)	
	13	1	**232-3666**	1	ARRUELA DE ENCOSTO (WASHER-THRUST)	
J	14	1	**346-0407**	1	ENGRENAGEM INTERMEDIÁRIA (73 DENTES) (GEAR--IDLER (73-TEETH))	
	15	1	**277-3012**	1	JUNTA-TAMPA (GASKET-COVER)	
	16	1	**288-0422**	1	RETENTOR-ÓLEO (SEAL-OIL)	
	17	1	**294-0288**	1	ALOJAMENTO DIANTEIRO (HOUSING-FRONT)	
	18	1	**346-0408**	1	PLACA (PLATE)	

J - SOMENTE PODE SER USADO EM CONJUNTO COM 346-0408 E 324-0444.
M - PEÇA DO SISTEMA MÉTRICO

334-3757 **GRUPO DO ALOJAMENTO-DIANTEIRO (HOUSING GP-FRONT) (*continuação*)** **i06167265**

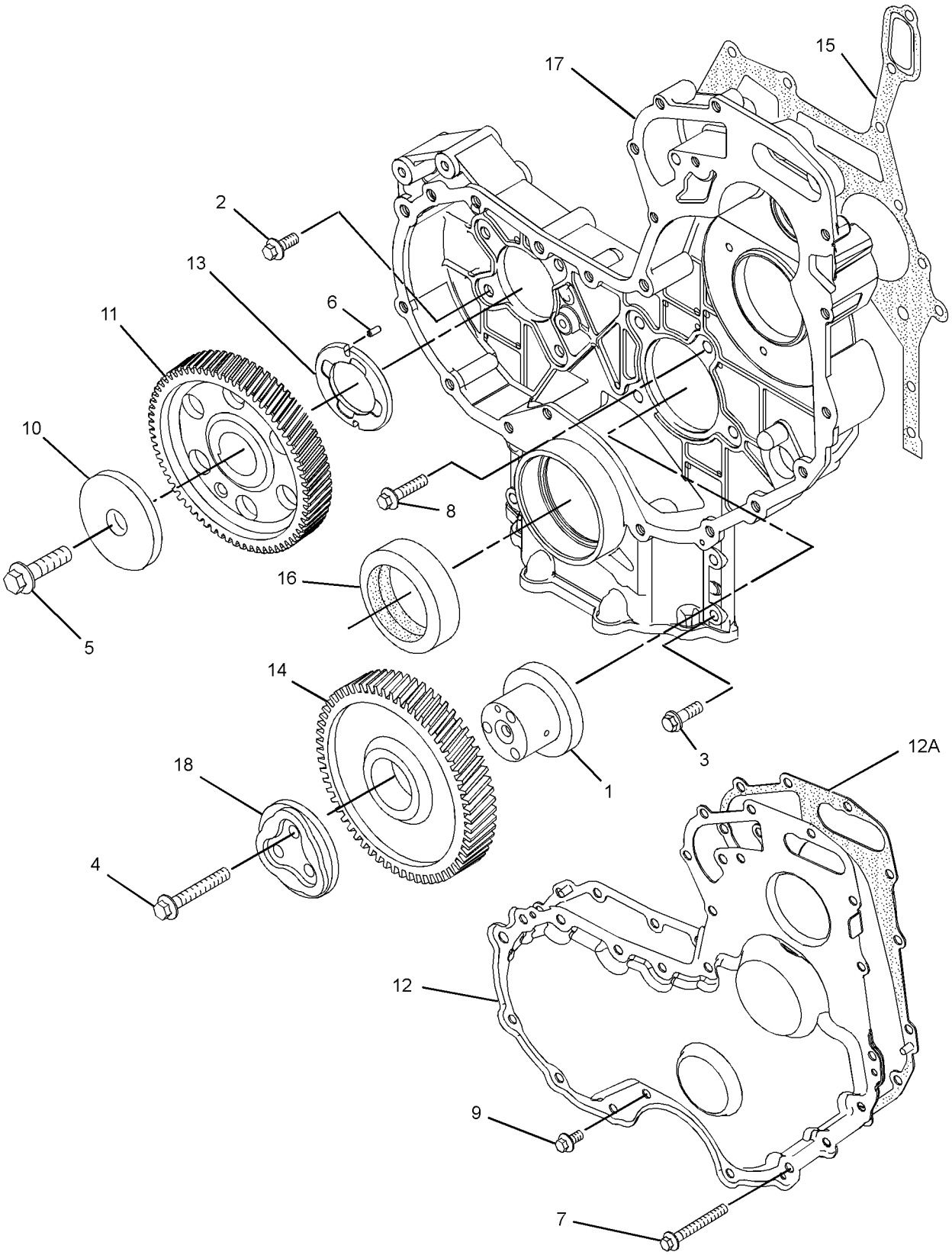

GRÁFICO 1 **<FIM>** g02112875

233-7432 GRUPO DE LEVANTAMENTO-MOTOR (LIFTING GP--ENGINE)

S/N: CRS1-PARA CIMA
NÚMEROE DE 352-1451 ARRANJO DO MOTOR-PRIMÁRIO
UM ACESSÓRIO

SMCS-1122 **i02052220**

NOTA	REF. NÃO	GRÁFICO REF.	NÚMERO DA PEÇA	QTD.	NOME DA PEÇA 1 2 3 4 5 6 (NÍVEL DO PRODUTO)	CONSULTE PÁGINA
M	1	1	**100-4830**	4	PARAFUSO (M10X1,5X20 MM) (BOLT (M10X1.5X20--MM))	
	2	1	**225-8848**	2	PLACA DE LEVANTAMENTO (PLATE-LIFTING)	

M - PEÇA DO SISTEMA MÉTRICO

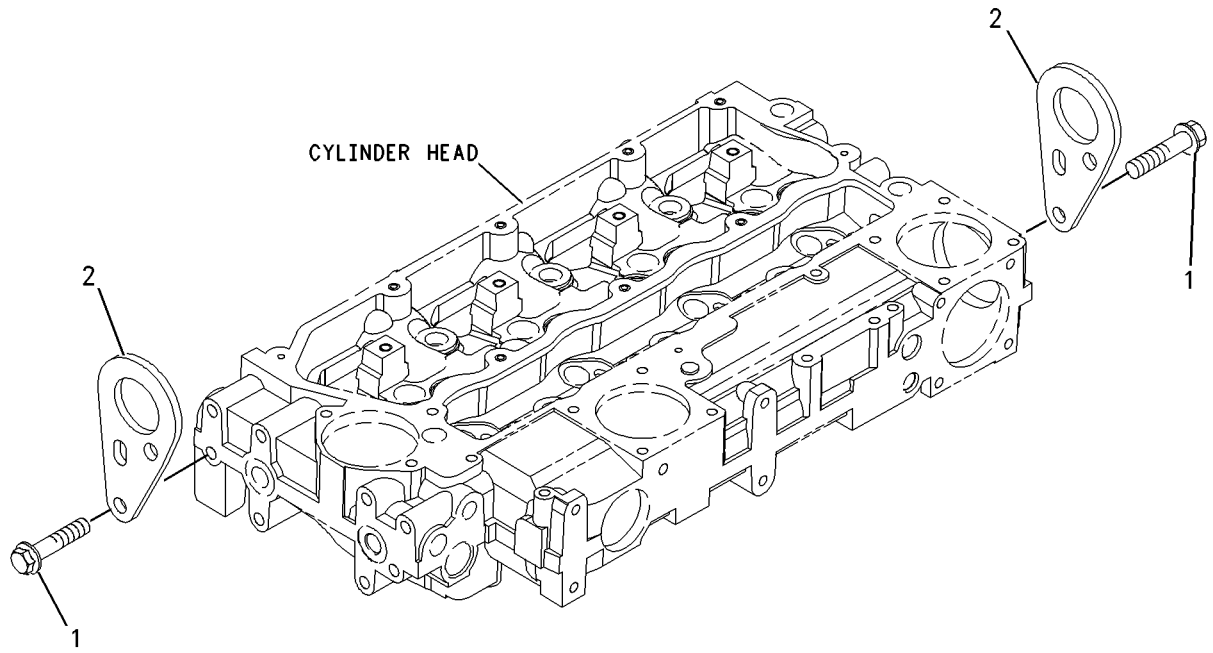

GRÁFICO 1 **<FIM>** g00955299

460-8765 GRUPO DE FIXAÇÃO DO MOTOR E DA TRANSMISSÃO (MOUNTING GP-ENGINE & XMSN)

S/N: LBF1-PARA CIMA

NÚMEROE DE 462-7474, 462-7476 ARRANJO DE TRANSMISSÃO-COMANDO DIREITO

UM ACESSÓRIO

SMCS-1152, 1153, 1154 **i06148058**

NOTA	REF. NÃO	GRÁFICO REF.	NÚMERO DA PEÇA	QTD.	NOME DA PEÇA 1 2 3 4 5 6 (NÍVEL DO PRODUTO)	CONSULTE PÁGINA
	1	1	**3E-4892**	2	ARRUELA (16,75X100X6 MM DE ESPESSURA) (WASHER (16.75X100X6-MM THK))	
M	2	1	**335-1836**	4	PARAFUSO ESPECIAL (M16 X 2 X 143 MM) (BOLT--SPECIAL (M16X2X143-MM))	
	3	1	**460-8764**	4	CONJUNTO DE SUPORTE (MOUNT AS)	
	4	1	**7X-0515**	4	ARRUELA DURA (17X35X5-MM DE ESPESSURA) (WASHER-HARD (17X35X5-MM THK))	
	5	1	**8T-4121**	12	ARRUELA DURA (11X21X2,5 MM DE ESPESSURA) (WASHER-HARD (11X21X2.5-MM THK))	
M	6	1	**8T-4132**	4	PORCA (ROSCA M16X2) (NUT (M16X2-THD))	
M	7	1	**8T-4196**	12	PARAFUSO (M10X1,5X35 MM) (BOLT (M10X1.5X35--MM))	
	8	1	**9W-9952**	4	ARRUELA (16,75X86X8-MM DE ESPESSURA) (WASHER (16.75X86X8-MM THK))	

M - PEÇA DO SISTEMA MÉTRICO

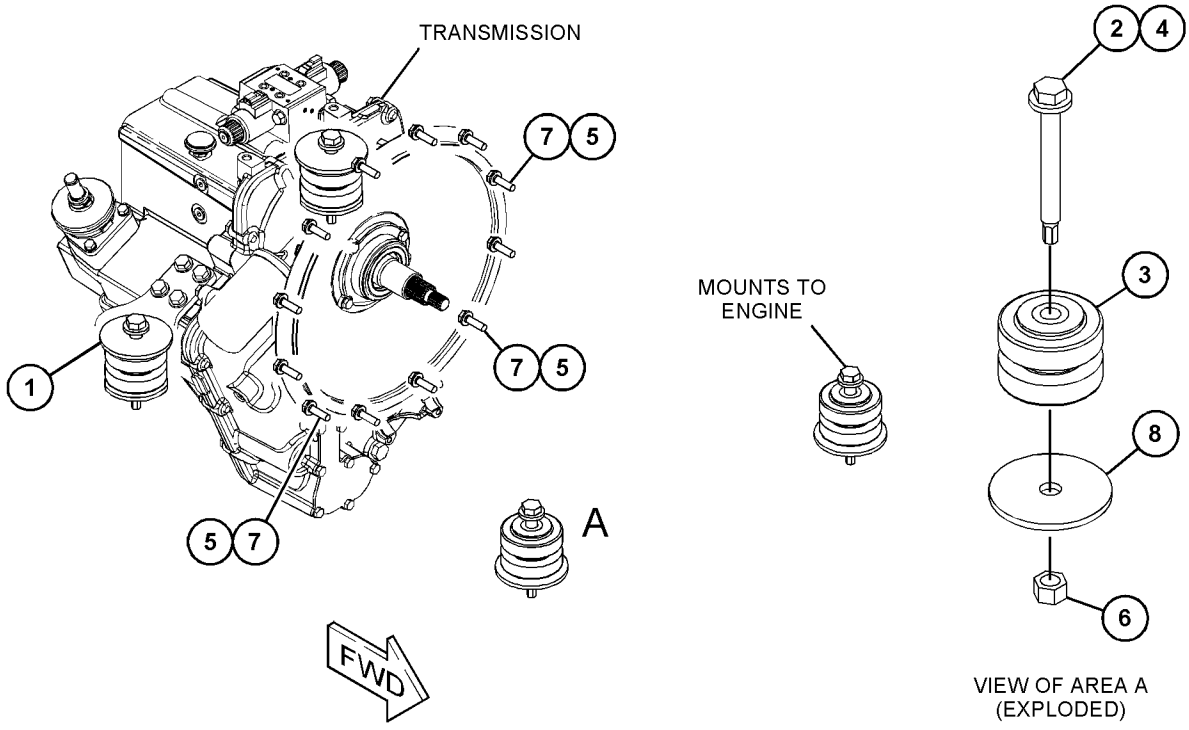

GRÁFICO 1 **<FIM>** g03744591

335-9799 GRUPO DO CÁRTER-ÓLEO (PAN GP-OIL)

S/N: CRS1-PARA CIMA
NÚMEROE DE 352-1451 ARRANJO DO MOTOR-PRIMÁRIO
UM ACESSÓRIO

SMCS-1302 **i06167269**

NOTA	REF. NÃO	GRÁFICO REF.	NÚMERO DA PEÇA	QTD.	NOME DA PEÇA 1 2 3 4 5 6 (NÍVEL DO PRODUTO)	CONSULTE PÁGINA
M	1	1	**6I-0217**	14	PARAFUSO (M8X1,25X20 MM) (BOLT (M8X1.25X20--MM))	
M	2	1	**6I-0260**	2	PARAFUSO (M8X1,25X25 MM) (BOLT (M8X1.25X25--MM))	
	3	1	**6I-0289**	2	BUJÃO (PLUG)	
M	4	1	**6I-0363**	2	PARAFUSO (M6X1X20 MM) (BOLT (M6X1X20-MM))	
M	5	1	**6I-0572**	2	PARAFUSO (M8X1,25X20 MM) (BOLT (M8X1.25X20--MM))	
	6	1	**7C-0351**	2	BUJÃO-DRENAGEM (ÓLEO DO MOTOR) (PLUG-DRAIN (ENGINE OIL))	
	7	1	**067-6213**	1	JUNTA (GASKET)	
M	8	1	**101-3771**	4	PARAFUSO (M8X1,25X85 MM) (BOLT (M8X1.25X85--MM))	
	9	1	**225-6005**	1	JUNTA (GASKET)	
	10	1	**225-6041**	1	TUBO (TUBE)	
	11	1	**230-8094**	1	PONTE (BRIDGE)	
	12	1	**335-7585**	2	RETENTOR (BUJÃO DE DRENAGEM) (SEAL (DRAIN PLUG))	
C	13	1	**353-5219**	1	CÁRTER-ÓLEO (PAN-OIL)	
F			**275-9883**	2	RETENTOR (SEAL)	

C - ALTERAÇÃO DO TIPO ANTERIOR
F - NÃO MOSTRADO
M - PEÇA DO SISTEMA MÉTRICO

335-9799 **GRUPO DO CÁRTER-ÓLEO (PAN GP-OIL) (*continuação*)** **i06167269**

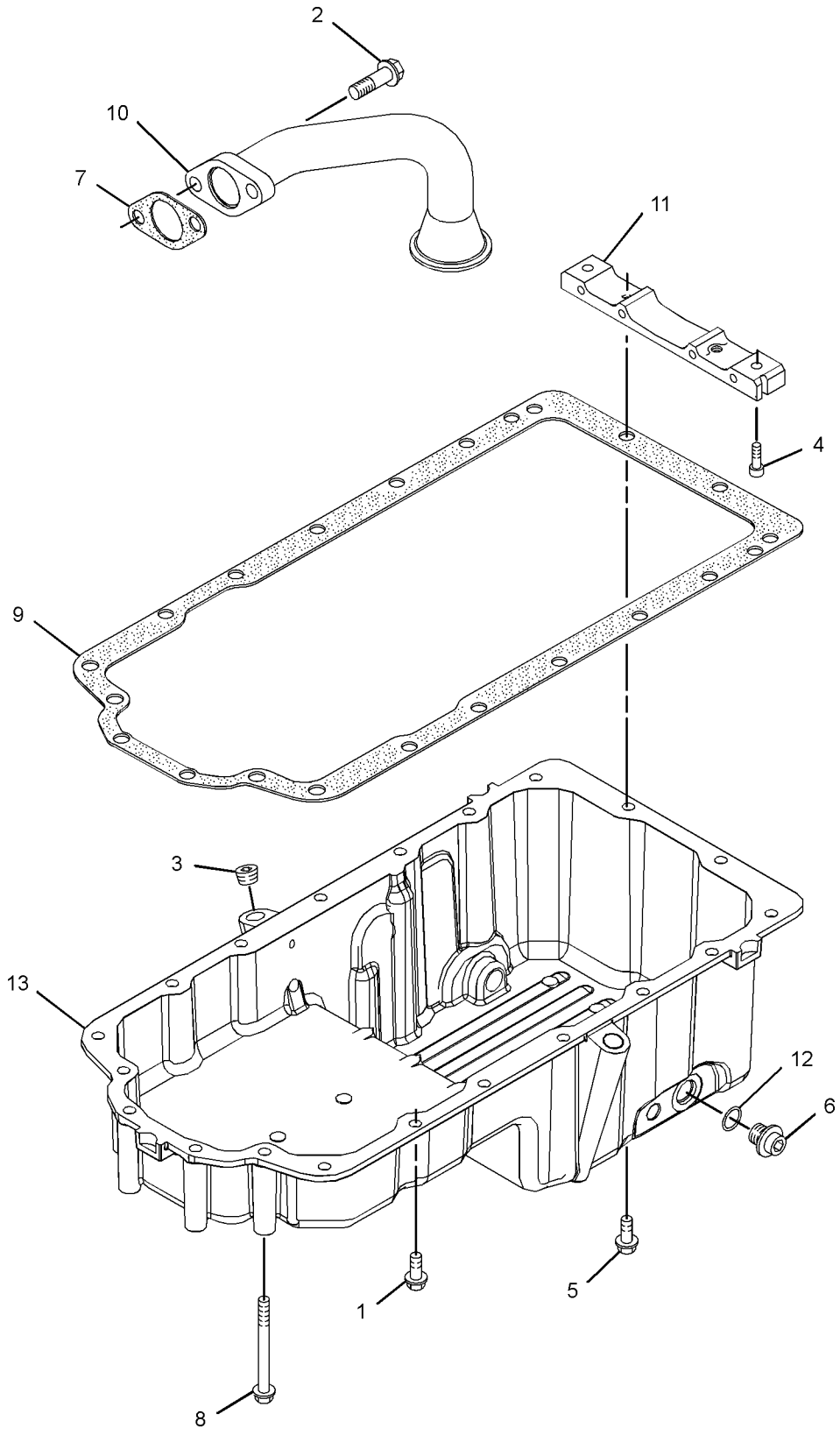

GRÁFICO 1 **<FIM>** g02795839

334-4204 GRUPO DE PISTÃO E BIELA (PISTON & ROD GP)

S/N: CRS1-PARA CIMA
NÚMEROE DE 352-1451 ARRANJO DO MOTOR-PRIMÁRIO
UM ACESSÓRIO

SMCS-1213, 1214, 1215, 1218, 1219, 1225, 1239 **i06167433**

NOTA	REF. NÃO	GRÁFICO REF.	NÚMERO DA PEÇA	QTD.	NOME DA PEÇA 1 2 3 4 5 6 (NÍVEL DO PRODUTO)	CONSULTE PÁGINA
	1	1	**225-5437**	4	CONJUNTO DE PISTON (PISTON AS)	
					(CADA UM INCLUI)	
	1A	1	**124-3536**	2	ANEL DE RETENÇÃO (RING-RETAINING)	
	1B	1	**225-5436**	1	KIT DO ANEL DO PISTÃO (KIT-PISTON RING)	
AB		1	**334-2318**	1	KIT DO ANEL DO PISTÃO (1 MM ACIMA DO TAMANHO) (KIT-PISTON RING (1.0-MM OS))	
AB		1	**334-2319**	1	KIT DO ANEL DO PISTÃO (0,5-MM OS) (KIT--PISTON RING (0.5-MM OS))	
AB		1	**288-1394**	1	CONJUNTO DE PISTON (0,5-MM OS) (PISTON AS (0.5-MM OS))	
AB		1	**288-1395**	1	CONJUNTO DE PISTON (1 MM ACIMA DO TAMANHO) (PISTON AS (1-MM OS))	
BCJ	2	1	**359-0724**	4	CONJUNTO DE BIELA (COMPRIMENTO B) (ROD AS--CONNECTING (LENGTH B))	
					—OU—	
BCJ		1	**359-0723**	4	CONJUNTO DE BIELA (COMPRIMENTO P) (ROD AS--CONNECTING (LENGTH P))	
					—OU—	
BCJ		1	**359-0722**	4	CONJUNTO DE BIELA (COMPRIMENTO G) (ROD AS--CONNECTING (LENGTH G))	
					—OU—	
BCJ		1	**359-0721**	4	CONJUNTO DE BIELA (COMPRIMENTO W) (ROD AS--CONNECTING (LENGTH W))	
					—OU—	
BCJ		1	**359-0720**	4	CONJUNTO DE BIELA (COMPRIMENTO O) (ROD AS--CONNECTING (LENGTH O))	
					—OU—	
BCJ		1	**359-0719**	4	CONJUNTO DE BIELA (COMPRIMENTO R) (ROD AS--CONNECTING (LENGTH R))	
					(CADA CONJUNTO DA HASTE INCLUI)	
	2A	1	**225-5438**	1	BUCHA (BUSHING)	
	2B	1	**323-9312**	2	PARAFUSO (BOLT)	

A - NÃO FAZ PARTE DESTE GRUPO
B - USE CONFORME NECESSÁRIO
C - ALTERAÇÃO DO TIPO ANTERIOR
J - CERTIFIQUE-SE DE QUE SEJA INSTALADA A HASTE COM COMPRIMENTO CORRETO

334-4204 **GRUPO DE PISTÃO E BIELA (PISTON & ROD GP) (*continuação*)** **i06167433**

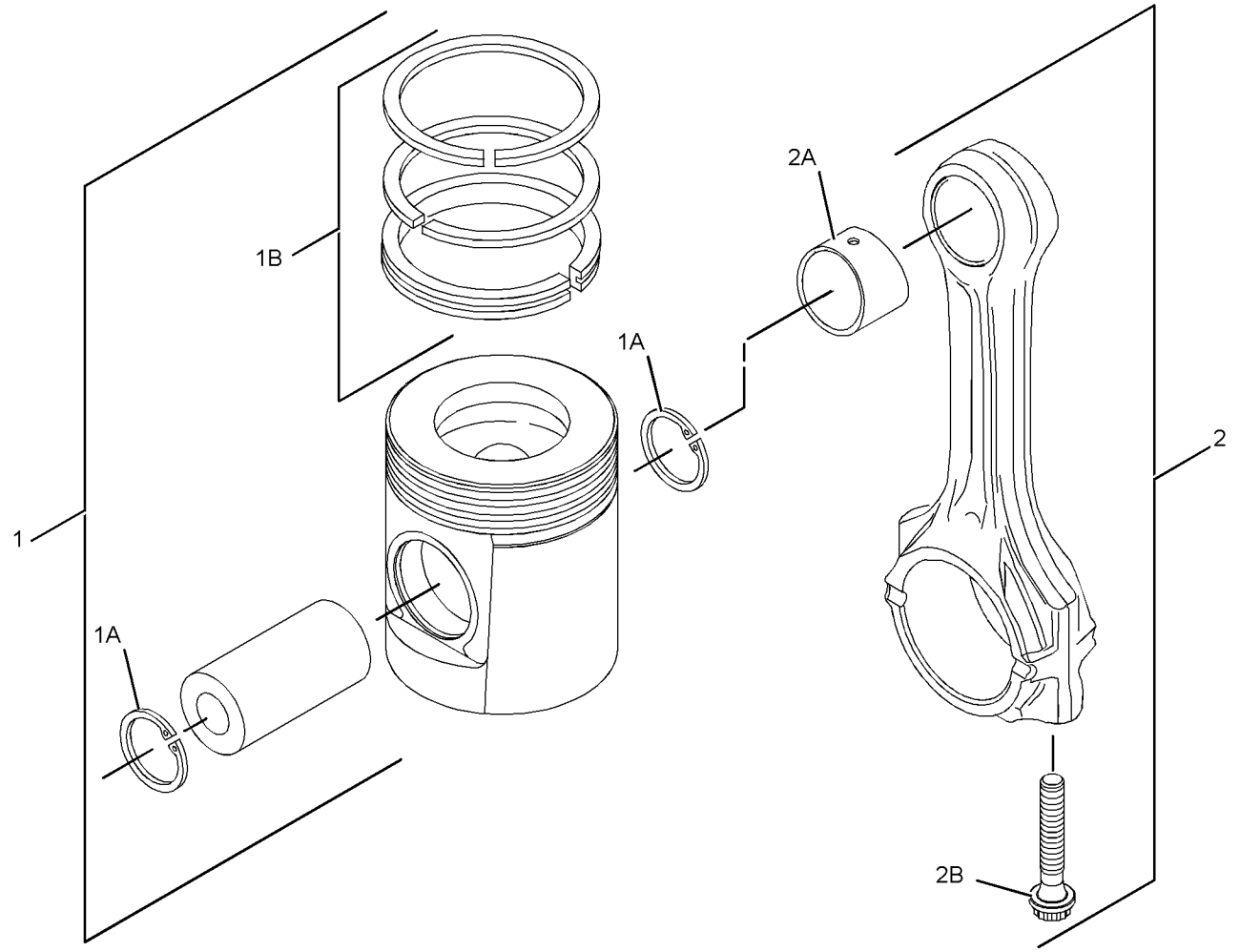

GRÁFICO 1 **<FIM>** g02201533

225-4317 GRUPO DO BUJÃO-MOTOR (PLUG GP-ENGINE)

S/N: CRS1-PARA CIMA
ALOJAMENTO FRONTAL, CABEÇOTE DE CILINDRO
NÚMEROE DE 352-1451 ARRANJO DO MOTOR-PRIMÁRIO
UM ACESSÓRIO

SMCS-1000 **i02052065**

NOTA	REF. NÃO	GRÁFICO REF.	NÚMERO DA PEÇA	QTD.	NOME DA PEÇA 1 2 3 4 5 6 (NÍVEL DO PRODUTO)	CONSULTE PÁGINA
	1	1	**2B-0858**	3	BUJÃO (PLUG-PIPE)	

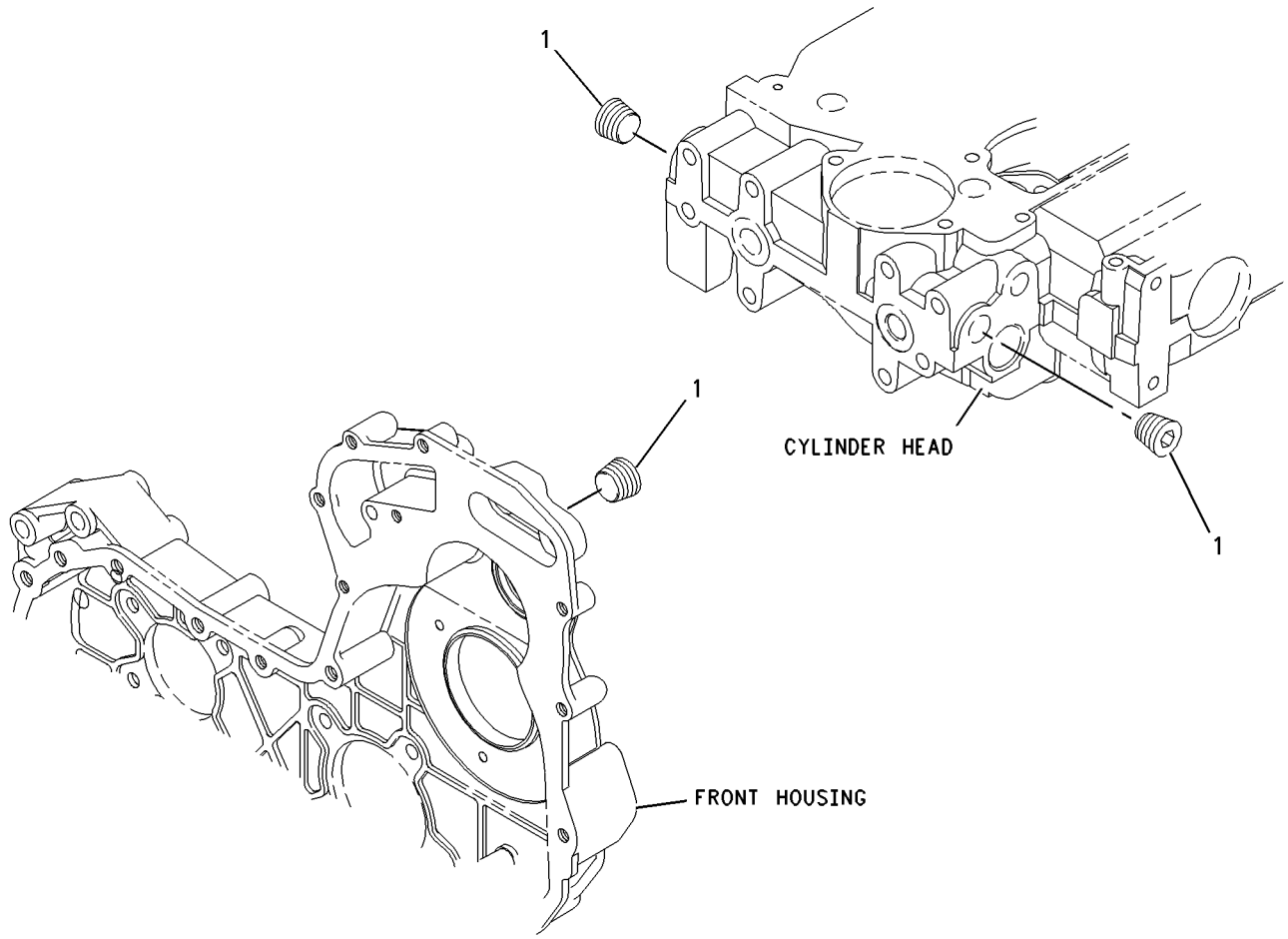

GRÁFICO 1 **<FIM>** g00911937

230-7569 GRUPO DO BUJÃO-MOTOR (PLUG GP-ENGINE)

S/N: CRS1-PARA CIMA
NÚMEROE DE 352-1451 ARRANJO DO MOTOR-PRIMÁRIO
UM ACESSÓRIO

SMCS-1000 **i02052073**

NOTA	REF. NÃO	GRÁFICO REF.	NÚMERO DA PEÇA	QTD.	NOME DA PEÇA 1 2 3 4 5 6 (NÍVEL DO PRODUTO)	CONSULTE PÁGINA
	1	1	**231-0046**	1	BUJÃO (PLUG)	

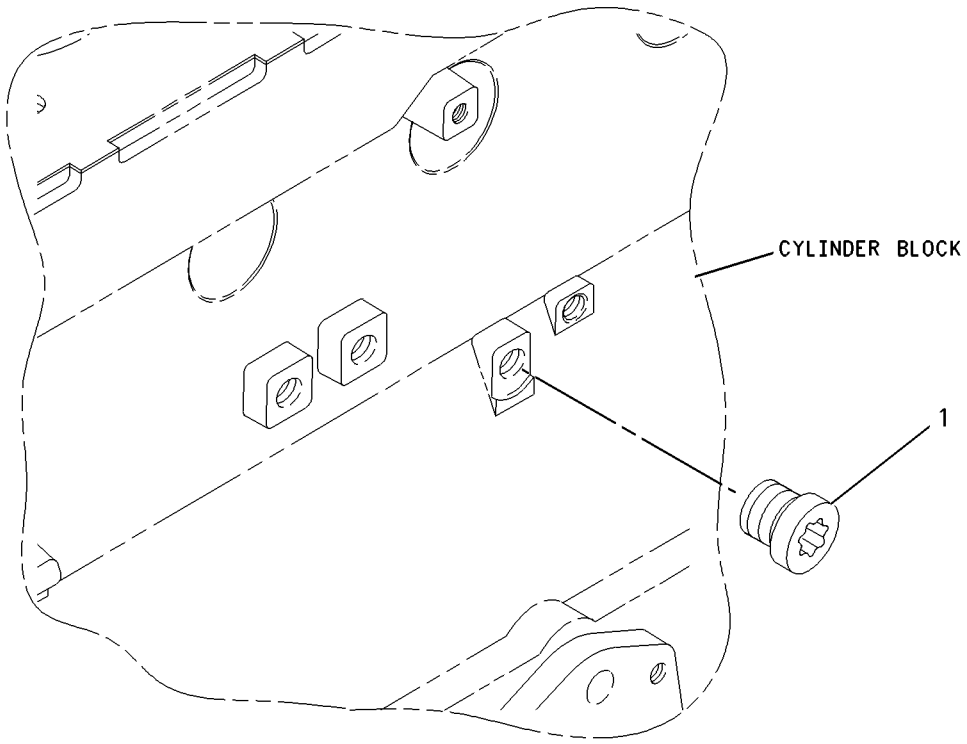

GRÁFICO 1 **<FIM>** g00911955

232-6204 GRUPO DO BUJÃO-MOTOR (PLUG GP-ENGINE)

S/N: CRS1-PARA CIMA
NÚMEROE DE 352-1451 ARRANJO DO MOTOR-PRIMÁRIO
UM ACESSÓRIO

SMCS-1000 **i02089627**

NOTA	REF. NÃO	GRÁFICO REF.	NÚMERO DA PEÇA	QTD.	NOME DA PEÇA 1 2 3 4 5 6 (NÍVEL DO PRODUTO)	CONSULTE PÁGINA
	1	1	**199-9751**	1	ANEL RETENTOR EM O (SEAL-O-RING)	
	2	1	**232-1322**	1	BUJÃO (PLUG)	

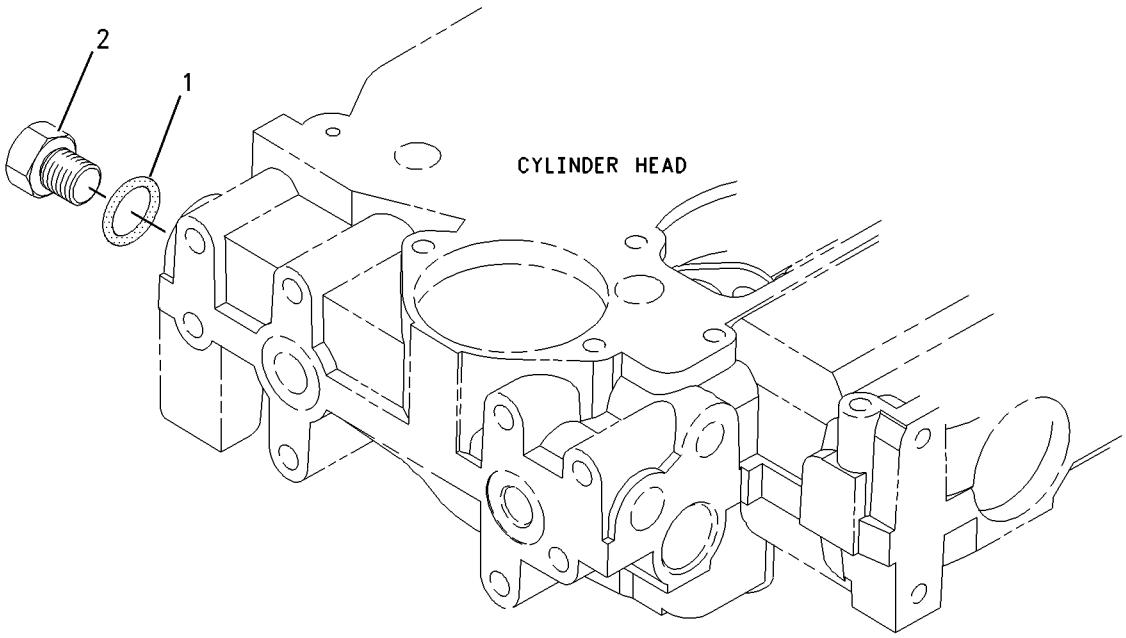

GRÁFICO 1 **<FIM>** g00950934

360-7354 GRUPO DA POLIA-VIRABREQUIM (PULLEY GP--CRANKSHAFT)

S/N: CRS1-PARA CIMA
NÚMEROE DE 352-1451 ARRANJO DO MOTOR-PRIMÁRIO
UM ACESSÓRIO

SMCS-1205 **i05955462**

NOTA	REF. NÃO	GRÁFICO REF.	NÚMERO DA PEÇA	QTD.	NOME DA PEÇA 1 2 3 4 5 6 (NÍVEL DO PRODUTO)	CONSULTE PÁGINA
M	1	1	**102-9941**	3	PARAFUSO (M12X1,75X25 MM) (BOLT (M12X1.75X25--MM))	
	2	1	**286-7848**	1	GRUPO DO POLIA-MOTOR (8 ESTRIAS) (PULLEY GP--ENGINE (8-GROOVE))	
	3	1	**334-9334**	3	PARAFUSO (BOLT)	
	4	1	**359-0750**	1	POLIA-VIRABREQUIM (PULLEY-CRANKSHAFT)	

M - PEÇA DO SISTEMA MÉTRICO

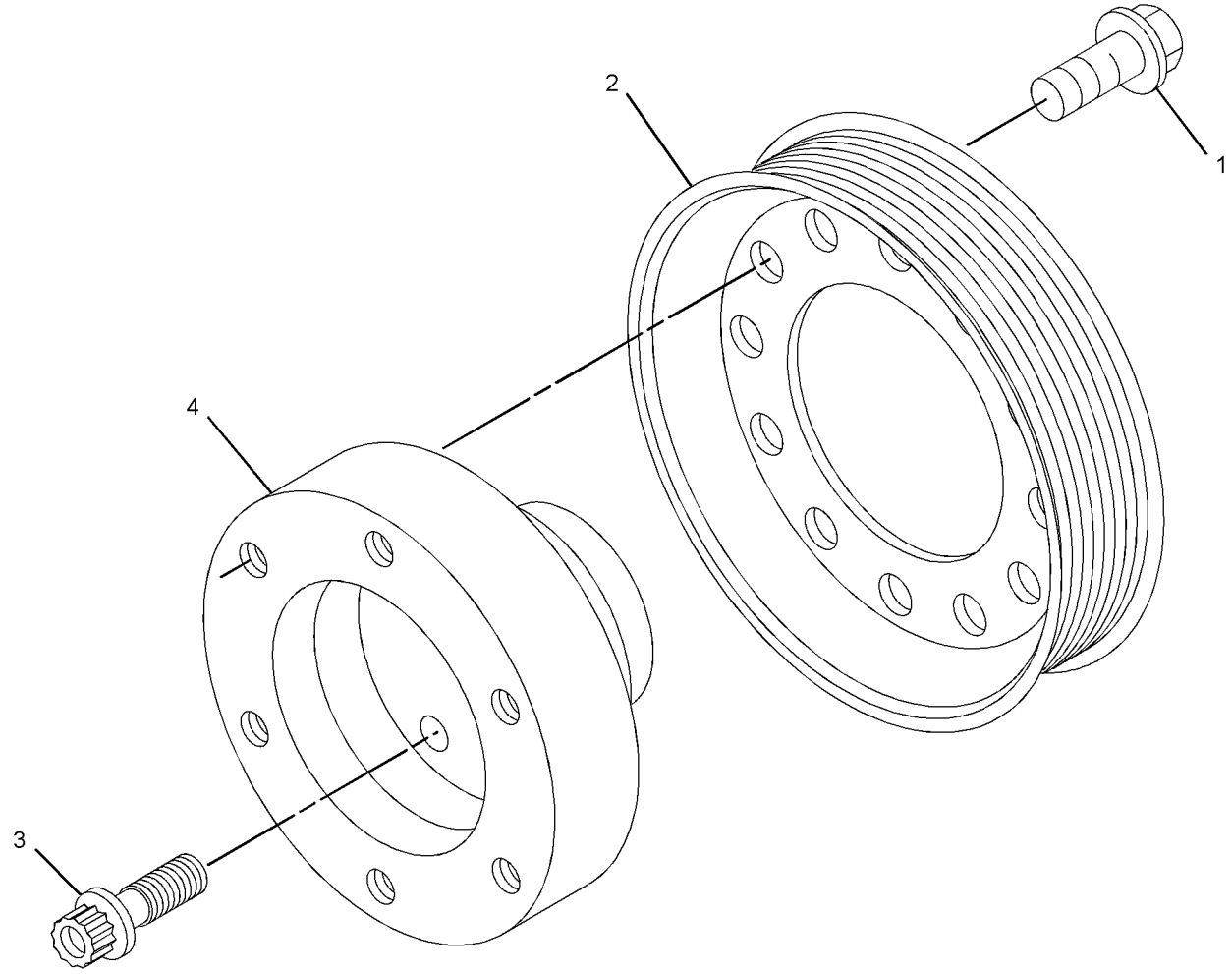

GRÁFICO 1 **<FIM>** g02232714

225-5963 GRUPO DO BALANCIM (ROCKER ARM GP)

S/N: CRS1-PARA CIMA

NÚMEROE DE 334-4207 GRUPO DO MECANISMO DE VÁLVULA

UM ACESSÓRIO

SMCS-1102, 1123

i03469127

NOTA	REF. NÃO	GRÁFICO REF.	NÚMERO DA PEÇA	QTD.	NOME DA PEÇA 1 2 3 4 5 6 (NÍVEL DO PRODUTO)	CONSULTE PÁGINA
	1	1	**225-5625**	4	CONJUNTO DE LEVER (ADMISSÃO) (LEVER AS (INLET))	
					(CADA UM INCLUI)	
	1A	1	**5B-9079**	1	CONTRAPORCA (3/8-24 DE ROSCA) (NUT-JAM (3/8--24-THD))	
	1B	1	**185-1546**	1	PARAFUSO (SCREW)	
	2	1	**225-5634**	1	CONJUNTO DE EIXO (SHAFT AS)	
	2A	1	**225-5629**	2	BUJÃO (PLUG)	
	3	1	**225-5638**	3	MOLA (SPRING)	
	4	1	**225-5640**	4	CONJUNTO DE LEVER (ESCAPE) (LEVER AS (EXHAUST))	
					(CADA UM INCLUI)	
	4A	1	**5B-9079**	1	CONTRAPORCA (3/8-24 DE ROSCA) (NUT-JAM (3/8--24-THD))	
	4B	1	**185-1546**	1	PARAFUSO (SCREW)	
	5	1	**225-5959**	2	GRAMPO (CLIP)	
	6	1	**225-5960**	1	PARAFUSO (M8X1,25X60 MM) (BOLT (M8X1.25X60--MM))	
	7	1	**225-5961**	2	ARRUELA (26,7X34,32X0,38 MM DE ESPESSURA) (WASHER (26.7X34.32X0.38-MM THK))	
	8	1	**225-5962**	3	PARAFUSO (M8X1,25X30 MM) (BOLT (M8X1.25X30--MM))	

225-5963 **GRUPO DO BALANCIM (ROCKER ARM GP) (*continuação*)** **i03469127**

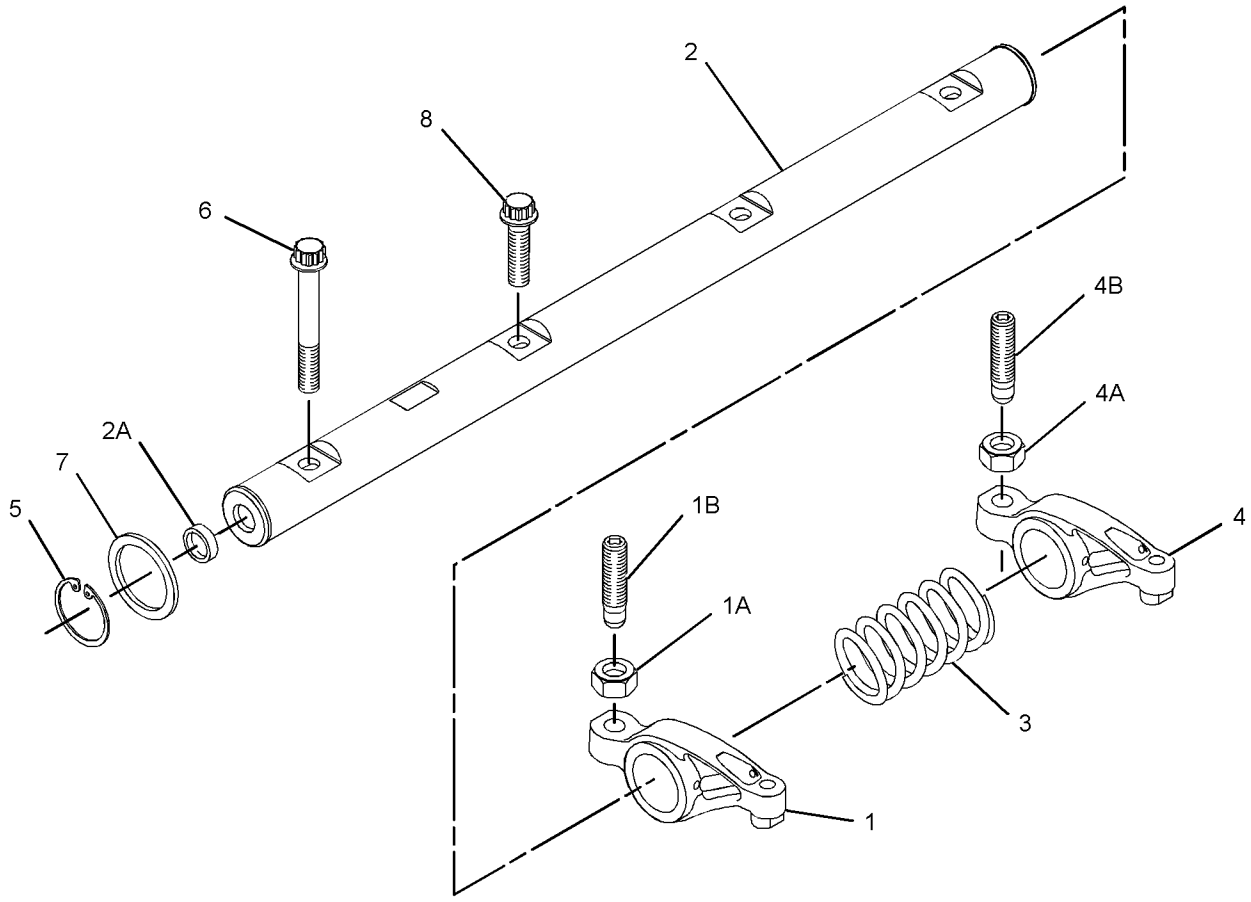

GRÁFICO 1 **<FIM>** g01368510

334-4207 GRUPO DO MECANISMO DE VÁLVULA (VALVE MECHANISM GP)

S/N: CRS1-PARA CIMA
NÚMEROE DE 352-1451 ARRANJO DO MOTOR-PRIMÁRIO
UM ACESSÓRIO

SMCS-1102, 1112, 1121, 1123, 1208, 1209 **i06167449**

NOTA	REF. NÃO	GRÁFICO REF.	NÚMERO DA PEÇA	QTD.	NOME DA PEÇA 1 2 3 4 5 6 (NÍVEL DO PRODUTO)	CONSULTE PÁGINA
Y	1	1	**225-5963**	1	GRUPO DO BALANCIM (ROCKER ARM GP)	46

Y - ILUSTRAÇÃO SEPARADA

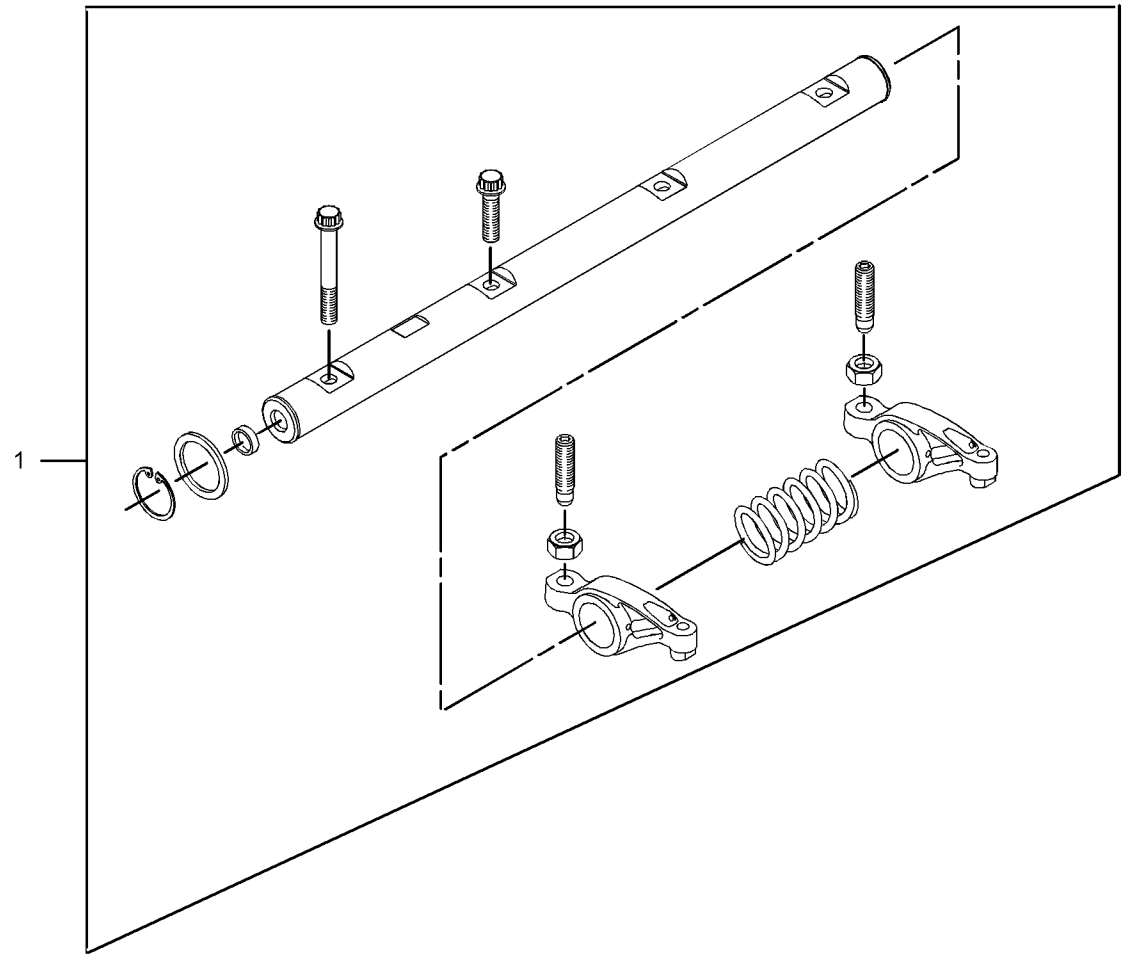

GRÁFICO 1 **<FIM>** g01619790

352-3463 GRUPO DO MEDIDOR-NÍVEL DE ÓLEO E BOCAL DE ENCHIMENTO (GAUGE GP-OIL LEVEL & FILLER)

S/N: LBF1-PARA CIMA
NÚMEROE DE 485-5500 ARRANJO DE MOTOR-CONCLUÍDO
UM ACESSÓRIO

SMCS-1316, 1326 **i06150918**

NOTA	REF. NÃO	GRÁFICO REF.	NÚMERO DA PEÇA	QTD.	NOME DA PEÇA 1 2 3 4 5 6 (NÍVEL DO PRODUTO)	CONSULTE PÁGINA
	1	1	**6I-1497**	1	RETENTOR (SEAL)	
	2	1	**9M-7958**	1	ABRAÇADEIRA DE MANGUEIRA (CLAMP-HOSE)	
	3	1	**236-6651**	1	CONJUNTO DA TAMPA-ENCHIMENTO (ÓLEO DO MOTOR) (CAP AS-FILLER (ENGINE OIL))	
	4	1	**323-3308**	2	CAPA (CAP)	
Y	5	1	**351-8191**	1	GRUPO DA VARETA DE NÍVEL DE ÓLEO (MOTOR) (GAUGE GP-OIL LEVEL (DIPSTICK) (ENGINE))	51
	6	1	**352-7601**	1	MANGUEIRA (HOSE)	
	7	1	**352-7634**	1	CONJUNTO DE SUPORTE (BRACKET AS)	
	8	1	**362-8059**	1	CONJUNTO DE TUBO (TUBE AS)	
	9	1	**127-4471**	1	ABRAÇADEIRA DE MANGUEIRA (CLAMP-HOSE)	
	10	1	**139-1398**	1	GRAMPO (CLIP)	
	11	1	**7W-2326**	1	CONJUNTO DO FILTRO-ÓLEO DO MOTOR (FILTER AS--ENGINE OIL)	
M	12	1	**8T-4189**	4	PARAFUSO (M8X1,25X20 MM) (BOLT (M8X1.25X20--MM))	
	13	1	**8T-4224**	4	ARRUELA DURA (8,8X16X2 MM DE ESPESSURA) (WASHER-HARD (8.8X16X2-MM THK))	
	14	1	**5P-4116**	1	ARRUELA DURA (8,8X20,5X2 MM DE ESPESSURA) (WASHER-HARD (8.8X20.5X2-MM THK))	
M	15	1	**8T-4908**	1	PARAFUSO (M8X1,25X25 MM) (BOLT (M8X1.25X25--MM))	

M - PEÇA DO SISTEMA MÉTRICO
Y - ILUSTRAÇÃO SEPARADA

352-3463 **GRUPO DO MEDIDOR-NÍVEL DE ÓLEO E BOCAL DE ENCHIMENTO (GAUGE GP-OIL LEVEL & FILLER)**
(*continuação*) **i06150918**

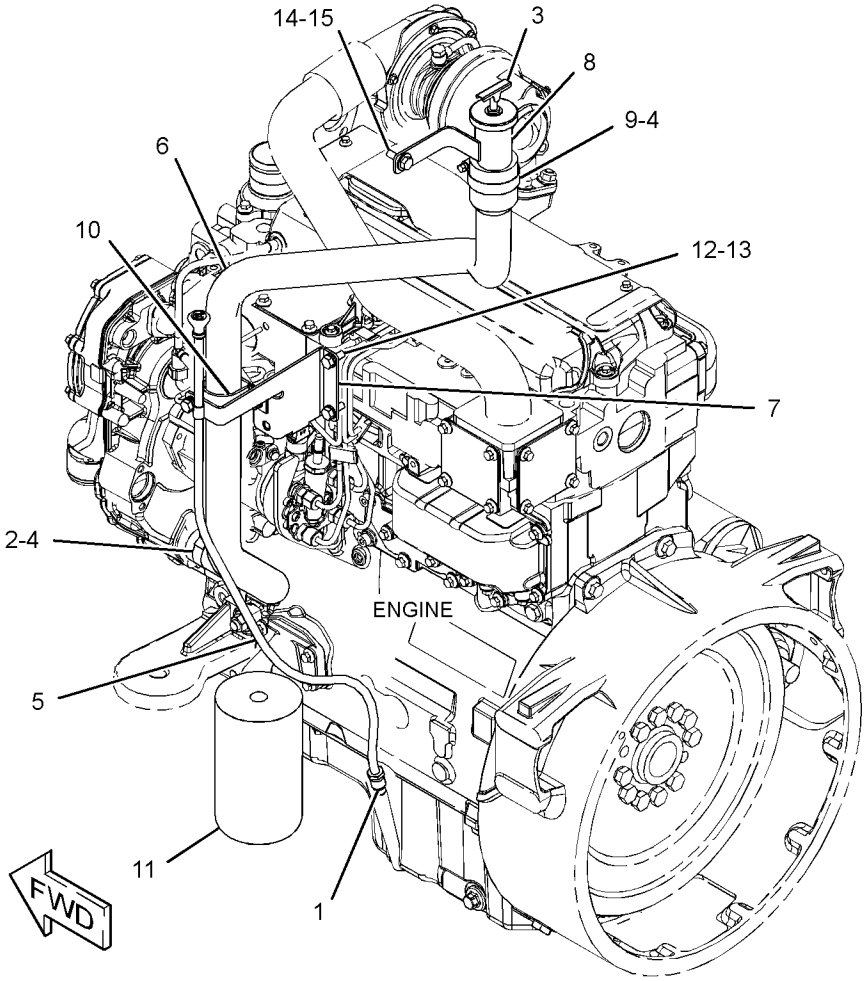

GRÁFICO 1 **<FIM>** g03229957

351-8191 GRUPO DA VARETA DE NÍVEL DE ÓLEO (GAUGE GP- -OIL LEVEL (DIPSTICK))

S/N: LBF1-PARA CIMA

NÚMEROE DE 352-3463 GRUPO DO MEDIDOR-NÍVEL DE ÓLEO E BOCAL DE ENCHIMENTO

UM ACESSÓRIO

SMCS-1326 **i06150919**

NOTA	REF. NÃO	GRÁFICO REF.	NÚMERO DA PEÇA	QTD.	NOME DA PEÇA 1 2 3 4 5 6 (NÍVEL DO PRODUTO)	CONSULTE PÁGINA
	1	1	*351-8190*	1	CONJUNTO DE VARETA DE NÍVEL DE ÓLEO (MOTOR) (GAUGE AS-OIL LEVEL (DIPSTICK) (ENGINE))	
		1	**275-9891**	2	ANEL RETENTOR EM O (SEAL-O-RING)	

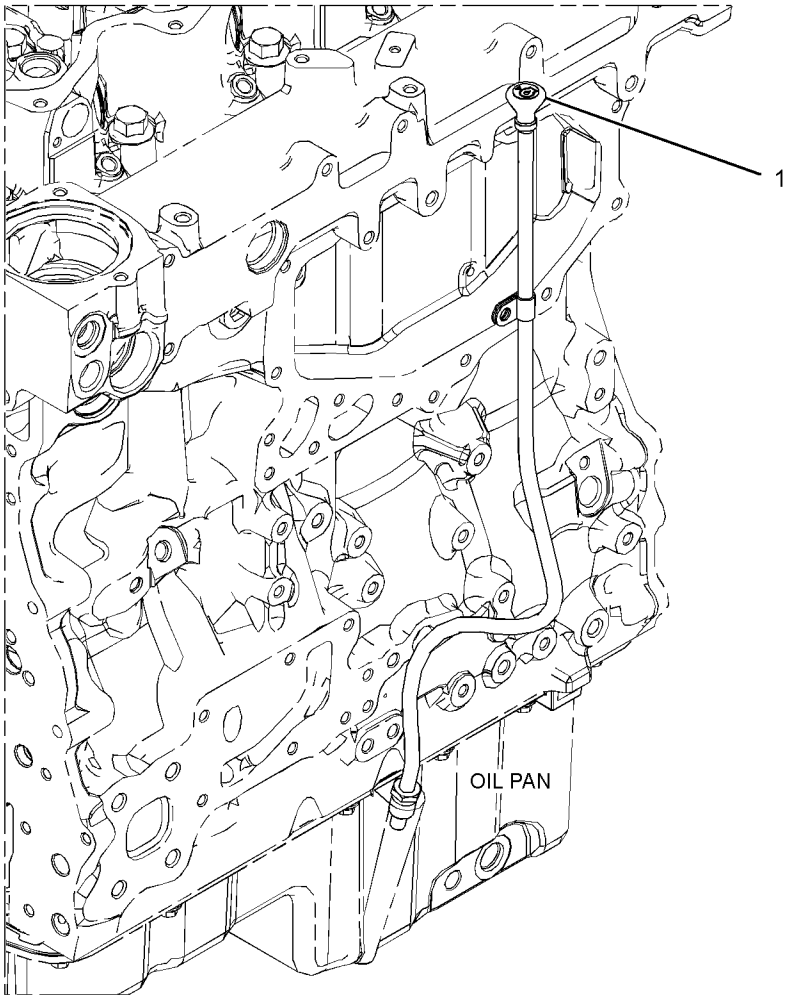

GRÁFICO 1 **<FIM>** g02828617

230-7578 GRUPO DA BOMBA-ÓLEO DO MOTOR (PUMP GP-ENGINE OIL)

S/N: CRS1-PARA CIMA
NÚMEROE DE 352-1451 ARRANJO DO MOTOR-PRIMÁRIO
UM ACESSÓRIO

SMCS-1304, 1315

i02052081

NOTA	REF. NÃO	GRÁFICO REF.	NÚMERO DA PEÇA	QTD.	NOME DA PEÇA 1 2 3 4 5 6 (NÍVEL DO PRODUTO)	CONSULTE PÁGINA
M	1	1	**100-4461**	5	PARAFUSO (M10X1,50X50 MM) (BOLT (M10X1.50X50--MM))	
	2	1	**225-8329**	1	CONJUNTO DE BOMBA DE ÓLEO DO MOTOR (PUMP AS--ENGINE OIL)	

M - PEÇA DO SISTEMA MÉTRICO

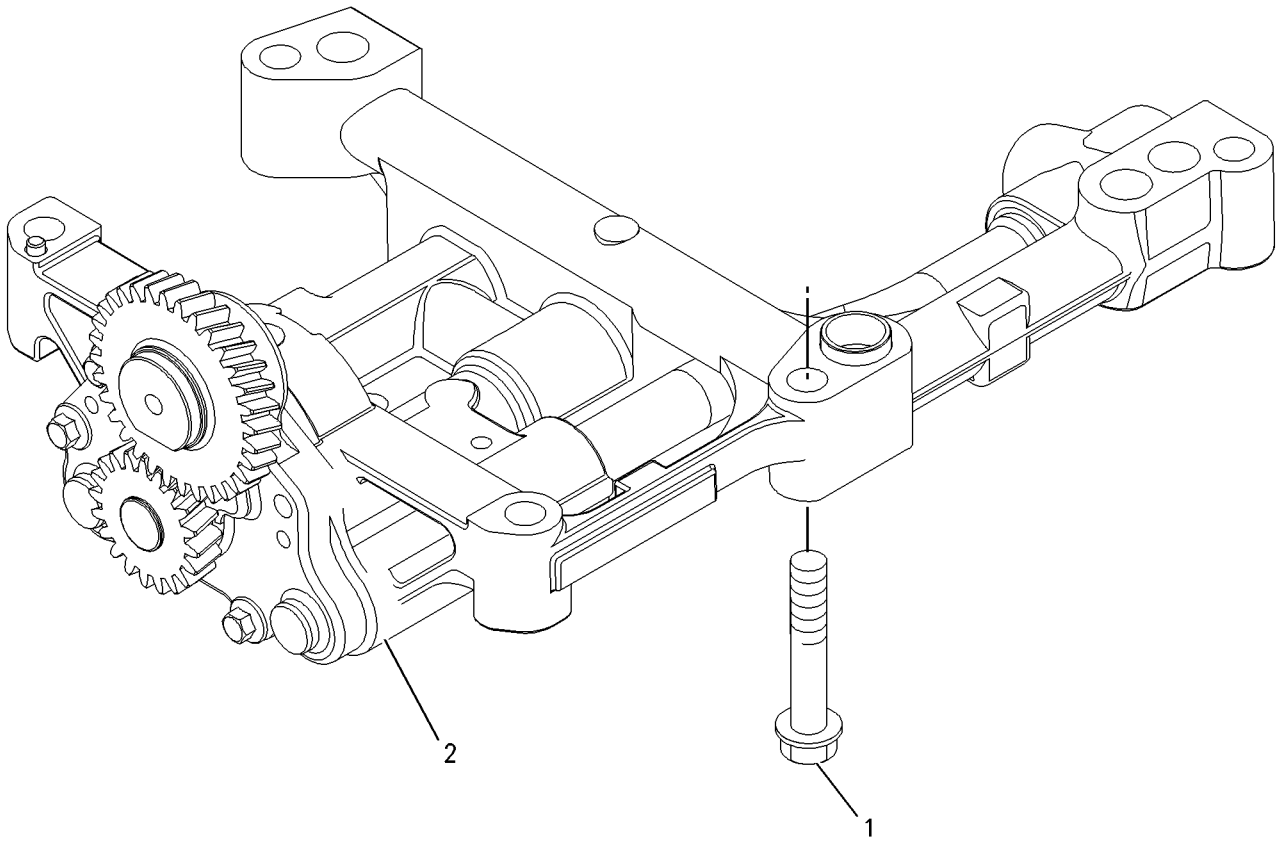

GRÁFICO 1 **<FIM>** g00911993

231-0033 GRUPO DE CONEXÕES DE ÁGUA (CONNECTION GP--WATER)

S/N: CRS1-PARA CIMA
NÚMEROE DE 352-1451 ARRANJO DO MOTOR-PRIMÁRIO
UM ACESSÓRIO

SMCS-1380 **i05987418**

NOTA	REF. NÃO	GRÁFICO REF.	NÚMERO DA PEÇA	QTD.	NOME DA PEÇA 1 2 3 4 5 6 (NÍVEL DO PRODUTO)	CONSULTE PÁGINA
M	1	1	**6I-0260**	2	PARAFUSO (M8X1,25X25 MM) (BOLT (M8X1.25X25--MM))	
	2	1	**254-2267**	1	GRUPO DO TERMOSTATO (INCLUI CONECTOR) (REGULATOR GP-TEMPERATURE (INCLUDES CONNECTOR))	
	2A	1	**254-2270**	1	ANEL RETENTOR EM O (REGULADOR DE TEMPERATURA DA ÁGUA) (SEAL-O-RING (WATER TEMPERATURE REGULATOR))	

M - PEÇA DO SISTEMA MÉTRICO

231-0033 **GRUPO DE CONEXÕES DE ÁGUA (CONNECTION GP-WATER) (*continuação*)** **i05987418**

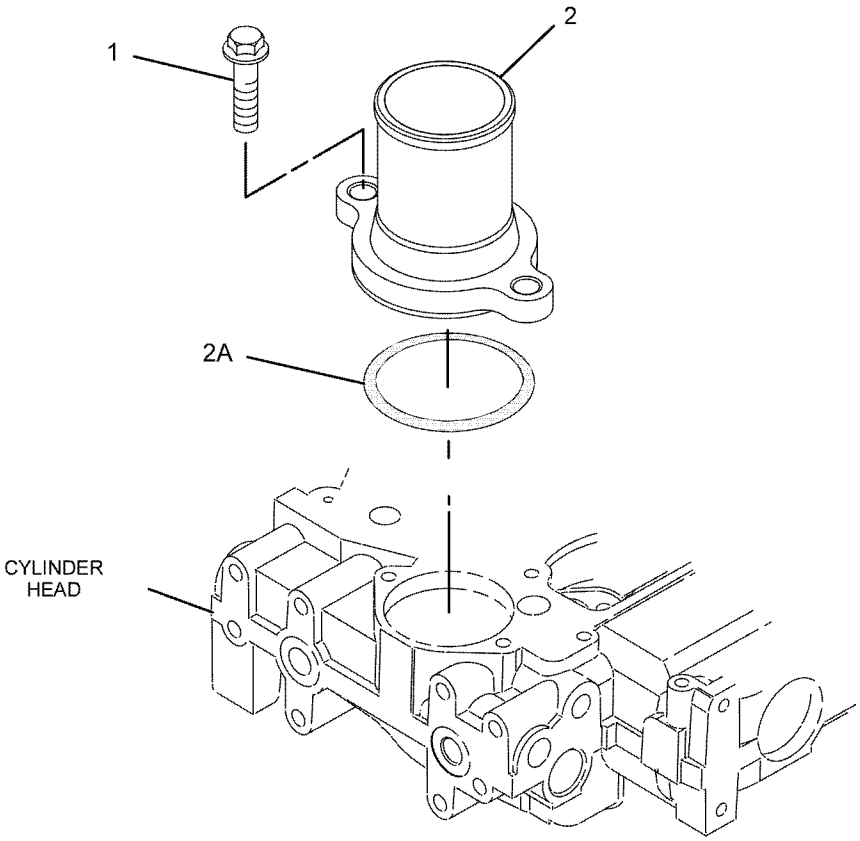

GRÁFICO 1 **<FIM>** g01081626

354-1274 GRUPO DO ARREFECEDOR-ÓLEO DO MOTOR (COOLER GP-ENGINE OIL)

S/N: CRS1-PARA CIMA

NÚMEROE DE 238-2799 GRUPO DO ARREFECEDOR-BASE DO FILTRO E ÓLEO DO MOTOR

UM ACESSÓRIO

SMCS-1378 **i05513634**

NOTA	REF. NÃO	GRÁFICO REF.	NÚMERO DA PEÇA	QTD.	NOME DA PEÇA 1 2 3 4 5 6 (NÍVEL DO PRODUTO)	CONSULTE PÁGINA
M	1	1	**6I-0260**	10	PARAFUSO (M8X1,25X25 MM) (BOLT (M8X1.25X25--MM))	
M	2	1	**6I-4374**	3	PARAFUSO (M8X1,25X60 MM) (BOLT (M8X1.25X60--MM))	
M	3	1	**101-3895**	4	PARAFUSO (M8X1,25X35 MM) (BOLT (M8X1.25X35--MM))	
	4	1	**225-6817**	1	ARREFECEDOR-ÓLEO (COOLER-OIL)	
J	5	1	**225-6818**	2	RETENTOR (SEAL)	
	6	1	**272-2265**	1	RETENTOR (SEAL)	
					JOGO(S) DE REPARO DISPONÍVEL(ÍVEIS):	
J			**416-8777**	1	KIT-RETENTOR (ARREFECEDOR DE ÓLEO DO MOTOR) (KIT-SEAL (ENGINE OIL COOLER))	
					(INCLUI SELOS E FOLHETO)	

J - KIT MARCADO COM J PARA MANUTENÇÃO DE PEÇAS MARCADAS COM J
M - PEÇA DO SISTEMA MÉTRICO

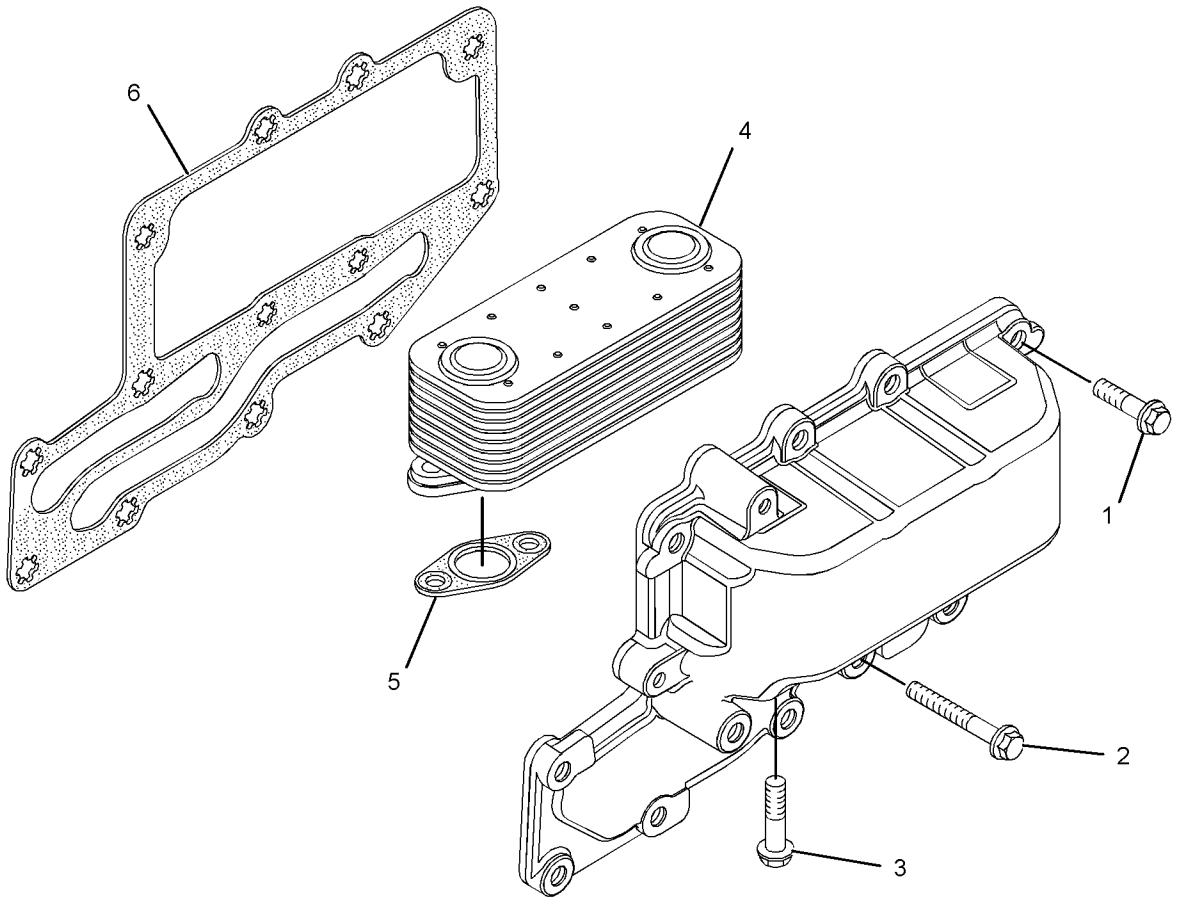

GRÁFICO 1 **<FIM>** g02140458

238-2799
GRUPO DO ARREFECEDOR-BASE DO FILTRO E ÓLEO DO MOTOR (COOLER GP-FLTR BASE & ENG OIL)

S/N: CRS1-PARA CIMA
NÚMEROE DE 352-1451 ARRANJO DO MOTOR-PRIMÁRIO
UM ACESSÓRIO

SMCS-1306, 1378 **i03890789**

NOTA	REF. NÃO	GRÁFICO REF.	NÚMERO DA PEÇA	QTD.	NOME DA PEÇA 1 2 3 4 5 6 (NÍVEL DO PRODUTO)	CONSULTE PÁGINA
M	1	1	**6I-0572**	4	PARAFUSO (M8X1,25X20 MM) (BOLT (M8X1.25X20--MM))	
M	2	1	**6I-0645**	4	PARAFUSO (M8X1,25X25 MM) (BOLT (M8X1.25X25--MM))	
	3	1	**8T-7876**	1	ANEL RETENTOR EM O (SEAL-O-RING)	
	4	1	**225-7941**	1	BUJÃO (PLUG)	
	5	1	**225-7944**	2	JUNTA (GASKET)	
	6	1	**249-0974**	1	CONJUNTO DE CABEÇOTE-FILTRO DO ÓLEO (HEAD AS--OIL FILTER)	
Y	7	1	**354-1274**	1	GRUPO DO ARREFECEDOR-ÓLEO DO MOTOR (COOLER GP--ENGINE OIL)	55
	8	1	**232-3751**	1	PLACA (PLATE)	

M - PEÇA DO SISTEMA MÉTRICO
Y - ILUSTRAÇÃO SEPARADA

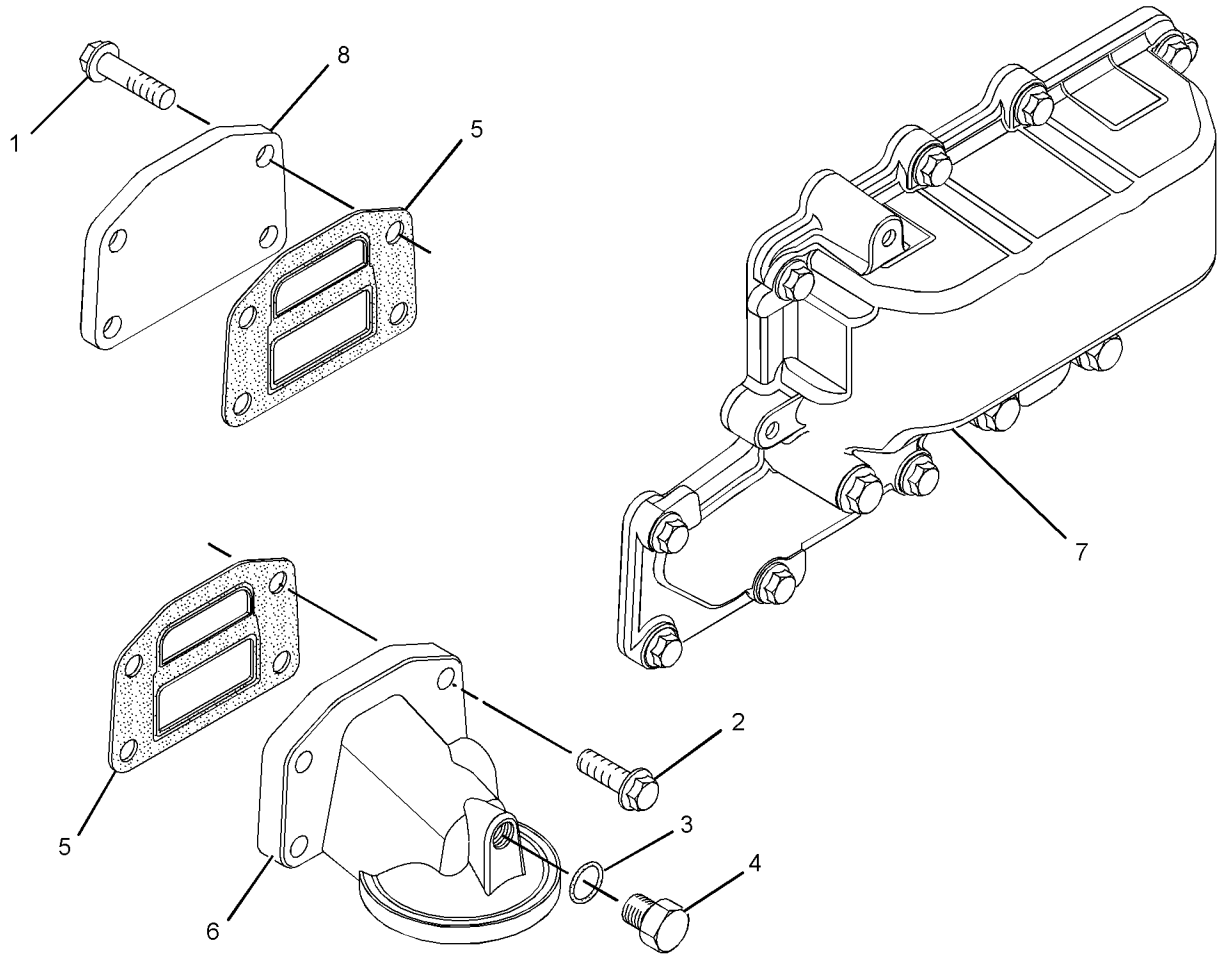

GRÁFICO 1 **<FIM>** g02140432

352-1455 GRUPO DE ARREFECIMENTO (COOLING GP)

S/N: LBF1-PARA CIMA
NÚMEROE DE 485-5500 ARRANJO DE MOTOR-CONCLUÍDO
UM ACESSÓRIO

SMCS-1350, 1353 **i06150914**

NOTA	REF. NÃO	GRÁFICO REF.	NÚMERO DA PEÇA	QTD.	NOME DA PEÇA 1 2 3 4 5 6 (NÍVEL DO PRODUTO)	CONSULTE PÁGINA
	1	1	**6N-6984**	4	MONTAGEM-BORRACHA (MOUNT-RUBBER)	
	2	2	**9M-7958**	2	ABRAÇADEIRA DE MANGUEIRA (CLAMP-HOSE)	
	3	1	**247-1385**	1	GRUPO DO TANQUE DE LÍQUIDO ARREFECEDOR (TANK GP-COOLANT)	
		1	**251-3227**	1	CONJUNTO DE TAMPA DO TANQUE DE LÍQUIDO ARREFECEDOR (CAP AS-COOLANT TANK)	
	4	1	*386-6191*	1	CONJUNTO DE COTOVELO (ELBOW AS)	
		1	**2M-9780**	1	ANEL RETENTOR EM O (SEAL-O-RING)	
		1	**275-4918**	1	COTOVELO (ELBOW)	
	5	1,2	**323-3308**	4	CAPA (CAP)	
	6	2	**323-3309**	4	CAPA (CAP)	
	7	1	**329-5699**	1	MANGUEIRA (HOSE)	
	8	2	**343-5421**	2	CONJUNTO DE DEFLETOR (SHROUD AS)	
Y	9	1	**352-1456**	1	GRUPO DE RADIADOR E ARREFECEDOR DE ÓLEO HIDRÁULICO (RADIATOR & HYD OIL COOLER GP)	69
	10	2	**352-4535**	1	MANGUEIRA-RADIADOR (SUPERIOR) (HOSE-RADIATOR (UPPER))	
	11	2	**352-4536**	1	MANGUEIRA-RADIADOR (ABAIXAR) (HOSE-RADIATOR (LOWER))	
	12	1	**352-8799**	1	PLACA (PLATE)	
	13	2	**353-5987**	1	MANGUEIRA (HOSE)	
	14	1	**358-4420**	1	RETENTOR (SEAL)	
	15	1	**4P-7581**	1	GRAMPO (CLIP)	
	16	1	**1B-3057**	1	GRAMPO (CLIP)	
	19	2	**4D-7388**	2	GRAMPO (CLIP)	
M	20	2	**5C-7261**	8	PORCA (ROSCA M8X1,25) (NUT (M8X1.25-THD))	
	21	1	**381-0212**	2	ABRAÇADEIRA DE MANGUEIRA (CLAMP-HOSE)	
	22	1,2	**5P-4116**	5	ARRUELA DURA (8,8X20,5X2 MM DE ESPESSURA) (WASHER-HARD (8.8X20.5X2-MM THK))	
	23	2	**7X-0579**	10	ARRUELA DURA (8,8X25,5X2 MM DE ESPESSURA) (WASHER-HARD (8.8X25.5X2-MM THK))	
M	24	1	**8T-4133**	4	PORCA (ROSCA M10X1,5) (NUT (M10X1.5-THD))	
M	25	1	**8T-4137**	1	PARAFUSO (M10X1,5X20 MM) (BOLT (M10X1.5X20--MM))	
M	26	2	**8T-4200**	2	PARAFUSO (M8X1,25X16 MM) (BOLT (M8X1.25X16--MM))	
	27	1	**8T-4222**	6	ARRUELA DURA (11X32X2,5 MM DE ESPESSURA) (WASHER-PLATED (11X32X2.5-MM THK))	
M	28	1,2	**8T-4908**	4	PARAFUSO (M8X1,25X25 MM) (BOLT (M8X1.25X25--MM))	
	29	2	**8T-4984**	4	ABRAÇADEIRA DE MANGUEIRA (CLAMP-HOSE)	
E	30	1	**8C-3681**		MANGUEIRA (110 CM) (HOSE (110-CM))	
E	30A	2	**8C-3681**		MANGUEIRA (50 CM) (HOSE (50-CM))	
	33	1	**8T-4121**	1	ARRUELA DURA (11X21X2,5 MM DE ESPESSURA) (WASHER-HARD (11X21X2.5-MM THK))	
M	34	1	**8T-4199**	1	PARAFUSO (M8X1,25X12-MM) (BOLT (M8X1.25X12--MM))	

E - SOLICITE POR CENTÍMETRO
M - PEÇA DO SISTEMA MÉTRICO
Y - ILUSTRAÇÃO SEPARADA

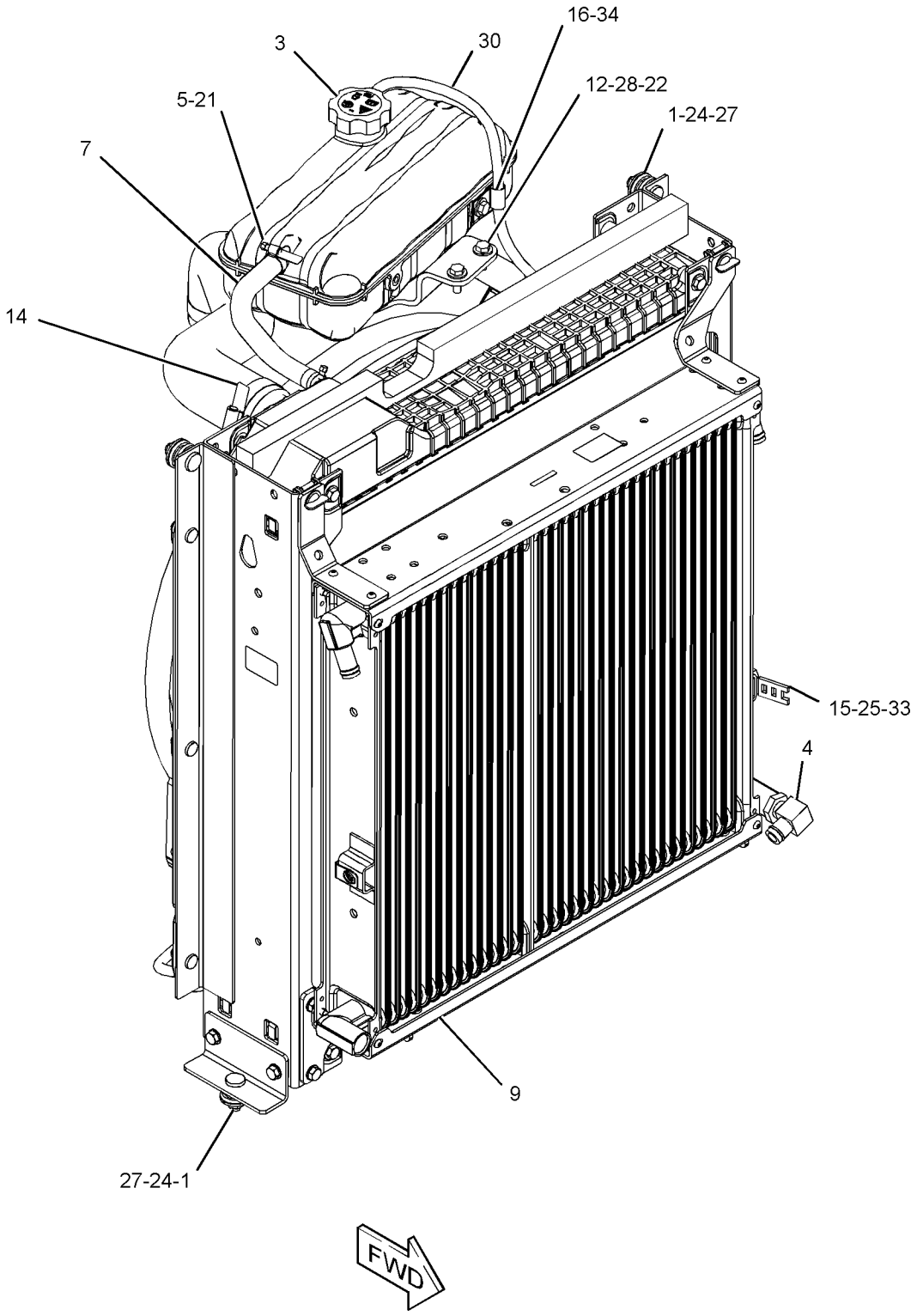

GRÁFICO 1 g03685162

352-1455 **GRUPO DE ARREFECIMENTO (COOLING GP) (*continuação*)** **i06150914**

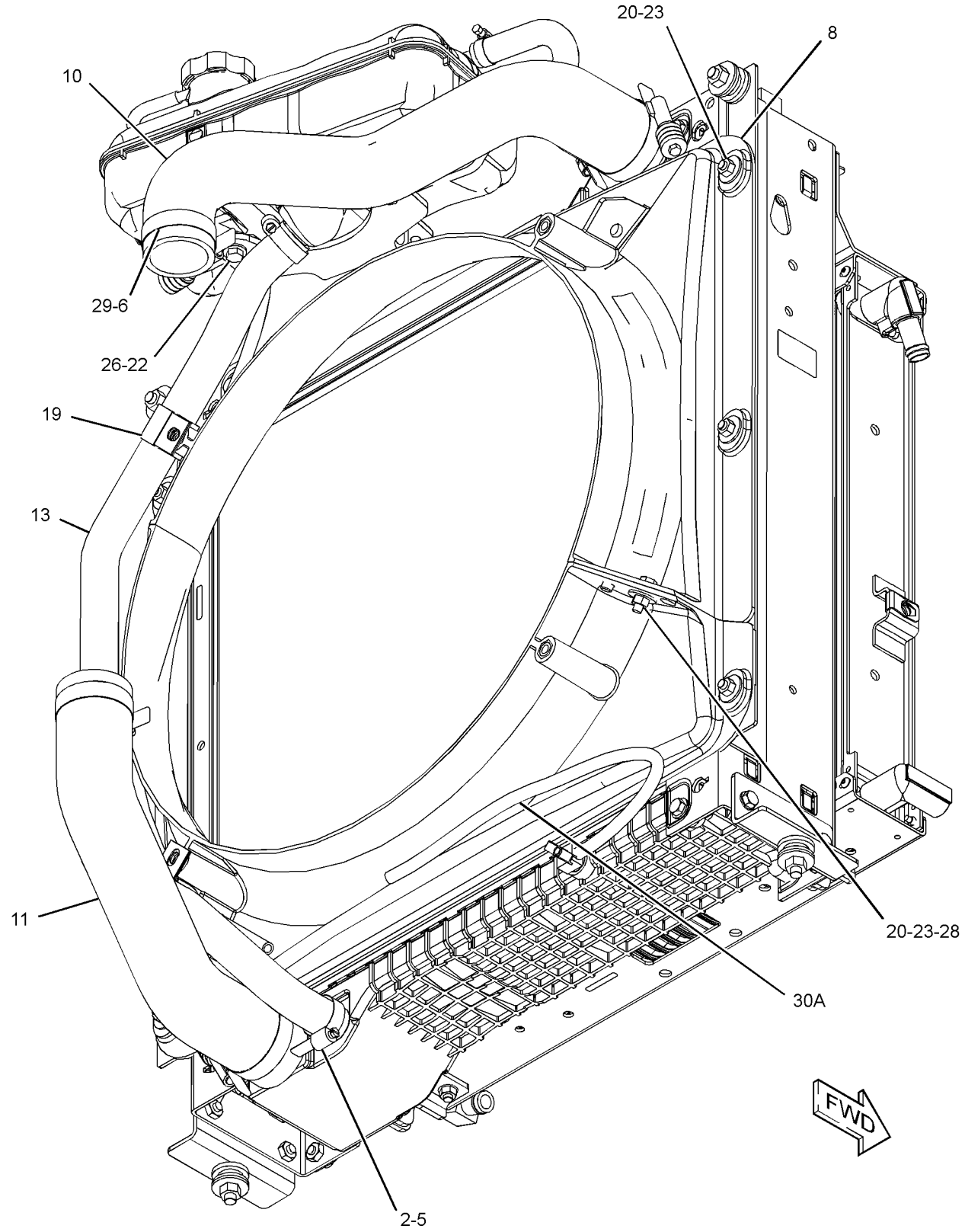

GRÁFICO 2 **<FIM>** g03422704

353-1466 ARRANJO DE VENTILADOR-SUCÇÃO—SEM AR--CONDICIONADO (FAN AR-SUCTION—WITHOUT AIR CONDITIONER)

S/N: LBF1-PARA CIMA

NÚMEROE DE 448-4771 ARRANJO DE CAPOTA, 448-4772 ARRANJO DE CAPOTA-ROPS ABERTA UM ACESSÓRIO

SMCS-1356 **i06143158**

NOTA	NÚMERO DA PEÇA	QTD.	NOME DA PEÇA 1 2 3 4 5 6 (NÍVEL DO PRODUTO)	CONSULTE PÁGINA
Y	*337-9761*	1	FAN GP-SUCTION (VELOCID VENTILADOR) (SEM AR--CONDICIONADO) (FAN GP-SUCTION (WITHOUT AIR CONDITIONER))	61

Y - ILUSTRAÇÃO SEPARADA

<FIM>

337-9761 FAN GP-SUCTION (VELOCID VENTILADOR)—SEM AR--CONDICIONADO (FAN GP-SUCTION—WITHOUT AIR CONDITIONER)

S/N: LBF1-PARA CIMA
7 LÂMINAS
NÚMEROE DE 353-1466 ARRANJO DE VENTILADOR-SUCÇÃO
UM ACESSÓRIO

SMCS-1356, 1360 **i06193408**

NOTA	REF. NÃO	GRÁFICO REF.	NÚMERO DA PEÇA	QTD.	NOME DA PEÇA 1 2 3 4 5 6 (NÍVEL DO PRODUTO)	CONSULTE PÁGINA
	1	1	**377-9082**	1	TENSOR DA CORREIA (BELT TENSIONER)	
	2	1	**284-1026**	1	POLIA (8 ESTRIAS) (PULLEY (8-GROOVE))	
	3	1	**390-0532**	1	CORREIA TIPO SERPENTINA (POLIA DO VENTILADOR) (BELT-SERPENTINE (FAN PULLEY))	
	4	1	**349-3261**	1	CHAPA-TENSIONADOR (PLATE-TENSIONER)	
	5	1	**352-8358**	1	CONJUNTO DE PROTEÇÃO DO VENTILADOR (GUARD AS--FAN)	
	6	1	**360-2827**	1	VENTILADOR (7 LÂMINAS) (FAN (7-BLADE))	
	7	1	**448-8168**	1	DECALQUE DE INFORMAÇÃO (ROTEAMENTO DA CORREIA) (FILM-INFORMATION (BELT ROUTING))	
	8	1	**379-2198**	1	ESPAÇADOR-VENTILADOR (PARAFUSO DE 1/4 POL, CALIBRE 10 A 12) (SPACER-FAN (10-GA TO 12-GA, 1/4-IN SCREW))	
M	9	1	**178-3336**	4	PORCA DE FLANGE SEXTAVADA (ROSCA M8X1,25) (NUT-HEX FLANGE (M8X1.25-THD))	
M	10	1	**8T-5091**	4	PARAFUSO (M8X1,25X20 MM) (BOLT (M8X1.25X20--MM))	
	11	1	**5P-4116**	4	ARRUELA DURA (8,8X20,5X2 MM DE ESPESSURA) (WASHER-HARD (8.8X20.5X2-MM THK))	
	12	1	**8T-4121**	3	ARRUELA DURA (11X21X2,5 MM DE ESPESSURA) (WASHER-HARD (11X21X2.5-MM THK))	
M	13	1	**8T-4196**	3	PARAFUSO (M10X1,5X35 MM) (BOLT (M10X1.5X35--MM))	
	14	1	**8T-4224**	8	ARRUELA DURA (8,8X16X2 MM DE ESPESSURA) (WASHER-HARD (8.8X16X2-MM THK))	
M	15	1	**8T-7547**	4	PARAFUSO (M8X1,25X30 MM) (BOLT (M8X1.25X30--MM))	
M	16	1	**9X-2099**	4	PRISIONEIRO (M8X1,25X52,75 MM) (STUD (M8X1.25X52.75-MM))	

M - PEÇA DO SISTEMA MÉTRICO

337-9761 **FAN GP-SUCTION (VELOCID VENTILADOR) (FAN GP-SUCTION) (*continuação*)** **i06193408**

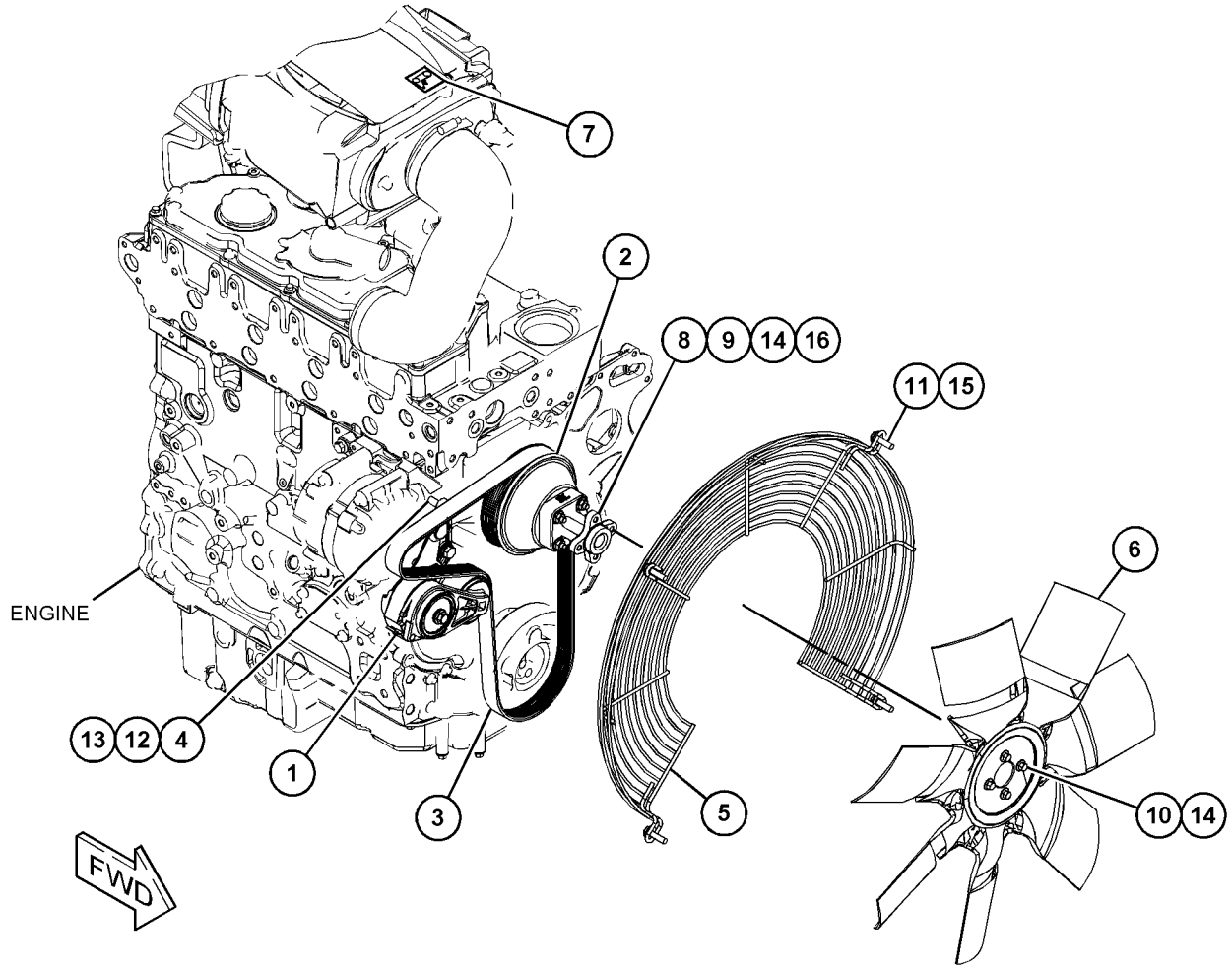

GRÁFICO 1 **<FIM>** g03748674

337-9762 FAN GP-SUCTION (VELOCID VENTILADOR)—COM AR--CONDICIONADO (FAN GP-SUCTION—WITH AIR CONDITIONER)

S/N: LBF1-PARA CIMA

7 LÂMINAS

NÚMEROE DE 450-8702 ARRANJO DO AQUECEDOR E AR CONDICIONADO

UM ACESSÓRIO

SMCS-1356, 1360

i06147251

NOTA	REF. NÃO	GRÁFICO REF.	NÚMERO DA PEÇA	QTD.	NOME DA PEÇA 1 2 3 4 5 6 (NÍVEL DO PRODUTO)	CONSULTE PÁGINA
	1	1	**377-9087**	1	TENSOR DA CORREIA (BELT TENSIONER)	
	2	1	**261-0428**	1	CONJUNTO DA POLIA-INTERMEDIÁRIO (PULLEY AS--IDLER)	
M		1	**307-2242**	1	PARAFUSO (M10X1,5X45 MM) (BOLT (M10X1.5X45--MM))	
	3	1	**284-1026**	1	POLIA (8 ESTRIAS) (PULLEY (8-GROOVE))	
	4	1	**390-0536**	1	CORREIA TIPO SERPENTINA (POLIA DO VENTILADOR) (BELT-SERPENTINE (FAN PULLEY))	
	5	1	**348-8149**	1	PLACA DE FIXAÇÃO (PLATE-MOUNTING)	
	6	1	**352-8358**	1	CONJUNTO DE PROTEÇÃO DO VENTILADOR (GUARD AS--FAN)	
	7	1	**360-2827**	1	VENTILADOR (7 LÂMINAS) (FAN (7-BLADE))	
	8	1	**448-8167**	1	DECALQUE DE INFORMAÇÃO (ROTEAMENTO DA CORREIA) (FILM-INFORMATION (BELT ROUTING))	
	9	1	**379-2198**	1	ESPAÇADOR-VENTILADOR (PARAFUSO DE 1/4 POL, CALIBRE 10 A 12) (SPACER-FAN (10-GA TO 12-GA, 1/4-IN SCREW))	
M	10	1	**178-3336**	4	PORCA DE FLANGE SEXTAVADA (ROSCA M8X1,25) (NUT-HEX FLANGE (M8X1.25-THD))	
M	11	1	**8T-5091**	4	PARAFUSO (M8X1,25X20 MM) (BOLT (M8X1.25X20--MM))	
	12	1	**5P-4116**	4	ARRUELA DURA (8,8X20,5X2 MM DE ESPESSURA) (WASHER-HARD (8.8X20.5X2-MM THK))	
	13	1	**8T-4121**	3	ARRUELA DURA (11X21X2,5 MM DE ESPESSURA) (WASHER-HARD (11X21X2.5-MM THK))	
M	14	1	**8T-4196**	3	PARAFUSO (M10X1,5X35 MM) (BOLT (M10X1.5X35--MM))	
	15	1	**8T-4224**	8	ARRUELA DURA (8,8X16X2 MM DE ESPESSURA) (WASHER-HARD (8.8X16X2-MM THK))	
M	16	1	**8T-7547**	4	PARAFUSO (M8X1,25X30 MM) (BOLT (M8X1.25X30--MM))	
M	17	1	**9X-2099**	4	PRISIONEIRO (M8X1,25X52,75 MM) (STUD (M8X1.25X52.75-MM))	

M - PEÇA DO SISTEMA MÉTRICO

337-9762 **FAN GP-SUCTION (VELOCID VENTILADOR) (FAN GP-SUCTION) (*continuação*)** **i06147251**

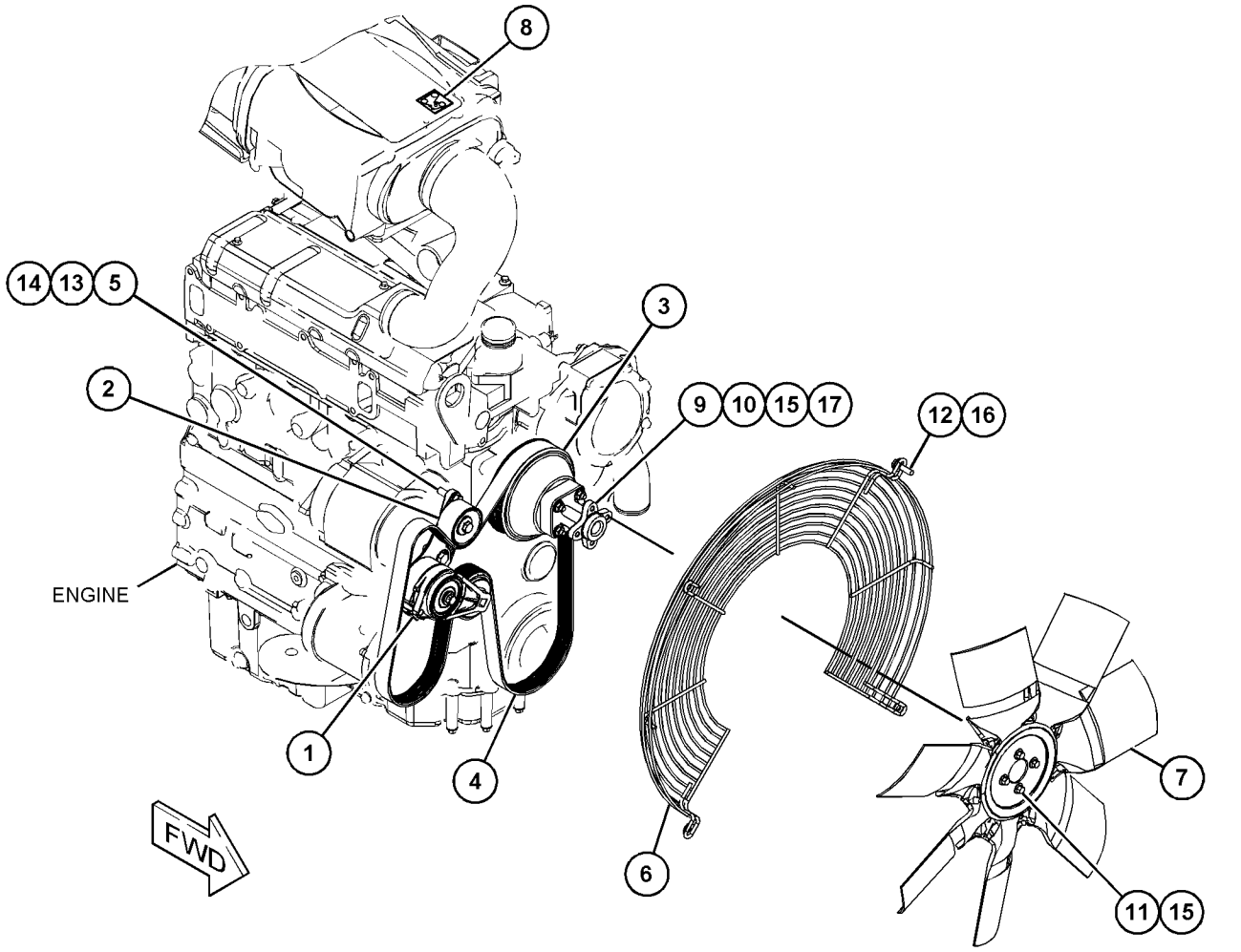

GRÁFICO 1 **<FIM>** g03748673

391-9939 GRUPO DE TUBULAÇÕES DO ARREFECEDOR DO TREM DE FORÇA—MUDANÇA PADRÃO (LINES GP-POWER TRAIN COOLER—STANDARD SHIFT)

S/N: LBF1-PARA CIMA

NÚMEROE DE 462-7474, 462-7476 ARRANJO DE TRANSMISSÃO-COMANDO DIREITO UM ACESSÓRIO

SMCS-1375, 3016 **i06148066**

NOTA	REF. NÃO	GRÁFICO REF.	NÚMERO DA PEÇA	QTD.	NOME DA PEÇA 1 2 3 4 5 6 (NÍVEL DO PRODUTO)	CONSULTE PÁGINA
	1	1	**9U-6992**	1	CONJUNTO DE CONECTOR (CONNECTOR AS)	
		1	**2M-9780**	1	ANEL RETENTOR EM O (SEAL-O-RING)	
		1	**195-7930**	1	CONECTOR (CONNECTOR)	
	2	1	**7K-1181**	1	CABO TIPO CINTA (STRAP-CABLE)	
	3	1	**323-3308**	8	CAPA (CAP)	
	4	1	**334-6086**	1	CONJUNTO DE COUPLING (COUPLING AS)	
	5	1	**370-4021**	1	TUBO (TUBE)	
	6	1	*386-6191*	1	CONJUNTO DE COTOVELO (ELBOW AS)	
		1	**2M-9780**	1	ANEL RETENTOR EM O (SEAL-O-RING)	
		1	**275-4918**	1	COTOVELO (ELBOW)	
	7	1	*148-8322*	1	CONJUNTO DE CONECTOR (CONNECTOR AS)	
		1	**2M-9780**	1	ANEL RETENTOR EM O (SEAL-O-RING)	
		1	**6V-8640**	1	CONECTOR (CONNECTOR)	
		1	**6V-9746**	1	ANEL RETENTOR EM O (SEAL-O-RING)	
	8	1	**3E-7445**	8	ABRAÇADEIRA DE MANGUEIRA (CLAMP-HOSE)	
	9	1	**3S-2093**	2	CABO TIPO CINTA (STRAP-CABLE)	
	10	1	**4P-7581**	1	GRAMPO (CLIP)	
	11	1	**6D-4246**	2	GRAMPO (CLIP)	
	12	1	**8T-4121**	2	ARRUELA DURA (11X21X2,5 MM DE ESPESSURA) (WASHER-HARD (11X21X2.5-MM THK))	
M	13	1	**8T-4137**	2	PARAFUSO (M10X1,5X20 MM) (BOLT (M10X1.5X20--MM))	
E	14	1	**262-8088**		MANGUEIRA (101,5 CM) (HOSE (101.5-CM))	
E	14A	1	**262-8088**		MANGUEIRA (54,8 CM) (HOSE (54.8-CM))	
E	14B	1	**262-8088**		MANGUEIRA (43 CM) (HOSE (43-CM))	
E	14C	1	**262-8088**		MANGUEIRA (73,5 CM) (HOSE (73.5-CM))	
E	15	1	**149-7372**		LUVA DE ABRASÃO (25 CM CADA) (SLEEVE-ABRASION (25-CM EACH))	

E - SOLICITE POR CENTÍMETRO
M - PEÇA DO SISTEMA MÉTRICO

391-9939 **GRUPO DE TUBULAÇÕES DO ARREFECEDOR DO TREM DE FORÇA (LINES GP-POWER TRAIN COOLER)**
(*continuação*) **i06148066**

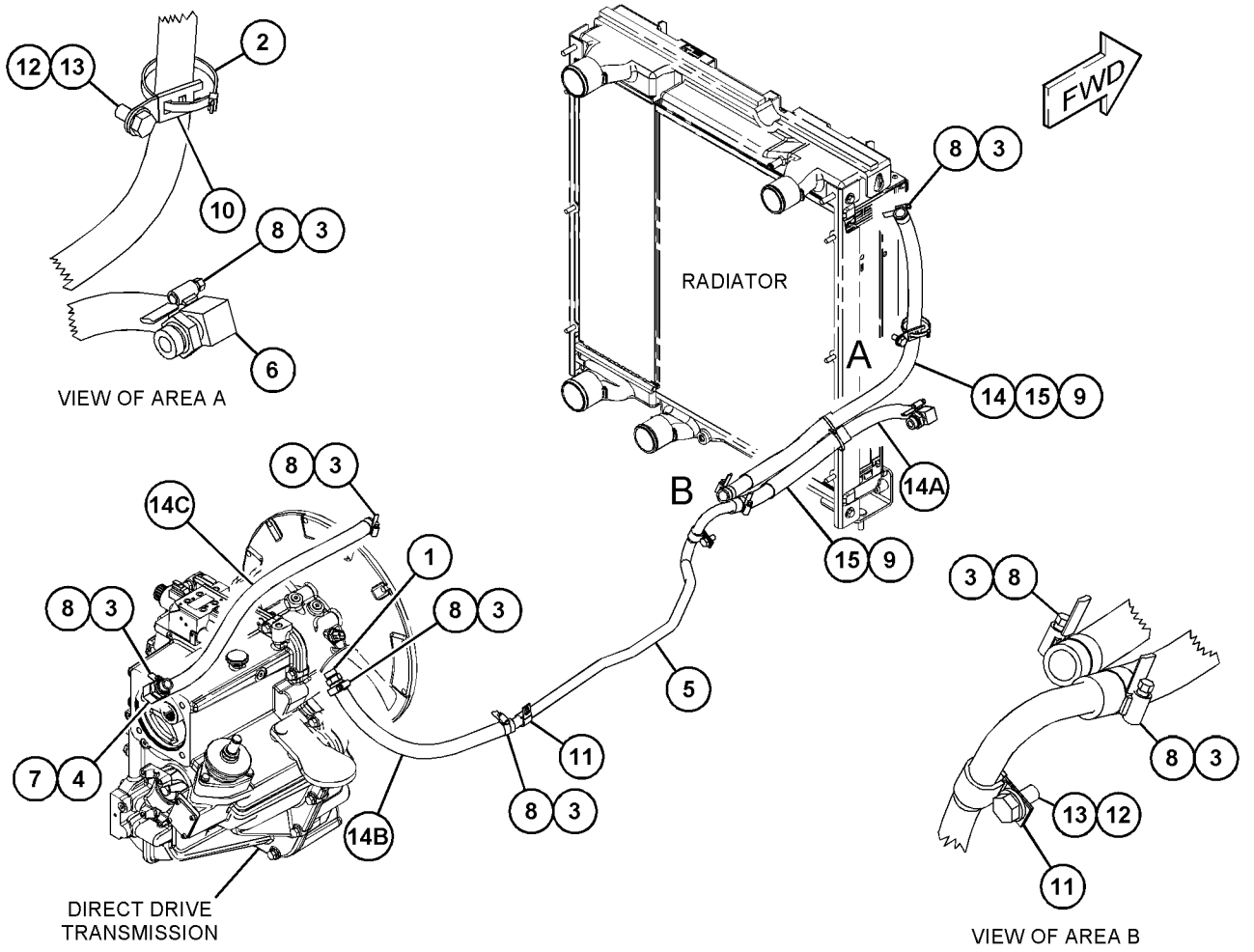

GRÁFICO 1 **<FIM>** g03720410

230-7355 GRUPO DA BOMBA-ÁGUA (PUMP GP-WATER)

S/N: CRS1-PARA CIMA
NÚMEROE DE 352-1451 ARRANJO DO MOTOR-PRIMÁRIO
UM ACESSÓRIO

SMCS-1361 **i05907287**

NOTA	REF. NÃO	GRÁFICO REF.	NÚMERO DA PEÇA	QTD.	NOME DA PEÇA 1 2 3 4 5 6 (NÍVEL DO PRODUTO)	CONSULTE PÁGINA
M	1	1	**6I-0217**	2	PARAFUSO (M8X1,25X20 MM) (BOLT (M8X1.25X20--MM))	
M	2	1	**6I-0254**	2	PARAFUSO (M8X1,25X30 MM) (BOLT (M8X1.25X30--MM))	
M	3	1	**100-3751**	5	PARAFUSO (M8X1,25X65 MM) (BOLT (M8X1.25X65--MM))	
	4	1	**113-8129**	2	PARAFUSO (M8X1,25X75 MM) (BOLT (M8X1.25X75--MM))	
	5	1	**225-7741**	1	CONJUNTO DE CONEXÃO (CONNECTION AS)	
	5A	1	**225-7738**	1	ANEL RETENTOR EM O (SEAL-O-RING)	
	5B	1	**225-7739**	1	ANEL RETENTOR EM O (SEAL-O-RING)	
C	6	1	**354-1672**	1	GRUPO DA BOMBA-ÁGUA (PUMP GP-WATER)	
	6A	1	**225-8019**	1	JUNTA (GASKET)	
					JOGO(S) DE REPARO DISPONÍVEL(ÍVEIS):	
			247-0144	1	KIT-JUNTA (BOMBA DE ÁGUA) (KIT-GASKET (WATER PUMP))	
					(INCLUI JUNTA DO ALOJAMENTO DA BOMBA JUNTA E JUNTA DA TAMPA)	

C - ALTERAÇÃO DO TIPO ANTERIOR
M - PEÇA DO SISTEMA MÉTRICO

230-7355 **GRUPO DA BOMBA-ÁGUA (PUMP GP-WATER) (*continuação*)** **i05907287**

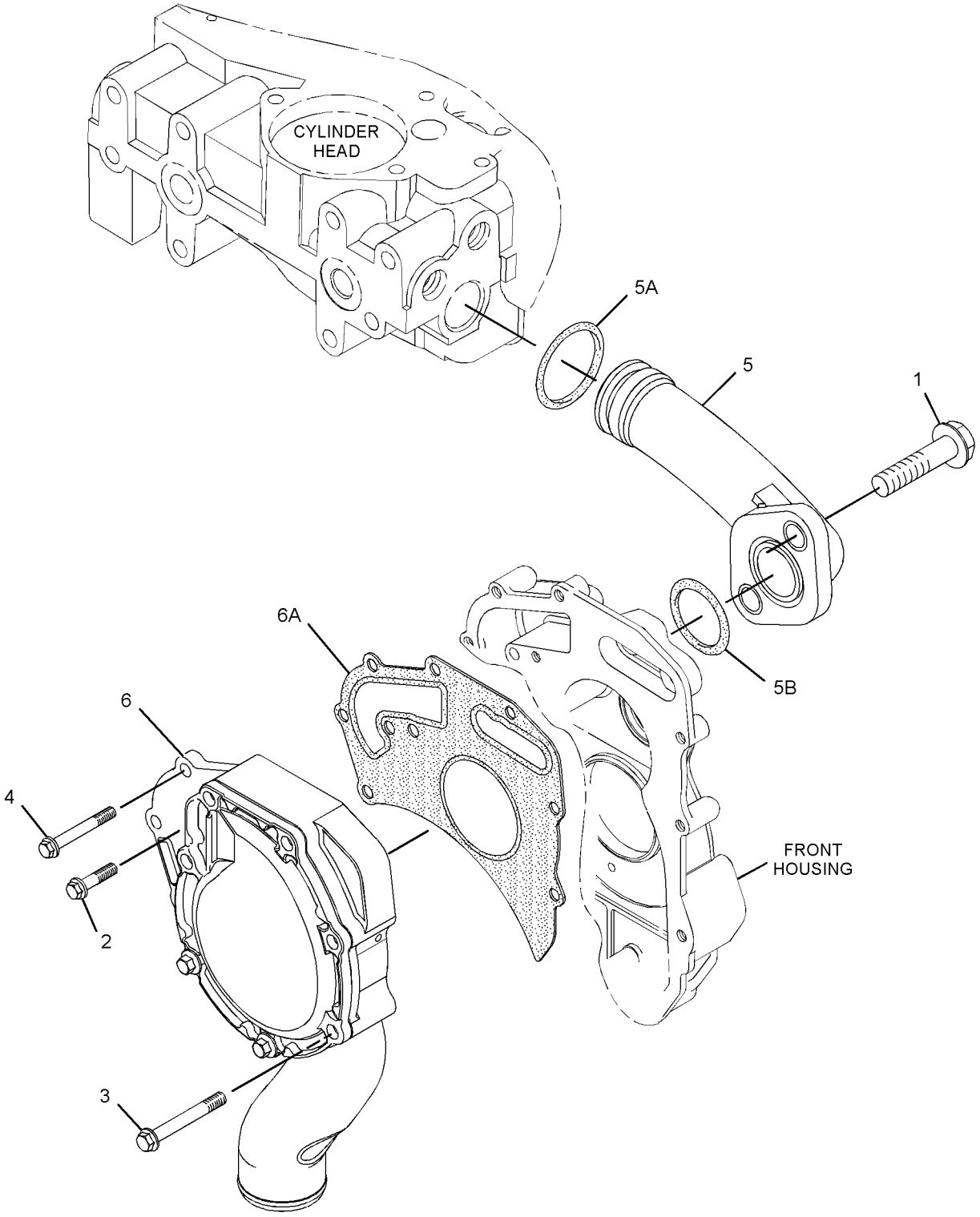

GRÁFICO 1 **<FIM>** g02137998

352-1456 GRUPO DE RADIADOR E ARREFECEDOR DE ÓLEO HIDRÁULICO (RADIATOR & HYD OIL COOLER GP)

S/N: LBF1-PARA CIMA
NÚMEROE DE 352-1455 GRUPO DE ARREFECIMENTO
UM ACESSÓRIO

SMCS-1353, 1374 **i06150915**

NOTA	REF. NÃO	GRÁFICO REF.	NÚMERO DA PEÇA	QTD.	NOME DA PEÇA 1 2 3 4 5 6 (NÍVEL DO PRODUTO)	CONSULTE PÁGINA
	1	1	**377-5267**	1	GRUPO DO RADIADOR (RADIATOR GP)	
		1	**225-4287**	1	GRUPO DE VÁLVULAS-DRENO DO RADIADOR (VALVE GP-RADIATOR DRAIN)	
		1	**385-8594**	2	RECIPIENTE (RECEPTACLE)	
	2	1	**377-5268**	1	GRUPO DO ARREFECEDOR-FLUIDO HIDRÁULICO E DA TRANSMISSÃO (COOLER GP-HYD & XMSN OIL)	
		1	**385-8591**	2	PRISIONEIRO (STUD)	
		1	**385-8593**	2	RETENTOR (RETAINER)	

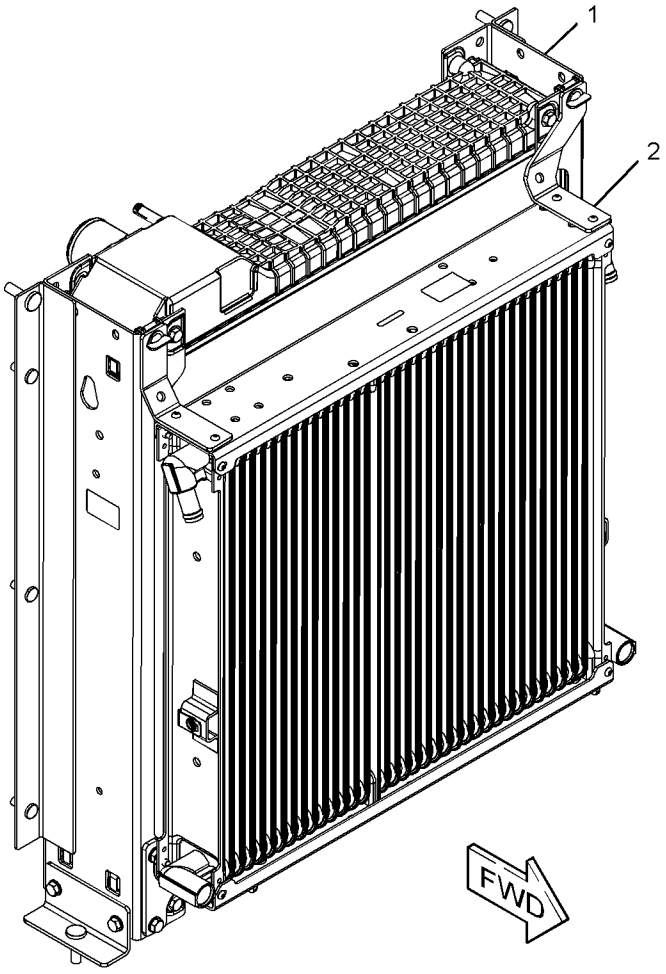

GRÁFICO 1 **<FIM>** g02824996

343-5643 GRUPO DO PURIFICADOR DE AR (AIR CLEANER GP)

S/N: LBF1-PARA CIMA

NÚMEROE DE 353-1379 GRUPO DO PURIFICADOR DE AR

UM ACESSÓRIO

SMCS-1051, 1054 **i06150913**

NOTA	REF. NÃO	GRÁFICO REF.	NÚMERO DA PEÇA	QTD.	NOME DA PEÇA 1 2 3 4 5 6 (NÍVEL DO PRODUTO)	CONSULTE PÁGINA
	1	1	**346-6687**	1	ELEMENTO FILTRANTE DE AR (PRIMÁRIO) (FILTER ELEMENT-AIR (PRIMARY))	
	2	1	**346-6688**	1	ELEMENTO FILTRANTE DE AR (SECUNDÁRIO) (FILTER ELEMENT-AIR (SECONDARY))	
	3	1	**353-1641**	1	TAMPA (COVER)	
	4	1	**353-4847**	1	VÁLVULA DE POEIRA DO PURIFICADOR DE AR (VALVE--AIR CLEANER DUST)	

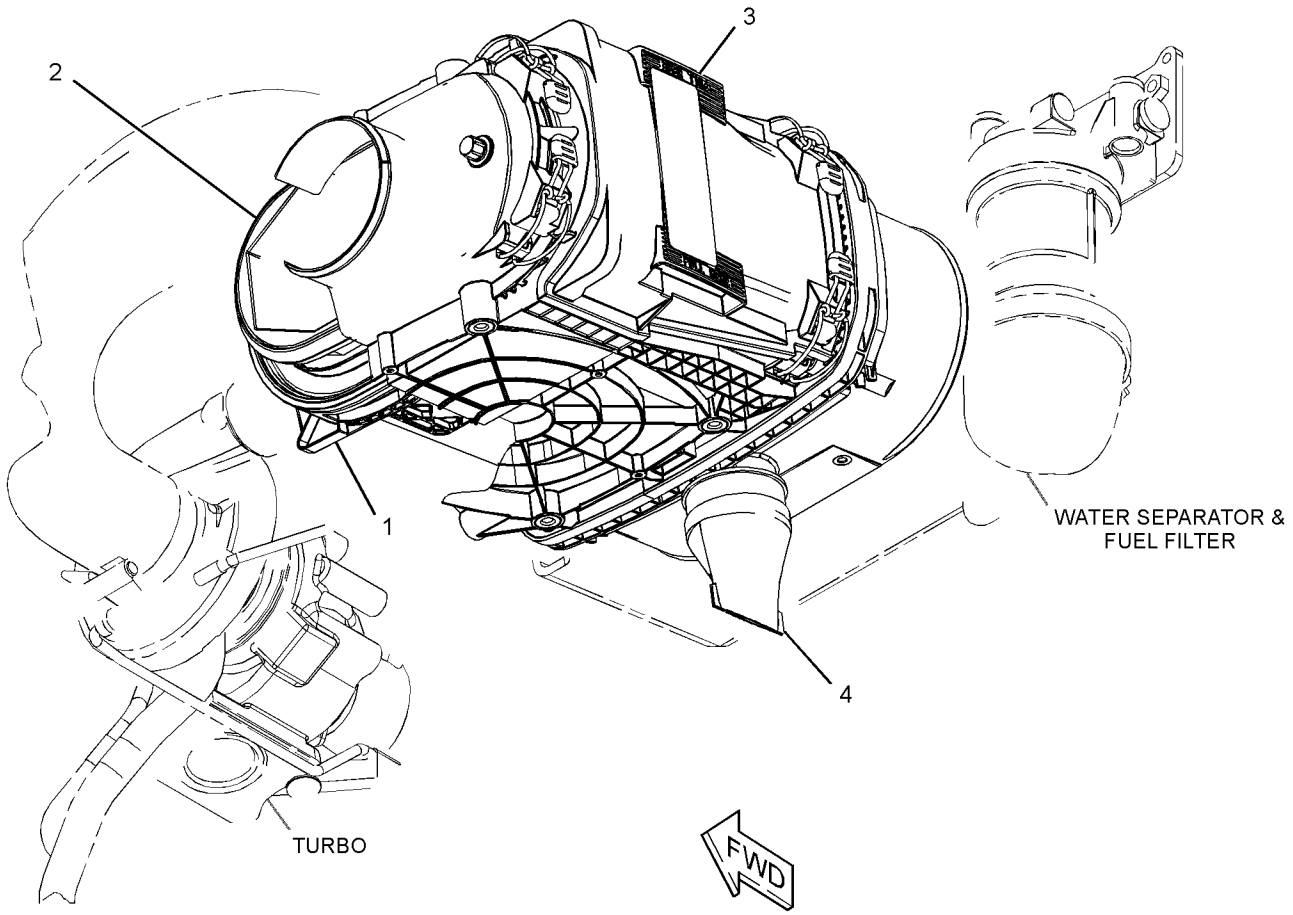

GRÁFICO 1 **<FIM>** g02823057

353-1379 GRUPO DO PURIFICADOR DE AR (AIR CLEANER GP)

S/N: LBF1-PARA CIMA
NÚMEROE DE 485-5500 ARRANJO DE MOTOR-CONCLUÍDO
UM ACESSÓRIO

SMCS-1051, 1054

i06150908

NOTA	REF. NÃO	GRÁFICO REF.	NÚMERO DA PEÇA	QTD.	NOME DA PEÇA 1 2 3 4 5 6 (NÍVEL DO PRODUTO)	CONSULTE PÁGINA
	1	1	**276-4836**	1	INTERRUPTOR-PRESSÃO (PURIFICADOR DE AR) (SWITCH-PRESSURE (AIR CLEANER))	
	2	1	**323-3309**	2	CAPA (CAP)	
	3	1	**323-6645**	1	CAPA (CAP)	
	4	1	**339-3043**	1	DUTO-AR (DUCT-AIR)	
	5	1	**341-8901**	1	CONJUNTO DE SUPORTE (SUPPORT AS)	
M		1	**159-9540**	6	PORCA DE SOLDA (ROSCA M8X1,25) (NUT-WELD (M8X1.25-THD))	
Y	6	1	**343-5643**	1	GRUPO DO PURIFICADOR DE AR (AIR CLEANER GP)	70
	7	1	**367-8073**	1	RETENTOR (SEAL)	
	8	1	**415-2898**	1	MANGUEIRA (HOSE)	
	9	1	**463-9225**	1	PLACA DE INSTRUÇÃO (PONTOS DE LUBRIFICAÇÃO) (PLATE-INSTRUCTION (LUBRICATION POINTS))	
	10	1	**242-8009**	2	PARAFUSO DE CABEÇA PANELA (6-19X0,5 POL) (SCREW-PAN HEAD (6-19X0.5-IN))	
	11	1	**295-5550**	1	ABRAÇADEIRA TIPO CINTA (TENSÃO CONSTANTE) (CLAMP-BAND (CONSTANT TENSION))	
	12	1	**4H-3001**	1	BUJÃO-BOTÃO (PLUG-BUTTON)	
M	13	1	**5C-9553**	4	PARAFUSO (M6X1X16 MM) (BOLT (M6X1X16-MM))	
	14	1	**5P-1717**	1	ABRAÇADEIRA DE MANGUEIRA (CLAMP-HOSE)	
	15	1	**5P-4116**	4	ARRUELA DURA (8,8X20,5X2 MM DE ESPESSURA) (WASHER-HARD (8.8X20.5X2-MM THK))	
	16	1	**7X-7729**	2	ARRUELA (11X25X3 MM DE ESPESSURA) (WASHER (11X25X3-MM THK))	
M	17	1	**8T-4133**	2	PORCA (ROSCA M10X1,5) (NUT (M10X1.5-THD))	
M	18	1	**8T-4908**	4	PARAFUSO (M8X1,25X25 MM) (BOLT (M8X1.25X25--MM))	
	19	1	**8T-9402**	1	ABRAÇADEIRA DE MANGUEIRA (CLAMP-HOSE)	
	20	1	**9X-6165**	4	ARRUELA (6,5X22X2,5 MM DE ESPESSURA) (WASHER (6.5X22X2.5-MM THK))	

M - PEÇA DO SISTEMA MÉTRICO
Y - ILUSTRAÇÃO SEPARADA

353-1379 **GRUPO DO PURIFICADOR DE AR (AIR CLEANER GP) (*continuação*)** **i06150908**

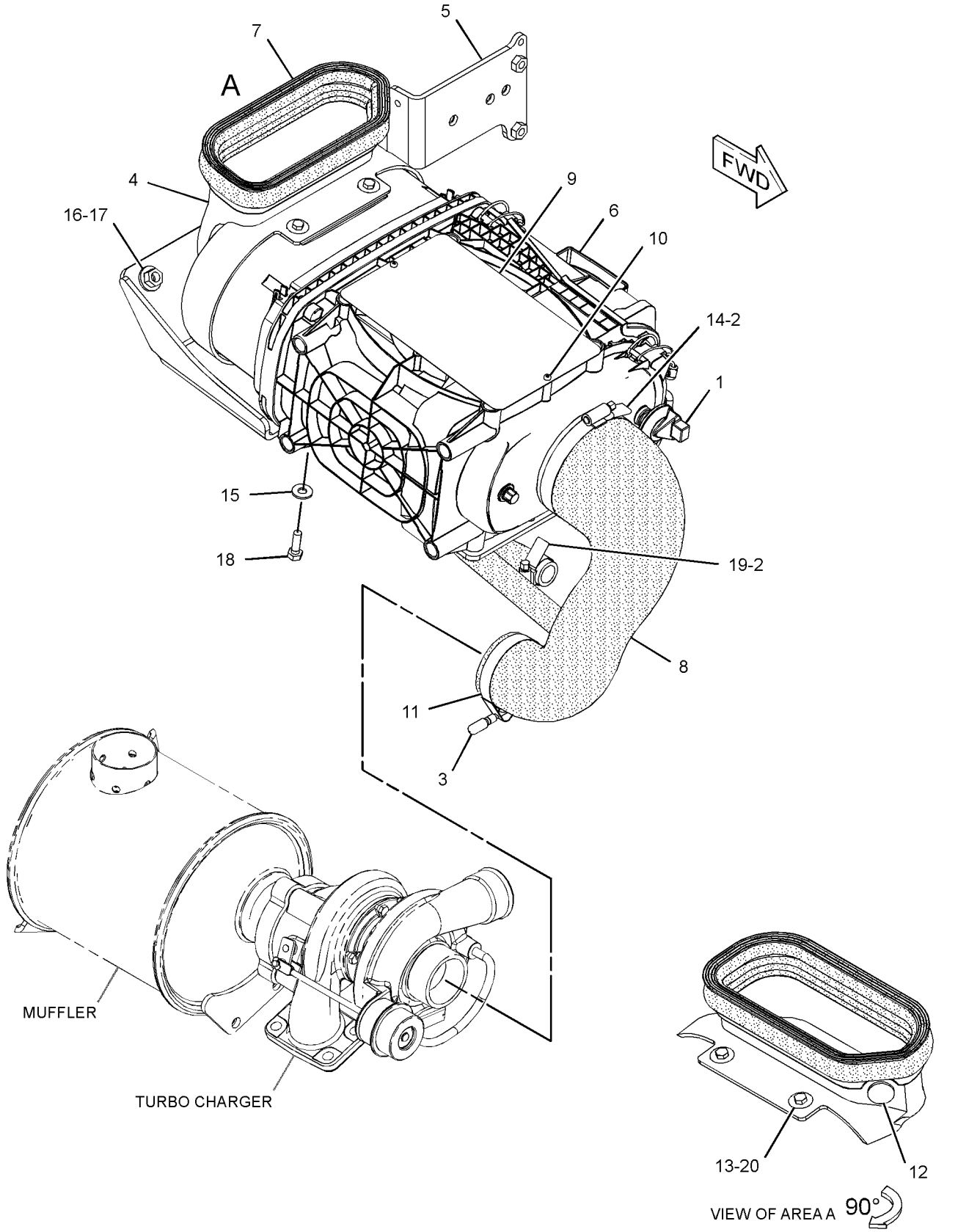

GRÁFICO 1 **<FIM>** g02790785

231-0149 GRUPO DA TAMPA-COLETOR DE ADMISSÃO (COVER GP--INLET MANIFOLD)

S/N: CRS1-PARA CIMA
NÚMEROE DE 352-1451 ARRANJO DO MOTOR-PRIMÁRIO
UM ACESSÓRIO

SMCS-1058 **i03821234**

NOTA	REF. NÃO	GRÁFICO REF.	NÚMERO DA PEÇA	QTD.	NOME DA PEÇA 1 2 3 4 5 6 (NÍVEL DO PRODUTO)	CONSULTE PÁGINA
	1	1	**111-8222**	12	PARAFUSO (M8X16 MM) (BOLT (M8X16-MM))	
	2	1	**114-2579**	3	JUNTA (GASKET)	
	3	1	**185-6627**	3	PLACA (PLATE)	

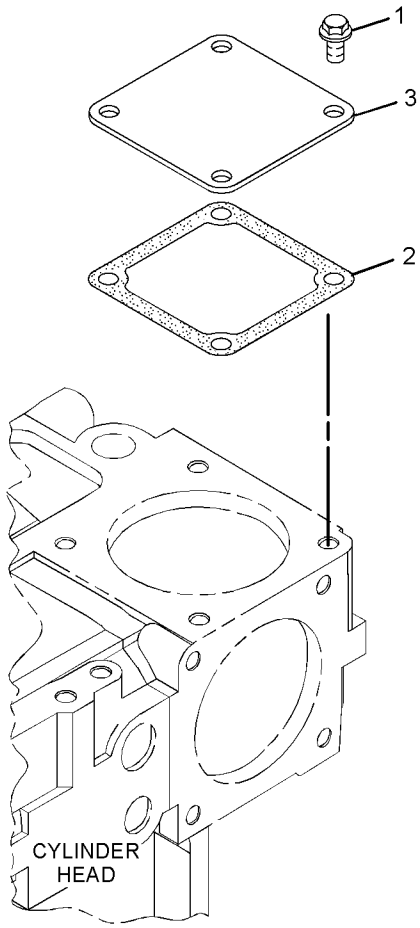

GRÁFICO 1 **<FIM>** g02090293

350-3689 GRUPO DE EXTENSÃO-ESCAPE (EXTENSION GP--EXHAUST)

S/N: LBF1-PARA CIMA
NÚMEROE DE 485-5500 ARRANJO DE MOTOR-CONCLUÍDO
UM ACESSÓRIO

SMCS-1061 **i06150916**

NOTA	REF. NÃO	GRÁFICO REF.	NÚMERO DA PEÇA	QTD.	NOME DA PEÇA 1 2 3 4 5 6 (NÍVEL DO PRODUTO)	CONSULTE PÁGINA
	1	1	**388-7012**	1	ABRAÇADEIRA-PARAFUSO CURVO (CLAMP-BENT BOLT)	
	2	1	**239-2270**	1	TUBO DE EXTENSÃO (PIPE-EXTENSION)	
	3	1	**350-4310**	1	CONJUNTO DE SUPORTE (SUPPORT AS)	
	4	1	**7X-7729**	2	ARRUELA (11X25X3 MM DE ESPESSURA) (WASHER (11X25X3-MM THK))	
M	5	1	**8T-4195**	2	PARAFUSO (M10X1,5X30 MM) (BOLT (M10X1.5X30--MM))	

M - PEÇA DO SISTEMA MÉTRICO

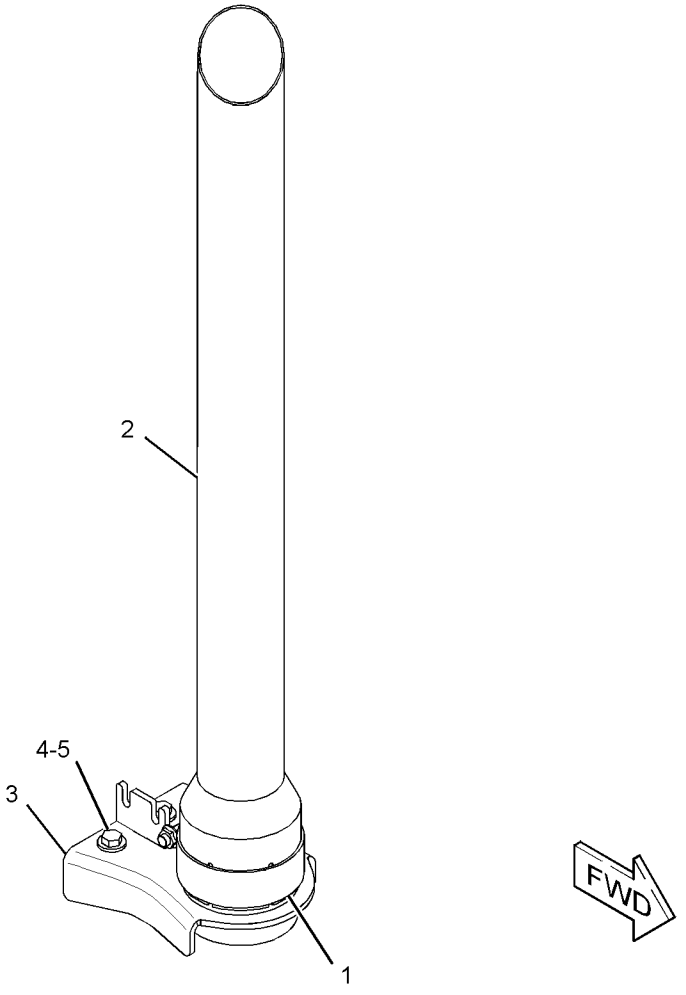

GRÁFICO 1 **<FIM>** g02806196

352-1454 GRUPO DO SILENCIOSO–TURBOCOMPRESSOR (MUFFLER GP–TURBOCHARGER)

S/N: LBF1-PARA CIMA
NÚMEROE DE 485-5500 ARRANJO DE MOTOR-CONCLUÍDO
UM ACESSÓRIO

SMCS-1062 **i06150925**

NOTA	REF. NÃO	GRÁFICO REF.	NÚMERO DA PEÇA	QTD.	NOME DA PEÇA 1 2 3 4 5 6 (NÍVEL DO PRODUTO)	CONSULTE PÁGINA
M	1	1	**6I-0364**	3	PRISIONEIRO (M10X1,5X45 MM) (STUD (M10X1.5X45--MM))	
M	2	1	**6I-0563**	3	PORCA (ROSCA M10X1,5) (NUT (M10X1.5-THD))	
	3	1	**352-1930**	1	CONJUNTO DE SUPORTE (SUPPORT AS)	
	4	1	**359-3495**	1	CONJUNTO DO SILENCIOSO (MUFFLER AS)	
	5	1	**373-6522**	1	SUPORTE (SUPPORT)	
	6	1	**5P-4116**	4	ARRUELA DURA (8,8X20,5X2 MM DE ESPESSURA) (WASHER-HARD (8.8X20.5X2-MM THK))	
	7	1	**7X-7729**	6	ARRUELA (11X25X3 MM DE ESPESSURA) (WASHER (11X25X3-MM THK))	
M	8	1	**8T-4136**	4	PARAFUSO (M10X1,5X25 MM) (BOLT (M10X1.5X25--MM))	
M	9	1	**8T-4189**	4	PARAFUSO (M8X1,25X20 MM) (BOLT (M8X1.25X20--MM))	
M	10	1	**8T-4195**	2	PARAFUSO (M10X1,5X30 MM) (BOLT (M10X1.5X30--MM))	

M - PEÇA DO SISTEMA MÉTRICO

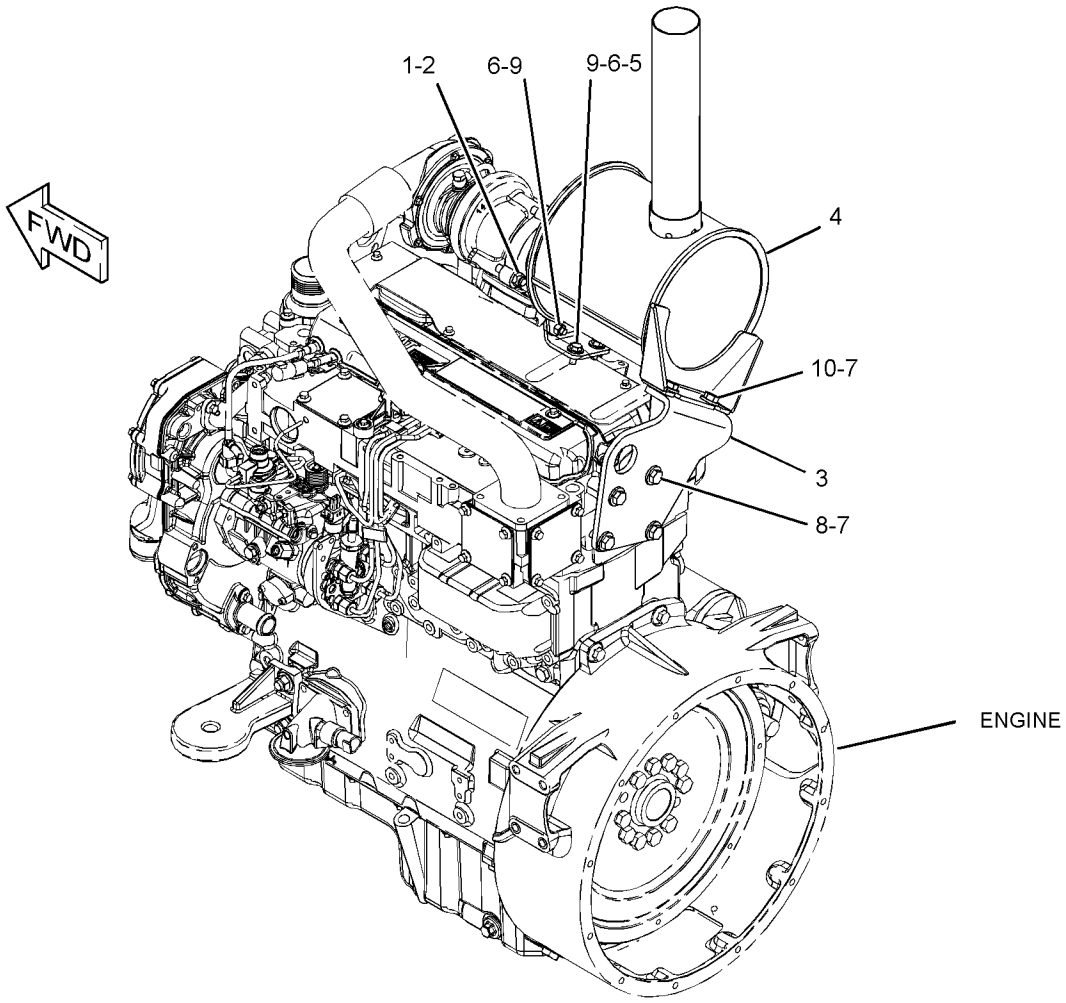

GRÁFICO 1 **<FIM>** g03646023

SISTEMA DE ADMISSÃO E EXAUSTÃO DE AR

237-3924 GRUPO DO TURBOALIMENTADOR (TURBOCHARGER GP)

S/N: CRS1-PARA CIMA
NÚMEROE DE 352-1451 ARRANJO DO MOTOR-PRIMÁRIO
UM ACESSÓRIO

SMCS-1052, 1053

i05988378

NOTA	REF. NÃO	GRÁFICO REF.	NÚMERO DA PEÇA	QTD.	NOME DA PEÇA 1 2 3 4 5 6 (NÍVEL DO PRODUTO)	CONSULTE PÁGINA
M	1	1	**6I-0217**	2	PARAFUSO (M8X1,25X20 MM) (BOLT (M8X1.25X20--MM))	
M	2	1	**6I-0563**	4	PORCA (ROSCA M10X1,5) (NUT (M10X1.5-THD))	
M	3	1	**6I-0572**	4	PARAFUSO (M8X1,25X20 MM) (BOLT (M8X1.25X20--MM))	
M	4	1	**106-8916**	2	PARAFUSO (M6X16 MM) (BOLT (M6X16-MM))	
	5	1	**141-1667**	2	ABRAÇADEIRA DE MANGUEIRA (CLAMP-HOSE)	
	6	1	**361-7519**	4	HASTE ROSCADA (ROD-THREADED)	
	7	1	**174-9638**	8	PARAFUSO (BOLT)	
	8	1	**194-5390**	1	JUNTA-COLETOR (GASKET-MANIFOLD)	
	9	1	**371-5700**	1	COLETOR DE ESCAPE (MANIFOLD-EXHAUST)	
	10	1	**353-3477**	1	JUNTA DO TURBOCOMPRESSOR (GASKET-TURBOCHARGER)	
	11	1	**353-3478**	1	JUNTA DO TURBOCOMPRESSOR (GASKET-TURBOCHARGER)	
	12	1	**225-8536**	1	JUNTA (COLETOR) (GASKET (MANIFOLD))	
	13	1	**263-5376**	1	MANGUEIRA (HOSE)	
	14	1	**234-3030**	1	JUNTA-ADMISSÃO (GASKET-INLET)	
	15	1	**322-9616**	1	CONJUNTO DE TUBOS-TURBOCOMPRESSOR (TUBE AS--TURBOCHARGER)	
	15A	1	**225-8524**	2	PARAFUSO ESPECIAL (BANJO) (BOLT-SPECIAL (BANJO))	
	15B	1	**225-8526**	4	ARRUELA (10,4X13,75X1,37 MM DE ESPESSURA) (WASHER (10.4X13.75X1.37-MM THK))	
R	16	1	**237-3786**	1	GRUPO DO TURBOALIMENTADOR (TURBOCHARGER GP)	
		1	**300-6520**	1	CONJUNTO DE MANGUEIRA (HOSE AS)	
		1	**107-2348**	2	GRAMPO (CLIP)	
	17	1	**322-9615**	1	TUBO-TURBOCOMPRESSOR (TUBE-TURBOCHARGER)	
	18	1	**237-3794**	1	PARAFUSO (BOLT)	
	19	1	**237-3921**	1	GRAMPO (CLIP)	
	20	1	**237-3922**	1	TUBO (TUBE)	

M - PEÇA DO SISTEMA MÉTRICO
R - PEÇAS REMANUFATURADAS PODEM ESTAR DISPONÍVEIS

237-3924 **GRUPO DO TURBOALIMENTADOR (TURBOCHARGER GP) (*continuação*)** **i05988378**

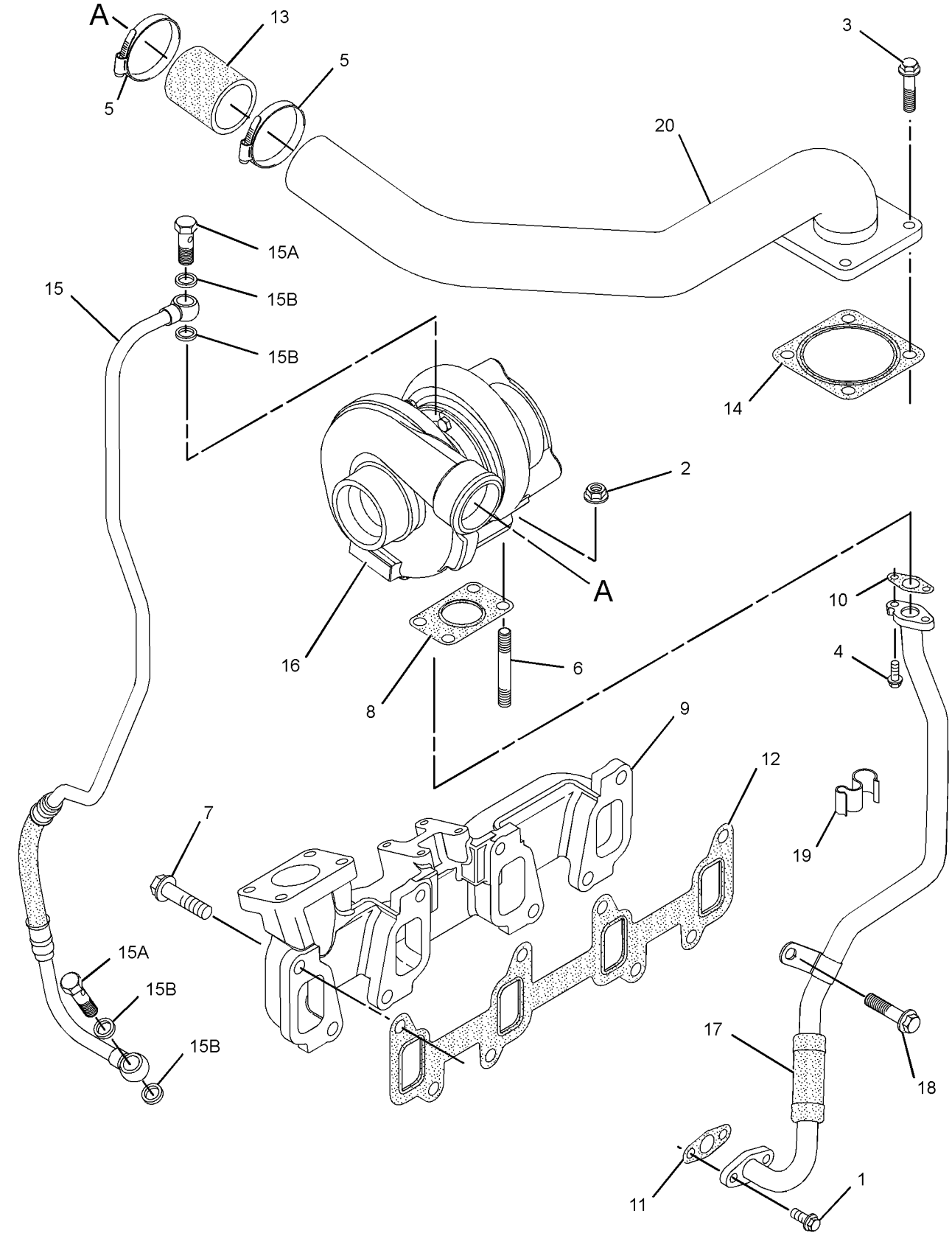

GRÁFICO 1 **<FIM>** g02494676

SISTEMA DE COMBUSTÍVEL

382-2426 GRUPO DE CONTROLE-GOVERNADOR (CONTROL GP--GOVERNOR)

S/N: LBF1-PARA CIMA
NÚMEROE DE 450-8646 ARRANJO ELÉTRICO
UM ACESSÓRIO

SMCS-1265 **i06147422**

NOTA	REF. NÃO	GRÁFICO REF.	NÚMERO DA PEÇA	QTD.	NOME DA PEÇA 1 2 3 4 5 6 (NÍVEL DO PRODUTO)	CONSULTE PÁGINA
	1	1	**7K-1181**	2	CABO TIPO CINTA (STRAP-CABLE)	
	2	1	**151-4841**	2	BLOCO (BLOCK)	
	3	1	**164-1368**	1	FIXADOR DE PAINEL (FASTENER-PANEL)	
	4	1	**457-8020**	1	BOTÃO (KNOB)	
Y	5	1	**209-3367**	1	GRUPO DA ALAVANCA-GOVERNADOR (PORTÁTIL) (LEVER GP-GOVERNOR (HANDHELD))	530
Y	6	1	**209-3378**	1	GRUPO DO PEDAL-GOVERNADOR (PEDAL GP-GOVERNOR)	546
	7	1	**235-0128**	1	CONJUNTO DE CABO (CABLE AS)	
M		1	**5C-2890**	2	PORCA (ROSCA M6X1) (NUT (M6X1-THD))	
		1	**8T-4742**	2	GARFO DA EXTREMIDADE DA HASTE (END-YOKE ROD)	
		1	**8T-4744**	2	PINO-MOLA (PIN AS-SPRING)	
		1	**222-2690**	1	GRAMPO (CLIP)	
	8	1	**300-1702**	1	CONJUNTO DE SUPORTE (BRACKET AS)	
	9	1	**396-3135**	1	CONJUNTO DE PLACA (PLATE AS)	
M		1	**159-9539**	10	PORCA DE SOLDA (ROSCA M6X1) (NUT-WELD (M6X1--THD))	
	10	1	**430-9938**	1	DECALQUE DE IDENTIFICAÇÃO (CONTROLE) (FILM--IDENTIFICATION (CONTROL))	
	11	1	**436-8067**	1	PLACA (PLATE)	
	12	1	**437-2214**	1	DECALQUE DE INFORMAÇÃO (CONTROLE DO GOVERNADOR) (FILM-INFORMATION (GOVERNOR CONTROL))	
	13	1	**438-8169**	1	ILHÓ (GROMMET)	
	14	1	**3S-2093**	2	CABO TIPO CINTA (STRAP-CABLE)	
M	15	1	**5C-2890**	3	PORCA (ROSCA M6X1) (NUT (M6X1-THD))	
	16	1	**7X-0579**	3	ARRUELA DURA (8,8X25,5X2 MM DE ESPESSURA) (WASHER-HARD (8.8X25.5X2-MM THK))	
M	17	1	**7X-0818**	1	PARAFUSO (M8X1,25X45 MM) (BOLT (M8X1.25X45--MM))	
M	18	1	**8C-6802**	3	PARAFUSO DE CABEÇA CHATA (6X1X26,3 MM) (SCREW--FLAT HEAD (6X1X26.3-MM))	
M	19	1	**8T-4138**	3	PARAFUSO (M6X1X20 MM) (BOLT (M6X1X20-MM))	
	20	1	**8T-4205**	3	ARRUELA DURA (7,2X14,5X2 MM DE ESPESSURA) (WASHER-HARD (7.2X14.5X2-MM THK))	
	21	1	**8T-4224**	2	ARRUELA DURA (8,8X16X2 MM DE ESPESSURA) (WASHER-HARD (8.8X16X2-MM THK))	
M	22	1	**8T-4908**	1	PARAFUSO (M8X1,25X25 MM) (BOLT (M8X1.25X25--MM))	
	23	1	**9X-2038**	3	ARRUELA (7X19X2 MM DE ESPESSURA) (WASHER (7X19X2-MM THK))	
M	24	1	**9X-2045**	3	PARAFUSO DE CABEÇA CONVEXA (M6X1X20 MM) (SCREW-TRUSS HEAD (M6X1X20-MM))	

M - PEÇA DO SISTEMA MÉTRICO
Y - ILUSTRAÇÃO SEPARADA

382-2426 **GRUPO DE CONTROLE-GOVERNADOR (CONTROL GP-GOVERNOR) (*continuação*)** **i06147422**

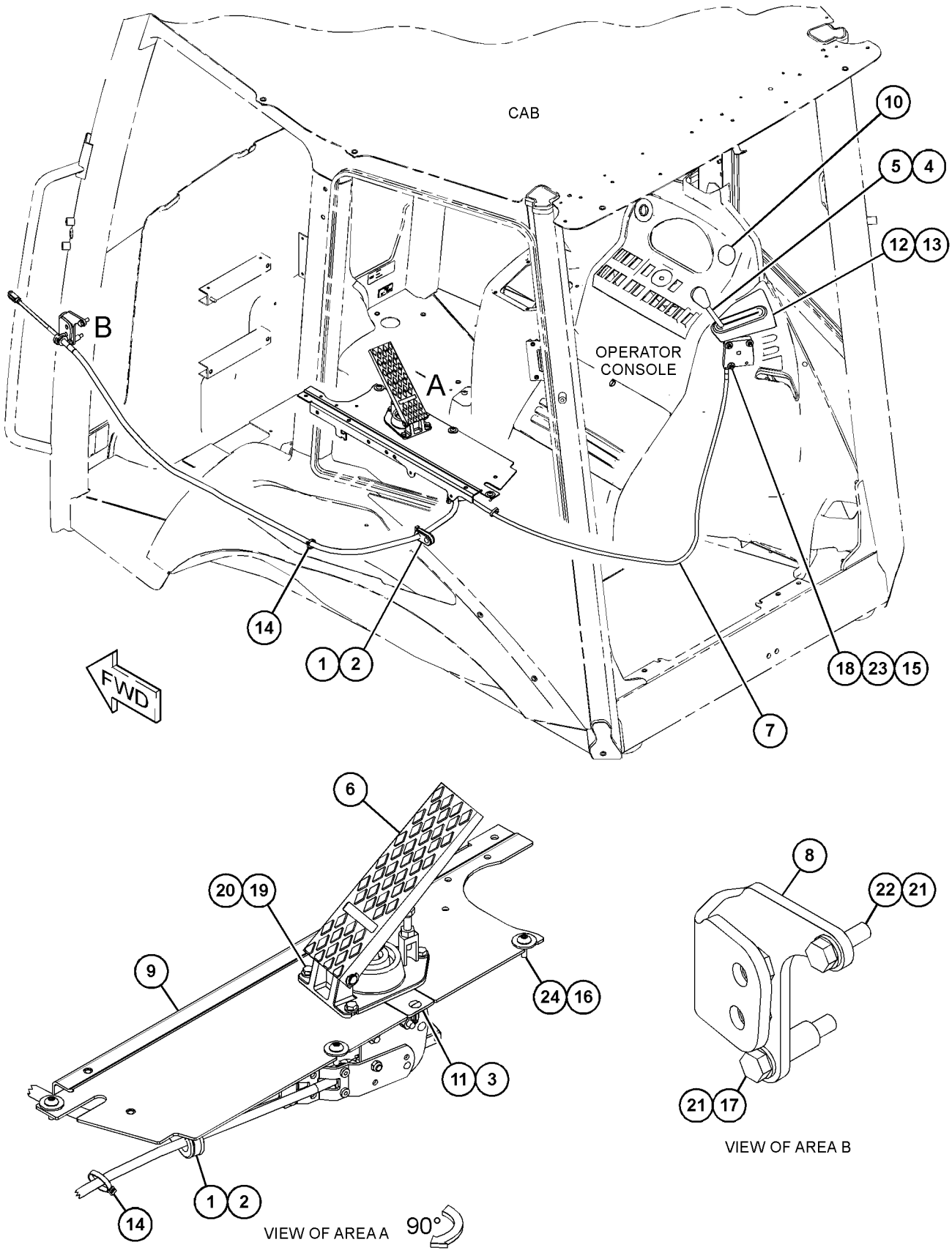

GRÁFICO 1 **<FIM>** g03723538

481-3120 GRUPO DE LINHAS-COMBUSTÍVEL (LINES GP-FUEL)

S/N: LBF1-PARA CIMA
NÚMEROE DE 485-5500 ARRANJO DE MOTOR-CONCLUÍDO
UM ACESSÓRIO

SMCS-1274 **i06191853**

NOTA	REF. NÃO	GRÁFICO REF.	NÚMERO DA PEÇA	QTD.	NOME DA PEÇA 1 2 3 4 5 6 (NÍVEL DO PRODUTO)	CONSULTE PÁGINA
	1	1	**481-3126**	1	MANGUEIRA (HOSE)	
	2	1	**481-3127**	1	MANGUEIRA (HOSE)	
	3	1	**481-3128**	1	MANGUEIRA (HOSE)	
	4	1	**3S-2093**	2	CABO TIPO CINTA (STRAP-CABLE)	
	5	1	**069-4080**	1	CONEXÃO (FITTING)	
	6	1	**180-3730**	1	TELA FILTRANTE DE COMBUSTÍVEL (TELA DO GARGALO DO TUBO DE ENCHIMENTO) (STRAINER-FUEL (FILLER NECK SCREEN))	
	7	1	**215-9513**	1	CONECTOR DE MANGUEIRA (CONNECTOR-HOSE)	
	8	1	**224-5917**	1	CONECTOR-ESPECIAL (CONNECTOR-SPECIAL)	
	9	1	**241-4275**	1	TÊ ESPECIAL (TEE-SPECIAL)	
	10	1	**246-2622**	3	CONJUNTO DE COTOVELO (ELBOW AS)	
					(CADA UM INCLUI)	
		1	**214-7567**	1	ANEL RETENTOR EM O (SEAL-O-RING)	
	11	1	**285-5098**	1	GRUPO DE FILTRO-COMBUSTÍVEL (SEPARADOR DE ÁGUA) (FILTER GP-FUEL (WATER SEPARATOR))	
		1	**118-8118**	1	ANEL DE RETENÇÃO (RING-RETAINING)	
		1	**118-8119**	1	PORCA (NUT)	
		1	**149-3516**	1	CONJUNTO DE BASE (BASE AS)	
		1	**156-1200**	1	ELEMENTO FILTRANTE DE COMBUSTÍVEL (SEPARADOR DE ÁGUA) (FILTER ELEMENT-FUEL (WATER SEPARATOR))	
	12	1	*297-7958*	1	CONJUNTO DE ADAPTADORESES (ADAPTER AS)	
		1	**3J-1907**	1	ANEL RETENTOR EM O (SEAL-O-RING)	
		1	**205-3079**	1	ADAPTADOR (ADAPTER)	
Y	13	1	**349-1063**	1	GRUPO DA BOMBA-COMBUSTÍVEL E FILTRO PRIMÁRIOS (COM SEPARADOR DE ÁGUA) (PUMP GP--FUEL PRM & PRIM FILTER (WITH WATER SEPARATOR))	89
	14	1	**359-0264**	1	CONJUNTO DE SUPORTE (SUPPORT AS)	
M		1	**159-9540**	2	PORCA DE SOLDA (ROSCA M8X1,25) (NUT-WELD (M8X1.25-THD))	
	15	1	**433-0933**	2	ABRAÇADEIRA (CLAMP)	
	16	1	**481-3134**	1	MANGUEIRA (HOSE)	
	17	1	**090-5725**	1	COTOVELO (ELBOW)	
	18	1	**100-4336**	4	GRAMPO (CLIP)	
	19	1	*148-8407*	2	CONJUNTO DE BUJÃO (PLUG AS)	
					(CADA UM INCLUI)	
		1	**3J-1907**	1	ANEL RETENTOR EM O (SEAL-O-RING)	
		1	**9S-4191**	1	BUJÃO (ROSCA 9/16-18) (PLUG (9/16-18-THD))	
	20	1	*169-5861*	2	CONJUNTO DE BUJÃO (PLUG AS)	
					(CADA UM INCLUI)	
		1	**3K-8460**	1	BUJÃO (PLUG)	
		1	**5P-7814**	1	ANEL RETENTOR EM O (SEAL-O-RING)	
	21	1	**312-0288**	2	ABRAÇADEIRA (CLAMP)	
	22	1	**317-7012**	8	ABRAÇADEIRA TIPO CINTA (CLAMP-BAND)	
	23	1	**3J-1907**	1	ANEL RETENTOR EM O (SEAL-O-RING)	
	24	1	**5P-4116**	5	ARRUELA DURA (8,8X20,5X2 MM DE ESPESSURA) (WASHER-HARD (8.8X20.5X2-MM THK))	
	25	1	**8T-4121**	4	ARRUELA DURA (11X21X2,5 MM DE ESPESSURA) (WASHER-HARD (11X21X2.5-MM THK))	
M	26	1	**8T-4189**	3	PARAFUSO (M8X1,25X20 MM) (BOLT (M8X1.25X20--MM))	
M	27	1	**8T-4196**	4	PARAFUSO (M10X1,5X35 MM) (BOLT (M10X1.5X35--MM))	

481-3120 **GRUPO DE LINHAS-COMBUSTÍVEL (LINES GP-FUEL) (*continuação*)** **i06191853**

NOTA	REF. NÃO	GRÁFICO REF.	NÚMERO DA PEÇA	QTD.	NOME DA PEÇA 1 2 3 4 5 6 (NÍVEL DO PRODUTO)	CONSULTE PÁGINA
	28	1	**8T-4224**	2	ARRUELA DURA (8,8X16X2 MM DE ESPESSURA) (WASHER-HARD (8.8X16X2-MM THK))	
M	29	1	**8T-7547**	4	PARAFUSO (M8X1,25X30 MM) (BOLT (M8X1.25X30--MM))	
	30	1	**9M-8406**	2	GRAMPO (CLIP)	
	31	1	**481-3129**	2	MANGUEIRA (HOSE)	
G	32	1	**160-2244**		LUVA DE ABRASÃO (17,7 POL) (SLEEVE-ABRASION (17.7-IN))	

G - SOLICITE POR CENTÍMETRO
M - PEÇA DO SISTEMA MÉTRICO
Y - ILUSTRAÇÃO SEPARADA

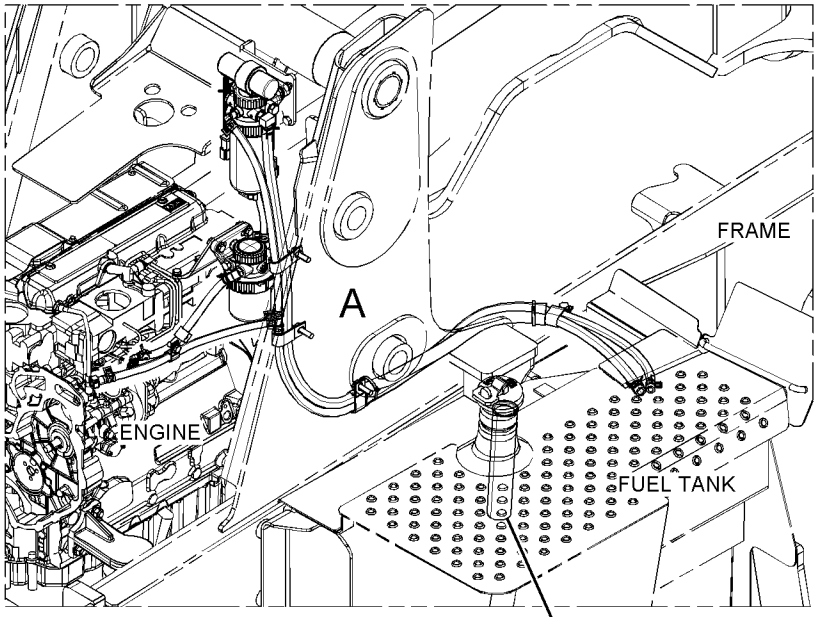

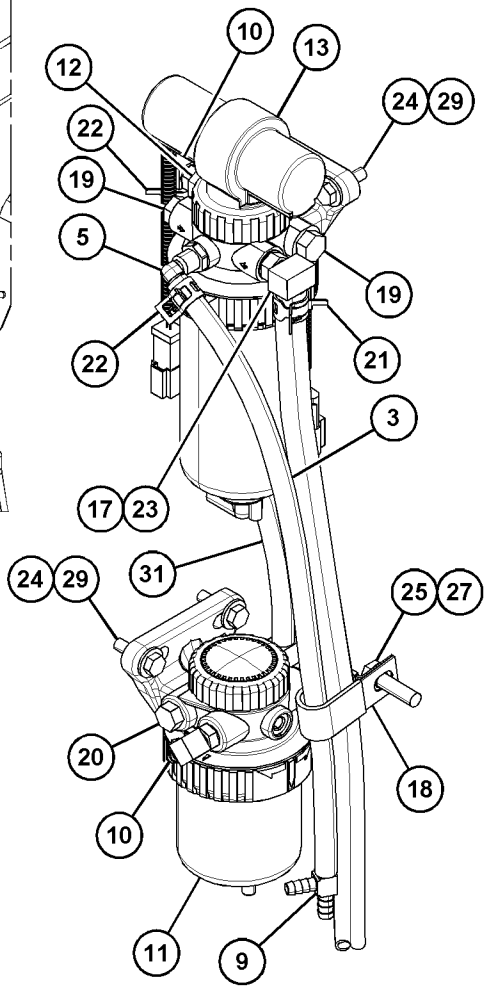

VIEW OF AREA B
(PARTS REMOVED FOR CLARITY)

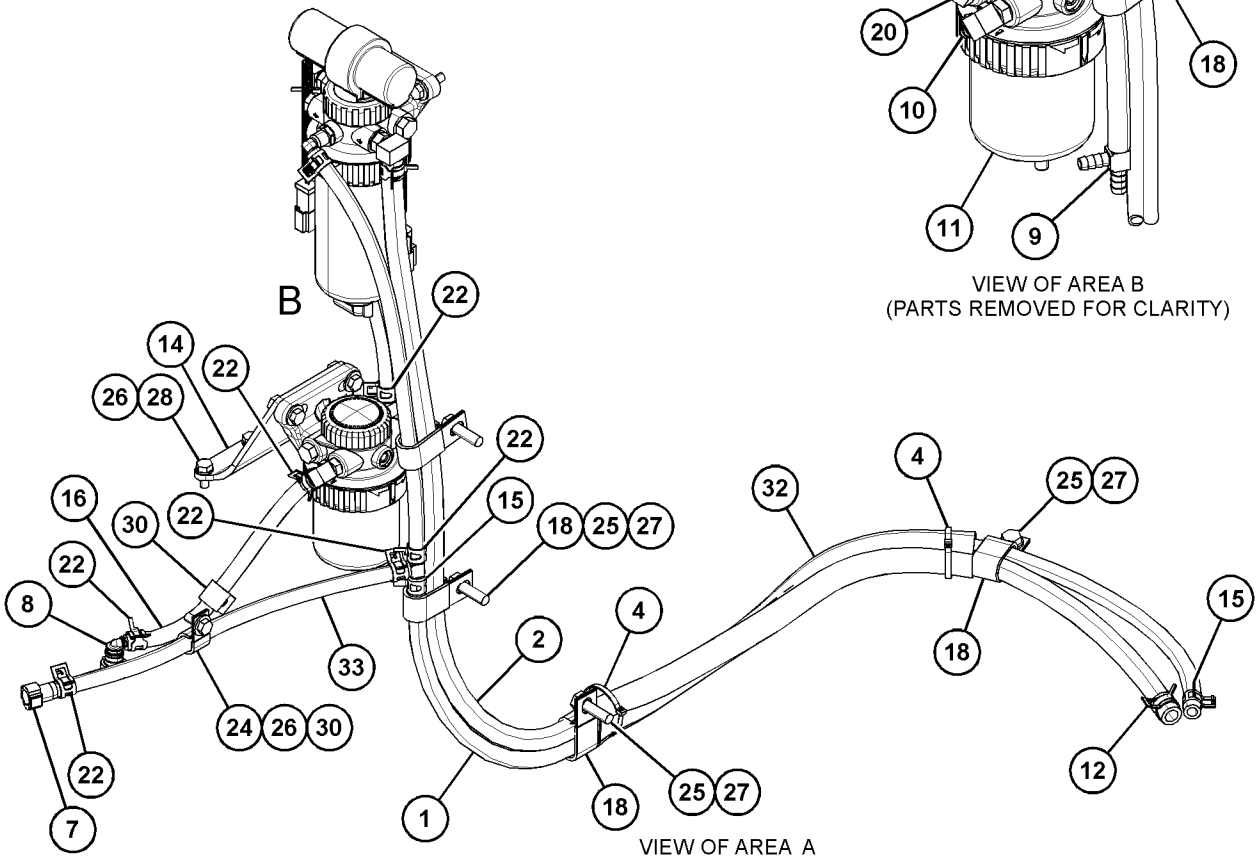

VIEW OF AREA A

GRÁFICO 1 **<FIM>** g03845634

247-4885 GRUPO DE LINHAS-FILTRO DE COMBUSTÍVEL (LINES GP-FUEL FILTER)

S/N: CRS1-PARA CIMA
NÚMEROE DE 352-1451 ARRANJO DO MOTOR-PRIMÁRIO
UM ACESSÓRIO

SMCS-1261, 1274 **i02439293**

NOTA	REF. NÃO	GRÁFICO REF.	NÚMERO DA PEÇA	QTD.	NOME DA PEÇA 1 2 3 4 5 6 (NÍVEL DO PRODUTO)	CONSULTE PÁGINA
	1	1	**247-4884**	1	CONJUNTO DE TUBO (TUBE AS)	
	2	1	**232-3126**	1	GRAMPO (CLIP)	

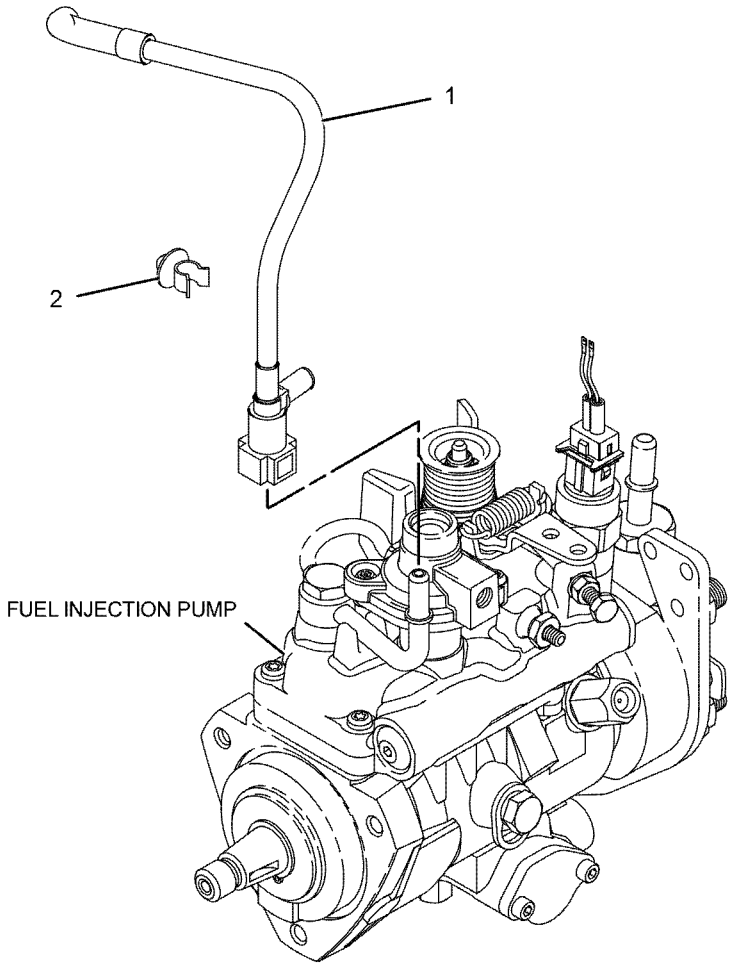

GRÁFICO 1 **<FIM>** g01123693

353-1364 GRUPO DE MONTAGEM-CONTROLE DO GOVERNADOR–MOTOR (MOUNTING GP-GOVERNOR CONTROL–ENGINE)

S/N: LBF1-PARA CIMA

NÚMEROE DE 485-5500 ARRANJO DE MOTOR-CONCLUÍDO

UM ACESSÓRIO

SMCS-1264, 1265 **i06150924**

NOTA	REF. NÃO	GRÁFICO REF.	NÚMERO DA PEÇA	QTD.	NOME DA PEÇA 1 2 3 4 5 6 (NÍVEL DO PRODUTO)	CONSULTE PÁGINA
	1	1	**239-1434**	1	PLACA (PLATE)	
	2	1	**8T-4224**	2	ARRUELA DURA (8,8X16X2 MM DE ESPESSURA) (WASHER-HARD (8.8X16X2-MM THK))	
M	3	1	**8T-4908**	2	PARAFUSO (M8X1,25X25 MM) (BOLT (M8X1.25X25--MM))	

M - PEÇA DO SISTEMA MÉTRICO

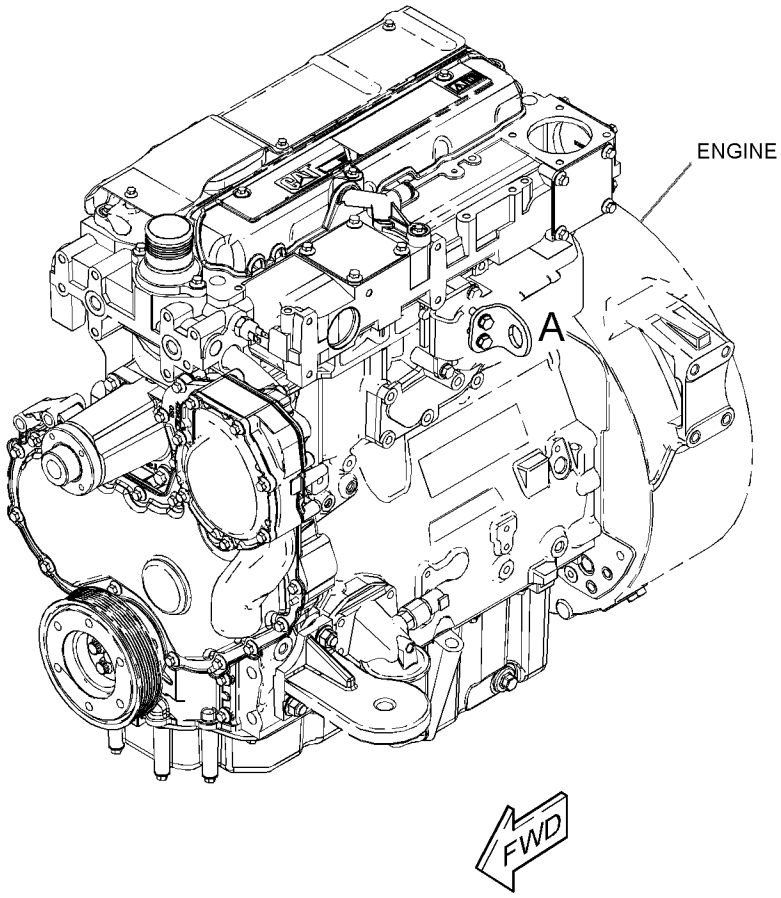

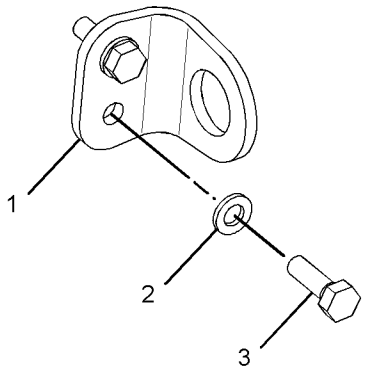

VIEW OF AREA A

GRÁFICO 1 **<FIM>** g02788564

237-5214 GRUPO DA BOMBA-INJEÇÃO DE COMBUSTÍVEL (PUMP GP-FUEL INJECTION)

S/N: CRS1-PARA CIMA
NÚMEROE DE 352-1451 ARRANJO DO MOTOR-PRIMÁRIO
UM ACESSÓRIO

SMCS-1251, 1290 **i02681950**

NOTA	REF. NÃO	GRÁFICO REF.	NÚMERO DA PEÇA	QTD.	NOME DA PEÇA 1 2 3 4 5 6 (NÍVEL DO PRODUTO)	CONSULTE PÁGINA
M	1	1	**6I-0217**	1	PARAFUSO (M8X1,25X20 MM) (BOLT (M8X1.25X20--MM))	
M	2	1	**6I-0260**	3	PARAFUSO (M8X1,25X25 MM) (BOLT (M8X1.25X25--MM))	
M	3	1	**6I-0291**	1	PORCA (ROSCA M8X1,25) (NUT (M8X1.25-THD))	
C	4	1	**035-8017**	1	UNIÃO (UNION)	
C	5	1	**067-6264**	1	CONEXÃO-ALARGADA (FITTING-FLARED)	
C	6	1	**067-6265**	1	CONEXÃO-LATÃO (FITTING-BRASS)	
M	7	1	**100-4830**	1	PARAFUSO (M10X1,5X20 MM) (BOLT (M10X1.5X20--MM))	
M	8	1	**111-3422**	1	PORCA (M14X1,5 DE ROSCA) (NUT (M14X1.5-THD))	
	9	1	**111-3423**	1	ARRUELA (WASHER)	
M	10	1	**124-3815**	1	PARAFUSO (M8X1,25X16 MM) (BOLT (M8X1.25X16--MM))	
	11	1	**140-8714**	1	GRAMPO (CLIP)	
C	12	1	**160-7197**	1	GRAMPO (CLIP)	
	13	1	**230-8989**	1	ENGRENAGEM-BOMBA DE COMBUSTÍVEL (68 DENTES) (GEAR-FUEL PUMP (68-TEETH))	
	14	1	**230-8995**	1	CONJUNTO DE TUBO (CILINDRO Nº 1) (TUBE AS (CYL NO. 1))	
	15	1	**230-8996**	1	CONJUNTO DE TUBO (CILINDRO Nº 2) (TUBE AS (CYL NO. 2))	
	16	1	**230-8997**	1	CONJUNTO DE TUBO (CILINDRO Nº 3) (TUBE AS (CYL NO. 3))	
	17	1	**230-8998**	1	CONJUNTO DE TUBO (CILINDRO Nº 4) (TUBE AS (CYL NO. 4))	
	18	2	**232-1323**	1	BUJÃO TIPO COPO (PLUG-CUP)	
	19	1	**232-1328**	1	CAPA (CAP)	
	20	2	**232-1793**	1	CABO (CABLE)	
	21	1	**232-1794**	3	MANGUEIRA (HOSE)	
	22	1	**232-2725**	1	GRAMPO (CLIP)	
	23	1	**232-2726**	1	GRAMPO (CLIP)	
	24	1	**232-3126**	1	GRAMPO (CLIP)	
	25	1	**232-3149**	3	ARRUELA (8,35X16,85X1,55 MM DE ESPESSURA) (WASHER (8.35X16.85X1.55-MM THK))	
	26	1	**232-3157**	1	SUPORTE (BRACKET)	
	27	1	**232-3274**	4	PARAFUSO (M8X1,25X48,1 MM) (BOLT (M8X1.25X48.1-MM))	
	28	2	**235-1790**	1	INTERRUPTOR-TEMPERATURA (AVANÇO DA DISTRIBUIÇÃO) (SWITCH-TEMPERATURE (TIMING ADVANCE))	
R	29	1	**236-1674**	4	CONJUNTO DE INJETOR-COMBUSTÍVEL (INJECTOR AS--FUEL)	
					(CADA UM INCLUI)	
		1	**236-1673**	1	BICO (NOZZLE)	
		1	**275-1038**	1	ANEL RETENTOR EM O (SEAL-O-RING)	
	29A	1	**140-8718**	1	ARRUELA (WASHER)	
C	30	1	**236-2144**	1	CONJUNTO DE TUBO (TUBE AS)	
	30A	1	**067-6999**	1	FERROLHO (FERRULE)	
	30B	1	**106-8835**	1	PORCA (NUT)	
C	31	1	**238-8671**	4	ABRAÇADEIRA DO INJETOR (CLAMP-INJECTOR)	
	32	1	**240-5571**	1	SUPORTE (BRACKET)	
CR	33	1	**249-9226**	1	GRUPO DA BOMBA-INJEÇÃO DE COMBUSTÍVEL (PUMP GP--FUEL INJECTION)	

237-5214 **GRUPO DA BOMBA-INJEÇÃO DE COMBUSTÍVEL (PUMP GP-FUEL INJECTION) (*continuação*)**

i02681950

NOTA	REF. NÃO	GRÁFICO REF.	NÚMERO DA PEÇA	QTD.	NOME DA PEÇA 1 2 3 4 5 6 (NÍVEL DO PRODUTO)	CONSULTE PÁGINA
	33A	1	**152-3968**	1	ANEL RETENTOR EM O (SEAL-O-RING)	
	33B	1	**176-6219**	1	GRUPO DE VÁLVULAS-SOLENOIDE (12 V) (VALVE GP-SOLENOID (12-VOLT))	

C - ALTERAÇÃO DO TIPO ANTERIOR
M - PEÇA DO SISTEMA MÉTRICO
R - PEÇAS REMANUFATURADAS PODEM ESTAR DISPONÍVEIS

237-5214 **GRUPO DA BOMBA-INJEÇÃO DE COMBUSTÍVEL (PUMP GP-FUEL INJECTION) (*continuação*)**

i02681950

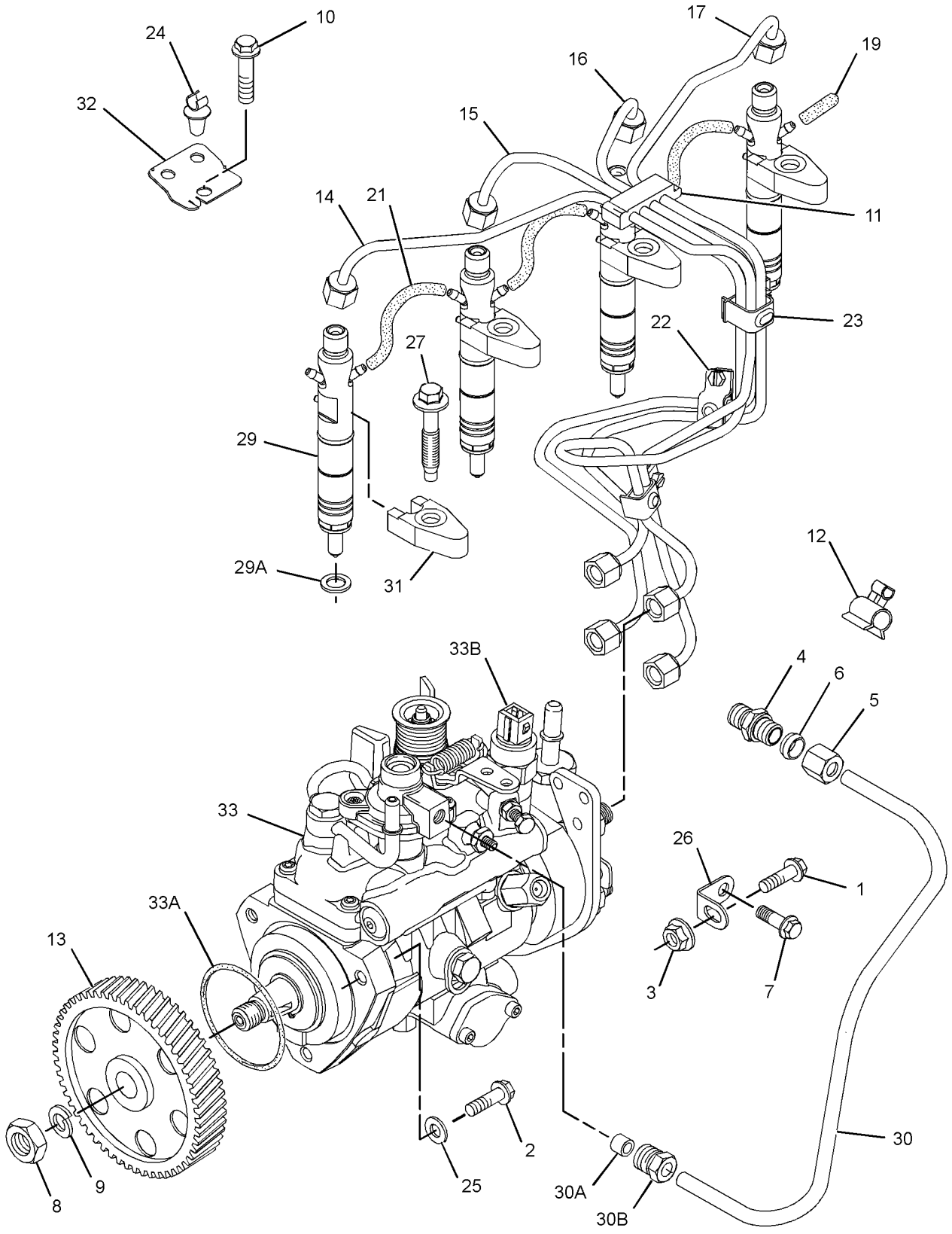

GRÁFICO 1

g01347406

237-5214 **GRUPO DA BOMBA-INJEÇÃO DE COMBUSTÍVEL (PUMP GP-FUEL INJECTION) (*continuação*)**

i02681950

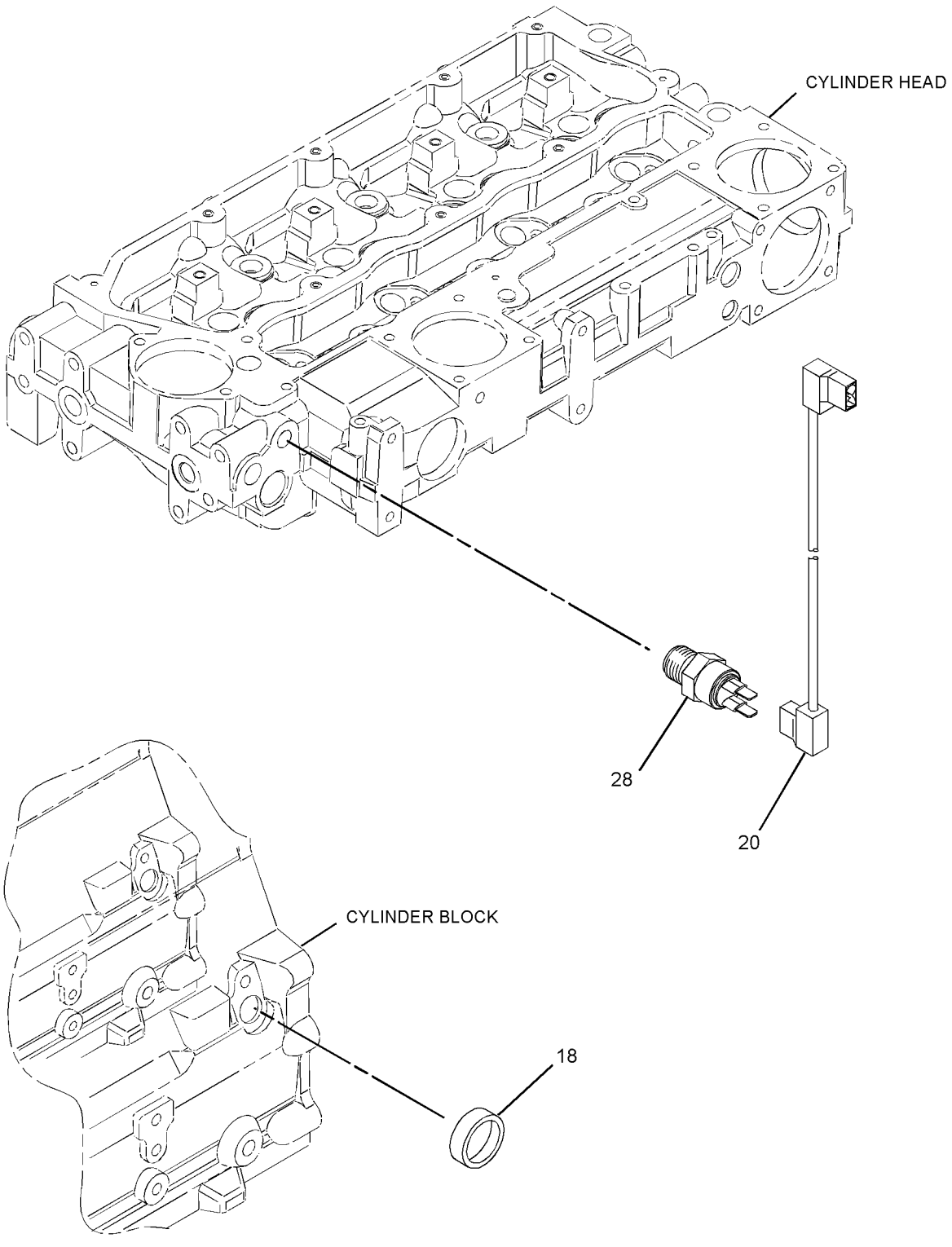

GRÁFICO 2 **<FIM>** g01347408

349-1063 GRUPO DA BOMBA-COMBUSTÍVEL E FILTRO PRIMÁRIOS–COM SEPARADOR DE ÁGUA (PUMP GP-FUEL PRM & PRIM FILTER–WITH WATER SEPARATOR)

S/N: LBF1-PARA CIMA
NÚMEROE DE 481-3120 GRUPO DE LINHAS-COMBUSTÍVEL
UM ACESSÓRIO

SMCS-1258, 1260, 1261 **i04583050**

NOTA	REF. NÃO	GRÁFICO REF.	NÚMERO DA PEÇA	QTD.	NOME DA PEÇA 1 2 3 4 5 6 (NÍVEL DO PRODUTO)	CONSULTE PÁGINA
	1	1	**118-8118**	1	ANEL DE RETENÇÃO (RING-RETAINING)	
	2	1	**149-9954**	1	CONJUNTO DE DRENO (DRAIN AS)	
	3	1	**193-0618**	1	GRUPO DO SENSOR-UMIDADE (SEPARADOR DE ÁGUA) (SENSOR GP-MOISTURE (WATER SEPARATOR))	
		1	**192-7876**	1	PARAFUSO-MONTAGEM (SCREW-MOUNTING)	
	4	1	**361-9554**	1	ELEMENTO-SEPARADOR DE ÁGUA (FILTRO DE COMBUSTÍVEL) (ELEMENT-WATER SEPARATOR (FUEL FILTER))	
	5	1	**228-9132**	1	CONEXÃO (FITTING)	

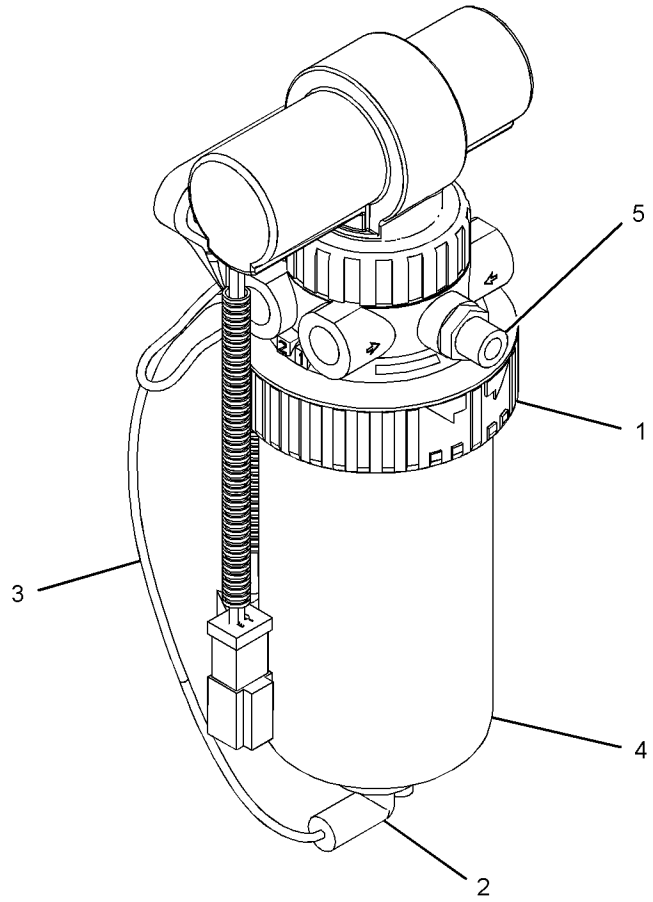

GRÁFICO 1 **<FIM>** g02736920

430-7961 GRUPO DO TANQUE DE COMBUSTÍVEL (TANK GP-FUEL)

S/N: LBF1-PARA CIMA
NÚMEROE DE 485-5500 ARRANJO DE MOTOR-CONCLUÍDO
UM ACESSÓRIO

SMCS-1273 **i06150926**

NOTA	REF. NÃO	GRÁFICO REF.	NÚMERO DA PEÇA	QTD.	NOME DA PEÇA 1 2 3 4 5 6 (NÍVEL DO PRODUTO)	CONSULTE PÁGINA
	1	1	**349-7901**	7	ESPAÇADOR (9 X 20 X 15 MM DE ESPESSURA) (SPACER (9X20X15-MM THK))	
	2	1	**363-8348**	2	SUPORTE (MOUNT)	
	3	1	**371-6659**	1	RETENTOR-CENTRO (SEAL-CENTER)	
	4	1	**398-4230**	3	PLACA (PLATE)	
	5	1	**399-6521**	2	Objetivo da chamada (STEP)	
	6	1	**433-2344**	2	CORREIA (TANQUE) (BELT (TANK))	
Y	7	1	*436-5164*	1	GRUPO DO TANQUE DE COMBUSTÍVEL (TANK GP-FUEL)	92
	8	1	**436-5168**	1	CONJUNTO DA CAIXA (BOX AS)	
	9	1	**461-4636**	1	CONJUNTO DE PLACA DA BANDA DE RODAGEM (PLATE AS-TREAD)	
	10	1	**461-4637**	1	CONJUNTO DE PLACA (PLATE AS)	
	11	1	**463-5840**	1	CONJUNTO DE PLACA (PLATE AS)	
	12	1	**467-0462**	1	CONJUNTO DE ABRAÇADEIRA (CLAMP AS)	
M	13	1	**099-3649**	7	PARAFUSO (M8X1,25X40 MM) (BOLT (M8X1.25X40--MM))	
M	14	1	**198-3899**	1	PARAFUSO-CABEÇA DE BOTÃO (M8X1,25X20 MM) (SCREW-BUTTON HEAD (M8X1.25X20-MM))	
M	15	1	**5C-7261**	7	PORCA (ROSCA M8X1,25) (NUT (M8X1.25-THD))	
	16	1	**5P-4116**	21	ARRUELA DURA (8,8X20,5X2 MM DE ESPESSURA) (WASHER-HARD (8.8X20.5X2-MM THK))	
M	17	1	**8T-4189**	7	PARAFUSO (M8X1,25X20 MM) (BOLT (M8X1.25X20--MM))	
M	18	1	**8T-4193**	4	PARAFUSO (M16X2X50-MM) (BOLT (M16X2X50-MM))	
M	19	1	**8T-4908**	5	PARAFUSO (M8X1,25X25 MM) (BOLT (M8X1.25X25--MM))	
	20	1	**9X-8257**	4	ARRUELA (17,5X30X3,5 MM DE ESPESSURA) (WASHER (17.5X30X3.5-MM THK))	
E	21	1	**7X-7877**		TIRA-BORDA (60 CM) (STRIP-EDGE (60-CM))	
E	21A	1	**7X-7877**		TIRA-BORDA (13 CM) (STRIP-EDGE (13-CM))	

E - SOLICITE POR CENTÍMETRO
M - PEÇA DO SISTEMA MÉTRICO
Y - ILUSTRAÇÃO SEPARADA

430-7961 **GRUPO DO TANQUE DE COMBUSTÍVEL (TANK GP-FUEL) (*continuação*)** **i06150926**

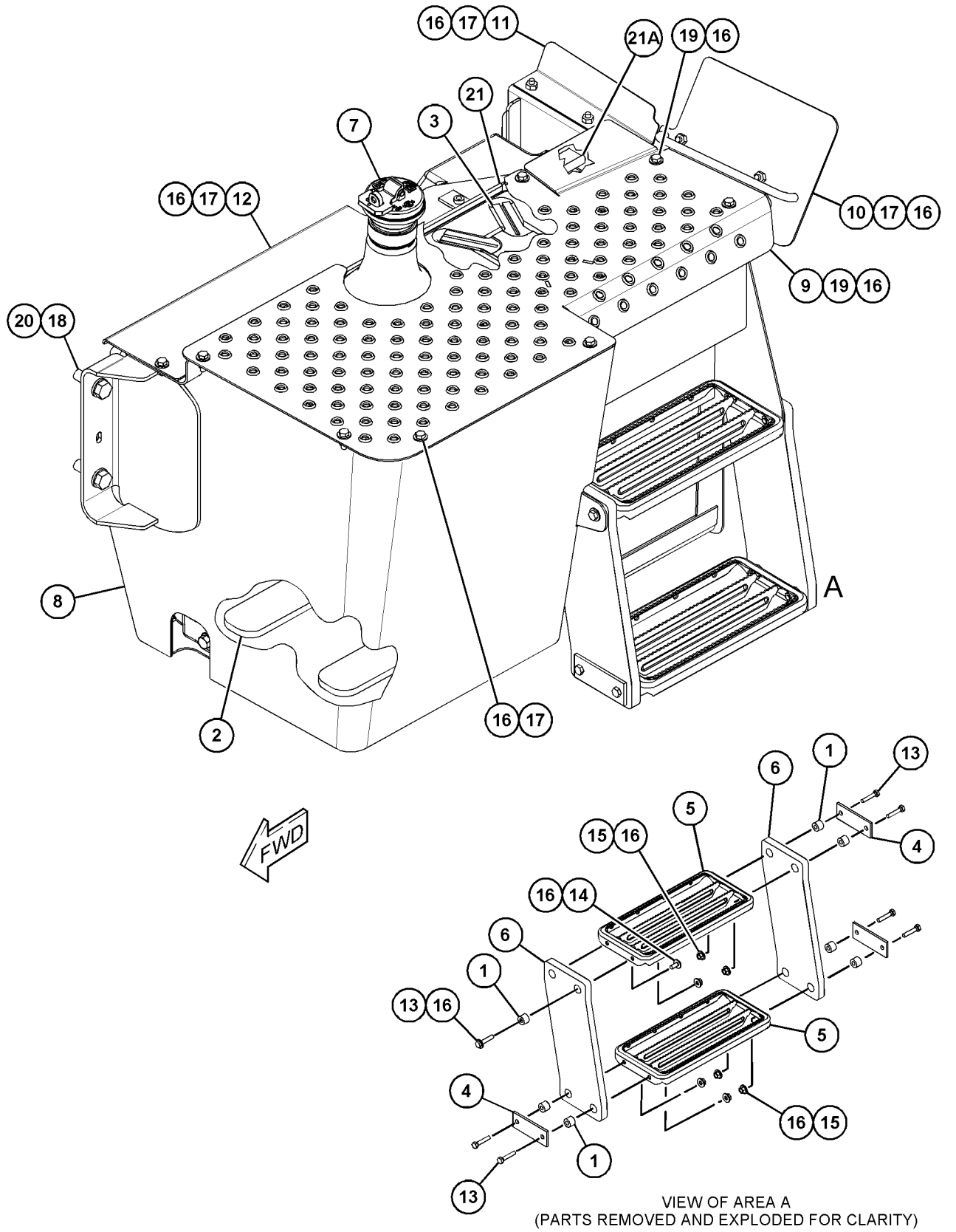

VIEW OF AREA A
(PARTS REMOVED AND EXPLODED FOR CLARITY)

GRÁFICO 1 **<FIM>** g03749683

436-5164 GRUPO DO TANQUE DE COMBUSTÍVEL (TANK GP-FUEL)

S/N: LBF1-PARA CIMA
166 L (43,8 GAL EUA)
NÚMEROE DE 430-7961 GRUPO DO TANQUE DE COMBUSTÍVEL
UM ACESSÓRIO

SMCS-1273 **i06150927**

NOTA	REF. NÃO	GRÁFICO REF.	NÚMERO DA PEÇA	QTD.	NOME DA PEÇA 1 2 3 4 5 6 (NÍVEL DO PRODUTO)	CONSULTE PÁGINA
	1	1	**304-3885**	1	TAMPA-COMBUSTÍVEL (BOCAL DE ENCHIMENTO) (CAP--FUEL (FILLER))	
	2	1	**363-8475**	1	GRUPO DO EMISSOR DE NÍVEL DO COMBUSTÍVEL (TANQUE) (SENDER AS-FUEL LEVEL (TANK))	
		1	**8T-8729**	1	PINO DE CONECTOR (CALIBRE 16 A 18) (PIN--CONNECTOR (16-GA TO 18-GA))	
		1	**102-8802**	1	KIT DE TOMADA (2 PINOS) (KIT-RECEPTACLE (2--PIN))	
					(INCLUI CONJUNTO DE TOMADA E CUNHA)	
		1	**310-4589**	1	JUNTA (GASKET)	
		1	**467-0649**	1	TELA FILTRANTE (TANQUE DE COMBUSTÍVEL) (STRAINER (FUEL TANK))	
	3	1	**385-5360**	1	ADAPTADOR-TAMPA DE COMBUSTÍVEL (ADAPTER-FUEL CAP)	
	4	1	**424-6726**	1	CONJUNTO DE BUJÃO (PLUG AS)	
		1	**190-7634**	1	ANEL RETENTOR EM O (SEAL-O-RING)	
	5	1	**436-5163**	1	CONJUNTO DE TANQUE DE COMBUSTÍVEL (TANK AS--FUEL)	
M	6	1	**198-9706**	6	PARAFUSO DE CABEÇA CONVEXA (M5X0,8X16 MM) (SCREW-TRUSS HEAD (M5X0.8X16-MM))	

M - PEÇA DO SISTEMA MÉTRICO

436-5164 **GRUPO DO TANQUE DE COMBUSTÍVEL (TANK GP-FUEL) (*continuação*)** **i06150927**

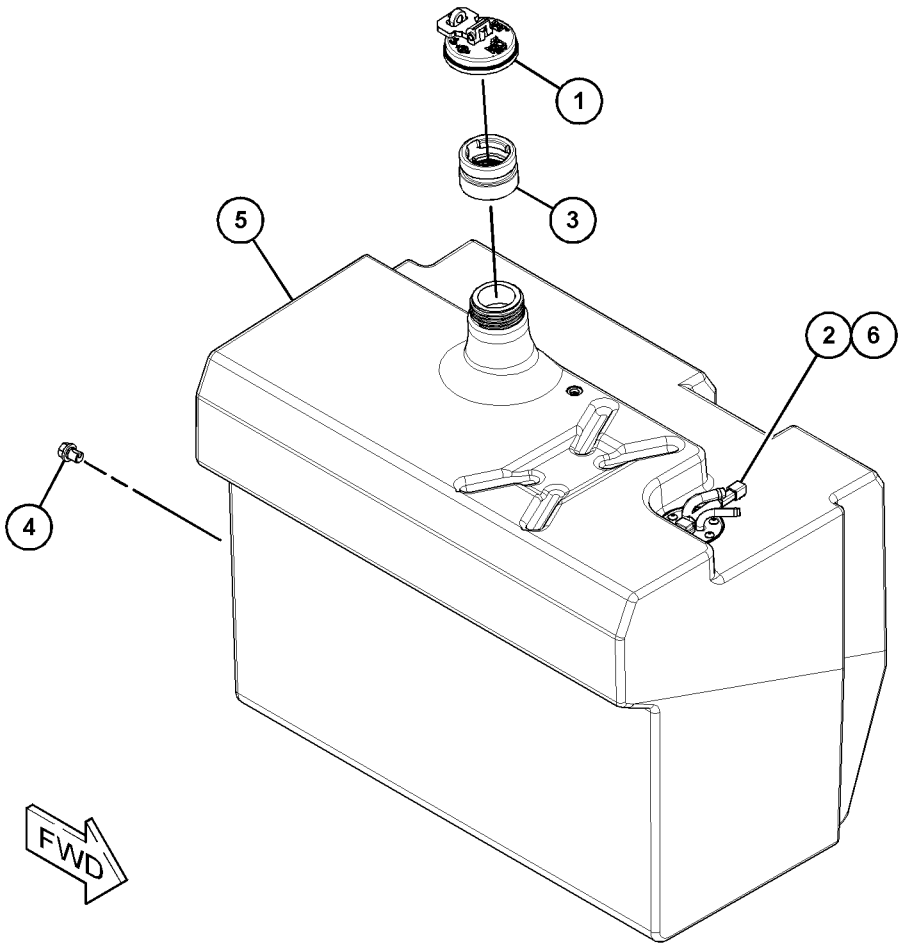

GRÁFICO 1 **<FIM>** g03735199

334-3756 GRUPO DO ALTERNADOR-CARREGAMENTO (ALTERNATOR GP-CHARGING)

S/N: CRS1-PARA CIMA
12 V 120 A
NÚMEROE DE 352-1451 ARRANJO DO MOTOR-PRIMÁRIO
UM ACESSÓRIO

SMCS-1405, 1425 **i06167534**

NOTA	REF. NÃO	GRÁFICO REF.	NÚMERO DA PEÇA	QTD.	NOME DA PEÇA 1 2 3 4 5 6 (NÍVEL DO PRODUTO)	CONSULTE PÁGINA
M	1	1	**6I-0260**	1	PARAFUSO (M8X1,25X25 MM) (BOLT (M8X1.25X25--MM))	
M	2	1	**6I-0650**	1	PARAFUSO (M10X1,5X65 MM) (BOLT (M10X1.5X65--MM))	
	3	1	**359-9666**	1	PARAFUSO DE CABEÇA DE FLANGE (BOLT-FLANGE HEAD)	
	4	1	**113-6349**	1	PORCA (ROSCA M8X1,25) (NUT (M8X1.25-THD))	
M	5	1	**140-8783**	2	PARAFUSO (M10X1,5X45 MM) (BOLT (M10X1.5X45--MM))	
J	6	1	**383-2557**	1	ALTERNADOR (12 V, 120 AMPERE) (ALTERNATOR (12--VOLT, 120-AMPERE))	
	7	1	**390-7340**	1	POLIA-ALTERNADOR (8 ESTRIAS) (PULLEY--ALTERNATOR (8-GROOVE))	
J	8	1	**339-5256**	1	SUPORTE (BRACKET)	

J - SUPORTE NECESSÁRIO COM ALTERNADOR PARA GARANTIR O ENCAIXE
M - PEÇA DO SISTEMA MÉTRICO

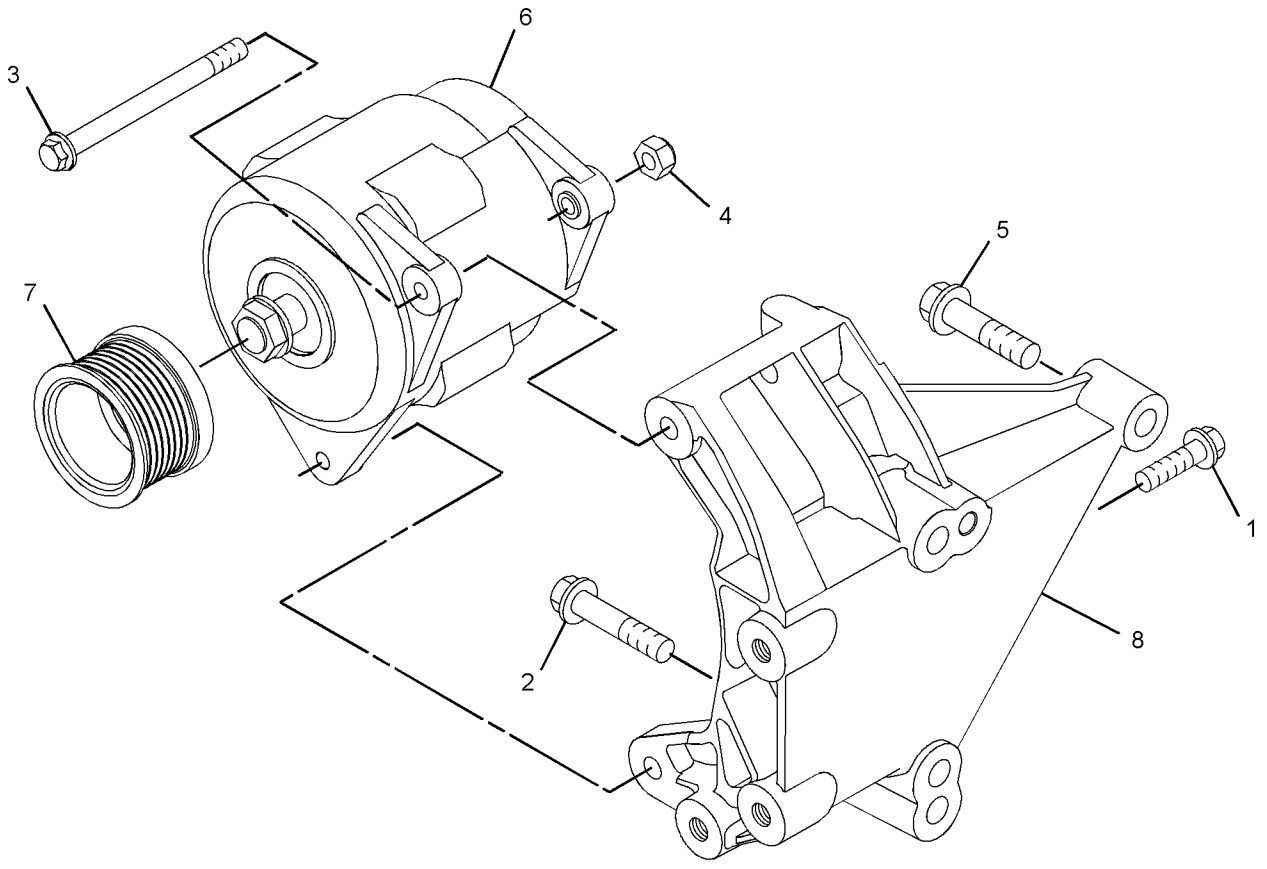

GRÁFICO 1 **<FIM>** g03402846

387-6670 GRUPO DE BATERIA E FIAÇÃO–DESCONEXÃO (BATTERY & WIRING GP–DISCONNECT)

S/N: LBF1-PARA CIMA
NÚMEROE DE 485-5500 ARRANJO DE MOTOR-CONCLUÍDO
UM ACESSÓRIO

SMCS-1401, 1402, 1408, 1411 **i06150928**

NOTA	REF. NÃO	GRÁFICO REF.	NÚMERO DA PEÇA	QTD.	NOME DA PEÇA 1 2 3 4 5 6 (NÍVEL DO PRODUTO)	CONSULTE PÁGINA
	1	2	**3E-8320**	1	PLACA DE INSTRUÇÃO (BATERIA) (CHAVE GERAL) (PLATE-INSTRUCTION (BATTERY) (DISCONNECT SWITCH))	
	2	2	**3S-2093**	3	CABO TIPO CINTA (STRAP-CABLE)	
	3	2	**7K-1181**	4	CABO TIPO CINTA (STRAP-CABLE)	
Y	4	2	**7N-0718**	1	GRUPO DE INTERRUPTORES DE DESCONEXÃO (BATERIA) (NÍVEL DO SOLO) (SWITCH GP-DISCONNECT (BATTERY) (GROUND LEVEL))	144
	5	2	**8W-8528**	5	LUVA (SLEEVE)	
	6	2	**106-0800**	1	GRUPO DE CONECTOR (PARTIDA AUXILIAR REMOTA, POSITIVA) (CONNECTOR GP (REMOTE JUMP START, POSITIVE))	
		2	**062-5388**	1	CONTRAPORCA (ROSCA 1/1-2-12) (LOCKNUT (1-11--1/2-THD))	
		2	**277-5777**	1	TAMPA DE TERMINAL (COVER-TERMINAL)	
		2	**4D-5243**	1	ARRUELA DE PRESSÃO (LOCKWASHER)	
		2	**9B-9146**	1	PORCA ESPECIAL (ROSCA 3/8-16) (NUT-SPECIAL (3/8-16-THD))	
	7	2	**122-4026**	1	ESPAÇADOR (13X25X25 MM DE ESPESSURA) (SPACER (13X25X25-MM THK))	
	8	1	**141-2316**	1	TAMPA (COVER)	
M	9	2	**171-2039**	2	PARAFUSO DE CABEÇA OCA (M8X1,25X30 MM) (BOLT--SOCKET HEAD (M8X1.25X30-MM))	
	10	2	**206-2423**	1	SELA (SADDLE)	
	11	1	**221-3352**	1	TAMPA (COVER)	
	12	2	**230-6368**	1	BATERIA (12 V, 880 CCA) (BATTERY (12-VOLT, 880--CCA))	
M	13	2	**263-6556**	1	PRISIONEIRO (ROSCA M10X1,5) (STUD (M10X1.5--THD))	
	14	2	**290-6746**	1	CONJUNTO DE CABO (CABLE AS)	
E		2	**125-7876**		TUBO REDUTOR DE CALOR (17,78 MM DIA) (7 CM) (TUBE-HEAT SHRINK (17.78-MM DIA) (7-CM))	
		2	**311-6184**	1	TERMINAL DE ANEL (PARAFUSO DE 2 GA, 3/8 POL) (TERMINAL-RING (2-GA, 3/8-IN SCREW))	
		2	**312-6455**	1	CONJUNTO DE TERMINAL (TERMINAL AS)	
E		2	**125-7876**		TUBO REDUTOR DE CALOR (17,78 MM DIA) (5 CM) (TUBE-HEAT SHRINK (17.78-MM DIA) (5--CM))	
	15	1	**331-5550**	1	CONJUNTO DE CABO (POSITIVO) (CABLE AS (POSITIVE))	
		1	**1S-7252**	1	TERMINAL-CABO (PARAFUSO DE 00 GA, 3/8 POL) (TERMINAL-CABLE (00-GA, 3/8-IN SCREW))	
		1	**8F-7242**	1	ARRUELA (8,7X15,9X1,6 MM DE ESPESSURA) (WASHER (8.7X15.9X1.6-MM THK))	
M		1	**8U-0767**	1	PARAFUSO (M8X1,25X16 MM) (BOLT (M8X1.25X16--MM))	
		1	**030-1705**	1	TERMINAL-CABO (PARAFUSO DE CALIBRE 00, 5/16 POL) (TERMINAL-CABLE (00-GA, 5/16-IN SCREW))	
E		1	**135-5009**		TUBO REDUTOR DE CALOR (32 MM DIA) (10 CM) (TUBE-HEAT SHRINK (32-MM DIA) (10-CM))	
E		1	**159-8049**		CABO (CALIBRE 00, VERMELHO) (60 CM) (CABLE (00-GA, RED) (60-CM))	
	16	2	**331-5555**	1	CONJUNTO DE CABO DE BATERIAL (CABLE AS-BATTERY)	
		2	**1S-7252**	1	TERMINAL-CABO (PARAFUSO DE 00 GA, 3/8 POL) (TERMINAL-CABLE (00-GA, 3/8-IN SCREW))	
		2	**5P-4116**	1	ARRUELA DURA (8,8X20,5X2 MM DE ESPESSURA) (WASHER-HARD (8.8X20.5X2-MM THK))	

387-6670 **GRUPO DE BATERIA E FIAÇÃO (BATTERY & WIRING GP) (*continuação*)** **i06150928**

NOTA	REF. NÃO	GRÁFICO REF.	NÚMERO DA PEÇA	QTD.	NOME DA PEÇA 1 2 3 4 5 6 (NÍVEL DO PRODUTO)	CONSULTE PÁGINA
M		2	**8U-0767**	1	PARAFUSO (M8X1,25X16 MM) (BOLT (M8X1.25X16--MM))	
		2	**9G-8909**	1	TAMPA DE TERMINAL (PRETO) (COVER-TERMINAL (BLACK))	
		2	**030-1705**	1	TERMINAL-CABO (PARAFUSO DE CALIBRE 00, 5/16 POL) (TERMINAL-CABLE (00-GA, 5/16-IN SCREW))	
E		2	**135-5009**		TUBO REDUTOR DE CALOR (32 MM DIA) (10 CM) (TUBE-HEAT SHRINK (32-MM DIA) (10-CM))	
E		2	**159-8050**		CABO (CALIBRE 00, PRETO) (98 CM) (CABLE (00--GA, BLACK) (98-CM))	
	17	2	**331-5556**	1	CONJUNTO DE CABO (CABLE AS)	
		2	**1S-7252**	1	TERMINAL-CABO (PARAFUSO DE 00 GA, 3/8 POL) (TERMINAL-CABLE (00-GA, 3/8-IN SCREW))	
		2	**9G-8909**	1	TAMPA DE TERMINAL (PRETO) (COVER-TERMINAL (BLACK))	
E		2	**135-5009**		TUBO REDUTOR DE CALOR (32 MM DIA) (10 CM) (TUBE-HEAT SHRINK (32-MM DIA) (10-CM))	
E		2	**159-8050**		CABO (CALIBRE 00, PRETO) (58 CM) (CABLE (00--GA, BLACK) (58-CM))	
		2	**274-9183**	1	TERMINAL DE ANEL (PARAFUSO DE 00 GA, 1/2 POL) (TERMINAL-RING (00-GA, 1/2-IN SCREW))	
	18	2	**331-5581**	1	CONJUNTO DE SUPORTE (BRACKET AS)	
	19	2	**360-1845**	1	DECALQUE DE IDENTIFICAÇÃO (PARTIDA AUXILIAR) (FILM-IDENTIFICATION (JUMP START))	
	20	2	**360-8983**	2	HASTE (ROD)	
	21	2	**360-8984**	1	ÂNGULO (ANGLE)	
	22	2	**362-2904**	1	CONJUNTO DE PLACA (PLATE AS)	
	23	2	**362-8030**	1	CONJUNTO DE SUPORTE (BRACKET AS)	
	24	2	**368-4714**	1	CONJUNTO DE CABO (POSITIVO) (CABLE AS (POSITIVE))	
		2	**1S-7252**	2	TERMINAL-CABO (PARAFUSO DE 00 GA, 3/8 POL) (TERMINAL-CABLE (00-GA, 3/8-IN SCREW))	
E		2	**159-8049**		CABO (CALIBRE 00, VERMELHO) (96 CM) (CABLE (00-GA, RED) (96-CM))	
		2	**8N-0869**	1	TAMPA DE TERMINAL (VERMELHO) (COVER-TERMINAL (RED))	
E		2	**125-7876**		TUBO REDUTOR DE CALOR (17,78 MM DIA) (5 CM) (TUBE-HEAT SHRINK (17.78-MM DIA) (5-CM))	
	25	2	**383-2789**	1	TAMPA (COVER)	
	26	2	**383-8936**	1	PRISIONEIRO (STUD)	
	27	2	**383-8937**	1	RECIPIENTE (RECEPTACLE)	
	28	2	**387-6507**	1	CONJUNTO DE CABO (CABLE AS)	
		2	**135-2543**	1	PROTETOR (VERMELHO) (BOOT (RED))	
		2	**6T-5598**	1	TERMINAL DE ANEL (PARAFUSO DE CALIBRE 1 A 2, 5/16 POL) (TERMINAL-RING (1-GA TO 2-GA, 5/16--IN SCREW))	
E		2	**125-7876**		TUBO REDUTOR DE CALOR (17,78 MM DIA) (4 CM) (TUBE-HEAT SHRINK (17.78-MM DIA) (4-CM))	
		2	**278-1438**	1	TERMINAL DE ANEL (TERMINAL-RING)	
	29	1	**387-6669**	1	CONJUNTO DE CABO (CABLE AS)	
		1	**1S-4915**	2	REVESTIMENTO (CONDUÍTE) (LINER (CONDUIT))	
		1	**1S-7252**	1	TERMINAL-CABO (PARAFUSO DE 00 GA, 3/8 POL) (TERMINAL-CABLE (00-GA, 3/8-IN SCREW))	
E		1	**135-5009**		TUBO REDUTOR DE CALOR (32 MM DIA) (13 CM) (TUBE-HEAT SHRINK (32-MM DIA) (13-CM))	
E		1	**159-8049**		CABO (CALIBRE 00, VERMELHO) (149 CM) (CABLE (00-GA, RED) (149-CM))	
		1	**315-0180**	1	TERMINAL DE ANEL (PARAFUSO DE 00 GA, 3/8 POL) (TERMINAL-RING (00-GA, 3/8-IN SCREW))	
	30	2	**387-6703**	1	GRAMPO-CABO (CLIP-CABLE)	
	31	2	**388-5359**	1	RETENTOR (RETAINER)	
	32	2	**389-6179**	1	CONJUNTO DE SUPORTE (BRACKET AS)	
	33	2	**425-9687**	1	CONJUNTO DE SUPORTE (BRACKET AS)	

387-6670 **GRUPO DE BATERIA E FIAÇÃO (BATTERY & WIRING GP) (*continuação*)** **i06150928**

NOTA	REF. NÃO	GRÁFICO REF.	NÚMERO DA PEÇA	QTD.	NOME DA PEÇA 1 2 3 4 5 6 (NÍVEL DO PRODUTO)	CONSULTE PÁGINA
		2	**9G-9155**	2	GRAMPO (CLIP)	
	34	2	**432-5956**	1	TAMPA (COVER)	
	35	2	**437-2211**	1	DECALQUE DE IDENTIFICAÇÃO (12 V) (FILM--IDENTIFICATION (12-VOLT))	
	36	2	**469-9327**	1	SUPORTE (BRACKET)	
M	37	2	**092-5524**	1	PARAFUSO (M12X1,75X80 MM) (BOLT (M12X1.75X80--MM))	
M	38	2	**127-2170**	4	PARAFUSO DE CABEÇA CONVEXA (M8X1,25X20 MM) (SCREW-TRUSS HEAD (M8X1.25X20-MM))	
	39	2	**138-7500**	1	ESPAÇADOR (11X25X50 MM DE ESPESSURA) (SPACER (11X25X50-MM THK))	
	40	2	**1S-0994**	3	GRAMPO (CLIP)	
M	41	2	**243-5027**	1	CONJUNTO DE PORCA (ROSCA M6X1) (NUT AS (M6X1--THD))	
	42	2	**4B-4280**	2	ARRUELA (13,5X27X2,5 MM DE ESPESSURA) (WASHER (13.5X27X2.5-MM THK))	
	43	2	**298-0663**	1	GRAMPO (CLIP)	
M	44	2	**5C-7261**	4	PORCA (ROSCA M8X1,25) (NUT (M8X1.25-THD))	
	45	2	**5G-3676**	2	ILHÓ (GROMMET)	
	46	2	**5P-4116**	6	ARRUELA DURA (8,8X20,5X2 MM DE ESPESSURA) (WASHER-HARD (8.8X20.5X2-MM THK))	
	47	2	**5T-6374**	1	ESPAÇADOR (10,5X20X40 MM DE ESPESSURA) (SPACER (10.5X20X40-MM THK))	
M	48	2	**5W-2177**	1	PARAFUSO DE CABEÇA OCA (M12X1,75X20 MM) (BOLT--SOCKET HEAD (M12X1.75X20-MM))	
	49	2	**7C-4354**	2	GRAMPO (CLIP)	
	51	2	**7P-1695**	1	ARRUELA (10,5X19X3-MM DE ESPESSURA) (WASHER (10.5X19X3-MM THK))	
M	52	2	**7X-3370**	1	PARAFUSO (M8X1,25X20 MM) (BOLT (M8X1.25X20--MM))	
	53	2	**8F-3590**	1	ARRUELA DE PRESSÃO (LOCKWASHER)	
	54	2	**8F-7242**	4	ARRUELA (8,7X15,9X1,6 MM DE ESPESSURA) (WASHER (8.7X15.9X1.6-MM THK))	
	55	2	**8T-1887**	3	GRAMPO (RANHURA) (CLIP (SLOT))	
	56	2	**8T-1888**	3	GRAMPO (LINGUETA) (CLIP (TAB))	
M	57	2	**8T-3998**	2	PARAFUSO (M4X0,7X12 MM) (BOLT (M4X0.7X12-MM))	
	58	2	**8T-4121**	11	ARRUELA DURA (11X21X2,5 MM DE ESPESSURA) (WASHER-HARD (11X21X2.5-MM THK))	
M	59	2	**8T-4133**	2	PORCA (ROSCA M10X1,5) (NUT (M10X1.5-THD))	
M	60	2	**8T-4136**	2	PARAFUSO (M10X1,5X25 MM) (BOLT (M10X1.5X25--MM))	
M	61	2	**8T-4137**	3	PARAFUSO (M10X1,5X20 MM) (BOLT (M10X1.5X20--MM))	
M	62	2	**8T-4178**	1	PARAFUSO (M10X1,5X90 MM) (BOLT (M10X1.5X90--MM))	
M	63	2	**8T-4192**	2	PARAFUSO (M12X1,75X25 MM) (BOLT (M12X1.75X25--MM))	
M	64	2	**8T-4196**	4	PARAFUSO (M10X1,5X35 MM) (BOLT (M10X1.5X35--MM))	
M	65	2	**8T-4200**	2	PARAFUSO (M8X1,25X16 MM) (BOLT (M8X1.25X16--MM))	
	66	2	**8T-4223**	2	ARRUELA DURA (13,5X25,5X3 MM DE ESPESSURA) (WASHER-HARD (13.5X25.5X3-MM THK))	
	67	2	**8T-4224**	4	ARRUELA DURA (8,8X16X2 MM DE ESPESSURA) (WASHER-HARD (8.8X16X2-MM THK))	
M	68	2	**8T-5005**	1	PARAFUSO (M10X1,5X70 MM) (BOLT (M10X1.5X70--MM))	
M	69	2	**8T-7963**	2	CONTRAPORCA (ROSCA M8X1,25) (LOCKNUT (M8X1.25--THD))	
	70	2	**8X-5489**	3	LUVA (SLEEVE)	
	71	2	**9B-0453**	1	ARRUELA DE PRESSÃO (LOCKWASHER)	
B	72	1	**8T-4121**	1	ARRUELA DURA (11X21X2,5 MM DE ESPESSURA) (WASHER-HARD (11X21X2.5-MM THK))	

387-6670 **GRUPO DE BATERIA E FIAÇÃO (BATTERY & WIRING GP) (*continuação*)** **i06150928**

NOTA	REF. NÃO	GRÁFICO REF.	NÚMERO DA PEÇA	QTD.	NOME DA PEÇA 1 2 3 4 5 6 (NÍVEL DO PRODUTO)	CONSULTE PÁGINA
BM	73	1	**8T-4136**	1	PARAFUSO (M10X1,5X25 MM) (BOLT (M10X1.5X25--MM))	
B	74	1	**8T-4121**	1	ARRUELA DURA (11X21X2,5 MM DE ESPESSURA) (WASHER-HARD (11X21X2.5-MM THK))	
BM	75	1	**8T-4137**	1	PARAFUSO (M10X1,5X20 MM) (BOLT (M10X1.5X20--MM))	
	76	2	**469-9328**	1	CONJUNTO DE SUPORTE (BRACKET AS)	

B - USE CONFORME NECESSÁRIO
E - SOLICITE POR CENTÍMETRO
M - PEÇA DO SISTEMA MÉTRICO
Y - ILUSTRAÇÃO SEPARADA

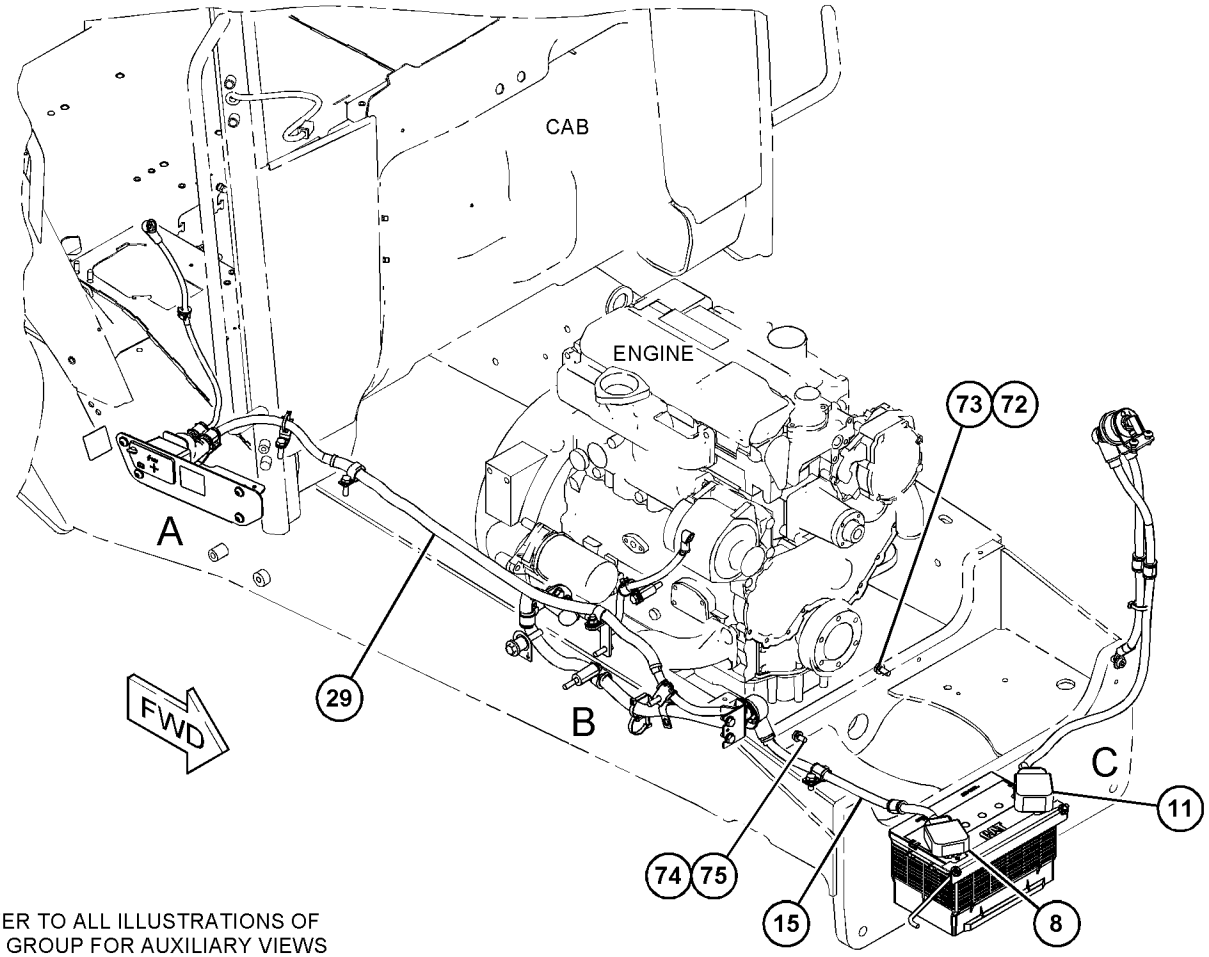

REFER TO ALL ILLUSTRATIONS OF THIS GROUP FOR AUXILIARY VIEWS

GRÁFICO 1 g03826661

387-6670 **GRUPO DE BATERIA E FIAÇÃO (BATTERY & WIRING GP) (*continuação*)** **i06150928**

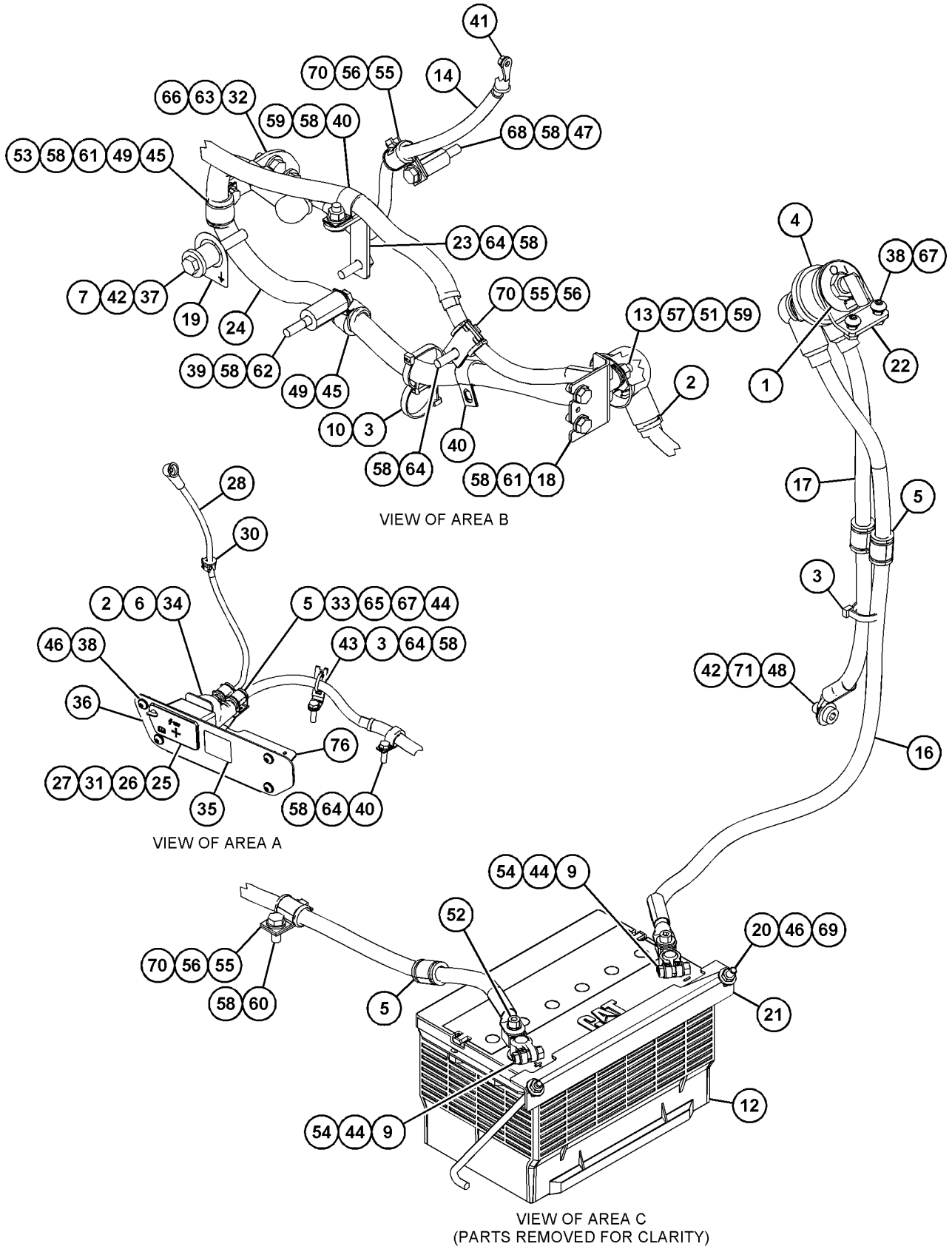

GRÁFICO 2 **<FIM>** g03826662

SISTEMA DE PARTIDA E ELÉTRICO

457-2797 GRUPO DA BATERIA—REFORÇADO (BATTERY GP—HEAVY-DUTY)

S/N: LBF1-PARA CIMA

NÚMEROE DE 460-8162 ARRANJO PARA CLIMAS FRIOS, 482-3384, 482-3385, 482-3386 ARRANJO DE DISTRIBUIÇÃO

UM ACESSÓRIO

SMCS-1401 **i06193894**

NOTA	REF. NÃO	GRÁFICO REF.	NÚMERO DA PEÇA	QTD.	NOME DA PEÇA 1 2 3 4 5 6 (NÍVEL DO PRODUTO)	CONSULTE PÁGINA
M	1	1	**171-2039**	1	PARAFUSO DE CABEÇA OCA (M8X1,25X30 MM) (BOLT--SOCKET HEAD (M8X1.25X30-MM))	
	2	1	**230-6368**	1	BATERIA (12 V, 880 CCA) (BATTERY (12-VOLT, 880--CCA))	
	3	1	**331-5554**	1	CONJUNTO DE CABO (POSITIVO) (CABLE AS (POSITIVE))	
		1	**8C-5917**	1	CONJUNTO DE TERMINAL DE BATERIA (POSITIVO) (TERMINAL AS-BATTERY (POSITIVE))	
		1	**1M-6119**	1	PARAFUSO (5/16-18X1,375 POL) (BOLT (5/16--18X1.375-IN))	
		1	**1M-6120**	1	PORCA (5/16-18 DE ROSCA) (NUT (5/16-18--THD))	
		1	**9G-0004**	1	CONJUNTO DE TAMPA DE TERMINAL (VERMELHO) (COVER AS-TERMINAL (RED))	
		1	**8L-8413**	1	CABO TIPO CINTA (BRANCO) (STRAP-CABLE (WHITE))	
E		1	**135-5009**		TUBO REDUTOR DE CALOR (32 MM DIA) (5 CM) (TUBE-HEAT SHRINK (32-MM DIA) (5-CM))	
E		1	**159-8049**		CABO (CALIBRE 00, VERMELHO) (39 CM) (CABLE (00-GA, RED) (39-CM))	
	4	1	**331-5557**	1	CONJUNTO DE CABO (NEGATIVO) (CABLE AS (NEGATIVE))	
		1	**8C-5918**	1	CONJUNTO DE TERMINAL (NEGATIVO) (TERMINAL AS (NEGATIVE))	
		1	**1M-6119**	1	PARAFUSO (5/16-18X1,375 POL) (BOLT (5/16--18X1.375-IN))	
		1	**1M-6120**	1	PORCA (5/16-18 DE ROSCA) (NUT (5/16-18--THD))	
		1	**9G-0005**	1	CONJUNTO DE TAMPA DE TERMINAL (PRETO) (COVER AS-TERMINAL (BLACK))	
		1	**8L-8413**	1	CABO TIPO CINTA (BRANCO) (STRAP-CABLE (WHITE))	
E		1	**135-5009**		TUBO REDUTOR DE CALOR (32 MM DIA) (5 CM) (TUBE-HEAT SHRINK (32-MM DIA) (5-CM))	
E		1	**159-8050**		CABO (CALIBRE 00, PRETO) (36 CM) (CABLE (00--GA, BLACK) (36-CM))	
	5	1	**360-8983**	2	HASTE (ROD)	
	6	1	**360-8984**	1	ÂNGULO (ANGLE)	
	7	1	**372-8662**	1	ESPAÇADOR (9 X 20,5 X 9 MM DE ESPESSURA) (SPACER (9X20.5X9-MM THK))	
	8	1	**5P-4116**	2	ARRUELA DURA (8,8X20,5X2 MM DE ESPESSURA) (WASHER-HARD (8.8X20.5X2-MM THK))	
M	9	1	**105-3481**	1	PARAFUSO DE CABEÇA OCA (M8X1,25X20 MM) (BOLT--SOCKET HEAD (M8X1.25X20-MM))	
M	10	1	**8T-7963**	2	CONTRAPORCA (ROSCA M8X1,25) (LOCKNUT (M8X1.25--THD))	

E - SOLICITE POR CENTÍMETRO
M - PEÇA DO SISTEMA MÉTRICO

457-2797 **GRUPO DA BATERIA (BATTERY GP) (*continuação*)** **i06193894**

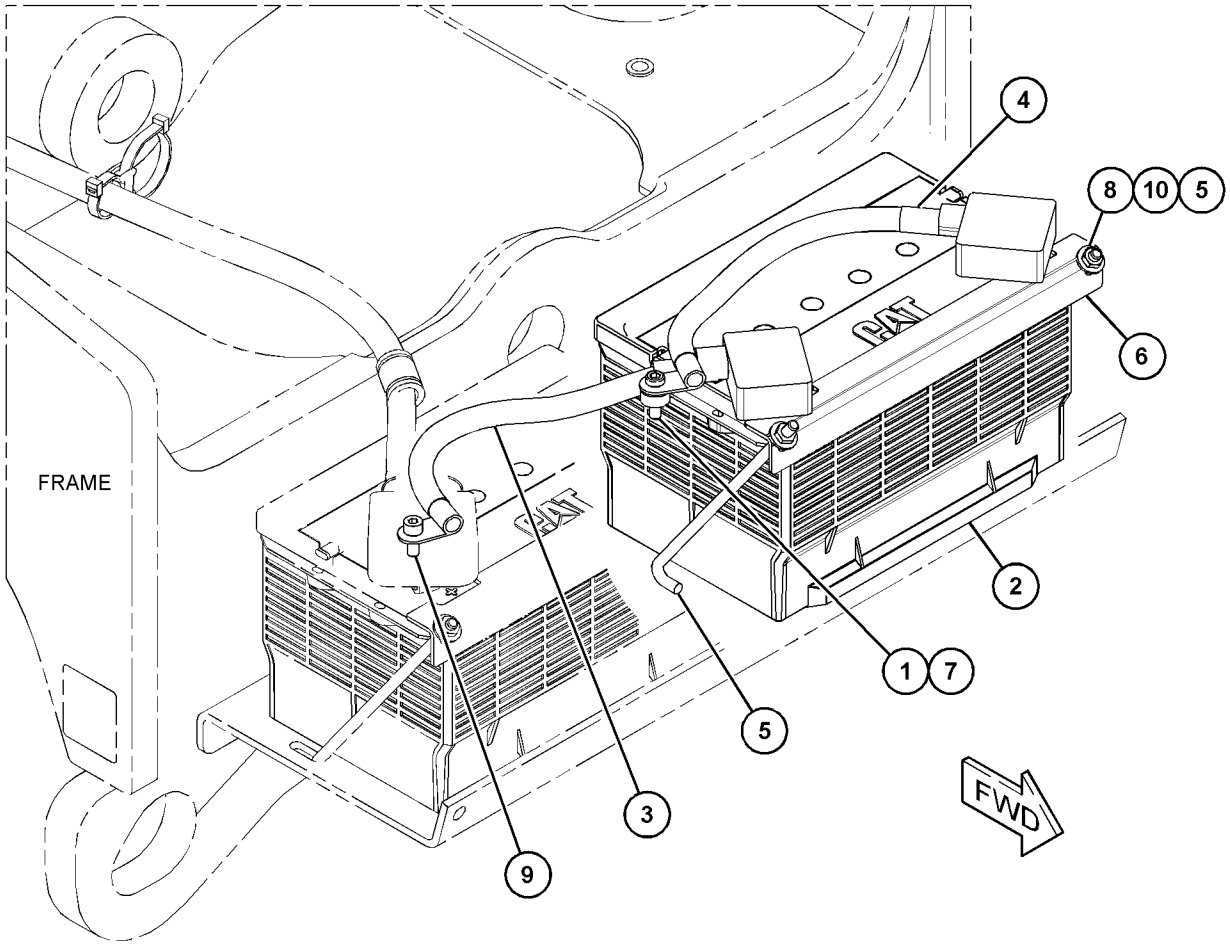

GRÁFICO 1 **<FIM>** g03717621

450-8646 ARRANJO ELÉTRICO (ELECTRICAL AR)

S/N: LBF1-PARA CIMA

NÚMEROE DE 448-4776, 448-4778 ARRANJO DO TREM DE FORÇA

UM ACESSÓRIO

SMCS-1400, 1401, 1408, 1429, 1453, 1454, 1465, 7402, 7406 **i06147417**

NOTA	NÚMERO DA PEÇA	QTD.	NOME DA PEÇA 1 2 3 4 5 6 (NÍVEL DO PRODUTO)	CONSULTE PÁGINA
Y	*382-2426*	1	GRUPO DE CONTROLE-GOVERNADOR (CONTROL GP--GOVERNOR)	78
Y	*439-8069*	1	GRUPO DE COMPONENTES ELETRÔNICOS DA MÁQUINA (BVD (Base Value Displays, Telas de Valores de Referência)) (ELECTRONICS GP--MACHINE (BVD))	103
Y	*430-5058*	1	GRUPO DE MONTAGEM--ILUMINAÇÃO (CABINE) (MOUNTING GP-LIGHTING (CAB))	132
Y	*451-6656*	1	GRUPO DO RELÉ (PARTIDA EM NEUTRO) (RELAY GP (NEUTRAL START))	139
Y	*430-5029*	1	GRUPO DE FIAÇÃO-CONSOLE (WIRING GP-CONSOLE)	157
Y	*430-5014*	1	GRUPO DA FIAÇÃO DA PLATAFORMA (WIRING GP--PLATFORM)	165
Y	*387-6620*	1	GRUPO DA FIAÇÃO TRASEIRA (ALARME DE MARCHA À RÉ) (WIRING GP-REAR (BACKUP ALARM))	167

Y - ILUSTRAÇÃO SEPARADA

<FIM>

439-8069 GRUPO DE COMPONENTES ELETRÔNICOS DA MÁQUINA (ELECTRONICS GP-MACHINE)

S/N: LBF1-PARA CIMA
NÚMEROE DE 450-8646 ARRANJO ELÉTRICO
UM ACESSÓRIO

SMCS-7610, 7620 **i06148049**

NOTA	REF. NÃO	GRÁFICO REF.	NÚMERO DA PEÇA	QTD.	NOME DA PEÇA 1 2 3 4 5 6 (NÍVEL DO PRODUTO)	CONSULTE PÁGINA
	1	1	**227-1057**	2	BUJÃO (PLUG)	
	2	1	**441-4893**	1	GRUPO DE CONTROLE-COMPONENTES ELETRÔNICOS (CONTROL GP-ELECTRONIC)	

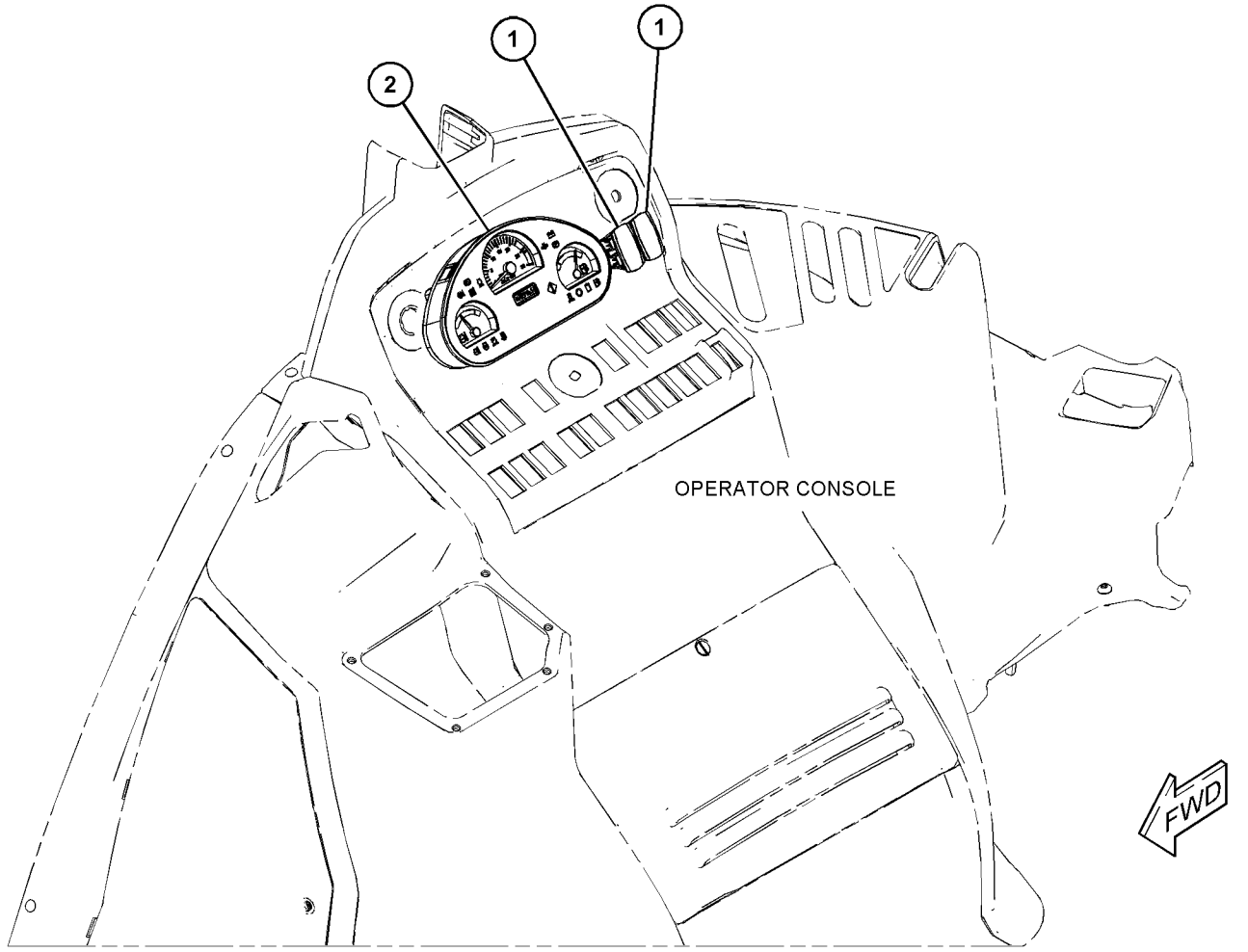

GRÁFICO 1 **<FIM>** g03722585

232-6661 GRUPO DE VELA INCANDESCENTE (GLOW PLUG GP)

S/N: CRS1-PARA CIMA
NÚMEROE DE 352-1451 ARRANJO DO MOTOR-PRIMÁRIO
UM ACESSÓRIO

SMCS-1412 **i04660273**

NOTA	REF. NÃO	GRÁFICO REF.	NÚMERO DA PEÇA	QTD.	NOME DA PEÇA 1 2 3 4 5 6 (NÍVEL DO PRODUTO)	CONSULTE PÁGINA
	1	1	**368-3151**	1	GRUPO DA BARRA CONDUTORA (BUS BAR GP)	
		1	**370-2909**	1	CONJUNTO DE WIRE (AID DE PARTIDA) (WIRE AS (STARTING AID))	
		1	**276-1151**	1	PINO DE CONECTOR (CALIBRE 8 A 10) (PIN--CONNECTOR (8-GA TO 10-GA))	
		1	**369-0473**	1	CONTRAPORCA (LOCKNUT)	
		1	**369-2472**	1	ESPAÇADOR (SPACER)	
	2	1	**232-6662**	4	VELA INCANDESCENTE (12 V) (GLOW PLUG (12--VOLT))	
	3	1	**232-3126**	1	GRAMPO (CLIP)	

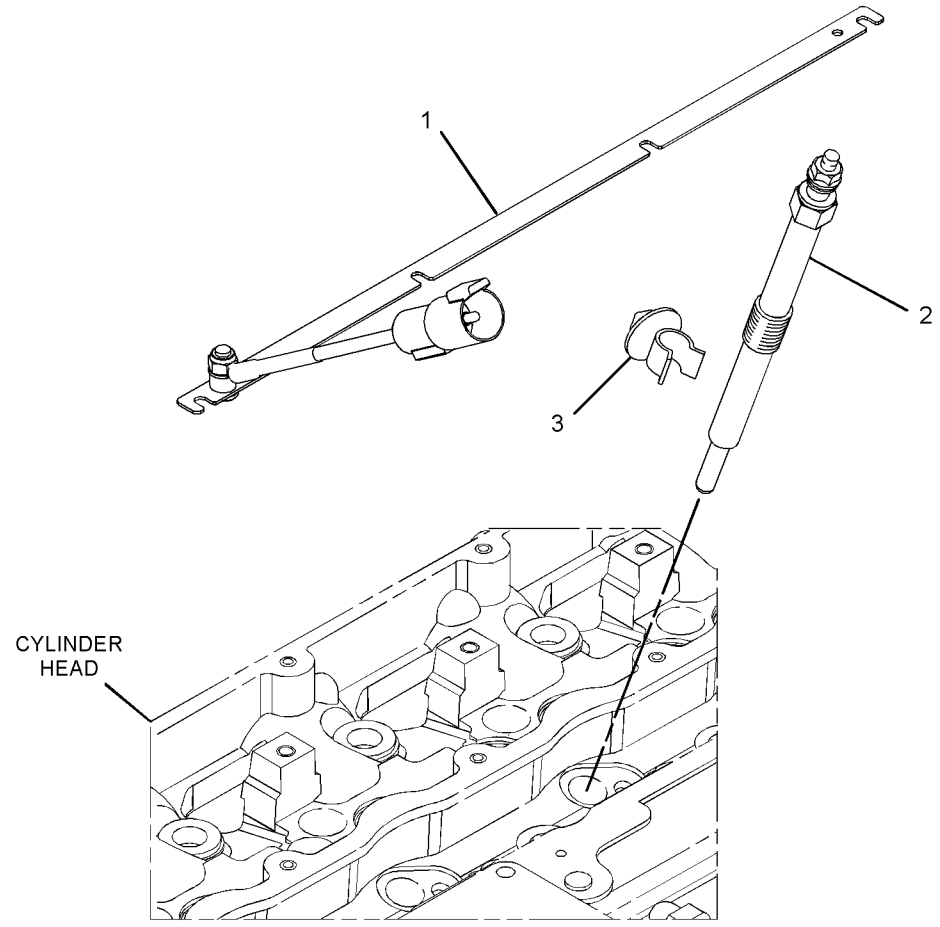

GRÁFICO 1 **<FIM>** g02792742

387-6572 CONJUNTO DE CHICOTE DA CABINE—TECLADO DE SEGURANÇA (HARNESS AS-CAB—SECURITY KEYPAD)

S/N: LBF1-PARA CIMA
NÚMEROE DE 387-6570 GRUPO DE FIAÇÃO-CABINE
UM ACESSÓRIO

SMCS-1408 **i06138857**

NOTA	NÚMERO DA PEÇA	QTD.	NOME DA PEÇA 1 2 3 4 5 6 (NÍVEL DO PRODUTO)	CONSULTE PÁGINA
	349-7370	4	PINO DE CONECTOR (CALIBRE 16 A 18) (PIN--CONNECTOR (16-GA TO 18-GA))	
	9X-1054	2	CONJUNTO DE CONECTOR DE TOMADA (4 PINOS) (PLUG AS-CONNECTOR (4-PIN))	
	346-3533	2	PLUGUE DE CONECTOR (PLUG-CONNECTOR)	
	346-3510	1	CONJUNTO DE RECIPIENTE (10 PINOS) (RECEPTACLE AS (10-PIN))	
	346-3532	4	RETENTOR DE CONECTOR (SEAL-CONNECTOR)	
	9X-1055	4	TERMINAL-RECEPTÁCULO (12 GA) (TERMINAL--RECEPTACLE (12-GA))	
	100-5041	4	TERMINAL-RECEPTÁCULO (18-GA A 20--GA) (TERMINAL-RECEPTACLE (18-GA TO 20-GA))	
E	**125-7874**		TUBO REDUTOR DE CALOR (5,72 MM DIA) (5 CM) (TUBE-HEAT SHRINK (5.72-MM DIA) (5-CM))	

E - SOLICITE POR CENTÍMETRO

<FIM>

450-3826 CONJUNTO DE CHICOTE DA CABINE—REVESTIMENTO DO TETO (HARNESS AS-CAB—HEADLINER)

S/N: LBF1-PARA CIMA
NÚMEROE DE 454-6644 GRUPO DE FIAÇÃO-CABINE
UM ACESSÓRIO

SMCS-1408 **i06146896**

NOTA	NÚMERO DA PEÇA	QTD.	NOME DA PEÇA 1 2 3 4 5 6 (NÍVEL DO PRODUTO)	CONSULTE PÁGINA
	349-7370	4	PINO DE CONECTOR (CALIBRE 16 A 18) (PIN--CONNECTOR (16-GA TO 18-GA))	
	8T-8737	1	BUJÃO DE RETENTOR (PLUG-SEAL)	
	239-3104	2	CONJUNTO DE TERMINAL (TERMINAL AS)	
	194-5226	7	CONJUNTO DE WIRE (16 GA) (WIRE AS (16-GA))	
			—OU—	
	194-5227	7	CONJUNTO DE WIRE (CALIBRE 14) (WIRE AS (14-GA))	
B	**329-3734**		FITA-ELÉTRICA (TAPE-ELECTRICAL)	
	5P-4571	4	TERMINAL DE LÂMINA (CALIBRE 14 A 16) (TERMINAL--BLADE (14-GA TO 16-GA))	
	097-7234	2	TERMINAL DE LÂMINA (CALIBRE 18 A 22) (TERMINAL--BLADE (18-GA TO 22-GA))	
E	**125-7874**		TUBO REDUTOR DE CALOR (5,72 MM DIA) (10 CM) (TUBE-HEAT SHRINK (5.72-MM DIA) (10-CM))	

B - USE CONFORME NECESSÁRIO
E - SOLICITE POR CENTÍMETRO

<FIM>

452-7862 CONJUNTO DE CHICOTE DA CABINE–TETO (HARNESS AS-CAB–ROOF)

S/N: LBF1-PARA CIMA
NÚMEROE DE 450-3828, 451-7919 GRUPO DE FIAÇÃO-CABINE
UM ACESSÓRIO

SMCS-1408 **i06143753**

NOTA	NÚMERO DA PEÇA	QTD.	NOME DA PEÇA 1 2 3 4 5 6 (NÍVEL DO PRODUTO)	CONSULTE PÁGINA
	9W-0852	2	PINO DE CONECTOR (CALIBRE 14 A 16) (PIN--CONNECTOR (14-GA TO 16-GA))	
	9X-3401	10	PINO DE CONECTOR (CALIBRE 16 A 18) (PIN--CONNECTOR (16-GA TO 18-GA))	
			–OU–	
	126-1767	10	PINO DE CONECTOR (CALIBRE 14 A 16) (PIN--CONNECTOR (14-GA TO 16-GA))	
	349-7370	15	PINO DE CONECTOR (CALIBRE 16 A 18) (PIN--CONNECTOR (16-GA TO 18-GA))	
	176-2947	1	KIT DE PLUGUE DE CONEXÃO (4 PINOS) (KIT--CONNECTING PLUG (4-PIN))	
			(INCLUI CONJUNTO DE BUJÃO, CUNHA E VEDAÇÃO DA INTERFACE)	
	346-3513	1	CONJUNTO DE RECIPIENTE (16 PINOS) (RECEPTACLE AS (16-PIN))	
	331-4237	1	KIT-CONECTOR DE RECEPTÁCULO (KIT-RECEPTACLE CONNECTOR)	
			(INCLUI CONJUNTO DE TOMADA E CUNHA)	
	346-3529	8	RETENTOR DE CONECTOR (SEAL-CONNECTOR)	
	346-3530	7	RETENTOR DE CONECTOR (SEAL-CONNECTOR)	
	346-3531	1	RETENTOR DE CONECTOR (SEAL-CONNECTOR)	
	9W-0844	2	SOQUETE DE CONECTOR (CALIBRE 14 A 16) (SOCKET--CONNECTOR (14-GA TO 16-GA))	
	194-5226	2	CONJUNTO DE WIRE (16 GA) (WIRE AS (16-GA))	
			–OU–	
	194-5227	2	CONJUNTO DE WIRE (CALIBRE 14) (WIRE AS (14-GA))	
	349-7363	4	SOQUETE DE CONECTOR (CALIBRE 16 A 18) (SOCKET--CONNECTOR (16GA TO 18GA))	
B	**329-3734**		FITA-ELÉTRICA (TAPE-ELECTRICAL)	
E	**125-7874**		TUBO REDUTOR DE CALOR (5,72 MM DIA) (5 CM) (TUBE-HEAT SHRINK (5.72-MM DIA) (5-CM))	

B - USE CONFORME NECESSÁRIO
E - SOLICITE POR CENTÍMETRO

<FIM>

430-5022 CONJUNTO DE FIAÇÃO ELÉTRICA-CONSOLE (HARNESS AS-CONSOLE)

S/N: LBF1-PARA CIMA
NÚMEROE DE 430-5029 GRUPO DE FIAÇÃO-CONSOLE
UM ACESSÓRIO

SMCS-1408, 7451 **i06148034**

NOTA	NÚMERO DA PEÇA	QTD.	NOME DA PEÇA 1 2 3 4 5 6 (NÍVEL DO PRODUTO)	CONSULTE PÁGINA
	228-5856	8	CONECTOR (10 PINOS) (CONNECTOR (10-PIN))	
	9X-3401	25	PINO DE CONECTOR (CALIBRE 16 A 18) (PIN--CONNECTOR (16-GA TO 18-GA))	
			—OU—	
	126-1767	25	PINO DE CONECTOR (CALIBRE 14 A 16) (PIN--CONNECTOR (14-GA TO 16-GA))	
	176-2947	1	KIT DE PLUGUE DE CONEXÃO (4 PINOS) (KIT--CONNECTING PLUG (4-PIN))	
			(INCLUI CONJUNTO DE BUJÃO, CUNHA E VEDAÇÃO DA INTERFACE)	
	8T-8737	7	BUJÃO DE RETENTOR (PLUG-SEAL)	
	340-2566	5	BUJÃO DE RETENTOR (PLUG-SEAL)	
	194-5226	3	CONJUNTO DE WIRE (16 GA) (WIRE AS (16-GA))	
			—OU—	
	194-5227	3	CONJUNTO DE WIRE (CALIBRE 14) (WIRE AS (14-GA))	
	362-3825	21	SOQUETE DE CONECTOR (CALIBRE 14 A 16) (SOCKET--CONNECTOR (14-GA TO 16-GA))	
	340-2567	21	CONJUNTO DE WIRE (CALIBRE 18) (WIRE AS (18-GA))	
	7N-7221	2	TERMINAL DE LÂMINA (CALIBRE 18 A 22) (TERMINAL--BLADE (18-GA TO 22-GA))	
E	**119-3662**		TUBO REDUTOR DE CALOR (10,85 MM DIA) (7 CM) (TUBE-HEAT SHRINK (10.85-MM DIA) (7-CM))	
E	**125-7874**		TUBO REDUTOR DE CALOR (5,72 MM DIA) (25 CM) (TUBE-HEAT SHRINK (5.72-MM DIA) (25-CM))	
E	**125-7875**		TUBO REDUTOR DE CALOR (7,44 MM DIA) (10 CM) (TUBE-HEAT SHRINK (7.44-MM DIA) (10-CM))	

E - SOLICITE POR CENTÍMETRO

<FIM>

430-5054 CONJUNTO DE CHICOTE DO MOTOR—PILOTO E MECÂNICO (HARNESS AS-ENGINE—PILOT & MECHANICAL)

S/N: LBF1-PARA CIMA

NÚMEROE DE 430-5062 GRUPO DE FIAÇÃO-MOTOR

UM ACESSÓRIO

SMCS-1403, 1408 **i06150943**

NOTA	NÚMERO DA PEÇA	QTD.	NOME DA PEÇA 1 2 3 4 5 6 (NÍVEL DO PRODUTO)	CONSULTE PÁGINA
	176-1477	1	CONJUNTO DE BUJÃO (2 PINOS) (PLUG AS (2-PIN))	
	355-4378	1	KIT DE PLUGUE DE CONEXÃO (3 PINOS) (KIT--CONNECTING PLUG (3-PIN))	
			(INCLUI CONJUNTO DE BUJÃO, CUNHA E VEDAÇÃO DA INTERFACE)	
	245-8026	7	CONJUNTO DE CONECTOR DE TOMADA (2 PINOS) (PLUG AS-CONNECTOR (2-PIN))	
	221-9804	1	PLUGUE DE CONECTOR (CALIBRE 8 A 10) (PLUG--CONNECTOR (8-GA TO 10-GA))	
	185-1861	2	RETENTOR DO FIO (SEAL-WIRE)	
	346-3529	2	RETENTOR DE CONECTOR (SEAL-CONNECTOR)	
	194-5226	17	CONJUNTO DE WIRE (16 GA) (WIRE AS (16-GA))	
			—OU—	
	194-5227	17	CONJUNTO DE WIRE (CALIBRE 14) (WIRE AS (14-GA))	
	204-6195	1	SOQUETE DE CONECTOR (10 GA) (SOCKET-CONNECTOR (10-GA))	
	349-7363	2	SOQUETE DE CONECTOR (CALIBRE 16 A 18) (SOCKET--CONNECTOR (16GA TO 18GA))	
	176-1521	2	TERMINAL (TERMINAL)	
	2L-8076	1	TERMINAL DE ANEL (PARAFUSO DE CALIBRE 14 A 16, Nº 10) (TERMINAL-RING (14-GA TO 16-GA, NO. 10 SCREW))	
	2L-8081	1	TERMINAL DE ANEL (PARAFUSO DE CALIBRE 14 A 16, 1/2 POL) (TERMINAL-RING (14-GA TO 16-GA, 1/2-IN SCREW))	
	7N-7221	1	TERMINAL DE LÂMINA (CALIBRE 18 A 22) (TERMINAL--BLADE (18-GA TO 22-GA))	
	2L-8066	1	TERMINAL DE ANEL (PARAFUSO DE CALIBRE 10 A 12, Nº 10) (TERMINAL-RING (10-GA TO 12-GA, NO. 10 SCREW))	
	7N-9017	2	TERMINAL DE ANEL (PARAFUSOS 18 GA A 22 GA, Nº 10) (TERMINAL-RING (18-GA TO 22-GA, NO. 10 SCREW))	
E	**125-7874**		TUBO REDUTOR DE CALOR (5,72 MM DIA) (10 CM) (TUBE-HEAT SHRINK (5.72-MM DIA) (10-CM))	
E	**125-7875**		TUBO REDUTOR DE CALOR (7,44 MM DIA) (15 CM) (TUBE-HEAT SHRINK (7.44-MM DIA) (15-CM))	
D	**5P-6006**		TUBO REDUTOR DE CALOR (9,52 MM DIA) (0,1 M) (TUBE-HEAT SHRINK (9.52-MM DIA) (0.1-M))	

D - SOLICITE POR METRO
E - SOLICITE POR CENTÍMETRO

<FIM>

459-0345 CONJUNTO DE CHICOTE DIANTEIRO–BUZINA (HARNESS AS-FRONT–HORN)

S/N: LBF1-PARA CIMA
NÚMEROE DE 430-5062 GRUPO DE FIAÇÃO-MOTOR
UM ACESSÓRIO

SMCS-1408 **i06150944**

NOTA	NÚMERO DA PEÇA	QTD.	NOME DA PEÇA 1 2 3 4 5 6 (NÍVEL DO PRODUTO)	CONSULTE PÁGINA
E	**232-0893**		CONDUÍTE FLEXÍVEL (6,2 MM DIÂM. INT.) (164 CM) (CONDUIT-FLEXIBLE (6.2-MM ID) (164-CM))	
	349-7370	2	PINO DE CONECTOR (CALIBRE 16 A 18) (PIN--CONNECTOR (16-GA TO 18-GA))	
	245-8026	1	CONJUNTO DE CONECTOR DE TOMADA (2 PINOS) (PLUG AS-CONNECTOR (2-PIN))	
	346-3529	2	RETENTOR DE CONECTOR (SEAL-CONNECTOR)	
	194-5226	2	CONJUNTO DE WIRE (16 GA) (WIRE AS (16-GA))	
			–OU–	
	194-5227	2	CONJUNTO DE WIRE (CALIBRE 14) (WIRE AS (14-GA))	

E - SOLICITE POR CENTÍMETRO

<FIM>

238-7492 CONJUNTO DE CHICOTE DO AQUECEDOR E DO AR CONDICIONADO–COMPRESSOR (HARNESS AS-HEATER & AIR COND–COMPRESSOR)

S/N: LBF1-PARA CIMA
NÚMEROE DE 387-6645 GRUPO DE FIAÇÃO-AR-CONDICIONADO
UM ACESSÓRIO

SMCS-1408 **i06147257**

NOTA	NÚMERO DA PEÇA	QTD.	NOME DA PEÇA 1 2 3 4 5 6 (NÍVEL DO PRODUTO)	CONSULTE PÁGINA
	9X-3401	2	PINO DE CONECTOR (CALIBRE 16 A 18) (PIN--CONNECTOR (16-GA TO 18-GA))	
			–OU–	
	126-1767	2	PINO DE CONECTOR (CALIBRE 14 A 16) (PIN--CONNECTOR (14-GA TO 16-GA))	
	155-2270	2	KIT DE PLUGUE DE CONEXÃO (2 PINOS) (KIT--CONNECTING PLUG (2-PIN))	
			(CADA UM INCLUI CONJUNTO DO BUJÃO, CUNHA E VEDAÇÃO DA INTERFACE)	
	102-8802	1	KIT DE TOMADA (2 PINOS) (KIT-RECEPTACLE (2--PIN))	
			(INCLUI CONJUNTO DE TOMADA E CUNHA)	
	100-6674	2	RETENTOR DE CONECTOR (SEAL-CONNECTOR)	
	194-5226	4	CONJUNTO DE WIRE (16 GA) (WIRE AS (16-GA))	
			–OU–	
	194-5227	4	CONJUNTO DE WIRE (CALIBRE 14) (WIRE AS (14-GA))	
	124-5640	2	TERMINAL-SOQUETE (TERMINAL-SOCKET)	
	3S-2093	1	CABO TIPO CINTA (STRAP-CABLE)	
E	**125-7874**		TUBO REDUTOR DE CALOR (5,72 MM DIA) (10 CM) (TUBE-HEAT SHRINK (5.72-MM DIA) (10-CM))	

E - SOLICITE POR CENTÍMETRO

<FIM>

387-6636 CONJUNTO DE CHICOTE DO AQUECEDOR E DO AR CONDICIONADO–RESPIRO (HARNESS AS-HEATER & AIR COND–VENT)

S/N: LBF1-PARA CIMA

NÚMEROE DE 387-6645 GRUPO DE FIAÇÃO-AR-CONDICIONADO

UM ACESSÓRIO

SMCS-1408 **i06147258**

NOTA	NÚMERO DA PEÇA	QTD.	NOME DA PEÇA 1 2 3 4 5 6 (NÍVEL DO PRODUTO)	CONSULTE PÁGINA
	142-9117	2	CONECTOR (10 PINOS) (CONNECTOR (10-PIN))	
	213-0139	3	PINO (4 MM) (PIN (4-MM))	
	9X-3401	2	PINO DE CONECTOR (CALIBRE 16 A 18) (PIN--CONNECTOR (16-GA TO 18-GA))	
			–OU–	
	126-1767	2	PINO DE CONECTOR (CALIBRE 14 A 16) (PIN--CONNECTOR (14-GA TO 16-GA))	
	349-7370	4	PINO DE CONECTOR (CALIBRE 16 A 18) (PIN--CONNECTOR (16-GA TO 18-GA))	
	177-9656	1	KIT DE PLUGUE DE CONEXÃO (4 PINOS) (KIT--CONNECTING PLUG (4-PIN))	
			(INCLUI CONJUNTO DE BUJÃO, CUNHA E VEDAÇÃO DA INTERFACE)	
	346-3533	1	PLUGUE DE CONECTOR (PLUG-CONNECTOR)	
	8T-8737	1	BUJÃO DE RETENTOR (PLUG-SEAL)	
	102-8802	1	KIT DE TOMADA (2 PINOS) (KIT-RECEPTACLE (2--PIN))	
			(INCLUI CONJUNTO DE TOMADA E CUNHA)	
	346-3510	1	CONJUNTO DE RECIPIENTE (10 PINOS) (RECEPTACLE AS (10-PIN))	
	346-3532	5	RETENTOR DE CONECTOR (SEAL-CONNECTOR)	
B	**329-3734**		FITA-ELÉTRICA (TAPE-ELECTRICAL)	
	122-4406	1	TERMINAL (TERMINAL)	
	112-9611	9	TERMINAL DE LÂMINA (TERMINAL-BLADE)	
	3E-9179	9	TERMINAL-RECEPTÁCULO (CALIBRE 14 A 18) (TERMINAL-RECEPTACLE (14-GA TO 18-GA))	
	9X-1055	2	TERMINAL-RECEPTÁCULO (12 GA) (TERMINAL--RECEPTACLE (12-GA))	
E	**119-3662**		TUBO REDUTOR DE CALOR (10,85 MM DIA) (7 CM) (TUBE-HEAT SHRINK (10.85-MM DIA) (7-CM))	
E	**125-7874**		TUBO REDUTOR DE CALOR (5,72 MM DIA) (10 CM) (TUBE-HEAT SHRINK (5.72-MM DIA) (10-CM))	
E	**125-7875**		TUBO REDUTOR DE CALOR (7,44 MM DIA) (5 CM) (TUBE-HEAT SHRINK (7.44-MM DIA) (5-CM))	

B - USE CONFORME NECESSÁRIO
E - SOLICITE POR CENTÍMETRO

<FIM>

387-6631 CONJUNTO DO CHICOTE DE ILUMINAÇÃO—HOLOFOTE DA CABINA (HARNESS AS-LIGHTING—CAB FLOODLIGHT)

S/N: LBF1-PARA CIMA

NÚMEROE DE 450-3828, 451-7919 GRUPO DE FIAÇÃO-CABINE

UM ACESSÓRIO

SMCS-1408 **i06143750**

NOTA	NÚMERO DA PEÇA	QTD.	NOME DA PEÇA 1 2 3 4 5 6 (NÍVEL DO PRODUTO)	CONSULTE PÁGINA
	123-7615	1	CONECTOR (1 PINO) (CONNECTOR (1-PIN))	
	9X-3401	4	PINO DE CONECTOR (CALIBRE 16 A 18) (PIN--CONNECTOR (16-GA TO 18-GA))	
			—OU—	
	126-1767	4	PINO DE CONECTOR (CALIBRE 14 A 16) (PIN--CONNECTOR (14-GA TO 16-GA))	
	155-2255	1	KIT DE PLUGUE DE CONEXÃO (12 PINOS) (KIT--CONNECTING PLUG (12-PIN))	
	155-2270	8	KIT DE PLUGUE DE CONEXÃO (2 PINOS) (KIT--CONNECTING PLUG (2-PIN))	
	155-2271	2	KIT DE PLUGUE DE CONEXÃO (4 PINOS) (KIT--CONNECTING PLUG (4-PIN))	
			(CADA KIT DE PLUGUE INCLUI CONJUNTO DE PLUGUE, CUNHA E VEDAÇÃO DA INTERFACE)	
	102-8802	2	KIT DE TOMADA (2 PINOS) (KIT-RECEPTACLE (2--PIN))	
			(CADA INCLUI CONJUNTO DE TOMADA E CUNHA)	
	9W-0844	2	SOQUETE DE CONECTOR (CALIBRE 14 A 16) (SOCKET--CONNECTOR (14-GA TO 16-GA))	
	194-5226	34	CONJUNTO DE WIRE (16 GA) (WIRE AS (16-GA))	
			—OU—	
	194-5227	34	CONJUNTO DE WIRE (CALIBRE 14) (WIRE AS (14-GA))	
	2L-8069	2	TERMINAL DE ANEL (2-PARA P/ 10 PARA, PARAFUSO DE 3/8 POL) (TERMINAL-RING (2-GA TO 10-GA, 3/8--IN SCREW))	
	5P-4571	2	TERMINAL DE LÂMINA (CALIBRE 14 A 16) (TERMINAL--BLADE (14-GA TO 16-GA))	
	091-2436	2	TERMINAL DE LÂMINA (CALIBRE 18 A 22) (TERMINAL--BLADE (18-GA TO 22-GA))	
E	**119-3662**		TUBO REDUTOR DE CALOR (10,85 MM DIA) (7 CM) (TUBE-HEAT SHRINK (10.85-MM DIA) (7-CM))	
E	**125-7874**		TUBO REDUTOR DE CALOR (5,72 MM DIA) (45 CM) (TUBE-HEAT SHRINK (5.72-MM DIA) (45-CM))	
E	**125-7875**		TUBO REDUTOR DE CALOR (7,44 MM DIA) (5 CM) (TUBE-HEAT SHRINK (7.44-MM DIA) (5-CM))	

E - SOLICITE POR CENTÍMETRO

<FIM>

452-6387 CONJUNTO DO CHICOTE DE ILUMINAÇÃO (HARNESS AS-LIGHTING)

S/N: LBF1-PARA CIMA

NÚMEROE DE 452-6389 GRUPO DE FIAÇÃO DO SISTEMA DE ILUMINAÇÃO

UM ACESSÓRIO

SMCS-1408 **i06138817**

NOTA	NÚMERO DA PEÇA	QTD.	NOME DA PEÇA 1 2 3 4 5 6 (NÍVEL DO PRODUTO)	CONSULTE PÁGINA
E	**125-7874**		TUBO REDUTOR DE CALOR (5,72 MM DIA) (10 CM) (TUBE-HEAT SHRINK (5.72-MM DIA) (10-CM))	
	9X-3402	4	SOQUETE DE CONECTOR (CALIBRE 16 A 18) (SOCKET--CONNECTOR (16-GA TO 18-GA))	
			—OU—	
	126-1768	4	SOQUETE DE CONECTOR (CALIBRE 14 A 16) (SOCKET--CONNECTOR (14-GA TO 16-GA))	
	9X-3401	3	PINO DE CONECTOR (CALIBRE 16 A 18) (PIN--CONNECTOR (16-GA TO 18-GA))	
			—OU—	
	126-1767	3	PINO DE CONECTOR (CALIBRE 14 A 16) (PIN--CONNECTOR (14-GA TO 16-GA))	
	194-5226	2	CONJUNTO DE WIRE (16 GA) (WIRE AS (16-GA))	
			—OU—	
	194-5227	2	CONJUNTO DE WIRE (CALIBRE 14) (WIRE AS (14-GA))	
	240-7874	2	CONJUNTO DE CONECTOR DE TOMADA (2 PINOS) (PLUG AS-CONNECTOR (2-PIN))	
			(CADA UM INCLUI)	
	455-0704	1	RETENTOR DE CONECTOR (SEAL-CONNECTOR)	
	245-8026	1	CONJUNTO DE CONECTOR DE TOMADA (2 PINOS) (PLUG AS-CONNECTOR (2-PIN))	
	281-3121	1	CONNECTOR DO CONJUNTO DE TOMADA (RECEPTACLE AS--CONNECTOR)	

E - SOLICITE POR CENTÍMETRO

<FIM>

430-5015 CONJUNTO DA FIAÇÃO ELÉTRICA DA PLATAFORMA—MUDANÇA PADRÃO (HARNESS AS-PLATFORM—STANDARD SHIFT)

S/N: LBF1-PARA CIMA

NÚMEROE DE 430-5014 GRUPO DA FIAÇÃO DA PLATAFORMA

UM ACESSÓRIO

SMCS-1408 **i06147543**

NOTA	NÚMERO DA PEÇA	QTD.	NOME DA PEÇA 1 2 3 4 5 6 (NÍVEL DO PRODUTO)	CONSULTE PÁGINA
	274-3775	1	CAPA DE CONECTOR (CAP-CONNECTOR)	
D	**6V-5818**		CONDUÍTE FLEXÍVEL (DIÂMETRO INTERNO DE 18,62 MM, DIVISÃO) (1 M) (CONDUIT-FLEXIBLE (18.62-MM ID, SPLIT) (1-M))	
	123-7615	2	CONECTOR (1 PINO) (CONNECTOR (1-PIN))	
	228-5856	5	CONECTOR (10 PINOS) (CONNECTOR (10-PIN))	
	224-9263	1	LINGUETA (TAB)	
	110-0203	8	CONJUNTO DE CONECTOR (CALIBRE 18, PRETO) (CONNECTOR AS (18-GA, BLACK))	
	9X-3401	6	PINO DE CONECTOR (CALIBRE 16 A 18) (PIN--CONNECTOR (16-GA TO 18-GA))	
			—OU—	
	126-1767	6	PINO DE CONECTOR (CALIBRE 14 A 16) (PIN--CONNECTOR (14-GA TO 16-GA))	
	176-2947	1	KIT DE PLUGUE DE CONEXÃO (4 PINOS) (KIT--CONNECTING PLUG (4-PIN))	
			(INCLUI CONJUNTO DE BUJÃO, CUNHA E VEDAÇÃO DA INTERFACE)	
	240-7878	1	CONJUNTO DE CONECTOR DE TOMADA (3 PINOS) (PLUG AS-CONNECTOR (3-PIN))	
	455-0705	1	RETENTOR DE CONECTOR (SEAL-CONNECTOR)	
	378-5571	2	CONJUNTO DE BUJÃO (PLUG AS)	
	8T-8737	13	BUJÃO DE RETENTOR (PLUG-SEAL)	
	202-5397	2	BUJÃO (PLUG)	
	134-2540	2	CONJUNTO DE RESISTOR DE CONEXÃO (3 PINOS) (RESISTOR AS-CONNECTION (3-PIN))	
	151-9275	1	KIT DE TOMADA (6 PINOS) (KIT-RECEPTACLE (6--PIN))	
	151-9274	1	KIT DE TOMADA (4 PINOS) (KIT-RECEPTACLE (4--PIN))	
	151-9272	1	KIT DE TOMADA (2 PINOS) (KIT-RECEPTACLE (2--PIN))	
			(CADA KIT DE TOMADA INCLUI O CONJUNTO DE TOMADA E CUNHA)	
	9W-0844	10	SOQUETE DE CONECTOR (CALIBRE 14 A 16) (SOCKET--CONNECTOR (14-GA TO 16-GA))	
	9X-3402	3	SOQUETE DE CONECTOR (CALIBRE 16 A 18) (SOCKET--CONNECTOR (16-GA TO 18-GA))	
			—OU—	
	126-1768	3	SOQUETE DE CONECTOR (CALIBRE 14 A 16) (SOCKET--CONNECTOR (14-GA TO 16-GA))	
	194-5226	65	CONJUNTO DE WIRE (16 GA) (WIRE AS (16-GA))	
			—OU—	
	194-5227	65	CONJUNTO DE WIRE (CALIBRE 14) (WIRE AS (14-GA))	
	189-3158	2	EXTINTOR-ARC (SUPPRESSOR-ARC)	
	183-7754	84	TERMINAL (16 AMPÈRES) (TERMINAL (16-AMPERE))	
	2L-8052	1	TERMINAL DE ANEL (PARAFUSO DE 6 GA, 3/8 POL) (TERMINAL-RING (6-GA, 3/8-IN SCREW))	
			—OU—	
	2L-8060	1	TERMINAL DE ANEL (PARAFUSO DE 8 GA, 3/8 POL) (TERMINAL-RING (8-GA, 3/8-IN SCREW))	
	2L-8069	1	TERMINAL DE ANEL (2-PARA P/ 10 PARA, PARAFUSO DE 3/8 POL) (TERMINAL-RING (2-GA TO 10-GA, 3/8--IN SCREW))	

430-5015 **CONJUNTO DA FIAÇÃO ELÉTRICA DA PLATAFORMA (HARNESS AS-PLATFORM) (*continuação*)**

i06147543

NOTA	NÚMERO DA PEÇA	QTD.	NOME DA PEÇA 1 2 3 4 5 6 (NÍVEL DO PRODUTO)	CONSULTE PÁGINA
	2L-8079	2	TERMINAL DE ANEL (PARAFUSO DE CALIBRE 14 A 16, 3/8 POL) (TERMINAL-RING (14-GA TO 16-GA, 3/8-IN SCREW))	
	5P-4571	2	TERMINAL DE LÂMINA (CALIBRE 14 A 16) (TERMINAL--BLADE (14-GA TO 16-GA))	
	091-2436	4	TERMINAL DE LÂMINA (CALIBRE 18 A 22) (TERMINAL--BLADE (18-GA TO 22-GA))	
	104-1995	4	TERMINAL DE LÂMINA (CALIBRE 14 A 18) (TERMINAL--BLADE (14-GA TO 18-GA))	
E	**119-3662**		TUBO REDUTOR DE CALOR (10,85 MM DIA) (33 CM) (TUBE-HEAT SHRINK (10.85-MM DIA) (33-CM))	
E	**125-7874**		TUBO REDUTOR DE CALOR (5,72 MM DIA) (160 CM) (TUBE-HEAT SHRINK (5.72-MM DIA) (160-CM))	
E	**125-7875**		TUBO REDUTOR DE CALOR (7,44 MM DIA) (45 CM) (TUBE-HEAT SHRINK (7.44-MM DIA) (45-CM))	

D - SOLICITE POR METRO
E - SOLICITE POR CENTÍMETRO

<FIM>

387-6696 CONJUNTO DE CHICOTE DO RÁDIO (HARNESS AS--RADIO)

S/N: LBF1-PARA CIMA

NÚMEROE DE 387-6597, 387-6598 GRUPO DE INSTALAÇÃO-RÁDIO

UM ACESSÓRIO

SMCS-1408 **i06138859**

NOTA	NÚMERO DA PEÇA	QTD.	NOME DA PEÇA 1 2 3 4 5 6 (NÍVEL DO PRODUTO)	CONSULTE PÁGINA
	172-8037	1	CONECTOR (Rádio) (CONNECTOR (RADIO))	
	9X-3401	7	PINO DE CONECTOR (CALIBRE 16 A 18) (PIN--CONNECTOR (16-GA TO 18-GA))	
			—OU—	
	126-1767	7	PINO DE CONECTOR (CALIBRE 14 A 16) (PIN--CONNECTOR (14-GA TO 16-GA))	
	8T-8737	1	BUJÃO DE RETENTOR (PLUG-SEAL)	
	102-8806	1	KIT DE TOMADA (8 PINOS) (KIT-RECEPTACLE (8--PIN))	
			(INCLUI CONJUNTO DE TOMADA E CUNHA)	
B	**329-3734**		FITA-ELÉTRICA (TAPE-ELECTRICAL)	
	172-8039	8	TERMINAL (Rádio) (TERMINAL (RADIO))	
E	**125-7874**		TUBO REDUTOR DE CALOR (5,72 MM DIA) (5 CM) (TUBE-HEAT SHRINK (5.72-MM DIA) (5-CM))	

B - USE CONFORME NECESSÁRIO
E - SOLICITE POR CENTÍMETRO

<FIM>

452-0741 CONJUNTO DE CHICOTE DO RÁDIO (HARNESS AS--RADIO)

S/N: LBF1-PARA CIMA
NÚMEROE DE 452-9240 GRUPO DA FIAÇÃO DE COMUNICAÇÃO
UM ACESSÓRIO

SMCS-1408 **i06150987**

NOTA	NÚMERO DA PEÇA	QTD.	NOME DA PEÇA 1 2 3 4 5 6 (NÍVEL DO PRODUTO)	CONSULTE PÁGINA
	9X-3401	16	PINO DE CONECTOR (CALIBRE 16 A 18) (PIN--CONNECTOR (16-GA TO 18-GA))	
			—OU—	
	126-1767	16	PINO DE CONECTOR (CALIBRE 14 A 16) (PIN--CONNECTOR (14-GA TO 16-GA))	
	331-4222	1	KIT DE PLUGUE DE CONEXÃO (12 PINOS) (KIT--CONNECTING PLUG (12-PIN))	
			(INCLUI CONJUNTO DE BUJÃO, CUNHA E VEDAÇÃO DA INTERFACE)	
	8T-8737	14	BUJÃO DE RETENTOR (PLUG-SEAL)	
	151-9275	1	KIT DE TOMADA (6 PINOS) (KIT-RECEPTACLE (6--PIN))	
			(INCLUI CONJUNTO DE TOMADA E CUNHA)	
	451-8019	1	CONNECTOR DO CONJUNTO DE TOMADA (14 PINOS) (RECEPTACLE AS-CONNECTOR (14-PIN))	
	194-5226	10	CONJUNTO DE WIRE (16 GA) (WIRE AS (16-GA))	
			—OU—	
	194-5227	10	CONJUNTO DE WIRE (CALIBRE 14) (WIRE AS (14-GA))	
B	**329-3734**		FITA-ELÉTRICA (TAPE-ELECTRICAL)	
E	**125-7874**		TUBO REDUTOR DE CALOR (5,72 MM DIA) (10 CM) (TUBE-HEAT SHRINK (5.72-MM DIA) (10-CM))	

B - USE CONFORME NECESSÁRIO
E - SOLICITE POR CENTÍMETRO

<FIM>

387-6621 CONJUNTO DE CHICOTE TRASEIRO (HARNESS AS--REAR)

S/N: LBF1-PARA CIMA
NÚMEROE DE 387-6620 GRUPO DA FIAÇÃO TRASEIRA
UM ACESSÓRIO

SMCS-1408 **i06147505**

NOTA	NÚMERO DA PEÇA	QTD.	NOME DA PEÇA 1 2 3 4 5 6 (NÍVEL DO PRODUTO)	CONSULTE PÁGINA
	9X-3401	2	PINO DE CONECTOR (CALIBRE 16 A 18) (PIN--CONNECTOR (16-GA TO 18-GA))	
			—OU—	
	126-1767	2	PINO DE CONECTOR (CALIBRE 14 A 16) (PIN--CONNECTOR (14-GA TO 16-GA))	
	155-2270	1	KIT DE PLUGUE DE CONEXÃO (2 PINOS) (KIT--CONNECTING PLUG (2-PIN))	
			(INCLUI CONJUNTO DE BUJÃO, CUNHA E VEDAÇÃO DA INTERFACE)	
	102-8802	1	KIT DE TOMADA (2 PINOS) (KIT-RECEPTACLE (2--PIN))	
			(INCLUI CONJUNTO DE TOMADA E CUNHA)	
	194-5226	2	CONJUNTO DE WIRE (16 GA) (WIRE AS (16-GA))	
			—OU—	
	194-5227	2	CONJUNTO DE WIRE (CALIBRE 14) (WIRE AS (14-GA))	

<FIM>

387-6546 CONJUNTO DE CHICOTE DA TRANSMISSÃO (HARNESS AS-TRANSMISSION)

S/N: LBF1-PARA CIMA

NÚMEROE DE 387-6545 GRUPO DE FIAÇÃO-CONTROLE DE TRANSMISSÃO

UM ACESSÓRIO

SMCS-1408, 3030

i06148068

NOTA	NÚMERO DA PEÇA	QTD.	NOME DA PEÇA 1 2 3 4 5 6 (NÍVEL DO PRODUTO)	CONSULTE PÁGINA
	274-3774	1	CAPA DE CONECTOR (CAP-CONNECTOR)	
	349-7349	1	TRAVA-CONECTOR (LOCK-CONNECTOR)	
	155-2270	14	KIT DE PLUGUE DE CONEXÃO (2 PINOS) (KIT--CONNECTING PLUG (2-PIN))	
			(CADA UM INCLUI CONJUNTO DO BUJÃO, CUNHA E VEDAÇÃO DA INTERFACE)	
	230-4013	2	CONJUNTO DE CONECTOR DE TOMADA (3 PINOS) (PLUG AS-CONNECTOR (3-PIN))	
			(CADA UM INCLUI)	
	455-0705	1	RETENTOR DE CONECTOR (SEAL-CONNECTOR)	
	240-7874	2	CONJUNTO DE CONECTOR DE TOMADA (2 PINOS) (PLUG AS-CONNECTOR (2-PIN))	
			(CADA UM INCLUI)	
	455-0704	1	RETENTOR DE CONECTOR (SEAL-CONNECTOR)	
	346-3533	28	PLUGUE DE CONECTOR (PLUG-CONNECTOR)	
	346-3511	2	CONJUNTO DE RECIPIENTE (12 PINOS) (RECEPTACLE AS (12-PIN))	
	346-3513	2	CONJUNTO DE RECIPIENTE (16 PINOS) (RECEPTACLE AS (16-PIN))	
	274-3781	1	TAMPA-VEDAÇÃO (CAP-SEAL)	
	9X-3402	5	SOQUETE DE CONECTOR (CALIBRE 16 A 18) (SOCKET--CONNECTOR (16-GA TO 18-GA))	
			—OU—	
	126-1768	5	SOQUETE DE CONECTOR (CALIBRE 14 A 16) (SOCKET--CONNECTOR (14-GA TO 16-GA))	
	194-5226	14	CONJUNTO DE WIRE (16 GA) (WIRE AS (16-GA))	
			—OU—	
	194-5227	14	CONJUNTO DE WIRE (CALIBRE 14) (WIRE AS (14-GA))	
	189-3158	1	EXTINTOR-ARC (SUPPRESSOR-ARC)	
E	**125-7874**		TUBO REDUTOR DE CALOR (5,72 MM DIA) (5 CM) (TUBE-HEAT SHRINK (5.72-MM DIA) (5-CM))	

E - SOLICITE POR CENTÍMETRO

<FIM>

178-8465 CONJUNTO DO CHICOTE-FIAÇÃO—CORTE DE COMBUSTÍVEL (HARNESS AS-WIRING—FUEL SHUTOFF)

S/N: LBF1-PARA CIMA
NÚMEROE DE 485-5500 ARRANJO DE MOTOR-CONCLUÍDO
UM ACESSÓRIO

SMCS-1408 **i06150920**

NOTA	NÚMERO DA PEÇA	QTD.	NOME DA PEÇA 1 2 3 4 5 6 (NÍVEL DO PRODUTO)	CONSULTE PÁGINA
	9X-3401	2	PINO DE CONECTOR (CALIBRE 16 A 18) (PIN--CONNECTOR (16-GA TO 18-GA))	
			—OU—	
	126-1767	2	PINO DE CONECTOR (CALIBRE 14 A 16) (PIN--CONNECTOR (14-GA TO 16-GA))	
	176-1477	1	CONJUNTO DE BUJÃO (2 PINOS) (PLUG AS (2-PIN))	
	102-8802	1	KIT DE TOMADA (2 PINOS) (KIT-RECEPTACLE (2--PIN))	
			(INCLUI CONJUNTO DE TOMADA E CUNHA)	
	185-1861	2	RETENTOR DO FIO (SEAL-WIRE)	
	8L-8413	2	CABO TIPO CINTA (BRANCO) (STRAP-CABLE (WHITE))	
	176-1521	2	TERMINAL (TERMINAL)	

<FIM>

387-6690 CONJUNTO DO CHICOTE-FIAÇÃO—RETORNO À ESCAVAÇÃO (HARNESS AS-WIRING—RETURN TO DIG)

S/N: LBF1-PARA CIMA
NÚMEROE DE 387-6689 GRUPO DA FIAÇÃO-DESENGATE AUTOMÁTICO E POSICIONADOR
UM ACESSÓRIO

SMCS-1408 **i06149049**

NOTA	NÚMERO DA PEÇA	QTD.	NOME DA PEÇA 1 2 3 4 5 6 (NÍVEL DO PRODUTO)	CONSULTE PÁGINA
E	**6V-8523**		MANGUEIRA (407 CM) (HOSE (407-CM))	
	9X-3401	2	PINO DE CONECTOR (CALIBRE 16 A 18) (PIN--CONNECTOR (16-GA TO 18-GA))	
			—OU—	
	126-1767	2	PINO DE CONECTOR (CALIBRE 14 A 16) (PIN--CONNECTOR (14-GA TO 16-GA))	
	8T-8737	1	BUJÃO DE RETENTOR (PLUG-SEAL)	
	102-8803	1	KIT DE TOMADA (3 PINOS) (KIT-RECEPTACLE (3--PIN))	
			(INCLUI CONJUNTO DE TOMADA E CUNHA)	
	5P-1476	2	TERMINAL-GARFO (PARAFUSO DE CALIBRE 14 A 16, Nº 10) (TERMINAL-FORK (14-GA TO 16-GA, NO. 10 SCREW))	
E	**8T-6885**		TUBO REDUTOR DE CALOR (19,05 MM DE DIÂMETRO) (10 CM) (TUBE-HEAT SHRINK (19.05-MM DIA) (10-CM))	

E - SOLICITE POR CENTÍMETRO

<FIM>

415-5730 GRUPO DE AQUECEDOR-ÁGUA DA CAMISA (HEATER GP--JACKET WATER)

S/N: LBF1-PARA CIMA

NÚMEROE DE 460-8162 ARRANJO PARA CLIMAS FRIOS

UM ACESSÓRIO

SMCS-1383 **i06141710**

NOTA	REF. NÃO	GRÁFICO REF.	NÚMERO DA PEÇA	QTD.	NOME DA PEÇA 1 2 3 4 5 6 (NÍVEL DO PRODUTO)	CONSULTE PÁGINA
	1	1	**130-0165**	1	CONJUNTO DE RECIPIENTE (RECEPTACLE AS)	
		1	**1M-1230**	2	PORCA-TRAVAMENTO (ROSCA 10-32) (NUT-LOCKING (10-32-THD))	
		1	**168-4511**	2	PARAFUSO DE CABEÇA PANELA (10-32X1 POL) (SCREW-PAN HEAD (10-32X1-IN))	
	2	1	**231-3054**	1	GRUPO DE AQUECEDOR-ÁGUA DA CAMISA (120 V) (HEATER GP-JACKET WATER (120-VOLT))	
		1	**219-3273**	1	CONJUNTO DE ELEMENTO DO AQUECEDOR DE ÁGUA DA CAMISA (120 V, 1.000 W) (ELEMENT AS-JACKET WATER HEATER (120-VOLT, 1000-WATT))	
		1	**133-3413**	1	KIT-RETENTOR (KIT-SEAL)	
					(INCLUI SELO, ESPAÇADOR E ANÉIS)	
		1	**133-6517**	1	CONJUNTO DE TAMPA CONTRA POEIRA (CAP AS--DUST)	
		1	**231-3052**	1	CONJUNTO DO CABO (CORD AS)	
	3	1	**3S-2093**	3	CABO TIPO CINTA (STRAP-CABLE)	
	4	1	**4P-7428**	1	GRAMPO (CLIP)	
M	5	1	**8T-4192**	1	PARAFUSO (M12X1,75X25 MM) (BOLT (M12X1.75X25--MM))	
	6	1	**8T-4223**	1	ARRUELA DURA (13,5X25,5X3 MM DE ESPESSURA) (WASHER-HARD (13.5X25.5X3-MM THK))	

M - PEÇA DO SISTEMA MÉTRICO

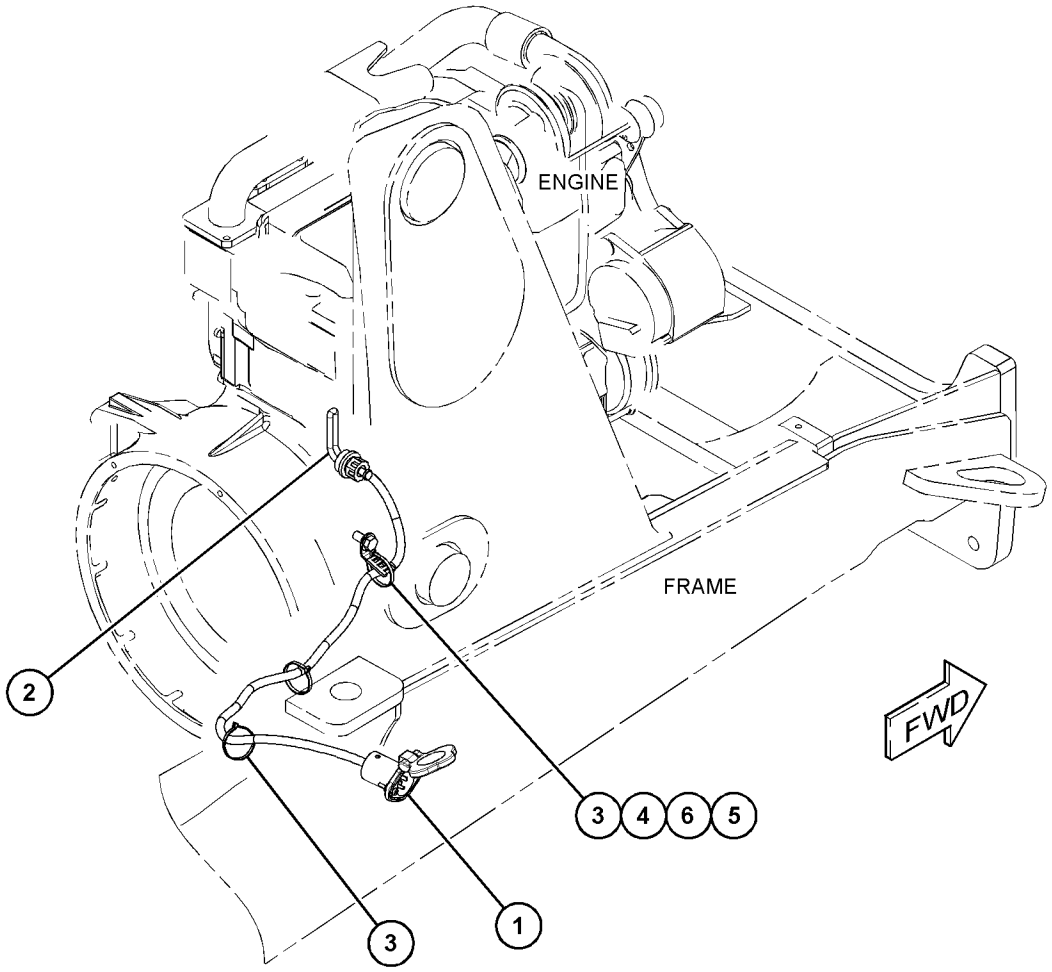

GRÁFICO 1 **<FIM>** g03717636

214-2968 GRUPO LÂMPADA-HOLOFOTE (LAMP GP-FLOOD)

S/N: LBF1-PARA CIMA

12 V

NÚMEROE DE 450-3828, 451-7919 GRUPO DE FIAÇÃO-CABINE

UM ACESSÓRIO

SMCS-1429, 1434 **i05518689**

NOTA	REF. NÃO	GRÁFICO REF.	NÚMERO DA PEÇA	QTD.	NOME DA PEÇA 1 2 3 4 5 6 (NÍVEL DO PRODUTO)	CONSULTE PÁGINA
	1	1	**9W-0607**	1	LÂMPADA (12 V, 55 W) (REFLETOR) (LAMP (12--VOLT, 55-WATT) (FLOODLIGHT))	
M	2	1	**6V-2317**	1	PARAFUSO (M8X1,25X30 MM) (BOLT (M8X1.25X30--MM))	
M	3	1	**5C-7261**	1	PORCA (ROSCA M8X1,25) (NUT (M8X1.25-THD))	
	4	1	**8T-4224**	2	ARRUELA DURA (8,8X16X2 MM DE ESPESSURA) (WASHER-HARD (8.8X16X2-MM THK))	
	5	1	**9X-4244**	2	PARAFUSO ESPECIAL (M4X1,79X25 MM) (SCREW--SPECIAL (M4X1.79X25-MM))	
	6	1	**202-6614**	1	CONJUNTO DE LENTE (REFLETOR) (LENS AS (FLOODLIGHT))	
	7	1	**175-4292**	1	CONJUNTO DE CAÇAMBA (BODY AS)	
	8	1	**164-7556**	1	SUPORTE (RETENÇÃO DA LÂMPADA) (BRACKET (LAMP RETAINING))	
	9	1	**175-4291**	1	CONJUNTO DE SUPORTE (BRACKET AS)	

M - PEÇA DO SISTEMA MÉTRICO

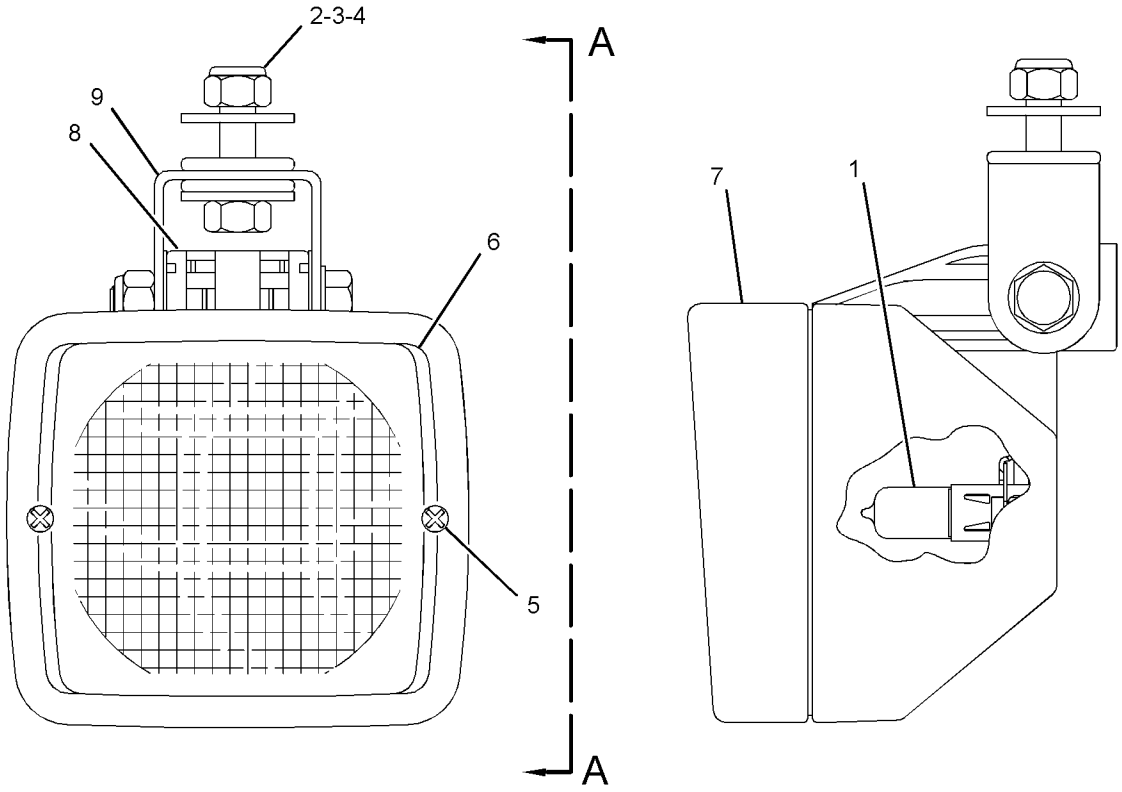

VIEW A-A

GRÁFICO 1 **<FIM>** g01181714

214-2969 GRUPO LÂMPADA-HOLOFOTE (LAMP GP-FLOOD)

S/N: LBF1-PARA CIMA

12 V

SUBSTITUIÇÃO DE CAMPO PARA 234-4329 LAMP GP-FLOODGRUPO LÂMPADA-HOLOFOTE, 240-0102 LAMP GP-FLOODGRUPO LÂMPADA-HOLOFOTE

NÚMEROE DE 450-3828 GRUPO DE FIAÇÃO-CABINE

UM ACESSÓRIO

SMCS-1429, 1434

i06146647

NOTA	REF. NÃO	GRÁFICO REF.	NÚMERO DA PEÇA	QTD.	NOME DA PEÇA 1 2 3 4 5 6 (NÍVEL DO PRODUTO)	CONSULTE PÁGINA
	1	1	**9W-0607**	1	LÂMPADA (12 V, 55 W) (REFLETOR) (LAMP (12--VOLT, 55-WATT) (FLOODLIGHT))	
M	2	1	**6V-2317**	1	PARAFUSO (M8X1,25X30 MM) (BOLT (M8X1.25X30--MM))	
M	3	1	**5C-7261**	1	PORCA (ROSCA M8X1,25) (NUT (M8X1.25-THD))	
	4	1	**8T-4224**	2	ARRUELA DURA (8,8X16X2 MM DE ESPESSURA) (WASHER-HARD (8.8X16X2-MM THK))	
M	5	1	**9X-4244**	2	PARAFUSO ESPECIAL (M4X1,79X25 MM) (SCREW--SPECIAL (M4X1.79X25-MM))	
	6	1	**202-6611**	1	CONJUNTO DE LENTE (LENS AS)	
	7	1	**175-4291**	1	CONJUNTO DE SUPORTE (BRACKET AS)	
	8	1	**164-7556**	1	SUPORTE (RETENÇÃO DA LÂMPADA) (BRACKET (LAMP RETAINING))	

M - PEÇA DO SISTEMA MÉTRICO

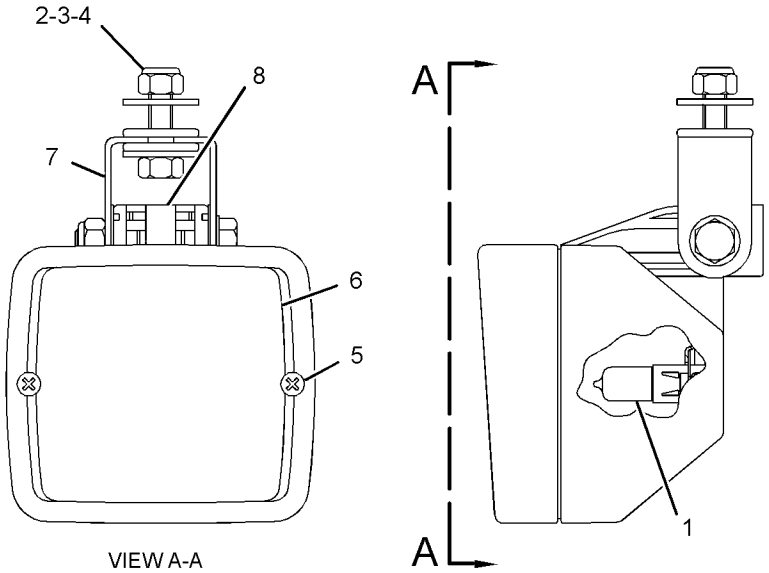

GRÁFICO 1 **<FIM>** g03840944

387-6634 GRUPO DE FAROL E SINALIZAÇÃO–DIANTEIRO, LADO ESQUERDO (LAMP GP-HEAD & SIGNAL–FRONT, LH)

S/N: LBF1-PARA CIMA

NÚMEROE DE 450-3828, 451-7919 GRUPO DE FIAÇÃO-CABINE

UM ACESSÓRIO

SMCS-1429 **i06143751**

NOTA	REF. NÃO	GRÁFICO REF.	NÚMERO DA PEÇA	QTD.	NOME DA PEÇA 1 2 3 4 5 6 (NÍVEL DO PRODUTO)	CONSULTE PÁGINA
	1	1	**9W-3326**	1	LÂMPADA (12 V, 21 W) (LAMP (12-VOLT, 21-WATT))	
	2	1	**443-3861**	1	CONJUNTO DE PLACA (LADO DIREITO) (PLATE AS (RH))	
M		1	**165-8718**	2	PORCA DE SOLDA (M4X0,7 DE ROSCA) (NUT-WELD (M4X0.7-THD))	
	3	1	**5P-4571**	2	TERMINAL DE LÂMINA (CALIBRE 14 A 16) (TERMINAL--BLADE (14-GA TO 16-GA))	
	4	1	**155-2270**	1	KIT DE PLUGUE DE CONEXÃO (2 PINOS) (KIT--CONNECTING PLUG (2-PIN))	
					(INCLUI CONJUNTO DE BUJÃO, CUNHA E VEDAÇÃO DA INTERFACE)	
M	5	1	**6V-9672**	2	PARAFUSO DE MÁQUINA (M4X0,7X16 MM) (SCREW--MACHINE (M4X0.7X16-MM))	
	6	1	**8T-0328**	2	ARRUELA DURA (5,5X10X1 MM DE ESPESSURA) (WASHER-HARD (5.5X10X1-MM THK))	
	7	1	**180-9340**	2	SOQUETE DE CONECTOR (CALIBRE 14 A 18) (SOCKET--CONNECTOR (14-GA TO 18-GA))	
	8	1	**387-6684**	1	LENTE (SETA DE DIREÇÃO) (LENS (TURN SIGNAL))	
D	9	1	**2U-4487**		COBERTURA (0,08 M) (SLEEVING (0.08-M))	

D - SOLICITE POR METRO
M - PEÇA DO SISTEMA MÉTRICO

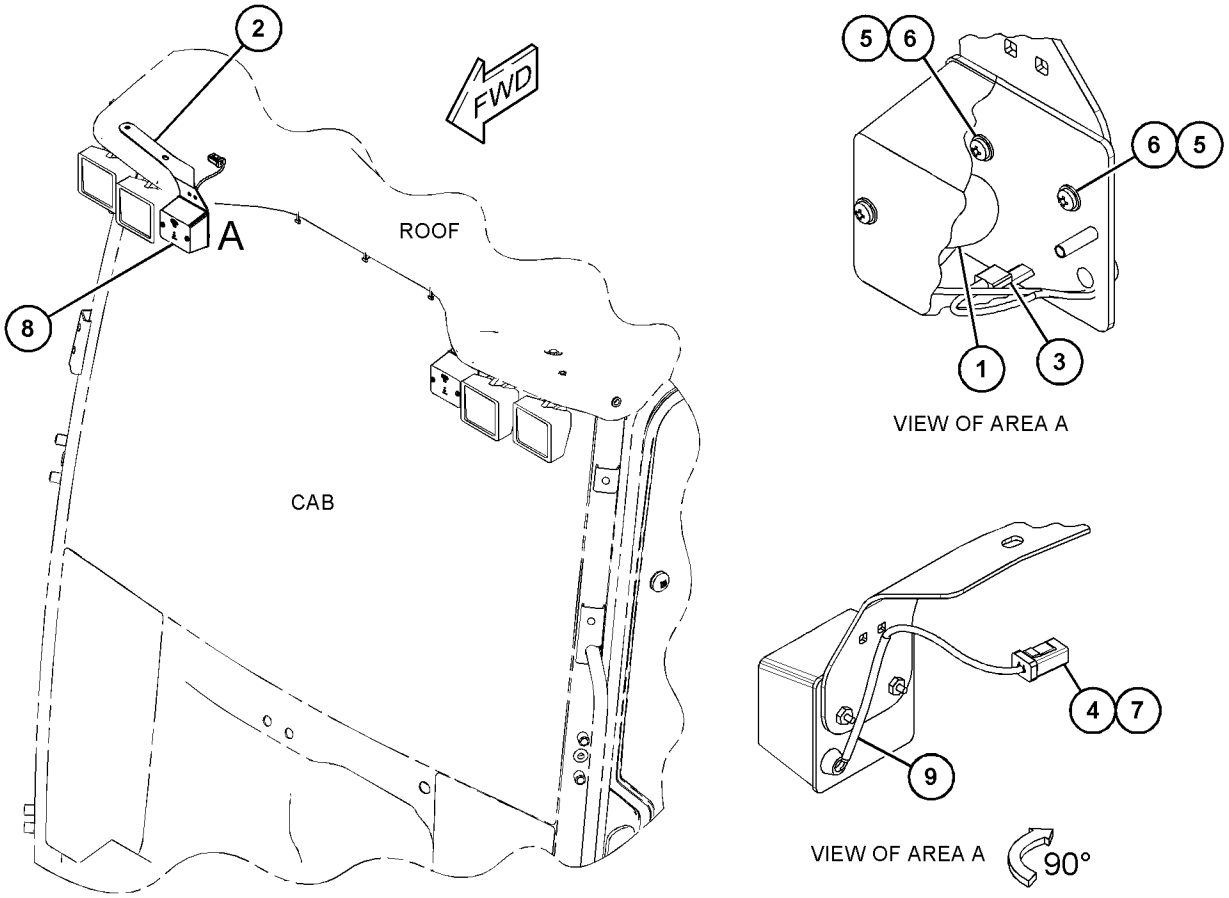

GRÁFICO 1 **<FIM>** g03842185

387-6659 GRUPO DE FAROL E SINALIZAÇÃO—DIANTEIRO, LADO DIREITO (LAMP GP-HEAD & SIGNAL—FRONT, RH)

S/N: LBF1-PARA CIMA

NÚMEROE DE 450-3828, 451-7919 GRUPO DE FIAÇÃO-CABINE

UM ACESSÓRIO

SMCS-1429 **i06143752**

NOTA	REF. NÃO	GRÁFICO REF.	NÚMERO DA PEÇA	QTD.	NOME DA PEÇA 1 2 3 4 5 6 (NÍVEL DO PRODUTO)	CONSULTE PÁGINA
	1	1	**9W-3326**	1	LÂMPADA (12 V, 21 W) (LAMP (12-VOLT, 21-WATT))	
	2	1	**443-3862**	1	CONJUNTO DE PLACA (PLATE AS)	
M		1	**165-8718**	2	PORCA DE SOLDA (M4X0,7 DE ROSCA) (NUT-WELD (M4X0.7-THD))	
	3	1	*130-6789*	2	CONJUNTO DE TERMINAL DE LÂMINA (TERMINAL AS--BLADE)	
					(CADA UM INCLUI)	
		1	**5P-4571**	1	TERMINAL DE LÂMINA (CALIBRE 14 A 16) (TERMINAL-BLADE (14-GA TO 16-GA))	
D		1	**6V-2689**		TUBO REDUTOR DE CALOR (6,35 MM DIA) (0,1 M) (TUBE-HEAT SHRINK (6.35-MM DIA) (0.1-M))	
		1	**7N-7221**	1	TERMINAL DE LÂMINA (CALIBRE 18 A 22) (TERMINAL-BLADE (18-GA TO 22-GA))	
	4	1	**155-2270**	1	KIT DE PLUGUE DE CONEXÃO (2 PINOS) (KIT--CONNECTING PLUG (2-PIN))	
					(INCLUI CONJUNTO DE BUJÃO, CUNHA E VEDAÇÃO DA INTERFACE)	
M	5	1	**6V-9672**	2	PARAFUSO DE MÁQUINA (M4X0,7X16 MM) (SCREW--MACHINE (M4X0.7X16-MM))	
	6	1	**8T-0328**	2	ARRUELA DURA (5,5X10X1 MM DE ESPESSURA) (WASHER-HARD (5.5X10X1-MM THK))	
	7	1	**194-5226**	2	CONJUNTO DE WIRE (16 GA) (WIRE AS (16-GA))	
					—OU—	
		1	**194-5227**	2	CONJUNTO DE WIRE (CALIBRE 14) (WIRE AS (14-GA))	
	8	1	**387-6684**	1	LENTE (SETA DE DIREÇÃO) (LENS (TURN SIGNAL))	
D	9	1	**2U-4487**		COBERTURA (1 M) (SLEEVING (1-M))	

D - SOLICITE POR METRO
M - PEÇA DO SISTEMA MÉTRICO

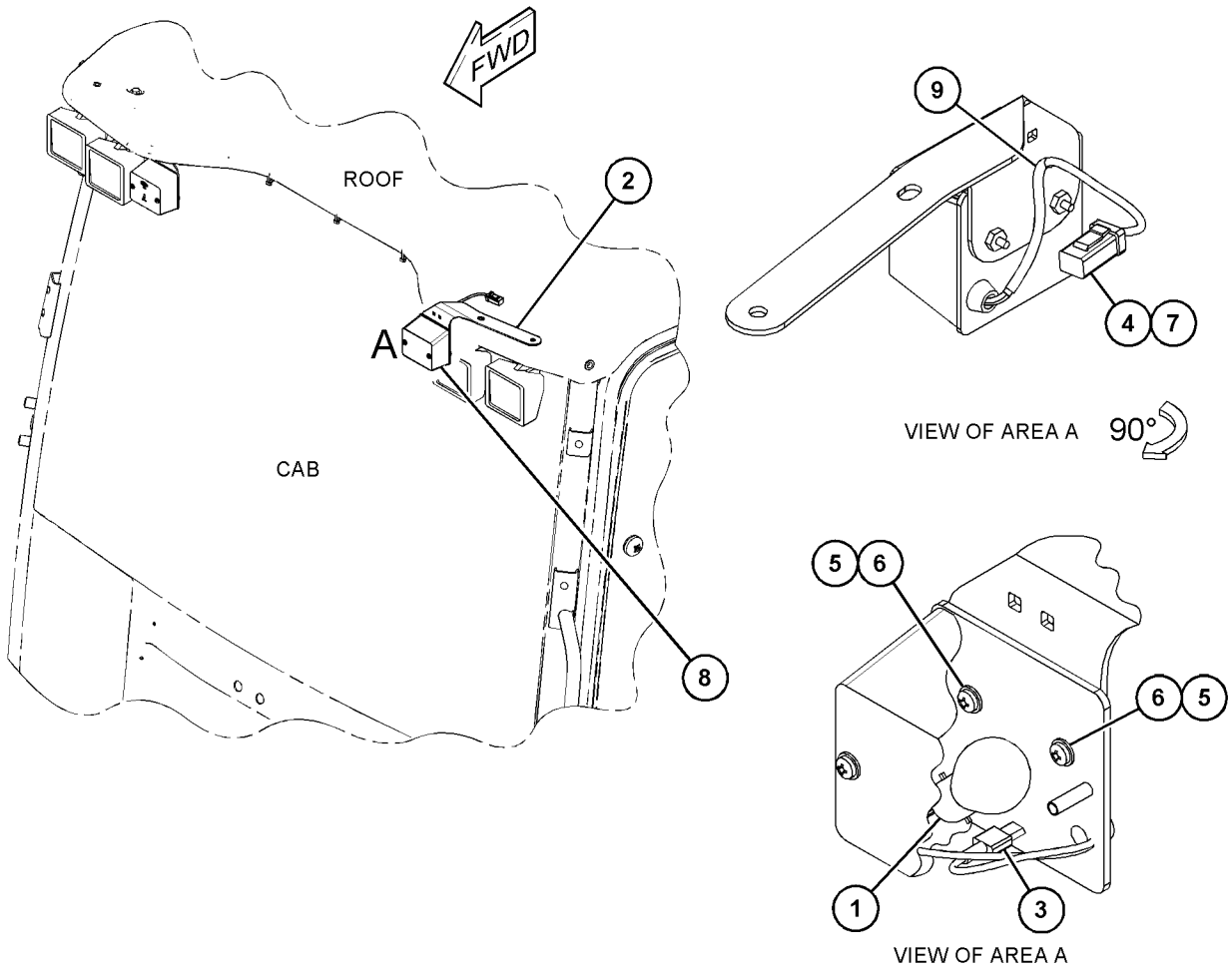

GRÁFICO 1 **<FIM>** g03744523

140-3668 GRUPO DE LÂMPADAS-FAROL DE ADVERTÊNCIA–ÂMBAR, ESTROBOSCÓPIO (LAMP GP-WARNING BEACON–AMBER, STROBE)

S/N: LBF1-PARA CIMA

12-24 V

NÚMEROE DE 433-0154 GRUPO DE ILUMINAÇÃO - FAROL GIRATÓRIO DE ADVERTÊNCIA

UM ACESSÓRIO

SMCS-1431 **i03349883**

NOTA	REF. NÃO	GRÁFICO REF.	NÚMERO DA PEÇA	QTD.	NOME DA PEÇA 1 2 3 4 5 6 (NÍVEL DO PRODUTO)	CONSULTE PÁGINA
	1	1	**9R-7942**	1	CONJUNTO DE BUJÃO (PLUG AS)	

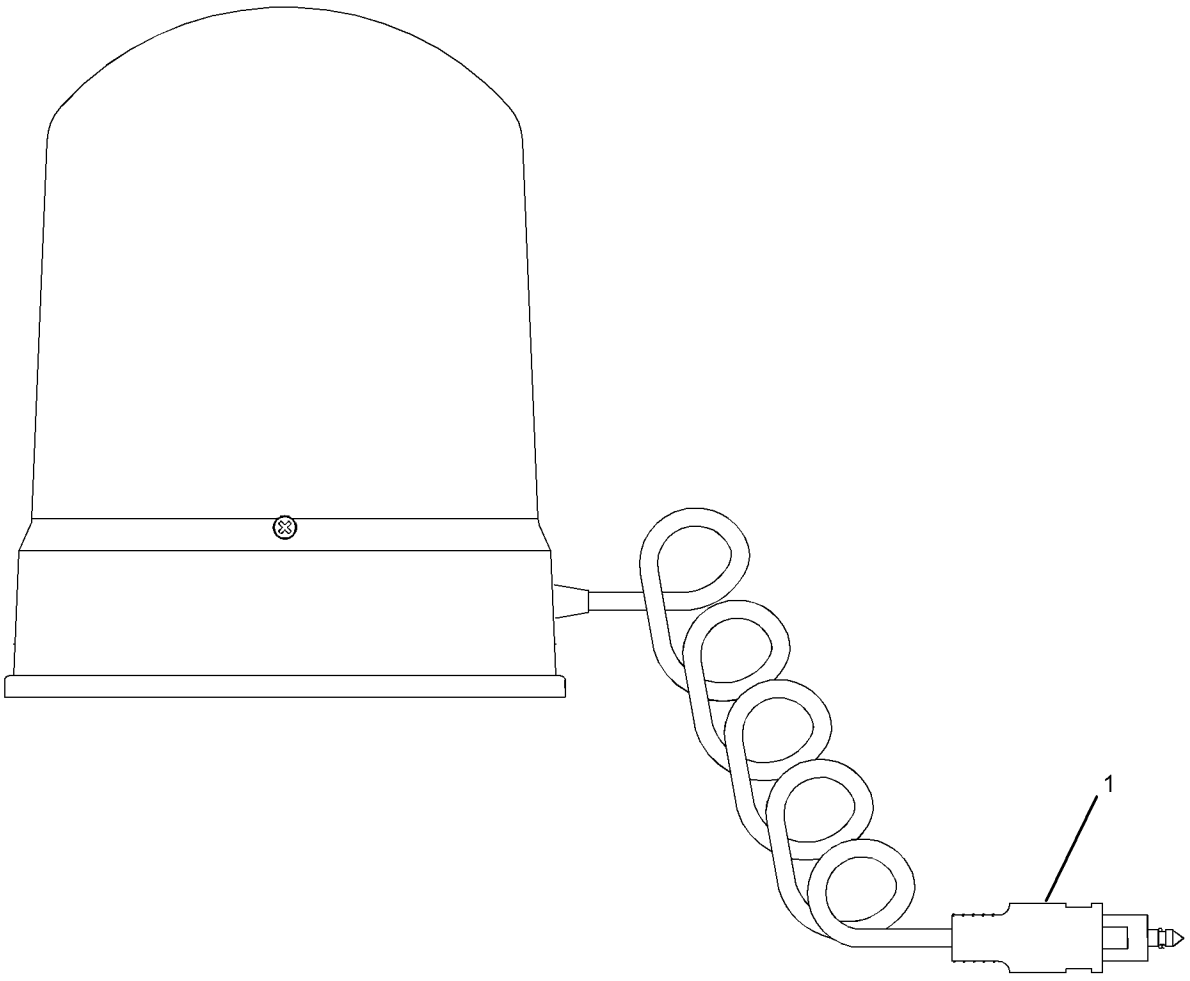

GRÁFICO 1 **<FIM>** g01232367

180-3664 GRUPO DE LÂMPADAS-FAROL DE ADVERTÊNCIA (LAMP GP-WARNING BEACON)

S/N: LBF1-PARA CIMA
12 V, ÂMBAR
NÚMEROE DE 211-4292 GRUPO DE ILUMINAÇÃO - FAROL GIRATÓRIO DE ADVERTÊNCIA
UM ACESSÓRIO

SMCS-1431 **i02837558**

NOTA	REF. NÃO	GRÁFICO REF.	NÚMERO DA PEÇA	QTD.	NOME DA PEÇA 1 2 3 4 5 6 (NÍVEL DO PRODUTO)	CONSULTE PÁGINA
	1	1	**272-9800**	1	LENTE (ÂMBAR) (LENS (AMBER))	
	2	1	**179-5434**	1	CONJUNTO DE BUJÃO (FAROL GIRATÓRIO DE ALERTA) (PLUG AS (WARNING BEACON))	
		1	**3K-8782**	1	FUSÍVEL (10 AMPÈRES) (FUSE (10-AMPERE))	
	3	1	**9X-8118**	1	LÂMPADA (12 V, 55 W) (LAMP (12-VOLT, 55-WATT))	
	4	1	**9X-8139**	1	CORREIA-COMANDO (BELT-DRIVE)	
	5	1	**3K-8782**	1	FUSÍVEL (10 AMPÈRES) (FUSE (10-AMPERE))	

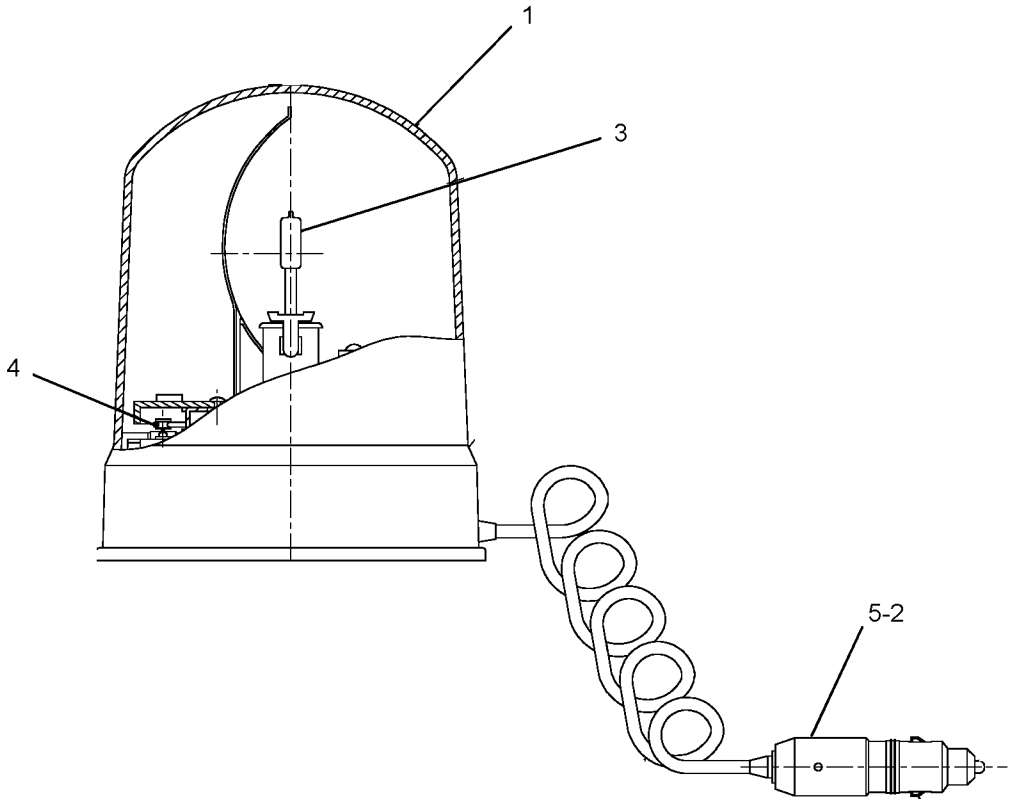

GRÁFICO 1 **<FIM>** g01230468

387-6629 GRUPO DE ILUMINAÇÃO-TRASEIRA (LIGHTING GP--REAR)

S/N: LBF1-PARA CIMA

NÚMEROE DE 448-4773 ARRANJO DA CABINE, 448-4771 ARRANJO DE CAPOTA, 448-4772 ARRANJO DE CAPOTA-ROPS ABERTA

UM ACESSÓRIO

SMCS-1429, 1434

i06143178

NOTA	REF. NÃO	GRÁFICO REF.	NÚMERO DA PEÇA	QTD.	NOME DA PEÇA 1 2 3 4 5 6 (NÍVEL DO PRODUTO)	CONSULTE PÁGINA
	1	1	**9R-1499**	2	REFLETOR (VERMELHO) (REFLECTOR (RED))	
	2	1	**336-9096**	2	GRUPO DE LÂMPADA-SINAL (12 V) (LAMP GP-SIGNAL (12-VOLT))	
					(CADA UM INCLUI)	
		1	**7S-1800**	1	LÂMPADA (12 V) (LAMP (12-VOLT))	
		1	**9W-3326**	1	LÂMPADA (12 V, 21 W) (LAMP (12-VOLT, 21--WATT))	
		1	**352-4645**	1	CONJUNTO DE LENTE (SETA DE DIREÇÃO) (LENS AS (TURN SIGNAL))	
	3	1	**374-9636**	1	CONJUNTO DE PISCA-ALERTA (12 V, PISCA-ALERTA, SINAL DE SETA) (FLASHER AS (12-VOLT, HAZARD, TURN SIGNAL))	
	4	1	**382-2435**	2	CONJUNTO DE PLACA (PLATE AS)	
					(CADA UM INCLUI)	
M		1	**159-9540**	2	PORCA DE SOLDA (ROSCA M8X1,25) (NUT-WELD (M8X1.25-THD))	
M	5	1	**8T-4189**	4	PARAFUSO (M8X1,25X20 MM) (BOLT (M8X1.25X20--MM))	
	6	1	**8T-4224**	4	ARRUELA DURA (8,8X16X2 MM DE ESPESSURA) (WASHER-HARD (8.8X16X2-MM THK))	

M - PEÇA DO SISTEMA MÉTRICO

387-6629 **GRUPO DE ILUMINAÇÃO-TRASEIRA (LIGHTING GP-REAR) (*continuação*)** **i06143178**

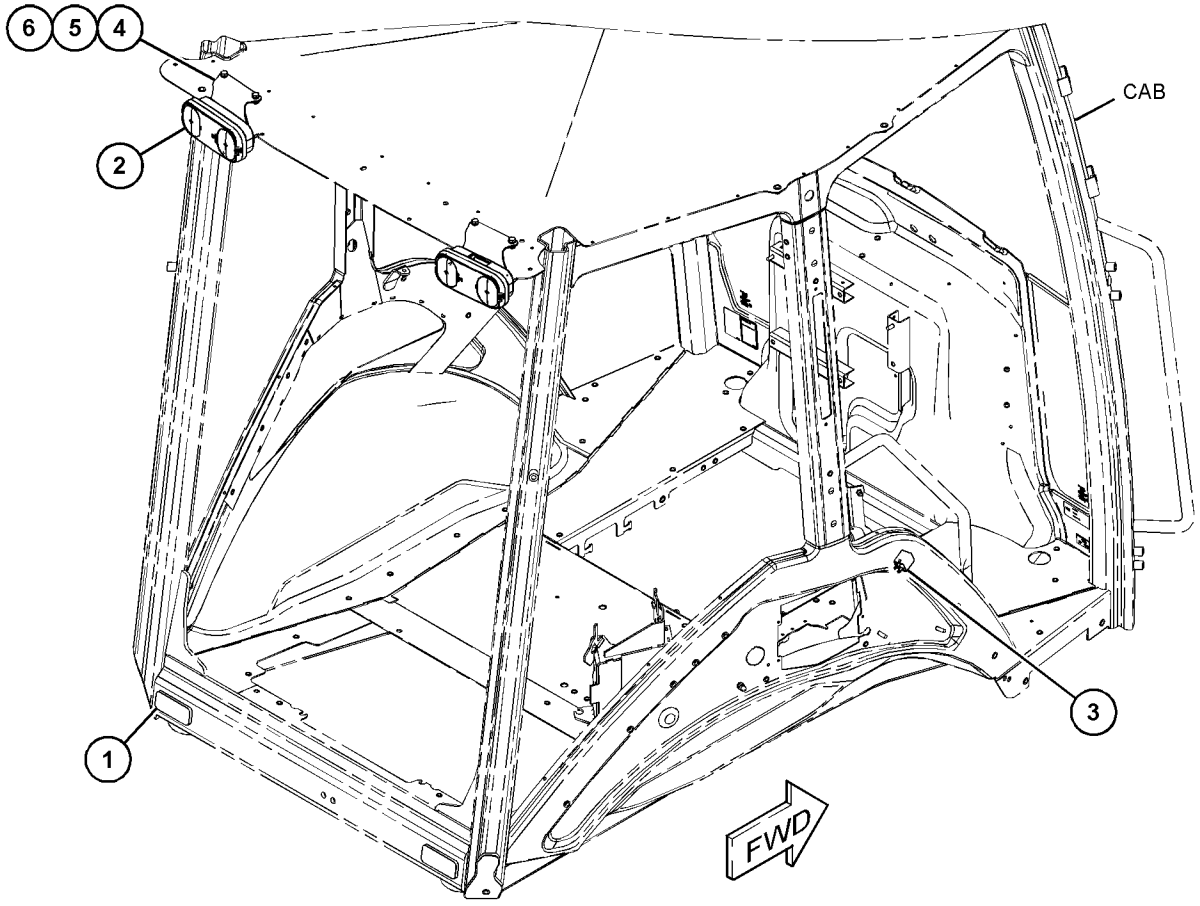

GRÁFICO 1 **<FIM>** g03838307

211-4292 GRUPO DE ILUMINAÇÃO - FAROL GIRATÓRIO DE ADVERTÊNCIA (LIGHTING GP-WARNING BEACON)

S/N: LBF1-PARA CIMA
UM ACESSÓRIO

SMCS-1431 **i02526698**

NOTA	REF. NÃO	GRÁFICO REF.	NÚMERO DA PEÇA	QTD.	NOME DA PEÇA 1 2 3 4 5 6 (NÍVEL DO PRODUTO)	CONSULTE PÁGINA
	1	1	**031-5644**	1	GRAMPO (CLIP)	
Y	2	1	**180-3664**	1	GRUPO DE LÂMPADAS-FAROL DE ADVERTÊNCIA (12 V, ÂMBAR) (LAMP GP-WARNING BEACON (12-VOLT, AMBER))	127

Y - ILUSTRAÇÃO SEPARADA

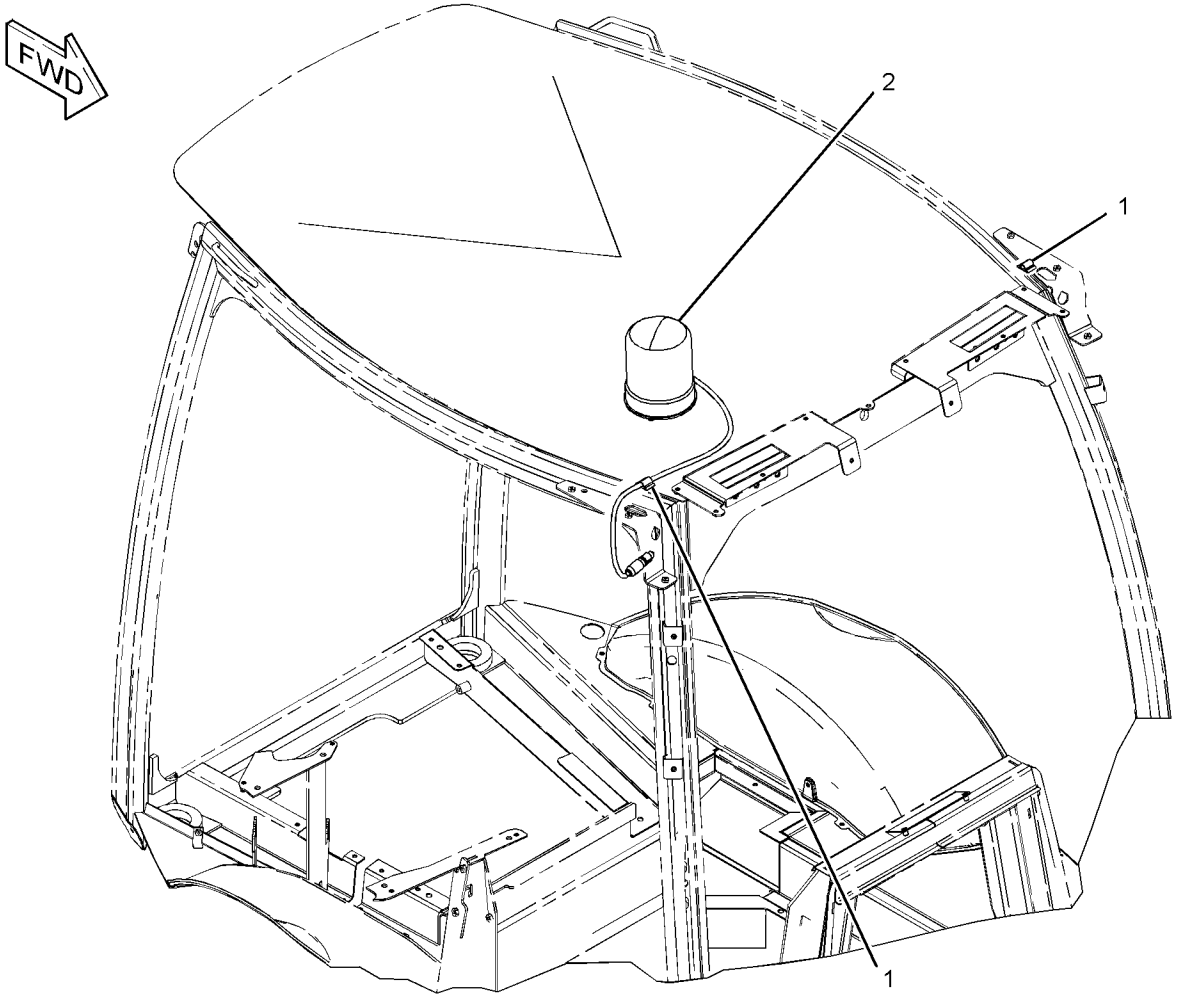

GRÁFICO 1 **<FIM>** g01233454

433-0154 GRUPO DE ILUMINAÇÃO - FAROL GIRATÓRIO DE ADVERTÊNCIA (LIGHTING GP-WARNING BEACON)

S/N: LBF1-PARA CIMA
UM ACESSÓRIO

SMCS-1431 **i06138866**

NOTA	REF. NÃO	GRÁFICO REF.	NÚMERO DA PEÇA	QTD.	NOME DA PEÇA 1 2 3 4 5 6 (NÍVEL DO PRODUTO)	CONSULTE PÁGINA
	1	1	**031-5644**	1	GRAMPO (CLIP)	
Y	2	1	**140-3668**	1	GRUPO DE LÂMPADAS-FAROL DE ADVERTÊNCIA (ÂMBAR, ESTROBOSCÓPIO) (LAMP GP-WARNING BEACON (AMBER, STROBE))	126

Y - ILUSTRAÇÃO SEPARADA

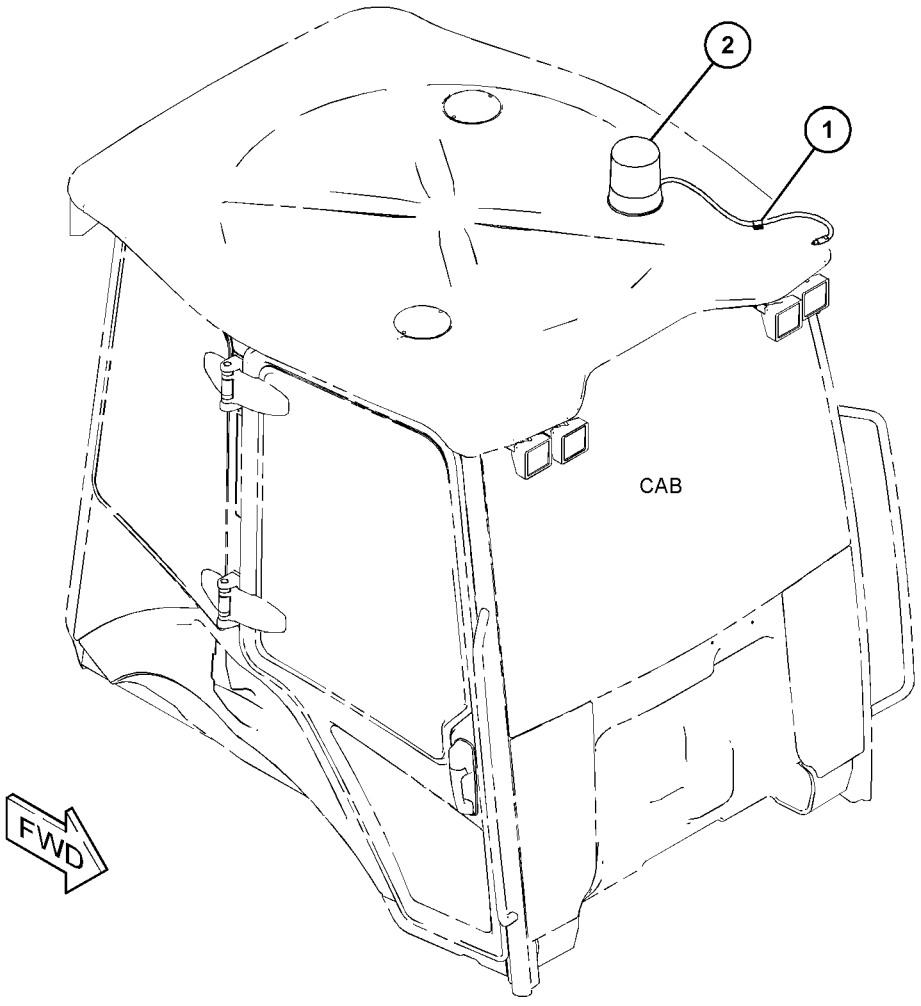

GRÁFICO 1 **<FIM>** g03717653

430-5058 GRUPO DE MONTAGEM-ILUMINAÇÃO—CABINE (MOUNTING GP-LIGHTING—CAB)

S/N: LBF1-PARA CIMA
NÚMEROE DE 450-8646 ARRANJO ELÉTRICO
UM ACESSÓRIO

SMCS-1429 **i06193407**

NOTA	REF. NÃO	GRÁFICO REF.	NÚMERO DA PEÇA	QTD.	NOME DA PEÇA 1 2 3 4 5 6 (NÍVEL DO PRODUTO)	CONSULTE PÁGINA
	1	1,2	**7K-1181**	24	CABO TIPO CINTA (STRAP-CABLE)	
	2	2	**8X-9618**	1	CONJUNTO DE CABO TERRA (STRAP AS-GROUND)	
	3	2	**178-7539**	1	CONJUNTO DE RECIPIENTE (FONTE DE ALIMENTAÇÃO) (RECEPTACLE AS (POWER SUPPLY))	
	4	2	**180-9900**	1	CONJUNTO DE TAMPA (CAP AS)	
		2	**8C-6354**	1	TAMPA DE TOMADA (CONECTOR DO ET) (CAP--RECEPTACLE (ET CONNECTOR))	
		2	**179-9392**	1	CORDA DE TRAÇÃO (LANYARD)	
		2	**5P-7958**	1	LUVA DE JUNÇÃO DO CABO (SLEEVE-CABLE SPLICE)	
	5	1,2	**205-9920**	5	CABO TIPO CINTA (STRAP-CABLE)	
	6	1,2	**206-1345**	12	CABO TIPO CINTA (STRAP-CABLE)	
	7	1	**206-1346**	1	CABO TIPO CINTA (STRAP-CABLE)	
	8	2	**214-4717**	1	CONJUNTO DO INDICADOR (SINAL DE SETA ESQUERDO, FREIO DE ESTACIONAMENTO) (INDICATOR AS (LH TURN SIGNAL, PARKING BRAKE))	
	9	2	**214-4723**	1	CONJUNTO DO INDICADOR (SINAL DE SETA DIREITO, FAROL ALTO) (INDICATOR AS (RH TURN SIGNAL, HIGH BEAM))	
B	10	2	**227-1057**	13	BUJÃO (PLUG)	
	11	2	**270-5143**	1	CINTA DO SUPORTE DE EMPUXO (TIE-PUSH MOUNT)	
	12	2	**273-9190**	1	GRUPO DE INTERRUPTORES-MULTIFUNÇÃO (CURVA, LAVAR/LIMPAR, LUZ ALTA/BAIXA) (SWITCH AS--MULTIFUNCTION (TURN, WASH/WIPE, HIGH/LOW BEAM))	
		2	**8T-8729**	13	PINO DE CONECTOR (CALIBRE 16 A 18) (PIN--CONNECTOR (16-GA TO 18-GA))	
		2	**8T-8737**	1	BUJÃO DE RETENTOR (PLUG-SEAL)	
		2	**151-9275**	1	KIT DE TOMADA (6 PINOS) (KIT-RECEPTACLE (6--PIN))	
		2	**160-3518**	1	KIT DE TOMADA (8 PINOS) (KIT-RECEPTACLE (8--PIN))	
					(CADA KIT DE TOMADA INCLUI O CONJUNTO DE TOMADA E CUNHA)	
	13	2	**298-0663**	1	GRAMPO (CLIP)	
	14	2	**387-6527**	1	CONJUNTO DE INTERRUPTORES-BALANCIM (TRAVA DO NEUTRO DA TRANSMISSÃO) (SWITCH AS-ROCKER (TRANSMISSION NEUTRAL LOCK))	
		2	**111-7899**	1	JUNTA (GASKET)	
	15	2	**387-6678**	1	ILHÓ (GROMMET)	
	16	2	**436-2004**	1	PLACA (PLATE)	
Y	17	2	**438-9067**	1	GRUPO DO PAINEL-FUSÍVEL (DISTRIBUIÇÃO DE ENERGIA) (PANEL GP-FUSE (POWER DISTRIBUTION))	136
	18	2	**438-9068**	1	CONJUNTO DE SUPORTE (BRACKET AS)	
M		2	**159-9541**	1	PORCA DE SOLDA (ROSCA M10X1,5) (NUT-WELD (M10X1.5-THD))	
M		2	**165-8718**	4	PORCA DE SOLDA (M4X0,7 DE ROSCA) (NUT-WELD (M4X0.7-THD))	
	19	2	**444-1379**	1	DECALQUE DE IDENTIFICAÇÃO (FUSÍVEL, RELÉ) (FILM-IDENTIFICATION (FUSE, RELAY))	
	20	1	**456-8853**	1	CONJUNTO DE PLACA (PLATE AS)	
M		1	**159-9539**	2	PORCA DE SOLDA (ROSCA M6X1) (NUT-WELD (M6X1--THD))	
	21	1,2	**096-6166**	6	ARRUELA DURA (4,5X9X1 MM DE ESPESSURA) (WASHER-HARD (4.5X9X1-MM THK))	
M	22	2	**142-0485**	1	PORCA (ROSCA M10X1,5) (NUT (M10X1.5-THD))	

430-5058 **GRUPO DE MONTAGEM-ILUMINAÇÃO (MOUNTING GP-LIGHTING) (*continuação*)** **i06193407**

NOTA	REF. NÃO	GRÁFICO REF.	NÚMERO DA PEÇA	QTD.	NOME DA PEÇA 1 2 3 4 5 6 (NÍVEL DO PRODUTO)	CONSULTE PÁGINA
M	23	2	**198-9706**	6	PARAFUSO DE CABEÇA CONVEXA (M5X0,8X16 MM) (SCREW-TRUSS HEAD (M5X0.8X16-MM))	
	24	1	**5P-8439**	1	ILHÓ (GROMMET)	
	25	2	**7P-1695**	4	ARRUELA (10,5X19X3-MM DE ESPESSURA) (WASHER (10.5X19X3-MM THK))	
	26	2	**8F-3590**	1	ARRUELA DE PRESSÃO (LOCKWASHER)	
M	27	1,2	**8T-0337**	6	PARAFUSO DE MÁQUINA (M4X0,7X12 MM) (SCREW--MACHINE (M4X0.7X12-MM))	
	28	2	**8T-4121**	1	ARRUELA DURA (11X21X2,5 MM DE ESPESSURA) (WASHER-HARD (11X21X2.5-MM THK))	
M	29	2	**8T-4133**	2	PORCA (ROSCA M10X1,5) (NUT (M10X1.5-THD))	
M	30	2	**8T-4137**	1	PARAFUSO (M10X1,5X20 MM) (BOLT (M10X1.5X20--MM))	
M	31	2	**8T-4138**	2	PARAFUSO (M6X1X20 MM) (BOLT (M6X1X20-MM))	
	32	2	**8T-4205**	2	ARRUELA DURA (7,2X14,5X2 MM DE ESPESSURA) (WASHER-HARD (7.2X14.5X2-MM THK))	
M	33	2	**8T-4752**	6	PORCA (M5X0,8 DE ROSCA) (NUT (M5X0.8-THD))	
M	34	2	**8T-8894**	1	PARAFUSO DE CABEÇA OCA (M10X1,5X20 MM) (BOLT--SOCKET HEAD (M10X1.5X20-MM))	
	35	2	**9D-8508**	1	ILHÓ (GROMMET)	
	36	2	**9X-2038**	2	ARRUELA (7X19X2 MM DE ESPESSURA) (WASHER (7X19X2-MM THK))	
M	37	1,2	**9X-2045**	4	PARAFUSO DE CABEÇA CONVEXA (M6X1X20 MM) (SCREW-TRUSS HEAD (M6X1X20-MM))	
E	38	2	**3E-8299**		RETENTOR (5 CM CADA) (SEAL (5-CM EACH))	

B - USE CONFORME NECESSÁRIO
E - SOLICITE POR CENTÍMETRO
M - PEÇA DO SISTEMA MÉTRICO
Y - ILUSTRAÇÃO SEPARADA

REFER TO ALL ILLUSTRATIONS OF
THIS GROUP FOR AUXILIARY VIEWS

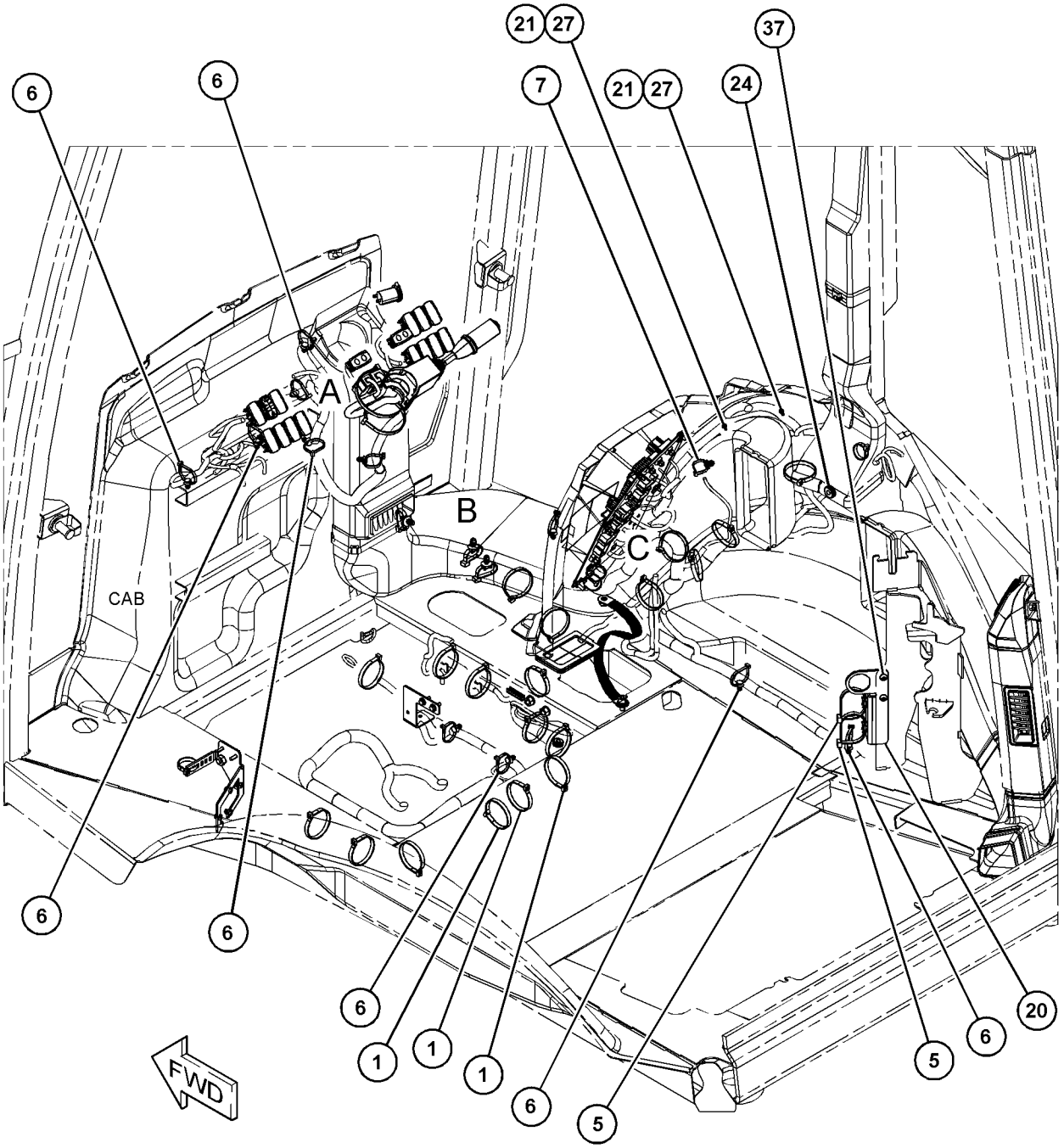

GRÁFICO 1 g03839747

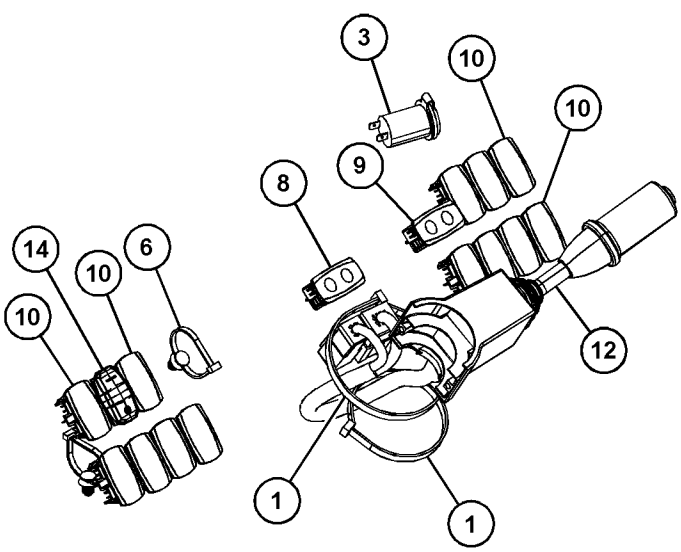

VIEW OF AREA A

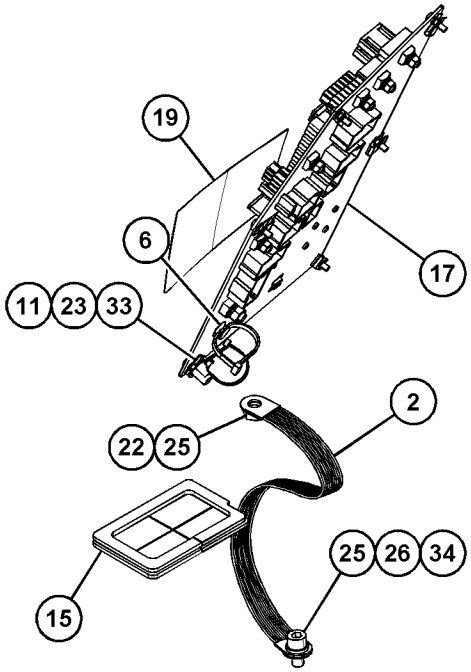

VIEW OF AREA C

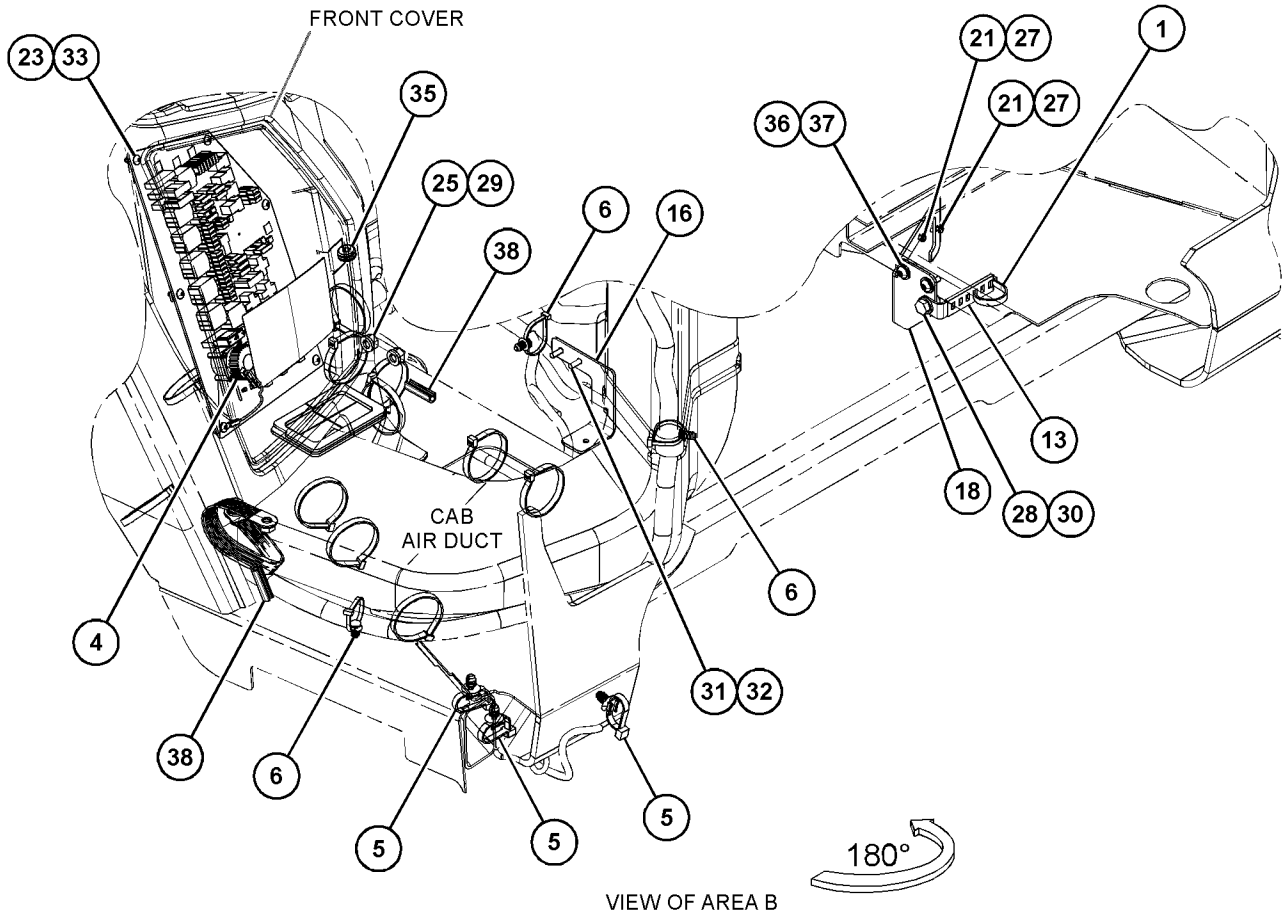

VIEW OF AREA B

GRÁFICO 2 **<FIM>** g03839748

438-9067 GRUPO DO PAINEL-FUSÍVEL—DISTRIBUIÇÃO DE ENERGIA (PANEL GP-FUSE—POWER DISTRIBUTION)

S/N: LBF1-PARA CIMA

NÚMEROE DE 430-5058 GRUPO DE MONTAGEM-ILUMINAÇÃO

UM ACESSÓRIO

SMCS-1417, 1422 **i06148047**

NOTA	REF. NÃO	GRÁFICO REF.	NÚMERO DA PEÇA	QTD.	NOME DA PEÇA 1 2 3 4 5 6 (NÍVEL DO PRODUTO)	CONSULTE PÁGINA
	1	1	**1Q-1905**	2	FUSÍVEL (25 A) (FUSE (25-AMPERE))	
	2	1	**9W-1441**	1	FUSÍVEL (15 AMPERE) (FUSE (15-AMPERE))	
	3	1	**9W-1442**	1	FUSÍVEL (10 AMPÈRES) (FUSE (10-AMPERE))	
	4	1	**9W-1446**	6	FUSÍVEL (20 AMPÈRES) (FUSE (20-AMPERE))	
	5	1	**113-8490**	17	FUSÍVEL (10 AMPÈRES) (FUSE (10-AMPERE))	
	6	1	**113-8491**	12	FUSÍVEL (15 AMPERE) (FUSE (15-AMPERE))	
	7	1	**140-9378**	1	CONJUNTO DE RELÉ (12 V) (BUZINA FRONTAL) (RELAY AS (12-VOLT) (FRONT HORN))	
	7A	1	**140-9378**	1	CONJUNTO DE RELÉ (12 V) (LÂMPADA DE POSIÇÃO) (RELAY AS (12-VOLT) (POSITION LAMP))	
	8	1	**232-6313**	1	FUSÍVEL (40 AMPÈRES) (FUSE (40-AMPERE))	
	9	1	**232-6314**	1	FUSÍVEL (60 AMPÈRES) (FUSE (60-AMPERE))	
	10	1	**265-8025**	1	CONJUNTO DE RELÉ (12 V) (RELÉ DE PARTIDA) (RELAY AS (12-VOLT) (START RELAY))	
	10A	1	**265-8025**	1	CONJUNTO DE RELÉ (12 V) (IGNIÇÃO 1) (RELAY AS (12-VOLT) (IGNITION-1))	
	10B	1	**265-8025**	1	CONJUNTO DE RELÉ (12 V) (IGNIÇÃO 2) (RELAY AS (12-VOLT) (IGNITION-2))	
	10C	1	**265-8025**	1	CONJUNTO DE RELÉ (12 V) (MOTOR) (RELAY AS (12--VOLT) (ENGINE))	
	11	1	**418-0363**	2	FUSÍVEL (50 AMPÈRES) (FUSE (50-AMPERE))	
	12	1	**438-9069**	1	RELÉ (PLACA DE CIRCUITOS) (RELAY (CIRCUIT BOARD))	

438-9067 **GRUPO DO PAINEL-FUSÍVEL (PANEL GP-FUSE) (*continuação*)** **i06148047**

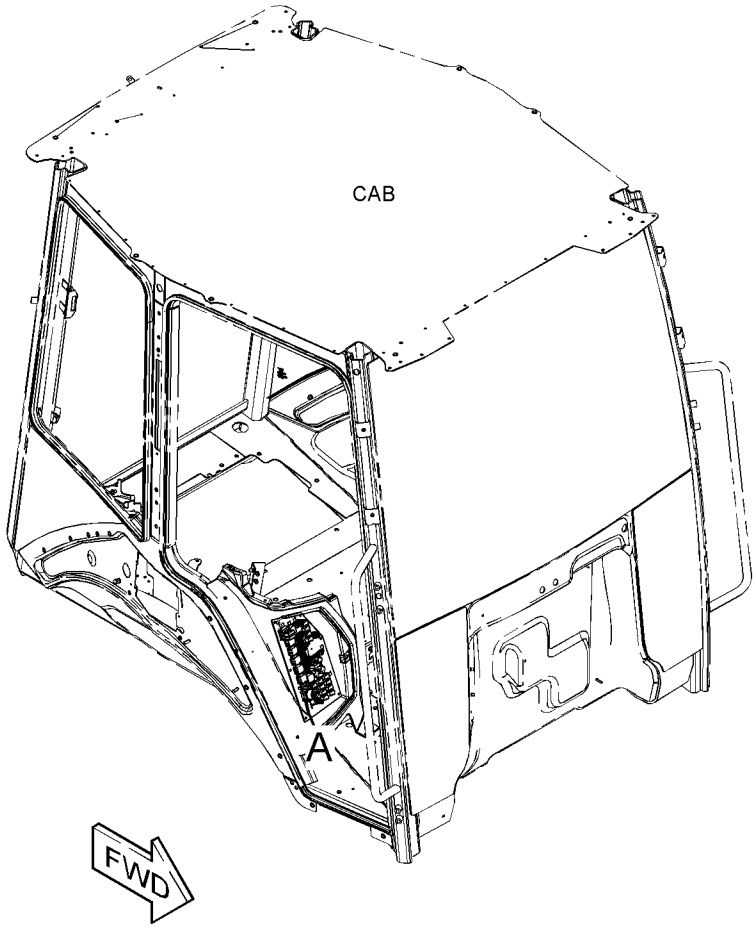

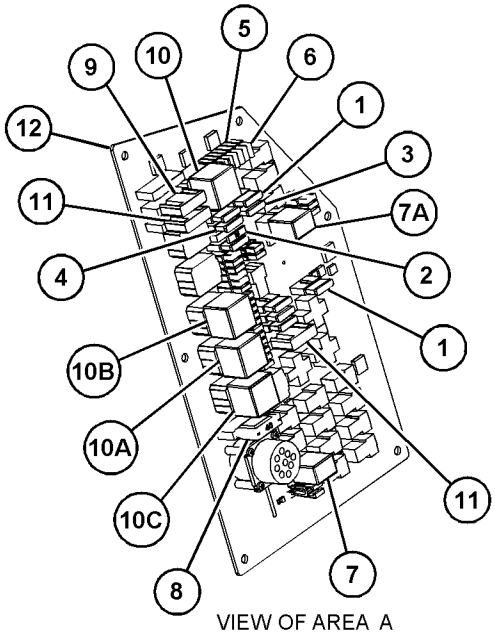

VIEW OF AREA A

GRÁFICO 1 **<FIM>** g03833931

440-2104 GRUPO DO RÁDIO DE COMUNICAÇÃO–PL641I, CELULAR (RADIO GP-COMMUNICATION–PL641I CELLULAR)

S/N: LBF1-PARA CIMA

NÚMEROE DE 447-0049 GRUPO DA FIAÇÃO DE COMUNICAÇÃO

UM ACESSÓRIO

SMCS-733T **i06167066**

NOTA	REF. NÃO	GRÁFICO REF.	NÚMERO DA PEÇA	QTD.	NOME DA PEÇA 1 2 3 4 5 6 (NÍVEL DO PRODUTO)	CONSULTE PÁGINA
	1	1	**449-7301**	1	DECALQUE DE INFORMAÇÃO (NÚMERO DE SÉRIE) (FILM-INFORMATION (SERIAL NUMBER))	
F			**479-0024**	1	GRUPO DE SOFTWARE DO MONITOR (SOFTWARE GP--MONITOR)	

F - NÃO MOSTRADO

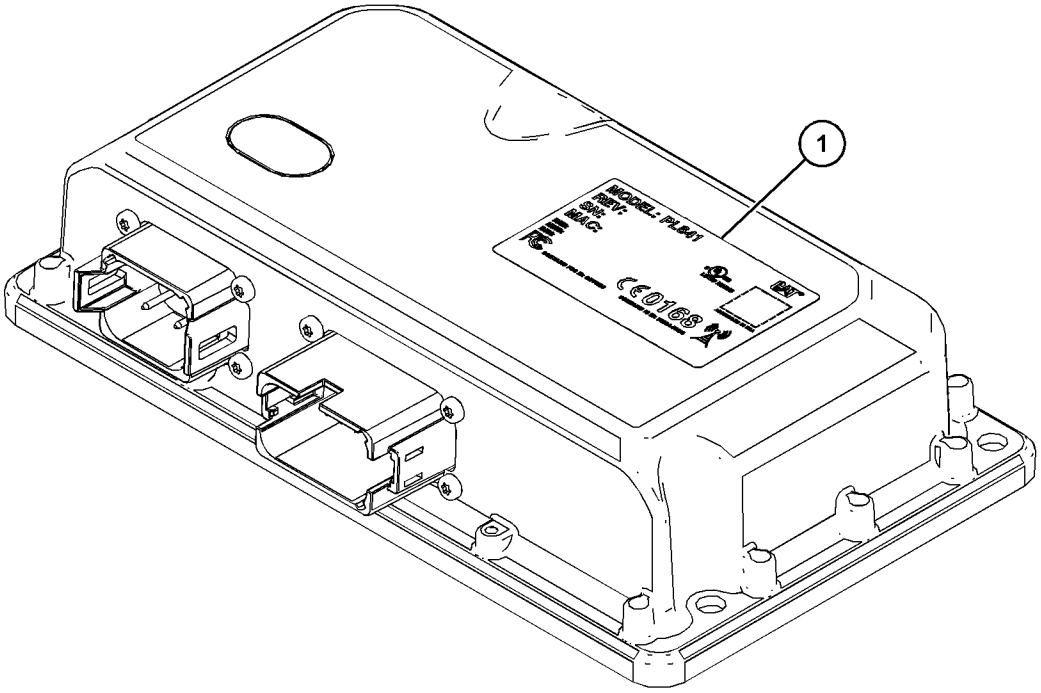

GRÁFICO 1 **<FIM>** g03840902

451-6656 GRUPO DO RELÉ–PARTIDA EM NEUTRO (RELAY GP–NEUTRAL START)

S/N: LBF1-PARA CIMA
NÚMEROE DE 450-8646 ARRANJO ELÉTRICO
UM ACESSÓRIO

SMCS-1422, 4493

i06148050

NOTA	REF. NÃO	GRÁFICO REF.	NÚMERO DA PEÇA	QTD.	NOME DA PEÇA 1 2 3 4 5 6 (NÍVEL DO PRODUTO)	CONSULTE PÁGINA
	1	1	**140-9378**	1	CONJUNTO DE RELÉ (12 V) (PARTIDA EM NEUTRO) (RELAY AS (12-VOLT) (NEUTRAL START))	

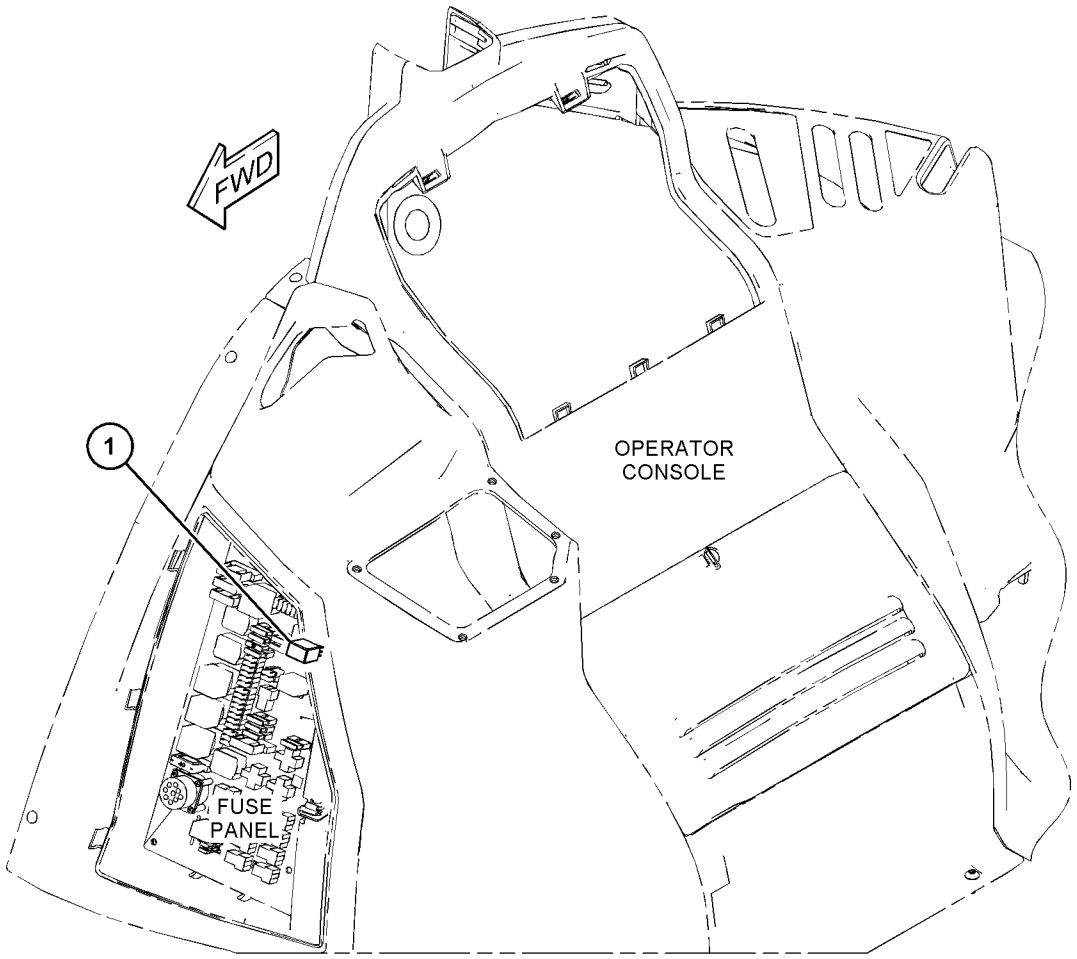

GRÁFICO 1 **<FIM>** g03747186

143-0539 GRUPO DO MOTOR DE PARTIDA-ELÉTRICO
(STARTING MOTOR GP-ELECTRIC)*R

S/N: CRS1-PARA CIMA
12 V
NÚMEROE DE 237-0024 GRUPO DO MOTOR DE PARTIDA-ELÉTRICO
UM ACESSÓRIO

SMCS-1453 **i06041818**

NOTA	REF. NÃO	GRÁFICO REF.	NÚMERO DA PEÇA	QTD.	NOME DA PEÇA 1 2 3 4 5 6 (NÍVEL DO PRODUTO)	CONSULTE PÁGINA
	1	1	**8C-9778**	1	CONJUNTO DO ÊMBOLO (PLUNGER AS)	
	2	1	**8C-9783**	1	JUNTA (GASKET)	
	3	1	**2P-8104**	1	ROLAMENTO (BEARING)	
	4	1	**7T-6092**	1	CONJUNTO DO FIXADOR-ESCOVA (HOLDER AS-BRUSH)	
M	5	1	**8T-4133**	2	PORCA (ROSCA M10X1,5) (NUT (M10X1.5-THD))	
	6	1	**7T-6088**	1	CONJUNTO DE BEARING (BEARING AS)	
	7	1	**7T-6087**	1	ARRUELA (15,2X40X0,5 MM DE ESPESSURA) (WASHER (15.2X40X0.5-MM THK))	
	8	1	**7T-6093**	1	CONJUNTO DE EMBREAGEM (CLUTCH AS)	
	9	1	**8J-4455**	1	ESFERA (BALL)	
	10	1	**7T-6090**	1	MOLA (SPRING)	
	11	1	**8T-4121**	2	ARRUELA DURA (11X21X2,5 MM DE ESPESSURA) (WASHER-HARD (11X21X2.5-MM THK))	
	12	1	**3E-5153**	1	TAMPA DO MOTOR DE PARTIDA (COVER-STARTING MOTOR)	
	13	1	**3E-5154**	1	BUCHA-MOTOR DE PARTIDA (BUSHING-STARTING MOTOR)	
	14	1	**8F-1434**	1	ARRUELA DE PRESSÃO (LOCKWASHER)	
	15	1	**100-4113**	1	CONJUNTO DO INTERRUPTOR (MOTOR DE PARTIDA, 12 V) (SWITCH AS (STARTING MOTOR, 12-VOLT))	
	16	1	**100-4119**	1	CONJUNTO DE INDUZIDO (ARMATURE AS)	
	17	1	**100-4118**	1	CONJUNTO DE CAIXA-MOTOR DE PARTIDA (CASE AS--STARTING MOTOR)	
	18	1	**100-4115**	1	ALOJAMENTO-MOTOR DE PARTIDA (HOUSING-STARTING MOTOR)	
	19	1	**143-1344**	1	ARMAÇÃO-MOTOR DE PARTIDA (FRAME-STARTER)	
	20	1	**100-3685**	1	CAPA (CAP)	
					JOGO(S) DE REPARO DISPONÍVEL(ÍVEIS):	
			7T-6099	1	KIT-ENGRENAGEM (MOTOR DE PARTIDA) (KIT-GEAR (STARTING MOTOR))	
					(INCLUI FIXADOR, PINHÃO E ROLETES)	
			146-6729	1	KIT-APARELHAGEM (MOTOR DE PARTIDA) (KIT--HARDWARE (STARTING MOTOR))	
					(INCLUI PARAFUSOS, CAVILHAS, CONJUNTOS DE PARAFUSOS E CHAPA)	
			100-4112	1	KIT DE CONTATO (MOTOR DE PARTIDA) (KIT-CONTACT (STARTING MOTOR))	
					(INCLUI PORCA, ARRUELAS, SELO, BUCHAS, CHAPA E PARAFUSO)	

M - PEÇA DO SISTEMA MÉTRICO

143-0539 **GRUPO DO MOTOR DE PARTIDA-ELÉTRICO (STARTING MOTOR GP-ELECTRIC) (*continuação*)**
i06041818

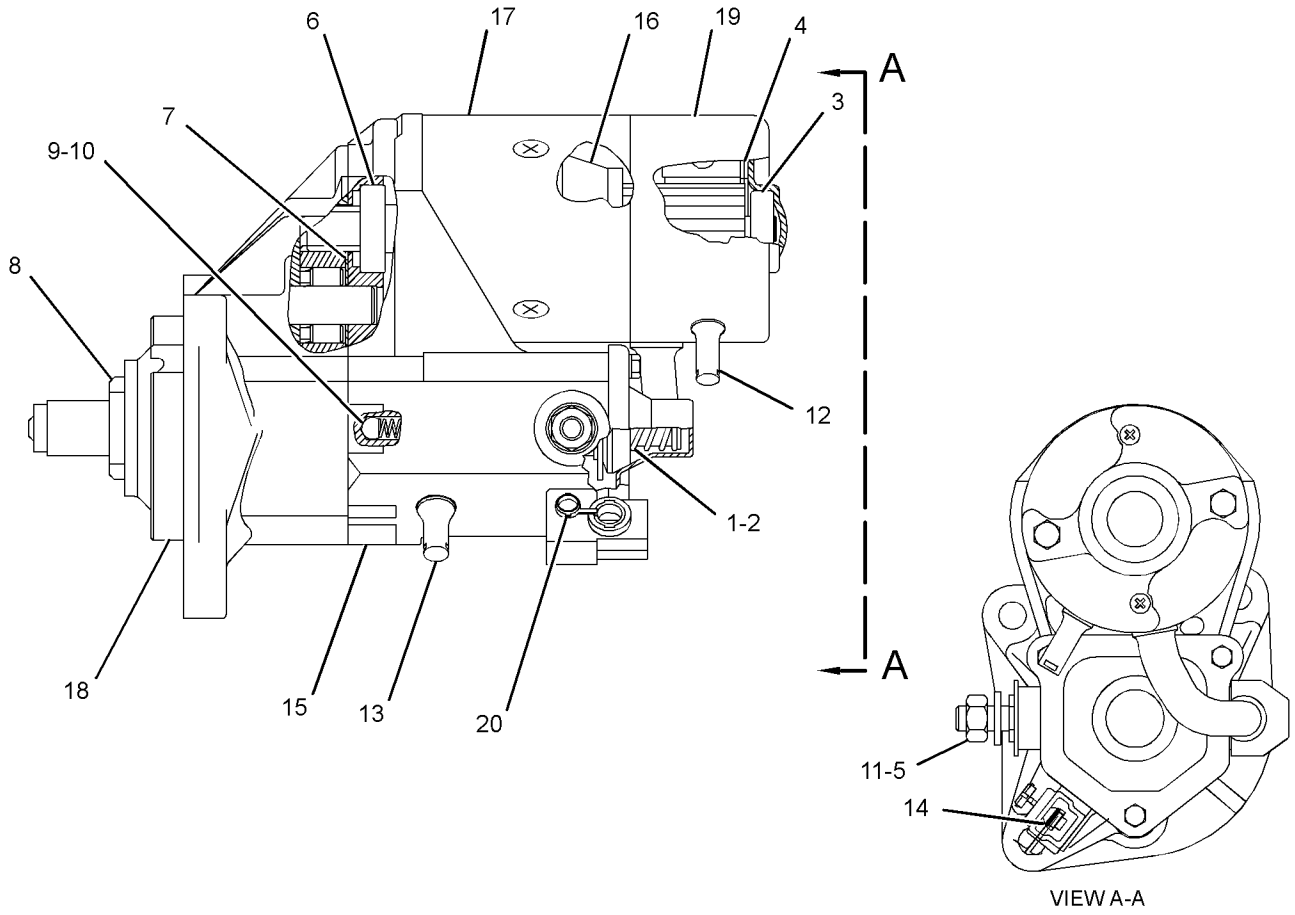

GRÁFICO 1 **<FIM>** g03806102

237-0024 GRUPO DO MOTOR DE PARTIDA-ELÉTRICO–12 V (STARTING MOTOR GP-ELECTRIC–12-VOLT)

S/N: CRS1-PARA CIMA
NÚMEROE DE 352-1451 ARRANJO DO MOTOR-PRIMÁRIO
UM ACESSÓRIO

SMCS-1453 **i01991976**

NOTA	REF. NÃO	GRÁFICO REF.	NÚMERO DA PEÇA	QTD.	NOME DA PEÇA 1 2 3 4 5 6 (NÍVEL DO PRODUTO)	CONSULTE PÁGINA
M	1	1	**6I-0364**	3	PRISIONEIRO (M10X1,5X45 MM) (STUD (M10X1.5X45--MM))	
M	2	1	**6I-0594**	3	PORCA (ROSCA M10X1,5) (NUT (M10X1.5-THD))	
YR	3	1	**143-0539**	1	GRUPO DO MOTOR DE PARTIDA-ELÉTRICO (12 V) (STARTING MOTOR GP-ELECTRIC (12-VOLT))	140

M - PEÇA DO SISTEMA MÉTRICO
R - PEÇAS REMANUFATURADAS PODEM ESTAR DISPONÍVEIS
Y - ILUSTRAÇÃO SEPARADA

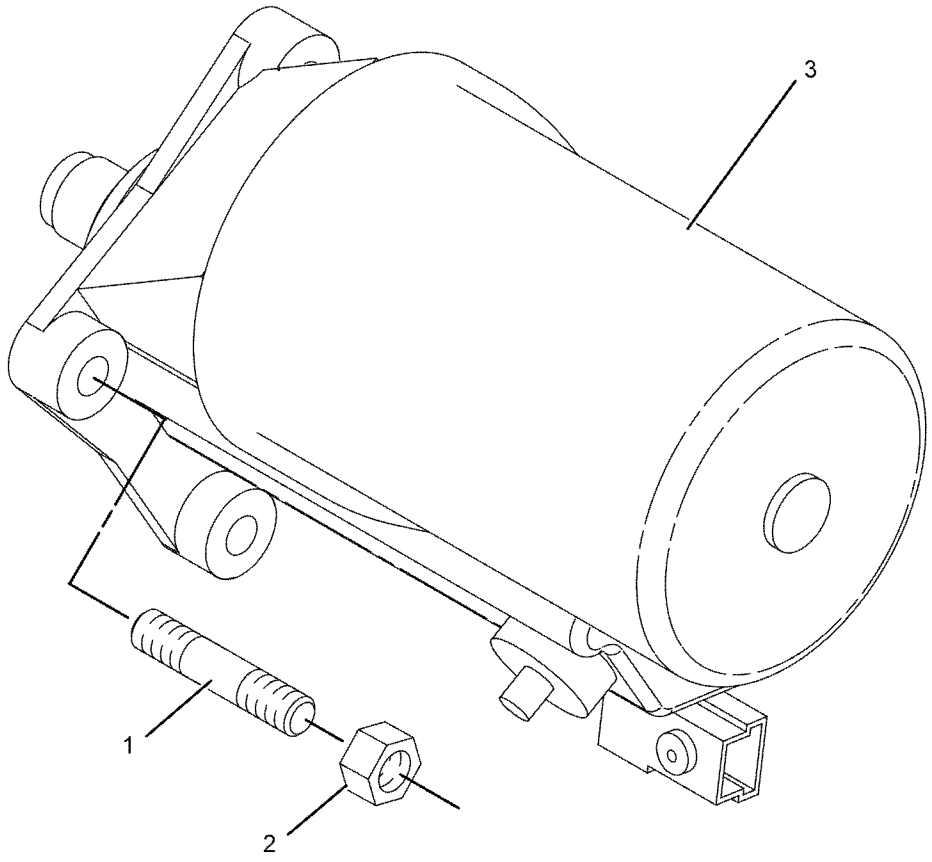

GRÁFICO 1 **<FIM>** g01039910

415-5728 GRUPO DE INTERRUPTORES-TRAÇÃO EM TODAS AS RODAS (SWITCH GP-ALL WHEEL DRIVE)

S/N: LBF1-PARA CIMA
NÚMEROE DE 448-4778 ARRANJO DO TREM DE FORÇA
UM ACESSÓRIO

SMCS-1435, 4493 **i06148119**

NOTA	REF. NÃO	GRÁFICO REF.	NÚMERO DA PEÇA	QTD.	NOME DA PEÇA 1 2 3 4 5 6 (NÍVEL DO PRODUTO)	CONSULTE PÁGINA
	1	1	**140-9378**	1	CONJUNTO DE RELÉ (12 V) (TRAÇÃO EM TODAS AS RODAS) (RELAY AS (12-VOLT) (ALL WHEEL DRIVE))	
	2	1	**387-6579**	1	CONJUNTO DE INTERRUPTORES-BALANCIM (TRAÇÃO EM TODAS AS RODAS) (SWITCH AS-ROCKER (ALL WHEEL DRIVE))	
		1	**111-7899**	1	JUNTA (GASKET)	

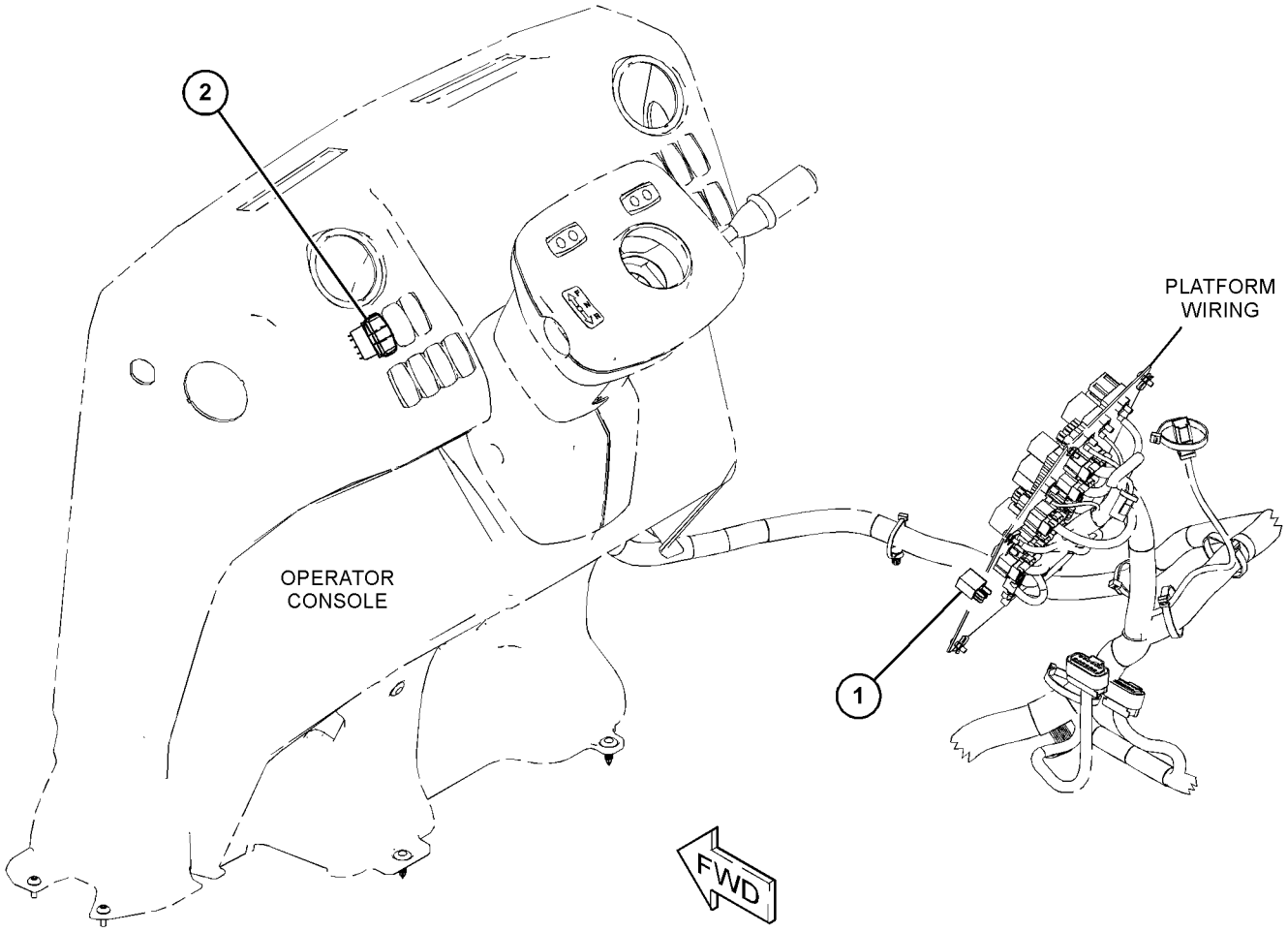

GRÁFICO 1 **<FIM>** g03722521

7N-0718 GRUPO DE INTERRUPTORES DE DESCONEXÃO–BATERIA (SWITCH GP-DISCONNECT–BATTERY)

S/N: LBF1-PARA CIMA

12 V

NÚMEROE DE 387-6670 GRUPO DE BATERIA E FIAÇÃO

UM ACESSÓRIO

SMCS-1411 **i02587657**

NOTA	REF. NÃO	GRÁFICO REF.	NÚMERO DA PEÇA	QTD.	NOME DA PEÇA 1 2 3 4 5 6 (NÍVEL DO PRODUTO)	CONSULTE PÁGINA
	1	1	**8H-5306**	1	CHAVE (DESCONEXÃO DA BATERIA) (KEY (BATTERY DISCONNECT))	
	2	1	**8H-5303**	1	PORCA (ROSCA 3/4-16) (NUT (3/4-16-THD))	
	3	1	**2H-3922**	2	ARRUELA DE PRESSÃO (LOCKWASHER)	
	4	1	**9F-5644**	2	ARRUELA DE PRESSÃO (LOCKWASHER)	
	5	1	**6F-7045**	2	PORCA REGULAR (3/8-24 DE ROSCA) (NUT-FULL (3/ /8-24-THD))	

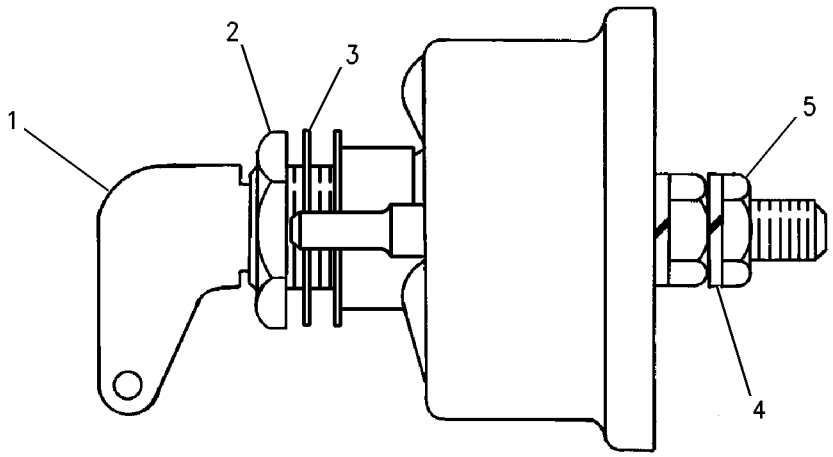

GRÁFICO 1 **<FIM>** g00715584

474-5339 GRUPO DE INTERRUPTORES-LIMITE–FREIO (SWITCH GP-LIMIT–BRAKE)

S/N: LBF1-PARA CIMA

NÚMEROE DE 448-4781, 448-4782 ARRANJO DO COMANDO-RETROESCAVADEIRA

UM ACESSÓRIO

SMCS-1435, 7332

i06147406

NOTA	REF. NÃO	GRÁFICO REF.	NÚMERO DA PEÇA	QTD.	NOME DA PEÇA 1 2 3 4 5 6 (NÍVEL DO PRODUTO)	CONSULTE PÁGINA
	1	1	**105-8034**	2	CONJUNTO DE INTERRUPTOR DE FIM DE CURSO (FREIO) (SWITCH AS-LIMIT (BRAKE))	

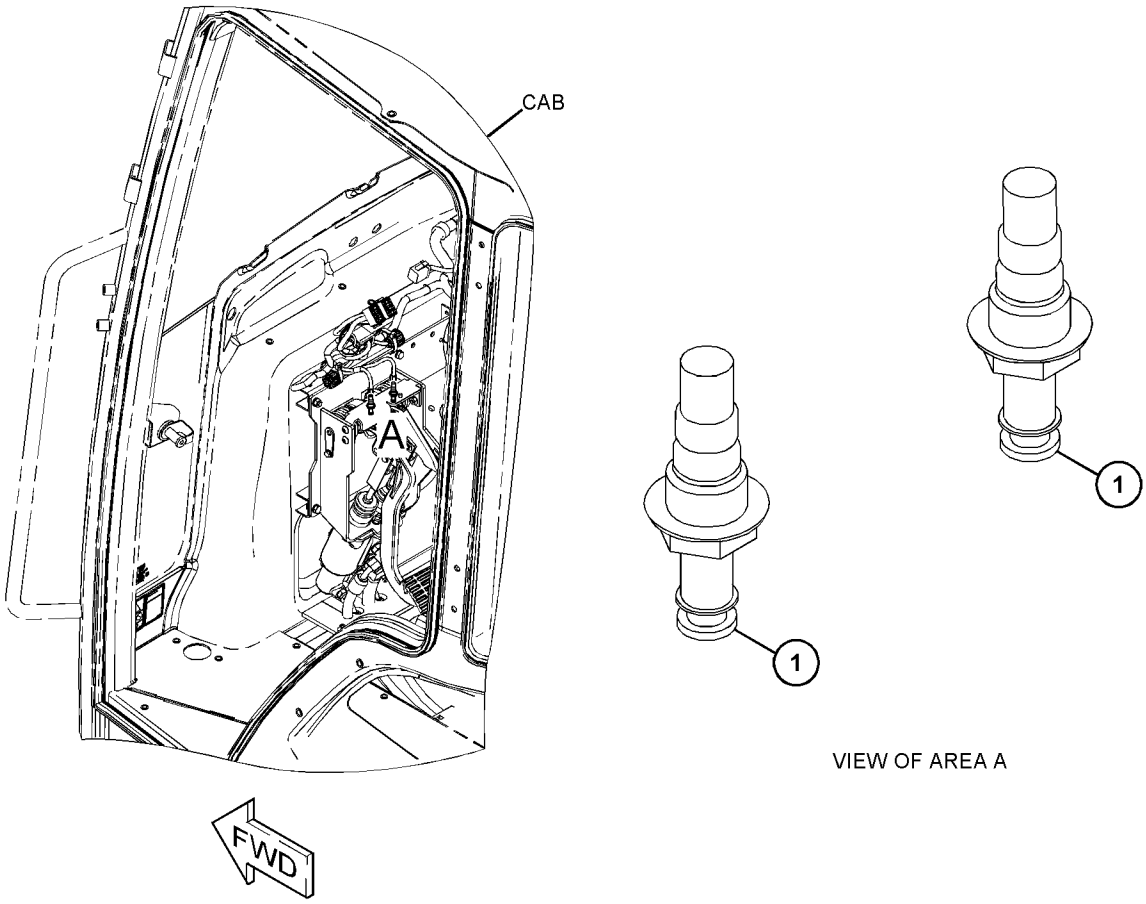

GRÁFICO 1 **<FIM>** g03833141

237-4896 GRUPO DE INTERRUPTORES DE PRESSÃO (SWITCH GP--PRESSURE)

S/N: CRS1-PARA CIMA
NÚMEROE DE 352-1451 ARRANJO DO MOTOR-PRIMÁRIO
UM ACESSÓRIO

SMCS-1435 **i02270979**

NOTA	REF. NÃO	GRÁFICO REF.	NÚMERO DA PEÇA	QTD.	NOME DA PEÇA 1 2 3 4 5 6 (NÍVEL DO PRODUTO)	CONSULTE PÁGINA
	1	1	**237-4894**	1	CONJUNTO DO INTERRUPTOR-PRESSÃO (ÓLEO DO MOTOR) (SWITCH AS-PRESSURE (ENGINE OIL))	
	2	1	**199-9267**	1	ANEL RETENTOR EM O (SEAL-O-RING)	

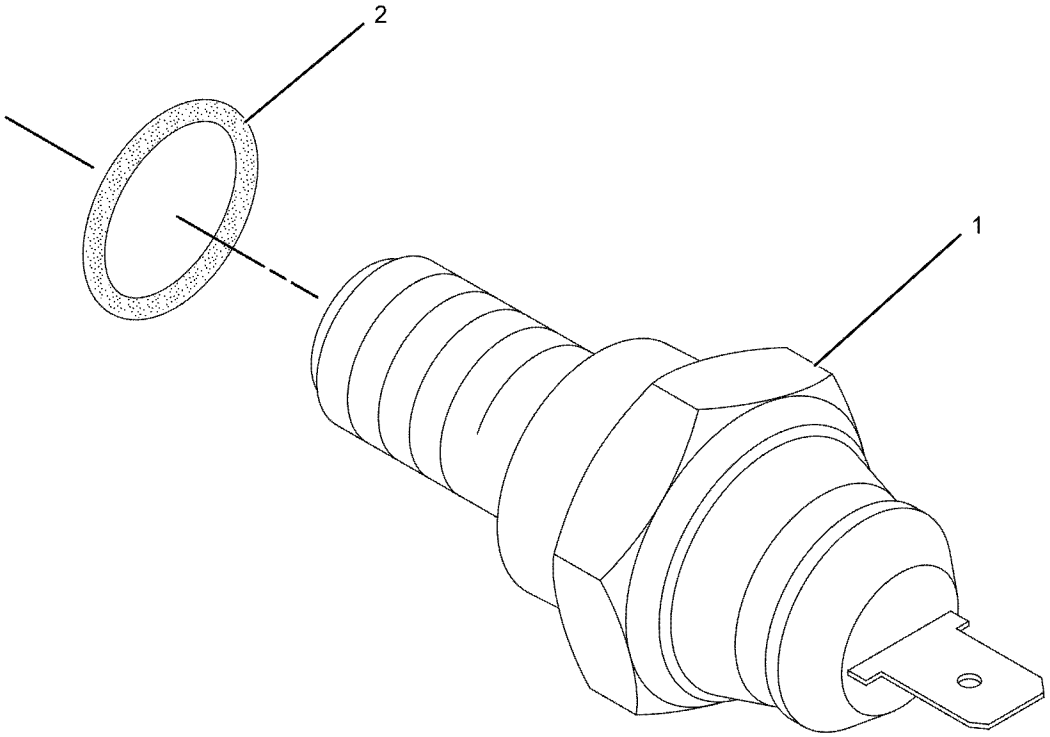

GRÁFICO 1 **<FIM>** g01138232

387-6645 GRUPO DE FIAÇÃO-AR-CONDICIONADO—AQUECEDOR, AR--CONDICIONADO (WIRING GP-AIR CONDITIONER—HEATER, AIR CONDITIONER)

S/N: LBF1-PARA CIMA

NÚMEROE DE 450-8702 ARRANJO DO AQUECEDOR E AR CONDICIONADO UM ACESSÓRIO

SMCS-1408, 7320 **i06147256**

NOTA	REF. NÃO	GRÁFICO REF.	NÚMERO DA PEÇA	QTD.	NOME DA PEÇA 1 2 3 4 5 6 (NÍVEL DO PRODUTO)	CONSULTE PÁGINA
	1	1	**3S-2093**	6	CABO TIPO CINTA (STRAP-CABLE)	
	2	1	**189-3158**	1	EXTINTOR-ARC (SUPPRESSOR-ARC)	
	3	1	**236-6923**	1	CONJUNTO DO INTERRUPTOR-PRESSÃO (Gás Refrigerante) (SWITCH AS-PRESSURE (REFRIGERANT))	
Y	4	1	**238-7492**	1	CONJUNTO DE CHICOTE DO AQUECEDOR E DO AR CONDICIONADO (COMPRESSOR) (HARNESS AS-HEATER & AIR COND (COMPRESSOR))	109
	5	1	**265-8025**	1	CONJUNTO DE RELÉ (12 V) (ALTA VELOCIDADE) (RELAY AS (12-VOLT) (HIGH SPEED))	
	5A	1	**265-8025**	1	CONJUNTO DE RELÉ (12 V) (VELOCIDADE BAIXA) (RELAY AS (12-VOLT) (LOW SPEED))	
	6	1	**387-6542**	1	CONJUNTO DE INTERRUPTORES-BALANCIM (AQUECEDOR, AR-CONDICIONADO) (SWITCH AS-ROCKER (HEATER, AIR CONDITIONER))	
	7	1	**387-6544**	1	CONJUNTO DE INTERRUPTORES-BALANCIM (VELOCIDADE DO VENTILADOR) (SWITCH AS-ROCKER (BLOWER FAN SPEED))	
					(CADA CONJUNTO DO INTERRUPTOR INCLUI)	
		1	**111-7899**	1	JUNTA (GASKET)	
Y	8	1	**387-6636**	1	CONJUNTO DE CHICOTE DO AQUECEDOR E DO AR CONDICIONADO (RESPIRO) (HARNESS AS-HEATER & AIR COND (VENT))	110
	9	1	**427-9768**	1	TIRANTE (TIE)	
	10	1	**427-9771**	2	GRAMPO (CLIP)	
	11	1	**3E-9362**	1	CONJUNTO DE RELÉ (12 V) (COMPRESSOR DO AR CONDICIONADO) (RELAY AS (12-VOLT) (AIR CONDITIONER COMPRESSOR))	
	12	1	**9X-7378**	1	ANEL RETENTOR EM O (SEAL-O-RING)	

Y - ILUSTRAÇÃO SEPARADA

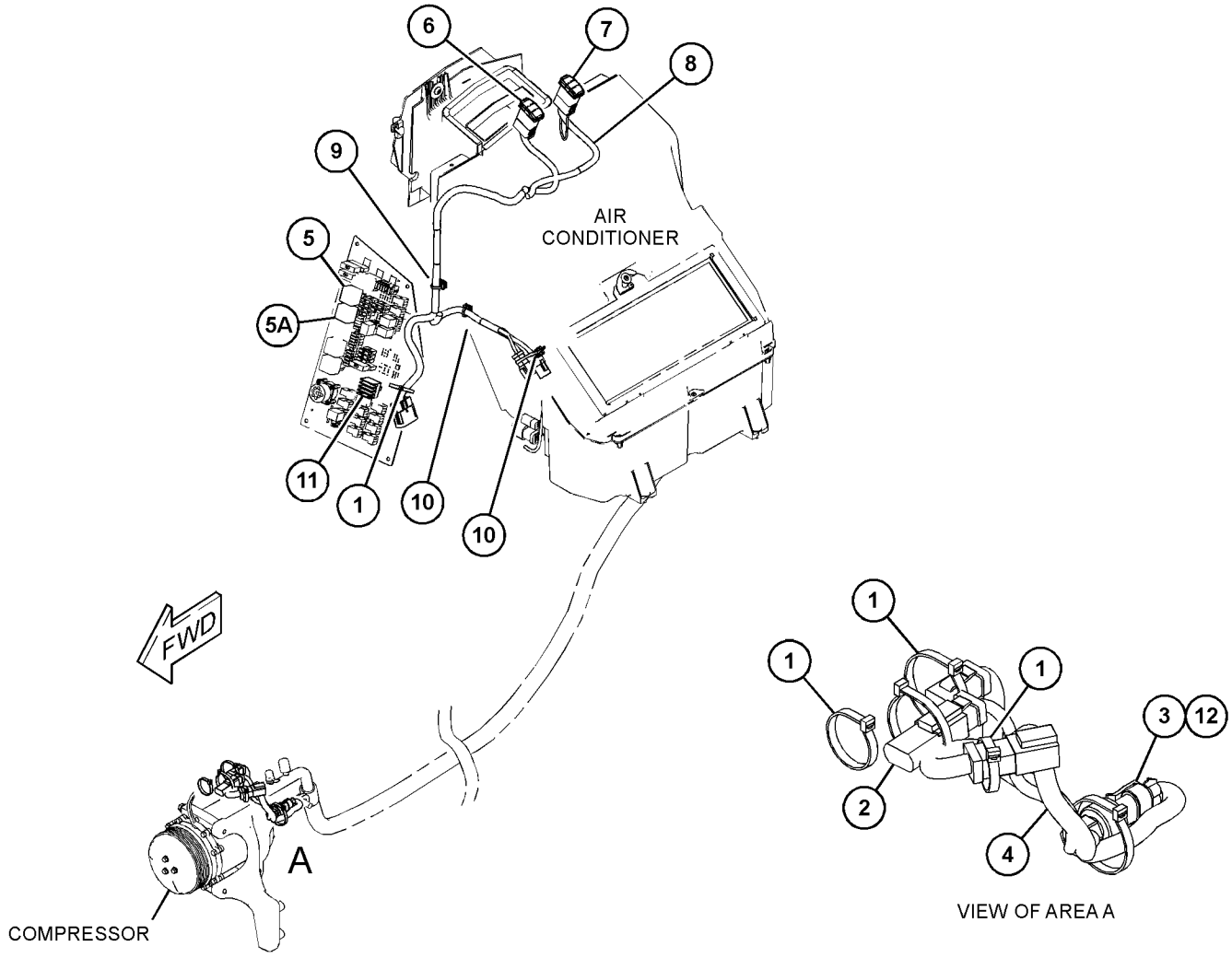

GRÁFICO 1

<FIM>

g03746101

387-6570 GRUPO DE FIAÇÃO-CABINE—TECLADO DE SEGURANÇA (WIRING GP-CAB—SECURITY KEYPAD)

S/N: LBF1-PARA CIMA
NÚMEROE DE 482-3384, 482-3386 ARRANJO DE DISTRIBUIÇÃO
UM ACESSÓRIO

SMCS-1408, 7301 **i06138856**

NOTA	REF. NÃO	GRÁFICO REF.	NÚMERO DA PEÇA	QTD.	NOME DA PEÇA 1 2 3 4 5 6 (NÍVEL DO PRODUTO)	CONSULTE PÁGINA
	1	1	**205-0826**	2	DECALQUE DE INSTRUÇÃO (CONSOLE DE SEGURANÇA DA MÁQUINA) (FILM-INSTRUCTION (MACHINE SECURITY, CONSOLE))	
M	2	1	**9X-2045**	2	PARAFUSO DE CABEÇA CONVEXA (M6X1X20 MM) (SCREW-TRUSS HEAD (M6X1X20-MM))	
Y	3	1	**387-6572**	1	CONJUNTO DE CHICOTE DA CABINE (TECLADO DE SEGURANÇA) (HARNESS AS-CAB (SECURITY KEYPAD))	105
	4	1	**387-6573**	1	CHAVE (SEGURANÇA) (KEY (SECURITY))	
	5	1	**424-0082**	2	SUPORTE (BRACKET)	
	6	1	**115-1615**	2	CONJUNTO DE RELÉ (12 V) (ANTIFURTO) (RELAY AS (12-VOLT) (ANTI-THEFT))	
	7	1	**1S-9593**	2	CABO TIPO CINTA (STRAP-CABLE)	
M	8	1	**225-3322**	2	PARAFUSO DE CABEÇA CONVEXA (M6X1X10--MM) (SCREW-TRUSS HEAD (M6X1X10-MM))	

M - PEÇA DO SISTEMA MÉTRICO
Y - ILUSTRAÇÃO SEPARADA

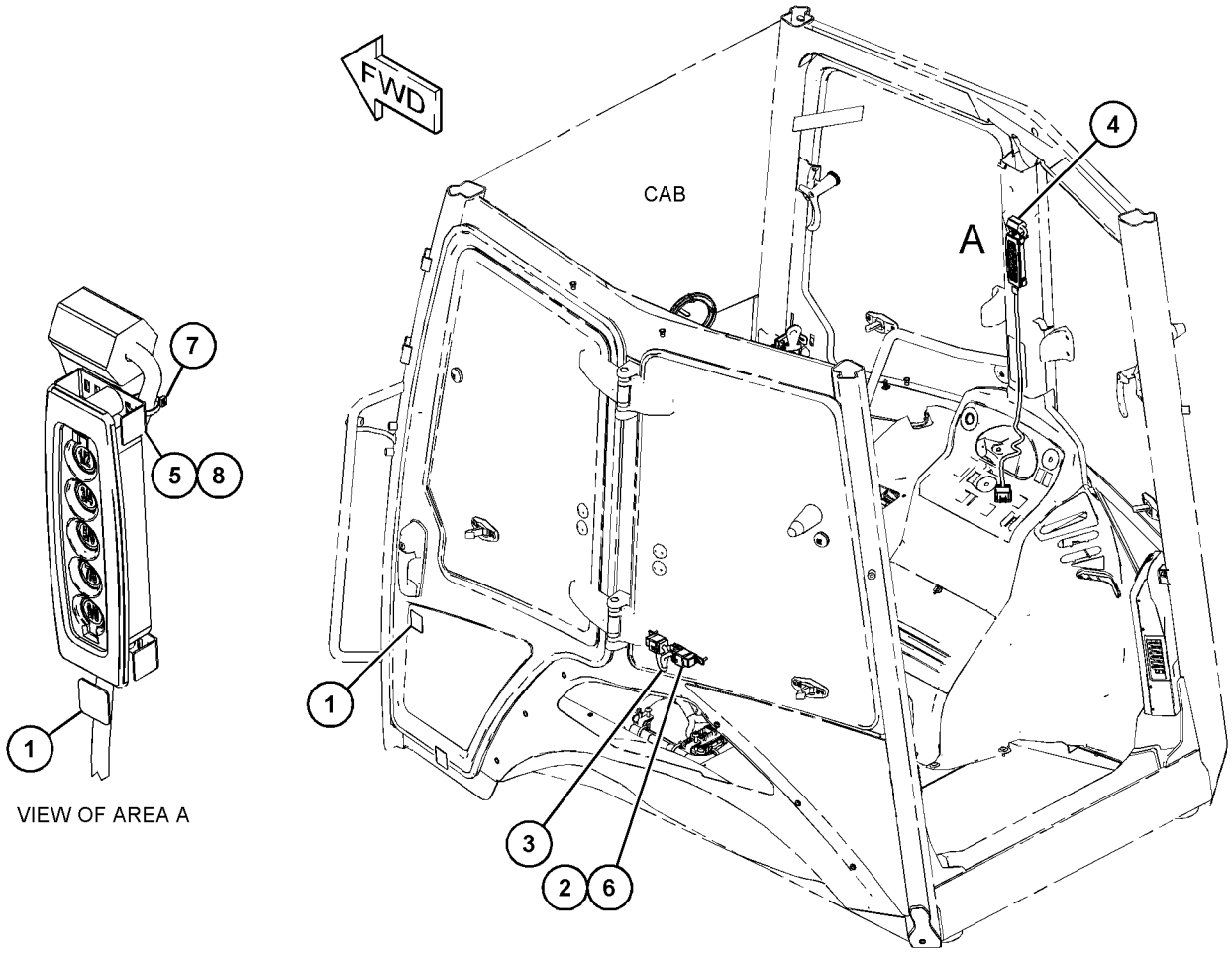

GRÁFICO 1 **<FIM>** g03748082

450-3828 GRUPO DE FIAÇÃO-CABINE—REFLETORES (WIRING GP--CAB—FLOODLIGHTS)

S/N: LBF1-PARA CIMA

NÚMEROE DE 398-2723 ARRANJO DA CABINE, 398-2722 ARRANJO DE CAPOTA

UM ACESSÓRIO

SMCS-1408, 7301 **i06193393**

NOTA	REF. NÃO	GRÁFICO REF.	NÚMERO DA PEÇA	QTD.	NOME DA PEÇA 1 2 3 4 5 6 (NÍVEL DO PRODUTO)	CONSULTE PÁGINA
	1	1	**3S-2093**	2	CABO TIPO CINTA (STRAP-CABLE)	
	2	1	**9R-7941**	1	CONJUNTO DA TOMADA (SOCKET AS)	
		1	**9R-7980**	1	TAMPA (COVER)	
	3	1	**178-7539**	1	CONJUNTO DE RECIPIENTE (FONTE DE ALIMENTAÇÃO) (RECEPTACLE AS (POWER SUPPLY))	
	4	1	**206-1345**	30	CABO TIPO CINTA (STRAP-CABLE)	
Y	5	1	**214-2968**	4	GRUPO LÂMPADA-HOLOFOTE (12 V) (LAMP GP-FLOOD (12-VOLT))	120
Y	6	1	**214-2969**	4	GRUPO LÂMPADA-HOLOFOTE (12 V) (LAMP GP-FLOOD (12-VOLT))	121
	7	1	**346-3533**	10	PLUGUE DE CONECTOR (PLUG-CONNECTOR)	
	8	1	**387-6553**	1	CONJUNTO DE INTERRUPTORES-BALANCIM (LUZ DE TRABALHO DIANTEIRA) (SWITCH AS-ROCKER (FRONT WORK LIGHT))	
	9	1	**387-6555**	1	CONJUNTO DE INTERRUPTORES-BALANCIM (LUZES DE TRABALHO TRASEIRAS) (SWITCH AS-ROCKER (REAR WORK LIGHTS))	
	10	1	**387-6556**	1	CONJUNTO DE INTERRUPTORES-BALANCIM (FAROL GIRATÓRIO) (SWITCH AS-ROCKER (BEACON))	
	11	1	**387-6559**	1	CONJUNTO DE INTERRUPTORES--BALANCIM (PERIGO) (SWITCH AS-ROCKER (HAZARD))	
					(CADA CONJUNTO DO INTERRUPTOR INCLUI)	
		1	**111-7899**	1	JUNTA (GASKET)	
Y	12	1	**387-6631**	1	CONJUNTO DO CHICOTE DE ILUMINAÇÃO (HOLOFOTE DA CABINA) (HARNESS AS-LIGHTING (CAB FLOODLIGHT))	111
Y	13	1	*387-6634*	1	GRUPO DE FAROL E SINALIZAÇÃO (DIANTEIRO, LADO DIREITO) (LAMP GP-HEAD & SIGNAL (FRONT, RH))	122
Y	14	1	*387-6659*	1	GRUPO DE FAROL E SINALIZAÇÃO (DIANTEIRO, LADO ESQUERDO) (LAMP GP-HEAD & SIGNAL (FRONT, LH))	124
Y	15	1	**452-7862**	1	CONJUNTO DE CHICOTE DA CABINE (TETO) (HARNESS AS-CAB (ROOF))	106
	16	1	**346-3507**	2	CONNECTOR DO CONJUNTO DE TOMADA (RECEPTACLE AS--CONNECTOR)	
	17	1	**7P-1695**	1	ARRUELA (10,5X19X3-MM DE ESPESSURA) (WASHER (10.5X19X3-MM THK))	
M	18	1	**8T-4133**	1	PORCA (ROSCA M10X1,5) (NUT (M10X1.5-THD))	
M	19	1	**9X-2044**	2	PARAFUSO DE CABEÇA CONVEXA (M6X1X16 MM) (SCREW-TRUSS HEAD (M6X1X16-MM))	

M - PEÇA DO SISTEMA MÉTRICO
Y - ILUSTRAÇÃO SEPARADA

450-3828 **GRUPO DE FIAÇÃO-CABINE (WIRING GP-CAB) (*continuação*)** **i06193393**

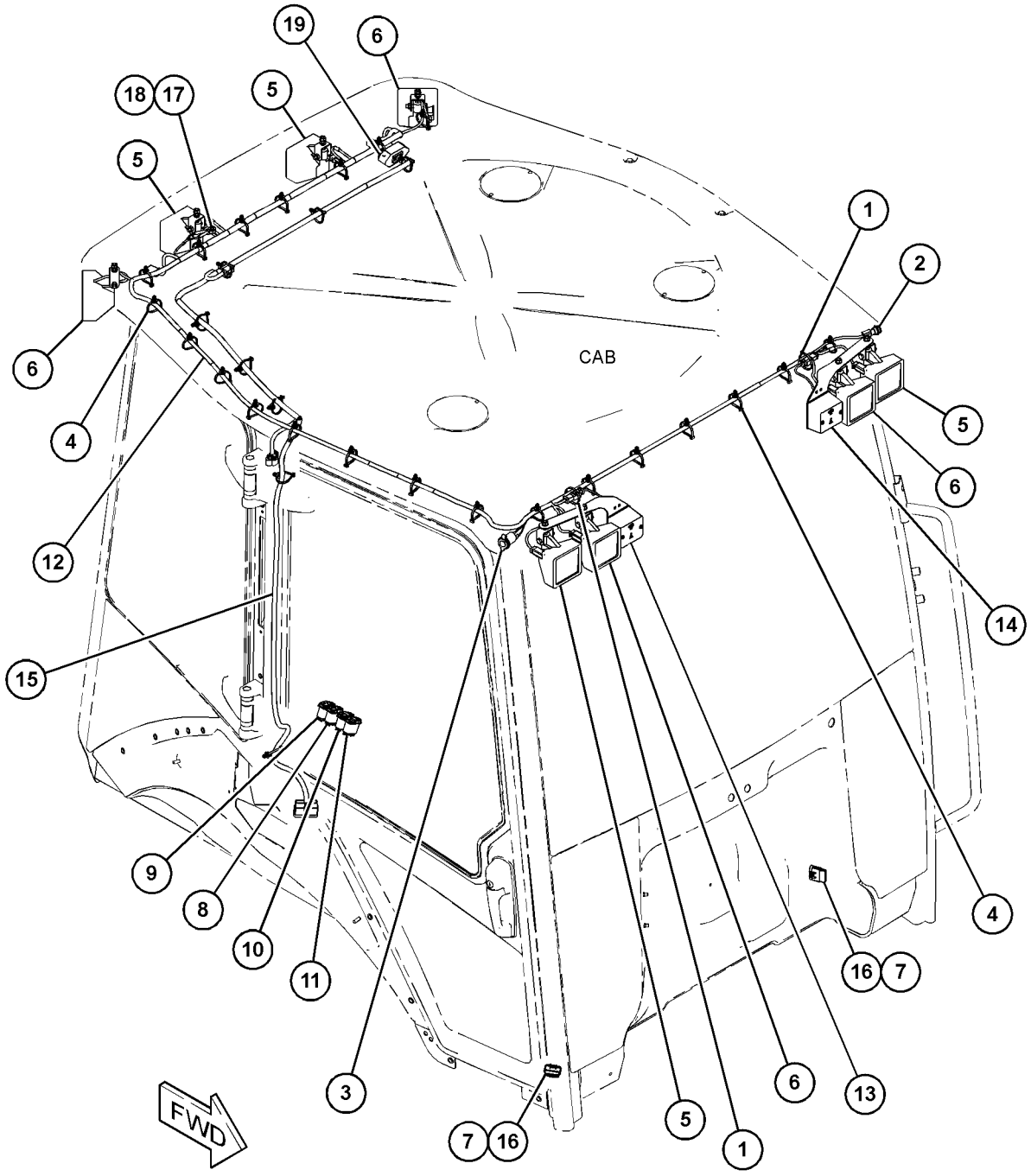

GRÁFICO 1 **<FIM>** g03731637

451-7919 GRUPO DE FIAÇÃO-CABINE–LÂMPADA (WIRING GP--CAB–LAMP)

S/N: LBF1-PARA CIMA
NÚMEROE DE 398-2720 ARRANJO DE CAPOTA
UM ACESSÓRIO

SMCS-1408, 7301 **i06143749**

NOTA	REF. NÃO	GRÁFICO REF.	NÚMERO DA PEÇA	QTD.	NOME DA PEÇA 1 2 3 4 5 6 (NÍVEL DO PRODUTO)	CONSULTE PÁGINA
	1	1	**3S-2093**	2	CABO TIPO CINTA (STRAP-CABLE)	
	2	1	**9R-7941**	1	CONJUNTO DA TOMADA (SOCKET AS)	
		1	**9R-7980**	1	TAMPA (COVER)	
	3	1	**178-7539**	1	CONJUNTO DE RECIPIENTE (FONTE DE ALIMENTAÇÃO) (RECEPTACLE AS (POWER SUPPLY))	
	4	1	**206-1345**	30	CABO TIPO CINTA (STRAP-CABLE)	
Y	5	1	**214-2968**	4	GRUPO LÂMPADA-HOLOFOTE (12 V) (LAMP GP-FLOOD (12-VOLT))	120
	6	1	**274-3774**	4	CAPA DE CONECTOR (CAP-CONNECTOR)	
	7	1	**346-3533**	10	PLUGUE DE CONECTOR (PLUG-CONNECTOR)	
	8	1	**387-6552**	1	CONJUNTO DE INTERRUPTORES-BALANCIM (LUZ DE TRABALHO DIANTEIRA) (SWITCH AS-ROCKER (FRONT WORK LIGHT))	
	9	1	**387-6554**	1	CONJUNTO DE INTERRUPTORES-BALANCIM (LUZES DE TRABALHO TRASEIRAS) (SWITCH AS-ROCKER (REAR WORK LIGHTS))	
	10	1	**387-6556**	1	CONJUNTO DE INTERRUPTORES-BALANCIM (FAROL GIRATÓRIO) (SWITCH AS-ROCKER (BEACON))	
	11	1	**387-6559**	1	CONJUNTO DE INTERRUPTORES--BALANCIM (PERIGO) (SWITCH AS-ROCKER (HAZARD))	
					(CADA CONJUNTO DO INTERRUPTOR INCLUI)	
		1	**111-7899**	1	JUNTA (GASKET)	
Y	12	1	**387-6631**	1	CONJUNTO DO CHICOTE DE ILUMINAÇÃO (HOLOFOTE DA CABINA) (HARNESS AS-LIGHTING (CAB FLOODLIGHT))	111
Y	13	1	*387-6634*	1	GRUPO DE FAROL E SINALIZAÇÃO (DIANTEIRO, LADO DIREITO) (LAMP GP-HEAD & SIGNAL (FRONT, RH))	122
Y	14	1	*387-6659*	1	GRUPO DE FAROL E SINALIZAÇÃO (DIANTEIRO, LADO ESQUERDO) (LAMP GP-HEAD & SIGNAL (FRONT, LH))	124
Y	15	1	**452-7862**	1	CONJUNTO DE CHICOTE DA CABINE (TETO) (HARNESS AS-CAB (ROOF))	106
	16	1	**346-3507**	2	CONNECTOR DO CONJUNTO DE TOMADA (RECEPTACLE AS--CONNECTOR)	
M	17	1	**5C-7261**	2	PORCA (ROSCA M8X1,25) (NUT (M8X1.25-THD))	
	18	1	**7P-1695**	1	ARRUELA (10,5X19X3-MM DE ESPESSURA) (WASHER (10.5X19X3-MM THK))	
M	19	1	**8T-4133**	1	PORCA (ROSCA M10X1,5) (NUT (M10X1.5-THD))	
M	20	1	**8T-4189**	2	PARAFUSO (M8X1,25X20 MM) (BOLT (M8X1.25X20--MM))	
	21	1	**8T-4224**	4	ARRUELA DURA (8,8X16X2 MM DE ESPESSURA) (WASHER-HARD (8.8X16X2-MM THK))	
M	22	1	**9X-2044**	2	PARAFUSO DE CABEÇA CONVEXA (M6X1X16 MM) (SCREW-TRUSS HEAD (M6X1X16-MM))	

M - PEÇA DO SISTEMA MÉTRICO
Y - ILUSTRAÇÃO SEPARADA

451-7919 **GRUPO DE FIAÇÃO-CABINE (WIRING GP-CAB) (*continuação*)** **i06143749**

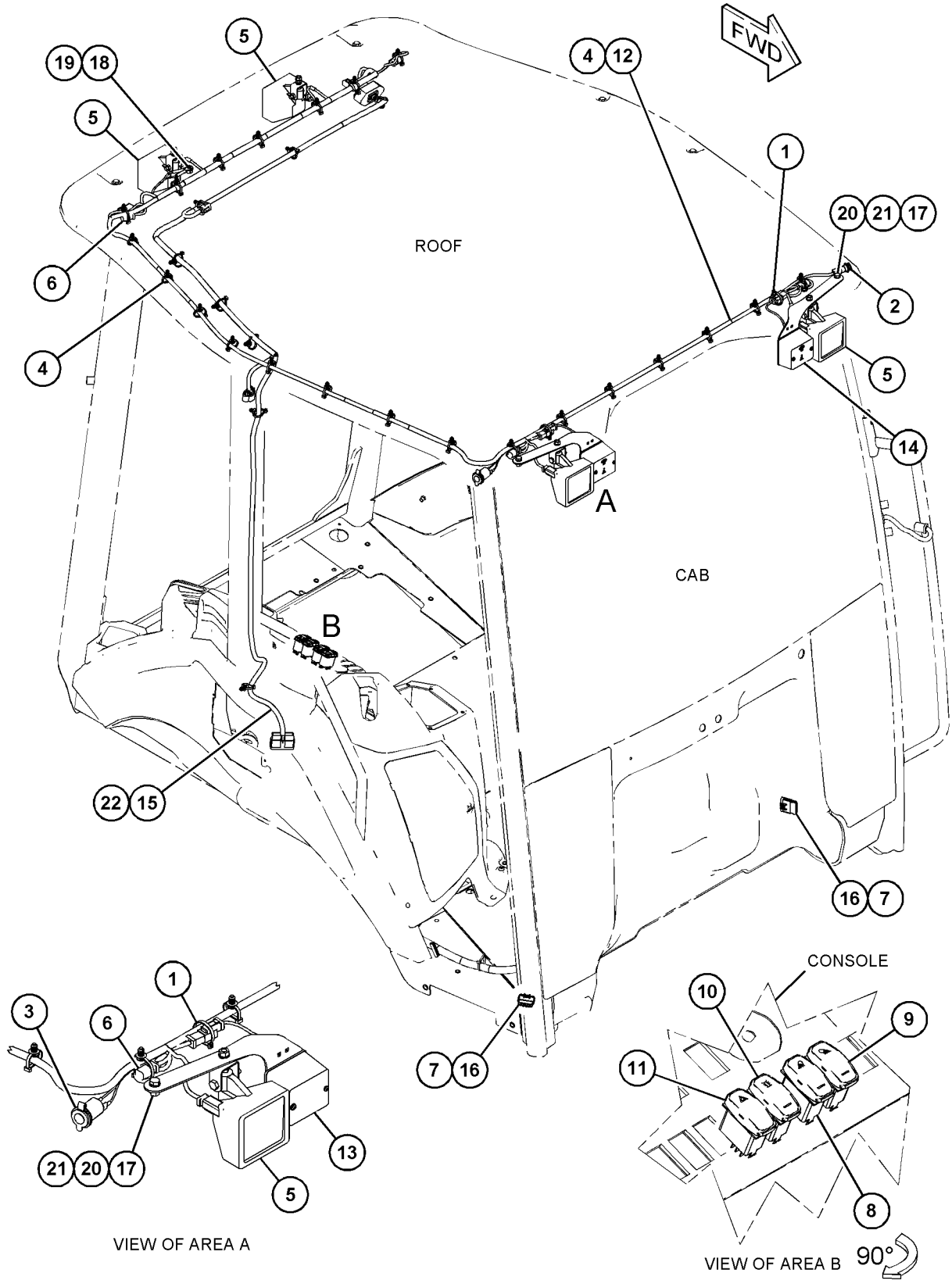

GRÁFICO 1 **<FIM>** g03748681

454-6644 GRUPO DE FIAÇÃO-CABINE—REVESTIMENTO DO TETO (WIRING GP-CAB—HEADLINER)

S/N: LBF1-PARA CIMA

NÚMEROE DE 398-2723 ARRANJO DA CABINE, 398-2875 GRUPO DE REVESTIMENTO-CABINE UM ACESSÓRIO

SMCS-1408, 7301 **i06138864**

NOTA	REF. NÃO	GRÁFICO REF.	NÚMERO DA PEÇA	QTD.	NOME DA PEÇA 1 2 3 4 5 6 (NÍVEL DO PRODUTO)	CONSULTE PÁGINA
	1	1	**3E-0105**	3	SUPORTE (MOUNT)	
	2	1	**3S-2093**	3	CABO TIPO CINTA (STRAP-CABLE)	
	3	1	**178-7539**	1	CONJUNTO DE RECIPIENTE (FONTE DE ALIMENTAÇÃO) (RECEPTACLE AS (POWER SUPPLY))	
	4	1	**426-0976**	1	CONJUNTO DE LÂMPADA (LAMP AS)	
		1	**210-8754**	1	LÂMPADA (12 V) (LAMP (12-VOLT))	
	5	1	**436-5307**	2	ARRUELA (29,5 X 45 X 2 MM DE ESPESSURA) (WASHER (29.5X45X2-MM THK))	
Y	6	1	**450-3826**	1	CONJUNTO DE CHICOTE DA CABINE (REVESTIMENTO DO TETO) (HARNESS AS-CAB (HEADLINER))	105

Y - ILUSTRAÇÃO SEPARADA

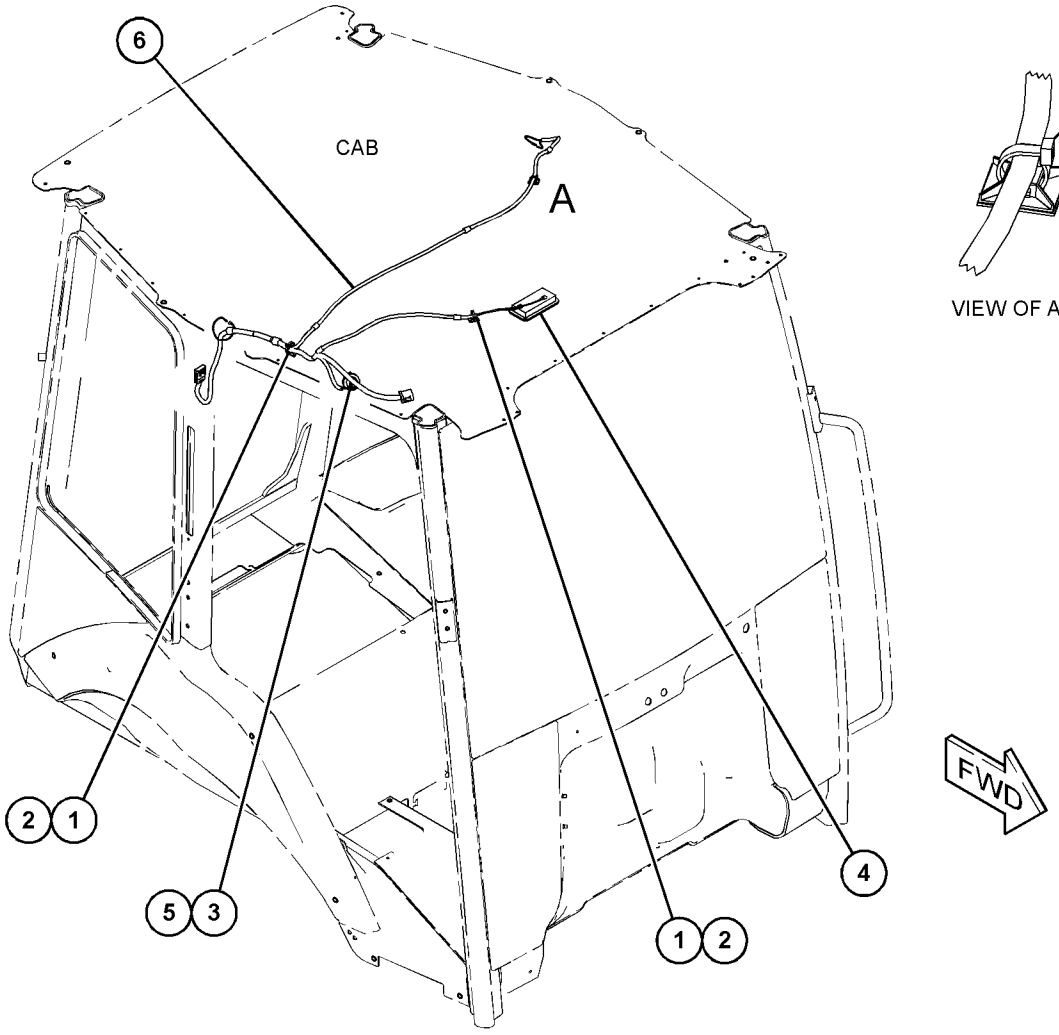

GRÁFICO 1 **<FIM>** g03722551

447-0049 GRUPO DA FIAÇÃO DE COMUNICAÇÃO (WIRING GP--COMMUNICATION)

S/N: LBF1-PARA CIMA

NÚMEROE DE 452-9240 GRUPO DA FIAÇÃO DE COMUNICAÇÃO

UM ACESSÓRIO

SMCS-1408, 7606 **i06141716**

NOTA	REF. NÃO	GRÁFICO REF.	NÚMERO DA PEÇA	QTD.	NOME DA PEÇA 1 2 3 4 5 6 (NÍVEL DO PRODUTO)	CONSULTE PÁGINA
Y	1	1	**440-2104**	1	GRUPO DO RÁDIO DE COMUNICAÇÃO (PL641I, CELULAR) (RADIO GP-COMMUNICATION (PL641I CELLULAR))	138
	2	1	**451-7922**	1	CONJUNTO DE PLACA (PLATE AS)	
M	3	1	**129-3178**	4	CONTRAPORCA (ROSCA M6X1) (LOCKNUT (M6X1-THD))	
M	4	1	**8T-4138**	5	PARAFUSO (M6X1X20 MM) (BOLT (M6X1X20-MM))	
	5	1	**9X-8256**	7	ARRUELA (6,6X12X2 MM DE ESPESSURA) (WASHER (6.6X12X2-MM THK))	

M - PEÇA DO SISTEMA MÉTRICO
Y - ILUSTRAÇÃO SEPARADA

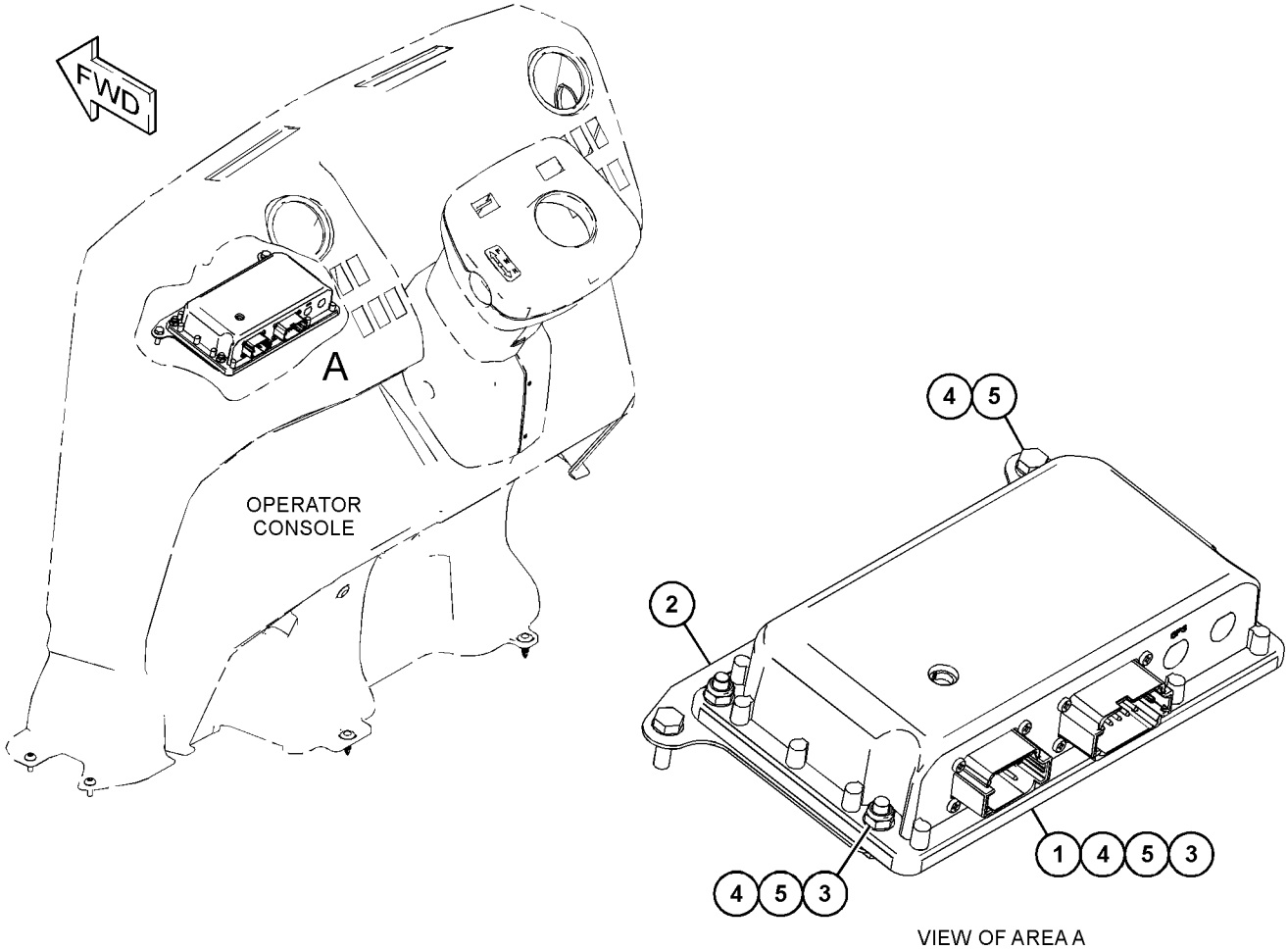

VIEW OF AREA A

GRÁFICO 1 **<FIM>** g03761016

452-9240 GRUPO DA FIAÇÃO DE COMUNICAÇÃO (WIRING GP--COMMUNICATION)

S/N: LBF1-PARA CIMA
PARA USO COM 457-2797—PÁGINA: 100
NÚMEROE DE 482-3384, 482-3386 ARRANJO DE DISTRIBUIÇÃO
UM ACESSÓRIO

SMCS-1408, 7606 **i06150974**

NOTA	REF. NÃO	GRÁFICO REF.	NÚMERO DA PEÇA	QTD.	NOME DA PEÇA 1 2 3 4 5 6 (NÍVEL DO PRODUTO)	CONSULTE PÁGINA
	1	1	**3S-2093**	2	CABO TIPO CINTA (STRAP-CABLE)	
Y	2	1	*447-0049*	1	GRUPO DA FIAÇÃO DE COMUNICAÇÃO (WIRING GP--COMMUNICATION)	155
Y	3	1	**452-0741**	1	CONJUNTO DE CHICOTE DO RÁDIO (HARNESS AS-RADIO)	115

Y - ILUSTRAÇÃO SEPARADA

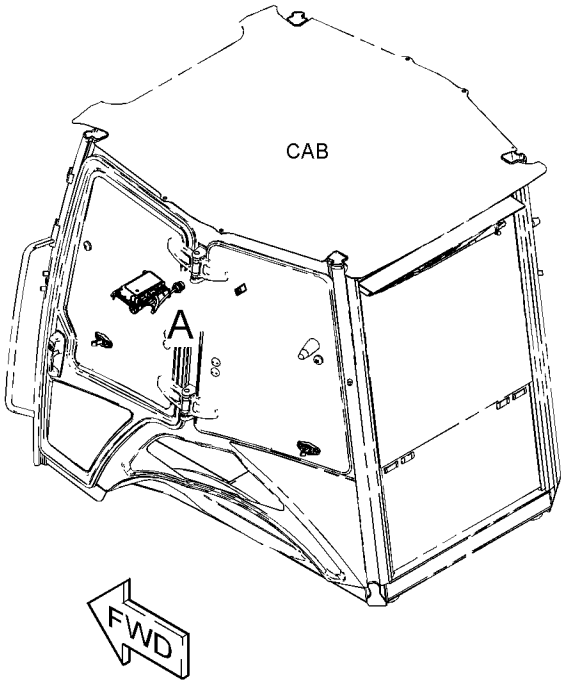

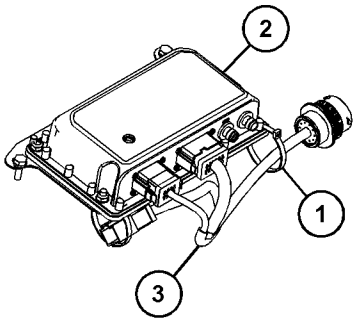

VIEW OF AREA A

GRÁFICO 1 **<FIM>** g03726826

430-5029 GRUPO DE FIAÇÃO-CONSOLE (WIRING GP-CONSOLE)

S/N: LBF1-PARA CIMA
NÚMEROE DE 450-8646 ARRANJO ELÉTRICO
UM ACESSÓRIO

SMCS-1408 **i06148032**

NOTA	REF. NÃO	GRÁFICO REF.	NÚMERO DA PEÇA	QTD.	NOME DA PEÇA 1 2 3 4 5 6 (NÍVEL DO PRODUTO)	CONSULTE PÁGINA
	1	1	**467-8535**	1	CONJUNTO DO INTERRUPTOR DE PARTIDA (SWITCH AS--START)	
		1	**7T-6799**	1	PORCA DE FIXAÇÃO (1-32 DE ROSCA) (NUT--MOUNTING (1-32-THD))	
		1	**8T-8729**	4	PINO DE CONECTOR (CALIBRE 16 A 18) (PIN--CONNECTOR (16-GA TO 18-GA))	
		1	**102-8804**	1	KIT DE TOMADA (4 PINOS) (KIT-RECEPTACLE (4--PIN))	
					(INCLUI CONJUNTO DE TOMADA E CUNHA)	
B	2	1	**227-1057**	12	BUJÃO (PLUG)	
	3	1	**343-4355**	1	BUZINA (5 A 15 V) (HORN (5 TO 15-VOLT))	
	4	1	**387-6533**	1	CONJUNTO DE INTERRUPTORES-BALANCIM (AID DE PARTIDA) (SWITCH AS-ROCKER (STARTING AID))	
		1	**111-7899**	1	JUNTA (GASKET)	
	5	1	**427-9771**	2	GRAMPO (CLIP)	
Y	6	1	*430-5022*	1	CONJUNTO DE FIAÇÃO ELÉTRICA-CONSOLE (HARNESS AS-CONSOLE)	107

B - USE CONFORME NECESSÁRIO
Y - ILUSTRAÇÃO SEPARADA

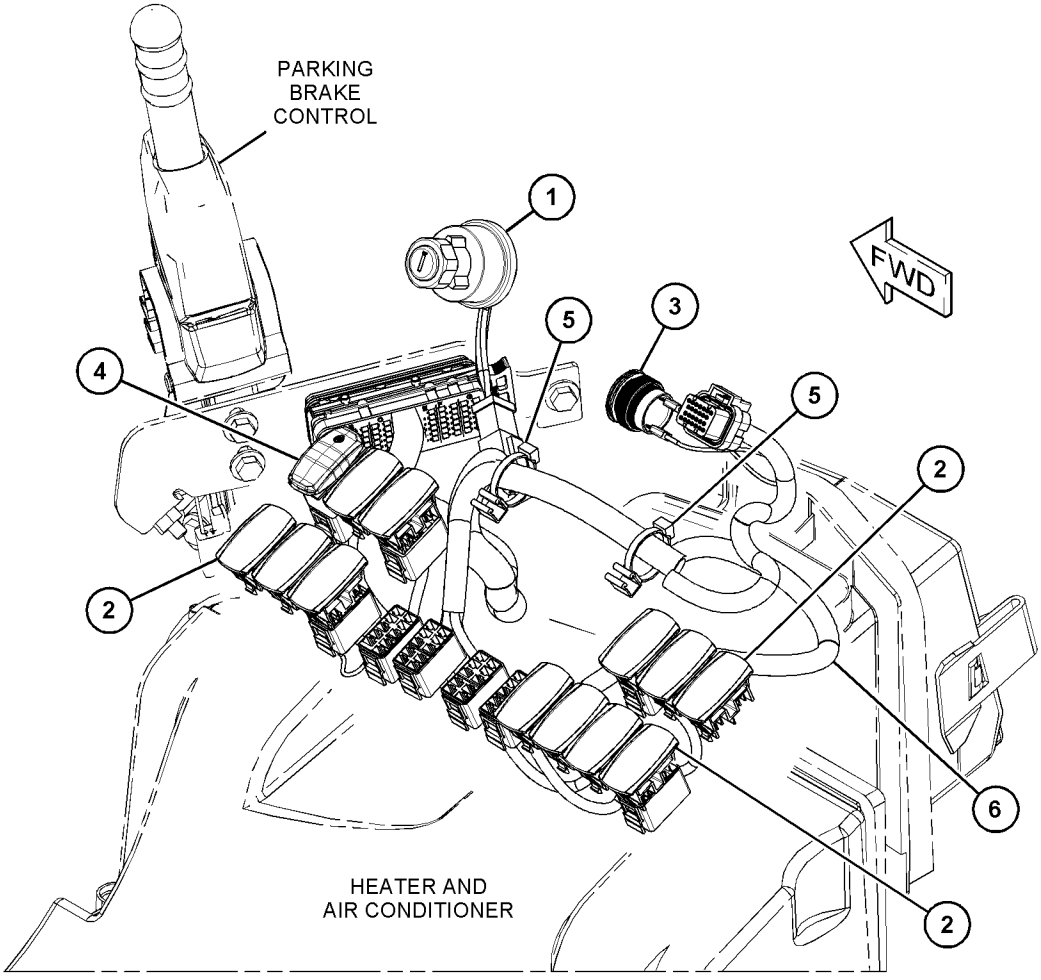

GRÁFICO 1 **<FIM>** g03722428

430-5062 GRUPO DE FIAÇÃO-MOTOR–PILOTO E MECÂNICO (WIRING GP-ENGINE–PILOT & MECHANICAL)

S/N: LBF1-PARA CIMA
NÚMEROE DE 485-5500 ARRANJO DE MOTOR-CONCLUÍDO
UM ACESSÓRIO

SMCS-1408 **i06150929**

NOTA	REF. NÃO	GRÁFICO REF.	NÚMERO DA PEÇA	QTD.	NOME DA PEÇA 1 2 3 4 5 6 (NÍVEL DO PRODUTO)	CONSULTE PÁGINA
	1	1	**3S-2093**	28	CABO TIPO CINTA (STRAP-CABLE)	
	2	1	**4E-0724**	1	ESPAÇADOR (9X20X28 MM DE ESPESSURA) (SPACER (9X20X28-MM THK))	
	3	1	**7K-1181**	5	CABO TIPO CINTA (STRAP-CABLE)	
	4	1	**134-3355**	1	CONJUNTO DA TIRA (STRAP AS)	
	5	1	**205-9920**	2	CABO TIPO CINTA (STRAP-CABLE)	
	6	1	**206-1345**	4	CABO TIPO CINTA (STRAP-CABLE)	
	7	1	**274-3774**	1	CAPA DE CONECTOR (CAP-CONNECTOR)	
	8	1	**298-0663**	4	GRAMPO (CLIP)	
Y	9	1	**459-0345**	1	CONJUNTO DE CHICOTE DIANTEIRO (BUZINA) (HARNESS AS-FRONT (HORN))	109
	10	1	**132-5789**	2	GRAMPO (CLIP)	
	11	1	**164-9425**	1	CONJUNTO DE BUZINA (12 V, TOM BAIXO) (HORN AS (12-VOLT, LOW TONE))	
	12	1	**230-7732**	1	FIXAÇÃO DA CINTA (MOUNTING-CABLE TIE)	
	13	1	**244-3106**	1	CONJUNTO DO EMISSOR-TEMPERATURA (REFRIGERANTE DO MOTOR) (SENDER AS-TEMPERATURE (ENGINE COOLANT))	
		1	**8T-8729**	2	PINO DE CONECTOR (CALIBRE 16 A 18) (PIN--CONNECTOR (16-GA TO 18-GA))	
		1	**102-8802**	1	KIT DE TOMADA (2 PINOS) (KIT-RECEPTACLE (2--PIN))	
					(INCLUI CONJUNTO DE TOMADA E CUNHA)	
	14	1	**352-3964**	1	GRAMPO (CLIP)	
Y	15	1	**430-5054**	1	CONJUNTO DE CHICOTE DO MOTOR (PILOTO E MECÂNICO) (HARNESS AS-ENGINE (PILOT & MECHANICAL))	108
	16	1	**4B-4274**	2	ARRUELA (5,5X13X1,2 MM DE ESPESSURA) (WASHER (5.5X13X1.2-MM THK))	
	17	1	**4B-4280**	3	ARRUELA (13,5X27X2,5 MM DE ESPESSURA) (WASHER (13.5X27X2.5-MM THK))	
	18	1	**4D-5243**	1	ARRUELA DE PRESSÃO (LOCKWASHER)	
	19	1	**4P-7429**	1	GRAMPO (CLIP)	
	20	1	**4P-7581**	4	GRAMPO (CLIP)	
	21	1	**4P-8134**	4	GRAMPO (CLIP)	
M	22	1	**5C-2874**	2	PORCA (M5X0,8 DE ROSCA) (NUT (M5X0.8-THD))	
M	23	1	**5W-2177**	2	PARAFUSO DE CABEÇA OCA (M12X1,75X20 MM) (BOLT--SOCKET HEAD (M12X1.75X20-MM))	
	24	1	**1H-0159**	2	ARRUELA DE PRESSÃO (LOCKWASHER)	
	25	1	**7P-1695**	2	ARRUELA (10,5X19X3-MM DE ESPESSURA) (WASHER (10.5X19X3-MM THK))	
M	26	1	**8T-6912**	1	PARAFUSO (M8X1,25X50 MM) (BOLT (M8X1.25X50--MM))	
	27	1	**8T-4121**	5	ARRUELA DURA (11X21X2,5 MM DE ESPESSURA) (WASHER-HARD (11X21X2.5-MM THK))	
M	28	1	**8T-4137**	4	PARAFUSO (M10X1,5X20 MM) (BOLT (M10X1.5X20--MM))	
M	29	1	**8T-4189**	3	PARAFUSO (M8X1,25X20 MM) (BOLT (M8X1.25X20--MM))	
M	30	1	**8T-4192**	2	PARAFUSO (M12X1,75X25 MM) (BOLT (M12X1.75X25--MM))	
M	31	1	**8T-4196**	1	PARAFUSO (M10X1,5X35 MM) (BOLT (M10X1.5X35--MM))	
	32	1	**8T-4223**	2	ARRUELA DURA (13,5X25,5X3 MM DE ESPESSURA) (WASHER-HARD (13.5X25.5X3-MM THK))	

430-5062 **GRUPO DE FIAÇÃO-MOTOR (WIRING GP-ENGINE) (*continuação*)** **i06150929**

NOTA	REF. NÃO	GRÁFICO REF.	NÚMERO DA PEÇA	QTD.	NOME DA PEÇA 1 2 3 4 5 6 (NÍVEL DO PRODUTO)	CONSULTE PÁGINA
	33	1	**8T-4224**	4	ARRUELA DURA (8,8X16X2 MM DE ESPESSURA) (WASHER-HARD (8.8X16X2-MM THK))	
M	34	1	**101-7401**	1	PARAFUSO DE CABEÇA OCA (M10X1,5X20 MM) (BOLT--SOCKET HEAD (M10X1.5X20-MM))	
	35	1	**9B-0453**	2	ARRUELA DE PRESSÃO (LOCKWASHER)	

M - PEÇA DO SISTEMA MÉTRICO
Y - ILUSTRAÇÃO SEPARADA

430-5062 **GRUPO DE FIAÇÃO-MOTOR (WIRING GP-ENGINE) (*continuação*)** **i06150929**

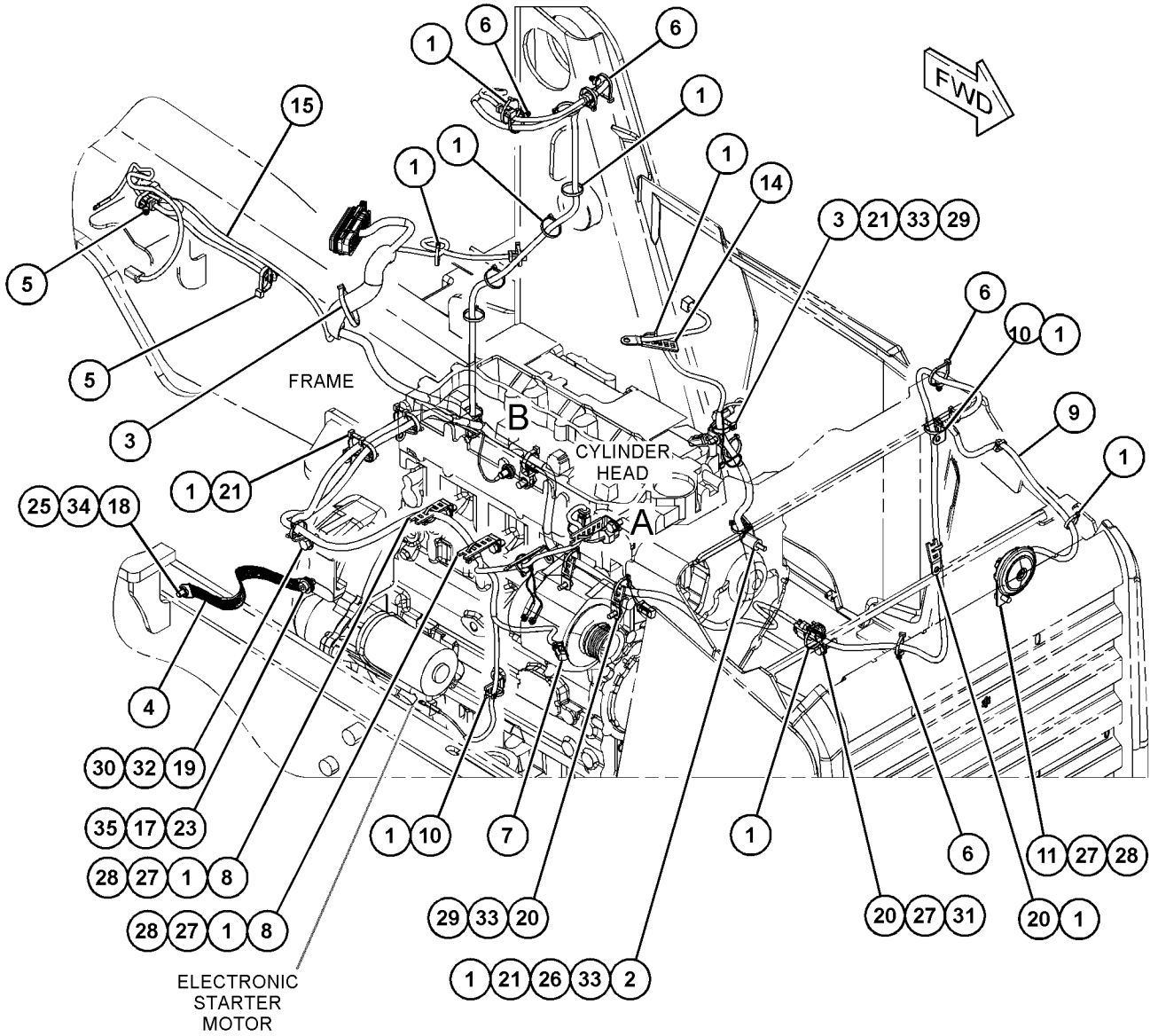

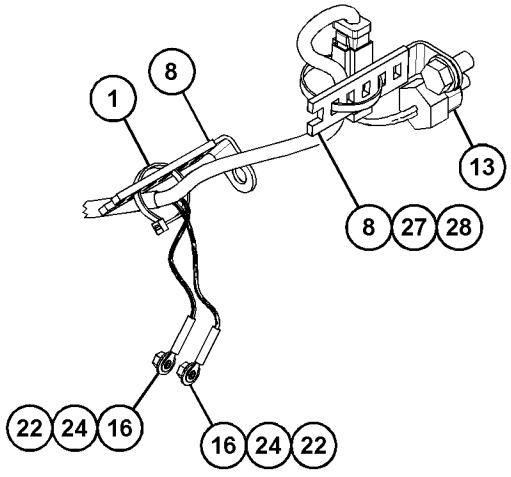

VIEW OF AREA A

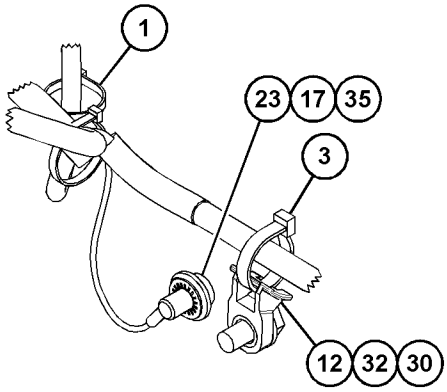

VIEW OF AREA B

GRÁFICO 1 **<FIM>** g03840216

387-6689 GRUPO DA FIAÇÃO-DESENGATE AUTOMÁTICO E POSICIONADOR—INCLINAÇÃO SIMPLES (WIRING GP-KICKOUT & POSITIONER—SINGLE TILT)

S/N: LBF1-PARA CIMA

NÚMEROE DE 450-8510, 450-8511, 450-8512 ARRANJO DE VÁLVULA-BANCO 2, 450-8513, 450--8514, 450-8515 ARRANJO DE VÁLVULA-BANCO 3

UM ACESSÓRIO

SMCS-5109, 5112, 5734 **i06149048**

NOTA	REF. NÃO	GRÁFICO REF.	NÚMERO DA PEÇA	QTD.	NOME DA PEÇA 1 2 3 4 5 6 (NÍVEL DO PRODUTO)	CONSULTE PÁGINA
	1	1	**7K-1181**	19	CABO TIPO CINTA (STRAP-CABLE)	
	2	1	**118-7790**	1	CONJUNTO DE SUPORTE (BRACKET AS)	
	3	1	**206-1486**	1	CONJUNTO DO INTERRUPTOR-ROLETE (DESENGATE AUTOMÁTICO, POSICIONADOR) (SWITCH AS-ROLLER (KICKOUT, POSITIONER))	
		1	**2H-3922**	1	ARRUELA DE PRESSÃO (LOCKWASHER)	
		1	**6V-8363**	2	PARAFUSO (10-32X0,312 POL) (SCREW (10--32X0.312-IN))	
		1	**6V-8370**	1	PORCA SEXTAVADA (ROSCA 3/4-32) (NUT-HEX (3//4-32-THD))	
		1	**8F-1434**	2	ARRUELA DE PRESSÃO (LOCKWASHER)	
		1	**9X-0199**	1	PROTETOR-INTERRUPTOR (BOOT-SWITCH)	
Y	4	1	**387-6690**	1	CONJUNTO DO CHICOTE-FIAÇÃO (RETORNO À ESCAVAÇÃO) (HARNESS AS-WIRING (RETURN TO DIG))	117
	5	1	**3S-2093**	1	CABO TIPO CINTA (STRAP-CABLE)	
	6	1	**4P-7581**	1	GRAMPO (CLIP)	
	7	1	**8M-2773**	1	GRAMPO (CLIP)	
	8	1	**8T-4121**	2	ARRUELA DURA (11X21X2,5 MM DE ESPESSURA) (WASHER-HARD (11X21X2.5-MM THK))	
M	9	1	**8T-4133**	1	PORCA (ROSCA M10X1,5) (NUT (M10X1.5-THD))	
M	10	1	**8T-4138**	2	PARAFUSO (M6X1X20 MM) (BOLT (M6X1X20-MM))	
M	11	1	**8T-4195**	1	PARAFUSO (M10X1,5X30 MM) (BOLT (M10X1.5X30--MM))	
	12	1	**8T-4205**	2	ARRUELA DURA (7,2X14,5X2 MM DE ESPESSURA) (WASHER-HARD (7.2X14.5X2-MM THK))	
	13	1	**9X-7344**	1	ILHÓ (GROMMET)	

M - PEÇA DO SISTEMA MÉTRICO
Y - ILUSTRAÇÃO SEPARADA

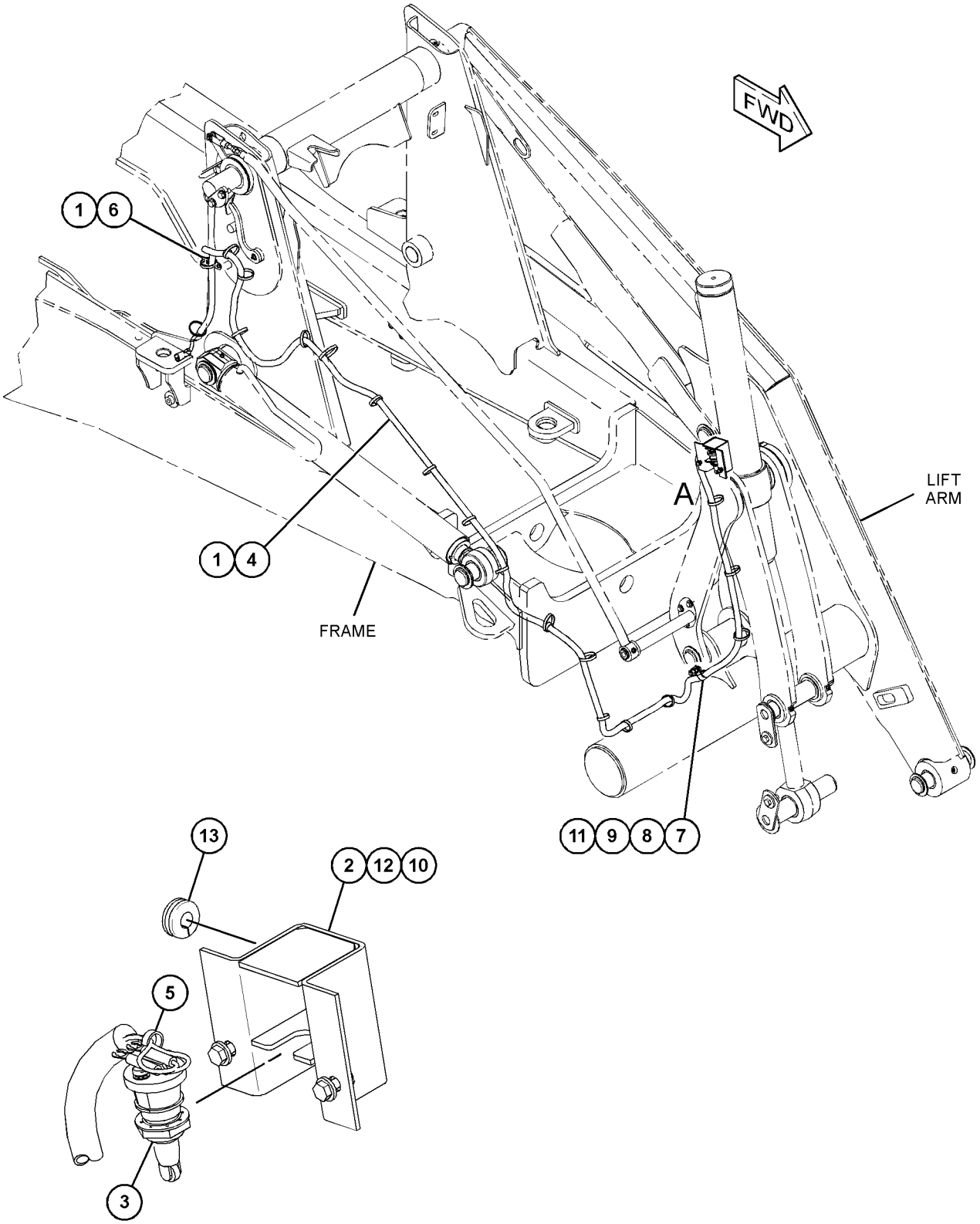

GRÁFICO 1 **<FIM>** g03719611

452-6389 GRUPO DE FIAÇÃO DO SISTEMA DE ILUMINAÇÃO (WIRING GP-LIGHTING)

S/N: LBF1-PARA CIMA
NÚMEROE DE 463-9229 ARRANJO OPCIONAL-REGIONAL
UM ACESSÓRIO

SMCS-1408, 1429 **i06193390**

NOTA	REF. NÃO	GRÁFICO REF.	NÚMERO DA PEÇA	QTD.	NOME DA PEÇA 1 2 3 4 5 6 (NÍVEL DO PRODUTO)	CONSULTE PÁGINA
	1	1	**3S-2093**	7	CABO TIPO CINTA (STRAP-CABLE)	
	2	1	**4P-7582**	1	GRAMPO (CLIP)	
	3	1	**140-9378**	1	CONJUNTO DE RELÉ (12 V) (REGENERAÇÃO) (RELAY AS (12-VOLT) (REGENERATION))	
	4	1	**206-1345**	3	CABO TIPO CINTA (STRAP-CABLE)	
	5	1	**262-4728**	2	GRUPO DE LÂMPADAS-RÉ (12 V) (RÉ) (LAMP GP--BACKUP (12-VOLT) (REVERSE))	
					(CADA UM INCLUI)	
		1	**344-7955**	1	LENTE (LENS)	
		1	**9W-3326**	1	LÂMPADA (12 V, 21 W) (LAMP (12-VOLT, 21--WATT))	
	6	1	**437-1159**	1	GRUPO DE LÂMPADAS-CHAPA DE REGISTRO (LAMP GP--REGISTRATION PLATE)	
		1	**102-8802**	1	KIT DE TOMADA (2 PINOS) (KIT-RECEPTACLE (2--PIN))	
					(INCLUI CONJUNTO DE TOMADA E CUNHA)	
		1	**130-3514**	1	LÂMPADA (12 V, 5 W) (LAMP (12-VOLT, 5-WATT))	
		1	**8T-8729**	2	PINO DE CONECTOR (CALIBRE 16 A 18) (PIN--CONNECTOR (16-GA TO 18-GA))	
	7	1	**448-1630**	1	ESPAÇADOR (SPACER)	
Y	8	1	**452-6387**	1	CONJUNTO DO CHICOTE DE ILUMINAÇÃO (HARNESS AS--LIGHTING)	112
	9	1	**456-6208**	1	PLACA (PLATE)	
M	10	1	**5C-2890**	4	PORCA (ROSCA M6X1) (NUT (M6X1-THD))	
	11	1	**8T-4121**	2	ARRUELA DURA (11X21X2,5 MM DE ESPESSURA) (WASHER-HARD (11X21X2.5-MM THK))	
M	12	1	**8T-4179**	1	PARAFUSO (M12X1,75X20 MM) (BOLT (M12X1.75X20--MM))	
	13	1	**8T-4205**	4	ARRUELA DURA (7,2X14,5X2 MM DE ESPESSURA) (WASHER-HARD (7.2X14.5X2-MM THK))	
	14	1	**8T-4223**	1	ARRUELA DURA (13,5X25,5X3 MM DE ESPESSURA) (WASHER-HARD (13.5X25.5X3-MM THK))	
M	15	1	**8T-5005**	2	PARAFUSO (M10X1,5X70 MM) (BOLT (M10X1.5X70--MM))	

M - PEÇA DO SISTEMA MÉTRICO
Y - ILUSTRAÇÃO SEPARADA

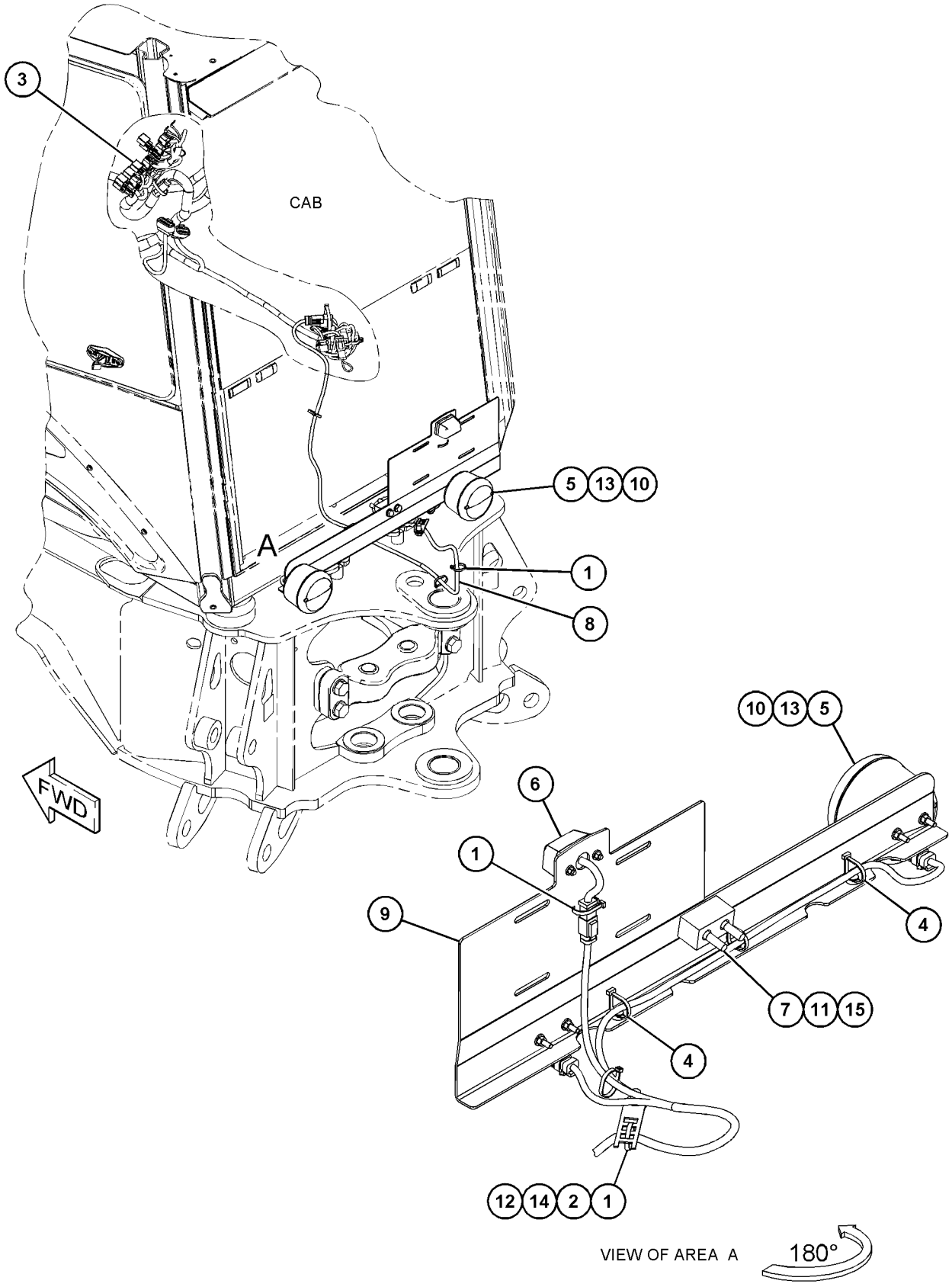

GRÁFICO 1 **<FIM>** g03841753

430-5014 GRUPO DA FIAÇÃO DA PLATAFORMA (WIRING GP--PLATFORM)

S/N: LBF1-PARA CIMA
NÚMEROE DE 450-8646 ARRANJO ELÉTRICO
UM ACESSÓRIO

SMCS-1408 **i06147510**

NOTA	REF. NÃO	GRÁFICO REF.	NÚMERO DA PEÇA	QTD.	NOME DA PEÇA 1 2 3 4 5 6 (NÍVEL DO PRODUTO)	CONSULTE PÁGINA
	1	1	**7K-1181**	12	CABO TIPO CINTA (STRAP-CABLE)	
	2	1	**140-9378**	1	CONJUNTO DE RELÉ (12 V) (TRAVA DO DIFERENCIAL) (RELAY AS (12-VOLT) (DIFFERENTIAL LOCK))	
	2A	1	**140-9378**	1	CONJUNTO DE RELÉ (12 V) (LADO DE BAIXA) (RELAY AS (12-VOLT) (LOW SIDE))	
	2B	1	**140-9378**	1	CONJUNTO DE RELÉ (12 V) (ALARME DO FREIO DE ESTACIONAMENTO) (RELAY AS (12-VOLT) (PARKING BRAKE ALARM))	
	2C	1	**140-9378**	1	CONJUNTO DE RELÉ (12 V) (BOMBA DE COMBUSTÍVEL) (RELAY AS (12-VOLT) (FUEL PUMP))	
	2D	1	**140-9378**	1	CONJUNTO DE RELÉ (12 V) (NEUTRALIZADOR) (RELAY AS (12-VOLT) (NEUTRALIZER))	
	2E	1	**140-9378**	1	CONJUNTO DE RELÉ (12 V) (ALARME DE TRAVAMENTO EM NEUTRO) (RELAY AS (12-VOLT) (NEUTRAL LOCK ALARM))	
	3	1	**346-3533**	12	PLUGUE DE CONECTOR (PLUG-CONNECTOR)	
Y	4	1	**430-5015**	1	CONJUNTO DA FIAÇÃO ELÉTRICA DA PLATAFORMA (MUDANÇA PADRÃO) (HARNESS AS--PLATFORM (STANDARD SHIFT))	113
	5	1	**441-4289**	1	RELÉ (LINK DE BASE) (RELAY (BASE LINK))	
	6	1	**346-3501**	1	CONJUNTO DE CONECTOR DE TOMADA (12 PINOS) (PLUG AS-CONNECTOR (12-PIN))	
	7	1	**4P-8134**	1	GRAMPO (CLIP)	

Y - ILUSTRAÇÃO SEPARADA

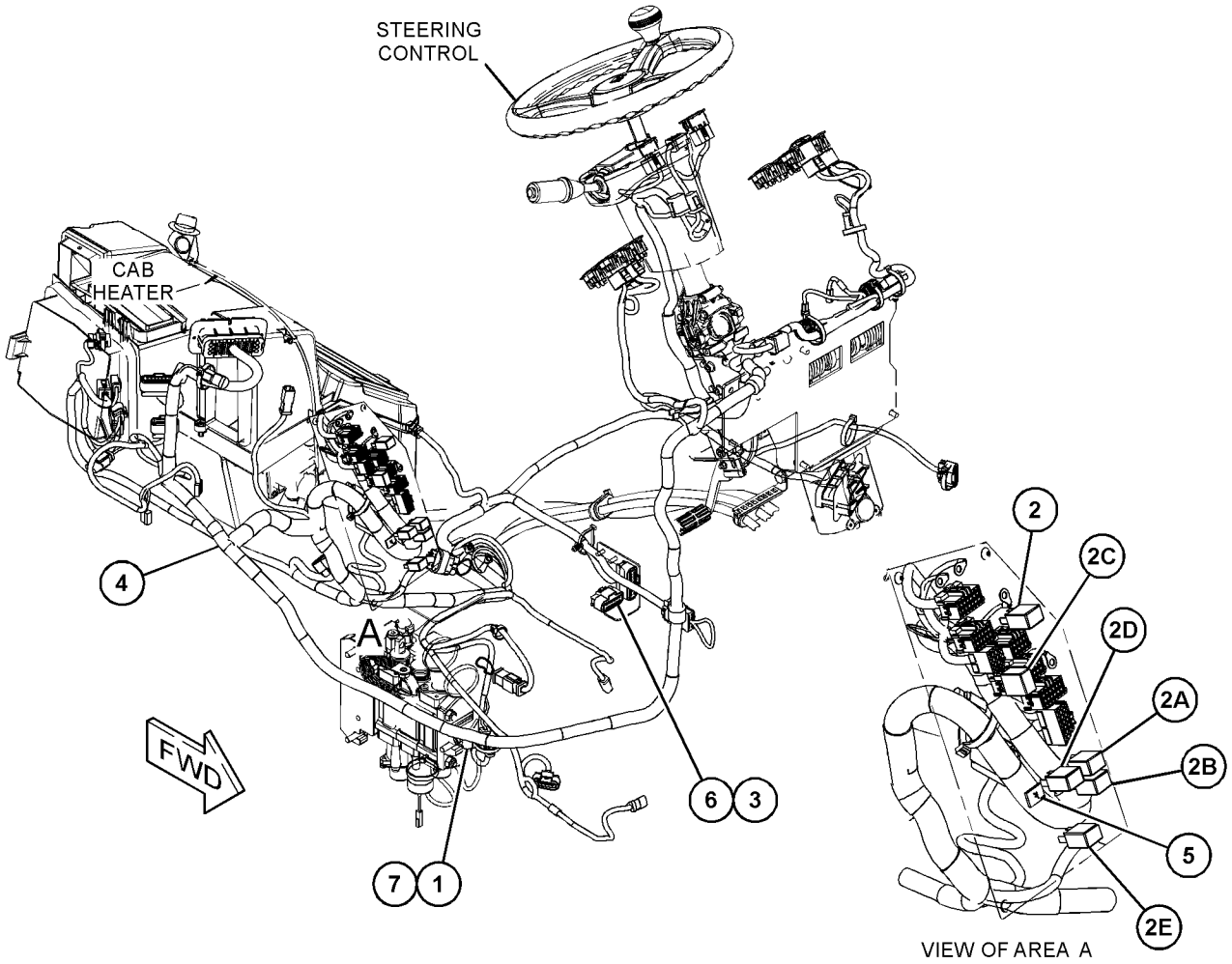

GRÁFICO 1 **<FIM>** g03832875

387-6620 GRUPO DA FIAÇÃO TRASEIRA—ALARME DE MARCHA À RÉ (WIRING GP-REAR—BACKUP ALARM)

S/N: LBF1-PARA CIMA
NÚMEROE DE 450-8646 ARRANJO ELÉTRICO
UM ACESSÓRIO

SMCS-1408 **i06147457**

NOTA	REF. NÃO	GRÁFICO REF.	NÚMERO DA PEÇA	QTD.	NOME DA PEÇA 1 2 3 4 5 6 (NÍVEL DO PRODUTO)	CONSULTE PÁGINA
	1	1	**9U-2277**	1	CONJUNTO DE PRESILHA (CLIP AS)	
	2	1	**154-5428**	1	CONJUNTO DE ALARME (ALARM AS)	
BD		1	**5P-5623**		FIO ELÉTRICO (16 GA, PRETO) (WIRE-ELECTRICAL (16-GA, BLACK))	
		1	**8T-8729**	2	PINO DE CONECTOR (CALIBRE 16 A 18) (PIN--CONNECTOR (16-GA TO 18-GA))	
		1	**102-8802**	1	KIT DE TOMADA (2 PINOS) (KIT-RECEPTACLE (2--PIN))	
					(INCLUI CONJUNTO DE TOMADA E CUNHA)	
	3	1	**205-9920**	5	CABO TIPO CINTA (STRAP-CABLE)	
Y	4	1	**387-6621**	1	CONJUNTO DE CHICOTE TRASEIRO (HARNESS AS-REAR)	115
M	5	1	**111-4627**	2	PARAFUSO DE MÁQUINA (M6X1X30 MM) (SCREW--MACHINE (M6X1X30-MM))	
M	6	1	**5C-2890**	2	PORCA (ROSCA M6X1) (NUT (M6X1-THD))	
	7	1	**8T-4205**	1	ARRUELA DURA (7,2X14,5X2 MM DE ESPESSURA) (WASHER-HARD (7.2X14.5X2-MM THK))	
	8	1	**9X-6165**	1	ARRUELA (6,5X22X2,5 MM DE ESPESSURA) (WASHER (6.5X22X2.5-MM THK))	
	9	1	**165-0312**	1	CONJUNTO DE WIRE (CALIBRE 18) (WIRE AS (18-GA))	

B - USE CONFORME NECESSÁRIO
D - SOLICITE POR METRO
M - PEÇA DO SISTEMA MÉTRICO
Y - ILUSTRAÇÃO SEPARADA

387-6620 **GRUPO DA FIAÇÃO TRASEIRA (WIRING GP-REAR) (*continuação*)** **i06147457**

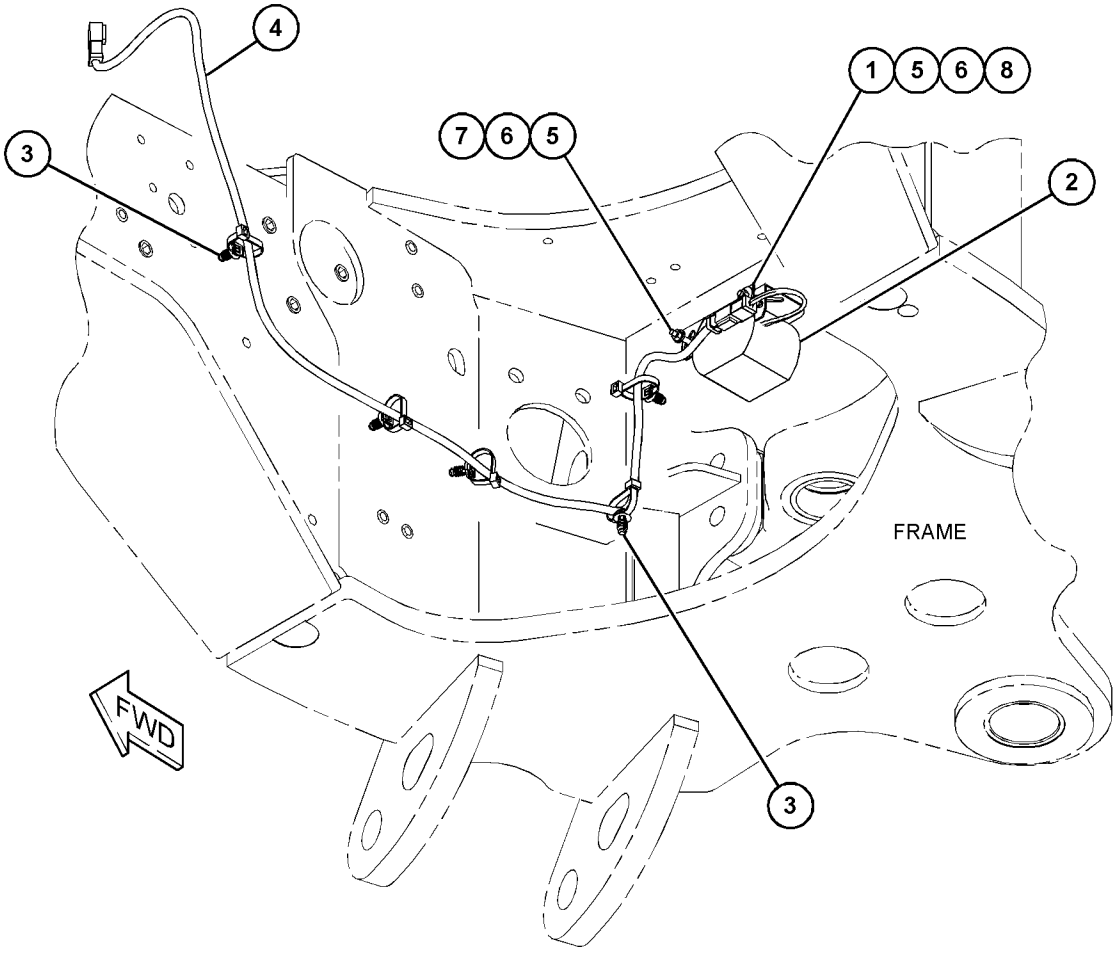

GRÁFICO 1 **<FIM>** g03722450

387-6545 GRUPO DE FIAÇÃO-CONTROLE DE TRANSMISSÃO–MUDANÇA PADRÃO (WIRING GP-TRANSMISSION CONTROL–STANDARD SHIFT)

S/N: LBF1-PARA CIMA

NÚMEROE DE 462-7474, 462-7476 ARRANJO DE TRANSMISSÃO-COMANDO DIREITO UM ACESSÓRIO

SMCS-1408, 3168 **i06148067**

NOTA	REF. NÃO	GRÁFICO REF.	NÚMERO DA PEÇA	QTD.	NOME DA PEÇA 1 2 3 4 5 6 (NÍVEL DO PRODUTO)	CONSULTE PÁGINA
	1	1	**3S-2093**	12	CABO TIPO CINTA (STRAP-CABLE)	
	2	1	**274-3781**	1	TAMPA-VEDAÇÃO (CAP-SEAL)	
	3	1	**310-9356**	1	GRUPO DE CONTROLE--TRANSMISSÃO (SEPARAÇÃO) (CONTROL GP--TRANSMISSION (SHUTTLE))	
		1	**151-9275**	1	KIT DE TOMADA (6 PINOS) (KIT-RECEPTACLE (6--PIN))	
					(INCLUI CONJUNTO DE TOMADA E CUNHA)	
Y	4	1	**387-6546**	1	CONJUNTO DE CHICOTE DA TRANSMISSÃO (HARNESS AS--TRANSMISSION)	116
	5	1	**417-0135**	2	GRAMPO-CONECTOR (CLIP-CONNECTOR)	
M	6	1	**105-3480**	2	PARAFUSO DE CABEÇA OCA (M5X0,8X16 MM) (BOLT--SOCKET HEAD (M5X0.8X16-MM))	
	7	1	**352-3965**	3	GRAMPO (CLIP)	
	8	1	**4P-7428**	3	GRAMPO (CLIP)	
	9	1	**7X-0620**	1	ARRUELA DURA (5,5X13X1,6 MM DE ESPESSURA) (WASHER-HARD (5.5X13X1.6-MM THK))	
	10	1	**8T-4223**	5	ARRUELA DURA (13,5X25,5X3 MM DE ESPESSURA) (WASHER-HARD (13.5X25.5X3-MM THK))	
M	11	1	**8T-4179**	2	PARAFUSO (M12X1,75X20 MM) (BOLT (M12X1.75X20--MM))	

M - PEÇA DO SISTEMA MÉTRICO
Y - ILUSTRAÇÃO SEPARADA

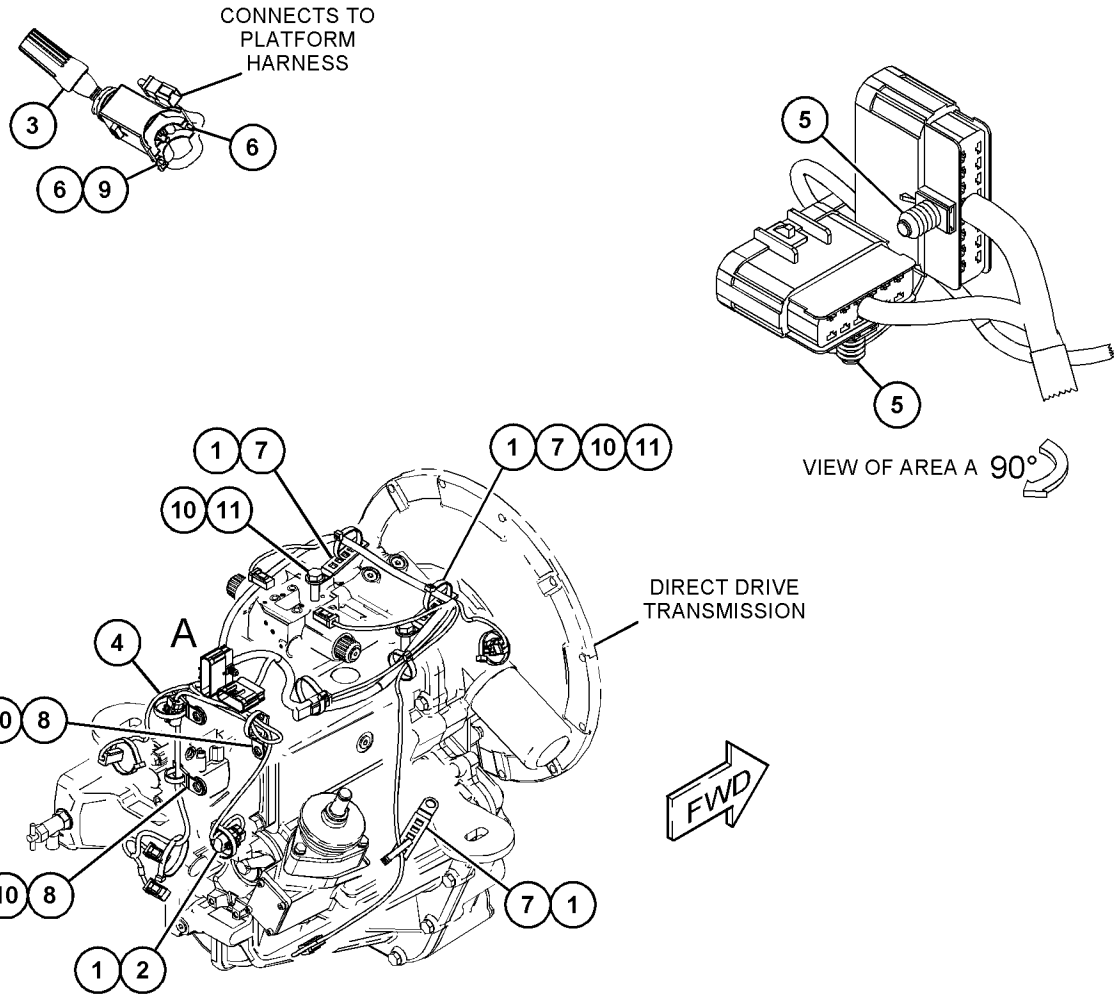

GRÁFICO 1 **<FIM>** g03721749

433-9717 GRUPO DE CAIXA E PEÇAS-PLANETÁRIA (CASE & PARTS GP-PLANETARY)

S/N: LBF1-PARA CIMA
NÚMEROE DE 366-9445 GRUPO DA TRANSMISSÃO-COMANDO DIRETO
UM ACESSÓRIO

SMCS-3064 **i06148076**

NOTA	REF. NÃO	GRÁFICO REF.	NÚMERO DA PEÇA	QTD.	NOME DA PEÇA 1 2 3 4 5 6 (NÍVEL DO PRODUTO)	CONSULTE PÁGINA
	1	1	*420-7198*	1	CONJUNTO DE ALOJAMENTO-SINO (HOUSING AS-BELL)	
		1	**2H-1190**	2	PINO-GUIA (DOWEL)	
M		1	**7X-7478**	7	PARAFUSO-TRAVA (M12X1,75X35 MM) (BOLT--LOCKING (M12X1.75X35-MM))	
		1	**383-7513**	1	CONVERSOR DE HOUSING-TORQUE (HOUSING-TORQUE CONVERTER)	
Y	2	1	*426-4364*	1	GRUPO DE CÂMBIO-ENGRENAGEM (SHIFT GP-GEAR)	207
Y	3	1	*433-9715*	1	GRUPO DA CAIXA DA TRANSMISSÃO (TRASEIRO) (CASE GP-TRANSMISSION (REAR))	178
Y	4	1	*433-9716*	1	GRUPO DA CAIXA DA TRANSMISSÃO (DIANTEIRA) (CASE GP-TRANSMISSION (FRONT))	181

M - PEÇA DO SISTEMA MÉTRICO
Y - ILUSTRAÇÃO SEPARADA

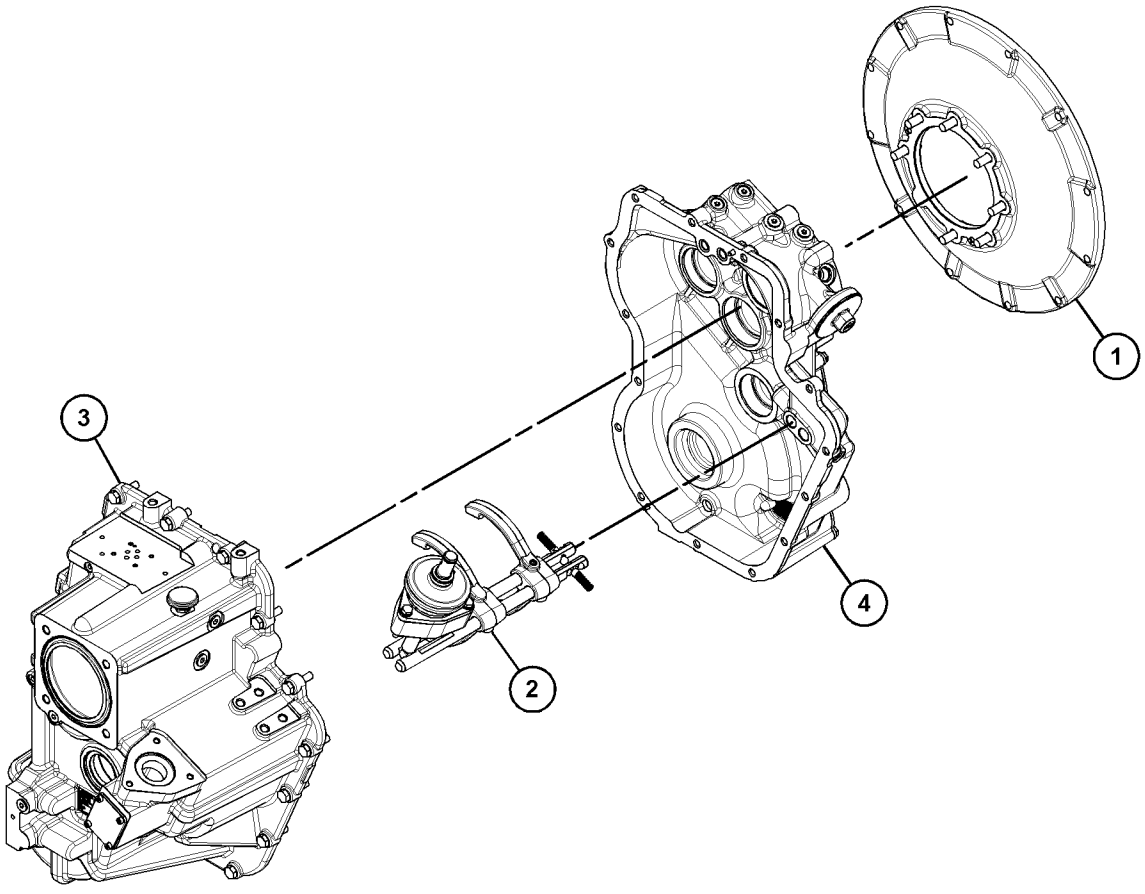

GRÁFICO 1 **<FIM>** g03733237

426-4361 GRUPO DA CAIXA DA TRANSMISSÃO (CASE GP- -TRANSMISSION)

S/N: LBF1-PARA CIMA

NÚMEROE DE 380-8841 GRUPO DA TRANSMISSÃO-COMANDO DIRETO

UM ACESSÓRIO

SMCS-3030, 3064 **i06148138**

NOTA	REF. NÃO	GRÁFICO REF.	NÚMERO DA PEÇA	QTD.	NOME DA PEÇA 1 2 3 4 5 6 (NÍVEL DO PRODUTO)	CONSULTE PÁGINA
	1	1	*420-7198*	1	CONJUNTO DE ALOJAMENTO-SINO (HOUSING AS-BELL)	
		1	**2H-1190**	2	PINO-GUIA (DOWEL)	
M		1	**7X-7478**	7	PARAFUSO-TRAVA (M12X1,75X35 MM) (BOLT- -LOCKING (M12X1.75X35-MM))	
		1	**383-7513**	1	CONVERSOR DE HOUSING-TORQUE (HOUSING-TORQUE CONVERTER)	
Y	2	1	*426-4362*	1	GRUPO DA CAIXA DA TRANSMISSÃO (CASE GP- -TRANSMISSION)	173
Y	3	1	*426-4363*	1	GRUPO DA CAIXA DA TRANSMISSÃO (CASE GP- -TRANSMISSION)	175
Y	4	1	*426-4364*	1	GRUPO DE CÂMBIO-ENGRENAGEM (SHIFT GP-GEAR)	207

M - PEÇA DO SISTEMA MÉTRICO
Y - ILUSTRAÇÃO SEPARADA

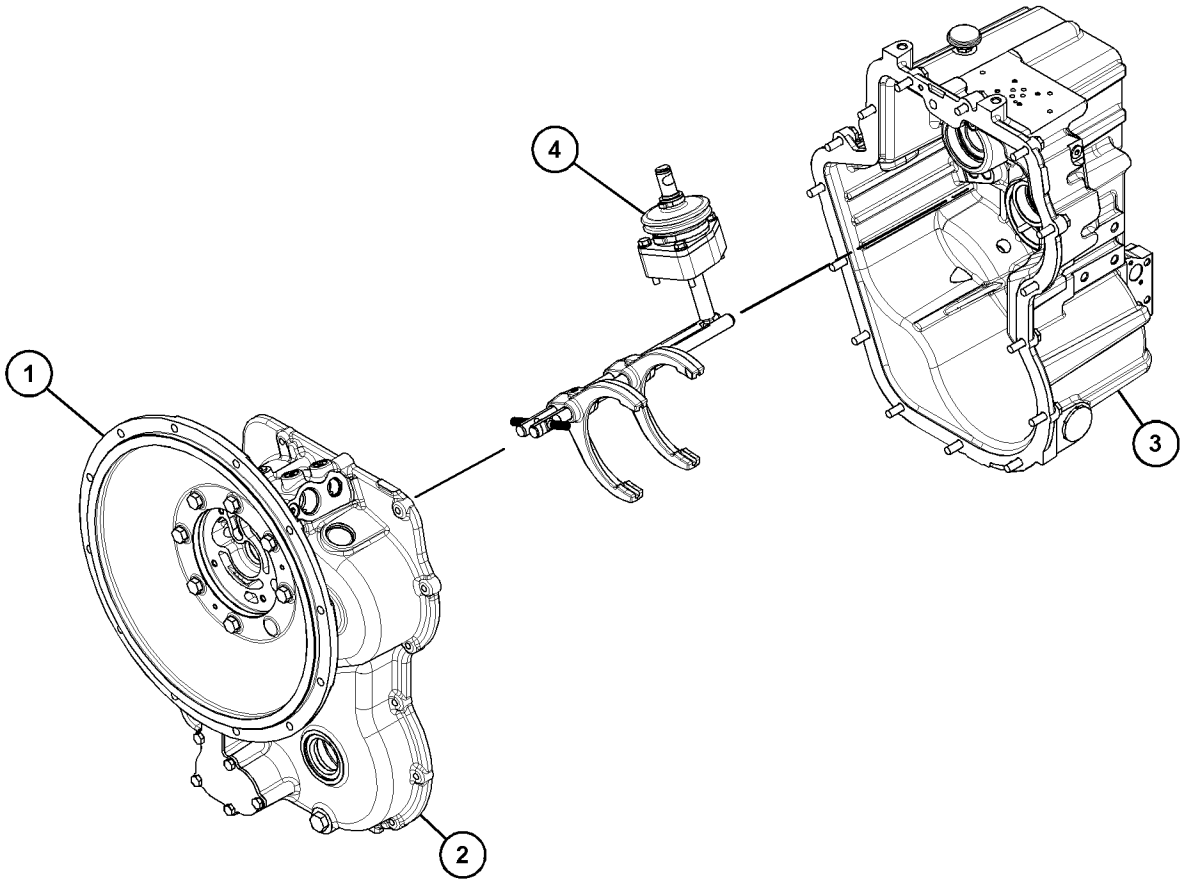

GRÁFICO 1 **<FIM>** g03732630

426-4362 GRUPO DA CAIXA DA TRANSMISSÃO (CASE GP--TRANSMISSION)

S/N: LBF1-PARA CIMA

NÚMEROE DE 426-4361 GRUPO DA CAIXA DA TRANSMISSÃO

UM ACESSÓRIO

SMCS-3030, 3064

i06181039

NOTA	REF. NÃO	GRÁFICO REF.	NÚMERO DA PEÇA	QTD.	NOME DA PEÇA 1 2 3 4 5 6 (NÍVEL DO PRODUTO)	CONSULTE PÁGINA
	1	1	**147-0232**	1	BUJÃO (PLUG)	
	2	1	**342-3830**	1	ADAPTADOR (ADAPTER)	
	3	1	**392-9470**	1	CAIXA-DIANTEIRA (CASE-FRONT)	
	4	1	**392-9481**	1	PLACA (PLATE)	
	5	1	**392-9482**	1	TELA FILTRANTE (ÓLEO) (STRAINER (OIL))	
	6	1	**214-7568**	6	ANEL RETENTOR EM O (SEAL-O-RING)	
	7	1	**238-5080**	1	ANEL RETENTOR EM O (SEAL-O-RING)	
	8	1	**2H-1190**	2	PINO-GUIA (DOWEL)	
	9	1	**443-4084**	1	ANEL DE RETENÇÃO (SEAL-LIP TYPE)	
	10	1	**3P-0647**	2	ANEL RETENTOR EM O (SEAL-O-RING)	
M	11	1	**6V-5215**	11	PARAFUSO (M8X1,25X16 MM) (BOLT (M8X1.25X16--MM))	
M	12	1	**8T-0639**	2	PARAFUSO (M6X1X12 MM) (BOLT (M6X1X12-MM))	
	13	1	**9S-8004**	6	BUJÃO (PLUG)	
	14	1	**9X-2230**	1	BUJÃO-DRENAGEM (MAGNÉTICO) (PLUG-DRAIN (MAGNETIC))	

M - PEÇA DO SISTEMA MÉTRICO

426-4362 **GRUPO DA CAIXA DA TRANSMISSÃO (CASE GP-TRANSMISSION) (*continuação*)** **i06181039**

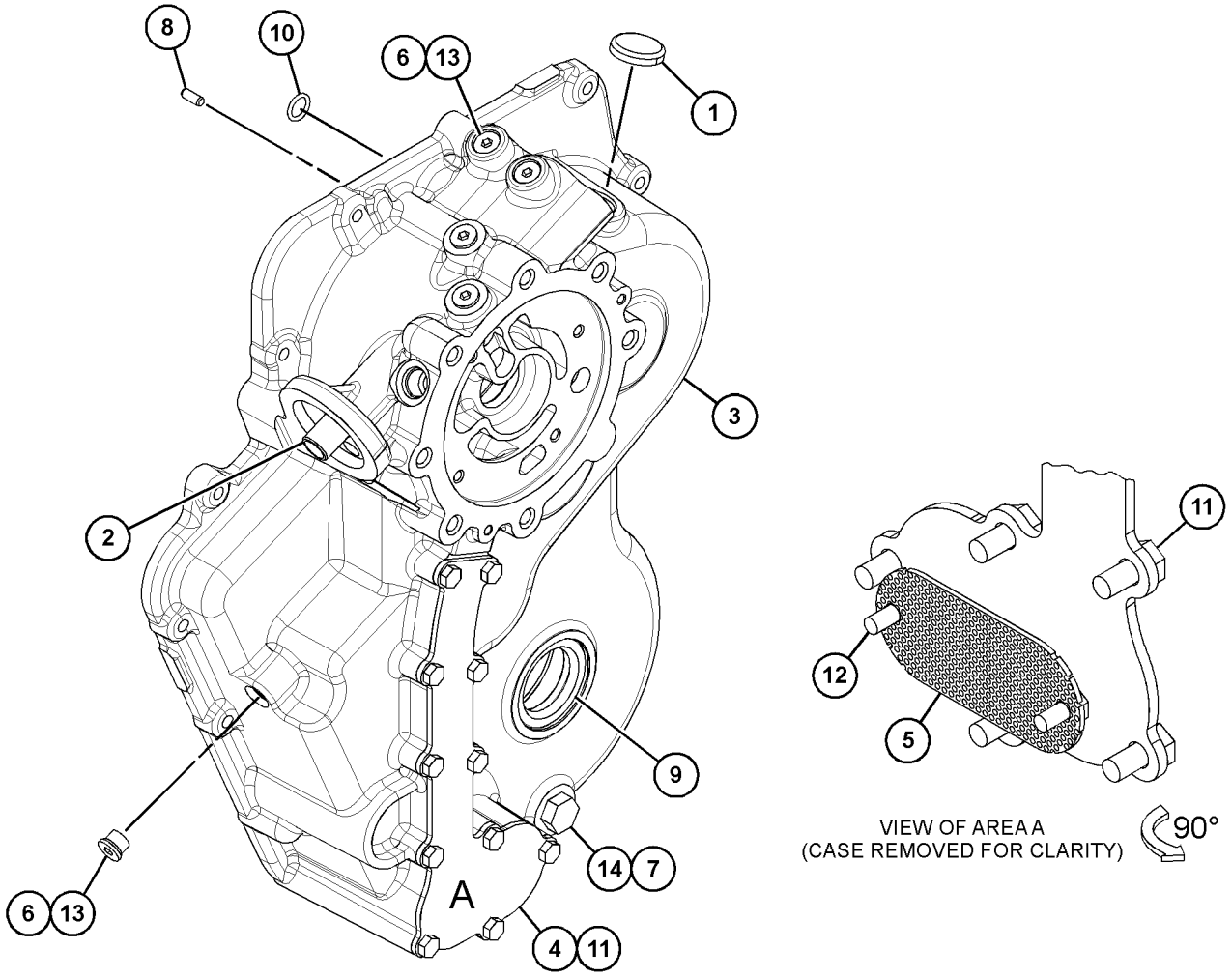

GRÁFICO 1 **<FIM>** g03749692

426-4363 GRUPO DA CAIXA DA TRANSMISSÃO (CASE GP--TRANSMISSION)

S/N: LBF1-PARA CIMA

NÚMEROE DE 426-4361 GRUPO DA CAIXA DA TRANSMISSÃO

UM ACESSÓRIO

SMCS-3030, 3064 **i06181050**

NOTA	REF. NÃO	GRÁFICO REF.	NÚMERO DA PEÇA	QTD.	NOME DA PEÇA 1 2 3 4 5 6 (NÍVEL DO PRODUTO)	CONSULTE PÁGINA
	1	1	**9G-5127**	1	CONJUNTO DE RESPIRO (DERIVAÇÃO DE ESCAPE) (BREATHER AS (EXHAUST BYPASS))	
	2	1	**302-8432**	1	ANEL DE RETENÇÃO (SEAL-LIP TYPE)	
M	3	1	**6V-5842**	15	PARAFUSO (M10X1,5X40 MM) (BOLT (M10X1.5X40--MM))	
	4	1	**383-7583**	1	BUCHA (BUSHING)	
	5	1	**383-7585**	1	PLACA DA TAMPA (PLATE-COVER)	
	6	1	**9S-8004**	6	BUJÃO (PLUG)	
	7	1	*426-4369*	1	CONJUNTO DE CAIXA-TRASEIRO (CASE AS-REAR)	
		1	**9W-0718**	1	BUJÃO (PLUG)	
		1	**123-2920**	10	BUJÃO (PLUG)	
		1	**392-9469**	1	CAIXA-TRASEIRA (CASE-REAR)	
M	8	1	**153-3568**	4	PARAFUSO DE CABEÇA OCA (M5X0,8X10-MM) (BOLT--SOCKET HEAD (M5X0.8X10-MM))	
	9	1	**214-7568**	7	ANEL RETENTOR EM O (SEAL-O-RING)	
	11	1	**387-0679**	2	ESPAÇADOR (60,25 X 67,5 X 2,17 MM DE ESPESSURA) (SPACER (60.25X67.5X2.1.7-MM THK))	
		1	**387-0680**	2	ESPAÇADOR (60,25 X 67,5 X 1,8 MM DE ESPESSURA) (SPACER (60.25X67.5X1.8-MM THK))	
		1	**387-0681**	2	ESPAÇADOR (60,25 X 67,5 X 1,9 MM DE ESPESSURA) (SPACER (60.25X67.5X1.9-MM THK))	
		1	**387-0682**	2	ESPAÇADOR (60,25 X 67,5 X 2 MM DE ESPESSURA) (SPACER (60.25X67.5X2-MM THK))	
		1	**387-0683**	2	ESPAÇADOR (60,25 X 67,5 X 2,1 MM DE ESPESSURA) (SPACER (60.25X67.5X2.1-MM THK))	
		1	**387-0684**	2	ESPAÇADOR (60,25 X 67,5 X 2,2 MM DE ESPESSURA) (SPACER (60.25X67.5X2.2-MM THK))	
		1	**387-0685**	2	ESPAÇADOR (60,25 X 67,5 X 2,3 MM DE ESPESSURA) (SPACER (60.25X67.5X2.3-MM THK))	
		1	**387-0686**	2	ESPAÇADOR (60,25 X 67,5 X 2,4 MM DE ESPESSURA) (SPACER (60.25X67.5X2.4-MM THK))	
		1	**387-0687**	2	ESPAÇADOR (60,25 X 67,5 X 2,5 MM DE ESPESSURA) (SPACER (60.25X67.5X2.5-MM THK))	
		1	**387-0688**	2	ESPAÇADOR (60,25 X 67,5 X 2,6 MM DE ESPESSURA) (SPACER (60.25X67.5X2.6-MM THK))	
		1	**387-0689**	2	ESPAÇADOR (60,25 X 67,5 X 2,7 MM DE ESPESSURA) (SPACER (60.25X67.5X2.7-MM THK))	
		1	**387-0690**	2	ESPAÇADOR (60,25 X 67,5 X 2,8 MM DE ESPESSURA) (SPACER (60.25X67.5X2.8-MM THK))	
		1	**387-0691**	2	ESPAÇADOR (60,25 X 67,5 X 2,9 MM DE ESPESSURA) (SPACER (60.25X67.5X2.9-MM THK))	
		1	**387-0692**	2	ESPAÇADOR (60,25 X 67,5 X 3 MM DE ESPESSURA) (SPACER (60.25X67.5X3-MM THK))	
	12	1	**387-0693**	1	ESPAÇADOR (44,25 X 51,5 X 1,8 MM DE ESPESSURA) (SPACER (44.25X51.5X1.8-MM THK))	
		1	**387-0694**	1	ESPAÇADOR (44,25 X 51,5 X 1,9 MM DE ESPESSURA) (SPACER (44.25X51.5X1.9-MM THK))	
		1	**387-0695**	1	ESPAÇADOR (44,25 X 51,5 X 2 MM DE ESPESSURA) (SPACER (44.25X51.5X2-MM THK))	
		1	**387-0696**	1	ESPAÇADOR (44,25 X 51,5 X 2,1 MM DE ESPESSURA) (SPACER (44.25X51.5X2.1-MM THK))	
		1	**387-0697**	1	ESPAÇADOR (44,25 X 51,5 X 2,2 MM DE ESPESSURA) (SPACER (44.25X51.5X2.2-MM THK))	
		1	**387-0698**	1	ESPAÇADOR (44,25 X 51,5 X 2,3 MM DE ESPESSURA) (SPACER (44.25X51.5X2.3-MM THK))	

426-4363 **GRUPO DA CAIXA DA TRANSMISSÃO (CASE GP-TRANSMISSION) (*continuação*)** **i06181050**

NOTA	REF. NÃO	GRÁFICO REF.	NÚMERO DA PEÇA	QTD.	NOME DA PEÇA 1 2 3 4 5 6 (NÍVEL DO PRODUTO)	CONSULTE PÁGINA
		1	**387-0699**	1	ESPAÇADOR (44,25 X 51,5 X 2,4 MM DE ESPESSURA) (SPACER (44.25X51.5X2.4-MM THK))	
		1	**387-0700**	1	ESPAÇADOR (44,25 X 51,5 X 2,5 MM DE ESPESSURA) (SPACER (44.25X51.5X2.5-MM THK))	
		1	**387-0701**	1	ESPAÇADOR (44,25 X 51,5 X 2,6 MM DE ESPESSURA) (SPACER (44.25X51.5X2.6-MM THK))	
		1	**387-0702**	1	ESPAÇADOR (44,25 X 51,5 X 2,7 MM DE ESPESSURA) (SPACER (44.25X51.5X2.7-MM THK))	
		1	**387-0703**	1	ESPAÇADOR (44,25 X 51,5 X 2,8 MM DE ESPESSURA) (SPACER (44.25X51.5X2.8-MM THK))	
		1	**387-0704**	1	ESPAÇADOR (44,25 X 51,5 X 2,9 MM DE ESPESSURA) (SPACER (44.25X51.5X2.9-MM THK))	
		1	**387-0705**	1	ESPAÇADOR (44,25 X 51,5 X 3 MM DE ESPESSURA) (SPACER (44.25X51.5X3-MM THK))	
	13	1	**387-0718**	2	ESPAÇADOR (70,5 X 79,5 X 1,8 MM DE ESPESSURA) (SPACER (70.5X79.5X1.8-MM THK))	
		1	**387-0719**	2	ESPAÇADOR (70,5 X 79,5 X 1,9 MM DE ESPESSURA) (SPACER (70.5X79.5X1.9-MM THK))	
		1	**387-0720**	2	ESPAÇADOR (70,5 X 79,5 X 2 MM DE ESPESSURA) (SPACER (70.5X79.5X2-MM THK))	
		1	**387-0721**	2	ESPAÇADOR (70,5 X 79,5 X 2,1 MM DE ESPESSURA) (SPACER (70.5X79.5X2.1-MM THK))	
		1	**387-0722**	2	ESPAÇADOR (70,5 X 79,5 X 2,2 MM DE ESPESSURA) (SPACER (70.5X79.5X2.2-MM THK))	
		1	**387-0723**	2	ESPAÇADOR (70,5 X 79,5 X 2,3 MM DE ESPESSURA) (SPACER (70.5X79.5X2.3-MM THK))	
		1	**387-0724**	2	ESPAÇADOR (70,5 X 79,5 X 2,4 MM DE ESPESSURA) (SPACER (70.5X79.5X2.4-MM THK))	
		1	**387-0725**	2	ESPAÇADOR (70,5 X 79,5 X 2,5 MM DE ESPESSURA) (SPACER (70.5X79.5X2.5-MM THK))	
		1	**387-0726**	2	ESPAÇADOR (70,5 X 79,5 X 2,6 MM DE ESPESSURA) (SPACER (70.5X79.5X2.6-MM THK))	
		1	**387-0727**	2	ESPAÇADOR (70,5 X 79,5 X 2,7 MM DE ESPESSURA) (SPACER (70.5X79.5X2.7-MM THK))	
		1	**387-0728**	2	ESPAÇADOR (70,5 X 79,5 X 2,8 MM DE ESPESSURA) (SPACER (70.5X79.5X2.8-MM THK))	
		1	**387-0729**	2	ESPAÇADOR (70,5 X 79,5 X 2,9 MM DE ESPESSURA) (SPACER (70.5X79.5X2.9-MM THK))	
		1	**387-0730**	2	ESPAÇADOR (70,5 X 79,5 X 3 MM DE ESPESSURA) (SPACER (70.5X79.5X3-MM THK))	
	14	1	**6V-3965**	1	CONEXÃO (DESLIGAMENTO RÁPIDO) (FITTING (QUICK DISCONNECT))	
	15	1	**6V-0852**	1	TAMPA CONTRA POEIRA (CAP-DUST)	

M - PEÇA DO SISTEMA MÉTRICO

426-4363 **GRUPO DA CAIXA DA TRANSMISSÃO (CASE GP-TRANSMISSION) (*continuação*)** **i06181050**

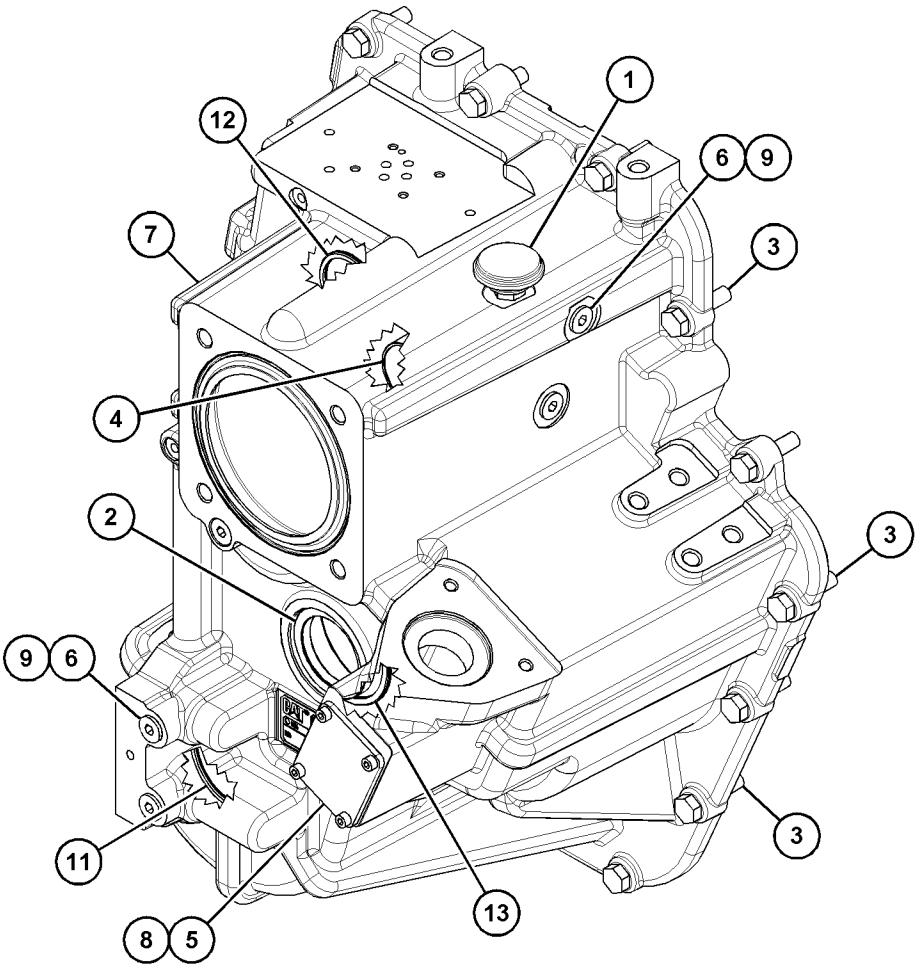

GRÁFICO 1 **<FIM>** g03728442

433-9715 GRUPO DA CAIXA DA TRANSMISSÃO–TRASEIRO (CASE GP-TRANSMISSION–REAR)

S/N: LBF1-PARA CIMA

NÚMEROE DE 433-9717 GRUPO DE CAIXA E PEÇAS-PLANETÁRIA

UM ACESSÓRIO

SMCS-3030, 3064

i06148078

NOTA	REF. NÃO	GRÁFICO REF.	NÚMERO DA PEÇA	QTD.	NOME DA PEÇA 1 2 3 4 5 6 (NÍVEL DO PRODUTO)	CONSULTE PÁGINA
	1	1	**9G-5127**	1	CONJUNTO DE RESPIRO (TRANSMISSÃO) (BREATHER AS (TRANSMISSION))	
	2	1	**302-8432**	1	ANEL DE RETENÇÃO (SEAL-LIP TYPE)	
	3	1	**367-9341**	1	PLATE-IDENTIFICATION (PLATE-IDENTIFICATION)	
	4	1	**383-7583**	1	BUCHA (BUSHING)	
	5	1	**383-7585**	1	PLACA DA TAMPA (PLATE-COVER)	
B	6	1	**387-0679**	1	ESPAÇADOR (60,25 X 67,5 X 2,17 MM DE ESPESSURA) (SPACER (60.25X67.5X2.1.7-MM THK))	
B		1	**387-0680**	1	ESPAÇADOR (60,25 X 67,5 X 1,8 MM DE ESPESSURA) (SPACER (60.25X67.5X1.8-MM THK))	
B		1	**387-0681**	1	ESPAÇADOR (60,25 X 67,5 X 1,9 MM DE ESPESSURA) (SPACER (60.25X67.5X1.9-MM THK))	
B		1	**387-0682**	1	ESPAÇADOR (60,25 X 67,5 X 2 MM DE ESPESSURA) (SPACER (60.25X67.5X2-MM THK))	
B		1	**387-0683**	1	ESPAÇADOR (60,25 X 67,5 X 2,1 MM DE ESPESSURA) (SPACER (60.25X67.5X2.1-MM THK))	
B		1	**387-0684**	1	ESPAÇADOR (60,25 X 67,5 X 2,2 MM DE ESPESSURA) (SPACER (60.25X67.5X2.2-MM THK))	
B		1	**387-0685**	1	ESPAÇADOR (60,25 X 67,5 X 2,3 MM DE ESPESSURA) (SPACER (60.25X67.5X2.3-MM THK))	
B		1	**387-0686**	1	ESPAÇADOR (60,25 X 67,5 X 2,4 MM DE ESPESSURA) (SPACER (60.25X67.5X2.4-MM THK))	
B		1	**387-0687**	1	ESPAÇADOR (60,25 X 67,5 X 2,5 MM DE ESPESSURA) (SPACER (60.25X67.5X2.5-MM THK))	
B		1	**387-0688**	1	ESPAÇADOR (60,25 X 67,5 X 2,6 MM DE ESPESSURA) (SPACER (60.25X67.5X2.6-MM THK))	
B		1	**387-0689**	1	ESPAÇADOR (60,25 X 67,5 X 2,7 MM DE ESPESSURA) (SPACER (60.25X67.5X2.7-MM THK))	
B		1	**387-0690**	1	ESPAÇADOR (60,25 X 67,5 X 2,8 MM DE ESPESSURA) (SPACER (60.25X67.5X2.8-MM THK))	
B		1	**387-0691**	1	ESPAÇADOR (60,25 X 67,5 X 2,9 MM DE ESPESSURA) (SPACER (60.25X67.5X2.9-MM THK))	
B		1	**387-0692**	1	ESPAÇADOR (60,25 X 67,5 X 3 MM DE ESPESSURA) (SPACER (60.25X67.5X3-MM THK))	
B	20	1	**387-0693**	1	ESPAÇADOR (44,25 X 51,5 X 1,8 MM DE ESPESSURA) (SPACER (44.25X51.5X1.8-MM THK))	
B		1	**387-0694**	1	ESPAÇADOR (44,25 X 51,5 X 1,9 MM DE ESPESSURA) (SPACER (44.25X51.5X1.9-MM THK))	
B		1	**387-0695**	1	ESPAÇADOR (44,25 X 51,5 X 2 MM DE ESPESSURA) (SPACER (44.25X51.5X2-MM THK))	
B		1	**387-0696**	1	ESPAÇADOR (44,25 X 51,5 X 2,1 MM DE ESPESSURA) (SPACER (44.25X51.5X2.1-MM THK))	
B		1	**387-0697**	1	ESPAÇADOR (44,25 X 51,5 X 2,2 MM DE ESPESSURA) (SPACER (44.25X51.5X2.2-MM THK))	
B		1	**387-0698**	1	ESPAÇADOR (44,25 X 51,5 X 2,3 MM DE ESPESSURA) (SPACER (44.25X51.5X2.3-MM THK))	
B		1	**387-0699**	1	ESPAÇADOR (44,25 X 51,5 X 2,4 MM DE ESPESSURA) (SPACER (44.25X51.5X2.4-MM THK))	
B		1	**387-0700**	1	ESPAÇADOR (44,25 X 51,5 X 2,5 MM DE ESPESSURA) (SPACER (44.25X51.5X2.5-MM THK))	
B		1	**387-0701**	1	ESPAÇADOR (44,25 X 51,5 X 2,6 MM DE ESPESSURA) (SPACER (44.25X51.5X2.6-MM THK))	
B		1	**387-0702**	1	ESPAÇADOR (44,25 X 51,5 X 2,7 MM DE ESPESSURA) (SPACER (44.25X51.5X2.7-MM THK))	
B		1	**387-0703**	1	ESPAÇADOR (44,25 X 51,5 X 2,8 MM DE ESPESSURA) (SPACER (44.25X51.5X2.8-MM THK))	

433-9715 **GRUPO DA CAIXA DA TRANSMISSÃO (CASE GP-TRANSMISSION) (*continuação*)** **i06148078**

NOTA	REF. NÃO	GRÁFICO REF.	NÚMERO DA PEÇA	QTD.	NOME DA PEÇA 1 2 3 4 5 6 (NÍVEL DO PRODUTO)	CONSULTE PÁGINA
B		1	**387-0704**	1	ESPAÇADOR (44,25 X 51,5 X 2,9 MM DE ESPESSURA) (SPACER (44.25X51.5X2.9-MM THK))	
B		1	**387-0705**	1	ESPAÇADOR (44,25 X 51,5 X 3 MM DE ESPESSURA) (SPACER (44.25X51.5X3-MM THK))	
B	33	1	**387-0718**	2	ESPAÇADOR (70,5 X 79,5 X 1,8 MM DE ESPESSURA) (SPACER (70.5X79.5X1.8-MM THK))	
B		1	**387-0719**	2	ESPAÇADOR (70,5 X 79,5 X 1,9 MM DE ESPESSURA) (SPACER (70.5X79.5X1.9-MM THK))	
B		1	**387-0720**	2	ESPAÇADOR (70,5 X 79,5 X 2 MM DE ESPESSURA) (SPACER (70.5X79.5X2-MM THK))	
B		1	**387-0721**	2	ESPAÇADOR (70,5 X 79,5 X 2,1 MM DE ESPESSURA) (SPACER (70.5X79.5X2.1-MM THK))	
B		1	**387-0722**	2	ESPAÇADOR (70,5 X 79,5 X 2,2 MM DE ESPESSURA) (SPACER (70.5X79.5X2.2-MM THK))	
B		1	**387-0723**	2	ESPAÇADOR (70,5 X 79,5 X 2,3 MM DE ESPESSURA) (SPACER (70.5X79.5X2.3-MM THK))	
B		1	**387-0724**	2	ESPAÇADOR (70,5 X 79,5 X 2,4 MM DE ESPESSURA) (SPACER (70.5X79.5X2.4-MM THK))	
B		1	**387-0725**	2	ESPAÇADOR (70,5 X 79,5 X 2,5 MM DE ESPESSURA) (SPACER (70.5X79.5X2.5-MM THK))	
B		1	**387-0726**	2	ESPAÇADOR (70,5 X 79,5 X 2,6 MM DE ESPESSURA) (SPACER (70.5X79.5X2.6-MM THK))	
B		1	**387-0727**	2	ESPAÇADOR (70,5 X 79,5 X 2,7 MM DE ESPESSURA) (SPACER (70.5X79.5X2.7-MM THK))	
B		1	**387-0728**	2	ESPAÇADOR (70,5 X 79,5 X 2,8 MM DE ESPESSURA) (SPACER (70.5X79.5X2.8-MM THK))	
B		1	**387-0729**	2	ESPAÇADOR (70,5 X 79,5 X 2,9 MM DE ESPESSURA) (SPACER (70.5X79.5X2.9-MM THK))	
B		1	**387-0730**	2	ESPAÇADOR (70,5 X 79,5 X 3 MM DE ESPESSURA) (SPACER (70.5X79.5X3-MM THK))	
	46	1	**433-9714**	1	CONJUNTO DE CAIXA-TRASEIRO (CASE AS-REAR)	
		1	**9W-0718**	1	BUJÃO (PLUG)	
		1	**123-2920**	10	BUJÃO (PLUG)	
M	47	1	**099-0822**	4	PARAFUSO DE CABEÇA OCA (M5X0,8X10-MM) (BOLT--SOCKET HEAD (M5X0.8X10-MM))	
	48	1	**214-7568**	6	ANEL RETENTOR EM O (SEAL-O-RING)	
M	49	1	**6V-5842**	15	PARAFUSO (M10X1,5X40 MM) (BOLT (M10X1.5X40--MM))	
	50	1	**9S-8004**	5	BUJÃO (PLUG)	
	51	1	**6V-0852**	1	TAMPA CONTRA POEIRA (CAP-DUST)	
	52	1	**6V-3965**	1	CONEXÃO (DESLIGAMENTO RÁPIDO) (FITTING (QUICK DISCONNECT))	

B - USE CONFORME NECESSÁRIO
M - PEÇA DO SISTEMA MÉTRICO

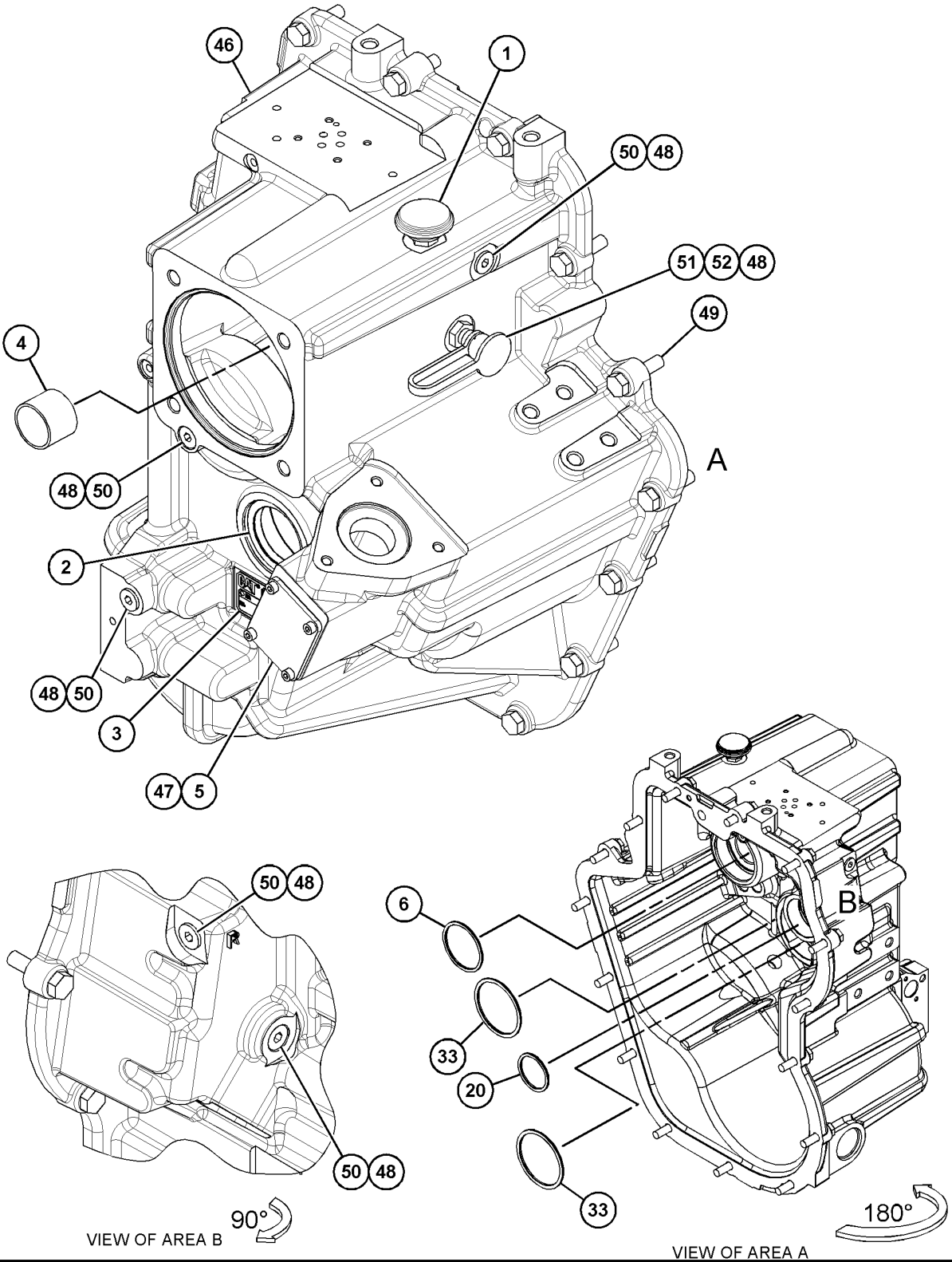
46
1
50
48
51
52
48
49
4
A
48
50
2
48
50
3
47
5
50
48
6
B
33
20
33
50
48
90°
180°
VIEW OF AREA B
VIEW OF AREA A
(EXPLODED)

433-9716 GRUPO DA CAIXA DA TRANSMISSÃO–DIANTEIRA (CASE GP-TRANSMISSION–FRONT)

S/N: LBF1-PARA CIMA

NÚMEROE DE 433-9717 GRUPO DE CAIXA E PEÇAS-PLANETÁRIA

UM ACESSÓRIO

SMCS-3030, 3064 **i06148079**

NOTA	REF. NÃO	GRÁFICO REF.	NÚMERO DA PEÇA	QTD.	NOME DA PEÇA 1 2 3 4 5 6 (NÍVEL DO PRODUTO)	CONSULTE PÁGINA
	1	1	**147-0232**	1	BUJÃO (PLUG)	
	2	1	**342-3830**	1	ADAPTADOR (ADAPTER)	
	3	1	**392-9481**	1	PLACA (PLATE)	
	4	1	**392-9482**	1	TELA FILTRANTE (ÓLEO) (STRAINER (OIL))	
	5	1	**214-7568**	6	ANEL RETENTOR EM O (SEAL-O-RING)	
	6	1	**238-5080**	1	ANEL RETENTOR EM O (SEAL-O-RING)	
	7	1	**2H-1190**	2	PINO-GUIA (DOWEL)	
	8	1	**3P-0647**	2	ANEL RETENTOR EM O (SEAL-O-RING)	
	9	1	**433-5752**	1	CAIXA-DIANTEIRA (CASE-FRONT)	
M	10	1	**6V-5215**	11	PARAFUSO (M8X1,25X16 MM) (BOLT (M8X1.25X16--MM))	
M	11	1	**8T-0639**	2	PARAFUSO (M6X1X12 MM) (BOLT (M6X1X12-MM))	
	12	1	**9X-2230**	1	BUJÃO-DRENAGEM (MAGNÉTICO) (PLUG-DRAIN (MAGNETIC))	
	13	1	**9S-8004**	6	BUJÃO (PLUG)	

M - PEÇA DO SISTEMA MÉTRICO

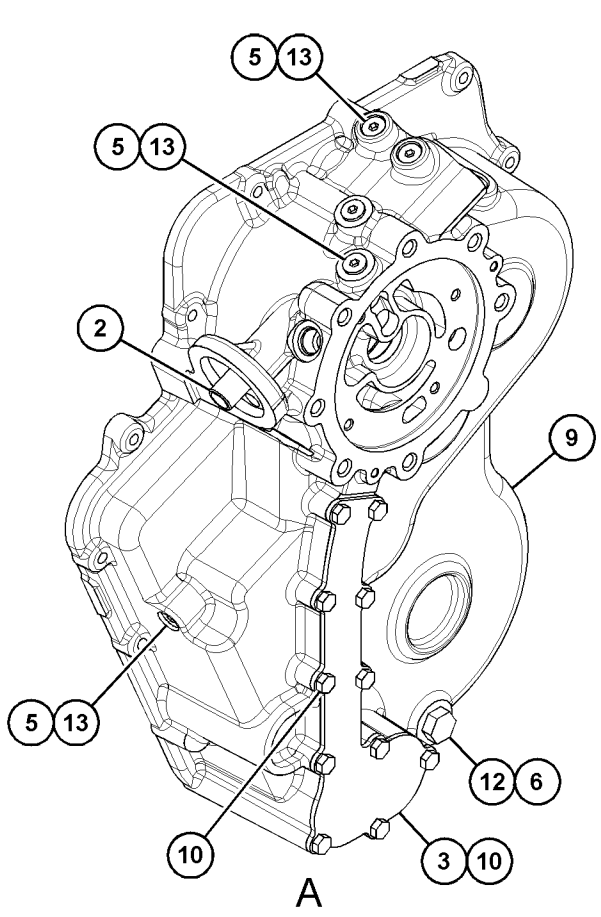

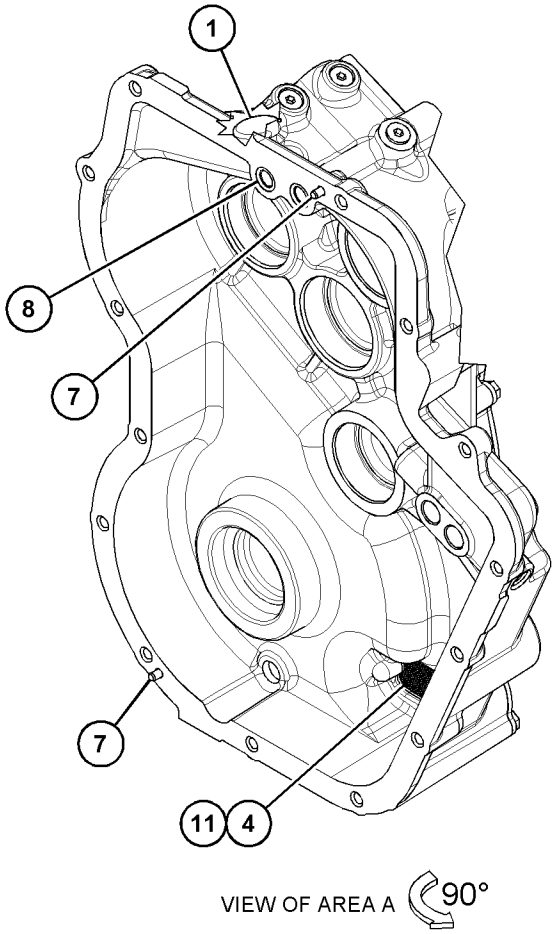

GRÁFICO 1 **<FIM>** g03733349

426-4366 GRUPO DE CONTROLE-TRANSMISSÃO HIDRÁULICA (CONTROL GP-TRANSMISSION HYD)

S/N: LBF1-PARA CIMA

NÚMEROE DE 380-8841 GRUPO DA TRANSMISSÃO-COMANDO DIRETO UM ACESSÓRIO

SMCS-3073, 3167

i06148140

NOTA	REF. NÃO	GRÁFICO REF.	NÚMERO DA PEÇA	QTD.	NOME DA PEÇA 1 2 3 4 5 6 (NÍVEL DO PRODUTO)	CONSULTE PÁGINA
Y	1	1	**147-0209**	1	GRUPO DA VÁLVULA-ALÍVIO (PRESSÃO DA EMBREAGEM) (VALVE GP-RELIEF (CLUTCH PRESSURE))	218
	2	1	**274-8041**	2	GRUPO DE VÁLVULAS-SOLENOIDE (12 V) (TRAVA DO DIFERENCIAL) (VALVE GP-SOLENOID (12-VOLT) (DIFFERENTIAL LOCK))	
	3	1	**446-6320**	1	GRUPO DA VÁLVULA-ALÍVIO (ADMISSÃO DO CONVERSOR DE TORQUE) (VALVE GP-RELIEF (TORQUE CONVERTER INLET))	
Y	4	1	**448-2402**	1	GRUPO DE VÁLVULAS-SOLENOIDE (MODULAÇÃO) (VALVE GP-SOLENOID (MODULATING))	219
M	5	1	**099-0822**	4	PARAFUSO DE CABEÇA OCA (M5X0,8X10-MM) (BOLT--SOCKET HEAD (M5X0.8X10-MM))	
	6	1	**256-6453**	1	SENSOR DE TEMPERATURA (ÓLEO HIDRÁULICO) (SENSOR-TEMPERATURE (HYDRAULIC OIL))	
	7	1	**8L-2786**	1	ANEL RETENTOR EM O (SEAL-O-RING)	
M	8	1	**9X-6615**	4	PARAFUSO (M5X0,8X30 MM) (BOLT (M5X0.8X30-MM))	

M - PEÇA DO SISTEMA MÉTRICO
Y - ILUSTRAÇÃO SEPARADA

426-4366 **GRUPO DE CONTROLE-TRANSMISSÃO HIDRÁULICA (CONTROL GP-TRANSMISSION HYD) (*continuação*)**
i06148140

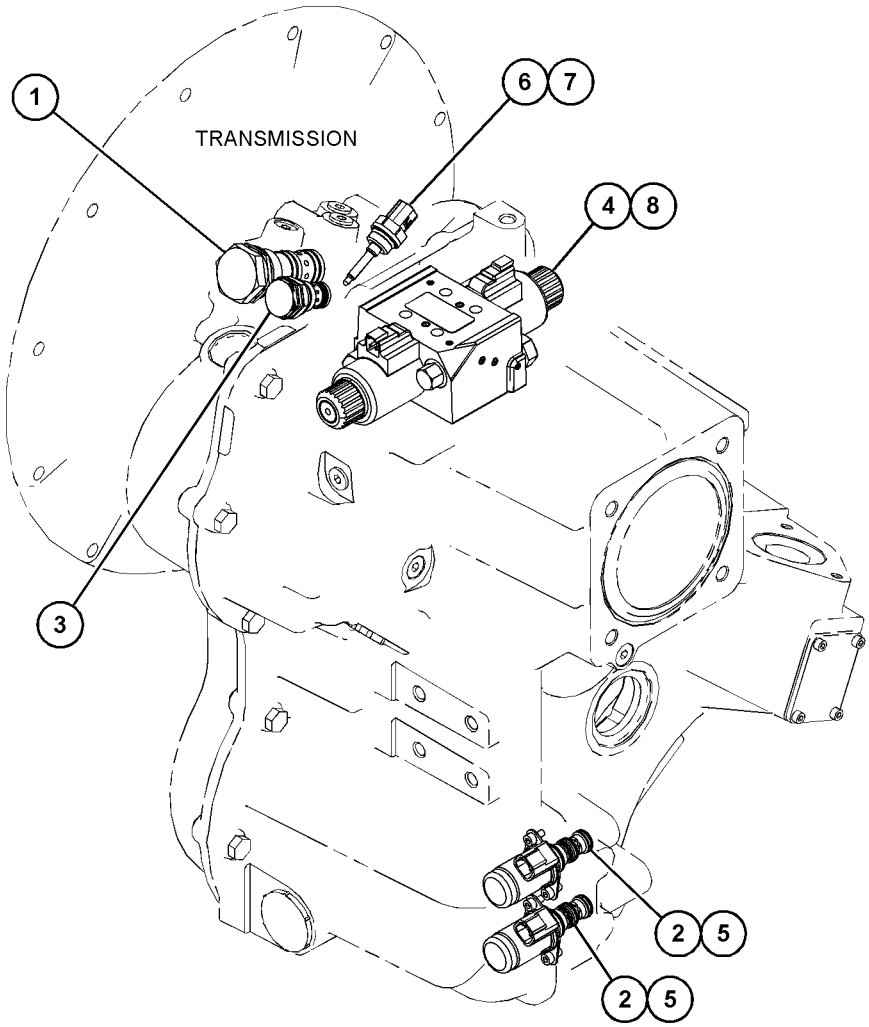

GRÁFICO 1 **<FIM>** g03749700

433-9718 GRUPO DE CONTROLE-TRANSMISSÃO HIDRÁULICA (CONTROL GP-TRANSMISSION HYD)

S/N: LBF1-PARA CIMA

NÚMEROE DE 366-9445 GRUPO DA TRANSMISSÃO-COMANDO DIRETO UM ACESSÓRIO

SMCS-3073, 3167 **i06193412**

NOTA	REF. NÃO	GRÁFICO REF.	NÚMERO DA PEÇA	QTD.	NOME DA PEÇA 1 2 3 4 5 6 (NÍVEL DO PRODUTO)	CONSULTE PÁGINA
Y	1	1	**147-0209**	1	GRUPO DA VÁLVULA-ALÍVIO (PRESSÃO DA EMBREAGEM) (VALVE GP-RELIEF (CLUTCH PRESSURE))	218
	2	1	**274-8041**	1	GRUPO DE VÁLVULAS-SOLENOIDE (12 V) (TRAVA DO DIFERENCIAL) (VALVE GP-SOLENOID (12-VOLT) (DIFFERENTIAL LOCK))	
		1	**250-8330**	1	KIT-RETENTOR (VÁLVULA SOLENOIDE) (KIT-SEAL (SOLENOID VALVE))	
	3	1	**446-6320**	1	GRUPO DA VÁLVULA-ALÍVIO (ADMISSÃO DO CONVERSOR DE TORQUE) (VALVE GP-RELIEF (TORQUE CONVERTER INLET))	
Y	4	1	**448-2402**	1	GRUPO DE VÁLVULAS-SOLENOIDE (MODULAÇÃO) (VALVE GP-SOLENOID (MODULATING))	219
M	5	1	**099-0822**	2	PARAFUSO DE CABEÇA OCA (M5X0,8X10-MM) (BOLT--SOCKET HEAD (M5X0.8X10-MM))	
	6	1	**256-6453**	1	SENSOR DE TEMPERATURA (ÓLEO DA TRANSMISSÃO) (SENSOR-TEMPERATURE (TRANSMISSION OIL))	
	7	1	**8L-2786**	1	ANEL RETENTOR EM O (SEAL-O-RING)	
M	8	1	**9X-6615**	4	PARAFUSO (M5X0,8X30 MM) (BOLT (M5X0.8X30-MM))	

M - PEÇA DO SISTEMA MÉTRICO
Y - ILUSTRAÇÃO SEPARADA

433-9718 **GRUPO DE CONTROLE-TRANSMISSÃO HIDRÁULICA (CONTROL GP-TRANSMISSION HYD) (*continuação*)**
i06193412

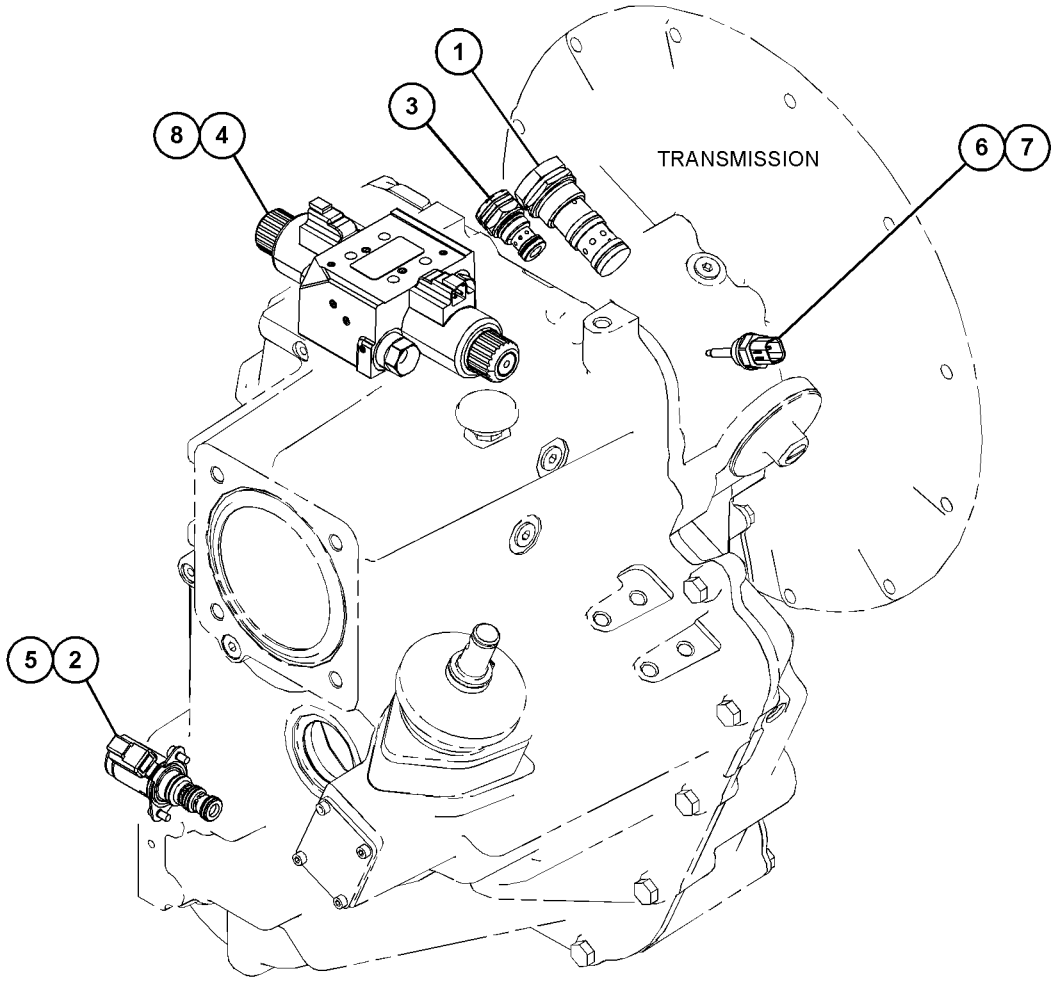

GRÁFICO 1 **<FIM>** g03734116

355-3845 GRUPO DO COMANDO-ACOPLAMENTO FLEXÍVEL (DRIVE GP-FLEXIBLE COUPLING)

S/N: LBF1-PARA CIMA
NÚMEROE DE 366-9452 ARRANJO DO CONVERSOR DE TORQUE
UM ACESSÓRIO

SMCS-3252 **i06147367**

NOTA	REF. NÃO	GRÁFICO REF.	NÚMERO DA PEÇA	QTD.	NOME DA PEÇA 1 2 3 4 5 6 (NÍVEL DO PRODUTO)	CONSULTE PÁGINA
	1	1	**355-3843**	1	CHAPA-CONVERSOR (PLATE-CONVERTER)	
	2	1	**355-3844**	1	CHAPA-CONVERSOR (PLATE-CONVERTER)	
M	3	1	**6V-8455**	4	PARAFUSO (M10X1,5X16 MM) (BOLT (M10X1.5X16--MM))	
M	4	1	**8T-4200**	8	PARAFUSO (M8X1,25X16 MM) (BOLT (M8X1.25X16--MM))	
	5	1	**8T-4224**	8	ARRUELA DURA (8,8X16X2 MM DE ESPESSURA) (WASHER-HARD (8.8X16X2-MM THK))	

M - PEÇA DO SISTEMA MÉTRICO

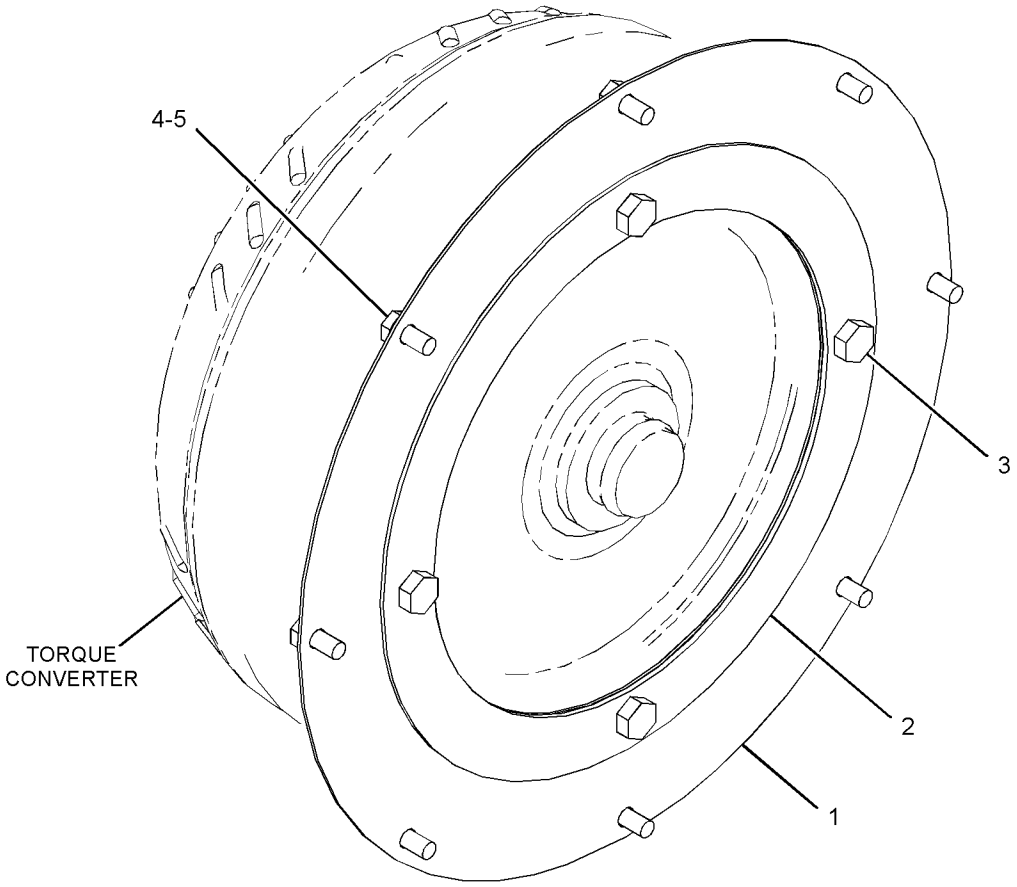

GRÁFICO 1 **<FIM>** g02811139

396-3916 GRUPO DE ENCHIMENTO-ÓLEO DO TREM DE FORÇA—MUDANÇA PADRÃO (FILLER GP-POWER TRAIN OIL—STANDARD SHIFT)

S/N: LBF1-PARA CIMA

NÚMEROE DE 462-7474, 462-7476 ARRANJO DE TRANSMISSÃO-COMANDO DIREITO

UM ACESSÓRIO

SMCS-3005, 3081 **i06148062**

NOTA	REF. NÃO	GRÁFICO REF.	NÚMERO DA PEÇA	QTD.	NOME DA PEÇA 1 2 3 4 5 6 (NÍVEL DO PRODUTO)	CONSULTE PÁGINA
	1	1	**241-4156**	1	CONJUNTO DE COTOVELO (ELBOW AS)	
		1	**300-9696**	1	COTOVELO (ELBOW)	
		1	**7M-8485**	1	ANEL RETENTOR EM O (SEAL-O-RING)	
	2	1	**323-3308**	2	CAPA (CAP)	
	3	1	**363-9893**	1	CONJUNTO DE SUPORTE (BRACKET AS)	
M		1	**159-9540**	1	PORCA DE SOLDA (ROSCA M8X1,25) (NUT-WELD (M8X1.25-THD))	
	4	1	**434-1240**	1	VARETA DE NÍVEL DE ÓLEO (GAUGE-OIL LEVEL)	
	5	1	**446-1356**	1	CONJUNTO DE TUBO (TUBE AS)	
	6	1	*148-8308*	1	CONJUNTO DE ADAPTADORESES (ADAPTER AS)	
		1	**2S-4078**	1	ANEL RETENTOR EM O (SEAL-O-RING)	
		1	**7X-2470**	1	ADAPTADOR (ADAPTER)	
	7	1	**3E-7445**	2	ABRAÇADEIRA DE MANGUEIRA (CLAMP-HOSE)	
	8	1	**5P-4116**	2	ARRUELA DURA (8,8X20,5X2 MM DE ESPESSURA) (WASHER-HARD (8.8X20.5X2-MM THK))	
	9	1	**8T-4121**	1	ARRUELA DURA (11X21X2,5 MM DE ESPESSURA) (WASHER-HARD (11X21X2.5-MM THK))	
M	10	1	**8T-4189**	1	PARAFUSO (M8X1,25X20 MM) (BOLT (M8X1.25X20--MM))	
M	11	1	**8T-4195**	1	PARAFUSO (M10X1,5X30 MM) (BOLT (M10X1.5X30--MM))	
M	12	1	**8T-4908**	1	PARAFUSO (M8X1,25X25 MM) (BOLT (M8X1.25X25--MM))	
E	13	1	**262-8088**		MANGUEIRA (17 CM) (HOSE (17-CM))	

E - SOLICITE POR CENTÍMETRO
M - PEÇA DO SISTEMA MÉTRICO

396-3916 **GRUPO DE ENCHIMENTO-ÓLEO DO TREM DE FORÇA (FILLER GP-POWER TRAIN OIL) (*continuação*)**
i06148062

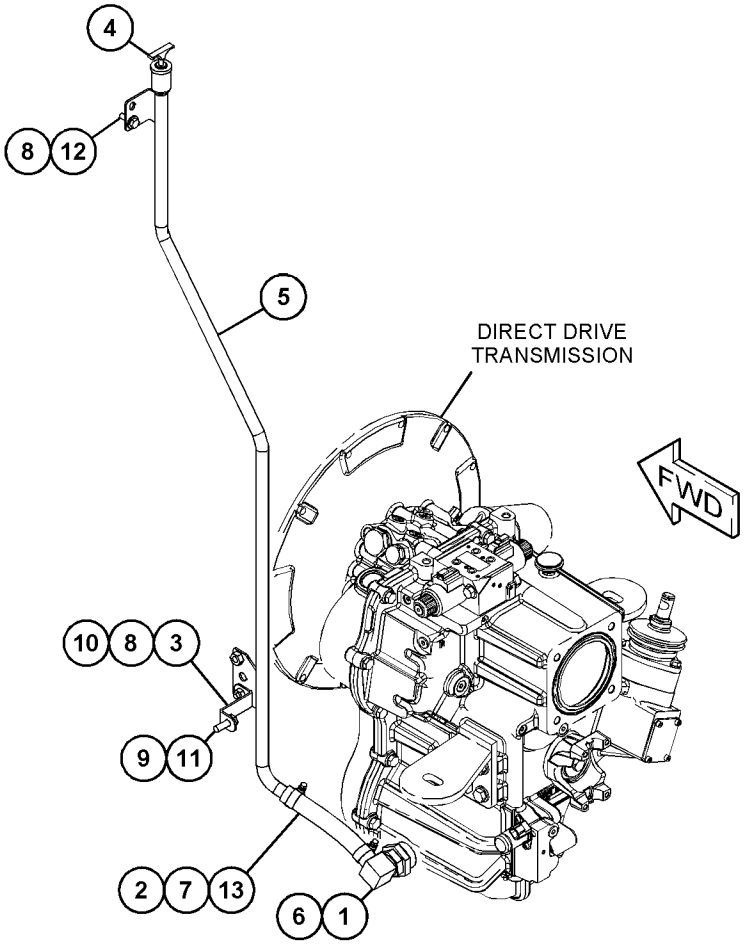

GRÁFICO 1 **<FIM>** g03720466

231-0683 GRUPO DE FLANGE-RODA (FLANGE GP-WHEEL)

S/N: LBF1-PARA CIMA
NÚMEROE DE 230-5745 GRUPO DO EIXO DIANTEIRO
UM ACESSÓRIO

SMCS-4057 **i02336816**

NOTA	REF. NÃO	GRÁFICO REF.	NÚMERO DA PEÇA	QTD.	NOME DA PEÇA 1 2 3 4 5 6 (NÍVEL DO PRODUTO)	CONSULTE PÁGINA
	1	1	**207-4263**	1	CONJUNTO DE BEARING (BEARING AS)	
	2	1	**207-4267**	1	CONJUNTO DE BEARING (BEARING AS)	
	3	1	**238-5228**	1	KIT-CUBO (KIT-HUB)	
					(INCLUI CUBO E PRISIONEIROS)	
	4	1	**231-0688**	1	RETENTOR (SEAL)	

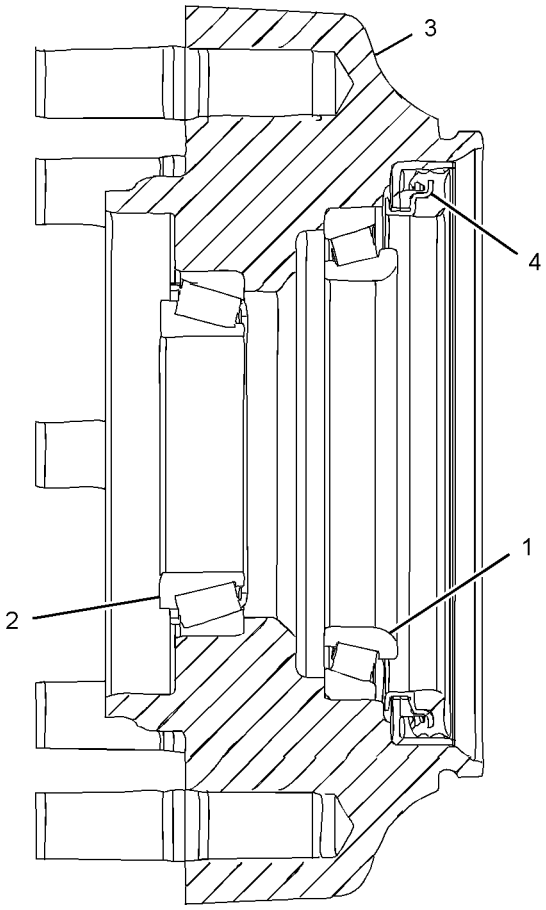

GRÁFICO 1 **<FIM>** g01132035

460-3719 GRUPO DE TUBULAÇÕES DE ÓLEO DO TREM DE FORÇA–MUDANÇA PADRÃO (LINES GP-POWER TRAIN OIL–STANDARD SHIFT)

S/N: LBF1-PARA CIMA

NÚMEROE DE 462-7474, 462-7476 ARRANJO DE TRANSMISSÃO-COMANDO DIREITO

UM ACESSÓRIO

SMCS-3016, 3154 **i06148060**

NOTA	REF. NÃO	GRÁFICO REF.	NÚMERO DA PEÇA	QTD.	NOME DA PEÇA 1 2 3 4 5 6 (NÍVEL DO PRODUTO)	CONSULTE PÁGINA
I	1	1	**191-1864**	1	CONJUNTO DE MANGUEIRA (HOSE AS)	
	2	1	*148-8368*	1	CONJUNTO DE COTOVELO (ELBOW AS)	
		1	**3J-1907**	1	ANEL RETENTOR EM O (SEAL-O-RING)	
		1	**4J-5477**	1	ANEL RETENTOR EM O (SEAL-O-RING)	
		1	**6V-8627**	1	COTOVELO (ELBOW)	
	3	1	*148-8369*	1	CONJUNTO DE COTOVELO (ELBOW AS)	
		1	**3J-7354**	1	ANEL RETENTOR EM O (SEAL-O-RING)	
		1	**4J-5477**	1	ANEL RETENTOR EM O (SEAL-O-RING)	
		1	**6V-8628**	1	COTOVELO (ELBOW)	
	4	1	**6D-3479**	2	GRAMPO (CLIP)	
	5	1	**8T-4121**	2	ARRUELA DURA (11X21X2,5 MM DE ESPESSURA) (WASHER-HARD (11X21X2.5-MM THK))	
M	6	1	**8T-4196**	2	PARAFUSO (M10X1,5X35 MM) (BOLT (M10X1.5X35--MM))	

I - CONSULTE O SISTEMA DE INFORMAÇÕES HIDRÁULICAS

M - PEÇA DO SISTEMA MÉTRICO

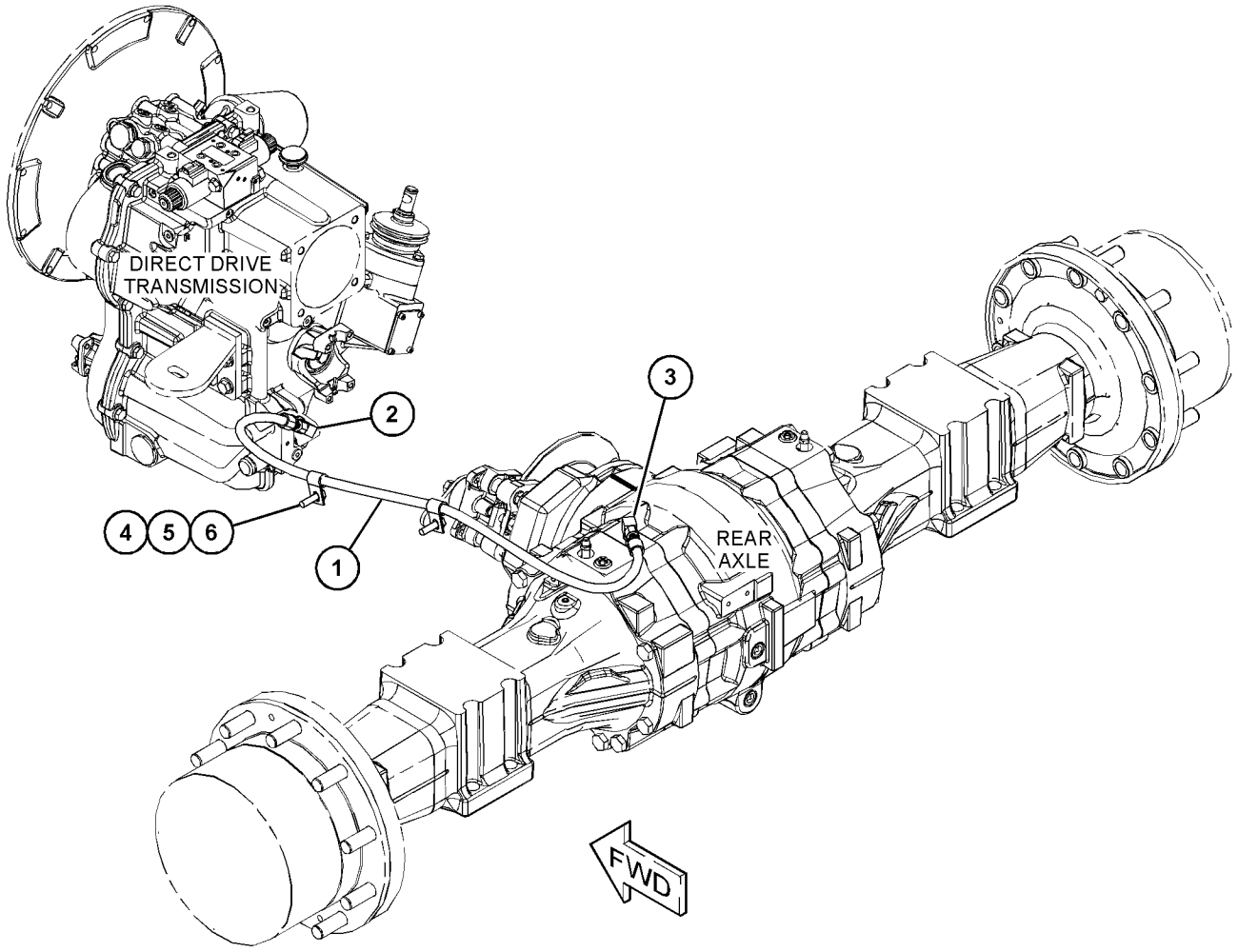

GRÁFICO 1 **<FIM>** g03833685

337-9837 GRUPO DE MONTAGEM-EIXO (MOUNTING GP-AXLE)

S/N: LBF1-PARA CIMA

NÚMEROE DE 448-4781, 448-4782 ARRANJO DO COMANDO-RETROESCAVADEIRA

UM ACESSÓRIO

SMCS-3268 **i06147373**

NOTA	REF. NÃO	GRÁFICO REF.	NÚMERO DA PEÇA	QTD.	NOME DA PEÇA 1 2 3 4 5 6 (NÍVEL DO PRODUTO)	CONSULTE PÁGINA
B	1	1	**1K-7082**	2	ARRUELA (2,266X4X0,031 POL DE ESPESSURA) (WASHER (2.266X4X0.031-IN THK))	
B	2	1	**9R-9702**	5	ARRUELA (56X100X1,6 MM DE ESPESSURA) (WASHER (56X100X1.6-MM THK))	
	3	1	**154-1580**	16	ARRUELA DURA (22X38X6 MM DE ESPESSURA) (WASHER-HARD (22X38X6-MM THK))	
	4	1	**213-6754**	1	RESSALTO (BOSS)	
	5	1	**258-9999**	2	DECALQUE DE IDENTIFICAÇÃO (LOCAL DO OLHAL DE LEVANTAMENTO) (FILM-IDENTIFICATION (LIFT EYE LOCATION))	
	6	1	**361-5903**	1	CONJUNTO DE PINO (PIN AS)	
M	7	1	**089-7990**	8	PARAFUSO (M20X2,5X250 MM) (BOLT (M20X2.5X250--MM))	
	8	1	**165-8996**	2	ARRUELA DE ENCOSTO (55,5X100,5X5 MM DE ESPESSURA) (WASHER-THRUST (55.5X100.5X5-MM THK))	
	9	1	**7X-0590**	1	ARRUELA DURA (13,5X44,5X6 MM DE ESPESSURA) (WASHER-HARD (13.5X44.5X6-MM THK))	
M	10	1	**8T-4131**	8	PORCA (ROSCA M20X2,5) (NUT (M20X2.5-THD))	
M	11	1	**8T-4183**	1	PARAFUSO (M12X1,75X40 MM) (BOLT (M12X1.75X40--MM))	

B - USE CONFORME NECESSÁRIO
M - PEÇA DO SISTEMA MÉTRICO

337-9837 **GRUPO DE MONTAGEM-EIXO (MOUNTING GP-AXLE) (*continuação*)** **i06147373**

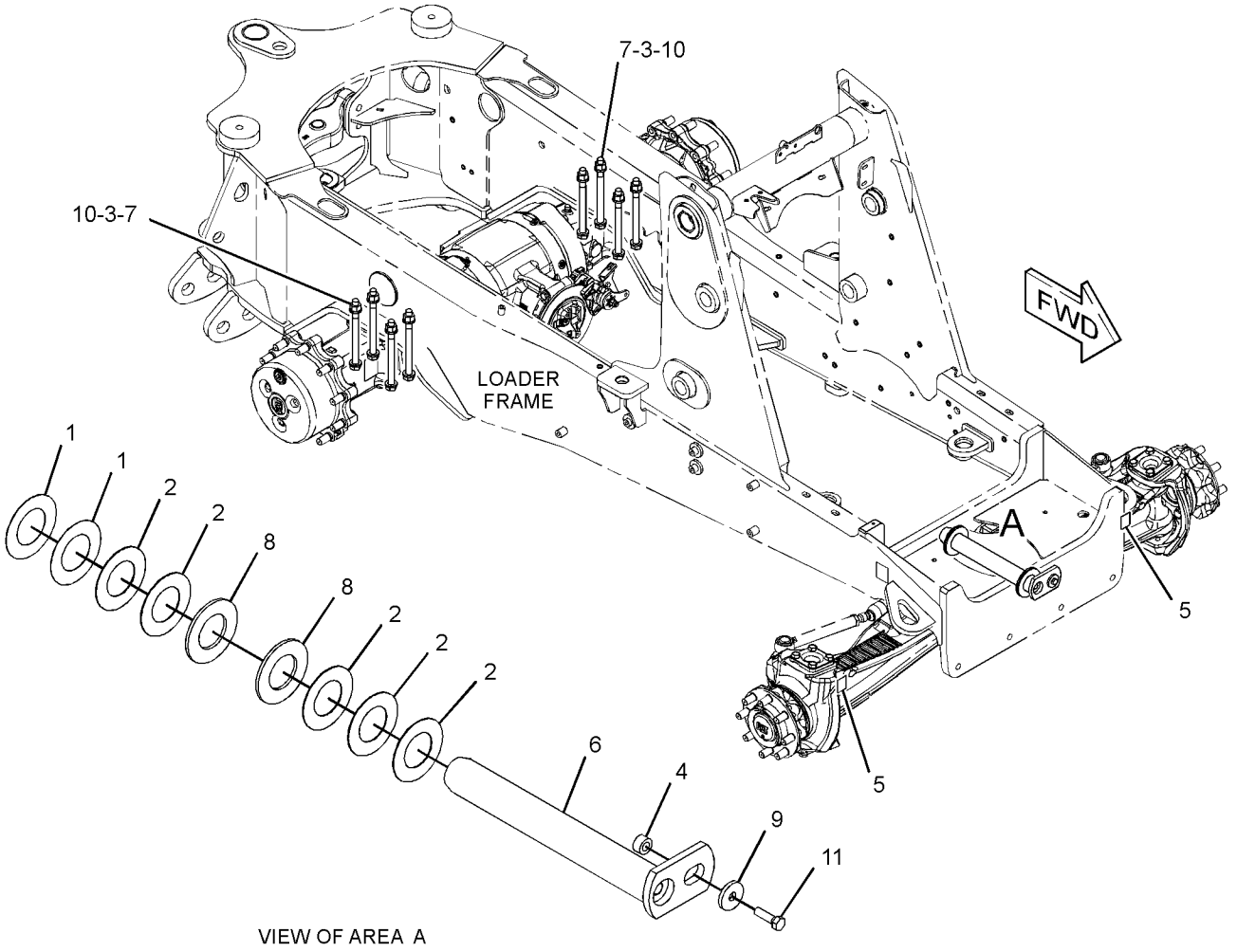

VIEW OF AREA A

GRÁFICO 1 **<FIM>** g02808238

459-0476 GRUPO DO BUJÃO–VELOCIDADE DA TRANSMISSÃO (PLUG GP–TRANSMISSION SPEED)

S/N: LBF1-PARA CIMA

NÚMEROE DE 462-7474, 462-7476 ARRANJO DE TRANSMISSÃO-COMANDO DIREITO

UM ACESSÓRIO

SMCS-3016 **i06148061**

NOTA	REF. NÃO	GRÁFICO REF.	NÚMERO DA PEÇA	QTD.	NOME DA PEÇA 1 2 3 4 5 6 (NÍVEL DO PRODUTO)	CONSULTE PÁGINA
	1	1	**391-8172**	1	BUJÃO (PLUG)	

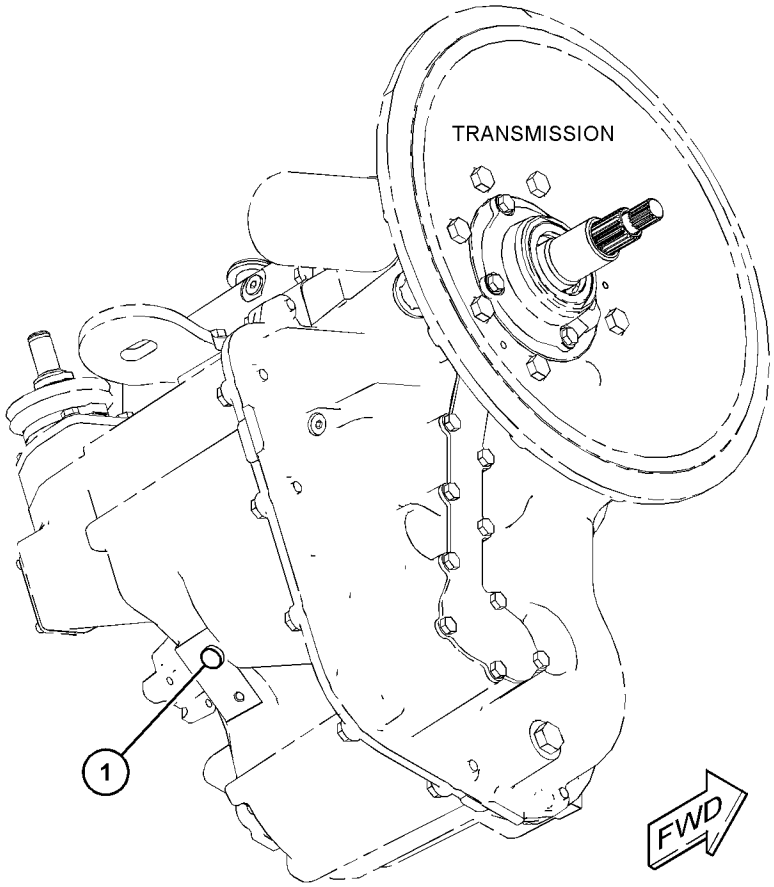

GRÁFICO 1 **<FIM>** g03723502

448-4776 ARRANJO DO TREM DE FORÇA–TRAÇÃO EM 2 RODAS, DIREÇÃO EM 2 RODAS, MUDANÇA PADRÃO (POWER TRAIN AR–2-WHEEL DRIVE, 2-WHEEL STEER, STD SHIFT)

S/N: LBF1-PARA CIMA

UM ACESSÓRIO

SMCS-3000, 4000 **i06147357**

NOTA	NÚMERO DA PEÇA	QTD.	NOME DA PEÇA 1 2 3 4 5 6 (NÍVEL DO PRODUTO)	CONSULTE PÁGINA
Y	*460-3722*	1	GRUPO DE CONTROLE-FREIO DE SERVIÇO (CONTROL GP--SERVICE BRAKE)	240
Y	*438-9128*	1	GRUPO DE CONTROLE-TRANSMISSÃO (CONTROL GP--TRANSMISSION)	507
Y	*448-4781*	1	ARRANJO DO COMANDO-RETROESCAVADEIRA (TRAÇÃO EM 2 RODAS, DIREÇÃO EM 2 RODAS) (DRIVE AR-BACKHOE LOADER (2-WHEEL DRIVE, 2-WHEEL STEER))	10
Y	*450-8646*	1	ARRANJO ELÉTRICO (ELECTRICAL AR)	102
Y	**449-1647**	1	GRUPO DA BOMBA-MEDIÇÃO (PUMP GP-METERING)	251
Y	*366-9452*	1	ARRANJO DO CONVERSOR DE TORQUE (TORQUE CONVERTER AR)	209
Y	*462-7474*	1	ARRANJO DE TRANSMISSÃO-COMANDO DIREITO (TRANSMISSION AR-DIRECT DRIVE)	212

Y - ILUSTRAÇÃO SEPARADA

<FIM>

448-4778 ARRANJO DO TREM DE FORÇA–4WD/2WS, MUDANÇA PADRÃO (POWER TRAIN AR–4WD/2WS, STANDARD SHIFT)

S/N: LBF1-PARA CIMA

NÚMEROE DE 482-3383, 482-3384, 482-3385, 482-3386 ARRANJO DE DISTRIBUIÇÃO

UM ACESSÓRIO

SMCS-3000, 4000 **i06148117**

NOTA	NÚMERO DA PEÇA	QTD.	NOME DA PEÇA 1 2 3 4 5 6 (NÍVEL DO PRODUTO)	CONSULTE PÁGINA
Y	*460-3722*	1	GRUPO DE CONTROLE-FREIO DE SERVIÇO (CONTROL GP--SERVICE BRAKE)	240
Y	*438-9128*	1	GRUPO DE CONTROLE-TRANSMISSÃO (CONTROL GP--TRANSMISSION)	507
Y	*448-4782*	1	ARRANJO DO COMANDO-RETROESCAVADEIRA (TRAÇÃO NAS 4 RODAS, DIREÇÃO EM 2 RODAS) (DRIVE AR--BACKHOE LOADER (4-WHEEL DRIVE, 2-WHEEL STEER))	10
Y	*450-8646*	1	ARRANJO ELÉTRICO (ELECTRICAL AR)	102
Y	**449-1647**	1	GRUPO DA BOMBA-MEDIÇÃO (PUMP GP-METERING)	251
Y	*415-5728*	1	GRUPO DE INTERRUPTORES-TRAÇÃO EM TODAS AS RODAS (SWITCH GP-ALL WHEEL DRIVE)	143
Y	*366-9452*	1	ARRANJO DO CONVERSOR DE TORQUE (TORQUE CONVERTER AR)	209
Y	*462-7476*	1	ARRANJO DE TRANSMISSÃO-COMANDO DIREITO (TRANSMISSION AR-DIRECT DRIVE)	213

Y - ILUSTRAÇÃO SEPARADA

<FIM>

426-4365 GRUPO DA BOMBA-TRANSMISSÃO (PUMP GP--TRANSMISSION)

S/N: LBF1-PARA CIMA

NÚMEROE DE 366-9445, 380-8841 GRUPO DA TRANSMISSÃO-COMANDO DIRETO UM ACESSÓRIO

SMCS-3066 **i06148075**

NOTA	REF. NÃO	GRÁFICO REF.	NÚMERO DA PEÇA	QTD.	NOME DA PEÇA 1 2 3 4 5 6 (NÍVEL DO PRODUTO)	CONSULTE PÁGINA
	1	1	**391-2671**	1	BOMBA (PUMP)	
	2	1	**9P-9150**	4	ARRUELA (8,25X18X0,84 MM DE ESPESSURA) (WASHER (8.25X18X0.84-MM THK))	
	3	1	**208-8240**	1	ANEL DE RETENÇÃO (SEAL-LIP TYPE)	
	4	1	**346-8576**	1	ANEL RETENTOR EM O (SEAL-O-RING)	
M	5	1	**6V-5219**	4	PARAFUSO (M8X1,25X40 MM) (BOLT (M8X1.25X40--MM))	

M - PEÇA DO SISTEMA MÉTRICO

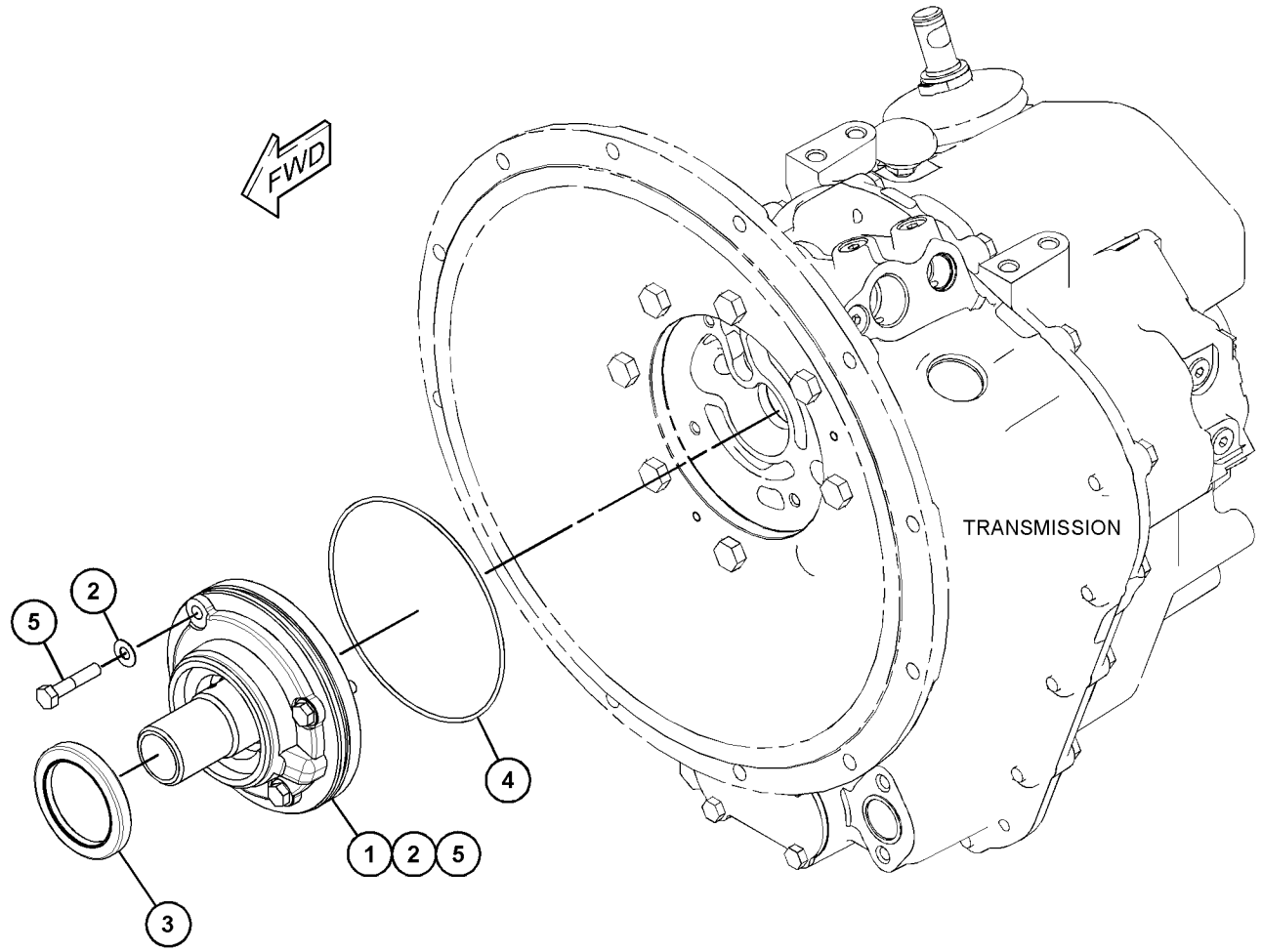

GRÁFICO 1 **<FIM>** g03609718

457-6587 GRUPO DO ARO-DESMONTÁVEL–3 PEÇAS (RIM GP--DEMOUNTABLE–3-PIECE)

S/N: LBF1-PARA CIMA

(14X25)

NÚMEROE DE 457-6585, 457-6586 GRUPO DE PNEU E ARO

UM ACESSÓRIO

SMCS-4209 **i06138875**

NOTA	REF. NÃO	GRÁFICO REF.	NÚMERO DA PEÇA	QTD.	NOME DA PEÇA 1 2 3 4 5 6 (NÍVEL DO PRODUTO)	CONSULTE PÁGINA
	1	1	**4K-4879**	1	ANEL RETENTOR EM O (SEAL-O-RING)	
	2	1	*457-6588*	1	GRUPO DO ARO-DESMONTÁVEL (RIM GP-DEMOUNTABLE)	
		1	**476-2815**	1	CONJUNTO DE FLANGE (FLANGE AS)	
		1	**4K-4881**	1	ANEL DE TRAVA (RING-LOCK)	
		1	**457-6589**	1	CONJUNTO DE ARO (RIM AS)	
Y	3	1	**6D-0337**	1	GRUPO DE VÁLVULAS-PNEU (VALVE GP-TIRE)	220

Y - ILUSTRAÇÃO SEPARADA

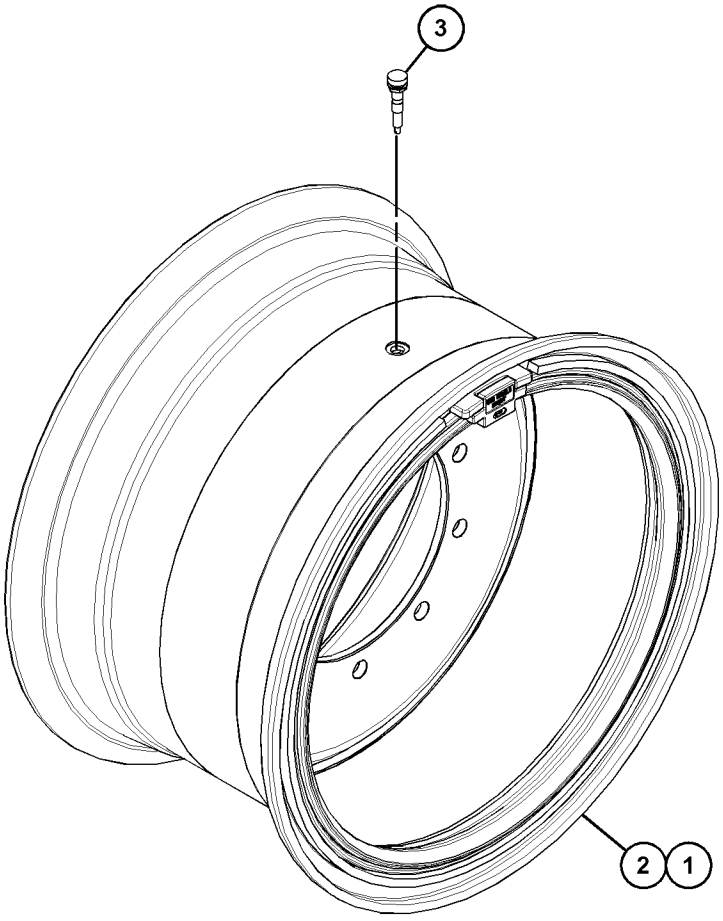

GRÁFICO 1 **<FIM>** g03743525

353-1337 GRUPO DO EIXO-ACIONAMENTO—DIANTEIRA (SHAFT GP--DRIVE—FRONT)

S/N: LBF1-PARA CIMA
NÚMEROE DE 462-7476 ARRANJO DE TRANSMISSÃO-COMANDO DIREITO
UM ACESSÓRIO

SMCS-3253 **i06148133**

NOTA	REF. NÃO	GRÁFICO REF.	NÚMERO DA PEÇA	QTD.	NOME DA PEÇA 1 2 3 4 5 6 (NÍVEL DO PRODUTO)	CONSULTE PÁGINA
	1	1	**5V-2545**	4	TIRA (STRAP)	
M	2	1	**107-6826**	8	PARAFUSO (5/16-24X0,75 POL) (BOLT (5/16--24X0.75-IN))	
	3	1	**359-0381**	1	CONJUNTO DE EIXO (SHAFT AS)	
		1	**199-1223**	2	JUNTA UNIVERSAL (UNIVERSAL JOINT)	

M - PEÇA DO SISTEMA MÉTRICO

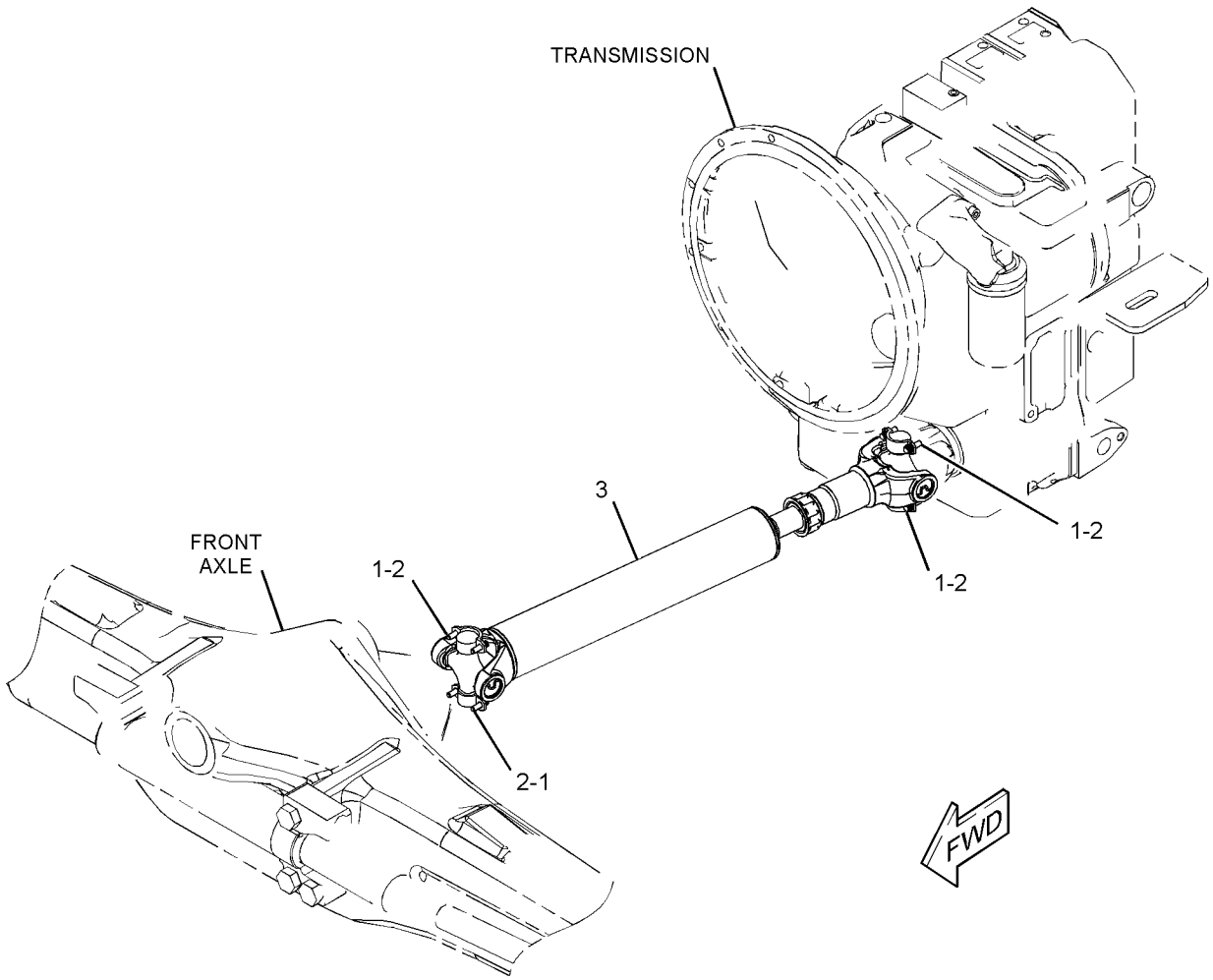

GRÁFICO 1 **<FIM>** g03143660

366-9456 GRUPO DO EIXO-ACIONAMENTO—TRASEIRO (SHAFT GP--DRIVE—REAR)

S/N: LBF1-PARA CIMA

NÚMEROE DE 462-7474, 462-7476 ARRANJO DE TRANSMISSÃO-COMANDO DIREITO

UM ACESSÓRIO

SMCS-3253 **i06148069**

NOTA	REF. NÃO	GRÁFICO REF.	NÚMERO DA PEÇA	QTD.	NOME DA PEÇA 1 2 3 4 5 6 (NÍVEL DO PRODUTO)	CONSULTE PÁGINA
	1	1	**5V-2545**	4	TIRA (STRAP)	
M	2	1	**107-6826**	8	PARAFUSO (5/16-24X0,75 POL) (BOLT (5/16--24X0.75-IN))	
	3	1	**416-9087**	1	CONJUNTO DE EIXO (SHAFT AS)	
		1	**3B-8489**	1	CONEXÃO-GRAXA (1/8-27 PTF) (FITTING-GREASE (1/8-27 PTF))	
		1	**199-1223**	2	JUNTA UNIVERSAL (UNIVERSAL JOINT)	

M - PEÇA DO SISTEMA MÉTRICO

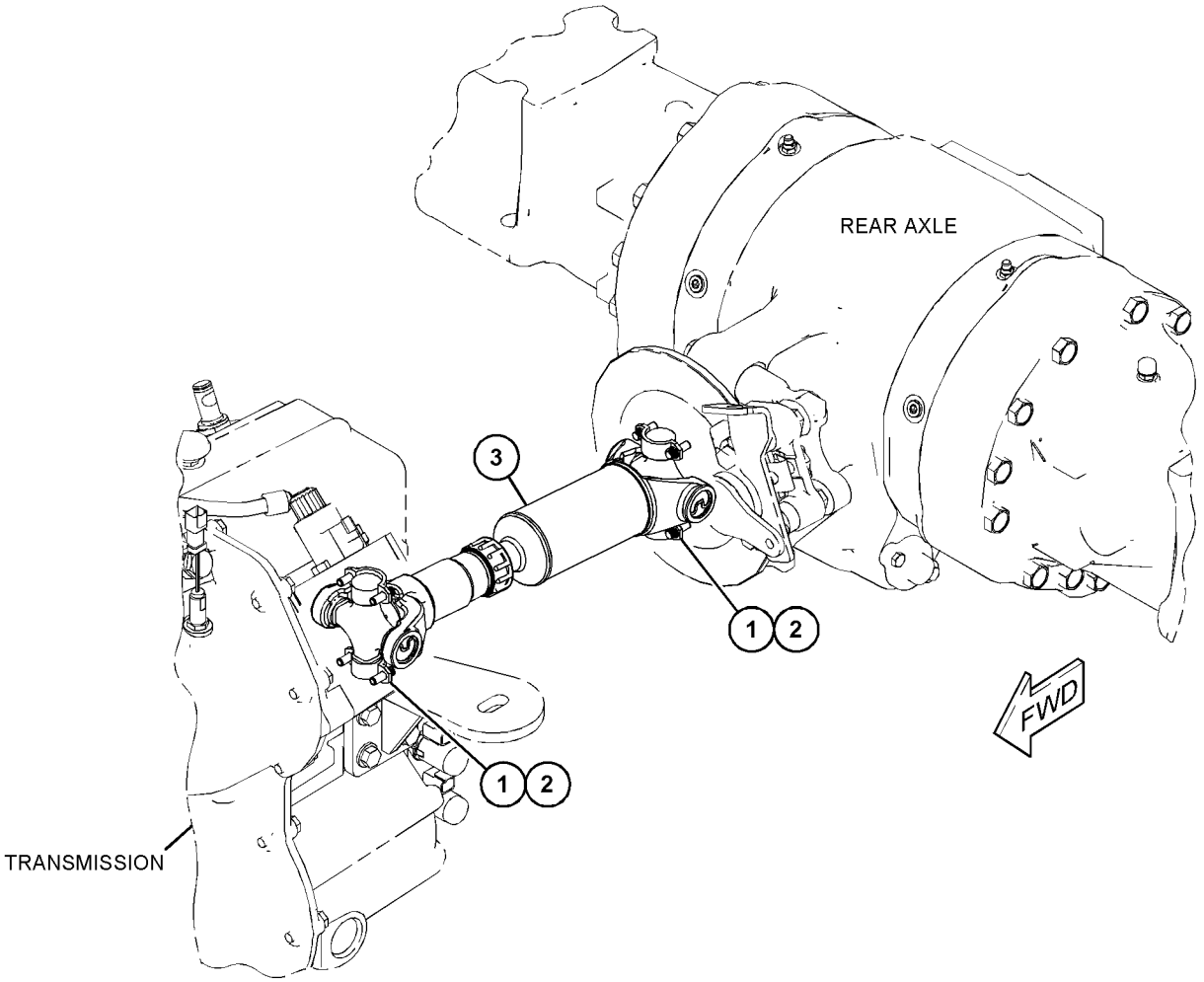

GRÁFICO 1 **<FIM>** g03721612

392-9467 GRUPO DO EIXO-ACIONAMENTO—TRAÇÃO EM TODAS AS RODAS (SHAFT GP-DRIVE—ALL WHEEL DRIVE)

S/N: LBF1-PARA CIMA

NÚMEROE DE 380-8841 GRUPO DA TRANSMISSÃO-COMANDO DIRETO

UM ACESSÓRIO

SMCS-3253 **i06148137**

NOTA	REF. NÃO	GRÁFICO REF.	NÚMERO DA PEÇA	QTD.	NOME DA PEÇA 1 2 3 4 5 6 (NÍVEL DO PRODUTO)	CONSULTE PÁGINA
	1	1	**6V-8757**	1	ANEL DE RETENÇÃO (RING-RETAINING)	
	2	1	**274-4553**	8	DISCO-EMBREAGEM (DISC-CLUTCH)	
	3	1	**337-3530**	8	DISCO DE FRICÇÃO (DISC-FRICTION)	
	4	1	**305-3424**	1	ARRUELA DE ENCOSTO (WASHER-THRUST)	
	5	1	**172-6050**	2	ROLAMENTO-ESPECIAL (BEARING-SPECIAL)	
	6	1	**122-1878**	1	ANEL-RETENTOR (RING-SEAL)	
	7	1	**122-1877**	1	ARRUELA DE ENCOSTO (40X65X4 MM DE ESPESSURA) (WASHER-THRUST (40X65X4-MM THK))	
	8	1	**122-1884**	1	ESPAÇADOR (45X49X8 MM DE ESPESSURA) (SPACER (45X49X8-MM THK))	
	9	1	**305-3431**	1	PISTÃO (PISTON)	
	10	1	**123-8905**	1	CONE-ROLAMENTO (CONE-BEARING)	
	11	1	**147-0238**	1	CONJUNTO DE MOLAS (SPRING AS)	
	12	1	**161-3249**	1	ANEL DE RETENÇÃO (RING-RETAINING)	
	13	1	**123-8912**	2	ROLAMENTO DE ROLOS (BEARING-ROLLER)	
	14	1	**394-9484**	1	CONJUNTO DE EIXO (SHAFT AS)	
	15	1	**294-9812**	1	RETENTOR DE MOLA (RETAINER-SPRING)	
	16	1	**8E-5707**	1	PLACA DA EXTREMIDADE (PLATE-END)	
	17	1	**123-8906**	1	COPO-ROLETE CÔNICO (CUP-TAPERED ROLLER)	
	18	1	**394-9481**	1	ENGRENAGEM (GEAR)	
	19	1	**438-5163**	1	BUCHA (BUSHING)	

392-9467 **GRUPO DO EIXO-ACIONAMENTO (SHAFT GP-DRIVE) (*continuação*)** **i06148137**

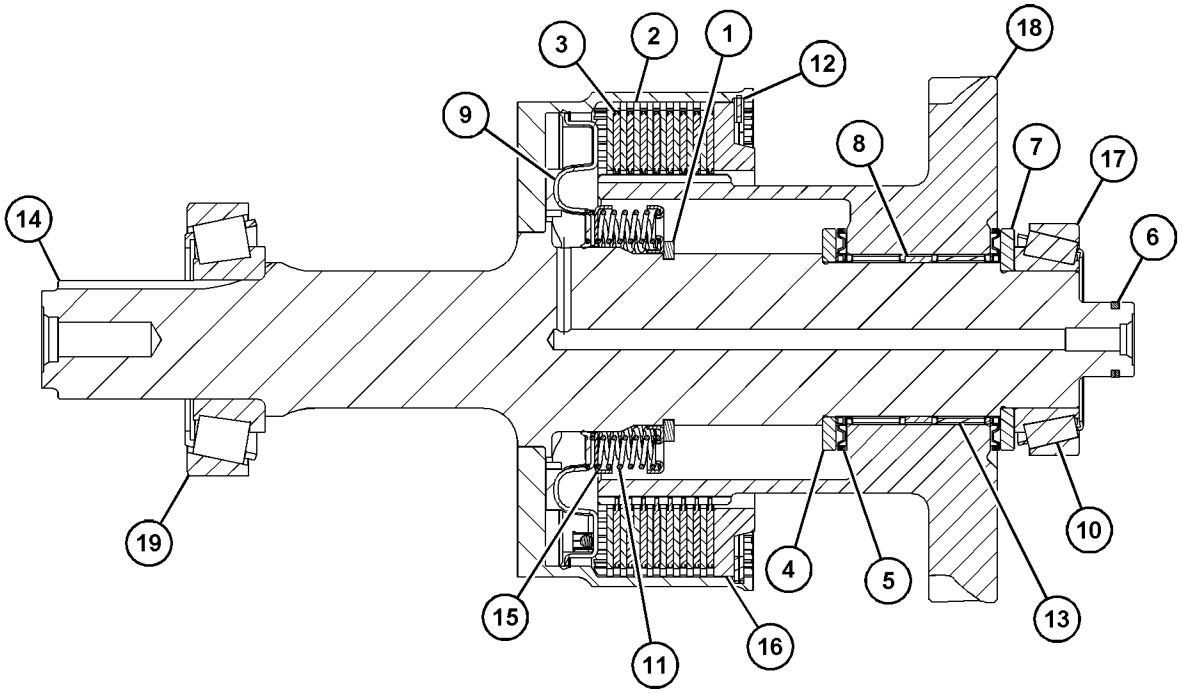

GRÁFICO 1 **<FIM>** g03727337

444-1425 GRUPO DO EIXO-ACIONAMENTO–RÉ (SHAFT GP--DRIVE–REVERSE)

S/N: LBF1-PARA CIMA

NÚMEROE DE 366-9445, 380-8841 GRUPO DA TRANSMISSÃO-COMANDO DIRETO UM ACESSÓRIO

SMCS-3253 **i06148084**

NOTA	REF. NÃO	GRÁFICO REF.	NÚMERO DA PEÇA	QTD.	NOME DA PEÇA 1 2 3 4 5 6 (NÍVEL DO PRODUTO)	CONSULTE PÁGINA
	1	1	**005-0469**	1	COPO-ROLAMENTO (CUP-BEARING)	
	2	1	**6V-8144**	1	ANEL DE RETENÇÃO (RING-RETAINING)	
	3	1	**383-7974**	1	ENGRENAGEM (41 DENTES) (GEAR (41-TEETH))	
	4	1	**9X-7684**	1	ANEL RETENTOR EM O (SEAL-O-RING)	
	5	1	**005-0471**	1	CONE-ROLAMENTO (CONE-BEARING)	
	6	1	**383-7984**	2	ANEL RETENTOR (SEAL-RING)	
	7	1	**383-7989**	1	ARRUELA DE ENCOSTO (WASHER-THRUST)	
	8	1	**383-7990**	1	ARRUELA DE ENCOSTO (WASHER-THRUST)	
	9	1	**425-9214**	1	ROLAMENTO-AGULHA (BEARING-NEEDLE)	
	10	1	**438-5164**	1	ROLAMENTO-ROLETE CÔNICO (BEARING-TAPERED ROLLER)	
	11	1	**442-9960**	1	MOLA-RETORNO (SPRING-RETURN)	
	12	1	**442-9962**	1	MOLA DE RETENÇÃO (SPRING-RETAINER)	
	13	1	**443-3302**	10	PLACA DA EMBREAGEM (PLATE-CLUTCH)	
	14	1	**467-3151**	10	DISCO DE FRICÇÃO (DISC-FRICTION)	
	15	1	**443-7550**	1	ENGRENAGEM (23 DENTES) (GEAR (23-TEETH))	
	16	1	**444-1421**	1	PISTÃO (PISTON)	
	17	1	**444-1423**	1	CONJUNTO DO EIXO-RÉ (SHAFT AS-REVERSE)	
		1	**383-8018**	2	BUJÃO (PLUG)	
		1	**443-7546**	1	CONJUNTO DE DRUM (DRUM AS)	
	18	1	**444-1670**	1	PLACA DA EXTREMIDADE (PLATE-END)	
	19	1	**447-5547**	1	LUVA (SLEEVE)	
	20	1	**1H-8128**	1	ANEL RETENTOR EM O (SEAL-O-RING)	
	21	1	**261-3255**	1	ANEL DE RETENÇÃO (RING-RETAINING)	
	22	1	**425-9210**	1	ROLAMENTO (BEARING)	

444-1425 **GRUPO DO EIXO-ACIONAMENTO (SHAFT GP-DRIVE) (*continuação*)** **i06148084**

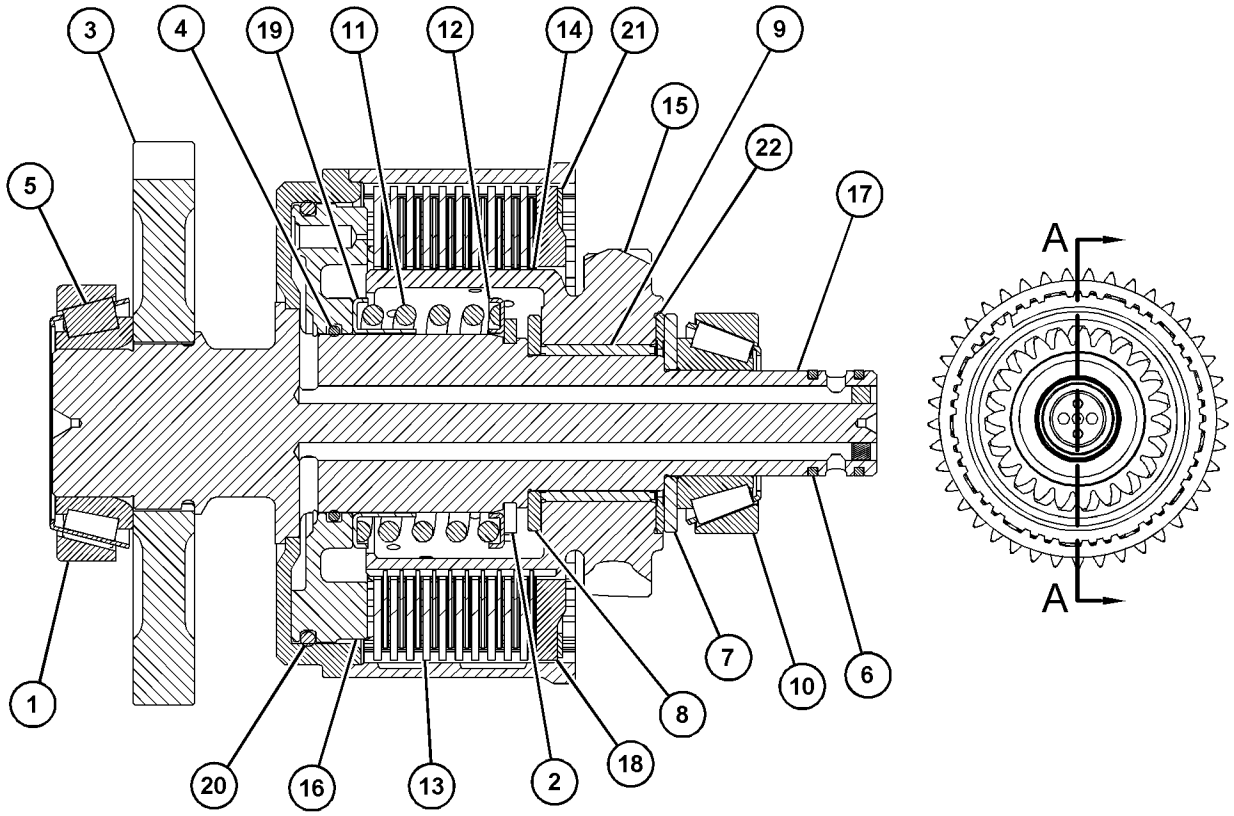

SECTION A-A

GRÁFICO 1 **<FIM>** g03726876

444-1424 GRUPO DO EIXO-ENTRADA (SHAFT GP-INPUT)

S/N: LBF1-PARA CIMA

NÚMEROE DE 366-9445, 380-8841 GRUPO DA TRANSMISSÃO-COMANDO DIRETO

UM ACESSÓRIO

SMCS-3053, 3063

i06148083

NOTA	REF. NÃO	GRÁFICO REF.	NÚMERO DA PEÇA	QTD.	NOME DA PEÇA 1 2 3 4 5 6 (NÍVEL DO PRODUTO)	CONSULTE PÁGINA
	1	1	**005-0469**	1	COPO-ROLAMENTO (CUP-BEARING)	
	2	1	**6V-8144**	2	ANEL DE RETENÇÃO (RING-RETAINING)	
	3	1	**6Y-1192**	1	ANEL-RETENTOR (RING-SEAL)	
	4	1	**9X-7684**	1	ANEL RETENTOR EM O (SEAL-O-RING)	
	5	1	**005-0469**	1	COPO-ROLAMENTO (CUP-BEARING)	
	6	1	**122-1886**	3	ANEL-RETENTOR (RING-SEAL)	
	7	1	**123-8905**	1	CONE-ROLAMENTO (CONE-BEARING)	
	8	1	**123-8906**	1	COPO-ROLETE CÔNICO (CUP-TAPERED ROLLER)	
	9	1	**383-7962**	1	ARRUELA DE ENCOSTO (WASHER-THRUST)	
	10	1	**383-7964**	1	ARRUELA DE ENCOSTO (WASHER-THRUST)	
	11	1	**383-7974**	1	ENGRENAGEM (41 DENTES) (GEAR (41-TEETH))	
	12	1	**388-8362**	1	MANCAL DE ENCOSTO (BEARING-THRUST)	
	13	1	**425-9213**	1	ROLAMENTO-AGULHA (BEARING-NEEDLE)	
	14	1	**442-9960**	1	MOLA-RETORNO (SPRING-RETURN)	
	15	1	**442-9962**	1	MOLA DE RETENÇÃO (SPRING-RETAINER)	
	16	1	**443-3302**	10	PLACA DA EMBREAGEM (PLATE-CLUTCH)	
	17	1	**467-3151**	10	DISCO DE FRICÇÃO (DISC-FRICTION)	
	18	1	**443-7545**	1	CONJUNTO DO EIXO-ENTRADA (SHAFT AS-INPUT)	
	19	1	**443-7549**	1	ENGRENAGEM (23 DENTES) (GEAR (23-TEETH))	
	20	1	**444-1421**	1	PISTÃO (PISTON)	
	21	1	**444-1670**	1	PLACA DA EXTREMIDADE (PLATE-END)	
	22	1	**447-5547**	1	LUVA (SLEEVE)	
	23	1	**1H-8128**	1	ANEL RETENTOR EM O (SEAL-O-RING)	
	24	1	**261-3255**	1	ANEL DE RETENÇÃO (RING-RETAINING)	

444-1424 **GRUPO DO EIXO-ENTRADA (SHAFT GP-INPUT) (*continuação*)** **i06148083**

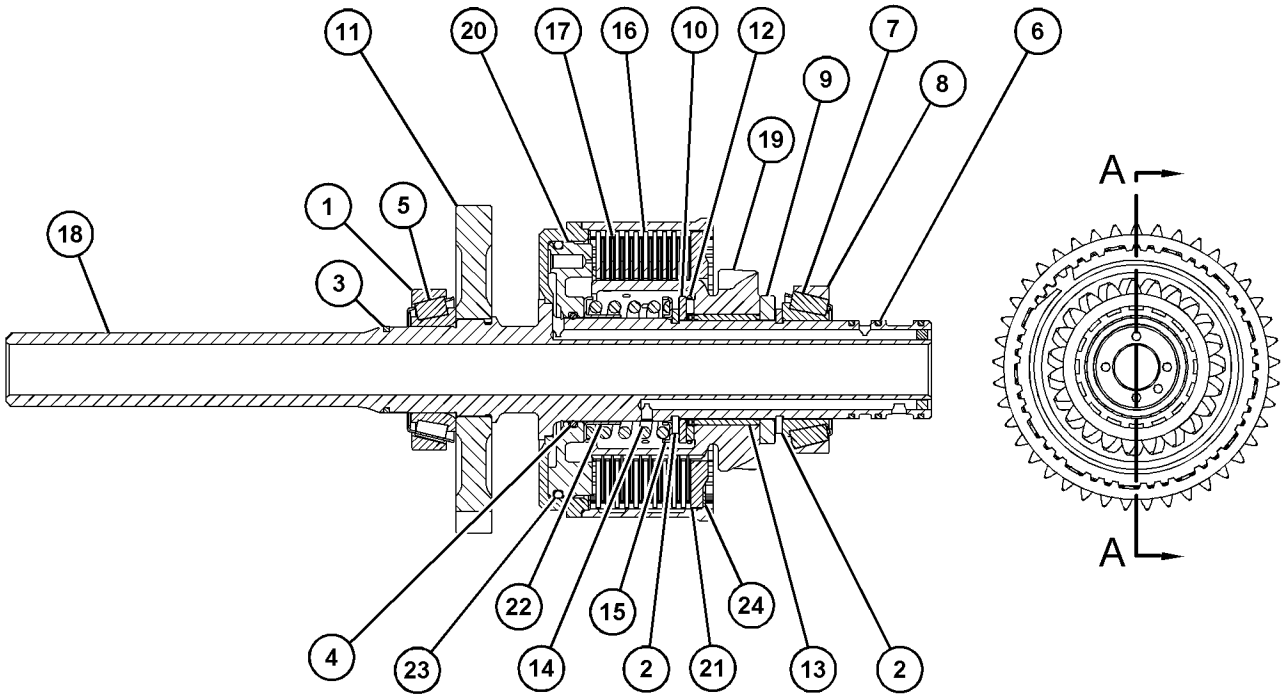

SECTION A-A

GRÁFICO 1 **<FIM>** g03727399

392-9465 GRUPO DO EIXO-SAÍDA (SHAFT GP-OUTPUT)

S/N: LBF1-PARA CIMA

NÚMEROE DE 366-9445, 380-8841 GRUPO DA TRANSMISSÃO-COMANDO DIRETO

UM ACESSÓRIO

SMCS-3053, 3063 **i06148074**

NOTA	REF. NÃO	GRÁFICO REF.	NÚMERO DA PEÇA	QTD.	NOME DA PEÇA 1 2 3 4 5 6 (NÍVEL DO PRODUTO)	CONSULTE PÁGINA
	1	1	**123-8913**	1	ROLAMENTO DE ROLOS (BEARING-ROLLER)	
	2	1	**150-3757**	2	ROLAMENTO (BEARING)	
	3	1	**7T-6655**	1	ROLAMENTO (BEARING)	
	4	1	**105-3032**	1	CONE-ROLAMENTO (CONE-BEARING)	
	5	1	**345-7523**	4	CALÇO (0,18 MM DE ESPESSURA) (SHIM (0.18-MM THK))	
	6	1	**7T-3021**	2	GRUPO DO SINCRONIZADOR (SYNCHRONIZER GP)	
	7	1	**425-9215**	2	ROLAMENTO-AGULHA (BEARING-NEEDLE)	
	8	1	**383-7978**	1	LUVA (SLEEVE)	
	9	1	**394-9486**	1	ENGRENAGEM (20 DENTES) (GEAR (20-TEETH))	
	10	1	**394-9488**	1	EIXO-SAÍDA (SHAFT-OUTPUT)	
	11	1	**394-9489**	1	ENGRENAGEM (49 DENTES) (GEAR (49-TEETH))	
	12	1	**394-9490**	1	ENGRENAGEM (44 DENTES) (GEAR (44-TEETH))	
	13	1	**394-9491**	1	ENGRENAGEM (37 DENTES) (GEAR (37-TEETH))	
	14	1	**394-9492**	1	LUVA (SLEEVE)	
	15	1	**446-0174**	2	ROLAMENTO DO ESPAÇADOR (SPACER-BEARING)	
	16	1	**394-9493**	1	LUVA (SLEEVE)	
	17	1	**1K-6995**	1	ANEL DE TRAVA (RING-LOCK)	
	18	1	**8T-1581**	1	ROLAMENTO-ROLETE CÔNICO (BEARING-TAPERED ROLLER)	
	19	1	**415-5540**	1	ENGRENAGEM (30 DENTES) (GEAR (30-TEETH))	
	20	1	**458-0965**	1	ARRUELA (WASHER)	
	21	1	**105-3033**	1	COPO-ROLAMENTO (CUP-BEARING)	
M	22	1	**131-3539**	1	PARAFUSO DE CABEÇA CHATA (M8X1,25X30 MM) (SCREW-FLAT HEAD (M8X1.25X30-MM))	
	23	1	**8T-1580**	1	COPO-ROLAMENTO (CUP-BEARING)	

M - PEÇA DO SISTEMA MÉTRICO

392-9465 **GRUPO DO EIXO-SAÍDA (SHAFT GP-OUTPUT) (*continuação*)** **i06148074**

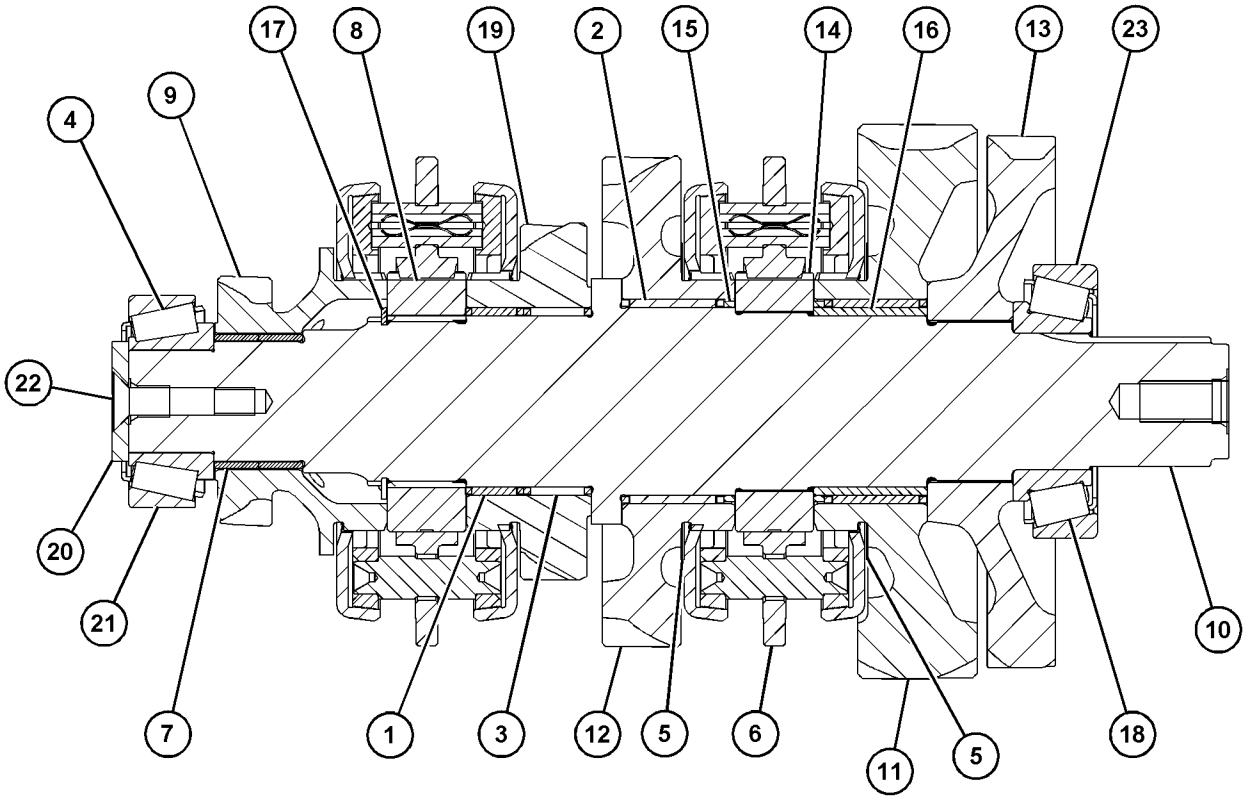

GRÁFICO 1 **<FIM>** g03728479

426-4364 GRUPO DE CÂMBIO-ENGRENAGEM (SHIFT GP-GEAR)

S/N: LBF1-PARA CIMA

NÚMEROE DE 433-9717 GRUPO DE CAIXA E PEÇAS-PLANETÁRIA, 426-4361 GRUPO DA CAIXA DA TRANSMISSÃO

UM ACESSÓRIO

SMCS-3065 **i06148077**

NOTA	REF. NÃO	GRÁFICO REF.	NÚMERO DA PEÇA	QTD.	NOME DA PEÇA 1 2 3 4 5 6 (NÍVEL DO PRODUTO)	CONSULTE PÁGINA
	1	1	**6Y-1341**	2	MOLA (SPRING)	
	2	1	**7T-3249**	2	PARAFUSO (3/8-24X0,75 POL) (SCREW (3/8--24X0.75-IN))	
	3	1	**127-3017**	1	CONJUNTO DO ASSENTO (SEAT AS)	
	4	1	**174-9711**	1	JUNTA (GASKET)	
	5	1	**365-4591**	1	ABRAÇADEIRA (CLAMP)	
	6	1	**365-4592**	1	ABRAÇADEIRA (CLAMP)	
	7	1	**383-7986**	1	GARFO (FORK)	
	8	1	**383-7985**	1	GARFO (FORK)	
	9	1	**383-8017**	1	ALAVANCA (LEVER)	
	10	1	**394-0714**	1	HASTE (ROD)	
	11	1	**394-0716**	1	HASTE (ROD)	
	12	1	**014-5645**	3	ESFERA (BALL)	
	13	1	**175-0054**	1	ANEL RETENTOR EM O (SEAL-O-RING)	
	14	1	**7T-3109**	1	PINO (PIN)	
	15	1	**7T-3111**	1	TAMPA (COVER)	
M	16	1	**8C-5748**	3	PARAFUSO (M8X1,25X55 MM) (BOLT (M8X1.25X55--MM))	
	17	1	**9M-1974**	3	ARRUELA DURA (8,8X16X2 MM DE ESPESSURA) (WASHER-HARD (8.8X16X2-MM THK))	

M - PEÇA DO SISTEMA MÉTRICO

426-4364 **GRUPO DE CÂMBIO-ENGRENAGEM (SHIFT GP-GEAR) (*continuação*)** **i06148077**

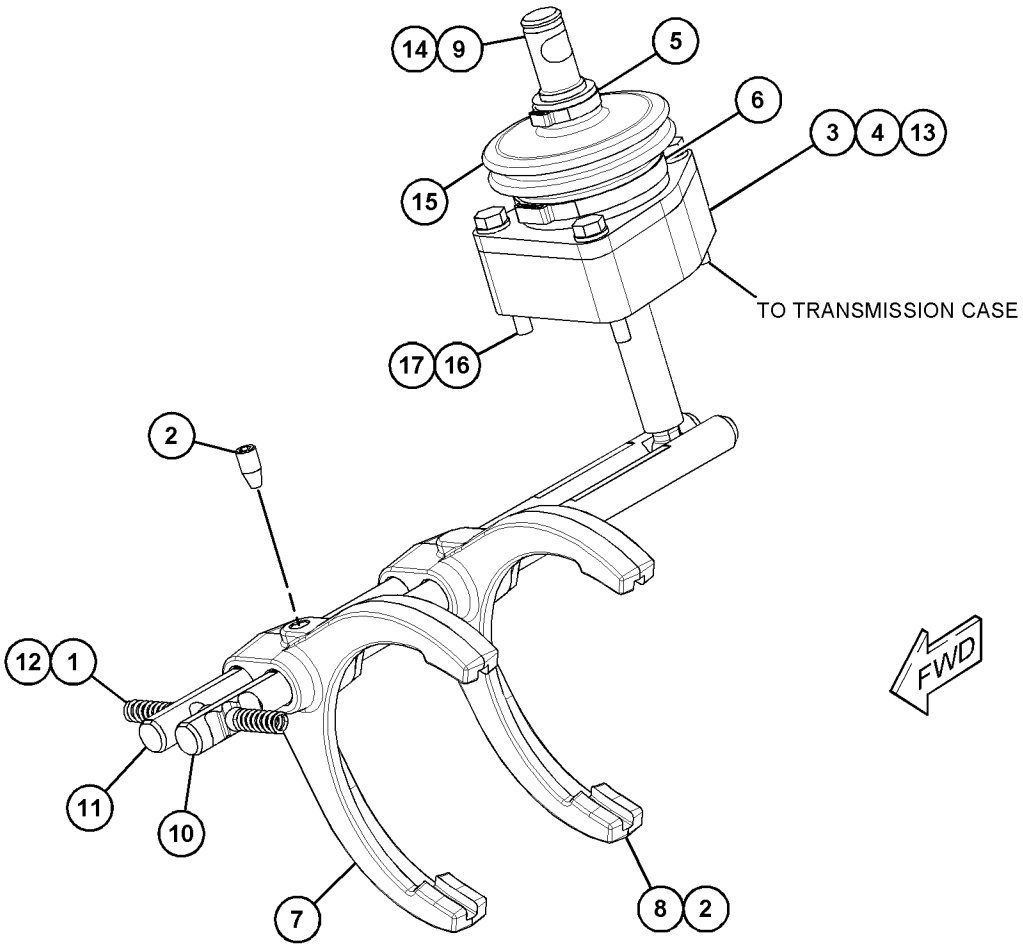

GRÁFICO 1 **<FIM>** g03728522

457-6585 GRUPO DE PNEU E ARO—TRASEIRO DIREITO (TIRE & RIM GP—REAR RH)

S/N: LBF1-PARA CIMA
NÚMEROE DE 457-6584 GRUPO DE RODA E PNEU
UM ACESSÓRIO

SMCS-4202, 4203, 4209 **i06138874**

NOTA	NÚMERO DA PEÇA	QTD.	NOME DA PEÇA 1 2 3 4 5 6 (NÍVEL DO PRODUTO)	CONSULTE PÁGINA
Y	*457-6587*	1	GRUPO DO ARO-DESMONTÁVEL (3 PEÇAS) (RIM GP--DEMOUNTABLE (3-PIECE))	196
	128-5450	1	PNEU-SEM TUBO (17,5-25) (TIRE-TUBELESS (17.5--25))	

Y - ILUSTRAÇÃO SEPARADA

<FIM>

457-6586 GRUPO DE PNEU E ARO—TRASEIRO, LADO ESQUERDO (TIRE & RIM GP—REAR, LH)

S/N: LBF1-PARA CIMA
NÚMEROE DE 457-6584 GRUPO DE RODA E PNEU
UM ACESSÓRIO

SMCS-4202, 4203, 4209 **i06138876**

NOTA	NÚMERO DA PEÇA	QTD.	NOME DA PEÇA 1 2 3 4 5 6 (NÍVEL DO PRODUTO)	CONSULTE PÁGINA
Y	*457-6587*	1	GRUPO DO ARO-DESMONTÁVEL (3 PEÇAS) (RIM GP--DEMOUNTABLE (3-PIECE))	196
	128-5450	1	PNEU-SEM TUBO (17,5-25) (TIRE-TUBELESS (17.5--25))	

Y - ILUSTRAÇÃO SEPARADA

<FIM>

366-9452 ARRANJO DO CONVERSOR DE TORQUE (TORQUE CONVERTER AR)

S/N: LBF1-PARA CIMA
NÚMEROE DE 448-4776, 448-4778 ARRANJO DO TREM DE FORÇA
UM ACESSÓRIO

SMCS-3101 **i06148128**

NOTA	NÚMERO DA PEÇA	QTD.	NOME DA PEÇA 1 2 3 4 5 6 (NÍVEL DO PRODUTO)	CONSULTE PÁGINA
Y	*355-3845*	1	GRUPO DO COMANDO-ACOPLAMENTO FLEXÍVEL (DRIVE GP-FLEXIBLE COUPLING)	186
	456-8364	1	CONJUNTO DO CONVERSOR-TORQUE (CONVERTER AS--TORQUE)	

Y - ILUSTRAÇÃO SEPARADA

<FIM>

366-9444 GRUPO DE TRANSMISSÃO E MONTAGEM–TRAÇÃO EM 2 RODAS (TRANSMISSION & MOUNTING GP–2-WHEEL DRIVE)

S/N: LBF1-PARA CIMA

NÚMEROE DE 462-7474 ARRANJO DE TRANSMISSÃO-COMANDO DIRETO

UM ACESSÓRIO

SMCS-3030 **i06193402**

NOTA	REF. NÃO	GRÁFICO REF.	NÚMERO DA PEÇA	QTD.	NOME DA PEÇA 1 2 3 4 5 6 (NÍVEL DO PRODUTO)	CONSULTE PÁGINA
	1	1	*359-0417*	1	GRUPO DE FIXAÇÃO DA TRANSMISSÃO (MOUNTING GP--TRANSMISSION)	
		1	**8T-4223**	8	ARRUELA DURA (13,5X25,5X3 MM DE ESPESSURA) (WASHER-HARD (13.5X25.5X3-MM THK))	
M		1	**8T-4956**	8	PARAFUSO (M12X1,75X35 MM) (BOLT (M12X1.75X35-MM))	
		1	**359-0418**	1	PLACA (PLATE)	
		1	**359-0419**	1	CONJUNTO DE SUPORTE (SUPPORT AS)	
Y	2	1	**366-9445**	1	GRUPO DA TRANSMISSÃO-COMANDO DIRETO (TRANSMISSION GP-DIRECT DRIVE)	214
	3	1	**380-8844**	1	EIXO (SHAFT)	
	4	1	**447-6968**	1	FILTRO DE ÓLEO (EFICIÊNCIA AVANÇADA) (FILTER--OIL (ADVANCED EFFICIENCY))	

M - PEÇA DO SISTEMA MÉTRICO
Y - ILUSTRAÇÃO SEPARADA

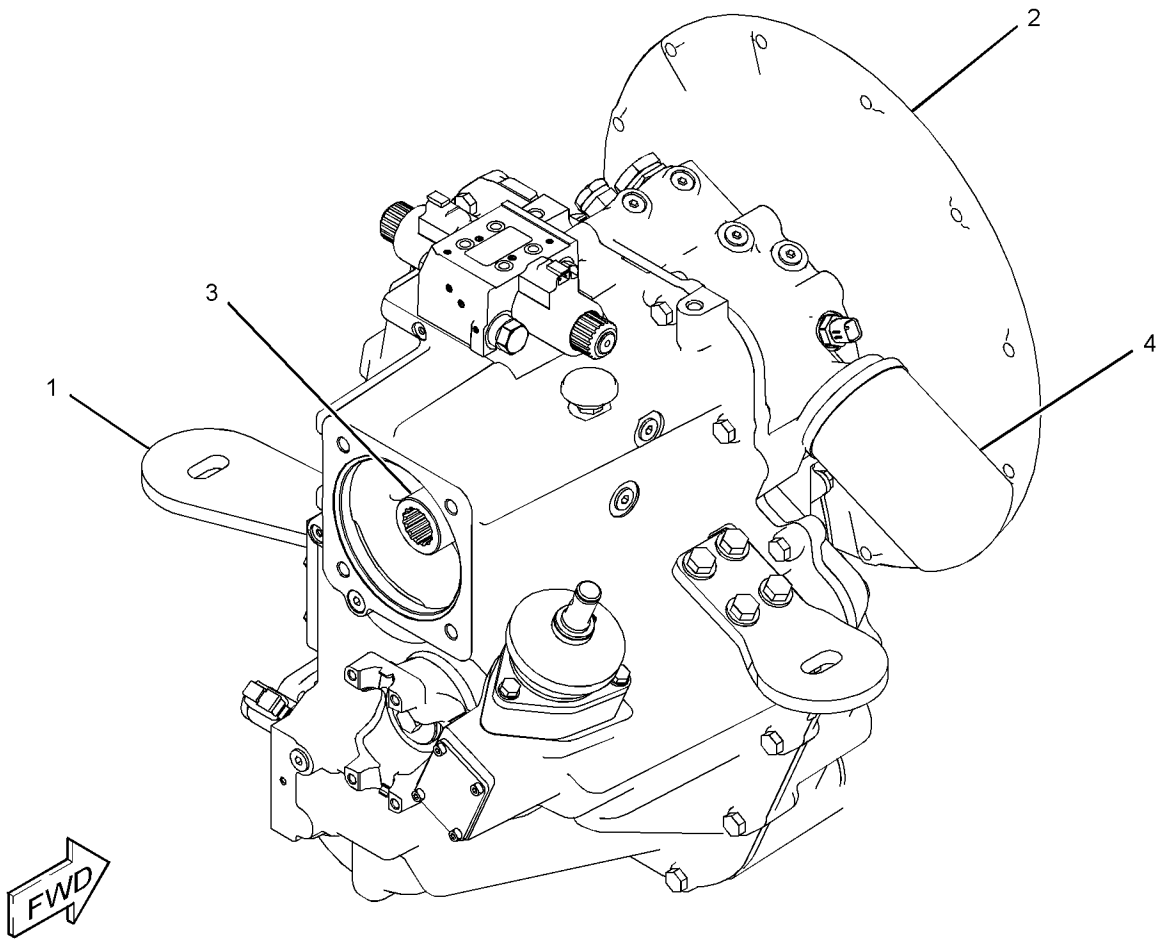

GRÁFICO 1 **<FIM>** g03721639

366-9446 GRUPO DE TRANSMISSÃO E MONTAGEM–TRAÇÃO NAS 4 RODAS (TRANSMISSION & MOUNTING GP–4-WHEEL DRIVE)

S/N: LBF1-PARA CIMA

NÚMEROE DE 462-7476 ARRANJO DE TRANSMISSÃO-COMANDO DIRETO

UM ACESSÓRIO

SMCS-3030 **i06148134**

NOTA	REF. NÃO	GRÁFICO REF.	NÚMERO DA PEÇA	QTD.	NOME DA PEÇA 1 2 3 4 5 6 (NÍVEL DO PRODUTO)	CONSULTE PÁGINA
	1	1	*359-0417*	1	GRUPO DE FIXAÇÃO DA TRANSMISSÃO (MOUNTING GP--TRANSMISSION)	
		1	**8T-4223**	8	ARRUELA DURA (13,5X25,5X3 MM DE ESPESSURA) (WASHER-HARD (13.5X25.5X3-MM THK))	
M		1	**8T-4956**	8	PARAFUSO (M12X1,75X35 MM) (BOLT (M12X1.75X35-MM))	
		1	**359-0418**	1	PLACA (PLATE)	
		1	**359-0419**	1	CONJUNTO DE SUPORTE (SUPPORT AS)	
Y	2	1	**380-8841**	1	GRUPO DA TRANSMISSÃO-COMANDO DIRETO (TRANSMISSION GP-DIRECT DRIVE)	216
	3	1	**380-8844**	1	EIXO (SHAFT)	
	4	1	**447-6968**	1	FILTRO DE ÓLEO (EFICIÊNCIA AVANÇADA) (FILTER--OIL (ADVANCED EFFICIENCY))	

M - PEÇA DO SISTEMA MÉTRICO
Y - ILUSTRAÇÃO SEPARADA

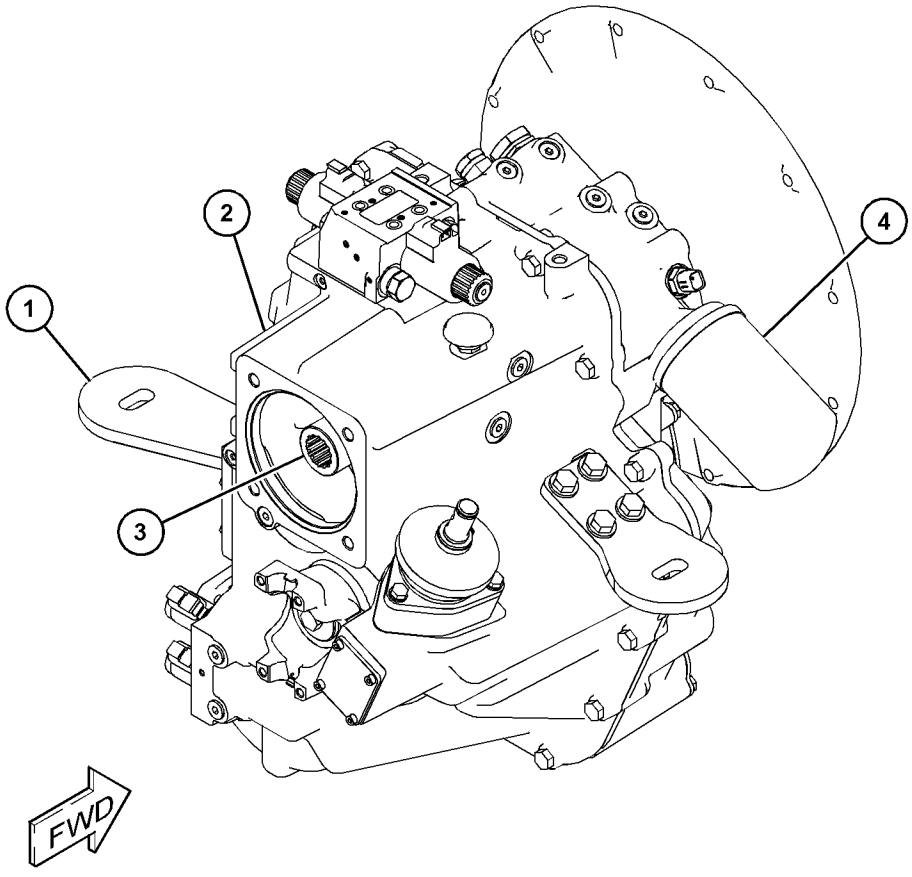

GRÁFICO 1 **<FIM>** g03721638

462-7474 ARRANJO DE TRANSMISSÃO-COMANDO DIRETO–TRAÇÃO EM 2 RODAS (TRANSMISSION AR-DIRECT DRIVE–2-WHEEL DRIVE)

S/N: LBF1-PARA CIMA

NÚMEROE DE 448-4776 ARRANJO DO TREM DE FORÇA

UM ACESSÓRIO

SMCS-3030 **i06148055**

NOTA	NÚMERO DA PEÇA	QTD.	NOME DA PEÇA 1 2 3 4 5 6 (NÍVEL DO PRODUTO)	CONSULTE PÁGINA
Y	*396-3916*	1	GRUPO DE ENCHIMENTO-ÓLEO DO TREM DE FORÇA (MUDANÇA PADRÃO) (FILLER GP-POWER TRAIN OIL (STANDARD SHIFT))	187
Y	*391-9950*	1	GRUPO DE TUBULAÇÕES PILOTO (MUDANÇA PADRÃO) (LINES GP-PILOT (STANDARD SHIFT))	342
Y	*391-9939*	1	GRUPO DE TUBULAÇÕES DO ARREFECEDOR DO TREM DE FORÇA (MUDANÇA PADRÃO) (LINES GP-POWER TRAIN COOLER (STANDARD SHIFT))	65
Y	*460-3719*	1	GRUPO DE TUBULAÇÕES DE ÓLEO DO TREM DE FORÇA (MUDANÇA PADRÃO) (LINES GP-POWER TRAIN OIL (STANDARD SHIFT))	190
Y	*391-9945*	1	GRUPO DE TUBULAÇÕES DA BOMBA (MUDANÇA PADRÃO) (LINES GP-PUMP (STANDARD SHIFT))	344
Y	*460-8765*	1	GRUPO DE FIXAÇÃO DO MOTOR E DA TRANSMISSÃO (MOUNTING GP-ENGINE & XMSN)	37
Y	*459-0476*	1	GRUPO DO BUJÃO (TRANSMISSÃO) (PLUG GP (TRANSMISSION))	193
Y	*366-9456*	1	GRUPO DO EIXO-ACIONAMENTO (TRASEIRO) (SHAFT GP-DRIVE (REAR))	198
Y	*366-9444*	1	GRUPO DE TRANSMISSÃO E MONTAGEM (TRAÇÃO EM 2 RODAS) (TRANSMISSION & MOUNTING GP (2-WHEEL DRIVE))	210
Y	*387-6545*	1	GRUPO DE FIAÇÃO-CONTROLE DE TRANSMISSÃO (MUDANÇA PADRÃO) (WIRING GP--TRANSMISSION CONTROL (STANDARD SHIFT))	169

Y - ILUSTRAÇÃO SEPARADA

<FIM>

462-7476 ARRANJO DE TRANSMISSÃO-COMANDO DIREITO—TRAÇÃO NAS 4 RODAS (TRANSMISSION AR-DIRECT DRIVE—4-WHEEL DRIVE)

S/N: LBF1-PARA CIMA

NÚMEROE DE 448-4778 ARRANJO DO TREM DE FORÇA

UM ACESSÓRIO

SMCS-3030 **i06148132**

NOTA	NÚMERO DA PEÇA	QTD.	NOME DA PEÇA 1 2 3 4 5 6 (NÍVEL DO PRODUTO)	CONSULTE PÁGINA
Y	*396-3916*	1	GRUPO DE ENCHIMENTO-ÓLEO DO TREM DE FORÇA (MUDANÇA PADRÃO) (FILLER GP-POWER TRAIN OIL (STANDARD SHIFT))	187
Y	*391-9950*	1	GRUPO DE TUBULAÇÕES PILOTO (MUDANÇA PADRÃO) (LINES GP-PILOT (STANDARD SHIFT))	342
Y	*391-9939*	1	GRUPO DE TUBULAÇÕES DO ARREFECEDOR DO TREM DE FORÇA (MUDANÇA PADRÃO) (LINES GP-POWER TRAIN COOLER (STANDARD SHIFT))	65
Y	*460-3719*	1	GRUPO DE TUBULAÇÕES DE ÓLEO DO TREM DE FORÇA (MUDANÇA PADRÃO) (LINES GP-POWER TRAIN OIL (STANDARD SHIFT))	190
Y	*391-9945*	1	GRUPO DE TUBULAÇÕES DA BOMBA (MUDANÇA PADRÃO) (LINES GP-PUMP (STANDARD SHIFT))	344
Y	*460-8765*	1	GRUPO DE FIXAÇÃO DO MOTOR E DA TRANSMISSÃO (MOUNTING GP-ENGINE & XMSN)	37
Y	*459-0476*	1	GRUPO DO BUJÃO (TRANSMISSÃO) (PLUG GP (TRANSMISSION))	193
Y	*366-9456*	1	GRUPO DO EIXO-ACIONAMENTO (TRASEIRO) (SHAFT GP-DRIVE (REAR))	198
Y	*353-1337*	1	GRUPO DO EIXO-ACIONAMENTO (DIANTEIRA) (SHAFT GP-DRIVE (FRONT))	197
Y	*366-9446*	1	GRUPO DE TRANSMISSÃO E MONTAGEM (TRAÇÃO NAS 4 RODAS) (TRANSMISSION & MOUNTING GP (4-WHEEL DRIVE))	211
Y	*387-6545*	1	GRUPO DE FIAÇÃO-CONTROLE DE TRANSMISSÃO (MUDANÇA PADRÃO) (WIRING GP--TRANSMISSION CONTROL (STANDARD SHIFT))	169

Y - ILUSTRAÇÃO SEPARADA

<FIM>

366-9445 GRUPO DA TRANSMISSÃO-COMANDO DIRETO (TRANSMISSION GP-DIRECT DRIVE)

S/N: LBF1-PARA CIMA

NÚMEROE DE 366-9444 GRUPO DE TRANSMISSÃO E MONTAGEM

UM ACESSÓRIO

SMCS-3030 **i06148072**

NOTA	REF. NÃO	GRÁFICO REF.	NÚMERO DA PEÇA	QTD.	NOME DA PEÇA 1 2 3 4 5 6 (NÍVEL DO PRODUTO)	CONSULTE PÁGINA
Y	1	1	*392-9465*	1	GRUPO DO EIXO-SAÍDA (SHAFT GP-OUTPUT)	205
	2	1	*392-9466*	1	CONJUNTO DE EIXO (SHAFT AS)	
	2A	1	**438-5163**	1	BUCHA (BUSHING)	
		1	**6Y-2736**	1	CONE-ROLAMENTO (CONE-BEARING)	
		1	**6Y-2737**	1	COPO-ROLAMENTO (CUP-BEARING)	
		1	**394-9485**	1	EIXO (SHAFT)	
Y	3	1	*426-4365*	1	GRUPO DA BOMBA-TRANSMISSÃO (PUMP GP--TRANSMISSION)	195
	4	1	*426-4368*	1	GRUPO DE GARFOS (YOKE GP)	
		1	**430-7997**	1	CONJUNTO DO GARFO (YOKE AS)	
		1	**5P-8066**	1	ANEL RETENTOR EM O (SEAL-O-RING)	
M		1	**6V-8097**	1	PARAFUSO (M12X1,75X30 MM) (BOLT (M12X1.75X30-MM))	
		1	**7T-3195**	1	ARRUELA (12,3X47X6,35 MM DE ESPESSURA) (WASHER (12.3X47X6.35-MM THK))	
Y	5	1	*433-9717*	1	GRUPO DE CAIXA E PEÇAS-PLANETÁRIA (CASE & PARTS GP-PLANETARY)	171
Y	6	1	*433-9718*	1	GRUPO DE CONTROLE-TRANSMISSÃO HIDRÁULICA (CONTROL GP-TRANSMISSION HYD)	184
Y	7	1	*444-1424*	1	GRUPO DO EIXO-ENTRADA (SHAFT GP-INPUT)	203
Y	8	1	*444-1425*	1	GRUPO DO EIXO-ACIONAMENTO (RÉ) (SHAFT GP-DRIVE (REVERSE))	201

M - PEÇA DO SISTEMA MÉTRICO
Y - ILUSTRAÇÃO SEPARADA

366-9445 **GRUPO DA TRANSMISSÃO-COMANDO DIRETO (TRANSMISSION GP-DIRECT DRIVE) (*continuação*)**
i06148072

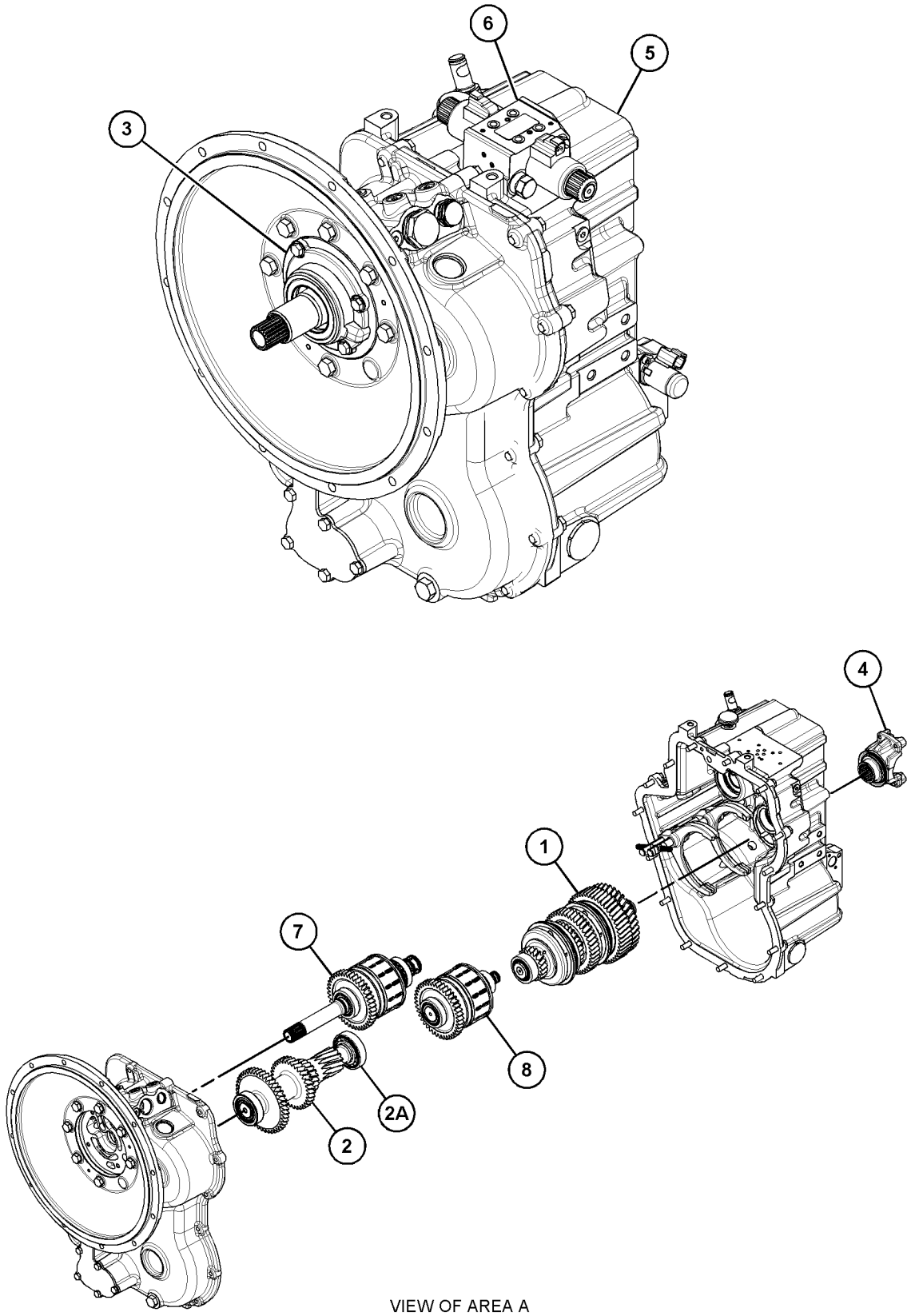

VIEW OF AREA A
(PARTS REMOVED AND EXPLODED FOR CLARITY)

GRÁFICO 1 **<FIM>** g03749723

380-8841 GRUPO DA TRANSMISSÃO-COMANDO DIRETO (TRANSMISSION GP-DIRECT DRIVE)

S/N: LBF1-PARA CIMA
NÚMEROE DE 366-9446 GRUPO DE TRANSMISSÃO E MONTAGEM
UM ACESSÓRIO

SMCS-3030 **i06148135**

NOTA	REF. NÃO	GRÁFICO REF.	NÚMERO DA PEÇA	QTD.	NOME DA PEÇA 1 2 3 4 5 6 (NÍVEL DO PRODUTO)	CONSULTE PÁGINA
Y	1	1	*392-9465*	1	GRUPO DO EIXO-SAÍDA (SHAFT GP-OUTPUT)	205
	2	1	*392-9466*	1	CONJUNTO DE EIXO (SHAFT AS)	
	2A	1	**438-5163**	1	BUCHA (BUSHING)	
		1	**6Y-2736**	1	CONE-ROLAMENTO (CONE-BEARING)	
		1	**6Y-2737**	1	COPO-ROLAMENTO (CUP-BEARING)	
Y	3	1	*392-9467*	1	GRUPO DO EIXO-ACIONAMENTO (TRAÇÃO EM TODAS AS RODAS) (SHAFT GP-DRIVE (ALL WHEEL DRIVE))	199
Y	4	1	*426-4361*	1	GRUPO DA CAIXA DA TRANSMISSÃO (CASE GP--TRANSMISSION)	172
Y	5	1	*426-4365*	1	GRUPO DA BOMBA-TRANSMISSÃO (PUMP GP--TRANSMISSION)	195
Y	6	1	*426-4366*	1	GRUPO DE CONTROLE-TRANSMISSÃO HIDRÁULICA (CONTROL GP-TRANSMISSION HYD)	182
	7	1	*426-4367*	1	GRUPO DE GARFOS (YOKE GP)	
		1	**3P-0648**	1	ANEL RETENTOR EM O (SEAL-O-RING)	
M		1	**6V-8097**	1	PARAFUSO (M12X1,75X30 MM) (BOLT (M12X1.75X30-MM))	
		1	**7T-3195**	1	ARRUELA (12,3X47X6,35 MM DE ESPESSURA) (WASHER (12.3X47X6.35-MM THK))	
		1	**383-7979**	1	CONJUNTO DO GARFO (YOKE AS)	
	8	1	*426-4368*	1	GRUPO DE GARFOS (YOKE GP)	
		1	**5P-8066**	1	ANEL RETENTOR EM O (SEAL-O-RING)	
M		1	**6V-8097**	1	PARAFUSO (M12X1,75X30 MM) (BOLT (M12X1.75X30-MM))	
		1	**7T-3195**	1	ARRUELA (12,3X47X6,35 MM DE ESPESSURA) (WASHER (12.3X47X6.35-MM THK))	
		1	**430-7997**	1	CONJUNTO DO GARFO (YOKE AS)	
Y	9	1	*444-1424*	1	GRUPO DO EIXO-ENTRADA (SHAFT GP-INPUT)	203
Y	10	1	*444-1425*	1	GRUPO DO EIXO-ACIONAMENTO (RÉ) (SHAFT GP-DRIVE (REVERSE))	201

M - PEÇA DO SISTEMA MÉTRICO
Y - ILUSTRAÇÃO SEPARADA

380-8841 **GRUPO DA TRANSMISSÃO-COMANDO DIRETO (TRANSMISSION GP-DIRECT DRIVE) (*continuação*)**
i06148135

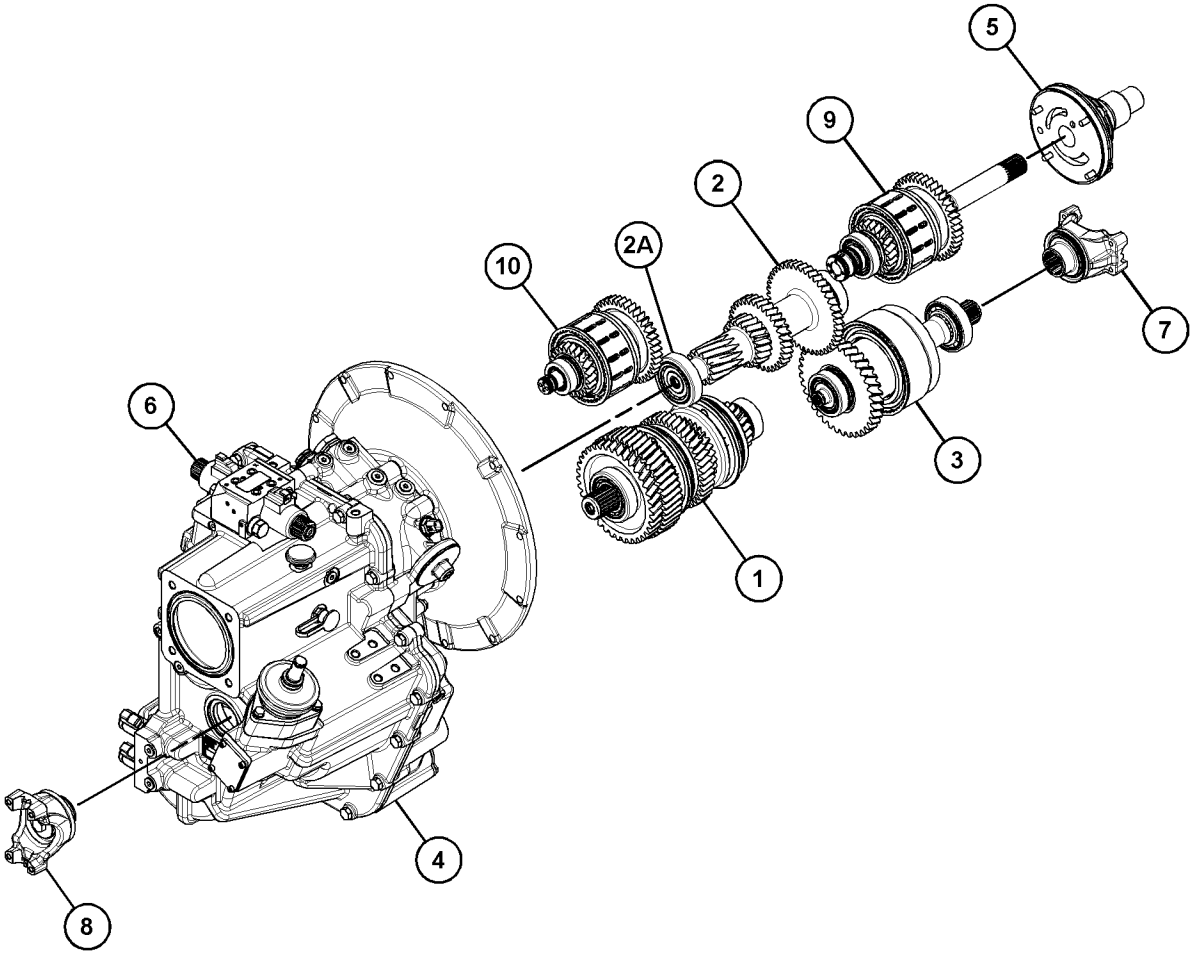

GRÁFICO 1 **<FIM>** g03749231

147-0209 GRUPO DA VÁLVULA-ALÍVIO–PRESSÃO DA EMBREAGEM (VALVE GP-RELIEF–CLUTCH PRESSURE)

S/N: LBF1-PARA CIMA
NÚMEROE DE 426-4366, 433-9718 GRUPO DE CONTROLE-TRANSMISSÃO HIDRÁULICA
UM ACESSÓRIO

SMCS-3133, 3182, 3210, 3213 **i02520292**

NOTA	REF. NÃO	GRÁFICO REF.	NÚMERO DA PEÇA	QTD.	NOME DA PEÇA 1 2 3 4 5 6 (NÍVEL DO PRODUTO)	CONSULTE PÁGINA
	1	1	**7X-4744**	1	ANEL RETENTOR EM O (SEAL-O-RING)	
	2	1	**6V-9178**	1	ANEL RETENTOR EM O (SEAL-O-RING)	
	3	1	**106-9586**	1	ANEL RETENTOR EM O (SEAL-O-RING)	

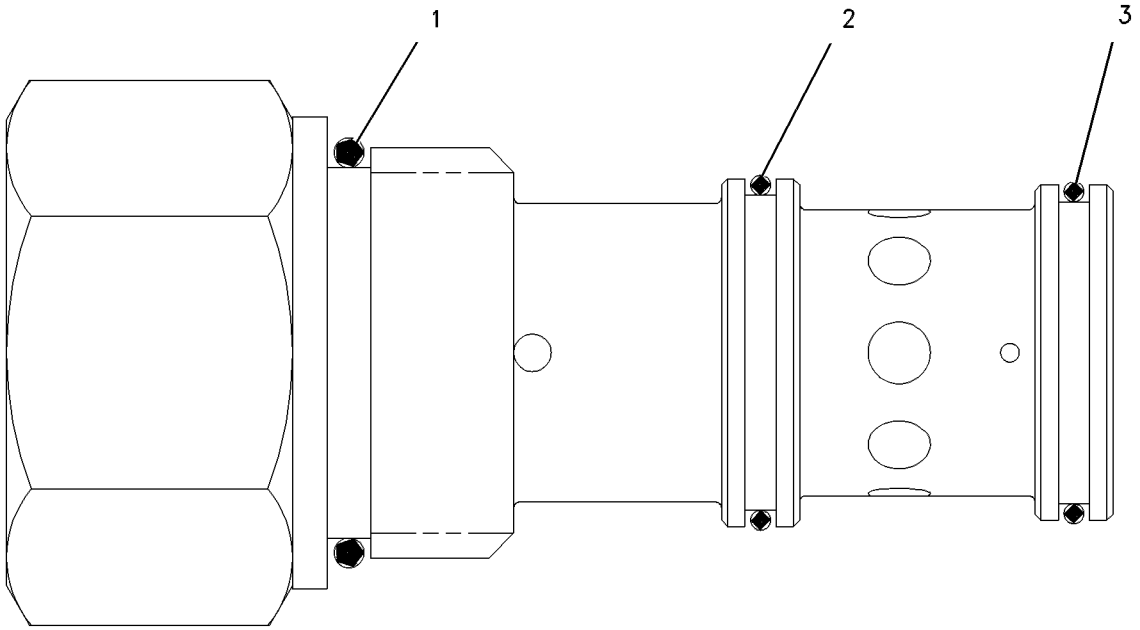

GRÁFICO 1 **<FIM>** g00304718

448-2402 GRUPO DE VÁLVULAS-SOLENOIDE–MODULAÇÃO (VALVE GP-SOLENOID–MODULATING)

S/N: LBF1-PARA CIMA

NÚMEROE DE 426-4366, 433-9718 GRUPO DE CONTROLE-TRANSMISSÃO HIDRÁULICA UM ACESSÓRIO

SMCS-3174, 5479 **i06193401**

NOTA	REF. NÃO	GRÁFICO REF.	NÚMERO DA PEÇA	QTD.	NOME DA PEÇA 1 2 3 4 5 6 (NÍVEL DO PRODUTO)	CONSULTE PÁGINA
	1	1	**280-7012**	2	CONJUNTO DE TUBO (TUBE AS)	
					(CADA UM INCLUI)	
		1	**6V-8399**	1	ANEL RETENTOR EM O (SEAL-O-RING)	
	2	1	**324-2579**	2	CONJUNTO DE BOBINA (12 V) (DIODO) (COIL AS (12-VOLT) (DIODE))	
	3	1	**8L-2779**	4	ANEL RETENTOR EM O (SEAL-O-RING)	
	4	1	**8L-6565**	1	PINO DE MOLA (PIN-SPRING)	
	5	1	**336-7526**	2	ANEL RETENTOR EM O (SEAL-O-RING)	
	6	1	**336-7529**	2	ANEL RETENTOR EM O (SEAL-O-RING)	
	7	1	**420-1488**	2	OBTURADOR (POPPET)	

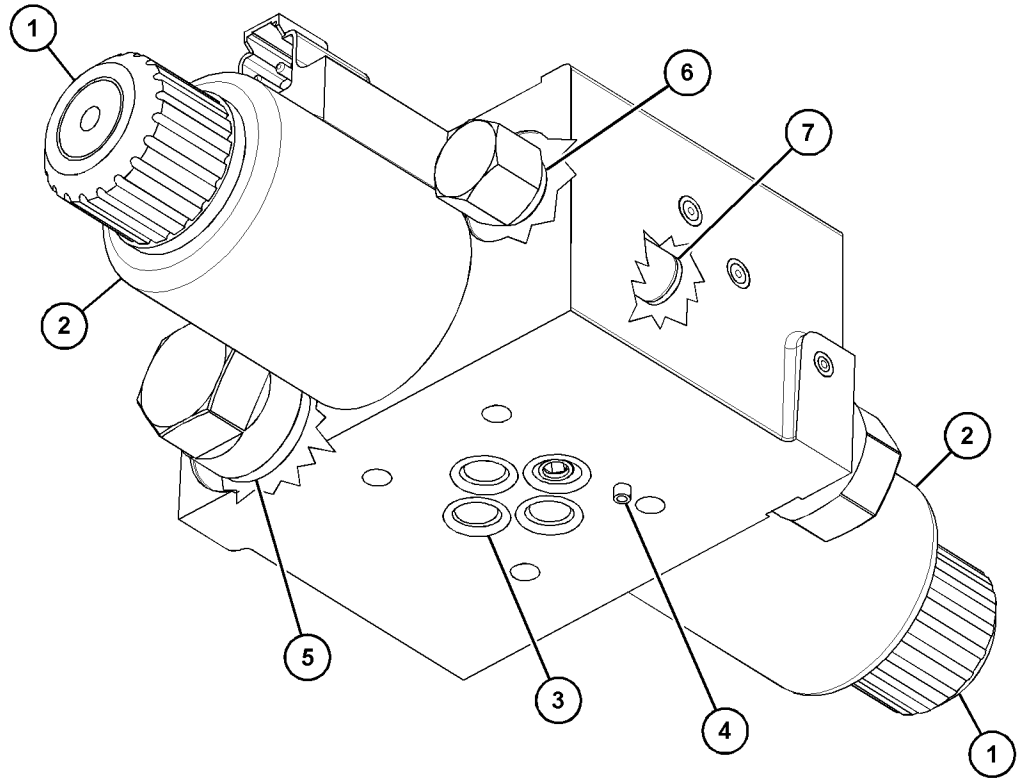

GRÁFICO 1 **<FIM>** g03727013

6D-0337 GRUPO DE VÁLVULAS-PNEU (VALVE GP-TIRE)

S/N: LBF1-PARA CIMA

NÚMEROE DE 457-6587 GRUPO DO ARO-DESMONTÁVEL, 201-1920 GRUPO DE VÁLVULAS-PNEU UM ACESSÓRIO

SMCS-4203 **i05570411**

NOTA	REF. NÃO	GRÁFICO REF.	NÚMERO DA PEÇA	QTD.	NOME DA PEÇA 1 2 3 4 5 6 (NÍVEL DO PRODUTO)	CONSULTE PÁGINA
					(PEÇAS SEM MANUTENÇÃO)	

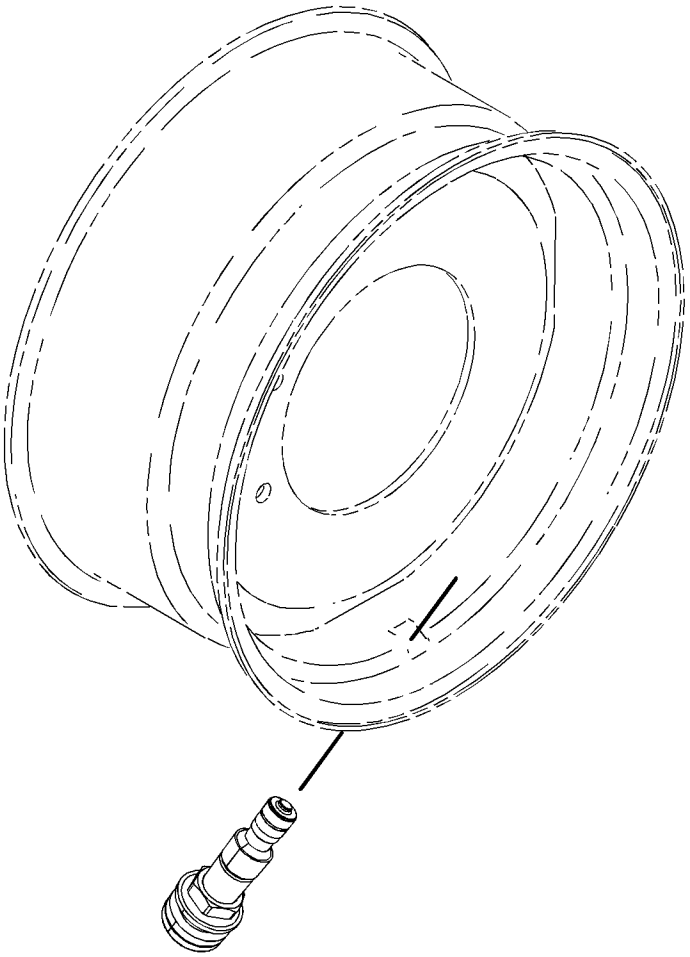

GRÁFICO 1 **<FIM>** g02718908

201-1920 GRUPO DE VÁLVULAS-PNEU (VALVE GP-TIRE)

S/N: LBF1-PARA CIMA
NÚMEROE DE 201-1875, 201-1876, 201-1878, 201-1911, 201-1912, 282-3866, 282-3867, 282-3869, 282-3870, 303-0428, 303-0429, 322-4572, 322-4573, 380-8965, 380-8966, 380--8967, 380-8968, 380-8973, 380-8974 GRUPO DE RODA E PNEU
UM ACESSÓRIO

SMCS-4203 **i01954499**

NOTA	NÚMERO DA PEÇA	QTD.	NOME DA PEÇA 1 2 3 4 5 6 (NÍVEL DO PRODUTO)	CONSULTE PÁGINA
Y	**6D-0337**	1	GRUPO DE VÁLVULAS-PNEU (VALVE GP-TIRE)	220

Y - ILUSTRAÇÃO SEPARADA

<FIM>

282-3854 ARRANJO DE RODA E PNEU–TRAÇÃO EM TODAS AS RODAS, DESVIO (WHEEL & TIRE AR–ALL WHEEL DRIVE, BIAS)

S/N: LBF1-PARA CIMA
UM ACESSÓRIO

SMCS-4201, 4202, 4203, 4208, 4209 **i06193398**

NOTA	NÚMERO DA PEÇA	QTD.	NOME DA PEÇA 1 2 3 4 5 6 (NÍVEL DO PRODUTO)	CONSULTE PÁGINA
Y	*282-3865*	1	GRUPO DE RODA E PNEU (TRASEIRO) (WHEEL & TIRE GP (REAR))	227
Y	*282-3868*	1	GRUPO DE RODA E PNEU (DIANTEIRA) (WHEEL & TIRE GP (FRONT))	229

Y - ILUSTRAÇÃO SEPARADA

<FIM>

320-2384 ARRANJO DE RODA E PNEU–TRAÇÃO NAS 4 RODAS (WHEEL & TIRE AR–4-WHEEL DRIVE)

S/N: LBF1-PARA CIMA
UM ACESSÓRIO

SMCS-4201, 4202, 4203, 4208, 4209 **i03855637**

NOTA	NÚMERO DA PEÇA	QTD.	NOME DA PEÇA 1 2 3 4 5 6 (NÍVEL DO PRODUTO)	CONSULTE PÁGINA
Y	*303-0418*	1	GRUPO DE RODA E PNEU (DIANTEIRA) (WHEEL & TIRE GP (FRONT))	230
Y	*322-4571*	1	GRUPO DE RODA E PNEU (TRASEIRO) (WHEEL & TIRE GP (REAR))	232

Y - ILUSTRAÇÃO SEPARADA

<FIM>

379-2160 ARRANJO DE RODA E PNEU–TRAÇÃO EM 2 RODAS, DESVIO (WHEEL & TIRE AR–2-WHEEL DRIVE, BIAS)

S/N: LBF1-PARA CIMA

UM ACESSÓRIO

SMCS-4201, 4202, 4203, 4208, 4209 **i06138834**

NOTA	NÚMERO DA PEÇA	QTD.	NOME DA PEÇA 1 2 3 4 5 6 (NÍVEL DO PRODUTO)	CONSULTE PÁGINA
Y	*201-1877*	1	GRUPO DE RODA E PNEU (DIANTEIRA) (WHEEL & TIRE GP (FRONT))	225
Y	*201-1913*	1	GRUPO DE RODA E PNEU (TRASEIRO) (WHEEL & TIRE GP (REAR))	227

Y - ILUSTRAÇÃO SEPARADA

<FIM>

379-2161 ARRANJO DE RODA E PNEU–TRAÇÃO NAS 4 RODAS, DESVIO (WHEEL & TIRE AR–4-WHEEL DRIVE, BIAS)

S/N: LBF1-PARA CIMA

UM ACESSÓRIO

SMCS-4201, 4202, 4203, 4208, 4209 **i06138835**

NOTA	NÚMERO DA PEÇA	QTD.	NOME DA PEÇA 1 2 3 4 5 6 (NÍVEL DO PRODUTO)	CONSULTE PÁGINA
Y	*201-1874*	1	GRUPO DE RODA E PNEU (DIANTEIRA) (WHEEL & TIRE GP (FRONT))	223
Y	*201-1913*	1	GRUPO DE RODA E PNEU (TRASEIRO) (WHEEL & TIRE GP (REAR))	227

Y - ILUSTRAÇÃO SEPARADA

<FIM>

380-8960 ARRANJO DE RODA E PNEU–TRAÇÃO NAS 4 RODAS (WHEEL & TIRE AR–4-WHEEL DRIVE)

S/N: LBF1-PARA CIMA

UM ACESSÓRIO

SMCS-4201, 4202, 4203, 4208, 4209 **i06138836**

NOTA	NÚMERO DA PEÇA	QTD.	NOME DA PEÇA 1 2 3 4 5 6 (NÍVEL DO PRODUTO)	CONSULTE PÁGINA
Y	*380-8964*	1	GRUPO DE RODA E PNEU (DIANTEIRA) (WHEEL & TIRE GP (FRONT))	233
Y	*380-8963*	1	GRUPO DE RODA E PNEU (TRASEIRO) (WHEEL & TIRE GP (REAR))	233

Y - ILUSTRAÇÃO SEPARADA

<FIM>

380-8961 ARRANJO DE RODA E PNEU–TRAÇÃO NAS 4 RODAS, DESVIO (WHEEL & TIRE AR–4-WHEEL DRIVE, BIAS)

S/N: LBF1-PARA CIMA
UM ACESSÓRIO

SMCS-4201, 4202, 4203, 4208, 4209 **i06138837**

NOTA	NÚMERO DA PEÇA	QTD.	NOME DA PEÇA 1 2 3 4 5 6 (NÍVEL DO PRODUTO)	CONSULTE PÁGINA
Y	*282-3868*	1	GRUPO DE RODA E PNEU (DIANTEIRA) (WHEEL & TIRE GP (FRONT))	229
Y	*380-8971*	1	GRUPO DE RODA E PNEU (TRASEIRO) (WHEEL & TIRE GP (REAR))	235

Y - ILUSTRAÇÃO SEPARADA

<FIM>

457-6590 ARRANJO DE RODA E PNEU–TRAÇÃO NAS 4 RODAS, DESVIO (WHEEL & TIRE AR–4-WHEEL DRIVE, BIAS)

S/N: LBF1-PARA CIMA
UM ACESSÓRIO

SMCS-4201, 4202, 4203, 4208, 4209 **i06138872**

NOTA	NÚMERO DA PEÇA	QTD.	NOME DA PEÇA 1 2 3 4 5 6 (NÍVEL DO PRODUTO)	CONSULTE PÁGINA
Y	*201-1874*	1	GRUPO DE RODA E PNEU (DIANTEIRA) (WHEEL & TIRE GP (FRONT))	223
Y	*457-6584*	1	GRUPO DE RODA E PNEU (TRASEIRO) (WHEEL & TIRE GP (REAR))	236

Y - ILUSTRAÇÃO SEPARADA

<FIM>

201-1874 GRUPO DE RODA E PNEU–DIANTEIRA (WHEEL & TIRE GP–FRONT)

S/N: LBF1-PARA CIMA
NÚMEROE DE 379-2161, 457-6590 ARRANJO DE RODA E PNEU
UM ACESSÓRIO

SMCS-4201, 4202, 4203, 4208, 4209 **i06188169**

NOTA	NÚMERO DA PEÇA	QTD.	NOME DA PEÇA 1 2 3 4 5 6 (NÍVEL DO PRODUTO)	CONSULTE PÁGINA
Y	*201-1875*	1	GRUPO DE RODA E PNEU (LADO ESQUERDO) (WHEEL & TIRE GP (LH))	224
Y	*201-1876*	1	GRUPO DE RODA E PNEU (LADO DIREITO) (WHEEL & TIRE GP (RH))	224

Y - ILUSTRAÇÃO SEPARADA

<FIM>

201-1875 GRUPO DE RODA E PNEU—LADO ESQUERDO (WHEEL & TIRE GP—LH)

S/N: LBF1-PARA CIMA
10 X 18
NÚMEROE DE 201-1874 GRUPO DE RODA E PNEU
UM ACESSÓRIO

SMCS-4201, 4202, 4203, 4208, 4209 **i05200956**

NOTA	NÚMERO DA PEÇA	QTD.	NOME DA PEÇA 1 2 3 4 5 6 (NÍVEL DO PRODUTO)	CONSULTE PÁGINA
Y	*201-1920*	1	GRUPO DE VÁLVULAS-PNEU (VALVE GP-TIRE)	221
	202-6186	1	CONJUNTO DE RODA (DIANTEIRA) (WHEEL AS (FRONT))	
	9R-6481	1	PNEU (12.5/80-R18) (TIRE (12.5/80-R18))	

Y - ILUSTRAÇÃO SEPARADA

<FIM>

201-1876 GRUPO DE RODA E PNEU—LADO DIREITO (WHEEL & TIRE GP—RH)

S/N: LBF1-PARA CIMA
10 X 18
NÚMEROE DE 201-1874 GRUPO DE RODA E PNEU
UM ACESSÓRIO

SMCS-4201, 4202, 4203, 4208, 4209 **i05200958**

NOTA	NÚMERO DA PEÇA	QTD.	NOME DA PEÇA 1 2 3 4 5 6 (NÍVEL DO PRODUTO)	CONSULTE PÁGINA
Y	*201-1920*	1	GRUPO DE VÁLVULAS-PNEU (VALVE GP-TIRE)	221
	202-6186	1	CONJUNTO DE RODA (DIANTEIRA) (WHEEL AS (FRONT))	
	9R-6481	1	PNEU (12.5/80-R18) (TIRE (12.5/80-R18))	

Y - ILUSTRAÇÃO SEPARADA

<FIM>

201-1877 GRUPO DE RODA E PNEU—DIANTEIRA (WHEEL & TIRE GP—FRONT)

S/N: LBF1-PARA CIMA
NÚMEROE DE 379-2160 ARRANJO DE RODA E PNEU
UM ACESSÓRIO

SMCS-4201, 4202, 4203, 4208, 4209 **i02529196**

NOTA	NÚMERO DA PEÇA	QTD.	NOME DA PEÇA 1 2 3 4 5 6 (NÍVEL DO PRODUTO)	CONSULTE PÁGINA
Y	*201-1878*	2	GRUPO DE RODA E PNEU (DIANTEIRA) (WHEEL & TIRE GP (FRONT))	225
	201-1915	1	GRUPO DA FIXAÇÃO DA RODA (DIANTEIRA) (MOUNTING GP-WHEEL (FRONT))	
M	**201-1919**	16	PORCA (ROSCA M20X1,5) (NUT (M20X1.5-THD))	
	8T-5439	16	ARRUELA DURA (21,5X45X6-MM DE ESPESSURA) (WASHER-HARD (21.5X45X6-MM THK))	

M - PEÇA DO SISTEMA MÉTRICO
Y - ILUSTRAÇÃO SEPARADA

<FIM>

201-1878 GRUPO DE RODA E PNEU—DIANTEIRA (WHEEL & TIRE GP—FRONT)

S/N: LBF1-PARA CIMA
8 X 16
NÚMEROE DE 201-1877 GRUPO DE RODA E PNEU
UM ACESSÓRIO

SMCS-4201, 4202, 4203, 4208, 4209 **i05200959**

NOTA	NÚMERO DA PEÇA	QTD.	NOME DA PEÇA 1 2 3 4 5 6 (NÍVEL DO PRODUTO)	CONSULTE PÁGINA
Y	*201-1920*	1	GRUPO DE VÁLVULAS-PNEU (VALVE GP-TIRE)	221
	195-6341	1	CONJUNTO DE RODA (DIANTEIRA) (WHEEL AS (FRONT))	
	9R-1956	1	PNEU (11-R16) (TIRE (11-R16))	

Y - ILUSTRAÇÃO SEPARADA

<FIM>

201-1911 GRUPO DE RODA E PNEU–LADO ESQUERDO (WHEEL & TIRE GP–LH)

S/N: LBF1-PARA CIMA
16X24
NÚMEROE DE 201-1913 GRUPO DE RODA E PNEU
UM ACESSÓRIO

SMCS-4201, 4202, 4203, 4208, 4209 **i02355423**

NOTA	NÚMERO DA PEÇA	QTD.	NOME DA PEÇA 1 2 3 4 5 6 (NÍVEL DO PRODUTO)	CONSULTE PÁGINA
Y	*201-1920*	1	GRUPO DE VÁLVULAS-PNEU (VALVE GP-TIRE)	221
	195-6344	1	CONJUNTO DE RODA (TRASEIRO) (WHEEL AS (REAR))	
	201-1902	1	PNEU (19,5L-24) (TIRE (19.5L-24))	

Y - ILUSTRAÇÃO SEPARADA

<FIM>

201-1912 GRUPO DE RODA E PNEU (WHEEL & TIRE GP)

S/N: LBF1-PARA CIMA
16X24
NÚMEROE DE 201-1913 GRUPO DE RODA E PNEU
UM ACESSÓRIO

SMCS-4201, 4202, 4203, 4208, 4209 **i02355427**

NOTA	NÚMERO DA PEÇA	QTD.	NOME DA PEÇA 1 2 3 4 5 6 (NÍVEL DO PRODUTO)	CONSULTE PÁGINA
Y	*201-1920*	1	GRUPO DE VÁLVULAS-PNEU (VALVE GP-TIRE)	221
	195-6344	1	CONJUNTO DE RODA (TRASEIRO) (WHEEL AS (REAR))	
	201-1902	1	PNEU (19,5L-24) (TIRE (19.5L-24))	

Y - ILUSTRAÇÃO SEPARADA

<FIM>

201-1913 GRUPO DE RODA E PNEU—TRASEIRO (WHEEL & TIRE GP—REAR)

S/N: LBF1-PARA CIMA
NÚMEROE DE 379-2160, 379-2161 ARRANJO DE RODA E PNEU
UM ACESSÓRIO

SMCS-4201, 4202, 4203, 4208, 4209 **i06193396**

NOTA	NÚMERO DA PEÇA	QTD.	NOME DA PEÇA 1 2 3 4 5 6 (NÍVEL DO PRODUTO)	CONSULTE PÁGINA
Y	*201-1911*	1	GRUPO DE RODA E PNEU (LADO ESQUERDO) (WHEEL & TIRE GP (LH))	226
Y	*201-1912*	1	GRUPO DE RODA E PNEU (LADO DIREITO) (WHEEL & TIRE GP (RH))	226
	201-1916	1	GRUPO DA FIXAÇÃO DA RODA (TRASEIRO) (MOUNTING GP-WHEEL (REAR))	
	8T-5439	20	ARRUELA DURA (21,5X45X6-MM DE ESPESSURA) (WASHER-HARD (21.5X45X6-MM THK))	
M	**201-1919**	20	PORCA (ROSCA M20X1,5) (NUT (M20X1.5-THD))	

M - PEÇA DO SISTEMA MÉTRICO
Y - ILUSTRAÇÃO SEPARADA

<FIM>

282-3865 GRUPO DE RODA E PNEU—TRASEIRO (WHEEL & TIRE GP—REAR)

S/N: LBF1-PARA CIMA
NÚMEROE DE 282-3854 ARRANJO DE RODA E PNEU
UM ACESSÓRIO

SMCS-4201, 4202, 4203, 4208, 4209 **i06193394**

NOTA	NÚMERO DA PEÇA	QTD.	NOME DA PEÇA 1 2 3 4 5 6 (NÍVEL DO PRODUTO)	CONSULTE PÁGINA
Y	*282-3866*	1	GRUPO DE RODA E PNEU (TRASEIRO, LADO ESQUERDO) (WHEEL & TIRE GP (REAR, LH))	228
Y	*282-3867*	1	GRUPO DE RODA E PNEU (TRASEIRO, LADO DIREITO) (WHEEL & TIRE GP (REAR, RH))	228
	201-1916	1	GRUPO DA FIXAÇÃO DA RODA (TRASEIRO) (MOUNTING GP-WHEEL (REAR))	
M	**8T-5436**	20	PARAFUSO (M10X1,5X130 MM) (BOLT (M10X1.5X130-MM))	
M	**201-1919**	20	PORCA (ROSCA M20X1,5) (NUT (M20X1.5-THD))	

M - PEÇA DO SISTEMA MÉTRICO
Y - ILUSTRAÇÃO SEPARADA

<FIM>

282-3866 GRUPO DE RODA E PNEU—LADO ESQUERDO (WHEEL & TIRE GP—LH)

S/N: LBF1-PARA CIMA
16X24
NÚMEROE DE 282-3865 GRUPO DE RODA E PNEU
UM ACESSÓRIO

SMCS-4201, 4202, 4203, 4208, 4209 **i03267329**

NOTA	NÚMERO DA PEÇA	QTD.	NOME DA PEÇA 1 2 3 4 5 6 (NÍVEL DO PRODUTO)	CONSULTE PÁGINA
Y	*201-1920*	1	GRUPO DE VÁLVULAS-PNEU (VALVE GP-TIRE)	221
	195-6344	1	CONJUNTO DE RODA (TRASEIRO) (WHEEL AS (REAR))	
	276-6820	1	PNEU (19,5L-24) (TIRE (19.5L-24))	

Y - ILUSTRAÇÃO SEPARADA

<FIM>

282-3867 GRUPO DE RODA E PNEU—LADO DIREITO (WHEEL & TIRE GP—RH)

S/N: LBF1-PARA CIMA
16X24
NÚMEROE DE 282-3865 GRUPO DE RODA E PNEU
UM ACESSÓRIO

SMCS-4201, 4202, 4203, 4208, 4209 **i03267330**

NOTA	NÚMERO DA PEÇA	QTD.	NOME DA PEÇA 1 2 3 4 5 6 (NÍVEL DO PRODUTO)	CONSULTE PÁGINA
Y	*201-1920*	1	GRUPO DE VÁLVULAS-PNEU (VALVE GP-TIRE)	221
	195-6344	1	CONJUNTO DE RODA (TRASEIRO) (WHEEL AS (REAR))	
	276-6820	1	PNEU (19,5L-24) (TIRE (19.5L-24))	

Y - ILUSTRAÇÃO SEPARADA

<FIM>

282-3868 GRUPO DE RODA E PNEU—DIANTEIRA (WHEEL & TIRE GP—FRONT)

S/N: LBF1-PARA CIMA
NÚMEROE DE 282-3854, 380-8961 ARRANJO DE RODA E PNEU
UM ACESSÓRIO

SMCS-4201, 4202, 4203, 4208, 4209 **i03267321**

NOTA	NÚMERO DA PEÇA	QTD.	NOME DA PEÇA 1 2 3 4 5 6 (NÍVEL DO PRODUTO)	CONSULTE PÁGINA
Y	*282-3869*	1	GRUPO DE RODA E PNEU (LADO ESQUERDO) (WHEEL & TIRE GP (LH))	229
Y	*282-3870*	1	GRUPO DE RODA E PNEU (LADO DIREITO) (WHEEL & TIRE GP (RH))	230
	201-1915	1	GRUPO DA FIXAÇÃO DA RODA (DIANTEIRA) (MOUNTING GP-WHEEL (FRONT))	
	8T-5439	16	ARRUELA DURA (21,5X45X6-MM DE ESPESSURA) (WASHER-HARD (21.5X45X6-MM THK))	
M	**201-1919**	16	PORCA (ROSCA M20X1,5) (NUT (M20X1.5-THD))	

M - PEÇA DO SISTEMA MÉTRICO
Y - ILUSTRAÇÃO SEPARADA

<FIM>

282-3869 GRUPO DE RODA E PNEU—LADO ESQUERDO (WHEEL & TIRE GP—LH)

S/N: LBF1-PARA CIMA
10 X 18
NÚMEROE DE 282-3868 GRUPO DE RODA E PNEU
UM ACESSÓRIO

SMCS-4201, 4202, 4203, 4208, 4209 **i03267324**

NOTA	NÚMERO DA PEÇA	QTD.	NOME DA PEÇA 1 2 3 4 5 6 (NÍVEL DO PRODUTO)	CONSULTE PÁGINA
Y	*201-1920*	1	GRUPO DE VÁLVULAS-PNEU (VALVE GP-TIRE)	221
	202-6186	1	CONJUNTO DE RODA (DIANTEIRA) (WHEEL AS (FRONT))	
	286-9087	1	PNEU (12,5/80-18) (TIRE (12.5/80-18))	

Y - ILUSTRAÇÃO SEPARADA

<FIM>

282-3870 GRUPO DE RODA E PNEU—LADO DIREITO (WHEEL & TIRE GP—RH)

S/N: LBF1-PARA CIMA
10 X 18
NÚMEROE DE 282-3868 GRUPO DE RODA E PNEU
UM ACESSÓRIO

SMCS-4201, 4202, 4203, 4208, 4209 **i03267326**

NOTA	NÚMERO DA PEÇA	QTD.	NOME DA PEÇA 1 2 3 4 5 6 (NÍVEL DO PRODUTO)	CONSULTE PÁGINA
Y	*201-1920*	1	GRUPO DE VÁLVULAS-PNEU (VALVE GP-TIRE)	221
	202-6186	1	CONJUNTO DE RODA (DIANTEIRA) (WHEEL AS (FRONT))	
	286-9087	1	PNEU (12,5/80-18) (TIRE (12.5/80-18))	

Y - ILUSTRAÇÃO SEPARADA

<FIM>

303-0418 GRUPO DE RODA E PNEU—DIANTEIRA (WHEEL & TIRE GP—FRONT)

S/N: LBF1-PARA CIMA
NÚMEROE DE 320-2384 ARRANJO DE RODA E PNEU
UM ACESSÓRIO

SMCS-4201, 4202, 4203, 4208, 4209 **i03856930**

NOTA	NÚMERO DA PEÇA	QTD.	NOME DA PEÇA 1 2 3 4 5 6 (NÍVEL DO PRODUTO)	CONSULTE PÁGINA
Y	*303-0428*	1	GRUPO DE RODA E PNEU (DIANTEIRO, LADO ESQUERDO) (WHEEL & TIRE GP (FRONT, LH))	231
Y	*303-0429*	1	GRUPO DE RODA E PNEU (DIANTEIRO, LADO DIREITO) (WHEEL & TIRE GP (FRONT, RH))	231
	201-1915	1	GRUPO DA FIXAÇÃO DA RODA (DIANTEIRA) (MOUNTING GP-WHEEL (FRONT))	
	8T-5439	16	ARRUELA DURA (21,5X45X6-MM DE ESPESSURA) (WASHER-HARD (21.5X45X6-MM THK))	
M	**201-1919**	16	PORCA (ROSCA M20X1,5) (NUT (M20X1.5-THD))	

M - PEÇA DO SISTEMA MÉTRICO
Y - ILUSTRAÇÃO SEPARADA

<FIM>

303-0428 GRUPO DE RODA E PNEU—DIANTEIRO, LADO ESQUERDO (WHEEL & TIRE GP—FRONT, LH)

S/N: LBF1-PARA CIMA
10 X 18
NÚMEROE DE 303-0418 GRUPO DE RODA E PNEU
UM ACESSÓRIO

SMCS-4201, 4202, 4203, 4208, 4209 **i03856950**

NOTA	NÚMERO DA PEÇA	QTD.	NOME DA PEÇA 1 2 3 4 5 6 (NÍVEL DO PRODUTO)	CONSULTE PÁGINA
Y	*201-1920*	1	GRUPO DE VÁLVULAS-PNEU (VALVE GP-TIRE)	221
	202-6186	1	CONJUNTO DE RODA (DIANTEIRA) (WHEEL AS (FRONT))	
	259-2940	1	PNEU (340/80-R18) (TIRE (340/80-R18))	
Y - ILUSTRAÇÃO SEPARADA				

<FIM>

303-0429 GRUPO DE RODA E PNEU—DIANTEIRO, LADO DIREITO (WHEEL & TIRE GP—FRONT, RH)

S/N: LBF1-PARA CIMA
10 X 18
NÚMEROE DE 303-0418 GRUPO DE RODA E PNEU
UM ACESSÓRIO

SMCS-4201, 4202, 4203, 4208, 4209 **i03856951**

NOTA	NÚMERO DA PEÇA	QTD.	NOME DA PEÇA 1 2 3 4 5 6 (NÍVEL DO PRODUTO)	CONSULTE PÁGINA
Y	*201-1920*	1	GRUPO DE VÁLVULAS-PNEU (VALVE GP-TIRE)	221
	202-6186	1	CONJUNTO DE RODA (DIANTEIRA) (WHEEL AS (FRONT))	
	259-2940	1	PNEU (340/80-R18) (TIRE (340/80-R18))	
Y - ILUSTRAÇÃO SEPARADA				

<FIM>

322-4571 GRUPO DE RODA E PNEU—TRASEIRO (WHEEL & TIRE GP—REAR)

S/N: LBF1-PARA CIMA
NÚMEROE DE 320-2384 ARRANJO DE RODA E PNEU
UM ACESSÓRIO

SMCS-4201, 4202, 4203, 4208, 4209 **i03856955**

NOTA	NÚMERO DA PEÇA	QTD.	NOME DA PEÇA 1 2 3 4 5 6 (NÍVEL DO PRODUTO)	CONSULTE PÁGINA
Y	*322-4572*	1	GRUPO DE RODA E PNEU (LADO ESQUERDO) (WHEEL & TIRE GP (LH))	232
Y	*322-4573*	1	GRUPO DE RODA E PNEU (LADO DIREITO) (WHEEL & TIRE GP (RH))	233
	201-1916	1	GRUPO DA FIXAÇÃO DA RODA (TRASEIRO) (MOUNTING GP-WHEEL (REAR))	
	8T-5439	20	ARRUELA DURA (21,5X45X6-MM DE ESPESSURA) (WASHER-HARD (21.5X45X6-MM THK))	
M	**201-1919**	20	PORCA (ROSCA M20X1,5) (NUT (M20X1.5-THD))	

M - PEÇA DO SISTEMA MÉTRICO
Y - ILUSTRAÇÃO SEPARADA

<FIM>

322-4572 GRUPO DE RODA E PNEU—LADO ESQUERDO (WHEEL & TIRE GP—LH)

S/N: LBF1-PARA CIMA
16X24
NÚMEROE DE 322-4571 GRUPO DE RODA E PNEU
UM ACESSÓRIO

SMCS-4201, 4202, 4203, 4208, 4209 **i03856956**

NOTA	NÚMERO DA PEÇA	QTD.	NOME DA PEÇA 1 2 3 4 5 6 (NÍVEL DO PRODUTO)	CONSULTE PÁGINA
Y	*201-1920*	1	GRUPO DE VÁLVULAS-PNEU (VALVE GP-TIRE)	221
	195-6344	1	CONJUNTO DE RODA (TRASEIRO) (WHEEL AS (REAR))	
	322-4574	1	PNEU (500/70-R24) (TIRE (500/70-R24))	

Y - ILUSTRAÇÃO SEPARADA

<FIM>

322-4573 GRUPO DE RODA E PNEU–LADO DIREITO (WHEEL & TIRE GP–RH)

S/N: LBF1-PARA CIMA
16X24
NÚMEROE DE 322-4571 GRUPO DE RODA E PNEU
UM ACESSÓRIO

SMCS-4201, 4202, 4203, 4208, 4209 **i03856958**

NOTA	NÚMERO DA PEÇA	QTD.	NOME DA PEÇA 1 2 3 4 5 6 (NÍVEL DO PRODUTO)	CONSULTE PÁGINA
Y	*201-1920*	1	GRUPO DE VÁLVULAS-PNEU (VALVE GP-TIRE)	221
	195-6344	1	CONJUNTO DE RODA (TRASEIRO) (WHEEL AS (REAR))	
	322-4574	1	PNEU (500/70-R24) (TIRE (500/70-R24))	

Y - ILUSTRAÇÃO SEPARADA

<FIM>

380-8963 GRUPO DE RODA E PNEU–TRASEIRO (WHEEL & TIRE GP–REAR)

S/N: LBF1-PARA CIMA
NÚMEROE DE 380-8960 ARRANJO DE RODA E PNEU
UM ACESSÓRIO

SMCS-4201, 4202, 4203, 4208, 4209 **i06138843**

NOTA	NÚMERO DA PEÇA	QTD.	NOME DA PEÇA 1 2 3 4 5 6 (NÍVEL DO PRODUTO)	CONSULTE PÁGINA
Y	*380-8965*	1	GRUPO DE RODA E PNEU (TRASEIRO, LADO ESQUERDO) (WHEEL & TIRE GP (REAR, LH))	234
Y	*380-8966*	1	GRUPO DE RODA E PNEU (TRASEIRO, LADO DIREITO) (WHEEL & TIRE GP (REAR, RH))	234

Y - ILUSTRAÇÃO SEPARADA

<FIM>

380-8964 GRUPO DE RODA E PNEU–DIANTEIRA (WHEEL & TIRE GP–FRONT)

S/N: LBF1-PARA CIMA
NÚMEROE DE 380-8960 ARRANJO DE RODA E PNEU
UM ACESSÓRIO

SMCS-4201, 4202, 4203, 4208, 4209 **i06138846**

NOTA	NÚMERO DA PEÇA	QTD.	NOME DA PEÇA 1 2 3 4 5 6 (NÍVEL DO PRODUTO)	CONSULTE PÁGINA
Y	*380-8967*	1	GRUPO DE RODA E PNEU (DIANTEIRO, LADO ESQUERDO) (WHEEL & TIRE GP (FRONT, LH))	234
Y	*380-8968*	1	GRUPO DE RODA E PNEU (DIANTEIRO, LADO DIREITO) (WHEEL & TIRE GP (FRONT, RH))	235

Y - ILUSTRAÇÃO SEPARADA

<FIM>

380-8965 GRUPO DE RODA E PNEU—TRASEIRO, LADO ESQUERDO (WHEEL & TIRE GP—REAR, LH)

S/N: LBF1-PARA CIMA
(16X24)
NÚMEROE DE 380-8963 GRUPO DE RODA E PNEU
UM ACESSÓRIO

SMCS-4201, 4202, 4203, 4208, 4209 **i06138844**

NOTA	NÚMERO DA PEÇA	QTD.	NOME DA PEÇA 1 2 3 4 5 6 (NÍVEL DO PRODUTO)	CONSULTE PÁGINA
Y	*201-1920*	1	GRUPO DE VÁLVULAS-PNEU (VALVE GP-TIRE)	221
	380-8969	1	PNEU (500/70-R24) (TIRE (500/70-R24))	
	195-6344	1	CONJUNTO DE RODA (TRASEIRO) (WHEEL AS (REAR))	
Y - ILUSTRAÇÃO SEPARADA				

<FIM>

380-8966 GRUPO DE RODA E PNEU—TRASEIRO, LADO DIREITO (WHEEL & TIRE GP—REAR, RH)

S/N: LBF1-PARA CIMA
(16 X 34)
NÚMEROE DE 380-8963 GRUPO DE RODA E PNEU
UM ACESSÓRIO

SMCS-4201, 4202, 4203, 4208, 4209 **i06138845**

NOTA	NÚMERO DA PEÇA	QTD.	NOME DA PEÇA 1 2 3 4 5 6 (NÍVEL DO PRODUTO)	CONSULTE PÁGINA
Y	*201-1920*	1	GRUPO DE VÁLVULAS-PNEU (VALVE GP-TIRE)	221
	380-8969	1	PNEU (500/70-R24) (TIRE (500/70-R24))	
	195-6344	1	CONJUNTO DE RODA (TRASEIRO) (WHEEL AS (REAR))	
Y - ILUSTRAÇÃO SEPARADA				

<FIM>

380-8967 GRUPO DE RODA E PNEU—DIANTEIRO, LADO ESQUERDO (WHEEL & TIRE GP—FRONT, LH)

S/N: LBF1-PARA CIMA
(10X18)
NÚMEROE DE 380-8964 GRUPO DE RODA E PNEU
UM ACESSÓRIO

SMCS-4201, 4202, 4203, 4208, 4209 **i06138848**

NOTA	NÚMERO DA PEÇA	QTD.	NOME DA PEÇA 1 2 3 4 5 6 (NÍVEL DO PRODUTO)	CONSULTE PÁGINA
Y	*201-1920*	1	GRUPO DE VÁLVULAS-PNEU (VALVE GP-TIRE)	221
	475-1034	1	PNEU (320/80-R18) (TIRE (320/80-R18))	
	202-6186	1	CONJUNTO DE RODA (DIANTEIRA) (WHEEL AS (FRONT))	
Y - ILUSTRAÇÃO SEPARADA				

<FIM>

380-8968 GRUPO DE RODA E PNEU–DIANTEIRO, LADO DIREITO (WHEEL & TIRE GP–FRONT, RH)

S/N: LBF1-PARA CIMA
(10X18)
NÚMEROE DE 380-8964 GRUPO DE RODA E PNEU
UM ACESSÓRIO

SMCS-4201, 4202, 4203, 4208, 4209 **i06138849**

NOTA	NÚMERO DA PEÇA	QTD.	NOME DA PEÇA 1 2 3 4 5 6 (NÍVEL DO PRODUTO)	CONSULTE PÁGINA
Y	*201-1920*	1	GRUPO DE VÁLVULAS-PNEU (VALVE GP-TIRE)	221
	475-1034	1	PNEU (320/80-R18) (TIRE (320/80-R18))	
	202-6186	1	CONJUNTO DE RODA (DIANTEIRA) (WHEEL AS (FRONT))	

Y - ILUSTRAÇÃO SEPARADA

<FIM>

380-8971 GRUPO DE RODA E PNEU–TRASEIRO (WHEEL & TIRE GP–REAR)

S/N: LBF1-PARA CIMA
NÚMEROE DE 380-8961 ARRANJO DE RODA E PNEU
UM ACESSÓRIO

SMCS-4201, 4202, 4203, 4208, 4209 **i06138839**

NOTA	NÚMERO DA PEÇA	QTD.	NOME DA PEÇA 1 2 3 4 5 6 (NÍVEL DO PRODUTO)	CONSULTE PÁGINA
Y	*380-8973*	1	GRUPO DE RODA E PNEU (TRASEIRO, LADO ESQUERDO) (WHEEL & TIRE GP (REAR, LH))	235
Y	*380-8974*	1	GRUPO DE RODA E PNEU (TRASEIRO, LADO DIREITO) (WHEEL & TIRE GP (REAR, RH))	236

Y - ILUSTRAÇÃO SEPARADA

<FIM>

380-8973 GRUPO DE RODA E PNEU–TRASEIRO, LADO ESQUERDO (WHEEL & TIRE GP–REAR, LH)

S/N: LBF1-PARA CIMA
16X24
NÚMEROE DE 380-8971 GRUPO DE RODA E PNEU
UM ACESSÓRIO

SMCS-4201, 4202, 4203, 4208, 4209 **i06138840**

NOTA	NÚMERO DA PEÇA	QTD.	NOME DA PEÇA 1 2 3 4 5 6 (NÍVEL DO PRODUTO)	CONSULTE PÁGINA
Y	*201-1920*	1	GRUPO DE VÁLVULAS-PNEU (VALVE GP-TIRE)	221
	380-8977	1	PNEU (19.5-R24) (TIRE (19.5-R24))	
	195-6344	1	CONJUNTO DE RODA (TRASEIRO) (WHEEL AS (REAR))	

Y - ILUSTRAÇÃO SEPARADA

<FIM>

380-8974 GRUPO DE RODA E PNEU—TRASEIRO, LADO DIREITO (WHEEL & TIRE GP—REAR, RH)

S/N: LBF1-PARA CIMA
16X24
NÚMEROE DE 380-8971 GRUPO DE RODA E PNEU
UM ACESSÓRIO

SMCS-4201, 4202, 4203, 4208, 4209 **i06138841**

NOTA	NÚMERO DA PEÇA	QTD.	NOME DA PEÇA 1 2 3 4 5 6 (NÍVEL DO PRODUTO)	CONSULTE PÁGINA
Y	*201-1920*	1	GRUPO DE VÁLVULAS-PNEU (VALVE GP-TIRE)	221
	380-8977	1	PNEU (19.5-R24) (TIRE (19.5-R24))	
	195-6344	1	CONJUNTO DE RODA (TRASEIRO) (WHEEL AS (REAR))	

Y - ILUSTRAÇÃO SEPARADA

<FIM>

457-6584 GRUPO DE RODA E PNEU—TRASEIRO (WHEEL & TIRE GP—REAR)

S/N: LBF1-PARA CIMA
NÚMEROE DE 457-6590 ARRANJO DE RODA E PNEU
UM ACESSÓRIO

SMCS-4201, 4202, 4203, 4208, 4209 **i06138873**

NOTA	NÚMERO DA PEÇA	QTD.	NOME DA PEÇA 1 2 3 4 5 6 (NÍVEL DO PRODUTO)	CONSULTE PÁGINA
Y	*457-6585*	1	GRUPO DE RODA E PNEU (TRASEIRO DIREITO) (WHEEL & TIRE GP (REAR RH))	209
Y	*457-6586*	1	GRUPO DE PNEU E ARO (TRASEIRO, LADO ESQUERDO) (TIRE & RIM GP (REAR, LH))	209

Y - ILUSTRAÇÃO SEPARADA

<FIM>

382-2423 GRUPO DE CONTROLE-FREIO DE ESTACIONAMENTO (CONTROL GP-PARKING BRAKE)

S/N: LBF1-PARA CIMA

NÚMEROE DE 448-4781, 448-4782 ARRANJO DO COMANDO-RETROESCAVADEIRA UM ACESSÓRIO

SMCS-4282, 4284 **i06147385**

NOTA	REF. NÃO	GRÁFICO REF.	NÚMERO DA PEÇA	QTD.	NOME DA PEÇA 1 2 3 4 5 6 (NÍVEL DO PRODUTO)	CONSULTE PÁGINA
	1	1	**9R-9901**	1	FIXADOR (FASTENER)	
	2	1	**154-5416**	1	CONJUNTO DO INTERRUPTOR (FREIO DE ESTACIONAMENTO) (SWITCH AS (PARKING BRAKE))	
		1	**155-2270**	1	KIT DE PLUGUE DE CONEXÃO (2 PINOS) (KIT--CONNECTING PLUG (2-PIN))	
					(INCLUI CONJUNTO DE BUJÃO, CUNHA E SELO DA INTERFACE)	
Y	3	1	*389-7167*	1	GRUPO DE CONTROLE-FREIO DE ESTACIONAMENTO (CONTROL GP-PARKING BRAKE)	239
	4	1	**395-2922**	1	PROTETOR (BOOT)	
	5	1	**434-4169**	1	PLACA (PLATE)	
	6	1	**455-5294**	1	CONJUNTO DE PLACA (PLATE AS)	
M		1	**159-9540**	1	PORCA DE SOLDA (ROSCA M8X1,25) (NUT-WELD (M8X1.25-THD))	
M		1	**165-8718**	2	PORCA DE SOLDA (M4X0,7 DE ROSCA) (NUT-WELD (M4X0.7-THD))	
M	7	1	**5A-3604**	1	PARAFUSO DE CABEÇA OCA (M8X1,25X25 MM) (BOLT--SOCKET HEAD (M8X1.25X25-MM))	
	8	1	**5P-4116**	5	ARRUELA DURA (8,8X20,5X2 MM DE ESPESSURA) (WASHER-HARD (8.8X20.5X2-MM THK))	
M	9	1	**8T-4189**	4	PARAFUSO (M8X1,25X20 MM) (BOLT (M8X1.25X20--MM))	
	10	1	**8T-4224**	2	ARRUELA DURA (8,8X16X2 MM DE ESPESSURA) (WASHER-HARD (8.8X16X2-MM THK))	
M	11	1	**8T-6912**	2	PARAFUSO (M8X1,25X50 MM) (BOLT (M8X1.25X50--MM))	
	12	1	**9R-2806**	1	PINO (PIN)	
	13	1	**9R-2807**	1	GRAMPO (CLIP)	

M - PEÇA DO SISTEMA MÉTRICO
Y - ILUSTRAÇÃO SEPARADA

382-2423 **GRUPO DE CONTROLE-FREIO DE ESTACIONAMENTO (CONTROL GP-PARKING BRAKE) (*continuação*)**
i06147385

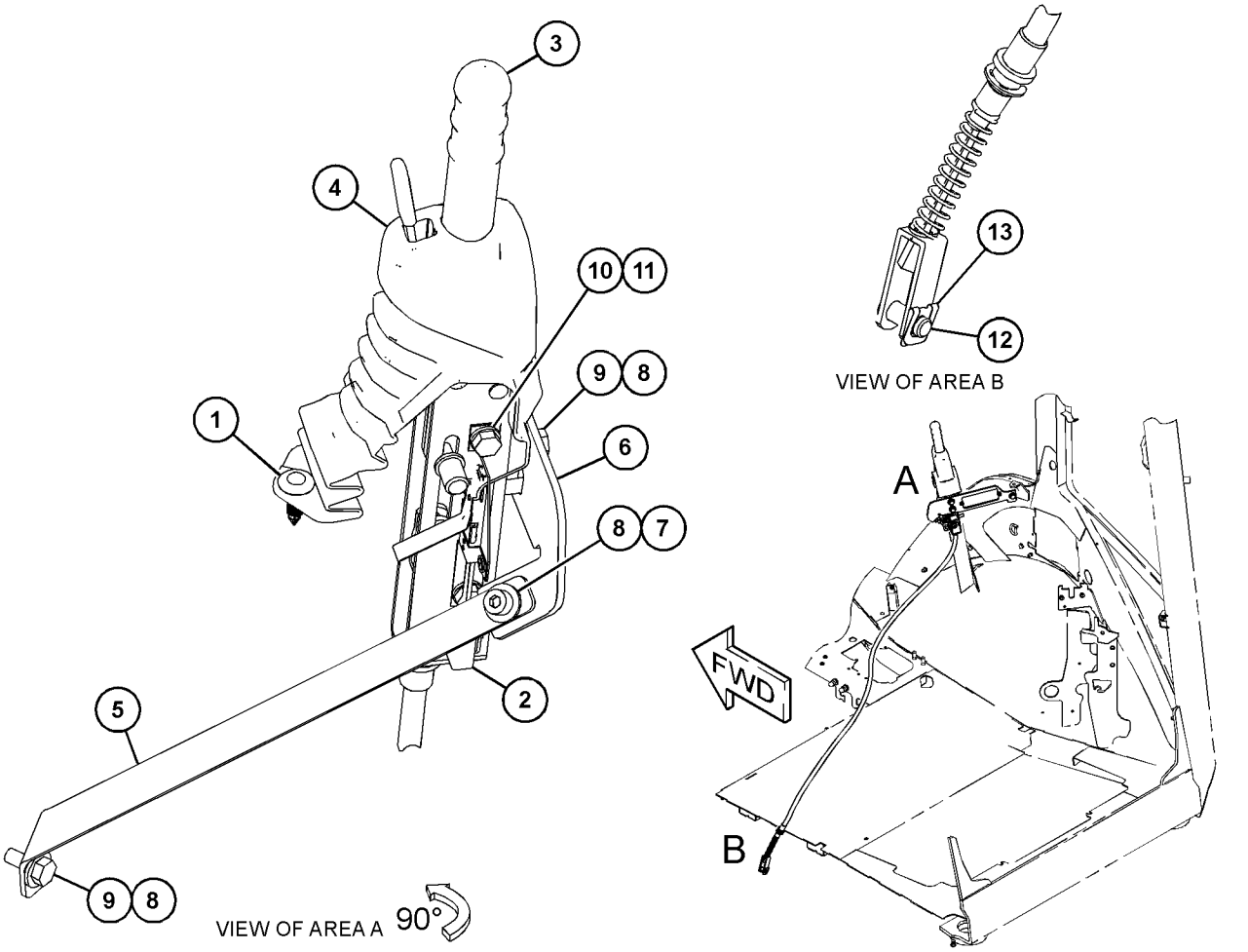

GRÁFICO 1 **<FIM>** g03721608

389-7167 GRUPO DE CONTROLE-FREIO DE ESTACIONAMENTO (CONTROL GP-PARKING BRAKE)

S/N: LBF1-PARA CIMA

NÚMEROE DE 382-2423 GRUPO DE CONTROLE-FREIO DE ESTACIONAMENTO UM ACESSÓRIO

SMCS-4282, 4284 **i05754008**

NOTA	REF. NÃO	GRÁFICO REF.	NÚMERO DA PEÇA	QTD.	NOME DA PEÇA 1 2 3 4 5 6 (NÍVEL DO PRODUTO)	CONSULTE PÁGINA
Y	1	1	**163-0753**	1	GRUPO DA ALAVANCA-CONTROLE MANUAL (LEVER GP--HAND CONTROL)	244
	2	1	**389-7168**	1	CONJUNTO DE CABO (CABLE AS)	
		1	**6V-8759**	1	ANEL DE RETENÇÃO (RING-RETAINING)	

Y - ILUSTRAÇÃO SEPARADA

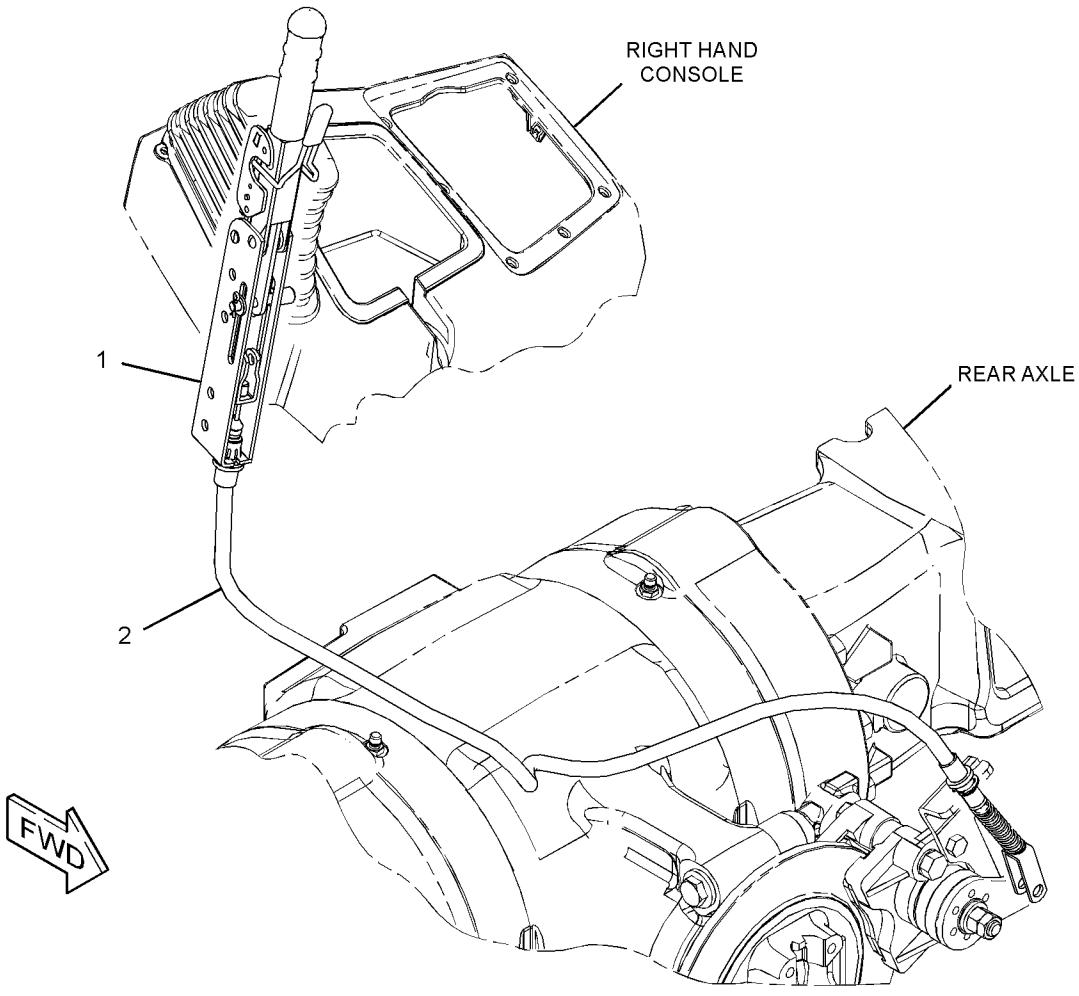

GRÁFICO 1 **<FIM>** g02822458

460-3722 GRUPO DE CONTROLE-FREIO DE SERVIÇO (CONTROL GP-SERVICE BRAKE)

S/N: LBF1-PARA CIMA
NÚMEROE DE 448-4776, 448-4778 ARRANJO DO TREM DE FORÇA
UM ACESSÓRIO

SMCS-4269 **i06147362**

NOTA	REF. NÃO	GRÁFICO REF.	NÚMERO DA PEÇA	QTD.	NOME DA PEÇA 1 2 3 4 5 6 (NÍVEL DO PRODUTO)	CONSULTE PÁGINA
	1	1	**7C-0754**	1	T (TEE)	
	2	1	**7K-1181**	4	CABO TIPO CINTA (STRAP-CABLE)	
	3	1	**105-8034**	2	CONJUNTO DE INTERRUPTOR DE FIM DE CURSO (FREIO DE SERVIÇO) (SWITCH AS-LIMIT (SERVICE BRAKE))	
	4	1	**151-4841**	2	BLOCO (BLOCK)	
	5	1	**165-6595**	1	CONJUNTO DE PINO (PIN AS)	
	6	1	*170-0967*	1	CONJUNTO DE COTOVELO (ELBOW AS)	
		1	**3K-0360**	1	ANEL RETENTOR EM O (SEAL-O-RING)	
		1	**5P-4906**	1	COTOVELO (ELBOW)	
I	7	1	**185-1627**	1	CONJUNTO DE MANGUEIRA (HOSE AS)	
	8	1	**202-5993**	1	PLACA (PLATE)	
	9	1	**206-1766**	2	PINO (PIN)	
	10	1	**206-1767**	1	MOLA (LADO ESQUERDO) (SPRING (LH))	
I	11	1	**212-2376**	1	CONJUNTO DE MANGUEIRA (HOSE AS)	
	12	1	**220-8226**	1	FREIO DO CONJUNTO DE VÁLVULAS (VALVE AS-BRAKE)	
		1	**262-4084**	2	PROTETOR (BOOT)	
	13	1	*241-6202*	1	CONJUNTO DE ADAPTADORESES (ADAPTER AS)	
		1	**2M-9780**	1	ANEL RETENTOR EM O (SEAL-O-RING)	
		1	**219-8136**	1	ADAPTADOR (ADAPTER)	
	14	1	*260-9144*	1	CONJUNTO DE CONECTOR (CONNECTOR AS)	
		1	**3K-0360**	1	ANEL RETENTOR EM O (SEAL-O-RING)	
		1	**168-8806**	1	CONECTOR (CONNECTOR)	
	15	1	**262-4081**	2	GARFO DA EXTREMIDADE DA HASTE (END-YOKE ROD)	
	16	1	**275-0652**	1	CONJUNTO DO PEDAL (LADO ESQUERDO) (PEDAL AS (LH))	
	16A	1	**438-4654**	2	BUCHA (BUSHING)	
	17	1	**275-0653**	1	CONJUNTO DO PEDAL (LADO DIREITO) (PEDAL AS (RH))	
	17A	1	**438-4654**	2	BUCHA (BUSHING)	
I	18	1	**293-5496**	1	CONJUNTO DE MANGUEIRA (HOSE AS)	
	19	1	**298-3599**	1	CONJUNTO DE PLACA (PLATE AS)	
	20	1	**362-2820**	8	CAPA (CAP)	
J	21	1	**373-6966**	1	GRUPO DE VÁLVULA-COLETOR E REDUÇÃO (CONTROLE DO FREIO DE SERVIÇO) (VALVE GP-MANIFOLD & REDUCING (SERVICE BRAKE CONTROL))	
		1	**257-0464**	1	GRUPO DE VÁLVULAS-REDUÇÃO DE PRESSÃO (ADMISSÃO) (VALVE GP-PRESSURE REDUCING (INLET))	
	22	1	**382-2486**	1	CONJUNTO DE PLACA (PLATE AS)	
	23	1	*385-5775*	1	CONJUNTO DE CONECTOR (CONNECTOR AS)	
		1	**2M-9780**	1	ANEL RETENTOR EM O (SEAL-O-RING)	
		1	**131-2171**	1	CONECTOR (CONNECTOR)	
	24	1	**396-0549**	1	RETENTOR (SEAL)	
I	25	1	**417-7476**	1	CONJUNTO DE MANGUEIRA (HOSE AS)	
	26	1	*439-1974*	1	CONJUNTO DE TEE (TEE AS)	
		1	**2M-9780**	1	ANEL RETENTOR EM O (SEAL-O-RING)	
		1	**136-5025**	1	T (TEE)	
	27	1	**454-0097**	2	GRAMPO (CLIP)	
M	28	1	**096-5866**	2	PARAFUSO (M8X1,25X75 MM) (BOLT (M8X1.25X75--MM))	
M	29	1	**142-0485**	2	PORCA (ROSCA M10X1,5) (NUT (M10X1.5-THD))	
	30	1	*148-8325*	2	CONJUNTO DE CONECTOR (CONNECTOR AS)	
					(CADA UM INCLUI)	

460-3722 **GRUPO DE CONTROLE-FREIO DE SERVIÇO (CONTROL GP-SERVICE BRAKE) (*continuação*)**

i06147362

NOTA	REF. NÃO	GRÁFICO REF.	NÚMERO DA PEÇA	QTD.	NOME DA PEÇA 1 2 3 4 5 6 (NÍVEL DO PRODUTO)	CONSULTE PÁGINA
		1	**3J-1907**	1	ANEL RETENTOR EM O (SEAL-O-RING)	
		1	**4J-5477**	1	ANEL RETENTOR EM O (SEAL-O-RING)	
		1	**6V-8641**	1	CONECTOR (CONNECTOR)	
	31	1	*148-8336*	1	CONJUNTO DE CONECTOR (CONNECTOR AS)	
		1	**3J-1907**	1	ANEL RETENTOR EM O (SEAL-O-RING)	
		1	**6V-8397**	1	ANEL RETENTOR EM O (SEAL-O-RING)	
		1	**6V-8636**	1	CONECTOR (CONNECTOR)	
	32	1	*148-8353*	1	CONJUNTO DE COTOVELO (ELBOW AS)	
		1	**3J-1907**	1	ANEL RETENTOR EM O (SEAL-O-RING)	
		1	**6V-8397**	1	ANEL RETENTOR EM O (SEAL-O-RING)	
		1	**6V-9001**	1	COTOVELO (ELBOW)	
	33	1	*148-8368*	2	CONJUNTO DE COTOVELO (ELBOW AS)	
					(CADA UM INCLUI)	
		1	**3J-1907**	1	ANEL RETENTOR EM O (SEAL-O-RING)	
		1	**4J-5477**	1	ANEL RETENTOR EM O (SEAL-O-RING)	
		1	**6V-8627**	1	COTOVELO (ELBOW)	
	34	1	*148-8378*	1	CONJUNTO DE COTOVELO (ELBOW AS)	
		1	**3J-1907**	1	ANEL RETENTOR EM O (SEAL-O-RING)	
		1	**6V-8397**	1	ANEL RETENTOR EM O (SEAL-O-RING)	
		1	**6V-8724**	1	COTOVELO (ELBOW)	
	35	1	*150-4043*	1	CONJUNTO DE CONECTOR (CONNECTOR AS)	
		1	**3J-1907**	1	ANEL RETENTOR EM O (SEAL-O-RING)	
		1	**6V-8398**	1	ANEL RETENTOR EM O (SEAL-O-RING)	
		1	**6V-9873**	1	CONECTOR (CONNECTOR)	
	36	1	*164-5567*	1	CONJUNTO DO ENGATE-DESCONEXÃO RÁPIDA (MACHO) (COUPLER AS-QUICK DISCONNECT (MALE))	
		1	**6V-3965**	1	CONEXÃO (DESLIGAMENTO RÁPIDO) (FITTING (QUICK DISCONNECT))	
		1	**214-7568**	1	ANEL RETENTOR EM O (SEAL-O-RING)	
	37	1	**206-1768**	1	MOLA (LADO DIREITO) (SPRING (RH))	
	38	1	**277-1873**	1	GRAMPO (CLIP)	
	39	1	**2K-5986**	1	PINO DE MOLA (PIN-SPRING)	
	40	1	**359-7325**	8	ABRAÇADEIRA DE MANGUEIRA (CLAMP-HOSE)	
	41	1	**3E-4321**	1	GRAMPO (CLIP)	
M	42	1	**5C-2890**	1	PORCA (ROSCA M6X1) (NUT (M6X1-THD))	
M	43	1	**5C-7261**	6	PORCA (ROSCA M8X1,25) (NUT (M8X1.25-THD))	
	44	1	**6V-0852**	1	TAMPA CONTRA POEIRA (CAP-DUST)	
M	45	1	**6V-7357**	1	PARAFUSO (M6X1X25 MM) (BOLT (M6X1X25-MM))	
	46	1	**8T-4121**	1	ARRUELA DURA (11X21X2,5 MM DE ESPESSURA) (WASHER-HARD (11X21X2.5-MM THK))	
M	47	1	**8T-4138**	1	PARAFUSO (M6X1X20 MM) (BOLT (M6X1X20-MM))	
M	48	1	**8T-4189**	4	PARAFUSO (M8X1,25X20 MM) (BOLT (M8X1.25X20--MM))	
M	49	1	**8T-4195**	1	PARAFUSO (M10X1,5X30 MM) (BOLT (M10X1.5X30--MM))	
M	50	1	**8T-4200**	1	PARAFUSO (M8X1,25X16 MM) (BOLT (M8X1.25X16--MM))	
	51	1	**8T-4205**	1	ARRUELA DURA (7,2X14,5X2 MM DE ESPESSURA) (WASHER-HARD (7.2X14.5X2-MM THK))	
	52	1	**8T-4224**	13	ARRUELA DURA (8,8X16X2 MM DE ESPESSURA) (WASHER-HARD (8.8X16X2-MM THK))	
	53	1	**9R-2807**	2	GRAMPO (CLIP)	
M	54	1	**9X-2045**	4	PARAFUSO DE CABEÇA CONVEXA (M6X1X20 MM) (SCREW-TRUSS HEAD (M6X1X20-MM))	
G	55	1	**423-1984**		MANGUEIRA (19,7 POL) (HOSE (19.7-IN))	
G	55A	1	**423-1984**		MANGUEIRA (12,4 POL) (HOSE (12.4-IN))	
G	55B	1	**423-1984**		MANGUEIRA (42,6 POL) (HOSE (42.6-IN))	
G	55C	1	**423-1984**		MANGUEIRA (11,4 POL) (HOSE (11.4-IN))	
					JOGO(S) DE REPARO DISPONÍVEL(ÍVEIS):	

460-3722 **GRUPO DE CONTROLE-FREIO DE SERVIÇO (CONTROL GP-SERVICE BRAKE) (*continuação*)**

i06147362

NOTA	REF. NÃO	GRÁFICO REF.	NÚMERO DA PEÇA	QTD.	NOME DA PEÇA 1 2 3 4 5 6 (NÍVEL DO PRODUTO)	CONSULTE PÁGINA
J			**236-5753**	1	KIT-RETENTOR (KIT-SEAL)	
					(INCLUI ANÉIS RETENTORES EM O E ANÉIS DE ENCOSTO)	

G - SOLICITE POR CENTÍMETRO
I - CONSULTE O SISTEMA DE INFORMAÇÕES HIDRÁULICAS
J - KIT MARCADO COM J PARA MANUTENÇÃO DE PEÇAS MARCADAS COM J
M - PEÇA DO SISTEMA MÉTRICO

460-3722 **GRUPO DE CONTROLE-FREIO DE SERVIÇO (CONTROL GP-SERVICE BRAKE) (*continuação*)**

i06147362

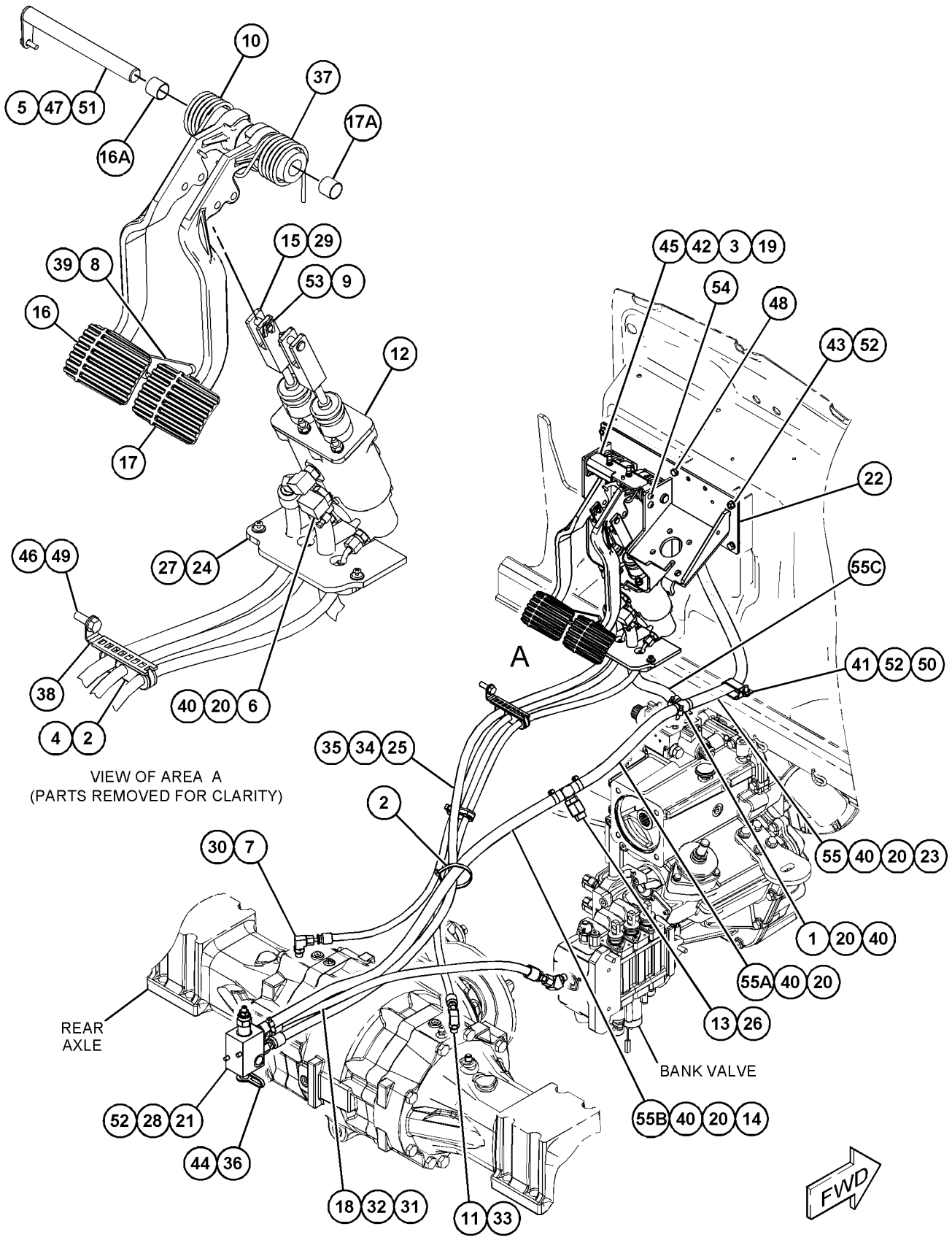

GRÁFICO 1

<FIM>

g03838297

163-0753 GRUPO DA ALAVANCA-CONTROLE MANUAL (LEVER GP--HAND CONTROL)

S/N: LBF1-PARA CIMA

NÚMEROE DE 389-7167 GRUPO DE CONTROLE-FREIO DE ESTACIONAMENTO

UM ACESSÓRIO

SMCS-4284 **i05651436**

NOTA	REF. NÃO	GRÁFICO REF.	NÚMERO DA PEÇA	QTD.	NOME DA PEÇA 1 2 3 4 5 6 (NÍVEL DO PRODUTO)	CONSULTE PÁGINA
	1	1	**7R-8239**	2	ESPAÇADOR (SPACER)	
	2	1	**039-9133**	1	PINO (PIN)	
	3	1	**164-9598**	1	CABO (GRIP)	
	4	1	**164-9599**	1	TAMPA (COVER)	
	5	1	**3B-4611**	1	CONTRAPINO (PIN-COTTER)	
	6	1	**8T-4224**	2	ARRUELA DURA (8,8X16X2 MM DE ESPESSURA) (WASHER-HARD (8.8X16X2-MM THK))	

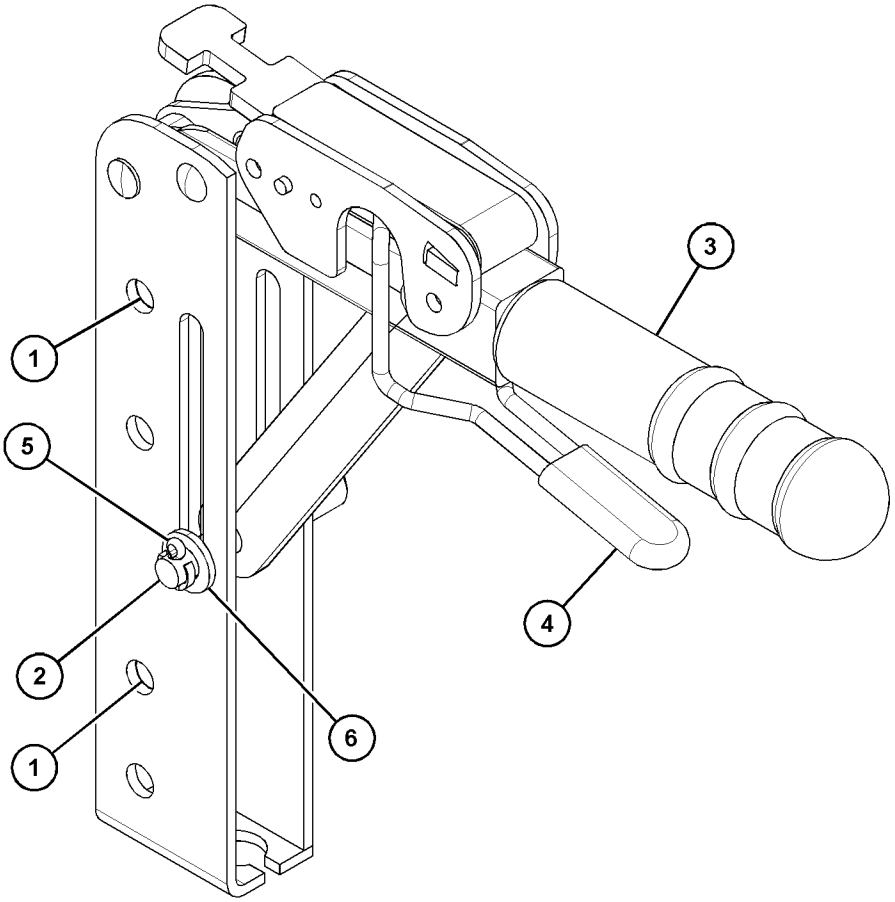

GRÁFICO 1 **<FIM>** g03603924

230-5745 GRUPO DO EIXO DIANTEIRO (AXLE GP-FRONT)

S/N: LBF1-PARA CIMA

NÚMEROE DE 448-4781 ARRANJO DO COMANDO-RETROESCAVADEIRA

UM ACESSÓRIO

SMCS-3282, 4303

i04467269

NOTA	REF. NÃO	GRÁFICO REF.	NÚMERO DA PEÇA	QTD.	NOME DA PEÇA 1 2 3 4 5 6 (NÍVEL DO PRODUTO)	CONSULTE PÁGINA
	1	1	**290-4164**	6	PARAFUSO (M20X1,5X80 MM) (BOLT (M20X1.5X80--MM))	
	2	1	**207-4255**	2	BUJÃO (PLUG)	
M	3	1	**098-5747**	2	PORCA (ROSCA M16X2) (NUT (M16X2-THD))	
	4	1	**207-4258**	2	PORCA (ROSCA M20X1,5) (NUT (M20X1.5-THD))	
	5	1	**5F-3999**	2	ANEL RETENTOR EM O (SEAL-O-RING)	
	6	1	**219-8798**	2	ANEL DE RETENÇÃO (SEAL-LIP TYPE)	
M	7	1	**199-0683**	16	PARAFUSO (M16X2X38 MM) (BOLT (M16X2X38-MM))	
	8	1	**207-4262**	2	PARAFUSO (BATENTE DA DIREÇÃO) (BOLT (STEERING STOP))	
	9	1	**198-7825**	4	RETENTOR (SEAL)	
	10	1	**207-4266**	2	RETENTOR (RETAINER)	
	11	1	**198-7838**	4	PINO (PIN)	
	12	1	**207-4268**	1	FEIXE (BEAM)	
	13	1	**207-4271**	2	TAMPA (COVER)	
Y	14	1	**231-0683**	2	GRUPO DE FLANGE-RODA (EIXO DIANTEIRO) (FLANGE GP-WHEEL (FRONT AXLE))	189
	15	1	**231-0684**	1	ALOJAMENTO (LADO DIREITO) (HOUSING (RH))	
	16	1	**231-0685**	1	ALOJAMENTO (LADO ESQUERDO) (HOUSING (LH))	
	17	1	**207-4272**	2	GRUPO DE TIRANTES (EIXO DIANTEIRO) (TIE ROD GP (FRONT AXLE))	
					(CADA UM INCLUI)	
		1	**204-3080**	1	JUNTA ESFÉRICA (BALL JOINT)	
		1	**216-4459**	1	TIRANTE DE UNIÃO (TIE ROD)	
		1	**243-5026**	1	PORCA ESPECIAL (NUT-SPECIAL)	
	18	1	**154-5404**	2	ROLAMENTO (BEARING)	
M	19	1	**8T-4139**	6	PARAFUSO (M12X1,75X30 MM) (BOLT (M12X1.75X30--MM))	
J	20	1	**214-5097**	1	GRUPO DE CILINDRO-DIREÇÃO (CYLINDER GP--STEERING)	
		1	**238-5254**	1	HASTE (ROD)	
		1	**238-5255**	2	CABEÇOTE DE CILINDRO (CYLINDER HEAD)	
	21	1	**3N-4968**	4	CONE-ROLAMENTO (CONE-BEARING)	
B	22	1	**198-7841**	4	CALÇO (0,15 MM DE ESPESSURA) (SHIM (0.15-MM THK))	
B	23	1	**198-7842**	4	CALÇO (0,2 MM DE ESPESSURA) (SHIM (0.2-MM THK))	
B	24	1	**198-7843**	4	CALÇO (0,5 MM DE ESPESSURA) (SHIM (0.5-MM THK))	
	25	1	**6D-1734**	4	COPO-ROLAMENTO (CUP-BEARING)	
					JOGO(S) DE REPARO DISPONÍVEL(ÍVEIS):	
J			**215-2023**	1	KIT-RETENTOR (CILINDRO DA DIREÇÃO) (KIT-SEAL (STEERING CYLINDER))	
					(INCLUI ANÉIS-GUIA, ANÉIS DUPLOS, HASTES DO LIMPADOR, SELOS DA HASTE, SELO DE PISTÃO E ARRUELAS DE ENCOSTO)	

B - USE CONFORME NECESSÁRIO
J - KIT MARCADO COM J PARA MANUTENÇÃO DE PEÇAS MARCADAS COM J
M - PEÇA DO SISTEMA MÉTRICO
Y - ILUSTRAÇÃO SEPARADA

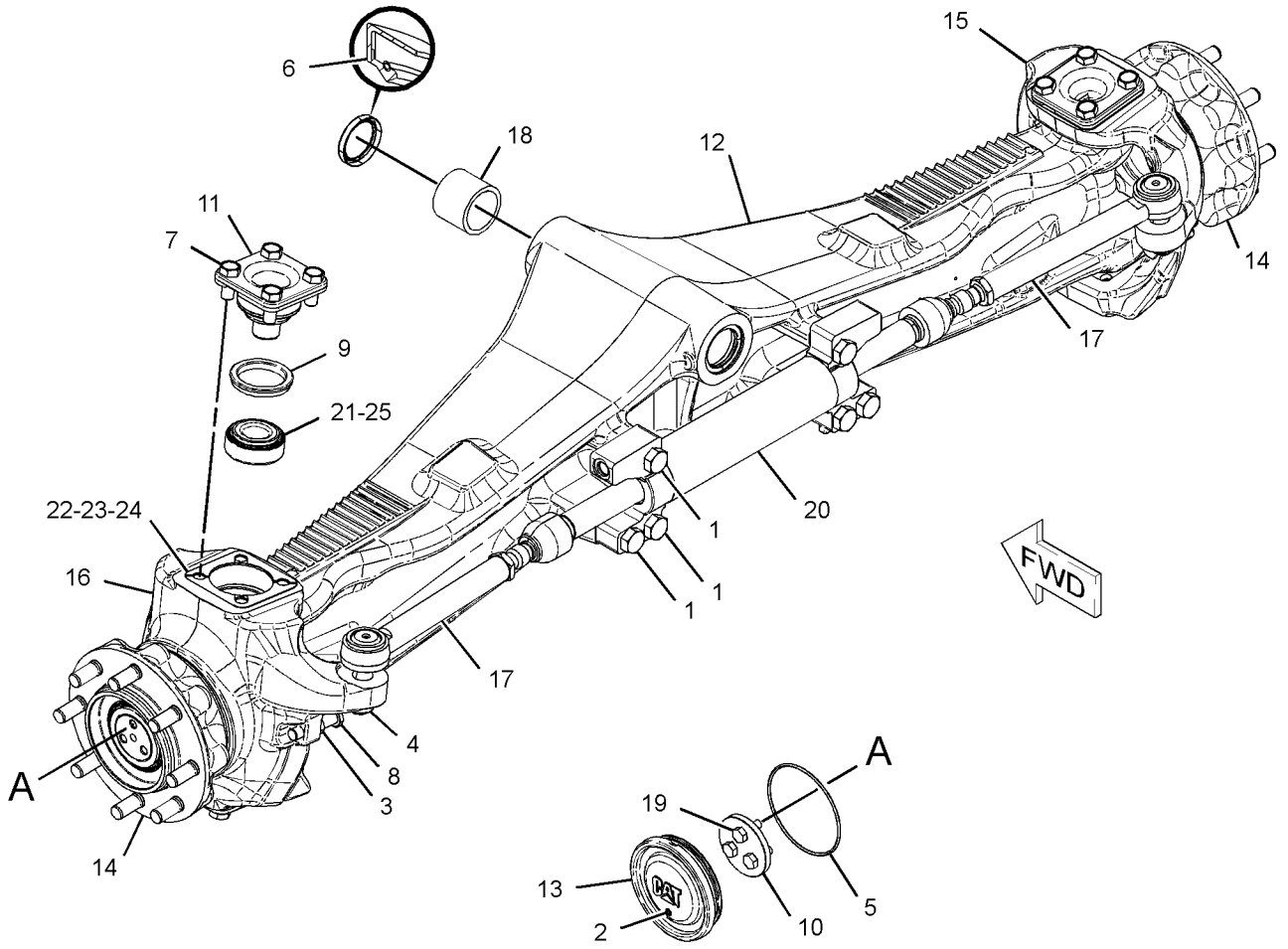

GRÁFICO 1 **<FIM>** g02397336

460-3717 GRUPO DE LINHAS-DIREÇÃO—TRAÇÃO EM 2 RODAS (LINES GP-STEERING—2-WHEEL DRIVE)

S/N: LBF1-PARA CIMA

NÚMEROE DE 448-4781 ARRANJO DO COMANDO-RETROESCAVADEIRA

UM ACESSÓRIO

SMCS-4304 **i06147403**

NOTA	REF. NÃO	GRÁFICO REF.	NÚMERO DA PEÇA	QTD.	NOME DA PEÇA 1 2 3 4 5 6 (NÍVEL DO PRODUTO)	CONSULTE PÁGINA
	1	1	*150-3026*	1	CONJUNTO DE COTOVELO (ELBOW AS)	
		1	**3K-0360**	1	ANEL RETENTOR EM O (SEAL-O-RING)	
		1	**6V-4292**	1	COTOVELO (ELBOW)	
	2	1	*195-2037*	1	CONJUNTO DE CONEXÃO (FITTING AS)	
		1	**3K-0360**	1	ANEL RETENTOR EM O (SEAL-O-RING)	
		1	**034-3679**	1	ADAPTADOR (ADAPTER)	
	3	1	**362-2820**	2	CAPA (CAP)	
I	4	1	**393-4152**	1	CONJUNTO DE MANGUEIRA (HOSE AS)	
I	5	1	**393-4153**	1	CONJUNTO DE MANGUEIRA (HOSE AS)	
I	6	1	**393-4154**	1	CONJUNTO DE MANGUEIRA (HOSE AS)	
I	7	1	**393-4155**	1	CONJUNTO DE MANGUEIRA (HOSE AS)	
	8	1	**415-2269**	1	RETENTOR (SEAL)	
	9	1	**436-8036**	1	RETENTOR (SEAL)	
	10	1	**481-4459**	1	MANGUEIRA (HOSE)	
	11	1	**100-4336**	1	GRAMPO (CLIP)	
	12	1	*148-8318*	1	CONJUNTO DE CONECTOR (CONNECTOR AS)	
		1	**3K-0360**	1	ANEL RETENTOR EM O (SEAL-O-RING)	
		1	**6V-8397**	1	ANEL RETENTOR EM O (SEAL-O-RING)	
		1	**6V-8634**	1	CONECTOR (CONNECTOR)	
	13	1	*148-8325*	1	CONJUNTO DE CONECTOR (CONNECTOR AS)	
		1	**3J-1907**	1	ANEL RETENTOR EM O (SEAL-O-RING)	
		1	**4J-5477**	1	ANEL RETENTOR EM O (SEAL-O-RING)	
		1	**6V-8641**	1	CONECTOR (CONNECTOR)	
	14	1	*148-8369*	1	CONJUNTO DE COTOVELO (ELBOW AS)	
		1	**3J-7354**	1	ANEL RETENTOR EM O (SEAL-O-RING)	
		1	**4J-5477**	1	ANEL RETENTOR EM O (SEAL-O-RING)	
		1	**6V-8628**	1	COTOVELO (ELBOW)	
	15	1	*148-8374*	4	CONJUNTO DE COTOVELO (ELBOW AS)	
					(CADA UM INCLUI)	
		1	**3K-0360**	1	ANEL RETENTOR EM O (SEAL-O-RING)	
		1	**6V-8397**	1	ANEL RETENTOR EM O (SEAL-O-RING)	
		1	**6V-8723**	1	COTOVELO (ELBOW)	
	16	1	*148-8383*	1	CONJUNTO DE COTOVELO (ELBOW AS)	
		1	**3K-0360**	1	ANEL RETENTOR EM O (SEAL-O-RING)	
		1	**6V-8397**	1	ANEL RETENTOR EM O (SEAL-O-RING)	
		1	**8T-1683**	1	COTOVELO (ELBOW)	
	17	1	**359-7325**	2	ABRAÇADEIRA DE MANGUEIRA (CLAMP-HOSE)	
	18	1	**2B-0941**	3	ESPAÇADOR (10,5X19X19 MM DE ESPESSURA) (SPACER (10.5X19X19-MM THK))	
	19	1	**4P-7429**	2	GRAMPO (CLIP)	
	20	1	**8T-4121**	4	ARRUELA DURA (11X21X2,5 MM DE ESPESSURA) (WASHER-HARD (11X21X2.5-MM THK))	
M	21	1	**8T-4182**	1	PARAFUSO (M10X1,5X45 MM) (BOLT (M10X1.5X45--MM))	
	22	1	**9X-6772**	6	CABO TIPO CINTA (STRAP-CABLE)	
	23	1	**454-0097**	3	GRAMPO (CLIP)	
M	24	1	**8T-6466**	3	PARAFUSO (M10X1,5X60 MM) (BOLT (M10X1.5X60--MM))	

I - CONSULTE O SISTEMA DE INFORMAÇÕES HIDRÁULICAS
M - PEÇA DO SISTEMA MÉTRICO

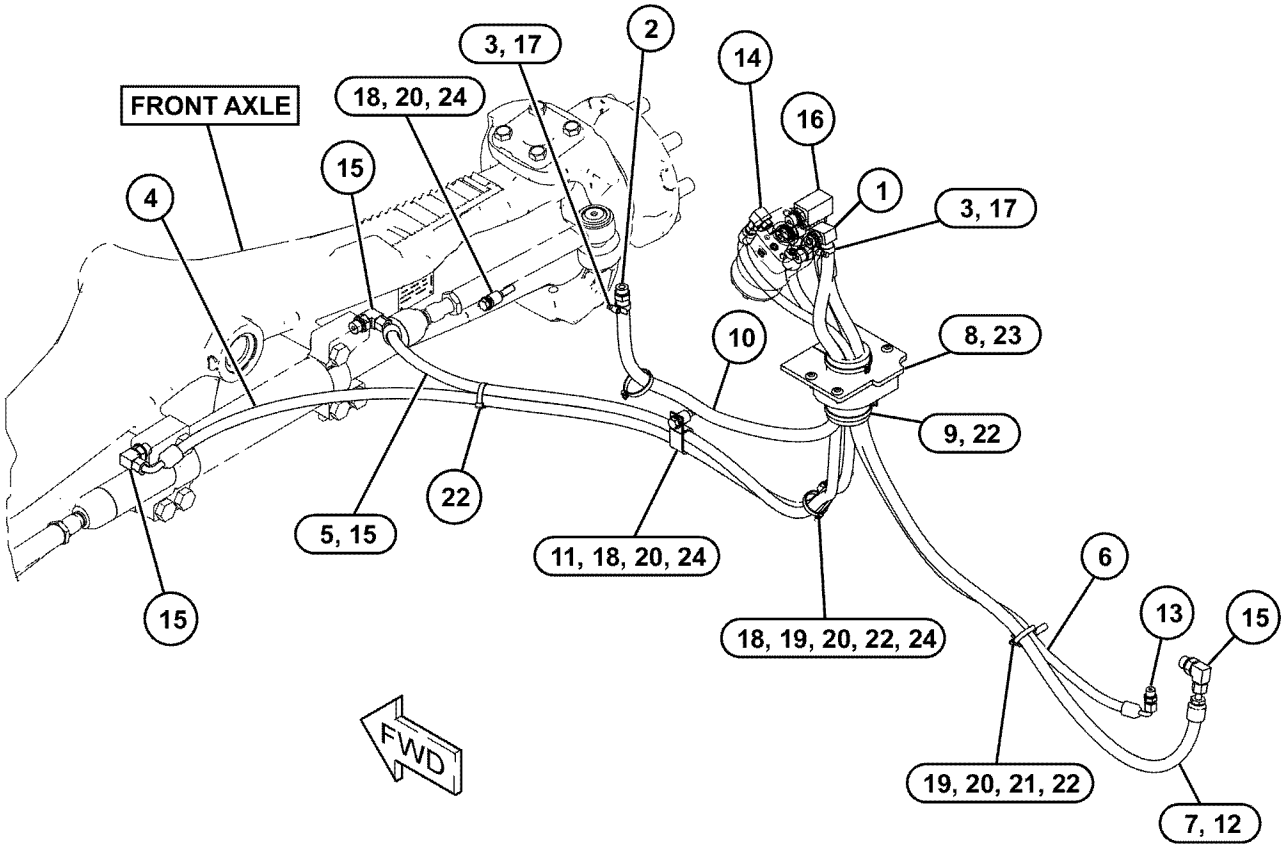

GRÁFICO 1 **<FIM>** g03839456

460-3718 GRUPO DE LINHAS-DIREÇÃO—TRAÇÃO NAS 4 RODAS, DIREÇÃO EM 2 RODAS (LINES GP-STEERING—4-WHEEL DRIVE, 2-WHEEL STEER)

S/N: LBF1-PARA CIMA

NÚMEROE DE 448-4782 ARRANJO DO COMANDO-RETROESCAVADEIRA

UM ACESSÓRIO

SMCS-4304 **i06148125**

NOTA	REF. NÃO	GRÁFICO REF.	NÚMERO DA PEÇA	QTD.	NOME DA PEÇA 1 2 3 4 5 6 (NÍVEL DO PRODUTO)	CONSULTE PÁGINA
	1	1	*150-3026*	1	CONJUNTO DE COTOVELO (ELBOW AS)	
		1	**3K-0360**	1	ANEL RETENTOR EM O (SEAL-O-RING)	
		1	**6V-4292**	1	COTOVELO (ELBOW)	
	2	1	*195-2037*	1	CONJUNTO DE CONEXÃO (FITTING AS)	
		1	**3K-0360**	1	ANEL RETENTOR EM O (SEAL-O-RING)	
		1	**034-3679**	1	ADAPTADOR (ADAPTER)	
	3	1	*148-8325*	1	CONJUNTO DE CONECTOR (CONNECTOR AS)	
		1	**3J-1907**	1	ANEL RETENTOR EM O (SEAL-O-RING)	
		1	**4J-5477**	1	ANEL RETENTOR EM O (SEAL-O-RING)	
		1	**6V-8641**	1	CONECTOR (CONNECTOR)	
	4	1	**362-2820**	2	CAPA (CAP)	
I	5	1	**393-4154**	1	CONJUNTO DE MANGUEIRA (HOSE AS)	
I	6	1	**393-4155**	1	CONJUNTO DE MANGUEIRA (HOSE AS)	
	7	1	**415-2269**	1	RETENTOR (SEAL)	
	8	1	**436-8036**	1	RETENTOR (SEAL)	
I	9	1	**460-4287**	1	CONJUNTO DE MANGUEIRA (HOSE AS)	
I	10	1	**460-4288**	1	CONJUNTO DE MANGUEIRA (HOSE AS)	
	11	1	**100-4336**	2	GRAMPO (CLIP)	
	12	1	*148-8318*	1	CONJUNTO DE CONECTOR (CONNECTOR AS)	
		1	**3K-0360**	1	ANEL RETENTOR EM O (SEAL-O-RING)	
		1	**6V-8397**	1	ANEL RETENTOR EM O (SEAL-O-RING)	
		1	**6V-8634**	1	CONECTOR (CONNECTOR)	
	13	1	*148-8369*	1	CONJUNTO DE COTOVELO (ELBOW AS)	
		1	**3J-7354**	1	ANEL RETENTOR EM O (SEAL-O-RING)	
		1	**4J-5477**	1	ANEL RETENTOR EM O (SEAL-O-RING)	
		1	**6V-8628**	1	COTOVELO (ELBOW)	
	14	1	*148-8374*	2	CONJUNTO DE COTOVELO (ELBOW AS)	
					(CADA UM INCLUI)	
		1	**3K-0360**	1	ANEL RETENTOR EM O (SEAL-O-RING)	
		1	**6V-8397**	1	ANEL RETENTOR EM O (SEAL-O-RING)	
		1	**6V-8723**	1	COTOVELO (ELBOW)	
	15	1	*148-8378*	2	CONJUNTO DE COTOVELO (ELBOW AS)	
					(CADA UM INCLUI)	
		1	**3J-1907**	1	ANEL RETENTOR EM O (SEAL-O-RING)	
		1	**6V-8397**	1	ANEL RETENTOR EM O (SEAL-O-RING)	
		1	**6V-8724**	1	COTOVELO (ELBOW)	
	16	1	*148-8383*	1	CONJUNTO DE COTOVELO (ELBOW AS)	
		1	**3K-0360**	1	ANEL RETENTOR EM O (SEAL-O-RING)	
		1	**6V-8397**	1	ANEL RETENTOR EM O (SEAL-O-RING)	
		1	**8T-1683**	1	COTOVELO (ELBOW)	
	17	1	**359-7325**	2	ABRAÇADEIRA DE MANGUEIRA (CLAMP-HOSE)	
	18	1	**4P-7429**	2	GRAMPO (CLIP)	
	19	1	**2B-0941**	3	ESPAÇADOR (10,5X19X19 MM DE ESPESSURA) (SPACER (10.5X19X19-MM THK))	
	20	1	**8S-0948**	1	GRAMPO (CLIP)	
	21	1	**8T-4121**	4	ARRUELA DURA (11X21X2,5 MM DE ESPESSURA) (WASHER-HARD (11X21X2.5-MM THK))	
M	22	1	**8T-4182**	1	PARAFUSO (M10X1,5X45 MM) (BOLT (M10X1.5X45--MM))	
	23	1	**9X-6772**	5	CABO TIPO CINTA (STRAP-CABLE)	
	24	1	**454-0097**	3	GRAMPO (CLIP)	

460-3718 **GRUPO DE LINHAS-DIREÇÃO (LINES GP-STEERING) (*continuação*)** **i06148125**

NOTA	REF. NÃO	GRÁFICO REF.	NÚMERO DA PEÇA	QTD.	NOME DA PEÇA 1 2 3 4 5 6 (NÍVEL DO PRODUTO)	CONSULTE PÁGINA
M	25	1	**8T-6466**	3	PARAFUSO (M10X1,5X60 MM) (BOLT (M10X1.5X60--MM))	
	26	1	**481-4459**	1	MANGUEIRA (HOSE)	

I - CONSULTE O SISTEMA DE INFORMAÇÕES HIDRÁULICAS
M - PEÇA DO SISTEMA MÉTRICO

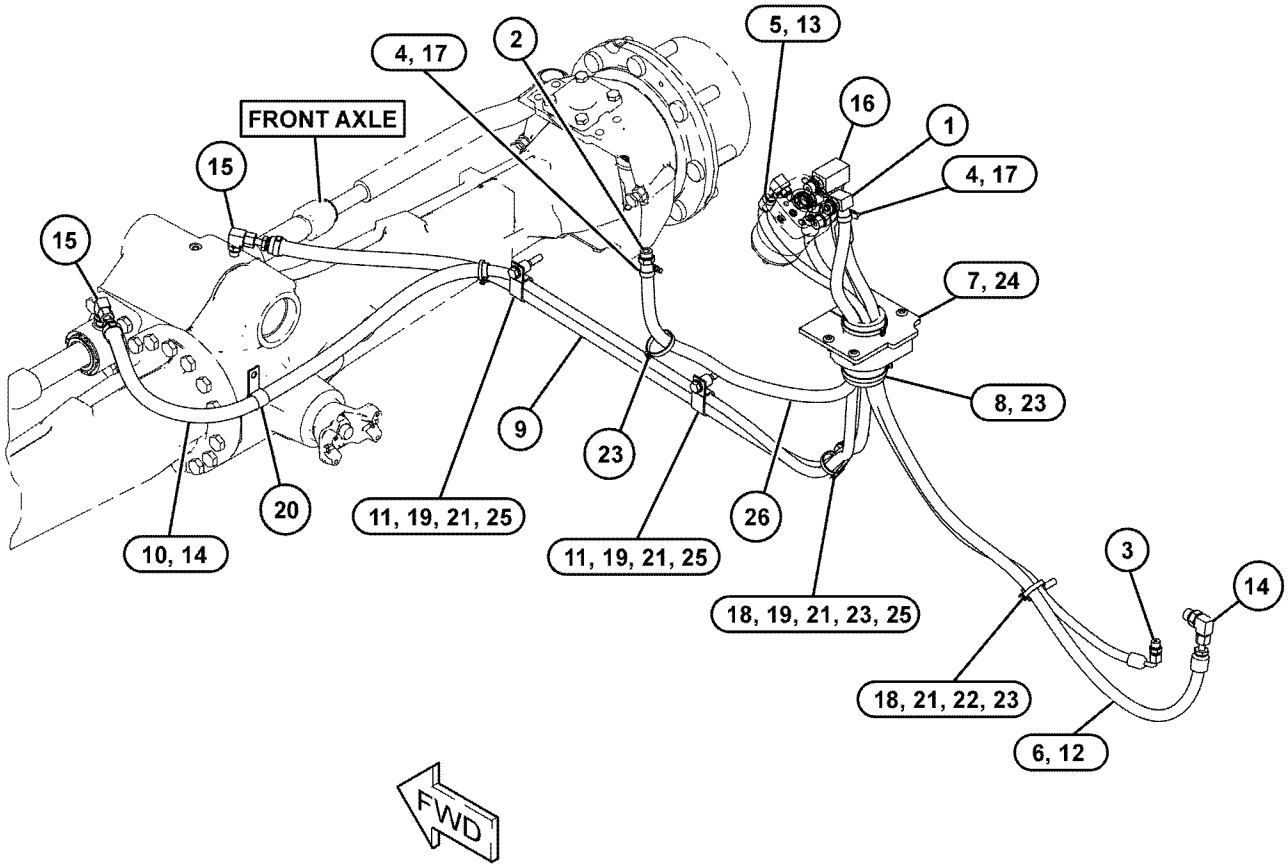

GRÁFICO 1 **<FIM>** g03839568

449-1647 GRUPO DA BOMBA-MEDIÇÃO (PUMP GP-METERING)

S/N: LBF1-PARA CIMA

NÚMEROE DE 448-4776, 448-4778 ARRANJO DO TREM DE FORÇA

UM ACESSÓRIO

SMCS-4312 **i06148051**

NOTA	REF. NÃO	GRÁFICO REF.	NÚMERO DA PEÇA	QTD.	NOME DA PEÇA 1 2 3 4 5 6 (NÍVEL DO PRODUTO)	CONSULTE PÁGINA
J	1	1	**7X-9866**	1	RETENTOR (SEAL)	
	2	1	**054-6882**	1	CONJUNTO DE BEARING (BEARING AS)	
	3	1	**054-6733**	1	ANEL (RING)	
J	4	1	**7X-9873**	7	ARRUELA (8,2X11,9X1 MM DE ESPESSURA) (WASHER (8.2X11.9X1-MM THK))	
					AS PEÇAS MOSTRADAS NA(S) IMAGEM(NS) SEM UM NÚMERO DE REFERÊNCIA NÃO SÃO SUBMETIDAS À MANUTENÇÃO SEPARADAMENTE	
					JOGO(S) DE REPARO DISPONÍVEL(ÍVEIS):	
			214-7469	1	KIT-RETENTOR (HMU) (KIT-SEAL (HMU))	
					(INCLUI ANEL RETENTOR, ANÉIS RETENTORES EM O, ARRUELAS, SELO E PEÇAS MARCADAS COM “H” NA ILUSTRAÇÃO)	

J - PEÇAS DE MANUTENÇÃO MARCADAS COM J DO KIT MARCADO COM J

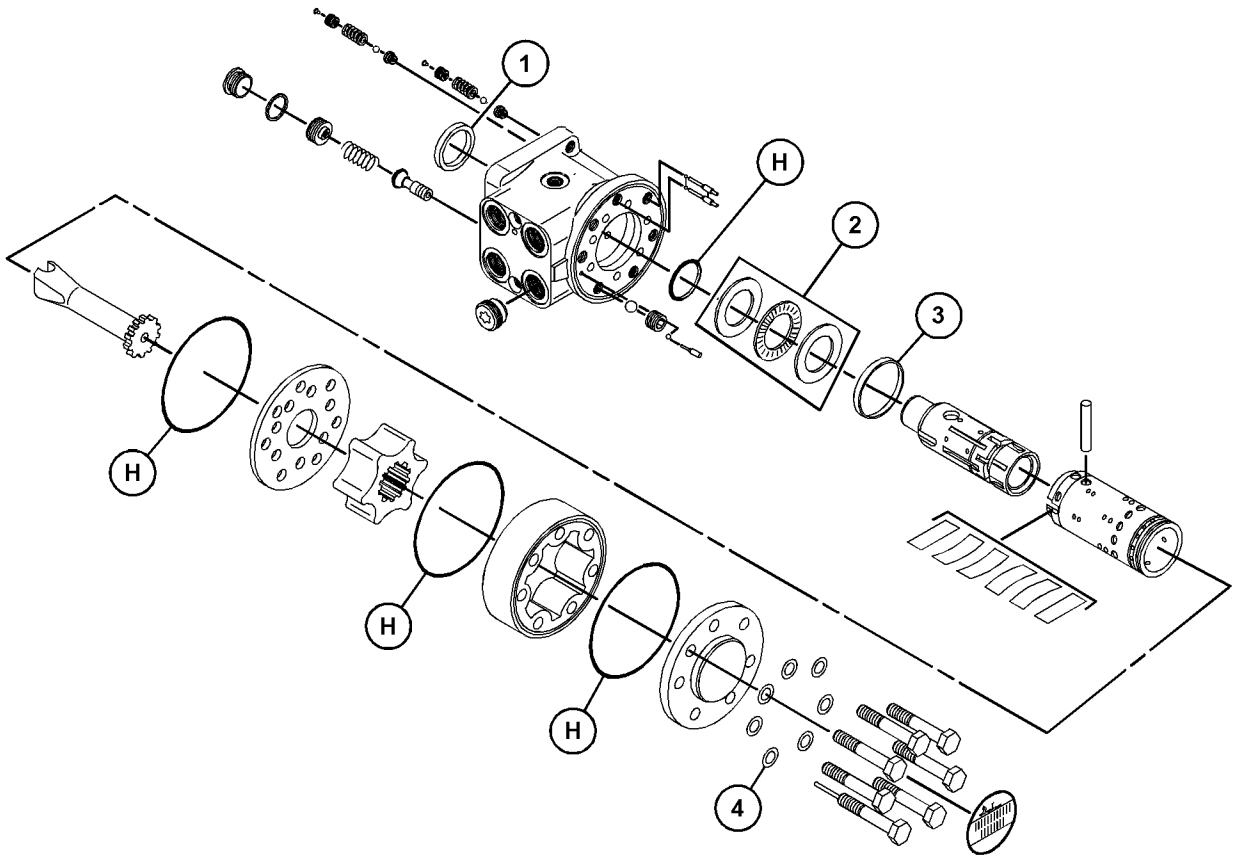

GRÁFICO 1 **<FIM>** g03722934

382-4014 GRUPO DA COLUNA DA DIREÇÃO–INCLINAÇÃO (STEERING COLUMN GP–TILT)

S/N: LBF1-PARA CIMA

NÚMEROE DE 382-4011 GRUPO DE CONTROLE-DIREÇÃO

UM ACESSÓRIO

SMCS-4310, 4338 **i06143164**

NOTA	REF. NÃO	GRÁFICO REF.	NÚMERO DA PEÇA	QTD.	NOME DA PEÇA 1 2 3 4 5 6 (NÍVEL DO PRODUTO)	CONSULTE PÁGINA
	1	1	**433-4269**	1	KIT-MOLA A GÁS (KIT-GAS SPRING)	
	2	1	**433-4270**	1	KIT DE BATENTE (KIT-STOP)	
	3	1	**433-4271**	1	KIT-PEDAL (KIT-PEDAL)	
	4	1	**433-4268**	1	SUPORTE (BRACKET)	
M	5	1	**6V-8225**	1	PORCA (ROSCA M6X1) (NUT (M6X1-THD))	
M	6	1	**6V-8227**	1	PORCA (ROSCA M18X1,5) (NUT (M18X1.5-THD))	
M	7	1	**8T-4138**	1	PARAFUSO (M6X1X20 MM) (BOLT (M6X1X20-MM))	
M	8	1	**9X-6606**	1	PORCA SEXTAVADA (M10X1 COM ROSCA) (NUT-HEX (M10X1-THD))	

M - PEÇA DO SISTEMA MÉTRICO

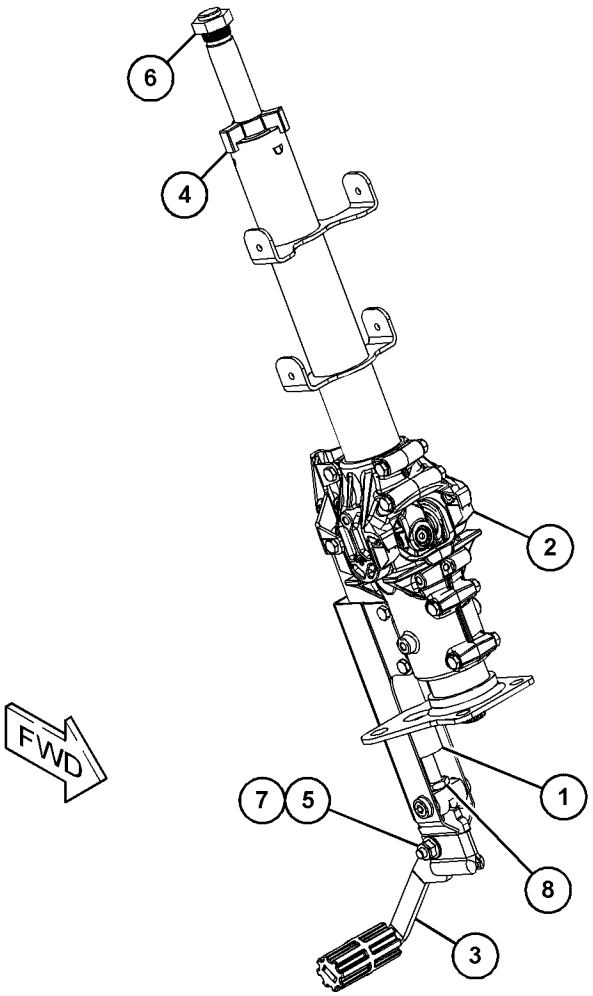

GRÁFICO 1 **<FIM>** g03726334

389-8127 GRUPO DE CAIXA-ARMAZENAMENTO (BOX GP-STORAGE)

S/N: LBF1-PARA CIMA
NÚMEROE DE 485-5500 ARRANJO DE MOTOR-CONCLUÍDO
UM ACESSÓRIO

SMCS-7268 **i06150905**

NOTA	REF. NÃO	GRÁFICO REF.	NÚMERO DA PEÇA	QTD.	NOME DA PEÇA 1 2 3 4 5 6 (NÍVEL DO PRODUTO)	CONSULTE PÁGINA
	1	1	**8C-8522**	1	GARRA-TRAVA (PAWL-LATCH)	
	2	1	**124-2456**	1	DECALQUE DE INSTRUÇÃO (Não Pise) (FILM--INSTRUCTION (NO STEP))	
	3	1	**129-4741**	1	CONJUNTO DE TRAVA-BARRA EM T (LATCH AS-T-BAR)	
	4	1	**164-3876**	1	CONJUNTO DO DEGRAU (STEP AS)	
M		1	**8T-3612**	4	PORCA DE SOLDA (ROSCA M8X1,25) (NUT-WELD (M8X1.25-THD))	
	5	1	**193-5915**	3	BUJÃO (PLUG)	
	6	1	**421-7376**	1	CONJUNTO DE PLACA (PLATE AS)	
	7	1	**421-7732**	1	CONJUNTO DE BANDA DE RODAGEM (TREAD AS)	
	8	1	**431-9144**	1	CONJUNTO DE TAMPA (COVER AS)	
	9	1	**437-7352**	1	CONJUNTO DA CAIXA-ARMAZENAMENTO (BOX AS--STORAGE)	
		1	**163-4773**	1	CHAPA-SOLDA (PLATE-WELD)	
M	10	1	**5C-7261**	3	PORCA (ROSCA M8X1,25) (NUT (M8X1.25-THD))	
	11	1	**5P-1076**	3	ARRUELA DURA (13,5X30X4-MM DE ESPESSURA) (WASHER-HARD (13.5X30X4-MM THK))	
	12	1	**5P-4116**	14	ARRUELA DURA (8,8X20,5X2 MM DE ESPESSURA) (WASHER-HARD (8.8X20.5X2-MM THK))	
M	13	1	**6V-7743**	2	CONTRAPORCA (ROSCA M6X1) (LOCKNUT (M6X1-THD))	
M	14	1	**8T-4133**	2	PORCA (ROSCA M10X1,5) (NUT (M10X1.5-THD))	
M	15	1	**8T-4183**	3	PARAFUSO (M12X1,75X40 MM) (BOLT (M12X1.75X40--MM))	
M	16	1	**8T-4189**	11	PARAFUSO (M8X1,25X20 MM) (BOLT (M8X1.25X20--MM))	
	17	1	**8T-4205**	2	ARRUELA DURA (7,2X14,5X2 MM DE ESPESSURA) (WASHER-HARD (7.2X14.5X2-MM THK))	

M - PEÇA DO SISTEMA MÉTRICO

389-8127 **GRUPO DE CAIXA-ARMAZENAMENTO (BOX GP-STORAGE) (*continuação*)** **i06150905**

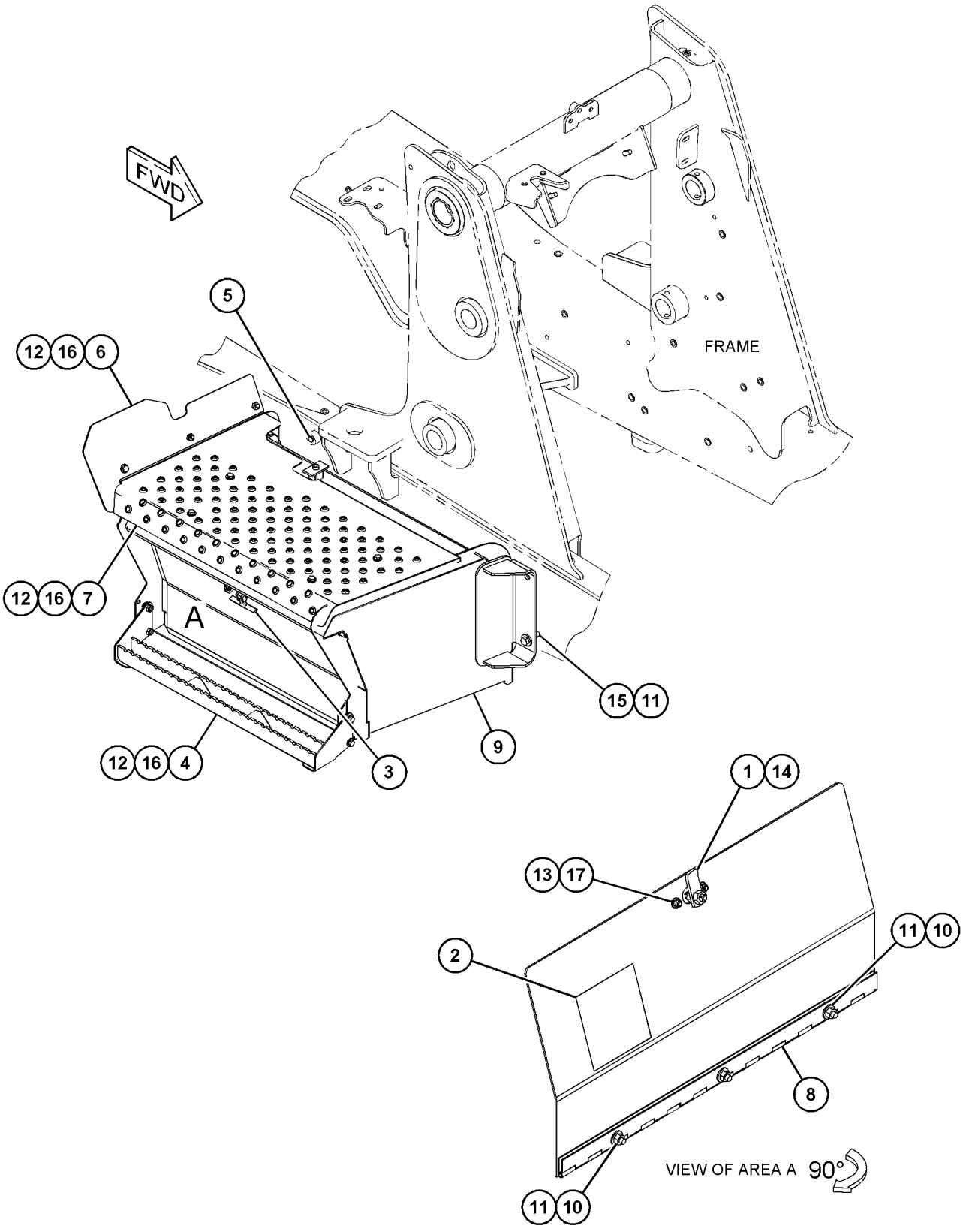

GRÁFICO 1 **<FIM>** g03740403

262-6750 GRUPO DE CONTRAPESO E MONTAGEM (COUNTERWEIGHT & MOUNTING GP)

S/N: LBF1-PARA CIMA
NÚMEROE DE 456-5611 ARRANJO DE CONVERSÃO DA MÁQUINA
UM ACESSÓRIO

SMCS-7056 **i06151005**

NOTA	REF. NÃO	GRÁFICO REF.	NÚMERO DA PEÇA	QTD.	NOME DA PEÇA 1 2 3 4 5 6 (NÍVEL DO PRODUTO)	CONSULTE PÁGINA
	1	1	**252-5530**	2	ROLAMENTO (BEARING)	
	2	1	**252-5531**	2	ROLAMENTO (BEARING)	
	3	1	**262-6751**	1	Contrapeso (COUNTERWEIGHT)	
M	4	1	**7X-2568**	2	PARAFUSO (M20X2,5X180 MM) (BOLT (M20X2.5X180--MM))	
M	5	1	**125-3297**	2	PARAFUSO (M20X2,5X260 MM) (BOLT (M20X2.5X260--MM))	
M	6	1	**8T-4131**	4	PORCA (ROSCA M20X2,5) (NUT (M20X2.5-THD))	
	7	1	**8T-5439**	8	ARRUELA DURA (21,5X45X6-MM DE ESPESSURA) (WASHER-HARD (21.5X45X6-MM THK))	

M - PEÇA DO SISTEMA MÉTRICO

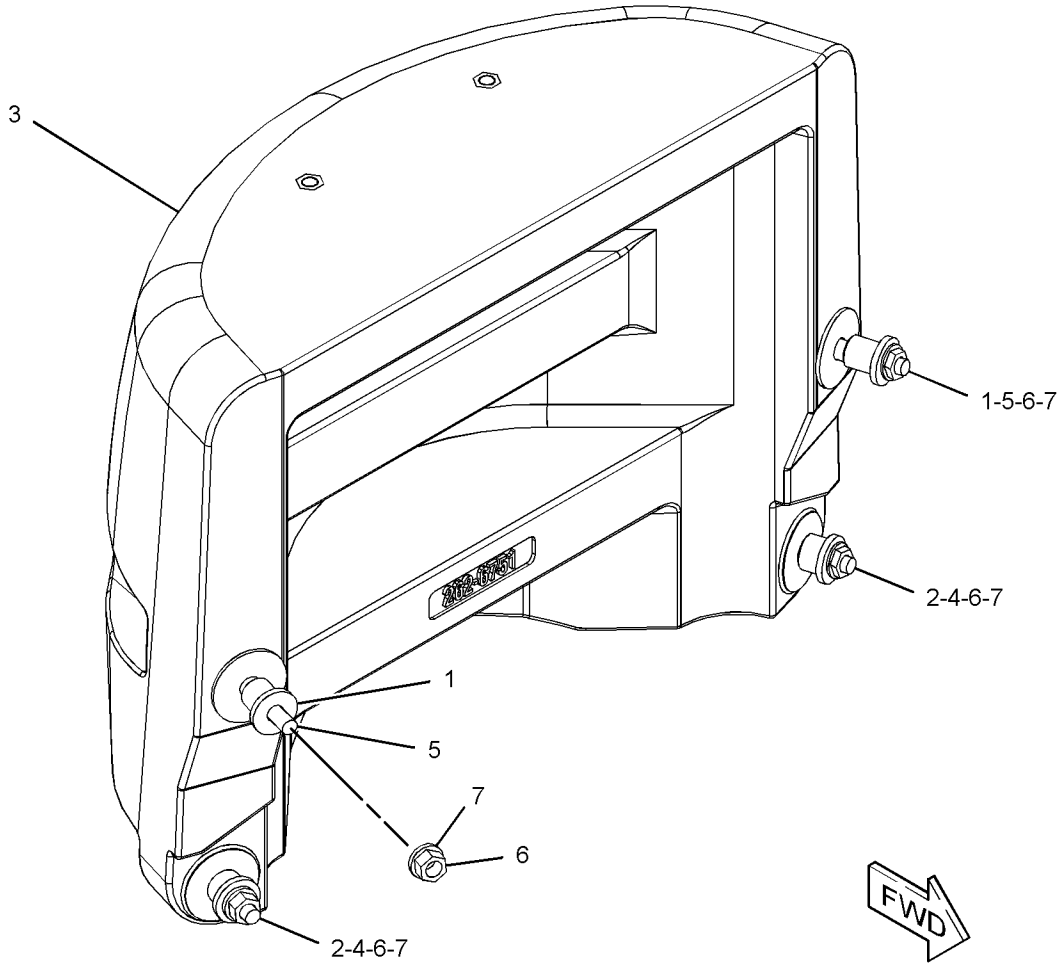

GRÁFICO 1 **<FIM>** g03323899

337-9693 GRUPO DO CONTRAPESO (COUNTERWEIGHT GP)

S/N: LBF1-PARA CIMA
NÚMEROE DE 456-5611 ARRANJO DE CONVERSÃO DA MÁQUINA
UM ACESSÓRIO

SMCS-7056 **i06138828**

NOTA	REF. NÃO	GRÁFICO REF.	NÚMERO DA PEÇA	QTD.	NOME DA PEÇA 1 2 3 4 5 6 (NÍVEL DO PRODUTO)	CONSULTE PÁGINA
	1	1	**366-1271**	4	CAPA (CAP)	

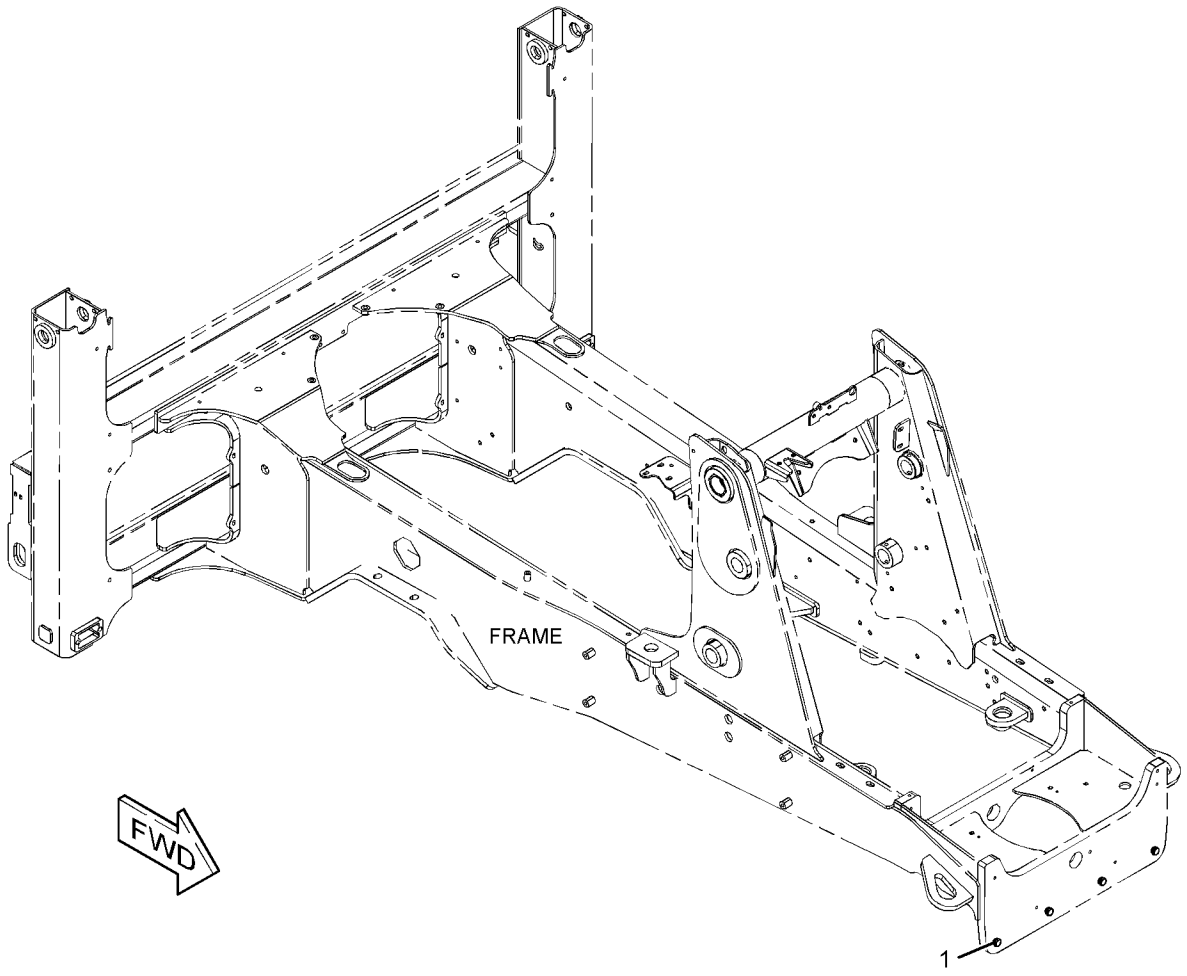

GRÁFICO 1 **<FIM>** g02773460

337-9694 GRUPO DO CONTRAPESO (COUNTERWEIGHT GP)

S/N: LBF1-PARA CIMA
116 KG (255 LB)
NÚMEROE DE 482-3383, 482-3384, 482-3385, 482-3386 ARRANJO DE DISTRIBUIÇÃO
UM ACESSÓRIO

SMCS-7056 **i06138829**

NOTA	REF. NÃO	GRÁFICO REF.	NÚMERO DA PEÇA	QTD.	NOME DA PEÇA 1 2 3 4 5 6 (NÍVEL DO PRODUTO)	CONSULTE PÁGINA
	1	1	**356-0041**	1	Contrapeso (COUNTERWEIGHT)	
M	2	1	**7X-2579**	2	PARAFUSO (M24X3X240 MM) (BOLT (M24X3X240-MM))	
	3	1	**8T-4167**	2	ARRUELA DURA (26X44X4 MM DE ESPESSURA) (WASHER-HARD (26X44X4-MM THK))	
	4	1	**366-1271**	2	CAPA (CAP)	

M - PEÇA DO SISTEMA MÉTRICO

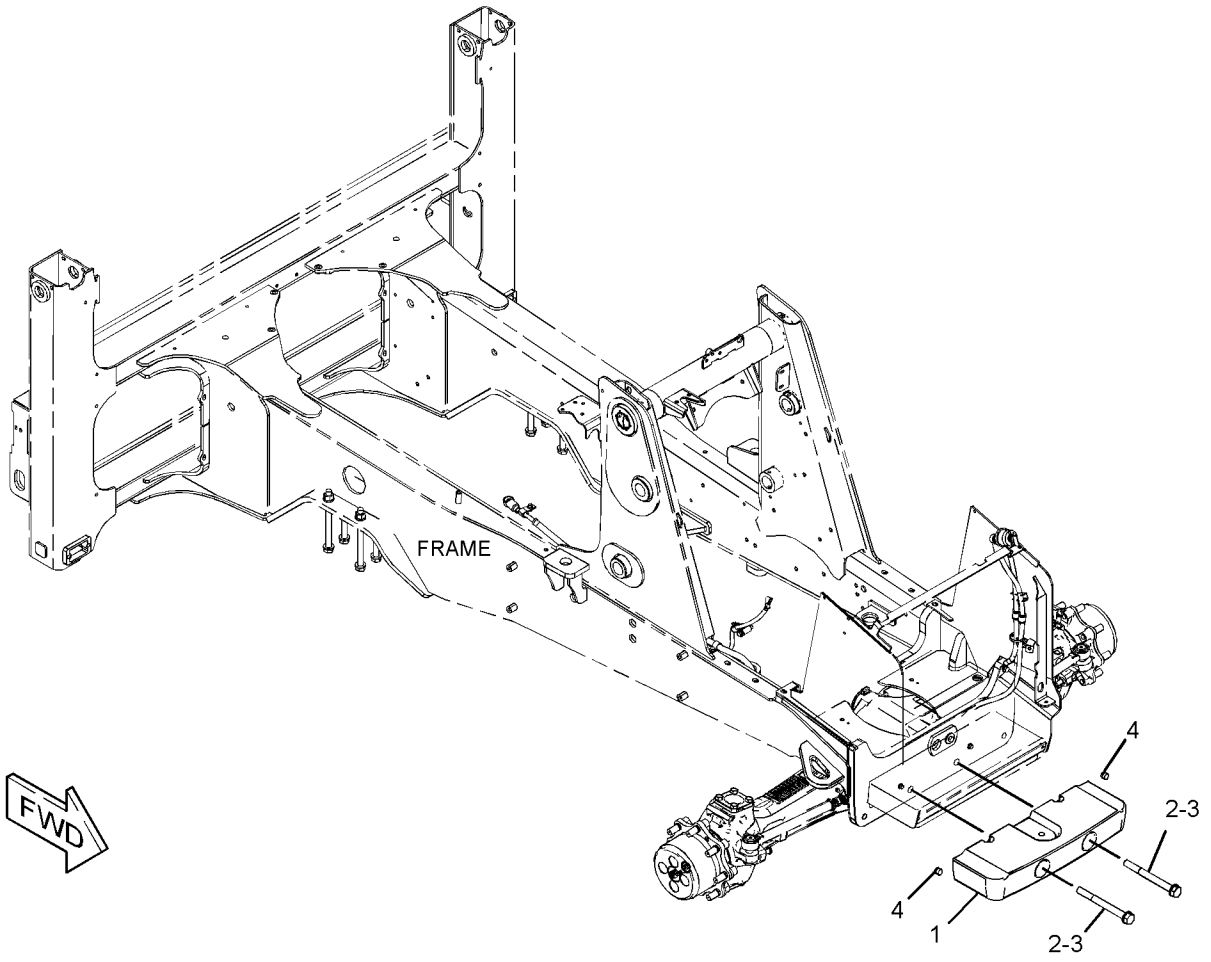

GRÁFICO 1 **<FIM>** g02806456

337-9695 GRUPO DO CONTRAPESO (COUNTERWEIGHT GP)

S/N: LBF1-PARA CIMA
235 KG (518 LB)
UM ACESSÓRIO

SMCS-7056 **i06151045**

NOTA	REF. NÃO	GRÁFICO REF.	NÚMERO DA PEÇA	QTD.	NOME DA PEÇA 1 2 3 4 5 6 (NÍVEL DO PRODUTO)	CONSULTE PÁGINA
	1	1	**356-0042**	1	Contrapeso (COUNTERWEIGHT)	
M	2	1	**7X-2579**	4	PARAFUSO (M24X3X240 MM) (BOLT (M24X3X240-MM))	
	3	1	**8T-4167**	4	ARRUELA DURA (26X44X4 MM DE ESPESSURA) (WASHER-HARD (26X44X4-MM THK))	

M - PEÇA DO SISTEMA MÉTRICO

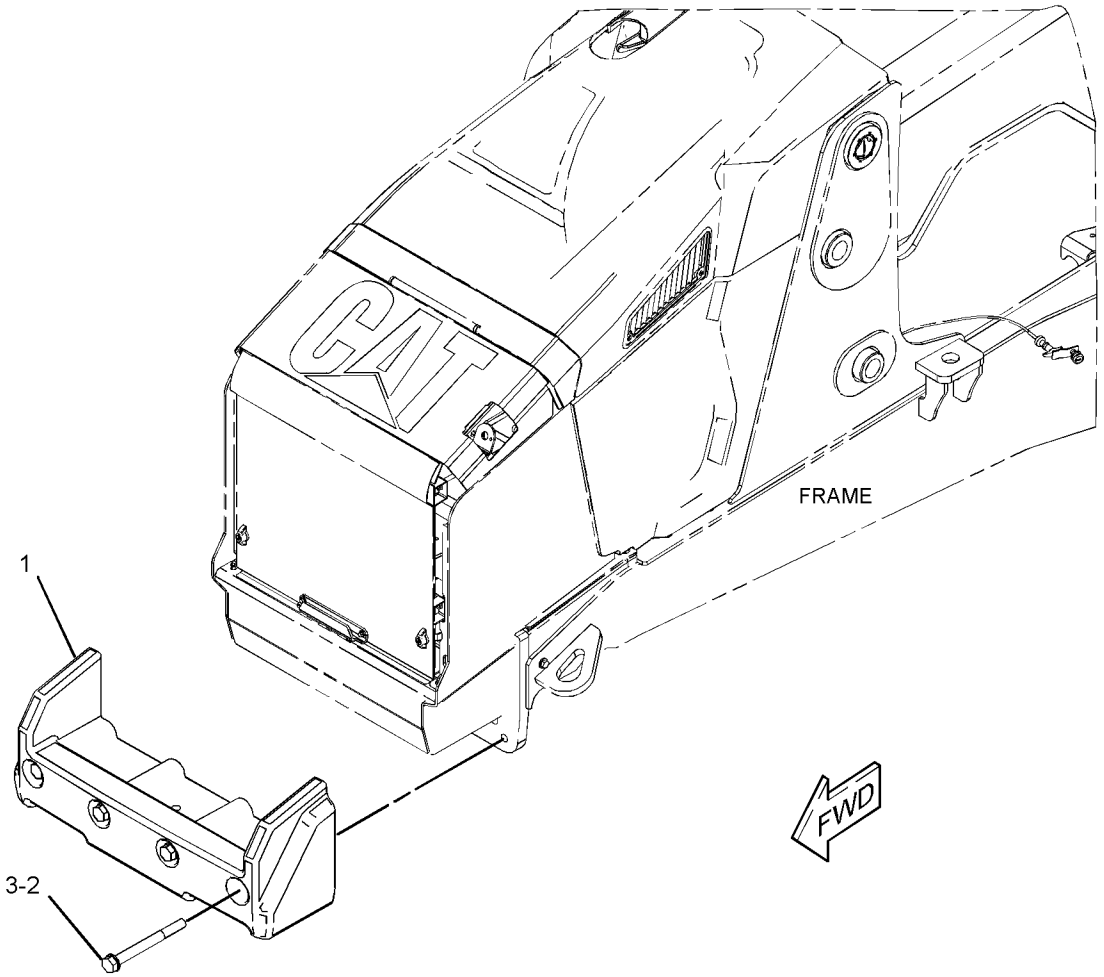

GRÁFICO 1 **<FIM>** g02812118

337-9696 GRUPO DO CONTRAPESO (COUNTERWEIGHT GP)

S/N: LBF1-PARA CIMA
460 KG (1.015 LB)
UM ACESSÓRIO

SMCS-7056 **i06164825**

NOTA	REF. NÃO	GRÁFICO REF.	NÚMERO DA PEÇA	QTD.	NOME DA PEÇA 1 2 3 4 5 6 (NÍVEL DO PRODUTO)	CONSULTE PÁGINA
	1	1	**341-2047**	1	Contrapeso (COUNTERWEIGHT)	
M	2	1	**7X-2579**	4	PARAFUSO (M24X3X240 MM) (BOLT (M24X3X240-MM))	
	3	1	**8T-4167**	4	ARRUELA DURA (26X44X4 MM DE ESPESSURA) (WASHER-HARD (26X44X4-MM THK))	

M - PEÇA DO SISTEMA MÉTRICO

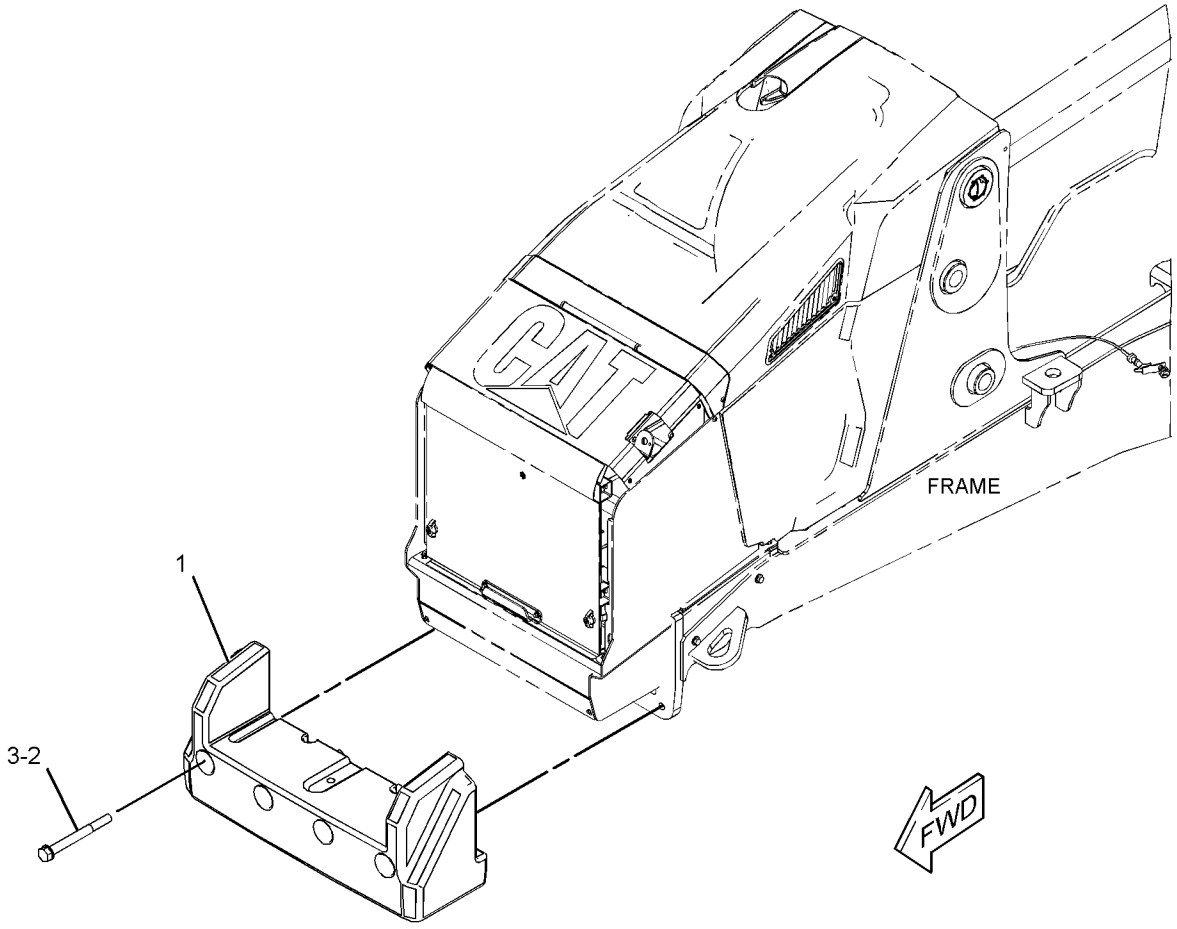

GRÁFICO 1 **<FIM>** g02812256

464-3222 GRUPO DE PARALAMA-FRONTAL–TRAÇÃO NAS 4 RODAS (FENDER GP-FRONT–4-WHEEL DRIVE)

S/N: LBF1-PARA CIMA

NÚMEROE DE 482-3383, 482-3384, 482-3385, 482-3386 ARRANJO DE DISTRIBUIÇÃO UM ACESSÓRIO

SMCS-7252 **i06140109**

NOTA	REF. NÃO	GRÁFICO REF.	NÚMERO DA PEÇA	QTD.	NOME DA PEÇA 1 2 3 4 5 6 (NÍVEL DO PRODUTO)	CONSULTE PÁGINA
	1	1	**377-5319**	2	PLACA (PLATE)	
	2	1	**464-3226**	1	CONJUNTO DE SUPORTE (LADO ESQUERDO) (BRACKET AS (LH))	
	3	1	**464-3227**	1	CONJUNTO DE SUPORTE (LADO DIREITO) (BRACKET AS (RH))	
					(CADA GRUPO DE BRACKET INCLUI)	
M		1	**9R-2821**	2	RESSALTO (M10X1,5X15 MM) (BOSS (M10X1.5X15--MM))	
	4	1	**464-3253**	1	PARA-LAMA (LADO DIREITO) (FENDER (RH))	
	5	1	**464-3254**	1	PARA-LAMA (LADO ESQUERDO) (FENDER (LH))	
M	6	1	**6V-7744**	4	CONTRAPORCA (ROSCA M10X1,5) (LOCKNUT (M10X1.5--THD))	
	7	1	**8T-4121**	8	ARRUELA DURA (11X21X2,5 MM DE ESPESSURA) (WASHER-HARD (11X21X2.5-MM THK))	
M	8	1	**8T-4137**	4	PARAFUSO (M10X1,5X20 MM) (BOLT (M10X1.5X20--MM))	
M	9	1	**8T-4140**	4	PARAFUSO (M16X2X60-MM) (BOLT (M16X2X60-MM))	
M	10	1	**8T-4195**	4	PARAFUSO (M10X1,5X30 MM) (BOLT (M10X1.5X30--MM))	
	11	1	**8T-4222**	4	ARRUELA DURA (11X32X2,5 MM DE ESPESSURA) (WASHER-PLATED (11X32X2.5-MM THK))	
	12	1	**9X-8257**	4	ARRUELA (17,5X30X3,5 MM DE ESPESSURA) (WASHER (17.5X30X3.5-MM THK))	

M - PEÇA DO SISTEMA MÉTRICO

464-3222 **GRUPO DE PARALAMA-FRONTAL (FENDER GP-FRONT) (*continuação*)** **i06140109**

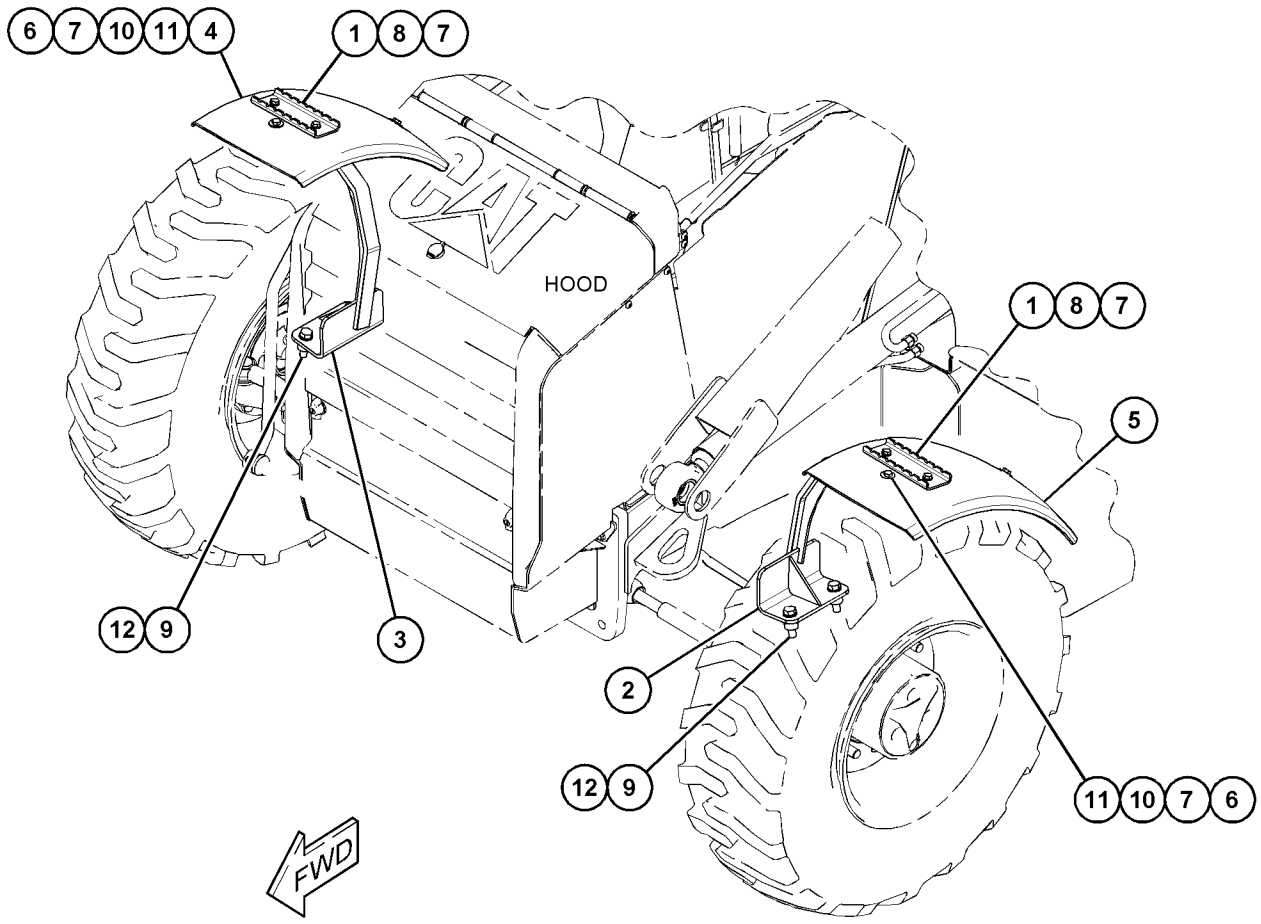

GRÁFICO 1 **<FIM>** g03732672

464-3223 GRUPO DE PARALAMA-FRONTAL–TRAÇÃO EM 2 RODAS (FENDER GP-FRONT–2-WHEEL DRIVE)

S/N: LBF1-PARA CIMA

UM ACESSÓRIO

SMCS-7252 **i06140110**

NOTA	REF. NÃO	GRÁFICO REF.	NÚMERO DA PEÇA	QTD.	NOME DA PEÇA 1 2 3 4 5 6 (NÍVEL DO PRODUTO)	CONSULTE PÁGINA
M	1	1	**199-0783**	4	PARAFUSO (M16X2X38 MM) (BOLT (M16X2X38-MM))	
	2	1	**375-1372**	1	CONJUNTO DE SUPORTE (LADO ESQUERDO) (BRACKET AS (LH))	
	3	1	**375-1373**	1	CONJUNTO DE SUPORTE (LADO DIREITO) (BRACKET AS (RH))	
	4	1	**377-5319**	2	PLACA (PLATE)	
	5	1	**464-3253**	1	PARA-LAMA (LADO DIREITO) (FENDER (RH))	
	6	1	**464-3254**	1	PARA-LAMA (LADO ESQUERDO) (FENDER (LH))	
M	7	1	**6V-7744**	4	CONTRAPORCA (ROSCA M10X1,5) (LOCKNUT (M10X1.5--THD))	
	8	1	**8T-4121**	8	ARRUELA DURA (11X21X2,5 MM DE ESPESSURA) (WASHER-HARD (11X21X2.5-MM THK))	
	9	1	**8T-4122**	12	ARRUELA DURA (17X32X3,5 MM DE ESPESSURA) (WASHER-HARD (17X32X3.5-MM THK))	
M	10	1	**8T-4137**	4	PARAFUSO (M10X1,5X20 MM) (BOLT (M10X1.5X20--MM))	
M	11	1	**8T-4195**	4	PARAFUSO (M10X1,5X30 MM) (BOLT (M10X1.5X30--MM))	
	12	1	**8T-4222**	4	ARRUELA DURA (11X32X2,5 MM DE ESPESSURA) (WASHER-PLATED (11X32X2.5-MM THK))	
M	13	1	**8T-4778**	4	CONTRAPORCA (ROSCA M16X2) (LOCKNUT (M16X2--THD))	

M - PEÇA DO SISTEMA MÉTRICO

464-3223 **GRUPO DE PARALAMA-FRONTAL (FENDER GP-FRONT) (*continuação*)** **i06140110**

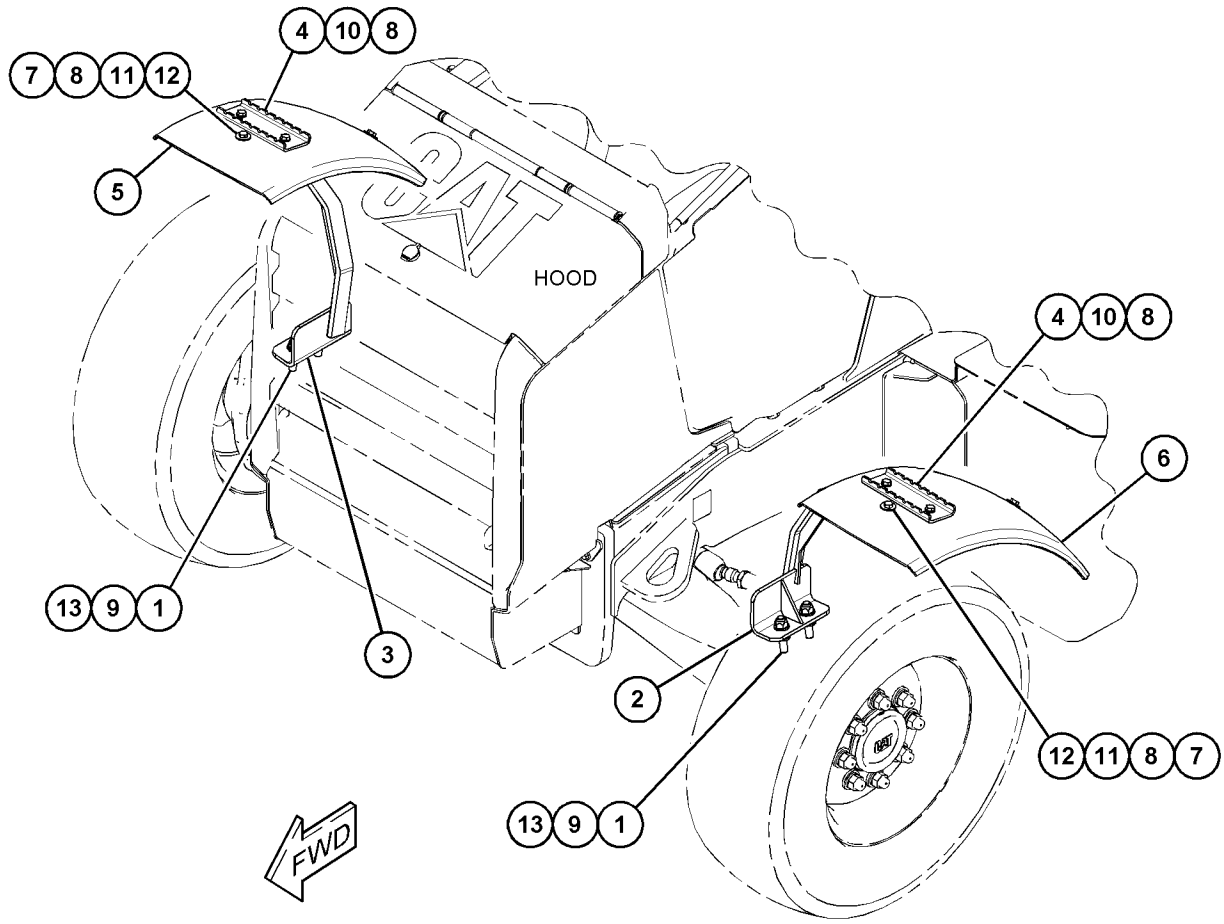

GRÁFICO 1 **<FIM>** g03732794

389-9280 GRUPO DE PARALAMA-TRASEIRO (FENDER GP-REAR)

S/N: LBF1-PARA CIMA

NÚMEROE DE 398-2723 ARRANJO DA CABINE, 398-2720, 398-2722 ARRANJO DE CAPOTA

UM ACESSÓRIO

SMCS-7252 **i06146626**

NOTA	REF. NÃO	GRÁFICO REF.	NÚMERO DA PEÇA	QTD.	NOME DA PEÇA 1 2 3 4 5 6 (NÍVEL DO PRODUTO)	CONSULTE PÁGINA
	1	1	**213-1889**	1	PLACA (PLATE)	
J	2	1	**226-0291**	1	CONJUNTO DE TRAVAMENTO (LOCK AS)	
	3	1	**376-2119**	2	PARAFUSO-CABEÇA DE BOTÃO (SCREW-BUTTON HEAD)	
B	4	1	**390-3190**	4	BUJÃO (PLUG)	
	5	1	**394-9508**	1	PARA-LAMA-TRASEIRO (FENDER-REAR)	
	6	1	**394-9509**	1	PROTETOR (GUARD)	
	7	1	**394-9510**	1	TAMPA-PARA-LAMA (COVER-FENDER)	
	8	1	**394-9511**	1	PARA-LAMA-TRASEIRO (FENDER-REAR)	
	9	1	**423-9891**	4	ESPAÇADOR (SPACER)	
	10	1	**453-2980**	1	PLACA (PLATE)	
M	11	1	**172-8591**	4	PORCA DE MOLA (ROSCA M6X1) (NUT-SPRING (M6X1--THD))	
	12	1	**395-2950**	1	MOLA (SPRING)	
	13	1	**8T-4222**	8	ARRUELA DURA (11X32X2,5 MM DE ESPESSURA) (WASHER-PLATED (11X32X2.5-MM THK))	
M	14	1	**6V-7357**	6	PARAFUSO (M6X1X25 MM) (BOLT (M6X1X25-MM))	
	15	1	**8T-4205**	2	ARRUELA DURA (7,2X14,5X2 MM DE ESPESSURA) (WASHER-HARD (7.2X14.5X2-MM THK))	
	16	1	**8T-4224**	12	ARRUELA DURA (8,8X16X2 MM DE ESPESSURA) (WASHER-HARD (8.8X16X2-MM THK))	
M	17	1	**8T-5093**	12	PARAFUSO-TRAVA (M8X1,25X25 MM) (BOLT-LOCKING (M8X1.25X25-MM))	
	18	1	**9X-6165**	4	ARRUELA (6,5X22X2,5 MM DE ESPESSURA) (WASHER (6.5X22X2.5-MM THK))	
E	19	1	**220-0738**		RETENTOR (133 CM) (SEAL (133-CM))	

B - USE CONFORME NECESSÁRIO
E - SOLICITE POR CENTÍMETRO
J - REQUER CHAVE CORPORATIVA
M - PEÇA DO SISTEMA MÉTRICO

389-9280 **GRUPO DE PARALAMA-TRASEIRO (FENDER GP-REAR) (*continuação*)** **i06146626**

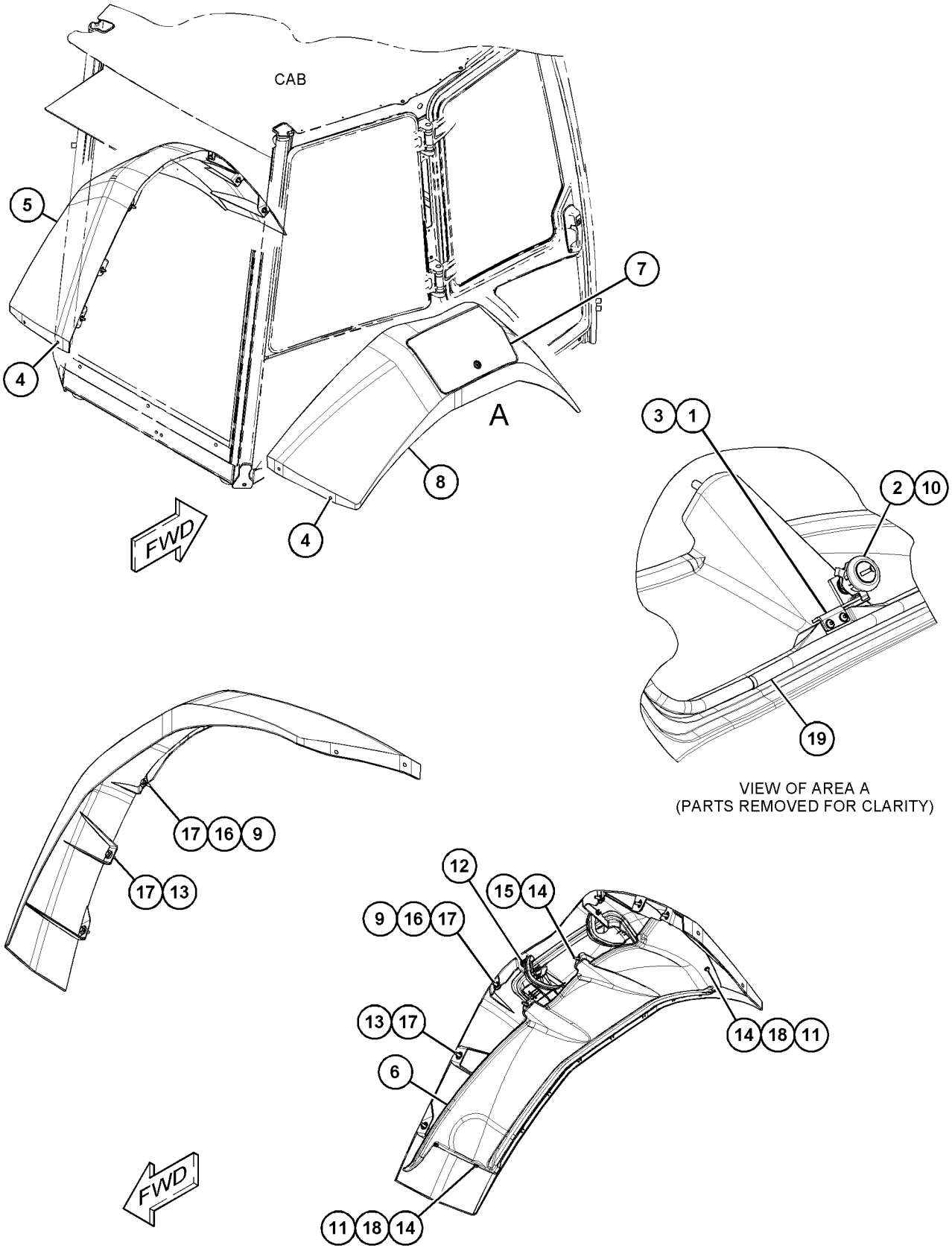

GRÁFICO 1 **<FIM>** g03728441

391-6359 GRUPO DE PLACAS DO PISO—CABINE (FLOORPLATE GP—CAB)

S/N: LBF1-PARA CIMA

NÚMEROE DE 398-2723 ARRANJO DA CABINE, 398-2720, 398-2722 ARRANJO DE CAPOTA UM ACESSÓRIO

SMCS-7265 **i06143747**

NOTA	REF. NÃO	GRÁFICO REF.	NÚMERO DA PEÇA	QTD.	NOME DA PEÇA 1 2 3 4 5 6 (NÍVEL DO PRODUTO)	CONSULTE PÁGINA
	1	1	**391-6355**	1	CONJUNTO DE PLACA (PLATE AS)	
M		1	**159-9539**	1	PORCA DE SOLDA (ROSCA M6X1) (NUT-WELD (M6X1--THD))	
	2	1	**391-6357**	1	CONJUNTO DE PLACA (PLATE AS)	
		1	**7T-1099**	1	ELO (LINK)	
	3	1	**7X-0579**	6	ARRUELA DURA (8,8X25,5X2 MM DE ESPESSURA) (WASHER-HARD (8.8X25.5X2-MM THK))	
M	4	1	**9X-2045**	6	PARAFUSO DE CABEÇA CONVEXA (M6X1X20 MM) (SCREW-TRUSS HEAD (M6X1X20-MM))	

M - PEÇA DO SISTEMA MÉTRICO

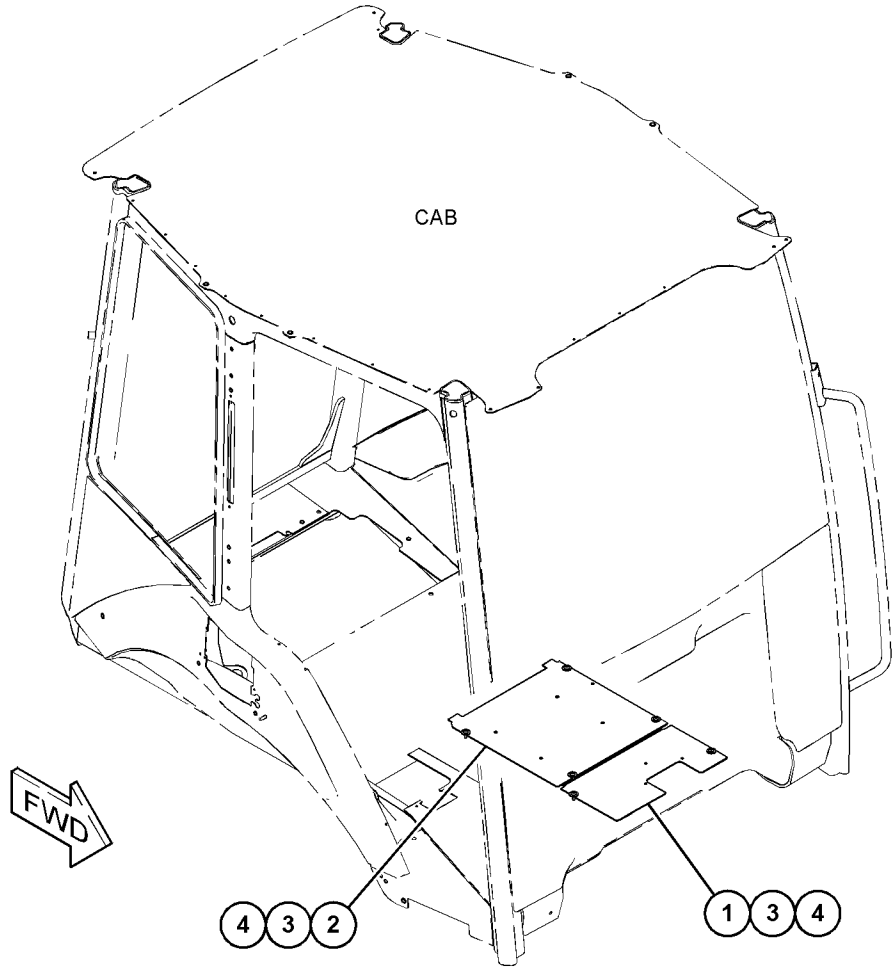

GRÁFICO 1 **<FIM>** g03722477

443-7311 GRUPO DE ARMAÇÃO-CARREGADEIRA—INCLINAÇÃO SIMPLES (FRAME GP-LOADER—SINGLE TILT)

S/N: LBF1-PARA CIMA

NÚMEROE DE 447-0790 ARRANJO DE CHASSI

TAMBÉM UM ACESSÓRIO

SMCS-7054 **i06141875**

NOTA	REF. NÃO	GRÁFICO REF.	NÚMERO DA PEÇA	QTD.	NOME DA PEÇA 1 2 3 4 5 6 (NÍVEL DO PRODUTO)	CONSULTE PÁGINA
	1	1	**252-2157**	4	DECALQUE DE INFORMAÇÃO (AMARRAÇÃO-PARA BAIXO) (FILM-INFORMATION (TIE-DOWN))	
	2	1	**362-2090**	1	CONJUNTO DE TAMPA (CAP AS)	
	2A	1	**363-0528**	2	ROLAMENTO (BEARING)	
	3	1	**370-5555**	2	CAPA (CAP)	
	4	1	**443-7309**	1	CONJUNTO DE ARMAÇÃO (INCLINAÇÃO SIMPLES) (FRAME AS (SINGLE TILT))	
M	5	1	**246-7854**	43	PORCA ESPECIAL (ROSCA M10X1,5) (NUT-SPECIAL (M10X1.5-THD))	
M	6	1	**370-0495**	9	PORCA ESPECIAL (ROSCA M8X1,25) (NUT-SPECIAL (M8X1.25-THD))	
	7	1	**3B-8489**	2	CONEXÃO-GRAXA (1/8-27 PTF) (FITTING-GREASE (1/ /8-27 PTF))	
	8	1	**8T-4167**	4	ARRUELA DURA (26X44X4 MM DE ESPESSURA) (WASHER-HARD (26X44X4-MM THK))	
M	9	1	**8T-4196**	2	PARAFUSO (M10X1,5X35 MM) (BOLT (M10X1.5X35- -MM))	
M	10	1	**8T-5878**	4	PARAFUSO (M24X3X80 MM) (BOLT (M24X3X80-MM))	
	11	1	**9R-0481**	2	ARRUELA (71X110X4 MM DE ESPESSURA) (WASHER (71X110X4-MM THK))	

M - PEÇA DO SISTEMA MÉTRICO

443-7311 **GRUPO DE ARMAÇÃO-CARREGADEIRA (FRAME GP-LOADER) (*continuação*)** **i06141875**

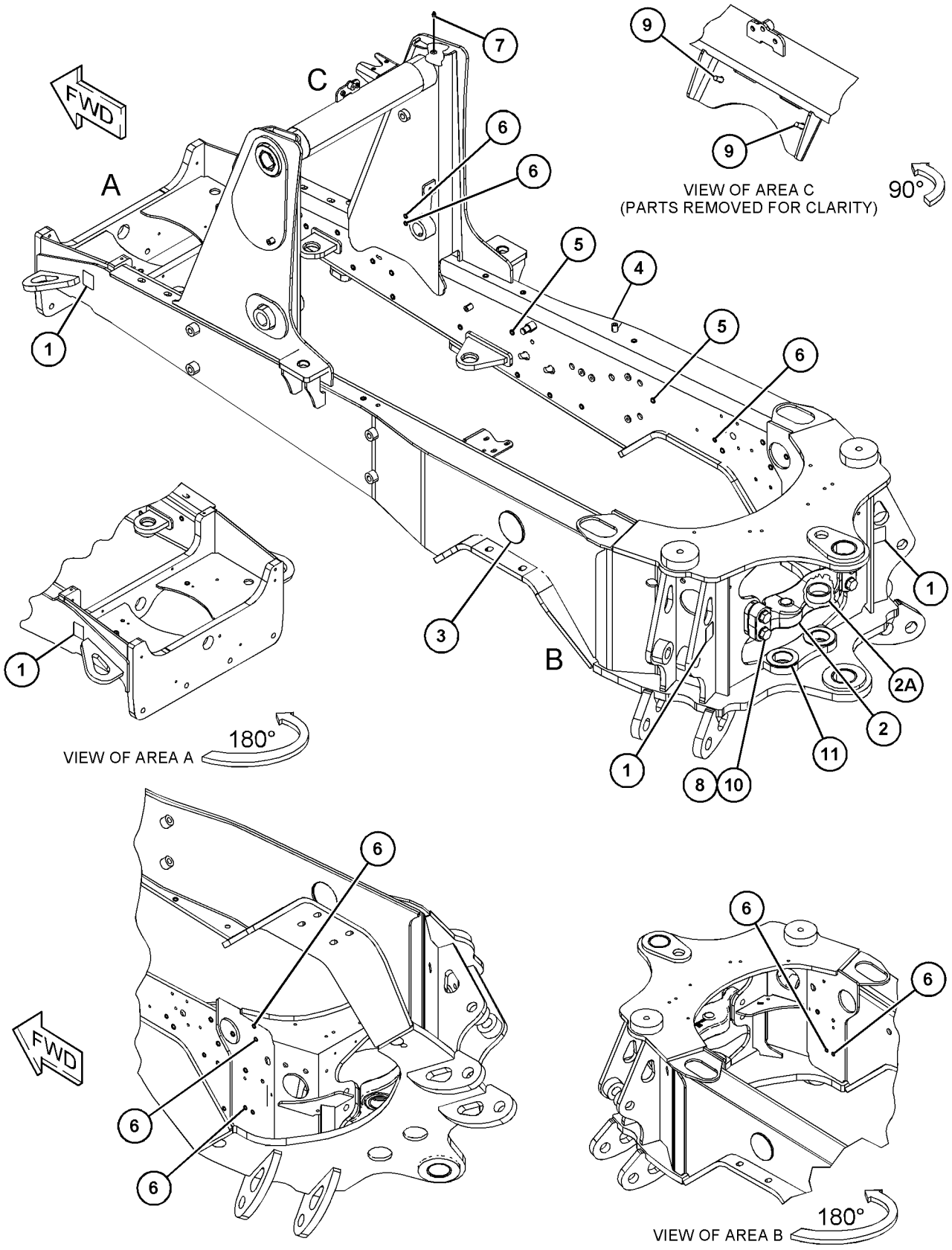

GRÁFICO 1 **<FIM>** g03758239

337-9830 GRUPO DE ARMAÇÃO-OSCILANTE (FRAME GP-SWING)

S/N: LBF1-PARA CIMA

NÚMEROE DE 450-8727 ARRANJO DA RETROESCAVADEIRA-BRAÇO EXTENSÍVEL, 450-8726 ARRANJO DA RETROESCAVADEIRA-BRAÇO PADRÃO

UM ACESSÓRIO

SMCS-6506 **i06149307**

NOTA	REF. NÃO	GRÁFICO REF.	NÚMERO DA PEÇA	QTD.	NOME DA PEÇA 1 2 3 4 5 6 (NÍVEL DO PRODUTO)	CONSULTE PÁGINA
	1	1	**136-1122**	1	BUCHA (BUSHING)	
	2	1	**209-6850**	1	CONJUNTO DE PINO (PIN AS)	
	3	1	**237-5330**	2	PINO (PIN)	
	4	1	**280-7732**	2	ARRUELA (76,5X130X8 MM DE ESPESSURA) (WASHER (76.5X130X8-MM THK))	
	5	1	**341-0597**	1	CONJUNTO DE ARMAÇÃO (FRAME AS)	
	5A	1	**213-6702**	4	BUCHA (BUSHING)	
	5B	1	**237-0944**	2	BUCHA (BUSHING)	
	5C	1	**278-5454**	2	BUCHA (BUSHING)	
	6	1	**341-9483**	1	PINO (PIN)	
	7	1	**341-9484**	1	CONJUNTO DE PINO (PIN AS)	
	8	1	**341-9488**	2	PINO (PIN)	
	9	1	**3B-8489**	4	CONEXÃO-GRAXA (1/8-27 PTF) (FITTING-GREASE (1/ /8-27 PTF))	
	10	1	**6V-4364**	4	ANEL DE RETENÇÃO (RING-RETAINING)	
M	11	1	**6V-7687**	3	CONTRAPORCA (M12X1,75 DE ESPESSURA) (LOCKNUT (M12X1.75-THD))	
	12	1	**7X-0542**	2	ARRUELA DURA (51X74X3 MM DE ESPESSURA) (WASHER-HARD (51X74X3-MM THK))	
M	13	1	**8T-4139**	2	PARAFUSO (M12X1,75X30 MM) (BOLT (M12X1.75X30- -MM))	
	14	1	**8T-4821**	2	ARRUELA (13,5X40X3-MM DE ESPESSURA) (WASHER (13.5X40X3-MM THK))	
M	15	1	**8T-7930**	3	PARAFUSO (M12X1,75X160 MM) (BOLT (M12X1.75X160-MM))	
	16	1	**9R-7882**	1	ESPAÇADOR (14X25X7 MM DE ESPESSURA) (SPACER (14X25X7-MM THK))	

M - PEÇA DO SISTEMA MÉTRICO

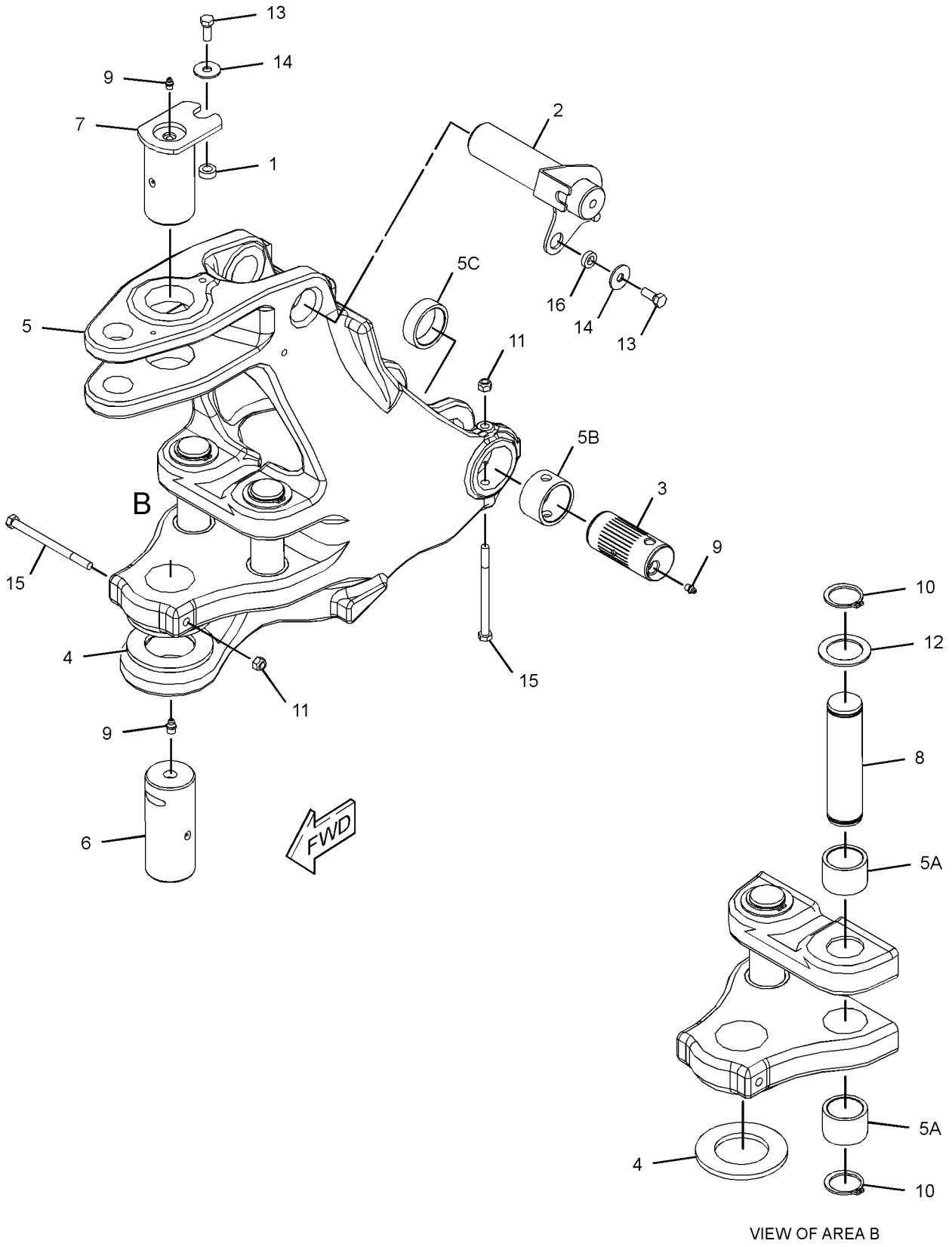

GRÁFICO 1 **<FIM>** g02797052

368-0291 GRUPO DE GRADE-RADIADOR (GRILL GP-RADIATOR)

S/N: LBF1-PARA CIMA
NÚMEROE DE 397-5422 GRUPO DE CAPÔ E PROTETOR
TAMBÉM UM ACESSÓRIO

SMCS-7170 **i06141874**

NOTA	REF. NÃO	GRÁFICO REF.	NÚMERO DA PEÇA	QTD.	NOME DA PEÇA 1 2 3 4 5 6 (NÍVEL DO PRODUTO)	CONSULTE PÁGINA
M	1	1	**127-2170**	12	PARAFUSO DE CABEÇA CONVEXA (M8X1,25X20 MM) (SCREW-TRUSS HEAD (M8X1.25X20-MM))	
	2	1	**365-2511**	1	EXCÊNTRICO-TRAVA (CAM-LATCH)	
	3	1	**369-3473**	1	PINO (PIN)	
	4	1	**369-3945**	1	CONJUNTO DE SUPORTE (BRACKET AS)	
	5	1	**372-4613**	2	PLACA (PLATE)	
	6	1	**382-6675**	2	TRAVA-MAGNÉTICA (LATCH-MAGNETIC)	
	7	1	**388-5405**	1	CONJUNTO DE SUPORTE (BRACKET AS)	
	8	1	**388-7212**	8	BUCHA (BUSHING)	
J	9	1	**389-6955**	1	CONJUNTO DE TRAVAMENTO (LOCK AS)	
	10	1	**391-0347**	1	PLACA (PLATE)	
	11	1	**398-8225**	1	TAMPA (COVER)	
	12	1	**416-2590**	1	GRADE (GRILL)	
	13	1	**416-2615**	1	CONJUNTO DE GUARD (GUARD AS)	
	14	1	**416-4112**	1	CONJUNTO DE ARMAÇÃO-GRADE (FRAME AS-GRILL)	
M	15	1	**130-1916**	2	PRISIONEIRO-ESFERA (M8X1,25X20 MM) (STUD-BALL (M8X1.25X20-MM))	
M	16	1	**178-3336**	4	PORCA DE FLANGE SEXTAVADA (ROSCA M8X1,25) (NUT-HEX FLANGE (M8X1.25-THD))	
	17	1	**206-6969**	2	GARRA (PAWL)	
E	18	1	**220-0738**		RETENTOR (63 CM) (SEAL (63-CM))	
J	19	1	**260-3568**	2	CONJUNTO DE TRAVA (LATCH AS)	
M	20	1	**3T-0852**	1	CONTRAPORCA (ROSCA M8X1,25) (LOCKNUT (M8X1.25--THD))	
	21	1	**8S-7803**	2	ANEL DE RETENÇÃO (RING-RETAINING)	
	22	1	**8T-4123**	2	ARRUELA (3,62X5,75X0,375 MM DE ESPESSURA) (WASHER (3.62X5.75X0.375-MM THK))	
M	23	1	**8T-4189**	2	PARAFUSO (M8X1,25X20 MM) (BOLT (M8X1.25X20--MM))	
	24	1	**8T-4224**	2	ARRUELA DURA (8,8X16X2 MM DE ESPESSURA) (WASHER-HARD (8.8X16X2-MM THK))	
E	25	1	**3E-6600**		RETENTOR (68 CM) (SEAL (68-CM))	
	26	1	**5P-4116**	2	ARRUELA DURA (8,8X20,5X2 MM DE ESPESSURA) (WASHER-HARD (8.8X20.5X2-MM THK))	
M	27	1	**5C-7261**	2	PORCA (ROSCA M8X1,25) (NUT (M8X1.25-THD))	

E - SOLICITE POR CENTÍMETRO
J - REQUER CHAVE CORPORATIVA
M - PEÇA DO SISTEMA MÉTRICO

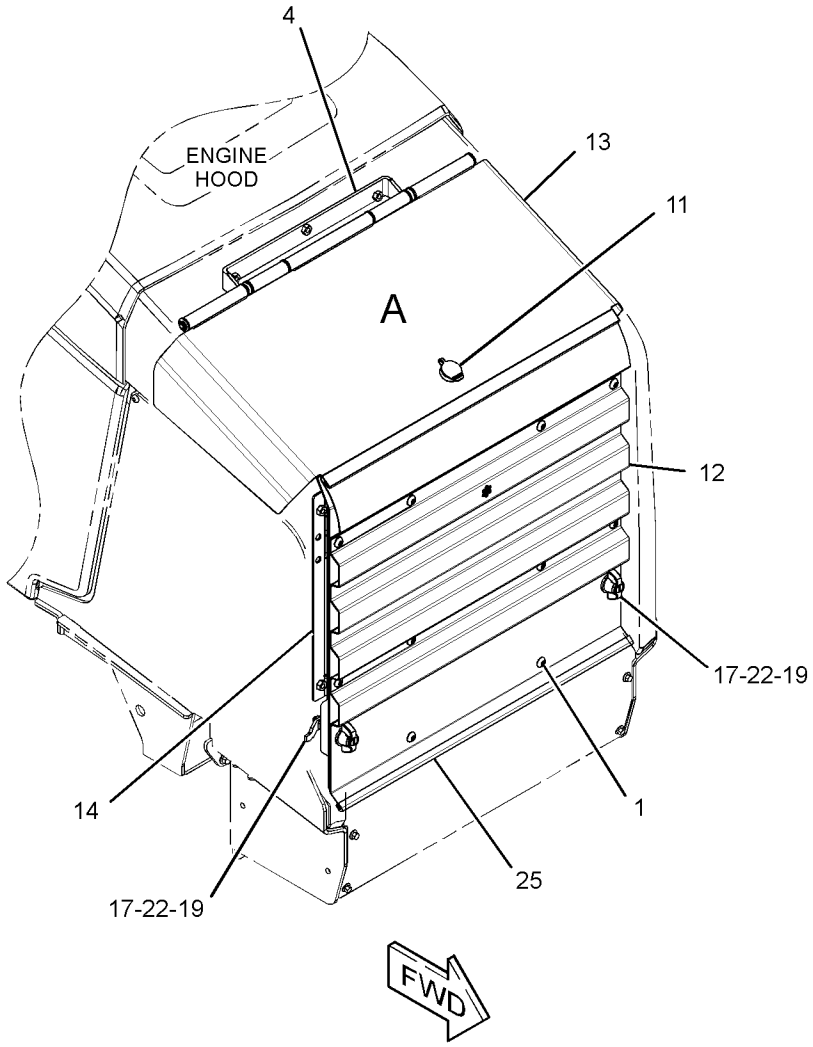

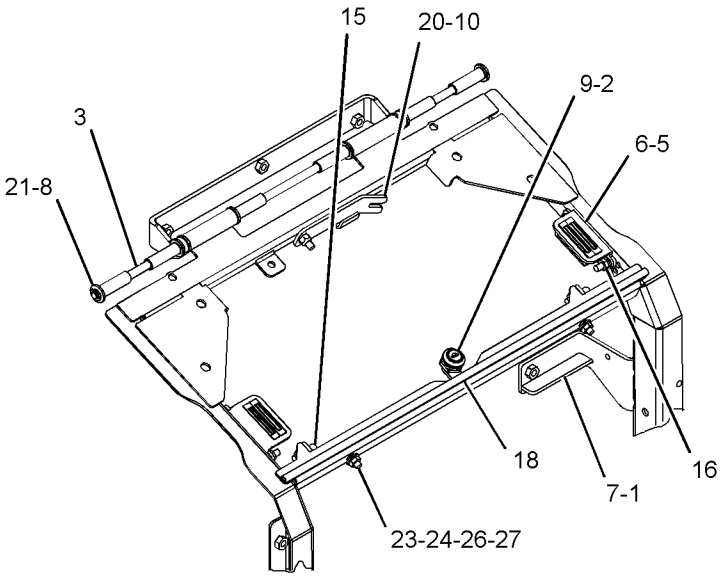

VIEW OF AREA A
(PARTS REMOVED FOR CLARITY)

GRÁFICO 1 **<FIM>** g03346983

353-1389 GRUPO DE PROTETOR-CILINDRO—ESTABILIZADOR (GUARD GP-CYLINDER—STABILIZER)

S/N: LBF1-PARA CIMA
UM ACESSÓRIO

SMCS-7164 **i06138832**

NOTA	REF. NÃO	GRÁFICO REF.	NÚMERO DA PEÇA	QTD.	NOME DA PEÇA 1 2 3 4 5 6 (NÍVEL DO PRODUTO)	CONSULTE PÁGINA
	1	1	**3S-8536**	2	ESPAÇADOR (0,406X0,656X0,38 POL DE ESPESSURA) (SPACER (0.406X0.656X0.38-IN THK))	
	2	1	**8T-4986**	4	ABRAÇADEIRA DE MANGUEIRA (CLAMP-HOSE)	
	3	1	**9R-0109**	4	ARRUELA (41X64X3 MM DE ESPESSURA) (WASHER (41X64X3-MM THK))	
	4	1	**188-3953**	2	COXIM (PAD)	
	5	1	**194-9487**	2	CONJUNTO DE BUMPER (BUMPER AS)	
	6	1	**241-0888**	2	PLACA (PLATE)	
	7	1	**318-8228**	2	CONJUNTO DE PLACA (PLATE AS)	
	8	1	**372-3178**	2	CONJUNTO DE GUARD (GUARD AS)	
	9	1	**5P-4116**	2	ARRUELA DURA (8,8X20,5X2 MM DE ESPESSURA) (WASHER-HARD (8.8X20.5X2-MM THK))	
M	10	1	**7X-2537**	2	PARAFUSO (M8X1,25X35 MM) (BOLT (M8X1.25X35--MM))	
	11	1	**7X-7729**	2	ARRUELA (11X25X3 MM DE ESPESSURA) (WASHER (11X25X3-MM THK))	
M	12	1	**8T-4195**	2	PARAFUSO (M10X1,5X30 MM) (BOLT (M10X1.5X30--MM))	

M - PEÇA DO SISTEMA MÉTRICO

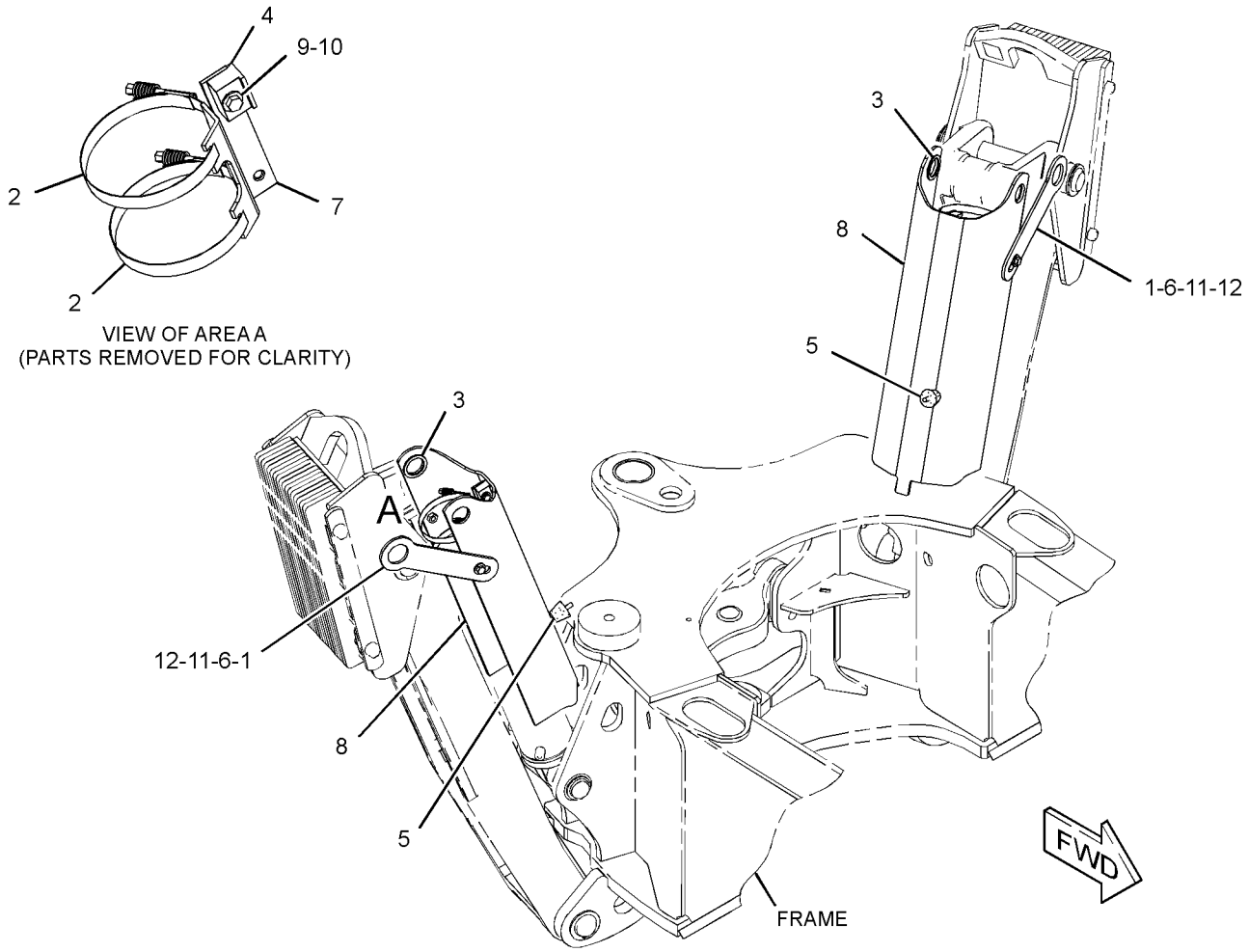

GRÁFICO 1 **<FIM>** g02991476

337-9697 GRUPO DE PROTEÇÃO-EIXO DE COMANDO (GUARD GP--DRIVE SHAFT)

S/N: LBF1-PARA CIMA
NÚMEROE DE 448-4782 ARRANJO DO COMANDO-RETROESCAVADEIRA
UM ACESSÓRIO

SMCS-7153 **i06148123**

NOTA	REF. NÃO	GRÁFICO REF.	NÚMERO DA PEÇA	QTD.	NOME DA PEÇA 1 2 3 4 5 6 (NÍVEL DO PRODUTO)	CONSULTE PÁGINA
	1	1	**399-7019**	1	CONJUNTO DE GUARD (GUARD AS)	
M	2	1	**7X-2552**	4	PARAFUSO (M16X2X30 MM) (BOLT (M16X2X30-MM))	
	3	1	**8T-4122**	4	ARRUELA DURA (17X32X3,5 MM DE ESPESSURA) (WASHER-HARD (17X32X3.5-MM THK))	

M - PEÇA DO SISTEMA MÉTRICO

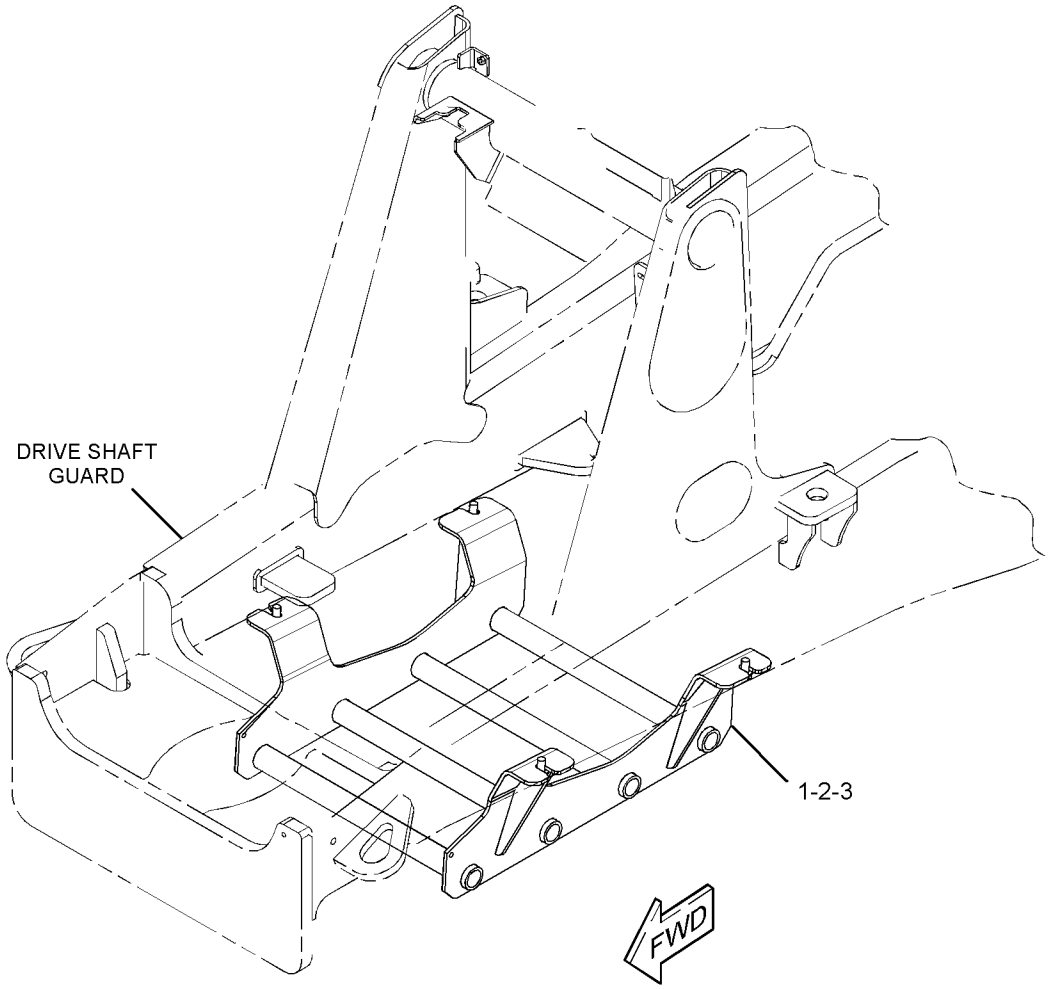

GRÁFICO 1 **<FIM>** g02798282

397-5422 GRUPO DE CAPÔ E PROTETOR (HOOD & GUARD GP)

S/N: LBF1-PARA CIMA
NÚMEROE DE 447-0790 ARRANJO DE CHASSI
TAMBÉM UM ACESSÓRIO

SMCS-7150, 7170, 7251, 7263 **i06141871**

NOTA	REF. NÃO	GRÁFICO REF.	NÚMERO DA PEÇA	QTD.	NOME DA PEÇA 1 2 3 4 5 6 (NÍVEL DO PRODUTO)	CONSULTE PÁGINA
M	1	1	**130-1916**	4	PRISIONEIRO-ESFERA (M8X1,25X20 MM) (STUD-BALL (M8X1.25X20-MM))	
	2	1	**159-8033**	2	DECALQUE DE IDENTIFICAÇÃO (12 V) (FILM--IDENTIFICATION (12-VOLT))	
	3	1	**164-1368**	2	FIXADOR DE PAINEL (FASTENER-PANEL)	
	4	1	**250-6858**	1	CONJUNTO DE TRAVA (LATCH AS)	
	5	1	**351-4746**	1	DECALQUE DE IDENTIFICAÇÃO (CATERPILLAR) (FILM--IDENTIFICATION (CAT))	
	6	1	**357-4273**	1	CAPÔ (LADO DIREITO) (HOOD (RH))	
	7	1	**357-4274**	1	CAPÔ (LADO ESQUERDO) (HOOD (LH))	
	8	1	**358-1415**	1	CONJUNTO DE GUARD (GUARD AS)	
		1	**9G-9155**	1	GRAMPO (CLIP)	
M		1	**159-9540**	4	PORCA DE SOLDA (ROSCA M8X1,25) (NUT-WELD (M8X1.25-THD))	
	9	1	**362-8135**	1	CONJUNTO DE BUMPER (LADO DIREITO) (BUMPER AS (RH))	
	10	1	**362-8136**	1	CONJUNTO DE BUMPER (LADO ESQUERDO) (BUMPER AS (LH))	
					(CADA CONJUNTO DO AMORTECEDOR INCLUI)	
M		1	**8C-8778**	2	PRISIONEIRO-SOLDA (M8X1,25X25 MM) (STUD-WELD (M8X1.25X25-MM))	
	11	1	**363-2867**	2	CONJUNTO DE MOLA DE GÁS (CAPÔ TRASEIRO) (SPRING AS-GAS (HOOD, REAR))	
	12	1	**366-9220**	1	TAPETE (MAT)	
	13	1	**367-0055**	1	CONJUNTO DE PLACA (PLATE AS)	
	14	1	**367-7764**	1	PLACA (PLATE)	
Y	15	1	*368-0291*	1	GRUPO DE GRADE-RADIADOR (GRILL GP-RADIATOR)	271
	16	1	**369-2053**	1	CONJUNTO DE PLACA (PLATE AS)	
	17	1	**372-4614**	1	PLACA (PLATE)	
	18	1	**399-8347**	1	CONJUNTO DE CABO (CABLE AS)	
	19	1	**417-4242**	1	MOLA (SPRING)	
	20	1	**417-4328**	1	CONJUNTO DE SUPORTE (BRACKET AS)	
M		1	**159-9540**	2	PORCA DE SOLDA (ROSCA M8X1,25) (NUT-WELD (M8X1.25-THD))	
	21	1	**418-4037**	2	CONJUNTO DE MOLA DE GÁS (CAPÔ, DIANTEIRO) (SPRING AS-GAS (HOOD, FRONT))	
J	22	1	**420-4868**	1	CONJUNTO DE TRAVAMENTO (LOCK AS)	
	23	1	**424-2305**	1	ILHÓ (GROMMET)	
M	24	1	**127-2170**	12	PARAFUSO DE CABEÇA CONVEXA (M8X1,25X20 MM) (SCREW-TRUSS HEAD (M8X1.25X20-MM))	
M	25	1	**178-3336**	4	PORCA DE FLANGE SEXTAVADA (ROSCA M8X1,25) (NUT-HEX FLANGE (M8X1.25-THD))	
M	26	1	**198-3899**	2	PARAFUSO-CABEÇA DE BOTÃO (M8X1,25X20 MM) (SCREW-BUTTON HEAD (M8X1.25X20-MM))	
M	27	1	**342-9913**	6	PARAFUSO DE CABEÇA DE FLANGE (M10X1,5X20 MM) (BOLT-FLANGE HEAD (M10X1.5X20-MM))	
M	28	1	**342-9920**	3	PARAFUSO DE CABEÇA DE FLANGE (M8X1,25X20 MM) (BOLT-FLANGE HEAD (M8X1.25X20-MM))	
M	29	1	**5C-7261**	3	PORCA (ROSCA M8X1,25) (NUT (M8X1.25-THD))	
	30	1	**5P-4116**	9	ARRUELA DURA (8,8X20,5X2 MM DE ESPESSURA) (WASHER-HARD (8.8X20.5X2-MM THK))	
M	31	1	**6V-8949**	2	PORCA (ROSCA M10X1,5) (NUT (M10X1.5-THD))	
M	32	1	**7X-2537**	2	PARAFUSO (M8X1,25X35 MM) (BOLT (M8X1.25X35--MM))	
	33	1	**9G-1307**	1	ILHÓ (GROMMET)	

397-5422 **GRUPO DE CAPÔ E PROTETOR (HOOD & GUARD GP) (*continuação*)** **i06141871**

NOTA	REF. NÃO	GRÁFICO REF.	NÚMERO DA PEÇA	QTD.	NOME DA PEÇA 1 2 3 4 5 6 (NÍVEL DO PRODUTO)	CONSULTE PÁGINA
E	34	1	**292-2896**		CONDUÍTE (40 CM) (CONDUIT (40-CM))	
E	35	1	**220-0738**		RETENTOR (52 CM CADA) (SEAL (52-CM EACH))	
E	35A	1	**220-0738**		RETENTOR (11 CM CADA) (SEAL (11-CM EACH))	
E	35B	1	**220-0738**		RETENTOR (5 CM CADA) (SEAL (5-CM EACH))	

E - SOLICITE POR CENTÍMETRO
J - REQUER CHAVE CORPORATIVA
M - PEÇA DO SISTEMA MÉTRICO
Y - ILUSTRAÇÃO SEPARADA

397-5422 **GRUPO DE CAPÔ E PROTETOR (HOOD & GUARD GP) (*continuação*)** **i06141871**

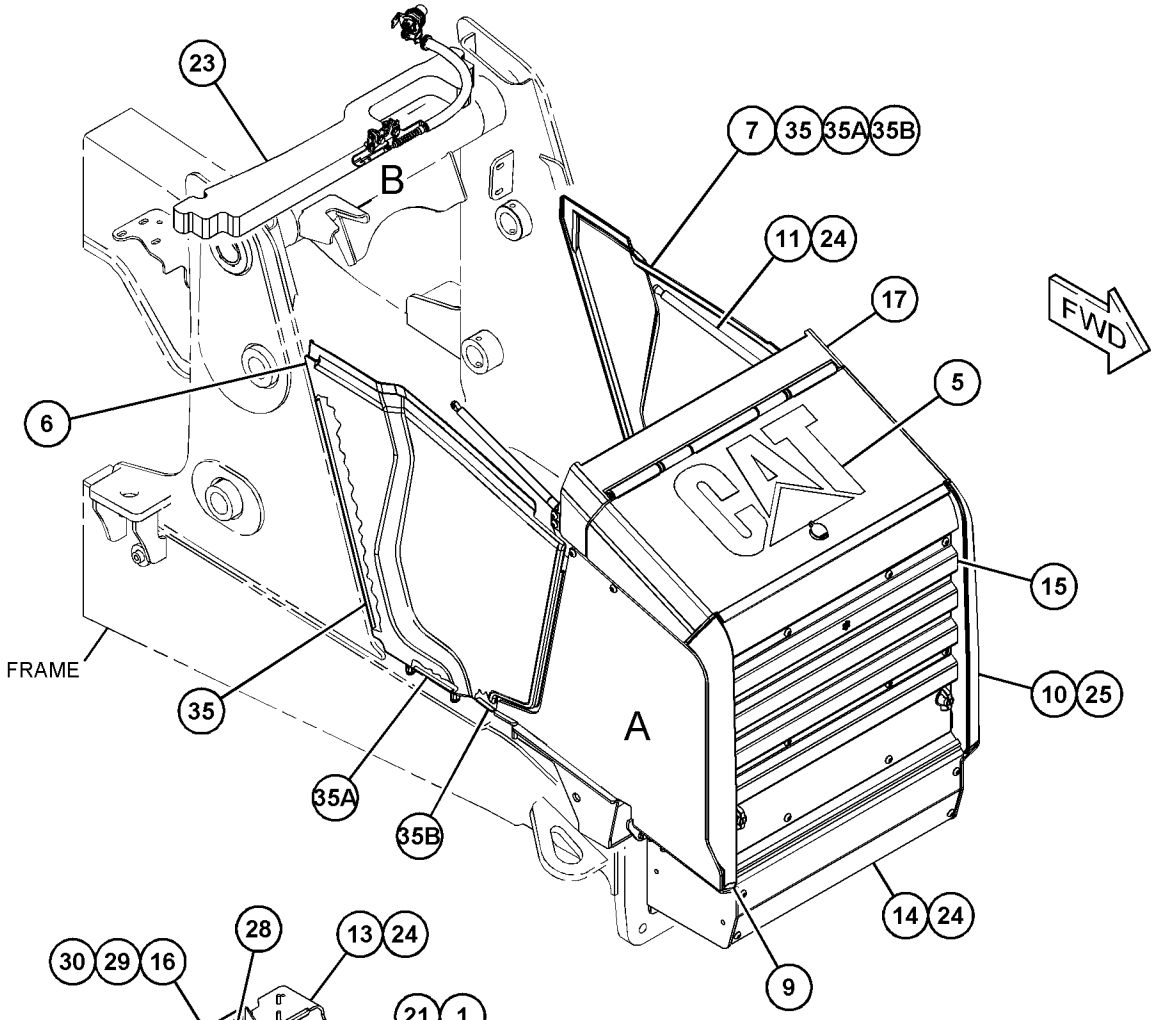

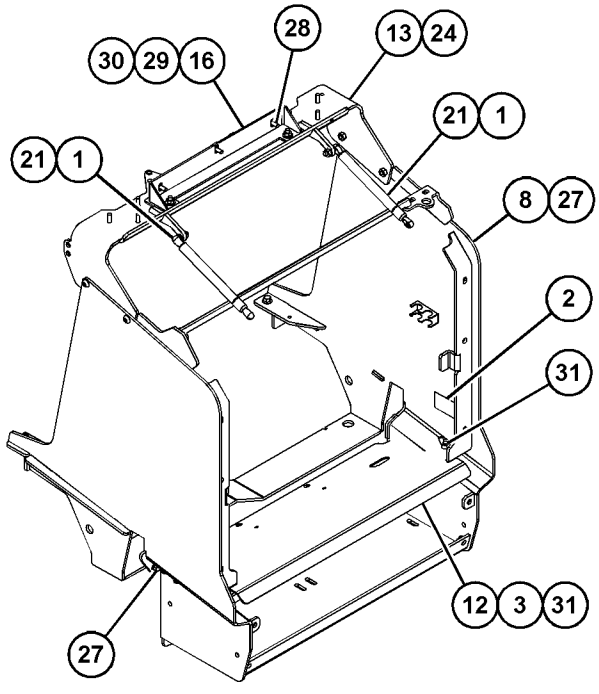

VIEW OF AREA A
(PARTS REMOVED FOR CLARITY)

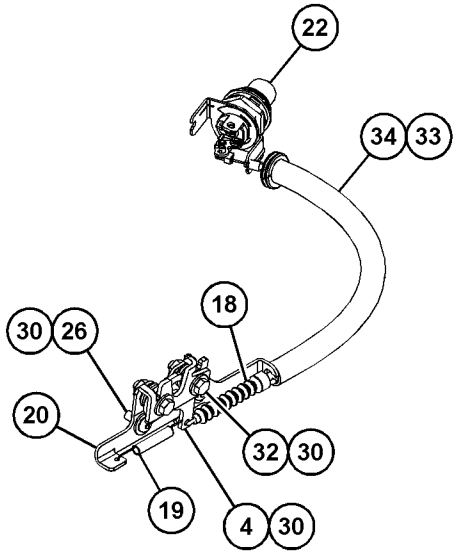

VIEW OF AREA B
(PARTS REMOVED FOR CLARITY)

GRÁFICO 1 **<FIM>** g03770699

454-2343 GRUPO DO CAPÔ DO MOTOR—CAPOTA (HOOD GP--ENGINE—CANOPY)

S/N: LBF1-PARA CIMA

NÚMEROE DE 448-4771 ARRANJO DE CAPOTA

UM ACESSÓRIO

SMCS-7251 **i06143756**

NOTA	REF. NÃO	GRÁFICO REF.	NÚMERO DA PEÇA	QTD.	NOME DA PEÇA 1 2 3 4 5 6 (NÍVEL DO PRODUTO)	CONSULTE PÁGINA
M	1	1	**130-1916**	2	PRISIONEIRO-ESFERA (M8X1,25X20 MM) (STUD-BALL (M8X1.25X20-MM))	
	2	1	**250-6850**	2	CONJUNTO DE SUPORTE (BRACKET AS)	
	3	1	**358-7864**	1	CONJUNTO DE SUPORTE (BRACKET AS)	
	4	1	**361-7891**	2	CONJUNTO DE SUPORTE (BRACKET AS)	
	5	1	**367-7625**	1	CONJUNTO DE INSERT (INSERT AS)	
	6	1	**371-7076**	1	CONJUNTO DE HINGE (LADO DIREITO) (HINGE AS (RH))	
	7	1	**371-7077**	1	CONJUNTO DE HINGE (LADO ESQUERDO) (HINGE AS (LH))	
	8	1	**372-4592**	1	GRADE (GRILL)	
	9	1	**391-2140**	1	SUPORTE (BRACKET)	
	10	1	*454-2345*	1	CONJUNTO DO CAPÔ (HOOD AS)	
		1	**464-1115**	1	DUTO (DUCT)	
		1	**464-7733**	1	CAPÔ (HOOD)	
M	11	1	**174-9194**	6	PARAFUSO (M8X1,25X16 MM) (BOLT (M8X1.25X16--MM))	
M	12	1	**208-9297**	2	PARAFUSO DE CABEÇA DE FLANGE (M10X1,5X50 MM) (BOLT-FLANGE HEAD (M10X1.5X50-MM))	
M	13	1	**342-9920**	8	PARAFUSO DE CABEÇA DE FLANGE (M8X1,25X20 MM) (BOLT-FLANGE HEAD (M8X1.25X20-MM))	
M	14	1	**5C-7261**	6	PORCA (ROSCA M8X1,25) (NUT (M8X1.25-THD))	
	15	1	**5P-4116**	6	ARRUELA DURA (8,8X20,5X2 MM DE ESPESSURA) (WASHER-HARD (8.8X20.5X2-MM THK))	
M	16	1	**8T-4127**	6	PARAFUSO DE MÁQUINA (M5X0,8X20 MM) (SCREW--MACHINE (M5X0.8X20-MM))	
E	17	1	**9X-6383**		RETENTOR (27,5 CM) (SEAL (27.5-CM))	
E	17A	1	**9X-6383**		RETENTOR (22 CM) (SEAL (22-CM))	
E	18	1	**220-0738**		RETENTOR (83 CM) (SEAL (83-CM))	

E - SOLICITE POR CENTÍMETRO
M - PEÇA DO SISTEMA MÉTRICO

454-2343 **GRUPO DO CAPÔ DO MOTOR (HOOD GP-ENGINE) (*continuação*)** **i06143756**

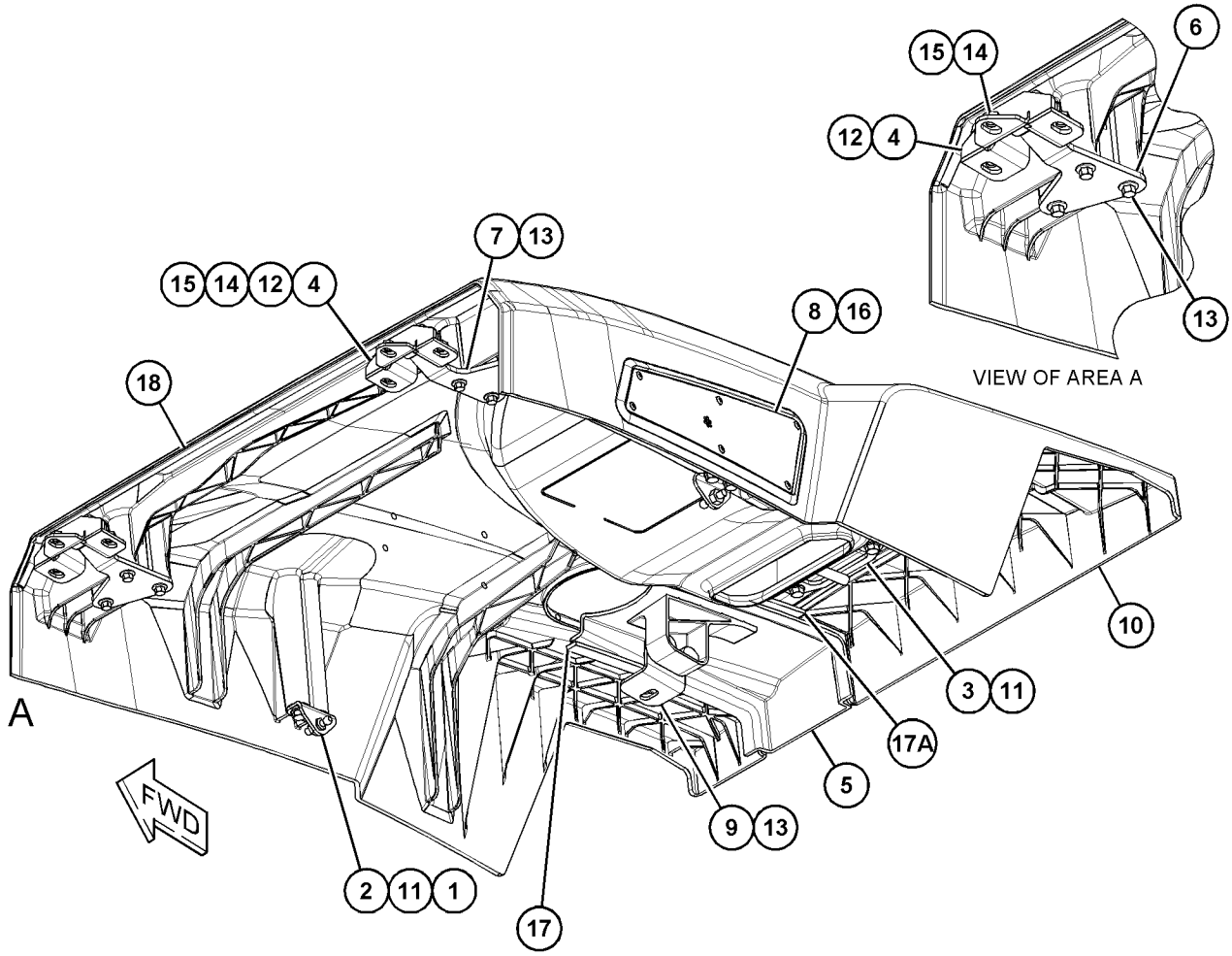

GRÁFICO 1 **<FIM>** g03735806

454-2344 GRUPO DO CAPÔ DO MOTOR—CABINE, CAPOTA (HOOD GP--ENGINE—CAB, CANOPY)

S/N: LBF1-PARA CIMA

NÚMEROE DE 448-4773 ARRANJO DA CABINE, 448-4772 ARRANJO DE CAPOTA-ROPS ABERTA UM ACESSÓRIO

SMCS-7251 **i06146616**

NOTA	REF. NÃO	GRÁFICO REF.	NÚMERO DA PEÇA	QTD.	NOME DA PEÇA 1 2 3 4 5 6 (NÍVEL DO PRODUTO)	CONSULTE PÁGINA
M	1	1	**130-1916**	2	PRISIONEIRO-ESFERA (M8X1,25X20 MM) (STUD-BALL (M8X1.25X20-MM))	
	2	1	**250-6850**	2	CONJUNTO DE SUPORTE (BRACKET AS)	
	3	1	**358-7864**	1	CONJUNTO DE SUPORTE (BRACKET AS)	
	4	1	**361-7891**	2	CONJUNTO DE SUPORTE (BRACKET AS)	
	5	1	**371-7076**	1	CONJUNTO DE HINGE (LADO DIREITO) (HINGE AS (RH))	
	6	1	**371-7077**	1	CONJUNTO DE HINGE (LADO ESQUERDO) (HINGE AS (LH))	
	7	1	**372-4592**	1	GRADE (GRILL)	
	8	1	**391-2140**	1	SUPORTE (BRACKET)	
	9	1	**397-5456**	1	CONJUNTO DE INSERT (INSERT AS)	
	10	1	*454-2346*	1	CONJUNTO DO CAPÔ (HOOD AS)	
		1	**464-1114**	1	CAPÔ (HOOD)	
		1	**464-1115**	1	DUTO (DUCT)	
M	11	1	**174-9194**	6	PARAFUSO (M8X1,25X16 MM) (BOLT (M8X1.25X16--MM))	
M	12	1	**208-9297**	2	PARAFUSO DE CABEÇA DE FLANGE (M10X1,5X50 MM) (BOLT-FLANGE HEAD (M10X1.5X50-MM))	
M	13	1	**342-9920**	8	PARAFUSO DE CABEÇA DE FLANGE (M8X1,25X20 MM) (BOLT-FLANGE HEAD (M8X1.25X20-MM))	
M	14	1	**5C-7261**	6	PORCA (ROSCA M8X1,25) (NUT (M8X1.25-THD))	
	15	1	**5P-4116**	6	ARRUELA DURA (8,8X20,5X2 MM DE ESPESSURA) (WASHER-HARD (8.8X20.5X2-MM THK))	
M	16	1	**8T-4127**	6	PARAFUSO DE MÁQUINA (M5X0,8X20 MM) (SCREW--MACHINE (M5X0.8X20-MM))	
E	17	1	**9X-6383**		RETENTOR (27,5 CM) (SEAL (27.5-CM))	
E	17A	1	**9X-6383**		RETENTOR (22 CM) (SEAL (22-CM))	
E	18	1	**220-0738**		RETENTOR (83 CM) (SEAL (83-CM))	

E - SOLICITE POR CENTÍMETRO
M - PEÇA DO SISTEMA MÉTRICO

454-2344 **GRUPO DO CAPÔ DO MOTOR (HOOD GP-ENGINE) (*continuação*)** **i06146616**

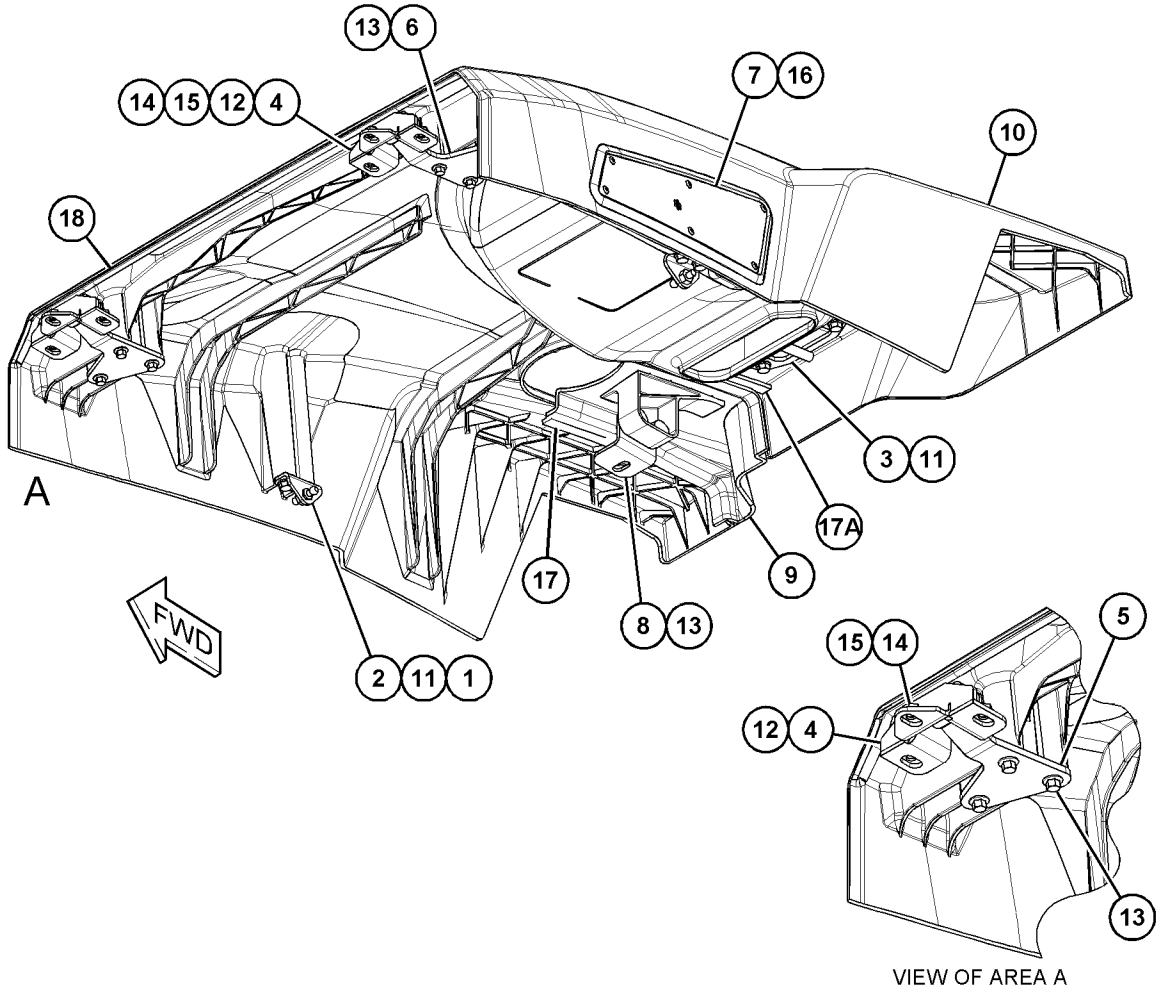

GRÁFICO 1 **<FIM>** g03735786

395-2915 GRUPO DE REVESTIMENTO-ISOLAMENTO ACÚSTICO—CAPOTA (LINER GP-SOUND SUPPRESSION—CANOPY)

S/N: LBF1-PARA CIMA
NÚMEROE DE 398-2875 GRUPO DE REVESTIMENTO-CABINE
UM ACESSÓRIO

SMCS-1801 **i06138862**

NOTA	REF. NÃO	GRÁFICO REF.	NÚMERO DA PEÇA	QTD.	NOME DA PEÇA 1 2 3 4 5 6 (NÍVEL DO PRODUTO)	CONSULTE PÁGINA
	1	1	**9U-8263**	1	TAMPA (COVER)	
	2	1	**262-9568**	2	TAMPA DO ALTO-FALANTE (COVER-SPEAKER)	
	3	1	**325-9311**	7	FIXADOR (FASTENER)	
	4	1	**441-9688**	2	PLACA (PLATE)	
	5	1	**443-1140**	1	CONJUNTO DE REVESTIMENTO DA CABINE (LINER AS--CAB)	
		1	**441-9946**	1	CONJUNTO DE REDE (NET AS)	
M	6	1	**213-7315**	8	PARAFUSO DE CABEÇA CONVEXA (M4X0,7X25 MM) (SCREW-TRUSS HEAD (M4X0.7X25-MM))	
M	7	1	**9X-2044**	4	PARAFUSO DE CABEÇA CONVEXA (M6X1X16 MM) (SCREW-TRUSS HEAD (M6X1X16-MM))	

M - PEÇA DO SISTEMA MÉTRICO

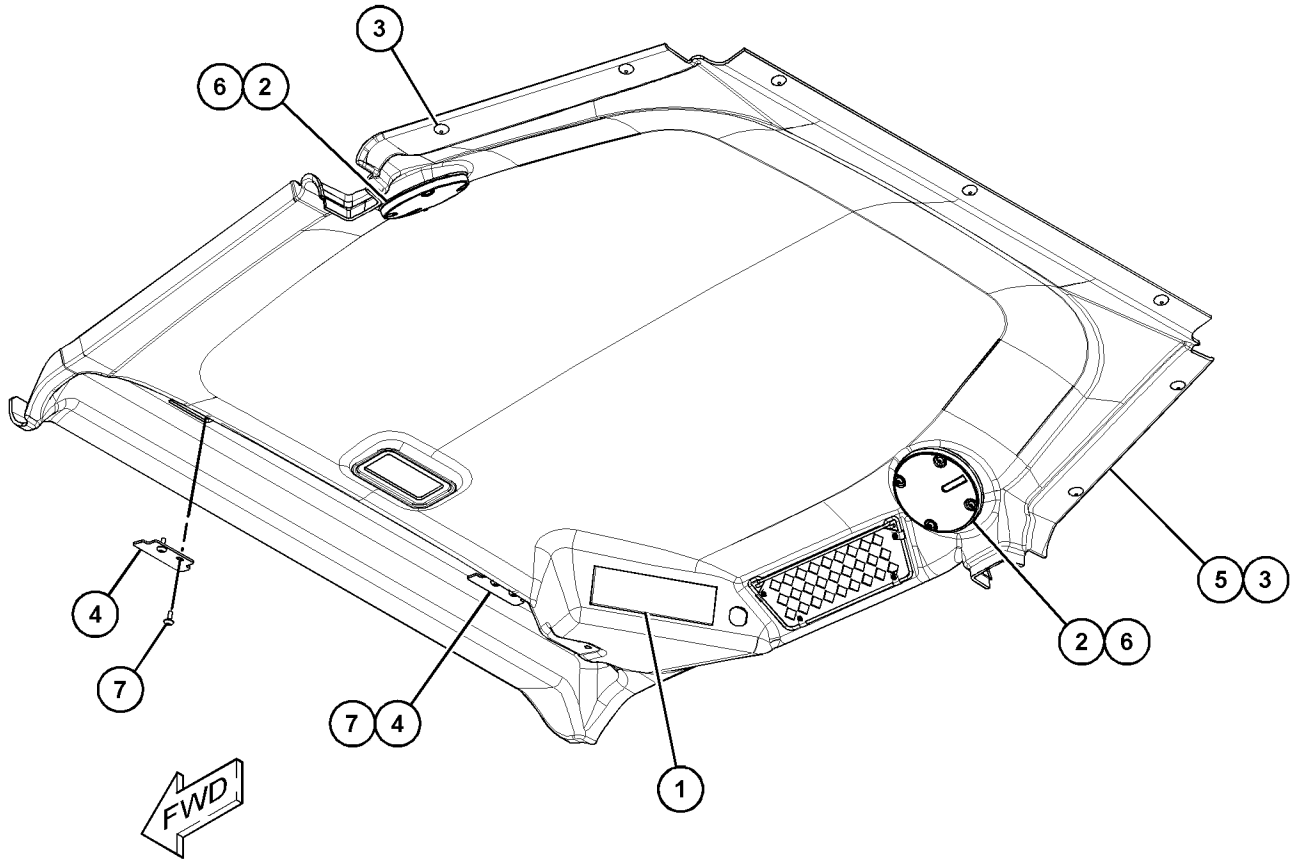

GRÁFICO 1 **<FIM>** g03721284

149-0686 GRUPO DO ACUMULADOR HIDRÁULICO–CARREGADO (ACCUMULATOR GP-HYDRAULIC–CHARGED)

S/N: LBF1-PARA CIMA

ENCOMENDA DE SUBSTITUIÇÃO DE CAMPO 227-8807–PÁGINA: 284

NÚMEROE DE 353-1374 GRUPO DO ACUMULADOR HIDRÁULICO

UM ACESSÓRIO

SMCS-5077 **i06149076**

NOTA	REF. NÃO	GRÁFICO REF.	NÚMERO DA PEÇA	QTD.	NOME DA PEÇA 1 2 3 4 5 6 (NÍVEL DO PRODUTO)	CONSULTE PÁGINA
	1	1	**232-3317**	1	DECALQUE DE IDENTIFICAÇÃO (ACUMULADOR HIDRÁULICO) (FILM-IDENTIFICATION (HYDRAULIC ACCUMULATOR))	

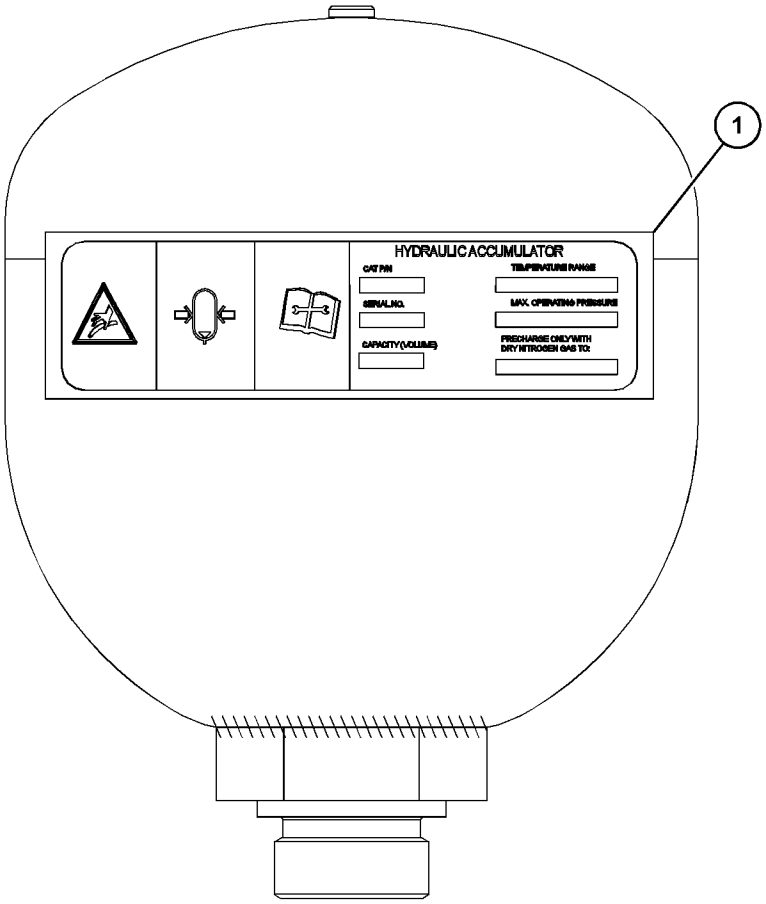

GRÁFICO 1 **<FIM>** g03697963

227-8807 GRUPO DO ACUMULADOR HIDRÁULICO–DESCARREGADO (ACCUMULATOR GP-HYDRAULIC–UNCHARGED)

S/N: LBF1-PARA CIMA

SMCS-5077 **i04154209**

NOTA	REF. NÃO	GRÁFICO REF.	NÚMERO DA PEÇA	QTD.	NOME DA PEÇA 1 2 3 4 5 6 (NÍVEL DO PRODUTO)	CONSULTE PÁGINA
					(PEÇAS SEM MANUTENÇÃO)	

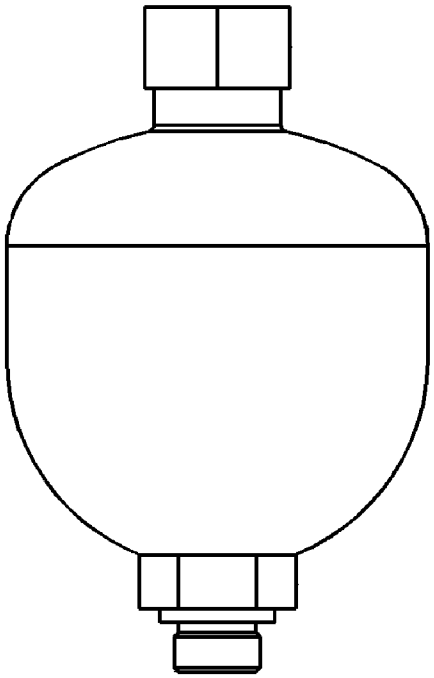

GRÁFICO 1 **<FIM>** g01423820

353-1374 GRUPO DO ACUMULADOR HIDRÁULICO (ACCUMULATOR GP-HYDRAULIC)

S/N: LBF1-PARA CIMA

NÚMEROE DE 450-8510, 450-8511, 450-8512 ARRANJO DE VÁLVULA-BANCO 2, 450-8513, 450--8514, 450-8515 ARRANJO DE VÁLVULA-BANCO 3

UM ACESSÓRIO

SMCS-5077 **i06149047**

NOTA	REF. NÃO	GRÁFICO REF.	NÚMERO DA PEÇA	QTD.	NOME DA PEÇA 1 2 3 4 5 6 (NÍVEL DO PRODUTO)	CONSULTE PÁGINA
Y	1	1	*149-0686*	1	GRUPO DO ACUMULADOR HIDRÁULICO (CARREGADO) (ACCUMULATOR GP--HYDRAULIC (CHARGED))	283
	2	1	**3K-0360**	1	ANEL RETENTOR EM O (SEAL-O-RING)	

Y - ILUSTRAÇÃO SEPARADA

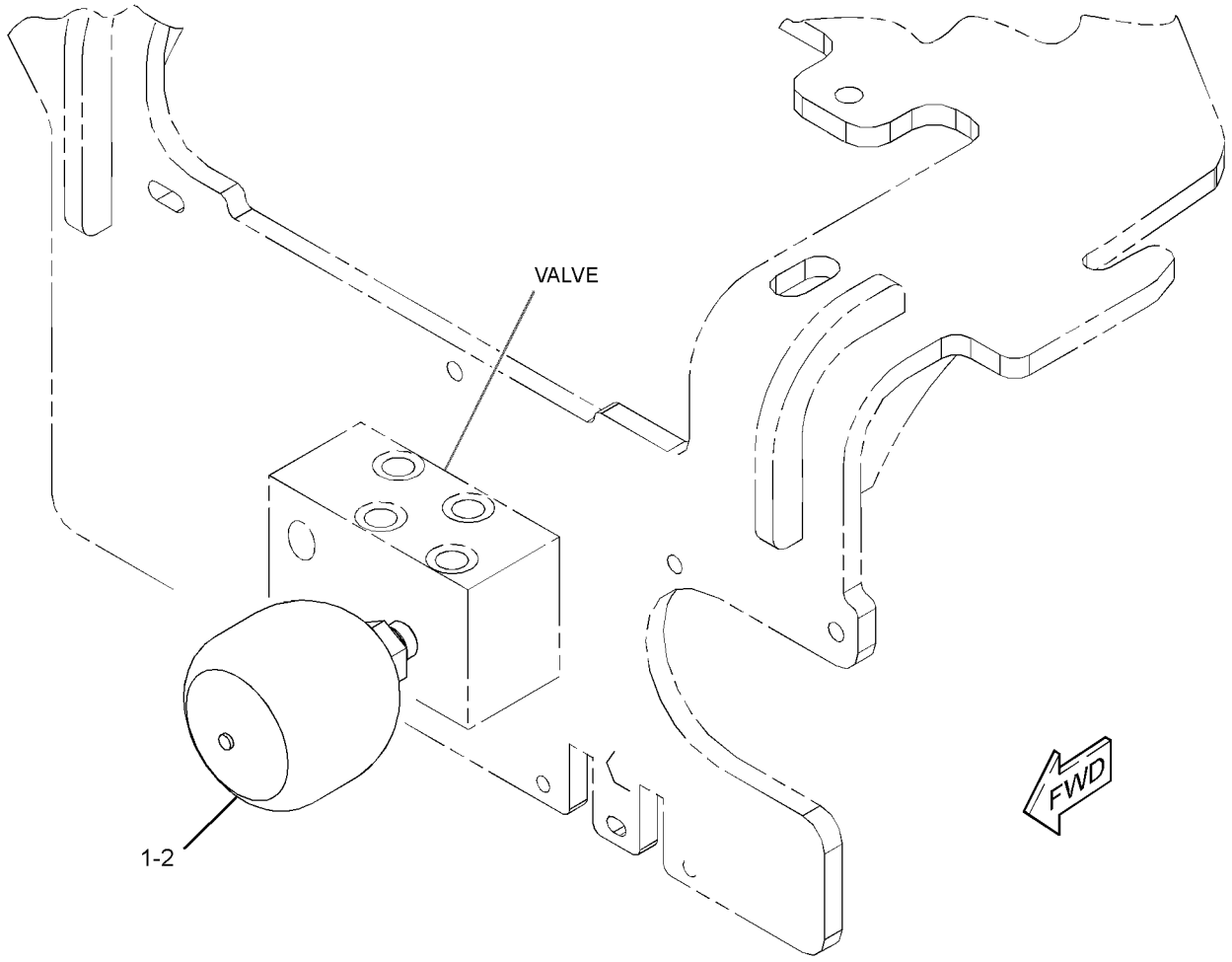

GRÁFICO 1 **<FIM>** g02813920

398-2496 ARRANJO DE CONTROLE-HIDRÁULICO (CONTROL AR--HYDRAULIC)

S/N: LBF1-PARA CIMA

NÚMEROE DE 482-3385, 482-3386 ARRANJO DE DISTRIBUIÇÃO

UM ACESSÓRIO

SMCS-3264, 5063 **i06140154**

NOTA	NÚMERO DA PEÇA	QTD.	NOME DA PEÇA 1 2 3 4 5 6 (NÍVEL DO PRODUTO)	CONSULTE PÁGINA
Y	*398-3601*	1	GRUPO DE CONTROLE-MÃO HIDRÁULICA (UNIVERSAL) (CONTROL GP-HYDRAULIC HAND (UNIVERSAL))	499

Y - ILUSTRAÇÃO SEPARADA

<FIM>

398-2497 ARRANJO DE CONTROLE-HIDRÁULICO (CONTROL AR--HYDRAULIC)

S/N: LBF1-PARA CIMA

NÚMEROE DE 482-3383, 482-3384 ARRANJO DE DISTRIBUIÇÃO

UM ACESSÓRIO

SMCS-3264, 5063 **i06140215**

NOTA	NÚMERO DA PEÇA	QTD.	NOME DA PEÇA 1 2 3 4 5 6 (NÍVEL DO PRODUTO)	CONSULTE PÁGINA
Y	*389-1296*	1	GRUPO DE CONTROLE-MÃO HIDRÁULICA (ESCAVADEIRA) (CONTROL GP-HYDRAULIC HAND (EXCAVATOR))	491

Y - ILUSTRAÇÃO SEPARADA

<FIM>

224-6237 GRUPO DE CILINDRO E TUBULAÇÕES--GIRATÓRIO (CYLINDER & LINES GP-THUMB)

S/N: LBF1-PARA CIMA

NÚMEROE DE 271-3025, 281-6716, 282-0888 ARRANJO DO BOTÃO GIRATÓRIO UM ACESSÓRIO

SMCS-5057, 5362 **i03694239**

NOTA	REF. NÃO	GRÁFICO REF.	NÚMERO DA PEÇA	QTD.	NOME DA PEÇA 1 2 3 4 5 6 (NÍVEL DO PRODUTO)	CONSULTE PÁGINA
I	1	1	**221-4314**	2	CONJUNTO DE MANGUEIRA (HOSE AS)	
	2	1	**270-3409**	2	ESPAÇADOR (45,24X63,5X10 MM DE ESPESSURA) (SPACER (45.24X63.5X10-MM THK))	
Y	3	1	**275-4243**	1	GRUPO DO CILINDRO-GIRATÓRIO (CYLINDER GP--THUMB)	310
C	6	1	**280-2652**	2	VÁLVULA DE ESFERAS (VALVE-BALL)	
C	7	1	**294-0973**	1	Ferramenta (TOOL)	
C	8	1	*148-8340*	2	CONJUNTO DE CONECTOR (CONNECTOR AS)	
					(CADA UM INCLUI)	
		1	**3K-0360**	1	ANEL RETENTOR EM O (SEAL-O-RING)	
		1	**6V-8398**	1	ANEL RETENTOR EM O (SEAL-O-RING)	
		1	**6V-8639**	1	CONECTOR (CONNECTOR)	
C	9	1	*148-8392*	2	CONJUNTO DE COTOVELO (ELBOW AS)	
					(CADA UM INCLUI)	
		1	**6V-9746**	1	ANEL RETENTOR EM O (SEAL-O-RING)	
		1	**6V-9853**	1	COTOVELO (ELBOW)	
C	11	1	**3K-0360**	2	ANEL RETENTOR EM O (SEAL-O-RING)	
	12	1	**6V-8398**	2	ANEL RETENTOR EM O (SEAL-O-RING)	
C	13	1	**6V-1889**	2	GRAMPO (CLIP)	
C	14	1	**7I-1036**	2	CONJUNTO DE COUPLING (COUPLING AS)	
C	15	1	**8T-4121**	4	ARRUELA DURA (11X21X2,5 MM DE ESPESSURA) (WASHER-HARD (11X21X2.5-MM THK))	
CM	16	1	**8T-4133**	2	PORCA (ROSCA M10X1,5) (NUT (M10X1.5-THD))	
M	17	1	**8T-4195**	2	PARAFUSO (M10X1,5X30 MM) (BOLT (M10X1.5X30--MM))	

C - ALTERAÇÃO DO TIPO ANTERIOR
I - CONSULTE O SISTEMA DE INFORMAÇÕES HIDRÁULICAS
M - PEÇA DO SISTEMA MÉTRICO
Y - ILUSTRAÇÃO SEPARADA

224-6237 **GRUPO DE CILINDRO E TUBULAÇÕES-GIRATÓRIO (CYLINDER & LINES GP-THUMB) (*continuação*)**

i03694239

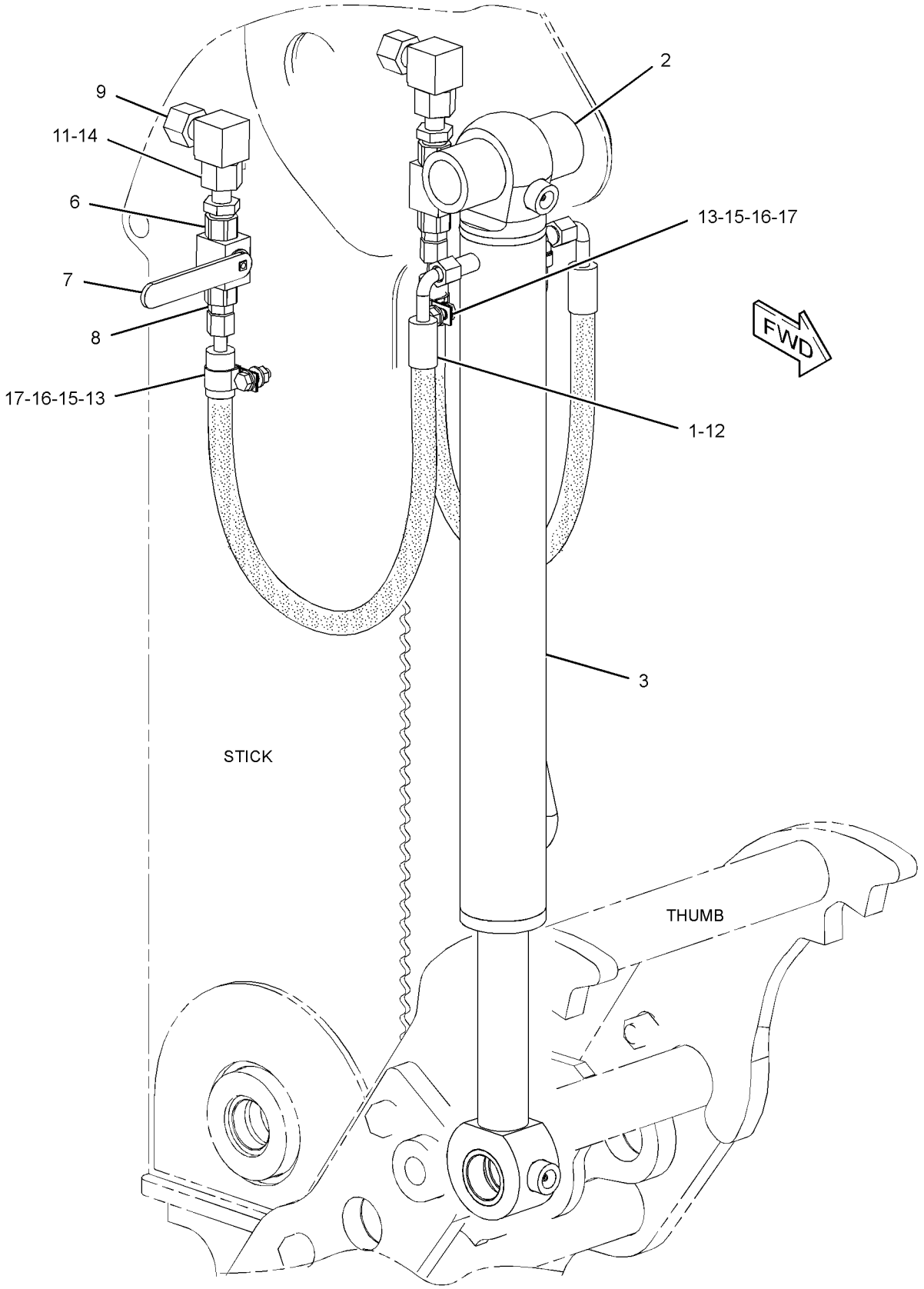

GRÁFICO 1 **<FIM>** g01464407

449-5429 GRUPO DO CILINDRO-CAÇAMBA DA RETROESCAVADEIRA (CYLINDER GP-BACKHOE BUCKET)

S/N: LBF1-PARA CIMA

DIÂMETRO INTERNO DE 90 MM (3,54 POL) X CURSO DE 852 MM (33,5 POL)

NÚMEROE DE 450-8727 ARRANJO DA RETROESCAVADEIRA-BRAÇO EXTENSÍVEL, 450-8726 ARRANJO DA RETROESCAVADEIRA-BRAÇO PADRÃO

UM ACESSÓRIO

SMCS-5457 **i06149305**

NOTA	REF. NÃO	GRÁFICO REF.	NÚMERO DA PEÇA	QTD.	NOME DA PEÇA 1 2 3 4 5 6 (NÍVEL DO PRODUTO)	CONSULTE PÁGINA
	1	1	**7J-9108**	1	ANEL RETENTOR EM O (SEAL-O-RING)	
	2	1	*323-2431*	1	CONJUNTO DO CABEÇOTE DO CILINDRO (CYLINDER HEAD AS)	
J	2A	1	**323-2470**	1	ROLAMENTO (BEARING)	
		1	**323-2430**	1	CABEÇOTE DE CILINDRO (CYLINDER HEAD)	
J		1	**338-2415**	1	RETENTOR DE LIMPADOR (SEAL-WIPER)	
J		1	**338-2445**	1	RETENTOR EM U (SEAL-U-CUP)	
J		1	**340-9325**	1	ANEL RETENTOR EM O (SEAL-O-RING)	
	3	1	*323-2433*	1	CONJUNTO DE PISTON (PISTON AS)	
J		1	**144-5287**	1	RETENTOR DE PISTÃO (SEAL-PISTON)	
		1	**323-2432**	1	PISTÃO (PISTON)	
J		1	**340-9308**	1	ANEL RETENTOR EM O (SEAL-O-RING)	
J		1	**343-8051**	2	ANEL DE DESGASTE (RING-WEAR)	
	4	1	**350-3842**	2	PARAFUSO DE FIXAÇÃO (ESPECIAL) (SETSCREW (SPECIAL))	
	5	1	**449-5435**	1	CONJUNTO DE HASTE (ROD AS)	
	5A	1	**9R-0162**	2	BUCHA (BUSHING)	
	6	1	**449-5443**	1	CONJUNTO DE CILINDRO (CYLINDER AS)	
	6A	1	**9R-0139**	2	BUCHA (BUSHING)	
					JOGO(S) DE REPARO DISPONÍVEL(ÍVEIS):	
J			**324-0386**	1	KIT-RETENTOR (CILINDRO DA CAÇAMBA) (KIT-SEAL (BUCKET CYLINDER))	

J - KIT MARCADO COM J PARA MANUTENÇÃO DE PEÇAS MARCADAS COM J

449-5429 **GRUPO DO CILINDRO-CAÇAMBA DA RETROESCAVADEIRA (CYLINDER GP-BACKHOE BUCKET)**
(*continuação*) **i06149305**

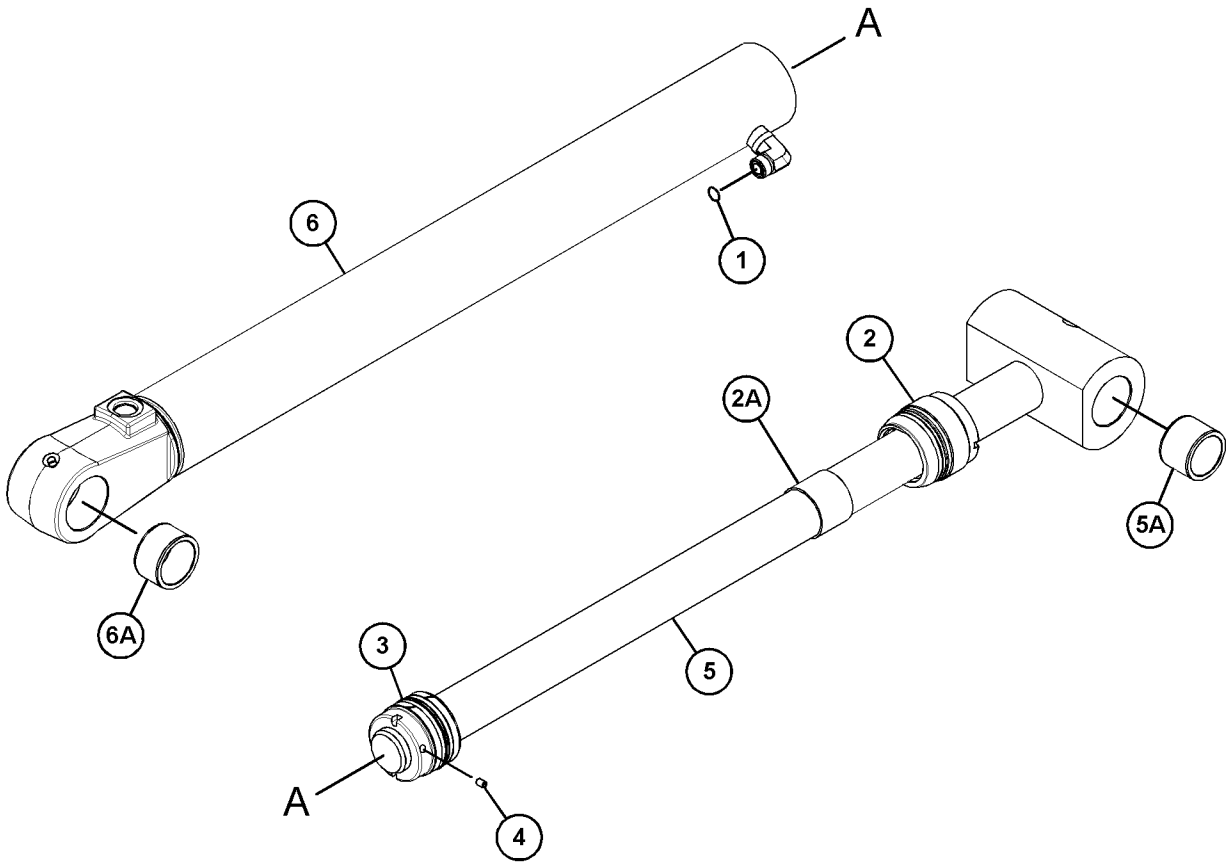

GRÁFICO 1 **<FIM>** g03761721

210-7074 GRUPO DO CILINDRO-LANÇA (CYLINDER GP-BOOM)

S/N: LBF1-PARA CIMA

DIÂMETRO INTERNO DE 114,3 MM (4,5 POL) X CURSO DE 943 MM (37,1 POL)

NÚMEROE DE 450-8727 ARRANJO DA RETROESCAVADEIRA-BRAÇO EXTENSÍVEL, 450-8726 ARRANJO DA RETROESCAVADEIRA-BRAÇO PADRÃO

UM ACESSÓRIO

SMCS-5456 **i05033572**

NOTA	REF. NÃO	GRÁFICO REF.	NÚMERO DA PEÇA	QTD.	NOME DA PEÇA 1 2 3 4 5 6 (NÍVEL DO PRODUTO)	CONSULTE PÁGINA
	1	1	**276-3859**	1	CABEÇOTE (HEAD)	
C	2	1	**379-9683**	1	CONJUNTO DE HASTE (ROD AS)	
		1	**276-6142**	1	ÊMBOLO (PLUNGER)	
	2A	1	**326-3362**	1	BUCHA (BUSHING)	
		1	**2Y-5821**	1	ANEL (RING)	
		1	**9T-2178**	1	MOLA (SPRING)	
	3	1	**276-4005**	1	CONJUNTO DE CILINDRO (CYLINDER AS)	
	3A	1	**214-3855**	2	ROLAMENTO (BEARING)	
		1	**6V-9746**	1	ANEL RETENTOR EM O (SEAL-O-RING)	
		1	**203-7807**	1	COTOVELO (ELBOW)	
C	4	1	**379-9684**	1	PISTÃO (PISTON)	
J	5	1	**167-2200**	1	CONJUNTO DE SEAL (SEAL AS)	
J	6	1	**167-2307**	1	RETENTOR EM U (SEAL-U-CUP)	
J	7	1	**175-7902**	1	ANEL RETENTOR EM O (SEAL-O-RING)	
J	8	1	**231-3538**	1	RETENTOR DE LIMPADOR (SEAL-WIPER)	
J	9	1	**4J-9220**	1	ANEL-REFORÇO (RING-BACKUP)	
J	10	1	**4M-0189**	1	ANEL RETENTOR EM O (SEAL-O-RING)	
CJ	11	1	**9X-7269**	1	CONJUNTO DE SEAL (SEAL AS)	
	12	1	**5J-5731**	1	CONTRAPORCA (1-3/4-12 DE ROSCA) (LOCKNUT (1-3/ /4-12-THD))	
J	13	1	**8T-4958**	1	ANEL DE DESGASTE (RING-WEAR)	
J	14	1	**226-4162**	1	ANEL DE DESGASTE (RING-WEAR)	
					JOGO(S) DE REPARO DISPONÍVEL(ÍVEIS):	
J			**295-9891**	1	KIT-RETENTOR (CILINDRO DA LANÇA) (KIT-SEAL (BOOM CYLINDER))	

C - ALTERAÇÃO DO TIPO ANTERIOR
J - KIT MARCADO COM J PARA MANUTENÇÃO DE PEÇAS MARCADAS COM J

210-7074 **GRUPO DO CILINDRO-LANÇA (CYLINDER GP-BOOM) (*continuação*)** **i05033572**

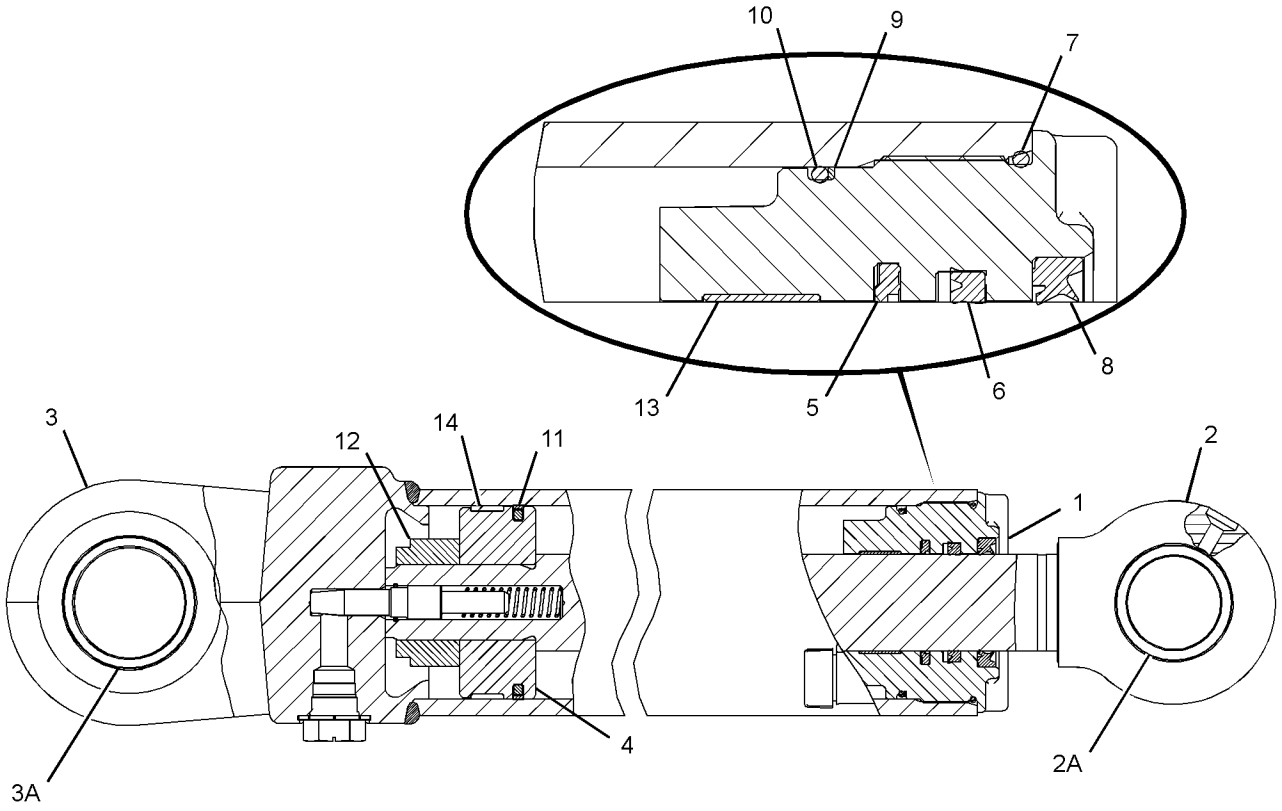

GRÁFICO 1 **<FIM>** g02895456

210-7098 GRUPO DO CILINDRO-BRAÇO EXTENSÍVEL–EXTENSÍVEL (CYLINDER GP-EXTENDABLE STICK–EXTENDABLE)

S/N: LBF1-PARA CIMA

DIÂMETRO INTERNO DE 76,2 MM (3 POL) X CURSO DE 1.164 MM (45,8 POL)

NÚMEROE DE 450-8727 ARRANJO DA RETROESCAVADEIRA-BRAÇO EXTENSÍVEL

UM ACESSÓRIO

SMCS-5486 **i06193411**

NOTA	REF. NÃO	GRÁFICO REF.	NÚMERO DA PEÇA	QTD.	NOME DA PEÇA 1 2 3 4 5 6 (NÍVEL DO PRODUTO)	CONSULTE PÁGINA
	1	1	**191-6159**	1	CABEÇOTE (HEAD)	
	2	1	**215-7457**	1	CONJUNTO DE HASTE (ROD AS)	
	3	1	**215-7460**	1	CONJUNTO DE CILINDRO (CYLINDER AS)	
		1	**6V-8398**	1	ANEL RETENTOR EM O (SEAL-O-RING)	
	4	1	**229-8911**	1	PISTÃO (PISTON)	
J	5	1	**167-2186**	1	CONJUNTO DE RETENTOR DO AMORTECEDOR (SEAL AS--BUFFER)	
J	6	1	**167-2294**	1	RETENTOR EM U (SEAL-U-CUP)	
M	7	1	**173-9779**	1	PARAFUSO (M24X3X80 MM) (BOLT (M24X3X80-MM))	
J	8	1	**1H-7339**	1	ANEL RETENTOR EM O (SEAL-O-RING)	
J	9	1	**223-3353**	1	ANEL DE DESGASTE (RING-WEAR)	
J	10	1	**226-8202**	1	RETENTOR DE LIMPADOR (SEAL-WIPER)	
J	11	1	**4T-6780**	1	ANEL DE DESGASTE (RING-WEAR)	
J	12	1	**6J-2680**	1	ANEL RETENTOR EM O (SEAL-O-RING)	
J	13	1	**6J-1972**	1	CONJUNTO DE SEAL (SEAL AS)	
J	14	1	**6J-5731**	1	ANEL-REFORÇO (RING-BACKUP)	
	15	1	**6V-8237**	1	ARRUELA (26X44X4 MM DE ESPESSURA) (WASHER (26X44X4-MM THK))	
					JOGO(S) DE REPARO DISPONÍVEL(ÍVEIS):	
J			**338-7156**	1	KIT-RETENTOR DO CILINDRO HIDRÁULICO (KIT-HYD CYLINDER SEAL)	

J - KIT MARCADO COM J PARA MANUTENÇÃO DE PEÇAS MARCADAS COM J
M - PEÇA DO SISTEMA MÉTRICO

210-7098 **GRUPO DO CILINDRO-BRAÇO EXTENSÍVEL (CYLINDER GP-EXTENDABLE STICK) (*continuação*)**

i06193411

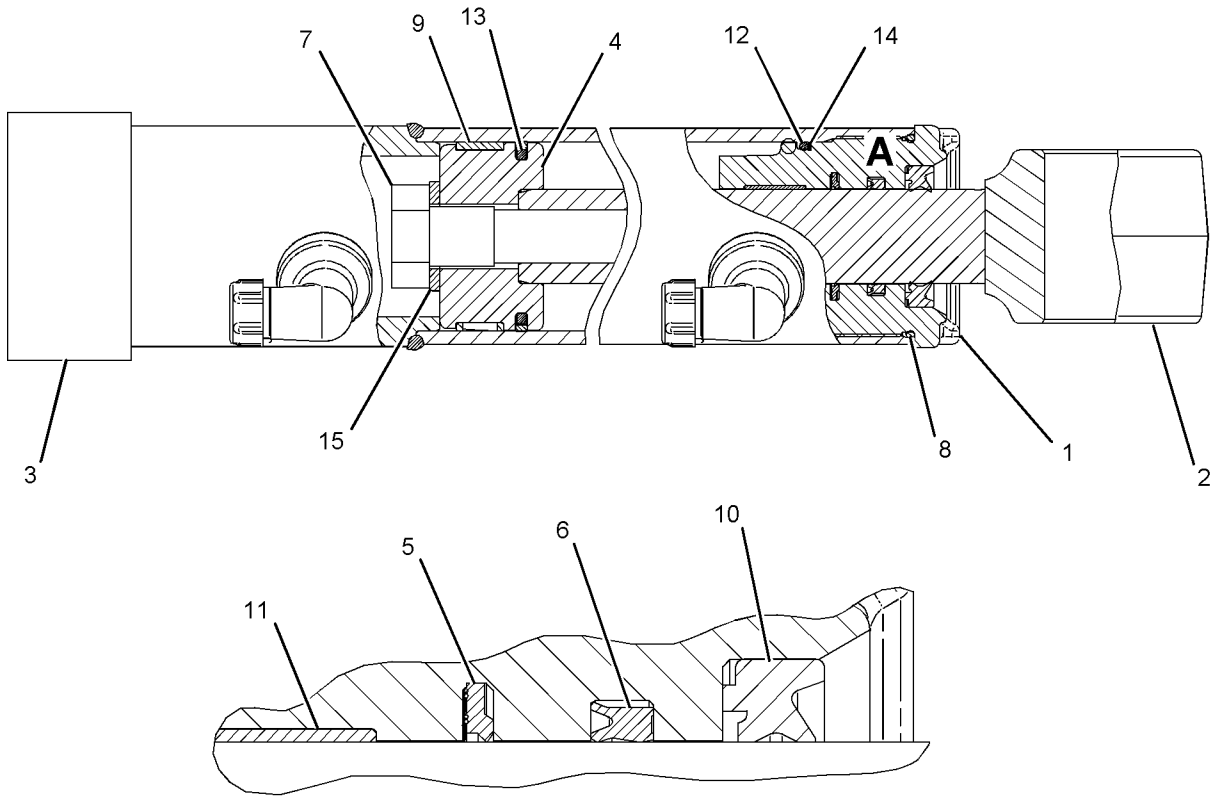

VIEW OF AREA A

GRÁFICO 1 **<FIM>** g01089695

358-5034 GRUPO DE CILINDRO-LEVANTAMENTO–LADO ESQUERDO (CYLINDER GP-LIFT–LH)

S/N: LBF1-PARA CIMA

DIÂM. INT. DE 80 MM (3,2 POL) X CURSO DE 783 MM (30,8 POL)

NÚMEROE DE 340-1699 ARRANJO DE PÁ-CARREGADEIRA

TAMBÉM UM ACESSÓRIO

SMCS-5102 **i06141771**

NOTA	REF. NÃO	GRÁFICO REF.	NÚMERO DA PEÇA	QTD.	NOME DA PEÇA 1 2 3 4 5 6 (NÍVEL DO PRODUTO)	CONSULTE PÁGINA
	1	1	*323-4219*	1	CONJUNTO DO CABEÇOTE (HEAD AS)	
J	1A	1	**323-2467**	1	BUCHA (BUSHING)	
J		1	**340-9315**	1	ANEL RETENTOR EM O (SEAL-O-RING)	
		1	**323-4218**	1	CABEÇOTE (HEAD)	
J		1	**338-2414**	1	RETENTOR DE LIMPADOR (SEAL-WIPER)	
J		1	**338-2444**	1	RETENTOR EM U (SEAL-U-CUP)	
	2	1	**323-4221**	1	CONJUNTO DE PISTON (PISTON AS)	
J		1	**343-8050**	2	ANEL DE DESGASTE (RING-WEAR)	
J		1	**161-7147**	1	RETENTOR DE PISTÃO (SEAL-PISTON)	
		1	**323-4220**	1	PISTÃO (PISTON)	
J		1	**340-9312**	1	ANEL RETENTOR EM O (SEAL-O-RING)	
	3	1	**350-3842**	2	PARAFUSO DE FIXAÇÃO (ESPECIAL) (SETSCREW (SPECIAL))	
	4	1	**360-7060**	1	CONJUNTO DA HASTE-CILINDRO HIDRÁULICO (ROD AS--HYDRAULIC CYLINDER)	
	4A	1	**362-5024**	2	BUCHA (BUSHING)	
	5	1	**363-0326**	1	CONJUNTO DE CILINDRO-LEVANTAMENTO (CYLINDER AS-LIFT)	
	5A	1	**362-5024**	2	BUCHA (BUSHING)	
	6	1	**6V-8398**	2	ANEL RETENTOR EM O (SEAL-O-RING)	
					JOGO(S) DE REPARO DISPONÍVEL(ÍVEIS):	
J			**324-0356**	1	KIT-RETENTOR (CILINDRO DE LEVANTAMENTO) (KIT--SEAL (LIFT CYLINDER))	

J - KIT MARCADO COM J PARA MANUTENÇÃO DE PEÇAS MARCADAS COM J

358-5034 **GRUPO DE CILINDRO-LEVANTAMENTO (CYLINDER GP-LIFT) (*continuação*)** **i06141771**

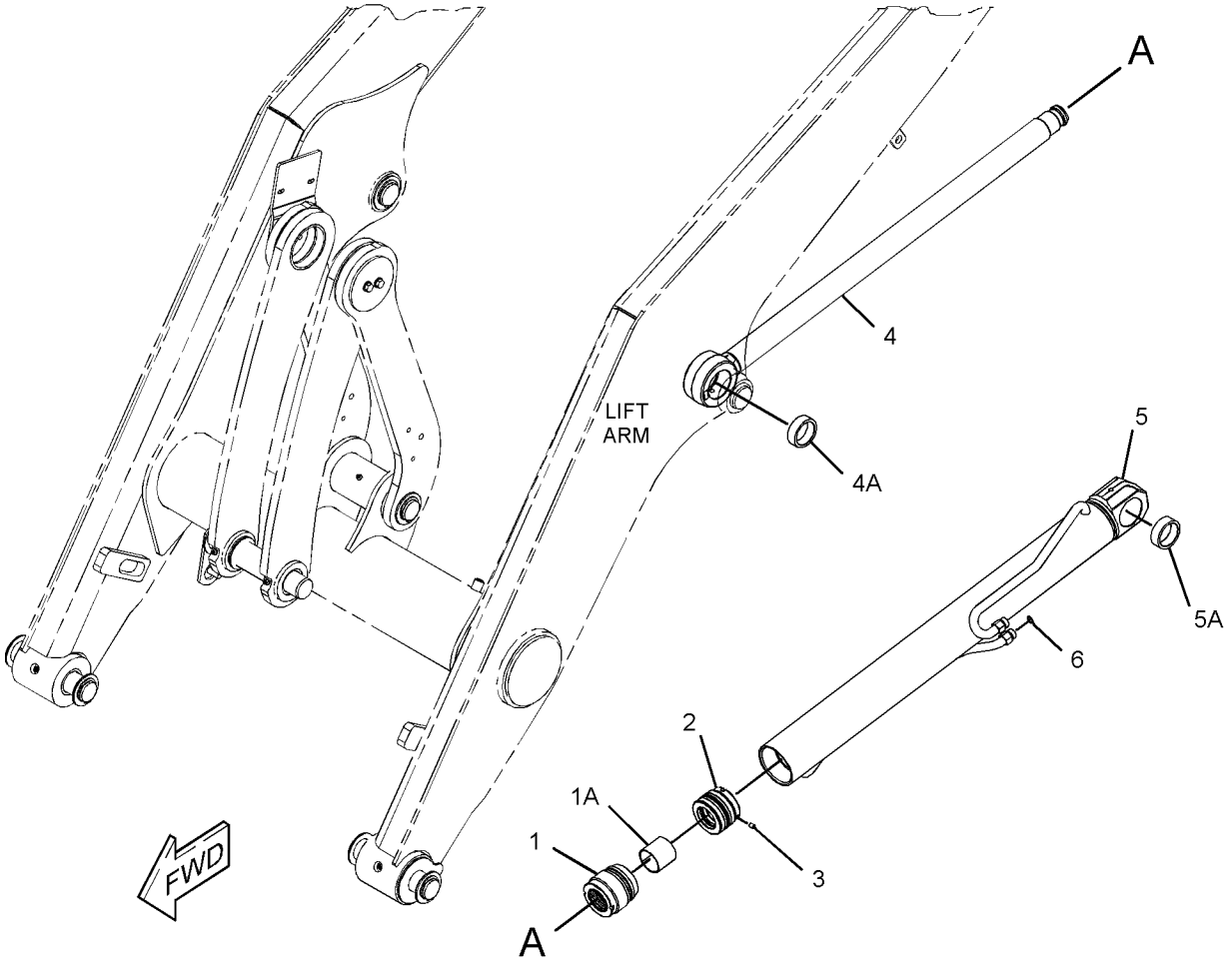

GRÁFICO 1 **<FIM>** g02831436

358-5035 GRUPO DE CILINDRO-LEVANTAMENTO–LADO DIREITO (CYLINDER GP-LIFT–RH)

S/N: LBF1-PARA CIMA

DIÂM. INT. DE 80 MM (3,2 POL) X CURSO DE 783 MM (30,8 POL)

NÚMEROE DE 340-1699 ARRANJO DE PÁ-CARREGADEIRA

TAMBÉM UM ACESSÓRIO

SMCS-5102 **i06186731**

NOTA	REF. NÃO	GRÁFICO REF.	NÚMERO DA PEÇA	QTD.	NOME DA PEÇA 1 2 3 4 5 6 (NÍVEL DO PRODUTO)	CONSULTE PÁGINA
	1	1	*323-4219*	1	CONJUNTO DO CABEÇOTE (HEAD AS)	
J	1A	1	**323-2467**	1	BUCHA (BUSHING)	
J		1	**340-9315**	1	ANEL RETENTOR EM O (SEAL-O-RING)	
		1	**323-4218**	1	CABEÇOTE (HEAD)	
J		1	**338-2414**	1	RETENTOR DE LIMPADOR (SEAL-WIPER)	
J		1	**338-2444**	1	RETENTOR EM U (SEAL-U-CUP)	
	2	1	**323-4221**	1	CONJUNTO DE PISTON (PISTON AS)	
J		1	**343-8050**	2	ANEL DE DESGASTE (RING-WEAR)	
J		1	**161-7147**	1	RETENTOR DE PISTÃO (SEAL-PISTON)	
		1	**323-4220**	1	PISTÃO (PISTON)	
J		1	**340-9312**	1	ANEL RETENTOR EM O (SEAL-O-RING)	
	3	1	**350-3842**	2	PARAFUSO DE FIXAÇÃO (ESPECIAL) (SETSCREW (SPECIAL))	
	4	1	**360-7056**	1	CONJUNTO DE CILINDRO-LEVANTAMENTO (CYLINDER AS-LIFT)	
	4A	1	**362-5024**	2	BUCHA (BUSHING)	
	5	1	**360-7060**	1	CONJUNTO DA HASTE-CILINDRO HIDRÁULICO (ROD AS--HYDRAULIC CYLINDER)	
	5A	1	**362-5024**	2	BUCHA (BUSHING)	
	6	1	**6V-8398**	2	ANEL RETENTOR EM O (SEAL-O-RING)	
					JOGO(S) DE REPARO DISPONÍVEL(ÍVEIS):	
J			**324-0356**	1	KIT-RETENTOR (CILINDRO DE LEVANTAMENTO) (KIT--SEAL (LIFT CYLINDER))	

J - KIT MARCADO COM J PARA MANUTENÇÃO DE PEÇAS MARCADAS COM J

358-5035 **GRUPO DE CILINDRO-LEVANTAMENTO (CYLINDER GP-LIFT) (*continuação*)** **i06186731**

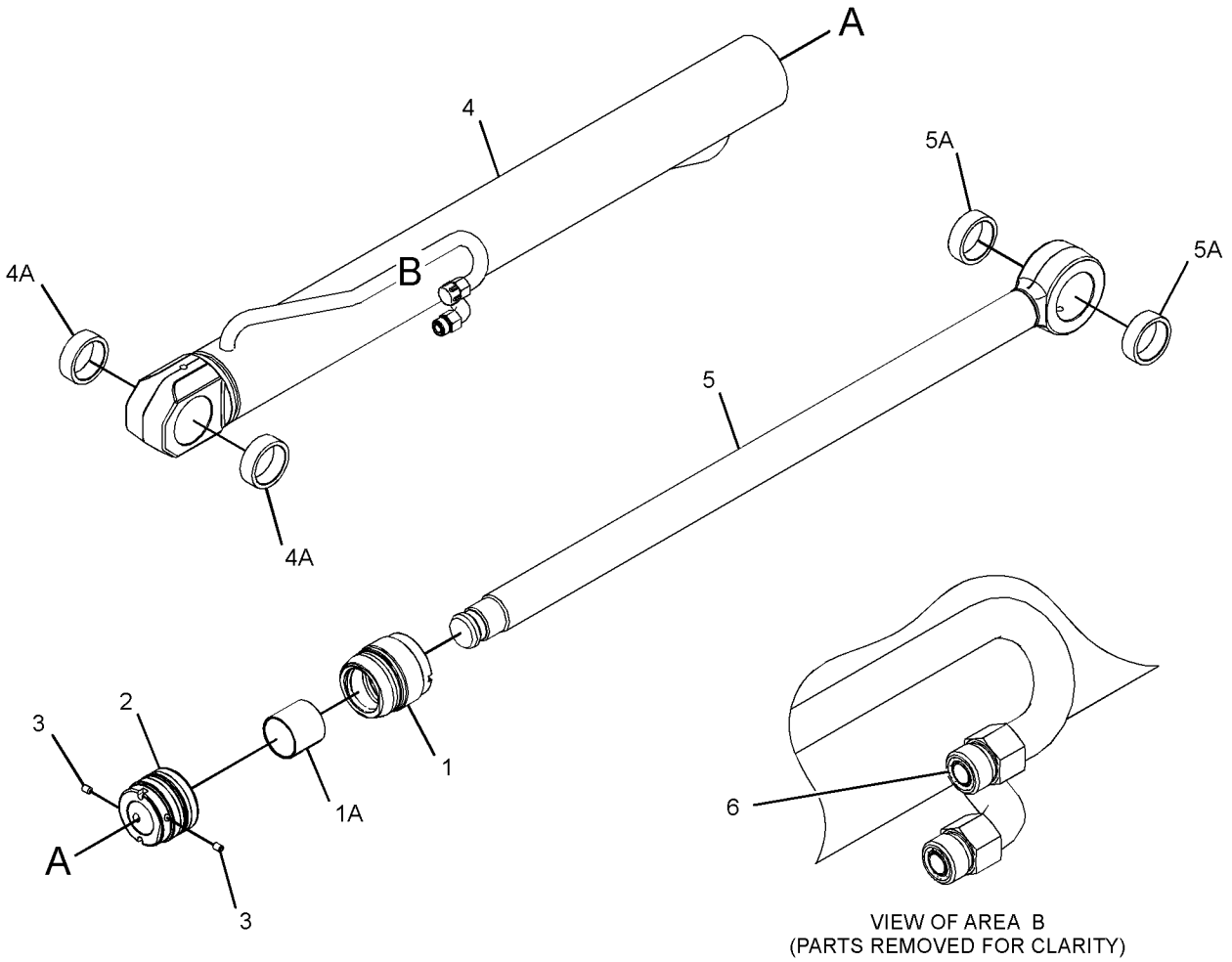

GRÁFICO 1 **<FIM>** g02827757

226-5540 GRUPO DO CILINDRO-CAÇAMBA MULTIUSO (CYLINDER GP-MULTIPURPOSE BUKT)

S/N: LBF1-PARA CIMA
DIÂMETRO INTERNO DE 76 MM (2,99 POL) X CURSO DE 262 MM (10,31 POL)
NÚMEROE DE 337-7458 GRUPO DE CAÇAMBA-MULTIUSO
UM ACESSÓRIO

SMCS-5457 **i06193409**

NOTA	REF. NÃO	GRÁFICO REF.	NÚMERO DA PEÇA	QTD.	NOME DA PEÇA 1 2 3 4 5 6 (NÍVEL DO PRODUTO)	CONSULTE PÁGINA
	1	1	**3B-8489**	2	CONEXÃO-GRAXA (1/8-27 PTF) (FITTING-GREASE (1/ /8-27 PTF))	
	2	1	**9S-8004**	2	BUJÃO (PLUG)	
	3	1	**3J-1907**	2	ANEL RETENTOR EM O (SEAL-O-RING)	
	4	1	**9T-4007**	2	ROLAMENTO (BEARING)	
					JOGO(S) DE REPARO DISPONÍVEL(ÍVEIS):	
			230-9357	1	KIT-RETENTOR (KIT-SEAL)	
					(INCLUI SELO DO LIMPADOR, ANÉIS RETENTORES, ANEL DE ENCOSTO, ELIMINADOR DE UMIDADE, POLYPAK, ANÉIS DE DESGASTE E ANEL DO PISTÃO)	

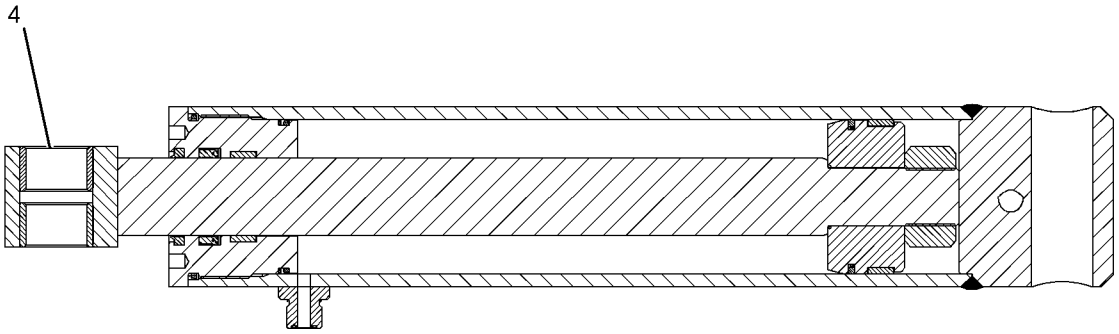

SECTION A-A

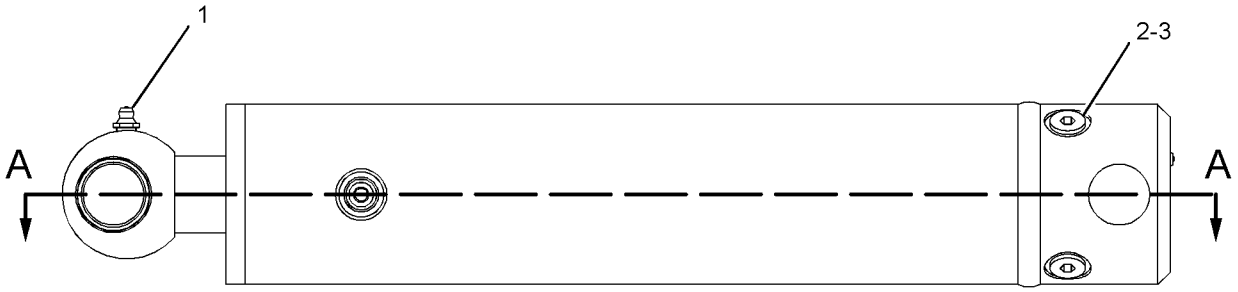

GRÁFICO 1 **<FIM>** g01086486

262-7049 GRUPO DO CILINDRO-ESTABILIZADOR–LADO ESQUERDO (CYLINDER GP-STABILIZER–LH)

S/N: LBF1-PARA CIMA

DIÂM. INT. DE 100 MM (3,9 POL) X CURSO DE 541 MM (21,3 POL)

NÚMEROE DE 447-0790 ARRANJO DE CHASSI

TAMBÉM UM ACESSÓRIO

SMCS-5468 **i04939191**

NOTA	REF. NÃO	GRÁFICO REF.	NÚMERO DA PEÇA	QTD.	NOME DA PEÇA 1 2 3 4 5 6 (NÍVEL DO PRODUTO)	CONSULTE PÁGINA
	1	1	**233-2576**	1	CONJUNTO DE HASTE (ROD AS)	
	2	1	**233-2582**	1	PISTÃO (PISTON)	
J	3	1	**233-2585**	1	CONJUNTO DE SEAL (SEAL AS)	
J	4	1	**233-2588**	1	ANEL DE DESGASTE (RING-WEAR)	
	5	1	**233-2594**	1	CONJUNTO DO CABEÇOTE (HEAD AS)	
		1	**233-2614**	1	ROLAMENTO (BEARING)	
J	6	1	**233-2603**	1	ANEL RETENTOR EM O (SEAL-O-RING)	
J	7	1	**233-2607**	1	CONJUNTO DE SEAL (SEAL AS)	
J	8	1	**233-2611**	1	RETENTOR EM U (SEAL-U-CUP)	
J	9	1	**233-2615**	1	RETENTOR (SEAL)	
J	10	1	**244-8826**	1	ANEL-REFORÇO (RING-BACKUP)	
	11	1	**262-7051**	1	CONJUNTO DE CILINDRO (CYLINDER AS)	
	12	1	**3B-8489**	2	CONEXÃO-GRAXA (FITTING-GREASE)	
J	13	1	**3E-6735**	1	ANEL RETENTOR EM O (SEAL-O-RING)	
J	14	1	**4J-0526**	1	ANEL RETENTOR EM O (SEAL-O-RING)	
	15	1	**9R-0321**	4	BUCHA (BUSHING)	
JM	16	1	**9X-6611**	1	PARAFUSO DE AJUSTE DA TOMADA (M10X1,5X16 MM) (SETSCREW-SOCKET (M10X1.5X16-MM))	
					JOGO(S) DE REPARO DISPONÍVEL(ÍVEIS):	
J			**233-2623**	1	KIT-RETENTOR (KIT-SEAL)	

J - KITS MARCADOS COM J PARA MANUTENÇÃO DE PEÇAS MARCADAS COM J
M - PEÇA DO SISTEMA MÉTRICO

262-7049 **GRUPO DO CILINDRO-ESTABILIZADOR (CYLINDER GP-STABILIZER) (*continuação*)** **i04939191**

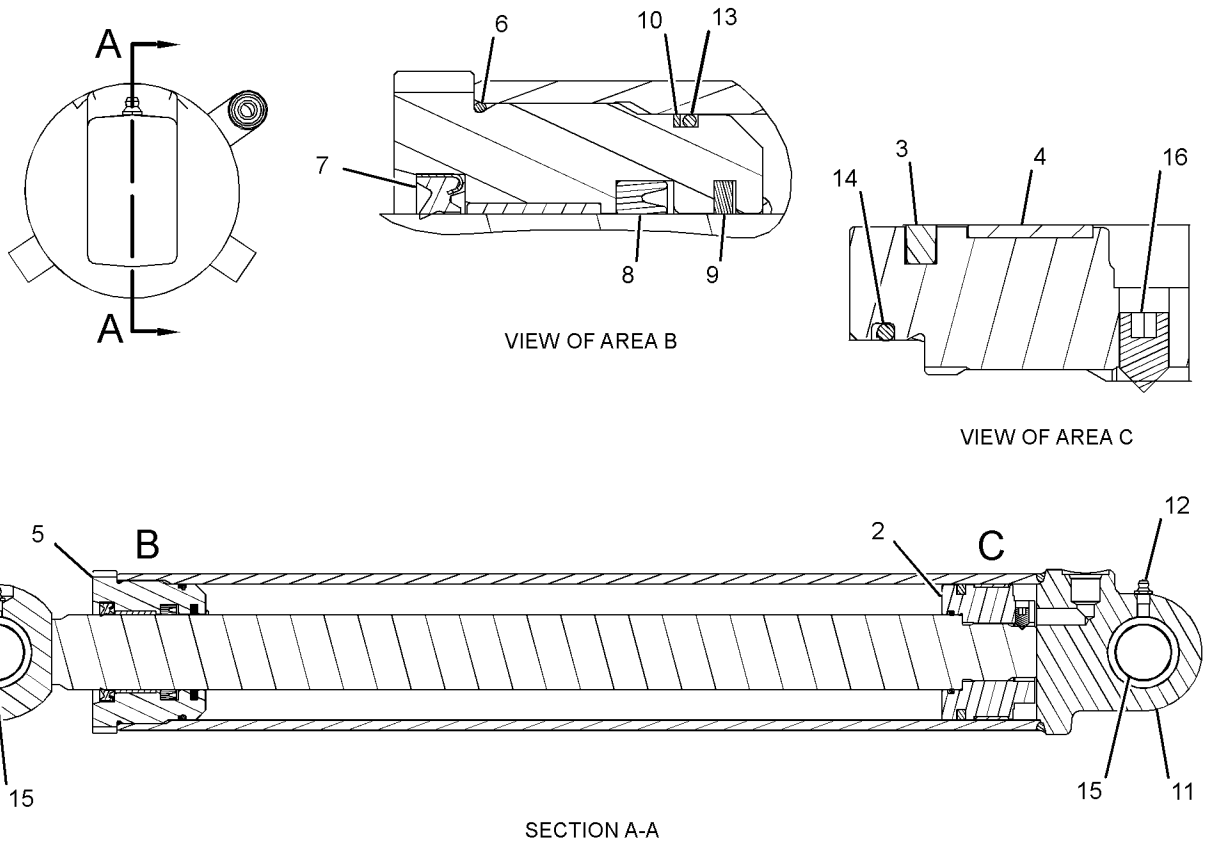

GRÁFICO 1 **<FIM>** g01201682

262-7050 GRUPO DO CILINDRO-ESTABILIZADOR—LADO DIREITO (CYLINDER GP-STABILIZER—RH)

S/N: LBF1-PARA CIMA

DIÂM. INT. DE 100 MM (3,9 POL) X CURSO DE 541 MM (21,3 POL)

SUBSTITUIÇÃO DE CAMPO PARA 228-3500 CYLINDER GP-STABILIZERGRUPO DO CILINDRO--ESTABILIZADOR

NÚMEROE DE 447-0790 ARRANJO DE CHASSI

TAMBÉM UM ACESSÓRIO

SMCS-5468 **i02360031**

NOTA	REF. NÃO	GRÁFICO REF.	NÚMERO DA PEÇA	QTD.	NOME DA PEÇA 1 2 3 4 5 6 (NÍVEL DO PRODUTO)	CONSULTE PÁGINA
	1	1	**233-2576**	1	CONJUNTO DE HASTE (ROD AS)	
	2	1	**233-2582**	1	PISTÃO (PISTON)	
J	3	1	**233-2585**	1	CONJUNTO DE SEAL (SEAL AS)	
J	4	1	**233-2588**	1	ANEL DE DESGASTE (RING-WEAR)	
	5	1	**233-2594**	1	CONJUNTO DO CABEÇOTE (HEAD AS)	
		1	**233-2614**	1	ROLAMENTO (BEARING)	
J	6	1	**233-2603**	1	ANEL RETENTOR EM O (SEAL-O-RING)	
J	7	1	**233-2607**	1	CONJUNTO DE SEAL (SEAL AS)	
J	8	1	**233-2611**	1	RETENTOR EM U (SEAL-U-CUP)	
J	9	1	**233-2615**	1	RETENTOR (SEAL)	
J	10	1	**244-8826**	1	ANEL-REFORÇO (RING-BACKUP)	
	11	1	**262-7052**	1	CONJUNTO DE CILINDRO (CYLINDER AS)	
	12	1	**3B-8489**	2	CONEXÃO-GRAXA (FITTING-GREASE)	
J	13	1	**3E-6735**	1	ANEL RETENTOR EM O (SEAL-O-RING)	
J	14	1	**4J-0526**	1	ANEL RETENTOR EM O (SEAL-O-RING)	
	15	1	**9R-0321**	4	BUCHA (BUSHING)	
JM	16	1	**9X-6611**	1	PARAFUSO DE AJUSTE DA TOMADA (M10X1,5X16 MM) (SETSCREW-SOCKET (M10X1.5X16-MM))	
					JOGO(S) DE REPARO DISPONÍVEL(ÍVEIS):	
J			**233-2623**	1	KIT-RETENTOR (KIT-SEAL)	

J - KIT MARCADO COM J PARA MANUTENÇÃO DE PEÇAS MARCADAS COM J)
M - PEÇA DO SISTEMA MÉTRICO

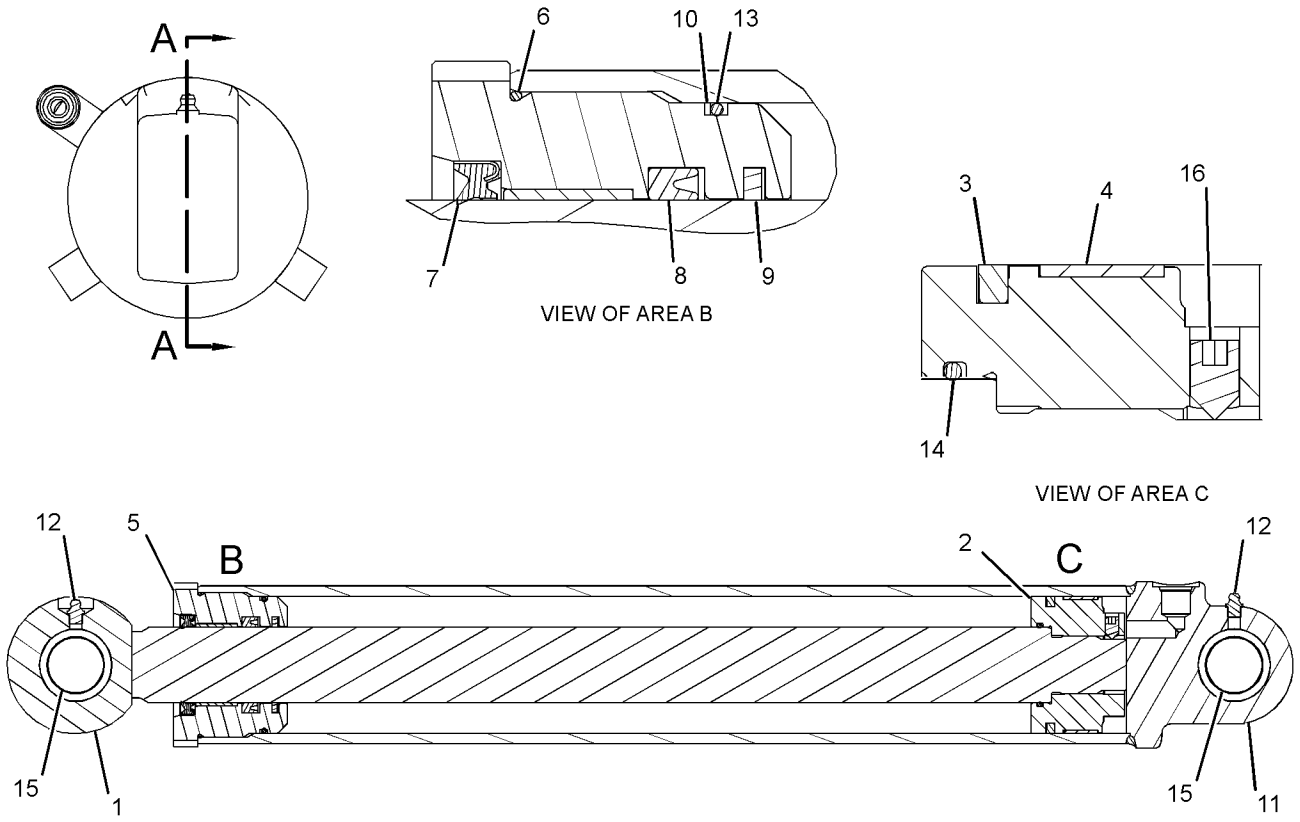

GRÁFICO 1 **<FIM>** g01201741

210-7078 GRUPO DO CILINDRO-BRAÇO—CONTROLE DE GRAU (CYLINDER GP-STICK—GRADE CONTROL)

S/N: LBF1-PARA CIMA

DIÂMETRO INTERNO DE 108 MM (4,3 POL) X CURSO DE 679 MM (26,7 POL)

NÚMEROE DE 450-8727 ARRANJO DA RETROESCAVADEIRA-BRAÇO EXTENSÍVEL, 450-8726 ARRANJO DA RETROESCAVADEIRA-BRAÇO PADRÃO

UM ACESSÓRIO

SMCS-5458 **i05186743**

NOTA	REF. NÃO	GRÁFICO REF.	NÚMERO DA PEÇA	QTD.	NOME DA PEÇA 1 2 3 4 5 6 (NÍVEL DO PRODUTO)	CONSULTE PÁGINA
	1	1	**214-2249**	1	CABEÇOTE (HEAD)	
	2	1	**214-2250**	1	PISTÃO (PISTON)	
	3	1	**214-3729**	1	CONJUNTO DE CILINDRO (CYLINDER AS)	
	3A	1	**214-2255**	2	BUCHA (BUSHING)	
		1	**6V-8398**	1	ANEL RETENTOR EM O (SEAL-O-RING)	
	4	1	**228-6061**	1	CONJUNTO DE HASTE (ROD AS)	
	4A	1	**9R-3092**	2	BUCHA (BUSHING)	
J	5	1	**167-2200**	1	CONJUNTO DE SEAL (SEAL AS)	
J	6	1	**362-3819**	1	RETENTOR EM U (SEAL-U-CUP)	
J	7	1	**1H-6227**	1	ANEL RETENTOR EM O (SEAL-O-RING)	
J	8	1	**225-9524**	1	ANEL DE DESGASTE (RING-WEAR)	
J	9	1	**231-3538**	1	RETENTOR DE LIMPADOR (SEAL-WIPER)	
J	10	1	**4M-0189**	1	ANEL RETENTOR EM O (SEAL-O-RING)	
	11	1	**5J-5731**	1	CONTRAPORCA (1-3/4-12 DE ROSCA) (LOCKNUT (1-3/ /4-12-THD))	
J	12	1	**5J-7854**	1	CONJUNTO DE SEAL (SEAL AS)	
J	13	1	**5J-7865**	1	ANEL-REFORÇO (RING-BACKUP)	
J	14	1	**8T-4958**	1	ANEL DE DESGASTE (RING-WEAR)	
					JOGO(S) DE REPARO DISPONÍVEL(ÍVEIS):	
J			**380-9470**	1	KIT-RETENTOR DO CILINDRO HIDRÁULICO (KIT-HYD CYLINDER SEAL)	

J - KIT MARCADO COM J PARA MANUTENÇÃO DE PEÇAS MARCADAS COM J

210-7078 **GRUPO DO CILINDRO-BRAÇO (CYLINDER GP-STICK) (*continuação*)** **i05186743**

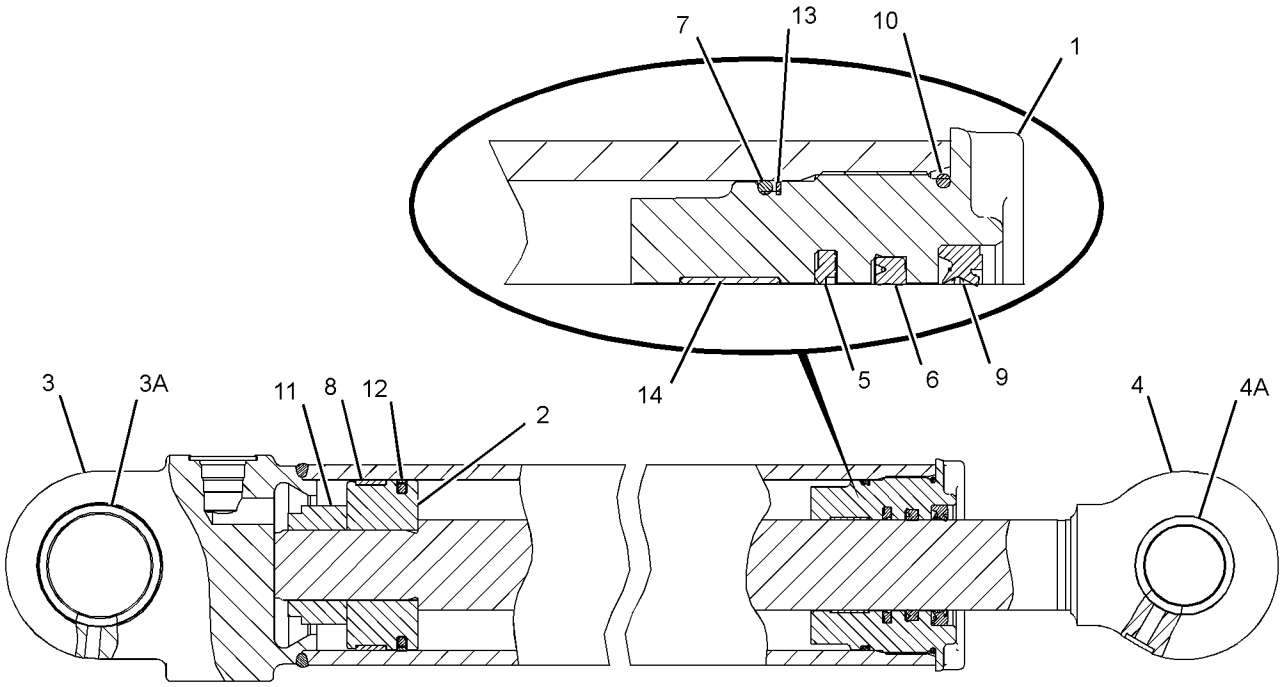

GRÁFICO 1 **<FIM>** g02113381

381-8054 GRUPO DO CILINDRO-GIRO—LADO DIREITO (CYLINDER GP-SWING—RH)

S/N: LBF1-PARA CIMA
DIÂMETRO INTERNO DE 100 MM (4 POL) X CURSO DE 254 MM (10 POL)
NÚMEROE DE 447-0790 ARRANJO DE CHASSI
TAMBÉM UM ACESSÓRIO

SMCS-5105 **i05032832**

NOTA	REF. NÃO	GRÁFICO REF.	NÚMERO DA PEÇA	QTD.	NOME DA PEÇA 1 2 3 4 5 6 (NÍVEL DO PRODUTO)	CONSULTE PÁGINA
	1	1	**3B-8489**	1	CONEXÃO-GRAXA (1/8-27 PTF) (FITTING-GREASE (1/ /8-27 PTF))	
	2	1	**3N-5739**	1	MOLA (SPRING)	
	3	1	**6E-1478**	1	ÊMBOLO (PLUNGER)	
	4	1	**102-3582**	1	ARRUELA (11X19,5X2,5 MM DE ESPESSURA) (WASHER (11X19.5X2.5-MM THK))	
J	5	1	**233-0619**	1	RETENTOR DE LIMPADOR (SEAL-WIPER)	
J	6	1	**233-2589**	1	ANEL DE DESGASTE (RING-WEAR)	
	7	1	**233-2613**	1	ROLAMENTO (BEARING)	
	8	1	**381-8085**	1	CONJUNTO DO CILINDRO HIDRÁULICO (CYLINDER AS- -HYDRAULIC)	
	8A	1	**9T-2883**	2	ROLAMENTO (BEARING)	
	9	1	**269-0386**	1	CONJUNTO DE HASTE (ROD AS)	
	9A	1	**274-4274**	1	BUCHA (BUSHING)	
	10	1	**269-0388**	1	CABEÇOTE (HEAD)	
	11	1	**269-0389**	1	PISTÃO (PISTON)	
J	12	1	**140-7649**	1	RETENTOR DE PISTÃO (SEAL-PISTON)	
J	13	1	**167-2183**	1	CONJUNTO DE RETENTOR DO AMORTECEDOR (SEAL AS- -BUFFER)	
J	14	1	**167-2303**	1	RETENTOR EM U (SEAL-U-CUP)	
J	15	1	**2K-6830**	1	ANEL-REFORÇO (RING-BACKUP)	
J	16	1	**2Y-5821**	1	ANEL (RING)	
J	17	1	**3E-6735**	1	ANEL RETENTOR EM O (SEAL-O-RING)	
J	18	1	**9X-4611**	1	ANEL RETENTOR EM O (SEAL-O-RING)	
M	19	1	**9X-6611**	1	PARAFUSO DE AJUSTE DA TOMADA (M10X1,5X16 MM) (SETSCREW-SOCKET (M10X1.5X16-MM))	
					JOGO(S) DE REPARO DISPONÍVEL(ÍVEIS):	
J			**377-9352**	1	KIT-RETENTOR DO CILINDRO HIDRÁULICO (GIRO) (KIT-HYDRAULIC CYLINDER SEAL (SWING))	

J - KIT MARCADO COM J PARA MANUTENÇÃO DE PEÇAS MARCADAS COM J
M - PEÇA DO SISTEMA MÉTRICO

381-8054 **GRUPO DO CILINDRO-GIRO (CYLINDER GP-SWING) (*continuação*)** **i05032832**

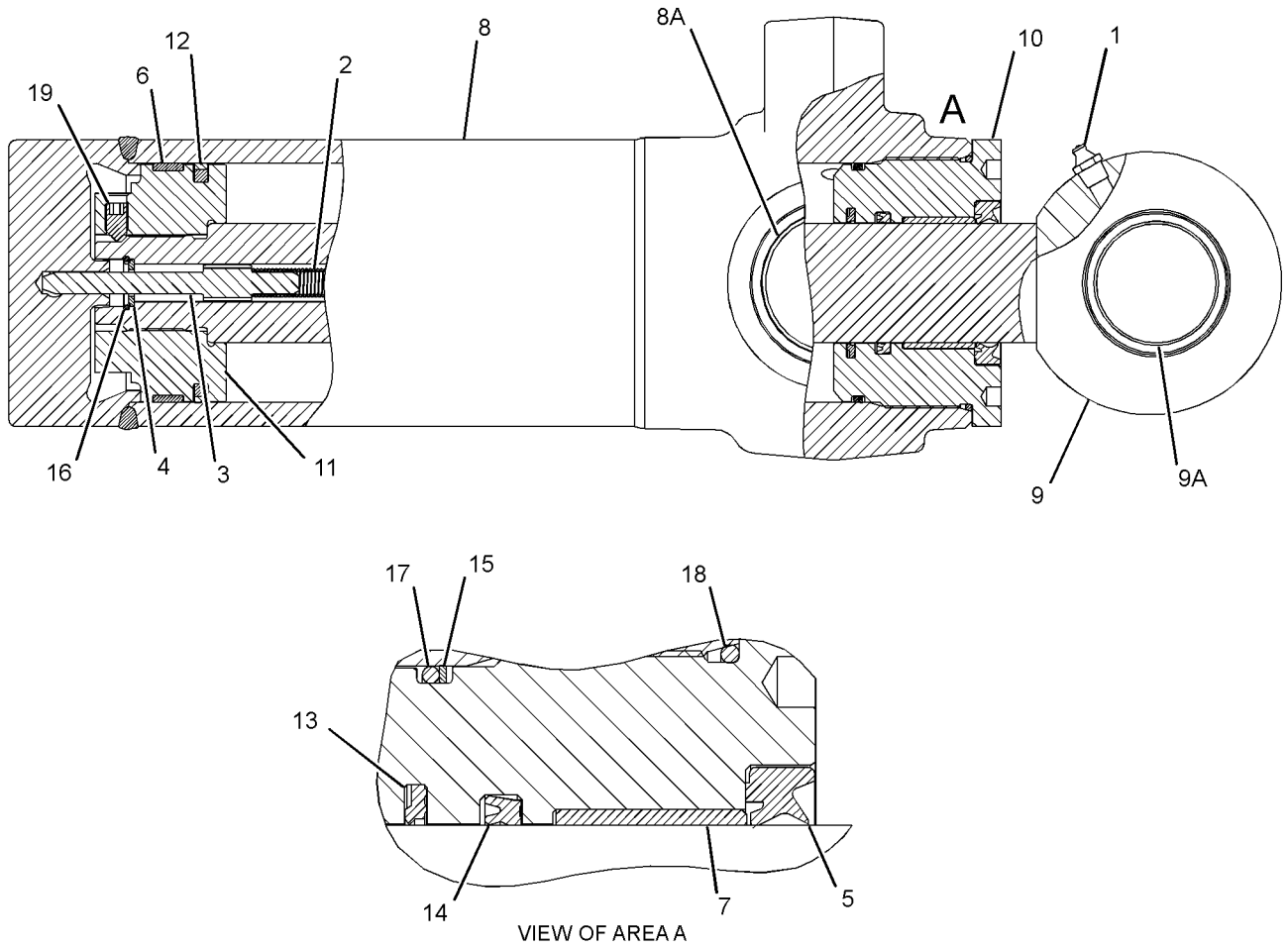

GRÁFICO 1 **<FIM>** g02096053

381-8055 GRUPO DO CILINDRO-GIRO—LADO ESQUERDO (CYLINDER GP-SWING—LH)

S/N: LBF1-PARA CIMA
DIÂMETRO INTERNO DE 100 MM (3,9 POL) X CURSO DE 254 MM (10 POL)
NÚMEROE DE 447-0790 ARRANJO DE CHASSI
TAMBÉM UM ACESSÓRIO

SMCS-5105 **i06141817**

NOTA	REF. NÃO	GRÁFICO REF.	NÚMERO DA PEÇA	QTD.	NOME DA PEÇA 1 2 3 4 5 6 (NÍVEL DO PRODUTO)	CONSULTE PÁGINA
	1	1	**3B-8489**	1	CONEXÃO-GRAXA (1/8-27 PTF) (FITTING-GREASE (1/ /8-27 PTF))	
	2	1	**3N-5739**	1	MOLA (SPRING)	
	3	1	**6E-1478**	1	ÊMBOLO (PLUNGER)	
	4	1	**102-3582**	1	ARRUELA (11X19,5X2,5 MM DE ESPESSURA) (WASHER (11X19.5X2.5-MM THK))	
J	5	1	**140-7649**	1	RETENTOR DE PISTÃO (SEAL-PISTON)	
J	6	1	**233-0619**	1	RETENTOR DE LIMPADOR (SEAL-WIPER)	
J	7	1	**233-2589**	1	ANEL DE DESGASTE (RING-WEAR)	
	8	1	**233-2613**	1	ROLAMENTO (BEARING)	
	9	1	**269-0386**	1	CONJUNTO DE HASTE (ROD AS)	
	9A	1	**274-4274**	1	BUCHA (BUSHING)	
	10	1	**269-0388**	1	CABEÇOTE (HEAD)	
	11	1	**269-0389**	1	PISTÃO (PISTON)	
	12	1	**381-8086**	1	CONJUNTO DO CILINDRO HIDRÁULICO (CYLINDER AS- -HYDRAULIC)	
	12A	1	**9T-2883**	2	ROLAMENTO (BEARING)	
J	13	1	**167-2183**	1	CONJUNTO DE RETENTOR DO AMORTECEDOR (SEAL AS- -BUFFER)	
J	14	1	**167-2303**	1	RETENTOR EM U (SEAL-U-CUP)	
J	15	1	**2K-6830**	1	ANEL-REFORÇO (RING-BACKUP)	
J	16	1	**2Y-5821**	1	ANEL (RING)	
J	17	1	**3E-6735**	1	ANEL RETENTOR EM O (SEAL-O-RING)	
J	18	1	**9X-4611**	1	ANEL RETENTOR EM O (SEAL-O-RING)	
M	19	1	**9X-6611**	1	PARAFUSO DE AJUSTE DA TOMADA (M10X1,5X16 MM) (SETSCREW-SOCKET (M10X1.5X16-MM))	
					JOGO(S) DE REPARO DISPONÍVEL(ÍVEIS):	
J			**377-9352**	1	KIT-RETENTOR DO CILINDRO HIDRÁULICO (GIRO) (KIT-HYDRAULIC CYLINDER SEAL (SWING))	

J - KIT MARCADO COM J PARA MANUTENÇÃO DE PEÇAS MARCADAS COM J
M - PEÇA DO SISTEMA MÉTRICO

381-8055 **GRUPO DO CILINDRO-GIRO (CYLINDER GP-SWING) (*continuação*)** **i06141817**

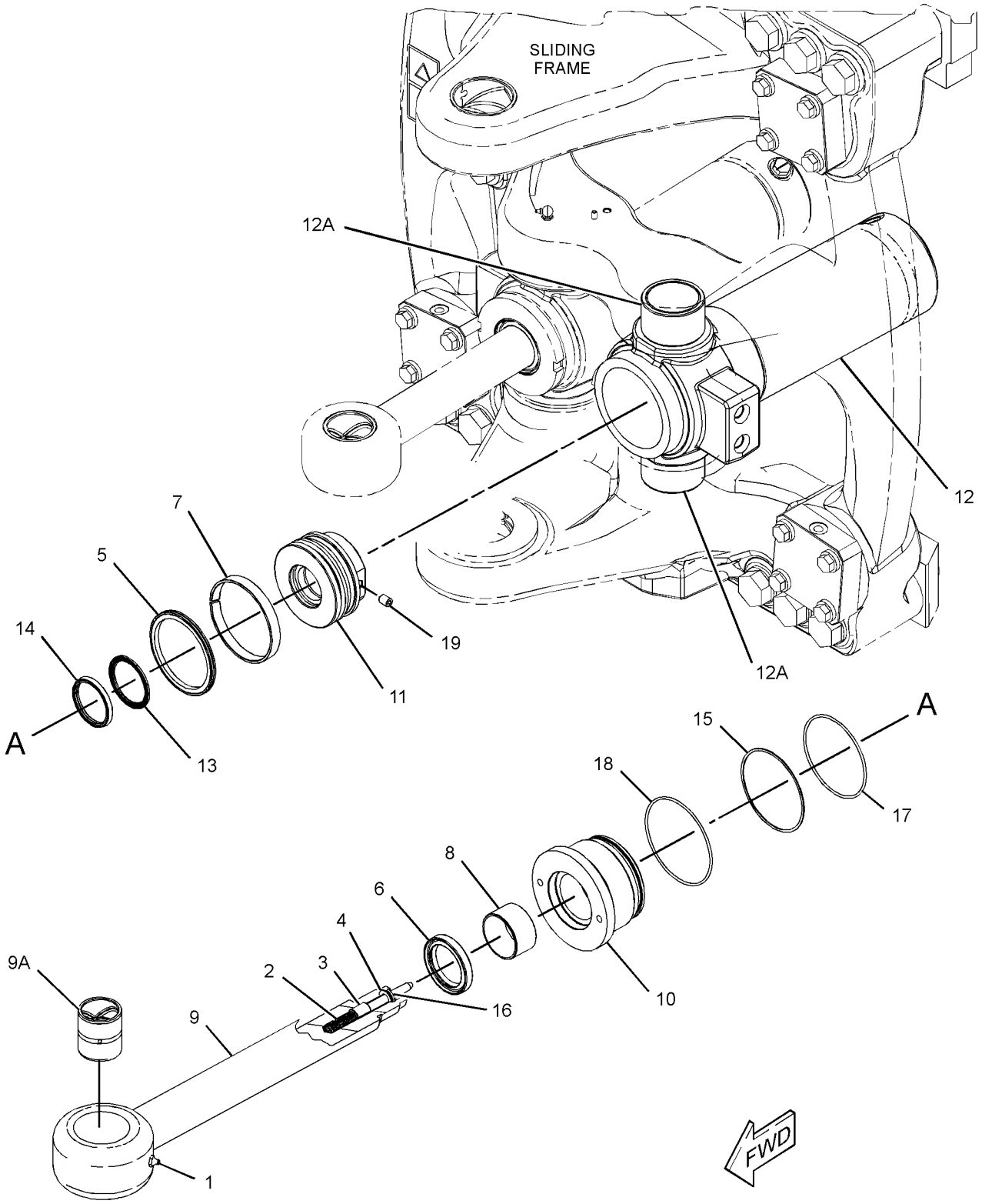

GRÁFICO 1 **<FIM>** g02832096

275-4243 GRUPO DO CILINDRO-GIRATÓRIO (CYLINDER GP--THUMB)

S/N: LBF1-PARA CIMA
DIÂMETRO INTERNO DE 70 MM (28 POL) X CURSO DE 595 MM (238 POL)
NÚMEROE DE 224-6237 GRUPO DE CILINDRO E TUBULAÇÕES-GIRATÓRIO
UM ACESSÓRIO

SMCS-5362 **i05198148**

NOTA	REF. NÃO	GRÁFICO REF.	NÚMERO DA PEÇA	QTD.	NOME DA PEÇA 1 2 3 4 5 6 (NÍVEL DO PRODUTO)	CONSULTE PÁGINA
	1	1	**276-4168**	1	CONJUNTO DE CILINDRO (CYLINDER AS)	
	2	1	**276-4169**	1	CONJUNTO DE HASTE (ROD AS)	
	3	1	**276-4170**	1	PISTÃO (PISTON)	
	4	1	**276-4171**	1	CABEÇOTE (HEAD)	
	5	1	**282-6836**	1	PARAR (STOP)	
	6	1	**3B-8489**	2	CONEXÃO-GRAXA (FITTING-GREASE)	
	7	1	**9R-0320**	4	BUCHA (BUSHING)	
					JOGO(S) DE REPARO DISPONÍVEL(ÍVEIS):	
			276-4172	1	KIT-RETENTOR (KIT-SEAL)	
					(INCLUI SELOS, ANÉIS E PARAFUSO DE FIXAÇÃO)	

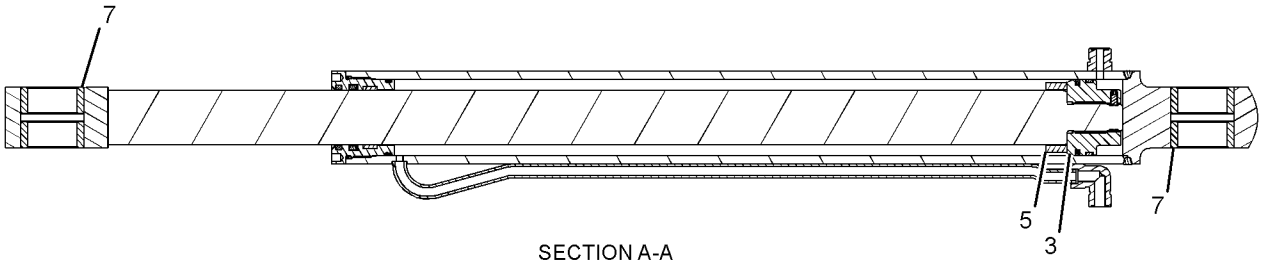

SECTION A-A

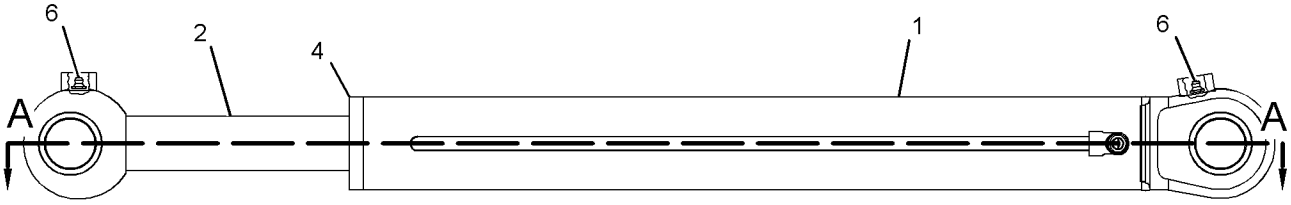

GRÁFICO 1 **<FIM>** g01234167

358-5044 GRUPO DE CILINDRO-INCLINAÇÃO (CYLINDER GP--TILT)

S/N: LBF1-PARA CIMA
DIÂMETRO INTERNO DE 90 MM (3,6 POL) X CURSO DE 720 MM (28,4 POL)
NÚMEROE DE 340-1699 ARRANJO DE PÁ-CARREGADEIRA
TAMBÉM UM ACESSÓRIO

SMCS-5104 **i06141780**

NOTA	REF. NÃO	GRÁFICO REF.	NÚMERO DA PEÇA	QTD.	NOME DA PEÇA 1 2 3 4 5 6 (NÍVEL DO PRODUTO)	CONSULTE PÁGINA
	1	1	**350-3842**	2	PARAFUSO DE FIXAÇÃO (ESPECIAL) (SETSCREW (SPECIAL))	
	2	1	**353-1667**	1	CONJUNTO DE PISTON (PISTON AS)	
J		1	**144-5287**	1	RETENTOR DE PISTÃO (SEAL-PISTON)	
J		1	**340-9312**	1	ANEL RETENTOR EM O (SEAL-O-RING)	
J		1	**343-8051**	2	ANEL DE DESGASTE (RING-WEAR)	
		1	**349-4367**	1	PISTÃO (PISTON)	
	3	1	**356-3070**	1	CONJUNTO DO CABEÇOTE DO CILINDRO (CYLINDER HEAD AS)	
J	3A	1	**323-2467**	1	BUCHA (BUSHING)	
J		1	**338-2414**	1	RETENTOR DE LIMPADOR (SEAL-WIPER)	
J		1	**338-2444**	1	RETENTOR EM U (SEAL-U-CUP)	
J		1	**340-9325**	1	ANEL RETENTOR EM O (SEAL-O-RING)	
		1	**353-5389**	1	CABEÇOTE DE CILINDRO (CYLINDER HEAD)	
	4	1	**361-0414**	1	CONJUNTO DE HASTE (ROD AS)	
	4A	1	**362-5027**	2	BUCHA (BUSHING)	
	5	1	**361-0419**	1	CONJUNTO DE CILINDRO-INCLINAÇÃO (CYLINDER AS--TILT)	
	5A	1	**362-5025**	2	BUCHA (BUSHING)	
	6	1	**7J-9108**	2	ANEL RETENTOR EM O (SEAL-O-RING)	
					JOGO(S) DE REPARO DISPONÍVEL(ÍVEIS):	
J			**355-6294**	1	KIT-SELO E ANEL (KIT-SEAL & RING)	

J - KIT MARCADO COM J PARA MANUTENÇÃO DE PEÇAS MARCADAS COM J

358-5044 **GRUPO DE CILINDRO-INCLINAÇÃO (CYLINDER GP-TILT) (*continuação*)** **i06141780**

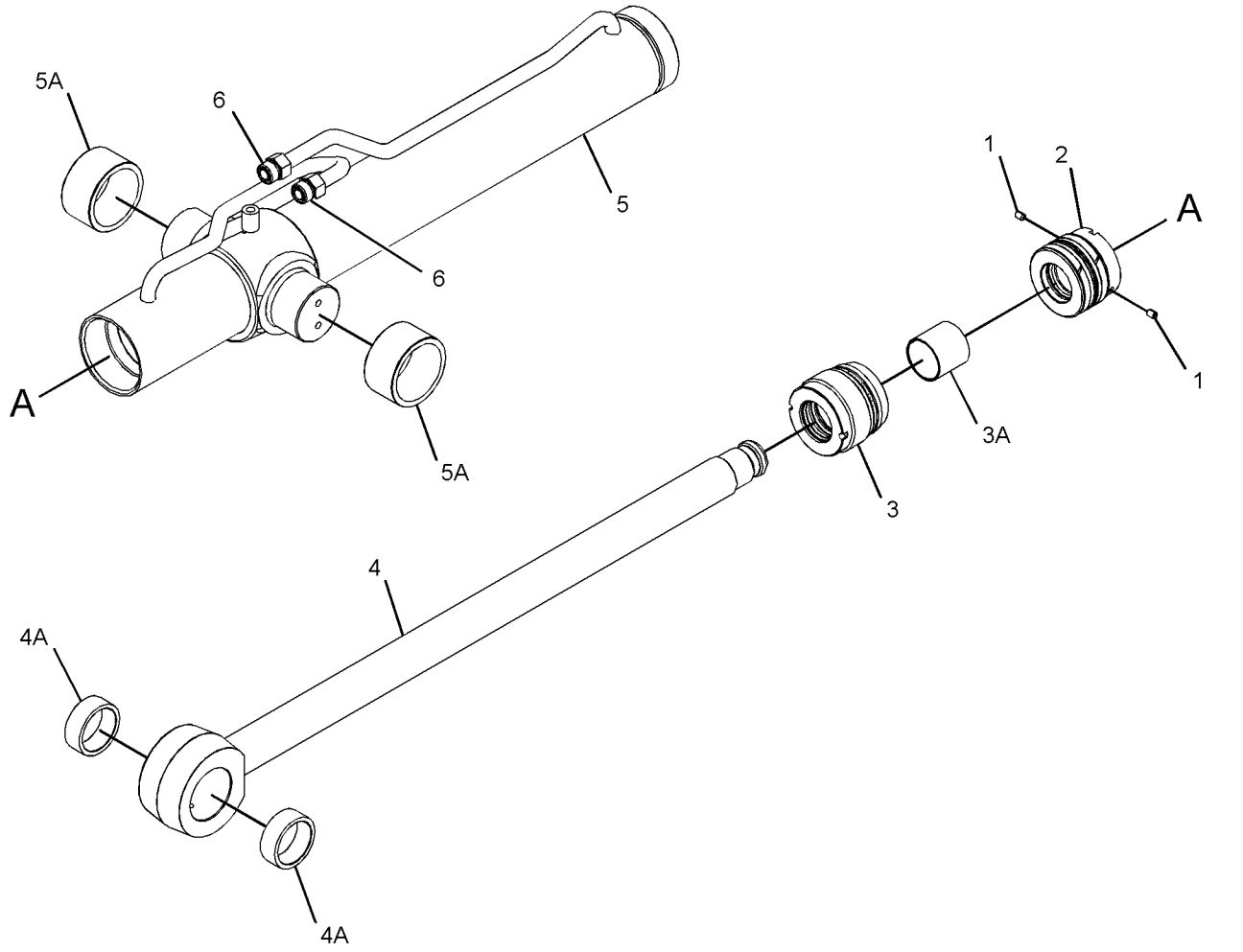

GRÁFICO 1 **<FIM>** g02828096

353-1441 GRUPO DO FILTRO-ÓLEO—SISTEMA HIDRÁULICO (FILTER GP-OIL—HYDRAULIC)

S/N: LBF1-PARA CIMA
NÚMEROE DE 450-8472 ARRANJO HIDRÁULICO
TAMBÉM UM ACESSÓRIO

SMCS-5068 **i05809940**

NOTA	REF. NÃO	GRÁFICO REF.	NÚMERO DA PEÇA	QTD.	NOME DA PEÇA 1 2 3 4 5 6 (NÍVEL DO PRODUTO)	CONSULTE PÁGINA
Y	1	1	**361-6768**	1	GRUPO DO FILTRO-ÓLEO (SISTEMA HIDRÁULICO) (FILTER GP-OIL (HYDRAULIC))	315
M	2	1	**8T-4137**	3	PARAFUSO (M10X1,5X20 MM) (BOLT (M10X1.5X20--MM))	
	3	1	*148-8318*	1	CONJUNTO DE CONECTOR (CONNECTOR AS)	
		1	**3K-0360**	1	ANEL RETENTOR EM O (SEAL-O-RING)	
		1	**6V-8397**	1	ANEL RETENTOR EM O (SEAL-O-RING)	
		1	**6V-8634**	1	CONECTOR (CONNECTOR)	
	4	1	*148-8347*	1	CONJUNTO DE COTOVELO (ELBOW AS)	
		1	**3D-2824**	1	ANEL RETENTOR EM O (SEAL-O-RING)	
		1	**6V-9007**	1	COTOVELO (ELBOW)	
		1	**6V-9746**	1	ANEL RETENTOR EM O (SEAL-O-RING)	
B	5	1	**5K-9090**	1	ANEL RETENTOR EM O (SEAL-O-RING)	
B	6	1	**6V-9829**	1	CONJUNTO DE TAMPA (CAP AS)	
B	7	1	**6V-9833**	1	CONJUNTO DE TAMPA (CAP AS)	
	8	1	**7X-7729**	3	ARRUELA (11X25X3 MM DE ESPESSURA) (WASHER (11X25X3-MM THK))	

B - USE CONFORME NECESSÁRIO
M - PEÇA DO SISTEMA MÉTRICO
Y - ILUSTRAÇÃO SEPARADA

353-1441 **GRUPO DO FILTRO-ÓLEO (FILTER GP-OIL) (*continuação*)** **i05809940**

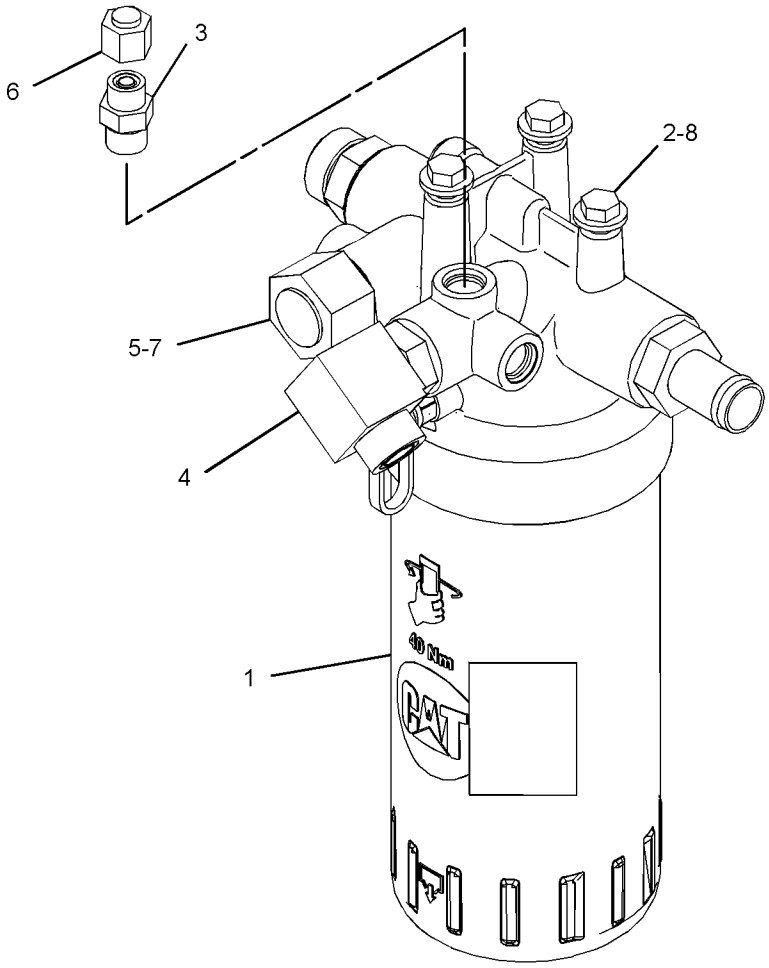

GRÁFICO 1 **<FIM>** g03686608

361-6768 GRUPO DO FILTRO-ÓLEO—SISTEMA HIDRÁULICO (FILTER GP-OIL—HYDRAULIC)

S/N: LBF1-PARA CIMA
NÚMEROE DE 353-1441 GRUPO DO FILTRO-ÓLEO
TAMBÉM UM ACESSÓRIO

SMCS-5068 **i05857052**

NOTA	REF. NÃO	GRÁFICO REF.	NÚMERO DA PEÇA	QTD.	NOME DA PEÇA 1 2 3 4 5 6 (NÍVEL DO PRODUTO)	CONSULTE PÁGINA
	1	1	**362-1163**	1	ELEMENTO FILTRANTE-ÓLEO (SISTEMA HIDRÁULICO) (FILTER ELEMENT-OIL (HYDRAULIC))	
Y	2	1	**362-1164**	1	GRUPO DO FILTRO-ÓLEO (FILTER GP-OIL)	316
	3	1	**7M-8485**	2	ANEL RETENTOR EM O (SEAL-O-RING)	
	4	1	**5K-9090**	2	ANEL RETENTOR EM O (SEAL-O-RING)	
	5	1	**3J-7354**	1	ANEL RETENTOR EM O (SEAL-O-RING)	
	6	1	**2M-9780**	1	ANEL RETENTOR EM O (SEAL-O-RING)	
	7	1	**9S-8006**	1	BUJÃO (PLUG)	
	8	1	**6V-8635**	1	CONECTOR (CONNECTOR)	
	9	1	**5P-4362**	1	CONECTOR (CONNECTOR)	
					AS PEÇAS MOSTRADAS NA(S) IMAGEM(NS) SEM UM NÚMERO DE REFERÊNCIA NÃO SÃO SUBMETIDAS À MANUTENÇÃO SEPARADAMENTE	

Y - ILUSTRAÇÃO SEPARADA

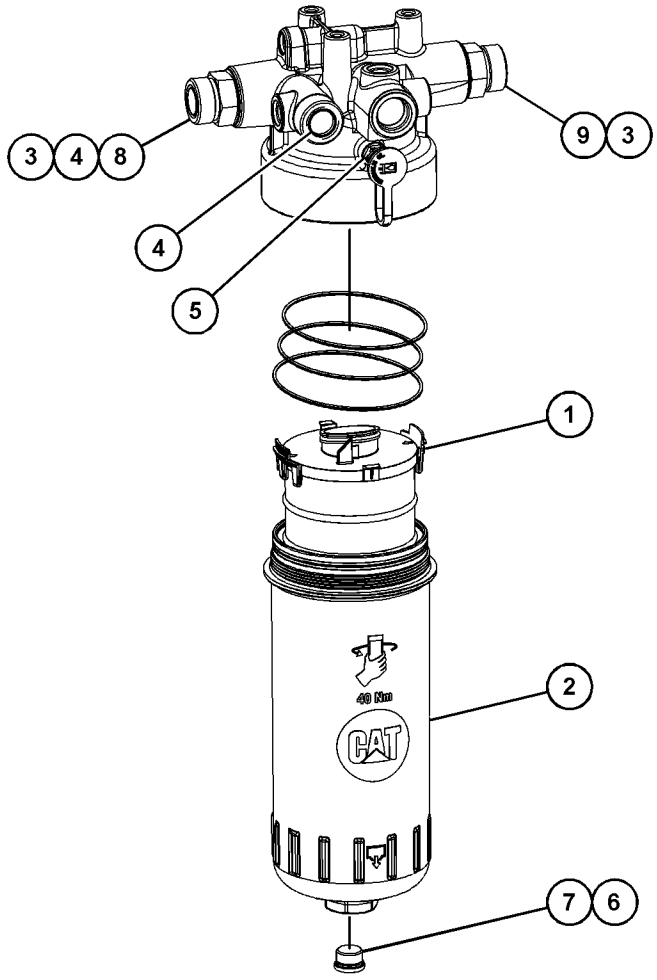

GRÁFICO 1 **<FIM>** g03700032

362-1164 GRUPO DO FILTRO-ÓLEO (FILTER GP-OIL)

S/N: LBF1-PARA CIMA
NÚMEROE DE 361-6768 GRUPO DO FILTRO-ÓLEO
TAMBÉM UM ACESSÓRIO

SMCS-5068 **i05823390**

NOTA	REF. NÃO	GRÁFICO REF.	NÚMERO DA PEÇA	QTD.	NOME DA PEÇA 1 2 3 4 5 6 (NÍVEL DO PRODUTO)	CONSULTE PÁGINA
	1	1	**362-1163**	1	ELEMENTO FILTRANTE-ÓLEO (SISTEMA HIDRÁULICO) (FILTER ELEMENT-OIL (HYDRAULIC))	
	2	1	**9S-8006**	1	BUJÃO (PLUG)	
	3	1	**9X-7357**	2	ANEL RETENTOR EM O (SEAL-O-RING)	
	4	1	**2M-9780**	1	ANEL RETENTOR EM O (SEAL-O-RING)	
	5	1	**6V-7350**	1	ANEL RETENTOR EM O (SEAL-O-RING)	
					AS PEÇAS MOSTRADAS NA(S) IMAGEM(NS) SEM UM NÚMERO DE REFERÊNCIA NÃO SÃO SUBMETIDAS À MANUTENÇÃO SEPARADAMENTE	

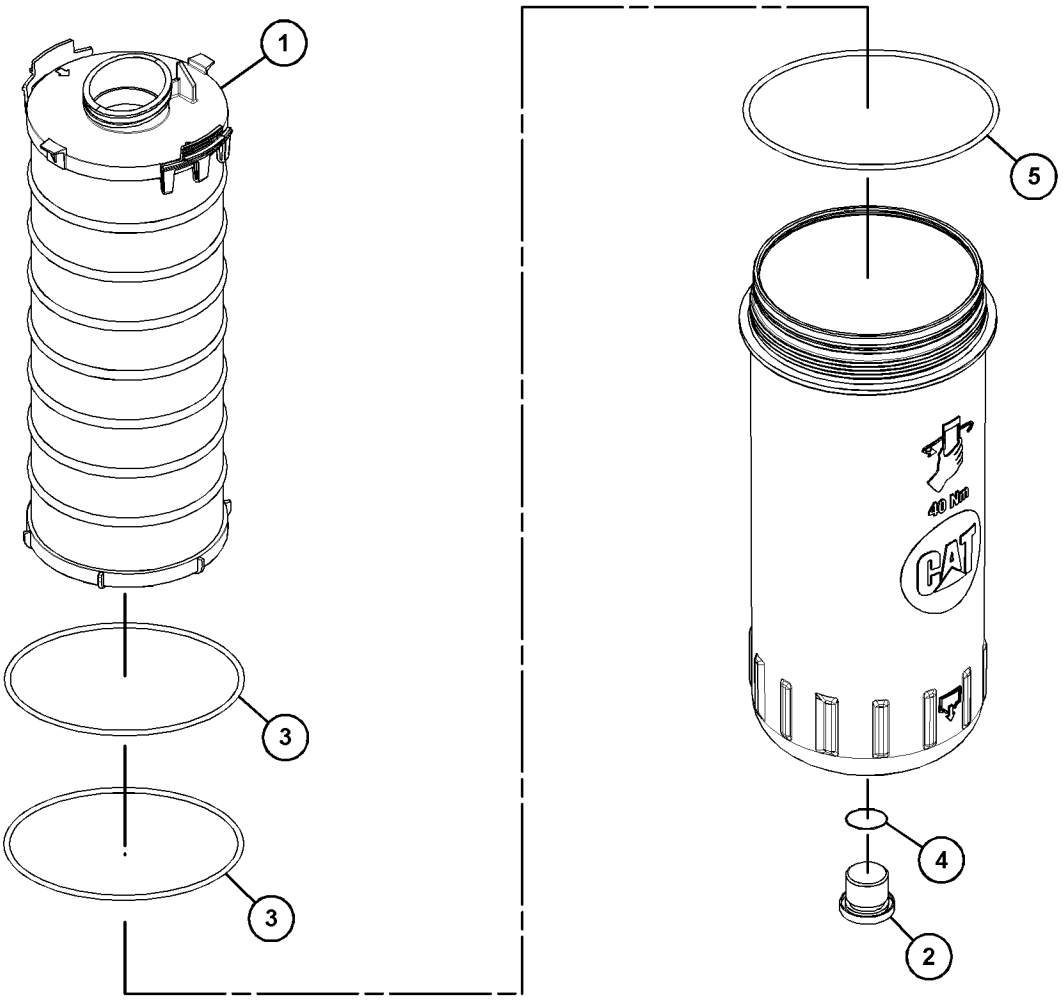

GRÁFICO 1 **<FIM>** g03686713

450-8472 ARRANJO HIDRÁULICO (HYDRAULIC AR)

S/N: LBF1-PARA CIMA
NÚMEROE DE 448-4769 ARRANJO COMUM
TAMBÉM UM ACESSÓRIO

SMCS-5050 **i06141884**

NOTA	NÚMERO DA PEÇA	QTD.	NOME DA PEÇA 1 2 3 4 5 6 (NÍVEL DO PRODUTO)	CONSULTE PÁGINA
Y	*353-1441*	1	GRUPO DO FILTRO-ÓLEO (SISTEMA HIDRÁULICO) (FILTER GP-OIL (HYDRAULIC))	313
Y	*431-6737*	1	GRUPO DE TUBULAÇÕES DE RETORNO (LINES GP--RETURN)	346
Y	*337-9805*	1	GRUPO DE TUBULAÇÕES-LANÇA OSCILANTE (LINES GP--SWING CYLINDER)	352
Y	*337-9698*	1	GRUPO DE MONTAGEM E BOMBA-HIDRÁULICA (PUMP & MTG GP-HYDRAULIC)	358
Y	*438-3001*	1	GRUPO DE TANQUE E DE MONTAGEM-HIDRÁULICA (TANK & MTG GP-HYDRAULIC)	362

Y - ILUSTRAÇÃO SEPARADA

<FIM>

337-9718 GRUPO DE DESENGATE AUTOMÁTICO E DO POSICIONADOR (KICKOUT & POSITIONER GP)

S/N: LBF1-PARA CIMA
NÚMEROE DE 340-1699 ARRANJO DE PÁ-CARREGADEIRA
TAMBÉM UM ACESSÓRIO

SMCS-5109, 5112 **i06147306**

NOTA	REF. NÃO	GRÁFICO REF.	NÚMERO DA PEÇA	QTD.	NOME DA PEÇA 1 2 3 4 5 6 (NÍVEL DO PRODUTO)	CONSULTE PÁGINA
	1	1	**125-0965**	1	ANEL DE RETENÇÃO (RING-RETAINING)	
	2	2	**455-6120**	1	ESPAÇADOR (60 X 90 X 6 MM DE ESPESSURA) (SPACER (60X90X6-MM THK))	
	3	1	**141-6343**	1	MOLA (SPRING)	
	5	1	**363-6736**	1	CONJUNTO DE LINK (LINK AS)	
		1	**5F-9199**	1	PINO-GARFO (PIN-CLEVIS)	
	6	1	**363-6738**	1	CONJUNTO DE TUBO (TUBE AS)	
	7	2	**363-6742**	1	CONJUNTO DE LINK (LINK AS)	
	8	2	**455-6122**	1	CONJUNTO DE PLACA (PLATE AS)	
	9	1	**417-1529**	1	CONJUNTO DE LEVER (LEVER AS)	
	10	2	**364-1270**	1	CONJUNTO DE PINO (PIN AS)	
	11	2	**385-8112**	1	HASTE (ROD)	
	12	2	**365-2437**	1	DECALQUE DE IDENTIFICAÇÃO (NÍVEL DA CAÇAMBA) (FILM-IDENTIFICATION (BUCKET LEVEL))	
	13	1	**369-8943**	1	CONJUNTO DE PLACA (PLATE AS)	
	14	2	**378-8516**	1	ALAVANCA (PARAFUSO DE 6 GA, 3/8 POL) (LEVER (6--GA, 3/8-IN SCREW))	
M	15	2	**099-3649**	3	PARAFUSO (M8X1,25X40 MM) (BOLT (M8X1.25X40--MM))	
	16	2	**3B-8489**	2	CONEXÃO-GRAXA (1/8-27 PTF) (FITTING-GREASE (1//8-27 PTF))	
M	17	2	**5C-7261**	3	PORCA (ROSCA M8X1,25) (NUT (M8X1.25-THD))	
	18	2	**5P-4116**	6	ARRUELA DURA (8,8X20,5X2 MM DE ESPESSURA) (WASHER-HARD (8.8X20.5X2-MM THK))	
	19	2	**6V-7644**	1	ANEL DE RETENÇÃO (RING-RETAINING)	
	20	2	**8C-6955**	1	GARFO DA EXTREMIDADE DA HASTE (END-YOKE ROD)	
	21	1,2	**8T-4121**	3	ARRUELA DURA (11X21X2,5 MM DE ESPESSURA) (WASHER-HARD (11X21X2.5-MM THK))	
	22	1	**8T-4123**	4	ARRUELA (3,62X5,75X0,375 MM DE ESPESSURA) (WASHER (3.62X5.75X0.375-MM THK))	
M	23	2	**8T-4133**	1	PORCA (ROSCA M10X1,5) (NUT (M10X1.5-THD))	
M	24	2	**8T-4182**	1	PARAFUSO (M10X1,5X45 MM) (BOLT (M10X1.5X45--MM))	
	25	1	**8T-4224**	2	ARRUELA DURA (8,8X16X2 MM DE ESPESSURA) (WASHER-HARD (8.8X16X2-MM THK))	
M	26	1	**8T-7547**	2	PARAFUSO (M8X1,25X30 MM) (BOLT (M8X1.25X30--MM))	
	27	2	**9R-2806**	1	PINO (PIN)	
	28	1,2	**9R-2807**	3	GRAMPO (CLIP)	
M	29	2	**9X-2065**	1	PORCA (M10X1,5 DE ROSCA, ESQUERDA) (NUT (M10X1.5-THD, LH))	
M	30	2	**098-5747**	1	PORCA (ROSCA M16X2) (NUT (M16X2-THD))	

M - PEÇA DO SISTEMA MÉTRICO

337-9718 **GRUPO DE DESENGATE AUTOMÁTICO E DO POSICIONADOR (KICKOUT & POSITIONER GP)**
(*continuação*) **i06147306**

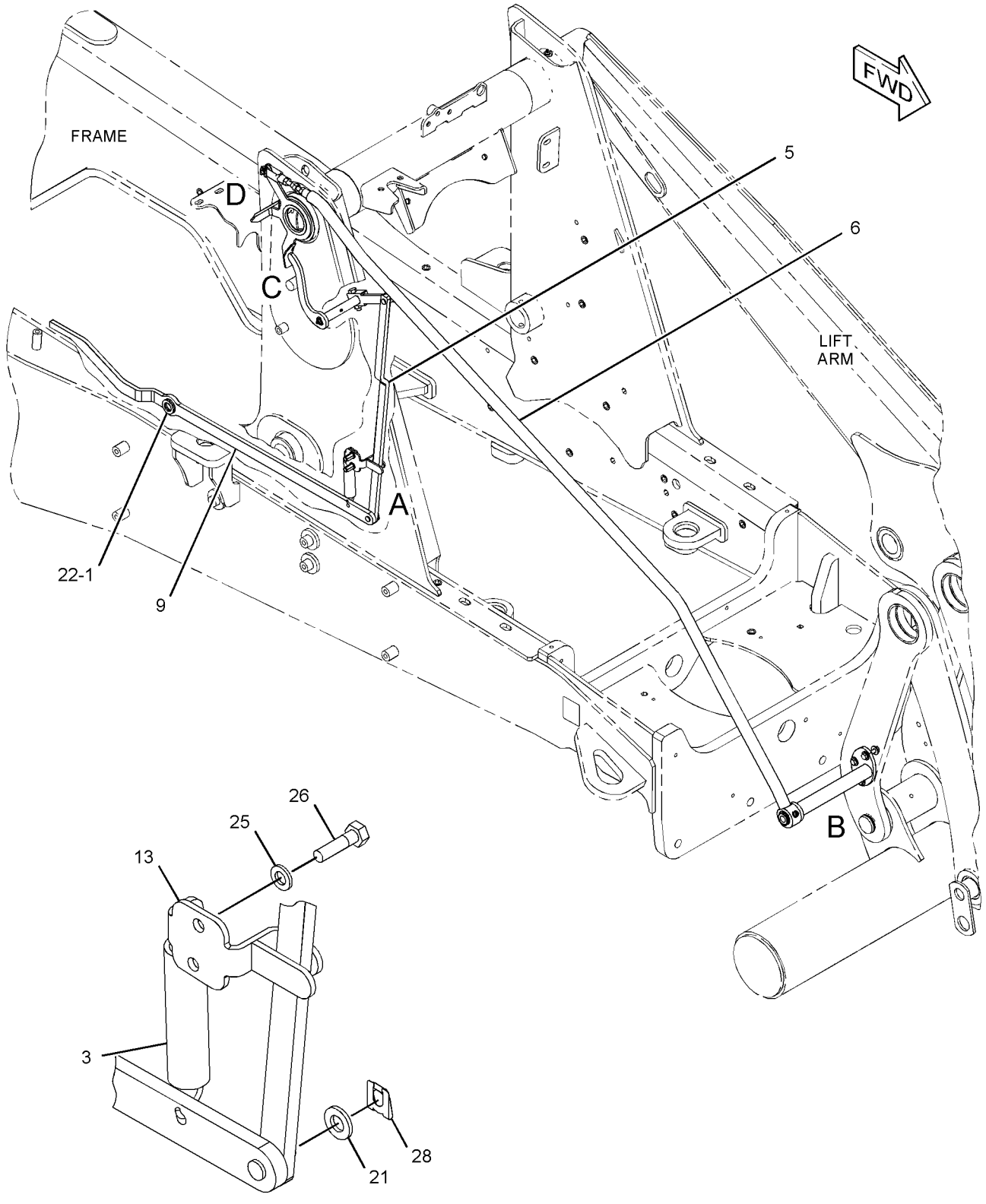

VIEW OF AREA A

REFER TO ALL ILLUSTRATIONS OF
THIS GROUP FOR AUXILIARY VIEWS

GRÁFICO 1

g03506130

337-9718 **GRUPO DE DESENGATE AUTOMÁTICO E DO POSICIONADOR (KICKOUT & POSITIONER GP)**
(*continuação*) **i06147306**

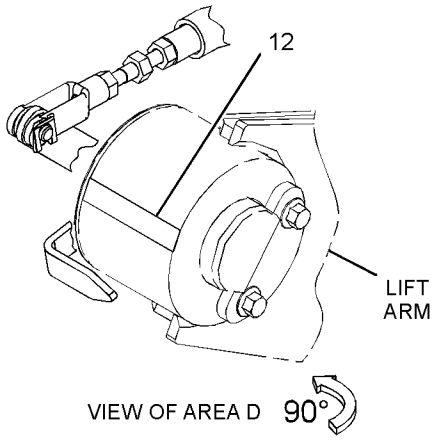

VIEW OF AREA D 90°

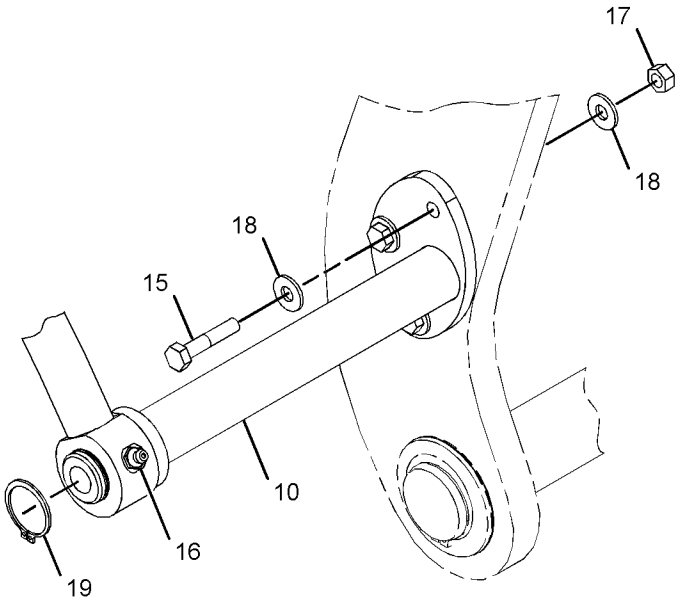

VIEW OF AREA B

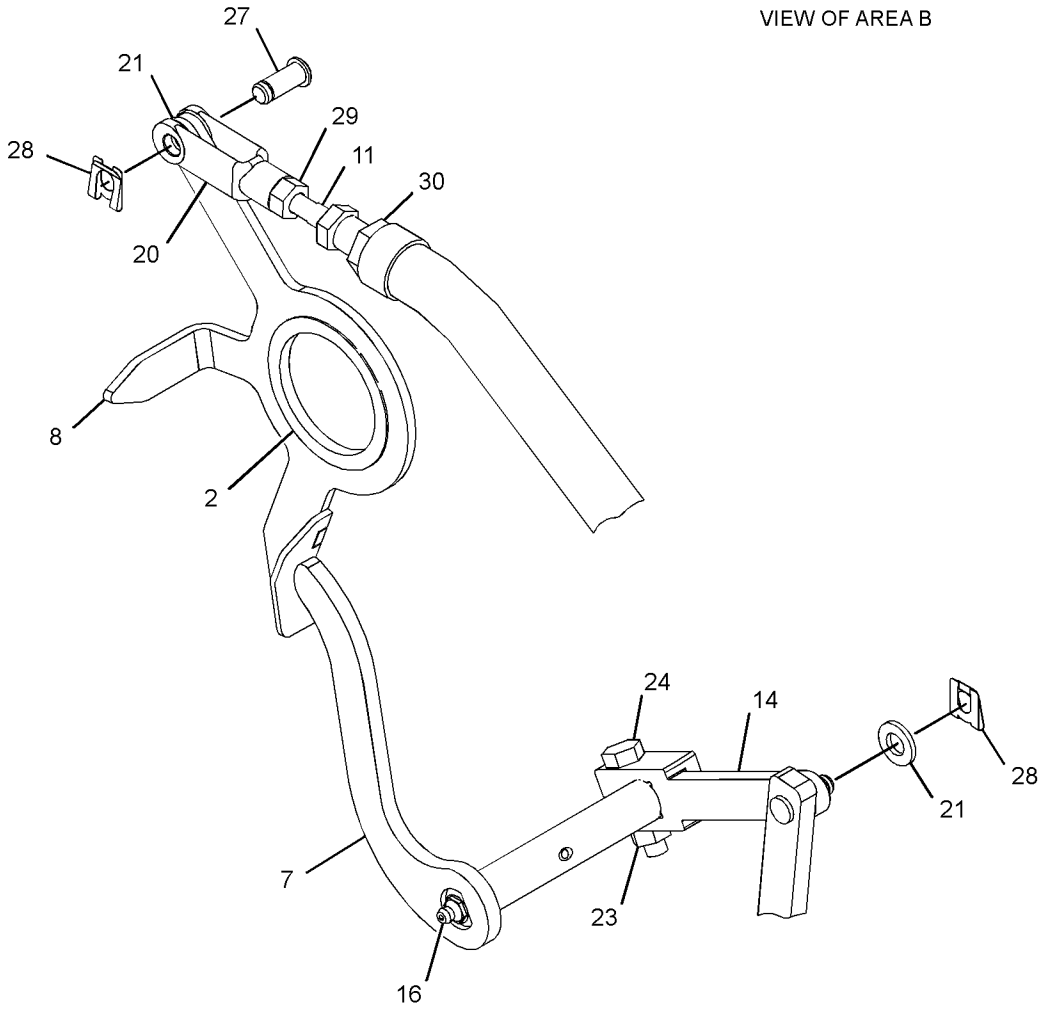

VIEW OF AREA C

GRÁFICO 2 **<FIM>** g03506793

424-7015 GRUPO DE TUBULAÇÕES-HIDRÁULICA AUXILIAR (LINES GP-AUXILIARY HYDRAULIC)

S/N: LBF1-PARA CIMA
14 PÉS
NÚMEROE DE 398-2850 ARRANJO OPCIONAL-RETROESCAVADEIRA
UM ACESSÓRIO

SMCS-5057 **i06141670**

NOTA	REF. NÃO	GRÁFICO REF.	NÚMERO DA PEÇA	QTD.	NOME DA PEÇA 1 2 3 4 5 6 (NÍVEL DO PRODUTO)	CONSULTE PÁGINA
	1	1	**109-1260**	2	SUPORTE (BRACKET)	
	2	1	**204-2281**	2	CABO TIPO CINTA (STRAP-CABLE)	
I	5	1	**290-6712**	1	CONJUNTO DE MANGUEIRA (HOSE AS)	
I	6	1	**365-2867**	1	CONJUNTO DE MANGUEIRA (HOSE AS)	
	7	1	**365-2875**	1	GRUPO DE VÁLVULAS-MANUAL (ÓLEO HIDRÁULICO) (VALVE GP-MANUAL (HYDRAULIC OIL))	
I	8	1	**368-3051**	1	CONJUNTO DE MANGUEIRA (HOSE AS)	
	9	1	**368-4842**	1	CONJUNTO DE TUBO (TUBE AS)	
	10	1	**373-6999**	1	GRUPO DA VÁLVULA-ALÍVIO (BRAÇO EXTENSÍVEL, AUXILIAR) (VALVE GP-RELIEF (EXTENDABLE STICK, AUXILIARY))	
		1	**8J-2413**	1	ANEL RETENTOR EM O (SEAL-O-RING)	
		1	**095-1751**	1	ANEL RETENTOR EM O (SEAL-O-RING)	
		1	**169-1616**	1	ANEL-REFORÇO (RING-BACKUP)	
	11	1	**375-6022**	1	CONJUNTO DE SUPORTE (BRACKET AS)	
	12	1	**377-5996**	1	CONJUNTO DE TUBO (TUBE AS)	
I	13	1	**426-5391**	2	CONJUNTO DE MANGUEIRA (HOSE AS)	
	14	1	**439-1590**	1	ACOPLAMENTO (DESENGATE RÁPIDO, FÊMEO) (COUPLING (QUICK DISCONNECT, FEMALE))	
J	15	1	**439-1591**	1	ACOPLAMENTO (DESCONEXÃO RÁPIDA, MACHO) (COUPLING (QUICK DISCONNECT, MALE))	
	16	1	**446-3588**	1	SUPORTE (BRACKET)	
	17	1	**446-3589**	1	SUPORTE (BRACKET)	
	18	1	**448-0616**	1	CONJUNTO DE TUBO (TUBE AS)	
	19	1	**448-0617**	1	CONJUNTO DE TUBO (TUBE AS)	
	20	1	*148-8327*	2	CONJUNTO DE CONECTOR (CONNECTOR AS)	
					(CADA UM INCLUI)	
		1	**3D-2824**	1	ANEL RETENTOR EM O (SEAL-O-RING)	
		1	**6V-8637**	1	CONECTOR (CONNECTOR)	
		1	**6V-9746**	1	ANEL RETENTOR EM O (SEAL-O-RING)	
	21	1	*148-8357*	1	CONJUNTO DE COTOVELO (ELBOW AS)	
		1	**5K-9090**	1	ANEL RETENTOR EM O (SEAL-O-RING)	
		1	**6V-9008**	1	COTOVELO (ELBOW)	
		1	**7M-8485**	1	ANEL RETENTOR EM O (SEAL-O-RING)	
	22	1	*148-8442*	1	CONJUNTO DE TEE (TEE AS)	
		1	**6V-9746**	2	ANEL RETENTOR EM O (SEAL-O-RING)	
		1	**7M-8485**	1	ANEL RETENTOR EM O (SEAL-O-RING)	
		1	**8T-1685**	1	T (TEE)	
	23	1	*150-3053*	2	CONJUNTO DE CONECTOR (CONNECTOR AS)	
					(CADA UM INCLUI)	
		1	**6V-9746**	1	ANEL RETENTOR EM O (SEAL-O-RING)	
		1	**7M-8485**	1	ANEL RETENTOR EM O (SEAL-O-RING)	
		1	**108-3872**	1	CONECTOR (CONNECTOR)	
	24	1	*268-1514*	2	CONJUNTO DE UNION (UNION AS)	
					(CADA UM INCLUI)	
		1	**5K-9090**	1	ANEL RETENTOR EM O (SEAL-O-RING)	
		1	**6V-9746**	1	ANEL RETENTOR EM O (SEAL-O-RING)	
		1	**8C-8493**	1	UNIÃO (UNION)	
	25	1	**2P-1293**	4	CONTRAPORCA (ROSCA 3-1/16-12) (LOCKNUT (1-3/ /16-12-THD))	
M	26	1	**5C-9553**	4	PARAFUSO (M6X1X16 MM) (BOLT (M6X1X16-MM))	

424-7015 **GRUPO DE TUBULAÇÕES-HIDRÁULICA AUXILIAR (LINES GP-AUXILIARY HYDRAULIC) (*continuação*)**

i06141670

NOTA	REF. NÃO	GRÁFICO REF.	NÚMERO DA PEÇA	QTD.	NOME DA PEÇA 1 2 3 4 5 6 (NÍVEL DO PRODUTO)	CONSULTE PÁGINA
	27	1	**5K-9090**	3	ANEL RETENTOR EM O (SEAL-O-RING)	
	28	1	**5P-7466**	2	GRAMPO (RANHURA) (CLIP (SLOT))	
	29	1	**5P-7467**	2	GRAMPO (LINGUETA) (CLIP (TAB))	
	30	1	**5P-8112**	2	ILHÓ (50 MM DE DIÂM. INTERNO) (GROMMET (50-MM ID))	
	31	1	**8S-0023**	2	GRAMPO (RANHURA) (CLIP (SLOT))	
	32	1	**8S-0024**	2	GRAMPO (LINGUETA) (CLIP (TAB))	
	33	1	**8T-1889**	3	GRAMPO (RANHURA) (CLIP (SLOT))	
	34	1	**8T-1890**	3	GRAMPO (LINGUETA) (CLIP (TAB))	
	35	1	**8T-4121**	7	ARRUELA DURA (11X21X2,5 MM DE ESPESSURA) (WASHER-HARD (11X21X2.5-MM THK))	
M	36	1	**8T-4136**	4	PARAFUSO (M10X1,5X25 MM) (BOLT (M10X1.5X25--MM))	
M	37	1	**8T-4184**	2	PARAFUSO (M12X1,75X45 MM) (BOLT (M12X1.75X45--MM))	
M	38	1	**8T-4195**	2	PARAFUSO (M10X1,5X30 MM) (BOLT (M10X1.5X30--MM))	
M	39	1	**8T-4196**	1	PARAFUSO (M10X1,5X35 MM) (BOLT (M10X1.5X35--MM))	
	40	1	**8T-4223**	4	ARRUELA DURA (13,5X25,5X3 MM DE ESPESSURA) (WASHER-HARD (13.5X25.5X3-MM THK))	
M	41	1	**8T-4244**	2	PORCA (M12X1,75 DE ESPESSURA) (NUT (M12X1.75--THD))	
	42	1	**9X-8256**	4	ARRUELA (6,6X12X2 MM DE ESPESSURA) (WASHER (6.6X12X2-MM THK))	
	43	1	**447-9737**	1	CONJUNTO DE TAMPA (CAP AS)	
		1	**447-9740**	1	ANEL RETENTOR EM O (SEAL-O-RING)	
	44	1	**447-9738**	1	CONJUNTO DE TAMPA (CAP AS)	
					JOGO(S) DE REPARO DISPONÍVEL(ÍVEIS):	
J			**447-9742**		KIT-RETENTOR (KIT-SEAL)	
					(INCLUI ANEL DE ENCOSTO E ANÉIS RETENTORES)	

I - CONSULTE O SISTEMA DE INFORMAÇÕES HIDRÁULICAS
J - PEÇAS DE MANUTENÇÃO MARCADAS COM “J” DO KIT MARCADO COM “J”
M - PEÇA DO SISTEMA MÉTRICO

424-7015 **GRUPO DE TUBULAÇÕES-HIDRÁULICA AUXILIAR (LINES GP-AUXILIARY HYDRAULIC) (*continuação*)**
i06141670

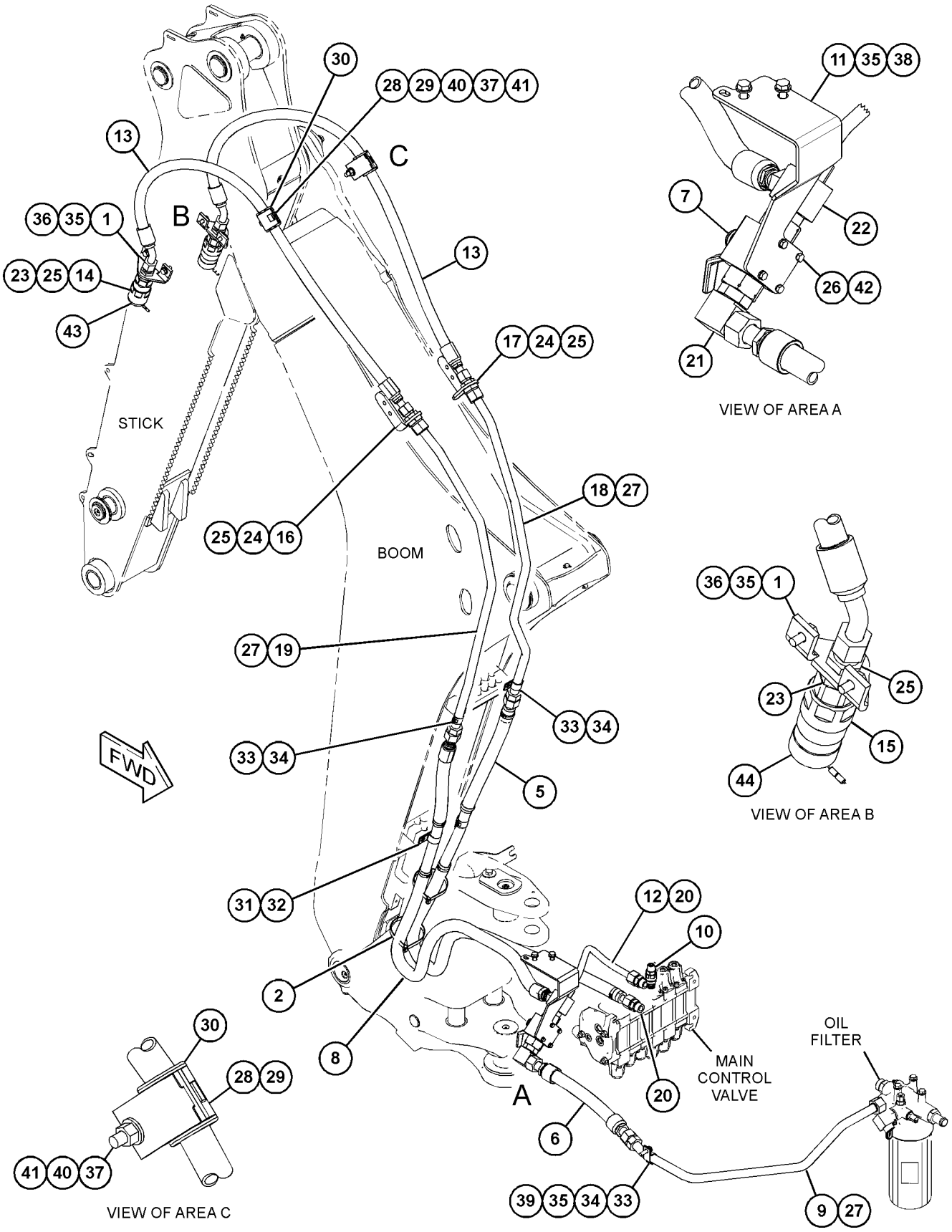

GRÁFICO 1 **<FIM>** g03844406

424-7017 GRUPO DE TUBULAÇÕES-HIDRÁULICA AUXILIAR–EXTENSÍVEL (LINES GP-AUXILIARY HYDRAULIC–EXTENDABLE)

S/N: LBF1-PARA CIMA

NÚMEROE DE 398-2851 ARRANJO OPCIONAL-RETROESCAVADEIRA

UM ACESSÓRIO

SMCS-5057 **i06141700**

NOTA	REF. NÃO	GRÁFICO REF.	NÚMERO DA PEÇA	QTD.	NOME DA PEÇA 1 2 3 4 5 6 (NÍVEL DO PRODUTO)	CONSULTE PÁGINA
I	1	1	**290-6712**	1	CONJUNTO DE MANGUEIRA (HOSE AS)	
	2	1	**109-1260**	2	SUPORTE (BRACKET)	
	3	1	**204-2281**	6	CABO TIPO CINTA (STRAP-CABLE)	
	4	1	**447-9737**	1	CONJUNTO DE TAMPA (CAP AS)	
		1	**447-9740**	1	ANEL RETENTOR EM O (SEAL-O-RING)	
	5	1	**447-9738**	1	CONJUNTO DE TAMPA (CAP AS)	
I	6	1	**365-2867**	1	CONJUNTO DE MANGUEIRA (HOSE AS)	
	7	1	**365-2875**	1	GRUPO DE VÁLVULAS-MANUAL (ÓLEO HIDRÁULICO) (VALVE GP-MANUAL (HYDRAULIC OIL))	
I	8	1	**368-3051**	1	CONJUNTO DE MANGUEIRA (HOSE AS)	
	9	1	**368-4842**	1	CONJUNTO DE TUBO (TUBE AS)	
	10	1	**375-6022**	1	CONJUNTO DE SUPORTE (BRACKET AS)	
	11	1	**399-3639**	1	CONJUNTO DE TUBO (TUBE AS)	
I	12	1	**424-0567**	2	CONJUNTO DE MANGUEIRA (HOSE AS)	
	13	1	**439-1590**	1	ACOPLAMENTO (DESENGATE RÁPIDO, FÊMEO) (COUPLING (QUICK DISCONNECT, FEMALE))	
J	14	1	**439-1591**	1	ACOPLAMENTO (DESCONEXÃO RÁPIDA, MACHO) (COUPLING (QUICK DISCONNECT, MALE))	
	15	1	**446-3588**	1	SUPORTE (BRACKET)	
	16	1	**446-3589**	1	SUPORTE (BRACKET)	
	17	1	**448-0616**	1	CONJUNTO DE TUBO (TUBE AS)	
	18	1	**448-0617**	1	CONJUNTO DE TUBO (TUBE AS)	
	19	1	*148-8327*	2	CONJUNTO DE CONECTOR (CONNECTOR AS)	
					(CADA UM INCLUI)	
		1	**3D-2824**	1	ANEL RETENTOR EM O (SEAL-O-RING)	
		1	**6V-8637**	1	CONECTOR (CONNECTOR)	
		1	**6V-9746**	1	ANEL RETENTOR EM O (SEAL-O-RING)	
	20	1	*148-8357*	1	CONJUNTO DE COTOVELO (ELBOW AS)	
		1	**5K-9090**	1	ANEL RETENTOR EM O (SEAL-O-RING)	
		1	**6V-9008**	1	COTOVELO (ELBOW)	
		1	**7M-8485**	1	ANEL RETENTOR EM O (SEAL-O-RING)	
	21	1	*148-8442*	1	CONJUNTO DE TEE (TEE AS)	
		1	**6V-9746**	2	ANEL RETENTOR EM O (SEAL-O-RING)	
		1	**7M-8485**	1	ANEL RETENTOR EM O (SEAL-O-RING)	
		1	**8T-1685**	1	T (TEE)	
	22	1	*150-3053*	2	CONJUNTO DE CONECTOR (CONNECTOR AS)	
					(CADA UM INCLUI)	
		1	**6V-9746**	1	ANEL RETENTOR EM O (SEAL-O-RING)	
		1	**7M-8485**	1	ANEL RETENTOR EM O (SEAL-O-RING)	
		1	**108-3872**	1	CONECTOR (CONNECTOR)	
	23	1	*268-1514*	2	CONJUNTO DE UNION (UNION AS)	
					(CADA UM INCLUI)	
		1	**5K-9090**	1	ANEL RETENTOR EM O (SEAL-O-RING)	
		1	**6V-9746**	1	ANEL RETENTOR EM O (SEAL-O-RING)	
		1	**8C-8493**	1	UNIÃO (UNION)	
	24	1	**2P-1293**	4	CONTRAPORCA (ROSCA 3-1/16-12) (LOCKNUT (1-3/ /16-12-THD))	
M	25	1	**5C-9553**	4	PARAFUSO (M6X1X16 MM) (BOLT (M6X1X16-MM))	
	26	1	**5K-9090**	3	ANEL RETENTOR EM O (SEAL-O-RING)	
	27	1	**8S-0023**	2	GRAMPO (RANHURA) (CLIP (SLOT))	
	28	1	**8S-0024**	2	GRAMPO (LINGUETA) (CLIP (TAB))	
	29	1	**8T-1889**	3	GRAMPO (RANHURA) (CLIP (SLOT))	

424-7017 **GRUPO DE TUBULAÇÕES-HIDRÁULICA AUXILIAR (LINES GP-AUXILIARY HYDRAULIC) (*continuação*)**
i06141700

NOTA	REF. NÃO	GRÁFICO REF.	NÚMERO DA PEÇA	QTD.	NOME DA PEÇA 1 2 3 4 5 6 (NÍVEL DO PRODUTO)	CONSULTE PÁGINA
	30	1	**8T-1890**	3	GRAMPO (LINGUETA) (CLIP (TAB))	
	31	1	**8T-4121**	7	ARRUELA DURA (11X21X2,5 MM DE ESPESSURA) (WASHER-HARD (11X21X2.5-MM THK))	
M	32	1	**8T-4136**	4	PARAFUSO (M10X1,5X25 MM) (BOLT (M10X1.5X25--MM))	
M	33	1	**8T-4195**	2	PARAFUSO (M10X1,5X30 MM) (BOLT (M10X1.5X30--MM))	
M	34	1	**8T-4196**	1	PARAFUSO (M10X1,5X35 MM) (BOLT (M10X1.5X35--MM))	
	35	1	**9X-8256**	4	ARRUELA (6,6X12X2 MM DE ESPESSURA) (WASHER (6.6X12X2-MM THK))	
					JOGO(S) DE REPARO DISPONÍVEL(ÍVEIS):	
J			**447-9742**	1	KIT-RETENTOR (KIT-SEAL)	
					(INCLUI ANEL DE ENCOSTO E ANÉIS RETENTORES)	

I - CONSULTE O SISTEMA DE INFORMAÇÕES HIDRÁULICAS
J - PEÇAS DE MANUTENÇÃO MARCADAS COM “J” DO KIT MARCADO COM “J”
M - PEÇA DO SISTEMA MÉTRICO

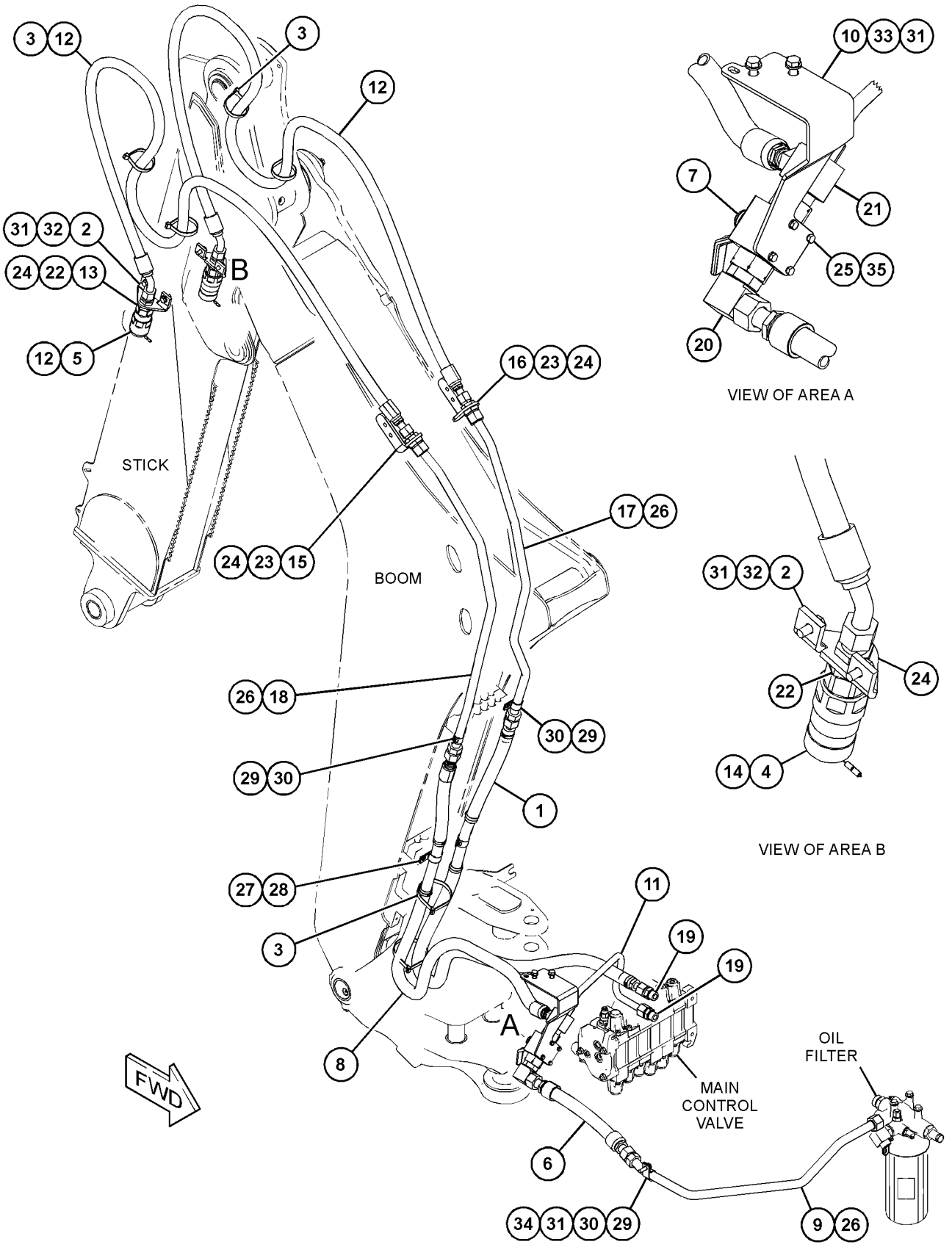

GRÁFICO 1 **<FIM>** g03839323

457-1915 GRUPO DE TUBULAÇÕES-HIDRÁULICA AUXILIAR–INCLINAÇÃO SIMPLES (LINES GP-AUXILIARY HYDRAULIC–SINGLE TILT)

S/N: LBF1-PARA CIMA

NÚMEROE DE 450-8513, 450-8514, 450-8515 ARRANJO DE VÁLVULA-BANCO 3

UM ACESSÓRIO

SMCS-5057 **i06149079**

NOTA	REF. NÃO	GRÁFICO REF.	NÚMERO DA PEÇA	QTD.	NOME DA PEÇA 1 2 3 4 5 6 (NÍVEL DO PRODUTO)	CONSULTE PÁGINA
	1	1	**7K-1181**	1	CABO TIPO CINTA (STRAP-CABLE)	
I	2	1	**362-1584**	2	CONJUNTO DE MANGUEIRA (HOSE AS)	
	3	1	**364-7152**	1	CONJUNTO DE TUBO (TUBE AS)	
	4	1	**457-1921**	1	CONJUNTO DE TUBO (TUBE AS)	
	5	1	*148-8341*	2	CONJUNTO DE CONECTOR (CONNECTOR AS)	
					(CADA UM INCLUI)	
		1	**3D-2824**	1	ANEL RETENTOR EM O (SEAL-O-RING)	
		1	**6V-8713**	1	CONECTOR (CONNECTOR)	
		1	**7J-9108**	1	ANEL RETENTOR EM O (SEAL-O-RING)	
	6	1	**6V-8398**	4	ANEL RETENTOR EM O (SEAL-O-RING)	
	7	1	**6V-9830**	2	CONJUNTO DE TAMPA (CAP AS)	
	8	1	**7J-9108**	2	ANEL RETENTOR EM O (SEAL-O-RING)	
	9	1	**8T-4121**	3	ARRUELA DURA (11X21X2,5 MM DE ESPESSURA) (WASHER-HARD (11X21X2.5-MM THK))	
M	10	1	**8T-4136**	3	PARAFUSO (M10X1,5X25 MM) (BOLT (M10X1.5X25--MM))	

I - CONSULTE O SISTEMA DE INFORMAÇÕES HIDRÁULICAS
M - PEÇA DO SISTEMA MÉTRICO

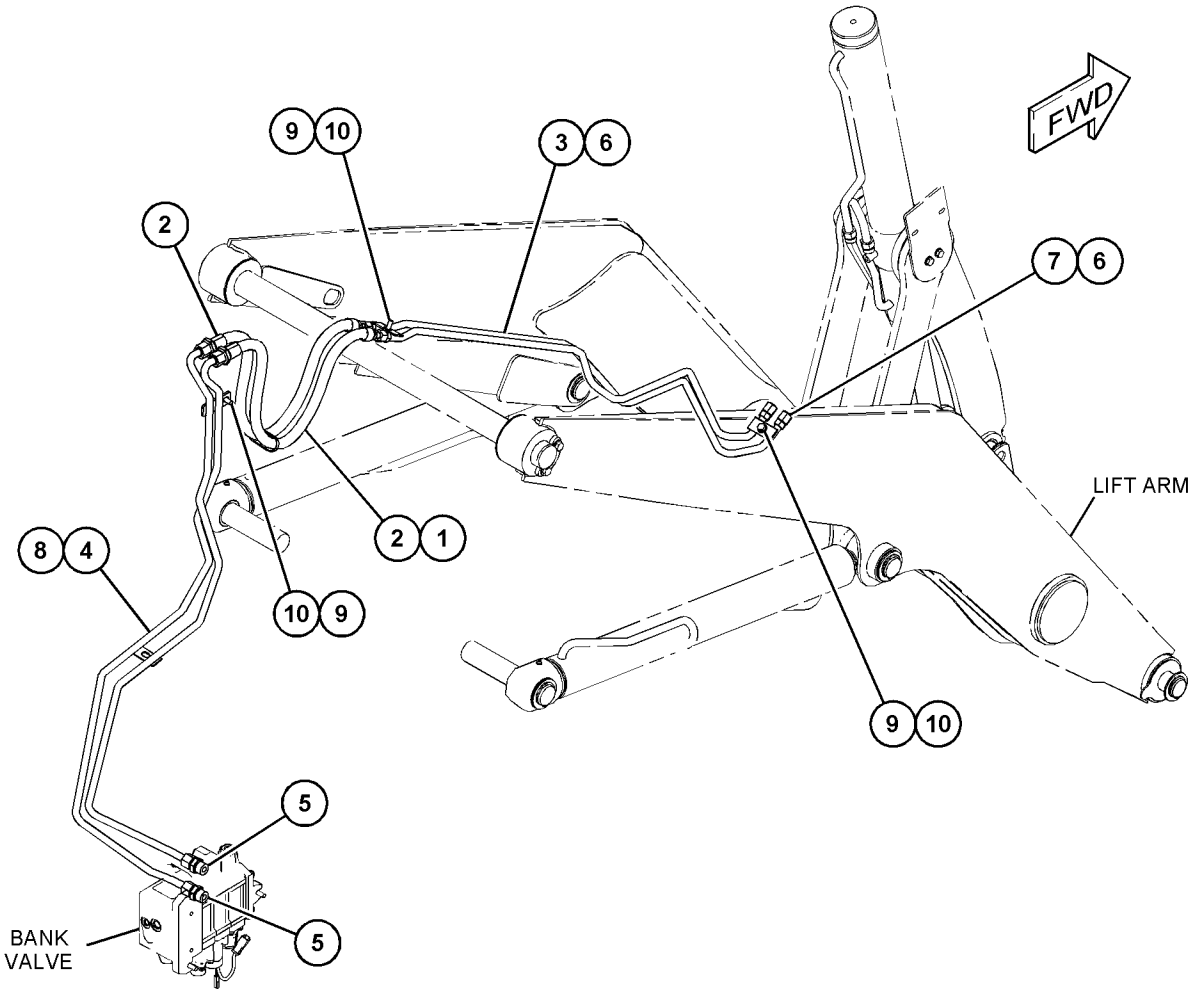

GRÁFICO 1 **<FIM>** g03719578

367-9722 GRUPO DE TUBULAÇÕES-CILINDRO DA LANÇA (LINES GP-BOOM CYLINDER)

S/N: LBF1-PARA CIMA

NÚMEROE DE 450-8727 ARRANJO DA RETROESCAVADEIRA-BRAÇO EXTENSÍVEL, 450-8726 ARRANJO DA RETROESCAVADEIRA-BRAÇO PADRÃO

UM ACESSÓRIO

SMCS-5057, 5456 **i06158437**

NOTA	REF. NÃO	GRÁFICO REF.	NÚMERO DA PEÇA	QTD.	NOME DA PEÇA 1 2 3 4 5 6 (NÍVEL DO PRODUTO)	CONSULTE PÁGINA
	1	1	**5P-0599**	1	ABRAÇADEIRA TIPO CINTA (CLAMP-BAND)	
	2	1	**6U-0456**	5	TIRA (STRAP)	
	3	1	**7K-1181**	1	CABO TIPO CINTA (STRAP-CABLE)	
	4	1	**9R-5948**	1	BLOCO (BLOCK)	
I	5	1	**311-2501**	2	CONJUNTO DE MANGUEIRA (HOSE AS)	
I	6	1	**363-0579**	1	CONJUNTO DE MANGUEIRA (HOSE AS)	
I	7	1	**366-7473**	1	CONJUNTO DE MANGUEIRA (HOSE AS)	
	8	1	*148-8341*	2	CONJUNTO DE CONECTOR (CONNECTOR AS)	
					(CADA UM INCLUI)	
		1	**3D-2824**	1	ANEL RETENTOR EM O (SEAL-O-RING)	
		1	**6V-8713**	1	CONECTOR (CONNECTOR)	
		1	**7J-9108**	1	ANEL RETENTOR EM O (SEAL-O-RING)	
	9	1	*148-8382*	1	CONJUNTO DE COTOVELO (ELBOW AS)	
		1	**3D-2824**	1	ANEL RETENTOR EM O (SEAL-O-RING)	
		1	**7J-9108**	1	ANEL RETENTOR EM O (SEAL-O-RING)	
		1	**8T-0404**	1	COTOVELO (ELBOW)	
	10	1	*148-8414*	1	CONJUNTO DE REDUCER (REDUCER AS)	
		1	**6V-8943**	1	REDUTOR (REDUCER)	
		1	**7J-9108**	1	ANEL RETENTOR EM O (SEAL-O-RING)	
	11	1	**7J-9108**	4	ANEL RETENTOR EM O (SEAL-O-RING)	
	12	1	**323-3309**	1	CAPA (CAP)	

I - CONSULTE O SISTEMA DE INFORMAÇÕES HIDRÁULICAS

367-9722 **GRUPO DE TUBULAÇÕES-CILINDRO DA LANÇA (LINES GP-BOOM CYLINDER) (*continuação*)**

i06158437

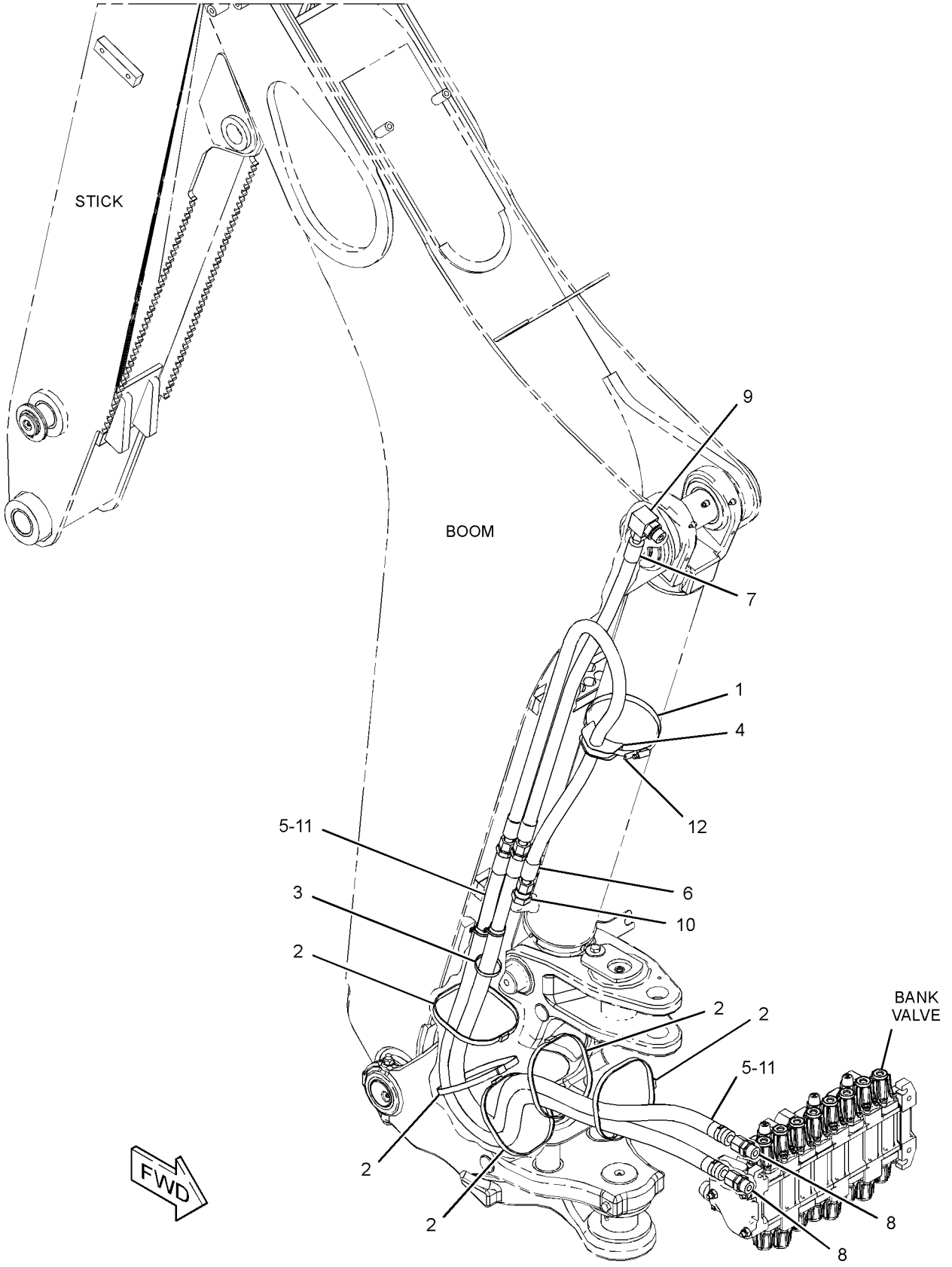

GRÁFICO 1 **<FIM>** g03834292

424-7014 GRUPO DE TUBULAÇÕES-CILINDRO DA CAÇAMBA—BRAÇO PADRÃO (LINES GP-BUCKET CYLINDER—STANDARD STICK)

S/N: LBF1-PARA CIMA

NÚMEROE DE 450-8726 ARRANJO DA RETROESCAVADEIRA-BRAÇO PADRÃO UM ACESSÓRIO

SMCS-5057, 5457 **i06149309**

NOTA	REF. NÃO	GRÁFICO REF.	NÚMERO DA PEÇA	QTD.	NOME DA PEÇA 1 2 3 4 5 6 (NÍVEL DO PRODUTO)	CONSULTE PÁGINA
	1	1	**7K-1181**	1	CABO TIPO CINTA (STRAP-CABLE)	
	2	1	**9R-5948**	1	BLOCO (BLOCK)	
I	3	1	**311-2501**	2	CONJUNTO DE MANGUEIRA (HOSE AS)	
I	4	1	**426-5389**	1	CONJUNTO DE MANGUEIRA (HOSE AS)	
I	5	1	**426-5390**	1	CONJUNTO DE MANGUEIRA (HOSE AS)	
	6	1	**445-0183**	2	PLACA (PLATE)	
	7	1	**445-0188**	4	ABRAÇADEIRA (CLAMP)	
	8	1	**445-0189**	4	ABRAÇADEIRA (CLAMP)	
I	9	1	**448-0618**	2	CONJUNTO DE MANGUEIRA (HOSE AS)	
	10	1	**448-0629**	4	BLOCO (BLOCK)	
	11	1	**448-0635**	2	CONJUNTO DE SUPORTE (BRACKET AS)	
					(CADA UM INCLUI)	
M		1	**159-9541**	2	PORCA DE SOLDA (ROSCA M10X1,5) (NUT-WELD (M10X1.5-THD))	
	12	1	*148-8341*	2	CONJUNTO DE CONECTOR (CONNECTOR AS)	
					(CADA UM INCLUI)	
		1	**3D-2824**	1	ANEL RETENTOR EM O (SEAL-O-RING)	
		1	**6V-8713**	1	CONECTOR (CONNECTOR)	
		1	**7J-9108**	1	ANEL RETENTOR EM O (SEAL-O-RING)	
	13	1	*148-8382*	1	CONJUNTO DE COTOVELO (ELBOW AS)	
		1	**3D-2824**	1	ANEL RETENTOR EM O (SEAL-O-RING)	
		1	**7J-9108**	1	ANEL RETENTOR EM O (SEAL-O-RING)	
		1	**8T-0404**	1	COTOVELO (ELBOW)	
	14	1	*169-7409*	2	CONJUNTO DE UNION (UNION AS)	
					(CADA UM INCLUI)	
		1	**6V-8996**	1	UNIÃO (UNION)	
		1	**7J-9108**	2	ANEL RETENTOR EM O (SEAL-O-RING)	
M	15	1	**5C-7261**	8	PORCA (ROSCA M8X1,25) (NUT (M8X1.25-THD))	
	16	1	**5P-0599**	1	ABRAÇADEIRA TIPO CINTA (CLAMP-BAND)	
	17	1	**5P-4116**	16	ARRUELA DURA (8,8X20,5X2 MM DE ESPESSURA) (WASHER-HARD (8.8X20.5X2-MM THK))	
	18	1	**6V-7359**	4	ILHÓ (25 MM DE DIÂM. INTERNO, 37 MM DE DIÂM. EXTERNO) (GROMMET (25-MM ID, 37-MM OD))	
	19	1	**6V-9170**	2	PORCA DE ANTEPARO (ROSCA 1-14) (NUT-BULKHEAD (1-14-THD))	
	20	1	**7J-9108**	4	ANEL RETENTOR EM O (SEAL-O-RING)	
	21	1	**7X-7729**	4	ARRUELA (11X25X3 MM DE ESPESSURA) (WASHER (11X25X3-MM THK))	
M	22	1	**8T-4184**	4	PARAFUSO (M12X1,75X45 MM) (BOLT (M12X1.75X45--MM))	
M	23	1	**8T-4196**	4	PARAFUSO (M10X1,5X35 MM) (BOLT (M10X1.5X35--MM))	
	24	1	**8T-4223**	4	ARRUELA DURA (13,5X25,5X3 MM DE ESPESSURA) (WASHER-HARD (13.5X25.5X3-MM THK))	
M	25	1	**8T-6912**	8	PARAFUSO (M8X1,25X50 MM) (BOLT (M8X1.25X50--MM))	

I - CONSULTE O SISTEMA DE INFORMAÇÕES HIDRÁULICAS
M - PEÇA DO SISTEMA MÉTRICO

424-7014 **GRUPO DE TUBULAÇÕES-CILINDRO DA CAÇAMBA (LINES GP-BUCKET CYLINDER) (*continuação*)**
i06149309

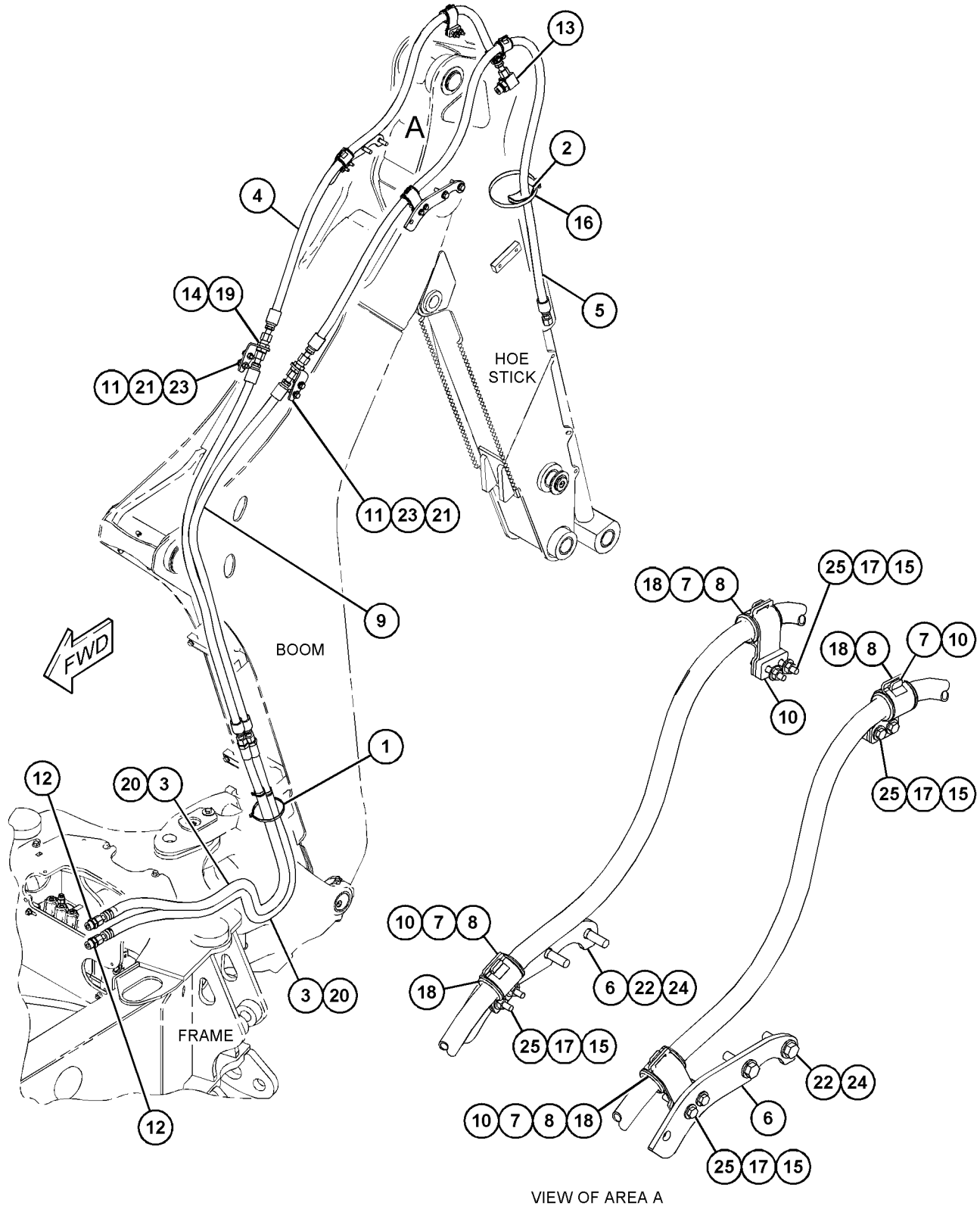

GRÁFICO 1 **<FIM>** g03721743

424-7016 GRUPO DE TUBULAÇÕES-CILINDRO DA CAÇAMBA–BRAÇO EXTENSÍVEL (LINES GP-BUCKET CYLINDER–EXTENDABLE STICK)

S/N: LBF1-PARA CIMA

NÚMEROE DE 450-8727 ARRANJO DA RETROESCAVADEIRA-BRAÇO EXTENSÍVEL UM ACESSÓRIO

SMCS-5057, 5457 **i06149319**

NOTA	REF. NÃO	GRÁFICO REF.	NÚMERO DA PEÇA	QTD.	NOME DA PEÇA 1 2 3 4 5 6 (NÍVEL DO PRODUTO)	CONSULTE PÁGINA
	1	1	**7K-1181**	2	CABO TIPO CINTA (STRAP-CABLE)	
	2	1	**9R-5948**	1	BLOCO (BLOCK)	
I	3	1	**311-2501**	4	CONJUNTO DE MANGUEIRA (HOSE AS)	
I	4	1	**424-0568**	1	CONJUNTO DE MANGUEIRA (HOSE AS)	
I	5	1	**424-0569**	1	CONJUNTO DE MANGUEIRA (HOSE AS)	
I	6	1	**424-0572**	2	CONJUNTO DE MANGUEIRA (HOSE AS)	
	7	1	**432-4125**	2	GRAMPO (CLIP)	
	8	1	**432-4126**	2	GRAMPO (CLIP)	
	9	1	**434-1664**	2	CONJUNTO DE SUPORTE (BRACKET AS)	
					(CADA UM INCLUI)	
M		1	**159-9540**	2	PORCA DE SOLDA (ROSCA M8X1,25) (NUT-WELD (M8X1.25-THD))	
	10	1	**434-1781**	1	CONJUNTO DE PLACA (PLATE AS)	
M		1	**159-9541**	2	PORCA DE SOLDA (ROSCA M10X1,5) (NUT-WELD (M10X1.5-THD))	
	11	1	**434-1846**	2	GRAMPO (CLIP)	
	12	1	**444-8386**	4	ILHÓ (GROMMET)	
I	13	1	**448-0618**	2	CONJUNTO DE MANGUEIRA (HOSE AS)	
I	14	1	**448-0620**	2	CONJUNTO DE MANGUEIRA (HOSE AS)	
	15	1	**448-0635**	2	CONJUNTO DE SUPORTE (BRACKET AS)	
					(CADA UM INCLUI)	
M		1	**159-9541**	2	PORCA DE SOLDA (ROSCA M10X1,5) (NUT-WELD (M10X1.5-THD))	
	16	1	**450-9474**	5	PARAFUSO-CABEÇA DE BOTÃO (M10X1,5X40 MM) (SCREW-BUTTON HEAD (M10X1.5X40-MM))	
	17	1	*148-8341*	5	CONJUNTO DE CONECTOR (CONNECTOR AS)	
					(CADA UM INCLUI)	
		1	**3D-2824**	1	ANEL RETENTOR EM O (SEAL-O-RING)	
		1	**6V-8713**	1	CONECTOR (CONNECTOR)	
		1	**7J-9108**	1	ANEL RETENTOR EM O (SEAL-O-RING)	
	18	1	*169-7409*	2	CONJUNTO DE UNION (UNION AS)	
					(CADA UM INCLUI)	
		1	**6V-8996**	1	UNIÃO (UNION)	
		1	**7J-9108**	2	ANEL RETENTOR EM O (SEAL-O-RING)	
	19	1	**1S-0994**	6	GRAMPO (CLIP)	
	20	1	**5P-0599**	1	ABRAÇADEIRA TIPO CINTA (CLAMP-BAND)	
	21	1	**6V-9170**	2	PORCA DE ANTEPARO (ROSCA 1-14) (NUT-BULKHEAD (1-14-THD))	
	22	1	**7J-9108**	10	ANEL RETENTOR EM O (SEAL-O-RING)	
	23	1	**7X-7729**	4	ARRUELA (11X25X3 MM DE ESPESSURA) (WASHER (11X25X3-MM THK))	
	24	1	**8T-4121**	9	ARRUELA DURA (11X21X2,5 MM DE ESPESSURA) (WASHER-HARD (11X21X2.5-MM THK))	
M	25	1	**8T-4133**	2	PORCA (ROSCA M10X1,5) (NUT (M10X1.5-THD))	
M	26	1	**8T-4139**	2	PARAFUSO (M12X1,75X30 MM) (BOLT (M12X1.75X30--MM))	
M	27	1	**8T-4184**	4	PARAFUSO (M12X1,75X45 MM) (BOLT (M12X1.75X45--MM))	
M	28	1	**8T-4195**	2	PARAFUSO (M10X1,5X30 MM) (BOLT (M10X1.5X30--MM))	
M	29	1	**8T-4196**	4	PARAFUSO (M10X1,5X35 MM) (BOLT (M10X1.5X35--MM))	
	30	1	**8T-4223**	6	ARRUELA DURA (13,5X25,5X3 MM DE ESPESSURA) (WASHER-HARD (13.5X25.5X3-MM THK))	

424-7016 **GRUPO DE TUBULAÇÕES-CILINDRO DA CAÇAMBA (LINES GP-BUCKET CYLINDER) (*continuação*)**

i06149319

NOTA	REF. NÃO	GRÁFICO REF.	NÚMERO DA PEÇA	QTD.	NOME DA PEÇA 1 2 3 4 5 6 (NÍVEL DO PRODUTO)	CONSULTE PÁGINA
	31	1	**8T-4224**	4	ARRUELA DURA (8,8X16X2 MM DE ESPESSURA) (WASHER-HARD (8.8X16X2-MM THK))	
M	32	1	**8T-7547**	4	PARAFUSO (M8X1,25X30 MM) (BOLT (M8X1.25X30--MM))	

I - CONSULTE O SISTEMA DE INFORMAÇÕES HIDRÁULICAS
M - PEÇA DO SISTEMA MÉTRICO

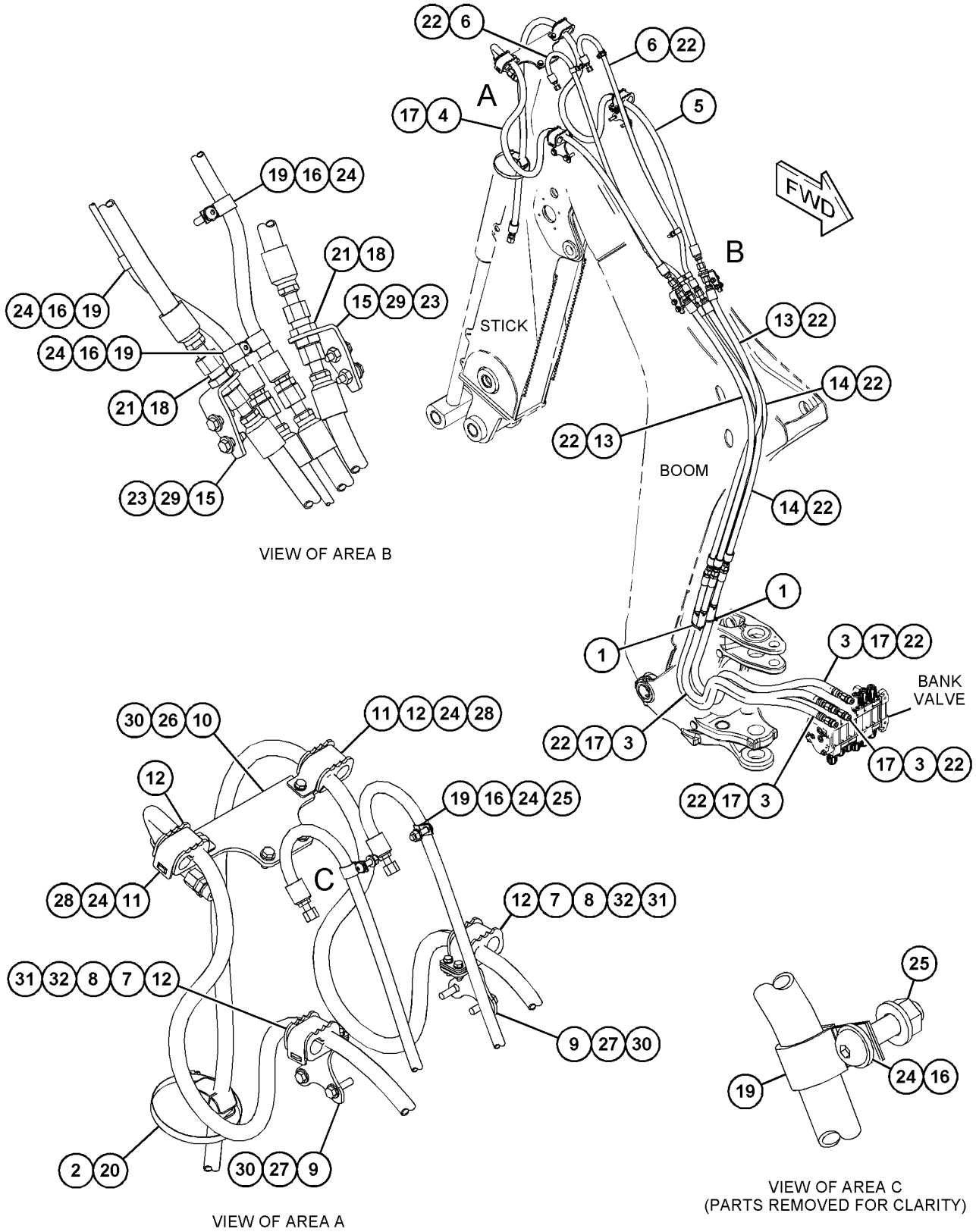

GRÁFICO 1 **<FIM>** g03727376

424-7018 GRUPO DE TUBULAÇÕES-BRAÇO EXTENSÍVEL (LINES GP-EXTENDABLE STICK)

S/N: LBF1-PARA CIMA
14 PÉS
NÚMEROE DE 450-8727 ARRANJO DA RETROESCAVADEIRA-BRAÇO EXTENSÍVEL
UM ACESSÓRIO

SMCS-5057 **i06149322**

NOTA	REF. NÃO	GRÁFICO REF.	NÚMERO DA PEÇA	QTD.	NOME DA PEÇA 1 2 3 4 5 6 (NÍVEL DO PRODUTO)	CONSULTE PÁGINA
	1	1	**6U-0456**	2	TIRA (STRAP)	
I	2	1	**424-0570**	1	CONJUNTO DE MANGUEIRA (HOSE AS)	
I	3	1	**424-0571**	1	CONJUNTO DE MANGUEIRA (HOSE AS)	
	4	1	*148-8364*	1	CONJUNTO DE COTOVELO (ELBOW AS)	
		1	**3K-0360**	1	ANEL RETENTOR EM O (SEAL-O-RING)	
		1	**6V-8398**	1	ANEL RETENTOR EM O (SEAL-O-RING)	
		1	**6V-8625**	1	COTOVELO (ELBOW)	
	5	1	**287-7298**	2	CONJUNTO DE COTOVELO (ELBOW AS)	
					(CADA UM INCLUI)	
		1	**6V-8397**	2	ANEL RETENTOR EM O (SEAL-O-RING)	
		1	**184-7415**	1	COTOVELO (ELBOW)	
	6	1	**6V-9168**	2	PORCA (11/16-16 DE ROSCA) (NUT (11/16-16-THD))	

I - CONSULTE O SISTEMA DE INFORMAÇÕES HIDRÁULICAS

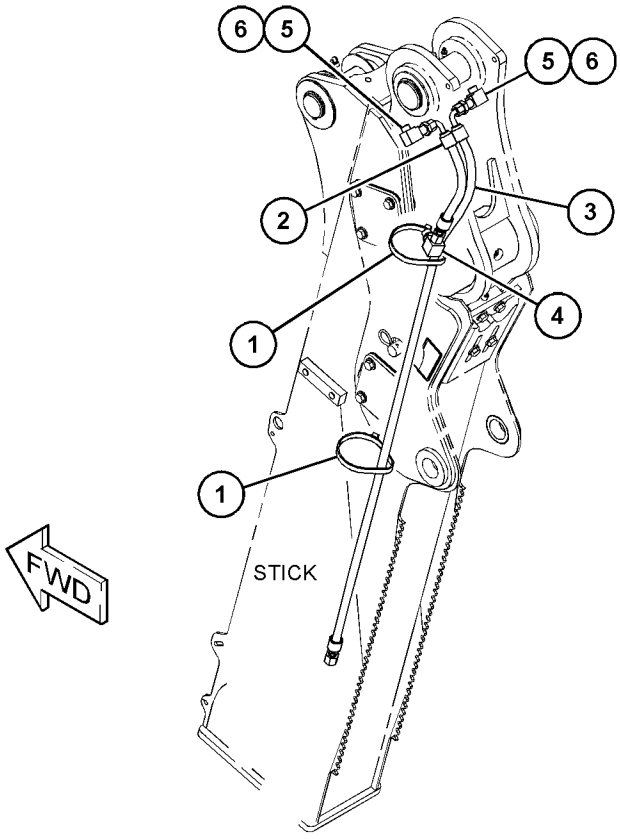

GRÁFICO 1 **<FIM>** g03724756

396-6263 GRUPO DE TUBULAÇÕES-CILINDRO DE INCLINAÇÃO E LEVANTAMENTO—INCLINAÇÃO SIMPLES (LINES GP-LIFT & TILT CYLINDER—SINGLE TILT)

S/N: LBF1-PARA CIMA

NÚMEROE DE 450-8510, 450-8511, 450-8512 ARRANJO DE VÁLVULA-BANCO 2, 450-8513, 450--8514, 450-8515 ARRANJO DE VÁLVULA-BANCO 3

UM ACESSÓRIO

SMCS-5057 **i06149056**

NOTA	REF. NÃO	GRÁFICO REF.	NÚMERO DA PEÇA	QTD.	NOME DA PEÇA 1 2 3 4 5 6 (NÍVEL DO PRODUTO)	CONSULTE PÁGINA
	1	1	**7K-1181**	1	CABO TIPO CINTA (STRAP-CABLE)	
I	2	1	**362-1583**	2	CONJUNTO DE MANGUEIRA (HOSE AS)	
I	3	1	**362-1584**	2	CONJUNTO DE MANGUEIRA (HOSE AS)	
I	4	1	**362-1585**	2	CONJUNTO DE MANGUEIRA (HOSE AS)	
	5	1	**362-1597**	1	CONJUNTO DE TUBO (TUBE AS)	
I	6	1	**396-6928**	2	CONJUNTO DE MANGUEIRA (HOSE AS)	
	7	1	**5K-2697**	4	GRAMPO (CLIP)	
	8	1	**6V-8398**	4	ANEL RETENTOR EM O (SEAL-O-RING)	
	9	1	**7J-9108**	2	ANEL RETENTOR EM O (SEAL-O-RING)	
	10	1	**8T-4121**	4	ARRUELA DURA (11X21X2,5 MM DE ESPESSURA) (WASHER-HARD (11X21X2.5-MM THK))	
M	11	1	**8T-4136**	2	PARAFUSO (M10X1,5X25 MM) (BOLT (M10X1.5X25--MM))	
M	12	1	**8T-4195**	2	PARAFUSO (M10X1,5X30 MM) (BOLT (M10X1.5X30--MM))	

I - CONSULTE O SISTEMA DE INFORMAÇÕES HIDRÁULICAS
M - PEÇA DO SISTEMA MÉTRICO

396-6263 **GRUPO DE TUBULAÇÕES-CILINDRO DE INCLINAÇÃO E LEVANTAMENTO (LINES GP-LIFT & TILT CYLINDER) (*continuação*)** **i06149056**

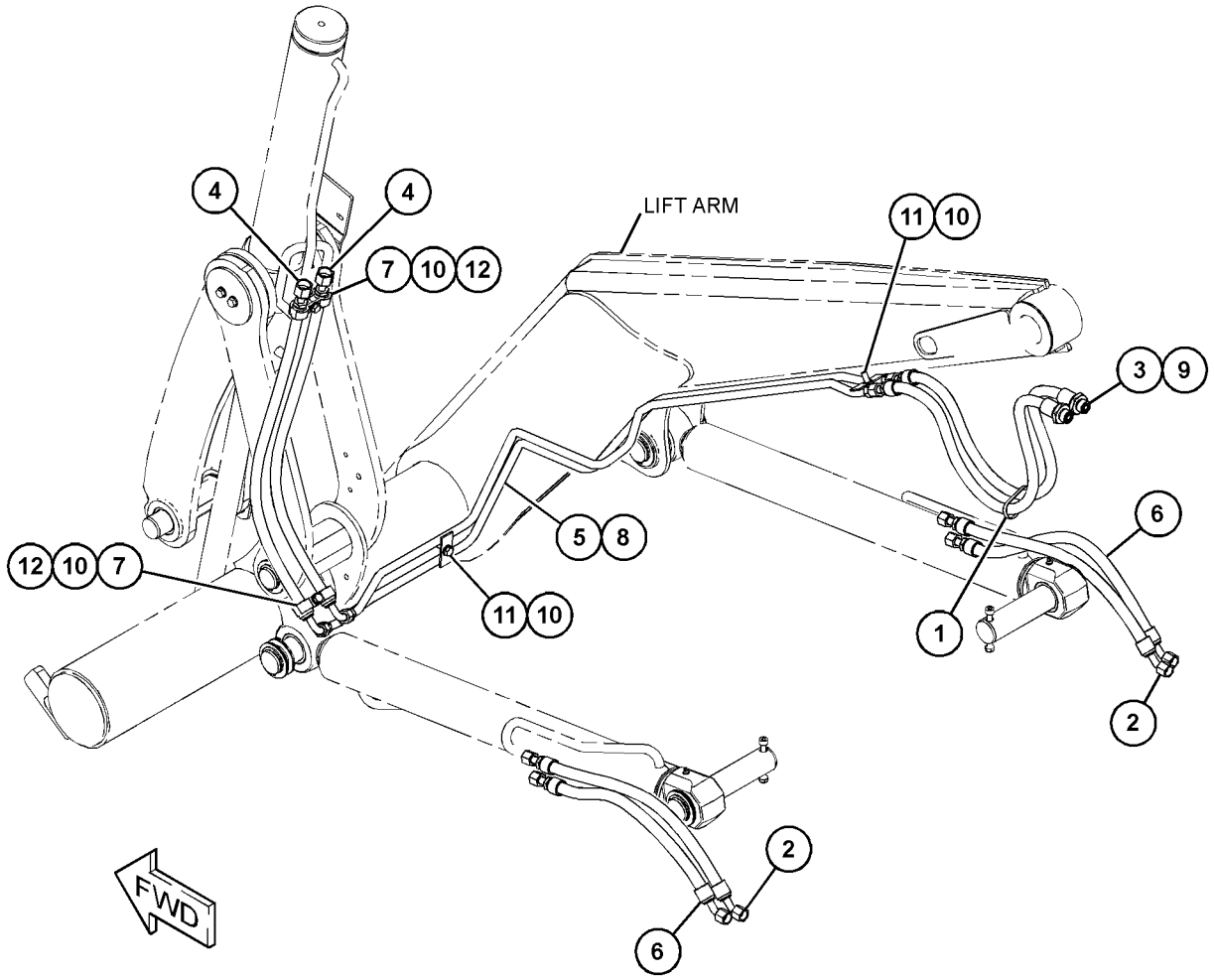

GRÁFICO 1 **<FIM>** g03718816

441-9167 GRUPO DE TUBULAÇÕES-CILINDRO DE INCLINAÇÃO E LEVANTAMENTO—INCLINAÇÃO SIMPLES (LINES GP-LIFT & TILT CYLINDER—SINGLE TILT)

S/N: LBF1-PARA CIMA

NÚMEROE DE 450-8510, 450-8511, 450-8512 ARRANJO DE VÁLVULA-BANCO 2, 450-8513, 450--8514, 450-8515 ARRANJO DE VÁLVULA-BANCO 3

UM ACESSÓRIO

SMCS-5057 **i06149065**

NOTA	REF. NÃO	GRÁFICO REF.	NÚMERO DA PEÇA	QTD.	NOME DA PEÇA 1 2 3 4 5 6 (NÍVEL DO PRODUTO)	CONSULTE PÁGINA
	1	1	**6W-2463**	4	ABRAÇADEIRA (CLAMP)	
	2	1	**102-8703**	2	PLACA DA TAMPA (PLATE-COVER)	
	3	1	*260-9137*	2	CONJUNTO DE UNIÃO-CRUZADA (UNION AS-CROSS)	
					(CADA UM INCLUI)	
		1	**7J-9108**	4	ANEL RETENTOR EM O (SEAL-O-RING)	
		1	**260-9136**	1	CRUZ-UNIÃO (CROSS-UNION)	
	4	1	*330-9752*	2	CONJUNTO DE COTOVELO (ELBOW AS)	
					(CADA UM INCLUI)	
		1	**3D-2824**	1	ANEL RETENTOR EM O (SEAL-O-RING)	
		1	**330-9591**	1	COTOVELO (ELBOW)	
	5	1	**396-5350**	1	CONJUNTO DE TUBO (TUBE AS)	
	6	1	**396-5351**	1	CONJUNTO DE TUBO (TUBE AS)	
	7	1	**437-1091**	1	CONJUNTO DE TUBO (TUBE AS)	
	8	1	**439-3484**	1	CONJUNTO DE TUBO (TUBE AS)	
	9	1	**439-3485**	1	CONJUNTO DE TUBO (TUBE AS)	
	10	1	*148-8341*	2	CONJUNTO DE CONECTOR (CONNECTOR AS)	
					(CADA UM INCLUI)	
		1	**3D-2824**	1	ANEL RETENTOR EM O (SEAL-O-RING)	
		1	**6V-8713**	1	CONECTOR (CONNECTOR)	
		1	**7J-9108**	1	ANEL RETENTOR EM O (SEAL-O-RING)	
	11	1	**6V-8398**	4	ANEL RETENTOR EM O (SEAL-O-RING)	
	12	1	**6V-9831**	2	CONJUNTO DE TAMPA (CAP AS)	
M	13	1	**7X-2537**	2	PARAFUSO (M8X1,25X35 MM) (BOLT (M8X1.25X35--MM))	
	14	1	**8T-4121**	1	ARRUELA DURA (11X21X2,5 MM DE ESPESSURA) (WASHER-HARD (11X21X2.5-MM THK))	
M	15	1	**8T-4136**	1	PARAFUSO (M10X1,5X25 MM) (BOLT (M10X1.5X25--MM))	

M - PEÇA DO SISTEMA MÉTRICO

441-9167 **GRUPO DE TUBULAÇÕES-CILINDRO DE INCLINAÇÃO E LEVANTAMENTO (LINES GP-LIFT & TILT CYLINDER) (*continuação*)** **i06149065**

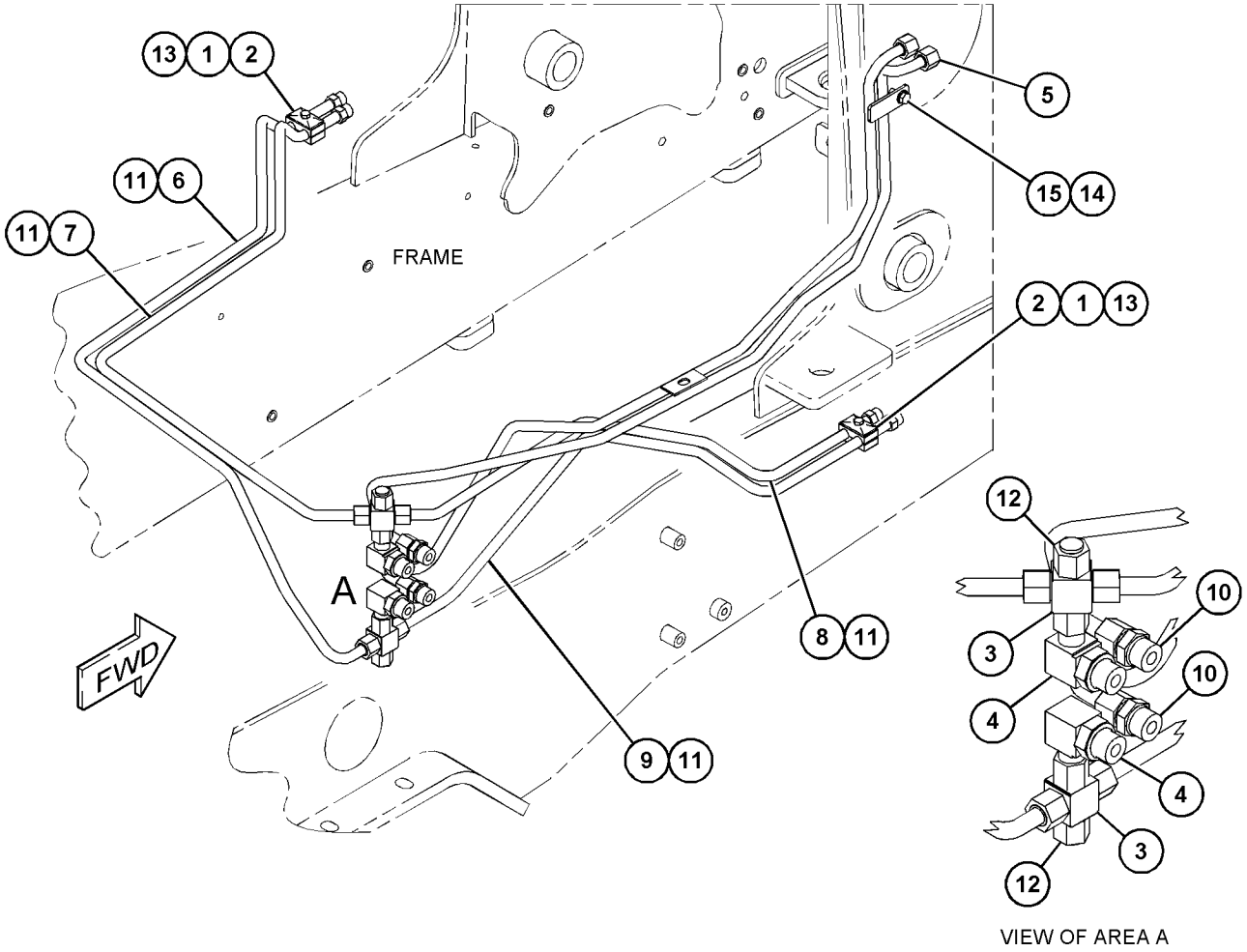

GRÁFICO 1 **<FIM>** g03717661

337-7461 GRUPO DE TUBULAÇÕES-CAÇAMBA MULTIUSO (LINES GP-MULTIPURPOSE BUCKET)

S/N: LBF1-PARA CIMA

NÚMEROE DE 337-7458 GRUPO DE CAÇAMBA-MULTIUSO

UM ACESSÓRIO

SMCS-5057 **i06138827**

NOTA	REF. NÃO	GRÁFICO REF.	NÚMERO DA PEÇA	QTD.	NOME DA PEÇA 1 2 3 4 5 6 (NÍVEL DO PRODUTO)	CONSULTE PÁGINA
	1	1	**8T-6726**	2	ABRAÇADEIRA DE MANGUEIRA (CLAMP-HOSE)	
I	2	1	**9R-0418**	2	CONJUNTO DE MANGUEIRA (HOSE AS)	
	3	1	**9R-8870**	2	BLOCO (BLOCK)	
I	4	1	**291-3654**	1	CONJUNTO DE MANGUEIRA (HOSE AS)	
I	5	1	**337-7471**	1	CONJUNTO DE MANGUEIRA (HOSE AS)	
I	6	1	**351-8387**	1	CONJUNTO DE MANGUEIRA (HOSE AS)	
I	7	1	**361-9721**	1	CONJUNTO DE MANGUEIRA (HOSE AS)	
	8	1	*148-8378*	2	CONJUNTO DE COTOVELO (ELBOW AS)	
					(CADA UM INCLUI)	
		1	**3J-1907**	1	ANEL RETENTOR EM O (SEAL-O-RING)	
		1	**6V-8397**	1	ANEL RETENTOR EM O (SEAL-O-RING)	
		1	**6V-8724**	1	COTOVELO (ELBOW)	
	9	1	*150-3060*	2	CONJUNTO DE TEE (TEE AS)	
					(CADA UM INCLUI)	
		1	**6V-8397**	2	ANEL RETENTOR EM O (SEAL-O-RING)	
		1	**6V-8398**	1	ANEL RETENTOR EM O (SEAL-O-RING)	
		1	**8T-3444**	1	CONEXÃO EM T (TEE-UNION)	
	10	1	**6V-3341**	2	ILHÓ (GROMMET)	
	11	1	**6V-8397**	2	ANEL RETENTOR EM O (SEAL-O-RING)	
	12	1	**8M-2773**	8	GRAMPO (CLIP)	
	13	1	**8T-1899**	2	GRAMPO (RANHURA) (CLIP (SLOT))	
	14	1	**8T-1900**	2	GRAMPO (LINGUETA) (CLIP (TAB))	
	15	1	**8T-4121**	6	ARRUELA DURA (11X21X2,5 MM DE ESPESSURA) (WASHER-HARD (11X21X2.5-MM THK))	
M	16	1	**8T-4136**	6	PARAFUSO (M10X1,5X25 MM) (BOLT (M10X1.5X25--MM))	

I - CONSULTE O SISTEMA DE INFORMAÇÕES HIDRÁULICAS
M - PEÇA DO SISTEMA MÉTRICO

337-7461 **GRUPO DE TUBULAÇÕES-CAÇAMBA MULTIUSO (LINES GP-MULTIPURPOSE BUCKET) (*continuação*)**
i06138827

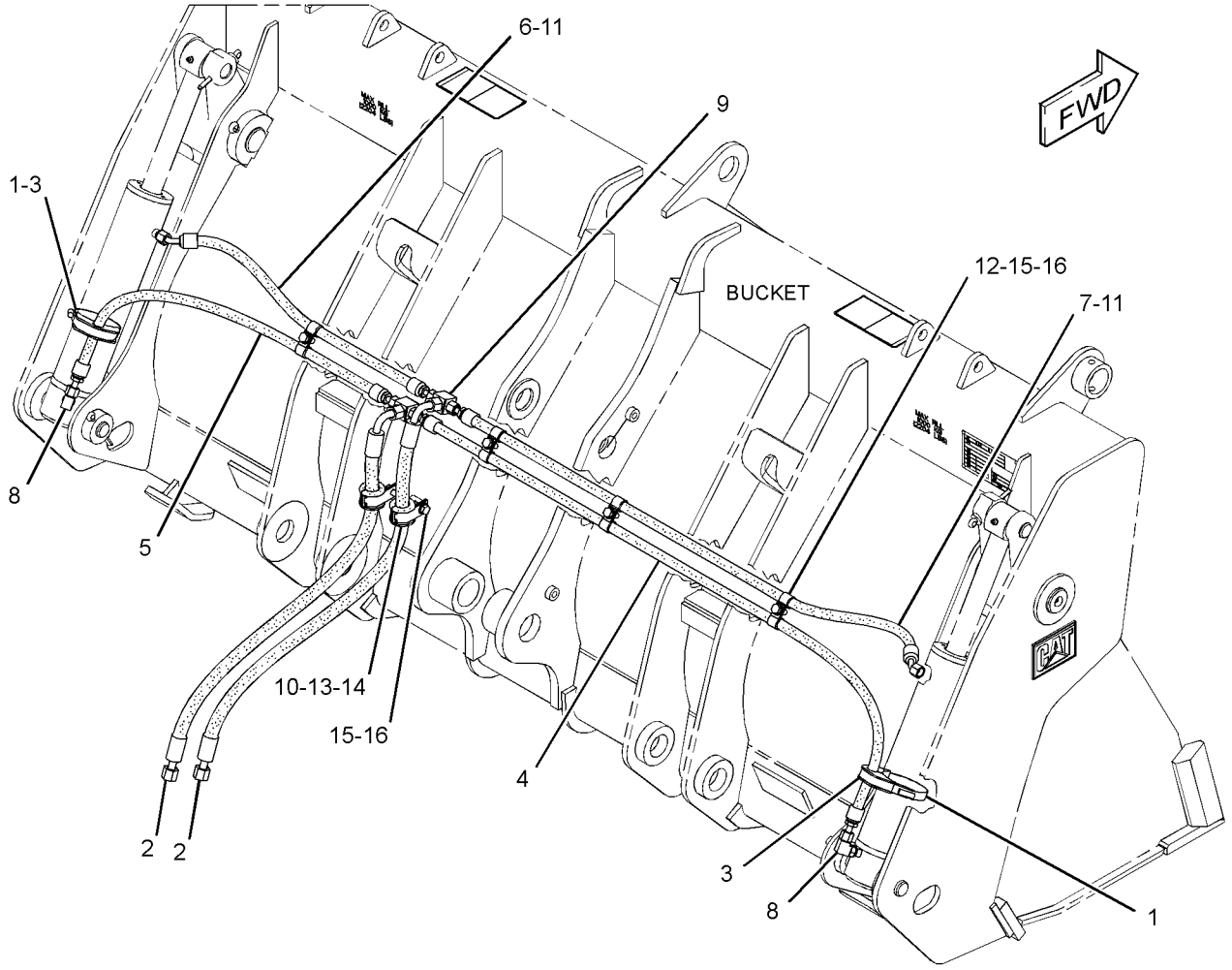

GRÁFICO 1 **<FIM>** g02790718

391-9950 GRUPO DE TUBULAÇÕES PILOTO–MUDANÇA PADRÃO (LINES GP-PILOT–STANDARD SHIFT)

S/N: LBF1-PARA CIMA

NÚMEROE DE 462-7474, 462-7476 ARRANJO DE TRANSMISSÃO-COMANDO DIREITO UM ACESSÓRIO

SMCS-5057, 5059 **i06148063**

NOTA	REF. NÃO	GRÁFICO REF.	NÚMERO DA PEÇA	QTD.	NOME DA PEÇA 1 2 3 4 5 6 (NÍVEL DO PRODUTO)	CONSULTE PÁGINA
	1	1	**6V-0852**	1	TAMPA CONTRA POEIRA (CAP-DUST)	
	2	1	*164-5567*	1	CONJUNTO DO ENGATE-DESCONEXÃO RÁPIDA (MACHO) (COUPLER AS-QUICK DISCONNECT (MALE))	
		1	**6V-3965**	1	CONEXÃO (DESLIGAMENTO RÁPIDO) (FITTING (QUICK DISCONNECT))	
		1	**214-7568**	1	ANEL RETENTOR EM O (SEAL-O-RING)	
	3	1	**7K-1181**	3	CABO TIPO CINTA (STRAP-CABLE)	
	4	1	*229-5336*	1	CONJUNTO DE TEE (TEE AS)	
		1	**3J-1907**	1	ANEL RETENTOR EM O (SEAL-O-RING)	
		1	**4J-5477**	1	ANEL RETENTOR EM O (SEAL-O-RING)	
		1	**081-5648**	1	T (TEE)	
	5	1	*351-0290*	1	CONJUNTO DE ADAPTADORESES (ADAPTER AS)	
		1	**3J-7354**	1	ANEL RETENTOR EM O (SEAL-O-RING)	
		1	**4J-5477**	1	ANEL RETENTOR EM O (SEAL-O-RING)	
		1	**308-9568**	1	ADAPTADOR-TÊ (ADAPTER-TEE)	
I	6	1	**392-2435**	1	CONJUNTO DE MANGUEIRA (HOSE AS)	
I	7	1	**396-6935**	1	CONJUNTO DE MANGUEIRA (HOSE AS)	
	8	1	*148-8325*	1	CONJUNTO DE CONECTOR (CONNECTOR AS)	
		1	**3J-1907**	1	ANEL RETENTOR EM O (SEAL-O-RING)	
		1	**4J-5477**	1	ANEL RETENTOR EM O (SEAL-O-RING)	
		1	**6V-8641**	1	CONECTOR (CONNECTOR)	
	9	1	*150-3033*	1	CONJUNTO DE COTOVELO (ELBOW AS)	
		1	**3J-1907**	1	ANEL RETENTOR EM O (SEAL-O-RING)	
		1	**4J-5477**	1	ANEL RETENTOR EM O (SEAL-O-RING)	
		1	**8T-0164**	1	COTOVELO (ELBOW)	

I - CONSULTE O SISTEMA DE INFORMAÇÕES HIDRÁULICAS

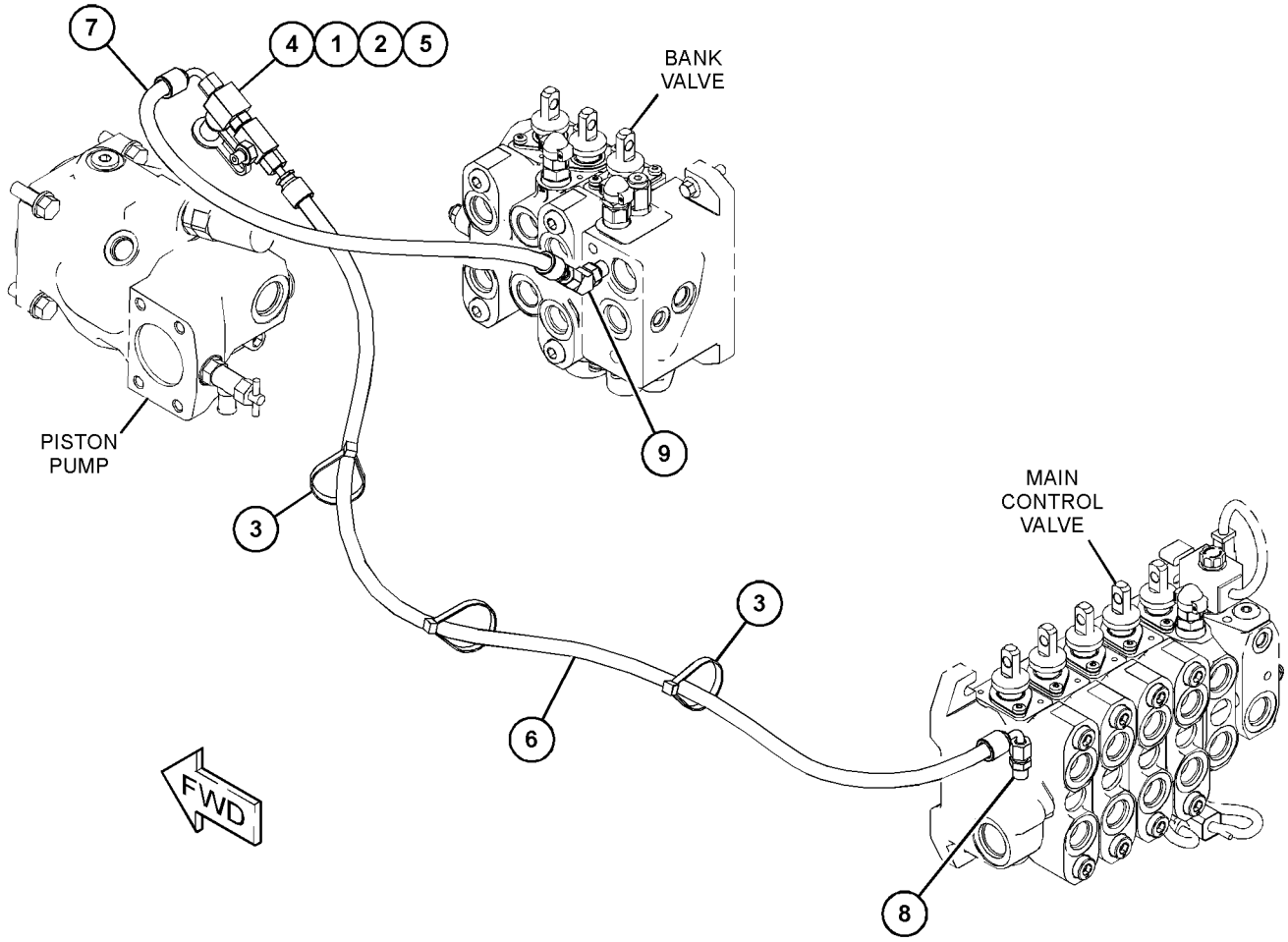

GRÁFICO 1 **<FIM>** g03719910

391-9945 GRUPO DE TUBULAÇÕES DA BOMBA–MUDANÇA PADRÃO (LINES GP-PUMP–STANDARD SHIFT)

S/N: LBF1-PARA CIMA

NÚMEROE DE 462-7474, 462-7476 ARRANJO DE TRANSMISSÃO-COMANDO DIREITO UM ACESSÓRIO

SMCS-5057 **i06148064**

NOTA	REF. NÃO	GRÁFICO REF.	NÚMERO DA PEÇA	QTD.	NOME DA PEÇA 1 2 3 4 5 6 (NÍVEL DO PRODUTO)	CONSULTE PÁGINA
I	1	1	**387-2882**	1	CONJUNTO DE MANGUEIRA (HOSE AS)	
	2	1	**394-8745**	1	MANGUEIRA (HOSE)	
I	3	1	**396-2726**	1	CONJUNTO DE MANGUEIRA (HOSE AS)	
I	4	1	**396-2727**	1	CONJUNTO DE MANGUEIRA (HOSE AS)	
	5	1	*148-8335*	3	CONJUNTO DE CONECTOR (CONNECTOR AS)	
					(CADA UM INCLUI)	
		1	**5K-9090**	1	ANEL RETENTOR EM O (SEAL-O-RING)	
		1	**6V-8635**	1	CONECTOR (CONNECTOR)	
		1	**7M-8485**	1	ANEL RETENTOR EM O (SEAL-O-RING)	
	6	1	*148-8362*	1	CONJUNTO DE COTOVELO (ELBOW AS)	
		1	**3D-2824**	1	ANEL RETENTOR EM O (SEAL-O-RING)	
		1	**5K-9090**	1	ANEL RETENTOR EM O (SEAL-O-RING)	
		1	**8T-6684**	1	COTOVELO (ELBOW)	
	7	1	*148-8429*	2	CONJUNTO DE TEE (TEE AS)	
					(CADA UM INCLUI)	
		1	**5K-9090**	2	ANEL RETENTOR EM O (SEAL-O-RING)	
		1	**6V-9840**	1	CONEXÃO ARTICULADA T (TEE-SWIVEL)	
	8	1	*164-5641*	1	CONJUNTO DE TEE (TEE AS)	
		1	**3D-2824**	1	ANEL RETENTOR EM O (SEAL-O-RING)	
		1	**5K-9090**	1	ANEL RETENTOR EM O (SEAL-O-RING)	
		1	**6V-9746**	1	ANEL RETENTOR EM O (SEAL-O-RING)	
		1	**128-7625**	1	T (TEE)	
	9	1	**1P-4584**	2	FLANGE-METADE (FLANGE-HALF)	
	10	1	**335-9214**	1	ABRAÇADEIRA TIPO CINTA (CLAMP-BAND)	
I	11	1	**363-2679**	1	CONJUNTO DE MANGUEIRA (HOSE AS)	
	12	1	**370-3970**	1	CONJUNTO DE TUBO (TUBE AS)	
	13	1	**144-0367**	1	ABRAÇADEIRA DE MANGUEIRA (CLAMP-HOSE)	
	14	1	**6J-2680**	1	ANEL RETENTOR EM O (SEAL-O-RING)	
M	15	1	**8T-4183**	4	PARAFUSO (M12X1,75X40 MM) (BOLT (M12X1.75X40--MM))	
	16	1	**8T-4223**	4	ARRUELA DURA (13,5X25,5X3 MM DE ESPESSURA) (WASHER-HARD (13.5X25.5X3-MM THK))	
	17	1	*148-8392*	1	CONJUNTO DE COTOVELO (ELBOW AS)	
		1	**6V-9746**	1	ANEL RETENTOR EM O (SEAL-O-RING)	
		1	**6V-9853**	1	COTOVELO (ELBOW)	

I - CONSULTE O SISTEMA DE INFORMAÇÕES HIDRÁULICAS
M - PEÇA DO SISTEMA MÉTRICO

391-9945 **GRUPO DE TUBULAÇÕES DA BOMBA (LINES GP-PUMP) (*continuação*)** **i06148064**

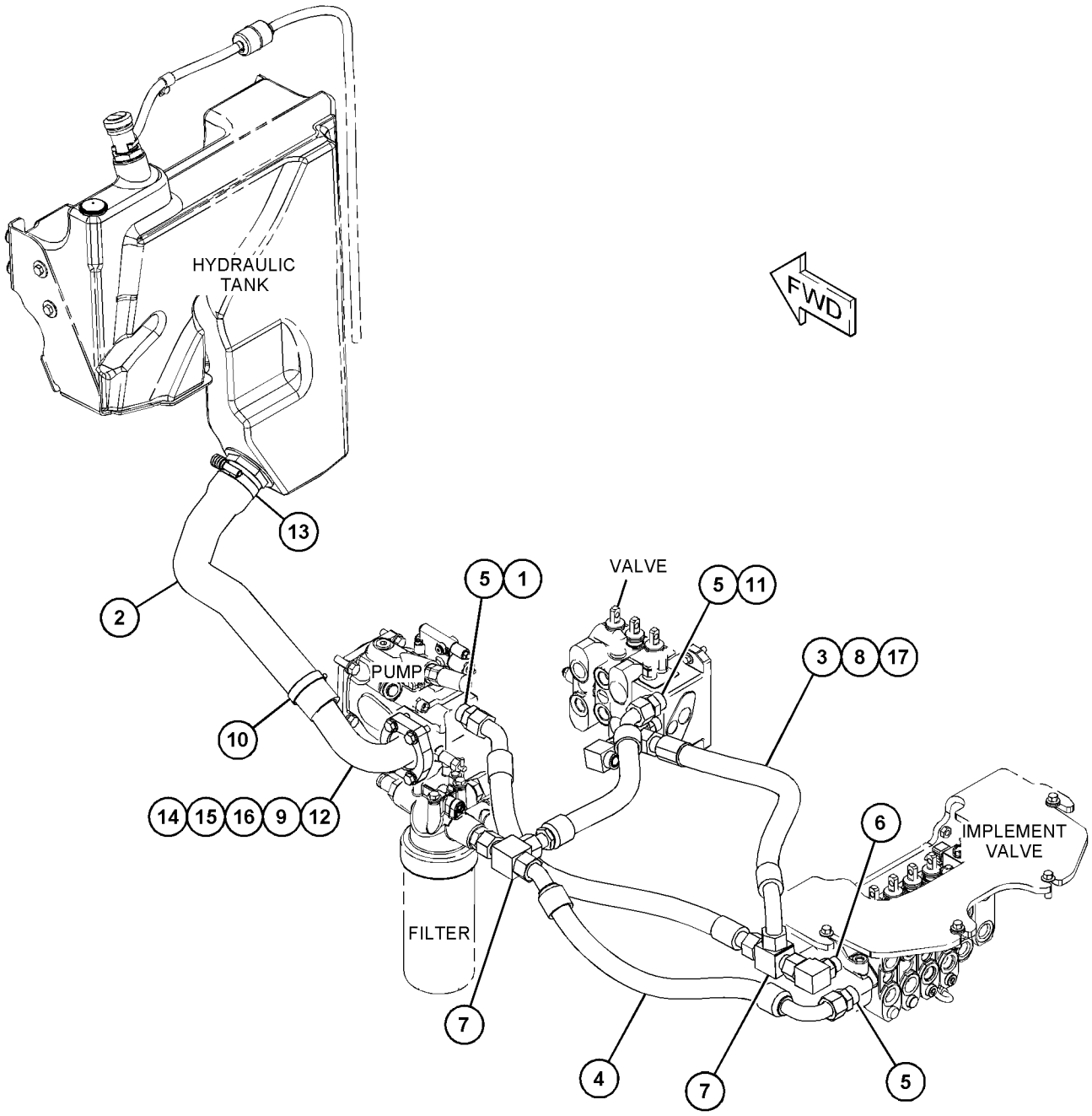

GRÁFICO 1 **<FIM>** g03826633

431-6737 GRUPO DE TUBULAÇÕES DE RETORNO (LINES GP--RETURN)

S/N: LBF1-PARA CIMA
NÚMEROE DE 450-8472 ARRANJO HIDRÁULICO
TAMBÉM UM ACESSÓRIO

SMCS-5057 **i06141911**

NOTA	REF. NÃO	GRÁFICO REF.	NÚMERO DA PEÇA	QTD.	NOME DA PEÇA 1 2 3 4 5 6 (NÍVEL DO PRODUTO)	CONSULTE PÁGINA
	1	1	**7K-1181**	1	CABO TIPO CINTA (STRAP-CABLE)	
	2	1	**205-9920**	1	CABO TIPO CINTA (STRAP-CABLE)	
	3	1	**233-6592**	1	ESPAÇADOR (13X20X24 MM DE ESPESSURA) (SPACER (13X20X24-MM THK))	
	4	1	**323-3308**	9	CAPA (CAP)	
	5	1	**357-4621**	1	CONJUNTO DE CONECTOR (CONNECTOR AS)	
		1	**033-6783**	1	CONEXÃO (FITTING)	
		1	**238-5082**	1	ANEL RETENTOR EM O (SEAL-O-RING)	
	6	1	**363-8466**	1	CONJUNTO DE TUBO (TUBE AS)	
I	7	1	**371-1670**	1	CONJUNTO DE MANGUEIRA (HOSE AS)	
	8	1	**380-5076**	1	CONJUNTO DE DIFUSOR (2-PARA P/ 10 PARA, PARAFUSO DE 3/8 POL) (DIFFUSER AS (2-GA TO 10--GA, 3/8-IN SCREW))	
		1	**7M-8485**	1	ANEL RETENTOR EM O (SEAL-O-RING)	
	9	1	*386-6191*	1	CONJUNTO DE COTOVELO (ELBOW AS)	
		1	**2M-9780**	1	ANEL RETENTOR EM O (SEAL-O-RING)	
		1	**275-4918**	1	COTOVELO (ELBOW)	
	10	1	**130-9984**	1	GRAMPO (CLIP)	
	11	1	**2B-0941**	1	ESPAÇADOR (10,5X19X19 MM DE ESPESSURA) (SPACER (10.5X19X19-MM THK))	
	12	1	**2S-3440**	2	ABRAÇADEIRA DE MANGUEIRA (CLAMP-HOSE)	
	13	1	**3E-7445**	7	ABRAÇADEIRA DE MANGUEIRA (CLAMP-HOSE)	
	14	1	**3S-2093**	2	CABO TIPO CINTA (STRAP-CABLE)	
	15	1	**4P-7581**	1	GRAMPO (CLIP)	
	16	1	**5P-7854**	1	GRAMPO (CLIP)	
	17	1	**8T-4121**	5	ARRUELA DURA (11X21X2,5 MM DE ESPESSURA) (WASHER-HARD (11X21X2.5-MM THK))	
M	18	1	**8T-4137**	1	PARAFUSO (M10X1,5X20 MM) (BOLT (M10X1.5X20--MM))	
M	19	1	**8T-4196**	2	PARAFUSO (M10X1,5X35 MM) (BOLT (M10X1.5X35--MM))	
M	20	1	**8T-6466**	2	PARAFUSO (M10X1,5X60 MM) (BOLT (M10X1.5X60--MM))	
	21	1	**8T-7529**	1	GRAMPO (CLIP)	
G	22	1	**423-1985**		MANGUEIRA (38,6 POL) (HOSE (38.6-IN))	
G	23	1	**423-1986**		MANGUEIRA (42,5 POL) (HOSE (42.5-IN))	
E	24	1	**262-8088**		MANGUEIRA (114 CM) (HOSE (114-CM))	
E	24A	1	**262-8088**		MANGUEIRA (70 CM) (HOSE (70-CM))	
G	25	1	**160-2244**		LUVA DE ABRASÃO (9,8 POL CADA) (SLEEVE--ABRASION (9.8-IN EACH))	

E - SOLICITE POR CENTÍMETRO
G - SOLICITE POR CENTÍMETRO
I - CONSULTE O SISTEMA DE INFORMAÇÕES HIDRÁULICAS
M - PEÇA DO SISTEMA MÉTRICO

431-6737 **GRUPO DE TUBULAÇÕES DE RETORNO (LINES GP-RETURN) (*continuação*)** **i06141911**

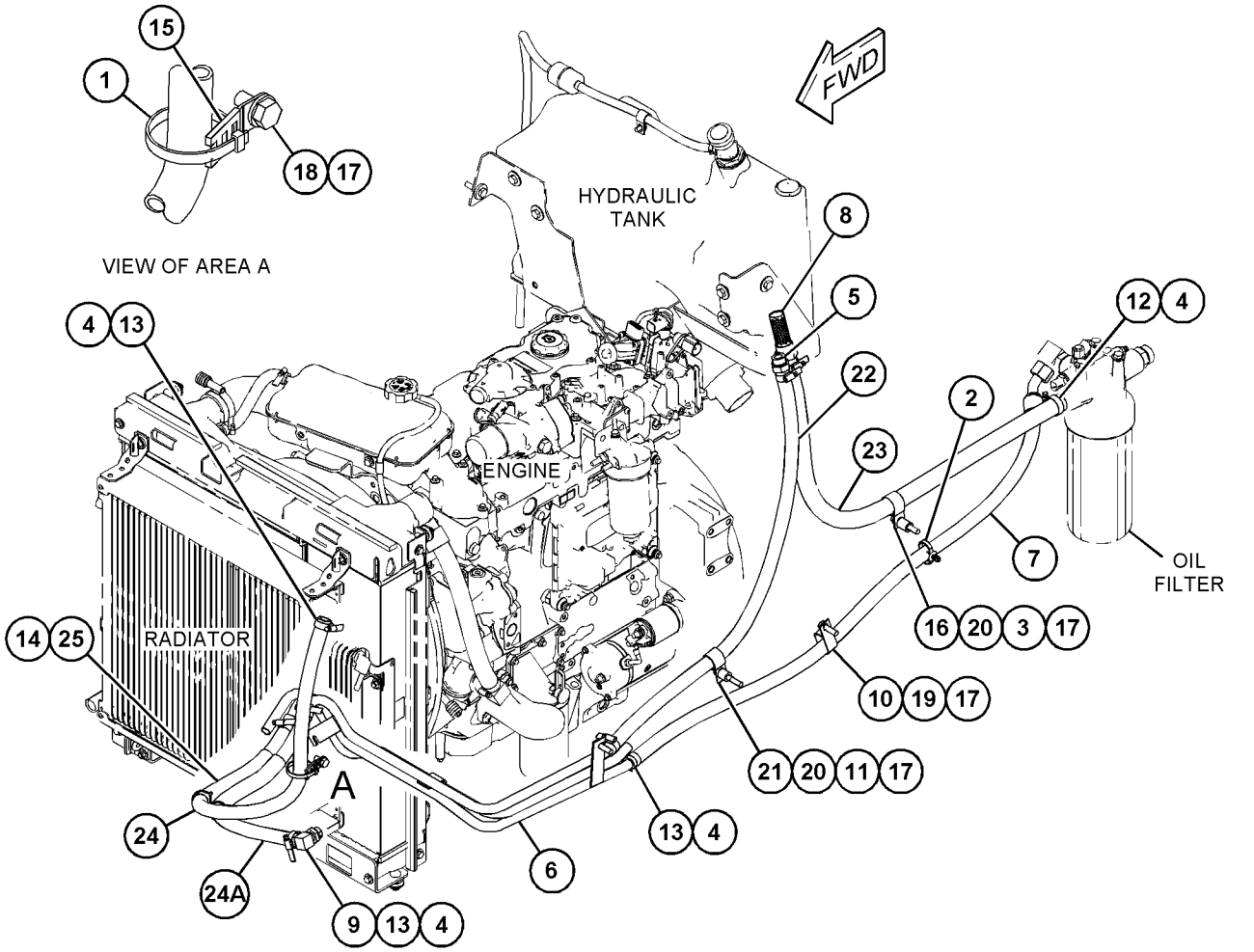

GRÁFICO 1 **<FIM>** g03747061

391-9957 GRUPO DE TUBULAÇÕES-ESTABILIZADOR (LINES GP--STABILIZER)

S/N: LBF1-PARA CIMA

NÚMEROE DE 398-2692 ARRANJO DE CONTROLE-ESTABILIZADOR

UM ACESSÓRIO

SMCS-5057, 5468 **i06146912**

NOTA	REF. NÃO	GRÁFICO REF.	NÚMERO DA PEÇA	QTD.	NOME DA PEÇA 1 2 3 4 5 6 (NÍVEL DO PRODUTO)	CONSULTE PÁGINA
	1	1	**7K-1181**	8	CABO TIPO CINTA (STRAP-CABLE)	
	2	1	**9R-9901**	4	FIXADOR (FASTENER)	
	3	1	**201-3621**	1	CONJUNTO DE TUBO (TUBE AS)	
	4	1	**201-3622**	1	CONJUNTO DE TUBO (TUBE AS)	
	5	1	**201-3623**	1	CONJUNTO DE TUBO (TUBE AS)	
I	6	1	**421-7648**	1	CONJUNTO DE MANGUEIRA (HOSE AS)	
	7	1	**201-3624**	1	CONJUNTO DE TUBO (TUBE AS)	
	8	1	**206-2423**	1	SELA (SADDLE)	
I	9	1	**362-6099**	4	CONJUNTO DE MANGUEIRA (HOSE AS)	
I	10	1	**392-2636**	1	CONJUNTO DE MANGUEIRA (HOSE AS)	
I	11	1	**396-6929**	1	CONJUNTO DE MANGUEIRA (HOSE AS)	
I	12	1	**396-6930**	1	CONJUNTO DE MANGUEIRA (HOSE AS)	
I	13	1	**396-6933**	1	CONJUNTO DE MANGUEIRA (HOSE AS)	
I	14	1	**396-6934**	1	CONJUNTO DE MANGUEIRA (HOSE AS)	
I	15	1	**421-7647**	1	CONJUNTO DE MANGUEIRA (HOSE AS)	
	16	1	**470-8857**	1	RETENTOR (SEAL)	
	17	1	**470-8858**	1	RETENTOR (SEAL)	
	18	1	**471-0159**	1	MANGUEIRA (HOSE)	
	19	1	**133-6934**	1	ESPAÇADOR (11X20X25 MM DE ESPESSURA) (SPACER (11X20X25-MM THK))	
	20	1	*148-8315*	2	CONJUNTO DE CONECTOR (CONNECTOR AS)	
					(CADA UM INCLUI)	
		1	**2M-9780**	1	ANEL RETENTOR EM O (SEAL-O-RING)	
		1	**6V-8642**	1	CONECTOR (CONNECTOR)	
		1	**7J-9108**	1	ANEL RETENTOR EM O (SEAL-O-RING)	
	21	1	*148-8325*	1	CONJUNTO DE CONECTOR (CONNECTOR AS)	
		1	**3J-1907**	1	ANEL RETENTOR EM O (SEAL-O-RING)	
		1	**4J-5477**	1	ANEL RETENTOR EM O (SEAL-O-RING)	
		1	**6V-8641**	1	CONECTOR (CONNECTOR)	
	22	1	*148-8336*	2	CONJUNTO DE CONECTOR (CONNECTOR AS)	
					(CADA UM INCLUI)	
		1	**3J-1907**	1	ANEL RETENTOR EM O (SEAL-O-RING)	
		1	**6V-8397**	1	ANEL RETENTOR EM O (SEAL-O-RING)	
		1	**6V-8636**	1	CONECTOR (CONNECTOR)	
	23	1	*148-8340*	2	CONJUNTO DE CONECTOR (CONNECTOR AS)	
					(CADA UM INCLUI)	
		1	**3K-0360**	1	ANEL RETENTOR EM O (SEAL-O-RING)	
		1	**6V-8398**	1	ANEL RETENTOR EM O (SEAL-O-RING)	
		1	**6V-8639**	1	CONECTOR (CONNECTOR)	
	24	1	*148-8372*	2	CONJUNTO DE COTOVELO (ELBOW AS)	
					(CADA UM INCLUI)	
		1	**2M-9780**	1	ANEL RETENTOR EM O (SEAL-O-RING)	
		1	**6V-8398**	1	ANEL RETENTOR EM O (SEAL-O-RING)	
		1	**6V-8721**	1	COTOVELO (ELBOW)	
	25	1	**339-8936**	2	GRAMPO (CLIP)	
	26	1	**3E-4321**	2	GRAMPO (CLIP)	
	27	1	**6V-7359**	1	ILHÓ (25 MM DE DIÂM. INTERNO, 37 MM DE DIÂM. EXTERNO) (GROMMET (25-MM ID, 37-MM OD))	
	28	1	**6V-8397**	8	ANEL RETENTOR EM O (SEAL-O-RING)	
	29	1	**6V-9168**	4	PORCA (11/16-16 DE ROSCA) (NUT (11/16-16-THD))	
	30	1	**8T-1885**	4	GRAMPO (RANHURA) (CLIP (SLOT))	
	31	1	**8T-1886**	4	GRAMPO (LINGUETA) (CLIP (TAB))	

391-9957 **GRUPO DE TUBULAÇÕES-ESTABILIZADOR (LINES GP-STABILIZER) (*continuação*)** **i06146912**

NOTA	REF. NÃO	GRÁFICO REF.	NÚMERO DA PEÇA	QTD.	NOME DA PEÇA 1 2 3 4 5 6 (NÍVEL DO PRODUTO)	CONSULTE PÁGINA
	32	1	**8T-4121**	6	ARRUELA DURA (11X21X2,5 MM DE ESPESSURA) (WASHER-HARD (11X21X2.5-MM THK))	
M	33	1	**8T-4137**	4	PARAFUSO (M10X1,5X20 MM) (BOLT (M10X1.5X20--MM))	
M	34	1	**8T-4192**	2	PARAFUSO (M12X1,75X25 MM) (BOLT (M12X1.75X25--MM))	
M	35	1	**8T-4196**	1	PARAFUSO (M10X1,5X35 MM) (BOLT (M10X1.5X35--MM))	
	36	1	**8T-4223**	2	ARRUELA DURA (13,5X25,5X3 MM DE ESPESSURA) (WASHER-HARD (13.5X25.5X3-MM THK))	
M	37	1	**8T-6466**	1	PARAFUSO (M10X1,5X60 MM) (BOLT (M10X1.5X60--MM))	
E	38	1	**6R-2052**		LUVA (30 CM) (SLEEVE (30-CM))	

E - SOLICITE POR CENTÍMETRO
I - CONSULTE O SISTEMA DE INFORMAÇÕES HIDRÁULICAS
M - PEÇA DO SISTEMA MÉTRICO

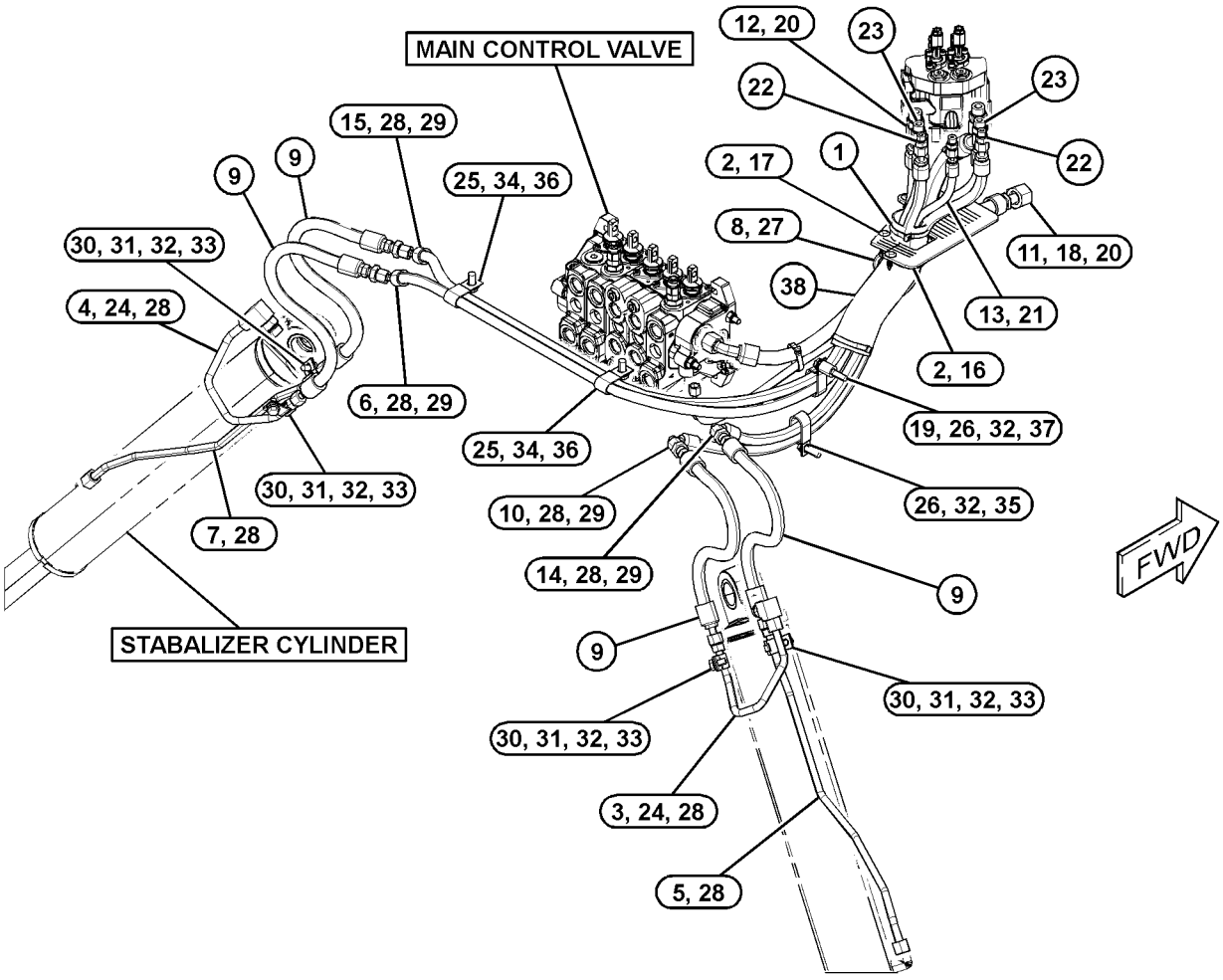

GRÁFICO 1 **<FIM>** g03839234

448-0641 GRUPO DE TUBULAÇÕES-BRAÇO (LINES GP-STICK)

S/N: LBF1-PARA CIMA

NÚMEROE DE 450-8727 ARRANJO DA RETROESCAVADEIRA-BRAÇO EXTENSÍVEL, 450-8726 ARRANJO DA RETROESCAVADEIRA-BRAÇO PADRÃO

UM ACESSÓRIO

SMCS-5057 **i06163020**

NOTA	REF. NÃO	GRÁFICO REF.	NÚMERO DA PEÇA	QTD.	NOME DA PEÇA 1 2 3 4 5 6 (NÍVEL DO PRODUTO)	CONSULTE PÁGINA
	1	1	**7K-1181**	1	CABO TIPO CINTA (STRAP-CABLE)	
	2	1	**9R-5948**	1	BLOCO (BLOCK)	
I	3	1	**278-1170**	1	CONJUNTO DE MANGUEIRA (HOSE AS)	
I	4	1	**278-7793**	1	CONJUNTO DE MANGUEIRA (HOSE AS)	
I	5	1	**311-2501**	1	CONJUNTO DE MANGUEIRA (HOSE AS)	
I	6	1	**448-0642**	1	CONJUNTO DE MANGUEIRA (HOSE AS)	
	7	1	*148-8328*	1	CONJUNTO DE CONECTOR (CONNECTOR AS)	
		1	**3D-2824**	1	ANEL RETENTOR EM O (SEAL-O-RING)	
		1	**6V-8398**	1	ANEL RETENTOR EM O (SEAL-O-RING)	
		1	**6V-8633**	1	CONECTOR (CONNECTOR)	
	8	1	*148-8341*	1	CONJUNTO DE CONECTOR (CONNECTOR AS)	
		1	**3D-2824**	1	ANEL RETENTOR EM O (SEAL-O-RING)	
		1	**6V-8713**	1	CONECTOR (CONNECTOR)	
		1	**7J-9108**	1	ANEL RETENTOR EM O (SEAL-O-RING)	
	9	1	*153-6232*	1	CONJUNTO DE COTOVELO (ELBOW AS)	
		1	**3D-2824**	1	ANEL RETENTOR EM O (SEAL-O-RING)	
		1	**7J-9108**	1	ANEL RETENTOR EM O (SEAL-O-RING)	
		1	**8T-0120**	1	COTOVELO (ELBOW)	
	10	1	**5P-0599**	1	ABRAÇADEIRA TIPO CINTA (CLAMP-BAND)	
	11	1	**6V-8398**	2	ANEL RETENTOR EM O (SEAL-O-RING)	
	12	1	**7J-9108**	2	ANEL RETENTOR EM O (SEAL-O-RING)	
	13	1	**323-3309**	1	CAPA (CAP)	

I - CONSULTE O SISTEMA DE INFORMAÇÕES HIDRÁULICAS

448-0641 **GRUPO DE TUBULAÇÕES-BRAÇO (LINES GP-STICK) (*continuação*)** **i06163020**

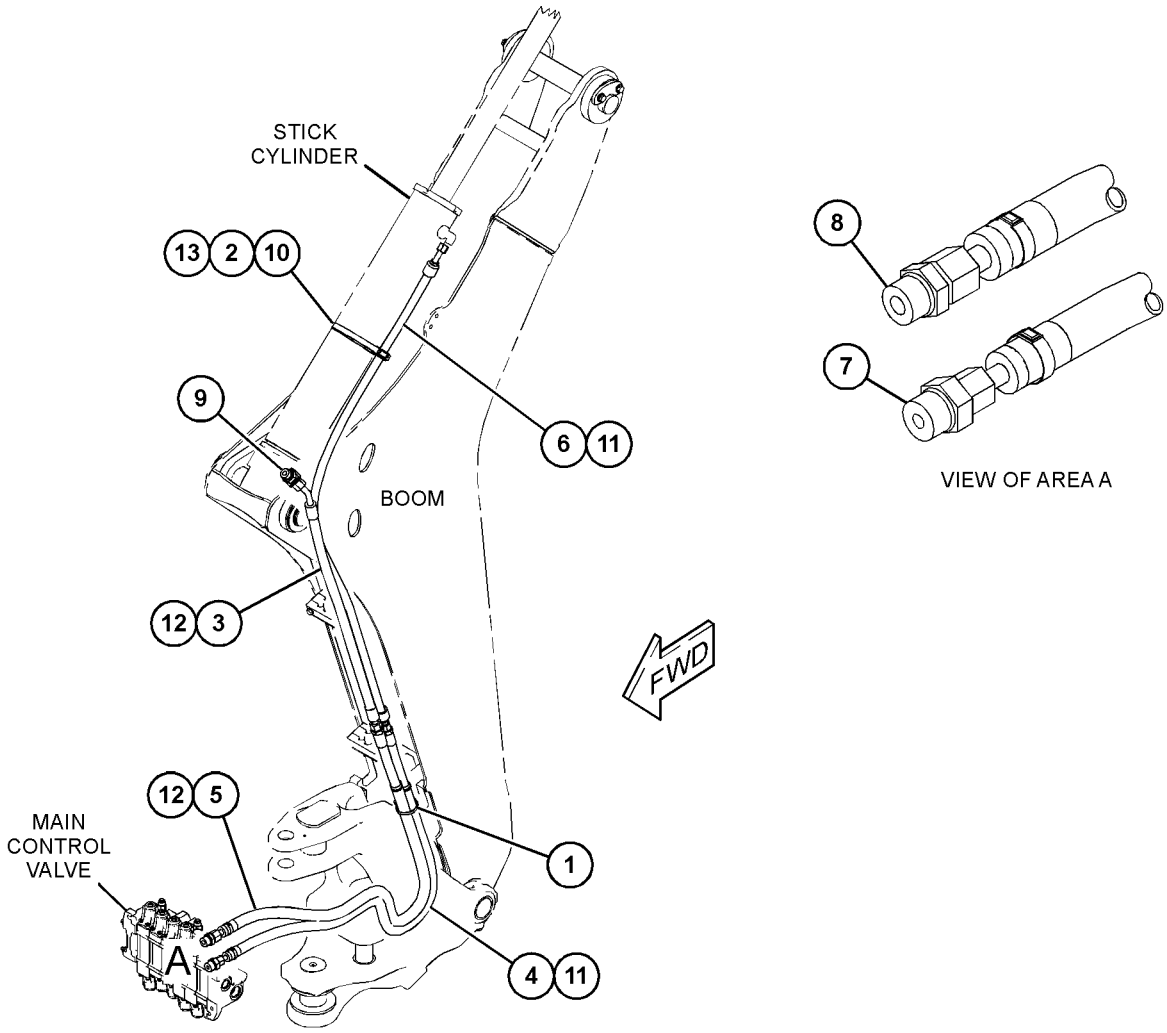

GRÁFICO 1 **<FIM>** g03828949

337-9805 GRUPO DE TUBULAÇÕES-LANÇA OSCILANTE (LINES GP-SWING CYLINDER)

S/N: LBF1-PARA CIMA

NÚMEROE DE 450-8472 ARRANJO HIDRÁULICO

TAMBÉM UM ACESSÓRIO

SMCS-5057, 5105, 6544 **i06151949**

NOTA	REF. NÃO	GRÁFICO REF.	NÚMERO DA PEÇA	QTD.	NOME DA PEÇA 1 2 3 4 5 6 (NÍVEL DO PRODUTO)	CONSULTE PÁGINA
	1	1	**204-2281**	2	CABO TIPO CINTA (STRAP-CABLE)	
I	2	1	**362-8279**	2	CONJUNTO DE MANGUEIRA (HOSE AS)	
I	3	1	**362-8281**	1	CONJUNTO DE MANGUEIRA (HOSE AS)	
I	4	1	**362-8282**	1	CONJUNTO DE MANGUEIRA (HOSE AS)	
	5	1	*148-8340*	4	CONJUNTO DE CONECTOR (CONNECTOR AS)	
					(CADA UM INCLUI)	
		1	**3K-0360**	1	ANEL RETENTOR EM O (SEAL-O-RING)	
		1	**6V-8398**	1	ANEL RETENTOR EM O (SEAL-O-RING)	
		1	**6V-8639**	1	CONECTOR (CONNECTOR)	
	6	1	*148-8364*	4	CONJUNTO DE COTOVELO (ELBOW AS)	
					(CADA UM INCLUI)	
		1	**3K-0360**	1	ANEL RETENTOR EM O (SEAL-O-RING)	
		1	**6V-8398**	1	ANEL RETENTOR EM O (SEAL-O-RING)	
		1	**6V-8625**	1	COTOVELO (ELBOW)	
	7	1	*155-7321*	2	CONJUNTO DE ADAPTADORESES (ADAPTER AS)	
					(CADA UM INCLUI)	
		1	**3D-2824**	1	ANEL RETENTOR EM O (SEAL-O-RING)	
		1	**6V-1722**	1	ADAPTADOR (ADAPTER)	
	8	1	**8M-2773**	1	GRAMPO (CLIP)	
	9	1	**8T-4121**	1	ARRUELA DURA (11X21X2,5 MM DE ESPESSURA) (WASHER-HARD (11X21X2.5-MM THK))	
M	10	1	**8T-4195**	1	PARAFUSO (M10X1,5X30 MM) (BOLT (M10X1.5X30--MM))	

I - CONSULTE O SISTEMA DE INFORMAÇÕES HIDRÁULICAS
M - PEÇA DO SISTEMA MÉTRICO

337-9805 **GRUPO DE TUBULAÇÕES-LANÇA OSCILANTE (LINES GP-SWING CYLINDER) (*continuação*) i06151949**

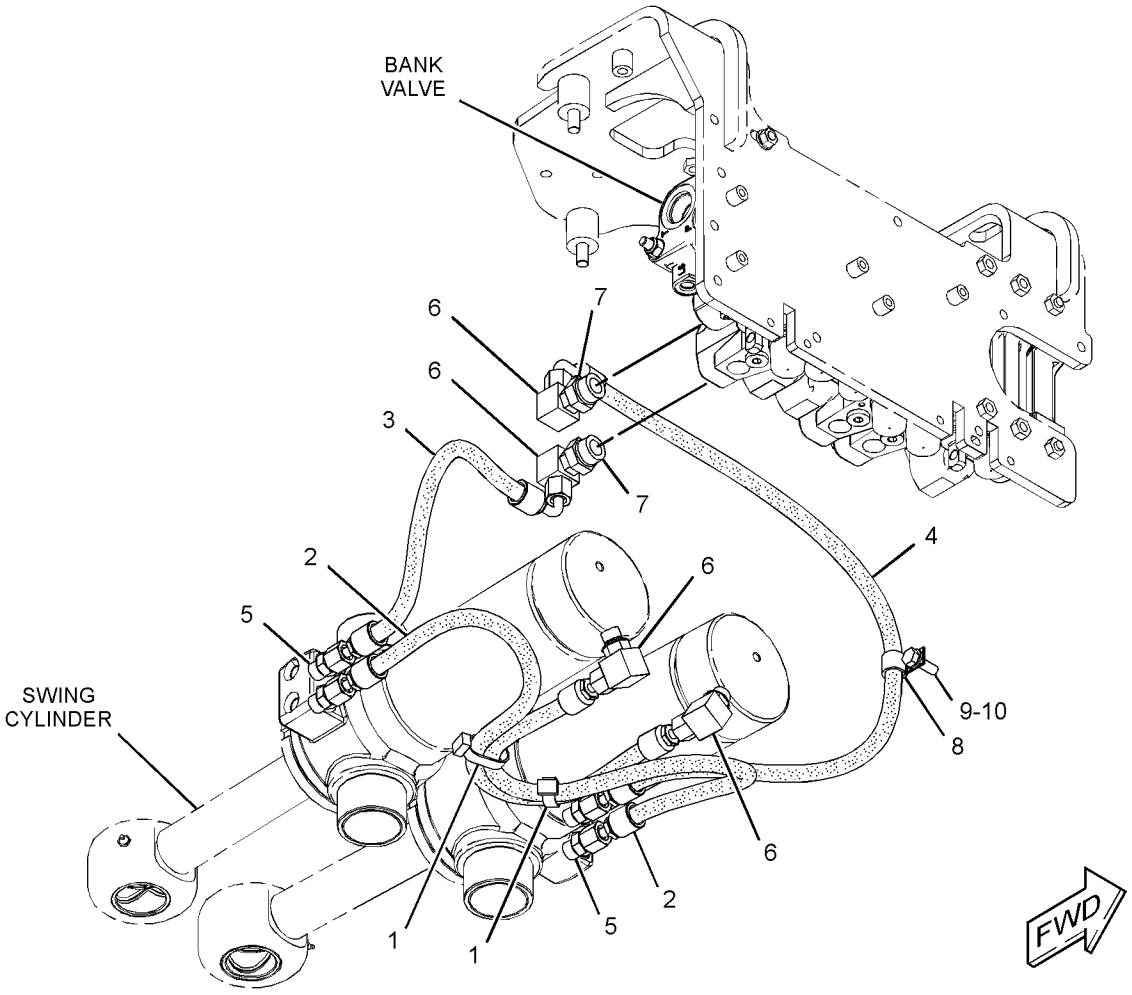

GRÁFICO 1 **<FIM>** g02777102

363-9100 GRUPO DO COLETOR-CONTROLE–ADMISSÃO (MANIFOLD GP-CONTROL–INLET)

S/N: LBF1-PARA CIMA

NÚMEROE DE 359-7201 GRUPO DE VÁLVULAS-BANCO 2, 359-7203 GRUPO DE VÁLVULAS-BANCO 3 UM ACESSÓRIO

SMCS-5264 **i06194008**

NOTA	REF. NÃO	GRÁFICO REF.	NÚMERO DA PEÇA	QTD.	NOME DA PEÇA 1 2 3 4 5 6 (NÍVEL DO PRODUTO)	CONSULTE PÁGINA
	1	1	**308-2890**	1	KIT-VÁLVULA (REGULADOR) (KIT-VALVE (REGULATOR))	
					(INCLUI ANEL RETENTOR EM O, TAMPA, ESPAÇADOR, FIXADOR DA MOLA E MOLA)	
	2	1	**308-2889**	1	KIT-VÁLVULA (PRIORIDADE) (KIT-VALVE (PRIORITY))	
	3	1	**341-4727**	1	KIT-VÁLVULA DE SEPARAÇÃO (ADMISSÃO) (KIT--SHUTTLE VALVE (INLET))	
	4	1	**330-3979**	1	GRUPO DA VÁLVULA-ALÍVIO (COLETOR DE ADMISSÃO) (VALVE GP-RELIEF (INLET MANIFOLD))	
	5	1	**227-1185**	1	GRUPO DE VÁLVULAS-CONTROLE DE FLUXO (AUXILIAR, ENTRADA) (VALVE GP-FLOW CONTROL (AUXILIARY, INLET))	
		1	*227-1198*	1	GRUPO DO RETENTOR (VÁLVULA DE CONTROLE DE FLUXO) (SEAL GP (FLOW CONTROL VALVE))	
		1	**114-1042**	1	ANEL RETENTOR EM O (SEAL-O-RING)	
		1	**115-6880**	1	ANEL-REFORÇO (11 MM DE DIÂMETRO INTERNO) (RING-BACKUP (11-MM ID))	
		1	**122-9250**	1	ANEL RETENTOR EM O (SEAL-O-RING)	
	6	1	**257-0468**	1	TAMPA DE PROTEÇÃO (CAP-PROTECTION)	

363-9100 **GRUPO DO COLETOR-CONTROLE (MANIFOLD GP-CONTROL) (*continuação*)** **i06194008**

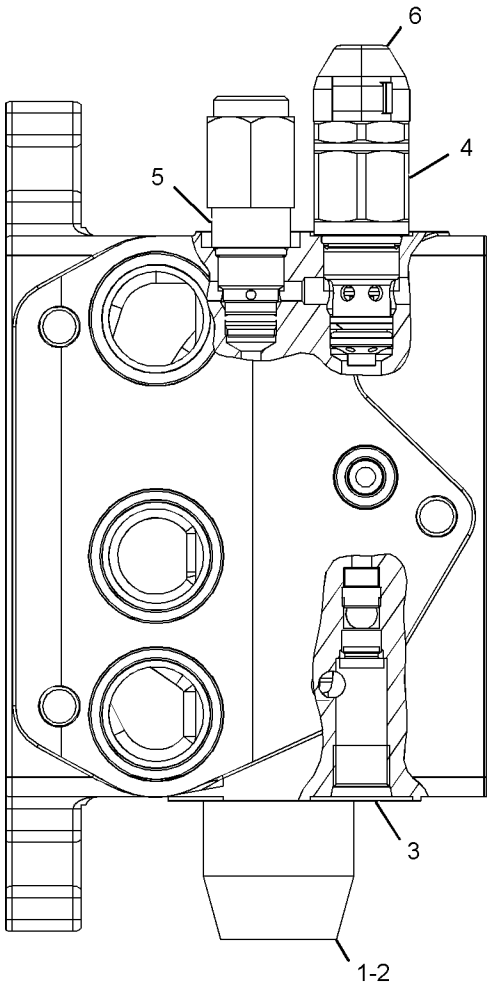

GRÁFICO 1 **<FIM>** g03296199

263-8577 GRUPO DA FIXAÇÃO DO CILINDRO (MOUNTING GP--CYLINDER)

S/N: LBF1-PARA CIMA
NÚMEROE DE 271-3023 GRUPO DO BOTÃO GIRATÓRIO
UM ACESSÓRIO

SMCS-5102, 6068, 7562 **i02916197**

NOTA	REF. NÃO	GRÁFICO REF.	NÚMERO DA PEÇA	QTD.	NOME DA PEÇA 1 2 3 4 5 6 (NÍVEL DO PRODUTO)	CONSULTE PÁGINA
B	1	1	**9R-1510**	24	ARRUELA (51X82X4 MM DE ESPESSURA) (WASHER (51X82X4-MM THK))	
	2	1	**221-4295**	1	PINO (PIN)	
	3	1	**221-4296**	1	PINO (PIN)	
	4	1	**270-3410**	1	PINO (PIN)	
	5	1	**3B-5319**	2	CONTRAPINO (PIN-COTTER)	
	6	1	**6V-3213**	4	ANEL DE RETENÇÃO (EXTERNO) (RING-RETAINING (EXTERNAL))	
BM	7	1	**6V-7744**	1	CONTRAPORCA (ROSCA M10X1,5) (LOCKNUT (M10X1.5--THD))	
BM	8	1	**8T-6685**	1	PARAFUSO (M10X1,5X110 MM) (BOLT (M10X1.5X110--MM))	
B	9	1	**9R-0158**	6	ARRUELA (46X69X3 MM DE ESPESSURA) (WASHER (46X69X3-MM THK))	

B - USE CONFORME NECESSÁRIO
M - PEÇA DO SISTEMA MÉTRICO

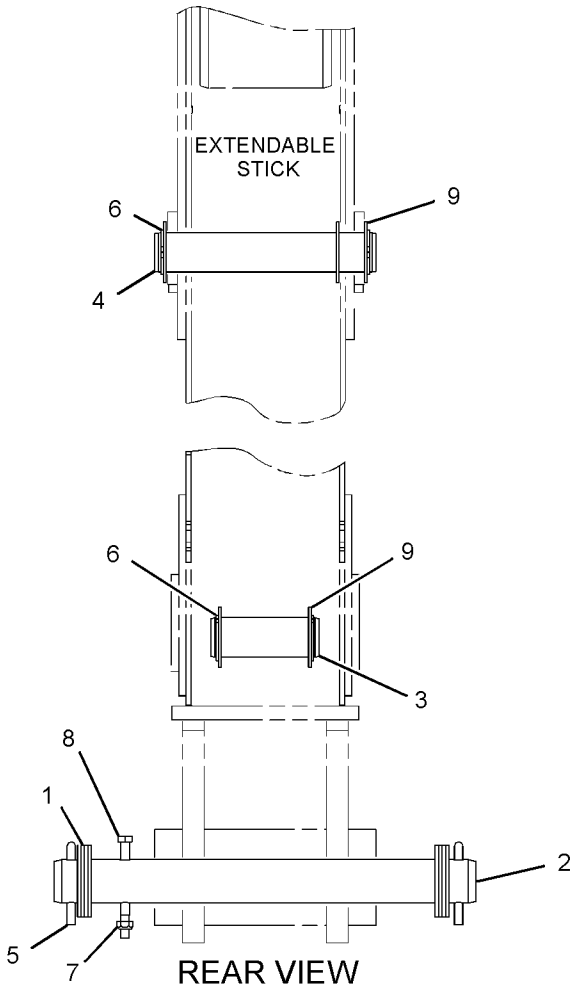

GRÁFICO 1 **<FIM>** g01469776

430-4209 GRUPO DE MONTAGEM-TUBULAÇÕES (MOUNTING GP--LINES)

S/N: LBF1-PARA CIMA

NÚMEROE DE 450-8727 ARRANJO DA RETROESCAVADEIRA-BRAÇO EXTENSÍVEL, 450-8726 ARRANJO DA RETROESCAVADEIRA-BRAÇO PADRÃO

UM ACESSÓRIO

SMCS-5057 **i06149313**

NOTA	REF. NÃO	GRÁFICO REF.	NÚMERO DA PEÇA	QTD.	NOME DA PEÇA 1 2 3 4 5 6 (NÍVEL DO PRODUTO)	CONSULTE PÁGINA
	1	1	**248-4277**	2	PLACA (PLATE)	
	2	1	**424-8808**	4	ESPAÇADOR (11,5 X 16 X 62 MM DE ESPESSURA) (SPACER (11.5X16X62-MM THK))	
	3	1	**448-0638**	2	BLOCO (BLOCK)	
	4	1	**448-0639**	2	BLOCO (BLOCK)	
	5	1	**448-0640**	2	BLOCO (BLOCK)	
	6	1	**8T-4121**	4	ARRUELA DURA (11X21X2,5 MM DE ESPESSURA) (WASHER-HARD (11X21X2.5-MM THK))	
M	7	1	**8T-6685**	4	PARAFUSO (M10X1,5X110 MM) (BOLT (M10X1.5X110--MM))	

M - PEÇA DO SISTEMA MÉTRICO

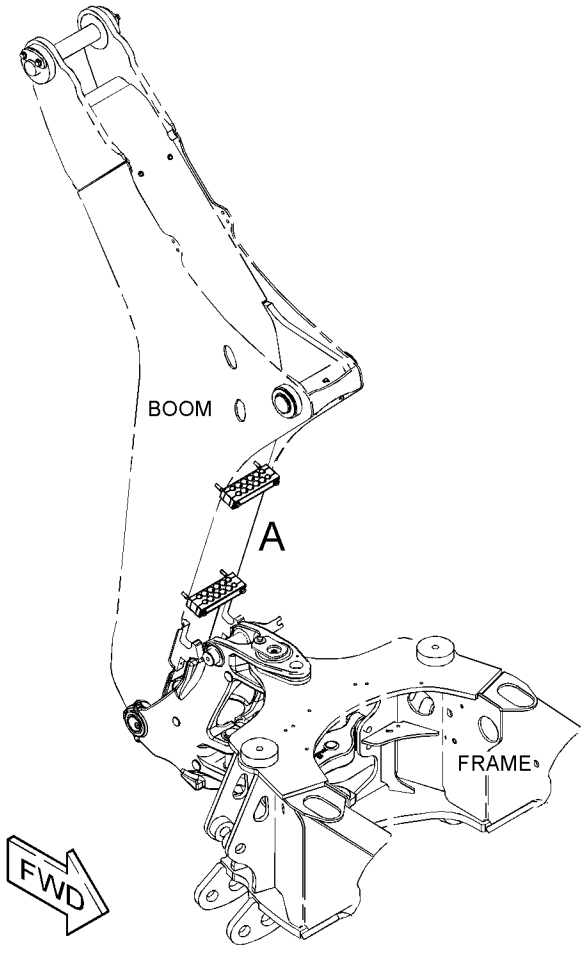

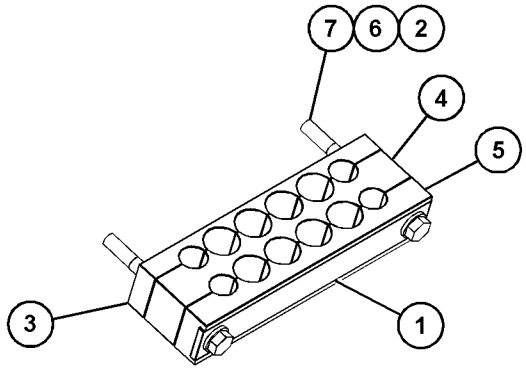

VIEW OF AREA A

GRÁFICO 1 **<FIM>** g03833391

337-9698 GRUPO DE MONTAGEM E BOMBA-HIDRÁULICA–IMPLEMENTO (PUMP & MTG GP-HYDRAULIC–IMPLEMENT)

S/N: LBF1-PARA CIMA
NÚMEROE DE 450-8472 ARRANJO HIDRÁULICO
TAMBÉM UM ACESSÓRIO

SMCS-1387, 4324, 5055, 5070, 5073, 5084 **i05162929**

NOTA	REF. NÃO	GRÁFICO REF.	NÚMERO DA PEÇA	QTD.	NOME DA PEÇA 1 2 3 4 5 6 (NÍVEL DO PRODUTO)	CONSULTE PÁGINA
	1	1	*165-2273*	1	GRUPO DE VÁLVULAS-CORTE (ÓLEO HIDRÁULICO) (VALVE GP-SHUTOFF (HYDRAULIC OIL))	
		1	**3K-0360**	1	ANEL RETENTOR EM O (SEAL-O-RING)	
		1	**6V-7238**	1	VÁLVULA DE CORTE (ÓLEO HIDRÁULICO) (VALVE--SHUTOFF (HYDRAULIC OIL))	
Y	2	1	**307-3063**	1	GRUPO DA BOMBA-PISTÃO (IMPLEMENTO) (PUMP GP--PISTON (IMPLEMENT))	359
	3	1	**110-6349**	1	CONJUNTO DE CONEXÃO (DESLIGAMENTO RÁPIDO) (ÓLEO HIDRÁULICO) (FITTING AS (QUICK DISCONNECT) (HYDRAULIC OIL))	
	4	1	**175-7904**	1	ANEL RETENTOR EM O (SEAL-O-RING)	
	5	1	**5P-2566**	4	PARAFUSO (1/2-13X1,5 POL) (BOLT (1/2-13X1.5--IN))	
	6	1	**6V-0852**	1	TAMPA CONTRA POEIRA (CAP-DUST)	
	7	1	**8T-4223**	4	ARRUELA DURA (13,5X25,5X3 MM DE ESPESSURA) (WASHER-HARD (13.5X25.5X3-MM THK))	

Y - ILUSTRAÇÃO SEPARADA

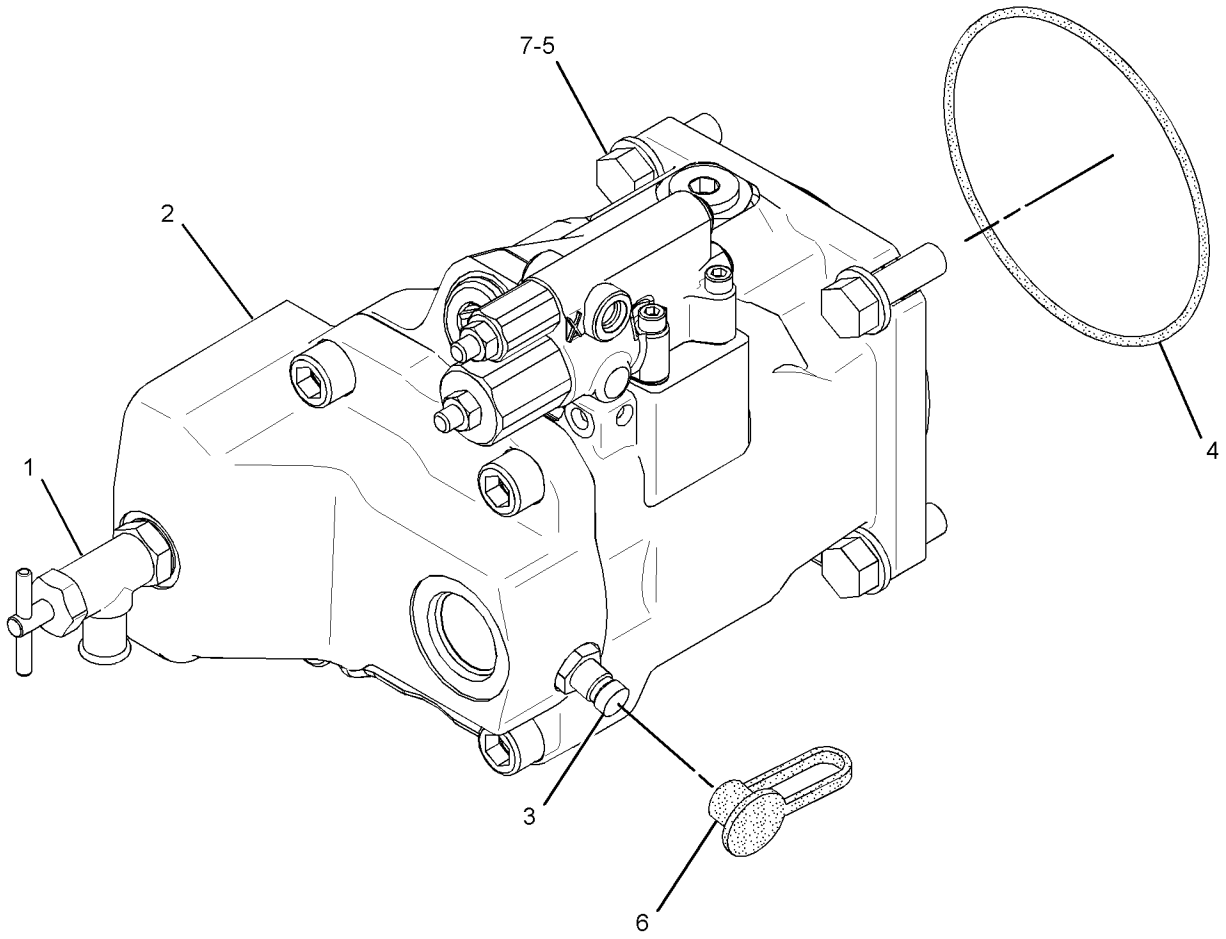

GRÁFICO 1 **<FIM>** g02788461

307-3063 GRUPO DA BOMBA-PISTÃO—IMPLEMENTO (PUMP GP--PISTON—IMPLEMENT)

S/N: LBF1-PARA CIMA

NÚMEROE DE 337-9698 GRUPO DE MONTAGEM E BOMBA-HIDRÁULICA

TAMBÉM UM ACESSÓRIO

SMCS-5070 **i05876865**

NOTA	REF. NÃO	GRÁFICO REF.	NÚMERO DA PEÇA	QTD.	NOME DA PEÇA 1 2 3 4 5 6 (NÍVEL DO PRODUTO)	CONSULTE PÁGINA
M	1	1	**6R-7943**	2	PARAFUSO (M5X0,8X15-MM) (SCREW (M5X0.8X15-MM))	
	2	1	**180-6213**	1	ANEL DE RETENÇÃO (RING-RETAINING)	
	3	1	**139-2840**	1	RETENTOR-EIXO (SEAL-SHAFT)	
	4	1	**9S-8006**	1	BUJÃO (PLUG)	
	5	1	**2M-9780**	1	ANEL RETENTOR EM O (SEAL-O-RING)	
	6	1	**168-2197**	1	MOLA (SPRING)	
	7	1	**274-7452**	1	ELO DE CONTROLE (LINK-CONTROL)	
	8	1	**174-9994**	1	PISTÃO DE CONTROLE (PISTON-CONTROL)	
	9	1	**198-5351**	1	BUJÃO (PLUG)	
	10	1	**8T-7525**	1	ANEL RETENTOR EM O (SEAL-O-RING)	
	11	1	**9X-8979**	1	PINO-GUIA (DOWEL)	
M	12	1	**8T-2503**	4	PARAFUSO DE CABEÇA OCA (M14X2X35 MM) (BOLT--SOCKET HEAD (M14X2X35-MM))	
	13	1	**168-3504**	2	RETENTOR (SEAL)	
	14	1	**120-4394**	2	BUJÃO-DESLIGAMENTO (PLUG-BREAK OFF)	
	15	1	**190-6507**	1	ANEL-PARADA (RING-STOP)	
	16	1	**192-7470**	1	ANEL RETENTOR EM O (SEAL-O-RING)	
	17	1	**197-2850**	1	EIXO (SHAFT)	
	18	1	**168-2203**	1	CALÇO DO EIXO (3 MM DE ESPESSURA) (SHIM-SHAFT (3-MM THK))	
	19	1	**279-2488**	1	PLACA OSCILANTE (SWASHPLATE)	
	20	1	**282-0919**	1	ROLAMENTO DE ASSENTO (BEARING-CRADLE)	
	21	1	**282-0918**	1	ROLAMENTO DE ASSENTO (BEARING-CRADLE)	
CY	22	1	**398-7457**	1	GRUPO DE VÁLVULA-CONTROLE DA BOMBA (COMPENSADOR DE FLUXO) (VALVE GP-PUMP CONTROL (FLOW COMPENSATOR))	401
Y	23	1	**327-8163**	1	GRUPO GIRATÓRIO-BOMBA (ROTATING GP-PUMP)	361

C - ALTERAÇÃO DO TIPO ANTERIOR
M - PEÇA DO SISTEMA MÉTRICO
Y - ILUSTRAÇÃO SEPARADA

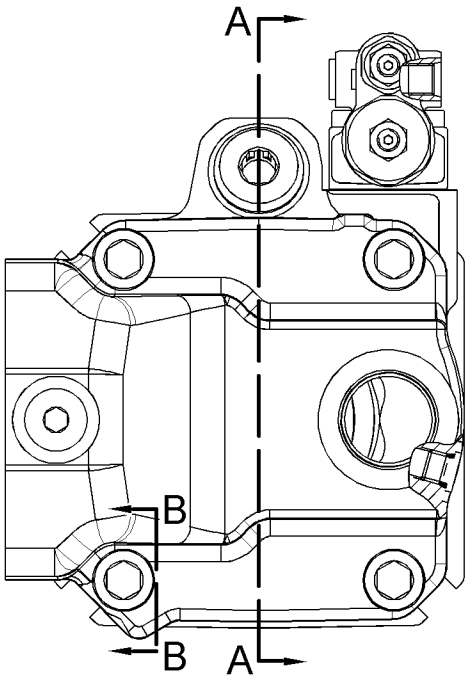

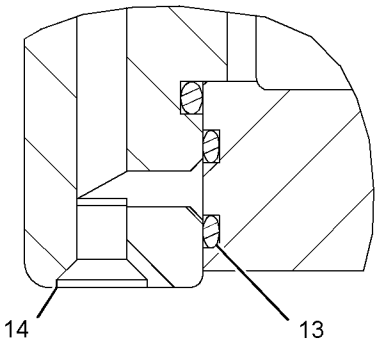

SECTION B-B

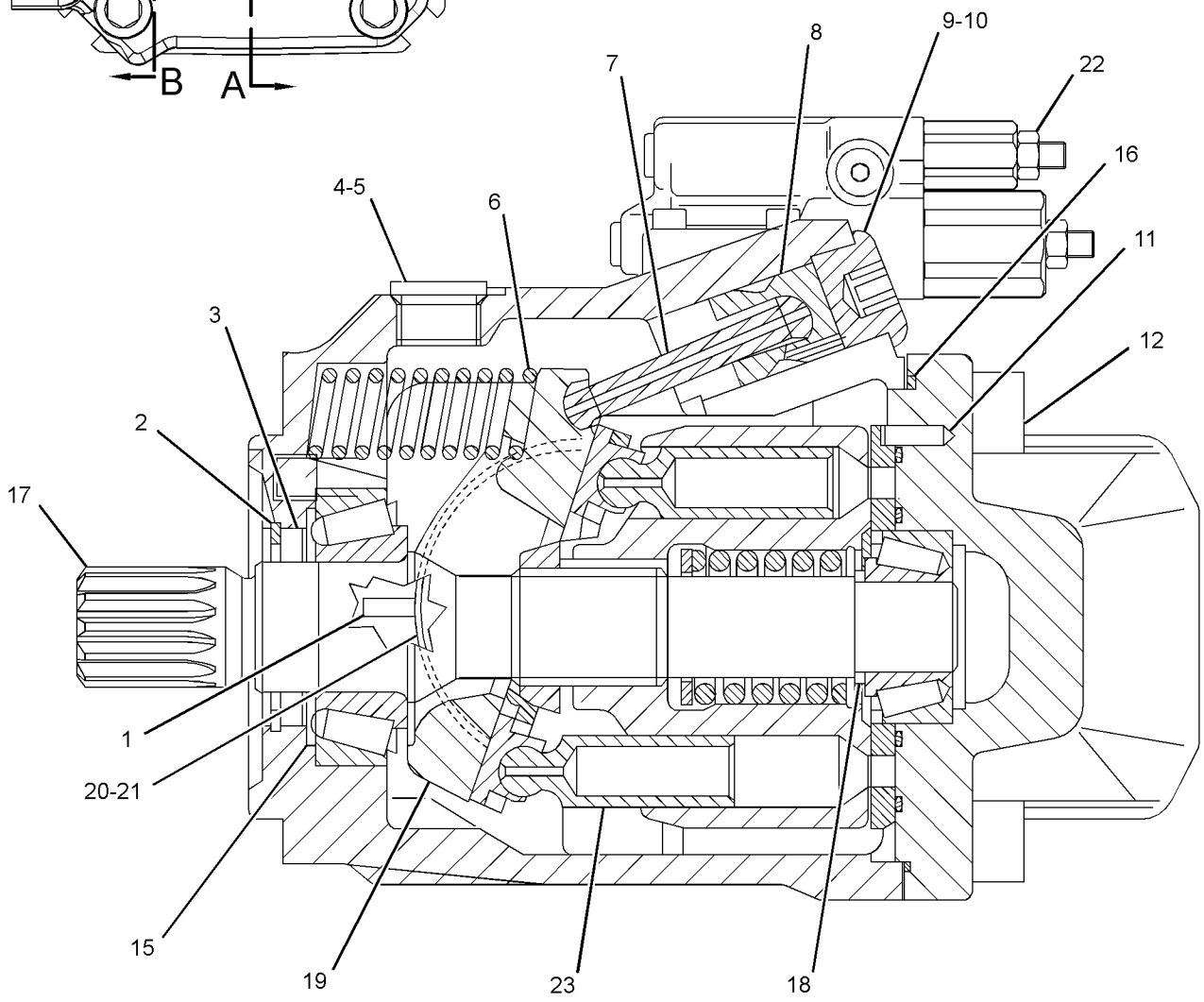

SECTION A-A

GRÁFICO 1 **<FIM>** g03087158

327-8163 GRUPO GIRATÓRIO-BOMBA (ROTATING GP-PUMP)

S/N: LBF1-PARA CIMA
NÚMEROE DE 307-3063 GRUPO DA BOMBA-PISTÃO
TAMBÉM UM ACESSÓRIO

SMCS-5070 **i04870109**

NOTA	REF. NÃO	GRÁFICO REF.	NÚMERO DA PEÇA	QTD.	NOME DA PEÇA 1 2 3 4 5 6 (NÍVEL DO PRODUTO)	CONSULTE PÁGINA
	1	1	**168-3384**	9	CONJUNTO DE PISTÃO DA BOMBA (PISTON AS-PUMP)	
	2	1	**168-3380**	1	CILINDRO (BARREL-CYLINDER)	
	3	1	**279-2491**	1	ORIFÍCIO DA PLACA (PLATE-PORT)	
	4	1	**168-3385**	1	CHAPA DE RETRAÇÃO (PLATE-RETRACTION)	
	5	1	**168-3378**	1	ROLAMENTO ESFÉRICO (BEARING-SPHERICAL)	
	6	1	**168-3381**	1	MOLA (SPRING)	
	7	1	**168-3379**	3	PINO (PIN)	
	8	1	**6V-7723**	1	ANEL DE RETENÇÃO (RING-RETAINING)	
	9	1	**168-3382**	1	ARRUELA (42 MM ODX2,7 MM THK) (WASHER (42-MM ODX2.7-MM THK))	

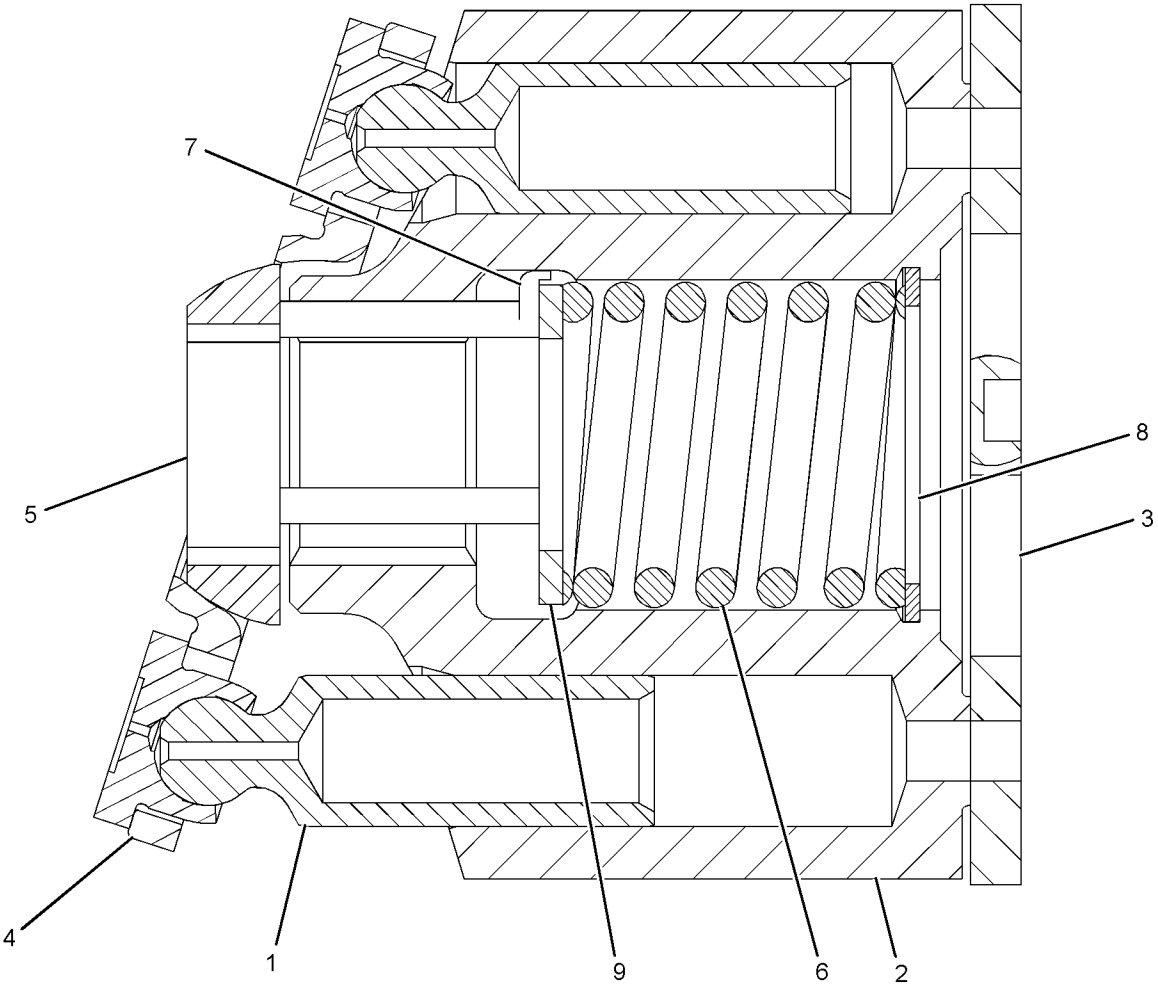

GRÁFICO 1 **<FIM>** g01944365

438-3001 GRUPO DE TANQUE E DE MONTAGEM--HIDRÁULICA (TANK & MTG GP-HYDRAULIC)

S/N: LBF1-PARA CIMA
NÚMEROE DE 450-8472 ARRANJO HIDRÁULICO
TAMBÉM UM ACESSÓRIO

SMCS-5056 **i06141920**

NOTA	REF. NÃO	GRÁFICO REF.	NÚMERO DA PEÇA	QTD.	NOME DA PEÇA 1 2 3 4 5 6 (NÍVEL DO PRODUTO)	CONSULTE PÁGINA
	1	1	**7E-5380**	1	TAMPA-ENCHIMENTO DE ÓLEO (ÓLEO HIDRÁULICO) (CAP-OIL FILLER (HYDRAULIC OIL))	
	2	1	**9R-9925**	1	ELEMENTO FILTRANTE DO RESPIRO (RESERVATÓRIO HIDRÁULICO) (FILTER ELEMENT-BREATHER (HYDRAULIC TANK))	
	3	1	**254-1098**	1	TELA FILTRANTE (RESERVATÓRIO HIDRÁULICO) (STRAINER (HYDRAULIC TANK))	
	4	1	**334-4603**	1	DECALQUE DE INFORMAÇÃO (HYDO Advanced 10) (FILM-INFORMATION (HYDO ADVANCED 10))	
	5	1	**358-9301**	1	CONJUNTO DO RESERVATÓRIO-HIDRÁULICO (TANK AS--HYDRAULIC)	
	6	1	**371-1282**	1	CONJUNTO DE SUPORTE (BRACKET AS)	
	7	1	**375-2060**	1	VISOR DE NÍVEL (RESERVATÓRIO HIDRÁULICO) (GAUGE-SIGHT (HYDRAULIC TANK))	
	8	1	**397-8252**	1	CONJUNTO DE ADAPTADORESES (ADAPTER AS)	
		1	**2S-4078**	1	ANEL RETENTOR EM O (SEAL-O-RING)	
	9	1	**1P-4278**	3	ABRAÇADEIRA DE MANGUEIRA (CLAMP-HOSE)	
	10	1	**222-9151**	2	ARRUELA DURA (11X32X5 MM DE ESPESSURA) (WASHER-HARD (11X32X5-MM THK))	
	11	1	**5P-4116**	1	ARRUELA DURA (8,8X20,5X2 MM DE ESPESSURA) (WASHER-HARD (8.8X20.5X2-MM THK))	
M	12	1	**8T-4186**	2	PARAFUSO (M10X1,5X40 MM) (BOLT (M10X1.5X40--MM))	
M	13	1	**8T-4191**	5	PARAFUSO (M10X1,5X16 MM) (BOLT (M10X1.5X16--MM))	
M	14	1	**8T-4195**	2	PARAFUSO (M10X1,5X30 MM) (BOLT (M10X1.5X30--MM))	
M	15	1	**8T-4200**	1	PARAFUSO (M8X1,25X16 MM) (BOLT (M8X1.25X16--MM))	
	16	1	**8T-4222**	7	ARRUELA DURA (11X32X2,5 MM DE ESPESSURA) (WASHER-PLATED (11X32X2.5-MM THK))	
	17	1	**9M-8406**	1	GRAMPO (CLIP)	
G	18	1	**423-1982**		MANGUEIRA (13,7 POL) (HOSE (13.7-IN))	
G	18A	1	**423-1982**		MANGUEIRA (33,4 POL) (HOSE (33.4-IN))	

G - SOLICITE POR CENTÍMETRO
M - PEÇA DO SISTEMA MÉTRICO

438-3001 **GRUPO DE TANQUE E DE MONTAGEM-HIDRÁULICA (TANK & MTG GP-HYDRAULIC) (*continuação*)**

i06141920

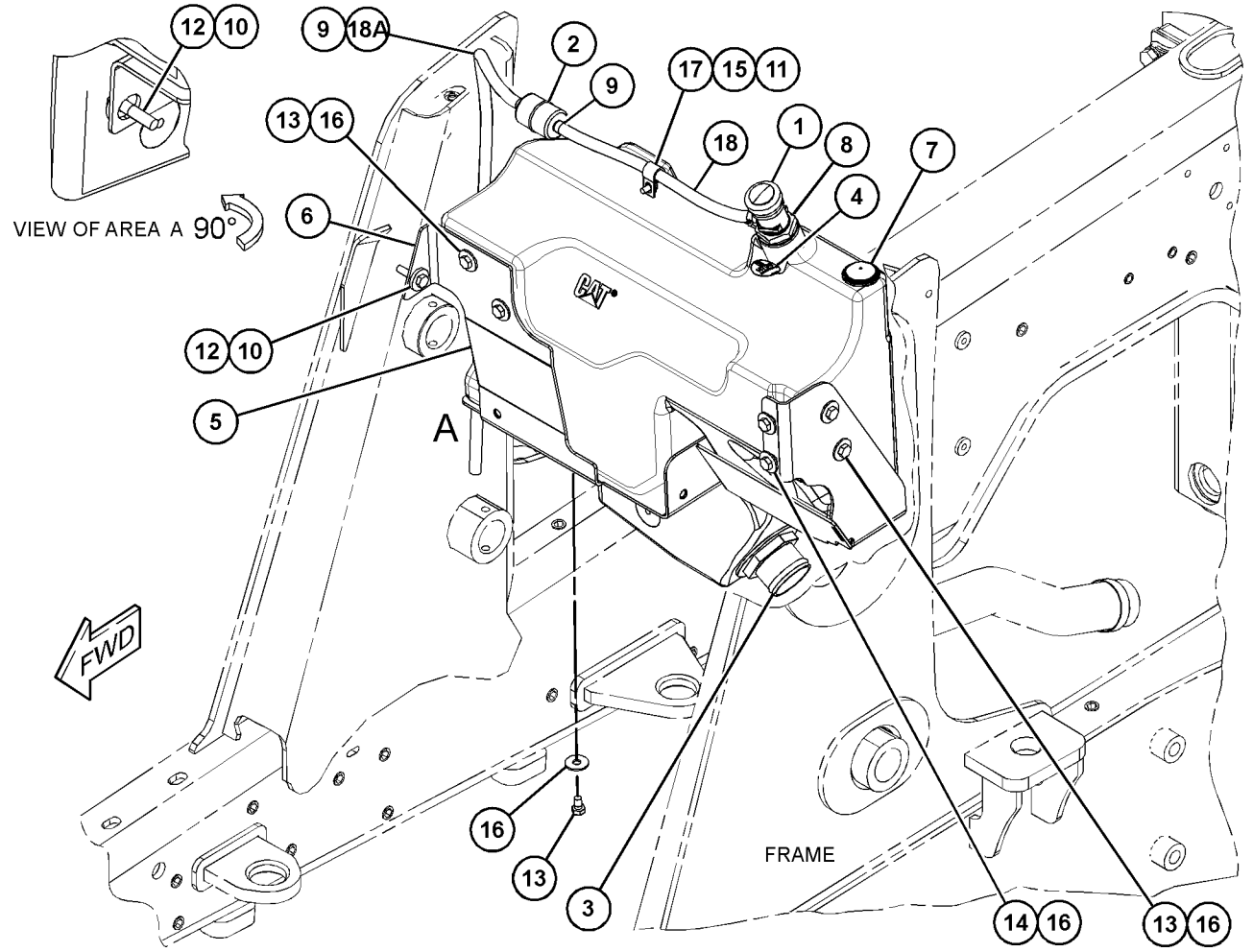

GRÁFICO 1 **<FIM>** g03741786

337-9704 GRUPO DE VÁLVULA E MONTAGEM-BANCO–2 BANCOS (VALVE & MTG GP-BANK–2-BANK)

S/N: LBF1-PARA CIMA

NÚMEROE DE 450-8510, 450-8511, 450-8512 ARRANJO DE VÁLVULA-BANCO 2 UM ACESSÓRIO

SMCS-5051, 5057, 7265 **i06149046**

NOTA	REF. NÃO	GRÁFICO REF.	NÚMERO DA PEÇA	QTD.	NOME DA PEÇA 1 2 3 4 5 6 (NÍVEL DO PRODUTO)	CONSULTE PÁGINA
Y	1	1	**359-7201**	1	GRUPO DE VÁLVULAS-BANCO 2 (CARACTERÍSTICAS MECÂNICAS) (VALVE GP-BANK 2 (MECHANICAL))	378
M	2	1	**208-9295**	3	PARAFUSO DE CABEÇA DE FLANGE (M10X1,5X40 MM) (BOLT-FLANGE HEAD (M10X1.5X40-MM))	

M - PEÇA DO SISTEMA MÉTRICO
Y - ILUSTRAÇÃO SEPARADA

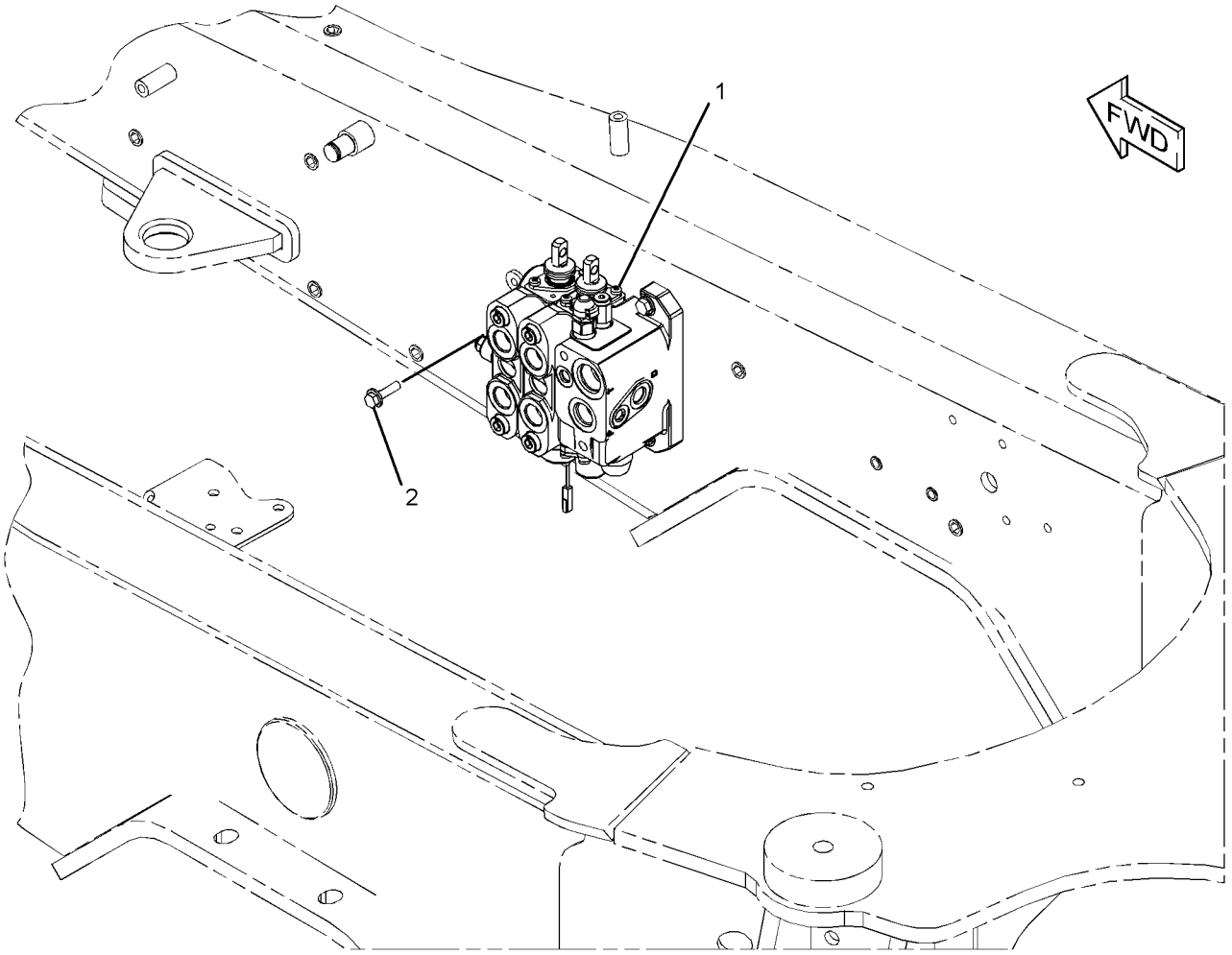

GRÁFICO 1 **<FIM>** g02986477

337-9705 GRUPO DE VÁLVULA E MONTAGEM-BANCO–3
BANCOS (VALVE & MTG GP-BANK–3-BANK)

S/N: LBF1-PARA CIMA

NÚMEROE DE 450-8513, 450-8514, 450-8515 ARRANJO DE VÁLVULA-BANCO 3

UM ACESSÓRIO

SMCS-5051, 5057, 7265 **i06149083**

NOTA	REF. NÃO	GRÁFICO REF.	NÚMERO DA PEÇA	QTD.	NOME DA PEÇA 1 2 3 4 5 6 (NÍVEL DO PRODUTO)	CONSULTE PÁGINA
Y	1	1	**359-7203**	1	GRUPO DE VÁLVULAS-BANCO 3 (VALVE GP-BANK 3)	379
M	2	1	**208-9295**	3	PARAFUSO DE CABEÇA DE FLANGE (M10X1,5X40 MM) (BOLT-FLANGE HEAD (M10X1.5X40-MM))	

M - PEÇA DO SISTEMA MÉTRICO
Y - ILUSTRAÇÃO SEPARADA

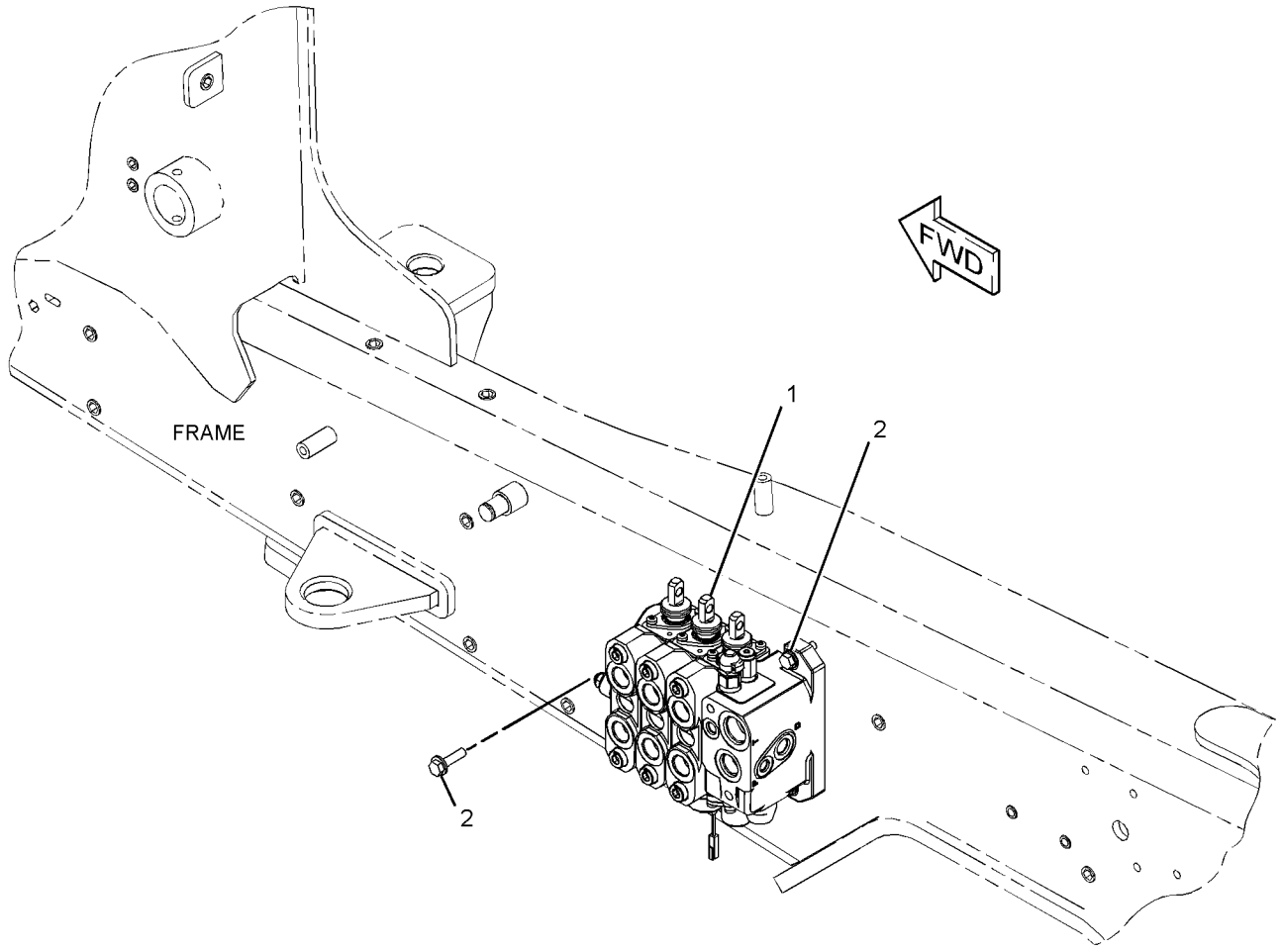

GRÁFICO 1 **<FIM>** g02986398

396-9770 GRUPO DE VÁLVULA E MONTAGEM-BANCO–4
BANCOS (VALVE & MTG GP-BANK–4-BANK)

S/N: LBF1-PARA CIMA

NÚMEROE DE 450-8510 ARRANJO DE VÁLVULA-BANCO 2, 450-8513 ARRANJO DE VÁLVULA-BANCO 3 UM ACESSÓRIO

SMCS-5051, 5057, 7265 **i06149058**

NOTA	REF. NÃO	GRÁFICO REF.	NÚMERO DA PEÇA	QTD.	NOME DA PEÇA 1 2 3 4 5 6 (NÍVEL DO PRODUTO)	CONSULTE PÁGINA
	1	1	*235-3575*	1	CONJUNTO DE CONECTOR (CONNECTOR AS)	
		1	**7J-9108**	1	ANEL RETENTOR EM O (SEAL-O-RING)	
		1	**7M-8485**	1	ANEL RETENTOR EM O (SEAL-O-RING)	
		1	**138-7538**	1	CONECTOR (CONNECTOR)	
	2	1	**372-6635**	4	BLOCO-MONTAGEM (BLOCK-MOUNTING)	
Y	3	1	**389-3133**	1	GRUPO DE VÁLVULAS-BANCO 4 (CARACTERÍSTICAS MECÂNICAS) (VALVE GP-BANK 4 (MECHANICAL))	380
	4	1	**391-4844**	1	CONJUNTO DE SUPORTE (BRACKET AS)	
M		1	**9R-2672**	1	RESSALTO ROSCADO (ROSCA M10X1,5) (BOSS--THREADED (M10X1.5-THD))	
M		1	**159-9541**	2	PORCA DE SOLDA (ROSCA M10X1,5) (NUT-WELD (M10X1.5-THD))	
M	5	1	**422-3634**	2	PORCA-INSERÇÃO (ROSCA M10X1,5) (NUT-INSERT (M10X1.5-THD))	
	6	1	*148-8325*	1	CONJUNTO DE CONECTOR (CONNECTOR AS)	
		1	**3J-1907**	1	ANEL RETENTOR EM O (SEAL-O-RING)	
		1	**4J-5477**	1	ANEL RETENTOR EM O (SEAL-O-RING)	
		1	**6V-8641**	1	CONECTOR (CONNECTOR)	
M	7	1	**208-9316**	4	PARAFUSO DE CABEÇA DE FLANGE (M12X1,75X70 MM) (BOLT-FLANGE HEAD (M12X1.75X70-MM))	
	8	1	**8T-4121**	4	ARRUELA DURA (11X21X2,5 MM DE ESPESSURA) (WASHER-HARD (11X21X2.5-MM THK))	
M	9	1	**8T-4133**	1	PORCA (ROSCA M10X1,5) (NUT (M10X1.5-THD))	
M	10	1	**8T-4185**	3	PARAFUSO (M10X1,5X50 MM) (BOLT (M10X1.5X50--MM))	

M - PEÇA DO SISTEMA MÉTRICO
Y - ILUSTRAÇÃO SEPARADA

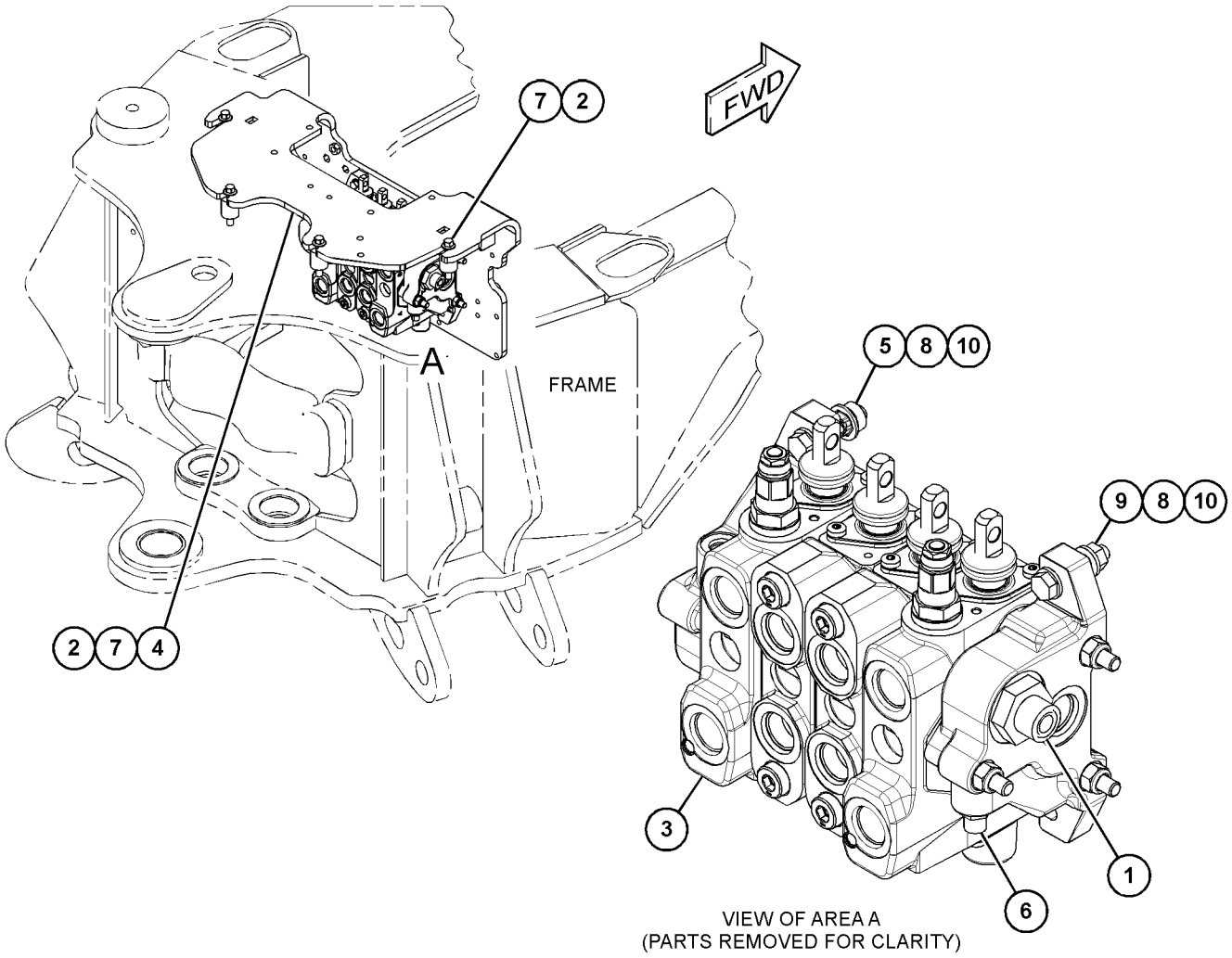

GRÁFICO 1 **<FIM>** g03717620

396-9771 GRUPO DE VÁLVULA E MONTAGEM-BANCO–5
BANCOS (VALVE & MTG GP-BANK–5-BANK)

S/N: LBF1-PARA CIMA

NÚMEROE DE 450-8511 ARRANJO DE VÁLVULA-BANCO 2, 450-8514 ARRANJO DE VÁLVULA-BANCO 3 UM ACESSÓRIO

SMCS-5051, 5057, 7265 **i06149068**

NOTA	REF. NÃO	GRÁFICO REF.	NÚMERO DA PEÇA	QTD.	NOME DA PEÇA 1 2 3 4 5 6 (NÍVEL DO PRODUTO)	CONSULTE PÁGINA
	1	1	*235-3575*	1	CONJUNTO DE CONECTOR (CONNECTOR AS)	
		1	**7J-9108**	1	ANEL RETENTOR EM O (SEAL-O-RING)	
		1	**7M-8485**	1	ANEL RETENTOR EM O (SEAL-O-RING)	
		1	**138-7538**	1	CONECTOR (CONNECTOR)	
	2	1	**372-6635**	4	BLOCO-MONTAGEM (BLOCK-MOUNTING)	
Y	3	1	*389-3134*	1	GRUPO DE VÁLVULAS-BANCO 5 (CARACTERÍSTICAS MECÂNICAS) (VALVE GP-BANK 5 (MECHANICAL))	381
	4	1	**391-4844**	1	CONJUNTO DE SUPORTE (BRACKET AS)	
M		1	**9R-2672**	1	RESSALTO ROSCADO (ROSCA M10X1,5) (BOSS--THREADED (M10X1.5-THD))	
M		1	**159-9541**	2	PORCA DE SOLDA (ROSCA M10X1,5) (NUT-WELD (M10X1.5-THD))	
M	5	1	**422-3634**	2	PORCA-INSERÇÃO (ROSCA M10X1,5) (NUT-INSERT (M10X1.5-THD))	
	6	1	*148-8325*	1	CONJUNTO DE CONECTOR (CONNECTOR AS)	
		1	**3J-1907**	1	ANEL RETENTOR EM O (SEAL-O-RING)	
		1	**4J-5477**	1	ANEL RETENTOR EM O (SEAL-O-RING)	
		1	**6V-8641**	1	CONECTOR (CONNECTOR)	
	7	1	*148-8408*	2	CONJUNTO DE BUJÃO (PLUG AS)	
					(CADA UM INCLUI)	
		1	**3D-2824**	1	ANEL RETENTOR EM O (SEAL-O-RING)	
		1	**9S-4183**	1	BUJÃO (PLUG)	
M	8	1	**208-9316**	4	PARAFUSO DE CABEÇA DE FLANGE (M12X1,75X70 MM) (BOLT-FLANGE HEAD (M12X1.75X70-MM))	
	9	1	**8T-4121**	4	ARRUELA DURA (11X21X2,5 MM DE ESPESSURA) (WASHER-HARD (11X21X2.5-MM THK))	
M	10	1	**8T-4133**	1	PORCA (ROSCA M10X1,5) (NUT (M10X1.5-THD))	
M	11	1	**8T-4185**	3	PARAFUSO (M10X1,5X50 MM) (BOLT (M10X1.5X50--MM))	

M - PEÇA DO SISTEMA MÉTRICO
Y - ILUSTRAÇÃO SEPARADA

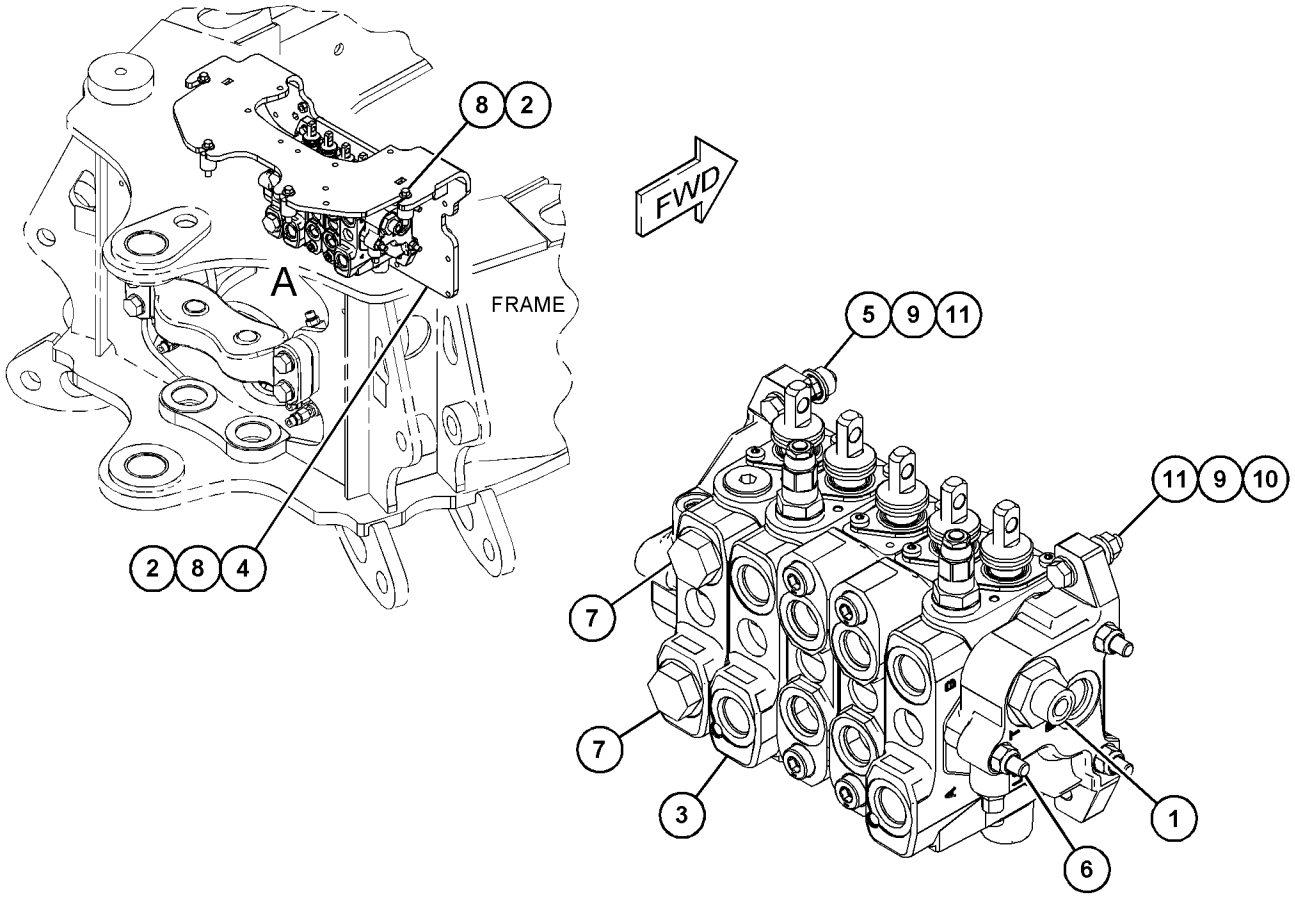

VIEW AREA A
(PARTS REMOVED FOR CLARITY)

GRÁFICO 1 **<FIM>** g03720438

396-9772 GRUPO DE VÁLVULA E MONTAGEM-BANCO–6
BANCOS (VALVE & MTG GP-BANK–6-BANK)

S/N: LBF1-PARA CIMA

NÚMEROE DE 450-8512 ARRANJO DE VÁLVULA-BANCO 2, 450-8515 ARRANJO DE VÁLVULA-BANCO 3 UM ACESSÓRIO

SMCS-5051, 5057, 7265 **i06149072**

NOTA	REF. NÃO	GRÁFICO REF.	NÚMERO DA PEÇA	QTD.	NOME DA PEÇA 1 2 3 4 5 6 (NÍVEL DO PRODUTO)	CONSULTE PÁGINA
	1	1	*235-3575*	1	CONJUNTO DE CONECTOR (CONNECTOR AS)	
		1	**7J-9108**	1	ANEL RETENTOR EM O (SEAL-O-RING)	
		1	**7M-8485**	1	ANEL RETENTOR EM O (SEAL-O-RING)	
		1	**138-7538**	1	CONECTOR (CONNECTOR)	
	2	1	**372-6635**	4	BLOCO-MONTAGEM (BLOCK-MOUNTING)	
Y	3	1	**389-3135**	1	GRUPO DE VÁLVULAS-CONTROLE PRINCIPAL (CARACTERÍSTICAS MECÂNICAS) (VALVE GP-MAIN CONTROL (MECHANICAL))	399
	4	1	**391-4844**	1	CONJUNTO DE SUPORTE (BRACKET AS)	
M		1	**9R-2672**	1	RESSALTO ROSCADO (ROSCA M10X1,5) (BOSS--THREADED (M10X1.5-THD))	
M		1	**159-9541**	2	PORCA DE SOLDA (ROSCA M10X1,5) (NUT-WELD (M10X1.5-THD))	
M	5	1	**422-3634**	2	PORCA-INSERÇÃO (ROSCA M10X1,5) (NUT-INSERT (M10X1.5-THD))	
	6	1	*148-8325*	1	CONJUNTO DE CONECTOR (CONNECTOR AS)	
		1	**3J-1907**	1	ANEL RETENTOR EM O (SEAL-O-RING)	
		1	**4J-5477**	1	ANEL RETENTOR EM O (SEAL-O-RING)	
		1	**6V-8641**	1	CONECTOR (CONNECTOR)	
	7	1	*148-8408*	4	CONJUNTO DE BUJÃO (PLUG AS)	
					(CADA UM INCLUI)	
		1	**3D-2824**	1	ANEL RETENTOR EM O (SEAL-O-RING)	
		1	**9S-4183**	1	BUJÃO (PLUG)	
M	8	1	**208-9316**	4	PARAFUSO DE CABEÇA DE FLANGE (M12X1,75X70 MM) (BOLT-FLANGE HEAD (M12X1.75X70-MM))	
	9	1	**8T-4121**	4	ARRUELA DURA (11X21X2,5 MM DE ESPESSURA) (WASHER-HARD (11X21X2.5-MM THK))	
M	10	1	**8T-4133**	1	PORCA (ROSCA M10X1,5) (NUT (M10X1.5-THD))	
M	11	1	**8T-4185**	3	PARAFUSO (M10X1,5X50 MM) (BOLT (M10X1.5X50--MM))	

M - PEÇA DO SISTEMA MÉTRICO
Y - ILUSTRAÇÃO SEPARADA

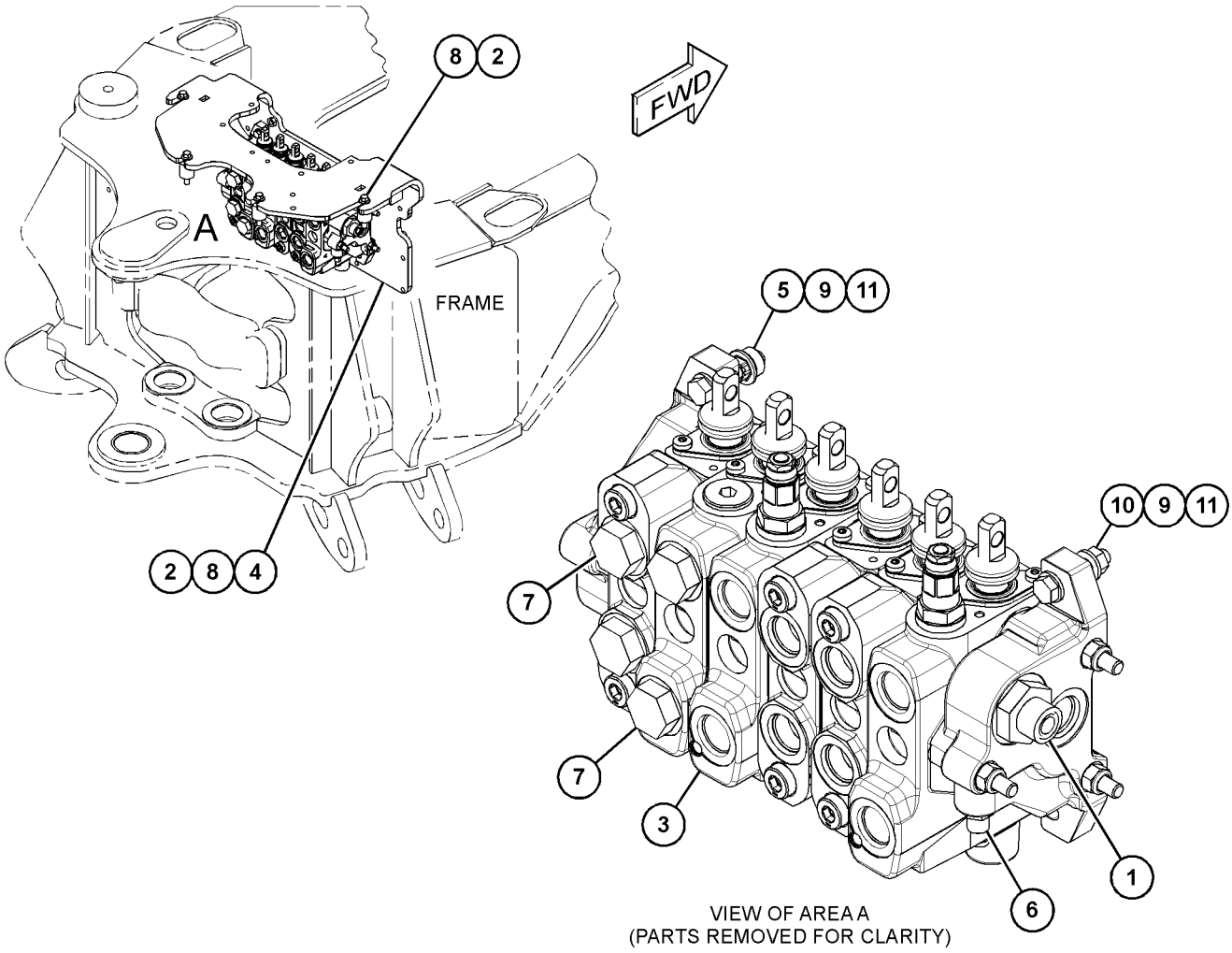

VIEW OF AREA A
(PARTS REMOVED FOR CLARITY)

GRÁFICO 1 **<FIM>** g03717627

450-8510 ARRANJO DE VÁLVULA-BANCO 2 (VALVE AR-BANK 2)

S/N: LBF1-PARA CIMA

PARA USO COM 450-8726–PÁGINA: 2, 398-2496–PÁGINA: 286, 398-2497–PÁGINA: 286

NÃO PODE SER USADO COM 450-8727–PÁGINA: 1, 398-2850–PÁGINA: 11, 398-2851–PÁGINA: 12

UM ACESSÓRIO

SMCS-5051 **i06149045**

NOTA	NÚMERO DA PEÇA	QTD.	NOME DA PEÇA 1 2 3 4 5 6 (NÍVEL DO PRODUTO)	CONSULTE PÁGINA
Y	*353-1374*	1	GRUPO DO ACUMULADOR HIDRÁULICO (ACCUMULATOR GP--HYDRAULIC)	285
Y	*389-8124*	1	GRUPO DE CONTROLE-MÃO HIDRÁULICA (INCLINAÇÃO SIMPLES) (CONTROL GP-HYDRAULIC HAND (SINGLE TILT))	494
Y	*389-9301*	1	GRUPO DA TAMPA-CABINE (COVER GP-CAB)	509
Y	*396-6263*	1	GRUPO DE TUBULAÇÕES-CILINDRO DE INCLINAÇÃO E LEVANTAMENTO (INCLINAÇÃO SIMPLES) (BRAÇO DE LEVANTAMENTO) (LINES GP-LIFT & TILT CYLINDER (SINGLE TILT) (LIFT ARM))	336
Y	*441-9167*	1	GRUPO DE TUBULAÇÕES-CILINDRO DE INCLINAÇÃO E LEVANTAMENTO (INCLINAÇÃO SIMPLES) (Chassi da Carregadeira) (LINES GP-LIFT & TILT CYLINDER (SINGLE TILT) (LOADER FRAME))	338
Y	*337-9704*	1	GRUPO DE VÁLVULA E MONTAGEM-BANCO (2 BANCOS) (VALVE & MTG GP-BANK (2-BANK))	364
Y	*396-9770*	1	GRUPO DE VÁLVULA E MONTAGEM-BANCO (4 BANCOS) (VALVE & MTG GP-BANK (4-BANK))	366
Y	*387-6689*	1	GRUPO DA FIAÇÃO-DESENGATE AUTOMÁTICO E POSICIONADOR (INCLINAÇÃO SIMPLES) (RETORNO À ESCAVAÇÃO) (WIRING GP-KICKOUT & POSITIONER (SINGLE TILT) (RETURN TO DIG))	161

Y - ILUSTRAÇÃO SEPARADA

<FIM>

450-8511 ARRANJO DE VÁLVULA-BANCO 2 (VALVE AR-BANK 2)

S/N: LBF1-PARA CIMA

PARA USO COM 450-8726–PÁGINA: 2, 450-8727–PÁGINA: 1, 398-2850–PÁGINA: 11, 398-2496–PÁGINA: 286, 398-2497–PÁGINA: 286

NÃO PODE SER USADO COM 398-2851–PÁGINA: 12

NÚMEROE DE 482-3383, 482-3384, 482-3385, 482-3386 ARRANJO DE DISTRIBUIÇÃO UM ACESSÓRIO

SMCS-5051 **i06149066**

NOTA	NÚMERO DA PEÇA	QTD.	NOME DA PEÇA 1 2 3 4 5 6 (NÍVEL DO PRODUTO)	CONSULTE PÁGINA
Y	*353-1374*	1	GRUPO DO ACUMULADOR HIDRÁULICO (ACCUMULATOR GP--HYDRAULIC)	285
Y	*389-8124*	1	GRUPO DE CONTROLE-MÃO HIDRÁULICA (INCLINAÇÃO SIMPLES) (CONTROL GP-HYDRAULIC HAND (SINGLE TILT))	494
Y	*389-9301*	1	GRUPO DA TAMPA-CABINE (COVER GP-CAB)	509
Y	*396-6263*	1	GRUPO DE TUBULAÇÕES-CILINDRO DE INCLINAÇÃO E LEVANTAMENTO (INCLINAÇÃO SIMPLES) (BRAÇO DE LEVANTAMENTO) (LINES GP-LIFT & TILT CYLINDER (SINGLE TILT) (LIFT ARM))	336
Y	*441-9167*	1	GRUPO DE TUBULAÇÕES-CILINDRO DE INCLINAÇÃO E LEVANTAMENTO (INCLINAÇÃO SIMPLES) (Chassi da Carregadeira) (LINES GP-LIFT & TILT CYLINDER (SINGLE TILT) (LOADER FRAME))	338
Y	*337-9704*	1	GRUPO DE VÁLVULA E MONTAGEM-BANCO (2 BANCOS) (VALVE & MTG GP-BANK (2-BANK))	364
Y	*396-9771*	1	GRUPO DE VÁLVULA E MONTAGEM-BANCO (5 BANCOS) (VALVE & MTG GP-BANK (5-BANK))	368
Y	*387-6689*	1	GRUPO DA FIAÇÃO-DESENGATE AUTOMÁTICO E POSICIONADOR (INCLINAÇÃO SIMPLES) (RETORNO À ESCAVAÇÃO) (WIRING GP-KICKOUT & POSITIONER (SINGLE TILT) (RETURN TO DIG))	161

Y - ILUSTRAÇÃO SEPARADA

<FIM>

450-8512 ARRANJO DE VÁLVULA-BANCO 2 (VALVE AR-BANK 2)

S/N: LBF1-PARA CIMA

PARA USO COM 450-8726–PÁGINA: 2, 450-8727–PÁGINA: 1, 398-2850–PÁGINA: 11, 398-2851–PÁGINA: 12, 398-2496–PÁGINA: 286, 398-2497–PÁGINA: 286

UM ACESSÓRIO

SMCS-5051 **i06149071**

NOTA	NÚMERO DA PEÇA	QTD.	NOME DA PEÇA 1 2 3 4 5 6 (NÍVEL DO PRODUTO)	CONSULTE PÁGINA
Y	*353-1374*	1	GRUPO DO ACUMULADOR HIDRÁULICO (ACCUMULATOR GP--HYDRAULIC)	285
Y	*389-8124*	1	GRUPO DE CONTROLE-MÃO HIDRÁULICA (INCLINAÇÃO SIMPLES) (CONTROL GP-HYDRAULIC HAND (SINGLE TILT))	494
Y	*389-9301*	1	GRUPO DA TAMPA-CABINE (COVER GP-CAB)	509
Y	*396-6263*	1	GRUPO DE TUBULAÇÕES-CILINDRO DE INCLINAÇÃO E LEVANTAMENTO (INCLINAÇÃO SIMPLES) (BRAÇO DE LEVANTAMENTO) (LINES GP-LIFT & TILT CYLINDER (SINGLE TILT) (LIFT ARM))	336
Y	*441-9167*	1	GRUPO DE TUBULAÇÕES-CILINDRO DE INCLINAÇÃO E LEVANTAMENTO (INCLINAÇÃO SIMPLES) (Chassi da Carregadeira) (LINES GP-LIFT & TILT CYLINDER (SINGLE TILT) (LOADER FRAME))	338
Y	*337-9704*	1	GRUPO DE VÁLVULA E MONTAGEM-BANCO (2 BANCOS) (VALVE & MTG GP-BANK (2-BANK))	364
Y	*396-9772*	1	GRUPO DE VÁLVULA E MONTAGEM-BANCO (6 BANCOS) (VALVE & MTG GP-BANK (6-BANK))	370
Y	*387-6689*	1	GRUPO DA FIAÇÃO-DESENGATE AUTOMÁTICO E POSICIONADOR (INCLINAÇÃO SIMPLES) (RETORNO À ESCAVAÇÃO) (WIRING GP-KICKOUT & POSITIONER (SINGLE TILT) (RETURN TO DIG))	161

Y - ILUSTRAÇÃO SEPARADA

<FIM>

450-8513 ARRANJO DE VÁLVULA-BANCO 3 (VALVE AR-BANK 3)

S/N: LBF1-PARA CIMA

PARA USO COM 450-8726—PÁGINA: 2, 398-2496—PÁGINA: 286, 398-2497—PÁGINA: 286

NÃO PODE SER USADO COM 450-8727—PÁGINA: 1, 398-2850—PÁGINA: 11, 398-2851—PÁGINA: 12

UM ACESSÓRIO

SMCS-5051 **i06149078**

NOTA	NÚMERO DA PEÇA	QTD.	NOME DA PEÇA 1 2 3 4 5 6 (NÍVEL DO PRODUTO)	CONSULTE PÁGINA
Y	*353-1374*	1	GRUPO DO ACUMULADOR HIDRÁULICO (ACCUMULATOR GP--HYDRAULIC)	285
Y	*389-8125*	1	GRUPO DE CONTROLE-MÃO HIDRÁULICA (INCLINAÇÃO SIMPLES) (CONTROL GP-HYDRAULIC HAND (SINGLE TILT))	496
Y	*389-9301*	1	GRUPO DA TAMPA-CABINE (COVER GP-CAB)	509
Y	*457-1915*	1	GRUPO DE TUBULAÇÕES-HIDRÁULICA AUXILIAR (INCLINAÇÃO SIMPLES) (LEVANTAMENTO PARALELO) (LINES GP-AUXILIARY HYDRAULIC (SINGLE TILT) (PARALLEL LIFT))	327
Y	*396-6263*	1	GRUPO DE TUBULAÇÕES-CILINDRO DE INCLINAÇÃO E LEVANTAMENTO (INCLINAÇÃO SIMPLES) (BRAÇO DE LEVANTAMENTO) (LINES GP-LIFT & TILT CYLINDER (SINGLE TILT) (LIFT ARM))	336
Y	*441-9167*	1	GRUPO DE TUBULAÇÕES-CILINDRO DE INCLINAÇÃO E LEVANTAMENTO (INCLINAÇÃO SIMPLES) (Chassi da Carregadeira) (LINES GP-LIFT & TILT CYLINDER (SINGLE TILT) (LOADER FRAME))	338
Y	*337-9705*	1	GRUPO DE VÁLVULA E MONTAGEM-BANCO (3 BANCOS) (VALVE & MTG GP-BANK (3-BANK))	365
Y	*396-9770*	1	GRUPO DE VÁLVULA E MONTAGEM-BANCO (4 BANCOS) (VALVE & MTG GP-BANK (4-BANK))	366
Y	*387-6689*	1	GRUPO DA FIAÇÃO-DESENGATE AUTOMÁTICO E POSICIONADOR (INCLINAÇÃO SIMPLES) (RETORNO À ESCAVAÇÃO) (WIRING GP-KICKOUT & POSITIONER (SINGLE TILT) (RETURN TO DIG))	161

Y - ILUSTRAÇÃO SEPARADA

<FIM>

450-8514 ARRANJO DE VÁLVULA-BANCO 3 (VALVE AR-BANK 3)

S/N: LBF1-PARA CIMA

PARA USO COM 450-8726–PÁGINA: 2, 398-2850–PÁGINA: 11, 450-8727–PÁGINA: 1, 398-2496–PÁGINA: 286, 398-2497–PÁGINA: 286

NÃO PODE SER USADO COM 398-2851–PÁGINA: 12

UM ACESSÓRIO

SMCS-5051 **i06149111**

NOTA	NÚMERO DA PEÇA	QTD.	NOME DA PEÇA 1 2 3 4 5 6 (NÍVEL DO PRODUTO)	CONSULTE PÁGINA
Y	*353-1374*	1	GRUPO DO ACUMULADOR HIDRÁULICO (ACCUMULATOR GP--HYDRAULIC)	285
Y	*389-8125*	1	GRUPO DE CONTROLE-MÃO HIDRÁULICA (INCLINAÇÃO SIMPLES) (CONTROL GP-HYDRAULIC HAND (SINGLE TILT))	496
Y	*389-9301*	1	GRUPO DA TAMPA-CABINE (COVER GP-CAB)	509
Y	*457-1915*	1	GRUPO DE TUBULAÇÕES-HIDRÁULICA AUXILIAR (INCLINAÇÃO SIMPLES) (LEVANTAMENTO PARALELO) (LINES GP-AUXILIARY HYDRAULIC (SINGLE TILT) (PARALLEL LIFT))	327
Y	*396-6263*	1	GRUPO DE TUBULAÇÕES-CILINDRO DE INCLINAÇÃO E LEVANTAMENTO (INCLINAÇÃO SIMPLES) (BRAÇO DE LEVANTAMENTO) (LINES GP-LIFT & TILT CYLINDER (SINGLE TILT) (LIFT ARM))	336
Y	*441-9167*	1	GRUPO DE TUBULAÇÕES-CILINDRO DE INCLINAÇÃO E LEVANTAMENTO (INCLINAÇÃO SIMPLES) (Chassi da Carregadeira) (LINES GP-LIFT & TILT CYLINDER (SINGLE TILT) (LOADER FRAME))	338
Y	*337-9705*	1	GRUPO DE VÁLVULA E MONTAGEM-BANCO (3 BANCOS) (VALVE & MTG GP-BANK (3-BANK))	365
Y	*396-9771*	1	GRUPO DE VÁLVULA E MONTAGEM-BANCO (5 BANCOS) (VALVE & MTG GP-BANK (5-BANK))	368
Y	*387-6689*	1	GRUPO DA FIAÇÃO-DESENGATE AUTOMÁTICO E POSICIONADOR (INCLINAÇÃO SIMPLES) (RETORNO À ESCAVAÇÃO) (WIRING GP-KICKOUT & POSITIONER (SINGLE TILT) (RETURN TO DIG))	161

Y - ILUSTRAÇÃO SEPARADA

<FIM>

450-8515 ARRANJO DE VÁLVULA-BANCO 3 (VALVE AR-BANK 3)

S/N: LBF1-PARA CIMA

PARA USO COM 450-8726–PÁGINA: 2, 398-2850–PÁGINA: 11, 450-8727–PÁGINA: 1, 398-2851–PÁGINA: 12, 398-2496–PÁGINA: 286, 398-2497–PÁGINA: 286

UM ACESSÓRIO

SMCS-5051 **i06149124**

NOTA	NÚMERO DA PEÇA	QTD.	NOME DA PEÇA 1 2 3 4 5 6 (NÍVEL DO PRODUTO)	CONSULTE PÁGINA
Y	*353-1374*	1	GRUPO DO ACUMULADOR HIDRÁULICO (ACCUMULATOR GP--HYDRAULIC)	285
Y	*389-8125*	1	GRUPO DE CONTROLE-MÃO HIDRÁULICA (INCLINAÇÃO SIMPLES) (CONTROL GP-HYDRAULIC HAND (SINGLE TILT))	496
Y	*389-9301*	1	GRUPO DA TAMPA-CABINE (COVER GP-CAB)	509
Y	*457-1915*	1	GRUPO DE TUBULAÇÕES-HIDRÁULICA AUXILIAR (INCLINAÇÃO SIMPLES) (LEVANTAMENTO PARALELO) (LINES GP-AUXILIARY HYDRAULIC (SINGLE TILT) (PARALLEL LIFT))	327
Y	*396-6263*	1	GRUPO DE TUBULAÇÕES-CILINDRO DE INCLINAÇÃO E LEVANTAMENTO (INCLINAÇÃO SIMPLES) (BRAÇO DE LEVANTAMENTO) (LINES GP-LIFT & TILT CYLINDER (SINGLE TILT) (LIFT ARM))	336
Y	*441-9167*	1	GRUPO DE TUBULAÇÕES-CILINDRO DE INCLINAÇÃO E LEVANTAMENTO (INCLINAÇÃO SIMPLES) (Chassi da Carregadeira) (LINES GP-LIFT & TILT CYLINDER (SINGLE TILT) (LOADER FRAME))	338
Y	*337-9705*	1	GRUPO DE VÁLVULA E MONTAGEM-BANCO (3 BANCOS) (VALVE & MTG GP-BANK (3-BANK))	365
Y	*396-9772*	1	GRUPO DE VÁLVULA E MONTAGEM-BANCO (6 BANCOS) (VALVE & MTG GP-BANK (6-BANK))	370
Y	*387-6689*	1	GRUPO DA FIAÇÃO-DESENGATE AUTOMÁTICO E POSICIONADOR (INCLINAÇÃO SIMPLES) (RETORNO À ESCAVAÇÃO) (WIRING GP-KICKOUT & POSITIONER (SINGLE TILT) (RETURN TO DIG))	161

Y - ILUSTRAÇÃO SEPARADA

<FIM>

359-7201 GRUPO DE VÁLVULAS-BANCO 2—CARACTERÍSTICAS MECÂNICAS (VALVE GP-BANK 2—MECHANICAL)

S/N: LBF1-PARA CIMA

NÚMEROE DE 337-9704 GRUPO DE VÁLVULA E MONTAGEM-BANCO UM ACESSÓRIO

SMCS-5051 **i06173050**

NOTA	REF. NÃO	GRÁFICO REF.	NÚMERO DA PEÇA	QTD.	NOME DA PEÇA 1 2 3 4 5 6 (NÍVEL DO PRODUTO)	CONSULTE PÁGINA
	1	1	**6V-8978**	9	ANEL RETENTOR EM O (SEAL-O-RING)	
Y	2	1	**363-9102**	1	GRUPO DE VÁLVULA-CONTROLE (levantar) (VALVE GP-CONTROL (LIFT))	383
Y	3	1	**363-9103**	1	GRUPO DE VÁLVULA-CONTROLE (INCLINAÇÃO) (VALVE GP-CONTROL (TILT))	384
	4	1	**308-2160**	1	TAMPA (SAÍDA) (COVER GP (OUTLET))	
	5	1	**332-4169**	1	KIT-FIXADOR (KIT-FASTENER)	
					(INCLUI BARRA DE FIXAÇÃO E CONTRAPORCA)	
	6	1	**4J-9535**	3	ANEL RETENTOR EM O (SEAL-O-RING)	
Y	7	1	**363-9100**	1	GRUPO DO COLETOR-CONTROLE (ADMISSÃO) (MANIFOLD GP-CONTROL (INLET))	354

Y - ILUSTRAÇÃO SEPARADA

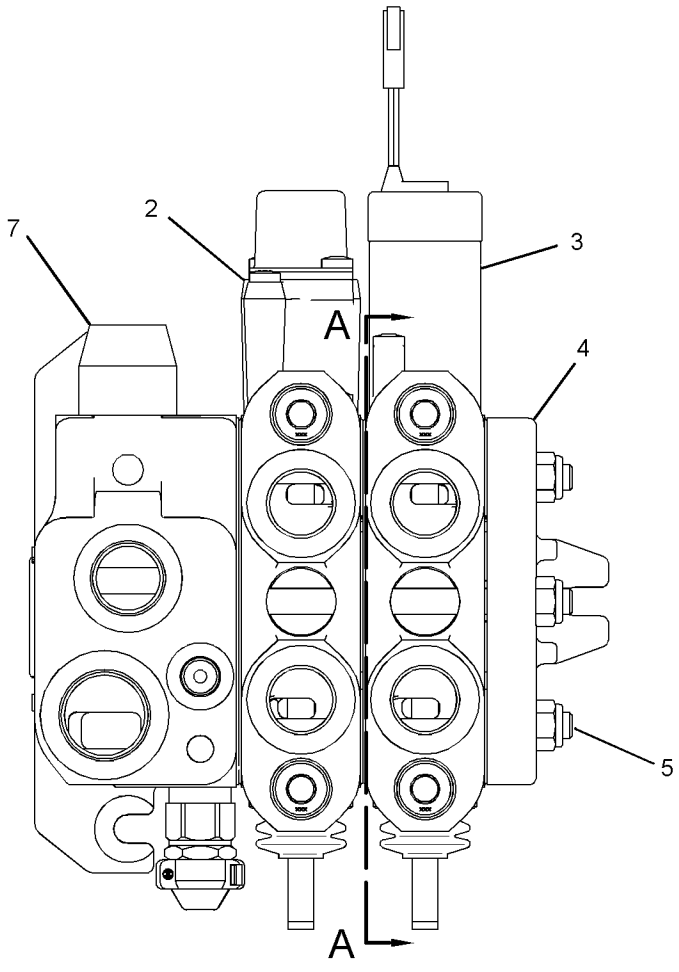

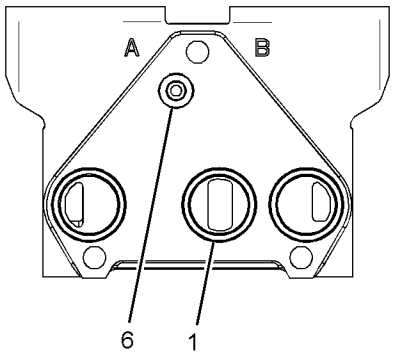

SECTION A-A

GRÁFICO 1 **<FIM>** g02800400

359-7203 GRUPO DE VÁLVULAS-BANCO 3—CARACTERÍSTICAS MECÂNICAS (VALVE GP-BANK 3—MECHANICAL)

S/N: LBF1-PARA CIMA

NÚMEROE DE 337-9705 GRUPO DE VÁLVULA E MONTAGEM-BANCO UM ACESSÓRIO

SMCS-5051 **i06149085**

NOTA	REF. NÃO	GRÁFICO REF.	NÚMERO DA PEÇA	QTD.	NOME DA PEÇA 1 2 3 4 5 6 (NÍVEL DO PRODUTO)	CONSULTE PÁGINA
	1	1	**6V-8978**	12	ANEL RETENTOR EM O (SEAL-O-RING)	
Y	2	1	**363-9102**	1	GRUPO DE VÁLVULA-CONTROLE (levantar) (VALVE GP-CONTROL (LIFT))	383
Y	3	1	**363-9103**	1	GRUPO DE VÁLVULA-CONTROLE (INCLINAÇÃO) (VALVE GP-CONTROL (TILT))	384
Y	4	1	**363-9104**	1	GRUPO DE VÁLVULA-CONTROLE (AUXILIAR) (VALVE GP-CONTROL (AUXILIARY))	386
	5	1	**308-2160**	1	TAMPA (SAÍDA) (COVER GP (OUTLET))	
	6	1	**308-2161**	1	KIT-FIXADOR (KIT-FASTENER)	
					(INCLUI BARRAS DE FIXAÇÃO E CONTRAPORCA)	
	7	1	**4J-9535**	4	ANEL RETENTOR EM O (SEAL-O-RING)	
Y	8	1	**363-9100**	1	GRUPO DO COLETOR-CONTROLE (ADMISSÃO) (MANIFOLD GP-CONTROL (INLET))	354

Y - ILUSTRAÇÃO SEPARADA

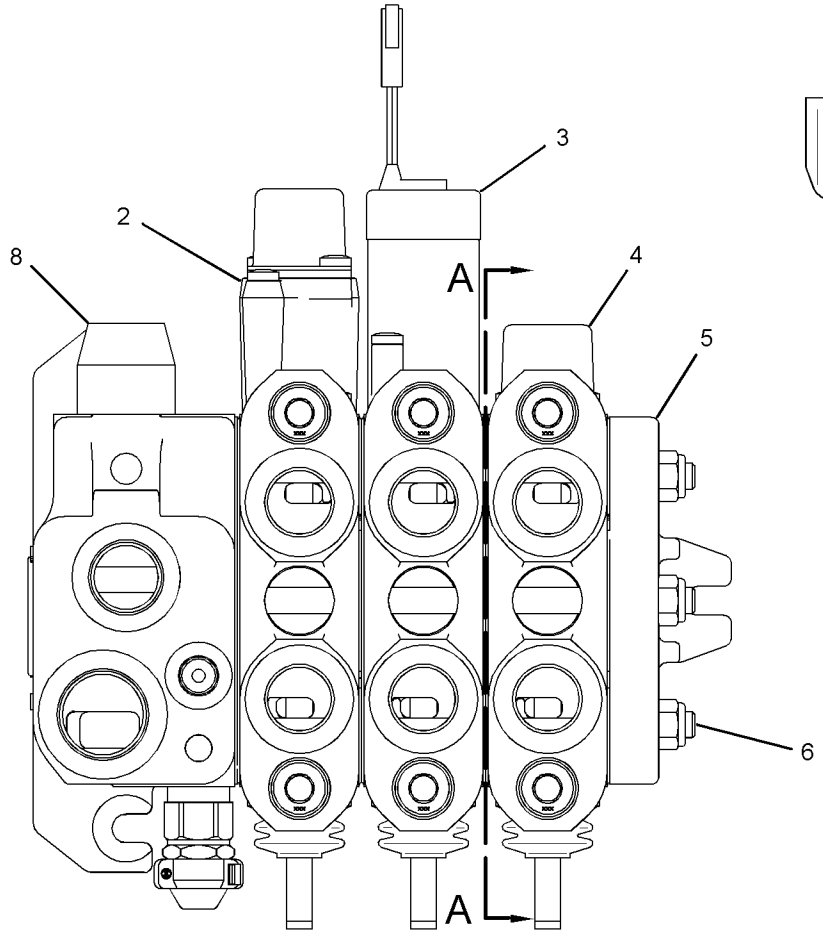

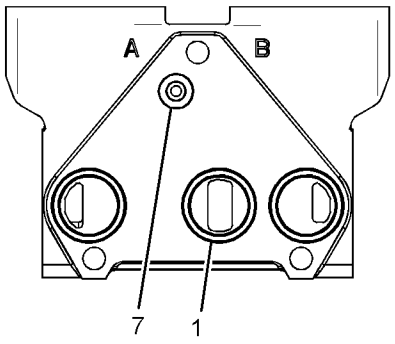

SECTION A-A

GRÁFICO 1 **<FIM>** g02800378

389-3133 GRUPO DE VÁLVULAS-BANCO 4—CARACTERÍSTICAS MECÂNICAS (VALVE GP-BANK 4—MECHANICAL)

S/N: LBF1-PARA CIMA

NÚMEROE DE 396-9770 GRUPO DE VÁLVULA E MONTAGEM-BANCO

UM ACESSÓRIO

SMCS-5051 **i06149059**

NOTA	REF. NÃO	GRÁFICO REF.	NÚMERO DA PEÇA	QTD.	NOME DA PEÇA 1 2 3 4 5 6 (NÍVEL DO PRODUTO)	CONSULTE PÁGINA
	1	1	**335-6327**	1	TAMPA (COVER)	
Y	2	1	**389-3111**	1	GRUPO DE VÁLVULA-CONTROLE (BRAÇO) (VALVE GP--CONTROL (STICK))	391
Y	3	1	**389-3112**	1	GRUPO DE VÁLVULA-CONTROLE (CAÇAMBA) (VALVE GP--CONTROL (BUCKET))	393
Y	4	1	**389-3113**	1	GRUPO DE VÁLVULA-CONTROLE (GIRO) (VALVE GP--CONTROL (SWING))	394
Y	5	1	**389-3114**	1	GRUPO DE VÁLVULA-CONTROLE (LANÇA) (VALVE GP--CONTROL (BOOM))	395
	6	1	**389-3123**	1	GRUPO DO COLETOR-CONTROLE (SAÍDA) (MANIFOLD GP-CONTROL (OUTLET))	
	7	1	**335-7519**	1	KIT-FIXADOR (6 BANCOS) (KIT-FASTENER (6-BANK))	
					(INCLUI BARRA DE FIXAÇÃO E CONTRAPORCA)	
	8	1	**4J-9535**	7	ANEL RETENTOR EM O (SEAL-O-RING)	
	9	1	**6V-8978**	20	ANEL RETENTOR EM O (SEAL-O-RING)	

Y - ILUSTRAÇÃO SEPARADA

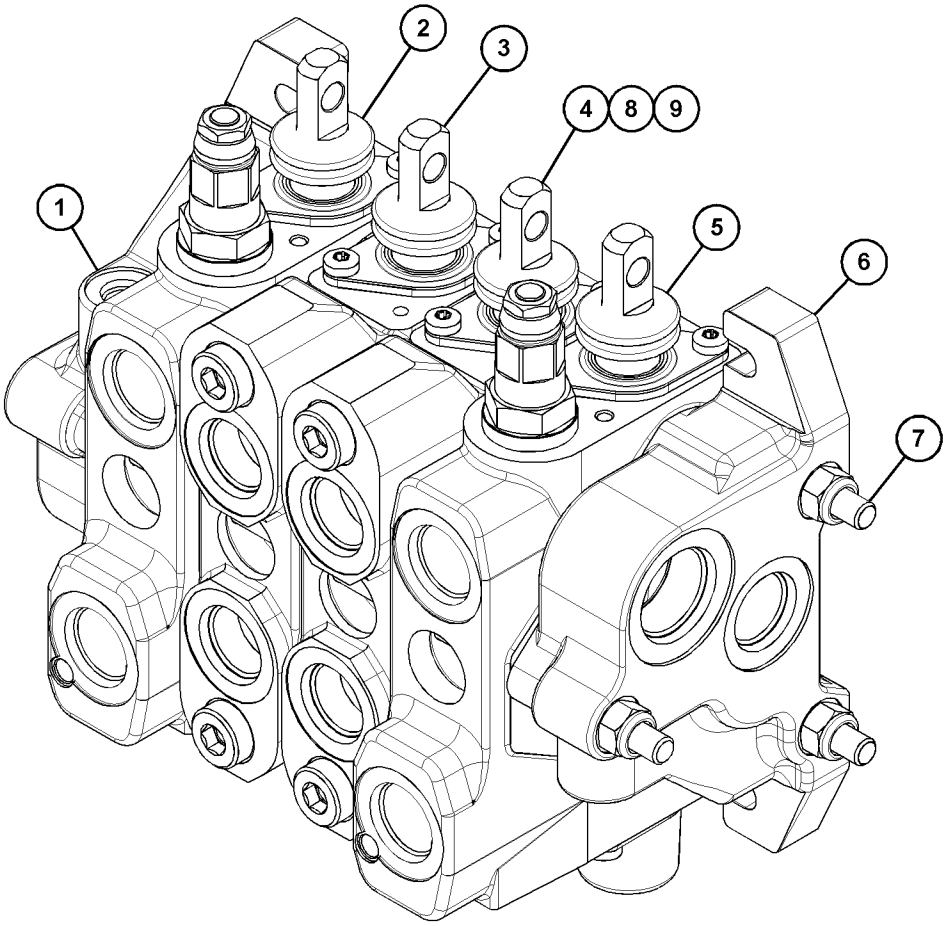

GRÁFICO 1 **<FIM>** g03718202

389-3134 GRUPO DE VÁLVULAS-BANCO 5—CARACTERÍSTICAS MECÂNICAS (VALVE GP-BANK 5—MECHANICAL)

S/N: LBF1-PARA CIMA

NÚMEROE DE 396-9771 GRUPO DE VÁLVULA E MONTAGEM-BANCO UM ACESSÓRIO

SMCS-5051 **i06149069**

NOTA	REF. NÃO	GRÁFICO REF.	NÚMERO DA PEÇA	QTD.	NOME DA PEÇA 1 2 3 4 5 6 (NÍVEL DO PRODUTO)	CONSULTE PÁGINA
	1	1	**335-6327**	1	TAMPA (COVER)	
Y	2	1	**389-3110**	1	GRUPO DE VÁLVULA-CONTROLE (BRAÇO EXTENSÍVEL) (VALVE GP-CONTROL (EXTENDABLE STICK))	389
Y	3	1	**389-3111**	1	GRUPO DE VÁLVULA-CONTROLE (BRAÇO) (VALVE GP--CONTROL (STICK))	391
Y	4	1	**389-3112**	1	GRUPO DE VÁLVULA-CONTROLE (CAÇAMBA) (VALVE GP--CONTROL (BUCKET))	393
Y	5	1	**389-3113**	1	GRUPO DE VÁLVULA-CONTROLE (GIRO) (VALVE GP--CONTROL (SWING))	394
Y	6	1	**389-3114**	1	GRUPO DE VÁLVULA-CONTROLE (LANÇA) (VALVE GP--CONTROL (BOOM))	395
	7	1	**389-3123**	1	GRUPO DO COLETOR-CONTROLE (SAÍDA) (MANIFOLD GP-CONTROL (OUTLET))	
	8	1	**308-2155**	1	KIT-FIXADOR (7 BANCOS) (KIT-FASTENER (7-BANK))	
					(INCLUI BARRAS DE FIXAÇÃO E CONTRAPORCAS)	
	9	1	**4J-9535**	8	ANEL RETENTOR EM O (SEAL-O-RING)	
	10	1	**6V-8978**	24	ANEL RETENTOR EM O (SEAL-O-RING)	

Y - ILUSTRAÇÃO SEPARADA

389-3134 **GRUPO DE VÁLVULAS-BANCO 5 (VALVE GP-BANK 5) (*continuação*)** **i06149069**

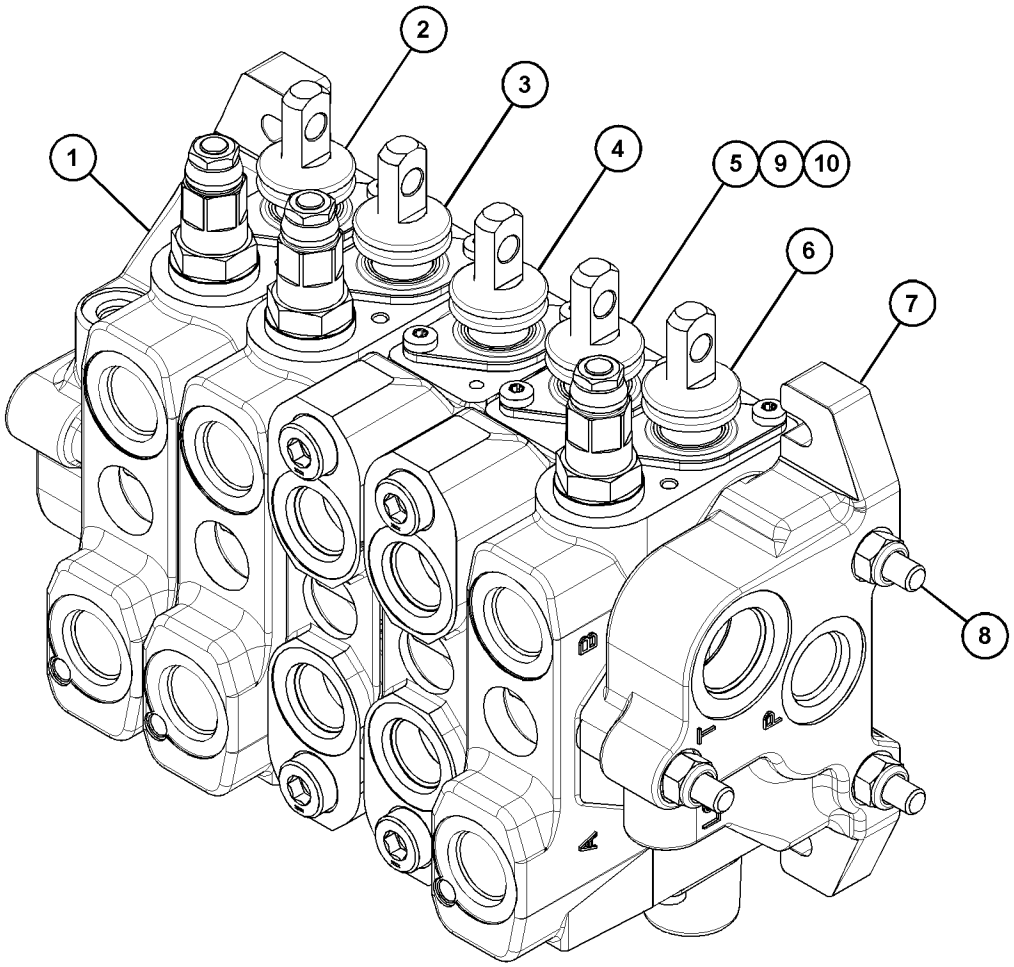

GRÁFICO 1 **<FIM>** g03718798

363-9102 GRUPO DE VÁLVULA-CONTROLE–LEVANTAR (VALVE GP--CONTROL–LIFT)

S/N: LBF1-PARA CIMA

NÚMEROE DE 359-7201 GRUPO DE VÁLVULAS-BANCO 2, 359-7203 GRUPO DE VÁLVULAS-BANCO 3 UM ACESSÓRIO

SMCS-5051 **i06149090**

NOTA	REF. NÃO	GRÁFICO REF.	NÚMERO DA PEÇA	QTD.	NOME DA PEÇA 1 2 3 4 5 6 (NÍVEL DO PRODUTO)	CONSULTE PÁGINA
	1	1	**350-8841**	1	KIT-COMPENSADOR (VÁLVULA DE CONTROLE) (KIT--COMPENSATOR (CONTROL VALVE))	
		1	**6V-7970**	1	ANEL RETENTOR EM O (SEAL-O-RING)	
		1	**8C-3106**	1	ANEL RETENTOR EM O (SEAL-O-RING)	
	2	1	**350-8869**	1	KIT-RETENÇÃO (KIT-DETENT)	
	3	1	**350-8866**	1	KIT-ATUATOR (KIT-ACTUATOR)	
					(INCLUI LINGUETA, CHAPA E SELO)	
M		1	**9X-2042**	2	PARAFUSO DE CABEÇA CONVEXA (M6X1X12 MM) (SCREW-TRUSS HEAD (M6X1X12-MM))	
		1	**247-4981**	1	KIT-MALA (KIT-BOOT)	
					(INCLUI PROTEÇÃO CONTRA POEIRA E PROTETOR DO SELO)	
	4	1	**308-2885**	2	GRUPO DO BUJÃO-VÁLVULA DE CONTROLE (PLUG GP--CONTROL VALVE)	
					(CADA UM INCLUI)	
		1	**4D-2297**	1	ANEL RETENTOR EM O (SEAL-O-RING)	

M - PEÇA DO SISTEMA MÉTRICO

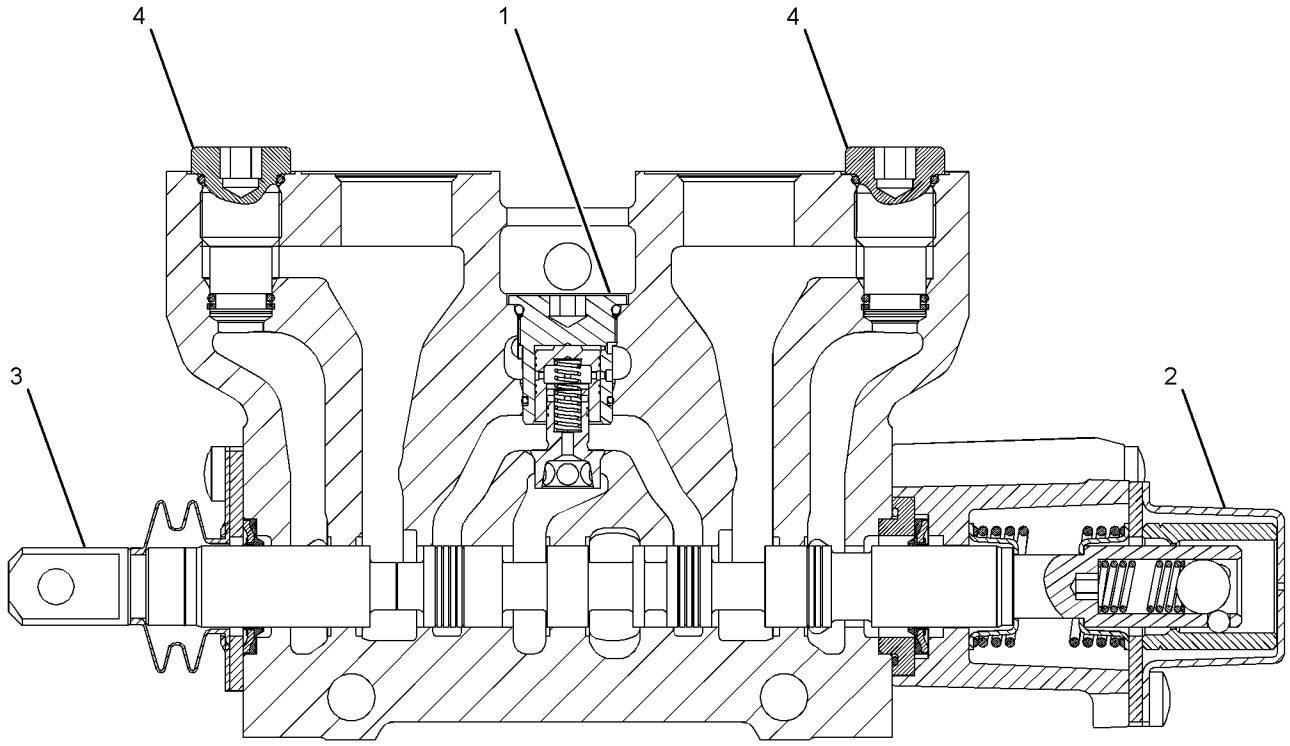

GRÁFICO 1 **<FIM>** g03154664

363-9103 GRUPO DE VÁLVULA-CONTROLE–INCLINAÇÃO (VALVE GP--CONTROL–TILT)

S/N: LBF1-PARA CIMA

NÚMEROE DE 359-7201 GRUPO DE VÁLVULAS-BANCO 2, 359-7203 GRUPO DE VÁLVULAS-BANCO 3 UM ACESSÓRIO

SMCS-5051 **i06149091**

NOTA	REF. NÃO	GRÁFICO REF.	NÚMERO DA PEÇA	QTD.	NOME DA PEÇA 1 2 3 4 5 6 (NÍVEL DO PRODUTO)	CONSULTE PÁGINA
	1	1	**350-8841**	1	KIT-COMPENSADOR (VÁLVULA DE CONTROLE) (KIT--COMPENSATOR (CONTROL VALVE))	
		1	**6V-7970**	1	ANEL RETENTOR EM O (SEAL-O-RING)	
		1	**8C-3106**	1	ANEL RETENTOR EM O (SEAL-O-RING)	
	2	1	**350-8887**	1	KIT-RETENÇÃO (KIT-DETENT)	
		1	**8U-0216**	1	ANEL RETENTOR EM O (SEAL-O-RING)	
	3	1	**350-8866**	1	KIT-ATUATOR (KIT-ACTUATOR)	
					(INCLUI LINGUETA, CHAPA E SELO)	
M		1	**9X-2042**	2	PARAFUSO DE CABEÇA CONVEXA (M6X1X12 MM) (SCREW-TRUSS HEAD (M6X1X12-MM))	
		1	**247-4981**	1	KIT-MALA (KIT-BOOT)	
					(INCLUI PROTEÇÃO CONTRA POEIRA E PROTETOR DO SELO)	
	4	1	**308-2883**	2	GRUPO DA VÁLVULA-ALÍVIO (CONTROLE DE INCLINAÇÃO) (VALVE GP-RELIEF (TILT CONTROL))	
					(CADA UM INCLUI)	
		1	**4D-2297**	1	ANEL RETENTOR EM O (SEAL-O-RING)	

M - PEÇA DO SISTEMA MÉTRICO

363-9103 **GRUPO DE VÁLVULA-CONTROLE (VALVE GP-CONTROL) (*continuação*)** **i06149091**

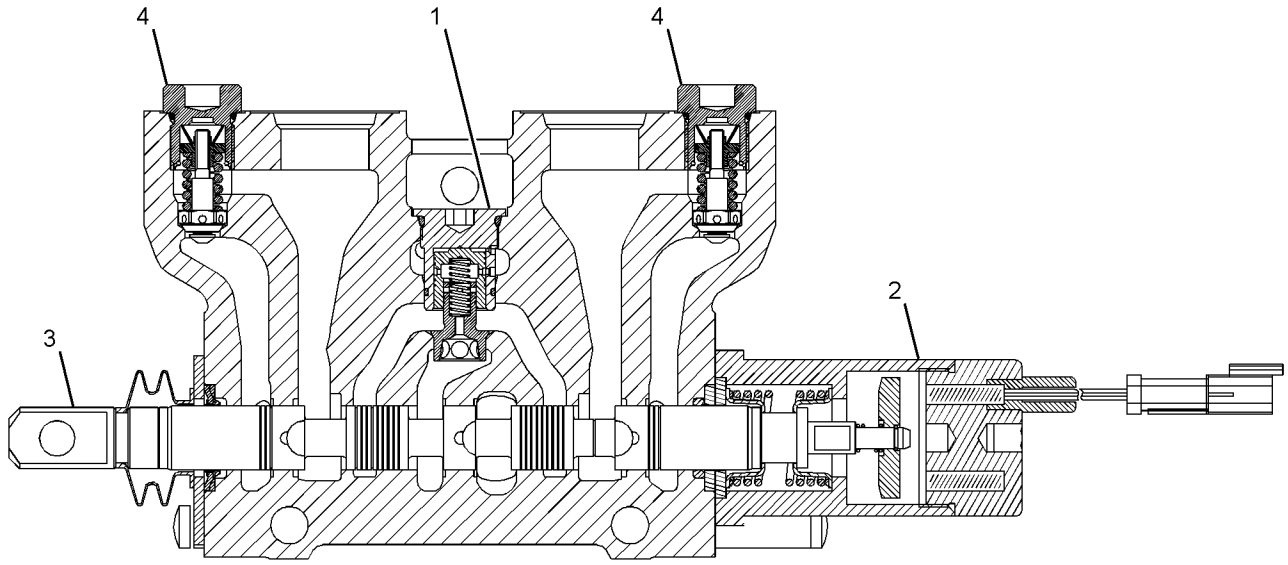

GRÁFICO 1 **<FIM>** g03154936

363-9104 GRUPO DE VÁLVULA-CONTROLE–AUXILIAR (VALVE GP--CONTROL–AUXILIARY)

S/N: LBF1-PARA CIMA

NÚMEROE DE 359-7203 GRUPO DE VÁLVULAS-BANCO 3

UM ACESSÓRIO

SMCS-5051 **i05190886**

NOTA	REF. NÃO	GRÁFICO REF.	NÚMERO DA PEÇA	QTD.	NOME DA PEÇA 1 2 3 4 5 6 (NÍVEL DO PRODUTO)	CONSULTE PÁGINA
	1	1	**350-8841**	1	KIT-COMPENSADOR (VÁLVULA DE CONTROLE) (KIT--COMPENSATOR (CONTROL VALVE))	
		1	**6V-7970**	1	ANEL RETENTOR EM O (SEAL-O-RING)	
		1	**8C-3106**	1	ANEL RETENTOR EM O (SEAL-O-RING)	
	2	1	**350-8897**	1	KIT DE TAMPA (KIT-COVER)	
	3	1	**350-8866**	1	KIT-ATUATOR (KIT-ACTUATOR)	
					(TAMBÉM INCLUI LINGUETA, SELO E CHAPA)	
M		1	**9X-2042**	2	PARAFUSO DE CABEÇA CONVEXA (M6X1X12 MM) (SCREW-TRUSS HEAD (M6X1X12-MM))	
		1	**247-4981**	1	KIT-MALA (KIT-BOOT)	
					(INCLUI PROTEÇÃO CONTRA POEIRA E RETENTOR DO PROTETOR)	
	4	1	**308-2885**	1	GRUPO DO BUJÃO-VÁLVULA DE CONTROLE (PLUG GP--CONTROL VALVE)	
		1	**4D-2297**	1	ANEL RETENTOR EM O (SEAL-O-RING)	
	5	1	**308-2883**	1	GRUPO DA VÁLVULA-ALÍVIO (AUXILIAR) (VALVE GP--RELIEF (AUXILIARY))	
		1	**4D-2297**	1	ANEL RETENTOR EM O (SEAL-O-RING)	

M - PEÇA DO SISTEMA MÉTRICO

363-9104 **GRUPO DE VÁLVULA-CONTROLE (VALVE GP-CONTROL) (*continuação*)** **i05190886**

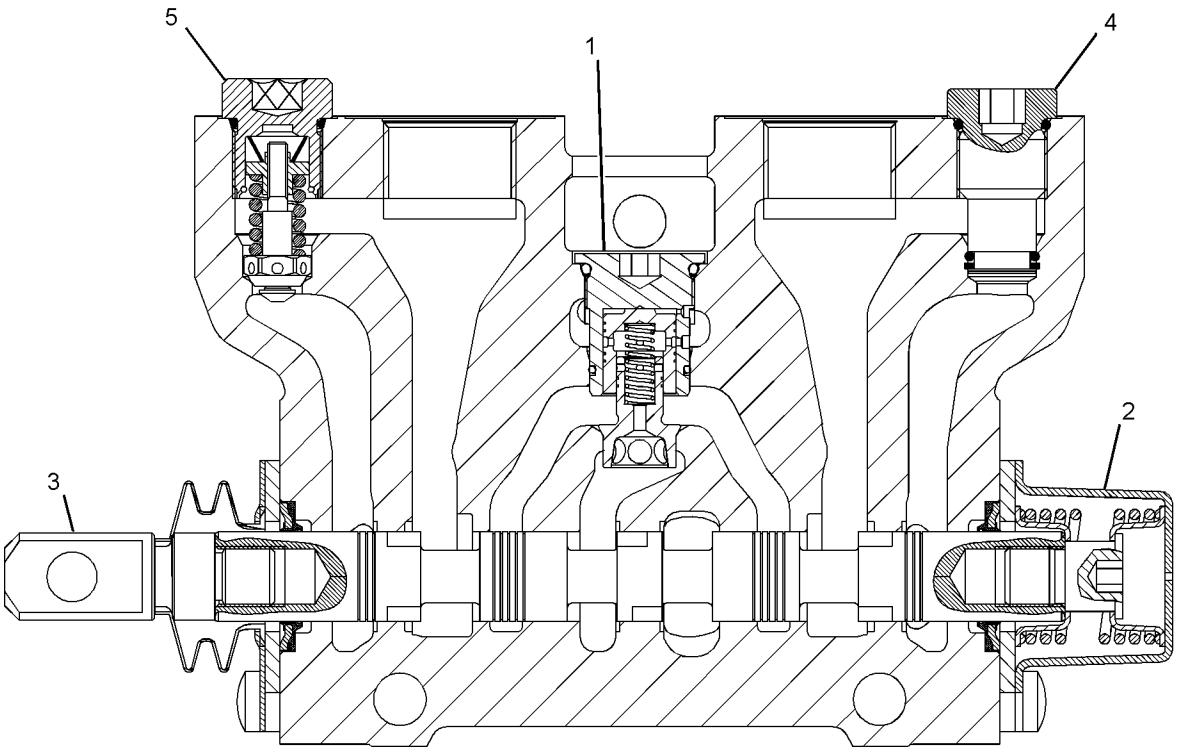

GRÁFICO 1 **<FIM>** g03158196

389-3108 GRUPO DE VÁLVULA-CONTROLE–AUXILIAR (VALVE GP--CONTROL–AUXILIARY)

S/N: LBF1-PARA CIMA

NÚMEROE DE 389-3135 GRUPO DE VÁLVULAS-CONTROLE PRINCIPAL

UM ACESSÓRIO

SMCS-5051 **i06194005**

NOTA	REF. NÃO	GRÁFICO REF.	NÚMERO DA PEÇA	QTD.	NOME DA PEÇA 1 2 3 4 5 6 (NÍVEL DO PRODUTO)	CONSULTE PÁGINA
	1	1	**350-8841**	1	KIT-COMPENSADOR (KIT-COMPENSATOR)	
		1	**6V-7970**	1	ANEL RETENTOR EM O (SEAL-O-RING)	
		1	**8C-3106**	1	ANEL RETENTOR EM O (SEAL-O-RING)	
	2	1	**350-8934**	1	KIT DE TAMPA (KIT-COVER)	
	3	1	**350-8866**	1	KIT-ATUATOR (KIT-ACTUATOR)	
					(TAMBÉM INCLUI CHAPA, RETENTOR E LINGUETA)	
		1	**247-4981**	1	KIT-MALA (KIT-BOOT)	
					(INCLUI PROTEÇÃO CONTRA POEIRA E PROTETOR DO SELO)	
M		1	**9X-2042**	2	PARAFUSO DE CABEÇA CONVEXA (M6X1X12 MM) (SCREW-TRUSS HEAD (M6X1X12-MM))	
	4	1	**308-2883**	2	GRUPO DA VÁLVULA-ALÍVIO (TUBULAÇÃO) (VALVE GP--RELIEF (LINE))	
					(CADA UM INCLUI)	
		1	**4D-2297**	1	ANEL RETENTOR EM O (SEAL-O-RING)	

M - PEÇA DO SISTEMA MÉTRICO

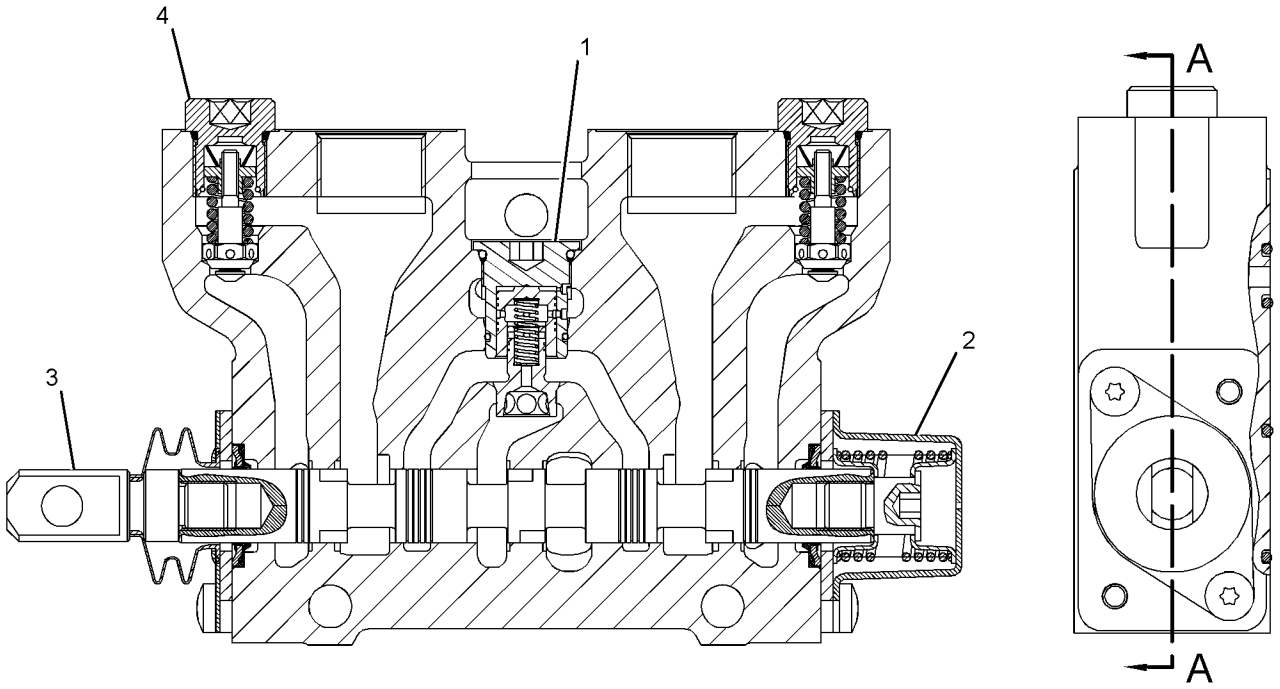

SECTION A-A

GRÁFICO 1 **<FIM>** g03410842

389-3110 GRUPO DE VÁLVULA-CONTROLE–BRAÇO EXTENSÍVEL (VALVE GP-CONTROL–EXTENDABLE STICK)

S/N: LBF1-PARA CIMA

NÚMEROE DE 389-3134 GRUPO DE VÁLVULAS-BANCO 5, 389-3135 GRUPO DE VÁLVULAS-CONTROLE PRINCIPAL

UM ACESSÓRIO

SMCS-5051 **i06194006**

NOTA	REF. NÃO	GRÁFICO REF.	NÚMERO DA PEÇA	QTD.	NOME DA PEÇA 1 2 3 4 5 6 (NÍVEL DO PRODUTO)	CONSULTE PÁGINA
	1	1	**350-8841**	1	KIT-COMPENSADOR (KIT-COMPENSATOR)	
		1	**6V-7970**	1	ANEL RETENTOR EM O (SEAL-O-RING)	
		1	**8C-3106**	1	ANEL RETENTOR EM O (SEAL-O-RING)	
	2	1	**350-8934**	1	KIT DE TAMPA (KIT-COVER)	
	3	1	**350-8866**	1	KIT-ATUATOR (KIT-ACTUATOR)	
					(TAMBÉM INCLUI CHAPA, RETENTOR E LINGUETA)	
		1	**247-4981**	1	KIT-MALA (KIT-BOOT)	
					(INCLUI PROTEÇÃO CONTRA POEIRA E PROTETOR DO SELO)	
M		1	**9X-2042**	2	PARAFUSO DE CABEÇA CONVEXA (M6X1X12 MM) (SCREW-TRUSS HEAD (M6X1X12-MM))	
	4	1	**308-2883**	1	GRUPO DA VÁLVULA-ALÍVIO (TUBULAÇÃO) (VALVE GP--RELIEF (LINE))	
		1	**4D-2297**	1	ANEL RETENTOR EM O (SEAL-O-RING)	
	5	1	**396-4903**	1	CONJUNTO DO GATILHO (POPPET AS)	
	6	1	**396-4904**	1	GRUPO DO BUJÃO-VÁLVULA DE CONTROLE (PLUG GP--CONTROL VALVE)	
		1	**4D-2297**	1	ANEL RETENTOR EM O (SEAL-O-RING)	

M - PEÇA DO SISTEMA MÉTRICO

389-3110 **GRUPO DE VÁLVULA-CONTROLE (VALVE GP-CONTROL) (*continuação*)** **i06194006**

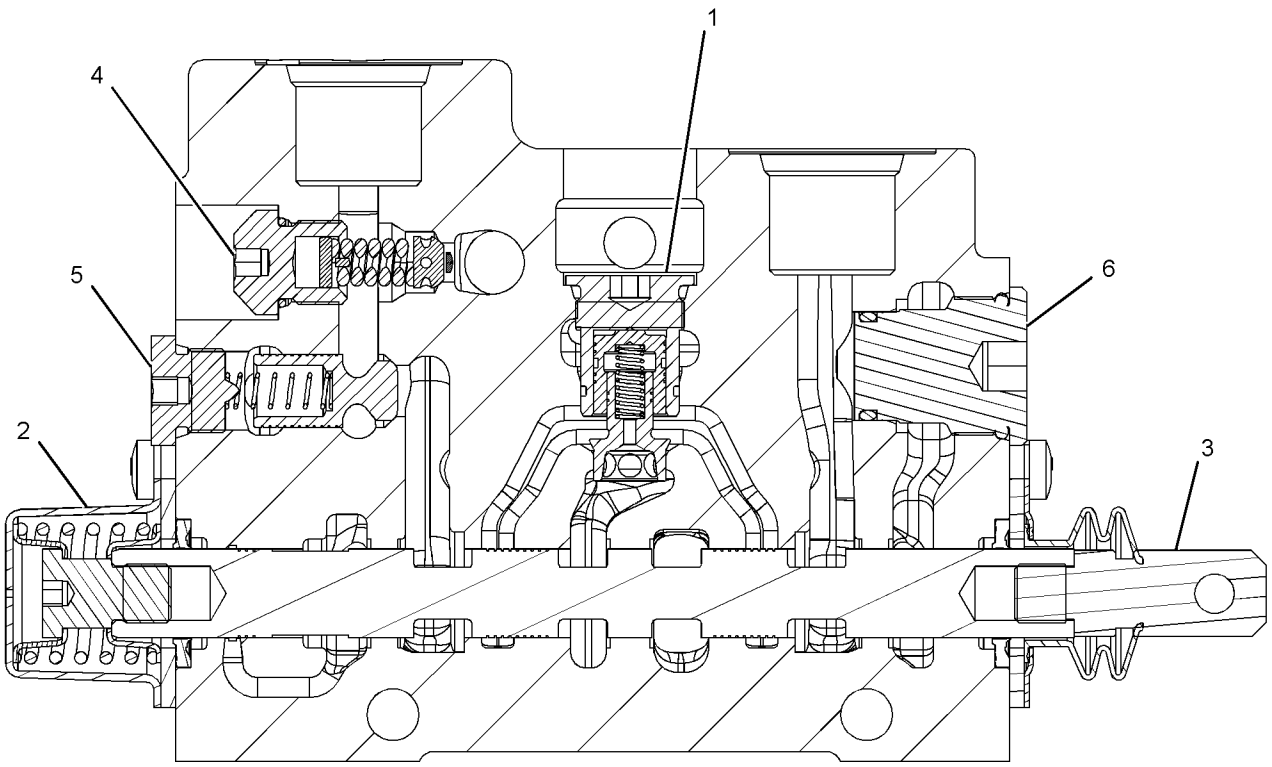

GRÁFICO 1 **<FIM>** g03410870

389-3111 GRUPO DE VÁLVULA-CONTROLE—BRAÇO (VALVE GP--CONTROL—STICK)

S/N: LBF1-PARA CIMA

NÚMEROE DE 389-3133 GRUPO DE VÁLVULAS-BANCO 4, 389-3134 GRUPO DE VÁLVULAS-BANCO 5, 389-3135 GRUPO DE VÁLVULAS-CONTROLE PRINCIPAL

UM ACESSÓRIO

SMCS-5051 **i06194003**

NOTA	REF. NÃO	GRÁFICO REF.	NÚMERO DA PEÇA	QTD.	NOME DA PEÇA 1 2 3 4 5 6 (NÍVEL DO PRODUTO)	CONSULTE PÁGINA
	1	1	**350-8841**	1	KIT-COMPENSADOR (KIT-COMPENSATOR)	
		1	**6V-7970**	1	ANEL RETENTOR EM O (SEAL-O-RING)	
		1	**8C-3106**	1	ANEL RETENTOR EM O (SEAL-O-RING)	
	2	1	**350-8934**	1	KIT DE TAMPA (KIT-COVER)	
	3	1	**350-8866**	1	KIT-ATUATOR (KIT-ACTUATOR)	
					(TAMBÉM INCLUI CHAPA, RETENTOR E LINGUETA)	
		1	**247-4981**	1	KIT-MALA (KIT-BOOT)	
					(INCLUI PROTEÇÃO CONTRA POEIRA E PROTETOR DO SELO)	
M		1	**9X-2042**	2	PARAFUSO DE CABEÇA CONVEXA (M6X1X12 MM) (SCREW-TRUSS HEAD (M6X1X12-MM))	
	4	1	**308-2883**	1	GRUPO DA VÁLVULA-ALÍVIO (TUBULAÇÃO) (VALVE GP--RELIEF (LINE))	
		1	**4D-2297**	1	ANEL RETENTOR EM O (SEAL-O-RING)	
	5	1	**373-6999**	1	GRUPO DA VÁLVULA-ALÍVIO (BRAÇO EXTENSÍVEL, AUXILIAR) (VALVE GP-RELIEF (EXTENDABLE STICK, AUXILIARY))	
		1	**8J-2413**	1	ANEL RETENTOR EM O (SEAL-O-RING)	
		1	**095-1751**	1	ANEL RETENTOR EM O (SEAL-O-RING)	
		1	**169-1616**	1	ANEL-REFORÇO (RING-BACKUP)	
	6	1	**396-4903**	1	CONJUNTO DO GATILHO (POPPET AS)	

M - PEÇA DO SISTEMA MÉTRICO

389-3111 **GRUPO DE VÁLVULA-CONTROLE (VALVE GP-CONTROL) (*continuação*)** **i06194003**

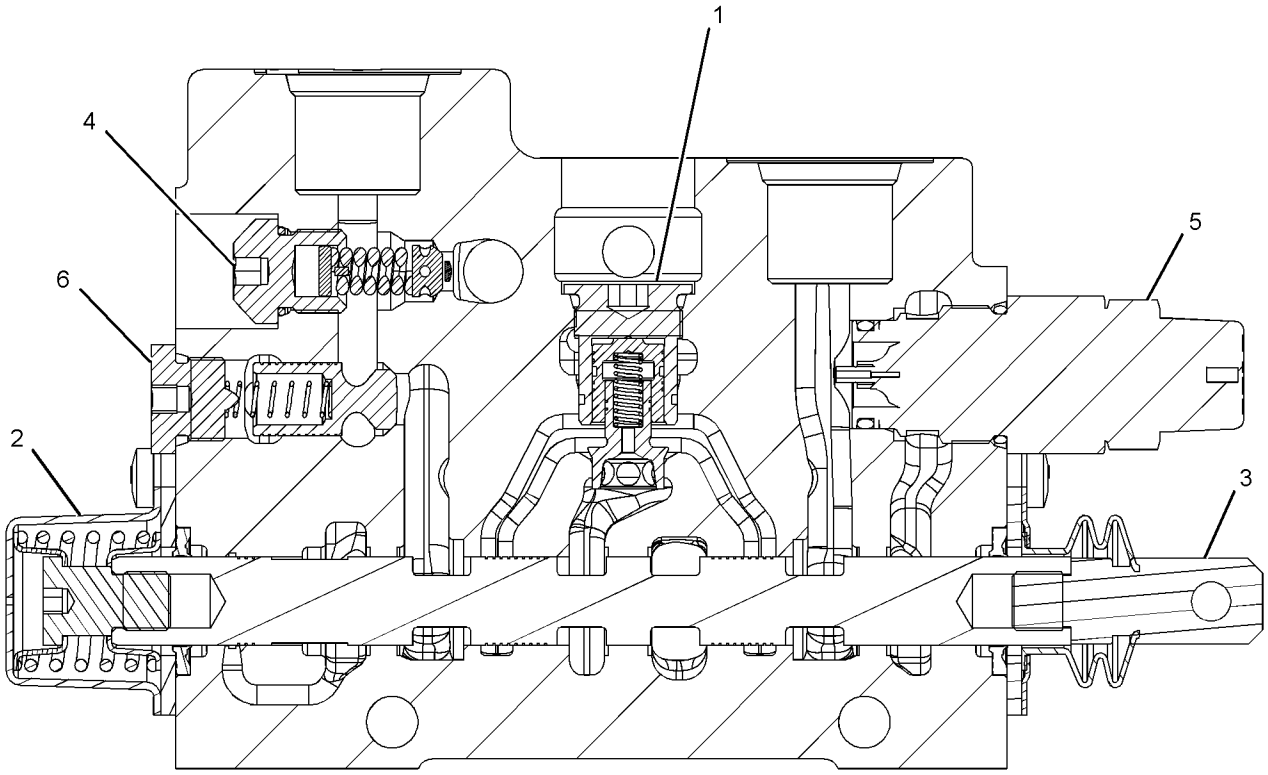

GRÁFICO 1 **<FIM>** g03410871

389-3112 GRUPO DE VÁLVULA-CONTROLE–CAÇAMBA (VALVE GP--CONTROL–BUCKET)

S/N: LBF1-PARA CIMA

NÚMEROE DE 389-3133 GRUPO DE VÁLVULAS-BANCO 4, 389-3134 GRUPO DE VÁLVULAS-BANCO 5, 389-3135 GRUPO DE VÁLVULAS-CONTROLE PRINCIPAL

UM ACESSÓRIO

SMCS-5051 **i06193996**

NOTA	REF. NÃO	GRÁFICO REF.	NÚMERO DA PEÇA	QTD.	NOME DA PEÇA 1 2 3 4 5 6 (NÍVEL DO PRODUTO)	CONSULTE PÁGINA
	1	1	**350-8841**	1	KIT-COMPENSADOR (KIT-COMPENSATOR)	
		1	**6V-7970**	1	ANEL RETENTOR EM O (SEAL-O-RING)	
		1	**8C-3106**	1	ANEL RETENTOR EM O (SEAL-O-RING)	
	2	1	**350-8934**	1	KIT DE TAMPA (KIT-COVER)	
	3	1	**350-8866**	1	KIT-ATUATOR (KIT-ACTUATOR)	
					(TAMBÉM INCLUI CHAPA, RETENTOR E LINGUETA)	
		1	**247-4981**	1	KIT-MALA (KIT-BOOT)	
					(INCLUI PROTEÇÃO CONTRA POEIRA E PROTETOR DO SELO)	
M		1	**9X-2042**	2	PARAFUSO DE CABEÇA CONVEXA (M6X1X12 MM) (SCREW-TRUSS HEAD (M6X1X12-MM))	
	4	1	**396-4900**	2	GRUPO DA VÁLVULA-ALÍVIO (TUBULAÇÃO) (VALVE GP--RELIEF (LINE))	
					(CADA UM INCLUI)	
		1	**4D-2297**	1	ANEL RETENTOR EM O (SEAL-O-RING)	

M - PEÇA DO SISTEMA MÉTRICO

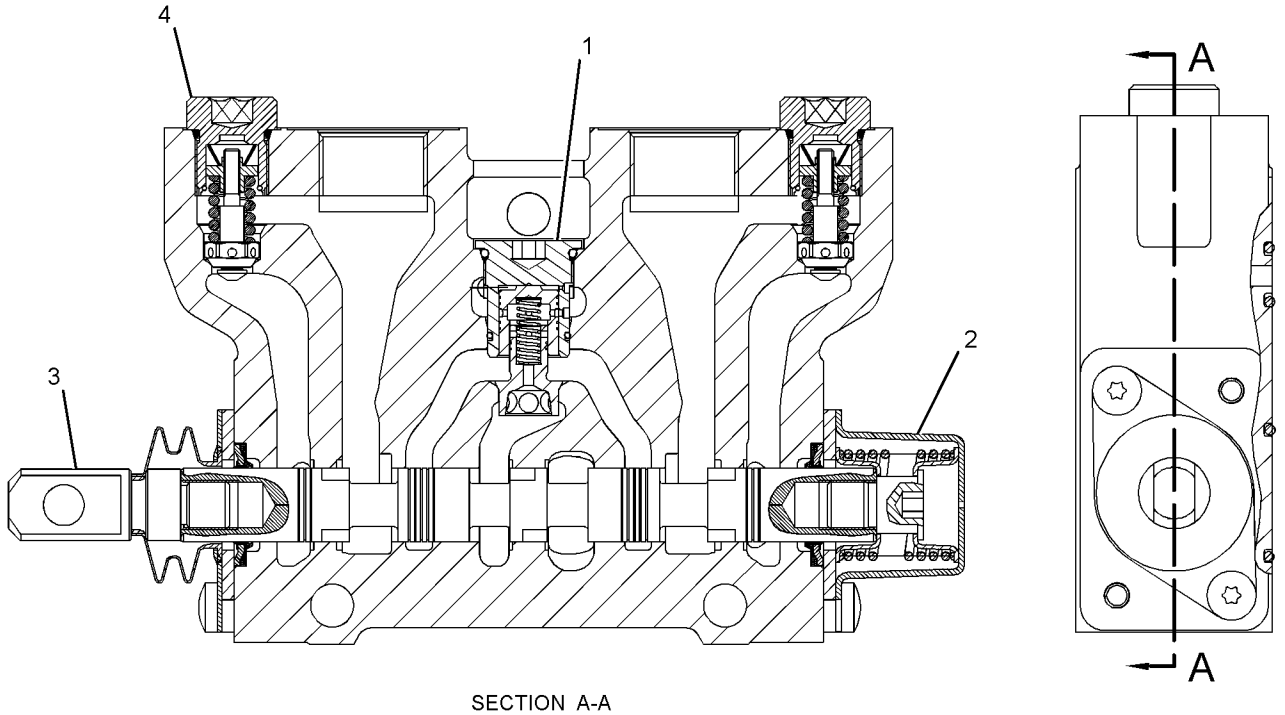

SECTION A-A

GRÁFICO 1 **<FIM>** g03410873

389-3113 GRUPO DE VÁLVULA-CONTROLE—GIRO (VALVE GP--CONTROL—SWING)

S/N: LBF1-PARA CIMA

NÚMEROE DE 389-3133 GRUPO DE VÁLVULAS-BANCO 4, 389-3134 GRUPO DE VÁLVULAS-BANCO 5, 389-3135 GRUPO DE VÁLVULAS-CONTROLE PRINCIPAL

UM ACESSÓRIO

SMCS-5051 **i06193998**

NOTA	REF. NÃO	GRÁFICO REF.	NÚMERO DA PEÇA	QTD.	NOME DA PEÇA 1 2 3 4 5 6 (NÍVEL DO PRODUTO)	CONSULTE PÁGINA
	1	1	**350-8841**	1	KIT-COMPENSADOR (KIT-COMPENSATOR)	
		1	**6V-7970**	1	ANEL RETENTOR EM O (SEAL-O-RING)	
		1	**8C-3106**	1	ANEL RETENTOR EM O (SEAL-O-RING)	
	2	1	**350-8934**	1	KIT DE TAMPA (KIT-COVER)	
	3	1	**350-8866**	1	KIT-ATUATOR (KIT-ACTUATOR)	
					(TAMBÉM INCLUI CHAPA, RETENTOR E LINGUETA)	
		1	**247-4981**	1	KIT-MALA (KIT-BOOT)	
					(INCLUI PROTEÇÃO CONTRA POEIRA E PROTETOR DO SELO)	
M		1	**9X-2042**	2	PARAFUSO DE CABEÇA CONVEXA (M6X1X12 MM) (SCREW-TRUSS HEAD (M6X1X12-MM))	
	4	1	**308-2883**	2	GRUPO DA VÁLVULA-ALÍVIO (TUBULAÇÃO) (VALVE GP--RELIEF (LINE))	
					(CADA UM INCLUI)	
		1	**4D-2297**	1	ANEL RETENTOR EM O (SEAL-O-RING)	

M - PEÇA DO SISTEMA MÉTRICO

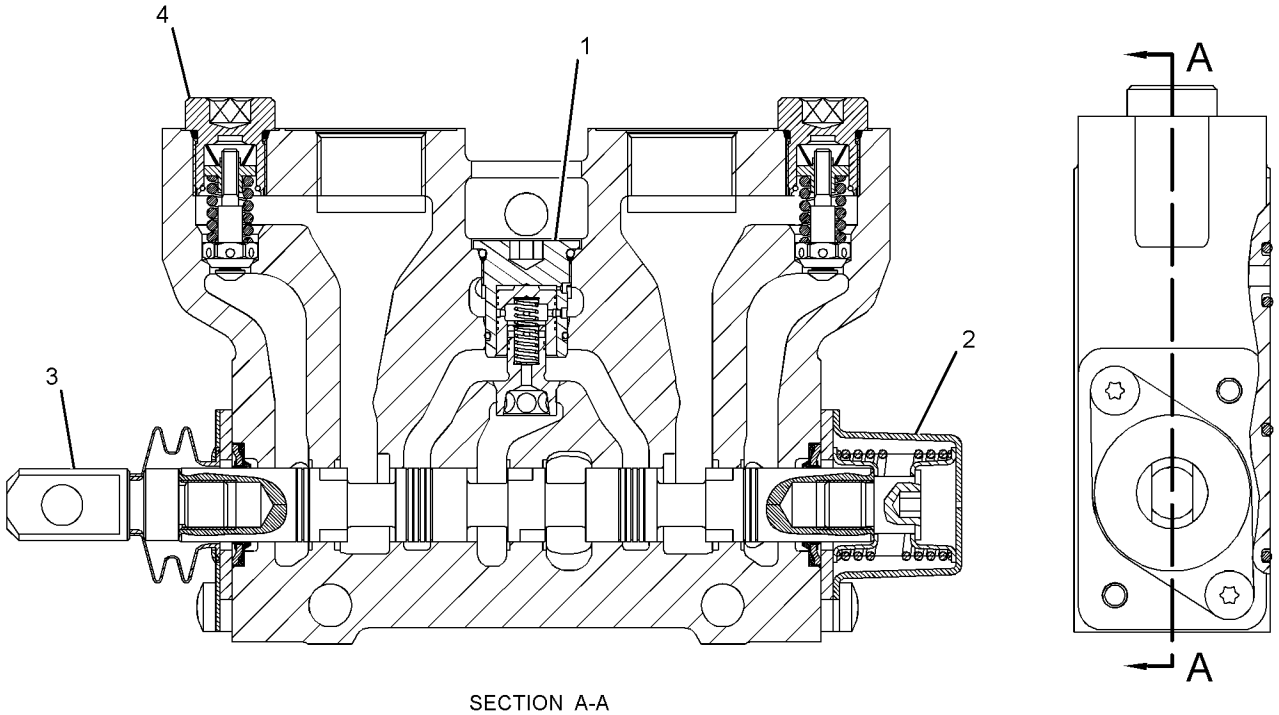

SECTION A-A

GRÁFICO 1 **<FIM>** g03410842

389-3114 GRUPO DE VÁLVULA-CONTROLE–LANÇA (VALVE GP--CONTROL–BOOM)

S/N: LBF1-PARA CIMA

NÚMEROE DE 389-3133 GRUPO DE VÁLVULAS-BANCO 4, 389-3134 GRUPO DE VÁLVULAS-BANCO 5, 389-3135 GRUPO DE VÁLVULAS-CONTROLE PRINCIPAL

UM ACESSÓRIO

SMCS-5051 **i06194004**

NOTA	REF. NÃO	GRÁFICO REF.	NÚMERO DA PEÇA	QTD.	NOME DA PEÇA 1 2 3 4 5 6 (NÍVEL DO PRODUTO)	CONSULTE PÁGINA
	1	1	**350-8841**	1	KIT-COMPENSADOR (KIT-COMPENSATOR)	
		1	**6V-7970**	1	ANEL RETENTOR EM O (SEAL-O-RING)	
		1	**8C-3106**	1	ANEL RETENTOR EM O (SEAL-O-RING)	
	2	1	**350-8934**	1	KIT DE TAMPA (KIT-COVER)	
	3	1	**350-8866**	1	KIT-ATUATOR (KIT-ACTUATOR)	
					(TAMBÉM INCLUI CHAPA, RETENTOR E LINGUETA)	
		1	**247-4981**	1	KIT-MALA (KIT-BOOT)	
					(INCLUI PROTEÇÃO CONTRA POEIRA E PROTETOR DO SELO)	
M		1	**9X-2042**	2	PARAFUSO DE CABEÇA CONVEXA (M6X1X12 MM) (SCREW-TRUSS HEAD (M6X1X12-MM))	
	4	1	**396-4900**	1	GRUPO DA VÁLVULA-ALÍVIO (TUBULAÇÃO) (VALVE GP--RELIEF (LINE))	
		1	**4D-2297**	1	ANEL RETENTOR EM O (SEAL-O-RING)	
	5	1	**396-4902**	1	GRUPO DA VÁLVULA-ALÍVIO (OPERADO POR PILOTO) (VALVE GP-RELIEF (PILOT OPERATED))	
		1	**204-6353**	1	KIT-RETENTOR (VÁLVULA) (KIT-SEAL (VALVE))	
					(INCLUI CONTRAPORCAS, ANÉIS RETENTORES E ANÉIS DE ENCOSTO)	
	6	1	**396-4903**	1	CONJUNTO DO GATILHO (POPPET AS)	

M - PEÇA DO SISTEMA MÉTRICO

389-3114 **GRUPO DE VÁLVULA-CONTROLE (VALVE GP-CONTROL) (*continuação*)** **i06194004**

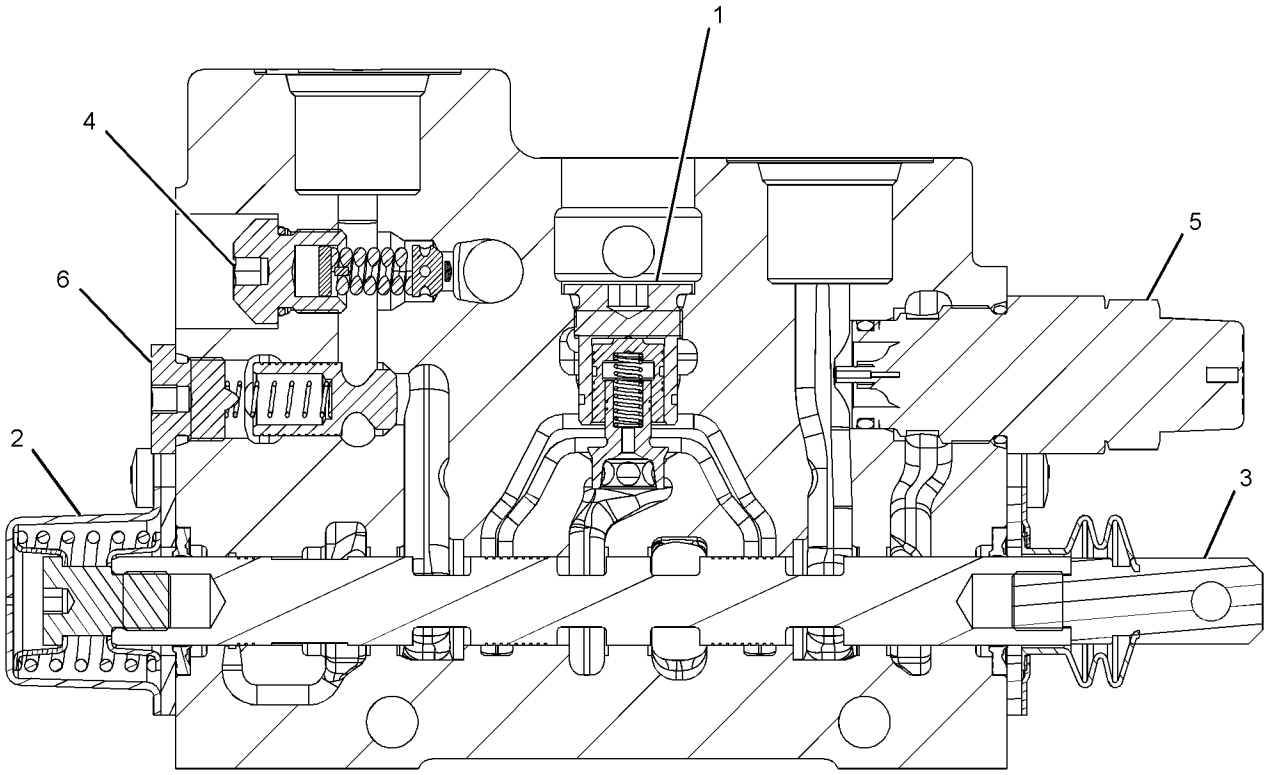

GRÁFICO 1 **<FIM>** g03410875

389-3142 GRUPO DE VÁLVULA-CONTROLE–ESTABILIZADOR (VALVE GP-CONTROL–STABILIZER)

S/N: LBF1-PARA CIMA

NÚMEROE DE 398-2692 ARRANJO DE CONTROLE-ESTABILIZADOR

UM ACESSÓRIO

SMCS-5051 **i06143181**

NOTA	REF. NÃO	GRÁFICO REF.	NÚMERO DA PEÇA	QTD.	NOME DA PEÇA 1 2 3 4 5 6 (NÍVEL DO PRODUTO)	CONSULTE PÁGINA
	1	1	**9T-0556**	2	RETENTOR (SEAL)	
	2	1	**437-2891**	2	GRUPO DE VÁLVULA-VERIFICAÇÃO (VALVE GP-CHECK)	
					(CADA UM INCLUI)	
		1	**437-2895**	1	KIT-RETENTOR (KIT-SEAL)	
					(INCLUI ANÉIS RETENTORES E ANEL DE ENCOSTO)	
	3	1	**437-2887**	2	GRUPO DA ALAVANCA-VÁLVULA DE CONTROLE (ESTABILIZADOR) (LEVER GP-CONTROL VALVE (STABILIZER))	
					(CADA UM INCLUI)	
	3A	1	**437-2888**	1	PINO (PIN)	
	4	1	**437-2892**	4	PISTÃO (PISTON)	
	5	1	**437-2896**	4	ANEL RETENTOR EM O (SEAL-O-RING)	
	6	1	**437-2890**	2	GRUPO DE VÁLVULA-VERIFICAÇÃO (VALVE GP-CHECK)	
					(CADA UM INCLUI)	
		1	**437-2895**	1	KIT-RETENTOR (KIT-SEAL)	
					(INCLUI ANÉIS RETENTORES E ANEL DE ENCOSTO)	
	7	1	**437-2893**	2	KIT DE TAMPA (KIT-COVER)	
					(CADA UM INCLUI SELO DO LIMPADOR, ANEL RETENTOR, SELO DA CHAPA, MOLAS, CONJUNTO DA EXTREMIDADE DO CARRETEL, TAMPA DO CARRETEL E PARAFUSOS)	
	8	1	**9S-8007**	1	BUJÃO (PLUG)	
	9	1	**7J-0204**	1	ANEL RETENTOR EM O (SEAL-O-RING)	
M	10	1	**8T-0269**	4	PARAFUSO DE CABEÇA OCA (M6X1X20 MM) (BOLT-SOCKET HEAD (M6X1X20-MM))	
M	11	1	**6V-5683**	4	PARAFUSO (M6X1X16 MM) (BOLT (M6X1X16-MM))	

M - PEÇA DO SISTEMA MÉTRICO

389-3142 **GRUPO DE VÁLVULA-CONTROLE (VALVE GP-CONTROL) (*continuação*)** **i06143181**

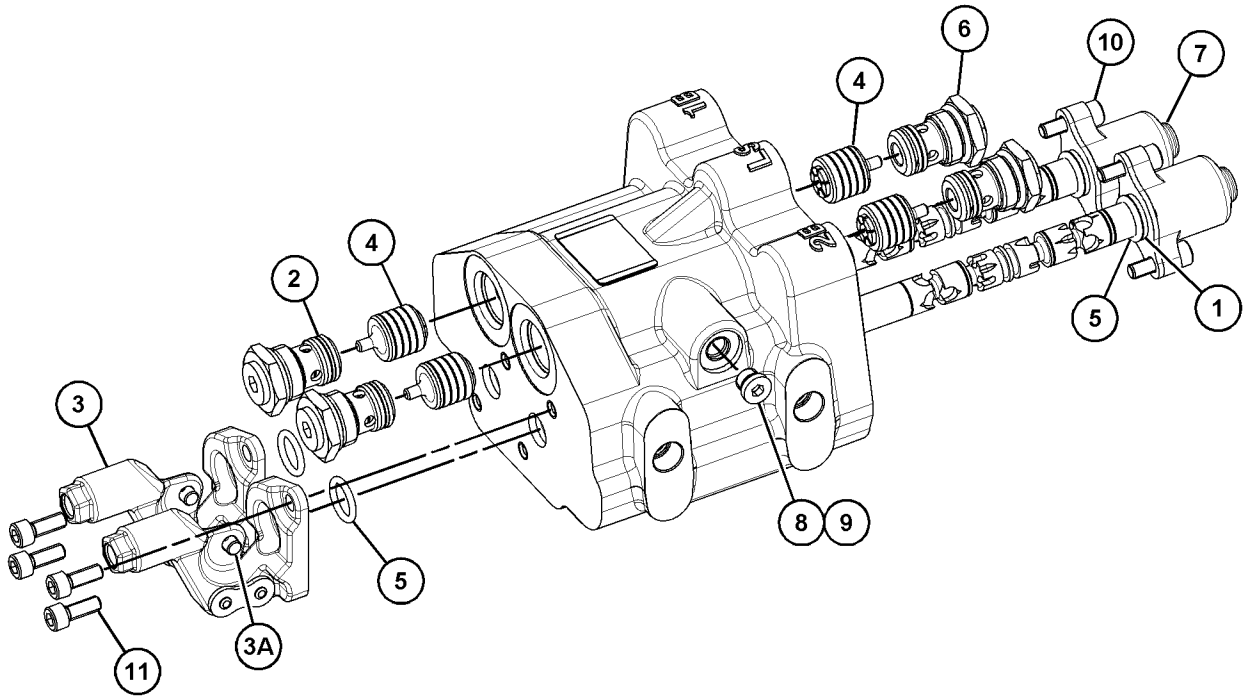

GRÁFICO 1 **<FIM>** g03758758

389-3135 GRUPO DE VÁLVULAS-CONTROLE PRINCIPAL–
CARACTERÍSTICAS MECÂNICAS (VALVE GP-MAIN CONTROL–MECHANICAL)

S/N: LBF1-PARA CIMA

NÚMEROE DE 396-9772 GRUPO DE VÁLVULA E MONTAGEM-BANCO

UM ACESSÓRIO

SMCS-5051 **i06149074**

NOTA	REF. NÃO	GRÁFICO REF.	NÚMERO DA PEÇA	QTD.	NOME DA PEÇA 1 2 3 4 5 6 (NÍVEL DO PRODUTO)	CONSULTE PÁGINA
	1	1	**335-6327**	1	TAMPA (COVER)	
Y	2	1	**389-3108**	1	GRUPO DE VÁLVULA-CONTROLE (AUXILIAR) (VALVE GP-CONTROL (AUXILIARY))	388
Y	3	1	**389-3110**	1	GRUPO DE VÁLVULA-CONTROLE (BRAÇO EXTENSÍVEL) (VALVE GP-CONTROL (EXTENDABLE STICK))	389
Y	4	1	**389-3111**	1	GRUPO DE VÁLVULA-CONTROLE (BRAÇO) (VALVE GP--CONTROL (STICK))	391
Y	5	1	**389-3112**	1	GRUPO DE VÁLVULA-CONTROLE (CAÇAMBA) (VALVE GP--CONTROL (BUCKET))	393
Y	6	1	**389-3113**	1	GRUPO DE VÁLVULA-CONTROLE (GIRO) (VALVE GP--CONTROL (SWING))	394
Y	7	1	**389-3114**	1	GRUPO DE VÁLVULA-CONTROLE (LANÇA) (VALVE GP--CONTROL (BOOM))	395
	8	1	**389-3123**	1	GRUPO DO COLETOR-CONTROLE (SAÍDA) (MANIFOLD GP-CONTROL (OUTLET))	
	9	1	**389-3129**	1	KIT-FIXADOR (8 BANCOS) (KIT-FASTENER (8-BANK))	
					(INCLUI BARRA DE FIXAÇÃO E CONTRAPORCAS)	
	10	1	**4J-9535**	9	ANEL RETENTOR EM O (SEAL-O-RING)	
	11	1	**6V-8978**	28	ANEL RETENTOR EM O (SEAL-O-RING)	

Y - ILUSTRAÇÃO SEPARADA

389-3135 **GRUPO DE VÁLVULAS-CONTROLE PRINCIPAL (VALVE GP-MAIN CONTROL) (*continuação*) i06149074**

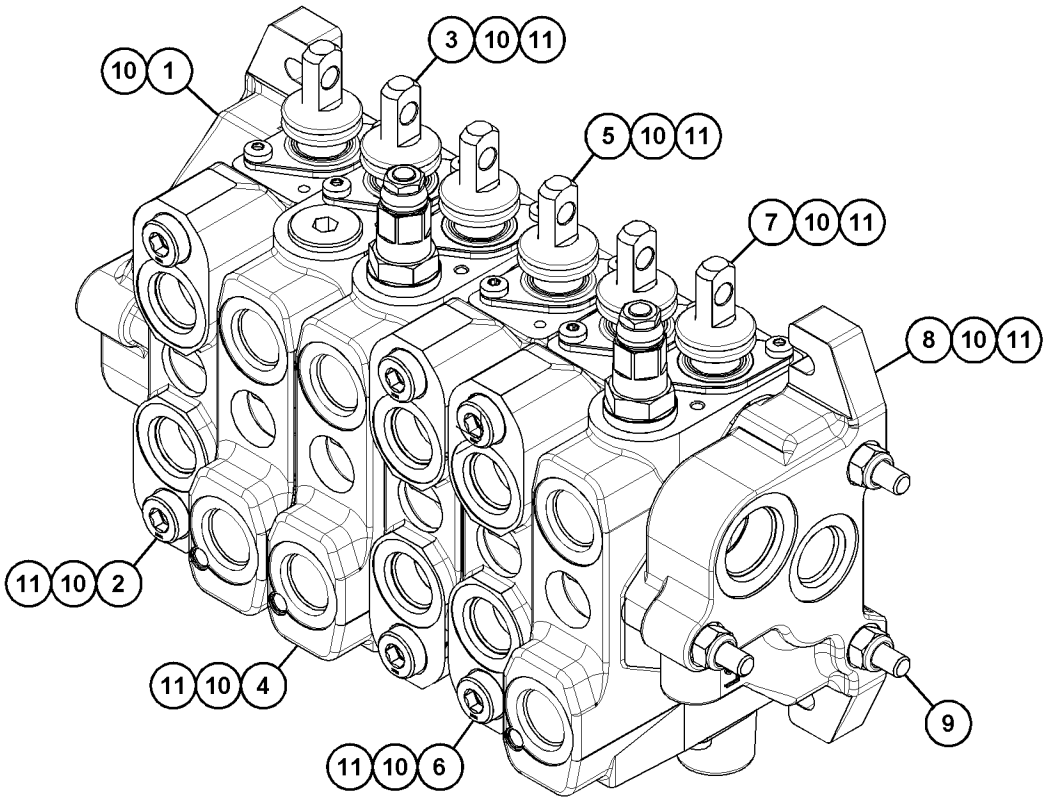

GRÁFICO 1 **<FIM>** g03720702

398-7457 GRUPO DE VÁLVULA-CONTROLE DA BOMBA—COMPENSADOR DE FLUXO (VALVE GP-PUMP CONTROL—FLOW COMPENSATOR)

S/N: LBF1-PARA CIMA
NÚMEROE DE 307-3063 GRUPO DA BOMBA-PISTÃO
TAMBÉM UM ACESSÓRIO

SMCS-5086, 5455 **i05876870**

NOTA	REF. NÃO	GRÁFICO REF.	NÚMERO DA PEÇA	QTD.	NOME DA PEÇA 1 2 3 4 5 6 (NÍVEL DO PRODUTO)	CONSULTE PÁGINA
M	1	1	**8T-8442**	4	PARAFUSO DE CABEÇA OCA (M6X1X30 MM) (BOLT--SOCKET HEAD (M6X1X30-MM))	
	2	1	**280-7870**	1	JUNTA (GASKET)	
J	3	1	**6E-6528**	2	RETENTOR (SEAL)	
	4	1	**9S-8002**	1	BUJÃO (PLUG)	
	5	1	**3J-7354**	1	ANEL RETENTOR EM O (SEAL-O-RING)	
J	6	1	**033-6043**	1	ANEL RETENTOR EM O (SEAL-O-RING)	
J	7	1	**6V-6339**	1	ANEL RETENTOR EM O (SEAL-O-RING)	
	8	1	**213-9803**	1	BUJÃO-ORIFÍCIO (PLUG-ORIFICE)	
					JOGO(S) DE REPARO DISPONÍVEL(ÍVEIS):	
J			**293-8350**	1	KIT-RETENTOR (COMPENSADOR DE FLUXO) (KIT-SEAL (FLOW COMPENSATOR))	
					(TAMBÉM INCLUI ANÉIS RETENTORES E ANÉIS DE ENCOSTO)	

J - KIT MARCADO COM J PARA MANUTENÇÃO DE PEÇAS MARCADAS COM J
M - PEÇA DO SISTEMA MÉTRICO

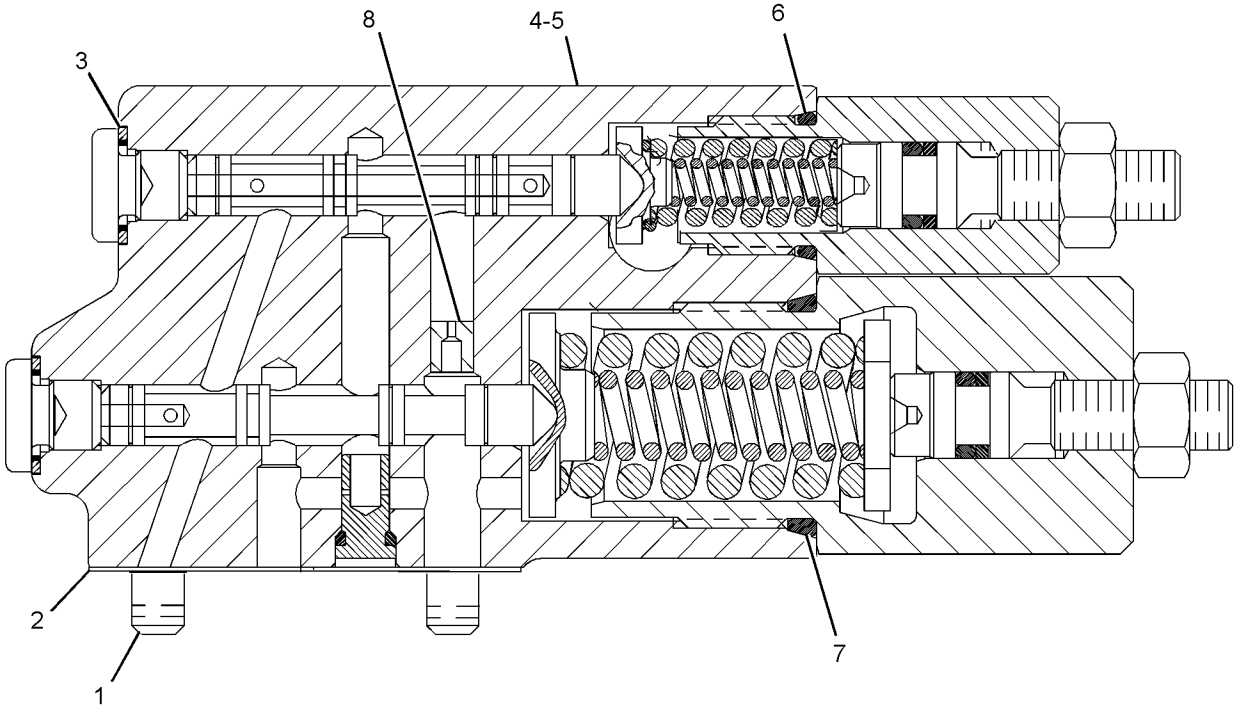

GRÁFICO 1 **<FIM>** g03171717

337-9845 GRUPO DO BRAÇO-LEVANTAMENTO (ARM GP-LIFT)

S/N: LBF1-PARA CIMA
NÚMEROE DE 340-1699 ARRANJO DE PÁ-CARREGADEIRA
TAMBÉM UM ACESSÓRIO

SMCS-6118, 6119 **i06146636**

NOTA	REF. NÃO	GRÁFICO REF.	NÚMERO DA PEÇA	QTD.	NOME DA PEÇA 1 2 3 4 5 6 (NÍVEL DO PRODUTO)	CONSULTE PÁGINA
	1	1,2,3	**111-4337**	11	ARRUELA (46X70X1 MM DE ESPESSURA) (WASHER (46X70X1-MM THK))	
B	2	1,2	**128-7903**	2	ESPAÇADOR (61X114,3X3 MM DE ESPESSURA) (SPACER (61X114.3X3-MM THK))	
B	3	1,2	**128-7905**	3	ESPAÇADOR (61X114,3X1 MM DE ESPESSURA) (SPACER (61X114.3X1-MM THK))	
	4	3	**193-5914**	2	BUJÃO (PLUG)	
	5	1	**341-6152**	1	PINO (PIN)	
	6	1	**358-1471**	2	CONJUNTO DE LINK (LINK AS)	
					(CADA UM INCLUI)	
	6A	3	**361-4673**	1	ROLAMENTO (BEARING)	
	6B	1	**9R-5828**	1	BUCHA (BUSHING)	
	7	3	**358-1472**	2	ESPAÇADOR (92X145X5 MM DE ESPESSURA) (SPACER (92X145X5-MM THK))	
	8	1,3	**358-1531**	2	CONJUNTO DE LINK (LINK AS)	
					(CADA UM INCLUI)	
	8A	3	**361-4673**	1	ROLAMENTO (BEARING)	
	9	1,3	**360-2816**	2	PINO (PIN)	
	10	1,2	**360-2821**	2	PINO (PIN)	
	11	3	**360-2822**	1	PINO (PIN)	
	12	1	**360-2823**	1	CONJUNTO DE PINO (PIN AS)	
	13	1	**361-4613**	1	BRAÇO-LEVANTAMENTO (ARM AS-LIFT)	
	13A	1,2	**9R-0411**	6	BUCHA (BUSHING)	
	14	1	**361-7826**	1	TUBO (TUBE)	
	15	3	**362-1201**	1	PLACA (PLATE)	
	16	1	**362-3269**	1	PINO (PIN)	
	17	2	**362-3270**	1	PINO (PIN)	
B	18	1,2	**363-2855**	3	CALÇO (1 MM DE ESPESSURA) (SHIM (1-MM THK))	
B	19	1,2	**363-2856**	2	CALÇO (3 MM DE ESPESSURA) (SHIM (3-MM THK))	
	20	1	**364-3011**	1	CONJUNTO DE PINO (PIN AS)	
	21	1,2	**372-5024**	2	PLACA (PLATE)	
	22	1,2,3	**373-8390**	10	CALÇO (1 MM DE ESPESSURA) (SHIM (1-MM THK))	
	23	3	**101-0117**	1	PLACA (PLATE)	
	24	1,2,3	**3B-8489**	10	CONEXÃO-GRAXA (FITTING-GREASE)	
	25	1,2,3	**6V-3213**	6	ANEL DE RETENÇÃO (RING-RETAINING)	
	26	1,2,3	**6V-4364**	6	ANEL DE RETENÇÃO (RING-RETAINING)	
M	27	1,3	**6V-7744**	2	CONTRAPORCA (ROSCA M10X1,5) (LOCKNUT (M10X1.5--THD))	
	28	1,2,3	**7X-0542**	13	ARRUELA DURA (51X74X3 MM DE ESPESSURA) (WASHER-HARD (51X74X3-MM THK))	
	29	1	**7X-0618**	2	ARRUELA DURA (13,5X40X5 MM DE ESPESSURA) (WASHER-HARD (13.5X40X5-MM THK))	
	30	3	**8T-4121**	4	ARRUELA DURA (11X21X2,5 MM DE ESPESSURA) (WASHER-HARD (11X21X2.5-MM THK))	
M	31	3	**8T-4137**	4	PARAFUSO (M10X1,5X20 MM) (BOLT (M10X1.5X20--MM))	
M	32	1,2	**8T-4139**	4	PARAFUSO (M12X1,75X30 MM) (BOLT (M12X1.75X30--MM))	
	33	1,2	**8T-4223**	4	ARRUELA DURA (13,5X25,5X3 MM DE ESPESSURA) (WASHER-HARD (13.5X25.5X3-MM THK))	
M	34	1	**8T-4956**	2	PARAFUSO (M12X1,75X35 MM) (BOLT (M12X1.75X35--MM))	
	35	1,2,3	**9R-0158**	10	ARRUELA (46X69X3 MM DE ESPESSURA) (WASHER (46X69X3-MM THK))	

337-9845 **GRUPO DO BRAÇO-LEVANTAMENTO (ARM GP-LIFT) (*continuação*)** **i06146636**

NOTA	REF. NÃO	GRÁFICO REF.	NÚMERO DA PEÇA	QTD.	NOME DA PEÇA 1 2 3 4 5 6 (NÍVEL DO PRODUTO)	CONSULTE PÁGINA
	36	1	**9R-1502**	1	ARRUELA (56X90X4 MM DE ESPESSURA) (WASHER (56X90X4-MM THK))	
M	37	1,3	**9X-2158**	2	PARAFUSO DE CABEÇA OCA (M10X1,5X90 MM) (BOLT--SOCKET HEAD (M10X1.5X90-MM))	

B - USE CONFORME NECESSÁRIO
M - PEÇA DO SISTEMA MÉTRICO

337-9845 **GRUPO DO BRAÇO-LEVANTAMENTO (ARM GP-LIFT) (*continuação*)** **i06146636**

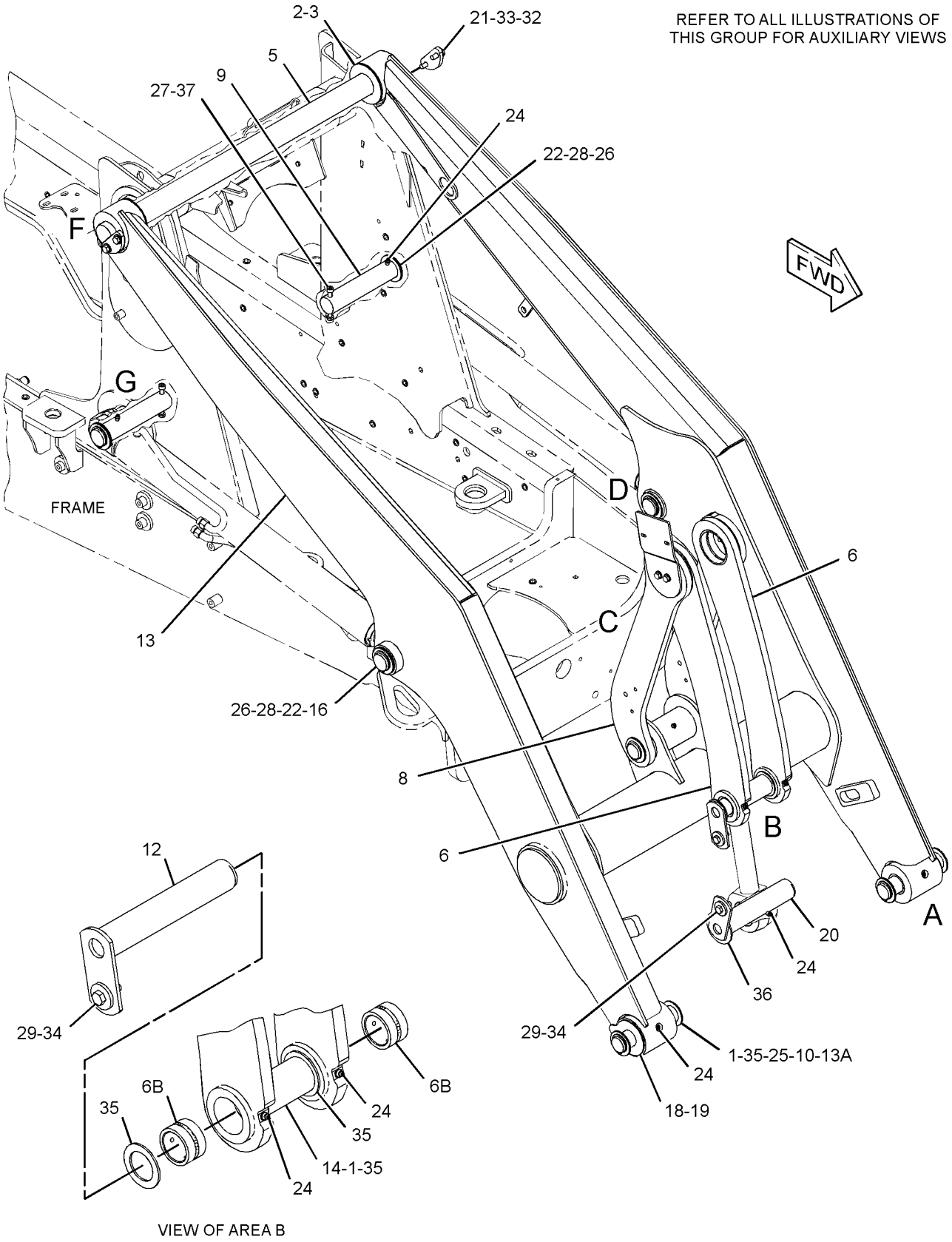

GRÁFICO 1 g02786358

337-9845 **GRUPO DO BRAÇO-LEVANTAMENTO (ARM GP-LIFT) (*continuação*)** **i06146636**

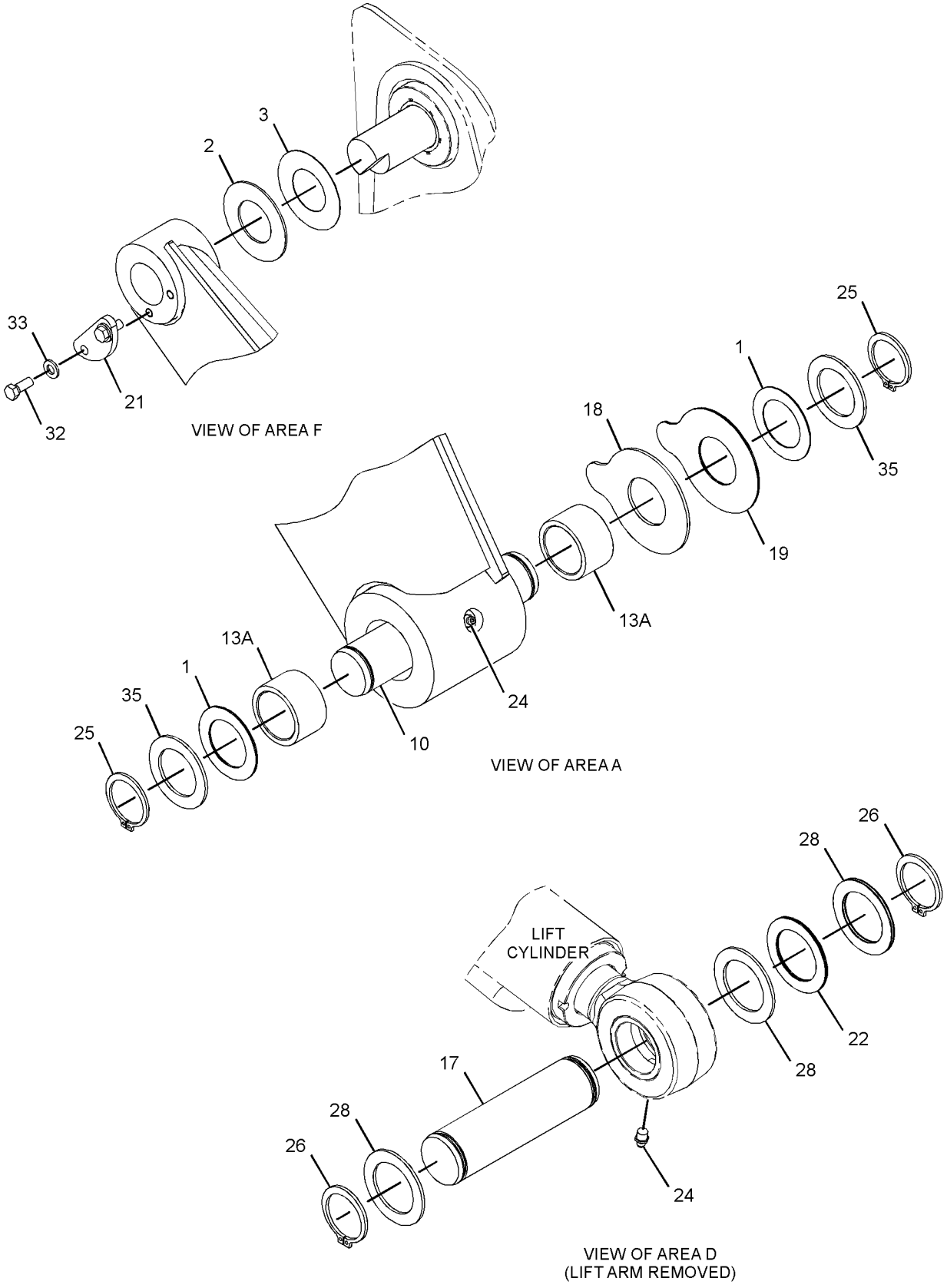

GRÁFICO 2 g02788469

337-9845 **GRUPO DO BRAÇO-LEVANTAMENTO (ARM GP-LIFT) (*continuação*)** **i06146636**

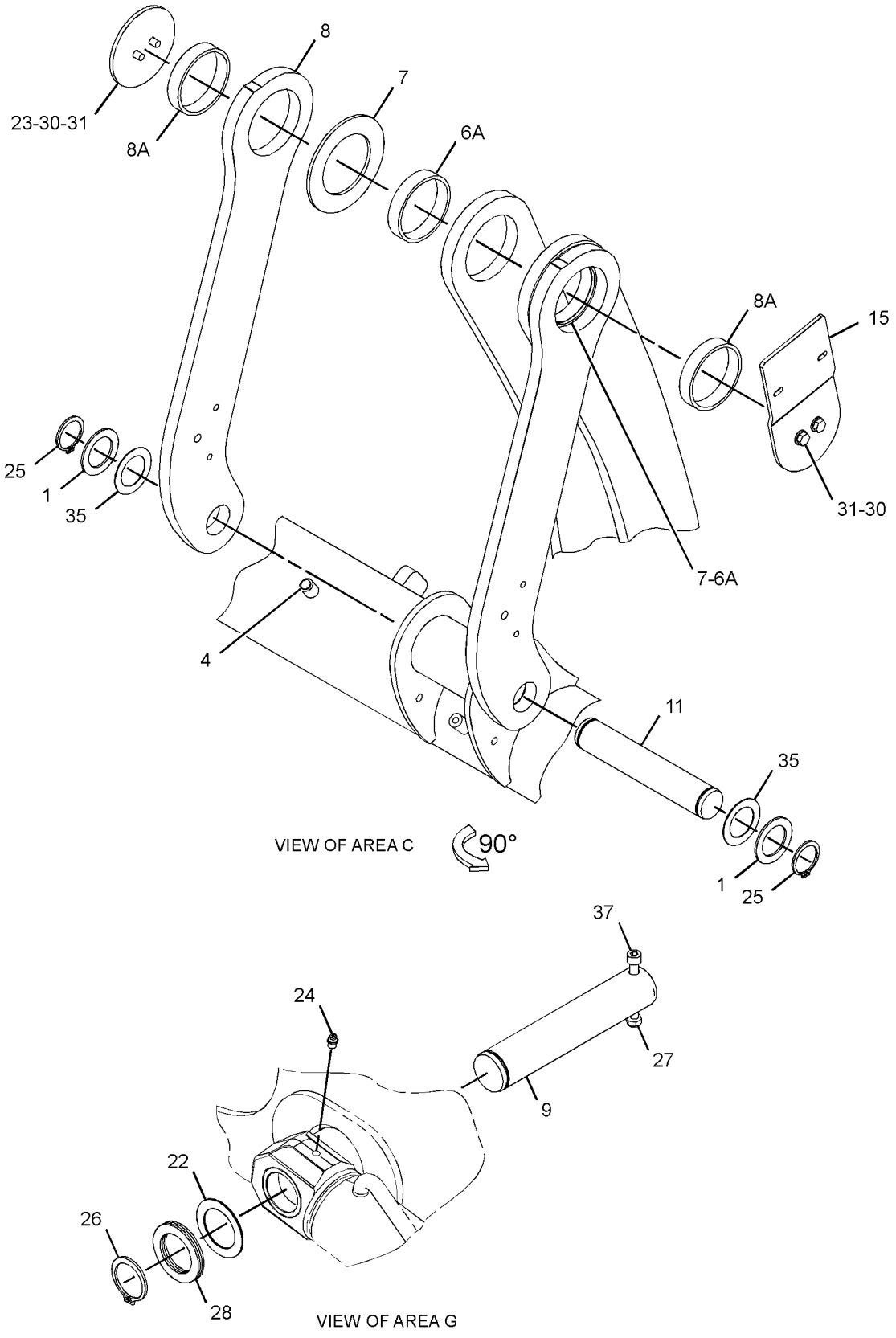

GRÁFICO 3 **<FIM>** g02788474

445-0019 GRUPO DE LANÇA (BOOM GP)

S/N: LBF1-PARA CIMA

NÚMEROE DE 450-8727 ARRANJO DA RETROESCAVADEIRA-BRAÇO EXTENSÍVEL, 450-8726 ARRANJO DA RETROESCAVADEIRA-BRAÇO PADRÃO

UM ACESSÓRIO

SMCS-6501 **i06149299**

NOTA	REF. NÃO	GRÁFICO REF.	NÚMERO DA PEÇA	QTD.	NOME DA PEÇA 1 2 3 4 5 6 (NÍVEL DO PRODUTO)	CONSULTE PÁGINA
B	1	1	**286-3086**	3	ESPAÇADOR (56X130X1 MM DE ESPESSURA) (SPACER (56X130X1-MM THK))	
B	2	1	**176-0626**	4	ARRUELA (67,5X120X3 MM DE ESPESSURA) (WASHER (67.5X120X3-MM THK))	
B	3	1	**193-5915**	4	BUJÃO (PLUG)	
M	4	1	**246-7854**	3	PORCA ESPECIAL (ROSCA M10X1,5) (NUT-SPECIAL (M10X1.5-THD))	
	5	1	**375-1442**	2	ANEL DE RETENÇÃO (RING-RETAINING)	
	6	1	**419-4351**	1	CONJUNTO DE LANÇA (BOOM AS)	
	6A	1	**209-6181**	2	BUCHA (BUSHING)	
	7	1	**445-5660**	1	PINO (PIN)	
	8	1	**458-1012**	4	INSERÇÃO-ROSQUEADA (INSERT-THREADED)	
	9	1	**473-0239**	1	CONJUNTO DE PINO (PIN AS)	
	10	1	**473-0240**	2	PLACA (PLATE)	
	11	1	**3B-8488**	3	CONEXÃO-GRAXA (1/8-27 PTF) (FITTING-GREASE (1/ /8-27 PTF))	
	12	1	**3B-8489**	1	CONEXÃO-GRAXA (1/8-27 PTF) (FITTING-GREASE (1/ /8-27 PTF))	
M	13	1	**8T-4192**	1	PARAFUSO (M12X1,75X25 MM) (BOLT (M12X1.75X25- -MM))	
	14	1	**8T-4895**	1	ARRUELA (13,5X50X5-MM DE ESPESSURA) (WASHER (13.5X50X5-MM THK))	

B - USE CONFORME NECESSÁRIO
M - PEÇA DO SISTEMA MÉTRICO

445-0019 **GRUPO DE LANÇA (BOOM GP) (*continuação*)** **i06149299**

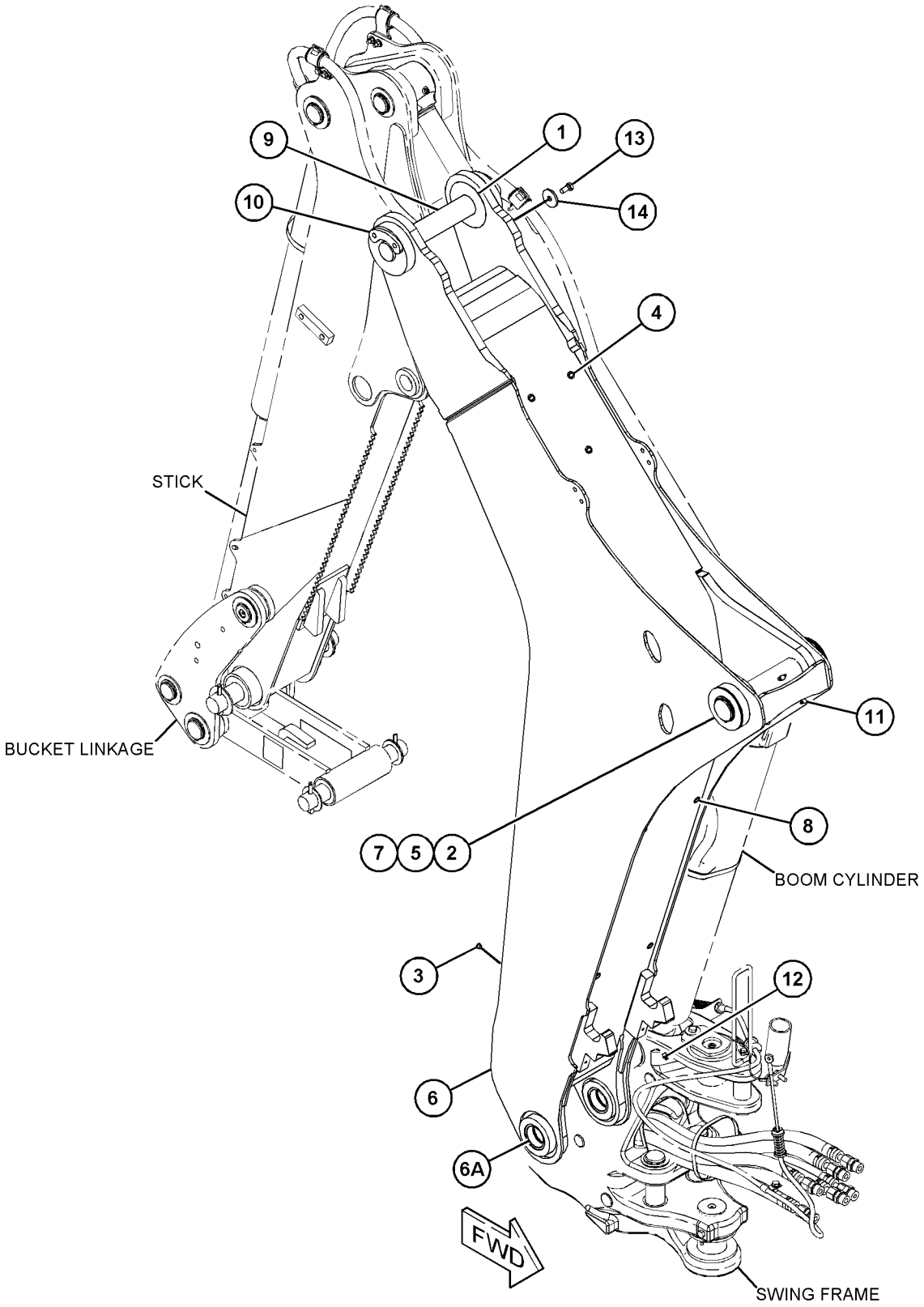

GRÁFICO 1 **<FIM>** g03832928

337-9840 GRUPO DO TIRANTE-CILINDRO DE LEVANTAMENTO (BRACE GP-LIFT CYLINDER)

S/N: LBF1-PARA CIMA
NÚMEROE DE 340-1699 ARRANJO DE PÁ-CARREGADEIRA
TAMBÉM UM ACESSÓRIO

SMCS-7507 **i06146776**

NOTA	REF. NÃO	GRÁFICO REF.	NÚMERO DA PEÇA	QTD.	NOME DA PEÇA 1 2 3 4 5 6 (NÍVEL DO PRODUTO)	CONSULTE PÁGINA
	1	1	**9R-0189**	1	PINO (PIN)	
	2	1	**9R-5301**	1	CONTRAPINO (PIN-COTTER)	
	3	1	**359-1244**	1	CONJUNTO DE PLACA (PLATE AS)	

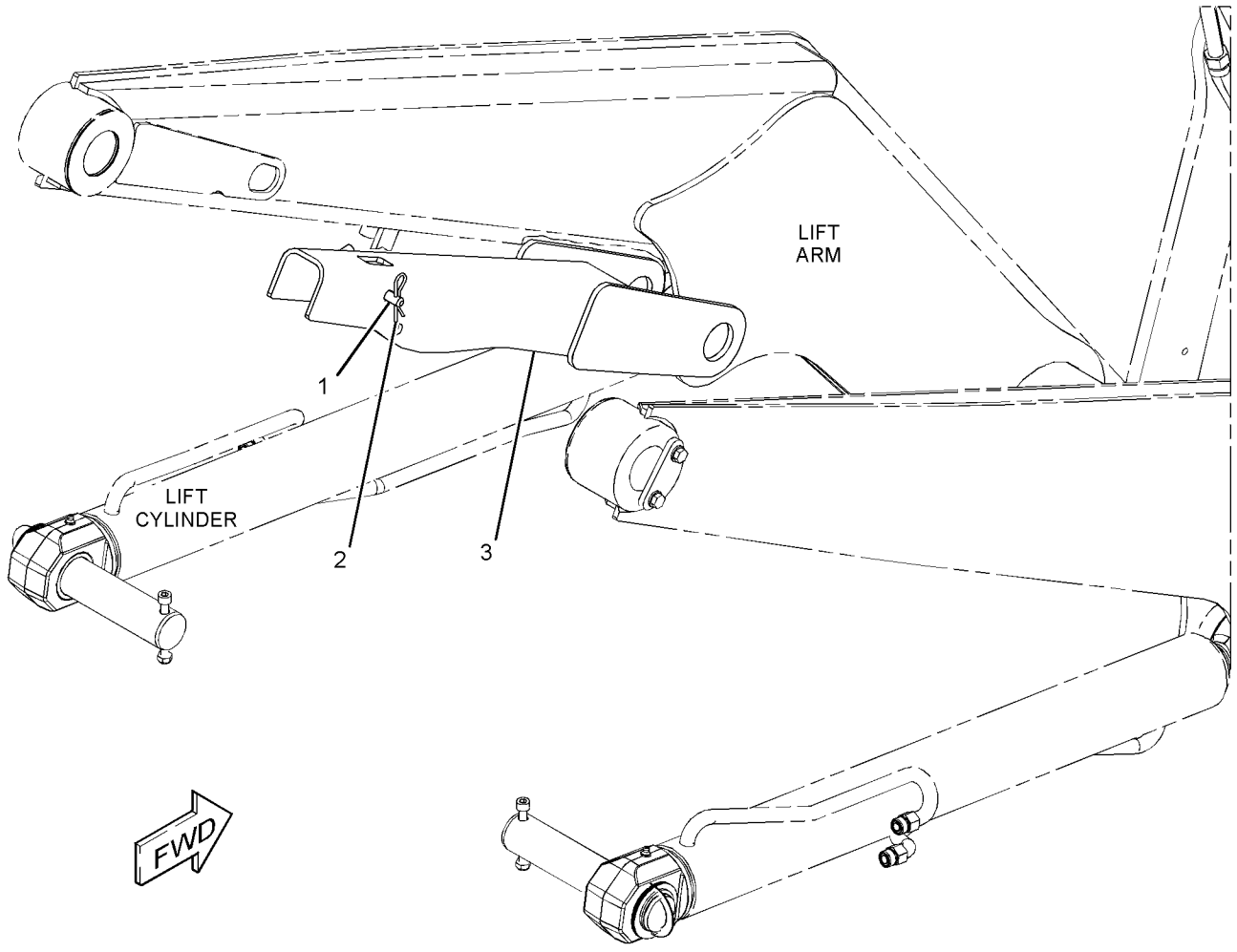

GRÁFICO 1 **<FIM>** g02777049

423-7607 GRUPO DE PROTETOR-LANÇA–MARTELO (GUARD GP--BOOM–HAMMER)

S/N: LBF1-PARA CIMA

NÚMEROE DE 482-3383, 482-3384, 482-3385, 482-3386 ARRANJO DE DISTRIBUIÇÃO UM ACESSÓRIO

SMCS-7150 **i06138865**

NOTA	REF. NÃO	GRÁFICO REF.	NÚMERO DA PEÇA	QTD.	NOME DA PEÇA 1 2 3 4 5 6 (NÍVEL DO PRODUTO)	CONSULTE PÁGINA
	1	1	**423-7605**	1	CONJUNTO DE PLACA (PLATE AS)	
	2	1	**7X-0584**	4	ARRUELA DURA (13,5X20,5X2-MM DE ESPESSURA) (WASHER-HARD (13.5X20.5X2-MM THK))	
M	3	1	**8T-4192**	4	PARAFUSO (M12X1,75X25 MM) (BOLT (M12X1.75X25--MM))	

M - PEÇA DO SISTEMA MÉTRICO

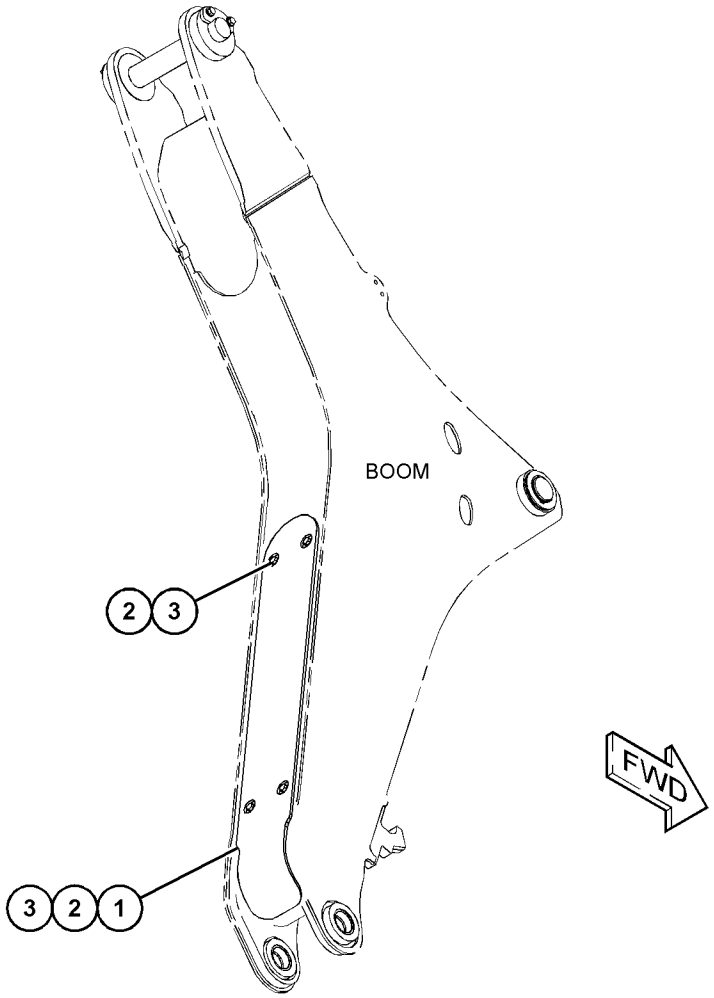

GRÁFICO 1 **<FIM>** g03717600

213-6692 GRUPO DE ARTICULAÇÕES-CAÇAMBA DA RETROESCAVADEIRA—COM OLHAL DE LEVANTAMENTO (LINKAGE GP--BACKHOE BUCKET—WITH LIFTING EYE)

S/N: LBF1-PARA CIMA

NÚMEROE DE 450-8727 ARRANJO DA RETROESCAVADEIRA-BRAÇO EXTENSÍVEL, 450-8726 ARRANJO DA RETROESCAVADEIRA-BRAÇO PADRÃO

UM ACESSÓRIO

SMCS-6513 **i05200836**

NOTA	REF. NÃO	GRÁFICO REF.	NÚMERO DA PEÇA	QTD.	NOME DA PEÇA 1 2 3 4 5 6 (NÍVEL DO PRODUTO)	CONSULTE PÁGINA
B	1	1	**9R-0158**	5	ARRUELA (46X69X3 MM DE ESPESSURA) (WASHER (46X69X3-MM THK))	
B	2	1	**9R-1502**	4	ARRUELA (56X90X4 MM DE ESPESSURA) (WASHER (56X90X4-MM THK))	
B	3	1	**9R-1510**	9	ARRUELA (51X82X4 MM DE ESPESSURA) (WASHER (51X82X4-MM THK))	
	4	1	**154-5278**	1	PINO (PIN)	
	5	1	**154-5279**	1	PINO (PIN)	
	6	1	**154-5280**	1	PINO (PIN)	
	7	1	**213-6690**	1	CONJUNTO DE GUIDE (LADO DIREITO) (GUIDE AS (RH))	
		1	**9R-0162**	1	BUCHA (BUSHING)	
		1	**9R-0170**	1	BUCHA (BUSHING)	
		1	**213-6687**	1	BUCHA (BUSHING)	
	8	1	**213-6691**	1	CONJUNTO DE GUIDE (LADO ESQUERDO) (GUIDE AS (LH))	
		1	**9R-0162**	1	BUCHA (BUSHING)	
		1	**9R-0170**	1	BUCHA (BUSHING)	
		1	**213-6687**	1	BUCHA (BUSHING)	
	9	1	**213-6698**	1	PINO (PIN)	
	10	1	**213-6723**	1	CONJUNTO DE LINK (LINK AS)	
		1	**9R-0170**	2	BUCHA (BUSHING)	
		1	**213-6703**	2	ROLAMENTO (BEARING)	
	11	1	**239-9435**	1	DECALQUE DE INSTRUÇÃO (ELO) (FILM-INSTRUCTION (LINK))	
	12	1	**3B-5319**	4	CONTRAPINO (PIN-COTTER)	
	13	1	**3B-8489**	3	CONEXÃO-GRAXA (FITTING-GREASE)	
	14	1	**6V-4364**	2	ANEL DE RETENÇÃO (RING-RETAINING)	
	15	1	**6V-8344**	2	ANEL DE RETENÇÃO (RING-RETAINING)	
B	16	1	**111-4337**	2	ARRUELA (46X70X1 MM DE ESPESSURA) (WASHER (46X70X1-MM THK))	
B	17	1	**210-1707**	2	CALÇO (1 MM DE ESPESSURA) (SHIM (1-MM THK))	
B	18	1	**220-7108**	2	ARRUELA (51X85X1 MM DE ESPESSURA) (WASHER (51X85X1-MM THK))	

B - USE CONFORME NECESSÁRIO

213-6692 **GRUPO DE ARTICULAÇÕES-CAÇAMBA DA RETROESCAVADEIRA (LINKAGE GP-BACKHOE BUCKET)**
(*continuação*) **i05200836**

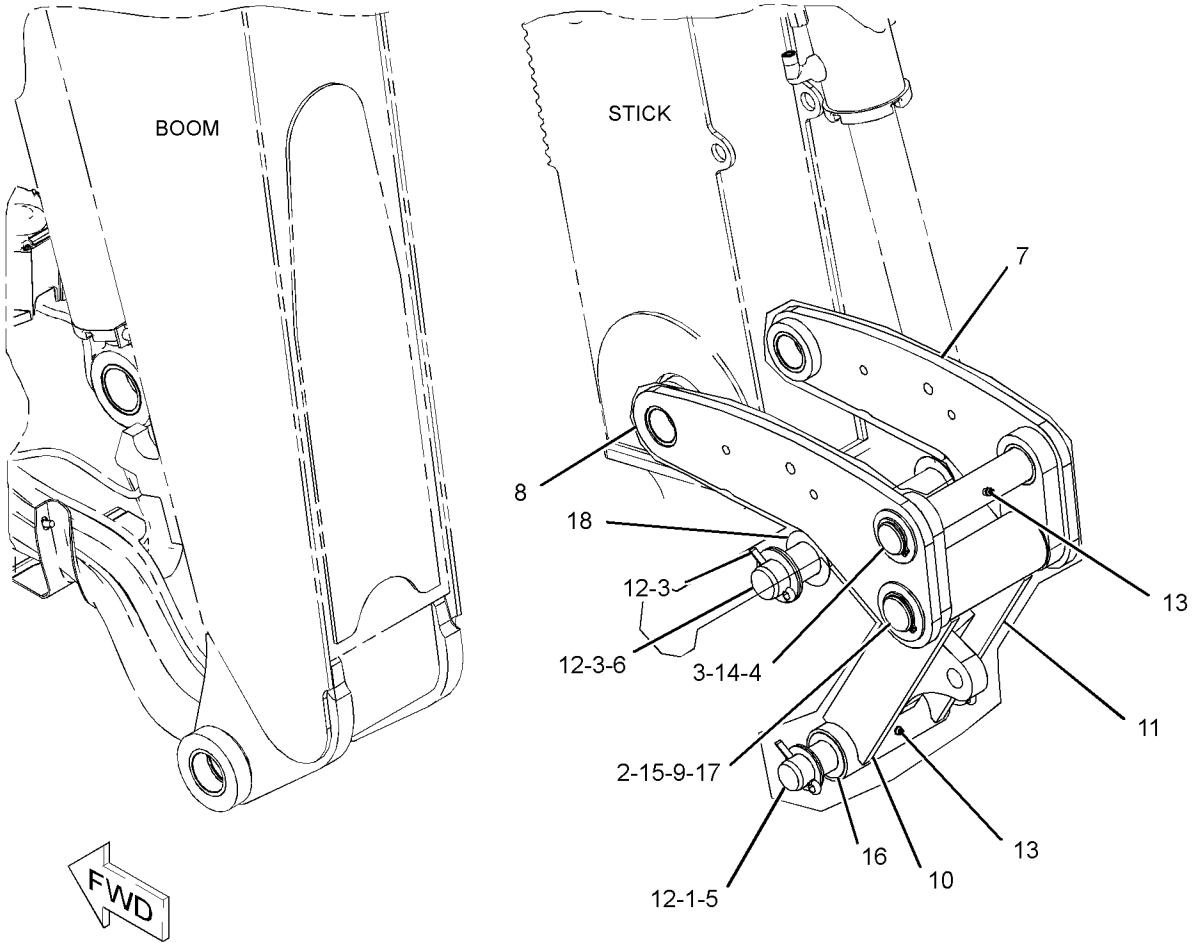

GRÁFICO 1 **<FIM>** g03216938

389-8137 GRUPO DE TRAVAMENTO-TRANSPORTE (LOCK GP--TRANSPORT)

S/N: LBF1-PARA CIMA
NÚMEROE DE 398-2692 ARRANJO DE CONTROLE-ESTABILIZADOR
UM ACESSÓRIO

SMCS-7505 **i06146898**

NOTA	REF. NÃO	GRÁFICO REF.	NÚMERO DA PEÇA	QTD.	NOME DA PEÇA 1 2 3 4 5 6 (NÍVEL DO PRODUTO)	CONSULTE PÁGINA
	1	1	**9R-8165**	1	ROLAMENTO (BEARING)	
	2	1	**457-8020**	1	BOTÃO (KNOB)	
	3	1	**183-6084**	1	ROLAMENTO (BEARING)	
	4	1	**229-5745**	1	ESPAÇADOR (8X15,875X11,6 MM DE ESPESSURA) (SPACER (8X15.875X11.6-MM THK))	
	5	1	**382-2442**	1	CONJUNTO DE LEVER (LEVER AS)	
	6	1	**437-2212**	1	DECALQUE DE INSTRUÇÃO (TRAVA DA LANÇA) (FILM--INSTRUCTION (BOOM LOCK))	
	7	1	**455-8433**	2	CONJUNTO DE SUPORTE (MOUNT AS)	
	8	1	**456-2388**	1	PLACA (PLATE)	
	9	1	**456-7576**	1	ALAVANCA (LEVER)	
	10	1	**456-7577**	1	ALAVANCA (LEVER)	
	11	1	**457-1530**	2	PROTETOR (BOOT)	
	12	1	**457-5451**	2	BOTÃO (KNOB)	
M	13	1	**342-9913**	3	PARAFUSO DE CABEÇA DE FLANGE (M10X1,5X20 MM) (BOLT-FLANGE HEAD (M10X1.5X20-MM))	
	14	1	**5P-4116**	2	ARRUELA DURA (8,8X20,5X2 MM DE ESPESSURA) (WASHER-HARD (8.8X20.5X2-MM THK))	
B	15	1	**6E-5431**	1	CALÇO (0,5 MM DE ESPESSURA) (SHIM (0.5-MM THK))	
M	16	1	**142-0485**	2	PORCA (ROSCA M10X1,5) (NUT (M10X1.5-THD))	
M	17	1	**8T-4186**	2	PARAFUSO (M10X1,5X40 MM) (BOLT (M10X1.5X40--MM))	
	18	1	**8T-4226**	4	ARRUELA DURA (10,5X45X3 MM DE ESPESSURA) (WASHER-PLATED (10.5X45X3-MM THK))	
	19	1	**8T-6902**	1	GRAMPO (CLIP)	
M	20	1	**8T-7547**	1	PARAFUSO (M8X1,25X30 MM) (BOLT (M8X1.25X30--MM))	
					AS PEÇAS MOSTRADAS NA(S) IMAGEM(NS) SEM UM NÚMERO DE REFERÊNCIA NÃO SÃO SUBMETIDAS À MANUTENÇÃO SEPARADAMENTE	

B - USE CONFORME NECESSÁRIO
M - PEÇA DO SISTEMA MÉTRICO

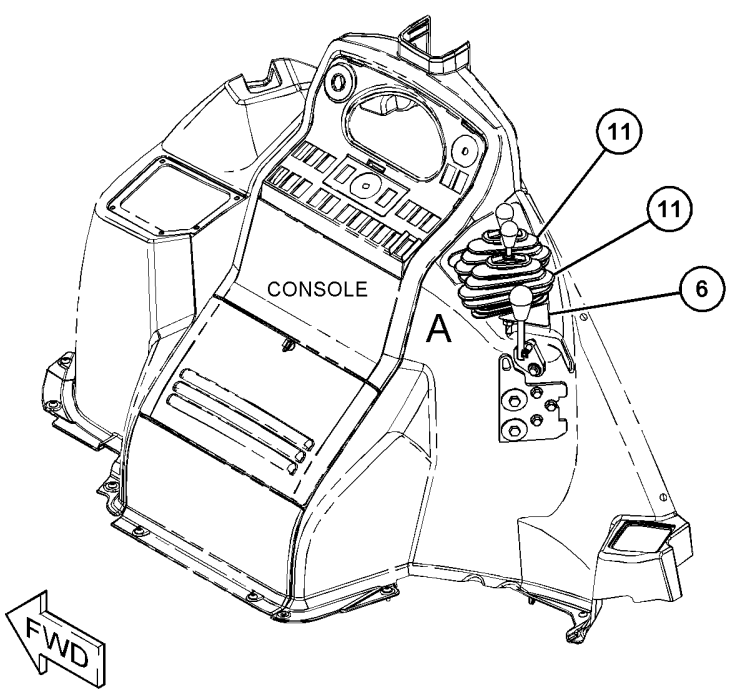

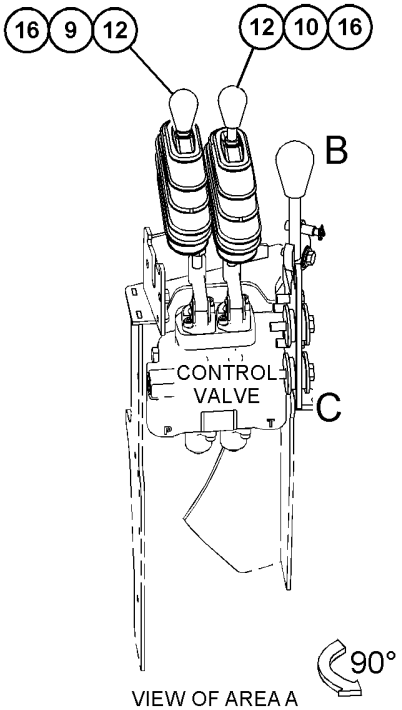

VIEW OF AREA A
(PARTS REMOVED FOR CLARITY)

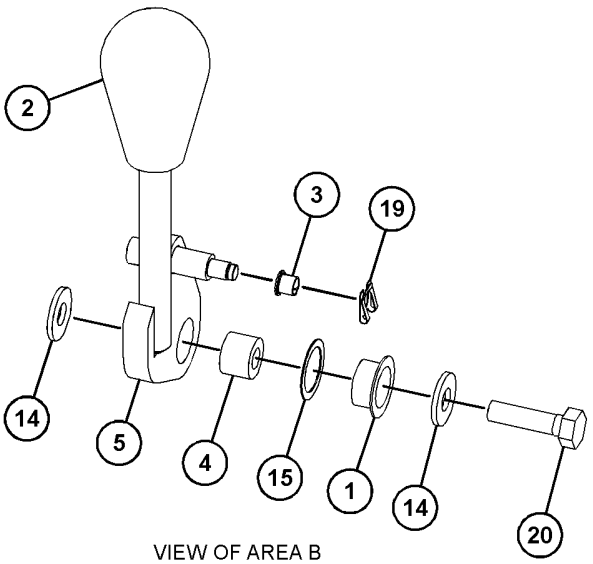

VIEW OF AREA B
(EXPLODED)

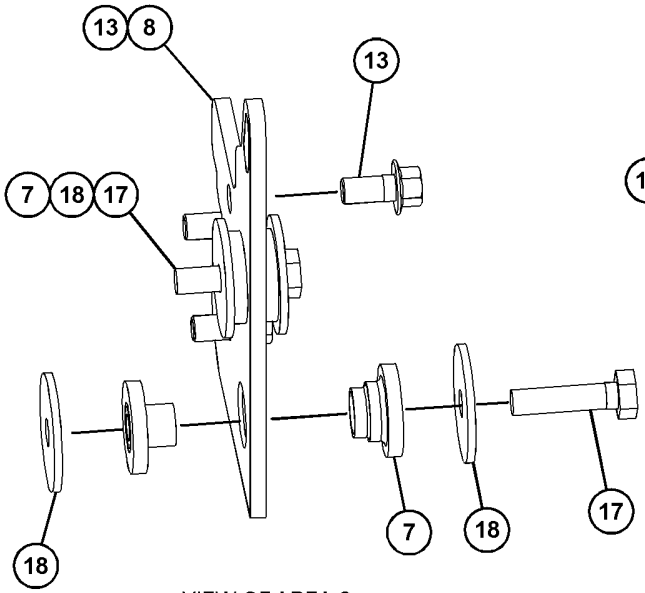

VIEW OF AREA C
(EXPLODED)

389-8139 GRUPO DE TRAVAMENTO-TRANSPORTE–LANÇA (LOCK GP--TRANSPORT–BOOM)

S/N: LBF1-PARA CIMA

14 PÉS

NÚMEROE DE 450-8727 ARRANJO DA RETROESCAVADEIRA-BRAÇO EXTENSÍVEL, 450-8726 ARRANJO DA RETROESCAVADEIRA-BRAÇO PADRÃO

UM ACESSÓRIO

SMCS-7505 **i06149312**

NOTA	REF. NÃO	GRÁFICO REF.	NÚMERO DA PEÇA	QTD.	NOME DA PEÇA 1 2 3 4 5 6 (NÍVEL DO PRODUTO)	CONSULTE PÁGINA
	1	1	**5P-7958**	1	LUVA DE JUNÇÃO DO CABO (SLEEVE-CABLE SPLICE)	
	2	1	**131-8775**	1	CONJUNTO DE SUPORTE (BRACKET AS)	
	3	1	**134-0143**	1	CABO (CABLE)	
	4	1	**214-4281**	1	PINO (PIN)	
	5	1	**214-4285**	2	CONJUNTO DE COXIM (PAD AS)	
	6	1	**214-6999**	1	GANCHO (HOOK)	
	7	1	**214-7043**	1	ESPAÇADOR (6,15X7,94X10 MM DE ESPESSURA) (SPACER (6.15X7.94X10-MM THK))	
	8	1	**225-8227**	1	GANCHO (HOOK)	
	9	1	**317-4928**	1	CONJUNTO DE PINO (PIN AS)	
	10	1	**396-9121**	1	CONJUNTO DE CABO (CABLE AS)	
		1	**2R-0364**	1	ANEL DE RETENÇÃO (RING-RETAINING)	
		1	**4D-9517**	1	GRAMPO (CLIP)	
		1	**6V-0826**	1	ILHÓ (GROMMET)	
		1	**279-9452**	1	GRAMPO (CLIP)	
	11	1	**3B-8489**	2	CONEXÃO-GRAXA (1/8-27 PTF) (FITTING-GREASE (1/8-27 PTF))	
M	12	1	**5A-3604**	2	PARAFUSO DE CABEÇA OCA (M8X1,25X25 MM) (BOLT--SOCKET HEAD (M8X1.25X25-MM))	
	13	1	**6E-1135**	2	PINO (PIN)	
	14	1	**8T-4121**	3	ARRUELA DURA (11X21X2,5 MM DE ESPESSURA) (WASHER-HARD (11X21X2.5-MM THK))	
M	15	1	**8T-4137**	1	PARAFUSO (M10X1,5X20 MM) (BOLT (M10X1.5X20--MM))	
M	16	1	**8T-4138**	1	PARAFUSO (M6X1X20 MM) (BOLT (M6X1X20-MM))	
M	17	1	**8T-4195**	2	PARAFUSO (M10X1,5X30 MM) (BOLT (M10X1.5X30--MM))	
	18	1	**8T-4224**	1	ARRUELA DURA (8,8X16X2 MM DE ESPESSURA) (WASHER-HARD (8.8X16X2-MM THK))	
M	19	1	**8T-4908**	1	PARAFUSO (M8X1,25X25 MM) (BOLT (M8X1.25X25--MM))	

M - PEÇA DO SISTEMA MÉTRICO

389-8139 **GRUPO DE TRAVAMENTO-TRANSPORTE (LOCK GP-TRANSPORT) (*continuação*)** **i06149312**

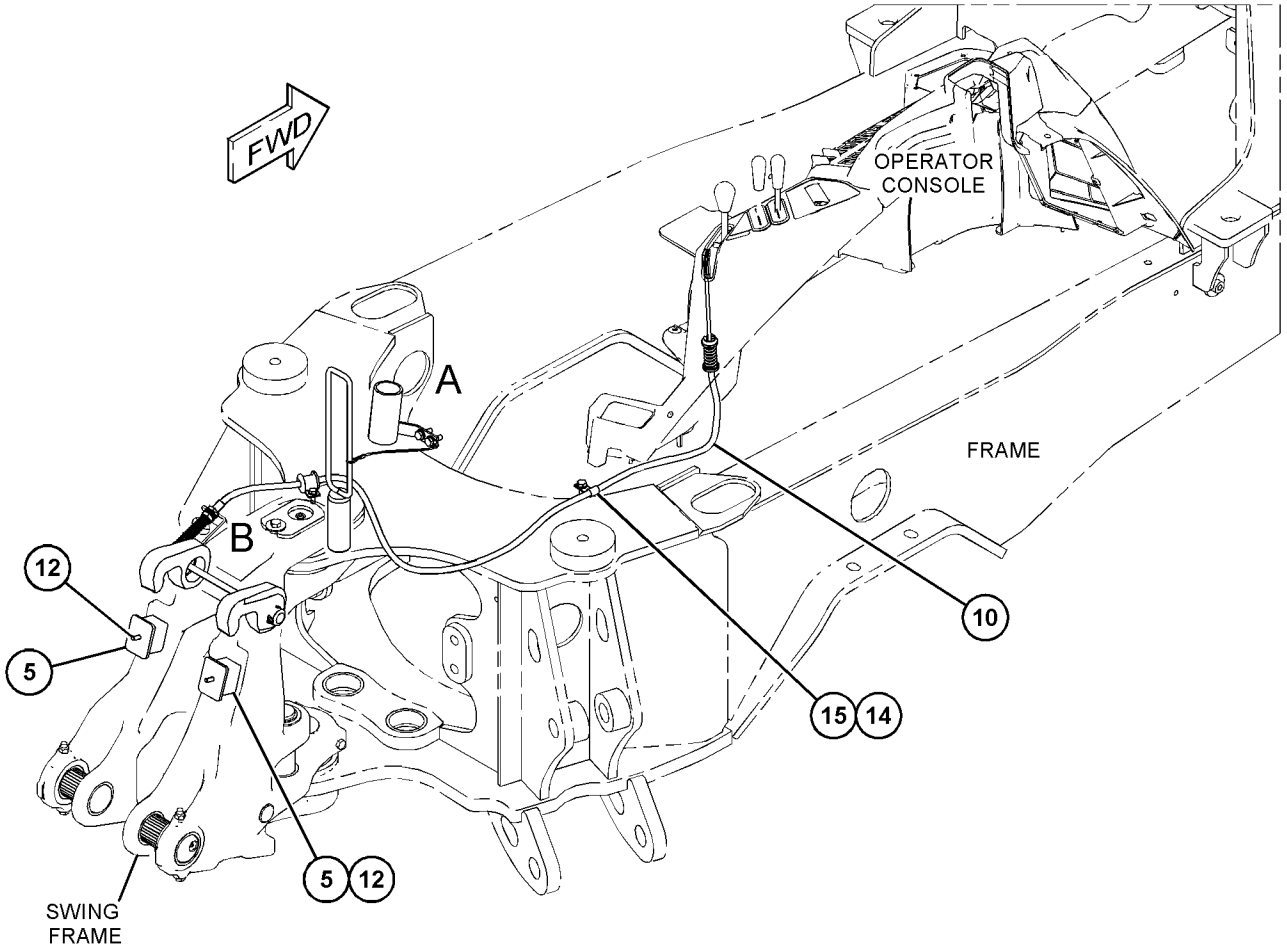

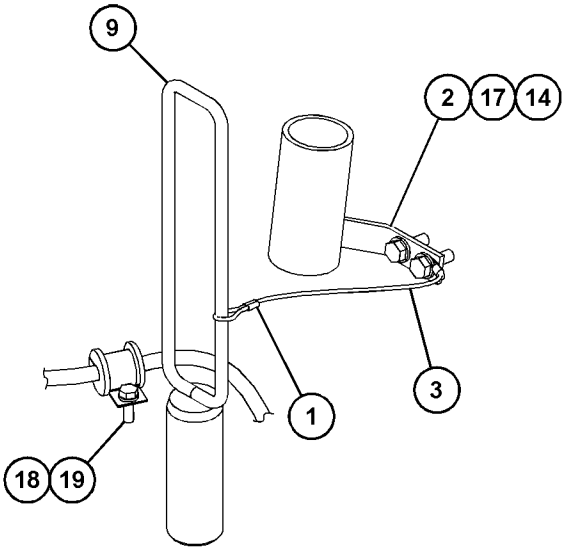

VIEW OF AREA A

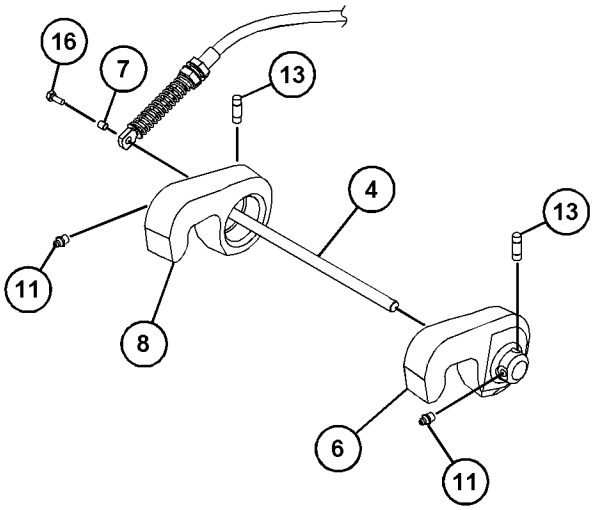

VIEW OF AREA B (EXPLODED)

GRÁFICO 1 **<FIM>** g03724779

9R-1085 GRUPO DE COXIM E MONTAGEM-ESTABILIZADOR—RUA (PAD & MTG GP-STABILIZER—STREET)

S/N: LBF1-PARA CIMA

NÚMEROE DE 482-3383, 482-3384, 482-3385, 482-3386 ARRANJO DE DISTRIBUIÇÃO UM ACESSÓRIO

SMCS-7222 **i04965136**

NOTA	REF. NÃO	GRÁFICO REF.	NÚMERO DA PEÇA	QTD.	NOME DA PEÇA 1 2 3 4 5 6 (NÍVEL DO PRODUTO)	CONSULTE PÁGINA
B	1	1	**9R-0158**	16	ARRUELA (46X69X3 MM DE ESPESSURA) (WASHER (46X69X3-MM THK))	
	2	1	**6V-3213**	4	ANEL DE RETENÇÃO (RING-RETAINING)	
Y	3	1	*247-7555*	2	GRUPO DE COXIM-ESTABILIZADOR (RUA) (PAD GP--STABILIZER (STREET))	419
	4	1	**258-9999**	2	DECALQUE DE IDENTIFICAÇÃO (LOCAL DO OLHAL DE LEVANTAMENTO) (FILM-IDENTIFICATION (LIFT EYE LOCATION))	

B - USE CONFORME NECESSÁRIO
Y - ILUSTRAÇÃO SEPARADA

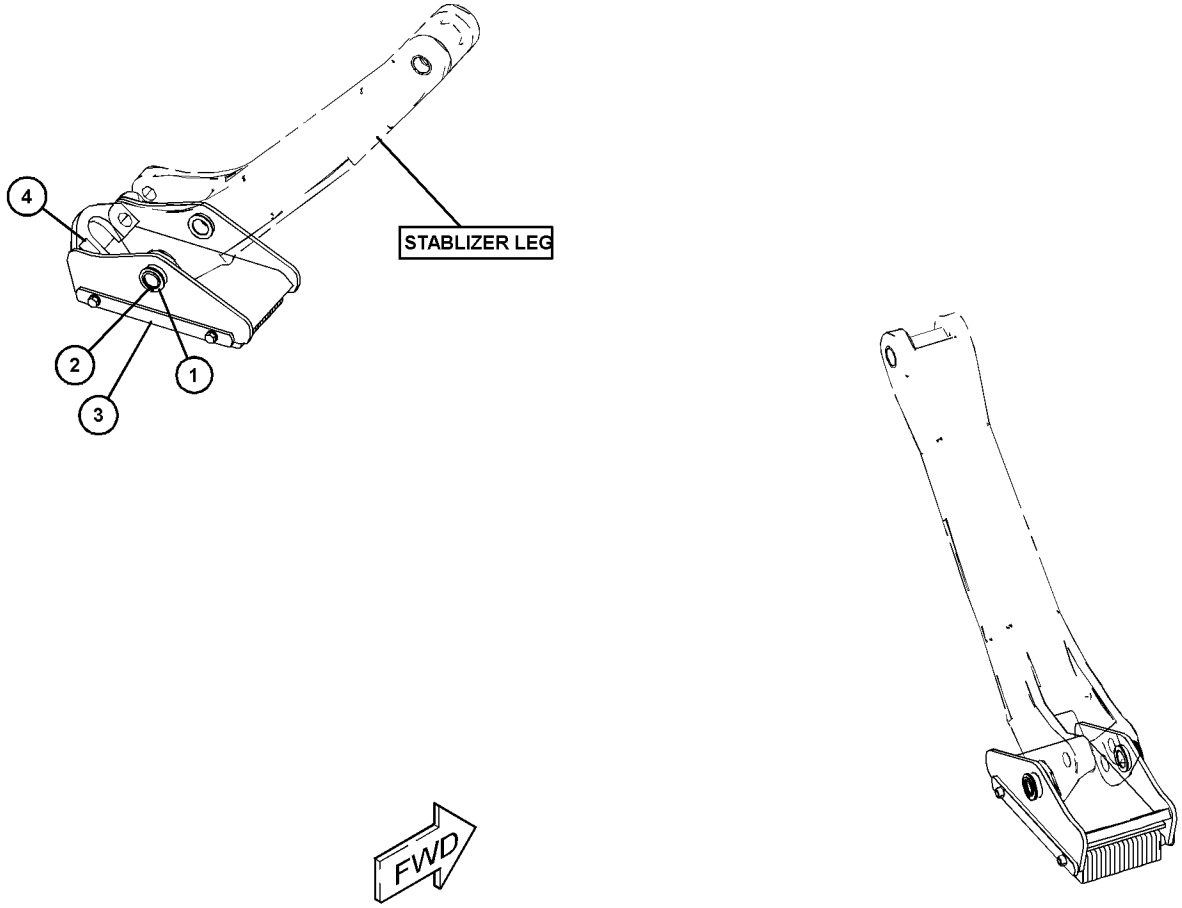

GRÁFICO 1 **<FIM>** g03313140

116-4942 GRUPO DE COXIM E MONTAGEM-ESTABILIZADOR (PAD & MTG GP-STABILIZER)

S/N: LBF1-PARA CIMA
UM ACESSÓRIO

SMCS-7222 **i05074580**

NOTA	REF. NÃO	GRÁFICO REF.	NÚMERO DA PEÇA	QTD.	NOME DA PEÇA 1 2 3 4 5 6 (NÍVEL DO PRODUTO)	CONSULTE PÁGINA
B	1	1	**9R-0158**	14	ARRUELA (46X69X3 MM DE ESPESSURA) (WASHER (46X69X3-MM THK))	
	2	1	**6V-3213**	4	ANEL DE RETENÇÃO (RING-RETAINING)	
	3	1	**239-1416**	2	CONJUNTO DE COXIM (PAD AS)	

B - USE CONFORME NECESSÁRIO

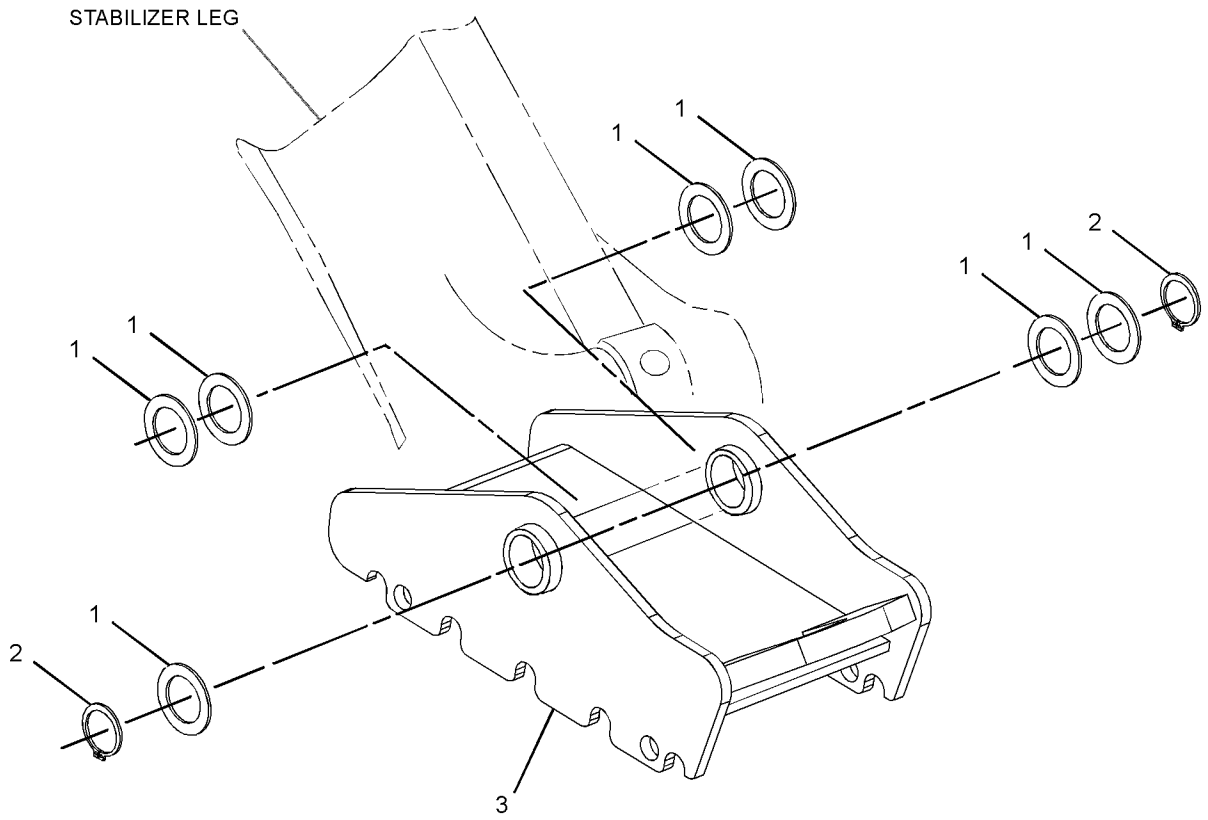

GRÁFICO 1 **<FIM>** g02711081

247-7555 GRUPO DE COXIM-ESTABILIZADOR—RUA (PAD GP--STABILIZER—STREET)

S/N: LBF1-PARA CIMA

NÚMEROE DE 9R-1085 GRUPO DE COXIM E MONTAGEM-ESTABILIZADOR

UM ACESSÓRIO

SMCS-7222 **i02331302**

NOTA	REF. NÃO	GRÁFICO REF.	NÚMERO DA PEÇA	QTD.	NOME DA PEÇA 1 2 3 4 5 6 (NÍVEL DO PRODUTO)	CONSULTE PÁGINA
	1	1	**237-9356**	1	CONJUNTO DE COXIM (PAD AS)	
	2	1	**239-1416**	1	CONJUNTO DE COXIM (PAD AS)	
	3	1	**241-0890**	2	ESPAÇADOR (16,7X22,2X22,2 MM DE ESPESSURA) (SPACER (16.7X22.2X22.2-MM THK))	
	4	1	**241-0891**	2	PLACA (PLATE)	
	5	1	**241-0892**	1	PLACA (PLATE)	
	6	1	**3K-2889**	2	CONTRAPORCA (5/8-11 DE ESPESSURA) (LOCKNUT (5/8-11-THD))	
	7	1	**5P-7971**	2	PARAFUSO (5/8-11X12 POL) (BOLT (5/8-11X12-IN))	
	8	1	**9X-8257**	2	ARRUELA (17,5X30X3,5 MM DE ESPESSURA) (WASHER (17.5X30X3.5-MM THK))	

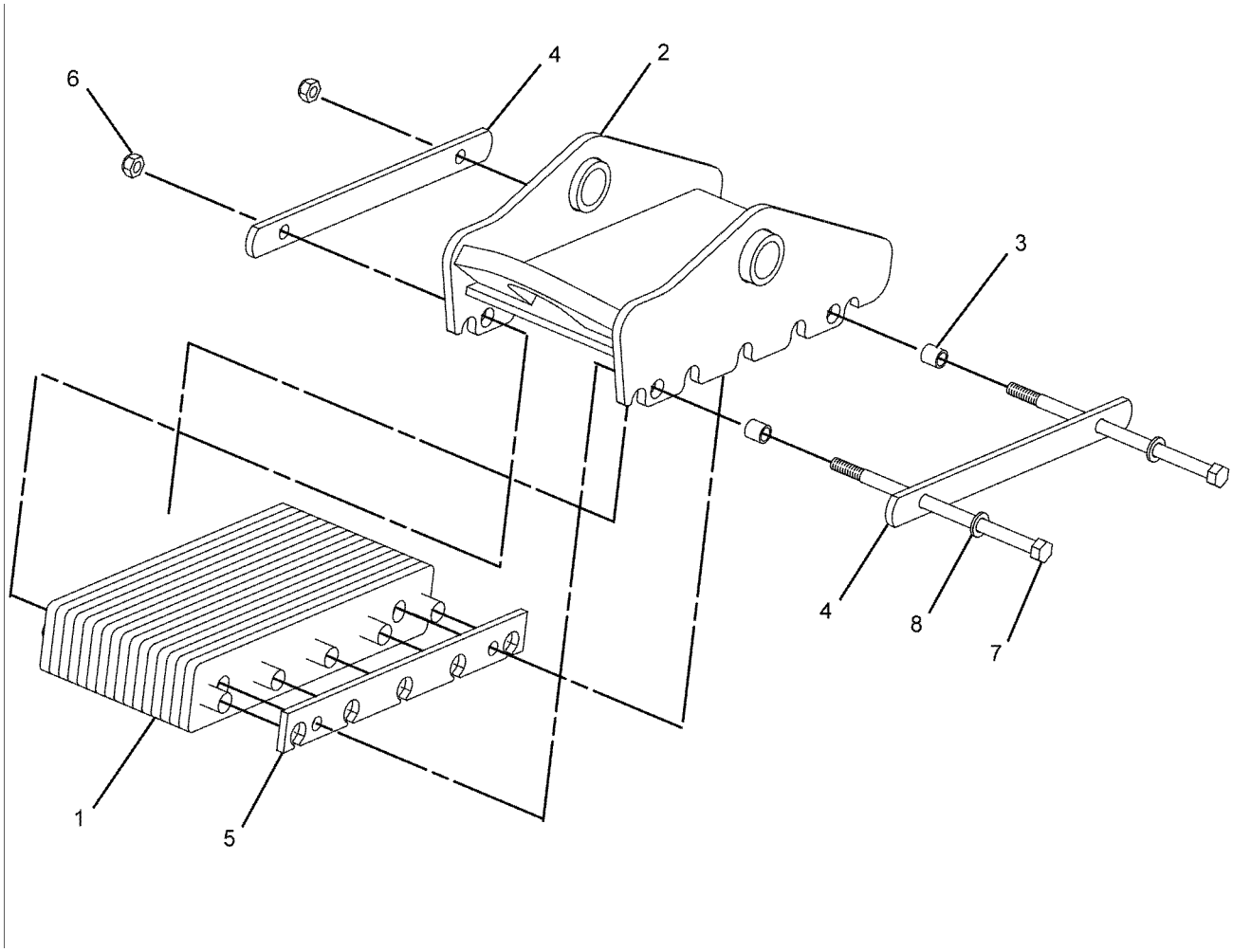

GRÁFICO 1 **<FIM>** g01113818

374-6876 GRUPO DO ESTABILIZADOR--RETROESCAVADEIRA (STABILIZER GP-BACKHOE)

S/N: LBF1-PARA CIMA
NÚMEROE DE 447-0790 ARRANJO DE CHASSI
TAMBÉM UM ACESSÓRIO

SMCS-7222 **i06141795**

NOTA	REF. NÃO	GRÁFICO REF.	NÚMERO DA PEÇA	QTD.	NOME DA PEÇA 1 2 3 4 5 6 (NÍVEL DO PRODUTO)	CONSULTE PÁGINA
B	1	1	**111-4337**	2	ARRUELA (46X70X1 MM DE ESPESSURA) (WASHER (46X70X1-MM THK))	
B	2	1	**119-4594**	2	ARRUELA (41X64X1 MM DE ESPESSURA) (WASHER (41X64X1-MM THK))	
	3	1	**130-0777**	2	CONJUNTO DO ESTABILIZADOR (STABILIZER AS)	
					(CADA UM INCLUI)	
	3A	1	**9R-0411**	2	BUCHA (BUSHING)	
	4	1	**238-9546**	2	EIXO (SHAFT)	
	5	1	**374-7900**	2	PINO (PIN)	
	6	1	**376-7520**	2	PINO (PIN)	
	7	1	**380-9478**	2	PINO (PIN)	
	8	1	**6V-3213**	4	ANEL DE RETENÇÃO (RING-RETAINING)	
	9	1	**6V-8144**	8	ANEL DE RETENÇÃO (RING-RETAINING)	
B	10	1	**9R-0109**	16	ARRUELA (41X64X3 MM DE ESPESSURA) (WASHER (41X64X3-MM THK))	
B	11	1	**9R-0158**	12	ARRUELA (46X69X3 MM DE ESPESSURA) (WASHER (46X69X3-MM THK))	

B - USE CONFORME NECESSÁRIO

374-6876 **GRUPO DO ESTABILIZADOR-RETROESCAVADEIRA (STABILIZER GP-BACKHOE) (*continuação*)**

i06141795

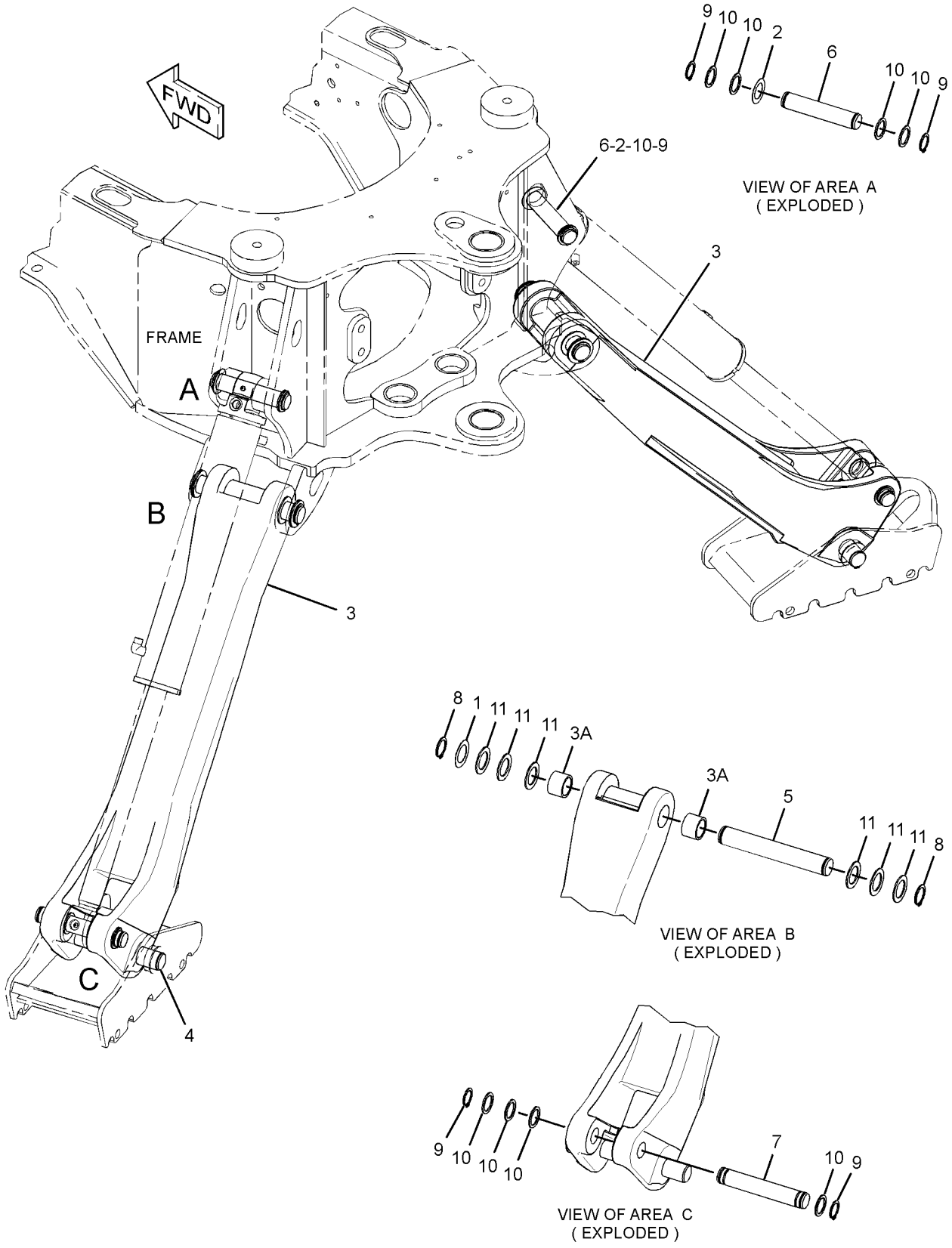

GRÁFICO 1 **<FIM>** g02779176

445-0025 GRUPO DO BRAÇO-EXTENSÍVEL (STICK GP--EXTENDABLE)

S/N: LBF1-PARA CIMA

14 PÉS

NÚMEROE DE 450-8727 ARRANJO DA RETROESCAVADEIRA-BRAÇO EXTENSÍVEL

UM ACESSÓRIO

SMCS-6533 **i06149325**

NOTA	REF. NÃO	GRÁFICO REF.	NÚMERO DA PEÇA	QTD.	NOME DA PEÇA 1 2 3 4 5 6 (NÍVEL DO PRODUTO)	CONSULTE PÁGINA
	1	1	**1L-3768**	2	ANEL DE RETENÇÃO (RING-RETAINING)	
	2	1	**4F-8711**	2	BUJÃO-BOTÃO (PLUG-BUTTON)	
	3	1	**3B-8488**	1	CONEXÃO-GRAXA (1/8-27 PTF) (FITTING-GREASE (1/ /8-27 PTF))	
	4	1	**3B-8489**	5	CONEXÃO-GRAXA (1/8-27 PTF) (FITTING-GREASE (1/ /8-27 PTF))	
	5	1	**5V-7190**	4	ARRUELA DURA (10,5X45,2X6 MM DE ESPESSURA) (WASHER-HARD (10.5X45.2X6-MM THK))	
	6	1	**6V-4364**	4	ANEL DE RETENÇÃO (RING-RETAINING)	
	7	1	**6V-8344**	2	ANEL DE RETENÇÃO (RING-RETAINING)	
	8	1	**8T-4121**	8	ARRUELA DURA (11X21X2,5 MM DE ESPESSURA) (WASHER-HARD (11X21X2.5-MM THK))	
M	9	1	**8T-4136**	2	PARAFUSO (M10X1,5X25 MM) (BOLT (M10X1.5X25- -MM))	
M	10	1	**8T-4139**	18	PARAFUSO (M12X1,75X30 MM) (BOLT (M12X1.75X30- -MM))	
M	11	1	**8T-4183**	2	PARAFUSO (M12X1,75X40 MM) (BOLT (M12X1.75X40- -MM))	
	12	1	**9R-5238**	6	ESPAÇADOR (56X110X3 MM DE ESPESSURA) (SPACER (56X110X3-MM THK))	
M	13	1	**8T-4194**	2	PARAFUSO (M12X1,75X50 MM) (BOLT (M12X1.75X50- -MM))	
M	14	1	**8T-4195**	2	PARAFUSO (M10X1,5X30 MM) (BOLT (M10X1.5X30- -MM))	
	15	1	**8T-4223**	26	ARRUELA DURA (13,5X25,5X3 MM DE ESPESSURA) (WASHER-HARD (13.5X25.5X3-MM THK))	
M	16	1	**8T-4910**	4	PARAFUSO (M12X1,75X60 MM) (BOLT (M12X1.75X60- -MM))	
	17	1	**9R-1510**	7	ARRUELA (51X82X4 MM DE ESPESSURA) (WASHER (51X82X4-MM THK))	
	18	1	**9R-2959**	2	GRAMPO (CLIP)	
	19	1	**111-9251**	2	ARRUELA DURA (20X35X1,6 MM DE ESPESSURA) (WASHER-HARD (20X35X1.6-MM THK))	
	20	1	**209-2435**	2	BLOCO (BLOCK)	
	21	1	**213-6714**	1	PINO (PIN)	
	22	1	**214-6143**	1	PINO (PIN)	
	23	1	**216-6295**	1	PLACA (PLATE)	
	24	1	**217-0055**	1	PINO (PIN)	
	25	1	**217-1577**	1	CONJUNTO DE COXIM (PAD AS)	
	26	1	**220-1018**	1	PINO (PIN)	
	27	1	**220-1019**	1	PINO (PIN)	
B	28	1	**220-7108**	2	ARRUELA (51X85X1 MM DE ESPESSURA) (WASHER (51X85X1-MM THK))	
	29	1	**222-5171**	2	CONJUNTO DO PARAFUSO (AJUSTADOR) (SCREW AS (ADJUSTER))	
					(CADA UM INCLUI)	
		1	**3E-4352**	1	ARRUELA DURA (8,8X20,5X2,5 MM DE ESPESSURA) (WASHER-HARD (8.8X20.5X2.5-MM THK))	
M		1	**9X-2403**	1	PARAFUSO DE FIXAÇÃO-SOQUETE SEXTAVADO (M12X1,75X50 MM) (SETSCREW-HEX SOCKET (M12X1.75X50-MM))	
	30	1	**223-3926**	1	PLACA (PLATE)	
	31	1	**226-9764**	2	CONJUNTO DE COXIM (PAD AS)	

445-0025 **GRUPO DO BRAÇO-EXTENSÍVEL (STICK GP-EXTENDABLE) (*continuação*)** **i06149325**

NOTA	REF. NÃO	GRÁFICO REF.	NÚMERO DA PEÇA	QTD.	NOME DA PEÇA 1 2 3 4 5 6 (NÍVEL DO PRODUTO)	CONSULTE PÁGINA
	32	1	**311-8075**	4	PLACA (PLATE)	
B	33	1	**233-5166**	8	CALÇO (1 MM DE ESPESSURA) (SHIM (1-MM THK))	
B	34	1	**233-5167**	4	CALÇO (2 MM DE ESPESSURA) (SHIM (2-MM THK))	
	35	1	**233-5169**	4	COXIM (PAD)	
	36	1	**259-1802**	2	DECALQUE DE INSTRUÇÃO (PINO DO BRAÇO EXTENSÍVEL, CONSULTE O MANUAL DE OPERAÇÃO E MANUTENÇÃO (OMM)) (FILM-INSTRUCTION (EXTENDABLE STICK PIN, READ OMM))	
	37	1	**287-5667**	4	CALÇO (1 MM DE ESPESSURA) (SHIM (1-MM THK))	
	38	1	**289-9426**	1	CONJUNTO DE COXIM (PAD AS)	
B	39	1	**293-9882**	4	CALÇO (1 MM DE ESPESSURA) (SHIM (1-MM THK))	
B	40	1	**293-9884**	4	CALÇO (0,25 MM DE ESPESSURA) (SHIM (0.25-MM THK))	
	41	1	**443-2241**	1	CONJUNTO DO BRAÇO (STICK AS)	
	41A	1	**9R-0170**	2	BUCHA (BUSHING)	
	42	1	**445-0038**	1	CONJUNTO DO BRAÇO (STICK AS)	
		1	**107-6711**	2	BLOCO (BLOCK)	
	42A	1	**9R-0162**	2	BUCHA (BUSHING)	
	42B	1	**286-7166**	1	BUCHA (BUSHING)	
B	43	1	**8T-4121**	4	ARRUELA DURA (11X21X2,5 MM DE ESPESSURA) (WASHER-HARD (11X21X2.5-MM THK))	

B - USE CONFORME NECESSÁRIO
M - PEÇA DO SISTEMA MÉTRICO

445-0025 **GRUPO DO BRAÇO-EXTENSÍVEL (STICK GP-EXTENDABLE) (*continuação*)** **i06149325**

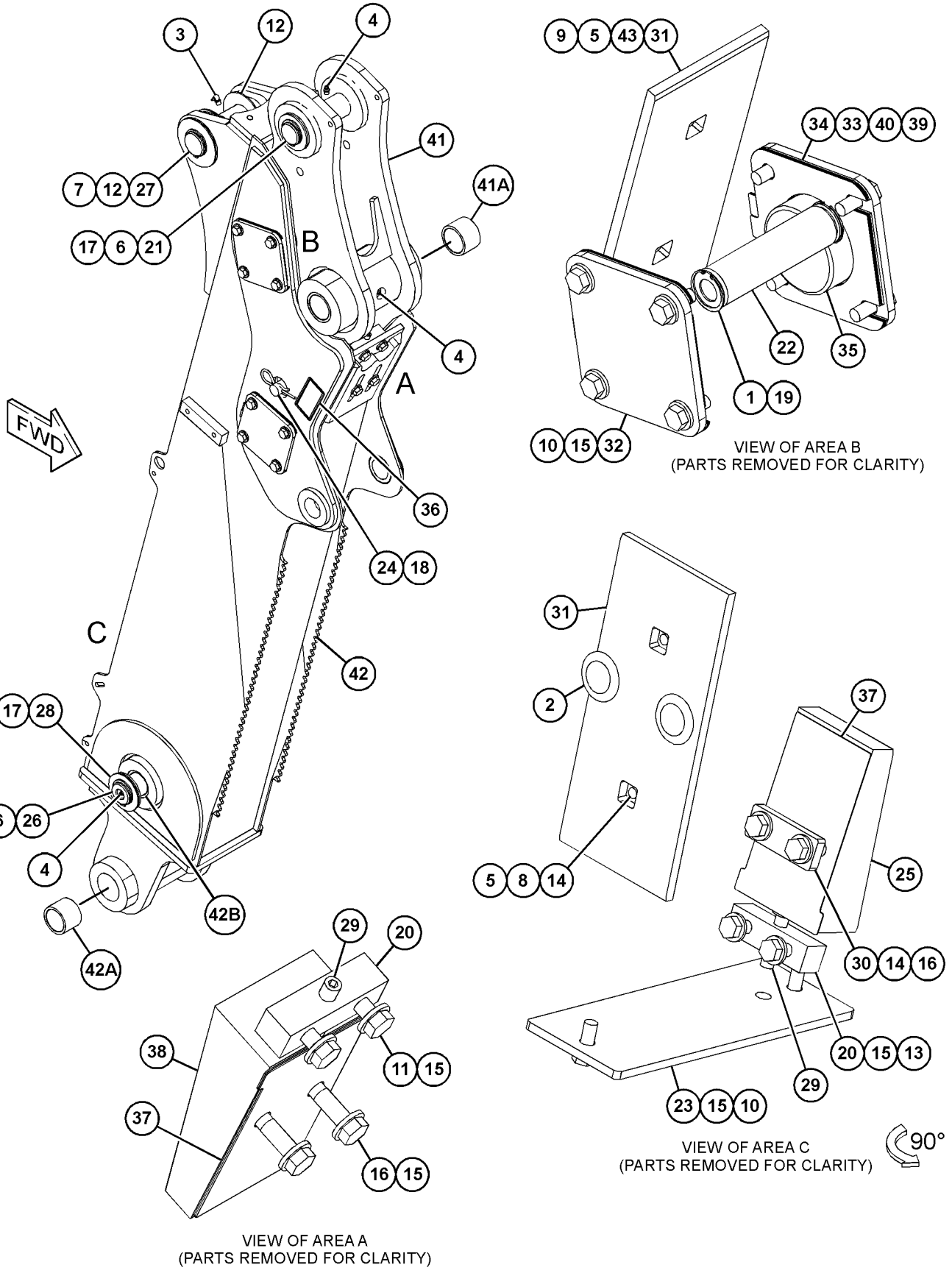

GRÁFICO 1 **<FIM>** g03753036

445-0028 GRUPO DO BRAÇO-RETROESCAVADEIRA (STICK GP--HOE)

S/N: LBF1-PARA CIMA
14 PÉS
NÚMEROE DE 450-8726 ARRANJO DA RETROESCAVADEIRA-BRAÇO PADRÃO
UM ACESSÓRIO

SMCS-6502 **i06149315**

NOTA	REF. NÃO	GRÁFICO REF.	NÚMERO DA PEÇA	QTD.	NOME DA PEÇA 1 2 3 4 5 6 (NÍVEL DO PRODUTO)	CONSULTE PÁGINA
	1	1	**3B-8488**	1	CONEXÃO-GRAXA (1/8-27 PTF) (FITTING-GREASE (1/ /8-27 PTF))	
	2	1	**3B-8489**	5	CONEXÃO-GRAXA (1/8-27 PTF) (FITTING-GREASE (1/ /8-27 PTF))	
	3	1	**6V-4364**	4	ANEL DE RETENÇÃO (RING-RETAINING)	
	4	1	**6V-8344**	2	ANEL DE RETENÇÃO (RING-RETAINING)	
B	5	1	**9R-1502**	6	ARRUELA (56X90X4 MM DE ESPESSURA) (WASHER (56X90X4-MM THK))	
B	6	1	**9R-1510**	8	ARRUELA (51X82X4 MM DE ESPESSURA) (WASHER (51X82X4-MM THK))	
	7	1	**213-6696**	1	PINO (PIN)	
	8	1	**213-6697**	1	PINO (PIN)	
	9	1	**213-6714**	1	PINO (PIN)	
B	10	1	**220-7108**	2	ARRUELA (51X85X1 MM DE ESPESSURA) (WASHER (51X85X1-MM THK))	
	11	1	**445-0040**	1	CONJUNTO DO BRAÇO (STICK AS)	
	11A	1	**9R-0162**	4	BUCHA (BUSHING)	
	11B	1	**9R-0170**	2	BUCHA (BUSHING)	
	11C	1	**9R-3092**	2	BUCHA (BUSHING)	
		1	**107-6711**	2	BLOCO (BLOCK)	
		1	**221-4315**	1	CONJUNTO DE BATENTE (STOP AS)	

B - USE CONFORME NECESSÁRIO

445-0028 **GRUPO DO BRAÇO-RETROESCAVADEIRA (STICK GP-HOE) (*continuação*)** **i06149315**

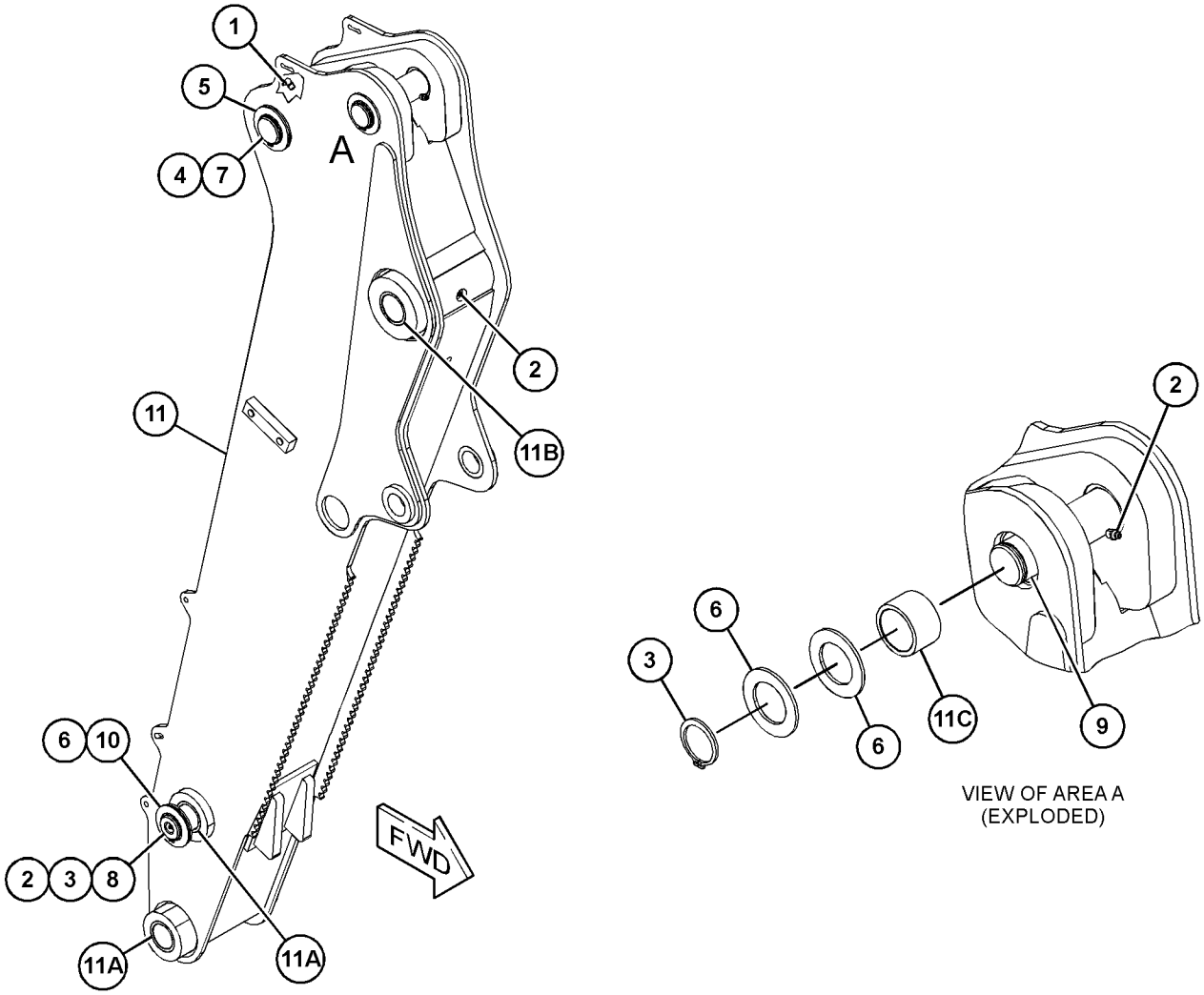

GRÁFICO 1 **<FIM>** g03748194

337-7407 GRUPO DE CAÇAMBAS DE APLICAÇÃO GERAL (BUCKET AS-GENERAL PURPOSE)

S/N: LBF1-PARA CIMA
2.262 MM (89,1 POL) DE LARGURA X 1 M3 (1,3 YD3) DE CAPACIDADE
NÚMEROE DE 337-7385 GRUPO DE CAÇAMBAS DE APLICAÇÃO GERAL
UM ACESSÓRIO

SMCS-6101 **i06140130**

NOTA	REF. NÃO	GRÁFICO REF.	NÚMERO DA PEÇA	QTD.	NOME DA PEÇA 1 2 3 4 5 6 (NÍVEL DO PRODUTO)	CONSULTE PÁGINA
	1	1	**9R-4672**	1	BORDA (EDGE)	
	2	1	**9R-5205**	1	BORDA (LADO ESQUERDO) (EDGE (LH))	
	3	1	**9R-5206**	1	BORDA (LADO DIREITO) (EDGE (RH))	
	4	1	**9R-5832**	2	BORDA (EDGE)	

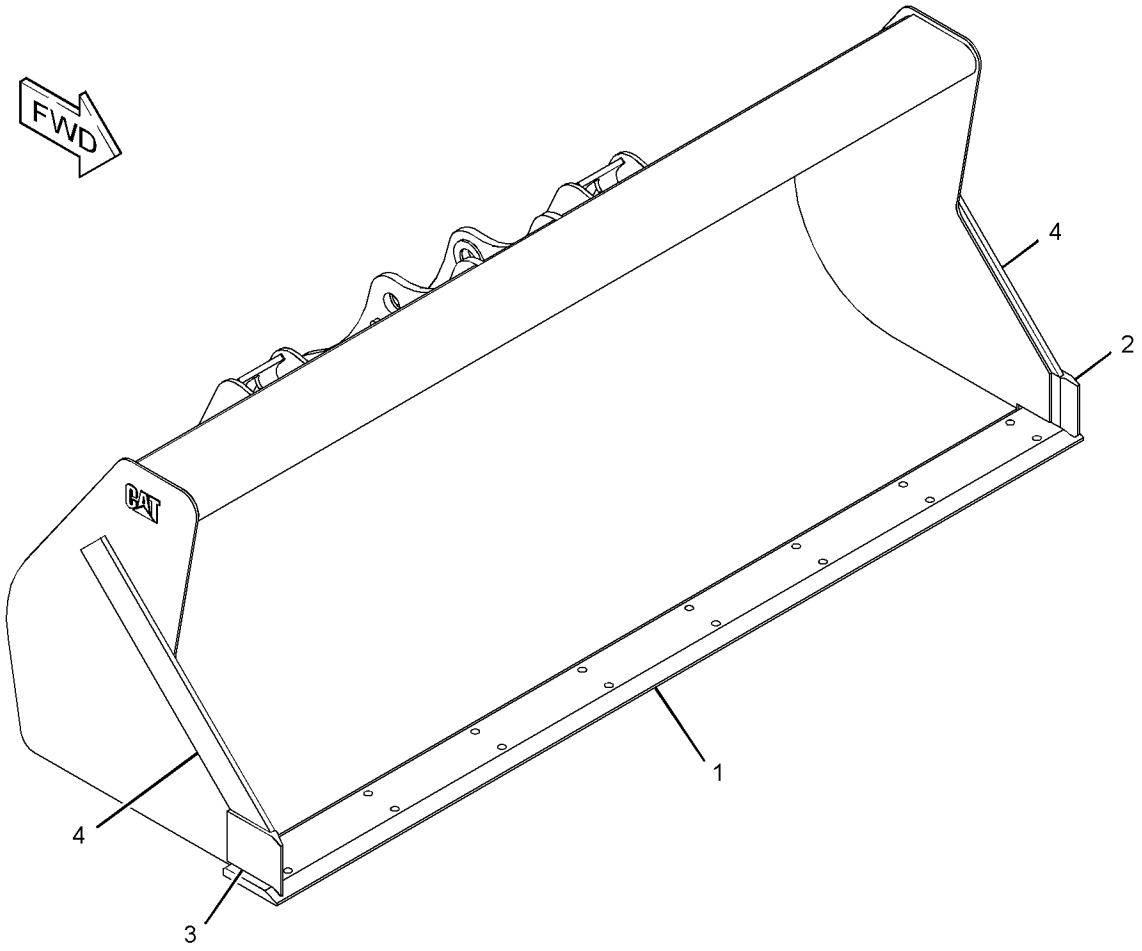

GRÁFICO 1 **<FIM>** g02789659

219-3360 CONJUNTO DE CAÇAMBA-ESCAVADEIRA–REFORÇADO (BUCKET AS-HOE–HEAVY-DUTY)

S/N: LBF1-PARA CIMA
305 MM (12 POL)
NÚMEROE DE 219-3384 GRUPO DE CAÇAMBA-ESCAVADEIRA
UM ACESSÓRIO

SMCS-6503 **i02909215**

NOTA	REF. NÃO	GRÁFICO REF.	NÚMERO DA PEÇA	QTD.	NOME DA PEÇA 1 2 3 4 5 6 (NÍVEL DO PRODUTO)	CONSULTE PÁGINA
	1	1	**174-3950**	5	PLACA (PLATE)	
C	2	1	*286-9338*	1	CONJUNTO DE SUPORTE (LADO DIREITO) (BRACKET AS (RH))	
	2A	1	**9R-0320**	1	MANCAL DE LUVA (BEARING-SLEEVE)	
	2B	1	**154-5257**	1	MANCAL DE LUVA (BEARING-SLEEVE)	
C	3	1	*286-9340*	1	CONJUNTO DE SUPORTE (LADO ESQUERDO) (BRACKET AS (LH))	
	3A	1	**9R-0320**	1	MANCAL DE LUVA (BEARING-SLEEVE)	
	3B	1	**154-5257**	1	MANCAL DE LUVA (BEARING-SLEEVE)	
	4	1	*300-4161*	1	CONJUNTO DE BORDA (EDGE AS)	
	4A	1	**201-1234**	3	ADAPTADOR (2 CINTAS) (ADAPTER (2-STRAP))	
	4B	1	**219-9493**	1	BORDA (EDGE)	
	5	1	*304-8420*	1	CONJUNTO DE PLACA (PLATE AS)	
		1	**134-5885**	1	BORDA (LADO DIREITO) (EDGE (RH))	
	6	1	*304-8421*	1	CONJUNTO DE PLACA (PLATE AS)	
		1	**134-5884**	1	BORDA (LADO ESQUERDO) (EDGE (LH))	

C - ALTERAÇÃO DO TIPO ANTERIOR

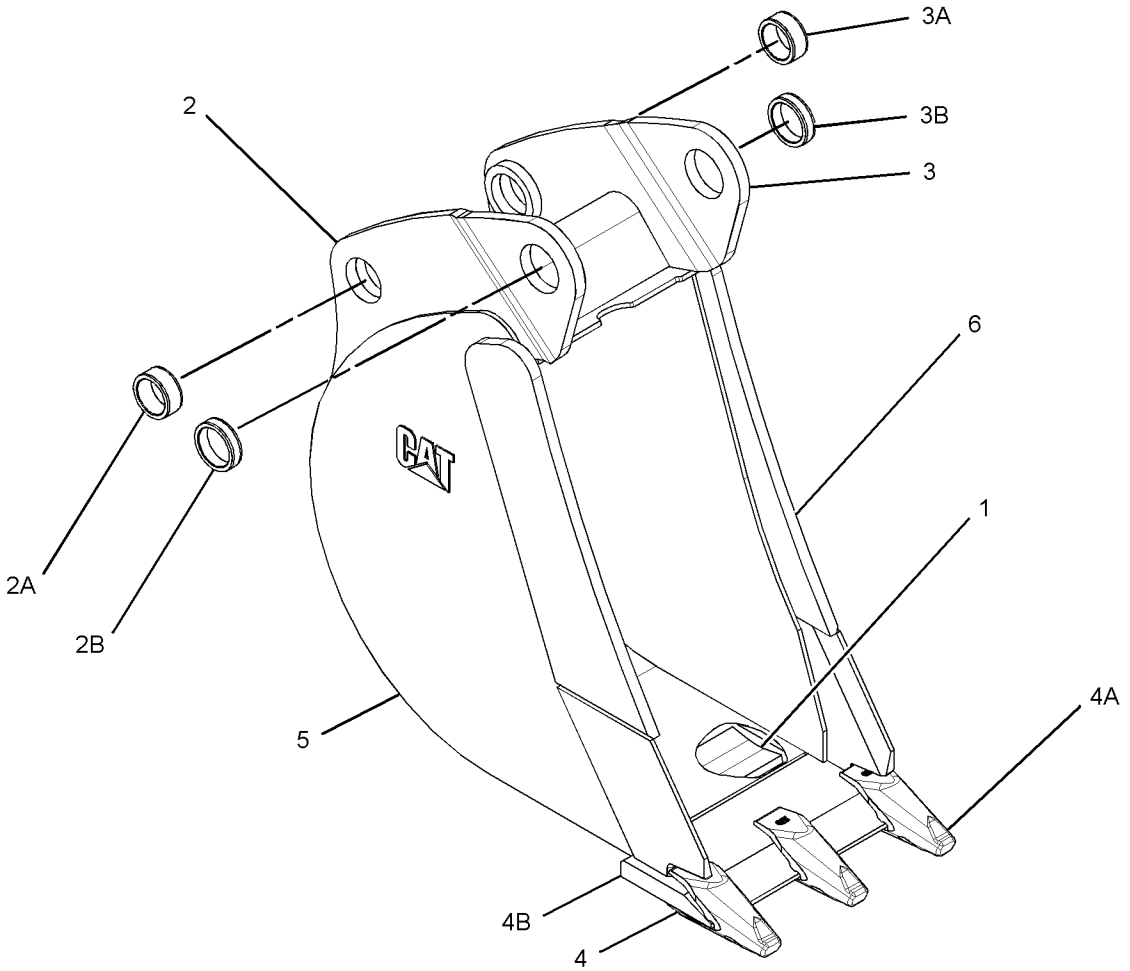

GRÁFICO 1 **<FIM>** g01485853

219-3361 CONJUNTO DE CAÇAMBA-ESCAVADEIRA—REFORÇADO (BUCKET AS-HOE—HEAVY-DUTY)

S/N: LBF1-PARA CIMA
407 MM (16 POL)
NÚMEROE DE 219-3385 GRUPO DE CAÇAMBA-ESCAVADEIRA
UM ACESSÓRIO

SMCS-6503 **i03351181**

NOTA	REF. NÃO	GRÁFICO REF.	NÚMERO DA PEÇA	QTD.	NOME DA PEÇA 1 2 3 4 5 6 (NÍVEL DO PRODUTO)	CONSULTE PÁGINA
	1	1	**306-8128**	5	PLACA (PLATE)	
C	2	1	*286-9336*	1	CONJUNTO DE SUPORTE (LADO DIREITO) (BRACKET AS (RH))	
	2A	1	**9R-0162**	1	MANCAL DE LUVA (BEARING-SLEEVE)	
	2B	1	**168-0480**	1	MANCAL DE LUVA (BEARING-SLEEVE)	
C	3	1	*286-9337*	1	CONJUNTO DE SUPORTE (LADO ESQUERDO) (BRACKET AS (LH))	
	3A	1	**9R-0162**	1	MANCAL DE LUVA (BEARING-SLEEVE)	
	3B	1	**168-0480**	1	MANCAL DE LUVA (BEARING-SLEEVE)	
	4	1	*299-3342*	1	CONJUNTO DE BORDA (EDGE AS)	
		1	**219-9482**	1	BORDA (EDGE)	
		1	**201-1234**	3	ADAPTADOR (2 CINTAS) (ADAPTER (2-STRAP))	
	5	1	*300-7049*	1	CONJUNTO DE PLACA (PLATE AS)	
		1	**134-5885**	1	BORDA (LADO DIREITO) (EDGE (RH))	
	6	1	*300-7051*	1	CONJUNTO DE PLACA (PLATE AS)	
		1	**134-5884**	1	BORDA (LADO ESQUERDO) (EDGE (LH))	

C - ALTERAÇÃO DO TIPO ANTERIOR

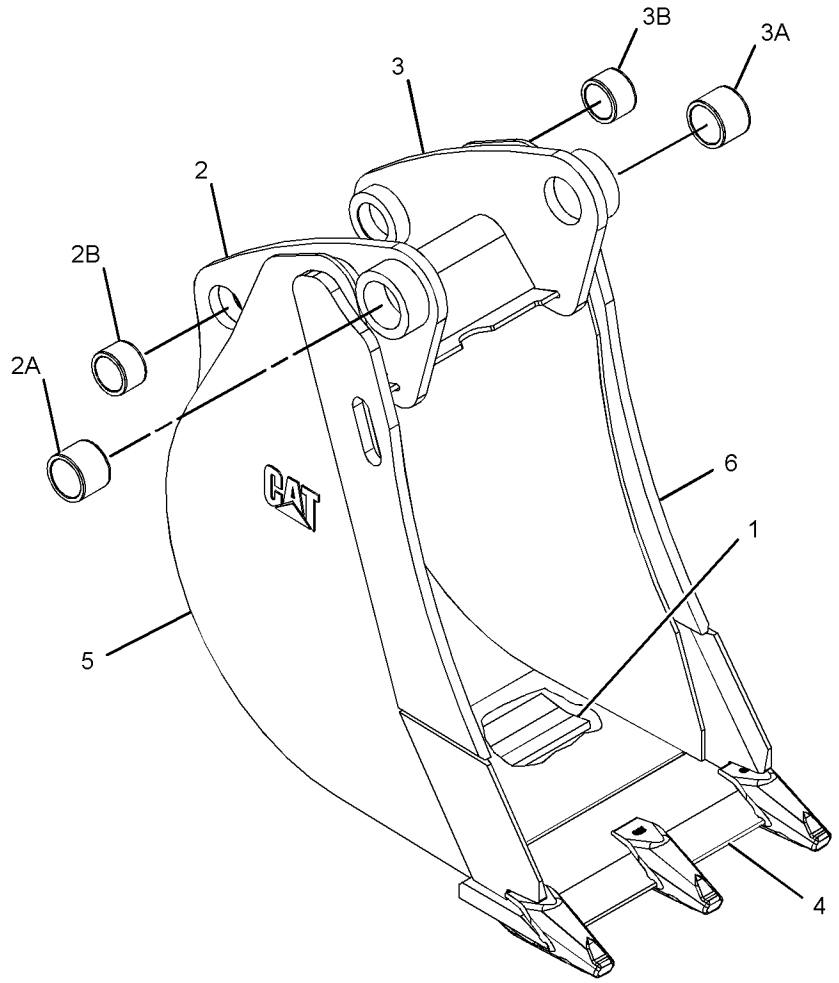

GRÁFICO 1 **<FIM>** g01381334

219-3363 CONJUNTO DE CAÇAMBA-ESCAVADEIRA–REFORÇADO (BUCKET AS-HOE–HEAVY-DUTY)

S/N: LBF1-PARA CIMA
610 MM (24 POL)
NÚMEROE DE 219-3387 GRUPO DE CAÇAMBA-ESCAVADEIRA
UM ACESSÓRIO

SMCS-6503 **i02909218**

NOTA	REF. NÃO	GRÁFICO REF.	NÚMERO DA PEÇA	QTD.	NOME DA PEÇA 1 2 3 4 5 6 (NÍVEL DO PRODUTO)	CONSULTE PÁGINA
	1	1	**172-8280**	5	PLACA (PLATE)	
C	2	1	*286-9336*	1	CONJUNTO DE SUPORTE (LADO DIREITO) (BRACKET AS (RH))	
	2A	1	**9R-0162**	1	MANCAL DE LUVA (BEARING-SLEEVE)	
	2B	1	**168-0480**	1	MANCAL DE LUVA (BEARING-SLEEVE)	
C	3	1	*286-9337*	1	CONJUNTO DE SUPORTE (LADO ESQUERDO) (BRACKET AS (LH))	
	3A	1	**9R-0162**	1	MANCAL DE LUVA (BEARING-SLEEVE)	
	3B	1	**168-0480**	1	MANCAL DE LUVA (BEARING-SLEEVE)	
	4	1	*299-3348*	1	CONJUNTO DE BORDA (EDGE AS)	
		1	**201-1234**	5	ADAPTADOR (2 CINTAS) (ADAPTER (2-STRAP))	
		1	**219-9484**	1	BORDA (EDGE)	
	5	1	*300-7049*	1	CONJUNTO DE PLACA (PLATE AS)	
		1	**134-5885**	1	BORDA (LADO DIREITO) (EDGE (RH))	
	6	1	*300-7051*	1	CONJUNTO DE PLACA (PLATE AS)	
		1	**134-5884**	1	BORDA (LADO ESQUERDO) (EDGE (LH))	

C - ALTERAÇÃO DO TIPO ANTERIOR

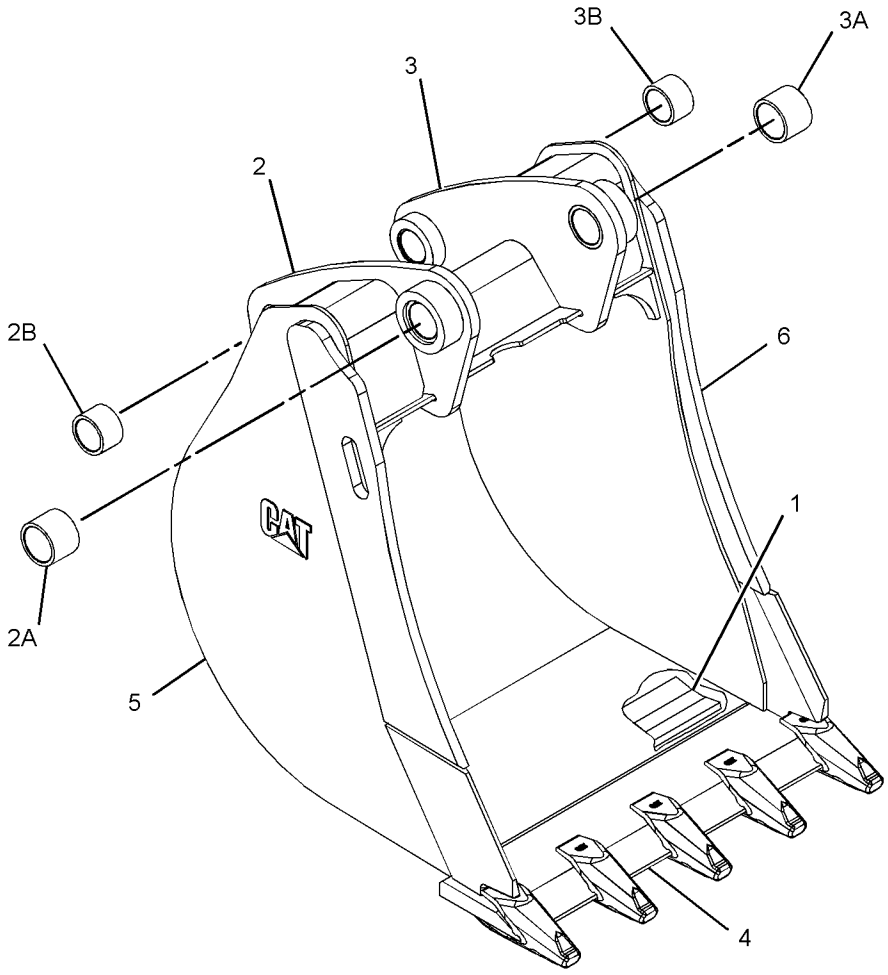

GRÁFICO 1 **<FIM>** g01381312

219-3364 CONJUNTO DE CAÇAMBA-ESCAVADEIRA—REFORÇADO (BUCKET AS-HOE—HEAVY-DUTY)

S/N: LBF1-PARA CIMA
762 MM (30 POL)
NÚMEROE DE 219-3388 GRUPO DE CAÇAMBA-ESCAVADEIRA
UM ACESSÓRIO

SMCS-6503 **i02909219**

NOTA	REF. NÃO	GRÁFICO REF.	NÚMERO DA PEÇA	QTD.	NOME DA PEÇA 1 2 3 4 5 6 (NÍVEL DO PRODUTO)	CONSULTE PÁGINA
	1	1	**174-4765**	5	PLACA (PLATE)	
C	2	1	*286-9336*	1	CONJUNTO DE SUPORTE (LADO DIREITO) (BRACKET AS (RH))	
	2A	1	**9R-0162**	1	MANCAL DE LUVA (BEARING-SLEEVE)	
	2B	1	**168-0480**	1	MANCAL DE LUVA (BEARING-SLEEVE)	
C	3	1	*286-9337*	1	CONJUNTO DE SUPORTE (LADO ESQUERDO) (BRACKET AS (LH))	
	3A	1	**9R-0162**	1	MANCAL DE LUVA (BEARING-SLEEVE)	
	3B	1	**168-0480**	1	MANCAL DE LUVA (BEARING-SLEEVE)	
	4	1	*299-3351*	1	CONJUNTO DE BORDA (EDGE AS)	
		1	**219-9485**	1	BORDA (EDGE)	
		1	**201-1234**	1	ADAPTADOR (2 CINTAS) (ADAPTER (2-STRAP))	
	5	1	*300-7049*	1	CONJUNTO DE PLACA (PLATE AS)	
		1	**134-5885**	1	BORDA (LADO DIREITO) (EDGE (RH))	
	6	1	*300-7051*	1	CONJUNTO DE PLACA (PLATE AS)	
		1	**134-5884**	1	BORDA (LADO ESQUERDO) (EDGE (LH))	

C - ALTERAÇÃO DO TIPO ANTERIOR

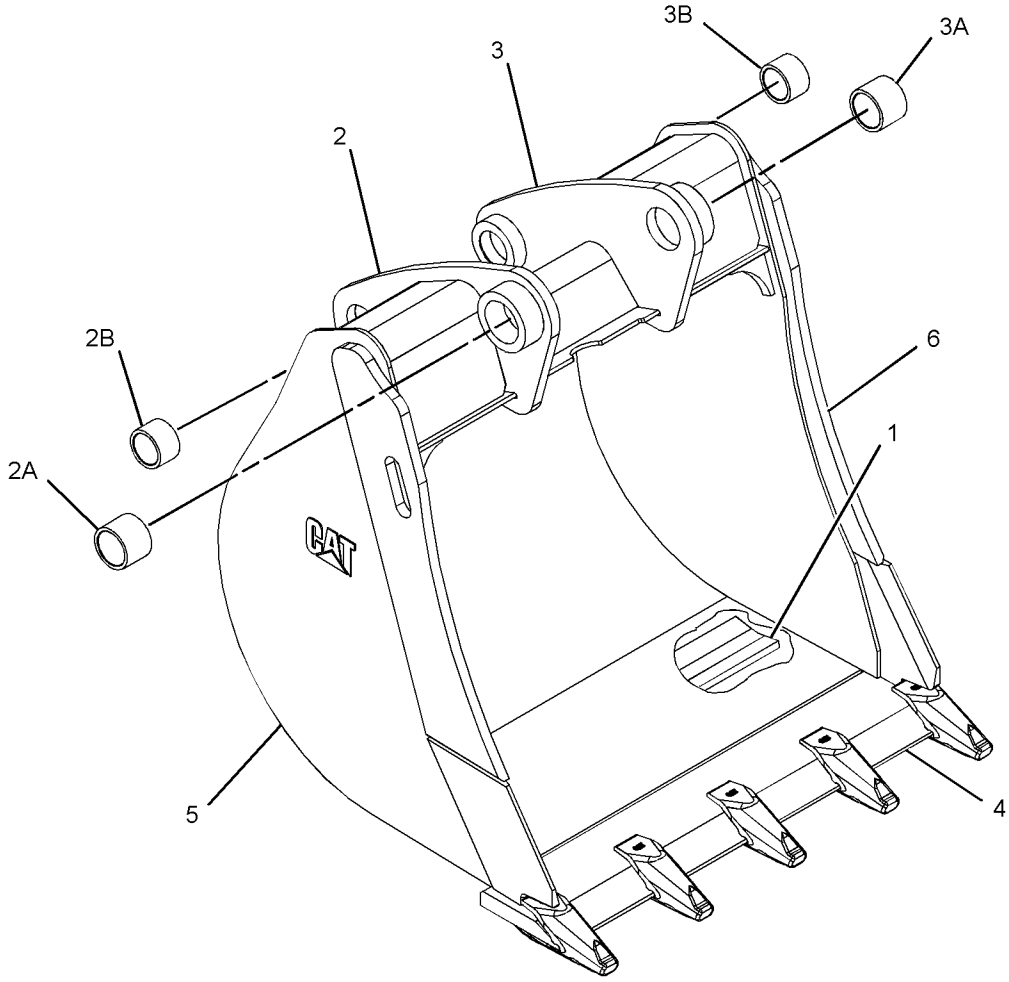

GRÁFICO 1 **<FIM>** g01381371

219-3367 CONJUNTO DE CAÇAMBA-ESCAVADEIRA—ALTA CAPACIDADE (BUCKET AS-HOE—HIGH CAPACITY)

S/N: LBF1-PARA CIMA
610 MM (24 POL)
NÚMEROE DE 219-3391 GRUPO DE CAÇAMBA-ESCAVADEIRA
UM ACESSÓRIO

SMCS-6503 **i02909222**

NOTA	REF. NÃO	GRÁFICO REF.	NÚMERO DA PEÇA	QTD.	NOME DA PEÇA 1 2 3 4 5 6 (NÍVEL DO PRODUTO)	CONSULTE PÁGINA
	1	1	**172-8280**	5	PLACA (PLATE)	
C	2	1	*286-9336*	1	CONJUNTO DE SUPORTE (BRACKET AS)	
	2A	1	**9R-0162**	1	MANCAL DE LUVA (BEARING-SLEEVE)	
	2B	1	**168-0480**	1	MANCAL DE LUVA (BEARING-SLEEVE)	
C	3	1	*286-9337*	1	CONJUNTO DE SUPORTE (BRACKET AS)	
	3A	1	**9R-0162**	1	MANCAL DE LUVA (BEARING-SLEEVE)	
	3B	1	**168-0480**	1	MANCAL DE LUVA (BEARING-SLEEVE)	
	4	1	*299-3348*	1	CONJUNTO DE BORDA (EDGE AS)	
		1	**201-1234**	5	ADAPTADOR (ADAPTER)	
		1	**219-9483**	1	BORDA (EDGE)	
	5	1	*300-7054*	1	CONJUNTO DE PLACA (PLATE AS)	
		1	**134-5885**	1	BORDA (LADO DIREITO) (EDGE (RH))	
	6	1	*300-7055*	1	CONJUNTO DE PLACA (PLATE AS)	
		1	**134-5884**	1	BORDA (LADO ESQUERDO) (EDGE (LH))	

C - ALTERAÇÃO DO TIPO ANTERIOR

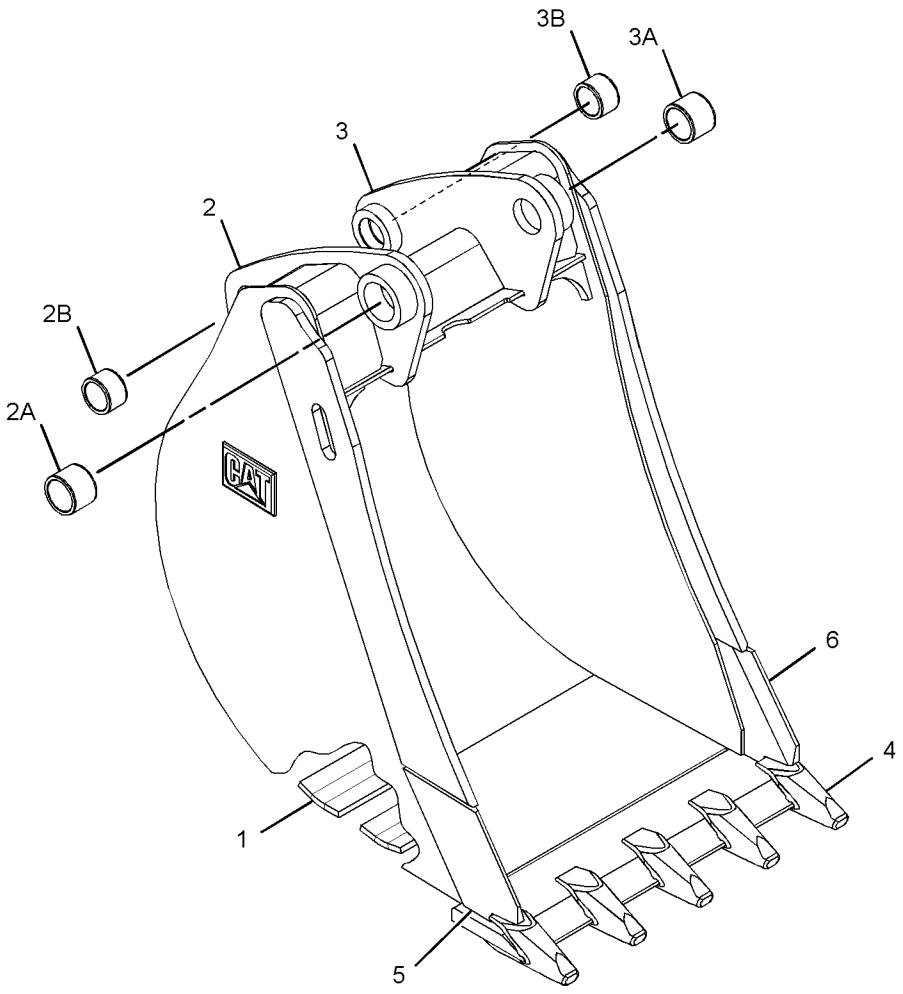

GRÁFICO 1 **<FIM>** g01382190

337-7385 GRUPO DE CAÇAMBAS DE APLICAÇÃO GERAL (BUCKET GP-GENERAL PURPOSE)

S/N: LBF1-PARA CIMA
UM ACESSÓRIO

SMCS-6101 **i06138822**

NOTA	REF. NÃO	GRÁFICO REF.	NÚMERO DA PEÇA	QTD.	NOME DA PEÇA 1 2 3 4 5 6 (NÍVEL DO PRODUTO)	CONSULTE PÁGINA
	1	1	**137-4234**	1	PLATE-IDENTIFICATION (Ferramenta de Trabalho) (PLATE-IDENTIFICATION (WORK TOOL))	
	2	1	**168-8389**	4	GARRA (METAL) (TACK (METAL))	
Y	3	1	*337-7407*	1	GRUPO DE CAÇAMBAS DE APLICAÇÃO GERAL (BUCKET AS-GENERAL PURPOSE)	427

Y - ILUSTRAÇÃO SEPARADA

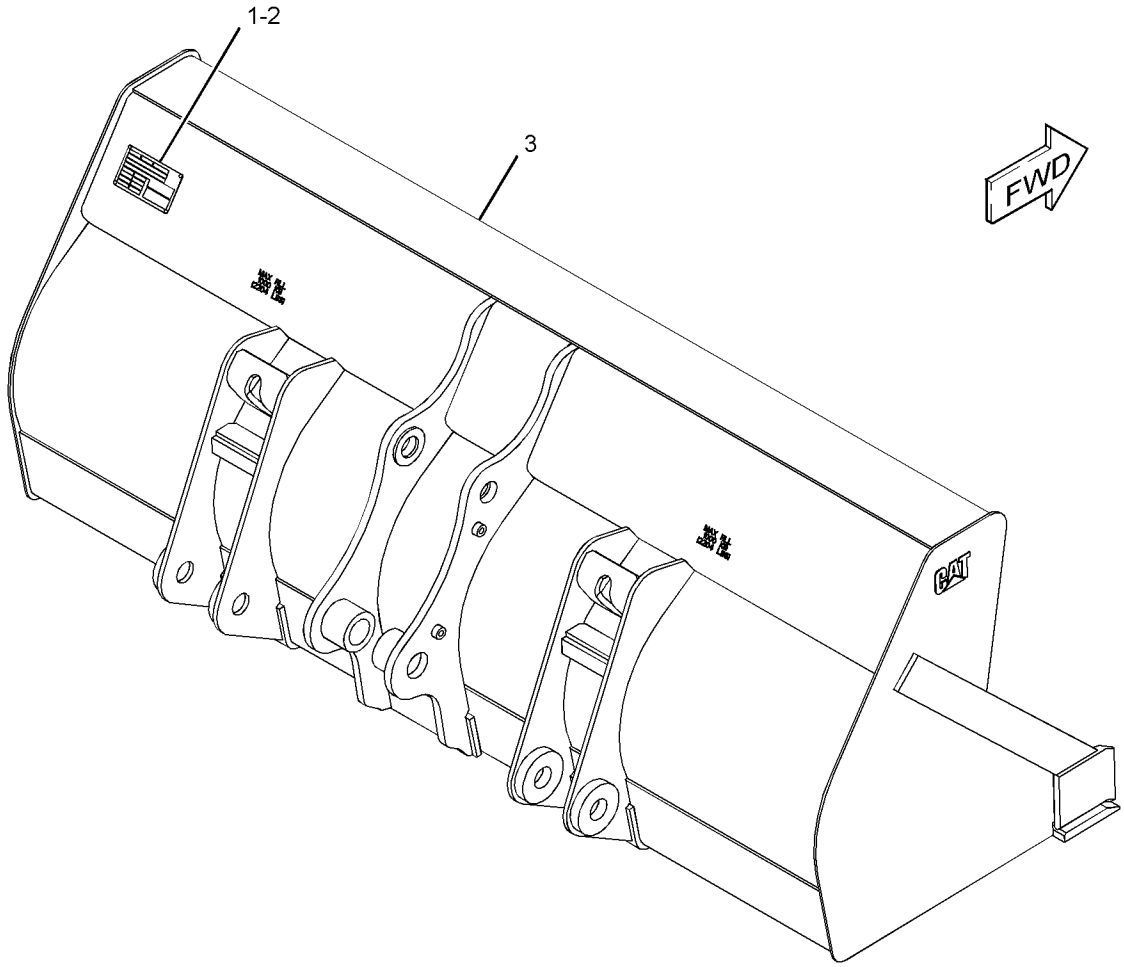

GRÁFICO 1 **<FIM>** g02790308

219-3384 GRUPO DE CAÇAMBA-ESCAVADEIRA—REFORÇADO (BUCKET GP-HOE—HEAVY-DUTY)

S/N: LBF1-PARA CIMA
NÚMEROE DE 219-3411 GRUPO DE CAÇAMBA-ESCAVADEIRA
UM ACESSÓRIO

SMCS-6503 **i05200895**

NOTA	REF. NÃO	GRÁFICO REF.	NÚMERO DA PEÇA	QTD.	NOME DA PEÇA 1 2 3 4 5 6 (NÍVEL DO PRODUTO)	CONSULTE PÁGINA
	1	1	**137-4234**	1	PLATE-IDENTIFICATION (Ferramenta de Trabalho) (PLATE-IDENTIFICATION (WORK TOOL))	
	2	1	**168-8389**	4	GARRA-FIXADOR (TACK-FASTENER)	
	3	1	*208-5245*	6	GRUPO DE PONTAS-PENETRAÇÃO (TIP GP--PENETRATION)	
					(CADA UM INCLUI)	
		1	**201-1238**	1	PINO (PIN)	
		1	**201-1239**	1	CONJUNTO DE RETAINER (RETAINER AS)	
		1	**208-5235**	1	PONTA-PENETRAÇÃO (TIP-PENETRATION)	
Y	4	1	*219-3360*	1	CONJUNTO DE CAÇAMBA--ESCAVADEIRA (REFORÇADO) (BUCKET AS-HOE (HEAVY--DUTY))	428

Y - ILUSTRAÇÃO SEPARADA

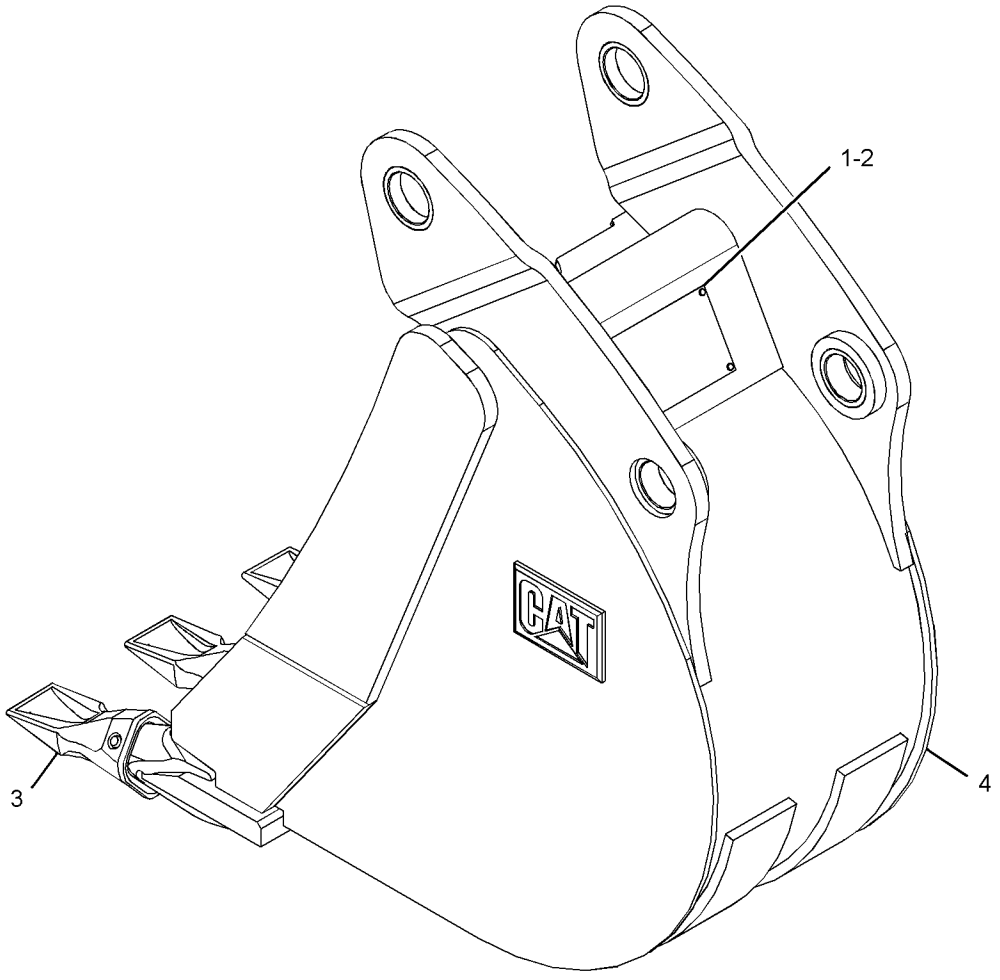

GRÁFICO 1 **<FIM>** g01335483

219-3385 GRUPO DE CAÇAMBA-ESCAVADEIRA–REFORÇADO (BUCKET GP-HOE–HEAVY-DUTY)

S/N: LBF1-PARA CIMA
UM ACESSÓRIO

SMCS-6503 **i05200897**

NOTA	REF. NÃO	GRÁFICO REF.	NÚMERO DA PEÇA	QTD.	NOME DA PEÇA 1 2 3 4 5 6 (NÍVEL DO PRODUTO)	CONSULTE PÁGINA
	1	1	**137-4234**	1	PLATE-IDENTIFICATION (Ferramenta de Trabalho) (PLATE-IDENTIFICATION (WORK TOOL))	
	2	1	**168-8389**	4	GARRA-FIXADOR (TACK-FASTENER)	
	3	1	*208-5245*	3	GRUPO DE PONTAS-PENETRAÇÃO (TIP GP--PENETRATION)	
					(CADA UM INCLUI)	
		1	**201-1238**	1	PINO (PIN)	
		1	**201-1239**	1	CONJUNTO DE RETAINER (RETAINER AS)	
		1	**208-5235**	1	PONTA-PENETRAÇÃO (TIP-PENETRATION)	
Y	4	1	*219-3361*	1	CONJUNTO DE CAÇAMBA--ESCAVADEIRA (REFORÇADO) (BUCKET AS-HOE (HEAVY--DUTY))	429

Y - ILUSTRAÇÃO SEPARADA

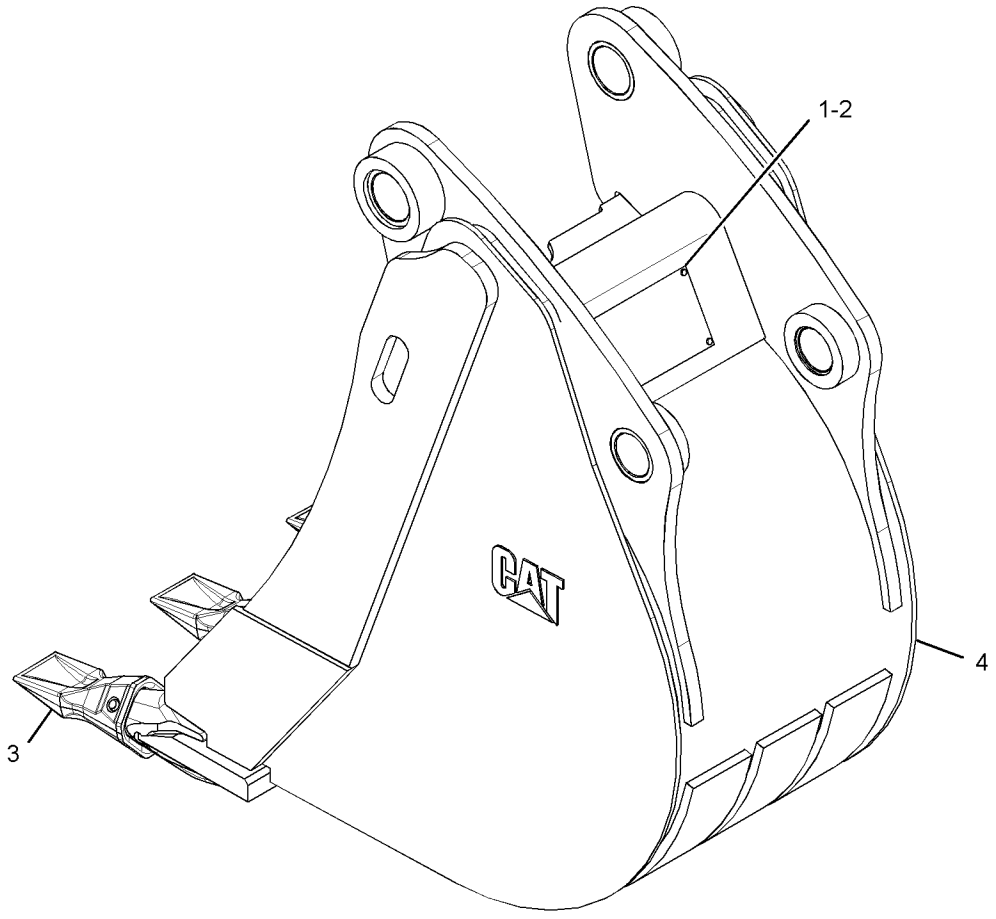

GRÁFICO 1 **<FIM>** g01341891

219-3387 GRUPO DE CAÇAMBA-ESCAVADEIRA—REFORÇADO (BUCKET GP-HOE—HEAVY-DUTY)

S/N: LBF1-PARA CIMA
UM ACESSÓRIO

SMCS-6503 **i05200903**

NOTA	REF. NÃO	GRÁFICO REF.	NÚMERO DA PEÇA	QTD.	NOME DA PEÇA 1 2 3 4 5 6 (NÍVEL DO PRODUTO)	CONSULTE PÁGINA
	1	1	**137-4234**	1	PLATE-IDENTIFICATION (Ferramenta de Trabalho) (PLATE-IDENTIFICATION (WORK TOOL))	
	2	1	**168-8389**	4	GARRA-FIXADOR (TACK-FASTENER)	
	3		*208-5245*	5	GRUPO DE PONTAS-PENETRAÇÃO (TIP GP--PENETRATION)	
					(CADA UM INCLUI)	
		1	**201-1238**	1	PINO (PIN)	
		1	**201-1239**	1	CONJUNTO DE RETAINER (RETAINER AS)	
		1	**208-5235**	1	PONTA-PENETRAÇÃO (TIP-PENETRATION)	
Y	4	1	*219-3363*	1	CONJUNTO DE CAÇAMBA--ESCAVADEIRA (REFORÇADO) (BUCKET AS-HOE (HEAVY--DUTY))	430

Y - ILUSTRAÇÃO SEPARADA

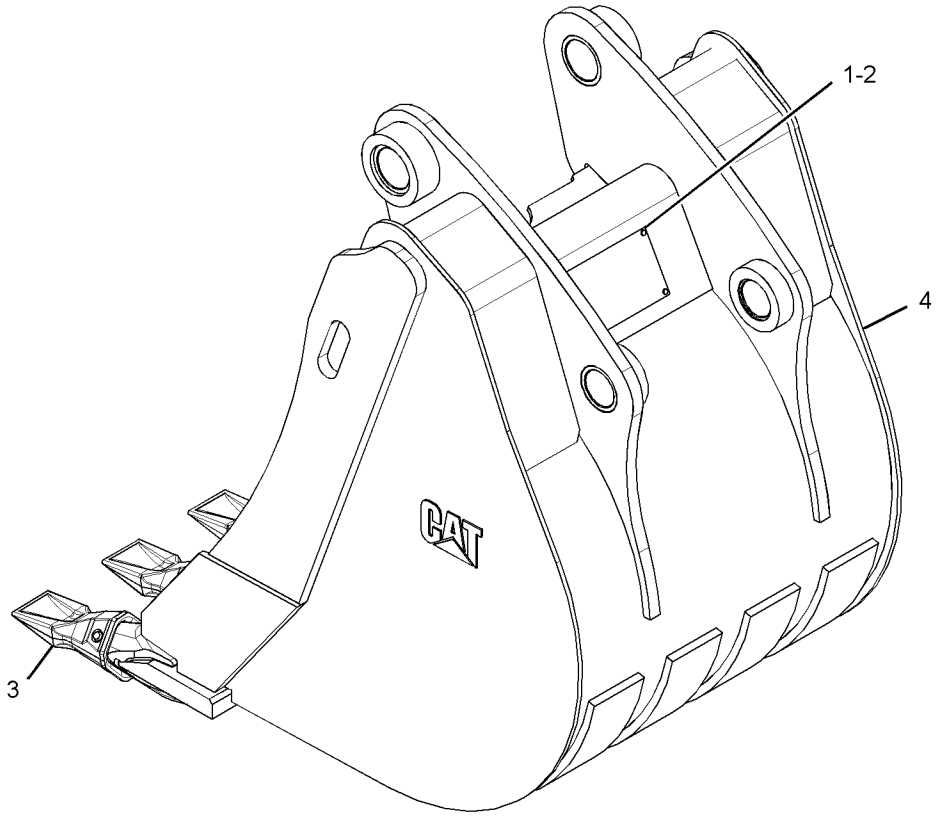

GRÁFICO 1 **<FIM>** g01336850

219-3388 GRUPO DE CAÇAMBA-ESCAVADEIRA–REFORÇADO (BUCKET GP-HOE–HEAVY-DUTY)

S/N: LBF1-PARA CIMA
UM ACESSÓRIO

SMCS-6503 **i05200905**

NOTA	REF. NÃO	GRÁFICO REF.	NÚMERO DA PEÇA	QTD.	NOME DA PEÇA 1 2 3 4 5 6 (NÍVEL DO PRODUTO)	CONSULTE PÁGINA
	1	1	**137-4234**	1	PLATE-IDENTIFICATION (Ferramenta de Trabalho) (PLATE-IDENTIFICATION (WORK TOOL))	
	2	1	**168-8389**	4	GARRA-FIXADOR (TACK-FASTENER)	
	3	1	*208-5245*	5	GRUPO DE PONTAS-PENETRAÇÃO (TIP GP--PENETRATION)	
					(CADA UM INCLUI)	
		1	**201-1238**	1	PINO (PIN)	
		1	**201-1239**	1	CONJUNTO DE RETAINER (RETAINER AS)	
		1	**208-5235**	1	PONTA-PENETRAÇÃO (TIP-PENETRATION)	
Y	4	1	*219-3364*	1	CONJUNTO DE CAÇAMBA--ESCAVADEIRA (REFORÇADO) (BUCKET AS-HOE (HEAVY--DUTY))	431

Y - ILUSTRAÇÃO SEPARADA

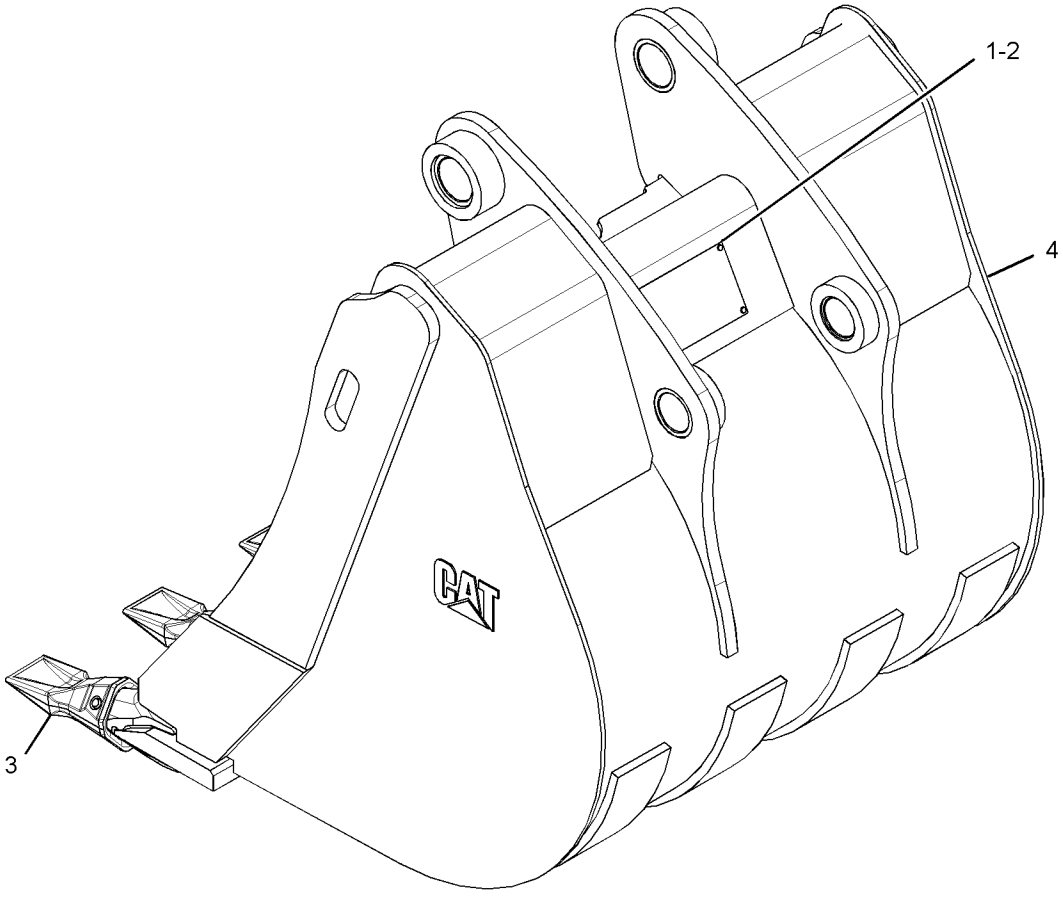

GRÁFICO 1 **<FIM>** g01337564

219-3391 GRUPO DE CAÇAMBA-ESCAVADEIRA—ALTA CAPACIDADE (BUCKET GP-HOE—HIGH CAPACITY)

S/N: LBF1-PARA CIMA

UM ACESSÓRIO

SMCS-6503 **i05200913**

NOTA	REF. NÃO	GRÁFICO REF.	NÚMERO DA PEÇA	QTD.	NOME DA PEÇA 1 2 3 4 5 6 (NÍVEL DO PRODUTO)	CONSULTE PÁGINA
	1	1	**137-4234**	1	PLATE-IDENTIFICATION (Ferramenta de Trabalho) (PLATE-IDENTIFICATION (WORK TOOL))	
	2	1	**168-8389**	4	GARRA-FIXADOR (TACK-FASTENER)	
	3	1	*208-5245*	5	GRUPO DE PONTAS-PENETRAÇÃO (TIP GP--PENETRATION)	
					(CADA UM INCLUI)	
		1	**201-1238**	1	PINO (PIN)	
		1	**201-1239**	1	CONJUNTO DE RETAINER (RETAINER AS)	
		1	**208-5235**	1	PONTA-PENETRAÇÃO (TIP-PENETRATION)	
Y	4	1	*219-3367*	1	CONJUNTO DE CAÇAMBA-ESCAVADEIRA (ALTA CAPACIDADE) (BUCKET AS-HOE (HIGH CAPACITY))	432

Y - ILUSTRAÇÃO SEPARADA

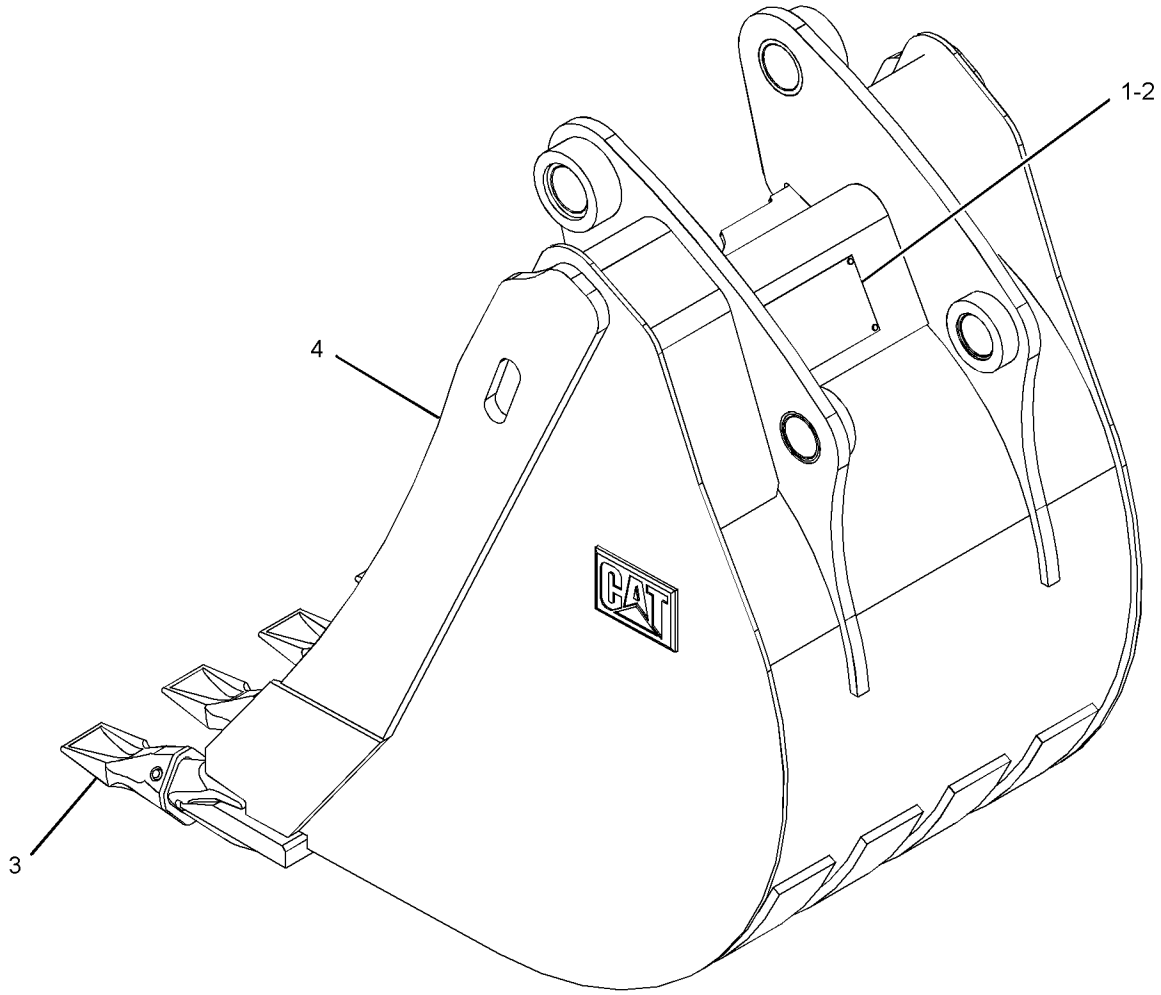

GRÁFICO 1 **<FIM>** g01341952

219-3411 GRUPO DE CAÇAMBA-ESCAVADEIRA–REFORÇADO (BUCKET GP-HOE–HEAVY-DUTY)

S/N: LBF1-PARA CIMA
UM ACESSÓRIO

SMCS-6503 **i05200996**

NOTA	REF. NÃO	GRÁFICO REF.	NÚMERO DA PEÇA	QTD.	NOME DA PEÇA 1 2 3 4 5 6 (NÍVEL DO PRODUTO)	CONSULTE PÁGINA
	1	1	**6V-3213**	2	ANEL DE RETENÇÃO (RING-RETAINING)	
	2	1	**6V-4364**	2	ANEL DE RETENÇÃO (RING-RETAINING)	
	3	1	**9R-0158**	5	ARRUELA (46X69X3 MM DE ESPESSURA) (WASHER (46X69X3-MM THK))	
	4	1	**9R-1510**	3	ARRUELA (51X82X4 MM DE ESPESSURA) (WASHER (51X82X4-MM THK))	
	5	1	**168-0443**	1	PINO (PIN)	
	6	1	**168-0444**	1	PINO (PIN)	
Y	7	1	**219-3384**	1	GRUPO DE CAÇAMBA--ESCAVADEIRA (REFORÇADO) (BUCKET GP-HOE (HEAVY--DUTY))	434

Y - ILUSTRAÇÃO SEPARADA

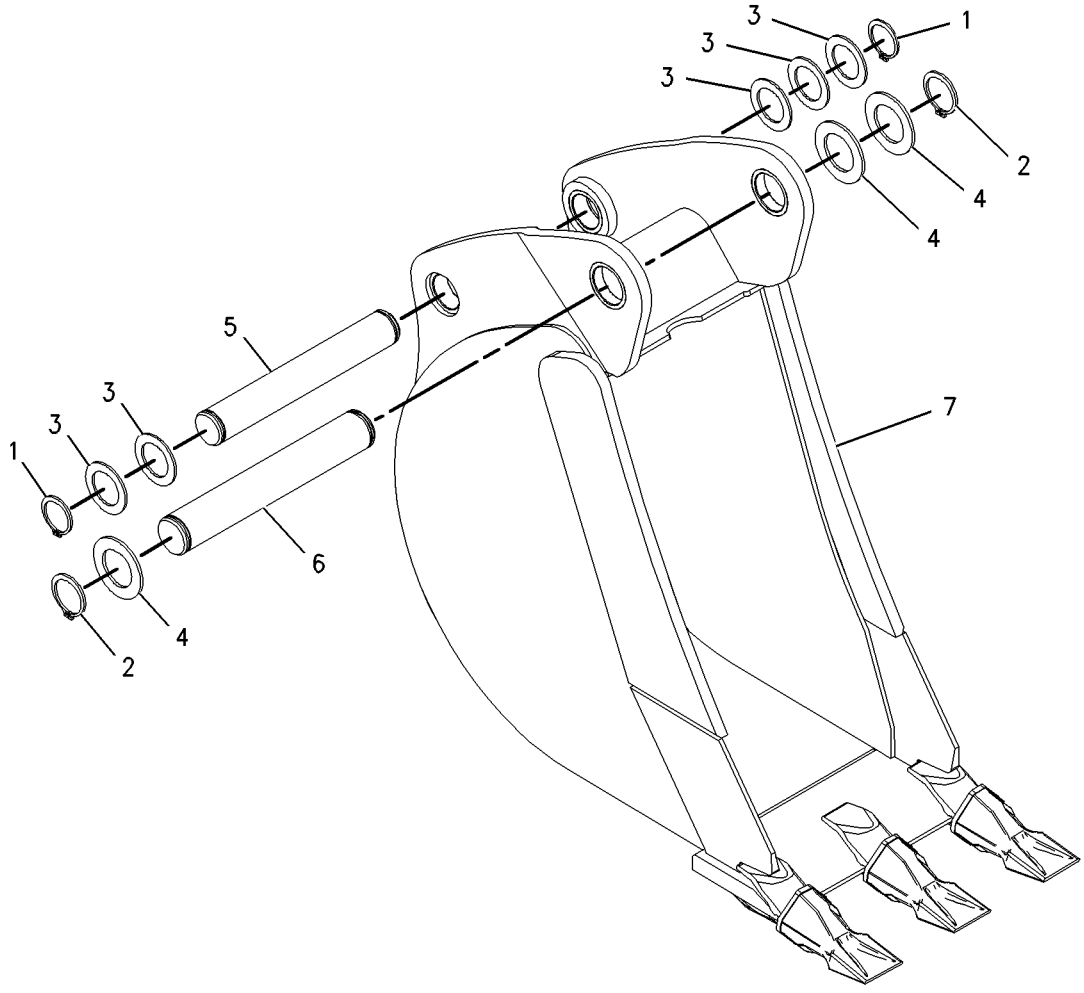

GRÁFICO 1 **<FIM>** g01001906

337-7439 GRUPO DE CAÇAMBA-MULTIUSO (BUCKET GP--MULTIPURPOSE)

S/N: LBF1-PARA CIMA
UM ACESSÓRIO

SMCS-6104 **i06138823**

NOTA	REF. NÃO	GRÁFICO REF.	NÚMERO DA PEÇA	QTD.	NOME DA PEÇA 1 2 3 4 5 6 (NÍVEL DO PRODUTO)	CONSULTE PÁGINA
Y	1	1	**104-6310**	1	GRUPO DO GARFO (FORK GP)	450
Y	2	1	**337-7458**	1	GRUPO DE CAÇAMBA-MULTIUSO (BUCKET GP--MULTIPURPOSE)	441

Y - ILUSTRAÇÃO SEPARADA

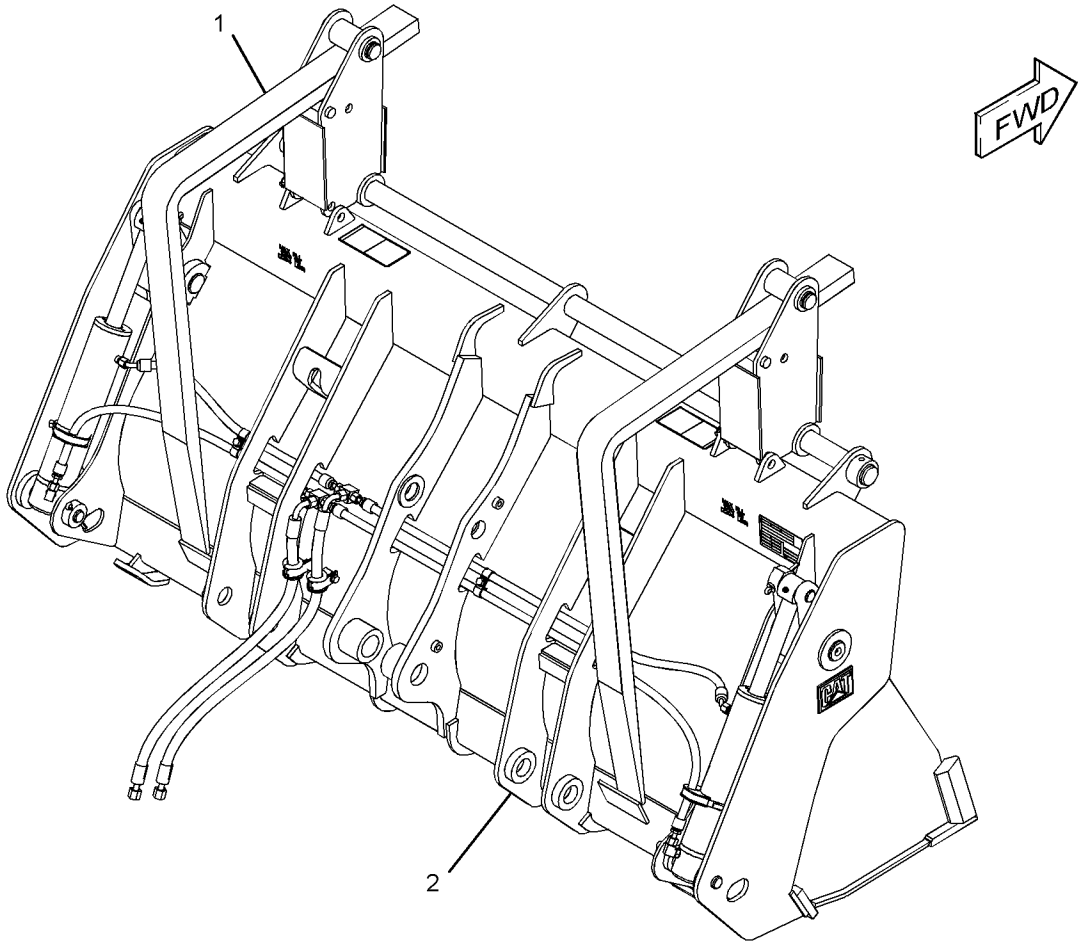

GRÁFICO 1 **<FIM>** g02790563

337-7458 GRUPO DE CAÇAMBA-MULTIUSO (BUCKET GP--MULTIPURPOSE)

S/N: LBF1-PARA CIMA

2.279 MM (89,7 POL) DE LARGURA X 1 M3 (1,3 YD3) DE CAPACIDADE

NÚMEROE DE 337-7439 GRUPO DE CAÇAMBA-MULTIUSO

UM ACESSÓRIO

SMCS-6104 **i06138824**

NOTA	REF. NÃO	GRÁFICO REF.	NÚMERO DA PEÇA	QTD.	NOME DA PEÇA 1 2 3 4 5 6 (NÍVEL DO PRODUTO)	CONSULTE PÁGINA
	1	1	**9R-4676**	2	PINO (PIN)	
	2	1	**168-8389**	4	GARRA (METAL) (TACK (METAL))	
Y	3	1	**216-8803**	1	CONJUNTO DE FIXAÇÃO-CAÇAMBA MULTIUSO (CLAM AS--MULTIPURPOSE BUCKET)	445
Y	4	1	**226-5540**	2	GRUPO DO CILINDRO-CAÇAMBA MULTIUSO (CYLINDER GP-MULTIPURPOSE BUKT)	299
	5	1	**233-3757**	1	BORDA (EDGE)	
Y	6	1	*263-8591*	1	PLACA E GRUPO DE PELÍCULA (PLATE & FILM GP)	587
Y	7	1	**337-7449**	1	CONJUNTO DE BULDÔZER (BULLDOZER AS)	444
Y	8	1	*337-7461*	1	GRUPO DE TUBULAÇÕES-CAÇAMBA MULTIUSO (LINES GP--MULTIPURPOSE BUCKET)	340
	9	1	**356-8635**	1	PLATE-IDENTIFICATION (Ferramenta de Trabalho) (PLATE-IDENTIFICATION (WORK TOOL))	
	10	1	**095-0865**	4	CONTRAPINO (PIN-COTTER)	
	11	1	**096-1820**	2	CONTRAPINO (PIN-COTTER)	
	12	1	**3B-8489**	2	CONEXÃO-GRAXA (1/8-27 PTF) (FITTING-GREASE (1/ /8-27 PTF))	
	13	1	**3F-5108**	8	PARAFUSO DE CABEÇA CÔNICA (5/8-11X2,25 POL) (BOLT-PLOW (5/8-11X2.25-IN))	
	14	1	**4K-0367**	8	PORCA REGULAR (5/8-11 DE ESPESSURA) (NUT-FULL (5/8-11-THD))	
	15	1	**8T-4122**	8	ARRUELA DURA (17X32X3,5 MM DE ESPESSURA) (WASHER-HARD (17X32X3.5-MM THK))	
	16	1	**9R-4677**	2	PINO (PIN)	
	17	1	**9R-4678**	2	PINO (PIN)	

Y - ILUSTRAÇÃO SEPARADA

337-7458 **GRUPO DE CAÇAMBA-MULTIUSO (BUCKET GP-MULTIPURPOSE) (*continuação*)** **i06138824**

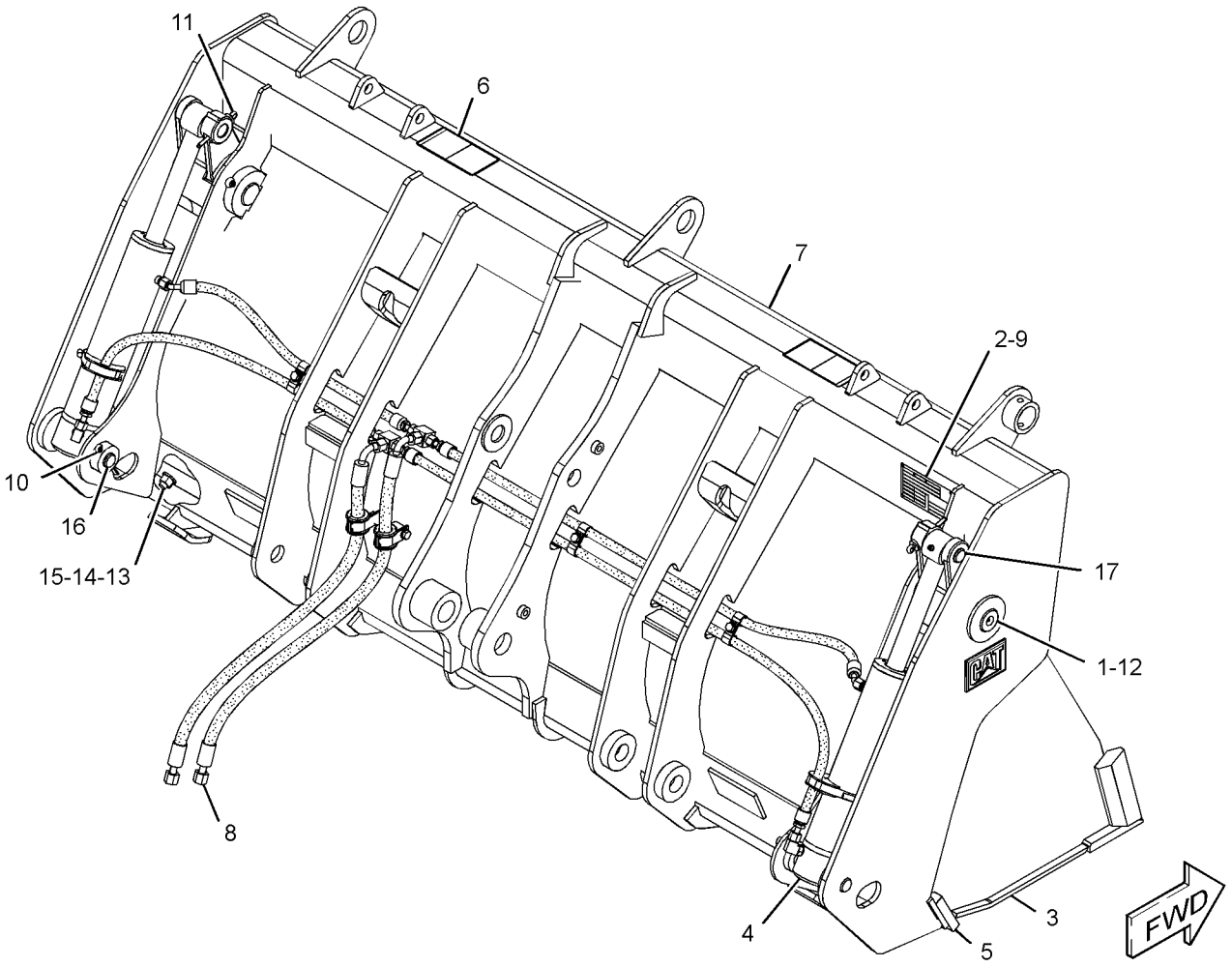

GRÁFICO 1 **<FIM>** g02827777

337-7448 CONJUNTO DE BULDÔZER–MULTIUSO (BULLDOZER AS–MULTIPURPOSE)

S/N: LBF1-PARA CIMA
1,1 M3 (1,4 YD3)
NÚMEROE DE 337-7449 CONJUNTO DE BULDÔZER
UM ACESSÓRIO

SMCS-6050 **i06180581**

NOTA	REF. NÃO	GRÁFICO REF.	NÚMERO DA PEÇA	QTD.	NOME DA PEÇA 1 2 3 4 5 6 (NÍVEL DO PRODUTO)	CONSULTE PÁGINA
M	1	1	**9R-2613**	4	RESSALTO DE SOLDA (M10X1,5X25 MM) (BOSS-WELD (M10X1.5X25-MM))	
M	2	1	**9R-5271**	2	RESSALTO (M10X1,5X25 MM) (BOSS (M10X1.5X25--MM))	
	3	1	*216-8794*	1	CONJUNTO DE SUPORTE (LADO ESQUERDO) (BRACKET AS (LH))	
	3A	1	**161-4130**	1	PLATE-IDENTIFICATION (CATERPILLAR) (PLATE--IDENTIFICATION (CAT))	
	4	1	*216-8796*	1	CONJUNTO DE SUPORTE (LADO DIREITO) (BRACKET AS (RH))	
	4A	1	**161-4130**	1	PLATE-IDENTIFICATION (CATERPILLAR) (PLATE--IDENTIFICATION (CAT))	

M - PEÇA DO SISTEMA MÉTRICO

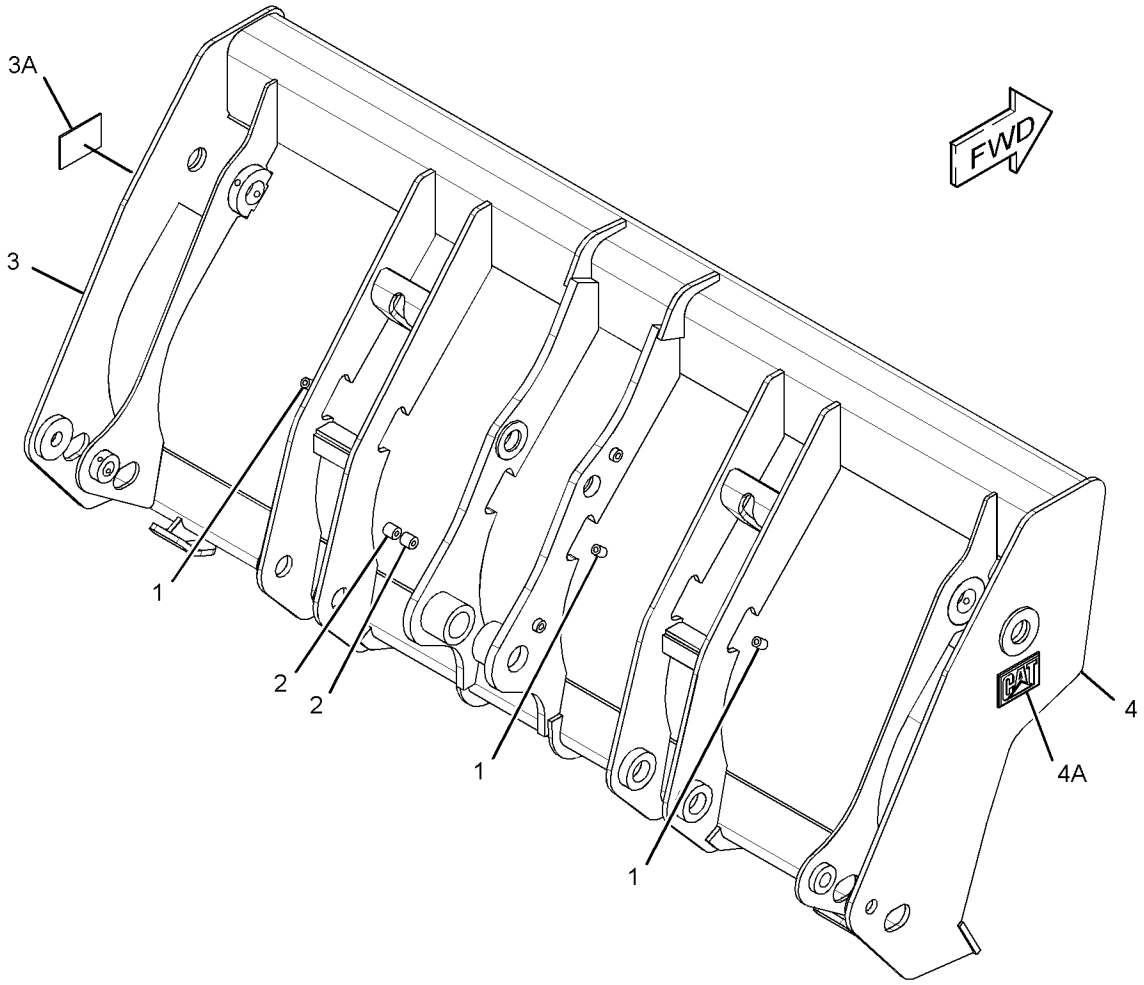

GRÁFICO 1 **<FIM>** g02829916

337-7449 CONJUNTO DE BULDÔZER—MULTIUSO (BULLDOZER AS—MULTIPURPOSE)

S/N: LBF1-PARA CIMA

NÚMEROE DE 337-7458 GRUPO DE CAÇAMBA-MULTIUSO

UM ACESSÓRIO

SMCS-6050 **i06138825**

NOTA	REF. NÃO	GRÁFICO REF.	NÚMERO DA PEÇA	QTD.	NOME DA PEÇA 1 2 3 4 5 6 (NÍVEL DO PRODUTO)	CONSULTE PÁGINA
	1	1	**216-8778**	2	SUPORTE (BRACKET)	
	2	1	**216-8780**	1	CONJUNTO DE SUPORTE (BRACKET AS)	
	3	1	**216-8781**	4	SUPORTE (BRACKET)	
	4	1	**224-6250**	2	PLACA (PLATE)	
Y	5	1	*337-7448*	1	CONJUNTO DE BULDÔZER (MULTIUSO) (BULLDOZER AS (MULTIPURPOSE))	443

Y - ILUSTRAÇÃO SEPARADA

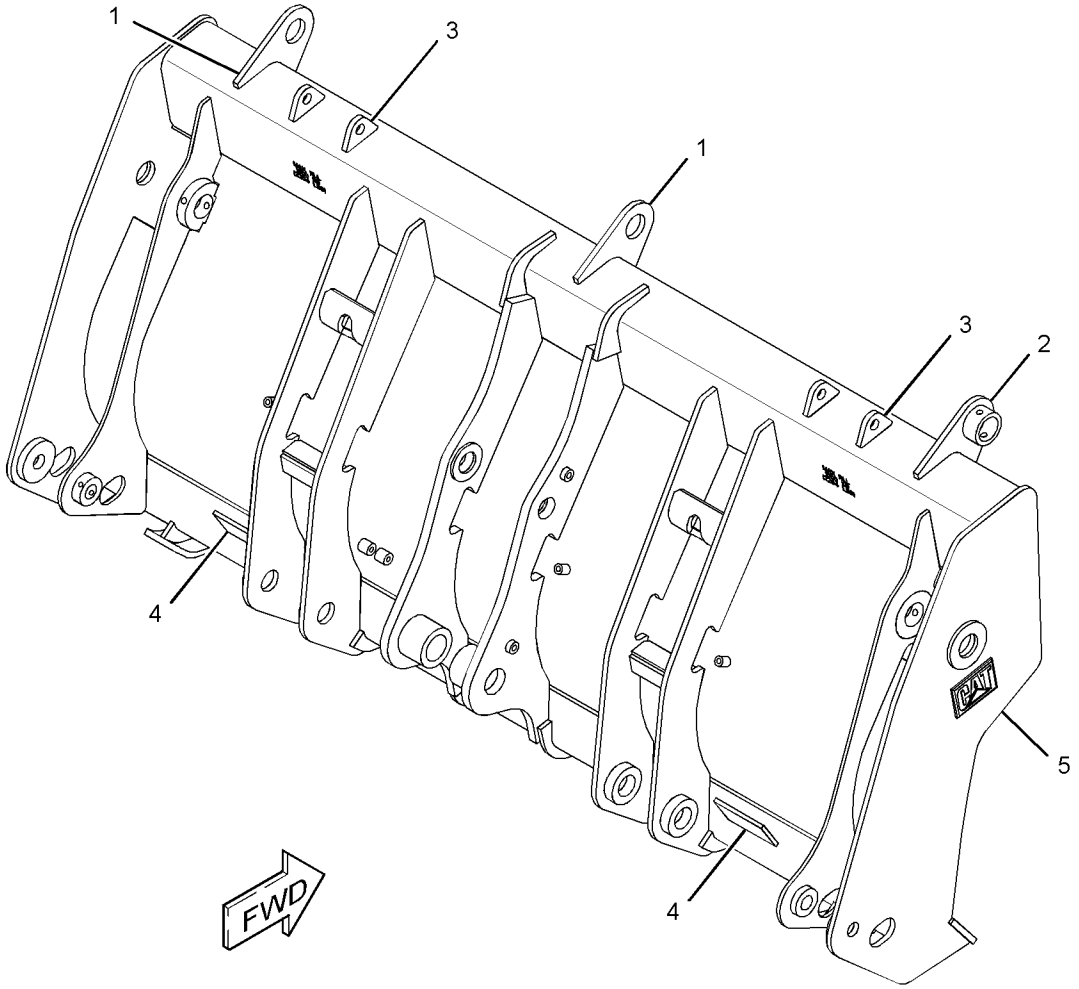

GRÁFICO 1 **<FIM>** g02790629

216-8803 CONJUNTO DE FIXAÇÃO-CAÇAMBA MULTIUSO (CLAM AS-MULTIPURPOSE BUCKET)

S/N: LBF1-PARA CIMA
NÚMEROE DE 337-7458 GRUPO DE CAÇAMBA-MULTIUSO
UM ACESSÓRIO

SMCS-6104 **i02520054**

NOTA	REF. NÃO	GRÁFICO REF.	NÚMERO DA PEÇA	QTD.	NOME DA PEÇA 1 2 3 4 5 6 (NÍVEL DO PRODUTO)	CONSULTE PÁGINA
	1	1	*216-8843*	1	CONJUNTO DE PLACA (PLATE AS)	
		1	**216-8839**	1	PLACA (DESGASTE) (PLATE (WEAR))	
		1	**9R-4672**	1	BORDA (EDGE)	

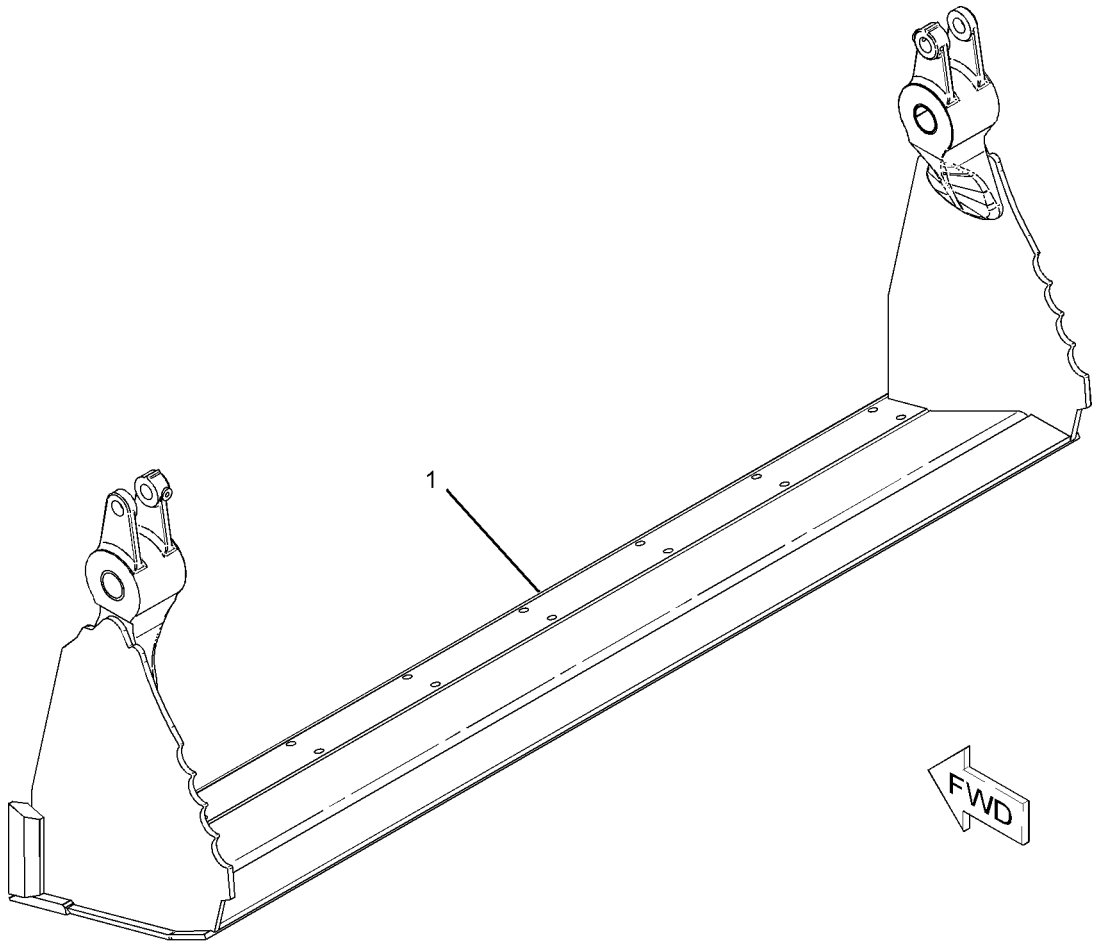

GRÁFICO 1 **<FIM>** g01134490

444-7500 ARRANJO DO ACOPLADOR RÁPIDO (COUPLER AR--QUICK)

S/N: LBF1-PARA CIMA
UM ACESSÓRIO

SMCS-6129 **i06138867**

NOTA	REF. NÃO	GRÁFICO REF.	NÚMERO DA PEÇA	QTD.	NOME DA PEÇA 1 2 3 4 5 6 (NÍVEL DO PRODUTO)	CONSULTE PÁGINA
	1	1	**132-3778**	1	PINO (PIN)	
	2	1	**361-1110**	1	PINO (PIN)	
	3	1	**4J-1888**	2	CONTRAPINO (PIN-COTTER)	
Y	4	1	*444-7501*	1	GRUPO DE ACOPLADORES RÁPIDOS (COUPLER GP-QUICK)	447

Y - ILUSTRAÇÃO SEPARADA

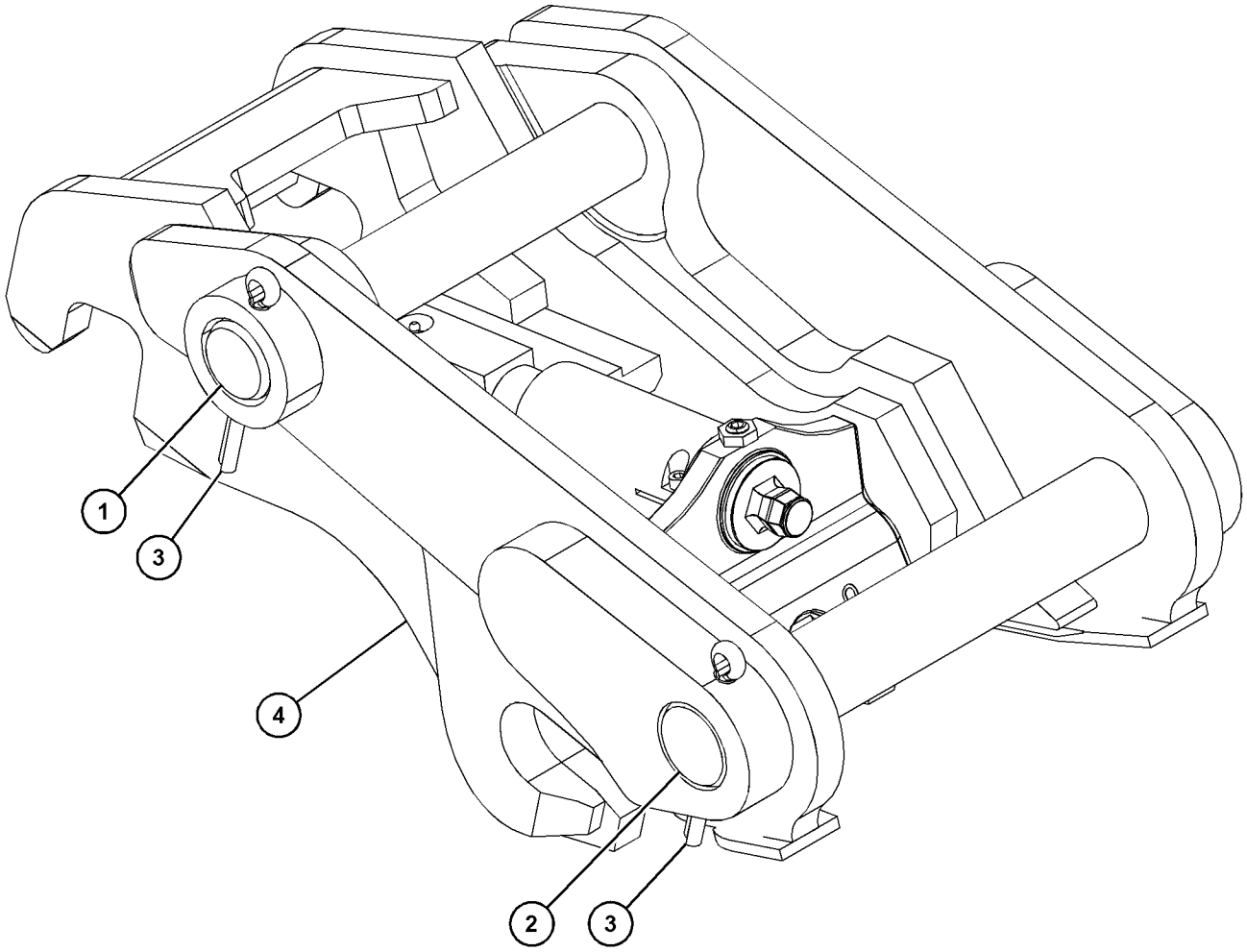

GRÁFICO 1 **<FIM>** g03547684

444-7501 GRUPO DE ACOPLADORES RÁPIDOS (COUPLER GP--QUICK)

S/N: LBF1-PARA CIMA
NÚMEROE DE 444-7500 ARRANJO DO ACOPLADOR RÁPIDO
UM ACESSÓRIO

SMCS-6129 **i06138868**

NOTA	REF. NÃO	GRÁFICO REF.	NÚMERO DA PEÇA	QTD.	NOME DA PEÇA 1 2 3 4 5 6 (NÍVEL DO PRODUTO)	CONSULTE PÁGINA
	1	1	**168-8389**	4	GARRA (METAL) (TACK (METAL))	
	2	1	**361-1210**	1	PLATE-IDENTIFICATION (NÚMERO DE SÉRIE) (PLATE--IDENTIFICATION (SERIAL NUMBER))	
Y	3	1	*444-7503*	1	GRUPO DE TRAVAMENTO-ACOPLADOR RÁPIDO (LOCK GP--QUICK COUPLER)	451
	4	1	**9H-3771**	1	CONEXÃO-GRAXA (FITTING-GREASE)	
	5	1	**361-1108**	1	GRUPO DE TRAVAMENTO-MECÂNICA (LOCK GP--MECHANICAL)	
	6	1	**361-1109**	1	EIXO (SHAFT)	
	7	1	**361-1111**	1	RETENTOR DE MOLA (RETAINER-SPRING)	
M	8	1	**095-1207**	1	PORCA (M12X1,75 DE ESPESSURA) (NUT (M12X1.75--THD))	
	9	1	**444-7504**	1	CONJUNTO DE TRAVAMENTO (LOCK AS)	

M - PEÇA DO SISTEMA MÉTRICO
Y - ILUSTRAÇÃO SEPARADA

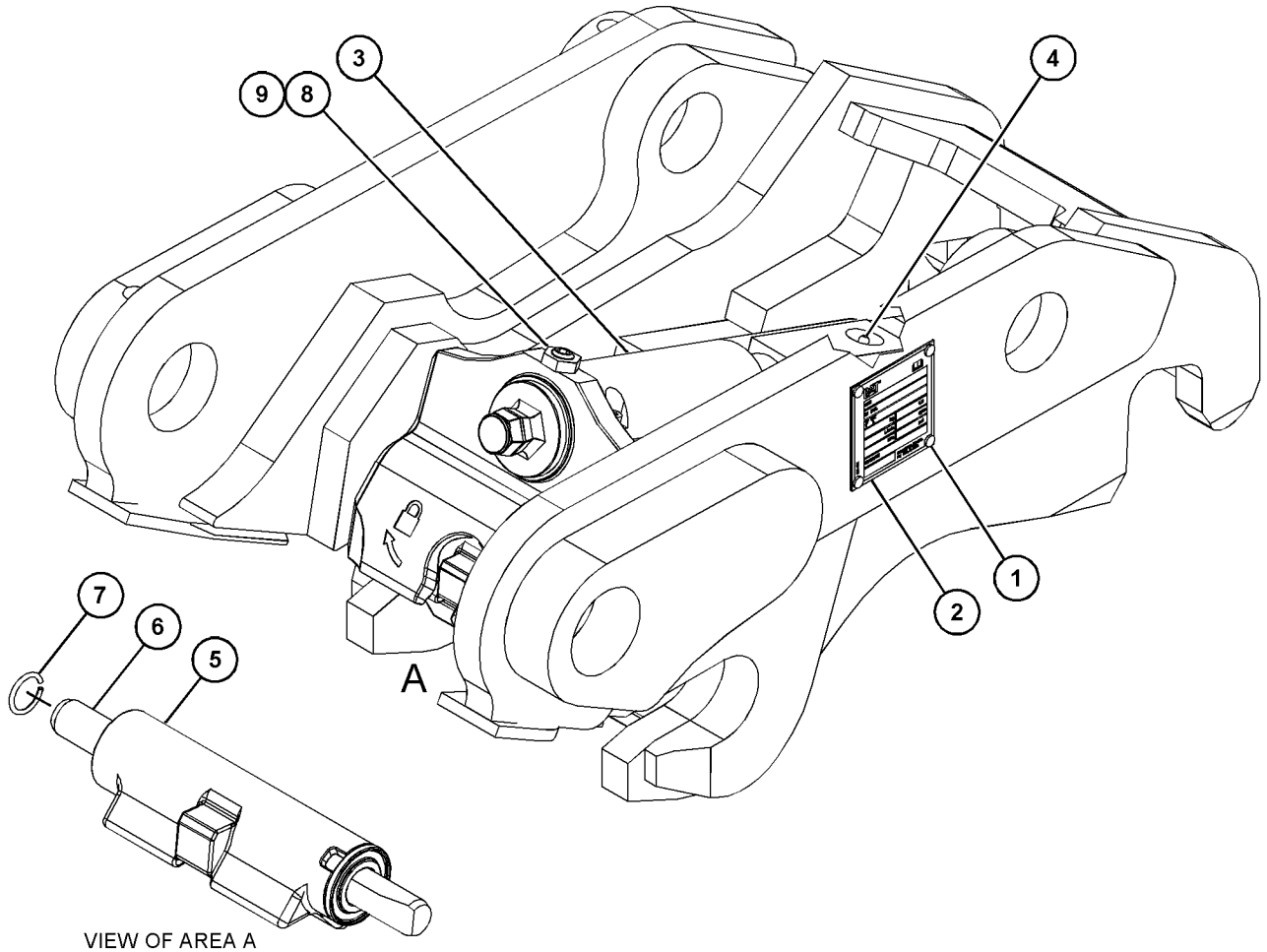

VIEW OF AREA A
(PARTS REMOVED FOR CLARITY)

GRÁFICO 1 **<FIM>** g03834257

456-3390 GRUPO DE ACOPLADORES RÁPIDOS (COUPLER GP--QUICK)

S/N: LBF1-PARA CIMA
UM ACESSÓRIO

SMCS-6129 **i06163093**

NOTA	REF. NÃO	GRÁFICO REF.	NÚMERO DA PEÇA	QTD.	NOME DA PEÇA 1 2 3 4 5 6 (NÍVEL DO PRODUTO)	CONSULTE PÁGINA
	1	1	**439-1590**	1	ACOPLAMENTO (DESENGATE RÁPIDO, FÊMEO) (COUPLING (QUICK DISCONNECT, FEMALE))	
J	2	1	**439-1591**	1	ACOPLAMENTO (DESCONEXÃO RÁPIDA, MACHO) (COUPLING (QUICK DISCONNECT, MALE))	
	3	1	**447-9737**	1	CONJUNTO DE TAMPA (CAP AS)	
		1	**447-9740**	1	ANEL RETENTOR EM O (SEAL-O-RING)	
	4	1	**447-9738**	1	CONJUNTO DE TAMPA (CAP AS)	
					JOGO(S) DE REPARO DISPONÍVEL(ÍVEIS):	
J			**447-9742**	1	KIT-RETENTOR (KIT-SEAL)	
					(INCLUI ANÉIS RETENTORES E ANEL DE ENCOSTO)	

J - PEÇAS DE MANUTENÇÃO MARCADAS COM J DO KIT MARCADO COM J

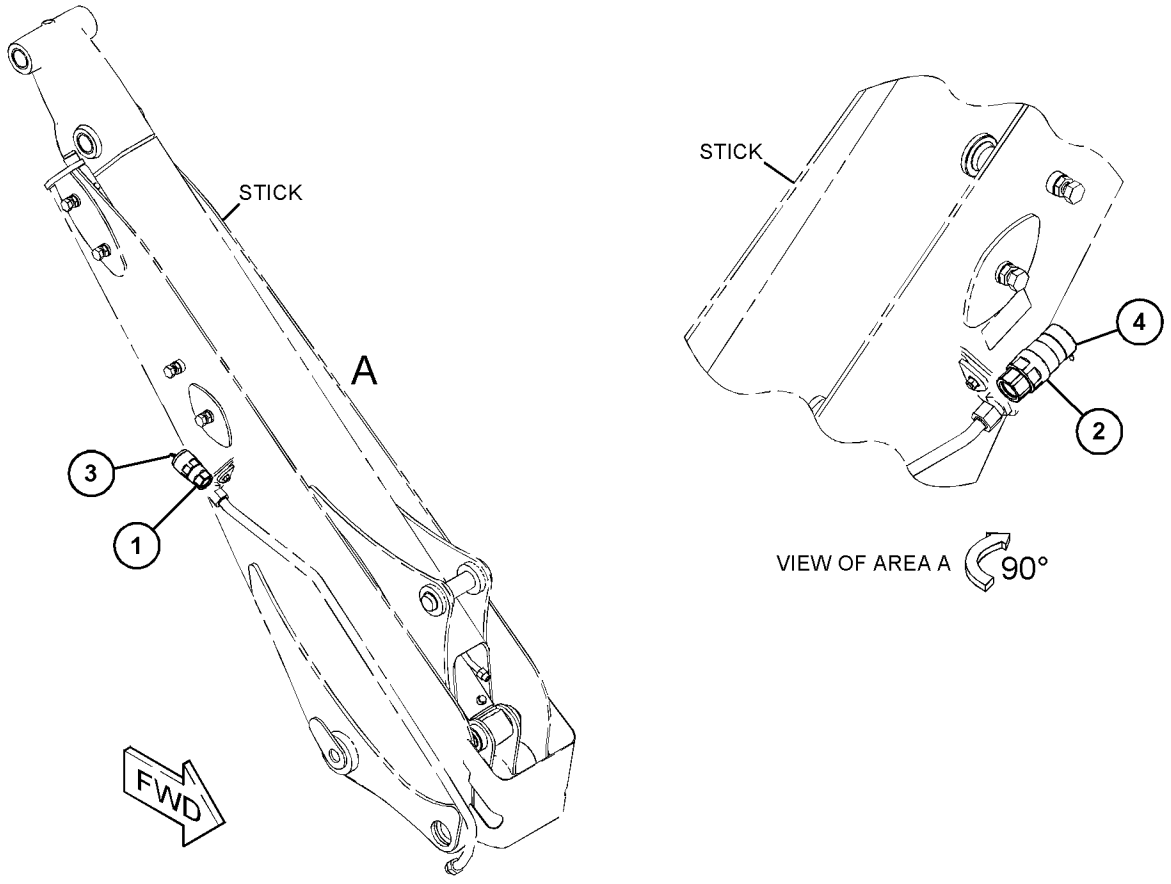

GRÁFICO 1 **<FIM>** g03834614

9R-5321 GRUPO DE BORDAS CORTANTES (EDGE GP-CUTTING)

S/N: LBF1-PARA CIMA
NÃO PODE SER USADO COM 9R-5866—PÁGINA: 458
UM ACESSÓRIO

SMCS-6801 **i01450695**

NOTA	REF. NÃO	GRÁFICO REF.	NÚMERO DA PEÇA	QTD.	NOME DA PEÇA 1 2 3 4 5 6 (NÍVEL DO PRODUTO)	CONSULTE PÁGINA
	1	1	**9W-8215**	2	BORDA-CORTE (EDGE-CUTTING)	
	2	1	**3F-5108**	8	PARAFUSO DE CABEÇA CÔNICA (5/8-11X2,25 POL) (BOLT-PLOW (5/8-11X2.25-IN))	
	3	1	**4K-0367**	8	PORCA REGULAR (5/8-11 DE ESPESSURA) (NUT-FULL (5/8-11-THD))	
	4	1	**8T-4122**	8	ARRUELA DURA (17X32X3,5 MM DE ESPESSURA) (WASHER-HARD (17X32X3.5-MM THK))	

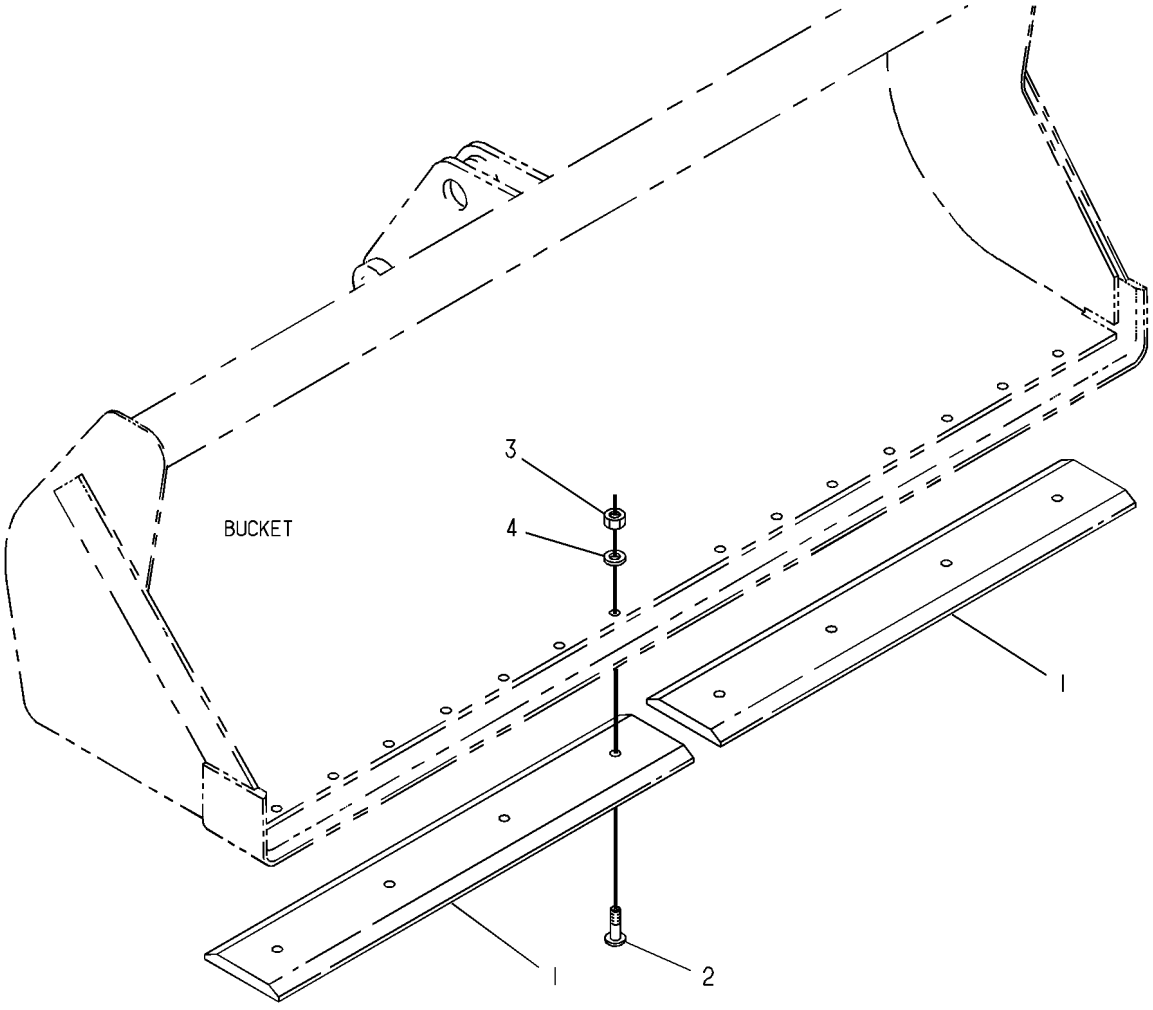

GRÁFICO 1 **<FIM>** g00130834

104-6310 GRUPO DO GARFO (FORK GP)

S/N: LBF1-PARA CIMA
NÚMEROE DE 337-7439 GRUPO DE CAÇAMBA-MULTIUSO
UM ACESSÓRIO

SMCS-6405 **i01526339**

NOTA	REF. NÃO	GRÁFICO REF.	NÚMERO DA PEÇA	QTD.	NOME DA PEÇA 1 2 3 4 5 6 (NÍVEL DO PRODUTO)	CONSULTE PÁGINA
	1	1	**104-6311**	2	CONJUNTO DE SUPORTE (BRACKET AS)	
	2	1	**104-6312**	2	CONJUNTO DO GARFO (FORK AS)	
	3	1	**104-6316**	1	PINO (PIN)	
	4	1	**104-6317**	2	PINO (PIN)	
	5	1	**4J-1888**	1	CONTRAPINO (PIN-COTTER)	
	6	1	**9R-0109**	4	ARRUELA (41X64X3 MM DE ESPESSURA) (WASHER (41X64X3-MM THK))	
	7	1	**112-1776**	2	CONJUNTO DE PINO (PIN AS)	
	8	1	**6V-8144**	4	ANEL DE RETENÇÃO (RING-RETAINING)	
	9	1	**5D-8159**	2	CONJUNTO DE PINO (PIN AS)	

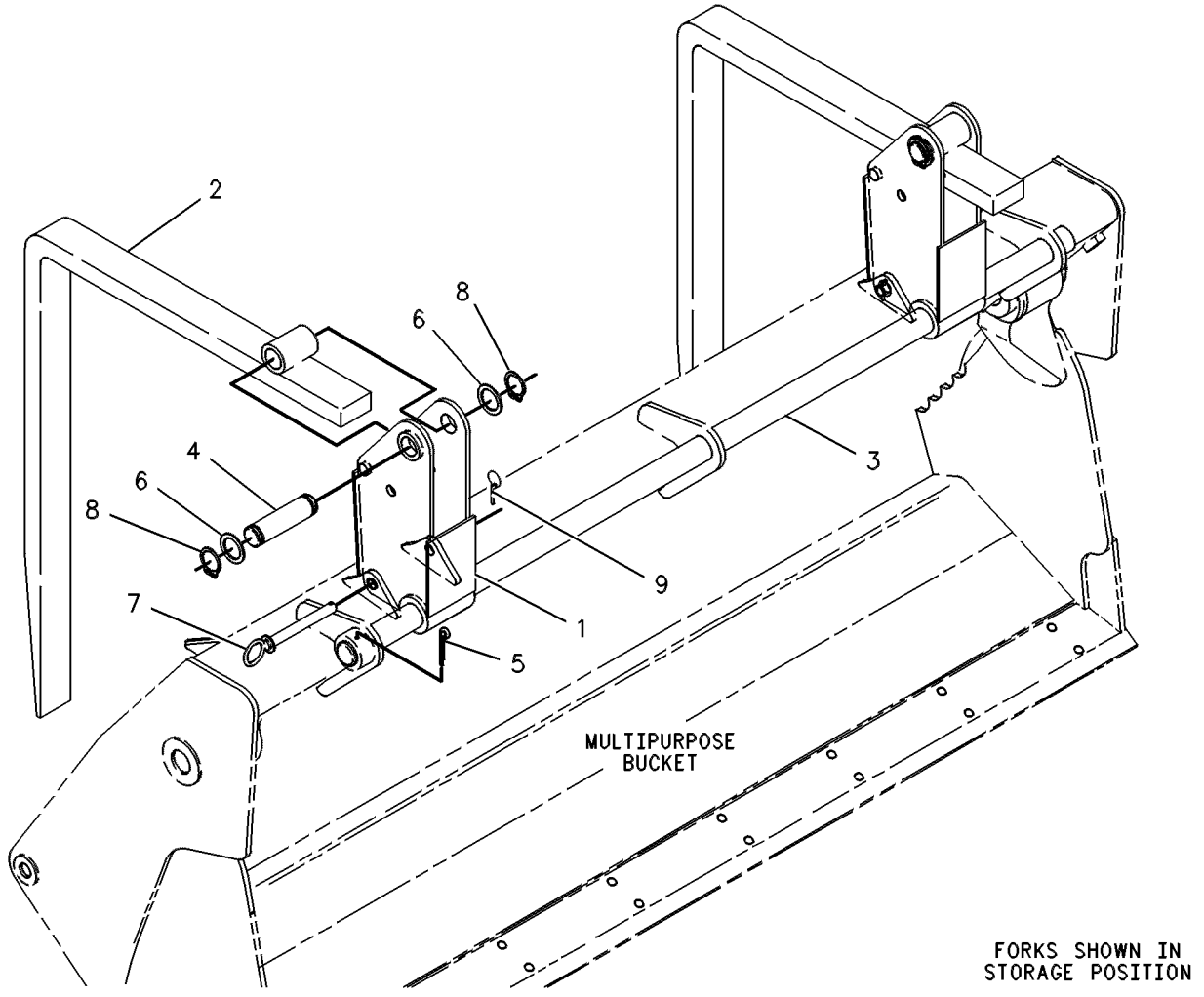

GRÁFICO 1 **<FIM>** g00131084

444-7503 GRUPO DE TRAVAMENTO-ACOPLADOR RÁPIDO (LOCK GP-QUICK COUPLER)

S/N: LBF1-PARA CIMA
NÚMEROE DE 444-7501 GRUPO DE ACOPLADORES RÁPIDOS
UM ACESSÓRIO

SMCS-6129 **i06138869**

NOTA	REF. NÃO	GRÁFICO REF.	NÚMERO DA PEÇA	QTD.	NOME DA PEÇA 1 2 3 4 5 6 (NÍVEL DO PRODUTO)	CONSULTE PÁGINA
	1	1	**7K-1700**	2	ARRUELA DE ENCOSTO (1,27X2,12X0,60 MM DE ESPESSURA) (WASHER-THRUST (1.27X2.12X0.60-MM THK))	
	2	1	**361-1104**	1	CONJUNTO DE WEDGE (WEDGE AS)	
	3	1	**361-1107**	1	RETENTOR DE LIMPADOR (SEAL-WIPER)	
	4	1	**444-7505**	1	PARAFUSO DE AJUSTE (SCREW-ADJUSTING)	
	5	1	**361-1106**	1	PORCA DA LUVA (NUT-SLEEVE)	
	6	1	**444-7507**	1	BUCHA (BUSHING)	
M	7	1	**8T-0269**	2	PARAFUSO DE CABEÇA OCA (M6X1X20 MM) (BOLT--SOCKET HEAD (M6X1X20-MM))	

M - PEÇA DO SISTEMA MÉTRICO

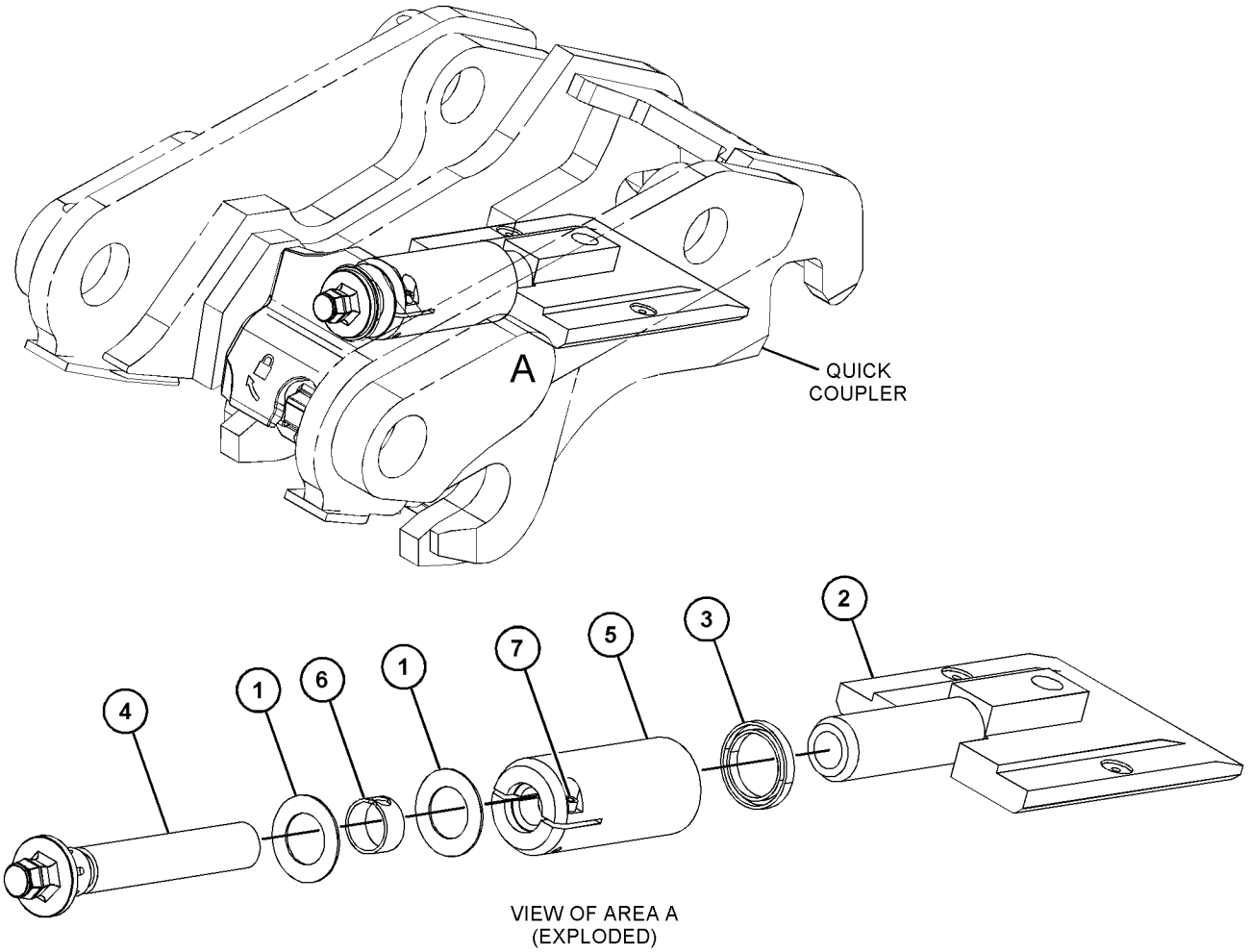

VIEW OF AREA A
(EXPLODED)

GRÁFICO 1 **<FIM>** g03537599

318-9902 GRUPO DE MONTAGEM-CAÇAMBA—RETROESCAVADEIRA, ACOPLADOR RÁPIDO (MOUNTING GP-BUCKET—BACKHOE, QUICK COUPLER)

S/N: LBF1-PARA CIMA

UM ACESSÓRIO

SMCS-6101 **i06138790**

NOTA	NÚMERO DA PEÇA	QTD.	NOME DA PEÇA 1 2 3 4 5 6 (NÍVEL DO PRODUTO)	CONSULTE PÁGINA
	154-5279	1	PINO (PIN)	
	154-5280	1	PINO (PIN)	
	3B-5319	4	CONTRAPINO (PIN-COTTER)	
B	**9R-0158**	5	ARRUELA (46X69X3 MM DE ESPESSURA) (WASHER (46X69X3-MM THK))	
B	**9R-1510**	5	ARRUELA (51X82X4 MM DE ESPESSURA) (WASHER (51X82X4-MM THK))	

B - USE CONFORME NECESSÁRIO

<FIM>

271-3025 ARRANJO DO BOTÃO GIRATÓRIO–24 POL, HIDRÁULICO, REFORÇADO, COM ACOPLADOR (THUMB AR–24-IN, HYD, HEAVY-DUTY, WITH COUPLER)

S/N: LBF1-PARA CIMA
UM ACESSÓRIO

SMCS-6547 **i02922446**

NOTA	REF. NÃO	GRÁFICO REF.	NÚMERO DA PEÇA	QTD.	NOME DA PEÇA 1 2 3 4 5 6 (NÍVEL DO PRODUTO)	CONSULTE PÁGINA
	1	1	**221-4283**	1	CONJUNTO DE DENTES-BOTÃO GIRATÓRIO (24 POL) (TINE AS-THUMB (24-IN))	
Y	2	1	*224-6237*	1	GRUPO DE CILINDRO E TUBULAÇÕES--GIRATÓRIO (CYLINDER & LINES GP-THUMB)	287
Y	3	1	*271-3023*	1	GRUPO DO BOTÃO GIRATÓRIO (RETROESCAVADEIRA COMUM) (THUMB GP (BACKHOE, COMMON))	457

Y - ILUSTRAÇÃO SEPARADA

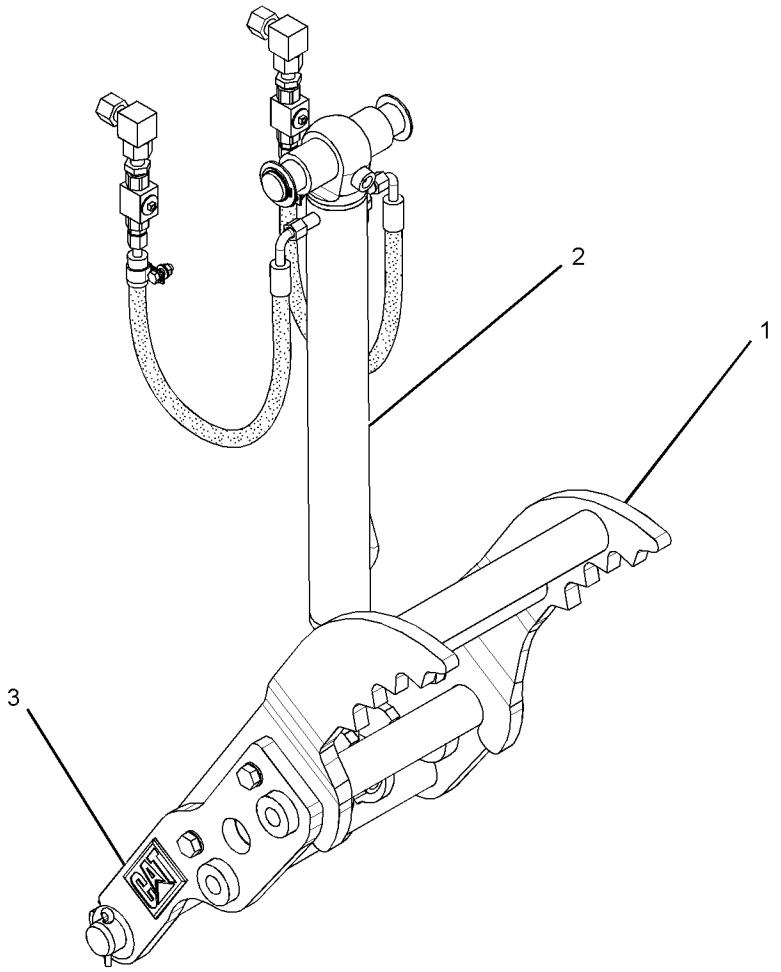

GRÁFICO 1 **<FIM>** g01459712

281-6716 ARRANJO DO BOTÃO GIRATÓRIO–24 POL, HIDRÁULICO, COM ACOPLADOR (THUMB AR–24-IN, HYD, WITH COUPLER)

S/N: LBF1-PARA CIMA

PARA USO COM CAÇAMBA DOS ACOPLADORES DO ENGATO RÁPIDO CAT "PIN GRABBER"

UM ACESSÓRIO

SMCS-6547 **i03860135**

NOTA	REF. NÃO	GRÁFICO REF.	NÚMERO DA PEÇA	QTD.	NOME DA PEÇA 1 2 3 4 5 6 (NÍVEL DO PRODUTO)	CONSULTE PÁGINA
Y	1	1	*224-6237*	1	GRUPO DE CILINDRO E TUBULAÇÕES--GIRATÓRIO (CYLINDER & LINES GP-THUMB)	287
Y	2	1	*271-3023*	1	GRUPO DO BOTÃO GIRATÓRIO (RETROESCAVADEIRA COMUM) (THUMB GP (BACKHOE, COMMON))	457
	3	1	**281-6708**	1	CONJUNTO DE DENTES-BOTÃO GIRATÓRIO (24 POL) (TINE AS-THUMB (24-IN))	

Y - ILUSTRAÇÃO SEPARADA

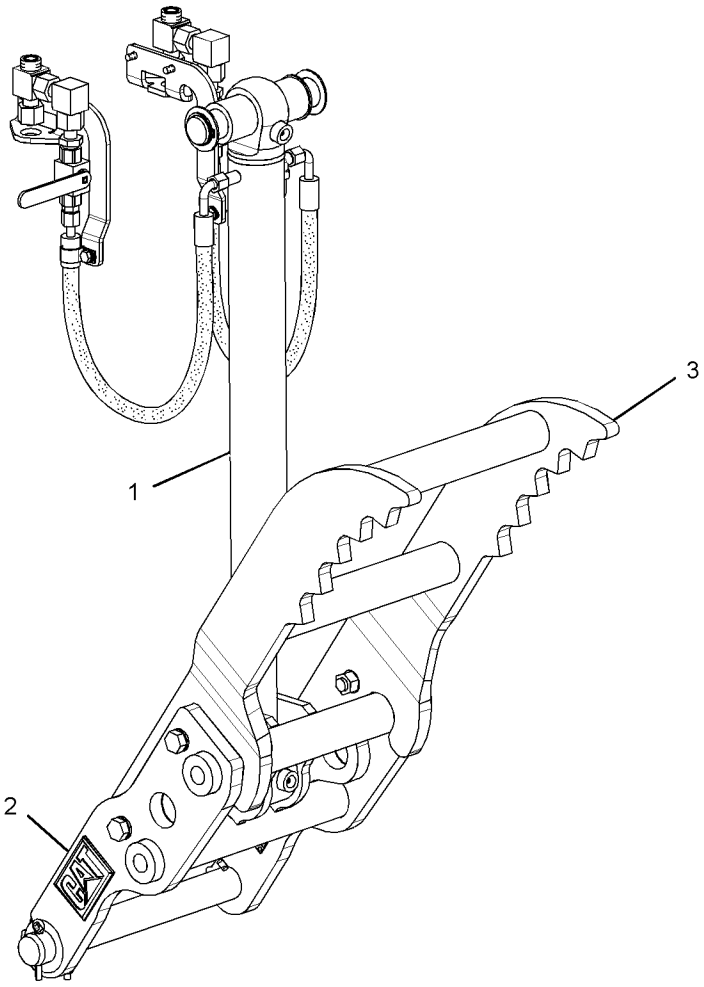

GRÁFICO 1 **<FIM>** g01370594

282-0888 ARRANJO DO BOTÃO GIRATÓRIO–30 POL, HIDRÁULICO, REFORÇADO, COM ACOPLADOR (THUMB AR–30-IN, HYD, HEAVY-DUTY, WITH COUPLER)

S/N: LBF1-PARA CIMA

PARA USO COM CAÇAMBAS PADRÃO DE 30" COM ACOPLADOR, CAÇAMBAS REFORÇADAS DE 30" COM ACOPLADOR, CAÇAMBAS DE 30" DE ALTA CAPACIDADE, CAÇAMBAS DE ESCAVAÇÃO DE SOLO DE 30" UM ACESSÓRIO

SMCS-6547 **i02922449**

NOTA	REF. NÃO	GRÁFICO REF.	NÚMERO DA PEÇA	QTD.	NOME DA PEÇA 1 2 3 4 5 6 (NÍVEL DO PRODUTO)	CONSULTE PÁGINA
Y	1	1	*224-6237*	1	GRUPO DE CILINDRO E TUBULAÇÕES--GIRATÓRIO (CYLINDER & LINES GP-THUMB)	287
Y	2	1	*271-3023*	1	GRUPO DO BOTÃO GIRATÓRIO (RETROESCAVADEIRA COMUM) (THUMB GP (BACKHOE, COMMON))	457
	3	1	**274-5823**	1	CONJUNTO DE DENTES-BOTÃO GIRATÓRIO (30 POL) (TINE AS-THUMB (30-IN))	

Y - ILUSTRAÇÃO SEPARADA

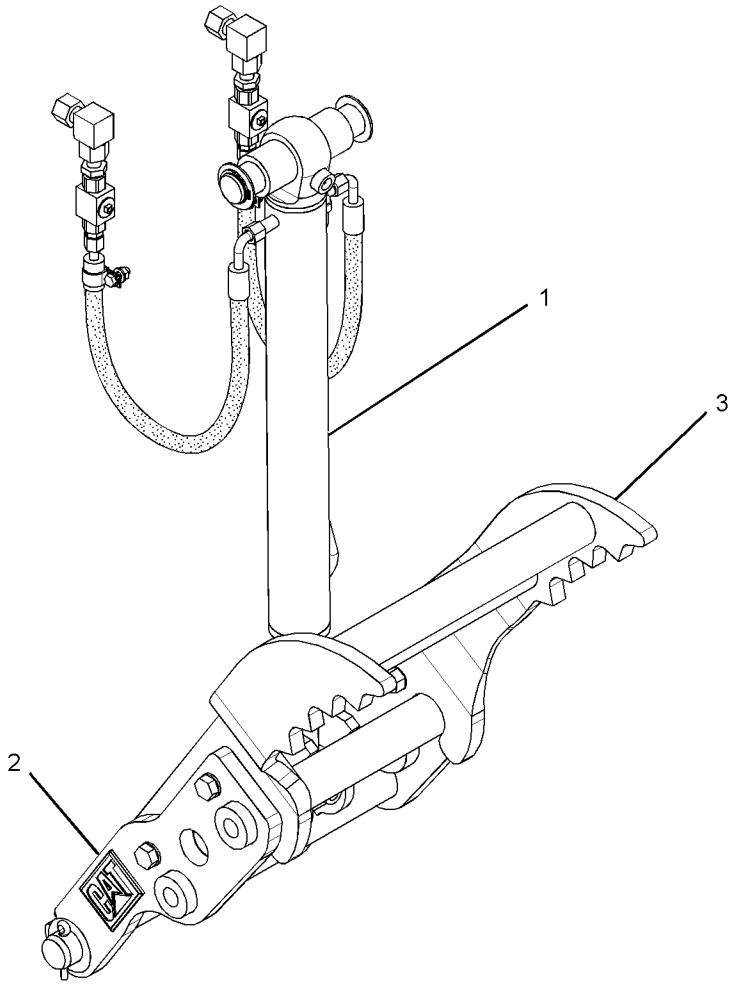

GRÁFICO 1 **<FIM>** g01459717

221-4267 GRUPO DO BOTÃO GIRATÓRIO—RETROESCAVADEIRA (THUMB GP—BACKHOE)

S/N: LBF1-PARA CIMA
NÚMEROE DE 271-3023 GRUPO DO BOTÃO GIRATÓRIO
UM ACESSÓRIO

SMCS-6547 **i02646498**

NOTA	REF. NÃO	GRÁFICO REF.	NÚMERO DA PEÇA	QTD.	NOME DA PEÇA 1 2 3 4 5 6 (NÍVEL DO PRODUTO)	CONSULTE PÁGINA
	1	1	**221-4263**	1	CONJUNTO DE LINK (LINK AS)	
	1A	1	**154-2704**	1	PLACA DE INSTRUÇÃO (ESPECIFICAÇÕES DA CAÇAMBA) (PLATE-INSTRUCTION (BUCKET SPECIFICATIONS))	
	1B	1	**168-8389**	4	GARRA-FIXADOR (METAL) (TACK-FASTENER (METAL))	
	2	1	**3B-8489**	2	CONEXÃO-GRAXA (FITTING-GREASE)	
	3	1	**8T-4123**	8	ARRUELA (3,62X5,75X0,375 MM DE ESPESSURA) (WASHER (3.62X5.75X0.375-MM THK))	
M	4	1	**8T-4131**	4	PORCA (ROSCA M20X2,5) (NUT (M20X2.5-THD))	
M	5	1	**8T-4187**	4	PARAFUSO (M20X2,5X80 MM) (BOLT (M20X2.5X80--MM))	

M - PEÇA DO SISTEMA MÉTRICO

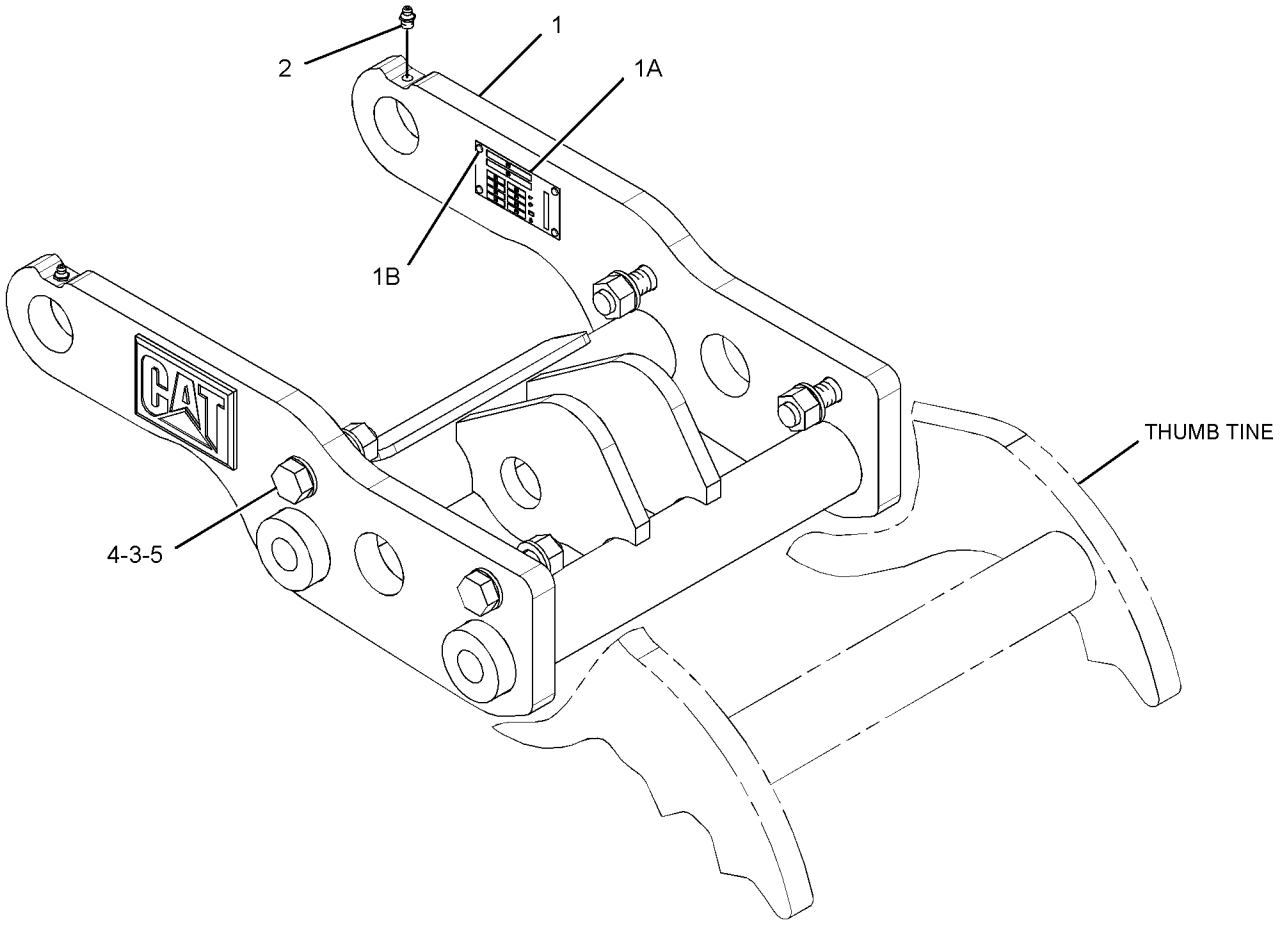

GRÁFICO 1 **<FIM>** g01335201

271-3023 GRUPO DO BOTÃO GIRATÓRIO—RETROESCAVADEIRA COMUM (THUMB GP—BACKHOE, COMMON)

S/N: LBF1-PARA CIMA

NÚMEROE DE 271-3025, 281-6716, 282-0888 ARRANJO DO BOTÃO GIRATÓRIO UM ACESSÓRIO

SMCS-6547 **i02646496**

NOTA	REF. NÃO	GRÁFICO REF.	NÚMERO DA PEÇA	QTD.	NOME DA PEÇA 1 2 3 4 5 6 (NÍVEL DO PRODUTO)	CONSULTE PÁGINA
Y	1	1	*221-4267*	1	GRUPO DO BOTÃO GIRATÓRIO (THUMB GP)	456
Y	2	1	*263-8577*	1	GRUPO DA FIXAÇÃO DO CILINDRO (MOUNTING GP--CYLINDER)	356

Y - ILUSTRAÇÃO SEPARADA

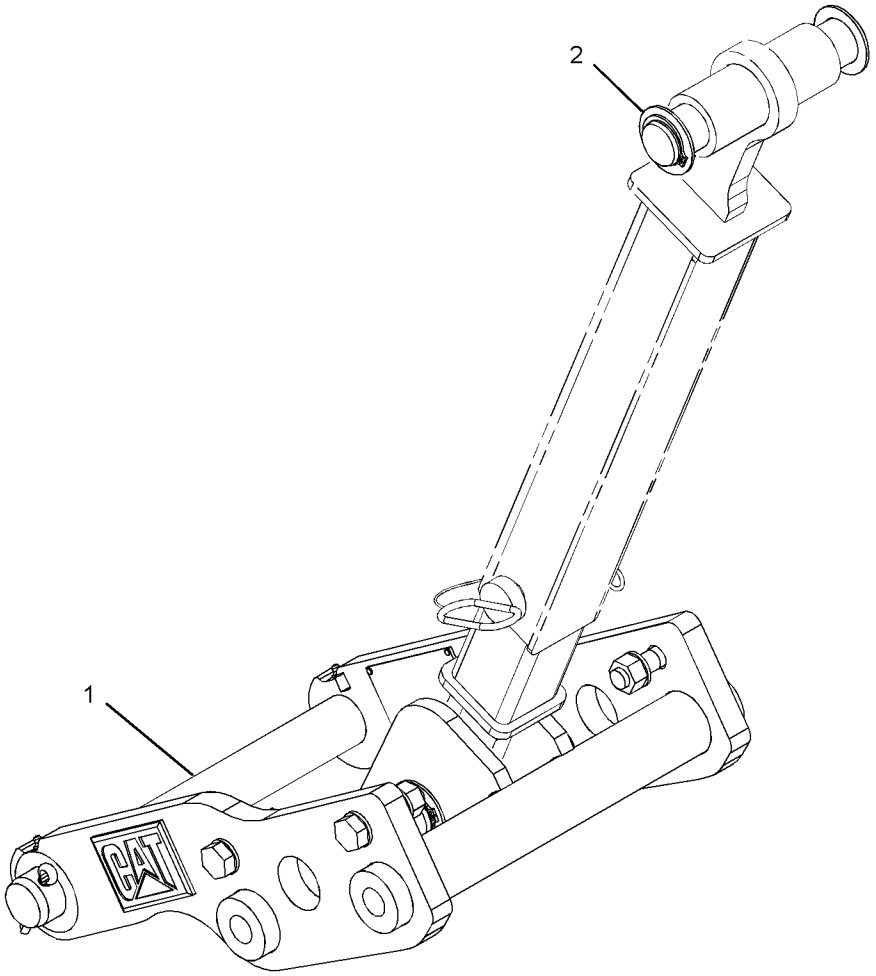

GRÁFICO 1 **<FIM>** g01234131

9R-5866 GRUPO DE DENTES-UNI (TOOTH GP-UNI)

S/N: LBF1-PARA CIMA

NÃO PODE SER USADO COM 9R-5321—PÁGINA: 449

NÚMEROE DE 482-3383, 482-3384, 482-3385, 482-3386 ARRANJO DE DISTRIBUIÇÃO

UM ACESSÓRIO

SMCS-6822 **i01854583**

NOTA	REF. NÃO	GRÁFICO REF.	NÚMERO DA PEÇA	QTD.	NOME DA PEÇA 1 2 3 4 5 6 (NÍVEL DO PRODUTO)	CONSULTE PÁGINA
	1	1	**135-8203**	8	DENTE (TOOTH)	
	2	1	**4F-3657**	16	PARAFUSO DE CABEÇA CÔNICA (5/8-11X2,75 POL) (BOLT-PLOW (5/8-11X2.75-IN))	
	3	1	**4K-0367**	16	PORCA REGULAR (5/8-11 DE ESPESSURA) (NUT-FULL (5/8-11-THD))	

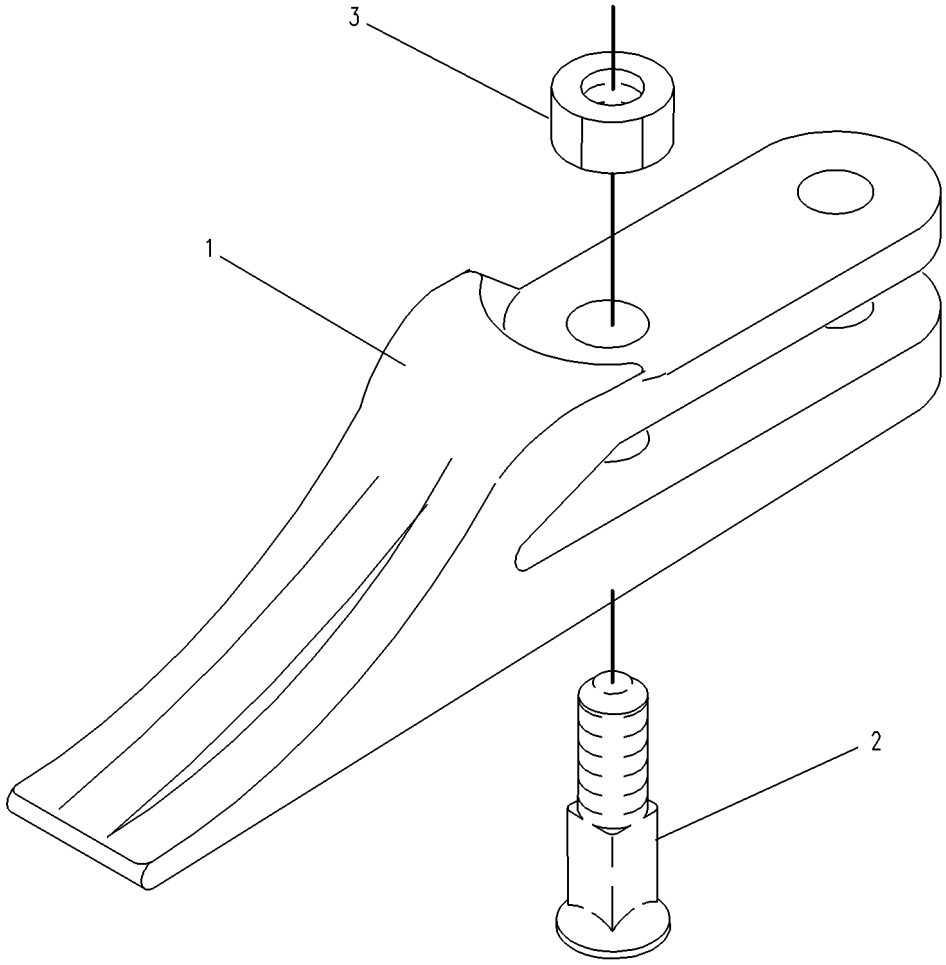

GRÁFICO 1 **<FIM>** g00130909

382-1701 GRUPO DO AR CONDICIONADO E DE MONTAGEM (AIR CONDITIONER & MOUNTING GP)

S/N: LBF1-PARA CIMA

NÚMEROE DE 450-8702 ARRANJO DO AQUECEDOR E AR CONDICIONADO UM ACESSÓRIO

SMCS-7320 **i06147253**

NOTA	REF. NÃO	GRÁFICO REF.	NÚMERO DA PEÇA	QTD.	NOME DA PEÇA 1 2 3 4 5 6 (NÍVEL DO PRODUTO)	CONSULTE PÁGINA
	1	1	**157-0449**	1	BOTÃO-CONTROLE (KNOB-CONTROL)	
Y	2	1	**382-1699**	1	GRUPO DE AQUECEDOR E AR CONDICIONADO (HEATER & AIR CONDITIONER GP)	519
	3	1	**430-9937**	1	DECALQUE DE INFORMAÇÃO (CONTROLE DE TEMPERATURA) (FILM-INFORMATION (TEMPERATURE CONTROL))	
M	4	1	**111-4627**	3	PARAFUSO DE MÁQUINA (M6X1X30 MM) (SCREW--MACHINE (M6X1X30-MM))	
	5	1	**2H-3920**	1	ARRUELA DE PRESSÃO (LOCKWASHER)	
	6	1	**2P-4339**	1	CONTRAPORCA (ROSCA DE 7/16-28) (NUT-JAM (7/16--28-THD))	
	7	1	**7X-0586**	1	ARRUELA DURA (7,2X32X2 MM DE ESPESSURA) (WASHER-HARD (7.2X32X2-MM THK))	
	8	1	**9X-2038**	2	ARRUELA (7X19X2 MM DE ESPESSURA) (WASHER (7X19X2-MM THK))	

M - PEÇA DO SISTEMA MÉTRICO
Y - ILUSTRAÇÃO SEPARADA

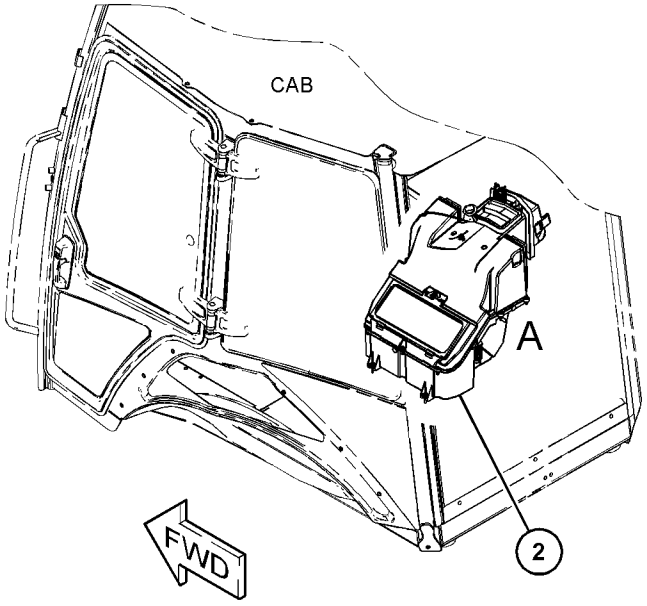

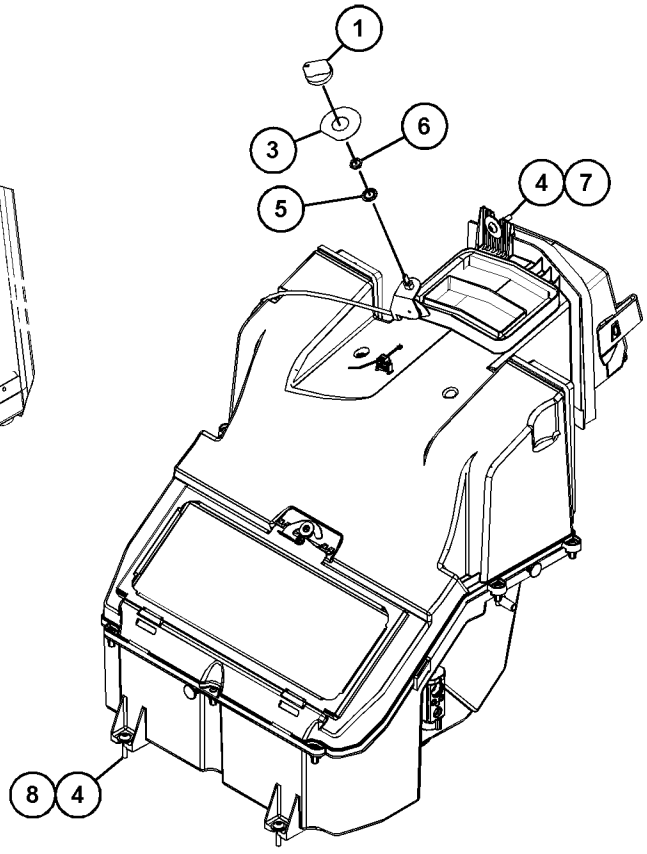

VIEW OF AREA A
(EXPLODED)

GRÁFICO 1 **<FIM>** g03726330

POSTO DO OPERADOR

398-2723 ARRANJO DA CABINE (CAB AR)

S/N: LBF1-PARA CIMA
NÚMEROE DE 448-4773 ARRANJO DA CABINE
UM ACESSÓRIO

SMCS-7301, 7325

i06146659

NOTA	NÚMERO DA PEÇA	QTD.	NOME DA PEÇA 1 2 3 4 5 6 (NÍVEL DO PRODUTO)	CONSULTE PÁGINA
Y	*382-2353*	1	GRUPO DA CABINE (MÁQUINA DE ARTICULAÇÃO CENTRAL) (CAB GP (CENTER PIVOT MACHINE))	464
Y	*389-9290*	1	GRUPO DO CONSOLE-OPERADOR (DIANTEIRA) (CONSOLE GP-OPERATOR (FRONT))	480
Y	*389-9291*	1	GRUPO DO CONSOLE-OPERADOR (LADO ESQUERDO) (CONSOLE GP-OPERATOR (LH))	481
Y	*389-9292*	1	GRUPO DO CONSOLE-OPERADOR (LADO DIREITO) (CONSOLE GP-OPERATOR (RH))	483
Y	*395-2940*	1	GRUPO DA TAMPA-CABINE (TRINCO DA PORTA) (COVER GP-CAB (DOOR LATCH))	510
Y	*389-9315*	1	GRUPO DE DUTO-AR DA CABINE (DUCT GP-CAB AIR)	515
Y	*389-9280*	1	GRUPO DE PARALAMA-TRASEIRO (FENDER GP-REAR)	264
Y	*389-9320*	1	GRUPO DE TAPETE (FLOOR MAT GP)	517
Y	*391-6359*	1	GRUPO DE PLACAS DO PISO (CABINE) (FLOORPLATE GP (CAB))	266
Y	*389-9310*	1	GRUPO DE REVESTIMENTO-CABINE (LINER GP-CAB)	531
Y	*382-2432*	1	GRUPO DE ESPELHOS RETROVISORES (INTERIOR) (MIRROR GP-REAR VIEW (INTERIOR))	536
Y	*430-6656*	1	GRUPO DE MONTAGEM-CABINE (MÁQUINA DE ARTICULAÇÃO CENTRAL) (MOUNTING GP-CAB (CENTER PIVOT MACHINE))	542
Y	*415-5729*	1	GRUPO DE MONTAGEM-RÁDIO (ALTO--FALANTE) (MOUNTING GP-RADIO (SPEAKER))	544
Y	*389-9275*	1	GRUPO DO TETO DA CABINE (ROOF GP-CAB)	548
Y	*389-9311*	1	GRUPO DO PARA-SOL-CABINE (VISOR GP-CAB)	566
Y	*382-2427*	1	GRUPO DE LIMPADOR E LAVADOR DE VIDRO (CABINE) (WIPER & WASHER GP-WINDOW (CAB))	578
Y	*450-3828*	1	GRUPO DE FIAÇÃO-CABINE (REFLETORES) (WIRING GP-CAB (FLOODLIGHTS))	150
Y	*454-6644*	1	GRUPO DE FIAÇÃO-CABINE (REVESTIMENTO DO TETO) (WIRING GP-CAB (HEADLINER))	154
	389-9322	1	TAPETE-PROTEÇÃO (MAT-PROTECTIVE)	

Y - ILUSTRAÇÃO SEPARADA

<FIM>

448-4773 ARRANJO DA CABINE (CAB AR)

S/N: LBF1-PARA CIMA
NÚMEROE DE 482-3384, 482-3386 ARRANJO DE DISTRIBUIÇÃO
UM ACESSÓRIO

SMCS-7301, 7325

i06146653

NOTA	NÚMERO DA PEÇA	QTD.	NOME DA PEÇA 1 2 3 4 5 6 (NÍVEL DO PRODUTO)	CONSULTE PÁGINA
Y	*398-2723*	1	ARRANJO DA CABINE (CAB AR)	460
Y	*399-2031*	1	GRUPO DO CONSOLE-TRASEIRO (CONSOLE GP-REAR)	486
Y	*398-2692*	1	ARRANJO DE CONTROLE-ESTABILIZADOR (MÁQUINA DE ARTICULAÇÃO CENTRAL) (CONTROL AR-STABILIZER (CENTER PIVOT MACHINE))	487
Y	*382-4011*	1	GRUPO DE CONTROLE- -DIREÇÃO (INCLINAÇÃO) (CONTROL GP-STEERING (TILT))	505
Y	*450-8702*	1	ARRANJO DO AQUECEDOR E AR CONDICIONADO (HEATER & AIR CONDITIONER AR)	518
Y	*454-2344*	1	GRUPO DO CAPÔ DO MOTOR (CABINE, CAPOTA) (HOOD GP-ENGINE (CAB, CANOPY))	280
Y	*387-6629*	1	GRUPO DE ILUMINAÇÃO-TRASEIRA (LIGHTING GP- -REAR)	128
Y	*216-0910*	1	GRUPO DE TRAVAMENTO-VANDALISMO (LOCK GP- -VANDALISM)	586
Y	*433-4808*	1	GRUPO DE ASSENTO-SUSPENSÃO (TECIDO) (SEAT GP- -SUSPENSION (FABRIC))	557

Y - ILUSTRAÇÃO SEPARADA

<FIM>

382-2206 GRUPO DA CABINE (CAB GP)

S/N: LBF1-PARA CIMA
NÚMEROE DE 382-2353 GRUPO DA CABINE
UM ACESSÓRIO

SMCS-7301 **i06146661**

NOTA	REF. NÃO	GRÁFICO REF.	NÚMERO DA PEÇA	QTD.	NOME DA PEÇA 1 2 3 4 5 6 (NÍVEL DO PRODUTO)	CONSULTE PÁGINA
	1	1	**382-2342**	1	VIDRO DIANTEIRO (WINDOW-FRONT)	
	2	1	**382-2343**	1	VIDRO (FRONTAL INFERIOR, LADO ESQUERDO) (GLASS (FRONT LOWER, LH))	
	3	1	**382-2344**	1	VIDRO (FRONTAL INFERIOR, LADO DIREITO) (GLASS (FRONT LOWER, RH))	
	4	1	**129-3738**	2	PROTETOR-PERCUSSORA (GUARD-STRIKER)	
M	5	1	**174-8131**	4	PARAFUSO DE CABEÇA CONVEXA (M4X0,7X12 MM) (SCREW-TRUSS HEAD (M4X0.7X12-MM))	
	6	1	**210-6475**	2	PLACA (PLATE)	
	7	1	**219-0302**	1	DECALQUE DE ADVERTÊNCIA (NÃO SOLDE, NÃO PERFURE, CONSULTAR OMM) (FILM-WARNING (NO WELD, NO DRILL, READ OMM))	
M	8	1	**322-0819**	1	INSERÇÃO-ROSQUEADA (ROSCA M10X1,5) (INSERT--THREADED (M10X1.5-THD))	
	9	1	**338-3328**	2	PARAFUSO-PERCUSSORA (BOLT-STRIKER)	
	10	1	**7X-0618**	2	ARRUELA DURA (13,5X40X5 MM DE ESPESSURA) (WASHER-HARD (13.5X40X5-MM THK))	
	11	1	**382-2251**	2	RETENTOR (SEAL)	
	12	1	**382-2310**	1	VIDRO (TRASEIRA INFERIOR, LADO ESQUERDO) (GLASS (REAR LOWER, LH))	
	13	1	**382-2311**	1	VIDRO (TRASEIRA INFERIOR, LADO DIREITO) (GLASS (REAR LOWER, RH))	
	14	1	**424-7515**	2	FIXADOR (KEEPER)	
	15	1	**424-9644**	1	DECALQUE DE INFORMAÇÃO (ROPS, LEIA O OMM) (FILM-INFORMATION (ROPS, FOPS, READ OMM))	
	16	1	**443-5723**	2	RETENTOR (SEAL)	
M	17	1	**463-6137**	4	INSERÇÃO-ROSQUEADA (M4X0,7 DE ROSCA) (INSERT--THREADED (M4X0.7-THD))	
M	18	1	**463-6138**	55	INSERÇÃO-ROSQUEADA (ROSCA M6X1) (INSERT--THREADED (M6X1-THD))	
M	19	1	**463-6139**	31	INSERÇÃO-ROSQUEADA (ROSCA M8X1,25) (INSERT--THREADED (M8X1.25-THD))	
	20	1	**4B-4863**	4	ARRUELA (4,7X11X1,2 MM DE ESPESSURA) (WASHER (4.7X11X1.2-MM THK))	
M	21	1	**5C-8312**	4	PORCA (M4X0,7 DE ROSCA) (NUT (M4X0.7-THD))	

M - PEÇA DO SISTEMA MÉTRICO

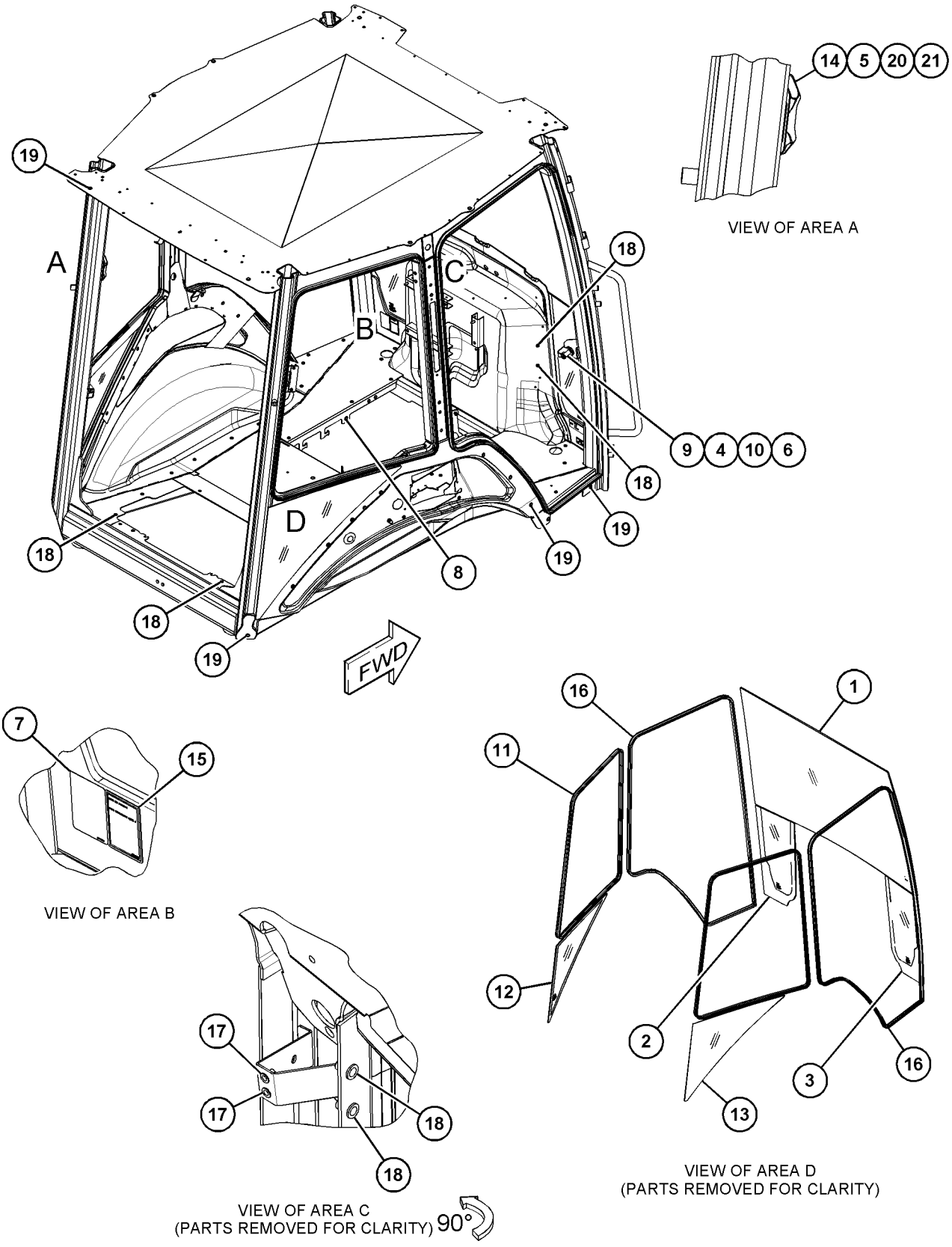

GRÁFICO 1 **<FIM>** g03746115

382-2353 GRUPO DA CABINE—MÁQUINA DE ARTICULAÇÃO CENTRAL (CAB GP—CENTER PIVOT MACHINE)

S/N: LBF1-PARA CIMA

NÚMEROE DE 398-2723 ARRANJO DA CABINE

UM ACESSÓRIO

SMCS-7301 **i06146660**

NOTA	REF. NÃO	GRÁFICO REF.	NÚMERO DA PEÇA	QTD.	NOME DA PEÇA 1 2 3 4 5 6 (NÍVEL DO PRODUTO)	CONSULTE PÁGINA
	1	1	**215-2913**	2	ILHÓ (GROMMET)	
	2	1	**193-5913**	6	BUJÃO (PLUG)	
	3	1	**193-5914**	4	BUJÃO (PLUG)	
	4	1	**193-5916**	1	BUJÃO (PLUG)	
Y	5	1	**382-2206**	1	GRUPO DA CABINE (CAB GP)	462
Y	6	1	*382-2243*	1	GRUPO DA PORTA-CABINE (LADO ESQUERDO) (DOOR GP-CAB (LH))	511
Y	7	1	*382-2244*	1	GRUPO DA PORTA-CABINE (LADO DIREITO) (DOOR GP--CAB (RH))	513
Y	8	1	*398-4915*	1	GRUPO DA JANELA-CABINE (TRASEIRO) (WINDOW GP--CAB (REAR))	569

Y - ILUSTRAÇÃO SEPARADA

382-2353 **GRUPO DA CABINE (CAB GP) (*continuação*)** **i06146660**

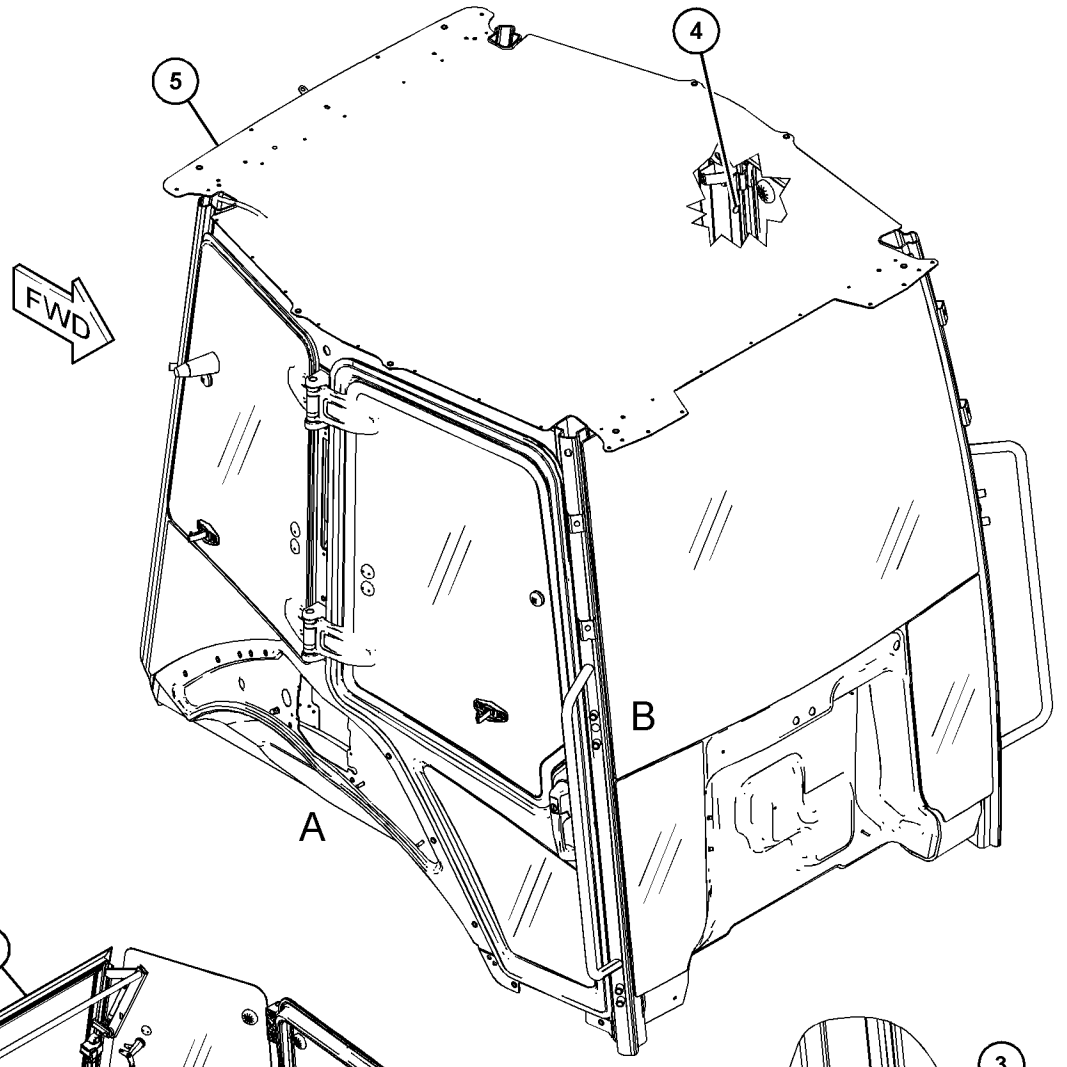

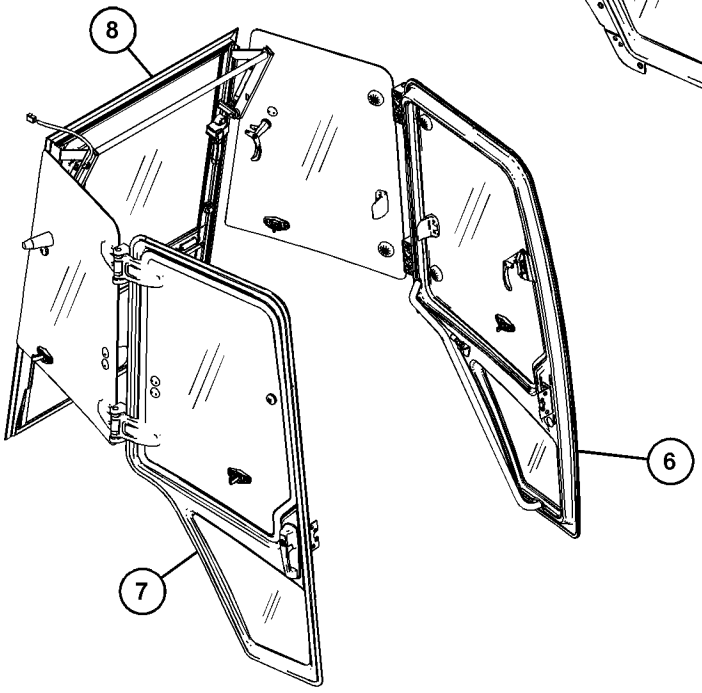

VIEW OF AREA A
(PARTS REMOVED FOR CLARITY)

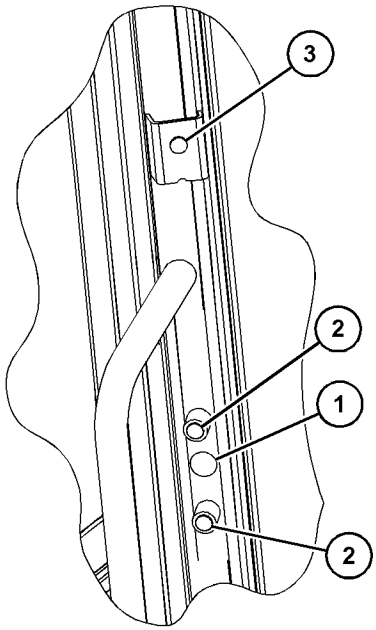

VIEW OF AREA B

GRÁFICO 1 **<FIM>** g03747637

POSTO DO OPERADOR

398-2720 ARRANJO DE CAPOTA (CANOPY AR)

S/N: LBF1-PARA CIMA
NÚMEROE DE 448-4771 ARRANJO DE CAPOTA
UM ACESSÓRIO

SMCS-7302 **i06143710**

NOTA	NÚMERO DA PEÇA	QTD.	NOME DA PEÇA 1 2 3 4 5 6 (NÍVEL DO PRODUTO)	CONSULTE PÁGINA
Y	*382-2348*	1	GRUPO DA CAPOTA (CANOPY GP)	470
Y	*389-9290*	1	GRUPO DO CONSOLE-OPERADOR (DIANTEIRA) (CONSOLE GP-OPERATOR (FRONT))	480
Y	*389-9291*	1	GRUPO DO CONSOLE-OPERADOR (LADO ESQUERDO) (CONSOLE GP-OPERATOR (LH))	481
Y	*389-9292*	1	GRUPO DO CONSOLE-OPERADOR (LADO DIREITO) (CONSOLE GP-OPERATOR (RH))	483
Y	*389-9280*	1	GRUPO DE PARALAMA-TRASEIRO (FENDER GP-REAR)	264
Y	*389-9320*	1	GRUPO DE TAPETE (FLOOR MAT GP)	517
Y	*391-6359*	1	GRUPO DE PLACAS DO PISO (CABINE) (FLOORPLATE GP (CAB))	266
Y	*382-2432*	1	GRUPO DE ESPELHOS RETROVISORES (INTERIOR) (MIRROR GP-REAR VIEW (INTERIOR))	536
Y	*430-6656*	1	GRUPO DE MONTAGEM-CABINE (MÁQUINA DE ARTICULAÇÃO CENTRAL) (MOUNTING GP-CAB (CENTER PIVOT MACHINE))	542
Y	*389-9293*	1	GRUPO DE PROTEÇÃO CONTRA VANDALISMO (PROTECTION GP-VANDALISM)	589
Y	*389-9275*	1	GRUPO DO TETO DA CABINE (ROOF GP-CAB)	548
Y	*389-9317*	1	GRUPO DE ACABAMENTO (CAPOTA) (TRIM GP (CANOPY))	564
Y	*451-7919*	1	GRUPO DE FIAÇÃO-CABINE (LÂMPADA) (WIRING GP--CAB (LAMP))	152
	389-9322	1	TAPETE-PROTEÇÃO (MAT-PROTECTIVE)	

Y - ILUSTRAÇÃO SEPARADA

<FIM>

398-2722 ARRANJO DE CAPOTA (CANOPY AR)

S/N: LBF1-PARA CIMA

NÚMEROE DE 448-4772 ARRANJO DE CAPOTA-ROPS ABERTA

UM ACESSÓRIO

SMCS-7302 **i06143759**

NOTA	NÚMERO DA PEÇA	QTD.	NOME DA PEÇA 1 2 3 4 5 6 (NÍVEL DO PRODUTO)	CONSULTE PÁGINA
Y	*382-2349*	1	GRUPO DA CAPOTA (MÁQUINA DE ARTICULAÇÃO CENTRAL) (CANOPY GP (CENTER PIVOT MACHINE))	471
Y	*389-9290*	1	GRUPO DO CONSOLE-OPERADOR (DIANTEIRA) (CONSOLE GP-OPERATOR (FRONT))	480
Y	*389-9291*	1	GRUPO DO CONSOLE-OPERADOR (LADO ESQUERDO) (CONSOLE GP-OPERATOR (LH))	481
Y	*389-9292*	1	GRUPO DO CONSOLE-OPERADOR (LADO DIREITO) (CONSOLE GP-OPERATOR (RH))	483
Y	*389-9280*	1	GRUPO DE PARALAMA-TRASEIRO (FENDER GP-REAR)	264
Y	*389-9320*	1	GRUPO DE TAPETE (FLOOR MAT GP)	517
Y	*391-6359*	1	GRUPO DE PLACAS DO PISO (CABINE) (FLOORPLATE GP (CAB))	266
Y	*382-2432*	1	GRUPO DE ESPELHOS RETROVISORES (INTERIOR) (MIRROR GP-REAR VIEW (INTERIOR))	536
Y	*430-6656*	1	GRUPO DE MONTAGEM-CABINE (MÁQUINA DE ARTICULAÇÃO CENTRAL) (MOUNTING GP-CAB (CENTER PIVOT MACHINE))	542
Y	*389-9293*	1	GRUPO DE PROTEÇÃO CONTRA VANDALISMO (PROTECTION GP-VANDALISM)	589
Y	*389-9275*	1	GRUPO DO TETO DA CABINE (ROOF GP-CAB)	548
Y	*389-9317*	1	GRUPO DE ACABAMENTO (CAPOTA) (TRIM GP (CANOPY))	564
Y	*382-2428*	1	GRUPO DE LIMPADOR E LAVADOR DE VIDRO (WIPER & WASHER GP-WINDOW)	580
Y	*450-3828*	1	GRUPO DE FIAÇÃO-CABINE (REFLETORES) (WIRING GP-CAB (FLOODLIGHTS))	150
	389-9322	1	TAPETE-PROTEÇÃO (MAT-PROTECTIVE)	

Y - ILUSTRAÇÃO SEPARADA

<FIM>

448-4771 ARRANJO DE CAPOTA (CANOPY AR)

S/N: LBF1-PARA CIMA
NÚMEROE DE 482-3385 ARRANJO DE DISTRIBUIÇÃO
UM ACESSÓRIO

SMCS-7302 **i06143142**

NOTA	NÚMERO DA PEÇA	QTD.	NOME DA PEÇA 1 2 3 4 5 6 (NÍVEL DO PRODUTO)	CONSULTE PÁGINA
Y	*398-2720*	1	ARRANJO DE CAPOTA (MÁQUINA DE ARTICULAÇÃO CENTRAL) (CANOPY AR (CENTER PIVOT MACHINE))	466
Y	*399-2031*	1	GRUPO DO CONSOLE-TRASEIRO (CONSOLE GP-REAR)	486
Y	*398-2692*	1	ARRANJO DE CONTROLE-ESTABILIZADOR (MÁQUINA DE ARTICULAÇÃO CENTRAL) (CONTROL AR-STABILIZER (CENTER PIVOT MACHINE))	487
Y	*382-4011*	1	GRUPO DE CONTROLE--DIREÇÃO (INCLINAÇÃO) (CONTROL GP-STEERING (TILT))	505
Y	*353-1466*	1	ARRANJO DE VENTILADOR-SUCÇÃO (SEM AR--CONDICIONADO) (FAN AR-SUCTION (WITHOUT AIR CONDITIONER))	60
Y	*454-2343*	1	GRUPO DO CAPÔ DO MOTOR (CAPOTA) (HOOD GP-ENGINE (CANOPY))	278
Y	*387-6629*	1	GRUPO DE ILUMINAÇÃO-TRASEIRA (LIGHTING GP--REAR)	128
Y	*216-0910*	1	GRUPO DE TRAVAMENTO-VANDALISMO (LOCK GP--VANDALISM)	586
Y	*433-4807*	1	GRUPO DE ASSENTO-SUSPENSÃO (VINIL) (SEAT GP--SUSPENSION (VINYL))	556

Y - ILUSTRAÇÃO SEPARADA

<FIM>

448-4772 ARRANJO DE CAPOTA-ROPS ABERTA (CANOPY AR-OPEN ROPS)

S/N: LBF1-PARA CIMA
NÚMEROE DE 482-3383 ARRANJO DE DISTRIBUIÇÃO
UM ACESSÓRIO

SMCS-7302, 7323

i06143757

NOTA	NÚMERO DA PEÇA	QTD.	NOME DA PEÇA 1 2 3 4 5 6 (NÍVEL DO PRODUTO)	CONSULTE PÁGINA
Y	*398-2722*	1	ARRANJO DE CAPOTA (MÁQUINA DE ARTICULAÇÃO CENTRAL) (CANOPY AR (CENTER PIVOT MACHINE))	467
Y	*399-2031*	1	GRUPO DO CONSOLE-TRASEIRO (CONSOLE GP-REAR)	486
Y	*398-2692*	1	ARRANJO DE CONTROLE-ESTABILIZADOR (MÁQUINA DE ARTICULAÇÃO CENTRAL) (CONTROL AR-STABILIZER (CENTER PIVOT MACHINE))	487
Y	*382-4011*	1	GRUPO DE CONTROLE- -DIREÇÃO (INCLINAÇÃO) (CONTROL GP-STEERING (TILT))	505
Y	*353-1466*	1	ARRANJO DE VENTILADOR-SUCÇÃO (SEM AR- -CONDICIONADO) (FAN AR-SUCTION (WITHOUT AIR CONDITIONER))	60
Y	*454-2344*	1	GRUPO DO CAPÔ DO MOTOR (CABINE, CAPOTA) (HOOD GP-ENGINE (CAB, CANOPY))	280
Y	*387-6629*	1	GRUPO DE ILUMINAÇÃO-TRASEIRA (LIGHTING GP- -REAR)	128
Y	*216-0910*	1	GRUPO DE TRAVAMENTO-VANDALISMO (LOCK GP- -VANDALISM)	586
Y	*433-4807*	1	GRUPO DE ASSENTO-SUSPENSÃO (VINIL) (SEAT GP- -SUSPENSION (VINYL))	556

Y - ILUSTRAÇÃO SEPARADA

<FIM>

POSTO DO OPERADOR

382-2348 GRUPO DA CAPOTA (CANOPY GP)

S/N: LBF1-PARA CIMA
NÚMEROE DE 398-2720 ARRANJO DE CAPOTA
UM ACESSÓRIO

SMCS-7302 **i06143711**

NOTA	REF. NÃO	GRÁFICO REF.	NÚMERO DA PEÇA	QTD.	NOME DA PEÇA 1 2 3 4 5 6 (NÍVEL DO PRODUTO)	CONSULTE PÁGINA
	1	1	**215-2913**	2	ILHÓ (GROMMET)	
	2	1	**193-5913**	6	BUJÃO (PLUG)	
	3	1	**193-5914**	4	BUJÃO (PLUG)	
	4	1	**193-5916**	1	BUJÃO (PLUG)	
Y	5	1	*382-2297*	1	GRUPO DA CAPOTA-ROPS ABERTA (CANOPY GP-OPEN ROPS)	474

Y - ILUSTRAÇÃO SEPARADA

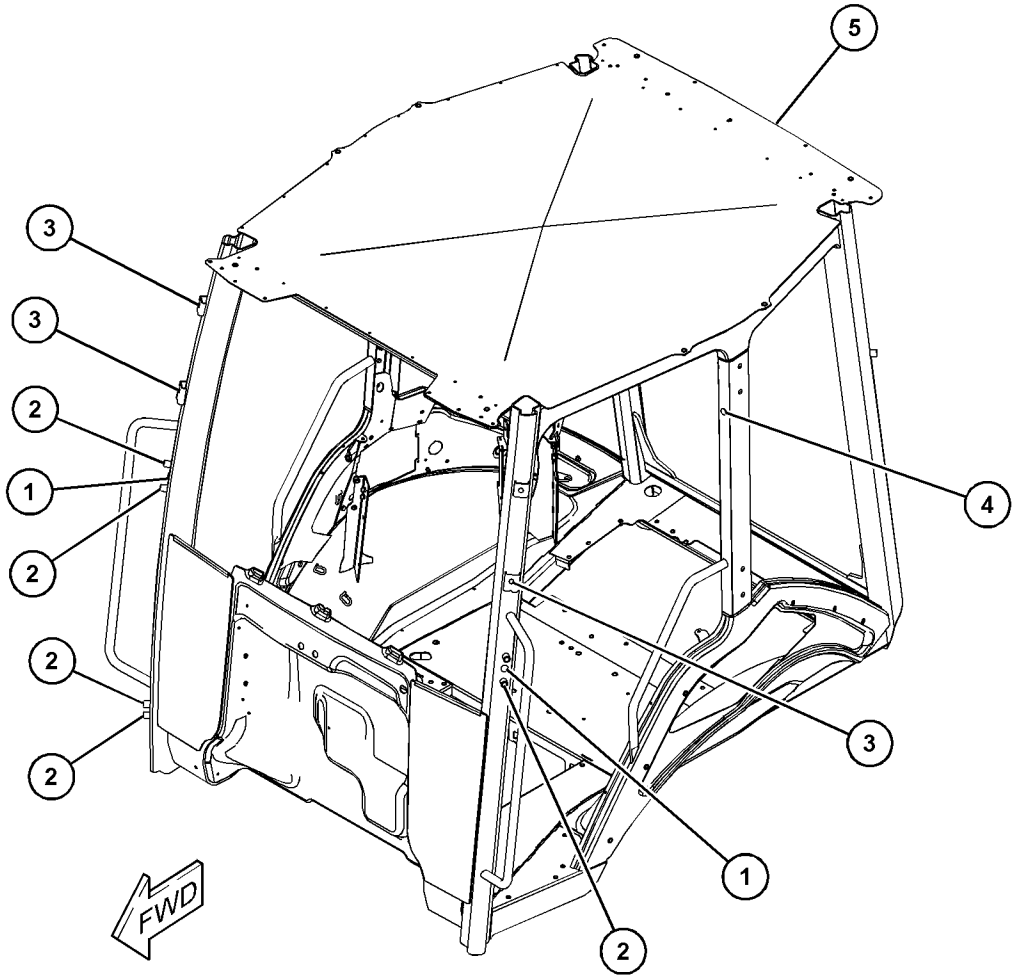

GRÁFICO 1 **<FIM>** g03721620

382-2349 GRUPO DA CAPOTA (CANOPY GP)

S/N: LBF1-PARA CIMA
NÚMEROE DE 398-2722 ARRANJO DE CAPOTA
UM ACESSÓRIO

SMCS-7302 **i06146618**

NOTA	REF. NÃO	GRÁFICO REF.	NÚMERO DA PEÇA	QTD.	NOME DA PEÇA 1 2 3 4 5 6 (NÍVEL DO PRODUTO)	CONSULTE PÁGINA
	1	1	**215-2913**	2	ILHÓ (GROMMET)	
	2	1	**193-5913**	6	BUJÃO (PLUG)	
	3	1	**193-5914**	4	BUJÃO (PLUG)	
	4	1	**193-5916**	1	BUJÃO (PLUG)	
Y	5	1	*382-2207*	1	GRUPO DA CAPOTA-ROPS ABERTA (CANOPY GP-OPEN ROPS)	472

Y - ILUSTRAÇÃO SEPARADA

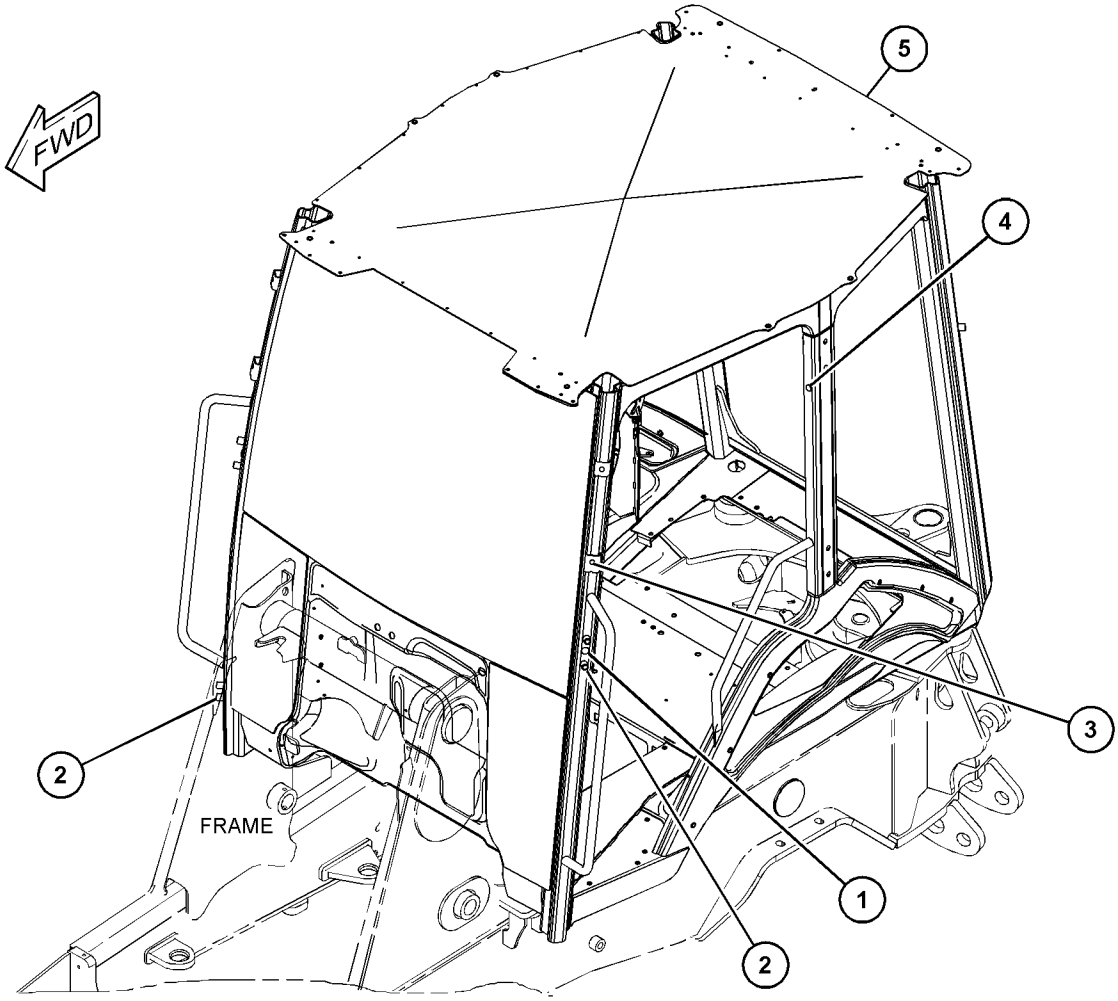

GRÁFICO 1 **<FIM>** g03721637

POSTO DO OPERADOR

382-2207 GRUPO DA CAPOTA-ROPS ABERTA (CANOPY GP-OPEN ROPS)

S/N: LBF1-PARA CIMA
NÚMEROE DE 382-2349 GRUPO DA CAPOTA
UM ACESSÓRIO

SMCS-7302, 7323 **i06162647**

NOTA	REF. NÃO	GRÁFICO REF.	NÚMERO DA PEÇA	QTD.	NOME DA PEÇA 1 2 3 4 5 6 (NÍVEL DO PRODUTO)	CONSULTE PÁGINA
	1	1	**219-0302**	1	DECALQUE DE ADVERTÊNCIA (NÃO SOLDE, NÃO PERFURE, CONSULTAR OMM) (FILM-WARNING (NO WELD, NO DRILL, READ OMM))	
M	2	1	**322-0819**	1	INSERÇÃO-ROSQUEADA (ROSCA M10X1,5) (INSERT--THREADED (M10X1.5-THD))	
	3	1	**382-2342**	1	VIDRO DIANTEIRO (WINDOW-FRONT)	
	4	1	**382-2343**	1	VIDRO (FRONTAL INFERIOR, LADO ESQUERDO) (GLASS (FRONT LOWER, LH))	
	5	1	**382-2344**	1	VIDRO (FRONTAL INFERIOR, LADO DIREITO) (GLASS (FRONT LOWER, RH))	
	6	1	**382-2380**	1	CONJUNTO DE CAPOTA-ROPS ABERTA (CANOPY AS-OPEN ROPS)	
	7	1	**424-9644**	1	DECALQUE DE INFORMAÇÃO (ROPS, LEIA O OMM) (FILM-INFORMATION (ROPS, FOPS, READ OMM))	
M	8	1	**463-6137**	4	INSERÇÃO-ROSQUEADA (M4X0,7 DE ROSCA) (INSERT--THREADED (M4X0.7-THD))	
M	9	1	**463-6138**	57	INSERÇÃO-ROSQUEADA (ROSCA M6X1) (INSERT--THREADED (M6X1-THD))	
M	10	1	**463-6139**	31	INSERÇÃO-ROSQUEADA (ROSCA M8X1,25) (INSERT--THREADED (M8X1.25-THD))	
	11	1	**467-2195**	8	BUJÃO (PLUG)	

M - PEÇA DO SISTEMA MÉTRICO

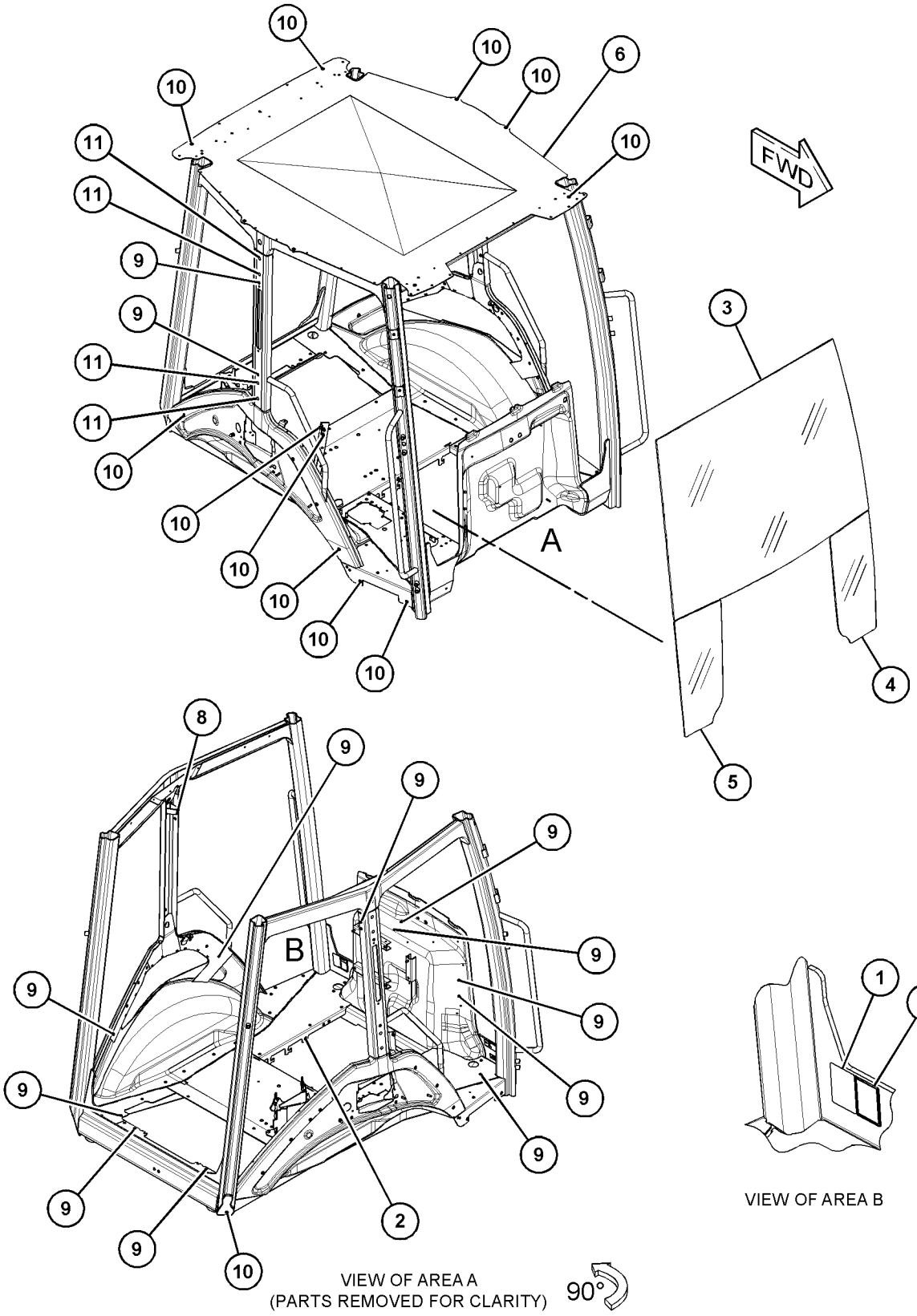

GRÁFICO 1 **<FIM>** g03746583

POSTO DO OPERADOR

382-2297 GRUPO DA CAPOTA-ROPS ABERTA (CANOPY GP-OPEN ROPS)

S/N: LBF1-PARA CIMA
NÚMEROE DE 382-2348 GRUPO DA CAPOTA
UM ACESSÓRIO

SMCS-7302, 7323 **i06147264**

NOTA	REF. NÃO	GRÁFICO REF.	NÚMERO DA PEÇA	QTD.	NOME DA PEÇA 1 2 3 4 5 6 (NÍVEL DO PRODUTO)	CONSULTE PÁGINA
M	1	1	**322-0819**	1	INSERÇÃO-ROSQUEADA (ROSCA M10X1,5) (INSERT--THREADED (M10X1.5-THD))	
	2	2	**382-2343**	1	VIDRO (FRONTAL INFERIOR, LADO ESQUERDO) (GLASS (FRONT LOWER, LH))	
	3	2	**382-2344**	1	VIDRO (FRONTAL INFERIOR, LADO DIREITO) (GLASS (FRONT LOWER, RH))	
	4	2	**382-2380**	1	CONJUNTO DE CAPOTA-ROPS ABERTA (CANOPY AS-OPEN ROPS)	
	5	1	**219-0302**	1	DECALQUE DE ADVERTÊNCIA (NÃO SOLDE, NÃO PERFURE, CONSULTAR OMM) (FILM-WARNING (NO WELD, NO DRILL, READ OMM))	
	6	1	**424-9644**	1	DECALQUE DE INFORMAÇÃO (ROPS, LEIA O OMM) (FILM-INFORMATION (ROPS, FOPS, READ OMM))	
M	7	1	**463-6137**	4	INSERÇÃO-ROSQUEADA (M4X0,7 DE ROSCA) (INSERT--THREADED (M4X0.7-THD))	
M	8	2	**463-6138**	57	INSERÇÃO-ROSQUEADA (ROSCA M6X1) (INSERT--THREADED (M6X1-THD))	
M	9	1,2	**463-6139**	31	INSERÇÃO-ROSQUEADA (ROSCA M8X1,25) (INSERT--THREADED (M8X1.25-THD))	
	10	1,2	**467-2195**	8	BUJÃO (PLUG)	
E	11	2	**9X-2092**		ACABAMENTO-BORDA (25,6 CM CADA) (TRIM-EDGE (25.6-CM EACH))	

E - SOLICITE POR CENTÍMETRO
M - PEÇA DO SISTEMA MÉTRICO

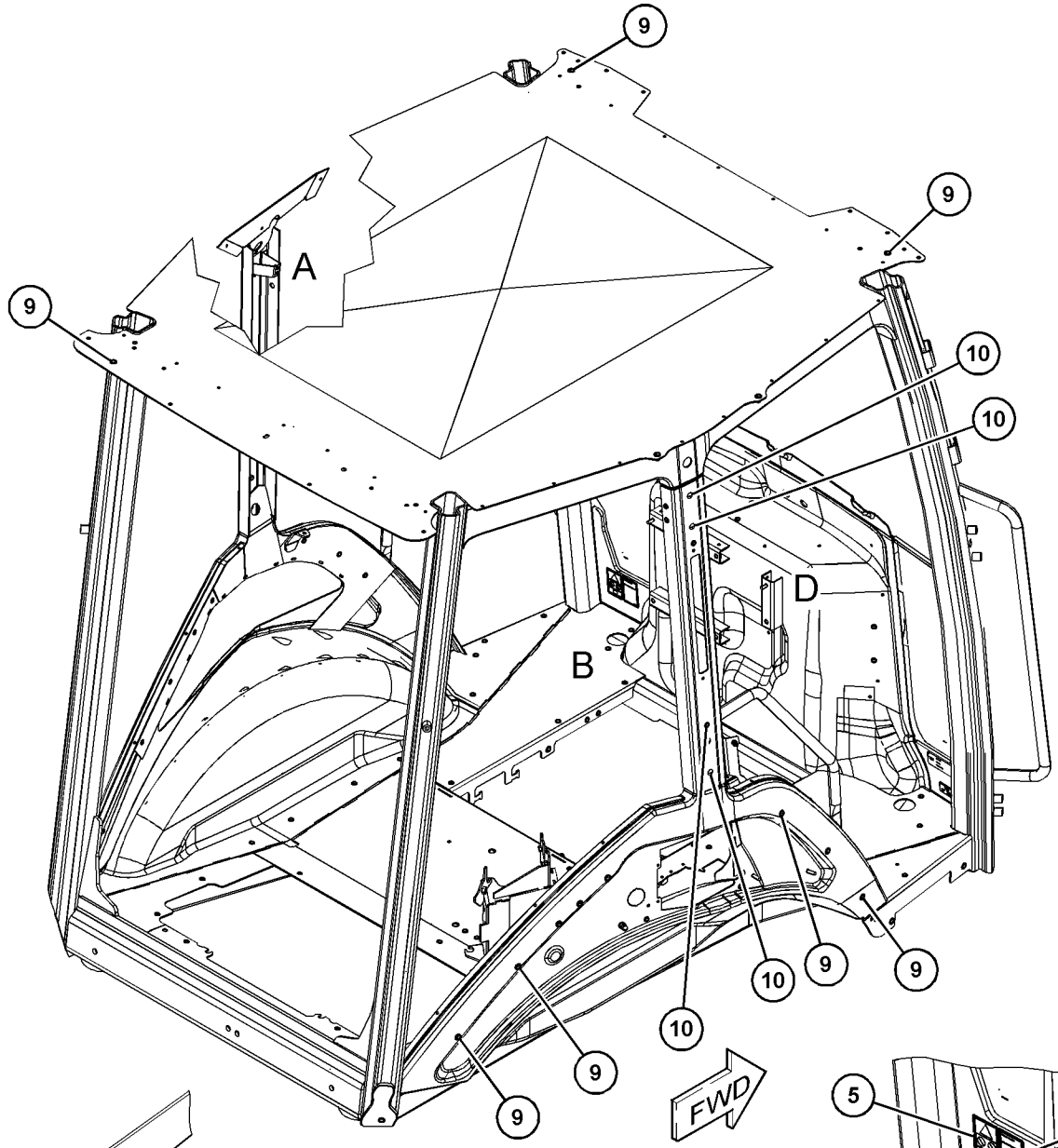

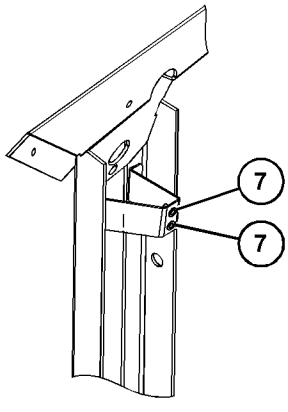

VIEW OF AREA A
(PARTS REMOVED FOR CLARITY)

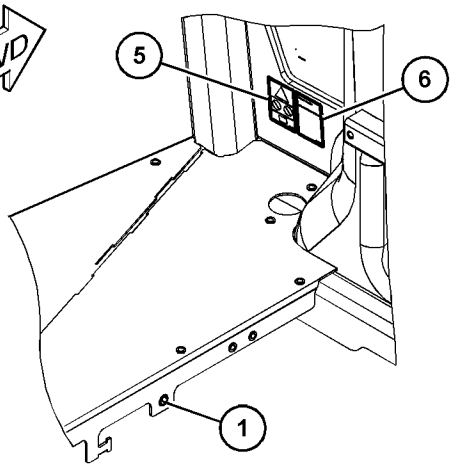

VIEW OF AREA B
(PARTS REMOVED FOR CLARITY)

GRÁFICO 1

g03839172

382-2297 **GRUPO DA CAPOTA-ROPS ABERTA (CANOPY GP-OPEN ROPS) (*continuação*)** **i06147264**

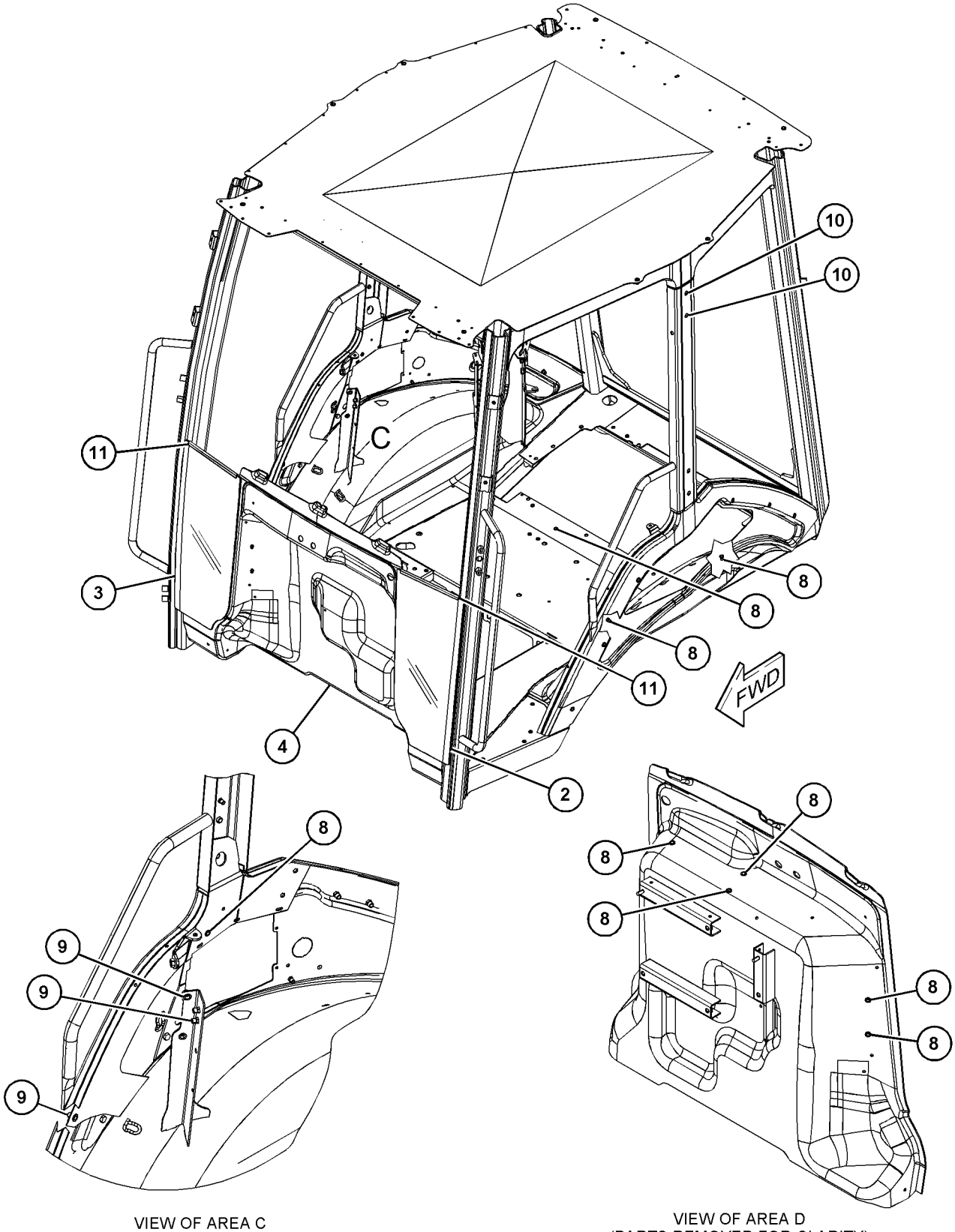

VIEW OF AREA C
(PARTS REMOVED FOR CLARITY)

VIEW OF AREA D
(PARTS REMOVED FOR CLARITY)

GRÁFICO 2 **<FIM>** g03839317

395-2123 GRUPO DO COMPRESSOR-FLUIDO REFRIGERANTE (COMPRESSOR GP-REFRIGERANT)

S/N: LBF1-PARA CIMA

NÚMEROE DE 432-5235 GRUPO DO COMPRESSOR-FLUIDO REFRIGERANTE UM ACESSÓRIO

SMCS-1802 **i05369911**

NOTA	REF. NÃO	GRÁFICO REF.	NÚMERO DA PEÇA	QTD.	NOME DA PEÇA 1 2 3 4 5 6 (NÍVEL DO PRODUTO)	CONSULTE PÁGINA
	1	1	**9X-3401**	2	PINO DE CONECTOR (CALIBRE 16 A 18) (PIN--CONNECTOR (16-GA TO 18-GA))	
					—OU—	
		1	**126-1767**	2	PINO DE CONECTOR (CALIBRE 14 A 16) (PIN--CONNECTOR (14-GA TO 16-GA))	
	2	1	**102-8802**	1	KIT DE TOMADA (2 PINOS) (KIT-RECEPTACLE (2--PIN))	
					(INCLUI CONJUNTO DE TOMADA E CUNHA)	
	3	1	**314-4018**	1	CONJUNTO DE VÁLVULA-ALÍVIO DE PRESSÃO (COMPRESSOR DO REFRIGERANTE) (VALVE AS-PRESSURE RELIEF (REFRIGERANT COMPRESSOR))	
	4	1	**7T-4532**	1	CONJUNTO DE BUJÃO (PLUG AS)	
	5	1	**9X-7385**	2	ANEL RETENTOR EM O (SEAL-O-RING)	

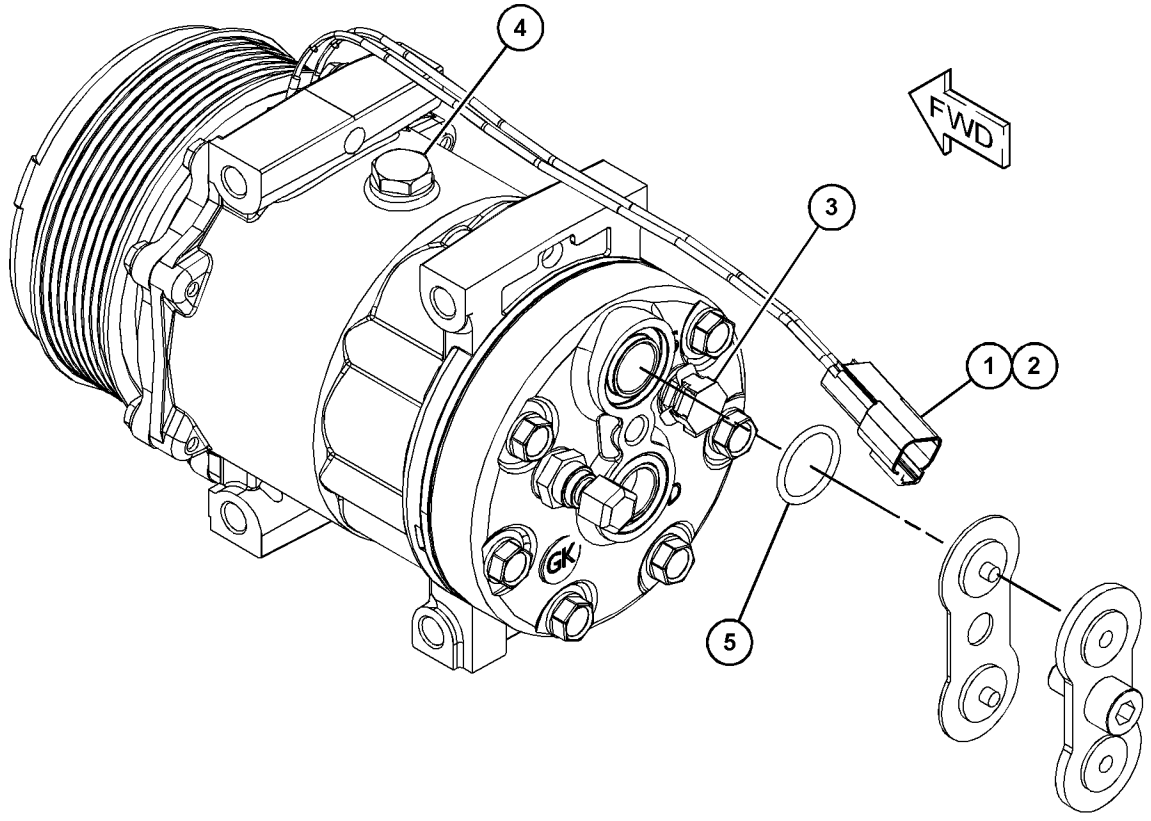

GRÁFICO 1 **<FIM>** g03510403

432-5235 GRUPO DO COMPRESSOR-FLUIDO REFRIGERANTE (COMPRESSOR GP-REFRIGERANT)

S/N: LBF1-PARA CIMA

NÚMEROE DE 450-8702 ARRANJO DO AQUECEDOR E AR CONDICIONADO UM ACESSÓRIO

SMCS-1802 **i06147260**

NOTA	REF. NÃO	GRÁFICO REF.	NÚMERO DA PEÇA	QTD.	NOME DA PEÇA 1 2 3 4 5 6 (NÍVEL DO PRODUTO)	CONSULTE PÁGINA
	1	1	**288-9734**	1	SUPORTE (BRACKET)	
	2	1	**290-7831**	1	SUPORTE (BRACKET)	
Y	3	1	**395-2123**	1	GRUPO DO COMPRESSOR-FLUIDO REFRIGERANTE (COMPRESSOR GP-REFRIGERANT)	477
M	4	1	**7X-2538**	4	PARAFUSO (M8X1,25X100 MM) (BOLT (M8X1.25X100--MM))	
M	5	1	**7X-2553**	2	PARAFUSO (M16X2X40 MM) (BOLT (M16X2X40-MM))	
	6	1	**8T-4121**	2	ARRUELA DURA (11X21X2,5 MM DE ESPESSURA) (WASHER-HARD (11X21X2.5-MM THK))	
M	7	1	**8T-4136**	2	PARAFUSO (M10X1,5X25 MM) (BOLT (M10X1.5X25--MM))	
	8	1	**8T-4224**	4	ARRUELA DURA (8,8X16X2 MM DE ESPESSURA) (WASHER-HARD (8.8X16X2-MM THK))	
	9	1	**9X-8257**	2	ARRUELA (17,5X30X3,5 MM DE ESPESSURA) (WASHER (17.5X30X3.5-MM THK))	

M - PEÇA DO SISTEMA MÉTRICO
Y - ILUSTRAÇÃO SEPARADA

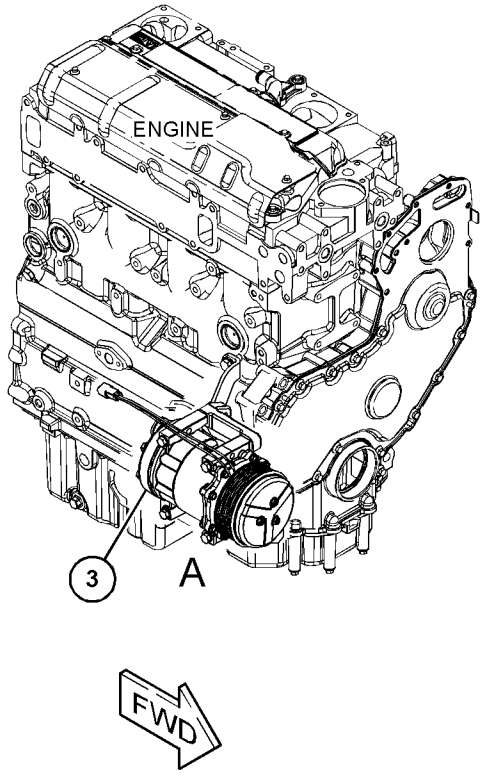

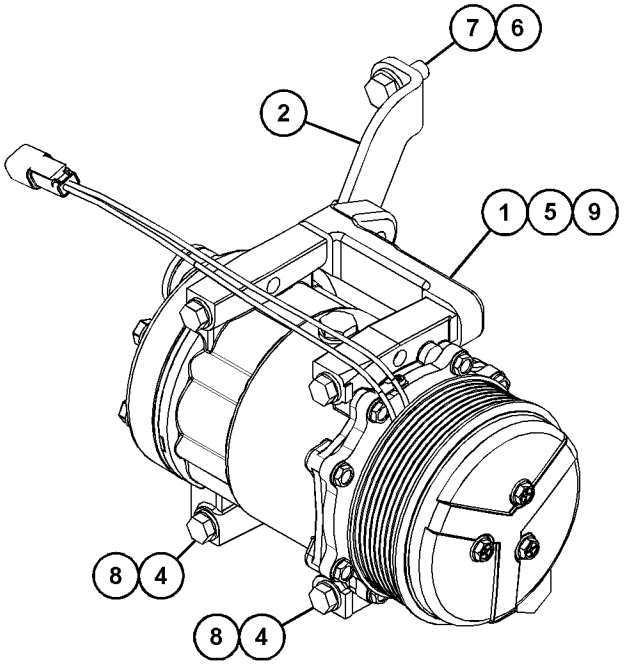

VIEW OF AREA A

GRÁFICO 1 **<FIM>** g03728023

337-9765 GRUPO DE MONTAGEM E CONDENSADOR--REFRIGERANTE (CONDENSER & MTG GP-REFRIGERANT)

S/N: LBF1-PARA CIMA

NÚMEROE DE 450-8702 ARRANJO DO AQUECEDOR E AR CONDICIONADO

UM ACESSÓRIO

SMCS-1805 **i06147252**

NOTA	REF. NÃO	GRÁFICO REF.	NÚMERO DA PEÇA	QTD.	NOME DA PEÇA 1 2 3 4 5 6 (NÍVEL DO PRODUTO)	CONSULTE PÁGINA
	1	1	**359-9885**	1	CONJUNTO DO CONDENSADOR (CONDENSER AS)	
		1	**317-8141**	4	SUPORTE (MOUNT)	
	2	1	**7X-0579**	4	ARRUELA DURA (8,8X25,5X2 MM DE ESPESSURA) (WASHER-HARD (8.8X25.5X2-MM THK))	
M	3	1	**8T-7547**	4	PARAFUSO (M8X1,25X30 MM) (BOLT (M8X1.25X30--MM))	

M - PEÇA DO SISTEMA MÉTRICO

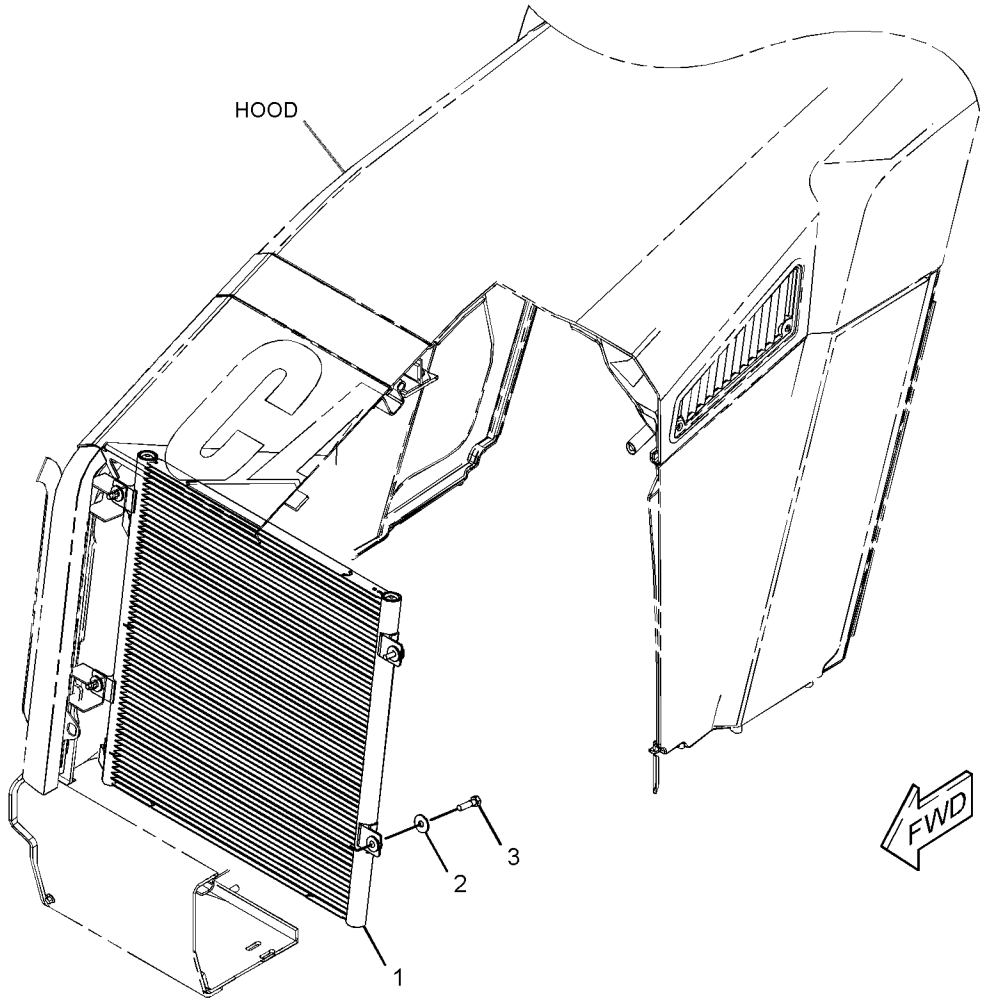

GRÁFICO 1 **<FIM>** g02788536

POSTO DO OPERADOR

389-9290 GRUPO DO CONSOLE-OPERADOR–DIANTEIRA (CONSOLE GP-OPERATOR–FRONT)

S/N: LBF1-PARA CIMA

NÚMEROE DE 398-2723 ARRANJO DA CABINE, 398-2720, 398-2722 ARRANJO DE CAPOTA UM ACESSÓRIO

SMCS-5258, 7451 **i06143718**

NOTA	REF. NÃO	GRÁFICO REF.	NÚMERO DA PEÇA	QTD.	NOME DA PEÇA 1 2 3 4 5 6 (NÍVEL DO PRODUTO)	CONSULTE PÁGINA
	1	1	**9R-9901**	4	FIXADOR (FASTENER)	
	2	1	**206-1667**	4	GRAMPO (CLIP)	
	3	1	**320-9835**	1	DECALQUE DE INSTRUÇÃO (AVANÇO, NEUTRO, MARCHA À RÉ) (FILM-INSTRUCTION (FORWARD, NEUTRAL, REVERSE))	
	4	1	**394-9515**	1	CONSOLE-DIANTEIRO (CONSOLE-FRONT)	
	5	1	**394-9516**	1	TAMPA (SUPERIOR) (COVER (TOP))	
	6	1	**394-9517**	1	TAMPA (LADO DIREITO) (COVER (RH))	
	7	1	**394-9518**	1	TAMPA (LADO ESQUERDO) (COVER (LH))	
	8	1	**394-9546**	1	CONJUNTO DO CONSOLE-DIANTEIRO (CONSOLE AS--FRONT)	
	9	1	**395-2935**	1	CONSOLE (CONSOLE)	
	10	1	**437-0727**	1	PROTETOR DE MANGUEIRA (GUARD-HOSE)	
	11	1	**441-9727**	1	CONJUNTO DE PLACA (PLATE AS)	
M	12	1	**131-3985**	5	PARAFUSO (ROSCA M6X1) (SCREW (M6X1-THD))	
M	13	1	**9X-2045**	7	PARAFUSO DE CABEÇA CONVEXA (M6X1X20 MM) (SCREW-TRUSS HEAD (M6X1X20-MM))	

M - PEÇA DO SISTEMA MÉTRICO

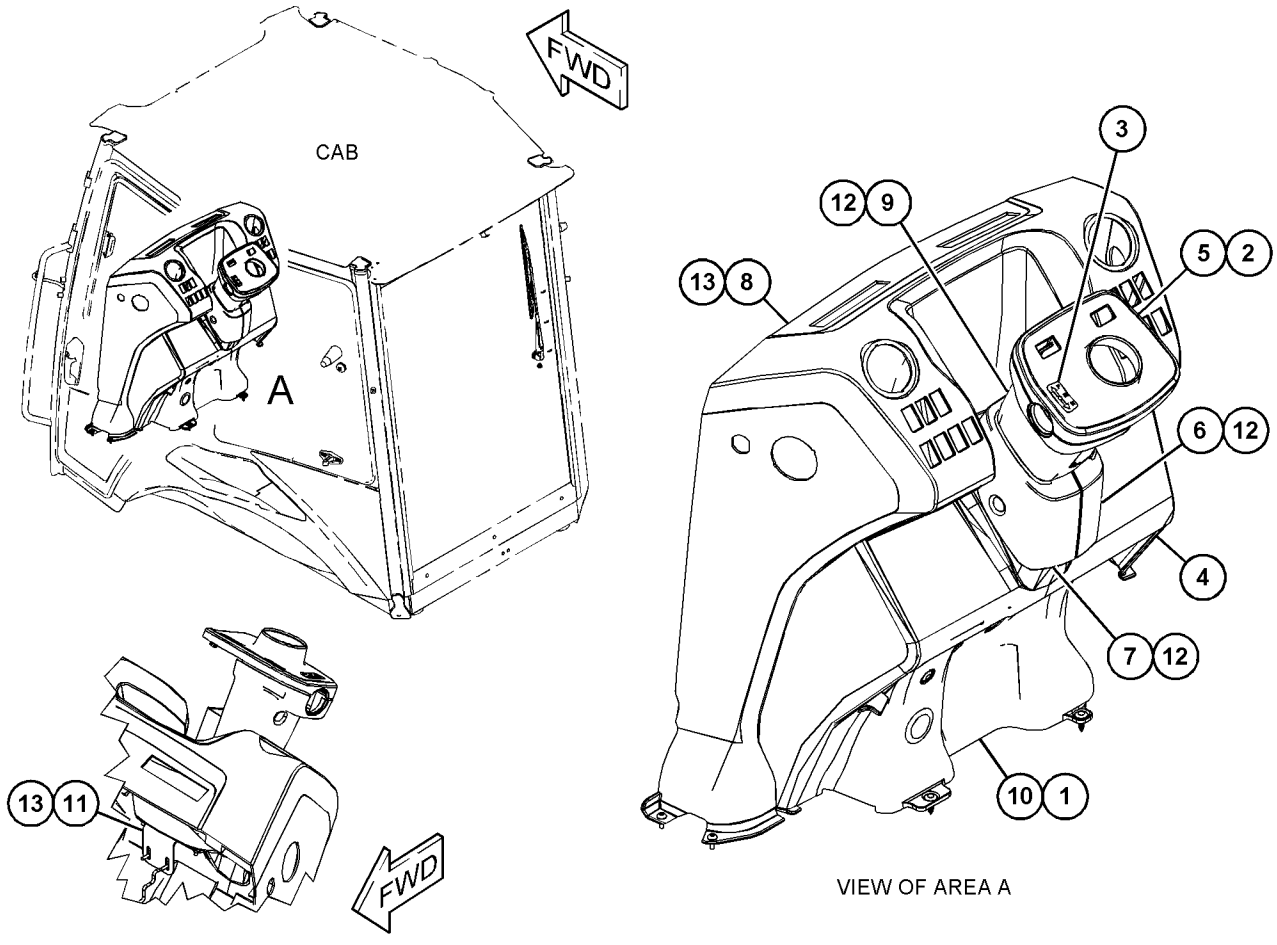

VIEW OF AREA A

GRÁFICO 1 **<FIM>** g03723523

389-9291 GRUPO DO CONSOLE-OPERADOR–LADO ESQUERDO (CONSOLE GP-OPERATOR–LH)

S/N: LBF1-PARA CIMA

NÚMEROE DE 398-2723 ARRANJO DA CABINE, 398-2720, 398-2722 ARRANJO DE CAPOTA UM ACESSÓRIO

SMCS-5258, 7451 **i06143720**

NOTA	REF. NÃO	GRÁFICO REF.	NÚMERO DA PEÇA	QTD.	NOME DA PEÇA 1 2 3 4 5 6 (NÍVEL DO PRODUTO)	CONSULTE PÁGINA
E	1	1	**3E-6602**		RETENTOR (90 CM) (SEAL (90-CM))	
	2	1	**206-1712**	1	DOBRADIÇA DA PORTA (HINGE-DOOR)	
J	3	1	**275-0572**	1	CONJUNTO DE TRAVA (LATCH AS)	
	4	1	**394-9500**	1	CONSOLE (CONSOLE)	
	5	1	**394-9501**	1	CONSOLE (CONSOLE)	
	6	1	**394-9503**	1	PORTA-ARMAZENAMENTO (DOOR-STORAGE)	
	7	1	**394-9504**	1	CAIXA-ARMAZENAMENTO (BOX-STORAGE)	
	8	1	**395-2937**	1	PORTA-ARMAZENAMENTO (DOOR-STORAGE)	
	9	1	**454-0097**	3	GRAMPO (CLIP)	
	10	1	**261-9639**	20	PARAFUSO DE CABEÇA PANELA (12X0,5 POL) (SCREW--PAN HEAD (12.0X0.5-IN))	
M	11	1	**9X-2045**	12	PARAFUSO DE CABEÇA CONVEXA (M6X1X20 MM) (SCREW-TRUSS HEAD (M6X1X20-MM))	
D	12	1	**5P-5927**		RETENTOR (1,7 M) (SEAL (1.7-M))	
					AS PEÇAS MOSTRADAS NA(S) IMAGEM(NS) SEM UM NÚMERO DE REFERÊNCIA NÃO SÃO SUBMETIDAS À MANUTENÇÃO SEPARADAMENTE	

D - SOLICITE POR METRO
E - SOLICITE POR CENTÍMETRO
J - REQUER CHAVE CORPORATIVA
M - PEÇA DO SISTEMA MÉTRICO

389-9291 **GRUPO DO CONSOLE-OPERADOR (CONSOLE GP-OPERATOR) (*continuação*)** **i06143720**

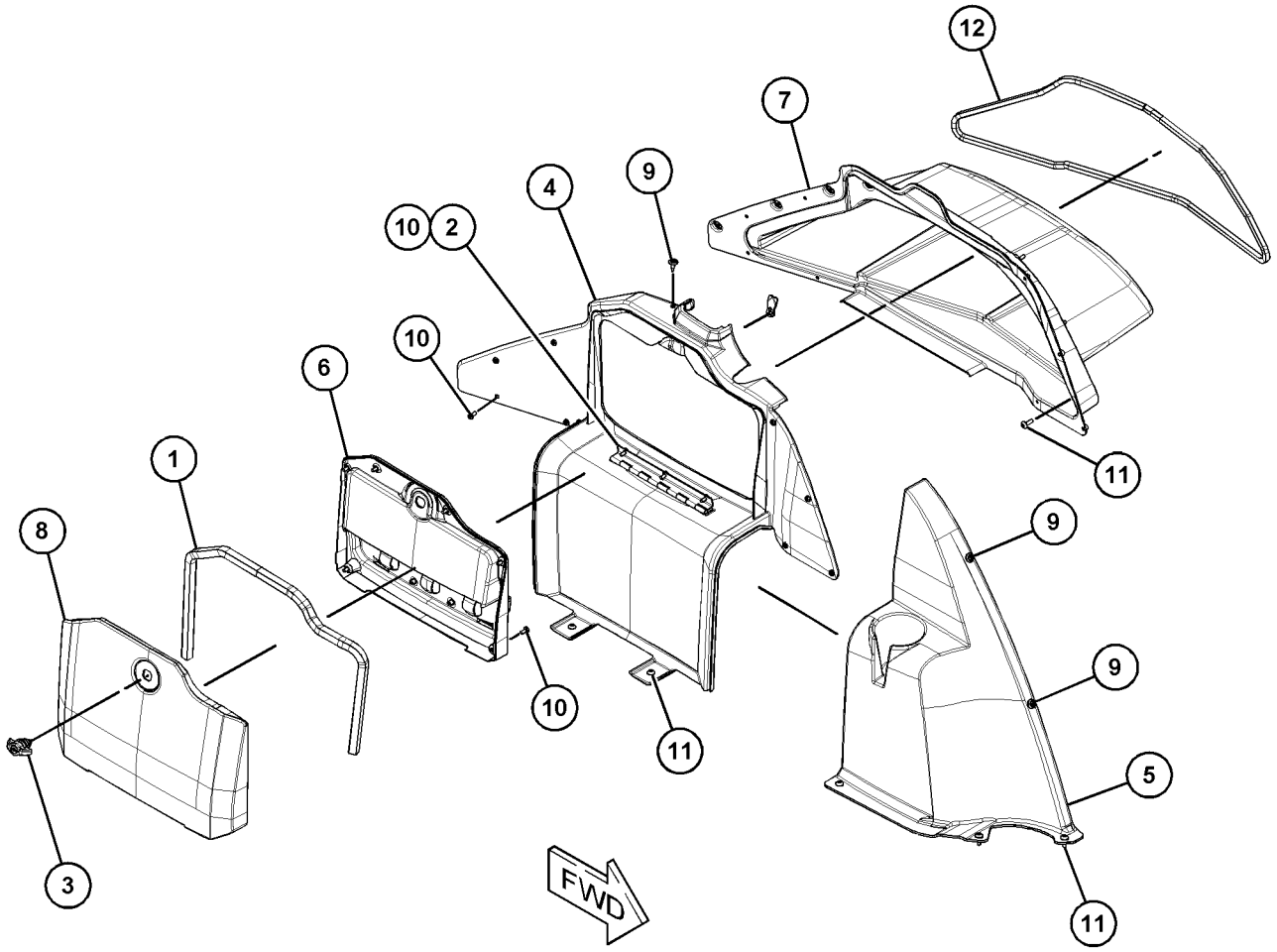

GRÁFICO 1 **<FIM>** g03747698

389-9292 GRUPO DO CONSOLE-OPERADOR—LADO DIREITO (CONSOLE GP-OPERATOR—RH)

S/N: LBF1-PARA CIMA

NÚMEROE DE 398-2723 ARRANJO DA CABINE, 398-2720, 398-2722 ARRANJO DE CAPOTA UM ACESSÓRIO

SMCS-5258, 7451 **i06146625**

NOTA	REF. NÃO	GRÁFICO REF.	NÚMERO DA PEÇA	QTD.	NOME DA PEÇA 1 2 3 4 5 6 (NÍVEL DO PRODUTO)	CONSULTE PÁGINA
	1	1	**164-1178**	2	GRAMPO (CLIP)	
	2	1	**167-8251**	2	FIXADOR (FASTENER)	
	3	1	**206-1667**	10	GRAMPO (CLIP)	
	4	1	**394-9525**	1	ALOJAMENTO DIANTEIRO (HOUSING-FRONT)	
	5	1	**394-9526**	1	PAINEL (PANEL)	
	6	1	**394-9527**	1	TAMPA-FUSÍVEL (COVER-FUSE)	
	7	1	**394-9528**	1	TAMPA (TRASEIRO) (COVER (REAR))	
	8	1	**394-9529**	1	TAMPA DIANTEIRA (COVER-FRONT)	
	9	1	**394-9530**	1	TAMPA-CENTRO (COVER-CENTER)	
	10	1	**395-2936**	1	PAINEL (PANEL)	
	11	1	**398-3047**	1	ALOJAMENTO-TRASEIRO (HOUSING-REAR)	
	12	1	**399-2039**	1	TAMPA (COVER)	
	13	1	**437-2208**	1	DECALQUE DE IDENTIFICAÇÃO (CHAVE DE PARTIDA, CONSULTE O MANUAL DE OPERAÇÃO E MANUTENÇÃO (OMM)) (FILM-IDENTIFICATION (START SWITCH, READ OMM))	
	14	1	**454-0097**	6	GRAMPO (CLIP)	
	15	1	**261-9639**	5	PARAFUSO DE CABEÇA PANELA (12X0,5 POL) (SCREW--PAN HEAD (12.0X0.5-IN))	
M	16	1	**9X-2045**	10	PARAFUSO DE CABEÇA CONVEXA (M6X1X20 MM) (SCREW-TRUSS HEAD (M6X1X20-MM))	
D	17	1	**5P-5927**		RETENTOR (0,04 M CADA) (SEAL (0.04-M EACH))	

D - SOLICITE POR METRO
M - PEÇA DO SISTEMA MÉTRICO

389-9292 **GRUPO DO CONSOLE-OPERADOR (CONSOLE GP-OPERATOR) (*continuação*)** **i06146625**

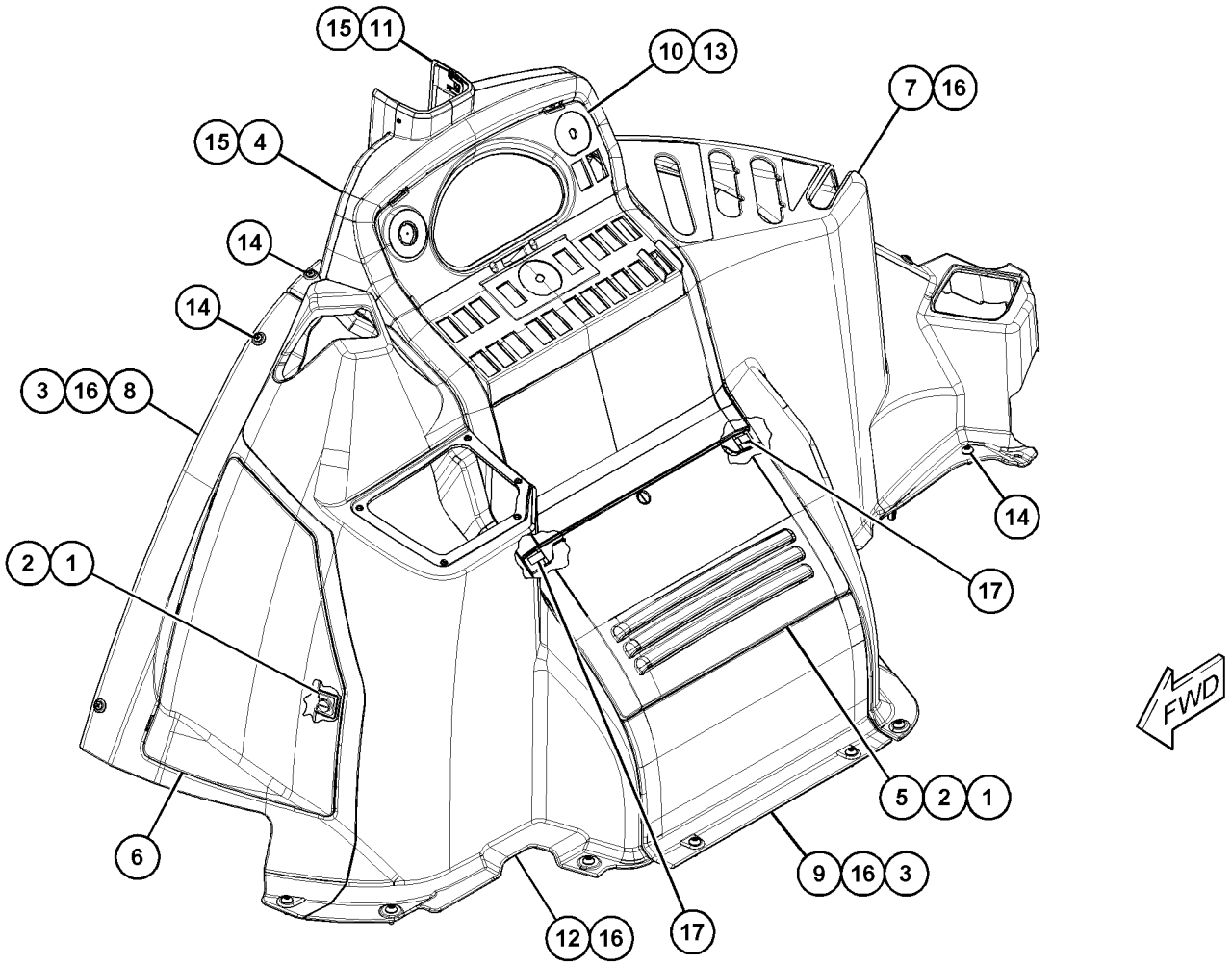

GRÁFICO 1 **<FIM>** g03833977

468-8147 GRUPO DO CONSOLE-OPERADOR–LADO DIREITO (CONSOLE GP-OPERATOR–RH)

S/N: LBF1-PARA CIMA
NÚMEROE DE 456-5611 ARRANJO DE CONVERSÃO DA MÁQUINA
UM ACESSÓRIO

SMCS-5258, 7451

i06151009

NOTA	REF. NÃO	GRÁFICO REF.	NÚMERO DA PEÇA	QTD.	NOME DA PEÇA 1 2 3 4 5 6 (NÍVEL DO PRODUTO)	CONSULTE PÁGINA
	1	1	**467-3138**	1	CONSOLE (CONSOLE)	
	2	1	**110-2028**	3	PARAFUSO DE CABEÇA PANELA (10-14X0,75 POL) (SCREW-PAN HEAD (10-14X0.75-IN))	

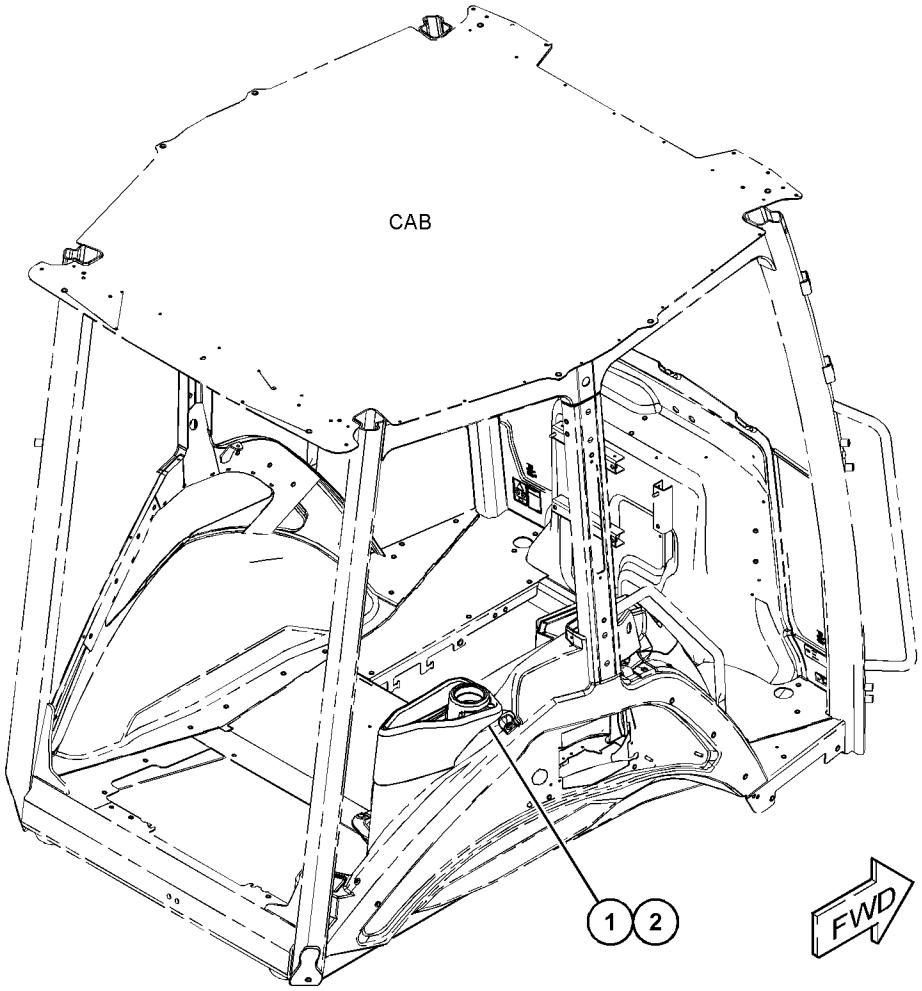

GRÁFICO 1 **<FIM>** g03834284

399-2031 GRUPO DO CONSOLE-TRASEIRO–LADO ESQUERDO (CONSOLE GP-REAR–LH)

S/N: LBF1-PARA CIMA

NÚMEROE DE 448-4773 ARRANJO DA CABINE, 448-4771 ARRANJO DE CAPOTA, 448-4772 ARRANJO DE CAPOTA-ROPS ABERTA

UM ACESSÓRIO

SMCS-5258 **i06143754**

NOTA	REF. NÃO	GRÁFICO REF.	NÚMERO DA PEÇA	QTD.	NOME DA PEÇA 1 2 3 4 5 6 (NÍVEL DO PRODUTO)	CONSULTE PÁGINA
	1	1	**394-9502**	1	CONSOLE (LADO ESQUERDO) (TRASEIRO) (CONSOLE (LH) (REAR))	
	2	1	**454-0097**	2	GRAMPO (CLIP)	
M	3	1	**9X-2045**	3	PARAFUSO DE CABEÇA CONVEXA (M6X1X20 MM) (SCREW-TRUSS HEAD (M6X1X20-MM))	

M - PEÇA DO SISTEMA MÉTRICO

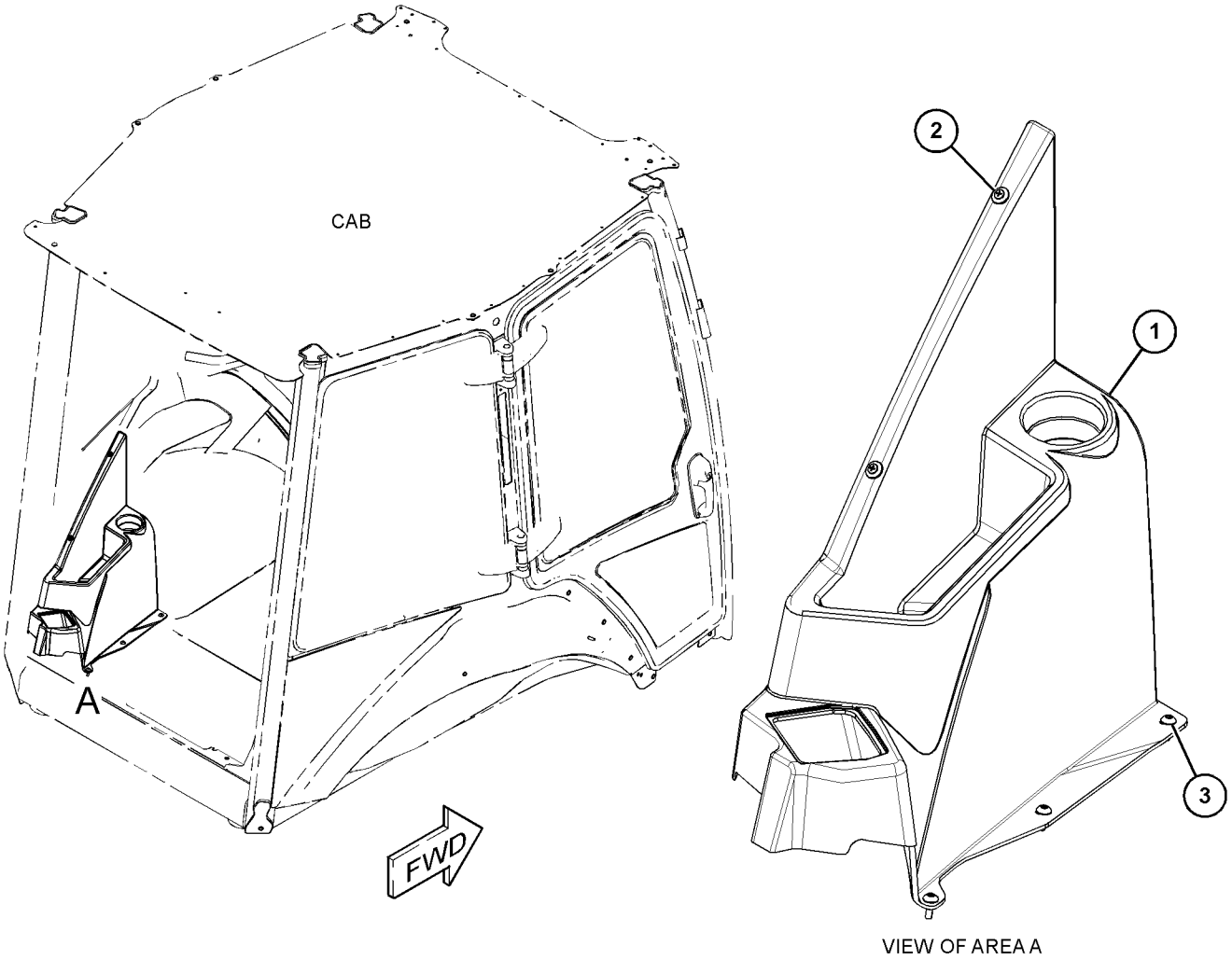

VIEW OF AREA A

GRÁFICO 1 **<FIM>** g03722497

POSTO DO OPERADOR

398-2692 ARRANJO DE CONTROLE-ESTABILIZADOR (CONTROL AR-STABILIZER)

S/N: LBF1-PARA CIMA

NÚMEROE DE 448-4773 ARRANJO DA CABINE, 448-4771 ARRANJO DE CAPOTA, 448-4772 ARRANJO DE CAPOTA-ROPS ABERTA

UM ACESSÓRIO

SMCS-1408, 7222 **i06143180**

NOTA	NÚMERO DA PEÇA	QTD.	NOME DA PEÇA 1 2 3 4 5 6 (NÍVEL DO PRODUTO)	CONSULTE PÁGINA
Y	*391-9957*	1	GRUPO DE TUBULAÇÕES-ESTABILIZADOR (MÁQUINA DE ARTICULAÇÃO CENTRAL) (LINES GP-STABILIZER (CENTER PIVOT MACHINE))	348
Y	*389-8137*	1	GRUPO DE TRAVAMENTO-TRANSPORTE (LOCK GP--TRANSPORT)	413
Y	**389-3142**	1	GRUPO DE VÁLVULA--CONTROLE (ESTABILIZADOR) (VALVE GP-CONTROL (STABILIZER))	397
	448-8165	1	DECALQUE DE INFORMAÇÃO (CONTROLE DO ESTABILIZADOR) (FILM-INFORMATION (STABILIZER CONTROL))	
			(NO CONSOLE DO LADO DIREITO PRÓXIMO AOS CONTROLES DO ESTABILIZADOR)	

Y - ILUSTRAÇÃO SEPARADA

<FIM>

387-6560 GRUPO DE CONTROLE DA ALAVANCA–CARACTERÍSTICAS MECÂNICAS (CONTROL GP-HANDLE–MECHANICAL)

S/N: LBF1-PARA CIMA

NÚMEROE DE 389-8124 GRUPO DE CONTROLE-MÃO HIDRÁULICA

UM ACESSÓRIO

SMCS-5063, 5705 **i06149053**

NOTA	REF. NÃO	GRÁFICO REF.	NÚMERO DA PEÇA	QTD.	NOME DA PEÇA 1 2 3 4 5 6 (NÍVEL DO PRODUTO)	CONSULTE PÁGINA
	1	1	**389-7279**	1	CONJUNTO DE LEVER (LEVER AS)	
	2	1	**440-1454**	1	PROTETOR (BOOT)	
	3	1	**346-3533**	8	PLUGUE DE CONECTOR (PLUG-CONNECTOR)	
	4	1	**346-3511**	1	CONJUNTO DE RECIPIENTE (12 PINOS) (RECEPTACLE AS (12-PIN))	
	5	1	**346-3530**	4	RETENTOR DE CONECTOR (SEAL-CONNECTOR)	
	6	1	**349-7370**	4	PINO DE CONECTOR (CALIBRE 16 A 18) (PIN--CONNECTOR (16-GA TO 18-GA))	
Y	7	1	**387-6655**	1	GRUPO DE CONTROLE DA ALAVANCA (CONTROL GP--HANDLE)	489

Y - ILUSTRAÇÃO SEPARADA

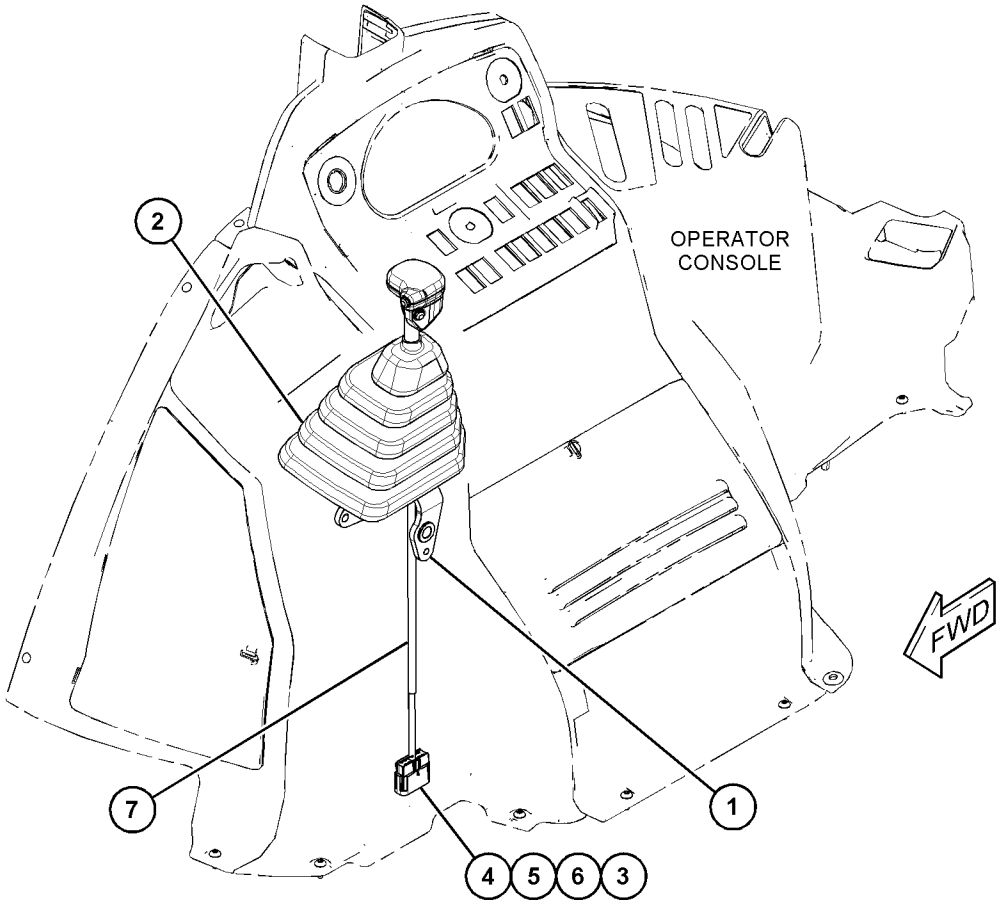

GRÁFICO 1 **<FIM>** g03722493

387-6655 GRUPO DE CONTROLE DA ALAVANCA—CARACTERÍSTICAS MECÂNICAS (CONTROL GP-HANDLE—MECHANICAL)

S/N: LBF1-PARA CIMA

NÚMEROE DE 387-6560, 387-6680 GRUPO DE CONTROLE DA ALAVANCA

UM ACESSÓRIO

SMCS-5063, 5705

i06149054

NOTA	REF. NÃO	GRÁFICO REF.	NÚMERO DA PEÇA	QTD.	NOME DA PEÇA 1 2 3 4 5 6 (NÍVEL DO PRODUTO)	CONSULTE PÁGINA
	1	1	**346-3533**	8	PLUGUE DE CONECTOR (PLUG-CONNECTOR)	
	2	1	**346-3511**	1	CONJUNTO DE RECIPIENTE (12 PINOS) (RECEPTACLE AS (12-PIN))	
	3	1	**346-3530**	4	RETENTOR DE CONECTOR (SEAL-CONNECTOR)	
	4	1	**349-7349**	1	TRAVA-CONECTOR (LOCK-CONNECTOR)	
	5	1	**349-7370**	4	PINO DE CONECTOR (CALIBRE 16 A 18) (PIN--CONNECTOR (16-GA TO 18-GA))	

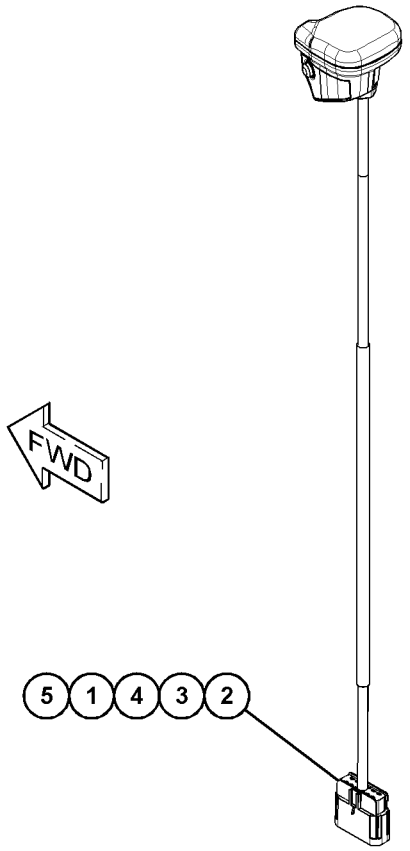

GRÁFICO 1

<FIM>

g03722441

387-6680 GRUPO DE CONTROLE DA ALAVANCA–CARACTERÍSTICAS MECÂNICAS (CONTROL GP-HANDLE–MECHANICAL)

S/N: LBF1-PARA CIMA

NÚMEROE DE 389-8125 GRUPO DE CONTROLE-MÃO HIDRÁULICA

UM ACESSÓRIO

SMCS-5063, 5705 **i06149100**

NOTA	REF. NÃO	GRÁFICO REF.	NÚMERO DA PEÇA	QTD.	NOME DA PEÇA 1 2 3 4 5 6 (NÍVEL DO PRODUTO)	CONSULTE PÁGINA
	1	1	**389-7279**	1	CONJUNTO DE LEVER (LEVER AS)	
	2	1	**395-2916**	1	PROTETOR (BOOT)	
Y	3	1	**387-6655**	1	GRUPO DE CONTROLE DA ALAVANCA (CONTROL GP--HANDLE)	489

Y - ILUSTRAÇÃO SEPARADA

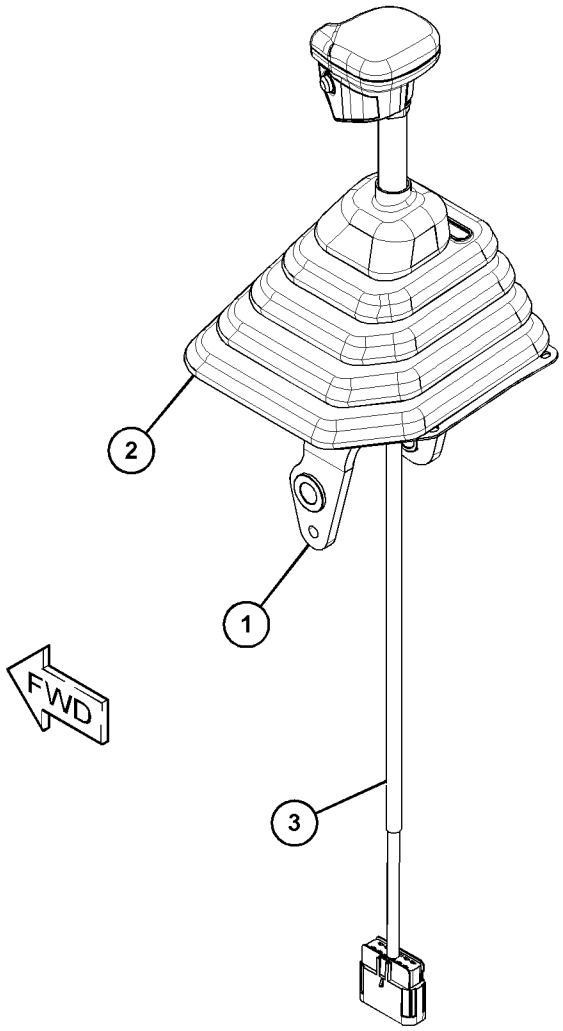

GRÁFICO 1 **<FIM>** g03722439

389-1296 GRUPO DE CONTROLE-MÃO HIDRÁULICA—ESCAVADEIRA (CONTROL GP-HYDRAULIC HAND—EXCAVATOR)

S/N: LBF1-PARA CIMA

NÚMEROE DE 398-2497 ARRANJO DE CONTROLE-HIDRÁULICO

UM ACESSÓRIO

SMCS-5063 **i06140347**

NOTA	REF. NÃO	GRÁFICO REF.	NÚMERO DA PEÇA	QTD.	NOME DA PEÇA 1 2 3 4 5 6 (NÍVEL DO PRODUTO)	CONSULTE PÁGINA
	1	1	**8T-5381**	2	PINO-MOLA (PIN AS-SPRING)	
	2	1	**164-1399**	2	BOTÃO (KNOB)	
	3	1	**164-1435**	2	PLACA (PLATE)	
	4	1	**170-6312**	4	ROLAMENTO (BEARING)	
	5	1	**390-7515**	1	CONJUNTO DA TORRE (TOWER AS)	
M		1	**159-9541**	2	PORCA DE SOLDA (ROSCA M10X1,5) (NUT-WELD (M10X1.5-THD))	
	6	1	**391-1293**	1	EIXO (SHAFT)	
	7	1	**391-5422**	1	CONJUNTO DE LEVER (LADO ESQUERDO) (LEVER AS (LH))	
	7A	1	**164-1436**	1	ROLAMENTO (BEARING)	
	8	1	**391-5423**	1	CONJUNTO DE LEVER (LADO DIREITO) (LEVER AS (RH))	
	8A	1	**164-1436**	1	ROLAMENTO (BEARING)	
	9	1	**398-8074**	1	CONJUNTO DE HASTE (ROD AS)	
	10	1	**399-5401**	1	CONJUNTO DE PLACA (PLATE AS)	
	11	1	**399-5402**	1	CONJUNTO DE PLACA (PLATE AS)	
M		1	**159-9539**	4	PORCA DE SOLDA (ROSCA M6X1) (NUT-WELD (M6X1--THD))	
	12	1	**418-8515**	1	CONJUNTO DE HASTE (ROD AS)	
M		1	**8T-4133**	2	PORCA (ROSCA M10X1,5) (NUT (M10X1.5-THD))	
		1	**8T-5063**	1	EXTREMIDADE DA HASTE (ROD END)	
		1	**435-7651**	1	JUNTA ESFÉRICA (BALL JOINT)	
		1	**446-8059**	1	HASTE (ROD)	
	13	1	*418-8517*	2	CONJUNTO DE HASTE (ROD AS)	
					(CADA UM INCLUI)	
M		1	**8T-4133**	1	PORCA (ROSCA M10X1,5) (NUT (M10X1.5-THD))	
		1	**391-2709**	1	CONJUNTO DE HASTE (ROD AS)	
		1	**435-7561**	1	JUNTA ESFÉRICA (BALL JOINT)	
	14	1	**426-0313**	1	RETENTOR (SEAL)	
	15	1	**430-9927**	1	DECALQUE DE IDENTIFICAÇÃO (CONTROLE DA ESCAVADEIRA) (FILM-IDENTIFICATION (EXCAVATOR CONTROL))	
	16	1	**437-3580**	4	SUPORTE (MOUNT)	
	17	1	*439-3492*	1	CONJUNTO DE HASTE (ROD AS)	
M		1	**8T-4133**	2	PORCA (ROSCA M10X1,5) (NUT (M10X1.5-THD))	
		1	**8T-5063**	1	EXTREMIDADE DA HASTE (ROD END)	
		1	**435-7651**	1	JUNTA ESFÉRICA (BALL JOINT)	
		1	**439-3493**	1	HASTE (ROD)	
	18	1	**439-3495**	4	PINO (PIN)	
	19	1	**439-3496**	2	CONJUNTO DE SUPORTE (BRACKET AS)	
					(CADA UM INCLUI)	
	19A	1	**385-6511**	2	BUCHA (BUSHING)	
	20	1	**439-4932**	1	CONJUNTO DE HASTE (ROD AS)	
	21	1	**440-3614**	1	RESSALTO (BOSS)	
	22	1	**454-0097**	2	GRAMPO (CLIP)	
M	23	1	**127-2170**	9	PARAFUSO DE CABEÇA CONVEXA (M8X1,25X20 MM) (SCREW-TRUSS HEAD (M8X1.25X20-MM))	
	24	1	**164-1402**	2	LUVA (SLEEVE)	
	25	1	**164-1404**	2	ESPAÇADOR (10,67X16,95X23 MM DE ESPESSURA) (SPACER (10.67X16.95X23-MM THK))	
M	26	1	**5C-2890**	6	PORCA (ROSCA M6X1) (NUT (M6X1-THD))	
	27	1	**6V-3964**	1	ARRUELA DURA (8,8X25,5X5 MM DE ESPESSURA) (WASHER-HARD (8.8X25.5X5-MM THK))	

389-1296 **GRUPO DE CONTROLE-MÃO HIDRÁULICA (CONTROL GP-HYDRAULIC HAND) (*continuação*)**

i06140347

NOTA	REF. NÃO	GRÁFICO REF.	NÚMERO DA PEÇA	QTD.	NOME DA PEÇA 1 2 3 4 5 6 (NÍVEL DO PRODUTO)	CONSULTE PÁGINA
	28	1	**6V-9824**	3	ANEL DE RETENÇÃO (RING-RETAINING)	
M	29	1	**7X-2537**	1	PARAFUSO (M8X1,25X35 MM) (BOLT (M8X1.25X35--MM))	
	30	1	**7X-7729**	10	ARRUELA (11X25X3 MM DE ESPESSURA) (WASHER (11X25X3-MM THK))	
M	31	1	**8T-0389**	10	CONTRAPORCA (ROSCA M10X1,5) (LOCKNUT (M10X1.5--THD))	
	32	1	**8T-4121**	10	ARRUELA DURA (11X21X2,5 MM DE ESPESSURA) (WASHER-HARD (11X21X2.5-MM THK))	
M	33	1	**8T-4138**	6	PARAFUSO (M6X1X20 MM) (BOLT (M6X1X20-MM))	
M	34	1	**8T-4172**	2	PARAFUSO (M10X1,5X80 MM) (BOLT (M10X1.5X80--MM))	
	35	1	**8T-4205**	6	ARRUELA DURA (7,2X14,5X2 MM DE ESPESSURA) (WASHER-HARD (7.2X14.5X2-MM THK))	
	36	1	**8T-4222**	4	ARRUELA DURA (11X32X2,5 MM DE ESPESSURA) (WASHER-PLATED (11X32X2.5-MM THK))	
	37	1	**8T-4224**	1	ARRUELA DURA (8,8X16X2 MM DE ESPESSURA) (WASHER-HARD (8.8X16X2-MM THK))	
M	38	1	**8T-4908**	1	PARAFUSO (M8X1,25X25 MM) (BOLT (M8X1.25X25--MM))	
M	39	1	**189-5358**	4	PARAFUSO (M10X1,5X60 MM) (BOLT (M10X1.5X60--MM))	
M	40	1	**8T-6466**	2	PARAFUSO (M10X1,5X60 MM) (BOLT (M10X1.5X60--MM))	
	41	1	**9R-2807**	4	GRAMPO (CLIP)	
M	42	1	**8T-4133**	4	PORCA (ROSCA M10X1,5) (NUT (M10X1.5-THD))	

M - PEÇA DO SISTEMA MÉTRICO

389-1296 **GRUPO DE CONTROLE-MÃO HIDRÁULICA (CONTROL GP-HYDRAULIC HAND) (*continuação*)**

i06140347

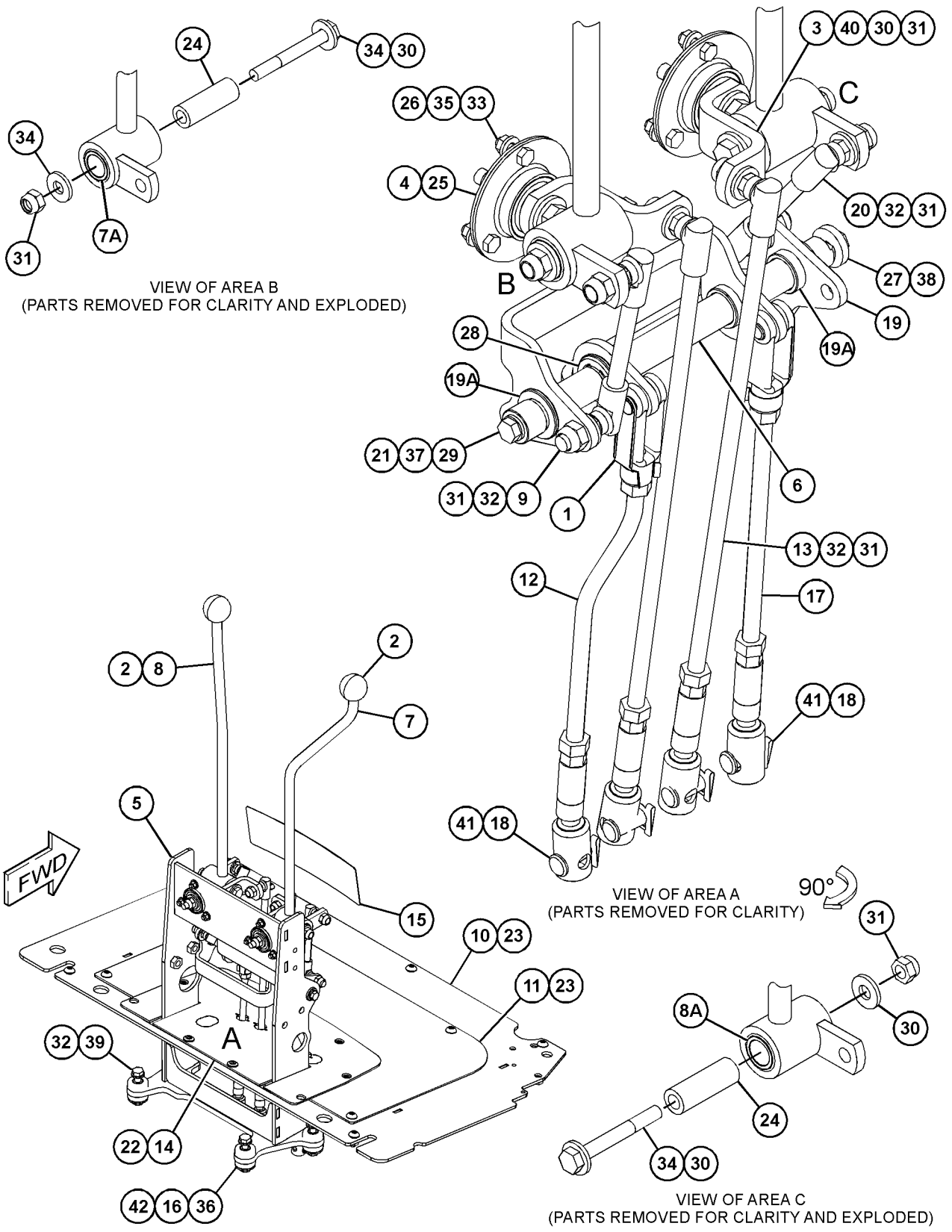

GRÁFICO 1 **<FIM>** g03836465

389-8124 GRUPO DE CONTROLE-MÃO HIDRÁULICA–INCLINAÇÃO SIMPLES (CONTROL GP-HYDRAULIC HAND–SINGLE TILT)

S/N: LBF1-PARA CIMA

NÚMEROE DE 450-8510, 450-8511, 450-8512 ARRANJO DE VÁLVULA-BANCO 2

UM ACESSÓRIO

SMCS-5063 **i06149051**

NOTA	REF. NÃO	GRÁFICO REF.	NÚMERO DA PEÇA	QTD.	NOME DA PEÇA 1 2 3 4 5 6 (NÍVEL DO PRODUTO)	CONSULTE PÁGINA
	1	1	**8T-4743**	2	PINO (PIN)	
	2	1	**164-1368**	5	FIXADOR DE PAINEL (FASTENER-PANEL)	
	3	1	**206-1345**	2	CABO TIPO CINTA (STRAP-CABLE)	
Y	4	1	*387-6560*	1	GRUPO DE CONTROLE DA ALAVANCA (CONTROL GP--HANDLE)	488
	5	1	**388-7048**	1	CONJUNTO DE SUPORTE (BRACKET AS)	
	5A	1	**449-2128**	1	BUCHA (BUSHING)	
	6	1	**389-7230**	1	PINO (PIN)	
	7	1	**389-7232**	1	CONJUNTO DE LEVER (LEVER AS)	
	7A	1	**388-4733**	1	BUCHA (BUSHING)	
	8	1	**389-7244**	1	PINO (PIN)	
	9	1	**390-8024**	1	CONJUNTO DE PINO (PIN AS)	
	10	1	**390-8743**	1	CONJUNTO DE HASTE (ROD AS)	
M		1	**8T-4133**	1	PORCA (ROSCA M10X1,5) (NUT (M10X1.5-THD))	
		1	**8T-4773**	1	JUNTA ESFÉRICA (BALL JOINT)	
M		1	**9X-2065**	1	PORCA (M10X1,5 DE ROSCA, ESQUERDA) (NUT (M10X1.5-THD, LH))	
		1	**454-2225**	1	HASTE (ROD)	
		1	**454-3053**	1	JUNTA ESFÉRICA (BALL JOINT)	
	11	1	**395-2917**	1	PLACA (PLATE)	
	12	1	**415-2274**	1	RETENTOR (SEAL)	
	13	1	*418-8609*	1	CONJUNTO DE HASTE (ROD AS)	
M		1	**8T-4133**	2	PORCA (ROSCA M10X1,5) (NUT (M10X1.5-THD))	
		1	**8T-4773**	1	JUNTA ESFÉRICA (BALL JOINT)	
		1	**8T-4815**	1	EXTREMIDADE DA HASTE (ROD END)	
M		1	**390-8822**	1	PRISIONEIRO (M10X1,5X17,5 MM) (STUD (M10X1.5-MM))	
Y	14	1	*423-2610*	1	GRUPO DA HASTE (ROD GP)	547
	15	1	**430-9922**	1	DECALQUE DE INSTRUÇÃO (CONTROLE DA PÁ--CARREGADEIRA) (FILM-INSTRUCTION (LOADER CONTROL))	
	16	1	**454-0097**	5	GRAMPO (CLIP)	
M	17	1	**138-2042**	2	CONTRAPORCA (ROSCA M10X1,5) (LOCKNUT (M10X1.5--THD))	
	18	1	**170-4735**	5	ANEL DE RETENÇÃO (RING-RETAINING)	
	19	1	**5H-3193**	1	PINO DE MOLA (PIN-SPRING)	
	20	1	**5P-4116**	2	ARRUELA DURA (8,8X20,5X2 MM DE ESPESSURA) (WASHER-HARD (8.8X20.5X2-MM THK))	
M	21	1	**6V-7744**	4	CONTRAPORCA (ROSCA M10X1,5) (LOCKNUT (M10X1.5--THD))	
	22	1	**7X-0510**	1	ARRUELA DURA (15,5X29X3 MM DE ESPESSURA) (WASHER-HARD (15.5X29X3-MM THK))	
	23	1	**7X-7729**	2	ARRUELA (11X25X3 MM DE ESPESSURA) (WASHER (11X25X3-MM THK))	
	24	1	**8T-4121**	4	ARRUELA DURA (11X21X2,5 MM DE ESPESSURA) (WASHER-HARD (11X21X2.5-MM THK))	
M	25	1	**8T-4136**	2	PARAFUSO (M10X1,5X25 MM) (BOLT (M10X1.5X25--MM))	
M	26	1	**8T-4189**	2	PARAFUSO (M8X1,25X20 MM) (BOLT (M8X1.25X20--MM))	

M - PEÇA DO SISTEMA MÉTRICO
Y - ILUSTRAÇÃO SEPARADA

389-8124 **GRUPO DE CONTROLE-MÃO HIDRÁULICA (CONTROL GP-HYDRAULIC HAND) (*continuação*)**

i06149051

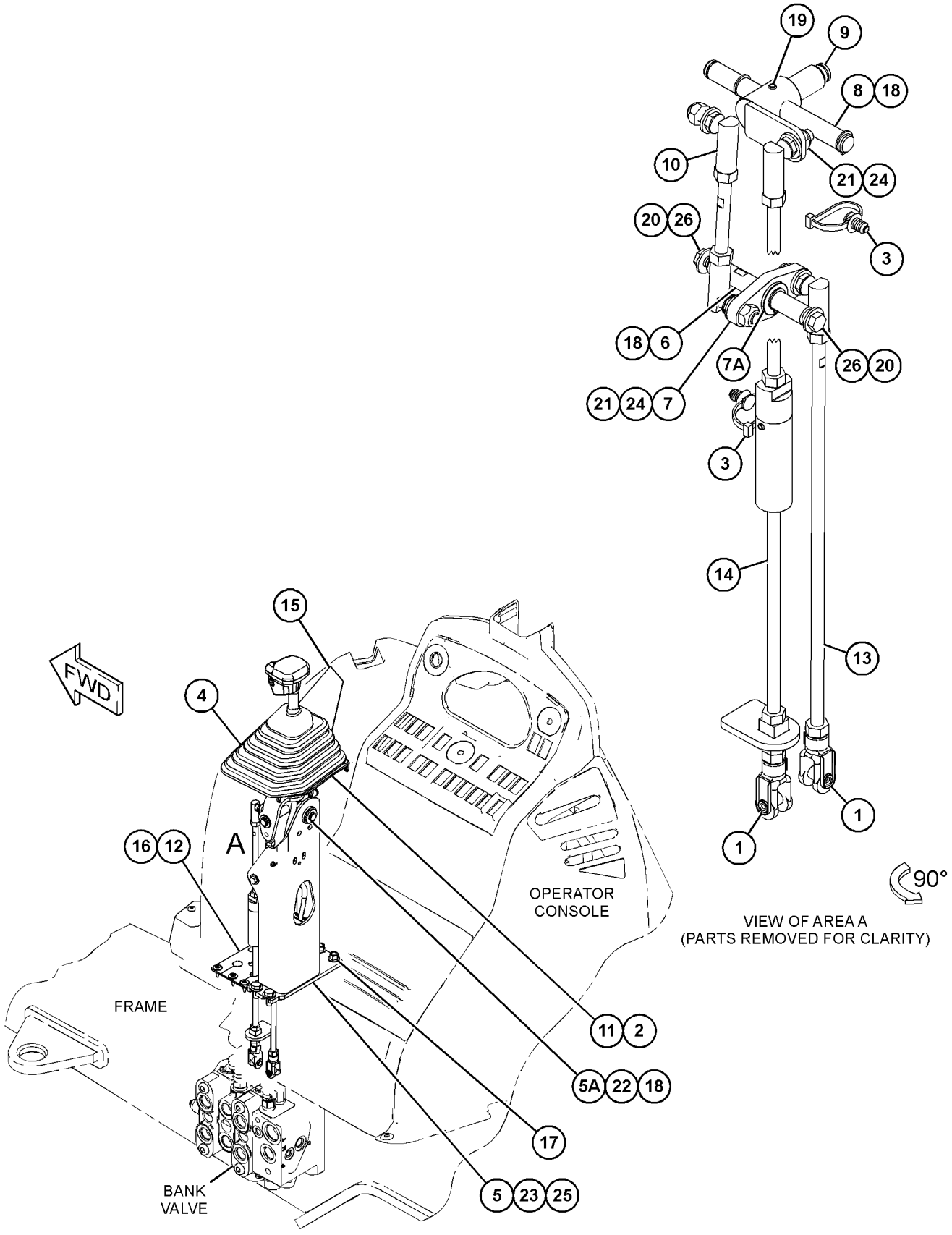

GRÁFICO 1 **<FIM>** g03722385

389-8125 GRUPO DE CONTROLE-MÃO HIDRÁULICA–INCLINAÇÃO SIMPLES (CONTROL GP-HYDRAULIC HAND–SINGLE TILT)

S/N: LBF1-PARA CIMA

NÚMEROE DE 450-8513, 450-8514, 450-8515 ARRANJO DE VÁLVULA-BANCO 3

UM ACESSÓRIO

SMCS-5063 **i06149096**

NOTA	REF. NÃO	GRÁFICO REF.	NÚMERO DA PEÇA	QTD.	NOME DA PEÇA 1 2 3 4 5 6 (NÍVEL DO PRODUTO)	CONSULTE PÁGINA
	1	1	**8T-4743**	3	PINO (PIN)	
	2	1	**164-1368**	5	FIXADOR DE PAINEL (FASTENER-PANEL)	
	3	1	**164-1395**	1	BOTÃO (KNOB)	
	4	1	**206-1345**	2	CABO TIPO CINTA (STRAP-CABLE)	
Y	5	1	*387-6680*	1	GRUPO DE CONTROLE DA ALAVANCA (CARACTERÍSTICAS MECÂNICAS) (CONTROL GP-HANDLE (MECHANICAL))	490
	6	1	**388-7048**	1	CONJUNTO DE SUPORTE (BRACKET AS)	
	6A	1	**449-2128**	1	BUCHA (BUSHING)	
	7	1	**389-7230**	1	PINO (PIN)	
	8	1	**389-7232**	1	CONJUNTO DE LEVER (LEVER AS)	
	8A	1	**388-4733**	1	BUCHA (BUSHING)	
	9	1	**389-7244**	1	PINO (PIN)	
	10	1	**389-7277**	1	CONJUNTO DE LEVER (LEVER AS)	
	10A	1	**388-4732**	1	BUCHA (BUSHING)	
	11	1	**390-8024**	1	CONJUNTO DE PINO (PIN AS)	
	12	1	**390-8743**	1	CONJUNTO DE HASTE (ROD AS)	
M		1	**8T-4133**	1	PORCA (ROSCA M10X1,5) (NUT (M10X1.5-THD))	
		1	**8T-4773**	1	JUNTA ESFÉRICA (BALL JOINT)	
M		1	**9X-2065**	1	PORCA (M10X1,5 DE ROSCA, ESQUERDA) (NUT (M10X1.5-THD, LH))	
		1	**454-2225**	1	HASTE (ROD)	
		1	**454-3053**	1	JUNTA ESFÉRICA (BALL JOINT)	
	13	1	**395-2917**	1	PLACA (PLATE)	
	14	1	**415-2274**	1	RETENTOR (SEAL)	
	15	1	*418-8607*	1	CONJUNTO DE HASTE (ROD AS)	
M		1	**8T-4133**	1	PORCA (ROSCA M10X1,5) (NUT (M10X1.5-THD))	
		1	**8T-4773**	1	JUNTA ESFÉRICA (BALL JOINT)	
		1	**8T-4815**	1	EXTREMIDADE DA HASTE (ROD END)	
		1	**390-8742**	1	CONJUNTO DE HASTE (ROD AS)	
	16	1	*418-8609*	1	CONJUNTO DE HASTE (ROD AS)	
M		1	**8T-4133**	2	PORCA (ROSCA M10X1,5) (NUT (M10X1.5-THD))	
		1	**8T-4773**	1	JUNTA ESFÉRICA (BALL JOINT)	
		1	**8T-4815**	1	EXTREMIDADE DA HASTE (ROD END)	
M		1	**390-8822**	1	PRISIONEIRO (M10X1,5X17,5 MM) (STUD (M10X1.5-MM))	
Y	17	1	*423-2610*	1	GRUPO DA HASTE (ROD GP)	547
	18	1	**430-9923**	1	DECALQUE DE INSTRUÇÃO (CONTROLE DA PÁ--CARREGADEIRA) (FILM-INSTRUCTION (LOADER CONTROL))	
	19	1	**454-0097**	5	GRAMPO (CLIP)	
M	20	1	**138-2042**	2	CONTRAPORCA (ROSCA M10X1,5) (LOCKNUT (M10X1.5--THD))	
	21	1	**170-4735**	5	ANEL DE RETENÇÃO (RING-RETAINING)	
	22	1	**5H-3193**	1	PINO DE MOLA (PIN-SPRING)	
	23	1	**5P-4116**	2	ARRUELA DURA (8,8X20,5X2 MM DE ESPESSURA) (WASHER-HARD (8.8X20.5X2-MM THK))	
M	24	1	**6V-7744**	4	CONTRAPORCA (ROSCA M10X1,5) (LOCKNUT (M10X1.5--THD))	
	25	1	**7X-0510**	1	ARRUELA DURA (15,5X29X3 MM DE ESPESSURA) (WASHER-HARD (15.5X29X3-MM THK))	
	26	1	**7X-7729**	2	ARRUELA (11X25X3 MM DE ESPESSURA) (WASHER (11X25X3-MM THK))	

389-8125 **GRUPO DE CONTROLE-MÃO HIDRÁULICA (CONTROL GP-HYDRAULIC HAND) (*continuação*)**

i06149096

NOTA	REF. NÃO	GRÁFICO REF.	NÚMERO DA PEÇA	QTD.	NOME DA PEÇA 1 2 3 4 5 6 (NÍVEL DO PRODUTO)	CONSULTE PÁGINA
	27	1	**8T-4121**	5	ARRUELA DURA (11X21X2,5 MM DE ESPESSURA) (WASHER-HARD (11X21X2.5-MM THK))	
M	28	1	**8T-4136**	2	PARAFUSO (M10X1,5X25 MM) (BOLT (M10X1.5X25--MM))	
M	29	1	**8T-4189**	2	PARAFUSO (M8X1,25X20 MM) (BOLT (M8X1.25X20--MM))	

M - PEÇA DO SISTEMA MÉTRICO
Y - ILUSTRAÇÃO SEPARADA

389-8125 **GRUPO DE CONTROLE-MÃO HIDRÁULICA (CONTROL GP-HYDRAULIC HAND) (*continuação*)**

i06149096

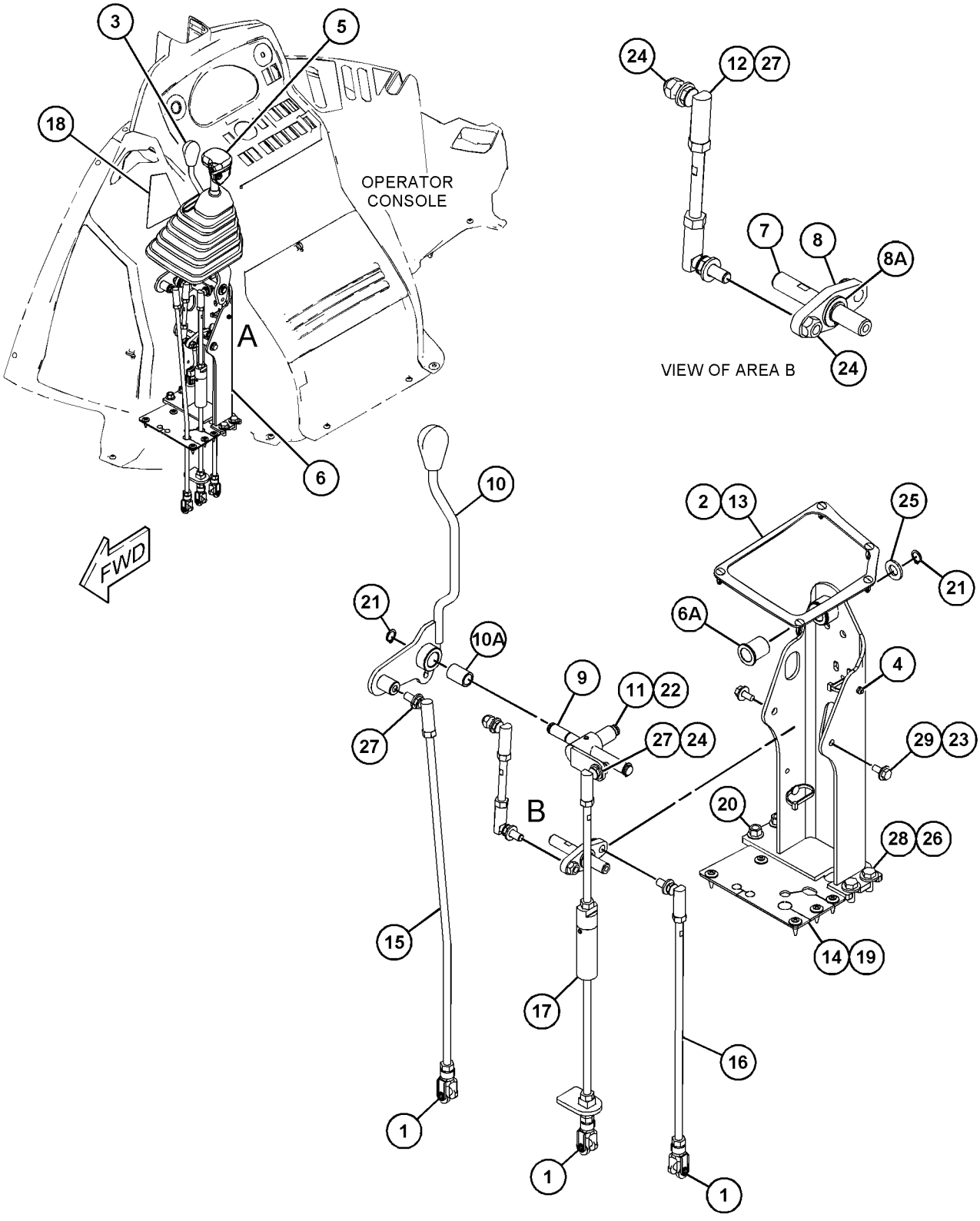

VIEW OF AREA A
(PARTS REMOVED FOR CLARITY AND EXPLODED)

GRÁFICO 1 **<FIM>** g03722396

398-3601 GRUPO DE CONTROLE-MÃO HIDRÁULICA—UNIVERSAL (CONTROL GP-HYDRAULIC HAND—UNIVERSAL)

S/N: LBF1-PARA CIMA

NÚMEROE DE 398-2496 ARRANJO DE CONTROLE-HIDRÁULICO

UM ACESSÓRIO

SMCS-5063 **i06140213**

NOTA	REF. NÃO	GRÁFICO REF.	NÚMERO DA PEÇA	QTD.	NOME DA PEÇA 1 2 3 4 5 6 (NÍVEL DO PRODUTO)	CONSULTE PÁGINA
	1	1	**164-1399**	2	BOTÃO (KNOB)	
	2	1	**385-6495**	1	CONJUNTO DE SUPORTE (BRACKET AS)	
M		1	**159-9539**	2	PORCA DE SOLDA (ROSCA M6X1) (NUT-WELD (M6X1--THD))	
	3	1	**385-6505**	2	CONJUNTO DE SUPORTE (BRACKET AS)	
	4	1	**398-3600**	2	ALAVANCA (LEVER)	
	5	1	**399-5401**	1	CONJUNTO DE PLACA (PLATE AS)	
M		1	**159-9540**	10	PORCA DE SOLDA (ROSCA M8X1,25) (NUT-WELD (M8X1.25-THD))	
	6	1	**399-5402**	1	CONJUNTO DE PLACA (PLATE AS)	
	7	1	*417-9356*	4	GRUPO DE TIRANTES (TIE ROD GP)	
					(CADA UM INCLUI)	
M		1	**8T-4133**	2	PORCA (ROSCA M10X1,5) (NUT (M10X1.5-THD))	
		1	**303-9307**	1	HASTE (ROD)	
		1	**417-2329**	1	JUNTA ESFÉRICA (BALL JOINT)	
		1	**435-7651**	1	JUNTA ESFÉRICA (BALL JOINT)	
	8	1	**425-9077**	1	RETENTOR (SEAL)	
	9	1	**430-9928**	1	DECALQUE DE INSTRUÇÃO (RETROESCAVADEIRA) (FILM-INSTRUCTION (BACKHOE))	
	10	1	**437-3580**	4	SUPORTE (MOUNT)	
	11	1	**439-3495**	4	PINO (PIN)	
	12	1	**454-0097**	2	GRAMPO (CLIP)	
M	13	1	**127-2170**	9	PARAFUSO DE CABEÇA CONVEXA (M8X1,25X20 MM) (SCREW-TRUSS HEAD (M8X1.25X20-MM))	
M	14	1	**189-5358**	4	PARAFUSO (M10X1,5X60 MM) (BOLT (M10X1.5X60--MM))	
M	15	1	**3E-8000**	2	CONTRAPORCA (ROSCA M16X1,5) (NUT-JAM (M16X1.5--THD))	
M	16	1	**6V-7357**	2	PARAFUSO (M6X1X25 MM) (BOLT (M6X1X25-MM))	
	17	1	**8T-4121**	4	ARRUELA DURA (11X21X2,5 MM DE ESPESSURA) (WASHER-HARD (11X21X2.5-MM THK))	
M	18	1	**8T-4133**	4	PORCA (ROSCA M10X1,5) (NUT (M10X1.5-THD))	
M	19	1	**8T-4189**	6	PARAFUSO (M8X1,25X20 MM) (BOLT (M8X1.25X20--MM))	
	20	1	**8T-4205**	2	ARRUELA DURA (7,2X14,5X2 MM DE ESPESSURA) (WASHER-HARD (7.2X14.5X2-MM THK))	
	21	1	**8T-4222**	4	ARRUELA DURA (11X32X2,5 MM DE ESPESSURA) (WASHER-PLATED (11X32X2.5-MM THK))	
	22	1	**8T-4224**	6	ARRUELA DURA (8,8X16X2 MM DE ESPESSURA) (WASHER-HARD (8.8X16X2-MM THK))	
	23	1	**9R-2807**	4	GRAMPO (CLIP)	

M - PEÇA DO SISTEMA MÉTRICO

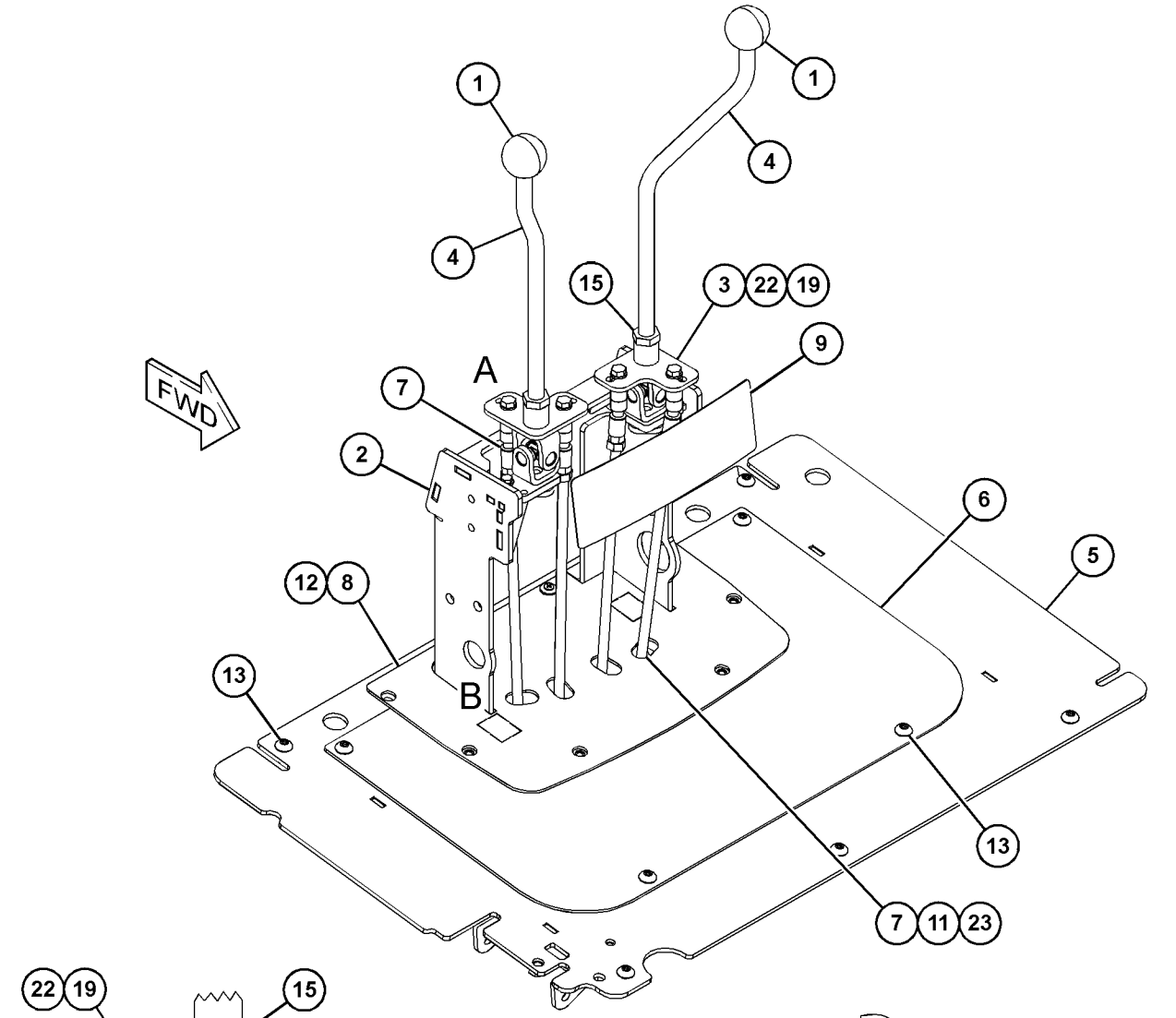

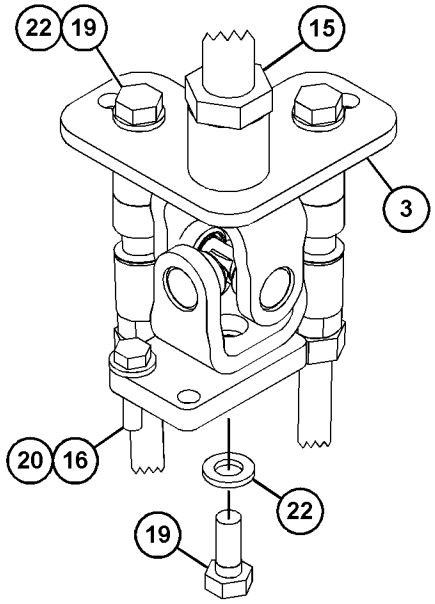

VIEW OF AREA A
(PARTS REMOVED FOR CLARITY AND EXPLODED)

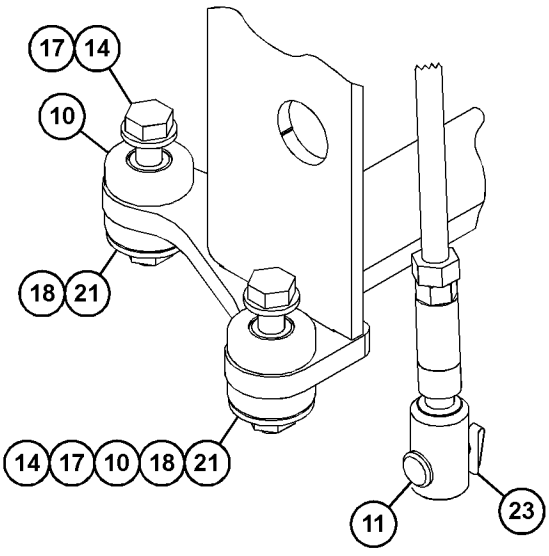

VIEW OF AREA B
(PARTS REMOVED FOR CLARITY)

GRÁFICO 1 **<FIM>** g03743528

388-3242 GRUPO DE CONTROLE-PEDAL HIDRÁULICO—8ª FUNÇÃO (CONTROL GP-HYDRAULIC PEDAL—8TH FUNCTION)

S/N: LBF1-PARA CIMA

NÚMEROE DE 398-2851 ARRANJO OPCIONAL-RETROESCAVADEIRA UM ACESSÓRIO

SMCS-5063 **i06141692**

NOTA	REF. NÃO	GRÁFICO REF.	NÚMERO DA PEÇA	QTD.	NOME DA PEÇA 1 2 3 4 5 6 (NÍVEL DO PRODUTO)	CONSULTE PÁGINA
	1	1	**8T-4743**	2	PINO (PIN)	
	2	1	**179-8235**	1	PINO DE TRAVA (LOCK PIN)	
	3	1	**184-5382**	1	PINO (PIN)	
	4	1	**385-6511**	2	BUCHA (BUSHING)	
	5	1	**388-3235**	1	CONJUNTO DE SUPORTE (SUPPORT AS)	
	5A	1	**385-6511**	2	BUCHA (BUSHING)	
	6	1	**388-3237**	1	CONJUNTO DE EIXO (SHAFT AS)	
	7	1	**388-3240**	1	EIXO (SHAFT)	
	8	1	**396-6355**	2	PLACA (PLATE)	
	9	1	**396-8862**	1	CONJUNTO DO PEDAL (PEDAL AS)	
		1	**442-9800**	1	PEDAL (PEDAL)	
	10	1	*442-8457*	1	CONJUNTO DE HASTE (ROD AS)	
M		1	**8T-4133**	2	PORCA (ROSCA M10X1,5) (NUT (M10X1.5-THD))	
		1	**8T-4815**	2	EXTREMIDADE DA HASTE (ROD END)	
		1	**388-3241**	1	HASTE (ROD)	
	11	1	**444-2165**	2	ESPAÇADOR (SPACER)	
	12	1	**459-5272**	1	CONJUNTO DE HASTE (ROD AS)	
	14	1	**110-7595**	2	PINO DE MOLA (PIN-SPRING)	
M	15	1	**161-7632**	1	PARAFUSO-TRAVAMENTO AUTOMÁTICO (M10X1,5X40 MM) (BOLT-SELF-LOCKING (M10X1.5X40-MM))	
	16	1	**6V-9824**	1	ANEL DE RETENÇÃO (RING-RETAINING)	
M	17	1	**8C-7562**	2	PARAFUSO DE CABEÇA CHATA (M8X1,25X20 MM) (SCREW-FLAT HEAD (M8X1.25X20-MM))	
M	18	1	**8T-0389**	2	CONTRAPORCA (ROSCA M10X1,5) (LOCKNUT (M10X1.5--THD))	
	20	1	**8T-4121**	3	ARRUELA DURA (11X21X2,5 MM DE ESPESSURA) (WASHER-HARD (11X21X2.5-MM THK))	

M - PEÇA DO SISTEMA MÉTRICO

388-3242 **GRUPO DE CONTROLE-PEDAL HIDRÁULICO (CONTROL GP-HYDRAULIC PEDAL) (*continuação*)**

i06141692

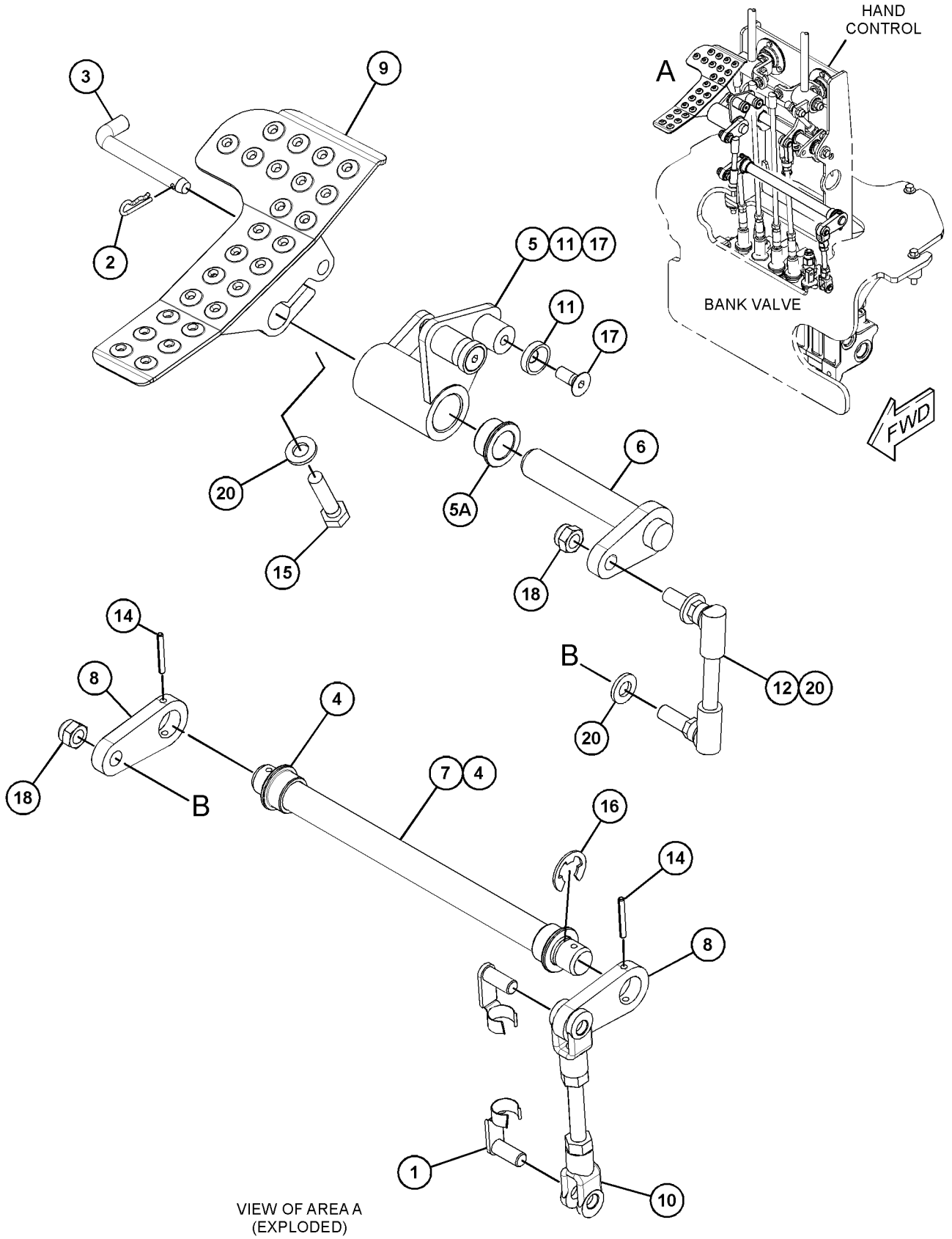

GRÁFICO 1 **<FIM>** g03832256

393-5477 GRUPO DE CONTROLE-PEDAL HIDRÁULICO–AUXILIAR (CONTROL GP-HYDRAULIC PEDAL–AUXILIARY)

S/N: LBF1-PARA CIMA

NÚMEROE DE 450-8727 ARRANJO DA RETROESCAVADEIRA-BRAÇO EXTENSÍVEL, 398-2850 ARRANJO OPCIONAL-RETROESCAVADEIRA

UM ACESSÓRIO

SMCS-5063 **i06140767**

NOTA	REF. NÃO	GRÁFICO REF.	NÚMERO DA PEÇA	QTD.	NOME DA PEÇA 1 2 3 4 5 6 (NÍVEL DO PRODUTO)	CONSULTE PÁGINA
	1	1	**6V-9824**	1	ANEL DE RETENÇÃO (RING-RETAINING)	
	2	1	**8T-4743**	2	PINO (PIN)	
	3	1	**133-8916**	1	DECALQUE DE INSTRUÇÃO (BRAÇO EXTENSÍVEL) (FILM-INSTRUCTION (EXTENDABLE STICK))	
	4	1	**179-8235**	1	PINO DE TRAVA (LOCK PIN)	
	5	1	**184-5382**	1	PINO (PIN)	
	6	1	**198-0098**	1	DECALQUE DE INSTRUÇÃO (AUXILIAR) (FILM--INSTRUCTION (AUXILIARY))	
	7	1	**298-7736**	2	COLAR (COLLAR)	
	8	1	**388-0006**	1	CONJUNTO DE SUPORTE (LADO DIREITO) (SUPPORT AS (RH))	
	8A	1	**385-6511**	2	BUCHA (BUSHING)	
	9	1	**388-0012**	1	CONJUNTO DE EIXO (SHAFT AS)	
	10	1	**388-3234**	1	EIXO (SHAFT)	
	11	1	**396-8863**	1	CONJUNTO DO PEDAL (LADO DIREITO) (PEDAL AS (RH))	
	12	1	**423-9623**	1	CONJUNTO DE LEVER (LEVER AS)	
	12A	1	**385-6511**	1	BUCHA (BUSHING)	
	13	1	*442-9789*	1	CONJUNTO DE HASTE (ROD AS)	
M		1	**8T-4133**	2	PORCA (ROSCA M10X1,5) (NUT (M10X1.5-THD))	
		1	**8T-4815**	2	EXTREMIDADE DA HASTE (ROD END)	
		1	**388-3232**	1	HASTE (ROD)	
	14	1	**444-2165**	1	ESPAÇADOR (SPACER)	
	15	1	**458-7551**	1	CONJUNTO DE HASTE (ROD AS)	
M	16	1	**161-7632**	1	PARAFUSO-TRAVAMENTO AUTOMÁTICO (M10X1,5X40 MM) (BOLT-SELF-LOCKING (M10X1.5X40-MM))	
M	17	1	**8C-7562**	1	PARAFUSO DE CABEÇA CHATA (M8X1,25X20 MM) (SCREW-FLAT HEAD (M8X1.25X20-MM))	
M	18	1	**8T-0389**	2	CONTRAPORCA (ROSCA M10X1,5) (LOCKNUT (M10X1.5--THD))	
	19	1	**8T-4121**	5	ARRUELA DURA (11X21X2,5 MM DE ESPESSURA) (WASHER-HARD (11X21X2.5-MM THK))	
M	20	1	**8T-4186**	2	PARAFUSO (M10X1,5X40 MM) (BOLT (M10X1.5X40--MM))	

M - PEÇA DO SISTEMA MÉTRICO

393-5477 **GRUPO DE CONTROLE-PEDAL HIDRÁULICO (CONTROL GP-HYDRAULIC PEDAL) (*continuação*)**

i06140767

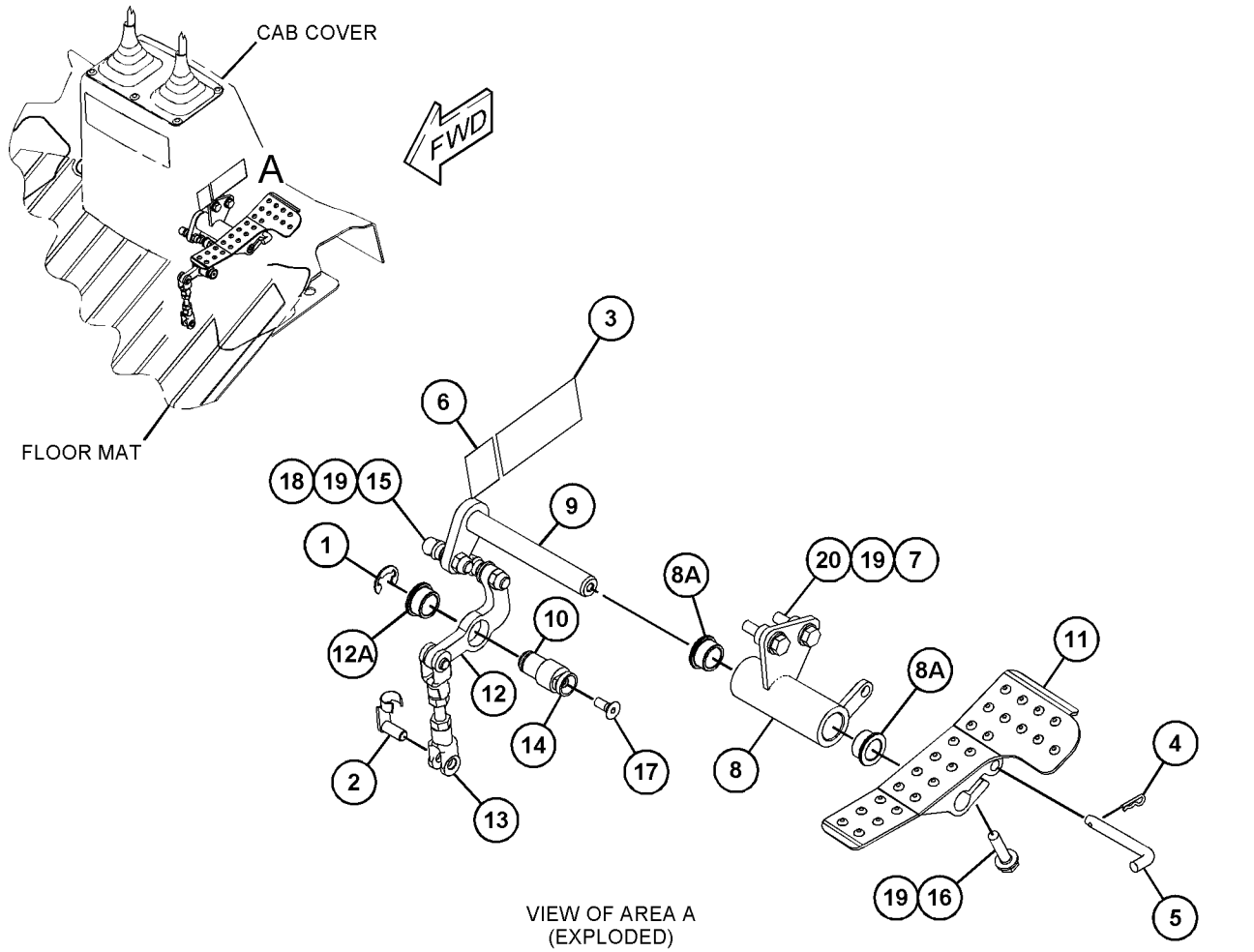

VIEW OF AREA A
(EXPLODED)

GRÁFICO 1 **<FIM>** g03748646

382-4011 GRUPO DE CONTROLE-DIREÇÃO—INCLINAÇÃO (CONTROL GP-STEERING—TILT)

S/N: LBF1-PARA CIMA

NÚMEROE DE 448-4773 ARRANJO DA CABINE, 448-4771 ARRANJO DE CAPOTA, 448-4772 ARRANJO DE CAPOTA-ROPS ABERTA

UM ACESSÓRIO

SMCS-4309, 4310, 4338 **i06194009**

NOTA	REF. NÃO	GRÁFICO REF.	NÚMERO DA PEÇA	QTD.	NOME DA PEÇA 1 2 3 4 5 6 (NÍVEL DO PRODUTO)	CONSULTE PÁGINA
	1	1	**8R-2916**	1	CONJUNTO DE TAMPA (VOLANTE DE DIREÇÃO DA CAT) (COVER AS (CAT STEERING WHEEL))	
	2	1	**363-5911**	1	CONJUNTO DO VOLANTE DE DIREÇÃO (STEERING WHEEL AS)	
		1	**363-6423**	1	BUJÃO (PLUG)	
	3	1	**363-9061**	1	PROTETOR (BOOT)	
Y	4	1	**382-4014**	1	GRUPO DA COLUNA DA DIREÇÃO (INCLINAÇÃO) (STEERING COLUMN GP (TILT))	252
	5	1	**395-2934**	1	CONSOLE (CONSOLE)	
	6	1	**419-0824**	1	CONJUNTO DE BOTÕES-DIREÇÃO (KNOB AS-STEERING)	
M	7	1	**101-7404**	4	PARAFUSO DE CABEÇA OCA (M10X1,5X30 MM) (BOLT--SOCKET HEAD (M10X1.5X30-MM))	
M	8	1	**131-3985**	1	PARAFUSO (ROSCA M6X1) (SCREW (M6X1-THD))	
	9	1	**8T-4121**	4	ARRUELA DURA (11X21X2,5 MM DE ESPESSURA) (WASHER-HARD (11X21X2.5-MM THK))	
M	10	1	**101-7401**	1	PARAFUSO DE CABEÇA OCA (M10X1,5X20 MM) (BOLT--SOCKET HEAD (M10X1.5X20-MM))	

M - PEÇA DO SISTEMA MÉTRICO
Y - ILUSTRAÇÃO SEPARADA

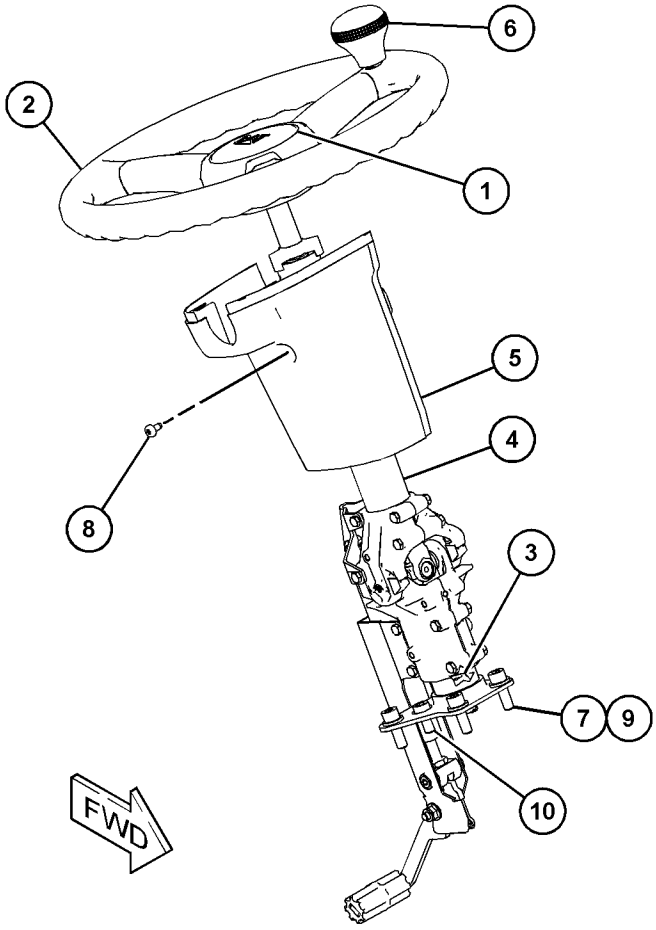

GRÁFICO 1 **<FIM>** g03724064

438-9128 GRUPO DE CONTROLE-TRANSMISSÃO (CONTROL GP--TRANSMISSION)

S/N: LBF1-PARA CIMA

NÚMEROE DE 448-4776, 448-4778 ARRANJO DO TREM DE FORÇA

UM ACESSÓRIO

SMCS-3065, 3168

i06147365

NOTA	REF. NÃO	GRÁFICO REF.	NÚMERO DA PEÇA	QTD.	NOME DA PEÇA 1 2 3 4 5 6 (NÍVEL DO PRODUTO)	CONSULTE PÁGINA
	1	1	**3S-2093**	2	CABO TIPO CINTA (STRAP-CABLE)	
	2	1	**9R-1766**	1	TAMPA-INFERIOR (COVER-BOTTOM)	
	3	1	**9R-1767**	1	PROTETOR (BOOT)	
	4	1	**164-1153**	1	BOTÃO (SUPERIOR) (KNOB (UPPER))	
	5	1	**164-1368**	4	FIXADOR DE PAINEL (FASTENER-PANEL)	
	6	1	**263-7261**	1	GRUPO DE INTERRUPTOR-BOTÃO PUSH (NEUTRALIZADOR) (SWITCH GP-PUSH BUTTON (NEUTRALIZER))	
BD		1	**5P-5677**		FIO (CALIBRE 18, PRETO) (WIRE (18-GA, BLACK))	
D		1	**6V-2689**		TUBO REDUTOR DE CALOR (6,35 MM DIA) (1,3 M) (TUBE-HEAT SHRINK (6.35-MM DIA) (1.3-M))	
		1	**9W-0625**	1	CONJUNTO DE BOTÃO INTERRUPTOR (SWITCH AS--PUSH BUTTON)	
		1	**9X-3401**	2	PINO DE CONECTOR (CALIBRE 16 A 18) (PIN--CONNECTOR (16-GA TO 18-GA))	
					—OU—	
		1	**126-1767**	2	PINO DE CONECTOR (CALIBRE 14 A 16) (PIN--CONNECTOR (14-GA TO 16-GA))	
	7	1	**395-2912**	1	PROTETOR (BOOT)	
	8	1	**395-2914**	1	PLACA (PLATE)	
	9	1	**455-8433**	4	CONJUNTO DE SUPORTE (MOUNT AS)	
	10	1	**465-2558**	1	CONJUNTO DE BLOCO (BLOCK AS)	
	11	1	**465-3313**	1	PLACA (PLATE)	
	12	1	**470-3683**	1	CONJUNTO DE HASTE (ROD AS)	
	13	1	**1D-5120**	1	CONTRAPORCA (ROSCA 3/4-16) (NUT-JAM (3/4-16--THD))	
	14	1	**102-8802**	1	KIT DE TOMADA (2 PINOS) (KIT-RECEPTACLE (2--PIN))	
					(INCLUI CONJUNTO DE TOMADA E CUNHA)	
	16	1	**8T-4121**	4	ARRUELA DURA (11X21X2,5 MM DE ESPESSURA) (WASHER-HARD (11X21X2.5-MM THK))	
M	17	1	**8T-4133**	4	PORCA (ROSCA M10X1,5) (NUT (M10X1.5-THD))	
M	18	1	**8T-4182**	4	PARAFUSO (M10X1,5X45 MM) (BOLT (M10X1.5X45--MM))	
M	19	1	**8T-4183**	1	PARAFUSO (M12X1,75X40 MM) (BOLT (M12X1.75X40--MM))	
	20	1	**8T-4223**	1	ARRUELA DURA (13,5X25,5X3 MM DE ESPESSURA) (WASHER-HARD (13.5X25.5X3-MM THK))	
	21	1	**8T-9501**	2	PARAFUSO (10-16X0,75 POL) (SCREW (10-16X0.75--IN))	

B - USE CONFORME NECESSÁRIO
D - SOLICITE POR METRO
M - PEÇA DO SISTEMA MÉTRICO

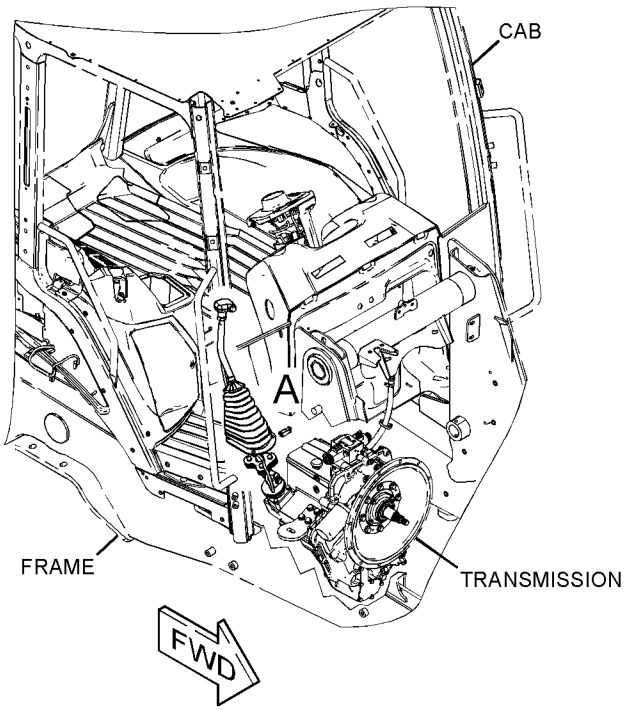

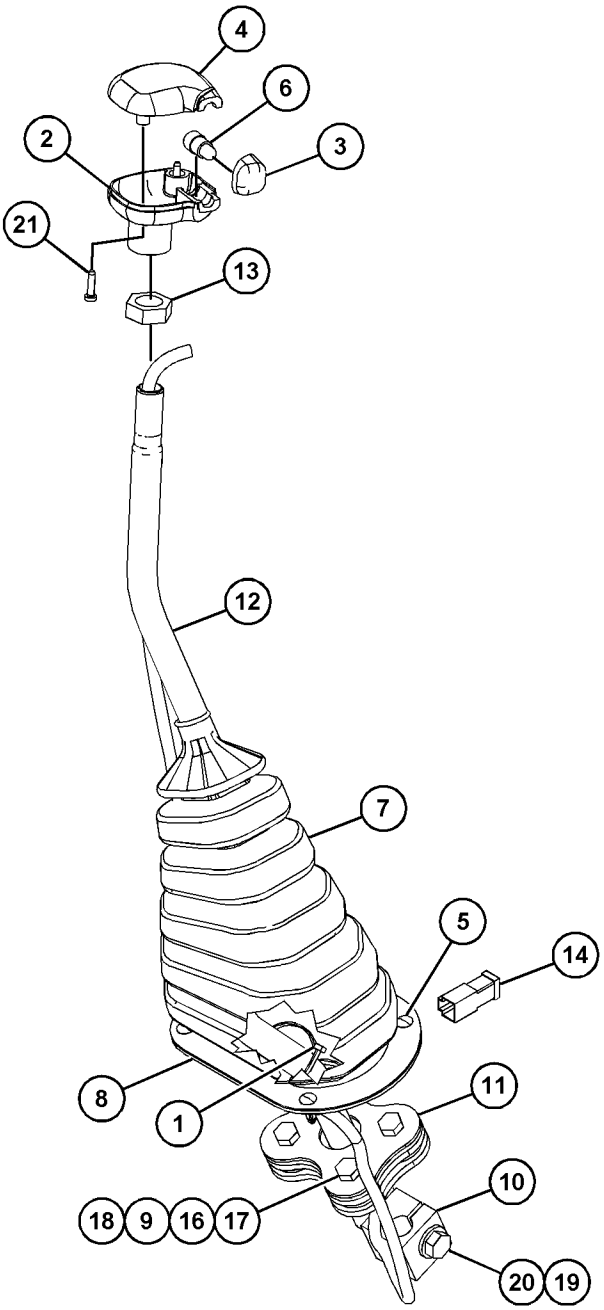

VIEW OF AREA A
(EXPLODED)

GRÁFICO 1 **<FIM>** g03832874

389-9301 GRUPO DA TAMPA-CABINE–VÁLVULA DE CONTROLE (COVER GP-CAB–CONTROL VALVE)

S/N: LBF1-PARA CIMA

NÚMEROE DE 450-8510, 450-8511, 450-8512 ARRANJO DE VÁLVULA-BANCO 2, 450-8513, 450--8514, 450-8515 ARRANJO DE VÁLVULA-BANCO 3

UM ACESSÓRIO

SMCS-7301 **i06149055**

NOTA	REF. NÃO	GRÁFICO REF.	NÚMERO DA PEÇA	QTD.	NOME DA PEÇA 1 2 3 4 5 6 (NÍVEL DO PRODUTO)	CONSULTE PÁGINA
	1	1	**9R-9901**	6	FIXADOR (FASTENER)	
	2	1	**164-1361**	2	PROTETOR (BOOT)	
	3	1	**394-9547**	1	CONSOLE-TRASEIRO (CONSOLE-REAR)	
	4	1	**395-2907**	1	PLACA (PLATE)	
	5	1	**394-9548**	2	INSERÇÃO (INSERT)	
	6	1	**9X-2038**	6	ARRUELA (7X19X2 MM DE ESPESSURA) (WASHER (7X19X2-MM THK))	
M	7	1	**9X-2045**	6	PARAFUSO DE CABEÇA CONVEXA (M6X1X20 MM) (SCREW-TRUSS HEAD (M6X1X20-MM))	

M - PEÇA DO SISTEMA MÉTRICO

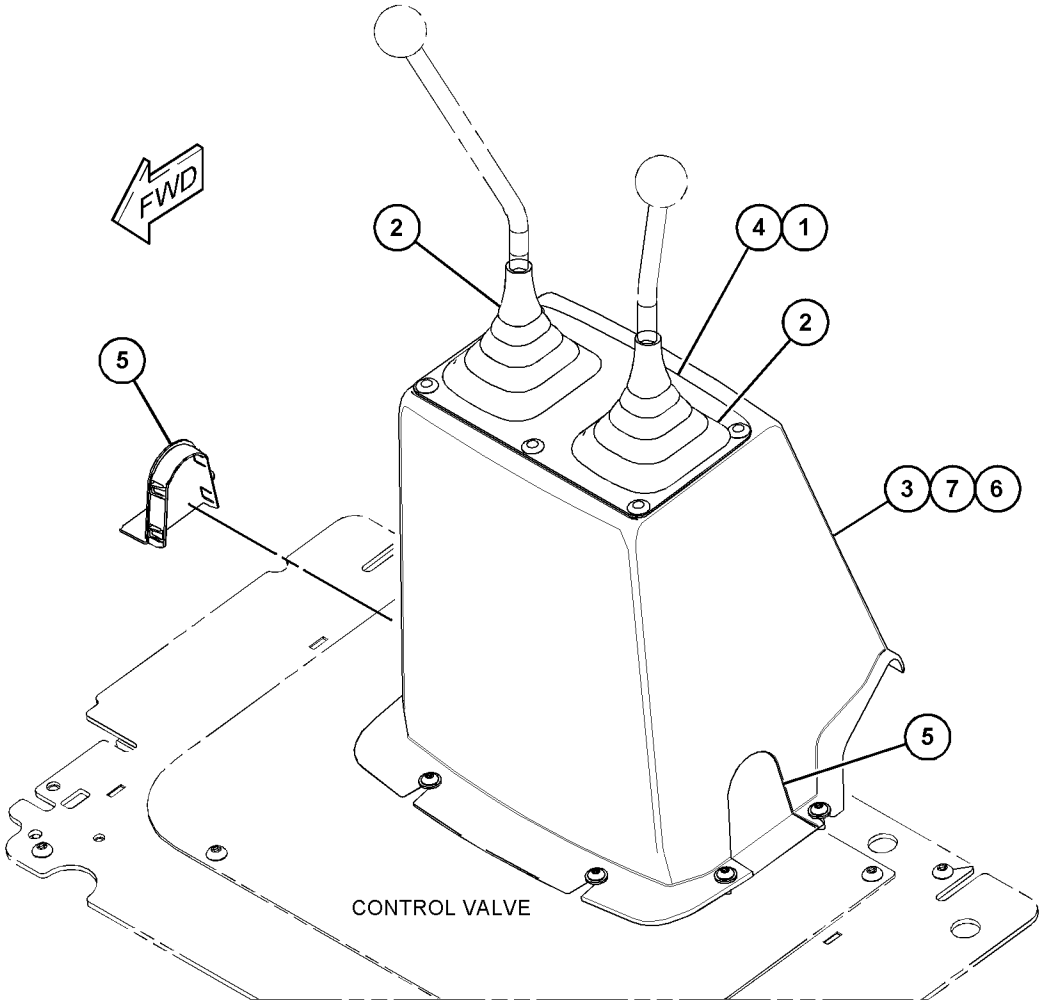

GRÁFICO 1 **<FIM>** g03718308

395-2940 GRUPO DA TAMPA-CABINE—TRINCO DA PORTA (COVER GP--CAB—DOOR LATCH)

S/N: LBF1-PARA CIMA
NÚMEROE DE 398-2723 ARRANJO DA CABINE
UM ACESSÓRIO

SMCS-7301 **i06146888**

NOTA	REF. NÃO	GRÁFICO REF.	NÚMERO DA PEÇA	QTD.	NOME DA PEÇA 1 2 3 4 5 6 (NÍVEL DO PRODUTO)	CONSULTE PÁGINA
	1	1	**395-2924**	1	TAMPA COM TRAVA (LADO ESQUERDO) (COVER-LATCH (LH))	
	2	1	**421-1061**	1	TAMPA COM TRAVA (LADO DIREITO) (COVER-LATCH (RH))	

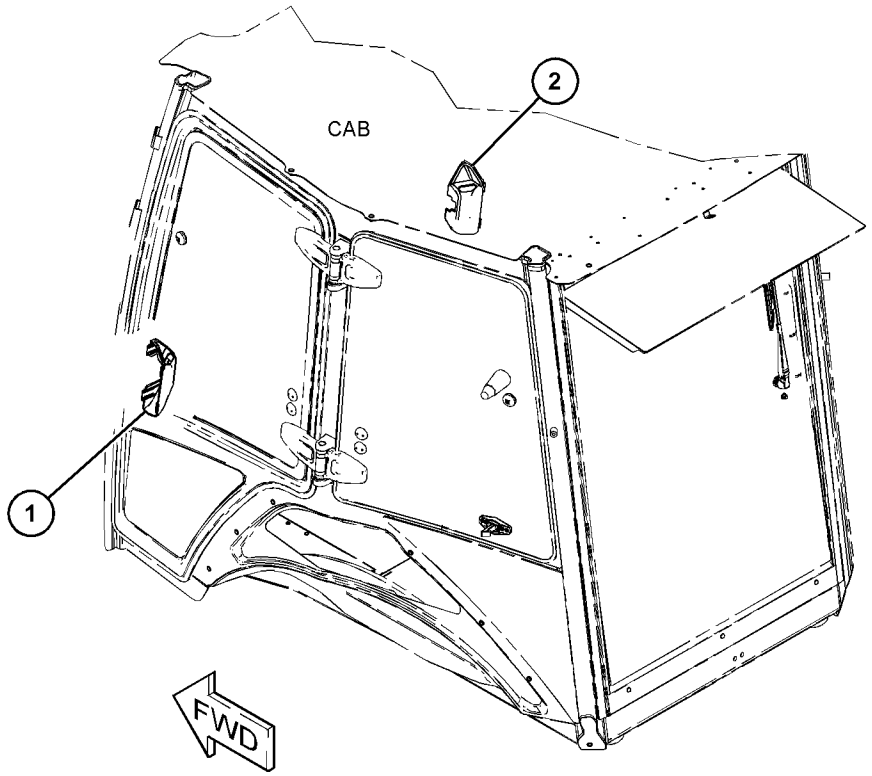

GRÁFICO 1 **<FIM>** g03725982

382-2243 GRUPO DA PORTA-CABINE–LADO ESQUERDO (DOOR GP--CAB–LH)

S/N: LBF1-PARA CIMA
NÚMEROE DE 382-2353 GRUPO DA CABINE
UM ACESSÓRIO

SMCS-7308 **i06146662**

NOTA	REF. NÃO	GRÁFICO REF.	NÚMERO DA PEÇA	QTD.	NOME DA PEÇA 1 2 3 4 5 6 (NÍVEL DO PRODUTO)	CONSULTE PÁGINA
Y	1	1	*382-2208*	1	GRUPO DE JANELA-PORTA (TRASEIRO, LADO ESQUERDO) (WINDOW GP-DOOR (REAR, LH))	570
	2	1	**382-2255**	2	ESPAÇADOR (12 X 20 X 50 MM DE ESPESSURA) (SPACER (12X20X50-MM THK))	
	3	1	**382-2257**	1	CONJUNTO DE DOOR (DOOR AS)	
Y	4	1	**382-2260**	1	GRUPO DE JANELA-PORTA (LADO ESQUERDO) (WINDOW GP-DOOR (LH))	574
	5	1	**382-2374**	1	CONJUNTO DE MAÇANETA (HANDLE AS)	
	6	1	**382-2375**	1	JUNTA (GASKET)	
	7	1	**443-5722**	1	RETENTOR (SEAL)	
M	8	1	**129-3180**	2	CONTRAPORCA (M12X1,75 DE ESPESSURA) (LOCKNUT (M12X1.75-THD))	
M	9	1	**174-8131**	2	PARAFUSO DE CABEÇA CONVEXA (M4X0,7X12 MM) (SCREW-TRUSS HEAD (M4X0.7X12-MM))	
M	10	1	**178-3336**	2	PORCA DE FLANGE SEXTAVADA (ROSCA M8X1,25) (NUT-HEX FLANGE (M8X1.25-THD))	
	11	1	**252-1864**	1	CONJUNTO DE TRAVA (LADO ESQUERDO) (LATCH AS (LH))	
	12	1	**253-1817**	1	ESPAÇADOR (6,5X14,5X12 MM DE ESPESSURA) (SPACER (6.5X14.5X12-MM THK))	
	13	1	**254-1126**	1	PLACA (PLATE)	
	14	1	**258-3697**	1	ARRUELA DE NYLON (7X20X2 MM DE ESPESSURA) (WASHER-NYLON (7X20X2-MM THK))	
	15	1	**382-2262**	1	RETENTOR (SEAL)	
	16	1	**382-2263**	1	PORTA (DOOR)	
	17	1	**382-2275**	2	DOBRADIÇA (HINGE)	
	18	1	**424-7515**	1	FIXADOR (KEEPER)	
	19	1	**424-8681**	1	GRUPO DE MOLAS-GÁS (SPRING GP-GAS)	
	20	1	**4B-4863**	2	ARRUELA (4,7X11X1,2 MM DE ESPESSURA) (WASHER (4.7X11X1.2-MM THK))	
M	21	1	**5C-8312**	2	PORCA (M4X0,7 DE ROSCA) (NUT (M4X0.7-THD))	
M	22	1	**5C-9553**	3	PARAFUSO (M6X1X16 MM) (BOLT (M6X1X16-MM))	
	23	1	**5P-4116**	4	ARRUELA DURA (8,8X20,5X2 MM DE ESPESSURA) (WASHER-HARD (8.8X20.5X2-MM THK))	
M	24	1	**8T-4908**	4	PARAFUSO (M8X1,25X25 MM) (BOLT (M8X1.25X25--MM))	
M	25	1	**8T-5412**	2	PARAFUSO (M12X1,75X140 MM) (BOLT (M12X1.75X140-MM))	
M	26	1	**8U-5746**	1	PARAFUSO (M6X1X75 MM) (BOLT (M6X1X75-MM))	
M	27	1	**9X-2045**	4	PARAFUSO DE CABEÇA CONVEXA (M6X1X20 MM) (SCREW-TRUSS HEAD (M6X1X20-MM))	
	28	1	**9X-8256**	2	ARRUELA (6,6X12X2 MM DE ESPESSURA) (WASHER (6.6X12X2-MM THK))	

M - PEÇA DO SISTEMA MÉTRICO
Y - ILUSTRAÇÃO SEPARADA

382-2243 **GRUPO DA PORTA-CABINE (DOOR GP-CAB) (*continuação*)** **i06146662**

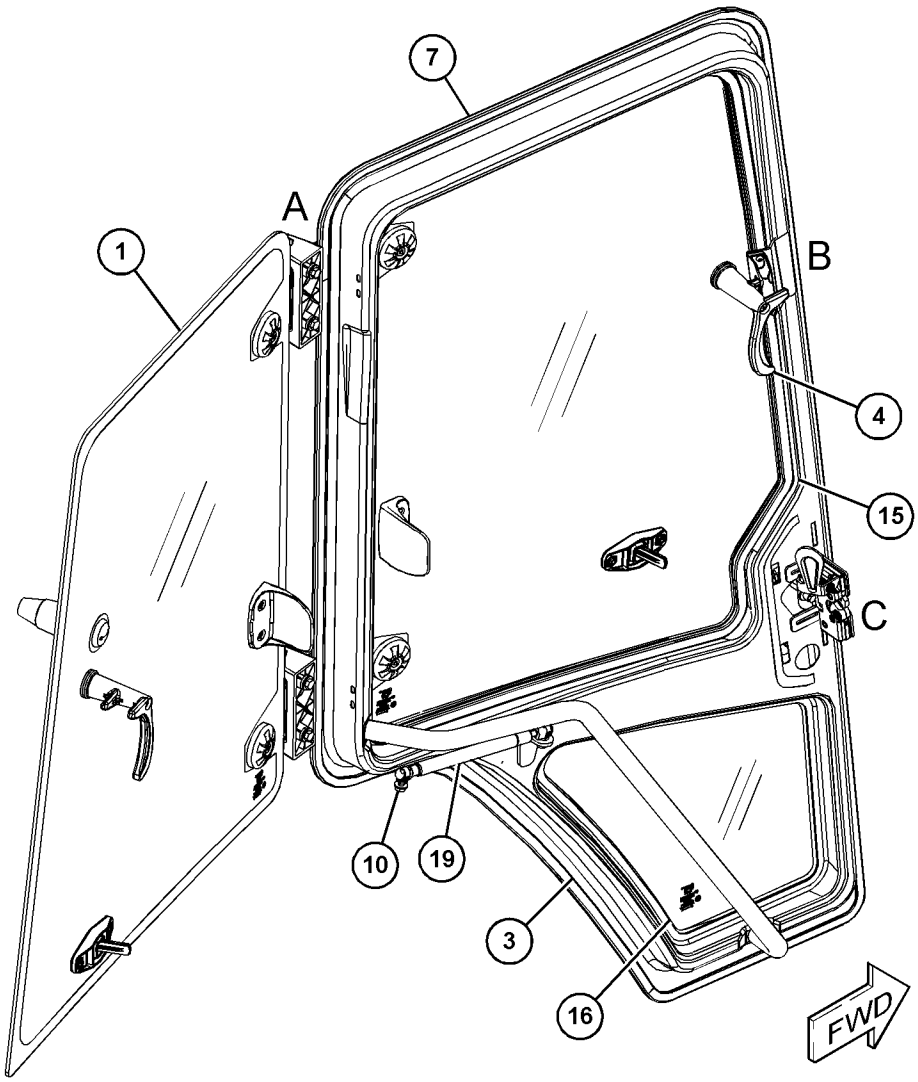

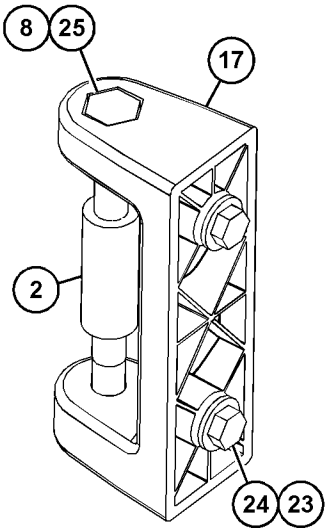

VIEW OF AREA A
(PARTS REMOVED FOR CLARITY)

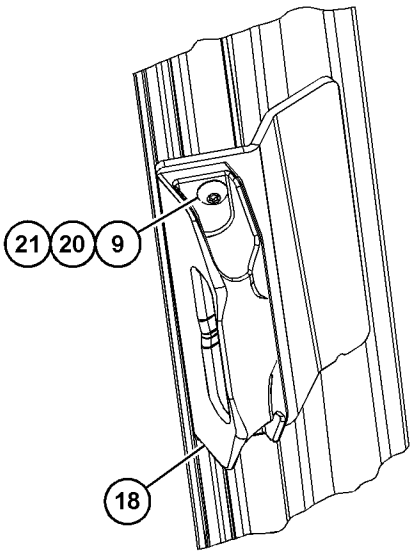

VIEW OF AREA B
(PARTS REMOVED FOR CLARITY)

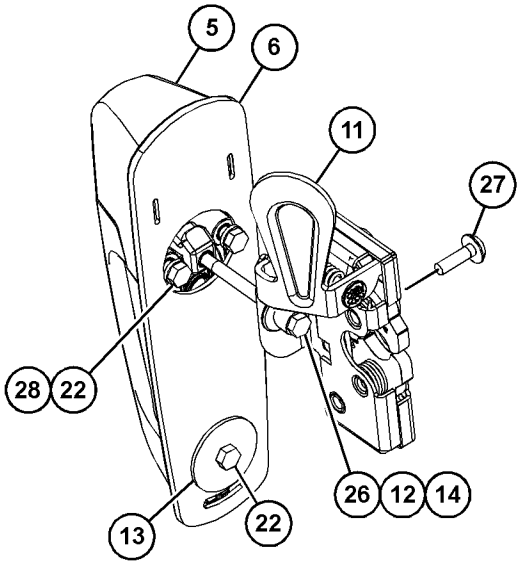

VIEW OF AREA C
(PARTS REMOVED FOR CLARITY)

GRÁFICO 1 **<FIM>** g03746272

382-2244 GRUPO DA PORTA-CABINE—LADO DIREITO (DOOR GP--CAB—RH)

S/N: LBF1-PARA CIMA
NÚMEROE DE 382-2353 GRUPO DA CABINE
UM ACESSÓRIO

SMCS-7308 **i06146666**

NOTA	REF. NÃO	GRÁFICO REF.	NÚMERO DA PEÇA	QTD.	NOME DA PEÇA 1 2 3 4 5 6 (NÍVEL DO PRODUTO)	CONSULTE PÁGINA
Y	1	1	*382-2209*	1	GRUPO DE JANELA-PORTA (TRASEIRO, LADO DIREITO) (WINDOW GP-DOOR (REAR, RH))	572
	2	1	**382-2255**	2	ESPAÇADOR (12 X 20 X 50 MM DE ESPESSURA) (SPACER (12X20X50-MM THK))	
	3	1	**382-2258**	1	CONJUNTO DA PORTA-CABINE (DOOR AS-CAB)	
Y	4	1	*382-2267*	1	GRUPO DE JANELA-PORTA (LADO DIREITO) (WINDOW GP-DOOR (RH))	576
	5	1	**382-2374**	1	CONJUNTO DE MAÇANETA (HANDLE AS)	
	6	1	**382-2375**	1	JUNTA (GASKET)	
	7	1	**424-8681**	1	GRUPO DE MOLAS-GÁS (SPRING GP-GAS)	
M	8	1	**129-3180**	2	CONTRAPORCA (M12X1,75 DE ESPESSURA) (LOCKNUT (M12X1.75-THD))	
M	9	1	**174-8131**	2	PARAFUSO DE CABEÇA CONVEXA (M4X0,7X12 MM) (SCREW-TRUSS HEAD (M4X0.7X12-MM))	
M	10	1	**178-3336**	2	PORCA DE FLANGE SEXTAVADA (ROSCA M8X1,25) (NUT-HEX FLANGE (M8X1.25-THD))	
	11	1	**252-1865**	1	CONJUNTO DE TRAVA (LADO DIREITO) (LATCH AS (RH))	
	12	1	**253-1817**	1	ESPAÇADOR (6,5X14,5X12 MM DE ESPESSURA) (SPACER (6.5X14.5X12-MM THK))	
	13	1	**254-1126**	1	PLACA (PLATE)	
	14	1	**258-3697**	1	ARRUELA DE NYLON (7X20X2 MM DE ESPESSURA) (WASHER-NYLON (7X20X2-MM THK))	
	15	1	**382-2262**	1	RETENTOR (SEAL)	
	16	1	**382-2269**	1	PORTA (DOOR)	
	17	1	**382-2275**	2	DOBRADIÇA (HINGE)	
	18	1	**424-7515**	1	FIXADOR (KEEPER)	
	19	1	**443-5722**	1	RETENTOR (SEAL)	
	20	1	**4B-4863**	2	ARRUELA (4,7X11X1,2 MM DE ESPESSURA) (WASHER (4.7X11X1.2-MM THK))	
M	21	1	**5C-8312**	2	PORCA (M4X0,7 DE ROSCA) (NUT (M4X0.7-THD))	
M	22	1	**5C-9553**	3	PARAFUSO (M6X1X16 MM) (BOLT (M6X1X16-MM))	
	23	1	**5P-4116**	4	ARRUELA DURA (8,8X20,5X2 MM DE ESPESSURA) (WASHER-HARD (8.8X20.5X2-MM THK))	
M	24	1	**8T-4908**	4	PARAFUSO (M8X1,25X25 MM) (BOLT (M8X1.25X25--MM))	
M	25	1	**8T-5412**	2	PARAFUSO (M12X1,75X140 MM) (BOLT (M12X1.75X140-MM))	
M	26	1	**8U-5746**	1	PARAFUSO (M6X1X75 MM) (BOLT (M6X1X75-MM))	
M	27	1	**9X-2045**	4	PARAFUSO DE CABEÇA CONVEXA (M6X1X20 MM) (SCREW-TRUSS HEAD (M6X1X20-MM))	
	28	1	**9X-8256**	2	ARRUELA (6,6X12X2 MM DE ESPESSURA) (WASHER (6.6X12X2-MM THK))	

M - PEÇA DO SISTEMA MÉTRICO
Y - ILUSTRAÇÃO SEPARADA

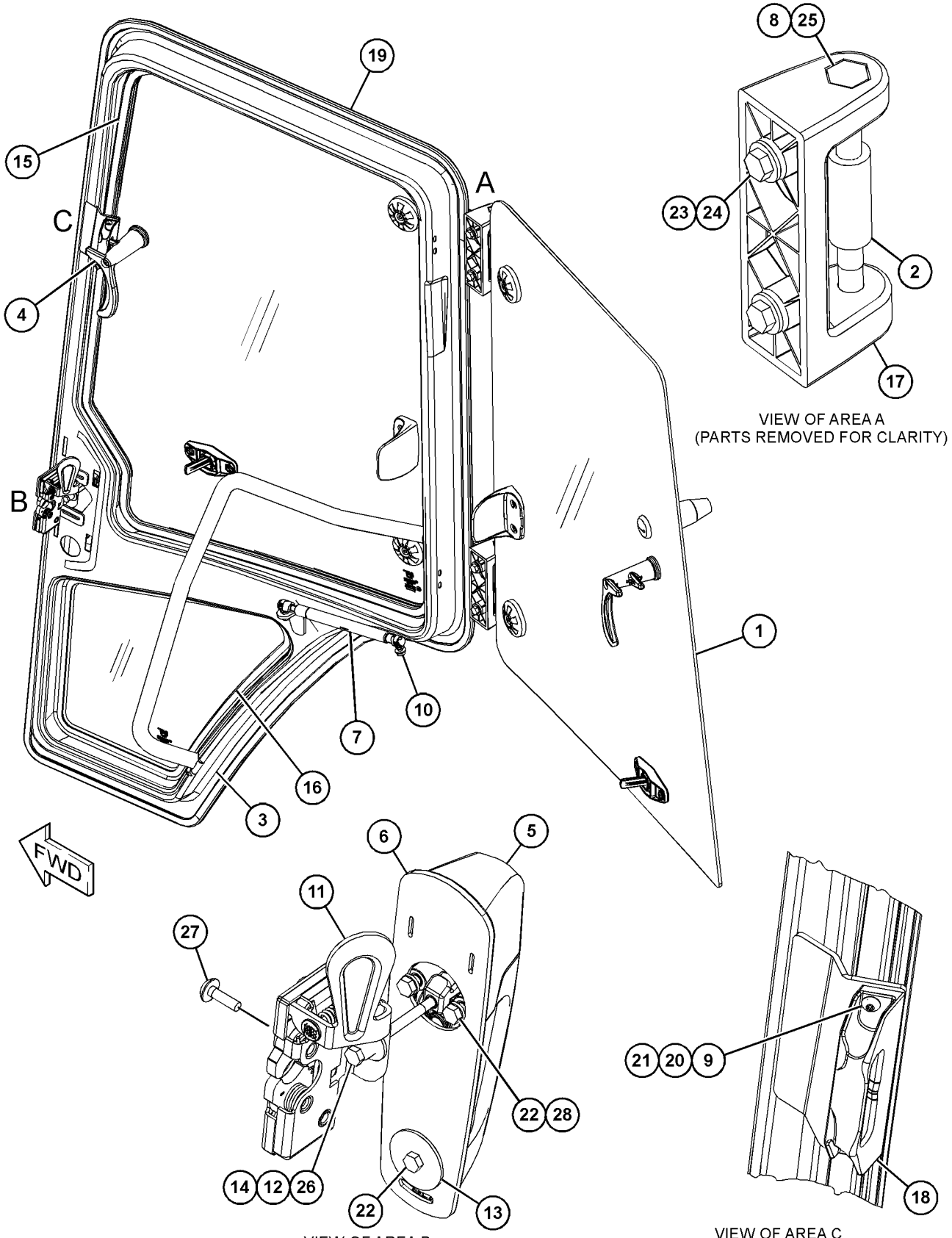

VIEW OF AREA A
(PARTS REMOVED FOR CLARITY)

VIEW OF AREA B
(PARTS REMOVED FOR CLARITY)

VIEW OF AREA C
(PARTS REMOVED FOR CLARITY)

GRÁFICO 1 **<FIM>** g03746613

389-9315 GRUPO DE DUTO-AR DA CABINE (DUCT GP-CAB AIR)

S/N: LBF1-PARA CIMA
NÚMEROE DE 398-2723 ARRANJO DA CABINE
UM ACESSÓRIO

SMCS-734D **i06146883**

NOTA	REF. NÃO	GRÁFICO REF.	NÚMERO DA PEÇA	QTD.	NOME DA PEÇA 1 2 3 4 5 6 (NÍVEL DO PRODUTO)	CONSULTE PÁGINA
	1	1	**8Y-6352**	2	CONJUNTO DE LOUVER (LOUVER AS)	
	2	1	**8Y-6967**	7	CONJUNTO DE PERSIANA-VENTILAÇÃO (LOUVER AS--VENT)	
	3	1	**9R-9901**	2	FIXADOR (FASTENER)	
	4	1	**164-8474**	6	CONJUNTO DE PERSIANA-VENTILAÇÃO (LOUVER AS--VENT)	
	5	1	**394-9533**	1	DUTO (DUCT)	
	6	1	**394-9534**	1	DUTO (DUCT)	
	7	1	**394-9535**	2	DUTO-AR (DUCT-AIR)	
	8	1	**394-9536**	2	DUTO-AR (DUCT-AIR)	
	9	1	**394-9538**	1	DUTO (DUCT)	
	10	1	**394-9539**	1	DUTO (DUCT)	
	11	1	**394-9550**	1	DUTO (DUCT)	
	12	1	**395-2938**	1	DUTO (DUCT)	
	13	1	**395-2939**	1	GRADE (GRILL)	
	14	1	**395-2946**	1	DUTO (DUCT)	
	15	1	**435-8420**	1	ISOLAMENTO (INSULATION)	
	16	1	**439-2150**	1	ISOLAMENTO (INSULATION)	
M	17	1	**172-8591**	3	PORCA DE MOLA (ROSCA M6X1) (NUT-SPRING (M6X1--THD))	
	18	1	**8T-4205**	4	ARRUELA DURA (7,2X14,5X2 MM DE ESPESSURA) (WASHER-HARD (7.2X14.5X2-MM THK))	
	19	1	**9X-2038**	2	ARRUELA (7X19X2 MM DE ESPESSURA) (WASHER (7X19X2-MM THK))	
M	20	1	**9X-2045**	9	PARAFUSO DE CABEÇA CONVEXA (M6X1X20 MM) (SCREW-TRUSS HEAD (M6X1X20-MM))	
E	21	1	**220-0738**		RETENTOR (78 CM) (SEAL (78-CM))	

E - SOLICITE POR CENTÍMETRO
M - PEÇA DO SISTEMA MÉTRICO

389-9315 **GRUPO DE DUTO-AR DA CABINE (DUCT GP-CAB AIR) (*continuação*)** **i06146883**

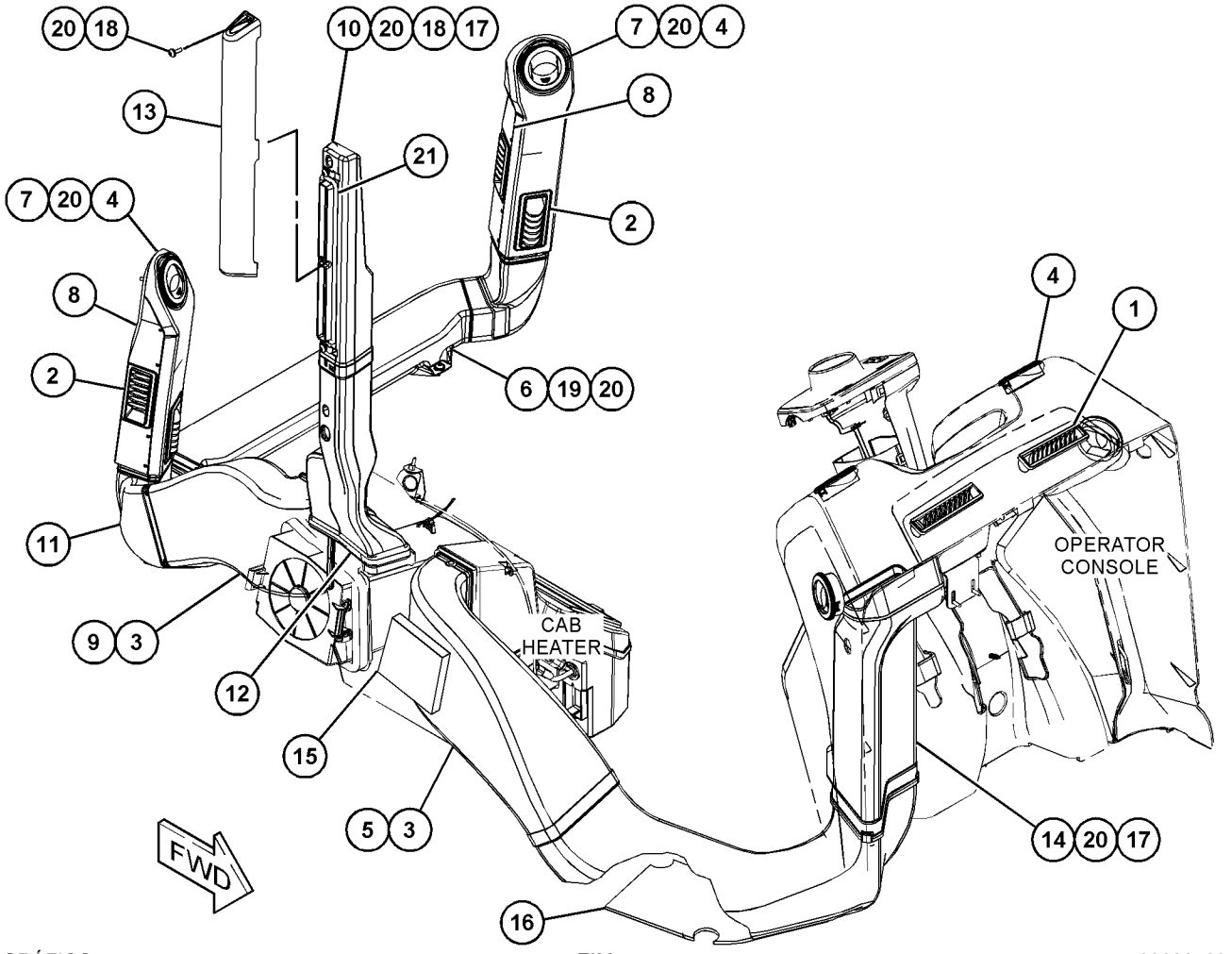

GRÁFICO 1 **<FIM>** g03833160

389-9320 GRUPO DE TAPETE (FLOOR MAT GP)

S/N: LBF1-PARA CIMA

NÚMEROE DE 398-2723 ARRANJO DA CABINE, 398-2720, 398-2722 ARRANJO DE CAPOTA

UM ACESSÓRIO

SMCS-7265 **i06146627**

NOTA	REF. NÃO	GRÁFICO REF.	NÚMERO DA PEÇA	QTD.	NOME DA PEÇA 1 2 3 4 5 6 (NÍVEL DO PRODUTO)	CONSULTE PÁGINA
	1	1	**9R-9901**	2	FIXADOR (FASTENER)	
	2	1	**285-5914**	1	PLACA (PLATE)	
	3	1	**395-2892**	1	TAPETE (FLOOR MAT)	
	4	1	**395-2893**	1	TAPETE (FLOOR MAT)	
	5	1	**395-2895**	1	SUPORTE (BRACKET)	
	6	1	**440-1457**	1	ISOLAMENTO (INSULATION)	
M	7	1	**3E-8020**	2	PARAFUSO DE CABEÇA CONVEXA (M6X1X25 MM) (SCREW-TRUSS HEAD (M6X1X25-MM))	
	8	1	**9X-2038**	3	ARRUELA (7X19X2 MM DE ESPESSURA) (WASHER (7X19X2-MM THK))	
M	9	1	**9X-2045**	3	PARAFUSO DE CABEÇA CONVEXA (M6X1X20 MM) (SCREW-TRUSS HEAD (M6X1X20-MM))	

M - PEÇA DO SISTEMA MÉTRICO

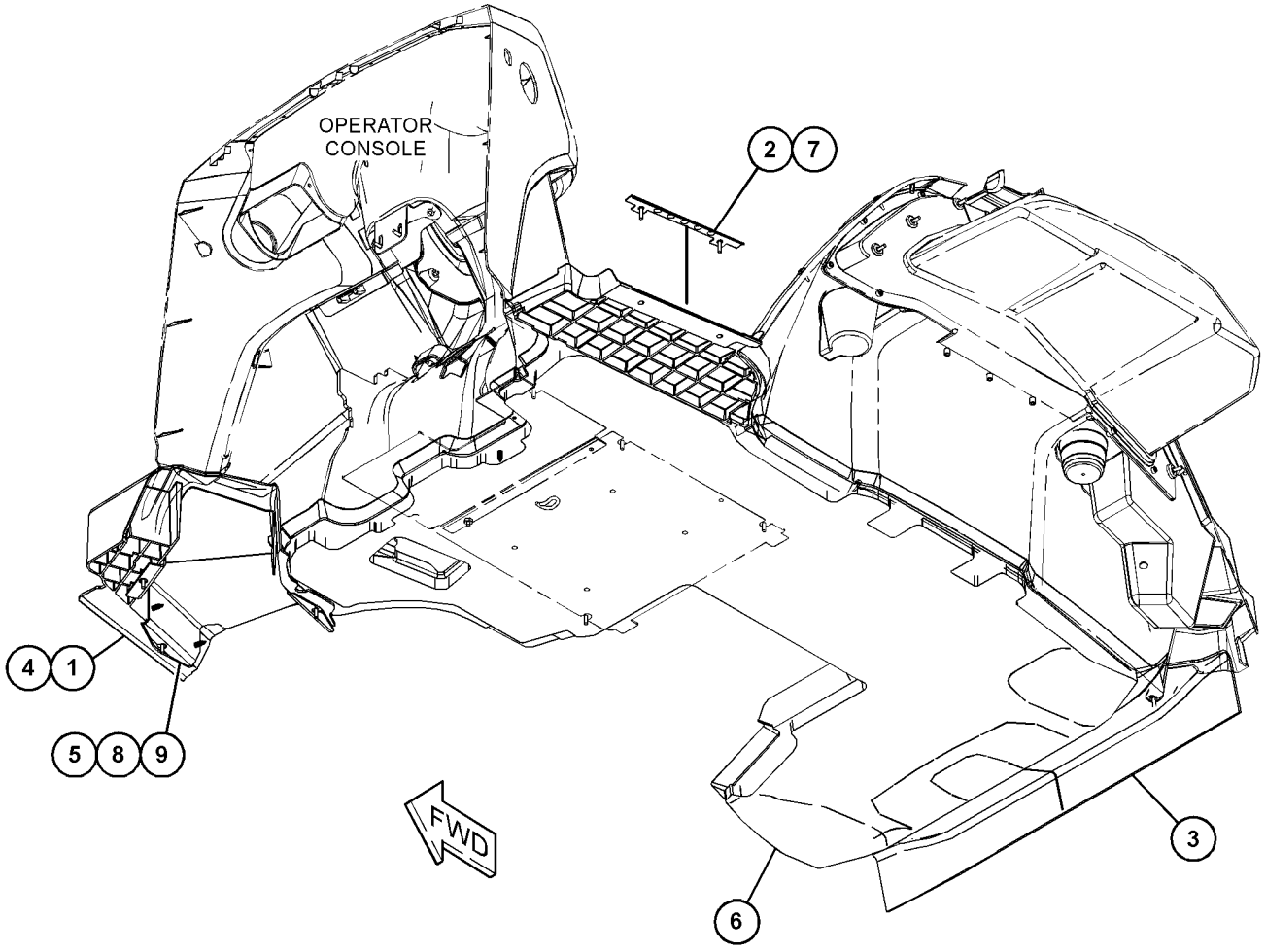

GRÁFICO 1 **<FIM>** g03833360

450-8702 ARRANJO DO AQUECEDOR E AR CONDICIONADO (HEATER & AIR CONDITIONER AR)

S/N: LBF1-PARA CIMA

NÚMEROE DE 448-4773 ARRANJO DA CABINE

UM ACESSÓRIO

SMCS-7304, 7309, 7320, 7337 **i06147249**

NOTA	NÚMERO DA PEÇA	QTD.	NOME DA PEÇA 1 2 3 4 5 6 (NÍVEL DO PRODUTO)	CONSULTE PÁGINA
Y	*382-1701*	1	GRUPO DO AR CONDICIONADO E DE MONTAGEM (AIR CONDITIONER & MOUNTING GP)	459
Y	*432-5235*	1	GRUPO DO COMPRESSOR-FLUIDO REFRIGERANTE (COMPRESSOR GP-REFRIGERANT)	478
Y	*337-9765*	1	GRUPO DE MONTAGEM E CONDENSADOR--REFRIGERANTE (CONDENSER & MTG GP-REFRIGERANT)	479
Y	*337-9762*	1	FAN GP-SUCTION (VELOCID VENTILADOR) (COM AR--CONDICIONADO) (FAN GP-SUCTION (WITH AIR CONDITIONER))	63
Y	*432-2844*	1	GRUPO DE TUBULAÇÕES-AQUECEDOR E AR--CONDICIONADO (LINES GP-HEATER & AIR COND)	533
Y	*387-6645*	1	GRUPO DE FIAÇÃO-AR-CONDICIONADO (AQUECEDOR, AR-CONDICIONADO) (WIRING GP-AIR CONDITIONER (HEATER, AIR CONDITIONER))	147

Y - ILUSTRAÇÃO SEPARADA

<FIM>

382-1699 GRUPO DE AQUECEDOR E AR CONDICIONADO (HEATER & AIR CONDITIONER GP)

S/N: LBF1-PARA CIMA

NÚMEROE DE 382-1701 GRUPO DO AR CONDICIONADO E DE MONTAGEM UM ACESSÓRIO

SMCS-7304, 7309, 7320, 7337 **i06147254**

NOTA	REF. NÃO	GRÁFICO REF.	NÚMERO DA PEÇA	QTD.	NOME DA PEÇA 1 2 3 4 5 6 (NÍVEL DO PRODUTO)	CONSULTE PÁGINA
	1	1	**3E-5464**	1	CONJUNTO DO INTERRUPTOR-TERMOSTATO (HVAC (Heating, Ventilation and Air Conditioning, Refrigeração, Ventilação e Ar--condicionado)) (SWITCH AS-THERMOSTAT (HVAC))	
	2	1	**211-2660**	1	ELEMENTO FILTRANTE DE AR (AQUECEDOR DA CABINE, AR CONDICIONADO) (FILTER ELEMENT-AIR (CAB HEATER, AIR CONDITIONER))	
	3	1	**306-5618**	1	VÁLVULA-EXPANSÃO (VALVE-EXPANSION)	
	4	1	**384-7490**	1	Case (ABAIXAR) (CASE (LOWER))	
	5	1	**384-7491**	1	Case (SUPERIOR) (CASE (UPPER))	
	6	1	**384-7493**	1	TAMPA DO FILTRO (COVER-FILTER)	
	7	1	**384-7495**	1	BOBINA-AQUECEDOR (COIL-HEATER)	
	8	1	**384-7496**	1	LUVA (SLEEVE)	
	9	1	**384-7497**	1	CONJUNTO DE CHICOTE DO AQUECEDOR E DO AR CONDICIONADO (HARNESS AS-HEATER & AIR COND)	
	10	1	**384-7501**	1	RESISTOR (12 V) (RESISTOR (12V))	
	11	1	**417-8126**	1	CABO-CONTROLE (CABLE-CONTROL)	
	12	1	**417-8129**	1	VENTILADOR (12 V) (BLOWER (12V))	
	13	1	**417-8134**	1	FILTRO (FILTER)	
	14	1	**434-1171**	1	KIT-BOBINA (KIT-COIL)	
					(INCLUI CONJUNTO DE BOBINA, VÁLVULA, CHAPA, PARAFUSOS, JUNTA E ANÉIS RETENTORES)	
	15	1	**434-1172**	1	KIT-VÁLVULA (KIT-VALVE)	
					(INCLUI VÁLVULA, SUPORTE, PARAFUSO E GRAMPO)	
	16	1	**434-1173**	1	KIT-JUNTA (KIT-GASKET)	
					(INCLUI JUNTAS)	
	17	1	**434-1175**	1	KIT-RETENTOR (KIT-RETAINER)	

382-1699 **GRUPO DE AQUECEDOR E AR CONDICIONADO (HEATER & AIR CONDITIONER GP) (*continuação*)**

i06147254

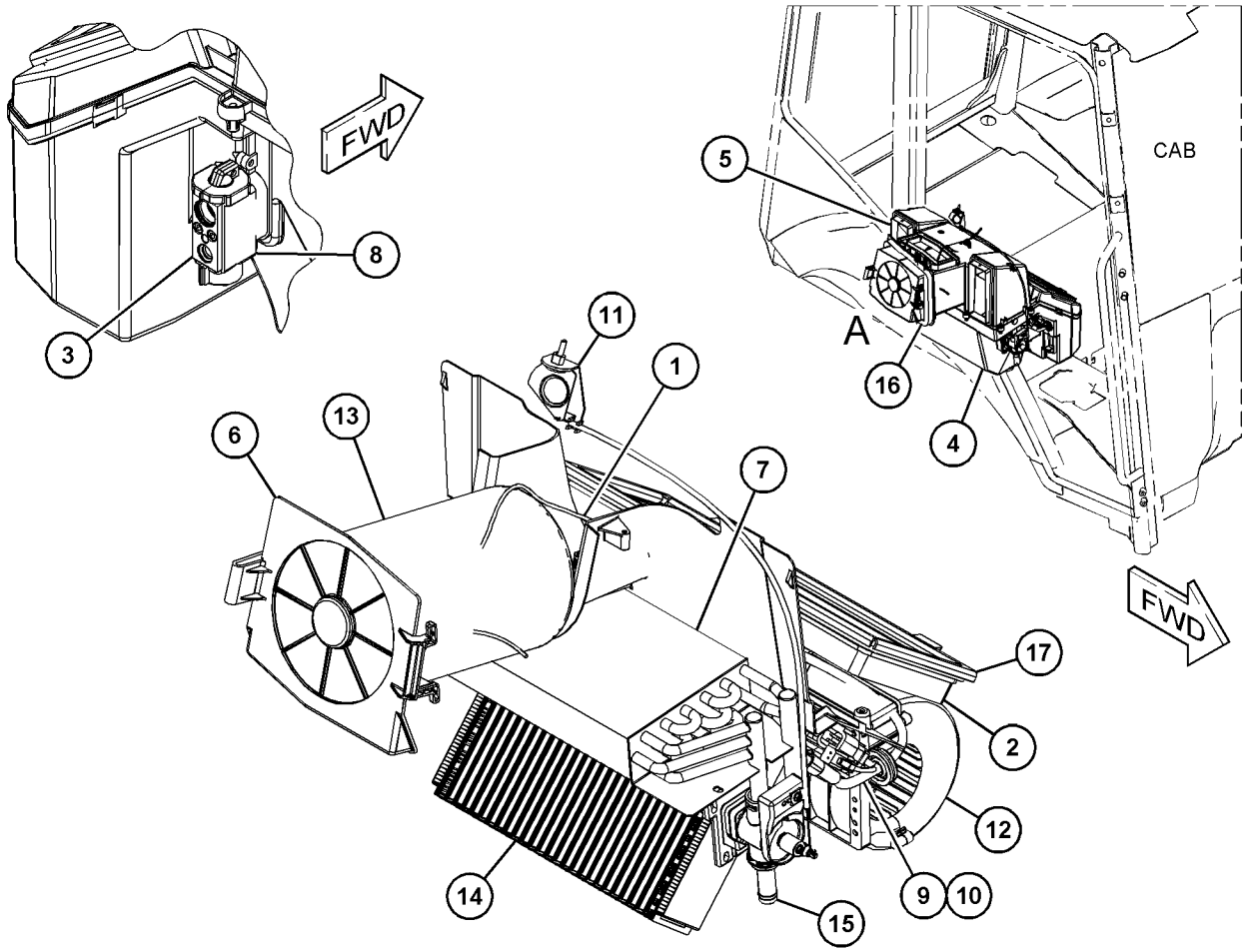

VIEW OF AREA A
(PARTS REMOVED FOR CLARITY)

GRÁFICO 1 **<FIM>** g03746636

387-6597 GRUPO DE INSTALAÇÃO-RÁDIO (INSTALLATION GP--RADIO)

S/N: LBF1-PARA CIMA
UM ACESSÓRIO

SMCS-1408, 7338 **i06138858**

NOTA	REF. NÃO	GRÁFICO REF.	NÚMERO DA PEÇA	QTD.	NOME DA PEÇA 1 2 3 4 5 6 (NÍVEL DO PRODUTO)	CONSULTE PÁGINA
	1	1	**262-2781**	1	CONJUNTO DE RÁDIO (RADIO AS)	
		1	**423-8892**	1	CHAPA-RÁDIO (PLATE-RADIO)	
Y	2	1	**387-6696**	1	CONJUNTO DE CHICOTE DO RÁDIO (HARNESS AS-RADIO)	114

Y - ILUSTRAÇÃO SEPARADA

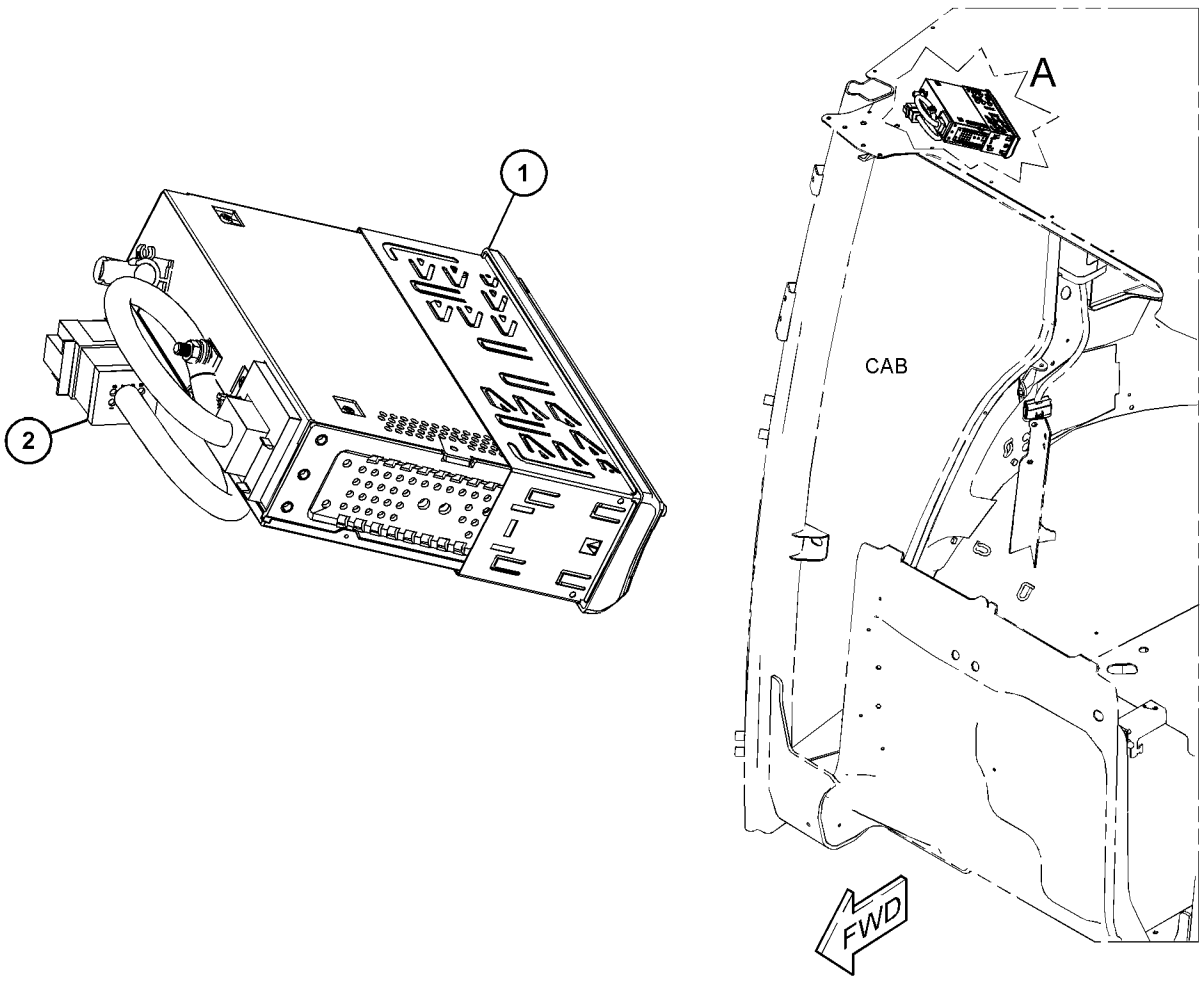

GRÁFICO 1 **<FIM>** g03717781

387-6598 GRUPO DE INSTALAÇÃO-RÁDIO–BLUETOOTH (INSTALLATION GP-RADIO–BLUETOOTH)

S/N: LBF1-PARA CIMA

UM ACESSÓRIO

SMCS-1408, 7338 **i06138860**

NOTA	REF. NÃO	GRÁFICO REF.	NÚMERO DA PEÇA	QTD.	NOME DA PEÇA 1 2 3 4 5 6 (NÍVEL DO PRODUTO)	CONSULTE PÁGINA
	1	1	**387-6604**	1	CONJUNTO DE RÁDIO (RADIO AS)	
		1	**387-6610**	1	CHAPA-RÁDIO (PLATE-RADIO)	
Y	2	1	**387-6696**	1	CONJUNTO DE CHICOTE DO RÁDIO (HARNESS AS-RADIO)	114

Y - ILUSTRAÇÃO SEPARADA

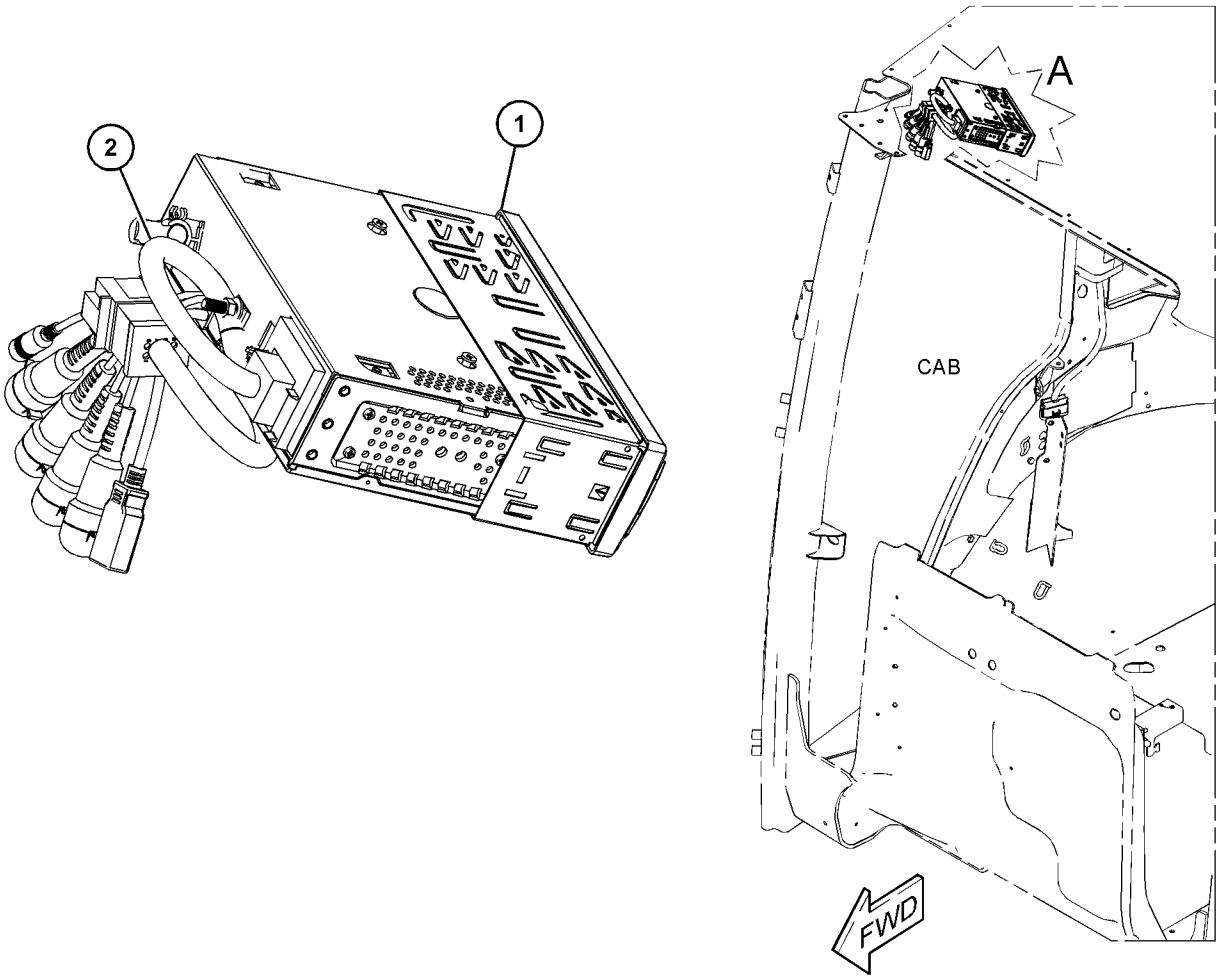

GRÁFICO 1 **<FIM>** g03717816

324-2897 KIT-ESTRUTURA DO ASSENTO (KIT-SEAT FRAME)

S/N: LBF1-PARA CIMA
NÚMEROE DE 324-2896 GRUPO DO ASSENTO
UM ACESSÓRIO

SMCS-7321 **i04952085**

NOTA	REF. NÃO	GRÁFICO REF.	NÚMERO DA PEÇA	QTD.	NOME DA PEÇA 1 2 3 4 5 6 (NÍVEL DO PRODUTO)	CONSULTE PÁGINA
	1	1	**164-1255**	1	SETOR (SECTOR)	
	2	1	**164-1256**	2	ESPAÇADOR (19X25,4X12,5 MM DE ESPESSURA) (SPACER (19X25.4X12.5-MM THK))	
	3	1	**161-9283**	1	ARRUELA (19,8X31,8X1,6 MM DE ESPESSURA) (WASHER (19.8X31.8X1.6-MM THK))	
	4	1	**164-1249**	1	CONJUNTO DE LEVER (CONTROLE DO RECLINADOR) (LEVER AS (RECLINER CONTROL))	
	5	1	**164-1251**	1	MOLA (RECLINADOR) (SPRING (RECLINER))	
	6	1	**164-1252**	1	MOLA (RECLINADOR DO ASSENTO) (SPRING (SEAT RECLINER))	
	7	1	**164-1253**	1	PLACA (PLATE)	
	8	1	**164-1254**	1	SETOR (SECTOR)	
					AS PEÇAS MOSTRADAS NA(S) IMAGEM(NS) SEM UM NÚMERO DE REFERÊNCIA NÃO SÃO SUBMETIDAS À MANUTENÇÃO SEPARADAMENTE	

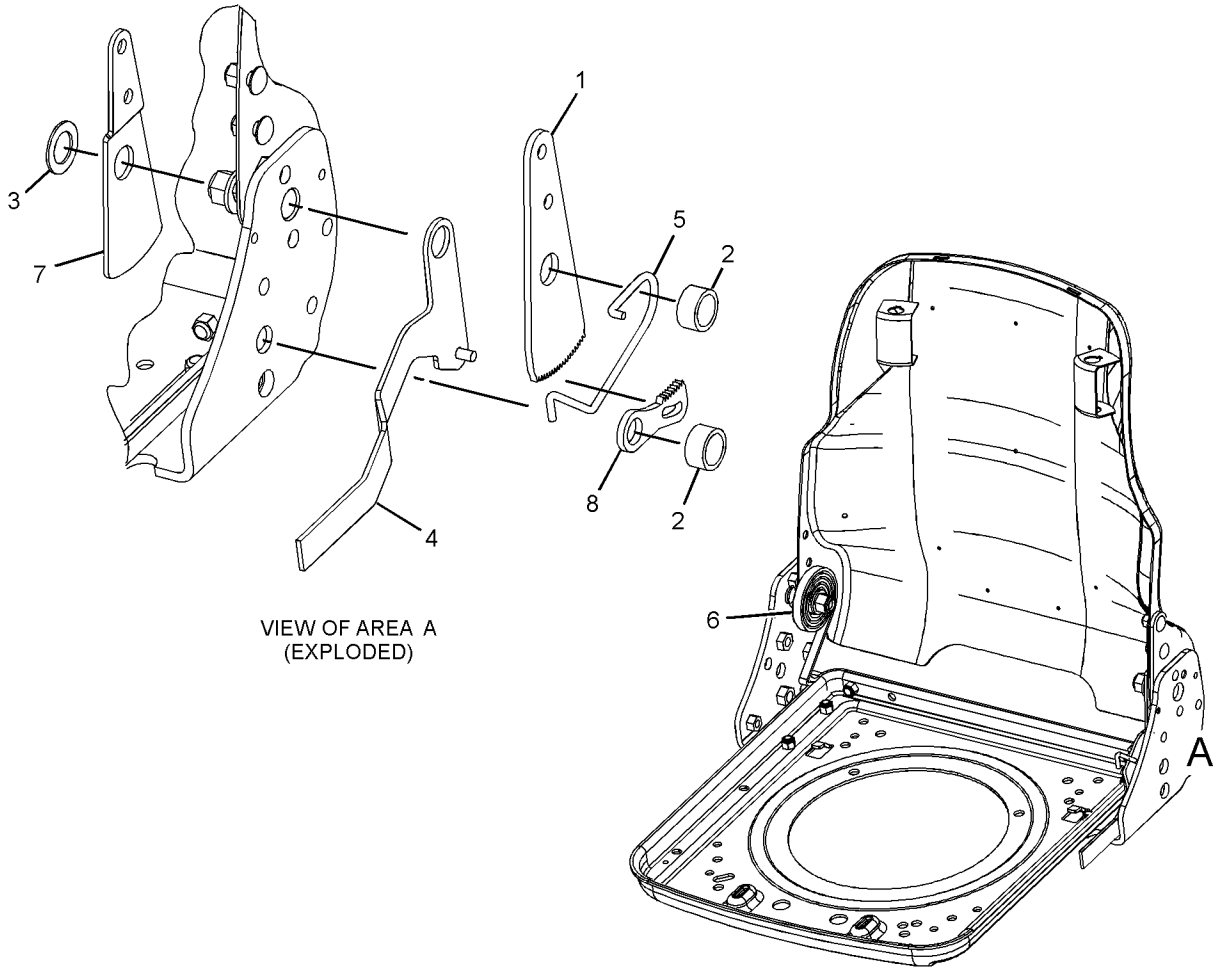

VIEW OF AREA A
(EXPLODED)

GRÁFICO 1 **<FIM>** g01626962

324-2894 KIT-SUSPENSÃO DO ASSENTO—AR (KIT-SEAT SUSPENSION—AIR)

S/N: LBF1-PARA CIMA

NÚMEROE DE 324-2890 GRUPO DE SUSPENSÃO-ASSENTO

UM ACESSÓRIO

SMCS-7312, 7324 **i06190202**

NOTA	REF. NÃO	GRÁFICO REF.	NÚMERO DA PEÇA	QTD.	NOME DA PEÇA 1 2 3 4 5 6 (NÍVEL DO PRODUTO)	CONSULTE PÁGINA
	1	1	**163-1135**	1	MOLA (SPRING)	
C	2	1	**186-5107**	2	CHAVE DE FENDA (Nº 8-16 X 1,25 POL) (SCREW--DRIVE (NO 8-16X1.25-IN))	
	3	1	**192-7805**	1	CONJUNTO DE CHICOTE DA VÁLVULA (COMPRESSOR DE AR DO ASSENTO) (HARNESS AS-VALVE (SEAT AIR COMPRESSOR))	
		1	**5P-4571**	2	TERMINAL DE LÂMINA (CALIBRE 14 A 16) (TERMINAL-BLADE (14-GA TO 16-GA))	
		1	**102-8802**	1	KIT DE TOMADA (2 PINOS) (KIT-RECEPTACLE (2--PIN))	
					(INCLUI CONJUNTO DE TOMADA E CUNHA)	
		1	**8T-8729**	2	PINO DE CONECTOR (CALIBRE 16 A 18) (PIN--CONNECTOR (16-GA TO 18-GA))	
E		1	**211-5358**		CONDUÍTE FLEXÍVEL (64 CM) (CONDUIT-FLEXIBLE (64-CM))	
C	4	1	**372-2158**	1	ABRAÇADEIRA DE FIXAÇÃO (BRACKET-MOUNTING)	
	5	1	**4F-4879**	1	PARAFUSO (3/8-16X0,5 POL) (BOLT (3/8-16X0.5--IN))	
	7	1	**328-7750**	1	T (TEE)	
	8	1	**328-7751**	1	COTOVELO (ELBOW)	
	9	1	**328-7752**	1	COTOVELO (ELBOW)	
	10	1	**330-9687**	1	TUBO (TUBE)	
	11	1	**331-7798**	1	TUBO (TUBE)	
	12	1	**331-7799**	1	TUBO (TUBE)	
	13	1	**108-4311**	1	PARAFUSO DE MÁQUINA (3/8-16X0,75 POL) (SCREW--MACHINE (3/8-16X0.75-IN))	
	14	1	**3E-4337**	1	REBITE-RESSALTADO (RIVET-POP)	
	15	1	**4V-2264**	1	PORCA-EMPUXO (NUT-PUSH)	
	16	1	**216-4554**	2	CALÇO (1,4 MM DE ESPESSURA) (SHIM (1.4-MM THK))	
	17	1	**338-9831**	1	GRAMPO (CLIP)	
C	18	1	**416-6224**	1	CONJUNTO DE WIRE (16 GA, PRETO) (WIRE AS (16--GA, BLACK))	
C	19	1	**416-6225**	1	CONJUNTO DE WIRE (CALIBRE 16, LARANJA) (WIRE AS (16-GA, ORANGE))	

C - ALTERAÇÃO DO TIPO ANTERIOR
E - SOLICITE POR CENTÍMETRO

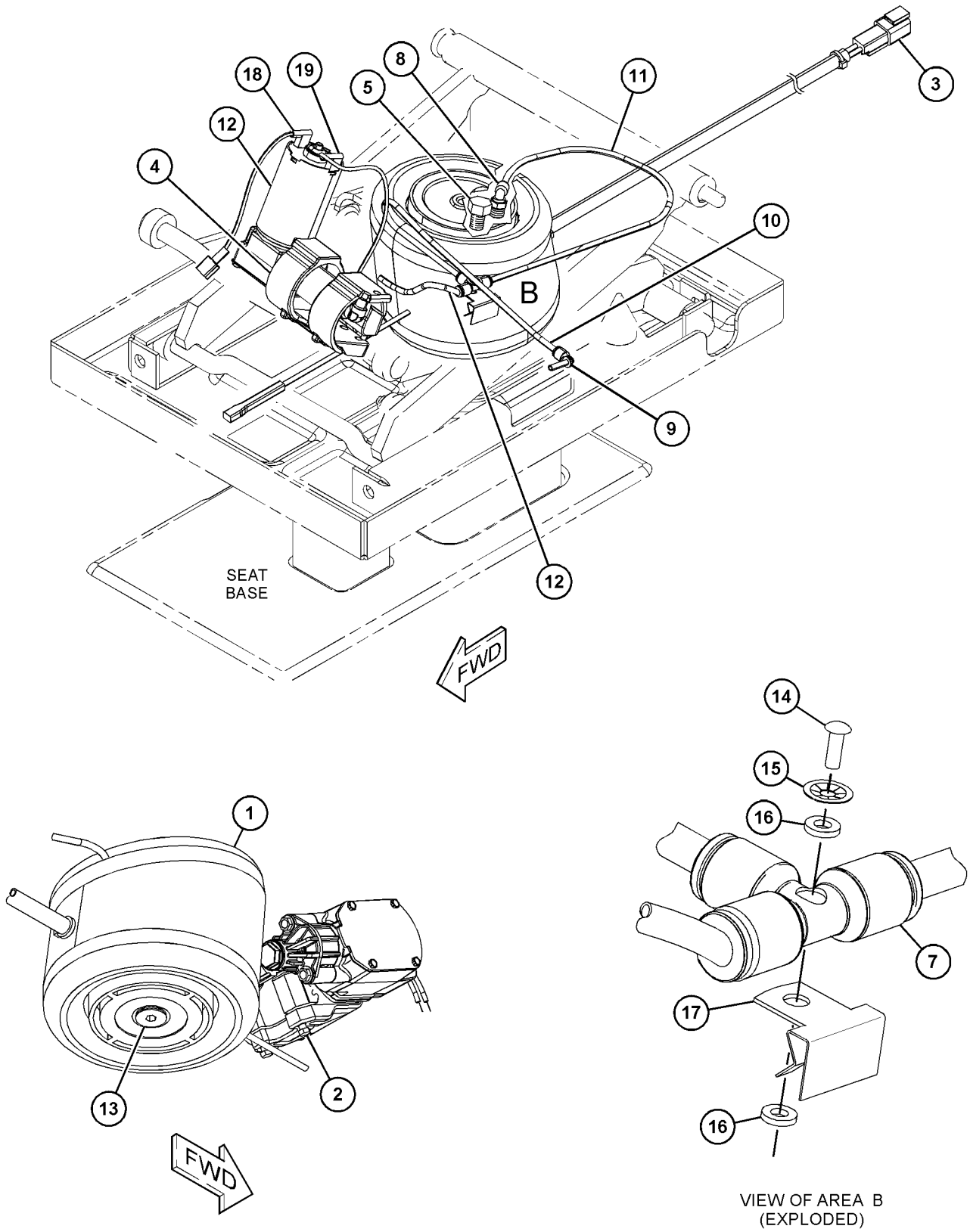

GRÁFICO 1 **<FIM>** g03838519

330-0427 GRUPO DE TRAVA–LADO ESQUERDO (LATCH GP–LH)

S/N: LBF1-PARA CIMA

NÚMEROE DE 382-2208, 382-2260 GRUPO DE JANELA-PORTA

UM ACESSÓRIO

SMCS-7308, 7310

i04475929

NOTA	REF. NÃO	GRÁFICO REF.	NÚMERO DA PEÇA	QTD.	NOME DA PEÇA 1 2 3 4 5 6 (NÍVEL DO PRODUTO)	CONSULTE PÁGINA
	1	1	**143-2827**	2	MOLA (SPRING)	
	2	1	**330-0422**	2	JUNTA (GASKET)	
	3	1	**380-3671**	1	KIT DE TRAVAS (KIT-LATCH)	
					(INCLUI ALAVANCA E FIXADORES)	
M	4	1	**6V-7743**	2	CONTRAPORCA (ROSCA M6X1) (LOCKNUT (M6X1-THD))	
M	5	1	**9X-2045**	2	PARAFUSO DE CABEÇA CONVEXA (M6X1X20 MM) (SCREW-TRUSS HEAD (M6X1X20-MM))	

M - PEÇA DO SISTEMA MÉTRICO

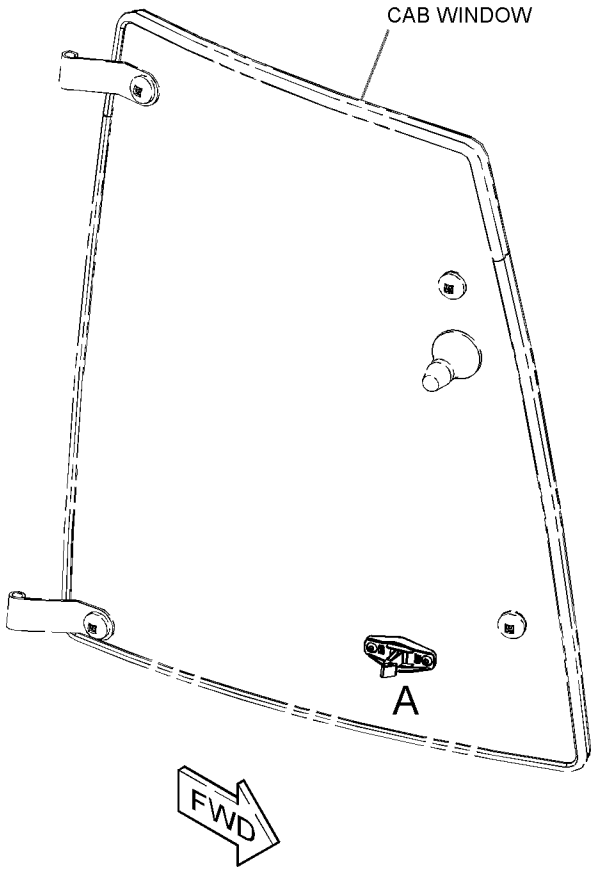

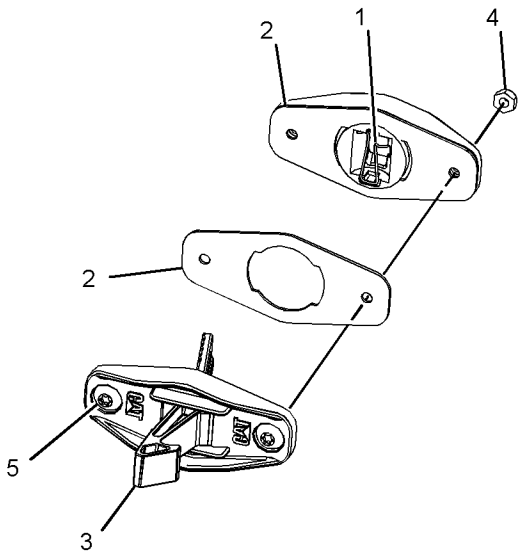

VIEW OF AREA A
(EXPLODED)

GRÁFICO 1 **<FIM>** g02708409

330-0428 GRUPO DE TRAVA—LADO DIREITO (LATCH GP—RH)

S/N: LBF1-PARA CIMA
NÚMEROE DE 382-2209, 382-2267 GRUPO DE JANELA-PORTA
UM ACESSÓRIO

SMCS-7308, 7310

i04476049

NOTA	REF. NÃO	GRÁFICO REF.	NÚMERO DA PEÇA	QTD.	NOME DA PEÇA 1 2 3 4 5 6 (NÍVEL DO PRODUTO)	CONSULTE PÁGINA
	1	1	**143-2827**	2	MOLA (SPRING)	
	2	1	**330-0422**	2	JUNTA (GASKET)	
	3	1	**380-3672**	1	KIT DE TRAVAS (KIT-LATCH)	
					(INCLUI ALAVANCA E FIXADORES)	
M	4	1	**6V-7743**	2	CONTRAPORCA (ROSCA M6X1) (LOCKNUT (M6X1-THD))	
M	5	1	**9X-2045**	2	PARAFUSO DE CABEÇA CONVEXA (M6X1X20 MM) (SCREW-TRUSS HEAD (M6X1X20-MM))	

M - PEÇA DO SISTEMA MÉTRICO

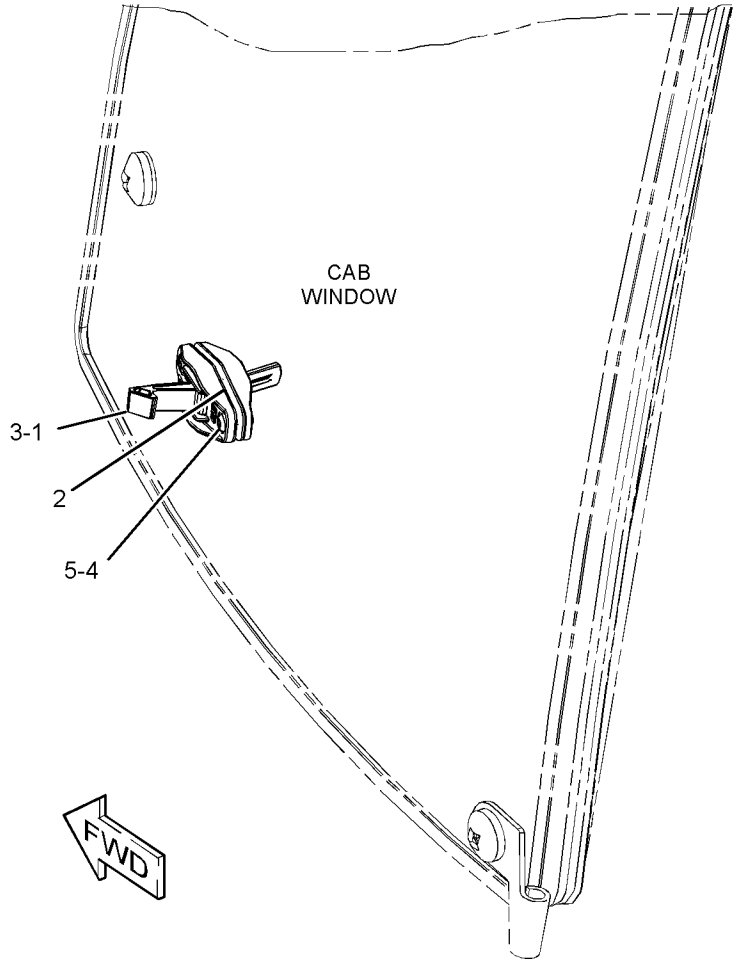

GRÁFICO 1

<FIM>

g02705217

299-6985 GRUPO DE TRAVAS-PORTA E VIDRO DA CABINA (LATCH GP-CAB DOOR & WINDOW)

S/N: LBF1-PARA CIMA

NÚMEROE DE 382-2208, 382-2267 GRUPO DE JANELA-PORTA

UM ACESSÓRIO

SMCS-7308, 7310 **i02752216**

NOTA	REF. NÃO	GRÁFICO REF.	NÚMERO DA PEÇA	QTD.	NOME DA PEÇA 1 2 3 4 5 6 (NÍVEL DO PRODUTO)	CONSULTE PÁGINA
M	1	1	**161-6984**	1	PARAFUSO DE CABEÇA CONVEXA (M5X0,8X20 MM) (SCREW-TRUSS HEAD (M5X0.8X20-MM))	
	2	1	**161-6987**	1	ARRUELA DURA (5,2X16X1,5 MM DE ESPESSURA) (WASHER-HARD (5.2X16X1.5-MM THK))	
	3	1	**161-9294**	1	MOLA-FIO LAMINADO (SPRING-FLAT WIRE)	
M	4	1	**162-6556**	1	CONTRAPORCA (ROSCA M6X1) (LOCKNUT (M6X1-THD))	
M	5	1	**5C-2874**	1	PORCA (M5X0,8 DE ROSCA) (NUT (M5X0.8-THD))	

M - PEÇA DO SISTEMA MÉTRICO

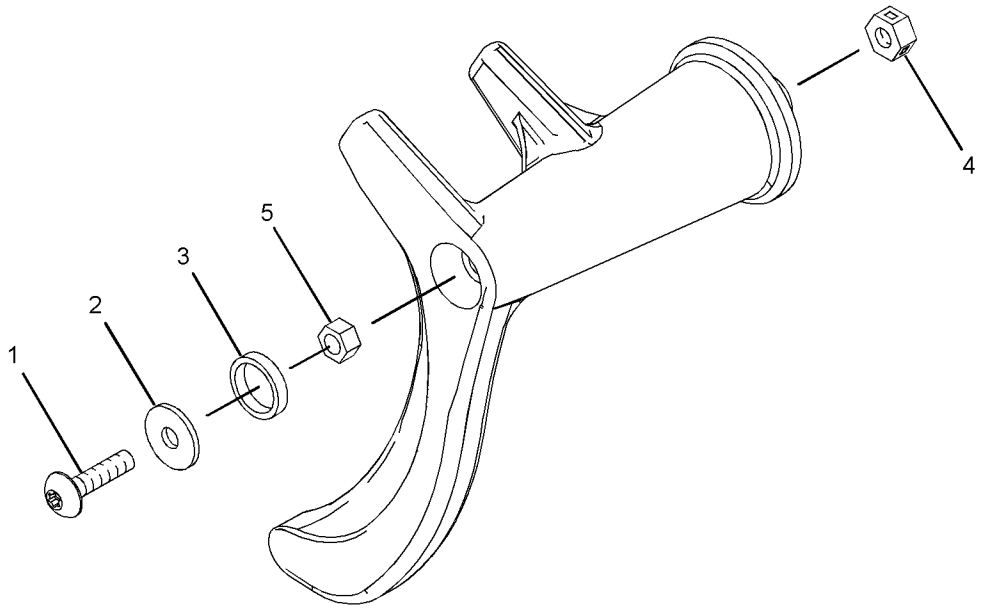

GRÁFICO 1 **<FIM>** g01405536

299-6986 GRUPO DE TRAVAS-PORTA E VIDRO DA CABINA (LATCH GP-CAB DOOR & WINDOW)

S/N: LBF1-PARA CIMA

NÚMEROE DE 382-2209, 382-2260 GRUPO DE JANELA-PORTA

UM ACESSÓRIO

SMCS-7308, 7310

i02812577

NOTA	REF. NÃO	GRÁFICO REF.	NÚMERO DA PEÇA	QTD.	NOME DA PEÇA 1 2 3 4 5 6 (NÍVEL DO PRODUTO)	CONSULTE PÁGINA
M	1	1	**161-6984**	1	PARAFUSO DE CABEÇA CONVEXA (M5X0,8X20 MM) (SCREW-TRUSS HEAD (M5X0.8X20-MM))	
	2	1	**161-6987**	1	ARRUELA DURA (5,2X16X1,5 MM DE ESPESSURA) (WASHER-HARD (5.2X16X1.5-MM THK))	
	3	1	**161-9294**	1	MOLA-FIO LAMINADO (SPRING-FLAT WIRE)	
M	4	1	**162-6556**	1	CONTRAPORCA (ROSCA M6X1) (LOCKNUT (M6X1-THD))	
M	5	1	**5C-2874**	1	PORCA (M5X0,8 DE ROSCA) (NUT (M5X0.8-THD))	

M - PEÇA DO SISTEMA MÉTRICO

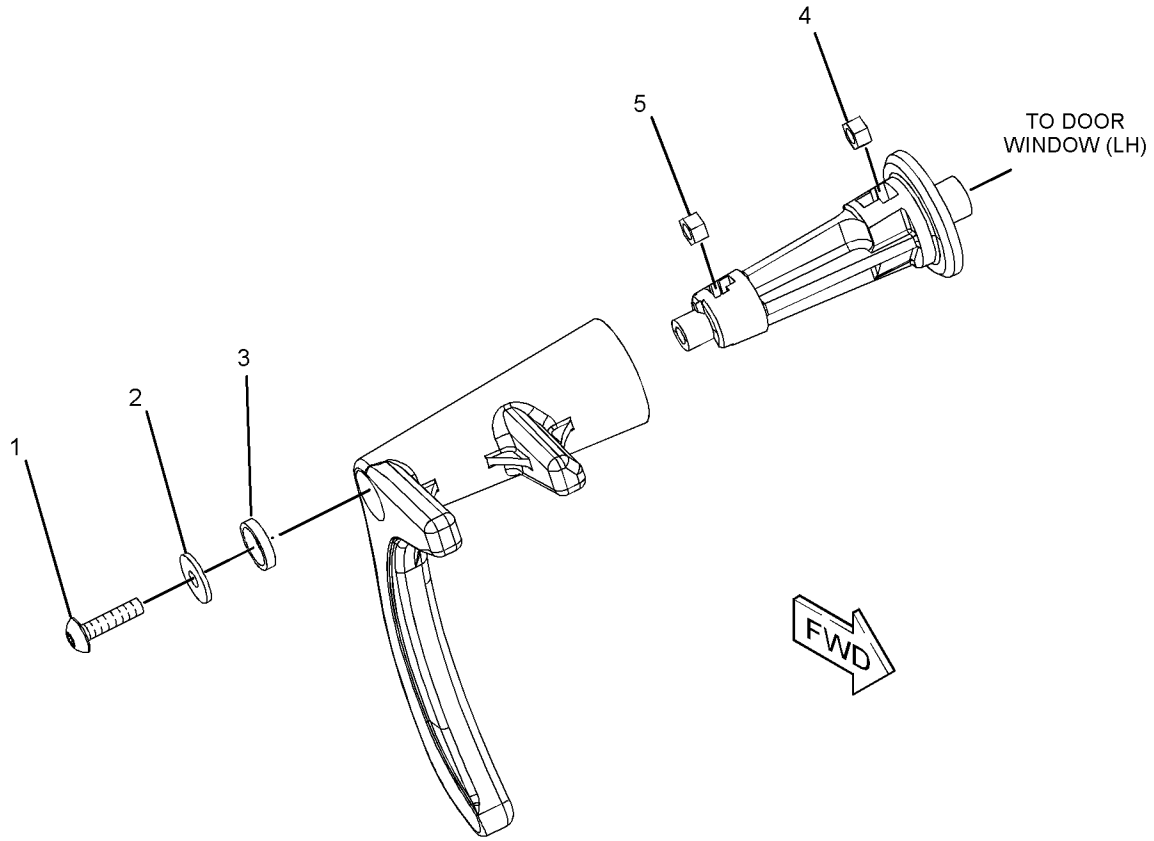

GRÁFICO 1

<FIM>

g01384201

209-3367 GRUPO DA ALAVANCA-GOVERNADOR—PORTÁTIL (LEVER GP-GOVERNOR—HANDHELD)

S/N: LBF1-PARA CIMA

NÚMEROE DE 382-2426 GRUPO DE CONTROLE-GOVERNADOR

UM ACESSÓRIO

SMCS-1265 **i03576000**

NOTA	REF. NÃO	GRÁFICO REF.	NÚMERO DA PEÇA	QTD.	NOME DA PEÇA 1 2 3 4 5 6 (NÍVEL DO PRODUTO)	CONSULTE PÁGINA
	1	1	**8T-4742**	1	GARFO DA EXTREMIDADE DA HASTE (END-YOKE ROD)	
	2	1	**8T-4744**	1	PINO-MOLA (PIN AS-SPRING)	

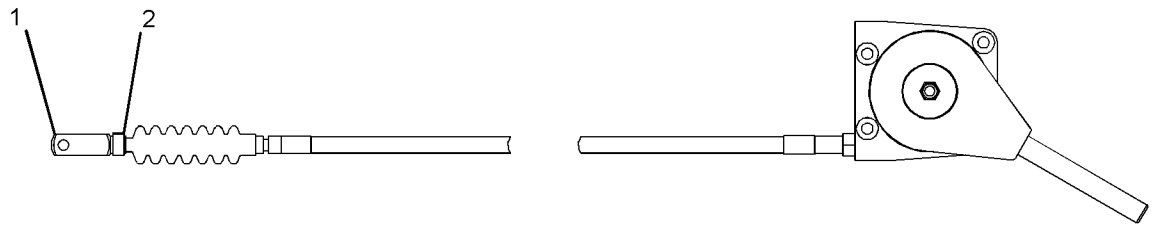

GRÁFICO 1 **<FIM>** g01927174

389-9310 GRUPO DE REVESTIMENTO-CABINE (LINER GP-CAB)

S/N: LBF1-PARA CIMA
NÚMEROE DE 398-2723 ARRANJO DA CABINE
UM ACESSÓRIO

SMCS-7329 **i06146773**

NOTA	REF. NÃO	GRÁFICO REF.	NÚMERO DA PEÇA	QTD.	NOME DA PEÇA 1 2 3 4 5 6 (NÍVEL DO PRODUTO)	CONSULTE PÁGINA
	1	1	**9U-8263**	1	TAMPA (COVER)	
	2	1	**262-9568**	2	TAMPA DO ALTO-FALANTE (COVER-SPEAKER)	
M	3	1	**306-5410**	3	PARAFUSO DE CABEÇA PANELA (M4X0,7X16 MM) (SCREW-PAN HEAD (M4X0.7X16-MM))	
	4	1	**325-9311**	7	FIXADOR (FASTENER)	
	5	1	**394-9520**	1	TAMPA (LADO DIREITO) (COVER (RH))	
	6	1	**394-9521**	1	TAMPA (LADO ESQUERDO) (COVER (LH))	
	7	1	**394-9522**	1	CONJUNTO DA TIRA (STRAP AS)	
	8	1	**394-9523**	1	GANCHO-CASACO (HOOK-COAT)	
	9	1	**443-1139**	1	CONJUNTO DE REVESTIMENTO DA CABINE (LINER AS--CAB)	
		1	**441-9946**	1	CONJUNTO DE REDE (NET AS)	
M	10	1	**213-7315**	8	PARAFUSO DE CABEÇA CONVEXA (M4X0,7X25 MM) (SCREW-TRUSS HEAD (M4X0.7X25-MM))	
	11	1	**467-7753**	2	PLACA (PLATE)	
	12	1	**467-7752**	1	CONJUNTO DE PLACA (PLATE AS)	
M	13	1	**129-3178**	4	CONTRAPORCA (ROSCA M6X1) (LOCKNUT (M6X1-THD))	
D	14	1	**5P-5927**		RETENTOR (0,2 M) (SEAL (0.2-M))	

D - SOLICITE POR METRO
M - PEÇA DO SISTEMA MÉTRICO

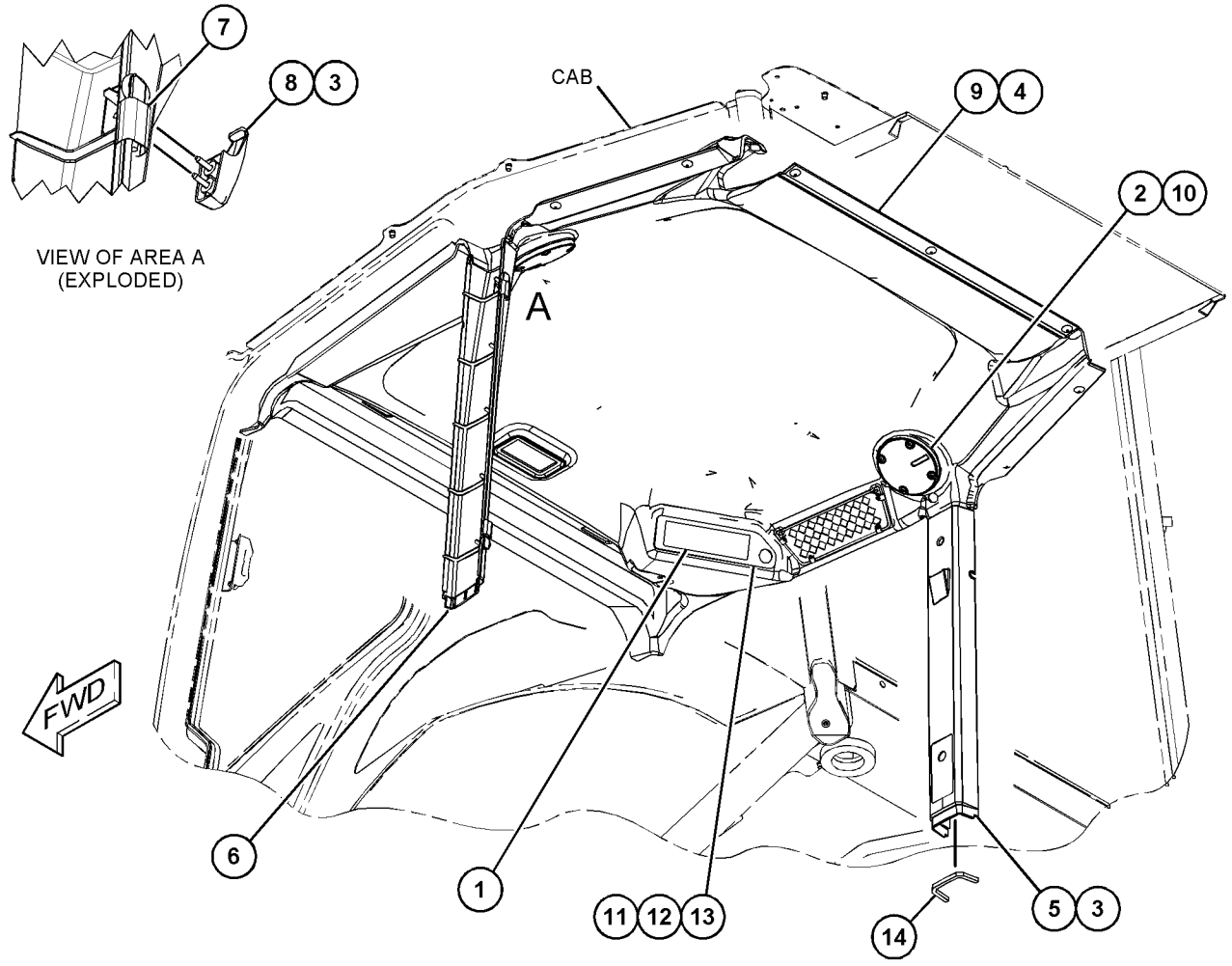

GRÁFICO 1 **<FIM>** g03832760

398-2875 GRUPO DE REVESTIMENTO-CABINE (LINER GP-CAB)

S/N: LBF1-PARA CIMA
UM ACESSÓRIO

SMCS-7329 **i06138861**

NOTA	NÚMERO DA PEÇA	QTD.	NOME DA PEÇA 1 2 3 4 5 6 (NÍVEL DO PRODUTO)	CONSULTE PÁGINA
Y	*395-2915*	1	GRUPO DE REVESTIMENTO-ISOLAMENTO ACÚSTICO (CAPOTA) (LINER GP-SOUND SUPPRESSION (CANOPY))	282
Y	*415-5729*	1	GRUPO DE MONTAGEM-RÁDIO (ALTO--FALANTE) (MOUNTING GP-RADIO (SPEAKER))	544
Y	*454-6644*	1	GRUPO DE FIAÇÃO-CABINE (REVESTIMENTO DO TETO) (WIRING GP-CAB (HEADLINER))	154

Y - ILUSTRAÇÃO SEPARADA

<FIM>

432-2844 GRUPO DE TUBULAÇÕES-AQUECEDOR E AR--CONDICIONADO (LINES GP-HEATER & AIR COND)

S/N: LBF1-PARA CIMA

NÚMEROE DE 450-8702 ARRANJO DO AQUECEDOR E AR CONDICIONADO

UM ACESSÓRIO

SMCS-1380, 1808, 1812

i06147259

NOTA	REF. NÃO	GRÁFICO REF.	NÚMERO DA PEÇA	QTD.	NOME DA PEÇA 1 2 3 4 5 6 (NÍVEL DO PRODUTO)	CONSULTE PÁGINA
	1	1	**6P-8855**	2	TUBO (TUBE)	
	2	1	**199-6243**	1	PLACA DE INSTRUÇÃO (AR CONDICIONADO) (PLATE--INSTRUCTION (AIR CONDITIONER))	
	3	1	**130-9984**	3	GRAMPO (CLIP)	
	4	1	**9X-3959**	1	COTOVELO (ELBOW)	
	5	1	**151-4841**	1	BLOCO (BLOCK)	
	6	1	**177-2215**	1	BRAÇADEIRA CINTA- DUPLA (STRAP-DUAL CLAMP)	
	7	1	**205-9920**	3	CABO TIPO CINTA (STRAP-CABLE)	
	8	1	**315-7790**	1	PLACA (PLATE)	
	9	1	**317-4270**	1	CONJUNTO DE SUPORTE (BRACKET AS)	
I	10	1	**361-8158**	1	CONJUNTO DE MANGUEIRA (HOSE AS)	
	11	1	**362-2820**	2	CAPA (CAP)	
	12	1	**395-3445**	1	CONJUNTO DE MANGUEIRA (HOSE AS)	
	13	1	**446-1123**	1	PLACA DE ABRAÇADEIRA (PLATE-CLAMP)	
	14	1	**415-5056**	1	CONJUNTO DE SECADOR DE REFRIGERANTE (RECEPTOR) (DRYER AS-REFRIGERANT (RECEIVER))	
	15	1	**421-6153**	1	CONJUNTO DE MANGUEIRA (HOSE AS)	
I	16	1	**421-6154**	1	CONJUNTO DE MANGUEIRA (HOSE AS)	
	17	1	**130-4841**	3	ILHÓ (GROMMET)	
	19	1	**2V-9121**	1	CONEXÃO (FITTING)	
	20	1	**373-7621**	6	ABRAÇADEIRA TIPO CINTA (CLAMP-BAND)	
	21	1	**381-0212**	2	ABRAÇADEIRA DE MANGUEIRA (CLAMP-HOSE)	
	22	1	**3E-4321**	1	GRAMPO (CLIP)	
	23	1	**3S-2093**	1	CABO TIPO CINTA (STRAP-CABLE)	
	24	1	**4D-7388**	1	GRAMPO (CLIP)	
M	25	1	**5C-7261**	1	PORCA (ROSCA M8X1,25) (NUT (M8X1.25-THD))	
	26	1	**5K-5338**	1	GRAMPO (CLIP)	
	27	1	**5P-4116**	1	ARRUELA DURA (8,8X20,5X2 MM DE ESPESSURA) (WASHER-HARD (8.8X20.5X2-MM THK))	
	28	1	**445-8744**	2	CABO TIPO CINTA (STRAP-CABLE)	
	29	1	**7K-1181**	5	CABO TIPO CINTA (STRAP-CABLE)	
M	30	1	**6V-5683**	1	PARAFUSO (M6X1X16 MM) (BOLT (M6X1X16-MM))	
	31	1	**8T-4121**	4	ARRUELA DURA (11X21X2,5 MM DE ESPESSURA) (WASHER-HARD (11X21X2.5-MM THK))	
M	32	1	**8T-4136**	1	PARAFUSO (M10X1,5X25 MM) (BOLT (M10X1.5X25--MM))	
M	33	1	**8T-4196**	3	PARAFUSO (M10X1,5X35 MM) (BOLT (M10X1.5X35--MM))	
	34	1	**8T-4205**	1	ARRUELA DURA (7,2X14,5X2 MM DE ESPESSURA) (WASHER-HARD (7.2X14.5X2-MM THK))	
	35	1	**8T-4224**	1	ARRUELA DURA (8,8X16X2 MM DE ESPESSURA) (WASHER-HARD (8.8X16X2-MM THK))	
M	36	1	**8T-4908**	1	PARAFUSO (M8X1,25X25 MM) (BOLT (M8X1.25X25--MM))	
	37	1	**9X-2646**	1	GRAMPO (RANHURA) (CLIP (SLOT))	
	38	1	**9X-2647**	1	GRAMPO (LINGUETA) (CLIP (TAB))	
	39	1	**9X-7380**	4	ANEL RETENTOR EM O (SEAL-O-RING)	
	40	1	**9X-7381**	1	ANEL RETENTOR EM O (SEAL-O-RING)	
	41	1	**9X-7383**	1	ANEL RETENTOR EM O (SEAL-O-RING)	
E	42	1	**5P-0767**		MANGUEIRA (65 CM) (HOSE (65-CM))	
E	42A	1	**5P-0767**		MANGUEIRA (71 CM) (HOSE (71-CM))	

432-2844 **GRUPO DE TUBULAÇÕES-AQUECEDOR E AR-CONDICIONADO (LINES GP-HEATER & AIR COND)**
(*continuação*) **i06147259**

NOTA	REF. NÃO	GRÁFICO REF.	NÚMERO DA PEÇA	QTD.	NOME DA PEÇA 1 2 3 4 5 6 (NÍVEL DO PRODUTO)	CONSULTE PÁGINA
E	42B	1	**5P-0767**		MANGUEIRA (220 CM) (HOSE (220-CM))	
E	42C	1	**5P-0767**		MANGUEIRA (200 CM) (HOSE (200-CM))	

E - SOLICITE POR CENTÍMETRO
I - CONSULTE O SISTEMA DE INFORMAÇÕES HIDRÁULICAS
M - PEÇA DO SISTEMA MÉTRICO

432-2844 **GRUPO DE TUBULAÇÕES-AQUECEDOR E AR-CONDICIONADO (LINES GP-HEATER & AIR COND)**
(*continuação*) **i06147259**

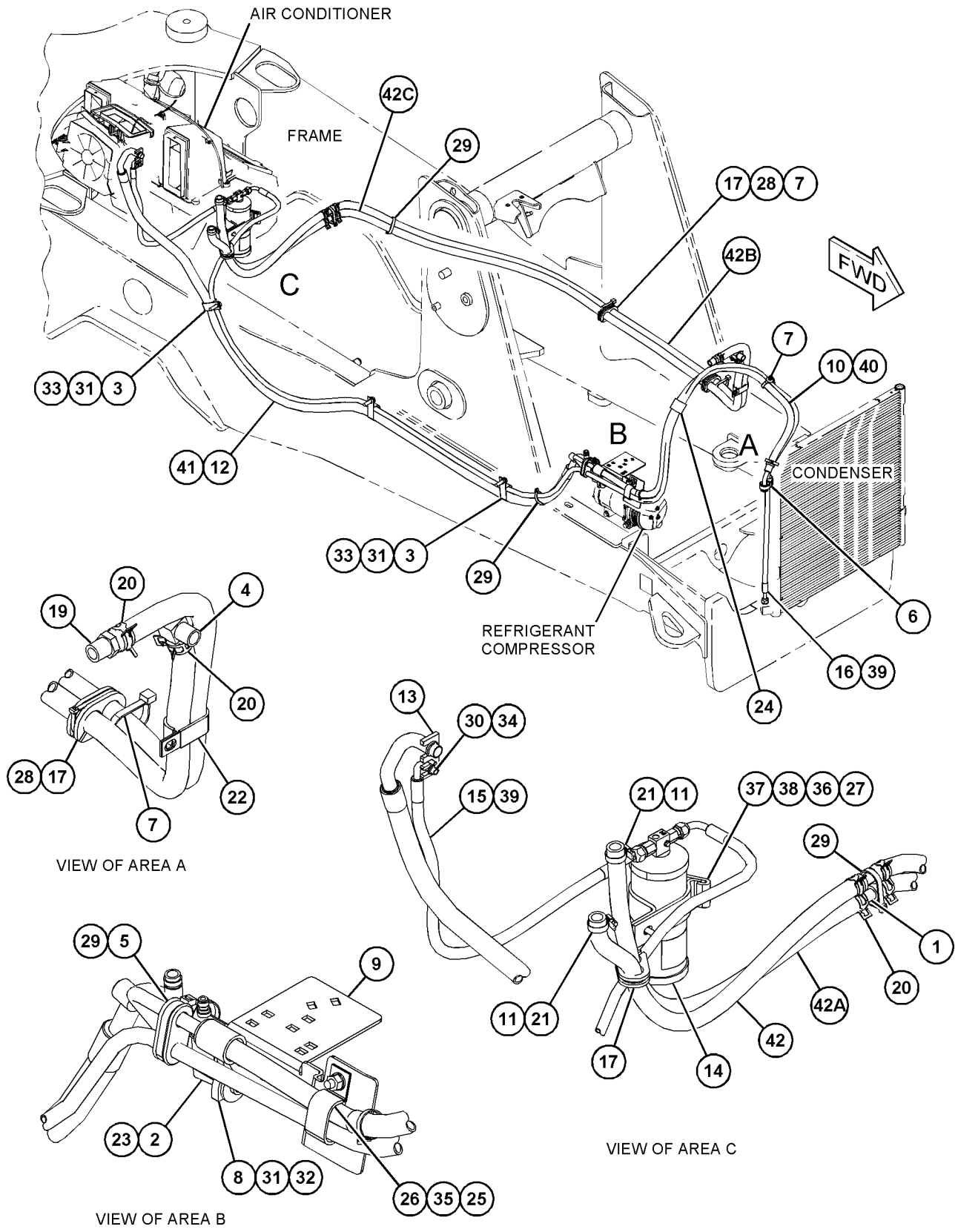

GRÁFICO 1 **<FIM>** g03765456

382-2432 GRUPO DE ESPELHOS RETROVISORES–INTERIOR (MIRROR GP-REAR VIEW–INTERIOR)

S/N: LBF1-PARA CIMA

NÚMEROE DE 398-2723 ARRANJO DA CABINE, 398-2720, 398-2722 ARRANJO DE CAPOTA UM ACESSÓRIO

SMCS-7319 **i06143712**

NOTA	REF. NÃO	GRÁFICO REF.	NÚMERO DA PEÇA	QTD.	NOME DA PEÇA 1 2 3 4 5 6 (NÍVEL DO PRODUTO)	CONSULTE PÁGINA
	1	1	**457-7567**	1	CONJUNTO DE MIRROR (MIRROR AS)	
	2	1	**096-6166**	2	ARRUELA DURA (4,5X9X1 MM DE ESPESSURA) (WASHER-HARD (4.5X9X1-MM THK))	
M	3	1	**197-7499**	2	PARAFUSO (M4X0,7X25 MM) (BOLT (M4X0.7X25-MM))	

M - PEÇA DO SISTEMA MÉTRICO

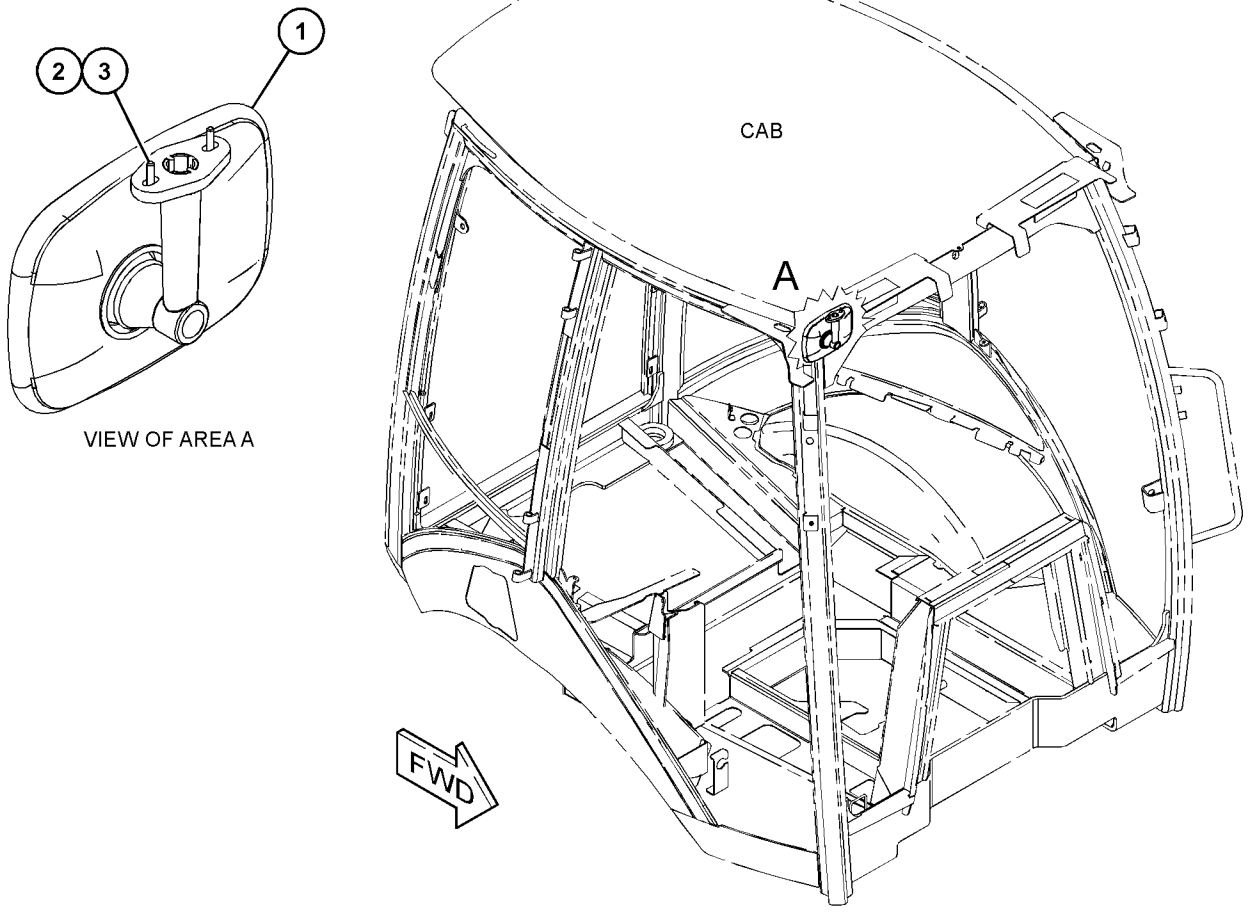

GRÁFICO 1 **<FIM>** g03723615

382-2499 GRUPO DE ESPELHOS RETROVISORES–EXTERIOR (MIRROR GP-REAR VIEW–EXTERIOR)

S/N: LBF1-PARA CIMA

NÚMEROE DE 482-3383, 482-3384, 482-3385, 482-3386 ARRANJO DE DISTRIBUIÇÃO UM ACESSÓRIO

SMCS-7319 **i06138838**

NOTA	REF. NÃO	GRÁFICO REF.	NÚMERO DA PEÇA	QTD.	NOME DA PEÇA 1 2 3 4 5 6 (NÍVEL DO PRODUTO)	CONSULTE PÁGINA
	1	1	**180-0448**	2	CONJUNTO DE MIRROR (MIRROR AS)	
	2	1	**382-2497**	1	CONJUNTO DE SUPORTE-MONTAGEM (LADO DIREITO) (BRACKET AS-MOUNTING (RH))	
	3	1	**382-2498**	1	CONJUNTO DE SUPORTE-MONTAGEM (LADO ESQUERDO) (BRACKET AS-MOUNTING (LH))	
M	4	1	**8T-4189**	4	PARAFUSO (M8X1,25X20 MM) (BOLT (M8X1.25X20--MM))	
	5	1	**8T-4224**	4	ARRUELA DURA (8,8X16X2 MM DE ESPESSURA) (WASHER-HARD (8.8X16X2-MM THK))	

M - PEÇA DO SISTEMA MÉTRICO

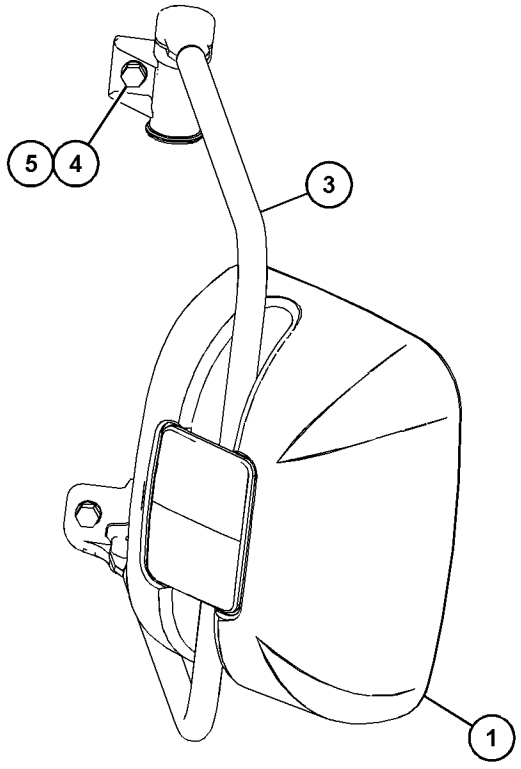

VIEW OF AREA A

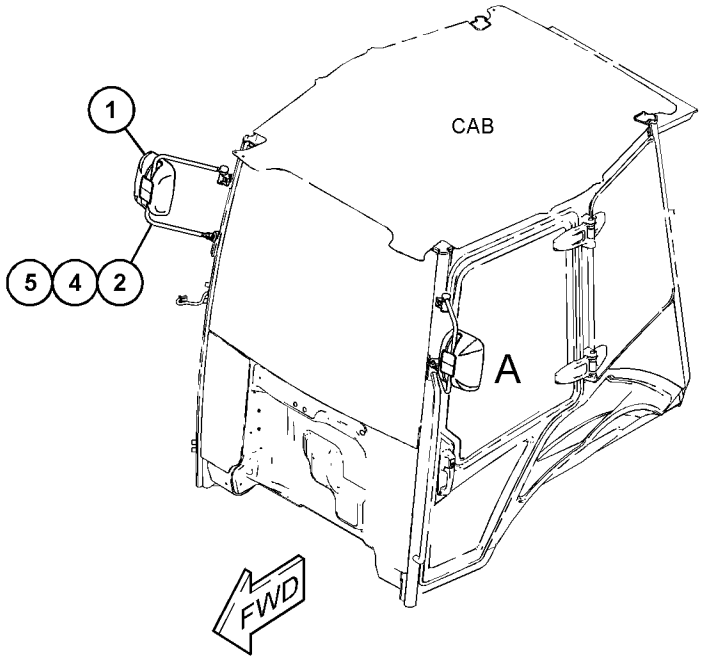

GRÁFICO 1 **<FIM>** g03717836

382-2200 GRUPO DO MOTOR-LIMPADOR DA JANELA (MOTOR GP--WINDOW WIPER)

S/N: LBF1-PARA CIMA

NÚMEROE DE 398-4915 GRUPO DA JANELA-CABINE

UM ACESSÓRIO

SMCS-7305 **i06146672**

NOTA	REF. NÃO	GRÁFICO REF.	NÚMERO DA PEÇA	QTD.	NOME DA PEÇA 1 2 3 4 5 6 (NÍVEL DO PRODUTO)	CONSULTE PÁGINA
	1	1	**151-9274**	1	KIT DE TOMADA (4 PINOS) (KIT-RECEPTACLE (4--PIN))	
					(INCLUI CONJUNTO DE TOMADA E CUNHA)	
M	2	1	**195-3699**	1	PORCA (ROSCA M8X1,25) (NUT (M8X1.25-THD))	
M	3	1	**235-4451**	2	PARAFUSO DE CABEÇA DE FLANGE (M6X1X16 MM) (BOLT-FLANGE HEAD (M6X1X16-MM))	
	4	1	**263-3823**	1	TAMPA- DO LIMPADOR (CAP-WIPER)	
M	5	1	**342-9290**	2	PARAFUSO DE CABEÇA PANELA (M4X0,7X10 MM) (SCREW-PAN HEAD (M4X0.7X10-MM))	
	6	1	**387-6619**	1	CONJUNTO DE INTERRUPTORES-BALANCIM (LIMPADOR TRASEIRO) (SWITCH AS-ROCKER (REAR WIPER))	
		1	**111-7899**	1	JUNTA (GASKET)	
	7	1	**444-2187**	1	TAMPA (COVER)	
	8	1	**446-6266**	1	INTERRUPTOR-LIMPADOR (SWITCH-WIPER)	
	9	1	**460-2846**	1	SUPORTE (BRACKET)	
M	10	1	**5C-7261**	1	PORCA (ROSCA M8X1,25) (NUT (M8X1.25-THD))	
M	11	1	**8C-6437**	1	PORCA (M16X1 DE ESPESSURA) (NUT (M16X1-THD))	
	12	1	**9W-0852**	2	PINO DE CONECTOR (CALIBRE 14 A 16) (PIN--CONNECTOR (14-GA TO 16-GA))	
	13	1	**9X-3401**	2	PINO DE CONECTOR (CALIBRE 16 A 18) (PIN--CONNECTOR (16-GA TO 18-GA))	

M - PEÇA DO SISTEMA MÉTRICO

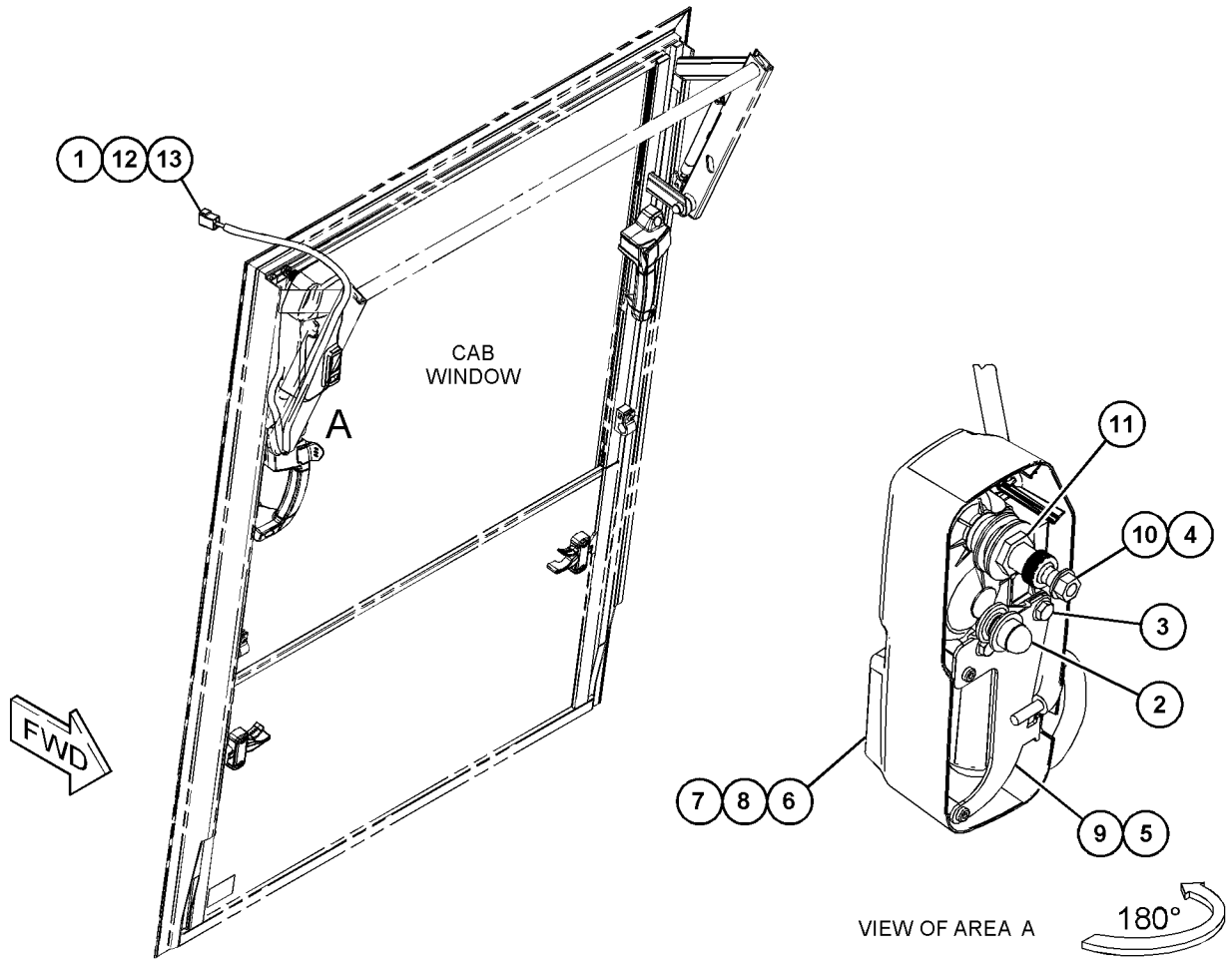

GRÁFICO 1 **<FIM>** g03842377

473-7727 GRUPO DO MOTOR-LIMPADOR DA JANELA (MOTOR GP--WINDOW WIPER)

S/N: LBF1-PARA CIMA

12 V

NÚMEROE DE 382-2427, 382-2428 GRUPO DE LIMPADOR E LAVADOR DE VIDRO UM ACESSÓRIO

SMCS-7305 **i06146639**

NOTA	REF. NÃO	GRÁFICO REF.	NÚMERO DA PEÇA	QTD.	NOME DA PEÇA 1 2 3 4 5 6 (NÍVEL DO PRODUTO)	CONSULTE PÁGINA
	1	1	**102-8806**	1	KIT DE TOMADA (8 PINOS) (KIT-RECEPTACLE (8--PIN))	
					(INCLUI CONJUNTO DE TOMADA E CUNHA)	
	2	1	**8T-8737**	1	BUJÃO DE RETENTOR (PLUG-SEAL)	
	3	1	**8T-8729**	7	PINO DE CONECTOR (CALIBRE 16 A 18) (PIN--CONNECTOR (16-GA TO 18-GA))	
	4	1	**194-3710**	2	TAMPA- DO LIMPADOR (CAP-WIPER)	
	5	1	**3F-9556**	1	ARRUELA DE PRESSÃO (LOCKWASHER)	
M	6	1	**344-5674**	1	PORCA (ROSCA M8X1,25) (NUT (M8X1.25-THD))	
	7	1	**264-3617**	1	ARRUELA DE PRESSÃO (LOCKWASHER)	
M	8	1	**2Y-5829**	1	PORCA (ROSCA M10X1,5) (NUT (M10X1.5-THD))	

M - PEÇA DO SISTEMA MÉTRICO

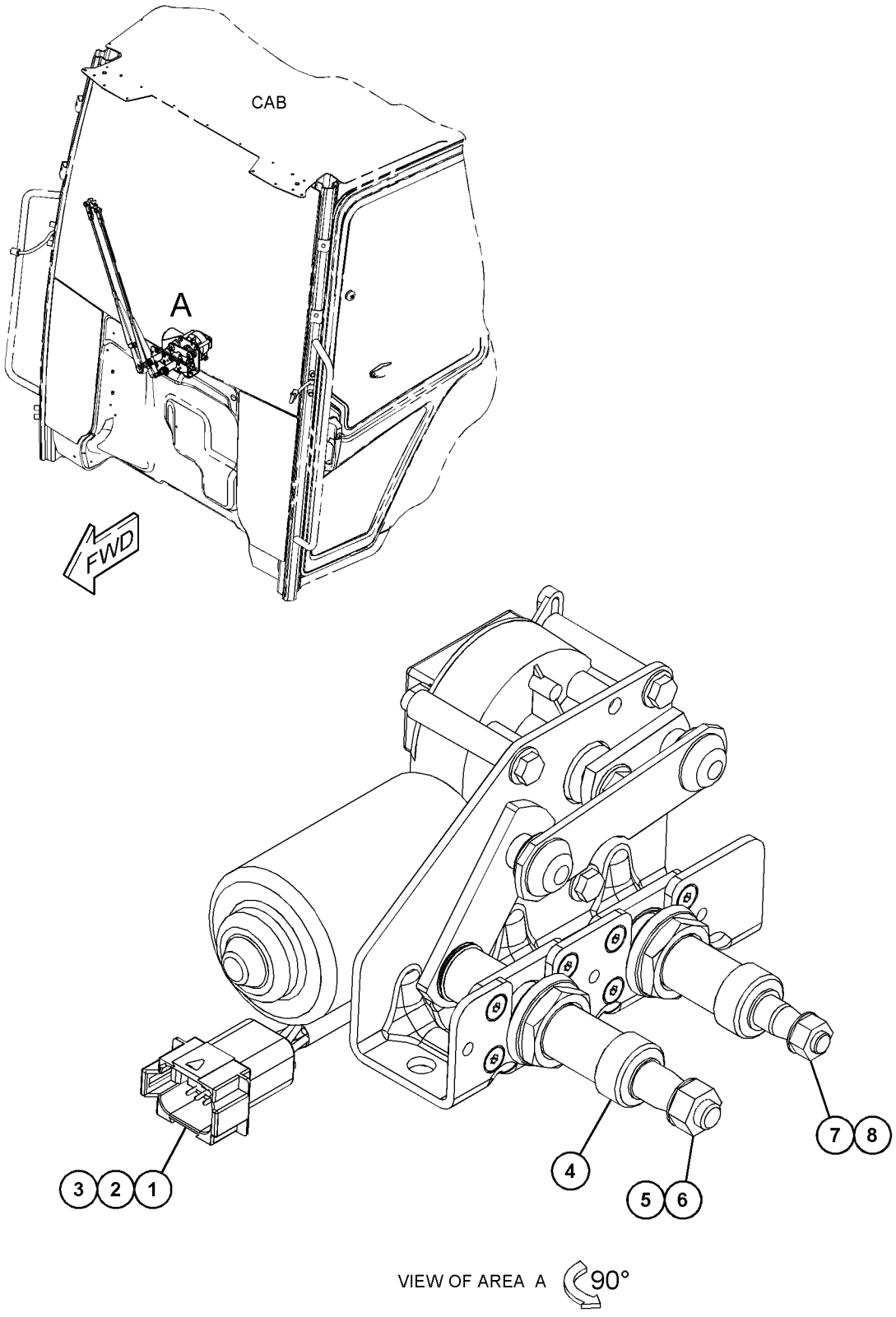

GRÁFICO 1 **<FIM>** g03841276

430-6656 GRUPO DE MONTAGEM-CABINE—MÁQUINA DE ARTICULAÇÃO CENTRAL (MOUNTING GP-CAB—CENTER PIVOT MACHINE)

S/N: LBF1-PARA CIMA

NÚMEROE DE 398-2723 ARRANJO DA CABINE, 398-2720, 398-2722 ARRANJO DE CAPOTA UM ACESSÓRIO

SMCS-7301 **i06143748**

NOTA	REF. NÃO	GRÁFICO REF.	NÚMERO DA PEÇA	QTD.	NOME DA PEÇA 1 2 3 4 5 6 (NÍVEL DO PRODUTO)	CONSULTE PÁGINA
	1	1	**6Y-9930**	2	CONJUNTO DE SUPORTE (MOUNT AS)	
M	2	1	**335-1836**	2	PARAFUSO ESPECIAL (M16 X 2 X 143 MM) (BOLT--SPECIAL (M16X2X143-MM))	
	3	1	**344-3478**	2	SUPORTE (MOUNT)	
	4	1	**1L-6377**	4	BOTÃO-BUJÃO (BUTTON-PLUG)	
	5	1	**297-5849**	2	ARRUELA DURA (17X75X10 MM DE ESPESSURA) (WASHER-HARD (17X75X10-MM THK))	
M	6	1	**7X-2568**	2	PARAFUSO (M20X2,5X180 MM) (BOLT (M20X2.5X180--MM))	
	7	1	**8T-4123**	4	ARRUELA (3,62X5,75X0,375 MM DE ESPESSURA) (WASHER (3.62X5.75X0.375-MM THK))	
M	8	1	**8T-4131**	2	PORCA (ROSCA M20X2,5) (NUT (M20X2.5-THD))	
M	9	1	**8T-4132**	2	PORCA (ROSCA M16X2) (NUT (M16X2-THD))	
	10	1	**9W-6582**	2	LUVA (SLEEVE)	
	11	1	**9W-6584**	2	ARRUELA (20,5X114X10 MM DE ESPESSURA) (WASHER (20.5X114X10-MM THK))	
	12	1	**9X-8257**	4	ARRUELA (17,5X30X3,5 MM DE ESPESSURA) (WASHER (17.5X30X3.5-MM THK))	

M - PEÇA DO SISTEMA MÉTRICO

430-6656 **GRUPO DE MONTAGEM-CABINE (MOUNTING GP-CAB) (*continuação*)** **i06143748**

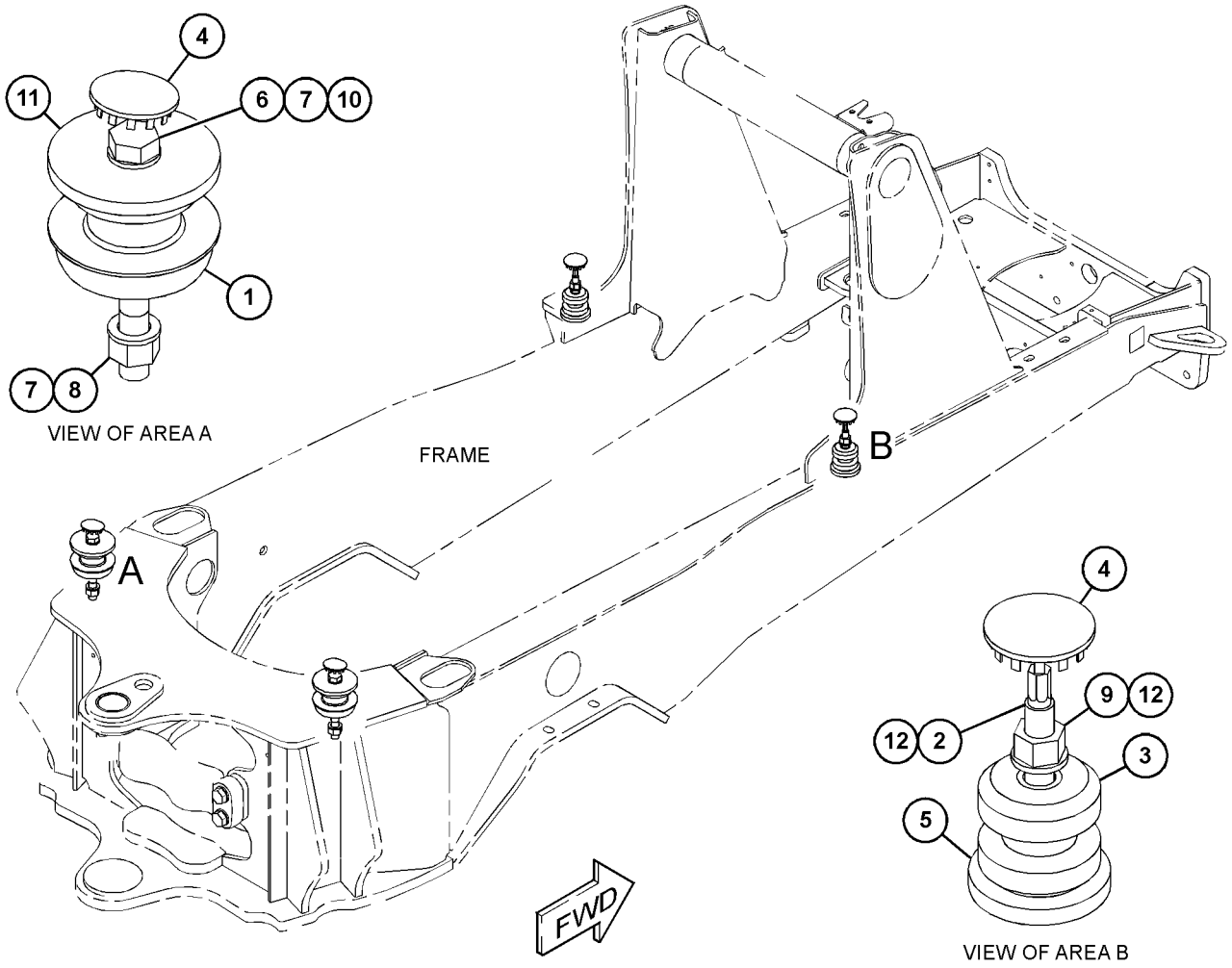

GRÁFICO 1 **<FIM>** g03722532

415-5729 GRUPO DE MONTAGEM-RÁDIO (MOUNTING GP-RADIO)

S/N: LBF1-PARA CIMA

NÚMEROE DE 398-2723 ARRANJO DA CABINE, 398-2875 GRUPO DE REVESTIMENTO-CABINE

UM ACESSÓRIO

SMCS-7338 **i06146894**

NOTA	REF. NÃO	GRÁFICO REF.	NÚMERO DA PEÇA	QTD.	NOME DA PEÇA 1 2 3 4 5 6 (NÍVEL DO PRODUTO)	CONSULTE PÁGINA
	1	1	**8E-1118**	1	CONJUNTO DE ANTENA (ANTENNA AS)	
	2	1	**101-2640**	1	CONJUNTO DE CABO COAXIAL (CABLE AS-COAXIAL)	
	3	1	**206-1345**	2	CABO TIPO CINTA (STRAP-CABLE)	
	4	1	**262-9567**	2	ALTO-FALANTE (SPEAKER)	
	5	1	**465-1191**	1	PLACA (PLATE)	
M	6	1	**8T-4189**	1	PARAFUSO (M8X1,25X20 MM) (BOLT (M8X1.25X20--MM))	
	7	1	**8T-4224**	1	ARRUELA DURA (8,8X16X2 MM DE ESPESSURA) (WASHER-HARD (8.8X16X2-MM THK))	
E	8	1	**3E-8299**		RETENTOR (3 CM CADA) (SEAL (3-CM EACH))	

E - SOLICITE POR CENTÍMETRO
M - PEÇA DO SISTEMA MÉTRICO

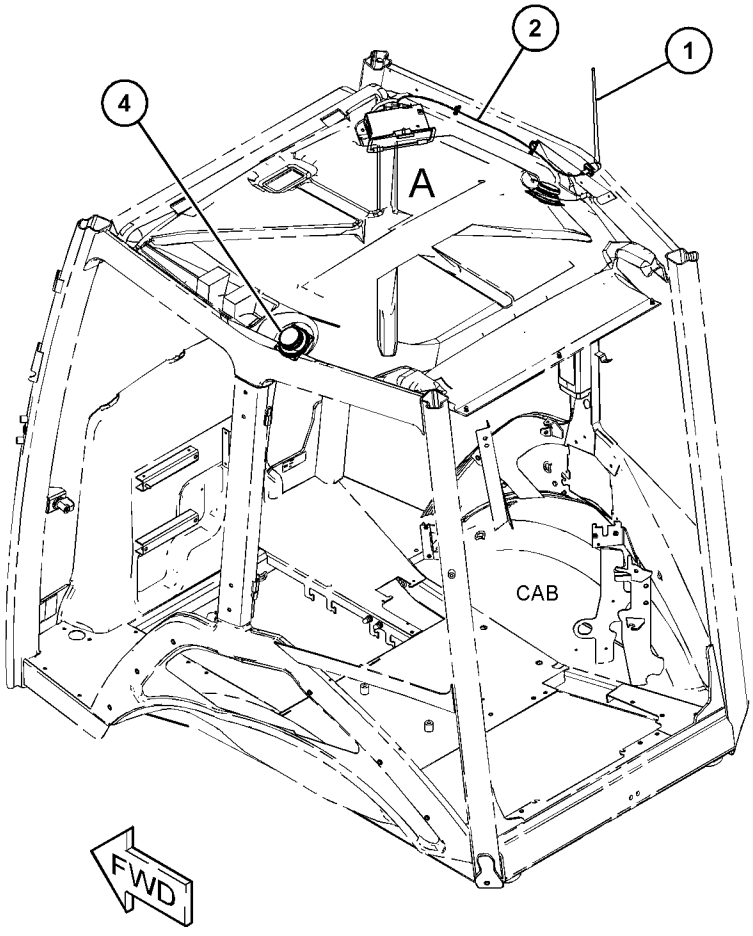

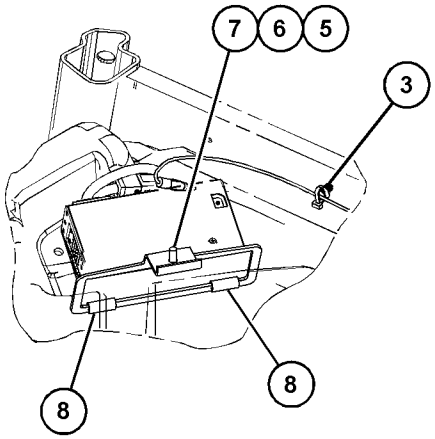

VIEW OF AREA A

GRÁFICO 1 **<FIM>** g03833240

322-9483 GRUPO DE BANCOS DO ASSENTO (PAN GP-SEAT)

S/N: LBF1-PARA CIMA
NÚMEROE DE 322-9482 GRUPO DO ASSENTO
UM ACESSÓRIO

SMCS-7312, 7321

i05230149

NOTA	REF. NÃO	GRÁFICO REF.	NÚMERO DA PEÇA	QTD.	NOME DA PEÇA 1 2 3 4 5 6 (NÍVEL DO PRODUTO)	CONSULTE PÁGINA
M	1	1	**142-4901**	2	PARAFUSO (M10X1,5X20 MM) (SCREW (M10X1.5X20--MM))	
	2	1	**322-9484**	1	CONJUNTO DE CÁRTER (PAN AS)	
	3	1	**322-9485**	1	KIT-CHAPA (KIT-PLATE)	
					(INCLUI CONTRAPORCAS, BOTÃO, MOLA E HASTE)	
	4	1	**322-9487**	1	ENCOSTO-ASSENTO (PAN-SEAT BACK)	
M	5	1	**127-2170**	2	PARAFUSO DE CABEÇA CONVEXA (M8X1,25X20 MM) (SCREW-TRUSS HEAD (M8X1.25X20-MM))	
M	6	1	**6V-7743**	4	CONTRAPORCA (ROSCA M6X1) (LOCKNUT (M6X1-THD))	
	7	1	**8H-5505**	4	ARRUELA DURA (WASHER-PLATED)	
M	8	1	**9X-2042**	4	PARAFUSO DE CABEÇA CONVEXA (M6X1X12 MM) (SCREW-TRUSS HEAD (M6X1X12-MM))	

M - PEÇA DO SISTEMA MÉTRICO

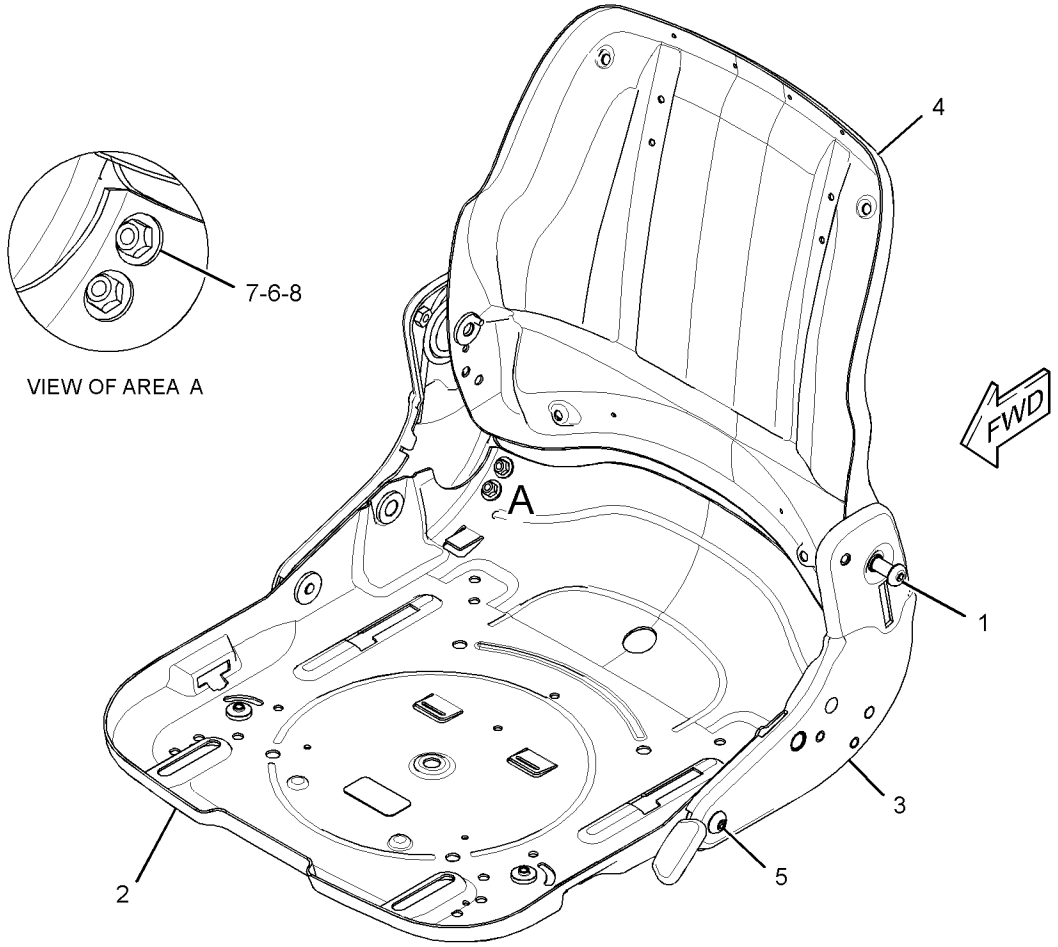

GRÁFICO 1

<FIM>

g01626852

209-3378 GRUPO DO PEDAL-GOVERNADOR (PEDAL GP-GOVERNOR)

S/N: LBF1-PARA CIMA
NÚMEROE DE 382-2426 GRUPO DE CONTROLE-GOVERNADOR
UM ACESSÓRIO

SMCS-1265 **i05202975**

NOTA	REF. NÃO	GRÁFICO REF.	NÚMERO DA PEÇA	QTD.	NOME DA PEÇA 1 2 3 4 5 6 (NÍVEL DO PRODUTO)	CONSULTE PÁGINA
M	1	1	**129-3178**	1	CONTRAPORCA (ROSCA M6X1) (LOCKNUT (M6X1-THD))	
M	2	1	**5C-7261**	1	PORCA (ROSCA M8X1,25) (NUT (M8X1.25-THD))	
M	3	1	**5C-9553**	1	PARAFUSO (M6X1X16 MM) (BOLT (M6X1X16-MM))	
	4	1	**8T-4205**	1	ARRUELA DURA (7,2X14,5X2 MM DE ESPESSURA) (WASHER-HARD (7.2X14.5X2-MM THK))	
M	5	1	**095-0641**	4	PARAFUSO DE CABEÇA OCA (M4X0,7X10 MM) (BOLT--SOCKET HEAD (M4X0.7X10-MM))	
	6	1	**243-0063**	1	PROTETOR (BOOT)	
	7	1	**3F-9556**	2	ARRUELA DE PRESSÃO (LOCKWASHER)	
	8	1	**6V-8186**	2	PORCA REGULAR (5/16-24 DE ROSCA) (NUT-FULL (5/ /16-24-THD))	
	9	1	**8T-6902**	3	GRAMPO (CLIP)	
M	10	1	**9X-2842**	1	PARAFUSO (M8X1,25X45 MM) (BOLT (M8X1.25X45--MM))	
					JOGO(S) DE REPARO DISPONÍVEL(ÍVEIS):	
			164-1154	1	KIT-SERVIÇO (KIT-SERVICE)	
					(INCLUI ABRAÇADEIRA E PARAFUSOS)	
			243-0062	1	KIT DE REPARO (PEDAL DO GOVERNADOR) (KIT--REPAIR (GOVERNOR PEDAL))	
					(INCLUI EIXO, GRAMPOS E ROLAMENTOS)	

M - PEÇA DO SISTEMA MÉTRICO

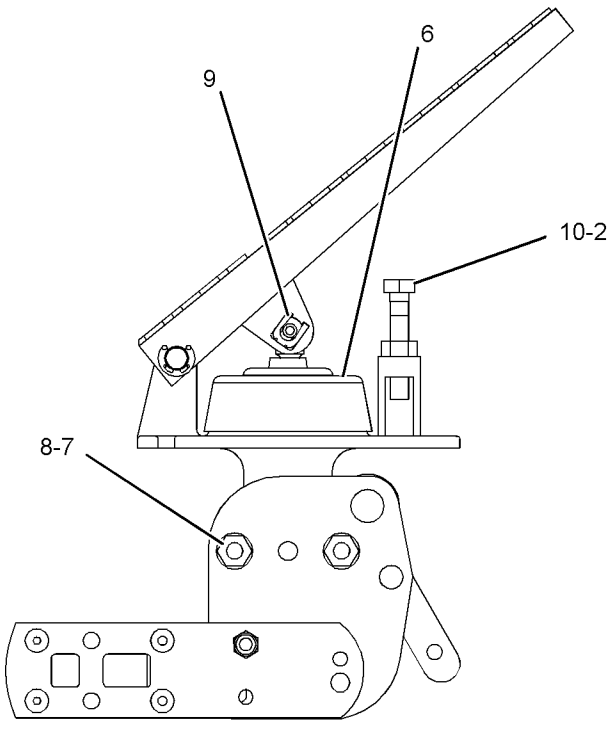

RIGHT SIDE VIEW

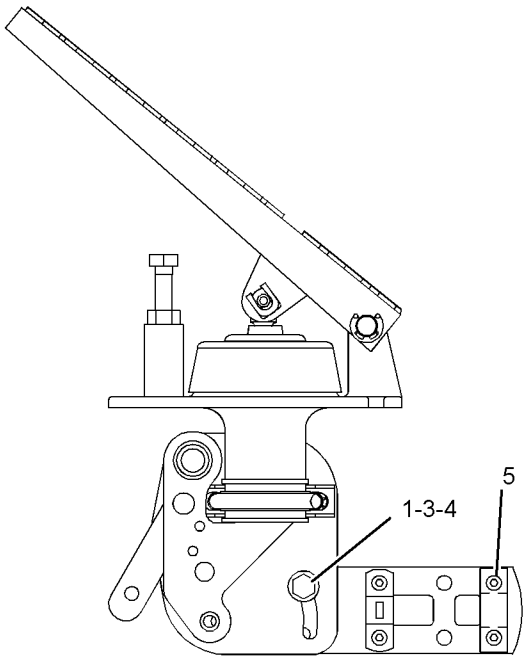

LEFT SIDE VIEW

GRÁFICO 1 **<FIM>** g01081364

423-2610 GRUPO DA HASTE—CONTROLE DA PÁ-CARREGADEIRA (ROD GP—LOADER CONTROL)

S/N: LBF1-PARA CIMA

NÚMEROE DE 389-8124, 389-8125 GRUPO DE CONTROLE-MÃO HIDRÁULICA

UM ACESSÓRIO

SMCS-4122 **i06149101**

NOTA	REF. NÃO	GRÁFICO REF.	NÚMERO DA PEÇA	QTD.	NOME DA PEÇA 1 2 3 4 5 6 (NÍVEL DO PRODUTO)	CONSULTE PÁGINA
	1	1	**8T-4773**	1	JUNTA ESFÉRICA (BALL JOINT)	
	2	1	**461-7985**	1	CONJUNTO DE PLACA (PLATE AS)	
	3	1	**390-8823**	1	CONJUNTO DE HASTE (ROD AS)	
	4	1	**399-9437**	1	CONJUNTO DE AMORTECEDOR (DAMPER AS)	
		1	**6V-8235**	1	PINO DE MOLA (PIN-SPRING)	
		1	**415-4573**	1	CAPA (CAP)	
		1	**416-9590**	1	CILINDRO (CYLINDER)	
M	5	1	**8T-4133**	3	PORCA (ROSCA M10X1,5) (NUT (M10X1.5-THD))	
	6	1	**8T-4815**	1	EXTREMIDADE DA HASTE (ROD END)	
M	7	1	**9X-2065**	1	PORCA (M10X1,5 DE ROSCA, ESQUERDA) (NUT (M10X1.5-THD, LH))	

M - PEÇA DO SISTEMA MÉTRICO

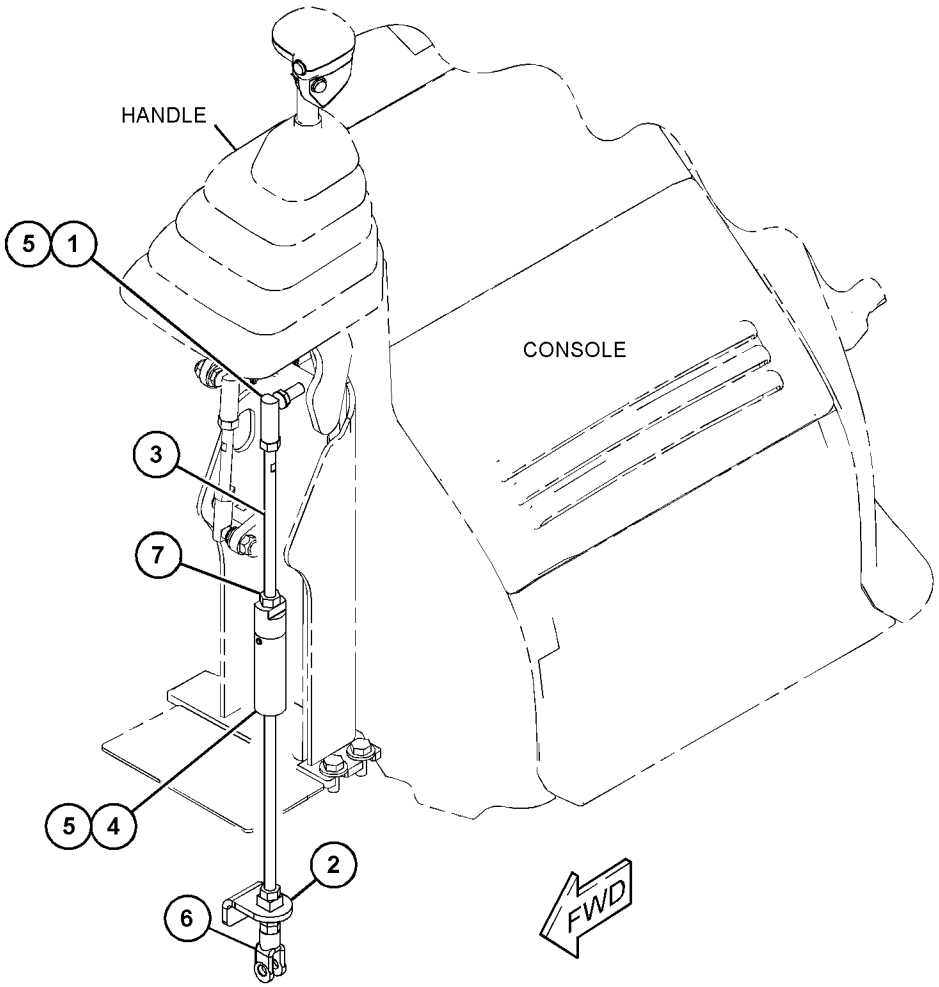

GRÁFICO 1 **<FIM>** g03832753

389-9275 GRUPO DO TETO DA CABINE (ROOF GP-CAB)

S/N: LBF1-PARA CIMA

NÚMEROE DE 398-2723 ARRANJO DA CABINE, 398-2720, 398-2722 ARRANJO DE CAPOTA

UM ACESSÓRIO

SMCS-7301 **i06143713**

NOTA	REF. NÃO	GRÁFICO REF.	NÚMERO DA PEÇA	QTD.	NOME DA PEÇA 1 2 3 4 5 6 (NÍVEL DO PRODUTO)	CONSULTE PÁGINA
	1	1	**234-3539**	8	ARRUELA-ONDULADA (WASHER-WAVE)	
	2	1	**341-5749**	8	ESPAÇADOR (8,5X12,7X4,3 MM DE ESPESSURA) (SPACER (8.5X12.7X4.3-MM THK))	
	3	1	**394-9524**	1	CONJUNTO DO TETO (ROOF AS)	
D		1	**5P-9375**		RETENTOR (1,4 M) (SEAL (1.4-M))	
		1	**6C-3680**	9	REBITE-RESSALTADO (RIVET-POP)	
		1	**366-9922**	3	PLACA (PLATE)	
	4	1	**7X-0579**	8	ARRUELA DURA (8,8X25,5X2 MM DE ESPESSURA) (WASHER-HARD (8.8X25.5X2-MM THK))	
M	5	1	**8T-4908**	8	PARAFUSO (M8X1,25X25 MM) (BOLT (M8X1.25X25--MM))	

D - SOLICITE POR METRO
M - PEÇA DO SISTEMA MÉTRICO

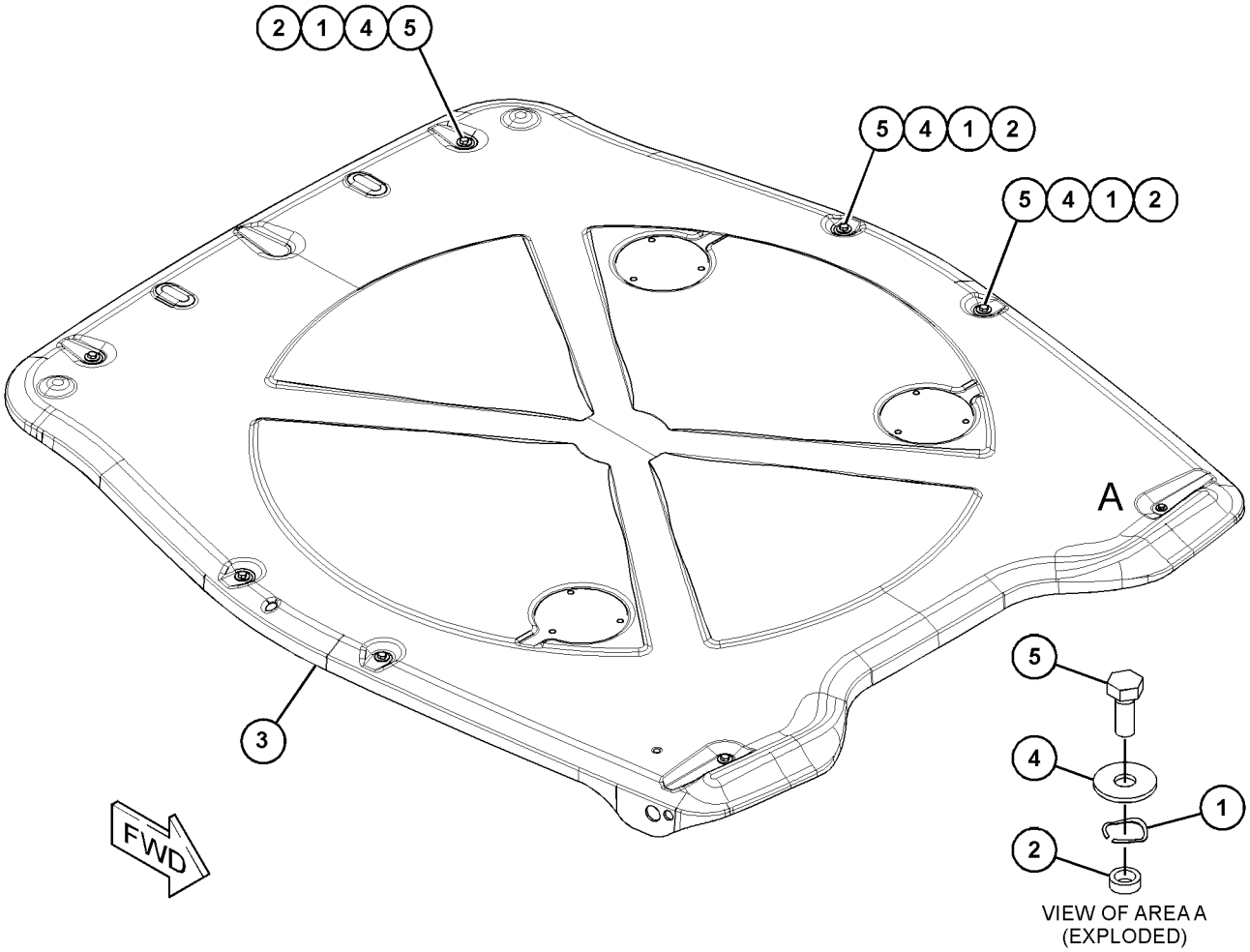

GRÁFICO 1 **<FIM>** g03722438

322-9482 GRUPO DO ASSENTO—VINIL (SEAT GP—VINYL)

S/N: LBF1-PARA CIMA
NÚMEROE DE 314-4288 GRUPO DE ASSENTO-SUSPENSÃO
UM ACESSÓRIO

SMCS-7312, 7321, 7324, 7336 **i05230145**

NOTA	REF. NÃO	GRÁFICO REF.	NÚMERO DA PEÇA	QTD.	NOME DA PEÇA 1 2 3 4 5 6 (NÍVEL DO PRODUTO)	CONSULTE PÁGINA
	1	1	**7R-4229**	2	ARRUELA (6,4X17X3 MM DE ESPESSURA) (WASHER (6.4X17X3-MM THK))	
	2	1	**119-3859**	6	PARAFUSO DE CABEÇA PANELA (10-16X0,75 POL) (SCREW-PAN HEAD (10-16X0.75-IN))	
Y	3	1	**322-9483**	1	GRUPO DE BANCOS DO ASSENTO (PAN GP-SEAT)	545
	4	1	**322-9488**	1	CONJUNTO DE ALMOFADA DO ASSENTO (CUSHION AS--SEAT)	
	5	1	**322-9489**	1	CONJUNTO DE ALMOFADA DO ASSENTO (CUSHION AS--SEAT)	

Y - ILUSTRAÇÃO SEPARADA

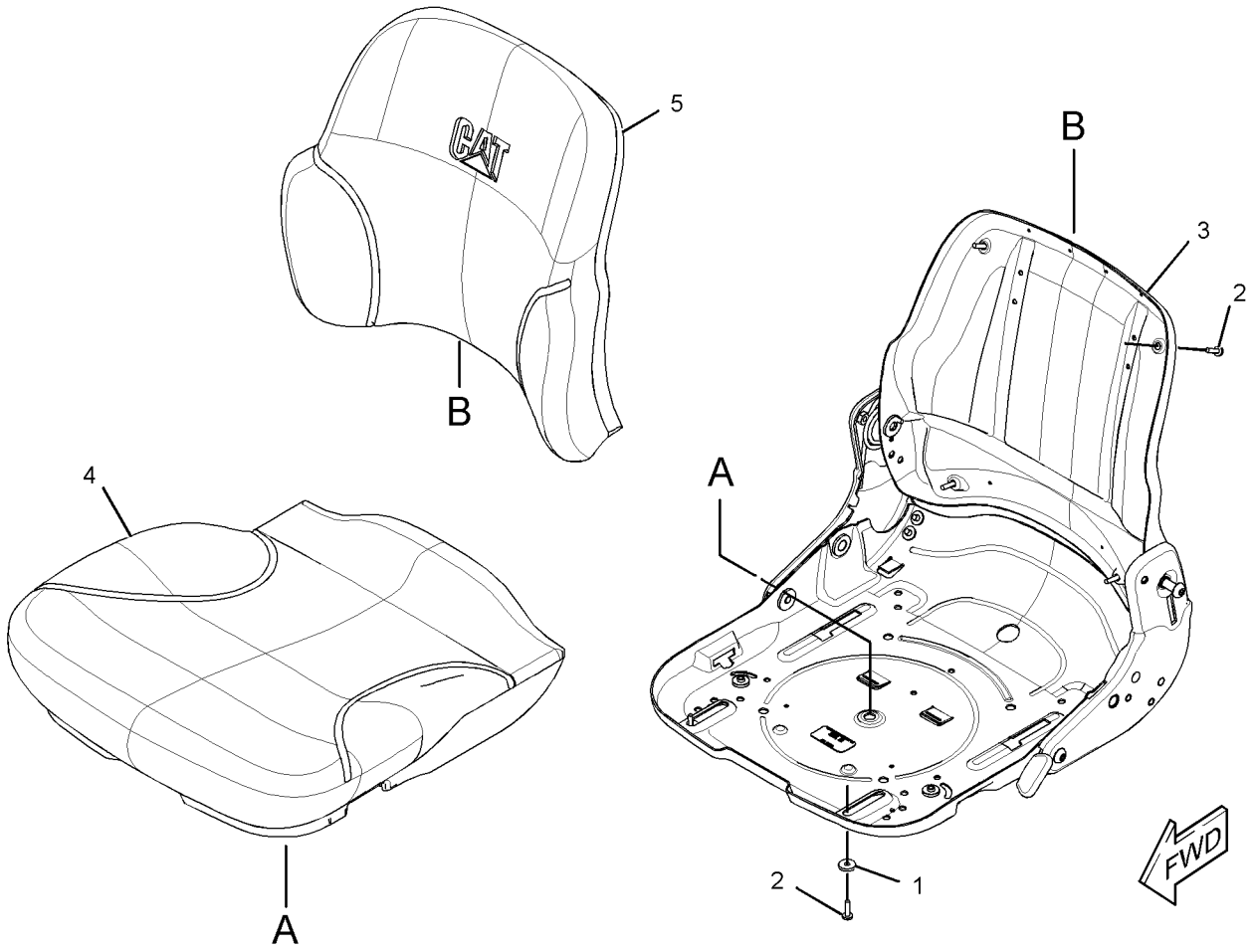

GRÁFICO 1 **<FIM>** g01626844

324-2896 GRUPO DO ASSENTO—TECIDO (SEAT GP—CLOTH)

S/N: LBF1-PARA CIMA

NÚMEROE DE 314-4290 GRUPO DE ASSENTO-SUSPENSÃO

UM ACESSÓRIO

SMCS-7312, 7321, 7324, 7336 **i05203001**

NOTA	REF. NÃO	GRÁFICO REF.	NÚMERO DA PEÇA	QTD.	NOME DA PEÇA 1 2 3 4 5 6 (NÍVEL DO PRODUTO)	CONSULTE PÁGINA
	1	1	**1V-0358**	4	ARRUELA (8,6X33,3X1,2 MM DE ESPESSURA) (WASHER (8.6X33.3X1.2-MM THK))	
	2	1	**164-1244**	1	CONJUNTO DE ALMOFADA DO ENCOSTO (CUSHION AS--BACK)	
	3	1	**180-5796**	1	CONJUNTO DE ALMOFADA DO ASSENTO (CUSHION AS--SEAT)	
	4	1	**197-4521**	1	KIT-BOTÃO (RECLINADOR) (KIT-KNOB (RECLINER))	
	5	1	**203-9858**	1	ESPAÇADOR (8,5X20X12 MM DE ESPESSURA) (SPACER (8.5X20X12-MM THK))	
	6	1	**220-3790**	1	CONJUNTO DO APOIO DE BRAÇO (LADO DIREITO) (ARMREST AS (RH))	
	7	1	**220-3791**	1	CONJUNTO DO APOIO DE BRAÇO (LADO ESQUERDO) (ARMREST AS (LH))	
					(CADA CONJUNTO DE APOIO DE BRAÇO INCLUI)	
M		1	**6A-9083**	1	PARAFUSO DE MÁQUINA (M6X1X15-MM) (SCREW--MACHINE (M6X1X15-MM))	
	8	1	**119-3859**	2	PARAFUSO DE CABEÇA PANELA (10-16X0,75 POL) (SCREW-PAN HEAD (10-16X0.75-IN))	
Y	9	1	**324-2897**	1	KIT-ESTRUTURA DO ASSENTO (KIT-SEAT FRAME)	523
	10	1	**324-2900**	1	SUPORTE (BRACKET)	
	11	1	**324-2901**	1	SUPORTE (BRACKET)	
	12	1	**0S-1595**	2	PARAFUSO (1/2-13X1,25 POL) (BOLT (1/2-13X1.25--IN))	
	13	1	**1K-6872**	2	CONTRAPORCA (1/2-13 DE ROSCA) (LOCKNUT (1/2--13-THD))	
	14	1	**5P-8245**	2	ARRUELA DURA (13,5X25,5X3 MM DE ESPESSURA) (WASHER-HARD (13.5X25.5X3-MM THK))	
M	15	1	**6V-9189**	1	CONTRAPORCA (ROSCA M8X1,25) (LOCKNUT (M8X1.25--THD))	
M	16	1	**8C-6431**	1	PARAFUSO DE CABEÇA CHATA (SCREW-FLAT HEAD)	
M	17	1	**8T-4908**	4	PARAFUSO (M8X1,25X25 MM) (BOLT (M8X1.25X25--MM))	
	18	1	**8T-9501**	2	PARAFUSO (10-16X0,75 POL) (SCREW (10-16X0.75--IN))	

M - PEÇA DO SISTEMA MÉTRICO
Y - ILUSTRAÇÃO SEPARADA

324-2896 **GRUPO DO ASSENTO (SEAT GP) (*continuação*)** **i05203001**

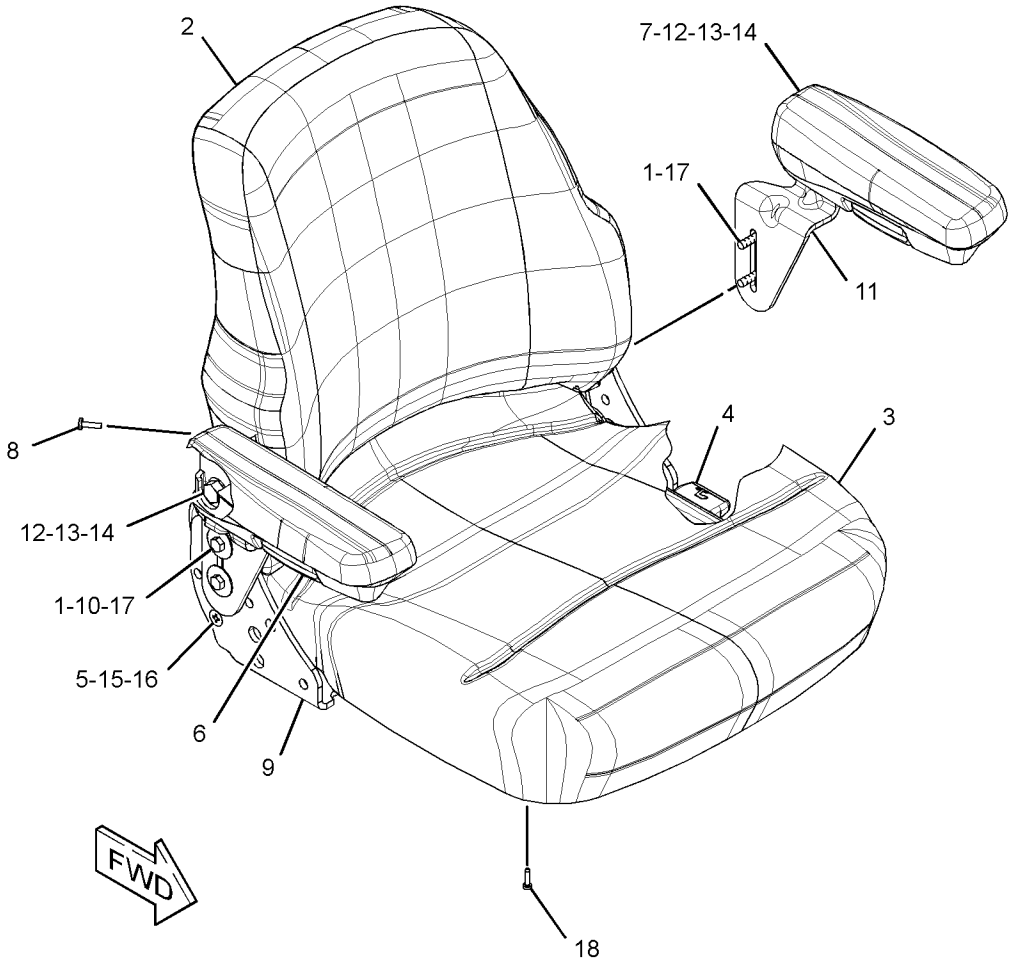

GRÁFICO 1 **<FIM>** g01625312

314-4288 GRUPO DE ASSENTO-SUSPENSÃO—VINIL (SEAT GP--SUSPENSION—VINYL)

S/N: LBF1-PARA CIMA

NÚMEROE DE 433-4807 GRUPO DE ASSENTO-SUSPENSÃO

UM ACESSÓRIO

SMCS-7324, 7336

i05230143

NOTA	REF. NÃO	GRÁFICO REF.	NÚMERO DA PEÇA	QTD.	NOME DA PEÇA 1 2 3 4 5 6 (NÍVEL DO PRODUTO)	CONSULTE PÁGINA
	1	1	**0S-1594**	4	PARAFUSO (3/8-16X1 POL) (BOLT (3/8-16X1-IN))	
	2	1	**2K-4973**	4	CONTRAPORCA (ROSCA 3/8-16) (LOCKNUT (3/8-16--THD))	
	3	1	**308-3554**	8	ESPAÇADOR (9,9X28,4X3,2 MM DE ESPESSURA) (SPACER (9.9X28.4X3.2-MM THK))	
	4	1	**322-9480**	1	KIT-CINTO DE SEGURANÇA (RETRÁTIL, 2 POL) (KIT--SEAT BELT (RETRACTABLE, 2-IN))	
					(INCLUI ESPAÇADOR, PARAFUSOS E ARRUELAS)	
	5	1	**322-9481**	1	BASE-ASSENTO (BASE-SEAT)	
Y	6	1	**322-9482**	1	GRUPO DO ASSENTO (VINIL) (SEAT GP (VINYL))	549
Y	7	1	**322-9486**	1	GRUPO DE ARTICULAÇÃO-ASSENTO (SWIVEL GP-SEAT)	562
Y	8	1	**322-9498**	1	GRUPO DE SUSPENSÃO-ASSENTO (SUSPENSION GP--SEAT)	558
	9	1	**322-9511**	1	CAPA (CAP)	
					AS PEÇAS MOSTRADAS NA(S) IMAGEM(NS) SEM UM NÚMERO DE REFERÊNCIA NÃO SÃO SUBMETIDAS À MANUTENÇÃO SEPARADAMENTE	

Y - ILUSTRAÇÃO SEPARADA

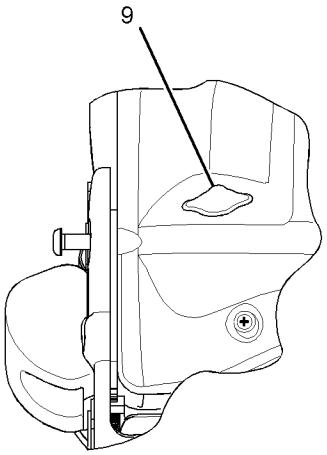

VIEW A-A

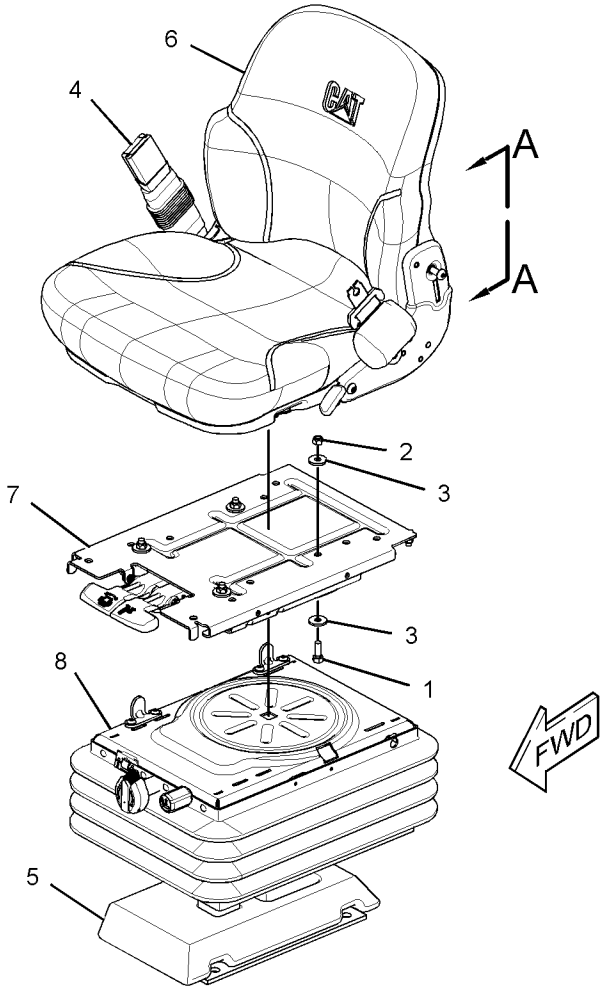

GRÁFICO 1 **<FIM>** g01625763

314-4290 GRUPO DE ASSENTO-SUSPENSÃO—TECIDO (SEAT GP--SUSPENSION—CLOTH)

S/N: LBF1-PARA CIMA

NÚMEROE DE 433-4808 GRUPO DE ASSENTO-SUSPENSÃO

UM ACESSÓRIO

SMCS-7324, 7336

i04952030

NOTA	REF. NÃO	GRÁFICO REF.	NÚMERO DA PEÇA	QTD.	NOME DA PEÇA 1 2 3 4 5 6 (NÍVEL DO PRODUTO)	CONSULTE PÁGINA
	1	1	**0S-1594**	4	PARAFUSO (3/8-16X1 POL) (BOLT (3/8-16X1-IN))	
	2	1	**2K-4973**	4	CONTRAPORCA (ROSCA 3/8-16) (LOCKNUT (3/8-16--THD))	
	3	1	**308-3554**	8	ESPAÇADOR (9,9X28,4X3,2 MM DE ESPESSURA) (SPACER (9.9X28.4X3.2-MM THK))	
	4	1	**322-9480**	1	KIT-CINTO DE SEGURANÇA (RETRÁTIL, 2 POL) (KIT--SEAT BELT (RETRACTABLE, 2-IN))	
					(INCLUI ESPAÇADOR, ARRUELAS E PARAFUSOS)	
	5	1	**322-9481**	1	BASE-ASSENTO (BASE-SEAT)	
Y	6	1	**322-9486**	1	GRUPO DE ARTICULAÇÃO-ASSENTO (SWIVEL GP-SEAT)	562
Y	7	1	**324-2890**	1	GRUPO DE SUSPENSÃO-ASSENTO (SUSPENSION GP--SEAT)	560
Y	8	1	**324-2896**	1	GRUPO DO ASSENTO (TECIDO) (SEAT GP (CLOTH))	550

Y - ILUSTRAÇÃO SEPARADA

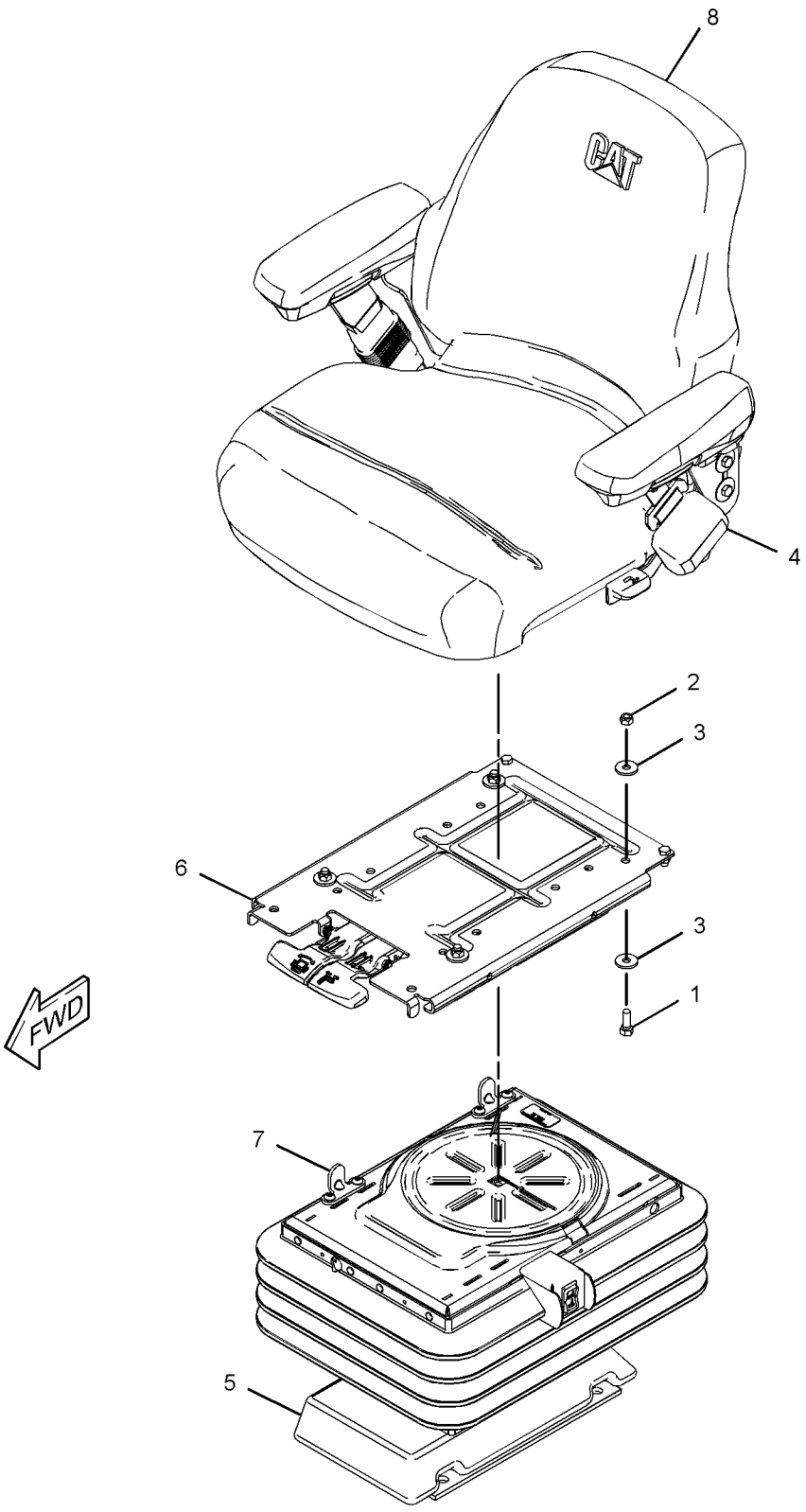

GRÁFICO 1 **<FIM>** g01625141

433-4807 GRUPO DE ASSENTO-SUSPENSÃO—VINIL (SEAT GP--SUSPENSION—VINYL)

S/N: LBF1-PARA CIMA

NÚMEROE DE 448-4771 ARRANJO DE CAPOTA, 448-4772 ARRANJO DE CAPOTA-ROPS ABERTA UM ACESSÓRIO

SMCS-7324, 7336 **i06143755**

NOTA	REF. NÃO	GRÁFICO REF.	NÚMERO DA PEÇA	QTD.	NOME DA PEÇA 1 2 3 4 5 6 (NÍVEL DO PRODUTO)	CONSULTE PÁGINA
Y	1	1	**314-4288**	1	GRUPO DE ASSENTO-SUSPENSÃO (VINIL) (SEAT GP--SUSPENSION (VINYL))	552
	2	1	**433-3671**	4	ESPAÇADOR (13 X 25 X 15 MM DE ESPESSURA) (SPACER (13X25X15-MM THK))	
	3	1	**3S-2093**	1	CABO TIPO CINTA (STRAP-CABLE)	
M	4	1	**8T-4183**	4	PARAFUSO (M12X1,75X40 MM) (BOLT (M12X1.75X40--MM))	
	5	1	**8T-4223**	4	ARRUELA DURA (13,5X25,5X3 MM DE ESPESSURA) (WASHER-HARD (13.5X25.5X3-MM THK))	

M - PEÇA DO SISTEMA MÉTRICO
Y - ILUSTRAÇÃO SEPARADA

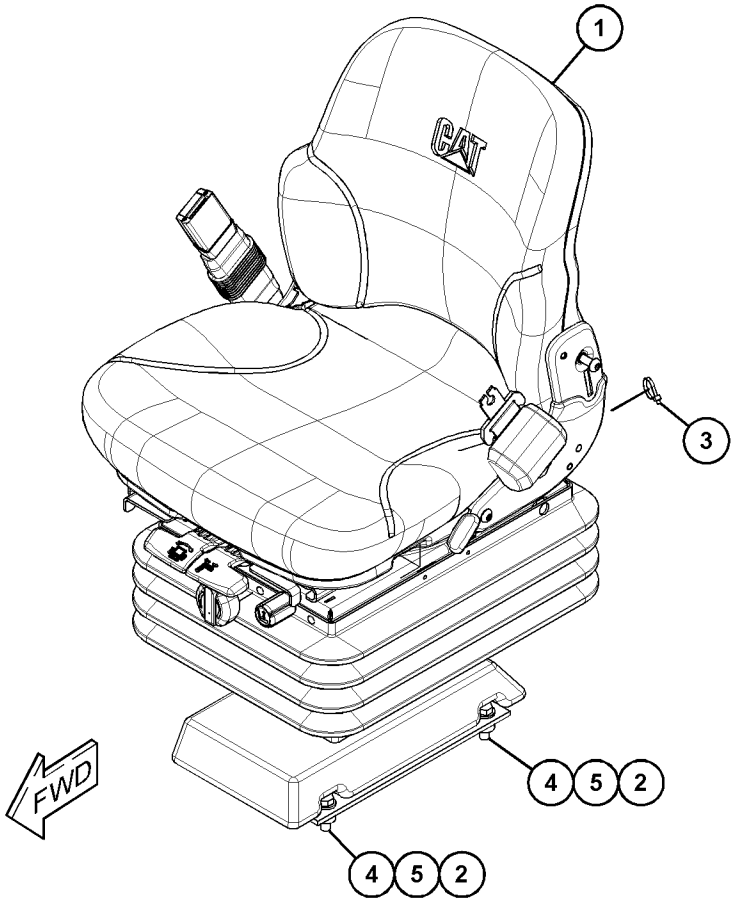

GRÁFICO 1 **<FIM>** g03728416

433-4808 GRUPO DE ASSENTO-SUSPENSÃO—TECIDO (SEAT GP--SUSPENSION—CLOTH)

S/N: LBF1-PARA CIMA
NÚMEROE DE 448-4773 ARRANJO DA CABINE
UM ACESSÓRIO

SMCS-7324, 7336

i06146930

NOTA	REF. NÃO	GRÁFICO REF.	NÚMERO DA PEÇA	QTD.	NOME DA PEÇA 1 2 3 4 5 6 (NÍVEL DO PRODUTO)	CONSULTE PÁGINA
Y	1	1	**314-4290**	1	GRUPO DE ASSENTO-SUSPENSÃO (TECIDO) (SEAT GP--SUSPENSION (CLOTH))	554
	2	1	**433-3671**	4	ESPAÇADOR (13 X 25 X 15 MM DE ESPESSURA) (SPACER (13X25X15-MM THK))	
	3	1	**3S-2093**	1	CABO TIPO CINTA (STRAP-CABLE)	
M	4	1	**8T-4183**	4	PARAFUSO (M12X1,75X40 MM) (BOLT (M12X1.75X40--MM))	
	5	1	**8T-4223**	4	ARRUELA DURA (13,5X25,5X3 MM DE ESPESSURA) (WASHER-HARD (13.5X25.5X3-MM THK))	

M - PEÇA DO SISTEMA MÉTRICO
Y - ILUSTRAÇÃO SEPARADA

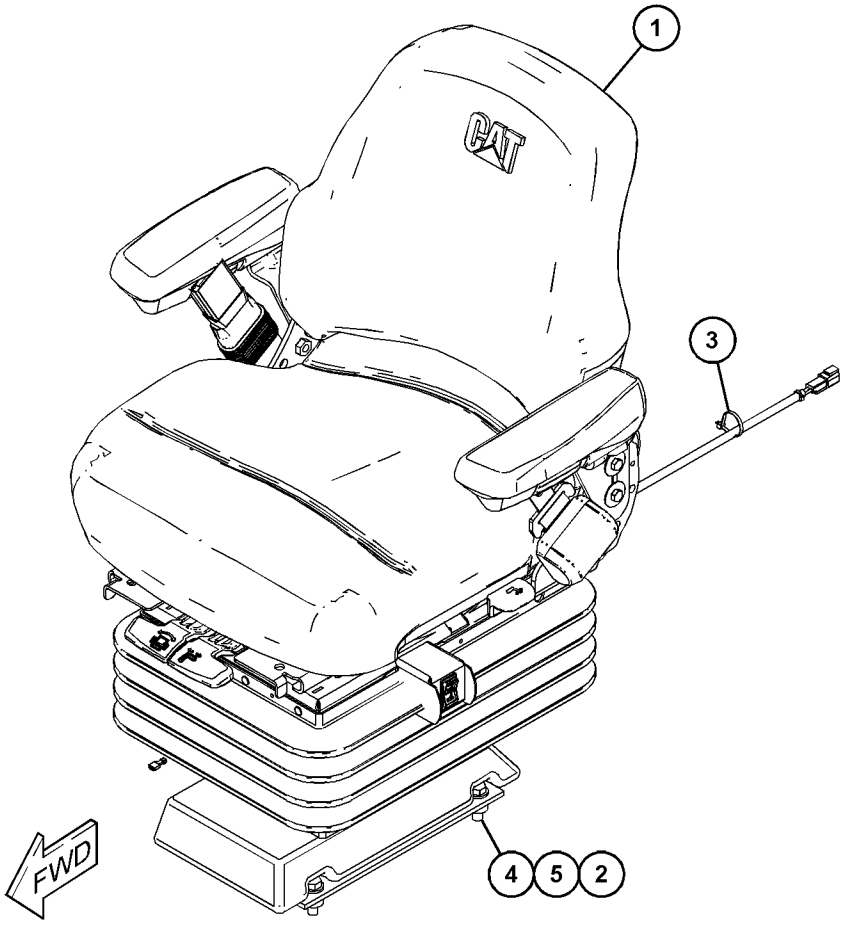

GRÁFICO 1 **<FIM>** g03741796

322-9498 GRUPO DE SUSPENSÃO-ASSENTO (SUSPENSION GP--SEAT)

S/N: LBF1-PARA CIMA

NÚMEROE DE 314-4288 GRUPO DE ASSENTO-SUSPENSÃO

UM ACESSÓRIO

SMCS-7312, 7324 **i05230146**

NOTA	REF. NÃO	GRÁFICO REF.	NÚMERO DA PEÇA	QTD.	NOME DA PEÇA 1 2 3 4 5 6 (NÍVEL DO PRODUTO)	CONSULTE PÁGINA
	1	1	**164-1230**	4	ROLAMENTO (BEARING)	
	2	1	**304-1021**	4	ROLETE (ROLLER)	
	3	1	**304-1023**	2	PÁRA-CHOQUE (BUMPER)	
	4	1	**2K-4973**	4	CONTRAPORCA (ROSCA 3/8-16) (LOCKNUT (3/8-16--THD))	
	5	1	**2L-5893**	1	PINO DE MOLA (PIN-SPRING)	
M	6	1	**2Y-9282**	2	PORCA (NUT)	
	7	1	**305-4353**	2	ESPAÇADOR (6,4X24X6 MM DE ESPESSURA) (SPACER (6.4X24X6-MM THK))	
M	8	1	**6V-7743**	4	CONTRAPORCA (ROSCA M6X1) (LOCKNUT (M6X1-THD))	
	9	1	**7X-0288**	2	PARAFUSO (3/8-16X1,625 POL) (BOLT (3/8--16X1.625-IN))	
M	10	1	**9X-2044**	4	PARAFUSO DE CABEÇA CONVEXA (M6X1X16 MM) (SCREW-TRUSS HEAD (M6X1X16-MM))	
	11	1	**308-3554**	1	ESPAÇADOR (9,9X28,4X3,2 MM DE ESPESSURA) (SPACER (9.9X28.4X3.2-MM THK))	
	12	1	**345-4229**	1	BASE-ASSENTO (BASE-SEAT)	
	13	1	**322-9499**	1	CONJUNTO DO BRAÇO-TESOURAS (ARM AS-SCISSORS)	
	14	1	**322-9500**	1	CONJUNTO DE ALOJAMENTO (HOUSING AS)	
	15	1	**322-9501**	1	CONJUNTO DE SUPORTE (BRACKET AS)	
	16	1	**322-9502**	2	BUCHA-MOLA (BUSHING-SPRING)	
	17	1	**322-9503**	1	BOTÃO (KNOB)	
	18	1	**322-9504**	1	SUPORTE (BRACKET)	
	19	1	**322-9505**	1	PORCA (NUT)	
	20	1	**322-9506**	1	EIXO (SHAFT)	
	21	1	**322-9507**	2	EIXO (SHAFT)	
	22	1	**322-9508**	2	MOLA (SPRING)	
	23	1	**322-9509**	2	SUPORTE-BATENTE (BRACKET-STOP)	
	24	1	**322-9510**	1	ELO (LINK)	
	25	1	**322-9515**	1	MOLA (SPRING)	
	26	1	**322-9516**	1	MOLA (SPRING)	
	27	1	**327-8281**	3	RETENTOR (RETAINER)	
	28	1	**328-7742**	1	AMORTECEDOR DE CHOQUES (SHOCK ABSORBER)	

M - PEÇA DO SISTEMA MÉTRICO

322-9498 **GRUPO DE SUSPENSÃO-ASSENTO (SUSPENSION GP-SEAT) (*continuação*)** **i05230146**

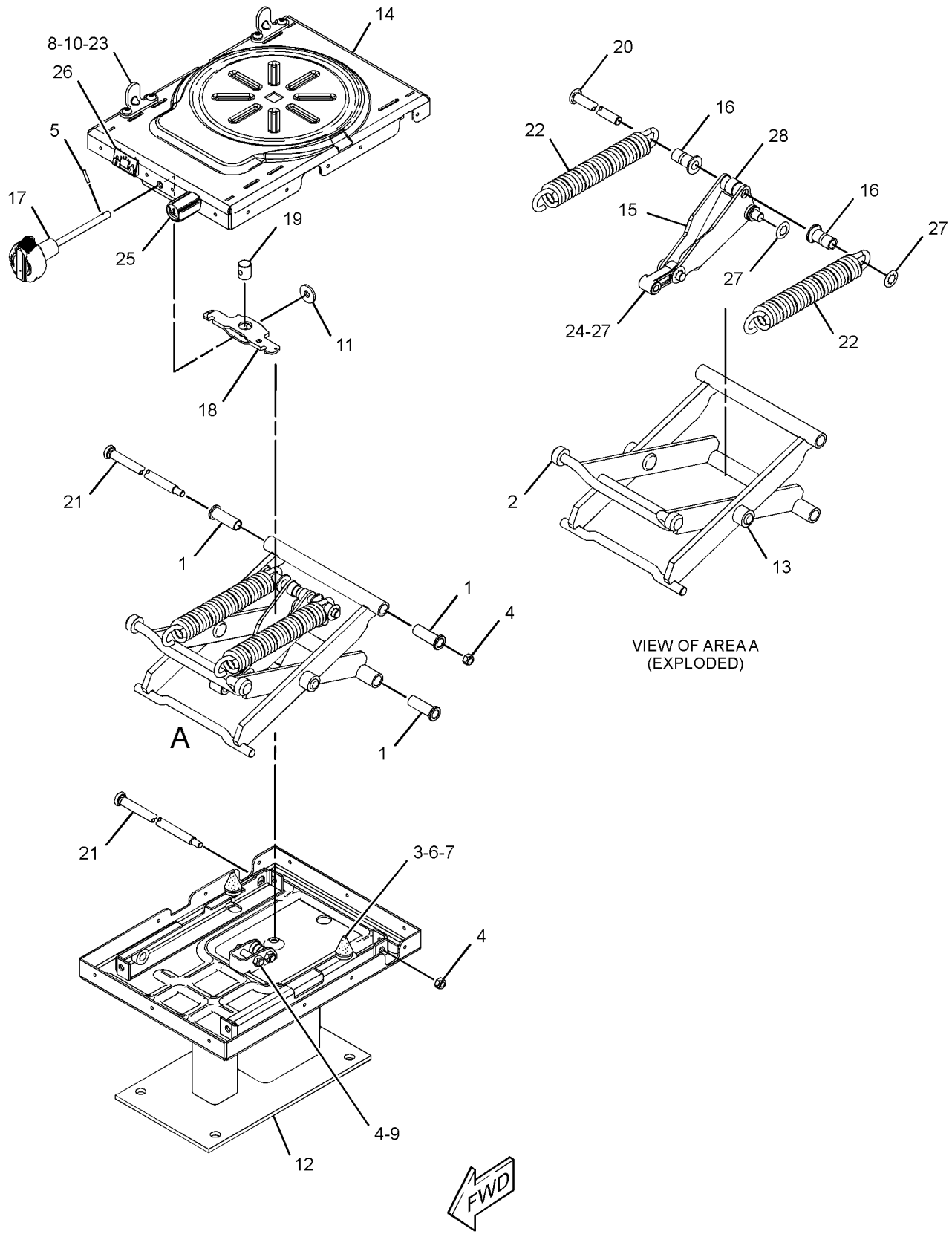

GRÁFICO 1 **<FIM>** g01627650

324-2890 GRUPO DE SUSPENSÃO-ASSENTO—DELUXE, TECIDO (SUSPENSION GP-SEAT—DELUXE, CLOTH)

S/N: LBF1-PARA CIMA

NÚMEROE DE 314-4290 GRUPO DE ASSENTO-SUSPENSÃO

UM ACESSÓRIO

SMCS-7312, 7324 **i06147325**

NOTA	REF. NÃO	GRÁFICO REF.	NÚMERO DA PEÇA	QTD.	NOME DA PEÇA 1 2 3 4 5 6 (NÍVEL DO PRODUTO)	CONSULTE PÁGINA
	1	1	**164-1230**	4	ROLAMENTO (BEARING)	
	2	1	**204-1682**	4	CABO TIPO CINTA (STRAP-CABLE)	
	3	1	**304-1021**	4	ROLETE (ROLLER)	
	4	1	**304-1023**	2	PÁRA-CHOQUE (BUMPER)	
	7	1	**305-4353**	2	ESPAÇADOR (6,4X24X6 MM DE ESPESSURA) (SPACER (6.4X24X6-MM THK))	
	8	1	**313-3280**	2	PORCA (ROSCA M6X1) (NUT (M6X1-THD))	
	9	1	**321-5776**	1	ANEL DE RETENÇÃO (RING-RETAINING)	
	10	1	**322-9507**	2	EIXO (SHAFT)	
	11	1	**322-9509**	2	SUPORTE-BATENTE (BRACKET-STOP)	
	12	1	**345-4230**	1	BASE-ASSENTO (BASE-SEAT)	
	13	1	**324-2889**	1	ALOJAMENTO-SUPERIOR (HOUSING-UPPER)	
	14	1	**366-2574**	1	CONJUNTO DO BRAÇO-TESOURAS (ARM AS-SCISSORS)	
	15	1	**324-2892**	2	PLACA (PLATE)	
	16	1	**324-2893**	2	PARAR (STOP)	
Y	17	1	**324-2894**	1	KIT-SUSPENSÃO DO ASSENTO (AR) (KIT-SEAT SUSPENSION (AIR))	524
	18	1	**324-2895**	1	INTERRUPTOR-ALTERNÂNCIA (ASSENTO COM SUSPENSÃO) (SWITCH-TOGGLE (SUSPENSION SEAT))	
	19	1	**328-7742**	1	AMORTECEDOR DE CHOQUES (SHOCK ABSORBER)	
	20	1	**031-4155**	2	CONTRAPORCA (5/16-18 DE ROSCA) (LOCKNUT (5/16--18-THD))	
M	21	1	**129-3178**	1	CONTRAPORCA (ROSCA M6X1) (LOCKNUT (M6X1-THD))	
	22	1	**1B-2705**	2	PARAFUSO FRANCÊS (5/16-18X0,75 POL) (BOLT--CARRIAGE (5/16-18X0.75-IN))	
	23	1	**2K-4973**	2	CONTRAPORCA (ROSCA 3/8-16) (LOCKNUT (3/8-16--THD))	
	24	1	**463-6458**	1	ESPAÇADOR (8,2 X 18 X 7,5 MM DE ESPESSURA) (SPACER (8.2X18X7.5-MM THK))	
M	25	1	**6V-7743**	4	CONTRAPORCA (ROSCA M6X1) (LOCKNUT (M6X1-THD))	
M	26	1	**9X-2044**	4	PARAFUSO DE CABEÇA CONVEXA (M6X1X16 MM) (SCREW-TRUSS HEAD (M6X1X16-MM))	
	27	1	**366-2575**	1	PINO (PIN)	
	28	1	**464-1582**	1	ESPAÇADOR (8,2 X 18 X 5 MM DE ESPESSURA) (SPACER (8.2X18X5-MM THK))	

M - PEÇA DO SISTEMA MÉTRICO
Y - ILUSTRAÇÃO SEPARADA

324-2890 **GRUPO DE SUSPENSÃO-ASSENTO (SUSPENSION GP-SEAT) (*continuação*)** **i06147325**

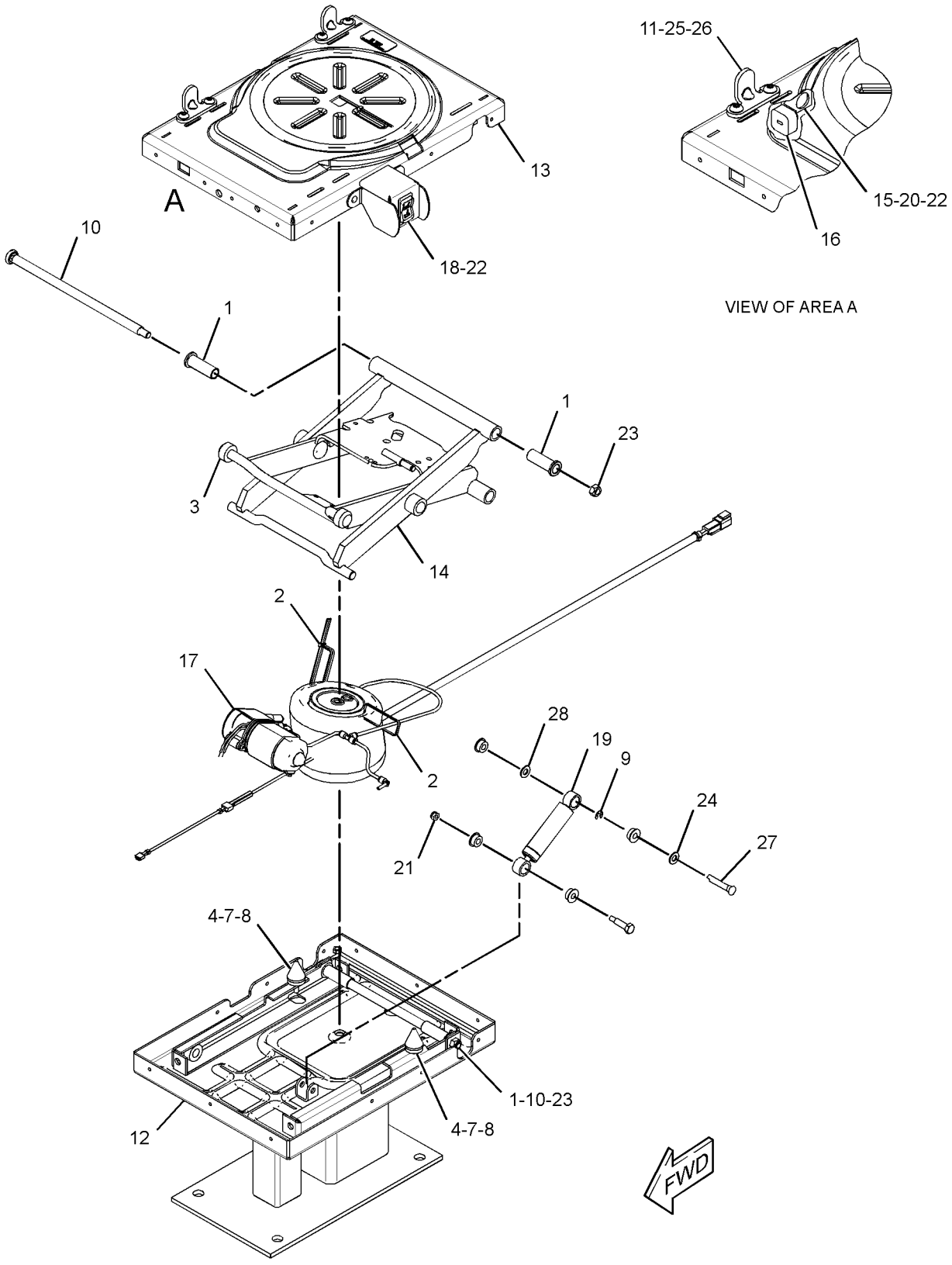

GRÁFICO 1 **<FIM>** g03829005

322-9486 GRUPO DE ARTICULAÇÃO-ASSENTO (SWIVEL GP-SEAT)

S/N: LBF1-PARA CIMA

NÚMEROE DE 314-4288, 314-4290 GRUPO DE ASSENTO-SUSPENSÃO

UM ACESSÓRIO

SMCS-7312, 7321 **i04953490**

NOTA	REF. NÃO	GRÁFICO REF.	NÚMERO DA PEÇA	QTD.	NOME DA PEÇA 1 2 3 4 5 6 (NÍVEL DO PRODUTO)	CONSULTE PÁGINA
	1	1	**161-9283**	1	ARRUELA (19,8X31,8X1,6 MM DE ESPESSURA) (WASHER (19.8X31.8X1.6-MM THK))	
	2	1	**161-9285**	1	PORCA (ROSCA 3/4-10) (NUT (3/4-10-THD))	
	3	1	**161-9288**	1	EIXO-ARTICULAÇÃO (SHAFT-PIVOT)	
	5	1	**215-1242**	1	ANEL (RING)	
	6	1	**260-0030**	1	EIXO-ARTICULAÇÃO (SHAFT-PIVOT)	
	7	1	**260-0033**	1	MOLA-TORÇÃO (SPRING-TORSION)	
	8	1	**260-0034**	1	MOLA-RETORNO (SPRING-RETURN)	
	9	1	**260-0035**	1	MOLA-RETORNO (SPRING-RETURN)	
	10	1	**260-0041**	1	PARAFUSO (3/4-10X1,42 POL) (BOLT (3/4-10X1.42--IN))	
	11	1	**260-0057**	1	CONJUNTO DE TRAVA-DESLIZAMENTO (LATCH AS--SLIDE)	
	12	1	**313-5637**	2	PARAFUSO (5/16-18X0,75 POL) (BOLT (5/16--18X0.75-IN))	
	13	1	**322-9490**	1	ALÇA (JUNTA GIRATÓRIA) (HANDLE (SWIVEL))	
	14	1	**322-9491**	1	ALÇA (DESLIZANTE) (HANDLE (SLIDE))	
	15	1	**322-9492**	1	MOLA (SPRING)	
	16	1	**322-9493**	1	CONJUNTO DE CHAPA-DESLIZANTE (PLATE AS-SLIDE)	
	17	1	**322-9494**	1	KIT-BLOCO (KIT-BLOCK)	
					(INCLUI BLOCOS DO CURSOR E PARAFUSOS DE FIXAÇÃO)	
	18	1	**322-9495**	1	CONJUNTO DE CHAPA-SUPERIOR (PLATE AS-UPPER)	
	19	1	**322-9496**	1	TRAVA (JUNTA GIRATÓRIA) (LATCH (SWIVEL))	
	20	1	**031-4155**	2	CONTRAPORCA (5/16-18 DE ROSCA) (LOCKNUT (5/16--18-THD))	
	21	1	**2L-5893**	1	PINO DE MOLA (PIN-SPRING)	
	22	1	**3B-4631**	1	CONTRAPINO (PIN-COTTER)	
	23	1	**4B-9784**	8	ESFERA (BALL)	
	24	1	**4B-4283**	1	ARRUELA (20,6X37,5X3,5 MM DE ESPESSURA) (WASHER (20.6X37.5X3.5-MM THK))	
	25	1	**8S-7803**	3	ANEL DE RETENÇÃO (RING-RETAINING)	
	26	1	**9R-5708**	2	ARRUELA DE PRESSÃO (LOCKWASHER)	

322-9486 **GRUPO DE ARTICULAÇÃO-ASSENTO (SWIVEL GP-SEAT) (*continuação*)** **i04953490**

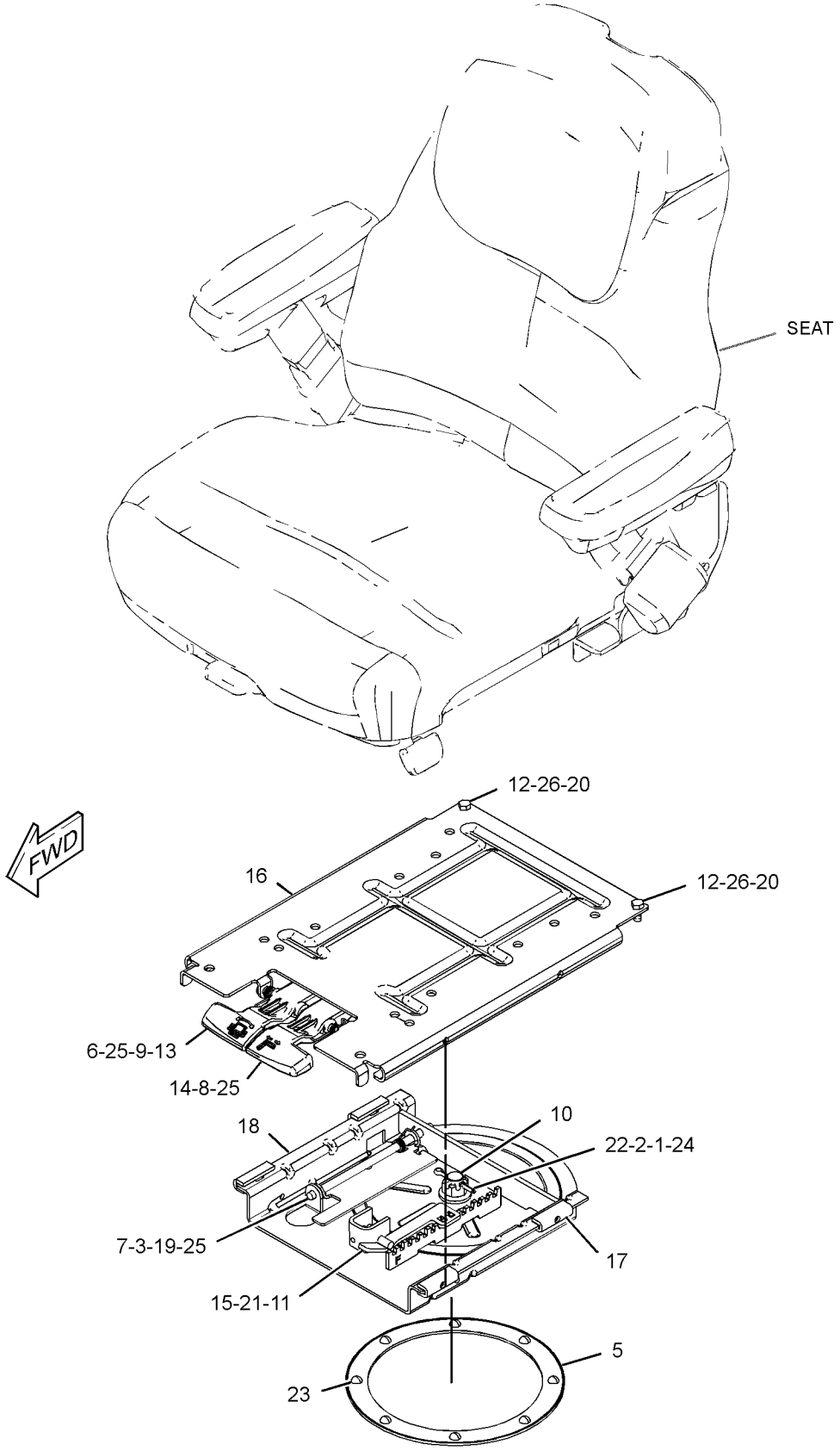

GRÁFICO 1 **<FIM>** g01623695

POSTO DO OPERADOR

389-9317 GRUPO DE ACABAMENTO (TRIM GP)

S/N: LBF1-PARA CIMA

NÚMEROE DE 398-2720, 398-2722 ARRANJO DE CAPOTA

UM ACESSÓRIO

SMCS-7301 **i06177729**

NOTA	REF. NÃO	GRÁFICO REF.	NÚMERO DA PEÇA	QTD.	NOME DA PEÇA 1 2 3 4 5 6 (NÍVEL DO PRODUTO)	CONSULTE PÁGINA
	1	1	**117-9966**	4	BUJÃO (PLUG)	
	2	1	**164-1368**	3	FIXADOR DE PAINEL (FASTENER-PANEL)	
	3	1	**206-1666**	2	BUJÃO (PLUG)	
	4	1	**227-1057**	2	BUJÃO (PLUG)	
M	5	1	**306-5410**	3	PARAFUSO DE CABEÇA PANELA (M4X0,7X16 MM) (SCREW-PAN HEAD (M4X0.7X16-MM))	
	6	1	**394-9520**	1	TAMPA (LADO DIREITO) (COVER (RH))	
	7	1	**394-9521**	1	TAMPA (LADO ESQUERDO) (COVER (LH))	
	8	1	**394-9522**	1	CONJUNTO DA TIRA (STRAP AS)	
	9	1	**394-9523**	1	GANCHO-CASACO (HOOK-COAT)	
	10	1	**394-9549**	2	INSERÇÃO (INSERT)	
	11	1	**395-2939**	1	GRADE (GRILL)	
	12	1	**430-9938**	1	DECALQUE DE IDENTIFICAÇÃO (CONTROLE) (FILM--IDENTIFICATION (CONTRÔL))	
	13	1	**434-4170**	1	PLACA (PLATE)	
	14	1	**452-6400**	1	SUPORTE (SUPPORT)	
	15	1	**460-3377**	1	PLACA (PLATE)	
M	16	1	**9X-2045**	4	PARAFUSO DE CABEÇA CONVEXA (M6X1X20 MM) (SCREW-TRUSS HEAD (M6X1X20-MM))	
E	17	1	**7X-7877**		TIRA-BORDA (56 CM CADA) (STRIP-EDGE (56-CM EACH))	
D	18	1	**5P-5927**		RETENTOR (0,2 M) (SEAL (0.2-M))	

D - SOLICITE POR METRO
E - SOLICITE POR CENTÍMETRO
M - PEÇA DO SISTEMA MÉTRICO

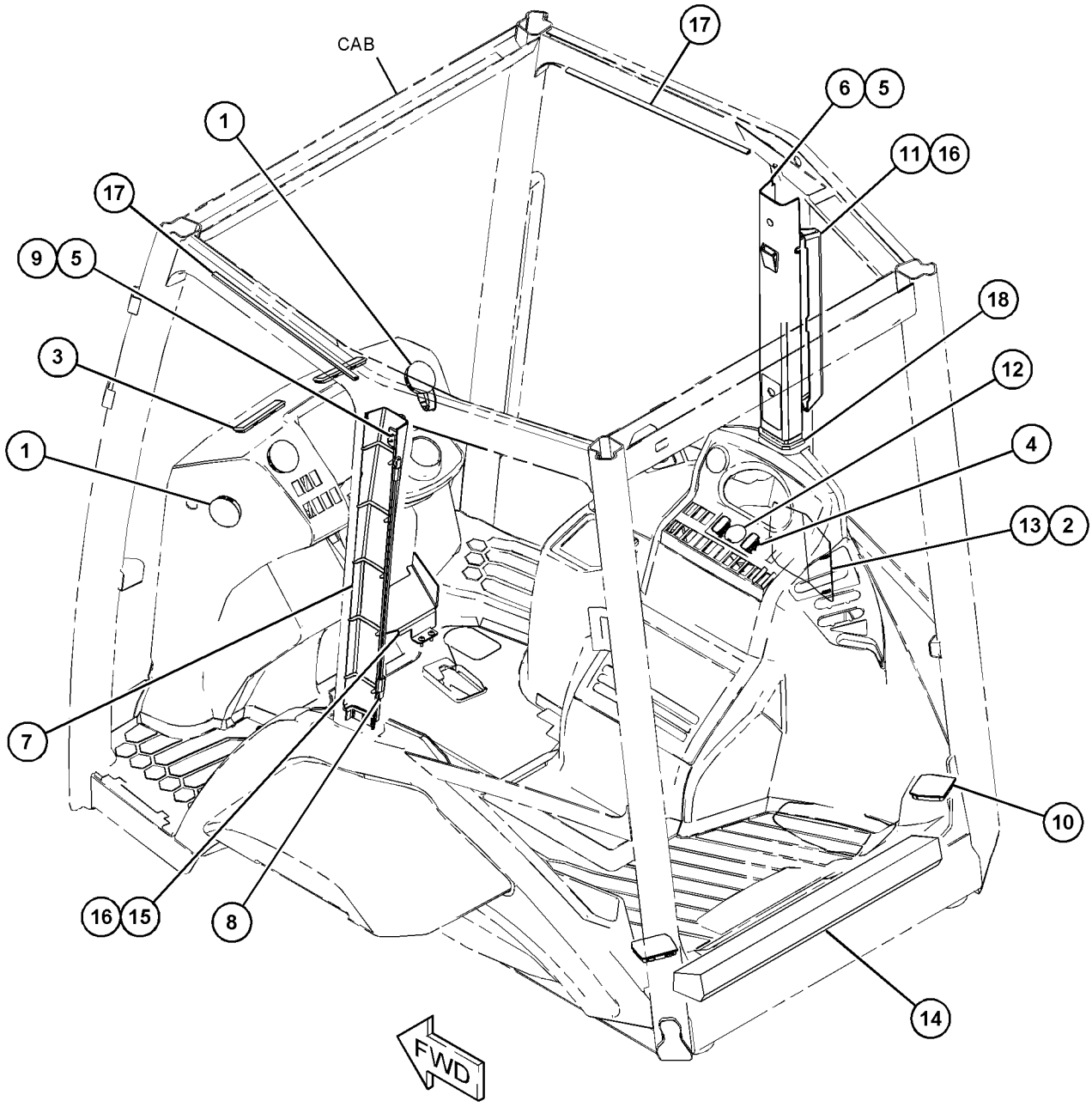

GRÁFICO 1 **<FIM>** g03836854

POSTO DO OPERADOR

389-9311

GRUPO DO PARA-SOL-CABINE (VISOR GP-CAB)

S/N: LBF1-PARA CIMA

NÚMEROE DE 398-2723 ARRANJO DA CABINE

UM ACESSÓRIO

SMCS-7301 **i06146879**

NOTA	REF. NÃO	GRÁFICO REF.	NÚMERO DA PEÇA	QTD.	NOME DA PEÇA 1 2 3 4 5 6 (NÍVEL DO PRODUTO)	CONSULTE PÁGINA
	1	1	**462-4350**	1	CONJUNTO DO QUEBRA-SOL (PERFURADO) (VISOR AS (PERFORATED))	
M	2	1	**9X-2044**	4	PARAFUSO DE CABEÇA CONVEXA (M6X1X16 MM) (SCREW-TRUSS HEAD (M6X1X16-MM))	

M - PEÇA DO SISTEMA MÉTRICO

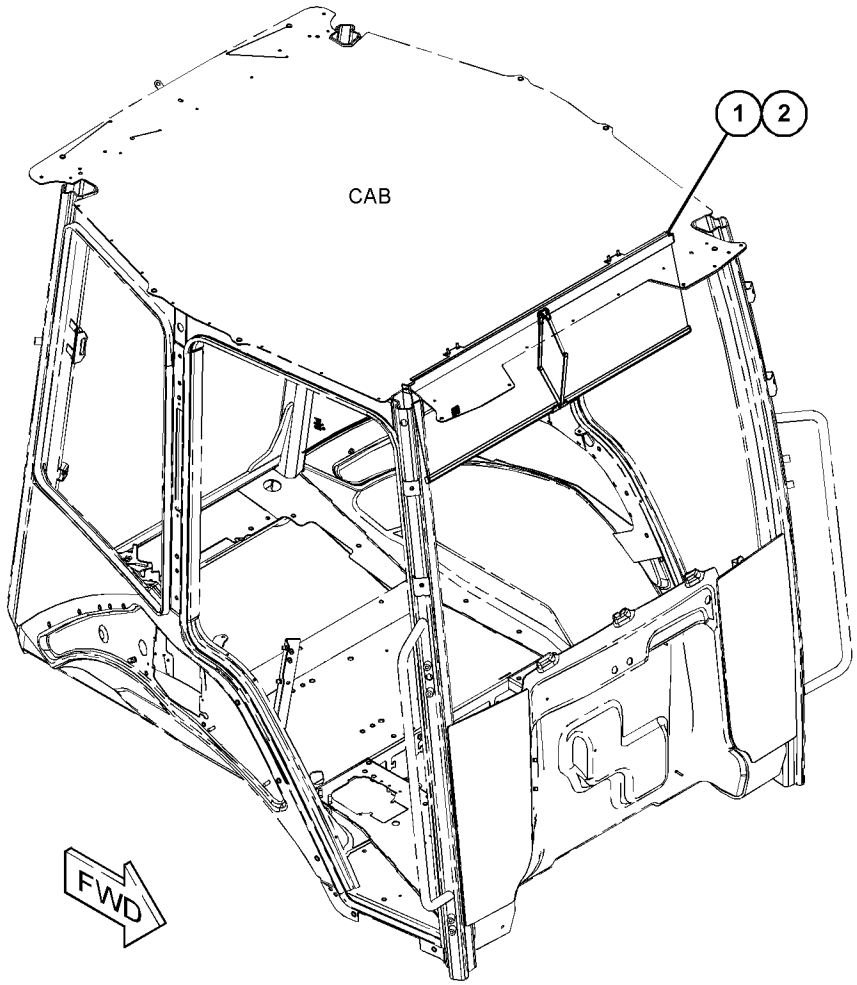

GRÁFICO 1 **<FIM>** g03833657

382-2247 GRUPO DA JANELA-CABINE—TRASEIRO (WINDOW GP--CAB—REAR)

S/N: LBF1-PARA CIMA
NÚMEROE DE 398-4915 GRUPO DA JANELA-CABINE
UM ACESSÓRIO

SMCS-7310 **i06146685**

NOTA	REF. NÃO	GRÁFICO REF.	NÚMERO DA PEÇA	QTD.	NOME DA PEÇA 1 2 3 4 5 6 (NÍVEL DO PRODUTO)	CONSULTE PÁGINA
	1	1	**438-6968**	1	GRUPO DA MAÇANETA DA PORTA (HANDLE GP-DOOR)	
	2	1	**438-6969**	1	GRUPO DA MAÇANETA DA PORTA (HANDLE GP-DOOR)	
	3	1	**438-6988**	2	CONJUNTO DE MOLA DE GÁS (SPRING AS-GAS)	
	4	1	**479-5902**	2	ROLETE (ROLLER)	
	5	1	**438-6981**	4	ESPAÇADOR (6,2 X 10 X 6 MM DE ESPESSURA) (SPACER (6.2X10X6-MM THK))	
	6	1	**438-6984**	1	CONJUNTO DO VIDRO (GLASS AS)	
	7	1	**438-6987**	1	CONJUNTO DO VIDRO (GLASS AS)	
		1	**441-4184**	1	VIDRO (GLASS)	
		1	**441-4225**	1	RETENTOR (SEAL)	
		1	**454-6553**	1	CONJUNTO DE TRAVA (LATCH AS)	
		1	**476-9917**	1	CONJUNTO DE TRAVA (LATCH AS)	
	8	1	**6C-9228**	2	BUJÃO (PLUG)	
	9	1	**438-6986**	1	CONJUNTO DE SUPORTE (SUPPORT AS)	
	10	1	**438-6976**	2	PARAFUSO ESPECIAL (BOLT-SPECIAL)	
M	11	1	**311-5307**	2	PARAFUSO-CABEÇA DE BOTÃO (M6X1X16 MM) (SCREW--BUTTON HEAD (M6X1X16-MM))	
					JOGO(S) DE REPARO DISPONÍVEL(ÍVEIS):	
			438-6978	1	KIT-RETENTOR (KIT-SEAL)	
					(INCLUI RETENTORES)	

M - PEÇA DO SISTEMA MÉTRICO

382-2247 **GRUPO DA JANELA-CABINE (WINDOW GP-CAB) (*continuação*)** **i06146685**

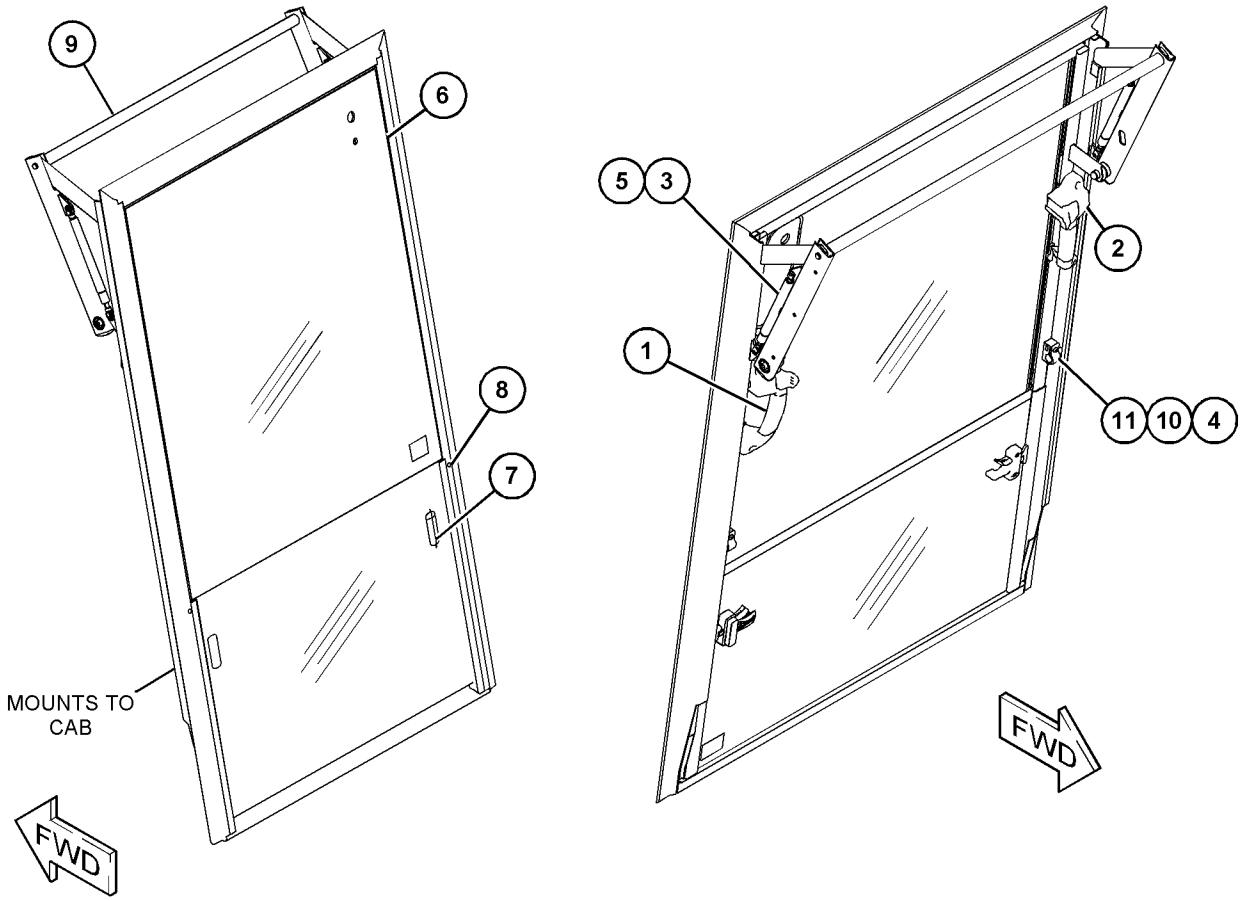

GRÁFICO 1 **<FIM>** g03838083

398-4915 GRUPO DA JANELA-CABINE—TRASEIRO (WINDOW GP--CAB—REAR)

S/N: LBF1-PARA CIMA
NÚMEROE DE 382-2353 GRUPO DA CABINE
UM ACESSÓRIO

SMCS-7310 **i06146669**

NOTA	REF. NÃO	GRÁFICO REF.	NÚMERO DA PEÇA	QTD.	NOME DA PEÇA 1 2 3 4 5 6 (NÍVEL DO PRODUTO)	CONSULTE PÁGINA
	1	1	**206-1345**	4	CABO TIPO CINTA (STRAP-CABLE)	
Y	2	1	**382-2200**	1	GRUPO DO MOTOR-LIMPADOR DA JANELA (MOTOR GP--WINDOW WIPER)	538
	3	1	**382-2210**	1	GRUPO DO BRAÇO-LIMPADOR DE PARA--BRISA (TRASEIRO) (ARM GP-WINDOW WIPER (REAR))	
Y	4	1	**382-2247**	1	GRUPO DA JANELA-CABINE (TRASEIRO) (WINDOW GP--CAB (REAR))	567
	5	1	**437-8272**	1	CONJUNTO DA LÂMINA-LIMPADOR (558 MM) (BLADE AS-WIPER (558-MM))	

Y - ILUSTRAÇÃO SEPARADA

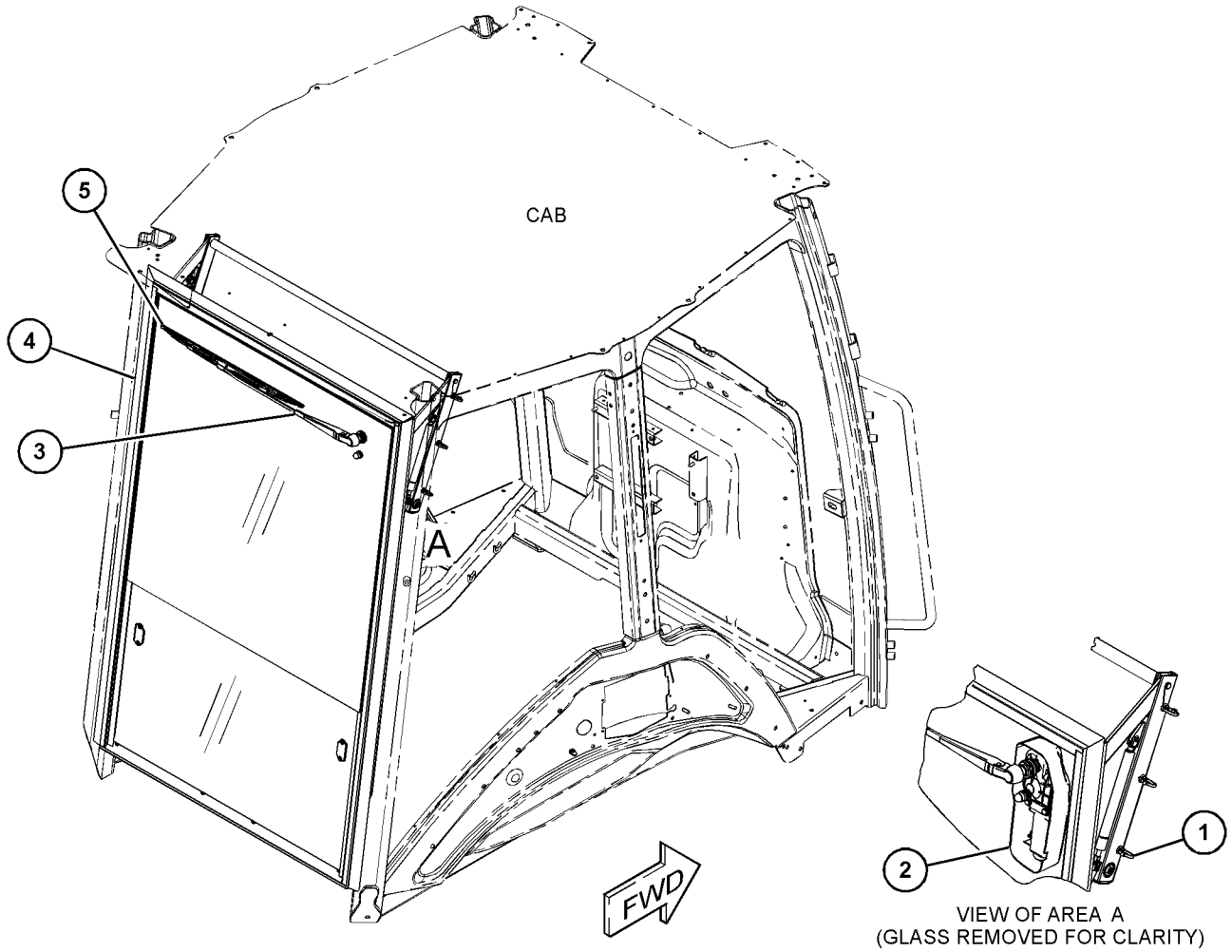

GRÁFICO 1 **<FIM>** g03832797

382-2208 GRUPO DE JANELA-PORTA—TRASEIRO, LADO ESQUERDO (WINDOW GP-DOOR—REAR, LH)

S/N: LBF1-PARA CIMA

NÚMEROE DE 382-2243 GRUPO DA PORTA-CABINE

UM ACESSÓRIO

SMCS-7308, 7310 **i06146663**

NOTA	REF. NÃO	GRÁFICO REF.	NÚMERO DA PEÇA	QTD.	NOME DA PEÇA 1 2 3 4 5 6 (NÍVEL DO PRODUTO)	CONSULTE PÁGINA
	1	1	**424-8678**	1	PÁRA-CHOQUE (BUMPER)	
	2	1	**424-8677**	3	CONJUNTO DE BUJÃO (PLUG AS)	
	3	1	**424-8679**	1	RETENTOR (RETAINER)	
	4	1	**424-8682**	3	ARRUELA-BORRACHA (11,5 X 34 X 3 MM DE ESPESSURA) (WASHER-RUBBER (11.5X34X3-MM THK))	
M	5	1	**099-2374**	2	PARAFUSO DE CABEÇA OCA (M5X0,8X12 MM) (BOLT--SOCKET HEAD (M5X0.8X12-MM))	
M	6	1	**105-3481**	2	PARAFUSO DE CABEÇA OCA (M8X1,25X20 MM) (BOLT--SOCKET HEAD (M8X1.25X20-MM))	
	7	1	**129-8542**	1	RETENTOR (RETAINER)	
	8	1	**129-8545**	2	ARRUELA (13X40X3 MM DE ESPESSURA) (WASHER (13X40X3-MM THK))	
M	9	1	**136-4192**	1	PARAFUSO (M6X1X35 MM) (BOLT (M6X1X35-MM))	
Y	10	1	**299-6985**	1	GRUPO DE TRAVAS-PORTA E VIDRO DA CABINA (LATCH GP-CAB DOOR & WINDOW)	528
Y	11	1	**330-0427**	1	GRUPO DE TRAVA (LADO ESQUERDO) (LATCH GP (LH))	526
	12	1	**382-2249**	1	VIDRO (GLASS)	
	13	1	**382-2270**	2	BUCHA (BUSHING)	
	14	1	**382-2347**	4	ARRUELA-BORRACHA (32,5 X 55 X 6 MM DE ESPESSURA) (WASHER-RUBBER (32.5X55X6-MM THK))	
	15	1	**398-4950**	1	ALÇA (HANDLE)	
	16	1	**382-2278**	2	CONJUNTO DE HINGE (HINGE AS)	

M - PEÇA DO SISTEMA MÉTRICO
Y - ILUSTRAÇÃO SEPARADA

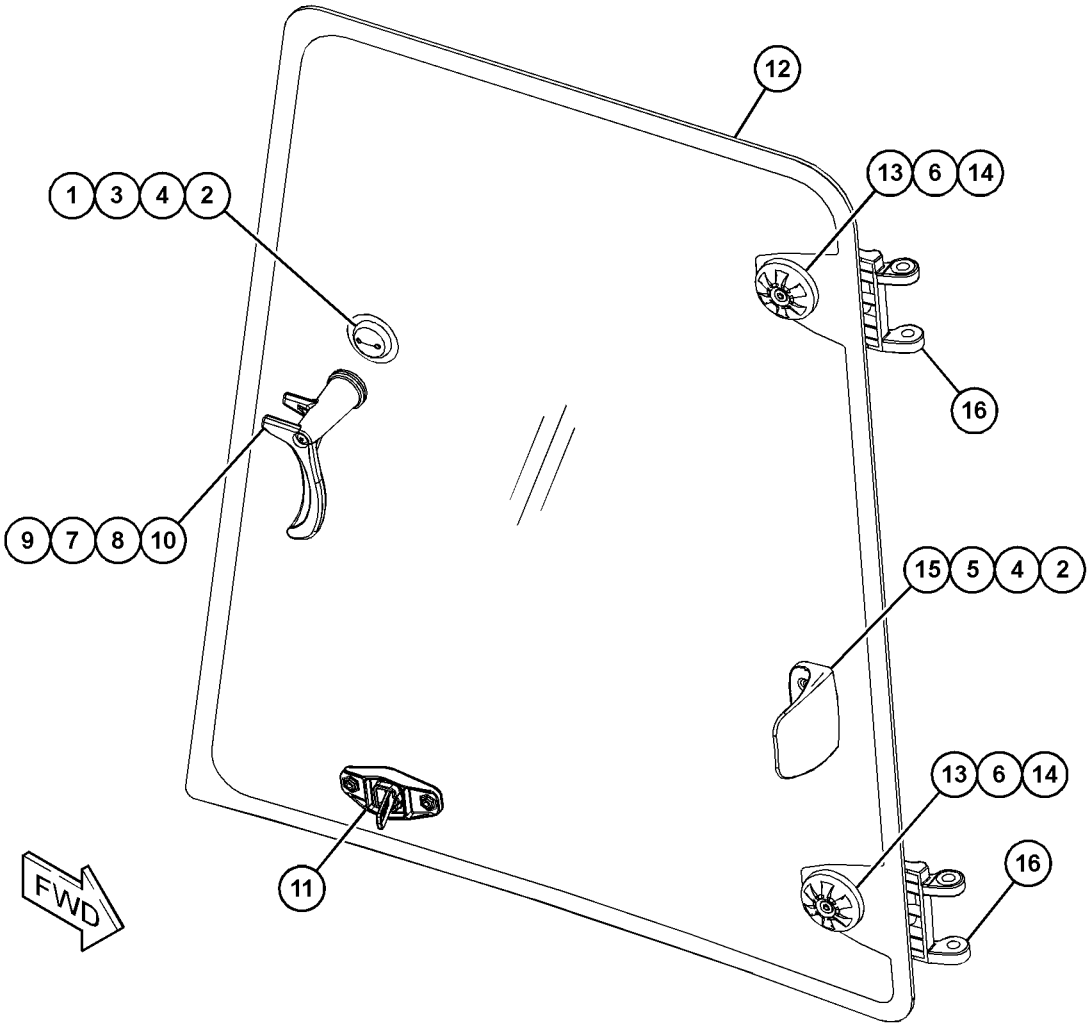

GRÁFICO 1 **<FIM>** g03840949

382-2209 GRUPO DE JANELA-PORTA—TRASEIRO, LADO DIREITO (WINDOW GP-DOOR—REAR, RH)

S/N: LBF1-PARA CIMA

NÚMEROE DE 382-2244 GRUPO DA PORTA-CABINE

UM ACESSÓRIO

SMCS-7308, 7310 **i06146667**

NOTA	REF. NÃO	GRÁFICO REF.	NÚMERO DA PEÇA	QTD.	NOME DA PEÇA 1 2 3 4 5 6 (NÍVEL DO PRODUTO)	CONSULTE PÁGINA
	1	1	**424-8678**	1	PÁRA-CHOQUE (BUMPER)	
	2	1	**424-8677**	3	CONJUNTO DE BUJÃO (PLUG AS)	
	3	1	**424-8679**	1	RETENTOR (RETAINER)	
	4	1	**424-8682**	3	ARRUELA-BORRACHA (11,5 X 34 X 3 MM DE ESPESSURA) (WASHER-RUBBER (11.5X34X3-MM THK))	
M	5	1	**099-2374**	2	PARAFUSO DE CABEÇA OCA (M5X0,8X12 MM) (BOLT--SOCKET HEAD (M5X0.8X12-MM))	
M	6	1	**105-3481**	2	PARAFUSO DE CABEÇA OCA (M8X1,25X20 MM) (BOLT--SOCKET HEAD (M8X1.25X20-MM))	
	7	1	**129-8542**	1	RETENTOR (RETAINER)	
	8	1	**129-8545**	2	ARRUELA (13X40X3 MM DE ESPESSURA) (WASHER (13X40X3-MM THK))	
M	9	1	**136-4192**	1	PARAFUSO (M6X1X35 MM) (BOLT (M6X1X35-MM))	
Y	10	1	**299-6986**	1	GRUPO DE TRAVAS-PORTA E VIDRO DA CABINA (LATCH GP-CAB DOOR & WINDOW)	529
Y	11	1	**330-0428**	1	GRUPO DE TRAVA (LADO DIREITO) (LATCH GP (RH))	527
	12	1	**382-2250**	1	VIDRO (LADO DIREITO) (GLASS (RH))	
	13	1	**382-2270**	2	BUCHA (BUSHING)	
	14	1	**382-2347**	4	ARRUELA-BORRACHA (32,5 X 55 X 6 MM DE ESPESSURA) (WASHER-RUBBER (32.5X55X6-MM THK))	
	15	1	**398-4950**	1	ALÇA (HANDLE)	
	16	1	**382-2278**	2	CONJUNTO DE HINGE (HINGE AS)	

M - PEÇA DO SISTEMA MÉTRICO
Y - ILUSTRAÇÃO SEPARADA

382-2209 **GRUPO DE JANELA-PORTA (WINDOW GP-DOOR) (*continuação*)** **i06146667**

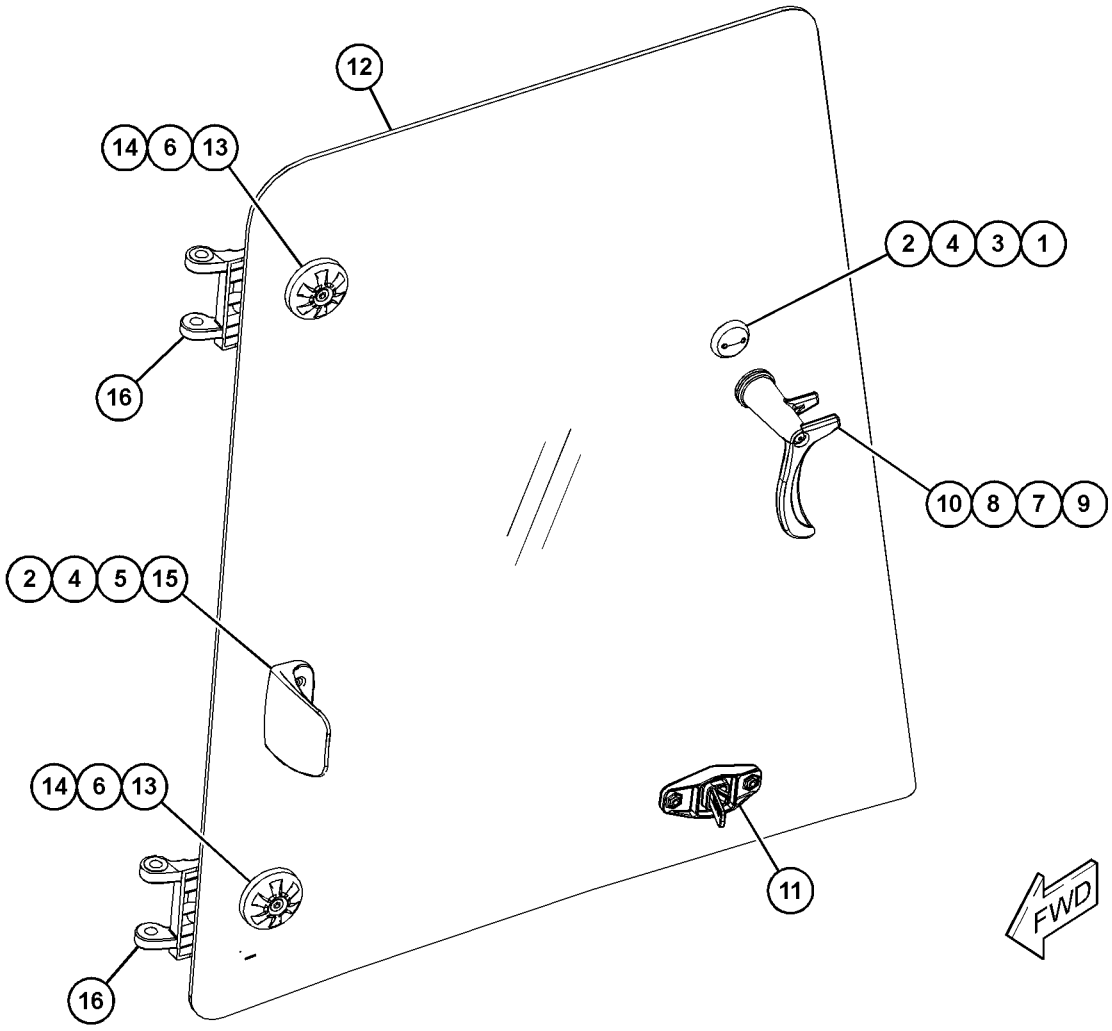

GRÁFICO 1 **<FIM>** g03840948

382-2260 GRUPO DE JANELA-PORTA—LADO ESQUERDO (WINDOW GP--DOOR—LH)

S/N: LBF1-PARA CIMA
NÚMEROE DE 382-2243 GRUPO DA PORTA-CABINE
UM ACESSÓRIO

SMCS-7308, 7310 **i06146664**

NOTA	REF. NÃO	GRÁFICO REF.	NÚMERO DA PEÇA	QTD.	NOME DA PEÇA 1 2 3 4 5 6 (NÍVEL DO PRODUTO)	CONSULTE PÁGINA
	1	1	**424-8677**	2	CONJUNTO DE BUJÃO (PLUG AS)	
	2	1	**424-8682**	2	ARRUELA-BORRACHA (11,5 X 34 X 3 MM DE ESPESSURA) (WASHER-RUBBER (11.5X34X3-MM THK))	
M	3	1	**099-2374**	2	PARAFUSO DE CABEÇA OCA (M5X0,8X12 MM) (BOLT--SOCKET HEAD (M5X0.8X12-MM))	
M	4	1	**105-3481**	2	PARAFUSO DE CABEÇA OCA (M8X1,25X20 MM) (BOLT--SOCKET HEAD (M8X1.25X20-MM))	
	5	1	**129-8542**	1	RETENTOR (RETAINER)	
	6	1	**129-8545**	2	ARRUELA (13X40X3 MM DE ESPESSURA) (WASHER (13X40X3-MM THK))	
M	7	1	**136-4192**	1	PARAFUSO (M6X1X35 MM) (BOLT (M6X1X35-MM))	
Y	8	1	**299-6986**	1	GRUPO DE TRAVAS-PORTA E VIDRO DA CABINA (LATCH GP-CAB DOOR & WINDOW)	529
Y	9	1	**330-0427**	1	GRUPO DE TRAVA (LADO ESQUERDO) (LATCH GP (LH))	526
	10	1	**382-2261**	1	PORTA (DOOR)	
	11	1	**382-2270**	2	BUCHA (BUSHING)	
	12	1	**382-2277**	2	DOBRADIÇA (HINGE)	
	13	1	**382-2347**	4	ARRUELA-BORRACHA (32,5 X 55 X 6 MM DE ESPESSURA) (WASHER-RUBBER (32.5X55X6-MM THK))	
	14	1	**398-4950**	1	ALÇA (HANDLE)	

M - PEÇA DO SISTEMA MÉTRICO
Y - ILUSTRAÇÃO SEPARADA

382-2260 **GRUPO DE JANELA-PORTA (WINDOW GP-DOOR) (*continuação*)** **i06146664**

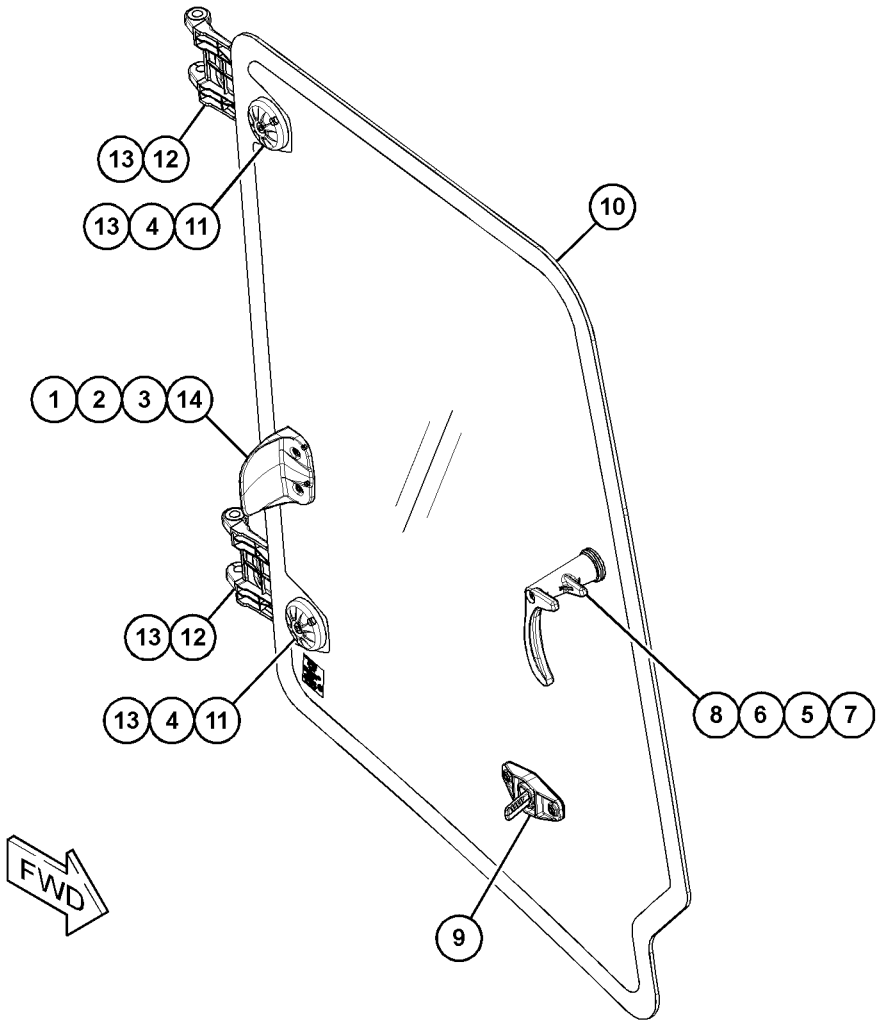

GRÁFICO 1 **<FIM>** g03732748

382-2267 GRUPO DE JANELA-PORTA—LADO DIREITO (WINDOW GP--DOOR—RH)

S/N: LBF1-PARA CIMA
NÚMEROE DE 382-2244 GRUPO DA PORTA-CABINE
UM ACESSÓRIO

SMCS-7308, 7310 **i06146668**

NOTA	REF. NÃO	GRÁFICO REF.	NÚMERO DA PEÇA	QTD.	NOME DA PEÇA 1 2 3 4 5 6 (NÍVEL DO PRODUTO)	CONSULTE PÁGINA
	1	1	**424-8677**	2	CONJUNTO DE BUJÃO (PLUG AS)	
	2	1	**424-8682**	2	ARRUELA-BORRACHA (11,5 X 34 X 3 MM DE ESPESSURA) (WASHER-RUBBER (11.5X34X3-MM THK))	
M	3	1	**099-2374**	2	PARAFUSO DE CABEÇA OCA (M5X0,8X12 MM) (BOLT--SOCKET HEAD (M5X0.8X12-MM))	
M	4	1	**105-3481**	2	PARAFUSO DE CABEÇA OCA (M8X1,25X20 MM) (BOLT--SOCKET HEAD (M8X1.25X20-MM))	
	5	1	**129-8542**	1	RETENTOR (RETAINER)	
	6	1	**129-8545**	2	ARRUELA (13X40X3 MM DE ESPESSURA) (WASHER (13X40X3-MM THK))	
M	7	1	**136-4192**	1	PARAFUSO (M6X1X35 MM) (BOLT (M6X1X35-MM))	
Y	8	1	**299-6985**	1	GRUPO DE TRAVAS-PORTA E VIDRO DA CABINA (LATCH GP-CAB DOOR & WINDOW)	528
Y	9	1	**330-0428**	1	GRUPO DE TRAVA (LADO DIREITO) (LATCH GP (RH))	527
	10	1	**382-2270**	2	BUCHA (BUSHING)	
	11	1	**382-2274**	1	PORTA (DOOR)	
	12	1	**382-2277**	2	DOBRADIÇA (HINGE)	
	13	1	**382-2347**	4	ARRUELA-BORRACHA (32,5 X 55 X 6 MM DE ESPESSURA) (WASHER-RUBBER (32.5X55X6-MM THK))	
	14	1	**398-4950**	1	ALÇA (HANDLE)	

M - PEÇA DO SISTEMA MÉTRICO
Y - ILUSTRAÇÃO SEPARADA

382-2267 **GRUPO DE JANELA-PORTA (WINDOW GP-DOOR) (*continuação*)** **i06146668**

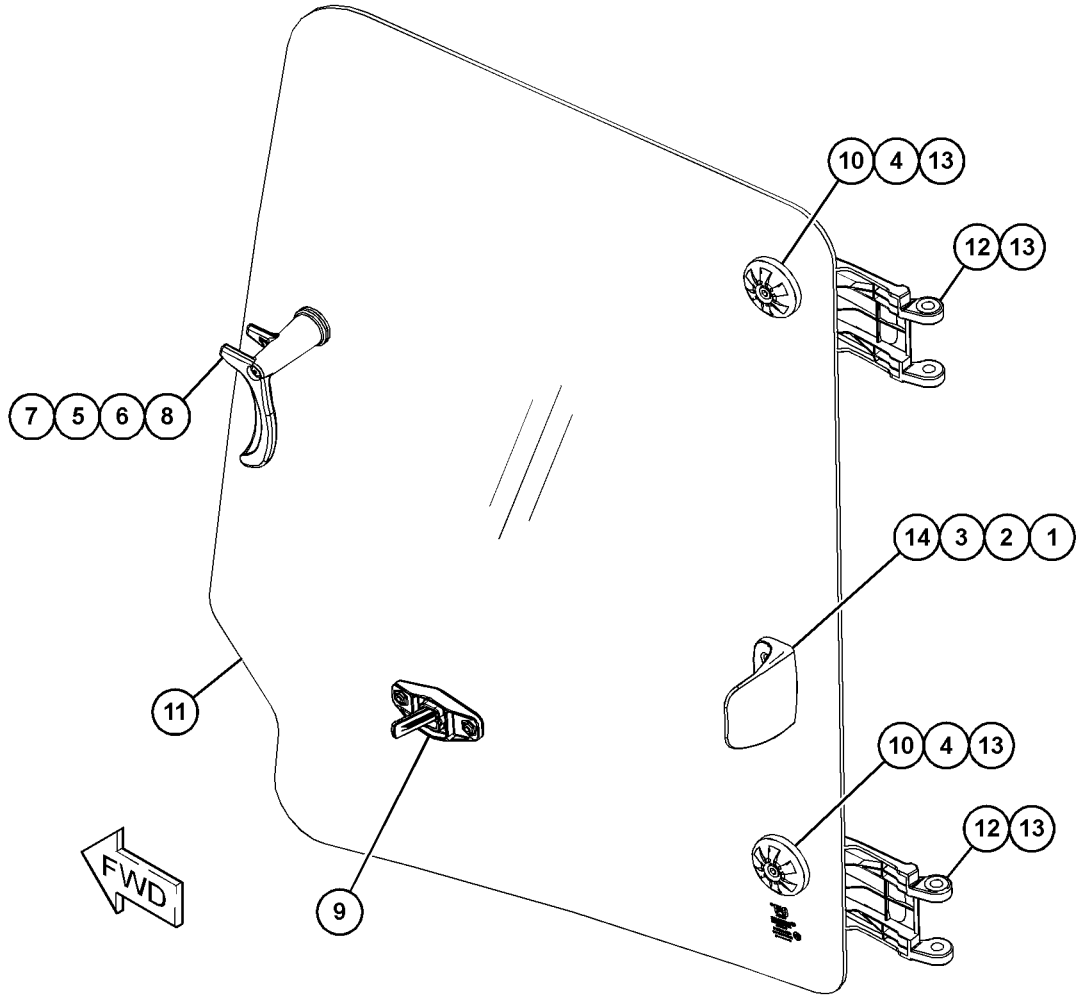

GRÁFICO 1 **<FIM>** g03732788

382-2427 GRUPO DE LIMPADOR E LAVADOR DE VIDRO (WIPER & WASHER GP-WINDOW)

S/N: LBF1-PARA CIMA
NÚMEROE DE 398-2723 ARRANJO DA CABINE
UM ACESSÓRIO

SMCS-7305, 7306 **i06146693**

NOTA	REF. NÃO	GRÁFICO REF.	NÚMERO DA PEÇA	QTD.	NOME DA PEÇA 1 2 3 4 5 6 (NÍVEL DO PRODUTO)	CONSULTE PÁGINA
	1	1	**3S-2093**	1	CABO TIPO CINTA (STRAP-CABLE)	
	2	1	**9R-3469**	2	DIAFRAGMA (DIAPHRAGM)	
	3	1	**121-6936**	1	CONECTOR (CONNECTOR)	
	4	1	**206-1345**	3	CABO TIPO CINTA (STRAP-CABLE)	
	5	1	**249-9076**	3	GRAMPO (CLIP)	
	6	1	**279-1124**	2	ILHÓ (GROMMET)	
	7	1	**315-1284**	1	BICO (NOZZLE)	
	8	1	**398-7408**	1	CONJUNTO DO TANQUE (TANK AS)	
		1	**375-5473**	1	CAPA (CAP)	
		1	**375-5474**	2	ILHÓ (GROMMET)	
		1	**375-5475**	2	BOMBA-ARRUELA (PUMP-WASHER)	
		1	**397-9396**	1	TANQUE-LIMPADOR (TANK-WASHER)	
	9	1	**427-9771**	1	GRAMPO (CLIP)	
Y	10	1	**473-7727**	1	GRUPO DO MOTOR-LIMPADOR DA JANELA (MOTOR GP--WINDOW WIPER)	540
	11	1	**473-7728**	1	CONJUNTO DO BRAÇO-LIMPADOR (ARM AS-WIPER)	
		1	**5P-9768**	1	BUJÃO (PLUG)	
		1	**136-3190**	1	CONJUNTO DO BOCAL-ARRUELA (NOZZLE AS-WASHER)	
E		1	**144-0195**		MANGUEIRA (107 CM) (HOSE (107-CM))	
		1	**473-9082**	2	GRAMPO (CLIP)	
	12	1	**473-7729**	1	CONJUNTO DA LÂMINA-LIMPADOR (700 MM) (BLADE AS-WIPER (700-MM))	
M	13	1	**5C-7261**	2	PORCA (ROSCA M8X1,25) (NUT (M8X1.25-THD))	
	14	1	**5P-4116**	2	ARRUELA DURA (8,8X20,5X2 MM DE ESPESSURA) (WASHER-HARD (8.8X20.5X2-MM THK))	
	15	1	**5P-7648**	1	ILHÓ (GROMMET)	
E	16	1	**144-0195**		MANGUEIRA (12 CM) (HOSE (12-CM))	
E	16A	1	**144-0195**		MANGUEIRA (440 CM) (HOSE (440-CM))	
E	16B	1	**144-0195**		MANGUEIRA (211 CM) (HOSE (211-CM))	
E	16C	1	**144-0195**		MANGUEIRA (15 CM) (HOSE (15-CM))	

E - SOLICITE POR CENTÍMETRO
M - PEÇA DO SISTEMA MÉTRICO
Y - ILUSTRAÇÃO SEPARADA

382-2427 **GRUPO DE LIMPADOR E LAVADOR DE VIDRO (WIPER & WASHER GP-WINDOW) (*continuação*)**

i06146693

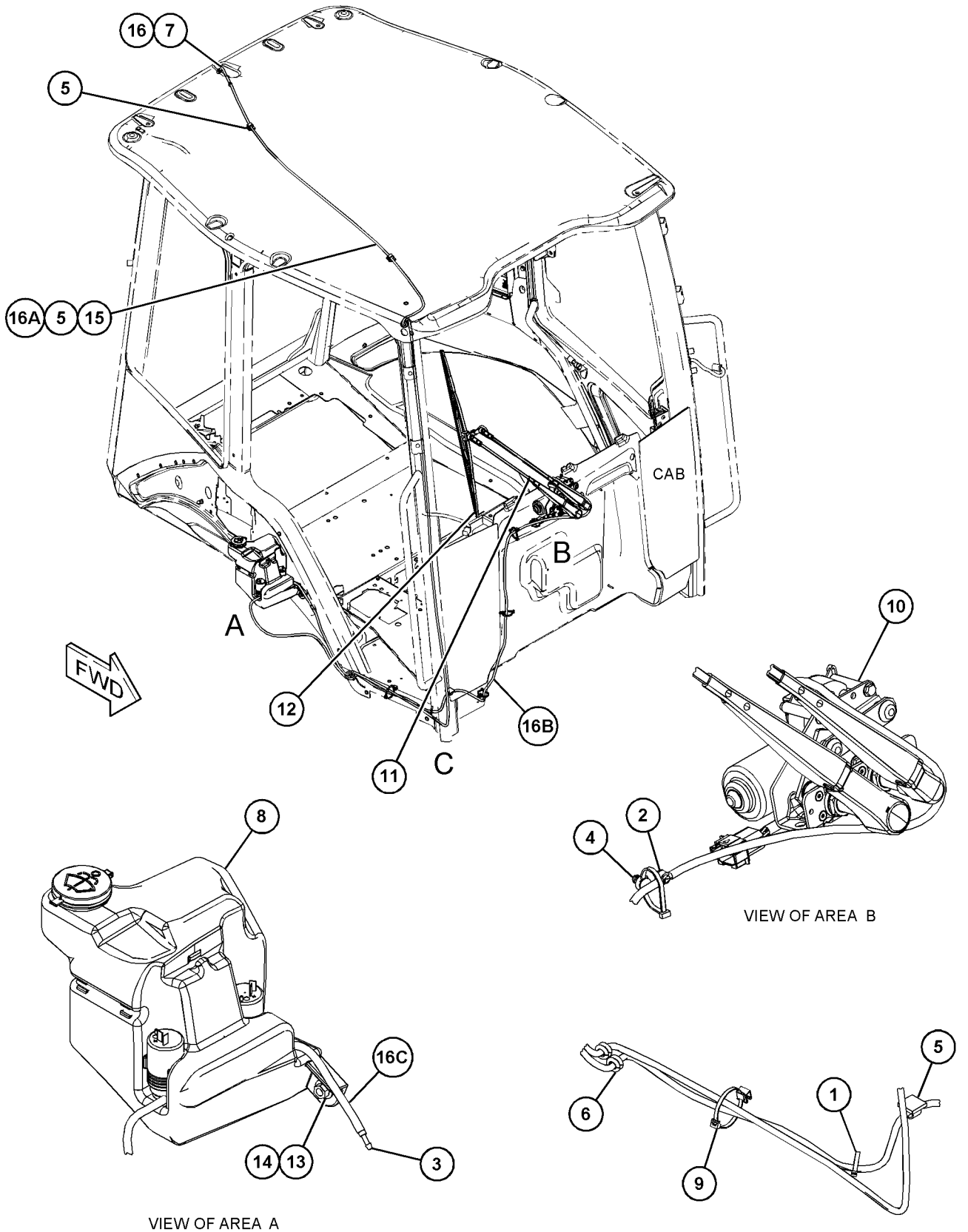

GRÁFICO 1 **<FIM>** g03833107

382-2428 GRUPO DE LIMPADOR E LAVADOR DE VIDRO (WIPER & WASHER GP-WINDOW)

S/N: LBF1-PARA CIMA
NÚMEROE DE 398-2722 ARRANJO DE CAPOTA
UM ACESSÓRIO

SMCS-7305, 7306 **i06146628**

NOTA	REF. NÃO	GRÁFICO REF.	NÚMERO DA PEÇA	QTD.	NOME DA PEÇA 1 2 3 4 5 6 (NÍVEL DO PRODUTO)	CONSULTE PÁGINA
	1	1	**9R-3469**	1	DIAFRAGMA (DIAPHRAGM)	
	2	1	**206-1345**	3	CABO TIPO CINTA (STRAP-CABLE)	
	3	1	**249-9076**	1	GRAMPO (CLIP)	
	4	1	**279-1124**	1	ILHÓ (GROMMET)	
	5	1	**396-5848**	1	CONJUNTO DO TANQUE (TANK AS)	
		1	**375-5473**	1	CAPA (CAP)	
		1	**375-5474**	2	ILHÓ (GROMMET)	
		1	**375-5475**	1	BOMBA-ARRUELA (PUMP-WASHER)	
		1	**397-9396**	1	TANQUE-LIMPADOR (TANK-WASHER)	
	6	1	**427-9771**	1	GRAMPO (CLIP)	
Y	7	1	**473-7727**	1	GRUPO DO MOTOR-LIMPADOR DA JANELA (MOTOR GP--WINDOW WIPER)	540
	8	1	**473-7728**	1	CONJUNTO DO BRAÇO-LIMPADOR (ARM AS-WIPER)	
		1	**5P-9768**	1	BUJÃO (PLUG)	
		1	**136-3190**	1	CONJUNTO DO BOCAL-ARRUELA (NOZZLE AS-WASHER)	
E		1	**144-0195**		MANGUEIRA (107 CM) (HOSE (107-CM))	
		1	**473-9082**	2	GRAMPO (CLIP)	
	9	1	**473-7729**	1	CONJUNTO DA LÂMINA-LIMPADOR (700 MM) (BLADE AS-WIPER (700-MM))	
M	10	1	**5C-7261**	2	PORCA (ROSCA M8X1,25) (NUT (M8X1.25-THD))	
	11	1	**5P-4116**	2	ARRUELA DURA (8,8X20,5X2 MM DE ESPESSURA) (WASHER-HARD (8.8X20.5X2-MM THK))	
E	12	1	**144-0195**		MANGUEIRA (211 CM) (HOSE (211-CM))	

E - SOLICITE POR CENTÍMETRO
M - PEÇA DO SISTEMA MÉTRICO
Y - ILUSTRAÇÃO SEPARADA

382-2428 **GRUPO DE LIMPADOR E LAVADOR DE VIDRO (WIPER & WASHER GP-WINDOW) (*continuação*)**

i06146628

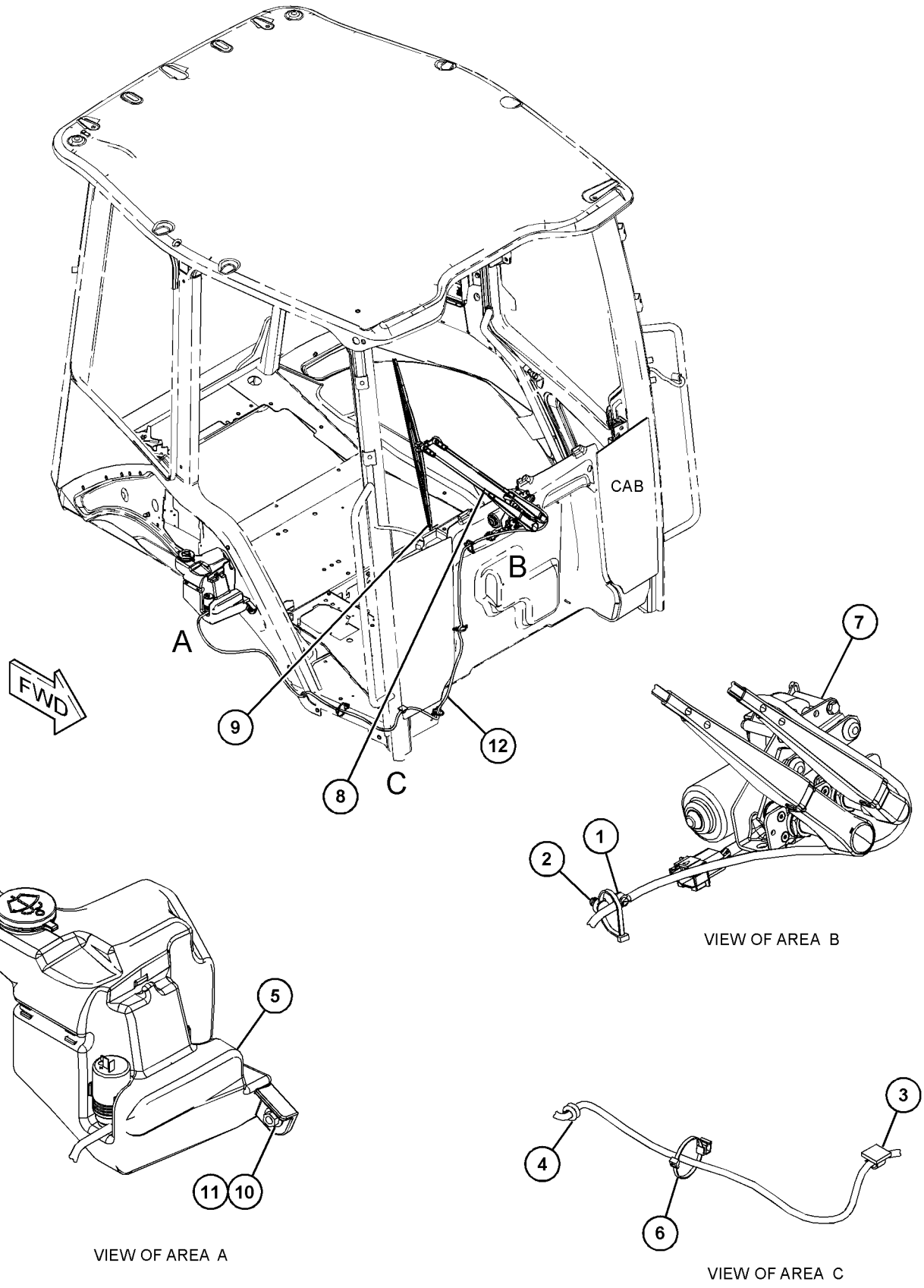

GRÁFICO 1 **<FIM>** g03833271

464-0181 GRUPO DE PELÍCULA (FILM GP)

S/N: LBF1-PARA CIMA
NÚMEROE DE 448-4769 ARRANJO COMUM
TAMBÉM UM ACESSÓRIO

SMCS-7405, 7557 **i06143093**

NOTA	REF. NÃO	GRÁFICO REF.	NÚMERO DA PEÇA	QTD.	NOME DA PEÇA 1 2 3 4 5 6 (NÍVEL DO PRODUTO)	CONSULTE PÁGINA
	1	1	**370-3957**	1	DECALQUE DE IDENTIFICAÇÃO (CAT, LANÇA, LADO ESQUERDO) (FILM-IDENTIFICATION (CAT, BOOM, LH))	
	2	1	**370-3956**	1	DECALQUE DE IDENTIFICAÇÃO (CAT, LANÇA, LADO DIREITO) (FILM-IDENTIFICATION (CAT, BOOM, RH))	
	3	1	**464-0198**	1	DECALQUE DE IDENTIFICAÇÃO (416F2, LADO ESQUERDO) (FILM-IDENTIFICATION (416F2, LH))	
	4	1	**464-0197**	1	DECALQUE DE IDENTIFICAÇÃO (416F2, LADO DIREITO) (FILM-IDENTIFICATION (416F2, RH))	

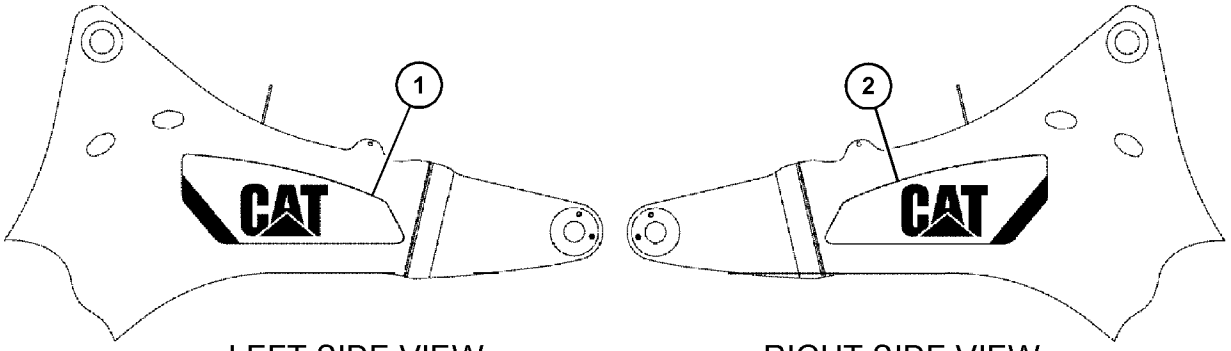

LEFT SIDE VIEW
(BOOM)

RIGHT SIDE VIEW
(BOOM)

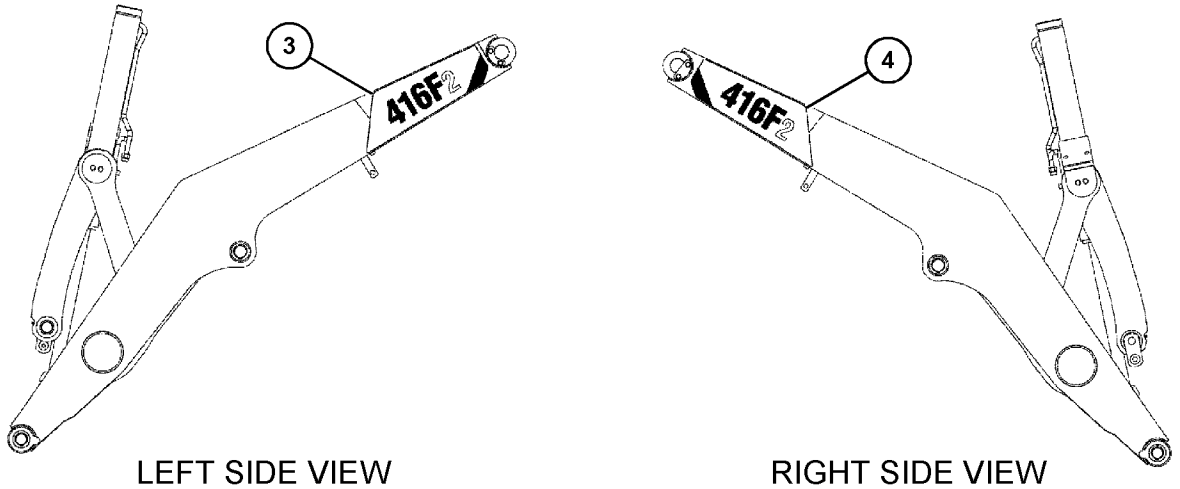

LEFT SIDE VIEW
(LIFT ARM)

RIGHT SIDE VIEW
(LIFT ARM)

GRÁFICO 1 **<FIM>** g03749688

430-9945 GRUPO DO DECALQUE - INTERNACIONAL (FILM GP- -INTERNATIONAL)

S/N: LBF1-PARA CIMA

NÚMEROE DE 482-3383, 482-3384, 482-3385, 482-3386 ARRANJO DE DISTRIBUIÇÃO UM ACESSÓRIO

SMCS-7405, 7557 **i06138813**

NOTA	REF. NÃO	GRÁFICO REF.	NÚMERO DA PEÇA	QTD.	NOME DA PEÇA 1 2 3 4 5 6 (NÍVEL DO PRODUTO)	CONSULTE PÁGINA
	1	1	**224-8946**	1	DECALQUE DE ADVERTÊNCIA (NÃO PULVERIZAR ÉTER/ /ADM DE AR, INTL) (FILM-WARNING (NO ETHER SPRAY/ /AIR INTK, INTL))	
	2	1	**225-0312**	2	DECALQUE DE ADVERTÊNCIA (PARTIDA AUXILIAR, LEIA O OMM, INTL) (FILM-WARNING (JUMP START, READ OMM, INTL))	
	3	1	**226-1240**	2	DECALQUE DE ADVERTÊNCIA (RISCO DE ESMAGAMENTO, FIQUE AFASTADO, INTL) (FILM-WARNING (CRUSH HAZARD, STAY BACK, INTL))	
	4	1	**228-7316**	1	DECALQUE DE ADVERTÊNCIA (SUPERFÍCIE QUENTE, MANTENHA AS MÃOS AFASTADAS, INTERNACIONAL) (FILM-WARNING (HOT SURFACE, HANDS CLEAR, INTL))	
H	5	1	**239-4234**	1	DECALQUE DE ADVERTÊNCIA (ACOPLADOR RÁPIDO, LEIA O MANUAL OPERAÇÃO E MANUTENÇÃO) (FILM-WARNING (QUICK COUPLER, READ OMM))	
	6	1	**239-9430**	1	DECALQUE DE ADVERTÊNCIA (REFORÇO DO BRAÇO, CONSULTE O MANUAL DE OPERAÇÃO E MANUTENÇÃO (OMM), INTERNACIONAL) (FILM-WARNING (ARM BRACE, READ OMM, INTL))	
	7	1	**240-7095**	2	DECALQUE DE ADVERTÊNCIA (ENTRADA, SAÍDA PROIBIDA, CONSULTE O MANUAL DE OPERAÇÃO E MANUTENÇÃO (OMM)) (FILM-WARNING (NO ENTRANCE, EXIT, READ OMM))	
L	8	1	**241-8450**	2	DECALQUE DE ADVERTÊNCIA (PRESSÃO HIDRÁULICA, CONSULTE O MANUAL DE OPERAÇÃO E MANUTENÇÃO (OMM), INTERNACIONAL) (FILM-WARNING (HYD PRESS, READ OMM, INTL))	
	9	1	**259-4402**	1	DECALQUE DE ADVERTÊNCIA (FLUIDO QUENTE SOB PRESSÃO) (FILM-WARNING (HOT FLUID UNDER PRESSURE))	
	10	1	**276-2334**	1	DECALQUE DE ADVERTÊNCIA (CILINDRO DE ALTA PRESSÃO, CONSULTE O MANUAL DE OPERAÇÃO E MANUTENÇÃO (OMM)) (FILM-WARNING (HIGH PRESS CYLINDER, READ OMM))	
J	10A	1	**276-2334**	1	DECALQUE DE ADVERTÊNCIA (CILINDRO DE ALTA PRESSÃO, CONSULTE O MANUAL DE OPERAÇÃO E MANUTENÇÃO (OMM)) (FILM-WARNING (HIGH PRESS CYLINDER, READ OMM))	
	11	1	**280-9658**	2	DECALQUE DE ADVERTÊNCIA (ENTRADA, SAÍDA PROIBIDA, CONSULTE O MANUAL DE OPERAÇÃO E MANUTENÇÃO (OMM)) (FILM-WARNING (NO ENTRANCE, EXIT, READ OMM))	
	12	1	**373-2673**	1	DECALQUE DE ADVERTÊNCIA (SUPERFÍCIE QUENTE, MANTENHA AS MÃOS AFASTADAS, OMM) (FILM-WARNING (HOT SURFACE, HANDS CLEAR, OMM))	
	13	1	**389-8773**	1	DECALQUE DE ADVERTÊNCIA (RISCO DE CORTE NA MÃO, PERMANEÇA AFASTADO) (FILM-WARNING (CUTTING HAZARD HAND, STAY BACK))	
	14	1	**393-1683**	1	DECALQUE DE ADVERTÊNCIA (TUBULAÇÕES DE COMBUSTÍVEL DE ALTA PRESSÃO) (FILM-WARNING (HIGH PRESSURE FUEL LINES))	

430-9945 **GRUPO DO DECALQUE - INTERNACIONAL (FILM GP-INTERNATIONAL) (*continuação*)** **i06138813**

NOTA	REF. NÃO	GRÁFICO REF.	NÚMERO DA PEÇA	QTD.	NOME DA PEÇA 1 2 3 4 5 6 (NÍVEL DO PRODUTO)	CONSULTE PÁGINA
N	15	1	**430-9931**	1	DECALQUE DE ADVERTÊNCIA (LIGAÇÃO DO PRODUTO, CONSULTE O MANUAL DE OPERAÇÃO E MANUTENÇÃO (OMM)) (FILM-WARNING (PRODUCT LINK, READ OMM))	
	16	1	**430-9939**	1	DECALQUE DE ADVERTÊNCIA (CINTO DE SEGURANÇA) (FILM-WARNING (SEAT BELT))	
	17	1	**240-7957**	1	DECALQUE DE ADVERTÊNCIA (NÃO OPERE, LEIA O OMM, INTL) (FILM-WARNING (DO NOT OPERATE, READ OMM, INTL))	

H - MÁQUINAS BHL CONFIGURADAS COM ACOPLADOR RÁPIDO
J - MÁQUINAS BHL CONFIGURADAS COM GRUPO DE ABSORÇÃO DE IMPACTOS
L - MÁQUINAS BHL CONFIGURADAS COM TUBULAÇÕES DE UMA VIA OU COMBINADAS
N - MÁQUINAS BHL CONFIGURADAS COM DISPOSITIVO DE COMUNICAÇÃO PRODUCT LINK

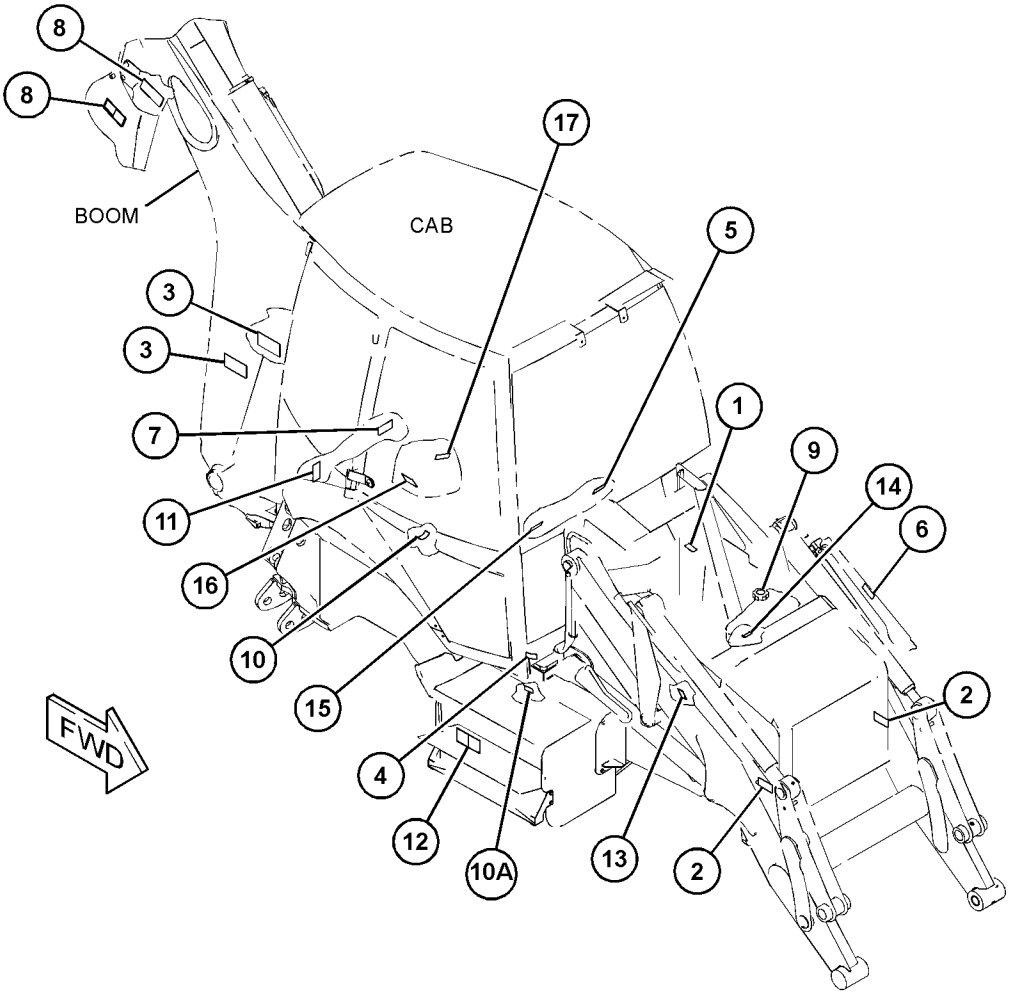

GRÁFICO 1 **<FIM>** g03841327

EQUIPAMENTO DE MANUTENÇÃO E SUPRIMENTOS

175-7877 GRUPO DO ELO-TRANSPORTE (LINK GP-SHIPPING)

S/N: LBF1-PARA CIMA
UM ACESSÓRIO

SMCS-6513 **i05032656**

NOTA	REF. NÃO	GRÁFICO REF.	NÚMERO DA PEÇA	QTD.	NOME DA PEÇA 1 2 3 4 5 6 (NÍVEL DO PRODUTO)	CONSULTE PÁGINA
	1	1	**120-9286**	1	PLACA (PLATE)	

AS PEÇAS MOSTRADAS NA(S) IMAGEM(NS) SEM UM NÚMERO DE REFERÊNCIA NÃO SÃO SUBMETIDAS À MANUTENÇÃO SEPARADAMENTE

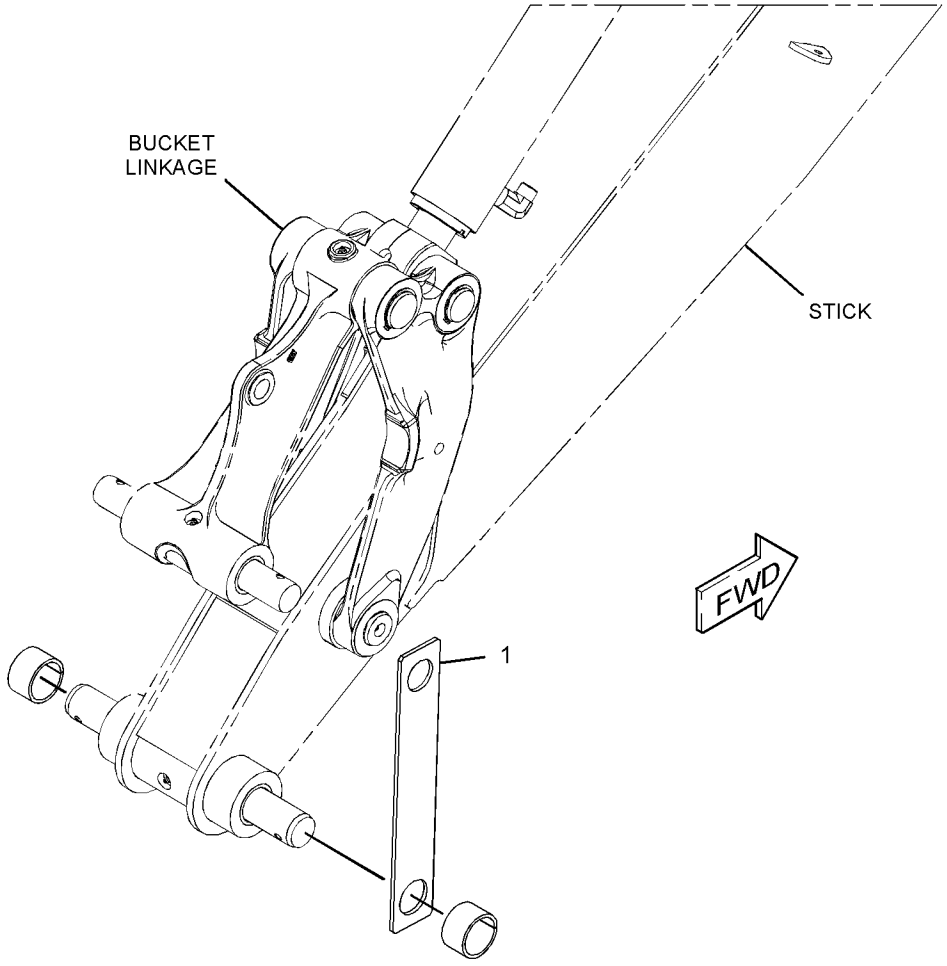

GRÁFICO 1 **<FIM>** g02778216

EQUIPAMENTO DE MANUTENÇÃO E SUPRIMENTOS

216-0910 GRUPO DE TRAVAMENTO-VANDALISMO (LOCK GP--VANDALISM)

S/N: LBF1-PARA CIMA

NÚMEROE DE 448-4773 ARRANJO DA CABINE, 448-4771 ARRANJO DE CAPOTA, 448-4772 ARRANJO DE CAPOTA-ROPS ABERTA

UM ACESSÓRIO

SMCS-7315 **i06143151**

NOTA	REF. NÃO	GRÁFICO REF.	NÚMERO DA PEÇA	QTD.	NOME DA PEÇA 1 2 3 4 5 6 (NÍVEL DO PRODUTO)	CONSULTE PÁGINA
	1	1	**246-2641**	3	GRUPO DE CADEADO (PADLOCK GP)	
					(CADA UM INCLUI)	
		1	**5P-8500**	1	CHAVE (KEY)	

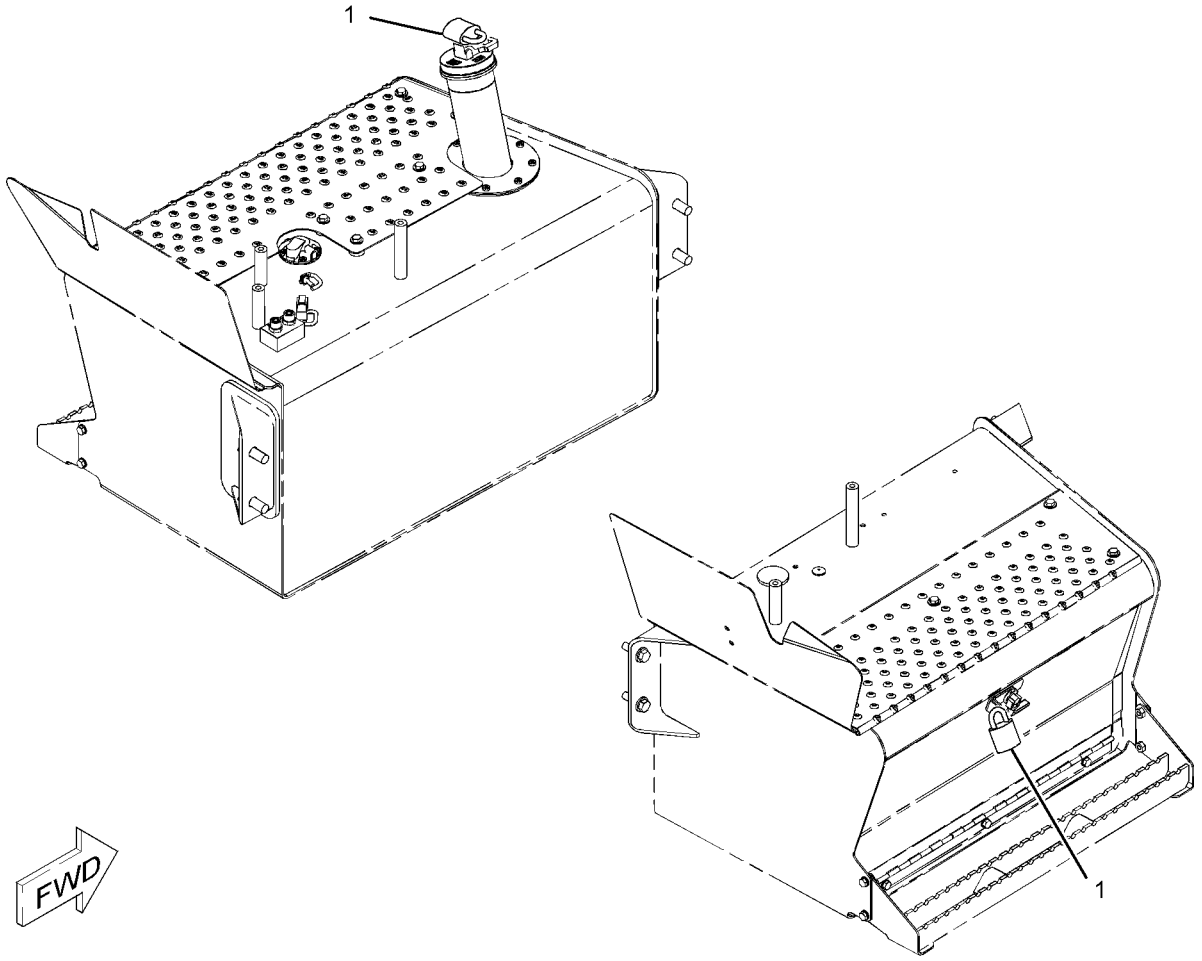

GRÁFICO 1 **<FIM>** g01096994

263-8591 PLACA E GRUPO DE PELÍCULA (PLATE & FILM GP)

S/N: LBF1-PARA CIMA
NÚMEROE DE 337-7458 GRUPO DE CAÇAMBA-MULTIUSO
UM ACESSÓRIO

SMCS-7405 **i02520028**

NOTA	REF. NÃO	GRÁFICO REF.	NÚMERO DA PEÇA	QTD.	NOME DA PEÇA 1 2 3 4 5 6 (NÍVEL DO PRODUTO)	CONSULTE PÁGINA
	1	1	**247-6118**	2	DECALQUE DE ADVERTÊNCIA (RISCO DE ESMAGAMENTO, MANTENHA-SE AFASTADO) (FILM-WARNING (CRUSH HAZARD, STAY BACK))	

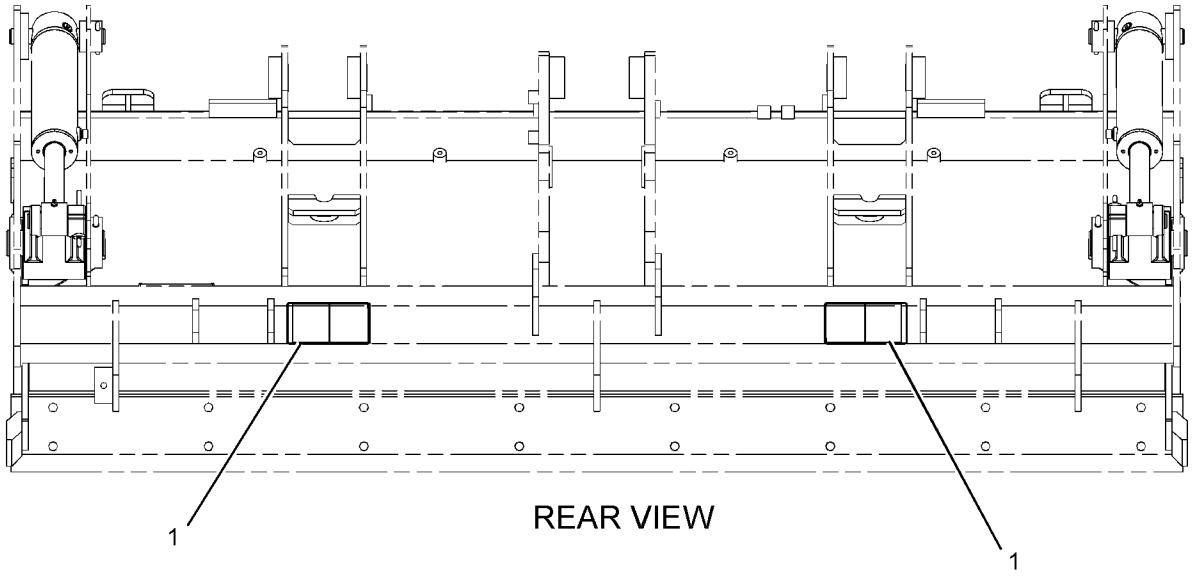

GRÁFICO 1 **<FIM>** g01231780

463-9227 GRUPO DE CHAPAS-IDENTIFICAÇÃO (PLATE GP--IDENTIFICATION)

S/N: LBF1-PARA CIMA
NÚMEROE DE 448-4769 ARRANJO COMUM
TAMBÉM UM ACESSÓRIO

SMCS-7557 **i06165114**

NOTA	REF. NÃO	GRÁFICO REF.	NÚMERO DA PEÇA	QTD.	NOME DA PEÇA 1 2 3 4 5 6 (NÍVEL DO PRODUTO)	CONSULTE PÁGINA
	1	1	**225-4150**	1	CHAPA-INFORMAÇÕES DE SERVIÇO (MÁQUINA) (PLATE--SERVICE INFORMATION (MACHINE))	
	2	1	**239-6989**	1	PLACA DE NÚMERO DE SÉRIE (MÁQUINA) (PLATE--SERIAL NUMBER (MACHINE))	

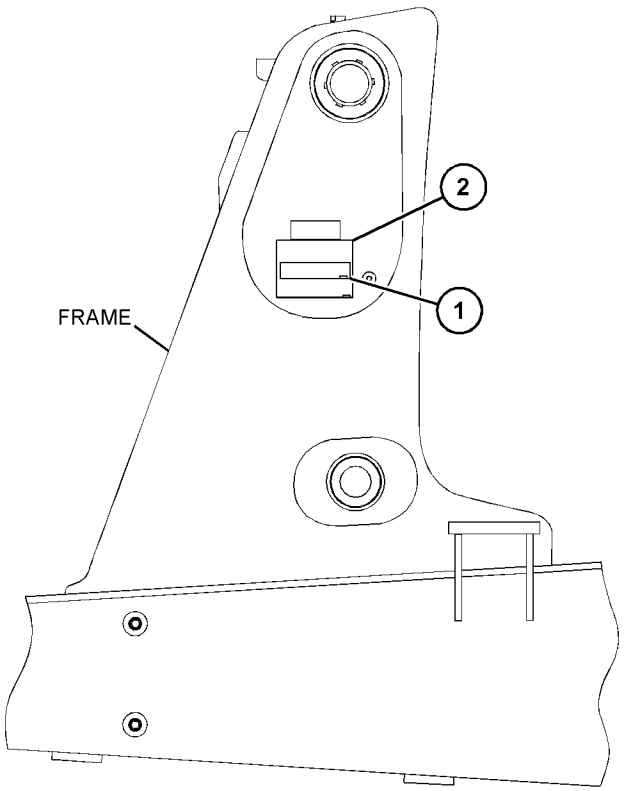

LEFT SIDE VIEW

GRÁFICO 1 **<FIM>** g03838305

389-9293 GRUPO DE PROTEÇÃO CONTRA VANDALISMO (PROTECTION GP-VANDALISM)

S/N: LBF1-PARA CIMA
NÚMEROE DE 398-2720, 398-2722 ARRANJO DE CAPOTA
UM ACESSÓRIO

SMCS-7315 **i06143735**

NOTA	REF. NÃO	GRÁFICO REF.	NÚMERO DA PEÇA	QTD.	NOME DA PEÇA 1 2 3 4 5 6 (NÍVEL DO PRODUTO)	CONSULTE PÁGINA
J	1	1	**389-6955**	1	CONJUNTO DE TRAVAMENTO (LOCK AS)	
	2	1	**426-5213**	1	SUPORTE (BRACKET)	
	3	1	**426-5214**	1	CHAPA-TRAVA (PLATE-LATCH)	
	4	1	**436-6568**	1	TAMPA (COVER)	
	5	1	**261-9639**	4	PARAFUSO DE CABEÇA PANELA (12X0,5 POL) (SCREW--PAN HEAD (12.0X0.5-IN))	

J - REQUER CHAVE CORPORATIVA

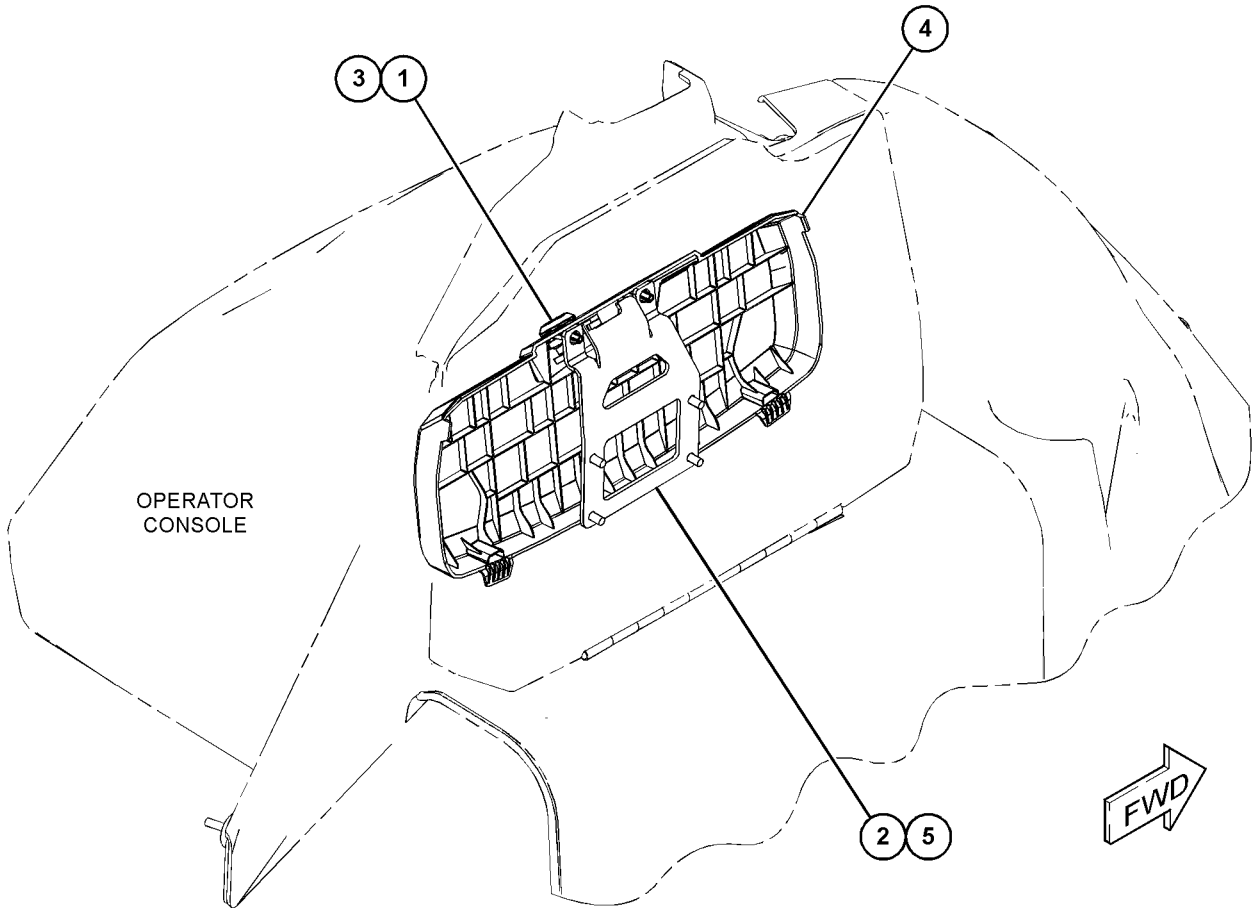

GRÁFICO 1 **<FIM>** g03722469

325-5100 ARRANJO DE TRANSPORTE-MÁQUINA–SEM CAÇAMBA (TRANSPORT AR-MACHINE–WITHOUT BUCKET)

S/N: LBF1-PARA CIMA
UM ACESSÓRIO

SMCS-0355 **i06138792**

NOTA	REF. NÃO	GRÁFICO REF.	NÚMERO DA PEÇA	QTD.	NOME DA PEÇA 1 2 3 4 5 6 (NÍVEL DO PRODUTO)	CONSULTE PÁGINA
	1	1	**3B-5322**	2	CONTRAPINO (PIN-COTTER)	
	2	1	**9R-0109**	2	ARRUELA (41X64X3 MM DE ESPESSURA) (WASHER (41X64X3-MM THK))	

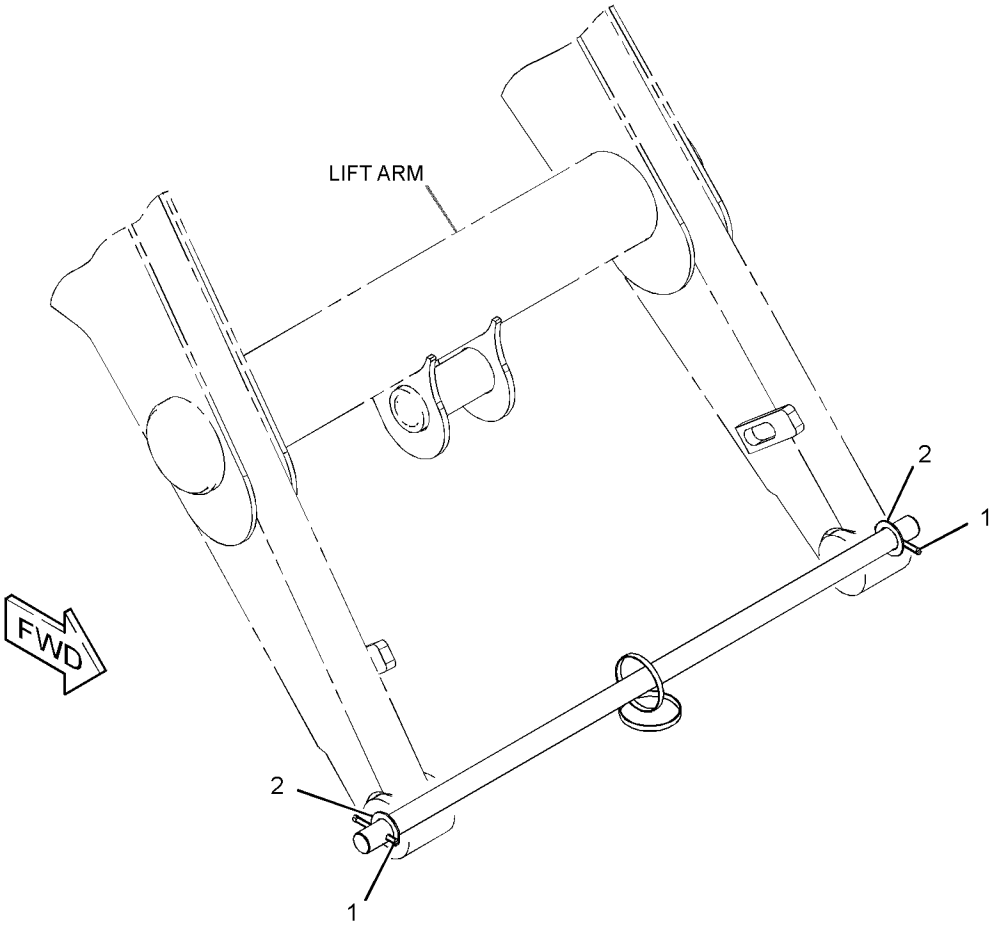

GRÁFICO 1 **<FIM>** g03840597

363-8479 GRUPO DE TRANSPORTE-MÁQUINA (TRANSPORT GP--MACHINE)

S/N: LBF1-PARA CIMA
UM ACESSÓRIO

SMCS-0355 **i06138833**

NOTA	REF. NÃO	GRÁFICO REF.	NÚMERO DA PEÇA	QTD.	NOME DA PEÇA 1 2 3 4 5 6 (NÍVEL DO PRODUTO)	CONSULTE PÁGINA
	1	1	**6K-0806**	1	CABO TIPO CINTA (STRAP-CABLE)	
	2	1	**9R-1510**	4	ARRUELA (51X82X4 MM DE ESPESSURA) (WASHER (51X82X4-MM THK))	
	3	1	**382-0636**	2	ESPAÇADOR (45 X 65 X 80 MM DE ESPESSURA) (SPACER (45X65X80-MM THK))	
	4	1	**3B-5322**	2	CONTRAPINO (PIN-COTTER)	
	5	1	**371-8721**	1	PLACA (PLATE)	
	6	1	**380-3660**	1	BLOCO (BLOCK)	

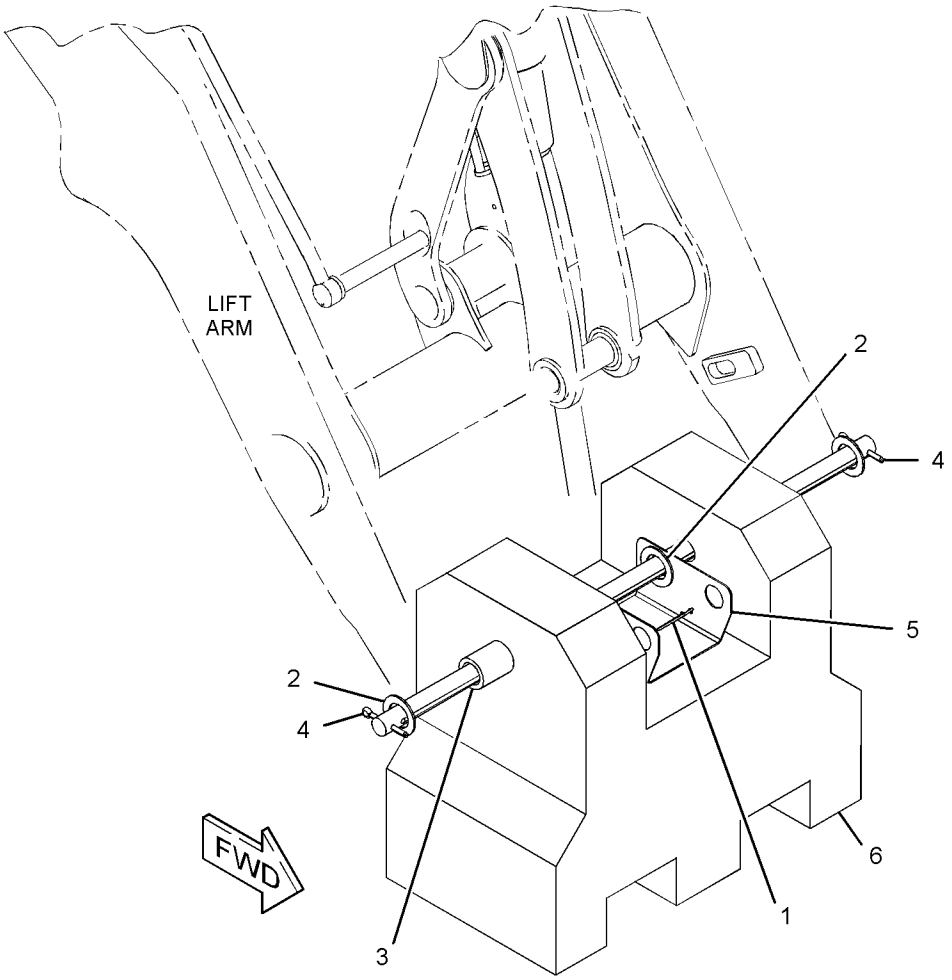

GRÁFICO 1 **<FIM>** g03336206

ÍNDICE DE NÚMERO DE PEÇA

Peça	Página
0	
0S-1594	552
	554
0S-1595	550
0S-1603	32
1	
1B-2705	560
1B-3057	57
1B-8736	19
1D-5120	507
1H-0159	158
1H-6227	304
1H-7339	293
1H-8128	201
	203
1K-6872	550
1K-6995	205
1K-7082	191
1L-3768	422
1L-6377	542
1M-1230	118
1M-6119	100
1M-6120	100
1P-4278	362
1P-4584	344
1Q-1905	136
1S-0994	97
	332
1S-4915	96
1S-7252	95
	96
1S-9593	149
1V-0358	550
2	
2B-0858	28
	42
2B-0941	247
	249
	346
2H-1190	171
	172
	173
	181
2H-3920	459
2H-3922	144
	161
2K-4973	552
	554
	558
	560
2K-5986	241
2K-6830	306
	308
2L-5893	558
	562
2L-8052	113
2L-8060	113
2L-8066	108
2L-8069	111
	113
2L-8076	108
2L-8079	114
2L-8081	108
2M-9780	57
	65
	240
	315
	316
	346
	348
	359
2P-1293	321
	324
2P-4339	459
2P-8104	140
2R-0364	415
2S-3440	346
2S-4078	187
	362
2U-4487	122
	124
2V-9121	533
2Y-5821	291
	306
	308
2Y-5829	540
2Y-9282	558
3	
3B-4611	244
3B-4631	562
3B-5319	356
	411
	452
3B-5322	590
	591
3B-8488	407
	422
	425
3B-8489	198
	267
	269
	299
	300
	302
	306
	308
	310
	318
	402
	407
	411
	415
	422
	425
	441
	456
3D-2824	313
	321
	324
	327
	328
	330
	332
	338
	344
	350
	352
	368
	370
3E-0105	154
3E-4321	241
	348
	533
3E-4337	524
3E-4352	422
3E-4892	37
3E-5153	140
3E-5154	140
3E-5464	519
3E-6600	271
3E-6602	481
3E-6735	300
	302
	306
	308
3E-7445	65
	187
	346
3E-8000	499
3E-8020	517
3E-8299	133
	544
3E-8320	95
3E-9179	110
3E-9362	147
3F-5108	441
	449
3F-9556	540
	546
3J-1907	80
	190
	241
	247
	249
	299
	340
	342
	348
	366
	368
	370
3J-7354	190
	247
	249
	315
	342
	401
3K-0360	240
	247
	249
	285
	287
	313
	335
	348
	352
	358
3K-2889	419
3K-8460	80
3K-8782	127
3N-4968	245
3N-5739	306
	308
3P-0647	173
	181
3P-0648	216
3S-2093	65
	78
	80
	95
	109
	118
	147
	150
	152
	154
	156
	158
	161
	163
	169
	346
	507
	533
	556
	557
	578
3S-8536	273
3T-0852	271
4	
4B-4274	158
4B-4280	97
	158
4B-4283	562
4B-4863	462
	511
	513
4B-9784	562
4D-2297	383
	384
	386
	388
	389
	391
	393
	394
	395
4D-5243	95
	158
4D-7388	57
	533
4D-9517	415
4E-0724	158
4F-3657	458
4F-4879	524
4F-8711	422
4H-3001	71
4J-0526	300
	302
4J-1888	446
	450
4J-5477	190
	241
	247
	249
	342
	348
	366
	368
	370
4J-9220	291
4J-9535	378
	379
	380
	381
	399
4K-0367	441
	449
	458
4K-4879	196
4K-4881	196
4M-0189	291
	304
4P-7428	118
	169
4P-7429	158
	247
	249
4P-7581	57

► **REFERÊNCIA PRIMÁRIA**

ÍNDICE DE NÚMERO DE PEÇA

Peça	Página
	65
	158
	161
	346
4P-7582	163
4P-8134	158
	165
4T-6780	293
4V-2264	524

5

5A-3604	237
	415
5B-9079	46
5C-2874	158
	528
	529
5C-2890	78
	163
	167
	241
	491
5C-7261	57
	90
	97
	120
	121
	152
	241
	253
	271
	275
	278
	280
	318
	330
	533
	538
	546
	578
	580
5C-8312	462
	511
	513
5C-9553	71
	321
	324
	511
	513
	546
5D-8159	450
5F-3999	245
5F-9199	318
5G-3676	97
5H-3193	494
	496
5J-5731	291
	304
5J-7854	304
5J-7865	304
5K-2697	336
5K-5338	533
5K-9090	5
	313
	315
	321
	322
	324
	344
5P-0599	328
	330
	332
	350
5P-0767	533
	534
5P-1076	253
5P-1476	117
5P-1717	71
5P-2566	358
5P-4116	49
	57
	61
	63
	71
	75
	80
	90
	95
	97
	100
	187
	237
	253
	271
	273
	275
	278
	280
	318
	330
	362
	413
	494
	496
	511
	513
	533
	578
	580
5P-4362	315
5P-4571	105
	111
	114
	122
	124
	524
5P-4906	240
5P-5623	167
5P-5677	507
5P-5927	481
	483
	531
	564
5P-6006	108
5P-7466	322
5P-7467	322
5P-7648	578
5P-7814	80
5P-7854	346
5P-7957	4
5P-7958	4
	132
	415
5P-7971	419
5P-8066	214
	216
5P-8112	322
5P-8245	32
	550
5P-8439	133
5P-8500	4
	586
5P-9375	548
5P-9768	578
	580
5T-6374	97
5V-2545	197
	198
5V-7190	422
5W-2177	97
	158

6

6A-9083	550
6C-3680	548
6C-9228	567
6D-0337	196
	220
	221
6D-1734	245
6D-3479	190
6D-4246	65
6E-1135	415
6E-1478	306
	308
6E-5431	413
6E-6528	401
6F-7045	144
6H-3616	17
6I-0217	34
	38
	67
	76
	85
6I-0254	67
6I-0260	20
	38
	53
	55
	85
	94
6I-0289	38
6I-0291	85
6I-0363	38
6I-0364	75
	142
6I-0423	33
6I-0563	75
	76
6I-0572	25
	38
	56
	76
6I-0594	142
6I-0645	34
	56
6I-0650	34
	94
6I-0846	20
6I-0917	20
6I-1497	49
6I-4374	55
6J-1972	293
6J-2680	293
	344
6J-5731	293
6K-0806	591
6N-6984	57
6P-8855	533
6R-2052	349
6R-7943	359
6T-5598	96
6U-0456	328
	335
6V-0826	415
6V-0852	176
	179
	241
	342
	358
6V-1722	352
6V-1889	287
6V-2317	120
	121
6V-2689	124
	507
6V-3213	356
	402
	417
	418
	420
	439
6V-3341	340
6V-3964	491
6V-3965	176
	179
	241
	342
6V-4292	247
	249
6V-4364	269
	402
	411
	422
	425
	439
6V-5215	173
	181
6V-5219	195
6V-5683	397
	533
6V-5818	113
6V-5842	175
	179
6V-6339	401
6V-7238	358
6V-7350	316
6V-7357	241
	264
	499
6V-7359	330
	348
6V-7644	318
6V-7687	269
6V-7723	361
6V-7743	253
	526
	527
	545
	558
	560
6V-7744	260
	262
	356
	402
	494
	496
6V-7970	383
	384
	386
	388
	389
	391
	393
	394
	395
6V-8097	214
	216
6V-8144	201
	203

► **REFERÊNCIA PRIMÁRIA**

ÍNDICE DE NÚMERO DE PEÇA

Peça	Página
	420
	450
6V-8186	546
6V-8225	252
6V-8227	252
6V-8235	547
6V-8237	293
6V-8344	411
	422
	425
6V-8363	161
6V-8370	161
6V-8397	241
	247
	249
	313
	335
	340
	348
6V-8398	241
	287
	293
	295
	297
	304
	327
	335
	336
	338
	340
	348
	350
	352
6V-8399	219
6V-8455	186
6V-8523	117
6V-8625	335
	352
6V-8627	190
	241
6V-8628	190
	247
	249
6V-8633	350
6V-8634	247
	249
	313
6V-8635	315
	344
6V-8636	241
	348
6V-8637	321
	324
6V-8639	287
	348
	352
6V-8640	65
6V-8641	241
	247
	249
	342
	348
	366
	368
	370
6V-8642	348
6V-8713	327
	328
	330
	332
	338
	350
6V-8721	348
6V-8723	247
	249
6V-8724	241
	249
	340
6V-8757	199
6V-8759	239
6V-8943	328
6V-8949	275
6V-8978	378
	379
	380
	381
	399
6V-8996	330
	332
6V-9001	241
6V-9007	313
6V-9008	321
	324
6V-9168	335
	348
6V-9170	330
	332
6V-9178	218
6V-9189	550
6V-9672	122
	124
6V-9746	65
	287
	291
	313
	321
	324
	344
6V-9824	492
	501
	503
6V-9828	5
6V-9829	313
6V-9830	327
6V-9831	338
6V-9832	5
6V-9833	5
	313
6V-9840	344
6V-9853	287
	344
6V-9854	5
6V-9873	241
6W-2463	338
6Y-1192	203
6Y-1341	207
6Y-2736	214
	216
6Y-2737	214
	216
6Y-9930	542
	332
	336
	338
	348
	350
	366
	368
	370
7K-1181	65
	78
	95
	132
	158
	161
	165
	240
	327
	328
	330
	332
	336
	342
	346
	348
	350
	533
7K-1700	451
7M-8485	187
	315
	321
	324
	344
	346
	366
	368
	370
7N-0718	95
	144
7N-7221	107
	108
	124
7N-9017	108
7P-1695	97
	133
	150
	152
	158
7R-4229	549
7R-8239	244
7S-1800	128
7T-1099	266
7T-3021	205
7T-3109	207
7T-3111	207
7T-3195	214
	216
7T-3249	207
7T-4532	477
7T-6087	140
7T-6088	140
7T-6090	140
7T-6092	140
7T-6093	140
7T-6099	140
7T-6655	205
7T-6799	157
7W-1176	33
7W-2326	49
7W-4642	33
7X-0288	558
7X-0510	494
	496
7X-0515	37
7X-0542	269
	402
7X-0579	57
	78
	266
	479
	548
7X-0584	410
7X-0586	459
7X-0590	191
7X-0618	402
	462
7X-0620	169
7X-0818	78
7X-2470	187
7X-2537	273
	275
	338
	492
7X-2538	478
7X-2552	274
7X-2553	478
7X-2568	255
	542
7X-2579	257
	258
	259
7X-3370	97
7X-4744	218
7X-7478	171
	172
7X-7729	71
	74
	75
	273
	313
	330
	332
	492
	494
	496
7X-7877	90
	564
7X-9866	251
7X-9873	251
8C-3106	383
	384
	386
	388
	389
	391
	393
	394
	395
8C-3681	57
8C-5748	207
8C-5917	100
8C-5918	100
8C-6354	132
8C-6431	550
8C-6437	538
8C-6802	78
8C-6955	318
8C-7562	501
	503
8C-8493	321
	324
8C-8522	253
8C-8778	275
8C-9778	140

7

8

► **REFERÊNCIA PRIMÁRIA**

ÍNDICE DE NÚMERO DE PEÇA

Peça	Página
8C-9783	140
8E-1118	544
8E-5707	199
8F-1434	140
	161
8F-3590	97
	133
8F-7242	95
	97
8H-5303	144
8H-5306	144
8H-5505	545
8J-2413	321
	391
8J-4455	140
8L-2779	219
8L-2786	182
	184
8L-6565	219
8L-8413	100
	117
8M-2773	161
	340
	352
8N-0869	96
8R-2916	505
8S-0023	322
	324
8S-0024	322
	324
8S-0948	249
8S-7803	271
	562
8T-0120	350
8T-0164	342
8T-0269	397
	451
8T-0328	122
	124
8T-0337	133
8T-0389	492
	501
	503
8T-0404	328
	330
8T-0639	173
	181
8T-1580	205
8T-1581	205
8T-1683	247
	249
8T-1685	321
	324
8T-1885	348
8T-1886	348
8T-1887	97
8T-1888	97
8T-1889	322
	324
8T-1890	322
	325
8T-1899	340
8T-1900	340
8T-2503	359
8T-3444	340
8T-3612	253
8T-3998	97
8T-4121	37
	57
	61
	63
	65
	80
	97
	98
	133
	140
	158
	161
	163
	187
	190
	241
	247
	249
	260
	262
	287
	318
	322
	325
	327
	332
	336
	338
	340
	346
	349
	352
	357
	366
	368
	370
	402
	415
	422
	423
	478
	492
	494
	497
	499
	501
	503
	505
	507
	533
8T-4122	262
	274
	441
	449
8T-4123	271
	318
	456
	542
8T-4127	278
	280
8T-4131	191
	255
	456
	542
8T-4132	37
	542
8T-4133	57
	71
	97
	133
	140
	150
	152
	161
	253
	287
	318
	332
	366
	368
	370
	491
	492
	494
	496
	499
	501
	503
	507
	547
8T-4136	75
	97
	98
	322
	325
	327
	336
	338
	340
	422
	478
	494
	497
	533
8T-4137	57
	65
	97
	98
	133
	158
	260
	262
	313
	346
	349
	402
	415
8T-4138	78
	133
	155
	161
	241
	252
	415
	492
8T-4139	245
	269
	332
	402
	422
8T-4140	260
8T-4167	257
	258
	259
	267
8T-4172	492
8T-4178	97
8T-4179	163
	169
8T-4182	247
	249
	318
	507
8T-4183	191
	253
	344
	422
	507
	556
	557
8T-4184	322
	330
	332
8T-4185	366
	368
	370
8T-4186	362
	413
	503
8T-4187	456
8T-4189	49
	75
	80
	90
	128
	152
	158
	187
	237
	241
	253
	271
	494
	497
	499
	537
	544
8T-4191	362
8T-4192	97
	118
	158
	349
	407
	410
8T-4193	90
8T-4194	5
	422
8T-4195	74
	75
	161
	187
	241
	260
	262
	273
	287
	322
	325
	332
	336
	352
	362
	415
	422
8T-4196	37
	61
	63
	80
	97
	158
	190
	267
	322
	325
	330
	332
	346
	349
	533
8T-4199	57
8T-4200	57
	97
	186
	241
	362
8T-4205	78
	133
	161
	163

► **REFERÊNCIA PRIMÁRIA**

ÍNDICE DE NÚMERO DE PEÇA

Peça	Página
	167
	241
	253
	264
	492
	499
	515
	533
	546
8T-4222	57
	260
	262
	264
	362
	492
	499
8T-4223	5
	97
	118
	158
	163
	169
	210
	211
	322
	330
	332
	344
	349
	358
	402
	422
	507
	556
	557
8T-4224	49
	61
	63
	78
	81
	84
	97
	120
	121
	128
	152
	159
	186
	237
	241
	244
	264
	271
	318
	333
	415
	478
	492
	499
	533
	537
	544
8T-4226	413
8T-4244	322
8T-4742	78
	530
8T-4743	494
	496
	501
	503
8T-4744	78
	530
8T-4752	133
8T-4773	494
	496
	547
8T-4778	262
8T-4815	494
	496
	501
	503
	547
8T-4821	269
8T-4895	407
8T-4908	49
	57
	71
	78
	84
	90
	187
	415
	492
	511
	513
	533
	548
	550
8T-4910	422
8T-4956	210
	211
	402
8T-4958	291
	304
8T-4984	57
8T-4986	273
8T-5005	97
	163
8T-5063	491
8T-5091	61
	63
8T-5093	264
8T-5381	491
8T-5412	511
	513
8T-5436	227
8T-5439	3
	225
	227
	229
	230
	232
	255
8T-5878	267
8T-6466	247
	250
	346
	349
	492
8T-6684	344
8T-6685	356
	357
8T-6726	340
8T-6885	117
8T-6902	413
	546
8T-6912	158
	237
	330
8T-7038	5
8T-7525	359
8T-7529	346
8T-7547	61
	63
	81
	318
	333
	413
	479
8T-7876	56
8T-7930	269
8T-7963	97
	100
8T-8442	401
8T-8729	92
	132
	157
	158
	163
	167
	524
	540
8T-8737	105
	107
	110
	113
	114
	115
	117
	132
	540
8T-8894	133
8T-9402	71
8T-9501	507
	550
8U-0216	384
8U-0767	95
	96
8U-5746	511
	513
8W-8528	95
8X-5489	97
8X-9618	132
8Y-6352	515
8Y-6967	515
9	
9B-0453	97
	159
9B-9146	95
9D-8508	133
9F-5644	144
9G-0004	100
9G-0005	100
9G-1307	275
9G-5127	175
	178
9G-8909	96
9G-9155	97
	275
9H-3771	447
9M-1974	207
9M-7958	49
	57
9M-8406	81
	362
9P-9150	195
9R-0109	273
	420
	450
	590
9R-0139	289
9R-0158	356
	402
	411
	417
	418
	420
	439
	452
9R-0162	289
	411
	423
	425
	429
	430
	431
	432
9R-0170	411
	423
	425
9R-0189	409
9R-0320	310
	428
9R-0321	300
	302
9R-0411	402
	420
9R-0418	340
9R-0481	267
9R-1085	6
	7
	8
	9
	417
9R-1499	128
9R-1502	403
	411
	425
9R-1510	356
	411
	422
	425
	439
	452
	591
9R-1766	507
9R-1767	507
9R-1956	225
9R-2613	443
9R-2672	5
	366
	368
	370
9R-2806	237
	318
9R-2807	237
	241
	318
	492
	499
9R-2821	260
9R-2959	422
9R-3092	304
	425
9R-3469	578
	580
9R-4672	427
	445
9R-4676	441
9R-4677	441
9R-4678	441
9R-5205	427
9R-5206	427
9R-5238	422
9R-5271	443
9R-5301	409
9R-5321	►449
9R-5708	562
9R-5828	402
9R-5832	427
9R-5866	6
	7

► **REFERÊNCIA PRIMÁRIA**

ÍNDICE DE NÚMERO DE PEÇA

Peça	Página
	8
	9
	458
9R-5948	328
	330
	332
	350
9R-6481	224
9R-7882	269
9R-7941	150
	152
9R-7942	126
9R-7980	150
	152
9R-8165	413
9R-8870	340
9R-9702	191
9R-9901	237
	348
	480
	509
	515
	517
9R-9925	362
9S-4183	368
	370
9S-4191	80
9S-8002	401
9S-8004	173
	175
	179
	181
	299
9S-8006	315
	316
	359
9S-8007	397
9T-0556	397
9T-2178	291
9T-2883	306
	308
9T-4007	299
9U-2277	167
9U-6992	65
9U-8263	282
	531
9W-0607	120
	121
9W-0625	507
9W-0718	175
	179
9W-0844	106
	111
	113
9W-0852	106
	538
9W-1441	136
9W-1442	136
9W-1446	136
9W-3326	122
	124
	128
	163
9W-6582	542
9W-6584	542
9W-8215	449
9W-9952	37
9X-0199	161
9X-1054	105
9X-1055	105
	110
9X-2038	78
	133
	459
	509
	515
	517
9X-2042	383
	384
	386
	388
	389
	391
	393
	394
	395
	545
9X-2044	150
	152
	282
	558
	560
	566
9X-2045	78
	133
	149
	241
	266
	480
	481
	483
	486
	509
	511
	513
	515
	517
	526
	527
	564
9X-2065	318
	494
	496
	547
9X-2092	474
9X-2099	61
	63
9X-2158	403
9X-2230	173
	181
9X-2403	422
9X-2646	533
9X-2647	533
9X-2842	546
9X-3401	106
	107
	109
	110
	111
	112
	113
	114
	115
	117
	477
	507
	538
9X-3402	112
	113
	116
9X-3959	533
9X-4244	120
	121
9X-4611	306
	308
9X-6165	71
	167
	264
9X-6383	278
	280
9X-6606	252
9X-6611	300
	302
	306
	308
9X-6615	182
	184
9X-6772	247
	249
9X-7269	291
9X-7344	161
9X-7357	316
9X-7378	147
9X-7380	533
9X-7381	533
9X-7383	533
9X-7385	477
9X-7684	201
	203
9X-8118	127
9X-8139	127
9X-8256	155
	322
	325
	511
	513
9X-8257	90
	260
	419
	478
	542
9X-8979	359
9Y-5015	28
0	
005-0469	201
	203
005-0471	201
014-5645	207
030-1705	95
	96
031-4155	560
	562
031-5644	130
	131
032-9090	23
032-9091	23
033-6043	401
033-6783	346
033-7687	32
034-3679	247
	249
035-8017	85
035-8068	25
039-9133	244
054-6733	251
054-6882	251
062-5388	95
067-6002	25
067-6006	25
	28
067-6043	25
067-6095	19
067-6135	22
067-6179	34
067-6213	38
067-6264	85
067-6265	85
067-6873	23
067-6874	23
067-6999	85
069-4080	80
081-5648	342
089-7990	191
090-5725	80
091-2436	111
	114
092-5524	97
095-0641	546
095-0865	441
095-1207	447
095-1751	321
	391
096-1820	441
096-5866	240
096-6166	132
	536
097-7234	105
098-5747	245
	318
099-0822	179
	182
	184
099-2374	570
	572
	574
	576
099-3649	90
	318
1	
100-3685	140
100-3751	34
	67
100-4112	140
100-4113	140
100-4115	140
100-4118	140
100-4119	140
100-4336	80
	247
	249
100-4461	52
100-4830	36
	85
100-4838	20
100-4841	20
	25
100-5041	105
100-6674	109
101-0117	402
101-2640	544
101-3617	33
101-3771	38
101-3895	34
	55
101-7401	159
	505
101-7404	505
102-3582	306
	308
102-8703	338
102-8802	92
	109
	110
	111
	115
	117
	158
	163

ÍNDICE DE NÚMERO DE PEÇA

Peça	Página
	167
	477
	507
	524
102-8803	117
102-8804	157
102-8806	114
	540
102-9941	45
104-1995	114
104-6310	440
	▶450
104-6311	450
104-6312	450
104-6316	450
104-6317	450
105-3032	205
105-3033	205
105-3480	169
105-3481	100
	570
	572
	574
	576
105-8034	145
	240
106-0800	95
106-8835	85
106-8916	76
106-9586	218
107-2348	76
107-6711	423
	425
107-6826	197
	198
108-3872	321
	324
108-4311	524
109-1260	321
	324
110-0203	113
110-2028	485
110-6349	358
110-7595	501
111-0859	31
111-3422	85
111-3423	85
111-4337	402
	411
	420
111-4627	167
	459
111-7899	132
	143
	147
	150
	152
	157
	538
111-8222	73
111-9251	422
112-1776	450
112-9611	110
113-6349	94
113-8129	67
113-8490	136
113-8491	136
114-1042	354
114-2579	73
114-4363	33
115-1615	149
115-6880	354
116-4942	▶418
117-9966	564
118-7790	161
118-8118	80
	89
118-8119	80
119-3662	107
	110
	111
	114
119-3859	549
	550
119-4594	420
120-4394	359
120-9286	585
121-0883	33
121-6936	578
122-1877	199
122-1878	199
122-1884	199
122-1886	203
122-4026	95
122-4406	110
122-9250	354
123-2920	175
	179
123-7615	111
	113
123-8905	199
	203
123-8906	199
	203
123-8912	199
123-8913	205
124-2456	253
124-3536	40
124-3815	34
	85
124-5640	109
125-0965	318
125-3297	255
125-7874	105
	106
	107
	108
	109
	110
	111
	112
	114
	115
	116
125-7875	107
	108
	110
	111
	114
125-7876	95
	96
126-1767	106
	107
	109
	110
	111
	112
	113
	114
	115
	117
	477
	507
126-1768	112
	113
	116
127-2170	5
	97
	271
	275
	491
	499
	545
127-3017	207
127-4471	49
128-5450	209
128-7625	344
128-7903	402
128-7905	402
129-3178	155
	531
	546
	560
129-3180	511
	513
129-3738	462
129-4741	253
129-8542	570
	572
	574
	576
129-8545	570
	572
	574
	576
130-0165	118
130-0777	420
130-1916	271
	275
	278
	280
130-3514	163
130-4841	533
130-6789	124
130-9984	346
	533
131-2171	240
131-3539	205
131-3985	480
	505
131-8775	415
132-3778	446
132-5789	158
133-1011	34
133-3413	118
133-6517	118
133-6934	348
133-8916	503
134-0143	415
134-2540	113
134-3355	158
134-5884	428
	429
	430
	431
	432
134-5885	428
	429
	430
	431
	432
135-2543	96
135-5009	95
	96
	100
135-8203	458
136-1122	269
136-3190	578
	580
136-4192	570
	572
	574
	576
136-5025	240
137-4234	433
	434
	435
	436
	437
	438
138-2042	494
	496
138-2053	19
138-7500	97
138-7538	366
	368
	370
139-1398	49
139-2840	359
140-3668	▶126
	131
140-7649	306
	308
140-8714	85
140-8718	85
140-8783	94
140-9378	136
	139
	143
	163
	165
141-1667	76
141-2316	95
141-6343	318
142-0485	132
	240
	413
142-4901	545
142-9117	110
143-0539	▶140
	142
143-1344	140
143-2827	526
	527
144-0195	578
	580
144-0367	344
144-5287	289
	311
146-6729	140
147-0209	182
	184
	▶218
147-0232	173
	181
147-0238	199
147-1979	28
148-8308	187
148-8315	348
148-8318	247
	249
	313
148-8322	65
148-8325	240
	247
	249
	342
	348
	366
	368
	370
148-8327	321
	324
148-8328	350
148-8335	344
148-8336	241

▶ **REFERÊNCIA PRIMÁRIA**

ÍNDICE DE NÚMERO DE PEÇA

Peça	Página
	348
148-8340	287
	348
	352
148-8341	327
	328
	330
	332
	338
	350
148-8347	313
148-8352	5
148-8353	241
148-8357	321
	324
148-8362	344
148-8364	335
	352
148-8368	190
	241
148-8369	190
	247
	249
148-8372	348
148-8374	247
	249
148-8378	241
	249
	340
148-8382	328
	330
148-8383	247
	249
148-8392	287
	344
148-8407	80
148-8408	368
	370
148-8414	328
148-8429	344
148-8442	321
	324
149-0686	▶283
	285
149-3516	80
149-7372	65
149-9954	89
150-3026	247
	249
150-3033	342
150-3053	321
	324
150-3060	340
150-3757	205
150-4043	241
150-7732	20
151-4841	78
	240
	533
151-9272	113
151-9274	113
	538
151-9275	113
	115
	132
	169
152-3968	86
153-3568	175
153-6232	350
154-1580	191
154-2704	456
154-5257	428
154-5278	411
154-5279	411
	452
154-5280	411
	452
154-5404	245
154-5416	237
154-5428	167
155-2255	111
155-2270	109
	111
	115
	116
	122
	124
	237
155-2271	111
155-7321	352
156-1200	80
157-0449	459
159-8033	275
159-8049	95
	96
	100
159-8050	96
	100
159-9539	78
	132
	266
	491
	499
159-9540	71
	80
	128
	187
	237
	275
	332
	499
159-9541	5
	132
	330
	332
	366
	368
	370
	491
160-2244	81
	346
160-3518	132
160-7197	85
161-3249	199
161-4130	443
161-6984	528
	529
161-6987	528
	529
161-7147	295
	297
161-7632	501
	503
161-9283	523
	562
161-9285	562
161-9288	562
161-9294	528
	529
162-6556	528
	529
163-0753	239
	▶244
163-1135	524
163-4773	253
164-1153	507
164-1154	546
164-1178	483
164-1230	558
	560
164-1244	550
164-1249	523
164-1251	523
164-1252	523
164-1253	523
164-1254	523
164-1255	523
164-1256	523
164-1361	509
164-1368	78
	275
	494
	496
	507
	564
164-1395	496
164-1399	491
	499
164-1402	491
164-1404	491
164-1435	491
164-1436	491
164-3876	253
164-5567	241
	342
164-5641	344
164-7556	120
	121
164-8474	515
164-9425	158
164-9598	244
164-9599	244
165-0312	167
165-2273	358
165-6595	240
165-8718	122
	124
	132
	237
165-8996	191
167-2183	306
	308
167-2186	293
167-2200	291
	304
167-2294	293
167-2303	306
	308
167-2307	291
167-8251	483
168-0443	439
168-0444	439
168-0480	429
	430
	431
	432
168-2197	359
168-2203	359
168-3378	361
168-3379	361
168-3380	361
168-3381	361
168-3382	361
168-3384	361
168-3385	361
168-3504	359
168-4511	118
168-8389	433
	434
	435
	436
	437
	438
	441
	447
	456
168-8806	240
169-1616	321
	391
169-5861	80
169-7409	330
	332
170-0967	240
170-4735	494
	496
170-6312	491
171-2039	95
	100
172-6050	199
172-8037	114
172-8039	114
172-8280	430
	432
172-8591	264
	515
173-9779	293
174-3950	428
174-4765	431
174-8131	462
	511
	513
174-9194	278
	280
174-9638	76
174-9711	207
174-9994	359
175-0054	207
175-4291	120
	121
175-4292	120
175-7877	▶585
175-7902	291
175-7904	358
176-0626	407
176-1477	108
	117
176-1521	108
	117
176-2947	106
	107
	113
176-6219	86
177-2215	533
177-9656	110
178-3336	61
	63
	271
	275
	511
	513
178-7539	132
	150
	152
	154
178-8465	14
	▶117
179-5434	127
179-8235	501
	503
179-9392	132
180-0448	537
180-3664	▶127
	130
180-3730	80
180-5796	550
180-6213	359

ÍNDICE DE NÚMERO DE PEÇA

Peça	Página
180-9340	122
180-9900	132
183-6084	413
183-7754	113
184-5382	501
	503
184-7415	335
185-0882	28
185-0884	25
185-1546	46
185-1627	240
185-1861	108
	117
185-6627	73
186-5107	524
188-3953	273
189-3158	113
	116
	147
189-5358	492
	499
190-6507	359
190-7634	92
191-1864	190
191-6159	293
192-7470	359
192-7805	524
192-7876	89
193-0618	89
193-5913	464
	470
	471
193-5914	402
	464
	470
	471
193-5915	253
	407
193-5916	464
	470
	471
194-3710	540
194-5226	105
	106
	107
	108
	109
	111
	112
	113
	115
	116
	124
194-5227	105
	106
	107
	108
	109
	111
	112
	113
	115
	116
	124
194-5390	76
194-9487	273
195-2037	247
	249
195-2136	17
195-2221	17
195-3699	538
195-6341	225
195-6344	226
	228
	232
	233
	234
	235
	236
195-7930	65
197-2850	359
197-4521	550
197-7499	536
198-0098	503
198-3899	90
	275
198-5351	359
198-7825	245
198-7838	245
198-7841	245
198-7842	245
198-7843	245
198-9706	92
	133
199-0683	245
199-0783	262
199-1223	197
	198
199-6243	533
199-9267	146
199-9751	28
	44

2

Peça	Página
200-6345	5
201-1234	428
	429
	430
	431
	432
201-1238	434
	435
	436
	437
	438
201-1239	434
	435
	436
	437
	438
201-1874	222
	223
	▶223
201-1875	223
	▶224
201-1876	223
	▶224
201-1877	222
	▶225
201-1878	▶225
201-1902	226
201-1911	▶226
	227
201-1912	▶226
	227
201-1913	222
	▶227
201-1915	3
	225
	229
	230
201-1916	3
	227
	232
201-1919	3
	225
	227
	229
	230
	232
201-1920	▶221
	224
	225
	226
	228
	229
	230
	231
	232
	233
	234
	235
	236
201-3621	348
201-3622	348
201-3623	348
201-3624	348
202-5397	113
202-5993	240
202-6186	224
	229
	230
	231
	234
	235
202-6611	121
202-6614	120
203-7807	291
203-9858	550
204-1682	560
204-2281	5
	321
	324
	352
204-3080	245
204-6195	108
204-6353	395
205-0826	149
205-3079	80
205-9920	132
	158
	167
	346
	533
206-1345	132
	150
	152
	158
	163
	494
	496
	544
	569
	578
	580
206-1346	132
206-1486	161
206-1666	564
206-1667	480
	483
206-1712	481
206-1766	240
206-1767	240
206-1768	241
206-2423	95
	348
206-6969	271
207-4255	245
207-4258	245
207-4262	245
207-4263	189
207-4266	245
207-4267	189
207-4268	245
207-4271	245
207-4272	245
208-5235	434
	435
	436
	437
	438
208-5245	434
	435
	436
	437
	438
208-8240	195
208-9295	364
	365
208-9297	278
	280
208-9316	5
	366
	368
	370
209-2435	422
209-3367	78
	▶530
209-3378	78
	▶546
209-6181	407
209-6850	269
209-9219	27
210-1707	411
210-6475	462
210-7074	1
	2
	▶291
210-7078	1
	2
	▶304
210-7098	1
	▶293
210-8754	154
211-2660	519
211-4292	▶130
211-5358	524
212-2376	240
213-0139	110
213-1889	264
213-6687	411
213-6690	411
213-6691	411
213-6692	1
	2
	▶411
213-6696	425
213-6697	425
213-6698	411
213-6702	269
213-6703	411
213-6714	422
	425
213-6723	411
213-6754	191
213-7315	282
	531
213-9803	401
214-2249	304
214-2250	304
214-2255	304
214-2968	▶120
	150

► **REFERÊNCIA PRIMÁRIA**

ÍNDICE DE NÚMERO DE PEÇA

Peça	Página
	152
214-2969	▶121
	150
214-3729	304
214-3855	291
214-4281	415
214-4285	415
214-4717	132
214-4723	132
214-5097	245
214-6143	422
214-6999	415
214-7043	415
214-7469	251
214-7567	80
214-7568	173
	175
	179
	181
	241
	342
215-1242	562
215-2023	245
215-2913	464
	470
	471
215-7457	293
215-7460	293
215-9513	80
216-0910	461
	468
	469
	▶586
216-4459	245
216-4554	524
216-6295	422
216-8314	22
216-8634	34
216-8778	444
216-8780	444
216-8781	444
216-8794	443
216-8796	443
216-8803	441
	▶445
216-8839	445
216-8843	445
217-0055	422
217-1577	422
219-0302	462
	472
	474
219-3273	118
219-3360	▶428
	434
219-3361	▶429
	435
219-3363	▶430
	436
219-3364	▶431
	437
219-3367	▶432
	438
219-3384	▶434
	439
219-3385	▶435
219-3387	▶436
219-3388	▶437
219-3391	▶438
219-3411	▶439
219-8136	240
219-8798	245
219-9482	429
219-9483	432
219-9484	430
219-9485	431
219-9493	428
220-0738	264
	271
	276
	278
	280
	515
220-1018	422
220-1019	422
220-3790	550
220-3791	550
220-7108	411
	422
	425
220-8226	240
220-8631	33
221-3352	95
221-4263	456
221-4267	▶456
	457
221-4283	453
221-4295	356
221-4296	356
221-4314	287
221-4315	425
221-9804	108
222-2690	78
222-5171	422
222-9151	362
223-3353	293
223-3926	422
224-5917	80
224-6237	▶287
	453
	454
	455
224-6250	444
224-8946	583
224-9263	113
225-0312	583
225-3322	149
225-4150	588
225-4287	69
225-4317	15
	▶42
225-5436	40
225-5437	40
225-5438	40
225-5495	28
225-5496	28
225-5498	28
225-5499	28
225-5501	30
225-5502	30
225-5625	46
225-5629	46
225-5634	46
225-5638	46
225-5640	46
225-5959	46
225-5960	46
225-5961	46
225-5962	46
225-5963	▶46
	48
225-6005	38
225-6041	38
225-6451	20
225-6456	20
225-6461	20
225-6464	20
225-6477	20
225-6478	20
225-6479	20
225-6522	20
225-6817	55
225-6818	55
225-7738	67
225-7739	67
225-7741	67
225-7941	56
225-7944	25
	56
225-8019	67
225-8227	415
225-8287	34
225-8329	52
225-8524	76
225-8526	76
225-8536	76
225-8848	36
225-8858	25
225-9524	304
226-0291	264
226-1240	583
226-4162	291
226-5540	▶299
	441
226-8202	293
226-9764	422
227-1057	103
	132
	157
	564
227-1185	354
227-1198	354
227-8807	▶284
228-5856	107
	113
228-6061	304
228-7316	583
228-9132	89
229-5336	342
229-5745	413
229-8911	293
230-4013	116
230-5745	10
	▶245
230-6368	95
	100
230-7300	15
	▶32
230-7355	15
	▶67
230-7569	15
	▶43
230-7578	15
	▶52
230-7732	158
230-8094	38
230-8989	85
230-8995	85
230-8996	85
230-8997	85
230-8998	85
230-9127	20
230-9357	299
231-0033	15
	▶53
231-0046	43
231-0149	15
	▶73
231-0683	▶189
	245
231-0684	245
231-0685	245
231-0688	189
231-3052	118
231-3054	118
231-3538	291
	304
232-0893	109
232-1322	28
	44
232-1323	85
232-1328	85
232-1793	85
232-1794	85
232-2725	85
232-2726	85
232-3126	83
	85
	104
232-3149	85
232-3157	85
232-3274	85
232-3317	283
232-3657	34
232-3666	34
232-3751	25
	56
232-6204	15
	▶44
232-6313	136
232-6314	136
232-6661	15
	▶104
232-6662	104
232-7440	25
232-7449	27
232-7596	25
232-7597	25
232-7599	25
232-7600	25
232-7603	25
232-7604	▶25
	27
233-0619	306
	308
233-2576	300
	302
233-2582	300
	302
233-2585	300
	302
233-2588	300
	302
233-2589	306
	308
233-2594	300
	302
233-2603	300
	302
233-2607	300
	302
233-2611	300
	302
233-2613	306
	308
233-2614	300
	302
233-2615	300
	302
233-2623	300
	302
233-3757	441
233-3786	23
233-5166	423
233-5167	423
233-5169	423

▶ **REFERÊNCIA PRIMÁRIA**

ÍNDICE DE NÚMERO DE PEÇA

Peça	Página
233-6592	346
233-7432	15
	▶36
234-3030	76
234-3539	548
235-0128	78
235-1790	85
235-3575	366
	368
	370
235-4451	538
236-1673	85
236-1674	85
236-2144	85
236-5753	242
236-6651	49
236-6923	147
236-8238	15
	▶33
237-0024	15
	▶142
237-0769	20
237-0944	269
237-3786	76
237-3794	76
237-3921	76
237-3922	76
237-3924	15
	▶76
237-4894	146
237-4896	15
	▶146
237-5214	15
	▶85
237-5330	269
237-9356	419
238-2799	15
	▶56
238-5080	173
	181
238-5082	346
238-5228	189
238-5254	245
238-5255	245
238-7492	▶109
	147
238-8671	85
238-9546	420
239-1416	418
	419
239-1434	84
239-2270	74
239-3104	105
239-4234	583
239-6989	588
239-9430	583
239-9435	411
240-5571	85
240-7095	583
240-7874	112
	116
240-7878	113
240-7957	584
241-0888	273
241-0890	419
241-0891	419
241-0892	419
241-4156	187
241-4275	80
241-6202	240
241-8450	583
242-8009	71
243-0062	546
243-0063	546
243-5026	245
243-5027	97
244-3106	158
244-8826	300
	302
245-8026	108
	109
	112
246-2622	80
246-2641	586
246-7854	267
	407
247-0144	67
247-1385	57
247-4868	▶28
	30
247-4884	83
247-4885	15
	▶83
247-4981	383
	384
	386
	388
	389
	391
	393
	394
	395
247-6118	587
247-7555	417
	▶419
248-4277	357
249-0974	56
249-9076	578
	580
249-9226	85
250-6850	278
	280
250-6858	275
250-8330	184
251-3227	57
252-1864	511
252-1865	513
252-2157	267
252-5530	255
252-5531	255
252-6438	28
253-1817	511
	513
254-1098	362
254-1126	511
	513
254-2267	53
254-2270	53
254-3954	28
256-6453	182
	184
257-0464	240
257-0468	354
258-3697	511
	513
258-4946	30
258-9999	191
	417
259-1802	423
259-2940	231
259-4402	583
260-0030	562
260-0033	562
260-0034	562
260-0035	562
260-0041	562
260-0057	562
260-3568	271
260-9136	338
260-9137	338
260-9144	240
261-0428	63
261-3255	201
	203
261-9639	481
	483
	589
262-2781	521
262-4081	240
262-4084	240
262-4728	163
262-6750	5
	▶255
262-6751	255
262-7049	3
	▶300
262-7050	3
	▶302
262-7051	300
262-7052	302
262-8088	65
	187
	346
262-9567	544
262-9568	282
	531
263-3823	538
263-5376	76
263-6556	95
263-7261	507
263-8577	▶356
	457
263-8591	441
	▶587
264-3617	540
265-8025	136
	147
268-1514	321
	324
269-0386	306
	308
269-0388	306
	308
269-0389	306
	308
270-3409	287
270-3410	356
270-5143	132
271-3023	453
	454
	455
	▶457
271-3025	▶453
272-2232	15
272-2265	55
272-9800	127
273-9190	132
274-3774	116
	152
	158
274-3775	113
274-3781	116
	169
274-4274	306
	308
274-4553	199
274-5823	455
274-7452	359
274-8041	182
	184
274-9183	96
275-0572	481
275-0652	240
275-0653	240
275-1038	85
275-4243	287
	▶310
275-4918	57
	65
	346
275-9883	38
275-9891	51
276-1151	104
276-2334	583
276-3859	291
276-4005	291
276-4168	310
276-4169	310
276-4170	310
276-4171	310
276-4172	310
276-4836	71
276-5605	25
276-6142	291
276-6820	228
277-1873	241
277-3012	34
277-5156	15
277-5777	95
278-1170	350
278-1438	96
278-5454	269
278-7793	350
279-1124	578
	580
279-2488	359
279-2491	361
279-9452	415
280-2652	287
280-7012	219
280-7732	269
280-7870	401
280-9658	583
281-3121	112
281-6708	454
281-6716	▶454
282-0888	▶455
282-0918	359
282-0919	359
282-3854	▶221
282-3865	221
	▶227
282-3866	227
	▶228
282-3867	227
	▶228
282-3868	221
	223
	▶229
282-3869	▶229
282-3870	229
	▶230
282-6836	310
284-1026	61
	63
285-1203	4
285-5098	80
285-5914	517
286-3030	20
286-3086	407
286-7166	423
286-7848	45
286-9087	229
	230
286-9336	429

▶ **REFERÊNCIA PRIMÁRIA**

ÍNDICE DE NÚMERO DE PEÇA

Peça	Página
	430
	431
	432
286-9337	429
	430
	431
	432
286-9338	428
286-9340	428
287-5667	423
287-7298	335
287-8573	20
287-8597	33
288-0422	34
288-1394	40
288-1395	40
288-9734	478
289-8336	31
289-9426	423
290-4164	245
290-6712	321
	324
290-6746	95
290-7831	478
291-3654	340
292-2896	276
293-5496	240
293-8350	401
293-9882	423
293-9884	423
294-0288	34
294-0973	287
294-9812	199
295-5550	71
295-9891	291
297-5849	542
297-7958	80
298-0663	97
	132
	158
298-3599	240
298-7736	503
299-3342	429
299-3348	430
	432
299-3351	431
299-6985	▶528
	570
	576
299-6986	▶529
	572
	574

3

Peça	Página
300-1702	78
300-4161	428
300-6520	76
300-7049	429
	430
	431
300-7051	429
	430
	431
300-7054	432
300-7055	432
300-9696	187
302-8432	175
	178
303-0418	221
	▶230
303-0428	230
	▶231
303-0429	230
	▶231
303-9307	499
304-1021	558
	560
304-1023	558
	560
304-3711	17
304-3885	92
304-8420	428
304-8421	428
305-3424	199
305-3431	199
305-4353	558
	560
306-5410	531
	564
306-5618	519
306-8128	429
307-2242	63
307-3063	358
	▶359
308-1792	20
308-2155	381
308-2160	378
	379
308-2161	379
308-2883	384
	386
	388
	389
	391
	394
308-2885	383
	386
308-2889	354
308-2890	354
308-3554	552
	554
	558
308-9568	342
310-4589	92
310-9356	169
311-2501	328
	330
	332
	350
311-5307	567
311-6184	95
311-8075	423
312-0288	80
312-6455	95
313-3280	560
313-5637	562
314-4018	477
314-4288	▶552
	556
314-4290	▶554
	557
315-0180	96
315-1284	578
315-7790	533
317-3769	20
317-3778	20
317-4270	533
317-4928	415
317-7012	80
317-8141	479
318-8228	273
318-9902	▶452
320-2384	▶221
320-9835	480
321-5776	560
322-0819	462
	472
	474
322-4571	221
	▶232
322-4572	▶232
322-4573	232
	▶233
322-4574	232
	233
322-9480	552
	554
322-9481	552
	554
322-9482	▶549
	552
322-9483	▶545
	549
322-9484	545
322-9485	545
322-9486	552
	554
	▶562
322-9487	545
322-9488	549
322-9489	549
322-9490	562
322-9491	562
322-9492	562
322-9493	562
322-9494	562
322-9495	562
322-9496	562
322-9498	552
	▶558
322-9499	558
322-9500	558
322-9501	558
322-9502	558
322-9503	558
322-9504	558
322-9505	558
322-9506	558
322-9507	558
	560
322-9508	558
322-9509	558
	560
322-9510	558
322-9511	552
322-9515	558
322-9516	558
322-9615	76
322-9616	76
322-9663	28
323-2430	289
323-2431	289
323-2432	289
323-2433	289
323-2467	295
	297
	311
323-2470	289
323-3308	49
	57
	65
	187
	346
323-3309	57
	71
	328
	350
323-4218	295
	297
323-4219	295
	297
323-4220	295
	297
323-4221	295
	297
323-6645	71
323-9312	40
324-0356	295
	297
324-0386	289
324-0444	34
324-2579	219
324-2889	560
324-2890	554
	▶560
324-2892	560
324-2893	560
324-2894	▶524
	560
324-2895	560
324-2896	▶550
	554
324-2897	▶523
	550
324-2900	550
324-2901	550
325-5100	▶590
325-9311	282
	531
326-3362	291
327-8163	359
	▶361
327-8281	558
328-7742	558
	560
328-7750	524
328-7751	524
328-7752	524
329-3734	105
	106
	110
	114
	115
329-5699	57
329-6655	28
330-0422	526
	527
330-0427	▶526
	570
	574
330-0428	▶527
	572
	576
330-3979	354
330-9591	338
330-9687	524
330-9752	338
331-4222	115
331-4237	106
331-5550	95
331-5554	100
331-5555	95
331-5556	96
331-5557	100
331-5581	96
331-7798	524
331-7799	524
332-4169	378
334-2318	40
334-2319	40
334-3756	15
	▶94

ÍNDICE DE NÚMERO DE PEÇA

Peça	Página
334-3757	15
	►34
334-4202	15
	►27
334-4203	15
	►22
334-4204	15
	►40
334-4205	15
	►30
334-4207	15
	►48
334-4208	15
	►19
334-4603	362
334-6086	65
334-9334	45
335-1836	37
	542
335-6327	380
	381
	399
335-7519	380
335-7585	38
335-9214	344
335-9798	15
	►20
335-9799	15
	►38
336-7526	219
336-7529	219
336-9096	128
337-3530	199
337-7385	►433
337-7407	►427
	433
337-7439	►440
337-7448	►443
	444
337-7449	441
	►444
337-7458	440
	►441
337-7461	►340
	441
337-7471	340
337-9693	5
	►256
337-9694	6
	7
	8
	9
	►257
337-9695	►258
337-9696	►259
337-9697	10
	►274
337-9698	317
	►358
337-9704	►364
	372
	373
	374
337-9705	►365
	375
	376
	377
337-9718	11
	►318
337-9761	60
	►61
337-9762	►63
	518
337-9765	►479
	518
337-9805	317
	►352
337-9830	1
	2
	►269
337-9837	10
	►191
337-9840	11
	►409
337-9845	11
	►402
338-2414	295
	297
	311
338-2415	289
338-2444	295
	297
	311
338-2445	289
338-3328	462
338-7156	293
338-9831	524
339-3043	71
339-5256	94
339-8936	348
340-1699	4
	►11
340-2566	107
340-2567	107
340-9308	289
340-9312	295
	297
	311
340-9315	295
	297
340-9325	289
	311
341-0597	269
341-2047	259
341-4727	354
341-5749	548
341-6152	402
341-8901	71
341-9483	269
341-9484	269
341-9488	269
342-3830	173
	181
342-9290	538
342-9913	275
	413
342-9920	275
	278
	280
343-4355	157
343-5421	57
343-5643	►70
	71
343-8050	295
	297
343-8051	289
	311
344-3478	542
344-5674	540
344-7955	163
345-4229	558
345-4230	560
345-7523	205
346-0407	34
346-0408	34
346-3501	165
346-3507	150
	152
346-3510	105
	110
346-3511	116
	488
	489
346-3513	106
	116
346-3529	106
	108
	109
346-3530	106
	488
	489
346-3531	106
346-3532	105
	110
346-3533	105
	110
	116
	150
	152
	165
	488
	489
346-6687	70
346-6688	70
346-8576	195
347-7045	17
348-8149	63
349-1063	80
	►89
349-2746	20
349-3261	61
349-4367	311
349-7349	116
	489
349-7363	106
	108
349-7370	105
	106
	109
	110
	488
	489
349-7901	90
350-2374	19
350-3689	14
	►74
350-3842	289
	295
	297
	311
350-4310	74
350-8841	383
	384
	386
	388
	389
	391
	393
	394
	395
350-8866	383
	384
	386
	388
	389
	391
	393
	394
	395
350-8869	383
350-8887	384
350-8897	386
350-8934	388
	389
	391
	393
	394
	395
351-0290	342
351-4746	275
351-8190	51
351-8191	49
	►51
351-8387	340
352-1451	14
	►15
352-1454	14
	►75
352-1455	14
	►57
352-1456	57
	►69
352-1930	75
352-3463	14
	►49
352-3964	158
352-3965	169
352-4535	57
352-4536	57
352-4645	128
352-7601	49
352-7634	49
352-8358	61
	63
352-8799	57
353-1337	►197
	213
353-1364	14
	►84
353-1374	►285
	372
	373
	374
	375
	376
	377
353-1379	14
	►71
353-1389	►273
353-1441	►313
	317
353-1466	►60
	468
	469
353-1641	70
353-1667	311
353-3477	76
353-3478	76
353-4847	70
353-5219	38
353-5389	311
353-5987	57
353-7423	23
353-7424	23
353-7425	23
353-7426	23
354-1274	►55
	56
354-1672	67
354-8706	6
	7
	8
	9
355-3843	186
355-3844	186
355-3845	►186

► **REFERÊNCIA PRIMÁRIA**

ÍNDICE DE NÚMERO DE PEÇA

Peça	Página
	209
355-4378	108
355-6294	311
356-0041	257
356-0042	258
356-3070	311
356-8635	441
357-4273	275
357-4274	275
357-4621	346
358-1415	275
358-1471	402
358-1472	402
358-1531	402
358-4420	57
358-5034	11
	▶295
358-5035	11
	▶297
358-5044	11
	▶311
358-7864	278
	280
358-9301	362
359-0264	80
359-0381	197
359-0417	210
	211
359-0418	210
	211
359-0419	210
	211
359-0715	22
	▶23
359-0719	40
359-0720	40
359-0721	40
359-0722	40
359-0723	40
359-0724	40
359-0734	15
359-0750	45
359-1244	409
359-3495	75
359-7201	364
	▶378
359-7203	365
	▶379
359-7325	241
	247
	249
359-9666	94
359-9885	479
360-1845	96
360-2816	402
360-2821	402
360-2822	402
360-2823	402
360-2827	61
	63
360-3986	23
360-7056	297
360-7060	295
	297
360-7354	15
	▶45
360-8983	96
	100
360-8984	96
	100
361-0414	311
361-0419	311
361-1104	451
361-1106	451
361-1107	451
361-1108	447
361-1109	447
361-1110	446
361-1111	447
361-1210	447
361-4613	402
361-4673	402
361-5903	191
361-6768	313
	▶315
361-7519	76
361-7826	402
361-7891	278
	280
361-8158	533
361-9554	89
361-9721	340
362-1163	315
	316
362-1164	315
	▶316
362-1201	402
362-1583	336
362-1584	327
	336
362-1585	336
362-1597	336
362-2090	267
362-2820	240
	247
	249
	533
362-2904	96
362-3269	402
362-3270	402
362-3819	304
362-3825	107
362-5024	295
	297
362-5025	311
362-5027	311
362-6099	348
362-8030	96
362-8059	49
362-8135	275
362-8136	275
362-8279	352
362-8281	352
362-8282	352
363-0326	295
363-0528	267
363-0579	328
363-2679	344
363-2855	402
363-2856	402
363-2867	275
363-5911	505
363-6423	505
363-6736	318
363-6738	318
363-6742	318
363-8348	90
363-8466	346
363-8475	92
363-8479	▶591
363-9061	505
363-9100	▶354
	378
	379
363-9102	378
	379
	▶383
363-9103	378
	379
	▶384
363-9104	379
	▶386
363-9893	187
364-1270	318
364-3011	402
364-7152	327
365-2437	318
365-2511	271
365-2867	321
	324
365-2875	321
	324
365-4591	207
365-4592	207
366-1271	256
	257
366-2574	560
366-2575	560
366-7473	328
366-9220	275
366-9444	▶210
	212
366-9445	210
	▶214
366-9446	▶211
	213
366-9452	194
	▶209
366-9456	▶198
	212
	213
366-9922	548
367-0055	275
367-7625	278
367-7764	275
367-8073	71
367-9341	178
367-9722	1
	2
	▶328
368-0291	▶271
	275
368-3051	321
	324
368-3151	104
368-4714	96
368-4842	321
	324
369-0473	104
369-2053	275
369-2472	104
369-3473	271
369-3945	271
369-7944	32
369-8943	318
370-0495	267
370-2909	104
370-3956	582
370-3957	582
370-3970	344
370-4021	65
370-5555	267
371-1282	362
371-1670	346
371-5700	76
371-6659	90
371-7076	278
	280
371-7077	278
	280
371-8721	591
372-2158	524
372-3178	273
372-4592	278
	280
372-4613	271
372-4614	275
372-5024	402
372-6635	5
	366
	368
	370
372-8662	100
373-2673	583
373-6522	75
373-6966	240
373-6999	321
	391
373-7621	533
373-8390	402
374-6876	3
	▶420
374-7900	420
374-9636	128
375-1372	262
375-1373	262
375-1442	407
375-2060	362
375-5473	578
	580
375-5474	578
	580
375-5475	578
	580
375-6022	321
	324
375-9272	33
376-2119	264
376-7520	420
377-5267	69
377-5268	69
377-5319	260
	262
377-5996	321
377-9082	61
377-9087	63
377-9352	306
	308
378-5571	113
378-8516	318
379-2160	▶222
379-2161	▶222
379-2198	61
	63
379-9683	291
379-9684	291
380-3660	591
380-3671	526
380-3672	527
380-5076	346
380-8841	211
	▶216
380-8844	210
	211
380-8960	▶222
380-8961	▶223
380-8963	222
	▶233
380-8964	222
	▶233
380-8965	233
	▶234
380-8966	233
	▶234
380-8967	233
	▶234

▶ **REFERÊNCIA PRIMÁRIA**

ÍNDICE DE NÚMERO DE PEÇA

Peça	Página
380-8968	233
	▶235
380-8969	234
380-8971	223
	▶235
380-8973	▶235
380-8974	235
	▶236
380-8977	235
	236
380-9470	304
380-9478	420
381-0212	57
	533
381-8054	3
	▶306
381-8055	3
	▶308
381-8085	306
381-8086	308
382-0636	591
382-1699	459
	▶519
382-1701	▶459
	518
382-2200	▶538
	569
382-2206	▶462
	464
382-2207	471
	▶472
382-2208	511
	▶570
382-2209	513
	▶572
382-2210	569
382-2243	464
	▶511
382-2244	464
	▶513
382-2247	▶567
	569
382-2249	570
382-2250	572
382-2251	462
382-2255	511
	513
382-2257	511
382-2258	513
382-2260	511
	▶574
382-2261	574
382-2262	511
	513
382-2263	511
382-2267	513
	▶576
382-2269	513
382-2270	570
	572
	574
	576
382-2274	576
382-2275	511
	513
382-2277	574
	576
382-2278	570
	572
382-2297	470
	▶474
382-2310	462
382-2311	462
382-2342	462
	472
382-2343	462
	472
	474
382-2344	462
	472
	474
382-2347	570
	572
	574
	576
382-2348	466
	▶470
382-2349	467
	▶471
382-2353	460
	▶464
382-2374	511
	513
382-2375	511
	513
382-2380	472
	474
382-2423	10
	▶237
382-2426	▶78
	102
382-2427	460
	▶578
382-2428	467
	▶580
382-2432	460
	466
	467
	▶536
382-2435	128
382-2442	413
382-2486	240
382-2497	537
382-2498	537
382-2499	6
	7
	8
	9
	▶537
382-4011	461
	468
	469
	▶505
382-4014	▶252
	505
382-6675	271
383-2557	94
383-2789	96
383-7513	171
	172
383-7583	175
	178
383-7585	175
	178
383-7962	203
383-7964	203
383-7974	201
	203
383-7978	205
383-7979	216
383-7984	201
383-7985	207
383-7986	207
383-7989	201
383-7990	201
383-8017	207
383-8018	201
383-8936	96
383-8937	96
384-7490	519
384-7491	519
384-7493	519
384-7495	519
384-7496	519
384-7497	519
384-7501	519
385-5360	92
385-5775	240
385-6495	499
385-6505	499
385-6511	491
	501
	503
385-8112	318
385-8591	69
385-8593	69
385-8594	69
386-2756	15
	▶31
386-2757	15
	▶17
386-6191	57
	65
	346
387-0679	175
	178
387-0680	175
	178
387-0681	175
	178
387-0682	175
	178
387-0683	175
	178
387-0684	175
	178
387-0685	175
	178
387-0686	175
	178
387-0687	175
	178
387-0688	175
	178
387-0689	175
	178
387-0690	175
	178
387-0691	175
	178
387-0692	175
	178
387-0693	175
	178
387-0694	175
	178
387-0695	175
	178
387-0696	175
	178
387-0697	175
	178
387-0698	175
	178
387-0699	176
	178
387-0700	176
	178
387-0701	176
	178
387-0702	176
	178
387-0703	176
	178
387-0704	176
	179
387-0705	176
	179
387-0718	176
	179
387-0719	176
	179
387-0720	176
	179
387-0721	176
	179
387-0722	176
	179
387-0723	176
	179
387-0724	176
	179
387-0725	176
	179
387-0726	176
	179
387-0727	176
	179
387-0728	176
	179
387-0729	176
	179
387-0730	176
	179
387-2882	344
387-6507	96
387-6527	132
387-6533	157
387-6542	147
387-6544	147
387-6545	▶169
	212
	213
387-6546	▶116
	169
387-6552	152
387-6553	150
387-6554	152
387-6555	150
387-6556	150
	152
387-6559	150
	152
387-6560	▶488
	494
387-6570	7
	9
	▶149
387-6572	▶105
	149
387-6573	149
387-6579	143
387-6597	▶521
387-6598	▶522
387-6604	522
387-6610	522
387-6619	538
387-6620	102
	▶167
387-6621	▶115
	167
387-6629	▶128
	461
	468
	469

▶ **REFERÊNCIA PRIMÁRIA**

ÍNDICE DE NÚMERO DE PEÇA

Peça	Página
387-6631	▶111
	150
	152
387-6634	▶122
	150
	152
387-6636	▶110
	147
387-6645	▶147
	518
387-6655	488
	▶489
	490
387-6659	▶124
	150
	152
387-6669	96
387-6670	14
	▶95
387-6678	132
387-6680	▶490
	496
387-6684	122
	124
387-6689	▶161
	372
	373
	374
	375
	376
	377
387-6690	▶117
	161
387-6696	▶114
	521
	522
387-6703	96
388-0006	503
388-0012	503
388-3232	503
388-3234	503
388-3235	501
388-3237	501
388-3240	501
388-3241	501
388-3242	12
	▶501
388-4732	496
388-4733	494
	496
388-5359	96
388-5405	271
388-7012	74
388-7048	494
	496
388-7212	271
388-8362	203
389-1296	286
	▶491
389-3108	▶388
	399
389-3110	381
	▶389
	399
389-3111	380
	381
	▶391
	399
389-3112	380
	381
	▶393
	399
389-3113	380
	381
	▶394
	399
389-3114	380
	381
	▶395
	399
389-3123	380
	381
	399
389-3129	399
389-3133	366
	▶380
389-3134	368
	▶381
389-3135	370
	▶399
389-3142	▶397
	487
389-6179	96
389-6955	271
	589
389-7167	237
	▶239
389-7168	239
389-7230	494
	496
389-7232	494
	496
389-7244	494
	496
389-7277	496
389-7279	488
	490
389-8124	372
	373
	374
	▶494
389-8125	375
	376
	377
	▶496
389-8127	14
	▶253
389-8137	▶413
	487
389-8139	1
	2
	▶415
389-8773	583
389-9275	460
	466
	467
	▶548
389-9280	▶264
	460
	466
	467
	▶480
389-9290	460
	466
	467
	▶481
389-9291	460
	466
	467
	▶483
389-9292	460
	466
	467
	▶589
389-9293	466
	467
389-9301	372
	373
	374
	375
	376
	▶509
389-9310	460
	▶531
389-9311	460
	▶566
389-9315	460
	▶515
389-9317	466
	467
	▶564
389-9320	460
	466
	467
	▶517
389-9322	460
	466
	467
390-0532	61
390-0536	63
390-3190	264
390-7340	94
390-7515	491
390-8024	494
	496
390-8742	496
390-8743	494
	496
390-8822	494
	496
390-8823	547
391-0347	271
391-1293	491
391-2140	278
	280
391-2671	195
391-2709	491
391-4844	5
	366
	368
	370
391-5422	491
391-5423	491
391-6355	266
391-6357	266
391-6359	▶266
	460
	466
	467
391-8172	193
391-9939	▶65
	212
	213
391-9945	212
	213
	▶344
391-9950	212
	213
	▶342
391-9957	▶348
	487
392-2435	342
392-2636	348
392-9465	▶205
	214
	216
392-9466	214
	216
392-9467	▶199
	216
392-9469	175
392-9470	173
392-9481	173
	181
392-9482	173
	181
393-1683	583
393-4152	247
393-4153	247
393-4154	247
	249
393-4155	247
	249
393-5477	1
	11
	▶503
394-0714	207
394-0716	207
394-8745	344
394-9481	199
394-9484	199
394-9485	214
394-9486	205
394-9488	205
394-9489	205
394-9490	205
394-9491	205
394-9492	205
394-9493	205
394-9500	481
394-9501	481
394-9502	486
394-9503	481
394-9504	481
394-9508	264
394-9509	264
394-9510	264
394-9511	264
394-9515	480
394-9516	480
394-9517	480
394-9518	480
394-9520	531
	564
394-9521	531
	564
394-9522	531
	564
394-9523	531
	564
394-9524	548
394-9525	483
394-9526	483
394-9527	483
394-9528	483
394-9529	483
394-9530	483
394-9533	515
394-9534	515
394-9535	515
394-9536	515
394-9538	515
394-9539	515
394-9546	480
394-9547	509
394-9548	509
394-9549	564
394-9550	515
395-2123	▶477
	478
395-2892	517
395-2893	517
395-2895	517
395-2907	509
395-2912	507

ÍNDICE DE NÚMERO DE PEÇA

Peça	Página
395-2914	507
395-2915	▶282
	532
395-2916	490
395-2917	494
	496
395-2922	237
395-2924	510
395-2934	505
395-2935	480
395-2936	483
395-2937	481
395-2938	515
395-2939	515
	564
395-2940	460
	▶510
395-2946	515
395-2950	264
395-3445	533
396-0549	240
396-2726	344
396-2727	344
396-3135	78
396-3916	▶187
	212
	213
396-4900	393
	395
396-4902	395
396-4903	389
	391
	395
396-4904	389
396-5350	338
396-5351	338
396-5848	580
396-6263	▶336
	372
	373
	374
	375
	376
	377
396-6355	501
396-6928	336
396-6929	348
396-6930	348
396-6933	348
396-6934	348
396-6935	342
396-8862	501
396-8863	503
396-9121	415
396-9770	▶366
	372
	375
396-9771	▶368
	373
	376
396-9772	▶370
	374
	377
397-5422	3
	▶275
397-5456	280
397-8252	362
397-9396	578
	580
398-2496	8
	9
	▶286
398-2497	6
	7
	▶286
398-2692	461
	468
	469
	▶487
398-2720	▶466
	468
398-2722	▶467
	469
398-2723	▶460
	461
398-2850	▶11
398-2851	▶12
398-2875	▶532
398-3047	483
398-3600	499
398-3601	286
	▶499
398-4230	90
398-4915	464
	▶569
398-4950	570
	572
	574
	576
398-7408	578
398-7457	359
	▶401
398-8074	491
398-8225	271
399-2031	461
	468
	469
	▶486
399-2039	483
399-3639	324
399-5401	491
	499
399-5402	491
	499
399-6521	90
399-7019	274
399-8347	275
399-9437	547

4

Peça	Página
415-2269	247
	249
415-2274	494
	496
415-2898	71
415-4573	547
415-5056	533
415-5540	205
415-5728	▶143
	194
415-5729	460
	532
	▶544
415-5730	3
	▶118
416-2590	271
416-2615	271
416-4112	271
416-6224	524
416-6225	524
416-8777	55
416-9087	198
416-9590	547
417-0135	169
417-1529	318
417-2329	499
417-4242	275
417-4328	275
417-7476	240
417-8126	519
417-8129	519
417-8134	519
417-9356	499
418-0363	136
418-4037	275
418-8515	491
418-8517	491
418-8607	496
418-8609	494
	496
419-0824	505
419-4351	407
420-1488	219
420-4868	275
420-7198	171
	172
421-1061	510
421-6153	533
421-6154	533
421-7376	253
421-7647	348
421-7648	348
421-7732	253
422-3634	366
	368
	370
423-1982	362
423-1984	241
423-1985	346
423-1986	346
423-2610	494
	496
	▶547
423-7605	410
423-7607	6
	7
	8
	9
	▶410
423-8892	521
423-9623	503
423-9891	264
424-0082	149
424-0567	324
424-0568	332
424-0569	332
424-0570	335
424-0571	335
424-0572	332
424-2305	275
424-6726	92
424-7014	2
	▶330
424-7015	11
	▶321
424-7016	1
	▶332
424-7017	12
	▶324
424-7018	1
	▶335
424-7515	462
	511
	513
424-8677	570
	572
	574
	576
424-8678	570
	572
424-8679	570
	572
424-8681	511
	513
424-8682	570
	572
	574
	576
424-8808	357
424-9644	462
	472
	474
425-9077	499
425-9210	201
425-9213	203
425-9214	201
425-9215	205
425-9687	96
426-0313	491
426-0976	154
426-4361	▶172
	216
426-4362	172
	▶173
426-4363	172
	▶175
426-4364	171
	172
	▶207
426-4365	▶195
	214
	216
426-4366	▶182
	216
426-4367	216
426-4368	214
	216
426-4369	175
426-5213	589
426-5214	589
426-5389	330
426-5390	330
426-5391	321
427-9768	147
427-9771	147
	157
	578
	580
430-4209	1
	2
	▶357
430-5014	102
	▶165
430-5015	▶113
	165
430-5022	▶107
	157
430-5029	102
	▶157
430-5054	▶108
	158
430-5058	102
	▶132
430-5062	14
	▶158
430-6656	460
	466
	467
	▶542
430-7961	14
	▶90
430-7997	214
	216

ÍNDICE DE NÚMERO DE PEÇA

Peça	Página
430-9922	494
430-9923	496
430-9927	491
430-9928	499
430-9931	584
430-9937	459
430-9938	78
	564
430-9939	584
430-9945	6
	7
	8
	9
	►583
431-6737	317
	►346
431-9144	253
432-2844	518
	►533
432-4125	332
432-4126	332
432-5235	►478
	518
432-5956	97
433-0154	►131
433-0933	80
433-2344	90
433-3671	556
	557
433-4268	252
433-4269	252
433-4270	252
433-4271	252
433-4807	468
	469
	►556
433-4808	461
	►557
433-5752	181
433-9714	179
433-9715	171
	►178
433-9716	171
	►181
433-9717	►171
	214
433-9718	►184
	214
434-1171	519
434-1172	519
434-1173	519
434-1175	519
434-1240	187
434-1664	332
434-1781	332
434-1846	332
434-4169	237
434-4170	564
435-7561	491
435-7651	491
	499
435-8420	515
436-2004	132
436-5163	92
436-5164	90
	►92
436-5168	90
436-5307	154
436-6568	589
436-8036	247
	249
436-8067	78
437-0727	480
437-1091	338
437-1159	163
437-2208	483
437-2211	97
437-2212	413
437-2214	78
437-2887	397
437-2888	397
437-2890	397
437-2891	397
437-2892	397
437-2893	397
437-2895	397
437-2896	397
437-3580	491
	499
437-7352	253
437-8272	569
438-3001	317
	►362
438-4654	240
438-5163	199
	214
	216
438-5164	201
438-6968	567
438-6969	567
438-6976	567
438-6978	567
438-6981	567
438-6984	567
438-6986	567
438-6987	567
438-6988	567
438-8169	78
438-9067	132
	►136
438-9068	132
438-9069	136
438-9128	194
	►507
439-1590	321
	324
	448
439-1591	321
	324
	448
439-1974	240
439-2150	515
439-3484	338
439-3485	338
439-3492	491
439-3493	491
439-3495	491
	499
439-3496	491
439-4932	491
439-8069	102
	►103
440-1454	488
440-1457	517
440-2104	►138
	155
440-3614	491
441-4184	567
441-4225	567
441-4289	165
441-4893	103
441-9167	►338
	372
	373
	374
	375
	376
	377
441-9688	282
441-9727	480
441-9946	282
	531
442-8457	501
442-9789	503
442-9800	501
442-9960	201
	203
442-9962	201
	203
443-1139	531
443-1140	282
443-2241	423
443-3302	201
	203
443-3861	122
443-3862	124
443-4084	173
443-5722	511
	513
443-5723	462
443-7309	267
443-7311	3
	►267
443-7545	203
443-7546	201
443-7549	203
443-7550	201
444-1379	132
444-1421	201
	203
444-1423	201
444-1424	►203
	214
	216
444-1425	►201
	214
	216
444-1670	201
	203
444-2165	501
	503
444-2187	538
444-7500	►446
444-7501	446
	►447
444-7503	447
	►451
444-7504	447
444-7505	451
444-7507	451
444-8386	332
445-0019	1
	2
	►407
445-0025	1
	►422
445-0028	2
	►425
445-0038	423
445-0040	425
445-0183	330
445-0188	330
445-0189	330
445-5660	407
445-8744	533
446-0174	205
446-1123	533
446-1356	187
446-3588	321
	324
446-3589	321
	324
446-6266	538
446-6320	182
	184
446-8059	491
447-0049	►155
	156
447-0790	►3
	4
447-5547	201
	203
447-6968	210
	211
447-9737	322
	324
	448
447-9738	322
	324
	448
447-9740	322
	324
	448
447-9742	322
	325
	448
448-0616	321
	324
448-0617	321
	324
448-0618	330
	332
448-0620	332
448-0629	330
448-0635	330
	332
448-0638	357
448-0639	357
448-0640	357
448-0641	1
	2
	►350
448-0642	350
448-1630	163
448-2402	182
	184
	►219
448-4769	►4
	6
	7
	8
	9
448-4771	8
	►468
448-4772	6
	►469
448-4773	7
	9
	►461
448-4776	►194
448-4778	6
	7
	8
	9
	►194
448-4781	►10
	194
448-4782	►10
	194
448-8165	487
448-8167	63
448-8168	61
449-1647	194
	►251
449-2128	494
	496

► **REFERÊNCIA PRIMÁRIA**

ÍNDICE DE NÚMERO DE PEÇA

Peça	Página
449-5429	1
	2
	▶289
449-5435	289
449-5443	289
449-7301	138
450-3826	▶105
	154
450-3828	▶150
	460
	467
450-8472	4
	▶317
450-8510	▶372
450-8511	6
	7
	8
	9
	▶373
450-8512	▶374
450-8513	▶375
450-8514	▶376
450-8515	▶377
450-8646	▶102
	194
450-8702	461
	▶518
450-8726	▶2
	6
	7
	8
	9
450-8727	▶1
450-9474	332
451-6656	102
	▶139
451-7919	▶152
	466
451-7922	155
451-8019	115
452-0741	▶115
	156
452-6387	▶112
	163
452-6389	13
	▶163
452-6400	564
452-7862	▶106
	150
	152
452-9240	7
	9
	▶156
453-2980	264
454-0097	240
	247
	249
	481
	483
	486
	491
	494
	496
	499
454-2225	494
	496
454-2285	10
454-2286	10
454-2343	▶278
	468
454-2344	▶280
	461
	469
454-2345	278
454-2346	280
454-3053	494
	496
454-6553	567
454-6644	▶154
	460
	532
455-0704	112
	116
455-0705	113
	116
455-5294	237
455-6120	318
455-6122	318
455-8433	413
	507
456-2388	413
456-3390	▶448
456-5611	▶5
456-6208	163
456-7576	413
456-7577	413
456-8364	209
456-8853	132
457-1530	413
457-1915	▶327
	375
	376
	377
457-1921	327
457-2797	3
	7
	8
	9
	▶100
457-5451	413
457-6584	223
	▶236
457-6585	▶209
	236
457-6586	▶209
	236
457-6587	▶196
	209
457-6588	196
457-6589	196
457-6590	▶223
457-7567	536
457-8020	78
	413
458-0965	205
458-1012	407
458-7551	503
459-0345	▶109
	158
459-0476	▶193
	212
	213
459-5272	501
460-2397	5
460-2485	5
460-2846	538
460-3377	564
460-3717	10
	▶247
460-3718	10
	▶249
460-3719	▶190
	212
	213
460-3722	194
	▶240
460-4287	249
460-4288	249
460-4748	5
460-8162	▶3
460-8764	37
460-8765	▶37
	212
	213
461-4636	90
461-4637	90
461-7985	547
462-4350	566
462-7474	194
	▶212
462-7476	194
	▶213
463-5840	90
463-6137	462
	472
	474
463-6138	462
	472
	474
463-6139	462
	472
	474
463-6458	560
463-9225	71
463-9227	4
	▶588
463-9228	13
463-9229	▶13
464-0181	4
	▶582
464-0197	582
464-0198	582
464-1114	280
464-1115	278
	280
464-1582	560
464-3222	6
	7
	8
	9
	▶260
464-3223	▶262
464-3226	260
464-3227	260
464-3253	260
	262
464-3254	260
	262
464-7733	278
465-1191	544
465-2558	507
465-3313	507
467-0462	90
467-0649	92
467-2195	472
	474
467-2238	13
467-3138	485
467-3151	201
	203
467-7752	531
467-7753	531
467-8535	157
468-8147	5
	▶485
469-9327	97
469-9328	98
470-3683	507
470-8857	348
470-8858	348
471-0159	348
473-0239	407
473-0240	407
473-7727	▶540
	578
	580
473-7728	578
	580
473-7729	578
	580
473-9082	578
	580
474-5339	10
	▶145
475-1034	234
	235
476-2815	196
476-9917	567
479-0024	138
479-5902	567
481-3120	14
	▶80
481-3126	80
481-3127	80
481-3128	80
481-3129	81
481-3134	80
481-4459	247
	250
482-3383	▶6
482-3384	▶7
482-3385	▶8
482-3386	▶9
485-5500	6
	7
	8
	9
	▶14

▶ **REFERÊNCIA PRIMÁRIA**

MEMORANDOS



©2015 Caterpillar
Todos os direitos reservados

CAT, CATERPILLAR, seus respectivos logotipos, o “Caterpillar Yellow” e o conjunto-imagem “POWER EDGE”, assim como as identidades corporativa e de produto aqui utilizadas, são marcas registradas da Caterpillar e não podem ser usadas sem permissão.

SPBP6850 416F2 Retroescavadeira de Articulação Central LBF1-PARA CIMA