AGRALE

CATÁLOGO DE PEÇAS

TRATOR AGRALE

4200

8ª EDIÇÃO
Abril - 1986

www.agrdistribuidora.com.br

Fone:
54 3223 2003



Temos toda a linha de Peças

RUTHZIL TRATOR COMERCIAL DE PEÇAS LTDA 11 97083-6812 ROLANDO

Figura 1
A

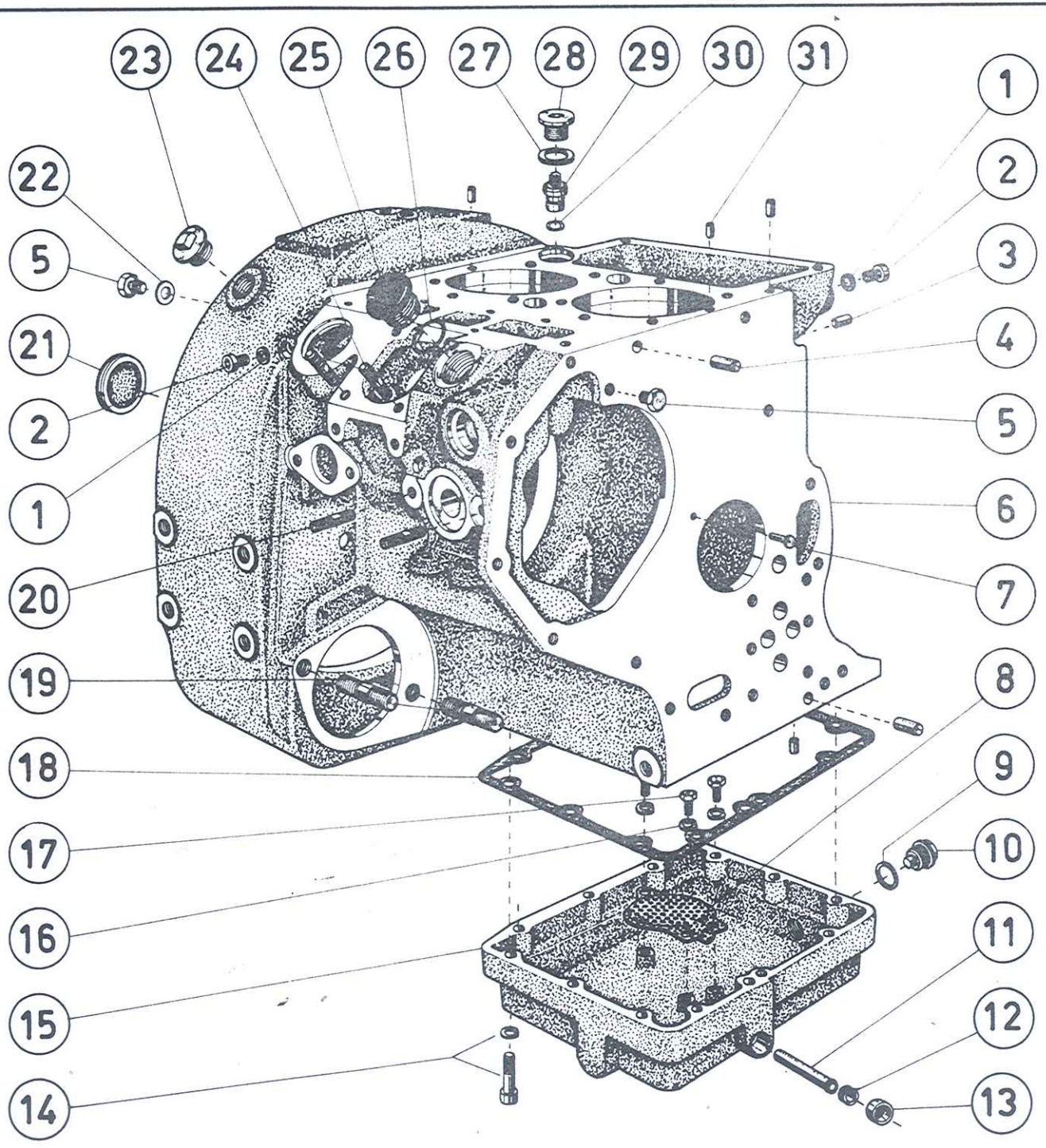

www.agrdistribuidora.com.br

AGRALE S.A.

MOTOR
M-790
Veicular

Figura Nº 1 A

I	4200			Q.	DENOMINAÇÃO
1	4014.010.011.00.2			1	Anel de vedação (A 10x13,5x1 DIN 7603 - CU)
2	4010.012.004.00.3			1	Bujão cabeça sextavada interno (M 10x1 DIN 908)
3	7007.001.034.00.6			3	Pino guia
4	7003.001.004.00.8			2	Pino guia
5	7007.001.030.00.4			2	Bujão
6	7007.001.002.00.3			1	Bloco do motor
7	7007.001.020.00.5			1	Pino do casquilho
8	7007.001.025.00.4			1	Peneira da tampa inferior
9	4014.010.034.00.4			1	Anel de vedação (A 21x26x1,5 DIN 7603 - CU)
10	7006.001.014.01.8			1	Conjunto Bujão magnético
11	7007.001.027.00.0			1	Tubo da tampa inferior
12	7007.001.026.00.2			1	Bujão da tampa inferior
13	4012.010.009.00.0			1	Tampa de vedação (18 DIN 443)
14	4103.012.051.00.7			12	Arruela de pressão (B 8 DIN 127)
14	4101.037.090.01.8			12	Parafuso sext. interno (M 8x45 DIN 912 - 8 G)
15	7006.001.050.00.1			1	Tampa inferior do carter
15	7007.001.016.00.3			1	Tampa inferior do carter (opcional)
16	4103.012.049.00.1			3	Arruela de pressão (B 6 DIN 127)
17	4101.047.064.00.1			3	Parafuso sextavado (M 6x10 DIN 933 - 8G)
18	7007.001.019.00.7			1	Junta de vedação da tampa inferior
19	4101.050.036.01.3			2	Parafuso prisioneiro (M 12x25 DIN 939 - 8G)
20	4101.050.011.01.6			2	Parafuso prisioneiro (M 8x20 DIN 939 - 8G)
21	7007.001.003.00.1			1	Tampa roscada de vedação do bloco
22	4014.010.017.00.9			1	Anel de vedação (A 12x16x1,5 DIN 7603)
23	7006.001.021.00.5			1	Bujão do Bloco
24	4101.050.013.01.2			4	Parafuso prisioneiro (M 8x25 DIN 939 - 8G)
25	7003.001.008.01.9			1	Bujão do óleo
26	7003.001.019.00.6			1	Anel de vedação (23x29x3)
27	4014.010.037.00.7			1	Anel de vedação (A 22 x 27x1,5 DIN 7603-00)
28	4010.012.005.00.0			1	Bujão cabeça sext. interna (M 22x1,5 DIN 908)
29	7007.007.016.00.7			1	Conj. válvula sobre-pressão
30	7007.007.014.00.2			1	Anel de vedação (13,3x18,1x2,4)
31	7007.001.007.00.2			2	Pino guia

OBS

www.agrdistribuidora.com.br

Figura 2
A

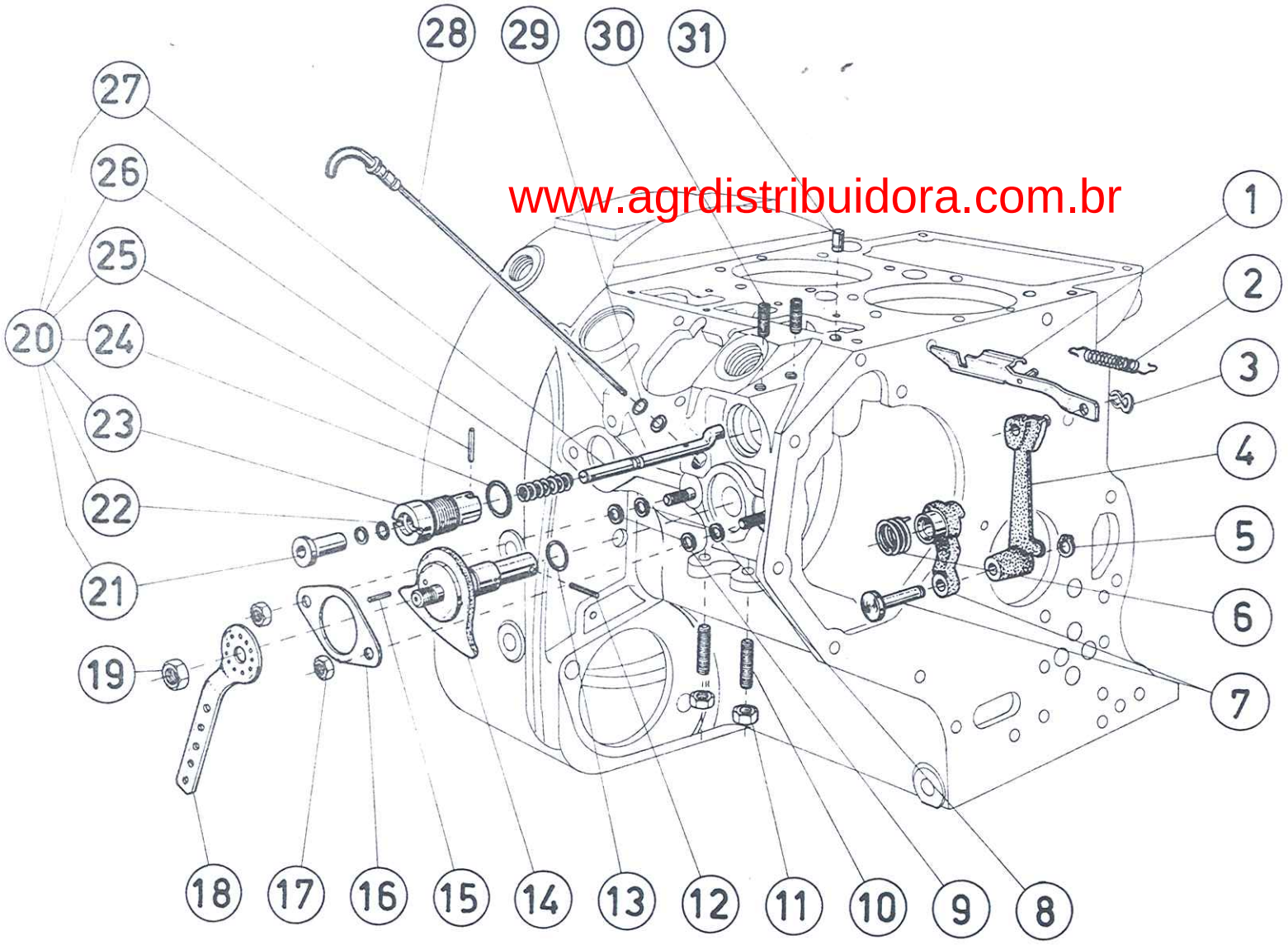

www.agrdistribuidora.com.br

AGRALE S.A.

MOTOR
M-790
Veicular

Figura Nº 2 A

I	4200			Q.	DENOMINAÇÃO
1	7007.003.018.00.7			1	Conjunto alavanca do acelerador
2	7007.003.014.00.6			1	Mola do acelerador
3	4008.013.009.00.5			1	Anel de retenção (6 DIN 6799)
4	7007.003.009.00.6			1	Conjunto alavanca do regulador
5	4008.010.005.00.6			1	Anel elástico (8 x 0,8 DIN 471)
6	7007.003.021.00.1			1	Mola de torção
7	7007.003.002.00.1			1	Conjunto alavanca de ligação
8	7007.003.005.00.4			2	Arruela espaçadora
9	7007.003.015.00.3			cn	Arruela de compensação - 0,2
9	7007.003.015.01.1			cn	Arruela de compensação - 0,3
9	7007.003.015.02.9			cn	Arruela de compensação - 0,5
9	7007.003.015.03.7			cn	Arruela de compensação - 1,0
10	7007.003.026.00.0			2	Pino roscado
11	4102.011.007.00.2			2	Porca sextavada (M 8 DIN 934)
12	4006.010.055.00.5			1	Pino elástico (4 x 18 DIN 1481)
13	7003.006.040.00.7			1	Anel de vedação (12 x 16 x 2) borracha
14	7007.003.016.00.1			1	Conjunto do eixo da alavanca do acelerador
15	4006.010.053.00.0			1	Pino elástico (4 x 14 DIN 1481)
16	7007.003.029.00.4			1	Flange de atrito
17	4102.010.012.00.3			2	Porca sextavada (BM 8 DIN 439)
18	7007.003.006.00.2			1	Alavanca do acelerador
19	4102.010.013.00.1			1	Porca sextavada (AM 10 DIN 439)
20	7007.003.023.00.7			1	Conjunto botão auxiliar de partida
21	7003.003.012.00.9			1	Botão
22	7003.003.024.00.4			1	Anel de vedação (4,5 x 8,1 x 1,8)
23	7007.003.020.00.3			1	Bucha roscada com entalhe
24	7003.005.018.00.4			1	Anel de vedação (15 x 21,4 x 3,2)
25	4006.010.019.00.1			1	Pino elástico (3 x 16 DIN 1481)
26	7003.003.010.00.3			1	Mola de pressão
27	7003.003.009.00.5			1	Eixo excêntrico
28	7007.001.059.00.3			1	Conjunto de vareta de medição do nível do óleo
29	7003.001.020.00.4			2	Anel de vedação (8 x 9 x 2)
30	7007.003.024.00.5			2	Pino roscado (AM 8 x 25 - 10,9)
31	7007.001.035.00.3			1	Pino da mola da alavanca do acelerador

OBS

Figura 3

www.agrdistribuidora.com.br

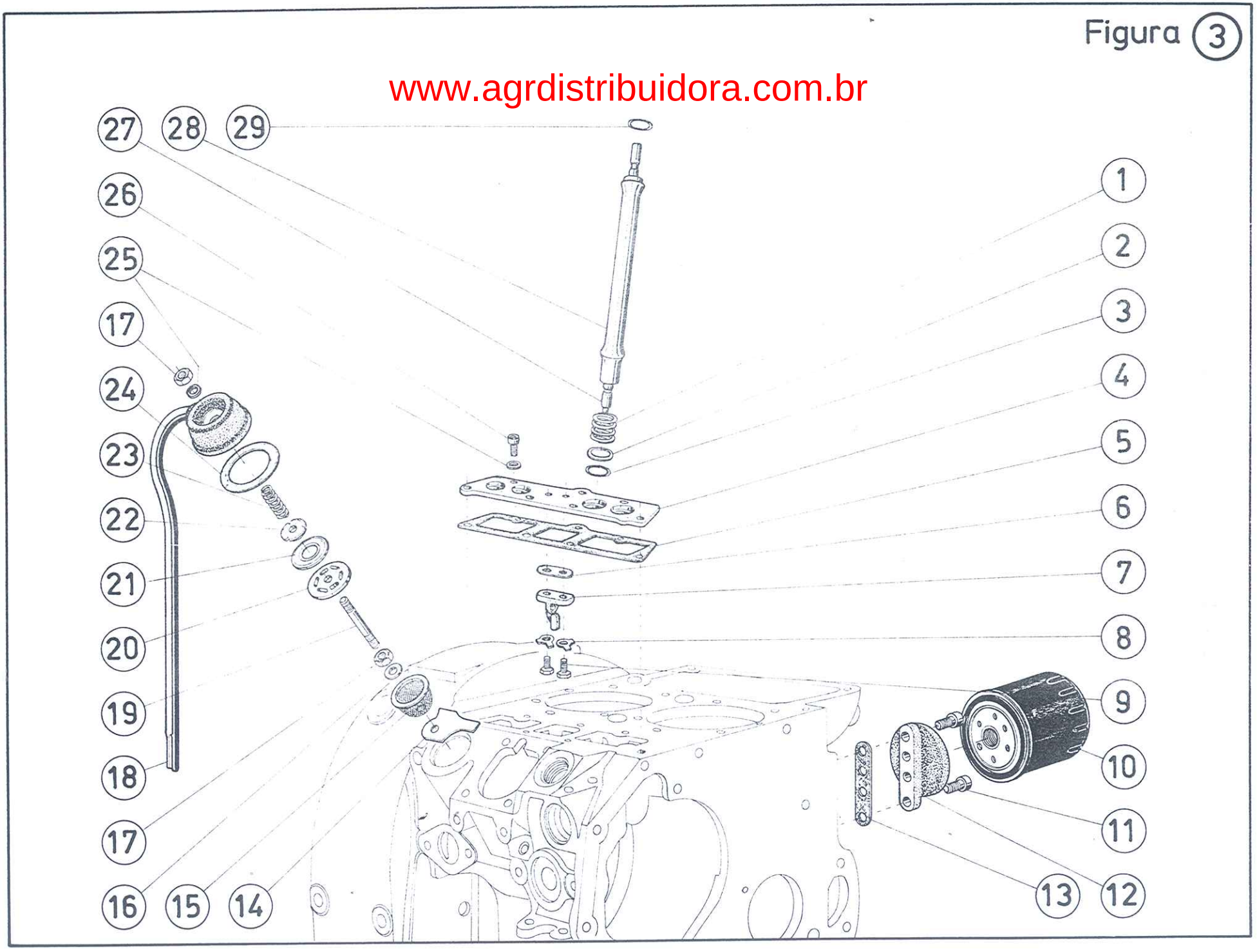

AGRALE S.A.

MOTOR
M-790
Veicular

Figura Nº 3

I	4200			Q.	DENOMINAÇÃO
1	7003.005.015.00.0			4	Mola de pressão dos tubos das varetas
2	7007.005.026.00.8			4	Anel de encosto dos tubos das varetas
3	7003.005.018.00.4			4	Anel de vedação (15 x 21,4 x 3,2)
4	7007.001.017.00.1			1	Suporte das varetas
5	7007.001.018.00.9			1	Junta de vedação do suporte das varetas
6	7007.003.028.00.6			1	Junta do guia do suporte das varetas
7	7007.003.027.00.8			1	Guia da haste de acionamento
8	4103.017.009.00.0			2	Arruela freno (6,4 DIN 463)
9	4101.047.066.01.6			2	Parafuso sextavado (M 6 x 15 DIN 933 - 8G)
10	7007.007.010.00.0			1	Conjunto do filtro do óleo - (opcional)
10	7007.007.021.00.7			1	Conjunto do filtro do óleo - (opcional)
10	7007.007.022.00.5			1	Conjunto do filtro do óleo - (opcional)
11	4101.037.082.01.5			2	Parafuso sextavado interno (M 8 x 20 DIN 912 - 8 G)
12	7007.007.011.00.8			1	Flange do filtro do óleo
13	7007.007.012.00.6			1	Junta de vedação do flange do filtro do óleo
14	7007.001.036.01.9			1	Chapa defletora do tubo de respiro
15	7007.001.029.00.6			1	Peneira do tubo de respiro
16	4103.011.013.00.8			1	Arruela lisa (A 8,4 DIN 125)
17	4102.011.007.00.2			2	Porca sextavada (M 8 DIN 934)
18	7007.001.022.01.9			1	Conjunto do tubo do respiro
19	4101.035.027.01.9			1	Parafuso prisioneiro (M 8 x 65 DIN 835 - 8 G)
20	7007.001.037.00.9			1	Prato de ventilação do tubo de respiro
21	7006.006.031.00.9			1	Membrana do tubo de respiro
22	7006.006.032.00.7			1	Arruela limitadora do tubo de respiro
23	8002.104.111.00.8			1	Mola de pressão do tubo de respiro
24	7006.006.037.00.6			1	Junta de vedação do tubo de respiro
25	4014.010.009.00.6			8	Anel de vedação (A 8 x 12 x 1 DIN 7603 - CU)
26	4101.047.087.05.3			7	Parafuso sextavado (M 8 x 18 DIN 933)
27	7007.005.016.00.9			4	Conjunto das varetas das válvulas (opcional)
27	7007.005.016.01.7			4	Conjunto das varetas das válvulas (opcional)
28	7007.005.020.00.1			4	Tubo protetor das varetas
29	7007.005.036.00.7			4	Anel de vedação

OBS

Figura 4

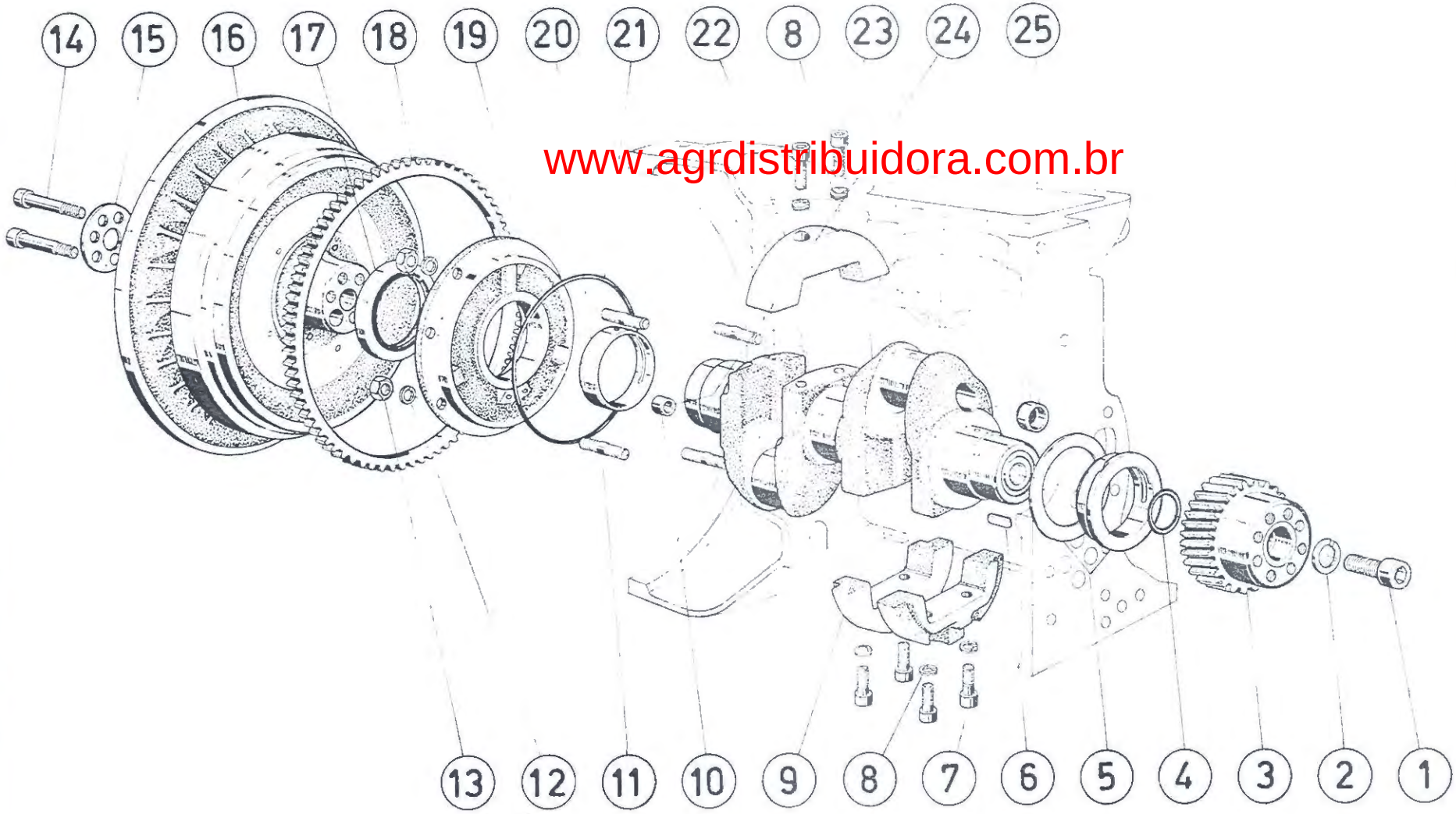

www.agrdistribuidora.com.br

AGRALE S.A.

MOTOR
M-790
Veicular

Figura Nº 4

I	4200			Q.	DENOMINAÇÃO
01	4101.038.050.01.1			1	Parafuso sextavado interno (M 16 x 35 DIN 912 - 10 K)
02	4103.012.013.00.7			1	Arruela de pressão (A 16 DIN 127) (Fora de uso)
03	7007.002.006.00.3			1	Engrenagem da árvore da manivela
04	7007.002.003.00.0			1	Anel de vedação (32 x 28 x 3)
05	7007.001.028.00.8			1	Casquilho - lado do comando - standart
05	7007.001.028.01.6			1	Casquilho - lado do comando - 0,25
06	7007.001.028.02.4			1	Casquilho - lado do comando - 0,50
06	4005.010.010.00.2			1	Chaveta (A 6 x 6 x 25 DIN 6885)
07	4101.037.098.02.9			4	Parafuso sextavado interno (M 10 x 30 DIN 912 - 10 K)
08	4103.012.010.00.3			6	Arruela de pressão (A 10 DIN 127)
09	7007.002.005.00.5			2	Contrapeso da árvore da manivela
10	7007.009.001.00.7			1	Bucha guia da árvore da manivela
11	4101.035.017.01.3			4	Parafuso prisioneiro (M 10 x 20 DIN 835 - 8G)
12	4103.012.052.00.5			4	Arruela de pressão (B 10 DIN 127)
13	4102.011.011.00.4			4	Porca sextavada (M 10 DIN 934) T = 5 mkg
14	4101.038.014.01.7			6	Parafuso sextavado interno (M 12 x 75 DIN 912 - 12 K)
15	7007.009.002.00.5			1	Arruela do volante
16	7007.009.003.00.3			1	Volante (para alternador Ducati)
16	7007.009.048.00.8			1	Volante (para uso Syncro - alternadores W - B)
17	7007.002.007.00.1			1	Retentor lábios duplos (64 x 90 x 10)
18	7106.010.002.01.0			1	Cremalheira
19	7007.002.010.00.5			1	Flange do mancal da árvore da manivela
19	7007.002.010.01.3			1	Flange do mancal da árvore da manivela (uso Syncro)
20	7007.002.011.00.3			1	Casquilho - standard
20	7007.002.011.01.1			1	Casquilho - 0,25
20	7007.002.011.02.9			1	Casquilho - 0,50
21	7007.002.012.00.1	*		1	Anel de vedação (158,42 x 163,652 x 2,616)
21	7007.002.017.00.0			1	Anel de vedação (158,34 x 165,402 x 3.531)
22	7007.002.004.00.8			1	Contrapeso da árvore da manivela
23	4101.038.001.02.2			2	Parafuso sextavado interno (M 1a x 45 DIN 912 - 10 K)
24	7007.002.008.00.9			1	Conjunto da árvore da manivela - standart
24	7007.002.008.01.7			1	Conjunto da árvore da manivela - 0,25
24	7007.002.008.02.5			1	Conjunto da árvore da manivela - 0,50
25	4012.010.015.00.7			1	Tampa de vedação (25 DIN 443)

OBS * P/Reposição

Figura 5

www.agrdistribuidora.com.br

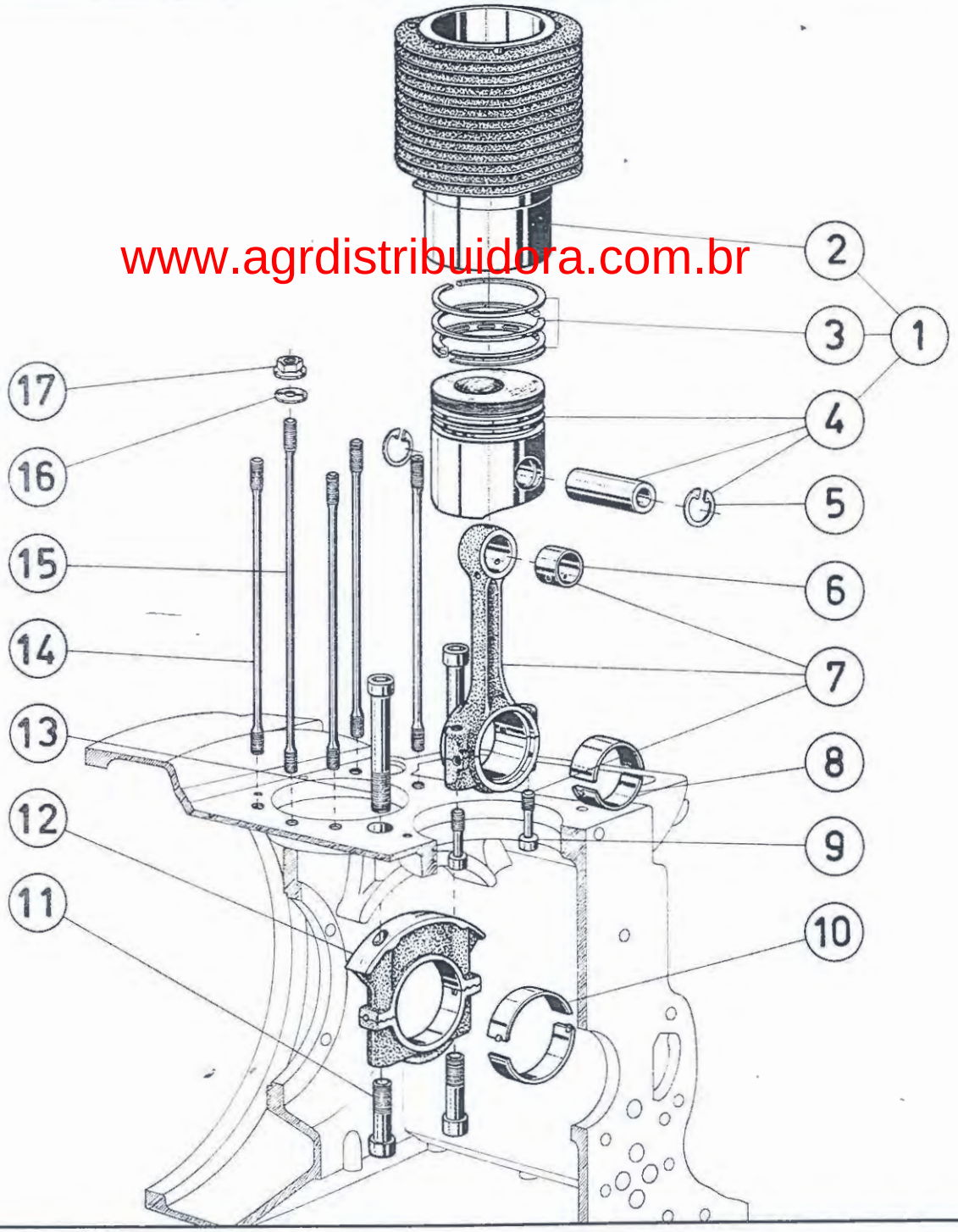

AGRALE S.A.

MOTOR
M-790
Veicular

Figura Nº 5

I	4200			Q.	DENOMINAÇÃO
1	7007.099.001.00.8			2	Conjunto kits, cilindro, pistão, anéis - standart
1	7007.099.001.01.6			2	Conjunto kits, cilindro, pistão, anéis - 0,25
1	7007.099.001.02.4			2	Conjunto kits, cilindro, pistão, anéis - 0,50
2	7007.004.015.00.2			2	Cilindro - standart
2	7007.004.015.01.0			2	Cilindro - 0,25
2	7007.004.015.02.8			2	Cilindro - 0,50
3	7007.004.006.00.1			2	Conjunto dos anéis do êmbolo - standart
3	7007.004.006.01.9			2	Conjunto dos anéis do êmbolo - 0,25
3	7007.004.006.02.7			2	Conjunto dos anéis do êmbolo - 0,50
4	7007.004.005.00.3			2	Conjunto de êmbolo - standart
4	7007.004.005.01.1			2	Conjunto de êmbolo - 0,25
4	7007.004.005.02.9			2	Conjunto de êmbolo - 0,50
5	4008.011.021.00.2			4	Anel elástico (28 x 1,2 DIN 472)
6	7007.004.004.00.6			2	Bucha da biela
7	7007.004.002.00.0			2	Conjunto da biela
8	7007.099.019.00.0			2	Casquilho da biela - standart
8	7007.099.023.00.4			2	Casquilho da biela - 0,25
8	7007.099.024.00.2			2	Casquilho da biela - 0,50
9	7006.004.022.00.0			4	Parafuso da cabeça da biela
10	7007.099.020.00.8			1	Casquilho do mancal central - standart
10	7007.099.021.00.6			1	Casquilho do mancal central - 0,25
10	7007.099.022.00.4			1	Casquilho do mancal central - 0,50
11	4101.038.012.01.1			2	Parafuso sextavado interno (M 12 x 55 DIN 912 - 10 K)
12	7007.002.014.01.5			1	Mancal central da árvore da manivela
13	4101.038.017.01.0			2	Parafuso sextavado interno (M 12 x 110 DIN 912 - 10 K)
14	7007.001.014.00.8			8	Parafuso prisioneiro do cilindro
15	7007.001.015.00.5			2	Parafuso prisioneiro do cilindro
16	7007.004.017.00.8			10	Arruela do parafuso prisioneiro do cilindro
17	7007.004.016.00.0			10	Porca do parafuso prisioneiro do cilindro

OBS

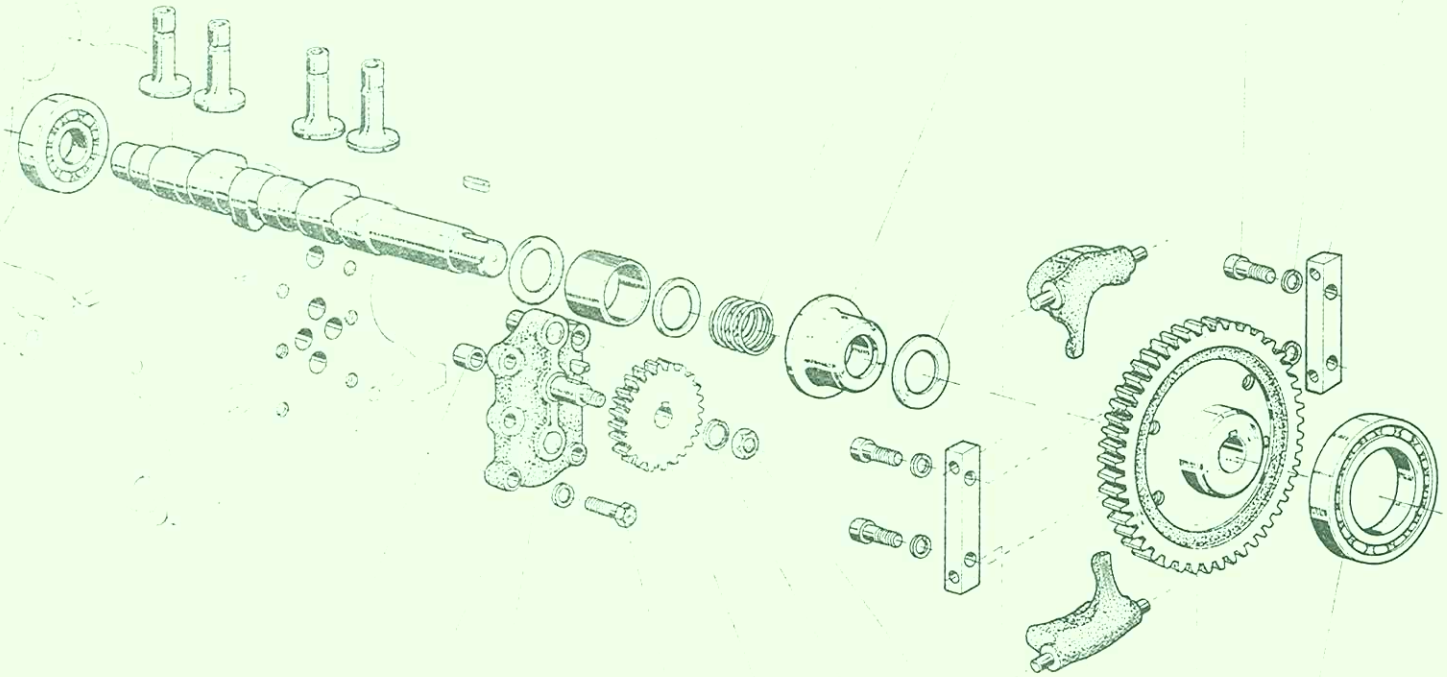

24 23 22 21 20 19 18 17 16 15 14 13 12

Figura 6

1 2 3 4 5 6 7 8 9 10 11

AGRALE S.A.

MOTOR
M-790
Veicular

Figura Nº 6

I	4200			Q.	DENOMINAÇÃO
1	7007.005.002.00.9			4	Tucho das varetas das válvulas
2	4005.010.010.00.2			1	Chaveta (A 6 x6 x 25 DIN 6885)
3	7007.005.004.00.5			1	Arruela do copo do regulador
4	7007.005.027.00.6			1	Copo do regulador
5	7007.005.028.00.4			1	Arruela de encôsto
6	7007.005.014.00.4			1	Mola do regulador - 3.000 RPM
7	7007.005.005.00.2			1	Luva do regulador
8	7007.005.029.00.2			1	Arruela de encôsto
9	7007.005.031.00.8			4	Parafuso sextavado interno
10	4103.012.009.00.5			4	Arruela de pressão (A 8 DIN 127)
11	7007.005.030.00.0			2	Suporte dos contrapesos
12	4001.018.007.00.9			1	Rolamento 6012 (60 x 95 x 18 DIN 625)
13	7007.005.008.00.6			1	Engrenagem do eixo de comando de válvulas
14	7007.005.009.00.4			2	Contrapeso do regulador
15	7007.007.008.00.4			1	Porca auto freno
16	4103.012.052.00.5	*		1	Arruela de pressão (B 10 DIN 127)
17	7007.007.007.00.6			1	Engrenagem de acionamento da bomba do óleo
18	4101.045.033.01.8			5	Parafuso sextavado (M 8 x 35 DIN 931 - 8 G)
19	4103.012.051.00.7			5	Arruela de pressão (B 8 DIN 127)
20	7007.007.001.00.9			1	Conjunto da bomba do óleo
21	4005.010.006.00.0			1	Chaveta (A 4 x 4 x 12 DIN 6885)
22	7007.007.023.00.3			1	Bucha da bomba do óleo
23	7007.005.007.00.8			1	Eixo de comando de válvulas
24	4001.019.020.00.1			1	Rolamento 6305 (25 x 62 x 17 DIN 625)

OBS * Fora de uso

Figura 7
A

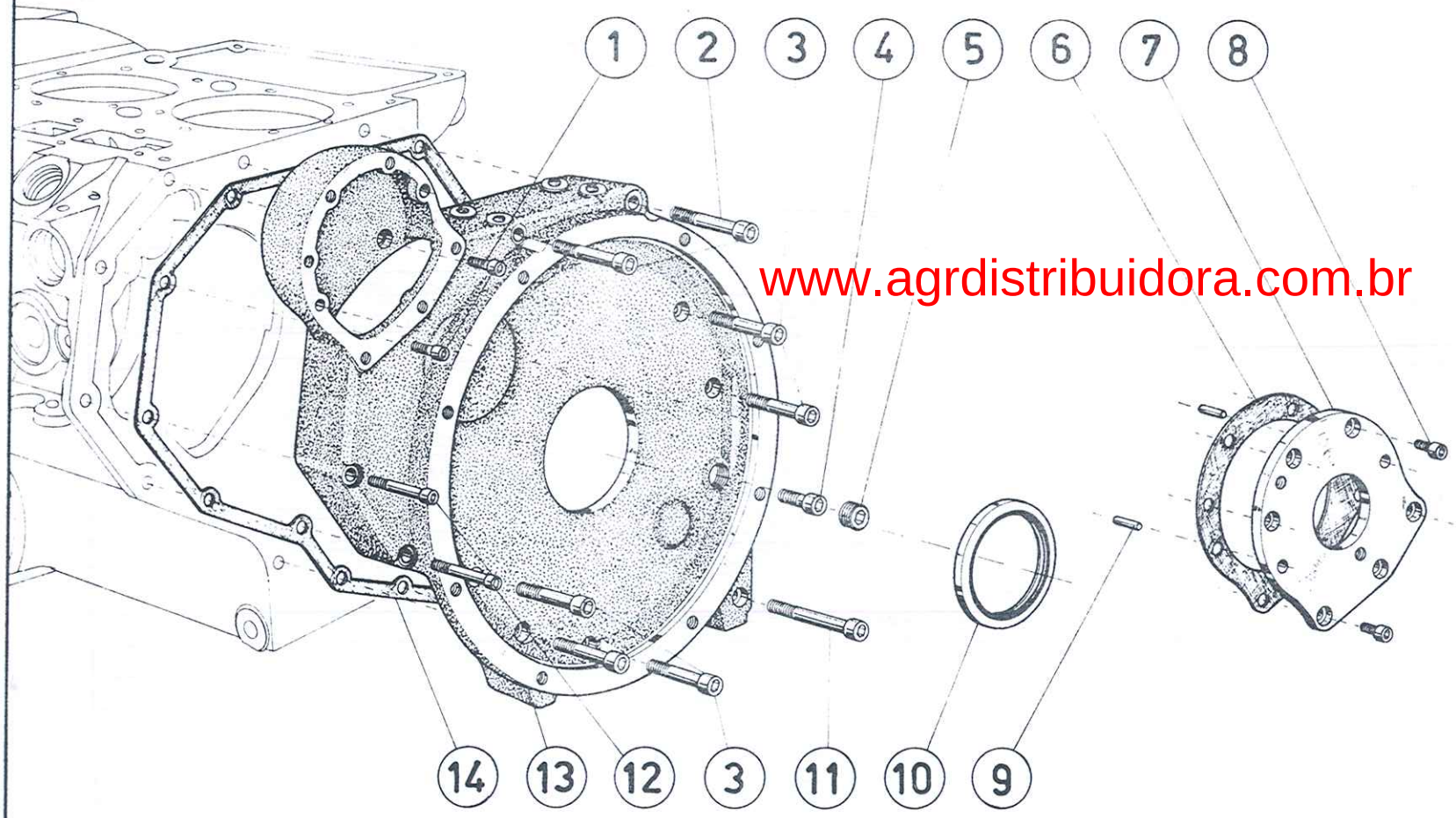

www.agrdistribuidora.com.br

AGRALE S.A.

MOTOR
M-790
Veicular

Figura Nº 7A

I	4200			Q.	DENOMINAÇÃO
01	4101.037.082.01.5			2	Parafuso sextavado interno (M 8 x 20 DIN 912 - 8 G)
02	4101.038.005.01.5			2	Parafuso sextavado interno (M 10 x 65 DIN 912 - 8 G)
03	4101.038.003.01.0			5	Parafuso sextavado interno (M 10 x 55 DIN 912 - 8 G)
04	4101.037.096.01.5			1	Parafuso sextavado interno (M 10 x 20 DIN 912 - 8 G)
05	4010.011.020.00.0			1	Bujão sext. interno (M 20 x 1,5 DIN 906)
06	7007.005.024.00.3			1	Junta do flange da bomba hidráulica
07	7007.005.006.00.0			1	Flange da bomba hidráulica
08	4101.037.081.01.7			6	Paraf. sext. interno (M 8 x 18 DIN 912)
09	4004.016.044.00.8			2	Pino guia entalhado (8 x 20 DIN 1474)
10	4002.012.096.00.6			1	Retentor W 8533 ms (70 x 85 x 8 DIN 6503)
11	4101.038.015.01.4			1	Paraf. sext. interno (M 10 x 80 DIN 912)
12	4101.037.092.01.4			2	Paraf. sext. interno (M 8 x 60 DIN 912)
13	7007.005.013.02.2	*		1	Tampa de comando
14	7007.005.011.00.0			1	Junta de vedação - tampa de comando

OBS

Figura 8

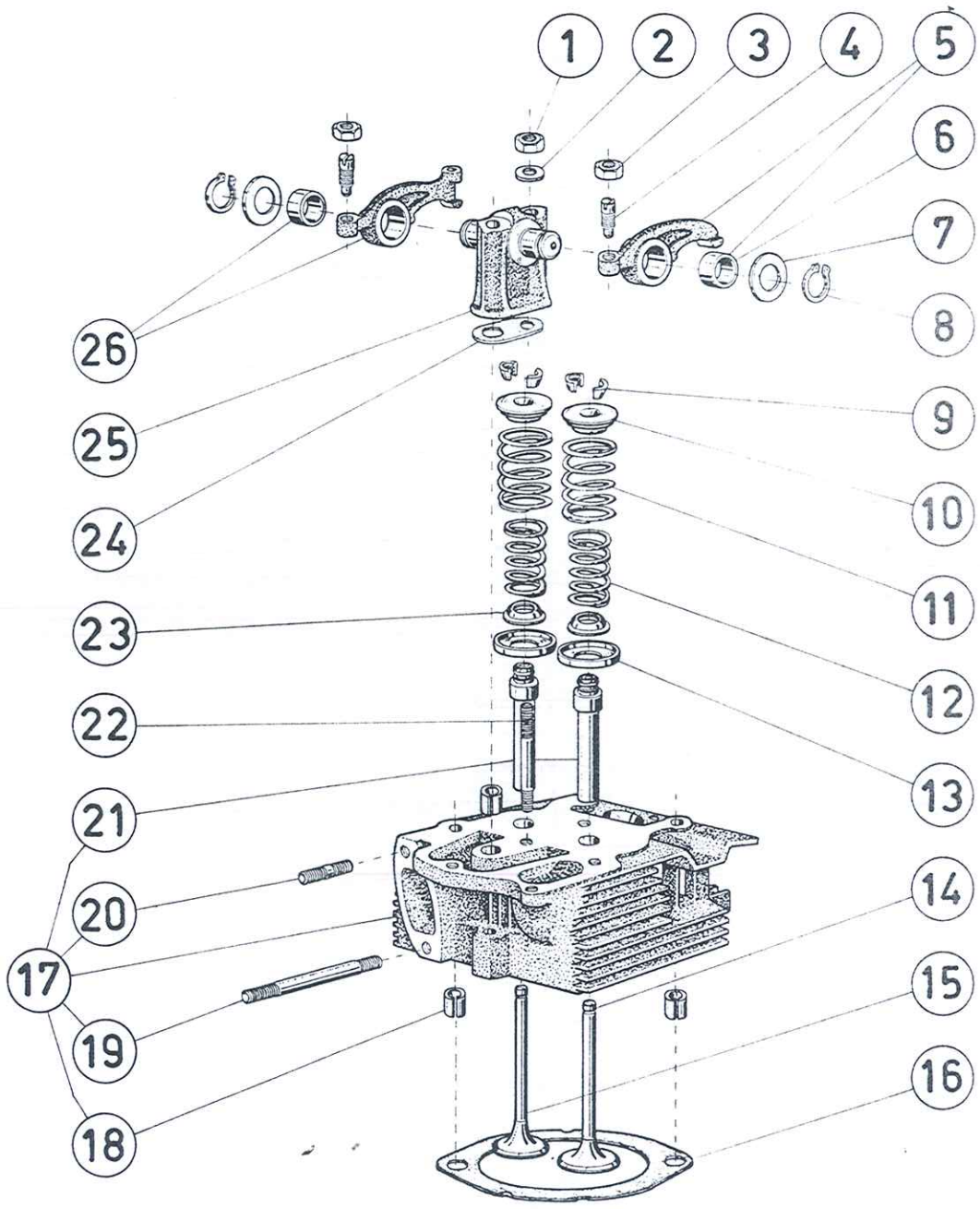

AGRALE S.A.

MOTOR
M-790
Veicular

Figura Nº 8

I	4200			Q.	DENOMINAÇÃO
1	4102.011.007.02.8			2	Porca sextavada (M 8 DIN 934)
2	4103.011.013.00.8			2	Arruela lisa (A 8,4 DIN 125)
3	7006.006.023.00.6			4	Porca sextavada
4	7007.006.022.00.6			4	Parafuso de regulagem dos balancins
5	7007.006.009.00.3			2	Conjunto dos balancins de admissão
6	7007.006.031.00.7			4	Bucha dos balancins
7	7007.006.019.00.2			cn	Arruela de compensação - 0,2 conforme necessidade
7	7007.006.019.01.0			cn	Arruela de compensação - 0,3 conforme necessidade
7	7007.006.019.02.8			cn	Arruela de compensação - 0,4 conforme necessidade
8	4008.010.016.00.3			4	Anel elástico (19 x 1,2 DIN 471)
9	7007.006.010.00.1			4	Bucha cônica
10	7007.006.014.00.3			4	Prato da mola das válvulas
11	7007.006.008.01.3			4	Mola externa
12	7007.006.007.00.7			4	Mola interna
13	7007.006.033.00.3			4	Anel intermediário (uso c/guias 7007.006.004.01.2
13	7007.006.033.01.1			4	Anel intermediário (uso c/peça 7007.006.004.00.4)
14	7007.006.005.00.1			2	Válvula de admissão
15	7007.006.006.00.9			2	Válvula de escape
16	7007.006.034.00.1			cn	Junta do cabeçote - 0,5 conforme necessidade
16	7007.006.034.01.9			cn	Junta do cabeçote - 0,6 conforme necessidade
16	7007.006.034.02.7			cn	Junta do cabeçote - 0,7 conforme necessidade
16	7007.006.034.03.5			cn	Junta do cabeçote - 0,8 conforme necessidade
16	7007.006.034.04.3			cn	Junta do cabeçote - 0,9 conforme necessidade
16	7007.006.034.05.0			cn	Junta do cabeçote - 1,0 conforme necessidade
16	7007.006.034.06.8			cn	Junta do cabeçote - 1,1
16	7007.006.034.07.6			cn	Junta do cabeçote - 0,4
17	7007.006.001.00.0			2	Conjunto do cabeçote do cilindro
18	4006.013.089.00.1			6	Pino elástico (12 x 18 DIN 7346)
19	4101.035.019.01.9			2	Parafuso prisioneiro (M 8x100 DIN 835-8 G)(reposição)
20	4101.035.012.01.4			4	Parafuso prisioneiro (M 8 x 30 DIN 835 - 8 G)
21	7007.006.004.00.4			4	Guia de válvulas
22	4101.035.020.01.7			2	Parafuso prisioneiro (M 8 x 70 DIN 835 - 5 S)
23	7007.006.035.00.8			4	Cápsula do guia de válvula
24	7007.006.020.00.0			2	Junta de vedação do suporte dos balancins
25	7007.006.021.00.8			2	Suporte dos balancins
26	7007.006.011.00.9			2	Conjunto balancim de escape

OBS

Figura 9
C

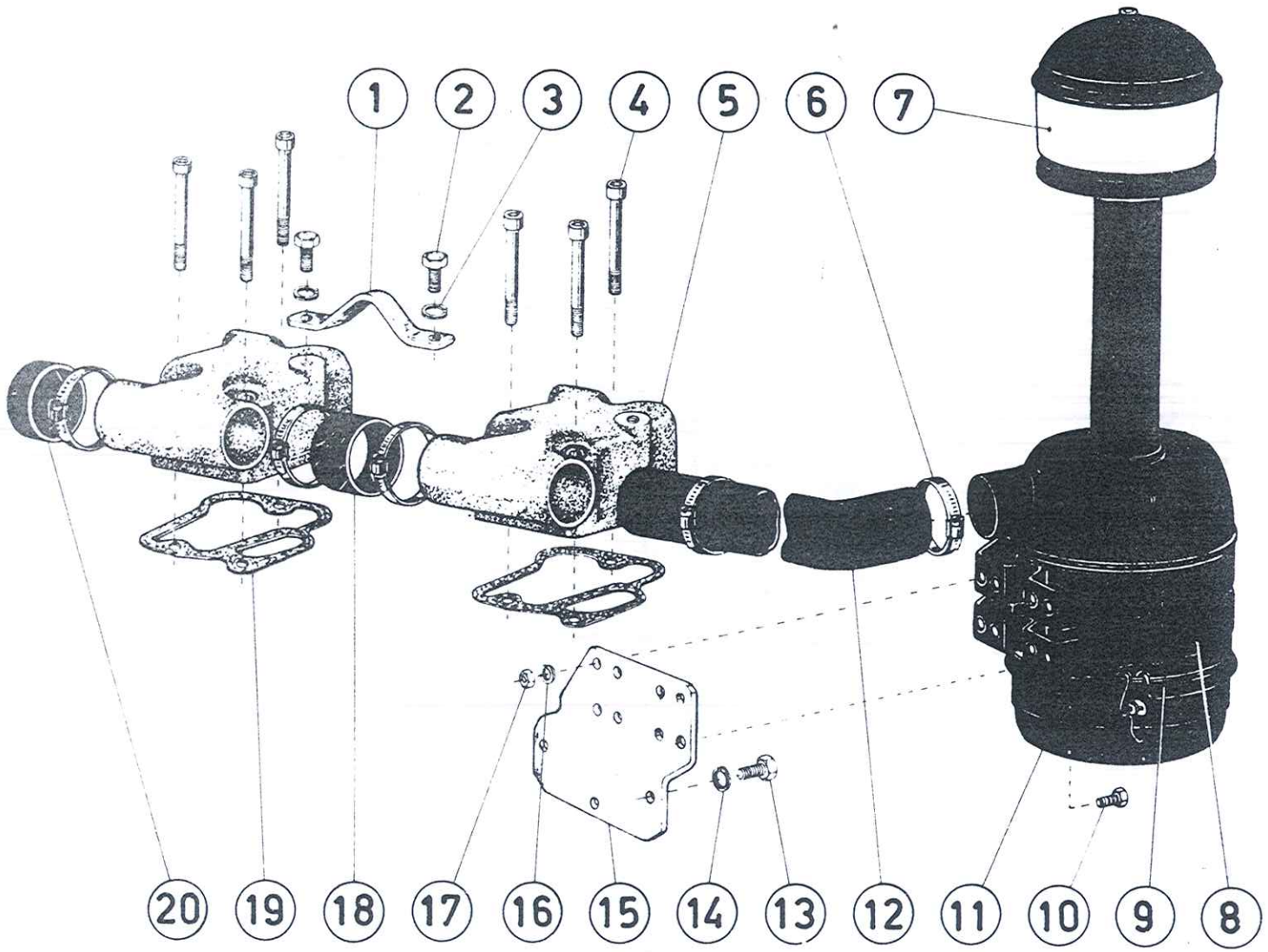

AGRALE S.A.

MOTOR
M-790
Veicular

Figura Nº 9 C

I	4200			Q.	DENOMINAÇÃO
1	7007.006.025.00.9			1	Presilha de transporte do motor
2	4101.048.022.01.8			2	Parafuso sextavado (M 12 x 25 DIN 933 - 8.8)
3	4103.012.053.00.3			2	Arruela de pressão (B 12 DIN 127)
4	4101.037.095.01.7			6	Parafuso sextavado interno (M 8 x 80 DIN 912 - 8 G)
5	7007.006.027.00.5			1	Tampa do cabeçote do cilindro
5	7007.006.028.00.3			2	Tampa cabeçote do cilindro
6	7007.012.005.00.3			5	Abraçadeira (2.1/2" x 2 3/4")
7	7007.012.017.00.8			1	Copo do filtro de ar
8	7007.012.003.00.8			2	Abraçadeira do filtro de ar
9	7007.012.007.00.9			1	Anel de vedação do filtro de ar
10	4101.047.088.03.6			8	Parafuso sext. (M 8 x 20 DIN 933 - 8.8)
11	7007.012.010.00.3	*		1	Conj. filtro de ar com abraçadeira
11	7007.012.001.00.2			1	Conj. filtro de ar com abraçadeira (opcional)
12	7007.012.009.00.5	*		1	Mangueira do filtro de ar
12	7007.012.004.00.6			1	Curva do filtro de ar (opcional)
13	4101.048.006.01.1			3	Parafuso sext. (M 10 x 25 DIN 933 - 8.8)
14	4103.012.052.00.5			3	Arruela de pressão (B 10 DIN 127)
15	7007.012.008.00.7	*		1	Suporte do filtro de ar
15	7007.012.012.00.9			1	Suporte do filtro de ar (opcional)
16	4103.012.051.01.5			8	Arruela de pressão (B 8 DIN 127)
17	4102.011.007.04.4			8	Porca sext. (M 8 DIN 934)
18	7007.006.032.00.5			1	Mangueira de ligação - tampa do cabeçote
19	7007.006.026.00.7			2	Junta da tampa do cabeçote
20	7007.006.030.00.9			1	Tampa de vedação

OBS * A partir do chassis nº 6119

Figura 10

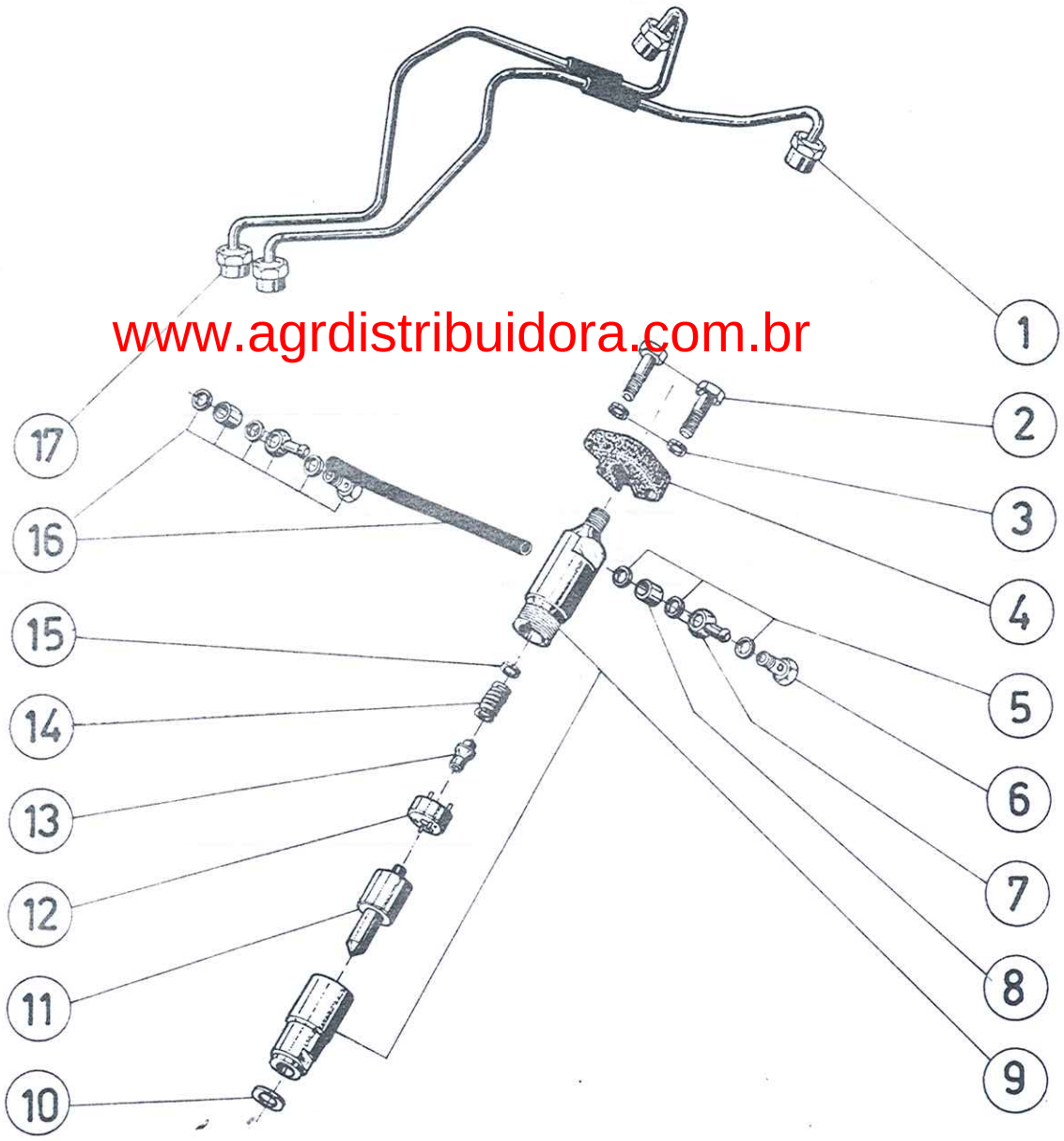

www.agrdistribuidora.com.br

Figura Nº 10

I	4200			Q.	DENOMINAÇÃO
01	7007.008.001.00.8			1	Conjunto tubo de pressão I
02	4101.045.037.01.9			4	Parafuso sext. (M 8 x 50 DIN 931 8G)
03	4103.012.051.00.7			4	Arruela pressão (B 8 DIN 127)
04	7007.008.011.00.7			2	Suporte do bico injetor
05	4014.010.009.00.6			6	Anel de vedação (A 8 x 12 x 1 DIN 7603)
06	7007.008.014.00.1			2	Parafuso óco do bico injetor
07	7007.011.050.00.0			2	Terminal da tubulação do combustível
08	7007.008.013.00.3			2	Tubo distanciador do porta-injetor
09	7007.008.006.00.7			2	Conjunto porta-injetor Bosch
10	7007.008.016.00.6			2	Anel de vedação (18,8 x 9,5 x 2)
11	7007.008.007.00.5			2	Bico injetor
12	7007.008.041.00.4			2	Disco intermediário
13	7003.008.032.00.2			2	Pino de pressão
14	7007.008.039.00.8			2	Mola
15	7006.008.033.00.3			2	Arruela de compensação
16	7007.011.049.00.2			1	Conjunto tubulação do combustível
17	7007.008.002.00.6			1	Conjunto tubo de pressão II

Figura 10 B

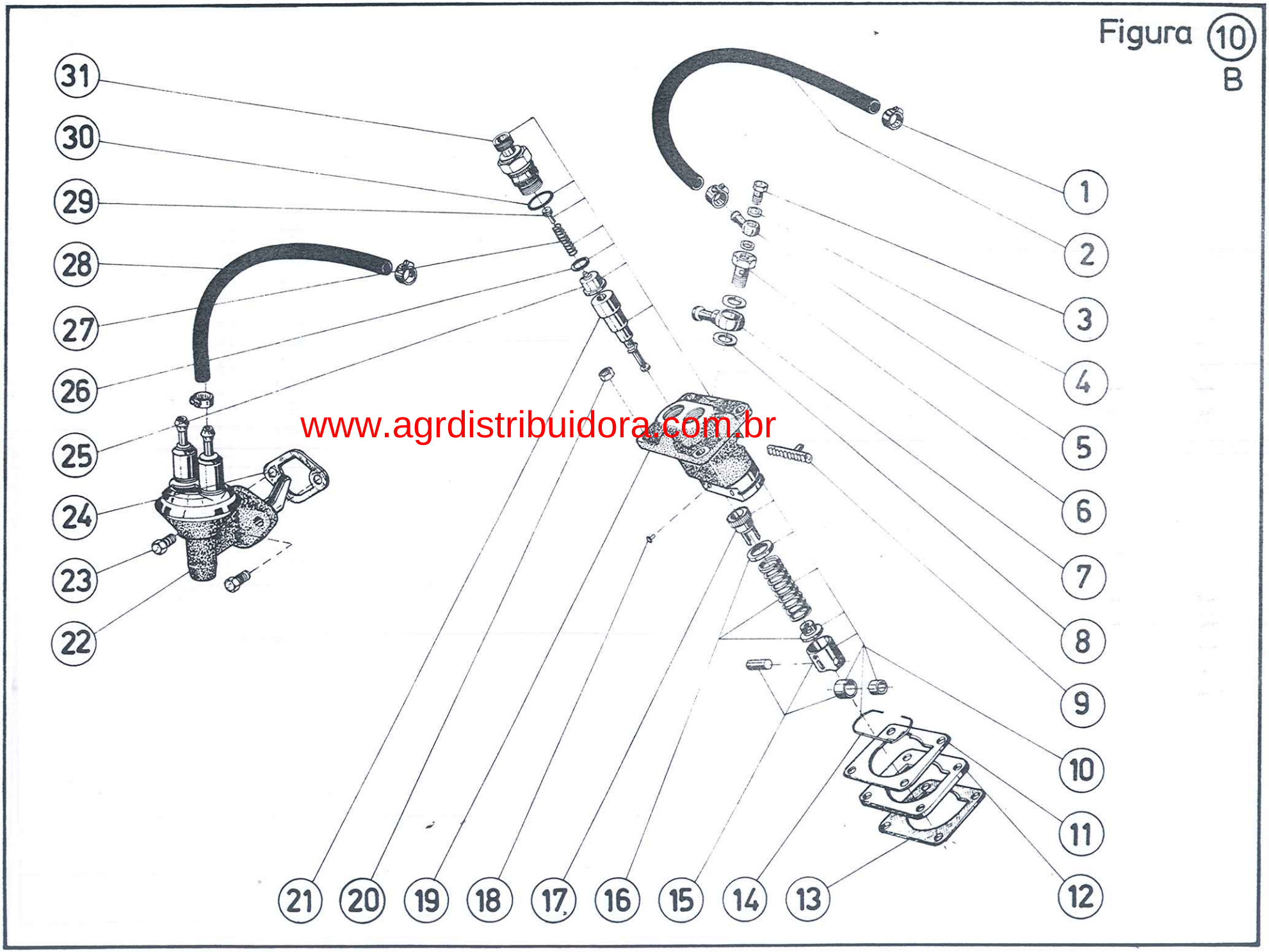

www.agrdistribuidora.com.br

TRATOR

Figura Nº 10 B

				Q.	DENOMINAÇÃO
01	7006.011.041.00.1			4	Abraçadeira (1/2" a 5/8")
02	7006.011.047.00.8			1	Tubulação bomba-injetora - bico injetor
03	7007.008.025.00.7			1	Parafuso oco
04	4014.010.009.00.6			2	Anel de vedação
05	7006.011.048.00.6			1	Terminal da tubulação de retorno
06	7007.011.009.00.6			1	Parafuso oco sangria automática
07	7006.011.040.00.3			1	Terminal para tubulação
08	4014.010.017.00.9			2	Anel de vedação (A 12 x 16 x 1,5 DIN 7603)
09	7007.008.035.00.6			1	Cremalheira
10	7007.008.004.00.2			1	Conjunto bomba injetora - completa
11	7007.008.003.00.4			cn	Junta de ajuste 0,2
11	7007.008.003.01.2			cn	Junta de ajuste 0,3
11	7007.008.003.02.0			cn	Junta de ajuste 0,5
12	7007.008.010.00.9			1	Calço da bomba injetora
13	7007.008.012.00.5			1	Junta de vedação da bomba injetora
14	7007.008.036.00.4			1	Grampo
15	7006.099.028.00.3			2	Kits roletes completos
16	7006.099.029.00.1			2	Kits porta-pratos
17	7006.008.020.00.0			2	Manga de regulagem
18	7006.008.014.00.3			2	Pino de fixação
19	7007.008.034.00.9			1	Carcaça da bomba injetora
20	4102.011.007.00.2			4	Porca sext. (M 8 DIN 934)
21	7007.008.019.00.0			2	Elemento da bomba injetora
22	7007.008.005.01.7			1	Conjunto bomba alimentadora
23	4101.047.068.01.2			2	Parafuso sextavado (M 6 x 20 DIN 933 - 8.8)
24	7007.008.032.00.3			1	Junta da bomba alimentadora
24	7007.008.032.01.1			1	Junta da bomba alimentadora
25	7007.008.021.00.6			2	Válvula de pressão da bomba
26	7007.008.022.00.4			2	Arruela intermediária da bomba
27	7007.008.038.00.0			2	Mola da válvula de pressão
28	7007.011.010.00.4			1	Tubulação do combustível b. injetora a b. alimentadora
29	7007.008.037.00.2			1	Conj. peça de enchimento
30	7007.008.024.00.0			1	Anel de vedação
31	7007.008.023.00.2			1	Porta-válvula da bomba
OBS					

Figura 11 A

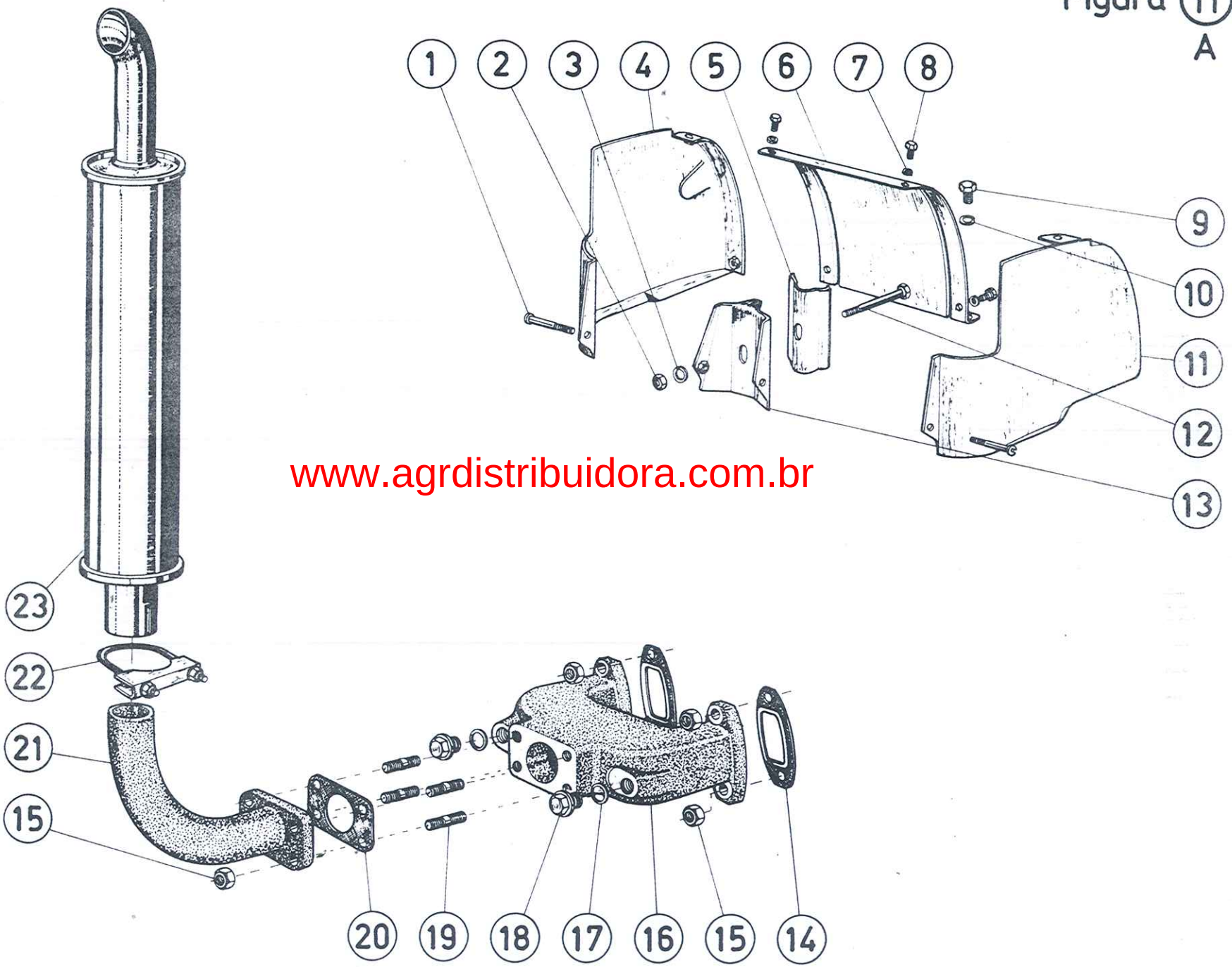

www.agrdistribuidora.com.br

AGRALE S.A.

TRATOR

Figura Nº 11 A

I	4200			Q.	DENOMINAÇÃO
1	4101.057.060.00.8			2	Parafuso cabeça cilindrica (3/16" x 2.1/2")
2	4102.011.005.00.6			1	Porca sextavada (M 6 DIN 934)
3	4103.012.049.00.1			1	Arruela de pressão (B 6 DIN 934)
4	7007.009.014.00.0			1	Conjunto carenagem menor I
5	7007.009.016.00.5			1	Defletor II
6	7007.009.010.00.8			1	Carenagem maior
7	4103.011.011.00.2			4	Arruela lisa (A 6,4 DIN 125)
8	4101.047.064.01.0			4	Parafuso sextavado (M 6 x 10 DIN 933 - 8.8)
9	4101.047.086.01.4			2	Parafuso sextavado (M 8 x 15 DIN 933 - 8.8)
10	4103.012.051.00.7			8	Arruela de pressão (B 8 DIN 127)
11	7007.009.015.00.7			1	Conjunto carenagem menor II
12	7007.009.021.00.5			1	Conjunto parafuso fixador da carenagem
13	7007.009.017.00.3			1	Conjunto defletor I
14	7007.013.010.00.2			2	Junta de vedação coletor de escape
15	7003.013.019.00.2			8	Porca auto freno
16	7007.013.018.00.5			1	Coletor de escape (opcional)
16	7007.013.019.00.3	*		1	Coletor de escape
17	4014.010.024.00.3			2	Anel de vedação (só para reposição)
18	4010.010.017.00.7			2	Bujão (R 1/4" x 12 DIN 910) (só para reposição)
19	4101.035.010.01.8			4	Parafuso prisioneiro (M 8 x 25 DIN 825 - 8.8)
20	7007.013.013.00.6	*		1	Junta de vedação
20	4013.010.003.00.1			1	Junta de vedação (36 DIN 71511 CU) opcional
21	7007.013.014.00.4	*		1	Joelho do coletor de escape
21	7007.013.004.00.5			1	Duplo joelho de escape (opcional)
22	7007.013.003.00.7			1	Conjunto abraçadeira
23	7007.013.017.00.7			1	Silencioso de escape
23	7007.013.001.00.1			1	Silencioso de escape

OBS * A partir do chassis nº 6119 Motor nº 37798530

Figura 12 A

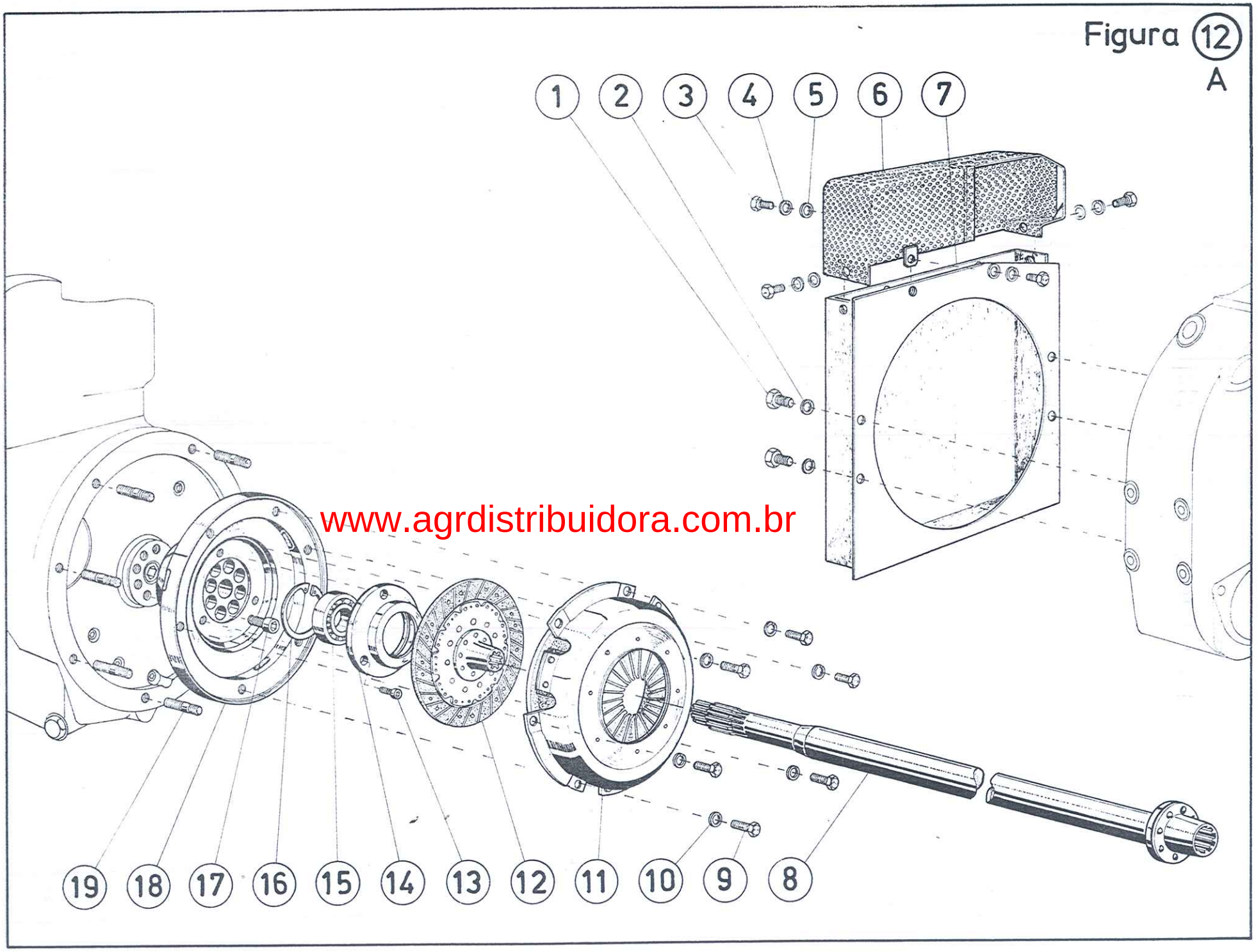

www.agrdistribuidora.com.br

AGRALE S.A.

TRATOR

Figura Nº 12 A

I	4200			Q.	DENOMINAÇÃO
1	4101.048.005.01.3			4	Parafuso sextavado (M 10 x 20 DIN 933 - 8 G)
2	4103.012.052.00.5			4	Arruela de pressão (B 10 DIN 127)
3	4101.047.066.03.2			5	Parafuso sextavado (M 6 x 15 DIN 933 - 8 G)
4	4103.012.049.01.9			5	Arruela de pressão (B 6 DIN 127)
5	4103.011.011.01.0			5	Arruela lisa (A 6,4 DIN 125)
6	7007.009.040.00.5			1	Conjunto tela da caixa protetora
7	7007.009.004.00.1			1	Conjunto da caixa protetora
7	7007.009.004.01.9			1	Conjunto da caixa protetora
8	8005.102.036.01.0	*		1	Conjunto eixo de transmissão - completo
8	8005.102.036.02.8	**		1	Conjunto eixo de transmissão - completo
9	4101.047.088.01.0			6	Parafuso sextavado (M 8 x 20 DIN 933 - 8 G)
10	4103.012.009.00.5			6	Arruela de pressão (A 8 DIN 127)
11	7107.003.015.00.1			1	Platô da embreagem
12	7107.003.032.00.6	***		1	Conjunto disco da embreagem
13	4101.037.070.00.2	**		3	Parafuso sextavado interno (M 6 x 20 DIN 912)
14	7107.003.002.00.9	**		1	Flange do rolamento
15	4001.018.052.02.1	**		1	Rolamento 6205 (25 x 52 x 15 DIN 625)
16	4008.011.041.00.0	**		1	Anel elástico (52 x 2 DIN 472)
17	4101.037.096.01.5			8	Parafuso sextavado interno (M 10 x 20 DIN 912 - 8 G)
18	7107.003.013.00.6			1	Flange da embreagem
18	7107.003.041.00.7	**		1	Flange da embreagem
19	4101.035.021.01.5			8	Parafuso prisioneiro (M 10 x 30 DIN 835 - 8.8)

OBS

* A partir do chassis nº 0642

** A partir do chassis nº 2770

*** A partir do chassis nº 5420

Figura 12
B

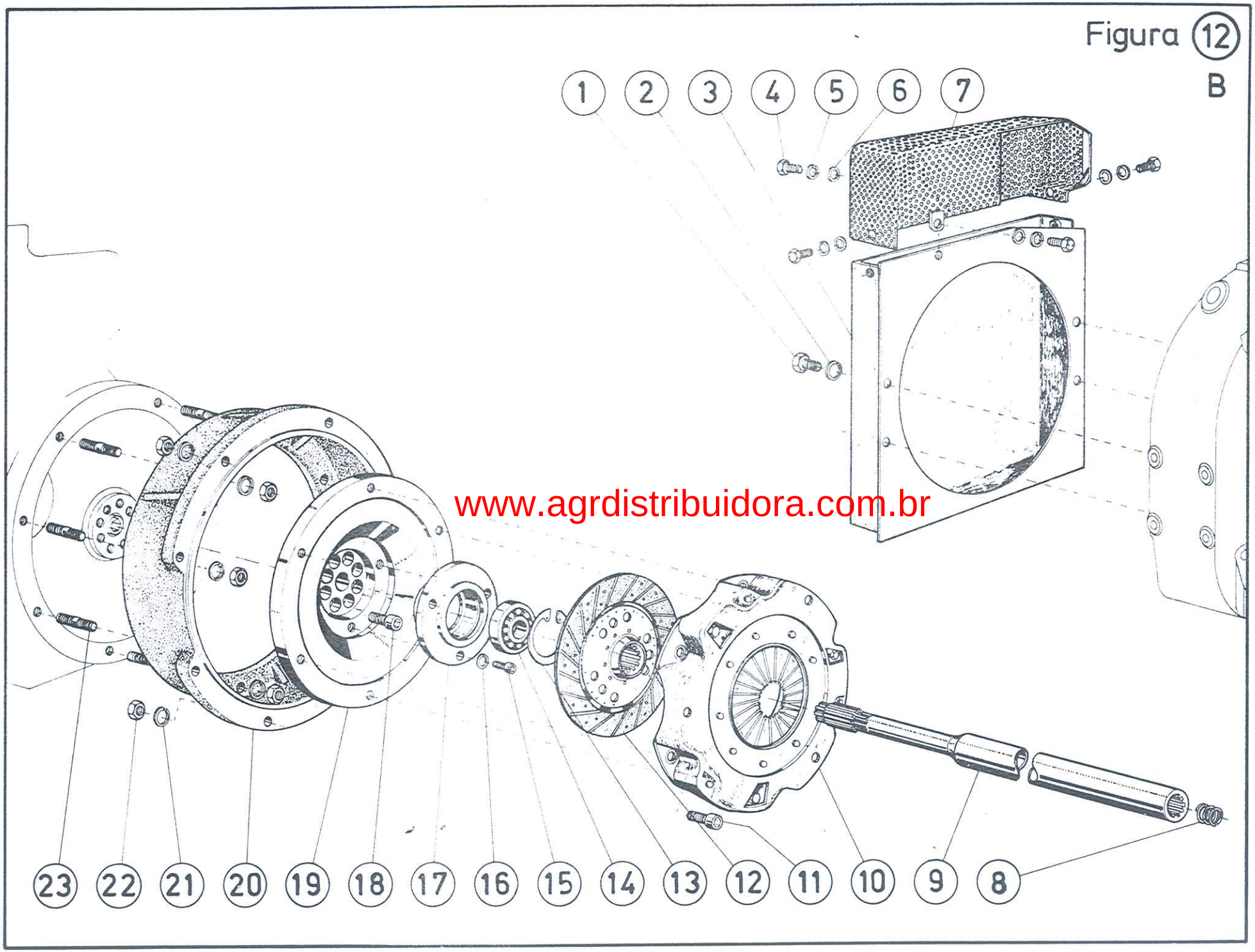

www.agrdistribuidora.com.br

AGRALE S.A.

TRATOR

Figura Nº 12 B

I	4200			Q.	DENOMINAÇÃO
01	4101.048.005.01.3			4	Parafuso sextavado (M 10 x 20 DIN 933 - 8 G)
02	4103.012.052.00.5			4	Arruela de pressão (B 10 DIN 127)
03	7007.009.004.01.9			1	Conjunto caixa protetora
04	4101.047.068.03.8			5	Parafuso sextavado (M 6 x 20 DIN 933 - 8 G)
05	4103.012.049.01.9			5	Arruela de pressão (B 6 DIN 127)
06	4101.011.011.01.0			5	Arruela lisa (A 6,4 DIN 125)
07	7007.009.040.00.5			1	Conjunto da tela caixa protetora
08	7003.005.015.00.0	*		1	Mola
09	8005.102.037.03.4	*		1	Conjunto eixo de transmissão
10	7107.003.015.01.9	*		1	Conjunto platô da embreagem
11	4101.037.082.01.5			6	Parafuso sextavado interno (M 8 x 20 DIN 912 - 8.8)
12	7107.003.014.01.2	*		1	Conjunto disco da embreagem
13	4008.011.041.00.0			1	Anel elástico (52 x 2 DIN 472)
14	4001.018.052.02.1			1	Rolamento 6205 (25 x 52 x 15 DIN 125)
15	4101.037.070.00.2			3	Parafuso sextavado interno (M 6 x 20 DIN 912)
16	4103.012.007.00.9			3	Arruela de pressão (A 6 DIN 127)
17	7107.003.002.00.9	*		1	Flange do rolamento
18	4101.037.096.01.5			8	Parafuso sextavado interno (M 10 x 20 DIN 912 - 8.8)
19	7107.003.042.00.5	*		1	Flange da embreagem
20	7107.003.036.00.7	*		1	Carcaça da embreagem
21	4103.012.052.00.5			8	Arruela de pressão (B 10 DIN 127)
22	4102.011.011.00.4			8	Porca sextavada (M 10 DIN 934)
23	4101.035.018.01.1			8	Parafuso prisioneiro (M 10 x 25 DIN 835 - 8.8)

OBS * A partir do chassis nº 8616

Figura 13

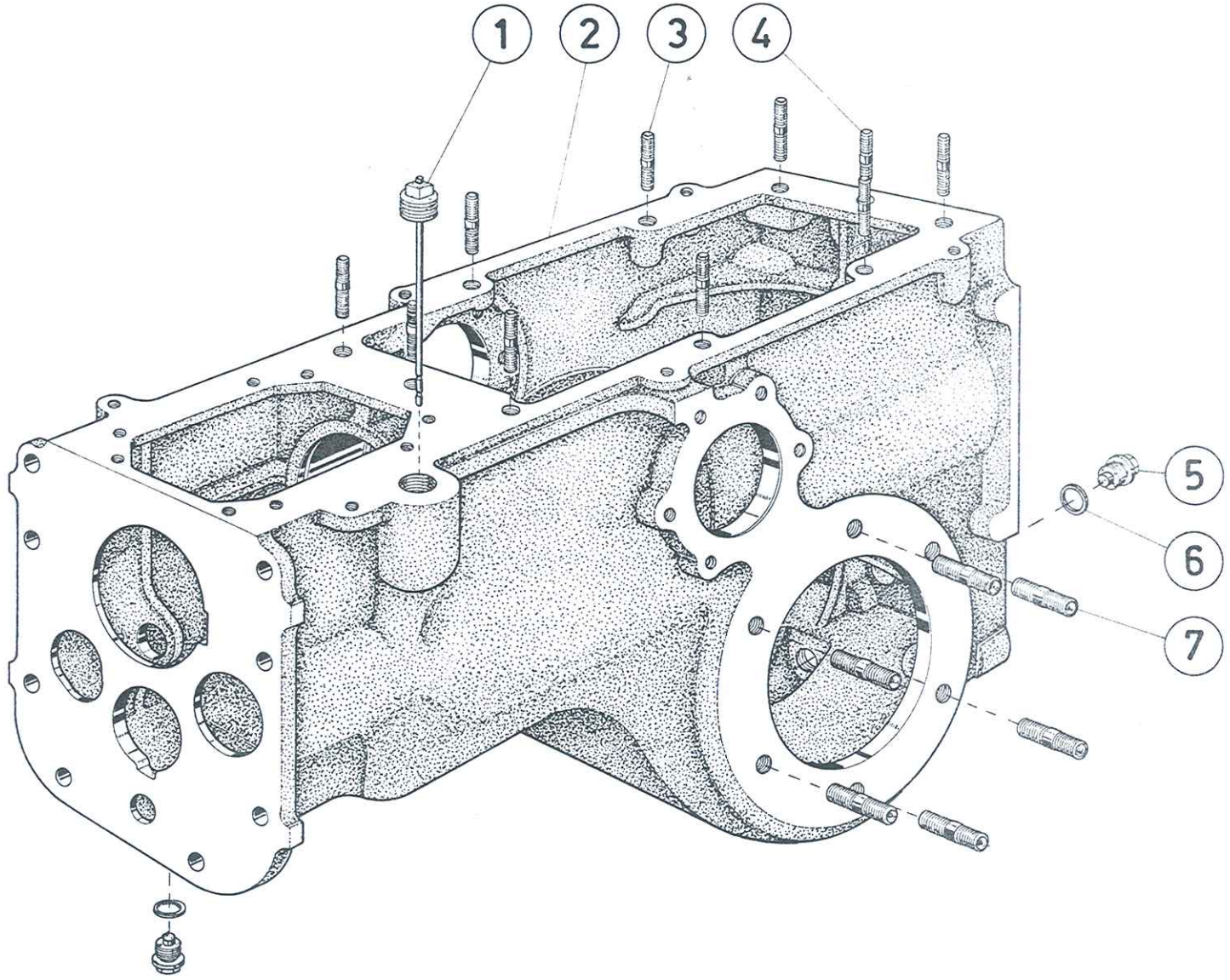

AGRALE S.A.

TRATOR

Figura Nº 13

I	4200			Q.	DENOMINAÇÃO
1	8005.104.076.00.6			1	Conjunto haste do nivel do óleo
2	8005.104.001.00.4			1	Caixa do cambio
3	4101.036.046.00.3			9	Parafuso prisioneiro (M 12 x 60 DIN 835)
4	4101 036.044.00.8			1	Parafuso prisioneiro (M 12 x 40 DIN 835)
5	7006.001.014.00.0			2	Conjunto bujão magnético
6	4014.010.034.00.4			2	Anel de vedação (A 21 x 26 x 1,5 DIN 7603)
7	4101.032.067.01.1			12	Parafuso prisioneiro (M 16 x 1,5 x 40 DIN 833- 8 G)

OBS

Figura 14

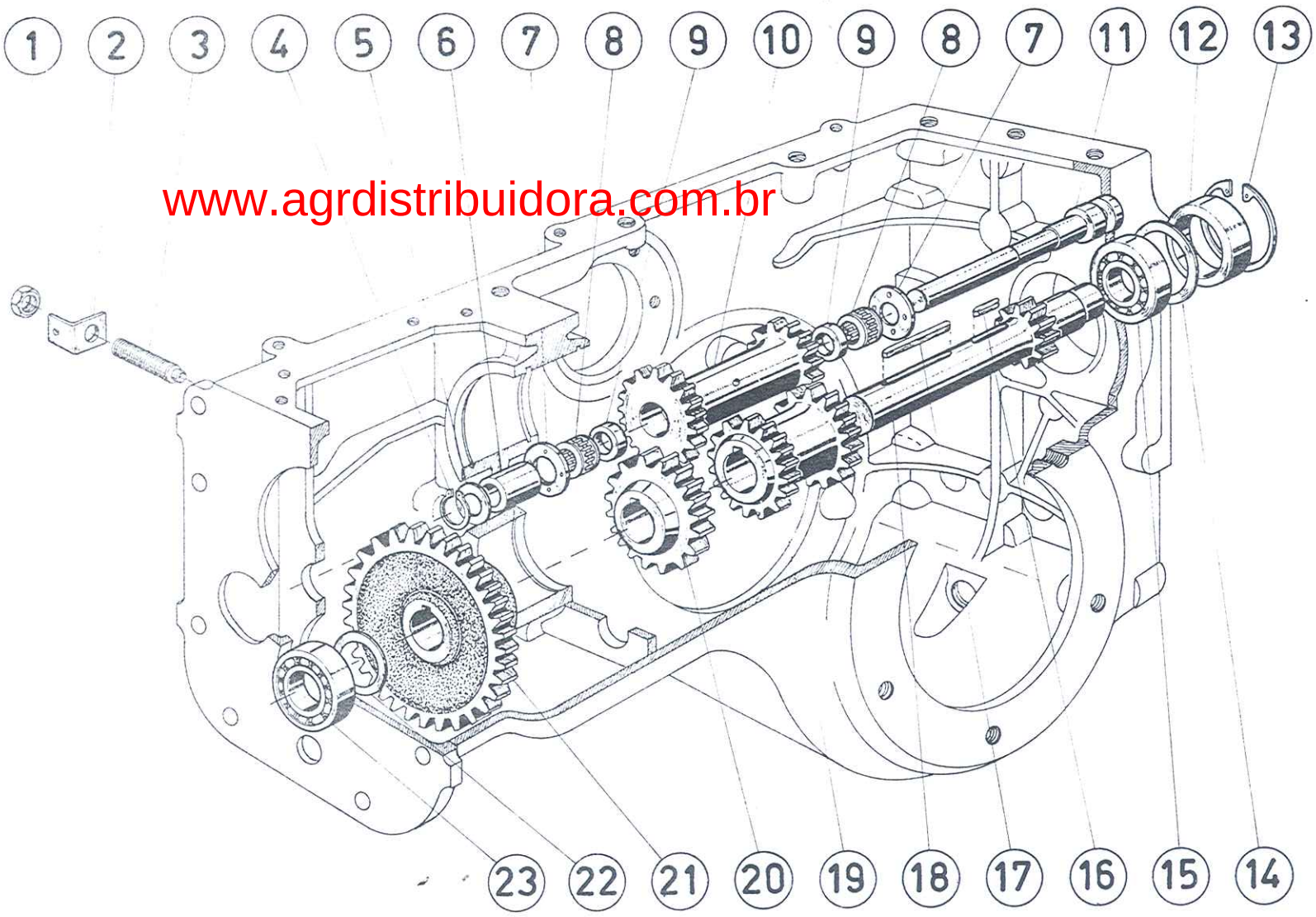

www.agrdistribuidora.com.br

AGRALE S.A.

TRATOR

Figura Nº 14

I	4200			Q.	DENOMINAÇÃO
1	4102.011.014.00.8			1	Porca sextavada (M 12 DIN 934)
2	8005.105.016.00.1			1	Suporte da mola da alavanca do freio de estacionamento
3	4101.042.087.01.7			1	Parafuso com espiga (AM 12 x 70 DIN 915 - 8 G
4	4008.010.017.00.1			1	Anel elástico (E 20 x 12 DIN 471)
5	8005.106.025.00.1			cn	Arruela de compensação - 0,3
6	8005.104.008.00.9			1	Bucha do eixo do ré
7	8005.104.005.00.5			2	Arruela de encosto do eixo da ré
8	4001.047.057.00.9			2	Rolamento da agulha K 20/12 (20 x 62 x 12)
9	8005.104.006.00.3			2	Anel distanciador
10	8005.104.007.00.1			1	Engrenagem dupla da ré
11	8005.104.004.00.8			1	Eixo da marcha à ré
12	8005.104.019.00.6			1	Tubo distanciador
13	4008.011.044.00.4			1	Anel elástico (I 62 x 2 DIN 472)
14	8005.104.014.00.7			cn	Arruela de compensação - 0,1
14	8005.104.014.01.5			cn	Arruela de compensação - 0,3
14	8005.104.014.02.3			cn	Arruela de compensação - 0,5
14	8005.104.014.03.1			cn	Arruela de compensação - 1,0
15	4001.019.020.00.1			1	Rolamento 6305 (25 x 62 x 17 DIN 625)
16	4005.010.036.00.7			1	Chaveta (A 10 x 8 x 40 DIN 6885)
17	4005.010.040.00.9			1	Chaveta (A 10 x 8 x 70 DIN 6885)
18	8005.104.059.00.2			1	Eixo intermediário
19	8005.104.056.00.8			1	Engrenagem intermediária dupla (Z-14/14)
20	8005.104.054.00.3			1	Engrenagem intermediária (Z-22)
21	8005.104.055.00.0			1	Engrenagem intermediária (Z-37)
22	8005.104.101.00.2			cn	Arruela de compensação - 0,1
22	8005.104.101.01.0			cn	Arruela de compensação - 0,3
22	8005.104.101.02.8			cn	Arruela de compensação - 0,5
23	4001.018.054.00.1			1	Rolamento 6206 (30 x 62 x 16 DIN 625)

OBS

Figura 15

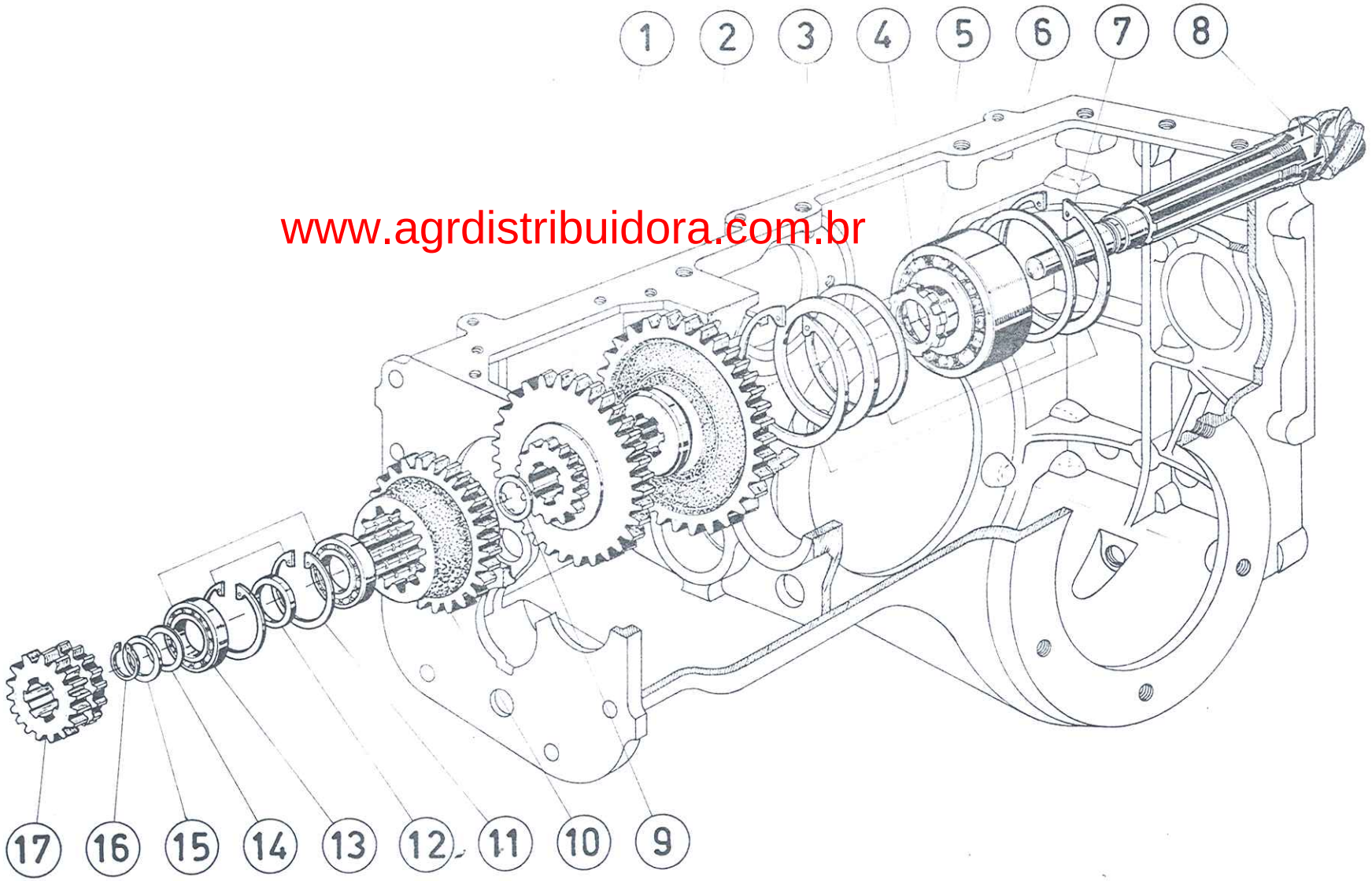

www.agrdistribuidora.com.br

AGRALE S.A.

TRATOR

Figura Nº 15

I	4200			Q.	DENOMINAÇÃO
1	8005.104.027.00.9			1	Engrenagem deslizante (Z- 33/14)
2	8005.104.026.00.1			1	Engrenagem deslizante (Z- 37)
3	8005.104.020.00.4			1	Arruela de encôsto do pinhão
4	8005.104.015.00.4			1	Porca freno do pinhão
5	4001.022.053.00.7			1	Rolamento 3309 (45 x 100 x 39,7 DIN 6281)
6	8005.104.021.00.2			cn	Arruela de regulagem - 0,1 (Válida p/reposição)
6	8005.104.021.01.0			cn	Arruela de regulagem - 0,3 (Válida p/reposição)
6	8005.104.021.02.8			cn	Arruela de regulagem - 0,5
6	8005.104.021.03.6			cn	Arruela de regulagem - 0,7
6	8005.104.021.04.4			cn	Arruela de regulagem - 1,0
6	8005.104.021.05.1			cn	Arruela de regulagem - 1,5
7	4008.011.058.00.4			2	Anel elástico (I 100 x 3 DIN 472)
8	8005.104.141.00.8			1	Conjunto corôa e pinhão (M R)
9	8005.104.023.00.8			cn	Arruela de regulagem - 0,2
9	8005.104.023.01.6			cn	Arruela de regulagem - 0,4
9	8005.104.023.02.4			cn	Arruela de regulagem - 0,6
9	8005.104.023.03.2			cn	Arruela de regulagem - 0,8
9	8005.104.023.04.0			cn	Arruela de regulagem - 1,0
10	8005.104.024.00.6			1	Engrenagem frontal
11	4008.011.042.00.8			2	Anel elástico (I 55 x 2 DIN 472)
12	8005.104.017.00.0			1	Anel distanciador
13	4001.019.056.00.5			2	Rolamento 16006 (30 x 55 x 9 DIN 625)
14	8005.104.038.00.6			cn	Arruela de compensação - 0,1
14	8005.104.038.01.4			cn	Arruela de compensação - 0,3
14	8005.104.038.02.2			cn	Arruela de compensação - 0,5
15	8005.104.018.00.8			1	Anel distanciador
16	4008.010.024.00.7			1	Anel elástico (E 27 x 1,2 DIN 471)
17	8005.104.025.00.3			1	Engrenagem deslizante (Z- 14/16)

OBS

Figura 16

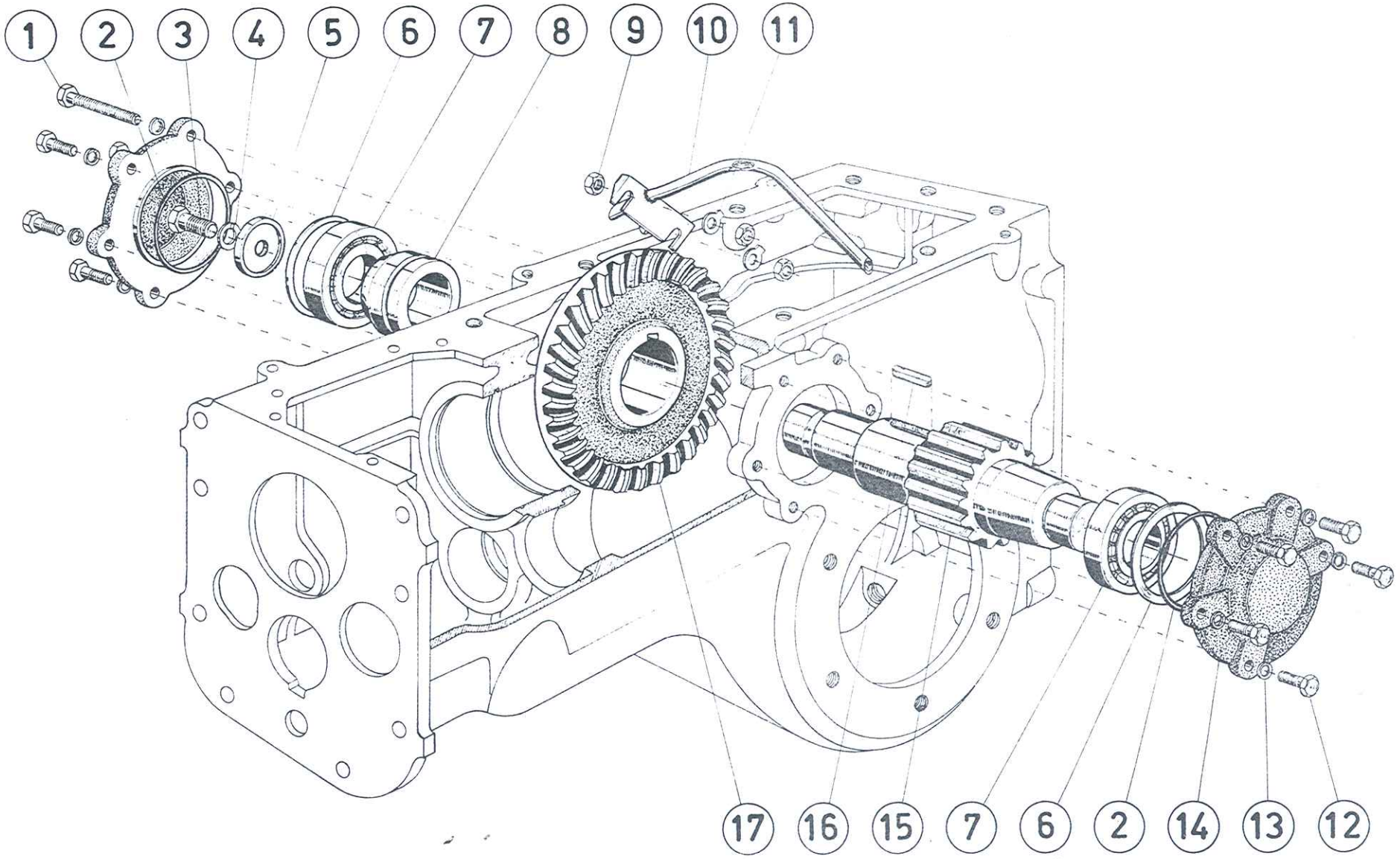

www.agrdistribuidora.com.br

AGRALE S.A.

TRATOR

Figura Nº 16

I	4200			Q.	DENOMINAÇÃO
1	4101.048.013.00.9			2	Parafuso sextavado (M 10 x 70 DIN 933)
2	8005.104.112.00.9			2	Anel de vedação (80 x 2,26)
3	4101.048.044.01.2			1	Parafuso sextavado (M 14 x 40 DIN 933 - 8 G)
4	4103.012.012.00.9			1	Arruela de pressão (A 14 DIN 127)
5	8005.104.042.00.8			1	Arruela - eixo intermediário - coroa
6	8005.104.043.00.6			cn	Arruela de regulagem - 0,1 (Válida p/reposição)
6	8005.104.043.01.4			cn	Arruela de regulagem - 0,15 (Válida p/reposição)
6	8005.104.043.02.2			cn	Arruela de regulagem - 0,2 (Válida p/reposição)
6	8005.104.043.03.0			cn	Arruela de regulagem - 0,4
6	8005.104.043.04.8			cn	Arruela de regulagem - 0,6
6	8005.104.043.05.5			cn	Arruela de regulagem - 0,8
6	8005.104.043.06.3			cn	Arruela de regulagem - 1,0
7	4001.032.057.00.6			2	Rolamento 30208 (40 x 80 x 19,75 DIN 720)
8	8005.104.041.00.0			1	Bucha distanciadora da coroa
9	4102.011.011.00.4			4	Porca sextavada (M 10 DIN 934)
10	8005.104.046.00.9			1	Conjunto tubo apanha-gotas
11	4103.010.011.00.3			2	Arruela de freno (10,5 DIN 93)
12	4101.048.008.01.7			8	Parafuso sextavado (M10 x 30 DIN 933 - 8 G)
13	4103.012.052.00.5			10	Arruela de pressão (B 10 DIN 127)
14	8005.104.045.00.1			2	Tampa lateral da caixa
15	8005.104.037.00.8			1	Eixo intermediário-coroa
16	4005.010.051.00.6			1	Chaveta (A 16 x 10 x 50 DIN 6885)
17	8005.104.141.00.8			1	Conjunto coroa e pinhão

OBS

Figura 17
A

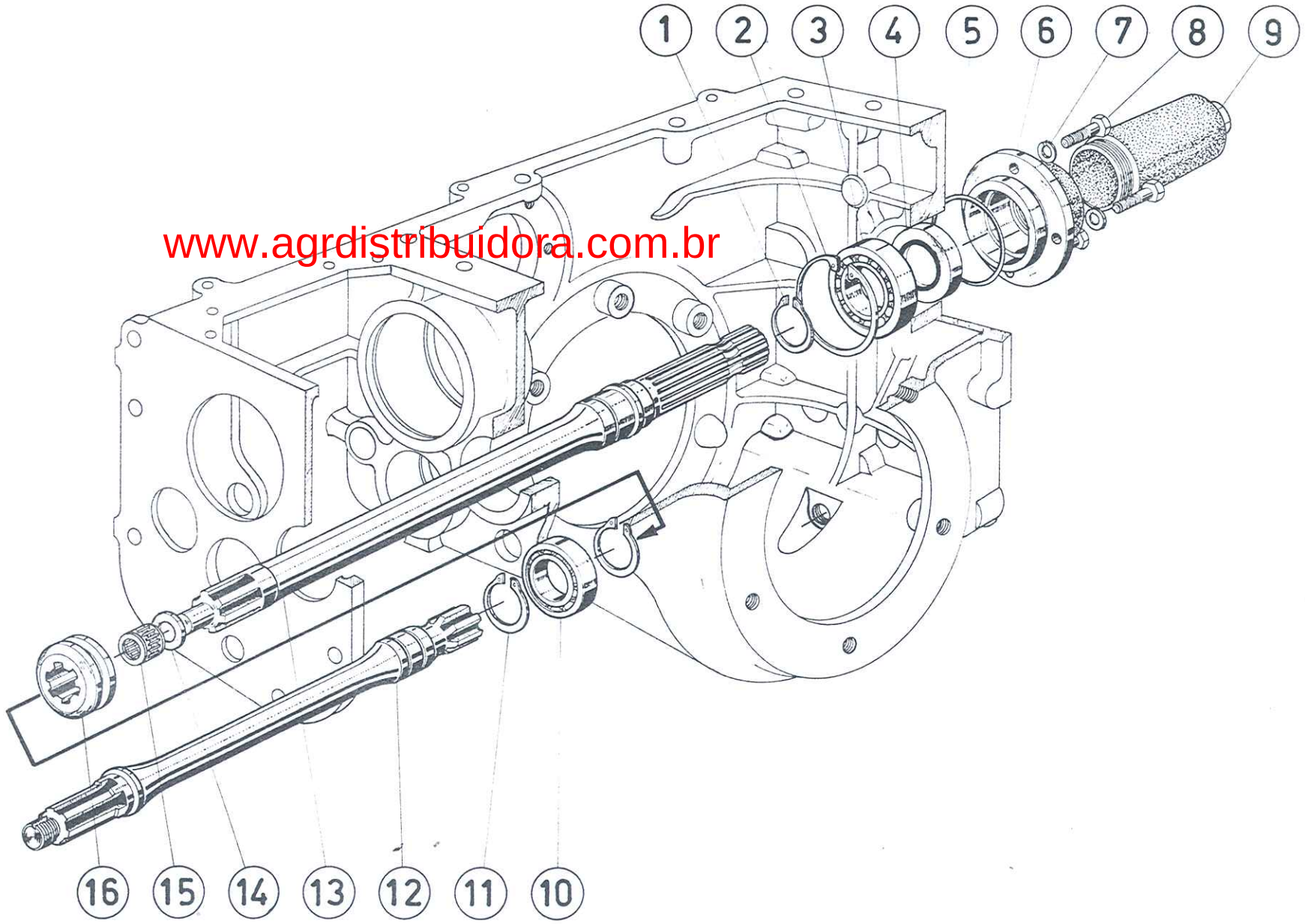

www.agrdistribuidora.com.br

AGRALE S.A.

TRATOR

Figura Nº 17 A

I	4200			Q.	DENOMINAÇÃO
1	4008.010.037.00.9			1	Anel elástico (E 40 x 1,75 DIN 471)
2	4008.011.049.00.3	*		1	Anel elástico (I 80 x 2,5 DIN 472)
3	4001.018.057.00.4			1	Rolamento (40 x 80 x 18 DIN 625)
4	4002.012.080.00.0	*		1	Retentor (40 x 62 x 11,5)
5	8005.104.112.00.9			1	Anel de vedação (80 x 2,26)
6	8005.104.057.00.6	*		1	Tampa de centragem
7	4103.012.051.00.7			4	Arruela de pressão (B 8 DIN 127)
8	4101.047.090.01.6			4	Parafuso sextavado (M 8 x 25 DIN 933 - 8 G)
9	8005.104.058.01.2			1	Capa de proteção
10	4001.018.002.00.0			1	Rolamento 6007 (35 x 62 x 14 DIN 625)
11	4008.010.032.00.0			2	Anel elástico (E 35 x 1,5 DIN 471)
12	8005.104.050.00.1			1	Eixo tomada de força curto
13	8005.104.051.01.7	*		1	Eixo tomada de força longo
14	8005.104.053.00.5			cn	Arruela intermediária - 2,5
14	8005.104.053.01.3			cn	Arruela intermediária - 3 S/ Reposição
14	8005.104.053.02.1			cn	Arruela intermediária - 3,5 S/ Reposição
14	8005.104.053.03.9			cn	Arruela intermediária - 4 S/ Reposição
15	4001.047.065.00.2			1	Rolamento K 14/17 (14 x 18 x 17)
16	8005.104.049.00.3			1	Luva de acoplamento

OBS * A partir do chassis nº 4153

Figura 18
B

www.agrdistribuidora.com.br

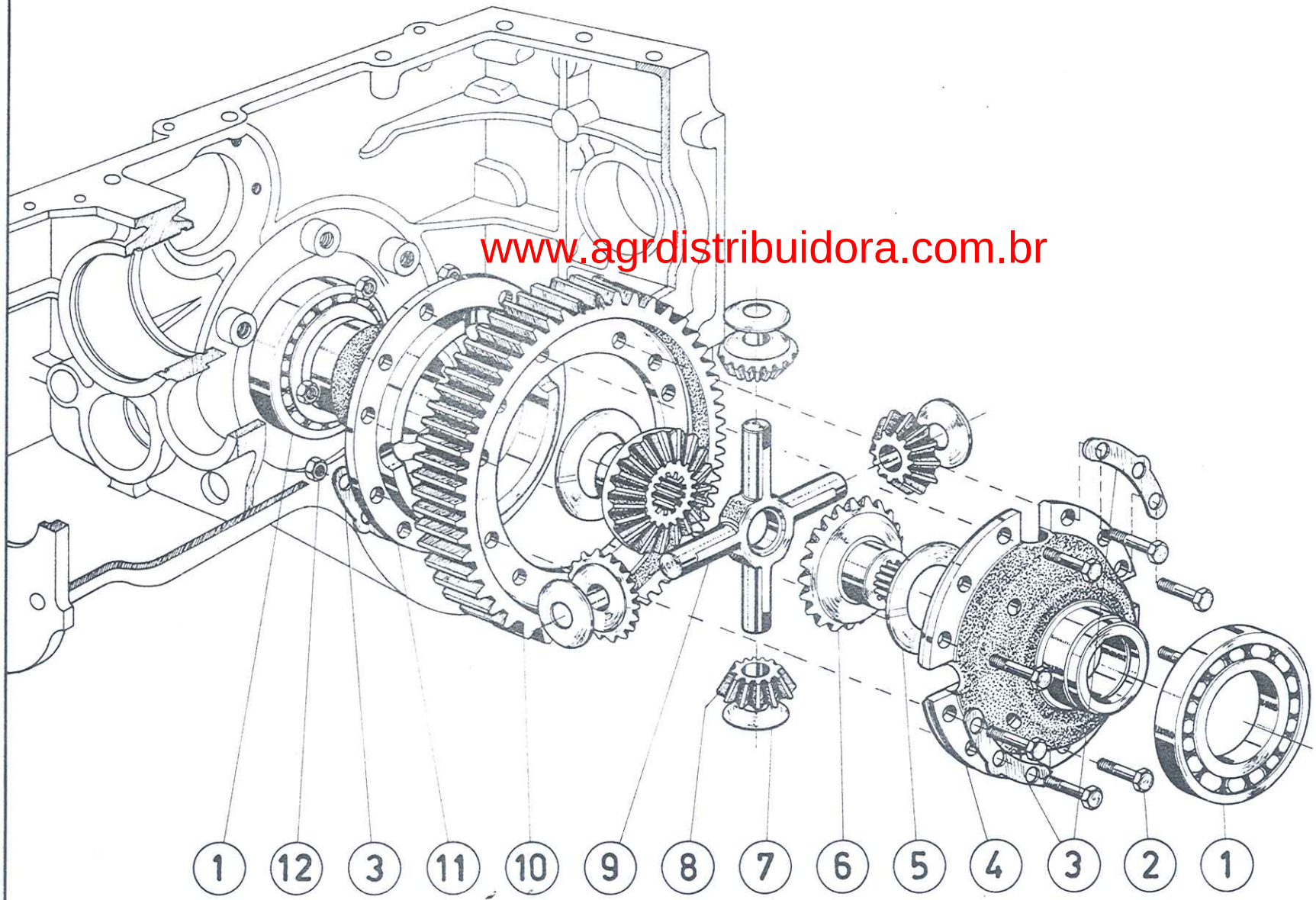

AGRALE S.A.

TRATOR

Figura Nº 18 B

I	4200			Q.	DENOMINAÇÃO
1	4001.018.012.00.9			2	Rolamento 6017 (85 x 130 x 22 DIN 625)
2	8005.104.064.00.2			8	Parafuso sextavado da cremalheira
3	8005.104.196.00.2			8	Chapa trava - caixa satélite
4	8005.104.153.00.3			1	Caixa satélite
5	8005.104.035.00.2			cn	Arruela de pressão - 2,8
5	8005.104.035.01.0			cn	Arruela de pressão - 2,9
5	8005.104.035.02.8			cn	Arruela de pressão - 3,0
5	8005.104.035.03.6			cn	Arruela de pressão - 3,1
5	8005.104.035.04.4			cn	Arruela de pressão - 3,2
5	8005.104.035.05.1			cn	Arruela de pressão - 3,3
5	8005.104.035.06.9			cn	Arruela de pressão - 3,4
6	8005.104.154.00.1			2	Pinhão planetário
7	8005.104.155.00.8			4	Arruela do pinhão planetário
8	8005.104.156.00.6			4	Pinhão satélite
9	8005.104.157.00.4			1	Cruzeta
10	8005.104.065.00.9			1	Cremalheira
11	8005.104.158.00.4			1	Semi-caixa satélite
12	4102.011.019.01.5			8	Porca sextavada (M 14 x 1,5 DIN 934 - 8.8)
13	8005.104.152.00.5			1	Conjunto caixa satélite

OBS

Figura 19

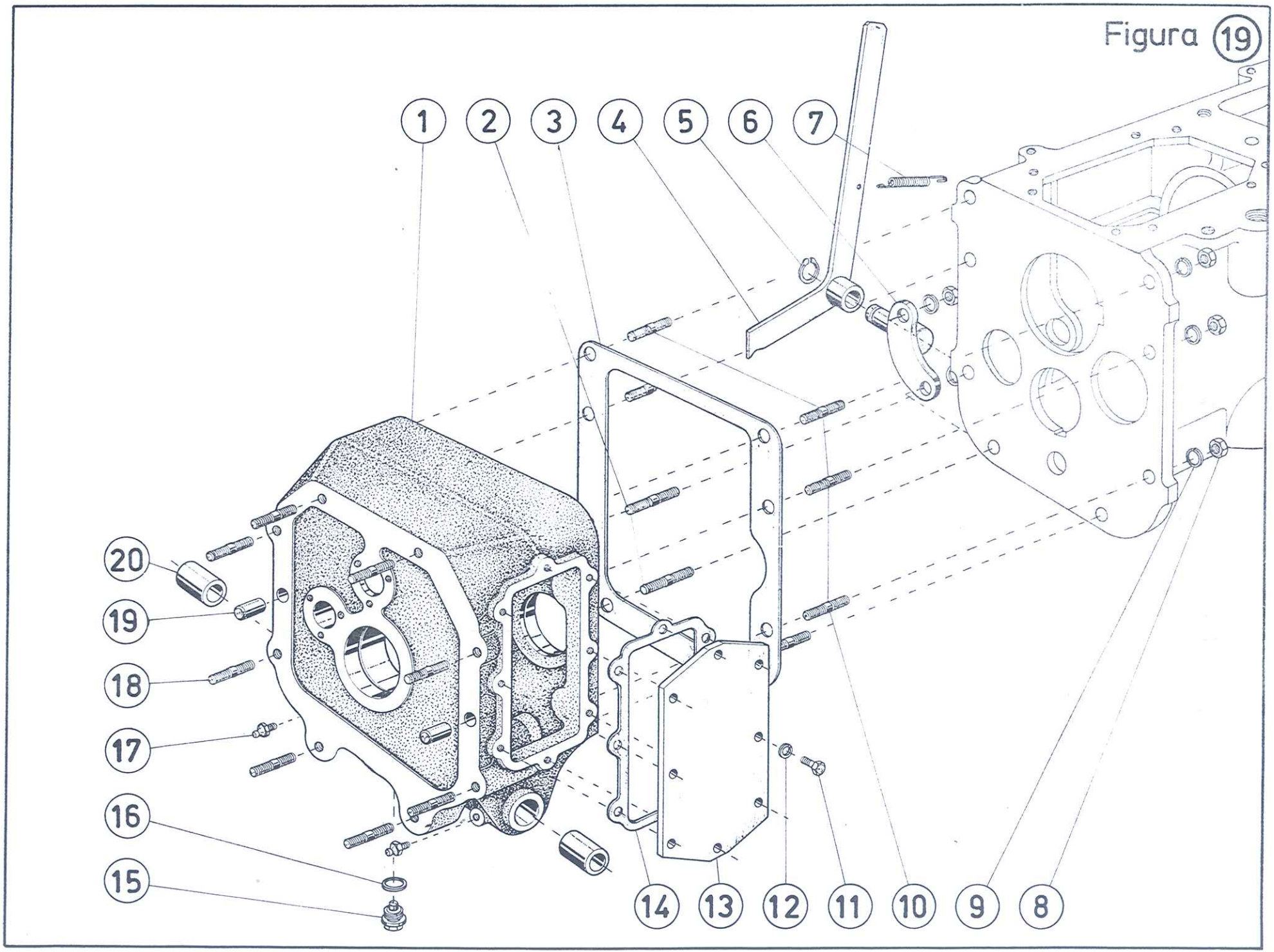

AGRALE S.A.

TRATOR

Figura Nº 19

I	4200			Q.	DENOMINAÇÃO
1	8005.104.087.00.3			1	Carcaça do redutor
2	4101.050.054.00.8			2	Parafuso prisioneiro (M 14 x 50 DIN 939)
3	8005.104.002.00.2			1	Junta do redutor
4	8005.105.007.00.0			1	Conjunto alavanca do freio de estacionamento
5	4008.010.012.00.2			1	Anel elástico E 15 x 1 DIN 471)
6	8005.105.012.00.0			1	Conjunto suporte da alavanca do freio de estacionamento
7	7106.015.005.00.0			1	Mola de retorno- freio de estacionamento
8	4102.011.017.00.1			8	Porca sextavada (M 14 DIN 934)
9	4103.012.054.00.1			8	Arruela de pressão (B 14 DIN 127)
10	4101.050.052.00.2			6	Parafuso prisioneiro (M 14 x 45 DIN 939)
11	4101.047.068.00.4			8	Parafuso sextavado (M 6 x 20 DIN 933)
12	4103.012.049.00.1			8	Arruela de pressão (B 6 DIN 127)
13	8008.104.024.00.0			1	Tampa lateral do redutor
14	8008.104.025.00.7			1	Junta lateral de vedação do redutor
15	7006.001.014.00.0			1	Conjunto bujão magnético
16	4014.010.034.00.4			1	Anel de vedação (A 21 x 26 x 1,5 DIN 7603)
17	4003.010.006.00.5			2	Graxeira (A 6 DIN 71412)
18	4101.050.051.00.4			8	Paraf. prisioneiro (M 14x35 DIN 939)
19	4004.016.049.00.7			2	Pino entalhado (16x45 DIN 1474)
20	8005.105.025.00.3			2	Bucha de mancal do redutor

OBS

Figura 20

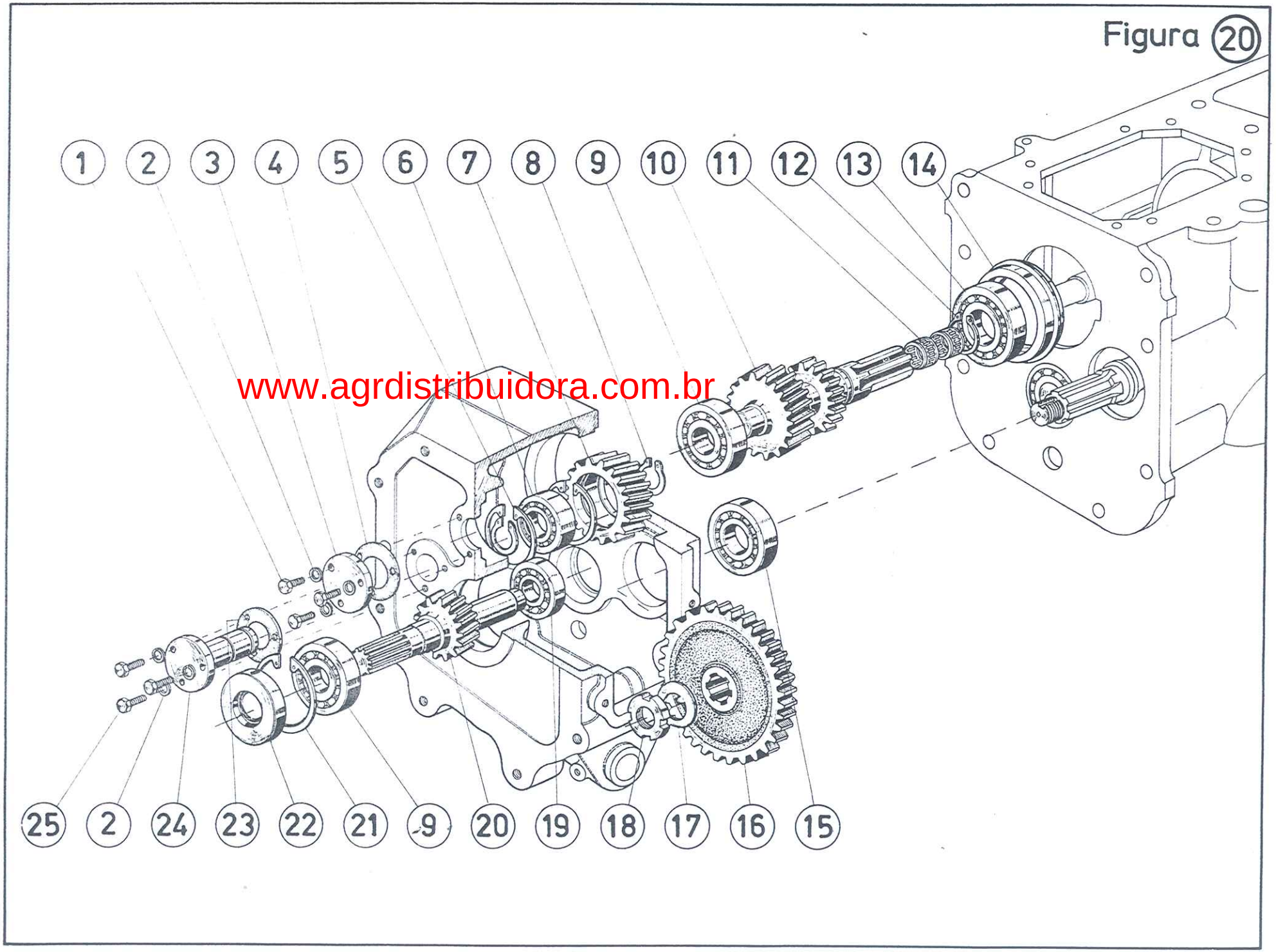

www.agrdistribuidora.com.br

AGRALE S.A.

TRATOR

Figura Nº 20

I	4200			Q.	DENOMINAÇÃO
1	4101.047.066.00.8			3	Parafuso sextavado (M 6 x 15 DIN 933)
2	4103.012.049.00.1			6	Arruela de pressão (B 6 DIN 127)
3	8005.104.010.00.5			1	Tampa de vedação - redutor
4	8005.104.011.00.3			1	Junta de vedação - redutor
5	4008.011.044.00.4			2	Anel elástico (I 62 x 2 DIN 472)
6	4001.021.006.00.6			1	Rolamento 3206 (30 x 62 x 23,8 x DIN 628)
7	8005.104.085.00.7			1	Engrenagem intermediária do redutor
8	4008.010.027.00.0			2	Anel elástico (E 30 x 1,5 DIN 471)
9	4001.019.021.00.9			2	Rolamento 6306 (30 x 72 x 19 DIN 625)
10	8005.104.083.00.2			1	Eixo primário do redutor
11	4001.047.056.00.1			2	Rolamento de agulha K 18/12 (18 x 24 x 12)
12	4008.010.037.00.9			1	Anel elástico (E 40 x 1,75 DIN 471)
13	4001.018.057.00.4			1	Rolamento 6208 (40 x 80 x 18 DIN 625)
14	8005.104.086.00.5			1	Bucha de centragem do redutor
15	4001.018.056.00.6			1	Rolamento 6207 (35 x 72 x 17 DIN 625)
16	8005.104.052.00.7			1	Engrenagem do eixo tomada de força
17	4103.011.026.00.0			1	Arruela lisa (A 26 DIN 125)
18	4102.013.036.00.2			1	Porca do eixo tomada de força
19	4001.019.020.00.1			1	Rolamento 6305 (25 x 62 x 17 DIN 625)
20	8005.104.082.00.4			1	Eixo de entrada do redutor
21	4008.011.046.00.9			1	Anel elástico (I 72 x 2,5 DIN 472)
22	8005.104.140.00.0			1	Retentor do eixo primário
23	8005.104.016.00.2			1	Junta de vedação - redutor
24	8005.104.084.00.0			1	Eixo do suporte da engrenagem - redutor
25	4101.047.068.00.4			3	Parafuso sextavado (M 6 x 20 DIN 933)

OBS

Figura 21 B

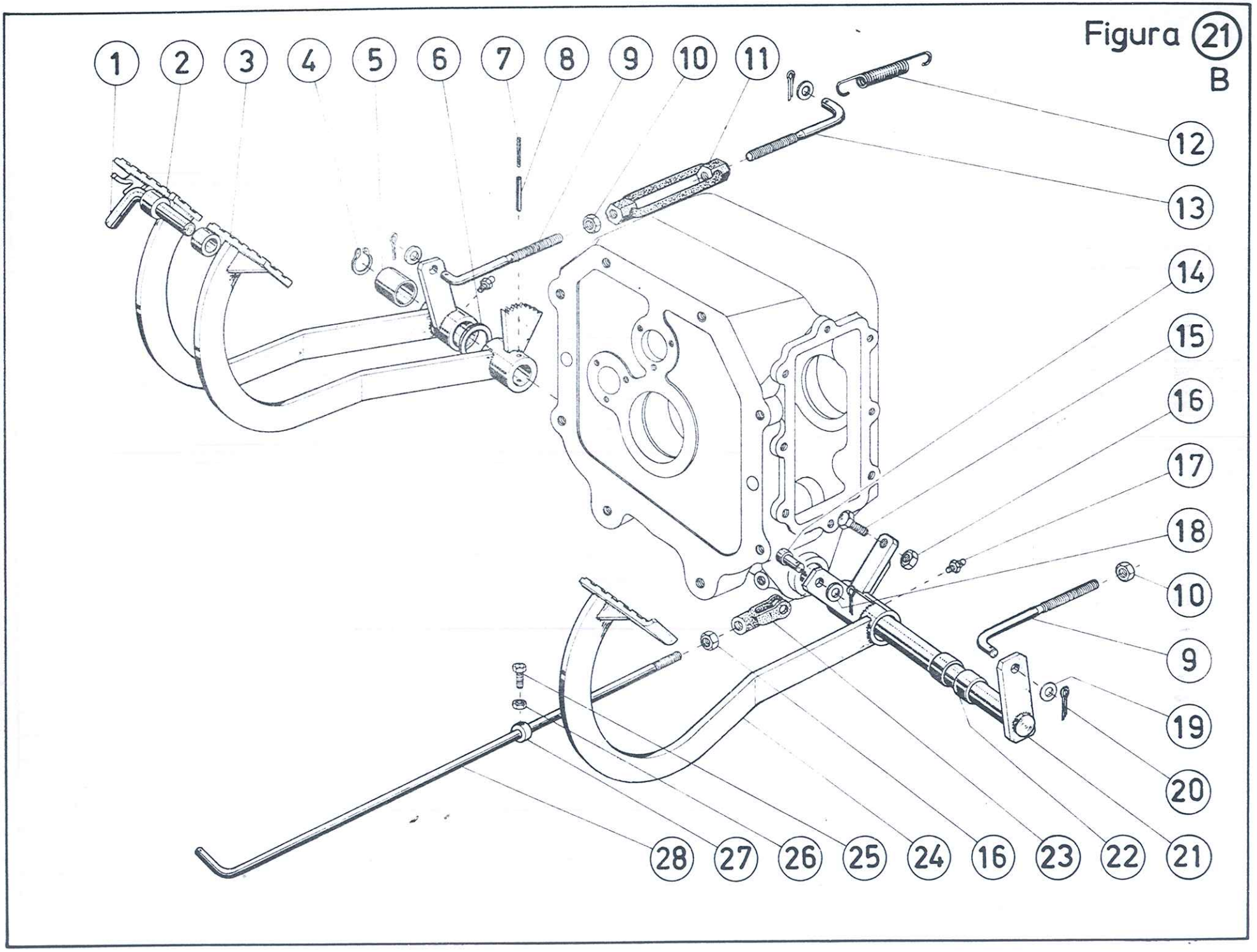
1
2
3
4
5
6
7
8
9
10
11
12
13
14
15
16
17
18
10
9
19
20
21
22
23
16
24
25
26
27
28

AGRALE S.A.

TRATOR

Figura Nº 21C

I	4200			Q.	DENOMINAÇÃO
01	8002.105.030.00.9			1	Pino de engate do pedal do freio conjugado
02	8005.105.028.00.0			1	Conjunto pedal do freio (L.D.)
03	8005.105.019.00.9			1	Conjunto pedal do freio (L.E.)
04	4008.010.022.00.1			1	Anel elástico (Ø 25 x 1,2 DIN 471)
05	8005.105.025.00.3			1	Bucha do eixo dos pedais
06	8002.104.023.00.5			cn	Arruela de compensação - 0,1
06	8002.104.023.01.3			cn	Arruela de compensação - 0,2
06	8002.104.023.02.1			cn	Arruela de compensação - 0,5
07	4006.010.047.00.2			1	Pino elástico (3,5 x 40 DIN 1481)
08	4006.011.026.00.5			1	Pino elástico (6 x 40 DIN 1481)
09	8005.105.053.00.4	**		2	Haste de ligação do pedal do freio
10	4102.011.014.03.2			2	Porca sextavada (M 12 DIN 934)
11	8002.105.070.00.5	**		2	Esticador de regulagem
12	8002.105.054.01.7			2	Mola de retrocesso - pedal do freio
13	8005.105.054.00.2	**		2	Haste de ligação - braço de acionamento do freio
14	8002.104.104.00.3			1	Pino da alavanca
15	4101.048.009.01.5			1	Parafuso sextavado (M 10 x 35 DIN 933 - 8G)
16	4102.011.011.00.4			2	Porca sextavada (M 10 DIN 934)
17	4003.010.006.00.5			2	Graxeira (A 6 DIN 71412)
18	4103.011.013.00.8			1	Arruela lisa (A 8,4 DIN 125)
19	4103.011.017.00.9	**		4	Arruela lisa (A 13 DIN 125)
20	4009.010.008.00.8			5	Contrapino (1/8" x 1")
21	8005.105.009.00.6			1	Conjunto eixo dos pedais
22	8005.102.060.00.9			1	Bucha do eixo da embreagem
23	8002.105.024.00.2			1	Conexão haste da embreagem
24	8008.102.027.00.5			1	Conjunto pedal da embreagem
25	4101.047.088.01.0	*		1	Parafuso sextavado (M 8 x 20 DIN 933 - 8.8)
26	4102.011.007.00.2	*		1	Porca sextavada (M 8 DIN 934)
27	8005.102.047.00.9	*		1	Suporte da mola
28	8005.102.034.01.5			1	Haste de acionamento pedal embreagem
28	8005.102.034.02.3			1	Haste de acionamento pedal embreagem

OBS * A partir do chassis nº 5539 ** A partir do chassis nº 6391

Figura 22

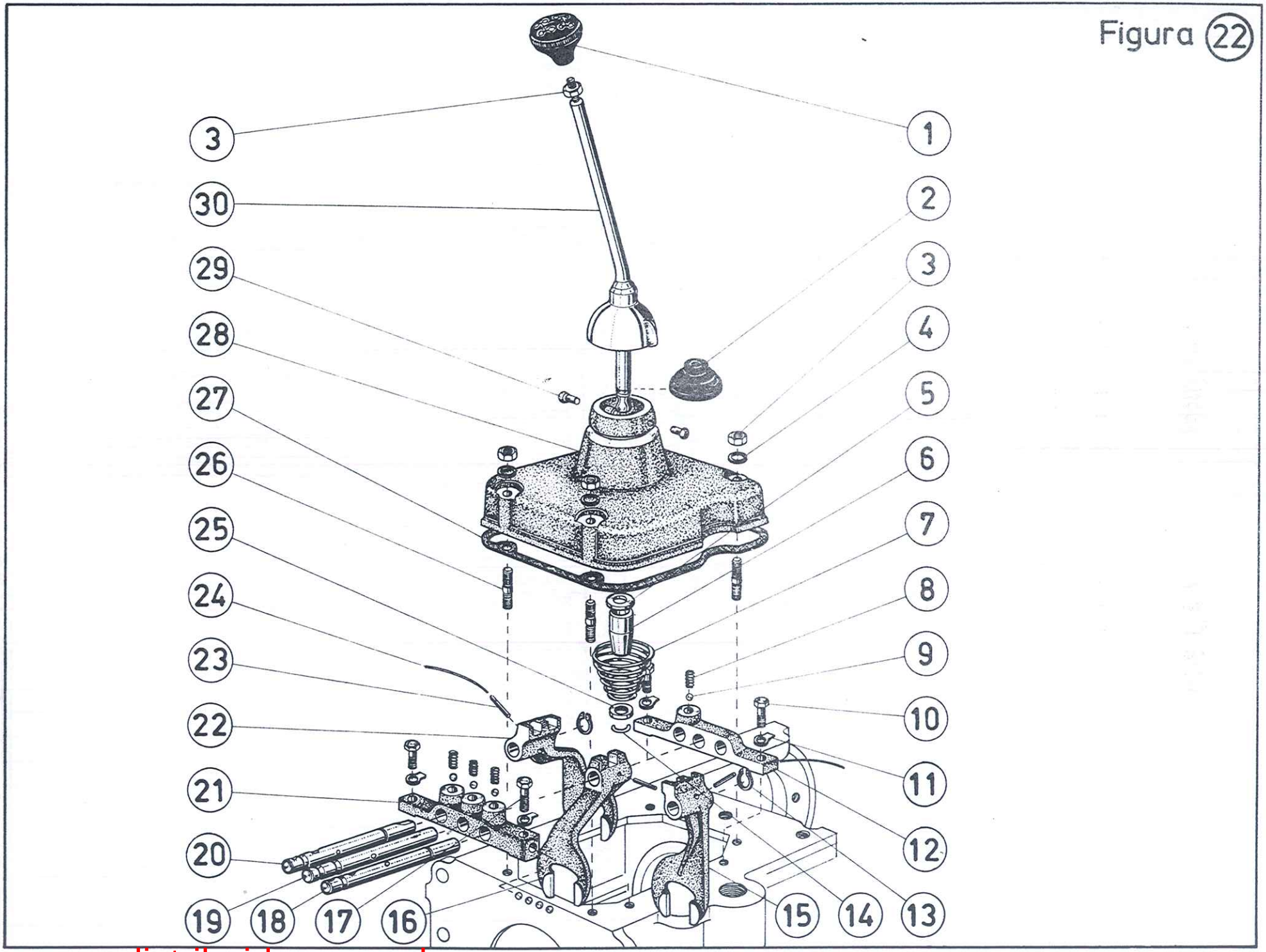

www.agrdistribuidora.com.br

AGRALE S.A.

TRATOR

Figura Nº 22

I	4200			Q.	DENOMINAÇÃO
1	8005.104.100.00.4			1	Manipulo da alavanca das marchas
2	8005.104.146.00.3			1	Capa protetora
3	4102.011.011.00.4			5	Porca sextavada (M 10 DIN 934)
4	4103.012.052.00.5			4	Arruela de pressão (B 10 DIN 127)
5	8005.104.138.00.4			cn	Arruela de encosto-alavanca de marcha - 3,0
5	8005.104.138.01.2			cn	Arruela de encosto-alavanca de marcha - 3,5
5	8005.104.138.02.0			cn	Arruela de encosto-alavanca de marcha - 4,0
6	8005.104.095.00.6			1	Bucha da alavanca das marchas
7	8005.104.098.00.0			1	Mola cônica da alavanca das marchas
8	8005.104.071.00.7			4	Mola de pressão do suporte (câmbio)
9	4007.010.008.00.2			8	Esfera (Ø 8 DIN 5401)
10	4101.048.008.01.7			3	Parafuso sextavado (M 10 x 30 DIN 933 - 8 G)
11	4103.010.011.00.3			4	Arruela freno (10,5 DIN 93)
12	8005.104.072.00.5			1	Suporte da haste traseira
13	4008.010.013.00.0			2	Anel elástico (E 16 x 1 DIN 471)
14	8005.104.092.00.3			1	Anel de retenção - alavanca das marchas
15	8005.104.067.00.5			1	Garfo de mudança esquerdo
16	8005.104.069.00.1			1	Garfo de mudança central
17	4101.045.053.00.8			1	Parafuso sextavado (M 10 x 40 DIN 93)
18	8005.104.073.00.3			1	Eixo do garfo - esquerdo
19	8005.104.074.00.1			1	Eixo do garfo - central
20	8005.104.075.00.8			1	Eixo do garfo - direito
21	8005.104.070.00.9			1	Suporte da haste dianteira
22	8005.104.068.00.3			1	Garfo de mudança - direito
23	4006.011.021.00.6			2	Pino elástico
24	8005.104.081.00.6			2	Arame de segurança
25	8005.104.097.00.2			1	Arruela de retenção - alavanca das marchas
26	4101.035.024.00.1			4	Parafuso prisioneiro (M 10 x 45 DIN 835)
27	8005.104.079.00.0			1	Junta da tampa da alavanca das marchas
28	8005.104.078.00.2			1	Tampa de cambio
29	8005.104.080.00.8			2	Pino esferico - tampa alavanca das marchas
30	8008.104.010.00.9			1	Conj. alavanca do câmbio

OBS

Figura 23

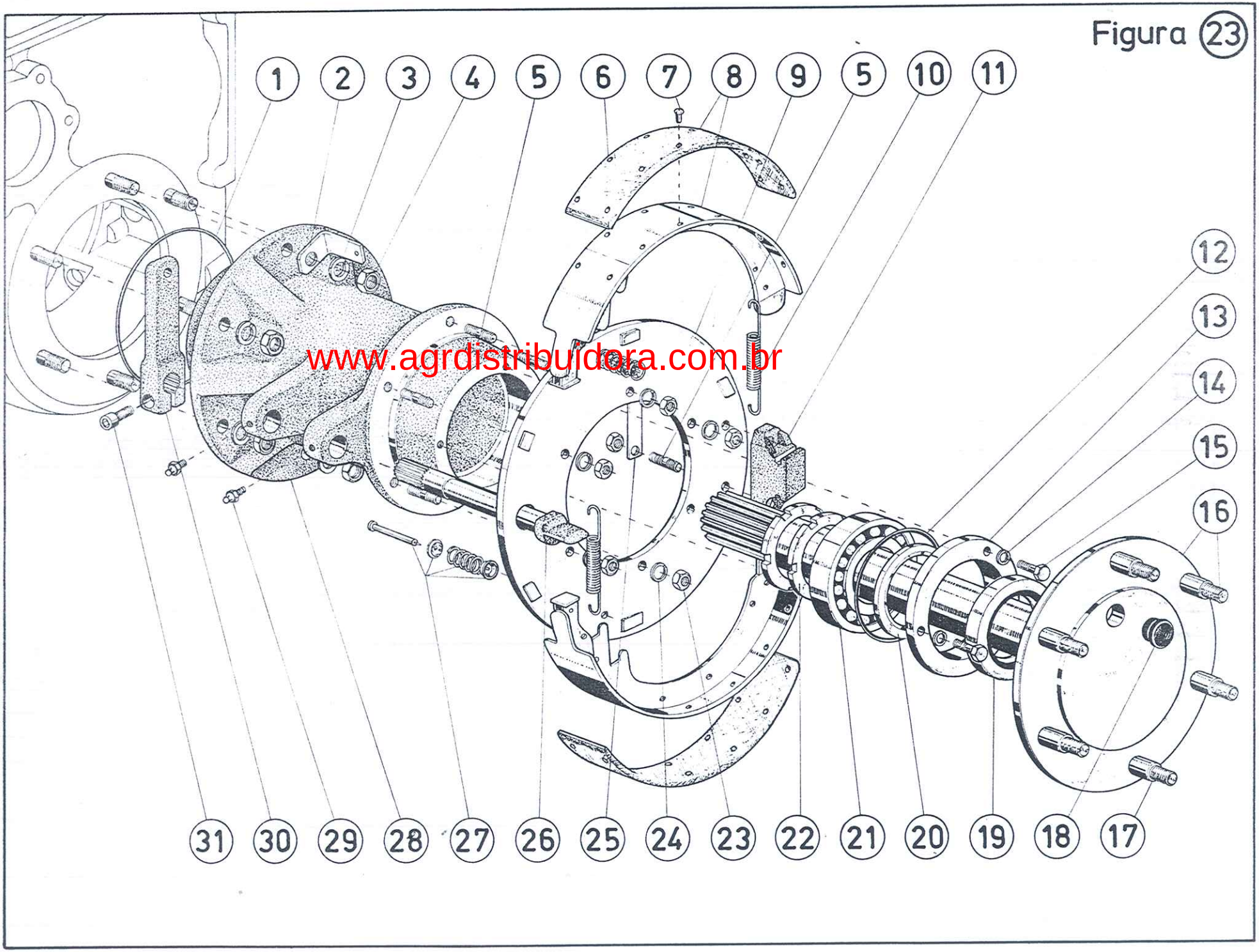

www.agrdistribuidora.com.br

AGRALE S.A.

TRATOR

Figura Nº 23

I	4200			Q.	DENOMINAÇÃO
1	8005.104.111.00.1			2	Anel de vedação (165 x 2,26)
2	8005.105.011.00.2			2	Engate da mola de retrocesso do freio
3	4103.012.055.00.8			12	Arruela de pressão (B 16 DIN 127)
4	4102.011.021.01.1			12	Porca sextavada (M 16 x 1,5 DIN 934 - Zn)
5	4101.035.018.01.1			16	Parafuso prisioneiro (M 10 x 25 DIN 835 8.8)
6	8005.105.044.00.3			4	Revestimento da sapata do freio
7	4011.010.018.00.3			48	Rebites (B 5 x 18 DIN 7338 - CU)
8	8005.105.039.00.3	*		4	Conjunto sapato do freio com revestimento
9	8005.105.029.00.4			2	Conjunto prato do freio
10	8002.105.045.00.7			4	Mola da sapata do freio
11	8005.105.034.00.4			2	Mancal de apoio da sapata do freio
12	8002.104.144.00.9			2	Anel de vedação dp suporte de saida de roda
13	8005.104.013.00.9			2	Tampa suporte do retentor
14	4103.012.051.00.7			6	Arruela de pressão (B 8 DIN 127)
15	4101.047.092.01.2			6	Parafuso sextavado (M 8 x 30 DIN 933 - 8 G)
16	8005.104.104.00.6			1	Conjunto do eixo de saida da roda traseira (L.D.)
16	8005.104.103.00.8			1	Conjunto do eixo de saida da roda traseira (L.E.)
17	8005.104.012.00.1			12	Parafuso do eixo de saida de rodas
18	8005.104.093.00.1			2	Tampão de borracha
19	4002.012.094.00.1			2	Retentor (68 x 90 x 13)
20	8005.104.061.00.8			2	Anel de encosto
21	4001.018.059.00.0			2	Rolamento 6211 (55 x 100 x 21 DIN 625)
22	4102.016.027.00.5			4	Porca de fixação (M 55 x 1,5 DIN 1804)
23	4102.011.011.00.4			16	Porca sextavada (M 10 DIN 934)
24	4103.012.052.00.5			12	Arruela de pressão (B 10 DIN 127)
25	8005.105.036.00.9			2	Chapa freno do prato do freio
26	8005.105.038.00.5			1	Eixo de acionamento da sapata do freio (L.D.)
26	8005.105.037.00.7			1	Eixo de acionamento da sapata do freio (L.E.)
27	8005.105.046.00.8			4	Conjunto grampo de segurança
28	8005.104.062.00.6			1	Carcaça saida de roda traseira (L.D.)
28	8005.104.063.00.4			1	Carcaça saida de roda traseira (L.E.)
29	4003.010.006.00.5			4	Graxeira (A 6 DIN 71412)
30	8005.105.021.00.1			2	Acionador do eixo de acionamento da sapata
31	4101.037.099.00.1			2	Parafuso sextavado interno (M 10 x 35 DIN 912)

OBS * A partir do chassis nº 6228

Figura 24
C

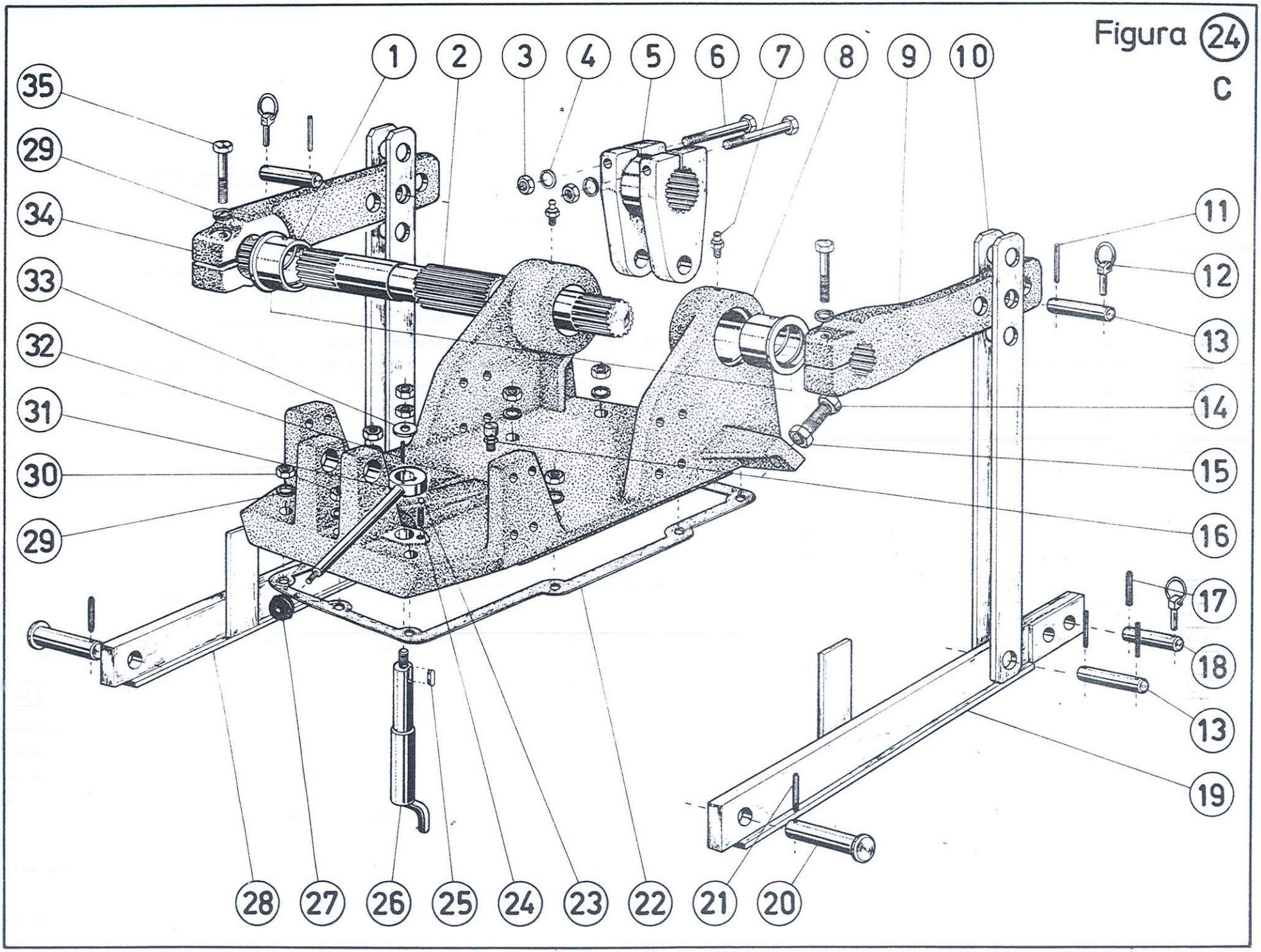
1
2
3
4
5
6
7
8
9
10
11
12
13
14
15
16
17
18
13
19
20
21
22
23
24
25
26
27
28
29
30
31
32
33
34
29
35

AGRALE S.A.

TRATOR

Figura Nº 24

I	4200			Q.	DENOMINAÇÃO
1	4005.010.041.00.7			4	Chaveta (A 12 x 8 x 40 DIN 6885)
2	4005.010.047.00.4			2	Chaveta (A 14 x 9 x 100 DIN 6885)
3	8005.108.067.00.1			1	Eixo-Levante hidráulico
4	4003.010.026.00.3			2	Graxeira (A 10 DIN 71412)
5	8005.108.068.00.9			1	Conjunto garfo de acionamento - eixo L. hidráulico
6	8005.104.030.00.3			1	Tampa da caixa de mudanças
7	8005.108.066.00.3			2	Bucha da tampa - L. hidráulico
8	8005.108.072.00.1			2	Conjunto braço do levante hidráulico
9	4006.011.023.00.2			6	Pino elástico (6 x 32 DIN 1481)
10	8002.108.051.00.2			6	Grampo de fixação
11	8005.108.089.00.5			4	Pino da haste vertical - levante hidráulico
12	4101.049.054.01.0			2	Parafuso sextavado (M 20 x 90 DIN 933 - 8 G)
13	4102.013.031.00.0			2	Porca sextavada (M 20 x 90 DIN 933 - 8 G)
14	8005.108.073.00.9			4	Haste vertical - levante hidráulico
15	8002.108.104.00.9			2	Pino longarina levante hidráulico
16	8005.108.055.00.6			1	Conjunto longarina - levante hidráulico (L. Esquerdo)
17	4004.013.017.00.7			2	Pino cilindrico com cabeça (25 x 100 x 92 DIN 1435)
18	4006.011.026.00.5			2	Pino elástico (6 x 40 DIN 1481)
19	8005.104.102.00.0			1	Junta-caixa de mudanças
20	4007.010.008.00.2			1	Esfera (Ø 8 DIN 5401)
21	8002.108.042.00.1			1	Mola de pressão
22	4005.010.009.00.4			1	Chaveta (A 4 x 4 x 14 DIN 6885)
23	8005.104.107.00.9			1	Conjunto da alavanca da tomada de força
24	7106.015.021.00.7			1	Haste de acionamento
25	8002.105.018.00.4			1	Manipulo
26	8005.108.056.00.4			1	Conjunto longarina - levante hidráulico (L. Direito)
27	4103.012.053.00.3			10	Arruela de pressão (B 12 DIN 127)
28	4102.013.013.01.6			12	Porca sextavada (M 12 DIN 936 - Zn)
29	8005.104.110.00.3			1	Exentrico
30	4006.010.019.00.1			1	Pino elástico (3 x 16 DIN 1481)
31	4103.011.017.00.9			1	Arruela lisa (A 13 DIN 125)
32	4101.040.028.00.5			2	Parafuso sem cabeça sextavado interno (M 10 x 15 DIN 913

OBS

Figura 25

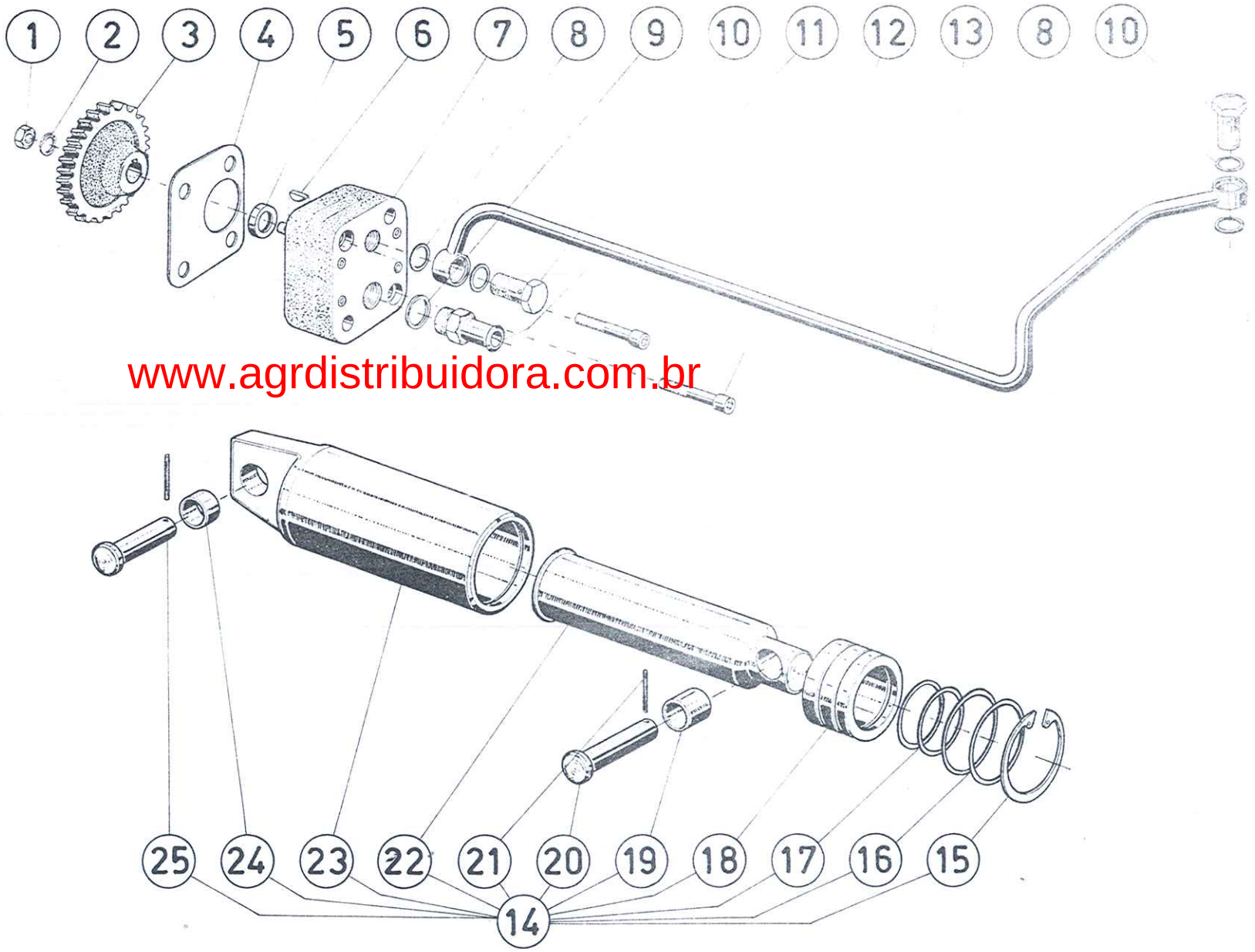

www.agrdistribuidora.com.br

AGRALE S.A.

TRATOR

Figura Nº 25

I	4200			Q.	DENOMINAÇÃO
1	4102.011.011.00.4			1	Porca sextavada (M 10 DIN 934)
2	4103.012.052.00.5			1	Arruela de pressão (B 10 DIN 127)
3	7007.005.001.00.1			1	Engrenagem da bomba hidráulica
4	7007.005.019.00.3			1	Junta de vedação - bomba hidráulica
5	4002.010.016.00.6			1	Retentor W 4580 MB (15 x 24 x 7 DIN 6503)
6	4005.011.001.00.0			1	Chaveta (4 x 5 DIN 6888)
7	8005.108.001.00.0			1	Conjunto bomba hidráulica
8	8002.108.023.00.1			4	Anel de vedação
9	4014.010.040.00.1			1	Anel de vedação (A 24 x 29 x 2 DIN 7603)
10	8002.108.024.00.9			2	Parafuso ôco - tubo de pressão
11	8005.108.081.00.2			1	Nipel de sucção - bomba hidráulica
12	4101.038.002.02.0			2	Parafuso sextavado interno (M 10 x 50 DIN 912 8 G)
13	8005.108.025.00.9			1	Conjunto tubo de pressão - bomba a válvula
14	8005.108.075.00.4	*		1	Conjunto cilindro hidráulico - completo (M)
15	4008.011.051.00.9			1	Anel elástico (787 x 3 DIN 472)
16	8005.108.085.00.3			2	Anel de vedação
17	8005.108.084.00.6			2	Anel de vedação
18	8005.108.083.00.8			1	Guia da haste
19	8005.108.087.00.9			1	Bucha da cabeça da haste
20	4004.013.020.00.1			1	Pino cilindrico com cabeça (25 x 115 x 107 DIN 1435)
21	4006.011.026.00.5			2	Pino elástico (6 x 40 DIN 1481)
22	8005.108.080.00.4			1	Haste da camisa
23	8005.108.076.00.2			1	Conjunto da camisa - cilindro hidráulico
24	8005.108.086.00.1			1	Bucha do mancal da camisa
25	4004.013.017.00.7			1	Pino cilindrico com cabeça (25 x 100 x 92 DIN 1435)
	8005.199.002.00.8				Conjunto peça de reparo do pistão hidráulico itens: 15-16 - 17

OBS * Até chassis nº 1029 e caixa nº 1030

Figura 25
A

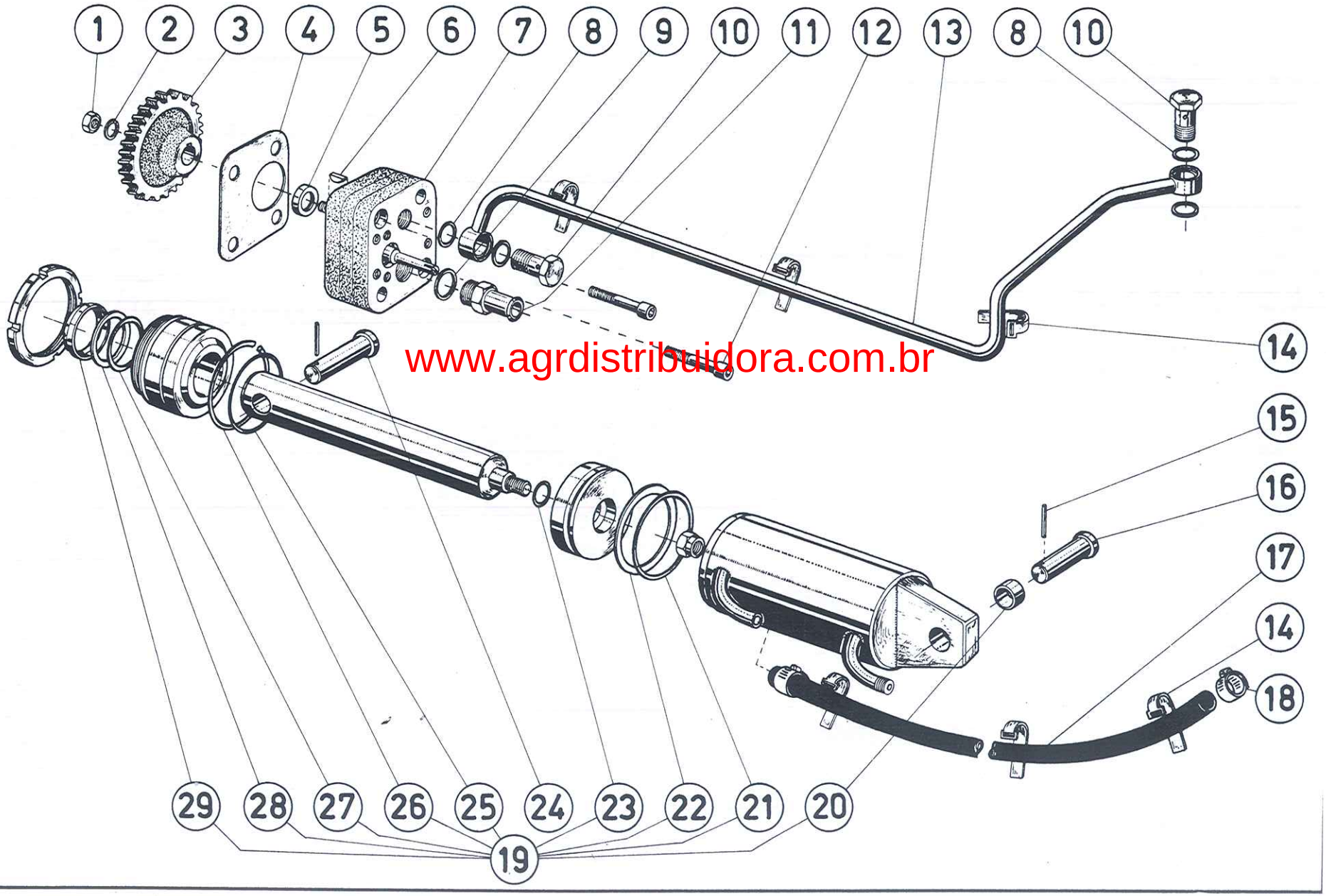

www.agrdistribuidora.com.br

AGRALE S.A.

TRATOR

Figura Nº 25A

I	4200			Q.	DENOMINAÇÃO
01	4102.011.011.00.4			1	Porca sextavada (M 10 DIN 934)
02	4103.012.052.00.5			1	Arruela de pressão (B 10 DIN 127)
03	7007.005.001.00.1			1	Engrenagem da bomba hidráulica
04	7007.005.019.00.3			1	Junta de vedação - bomba hidráulica
05	4002.010.016.00.6			1	Retentor (15 x 24 x 7)
06	4005.011.001.00.0			1	Chaveta (4 x 5 DIN 6888)
07	8005.108.001.00.0			1	Conjunto bomba hidráulica
07	8005.108.001.01.8	**		1	Conjunto bomba hidráulica
08	8002.108.023.00.1			4	Anel de vedação
09	4014.010.040.00.1			1	Anel de vedação (A 24 x 29 x 2 DIN 7603)
10	8002.108.024.00.9			2	Parafuso oco - tubo de pressão
11	8005.108.081.00.2			1	Nípel de sucção - bomba hidráulica
12	4101.038.002.02.0			2	Parafuso sextavado interno (M 10 x 50 DIN 912 - 8G)
13	8005.108.025.00.9			1	Conjunto tubo de pressão - bomba à válvula
13	8005.108.025.01.7	**		1	Conjunto tubo de pressão - bomba à válvula
14	8002.111.014.00.5			6	Abraçadeira
15	4006.011.026.00.5			2	Pino elástico (6 x 40 DIN 1481)
16	4004.013.017.00.7			1	Pino cilíndrico c/cabeça (25 x 100 x 92 DIN 1435)
17	8005.108.024.00.2	*		1	Tubulação de retorno - tanque ao cilindro hidráulico
18	8005.108.023.00.4			2	Abraçadeira (1" a 1.1/4" largura 12,7)
19	8005.108.075.01.2	*		1	**Conjunto cilindro hidráulico completo (MADAL)**
19	8005.108.183.00.6			1	Conjunto cilindro hidráulico completo (DHB)
20	8005.108.086.00.1			1	Bucha do mancal da camisa (C.H.)
21	8005.108.101.00.8			1	Anel de vedação (M)
22	8005.108.102.00.6			1	Anel anti-extrusão (M)
23	8005.108.103.00.4			1	Anel de vedação (M)
24	4004.013.020.00.1			1	Pino cilíndrico c/ cabeça (25 x 115 x 107 DIN 1435)
25	8005.108.107.00.5			1	Anel de vedação (M)
26	8005.108.108.00.3			1	Anel de segurança (M)
27	8005.108.110.00.9			1	Anel de vedação (M)
28	8005.108.111.00.7			1	Anel anti-extrusão (M)
29	8005.108.112.00.5			1	Anel raspador (M)
	8005.199.004.00.4	*		1	Conjunto peças de reparo do cilindro hidráulico (MADAL)
	8005.199.005.00.1			1	**Conjunto peças de reparo do cilindro hidráulico (DHB)**

OBS
* A partir do chassis nº 1030 e caixa nº 1031
** A partir do chassis nº 7925

Item 17 uso até chassis nº 5370

Figura 26 A

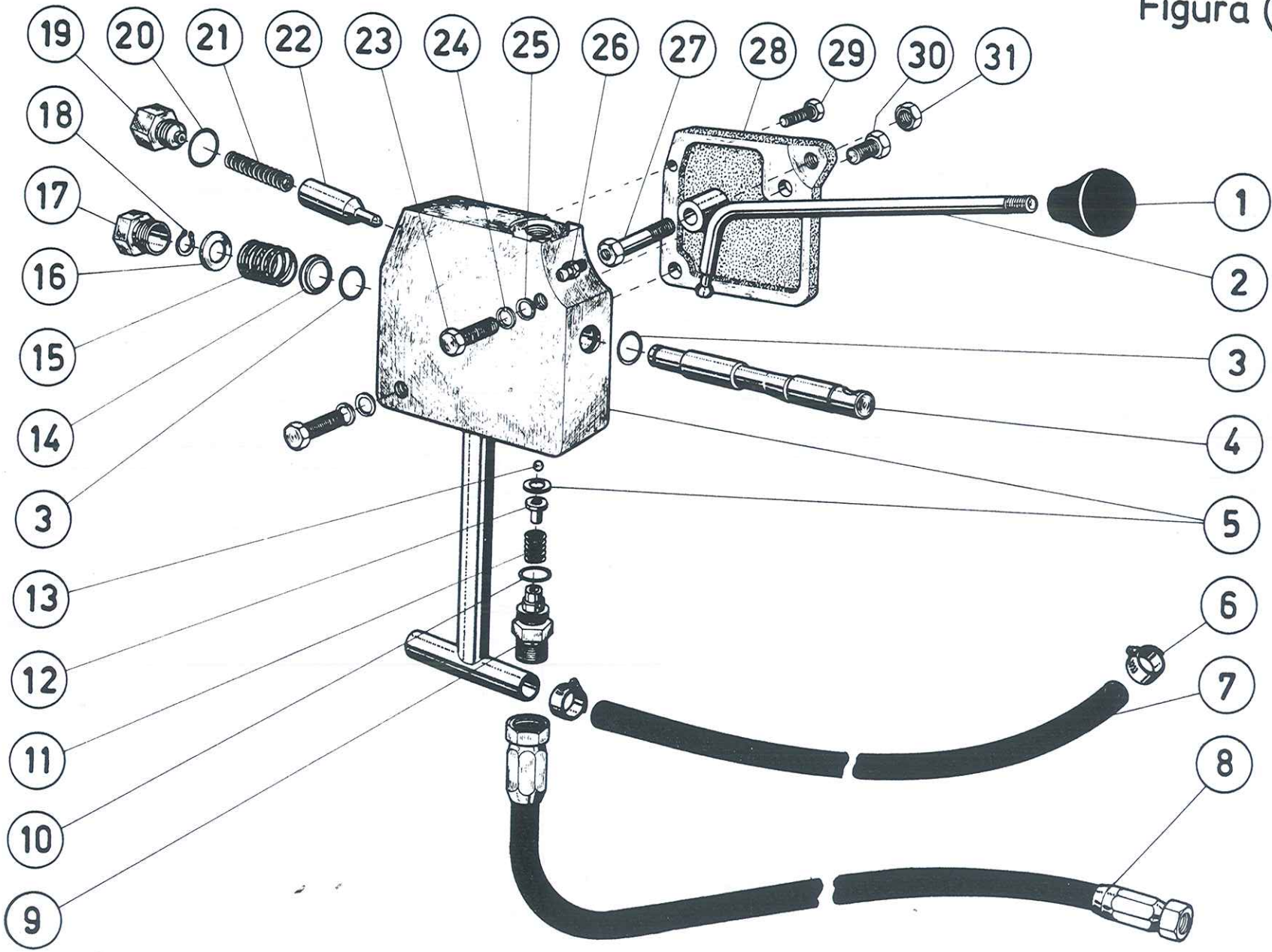
19
20
21
22
23
24
25
26
27
28
29
30
31
18
17
16
15
14
3
13
12
11
10
9
1
2
3
4
5
6
7
8

AGRALE S.A.

TRATOR

Figura Nº 26 A

I	4200			Q.	DENOMINAÇÃO
1	8002.108.039.00.7			1	Manipulo da alavanca
2	8005.108.115.00.9			1	Conjunto alavanca de acionamento
3	8005.108.123.00.2			2	Anel de vedação
4	8005.108.048.00.1			1	Eixo da válvula
5	8005.108.113.00.3	*		1	Conjunto válvula do comando hidráulico completa
6	8005.108.023.00.4			2	Abraçadeira (1" x 1.1/4" x 12,7)
7	8005.108.028.00.1	*		1	Conjunto mangueira de retorno (Cilindr. Válvula)
8	8005.108.053.00.1			1	Conjunto mangueira de ligação (Válv.cilindr.hidr.)
9	8005.108.121.00.6			1	Conexão de saída
9	8002.108.173.00.4	**		1	Conexão de saída
10	8005.108.114.00.1			1	Anel de vedação
11	8005.108.120.00.8			1	Mola
12	8005.108.119.00.0			1	Vedador
13	4007.010.006.00.6			1	Esfera (Ø 6 DIN 5410)
14	8005.108.049.00.9			1	Arruela de encosto válvula hidráulica
15	8005.108.050.00.7			1	Mola da válvula
16	8005.108.051.00.5			1	Arruela de encosto
17	8005.108.052.00.3			1	Bujão
18	4008.010.008.00.0			1	Anel elástico (11 x 1 DIN 471)
19	8005.108.125.00.7			1	Conjunto válvula de alivio
20	8005.108.126.00.5			1	Anel de vedação
21	8005.108.124.00.0			1	Mola da cápsula
22	8005.108.122.00.4			1	Capsula reguladora
23	4101.048.006.01.1			2	Parafuso sextavado (M 10 x 25 DIN 933 - 8.8)
24	4103.012.052.00.5			2	Arruela de pressão (B 10 DIN 127)
25	4103.011.015.00.3			2	Arruela lisa (A 10,5 DIN 125) (entre chapa e válvula)
26	4003.010.006.00.6			1	Graxeira (A 6 Din 71412)
27	8005.108.116.01.4			1	Parafuso sextavado
28	8005.108.117.00.4			1	Tampa da válvula de comando
29	4101.047.068.00.4			2	Parafuso sextavado (M 6 x 20 DIN 933)
30	4101.048.005.00.5			2	Parafuso sextavado (M 10 x 20 DIN 933)
31	4102.011.011.00.4			1	Porca sextavada (M 10 DIN 934)

OBS * A partir do chassis nº 5371

** A partir do chassis nº 7940

Figura 27

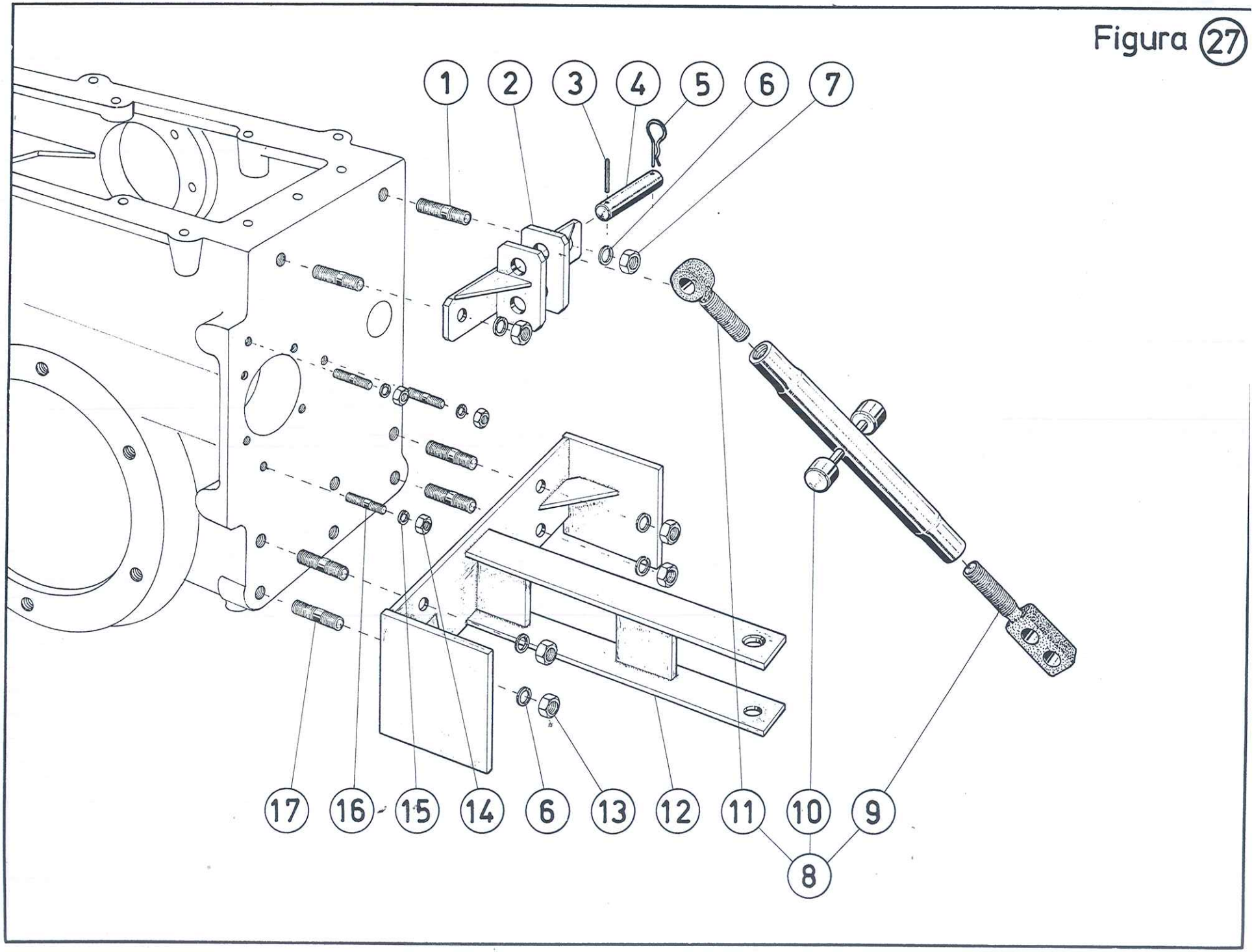

AGRALE S.A.

TRATOR

Figura Nº 27

I	4200			Q.	DENOMINAÇÃO
1	4101.032.067.01.1			6	Parafuso prisioneiro (M 16 x 1,5 x 40 DIN 833 - 8 G)
2	8005.104.129.00.3			1	Conjunto engate de 3º ponto
3	4006.011.023.00.2			1	Pino elástico (6 x 32 DIN 1481)
4	8002.108.100.00.7			1	Pino-regulador central
5	8002.108.051.00.2			1	Grampo de fixação
6	4103.012.055.00.8			6	Arruela de pressão (B 16 DIN 127)
7	4102.011.021.01.1			2	Porca sextavada (M 16 x 1,5 DIN 934 - Zn)
8	8005.108.090.00.3			1	Conjunto regulador central
9	8002.108.091.00.8			1	Terminal - regulador central
10	8005.108.095.00.2			1	Conjunto corpo regulador central
11	8002.108.123.00.9			1	Terminal - regulador central
12	8005.104.133.00.5			1	Conjunto engate da carreta
13	4102.011.020.00.5			4	Porca sextavada (M 16 DIN 934)
14	4102.011.014.00.8			3	Porca sextavada (M 12 DIN 934)
15	4103.012.053.00.3			3	Arruela de pressão (B 12 DIN 127)
16	4101.050.038.00.1			3	Parafuso prisioneiro (M 12 x 30 DIN 939)
17	4101.037.007.01.2			4	Parafuso prisioneiro (M 16 x 35 DIN 835 - 8 G)

OBS

Figura 28
A

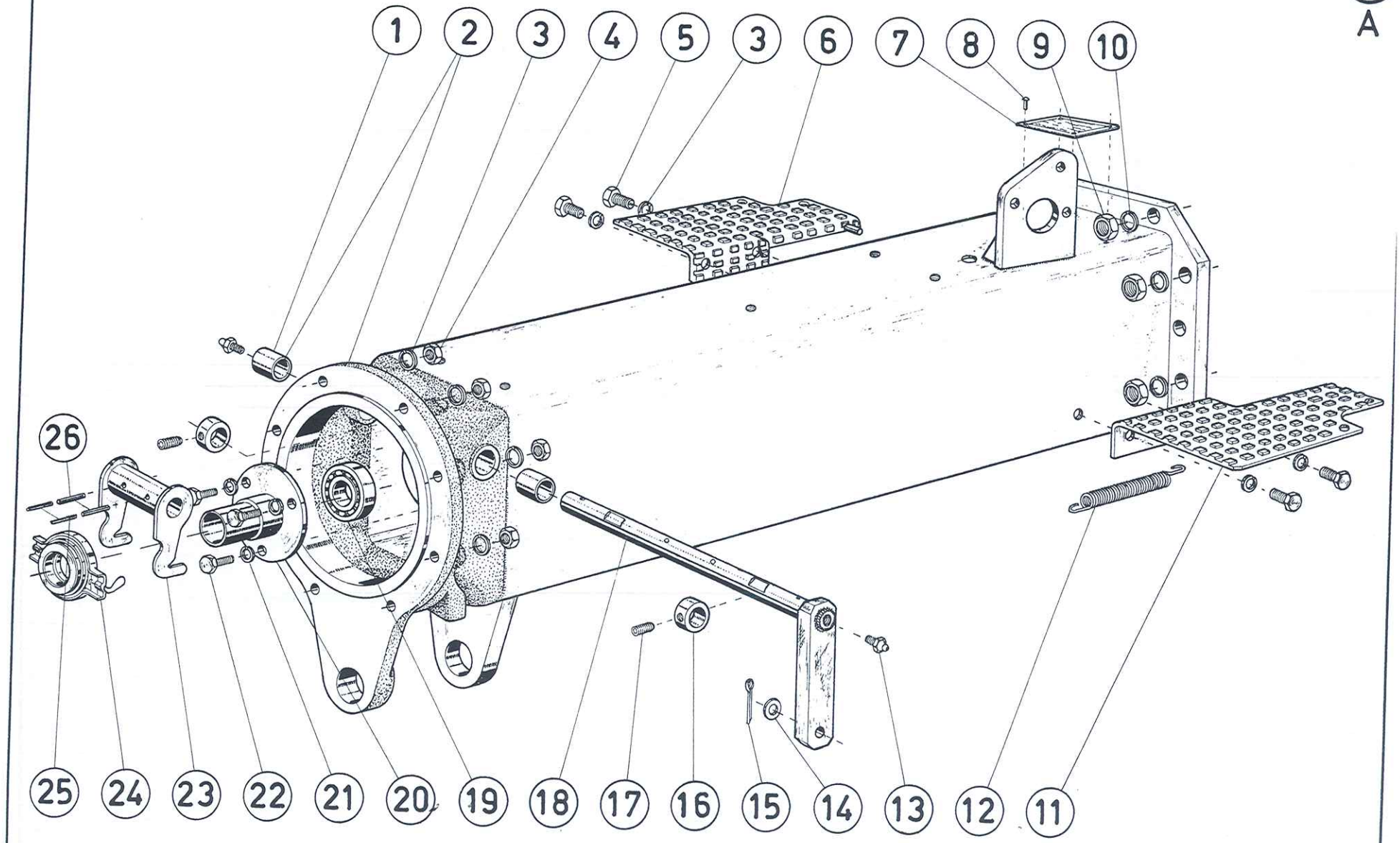

www.agrdistribuidora.com.br

AGRALE S.A.

TRATOR

Figura Nº 28 A

I	4200			Q.	DENOMINAÇÃO
1	8005.102.024.00.8			2	Bucha do mancal do eixo da embreagem
2	8005.102.049.00.5			1	Conjunto carcaça intermediária
3	4103.012.052.00.5			12	Arruela de pressão (B 10 DIN 127)
4	4102.011.011.00.4			8	Porca sextavada (M 10 DIN 934)
5	4101.048.005.00.5			2	Parafuso sextavado (M 10 x 20 DIN 953)
6	8005.102.016.00.4			1	Conjunto da plataforma (L.D.)
7	8005.112.003.00.0			1	Placa de instrução
8	4011.010.010.00.0			4	Rebite de alumínio (2,5 x 8 DIN 660)
9	4102.011.017.00.1			8	Porca sextavada (M 14 DIN 934)
10	4103.012.054.00.1			8	Arruela de pressão (B 14 DIN 127)
11	8005.102.017.00.2			1	Conjunto da plataforma (L.E.)
12	8005.102.048.00.7	****		1	Mola de retrocesso do pedal da embreagem
13	4003.010.007.00.3			2	Graxeira (A 8 DIN 71412)
14	4103.011.017.00.9			1	Arruela lisa (A 13 DIN 125)
15	4009.010.008.00.8			1	Contrapino (1/8" x 1")
16	8005.102.050.00.3	***		2	Anel limitador do eixo da embreagem
17	8002.103.023.00.9	***		2	Parafuso de fixação
18	8005.102.042.00.0	***		1	Conjunto do eixo da embreagem
19	4001.018.054.01.9	*		1	Rolamento 6206(30x62x16DIN625(uso c/peça-8005.102.021.01.2)01.2
20	8005.102.021.01.2	*		1	Conjunto tubo guia eixo de transmissão
20	8005.102.028.00.9	**		1	Tubo guia eixo de transmissão
21	4103.012.051.00.7			3	Arruela de pressão (B 8 DIN 127)
22	4101.047.088.01.0			3	Parafuso sextavado (M 8 x 20 DIN 923 - 8.8)
23	7107.003.008.00.6			1	Conjunto garfo da embreagem
24	7107.003.029.00.2			1	Mancal do rolamento de debreagem
25	4006.010.025.00.8			2	Pino elástico (3 x 32 DIN 1481)
26	4006.010.087.00.8			2	Pino elástico (5 x 32 DIN 1481)

OBS

* A partir T 440 chassis nº 0642 até nº 2769

** A partir do chassis nº 2770

*** A partir do chassis nº 5550

**** A partir do chassis nº 5539

Figura 28
B

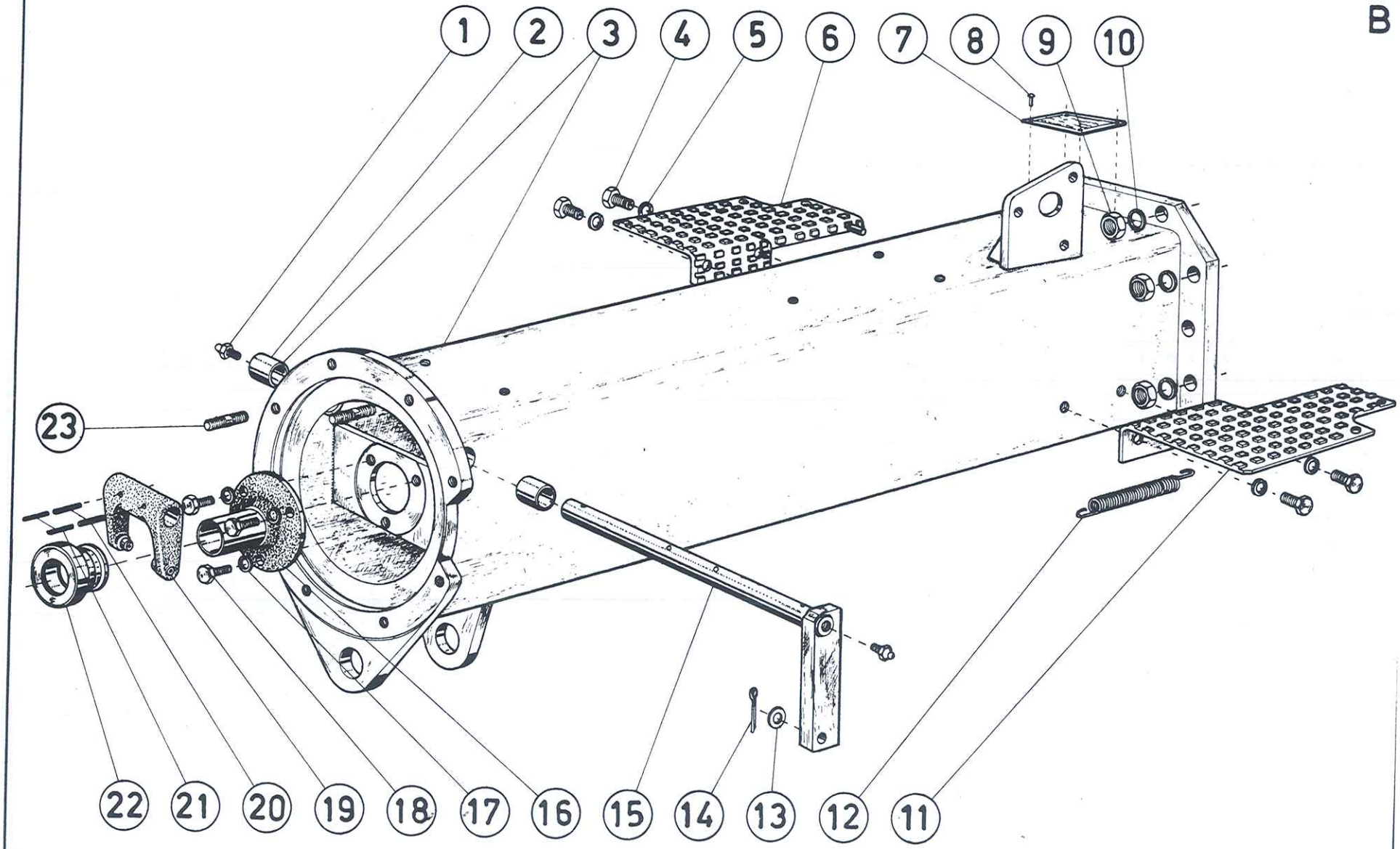

www.agrdistribuidodora.com.br

AGRALE S.A.

TRATOR

Figura Nº 28 B

I	4200			Q.	DENOMINAÇÃO
1	4003.010.007.00.3			2	Graxeira (A 8 DIN 71412)
2	8005.102.024.00.8			2	Bucha do eixo da embreagem
3	8005.102.001.02.2	*		1	Conj. carcaça intermediária
4	4101.048.005.00.5			4	Paraf. sext. (M 10x20 DIN 953)
5	4103.012.052.00.5			4	Arruela de pressão (B 10 DIN 127)
6	8005.102.016.00.4			1	Conjunto da plataforma (L.D.)
7	8005.112.003.00.0			1	Placa de instrução
8	4011.010.010.00.0			4	Rebite de aluminio (2,5 x 8 DIN 660)
9	4102.011.017.00.1			8	Porca sextavada (M 14 DIN 934)
10	4103.012.054.00.1			8	Arruela de pressão (B 14 DIN 127)
11	8005.102.017.00.2			1	Conjunto da plataforma (L.E.)
12	8005.102.048.00.7			1	Mola de retrocesso do pedal embreagem
13	4103.011.017.00.9			1	Arruela lisa (A 13 DIN 125)
14	4009.010.008.00.8			1	Contrapino (1/8" x 1")
15	8005.102.042.01.8	*		1	Conjunto eixo de acionamento da embreagem
16	8005.102.064.00.4	*		1	Conjunto tubo guia eixo de transmissão
17	4103.012.051.00.7			3	Arruela de pressão (B 8 Din 127)
18	4101.047.088.01.0			3	Parafuso sextavado (M 8 x 20 DIN 933 - 8.8)
19	7107.003.030.00.0	*		1	Conjunto garfo da embreagem
20	4006.010.087.00.8			2	Pino elástico (5 x 32 DIN 1481)
21	4006.010.025.00.8			2	Pino elástico (3 x 32 DIN 1481)
22	7107.003.029.01.0	*		1	Rolamento mancal de debreagem
23	4101.035.022.01.3	*		8	Parafuso prisioneiro (M 10x35 DIN 835 - 8.8)

OBS * A partir do chassis nº 8616

Figura 29

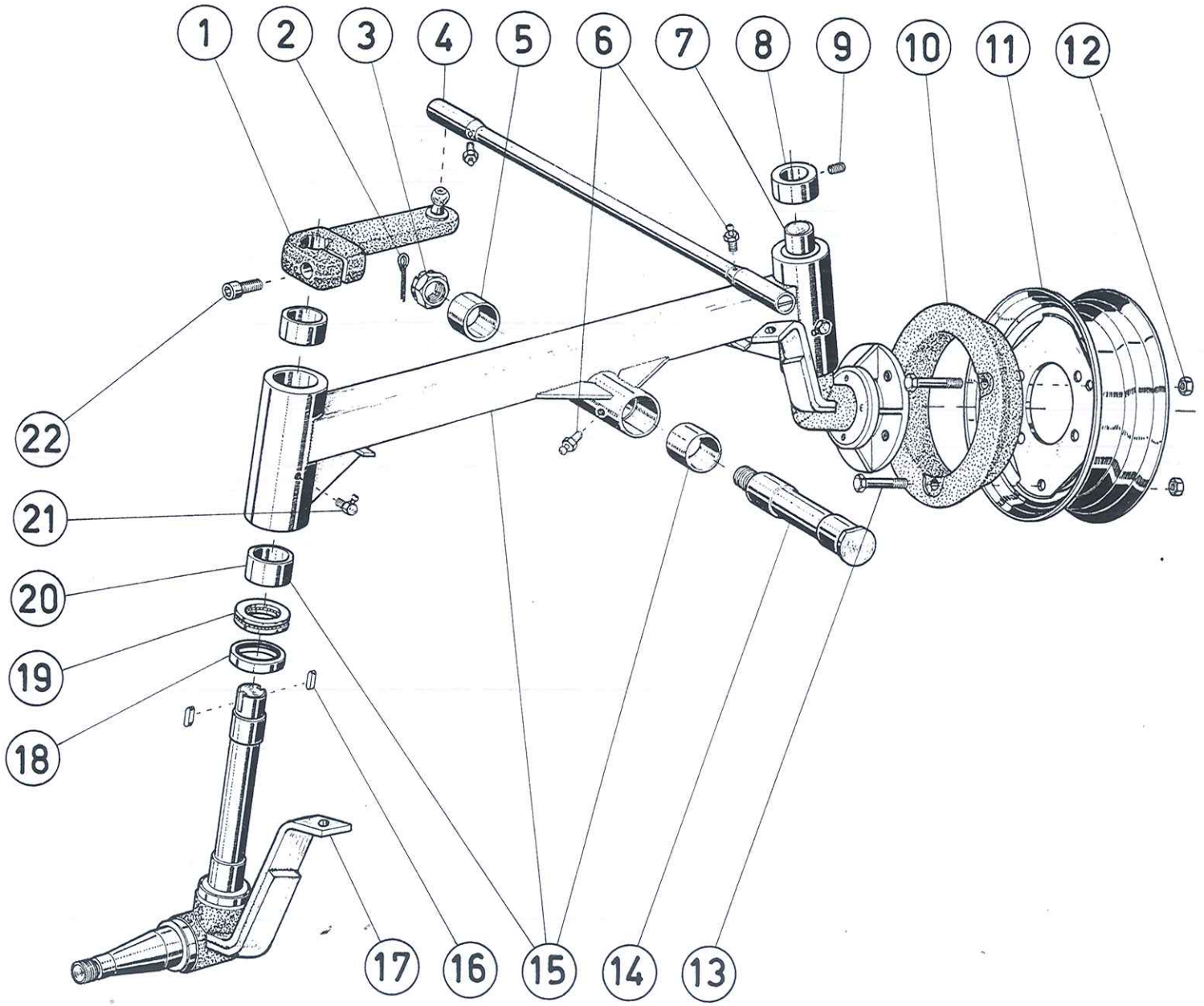

www.agrdistribuidora.com.br

AGRALE S.A.

TRATOR

Figura Nº 29

I	440			Q.	DENOMINAÇÃO
1	8005.103.019.01.5			1	Conjunto do braço superior-ponta de eixo dianteiro
1	8005.103.019.02.3	*		1	Conjunto do braço superior-ponta de eixo dianteiro
2	4009.010.015.00.3			1	Contrapino (3/16"X/")
3	8002.103.007.00.9			1	Porca do pivo-eixo dianteiro
4	8005.103.035.00.3			1	Conjunto barra de direção
5	8002.103.012.00.9			2	Bucha do mancal centro do eixo dianteiro
6	4003.010.008.00.1			3	Graxeira (A 10 DIN 71412)
7	8005.103.014.01.6	*		1	Conjunto ponta de eixo dianteira (L.D.)
8	8002.103.018.00.6			1	Anel superior-ponta de eixo dianteira
9	8002.103.023.00.6			1	Parafuso de fixação
10	8002.110.013.00.8	*		2	Contrapeso cônico
11	8002.110.015.00.3			2	Aro dianteiro (3,50 x 15)
12	4102.013.013.01.6			6	Porca sextavada (M 12 DIN 936 - Zn 8 G)
13	4101.045.085.02.6			6	Parafuso sextavado (M 12 x 80 DIN 931 - 8 G)
14	8005.103.022.00.1			1	Pivô do eixo dianteiro
15	8008.103.001.00.9			1	Conjunto eixo dianteiro
16	4005.010.020.00.1			2	Chaveta (A 8 x 7 x 30 DIN 6885)
17	8005.103.013.01.8	*		1	Conjunto ponta de eixo dianteira (L.E.)
18	8005.103.110.00.4			2	Anel de vedação
19	4001.027.058.00.1			2	Rolamento (51107 35 x 52 x 12 DIN 711)
20	8002.103.011.00.1			4	Bucha do mancal lateral do eixo dianteiro (Ø 34 int.) curta
20	8002.103.098.00.8			4	Bucha de mancal lateral do eixo dianteiro (Ø 34 int.)
21	4003.010.026.00.3			2	Graxeira (C 10 DIN 71412)
22	4101.038.009.01.7			1	Parafuso sextavado (M 12 x 40 DIN 912 - 8 G)

OBS * Até chassis nº 2769

Figura 29
B

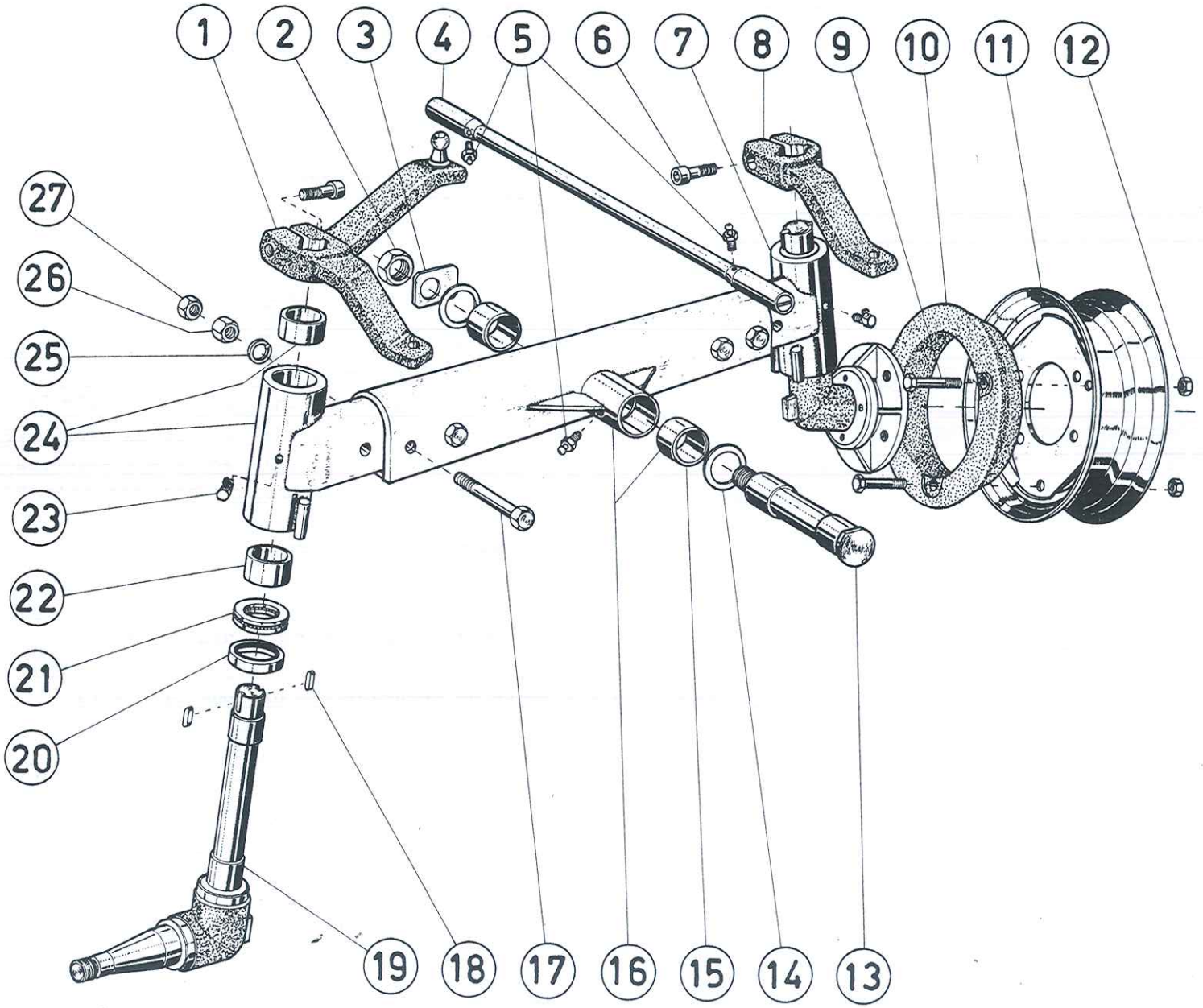

www.agrdistribuidora.com.br

AGRALE S.A.

TRATOR

Figura Nº 29 B

I	4200			Q.	DENOMINAÇÃO
01	8005.103.019.02.1	*		1	Conjunto braço superior duplo (Eixo fixo)
01	8005.103.019.05.6	****		1	Conjunto braço superior duplo (Eixo regulável)
02	4102.013.049.00.2			1	Porca sextavada (M 36 x 1,5 - DIN 936)
03	8005.103.038.00.7			1	Chapa freno do pivô-eixo dianteiro
04	8005.103.035.00.3			1	Conjunto barra de direção com castanha
05	4003.010.008.00.1			3	Graxeira (A 10 DIN 71412)
06	4101.038.009.01.7			2	Parafuso sextavado interno (M 12 x 40 DIN 912 - 8G)
07	8005.103.096.01.3	****		1	Conjunto do eixo dianteiro regulável (lado direito)
07	8005.103.124.00.5			1	Conjunto do eixo dianteiro regulável (lado direito)
08	8005.103.026.00.2	*		1	Braço de acionamento ponta-de-eixo dianteiro
08	8005.103.026.01.0	****		1	Braço de acionamento ponta-de-eixo dianteiro
09	4101.045.085.02.6			6	Parafuso sextavado (M 12 x 80 DIN 931 - 8G)
10	8005.110.013.00.1	**		2	Contrapeso cônico (28 Kg)
11	8002.110.015.00.3			2	Aro dianteiro (3,5 x 15)
11	8005.110.015.00.6	***		2	Aro dianteiro (4,50 x 16)
12	4102.013.013.01.6			6	Porca sextavada (M 12 DIN 936 - Zn 8G)
13	8008.103.022.00.5			1	Pivô do eixo dianteiro
14	8002.103.094.00.7			cn	Arruela de compensação
15	8002.103.012.01.7			2	Bucha do mancal central eixo dianteiro
16	8008.103.002.00.7	****		1	Conjunto longarina eixo dianteiro central regulável
17	4101.046.034.01.5			4	Parafuso sextavado (M 16 x 110 DIN 931 - 8.8)
18	4005.010.020.00.1			4	Chaveta (A 8 x 7 x 30 DIN 6885)
19	8005.103.115.00.3	*****		2	Conjunto ponta-de-eixo dianteira
20	8005.103.110.00.4	8005.103.118.00.7		2	Anel de vedação
21	8002.103.089.00.7			2	Rolamento ponta-de-eixo dianteira
22	8002.103.011.01.9			4	Bucha do mancal lateral eixo dianteiro (0 34 int.)
22	8002.003.098.01.0			4	Bucha do mancal lateral eixo dianteiro (0 34 int.)
22	8002.003.097.00.0			4	Bucha do mancal lateral eixo dianteiro (0 35 int.)
23	4003.010.026.00.3			2	Graxeira (C 10 DIN 71412)
24	8005.103.095.01.5	****		1	Conjunto eixo dianteiro regulável (lado esquerdo)
24	8005.103.125.00.2			1	Conjunto eixo dianteiro regulável (lado esquerdo)
25	4103.012.055.00.8			4	Arruela de pressão
26	4102.011.020.00.5			4	Porca sextavada (M 16 DIN 934)
27	4102.013.019.00.5			4	Porca sextavada (M 16 DIN 936)
	8005.199.022.00.6			1	Jogo de reparo barra direção com castanhas

OBS * A partir do chassis nº 2770
** A partir do chassis nº 3150
*** A partir do chassis nº 4600
**** A partir do chassis nº 8616
***** A partir do chassis 10.480

Figura 30
C

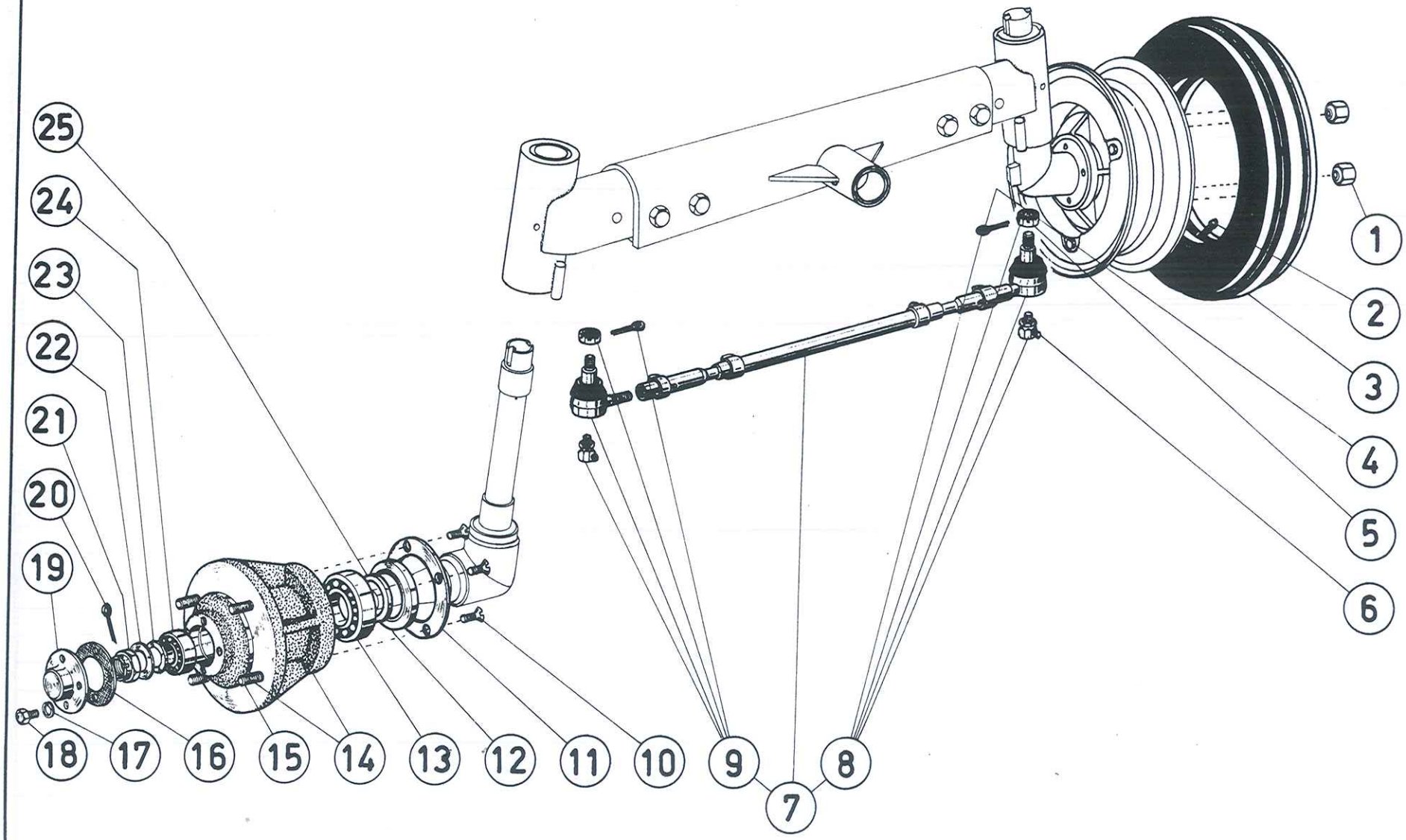

www.agrdistribuidora.com.br

AGRALE S.A.

TRATOR

Figura Nº 30 C

I	4200			Q.	DENOMINAÇÃO
1	4102.017.010.01.8			8	Porca sestavada (M 12 x 1,5 DIN 74361 - Zn)
2	8005.110.016.00.4			2	Camara de ar dianteira (5.00 x 15)
2	8005.110.005.00.7	**		2	Camara de ar dianteira (GT - 16)
3	8005.110.017.00.2			2	Pneu dianteiro (5.00 x 15)
3	8005.110.004.00.0	**		2	Pneu dianteiro (5.50 x 16")
4	4009.010.006.00.2			2	Contrapino (3/32" x 1")
5	4102.018.020.00.8			2	Porca castelo (R 1/2" x 20 UF)
6	4003.010.024.00.8			2	Graxeira (C 6 DIN 71412)
7	8005.103.029.00.6			1	Conjunto barra de direção ajustável (para eixo fixo)
7	8005.103.029.001.4	*		1	Conjunto barra de direção ajustável (para eixo fixo)
7	8005.103.029.02.2			1	Conjunto barra de direção ajustável (para eixo fixo)
7	8005.103.053.00.6	***		1	Conjunto barra de direção regulável (para eixo regulável)
8	8002.103.032.00.7			1	Conjunto terminal de direção (rosca direita) Eixo fixo
8	8005.103.102.00.1	***		1	Conjunto terminal de direção (Rosca direita)P/Eixo regul.
9	8002.103.031.00.9			1	Conjunto terminal de direção (Rosca esquerda)Eixo fixo
9	8005.103.101.00.3	***		1	Conjunto terminal de direção (Rosca esquerda) P/eixo regul.
10	4101.053.094.01.9			8	Parafuso escareado (M 6 x 12 DIN 963)
11	8002.103.026.00.9			2	Flange do cubo de rodas dianteira
12	4002.014.047.00.7			2	Retentor (6 (48 x 72 x 7/9)
13	4001.032.056.00.8			2	Rolamento (30207 35 x 72 x 18,5 DIN 720)
14	8002.103.024.01.2			2	Conjunto do cubo de rodas dianteira
15	8002.103.050.00.9			8	Parafuso prisioneiro - cubo da roda dianteira
16	8002.103.095.00.4			2	Junta de vedação cubo da roda dianteira
17	4103.011.011.00.2			8	Arruela lisa (A 6 DIN 125)
18	4101.047.066.00.8			8	Parafuso sextavado (M 6 x 16 DIN 933)
19	8002.103.096.00.2			2	Tampa do cubo da roda dianteira
19	8002.103.028.00.5			2	Porca de vedação cubo da roda dianteira (rep.)
20	4009.010.018.00.7			2	Contrapino (5/32" x 1 1/2")
21	4102.019.019.00.9			2	Porca castelo (M 24 x 1,5 DIN 937)
22	8002.104.142.00.3	8002.104.142.01.1	8002.104.142.02.9	cn	Arruela de compensação - 0,1-0,3 - 0,5
23	4103.011.025.00.2			2	Arruela lisa (A 25 DIN 125)
24	4001.032.054.00.3			2	Rolamento (30205) 25x52x16,5 DIN. 720
25	8005.103.111.00.2	****		2	Anel de encosto

OBS

* A partir do chassis nº 2770

** A partir do chassis nº 4600

*** A partir do chassis nº 8616

**** A partir do chassis nº 10811

Figura 31
A

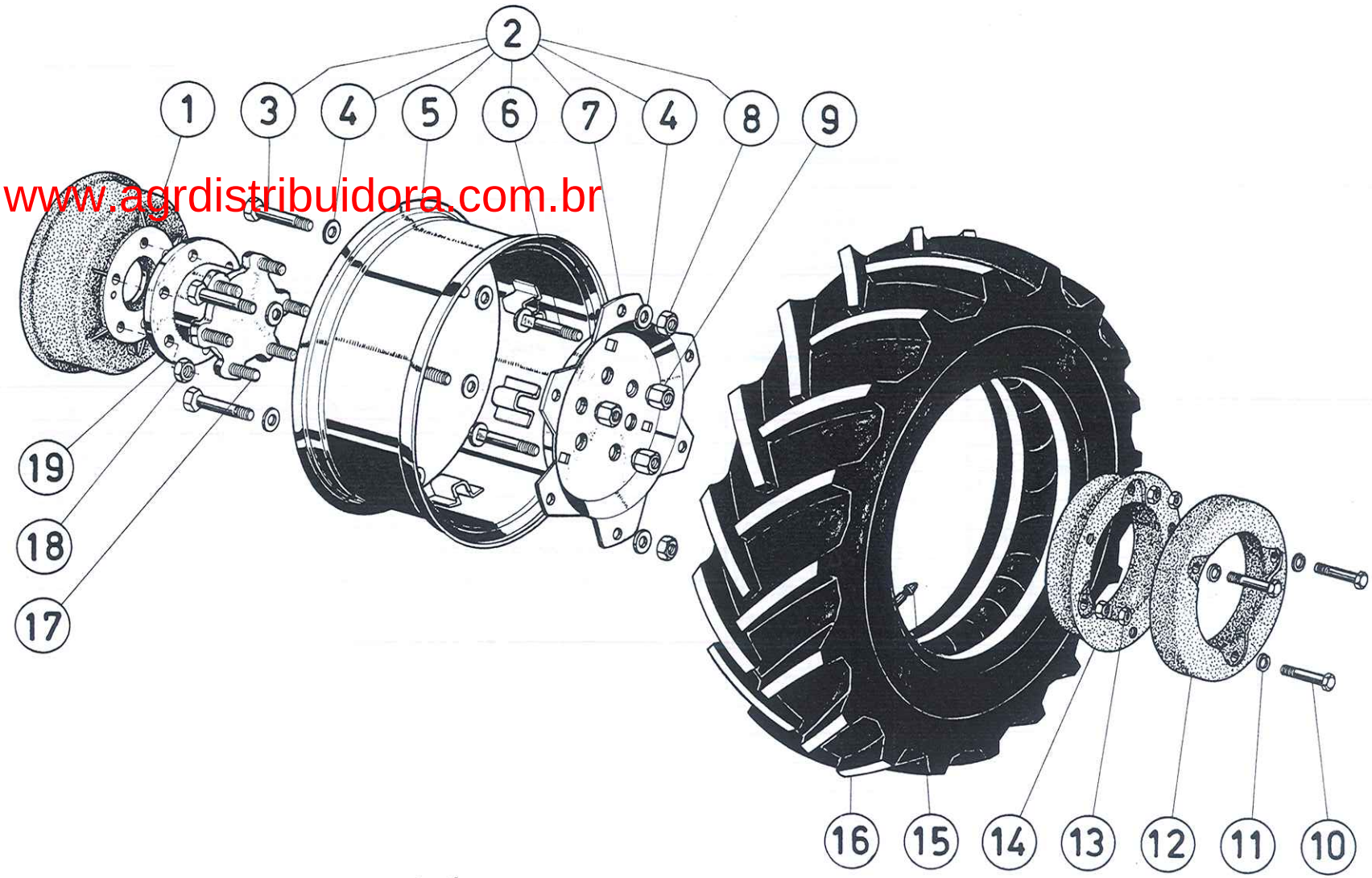

www.agrdistribuidora.com.br

AGRALE S.A.

TRATOR

Figura Nº 31 A

I	4200			Q.	DENOMINAÇÃO
1	8005.105.052.00.6			2	Tambor de freio
2	8005.110.009.01.7			2	Conjunto aro traseiro (12" x 24 ")
3	4101.067.085.01.1			12	Parafuso sextavada (M 16 x 1,5 x 80 DIN 960 - Zn)
4	4103.011.020.01.1			24	Arruela lisa (A 17 DIN 125 - Zn)
5	8005.110.018.01.8			2	Aro da roda traseira
6	4101.061.031.01.1			6	Parafuso (M 12 x 90 DIN 603 - 8G)
7	8005.110.019.00.8			2	Miolo do aro traseiro
8	4102.011.021.01.1			12	Porca sextavada (M 16 x 1,5 DIN 934 - Zn)
9	8002.110.012.00.0			12	Porca para fixação das rodas traseiras
10	4101.045.081.00.9			6	Parafuso sextavado (M 12 x 65 DIN 931)
11	4103.012.053.00.3			6	Arruela de pressão (B 12 DIN 127)
12	8002.110.014.00.6			2	Contrapeso reto
13	4102.011.014.00.8			12	Porca sextavada (M 12 DIN 934)
14	8002.110.013.00.8			2	Contrapeso cônico
15	8005.110.011.00.5			2	Câmara de ar traseira (11 x 24)
16	8005.110.010.00.7			2	Pneu traseiro (12.4/11 x 24)
17	4101.032.072.01.1			12	Parafuso prisioneiro (M 18 x 1,5 x 30 DIN 833 - 8.8)
18	8002.110.008.00.8			12	Porca de fixação do variador fixo
19	8005.110.103.00.0			2	Conjunto variador fixo

OBS

Figura 32
A

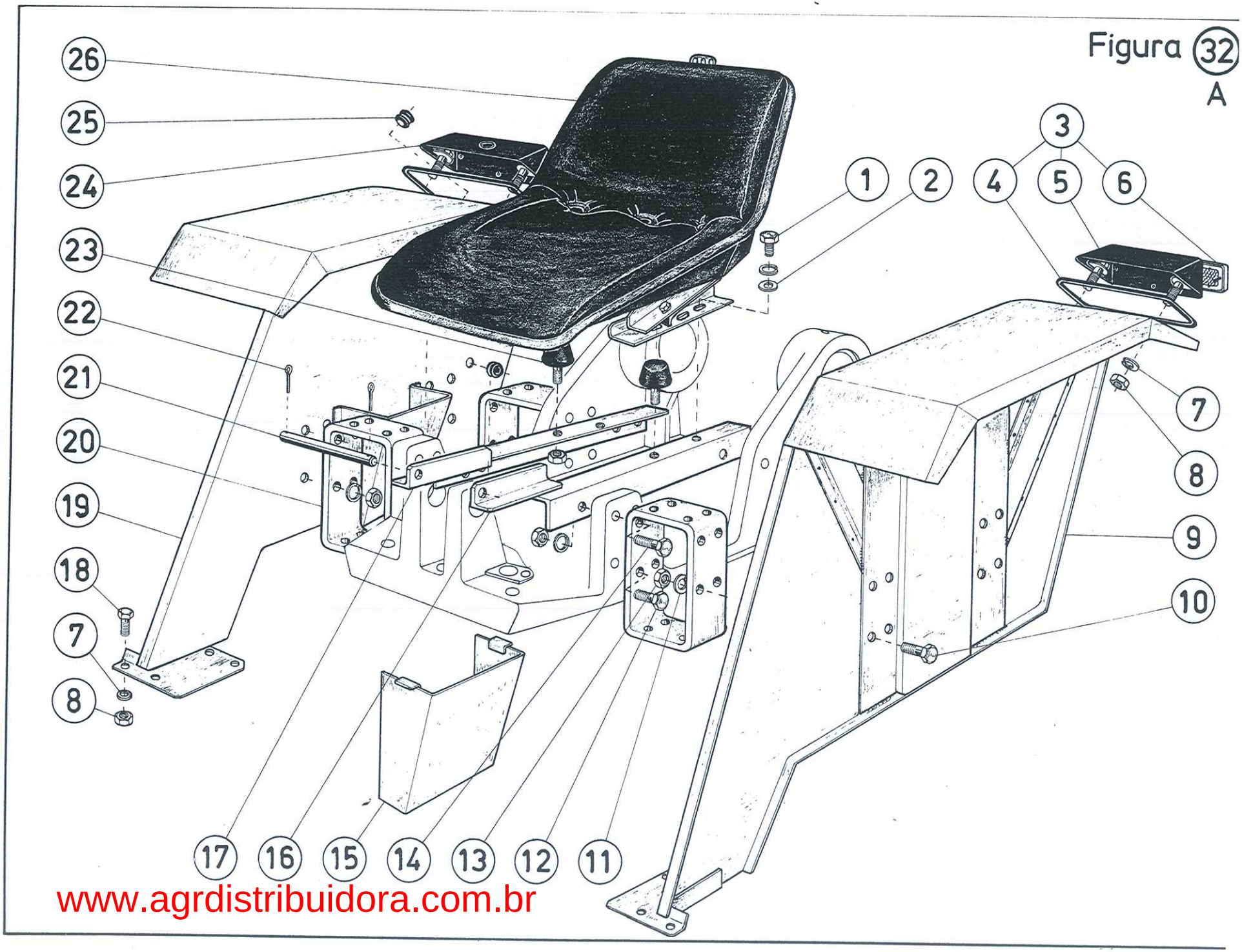

www.agrdistribuidora.com.br

AGRALE S.A.

TRATOR

Figura Nº 32 A

I	4200			Q.	DENOMINAÇÃO
1	4101.048.003.03.4			4	Parafuso sextavado (M 10 x 16 DIN 933 -8.8)
2	4103.011.015.01.1			4	Arruela lisa (A 10 DIN 125)
3	8005.111.018.00.9			1	Conjunto catadióptico - completo (direito)
3	8005.111.057.00.7			1	Conjunto catadióptico - completo (esquerdo)
4	8005.111.024.00.7			2	Perfil protetor
5	8005.111.021.00.3			1	Conjunto suporte do catadióptico (esquerdo)
6	8005.111.145.00.0			2	Conjunto catadióptico
7	4103.012.051.00.7			8	Arruela de pressão (B 8 DIN 127)
8	4102.011.007.00.2			8	Porca sextavada (M 8 DIN 934)
9	8005.107.027.01.4			1	Conjunto para-lama (esquerdo)
10	4101.048.006.01.1			8	Parafuso sextavado (M 10 x 25 DIN 933 - 8 G)
11	4103.012.052.01.3			12	Arruela de pressão (B 10 DIN 127)
12	4101.045.054.00.6			4	Parafuso sextavado (M 10 x 45 DIN 931)
13	4102.011.011.00.4			10	Porca sextavada (M 10 DIN 934)
14	4101.045.055.00.3			4	Parafuso sextavado (M 10 x 50 DIN 931)
15	8005.107.022.01.5			2	Conjunto caixa de ferramentas (só para reposição)
16	8005.107.011.00.0			1	Conjunto suporte do assento (direito 8005.107.009.00.4
16	8005.107.042.00.5			1	Suporte do assento
17	8005.107.012.00.8			1	Conjunto suporte do assento (esquerdo 8005.107.009.00.4)
17	8005.107.041.00.7			1	Suporte do assento
18	4101.047.088.01.0			4	Parafuso sextavado (M 8 x 20 DIN 933 - 8 G)
19	8005.107.026.01.6			1	Conjunto para-lama (direito)
20	8005.107.018.00.5			4	Distanciador do para-lama
21	8005.107.017.00.7			1	Pino de fixação do assento - 8005.107.009.00.4
22	4009.010.009.00.6			2	Contrapino (1/8" x 1 1/2") assento - 8005.107.009.00.4
23	8002.107.019.00.0			2	Conjunto coxim de apoio do assento - 8005.107.009.00.4
24	8005.111.052.00.8			1	Conjunto do suporte do catadióptico (direito)
25	8005.107.039.00.1			2	Ilhós do farol do ré
26	8005.107.040.00.9			1	Conjunto do assento do operador (opcional)

OBS

www.agrdistribuidora.com.br

Figura 33 B

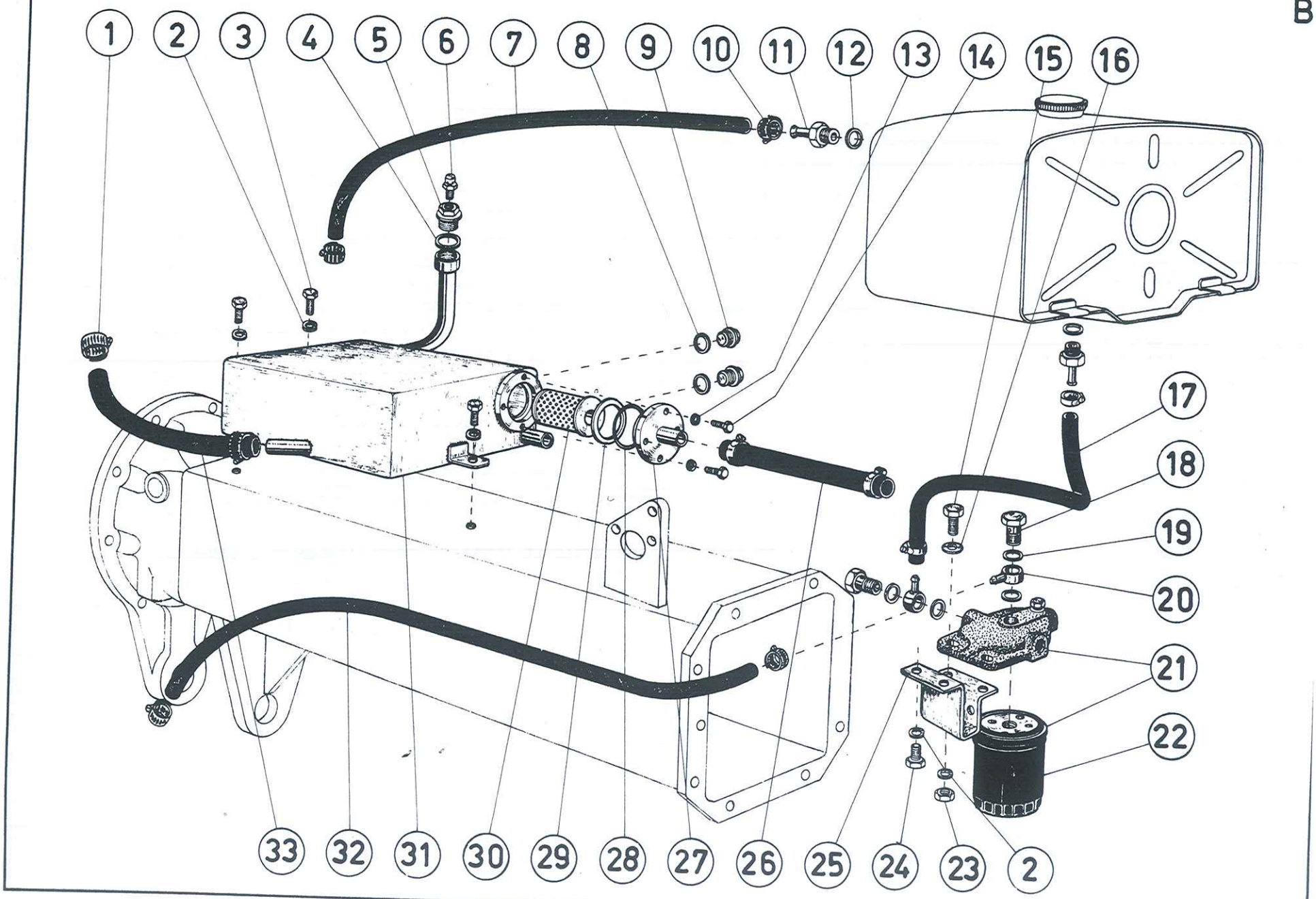

AGRALE S.A.

TRATOR

Figura Nº 33 B

I	4200			Q.	DENOMINAÇÃO
01	8005.108.023.00.4			4	Abraçadeira (1" a 1/4" - largura 12,7 mm)
02	4103.012.052.01.3			9	Arruela de pressão (B 10 DIN 127)
03	4101.048.005.00.5			3	Parafuso sextavado (M 10 x 20 DIN 127)
04	4014.010.034.00.4			1	Anel de vedação (A 21 x 26 x 1,5 DIN 7603)
05	7106.005.047.00.4			1	Bujão (R 1/2")
06	8002.104.127.00.4			1	Respiro do tanque hidráulico
07	7006.011.060.00.1			1	Tubulação do comb. - bico injetor ao tanque combustível
08	4014.010.020.00.3			2	Anel de vedação (A 14 x 18 x 1,5 DIN 7603)
09	4010.010.017.00.7			2	Bujão (R 1/4" x 12 DIN 910)
10	7006.011.041.00.1			6	Abraçadeira (1/2" x 5/8" - largura 9 mm)
11	7006.011.030.00.4			2	Parafuso oco da tubulação
12	4014.010.023.00.7			2	Anel de vedação (A 14 x 20 x 1,5 DIN 7603)
13	4103.012.049.00.1			4	Arruela de pressão (B 6 DIN 127)
14	4101.047.066.00.8			4	Paraf. sext. (M 6 x 15 DIN 933)
15	4101.048.008.05.8			2	Paraf. sext. (M 10 x 30 DIN 933)
16	4103.011.015.01.1			2	Arruela lisa (A 10,5 DIN 125)
17	7006.011.081.00.7			1	Tubulação do combustível - tanque ao filtro - Bosch
18	4101.055.023.00.8			2	Paraf. oco (M 14 x 1,5 x 26 DIN 7620 Zn)
19	4014.010.023.00.7			4	Anel de vedação (14 x 20 x 1,5 DIN 7603)
20	7006.011.049.00.4			2	Terminal para tubulação
21	7006.011.077.00.5	**		1	Conjunto filtro de combustível - Bosch
22	7006.011.098.00.1			1	Elemento do filtro de combustível - Bosch
23	4101.011.011.04.6			2	Porca sext. (M 10 DIN 934)
24	4101.048.003.00.0			2	Paraf. sext. (M 10 x 16 DIN 933)
25	8005.106.058.00.2			1	Suporte do filtro de combustível
26	8005.108.027.00.5			1	Tubulação combustível tanque hidr. a válv. de comando
26	8005.108.022.00.6			1	Tubulação combustível tanque hidr. a válv. de reposição
27	8005.108.018.00.4			1	Conj. tampa de retorno do filtro do hidráulico
28	7006.002.005.00.7			1	Anel de vedação - filtro hidráulico
29	8002.108.046.00.5			1	Borracha do filtro hidráulico
30	8002.108.047.00.0			1	Elemento do filtro hidráulico
31	8005.108.009.02.9	*		1	Conj. do tanque hidráulico
32	8008.106.062.00.8	**		1	Tubulação do combustível bomba alim. ao filtro (Bosch)
33	8005.108.136.00.4			1	Tubulação do combustível - bomba ao tanque hidráulico

OBS
* A partir do 4200 chassis nº 5371
** A partir do 4200 chassis nº 11.606

Figura 34 D

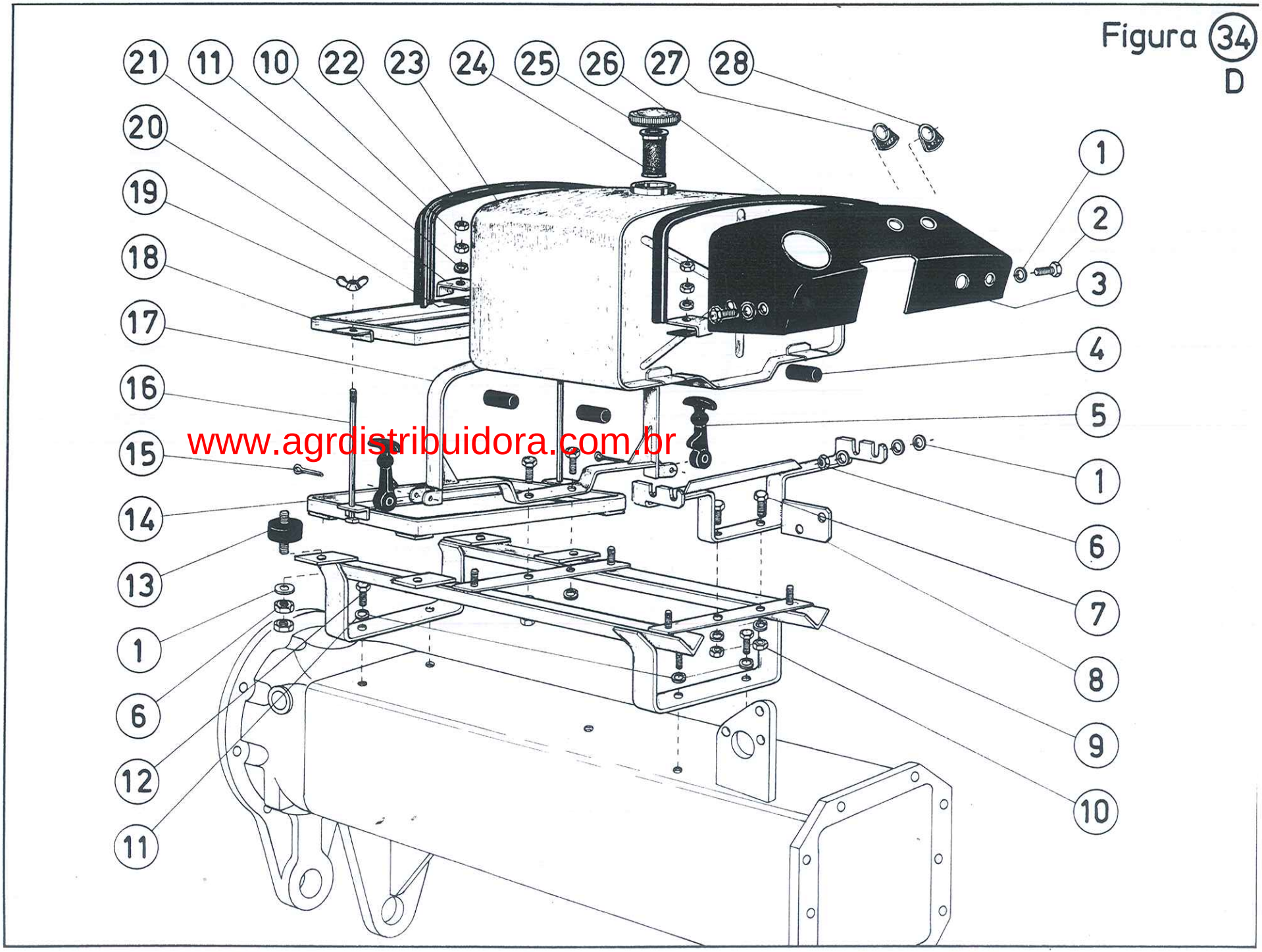

www.agrdistribuidora.com.br

AGRALE S.A.

TRATOR

Figura Nº 34 D

I	4.200			Q.	DENOMINAÇÃO
01	4103.011.013.01.6			20	Arruela lisa (A 8,4 DIN 125)
02	4101.047.092.03.8			4	Parafuso sextavado (M 8 x 30 DIN 933 - 8 G)
03	8005.106.039.00.2	***		1	Painel de instrumentos (uso com tratômetro)
03	8005.106.039.01.0	***		1	Painel de instrumentos (sem tratômetro)
4	8002.106.010.00.0			4	Apoio do tanque
5	8002.109.026.00.3			2	Fecho da capota
6	4102.011.007.04.4			12	Porca sextavada (M 8 DIN 934)
7	4101.048.006.00.3			4	Parafuso sextavado (M 10 x 25 DIN 933)
8	8005.106.021.00.0			1	Conjunto travessa do painel
9	8005.106.001.00.2			1	Conjunto suporte do tanque
9	8005.106.001.02.0	****		1	Conjunto suporte do tanque
10	4102.011.011.00.4			12	Porca sextavada (M 10 DIN 934)
11	4103.012.052.00.5			12	Arruela de pressão (B 10 DIN 127)
12	4101.048.006.00.3			4	Parafuso sextavado (M 10 x 25 DIN 933)
13	8005.111.029.00.6	*		4	Coxim do suporte da bateria
14	8005.111.026.00.2			1	Quadro inferior da bateria
14	8005.111.026.02.0	****		1	Quadro inferior da bateria
15	4009.010.016.00.1			2	Contrapino (3/16" x 1 3/4")
16	8002.111.006.00.1			2	Parafuso fixação da bateria
17	8005.109.009.00.2			1	Conjunto aro da capota
18	8005.111.030.00.4			1	Conjunto quadro superior - fixação da bateria
19	8002.111.007.00.9			2	Porca borboleta
20	8002.106.018.00.3			4	Apoio da presilha para fixação do tanque
21	8005.106.009.00.5			4	Presilha de fixação do tanque
22	8005.106.013.00.7			1	Perfil de apoio da capota
23	8005.106.052.00.5			1	Conjunto do tanque do combustível
24	7006.011.029.00.6			1	Filtro do tanque do combustível
25	4017.010.001.00.6			1	Tampa de vedação (B 40 DIN 73400)
26	8005.106.023.00.6			1	Perfil do tanque e painel
27	8005.112.005.00.5	**		1	Placa de identificação da bateria
28	8005.112.004.00.8	**		1	Placa de identificação do óleo

OBS

* A partir do T - 440 chassis nº 0614

** A partir do T - 440 chassis nº 1270

*** A partir do 4200 chassis nº 3150

**** A partir do 4200 chassis nº 6297

Figura 35
A

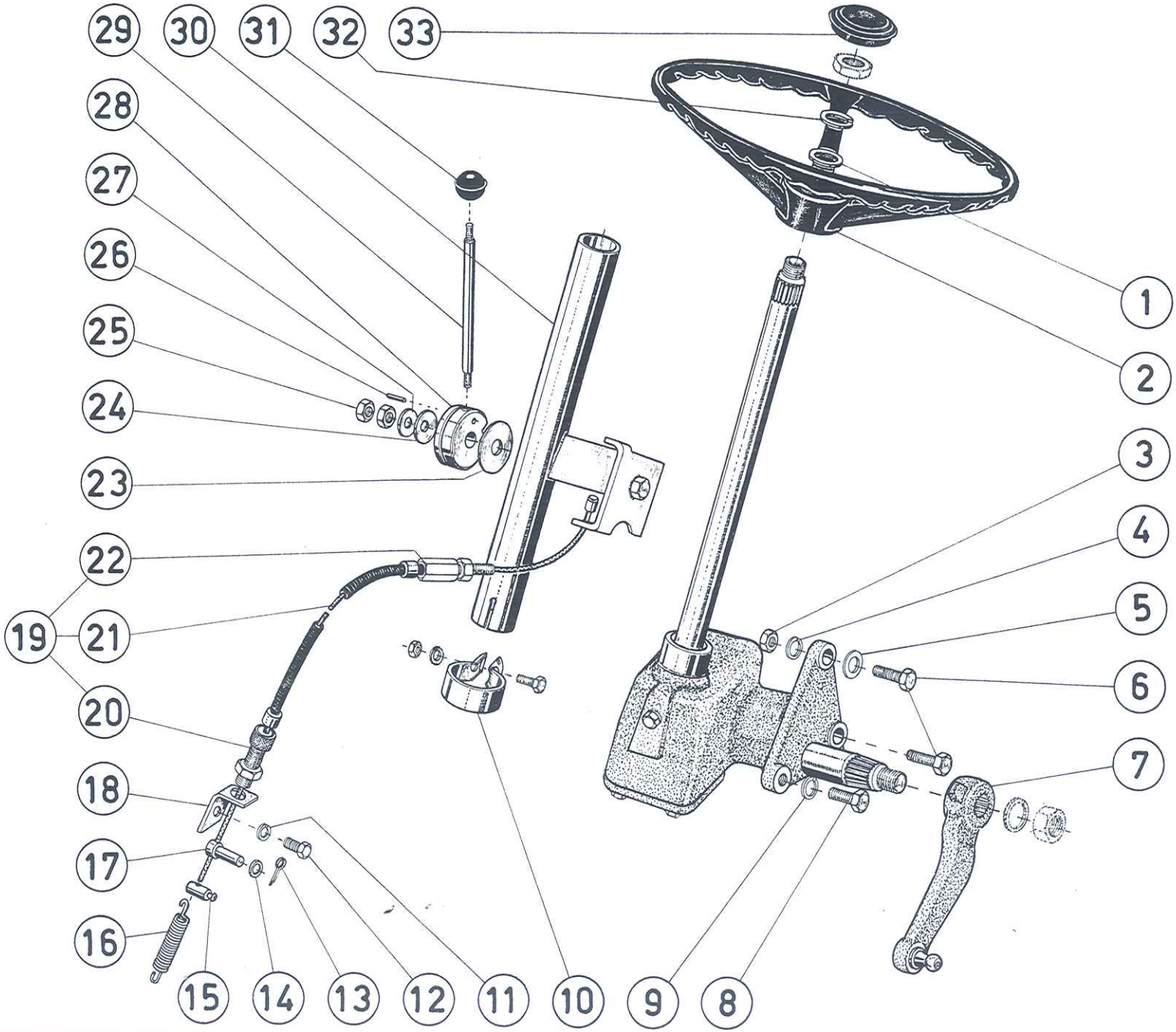
29
30
31
32
33
28
27
26
25
24
23
22
19
21
20
18
17
16
15
14
13
12
11
10
9
8
1
2
3
4
5
6
7

AGRALE S.A.

TRATOR

Figura Nº 35 A

I	4200			Q.	DENOMINAÇÃO
1	8002.104.056.00.5			1	Arruela espaçadora - 0,1
2	8002.103.008.00.7			1	Volante de direção
3	4102.011.014.00.8	*		2	Porca sextavada (M 12 DIN 934)
4	4103.012.053.00.3	*		2	Arruela de pressão (B 12 DIN 127)
5	4103.011.017.00.9	*		1	Arruela lisa (A 13 DIN 125)
6	4101.045.077.00.7	*		2	Parafuso sextavado (M 12 x 45 DIN 931)
7	8005.103.133.00.6	*		1	Conjunto braço do setor de direção
8	4101.057.061.00.6	*		1	Parafuso sextavada (1/2" x 1 1/2")
9	4103.019.000.00.7	*		1	Arruela de pressão (1/2")
10	8005.103.090.00.8	*		1	Conjunto abraçadeira
11	4103.012.051.00.7			1	Arruela de pressão (B 8 DIN 127)
12	4101.047.086.01.6			1	Parafuso sextavado (M 8 x 15 DIN 933 - 8.8)
13	4009.010.005.00.4			1	Contrapino (1/16" x 1")
14	4103.011.013.00.8			1	Arruela lisa (8,4 DIN 125)
15	7106.015.015.00.9			1	Terminal do cabo do acelerador
16	7106.015.005.00.0			1	Mola de retrocesso da alavanca - R P M
17	7106.015.004.00.3			1	Pino de engate do cabo do acelerador
18	7106.015.008.00.4			1	Suporte de regulagem do cabo do acelerador
19	7106.015.009.00.2			1	Conjunto cabo do acelerador - completo
20	7106.015.012.00.6			1	Terminal regulável - cabo do acelerador
21	7106.015.010.00.6			1	Conjunto cabo do acelerador
22	7106.015.014.00.2			1	Parafuso de ajuste - cabo do acelerador
23	7106.015.019.00.1			1	Arruela de encosto
24	7106.015.022.00.5			1	Mola prato do acelerador
25	4102.010.013.00.1			2	Porca sextavada (AM 10 DIN 939)
26	4006.010.020.00.9			1	Pino elástico (3 x 18 DIN 1481)
27	4103.011.015.00.3			1	Arruela lisa (A 10,5 DIN 125)
28	7106.015.020.00.9			1	Arrastador do acelerador
29	7106.015.021.00.7			1	Haste do acelerador
30	8005.103.043.01.5	*		1	Conjunto capa do setor de direção
31	8002.105.018.00.4			1	Manipulo da alavanca do acelerador
32	4103.012.058.00.2			1	Arruela de pressão (B 22 DIN 127)
33	8002.103.009.00.5			1	Tampa do volante de direção

OBS * A partir do chassis nº 2770

AGRALE S.A.

TRATOR

Figura Nº 35

I	440			Q.	DENOMINAÇÃO
1	8002.103.009.00.5			1	Tampa do volante de direção
2	4103.012.058.00.2			1	Arruela de pressão (B 22 DIN 127)
3	8002.104.056.00.5			1	Arruela escapadora - 0,1
4	8002.103.044.00.2	*		1	Mola do setor de direção
5	4009.010.006.00.2	*		2	Contrapino (3/32" x 1")
6	4102.012.016.00.2	*		2	Porca castelo (M 14 x 1,5 DIN 935)
7	8002.103.049.00.1	*		2	Parafuso de fixação do setor
8	4103.019.007.00.2	*		1	Arruela de pressão (AP 7/16")
9	4101.057.066.00.5	*		1	Parafuso sextavado (7/16" x 11/4")
10	8005.103.047.00.8	*		1	Conjunto braço do setor de direção
11	8002.103.052.00.5	*		1	Conjunto setor de direçaõ
12	8002.103.046.00.7	*		1	Conjunto abraçadeira - capa do setor de direção
13	4009.010.005.00.4			1	Contrapino (1/16 x 1")
14	4103.011.013.00.8			1	Arruela lisa (A 8,4 DIN 125)
15	7106.015.015.00.9			1	Terminal do cabo do acelerador
16	7106.015.005.00.0			1	Mola de retrocesso da alavanca - R P M
17	7106.015.004.00.3			1	Pino de engate do cabo do acelerador
18	7106.015.008.00.4			1	Suporte de regulagem do cabo do acelerador
19	7106.015.009.00.2			1	Conjunto cabo do acelerador - completo
20	7106.015.012.00.6			1	Terminal regulável - cabo do acelerador
21	7106.015.010.00.6			1	Conjunto cabo do acelerador
22	7106.015.014.00.2			1	Parafuso de ajuste - cabo do acelerador
23	7106.015.019.00.1			1	Arruela de encosto
24	7106.015.022.00.5			1	Mola prato do acelerador
25	4102.010.013.00.1			2	Porca sextavada (AM 10 DIN 939)
26	4006.010.020.00.9			1	Pino elástico (3 x 18 DIN 1481)
27	4103.011.015.00.3			1	Arruela lisa (A 10,5 DIN 125)
28	7106.015.020.00.9			1	Arrastador do acelerador
29	7106.015.021.00.7			1	Haste do acelerador
30	8005.103.043.00.7	*		1	Conjunto capa do setor de direção
31	8002.105.018.00.4			1	Manipulo
32	8002.103.045.00.9	*		1	Bucha de centragem - capa do acelerador
33	8002.103.008.00.7			1	Volante da direção

OBS * Até chassis nº 2769

Figura 35
B

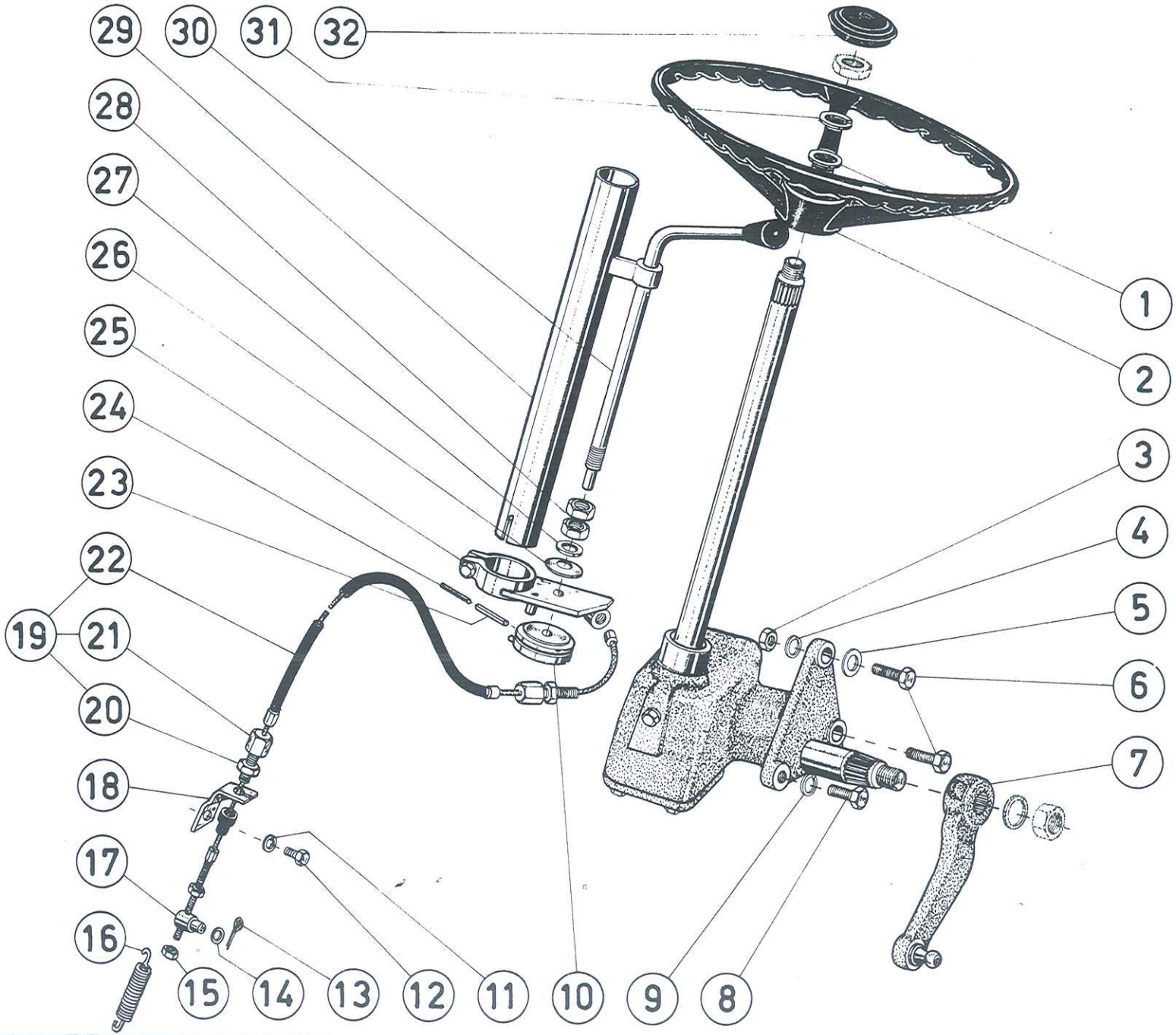
29
30
31
32
28
27
26
25
24
23
22
19
21
20
18
17
16
15
14
13
12
11
10
9
8
1
2
3
4
5
6
7

AGRALE S.A.

TRATOR

Figura Nº 35 B

I	4200			Q.	DENOMINAÇÃO
01	8002.104.056.00.5			1	Arruela espaçadora - 0,1
02	8002.103.008.00.7			1	Volante de direção
03	4102.011.014.00.8			2	Porca sextavada (M 12 DIN 934)
04	4103.012.053.00.3			2	Arruela de pressão (B 12 DIN 127)
05	4103.011.017.00.9			1	Arruela lisa (A 13 DIN 125)
06	4101.045.077.00.7			2	Parafuso sextavado (M 12 x 45 DIN 931)
07	8005.103.133.00.6			1	Conjunto braço do setor de direção
08	4101.057.061.00.6			1	Parafuso sextavado (1/2" x 1 1/2")
09	4103.019.000.00.7			1	Arruela de pressão (1/2")
10	8005.106.057.00.4	*		1	Conjunto arrastador do cabo do acelerador
11	4103.012.051.00.7			1	Arruela de pressão (B 8 DIN 127)
12	4101.047.086.01.6			1	Parafuso sextavado (M 8 x 15 DIN 933 - 8.8)
13	4009.010.005.00.4			1	Contrapino (1/16" x 1")
14	4103.011.013.00.8			1	Arruela lisa (8,4 DIN 125)
15	4102.011.003.04.3			2	Porca sext. (M 8 DIN 934)
16	7106.015.005.00.0			1	Mola de retrocesso da alavanca - R.P.M.
17	8008.106.022.00.2			1	Pino de engate do cabo do acelerador
18	8008.106.027.00.1			1	Suporte de regulagem do cabo do acelerador
19	7106.015.009.00.2			1	Conjunto cabo do acelerador - completo
20	4102.011.007.04.4			1	Porca sext. (M5 DIN 934)
21	7106.015.014.00.2			1	Parafuso de ajuste do cabo do acelerador
22	8005.106.060.00.8			1	Conjunto cabo do acelerador completo
23	4006.010.093.00.6	*		1	Pino elástico (5 x 45 DIN 1481)
24	4006.010.028.00.4	*		1	Pino elástico (3 x 45 DIN 1481)
25	8005.106.053.00.3	*		1	Conjunto suporte abraçadeira do acelerador
26	4018.010.050.02.7	*		1	Mola prato (A 31,5 x 16,3 x 1,75 DIN 2093)
27	4103.011.020.01.1	*		1	Arruela lisa (A 17 DIN 125)
28	4102.013.020.02.9	*		2	Porca sextavada (M 16 x 1,5 DIN 936)
29	8005.103.043.02.3	*		1	Conjunto capa do setor de direção -
30	8005.106.055.00.8	*		1	Conjunto haste do acelerador
31	4103.012.058.00.2			1	Arruela de pressão (B 22 DIN 127)
32	8002.103.009.00.5			1	Tampa do volante de direção

OBS * A partir do chassis nº 8616

Figura 36
A

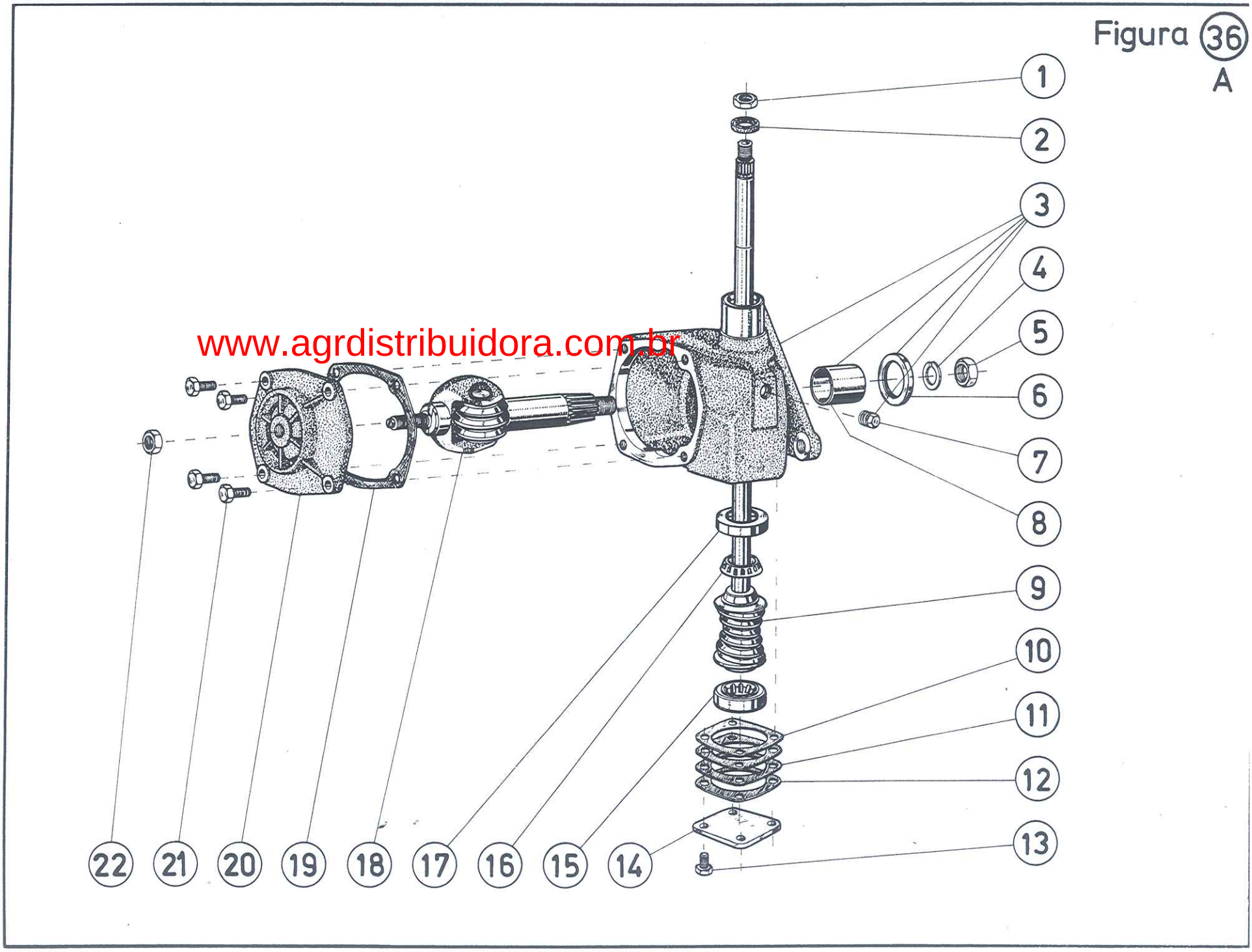

www.agrdistribuidora.com.br

AGRALE S.A.

TRATOR

Figura Nº 36 A

I	4200			Q.	DENOMINAÇÃO
	8005.103.052.00.8	*		1	Conjunto do setor de direção
01	4102.018.005.00.9			1	Porca sextavada 13/16"
02	8002.103.068.00.1			1	Anel de feltro
03	8005.103.056.00.9			1	Conjunto carcaça do setor
04	8005.103.091.00.6			1	Arruela de pressão
05	8005.103.092.00.4			1	Porca sextavada do eixo
06	8005.103.060.00.1			1	Vedador do eixo
07	8002.103.059.00.3			1	Bujão da carcaça
08	8005.103.058.00.5			1	Bucha da carcaça
09	8005.103.061.00.9			1	Conjunto da coluna do sem-fim
10	8005.103.071.00.8			cn	Calço vedador (branco)
11	8005.103.072.00.6			cn	Calço vedador (cinzento)
12	8005.103.073.00.4			cn	Calço vedador (vermelho)
13	8005.103.074.00.2			4	Parafuso sextavado da tampa
14	8005.103.069.00.2			1	Tampa do sem-fim
15	8005.103.121.00.1			1	Pista ajustável do sem-fim
16	8005.103.120.00.3			2	Cones rolamento do sem-fim
17	8005.103.119.00.5			1	Pista do rolamento do sem-fim
18	8005.103.075.00.9			1	Conjunto do eixo do vetor
19	8005.103.068.00.4			1	Junta da tampa
20	8005.103.067.00.6			1	Tampa do eixo
21	8005.103.086.00.6			4	Paraf. sext. da tampa
22	8002.103.085.00.5			1	Contraporca do parafuso de ajuste

OBS * A partir do chassis nº 2770

Figura 37 A

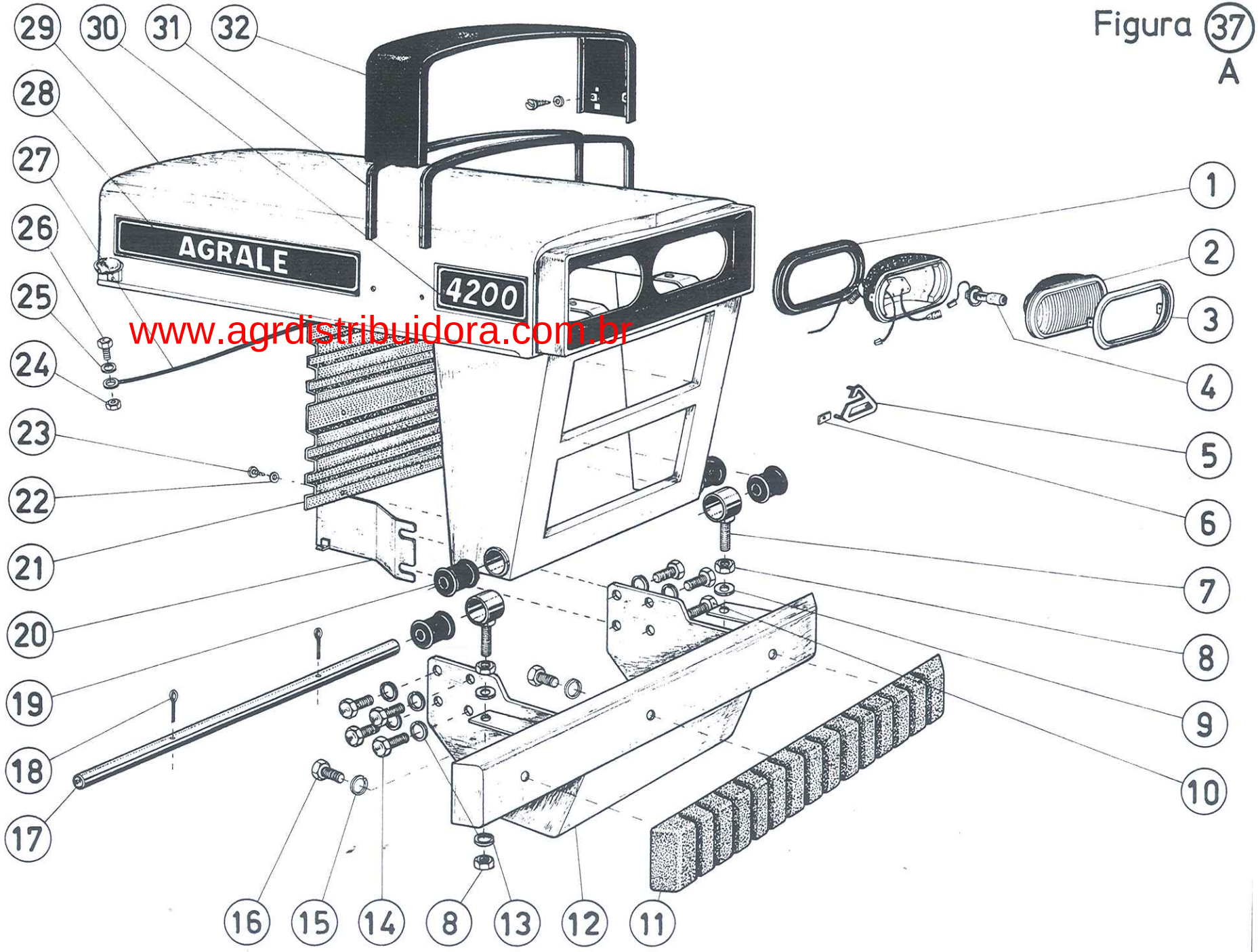

www.agrdistribuidora.com.br

AGRALE S.A.

TRATOR

Figura Nº 37A

I	4200			Q.	DENOMINAÇÃO
01	8005.111.025.00.4			2	Protetor do farol
02	8005.111.085.00.8			2	Globo ótico do farol dianteiro
03	8005.111.086.00.6			2	Aro do farol dianteiro
04	8002.111.022.00.8			2	Lâmpada
05	8008.112.005.00.9			1	Emblema "Agrale"
06	6001.013.233.00.4			3	Fixa rápido para pinos lisos
07	8005.109.007.00.3			2	Conjunto do mancal fixo articulação da capota
08	4002.011.014.00.8			2	Porca sextavada (12 DIN 934)
09	4103.011.017.00.9			2	Arruela lisa (A 13 DIN 125)
10	4101.048.026.01.9			1	Parafuso sextavado (M 12 x 35 DIN 933 8G)
11	8005.109.033.00.2			1	Contrapeso do pára-choque - 36 Kg
12	8005.109.001.00.9			1	Conjunto do pára-choque
13	4103.012.053.00.3			10	Arruela de pressão (B 12 DIN 127)
14	4101.048.022.00.0			7	Parafuso sextavado (M 12 DIN x 35 DIN 933)
15	4103.012.052.01.3			3	Arruela de pressão (B 10 DIN 127)
16	4101.048.008.03.3			3	Parafuso sextavado (M 10 x 30 DIN 933 - 8.8)
17	8005.109.025.00.8			1	Eixo da articulação da capota
18	4009.010.006.00.2			2	Contrapino (3/32" x 1")
19	8005.109.024.00.1			4	Borracha da articulação da capota
20	8005.111.001.00.5			1	Conjunto da chapa protetora
21	8005.109.063.00.9	*		1	Tela frontal da capota
22	4103.011.009.04.8			12	Arruela lisa (A 4,3 DIN 125)
23	4101.068.027.03.8			12	Paraf. auto-atarrachante
24	4102.011.005.01.4			2	Porca sext. (M 6 DIN 934)
25	4103.012.049.01.9			2	Arruela de pressão (A 8,4 DIN 125)
26	4101.047.066.03.2			2	Paraf. sext. (M 6 x 16 DIN 933)
27	8002.109.028.01.7			1	Conjunto cabo limitador da abertura da capota
28	8005.112.017.00.0			2	Decalco auto-adesivo - AGRALE
29	8005.109.053.00.0	*		1	Conj. capota do motor
30	8005.112.016.00.2			2	Decalco auto-adesivo
31	8005.109.065.00.4	*		2	Perfil do arco da capota - 4200
32	8005.109.059.00.7	*		1	Conj. arco da capota

OBS * A partir do chassis nº 11.344

Figura 38 C

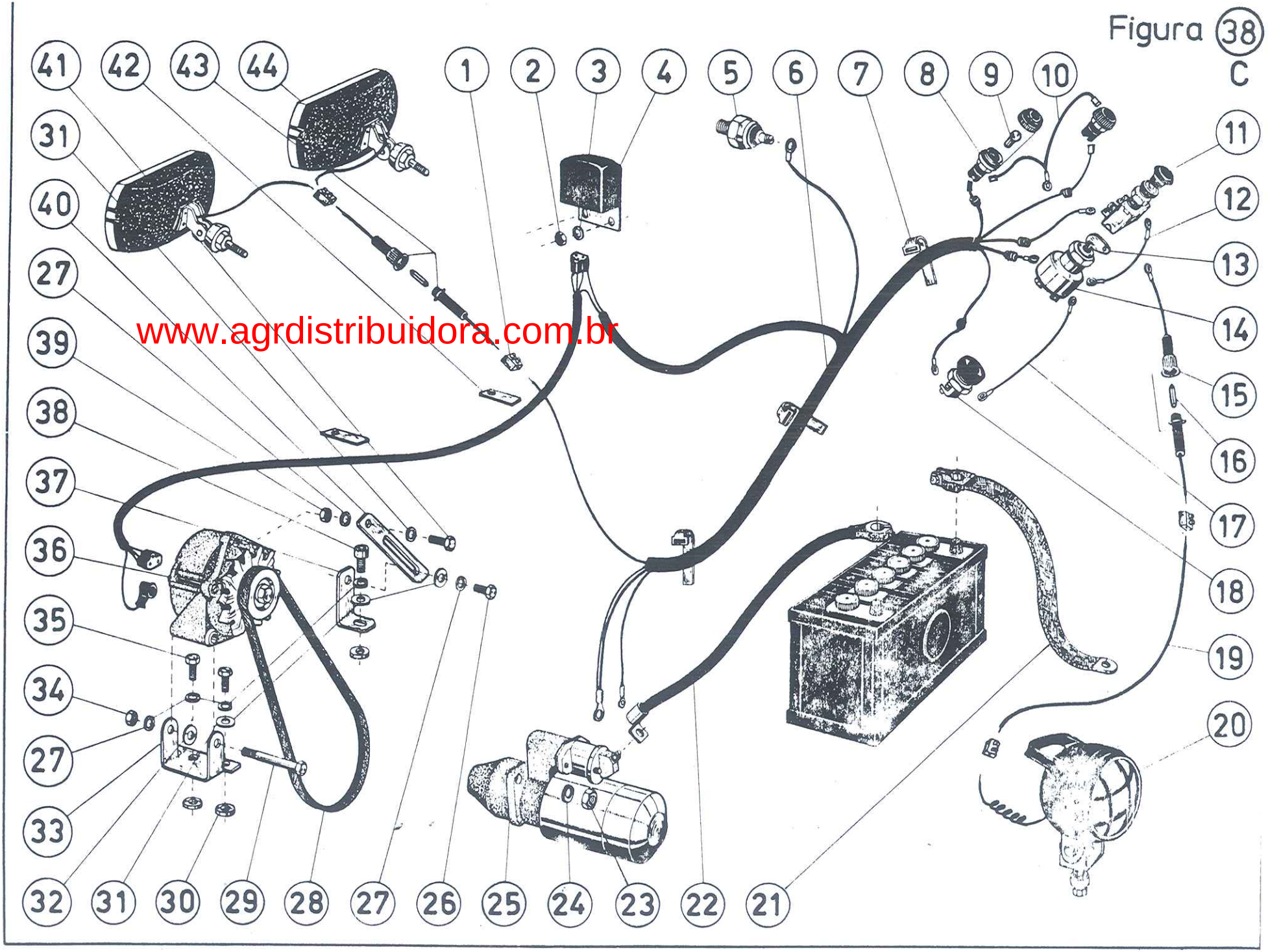

www.agrdistribuidora.com.br

AGRALE S.A.

TRATOR
ESQUEMA E. BOSCH

Figura Nº 38 C

I	4200			Q.	DENOMINAÇÃO
01	8002.111.026.00.9			4	Conectores
02	4102.011.005.01.4			2	Porca sextavada (M 6 DIN 934)
03	4103.012.049.01.9			2	Arruela de pressão (B 6 DIN 127)
04	7107.010.034.00.3			1	Regulador (B)
05	8005.111.033.00.5			1	Interruptor de pressão do óleo
06	8005.111.139.00.3			1	Conjunto cabos de ligação
07	8002.111.014.00.5			3	Abraçadeira
08	8005.111.127.00.8			2	Suporte lâmpada piloto
09	7106.010.027.00.9			2	Lâmpada piloto
10	8005.111.132.00.8			1	Conjunto de ligação-chave as lâmpadas piloto
11	7106.010.073.00.3			1	Interruptor dos faróis
12	8005.111.056.00.9			1	Conjunto de ligação-chave ao interruptor dos faróis
13	7106.010.075.00.8			1	Chave de arranque
14	7106.010.074.00.1			1	Conjunto chave de ignição
15	8005.111.125.00.2			1	Conjunto porta-fusível
16	8005.111.126.00.0			2	Fusível
17	8005.111.130.00.2			1	Conjunto de ligação-chave botão de partida
18	8002.111.160.00.6			1	Botão de partida
19	8005.111.038.00.7			1	Fio condutor - fusível ao farol do ré
20	8002.111.079.01.6			1	Conjunto do farol do ré
20	8005.111.058.00.8			1	Lâmpada do farol do ré
21	7106.010.055.00.0			1	Cabo negativo da bateria
22	8005.111.116.00.1			1	Cabo positivo da bateria
23	4102.011.014.00.8			2	Porca sextavada (M 12 DIN 934)
24	4103.012.053.00.3			2	Arruela de pressão (B 12 DIN 127)
25	7107.010.039.00.2			1	Motor de partida (BOSCH)
26	4101.048.003.03.4			1	Parafuso sextavado (M 10 x 15 DIN 933 - 8.8)
27	4103.012.052.01.3			6	Arruela de pressão (B 10 DIN 127)
28	7107.016.083.00.4			1	Correia - A - 40
29	4101.045.068.03.0			1	Parafuso sextavado (M 10 x 110 DIN 931 - 8.8)
30	7006.006.019.00.4			3	Arruela de apoio
31	4103.011.015.01.1			4	Arruela lisa (A 10,5 DIN 125)
32	7107.010.044.01.0			1	Calço do suporte do alternador
33	7107.010.036.00.8			1	Conjunto suporte do alternador
34	4102.011.011.03.8			1	Porca sextavada (M 10 DIN 934)
35	4101.048.006.01.1			2	Parafuso sextavado (M 10 x 25 DIN 933 - 8.8)
36	7107.010.033.00.5			1	Conjunto alternador (Bosch)
37	7107.010.042.00.6			1	Suporte do esticador do alternador
38	4101.037.097.01.3			1	Parafuso sextavado interno (M 10 x 25 DIN 912 - 8.8)
39	4102.011.011.03.8			1	Porca sextavada (M 10 DIN 934)
40	7107.010.041.00.8			1	Esticador do alternador
41	4101.045.053.03.2			1	Parafuso sextavado (M 10 x 40 DIN 931 - 8.8)
42	8005.111.082.00.5			2	Abraçadeira dos cabos de ligação
43	8005.111.124.00.5			1	Conjunto porta-fusível
44	8005.111.020.00.5			2	Conjunto farol dianteiro
	8005.111.123.00.7			1	Lente lâmpada piloto

OBS

Figura 39

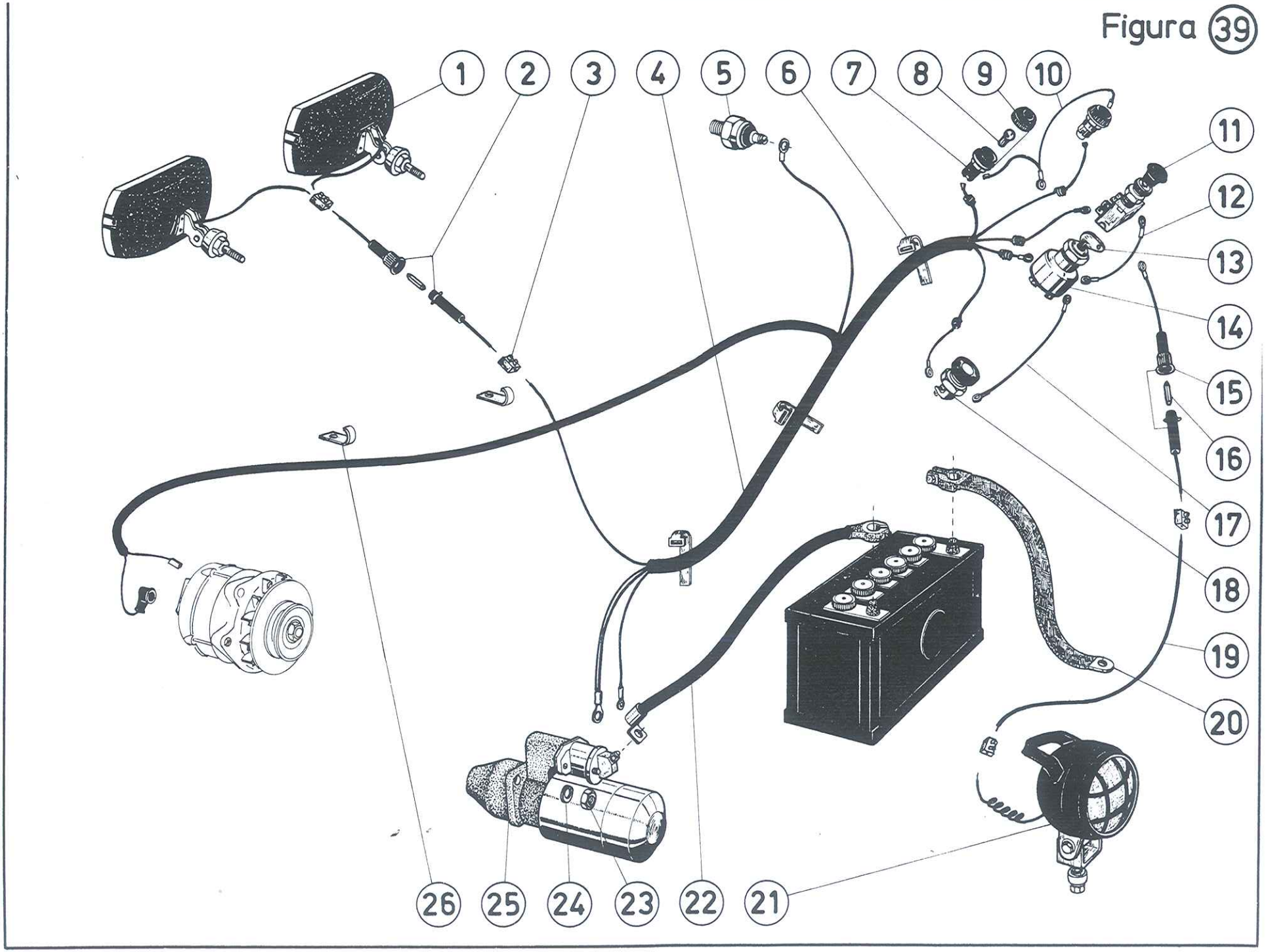

AGRALE S.A.

TRATOR
ESQUEMA E. WAPSA

Figura Nº 39

I	4200			Q.	DENOMINAÇÃO
01	8005.111.020.00.5			2	Conj. farol dianteiro
02	8005.111.124.00.5			1	Conj. porta-fusível
03	8002.111.026.00.9			4	Conectores
04	8005.111.137.00.7			1	Conj. cabo de ligação
05	8005.111.033.00.5			1	Interruptor de pressão do óleo
06	8002.111.014.00.5			3	Abraçadeira
07	8005.111.127.00.8			2	Suporte da lâmpada piloto
08	7106.010.027.00.9			2	Lâmpada piloto
09	8005.111.123.00.7			1	Lente da lâmpada piloto
10	8005.111.132.00.8			1	Conj. de ligação - chave de contato a lâmp. piloto
11	7106.010.073.00.3			1	Interruptor dos faróis
12	8005.111.056.00.9			1	Conj. de ligação - chave ao interruptor dos faróis
13	7106.010.075.00.8			1	Chave de arranque
14	7106.010.074.00.1			1	Conj. chave de ignição
15	8005.111.125.00.2			1	Conj. porta-fusível
16	8005.111.126.00.0			2	Fusível
17	8005.111.130.00.2			1	Conj. de ligação - chave de contato ao botão de partida
18	8002.111.160.00.6			1	Botão de partida
19	8005.111.038.00.7			1	Fio condutor - fusível ao farol de ré
20	7106.010.055.00.0			1	Cabo negativo da bateria
21	8002.111.079.01.6			1	Conj. farol do ré
22	8005.111.116.00.1			1	Cabo positivo da bateria
23	4102.011.014.00.8			2	Porca sext. (M 12 DIN 934)
24	4103.012.053.00.3			2	Arruela de pressão (B 12 DIN 127)
25	7107.010.009.00.5			1	Conj. motor de partida - Wapsa
26	8005.111.082.00.5			2	Abraçadeira dos cabos de ligação

OBS

Figura 40

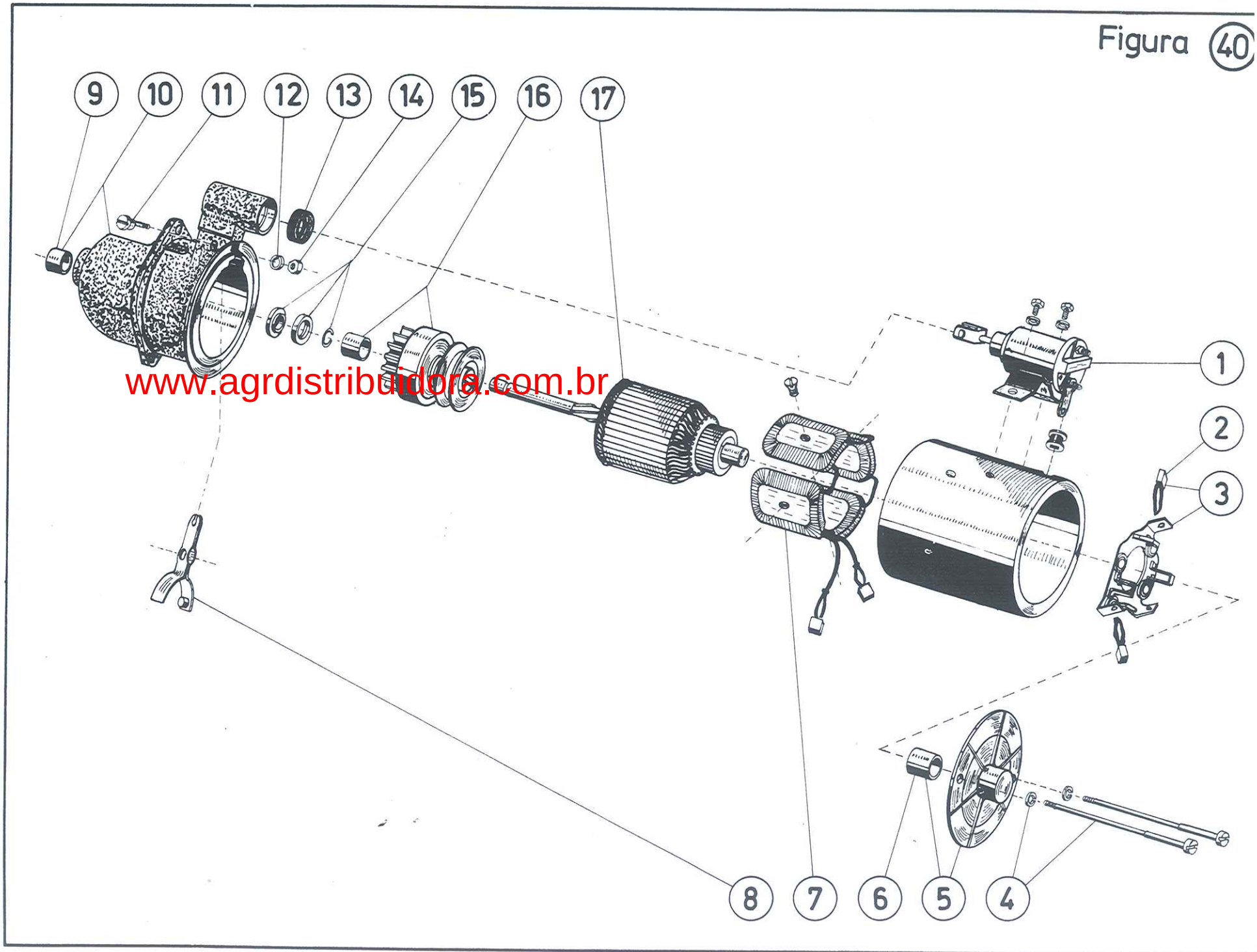

www.agrdistribuidora.com.br

AGRALE S.A.

TRATOR
MOTOR DE PARTIDA (W)

Figura Nº 40

I	4200			Q.	DENOMINAÇÃO
01	7107.010.082.00.4			1	Conjunto solenóide completo
02	7107.010.055.00.8			4	Jogo de escovas
03	7107.010.063.00.2			1	Suporte para porta-escova
04	7107.010.064.00.0			2	Conjunto parafuso ligação da tampas
05	7107.010.060.00.8			1	Conjunto tampa - lado coletor
06	7107.010.054.00.1			1	Bucha - lado coletor
07	7107.010.052.00.5			1	Bobina de campo
08	7107.010.056.00.6			1	Garfo de acionamento
09	7107.010.053.00.3			1	Bucha - lado motriz
10	7107.010.061.00.6			1	Conjunto tampa - lado motriz
11	7107.010.101.00.0			1	Parafuso excêntrico
12	4103.012.049.00.1			1	Arruela de pressão (B 6 DIN 127)
13	7107.010.051.00.7			1	Anel de vedação
14	4102.010.010.04.9			1	Porca sextavada (M 6 DIN 439)
15	7107.010.065.00.7			1	Conjunto jogo de reparos de anéis e arruelas
16	7107.010.097.00.0			1	Conjunto pinhão com roda livre Bosch
16	7107.010.058.00.2			1	Conjunto pinhão com roda livre Wapsa
17	7107.010.059.00.0			1	Rotor
	7107.010.009.00.5			1	Conjunto motor de partida completo Wapsa
	7107.010.057.00.4			1	Conjunto de reparo (porcas, parafusos, molas, escovas)

OBS

Figura 41

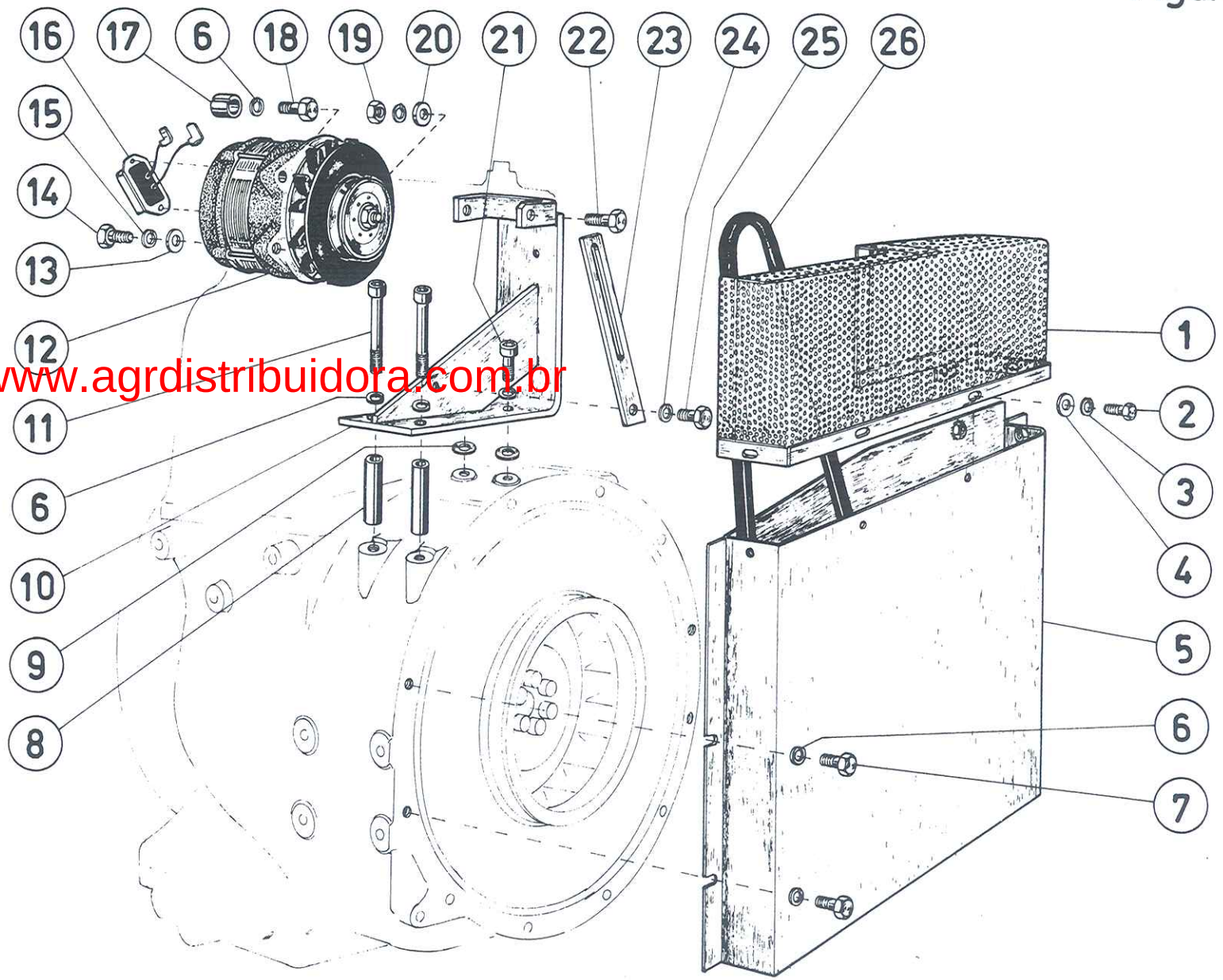

www.agrdistribuidora.com.br

AGRALE S.A.

TRATOR

Figura Nº 41

I	4200			Q.	DENOMINAÇÃO
01	7007.009.040.00.5			1	Conjunto da tela protetora
02	4101.047.068.03.8			5	Paraf. sext. (M 6 x 20 DIN 933)
03	4103.012.049.01.9			5	Arruela de pressão (B 6 DIN 127)
04	4103.011.011.01.0			5	Arruela lisa (A 6,4 DIN 125)
05	7007.009.004.01.9			1	Conj. caixa protetora
06	4103.012.052.01.3			10	Arruela de pressão (B 10 DIN 127)
07	4101.048.005.01.3			4	Paraf. sext. (M 10 x 20 DIN 127)
08	7007.011.007.00.0			2	Tubo de apoio
09	7006.006.019.00.4			2	Arruela intermediária
10	8008.111.001.00.9			1	Conj. suporte do alternador
11	4101.038.015.01.4			2	Paraf. sext. interno (M 10 x 80 DIN 912)
12	7107.010.068.00.1	*		1	Conj. alternador - Wapsa 14 V 30 A
13	4103.024.011.04.9			1	Arruela lisa (8,4 DIN 9021)
14	4101.057.065.01.5			1	Paraf. sext. (5/16" x 3/4")
15	4103.019.006.01.2			1	Arruela de pressão (5/16")
16	7107.010.075.00.6			1	Regulador de voltagem
17	7107.010.044.01.0			1	Bucha calço do alternador
18	4101.048.008.05.8			1	Paraf. sext. (M 10 x 30 DIN 933)
19	4102.011.011.04.6			1	Porca sext. (M 10 DIN 934)
20	4103.011.015.01.1			1	Arruela lisa (A 10,5 DIN 125)
21	4101.037.097.00.5			2	Paraf. sext. interno (M 10 x 25 DIN 912)
22	4101.045.053.05.7			1	Paraf. sext. (M 10 x 40 DIN 931)
23	8008.111.005.00.1			1	Esticador do alternador
24	4103.012.051.01.5			1	Arruela de pressão (B 8 DIN 127)
25	4101.047.086.03.0			1	Paraf. sext. (N 8 x 16 DIN 933)
26	8008.111.027.00.4			1	Correia trapezoidal - A 50

OBS * A partir do chassis nº 11.426

Figura 42

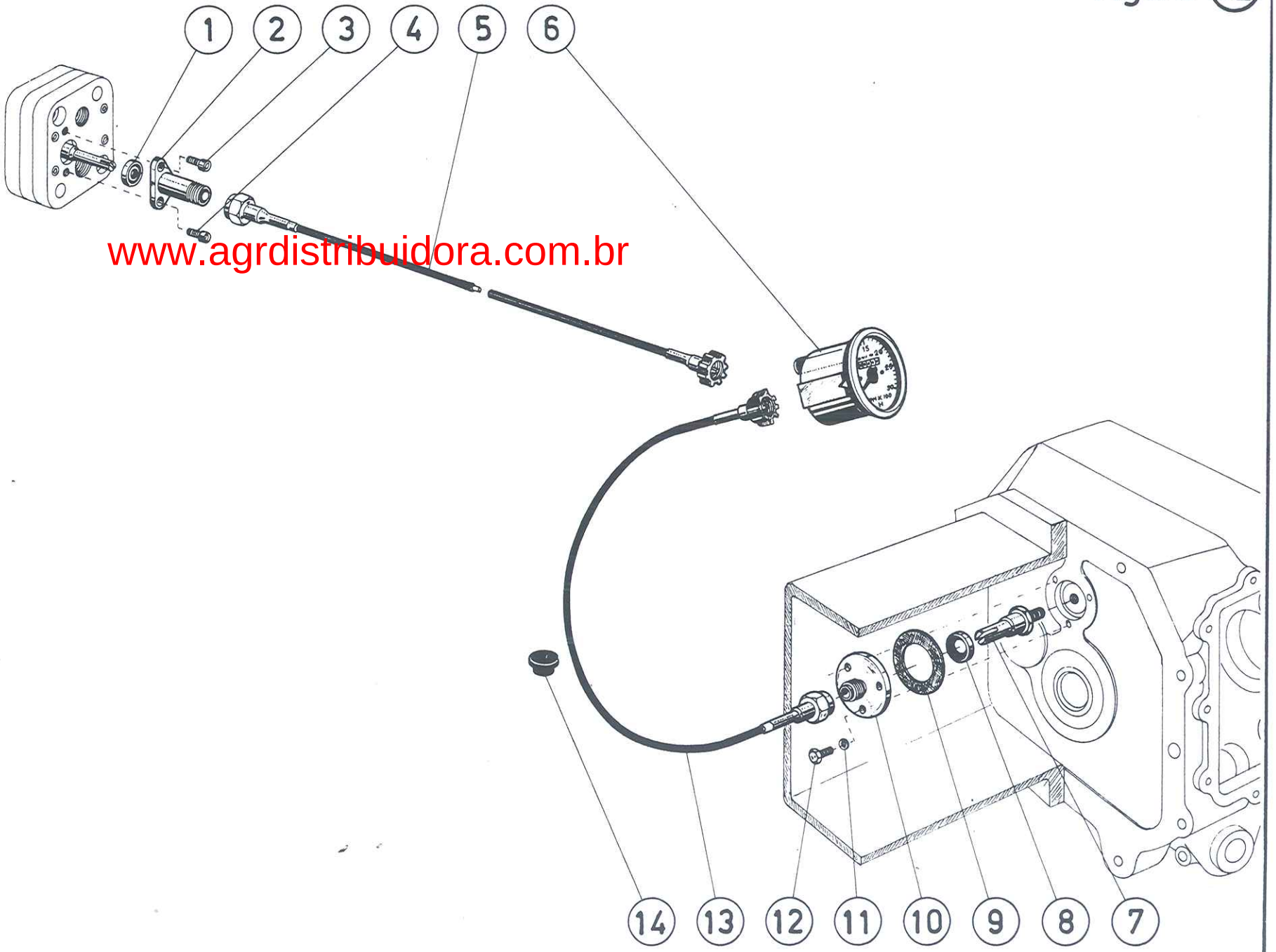

www.agrdistribuidora.com.br

AGRALE S.A.

TRATOR

Figura Nº 42

I	4200			Q.	DENOMINAÇÃO
01	4002.010.016.00.6	*		1	Retentor (15 x 24 x 7)
02	8005.108.127.00.3	*		1	Conector do cabo do tratômetro (B.I.)
03	8005.108.135.00.6	*		1	Parafuso sextavado interno do conector
04	8005.108.135.00.6	*		1	Parafuso sextavado interno (M 6 x 16 DIN 912)
05	8005.106.049.00.1	*		1	Conjunto cabo do tratômetro
06	8005.106.029.01.1			1	Conjunto do tratômetro
07	8005.104.150.00.9			1	Conector do cabo do tratômetro (redutor)
08	4002.010.016.00.6	4002.010.015.015.00.8		1	Retentor (15 x 24 x 7)
09	8005.104.011.00.3			1	Junta de vedação
10	8005.104.151.00.7			1	Flange do cabo do tratômetro
11	4103.012.049.00.1			3	Arruela de pressão (B 6 DIN 127)
12	4101.047.066.00.8			3	Parafuso sextavado (M 6 x 15 DIN 933)
13	8005.106.028.01.3			1	Conjunto cabo do tratômetro (redutor)
14	8005.104.093.00.1			1	Tampão de borracha (não usado com tratômetro)
14	8005.106.032.00.7			1	Ilhós cabo do tratômetro

OBS * A partir do chassis nº 7925

CONJ. KITS DE VEDAÇÃO
MOTOR 7007.099.004.00.2

8ª EDIÇÃO
ABRIL - 1986