Perkins
Motores

4203 D4203

RUTHZIL TRATOR COMERCIAL DE PEÇAS LTDA 11 97083-6812 ROLANDO CITRANGULO

Catálogo de peças

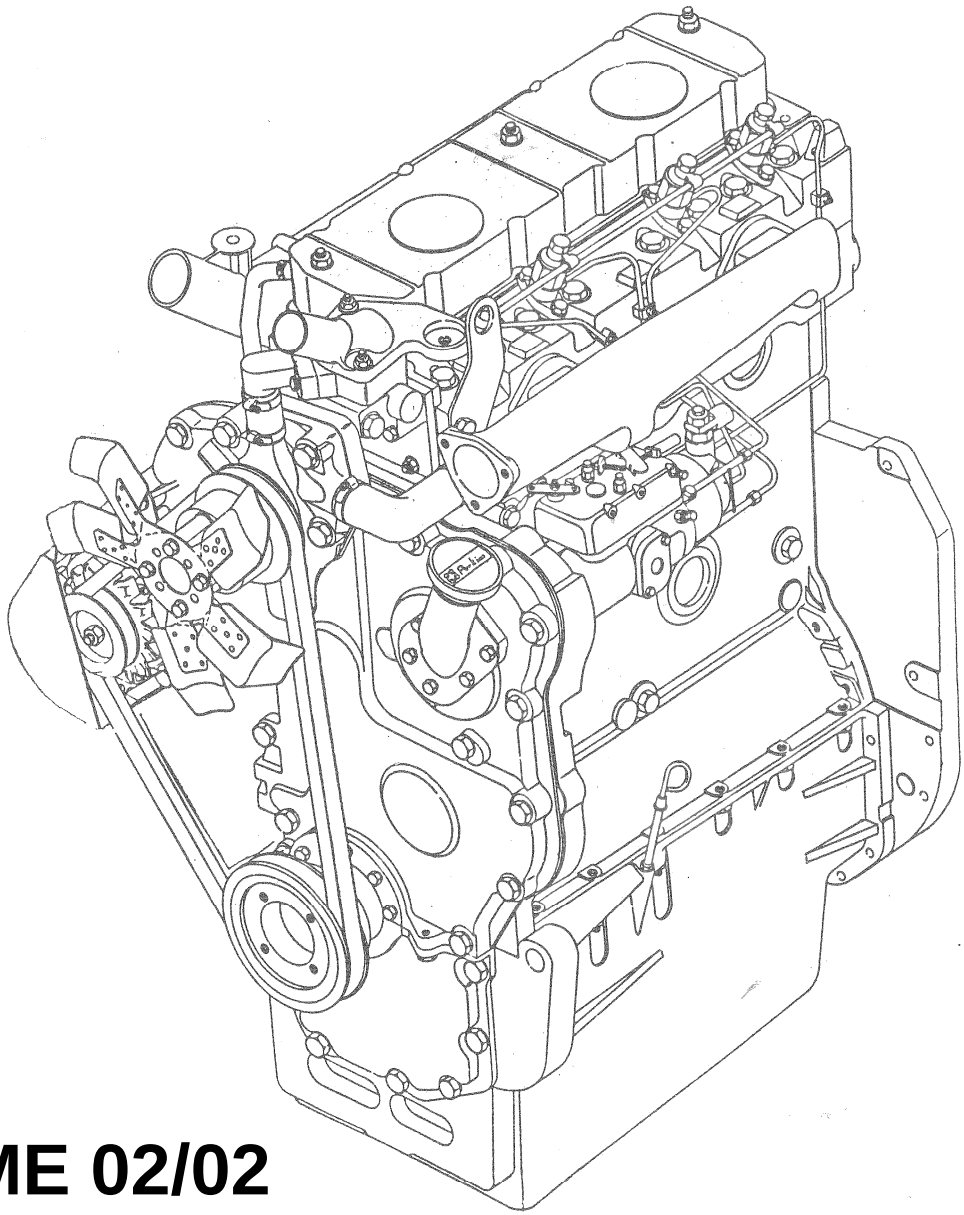

VOLUME 02/02

Publ. nº 81000002-A(1) 06/88

Motor 4.203
D4.203

CARCAÇA DO VOLANTE	GRUPO 45/43

REF	PEÇA Nº	DESCRIÇÃO	QDE	OBSERVAÇÕES
1	70940097	PLACA ADAPTADORA DA CARCAÇA DO VOLANTE.....	1	
2	70490130	JUNTA DA PLACA ADAPTADORA AO BLOCO.....	1	
3	0350016	PINO GUIA.....	2	
4	0096435	PARAFUSO DA PLACA ADAPTADORA Ã PLACA ADAPT. AO BLOCO.	2	
5	0920054	ARRUELA DE PRESSÃO.....	2	
6	0746453	PARAFUSO DA PLACA ADAPTADORA AO BLOCO.....	2	
7	0096432	PARAFUSO DA PLACA ADAPTADORA AO BLOCO.....	4	
8	0920054	ARRUELA DE PRESSÃO.....	6	
9	70820057	PRISIONEIRO DA PLACA ADAPTADORA AO CÃRTER.....	2	
10	0920055	ARRUELA DE PRESSÃO.....	2	
11	0920006	ARRUELA LISA.....	2	
12	0576004	PORCA.....	2	
13	2414445	RETENTOR DE ÕLEO DO VOLANTE.....	1	

CARCAÇA DO VOLANTE	GRUPO 45/44

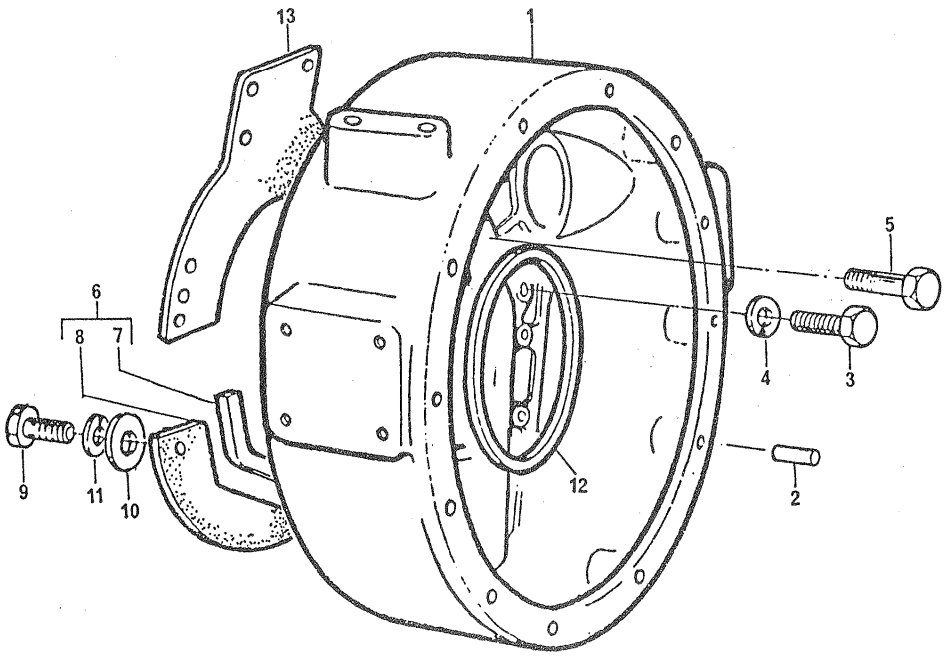

CARCAÇA DO VOLANTE	GRUPO 45/44

REF	PEÇA Nº	DESCRIÇÃO	QDE	OBSERVAÇÕES
1	37134791	CARCAÇA DO VOLANTE.....	1	
2	0350016	PINO GUIA.....	2	
3	0746424	PARAFUSO DA CARCAÇA AO BLOCO.....	6	
4	0920054	ARRUELA DE PRESSÃO.....	6	
5	0746454	PARAFUSO DA CARCAÇA AO BLOCO.....	2	
6	70991166	VEDADOR DE POEIRA DA CARCAÇA - CONJUNTO.....	1	
		INCLUINDO:		
7	36843128	1 - BORRACHA VEDADORA	-	
8		1 - TAMPA DIANTEIRA	-	
9	0726504	PARAFUSO DO VEDADOR Ã CARCAÇA.....	3	
10	0920024	ARRUELA LISA.....	3	
11	0920051	ARRUELA DE PRESSÃO.....	3	
12	2415510	RETENTOR DA CARCAÇA.....	1	
13	36817135	JUNTA DA CARCAÇA AO BLOCO.....	1	

CARCAÇA DO VOLANTE/PLACA ADAPTADORA	GRUPO 45/47

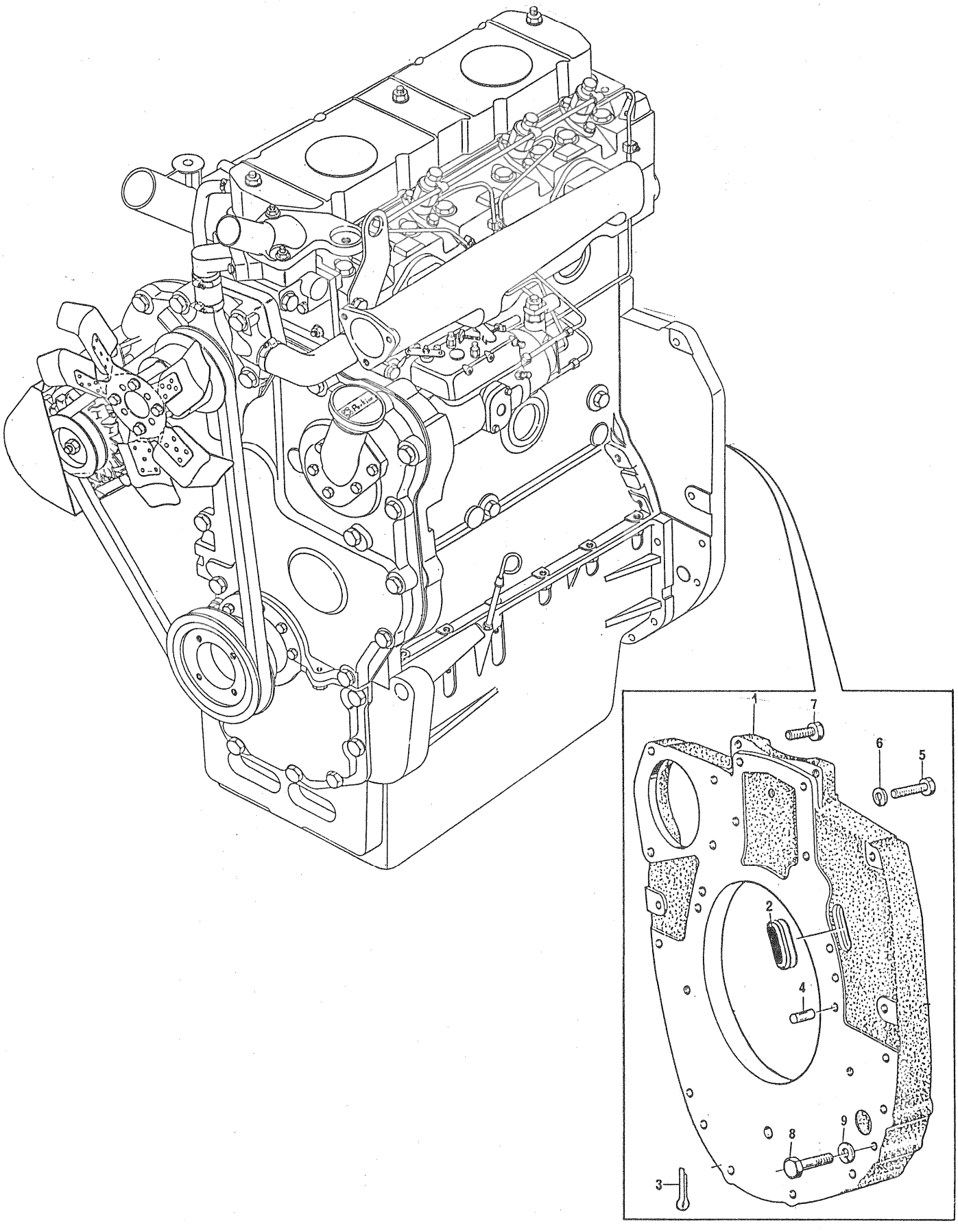

CARCAÇA DO VOLANTE/PLACA ADAPTADORA	GRUPO 45/47

REF	PEÇA Nº	DESCRIÇÃO	QDE	OBSERVAÇÕES
1	70940100	PLACA ADAPTADORA.....	1	
2	37813113	BUJÃO.....	1	
3	0610045	CONTRAPINO.....	1	
4	0350016	PINO GUIA.....	2	
5	0746454	PARAFUSO DA PLACA AO BLOCO.....	6	
6	0920054	ARRUELA DE PRESSÃO.....	6	
7	0720798	PARAFUSO DA PLACA AO BLOCO.....	2	
8	0748613	PARAFUSO DO CÃRTER Ã PLACA.....	2	
9	0920055	ARRUELA DE PRESSÃO.....	2	

CARCAÇA DO VOLANTE	GRUPO 45/49

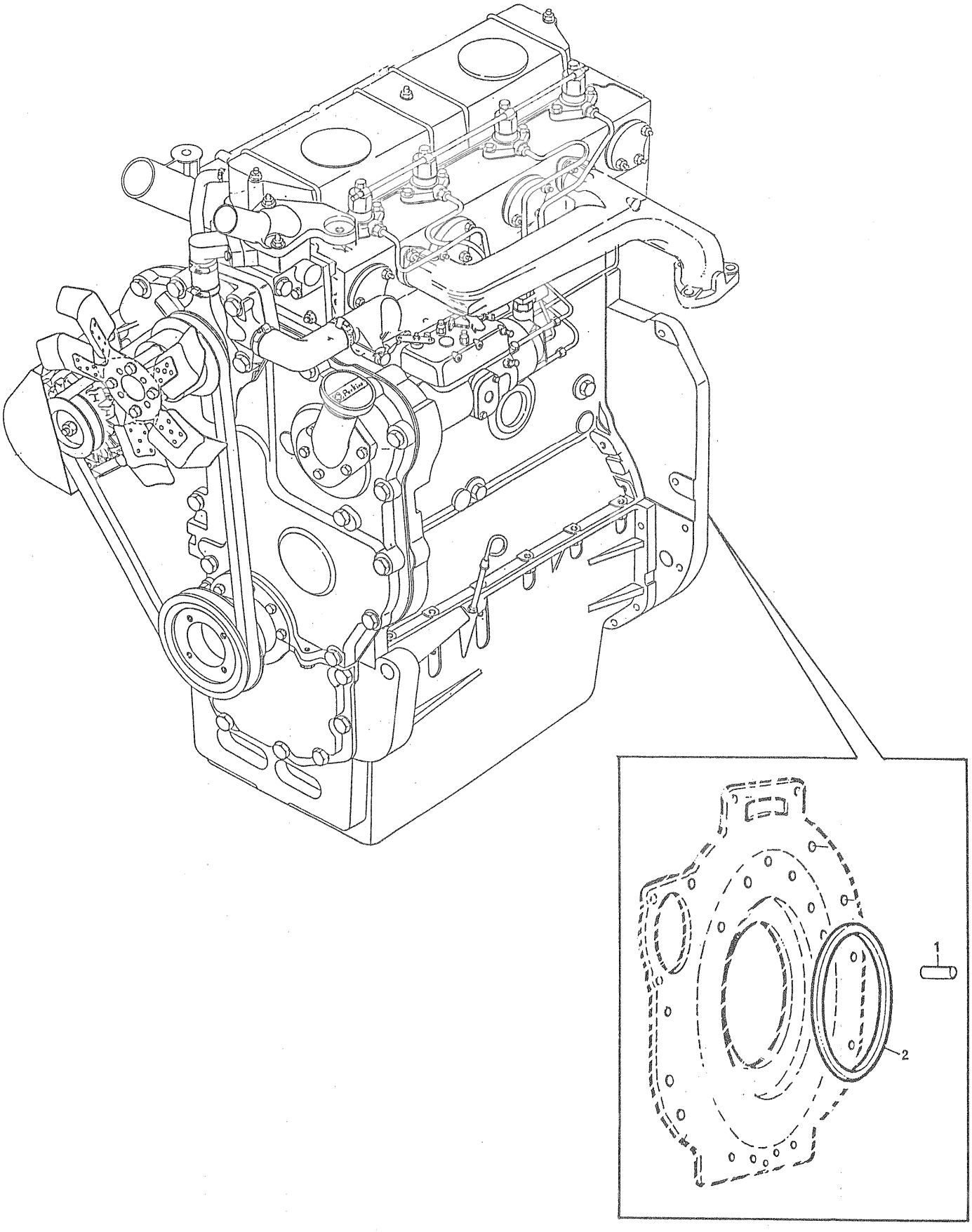

CARCAÇA DO VOLANTE	GRUPO 45/49

REF	PEÇA Nº	DESCRIÇÃO	QDE	OBSERVAÇÕES
1	0350016	PINO GUIA.....	2	
2	2414445	VEDADOR.....	1	

CARCAÇA DO VOLANTE	GRUPO 45/53

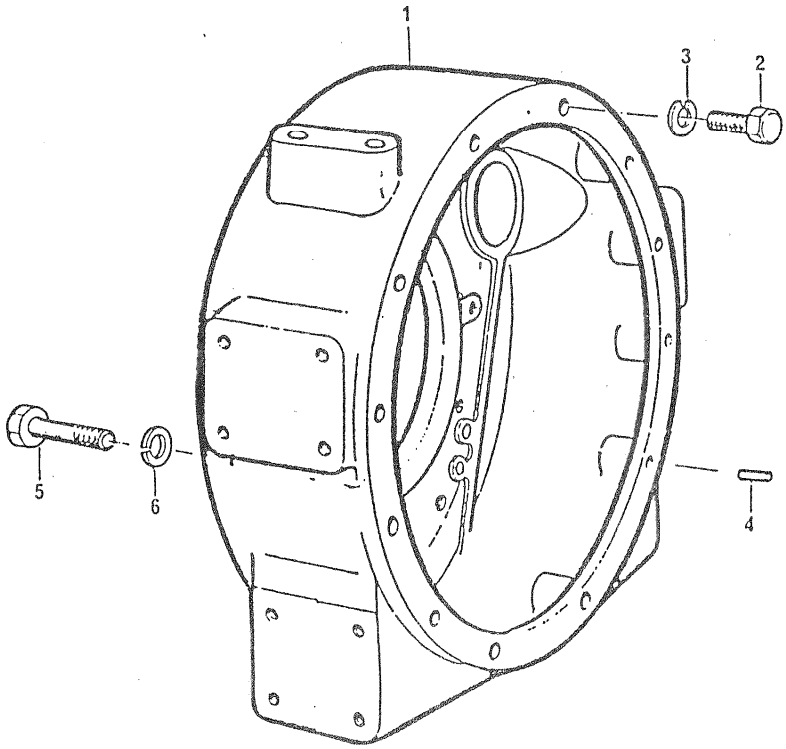

CARCAÇA DO VOLANTE	GRUPO 45/53

REF	PEÇA Nº	DESCRIÇÃO	QDE	OBSERVAÇÕES
1	70440101	CARCAÇA DO VOLANTE.....	1	
2	0746454	PARAFUSO DA CARCAÇA AO BLOCO.....	8	
3	0920054	ARRUELA DE PRESSÃO.....	8	
4	0350016	PINO GUIA.....	2	
5	0748663	PARAFUSO DO CÁRTER À CARCAÇA.....	6	
6	0920056	ARRUELA DE PRESSÃO.....	6	

CARCAÇA DO VOLANTE	GRUPO 45/57

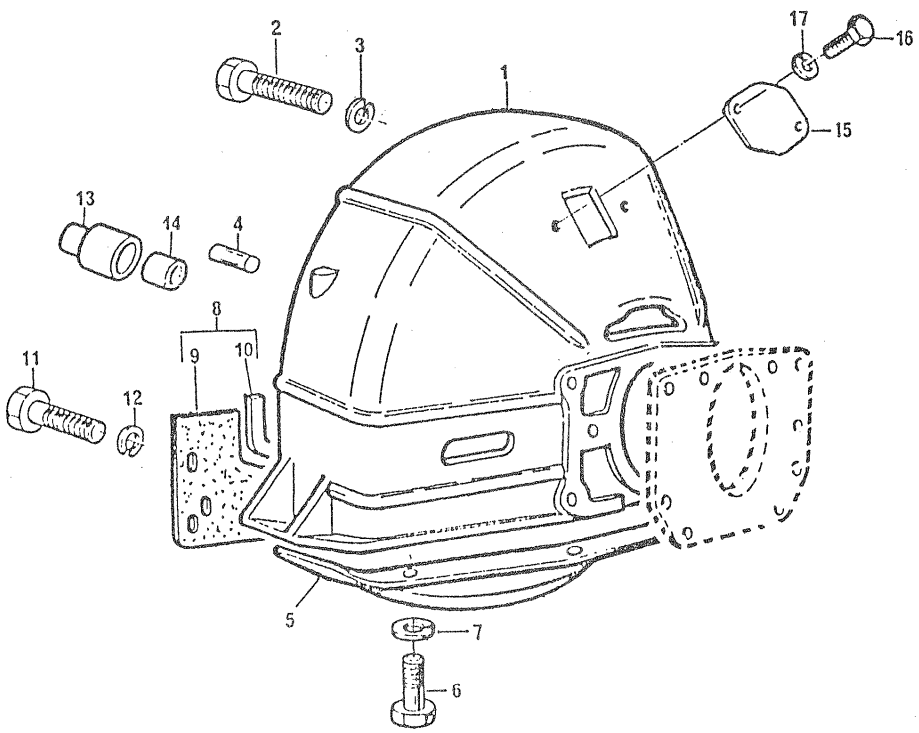

CARCAÇA DO VOLANTE	GRUPO 45/57

REF	PEÇA Nº	DESCRIÇÃO	QDE	OBSERVAÇÕES
1	70440116	CARCAÇA DO VOLANTE.....	1	
2	0746454	PARAFUSO DE FIXAÇÃO DA CARCAÇA.....	6	
3	0920054	ARRUELA DE PRESSÃO.....	6	
4	0350016	PINO GUIA.....	2	
5	70240103	TAMPA INFERIOR DA CARCAÇA.....	1	
6	0746253	PARAFUSO DE FIXAÇÃO DA TAMPA.....	4	
7	0920053	ARRUELA DE PRESSÃO.....	4	
8	70991197	VEDADOR DE POEIRA - CONJUNTO.....	1	
		INCLUINDO:		
9		1 - TAMPA	-	
10	36843128	1 - BORRACHA VEDADORA	-	
11	0726504	PARAFUSO DE FIXAÇÃO DO VEDADOR.....	4	
12	0920051	ARRUELA DE PRESSÃO.....	4	
13	70440114	ALOJAMENTO DO MANCAL DO EIXO PILOTO.....	1	
14	70050008	MANCAL DO EIXO PILOTO.....	1	
15	0240506	TAMPA SUPERIOR DE INSPEÇÃO.....	1	
16	0748351	PARAFUSO DE FIXAÇÃO DA TAMPA.....	2	
17	0920052	ARRUELA DE PRESSÃO.....	2	

NOTA: ESTAS PEÇAS PERTENCEM AO KIT Nº 4203165

CARCAÇA DO VOLANTE	GRUPO 45/59

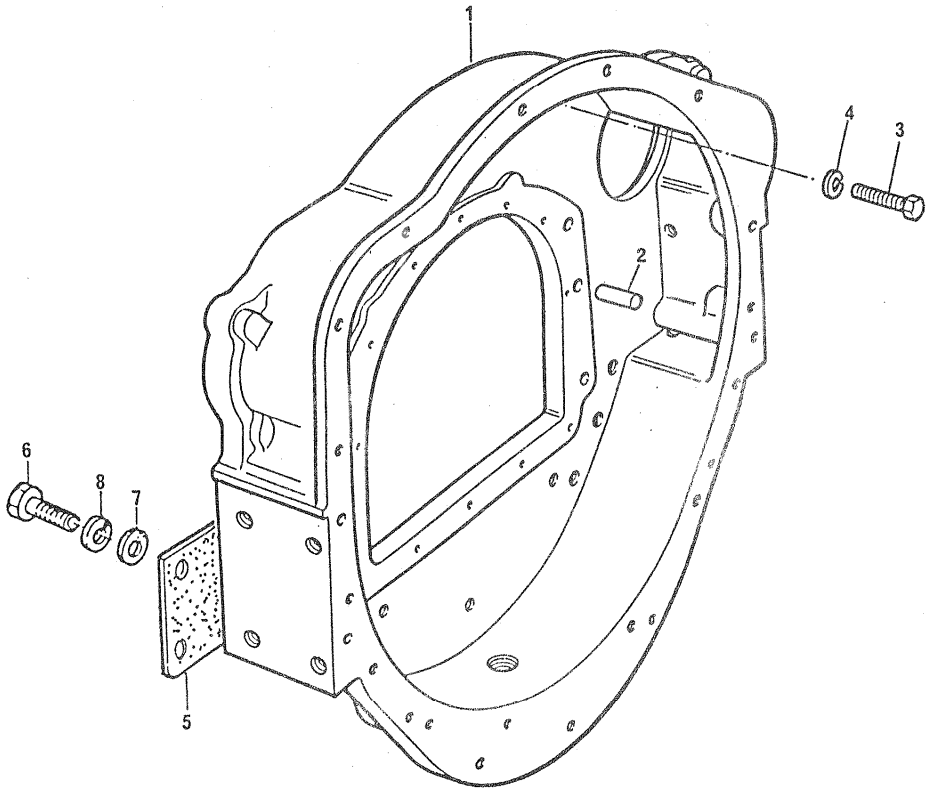

CARCAÇA DO VOLANTE	GRUPO 45/59

REF	PEÇA Nº	DESCRIÇÃO	QDE	OBSERVAÇÕES
1	70440117	CARCAÇA DO VOLANTE.....	1	
2	0350016	PINO GUIA.....	2	
3	0746424	PARAFUSO DA CARCAÇA AO BLOCO.....	6	
4	0920054	ARRUELA DE PRESSÃO.....	6	
5	70240172	TAMPA DE PROTEÇÃO.....	1	
6	0746052	PARAFUSO DA TAMPA Ã CARCAÇA.....	4	
7	0920002	ARRUELA LISA.....	4	
8	0920052	ARRUELA DE PRESSÃO.....	4	

CARCAÇA DO VOLANTE	GRUPO 45/73

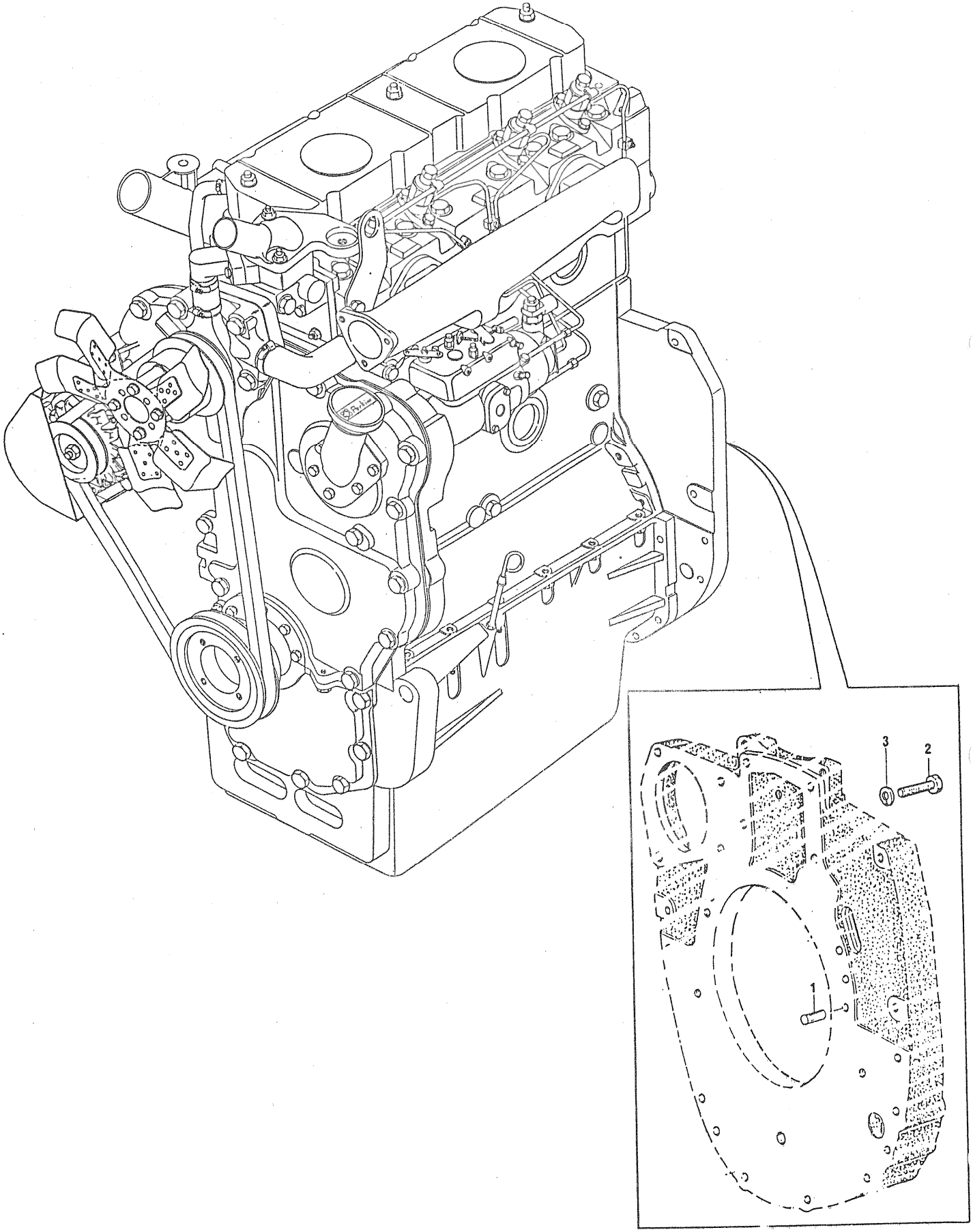

PLACA ADAPTADORA	GRUPO 45/73

REF	PEÇA Nº	DESCRIÇÃO	QDE	OBSERVAÇÕES
1	0350016	PINO GUIA DO BLOCO Ã PLACA ADAPTADORA.....	2	
2	0746424	PARAFUSO DA PLACA AO BLOCO.....	8	
3	0920054	ARRUELA DE PRESSÃO.....	8	

CARCAÇA DO VOLANTE	GRUPO 45/80

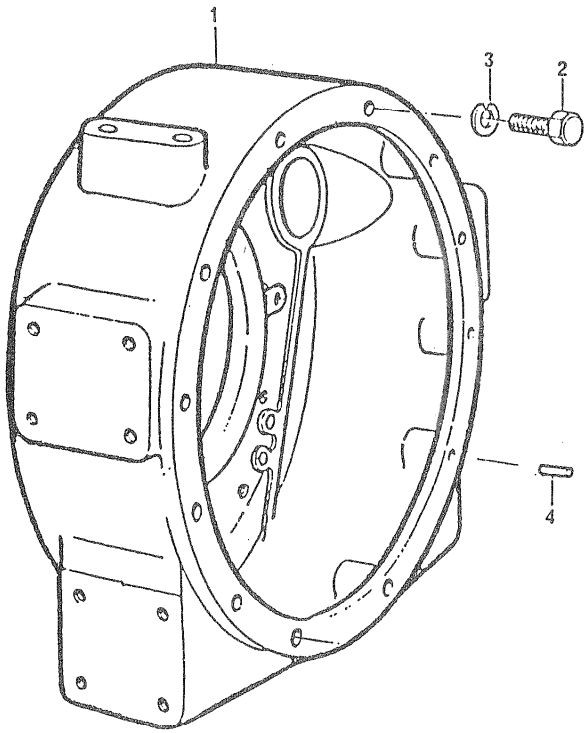

CARCAÇA DO VOLANTE	GRUPO 45/80

REF	PEÇA Nº	DESCRIÇÃO	QDE	OBSERVAÇÕES
1	70440019	CARCAÇA DO VOLANTE.....	1	
2	0746454	PARAFUSO DE FIXAÇÃO DA CARCAÇA.....	8	
3	0920054	ARRUELA DE PRESSÃO.....	8	
4	0350016	PINO GUIA.....	2	

CARCAÇA DO VOLANTE	GRUPO 45/85

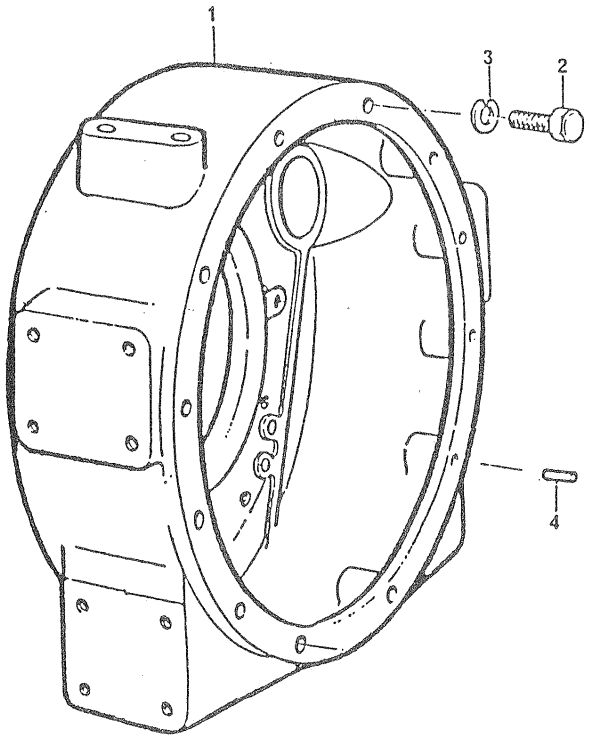

CARCAÇA DO VOLANTE	GRUPO 45/85

REF	PEÇA Nº	DESCRIÇÃO	QDE	OBSERVAÇÕES
1	70440074	CARCAÇA DO VOLANTE SAE-3.....	1	
2	0746454	PARAFUSO DA CARCAÇA AO BLOCO.....	8	
3	0920054	ARRUELA DE PRESSÃO.....	8	
4	0350016	PINO GUIA.....	2	

CARCAÇA DO VOLANTE	GRUPO 45/90

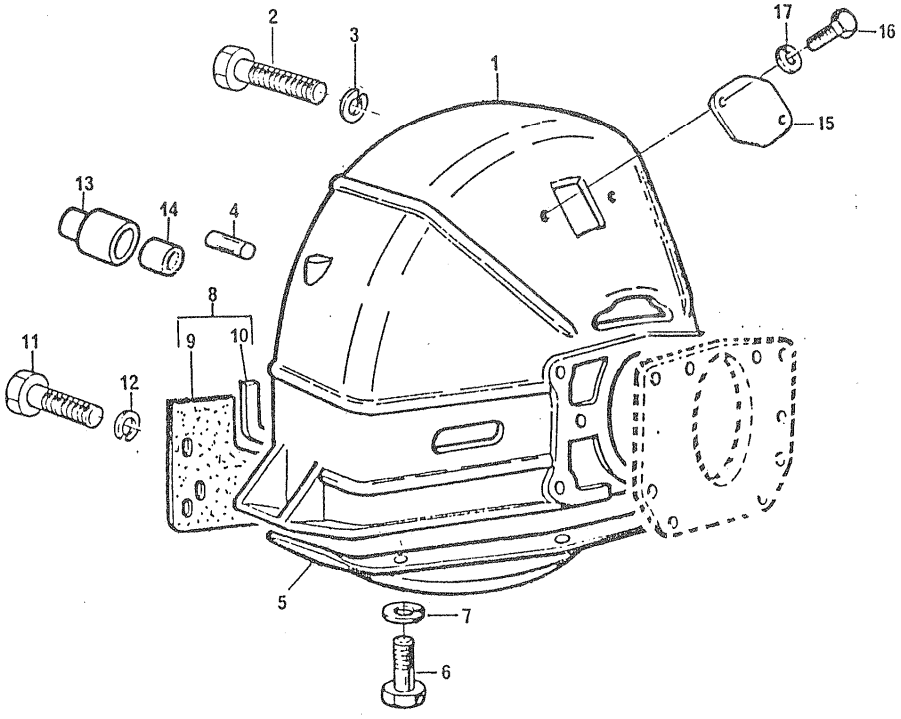

CARCAÇA DO VOLANTE	GRUPO 45/90

REF	PEÇA Nº	DESCRIÇÃO	QDE	OBSERVAÇÕES
1	70440159	CARCAÇA DO VOLANTE	1	
2	0746454	PARAFUSO DE FIXAÇÃO DA CARCAÇA	6	
3	0920054	ARRUELA DE PRESSÃO	6	
4	0350016	PINO GUIA	2	
5	70240103	TAMPA INFERIOR DA CARCAÇA	1	
6	0746253	PARAFUSO DE FIXAÇÃO DA TAMPA	4	
7	0920053	ARRUELA DE PRESSÃO	4	
8	70991197	VEDADOR DE POEIRA - CONJUNTO	1	
		INCLUINDO:		
9		1 - TAMPA	-	
10	36843128	1 - BORRACHA VEDADORA	-	
11	0726504	PARAFUSO DE FIXAÇÃO DO VEDADOR	4	
12	0920051	ARRUELA DE PRESSÃO	4	
13	70440114	ALOJAMENTO DO MANCAL DO EIXO PILOTO	1	
14	70050008	MANCAL DO EIXO PILOTO	1	
15	0240506	TAMPA SUPERIOR DE INSPEÇÃO	1	
16	0748351	PARAFUSO DE FIXAÇÃO DA TAMPA	2	
17	0920052	ARRUELA DE PRESSÃO	2	

MOTOR DE PARTIDA	GRUPO 46/09

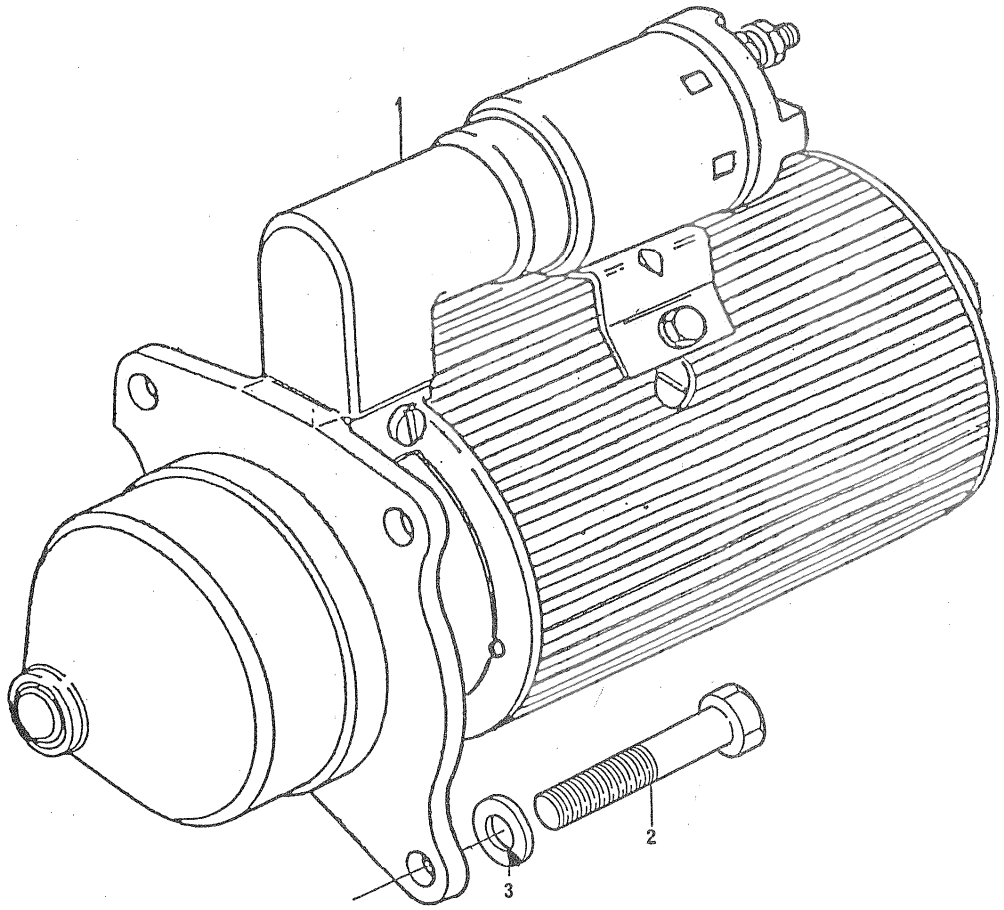

MOTOR DE PARTIDA	GRUPO 46/09

REF	PEÇA Nº	DESCRIÇÃO	QDE	OBSERVAÇÕES
1	74037	MOTOR DE PARTIDA.....	1	
2	0746652	PARAFUSO DE FIXAÇÃO DO MOTOR DE PARTIDA.....	3	
3	0920055	ARRUELA DE PRESSÃO.....	3	

MOTOR DE PARTIDA	GRUPO 46/14

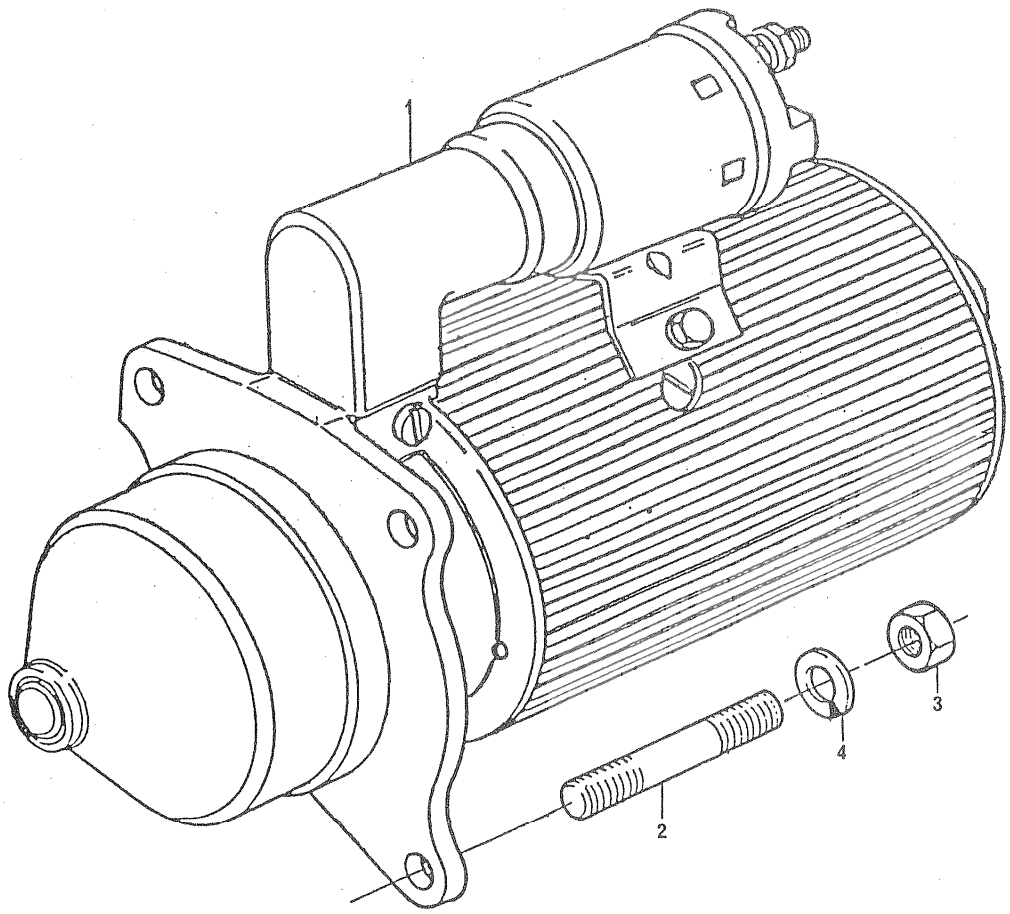

MOTOR DE PARTIDA	GRUPO 46/14

REF	PEÇA Nº	DESCRIÇÃO	QDE	OBSERVAÇÕES
1	74030	MOTOR DE PARTIDA.....	1	
2	0826404	PRISIONEIRO DE FIXAÇÃO DO MOTOR DE PARTIDA.....	3	
3	0576051	PORCA.....	3	
4	0920054	ARRUELA DE PRESSÃO.....	3	

MOTOR DE PARTIDA	GRUPO 46/17

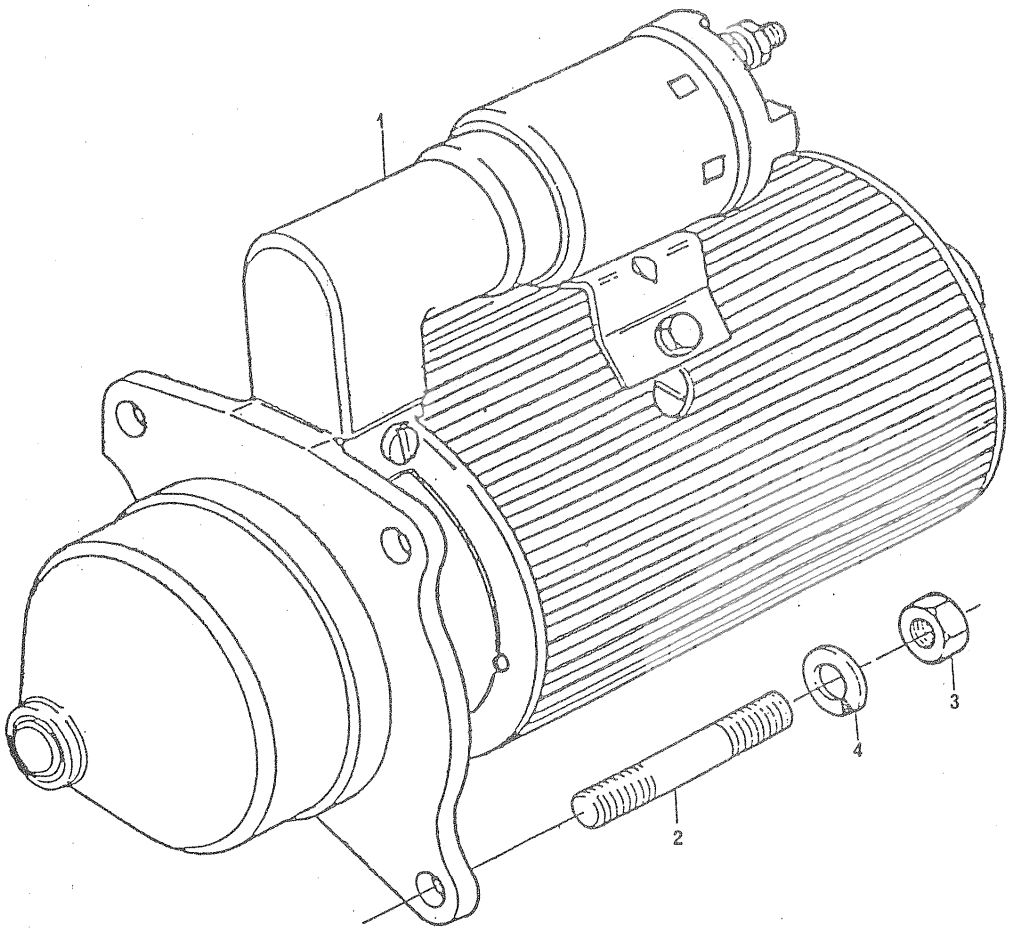

MOTOR DE PARTIDA	GRUPO 46/17

REF	PEÇA Nº	DESCRIÇÃO	QDE	OBSERVAÇÕES
1	74030	MOTOR DE PARTIDA.....	1	
2	0826412	PRISIONEIRO DE FIXAÇÃO DO MOTOR DE PARTIDA.....	3	
3	0576051	PORCA.....	3	
4	0920054	ARRUELA DE PRESSÃO.....	3	

MOTOR DE PARTIDA	GRUPO 46/19

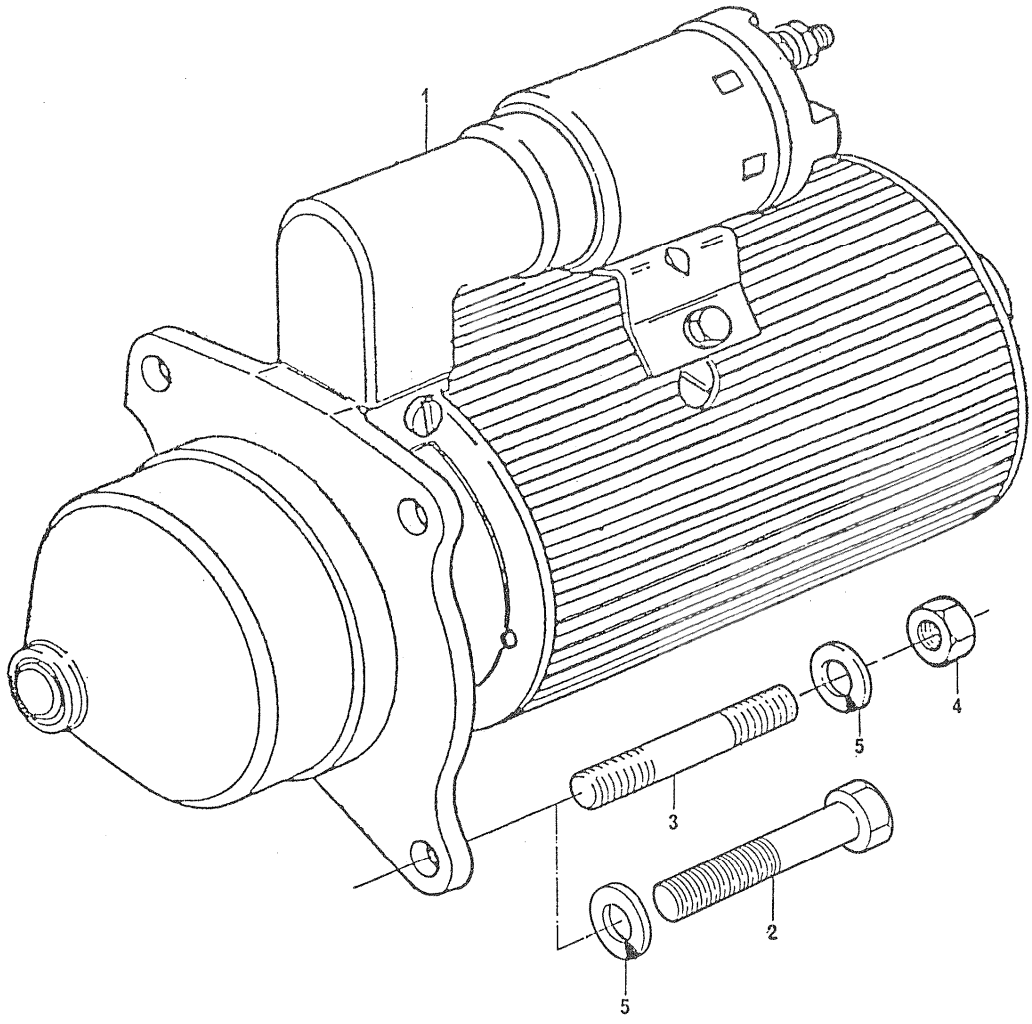

MOTOR DE PARTIDA	GRUPO 46/19

REF	PEÇA Nº	DESCRIÇÃO	QDE	OBSERVAÇÕES
1	74037	MOTOR DE PARTIDA.....	1	
2	0748524	PARAFUSO DE FIXAÇÃO DO MOTOR DE PARTIDA.....	2	
3	0826412	PRISIONEIRO DE FIXAÇÃO DO MOTOR DE PARTIDA.....	1	
4	0576051	PORCA.....	1	
5	0920054	ARRUELA DE PRESSÃO.....	3	

MOTOR DE PARTIDA	GRUPO 46/27

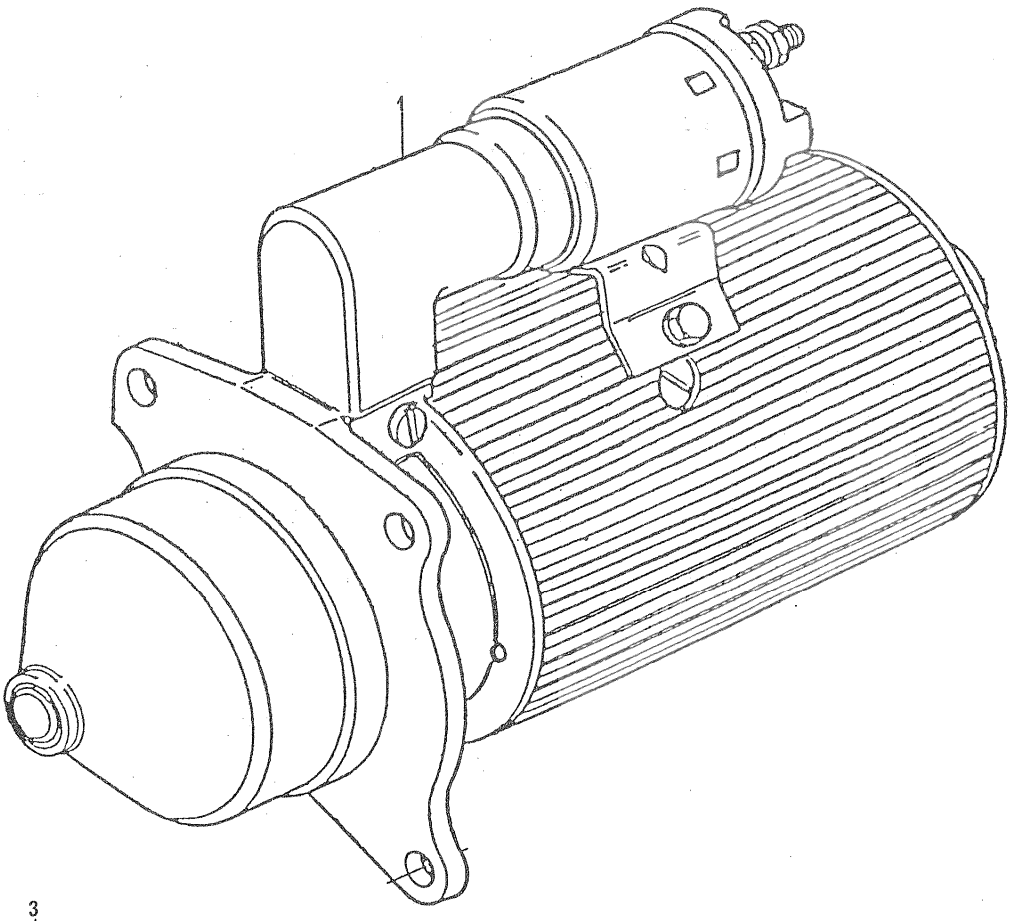

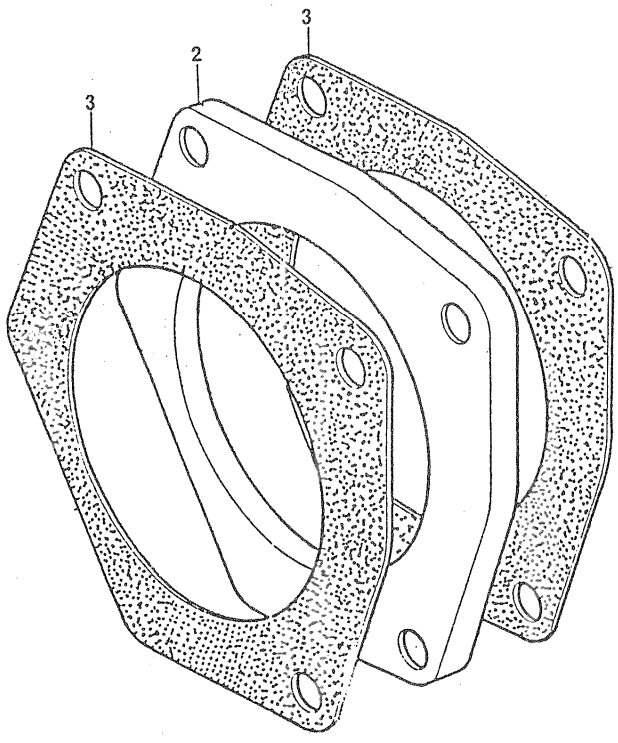

MOTOR DE PARTIDA	GRUPO 46/27

REF	PEÇA Nº	DESCRIÇÃO	QDE	OBSERVAÇÕES
1	74039	MOTOR DE PARTIDA - SELADO.....	1	
2	70330071	ESPAÇADOR.....	1	
3	70490131	JUNTA DA PLACA ADAPTADORA E MOTOR DE PARTIDA.....	2	

MOTOR DE PARTIDA	GRUPO 46/29

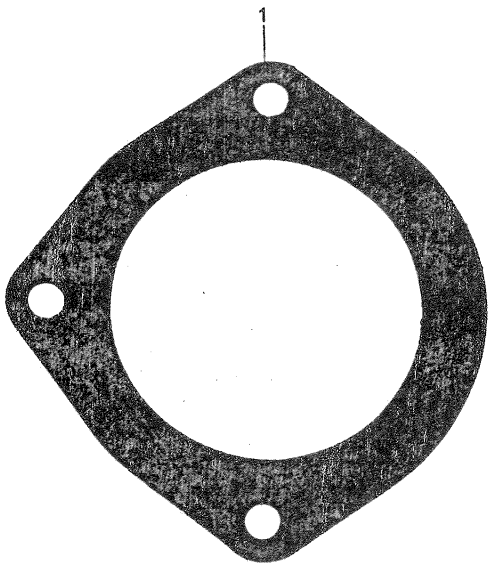

MOTOR DE PARTIDA	GRUPO 46/29

REF	PEÇA Nº	DESCRIÇÃO	QDE	OBSERVAÇÕES
1	70490131	JUNTA DA CARCAÇA DO VOLANTE AO MOTOR DE PARTIDA.....	1	

MOTOR DE PARTIDA	GRUPO 46/30

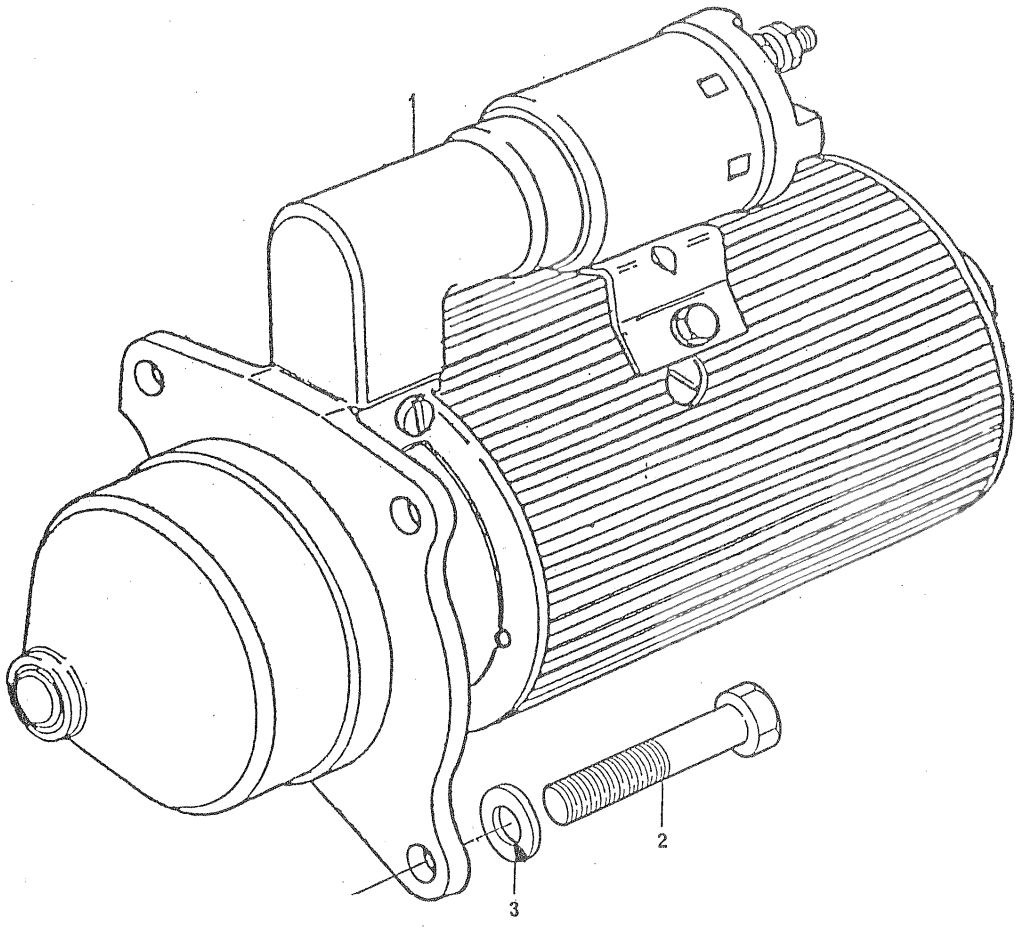

MOTOR DE PARTIDA	GRUPO 46/30

REF	PEÇA Nº	DESCRIÇÃO	QDE	OBSERVAÇÕES
1	74040	MOTOR DE PARTIDA.....	1	
2	0748523	PARAFUSO DE FIXAÇÃO DO MOTOR DE PARTIDA.....	3	
3	0920054	ARRUELA DE PRESSÃO.....	3	

MOTOR DE PARTIDA	GRUPO 46/49

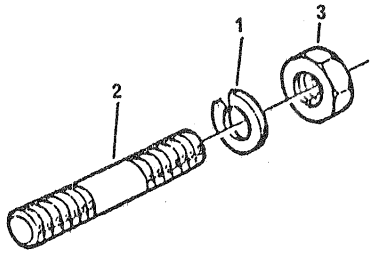

MOTOR DE PARTIDA	GRUPO 46/49

REF	PEÇA Nº	DESCRIÇÃO	QDE	OBSERVAÇÕES
1	0920054	ARRUELA DE PRESSÃO.....	3	
2	0826404	PRISIONEIRO.....	3	
3	0576051	PORCA.....	3	

ACIONAMENTO DO TAQUÍMETRO	GRUPO 47/01

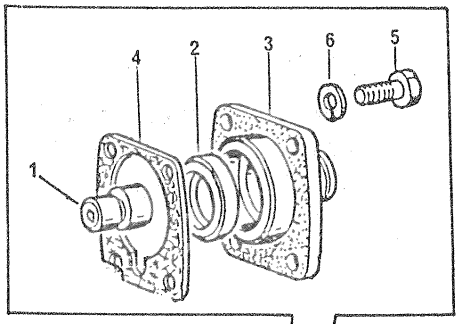

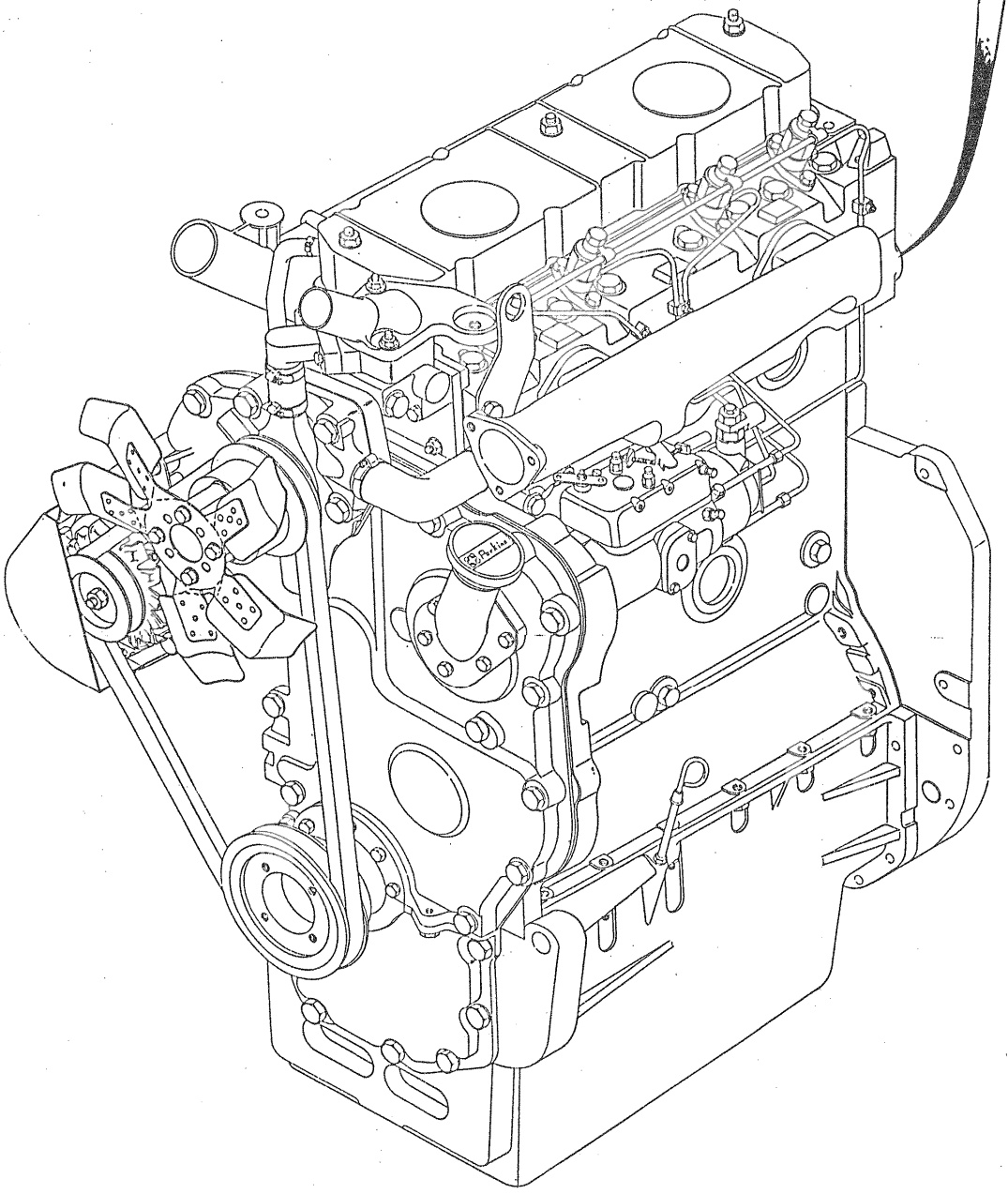

ACIONAMENTO DO TAQUÍMETRO	GRUPO 47/01

REF	PEÇA Nº	DESCRIÇÃO	QDE	OBSERVAÇÕES
1	80201361	CONEXÃO DO TAQUÍMETRO.....	1	
2	30854	VEDADOR DO ACIONAMENTO DO TAQUÍMETRO.....	1	
3	70240040	CARCAÇA DO ACIONAMENTO DO TAQUÍMETRO.....	1	
4	70490211	JUNTA.....	1	
5	0746255	PARAFUSO.....	4	
6	0920053	ARRUELA DE PRESSÃO.....	4	

ACIONAMENTO DO TAQUÍMETRO	GRUPO 47/04

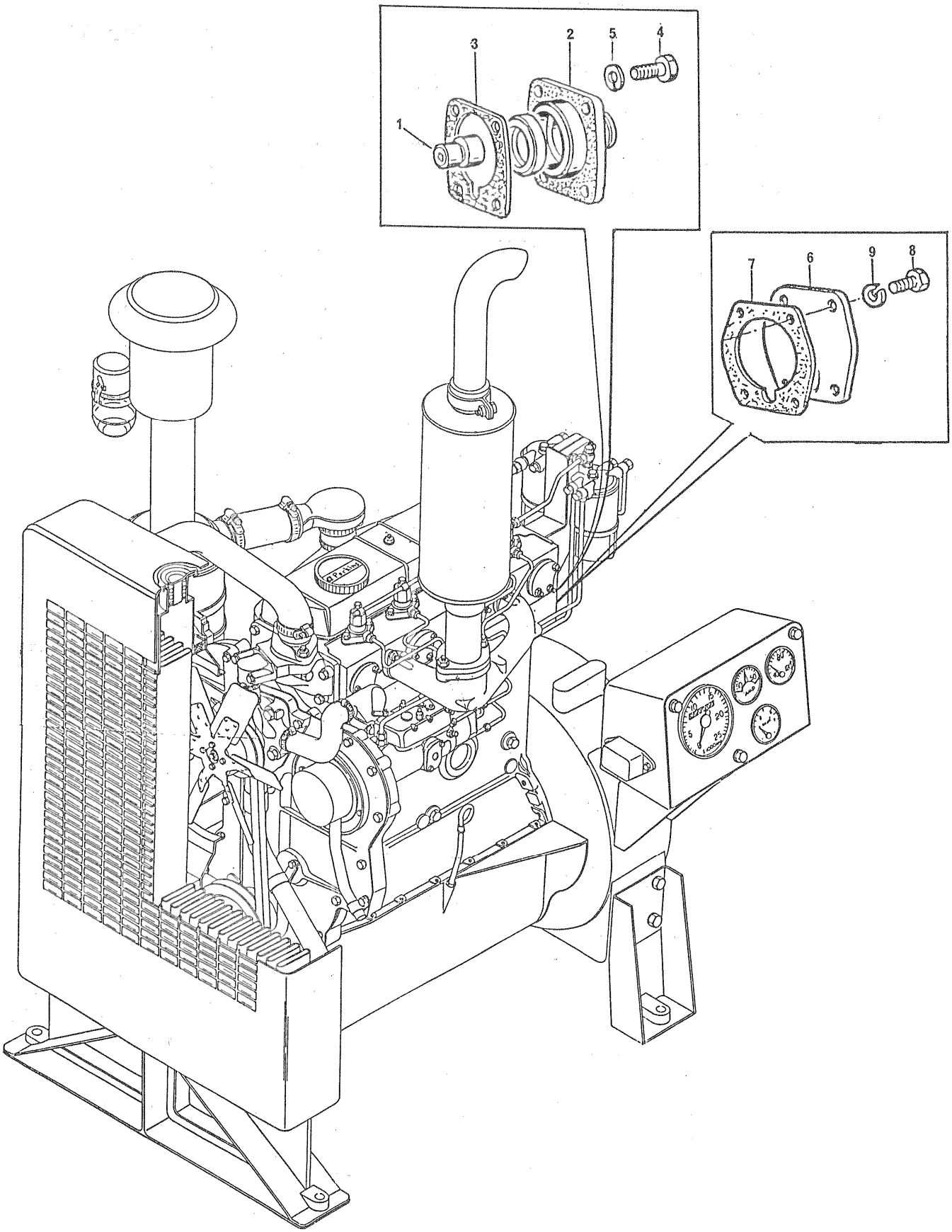

ACIONAMENTO DO TAQUÍMETRO	GRUPO 47/04

REF	PEÇA Nº	DESCRIÇÃO	QDE	OBSERVAÇÕES
1	70340001	CONEXÃO DO TAQUÍMETRO	1	
2	70240059	CARCAÇA DE ACIONAMENTO DO TAQUÍMETRO	1	
3	0490699	JUNTA	1	
4	0746255	PARAFUSO	4	
5	0920053	ARRUELA DE PRESSÃO	4	
6	70240035	TAMPA DO SISTEMA DE ACIONAMENTO	1	
7	70490026	JUNTA	1	
8	0726504	PARAFUSO	4	
9	0920051	ARRUELA DE PRESSÃO	4	

ACIONAMENTO DO TAQUÍMETRO	GRUPO 47/05

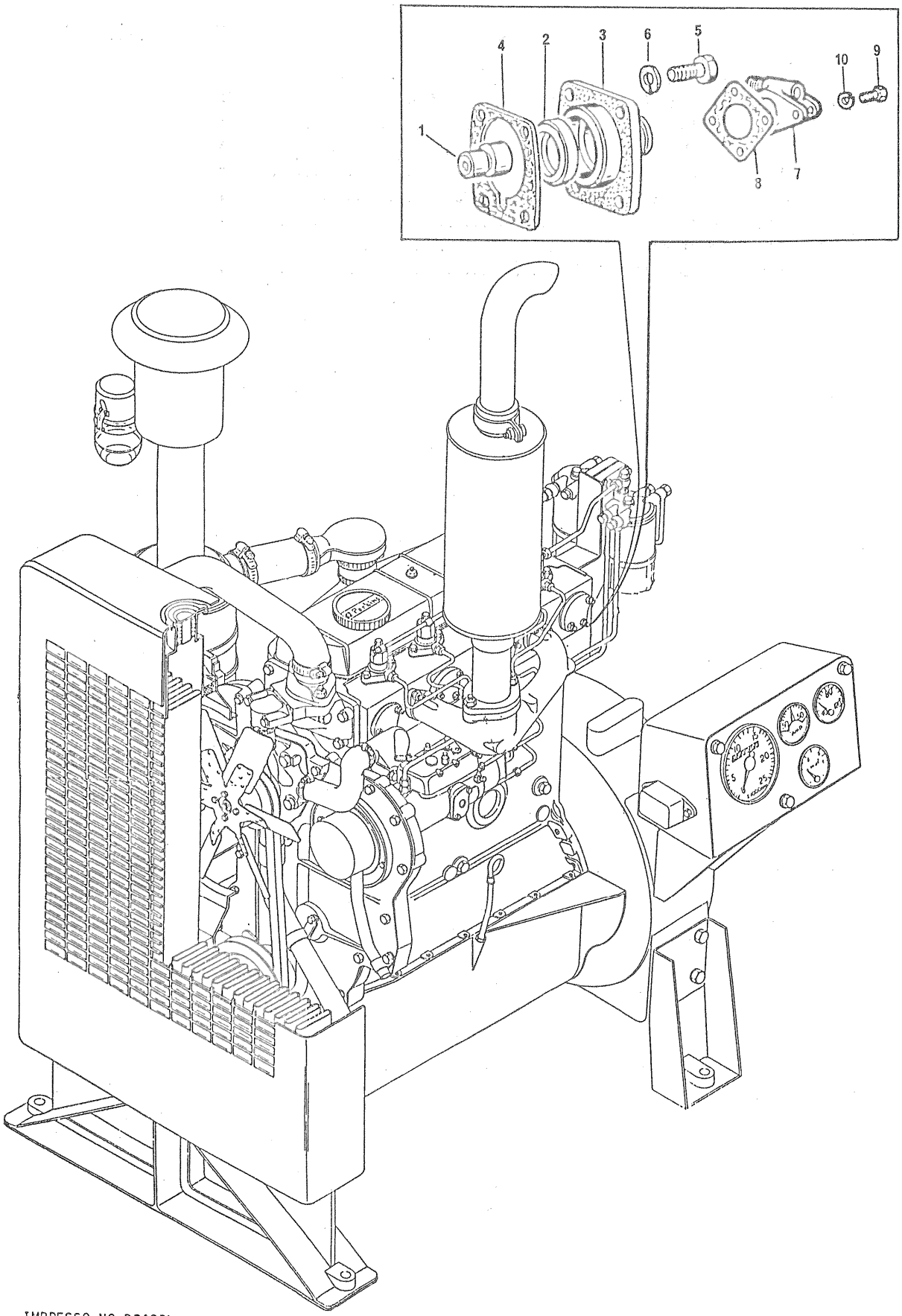

ACIONAMENTO DO TAQUÍMETRO	GRUPO 47/05

REF	PEÇA Nº	DESCRIÇÃO	QDE	OBSERVAÇÕES
1	70340001	CONEXÃO DO TAQUÍMETRO.....	1	
2	30854	VEDADOR DO ACIONAMENTO DO TAQUÍMETRO.....	1	
3	70240059	CARCAÇA DO ACIONAMENTO DO TAQUÍMETRO.....	1	
4	70490211	JUNTA.....	1	
5	0746355	PARAFUSO.....	4	
6	0920053	ARRUELA DE PRESSÃO.....	4	
7	73070	ACIONAMENTO ANGULAR.....	1	
8	70490026	JUNTA.....	1	
9	2182003	PARAFUSO DE FIXAÇÃO DO ACIONAMENTO.....	2	
10	0920051	ARRUELA DE PRESSÃO.....	2	

ACIONAMENTO DO TAQUÍMETRO	GRUPO 47/08

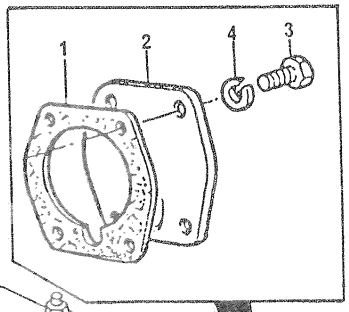

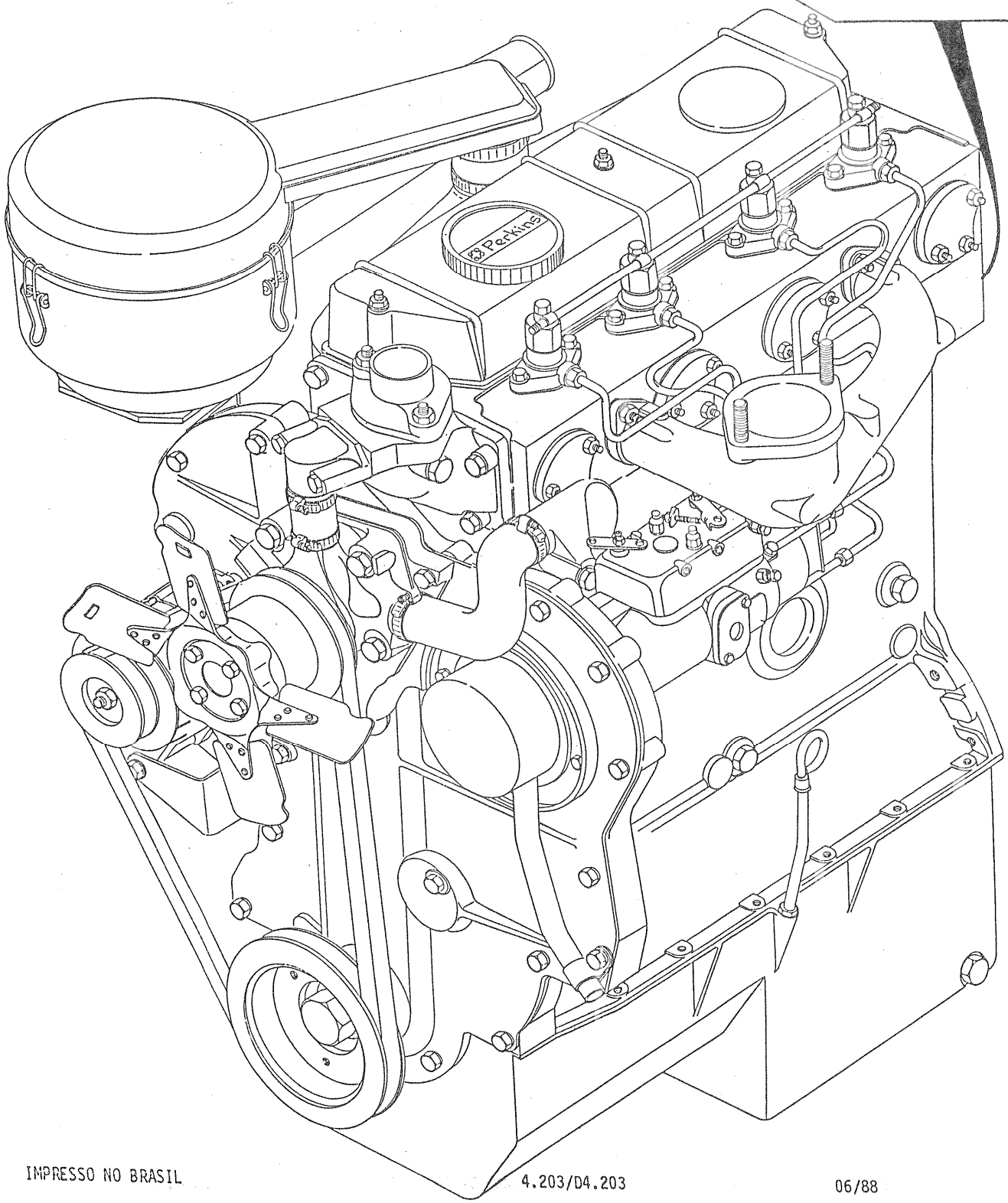

ACIONAMENTO DO TAQUÍMETRO	GRUPO 47/08

REF	PEÇA Nº	DESCRIÇÃO	QDE	OBSERVAÇÕES
1	70490211	JUNTA.....	1	
2	0240851	TAMPA TRASEIRA DA ÁRVORE DE COMANDO.....	1	
3	0746255	PARAFUSO.....	4	
4	0920053	ARRUELA DE PRESSÃO.....	4	

TUBO DE INJEÇÃO E INJETORES	GRUPO 48/01

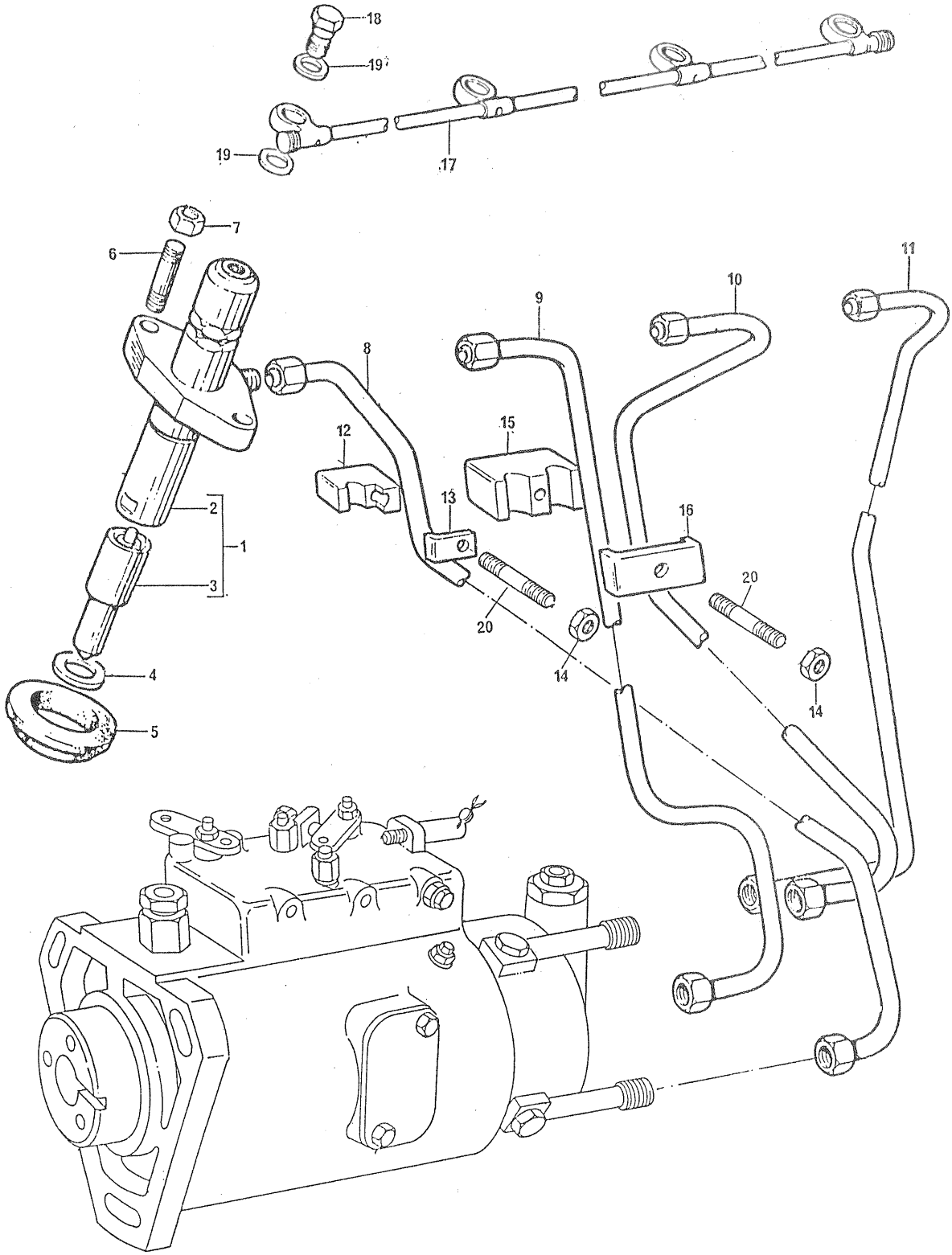

TUBO DE INJEÇÃO E INJETORES	GRUPO 48/01

REF	PEÇA Nº	DESCRIÇÃO	QDE	OBSERVAÇÕES
1	2645680	INJETOR E PORTA-INJETOR - CONJUNTO.....	4	
		INCLUINDO:		
2		4 - PORTA-INJETOR	-	
3	2646848	4 - INJETOR	-	
4	70920081	ARRUELA.....	4	
5	70730019	VEDADOR DO PORTA-INJETOR.....	4	
6	0826264	PRISIONEIRO DO CABEÇOTE AO PORTA-INJETOR.....	8	
7	0576002	PORCA.....	8	
8	70991490	TUBO DE INJEÇÃO Nº 1 - COMPLETO.....	1	
9	70991491	TUBO DE INJEÇÃO Nº 2 - COMPLETO.....	1	
10	70991492	TUBO DE INJEÇÃO Nº 3 - COMPLETO.....	1	
11	70991493	TUBO DE INJEÇÃO Nº 4 - COMPLETO.....	1	
12	36854104	ALMOFADA DOS TUBOS DE INJEÇÕES.....	2	
13	36474128	PRESILHA DOS TUBOS DE INJEÇÕES.....	2	
14	70576101	PORCA.....	3	
15	36854103	ALMOFADA DOS TUBOS DE INJEÇÕES.....	1	
16	36516119	PRESILHA DOS TUBOS DE INJEÇÕES.....	1	
17	70990133	TUBO DE RETORNO DOS INJETORES.....	1	
18	0095315	PARAFUSO BANJO.....	4	
19	70920083	ARRUELA.....	8	
20	0826017	PRISIONEIRO.....	3	

TUBO DE INJEÇÃO E INJETORES	GRUPO 48/04

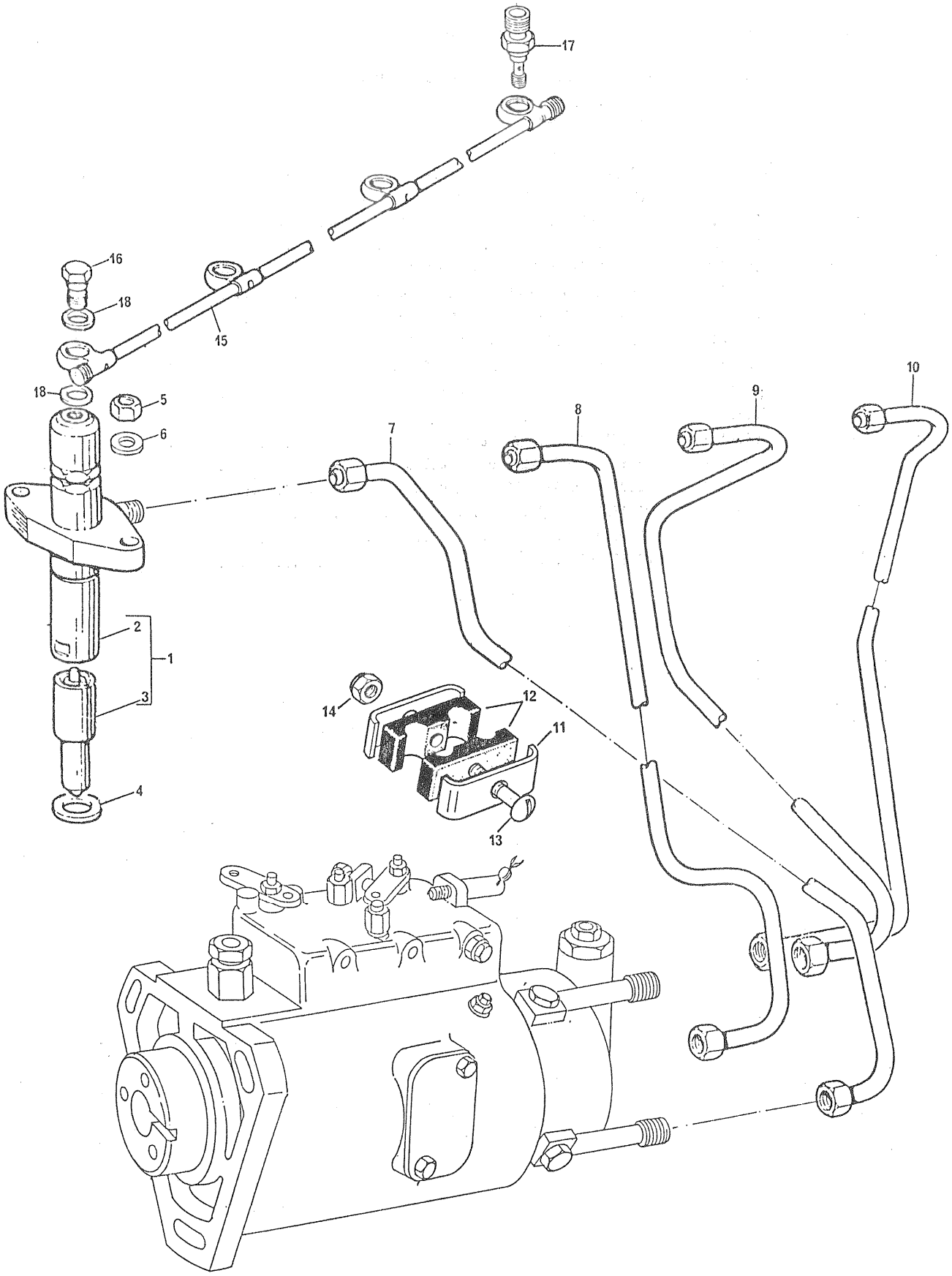

TUBOS DE INJEÇÃO E INJETORES	GRUPO 48/04

REF	PEÇA Nº	DESCRIÇÃO	QDE	OBSERVAÇÕES
1	77070	INJETOR E PORTA-INJETOR - CONJUNTO.....	4	
		INCLUINDO:		
2		4 - PORTA-INJETOR	-	
3	31990	4 - INJETOR	-	
4	0920113	ARRUELA.....	4	
5	0576051	PORCA DE FIXAÇÃO DO PORTA-INJETOR.....	8	
6	0920004	ARRUELA LISA.....	8	
7	70991505	TUBO DE INJEÇÃO Nº 1 - COMPLETO.....	1	
8	70991506	TUBO DE INJEÇÃO Nº 2 - COMPLETO.....	1	
9	70991507	TUBO DE INJEÇÃO Nº 3 - COMPLETO.....	1	
10	70991508	TUBO DE INJEÇÃO Nº 4 - COMPLETO.....	1	
11	0180637	PRESILHA DOS TUBOS DE INJEÇÃO.....	6	
12	70600001	ALMOFADA.....	6	
13	0726260	PARAFUSO.....	3	
14	70576100	PORCA.....	3	
15	70990133	TUBO DE RETORNO DOS INJETORES.....	1	
16	0095315	PARAFUSO BANJO.....	3	
17	0201526	CONEXÃO BANJO.....	1	
18	70920083	ARRUELA.....	8	

TUBOS DE INJEÇÃO E INJETORES	GRUPO 48/11

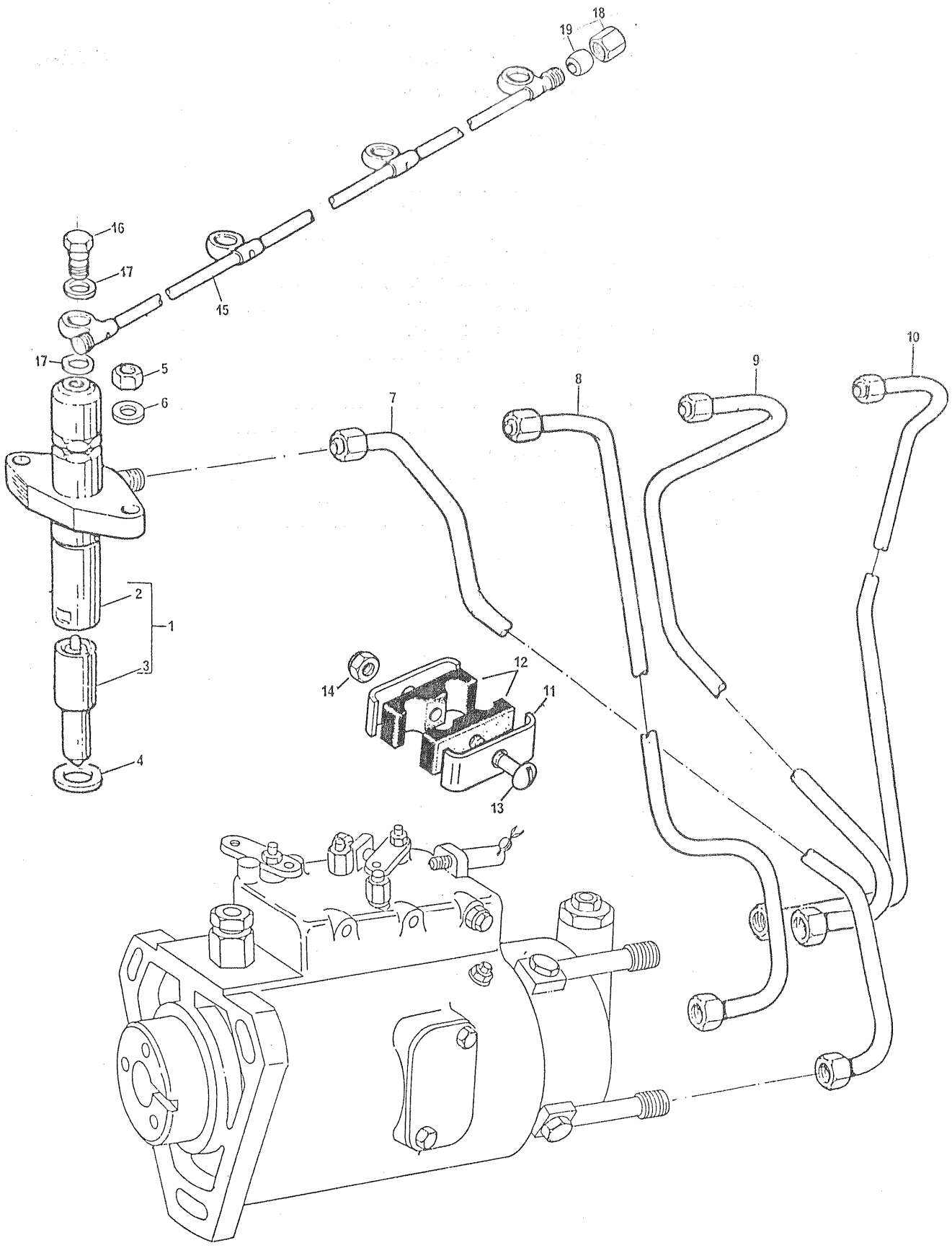

TUBOS DE INJEÇÃO E INJETORES	GRUPO 48/11

REF	PEÇA Nº	DESCRIÇÃO	QDE	OBSERVAÇÕES
1	77070	INJETOR E PORTA-INJETOR - CONJUNTO.....	4	
		INCLUINDO:		
2		4 - PORTA-INJETOR	-	
3	31990	4 - INJETOR	-	
4	0920113	ARRUELA.....	4	
5	0576051	PORCA DE FIXAÇÃO DO PORTA-INJETOR.....	8	
6	0920004	ARRUELA LISA.....	8	
7	70991505	TUBO DE INJEÇÃO Nº 1 - COMPLETO.....	1	
8	70991506	TUBO DE INJEÇÃO Nº 2 - COMPLETO.....	1	
9	70991507	TUBO DE INJEÇÃO Nº 3 - COMPLETO.....	1	
10	70991508	TUBO DE INJEÇÃO Nº 4 - COMPLETO.....	1	
11	0180637	PRESILHA DOS TUBOS DE INJEÇÃO.....	6	
12	70600001	ALMOFADA.....	6	
13	0726260	PARAFUSO.....	3	
14	70576100	PORCA.....	3	
15	70990133	TUBO DE RETORNO DOS INJETORES.....	1	
16	0095315	PARAFUSO BANJO.....	4	
17	70920083	ARRUELA.....	8	
18	0576111	PORCA DO TUBO DE RETORNO.....	1	
19	0566002	OLIVA.....	1	

TUBOS DE INJEÇÃO E INJETORES	GRUPO 48/12

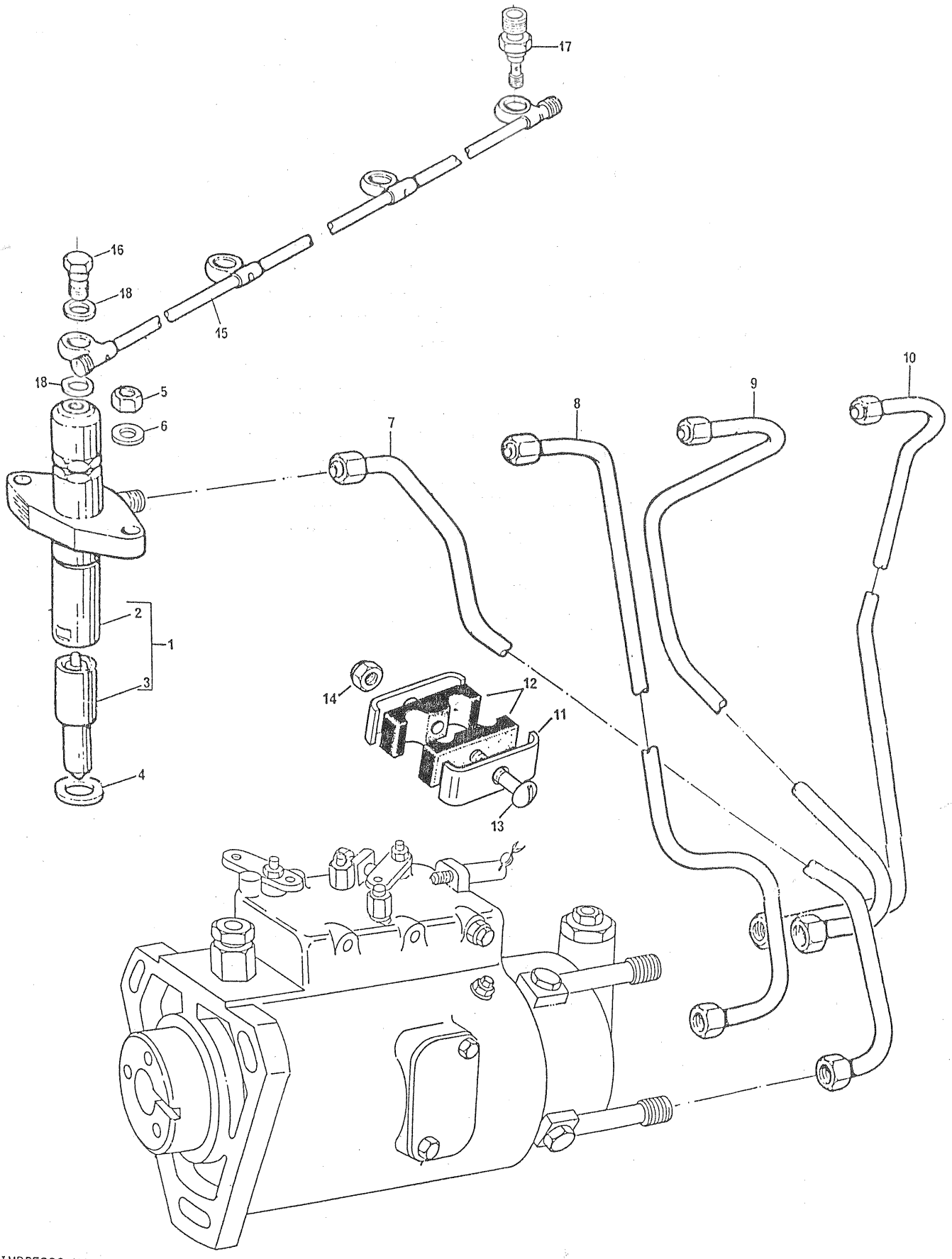

TUBOS DE INJEÇÃO E INJETORES	GRUPO 48/12

REF	PEÇA Nº	DESCRIÇÃO	QDE	OBSERVAÇÕES
1	77071	INJETOR E PORTA-INJETOR - CONJUNTO - CAV.....	4	
		INCLUINDO:		
2		4 - PORTA-INJETOR	-	
3	35504	4 - INJETOR (CAV)	-	
3	77164	INJETOR (BOSCH).....	4	
4	0920113	ARRUELA.....	4	
5	0576051	PORCA DE FIXAÇÃO DO PORTA-INJETOR.....	8	
6	0920004	ARRUELA LISA.....	8	
7	70991505	TUBO DE INJEÇÃO Nº 1 - COMPLETO.....	1	
8	70991506	TUBO DE INJEÇÃO Nº 2 - COMPLETO.....	1	
9	70991507	TUBO DE INJEÇÃO Nº 3 - COMPLETO.....	1	
10	70991508	TUBO DE INJEÇÃO Nº 4 - COMPLETO.....	1	
11	0180637	PRESILHA DOS TUBOS DE INJEÇÃO.....	6	
12	70600001	ALMOFADA.....	3	
13	0726260	PARAFUSO.....	3	
14	70576100	PORCA.....	3	
15	70990133	TUBO DE RETORNO DOS INJETORES.....	1	
16	0095315	PARAFUSO BANJO.....	3	
17	0201526	CONEXÃO BANJO.....	1	
18	70920083	ARRUELA.....	8	

TUBO DE INJEÇÃO E INJETORES	GRUPO 48/17

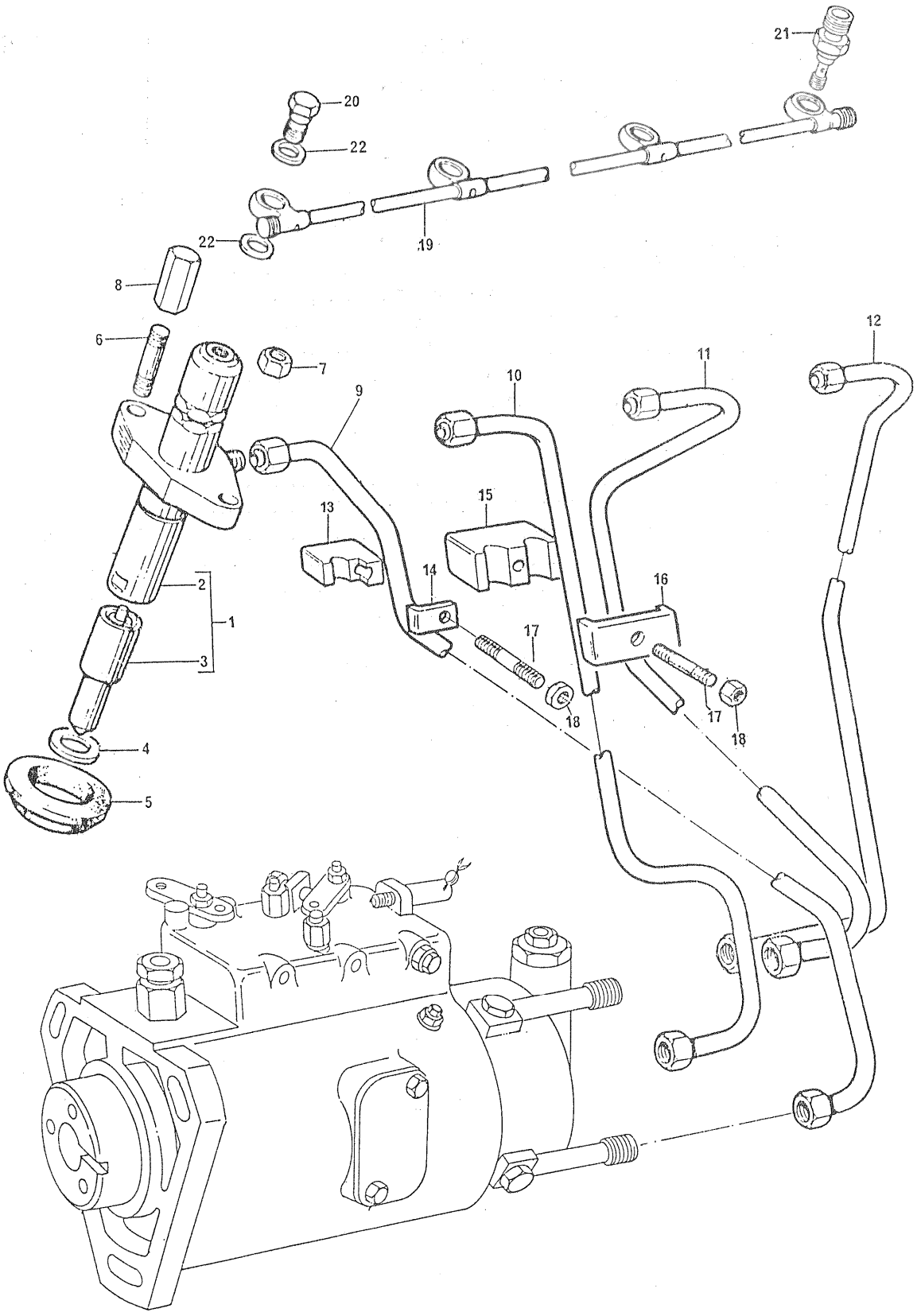

TUBO DE INJEÇÃO E INJETORES	GRUPO 48/17

REF	PEÇA Nº	DESCRIÇÃO	QDE	OBSERVAÇÕES
1	2645680	INJETOR E PORTA-INJETOR - CONJUNTO - CAV.....	4	
		INCLUINDO:		
2		4 - PORTA-INJETOR		
3	2646848	4 - INJETOR (CAV)	-	
3	77165	INJETOR (BOSCH).....	4	
4	70920081	ARRUELA.....	4	
5	70730019	VEDADOR DE PORTA-INJETOR.....	4	
6	0826264	PRISIONEIRO DE FIXAÇÃO DO PORTA-INJETOR.....	8	
7	0576002	PORCA.....	4	
8	32726512	PORCA LONGA.....	4	
9	70991490	TUBO DE INJEÇÃO Nº 1 - COMPLETO.....	1	
10	70991491	TUBO DE INJEÇÃO Nº 2 - COMPLETO.....	1	
11	70991492	TUBO DE INJEÇÃO Nº 3 - COMPLETO.....	1	
12	70991493	TUBO DE INJEÇÃO Nº 4 - COMPLETO.....	1	
13	36854104	ALMOFADA DOS TUBOS DE INJEÇÃO.....	2	TUBOS 1 E 4
14	36474128	PRESILHA DOS TUBOS DE INJEÇÃO.....	2	TUBOS 1 E 4
15	36854103	ALMOFADA DOS TUBOS DE INJEÇÃO.....	1	TUBOS 2 E 3
16	36516119	PRESILHA DOS TUBOS DE INJEÇÃO.....	1	TUBOS 2 E 3
17	0826017	PRISIONEIRO DE FIXAÇÃO DAS PRESILHAS.....	3	
18	70576101	PORCA.....	3	
19	70990133	TUBO DE RETORNO DOS INJETORES.....	1	
20	0095315	PARAFUSO BANJO.....	3	
21	0201526	CONEXÃO BANJO.....	1	
22	70920083	ARRUELA.....	8	

TUBOS DE INJEÇÃO E INJETORES	GRUPO 48/18

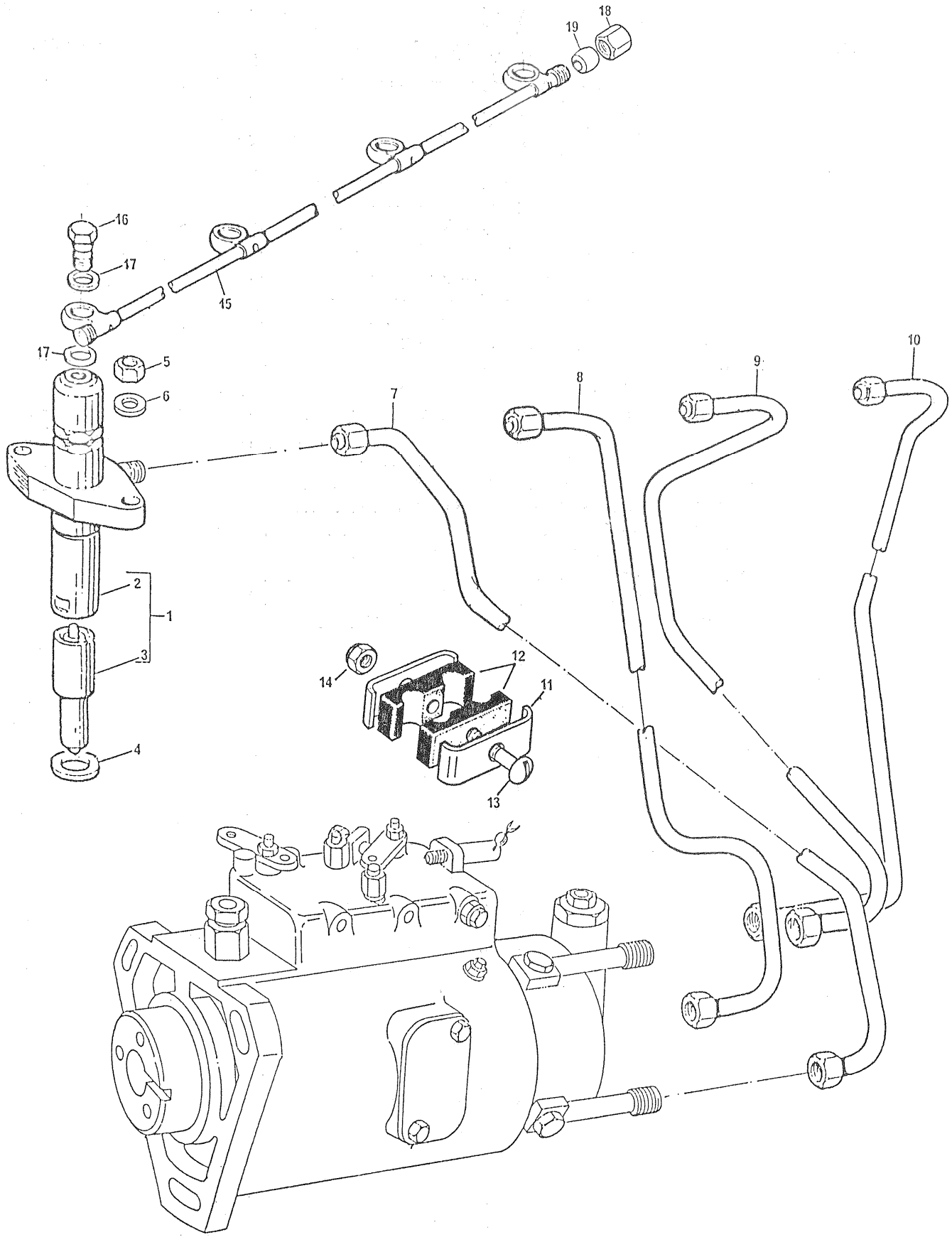

TUBOS DE INJEÇÃO E INJETORES	GRUPO 48/18

REF	PEÇA Nº	DESCRIÇÃO	QDE	OBSERVAÇÕES
1	77071	INJETOR E PORTA-INJETOR - CONJUNTO - CAV.....	4	
		INCLUINDO:		
2		4 - PORTA-INJETOR	-	
3	35504	4 - INJETOR (CAV)	-	
3	77164	INJETOR (BOSCH).....	4	
4	0920113	ARRUELA.....	4	
5	0576051	PORCA DE FIXAÇÃO DO PORTA-INJETOR.....	8	
6	0920004	ARRUELA LISA.....	8	
7	70991505	TUBO DE INJEÇÃO Nº 1 - COMPLETO.....	1	
8	70991506	TUBO DE INJEÇÃO Nº 2 - COMPLETO.....	1	
9	70991507	TUBO DE INJEÇÃO Nº 3 - COMPLETO.....	1	
10	70991508	TUBO DE INJEÇÃO Nº 4 - COMPLETO.....	1	
11	0180637	PRESILHA DOS TUBOS DE INJEÇÃO.....	6	
12	70600001	ALMOFADA.....	6	
13	0726260	PARAFUSO.....	3	
14	70576100	PORCA.....	3	
15	70990877	TUBO DE RETORNO DOS INJETORES.....	1	
16	0095315	PARAFUSO BANJO.....	4	
17	70920083	ARRUELA.....	8	
18	0576111	PORCA.....	1	
19	0566002	OLIVA.....	1	

TUBOS DE INJEÇÃO E INJETORES	GRUPO 48/20

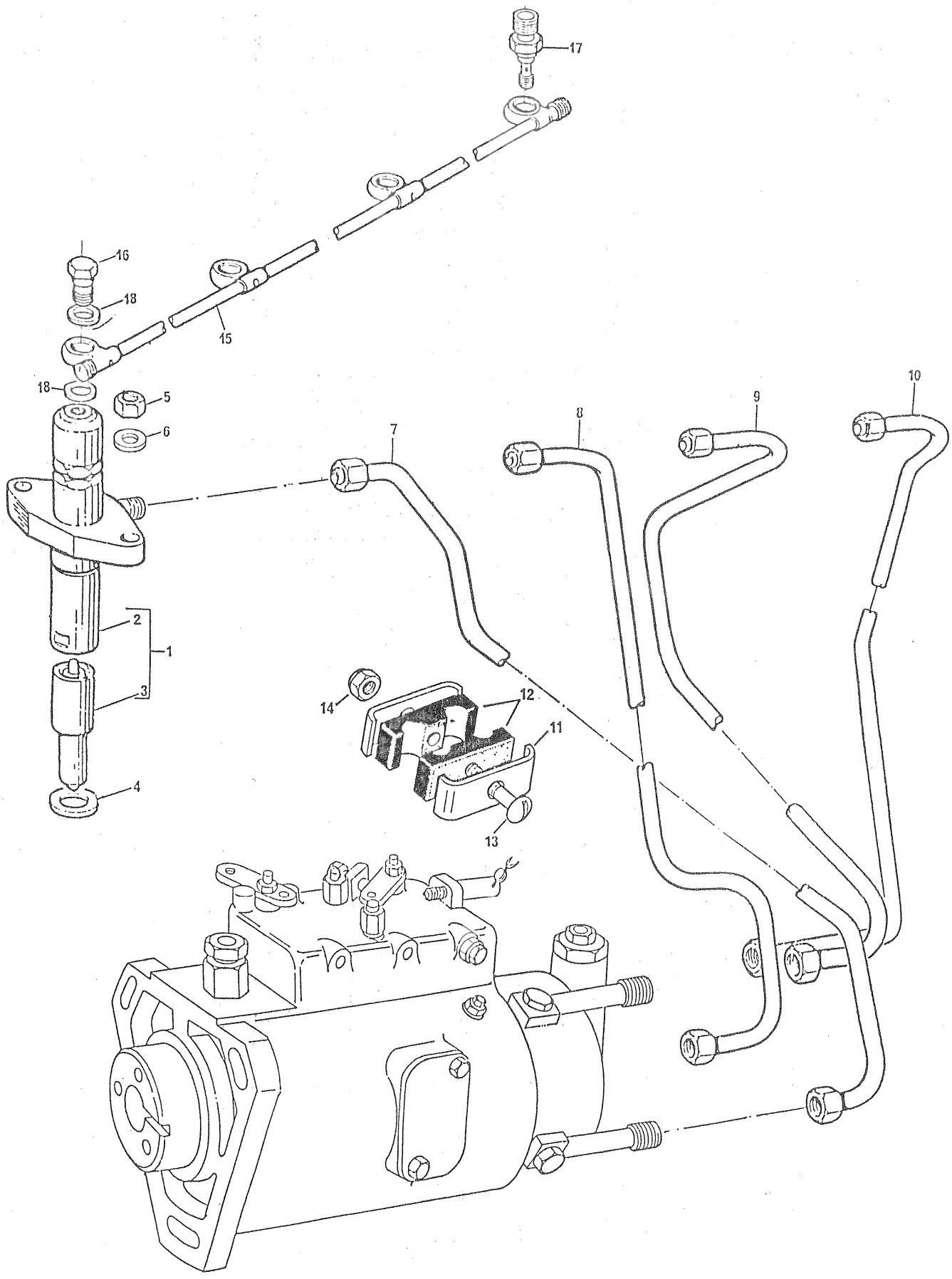

TUBOS DE INJEÇÃO E INJETORES	GRUPO 48/20

REF	PEÇA Nº	DESCRIÇÃO	QDE	OBSERVAÇÕES
1	77071	INJETOR E PORTA-INJETOR - CONJUNTO - CAV.....	4	
		INCLUINDO:		
2		4 - PORTA-INJETOR	-	
3	35504	4 - INJETOR (CAV)	-	
3	77164	INJETOR (BOSCH).....	4	
4	0920113	ARRUELA.....	4	
5	0576051	PORCA DE FIXAÇÃO DO PORTA-INJETOR.....	8	
6	0920004	ARRUELA LISA.....	8	
7	70991505	TUBO DE INJEÇÃO Nº 1 - COMPLETO.....	1	
8	70991506	TUBO DE INJEÇÃO Nº 2 - COMPLETO.....	1	
9	70991507	TUBO DE INJEÇÃO Nº 3 - COMPLETO.....	1	
10	70991508	TUBO DE INJEÇÃO Nº 4 - COMPLETO.....	1	
11	0180637	PRESILHA DOS TUBOS DE INJEÇÃO.....	6	
12	70600001	ALMOFADA.....	3	
13	0726260	PARAFUSO.....	3	
14	70576100	PORCA.....	3	
15	70990133	TUBO DE RETORNO DOS INJETORES.....	1	
16	0095315	PARAFUSO BANJO.....	3	
17	70200215	UNIÃO DO TUBO DE RETORNO.....	1	
18	70920083	ARRUELA.....	8	

TUBOS DE INJEÇÃO E INJETORES	GRUPO 48/21

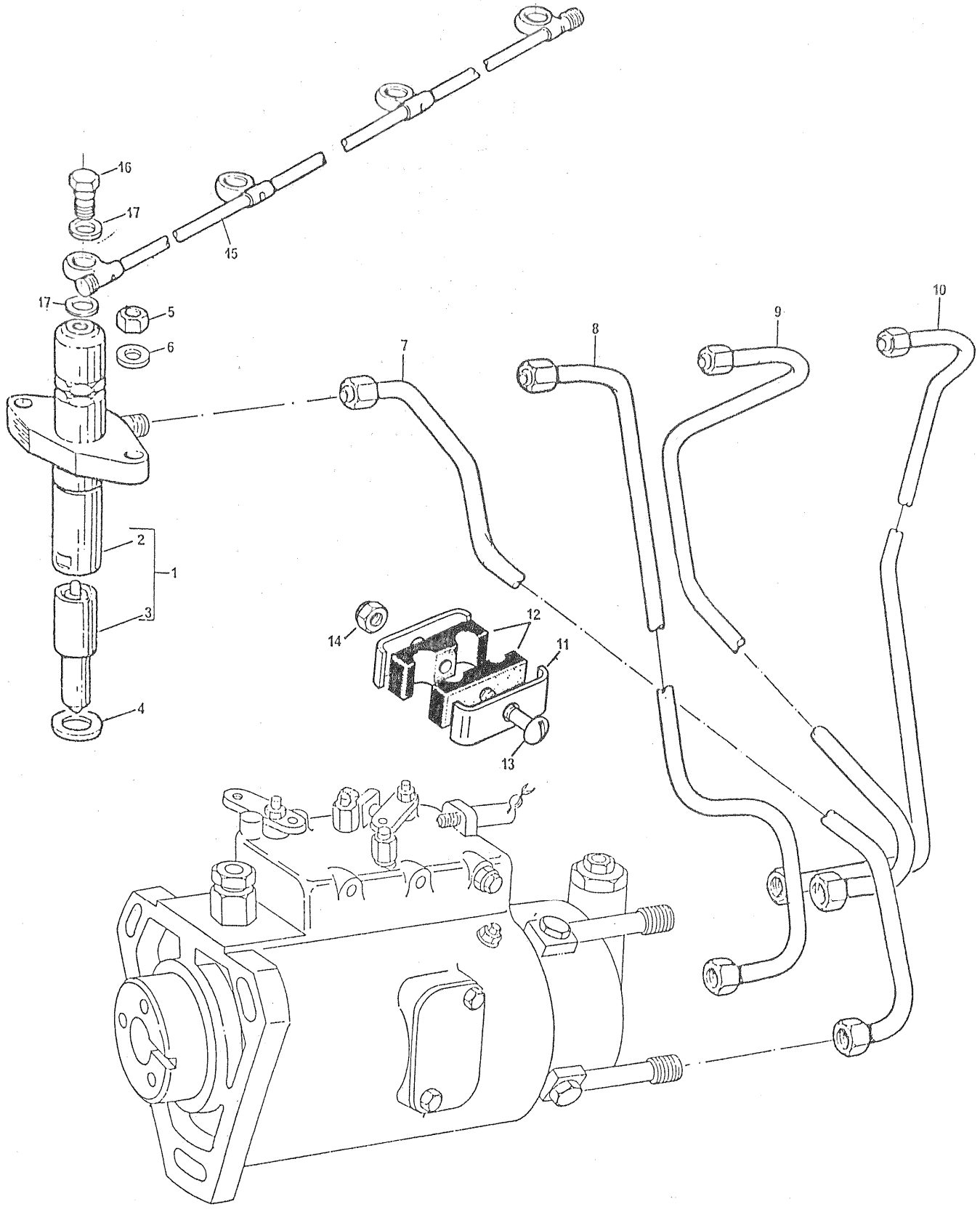

TUBOS DE INJEÇÃO E INJETORES	GRUPO 48/21

REF	PEÇA Nº	DESCRIÇÃO	QDE	OBSERVAÇÕES
1	77070	INJETOR E PORTA-INJETOR - CONJUNTO.....	4	
		INCLUINDO:		
2		4 - PORTA-INJETOR	-	
3	31990	4 - INJETOR	-	
4	0920113	ARRUELA.....	4	
5	0576051	PORCA DE FIXAÇÃO DO PORTA-INJETOR.....	8	
6	0920004	ARRUELA LISA.....	8	
7	70991505	TUBO DE INJEÇÃO Nº 1 - COMPLETO.....	1	
8	70991506	TUBO DE INJEÇÃO Nº 2 - COMPLETO.....	1	
9	70991507	TUBO DE INJEÇÃO Nº 3 - COMPLETO.....	1	
10	70991508	TUBO DE INJEÇÃO Nº 4 - COMPLETO.....	1	
11	0180637	PRESILHA DOS TUBOS DE INJEÇÃO.....	6	
12	70600001	ALMOFADA.....	6	
13	0726260	PARAFUSO.....	3	
14	70576100	PORCA.....	3	
15	70990877	TUBO DE RETORNO DOS INJETORES.....	1	
16	0095315	PARAFUSO BANJO.....	4	
17	70920083	ARRUELA.....	8	

TUBOS DE INJEÇÃO E INJETORES	GRUPO 48/22 48/24

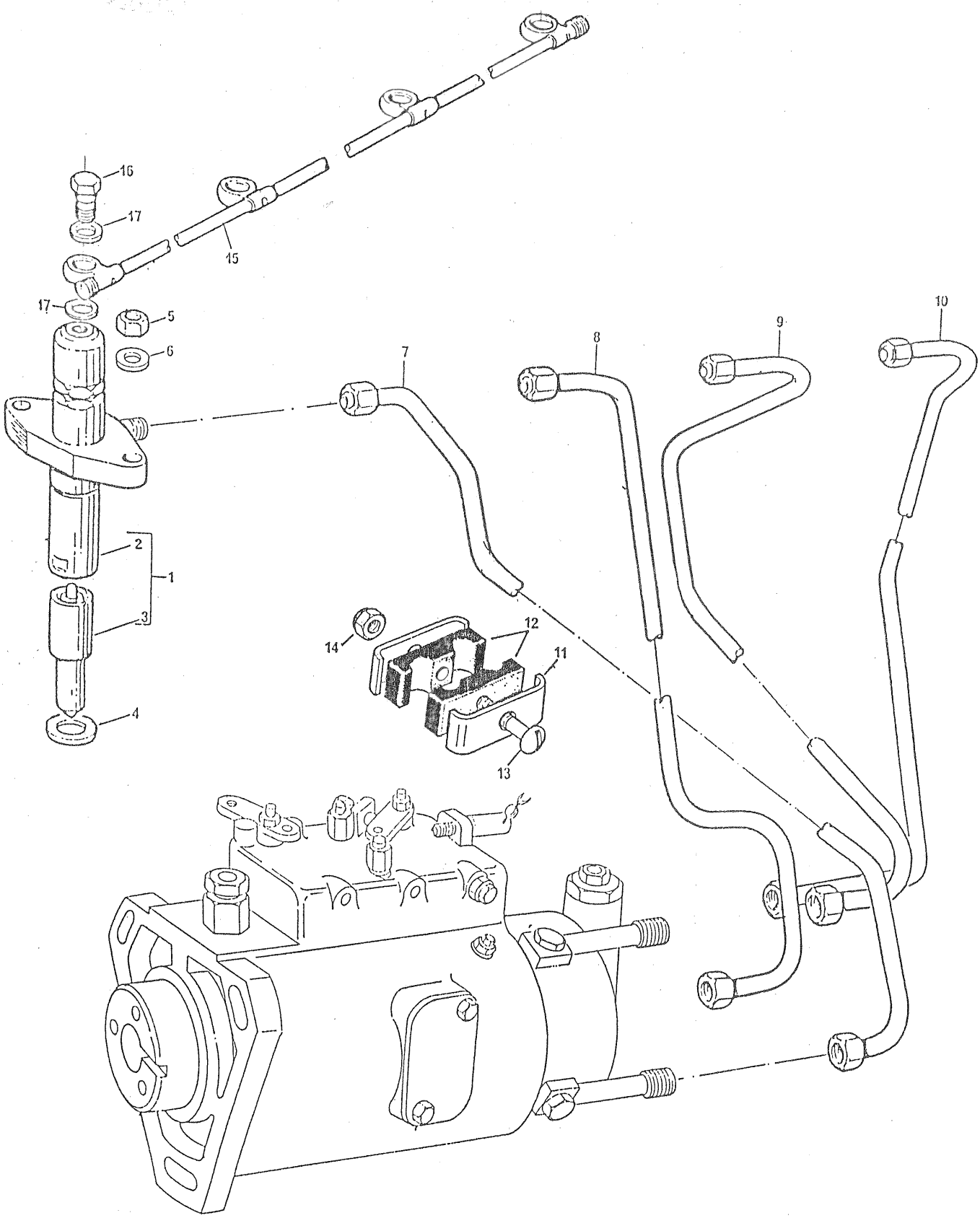

TUBOS DE INJEÇÃO E INJETORES	GRUPO 48/22 48/24

REF	PEÇA Nº	DESCRIÇÃO	QDE	OBSERVAÇÕES
1	77071	INJETOR E PORTA-INJETOR - CONJUNTO - CAV.....	4	
		INCLUINDO:		
2		4 - PORTA-INJETOR	-	
3	35504	4 - INJETOR (CAV)	-	
3	77164	INJETOR (BOSCH).....	4	
4	0920113	ARRUELA.....	4	
5	0576051	PORCA DE FIXAÇÃO DO PORTA-INJETOR.....	8	
6	0920004	ARRUELA LISA.....	8	
7	70991505	TUBO DE INJEÇÃO Nº 1 - COMPLETO.....	1	
8	70991506	TUBO DE INJEÇÃO Nº 2 - COMPLETO.....	1	
9	70991507	TUBO DE INJEÇÃO Nº 3 - COMPLETO.....	1	
10	70991508	TUBO DE INJEÇÃO Nº 4 - COMPLETO.....	1	
11	0180637	PRESILHA DOS TUBOS DE INJEÇÃO.....	6	
12	70600001	ALMOFADA.....	3	
13	0726260	PARAFUSO.....	3	
14	70576100	PORCA.....	3	
15	70990133	TUBO DE RETORNO DOS INJETORES.....	1	
16	0095315	PARAFUSO BANJO.....	3	
17	70920083	ARRUELA.....	8	

TUBOS DE INJEÇÃO E INJETORES	GRUPO 48/27

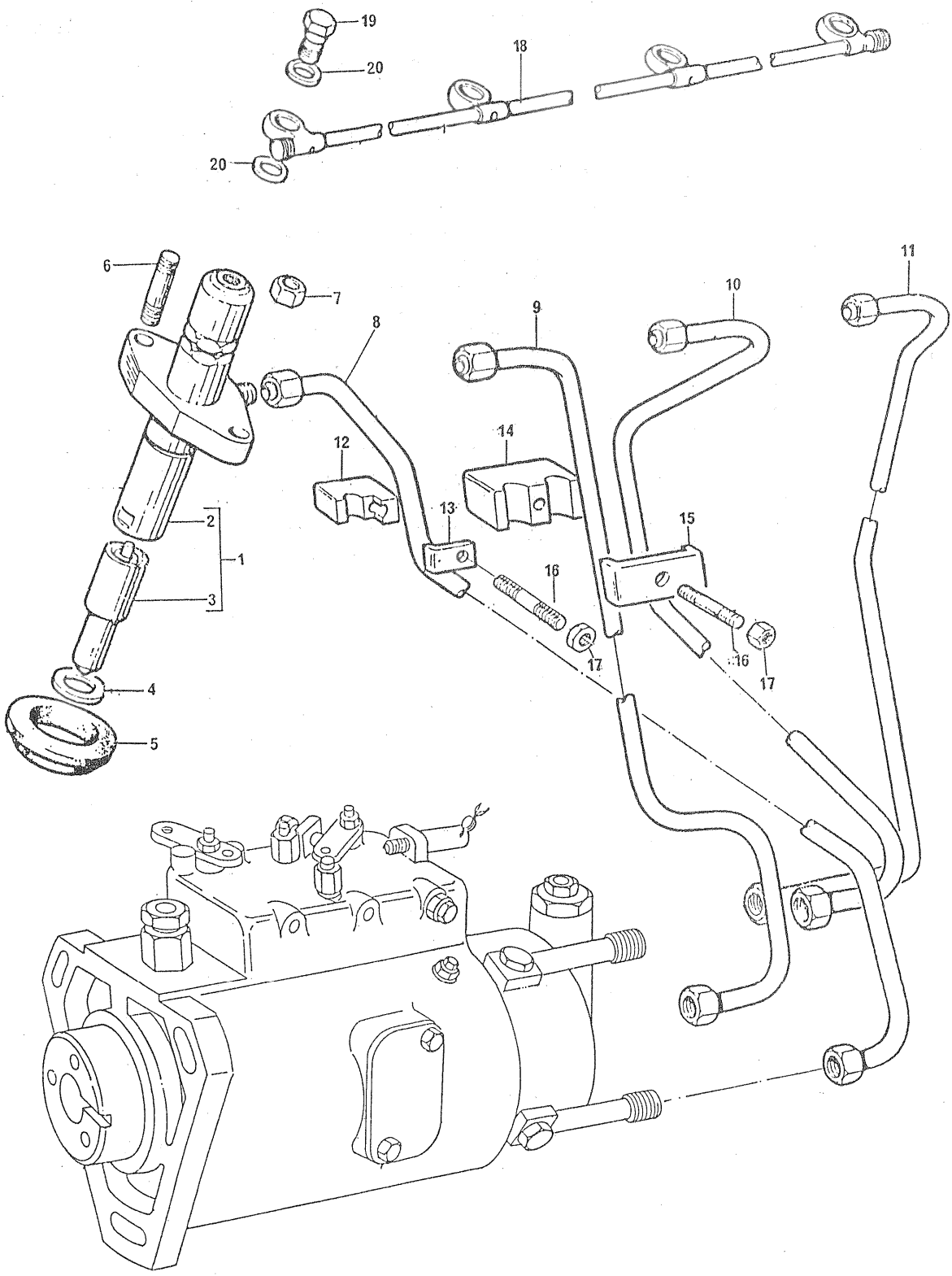

TUBOS DE INJEÇÃO E INJETORES	GRUPO 48/27

REF	PEÇA Nº	DESCRIÇÃO	QDE	OBSERVAÇÕES
1	2645680	INJETOR E PORTA-INJETOR - CONJUNTO - CAV.....	4	
		INCLUINDO:		
2		4 - PORTA-INJETOR	-	
3	2646848	4 - INJETOR (CAV)	-	
3	77165	INJETOR (BOSCH).....	4	
4	70920081	ARRUELA.....	4	
5	70730019	VEDADOR DO PORTA-INJETOR.....	4	
6	0826264	PRISIONEIRO DE FIXAÇÃO DO PORTA-INJETOR.....	8	
7	0576002	PORCA.....	8	
8	70991490	TUBO DE INJEÇÃO Nº 1 - COMPLETO.....	1	
9	70991491	TUBO DE INJEÇÃO Nº 2 - COMPLETO.....	1	
10	70991492	TUBO DE INJEÇÃO Nº 3 - COMPLETO.....	1	
11	70991493	TUBO DE INJEÇÃO Nº 4 - COMPLETO.....	1	
12	36854104	ALMOFADA DOS TUBOS DE INJEÇÃO.....	2	
13	36474128	PRESILHA DOS TUBOS DE INJEÇÃO.....	2	
14	36854103	ALMOFADA DOS TUBOS DE INJEÇÃO.....	1	
15	36516119	PRESILHA DOS TUBOS DE INJEÇÃO.....	1	
16	0826017	PRISIONEIRO DE FIXAÇÃO DAS PRESILHAS DOS TUBOS.....	3	
17	70576101	PORCA.....	3	
18	70990133	TUBO DE RETORNO DOS INJETORES.....	1	
19	0095315	PARAFUSO BANJO.....	3	
20	70920083	ARRUELA.....	8	

TUBOS DE INJEÇÃO E INJETORES	GRUPO 48/28

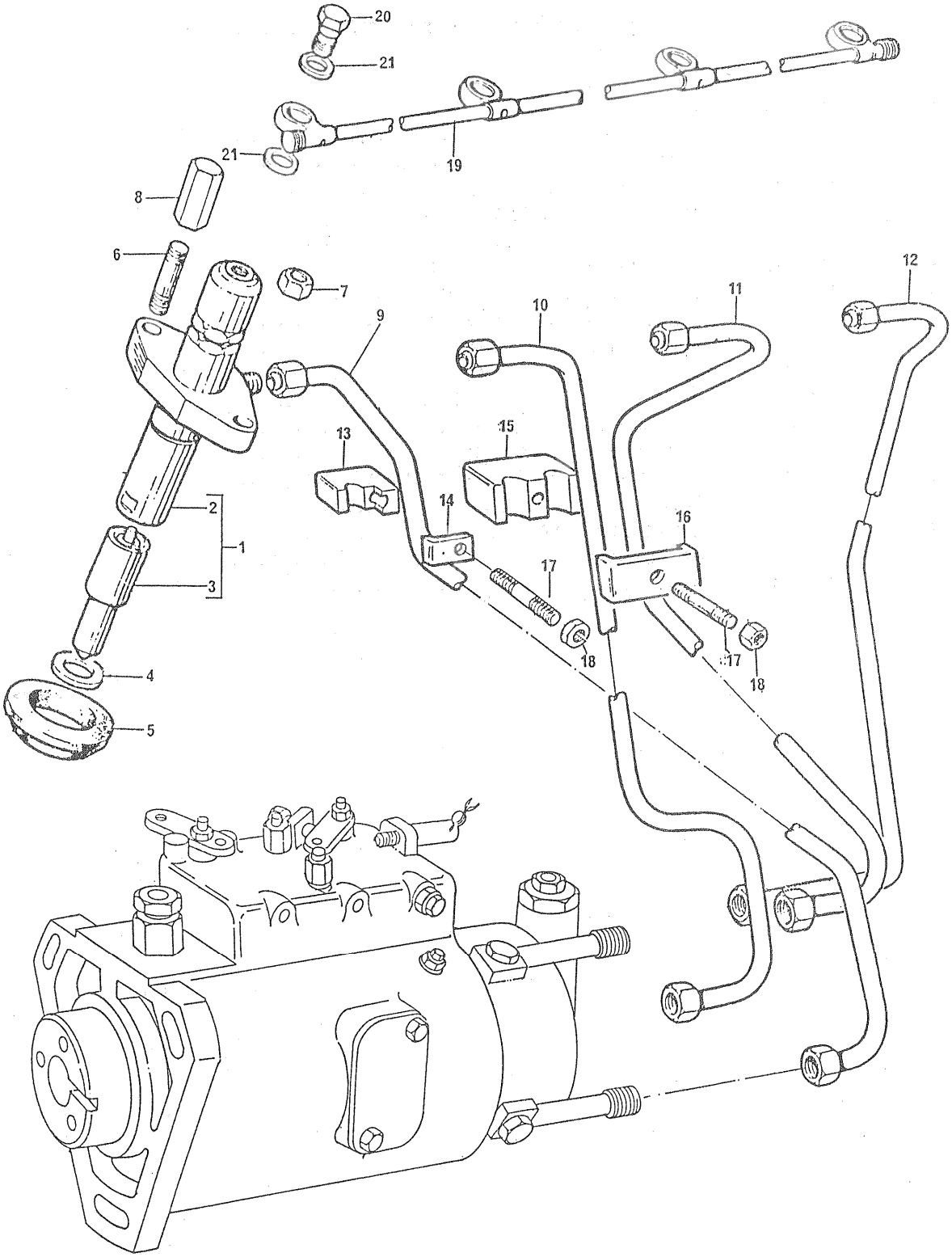

TUBOS DE INJEÇÃO E INJETORES	GRUPO 48/28

REF	PEÇA Nº	DESCRIÇÃO	QDE	OBSERVAÇÕES
1	2645680	INJETOR E PORTA-INJETOR - CONJUNTO - CAV.....	4	
		INCLUINDO:		
2		4 - PORTA-INJETOR	-	
3	2646848	4 - INJETOR (CAV)	-	
3	77165	INJETOR (BOSCH).....	4	
4	70920081	ARRUELA.....	4	
5	70730019	VEDADOR DO PORTA-INJETOR.....	4	
6	0826264	PRISIONEIRO DE FIXAÇÃO DO PORTA-INJETOR.....	8	
7	0576002	PORCA.....	4	
8	32726512	PORCA LONGA.....	4	
9	70991490	TUBO DE INJEÇÃO Nº 1 - COMPLETO.....	1	
10	70991491	TUBO DE INJEÇÃO Nº 2 - COMPLETO.....	1	
11	70991492	TUBO DE INJEÇÃO Nº 3 - COMPLETO.....	1	
12	70991493	TUBO DE INJEÇÃO Nº 4 - COMPLETO.....	1	
13	36854104	ALMOFADA DOS TUBOS DE INJEÇÃO.....	2	
14	36474128	PRESILHA DOS TUBOS DE INJEÇÃO.....	2	
15	36854103	PRESILHA DOS TUBOS DE INJEÇÃO.....	1	
16	36516119	PRESILHA DOS TUBOS DE INJEÇÃO.....	1	
17	0826017	PRISIONEIRO DE FIXAÇÃO DA PRESILHA.....	3	
18	70576101	PORCA.....	3	
19	70990877	TUBO DE RETORNO DOS INJETORES.....	1	
20	0095315	PARAFUSO BANJO.....	4	
21	70920083	ARRUELA.....	8	

TUBOS DE INJEÇÃO E INJETORES	GRUPO 48/29

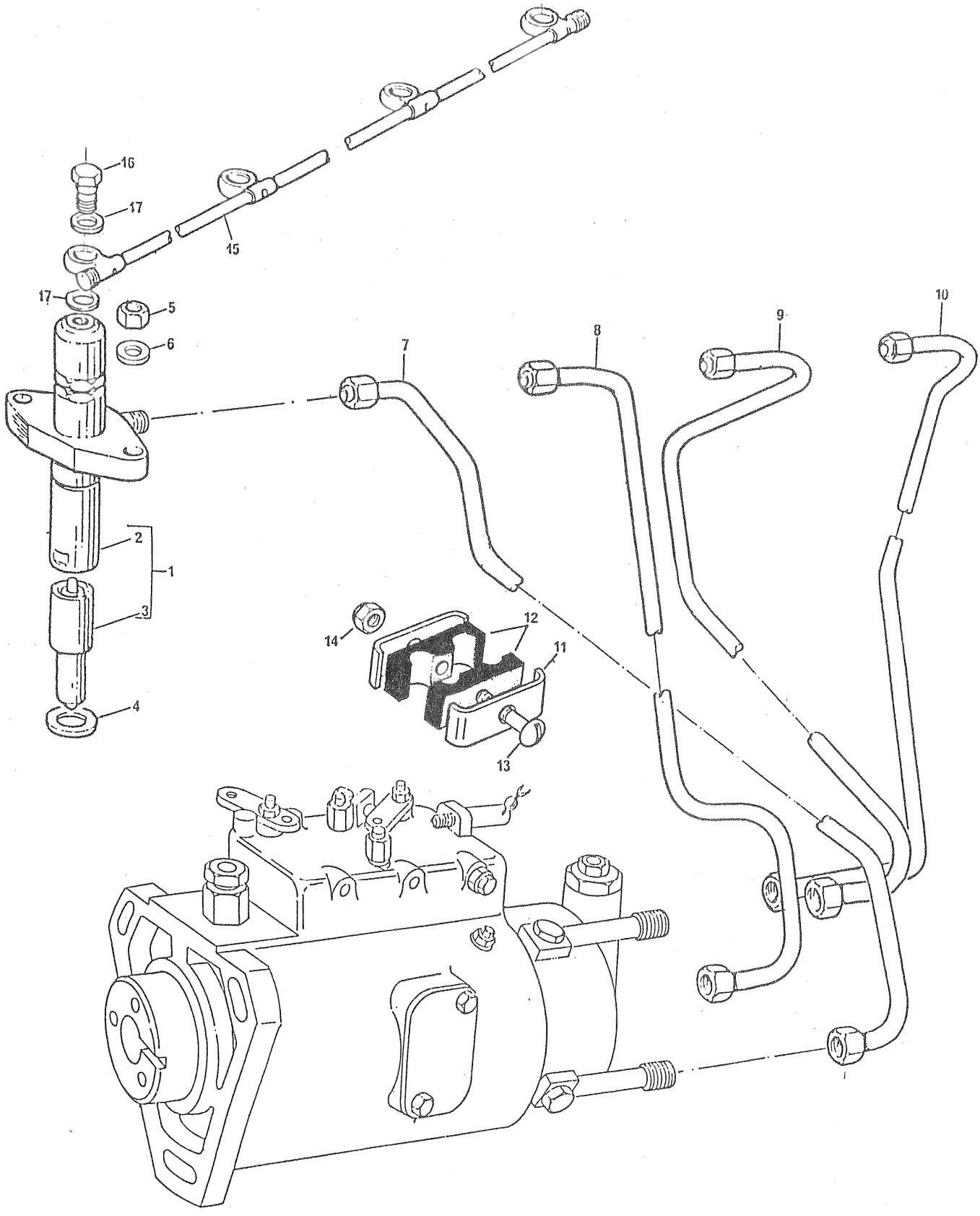

TUBOS DE INJEÇÃO E INJETORES	GRUPO 48/29

REF	PEÇA Nº	DESCRIÇÃO	QDE	OBSERVAÇÕES
1	77070	INJETOR E PORTA-INJETOR - CONJUNTO.....	4	
		INCLUINDO:		
2		4 - PORTA-INJETOR	-	
3	31990	4 - INJETOR	-	
4	0920113	ARRUELA.....	4	
5	0576051	PORCA DE FIXAÇÃO DO PORTA-INJETOR.....	8	
6	0920004	ARRUELA LISA.....	8	
7	70991505	TUBO DE INJEÇÃO Nº 1 - COMPLETO.....	1	
8	70991506	TUBO DE INJEÇÃO Nº 2 - COMPLETO.....	1	
9	70991507	TUBO DE INJEÇÃO Nº 3 - COMPLETO.....	1	
10	70991508	TUBO DE INJEÇÃO Nº 4 - COMPLETO.....	1	
11	0180637	PRESILHA DOS TUBOS DE INJEÇÃO.....	6	
12	70600001	ALMOFADA.....	6	
13	0726260	PARAFUSO.....	3	
14	70576100	PORCA.....	3	
15	70990877	TUBO DE RETORNO DOS INJETORES.....	1	
16	0095315	PARAFUSO BANJO.....	4	
17	70920083	ARRUELA.....	8	

TUBOS DE INJEÇÃO E INJETORES	GRUPO 48/30

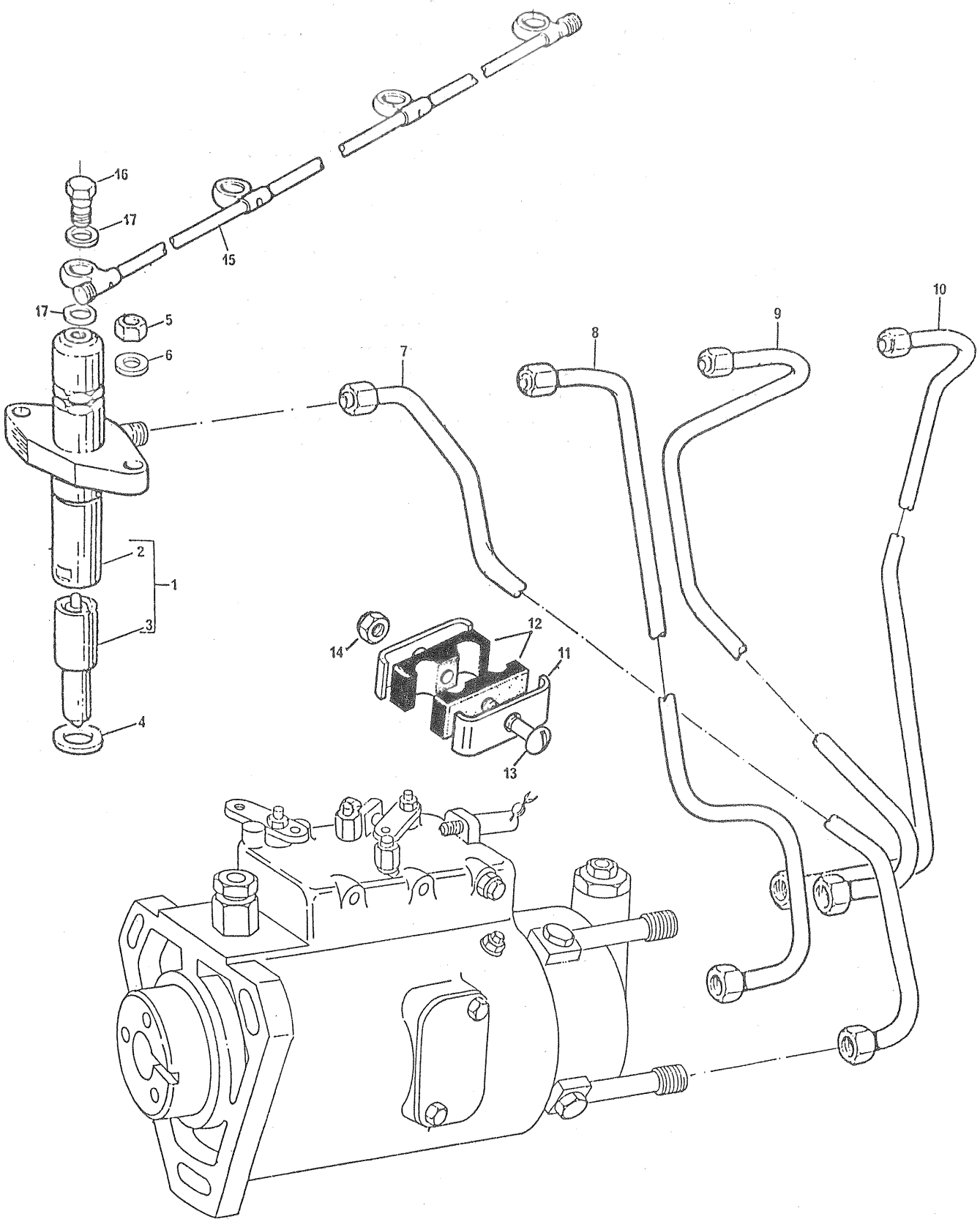

TUBOS DE INJEÇÃO E INJETORES	GRUPO 48/30

REF	PEÇA Nº	DESCRIÇÃO	QDE	OBSERVAÇÕES
1	77070	INJETOR E PORTA-INJETOR - CONJUNTO.....	4	
		INCLUINDO:		
2		4 - PORTA-INJETOR	-	
3	31990	4 - INJETOR	-	
4	0920113	ARRUELA.....	4	
5	0576051	PORCA DE FIXAÇÃO DO PORTA-INJETOR.....	8	
6	0920004	ARRUELA LISA.....	8	
7	70991505	TUBO DE INJEÇÃO Nº 1 - COMPLETO.....	1	
8	70991506	TUBO DE INJEÇÃO Nº 2 - COMPLETO.....	1	
9	70991507	TUBO DE INJEÇÃO Nº 3 - COMPLETO.....	1	
10	70991508	TUBO DE INJEÇÃO Nº 4 - COMPLETO.....	1	
11	0180637	PRESILHA DOS TUBOS DE INJEÇÃO.....	6	
12	70600001	ALMOFADA.....	3	
13	0726260	PARAFUSO.....	3	
14	70576100	PORCA.....	3	
15	70990133	TUBO DE RETORNO DOS INJETORES.....	1	
16	0095315	PARAFUSO BANJO.....	3	
17	70920083	ARRUELA.....	6	

TUBOS DE INJEÇÃO E INJETORES	GRUPO 48/33

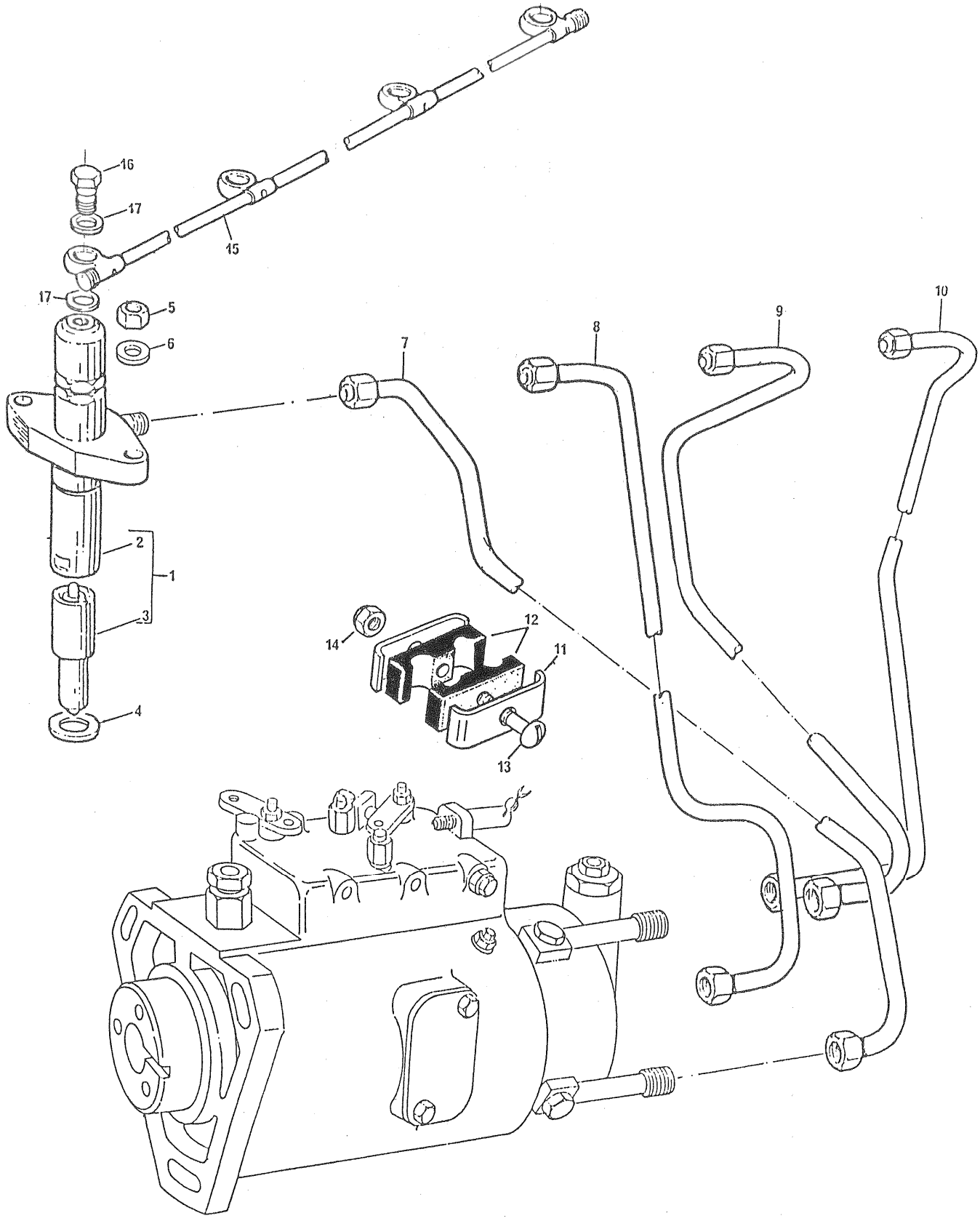

TUBOS DE INJEÇÃO E INJETORES	GRUPO 48/33

REF	PEÇA Nº	DESCRIÇÃO	QDE	OBSERVAÇÕES
1	77070	INJETOR E PORTA-INJETOR - CONJUNTO.....	4	
		INCLUINDO:		
2		4 - PORTA-INJETOR	-	
3	31990	4 - INJETOR	-	
4	0920113	ARRUELA.....	4	
5	0576051	PORCA RETENTORA DO PORTA-INJETOR.....	8	
6	0920004	ARRUELA LISA.....	8	
7	70991505	TUBO DE INJEÇÃO DO 1º CILINDRO.....	1	
8	70991506	TUBO DE INJEÇÃO DO 2º CILINDRO.....	1	
9	70991507	TUBO DE INJEÇÃO DO 3º CILINDRO.....	1	
10	70991508	TUBO DE INJEÇÃO DO 4º CILINDRO.....	1	
11	0180637	PRESILHA.....	6	
12	70600001	ALMOFADA.....	3	
13	0726260	PARAFUSO.....	3	
14	70576100	PORCA.....	3	
15	70990133	TUBO DE RETORNO DOS INJETORES.....	1	
16	0095315	PARAFUSO BANJO.....	3	
17	70920083	ARRUELA.....	8	

TUBOS DE INJEÇÃO E INJETORES	GRUPO 48/64

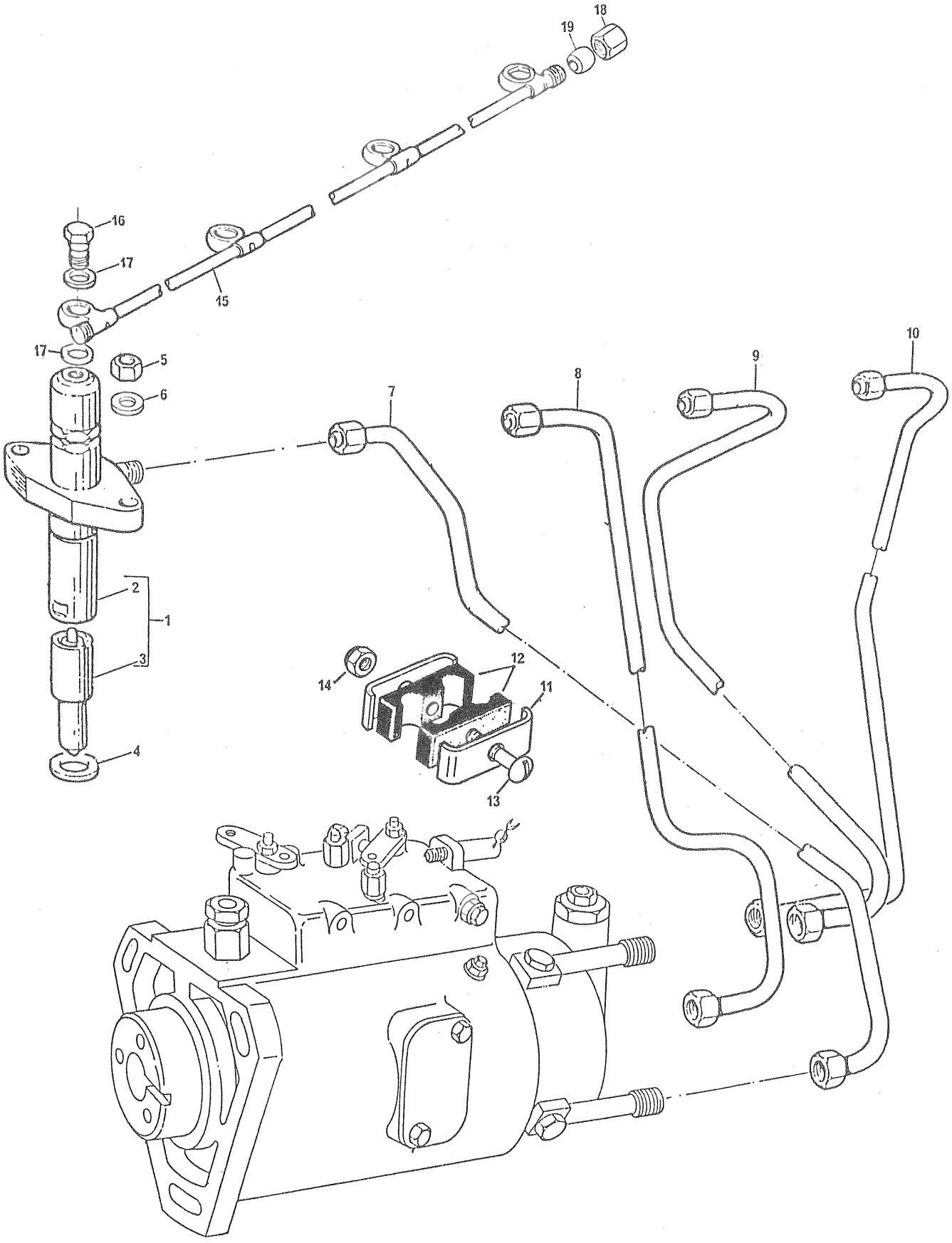

TUBOS DE INJEÇÃO E INJETORES	GRUPO 48/64

REF	PEÇA Nº	DESCRIÇÃO	QDE	OBSERVAÇÕES
1	77071	INJETOR E PORTA-INJETOR - CONJUNTO - CAV.....	4	
		INCLUINDO:		
2		4 - PORTA-INJETOR	-	
3	35504	4 - INJETOR	-	
3	77164	INJETOR (BOSCH).....	4	
4	0920113	ARRUELA.....	4	
5	0576051	PORCA DE FIXAÇÃO DO PORTA-INJETOR.....	8	
6	0920004	ARRUELA LISA.....	8	
7	70991505	TUBO DE INJEÇÃO Nº 1 - COMPLETO.....	1	
8	70991506	TUBO DE INJEÇÃO Nº 2 - COMPLETO.....	1	
9	70991507	TUBO DE INJEÇÃO Nº 3 - COMPLETO.....	1	
10	70991508	TUBO DE INJEÇÃO Nº 4 - COMPLETO.....	1	
11	0180637	PRESILHA DOS TUBOS DE INJEÇÃO.....	6	
12	70600001	ALMOFADA.....	3	
13	0726260	PARAFUSO.....	3	
14	70576100	PORCA.....	3	
15	70990133	TUBO DE RETORNO DOS INJETORES.....	1	
16	0095315	PARAFUSO DE FIXAÇÃO DO TUBO.....	2	
17	70920083	ARRUELA.....	8	
18	0576111	PORCA.....	1	
19	0020006	ESFERA - TUBO DE RETORNO.....	1	

CONEXÃO DE ENTRADA D'ÁGUA NO BLOCO	GRUPO 49/01

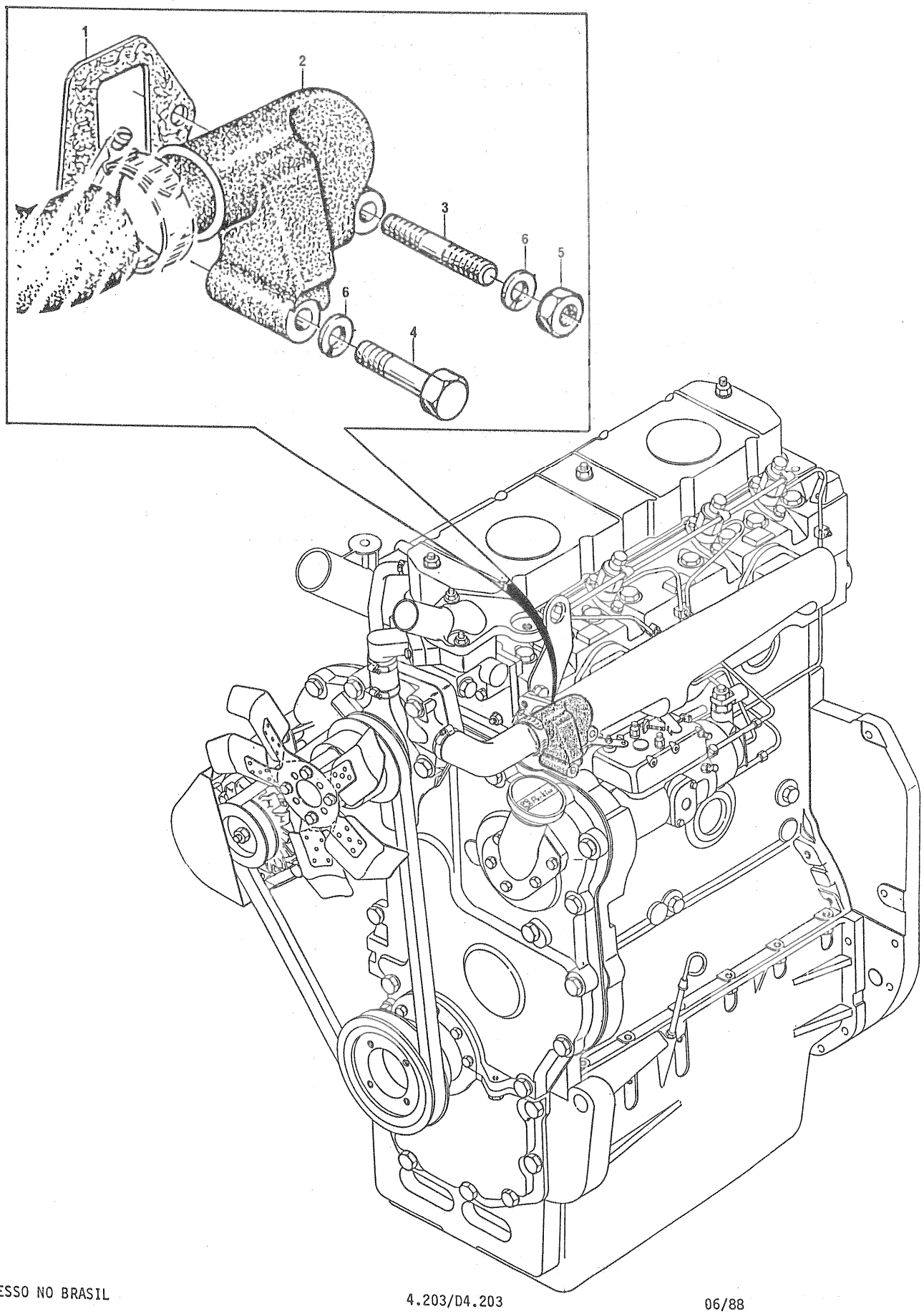

CONEXÃO DE ENTRADA D'ÃGUA NO BLOCO	GRUPO 49/01

REF	PEÇA Nº	DESCRIÇÃO	QDE	OBSERVAÇÕES
1	0490692	JUNTA DA CONEXÃO DE ENTRADA D'ÃGUA NO BLOCO.....	1	
2	37736341	CONEXÃO DE ENTRADA D'ÃGUA NO BLOCO.....	1	
3	0826211	PRISIONEIRO DO BLOCO Ã CONEXÃO.....	1	
4	0096237	PARAFUSO DA CONEXÃO AO BLOCO.....	1	
5	0576002	PORCA.....	1	
6	0920053	ARRUELA DE PRESSÃO.....	2	

DÍNAMO E CORREIA	GRUPO 50/01

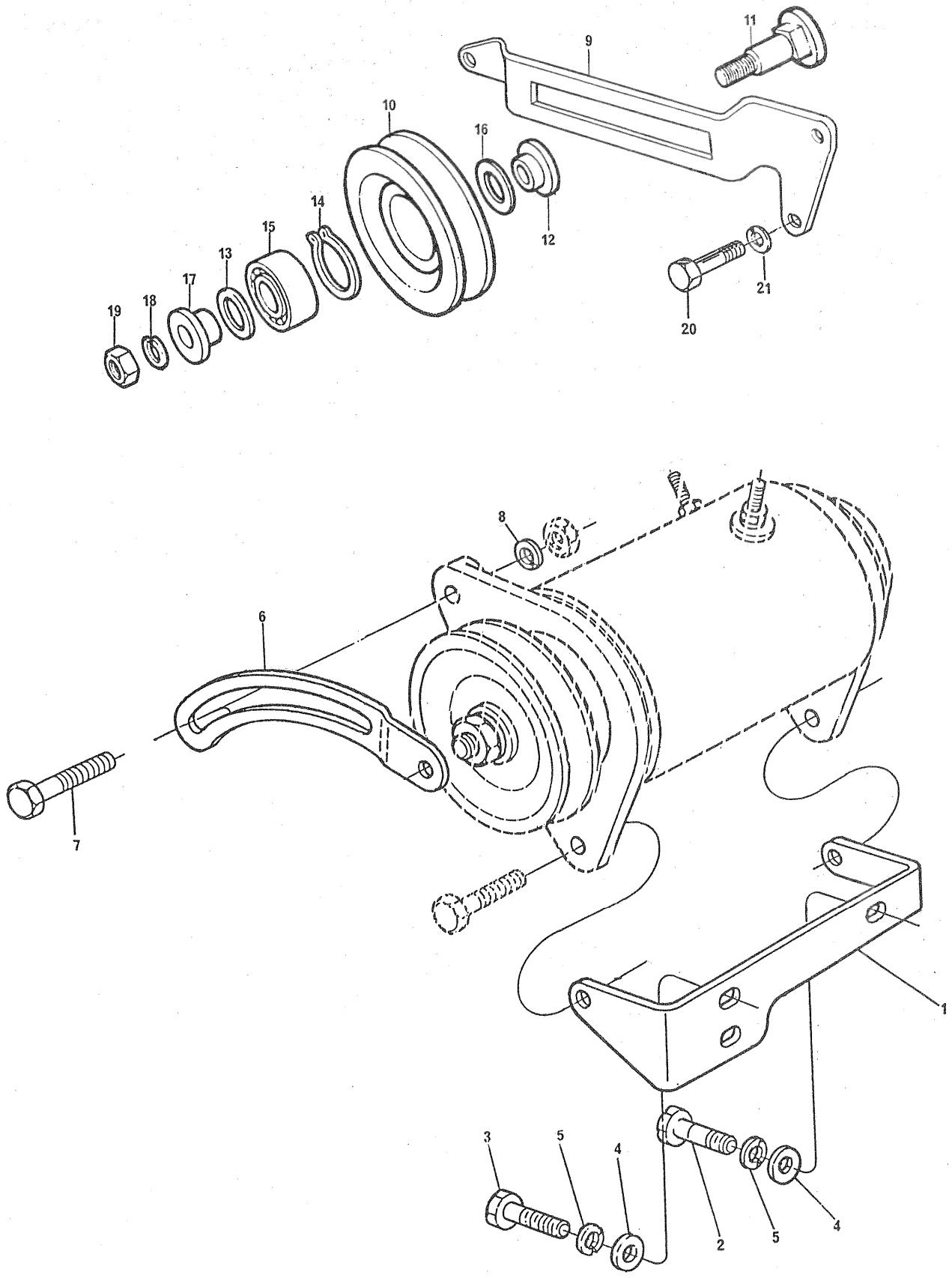

DÍNAMO E CORREIA	GRUPO 50/01

REF	PEÇA Nº	DESCRIÇÃO	QDE	OBSERVAÇÕES
1	70100127	SUPORTE DO DÍNAMO	1	
2	0746254	PARAFUSO DO SUPORTE DO DÍNAMO AO BLOCO	1	
3	0748415	PARAFUSO DO SUPORTE DO DÍNAMO À TAMPA DIANTEIRA	2	
4	0920003	ARRUELA LISA	3	
5	0920053	ARRUELA DE PRESSÃO	3	
6	70520030	ALAVANCA DE AJUSTE DO DÍNAMO	1	
7	70090042	PARAFUSO DA ALAVANCA AO DÍNAMO	1	
8	0920053	ARRUELA DE PRESSÃO	1	
9	70100124	SUPORTE DA POLIA TENSORA	1	
10	0670408	POLIA TENSORA	1	
11	70090029	PARAFUSO DE FIXAÇÃO DO ROLAMENTO	1	
12	70330025	ESPAÇADOR	1	
13	70760006	ARRUELA CALÇO (0.064")	X	
14	0170165	ANEL DO ROLAMENTO	1	
15	70040005	ROLAMENTO DA POLIA	1	
16	70760007	ARRUELA CALÇO (0.0148")	X	
17	70330024	ESPAÇADOR	1	
18	0920058	ARRUELA DE PRESSÃO	1	
19	0576007	PORCA DE FIXAÇÃO DA POLIA	1	
20	0748417	PARAFUSO DE FIXAÇÃO DO SUPORTE À CAIXA	1	
21	0920053	ARRUELA DE PRESSÃO	1	

DÍNAMO E CORREIA	GRUPO 50/08

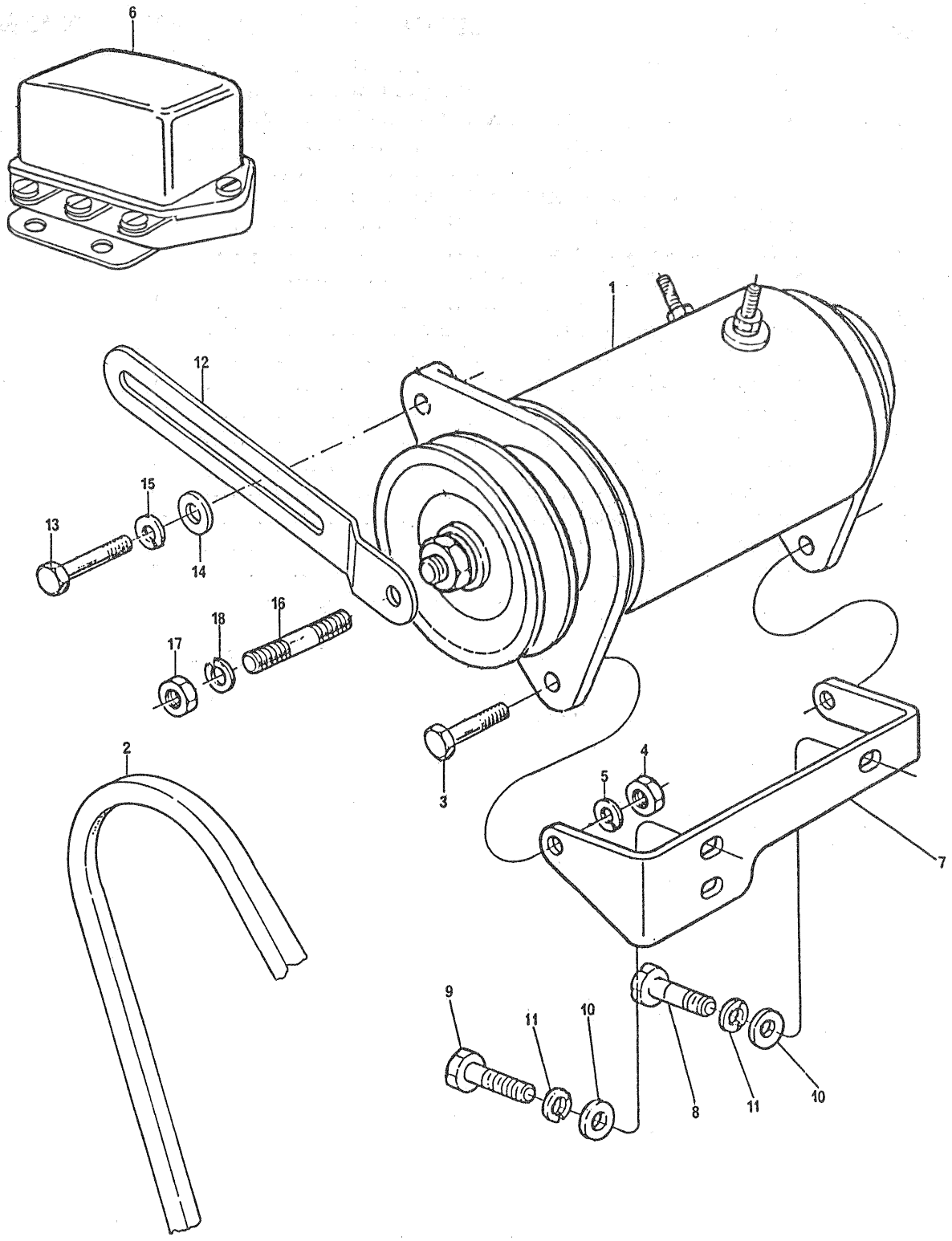

DÍNAMO E CORREIA	GRUPO 50/08

REF	PEÇA Nº	DESCRIÇÃO	QDE	OBSERVAÇÕES
1	79950001	DÍNAMO COM POLIA.....	1	
2	70070030	CORREIA.....	1	
3	0746610	PARAFUSO DO DÍNAMO AO SUPORTE.....	2	
4	0576004	PORCA.....	2	
5	0920055	ARRUELA.....	2	
6	79950002	REGULADOR DE VOLTAGEM.....	1	
7	36513705	SUPORTE DO DÍNAMO.....	1	
8	0746255	PARAFUSO DO SUPORTE AO BLOCO.....	1	
9	0748415	PARAFUSO DO SUPORTE Ã CAIXA DE DISTRIBUIÇÃO.....	2	
10	0920003	ARRUELA.....	3	
11	0920053	ARRUELA.....	3	
12	36541425	ALAVANCA TENSORA DO DÍNAMO.....	1	
13	0748521	PARAFUSO DA ALVANCA DO DÍNAMO.....	1	
14	0920488	ARRUELA.....	1	
15	0920054	ARRUELA.....	1	
16	0827601	PRISIONEIRO DA ALAVANCA Ã TAMPA CAIXA DISTRIBUIÇÃO...	1	
17	0576002	PORCA.....	1	
18	0920053	ARRUELA DE PRESSÃO.....	1	

ALTERNADOR E CORREIA	GRUPO 50/20

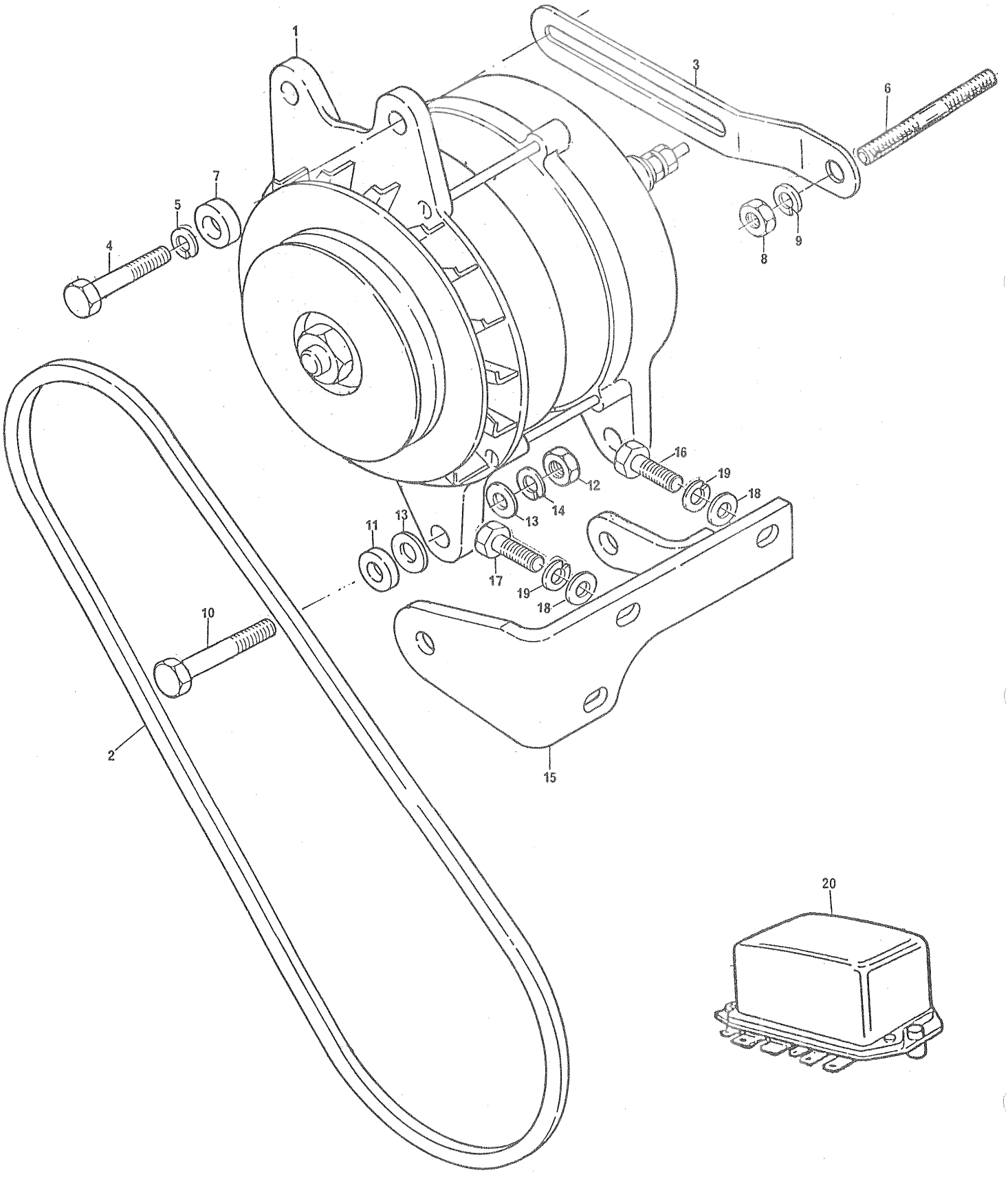

ALTERNADOR E CORREIA	GRUPO 50/20

REF	PEÇA Nº	DESCRIÇÃO	QDE	OBSERVAÇÕES
1	74018	ALTERNADOR COM POLIA	1	
2	70070031	CORREIA	1	
3	36541425	BRAÇO DO AJUSTE DO ALTERNADOR	1	
4	0748415	PARAFUSO DA ALAVANCA AO ALTERNADOR	1	
5	0920053	ARRUELA DE PRESSÃO	1	
6	0827613	PRISIONEIRO	1	
7	70330050	ESPAÇADOR	1	
8	0576002	PORCA	1	
9	0920053	ARRUELA DE PRESSÃO	1	
10	0746458	PARAFUSO DO ALTERNADOR AO SUPORTE	2	
11	0920469	ARRUELA ESPAÇADORA	1	
12	0576003	PORCA	2	
13	0920004	ARRUELA LISA	1	
14	0920054	ARRUELA DE PRESSÃO	2	
15	70100223	SUPORTE DO ALTERNADOR	1	
16	0746255	PARAFUSO DO SUPORTE AO BLOCO	1	
17	0748415	PARAFUSO DO SUPORTE Ã CAIXA DE DISTRIBUIÇÃO	2	
18	0920003	ARRUELA LISA	3	
19	0920053	ARRUELA DE PRESSÃO	3	
20	74042	REGULADOR DE VOLTAGEM	1	

ALTERNADOR E CORREIA	GRUPO 50/30

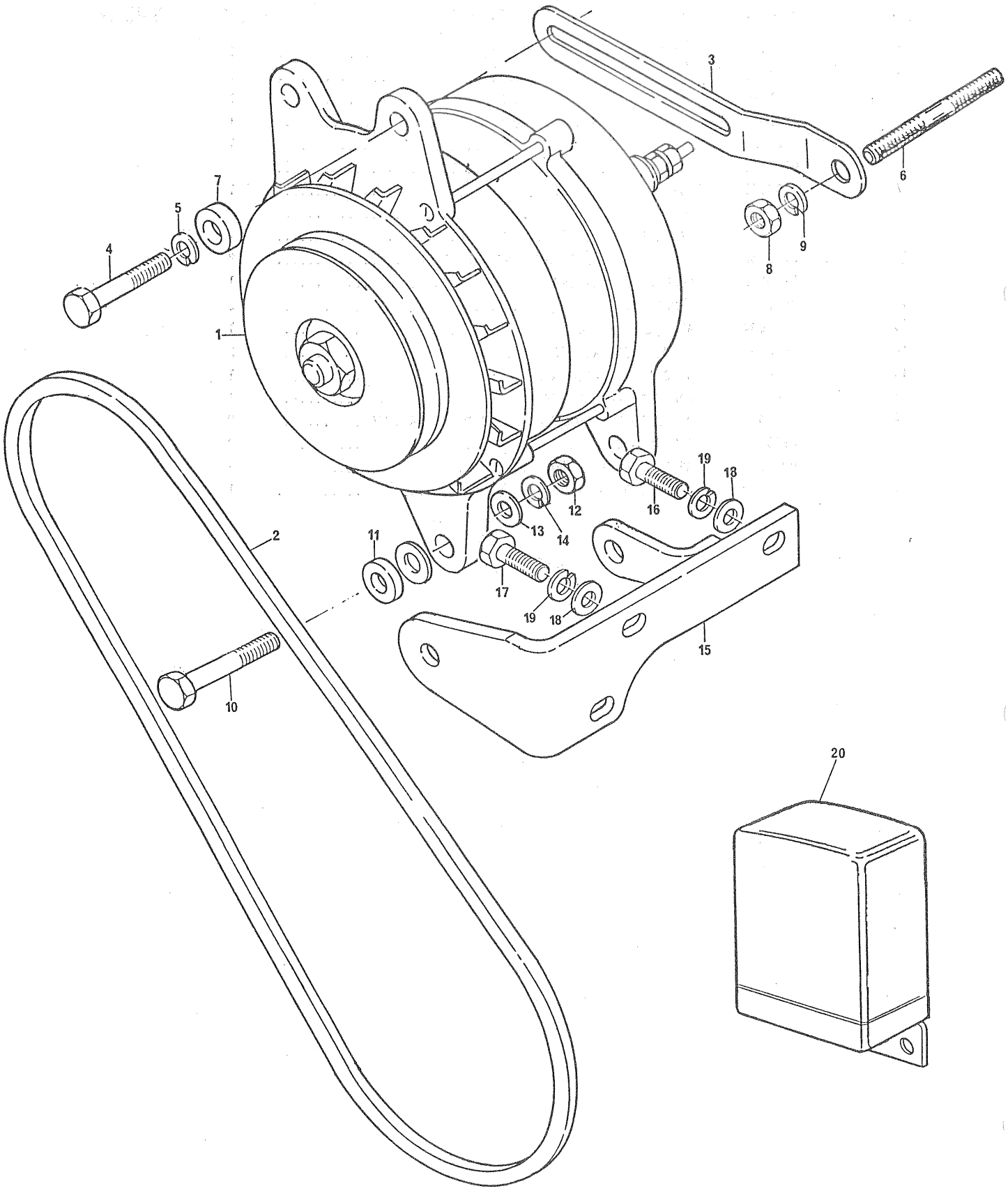

ALTERNADOR E CORREIA	GRUPO 50/30

REF	PEÇA Nº	DESCRIÇÃO	QDE	OBSERVAÇÕES
1	74018	ALTERNADOR COM POLIA	1	
2	70070031	CORREIA	1	
3	36541425	BRAÇO DE AJUSTE DO ALTERNADOR	1	
4	0096232	PARAFUSO	1	
5	0920053	ARRUELA DE PRESSÃO	1	
6	0827613	PRISIONEIRO	1	
7	70330050	ESPAÇADOR	1	
8	0576002	PORCA	1	
9	0920053	ARRUELA DE PRESSÃO	1	
10	0746459	PARAFUSO DO ALTERNADOR AO SUPORTE	2	
11	0920469	ARRUELA ESPAÇADORA	1	
12	0576003	PORCA	2	
13	0920004	ARRUELA LISA	1	
14	0920054	ARRUELA DE PRESSÃO	2	
15	70100223	SUPORTE DO ALTERNADOR	1	
16	0746255	PARAFUSO DO SUPORTE AO BLOCO	1	
17	0748415	PARAFUSO DO SUPORTE Ã CAIXA DE DISTRIBUIÇÃO	2	
18	0920003	ARRUELA LISA	3	
19	0920053	ARRUELA DE PRESSÃO	3	
20	74022	REGULADOR DE VOLTAGEM	1	

DÍNAMO E CORREIA	GRUPO 50/36

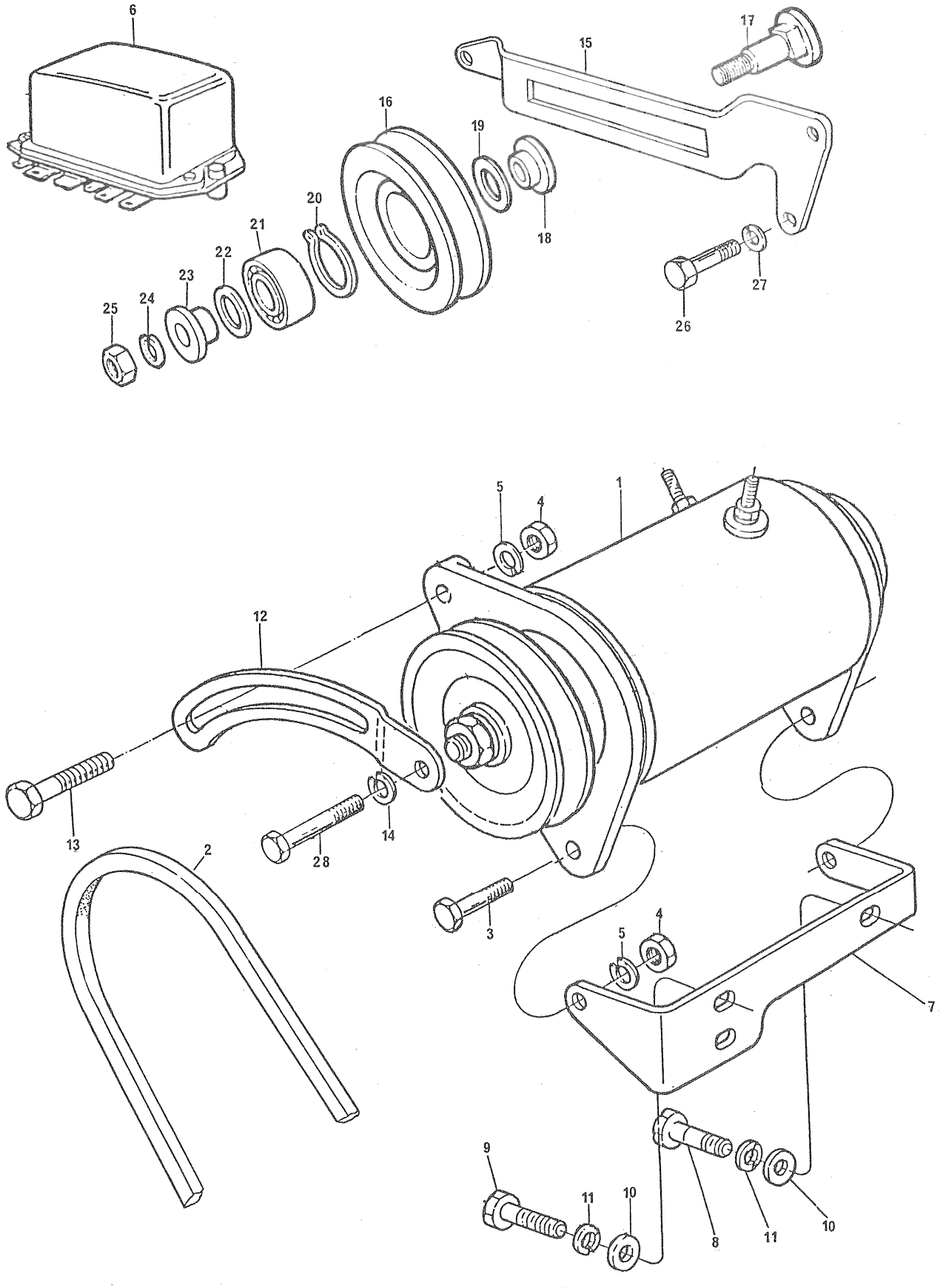

DÍNAMO E CORREIA	GRUPO 50/36

REF	PEÇA Nº.	DESCRIÇÃO	QDE	OBSERVAÇÕES
1	79950107	DÍNAMO	1	
2	70070033	CORREIA	1	
3	0096431	PARAFUSO DO DÍNAMO AO SUPORTE	2	
4	0576003	PORCA	3	
5	0920054	ARRUELA	3	
6	79950002	REGULADOR DE VOLTAGEM	1	
7	70100127	SUPORTE DO DÍNAMO	1	
8	0746254	PARAFUSO DO SUPORTE DO DÍNAMO AO BLOCO	1	
9	0748415	PARAFUSO DO SUPORTE DO DÍNAMO Ã TAMPA DIANTEIRA	2	
10	0920003	ARRUELA	3	
11	0920053	ARRUELA	3	
12	70520030	ALAVANCA DE AJUSTE DO DÍNAMO	1	
13	0096431	PARAFUSO DA ALAVANCA AO DÍNAMO	1	
14	0920053	ARRUELA	1	
15	70100124	SUPORTE DA POLIA TENSORA	1	
16	0670408	POLIA TENSORA	1	
17	70090029	PARAFUSO DE FIXAÇÃO DO ROLAMENTO	1	
18	70330025	ESPAÇADOR	1	
19	70760006	ARRUELA CALÇO (0.064")	X	
20	0170165	ANEL DO ROLAMENTO	1	
21	70040005	ROLAMENTO DA POLIA	1	
22	70760007	ARRUELA CALÇO (0.0148")	X	
23	70330024	ESPAÇADOR	1	
24	0920058	ARRUELA DE PRESSÃO	1	
25	0576007	PORCA DE FIXAÇÃO DA POLIA	1	
26	0748417	PARAFUSO DE FIXAÇÃO DO SUPORTE Ã CAIXA	1	
27	0920053	ARRUELA	1	
28	70090042	PARAFUSO DE FIXAÇÃO DA ALAVANCA	1	

ALTERNADOR E CORREIA	GRUPO 50/41

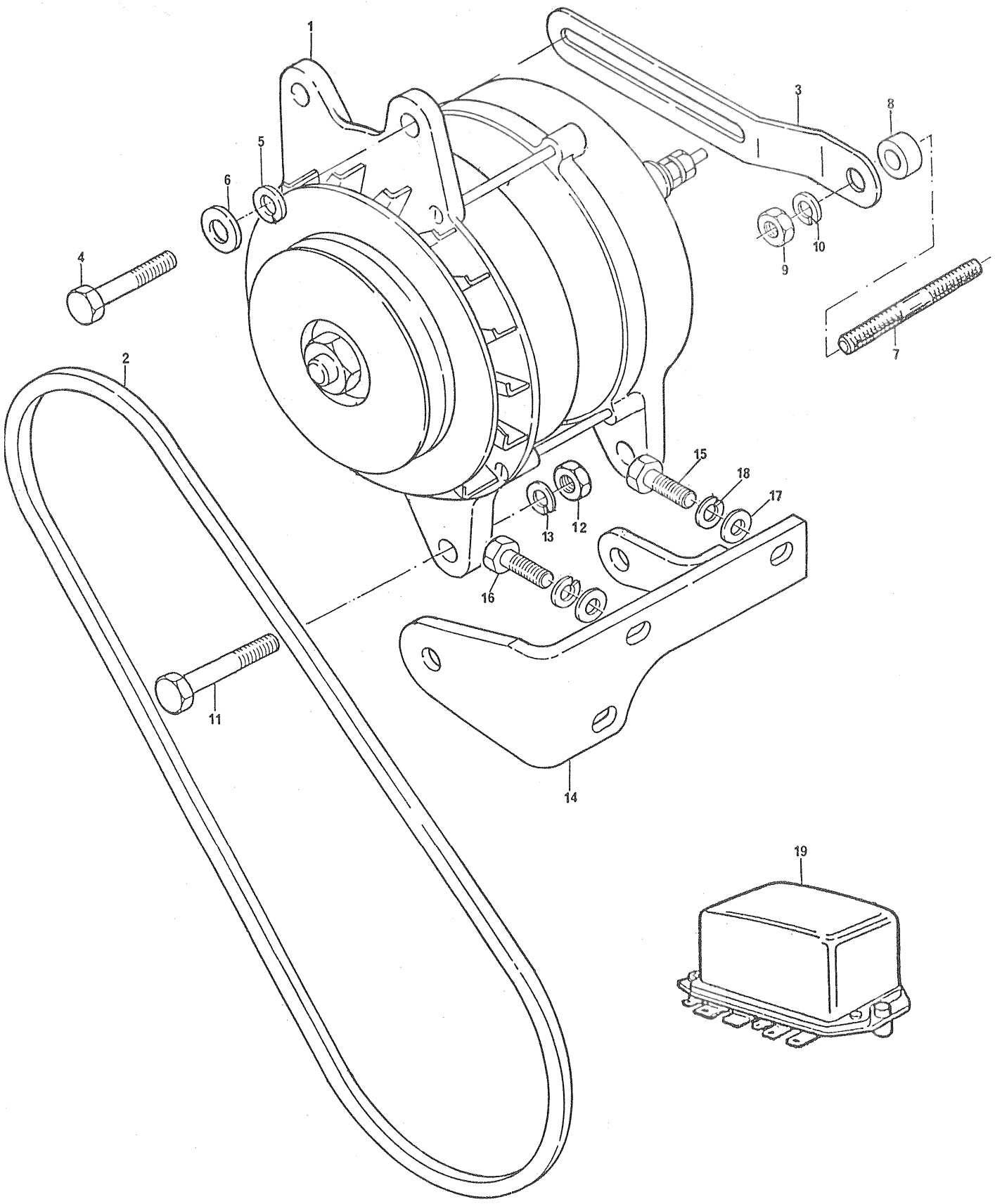

ALTERNADOR E CORREIA	GRUPO 50/41

REF	PEÇA Nº	DESCRIÇÃO	QDE	OBSERVAÇÕES
1	74018	ALTERNADOR COM POLIA	1	
2	70070029	CORREIA	1	
3	70520055	BRAÇO DE AJUSTE DO ALTERNADOR	1	
4	0748417	PARAFUSO	1	
5	0920003	ARRUELA LISA	1	
6	0920053	ARRUELA DE PRESSÃO	1	
7	0827613	PRISIONEIRO	1	
8	70330039	ESPAÇADOR	1	
9	0576002	PORCA	1	
10	0920053	ARRUELA DE PRESSÃO	1	
11	0096445	PARAFUSO DO ALTERNADOR AO SUPORTE	1	
12	0576003	PORCA	1	
13	0920054	ARRUELA DE PRESSÃO	1	
14	70100273	SUPORTE DO ALTERNADOR	1	
15	0746255	PARAFUSO DO SUPORTE AO BLOCO	1	
16	0748415	PARAFUSO DO SUPORTE Ã CAIXA DE DISTRIBUIÇÃO	2	
17	0920003	ARRUELA LISA	3	
18	0920053	ARRUELA DE PRESSÃO	3	
19	74013	REGULADOR DE VOLTAGEM	1	

ALTERNADOR E CORREIA	GRUPO 50/42

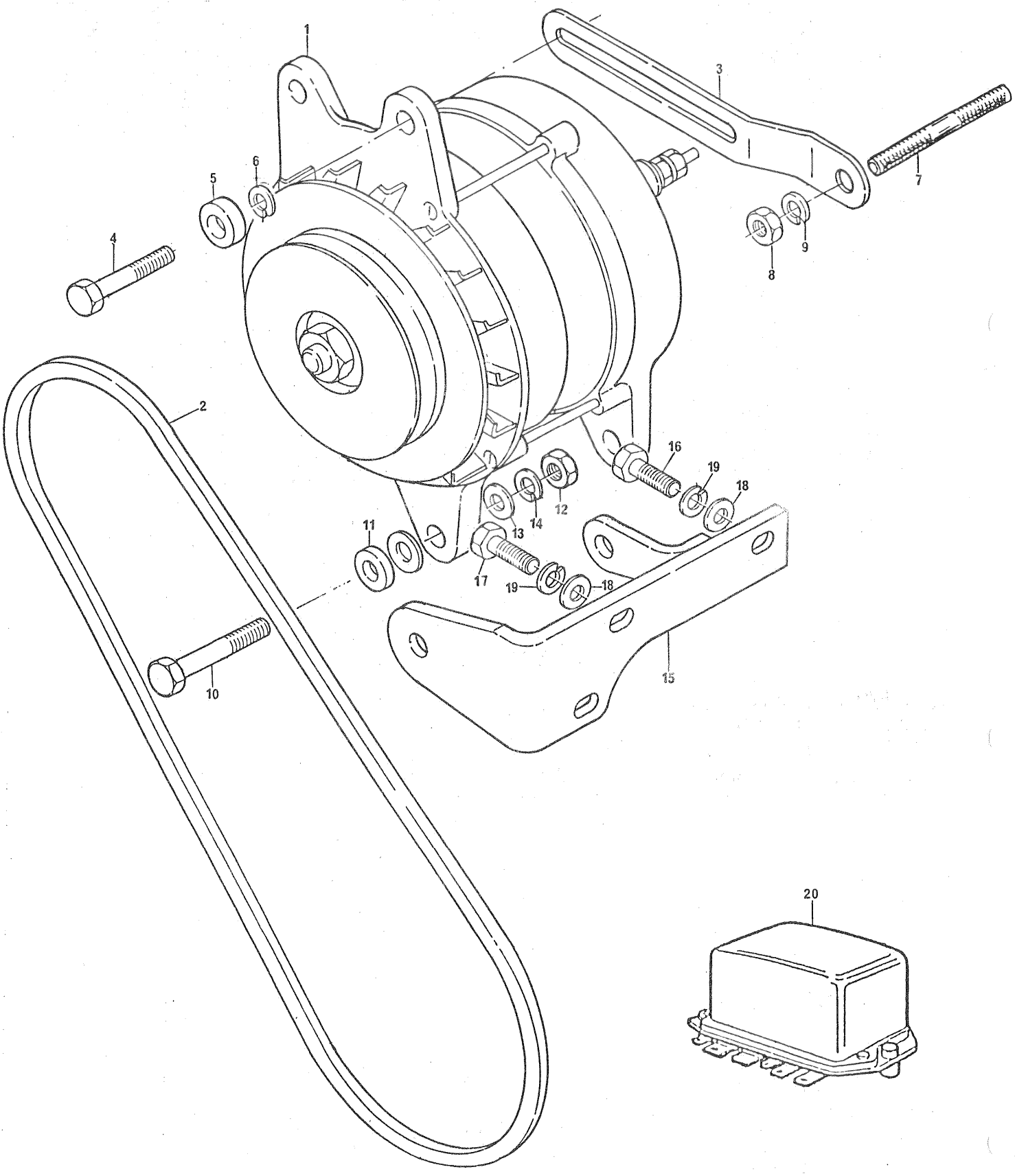

ALTERNADOR E CORREIA	GRUPO 50/42

REF	PEÇA Nº	DESCRIÇÃO	QDE	OBSERVAÇÕES
1	74018	ALTERNADOR	1	
2	70070033	CORREIA	1	
3	36541425	BRAÇO DE AJUSTE DO ALTERNADOR	1	
4	0748414	PARAFUSO	1	
5	0920003	ARRUELA LISA	1	
6	0920053	ARRUELA DE PRESSÃO	1	
7	0827613	PRISIONEIRO	1	
8	0576002	PORCA	1	
9	0920053	ARRUELA DE PRESSÃO	1	
10	0746458	PARAFUSO DO ALTERNADOR AO SUPORTE	2	
11	0920469	ARRUELA ESPAÇADORA	1	
12	0576003	PORCA	2	
13	0920004	ARRUELA LISA	1	
14	0920054	ARRUELA DE PRESSÃO	2	
15	70100223	SUPORTE DO ALTERNADOR	1	
16	0746255	PARAFUSO DO SUPORTE AO BLOCO	1	
17	0748415	PARAFUSO DO SUPORTE Ã CAIXA DE DISTRIBUIÇÃO	2	
18	0920003	ARRUELA LISA	3	
19	0920053	ARRUELA DE PRESSÃO	3	
20	74013	REGULADOR DE VOLTAGEM	1	

DÍNAMO E CORREIA	GRUPO 50/46

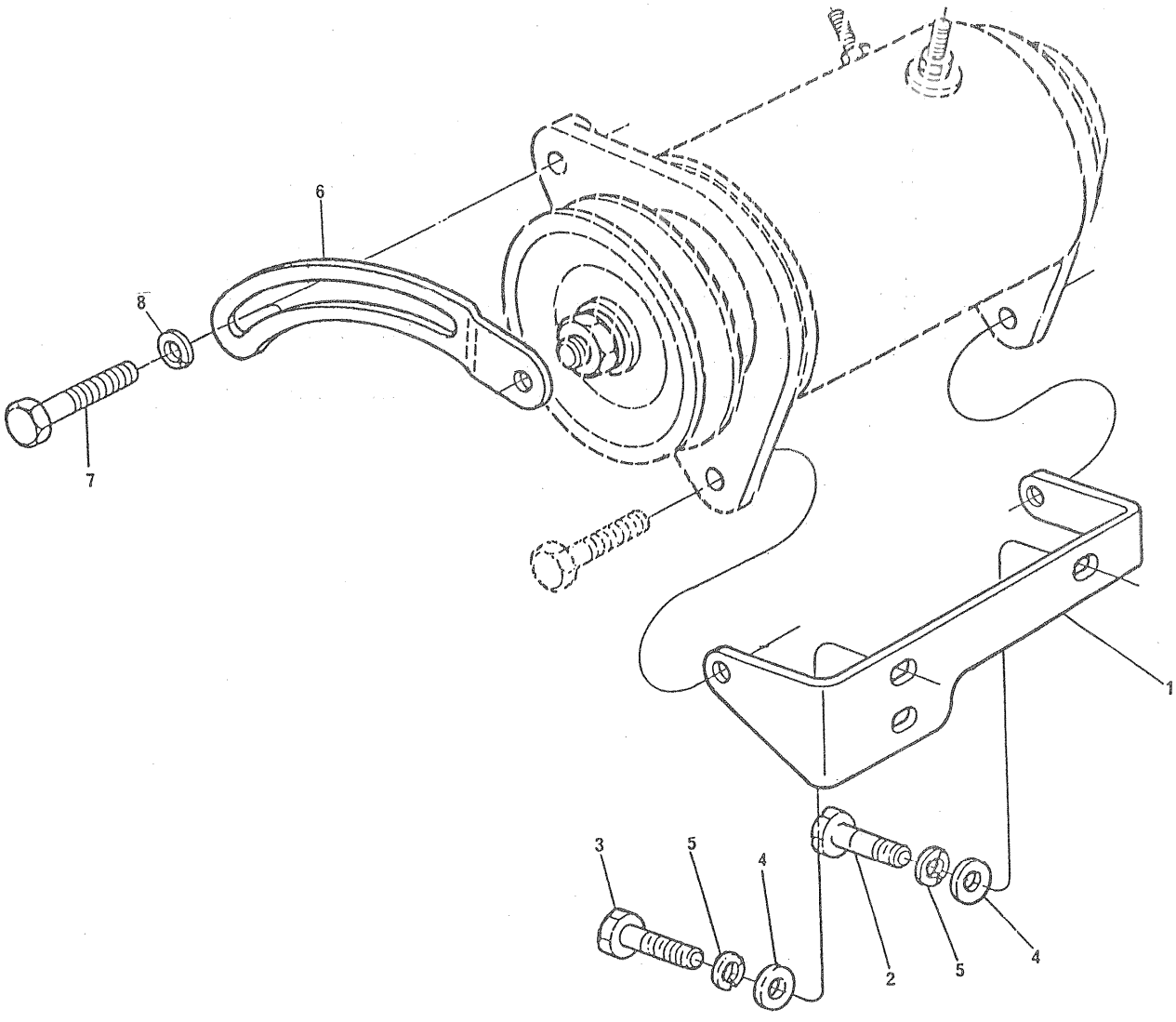

DÍNAMO E CORREIA	GRUPO 50/46

REF	PEÇA Nº	DESCRIÇÃO	QDE	OBSERVAÇÕES
1	70100127	SUPORTE DO DÍNAMO.....	1	
2	0746254	PARAFUSO DO SUPORTE DO DÍNAMO AO BLOCO.....	1	
3	0748415	PARAFUSO DO SUPORTE DO DÍNAMO Ã TAMPA DIANTEIRA.....	2	
4	0920003	ARRUELA LISA.....	3	
5	0920053	ARRUELA DE PRESSÃO.....	3	
6	70520030	ALAVANCA DE AJUSTE DO DÍNAMO.....	1	
7	70090042	PARAFUSO DA ALAVANCA AO DÍNAMO.....	1	
8	0920053	ARRUELA DE PRESSÃO.....	1	

DÍNAMO E CORREIA	GRUPO 50/50

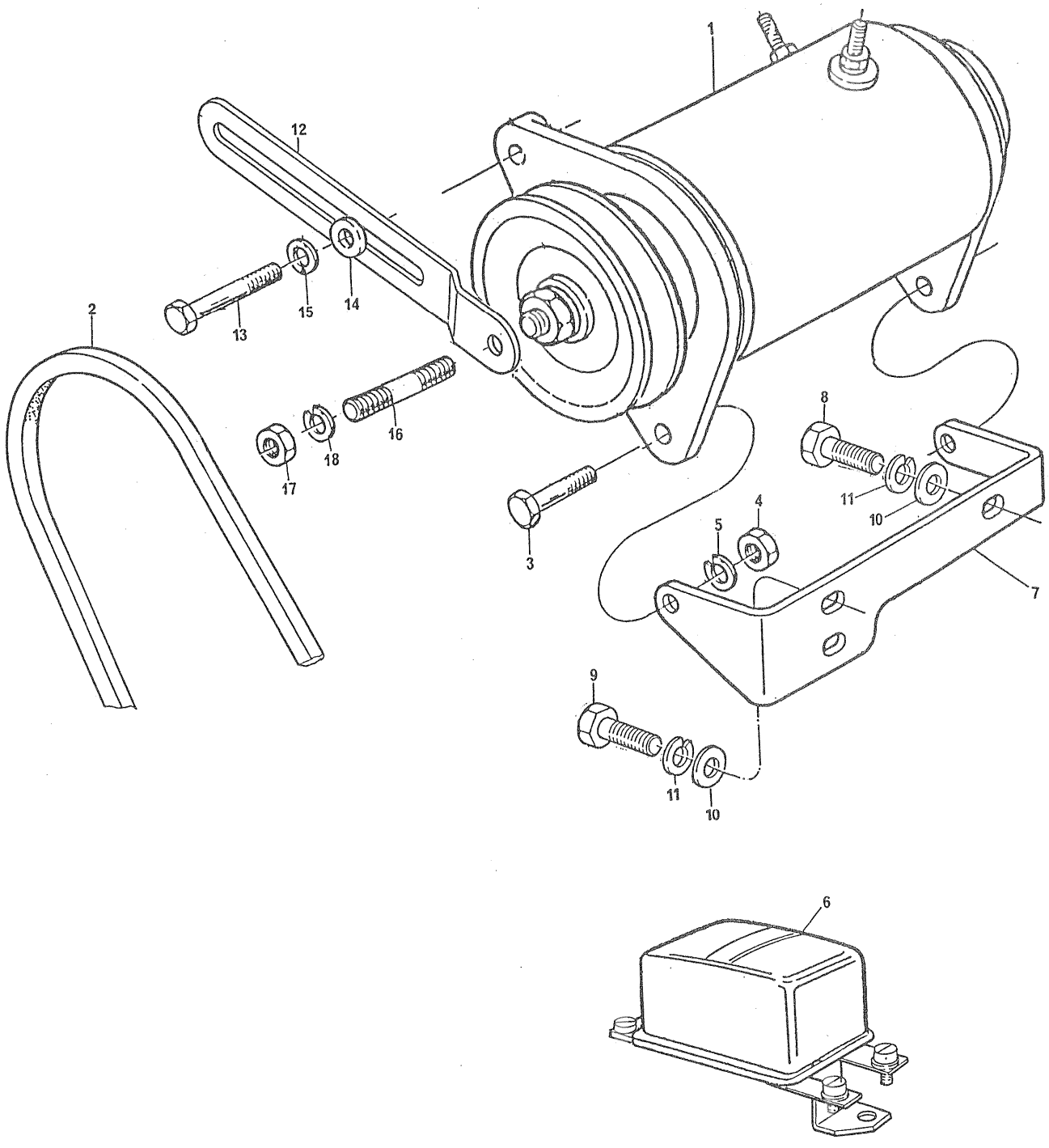

DÍNAMO E CORREIA	GRUPO 50/50

REF	PEÇA Nº	DESCRIÇÃO	QDE	OBSERVAÇÕES
1	70990736	DÍNAMO SELADO COM POLIA.....	1	
2	70070030	CORREIA.....	1	
3	0746610	PARAFUSO DO DÍNAMO AO SUPORTE.....	2	
4	0576004	PORCA.....	2	
5	0920055	ARRUELA DE PRESSÃO.....	2	
6	74006	REGULADOR DE VOLTAGEM.....	1	
7	36513705	SUPORTE DO DÍNAMO.....	1	
8	0746255	PARAFUSO DO SUPORTE AO BLOCO.....	1	
9	0748415	PARAFUSO DO SUPORTE Ã CAIXA DE DISTRIBUIÇÃO.....	2	
10	0920003	ARRUELA LISA.....	3	
11	0920053	ARRUELA DE PRESSÃO.....	3	
12	36541425	ALAVANCA DE AJUSTE DO DÍNAMO.....	1	
13	0748521	PARAFUSO DA ALAVANCA AO DÍNAMO.....	1	
14	0920488	ARRUELA LISA.....	1	
15	0920054	ARRUELA DE PRESSÃO.....	1	
16	0827601	PRISIONEIRO.....	1	
17	0576002	PORCA.....	1	
18	0920053	ARRUELA DE PRESSÃO.....	1	

DÍNAMO E CORREIA	GRUPO 50/51

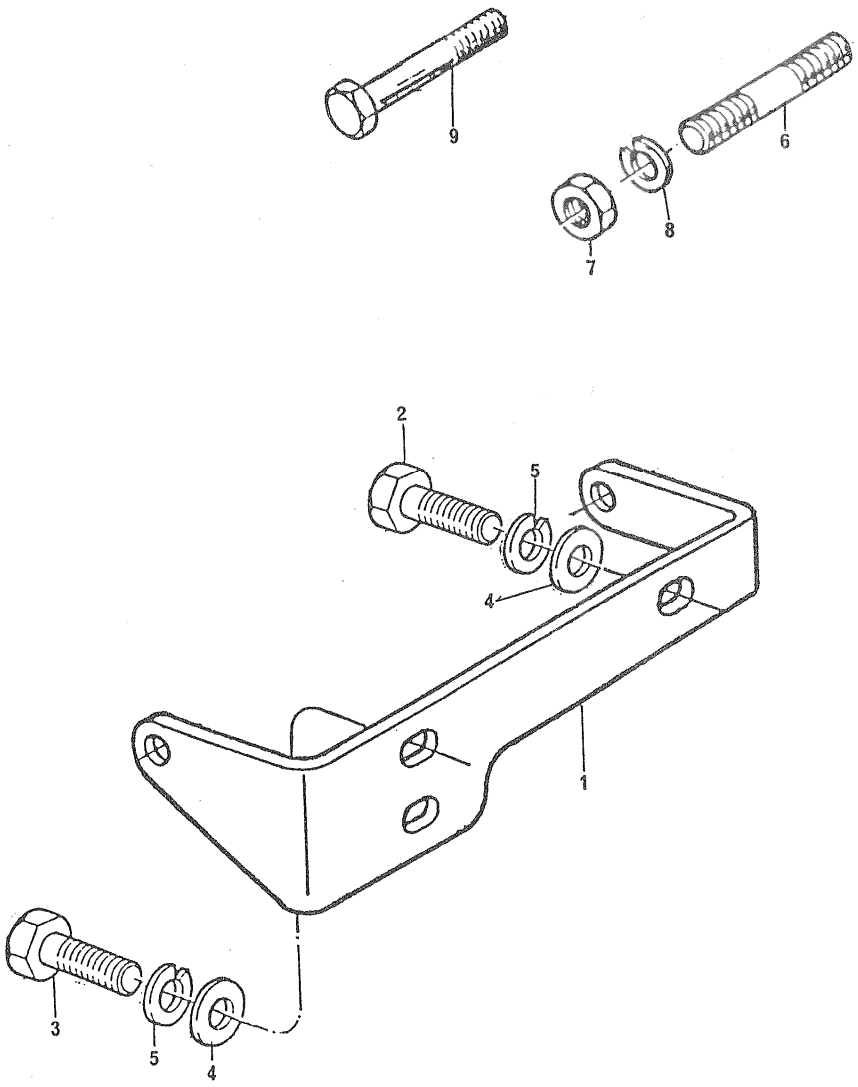

DÍNAMO E CORREIA	GRUPO 50/51

REF	PEÇA Nº	DESCRIÇÃO	QDE	OBSERVAÇÕES
1	70100127	SUPORTE DO DÍNAMO.....	1	
2	0746254	PARAFUSO DO SUPORTE DO DÍNAMO AO BLOCO.....	1	
3	0748415	PARAFUSO DO SUPORTE DO DÍNAMO Ã TAMPA DIANTEIRA.....	2	
4	0920003	ARRUELA LISA.....	3	
5	0920053	ARRUELA DE PRESSÃO.....	3	
6	70820055	PRISIONEIRO DA ALAVANCA Ã TAMPA CAIXA DISTRIBUIÇÃO...	1	
7	0576002	PORCA.....	1	
8	0920053	ARRUELA DE PRESSÃO.....	1	
9	0748404	PARAFUSO DA TAMPA DIANTEIRA P/CAIXA DE DISTRIBUIÇÃO..	1	

ALTERNADOR E CORREIA	GRUPO 50/53

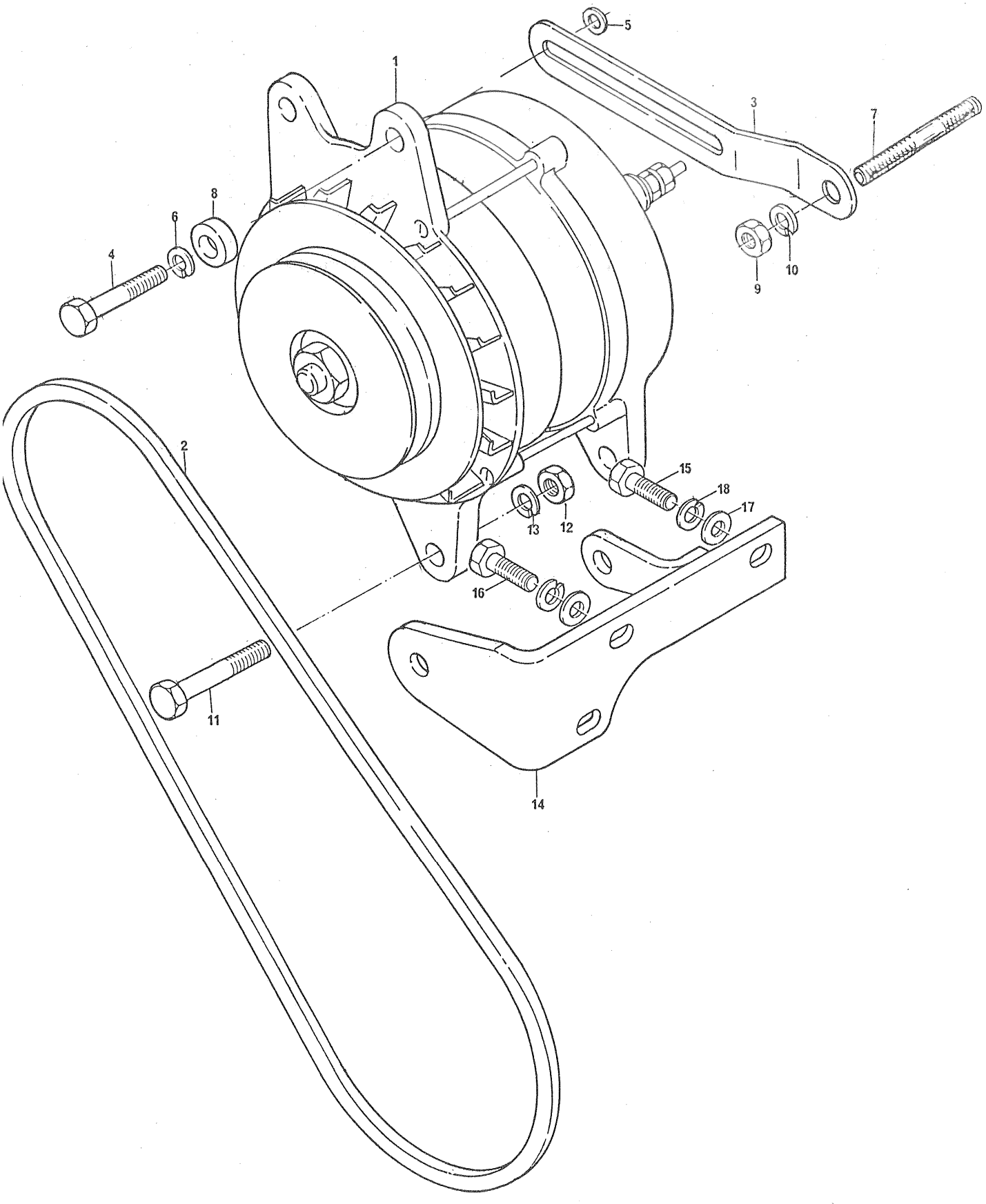

ALTERNADOR E CORREIA	GRUPO 50/53

REF	PEÇA Nº	DESCRIÇÃO	QDE	OBSERVAÇÕES
1	74018	ALTERNADOR COM POLIA.....	1	
2	70070029	CORREIA.....	1	
3	70520055	BRAÇO DE AJUSTE DO ALTERNADOR.....	1	
4	0748417	PARAFUSO.....	1	
5	0920003	ARRUELA LISA.....	1	
6	0920053	ARRUELA DE PRESSÃO.....	1	
7	0827613	PRISIONEIRO.....	1	
8	70330039	ESPAÇADOR.....	1	
9	0576002	PORCA.....	1	
10	0920053	ARRUELA DE PRESSÃO.....	1	
11	0096446	PARAFUSO DO ALTERNADOR AO SUPORTE.....	1	
12	0576003	PORCA.....	1	
13	0920054	ARRUELA DE PRESSÃO.....	1	
14	70100273	SUPORTE DO ALTERNADOR.....	1	
15	0746255	PARAFUSO DO SUPORTE AO BLOCO.....	1	
16	0748415	PARAFUSO DO SUPORTE Ã CAIXA DE DISTRIBUIÇÃO.....	2	
17	0920003	ARRUELA LISA.....	3	
18	0920053	ARRUELA DE PRESSÃO.....	3	

DÍNAMO E CORREIA	GRUPO 50/56

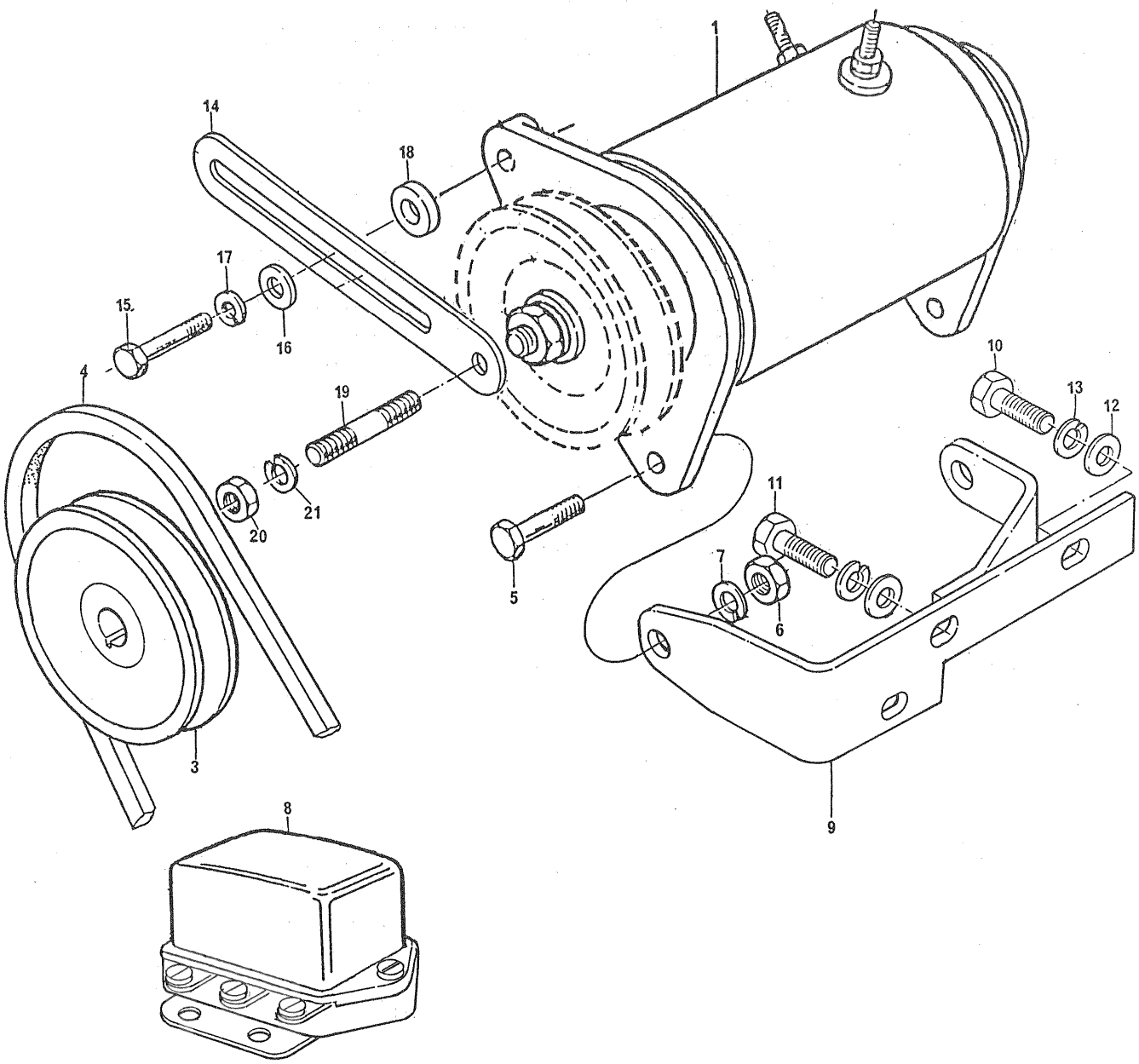

DÍNAMO E CORREIA	GRUPO 50/56

REF	PEÇA Nº	DESCRIÇÃO	QDE	OBSERVAÇÕES
1	70990997	DÍNAMO SELADO COM POLIA.....	1	
		INCLUINDO:		
2	74004	1 - DÍNAMO SELADO	-	
3	70670025	1 - POLIA	-	
4	70070030	CORREIA DO DÍNAMO.....	1	
5	0746610	PARAFUSO DO DÍNAMO AO SUPORTE.....	2	
6	0576153	PORCA (NFM).....	2	
7	0920055	ARRUELA DE PRESSÃO.....	2	
8	74006	REGULADOR DE VOLTAGEM.....	1	
9	70100333	SUPORTE DO DÍNAMO.....	1	
10	0746255	PARAFUSO DO SUPORTE AO BLOCO.....	1	
11	0748415	PARAFUSO DO SUPORTE À CAIXA DE DISTRIBUIÇÃO.....	2	
12	0920003	ARRUELA LISA.....	3	
13	0920053	ARRUELA DE PRESSÃO.....	3	
14	70520020	ALAVANCA DE AJUSTE DO DÍNAMO.....	1	
15	0748527	PARAFUSO DA ALAVANCA AO DÍNAMO.....	1	
16	0920004	ARRUELA LISA.....	1	
17	0920054	ARRUELA DE PRESSÃO.....	1	
18	70330088	ESPAÇADOR.....	1	
19	0827613	PRISIONEIRO.....	1	
20	0576002	PORCA.....	1	
21	0920053	ARRUELA DE PRESSÃO.....	1	

DÍNAMO E CORREIA	GRUPO 50/60

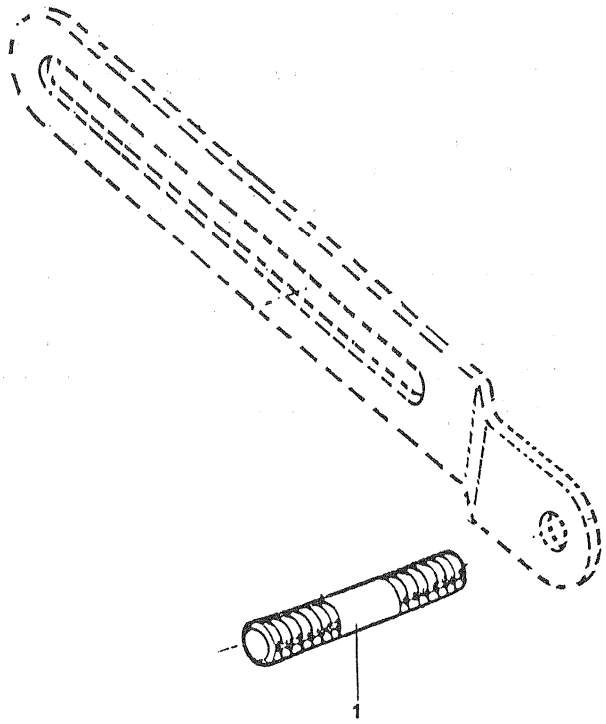

DÍNAMO E CORREIA	GRUPO 50/60

REF	PEÇA Nº	DESCRIÇÃO	QDE	OBSERVAÇÕES
1	0827602	PRISIONEIRO DE FIXAÇÃO DO BRAÇO DE AJUSTAGEM.....	1	

DÍNAMO E CORREIA	GRUPO 50/68

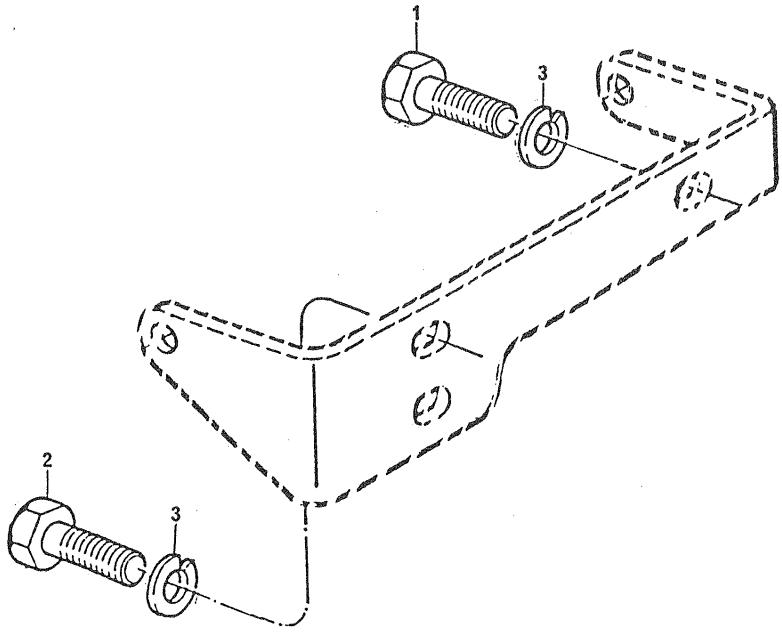

DÍNAMO E CORREIA	GRUPO 50/68

REF	PEÇA Nº	DESCRIÇÃO	QDE	OBSERVAÇÕES
1	0748404	PARAFUSO DO SUPORTE DO DÍNAMO.....	1	
2	0748419	PARAFUSO DO SUPORTE DO DÍNAMO.....	1	
3	0920053	ARRUELA DE PRESSÃO.....	2	

ALTERNADOR E CORREIA	GRUPO 50/88

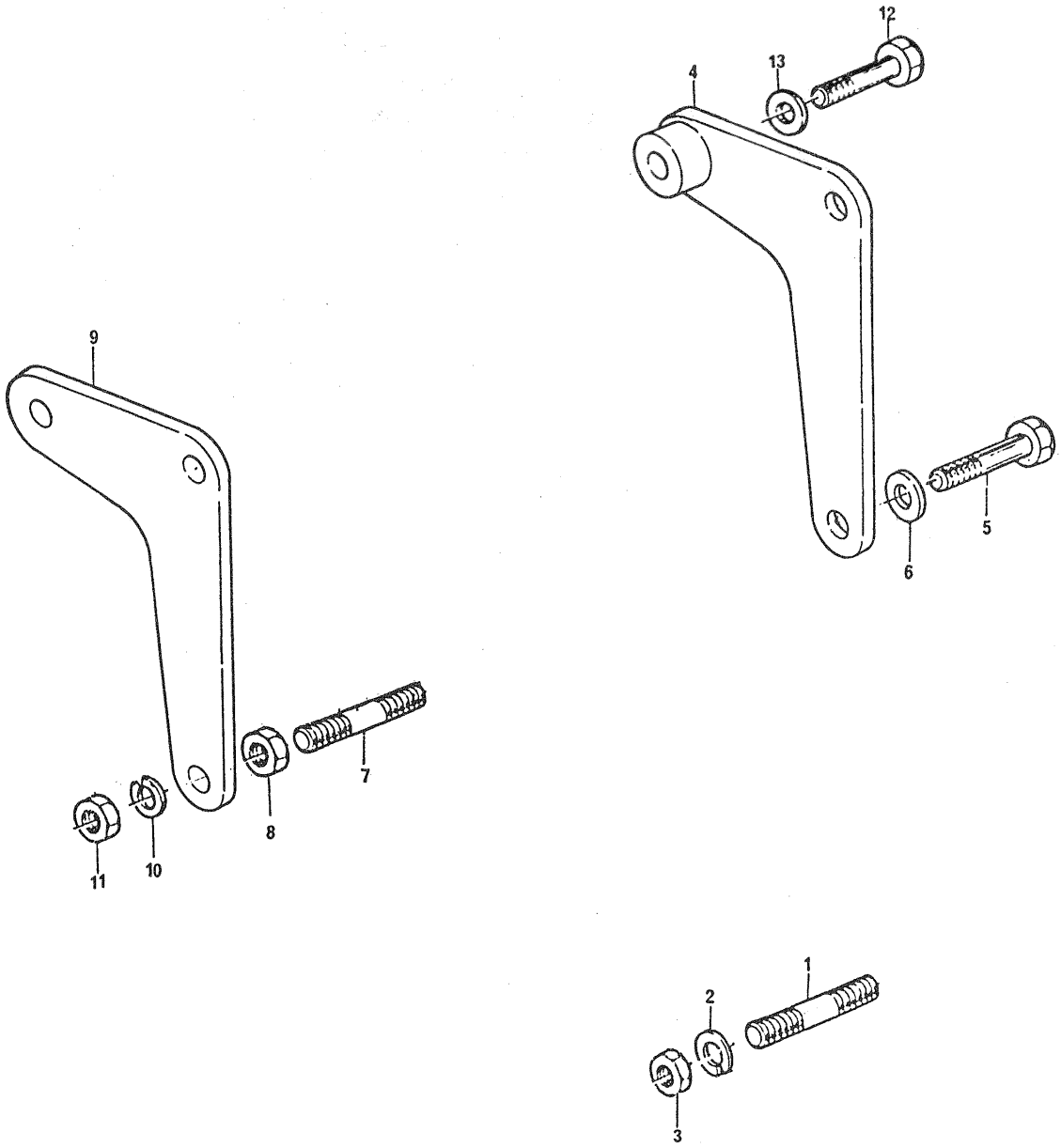

ALTERNADOR E CORREIA	GRUPO 50/88

REF	PEÇA Nº	DESCRIÇÃO	QDE	OBSERVAÇÕES
1	70820064	PRISIONEIRO DA CAIXA DISTRIBUIÇÃO Ã TAMPA TRASEIRA...	1	
2	0920053	ARRUELA DE PRESSÃO.....	1	
3	0576002	PORCA.....	1	
4	70100429	SUPORTE TRASEIRO DO ALTERNADOR.....	1	
5	0748414	PARAFUSO SUPORTE TRASEIRO/CAIXA DE DISTRIBUIÇÃO.....	2	
6	0920053	ARRUELA DE PRESSÃO.....	4	
7	70820061	PRISIONEIRO DA TAMPA DIANTEIRA AO SUPORTE DIANTEIRO..	2	
8	0576002	PORCA.....	2	
9	70100414	SUPORTE DIANTEIRO DO ALTERNADOR.....	1	
10	0920053	ARRUELA DE PRESSÃO.....	2	
11	0576002	PORCA.....	2	
12	0748404	PARAFUSO DA TAMPA DIANTEIRA Ã CAIXA DE DISTRIBUIÇÃO..	1	
13	0920053	ARRUELA DE PRESSÃO.....	1	

ALTERNADOR E CORREIA	GRUPO 50/94

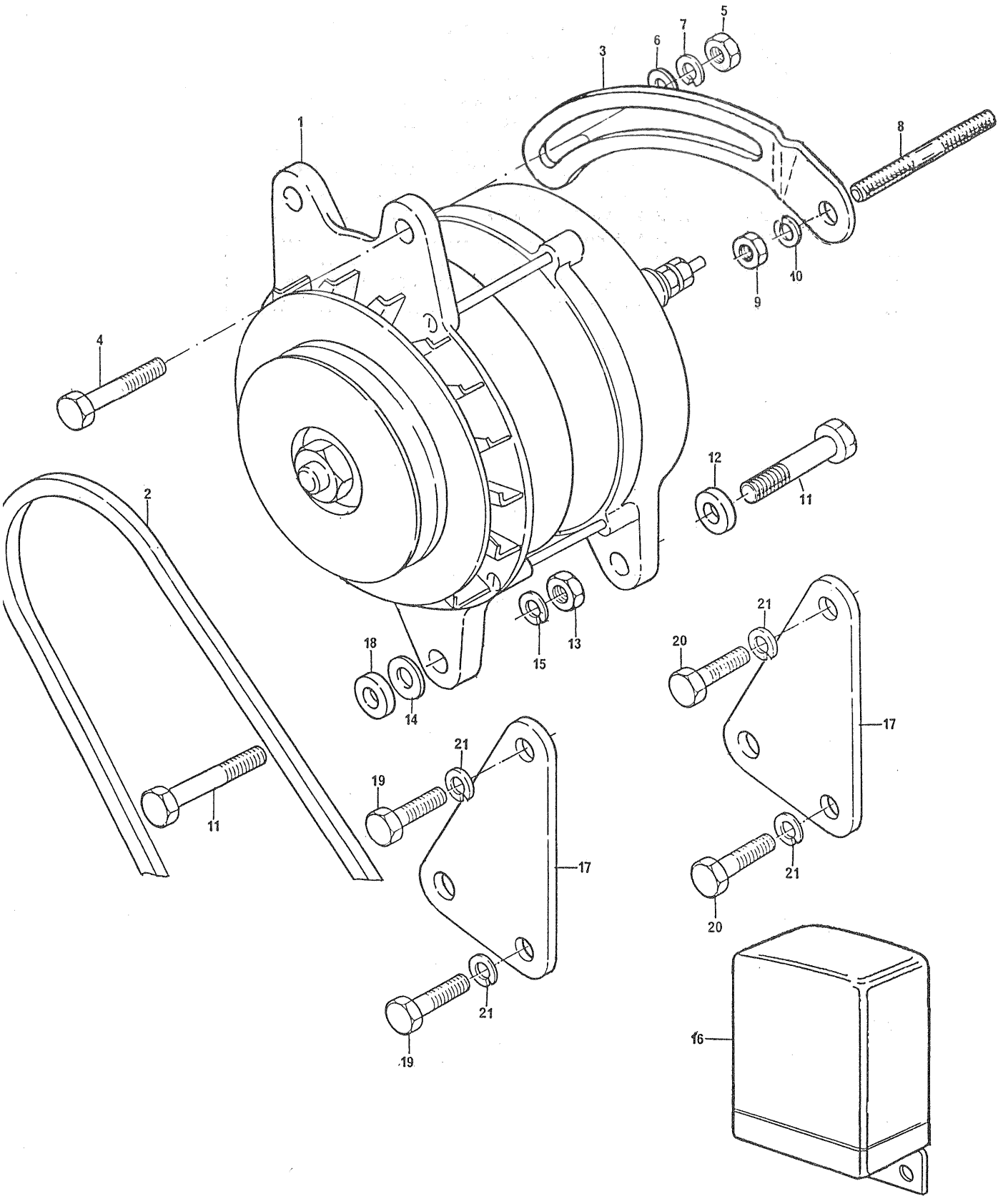

ALTERNADOR E CORREIA	GRUPO 50/94

REF	PEÇA Nº	DESCRIÇÃO	QDE	OBSERVAÇÕES
1	74048	ALTERNADOR	1	
2	70070033	CORREIA	1	
3	70520084	BRAÇO DE AJUSTE	1	
4	0748414	PARAFUSO	1	
5	0576002	PORCA	1	
6	0920003	ARRUELA LISA	1	
7	0920053	ARRUELA DE PRESSÃO	2	
8	70820064	PRISIONEIRO	1	
9	0576002	PORCA	1	
10	0920053	ARRUELA DE PRESSÃO	1	
11	0096433	PARAFUSO DO ALTERNADOR AOS SUPORTES	2	
12	70330081	ESPAÇADOR DO SUPORTE TRASEIRO	2	
13	0576051	PORCA	2	
14	0920004	ARRUELA LISA	1	
15	0920054	ARRUELA DE PRESSÃO	2	
16	74042	REGULADOR DE VOLTAGEM	1	
17	70100433	SUPORTE DO ALTERNADOR	2	
18	70330080	ESPAÇADOR DO SUPORTE DIANTEIRO	2	
19	2232133	PARAFUSO DO SUPORTE DIANTEIRO Ã CAIXA DE DISTRIBUIÇÃO	2	
20	0748415	PARAFUSO DO SUPORTE TRASEIRO Ã CAIXA DE DISTRIBUIÇÃO.	2	
21	0920053	ARRUELA DE PRESSÃO	4	

ALTERNADOR E CORREIA	GRUPO 50/101

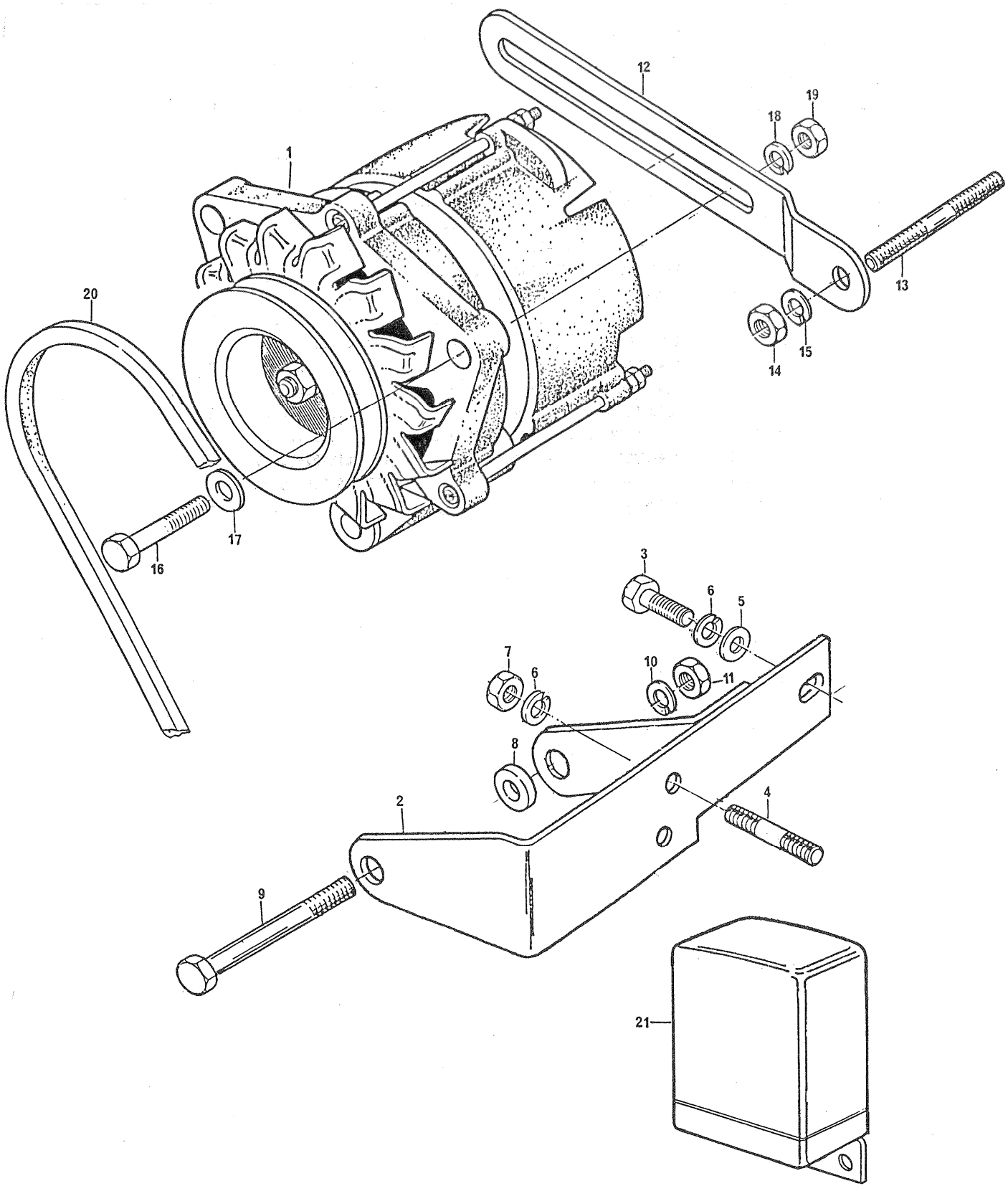

ALTERNADOR E CORREIA	GRUPO 50/101

REF	PEÇA Nº	DESCRIÇÃO	QDE	OBSERVAÇÕES
1	74051	ALTERNADOR	1	
2	70100450	SUPORTE DO ALTERNADOR	1	
3	0746255	PARAFUSO DO SUPORTE AO BLOCO	1	
4	0827602	PRISIONEIRO DO SUPORTE Ã CAIXA DE DISTRIBUIÇÃO	2	
5	0920003	ARRUELA LISA	1	
6	0920053	ARRUELA DE PRESSÃO	3	
7	0576002	PORCA	2	
8	70330030	DISTANCIADOR	1	
9	2184545	PARAFUSO DO ALTERNADOR AO SUPORTE	1	
10	0920054	ARRUELA DE PRESSÃO	1	
11	0576051	PORCA	1	
12	70520089	ALAVANCA DE AJUSTE DO ALTERNADOR	1	
13	70820064	PRISIONEIRO DE FIXAÇÃO DA ALAVANCA	1	
14	0576002	PORCA	2	
15	0920053	ARRUELA DE PRESSÃO	2	
16	0096633	PARAFUSO DO ALTERNADOR Ã ALAVANCA	1	
17	0920006	ARRUELA LISA	1	
18	0920055	ARRUELA DE PRESSÃO	1	
19	0576054	PORCA	1	
20	70070033	CORREIA	1	
21	74022	REGULADOR DE VOLTAGEM	1	

ALTERNADOR E CORREIA	GRUPO 50/109

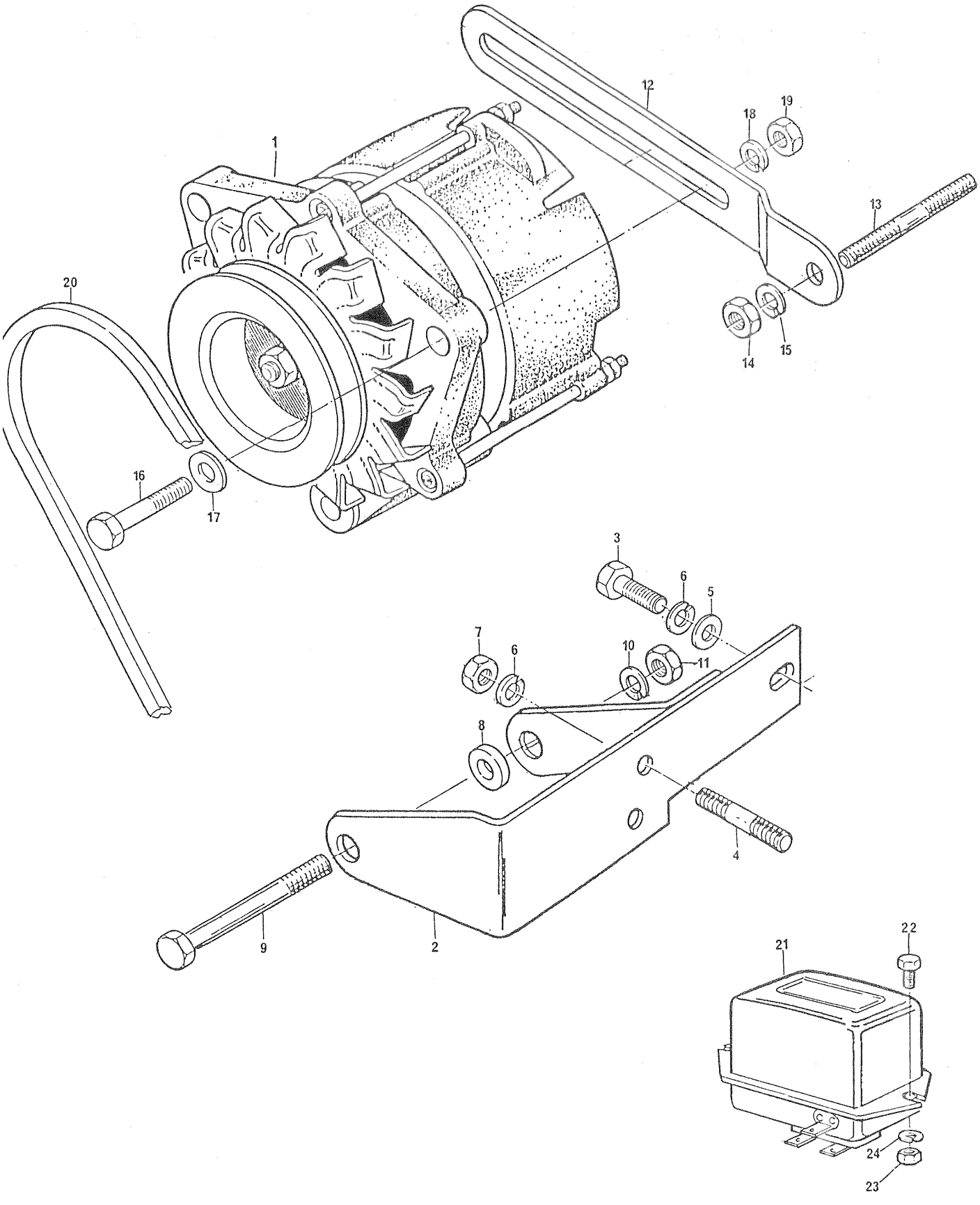

ALTERNADOR E CORREIA	GRUPO 50/109

REF	PEÇA Nº	DESCRIÇÃO	QDE	OBSERVAÇÕES
1	74054	ALTERNADOR	1	
2	70100450	SUPORTE DO ALTERNADOR	1	
3	0746255	PARAFUSO DO SUPORTE AO BLOCO	1	
4	0827602	PRISIONEIRO DO SUPORTE Ã CAIXA DE DISTRIBUIÇÃO	2	
5	0920003	ARRUELA LISA	1	
6	0920053	ARRUELA DE PRESSÃO	3	
7	0576002	PORCA	2	
8	70330088	DISTANCIADOR	1	
9	2184545	PARAFUSO DO ALTERNADOR AO SUPORTE	1	
10	0920054	ARRUELA DE PRESSÃO	1	
11	0576051	PORCA	1	
12	70520089	ALAVANCA DE AJUSTE DO ALTERNADOR	1	
13	70820064	PRISIONEIRO DE FIXAÇÃO DA ALAVANCA	1	
14	0576002	PORCA	2	
15	0920053	ARRUELA DE PRESSÃO	2	
16	0096633	PARAFUSO DO ALTERNADOR Ã ALAVANCA	1	
17	0920006	ARRUELA LISA	1	
18	0920055	ARRUELA DE PRESSÃO	1	
19	0576054	PORCA	1	
20	70070033	CORREIA	1	
21	74055	REGULADOR DE VOLTAGEM	1	
22	0746052	PARAFUSO DO REGULADOR Ã CAIXA DO PAINEL INSTRUMENTOS.	2	
23	0576001	PORCA	2	
24	0920052	ARRUELA DE PRESSÃO	2	

ALTERNADOR E CORREIA	GRUPO 50/113

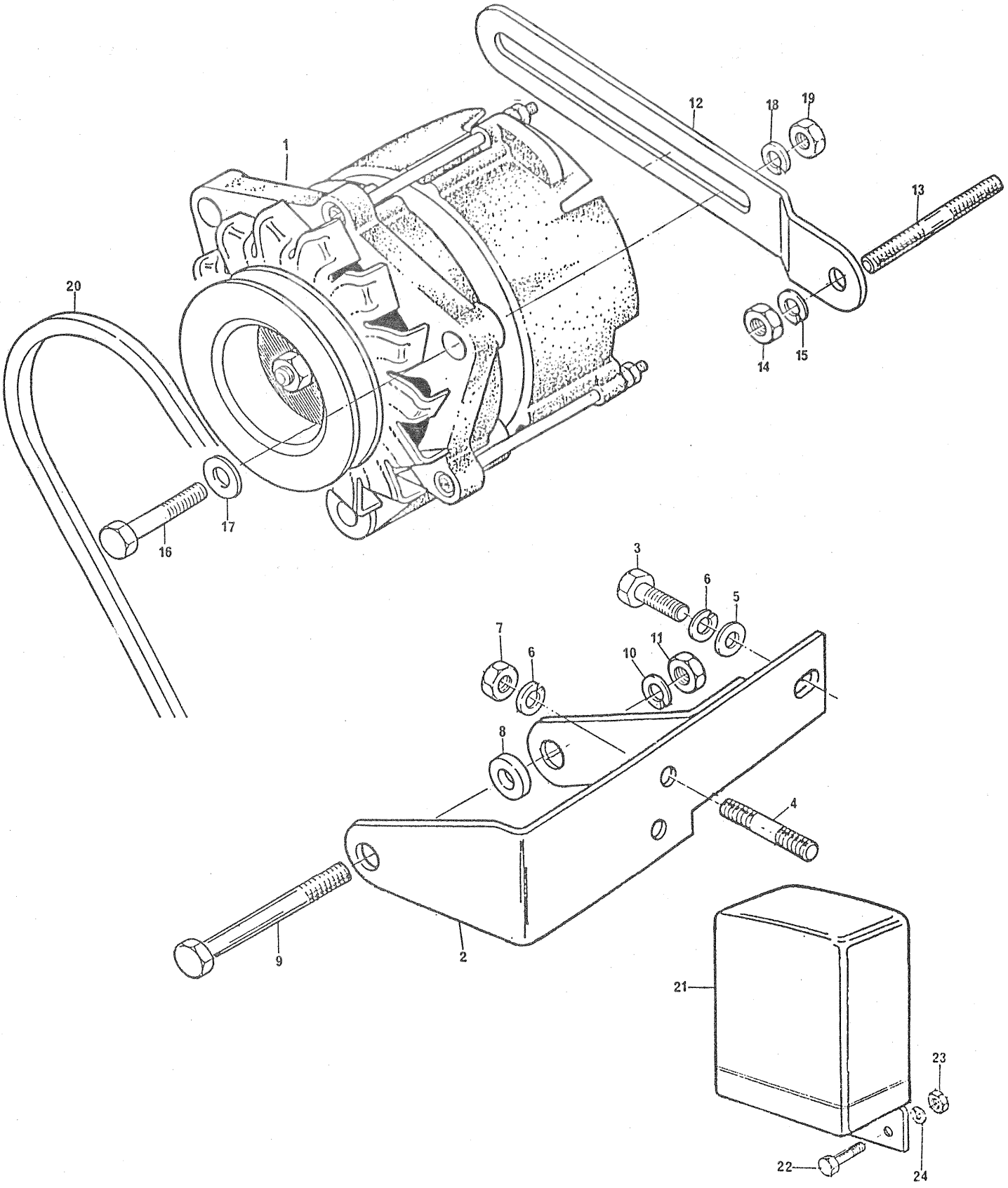

ALTERNADOR E CORREIA	GRUPO 50/113

REF	PEÇA Nº	DESCRIÇÃO	QDE	OBSERVAÇÕES
1	74056	ALTERNADOR.....	1	BOSCH
2	70100450	SUPORTE DO ALTERNADOR.....	1	
3	0746255	PARAFUSO DO SUPORTE DO ALTERNADOR AO BLOCO.....	1	
4	0827602	PRISIONEIRO DO SUPORTE Ã CAIXA DE DISTRIBUIÇÃO.....	2	
5	0920003	ARRUELA LISA.....	1	
6	0920053	ARRUELA DE PRESSÃO.....	1	
7	0576002	PORCA.....	2	
8	70330088	DISTANCIADOR.....	1	
9	2184546	PARAFUSO DO SUPORTE DO ALTERNADOR AO DISTANCIADOR....	1	
10	0920054	ARRUELA DE PRESSÃO.....	1	
11	0576051	PORCA.....	1	
12	70520089	BRAÇO DE AJUSTE DO ALTERNADOR.....	1	
13	70820064	PRISIONEIRO DA CAIXA DE DISTRIBUIÇÃO AO BRAÇO AJUSTE.	1	
14	0576002	PORCA.....	2	
15	0920053	ARRUELA DE PRESSÃO.....	2	
16	0096633	PARAFUSO DO ALTERNADOR AO BRAÇO DE AJUSTE.....	1	
17	0920006	ARRUELA LISA.....	1	
18	0920055	ARRUELA DE PRESSÃO.....	1	
19	0576054	PORCA.....	1	
20	70070033	CORREIA.....	1	
21	74022	REGULADOR DE VOLTAGEM.....	1	BOSCH
22	0746052	PARAFUSO DO REGULADOR Ã CAIXA DO PAINEL INSTRUMENTOS.	2	
23	0576001	PORCA.....	2	
24	0920052	ARRUELA DE PRESSÃO.....	2	

ALTERNADOR E CORREIA	GRUPO 50/119

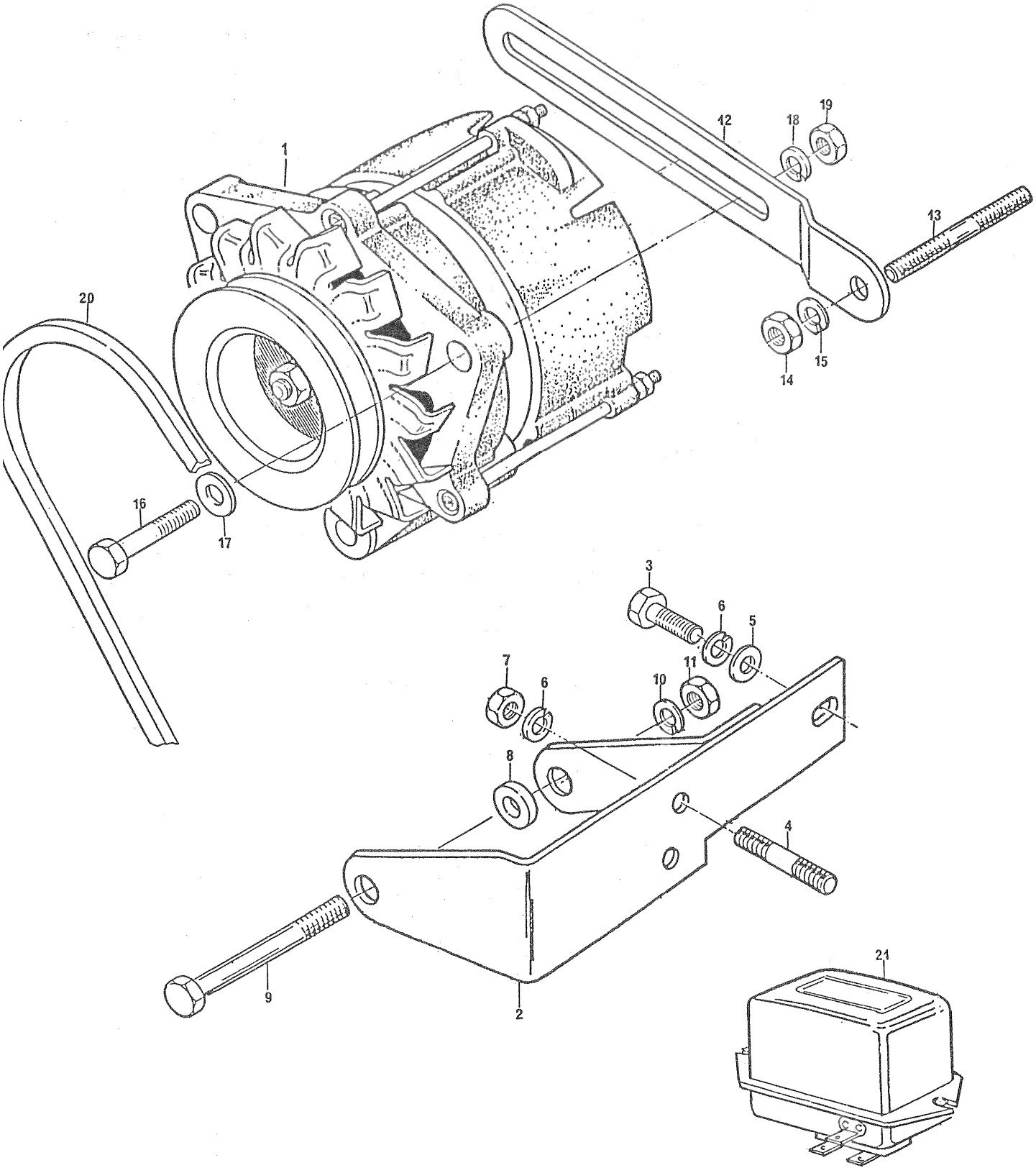

ALTERNADOR E CORREIA	GRUPO 50/119

REF	PEÇA Nº	DESCRIÇÃO	QDE	OBSERVAÇÕES
1	74054	ALTERNADOR.....	1	WAPSA
2	70100450	SUPORTE DO ALTERNADOR.....	1	
3	0746255	PARAFUSO DO SUPORTE DO ALTERNADOR AO BLOCO.....	1	
4	0827602	PRISIONEIRO DO SUPORTE DO ALTERNADOR Ã CX.DISTRIB....	2	
5	0920003	ARRUELA LISA.....	1	
6	0920053	ARRUELA DE PRESSÃO.....	1	
7	0576002	PORCA.....	2	
8	70330088	DISTANCIADOR.....	1	
9	2184545	PARAFUSO DO SUPORTE DO ALTERNADOR AO DISTANCIADOR....	1	
10	0920054	ARRUELA DE PRESSÃO.....	1	
11	0576051	PORCA.....	1	
12	70520089	BRAÇO DE AJUSTE DO ALTERNADOR.....	1	
13	70820064	PRISIONEIRO DA CAIXA DE DISTRIBUIÇÃO AO BRAÇO AJUSTE.	1	
14	0576002	PORCA.....	2	
15	0920053	ARRUELA DE PRESSÃO.....	2	
16	0096633	PARAFUSO DO ALTERNADOR AO BRAÇO DE AJUSTE.....	1	
17	0920006	ARRUELA LISA.....	1	
18	0920055	ARRUELA DE PRESSÃO.....	1	
19	0576054	PORCA.....	1	
20	70070033	CORREIA.....	1	
21	74055	REGULADOR DE VOLTAGEM.....	1	WAPSA

ALTERNADOR E CORREIA	GRUPO 50/121

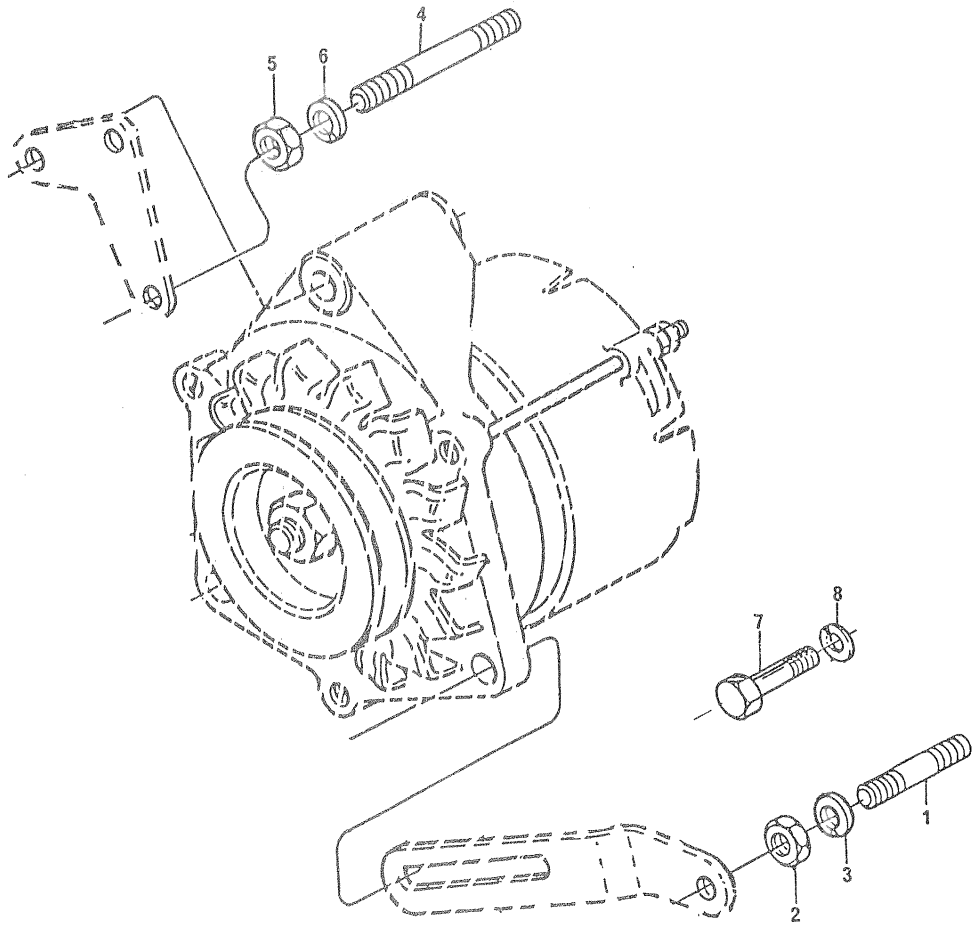

ALTERNADOR E CORREIA	GRUPO 50/121

REF	PEÇA Nº	DESCRIÇÃO	QDE	OBSERVAÇÕES
1	70820061	PRISIONEIRO DA CAIXA DE DISTRIB.P/TAMPA CX.DISTRIB...	2	
2	0576002	PORCA.....	2	
3	0920053	ARRUELA DE PRESSÃO.....	2	
4	70820064	PRISIONEIRO DA CX.DISTRIB.P/TAMPA CX.DISTRIBUIÇÃO....	1	
5	0576002	PORCA.....	1	
6	0920053	ARRUELA DE PRESSÃO.....	1	
7	0748404	PARAFUSO DA TAMPA DIANT.P/CAIXA DE DISTRIBUIÇÃO.....	1	
8	0920053	ARRUELA DE PRESSÃO.....	1	

ALTERNADOR E CORREIA	GRUPO 50/126

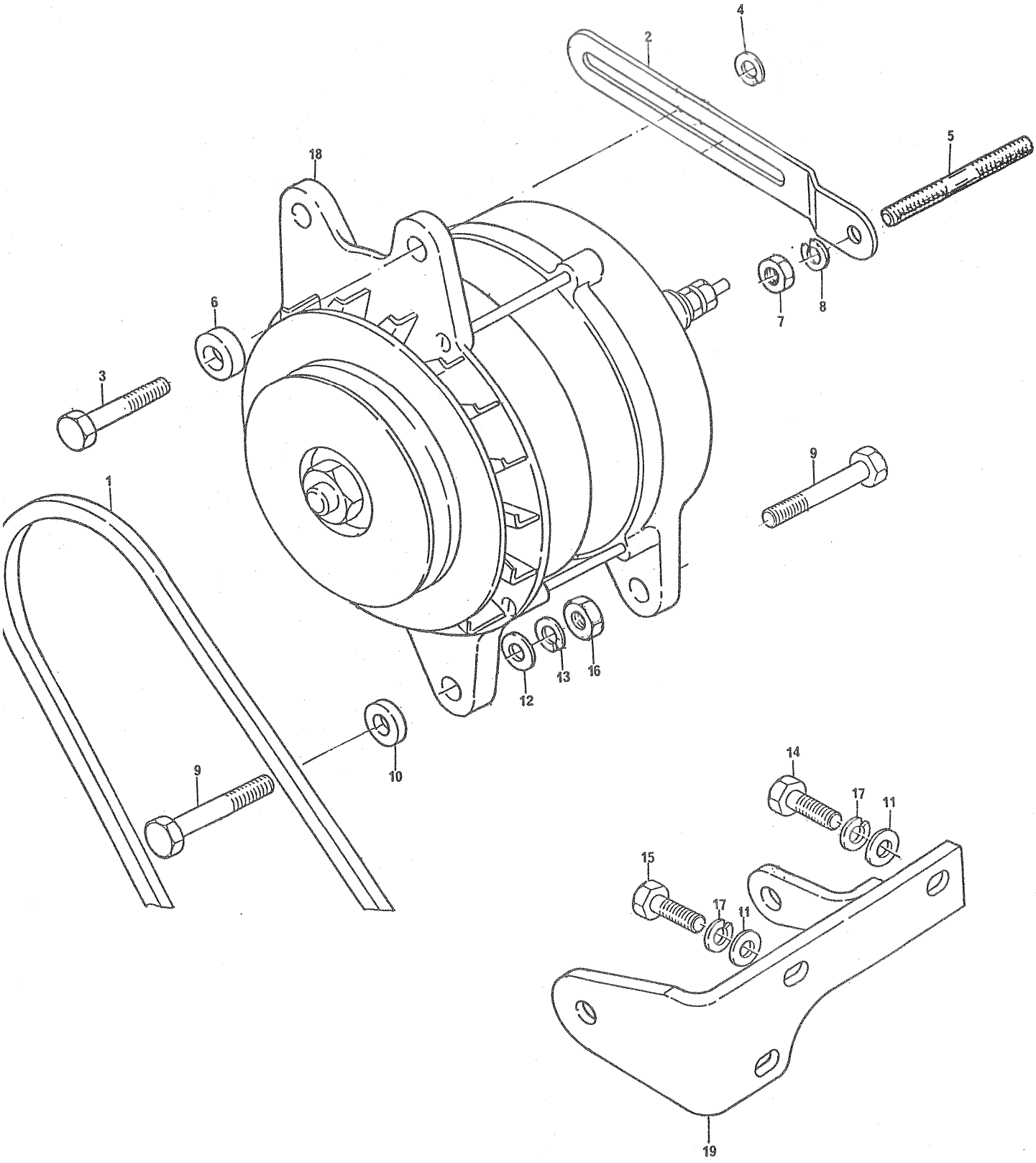

ALTERNADOR E CORREIA	GRUPO 50/126

REF	PEÇA Nº	DESCRIÇÃO	QDE	OBSERVAÇÕES
1	70070031	CORREIA.....	1	
2	36541425	BRAÇO DE AJUSTE DO ALTERNADOR.....	1	
3	0748415	PARAFUSO DO BRAÇO DE AJUSTE DO ALTERNADOR.....	1	
4	0920053	ARRUELA DE PRESSÃO.....	1	
5	0827613	PRISIONEIRO DA CAIXA DE DISTRIBUIÇÃO.....	1	
6	70330050	ARRUELA - ESPAÇADOR.....	1	
7	0576002	PORCA DE FIXAÇÃO DO BRAÇO.....	1	
8	0920053	ARRUELA DE PRESSÃO.....	1	
9	0746458	PARAFUSO.....	2	
10	0920469	ARRUELA DISTANCIADORA.....	1	
11	0920003	ARRUELA LISA.....	3	
12	0920004	ARRUELA LISA.....	1	
13	0920054	ARRUELA DE PRESSÃO.....	2	
14	0746255	PARAFUSO.....	1	
15	0748415	PARAFUSO DO SUPORTE DO ALTERNADOR P/CX.DISTRIBUIÇÃO..	2	
16	0576003	PORCA.....	2	
17	0920053	ARRUELA DE PRESSÃO.....	3	
18	74018	ALTERNADOR COM POLIA.....	1	WAPSA
19	70100223	SUPORTE DO ALTERNADOR.....	1	

DÍNAMO E CORREIA	GRUPO 50/133

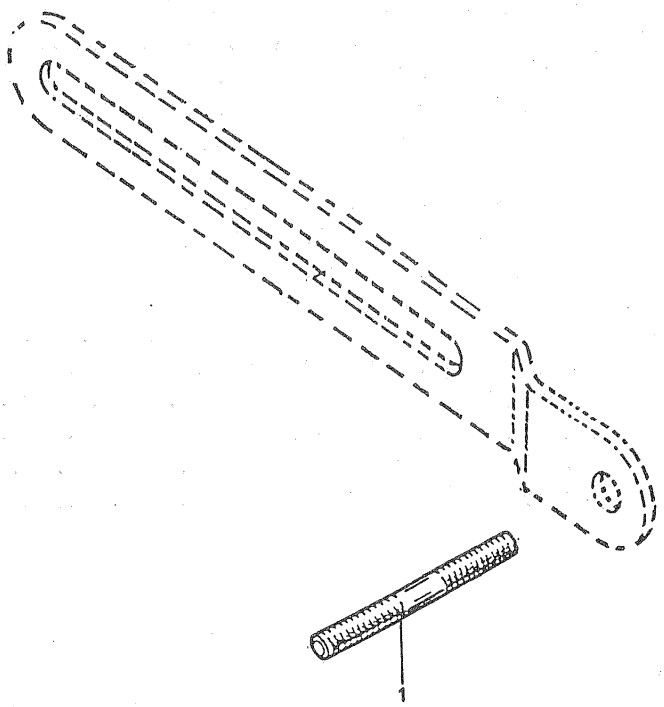

DÍNAMO E CORREIA	GRUPO 50/133

REF	PEÇA Nº	DESCRIÇÃO	QDE	OBSERVAÇÕES
1	0827613	PRISIONEIRO DE FIXAÇÃO DO BRAÇO DE AJUSTAGEM.....	1	

ALTERNADOR E CORREIA	GRUPO 50/139

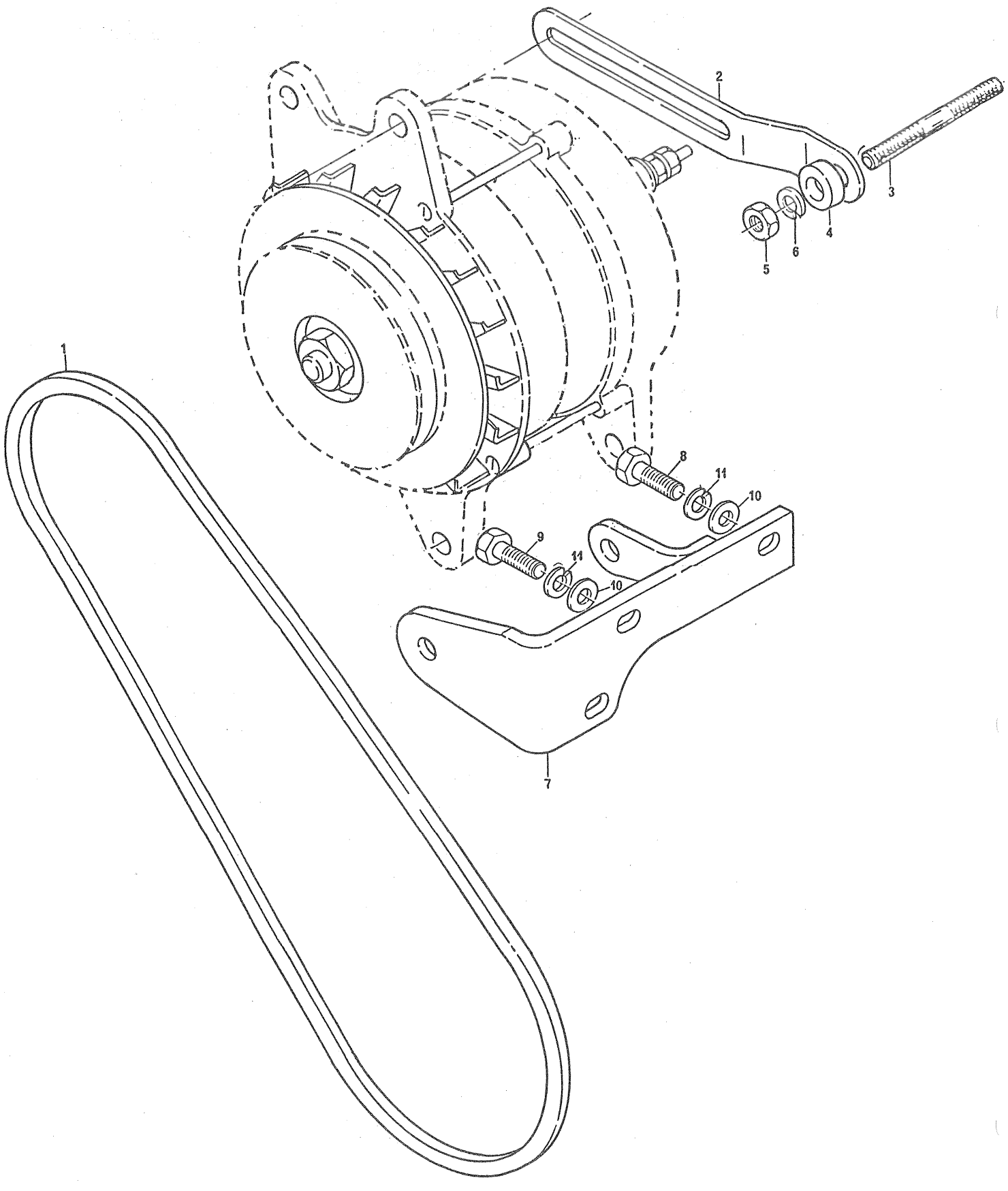

ALTERNADOR E CORREIA	GRUPO 50/139

REF	PEÇA Nº	DESCRIÇÃO	QDE	OBSERVAÇÕES
1	70070029	CORREIA	1	
2	70520055	BRAÇO DE AJUSTE DO ALTERNADOR	1	
3	0827616	PRISIONEIRO	1	
4	70330039	ESPAÇADOR	1	
5	0576002	PORCA	1	
6	0920053	ARRUELA DE PRESSÃO	1	
7	70100273	SUPORTE DO ALTERNADOR	1	
8	0746255	PARAFUSO DO SUPORTE AO BLOCO	1	
9	0748415	PARAFUSO DO SUPORTE Ã CAIXA DE DISTRIBUIÇÃO	2	
10	0920003	ARRUELA LISA	3	
11	0920053	ARRUELA DE PRESSÃO	3	

ALTERNADOR E CORREIA	GRUPO 50/146

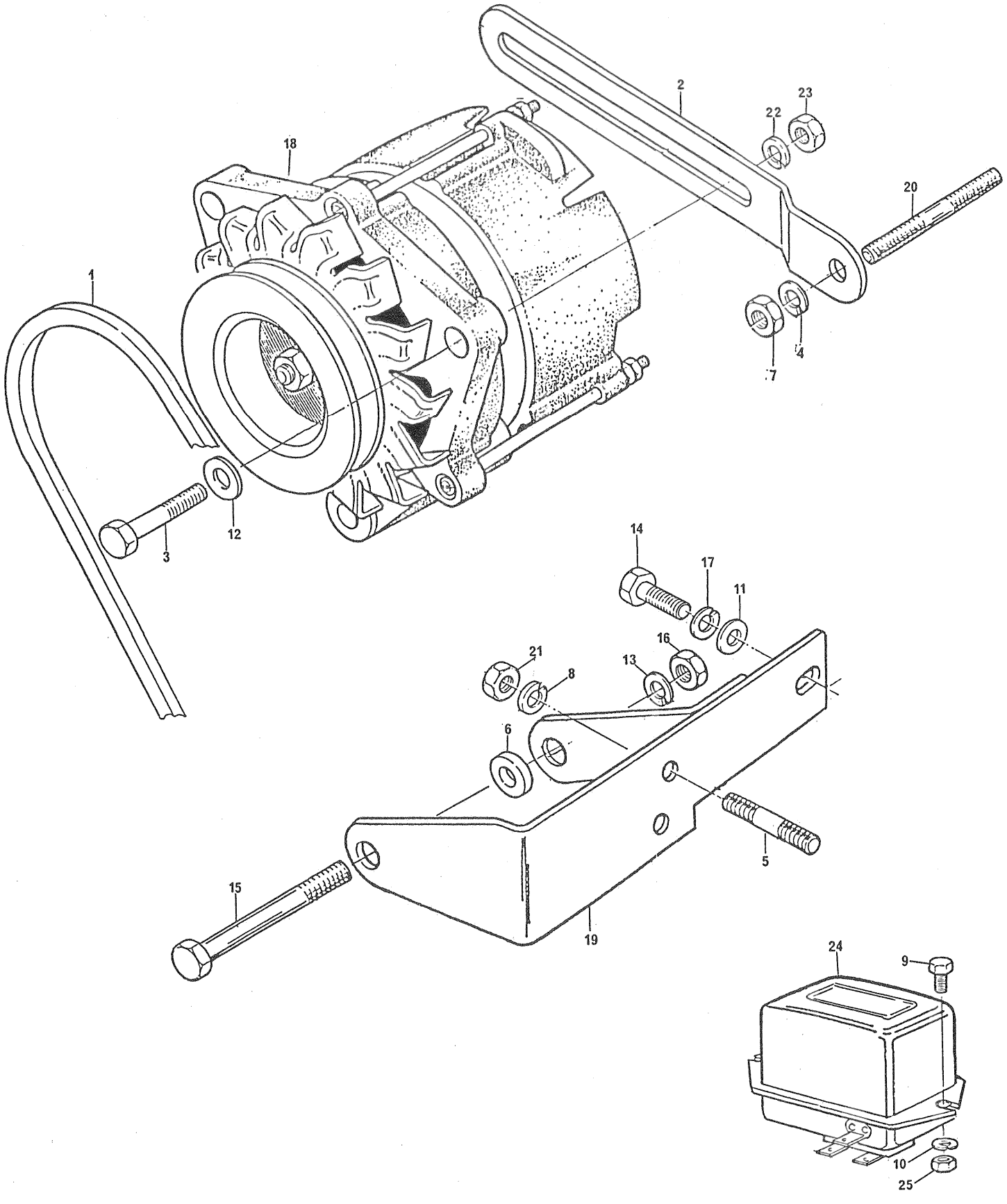

ALTERNADOR E CORREIA	GRUPO 50/146

REF	PEÇA-Nº	DESCRIÇÃO	QDE	OBSERVAÇÕES
1	70070033	CORREIA	1	
2	70520089	BRAÇO DE AJUSTE DO ALTERNADOR	1	
3	0096633	PARAFUSO DO BRAÇO DE AJUSTE DO ALTERNADOR	1	
4	0920053	ARRUELA DE PRESSÃO	1	
5	0827602	PRISIONEIRO DA CAIXA DE DISTRIBUIÇÃO	2	
6	70330101	DISTANCIADOR	1	
7	0576002	PORCA DE FIXAÇÃO DO BRAÇO	2	
8	0920053	ARRUELA DE PRESSÃO	2	
9	0746052	PARAFUSO	2	
10	0920052	ARRUELA DE PRESSÃO	2	
11	0920003	ARRUELA LISA	1	
12	0920006	ARRUELA LISA	1	
13	0920054	ARRUELA DE PRESSÃO	1	
14	0746255	PARAFUSO	1	
15	2184545	PARAFUSO	1	
16	0576051	PORCA	1	
17	0920053	ARRUELA DE PRESSÃO	2	
18	74054	ALTERNADOR	1	
19	70100450	SUPORTE DO ALTERNADOR	1	
20	70820064	PRISIONEIRO	1	
21	0576002	PORCA	2	
22	0920055	ARRUELA DE PRESSÃO	1	
23	0576054	PORCA	1	
24	74055	REGULADOR DE VOLTAGEM	1	
25	0576001	PORCA	2	

ALTERNADOR E CORREIA	GRUPO 50/152

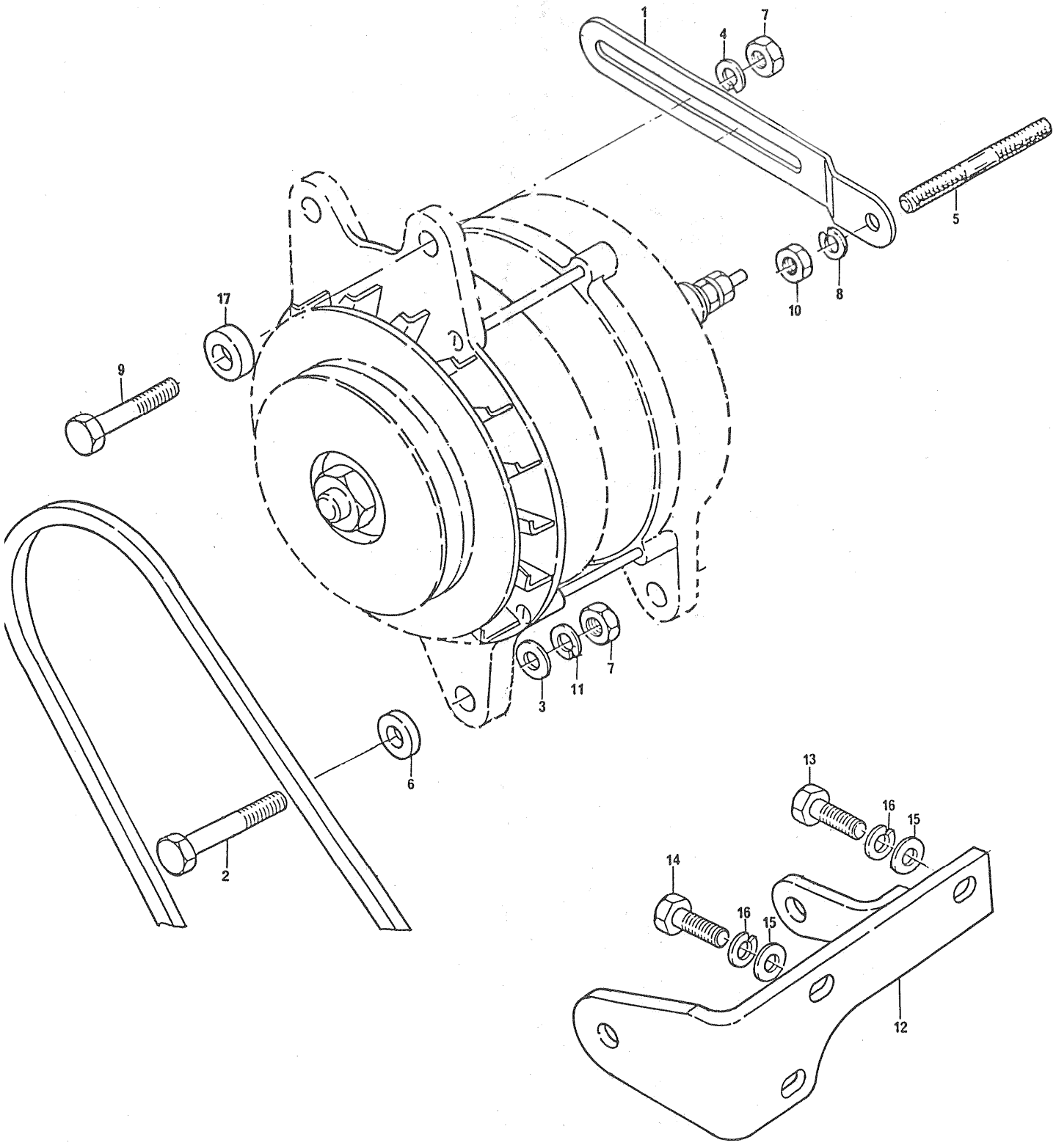

ALTERNADOR E CORREIA	GRUPO 50/152

REF	PEÇA Nº	DESCRIÇÃO	QDE	OBSERVAÇÕES
1	36541425	BRAÇO DE AJUSTE DO ALTERNADOR.....	1	
2	0746458	PARAFUSO.....	2	
3	0920004	ARRUELA LISA.....	1	
4	0920053	ARRUELA DE PRESSÃO.....	1	
5	0827616	PRISIONEIRO.....	1	
6	0920469	ARRUELA DISTANCIADORA.....	1	
7	0576003	PORCA.....	2	
8	0920053	ARRUELA DE PRESSÃO.....	1	
9	0748415	PARAFUSO.....	1	
10	0576002	PORCA.....	1	
11	0920054	ARRUELA DE PRESSÃO.....	2	
12	70100223	SUPORTE DO ALTERNADOR.....	1	
13	0746255	PARAFUSO DO SUPORTE AO BLOCO.....	1	
14	0748415	PARAFUSO DO SUPORTE Ã CAIXA DE DISTRIBUIÇÃO.....	2	
15	0920003	ARRUELA LISA.....	3	
16	0920053	ARRUELA DE PRESSÃO.....	3	
17	70330050	ARRUELA.....	1	

ÍTENS DE INSTALAÇÃO	GRUPO 52/28

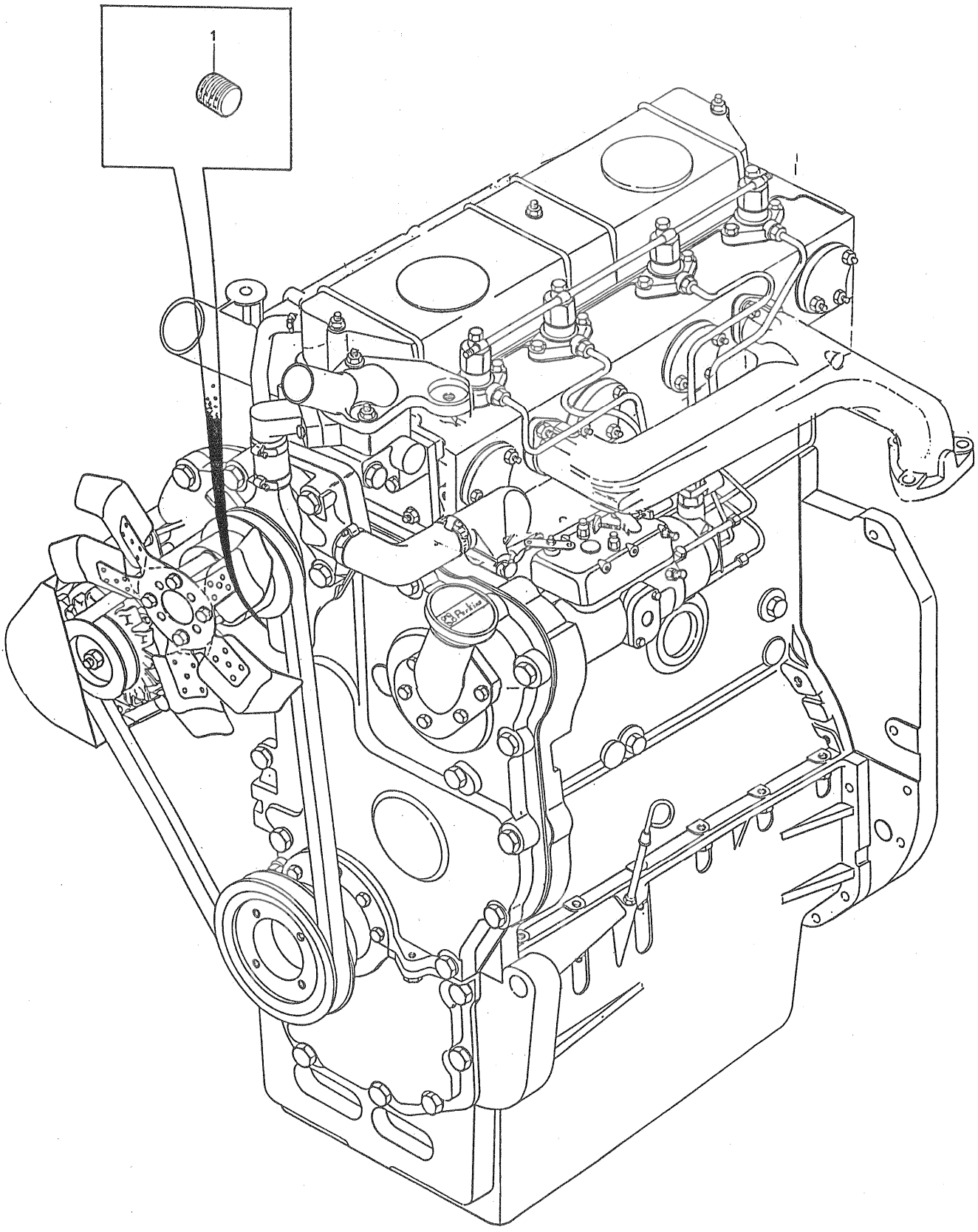

ÍTENS DE INSTALAÇÃO	GRUPO 52/28

REF	PEÇA Nº	DESCRIÇÃO	QDE	OBSERVAÇÕES
1	0650593	BUJÃO DO BLOCO DE CILINDROS.....	1	

ÍTENS DE INSTALAÇÃO	GRUPO 52/38

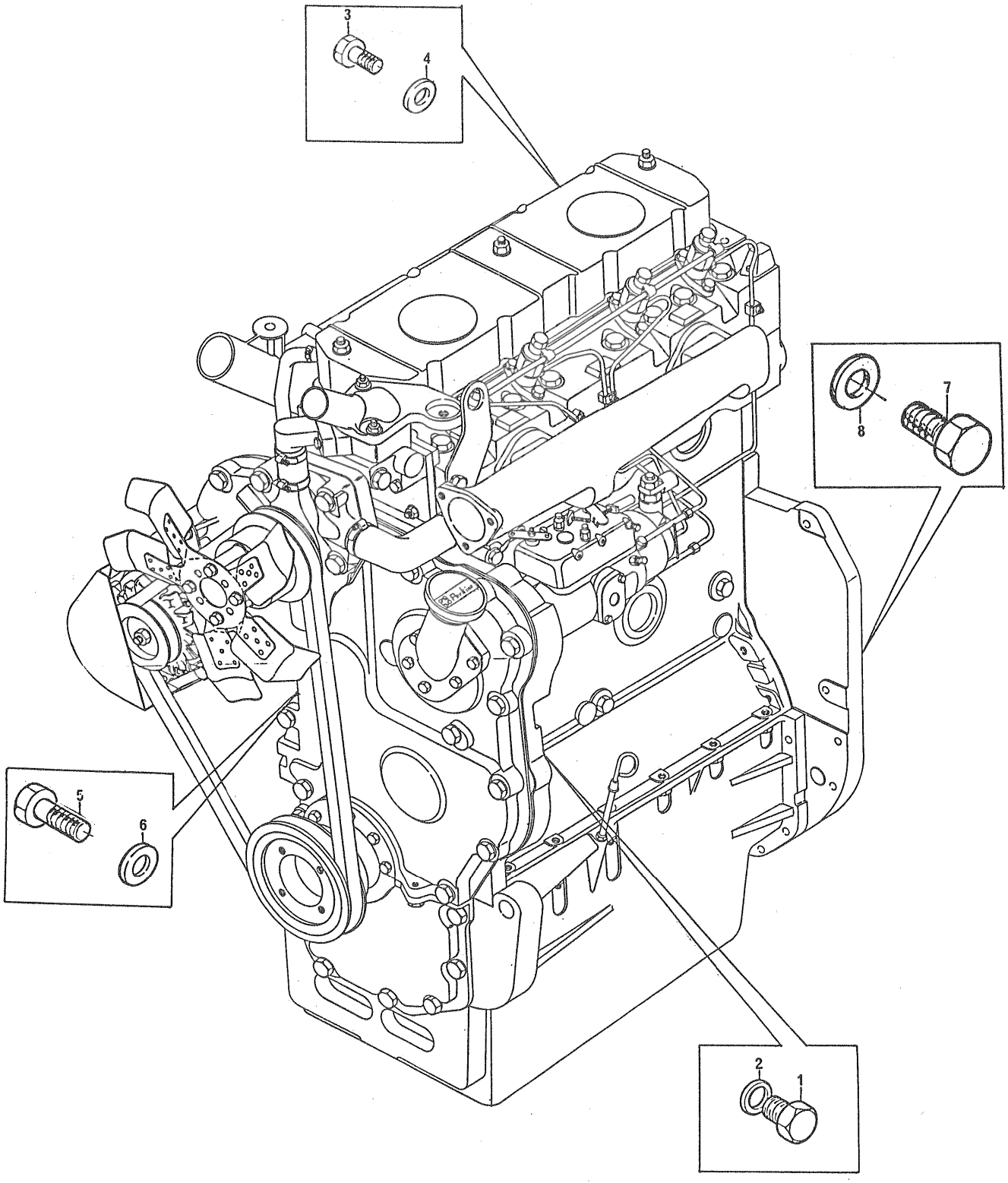

ÍTENS DE INSTALAÇÃO	GRUPO 52/38

REF	PEÇA Nº	DESCRIÇÃO	QDE	OBSERVAÇÕES
1	0650204	BUJÃO DO BLOCO DE CILINDROS.....	8	
2	0920120	ARRUELA LISA.....	8	
3	0746252	BUJÃO DA CÂMARA DO COMANDO.....	3	
4	2411152	ARRUELA LISA.....	3	
5	0746451	BUJÃO.....	2	
6	0920109	ARRUELA.....	2	
7	0748752	BUJÃO DA CARCAÇA DO VOLANTE.....	2	
8	0920009	ARRUELA.....	2	

ITENS DE INSTALAÇÃO	GRUPO 52/60

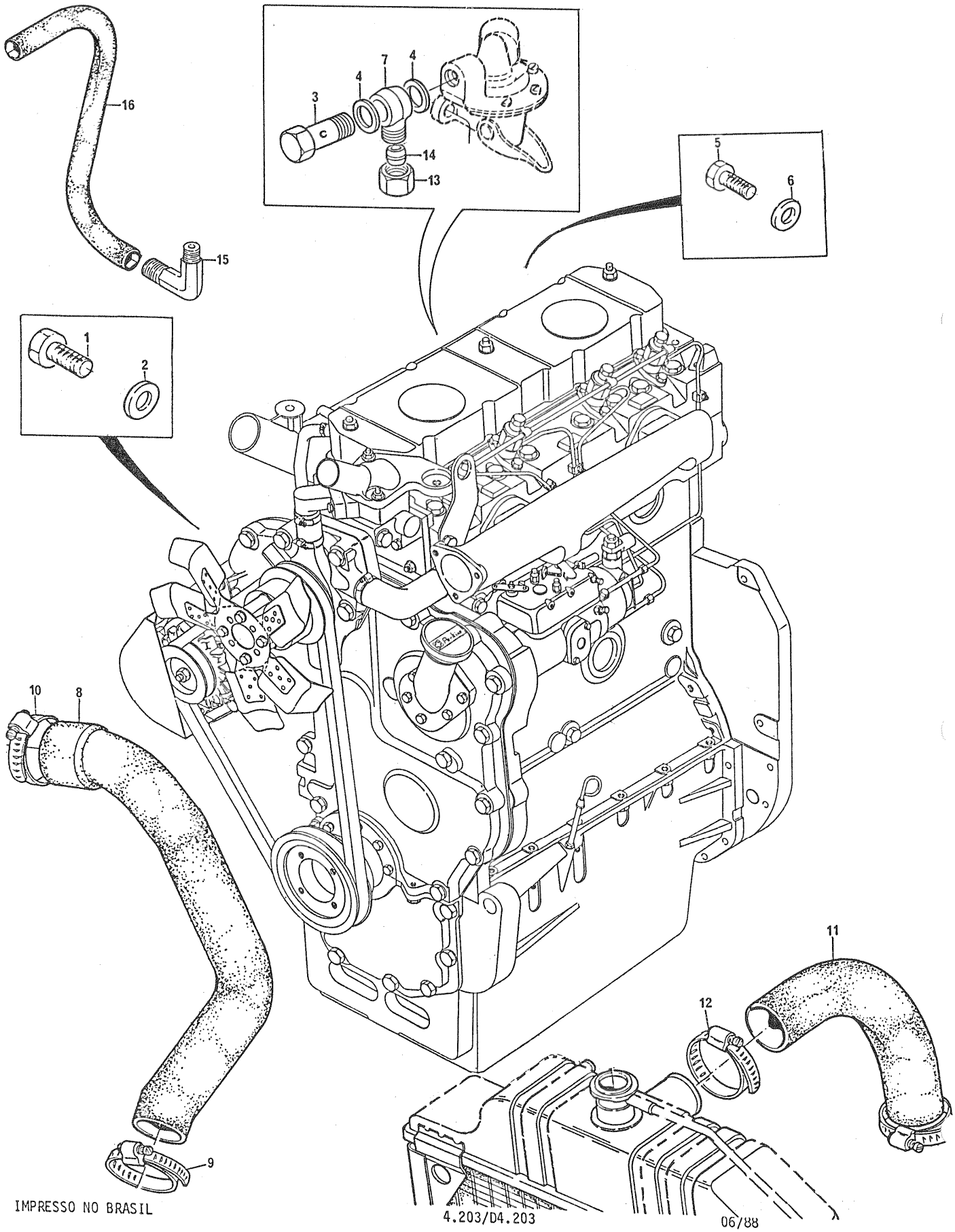

ÍTENS DE INSTALAÇÃO	GRUPO 52/60

REF	PEÇA Nº	DESCRIÇÃO	QDE	OBSERVAÇÕES
1	0746251	BUJÃO DA CÂMARA DO COMANDO.....	3	
2	0920106	ARRUELA LISA.....	3	
3	32184414	PARAFUSO DA CONEXÃO BANJO.....	1	
4	0920127	ARRUELA DE VEDAÇÃO.....	2	
5	0746451	BUJÃO DO BLOCO DE CILINDROS.....	2	
6	0920155	ARRUELA.....	2	
7	70200120	CONEXÃO BANJO.....	1	
8	70200177	MANGUEIRA DE SAÍDA D'ÁGUA DO RADIADOR.....	1	
9	70180060	BRAÇADEIRA.....	1	
10	70180059	BRAÇADEIRA.....	1	
11	70200178	MANGUEIRA DE ENTRADA D'ÁGUA NO RADIADOR.....	1	
12	70180060	BRAÇADEIRA.....	2	
13	0576113	PORCA DA CONEXÃO BANJO.....	1	
14	0566004	OLIVA.....	1	
15	70200075	COTOVELO PARA TUBO DE RETORNO.....	1	
16	70620465	TUBO DE RETORNO DE COMBUSTÍVEL AO TANQUE.....	1	

DESENHOS FORNECIDOS AVULSOS (SOMENTE DESENHOS)

70840016	MODIFICAÇÃO DO TANQUE DE COMBUSTÍVEL
70740032	PARAFUSO DE FIXAÇÃO DO SUPORTE DA BATERIA
79950274	TIRANTE DE FIXAÇÃO DA BATERIA
70520057	PEDAL DA EMBREAGEM
79950275	RADIADOR ORIGINAL MODIFICADO
70100279	SUPORTE DA BATERÍA
70990991	CANO DE ESCAPE
79950276	FURAÇÃO DO PAINEL
70700024	MODIFICAÇÃO DA VARETA DO TRAMBULADOR
70991461	MONTAGEM DOS SUPORTES NO CHASSIS

ITENS DE INSTALAÇÃO	GRUPO 52/61

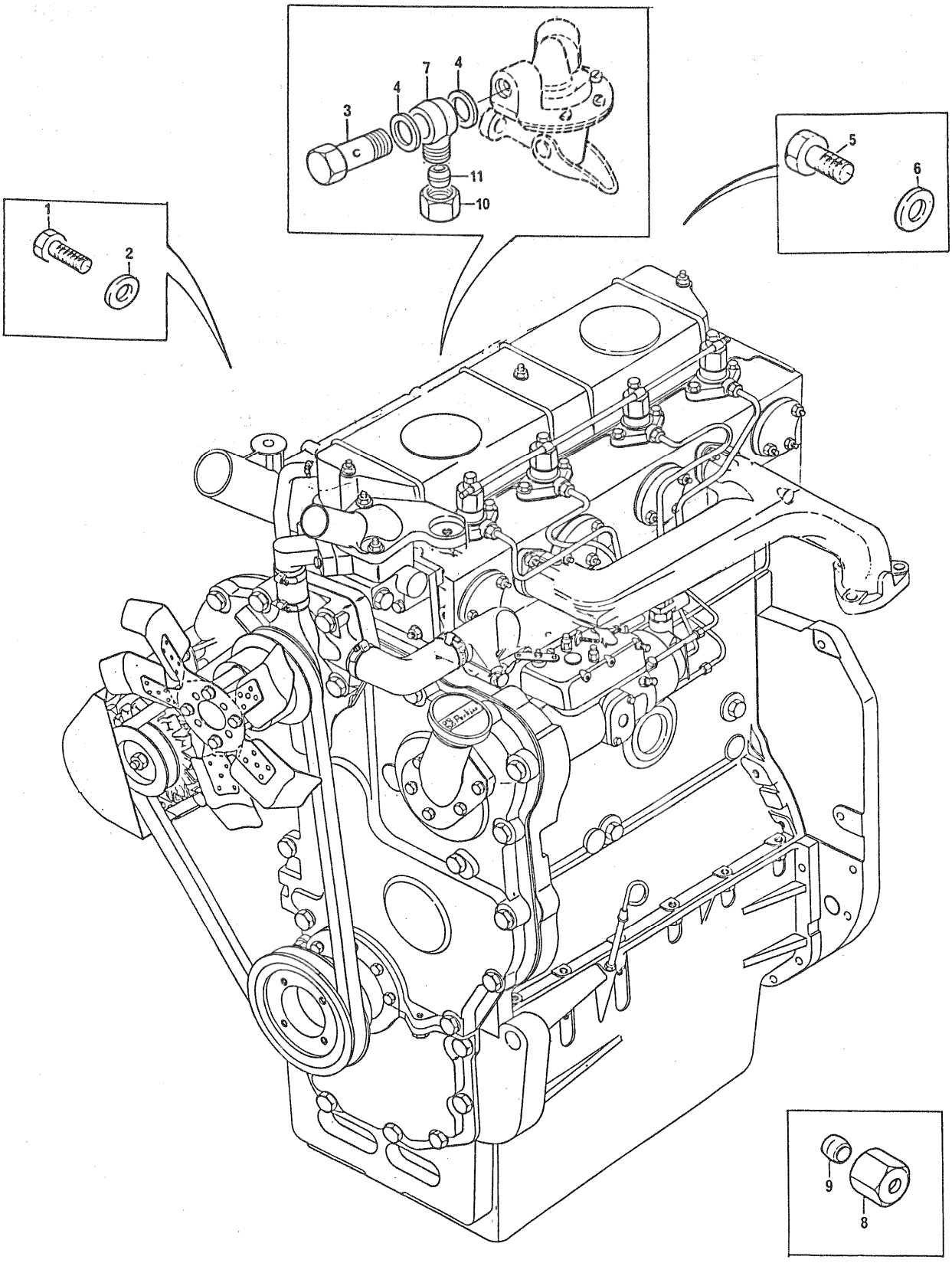

ÍTENS DE INSTALAÇÃO	GRUPO 52/61

REF	PEÇA Nº	DESCRIÇÃO	QDE	OBSERVAÇÕES
1	0746252	BUJÃO DA CÂMARA DO COMANDO.....	3	
2	2411152	ARRUELA LISA.....	3	
3	32184414	PARAFUSO DA CONEXÃO BANJO.....	1	
4	0920127	ARRUELA DE VEDAÇÃO.....	2	
5	0746451	BUJÃO DO BLOCO DE CILINDROS.....	2	
6	0920109	ARRUELA.....	2	
7	70200120	CONEXÃO BANJO.....	1	
8	0576112	PORCA DA CONEXÃO DO MANÔMETRO.....	1	
9	0566003	OLIVA.....	1	
10	0576113	PORCA DA CONEXÃO BANJO.....	1	
11	0566004	OLIVA.....	1	

ÍTENS DE INSTALAÇÃO	GRUPO 52/72

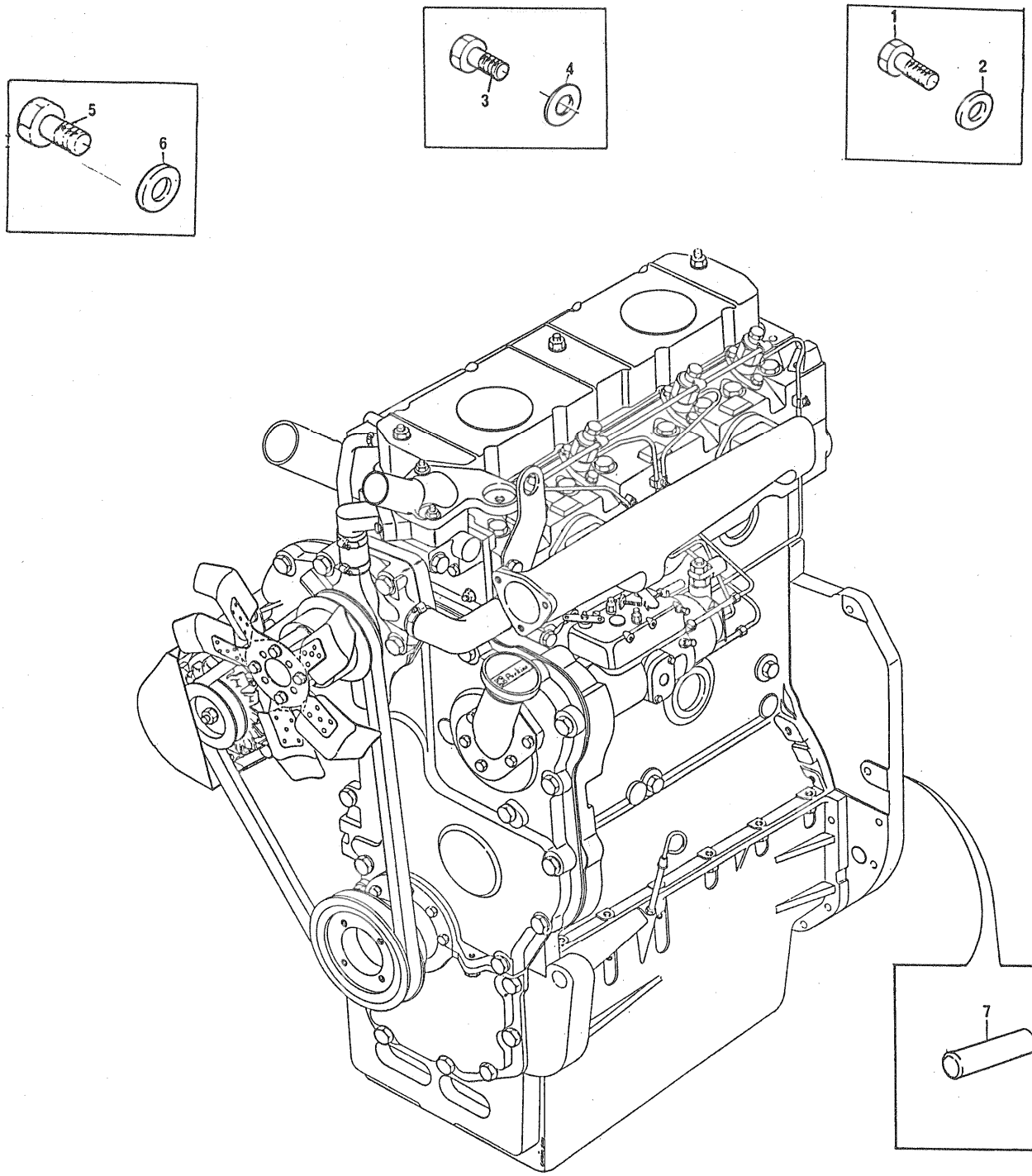

ÍTENS DE INSTALAÇÃO	GRUPO 52/72

REF	PEÇA Nº	DESCRIÇÃO	QDE	OBSERVAÇÕES
1	0746251	BUJÃO DA CÂMARA DE COMANDO.....	3	
2	0920106	ARRUELA.....	3	
3	0746451	BUJÃO DO BLOCO DE CILINDROS.....	2	
4	0920155	ARRUELA.....	2	
5	0746451	BUJÃO DO BLOCO DE CILINDROS.....	1	
6	0920155	ARRUELA.....	1	
7	0350016	PINO GUIA DO BLOCO Ã CARCAÇA DO VOLANTE.....	2	

ITENS DE INSTALAÇÃO	GRUPO 52/79

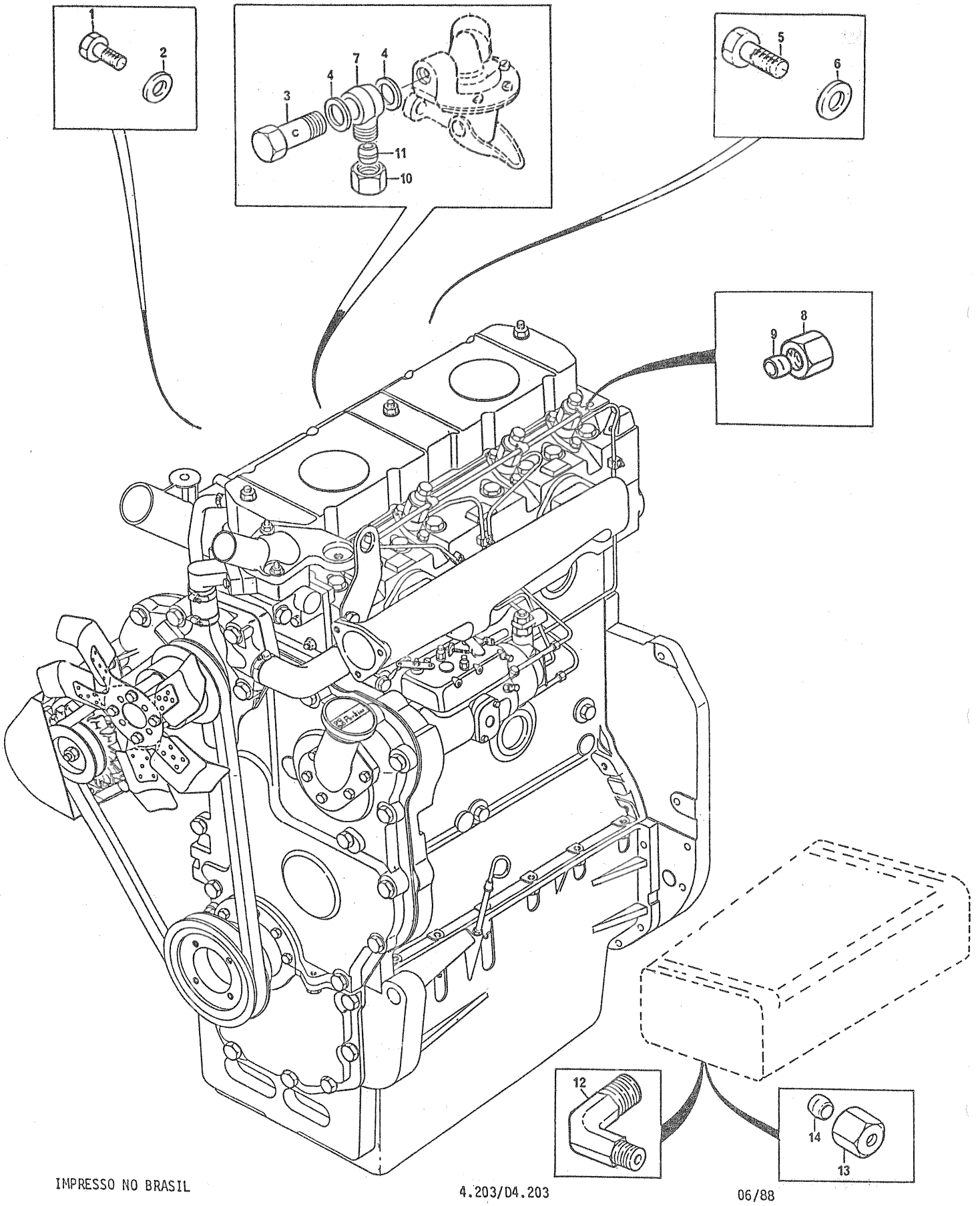

ÍTENS DE INSTALAÇÃO	GRUPO 52/79

REF	PEÇA Nº	DESCRIÇÃO	QDE	OBSERVAÇÕES
1	0746251	BUJÃO DA CÂMARA DO COMANDO.....	3	
2	0920106	ARRUELA LISA.....	3	
3	32184414	PARAFUSO DA CONEXÃO BANJO.....	1	
4	0920154	ARRUELA DE VEDAÇÃO.....	2	
5	0746451	BUJÃO DO BLOCO DE CILINDROS.....	2	
6	0920155	ARRUELA.....	2	
7	70200120	CONEXÃO BANJO.....	1	
8	0576113	PORCA DO TUBO DE RETORNO DE COMBUSTÍVEL.....	1	
9	0566004	OLIVA.....	1	
10	0576113	PORCA DA CONEXÃO BANJO.....	1	
11	0566004	OLIVA.....	1	
12	70200075	COTOVELO DE RETORNO DE COMBUSTÍVEL.....	1	
13	0576113	PORCA.....	1	
14	0566004	OLIVA.....	1	

DESENHOS FORNECIDOS AVULSOS

79950288	MODIFICAÇÃO DA CARCAÇA ORIGINAL
79950289	MODIFICAÇÃO DO TANQUE DE COMBUSTÍVEL
79950291	ESQUEMA DE ALTERAÇÃO DAS LONGARINAS DO D-100

ÍTENS DE INSTALAÇÃO	GRUPO 52/80

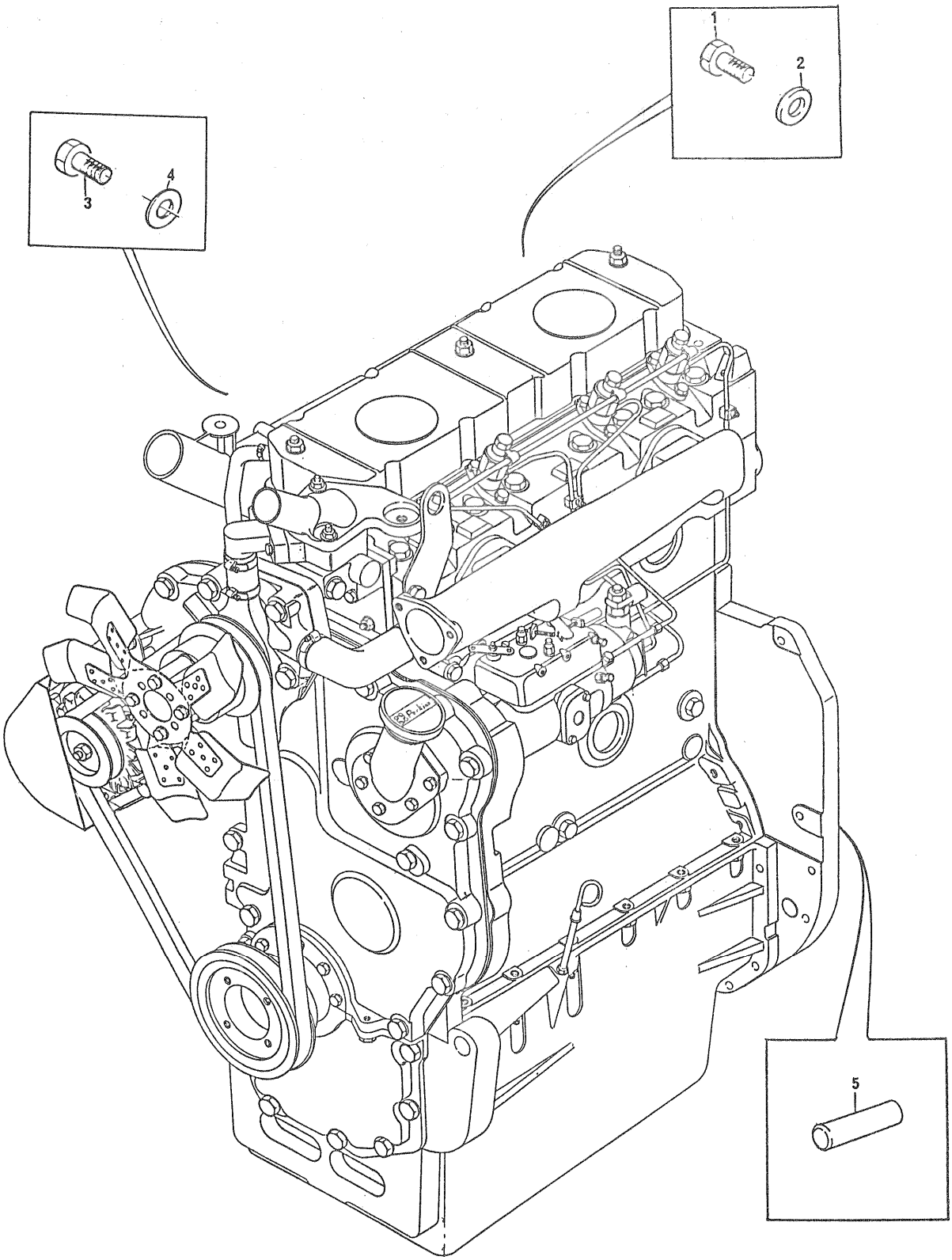

ÍTENS DE INSTALAÇÃO	GRUPO 52/80

REF	PEÇA Nº	DESCRIÇÃO	QDE	OBSERVAÇÕES
1	0746251	BUJÃO DA CÂMARA DO COMANDO.....	3	
2	0920106	ARRUELA LISA.....	3	
3	0746451	BUJÃO DO BLOCO DE CILINDROS.....	2	LADO DIREITO
4	0920126	ARRUELA.....	2	
5	0350016	PINO GUIA DO BLOCO Ã CARCAÇA DO VOLANTE.....	2	

ÍTENS DE INSTALAÇÃO	GRUPO 52/83

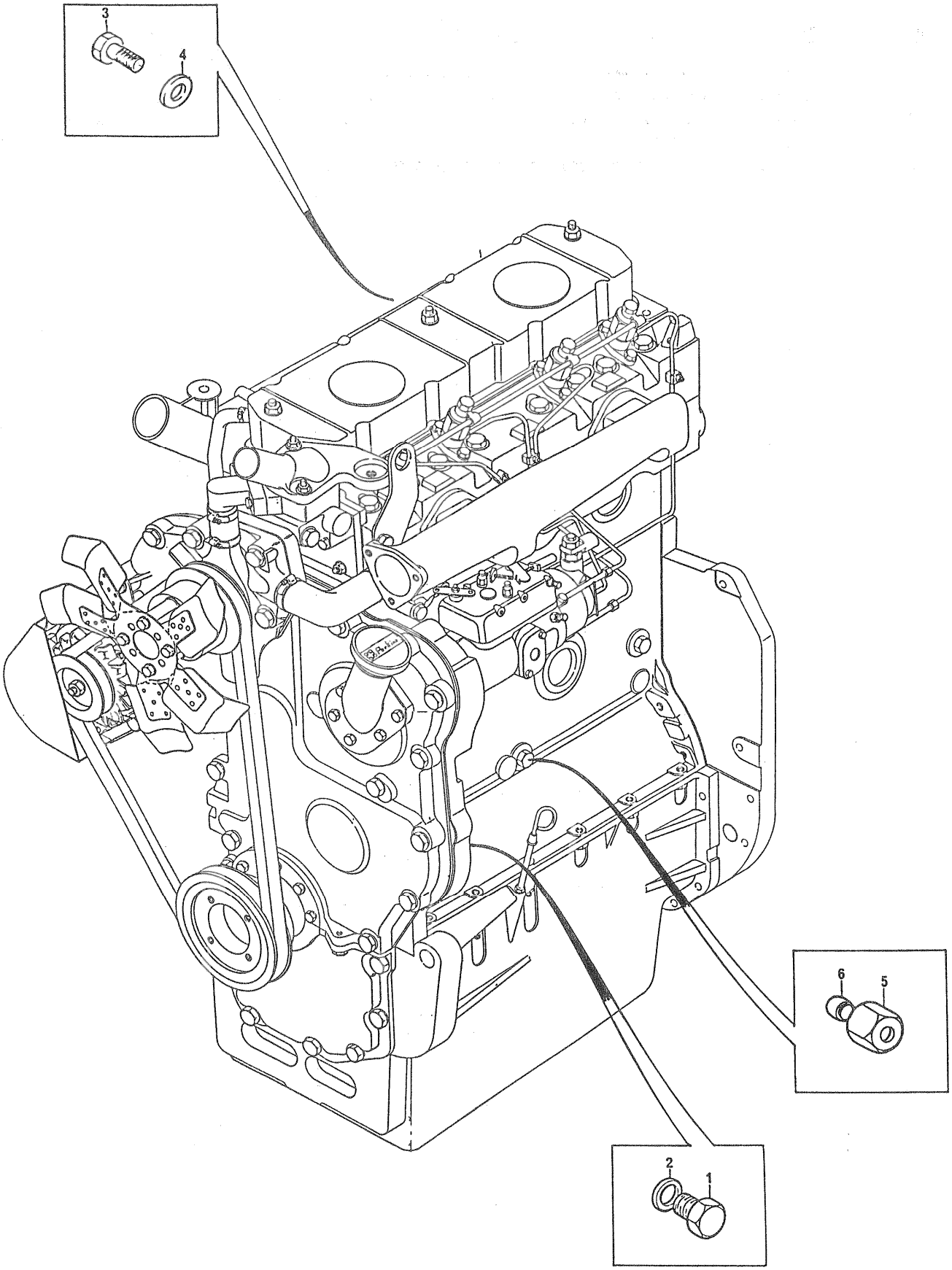

ÍTENS DE INSTALAÇÃO	GRUPO 52/83

REF	PEÇA Nº	DESCRIÇÃO	QDE	OBSERVAÇÕES
1	0650204	BUJÃO DO BLOCO DE CILINDROS.....	8	
2	0920120	ARRUELA LISA.....	8	
3	0746252	BUJÃO DA CÂMARA DO COMANDO.....	3	
4	2411152	ARRUELA LISA.....	3	
5	0576112	PORCA DA CONEXÃO DO MANÔMETRO.....	1	
6	0566003	OLIVA.....	1	

ÍTENS DE INSTALAÇÃO	GRUPO 52/84

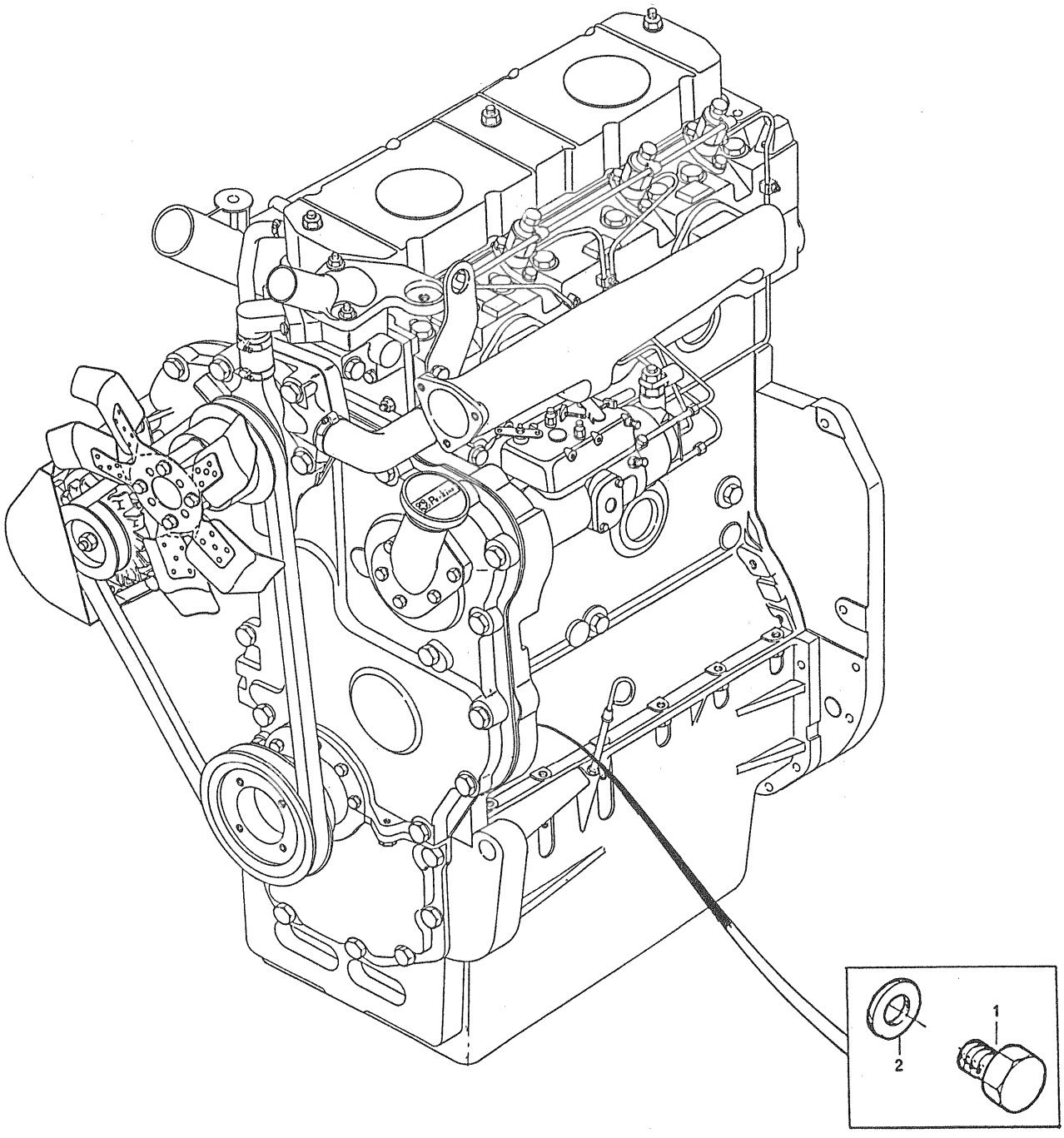

ÍTENS DE INSTALAÇÃO	GRUPO 52/84

REF	PEÇA Nº	DESCRIÇÃO	QDE	OBSERVAÇÕES
1	70740064	BUJÃO DO BLOCO DE CILINDROS.....	2	
2	0920127	ARRUELA.....	2	

ÍTENS DE INSTALAÇÃO	GRUPO 52/85

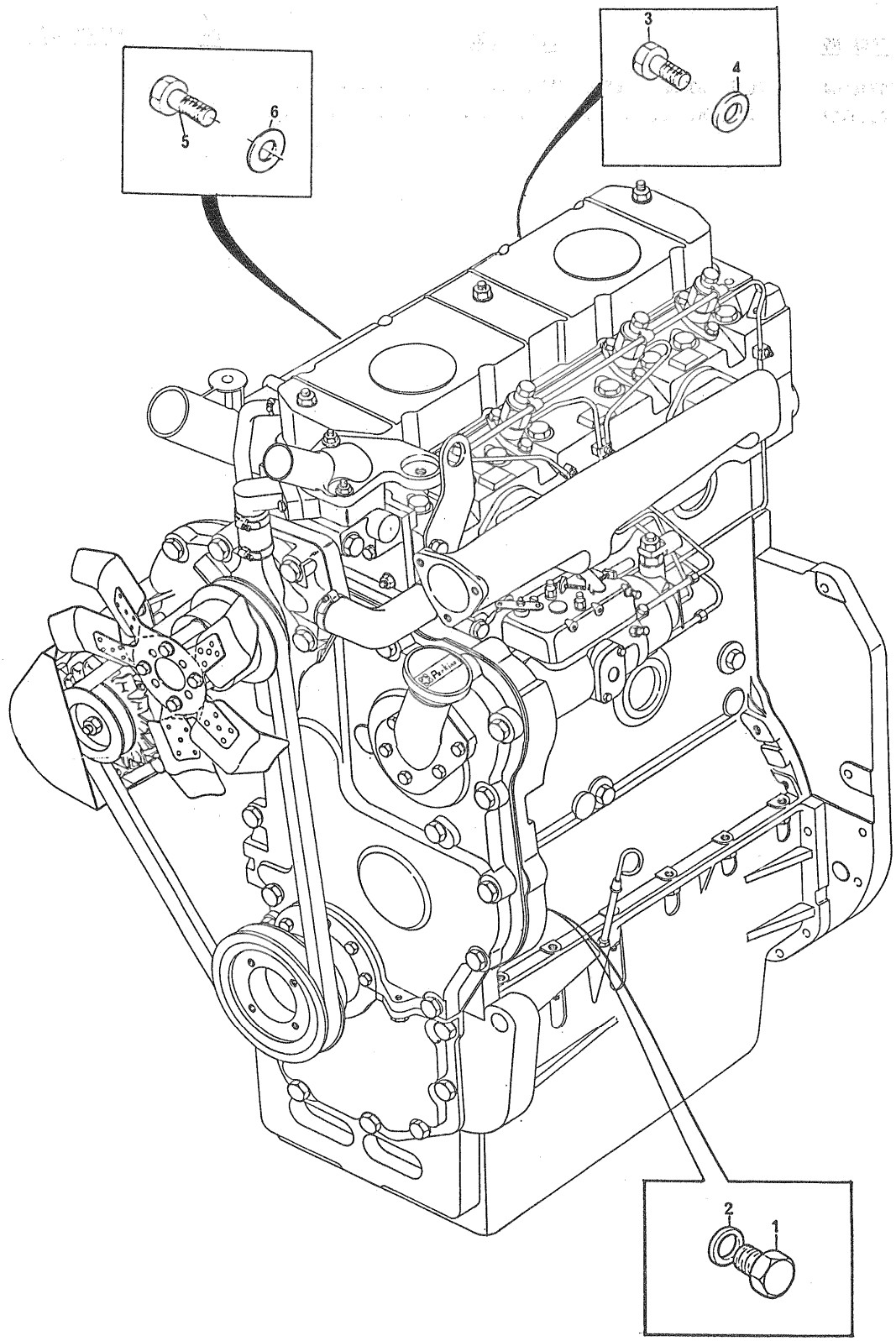

ÍTENS DE INSTALAÇÃO	GRUPO 52/85

REF	PEÇA NO	DESCRIÇÃO	QDE	OBSERVAÇÕES
1	0650204	BUJÃO DO BLOCO DE CILINDROS.....	8	
2	0920120	ARRUELA.....	8	
3	0746252	BUJÃO DO BLOCO DE CILINDROS.....	3	
4	2411152	ARRUELA.....	3	
5	0746451	BUJÃO.....	2	
6	0920109	ARRUELA.....	2	

ÍTENS DE INSTALAÇÃO	GRUPO 52/86

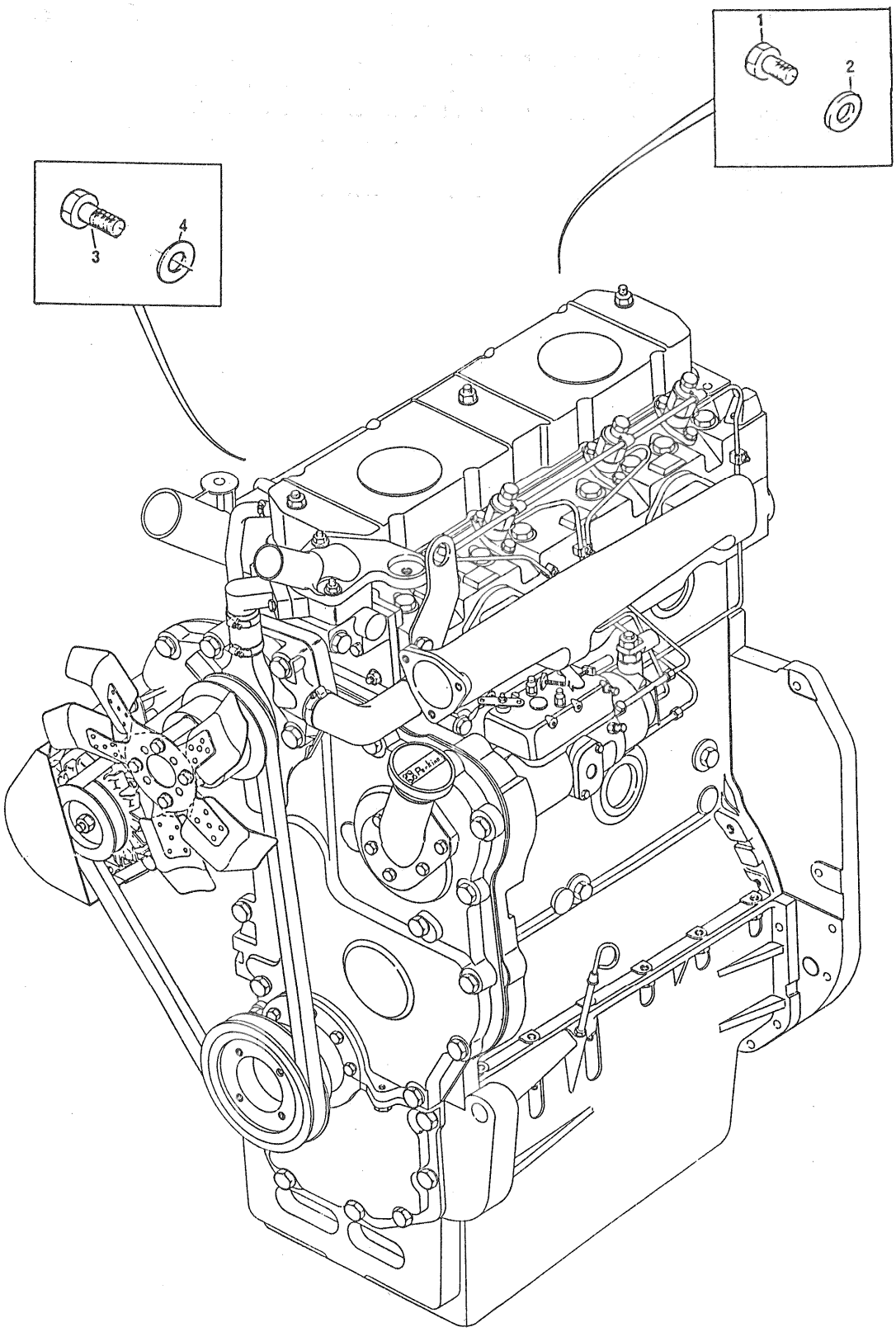

ÍTENS DE INSTALAÇÃO	GRUPO 52/86

REF	PEÇA Nº	DESCRIÇÃO	QDE	OBSERVAÇÕES
1	0746251	BUJÃO DO BLOCO DE CILINDROS.....	3	
2	0920106	ARRUELA.....	3	
3	0746451	BUJÃO DO BLOCO DE CILINDROS.....	2	
4	0920155	ARRUELA.....	2	

ITENS DE INSTALAÇÃO	GRUPO 52/90

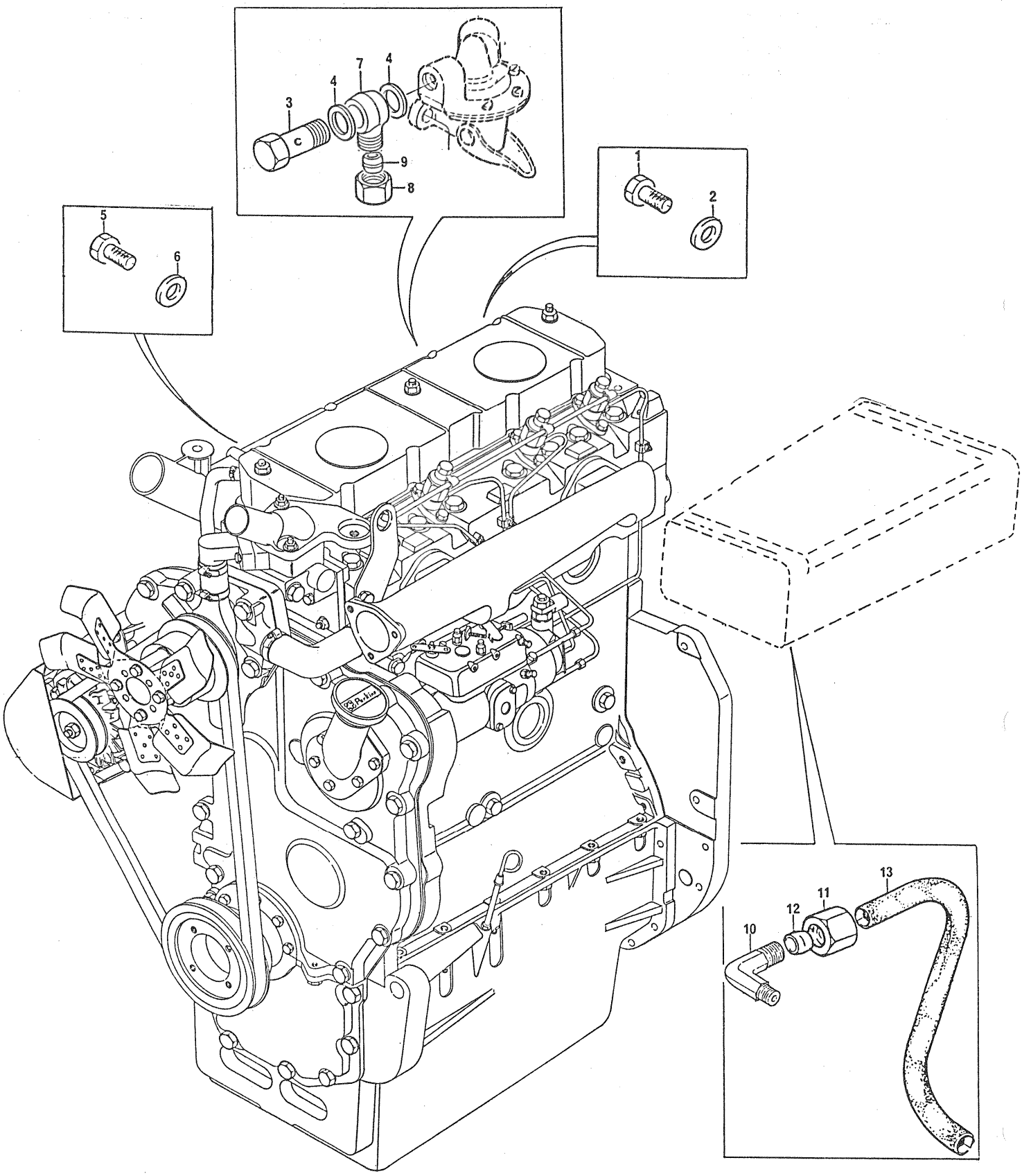

ÍTENS DE INSTALAÇÃO	GRUPO 52/90

REF	PEÇA Nº	DESCRIÇÃO	QDE	OBSERVAÇÕES
1	0746251	BUJÃO DA CÂMARA DO COMANDO.....	3	
2	0920106	ARRUELA LISA.....	3	
3	32184414	PARAFUSO DA CONEXÃO BANJO.....	1	
4	0920154	ARRUELA DE VEDAÇÃO.....	2	
5	0746451	BUJÃO DO BLOCO DE CILINDROS.....	2	
6	0920155	ARRUELA.....	2	
7	70200120	CONEXÃO BANJO.....	1	
8	0576113	PORCA DA CONEXÃO BANJO.....	1	
9	0566004	OLIVA.....	1	
10	70200075	COTOVELO DE RETORNO DE COMBUSTÍVEL.....	1	
11	0576113	PORCA.....	2	
12	0566004	OLIVA.....	2	
13	70620465	TUBO DE RETORNO DE COMBUSTÍVEL AO TANQUE.....	1	

DESENHOS FORNECIDOS AVULSOS

79950288	MODIFICAÇÃO DA CARCAÇA ORIGINAL
79950289	MODIFICAÇÃO DO TANQUE DE COMBUSTÍVEL
79950291	ESQUEMA DE ALTERAÇÃO DAS LONGARINAS
79950295	MODIFICAÇÃO DO EIXO DO ACELERADOR
79950296	MODIFICAÇÃO DA VARETA DO ACELERADOR
79950297	FIXAÇÃO DO SUPORTE DO CABO DE MARCHA LENTA
70200195	MANGUEIRA DE SAÍDA D'ÁGUA DO RADIADOR

ÍTENS DE INSTALAÇÃO	GRUPO 52/101

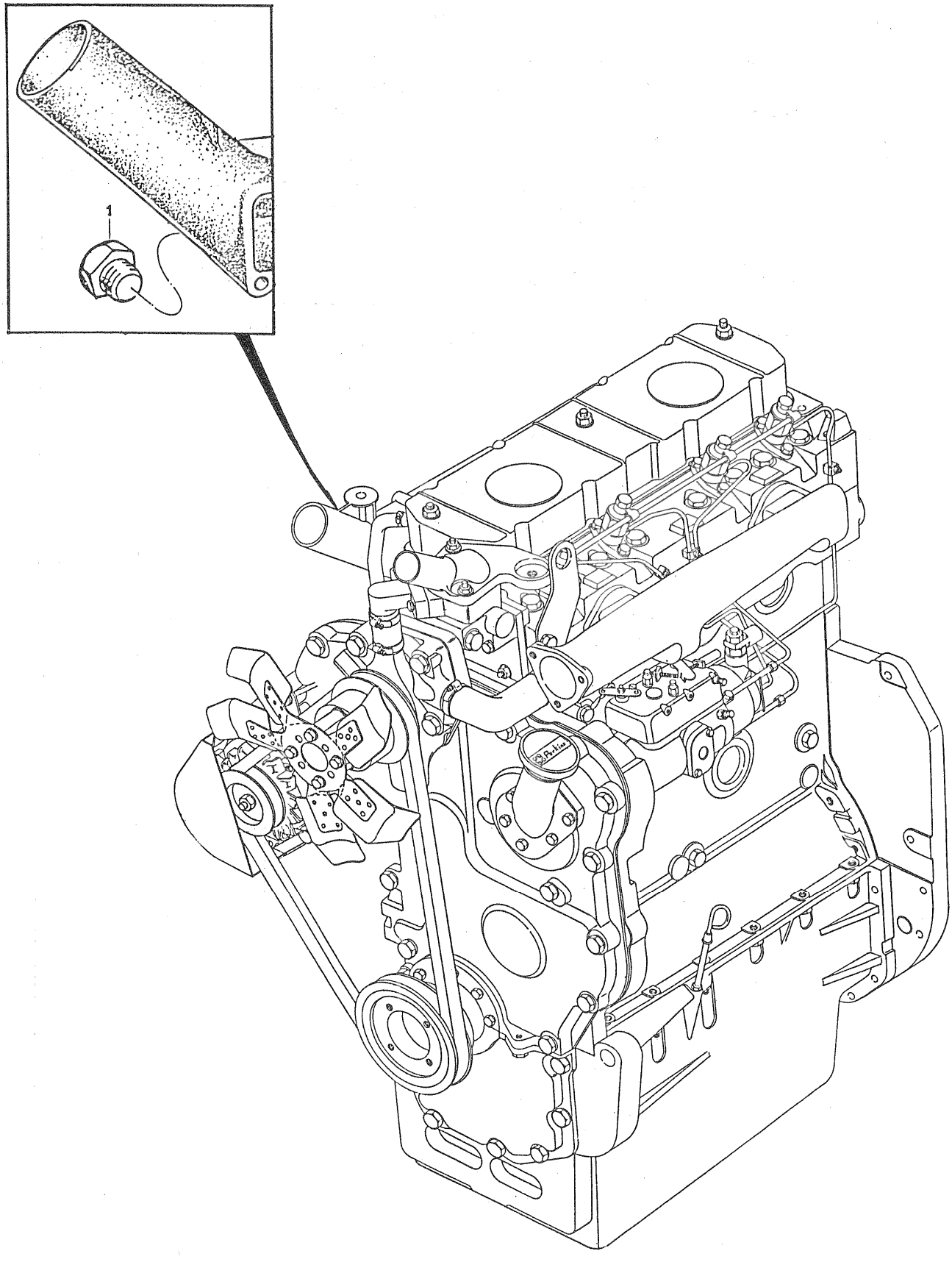

ÍTENS DE INSTALAÇÃO	GRUPO 52/101

REF	PEÇA Nº	DESCRIÇÃO	QDE	OBSERVAÇÕES
1	0650204	BUJÃO DO COLETOR DE ADMISSÃO.....	1	

ÍTENS DE INSTALAÇÃO	GRUPO 52/109

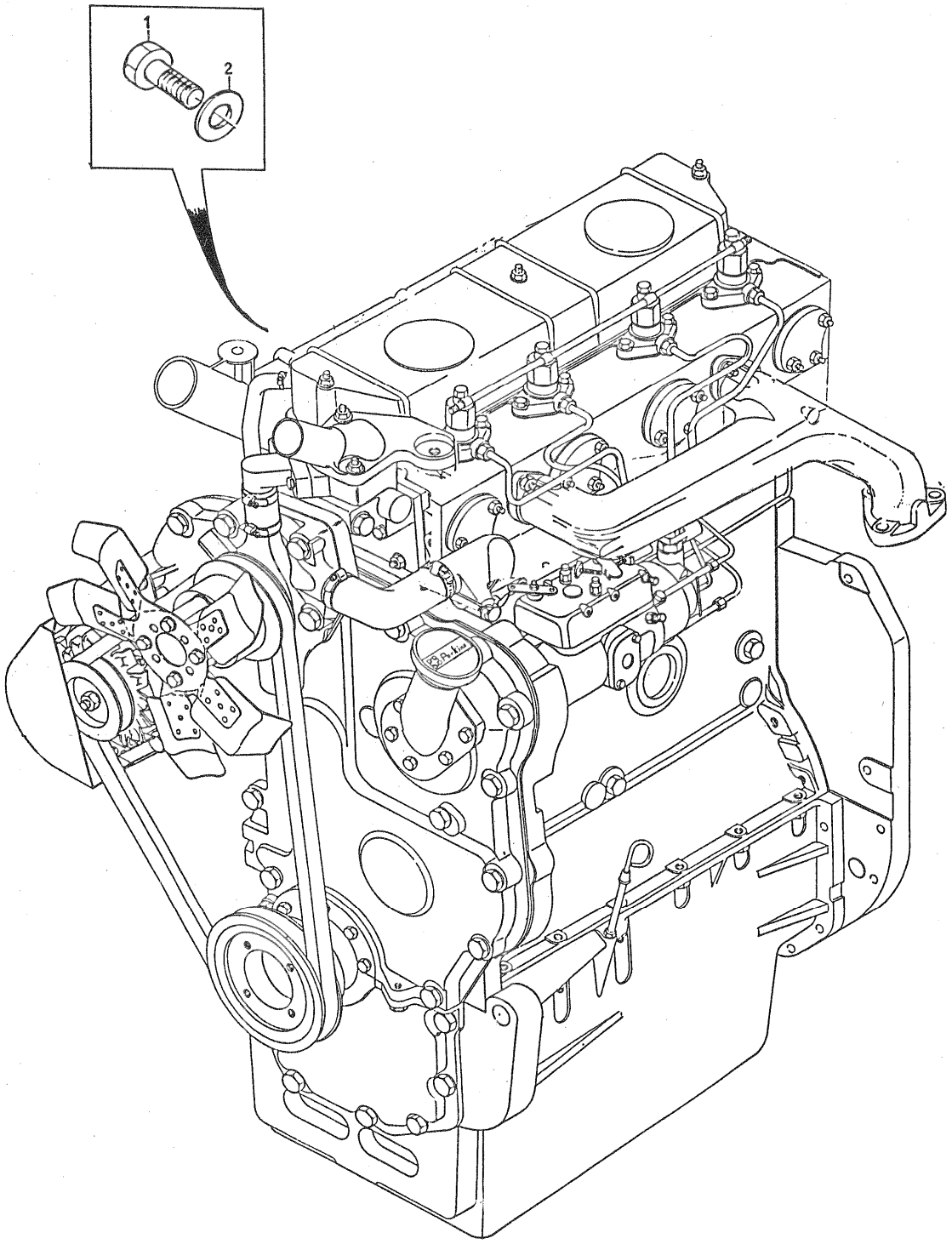

ÍTENS DE INSTALAÇÃO	GRUPO 52/109

REF	PEÇA Nº	DESCRIÇÃO	QDE	OBSERVAÇÕES
1	0746252	BUJÃO DA CÂMARA DO COMANDO.....	2	
2	2411152	ARRUELA LISA.....	2	

ITENS DE INSTALAÇÃO	GRUPO 52/110 52/138

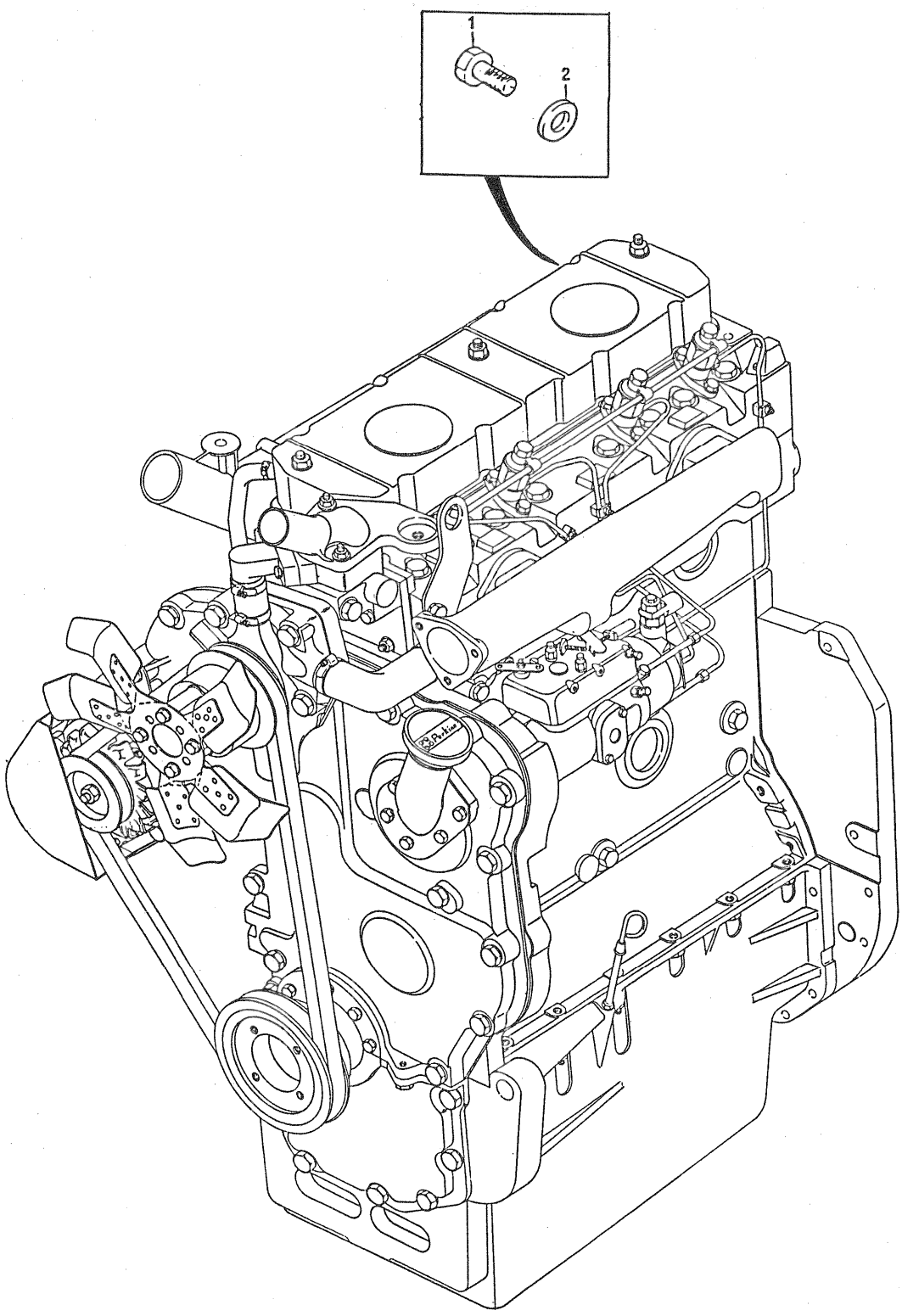

ITENS DE INSTALAÇÃO	GRUPO 52/110 52/138

REF	PEÇA Nº	DESCRIÇÃO	QDE	OBSERVAÇÕES
1	0746251	BUJÃO DO BLOCO DE CILINDROS.....	3	
2	0920106	ARRUELA.....	3	

ÍTENS DE INSTALAÇÃO	GRUPO 52/112

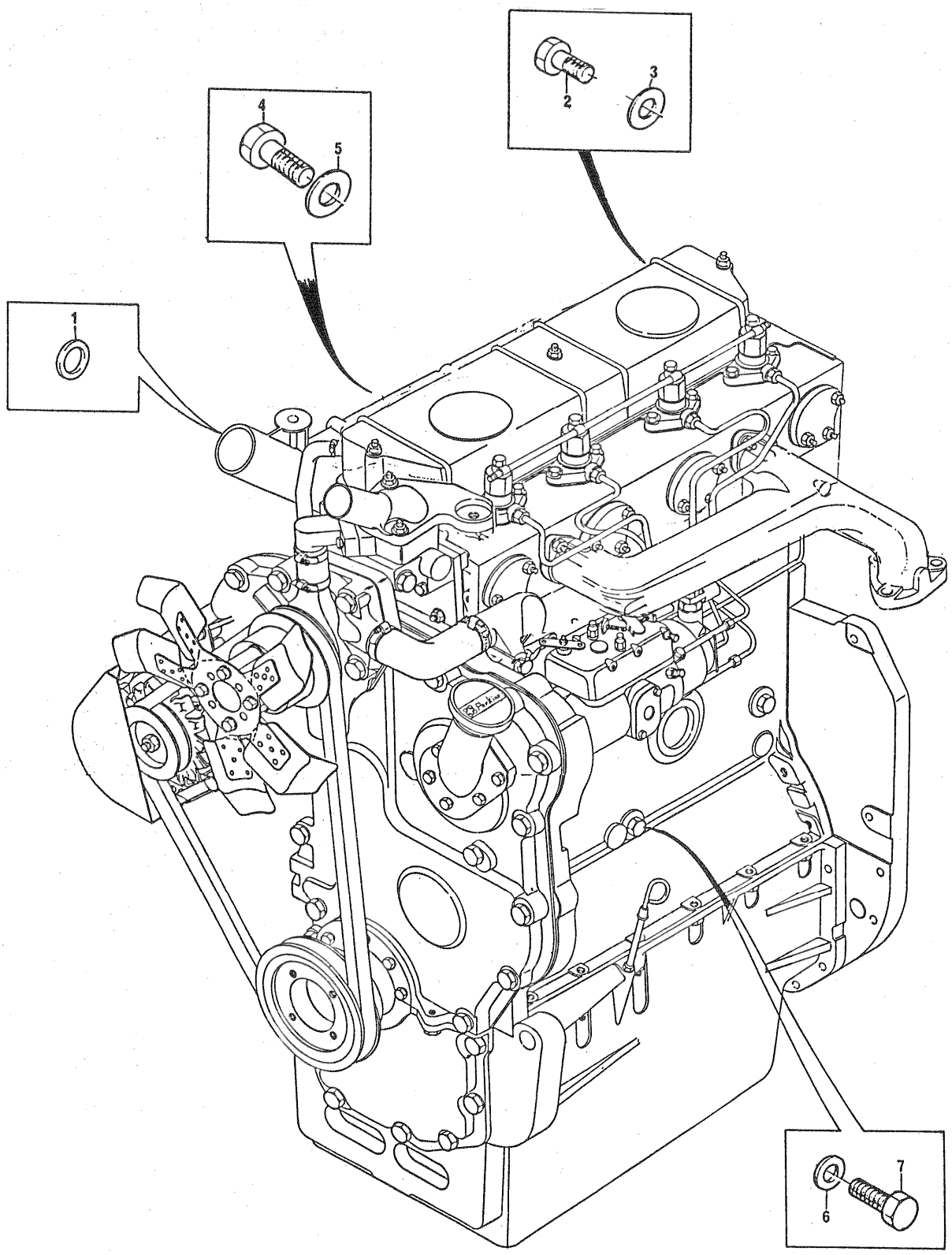

ÍTENS DE INSTALAÇÃO	GRUPO 52/112

REF	PEÇA Nº	DESCRIÇÃO	QDE	OBSERVAÇÕES
1	0920154	ARRUELA.....	1	
2	0746251	BUJÃO DO BLOCO DE CILINDROS.....	3	
3	0920106	ARRUELA.....	3	
4	0746451	BUJÃO DO BLOCO DE CILINDROS.....	2	
5	0920155	ARRUELA.....	2	
6	0746451	BUJÃO DA GALERIA DE PRESSÃO.....	1	
7	0920155	ARRUELA.....	1	

ÍTENS DE INSTALAÇÃO	GRUPO 52/128

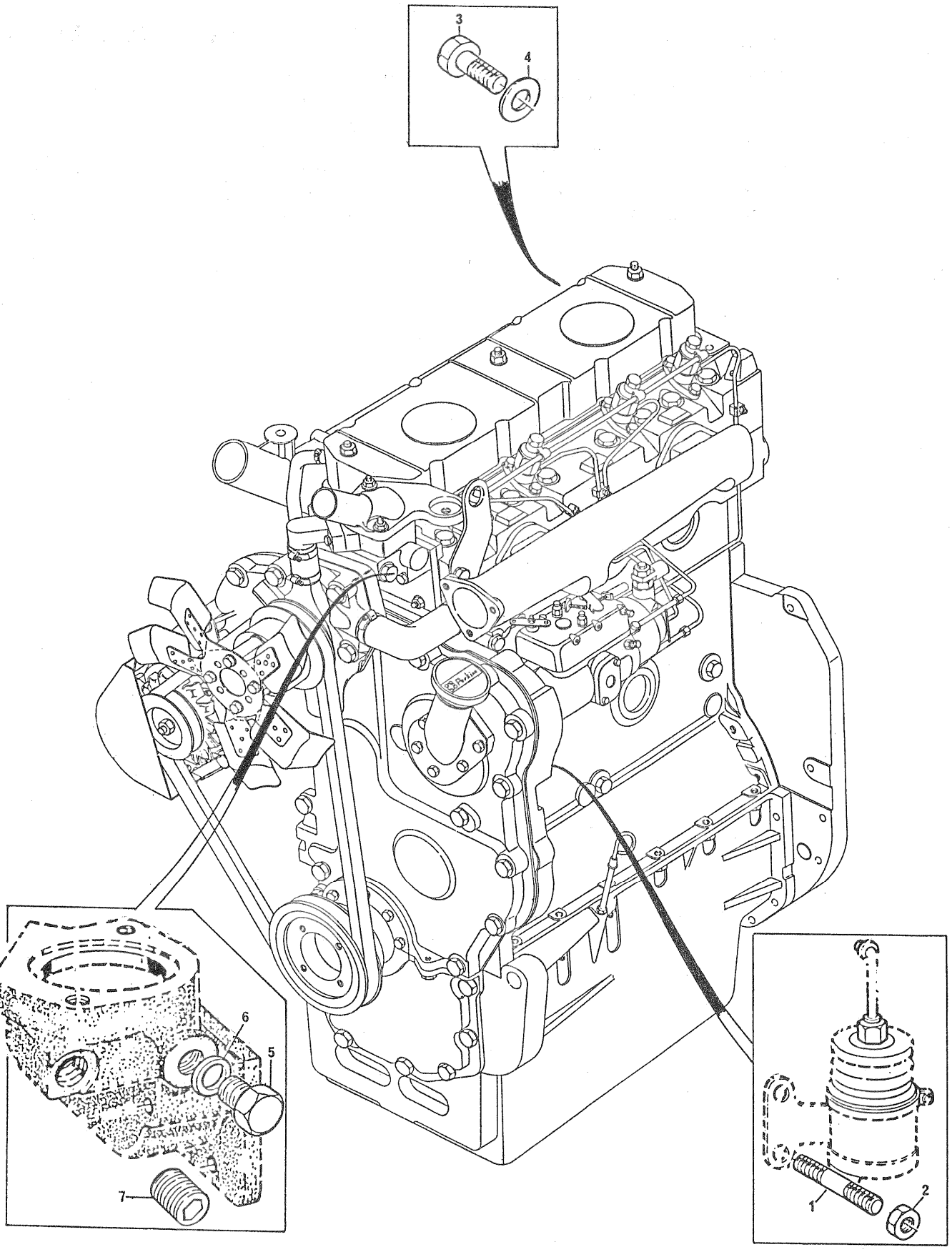

ÍTENS DE INSTALAÇÃO	GRUPO 52/128

REF	PEÇA Nº	DESCRIÇÃO	QDE	OBSERVAÇÕES
1	70820009	PRISIONEIRO DA CAIXA DE DISTRIBUIÇÃO AO SOLENÓIDE....	3	
2	0576002	PORCA.....	3	
3	0746451	BUJÃO-FACE TRASEIRA DO BLOCO DE CILINDROS.....	2	
4	0920155	ARRUELA.....	2	
5	0650203	BUJÃO-CARCAÇA DO TERMOSTATO.....	1	
6	2411157	ARRUELA.....	1	
7	0650586	BUJÃO-CARCAÇA DO TERMOSTATO.....	1	

ÍTENS DE INSTALAÇÃO	GRUPO 52/155

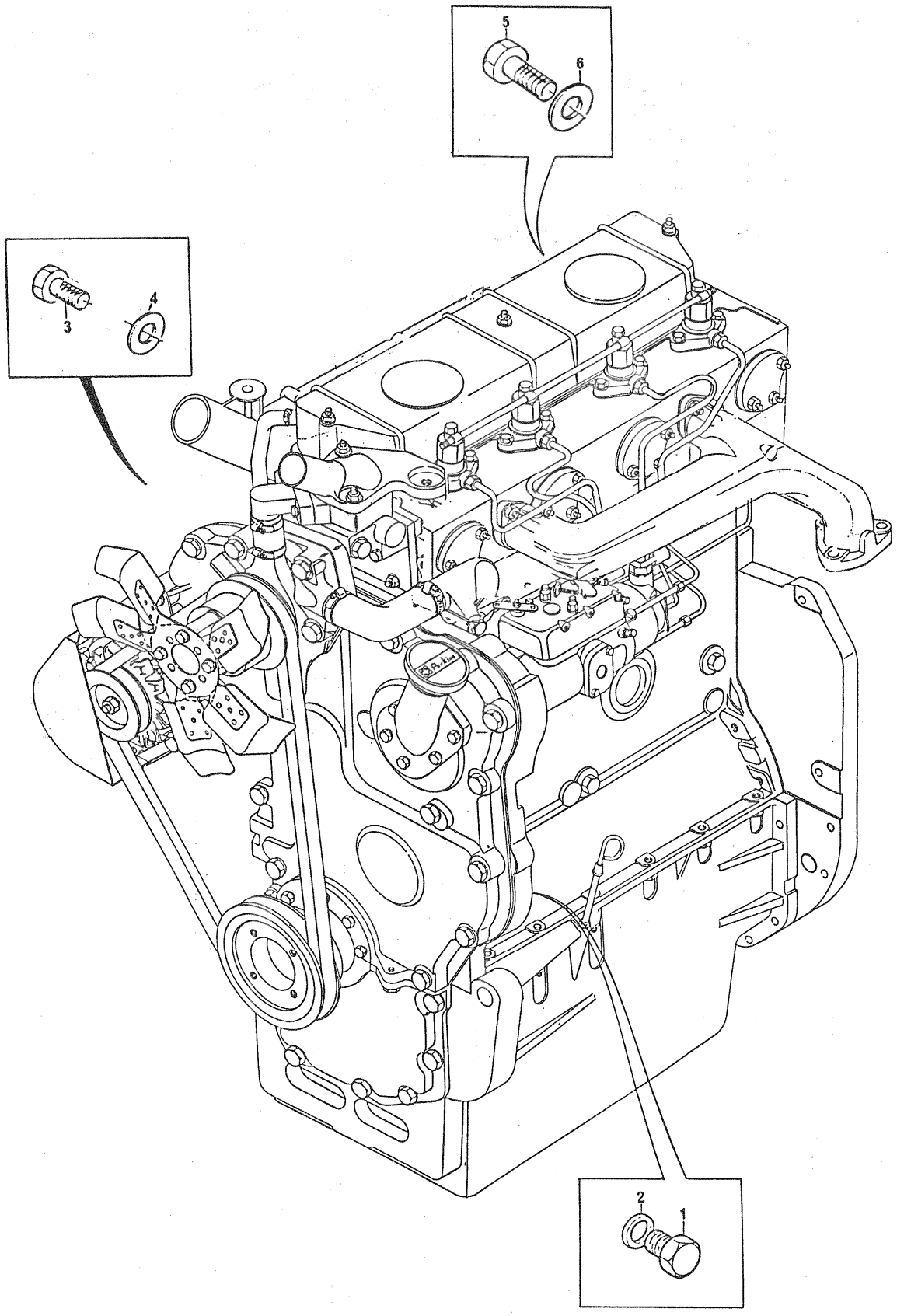

ÍTENS DE INSTALAÇÃO	GRUPO 52/155

REF	PEÇA Nº	DESCRIÇÃO	QDE	OBSERVAÇÕES
1	0650204	BUJÃO DO BLOCO DE CILINDROS.....	2	
2	0920120	ARRUELA LISA.....	2	
3	0746252	BUJÃO DA CÂMARA DO COMANDO.....	2	
4	2411152	ARRUELA LISA.....	2	
5	0746451	BUJÃO DO BLOCO DE CILINDROS - GALERIA D'ÁGUA.....	2	
6	0920155	ARRUELA LISA.....	2	

ITENS DE INSTALAÇÃO	GRUPO 52/167

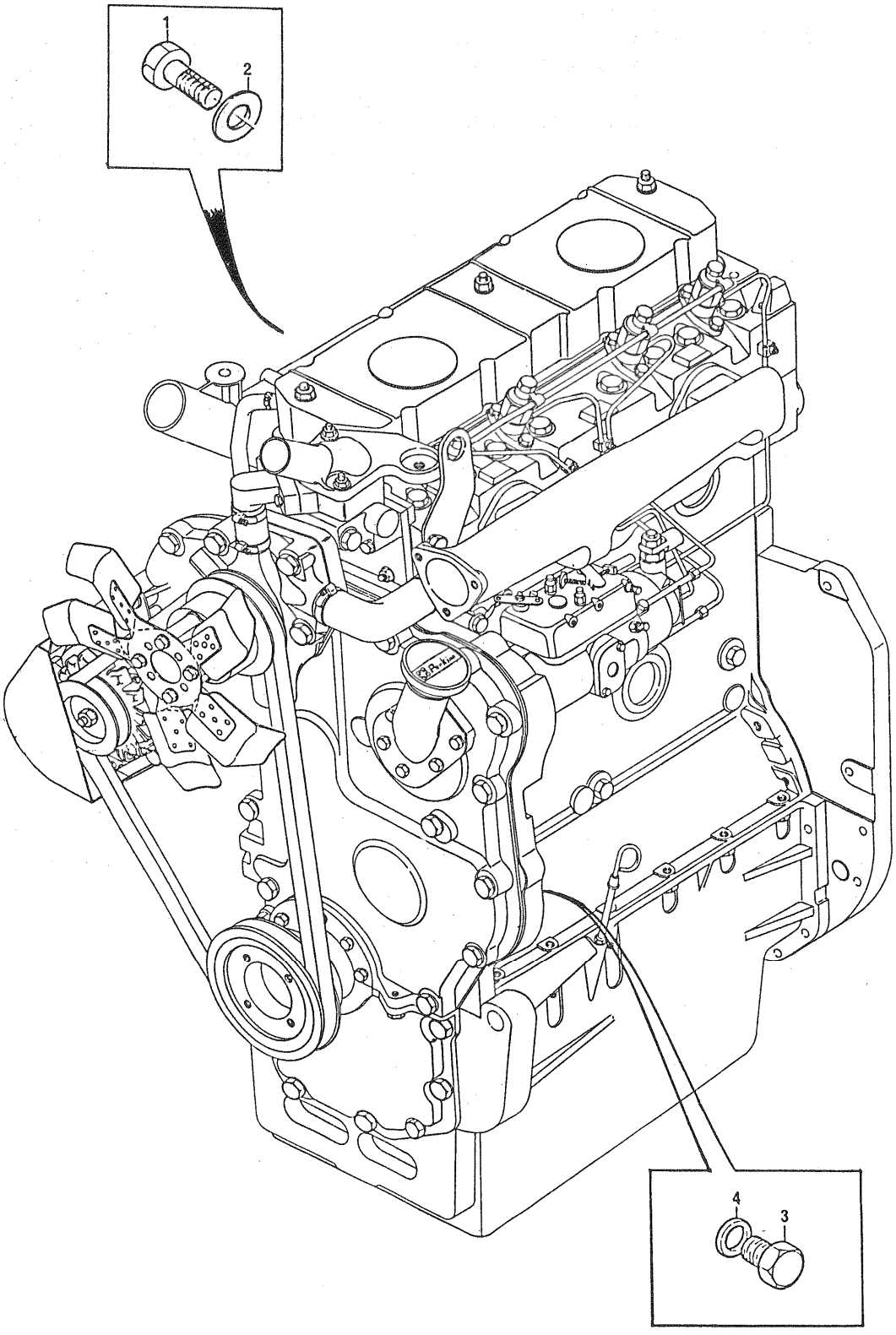

ÍTENS DE INSTALAÇÃO	GRUPO 52/167

REF	PEÇA Nº	DESCRIÇÃO	QDE	OBSERVAÇÕES
1	0746251	BUJÃO DO BLOCO DE CILINDROS.....	3	
2	0920106	ARRUELA LISA.....	3	
3	0650204	BUJÃO DO BLOCO DE CILINDROS.....	4	
4	0920120	ARRUELA LISA.....	4	

ITENS DE INSTALAÇÃO	GRUPO 52/171

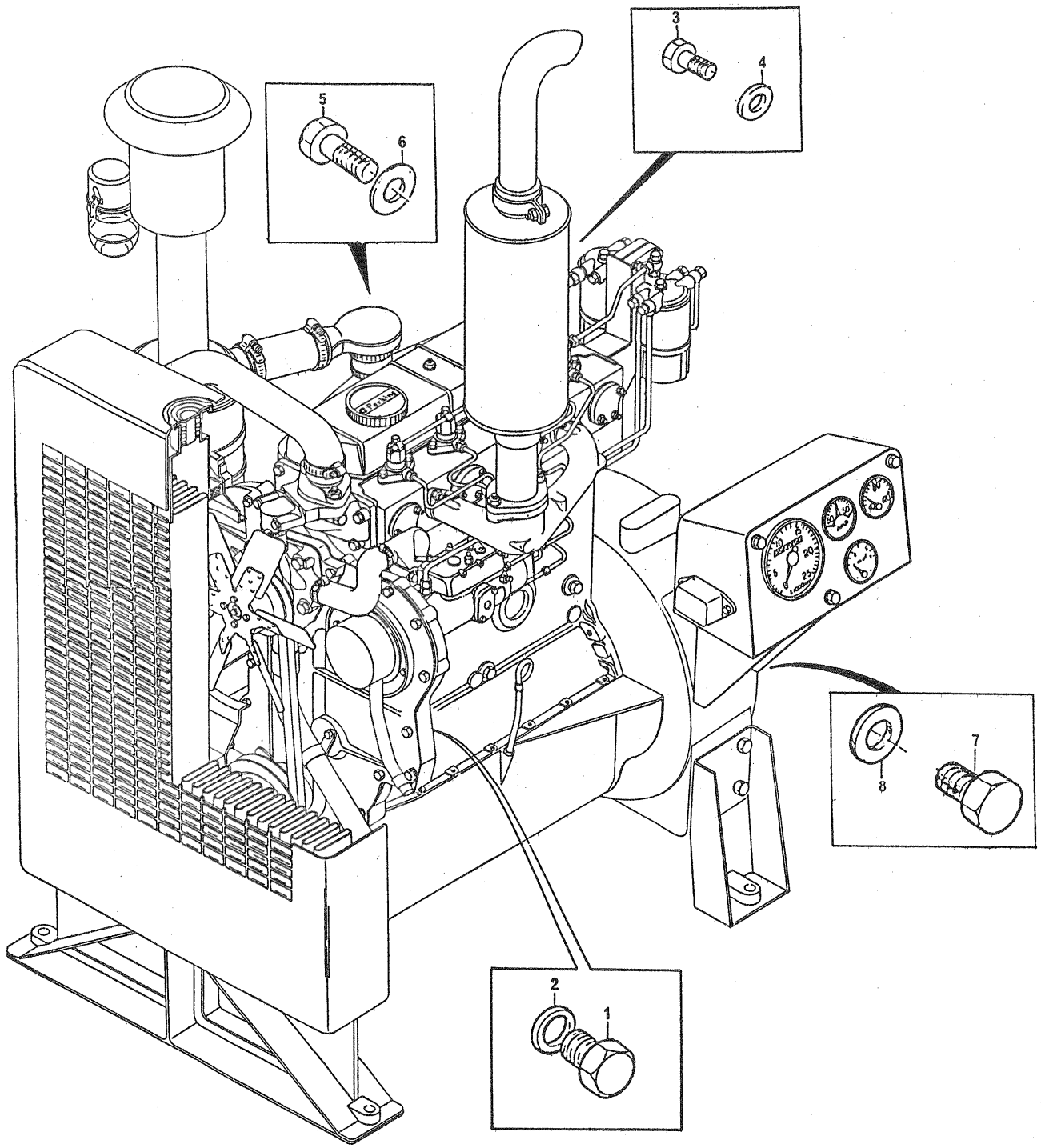

ÍTENS DE INSTALAÇÃO	GRUPO 52/171

REF	PEÇA Nº	DESCRIÇÃO	QDE	OBSERVAÇÕES
1	0650204	BUJÃO DO BLOCO DE CILINDROS.....	8	
2	0920120	ARRUELA LISA.....	8	
3	0746252	BUJÃO DA CÂMARA DO COMANDO.....	3	
4	2411152	ARRUELA LISA.....	3	
5	0746451	BUJÃO.....	2	
6	0920109	ARRUELA.....	2	
7	0748752	BUJÃO DA CARCAÇA DO VOLANTE.....	2	
8	0920009	ARRUELA.....	2	

ITENS DE INSTALAÇÃO	GRUPO 52/179

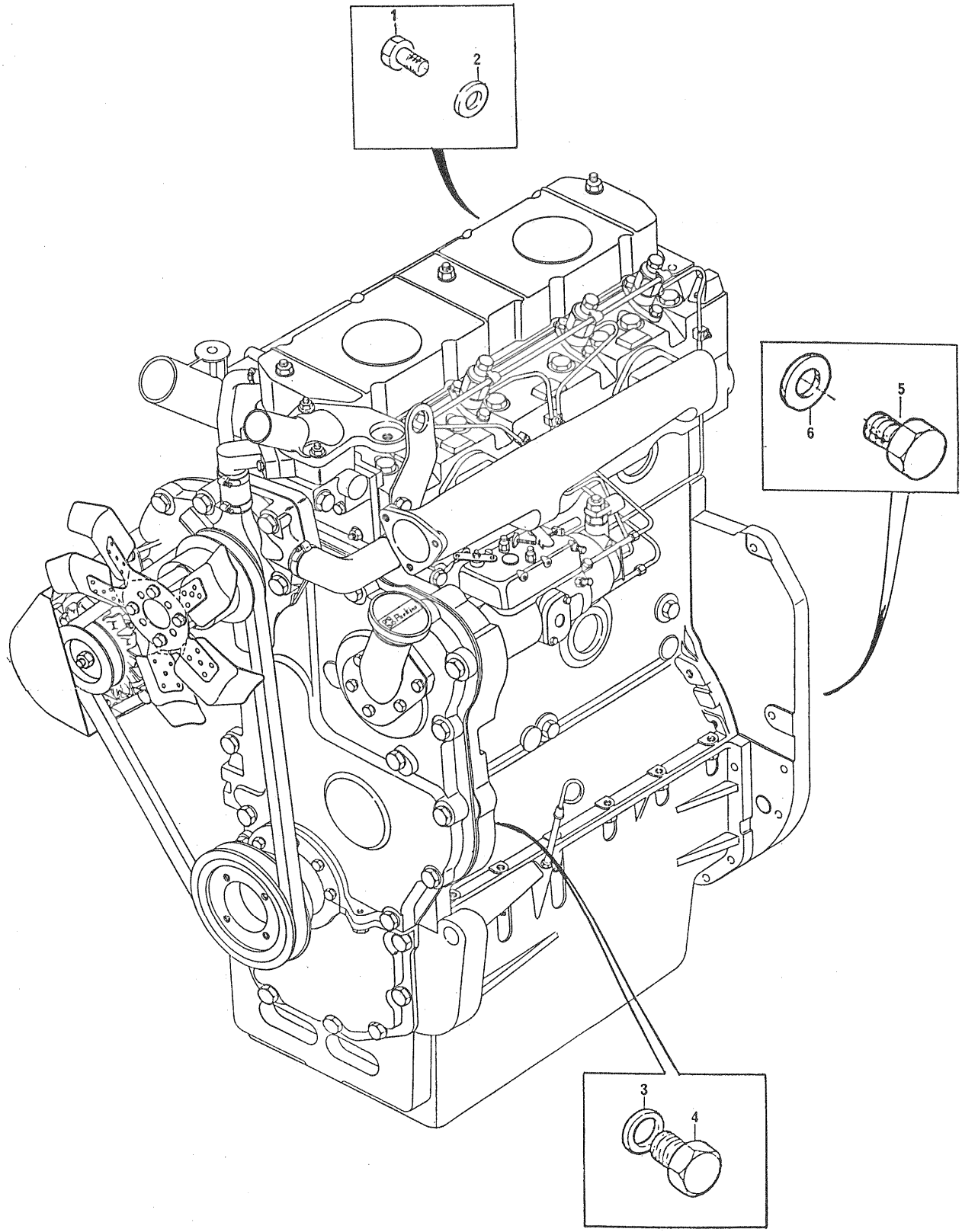

ITENS DE INSTALAÇÃO	GRUPO 52/179

REF	PEÇA Nº	DESCRIÇÃO	QDE	OBSERVAÇÕES
1	0746251	BUJÃO DO BLOCO DE CILINDROS.....	3	
2	0920106	ARRUELA LISA.....	3	
3	0650204	BUJÃO DO BLOCO DE CILINDROS.....	4	
4	0920120	ARRUELA LISA.....	4	
5	0748752	BUJÃO DA CARCAÇA DO VOLANTE.....	4	
6	0920009	ARRUELA.....	4	

ITENS DE INSTALAÇÃO	GRUPO 52/188

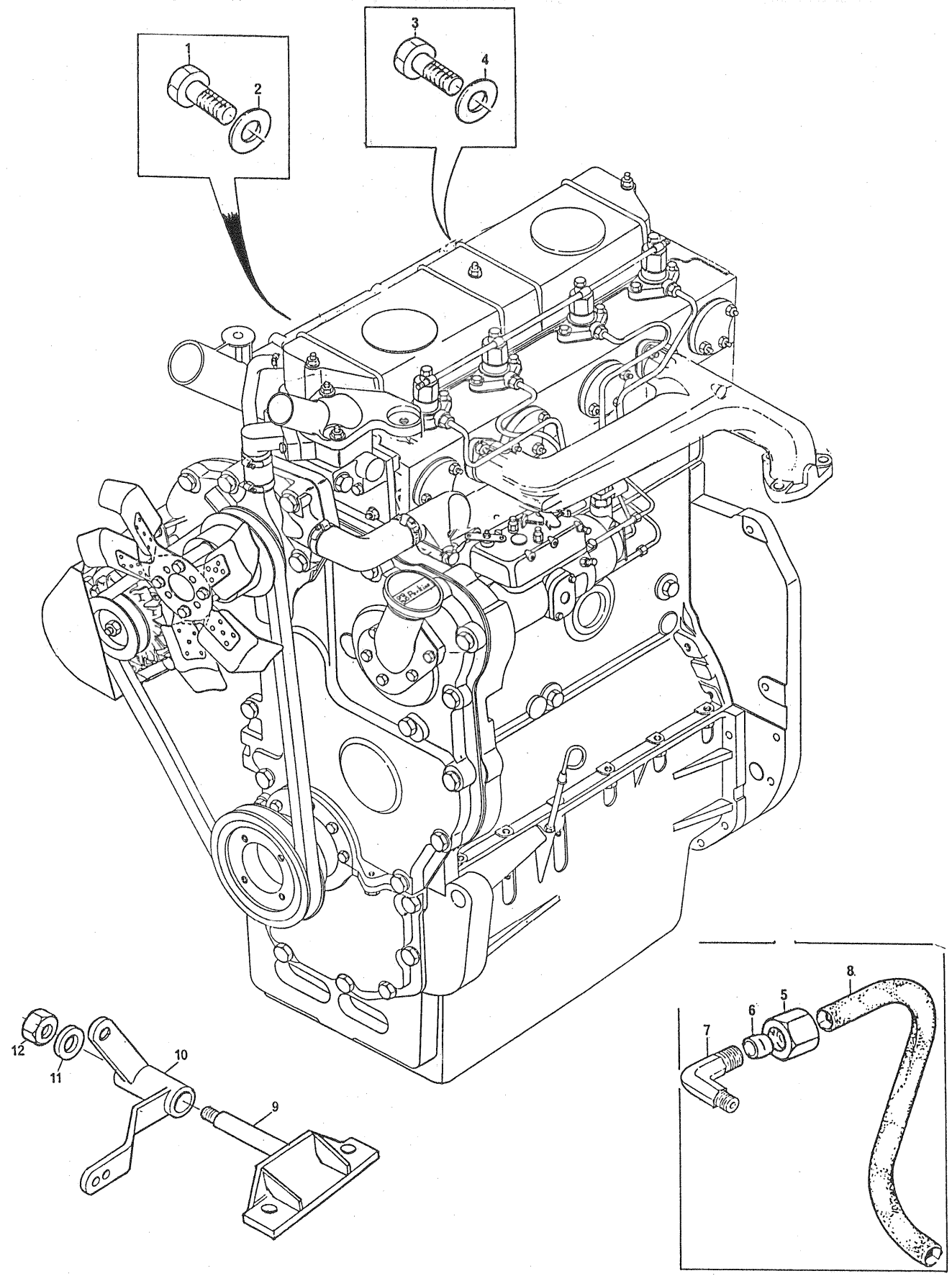

ÍTENS DE INSTALAÇÃO	GRUPO 52/188

REF	PEÇA Nº	DESCRIÇÃO	QDE	OBSERVAÇÕES
1	0746251	BUJÃO DA CÂMARA DO COMANDO.....	8	
2	0920106	ARRUELA LISA.....	3	
3	0746451	BUJÃO DO BLOCO DE CILINDRO.....	2	
4	0920155	ARRUELA LISA.....	2	
5	0576113	PORCA DO COTOVELO.....	1	
6	0566004	OLIVA.....	1	
7	70200075	COTOVELO DE RETORNO DE COMBUSTÍVEL.....	1	
8	70620465	TUBO DE RETORNO DE COMBUSTÍVEL DO TANQUE.....	1	
-	4203165	KIT DE CONVERSÃO - APLICAÇÃO GM C-10.....	1	
		INCLUINDO:		
9	70100374	1 - SUPORTE DO ACIONAMENTO DA EMBREAGEM	-	
10	70520072	1 - ARTICULADOR DO ACIONAMENTO DA EMBREAGEM	-	
11	0920007	1 - ARRUELA LISA	-	
12	0576005	1 - PORCA	-	
	70440116	1 - CARCAÇA DO VOLANTE	-	
	0746454	6 - PARAFUSO DA CARCAÇA AO BLOCO	-	
	0920054	6 - ARRUELA DE PRESSÃO	-	
	0350016	2 - PINO-GUIA	-	
	0240506	1 - TAMPA SUPERIOR DE INSPEÇÃO	-	
	0748351	2 - PARAFUSO DA TAMPA Ã CARCAÇA DO VOLANTE	-	
	0920052	2 - ARRUELA DE PRESSÃO	-	VIDE GRUPO 45/57
	70240103	1 - TAMPA INFERIOR DA CARCAÇA DO VOLANTE	-	
	0746253	4 - PARAFUSO DO TAMPA Ã CARCAÇA	-	
	0920053	4 - ARRUELA DE PRESSÃO	-	
	70440114	1 - ALOJAMENTO DA BUCHA DO EIXO PILOTO	-	
	70050008	1 - BUCHA DO EIXO PILOTO	-	
	70991197	1 - VEDADOR DE POEIRA DA CARCAÇA DO VOLANTE	-	
		INCLUINDO:		
		1 - TAMPA	-	
	36843128	1 - BORRACHA VEDADORA	-	
	0726504	4 - PARAFUSO DO VEDADOR Ã CARCAÇA	-	
	0920051	4 - ARRUELA DE PRESSÃO	-	
	70991460	1 - VOLANTE DO MOTOR	-	
		INCLUINDO:		
	0410276	1 - CREMALHEIRA	-	VIDE GRUPO 55/103
	70740064	6 - PARAFUSO DE FIXAÇÃO DO VOLANTE	-	
	0921062	3 - ARRUELA TRAVA	-	
	70200126	1 - CONEXÃO REDUTORA	-	VIDE GRUPO 43/28

DESENHOS FORNECIDOS AVULSOS

70100321	1 - SUPORTE DIANTEIRO DO MOTOR	-	
70100376	1 - SUPORTE DIANTEIRO DIREITO NO CHASSIS	-	
70100377	1 - SUPORTE DIANTEIRO ESQUERDO NO CHASSIS	-	
70991201	1 - MONTAGEM DOS SUP.DO MOTOR NA TRAV.DIANT.	-	
70991202	1 - MODIFICAÇÃO DO PAINEL DE INSTRUMENTOS	-	

ITENS DE INSTALAÇÃO	GRUPO 52/188

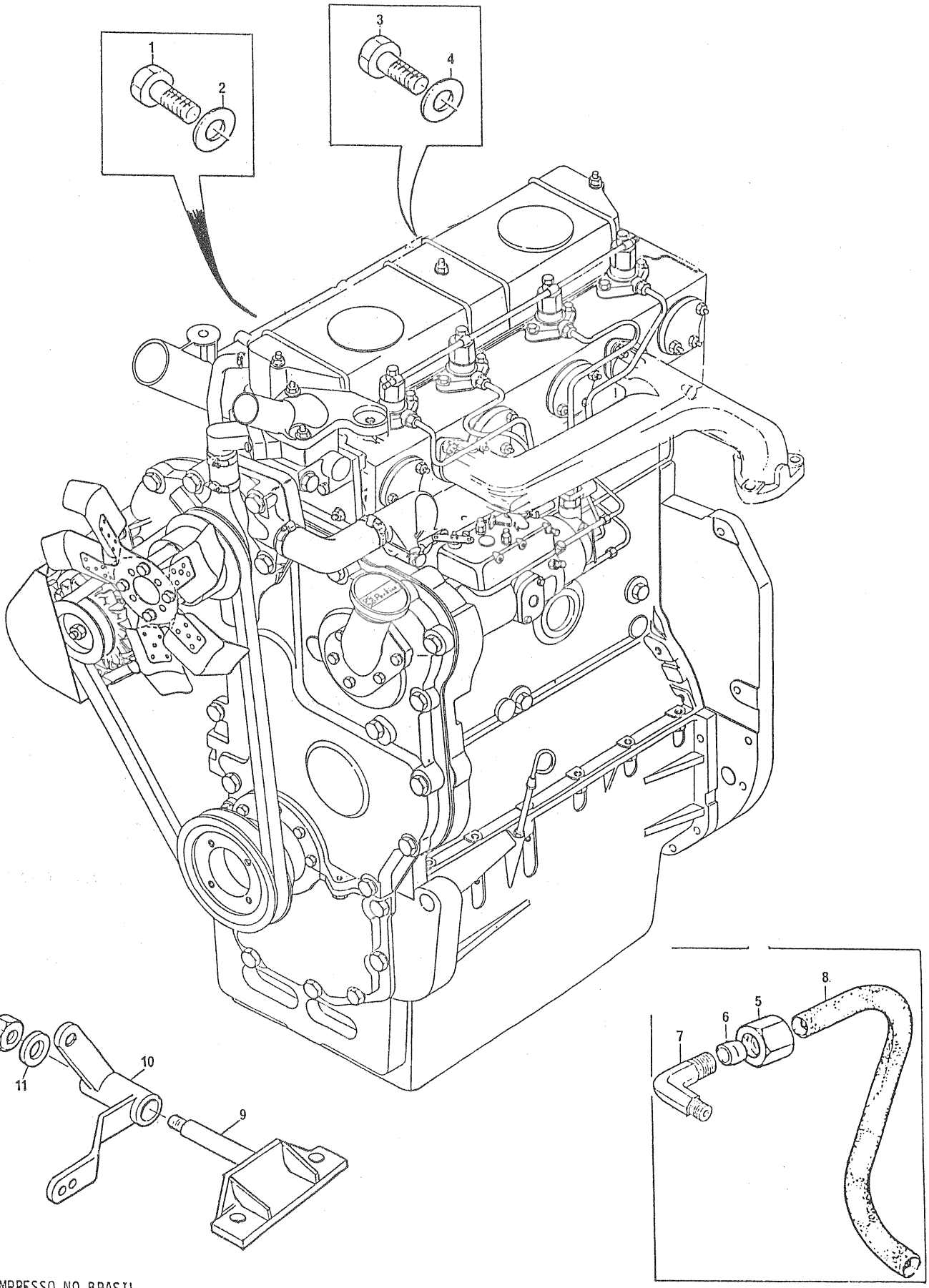

CONTINUAÇÃO

DESENHOS FORNECIDOS AVULSOS

70991203	1 - MODIFICAÇÃO DA ALAVANCA DO ACELERADOR	-
70991204	1 - MODIFICAÇÃO DO ARTICULADOR DO ACELERADOR	-
70991205	1 - MODIFICAÇÃO DO TANQUE DE COMBUSTÍVEL	-
70991206	1 - MODIFICAÇÃO DO RADIADOR	-
70991207	1 - MODIFICAÇÃO DA TRAVESSA DIANTEIRA	-
70991208	1 - MODIFICAÇÃO DO PAINEL DA CABINA	-
70991209	1 - MODIFICAÇÃO DA HASTE DA CAIXA DE CÂMBIO	-
70950008	1 - DEFLETOR DO RADIADOR	-

ÍTENS DE INSTALAÇÃO	GRUPO 52/189

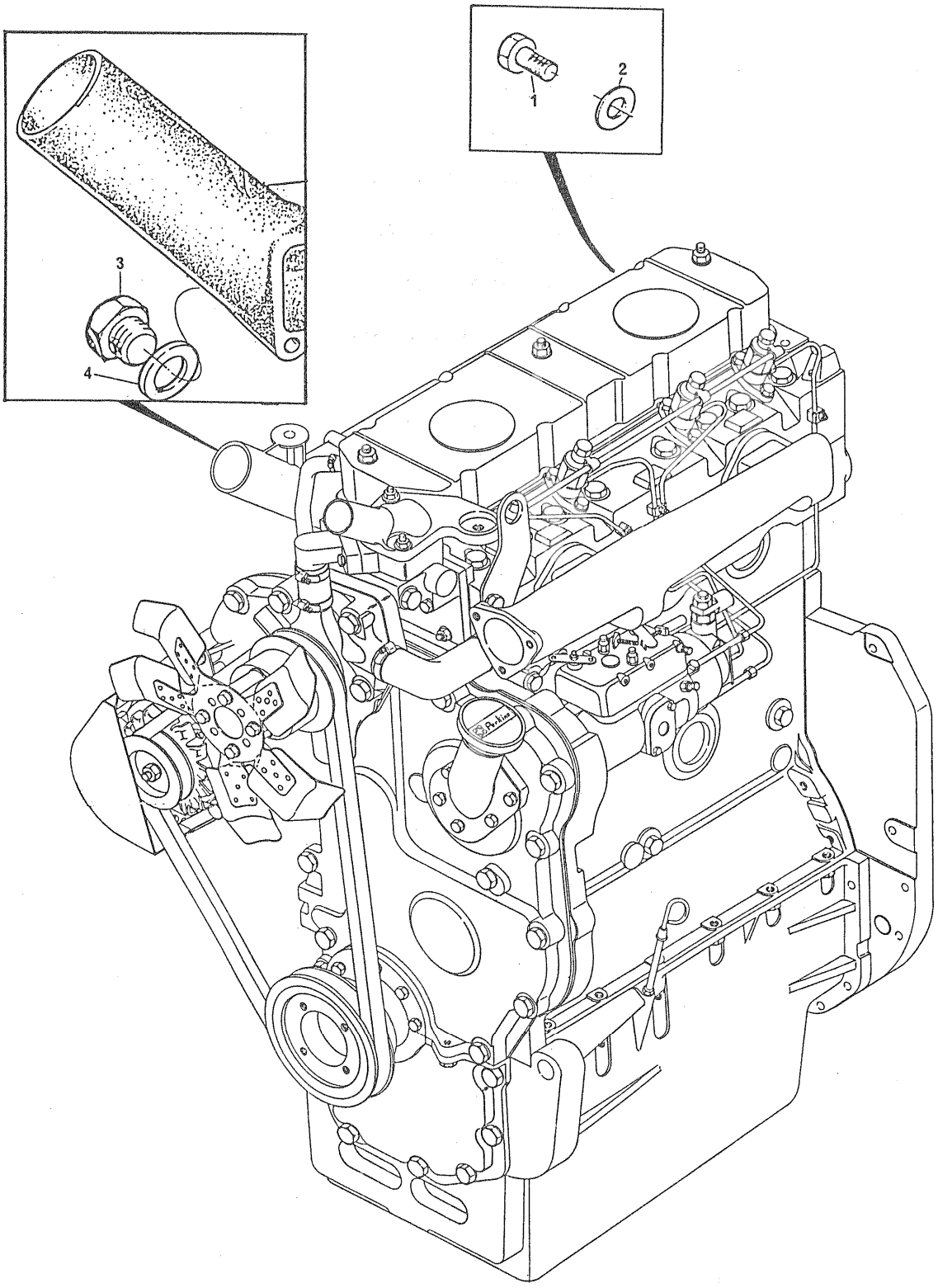

ITENS DE INSTALAÇÃO	GRUPO 52/189

REF	PEÇA Nº	DESCRIÇÃO	QDE	OBSERVAÇÕES
1	0746451	BUJÃO DO BLOCO DE CILINDROS.....	2	
2	0920126	ARRUELA LISA.....	2	
3	0650204	BUJÃO DO COLETOR DE ADMISSÃO.....	1	
4	0920127	ARRUELA LISA.....	1	

ÍTENS DE INSTALAÇÃO	GRUPO 52/208

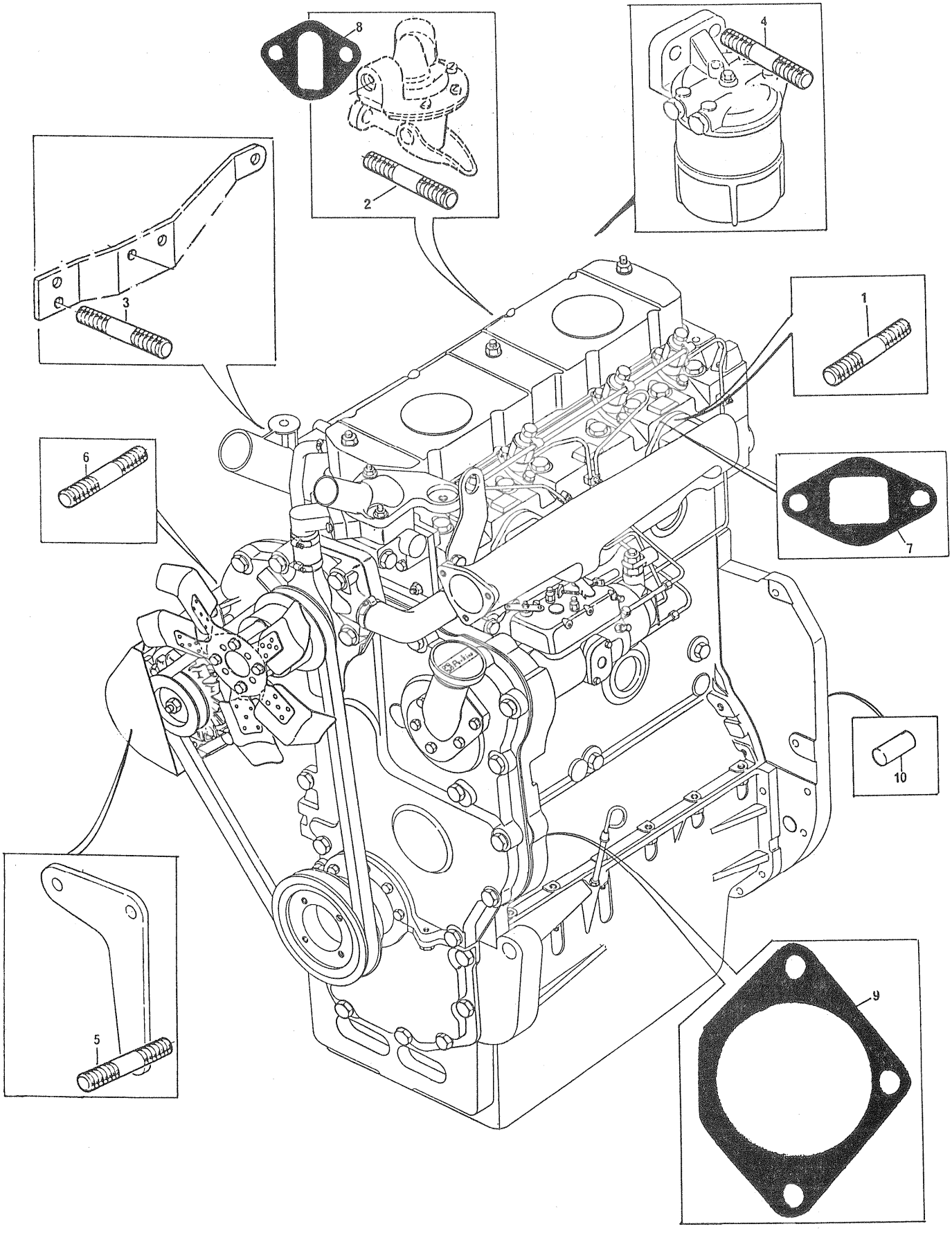

ITENS DE INSTALAÇÃO	GRUPO 52/208

REF	PEÇA Nº	DESCRIÇÃO	QDE	OBSERVAÇÕES
1	0826481	PRISIONEIRO - CABEÇOTE/COLETOR.....	4	
2	0826212	PRISIONEIRO - BLOCO/BOMBA ALIMENTADORA.....	2	
3	0826249	PRISIONEIRO - SUPORTE/BLOCO.....	3	
4	0826404	PRISIONEIRO - BLOCO/FILTRO.....	2	
5	70820061	PRISIONEIRO - TAMPA DIANTEIRA/SUPORTE DIANTEIRO.....	2	
6	70820064	PRISIONEIRO.....	1	
7	36837409	JUNTA - COLETOR ESCAPE/CABEÇOTE.....	2	
8	36862152	JUNTA - BOMBA ALIMENTADORA/BLOCO.....	1	
9	70490184	JUNTA - TAMPA DA TOMADA DE POTÊNCIA.....	1	
10	0350016	PINO-GUIA - CARCAÇA/BLOCO.....	2	

ITENS DE INSTALAÇÃO	GRUPO 52/229

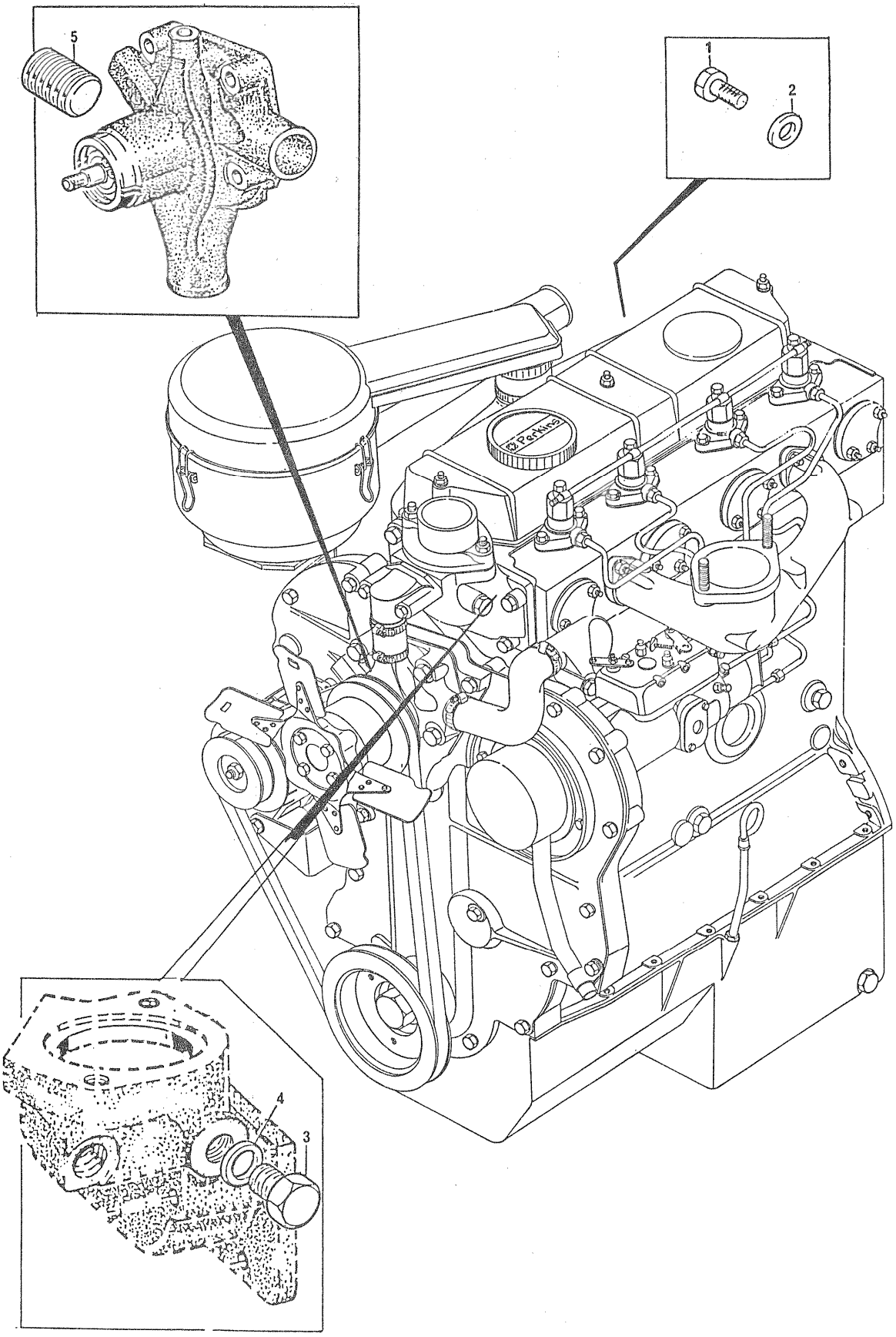

ITENS DE INSTALAÇÃO	GRUPO 52/229

REF	PEÇA Nº	DESCRIÇÃO	QDE	OBSERVAÇÕES
1	0746251	BUJÃO CÂMARA DO COMANDO.....	3	
2	0920106	ARRUELA LISA.....	3	
3	0650203	BUJÃO CARCAÇA DO TERMOSTATO.....	1	
4	2411157	ARRUELA LISA.....	1	
5	0650586	BUJÃO CORPO BOMBA D'ÁGUA.....	1	

ÍTENS DE INSTALAÇÃO	GRUPO 52/230

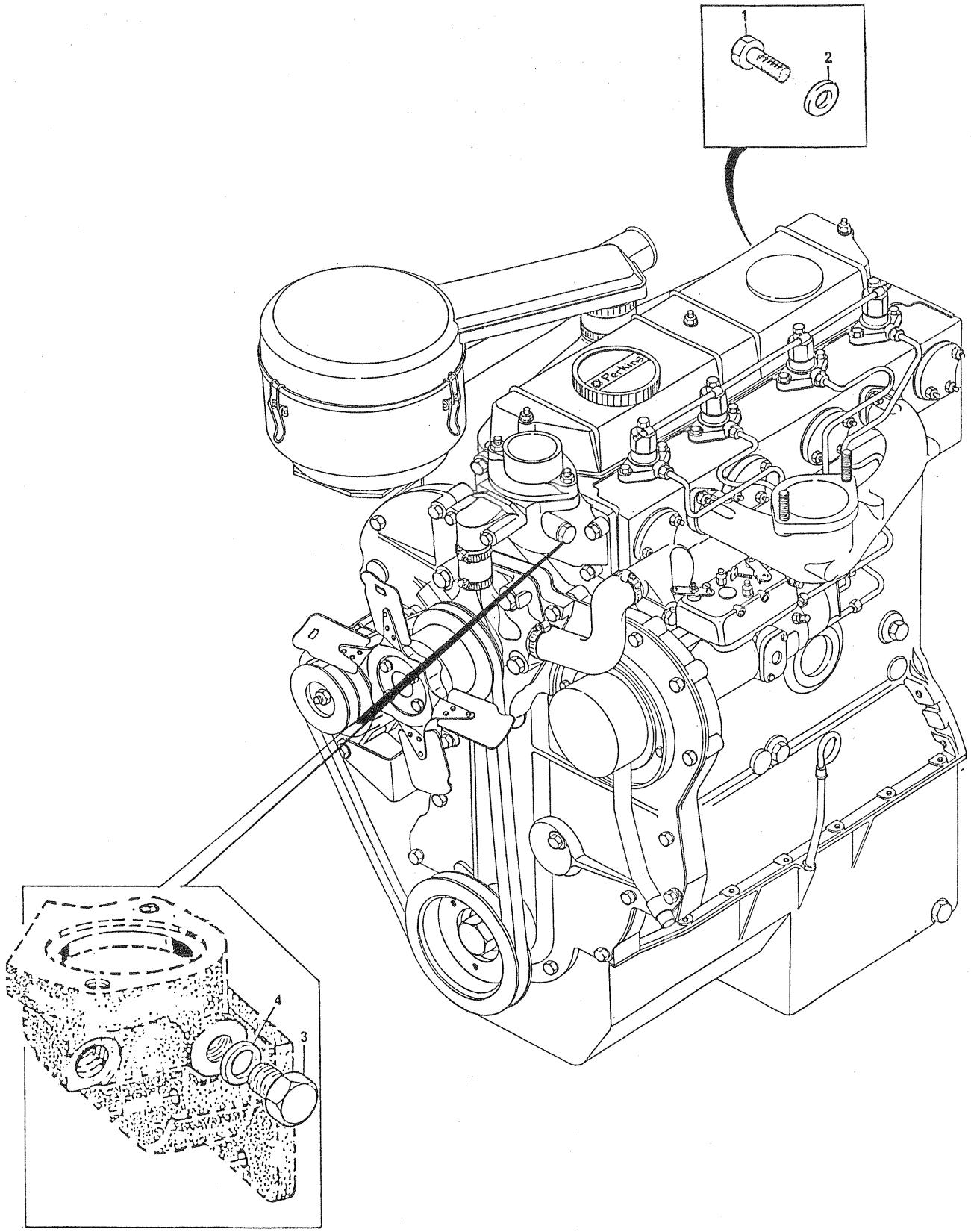

ITENS DE INSTALAÇÃO	GRUPO 52/230

REF	PEÇA Nº	DESCRIÇÃO	QDE	OBSERVAÇÕES
1	0746251	BUJÃO CÂMARA DO COMANDO.....	3	
2	0920106	ARRUELA LISA.....	3	
3	0650203	BUJÃO CARCAÇA DO TERMOSTATO.....	1	
4	2411157	ARRUELA LISA.....	1	

ÍTENS DE INSTALAÇÃO	GRUPO 52/244

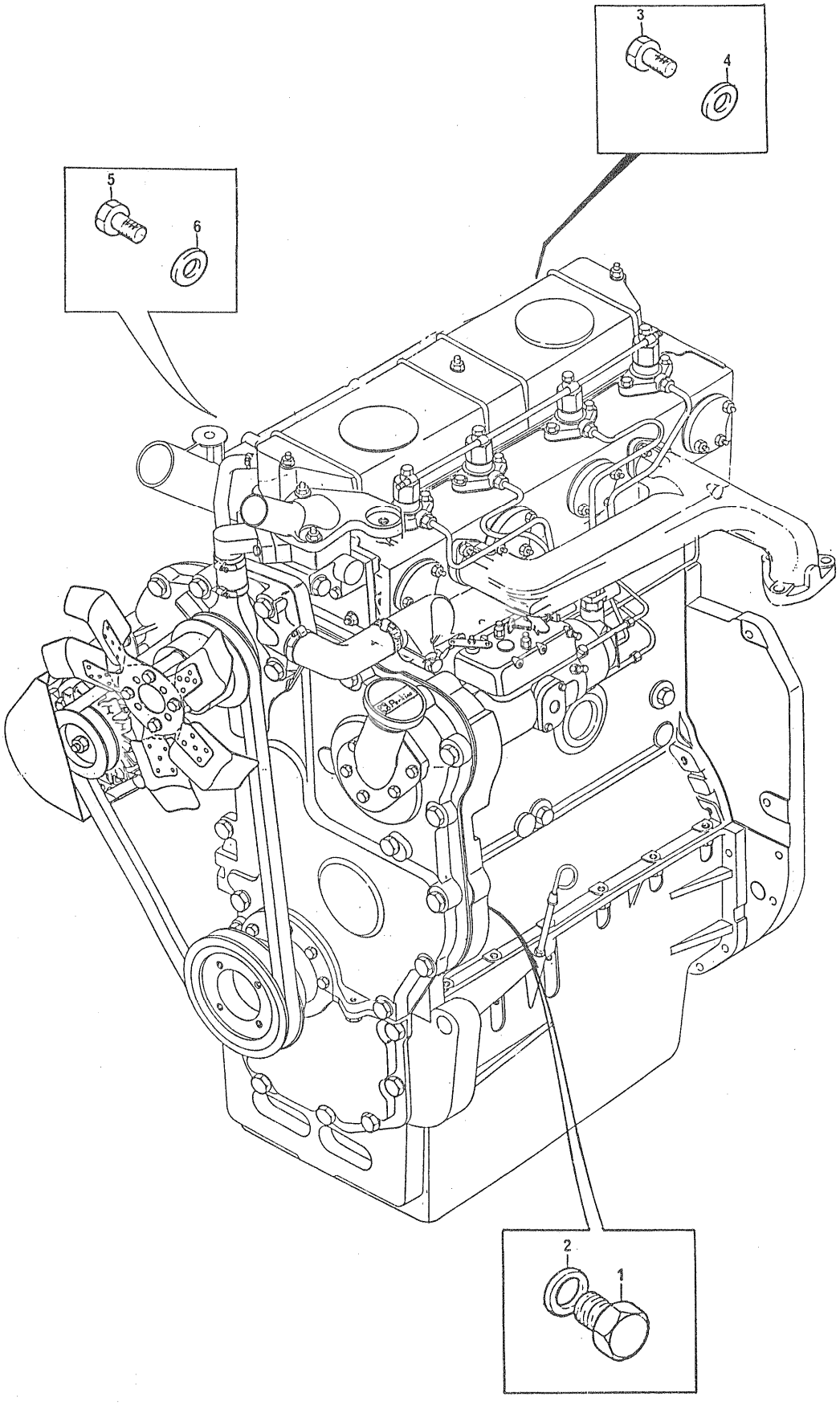

ÍTENS DE INSTALAÇÃO	GRUPO 52/244

REF	PEÇA Nº	DESCRIÇÃO	QDE	OBSERVAÇÕES
1	0650204	BUJÃO BLOCO DE CILINDROS.....	8	
2	0920120	ARRUELA LISA.....	8	
3	0746252	BUJÃO.....	3	
4	2411152	ARRUELA LISA.....	3	
5	0746451	BUJÃO.....	2	
6	0920109	ARRUELA.....	2	

RESPIRO DO MOTOR	GRUPO 53/07

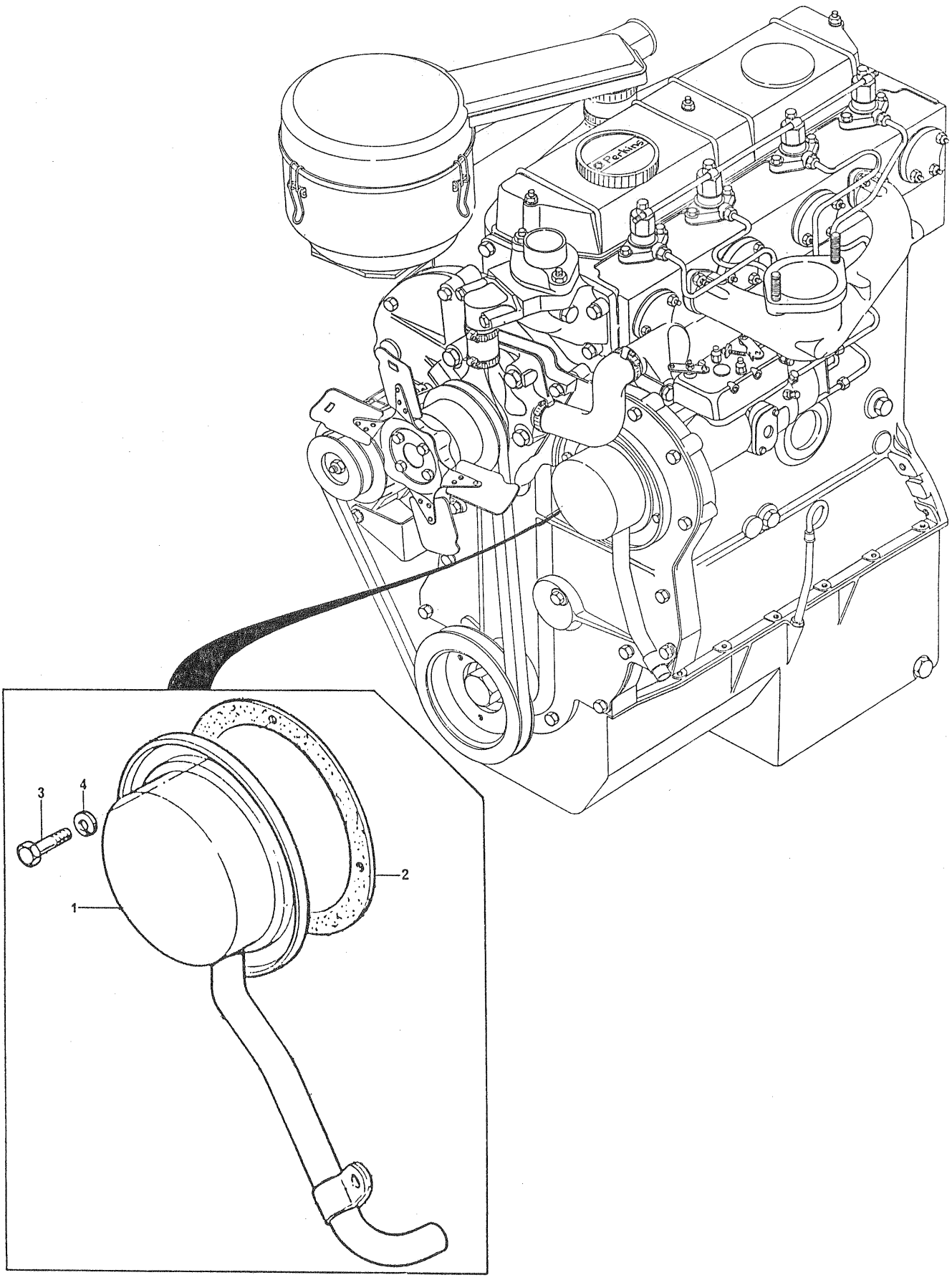

RESPIRO DO MOTOR	GRUPO 53/07

REF	PEÇA Nº	DESCRIÇÃO	QDE	OBSERVAÇÕES
1	70990111	RESPIRO DO MOTOR.....	1	
2	33825409	JUNTA DO RESPIRO Ã TAMPA DA CAIXA.....	1	
3	0748351	PARAFUSO DE FIXAÇÃO DO RESPIRO.....	4	
4	0920101	ARRUELA.....	4	

RESPIRO DO MOTOR	GRUPO 53/10

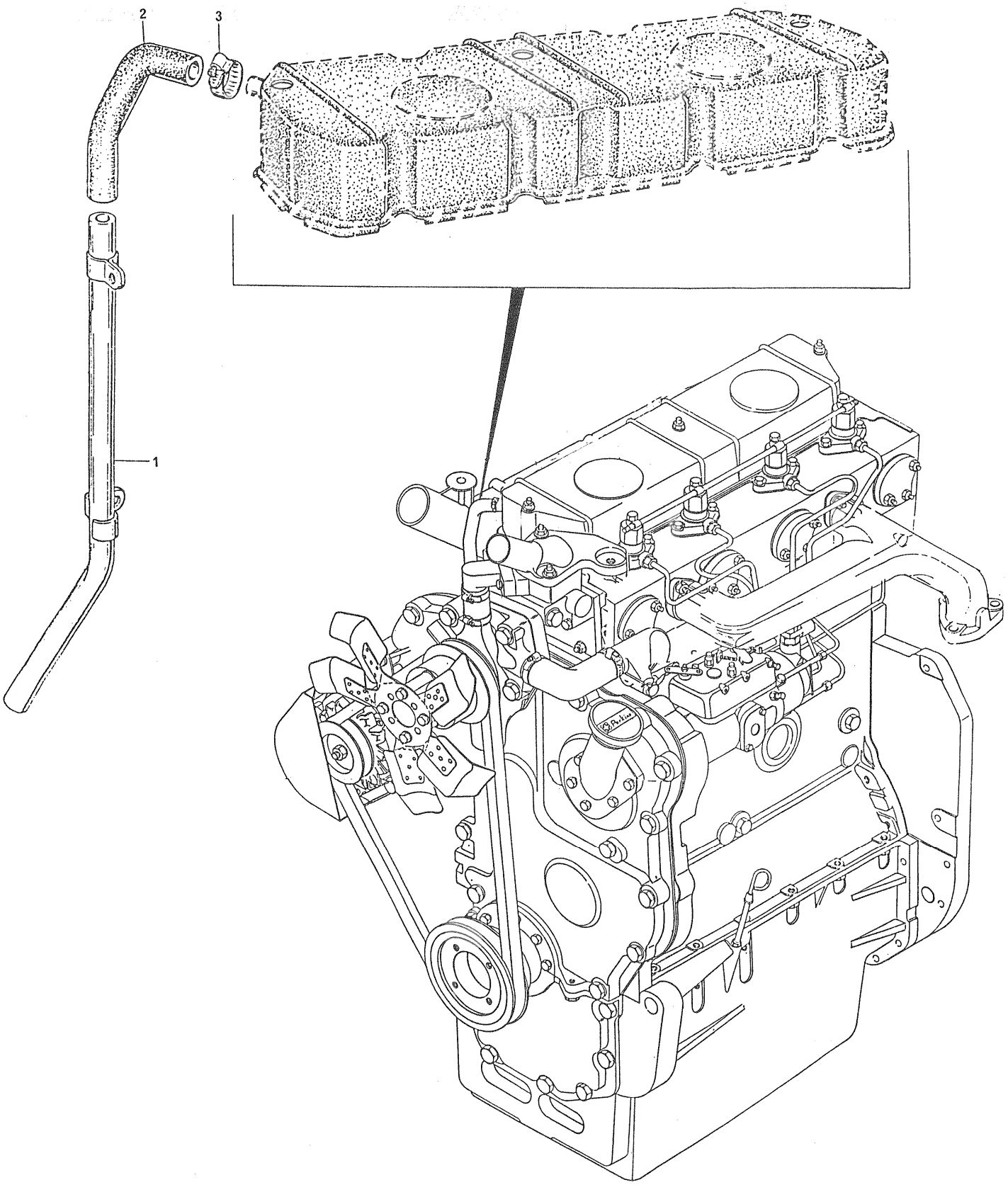

RESPIRO DO MOTOR	GRUPO 53/10

REF	PEÇA Nº	DESCRIÇÃO	QDE	OBSERVAÇÕES
1	70990332	TUBO DE RESPIRO (NFM).....	1	
2	0202058	MANGUEIRA.....	1	
3	70180055	BRAÇADEIRA.....	2	

RESPIRO DO MOTOR	GRUPO 53/13

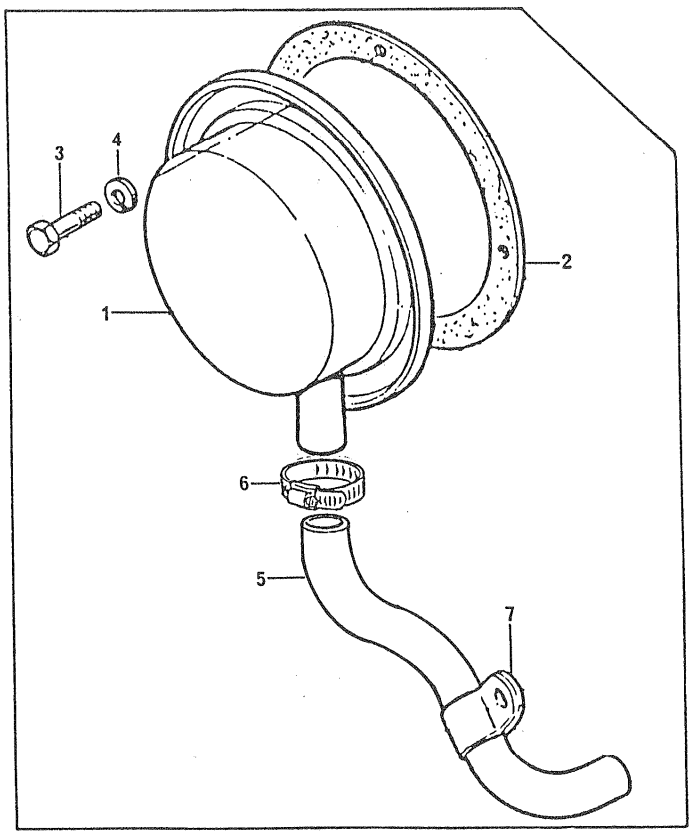

RESPIRO DO MOTOR	GRUPO 53/13

REF	PEÇA Nº	DESCRIÇÃO	QDE	OBSERVAÇÕES
1	70990971	RESPIRO DO MOTOR.....	1	
2	33825409	JUNTA DO RESPIRO Ã TAMPA DA CAIXA.....	1	
3	0748351	PARAFUSO DE FIXAÇÃO DO RESPIRO.....	4	
4	0920101	ARRUELA.....	4	
5	70620464	TUBO FLEXÍVEL.....	1	
6	70180055	BRAÇADEIRA.....	1	
7	0180165	PRESILHA.....	1	

RESPIRO DO MOTOR	GRUPO 53/23

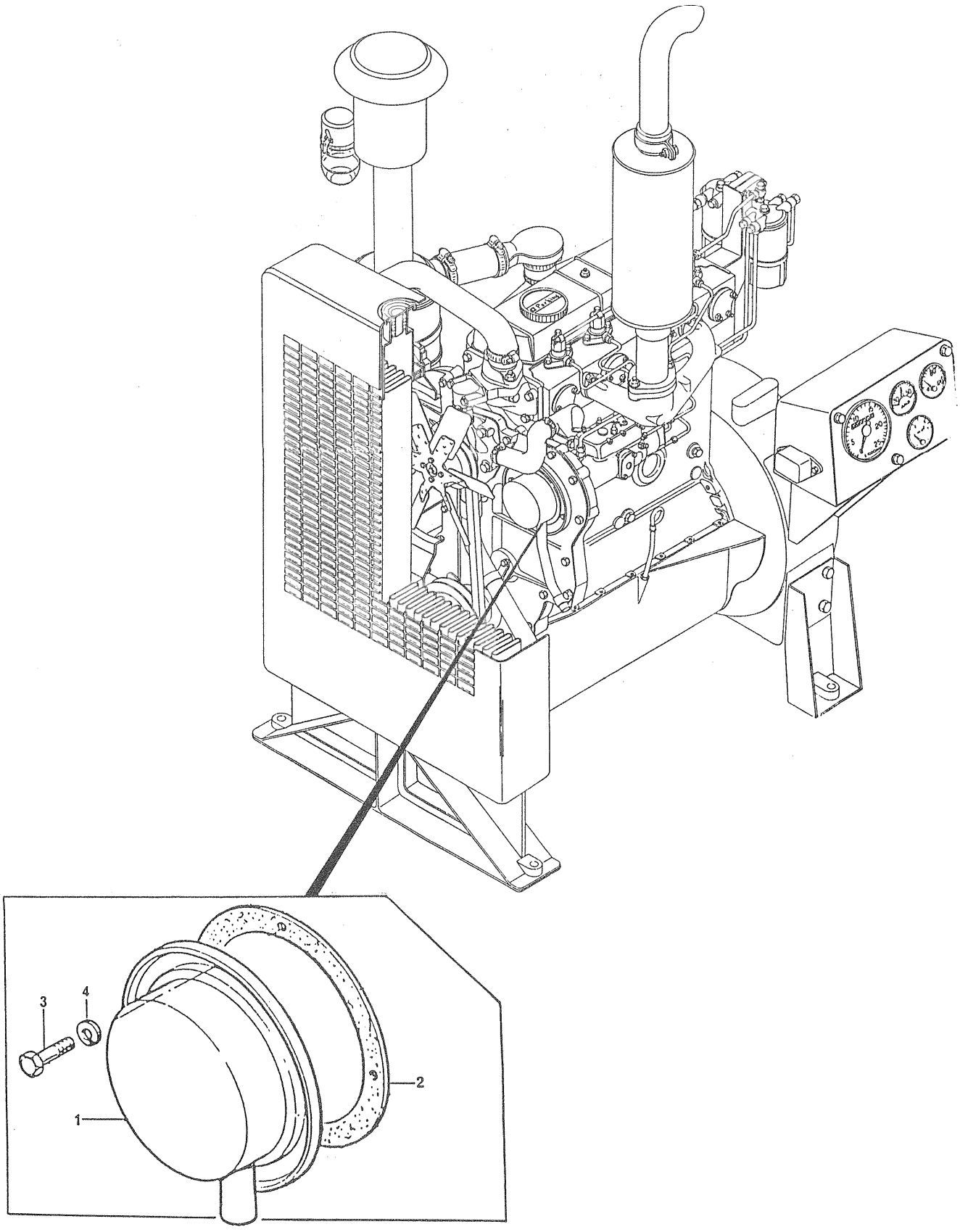

RESPIRO DO MOTOR	GRUPO 53/23

REF	PEÇA Nº	DESCRIÇÃO	QDE	OBSERVAÇÕES
1	70990971	RESPIRO DO MOTOR.....	1	
2	33825409	JUNTA DO RESPIRO Ã TAMPA DA CAIXA.....	1	
3	0748351	PARAFUSO DE FIXAÇÃO DO RESPIRO.....	4	
4	0920101	ARRUELA.....	4	

FILTRO DE AR	GRUPO 54/01

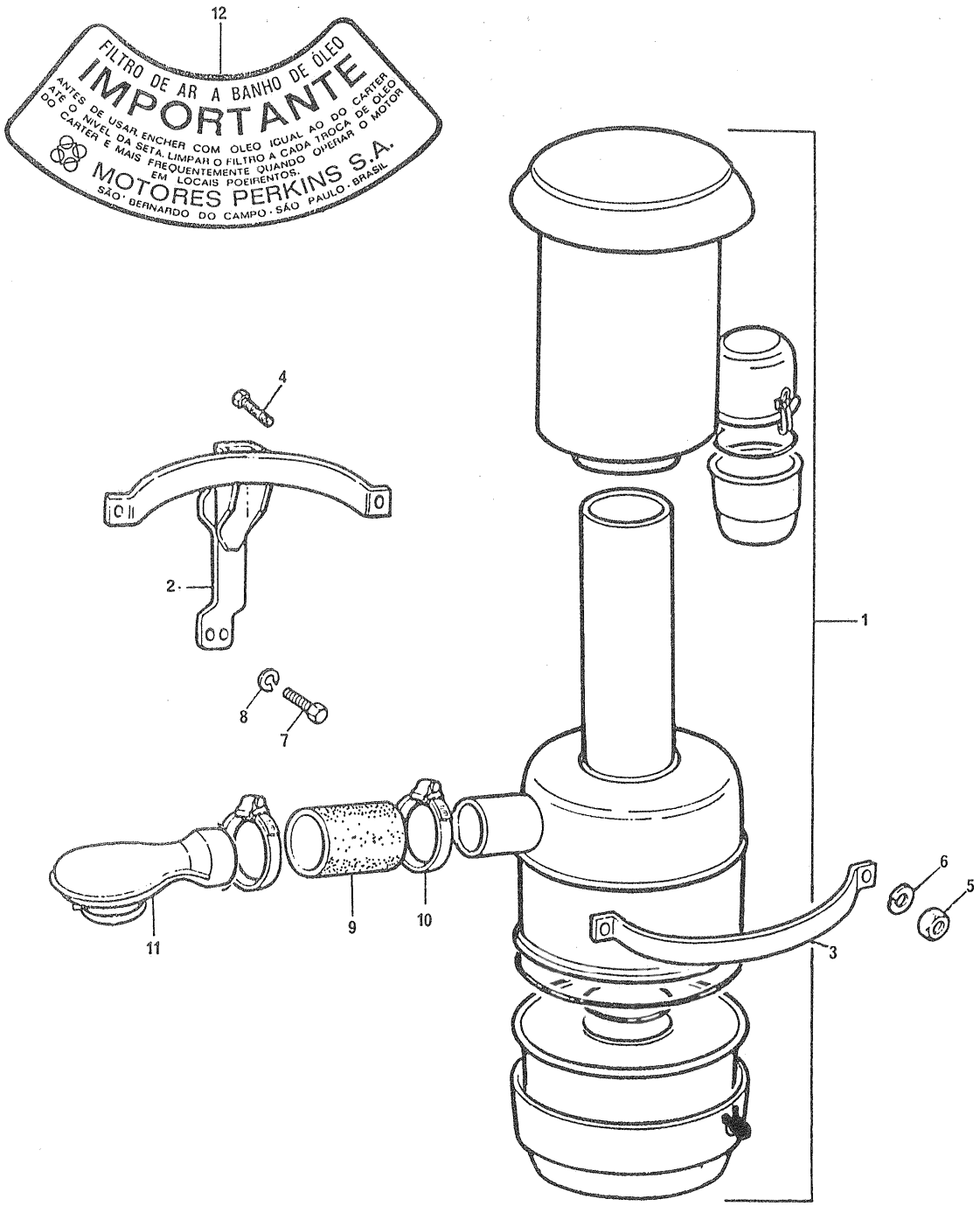

FILTRO DE AR	GRUPO 54/01

REF	PEÇA Nº	DESCRIÇÃO	QDE	OBSERVAÇÕES
1	70015	FILTRO DE AR.....	1	
2	70100193	SUPORTE DO FILTRO.....	1	
3	70180078	BRAÇADEIRA DO FILTRO.....	1	
4	0096031	PARAFUSO DO SUPORTE Ã BRAÇADEIRA.....	2	
5	0576001	PORCA.....	2	
6	0920052	ARRUELA DE PRESSÃO.....	2	
7	0746253	PARAFUSO DO SUPORTE Ã TAMPA DA TOMADA DE POTÊNCIA....	4	
8	0920053	ARRUELA DE PRESSÃO.....	4	
9	70200158	MANGUEIRA DO FILTRO AO COTOVELO.....	1	
10	70180062	BRAÇADEIRA.....	2	
11	70003	COTOVELO.....	1	
12	70940047	ETIQUETA DO FILTRO DE AR.....	1	

FILTRO DE AR	GRUPO 54/14

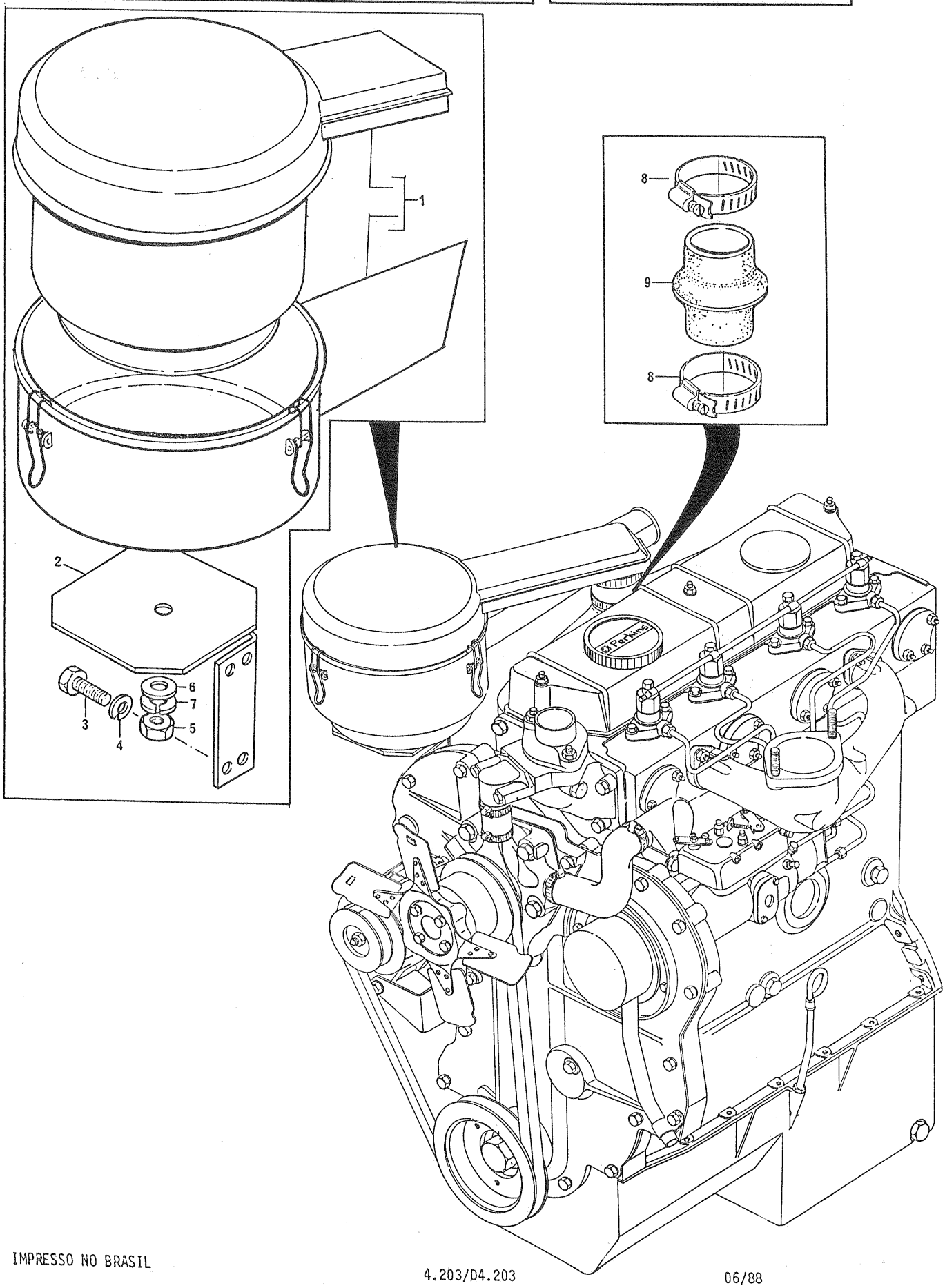

FILTRO DE AR	GRUPO 54/14

REF	PECA NO	DESCRIÇÃO	QDE	OBSERVAÇÕES
1	70050	FILTRO DE AR.....	1	
2	70100305	SUPORTE DO FILTRO DE AR.....	1	
3	0746253	PARAFUSO DO SUPORTE Ã TAMPA DA TOMADA DE POTÊNCIA....	4	
4	0920053	ARRUELA DE PRESSÃO.....	4	
5	0571415	PORCA DE FIXAÇÃO DO FILTRO DE AR (NFM).....	1	
6	0920003	ARRUELA LISA.....	1	
7	0920053	ARRUELA DE PRESSÃO.....	1	
8	70180065	BRAÇADEIRA.....	2	
9	70200232	MANGUEIRA INTERMEDIÃRIA AO FILTRO DE AR.....	1	

FILTRO DE AR	GRUPO 54/15

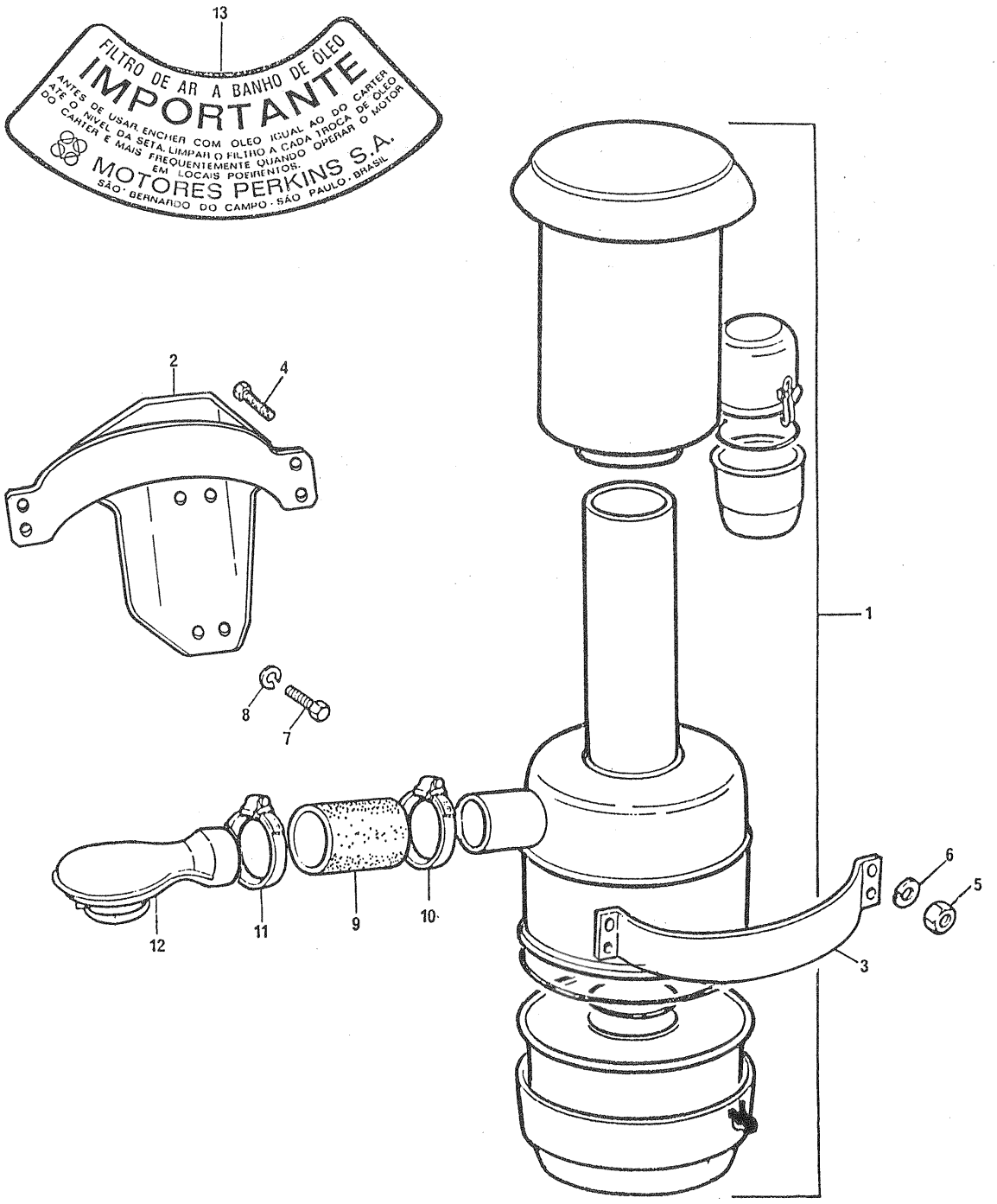

FILTRO DE AR	GRUPO 54/15

REF	PEÇA Nº	DESCRIÇÃO	QDE	OBSERVAÇÕES
1	70016	FILTRO DE AR.....	1	
2	70100285	SUPORTE DO FILTRO DE AR.....	1	
3	70180032	BRAÇADEIRA DO FILTRO DE AR (NFM).....	1	
4	0096031	PARAFUSO DO SUPORTE Ã BRAÇADEIRA.....	4	
5	0576001	PORCA.....	4	
6	0920052	ARRUELA DE PRESSÃO.....	4	
7	0746253	PARAFUSO DO SUPORTE Ã TAMPA DA TOMADA DE POTÊNCIA....	4	
8	0920053	ARRUELA DE PRESSÃO.....	4	
9	70200159	MANGUEIRA DO FILTRO AO COTOVELO.....	1	
10	70180062	BRAÇADEIRA.....	1	
11	70180064	BRAÇADEIRA.....	1	
12	70003	COTOVELO.....	1	
13	70940047	ETIQUETA DO FILTRO DE AR.....	1	

FILTRO DE AR	GRUPO 54/18

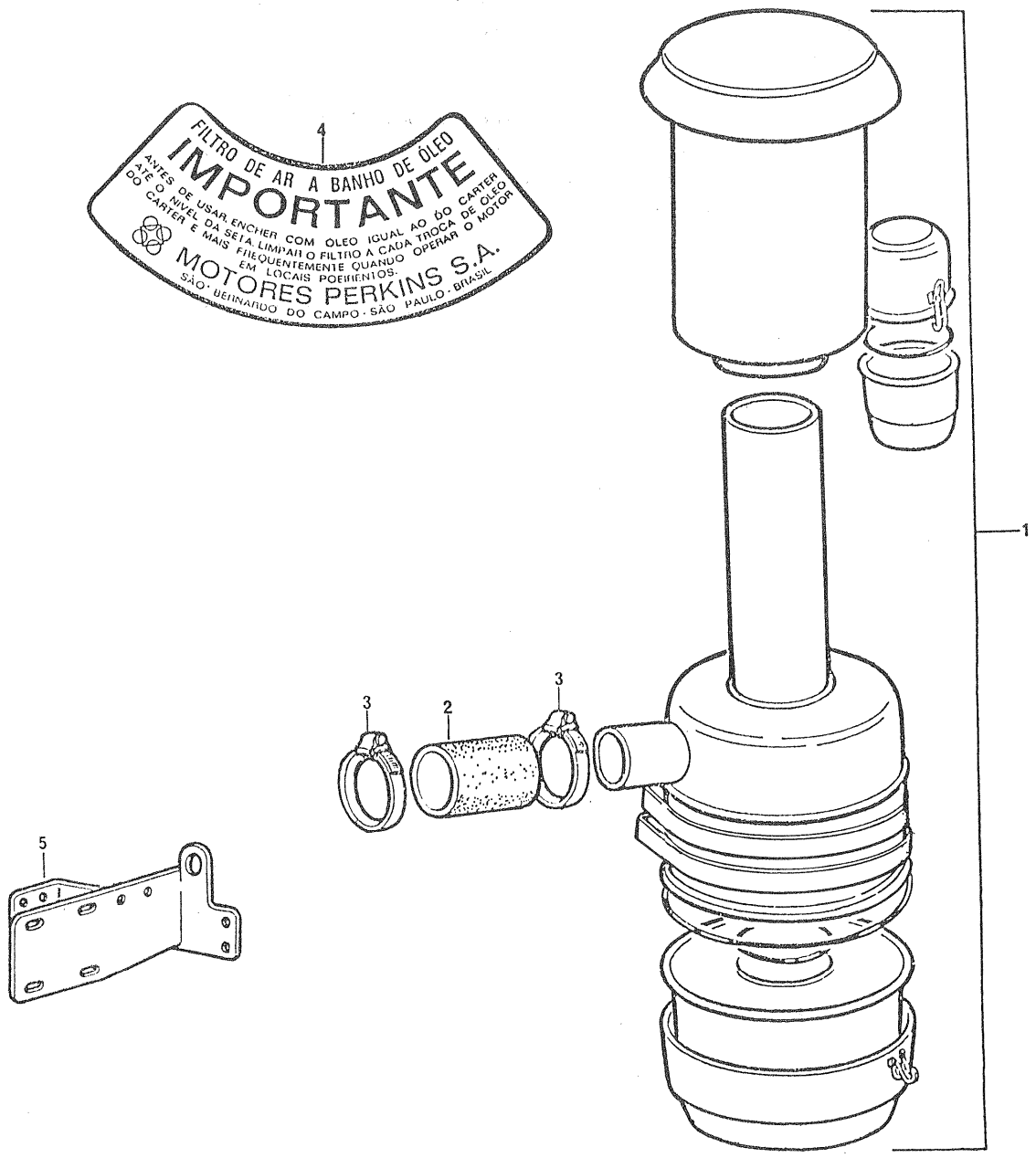

FILTRO DE AR	GRUPO 54/18

REF	PEÇA Nº	DESCRIÇÃO	QDE	OBSERVAÇÕES
1	70020	FILTRO DE AR EM BANHO DE ÓLEO.....	1	
2	79950269	MANGUEIRA DO FILTRO AO COLETOR DE ADMISSÃO.....	1	
3	70180063	BRAÇADEIRA.....	2	
4	70940047	ETIQUETA DO FILTRO DE AR.....	1	
5	70100254	SUPORTE DO FILTRO COM ALÇA DE LEVANTAMENTO.....	1	

FILTRO DE AR	GRUPO 54/25

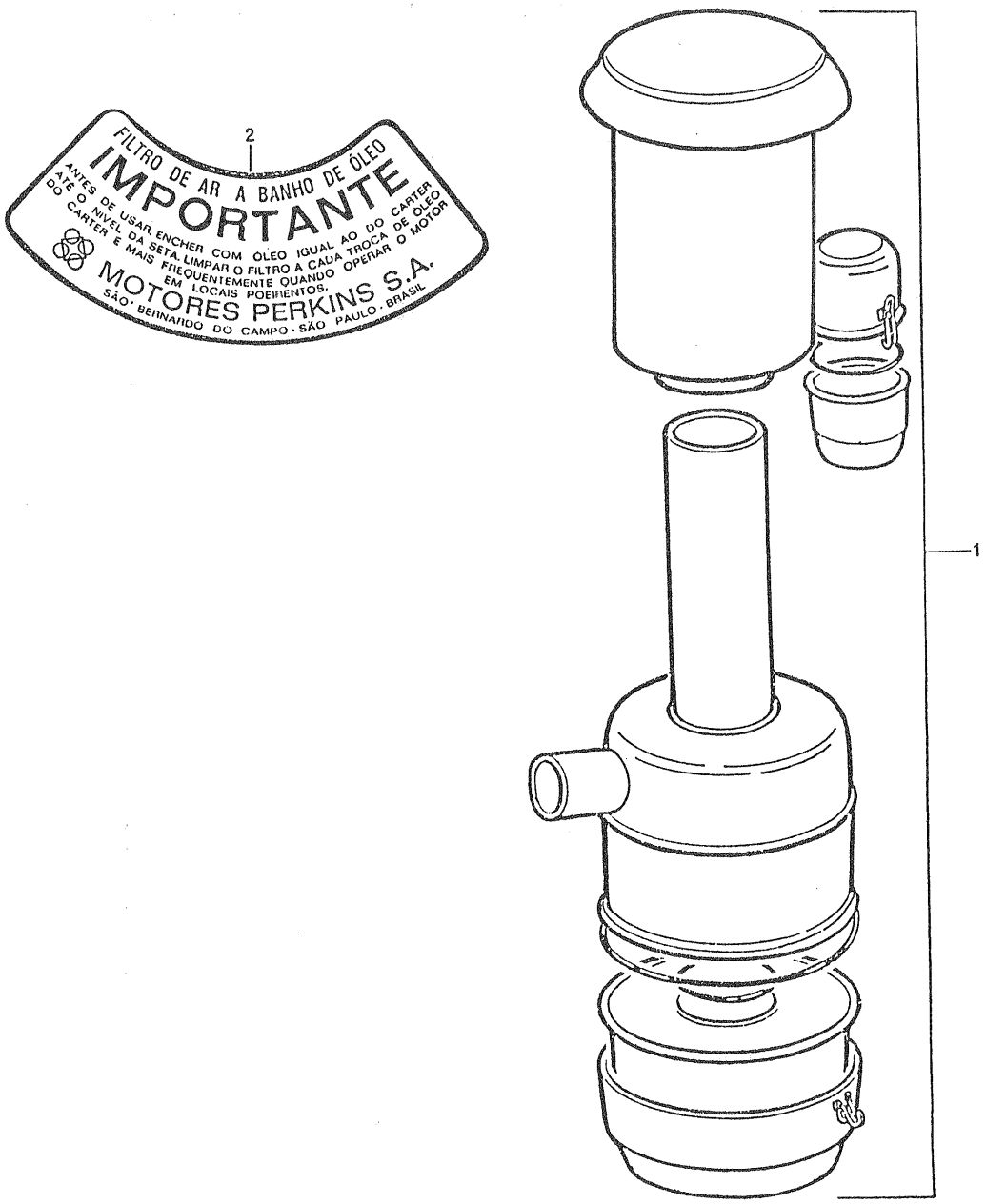

FILTRO DE AR	GRUPO 54/25

REF	PEÇA Nº	DESCRIÇÃO	QDE	OBSERVAÇÕES
1	70016	FILTRO DE AR.....	1	
2	70940047	ETIQUETA DO FILTRO DE AR.....	1	

FILTRO DE AR	GRUPO 54/26

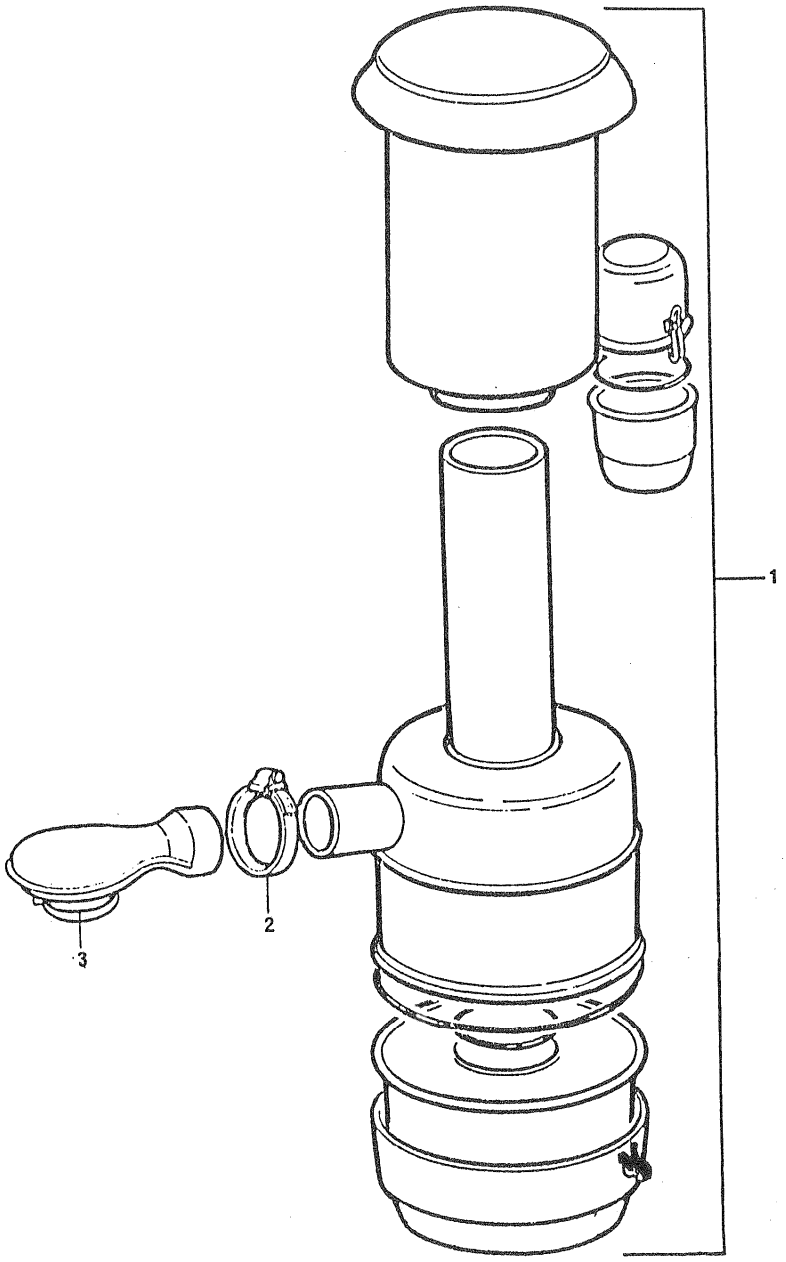

FILTRO DE AR	GRUPO 54/26

REF	PEÇA Nº	DESCRIÇÃO	QDE	OBSERVAÇÕES
1	70016	FILTRO DE AR.....	1	
2	70180032	BRAÇADEIRA DO FILTRO (NFM).....	1	
3	70003	COTOVELO.....	1	

FILTRO DE AR	GRUPO 54/41

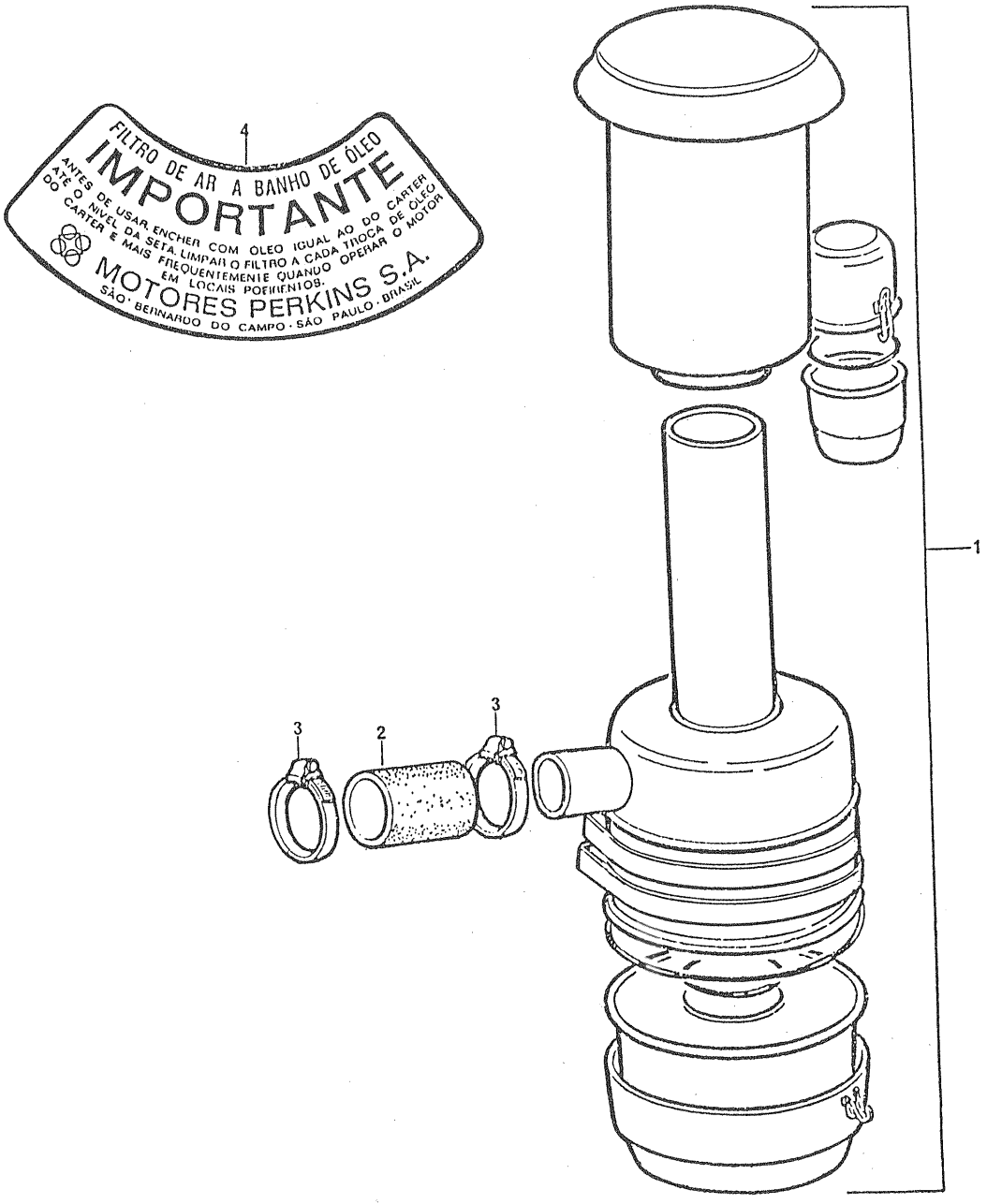

FILTRO DE AR	GRUPO 54/41

REF	PEÇA Nº	DESCRIÇÃO	QDE	OBSERVAÇÕES
1	70020	FILTRO DE AR À BANHO DE ÓLEO.....	1	
2	79950269	MANGUEIRA DO FILTRO AO COLETOR DE ADMISSÃO.....	1	
3	70180063	BRAÇADEIRA.....	2	
4	70940047	ETIQUETA DO FILTRO.....	1	

FILTRO DE AR	GRUPO 54/46

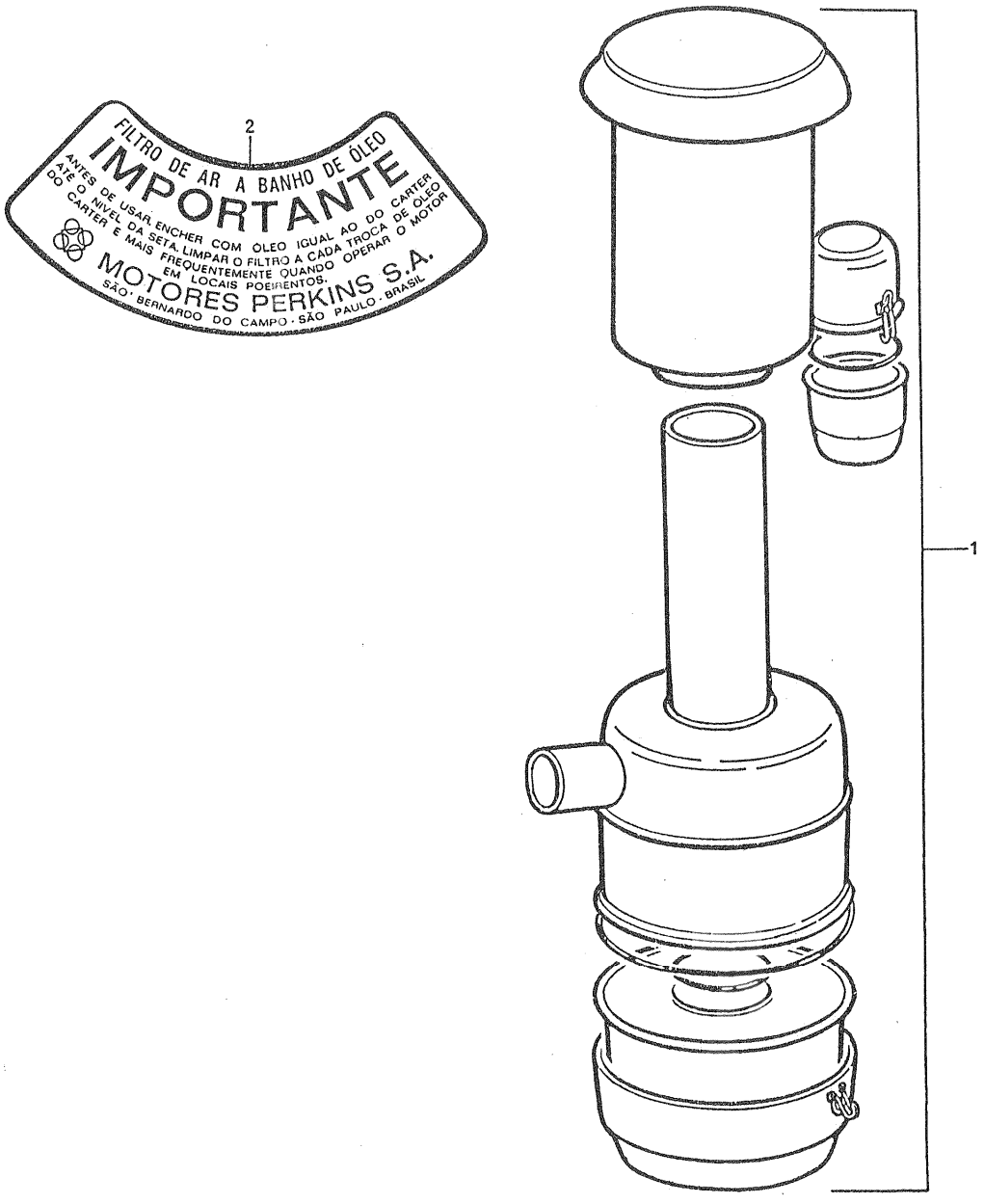

FILTRO DE AR	GRUPO 54/46

REF	PEÇA Nº	DESCRIÇÃO	QDE	OBSERVAÇÕES
1	70015	FILTRO DE AR.....	1	
2	70940047	ETIQUETA DO FILTRO DE AR.....	1	

FILTRO DE AR	GRUPO 54/48

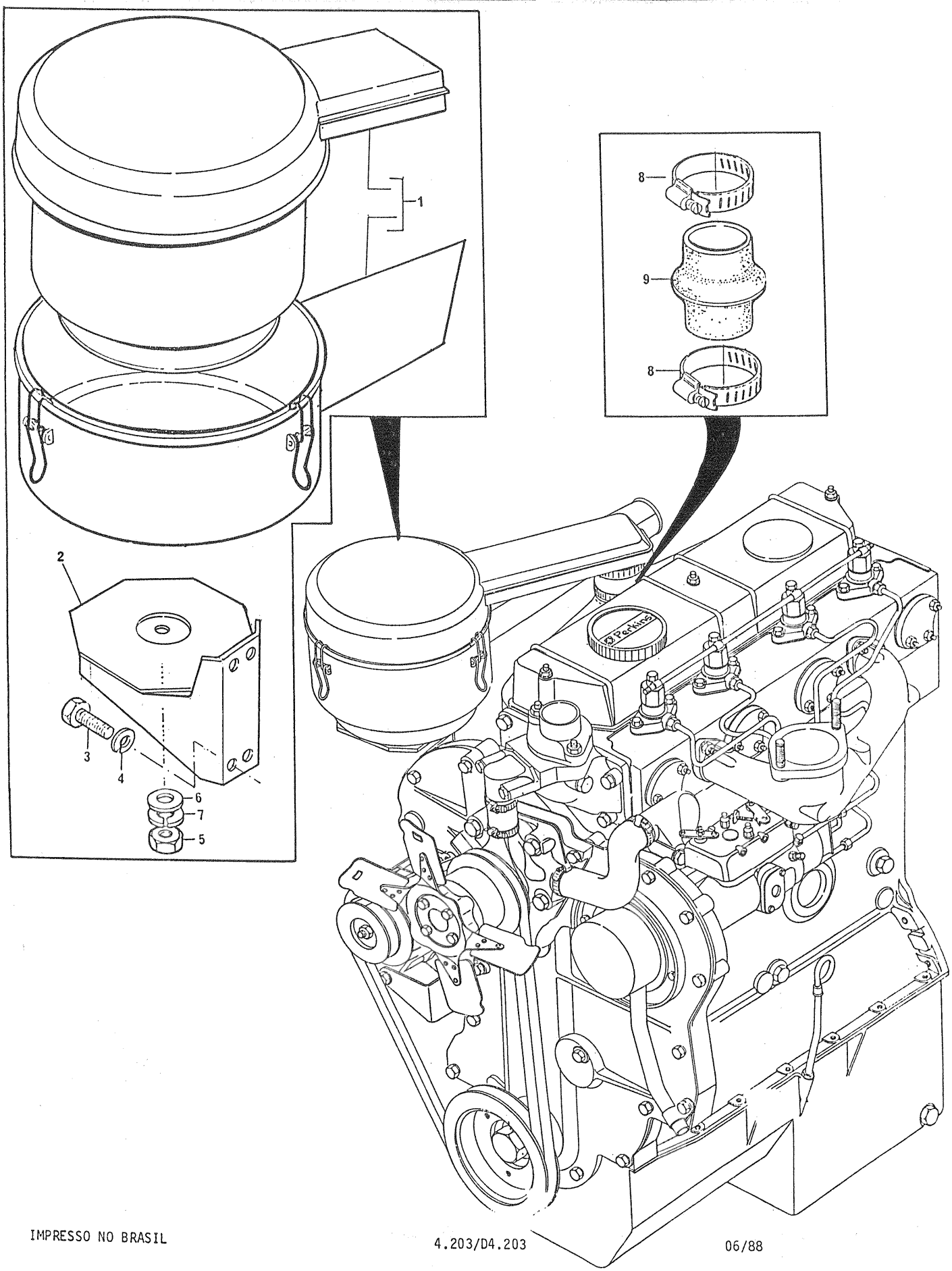

FILTRO DE AR	GRUPO 54/48

REF	PEÇA Nº	DESCRIÇÃO	QDE	OBSERVAÇÕES
1	70041	FILTRO DE AR EM BANHO DE ÓLEO.....	1	
2	70991198	SUPORTE DO FILTRO DE AR.....	1	
3	0746253	PARAFUSO DO SUPORTE Ã TAMPA DA TOMADA DE POTÊNCIA....	1	
4	0920053	ARRUELA DE PRESSÃO.....	4	
5	0571415	PORCA DE FIXAÇÃO DO FILTRO DE AR (NFM).....	1	
6	0920003	ARRUELA LISA.....	1	
7	0920053	ARRUELA DE PRESSÃO.....	4	
8	70180065	BRAÇADEIRA.....	2	
9	70200232	MANGUEIRA INTERMEDIÃRIA DO FILTRO DE AR.....	1	

VOLANTE E CREMALHEIRA	GRUPO 55/01

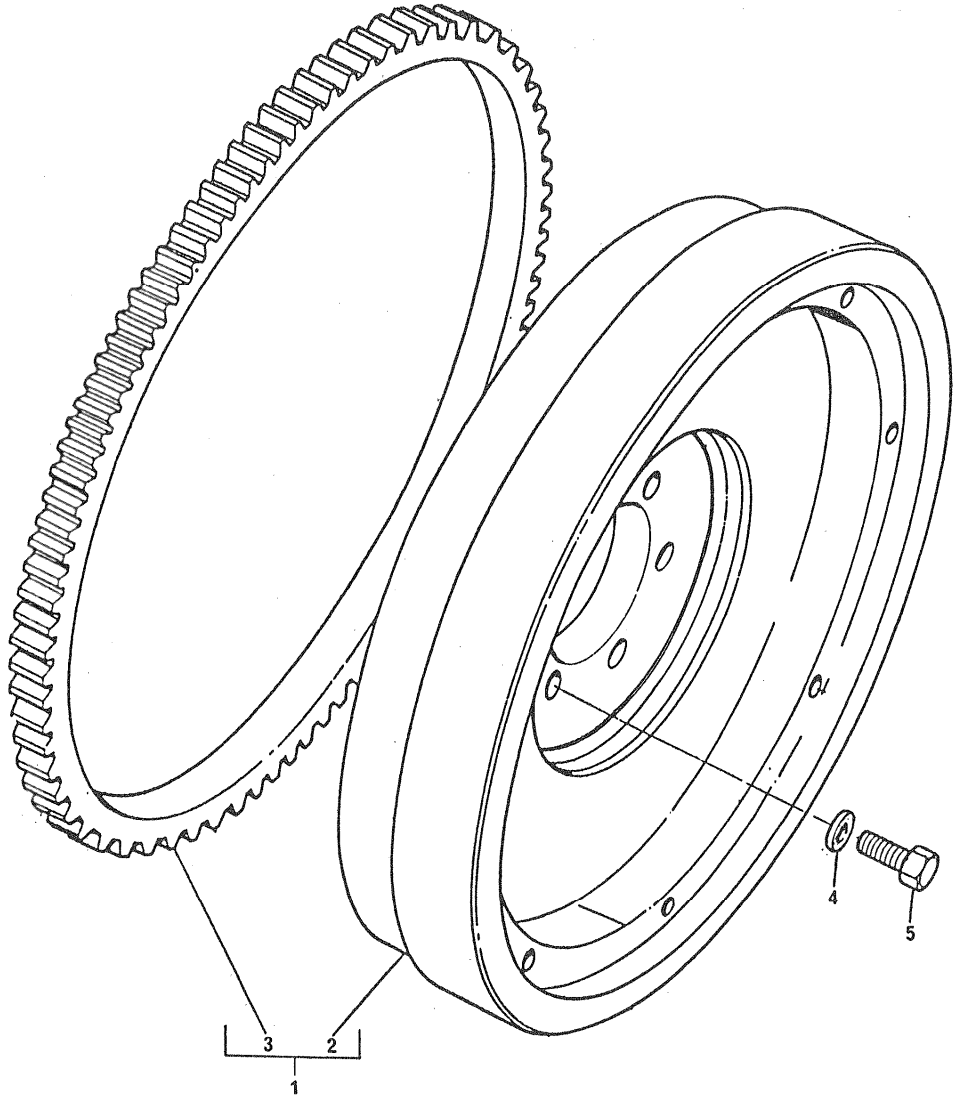

VOLANTE E CREMALHEIRA	GRUPO 55/01

REF	PEÇA Nº	DESCRIÇÃO	QDE	OBSERVAÇÕES
1	70991062	VOLANTE E CREMALHEIRA - CONJUNTO.....	1	
		INCLUINDO:		
2		1 - VOLANTE	-	
3	0410236	1 - CREMALHEIRA	-	
4	33117121	ARRUELA LISA.....	6	
5	70740065	PARAFUSO DE FIXAÇÃO DO VOLANTE.....	6	

VOLANTE E CREMALHEIRA	GRUPO 55/03

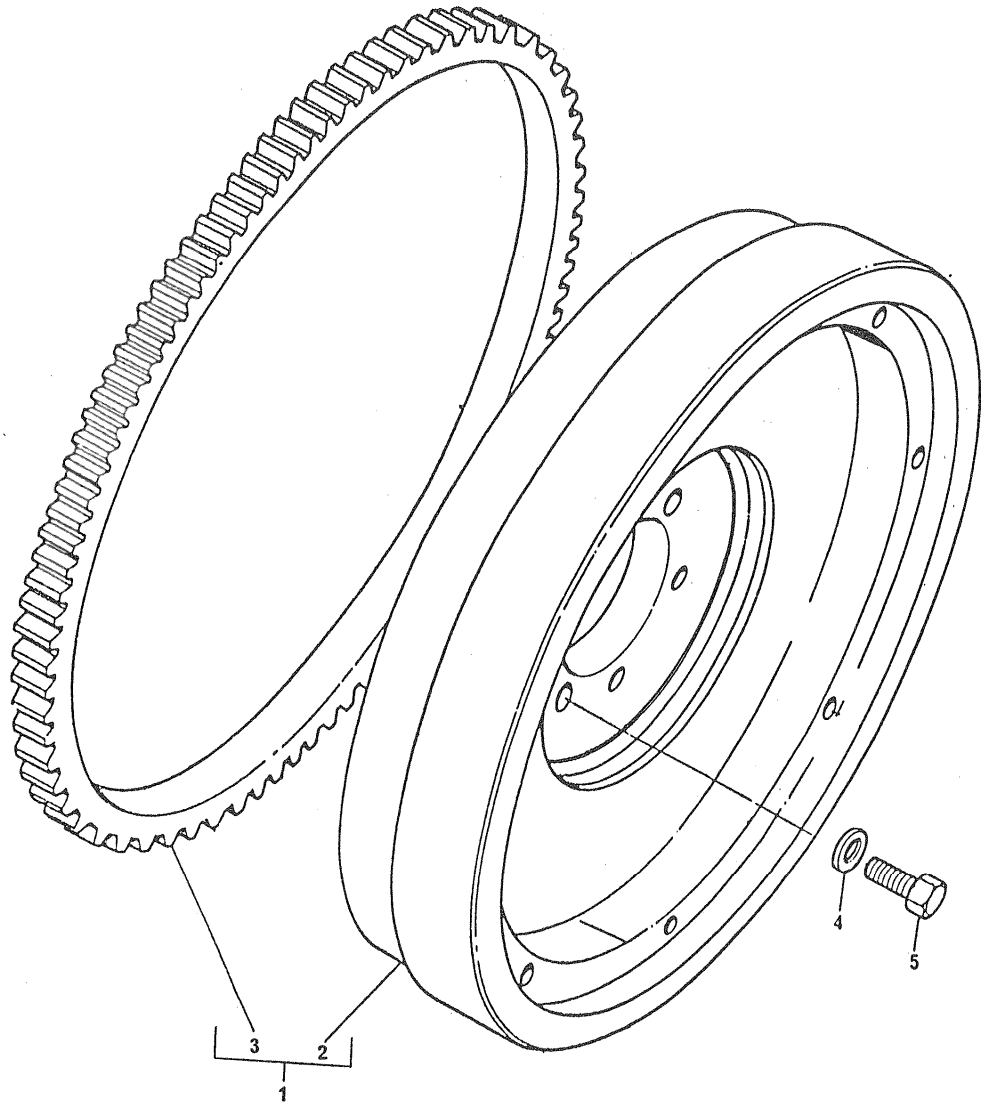

VOLANTE E CREMALHEIRA	GRUPO 55/03

REF	PEÇA Nº	DESCRIÇÃO	QDE	OBSERVAÇÕES
1	70990349	VOLANTE E CREMALHEIRA - CONJUNTO.....	1	
		INCLUINDO:		
2		1 - VOLANTE	-	
3	0410276	1 - CREMALHEIRA	-	
4	33117121	ARRUELA LISA.....	6	
5	70740064	PARAFUSO DE FIXAÇÃO DO VOLANTE.....	6	

VOLANTE E CREMALHEIRA	GRUPO 55/09

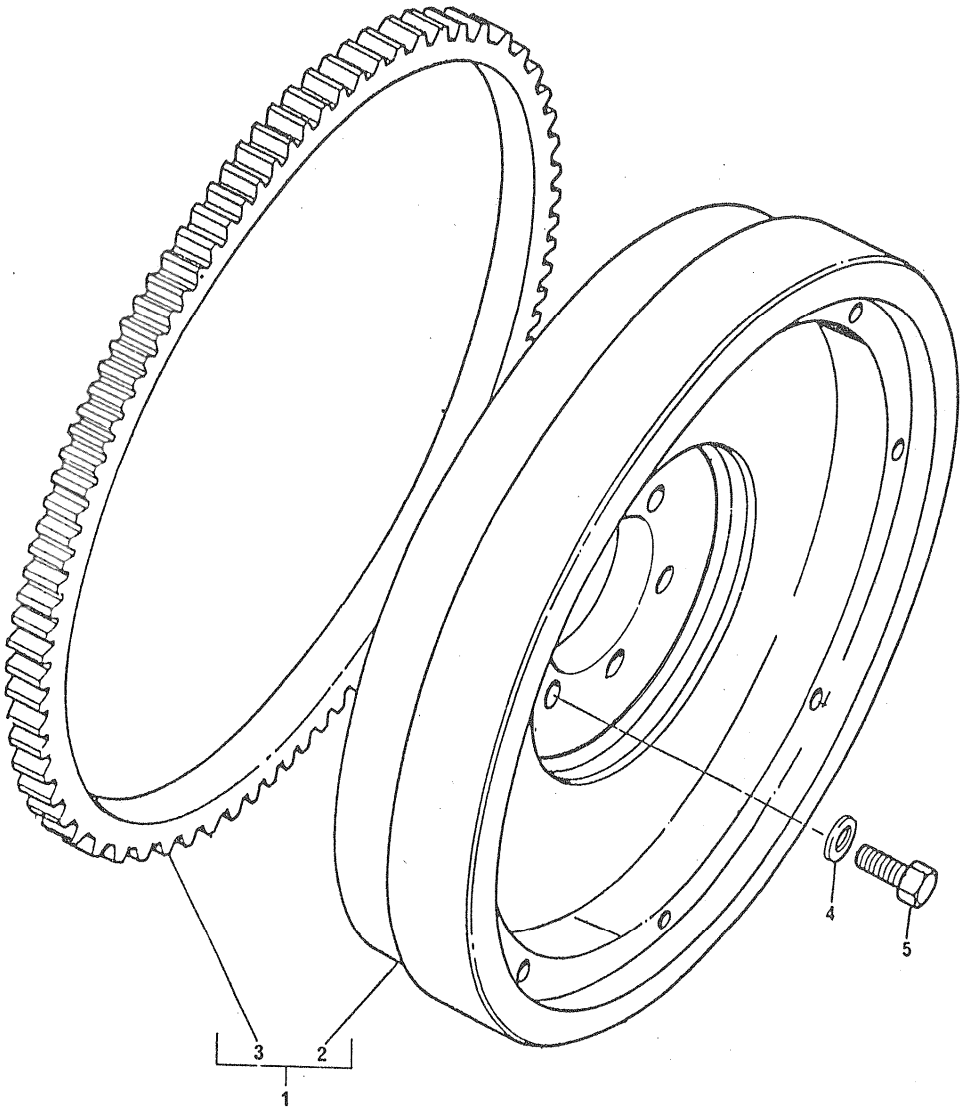

VOLANTE E CREMALHEIRA	GRUPO 55/09

REF	PEÇA Nº	DESCRIÇÃO	QDE	OBSERVAÇÕES
1	70990548	VOLANTE E CREMALHEIRA - CONJUNTO.....	1	
		INCLUINDO:		
2		1 - VOLANTE	-	
3	0410276	1 - CREMALHEIRA	-	
4	33117121	ARRUELA LISA.....	6	
5	70740064	PARAFUSO DE FIXAÇÃO DO VOLANTE.....	6	

VOLANTE E CREMALHEIRA	GRUPO 55/15

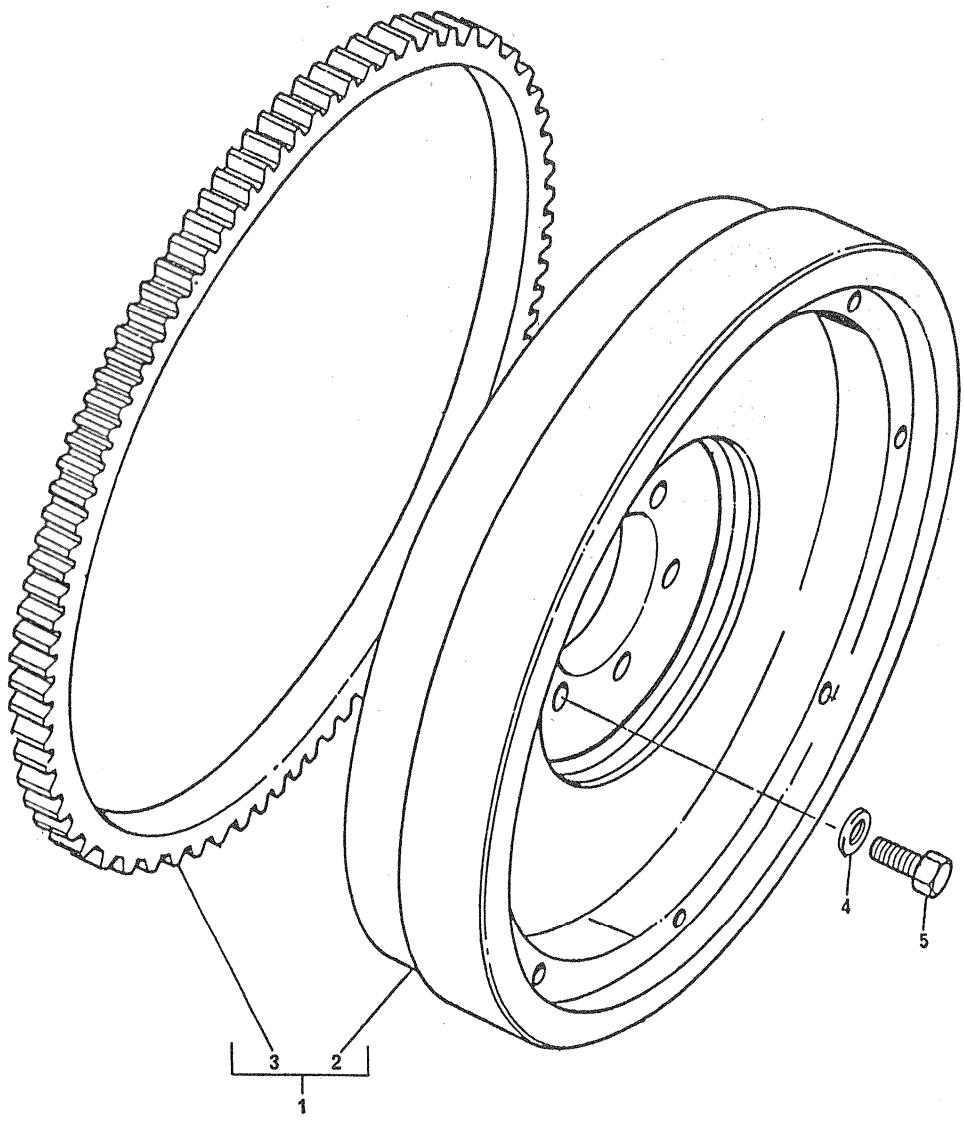

VOLANTE E CREMALHEIRA	GRUPO 55/15

REF	PEÇA Nº	DESCRIÇÃO	QDE	OBSERVAÇÕES
1	70991131	VOLANTE E CREMALHEIRA - CONJUNTO.....	1	
		INCLUINDO:		
2		1 - VOLANTE	-	
3	0410236	1 - CREMALHEIRA	-	
4	33117121	ARRUELA TRAVA.....	6	
5	70740069	PARAFUSO DE FIXAÇÃO DO VOLANTE.....	6	

VOLANTE E CREMALHEIRA	GRUPO 55/17

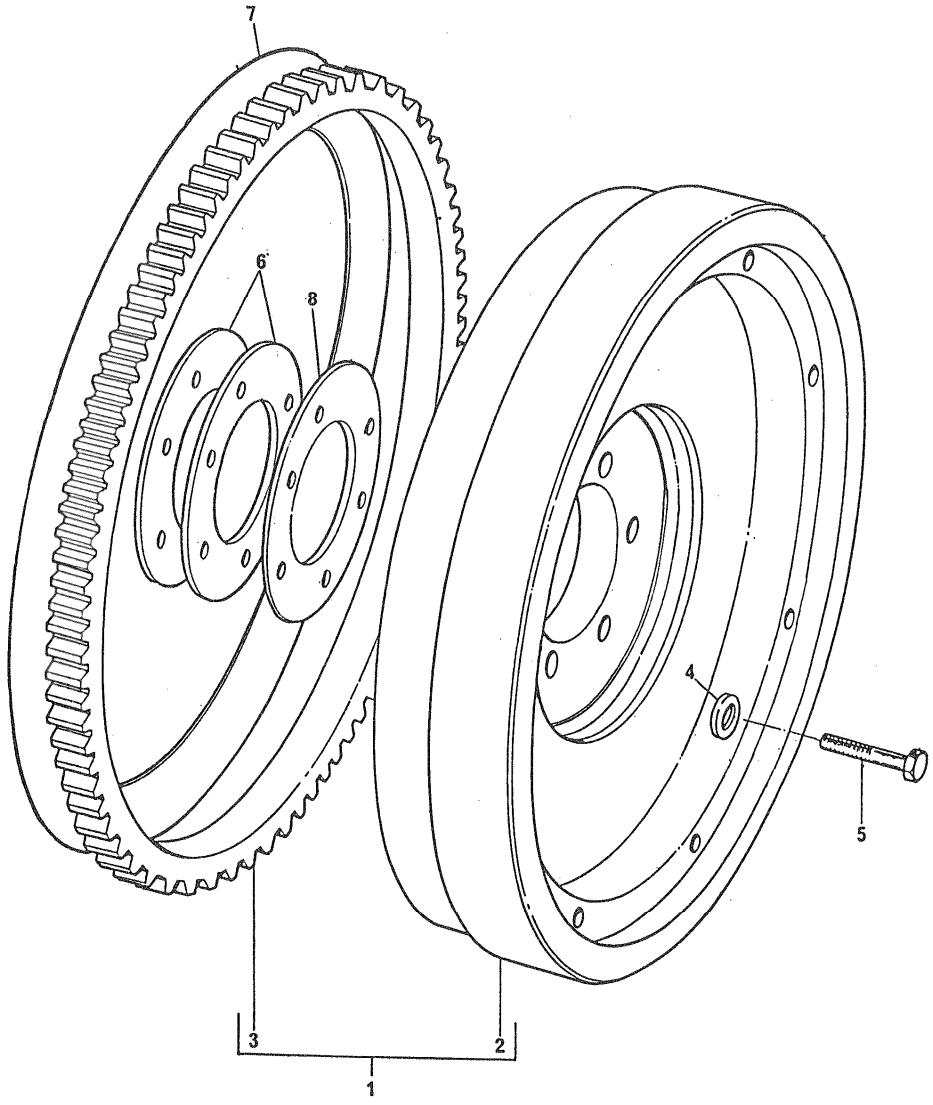

VOLANTE E CREMALHEIRA	GRUPO 55/17

REF	PEÇA Nº	DESCRIÇÃO	QDE	OBSERVAÇÕES
1	0999962	VOLANTE E CREMALHEIRA - CONJUNTO.....	1	
		INCLUINDO:		
2		1 - VOLANTE	-	
3	0410236	1 - CREMALHEIRA	-	
4	33117121	ARRUELA LISA.....	6	
5	70740069	PARAFUSO DE FIXAÇÃO DO VOLANTE.....	6	
6	33154126	CALÇO.....	X	
7	33418301	PLACA ACIONADORA.....	1	
8	33154125	PLACA DE FIXAÇÃO.....	1	

VOLANTE E CREMALHEIRA	GRUPO 55/27

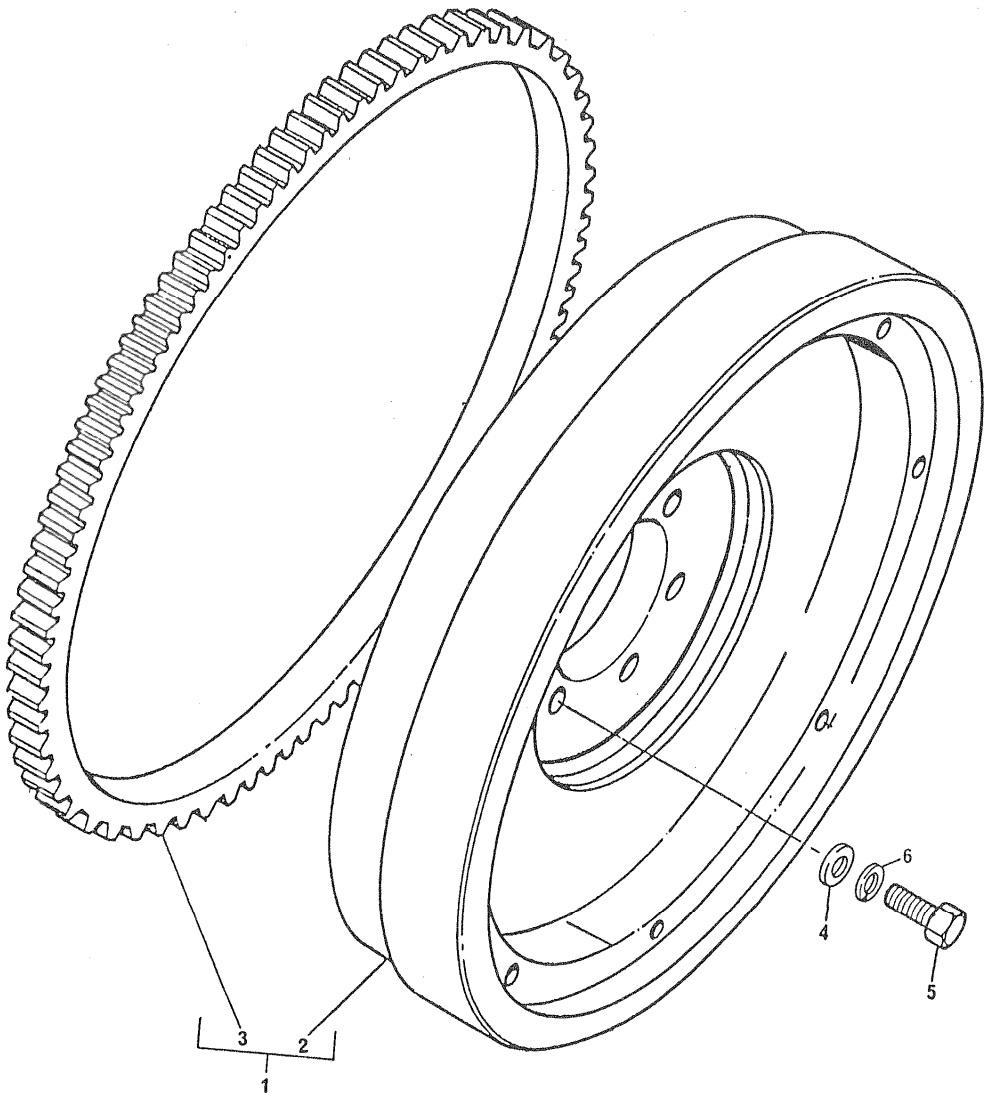

VOLANTE E CREMALHEIRA	GRUPO 55/27

REF	PEÇA Nº	DESCRIÇÃO	QDE	OBSERVAÇÕES
1	70990247	VOLANTE E CREMALHEIRA - CONJUNTO.....	1	
		INCLUINDO:		
2		1 - VOLANTE	-	
3	0410265	1 - CREMALHEIRA	-	
4	33117121	ARRUELA LISA.....	6	
5	70740065	PARAFUSO DE FIXAÇÃO DO VOLANTE.....	6	
6	0920735	ARRUELA DE PRESSÃO (NFM).....	2	

VOLANTE E CREMALHEIRA	GRUPO 55/33

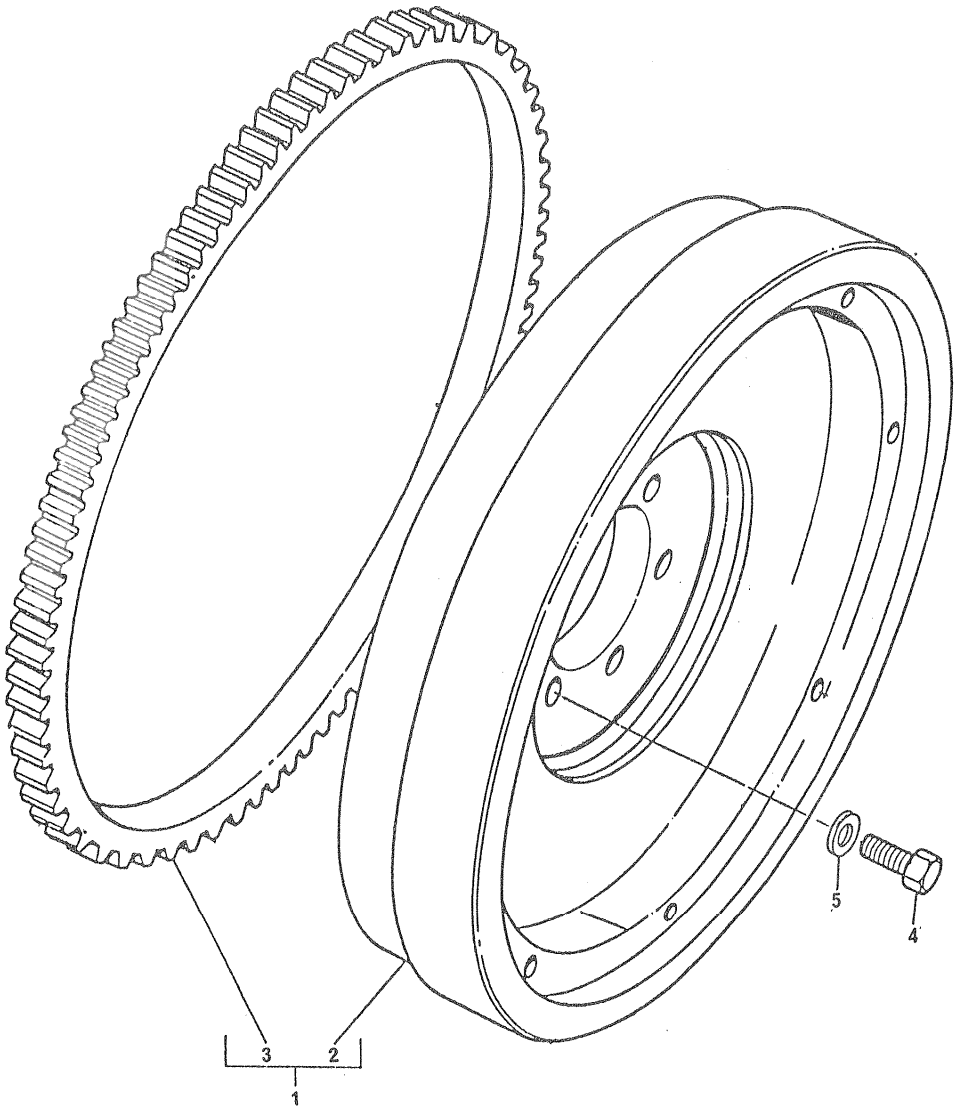

VOLANTE E CREMALHEIRA	GRUPO 55/33

REF	PEÇA Nº	DESCRIÇÃO	QDE	OBSERVAÇÕES
1	70990948	VOLANTE E CREMALHEIRA - CONJUNTO.....	1	
		INCLUINDO:		
2		1 - VOLANTE	-	
3	0410265	1 - CREMALHEIRA	-	
4	70740065	PARAFUSO DE FIXAÇÃO DO VOLANTE.....	6	
5	33117121	ARRUELA LISA.....	6	

VOLANTE E CREMALHEIRA	GRUPO 55/34

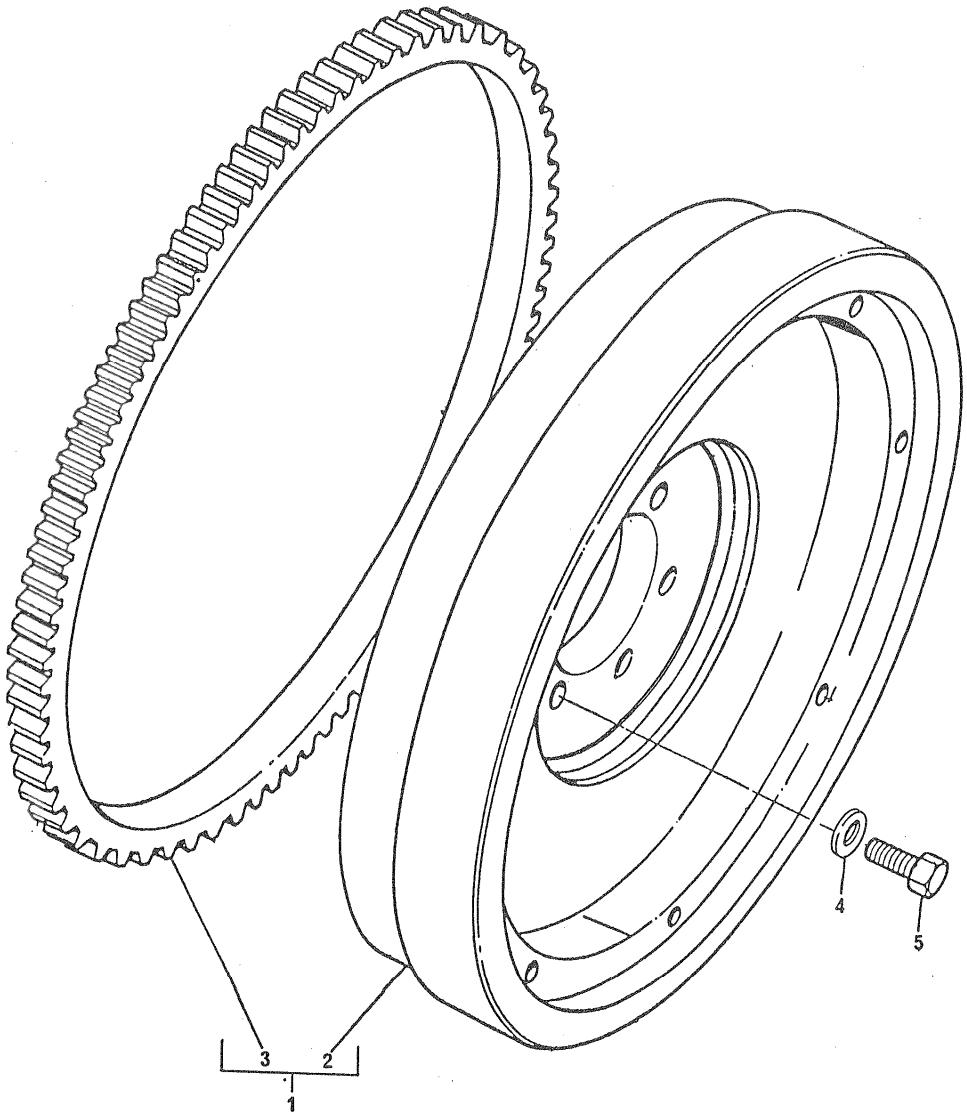

VOLANTE E CREMALHEIRA	GRUPO 55/34

REF	PEÇA Nº	DESCRIÇÃO	QDE	OBSERVAÇÕES
1	70990743	VOLANTE E CREMALHEIRA - CONJUNTO.....	1	
		INCLUINDO:		
2		1 - VOLANTE	-	
3	0410236	1 - CREMALHEIRA	-	
4	33117121	ARRUELA LISA.....	6	
5	70740065	PARAFUSO DE FIXAÇÃO DO VOLANTE.....	2	

VOLANTE E CREMALHEIRA	GRUPO 55/39

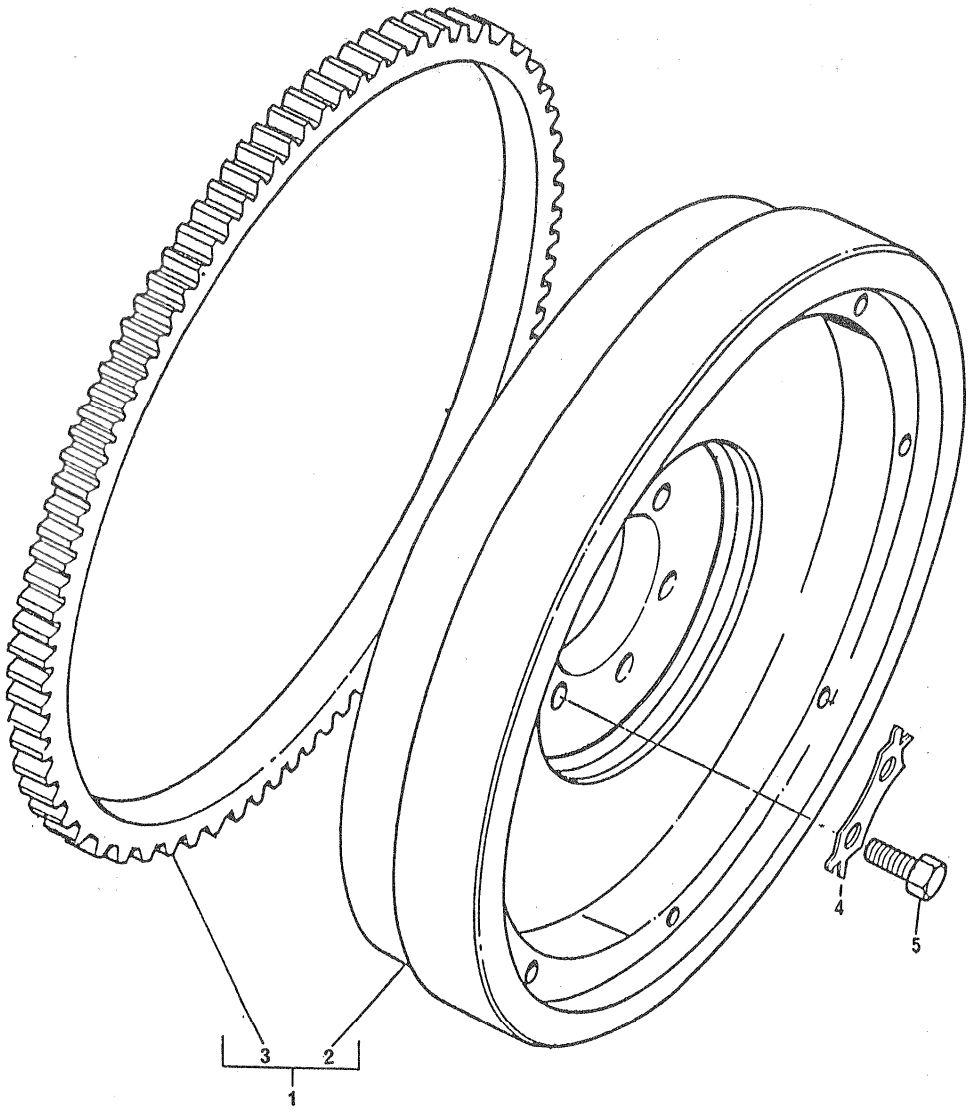

VOLANTE E CREMALHEIRA	GRUPO 55/39

REF	PEÇA Nº	DESCRIÇÃO	QDE	OBSERVAÇÕES
1	70990783	VOLANTE E CREMALHEIRA - CONJUNTO.....	1	
		INCLUINDO:		
2		1 - VOLANTE	-	
3	0410236	1 - CREMALHEIRA	-	
4	0921062	ARRUELA TRAVA.....	3	
5	70740025	PARAFUSO DA CARCAÇA DO PILOTO AO VOLANTE.....	6	

VOLANTE E CREMALHEIRA	GRUPO 55/44

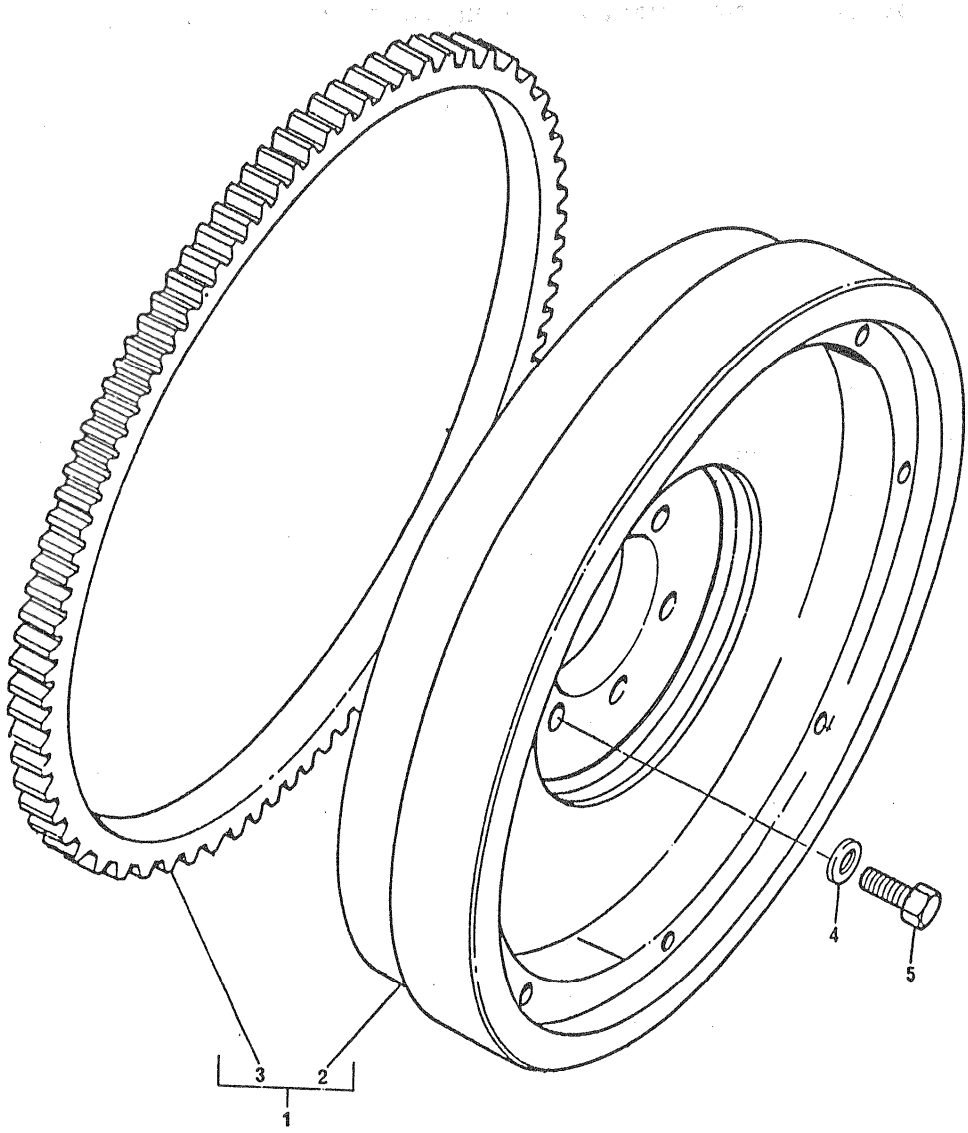

VOLANTE E CREMALHEIRA	GRUPO 55/44

REF	PEÇA Nº	DESCRIÇÃO	QDE	OBSERVAÇÕES
1	70990821	VOLANTE E CREMALHEIRA - CONJUNTO.....	1	
		INCLUINDO:		
2		1 - VOLANTE	-	
3	0410276	1 - CREMALHEIRA	-	
4	33117121	ARRUELA LISA.....	6	
5	70740065	PARAFUSO DE FIXAÇÃO DO VOLANTE.....	6	

VOLANTE E CREMALHEIRA	GRUPO 55/45

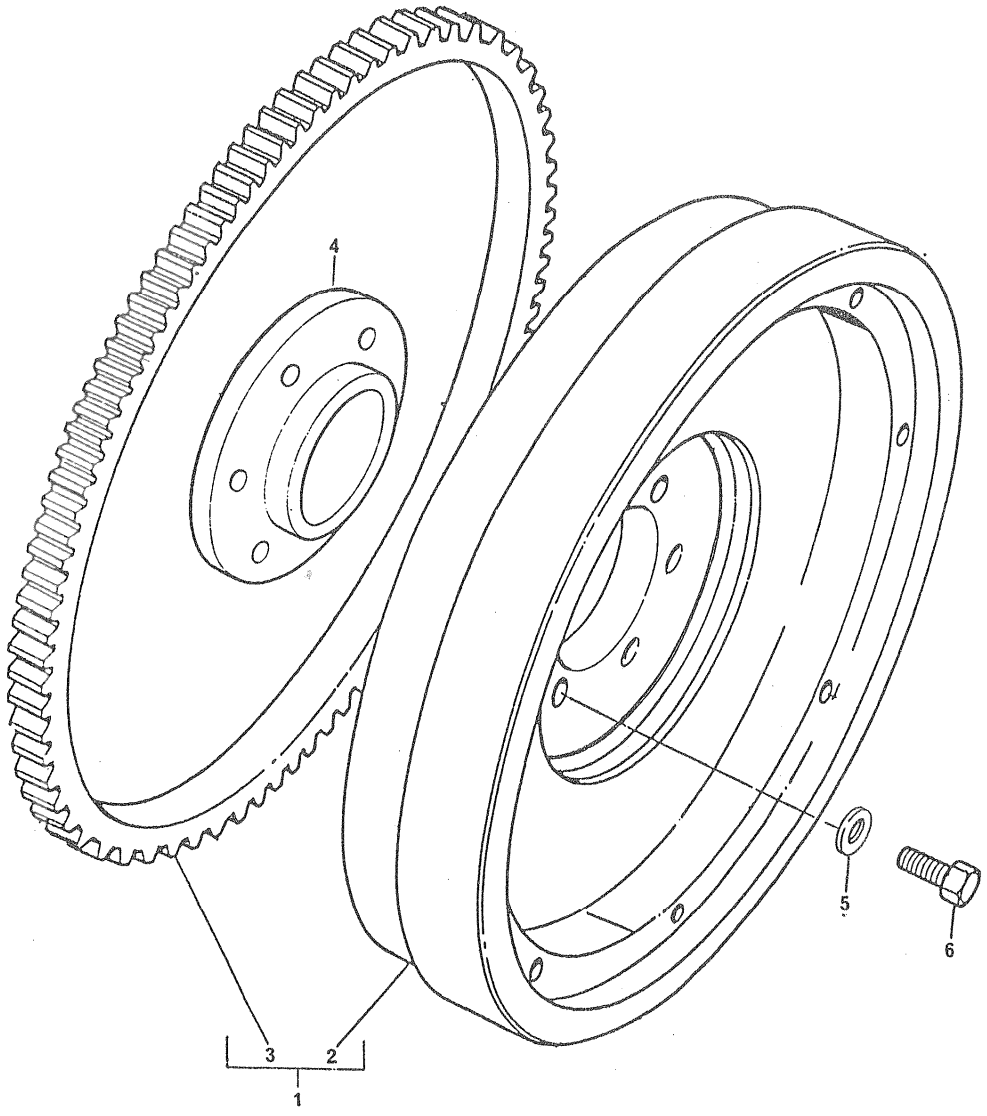

VOLANTE E CREMALHEIRA	GRUPO 55/45

REF	PEÇA Nº	DESCRIÇÃO	QDE	OBSERVAÇÕES
1	70990821	VOLANTE E CREMALHEIRA - CONJUNTO.....	1	
		INCLUINDO:		
2		1 - VOLANTE	-	
3	0410276	1 - CREMALHEIRA	-	
4	70440084	CARCAÇA DA BUCHA DO EIXO PILOTO.....	1	
5	33117121	ARRUELA LISA.....	6	
6	70740065	PARAFUSO DA CARCAÇA AO VOLANTE.....	6	

VOLANTE E CREMALHEIRA	GRUPO 55/49

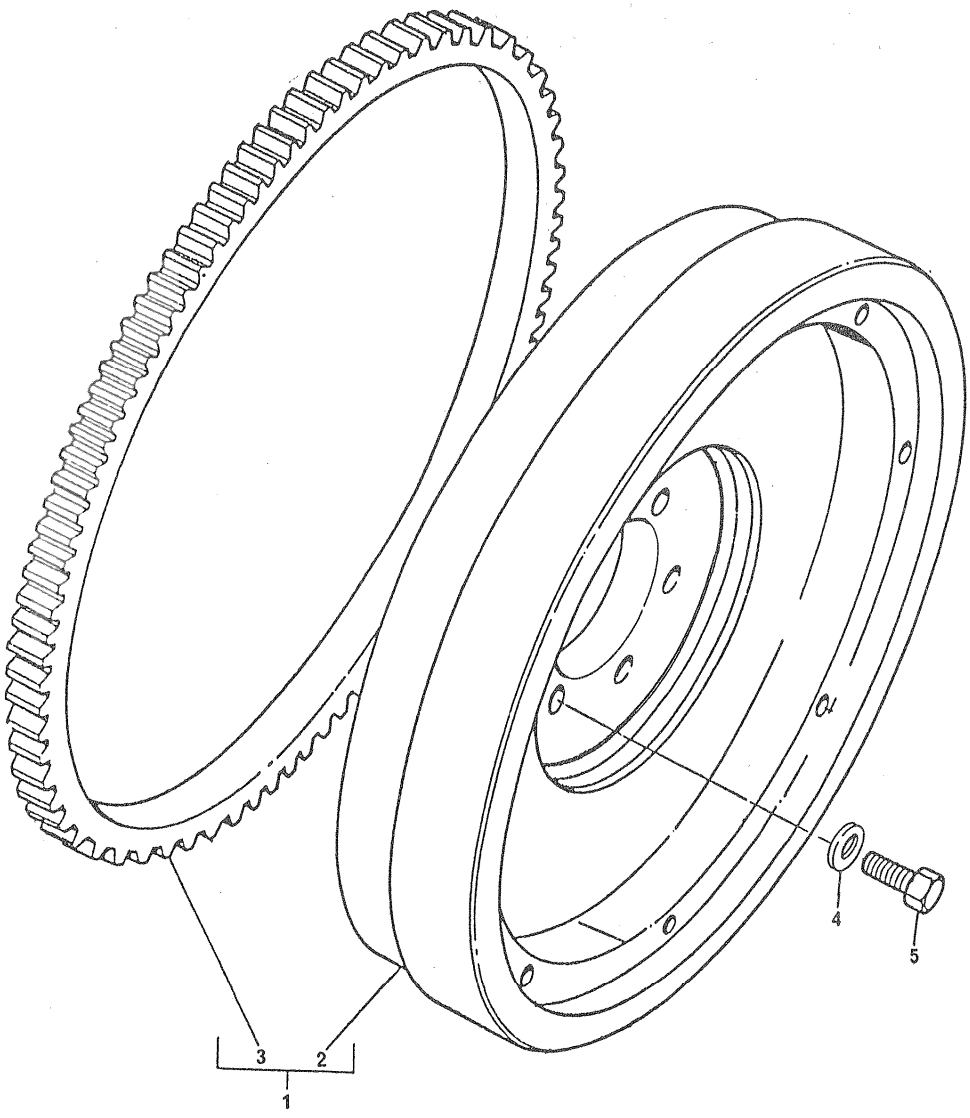

VOLANTE E CREMALHEIRA	GRUPO 55/49

REF	PEÇA Nº	DESCRIÇÃO	QDE	OBSERVAÇÕES
1	70990878	VOLANTE E CREMALHEIRA - CONJUNTO.....	1	
		INCLUINDO:		
2		1 - VOLANTE	-	
3	0410236	1 - CREMALHEIRA	-	
4	33117121	ARRUELA LISA.....	6	
5	70740065	PARAFUSO DE FIXAÇÃO DO VOLANTE.....	6	

VOLANTE E CREMALHEIRA	GRUPO 55/51

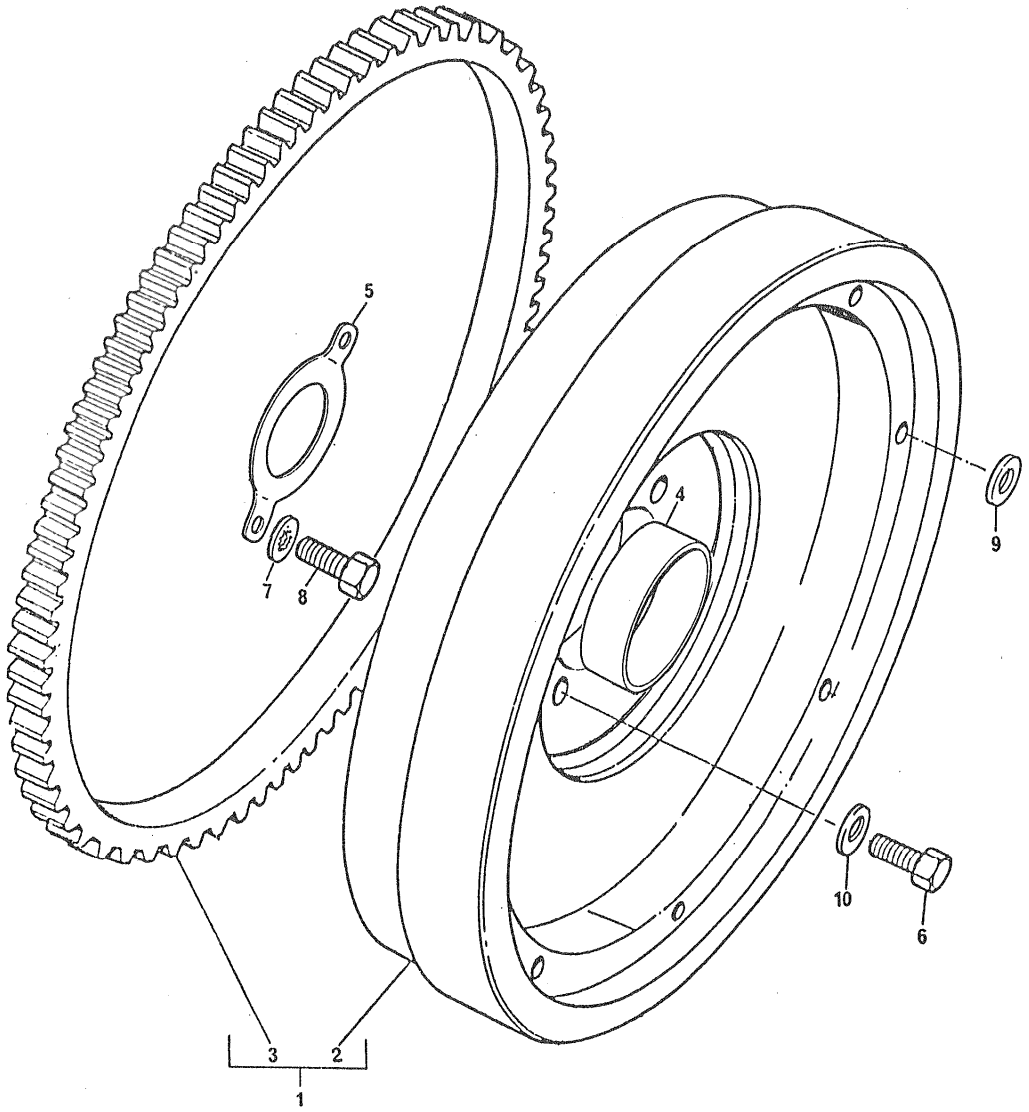

VOLANTE E CREMALHEIRA	GRUPO 55/51

REF	PEÇA Nº	DESCRIÇÃO	QDE	OBSERVAÇÕES
1	70990247	VOLANTE E CREMALHEIRA - CONJUNTO.....	1	
		INCLUINDO:		
2		1 - VOLANTE	-	
3	0410265	1 - CREMALHEIRA	-	
4	0440151	CARCAÇA DO ROLAMENTO-GUIA.....	1	
5	0940249	PLACA RETENTORA DO ROLAMENTO.....	1	
6	70740065	PARAFUSO DE FIXAÇÃO DO VOLANTE.....	6	
7	0920735	ARRUELA DE PRESSÃO (NFM).....	2	
8	0746451	PARAFUSO DE FIXAÇÃO DA PLACA.....	2	
9	0920290	ARRUELA.....	2	
10	33117121	ARRUELA LISA.....	6	

VOLANTE E CREMALHEIRA	GRUPO 55/54

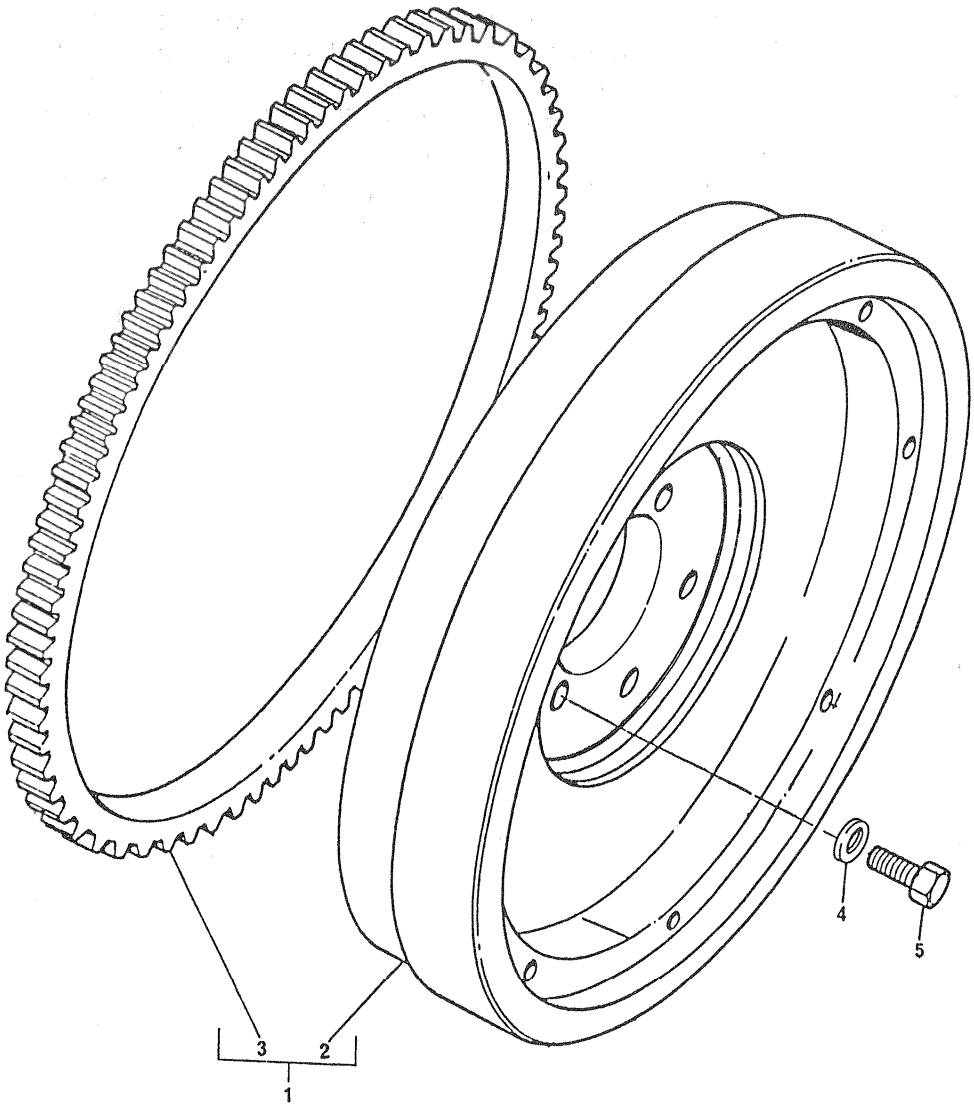

VOLANTE E CREMALHEIRA	GRUPO 55/54

REF	PEÇA Nº	DESCRIÇÃO	QDE	OBSERVAÇÕES
1	70990921	VOLANTE E CREMALHEIRA - CONJUNTO.....	1	
		INCLUINDO:		
2		1 - VOLANTE	-	
3	0410236	1 - CREMALHEIRA	-	
4	33117121	ARRUELA LISA.....	6	
5	70740068	PARAFUSO DE FIXAÇÃO DO VOLANTE.....	6	

VOLANTE E CREMALHEIRA	GRUPO 55/55

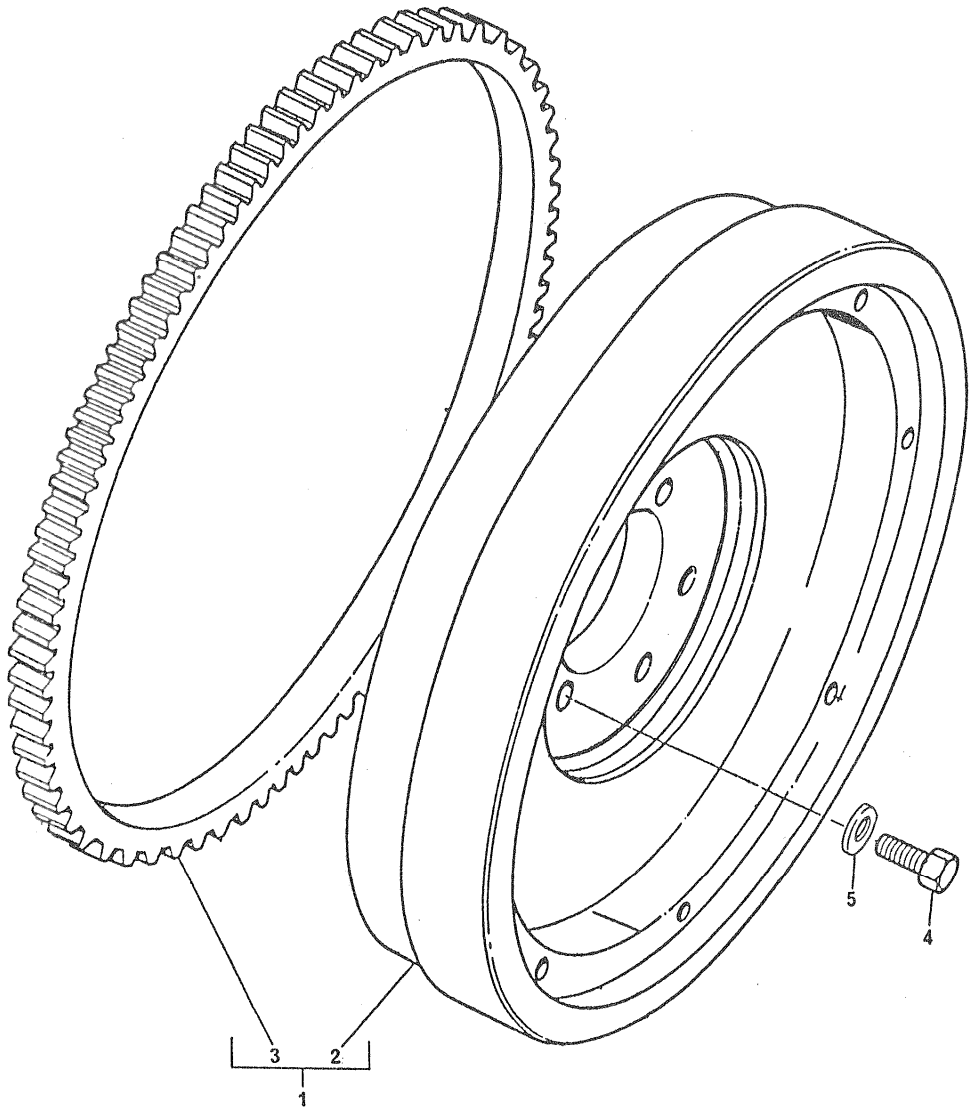

VOLANTE E CREMALHEIRA	GRUPO 55/55

REF	PEÇA Nº	DESCRIÇÃO	QDE	OBSERVAÇÕES
1	70990951	VOLANTE E CREMALHEIRA - CONJUNTO.....	1	
		INCLUINDO:		
2		1 - VOLANTE	-	
3	31161143	1 - CREMALHEIRA	-	
4	70740065	PARAFUSO DE FIXAÇÃO DO VOLANTE.....	6	
5	33117121	ARRUELA LISA.....	6	

VOLANTE E CREMALHEIRA	GRUPO 55/56

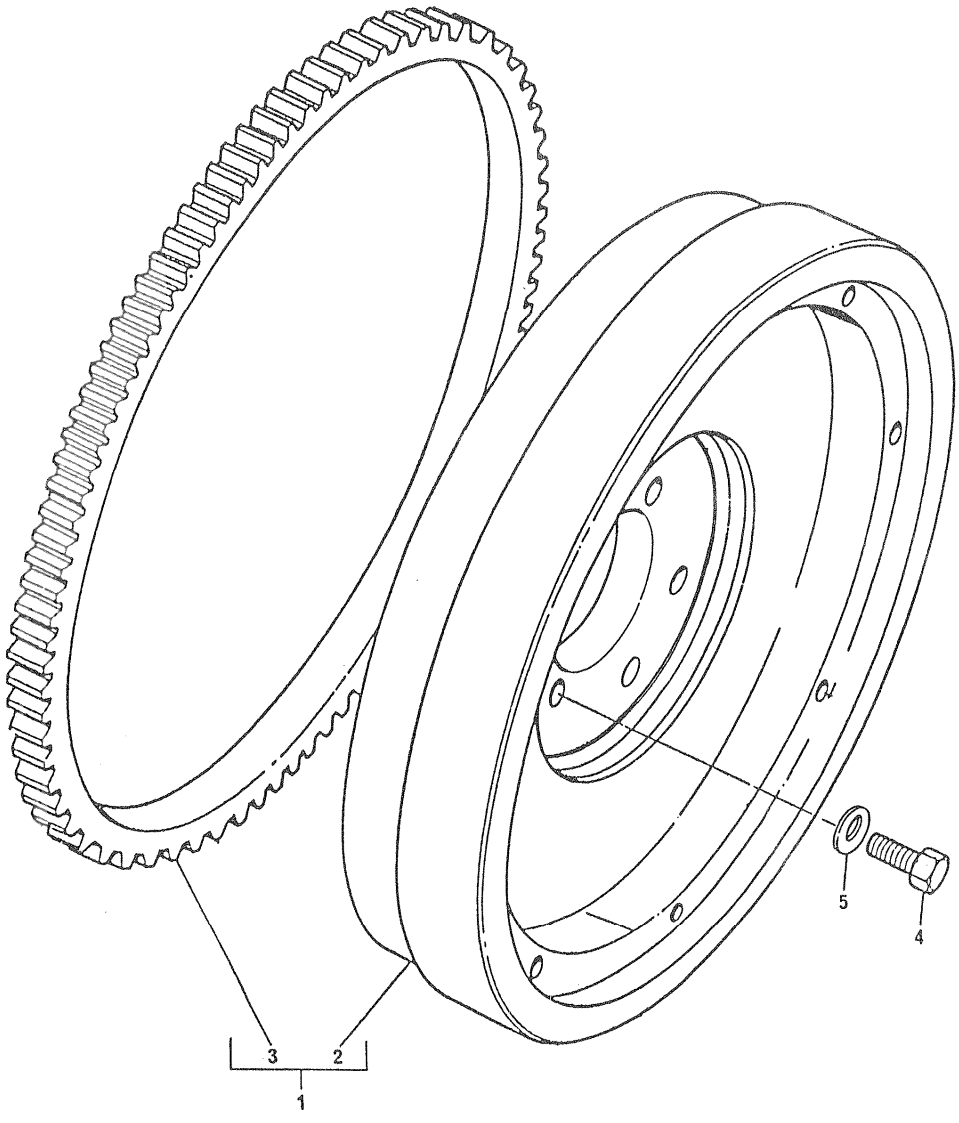

VOLANTE E CREMALHEIRA	GRUPO 55/56

REF	PEÇA Nº	DESCRIÇÃO	QDE	OBSERVAÇÕES
1	70990934	VOLANTE E CREMALHEIRA - CONJUNTO.....	1	
		INCLUINDO:		
2		1 - VOLANTE	-	
3	0410276	1 - CREMALHEIRA	-	
4	70740065	PARAFUSO DE FIXAÇÃO DO VOLANTE.....	6	
5	33117121	ARRUELA LISA.....	6	

VOLANTE E CREMALHEIRA	GRUPO 55/58

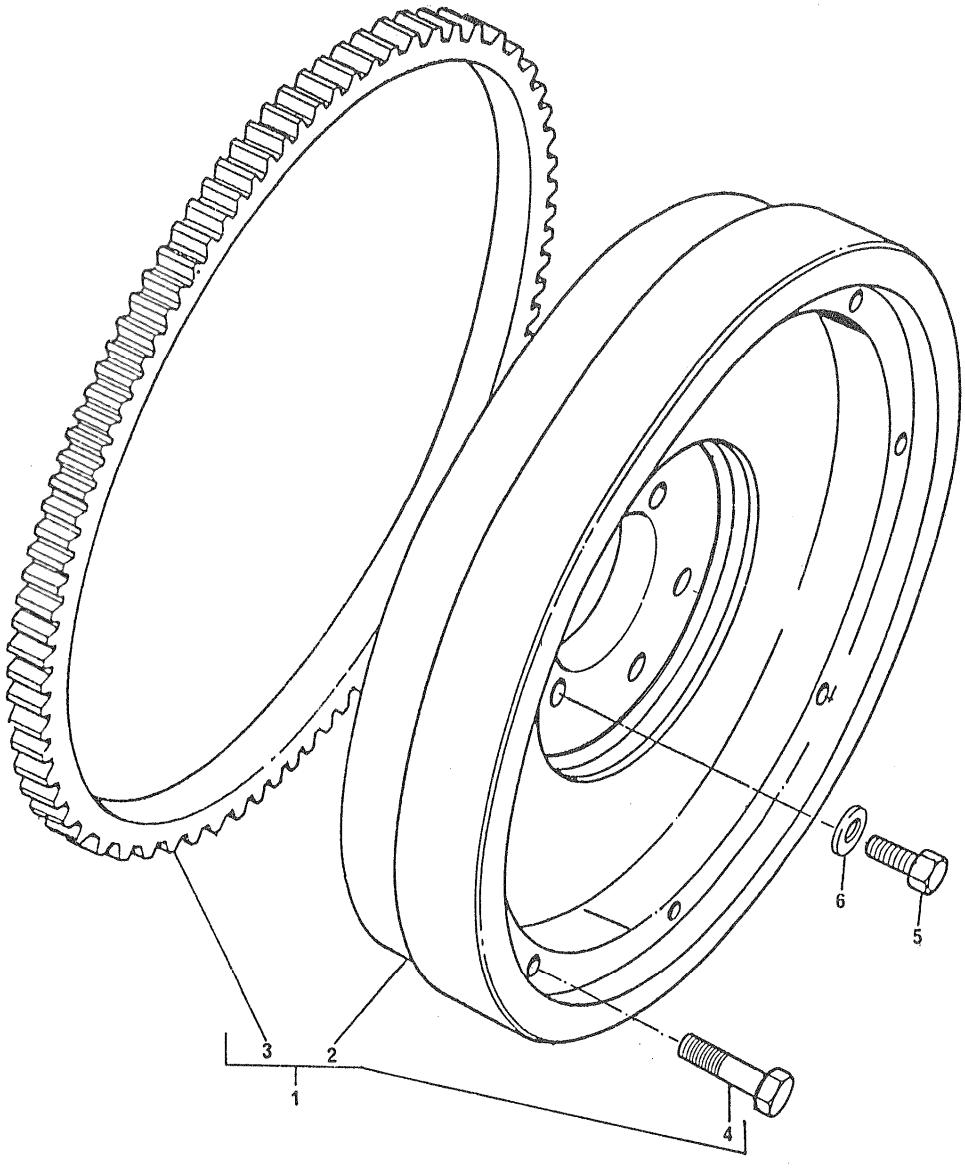

VOLANTE E CREMALHEIRA	GRUPO 55/58

REF	PEÇA Nº	DESCRIÇÃO	QDE	OBSERVAÇÕES
1	70990951	VOLANTE E CREMALHEIRA - CONJUNTO.....	1	
		INCLUINDO:		
2		1 - VOLANTE	-	
3	31161143	1 - CREMALHEIRA	-	
4	0720798	8 - PARAFUSO	-	
5	70740065	PARAFUSO DE FIXAÇÃO DO VOLANTE.....	6	
6	33117121	ARRUELA LISA.....	6	

VOLANTE E CREMALHEIRA	GRUPO 55/62

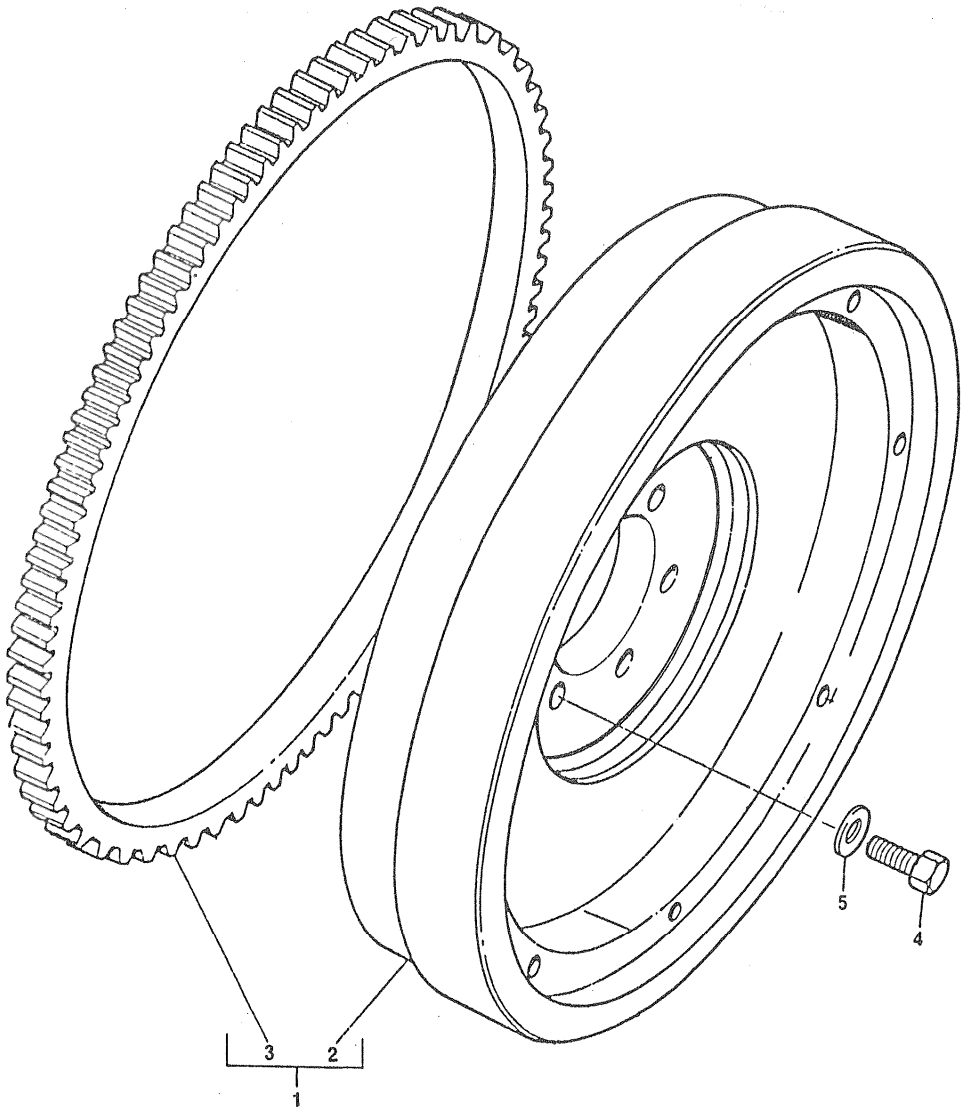

VOLANTE E CREMALHEIRA	GRUPO 55/62

REF	PEÇA Nº	DESCRIÇÃO	QDE	OBSERVAÇÕES
1	70990986	VOLANTE E CREMALHEIRA - CONJUNTO.....	1	
		INCLUINDO:		
2		1 - VOLANTE	-	
3	0410276	1 - CREMALHEIRA	-	
4	70740064	PARAFUSO DO VOLANTE Ã ÃRVORE DE MANIVELAS.....	6	
5	33117121	ARRUELA LISA.....	6	

VOLANTE E CREMALHEIRA	GRUPO 55/64

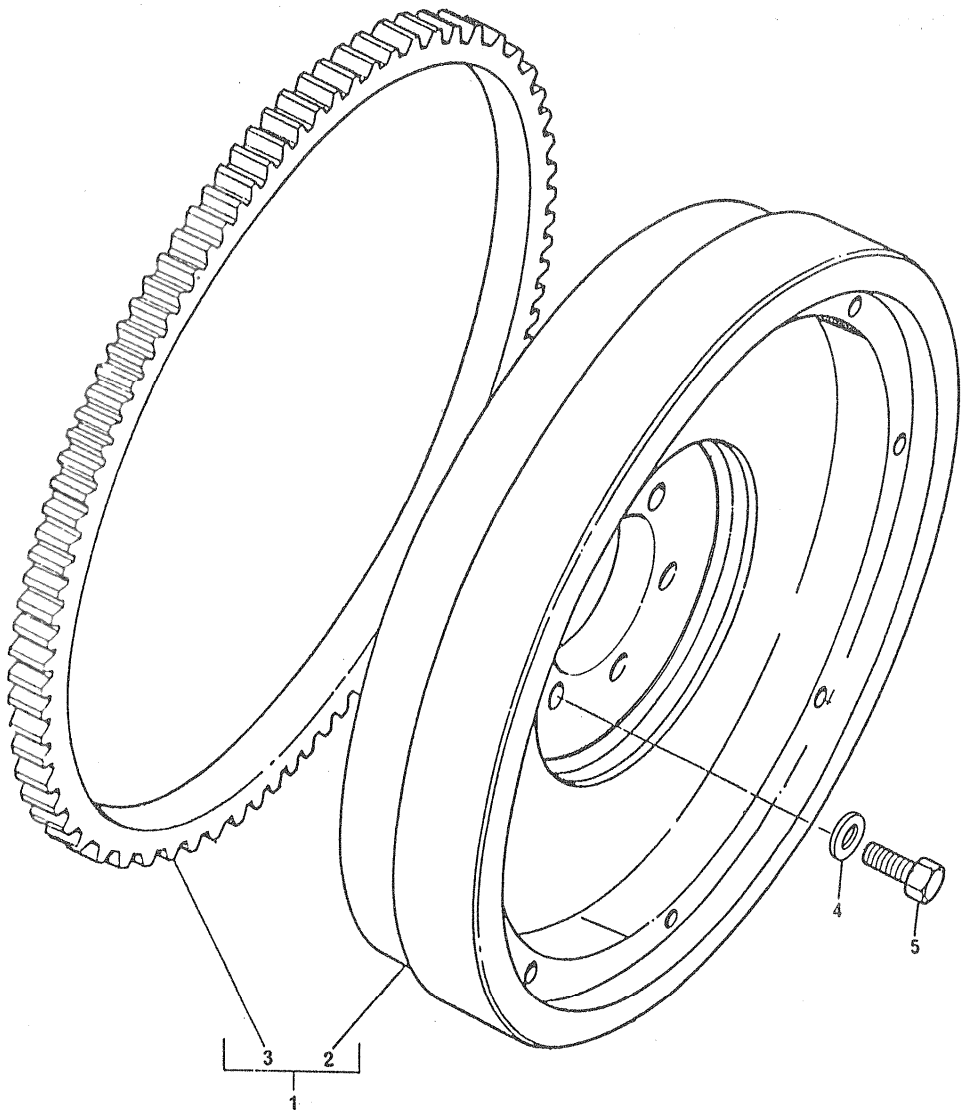

VOLANTE E CREMALHEIRA	GRUPO 55/64

REF	PEÇA Nº	DESCRIÇÃO	QDE	OBSERVAÇÕES
1	70991022	VOLANTE E CREMALHEIRA - CONJUNTO.....	1	
		INCLUINDO:		
2		1 - VOLANTE	-	
3	0410236	1 - CREMALHEIRA	-	
4	33117121	ARRUELA LISA.....	6	
5	70740065	PARAFUSO DE FIXAÇÃO DO VOLANTE.....	6	

VOLANTE E CREMALHEIRA	GRUPO 55/65

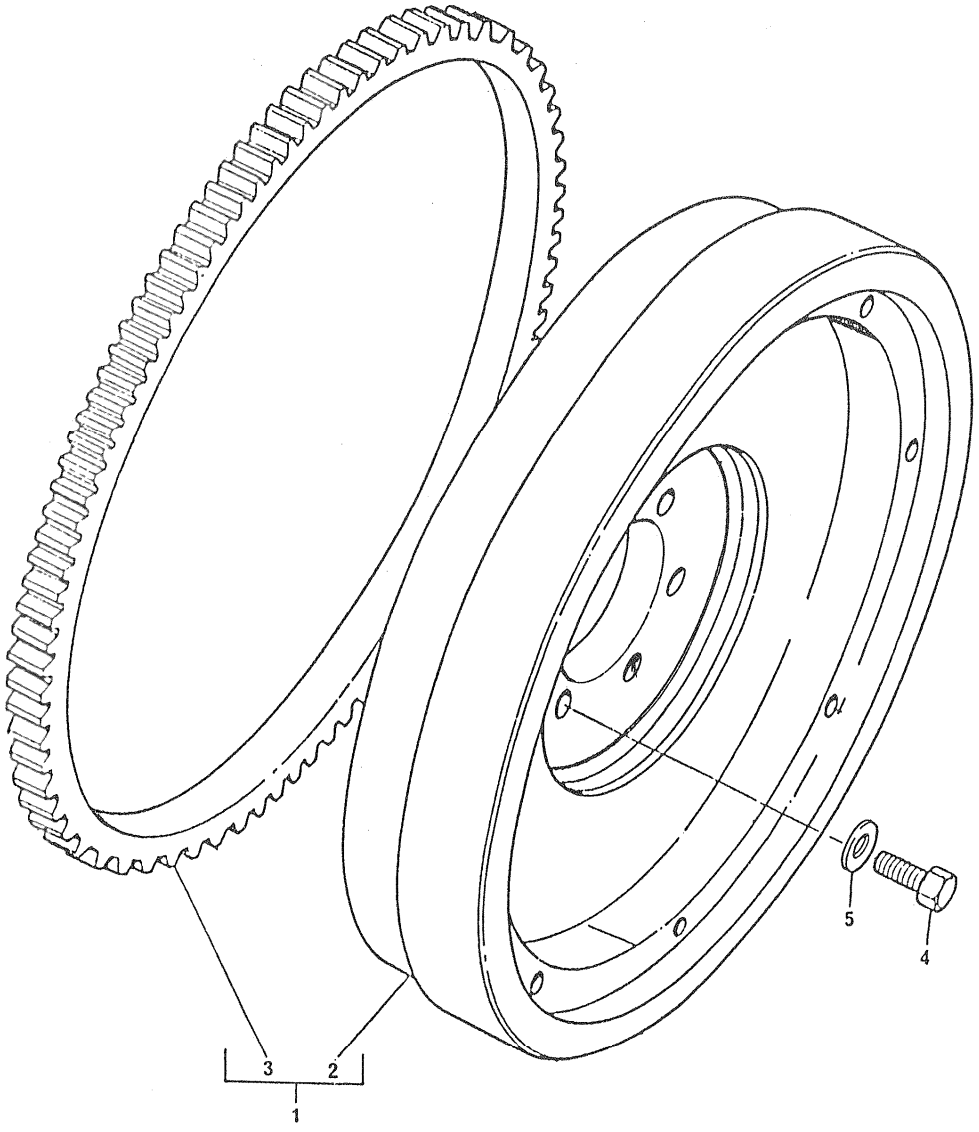

VOLANTE E CREMALHEIRA	GRUPO 55/65

REF	PEÇA Nº	DESCRIÇÃO	QDE	OBSERVAÇÕES
1	70991043	VOLANTE E CREMALHEIRA - CONJUNTO.....	1	
		INCLUINDO:		
2		1 - VOLANTE	-	
3	0410236	1 - CREMALHEIRA	-	
4	70740064	PARAFUSO DO VOLANTE Ã ÃRVORE DE MANIVELAS.....	6	
5	33117121	ARRUELA LISA.....	6	

VOLANTE E CREMALHEIRA	GRUPO 55/67

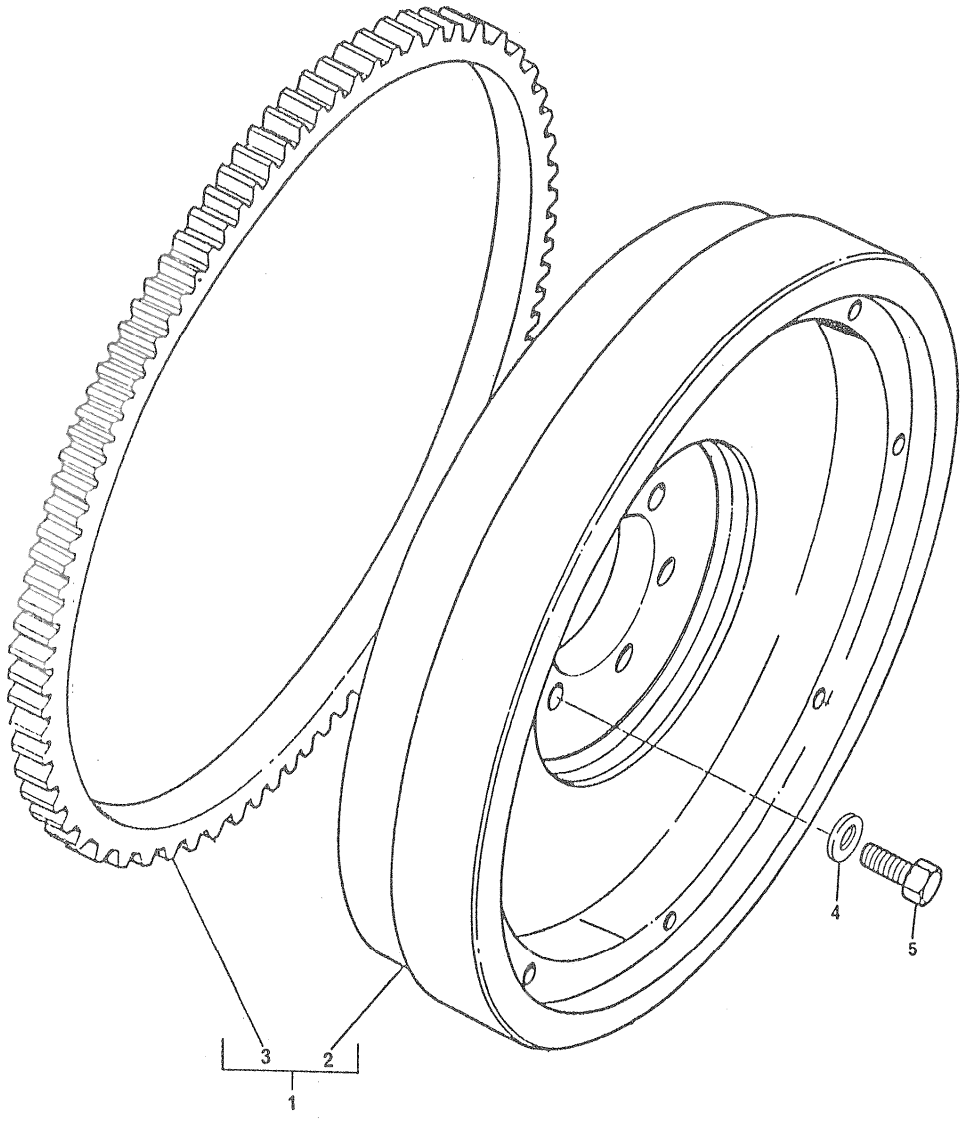

VOLANTE E CREMALHEIRA	GRUPO 55/67

REF	PEÇA Nº	DESCRIÇÃO	QDE	OBSERVAÇÕES
1	41112671	VOLANTE E CREMALHEIRA - CONJUNTO.....	1	
		INCLUINDO:		
2		1 - VOLANTE	-	
3	0410264	1 - CREMALHEIRA	-	
4	33117121	ARRUELA LISA.....	6	
5	70740065	PARAFUSO DO VOLANTE À ÁRVORE DE MANIVELAS.....	6	

VOLANTE E CREMALHEIRA	GRUPO 55/69

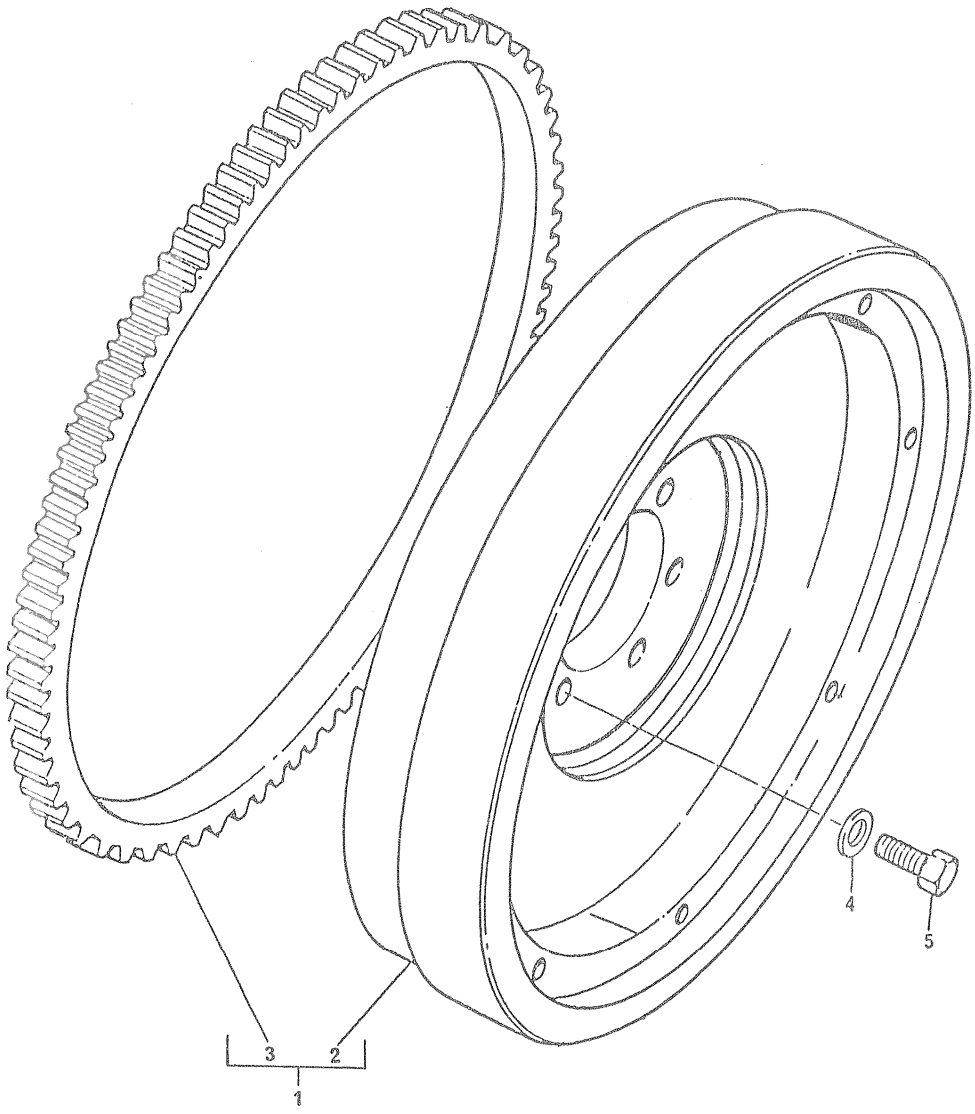

VOLANTE E CREMALHEIRA	GRUPO 55/69

REF	PEÇA Nº	DESCRIÇÃO	QDE	OBSERVAÇÕES
1	70990783	VOLANTE E CREMALHEIRA - CONJUNTO.....	1	
		INCLUINDO:		
2		1 - VOLANTE	"	
3	0410236	1 - CREMALHEIRA	"	
4	33117121	ARRUELA LISA.....	6	
5	70740064	PARAFUSO DO VOLANTE À ÁRVORE DE MANIVELAS.....	6	

VOLANTE E CREMALHEIRA	GRUPO 55/71

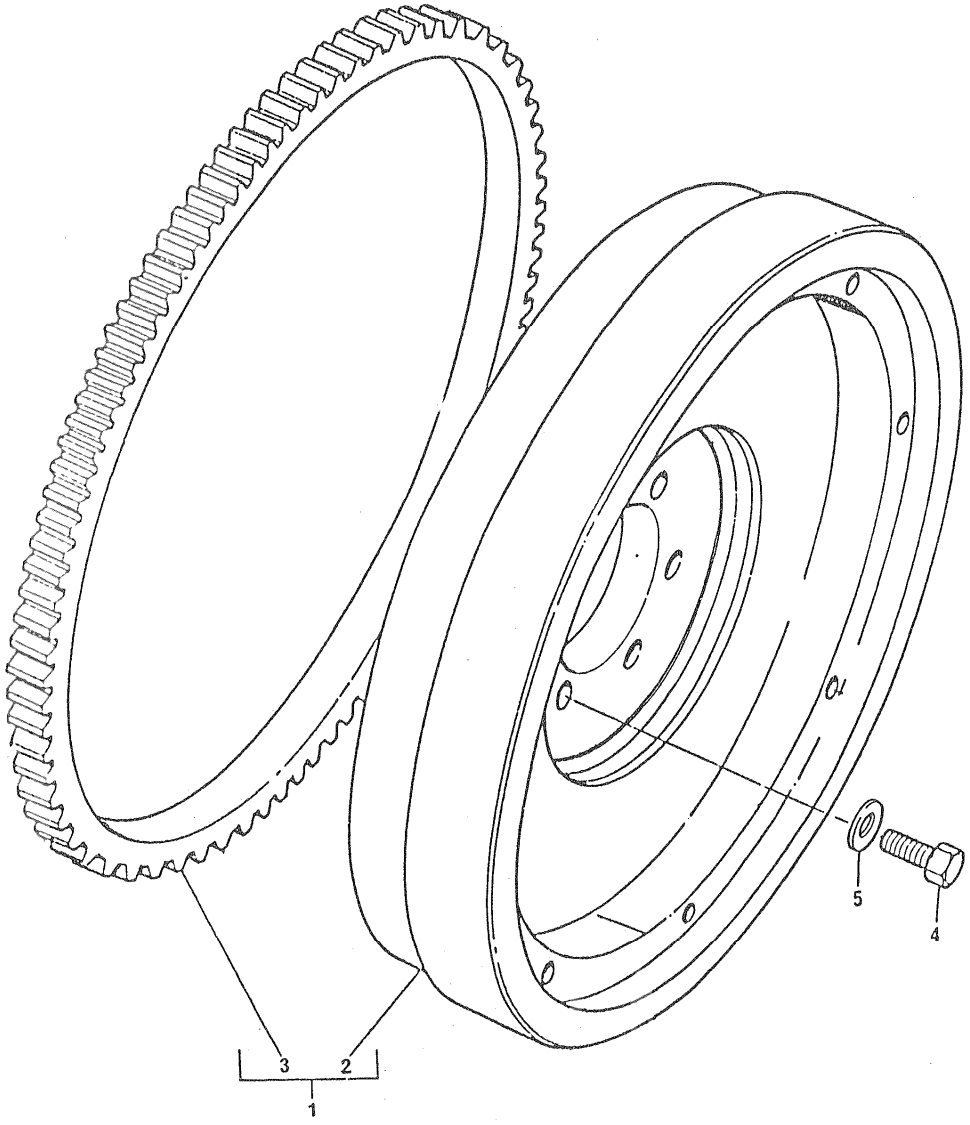

VOLANTE E CREMALHEIRA	GRUPO 55/71

REF	PEÇA Nº	DESCRIÇÃO	QDE	OBSERVAÇÕES
1	70991107	VOLANTE E CREMALHEIRA - CONJUNTO.....	1	
		INCLUINDO:		
2		1 - VOLANTE	-	
3	0410236	1 - CREMALHEIRA	-	
4	70740065	PARAFUSO DO VOLANTE Ã ÃRVORE DE MANIVELAS.....	6	
5	33117121	ARRUELA LISA.....	6	

VOLANTE E CREMALHEIRA	GRUPO 55/77

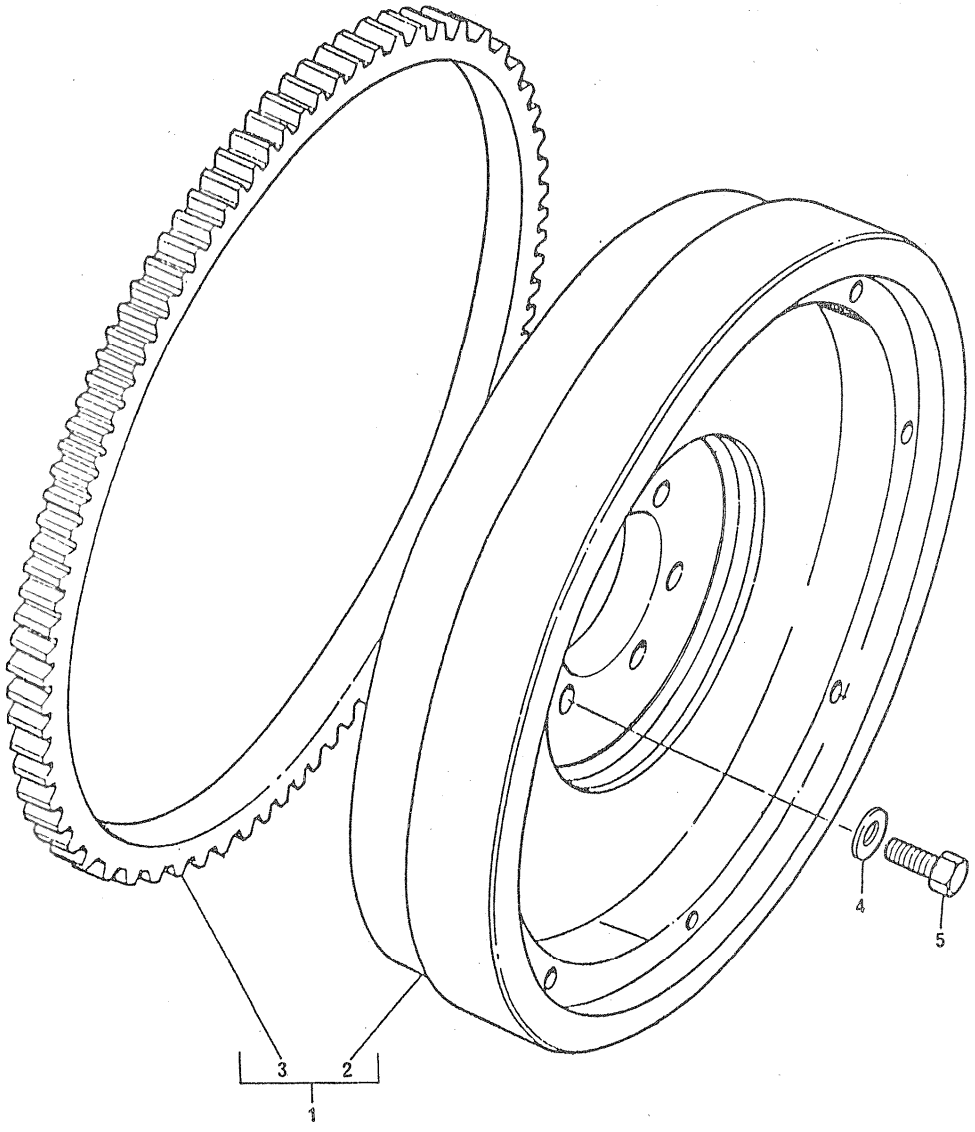

VOLANTE E CREMALHEIRA	GRUPO 55/77

REF	PEÇA Nº	DESCRIÇÃO	QDE	OBSERVAÇÕES
1	70991140	VOLANTE E CREMALHEIRA - CONJUNTO.....	1	
		INCLUINDO:		
2		1 - VOLANTE	-	
3	0410276	1 - CREMALHEIRA	-	
4	33117121	ARRUELA LISA.....	6	
5	70740064	PARAFUSO DO VOLANTE Ã ÁRVORE DE MANIVELAS.....	6	

VOLANTE E CREMALHEIRA	GRUPO 55/86

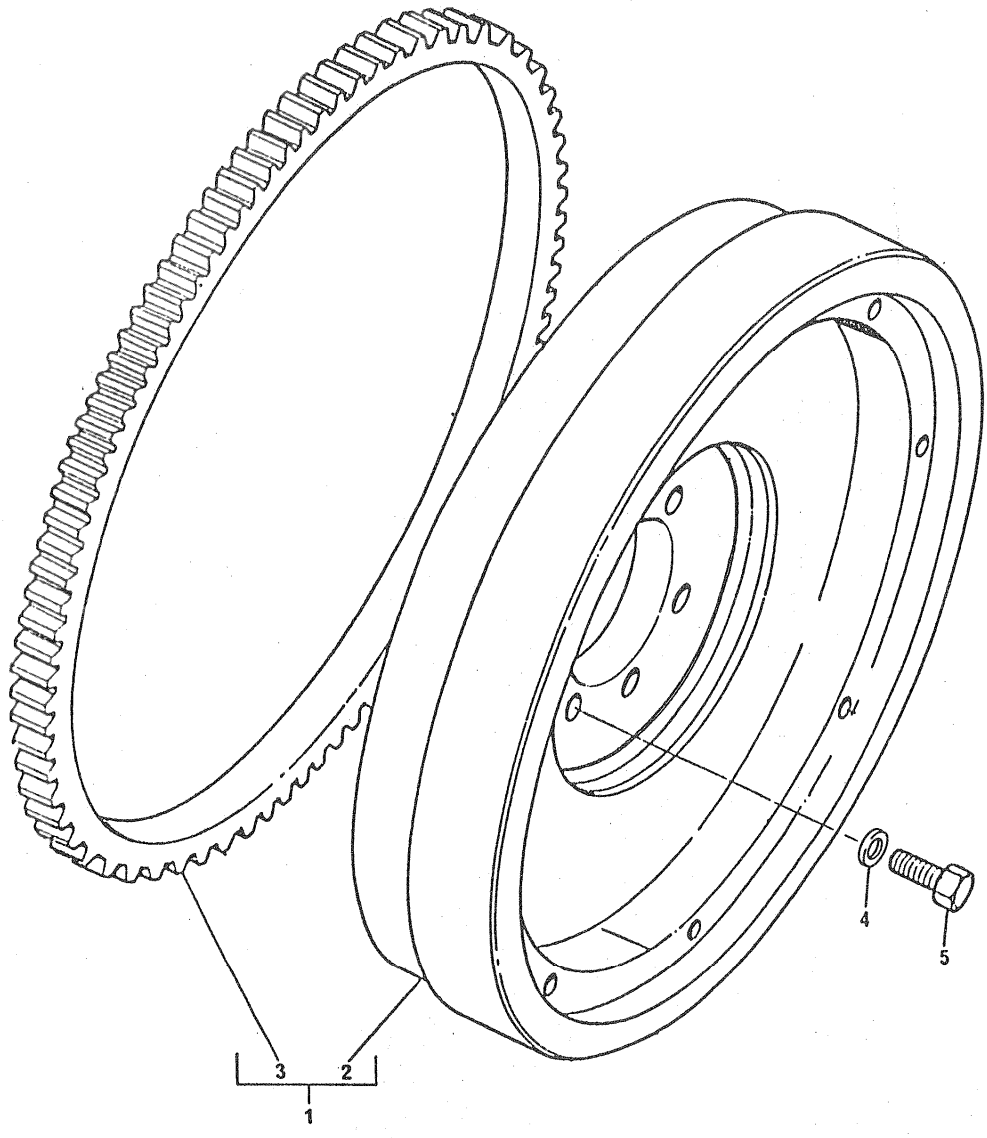

VOLANTE E CREMALHEIRA	GRUPO 55/86

REF	PEÇA Nº	DESCRIÇÃO	QDE	OBSERVAÇÕES
1	70991225	VOLANTE E CREMALHEIRA - CONJUNTO.....	1	
		INCLUINDO:		
2		1 - VOLANTE	-	
3	0410276	1 - CREMALHEIRA	-	
4	33117121	ARRUELA LISA.....	6	
5	70740065	PARAFUSO DE FIXAÇÃO DO VOLANTE.....	6	

VOLANTE E CREMALHEIRA	GRUPO 55/93

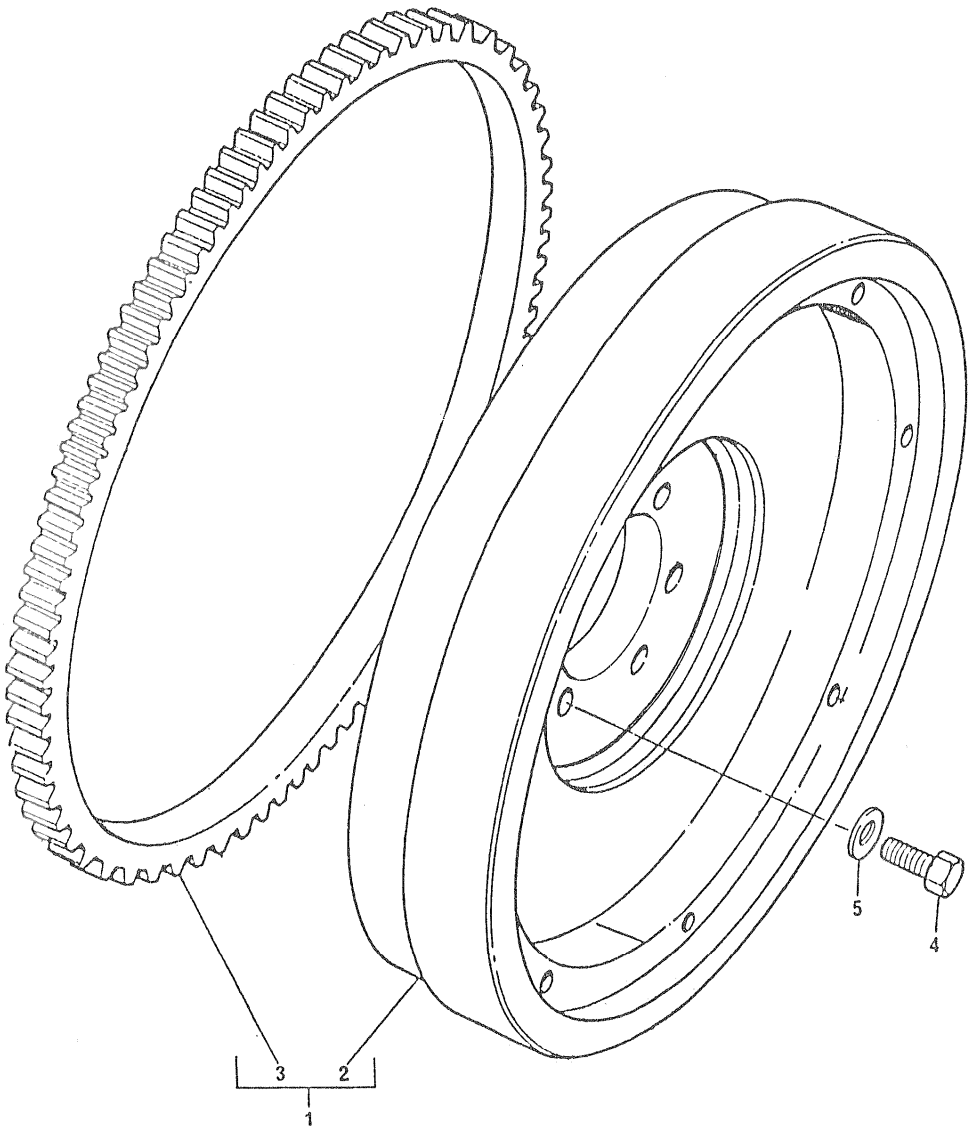

VOLANTE E CREMALHEIRA	GRUPO 55/93

REF	PEÇA Nº	DESCRIÇÃO	QDE	OBSERVAÇÕES
1	70990715	VOLANTE E CREMALHEIRA - CONJUNTO.....	1	
		INCLUINDO:		
2		1 - VOLANTE	-	
3	0410276	1 - CREMALHEIRA	-	
4	70740065	PARAFUSO DO VOLANTE À ÁRVORE DE MANIVELAS.....	6	
5	33117121	ARRUELA LISA.....	6	

VOLANTE E CREMALHEIRA	GRUPO 55/94

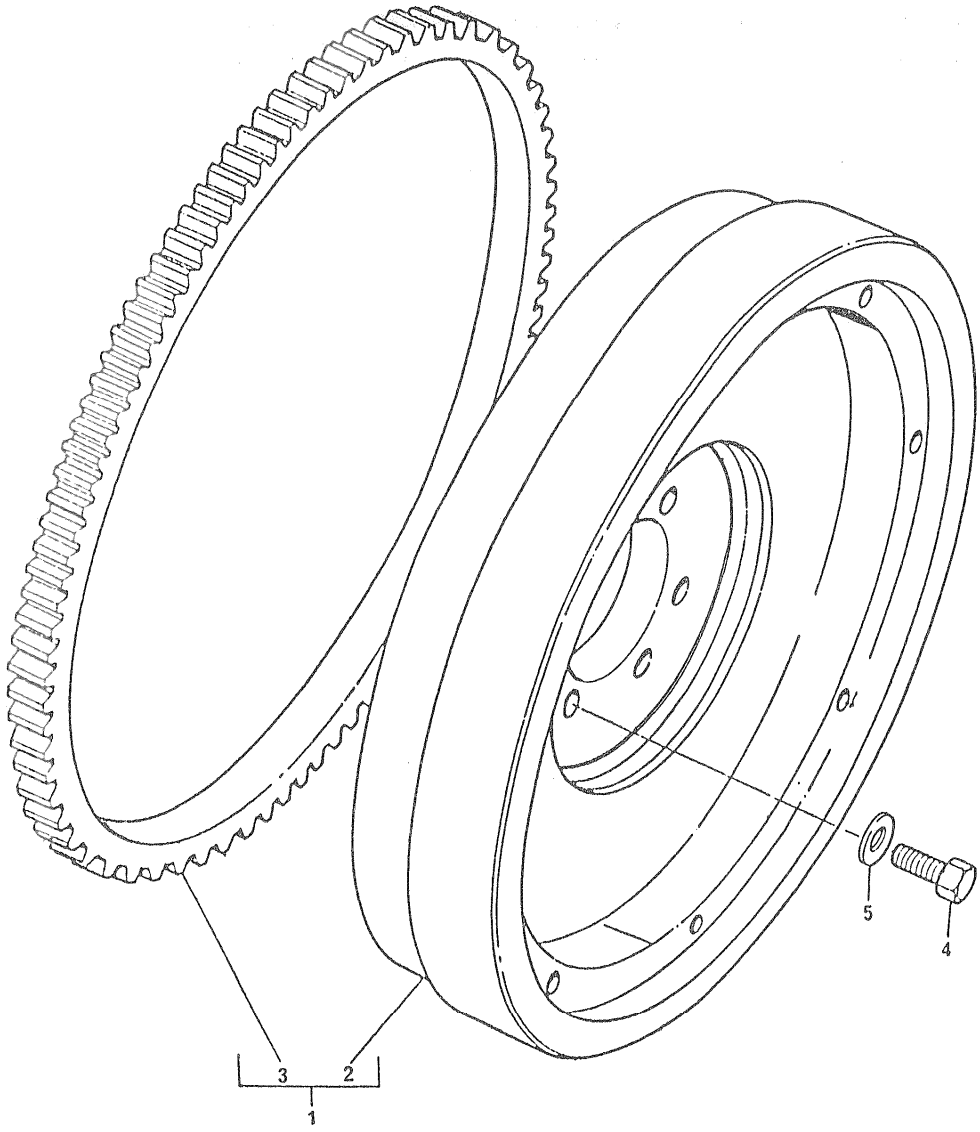

VOLANTE E CREMALHEIRA	GRUPO 55/94

REF	PEÇA Nº	DESCRIÇÃO	QDE	OBSERVAÇÕES
1	70990349	VOLANTE E CREMALHEIRA - CONJUNTO.....	1	
		INCLUINDO:		
2		1 - VOLANTE	-	
3	0410276	1 - CREMALHEIRA	-	
4	70740064	PARAFUSO DO VOLANTE Ã ÁRVORE DE MANIVELAS.....	6	
5	33117121	ARRUELA LISA.....	6	

VOLANTE E CREMALHEIRA	GRUPO 55/95

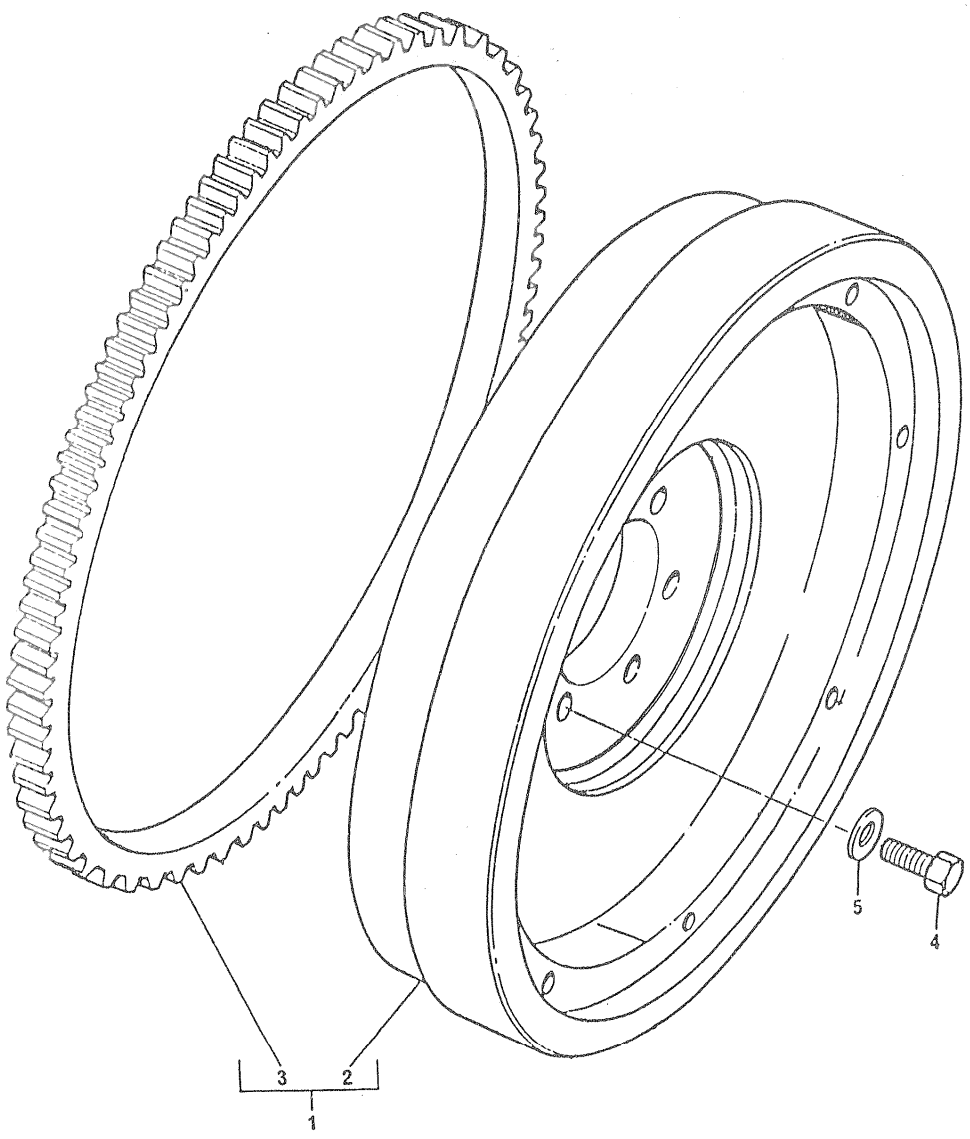

VOLANTE E CREMALHEIRA	GRUPO 55/95

REF	PEÇA Nº	DESCRIÇÃO	QDE	OBSERVAÇÕES
1	70991173	VOLANTE E CREMALHEIRA - CONJUNTO.....	1	
		INCLUINDO:		
2		1 - VOLANTE	-	
3	0410276	1 - CREMALHEIRA	-	
4	70740065	PARAFUSO DO VOLANTE Ã ÁRVORE DE MANIVELAS.....	6	
5	33117121	ARRUELA LISA.....	6	

VOLANTE E CREMALHEIRA	GRUPO 55/103

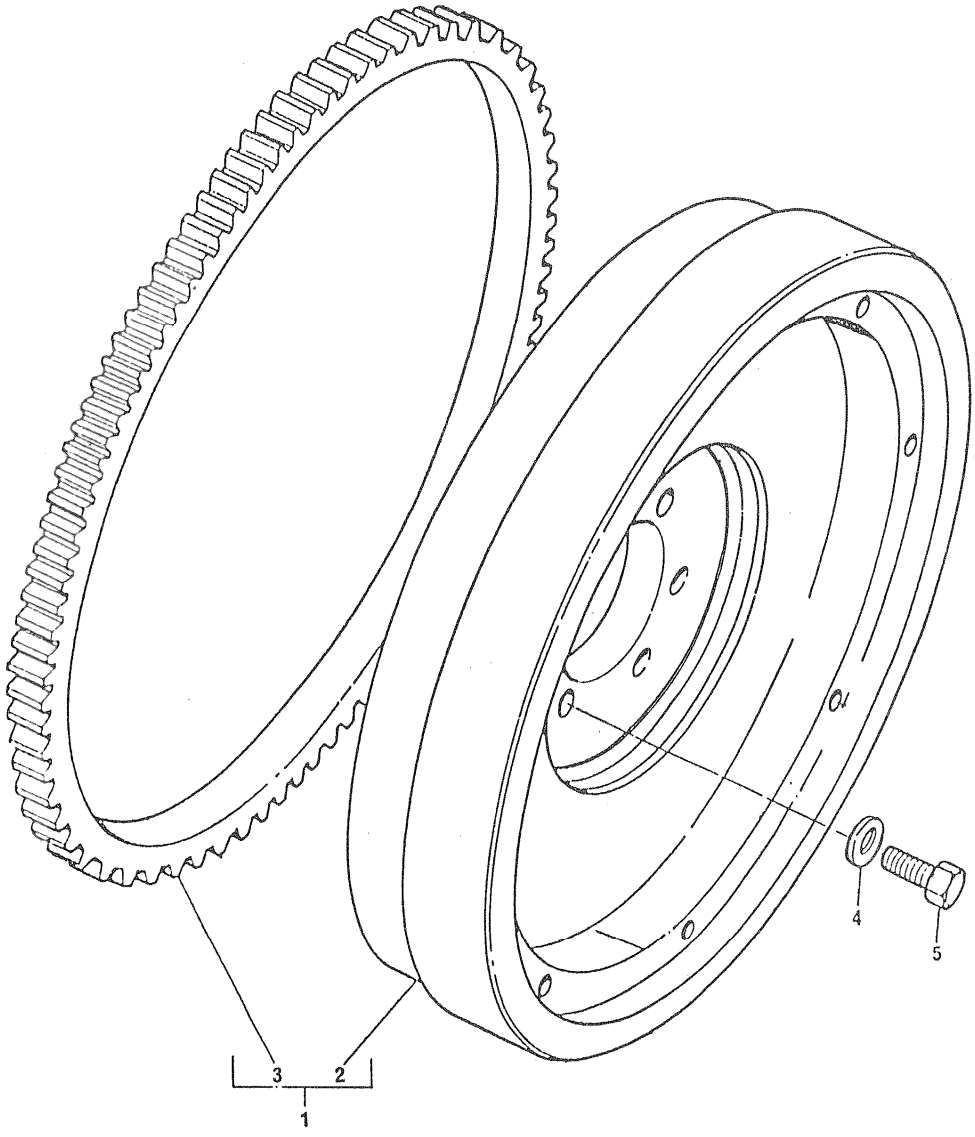

VOLANTE E CREMALHEIRA	GRUPO 55/103

REF	PEÇA Nº	DESCRIÇÃO	QDE	OBSERVAÇÕES
1	70991460	VOLANTE E CREMALHEIRA - CONJUNTO.....	1	
		INCLUINDO:		
2		1 - VOLANTE	-	
3	0410276	1 - CREMALHEIRA	-	
4	33117121	ARRUELA LISA.....	6	
5	70740064	PARAFUSO DE FIXAÇÃO DO VOLANTE.....	6	

NOTA:

ESTAS PEÇAS PERTENCEM AO KIT Nº 4203165

VOLANTE E CREMALHEIRA	GRUPO 55/108

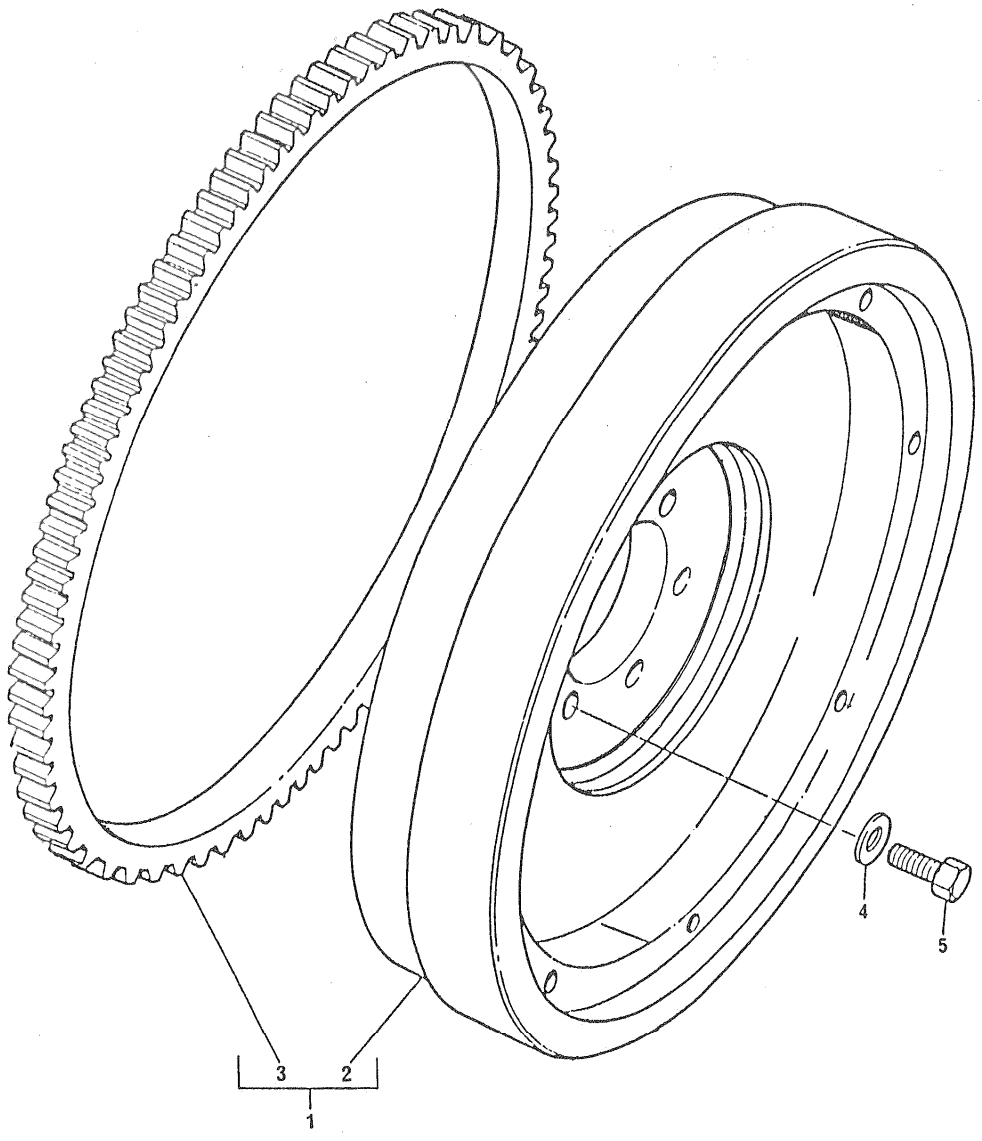

VOLANTE E CREMALHEIRA	GRUPO 55/108

REF	PEÇA Nº	DESCRIÇÃO	QDE	OBSERVAÇÕES
1	70991929	VOLANTE E CREMALHEIRA - CONJUNTO (NFM).....	1	
		INCLUINDO:		
2		1 - VOLANTE	-	
3	0410276	1 - CREMALHEIRA	-	
4	33117121	ARRUELA LISA.....	6	
5	70740065	PARAFUSO DO VOLANTE Ã ÁRVORE DE MANIVELAS.....	6	

VOLANTE E CREMALHEIRA	GRUPO 55/114

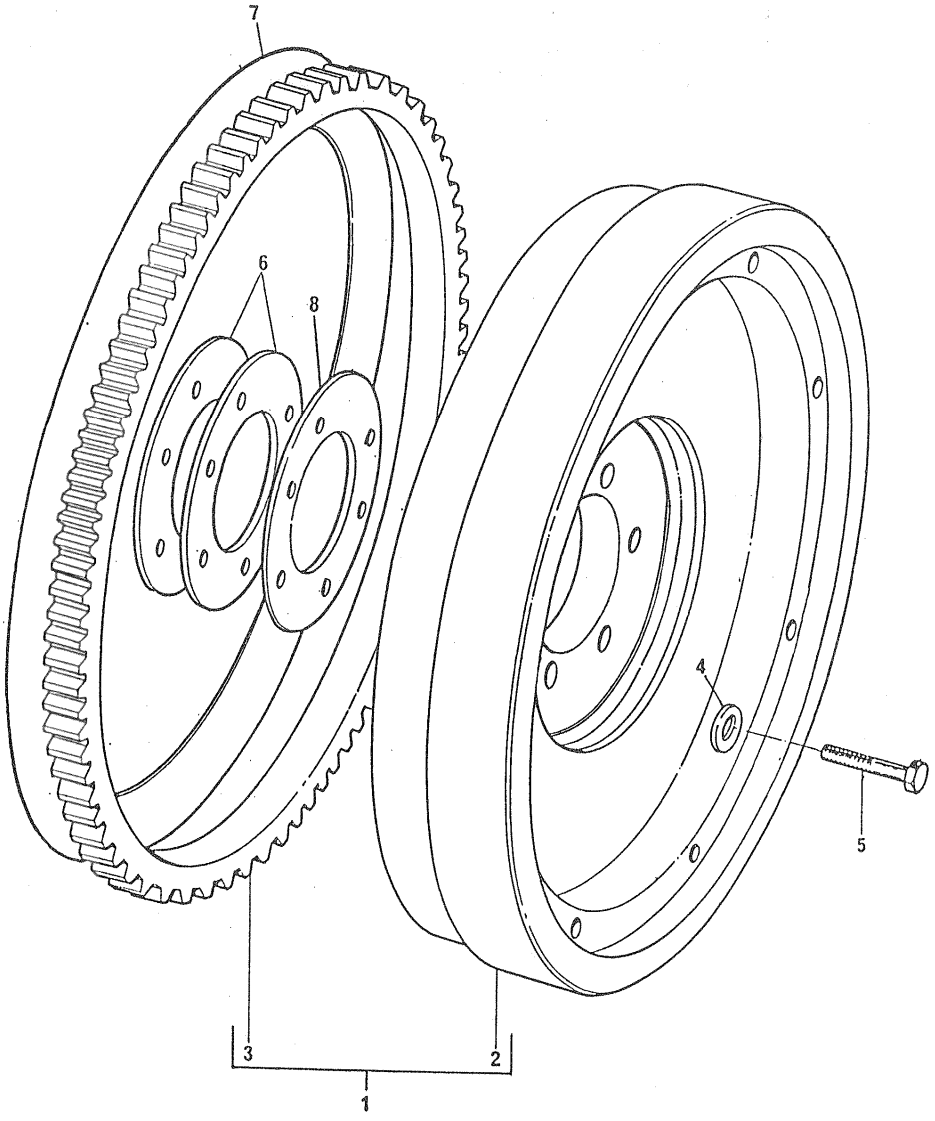

VOLANTE E CREMALHEIRA	GRUPO 55/114

REF	PEÇA Nº	DESCRIÇÃO	QDE	OBSERVAÇÕES
1	0999962	VOLANTE E CREMALHEIRA - CONJUNTO.....	1	
		INCLUINDO:		
2		1 - VOLANTE	-	
3	0410236	1 - CREMALHEIRA	-	
4	33117121	ARRUELA LISA.....	6	
5	70740069	PARAFUSO DE FIXAÇÃO DO VOLANTE.....	6	
6	33154126	CALÇO.....	X	
7	33418301	PLACA ACIONADORA.....	1	
8	33154125	PLACA DE FIXAÇÃO.....	1	

VOLANTE E CREMALHEIRA	GRUPO 55/115

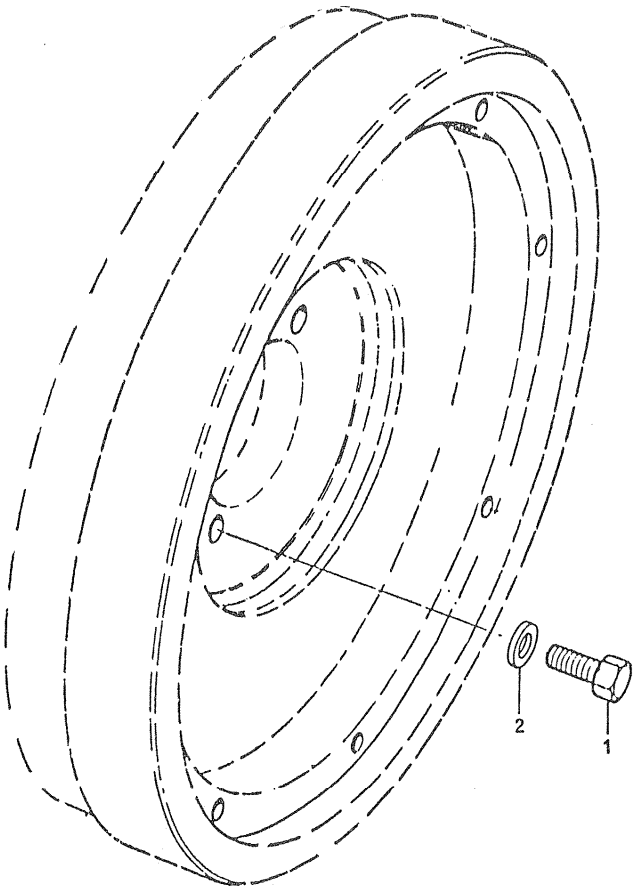

VOLANTE E CREMALHEIRA	GRUPO 55/115

REF	PEÇA NO.	DESCRIÇÃO	QDE	OBSERVAÇÕES
1	70740065	PARAFUSO DE FIXAÇÃO DO VOLANTE.....	6	
2	33117121	ARRUELA LISA.....	6	

VOLANTE E CREMALHEIRA	GRUPO 55/127

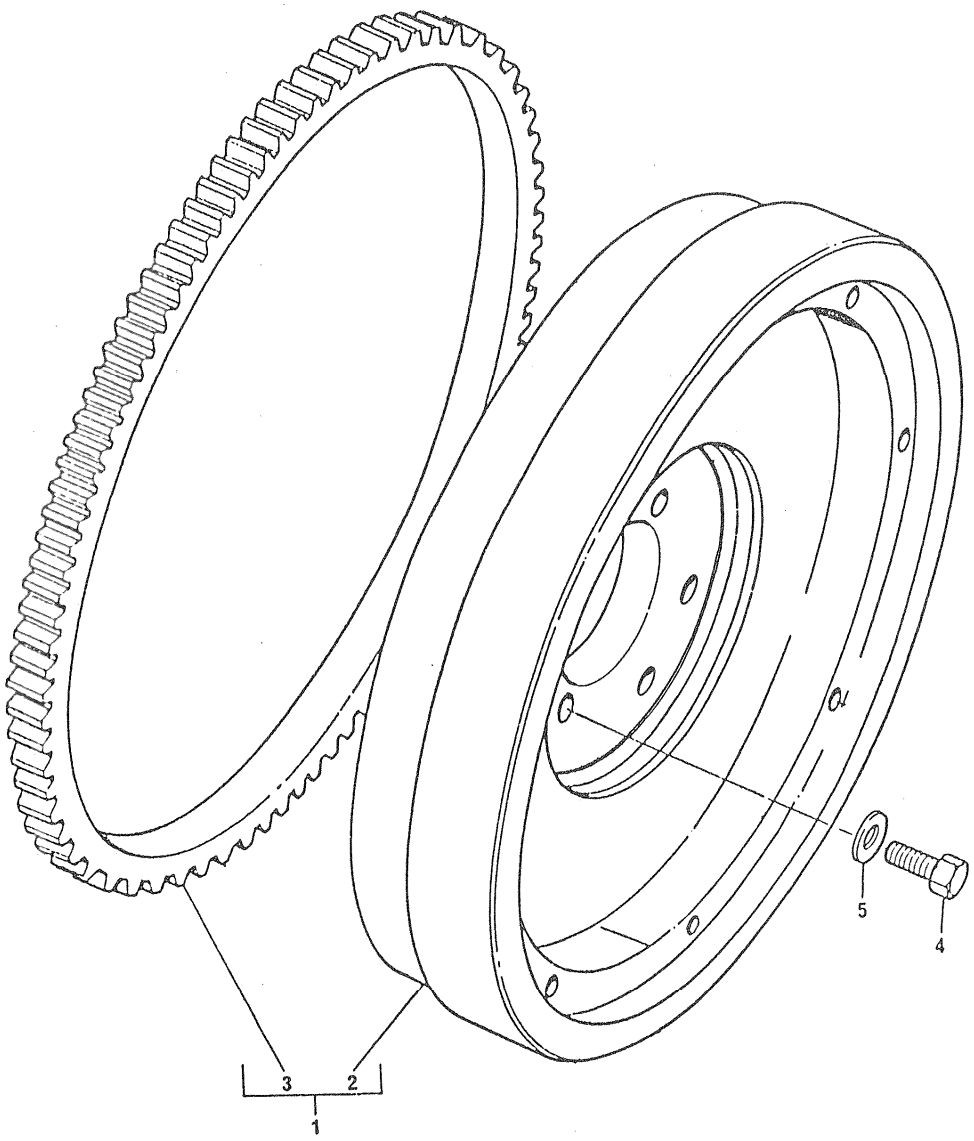

VOLANTE E CREMALHEIRA	GRUPO 55/127

REF	PEÇA Nº	DESCRIÇÃO	QDE	OBSERVAÇÕES
1	70991929	VOLANTE E CREMALHEIRA - CONJUNTO (NFM).....	1	
		INCLUINDO:		
2		1 - VOLANTE	-	
3	0410276	1 - CREMALHEIRA	-	
4	70740064	PARAFUSO DO VOLANTE Ã ÁRVORE DE MANIVELAS.....	6	
5	33117121	ARRUELA LISA.....	6	

VOLANTE E CREMALHEIRA	GRUPO 55/129

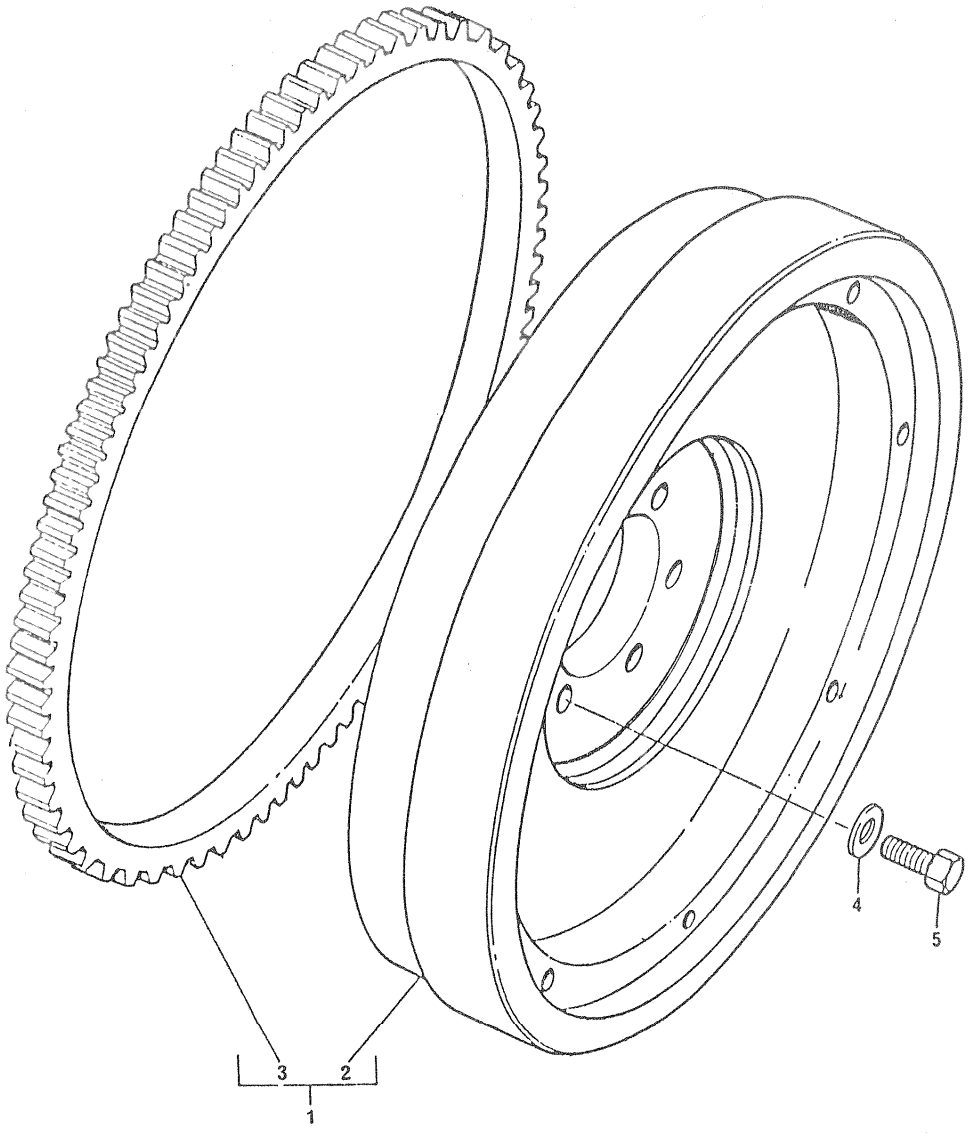

VOLANTE E CREMALHEIRA	GRUPO 55/129

REF	PEÇA Nº	DESCRIÇÃO	QDE	OBSERVAÇÕES
1	70991928	VOLANTE E CREMALHEIRA - CONJUNTO.....	1	
		INCLUINDO:		
2		1 - VOLANTE	-	
3	0410276	1 - CREMALHEIRA	-	
4	33117121	ARRUELA LISA.....	6	
5	70740064	PARAFUSO DO VOLANTE Ã ÁRVORE DE MANIVELAS.....	6	

BOMBA D'ÁGUA	GRUPO 56/23

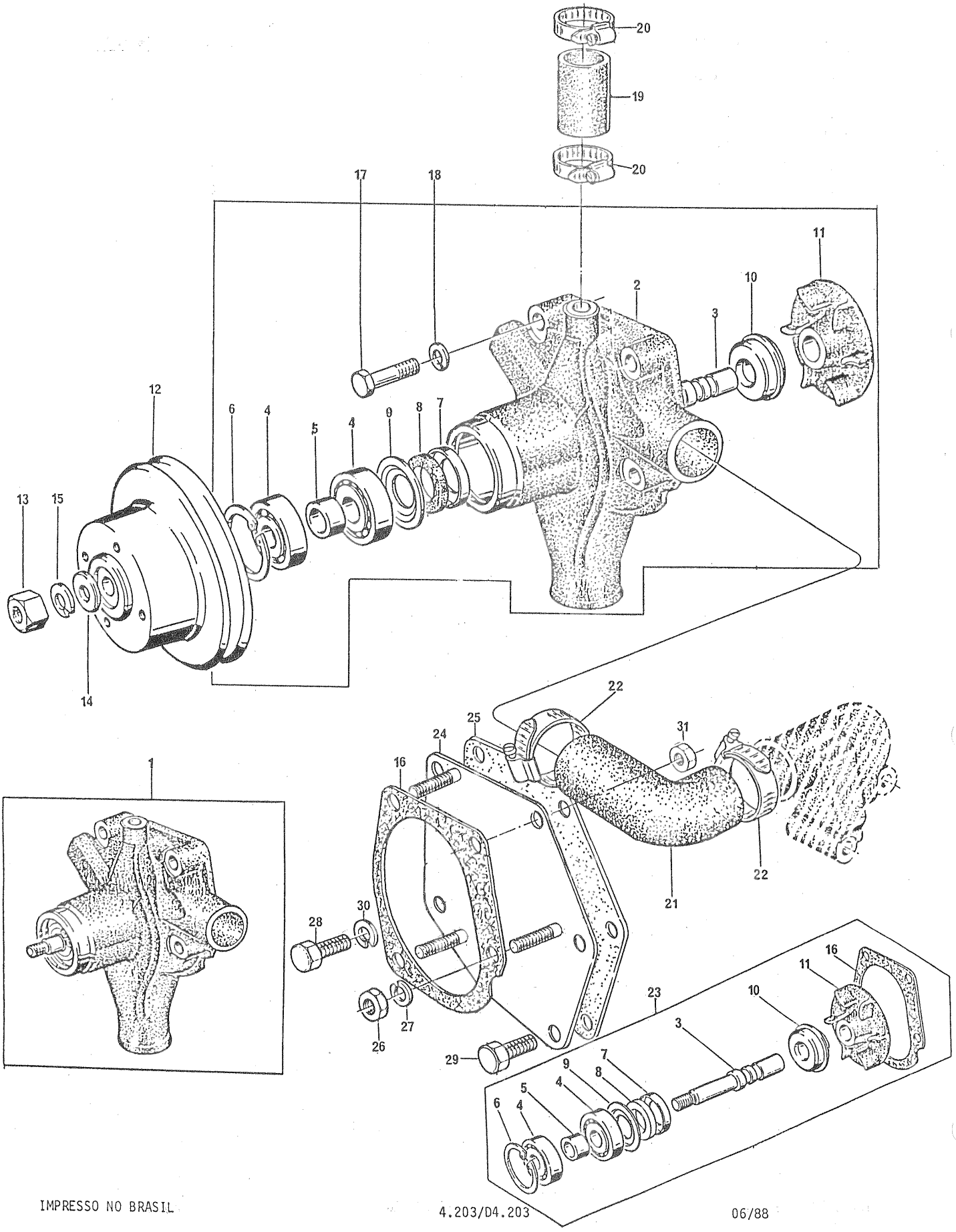

BOMBA D'ÃGUA	GRUPO 56/23

REF		PEÇA Nº	DESCRIÇÃO	QDE	OBSERVAÇÕES
1		70991071	BOMBA D'ÃGUA - CONJUNTO.....	1	
			INCLUINDO:		
2			1 - CARCAÇA	-	
3	*		1 - EIXO DO ROTOR	-	
4	*		2 - ROLAMENTO	-	
5	*		1 - DISTANCIADOR DO ROLAMENTO	-	
6	*	0170046	1 - ANEL TRAVA	-	
7	*		1 - ALOJAMENTO DO VEDADOR DIANTEIRO	-	
8	*	33813114	1 - VEDADOR DIANTEIRO	-	
9	*		1 - DEFLETOR	-	
10	*	70730018	1 - VEDADOR TRASEIRO	-	
11	*		1 - ROTOR DA BOMBA D'ÃGUA	-	
12		70670045	POLIA DA BOMBA D'ÃGUA.....	1	
13		0576005	PORCA.....	1	
14		0920007	ARRUELA LISA.....	1	
15		0920056	ARRUELA DE PRESSÃO.....	1	
16	*	36866415	JUNTA DA PLACA Ã BOMBA D'ÃGUA.....	1	
17		0096436	PARAFUSO DA BOMBA D'ÃGUA Ã PLACA.....	1	
18		0920054	ARRUELA DE PRESSÃO.....	1	
19		0200080	MANGUEIRA DA BOMBA Ã CONEXÃO DE DESVIO.....	1	
20		70180057	BRAÇADEIRA.....	2	
21		70200211	MANGUEIRA DA BOMBA Ã CONEXÃO DE ENTRADA.....	1	
22		70180059	BRAÇADEIRA.....	2	
23		420392	REPARO DA BOMBA D'ÃGUA.....	1	
24		38611108	PLACA DA BOMBA D'ÃGUA.....	1	
25		36865104	JUNTA DA TAMPA FRONTAL DA CXA.DE DISTRIB.Ã PLACA (NFM)	1	
26		0576051	PORCA DA BOMBA D'ÃGUA Ã PLACA.....	3	
27		0920054	ARRUELA DE PRESSÃO.....	3	
28		0748525	PARAFUSO DA PLACA Ã TAMPA DA CAIXA.....	2	
29		0748521	PARAFUSO DA PLACA Ã TAMPA DA CAIXA.....	2	
30		0920054	ARRUELA DE PRESSÃO.....	4	
31		0576051	PORCA.....	1	

NOTA: * COMPONENTES DO JOGO DE REPARO 420392

BOMBA D'ÁGUA	GRUPO 56/43

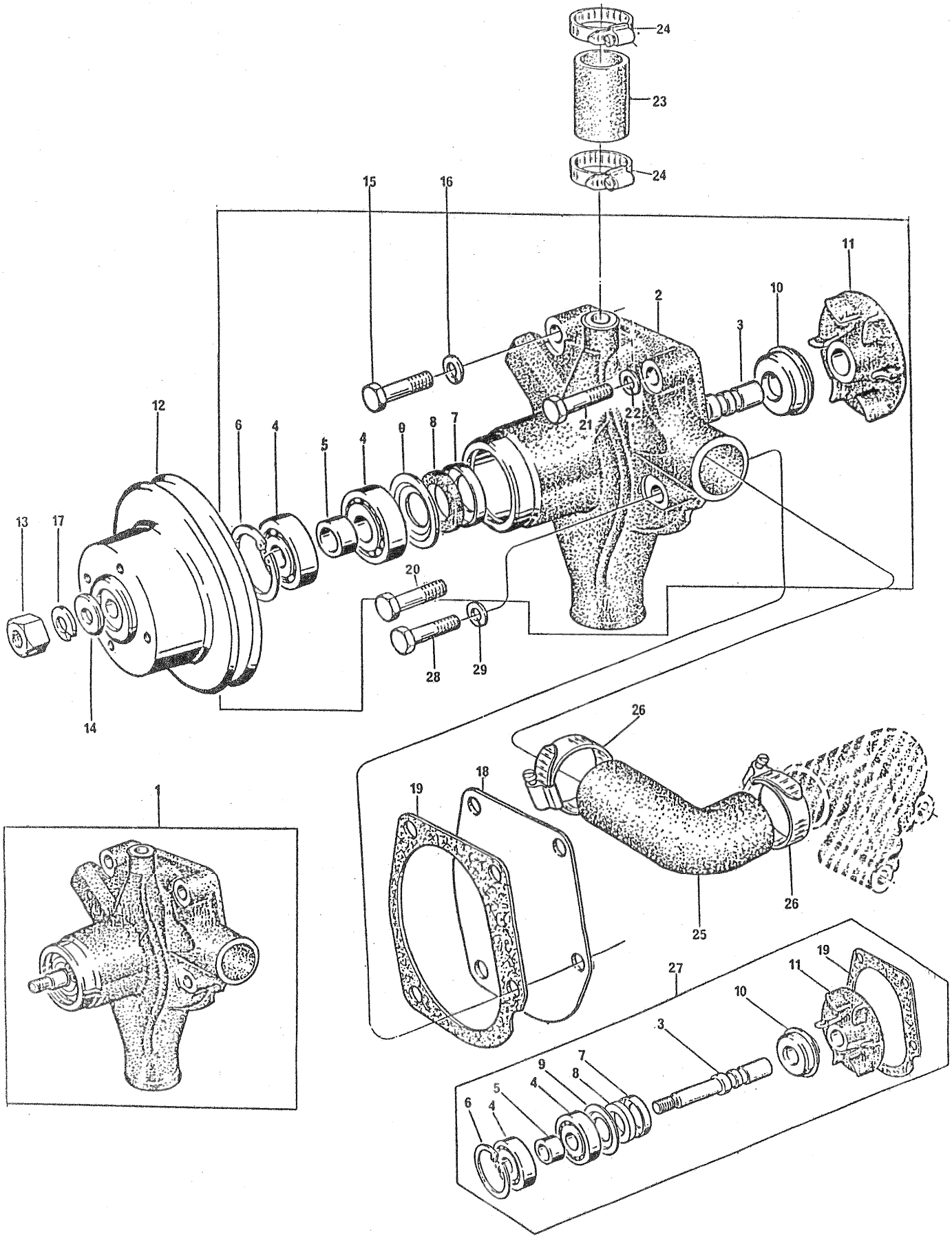

BOMBA D'ÃGUA	GRUPO 56/43

REF		PEÇA..NO	DESCRIÇÃO	QDE	OBSERVAÇÕES
1		70991412	BOMBA D'ÃGUA - CONJUNTO.....	1	
			INCLUINDO:		
2			1 - CARCAÇA	-	
3	*		1 - EIXO DO MOTOR	-	
4	*		2 - ROLAMENTO	-	
5	*		1 - DISTANCIADOR DO ROLAMENTO	-	
6	*	0170046	1 - ANEL TRAVA	-	
7	*		1 - ALOJAMENTO DO VEDADOR DIANTEIRO	-	
8	*	33813114	1 - VEDADOR DIANTEIRO	-	
9	*		1 - DEFLETOR	-	
10	*	70730018	1 - VEDADOR TRASEIRO	-	
11	*		1 - ROTOR	-	
12		31146582	POLIA DA BOMBA D'ÃGUA.....	1	
13		0576005	PORCA.....	1	
14		0920007	ARRUELA.....	1	
15		0096441	PARAFUSO DA BOMBA Ã TAMPA DA CAIXA DE DISTRIBUIÇÃO...	1	
16		0920054	ARRUELA DE PRESSÃO.....	1	
17		0920056	ARRUELA DE PRESSÃO.....	1	
18		70940032	PLACA TRASEIRA.....	1	
19	*	36866415	JUNTA DA CARCAÇA DA PLACA TRASEIRA.....	1	
20		0096441	PARAFUSO DA BOMBA Ã TAMPA DA CAIXA DE DISTRIBUIÇÃO...	1	
21		0096436	PARAFUSO DA BOMBA Ã TAMPA DA CAIXA DE DISTRIBUIÇÃO...	1	
22		0920054	ARRUELA DE PRESSÃO.....	1	
23		0200080	MANGUEIRA DA CONEXÃO DE DESVIO.....	1	
24		70180057	BRAÇADEIRA.....	2	
25		70200085	MANGUEIRA DA BOMBA Ã CONEXÃO DE ENTRADA AO BLOCO.....	1	
26		70180059	BRAÇADEIRA.....	2	
27		420392	REPARO DA BOMBA D'ÃGUA.....	1	
28		0096435	PARAFUSO DA BOMBA Ã TAMPA DA CAIXA DE DISTRIBUIÇÃO...	1	
29		0920109	ARRUELA LISA.....	2	

NOTA: * COMPONENTES DO JOGO DE REPARO 420392

BOMBA D'ÁGUA	GRUPO 56/44

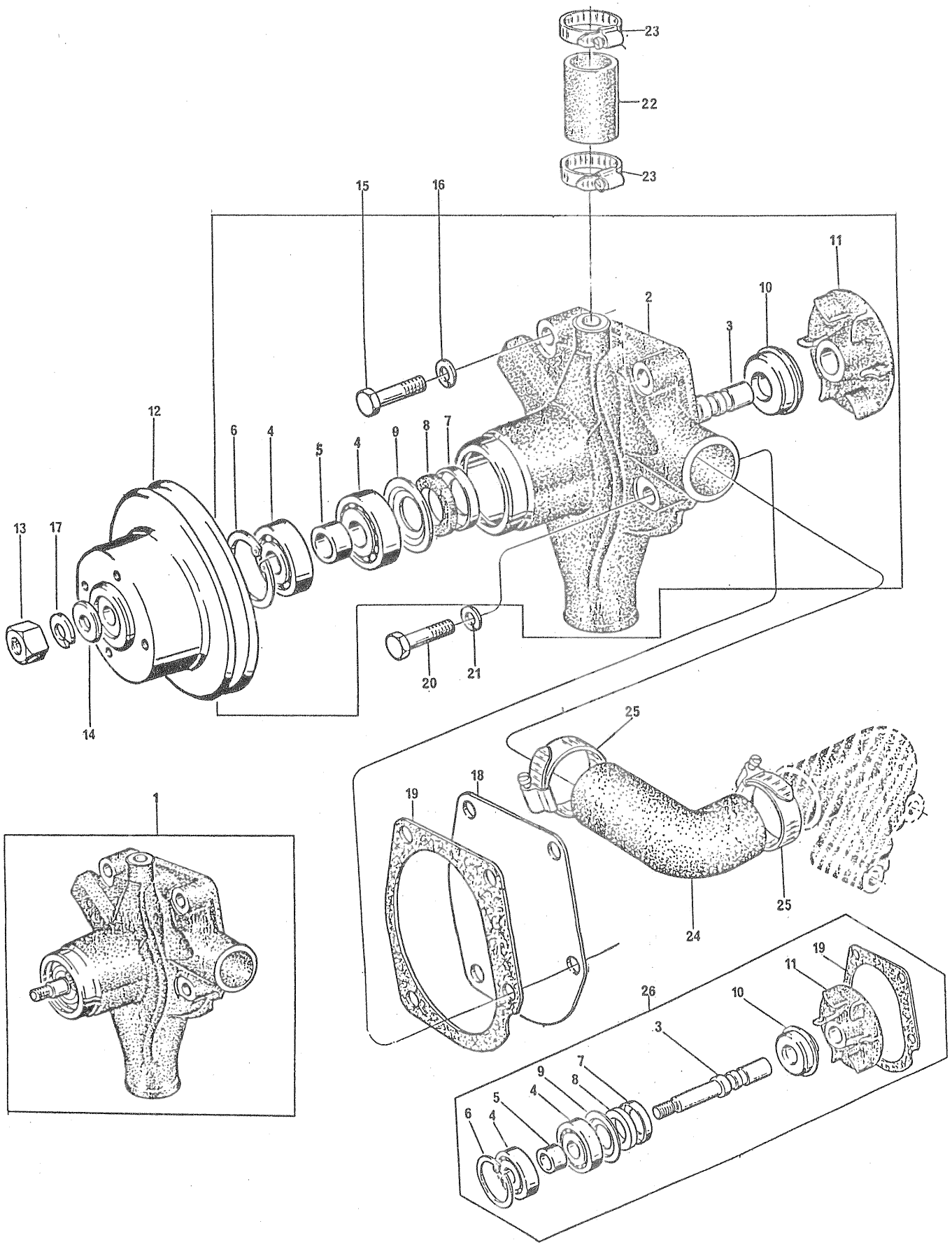

BOMBA D'ÃGUA	GRUPO 56/44

REF		PEÇA Nº	DESCRIÇÃO	QDE	OBSERVAÇÕES
1		70991412	BOMBA D'ÃGUA - CONJUNTO.....	1	
			INCLUINDO:		
2			1 - CARCAÇA	-	
3	*		1 - EIXO DO ROTOR	-	
4	*		2 - ROLAMENTO	-	
5	*		1 - DISTANCIADOR DO ROLAMENTO	-	
6	*	0170046	1 - ANEL TRAVA	-	
7	*		1 - ALOJAMENTO DO VEDADOR DIANTEIRO	-	
8	*	33813114	1 - VEDADOR DIANTEIRO	-	
9	*		1 - DEFLETOR	-	
10	*	70730018	1 - VEDADOR TRASEIRO	-	
11	*		1 - ROTOR	-	
12		31146702	POLIA DA BOMBA D'ÃGUA.....	1	
13		0576005	PORCA.....	1	
14		0920007	ARRUELA LISA.....	1	
15		70740002	PARAFUSO DE FIXAÇÃO DA BOMBA.....	2	
16		0920054	ARRUELA DE PRESSÃO.....	2	
17		0920056	ARRUELA DE PRESSÃO.....	1	
18		70940032	PLACA TRASEIRA.....	1	
19	*	36866415	JUNTA DO CORPO Ã PLACA TRASEIRA.....	1	
20		70740002	PARAFUSO DE FIXAÇÃO DA BOMBA.....	2	
21		0920054	ARRUELA DE PRESSÃO.....	2	
22		34826115	MANGUEIRA DA CONEXÃO DE DESVIO.....	1	
23		70180057	BRAÇADEIRA.....	2	
24		34828105	MANGUEIRA DA BOMBA AO BLOCO.....	1	
25		70180059	BRAÇADEIRA.....	2	
26		420392	REPARO DA BOMBA D'ÃGUA.....	1	

NOTA: * COMPONENTES DO JOGO DE REPARO 420392

BOMBA D'ÁGUA	GRUPO 56/45

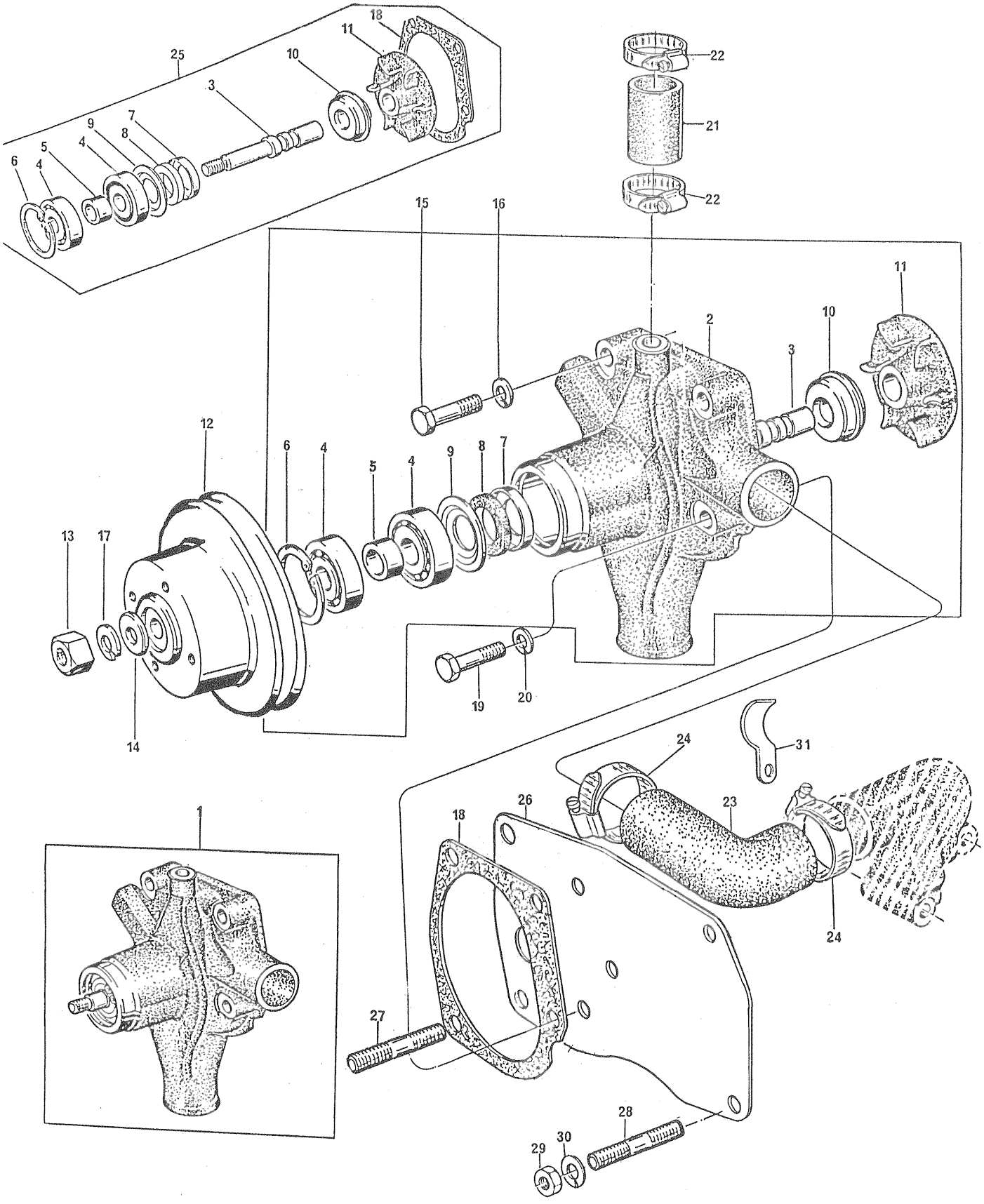

BOMBA D'ÃGUA	GRUPO 56/45

REF		PEÇA Nº	DESCRIÇÃO	QDE	OBSERVAÇÕES
1		70991413	BOMBA D'ÃGUA - CONJUNTO.....	1	
			INCLUINDO:		
2			1 - CARCAÇA	-	
3	*		1 - EIXO DO MOTOR	-	
4	*		2 - ROLAMENTO	-	
5	*		1 - DISTANCIADOR DO ROLAMENTO	-	
6	*	0170046	1 - ANEL TRAVA	-	
7	*		1 - ALOJAMENTO DO VEDADOR DIANTEIRO	-	
8	*	33813114	1 - VEDADOR DIANTEIRO	-	
9	*		1 - DEFLETOR	-	
10	*	70730018	1 - VEDADOR TRASEIRO	-	
11	*		1 - ROTOR	-	
12		70670066	POLIA DA BOMBA D'ÃGUA.....	1	
13		0576005	PORCA.....	1	
14		0920007	ARRUELA LISA.....	1	
15		0748526	PARAFUSO DA BOMBA Ã PLACA TRASEIRA.....	2	
16		0920054	ARRUELA DE PRESSÃO.....	2	
17		0920056	ARRUELA DE PRESSÃO.....	1	
18	*	36866415	JUNTA DA CARCAÇA Ã PLACA TRASEIRA.....	1	
19		0748526	PARAFUSO DA BOMBA Ã CAIXA DE DISTRIBUIÇÃO.....	1	
20		0920054	ARRUELA DE PRESSÃO.....	1	
21		70200180	MANGUEIRA DA CONEXÃO DE DESVIO.....	1	
22		70180057	BRAÇADEIRA.....	2	
23		70200179	MANGUEIRA DA BOMBA Ã CONEXÃO DE ENTRADA AO BLOCO.....	1	
24		70180059	BRAÇADEIRA.....	2	
25		420392	REPARO DA BOMBA D'ÃGUA.....	1	
26		70940086	PLACA TRASEIRA.....	1	
27		0827813	PRISIONEIRO DA PLACA CENTRAL Ã CXA.DE DISTRIBUIÇÃO...	3	
28		0827808	PRISIONEIRO DA PLACA TRASEIRA Ã CXA.DE DISTRIBUIÇÃO..	1	
29		0576003	PORCA.....	4	
30		0920054	ARRUELA DE PRESSÃO.....	4	
31		70180083	PRESILHA DA MANGUEIRA.....	1	

NOTA: * COMPONENTES DO JOGO DE REPARO 420392

BOMBA D'ÁGUA	GRUPO 56/46

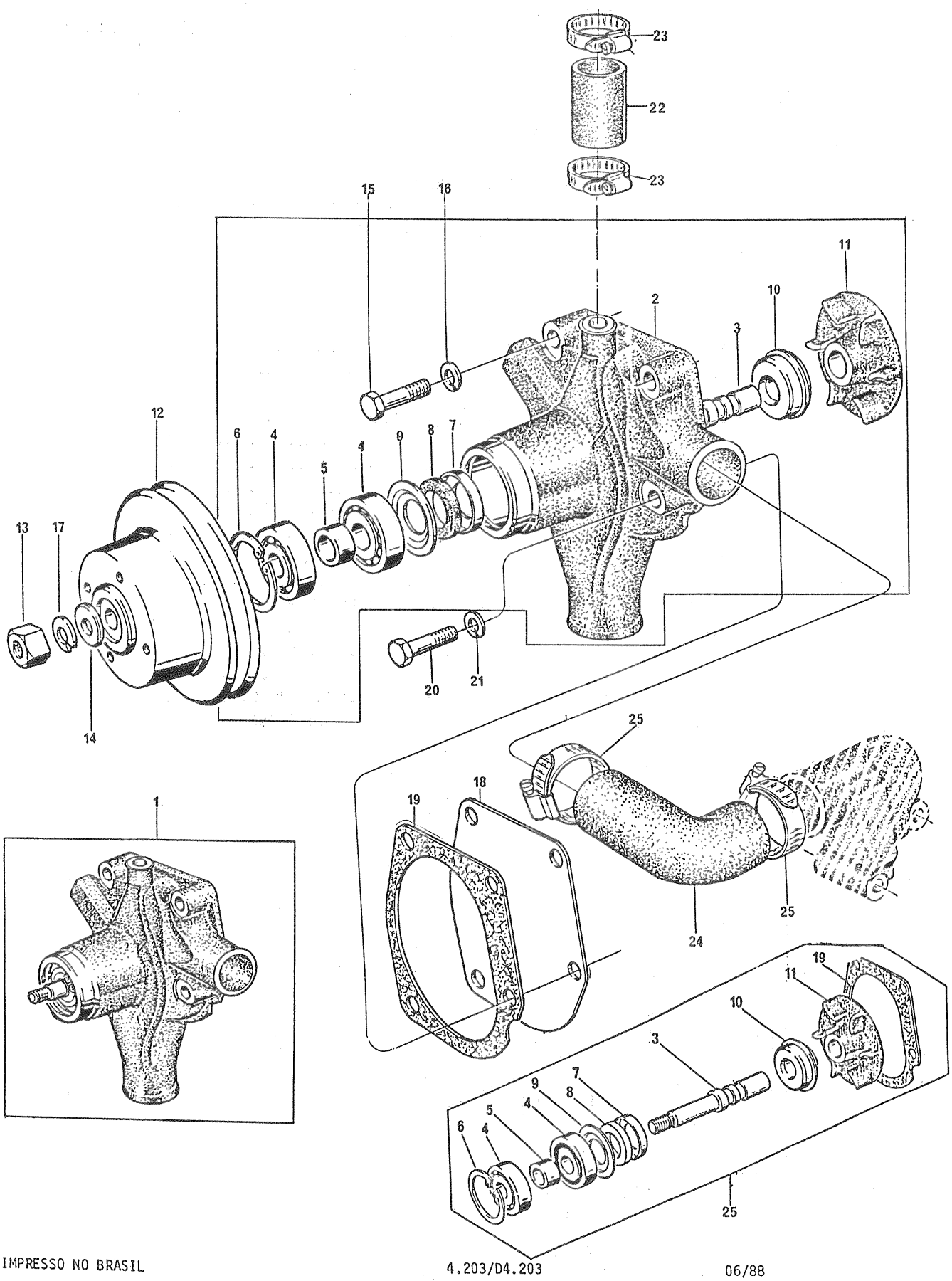

BOMBA D'ÁGUA	GRUPO 56/46

REF		PEÇA Nº	DESCRIÇÃO	QDE	OBSERVAÇÕES
1		70991412	BOMBA D'ÁGUA - CONJUNTO.....	1	
			INCLUINDO:		
2			1 - CARCAÇA	-	
3	*		1 - EIXO DO ROTOR	-	
4	*		2 - ROLAMENTO	-	
5	*		1 - DISTANCIADOR DO ROLAMENTO	-	
6	*	0170046	1 - ANEL TRAVA	-	
7	*		1 - ALOJAMENTO DO VEDADOR DIANTEIRO	-	
8	*	33813114	1 - VEDADOR DIANTEIRO	-	
9	*		1 - DEFLETOR	-	
10	*	70730018	1 - VEDADOR TRASEIRO	-	
11	*		1 - ROTOR	-	
12		31146702	POLIA DA BOMBA D'ÁGUA.....	1	
13		0576005	PORCA.....	1	
14		0920007	ARRUELA LISA.....	1	
15		70740002	PARAFUSO DA BOMBA Ã CAIXA DE DISTRIBUIÇÃO.....	1	
16		0920054	ARRUELA DE PRESSÃO.....	1	
17		0920056	ARRUELA DE PRESSÃO.....	1	
18		70920032	PLACA TRASEIRA DA BOMBA D'ÁGUA.....	1	
19	*	36866415	JUNTA DA PLACA TRASEIRA.....	1	
20		70740002	PARAFUSO DA BOMBA Ã CAIXA DE DISTRIBUIÇÃO.....	3	
21		0920054	ARRUELA DE PRESSÃO.....	3	
22		34826115	MANGUEIRA DA CONEXÃO DE DESVIO.....	1	
23		70180057	BRAÇADEIRA.....	2	
24		34828105	MANGUEIRA DA BOMBA D'ÁGUA AO BLOCO.....	1	
25		70180059	BRAÇADEIRA.....	2	
26		420392	REPARO DA BOMBA D'ÁGUA.....	1	

NOTA: * COMPONENTES DO JOGO DE REPARO 420392

BOMBA D'ÁGUA	GRUPO 56/79

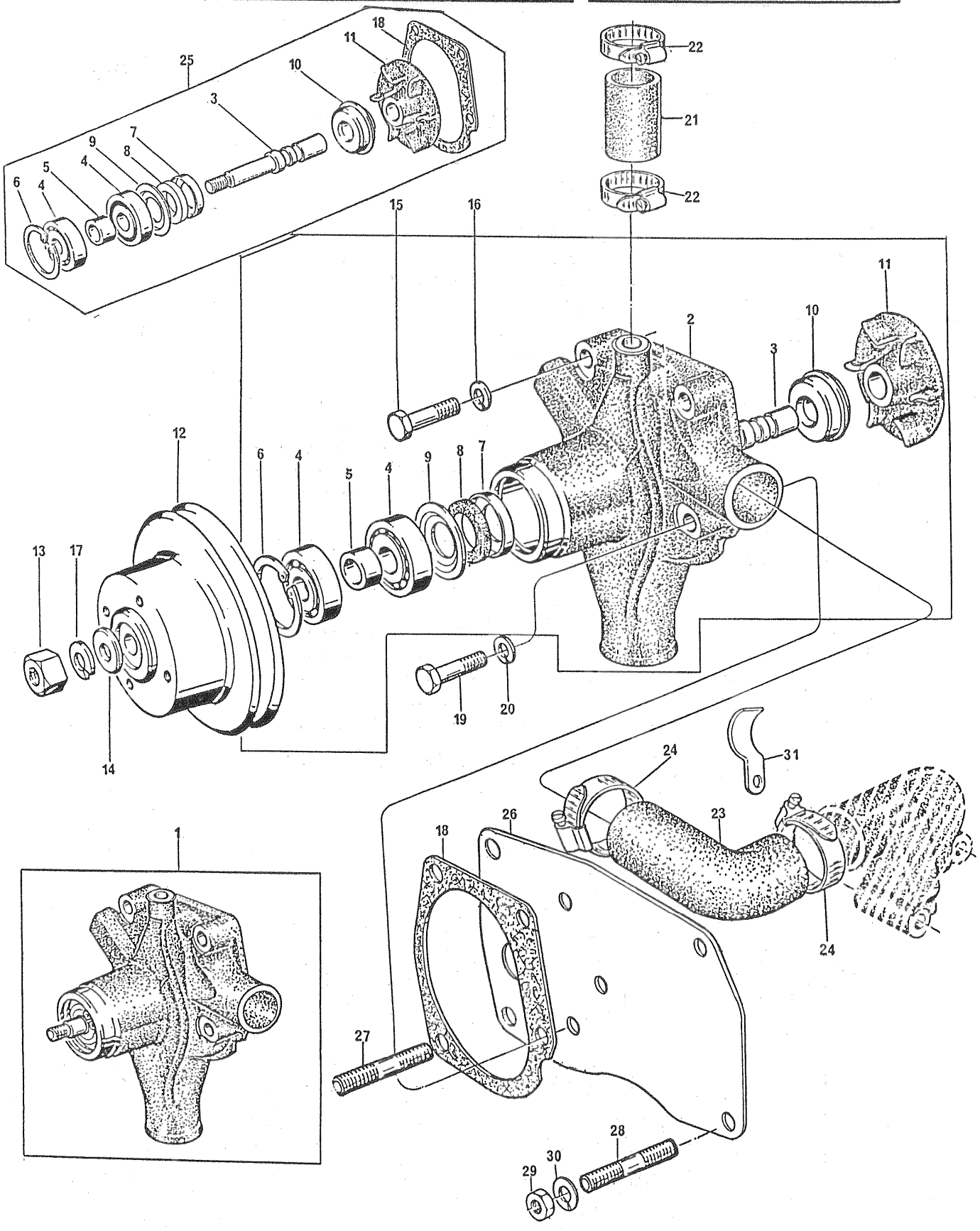

BOMBA D'ÃGUA	GRUPO 56/79

REF		PEÇA Nº	DESCRIÇÃO	QDE	OBSERVAÇÕES
1		70992088	BOMBA D'ÃGUA - CONJUNTO.....	1	
			INCLUINDO:		
2			1 - CARCAÇA	-	
3	*		1 - EIXO DO ROTOR	-	
4	*		2 - ROLAMENTO	-	
5	*		1 - DISTANCIADOR DO ROLAMENTO	-	
6	*	0170046	1 - ANEL TRAVA	-	
7	*		1 - ALOJAMENTO DO VEDADOR DIANTEIRO	-	
8	*	33813114	1 - VEDADOR DIANTEIRO	-	
9	*		1 - DEFLETOR	-	
10	*	70730018	1 -VEDADOR TRASEIRO	-	
11	*		1 - ROTOR	-	
12		70670066	POLIA DA BOMBA D'ÃGUA.....	1	
13		0576005	PORCA.....	1	
14		0920007	ARRUELA LISA.....	1	
15		0748526	PARAFUSO DA BOMBA Ã PLACA TRASEIRA.....	2	
16		0920054	ARRUELA DE PRESSÃO.....	2	
17		0920056	ARRUELA DE PRESSÃO.....	1	
18	*	36866415	JUNTA DA CARCAÇA Ã PLACA TRASEIRA.....	1	
19		0748526	PARAFUSO DA BOMBA Ã CAIXA DE DISTRIBUIÇÃO.....	1	
20		0920054	ARRUELA DE PRESSÃO.....	1	
21		70200385	MANGUEIRA DA CONEXÃO DE DESVIO.....	1	
22		70180057	BRAÇADEIRA.....	2	
23		70200179	MANGUEIRA DA BOMBA Ã CONEXÃO DE ENTRADA AO BLOCO.....	1	
24		70180059	BRAÇADEIRA.....	2	
25		420392	REPARO DA BOMBA D'ÃGUA.....	1	
26		70940086	PLACA TRASEIRA.....	1	
27		0827813	PRISIONEIRO DA PLACA TRASEIRA Ã CXA.DE DISTRIBUIÇÃO..	3	
28		0827808	PRISIONEIRO DA PLACA TRASEIRA Ã CXA.DE DISTRIBUIÇÃO..	1	
29		0576003	PORCA.....	4	
30		0920054	ARRUELA DE PRESSÃO.....	4	
31		70180083	PRESILHA DA MANGUEIRA.....	1	

NOTA: * COMPONENTES DO JOGO DE REPARO 420392

TUBOS DE LUBRIFICAÇÃO	GRUPO 57/05

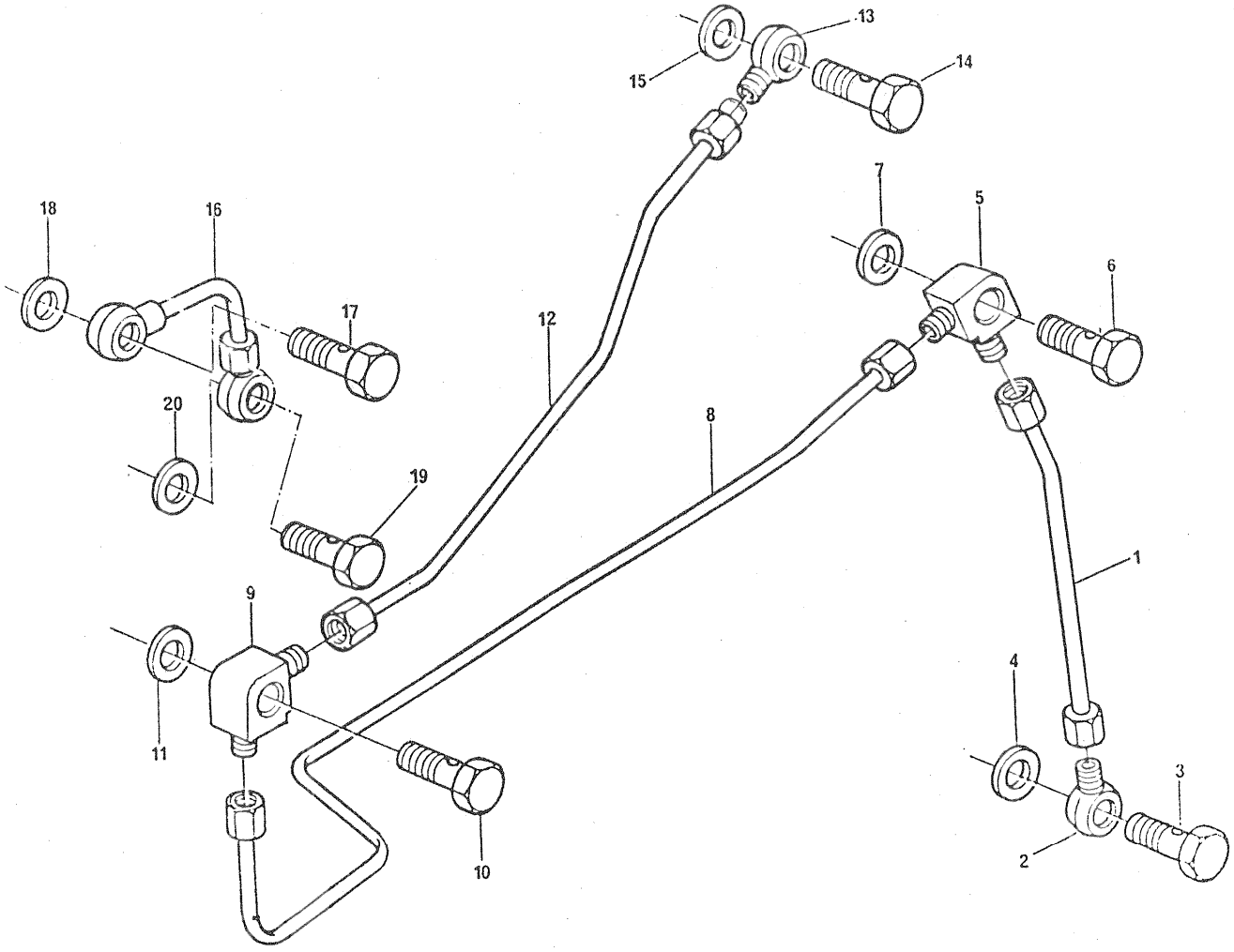

TUBOS DE LUBRIFICAÇÃO	GRUPO 57/05

REF	PEÇA Nº	DESCRIÇÃO	QDE	OBSERVAÇÕES
1	70991363	TUBO DA GALERIA DE PRESSÃO Ã ENGRENAGEM INTERMEDIÃRIA	1	
2	0201399	CONEXÃO BANJO DE ÕLEO LUBRIFICANTE.....	1	
3	0095350	PARAFUSO.....	1	
4	0920126	ARRUELA.....	2	
5	70200027	CONEXÃO COTOVELO DE ÕLEO LUBRIFICANTE.....	1	
6	0095350	PARAFUSO.....	1	
7	0920126	ARRUELA.....	2	
8	70990558	TUBO LUBRIFICANTE DA ENGRENAGEM INTERMEDIÃRIO SUPE-.. RIOR Ã CÃMARA DO COMANDO.....	1	
9	70200026	CONEXÃO COTOVELO DE ÕLEO LUBRIFICANTE.....	1	
10	0095350	PARAFUSO.....	1	
11	0920126	ARRUELA.....	2	
12	34417116	TUBO DA CÃMARA DE COMANDO AO MANCAL FRONTAL.....	1	
13	70200229	CONEXÃO BANJO DE ÕLEO LUBRIFICANTE.....	1	
14	0095350	PARAFUSO.....	1	
15	0920126	ARRUELA.....	2	
16	70992007	TUBO DA CÃMARA DO COMANDO AO CABEÇOTE.....	1	
17	0095350	PARAFUSO.....	1	
18	0920126	ARRUELA.....	2	
19	0095350	PARAFUSO.....	1	
20	0920126	ARRUELA.....	2	

TUBOS DE LUBRIFICAÇÃO	GRUPO 57/18

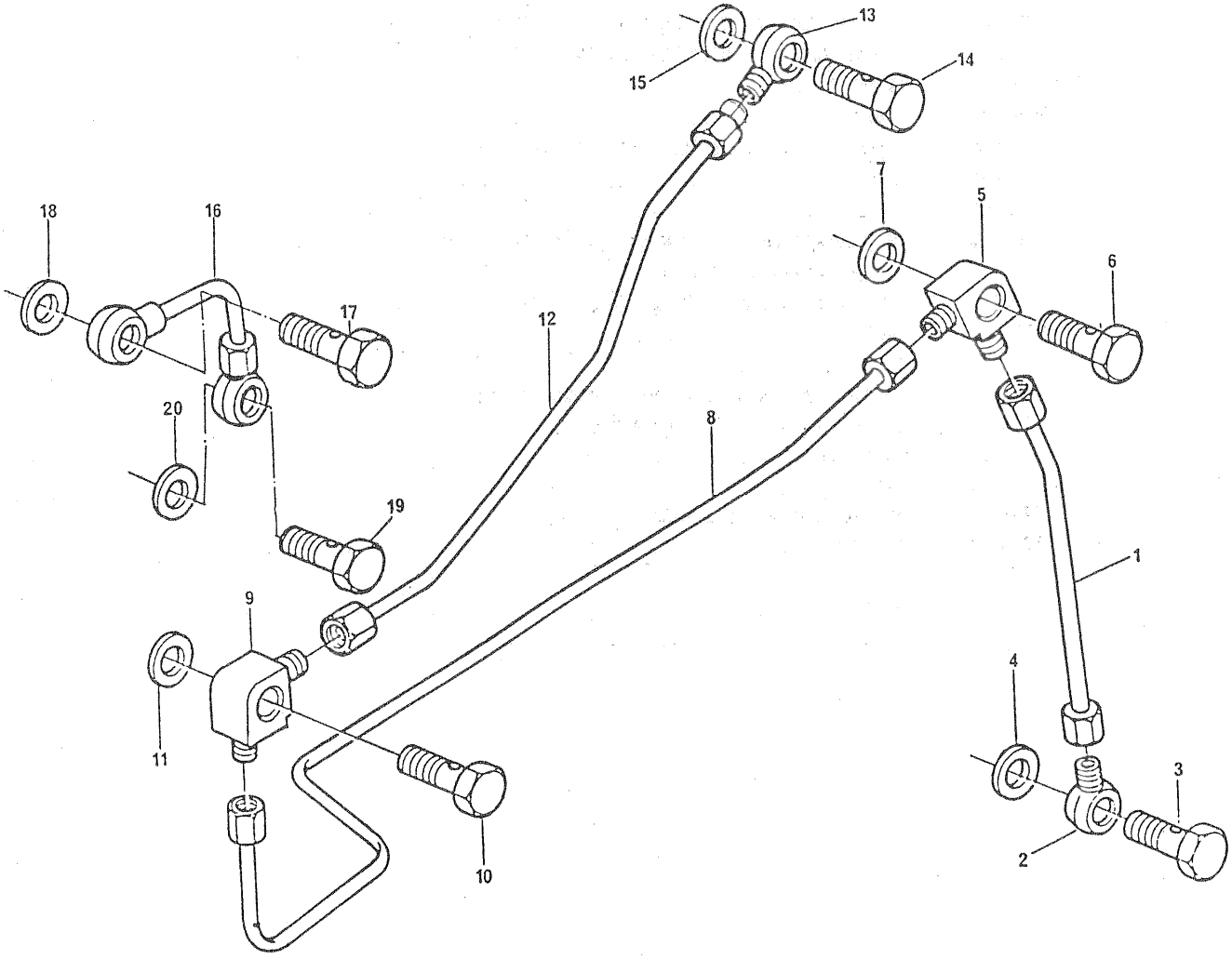

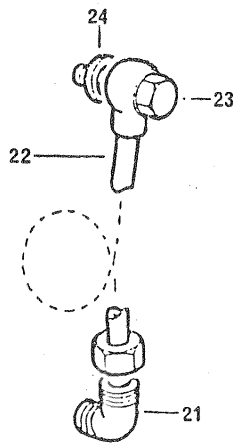

TUBOS DE LUBRIFICAÇÃO	GRUPO 57/18

REF	PEÇA Nº	DESCRIÇÃO	QDE	OBSERVAÇÕES
1	70991363	TUBO DA GALERIA DE PRESSÃO Ã ENGRENAGEM INTERMEDIÃRIA	1	
2	0201399	CONEXÃO BANJO DE ÕLEO LUBRIFICANTE.....	1	
3	0095350	PARAFUSO.....	1	
4	0920126	ARRUELA.....	2	
5	70200027	CONEXÃO COTOVELO DE ÕLEO LUBRIFICANTE.....	1	
6	0095350	PARAFUSO.....	1	
7	0920126	ARRUELA.....	2	
8	70990558	TUBO LUBRIFICANTE DA ENGRENAGEM INTERMEDIÃRIA SUPER.. Ã CÃMARA DO COMANDO.....	1	
9	70200026	CONEXÃO COTOVELO DE ÕLEO LUBRIFICANTE.....	1	
10	0095350	PARAFUSO.....	1	
11	0920126	ARRUELA.....	2	
12	34417116	TUBO DA CÃMARA DE COMANDO AO MANCAL FRONTAL.....	1	
13	70200229	CONEXÃO BANJO DE ÕLEO LUBRIFICANTE.....	1	
14	0095350	PARAFUSO.....	1	
15	0920126	ARRUELA.....	2	
16	70992007	TUBO DA CÃMARA DO COMANDO AO CABEÇOTE.....	1	
17	0095350	PARAFUSO DA CONEXÃO BANJO.....	1	
18	0920126	ARRUELA.....	2	
19	0095350	PARAFUSO.....	1	
20	0920126	ARRUELA.....	2	
21	37732931	COTOVELO DOSADOR PARA LUBRIF.DA TOMADA DE POTÊNCIA...	1	
22	35568344	TUBO DA GALERIA DE PRESSÃO AO COTOVELO DOSADOR.....	1	
23	32184326	PARAFUSO DA CONEXÃO BANJO.....	1	
24	0920126	ARRUELA.....	2	

TUBOS DE LUBRIFICAÇÃO	GRUPO 57/22

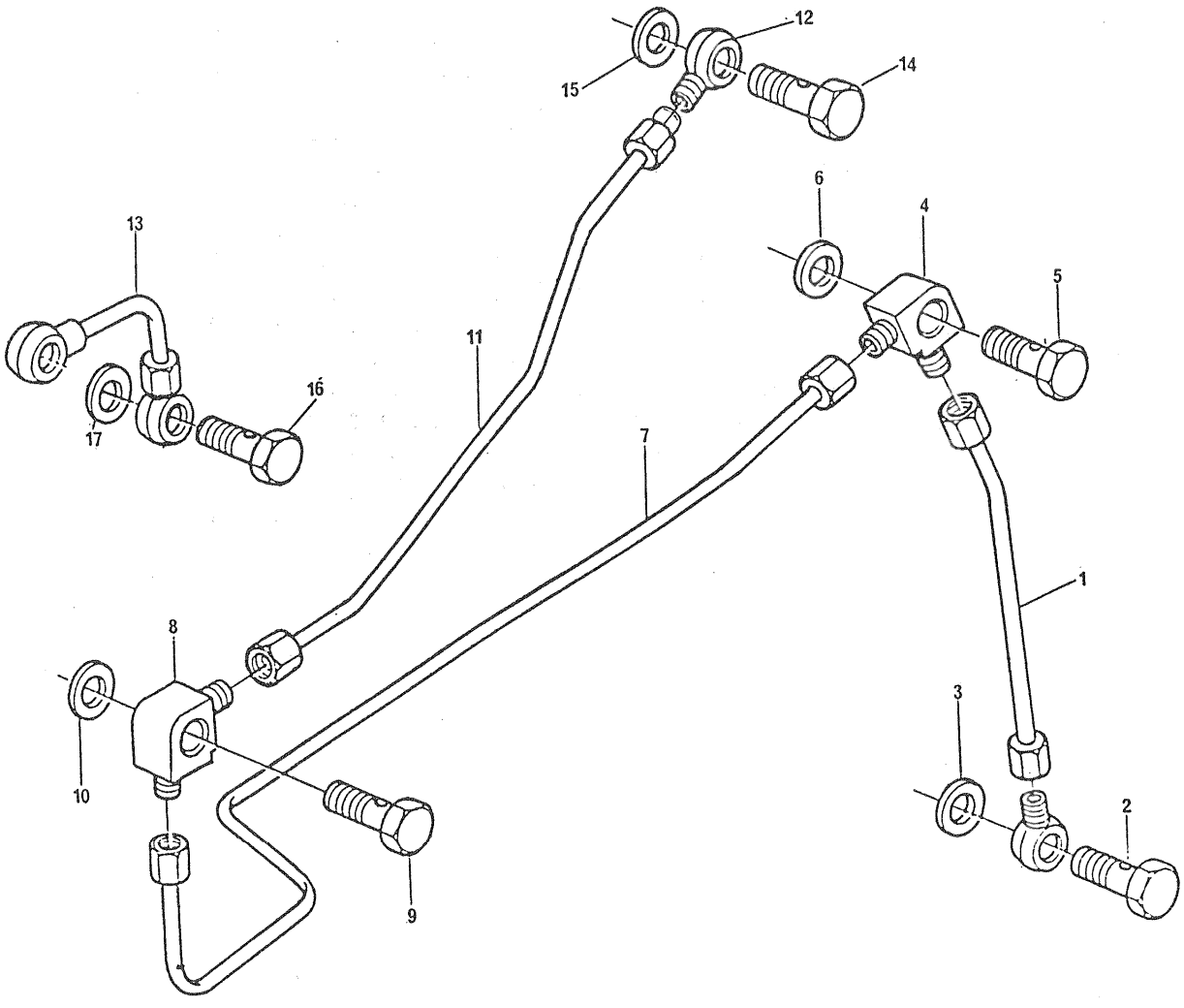

TUBOS DE LUBRIFICAÇÃO	GRUPO 57/22

REF	PEÇA Nº	DESCRIÇÃO	QDE	OBSERVAÇÕES
1	70991363	TUBO DA GALERIA DE PRESSÃO Ã ENGRENAGEM INTERMEDIÃRIA	1	
2	0095350	PARAFUSO.....	1	
3	0920126	ARRUELA.....	2	
4	70200027	CONEXÃO COTOVELO (DUPLA SAÍDA).....	1	
5	0095350	PARAFUSO.....	1	
6	0920126	ARRUELA.....	1	
7	70992085	TUBO LUBRIFICANTE DA ENGRENAGEM INTERMEDIÃRIA SUPER.. Ã CÂMARA DO COMANDO.....	1	
8	70200026	CONEXÃO COTOVELO DE ÕLEO LUBRIFICANTE.....	1	
9	0095350	PARAFUSO.....	1	
10	0920126	ARRUELA.....	2	
11	34417116	TUBO DA CÂMARA DE COMANDO AO MANCAL FRONTAL.....	1	
12	70200229	CONEXÃO BANJO DE ÕLEO LUBRIFICANTE.....	1	
13	70992007	TUBO DA CÂMARA DO COMANDO AO CABEÇOTE.....	1	
14	0095350	PARAFUSO.....	1	
15	0920126	ARRUELA.....	2	
16	0095350	PARAFUSO.....	1	
17	0920126	ARRUELA.....	2	

TOMADA DE POTÊNCIA COM EMBREAGEM BORG WARNER 12"	GRUPO 70/02

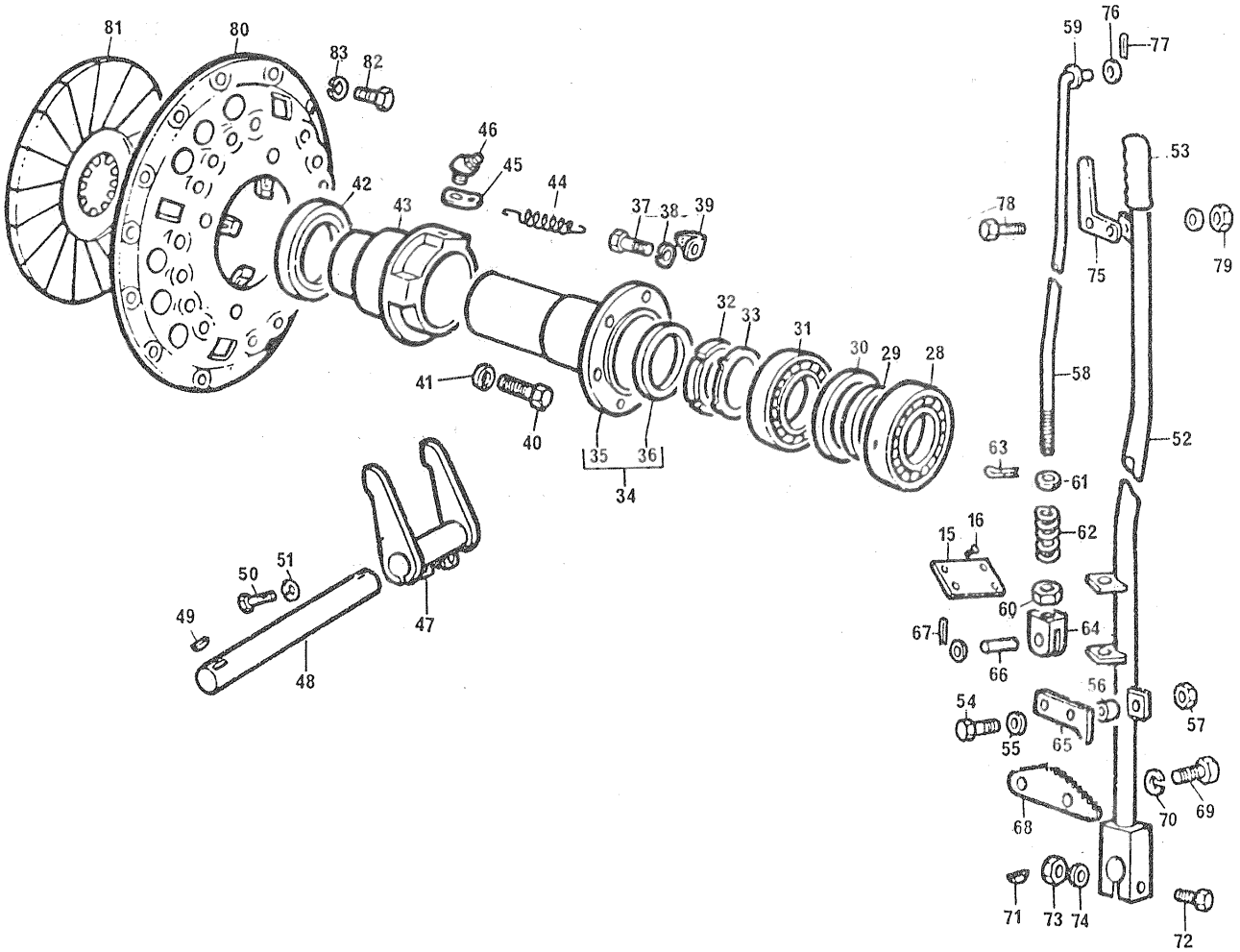

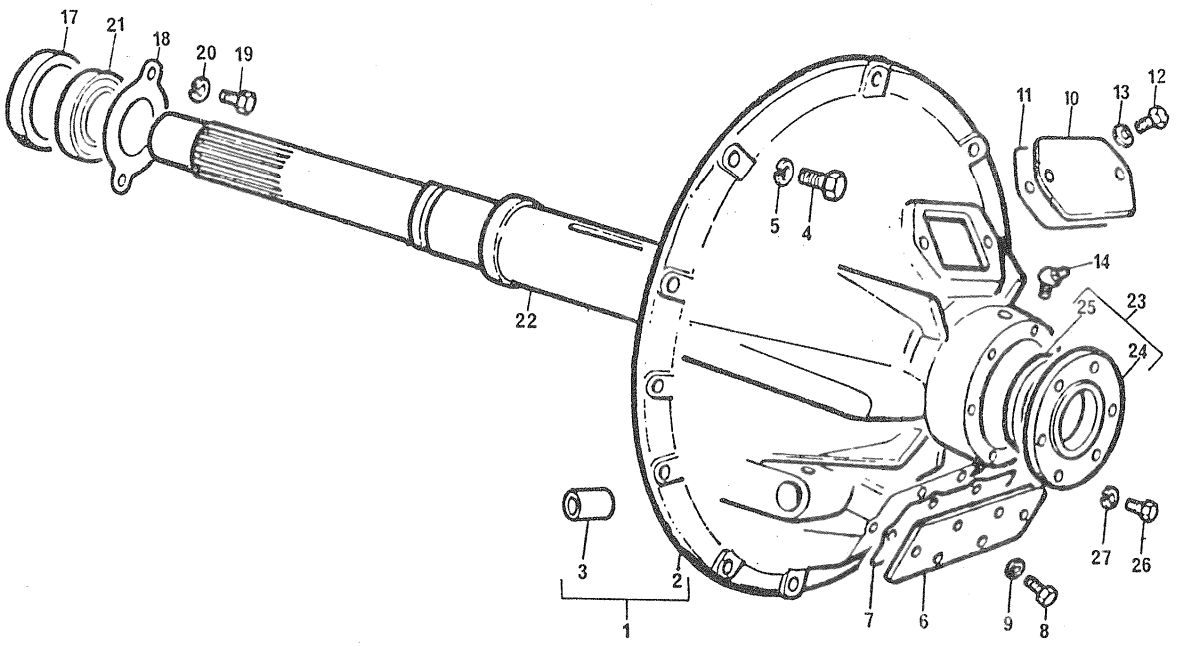

TOMADA DE POTÊNCIA COM EMBREAGEM BORG WARNER 12"	GRUPO 70/02

REF	PEÇA-Nº	DESCRIÇÃO	QDE	OBSERVAÇÕES
1	70990257	CARCAÇA DA EMBREAGEM - CONJUNTO (NFM).....	1	
		INCLUINDO:		
2	70440026	1 - CARCAÇA	-	
3	70050007	2 - BUCHA	-	
4	0748612	PARAFUSO DE FIXAÇÃO DA CARCAÇA.....	12	
5	0920055	ARRUELA DE PRESSÃO.....	12	
6	70940044	TAMPA INFERIOR DA CARCAÇA (NFM).....	1	
7	70490033	JUNTA DA TAMPA.....	1	
8	0746052	PARAFUSO DE FIXAÇÃO DA TAMPA.....	6	
9	0920053	ARRUELA DE PRESSÃO.....	6	
10	70940045	TAMPA SUPERIOR DA CARCAÇA (NFM).....	1	
11	70490032	JUNTA DA TAMPA.....	1	
12	0746052	PARAFUSO DE FIXAÇÃO DA TAMPA.....	2	
13	0920052	ARRUELA DE PRESSÃO.....	2	
14	70560001	GRAXEIRA DE PRESSÃO.....	3	
15	70940056	PLACA DE INSTRUÇÕES (NFM).....	1	
16	0690062	REBITE DA PLACA (NFM).....	4	
17	0440151	CARCAÇA DO ROLAMENTO-GUIA.....	1	
18	0940249	PLACA DE RETENÇÃO.....	1	
19	0746451	PARAFUSO DE FIXAÇÃO DA PLACA.....	2	
20	0920290	ARRUELA.....	2	
21	0040011	ROLAMENTO-GUIA.....	1	
22	70750007	EIXO DA EMBREAGEM.....	1	
23	70990299	TAMPA TRASEIRA - CONJUNTO.....	1	
		INCLUINDO:		
24	70240025	1 - TAMPA	-	
25	70730003	1 - VEDADOR	-	
26	0746255	PARAFUSO DE FIXAÇÃO DA TAMPA TRASEIRA.....	6	
27	0920053	ARRUELA DE PRESSÃO.....	6	
28	70040003	ROLAMENTO.....	1	
29	70330013	ESPAÇADOR INTERNO.....	1	
30	70330014	ESPAÇADOR EXTERNO.....	1	
31	70040002	ROLAMENTO.....	1	
32	70570030	PORCA DE RETENÇÃO.....	1	
33	70920039	ARRUELA TRAVA.....	1	
34	70990300	TAMPA TRASEIRA - CONJUNTO.....	1	
		INCLUINDO:		
35		1 - TAMPA	-	
36	70730004	1 - VEDADOR	-	
37	0746255	PARAFUSO DE FIXAÇÃO DA TAMPA TRASEIRA.....	6	
38	0920053	ARRUELA DE PRESSÃO.....	6	
39	0940495	SUPORTE DA MOLA.....	1	
40	0745199	PARAFUSO DO BATENTE DO GARFO (NFM).....	1	
41	0920298	ARRUELA DE PRESSÃO.....	1	
42	70040008	ROLAMENTO DE ENCOSTO.....	1	
43	79950134	COLAR DO ROLAMENTO.....	1	
44	0780133	MOLA DO COLAR (NFM).....	1	
45	70520028	ALÇA DA MOLA.....	1	
46	70560001	GRAXEIRA DE PRESSÃO.....	1	
47	0520565	GARFO DE ACIONAMENTO.....	1	

TOMADA DE POTÊNCIA COM EMBREAGEM BORG WARNER 12"	GRUPO 70/02

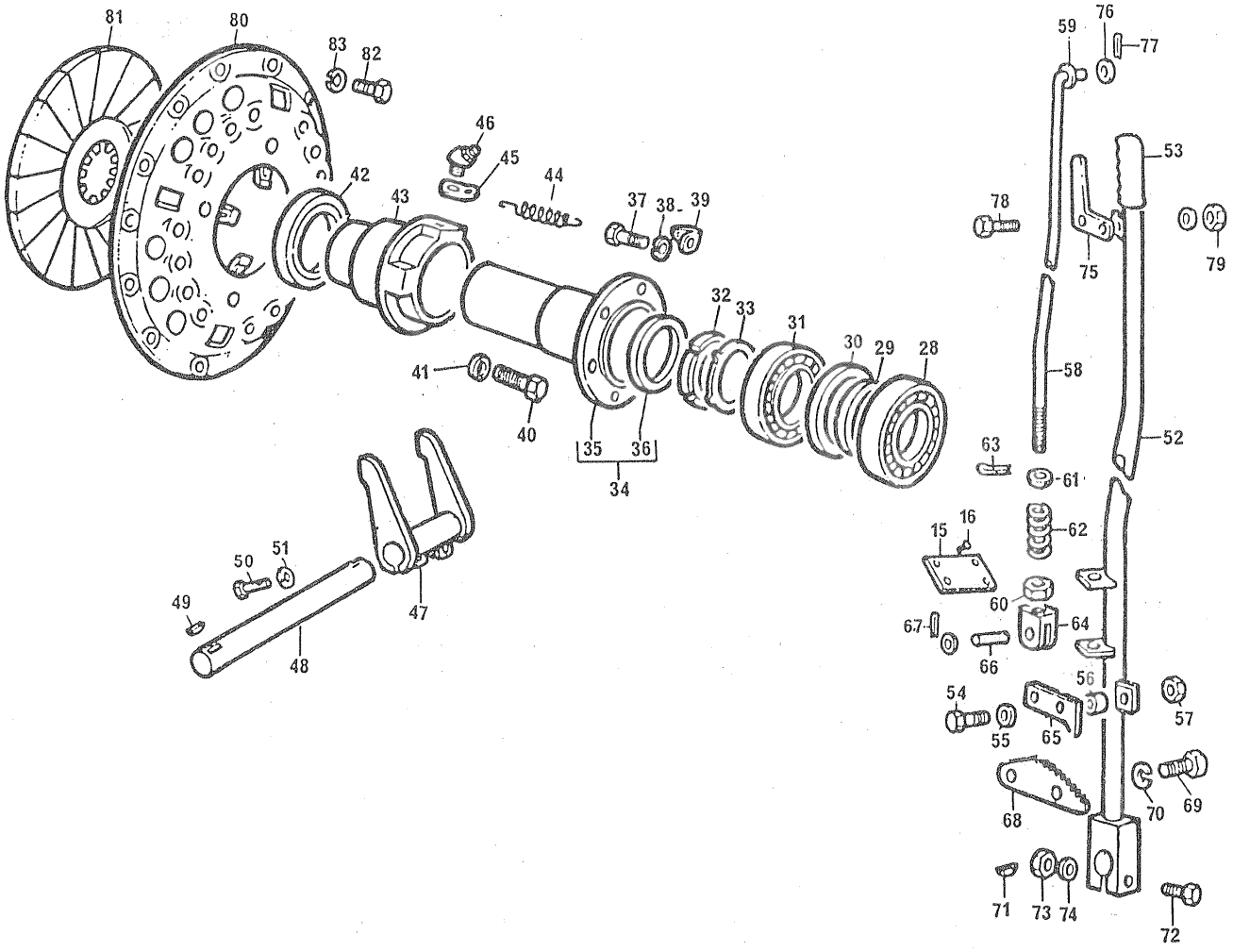

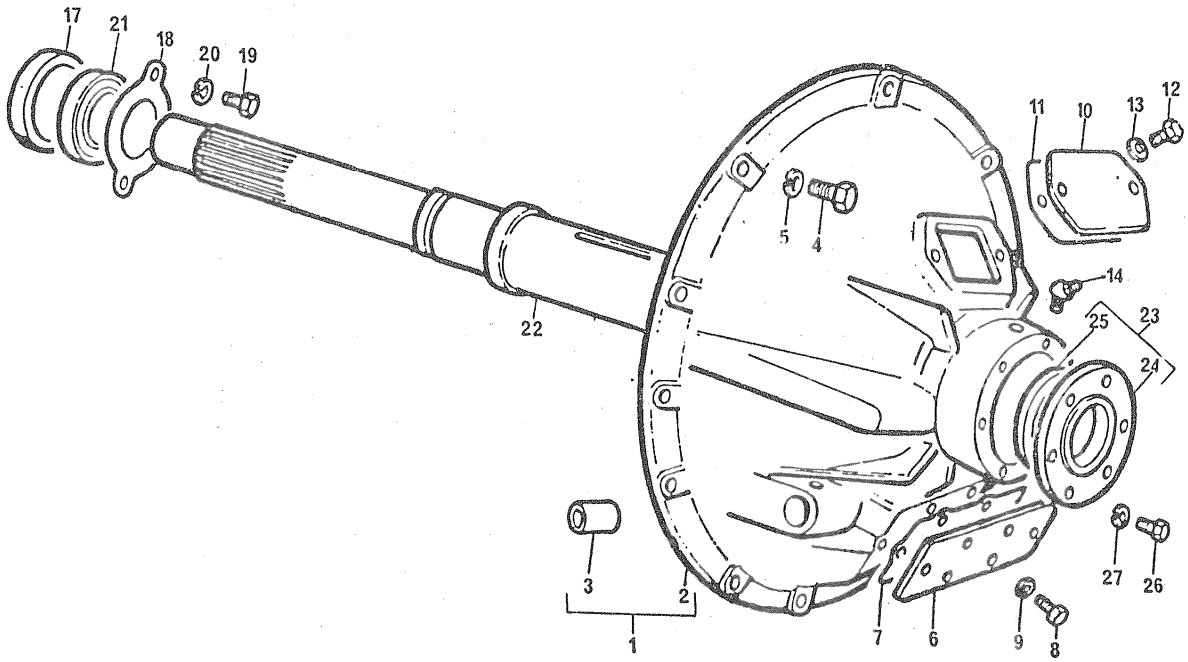

TOMADA DE POTÊNCIA COM EMBREAGEM BORG WARNER 12"	GRUPO 70/02

REF	PEÇA Nº	DESCRIÇÃO	QDE	OBSERVAÇÕES
48	70750008	EIXO DO GARFO	1	
49	0500162	CHAVETA	1	
50	0746452	PARAFUSO DE RETENÇÃO DO GARFO	2	
51	0920054	ARRUELA DE PRESSÃO	2	
52	70990297	ALAVANCA DE ACIONAMENTO - CONJUNTO	1	
53	70510006	MANOPLA DA ALAVANCA	1	
54	70090022	PARAFUSO PIVÔ DA ALAVANCA	1	
55	0920004	ARRUELA	1	
56	70330012	ESPAÇADOR	1	
57	0576002	PORCA	1	
58	70700006	VARETA ACIONADORA DA TRAVA COM ARRUELA	1	
59	0920002	ARRUELA DA VARETA	1	
60	0576001	PORCA	1	
61	0920002	ARRUELA	2	
62	0780210	MOLA DA VARETA	1	
63	0610031	CONTRAPINO	1	
64	79950130	FORQUILHA	1	
65	79950203	LINGUETA DE TRAVA	1	
66	70610004	PINO DA FORQUILHA	1	
67	0610031	CONTRAPINO	1	
68	79950200	CATRACA (NFM)	1	
69	0746424	PARAFUSO DE FIXAÇÃO DA CATRACA	2	
70	0920054	ARRUELA DE PRESSÃO	2	
71	0500129	CHAVETA DA ALAVANCA ACIONADORA	1	
72	0096236	PARAFUSO DA ALAVANCA ACIONADORA	1	
73	0576002	PORCA	1	
74	0920053	ARRUELA DE PRESSÃO	1	
75	70520018	ALAVANCA ACIONADORA DA TRAVA	1	
76	0920002	ARRUELA LISA	2	
77	0610031	CONTRAPINO	1	
78	0746055	PARAFUSO DA ALAVANCA	1	
79	0576001	PORCA	2	
80	70020002	CONJUNTO DO PLATÔ	1	
81	70030002	DISCO DE FRICÇÃO	1	
82	0096431	PARAFUSO DO PLATÔ AO VOLANTE	12	
83	0920054	ARRUELA DE PRESSÃO	12	

NOTA:

TODAS AS PEÇAS COMPONENTES DESTE GRUPO SÃO FORNECIDAS COMO CONJUNTO PELO Nº 3152121

TOMADA DE POTÊNCIA DA ÁRVORE DE MANIVELAS	GRUPO 70/11

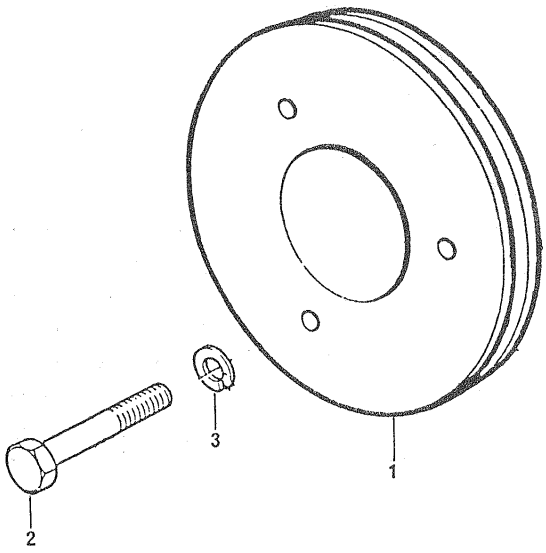

TOMADA DE POTÊNCIA DA ÁRVORE DE MANIVELAS	GRUPO 70/11

REF	PEÇA Nº	DESCRIÇÃO	QDE	OBSERVAÇÕES
1	70670057	POLIA DA TOMADA DE POTÊNCIA.....	1	
2	0748527	PARAFUSO DE FIXAÇÃO DA POLIA.....	3	
3	0920054	ARRUELA DE PRESSÃO.....	3	

SUPORTES DO MOTOR	GRUPO 71/01

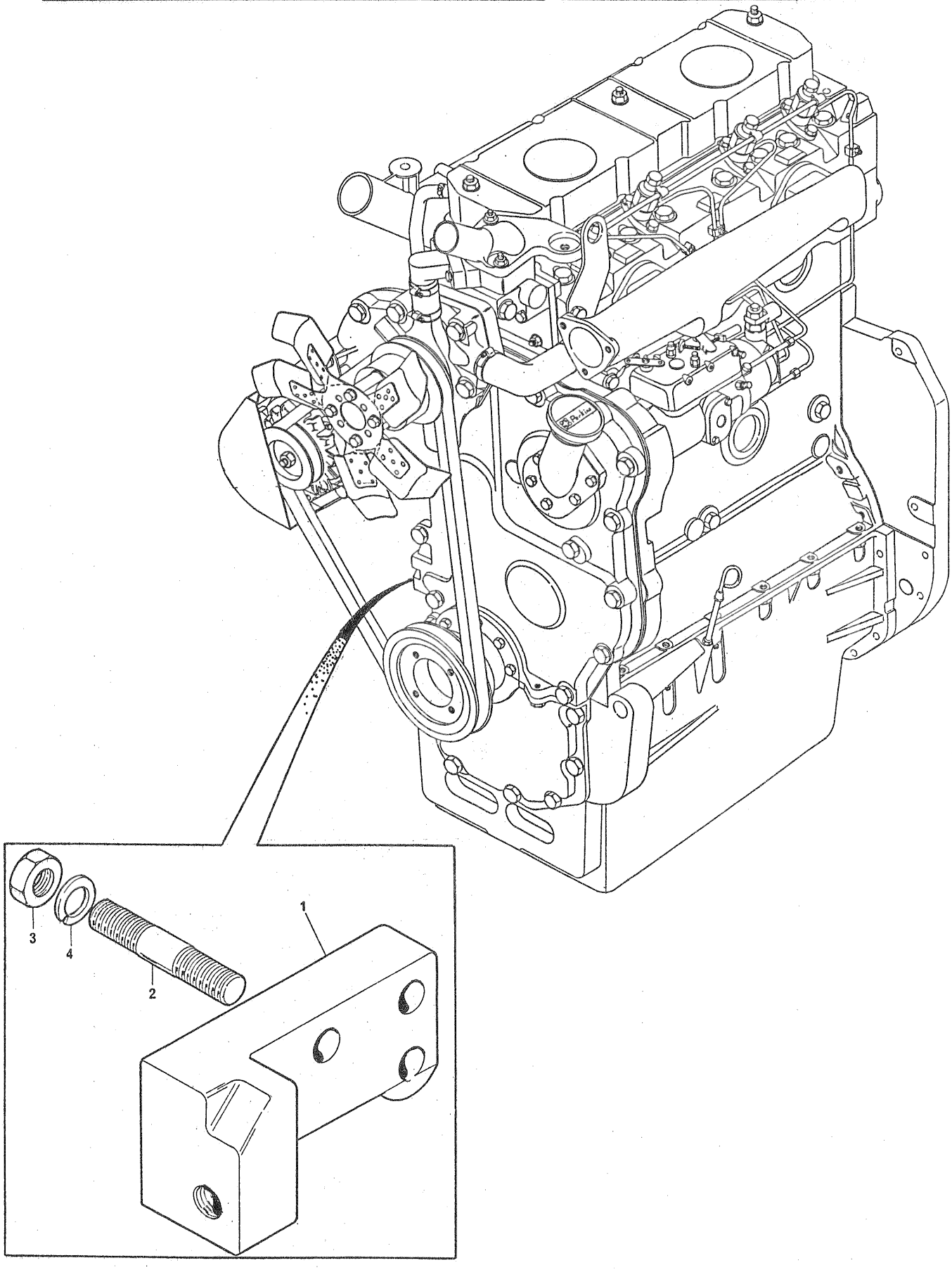

SUPORTES DO MOTOR	GRUPO 71/01

REF	PEÇA Nº	DESCRIÇÃO	QDE	OBSERVAÇÕES
1	70100125	SUPORTE DIANTEIRO - DIREITO.....	1	
2	70820015	PRISIONEIRO DO BLOCO AO SUPORTE.....	3	
3	0576005	PORCA.....	3	
4	0920056	ARRUELA DE PRESSÃO.....	3	

SUPORTES DO MOTOR	GRUPO 71/19

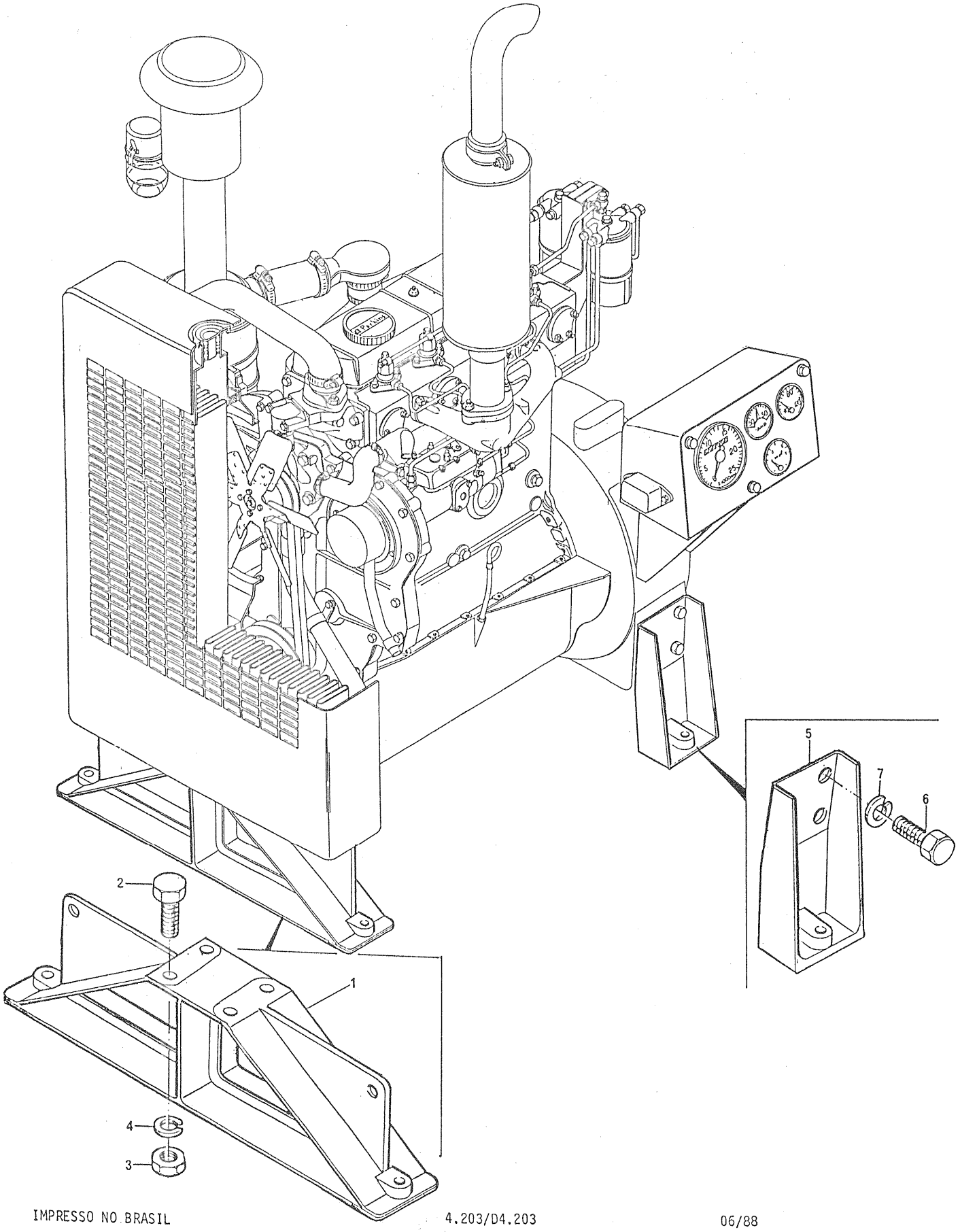

SUPORTES DO MOTOR	GRUPO 71/19

REF	PEÇA Nº	DESCRIÇÃO	QDE	OBSERVAÇÕES
1	70100095	SUPORTE DIANTEIRO DO MOTOR.....	1	
2	0097105	PARAFUSO DE FIXAÇÃO DO SUPORTE.....	4	
3	0576007	PORCA.....	4	
4	0920058	ARRUELA DE PRESSÃO.....	4	
5	0100711	SUPORTE TRASEIRO DO MOTOR.....	2	
6	0748663	PARAFUSO DO SUPORTE Ã CARCAÇA DO VEDADOR.....	8	
7	0920056	ARRUELA DE PRESSÃO.....	8	

SUPORTES DO MOTOR	GRUPO 71/29

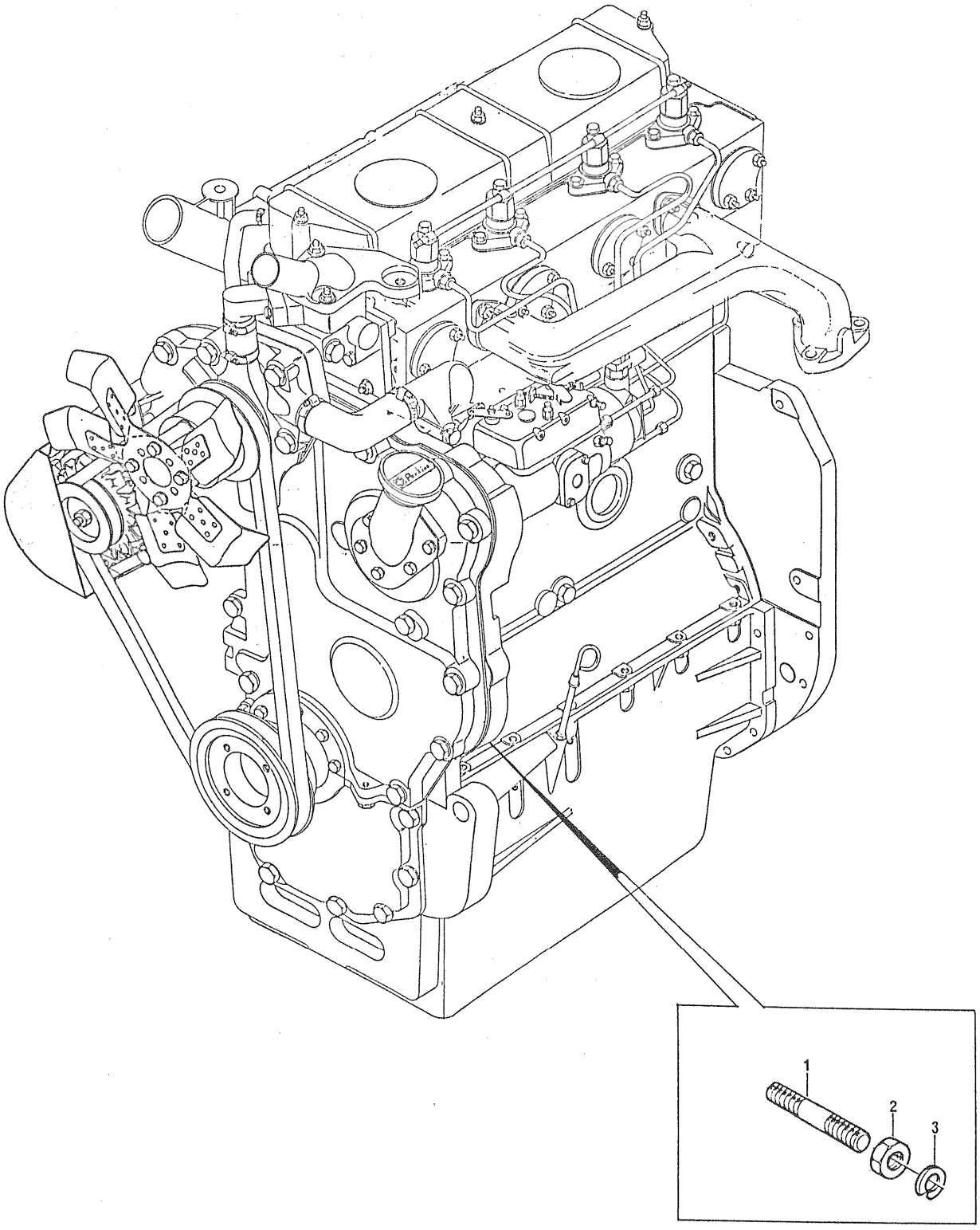

SUPORTES DO MOTOR	GRUPO 71/29

REF	PEÇA Nº	DESCRIÇÃO	QDE	OBSERVAÇÕES
1	0826806	PRISIONEIRO DE FIXAÇÃO DO SUPORTE DIANTEIRO AO BLOCO.	4	
2	0576005	PORCA.....	4	
3	0920056	ARRUELA DE PRESSÃO.....	4	

SUPORTES DO MOTOR	GRUPO 71/33

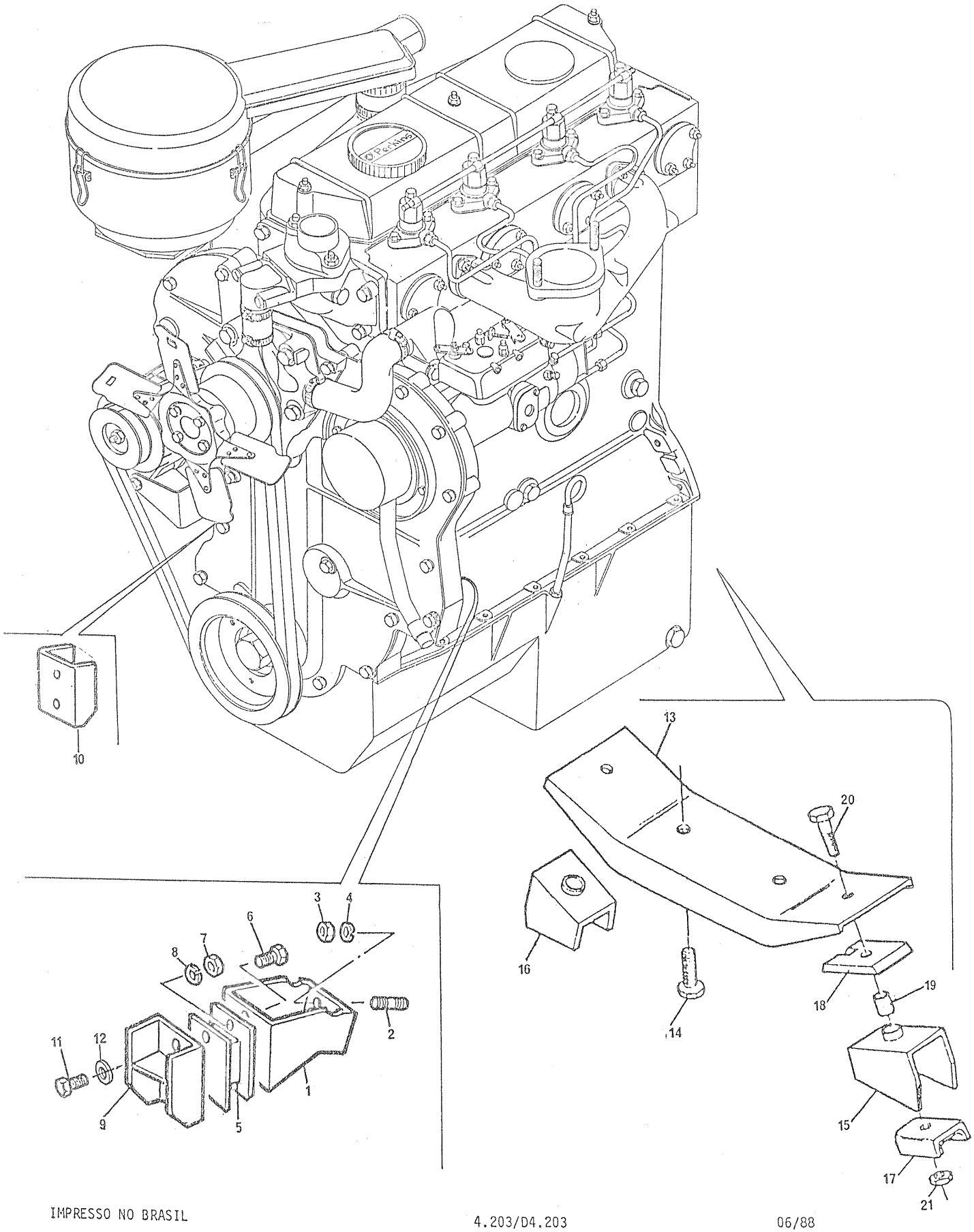

SUPORTES DO MOTOR	GRUPO 71/33

REF	PEÇA Nº	DESCRIÇÃO	QDE	OBSERVAÇÕES
1	70100226	SUPORTE DIANTEIRO DO MOTOR.....	2	
2	0826825	PRISIONEIRO DE FIXAÇÃO DO SUPORTE AO BLOCO.....	8	
3	0576005	PORCA.....	8	
4	0920056	ARRUELA DE PRESSÃO.....	8	
5	80550053	COXIM DIANTEIRO DO MOTOR.....	2	
6	0746454	PARAFUSO DE FIXAÇÃO DO COXIM.....	8	
7	0576003	PORCA RETENTORA DO COXIM.....	8	
8	0920054	ARRUELA DE PRESSÃO.....	8	
9	70100274	SUPORTE DIANTEIRO DE FIXAÇÃO NO CHASSIS.....	1	
10	70100275	SUPORTE DIANTEIRO DE FIXAÇÃO NO CHASSIS.....	1	
11	0748663	PARAFUSO DE FIXAÇÃO DO SUPORTE.....	2	
12	0920056	ARRUELA DE PRESSÃO.....	2	
13	70100322	SUPORTE TRASEIRO.....	1	
14	0748661	PARAFUSO DO SUPORTE Ã CAIXA DE CÂMBIO.....	2	
15	70100323	SUPORTE TRASEIRO DIREITO.....	1	
16	70100324	SUPORTE TRASEIRO ESQUERDO.....	1	
17	70550004	COXIM TRASEIRO DO MOTOR - SUPORTADOR.....	2	
18	70550005	COXIM TRASEIRO DO MOTOR - AMORTECEDOR.....	2	
19	70330070	DISTANCIADOR DO COXIM TRASEIRO.....	2	
20	70740037	PARAFUSO.....	2	
21	70570045	PORCA.....	2	

SUPORTES DO MOTOR	GRUPO 71/38

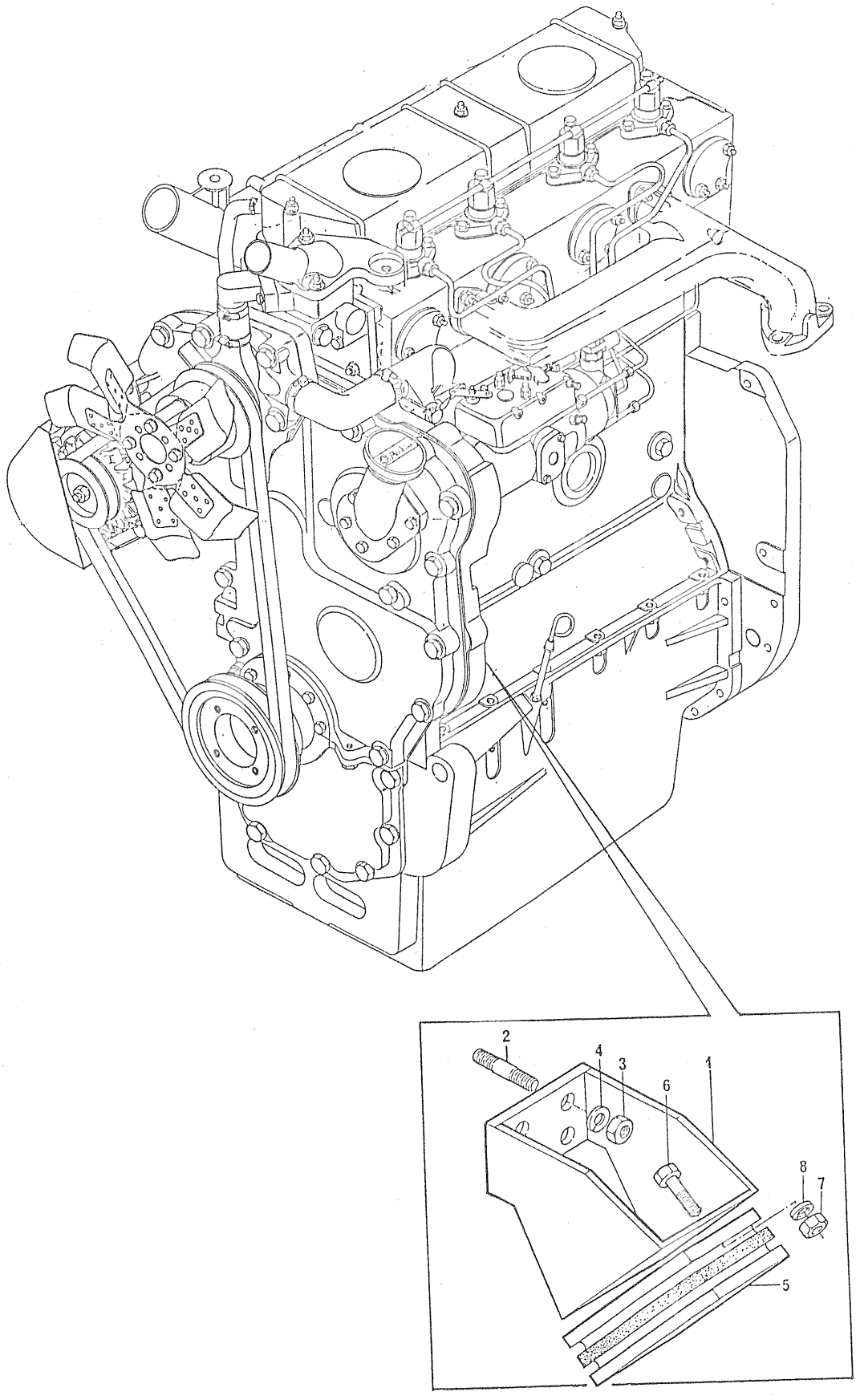

SUPORTES DO MOTOR	GRUPO 71/38

REF	PEÇA Nº	DESCRIÇÃO	QDE	OBSERVAÇÕES
1	70100226	SUPORTE DIANTEIRO DO MOTOR.....	2	
2	0826825	PRISIONEIRO DO BLOCO AO SUPORTE.....	8	
3	0576005	PORCA DE FIXAÇÃO DO SUPORTE.....	8	
4	0920056	ARRUELA DE PRESSÃO.....	8	
5	80550053	COXIM DO SUPORTE.....	2	
6	0746454	PARAFUSO DO COXIM AO SUPORTE.....	8	
7	0576003	PORCA DE FIXAÇÃO DO COXIM.....	8	
8	0920054	ARRUELA DE PRESSÃO.....	8	

SUPORTES DO MOTOR	GRUPO 71/39

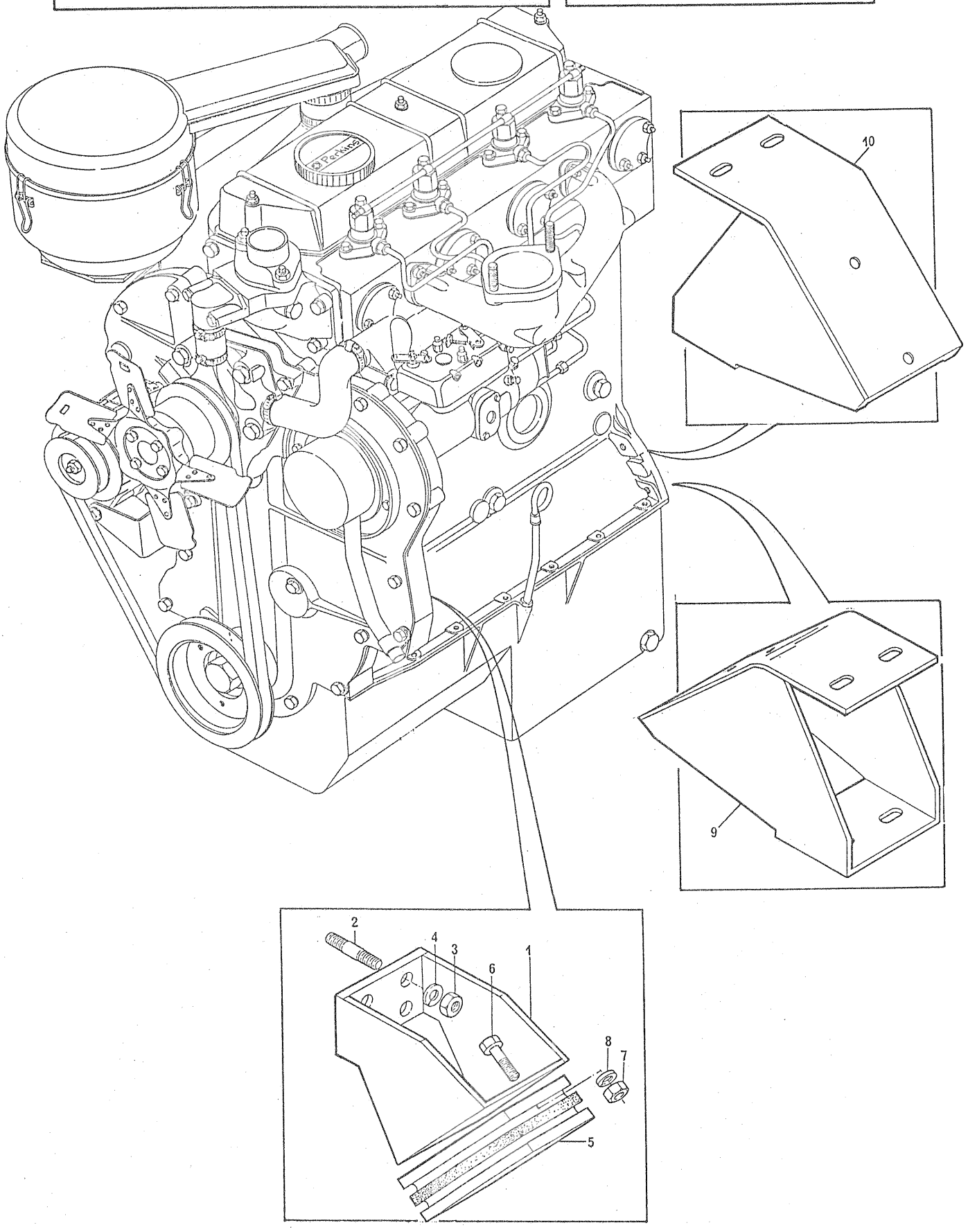

SUPORTES DO MOTOR	GRUPO 71/39

REF	PEÇA Nº	DESCRIÇÃO	QDE	OBSERVAÇÕES
1	70100226	SUPORTE DIANTEIRO DO MOTOR.....	2	
2	0826825	PRISIONEIRO DE FIXAÇÃO DO SUPORTE AO BLOCO.....	8	
3	0576005	PORCA.....	8	
4	0920056	ARRUELA DE PRESSÃO.....	8	
5	80550053	COXIM DIANTEIRO DO MOTOR.....	2	
6	0746454	PARAFUSO DE FIXAÇÃO DO COXIM.....	8	
7	0576003	PORCA RETENTORA DO COXIM.....	8	
8	0920054	ARRUELA DE PRESSÃO.....	8	
9	70100224	SUPORTE DIANTEIRO DE FIXAÇÃO NO CHASSIS.....	1	
10	70100225	SUPORTE DIANTEIRO DE FIXAÇÃO NO CHASSIS.....	1	

SUPORTES DO MOTOR	GRUPO 71/42

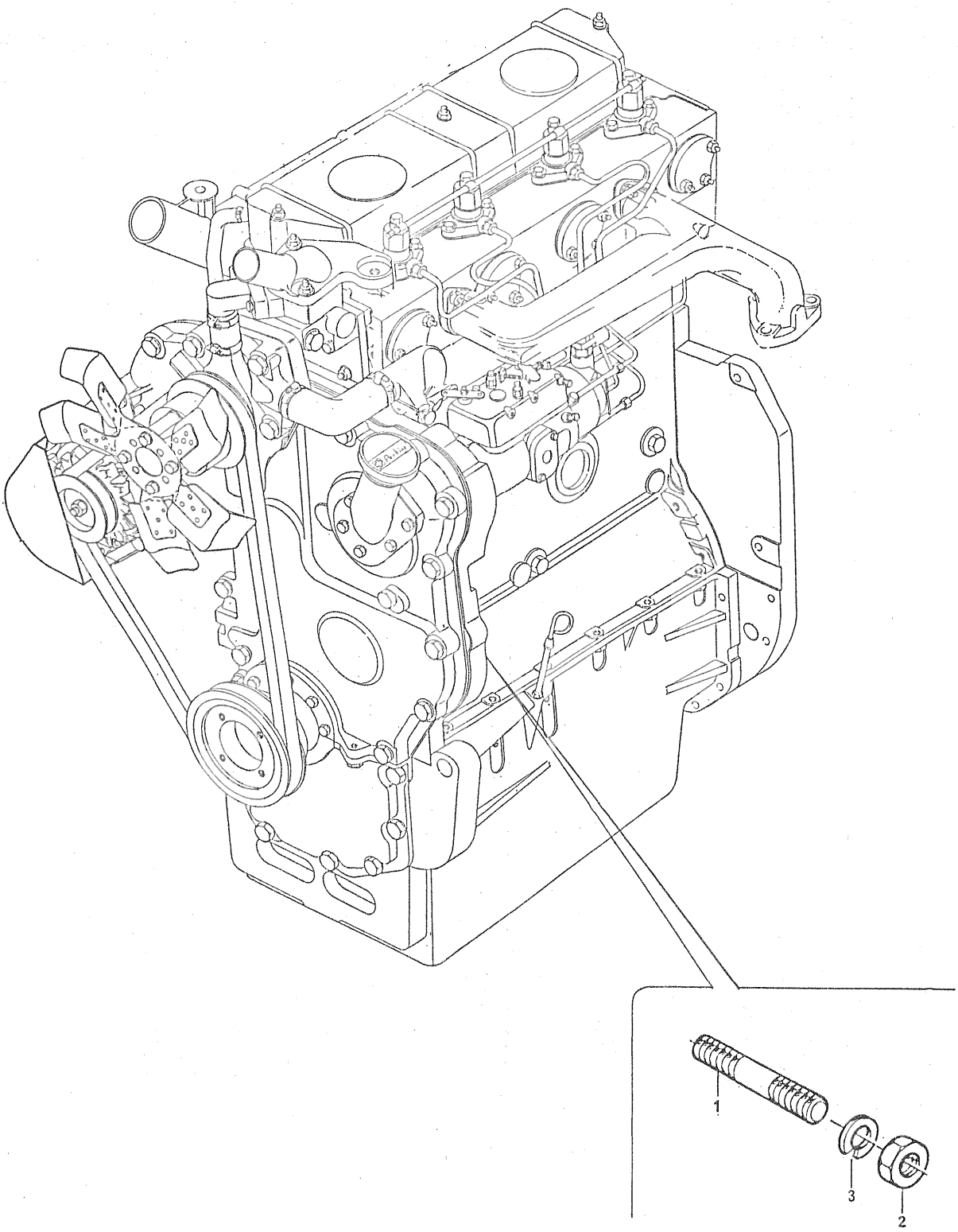

SUPORTES DO MOTOR	GRUPO 71/42

REF	PEÇA Nº	DESCRIÇÃO	QDE	OBSERVAÇÕES
1	70820015	PRISIONEIRO DE FIXAÇÃO DO SUPORTE AO BLOCO.....	8	
2	0576005	PORCA.....	8	
3	0920056	ARRUELA DE PRESSÃO.....	8	

SUPORTES DO MOTOR	GRUPO 71/43

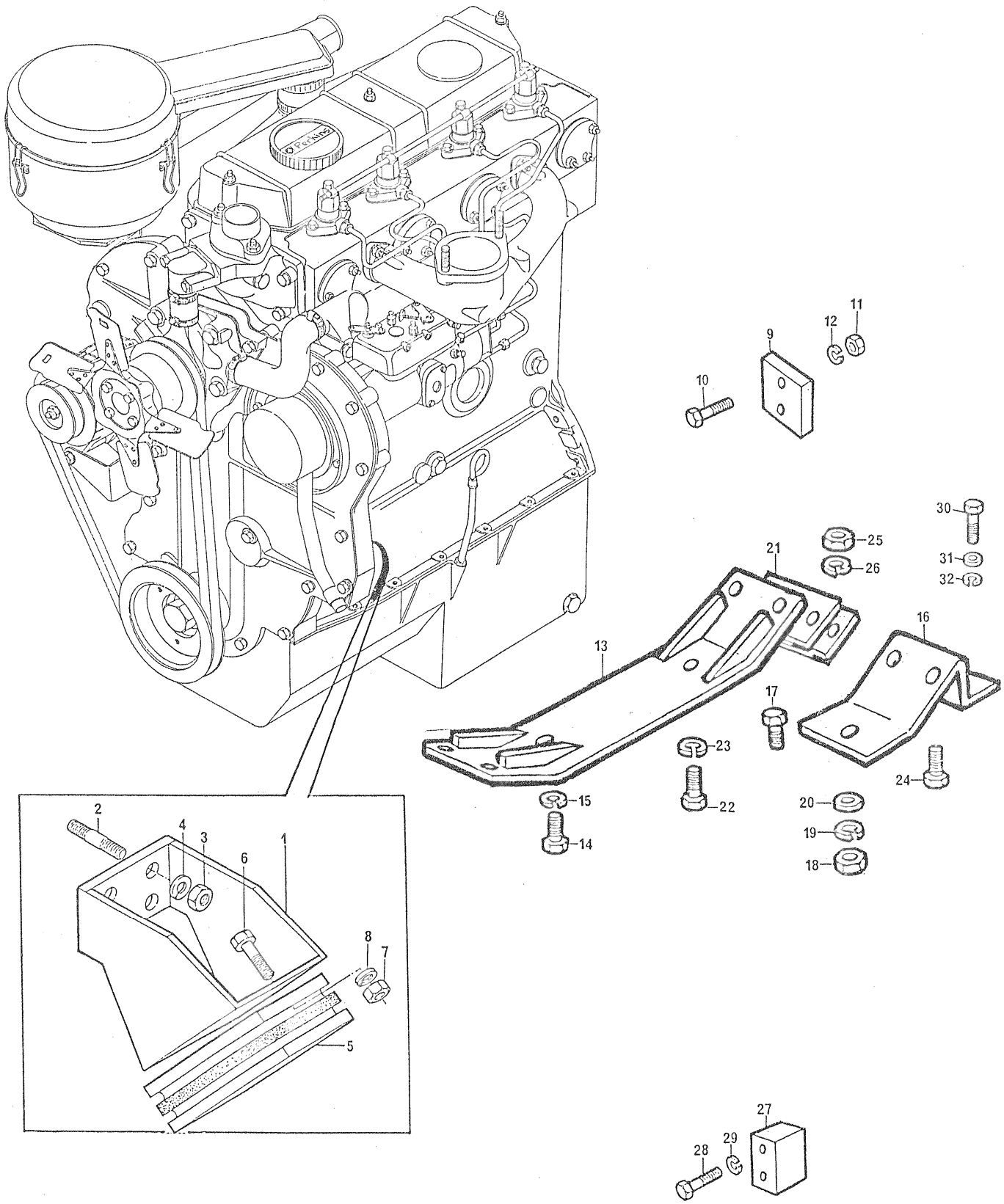

SUPORTES DO MOTOR	GRUPO 71/43

REF	PEÇA Nº	DESCRIÇÃO	QDE	OBSERVAÇÕES
1	70100226	SUPORTE DIANTEIRO DO MOTOR.....	2	
2	0826825	PRISIONEIRO DE FIXAÇÃO DO SUPORTE AO BLOCO.....	8	
3	0576005	PORCA.....	8	
4	0920056	ARRUELA DE PRESSÃO.....	8	
5	80550053	COXIM DIANTEIRO DO MOTOR.....	2	
6	0746453	PARAFUSO DE FIXAÇÃO DO COXIM.....	4	
7	0576003	PORCA RETENTORA DO COXIM.....	4	
8	0920054	ARRUELA DE PRESSÃO.....	4	
9	70760020	CALÇO DO SUPORTE DIANTEIRO (NFM).....	2	
10	0096434	PARAFUSO DE FIXAÇÃO DO COXIM AO CALÇO.....	4	
11	0576003	PORCA.....	4	
12	0920054	ARRUELA DE PRESSÃO.....	4	
13	70100301	SUPORTE DA CAIXA DE CÂMBIO.....	1	
14	0748611	PARAFUSO DE FIXAÇÃO DO SUPORTE.....	2	
15	0920055	ARRUELA DE PRESSÃO.....	2	
16	70100302	SUPORTE DA CAIXA DE CÂMBIO.....	2	
17	0746453	PARAFUSO DO SUPORTE Ã TRAVESSA TRASEIRA.....	4	
18	0576003	PORCA.....	4	
19	0920054	ARRUELA DE PRESSÃO.....	4	
20	0920004	ARRUELA.....	4	
21	80550053	COXIM TRASEIRO DO MOTOR.....	2	
22	0746454	PARAFUSO DE FIXAÇÃO DO COXIM.....	4	
23	0920054	ARRUELA DE PRESSÃO.....	4	
24	0746454	PARAFUSO DE FIXAÇÃO DO COXIM.....	4	
25	0576003	PORCA.....	4	
26	0920054	ARRUELA DE PRESSÃO.....	4	
27	79950290	BATENTE.....	2	
28	0746453	PARAFUSO DE FIXAÇÃO DO BATENTE AO CHASSIS.....	4	
29	0920054	ARRUELA DE PRESSÃO.....	4	
30	0746652	PARAFUSO DE FIXAÇÃO DO SUPORTE Ã TRAVESSA.....	2	
31	0920006	ARRUELA.....	2	
32	0920055	ARRUELA DE PRESSÃO.....	2	

SUPORTES DO MOTOR	GRUPO 71/46

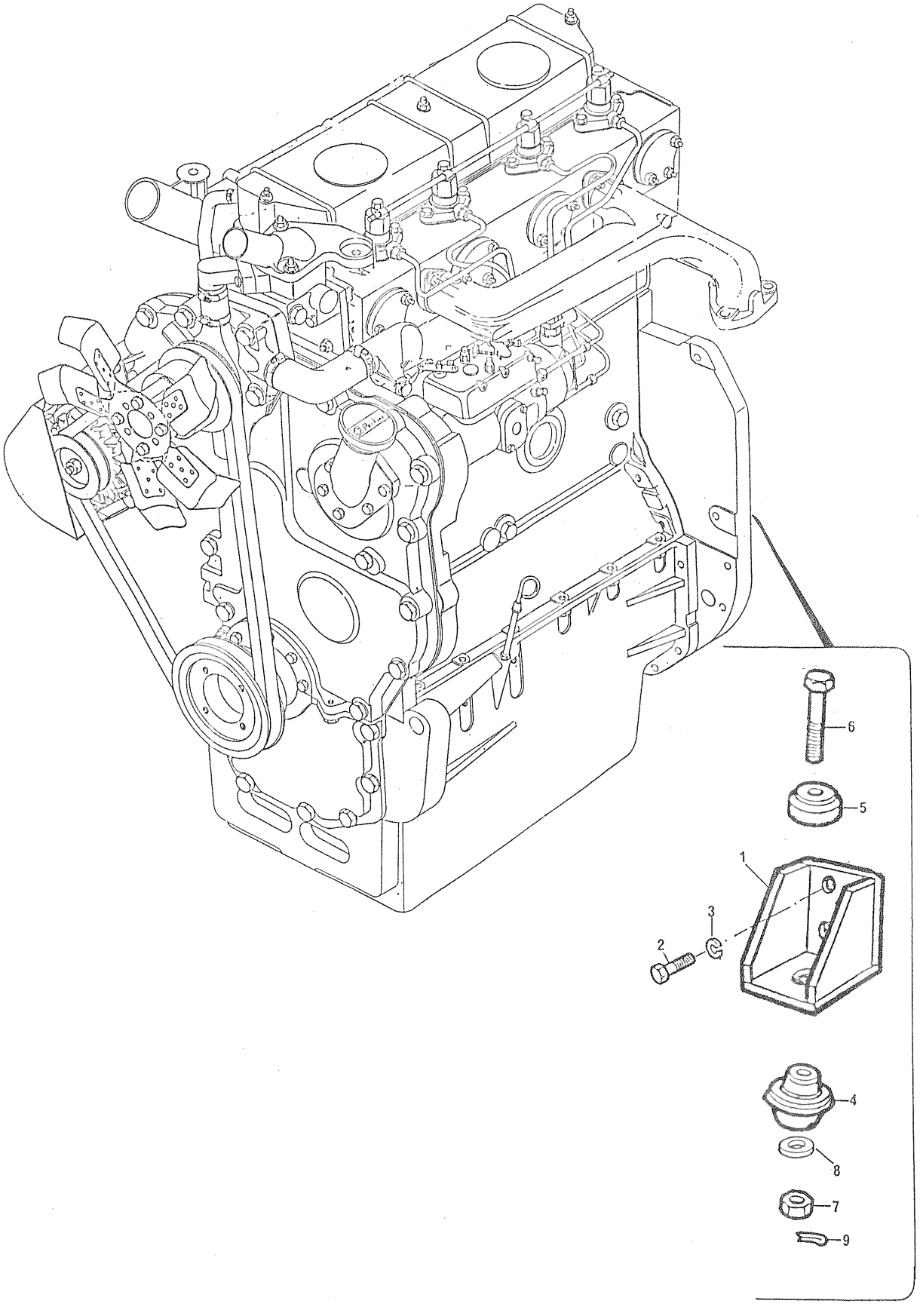

SUPORTES DO MOTOR	GRUPO 71/46

REF	PEÇA Nº	DESCRIÇÃO	QDE	OBSERVAÇÕES
1	70100175	SUPORTE TRASEIRO DO MOTOR.....	2	
2	0748663	PARAFUSO DE FIXAÇÃO DO SUPORTE À CARCAÇA DO VOLANTE..	8	
3	0920056	ARRUELA DE PRESSÃO.....	8	
4	33516	COXIM.....	2	
5	33517	COXIM.....	2	
6	0095190	PARAFUSO DE FIXAÇÃO DO COXIM.....	2	
7	0576074	PORCA.....	2	
8	0920444	ARRUELA.....	2	
9	0610011	CONTRAPINO.....	2	

SUPORTES DO MOTOR	GRUPO 71/48

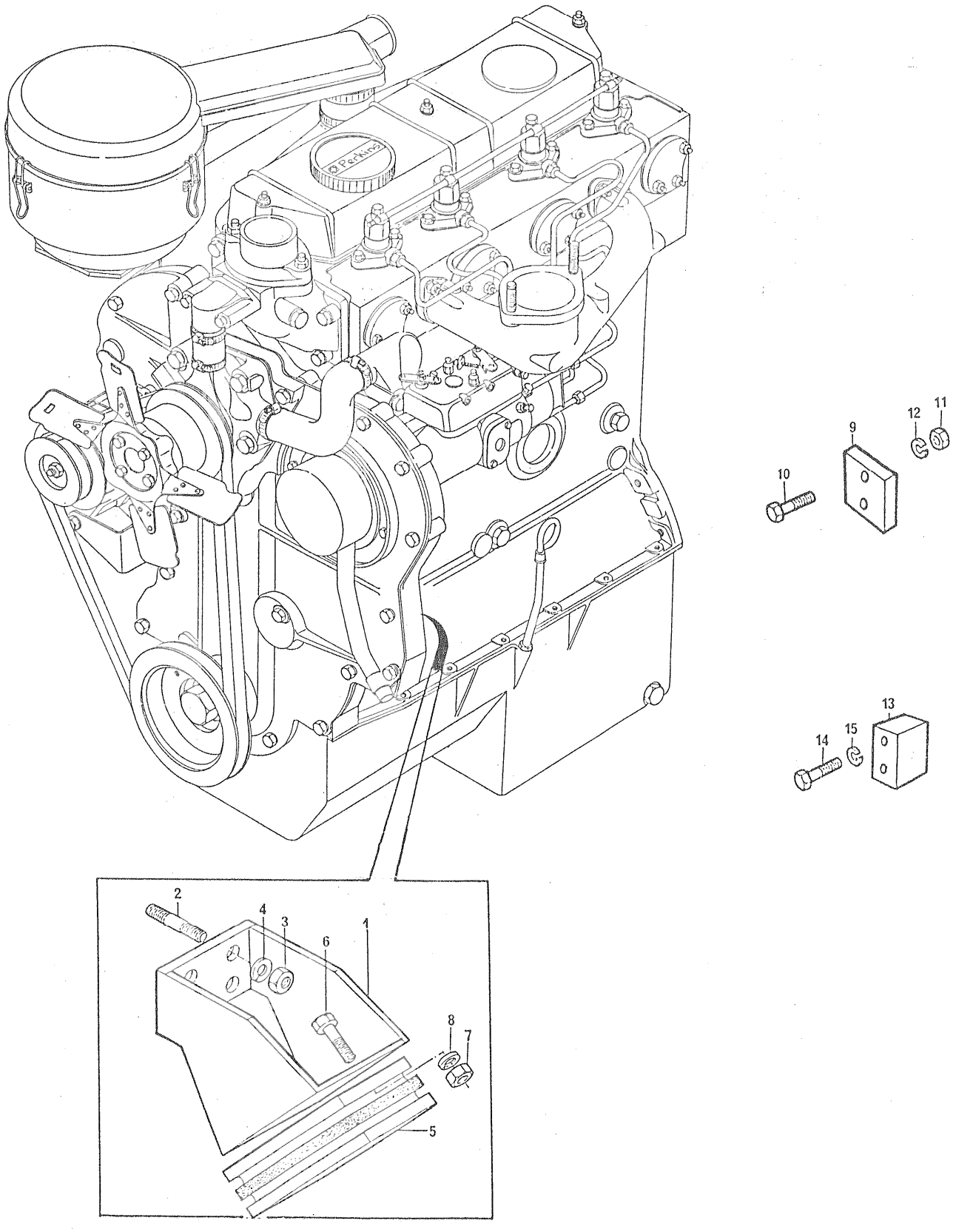

SUPORTES DO MOTOR	GRUPO 71/48

REF	PEÇA Nº	DESCRIÇÃO	QDE	OBSERVAÇÕES
1	70100226	SUPORTE DIANTEIRO DO MOTOR.....	2	
2	0826825	PRISIONEIRO DE FIXAÇÃO DO SUPORTE AO BLOCO.....	8	
3	0576005	PORCA.....	8	
4	0920056	ARRUELA DE PRESSÃO.....	8	
5	80550053	COXIM DIANTEIRO DO MOTOR.....	2	
6	0746453	PARAFUSO DE FIXAÇÃO DO COXIM.....	4	
7	0576003	PORCA RETENTORA DO COXIM.....	4	
8	0920054	ARRUELA DE PRESSÃO.....	4	
9	70760020	CALÇO DO SUPORTE DIANTEIRO (NFM).....	2	
10	0096434	PARAFUSO DE FIXAÇÃO DO COXIM AO CALÇO.....	4	
11	0576003	PORCA.....	4	
12	0920054	ARRUELA DE PRESSÃO.....	4	
13	79950290	BATENTE.....	2	
14	0746453	PARAFUSO DE FIXAÇÃO DO BATENTE AO CHASSIS.....	4	
15	0920054	ARRUELA DE PRESSÃO.....	4	

NOTA:

OS COXINS TRASEIROS SÃO ORIGINAIS DO VEÍCULO

SUPORTES DO MOTOR	GRUPO 71/51

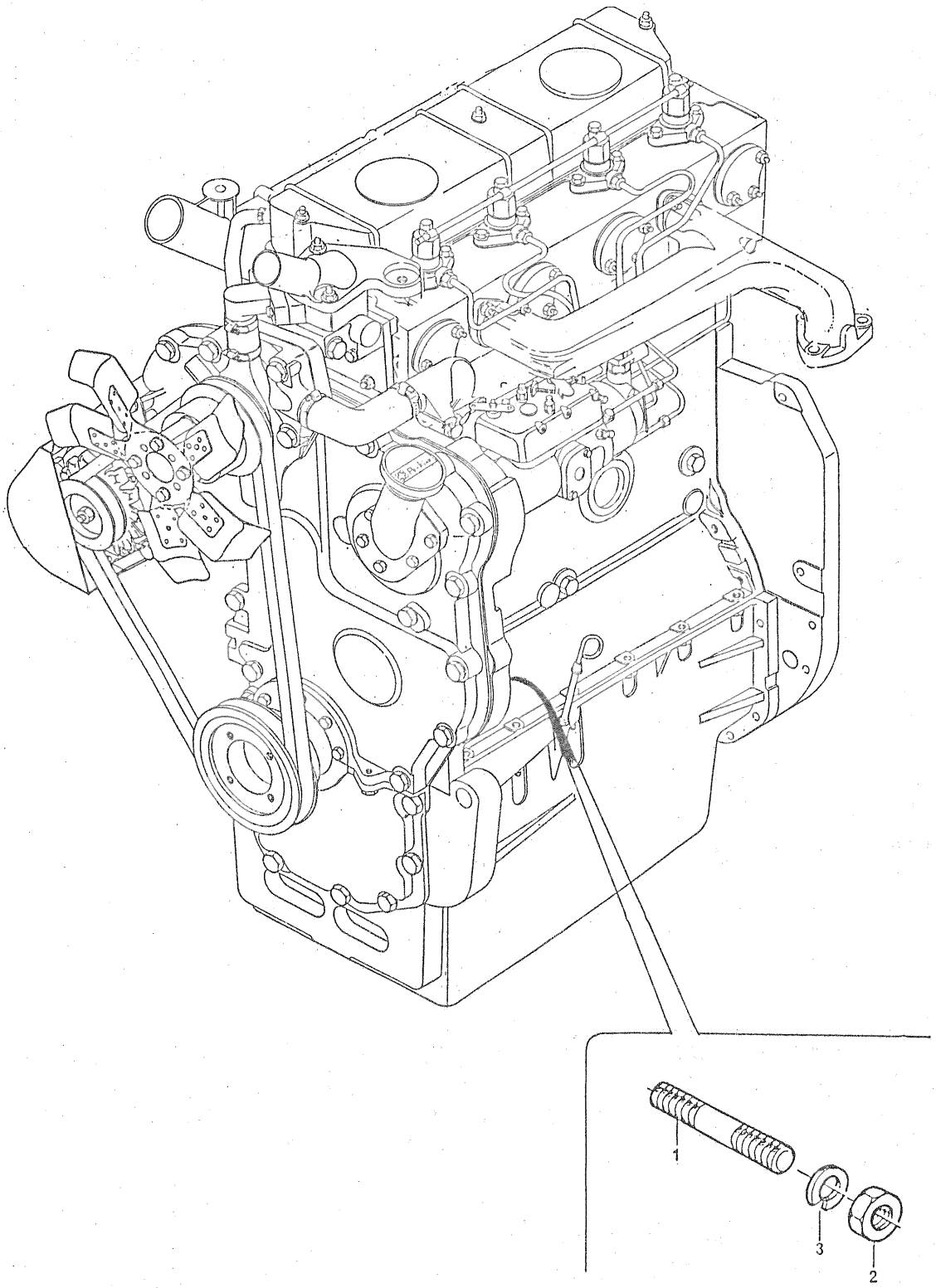

SUPORTES DO MOTOR	GRUPO 71/51

REF	PEÇA Nº	DESCRIÇÃO	QDE	OBSERVAÇÕES
1	70820015	PRISIONEIRO DE FIXAÇÃO DO SUPORTE AO BLOCO.....	8	
2	0576005	PORCA.....	8	
3	0920056	ARRUELA DE PRESSÃO.....	8	

SUPORTES DO MOTOR	GRUPO 71/52

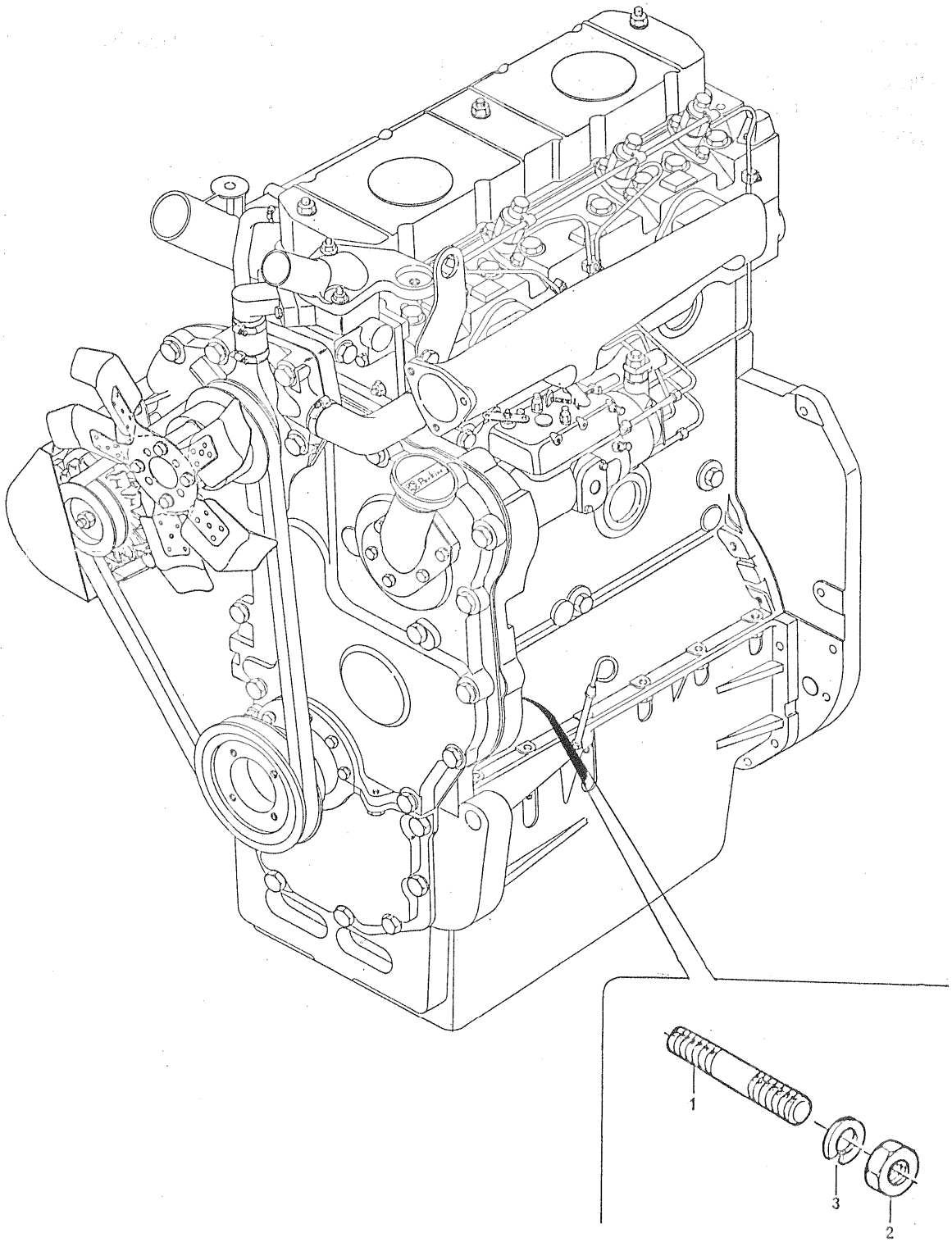

SUPORTES DO MOTOR	GRUPO 71/52

REF	PEÇA Nº	DESCRIÇÃO	QDE	OBSERVAÇÕES
1	0826837	PRISIONEIRO DE FIXAÇÃO DO SUPORTE AO BLOCO.....	8	
2	0576005	PORCA.....	8	
3	0920056	ARRUELA DE PRESSÃO.....	8	

SUPORTES DO MOTOR	GRUPO 71/56

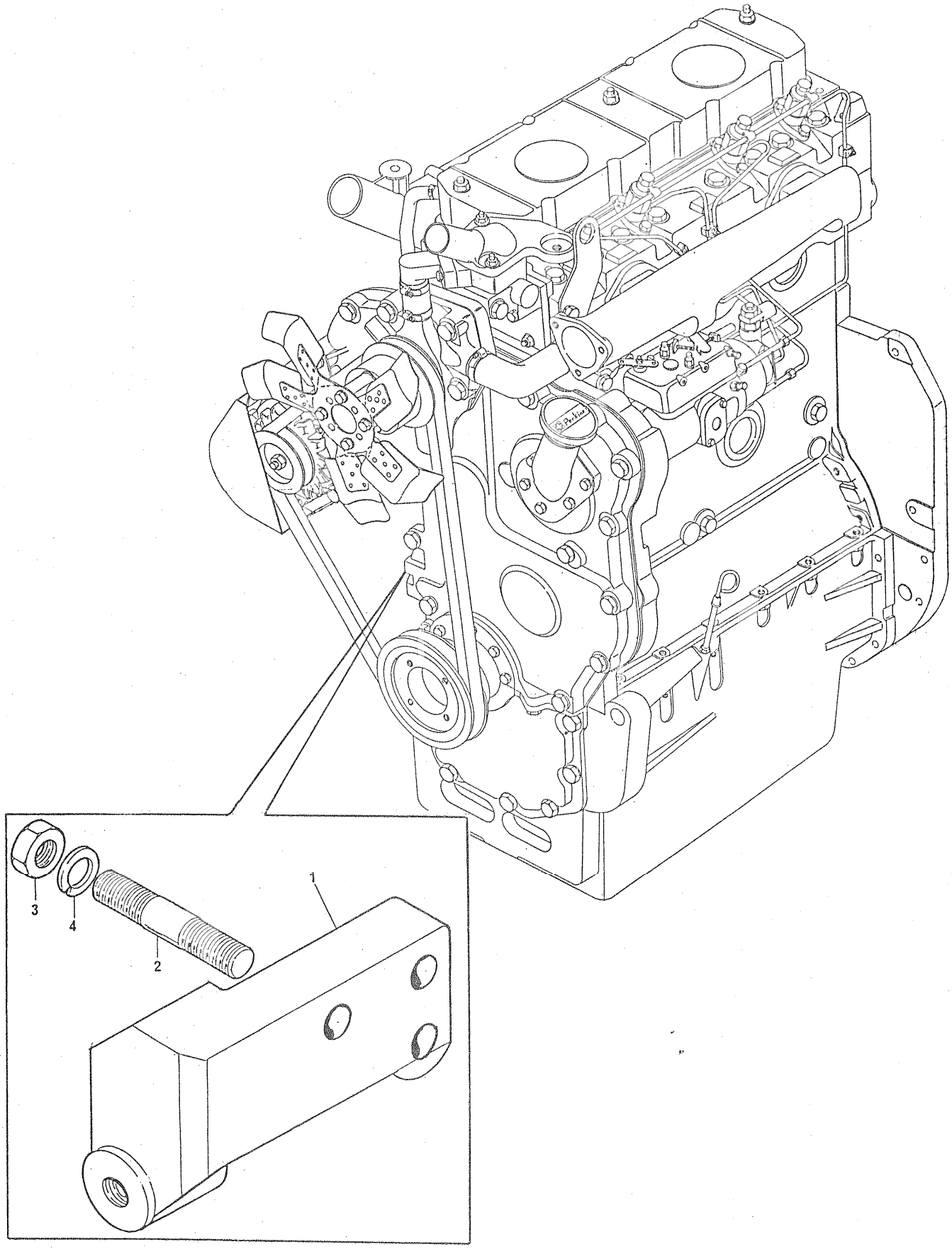

SUPORTES DO MOTOR	GRUPO 71/56

REF	PEÇA Nº	DESCRIÇÃO	QDE	OBSERVAÇÕES
1	70100353	SUPORTE DIANTEIRO.....	1	
2	70820015	PRISIONEIRO DO BLOCO AO SUPORTE.....	3	
3	0576005	PORCA.....	3	
4	0920056	ARRUELA DE PRESSÃO.....	3	

SUPORTES DO MOTOR	GRUPO 71/66

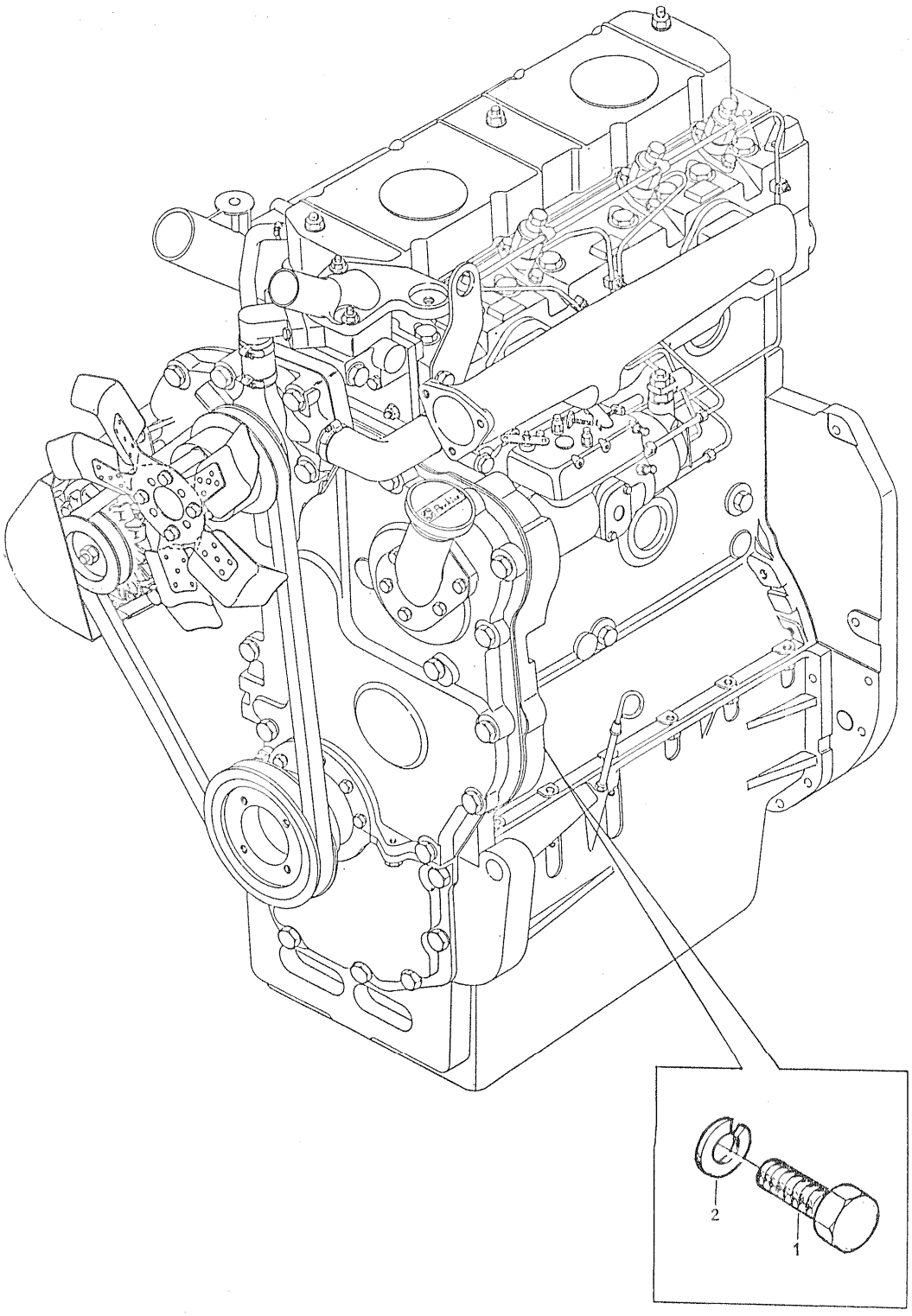

SUPORTES DO MOTOR	GRUPO 71/66

REF	PEÇA Nº	DESCRIÇÃO	QDE	OBSERVAÇÕES
1	70740069	PARAFUSO.....	7	
2	0920056	ARRUELA DE PRESSÃO.....	7	

SUPORTES DO MOTOR	GRUPO 71/100

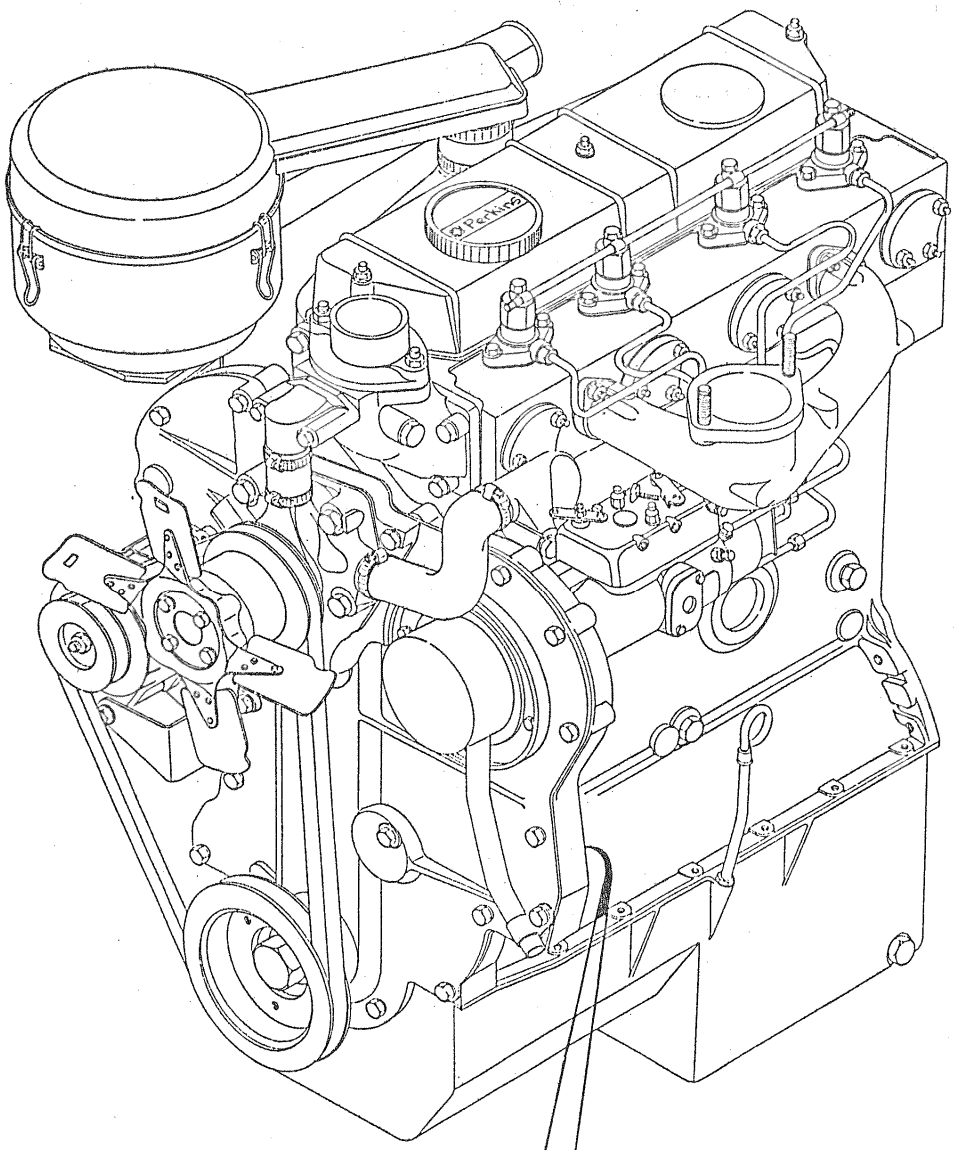

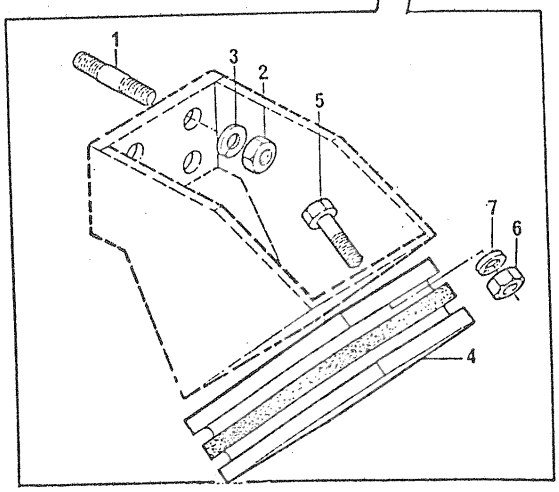

SUPORTES DO MOTOR	GRUPO 71/100

REF	PEÇA Nº	DESCRIÇÃO	QDE	OBSERVAÇÕES
1	0826825	PRISIONEIRO DE FIXAÇÃO DO SUPORTE AO BLOCO.....	8	
2	0576005	PORCA.....	8	
3	0920056	ARRUELA DE PRESSÃO.....	8	
4	80550053	COXIM DIANTEIRO DO MOTOR.....	2	
5	0746454	PARAFUSO DE FIXAÇÃO DO COXIM.....	8	
6	0576003	PORCA RETENTORA DO COXIM.....	8	
7	0920054	ARRUELA DE PRESSÃO.....	8	

SUPORTES DO MOTOR	GRUPO 71/101

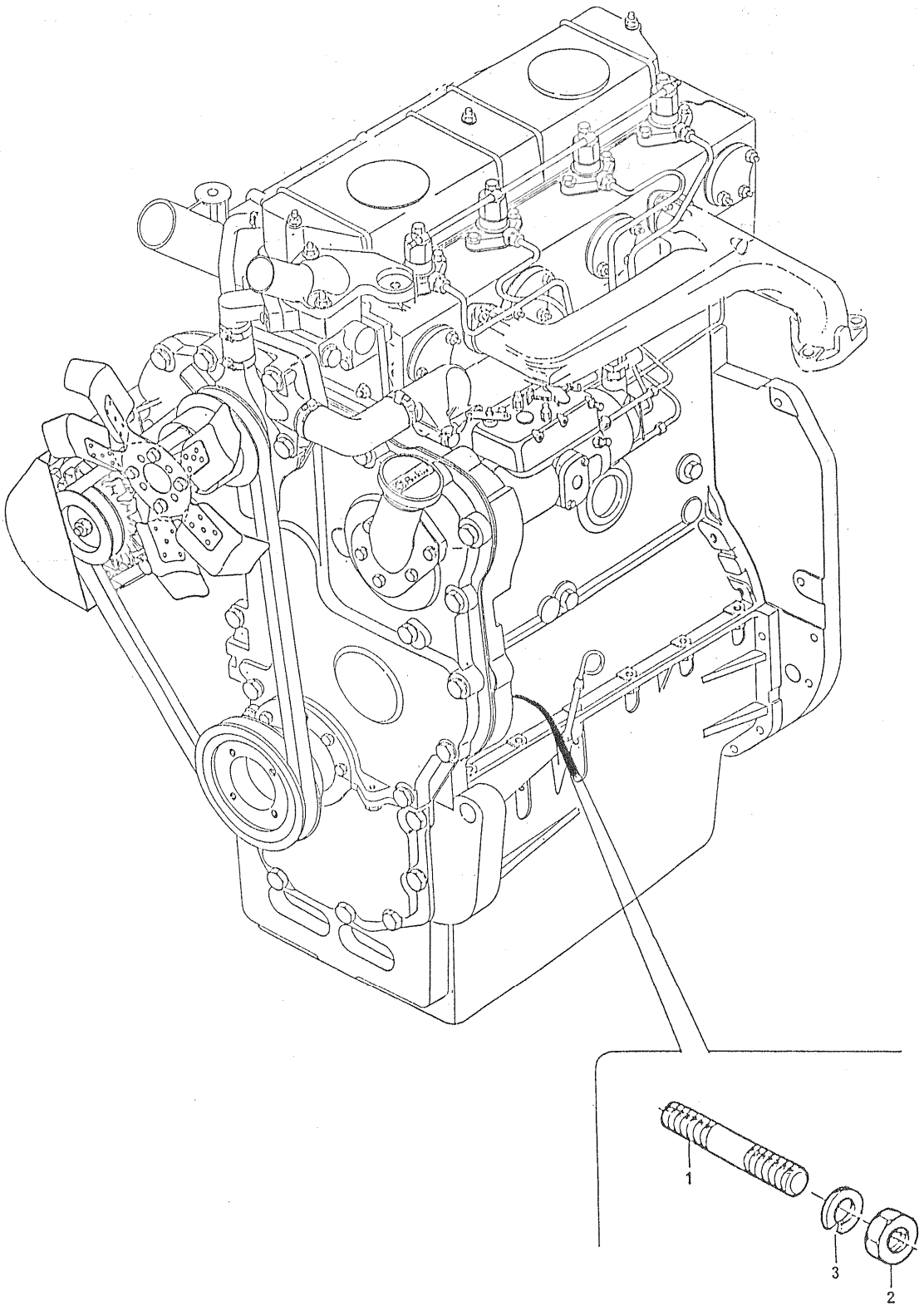

SUPORTES DO MOTOR	GRUPO 71/101

REF	PEÇA Nº	DESCRIÇÃO	QDE	OBSERVAÇÕES
1	70820015	PRISIONEIRO DE FIXAÇÃO DO SUPORTE AO BLOCO.....	3	
2	0576005	PORCA.....	3	
3	0920056	ARRUELA DE PRESSÃO.....	3	

SUPORTES DO MOTOR	GRUPO 71/105

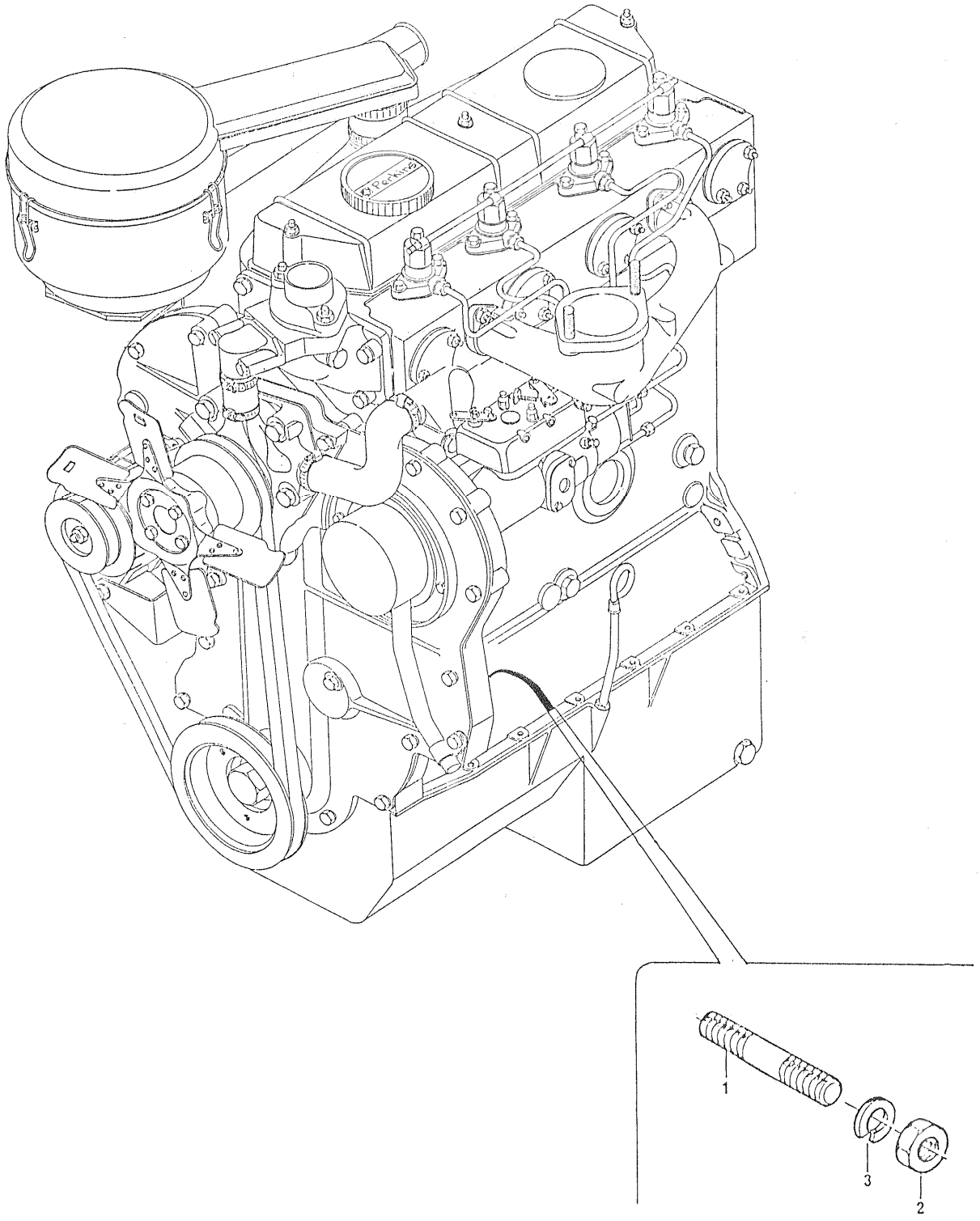

SUPORTES DO MOTOR	GRUPO 71/105

REF	PEÇA Nº	DESCRIÇÃO	QDE	OBSERVAÇÕES
1	0826825	PRISIONEIRO DE FIXAÇÃO DO SUPORTE AO BLOCO.....	8	
2	0576005	PORCA.....	8	
3	0920056	ARRUELA DE PRESSÃO.....	8	

SUPORTES DO MOTOR	GRUPO 71/109

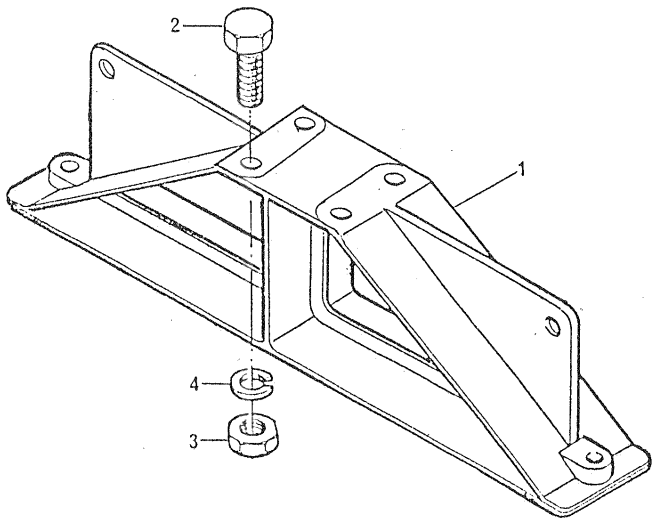

SUPORTES DO MOTOR	GRUPO 71/109

REF	PEÇA Nº	DESCRIÇÃO	QDE	OBSERVAÇÕES
1	70100095	SUPORTE DIANTEIRO.....	1	
2	0097105	PARAFUSO.....	4	
3	0576007	PORCA.....	4	
4	0920058	ARRUELA DE PRESSÃO.....	4	

SISTEMA DE ARREFECIMENTO	GRUPO 72/01

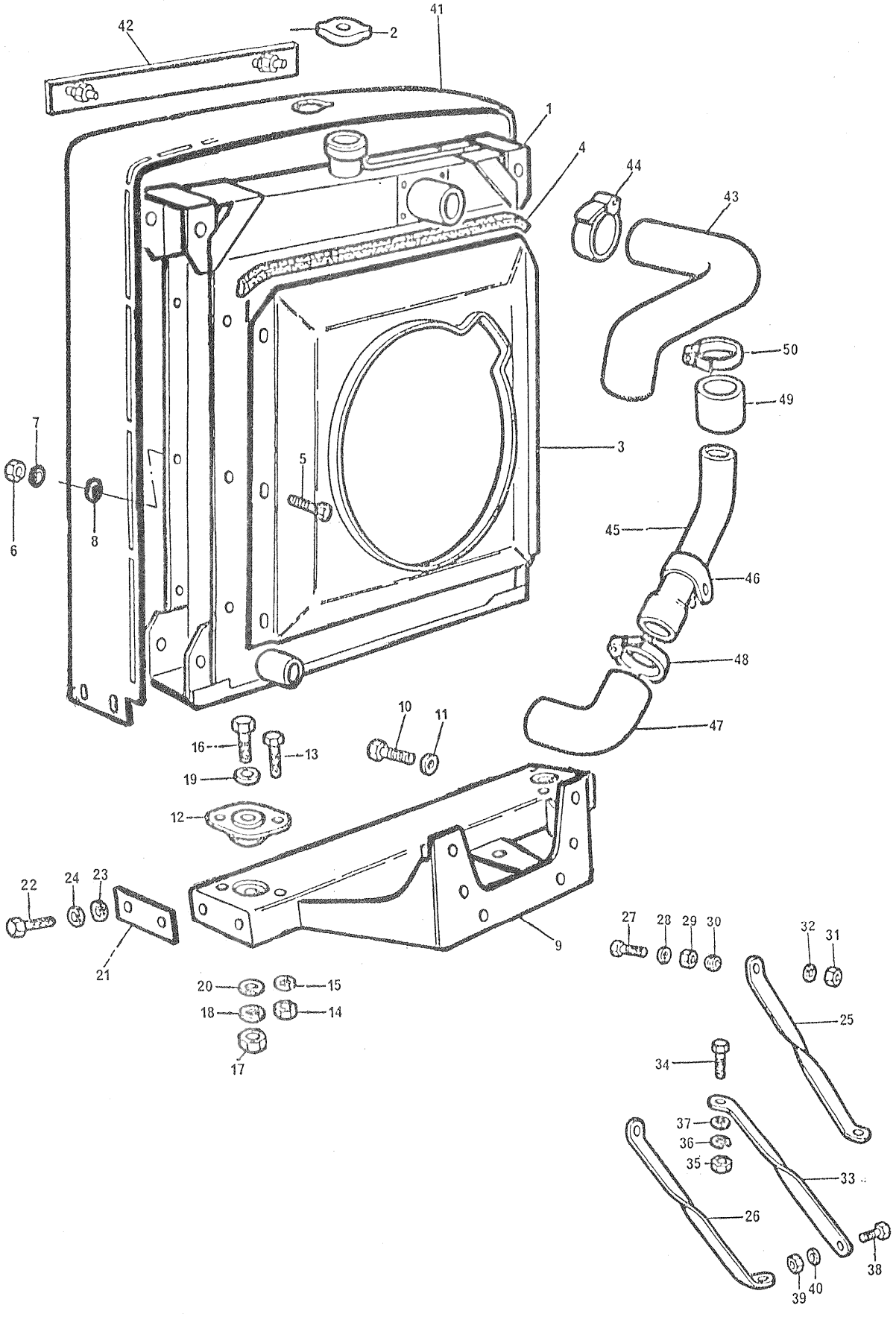

SISTEMA DE ARREFECIMENTO	GRUPO 72/01

REF	PEÇA Nº	DESCRIÇÃO	QDE	OBSERVAÇÕES
1	75008	RADIADOR	1	
2	70150008	TAMPÃO	1	
3	70950007	DEFLETOR	1	
4	79950050	JUNTA DE BORRACHA	2	
5	0746051	PARAFUSO DE FIXAÇÃO DO DEFLETOR	6	
6	0576150	PORCA	6	
7	0920052	ARRUELA DE PRESSÃO	6	
8	0920002	ARRUELA LISA	6	
9	70100121	SUPORTE DO RADIADOR	1	
10	0748756	PARAFUSO DE FIXAÇÃO DO SUPORTE AO CÁRTER	6	
11	0920058	ARRUELA DE PRESSÃO	6	
12	70550002	COXIM INFERIOR DO RADIADOR	2	
13	0726106	PARAFUSO DE FIXAÇÃO DO COXIM AO SUPORTE	4	
14	0576002	PORCA	4	
15	0920053	ARRUELA DE PRESSÃO	4	
16	0096437	PARAFUSO DE FIXAÇÃO DO COXIM AO RADIADOR	2	
17	0576051	PORCA	2	
18	0920054	ARRUELA DE PRESSÃO	2	
19	70920040	ARRUELA	2	
20	70920041	ARRUELA	2	
21	70940049	PLACA DISTANCIADORA DO SUPORTE Ã GRADE	2	
22	0746252	PARAFUSO DO SUPORTE Ã GRADE	4	
23	0920003	ARRUELA LISA	4	
24	0920053	ARRUELA DE PRESSÃO	4	
25	70810005	TIRANTE DO RADIADOR	1	
26	70810004	TIRANTE DO RADIADOR	1	
27	0746458	PARAFUSO DE FIXAÇÃO DOS TIRANTES AO RADIADOR	2	
28	0920054	ARRUELA DE PRESSÃO	2	
29	0576152	PORCA	2	
30	70920042	COXIM DOS TIRANTES	4	
31	0576104	PORCA	4	
32	0920004	ARRUELA LISA	8	
33	70810006	SUPORTE DA GRADE	1	
34	0746253	PARAFUSO DE FIXAÇÃO DO SUPORTE Ã GRADE	1	
35	0576002	PORCA	1	
36	0920053	ARRUELA DE PRESSÃO	1	
37	0920003	ARRUELA LISA	1	
38	0746454	PARAFUSO DO SUPORTE Ã ALÇA DE LEVANTAMENTO	1	
39	0576003	PORCA	1	
40	0920054	ARRUELA DE PRESSÃO	1	
41	79950186	GRADE DO RADIADOR	1	
42	70010002	EMBLEMA	1	
43	79950181	MANGUEIRA DE ENTRADA DO RADIADOR	1	
44	70180060	BRAÇADEIRA	2	
45	70620114	TUBO DO RADIADOR Ã BOMBA D'ÁGUA	1	
46	70180036	PRESILHA DE FIXAÇÃO DO TUBO	1	
47	79950207	MANGUEIRA DE SAÍDA DO RADIADOR	1	
48	70180061	BRAÇADEIRA	2	
49	70200088	MANGUEIRA DO TUBO Ã BOMBA D'ÁGUA	1	
50	70180059	BRAÇADEIRA	2	

SISTEMA DE ARREFECIMENTO	GRUPO 72/13

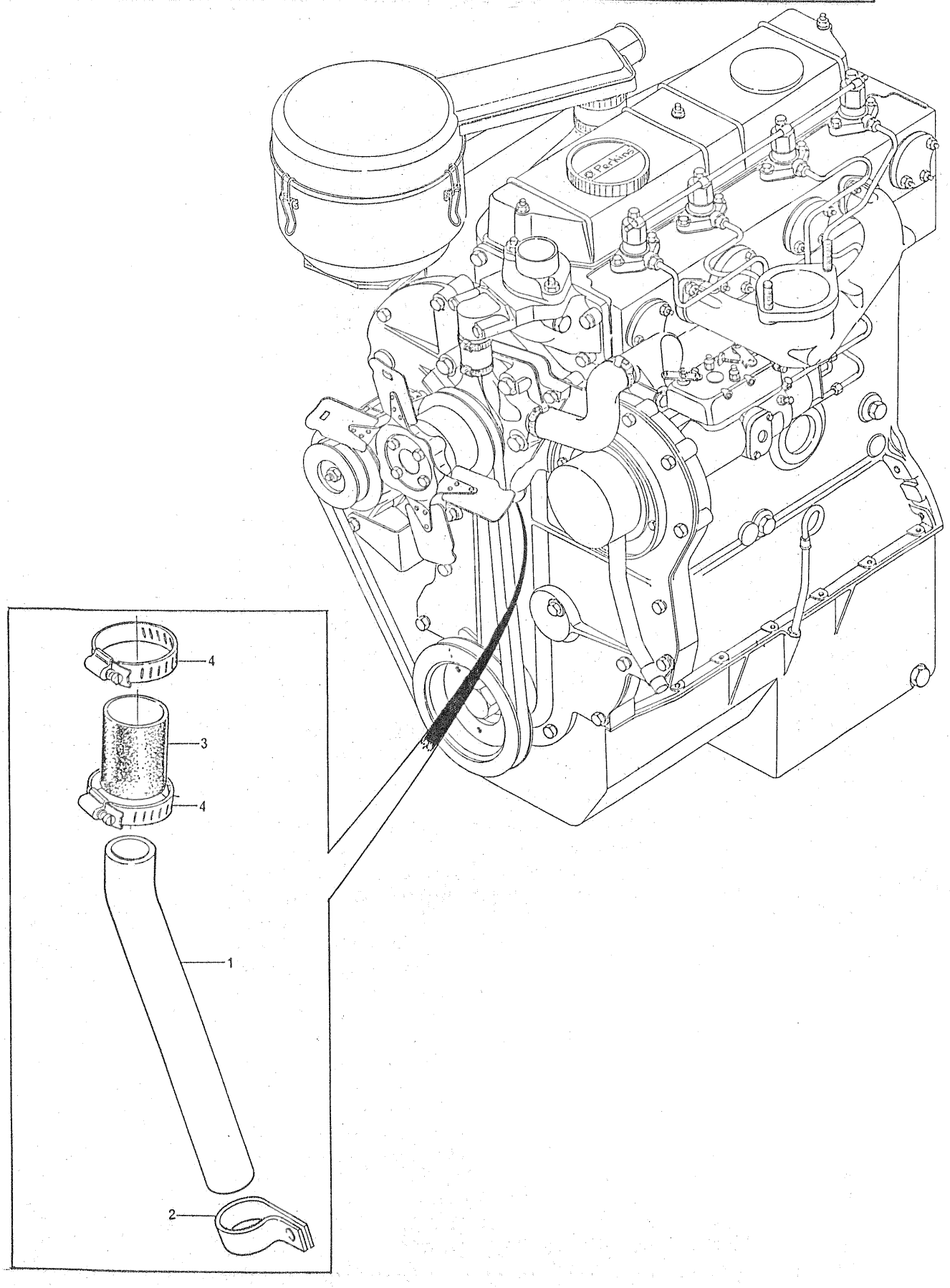

SISTEMA DE ARREFECIMENTO	GRUPO 72/13

REF	PEÇA Nº	DESCRIÇÃO	QDE	OBSERVAÇÕES
1	70620379	TUBO DO RADIADOR Ã BOMBA D'ÃGUA.....	1	
2	70180085	PRESILHA DE FIXAÇÃO DO TUBO.....	1	
3	70200088	MANGUEIRA DO TUBO Ã BOMBA D'ÃGUA.....	1	
4	70180059	BRAÇADEIRA.....	2	

SISTEMA DE ARREFECIMENTO	GRUPO 72/15

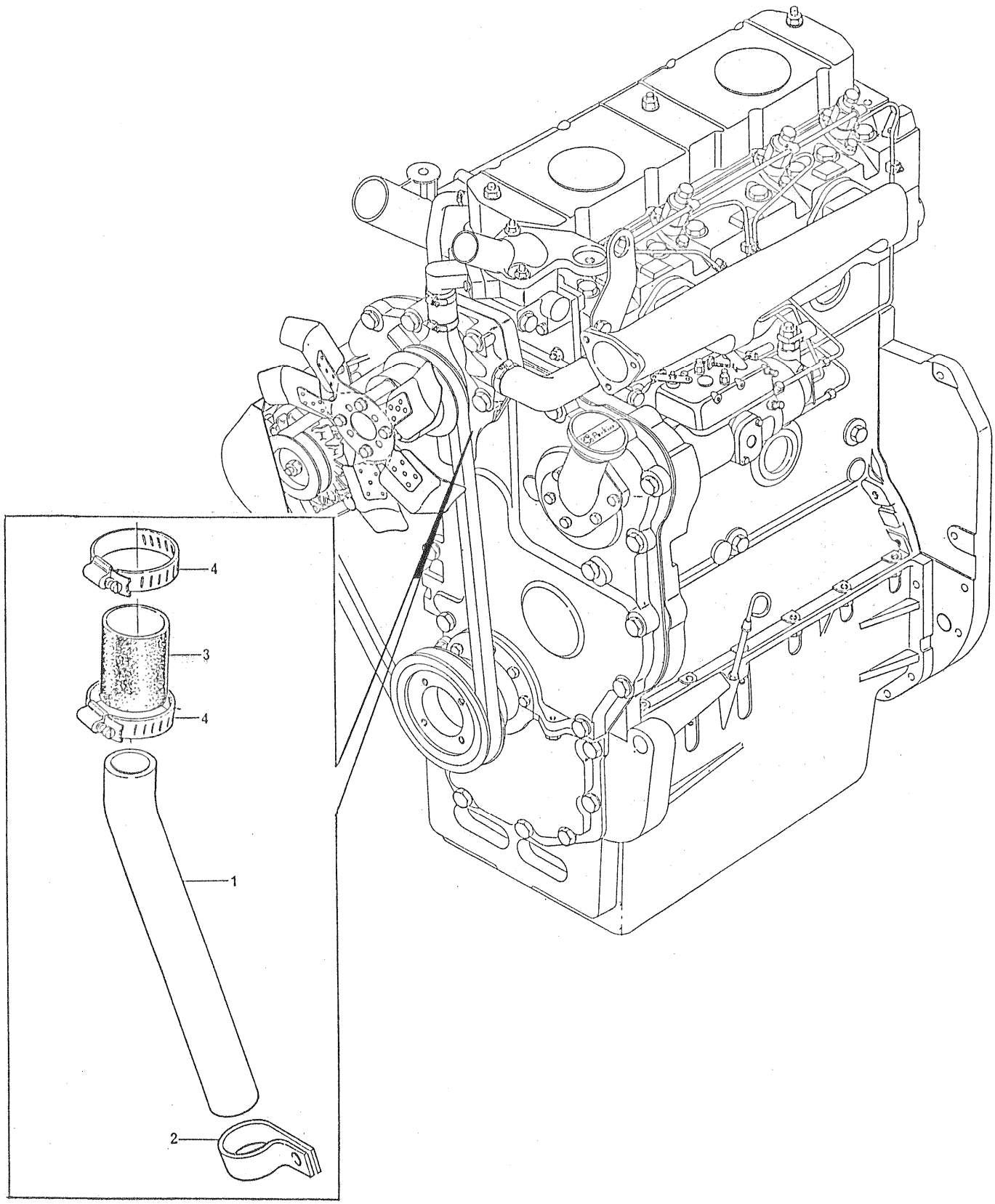

SISTEMA DE ARREFECIMENTO	GRUPO 72/15

REF	PEÇA Nº	DESCRIÇÃO	QDE	OBSERVAÇÕES
1	70620414	TUBO DO RADIADOR Ã BOMBA D'ÃGUA (NFM).....	1	
2	70180036	PRESILHA DE FIXAÇÃO DO TUBO.....	1	
3	70200088	MANGUEIRA DO TUBO Ã BOMBA D'ÃGUA.....	1	
4	70180059	BRAÇADEIRA.....	2	

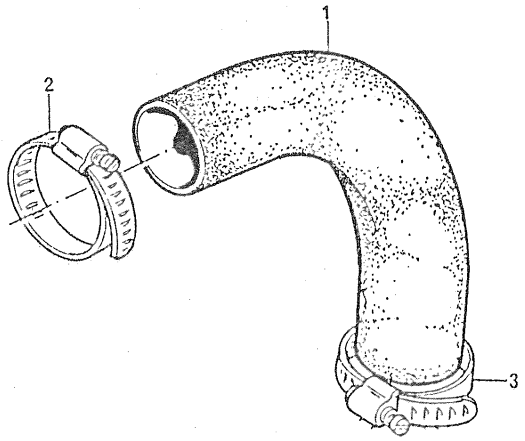
1
2
3

SISTEMA DE ARREFECIMENTO	GRUPO 72/17

REF	PEÇA Nº	DESCRIÇÃO	QDE	OBSERVAÇÕES
1	70200196	MANGUEIRA DE ENTRADA DO RADIADOR.....	1	
2	70180060	BRAÇADEIRA.....	2	
3	70180061	BRAÇADEIRA.....	2	

SISTEMA DE ARREFECIMENTO	GRUPO 72/21

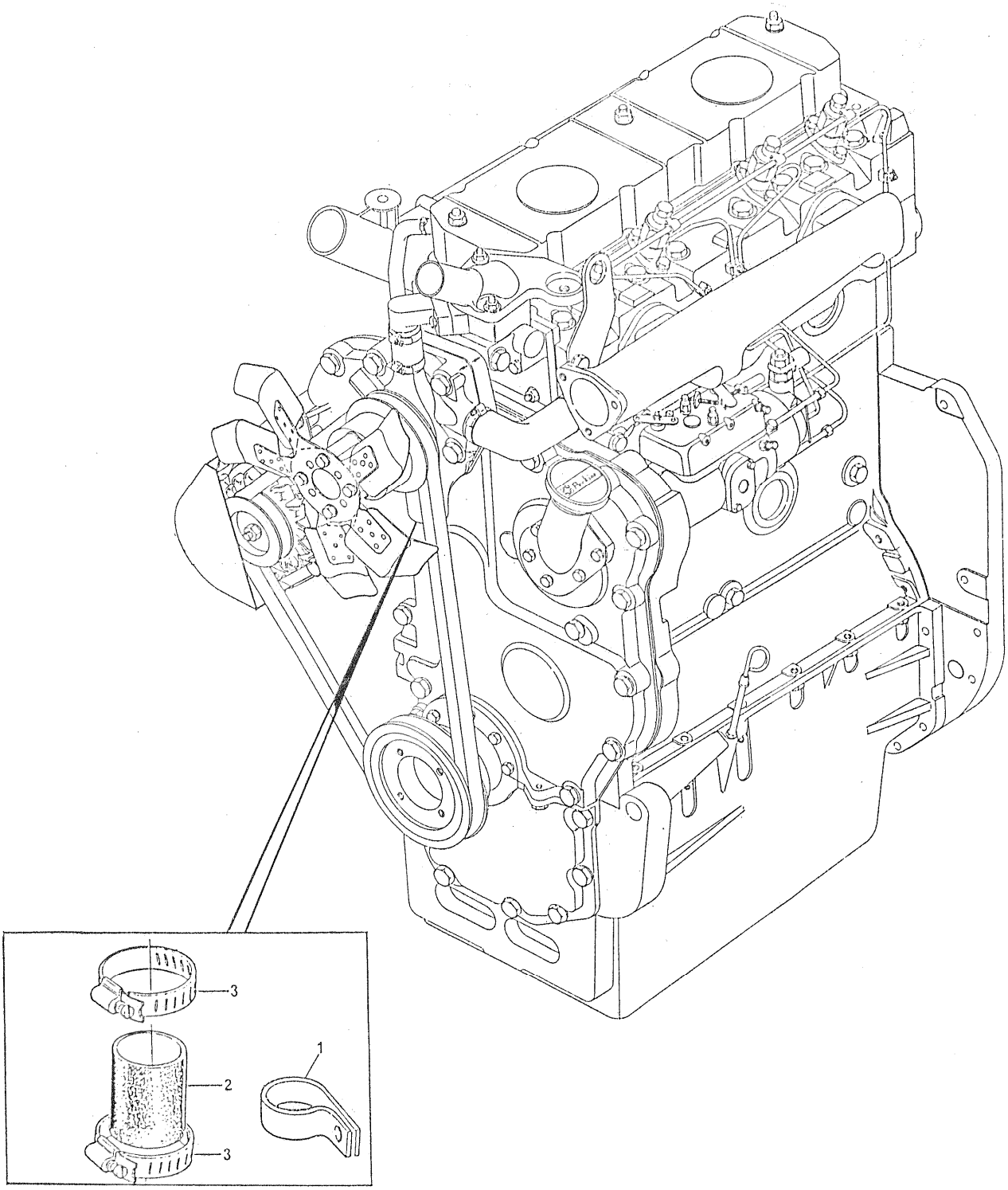

SISTEMA DE ARREFECIMENTO	GRUPO 72/21

REF	PEÇA Nº	DESCRIÇÃO	QDE	OBSERVAÇÕES
1	70180085	PRESILHA.....	1	
2	70200088	MANGUEIRA DO TUBO Ã BOMBA D'ÃGUA.....	1	
3	70180059	BRAÇADEIRA.....	2	

SISTEMA DE ARREFECIMENTO	GRUPO 72/26

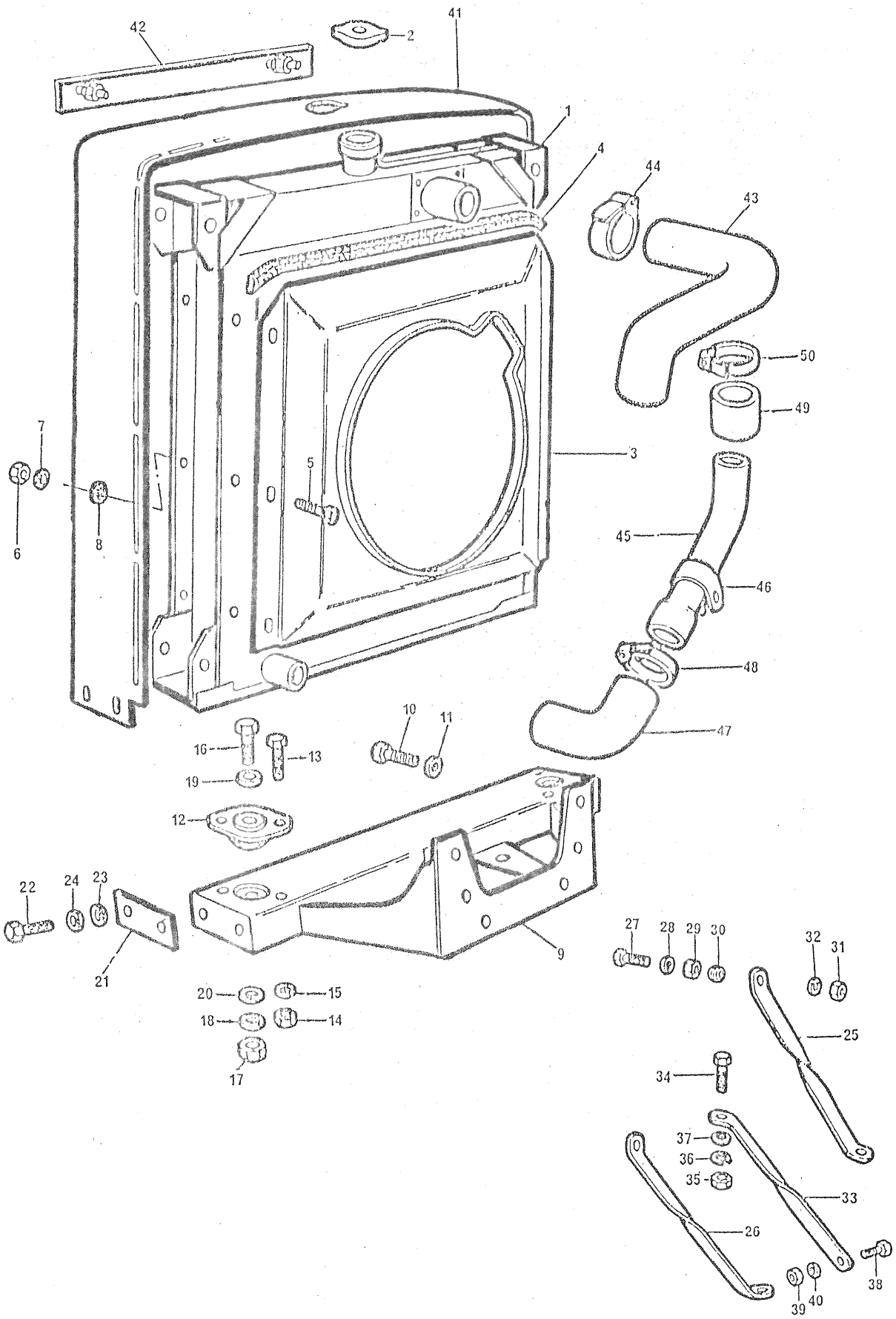

SISTEMA DE ARREFECIMENTO	GRUPO 72/26

REF	PEÇA Nº	DESCRIÇÃO	QDE	OBSERVAÇÕES
1	75029	RADIADOR	1	
2	70150008	TAMPÃO	1	
3	79950287	DEFLETOR	1	
4	79950050	JUNTA DE BORRACHA	2	
5	0746051	PARAFUSO DE FIXAÇÃO DO DEFLETOR	6	
6	0576150	PORCA	6	
7	0920052	ARRUELA DE PRESSÃO	6	
8	0920002	ARRUELA LISA	6	
9	70100121	SUPORTE DO RADIADOR	1	
10	0748756	PARAFUSO DE FIXAÇÃO DO SUPORTE AO CÃRTER	6	
11	0920058	ARRUELA DE PRESSÃO	6	
12	70550002	COXIM INFERIOR DO RADIADOR	2	
13	0726106	PARAFUSO DE FIXAÇÃO DO COXIM AO SUPORTE	4	
14	0576002	PORCA	4	
15	0920053	ARRUELA DE PRESSÃO	4	
16	0096437	PARAFUSO DE FIXAÇÃO DO COXIM AO RADIADOR	2	
17	0576051	PORCA	2	
18	0920054	ARRUELA DE PRESSÃO	2	
19	70920040	ARRUELA	2	
20	70920041	ARRUELA	2	
21	70940049	PLACA DISTANCIADORA DO SUPORTE Ã GRADE	2	
22	0746252	PARAFUSO DO SUPORTE Ã GRADE	4	
23	0920003	ARRUELA LISA	4	
24	0920053	ARRUELA DE PRESSÃO	4	
25	70810005	TIRANTE DO RADIADOR	1	
26	70810004	TIRANTE DO RADIADOR	1	
27	0746458	PARAFUSO DE FIXAÇÃO DOS TIRANTES AO RADIADOR	2	
28	0920054	ARRUELA DE PRESSÃO	2	
29	0576152	PORCA	2	
30	70920042	COXIM DOS TIRANTES	4	
31	0576104	PORCA	4	
32	0920004	ARRUELA LISA	8	
33	70810006	SUPORTE DA GRADE	1	
34	0746253	PARAFUSO DE FIXAÇÃO DO SUPORTE Ã GRADE	1	
35	0576002	PORCA	1	
36	0920053	ARRUELA DE PRESSÃO	1	
37	0920003	ARRUELA LISA	1	
38	0746454	PARAFUSO DO SUPORTE Ã ALÇA DE LEVANTAMENTO	1	
39	0576003	PORCA	1	
40	0920054	ARRUELA DE PRESSÃO	1	
41	79950186	GRADE DO RADIADOR	1	
42	70010002	EMBLEMA	1	
43	79950181	MANGUEIRA DE ENTRADA DO RADIADOR	1	
44	70180060	BRAÇADEIRA	2	
45	70620114	TUBO DO RADIADOR Ã BOMBA D'ÃGUA	1	
46	70180036	PRESILHA DE FIXAÇÃO DO TUBO	1	
47	79950207	MANGUEIRA DE SAÍDA DO RADIADOR	1	
48	70180061	BRAÇADEIRA	2	
49	70200088	MANGUEIRA DO TUBO Ã BOMBA D'ÃGUA	1	
50	70180059	BRAÇADEIRA	2	

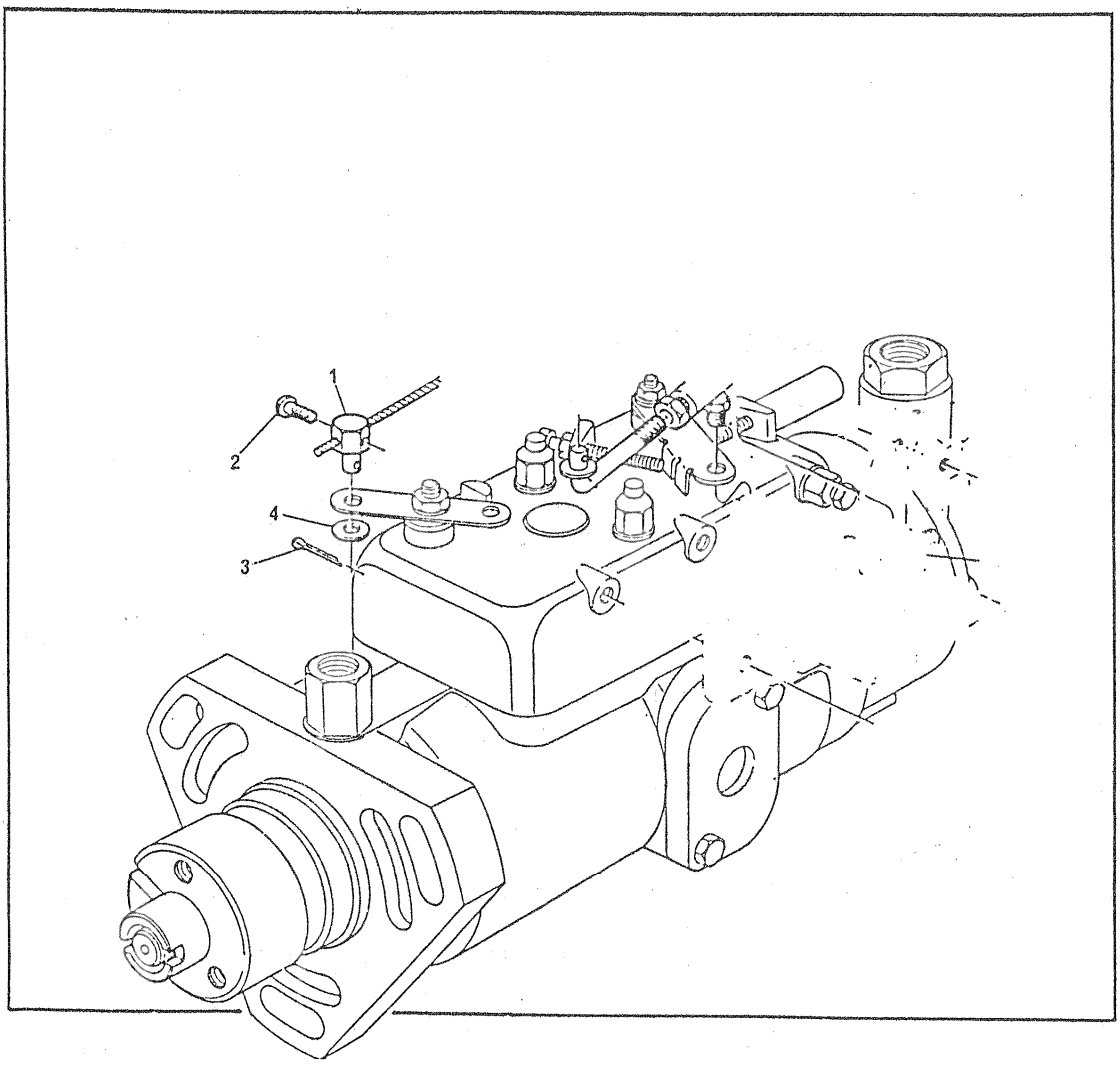
1
2
4
3

CONTROLES	GRUPO 73/19

REF	PEÇA Nº	DESCRIÇÃO	QDE	OBSERVAÇÕES
1	70610010	PINO DA ALAVANCA DE CORTE DE COMBUSTÍVEL.....	1	
2	2174562	PARAFUSO RETENTOR DO CABO DE CORTE.....	1	
3	0610031	CONTRAPINO.....	1	
4	0920024	ARRUELA LISA.....	1	

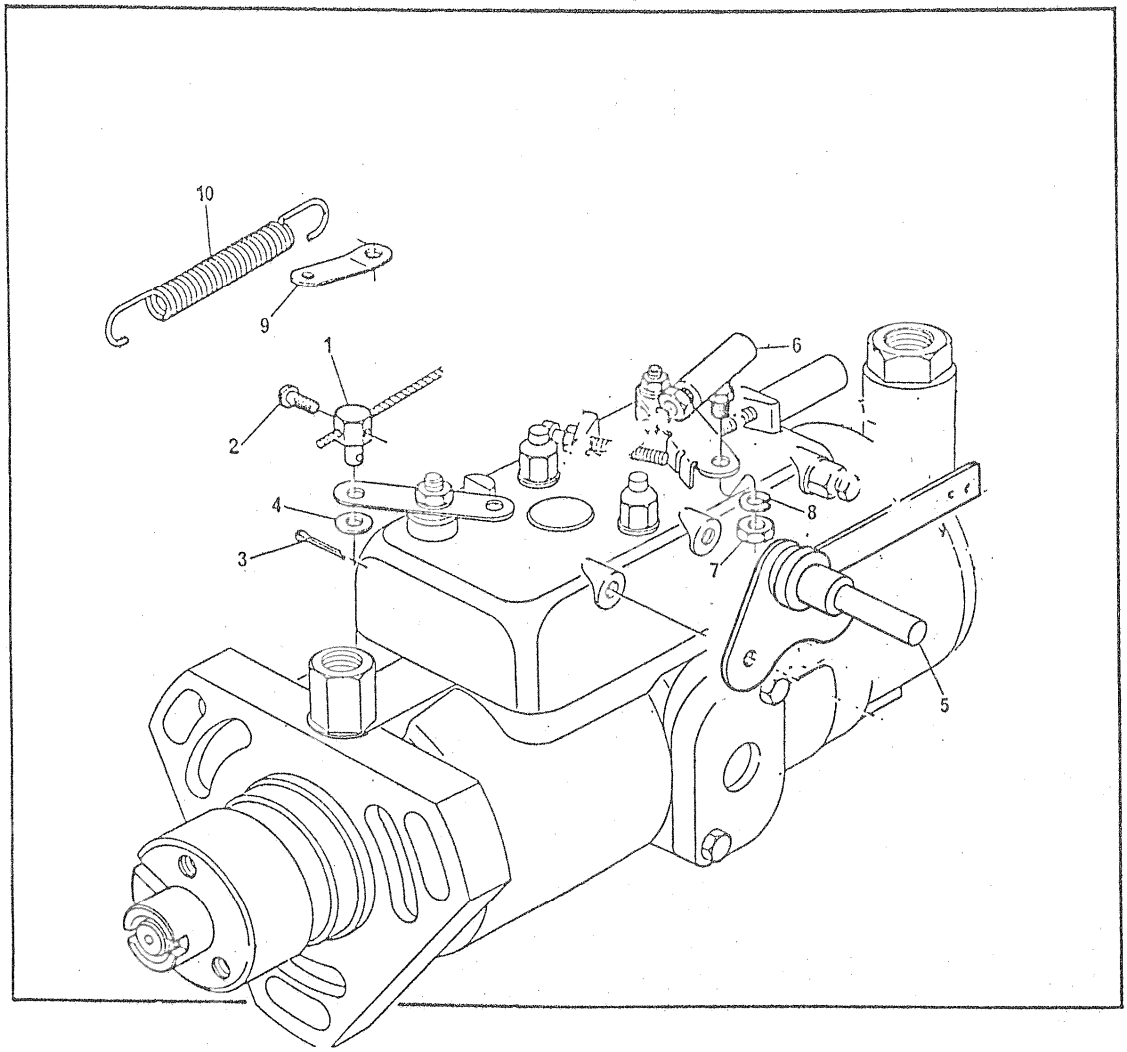
10
9
1
2
4
3
6
8
7
5

CONTROLES	GRUPO 73/23

REF	PEÇA Nº	DESCRIÇÃO	QDE	OBSERVAÇÕES
1	70610010	PINO DA ALAVANCA DE CORTE DE COMBUSTÍVEL.....	1	
2	2174562	PARAFUSO RETENTOR DO CABO DE CORTE.....	1	
3	0610031	CONTRAPINO.....	1	
4	0920024	ARRUELA LISA.....	1	
5	70100278	SUPORTE DO ARTICULADOR DO ACELERADOR.....	1	
6	79950136	CONECTOR ESFÉRICO.....	1	
7	0576001	PORCA RETENTORA.....	1	
8	0920052	ARRUELA DE PRESSÃO.....	1	
9	0940076	ÂNCORA DA MOLA DE RETORNO DO ACELERADOR.....	1	
10	31752107	MOLA DE RETORNO DA ALAVANCA DE CORTE DE COMBUSTÍVEL..	1	

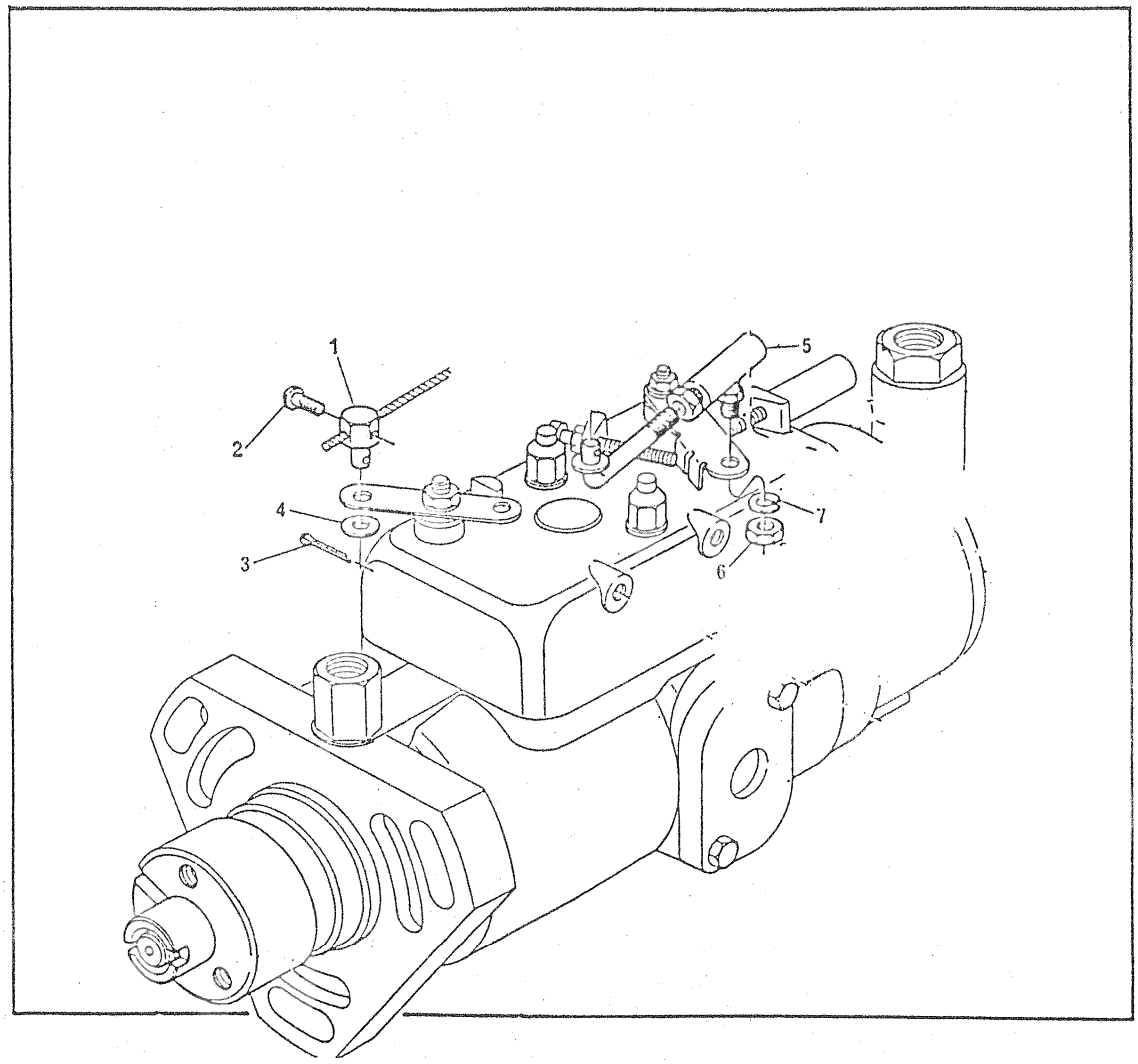
1
2
3
4
5
6
7

CONTROLES	GRUPO 73/27

REF	PEÇA Nº	DESCRIÇÃO	QDE	OBSERVAÇÕES
1	70610010	PINO DA ALAVANCA DE CORTE DE COMBUSTÍVEL.....	1	
2	2174562	PARAFUSO RETENTOR DO CABO DE CORTE.....	1	
3	0610031	CONTRAPINO.....	1	
4	0920024	ARRUELA LISA.....	1	
5	79950136	CONECTOR ESFÉRICO.....	1	
6	0576001	PORCA RETENTORA.....	1	
7	0920052	ARRUELA DE PRESSÃO.....	1	

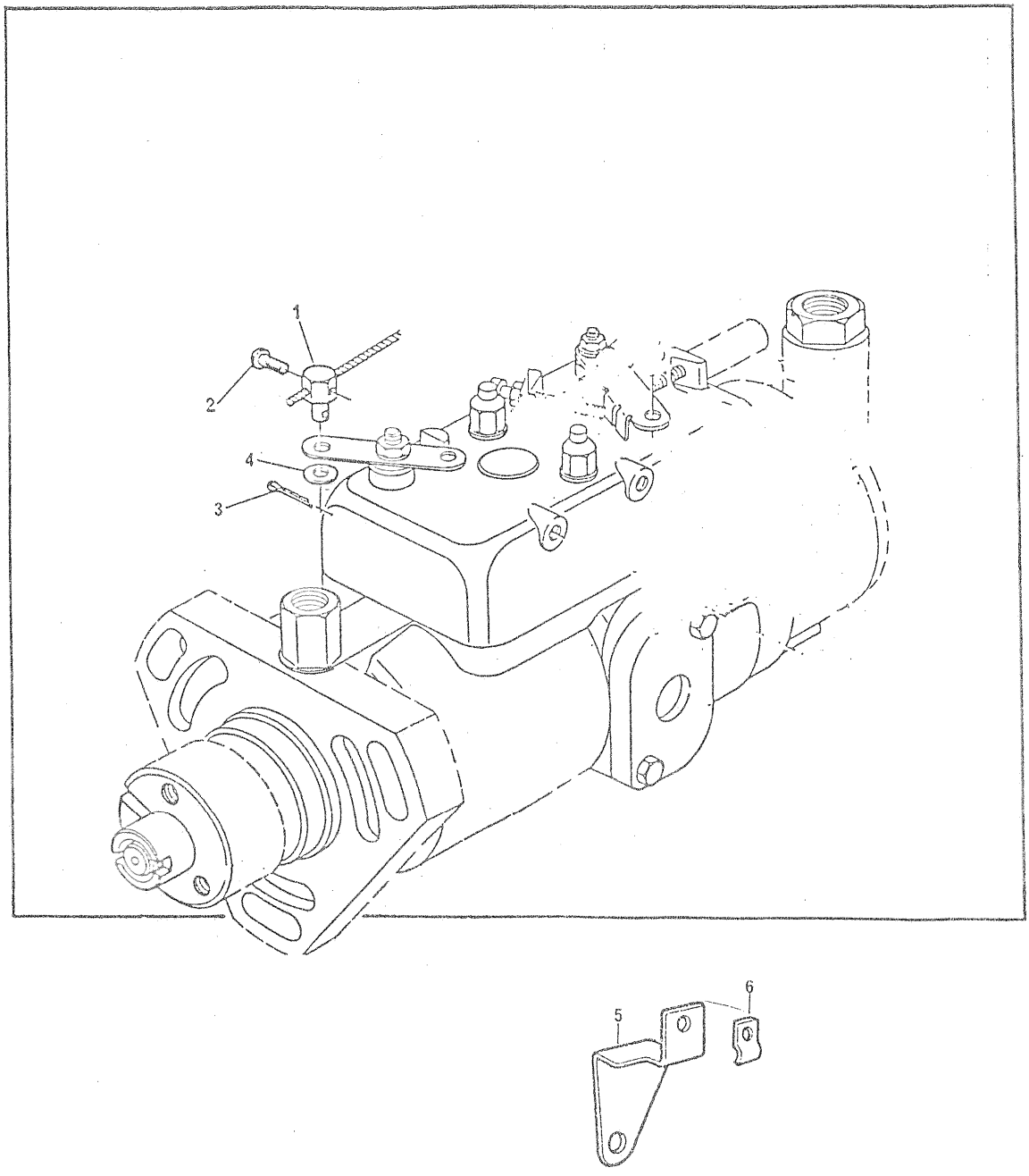
1
2
4
3
5
6

CONTROLES	GRUPO 73/29

REF	PEÇA Nº	DESCRIÇÃO	QDE	OBSERVAÇÕES
1	70610010	PINO DA ALAVANCA DE CORTE DE COMBUSTÍVEL.....	1	
2	2174562	PARAFUSO RETENTOR DO CABO DE CORTE.....	1	
3	0610031	CONTRAPINO.....	1	
4	0920024	ARRUELA LISA.....	1	
5	70100184	SUPORTE DO CABO DE CORTE DE COMBUSTÍVEL.....	1	
6	70180104	PRESILHA.....	1	

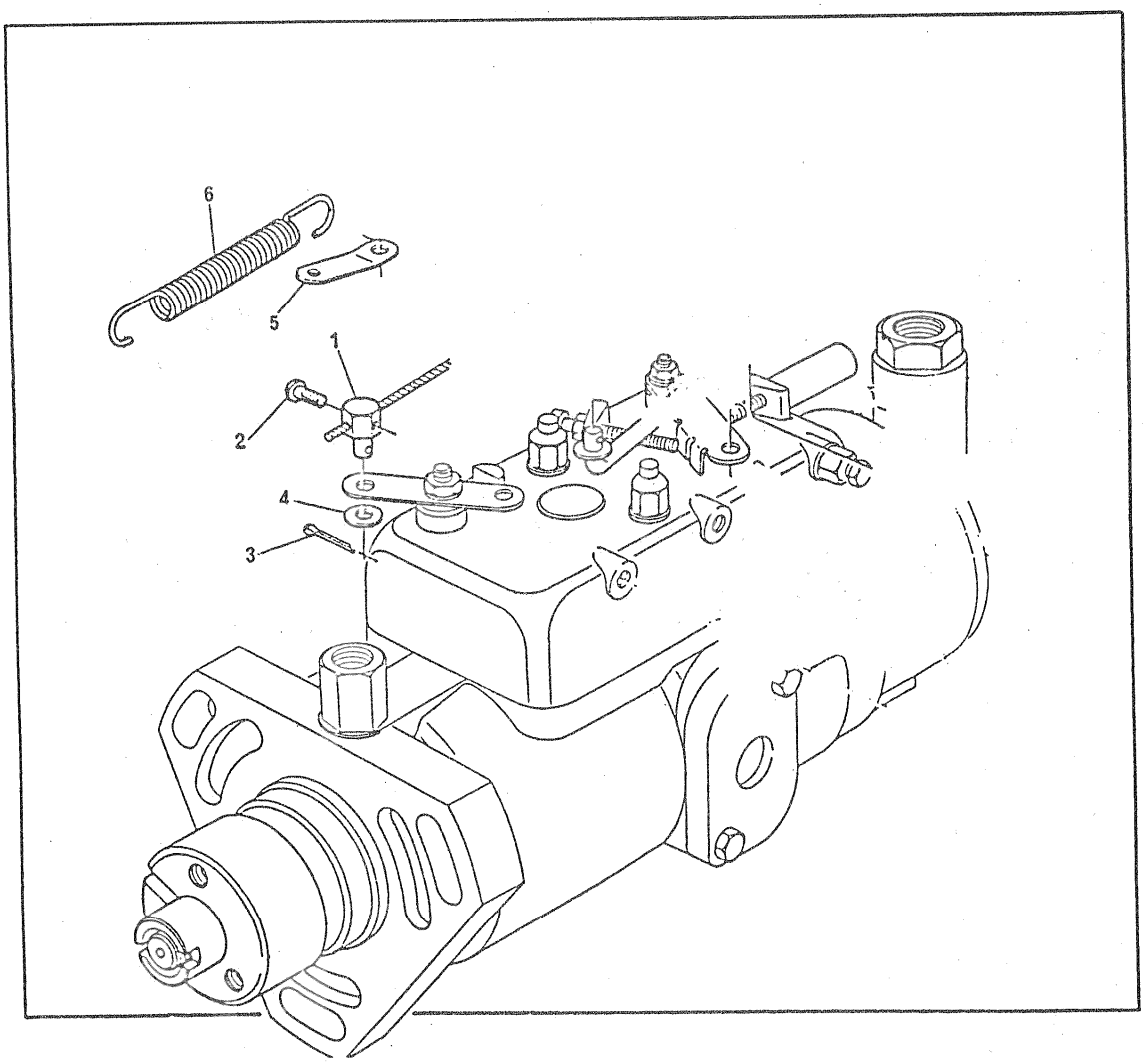
6
5
1
2
4
3

CONTROLES	GRUPO 73/30

REF	PEÇA Nº	DESCRIÇÃO	QDE	OBSERVAÇÕES
1	70610010	PINO DA ALAVANCA DE CORTE DE COMBUSTÍVEL.....	1	
2	2174562	PARAFUSO RETENTOR DO CABO DE CORTE.....	1	
3	0610031	CONTRAPINO.....	2	
4	0920024	ARRUELA LISA.....	1	
5	0940076	ÂNCORA DA MOLA DE RETORNO DO ACELERADOR.....	1	
6	31752107	MOLA DE RETORNO DA ALAVANCA DE CORTE DE COMBUSTÍVEL..	1	

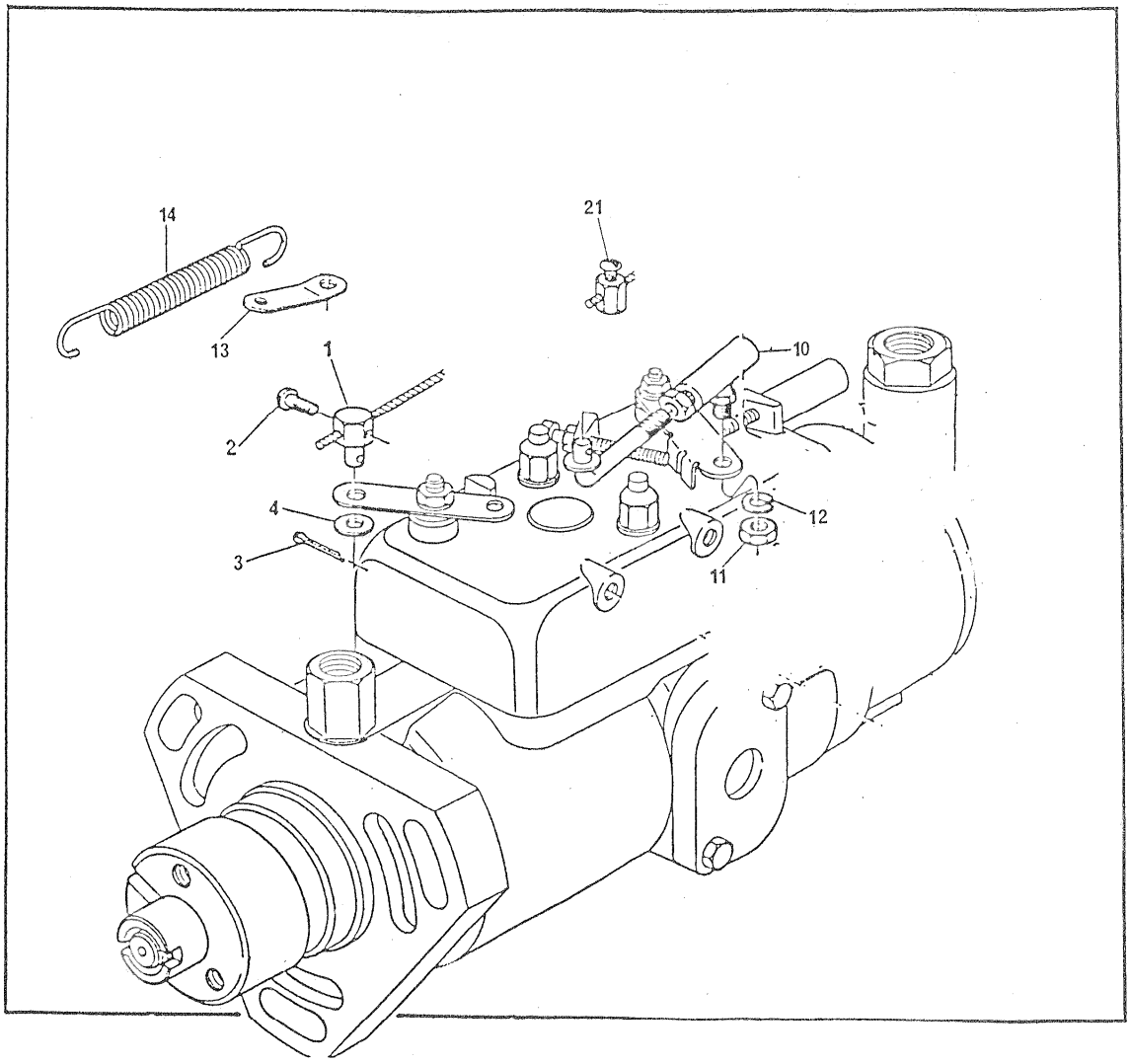
14
21
13
1
10
2
4
12
3
11

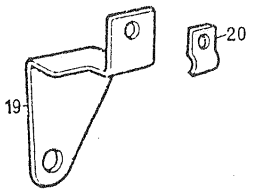
20
19

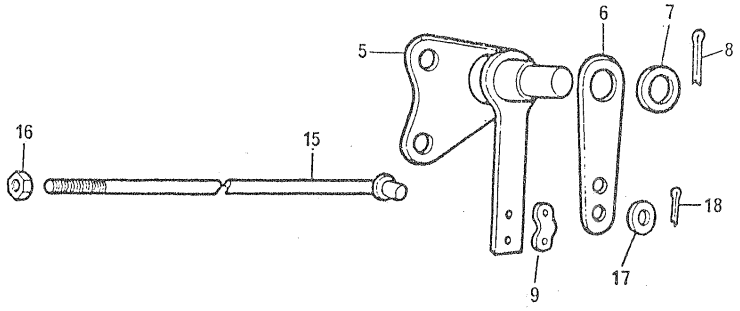
6
7
8
5
16
15
18
9
17

CONTROLES	GRUPO 73/32

REF	PEÇA Nº	DESCRIÇÃO	QDE	OBSERVAÇÕES
1	70610010	PINO DA ALAVANCA DE CORTE DE COMBUSTÍVEL.....	1	
2	2174562	PARAFUSO RETENTOR DO CABO DE CORTE.....	1	
3	0610031	CONTRAPINO.....	1	
4	0920024	ARRUELA LISA.....	1	
5	70100278	SUPORTE DO ARTICULADOR DO ACELERADOR.....	1	
6	70520056	ARTICULADOR DO ACELERADOR.....	1	
7	0920004	ARRUELA.....	1	
8	0610003	CONTRAPINO.....	1	
9	0180515	PRESILHA DO CABO.....	1	
10	79950136	CONECTOR ESFÉRICO.....	2	
11	0576001	PORCA RETENTORA.....	2	
12	0920052	ARRUELA DE PRESSÃO.....	2	
13	0940076	ÂNCORA DA MOLA DE RETORNO DO ACELERADOR.....	1	
14	31752107	MOLA DE RETORNO DA ALAVANCA DE CORTE DE COMBUSTÍVEL..	1	
15	70700023	VARETA DO ARTICULADOR DO ACELERADOR.....	1	
16	0576001	PORCA RETENTORA DA VARETA.....	1	
17	0920002	ARRUELA.....	2	
18	0610031	CONTRAPINO.....	2	
19	70100184	SUPORTE DO CABO DE MARCHA LENTA.....	1	
20	70180104	PRESILHA.....	1	
21	70230003	TRAVA DO CABO DE MARCHA LENTA.....	1	

CONTROLES	GRUPO 73/35

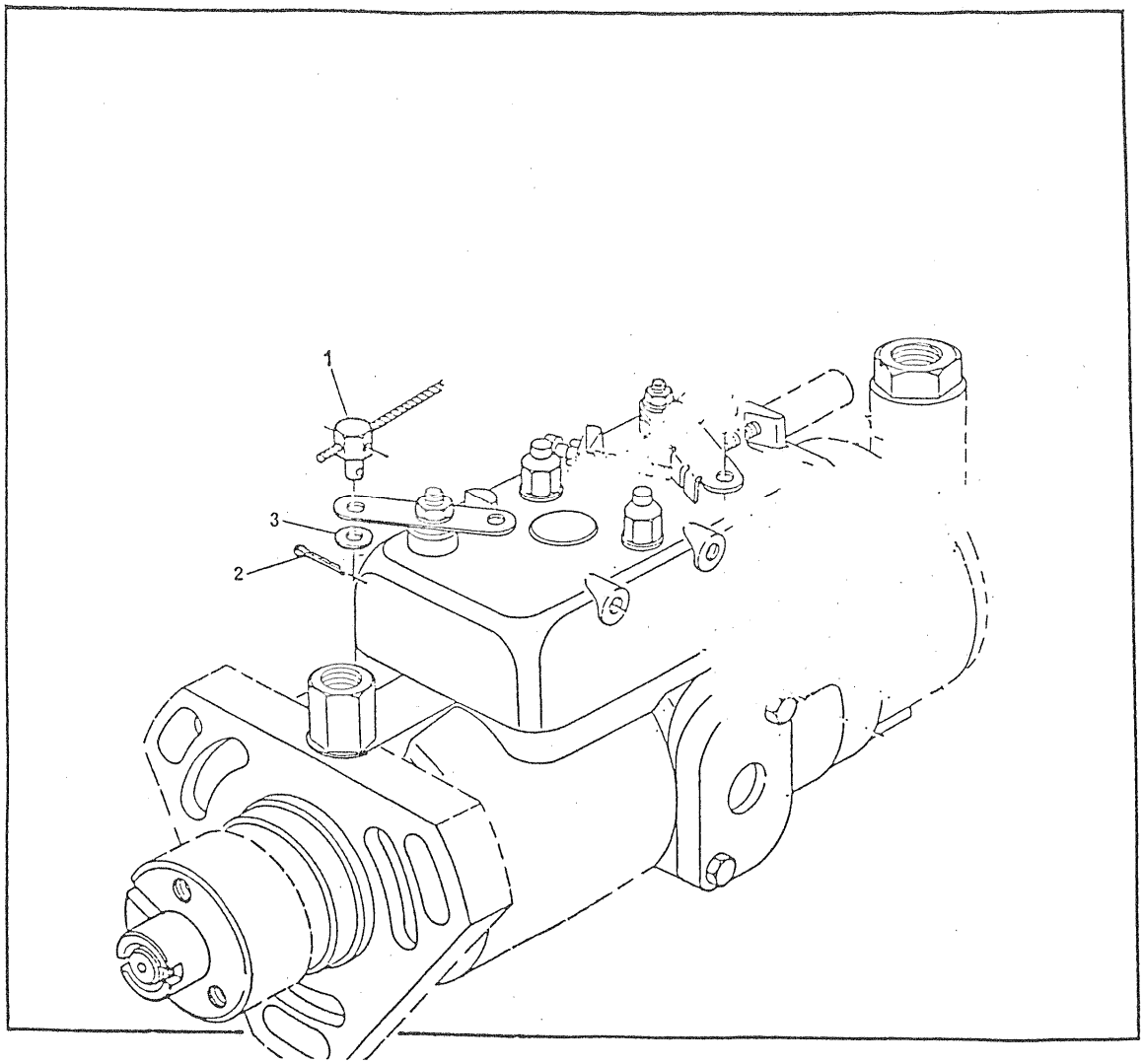

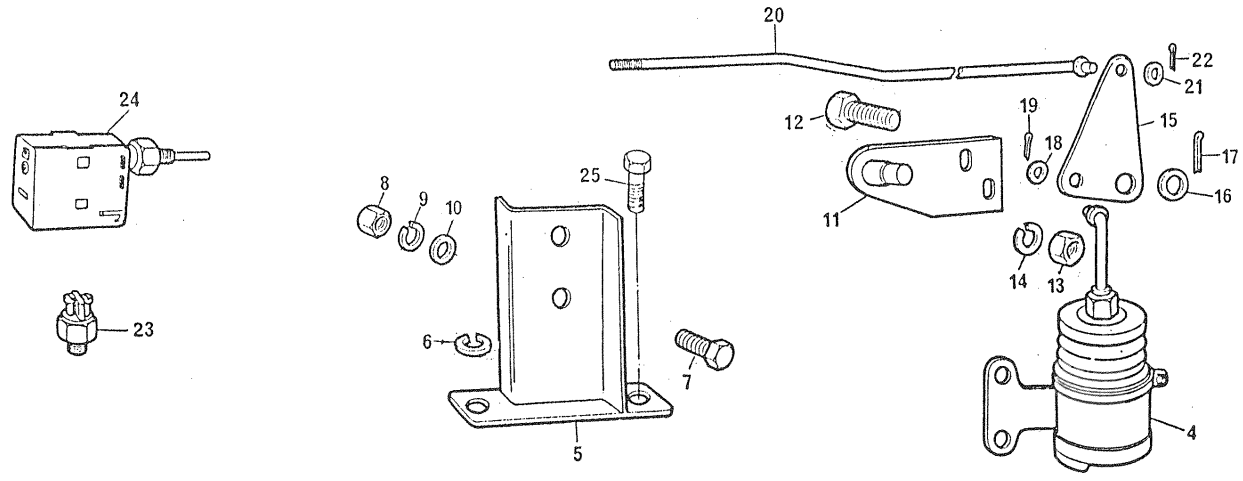

CONTROLES	GRUPO 73/35

REF	PEÇA Nº	DESCRIÇÃO	QDE	OBSERVAÇÕES
1	70610010	PINO DA ALAVANCA DE CORTE DE COMBUSTÍVEL.....	1	
2	0610031	CONTRAPINO.....	1	
3	0920024	ARRUELA LISA.....	1	
4	70990828	SOLENÓIDE - CONJUNTO.....	1	
5	70100430	SUPORTE DO SOLENÓIDE.....	1	
6	0920054	ARRUELA DE PRESSÃO.....	2	
7	0746453	PARAFUSO DE FIXAÇÃO DO SOLENÓIDE.....	2	
8	0576051	PORCA.....	2	
9	0920054	ARRUELA DE PRESSÃO.....	2	
10	0920004	ARRUELA.....	2	
11	70100319	SUPORTE DO ARTICULADOR DO ACELERADOR.....	1	
12	0746053	PARAFUSO.....	2	
13	0576001	PORCA.....	2	
14	0920052	ARRUELA DE PRESSÃO.....	2	
15	70520058	ARTICULADOR DO ACELERADOR.....	1	
16	0920006	ARRUELA.....	1	
17	0610032	CONTRAPINO.....	1	
18	0920002	ARRUELA.....	1	
19	0610032	CONTRAPINO.....	1	
20	70700028	TIRANTE DO ESTRANGULADOR.....	1	
21	0920024	ARRUELA.....	1	
22	0610031	CONTRAPINO.....	1	
23	73036	INTERRUPTOR DE PRESSÃO DE ÓLEO.....	1	
24	74086	TERMOSTATO ELÉTRICO.....	1	
25	0746451	PARAFUSO, SUPORTE DO SOLENÓIDE AO BLOCO.....	2	

CONTROLES	GRUPO 73/37

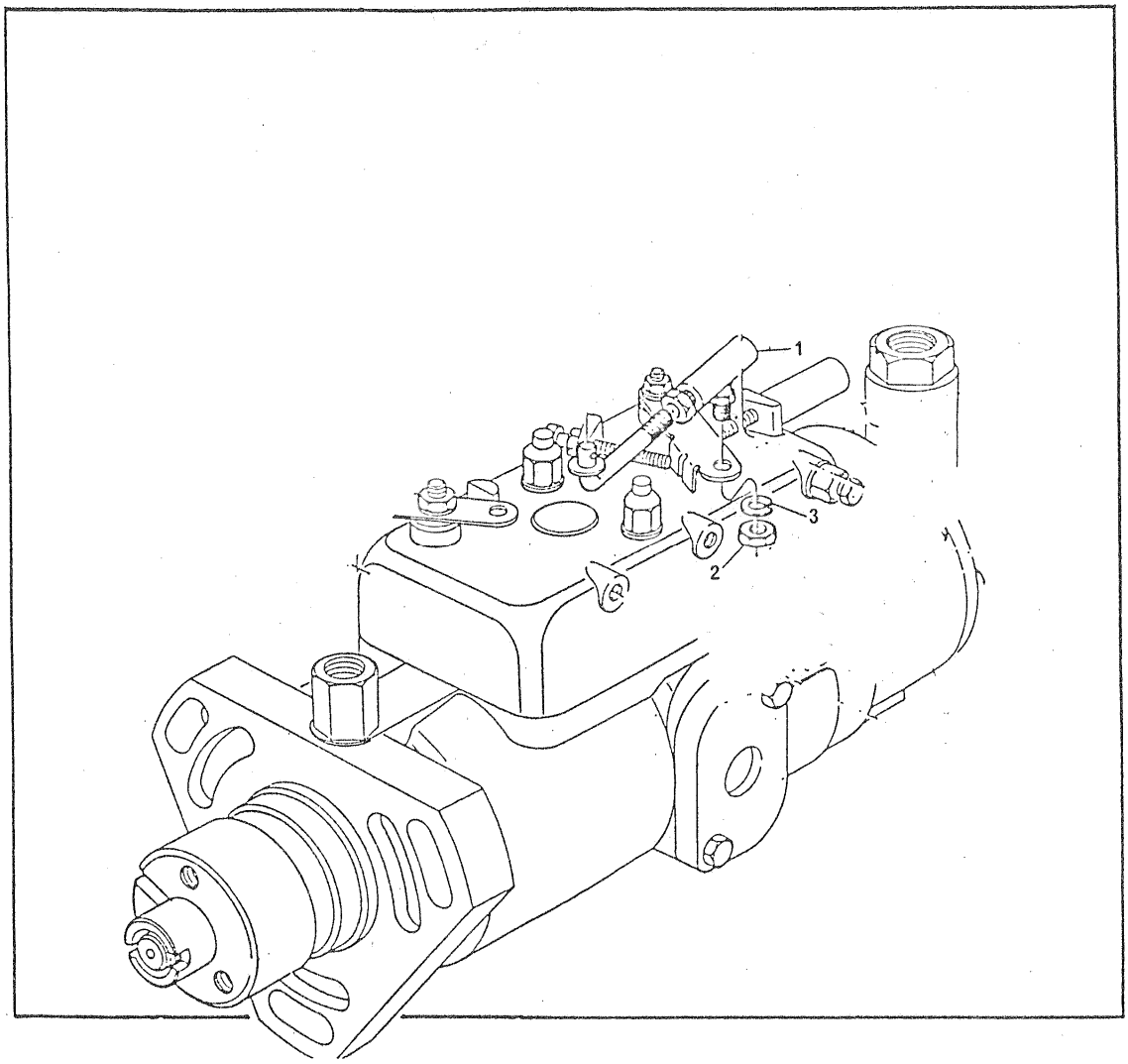

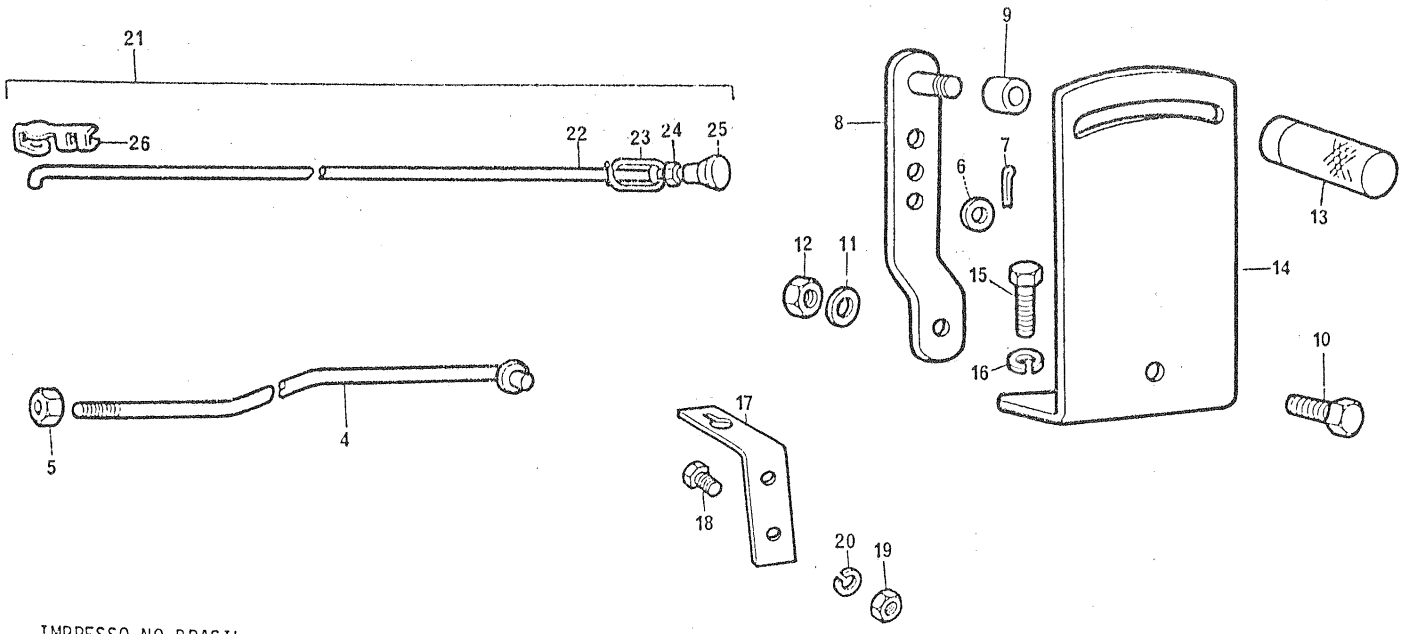

CONTROLES	GRUPO 73/37

REF	PEÇA Nº	DESCRIÇÃO	QDE	OBSERVAÇÕES
1	79950136	CONECTOR ESFÉRICO	1	
2	0576001	PORCA RETENTORA	1	
3	0920052	ARRUELA DE PRESSÃO	1	
4	70700030	VARETA DE CONTROLE DO ACELERADOR	1	
5	0576001	PORCA	1	
6	0920002	ARRUELA LISA	1	
7	0610031	CONTRAPINO	1	
8	70520021	ARTICULADOR DO ACELERADOR	1	
9	70330018	DISTANCIADOR DO ARTICULADOR	1	
10	0746453	PARAFUSO	1	
11	0920004	ARRUELA LISA	1	
12	0576104	PORCA	1	
13	79950267	MANOPLA DO ACELERADOR	1	
14	70100249	SUPORTE DO ARTICULADOR DO ACELERADOR	1	
15	0746453	PARAFUSO DO SUPORTE Ã CARCAÇA DO VOLANTE	2	
16	0920054	ARRUELA DE PRESSÃO	2	
17	70100250	SUPORTE DA VARETA	1	
18	0746051	PARAFUSO DO SUPORTE Ã CAIXA	2	
19	0576001	PORCA	2	
20	0920052	ARRUELA DE PRESSÃO	2	
21	70990993	VARETA DE CORTE DE COMBUSTÍVEL	1	
		INCLUINDO:		
22		1 - VARETA	-	
23	70780007	1 - MOLA	-	
24	70570026	2 - PORCA	-	
25	70510002	1 - BOTÃO	-	
26	70180024	1 - PRESILHA	-	

CONTROLES	GRUPO 73/40

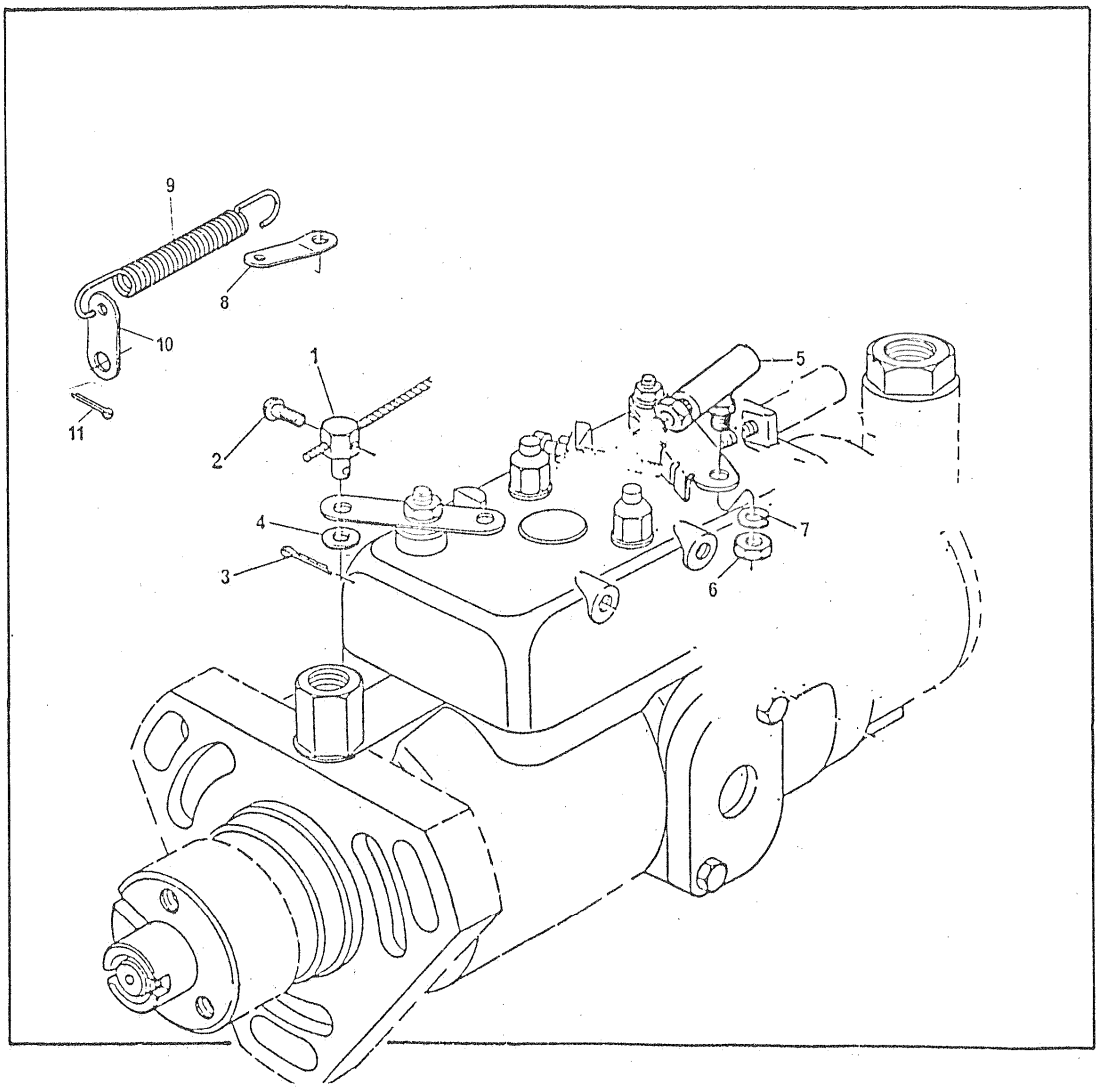

CONTROLES	GRUPO 73/40

REF	PEÇA Nº	DESCRIÇÃO	QDE	OBSERVAÇÕES
1	70610010	PINO DA ALAVANCA DE CORTE DE COMBUSTÍVEL.....	1	
2	2174562	PARAFUSO RETENTOR DO CABO DE CORTE.....	1	
3	0610031	CONTRAPINO.....	1	
4	0920497	ARRUELA LISA.....	1	
5	79950136	CONECTOR ESFÉRICO.....	1	
6	0576001	PORCA RETENTORA.....	1	
7	0920052	ARRUELA DE PRESSÃO.....	1	
8	0940076	ÂNCORA DA MOLA DE RETORNO DA ALAVANCA DE CORTE.....	1	
9	31752107	MOLA DE RETORNO DA ALAVANCA DE CORTE DE COMBUSTÍVEL..	1	
10	70810009	ÂNCORA DA MOLA DE CORTE DE COMBUSTÍVEL.....	1	
11	0610031	CONTRAPINO.....	1	

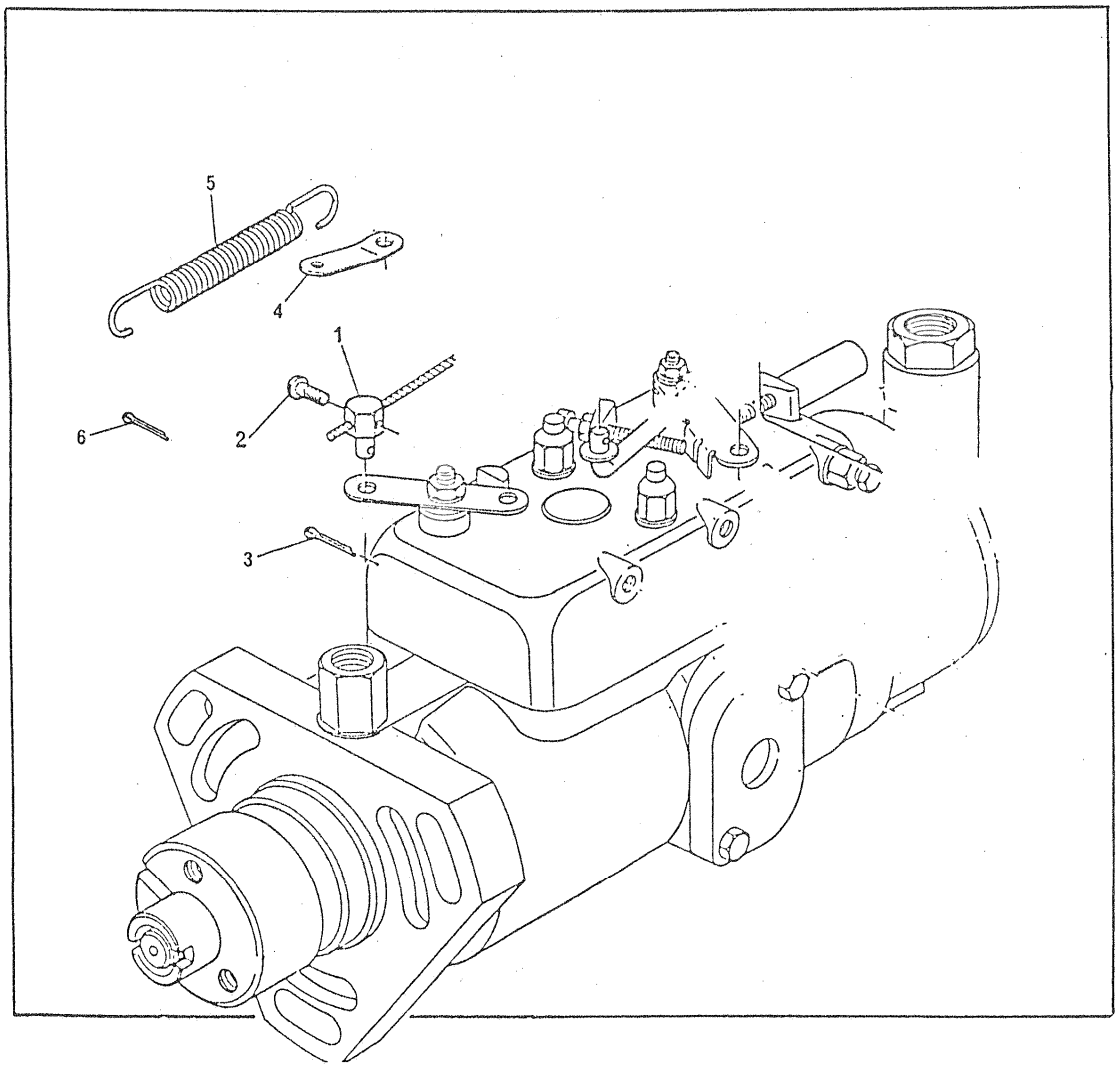
5
4
1
6
2
3

CONTROLES	GRUPO 73/41

REF	PEÇA Nº	DESCRIÇÃO	QDE	OBSERVAÇÕES
1	70610010	PINO DA ALAVANCA DE CORTE DE COMBUSTÍVEL.....	1	
2	2174562	PARAFUSO RETENTOR DO CABO DE CORTE.....	1	
3	0610042	CONTRAPINO.....	1	
4	0940076	ÂNCORA DA MOLA DE RETORNO DO ACELERADOR.....	1	
5	31752107	MOLA DE RETORNO DA ALAVANCA DE CORTE DE COMBUSTÍVEL..	1	
6	0610013	CONTRAPINO.....	2	

CONTROLES	GRUPO 73/54

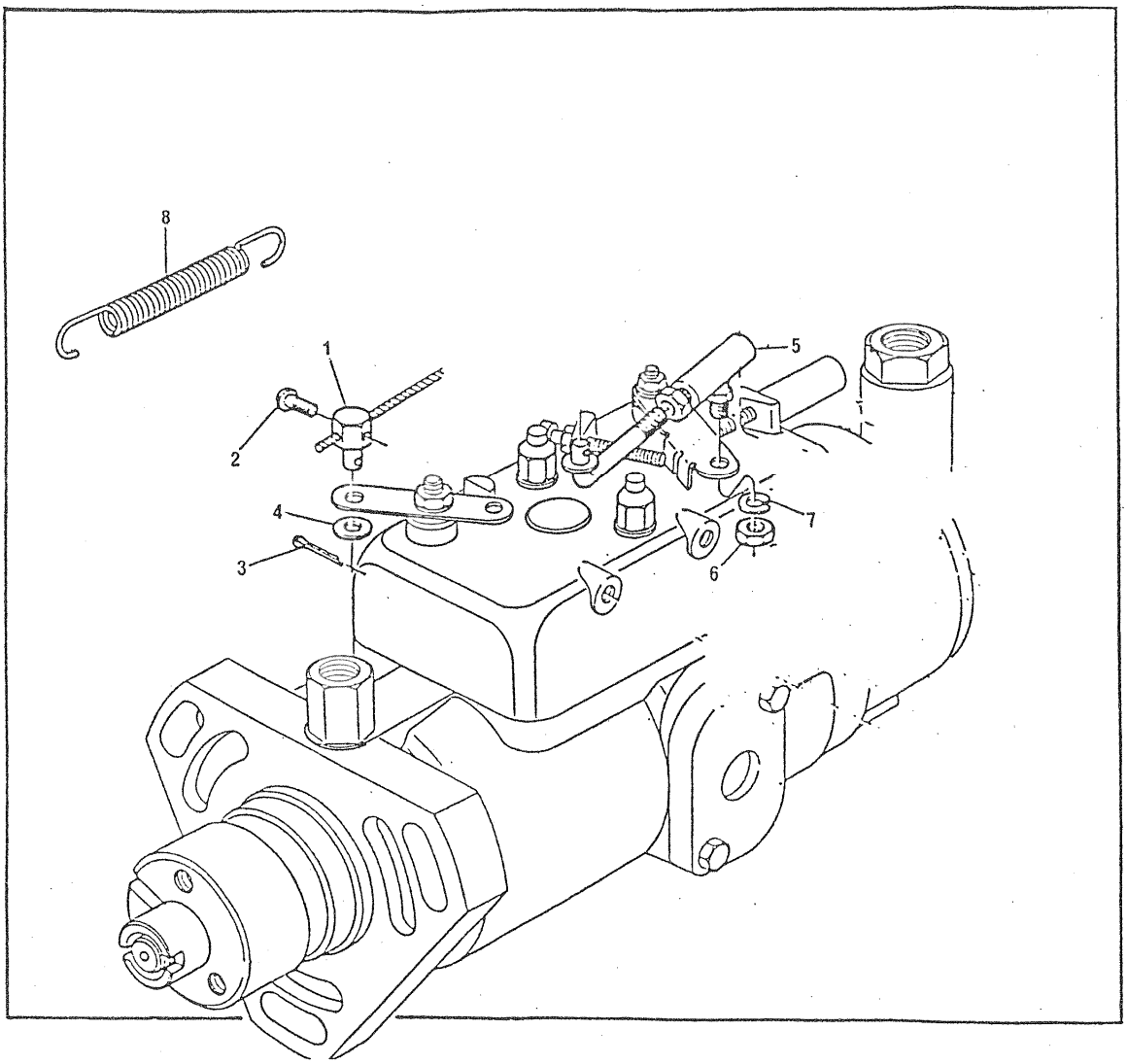

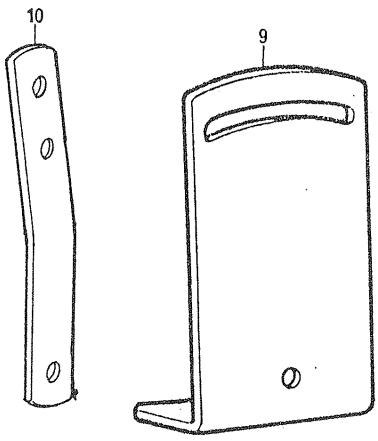

CONTROLES	GRUPO 73/54

REF	PEÇA Nº	DESCRIÇÃO	QDE	OBSERVAÇÕES
1	70610010	PINO DA ALAVANCA DE CORTE DE COMBUSTÍVEL.....	1	
2	2174562	PARAFUSO RETENTOR DO CABO DE CORTE.....	1	
3	0610031	CONTRAPINO.....	1	
4	0920024	ARRUELA LISA.....	1	
5	79950136	CONECTOR ESFÉRICO.....	1	
6	0576001	PORCA RETENTORA.....	1	
7	0920052	ARRUELA DE PRESSÃO.....	1	
8	31752107	MOLA DE RETORNO DA ALAVANCA DE CORTE DE COMBUSTÍVEL..	1	
9	70100373	SUPORTE PRESS. CABOS MARCHA LENTA E PARADA.....	1	
10	70520110	ALAVANCA DO ACELERADOR.....	1	

CONTROLES	GRUPO 73/55

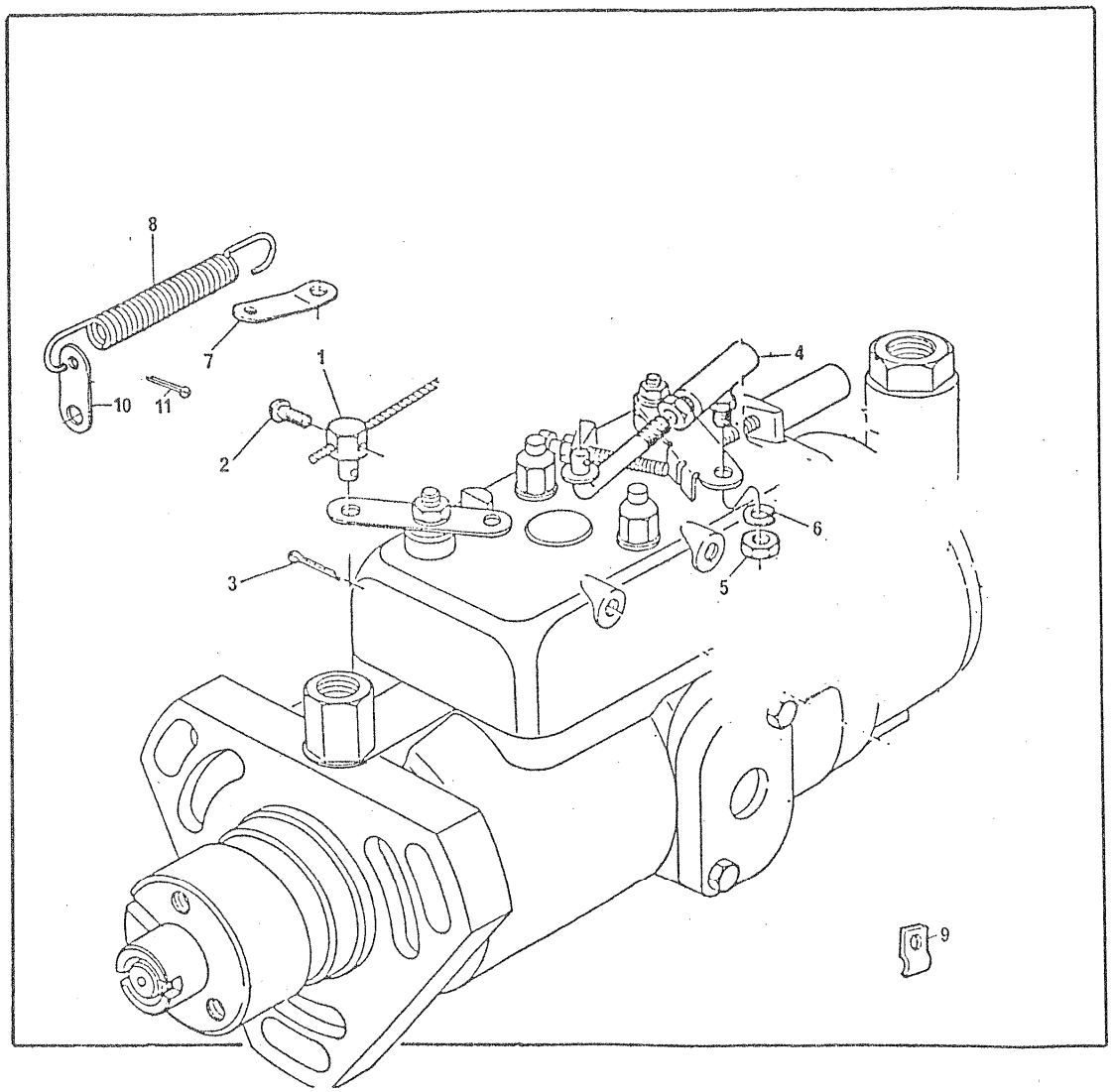

CONTROLES	GRUPO 73/55

REF	PEÇA Nº	DESCRIÇÃO	QDE	OBSERVAÇÕES
1	70610010	PINO DA ALAVANCA DE CORTE DE COMBUSTÍVEL.....	1	
2	2174562	PARAFUSO RETENTOR DO CABO DE CORTE.....	1	
3	0610031	CONTRAPINO.....	1	
4	79950136	CONECTOR ESFÉRICO.....	1	
5	0576001	PORCA RETENTORA.....	1	
6	0920052	ARRUELA DE PRESSÃO.....	1	
7	0940076	SUPORTE DA MOLA.....	1	
8	31752107	MOLA DE RETORNO DA ALAVANCA DE CORTE COMBUSTÍVEL.....	1	
9	70180104	PRESILHA.....	1	
10	70810009	ÂNCORA DA MOLA.....	1	
11	0610031	CONTRAPINO.....	1	

CONTROLES	GRUPO 73/57

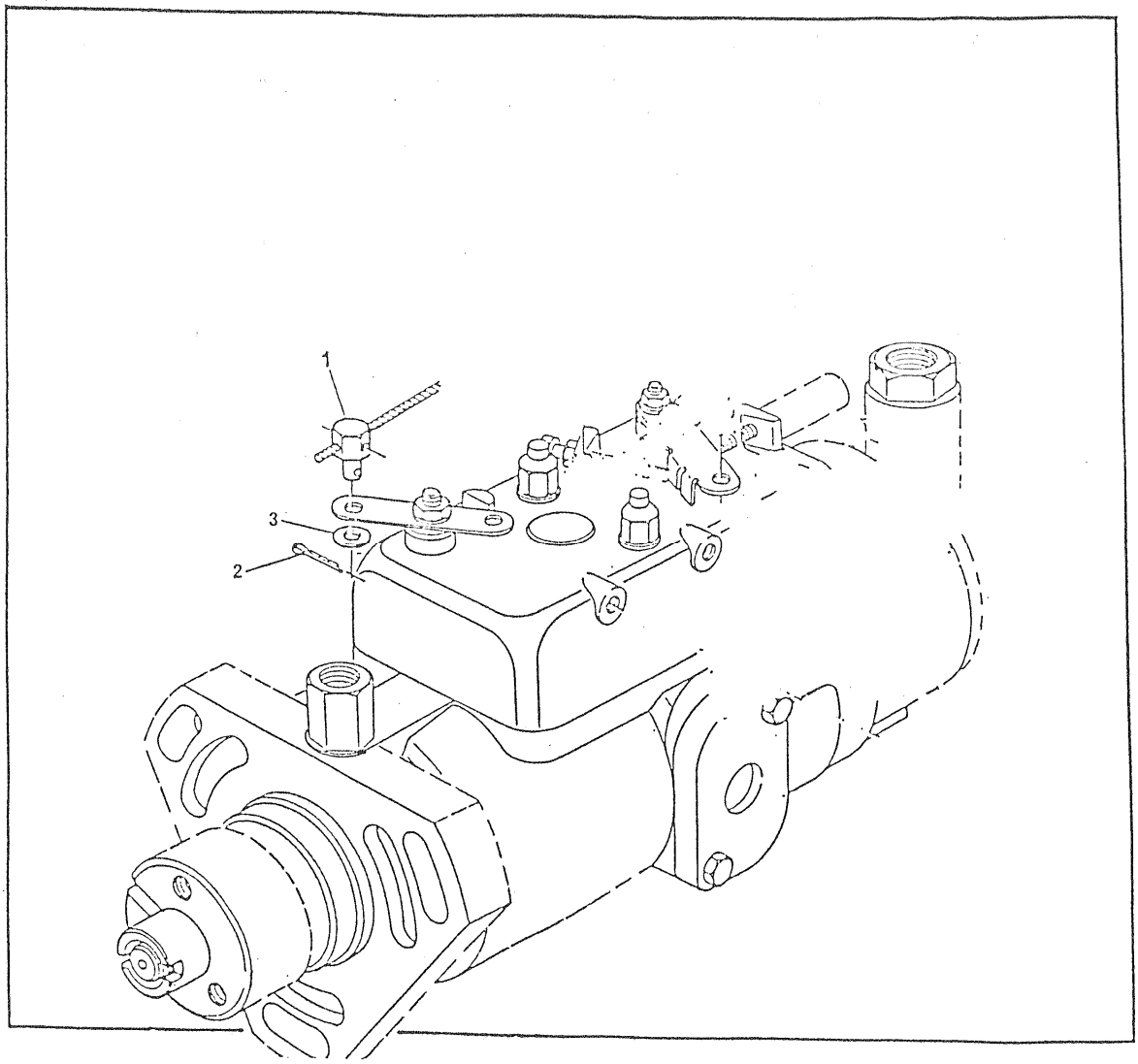

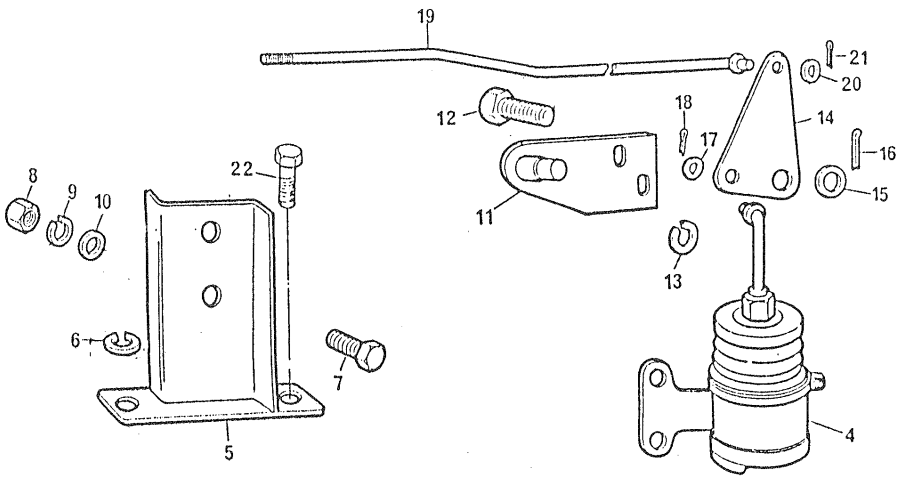

CONTROLES	GRUPO 73/57

REF	PEÇA Nº	DESCRIÇÃO	QDE	OBSERVAÇÕES
1	70610010	PINO DA ALAVANCA DE CORTE DE COMBUSTÍVEL.....	1	
2	0610031	CONTRAPINO.....	1	
3	0920024	ARRUELA LISA.....	1	
4	70990828	SOLENÓIDE - CONJUNTO.....	1	
5	70100430	SUPORTE DO SOLENÓIDE.....	1	
6	0920054	ARRUELA DE PRESSÃO.....	2	
7	0746453	PARAFUSO DE FIXAÇÃO DO SOLENÓIDE.....	2	
8	0576051	PORCA.....	2	
9	0920054	ARRUELA DE PRESSÃO.....	2	
10	0920004	ARRUELA.....	2	
11	70100379	SUPORTE DO ARTICULADOR DO SOLENÓIDE.....	1	
12	0746453	PARAFUSO.....	2	
13	0920054	ARRUELA DE PRESSÃO.....	2	
14	70520058	ARTICULADOR DO ACELERADOR.....	1	
15	0920006	ARRUELA.....	1	
16	0610032	CONTRAPINO.....	1	
17	0920002	ARRUELA.....	1	
18	0610032	CONTRAPINO.....	1	
19	70700026	TIRANTE DO ESTRANGULADOR.....	1	
20	0920024	ARRUELA.....	1	
21	0610031	CONTRAPINO.....	1	
22	0746451	PARAFUSO, SUPORTE DO SOLENÓIDE AO BLOCO.....	2	

CONTROLES	GRUPO 73/64

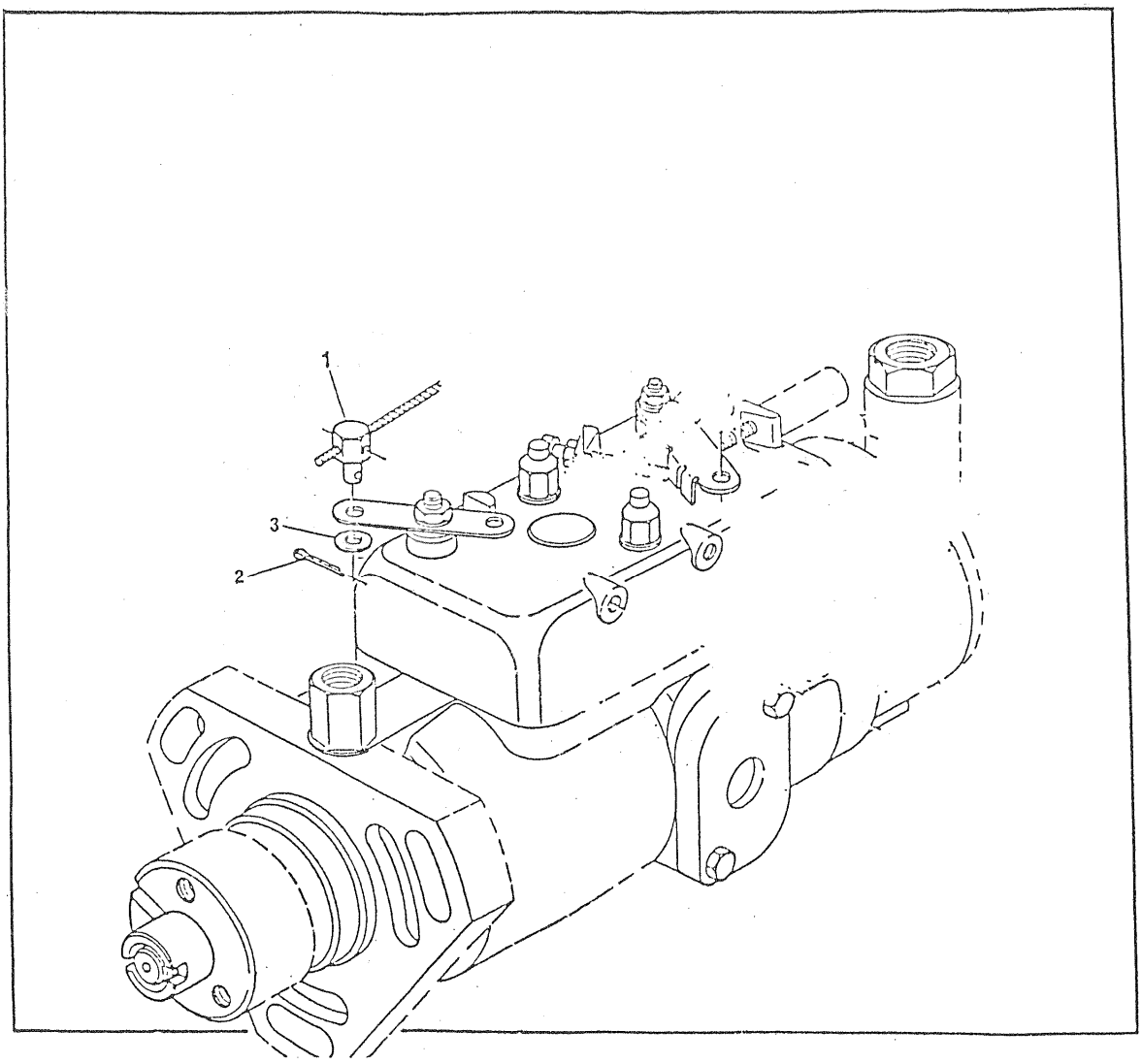

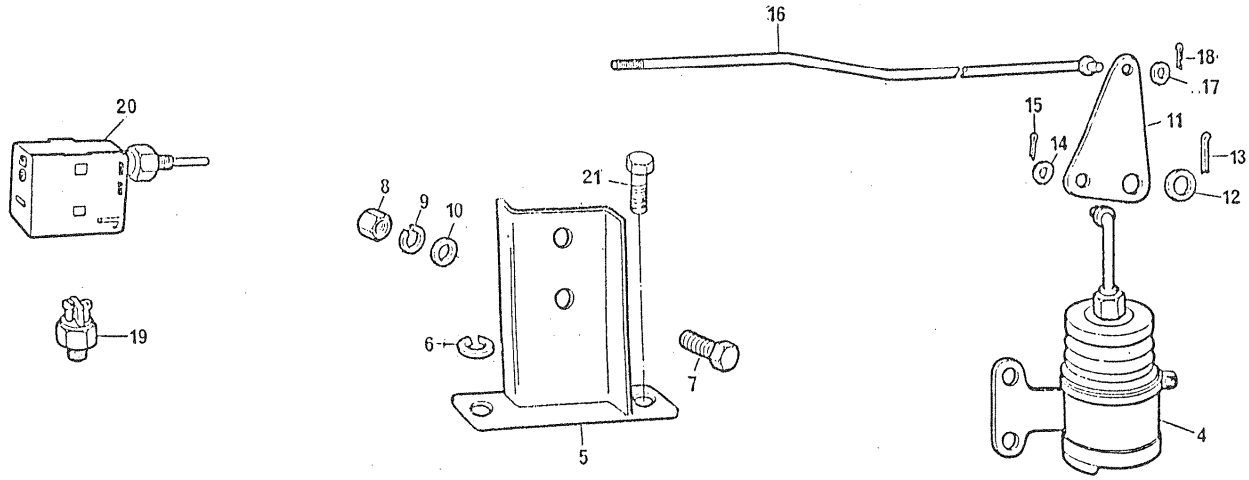

CONTROLES	GRUPO 73/64

REF	PEÇA Nº	DESCRIÇÃO	QDE	OBSERVAÇÕES
1	70610010	PINO DA ALAVANCA DE CORTE DE COMBUSTÍVEL.....	1	
2	0610031	CONTRAPINO.....	1	
3	0920024	ARRUELA LISA.....	1	
4	70990828	SOLENÕIDE - CONJUNTO.....	1	
5	70100430	SUPORTE DO SOLENÕIDE.....	1	
6	0920054	ARRUELA DE PRESSÃO.....	2	
7	0746453	PARAFUSO DE FIXAÇÃO DO SOLENÕIDE.....	2	
8	0576051	PORCA.....	2	
9	0920054	ARRUELA DE PRESSÃO.....	2	
10	0920004	ARRUELA.....	2	
11	70520058	ARTICULADOR DO ACELERADOR.....	1	
12	0920006	ARRUELA.....	1	
13	0610032	CONTRAPINO.....	1	
14	0920002	ARRUELA.....	1	
15	0610032	CONTRAPINO.....	2	
16	70700028	TIRANTE DO ESTRANGULADOR.....	1	
17	0920024	ARRUELA.....	1	
18	0610031	CONTRAPINO.....	1	
19	73036	INTERRUPTOR DE PRESSÃO DE ÕLEO.....	1	
20	74086	TERMOSTATO ELÉTRICO.....	1	
21	0746451	PARAFUSO, SUPORTE DO SOLENÕIDE AO BLOCO.....	2	

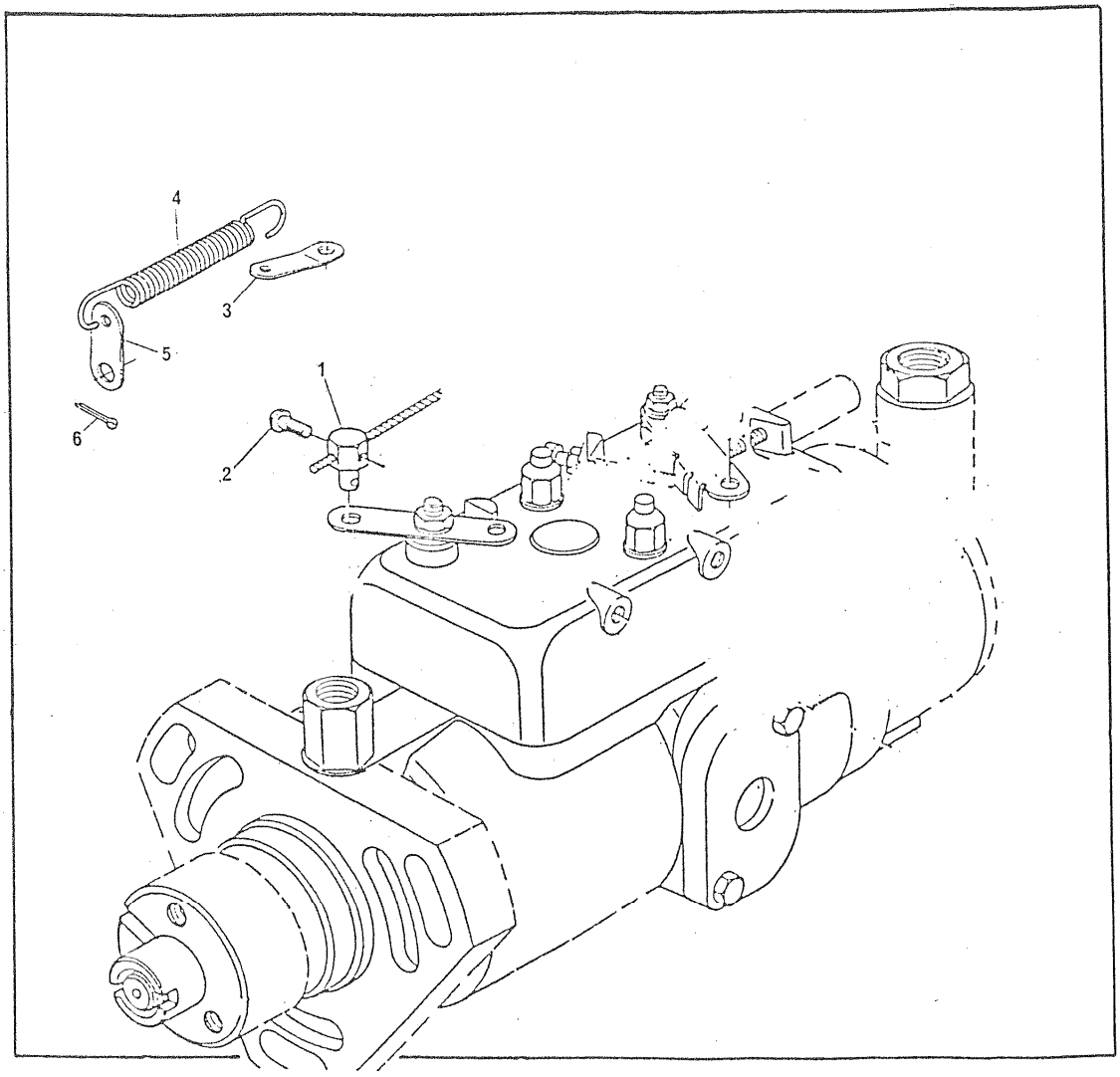
4
3
5
1
6
2

CONTROLES	GRUPO 73/67

REF	PEÇA Nº	DESCRIÇÃO	QDE	OBSERVAÇÕES
1	70610010	PINO DA ALAVANCA DE CORTE DE COMBUSTÍVEL.....	1	
2	2174562	PARAFUSO RETENTOR DO CABO DE CORTE.....	1	
3	70810029	SUPORTE DA MOLA.....	1	
4	70780016	MOLA DE RETORNO DA ALAVANCA DE CORTE DE COMBUSTÍVEL..	1	
5	0520463	ÂNCORA DA MOLA.....	2	
6	0610031	CONTRAPINO.....	1	

CONTROLES	GRUPO 73/80

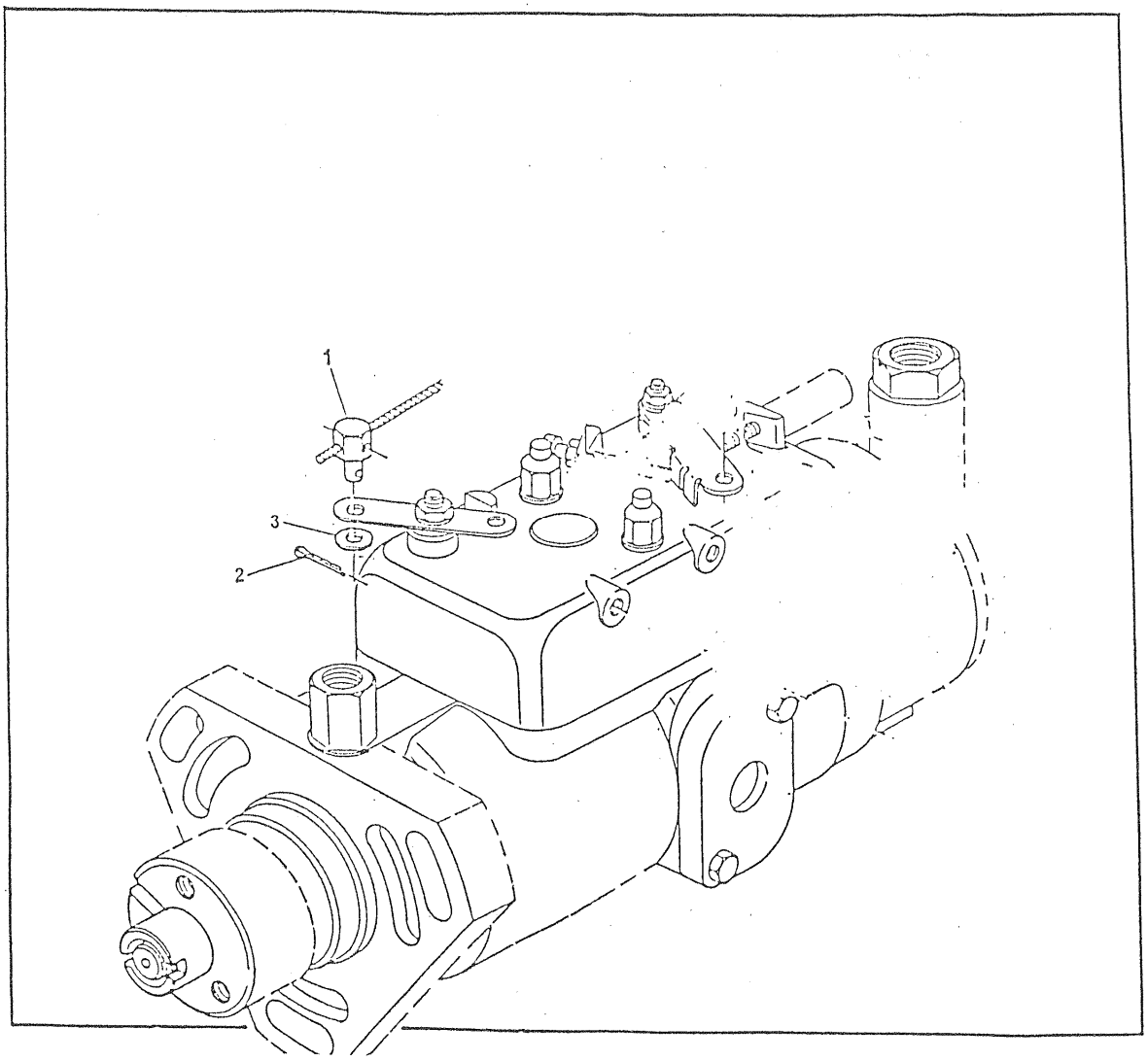

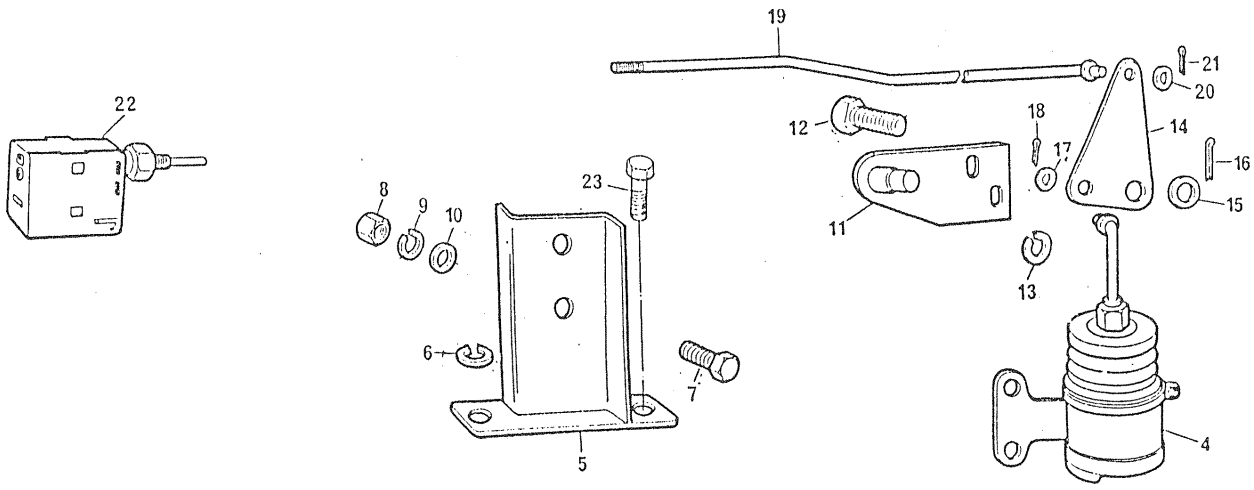

CONTROLES	GRUPO 73/80

REF	PEÇA Nº	DESCRIÇÃO	QDE	OBSERVAÇÕES
1	70610010	PINO DA ALAVANCA DE CORTE DE COMBUSTÍVEL.....	1	
2	0610031	CONTRAPINO.....	1	
3	0920024	ARRUELA.....	1	
4	70990828	SOLENÓIDE - CONJUNTO.....	1	
5	70100430	SUPORTE DO SOLENÓIDE.....	1	
6	0920054	ARRUELA DE PRESSÃO.....	2	
7	0746453	PARAFUSO DE FIXAÇÃO DO SOLENÓIDE.....	2	
8	0576051	PORCA.....	2	
9	0920054	ARRUELA DE PRESSÃO.....	2	
10	0920004	ARRUELA.....	2	
11	70100379	SUPORTE DO ARTICULADOR DO SOLENÓIDE.....	1	
12	0746453	PARAFUSO.....	2	
13	0920054	ARRUELA DE PRESSÃO.....	2	
14	70520058	ARTICULADOR DO ACELERADOR.....	1	
15	0920006	ARRUELA.....	1	
16	0610002	CONTRAPINO.....	1	
17	0920002	ARRUELA.....	1	
18	0610002	CONTRAPINO.....	1	
19	70700026	TIRANTE DO ESTRANGULADOR.....	1	
20	0920024	ARRUELA.....	1	
21	0610031	CONTRAPINO.....	1	
22	74086	TERMOSTATO ELETRÔNICO.....	1	
23	0746451	PARAFUSO, SUPORTE DO SOLENÓIDE AO BLOCO.....	2	

CONTROLES	GRUPO 73/90

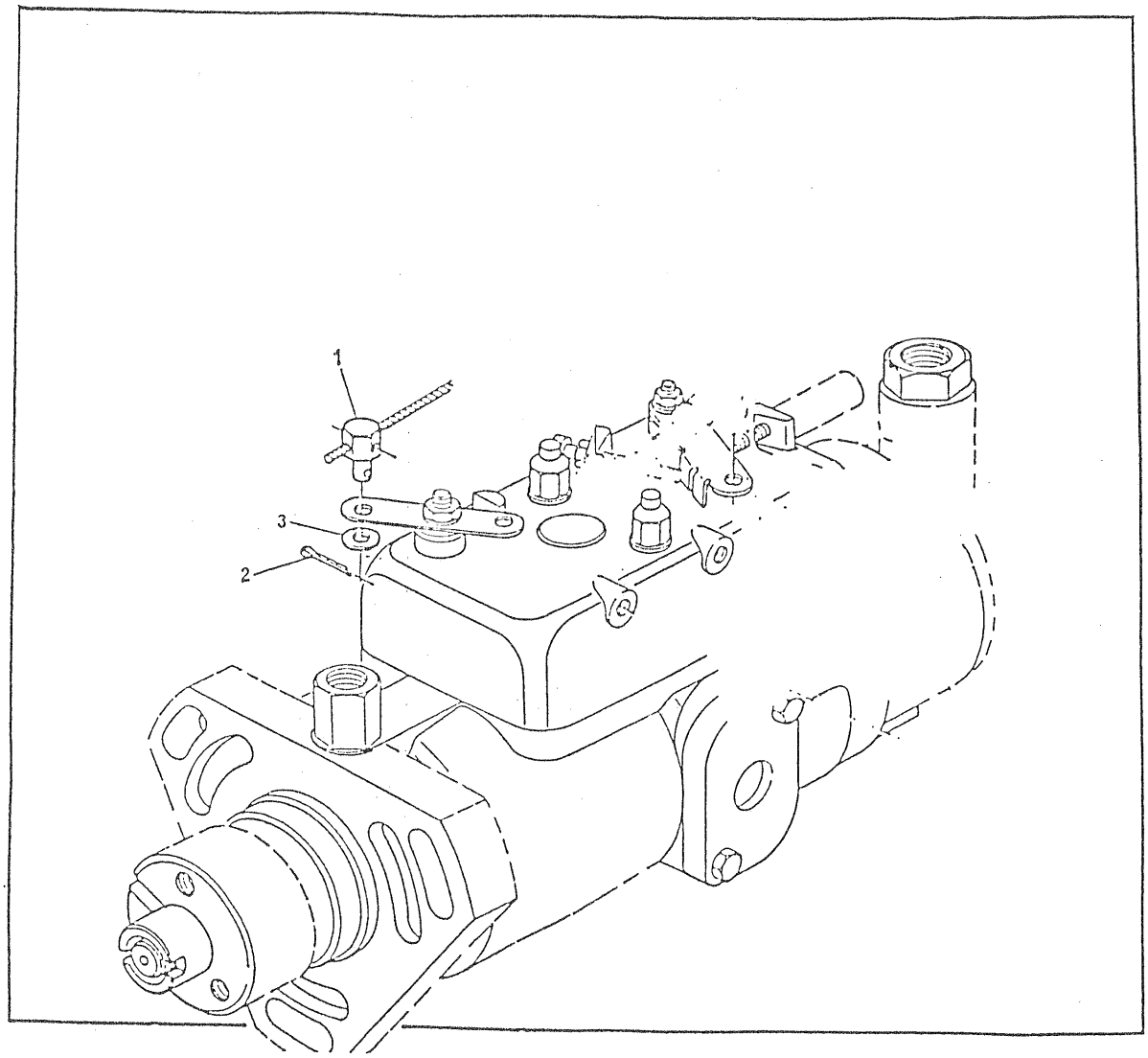

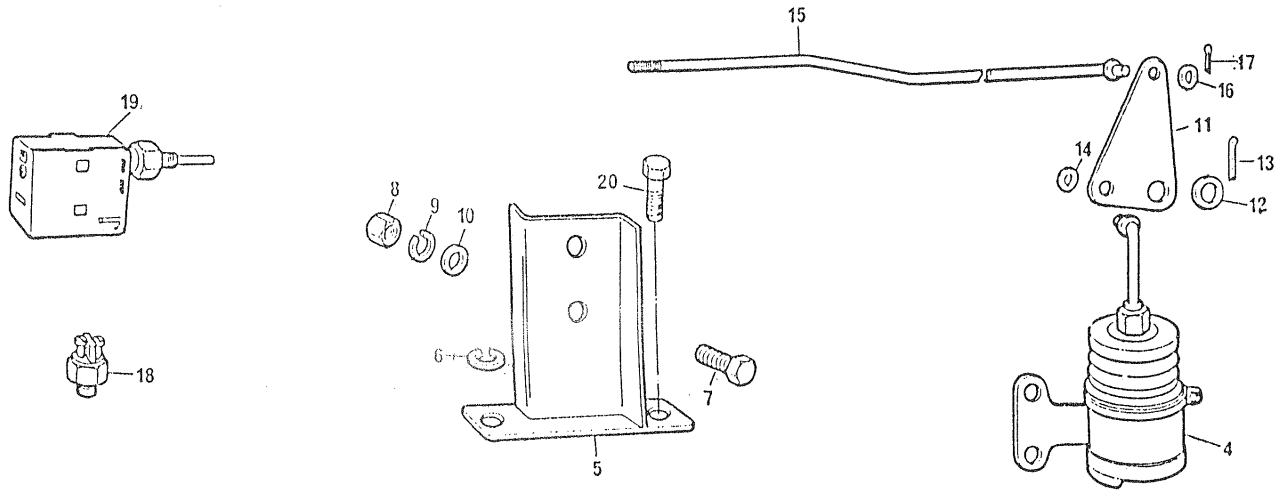

CONTROLES	GRUPO 73/90

REF	PEÇA Nº	DESCRIÇÃO	QDE	OBSERVAÇÕES
1	70610010	PINO DA ALAVANCA DE CORTE DE COMBUSTÍVEL.....	1	
2	0610031	CONTRAPINO.....	1	
3	0920024	ARRUELA LISA.....	1	
4	70990828	SOLENÓIDE - CONJUNTO.....	1	
5	70100430	SUPORTE DO SOLENÓIDE.....	1	
6	0920054	ARRUELA DE PRESSÃO.....	2	
7	0746453	PARAFUSO DE FIXAÇÃO DO SOLENÓIDE.....	2	
8	0576051	PORCA.....	2	
9	0920054	ARRUELA DE PRESSÃO.....	2	
10	0920004	ARRUELA.....	2	
11	70520058	ARTICULADOR DO ACELERADOR.....	1	
12	0920006	ARRUELA.....	1	
13	0610002	CONTRAPINO.....	2	
14	0920002	ARRUELA.....	1	
15	70700026	TIRANTE DO ESTRANGULADOR.....	1	
16	0920024	ARRUELA.....	1	
17	0610031	CONTRAPINO.....	1	
18	73036	INTERRUPTOR DE PRESSÃO DE ÓLEO.....	1	
19	74086	TERMOSTATO ELETRÔNICO.....	1	
20	0746451	PARAFUSO, SUPORTE DO SOLENÓIDE AO BLOCO.....	2	

NOTA: O SUPORTE DO ARTICULADOR DO ACELERADOR É FORNECIDO PELO FABRICANTE DO EQUIPAMENTO.

CONTROLES	GRUPO 73/105

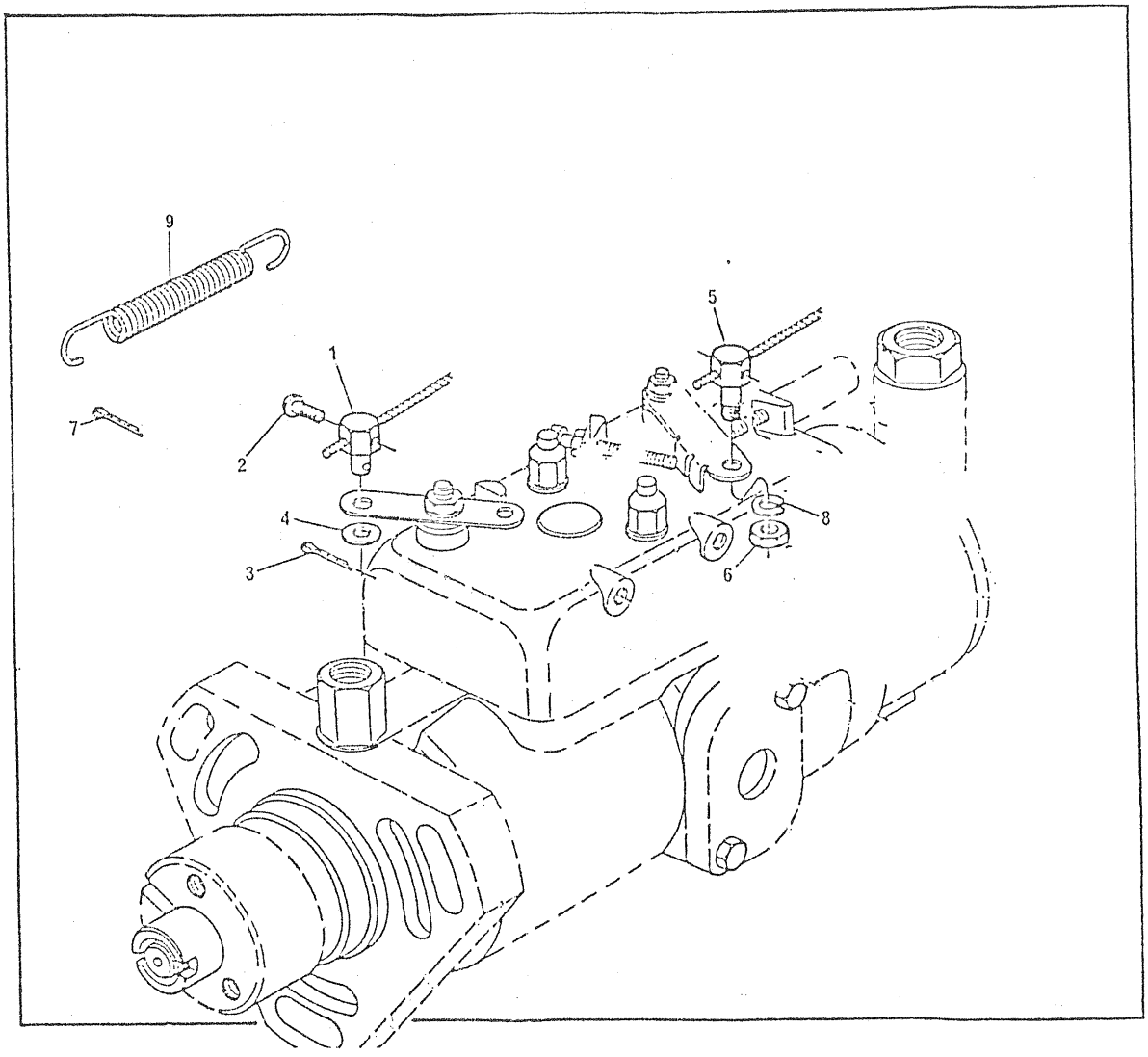

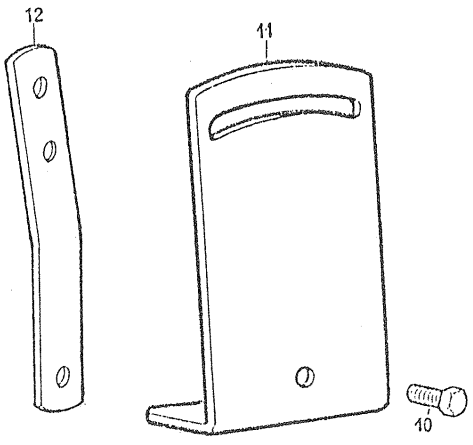

CONTROLES	GRUPO 73/105

REF	PEÇA-Nº	DESCRIÇÃO	QDE	OBSERVAÇÕES
1	70610010	PINO DA ALAVANCA DE CORTE DE COMBUSTÍVEL.....	1	
2	2174562	PARAFUSO RETENTOR DO CABO DE CORTE.....	1	
3	0610031	CONTRAPINO.....	2	
4	0920024	ARRUELA LISA.....	3	
5	70610039	PINO RETENTOR DO CABO DE ACELERAÇÃO.....	1	
6	0576150	PORCA.....	1	
7	0610013	CONTRAPINO.....	1	
8	0920052	ARRUELA DE PRESSÃO.....	1	
9	70780016	MOLA DE RETORNO DA ALAVANCA DE CORTE COMBUSTÍVEL.....	1	
10	0746051	PARAFUSO.....	1	
11	70100373	SUPORTE PRES. CABOS MARCHA LENTA E PARADA.....	1	
12	70520110	ALAVANCA DO ACELERADOR.....	1	

CONTROLES	GRUPO 73/112

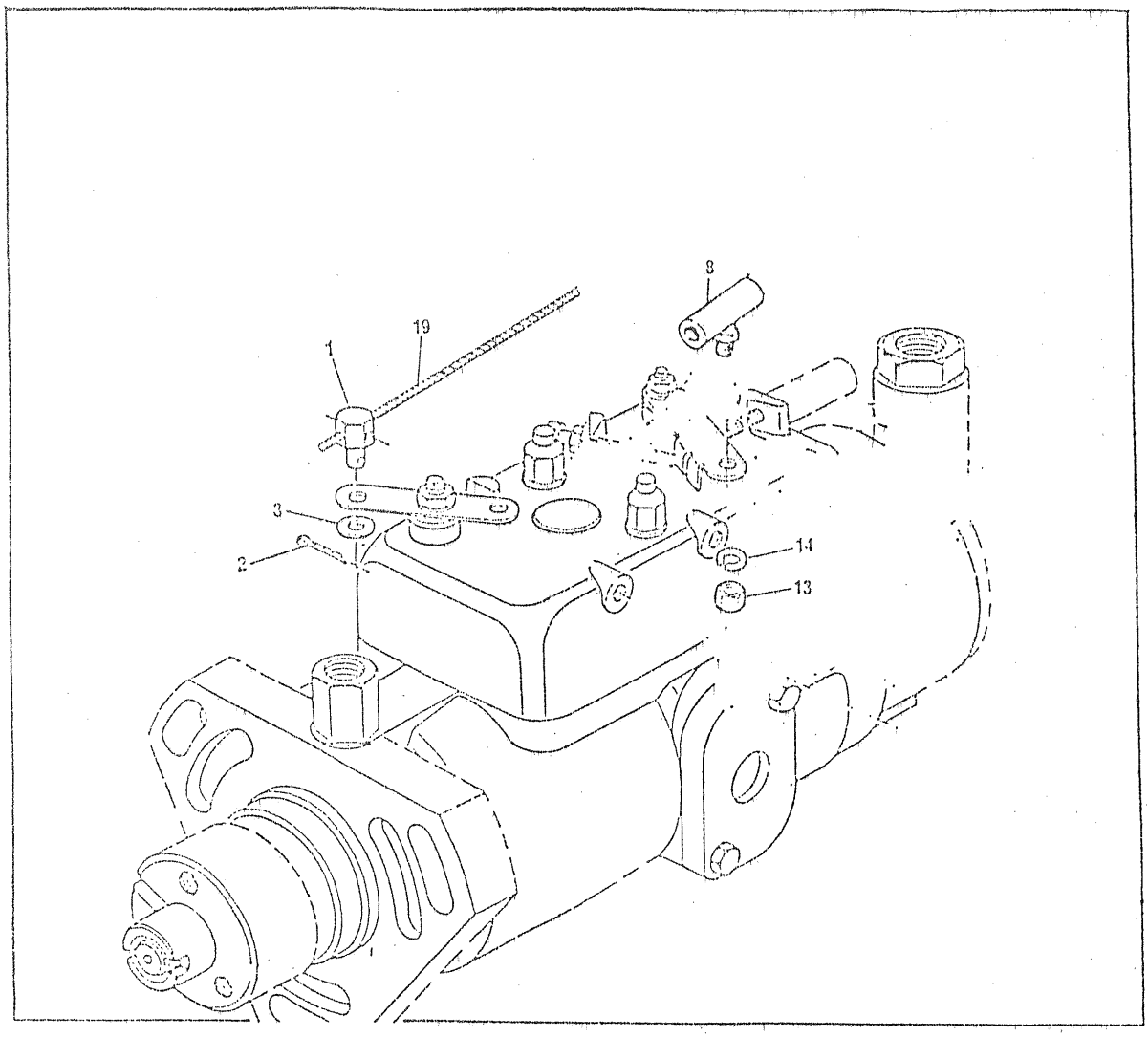

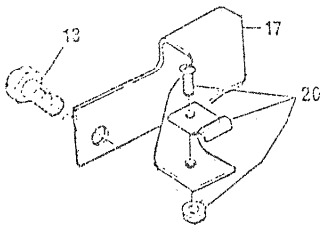

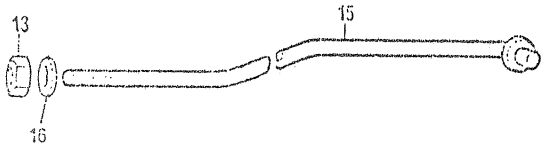

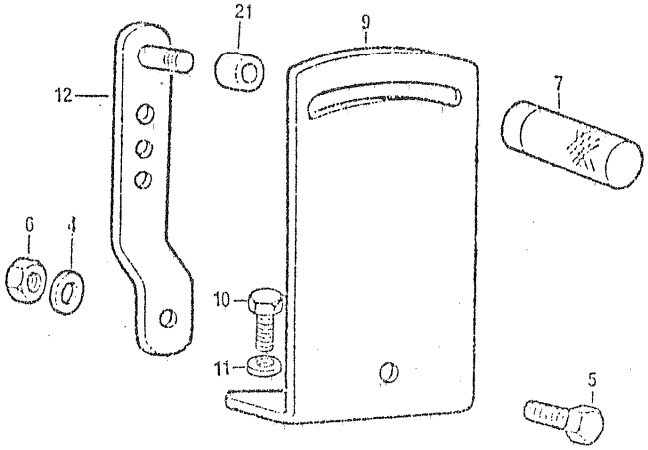

CONTROLES	GRUPO 73/112

REF	PEÇA Nº	DESCRIÇÃO	QDE	OBSERVAÇÕES
1	70610010	PINO DA ALAVANCA DE CORTE DE COMBUSTÍVEL.....	1	
2	0610031	CONTRAPINO.....	2	
3	0920024	ARRUELA LISA.....	1	
4	0920004	ARRUELA.....	1	
5	0746453	PARAFUSO DE FIXAÇÃO DO SOLENÕIDE.....	1	
6	0576104	PORCA.....	1	
7	79950267	MANOPLA DO ACELERADOR.....	1	
8	79950136	CONECTOR ESFÉRICO.....	1	
9	70100249	SUPORTE DO ARTICULADOR DO SOLENÕIDE.....	1	
10	0746453	PARAFUSO.....	2	
11	0920054	ARRUELA DE PRESSÃO.....	2	
12	70520051	ARTICULADOR DO ACELERADOR.....	1	
13	0576001	PORCA.....	2	
14	0920052	ARRUELA DE PRESSÃO.....	2	
15	70700030	VARETA DE CONTROLE DO ACELERADOR.....	1	
16	0920002	ARRUELA.....	1	
17	70100500	SUPORTE DO CABO DE CORTE DE COMBUSTÍVEL.....	1	
18	0746051	PARAFUSO.....	2	
19	70100032	CABO DE CORTE DE COMBUSTÍVEL.....	1	
20	70180104	BRAÇADEIRA.....	1	
21	70330018	DISTANCIADOR DO ARTICULADOR.....	1	

CONTROLES	GRUPO 73/114

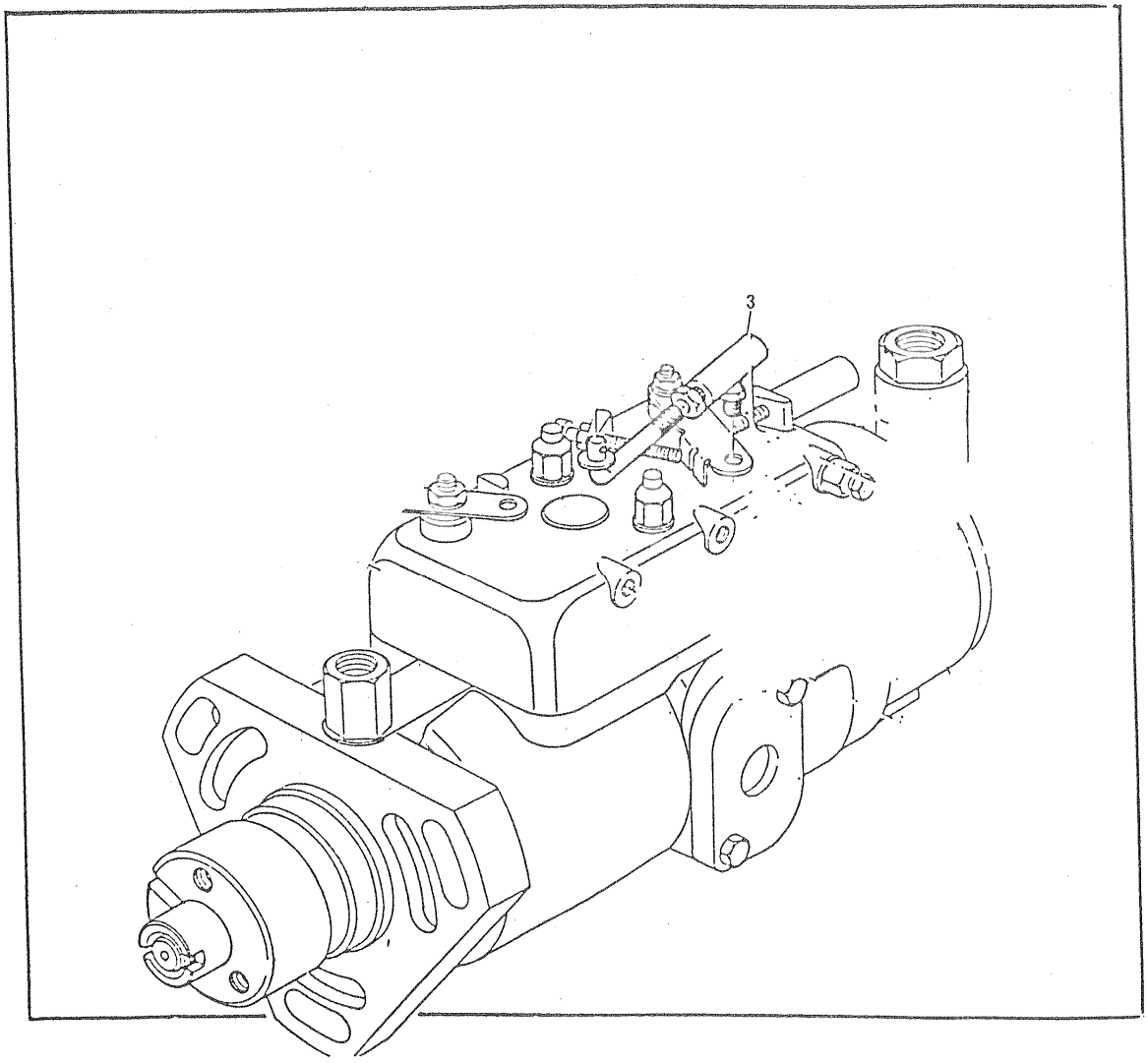

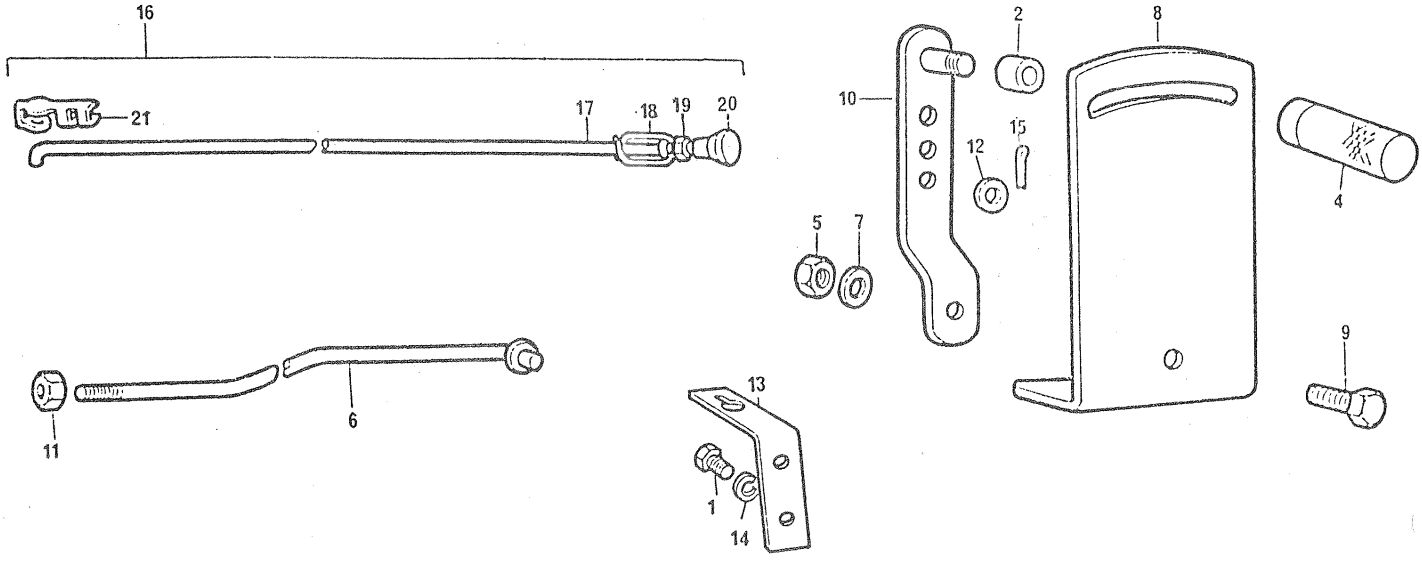

CONTROLES	GRUPO 73/114

REF	PEÇA Nº	DESCRIÇÃO	QDE	OBSERVAÇÕES
1	0746051	PARAFUSO DO SUPORTE Ã CAIXA DO PAINEL.....	1	
2	70330018	DISTANCIADOR DO ARTICULADOR.....	1	
3	79950136	CONECTOR ESFÉRICO.....	1	
4	79950267	MANOPLA DO ACELERADOR.....	1	
5	0576104	PORCA.....	1	
6	70700030	VARETA DE CONTROLE DO ACELERADOR.....	1	
7	0920004	ARRUELA.....	1	
8	70100249	SUPORTE DO ARTICULADOR DO ACELERADOR.....	1	
9	0746453	PARAFUSO.....	1	
10	70520051	ARTICULADOR DO ACELERADOR.....	1	
11	0576001	PORCA.....	4	
12	0920002	ARRUELA.....	1	
13	70100250	SUPORTE DA VARETA.....	1	
14	0920052	ARRUELA DE PRESSÃO.....	3	
15	0610031	CONTRAPINO.....	1	
16	70990993	VARETA DE CORTE DE COMBUSTÍVEL - CONJUNTO.....	1	
		INCLUINDO:		
17		1 - VARETA	-	
18	70780007	1 - MOLA	-	
19	70570026	2 - PORCA	-	
20	70510002	1 - BOTÃO	-	
21	70180024	1 - PRESILHA	-	

ACESSÓRIOS DE ESCAPE	GRUPO 74/06

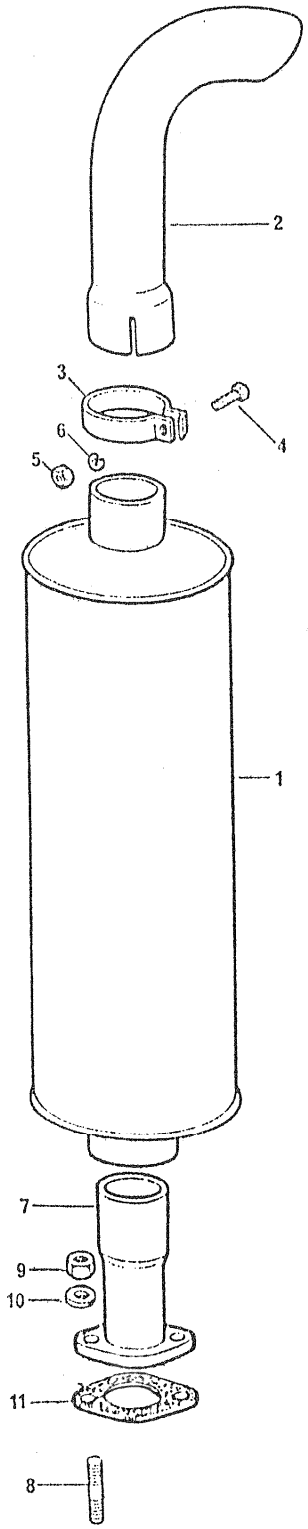

ACESSÓRIOS DE ESCAPE	GRUPO 74/06

REF	PEÇA Nº	DESCRIÇÃO	QDE	OBSERVAÇÕES
1	70036	SILENCIOSO.....	1	
2	70900061	TUBO DE DESCARGA.....	1	
3	70180041	BRAÇADEIRA.....	2	
4	0746257	PARAFUSO DA BRAÇADEIRA.....	2	
5	0576002	PORCA.....	2	
6	0920053	ARRUELA DE PRESSÃO.....	2	
7	70990316	TUBO DE ESCAPE COM FLANGE.....	1	
8	0826408	PRISIONEIRO DO COLETOR AO TUBO DE ESCAPE.....	2	
9	0576065	PORCA.....	2	
10	0920004	ARRUELA LISA.....	2	
11	80490032	JUNTA DO COLETOR AO TUBO DE ESCAPE.....	1	

ACESSÓRIOS DE ESCAPE	GRUPO 74/07

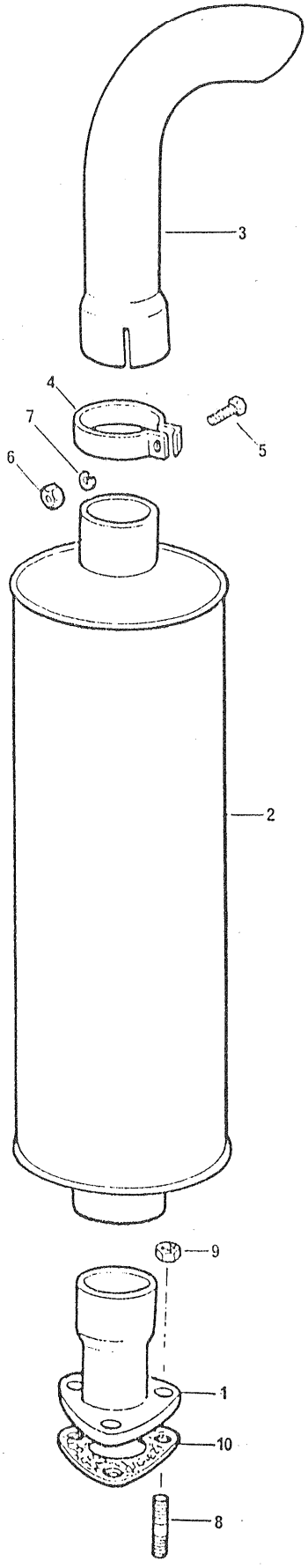

ACESSÓRIOS DE ESCAPE	GRUPO 74/07

REF	PEÇA Nº	DESCRIÇÃO	QDE	OBSERVAÇÕES
1	70990757	TUBO DE ESCAPE COM FLANGE.....	1	
2	70036	SILENCIOSO.....	1	
3	70900061	TUBO DE DESCARGA.....	1	
4	70180041	BRAÇADEIRA.....	2	
5	0746257	PARAFUSO DA BRAÇADEIRA.....	2	
6	0576002	PORCA.....	2	
7	0920053	ARRUELA DE PRESSÃO.....	2	
8	0826409	PRISIONEIRO DO COLETOR DE ESCAPE AO FLANGE SAÍDA.....	3	
9	0576032	PORCA.....	3	
10	70490014	JUNTA DO COLETOR AO TUBO DE ESCAPE.....	1	

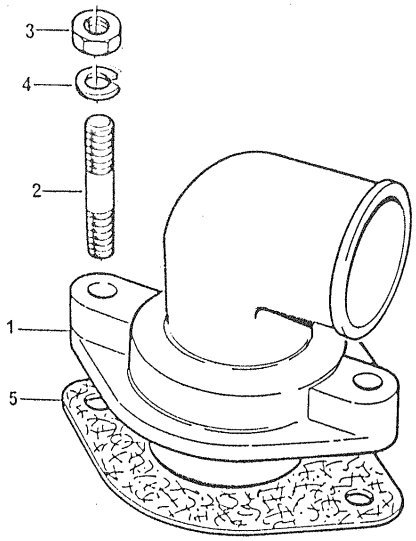
3
4
2
1
5

ACESSÓRIOS DE ESCAPE	GRUPO 74/14

REF	PEÇA Nº	DESCRIÇÃO	QDE	OBSERVAÇÕES
1	70200183	COTOVELO DE ESCAPE.....	1	
2	0826452	PRISIONEIRO DO COLETOR DE ESCAPE AO COTOVELO.....	2	
3	0576065	PORCA.....	2	
4	0920004	ARRUELA LISA.....	2	
5	80490032	JUNTA DO COLETOR AO COTOVELO DE ESCAPE.....	1	

ACESSÓRIOS DE ESCAPE	GRUPO 74/15

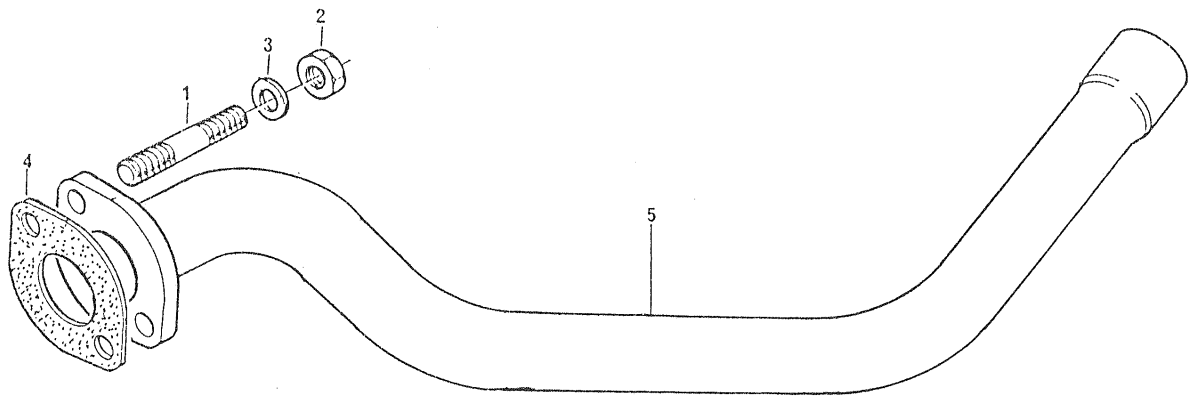

ACESSÓRIOS DE ESCAPE	GRUPO 74/15

REF	PEÇA Nº	DESCRIÇÃO	QDE	OBSERVAÇÕES
1	0826408	PRISIONEIRO DO COLETOR DE ESCAPE AO TUBO.....	2	
2	0576065	PORCA.....	2	
3	0920004	ARRUELA LISA.....	2	
4	80490032	JUNTA DO COLETOR AO TUBO DE ESCAPE.....	1	
5	70990922	TUBO DE ESCAPE - CONJUNTO.....	1	

ACESSÓRIOS DE ESCAPE	GRUPO 74/16

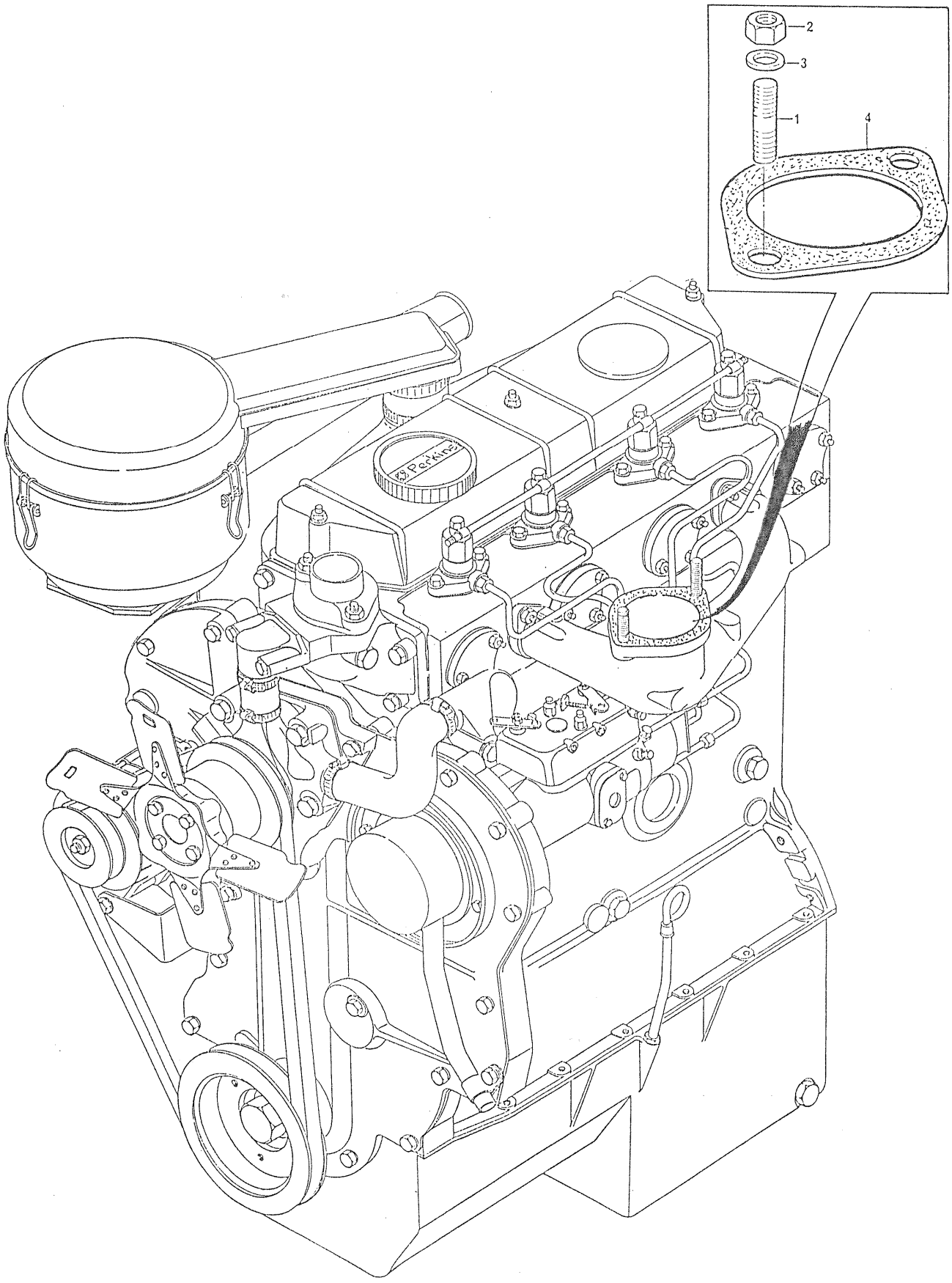

ACESSÓRIOS DE ESCAPE	GRUPO 74/16

REF	PEÇA Nº	DESCRIÇÃO	QDE	OBSERVAÇÕES
1	0826408	PRISIONEIRO DO COLETOR DE ESCAPE AO FLANGE SAÍDA.....	2	
2	0576065	PORCA.....	2	
3	0920004	ARRUELA LISA.....	2	
4	80490032	JUNTA DO COLETOR AO FLANGE DE SAÍDA.....	1	

ACESSÓRIOS DE ESCAPE	GRUPO 74/17

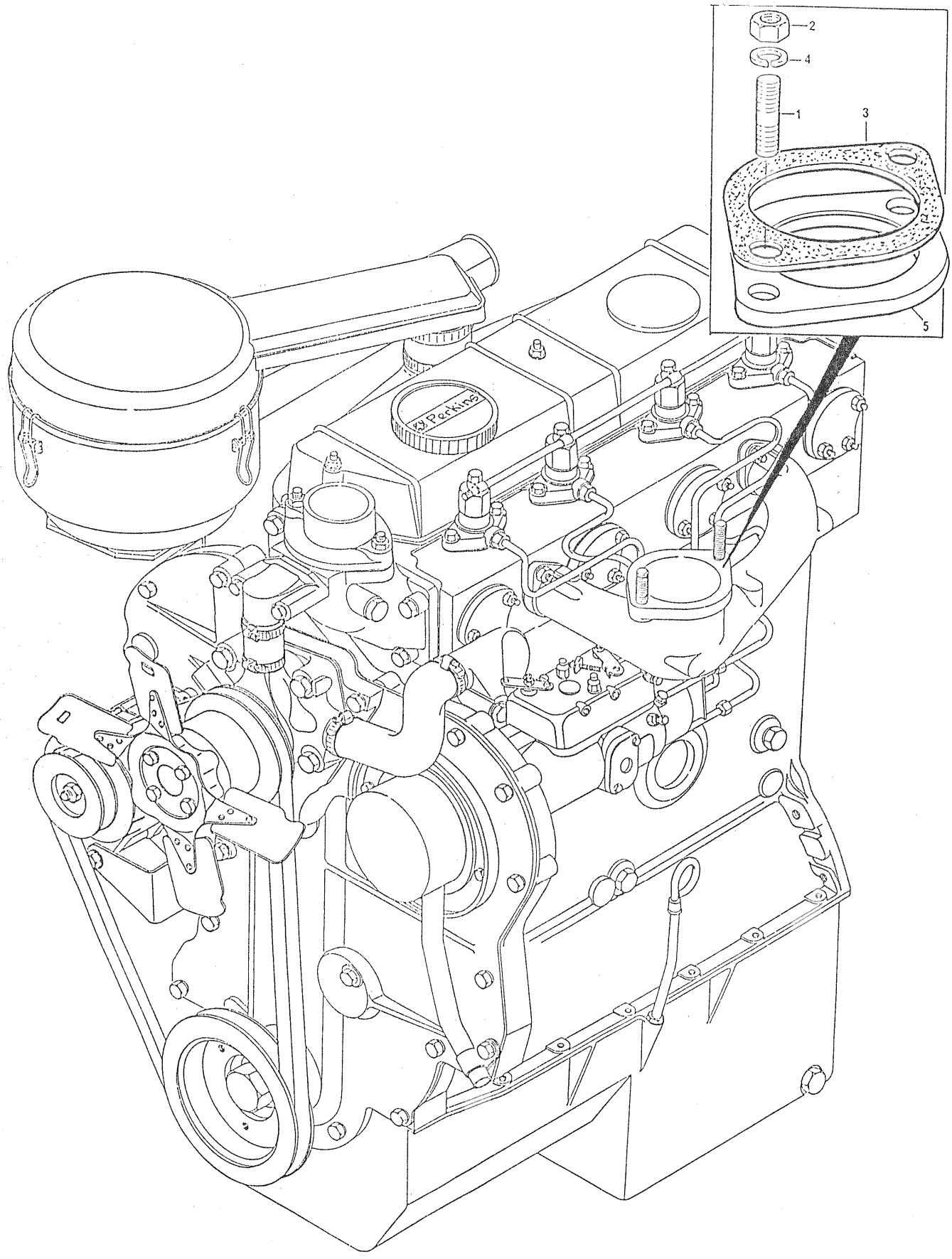

ACESSÓRIOS DE ESCAPE	GRUPO 74/17

REF	PEÇA Nº	DESCRIÇÃO	QDE	OBSERVAÇÕES
1	0826408	PRISIONEIRO DO COLETOR DE ESCAPE Ã FLANGE SAÍDA.....	2	
2	0576032	PORCA.....	2	
3	80490032	JUNTA DO COLETOR AO FLANGE DE SAÍDA.....	1	
4	0920004	ARRUELA LISA.....	2	
5	70380006	FLANGE DO COLETOR DE ESCAPE.....	1	

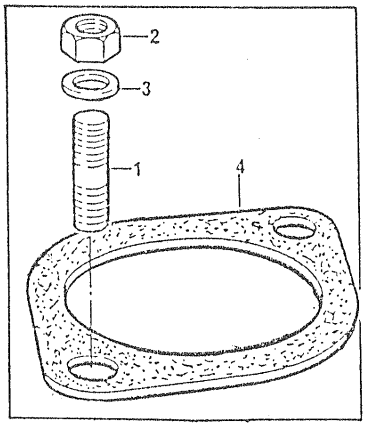
2
3
1
4

ACESSÓRIOS DE ESCAPE	GRUPO 74/20

REF	PEÇA Nº	DESCRIÇÃO	QDE	OBSERVAÇÕES
1	0826452	PRISIONEIRO DO COLETOR AO FLANGE DE SAÍDA.....	2	
2	0576065	PORCA.....	2	
3	0920004	ARRUELA LISA.....	2	
4	80490032	JUNTA DO COLETOR AO FLANGE DE SAÍDA.....	1	

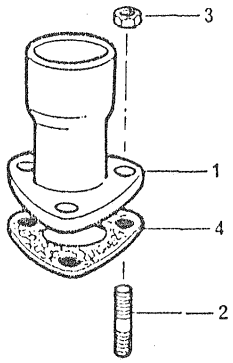
3
1
4
2

ACESSÓRIOS DE ESCAPE	GRUPO 74/25

REF	PEÇA Nº	DESCRIÇÃO	QDE	OBSERVAÇÕES
1	70990757	TUBO DE ESCAPE COM FLANGE.....	1	
2	0826409	PRISIONEIRO DO COLETOR AO FLANGE DE SAÍDA.....	3	
3	0576032	PORCA.....	3	
4	70490014	JUNTA DO COLETOR AO TUBO ESCAPE.....	1	

ACESSÓRIOS DE ESCAPE	GRUPO 74/27

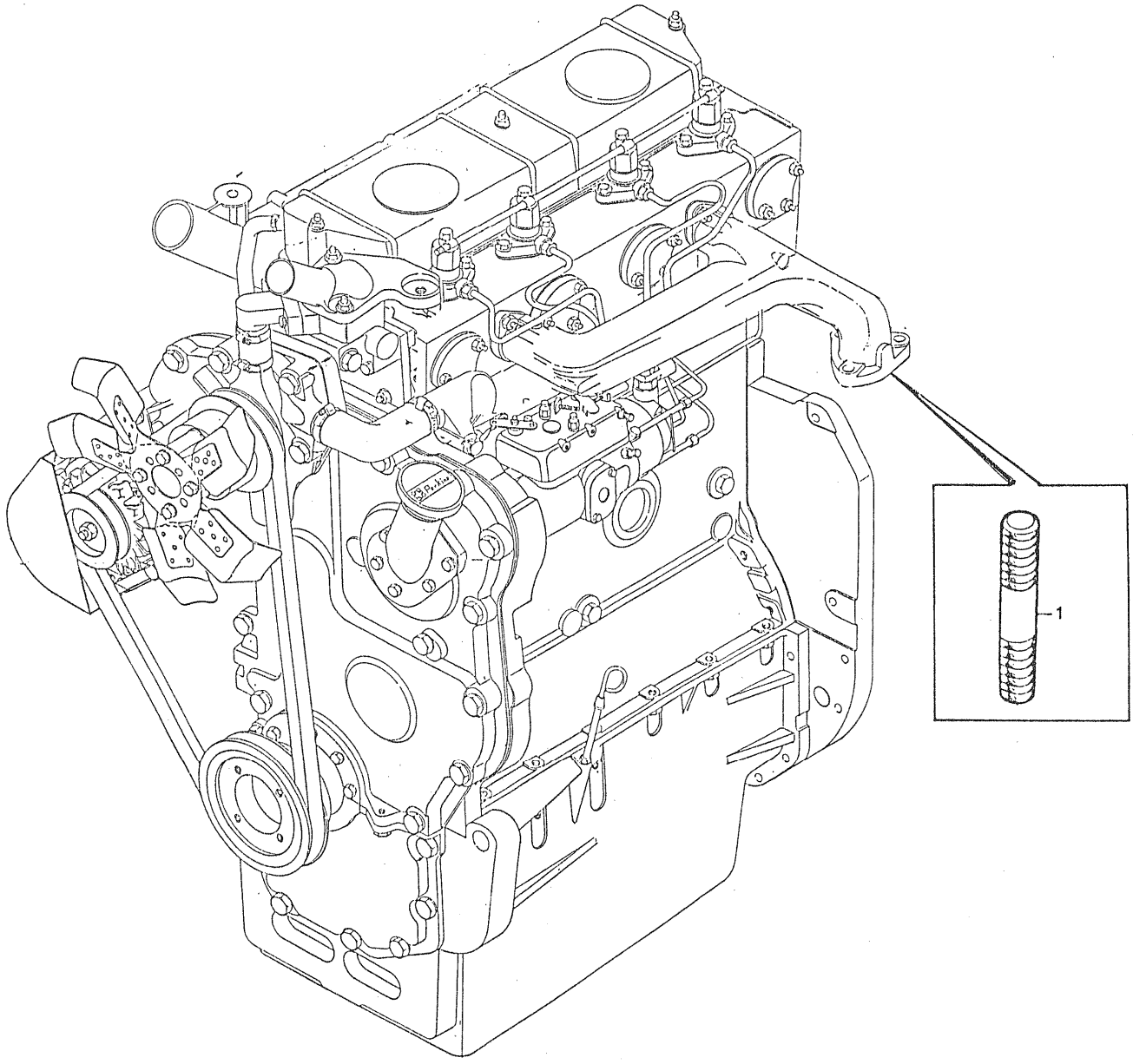

ACESSÓRIOS DE ESCAPE	GRUPO 74/27

REF	PEÇA Nº	DESCRIÇÃO	QDE	OBSERVAÇÕES
1	0826408	PRISIONEIRO DO COLETOR DE ESCAPE AO FLANGE DE SAÍDA..	3	

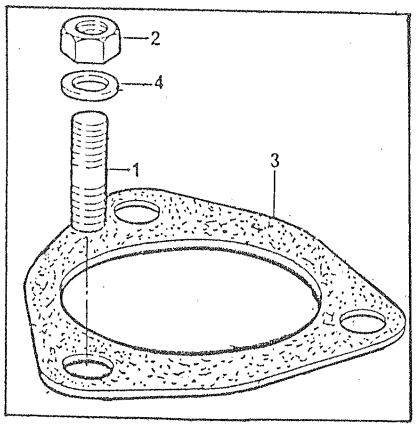
2
4
1
3

ACESSÓRIOS DE ESCAPE	GRUPO 74/30

REF	PEÇA Nº	DESCRIÇÃO	QDE	OBSERVAÇÕES
1	0826409	PRISIONEIRO DO COLETOR AO TUBO.....	3	
2	0576032	PORCA.....	3	
3	70490014	JUNTA DO COLETOR AO TUBO DE ESCAPE.....	1	
4	0920004	ARRUELA LISA.....	3	

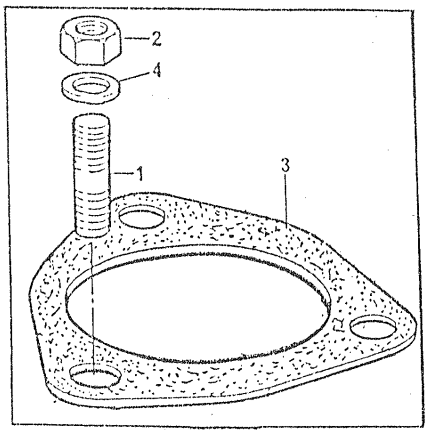
2
4
1
3

ACESSÓRIOS DE ESCAPE	GRUPO 74/32

REF	PEÇA Nº	DESCRIÇÃO	QDE	OBSERVAÇÕES
1	0826408	PRISIONEIRO DO COLETOR DE ESCAPE AO TUBO.....	3	
2	0576065	PORCA.....	3	
3	70490014	JUNTA DO COLETOR AO TUBO DE ESCAPE.....	1	
4	0920004	ARRUELA LISA.....	3	

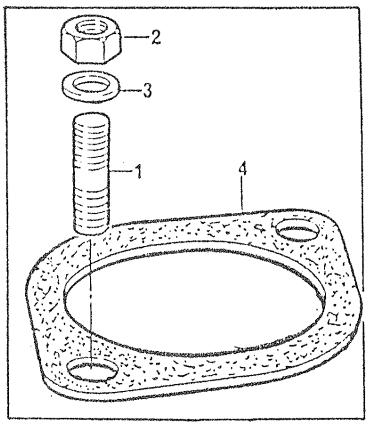
2
3
1
4

ACESSÓRIOS DE ESCAPE	GRUPO 74/33

REF	PEÇA Nº	DESCRIÇÃO	QDE	OBSERVAÇÕES
1	0826495	PRISIONEIRO DO COLETOR DE ESCAPE AO COTOVELO.....	2	
2	0576065	PORCA.....	2	
3	0920005	ARRUELA LISA.....	2	
4	80490032	JUNTA DO COLETOR AO COTOVELO DE ESCAPE.....	1	

ACESSÓRIOS DE ESCAPE	GRUPO 74/53 74/55

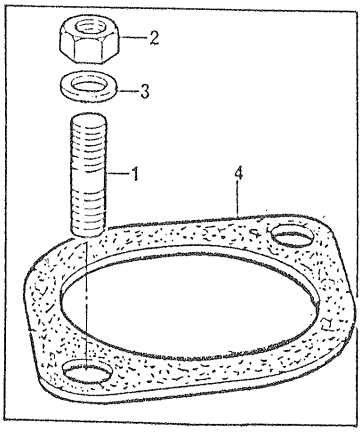

ACESSÓRIOS DE ESCAPE	GRUPO 74/53 74/55

REF	PEÇA Nº	DESCRIÇÃO	QDE	OBSERVAÇÕES
1	0826408	PRISIONEIRO DO COLETOR DE ESCAPE AO FLANGE DE SAÍDA..	2	
2	0576032	PORCA.....	2	
3	0920005	ARRUELA LISA.....	2	
4	80490032	JUNTA DO COLETOR AO FLANGE DE SAÍDA.....	1	

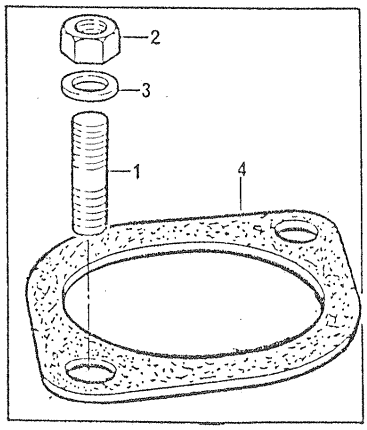
2
3
1
4

ACESSÓRIOS DE ESCAPE	GRUPO 74/60

REF	PEÇA Nº	DESCRIÇÃO	QDE	OBSERVAÇÕES
1	0826408	PRISIONEIRO DO COLETOR DE ESCAPE AO FLANGE DE SAÍDA..	2	
2	0576032	PORCA.....	2	
3	0920004	ARRUELA LISA.....	2	
4	80490032	JUNTA DO COLETOR AO FLANGE DE SAÍDA.....	1	

SISTEMA DE COMBUSTÍVEL	GRUPO 75/12

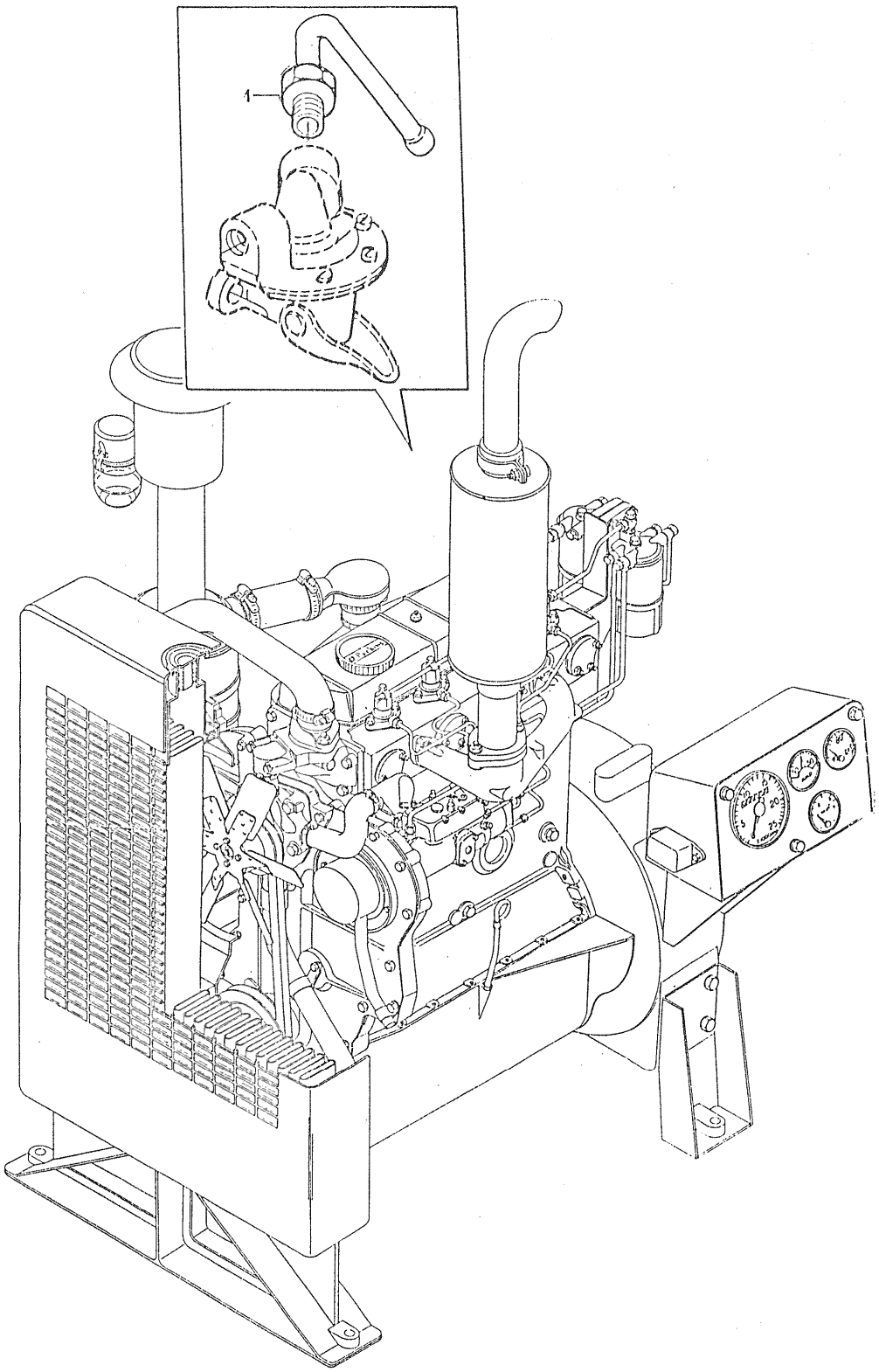

SISTEMA DE COMBUSTÍVEL	GRUPO 75/12

REF	PEÇA Nº	DESCRIÇÃO	QDE	OBSERVAÇÕES
1	70991825	TUBO DE ENTRADA DE COMBUSTÍVEL Ã BOMBA ALIMENTADORA..	1	

SISTEMA DE COMBUSTÍVEL	GRUPO 75/13

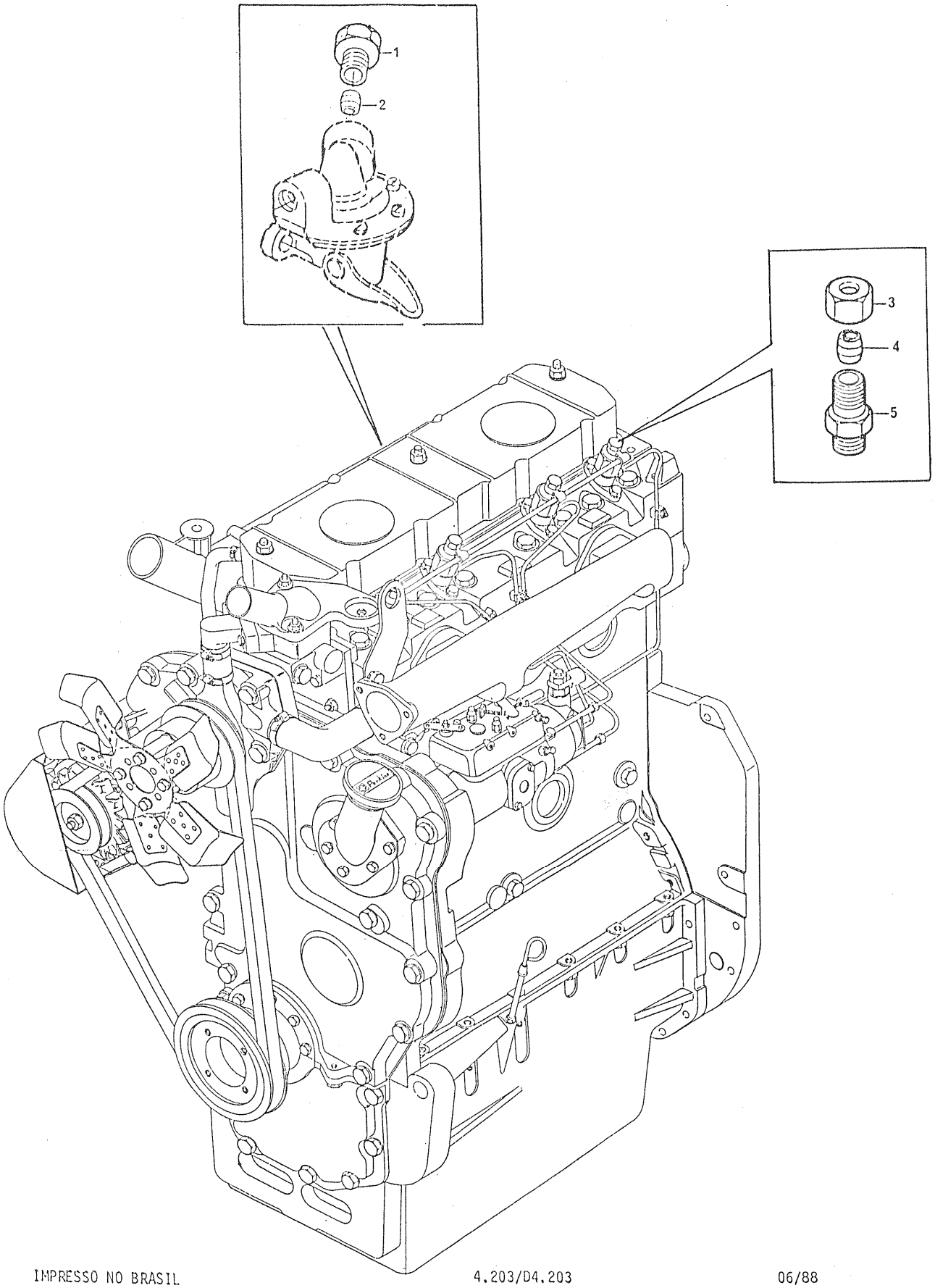

SISTEMA DE COMBUSTÍVEL	GRUPO 75/13

REF	PEÇA Nº	DESCRIÇÃO	QDE	OBSERVAÇÕES
1	0571346	PORCA-CONEXÃO DE ENTRADA DE COMBUST.NA BBA.ALIMENT...	1	
2	0566004	OLIVA.....	1	
3	0576111	PORCA.....	1	
4	0566002	OLIVA.....	1	
5	0201526	CONEXÃO DE RETORNO DOS INJETORES.....	1	

SISTEMA DE COMBUSTÍVEL	GRUPO 75/17

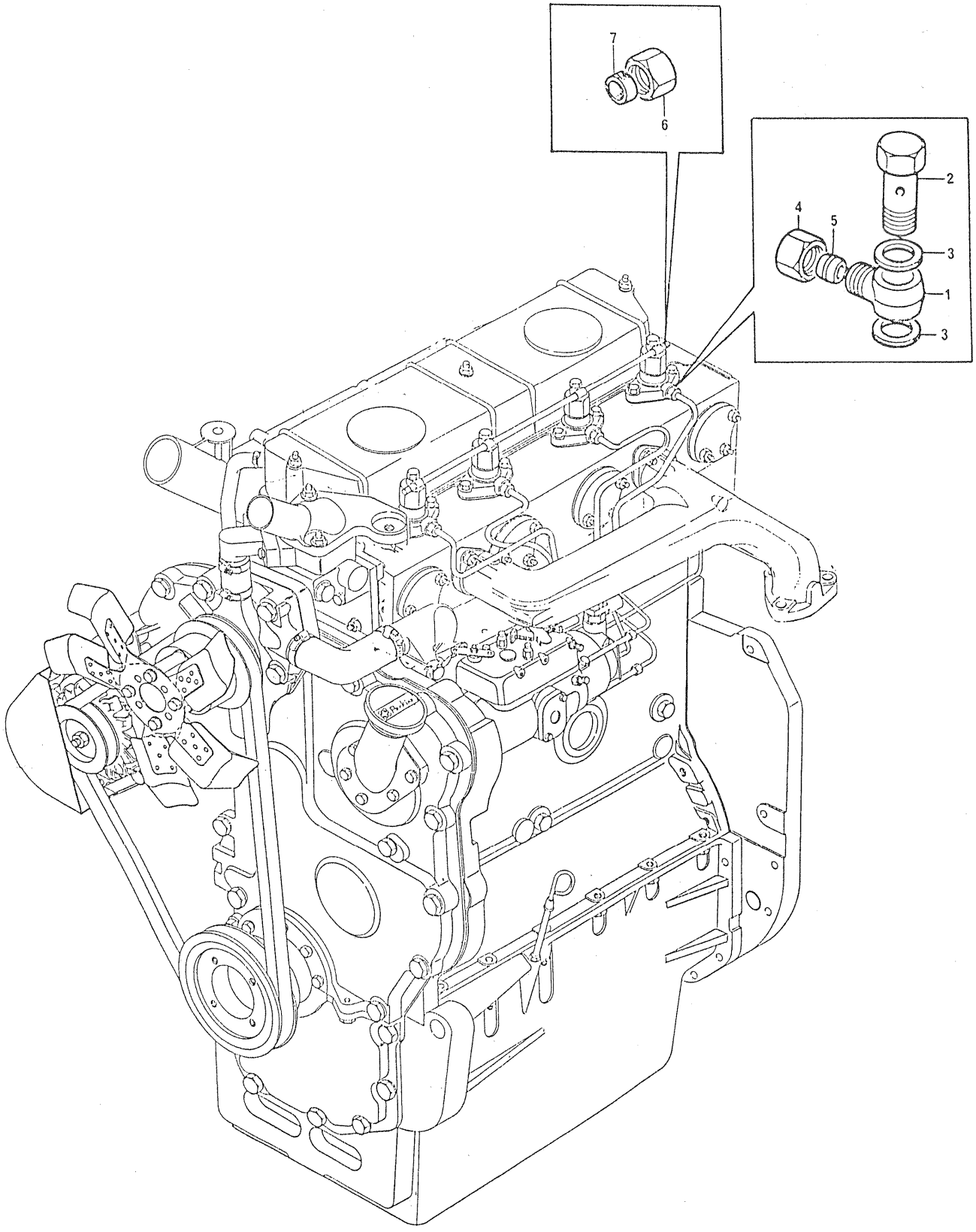

SISTEMA DE COMBUSTÍVEL	GRUPO 75/17

REF	PEÇA Nº	DESCRIÇÃO	QDE	OBSERVAÇÕES
1	70200120	CONEXÃO BANJO.....	1	
2	32184414	PARAFUSO DA CONEXÃO BANJO.....	1	
3	0920127	ARRUELA.....	2	
4	0576113	PORCA.....	1	
5	0566004	OLIVA.....	1	
6	0576111	PORCA DA GALERIA DE RETORNO DOS INJETORES.....	1	
7	0566002	OLIVA.....	1	

SISTEMA DE COMBUSTÍVEL	GRUPO 75/18

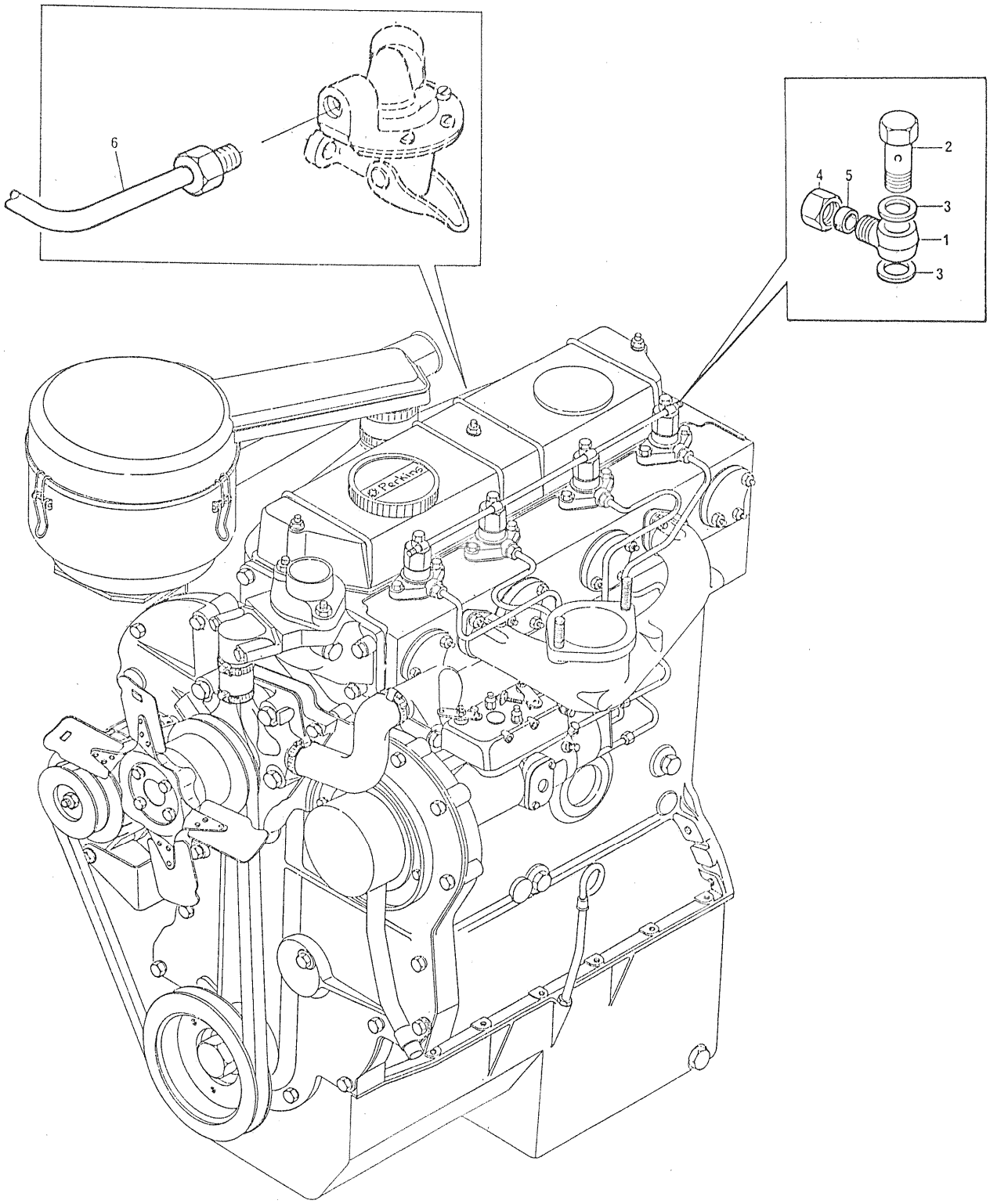

SISTEMA DE COMBUSTÍVEL	GRUPO 75/18

REF	PEÇA-Nº	DESCRIÇÃO	QDE	OBSERVAÇÕES
1	70200194	CONEXÃO BANJO.....	1	
2	70090010	PARAFUSO DA CONEXÃO BANJO.....	1	
3	70920083	ARRUELA.....	3	
4	0576113	PORCA.....	1	
5	0566004	OLIVA.....	1	
6	70991825	TUBO DE ENTRADA DE COMBUSTÍVEL À BOMBA ALIMENTADORA..	1	

SISTEMA DE COMBUSTÍVEL	GRUPO 75/23

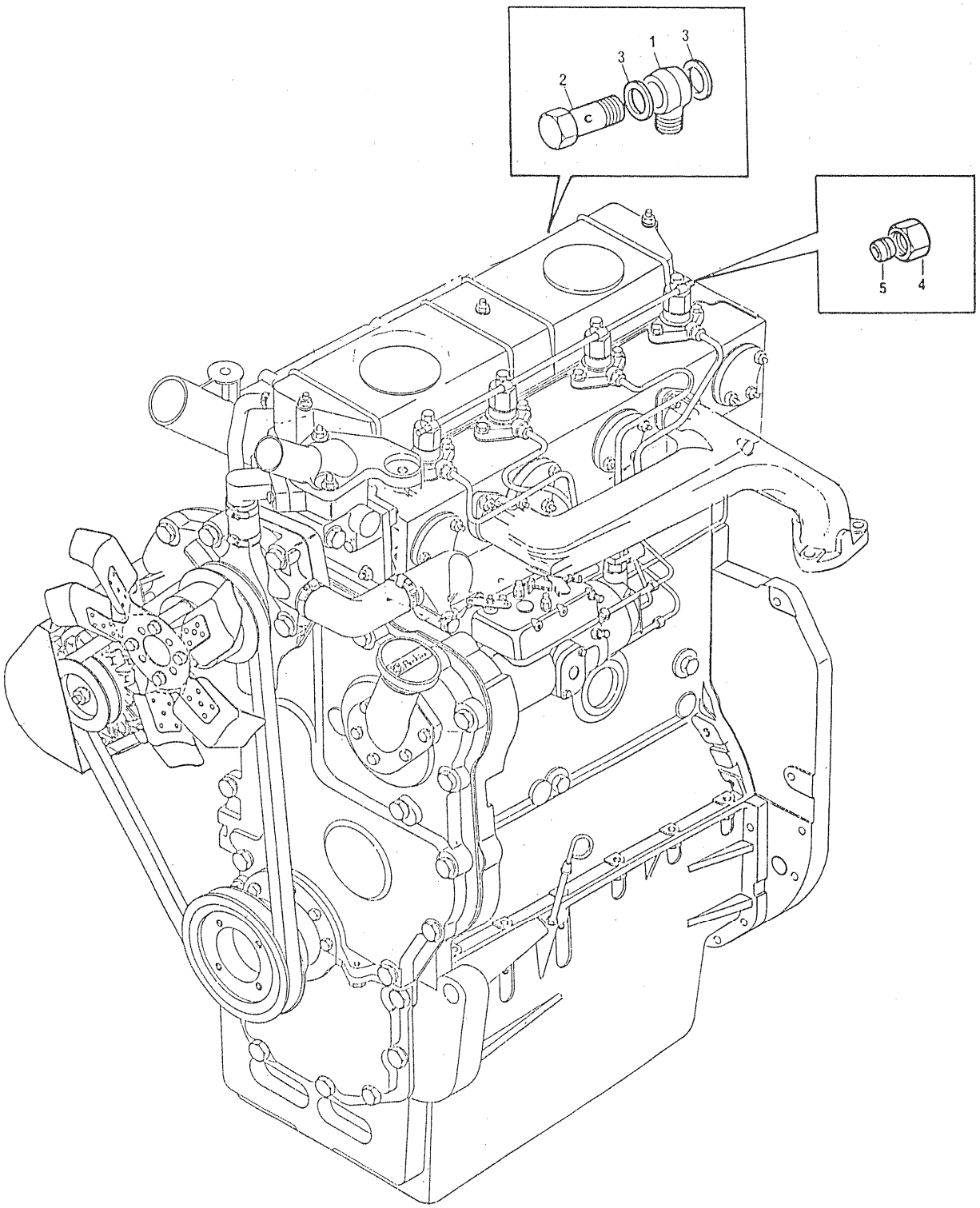

SISTEMA DE COMBUSTÍVEL	GRUPO 75/23

REF	PEÇA Nº	DESCRIÇÃO	QDE	OBSERVAÇÕES
1	70200120	CONEXÃO BANJO.....	1	
2	32184414	PARAFUSO DA CONEXÃO BANJO.....	1	
3	0920127	ARRUELA.....	2	
4	0576111	PORCA.....	1	
5	0566002	OLIVA.....	1	

SISTEMA DE COMBUSTÍVEL	GRUPO 75/24

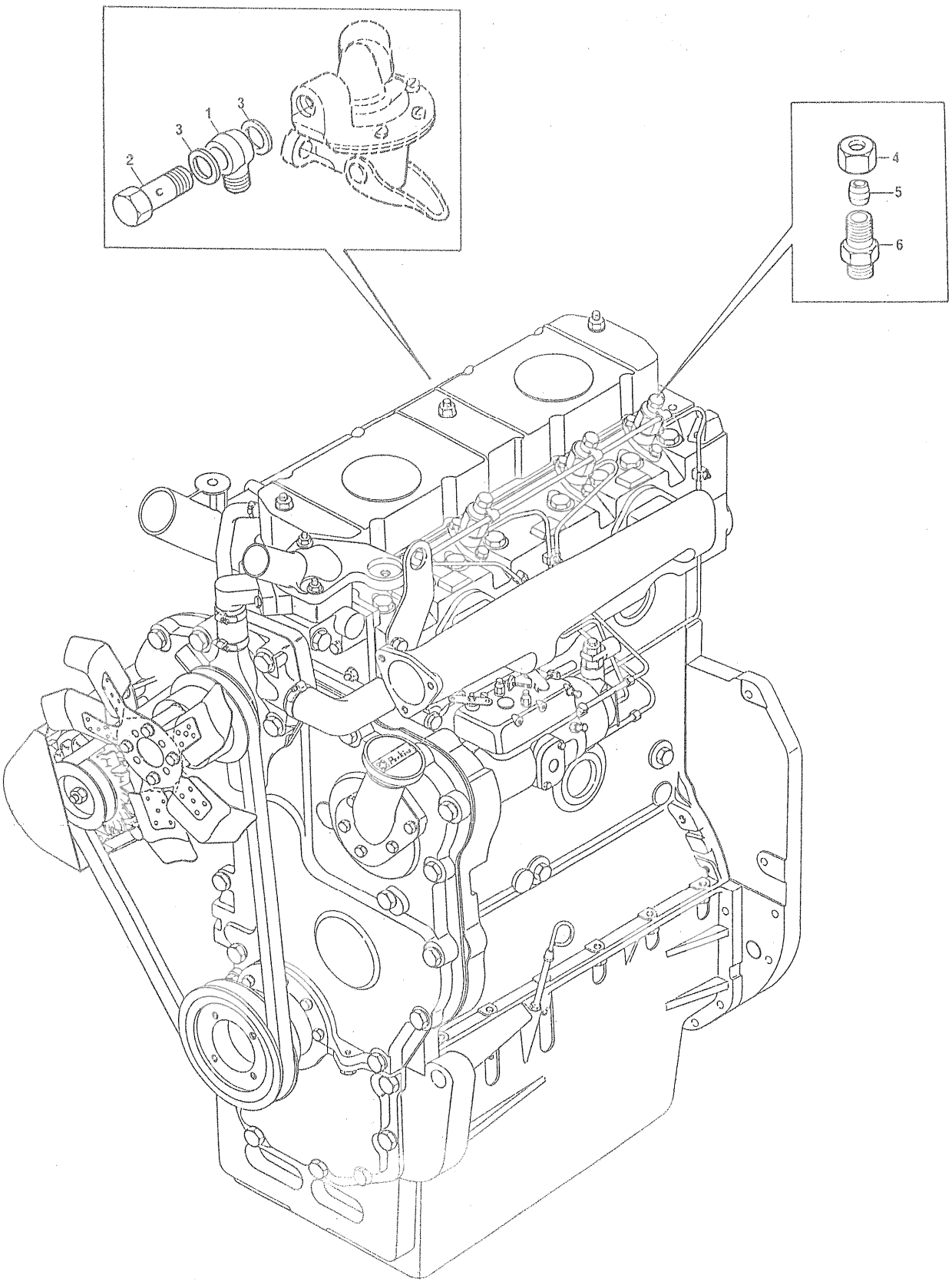

SISTEMA DE COMBUSTÍVEL	GRUPO 75/24

REF	PEÇA Nº	DESCRIÇÃO	QDE	OBSERVAÇÕES
1	70200120	CONEXÃO BANJO.....	1	
2	32184414	PARAFUSO DA CONEXÃO BANJO.....	1	
3	0920127	ARRUELA.....	2	
4	0576111	PORCA.....	1	
5	0566002	OLIVA.....	1	
6	0201526	CONEXÃO DE RETORNO DOS INJETORES.....	1	

SISTEMA DE COMBUSTÍVEL	GRUPO 75/26

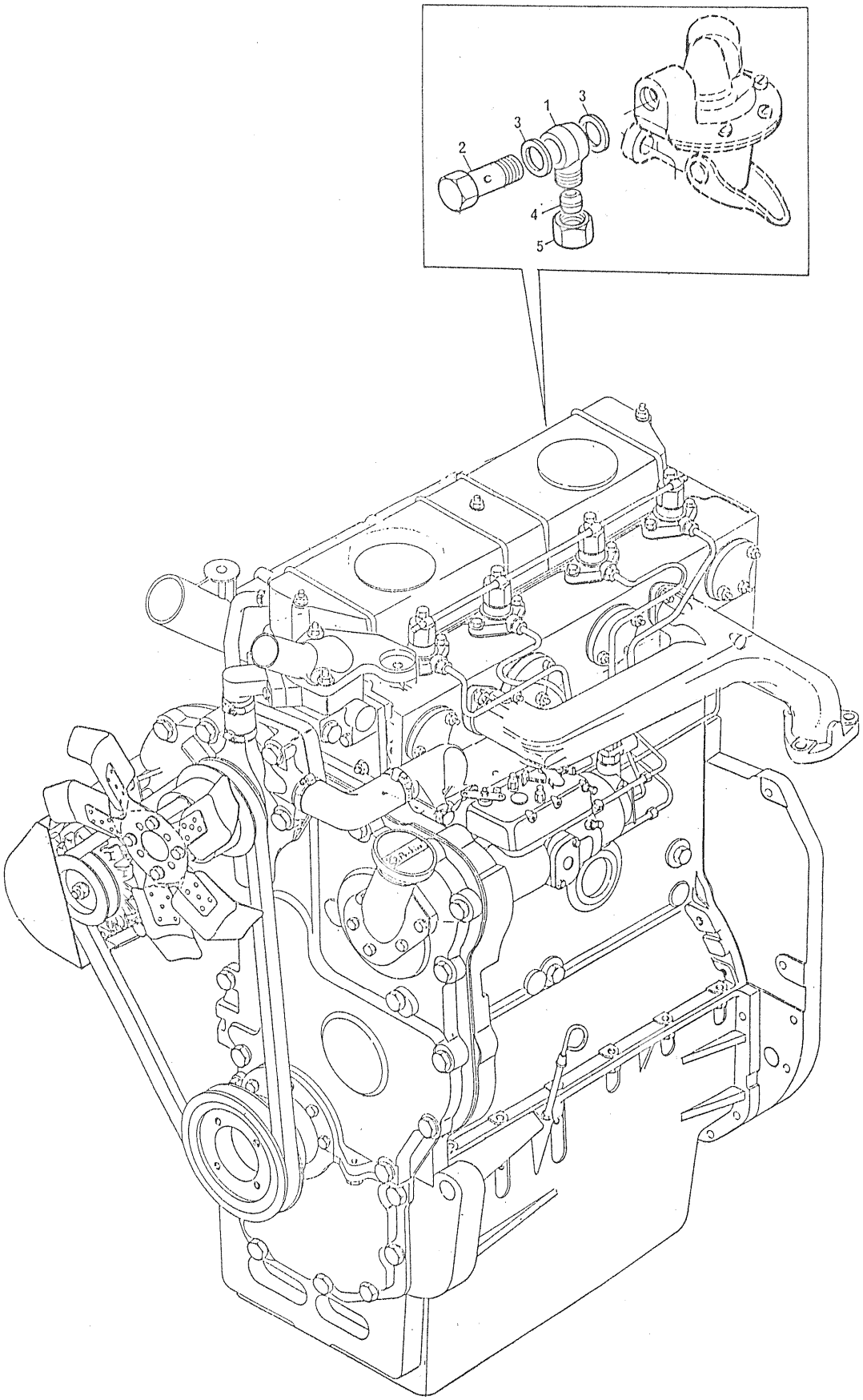

SISTEMA DE COMBUSTÍVEL	GRUPO 75/26

REF	PEÇA Nº	DESCRIÇÃO	QDE	OBSERVAÇÕES
1	70200120	CONEXÃO BANJO.....	1	
2	32184414	PARAFUSO DA CONEXÃO BANJO.....	1	
3	0920154	ARRUELA.....	2	
4	0576113	PORCA.....	1	
5	0566004	OLIVA.....	1	

SISTEMA DE COMBUSTÍVEL	GRUPO 75/31

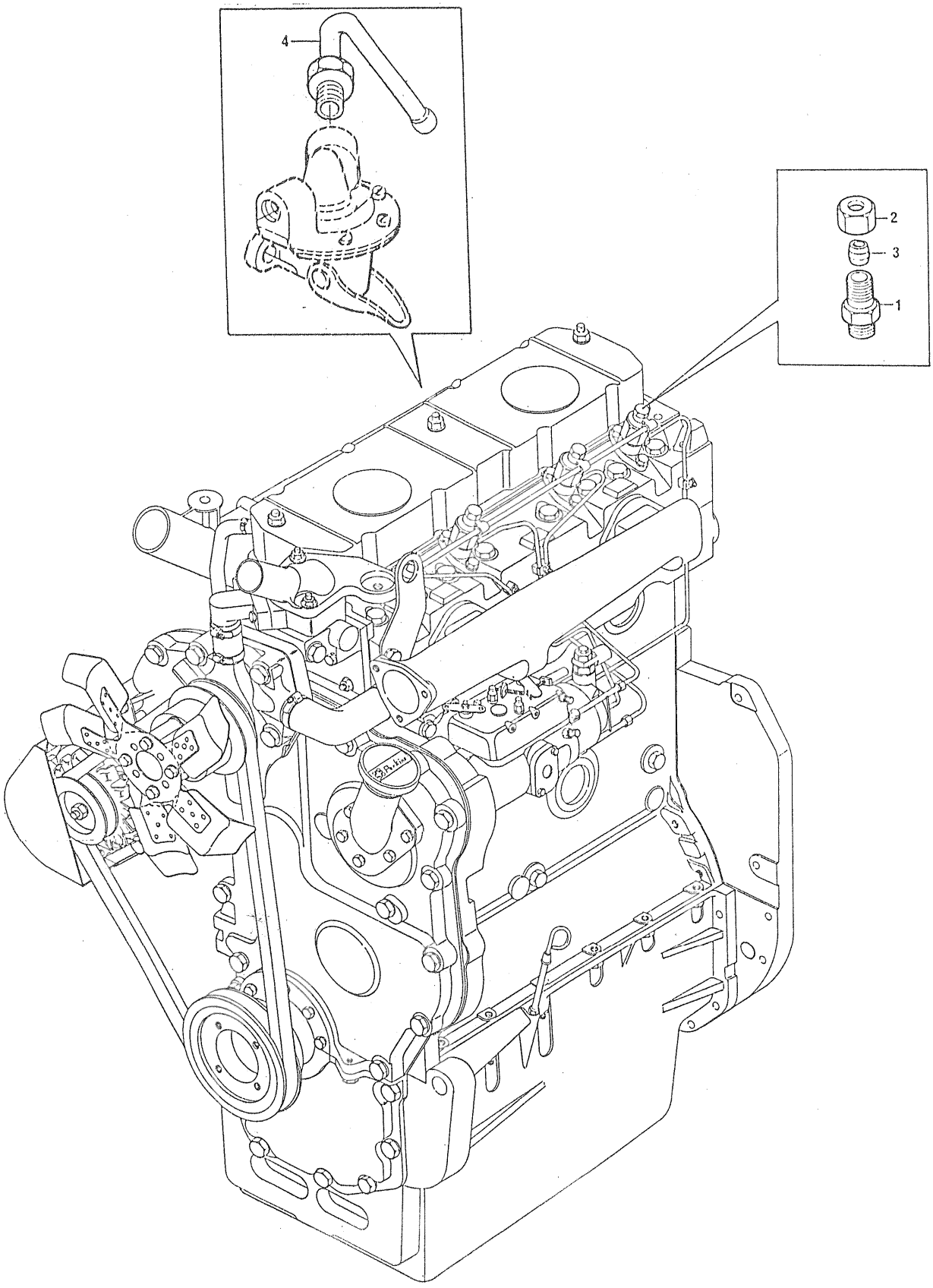

SISTEMA DE COMBUSTÍVEL	GRUPO 75/31

REF	PEÇA Nº	DESCRIÇÃO	QDE	OBSERVAÇÕES
1	0201526	CONEXÃO DE RETORNO DE COMBUSTÍVEL.....	1	
2	0576111	PORCA.....	1	
3	0566002	OLIVA.....	1	
4	70991825	TUBO DE ENTRADA DE COMBUSTÍVEL À BOMBA ALIMENTADORA..	1	

SISTEMA DE COMBUSTÍVEL	GRUPO 75/36

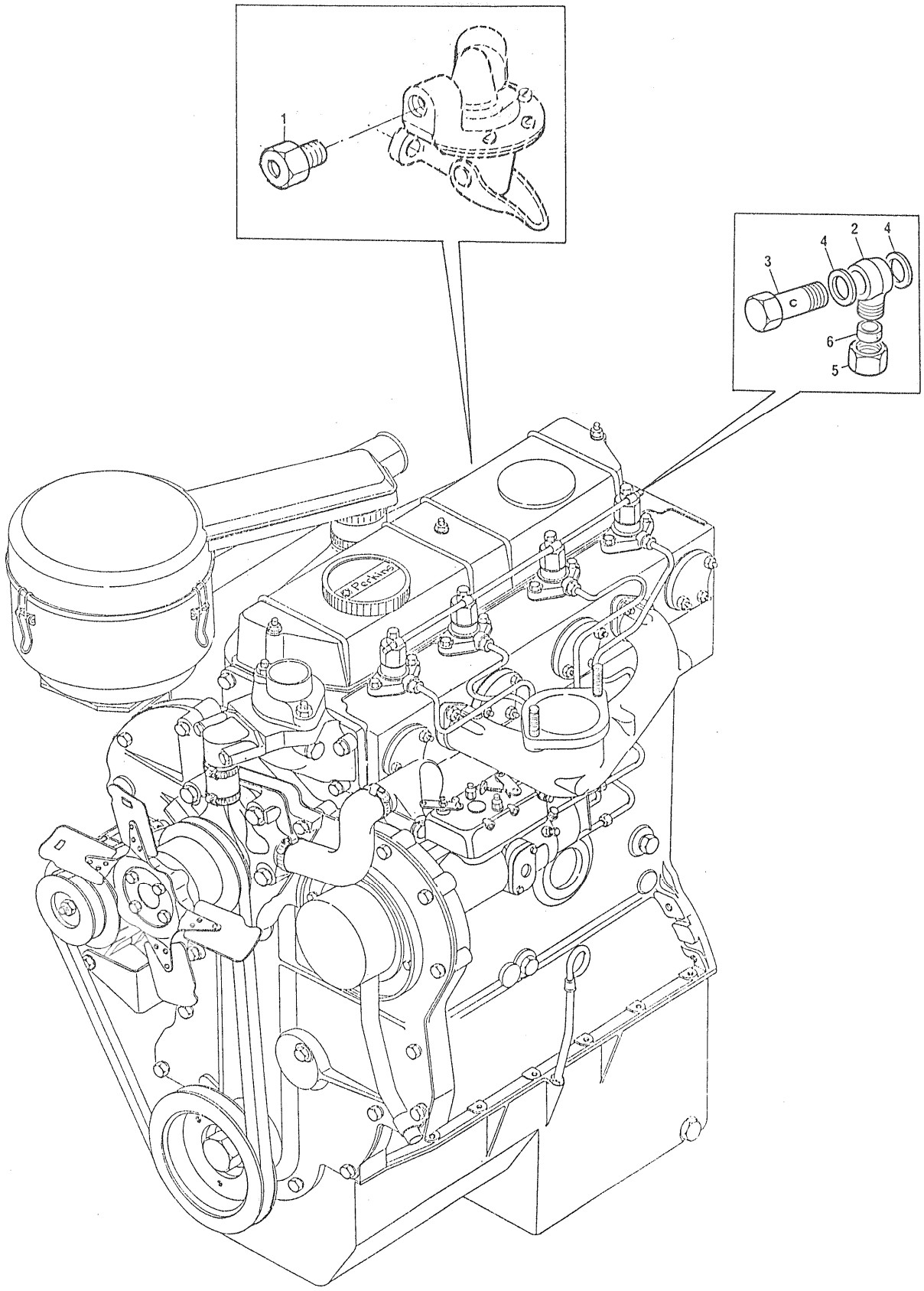

SISTEMA DE COMBUSTÍVEL	GRUPO 75/36

REF	PEÇA Nº	DESCRIÇÃO	QDE	OBSERVAÇÕES
1	33533112	PORCA UNIÃO.....	1	
2	70200224	CONEXÃO BANJO.....	1	
3	70090010	PARAFUSO DA CONEXÃO BANJO.....	1	
4	70920083	ARRUELA.....	1	
5	0576112	PORCA.....	1	
6	0566003	OLIVA.....	1	

SISTEMA DE COMBUSTÍVEL	GRUPO 75/38

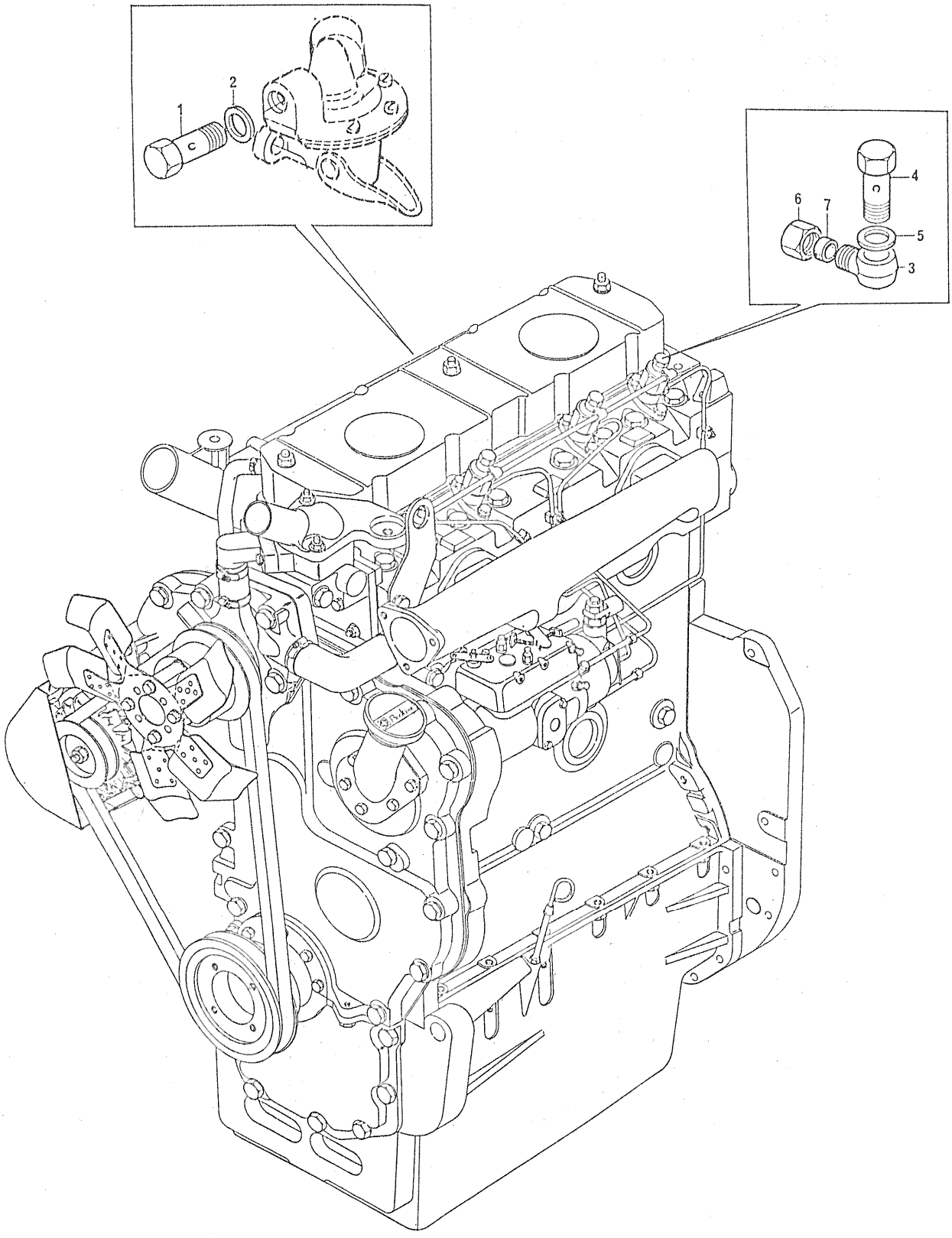

SISTEMA DE COMBUSTÍVEL	GRUPO 75/38

REF	PEÇA Nº	DESCRIÇÃO	QDE	OBSERVAÇÕES
1	32184414	PARAFUSO DA CONEXÃO BANJO.....	1	
2	0920127	ARRUELA.....	2	
3	70200224	CONEXÃO BANJO.....	1	
4	70090010	PARAFUSO DA CONEXÃO BANJO.....	1	
5	70920083	ARRUELA.....	1	
6	0576112	PORCA.....	1	
7	0566003	OLIVA.....	1	

SISTEMA DE COMBUSTÍVEL	GRUPO 75/39

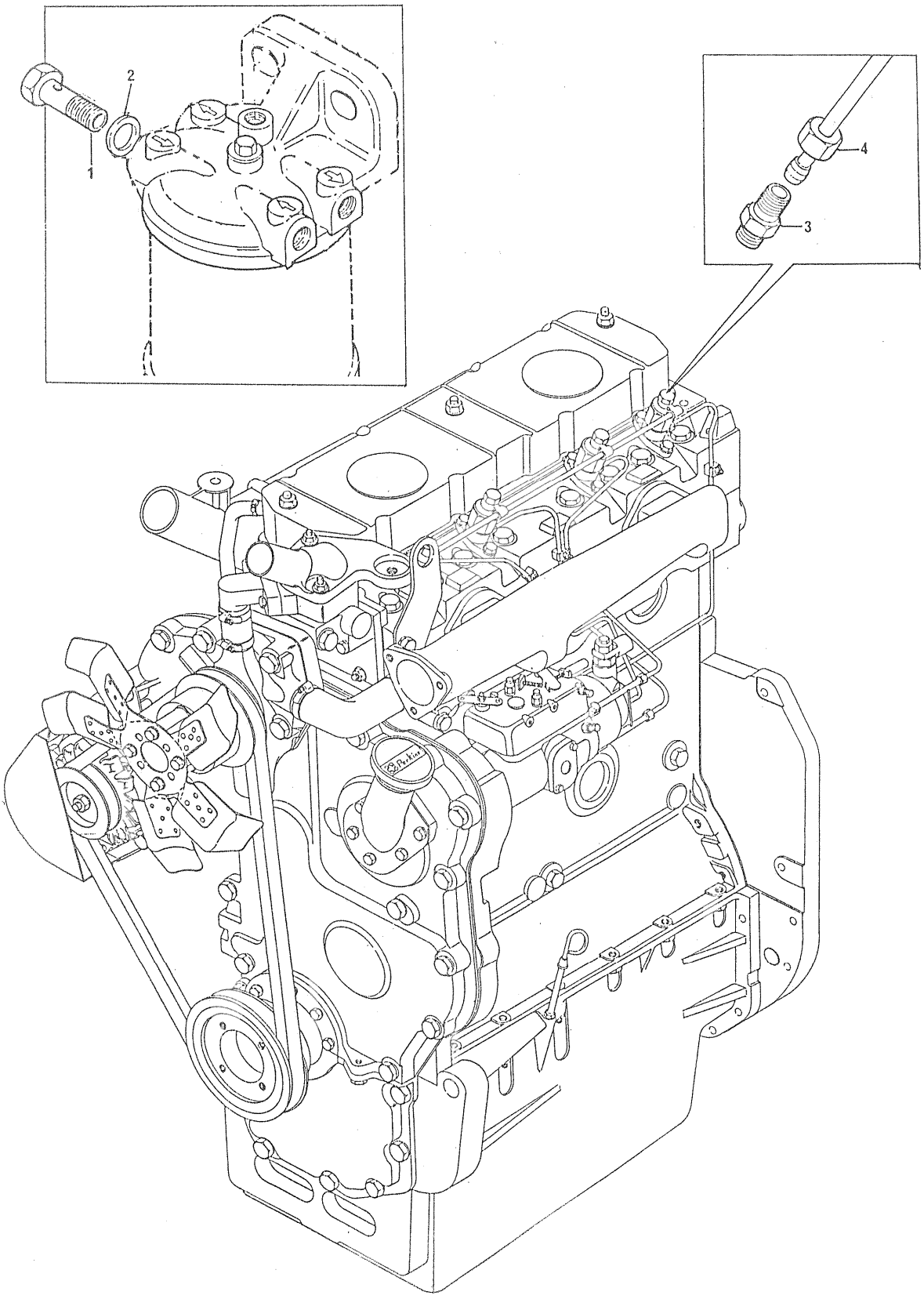

SISTEMA DE COMBUSTÍVEL	GRUPO 75/39

REF	PEÇA Nº	DESCRIÇÃO	QDE	OBSERVAÇÕES
1	32184414	PARAFUSO DA CONEXÃO BANJO.....	1	
2	0920127	ARRUELA.....	2	
3	0201526	CONEXÃO DE RETORNO DE COMBUSTÍVEL.....	1	
4	70991213	TUBO DE RETORNO DOS INJETORES AO TANQUE COMBUSTÍVEL..	1	

SISTEMA DE COMBUSTÍVEL	GRUPO 75/47

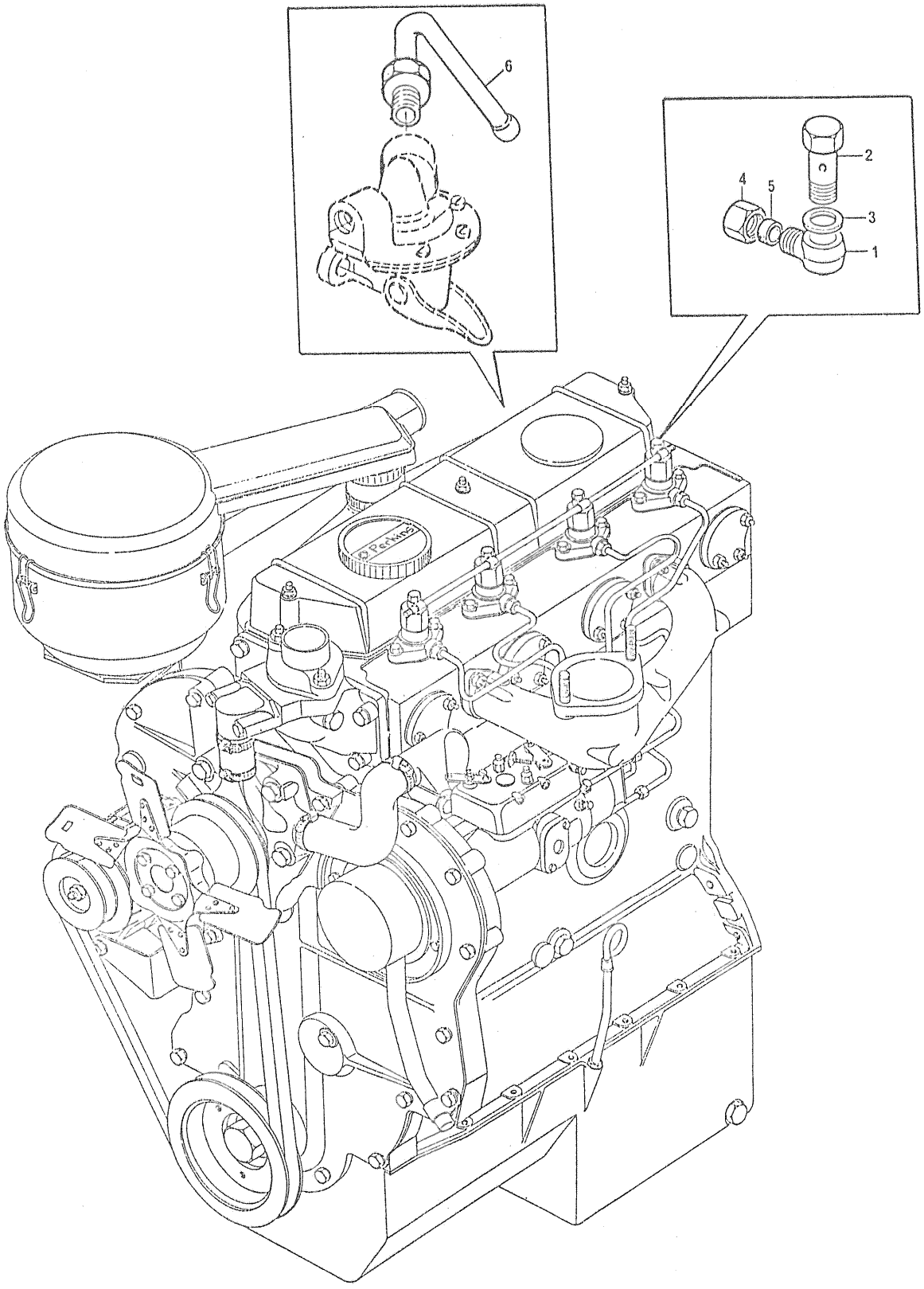

SISTEMA DE COMBUSTÍVEL	GRUPO 75/47

REF	PEÇA Nº	DESCRIÇÃO	QDE	OBSERVAÇÕES
1	70200194	CONEXÃO BANJO.....	1	
2	70090010	PARAFUSO DA CONEXÃO BANJO.....	1	
3	70920083	ARRUELA.....	1	
4	0576113	PORCA.....	1	
5	0566004	OLIVA.....	1	
6	70991825	TUBO DE ENTRADA DE COMBUSTÍVEL Ã BOMBA ALIMENTADORA..	1	

SISTEMA DE COMBUSTÍVEL	GRUPO 75/49

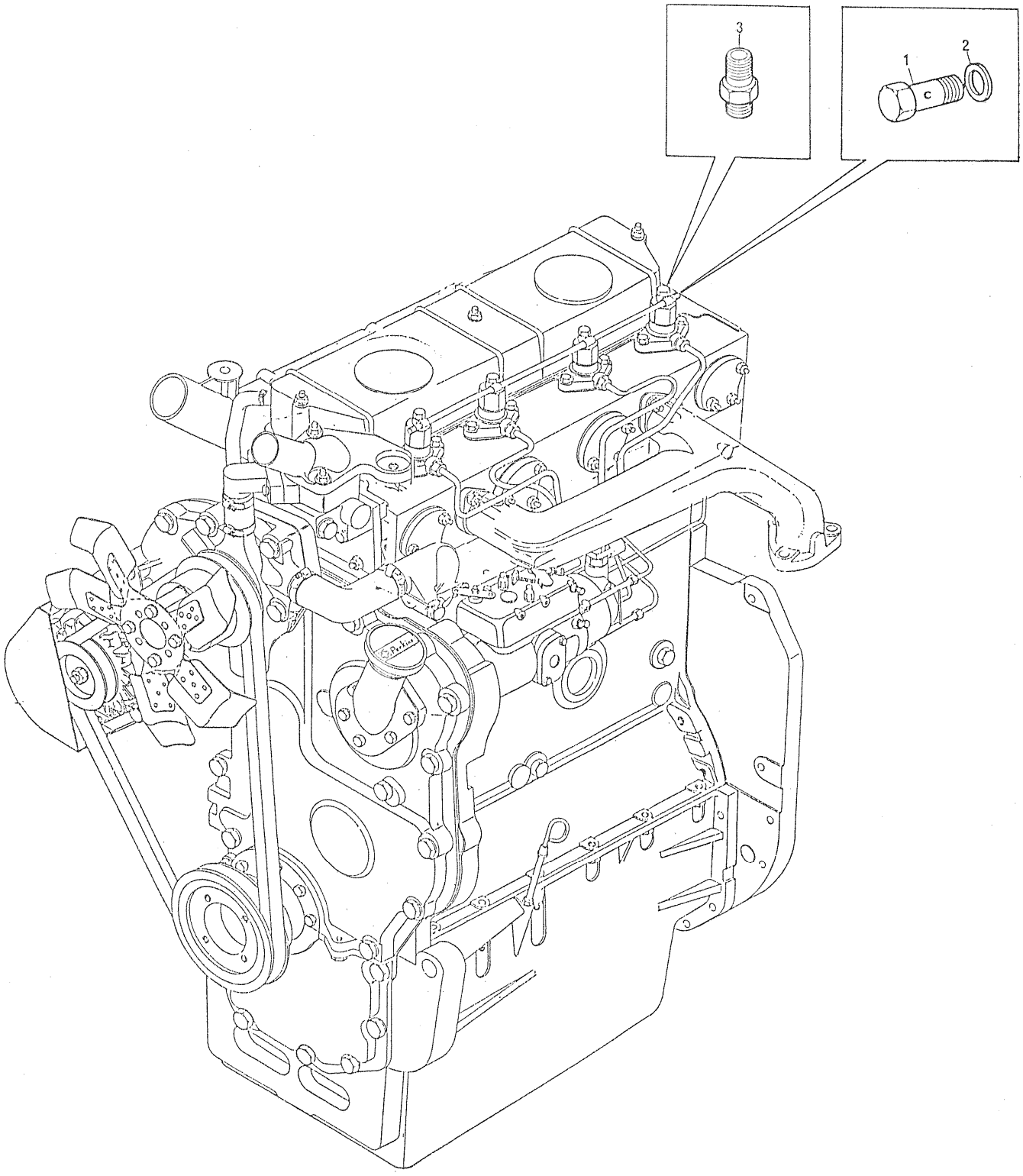

SISTEMA DE COMBUSTÍVEL	GRUPO 75/49

REF	PEÇA Nº	DESCRIÇÃO	QDE	OBSERVAÇÕES
1	32184414	PARAFUSO BANJO.....	1	
2	0920127	ARRUELA.....	2	
3	0201526	CONEXÃO DE RETORNO DE COMBUSTÍVEL.....	1	

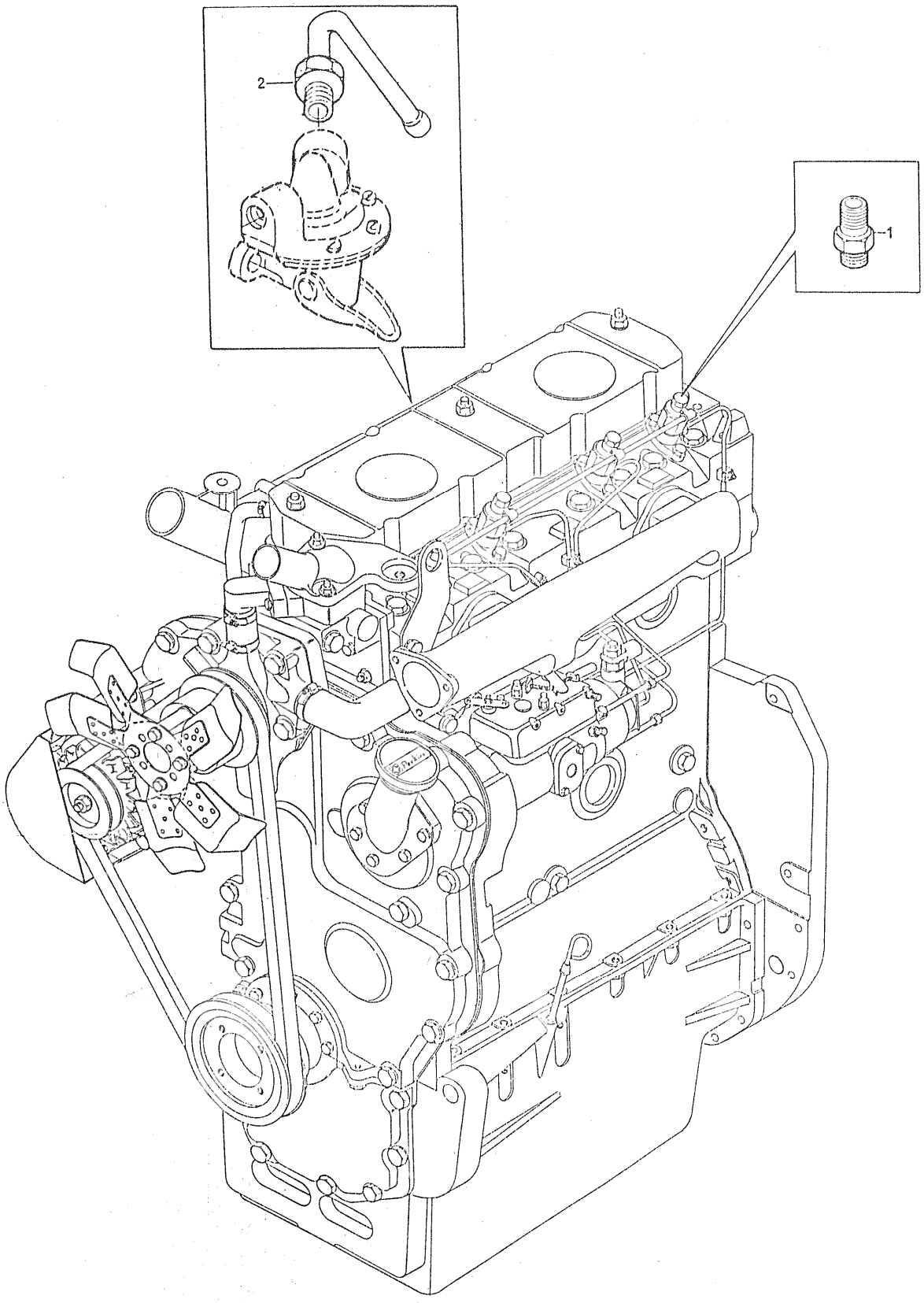
2
1

SISTEMA DE COMBUSTÍVEL	GRUPO 75/60

REF	PEÇA Nº	DESCRIÇÃO	QDE	OBSERVAÇÕES
1	0201526	CONEXÃO DE RETORNO DE COMBUSTÍVEL.....	1	
2	70991825	TUBO DE ENTRADA DE COMBUSTÍVEL Ã BBA.ALIMENTADORA....	1	

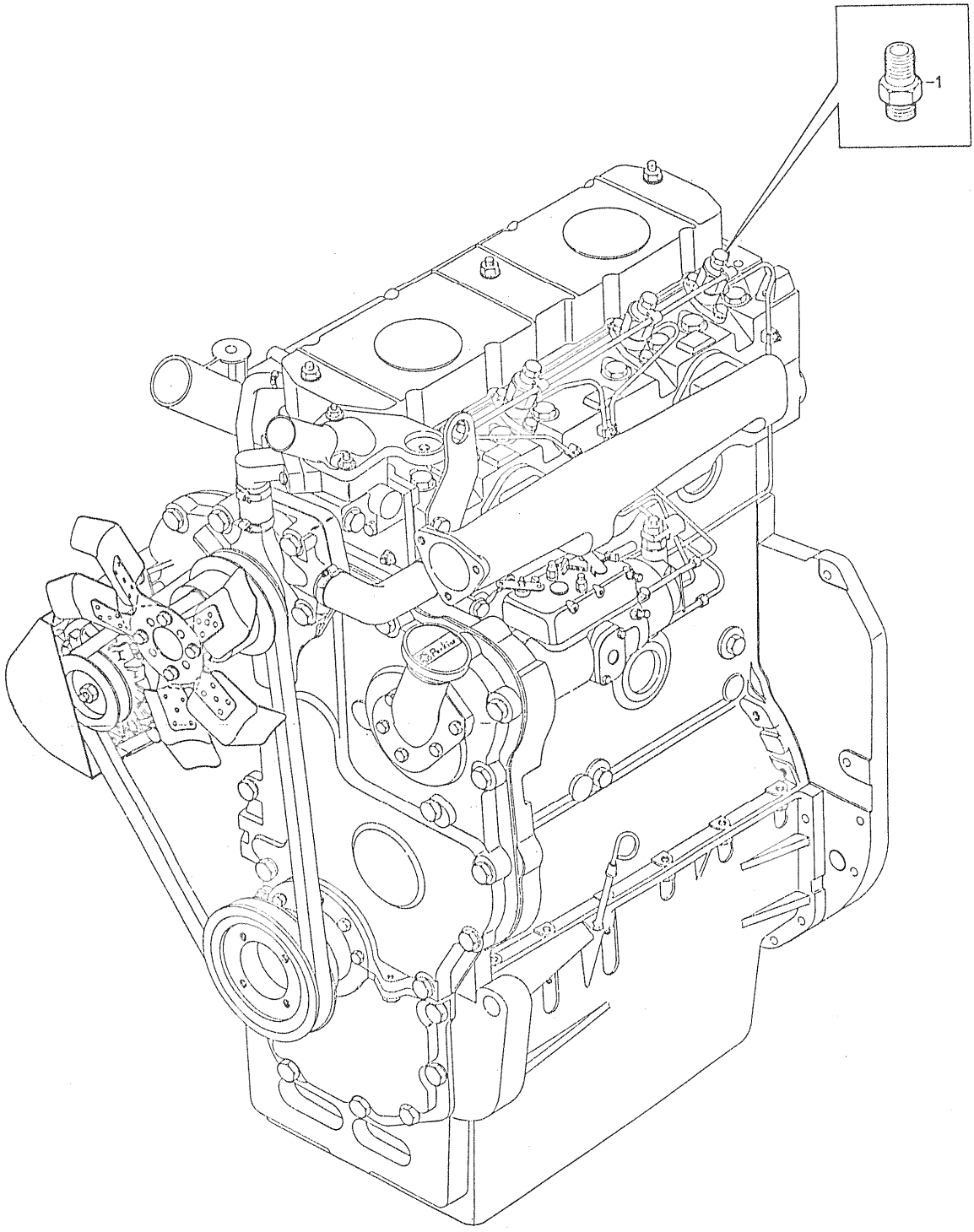
1

SISTEMA DE COMBUSTÍVEL	GRUPO 75/49

REF	PEÇA Nº	DESCRIÇÃO	QDE	OBSERVAÇÕES
1	32184414	PARAFUSO BANJO.....	1	
2	0920127	ARRUELA.....	2	
3	0201526	CONEXÃO DE RETORNO DE COMBUSTÍVEL.....	1	

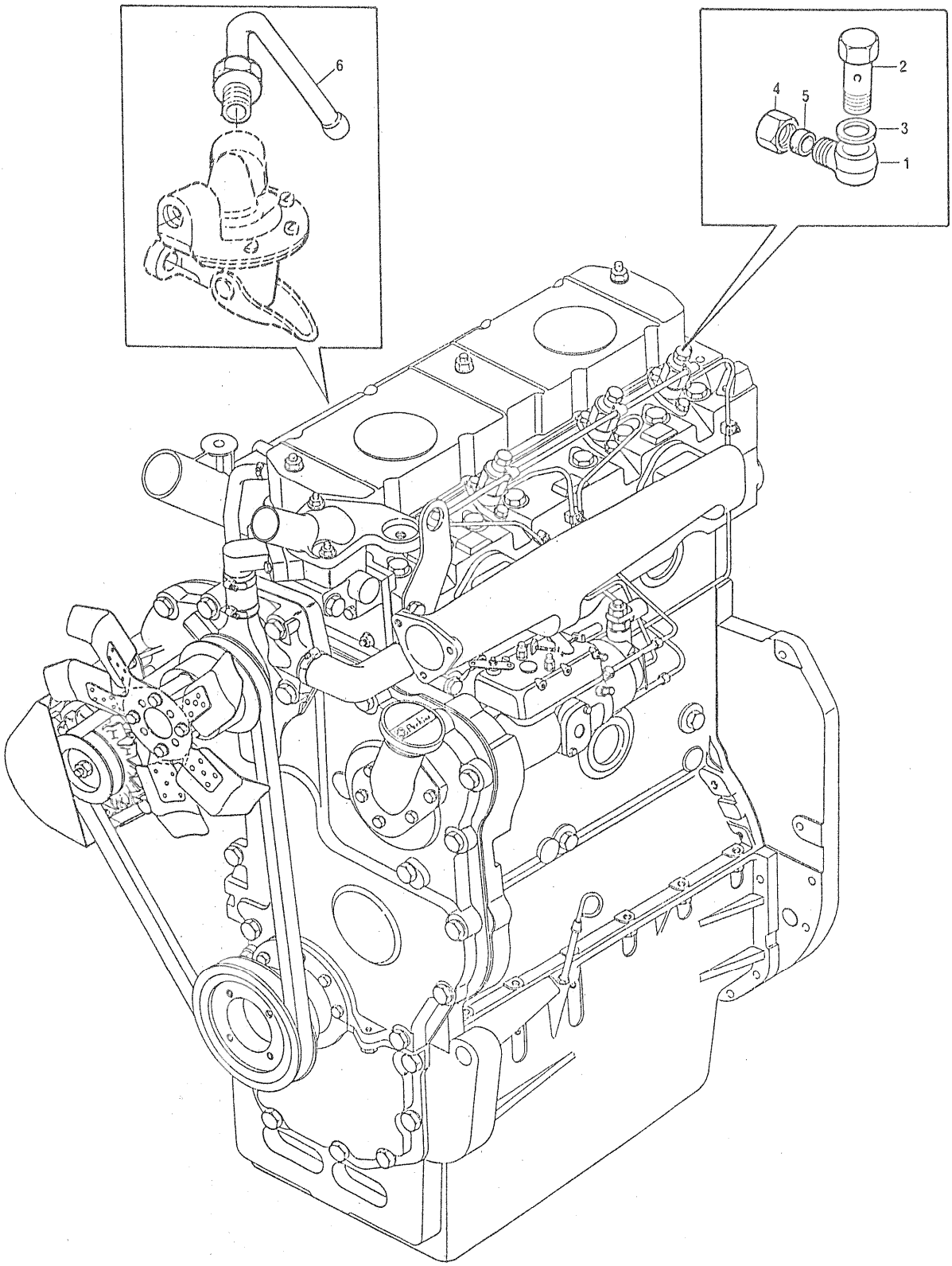
6
2
4
5
3
1

SISTEMA DE COMBUSTÍVEL	GRUPO 75/68

REF	PEÇA.Nº	DESCRIÇÃO	QDE	OBSERVAÇÕES
1	70200224	CONEXÃO BANJO.....	1	
2	70090010	PARAFUSO DA CONEXÃO BANJO.....	1	
3	70920083	ARRUELA LISA.....	1	
4	0576112	PORCA.....	1	
5	0566003	OLIVA.....	1	
6	70991825	TUBO DE ENTRADA DE COMBUSTÍVEL Ã BOMBA ALIMENTADORA..	1	

SISTEMA DE COMBUSTÍVEL	GRUPO 75/69

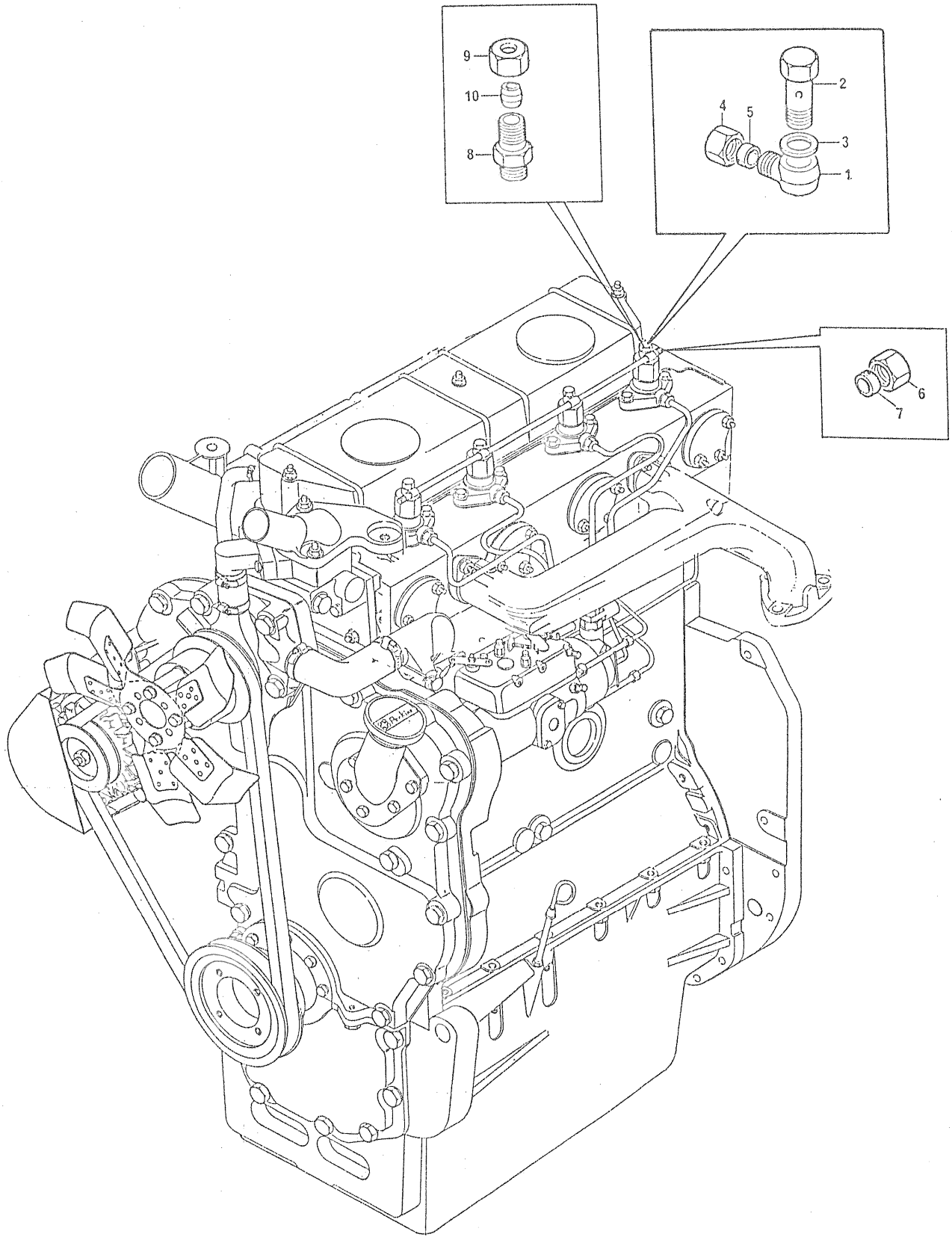

SISTEMA DE COMBUSTÍVEL	GRUPO 75/69

REF	PEÇA Nº	DESCRIÇÃO	QDE	OBSERVAÇÕES
1	70200224	CONEXÃO BANJO.....	1	
2	70090010	PARAFUSO DA CONEXÃO BANJO.....	1	
3	70920083	ARRUELA LISA.....	1	
4	0576112	PORCA.....	1	
5	0566003	OLIVA.....	1	
6	33533112	PORCA.....	2	
7	0566003	OLIVA.....	2	
8	0201526	CONEXÃO DE RETORNO DE COMBUSTÍVEL.....	1	
9	0576111	PORCA.....	1	
10	0566002	OLIVA.....	1	

SISTEMA DE COMBUSTÍVEL	GRUPO 75/80

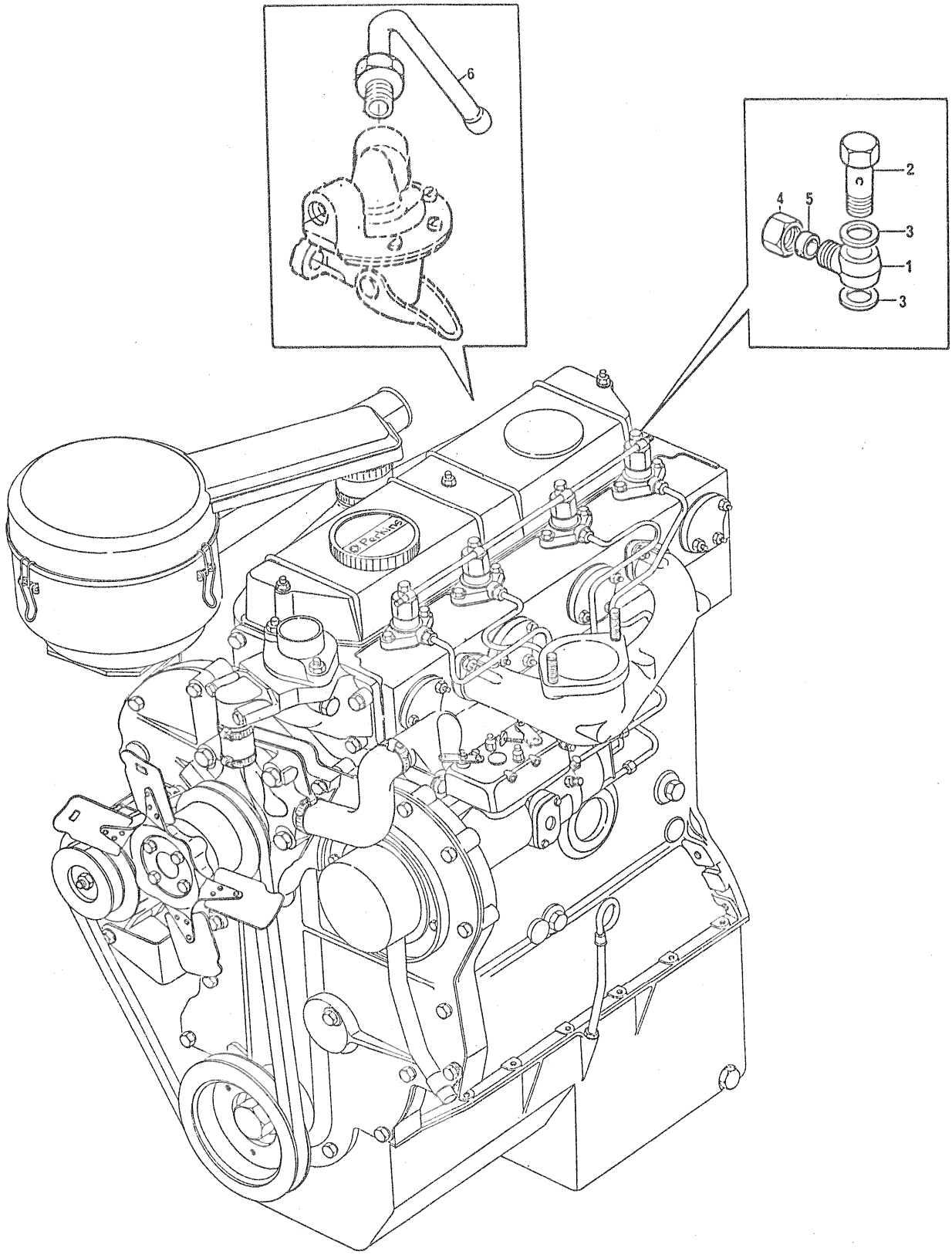

SISTEMA DE COMBUSTÍVEL	GRUPO 75/80

REF	PEÇA Nº	DESCRIÇÃO	QDE	OBSERVAÇÕES
1	70200224	CONEXÃO BANJO.....	1	
2	70090010	PARAFUSO DA CONEXÃO BANJO.....	1	
3	70920083	ARRUELA LISA.....	2	
4	0576112	PORCA.....	1	
5	0200006	ESFERA.....	1	
6	70991825	TUBO DE ENTRADA DE COMBUSTÍVEL Ã BOMBA ALIMENTADORA..	1	

PAINEL E INSTRUMENTOS	GRUPO 77/19

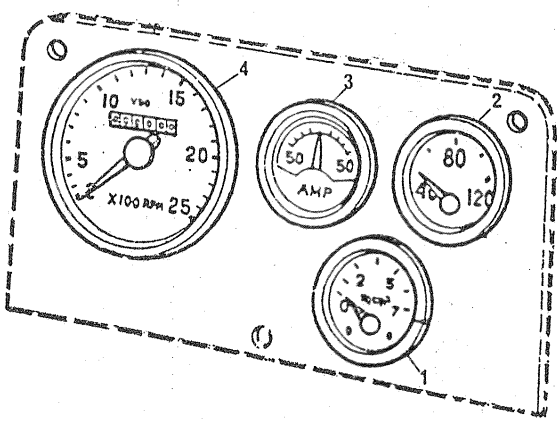

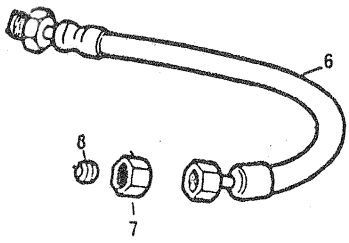

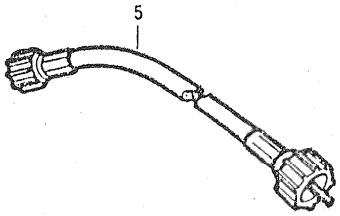

PAINEL E INSTRUMENTOS	GRUPO 77/19

REF	PEÇA Nº	DESCRIÇÃO	QDE	OBSERVAÇÕES
1	73003	MANÔMETRO.....	1	
2	73024	TERMÔMETRO.....	1	
3	73026	AMPERÍMETRO.....	1	
4	73061	TAQUÍMETRO.....	1	
5	73013	CABO FLEXÍVEL DO TAQUÍMETRO.....	1	
6	70990289	TUBO FLEXÍVEL DO MANÔMETRO.....	1	
7	0576112	PORCA DO TUBO FLEXÍVEL.....	1	
8	0566003	OLIVA.....	1	

PAINEL E INSTRUMENTOS	GRUPO 77/32

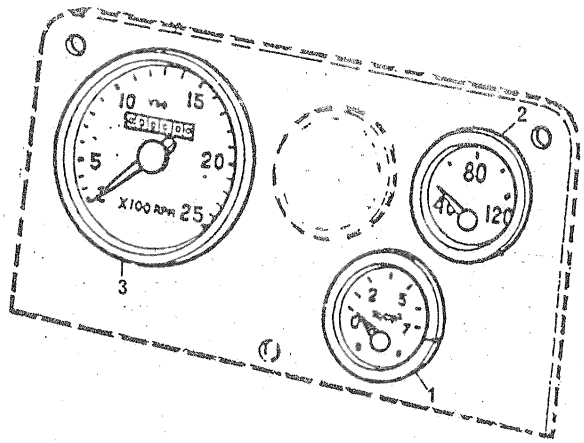

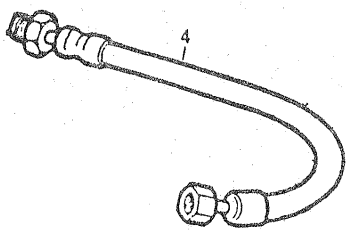

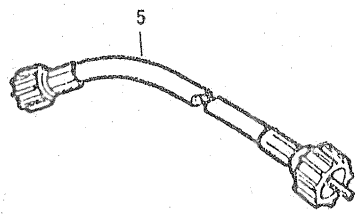

PAINEL E INSTRUMENTOS	GRUPO 77/32

REF	PEÇA Nº	DESCRIÇÃO	QDE	OBSERVAÇÕES
1	73003	MANÔMETRO.....	1	
2	73005	TERMÔMETRO.....	1	
3	73009	TAQUÍMETRO.....	1	
4	73010	CABO FLEXÍVEL DO TAQUÍMETRO.....	1	
5	70990289	TUBO FLEXÍVEL DO MANÔMETRO.....	1	

PAINEL E INSTRUMENTOS	GRUPO 77/35

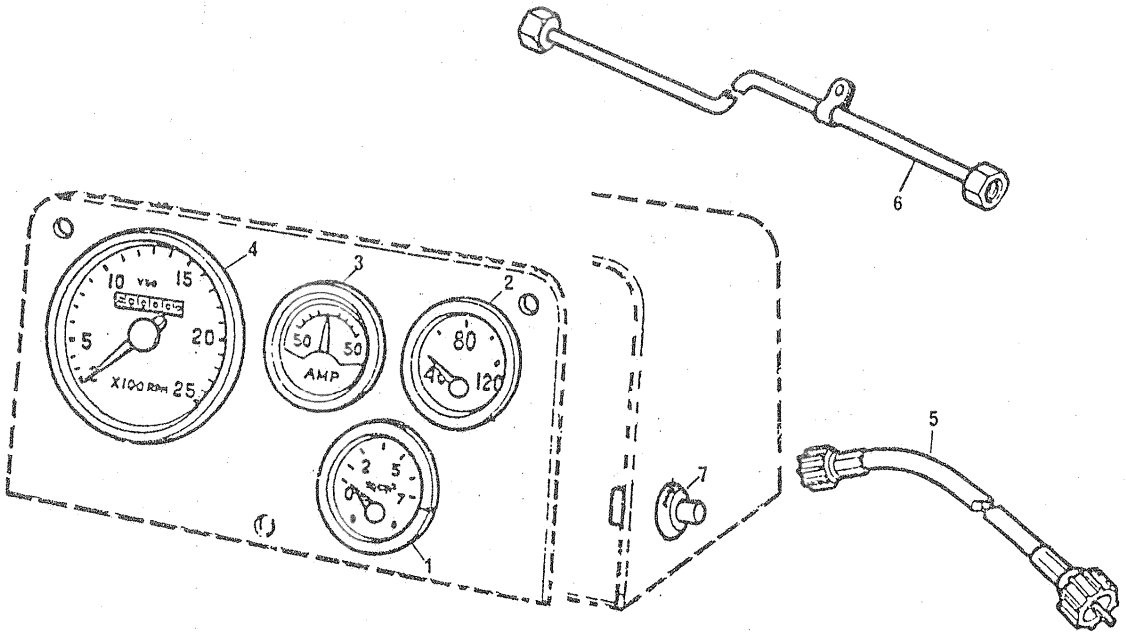

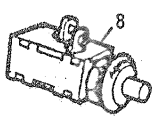

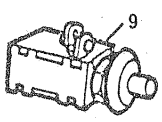

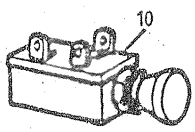

PAINEL E INSTRUMENTOS	GRUPO 77/35

REF	PEÇA Nº	DESCRIÇÃO	QDE	OBSERVAÇÕES
1	73003	MANÔMETRO	1	
2	73005	TERMÔMETRO	1	
3	73006	AMPERÍMETRO	1	
4	73009	TAQUÍMETRO	1	
5	73013	CABO FLEXÍVEL DO TAQUÍMETRO	1	
6	70990987	TUBO DA GALERIA DE PRESSÃO AO TUBO DO MANÔMETRO	1	
7	74002	BOTÃO DE PARTIDA	1	
8	74001	BOTÃO DO AQUECEDOR	1	
9	74028	BOTÃO AUXILIAR	1	
10	74029	INTERRUPTOR DE CONTATO ELÉTRICO	1	

PAINEL E INSTRUMENTOS	GRUPO 77/36

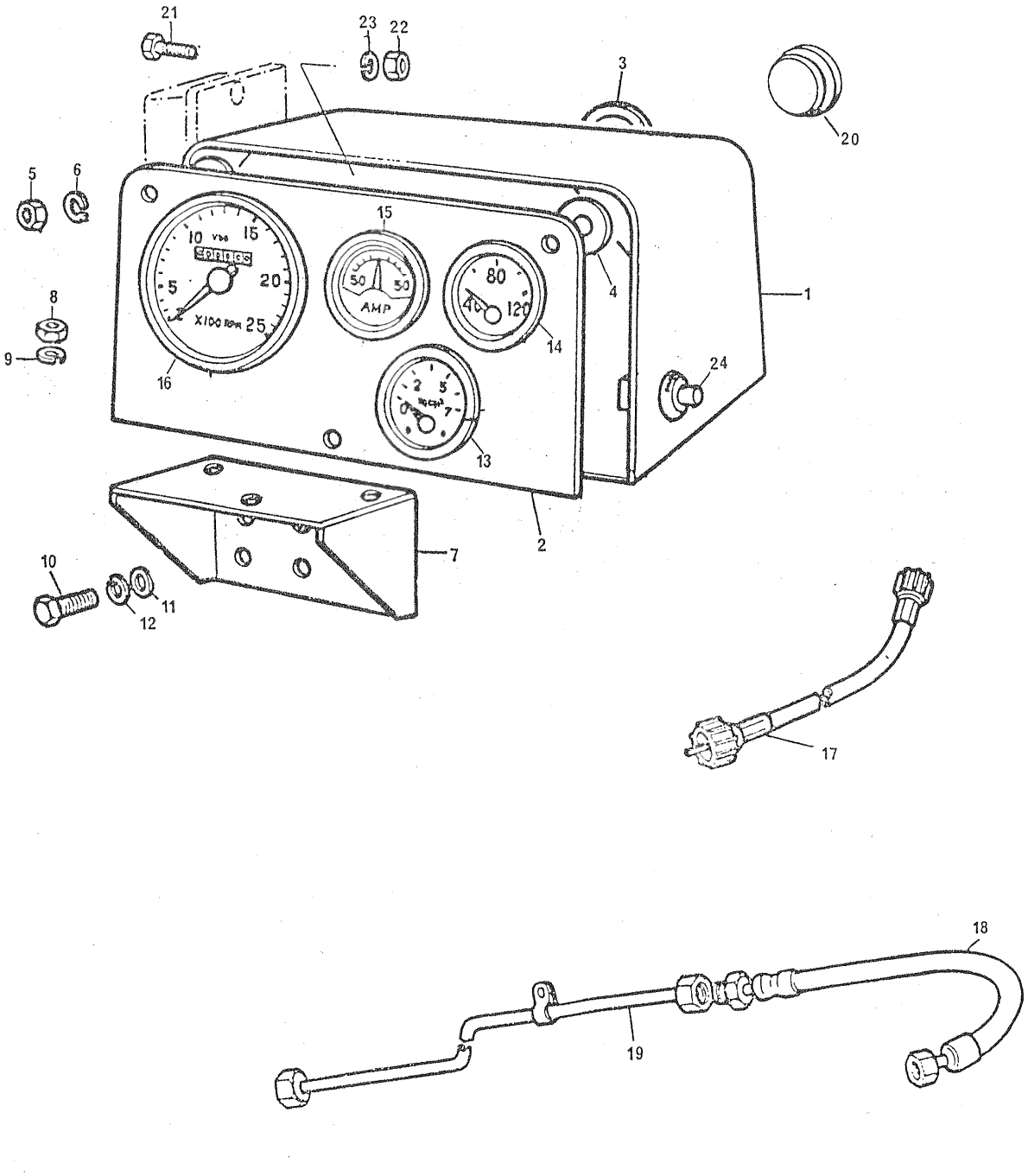

PAINEL E INSTRUMENTOS	GRUPO 77/36

REF	PEÇA Nº	DESCRIÇÃO	QDE	OBSERVAÇÕES
1	79950266	CAIXA DO PAINEL DE INSTRUMENTOS.....	1	
2	70240030	TAMPA DO PAINEL.....	1	
3	79950189	ILHÓS.....	1	
4	70500001	COXIM DA CAIXA.....	3	
5	70570032	PORCA DE FIXAÇÃO DO PAINEL.....	6	
6	0920053	ARRUELA DE PRESSÃO.....	6	
7	70100248	SUPORTE DA CAIXA DO PAINEL.....	1	
8	0576002	PORCA DE FIXAÇÃO DA CAIXA AO SUPORTE.....	3	
9	0920053	ARRUELA DE PRESSÃO.....	3	
10	0748752	PARAFUSO DO SUPORTE Ã CARCAÇA DO VOLANTE.....	2	
11	0920009	ARRUELA.....	2	
12	0920058	ARRUELA DE PRESSÃO.....	2	
13	73003	MANÔMETRO.....	1	
14	73005	TERMÔMETRO.....	1	
15	73006	AMPERÍMETRO.....	1	
16	73009	TAQUÍMETRO.....	1	
17	73027	CABO DE ACIONAMENTO DO TAQUÍMETRO.....	1	
18	70990289	TUBO FLEXÍVEL DO MANÔMETRO.....	1	
19	70990987	TUBO DA GALERIA DE PRESSÃO AO FLEXÍVEL DO MANÔMETRO..	1	
20	70650041	BUJÃO DA CAIXA DO PAINEL.....	1	
21	0746052	PARAFUSO DO REGULADOR DE TENSÃO Ã CAIXA DO PAINEL....	3	
22	0576001	PORCA.....	3	
23	0920052	ARRUELA DE PRESSÃO.....	3	
24	74002	BOTÃO DE PARTIDA.....	1	

NOTA:

TODAS AS PEÇAS COMPONENTES DESTE GRUPO PODEM SER SOLICITADAS PELO CONJUNTO DE REPOSIÇÃO Nº 4203137

PAINEL E INSTRUMENTOS	GRUPO 77/38

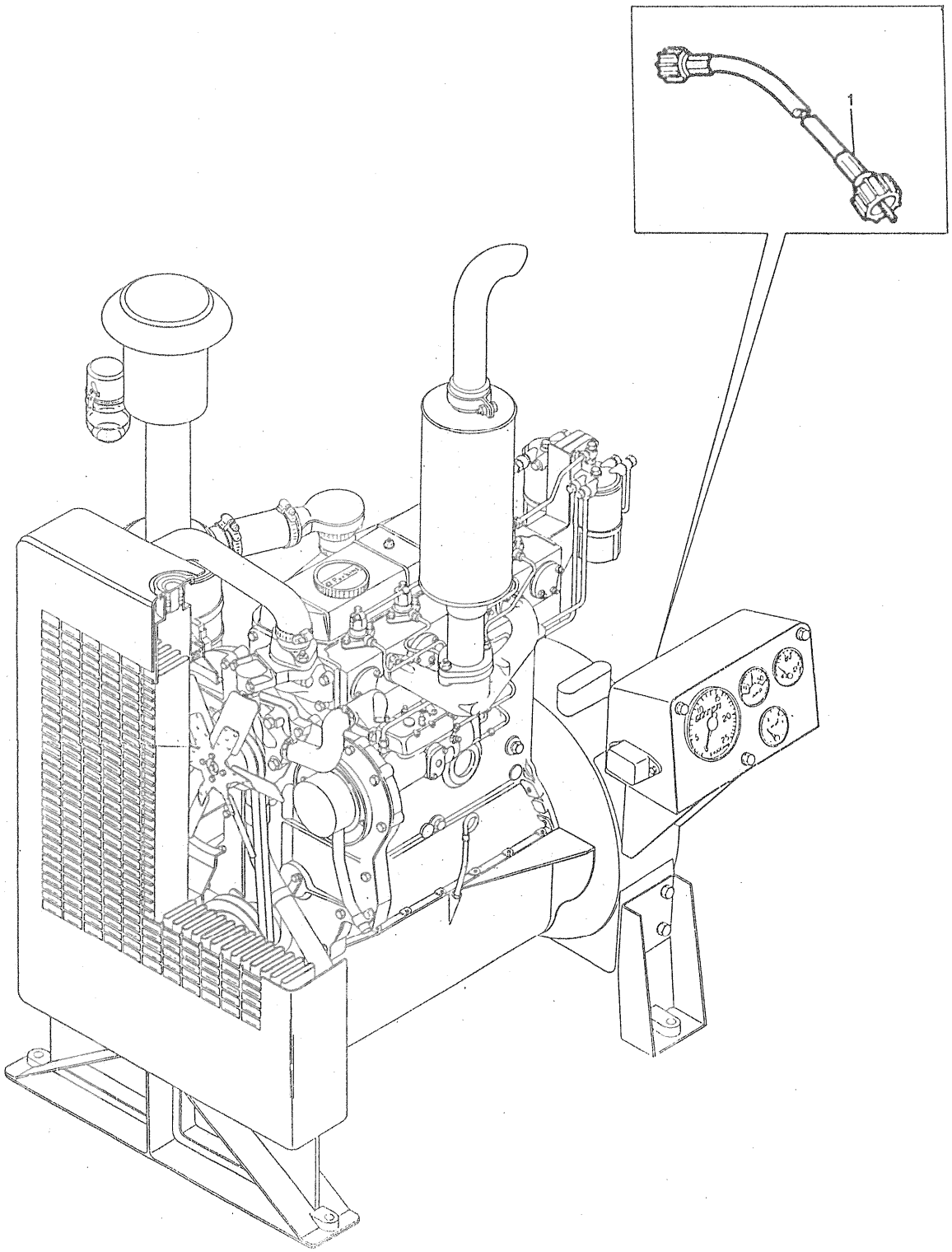

PAINEL E INSTRUMENTOS	GRUPO 77/38

REF	PEÇA Nº	DESCRIÇÃO	QDE	OBSERVAÇÕES
1	73023	CABO FLEXÍVEL DE ACIONAMENTO DO TAQUÍMETRO.....	1	

PAINEL E INSTRUMENTOS	GRUPO 77/41

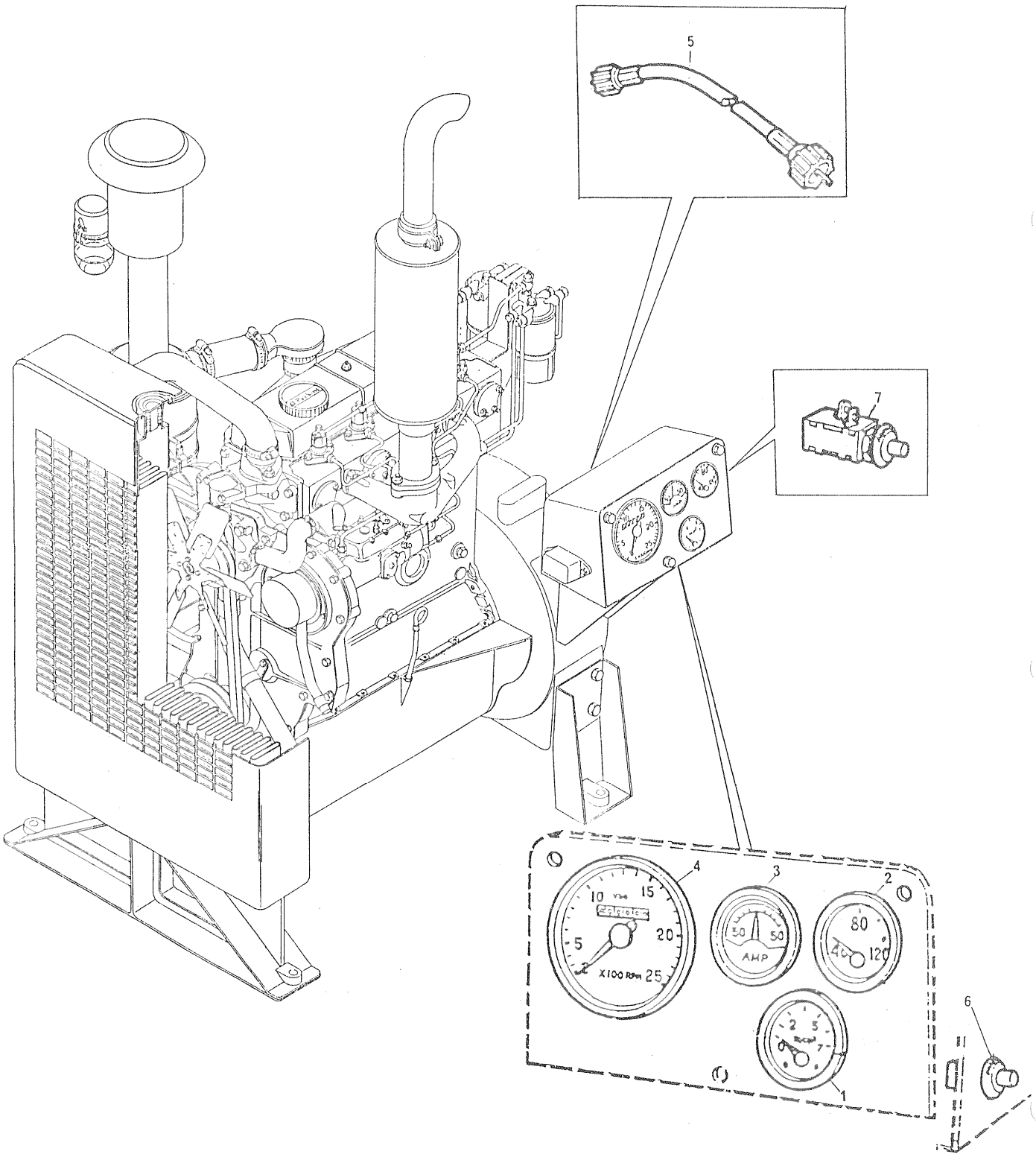

PAINEL E INSTRUMENTOS	GRUPO 77/41

REF	PEÇA Nº	DESCRIÇÃO	QDE	OBSERVAÇÕES
1	73003	MANÔMETRO.....	1	
2	73005	TERMÔMETRO.....	1	
3	73026	AMPERÍMETRO.....	1	
4	73009	TAQUÍMETRO.....	1	
5	73021	CABO DE ACIONAMENTO DO TAQUÍMETRO.....	1	
6	74002	BOTÃO DE PARTIDA.....	1	
7	74001	BOTÃO DO AQUECEDOR.....	1	

PAINEL E INSTRUMENTOS	GRUPO 77/53

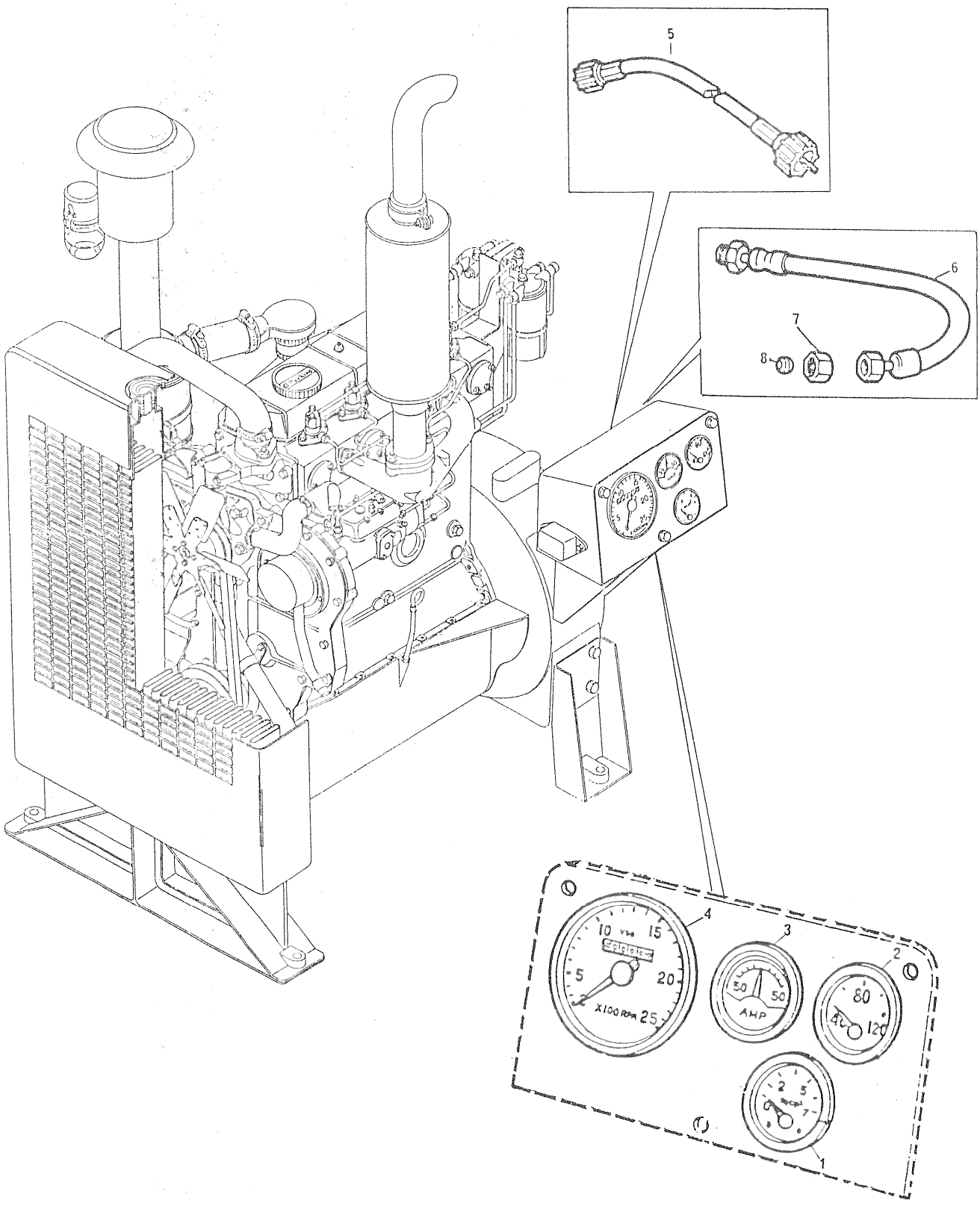

PAINEL E INSTRUMENTOS	GRUPO 77/53

REF	PEÇA Nº	DESCRIÇÃO	QDE	OBSERVAÇÕES
1	73003	MANÔMETRO	1	
2	73024	TERMÔMETRO	1	
3	73026	AMPERÍMETRO	1	
4	73061	TAQUÍMETRO	1	
5	73010	CABO FLEXÍVEL DO TAQUÍMETRO	1	
6	70990289	TUBO FLEXÍVEL DO MANÔMETRO	1	
7	0576112	PORCA DO TUBO FLEXÍVEL	1	
8	0566003	OLIVA	1	

PAINEL E INSTRUMENTOS	GRUPO 77/59

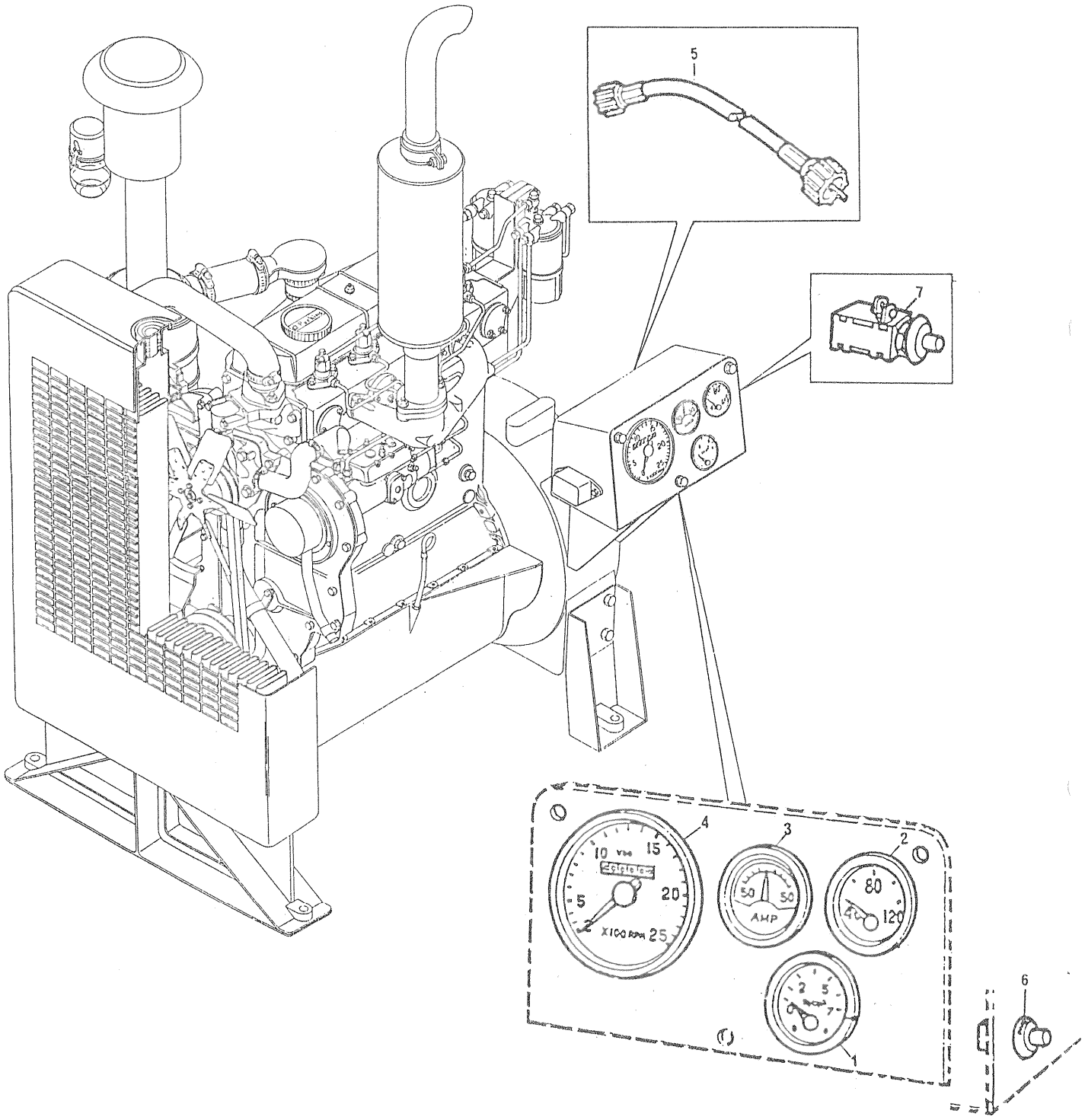

PAINEL E INSTRUMENTOS	GRUPO 77/59

REF	PEÇA Nº	DESCRIÇÃO	QDE	OBSERVAÇÕES
1	73003	MANÔMETRO.....	1	
2	73005	TERMÔMETRO.....	1	
3	73026	AMPERÍMETRO.....	1	
4	73009	TAQUÍMETRO.....	1	
5	73010	CABO DE ACIONAMENTO DO TAQUÍMETRO.....	1	
6	74002	BOTÃO DE PARTIDA.....	1	
7	74001	BOTÃO DO AQUECEDOR.....	1	

PAINEL E INSTRUMENTOS	GRUPO 77/61

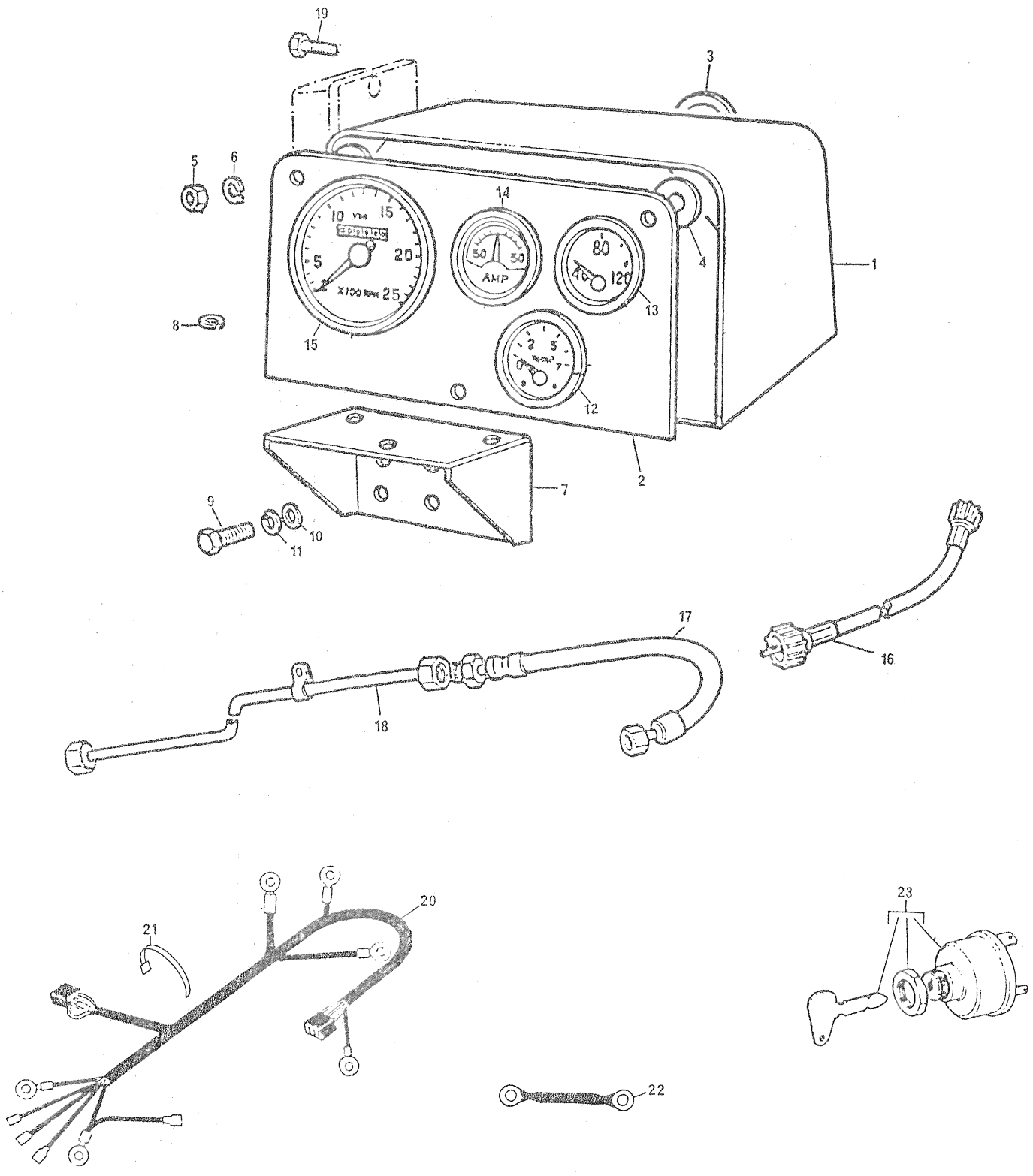

PAINEL E INSTRUMENTOS	GRUPO 77/61

REF	PEÇA-Nº	DESCRIÇÃO	QDE	OBSERVAÇÕES
1	70350001	CAIXA DO PAINEL DE INSTRUMENTOS	1	
2	70240196	TAMPA DA CAIXA DO PAINEL	1	
3	79950189	ILHÓS	1	
4	70550010	COXIM DA CAIXA	3	
5	70570032	PORCA DE FIXAÇÃO DO PAINEL	6	
6	0920053	ARRUELA DE PRESSÃO	6	
7	70100454	SUPORTE DA CAIXA DO PAINEL	1	
8	0920053	ARRUELA DE PRESSÃO	3	
9	0748752	PARAFUSO DO SUPORTE Ã CARCAÇA DO VOLANTE	2	
10	0920009	ARRUELA LISA	2	
11	0920058	ARRUELA DE PRESSÃO	2	
12	73003	MANÔMETRO	1	
13	73005	TERMÔMETRO	1	
14	73006	AMPERÍMETRO	1	
15	73009	TAQUÍMETRO	1	
16	73027	CABO DE ACIONAMENTO DO TAQUÍMETRO	1	
17	70990289	TUBO FLEXÍVEL DO MANÔMETRO	1	
18	70991638	TUBO DA GALERIA DE PRESSÃO AO FLEXÍVEL DO MANÔMETRO	1	
19	0746253	PARAFUSO DE FIXAÇÃO	3	
20	70995017	CHICOTE ELÉTRICO	1	
21	70180122	PRESILHA DO CHICOTE ELÉTRICO	3	
22	70110030	CABO TERRA DO REGULADOR DE TENSÃO	1	
23	70996020	CHAVE DE ACESSÓRIOS, AQUECIMENTO E PARTIDA	1	

PAINEL E INSTRUMENTOS	GRUPO 77/64

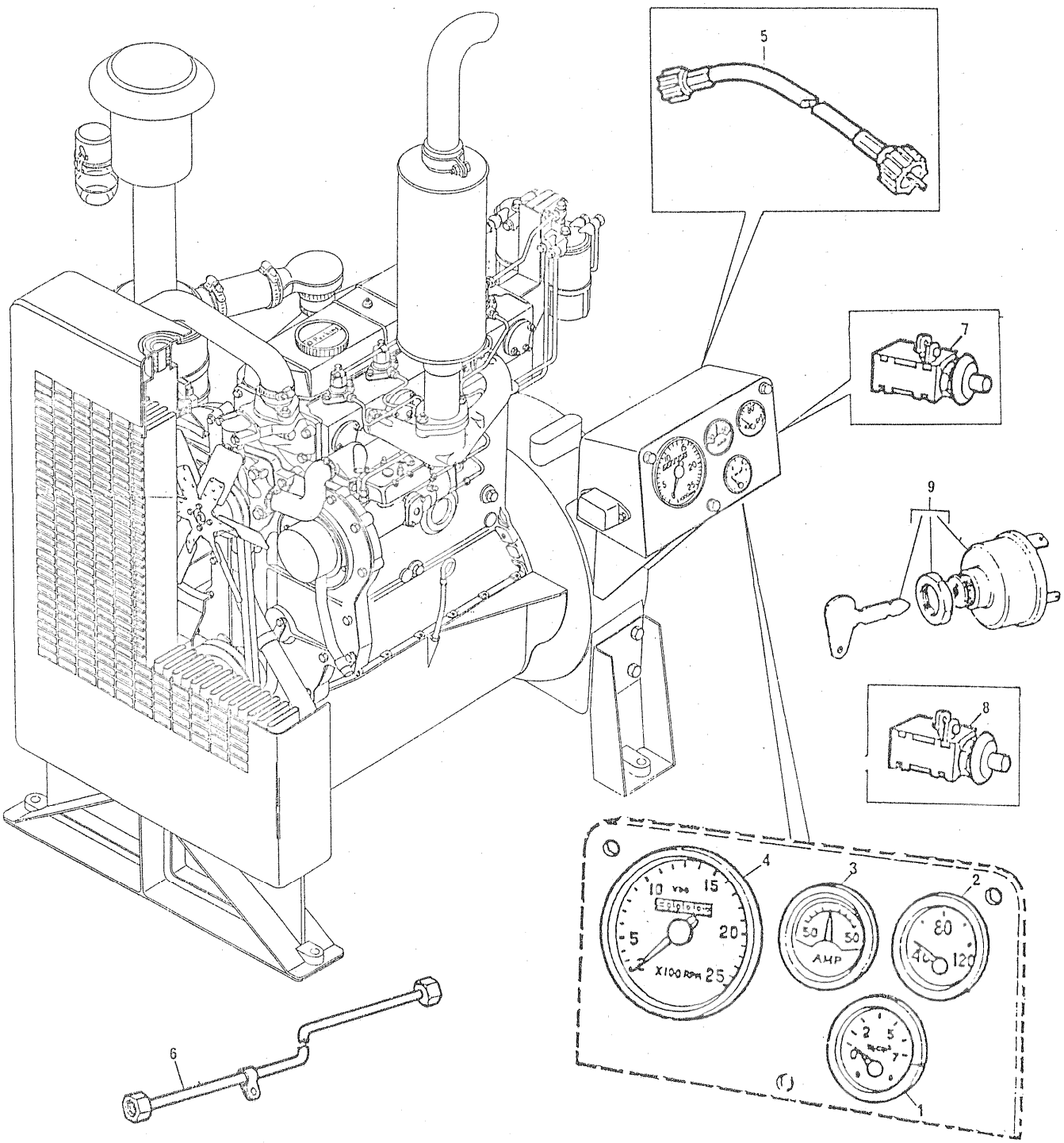

PAINEL E INSTRUMENTOS	GRUPO 77/64

REF	PEÇA Nº	DESCRIÇÃO	QDE	OBSERVAÇÕES
1	73003	MANÔMETRO.....	1	
2	73005	TERMÔMETRO.....	1	
3	73006	AMPERÍMETRO.....	1	
4	73009	TAQUÍMETRO.....	1	
5	73013	CABO FLEXÍVEL DO TAQUÍMETRO.....	1	
6	70990987	TUBO DA GALERIA DE PRESSÃO AO FLEXÍVEL DO MANÔMETRO..	1	
7	74028	BOTÃO AUXILIAR.....	1	
8	74029	INTERRUPTOR DE CONTATO ELÉTRICO.....	1	
9	70996020	CHAVE DE ACESSÓRIOS, AQUECIMENTO E PARTIDA.....	1	

PAINEL E INSTRUMENTOS	GRUPO 77/80

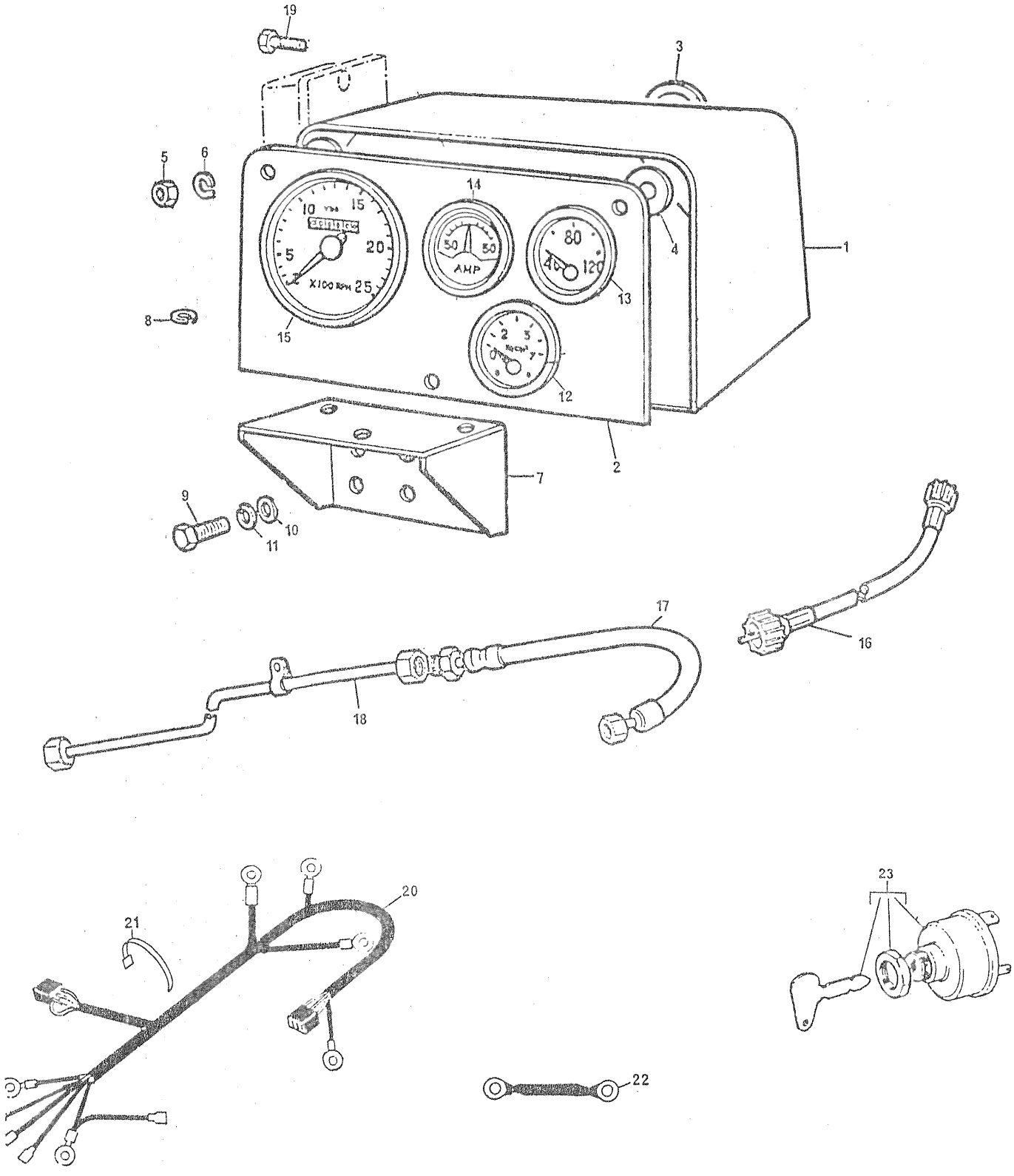

PAINEL E INSTRUMENTOS	GRUPO 77/80

REF	PEÇA Nº	DESCRIÇÃO	QDE	OBSERVAÇÕES
1	70350001	CAIXA DO PAINEL DE INSTRUMENTOS.....	1	
2	70240196	TAMPA DA CAIXA DO PAINEL.....	1	
3	79950189	ILHÓS.....	1	
4	70550010	COXIM DA CAIXA.....	3	
5	70570032	PORCA DE FIXAÇÃO DO PAINEL.....	6	
6	0920053	ARRUELA DE PRESSÃO.....	6	
7	70100454	SUPORTE DA CAIXA DO PAINEL.....	1	
8	0920053	ARRUELA DE PRESSÃO.....	3	
9	0748752	PARAFUSO DO SUPORTE À CARCAÇA DO VOLANTE.....	2	
10	0920009	ARRUELA LISA.....	2	
11	0920058	ARRUELA DE PRESSÃO.....	2	
12	73003	MANÔMETRO.....	1	
13	73005	TERMÔMETRO.....	1	
14	73006	AMPERÍMETRO.....	1	
15	73009	TAQUÍMETRO.....	1	
16	73078	CABO DE ACIONAMENTO DO TAQUÍMETRO.....	1	
17	70990289	TUBO FLEXÍVEL DO MANÔMETRO.....	1	
18	70991638	TUBO DA GALERIA DE PRESSÃO AO FLEXÍVEL DO MANÔMETRO..	1	
19	0746253	PARAFUSO DE FIXAÇÃO.....	3	
20	70995018	CHICOTE ELÉTRICO.....	1	
21	70180122	PRESILHA DO CHICOTE ELÉTRICO.....	3	
22	70110030	CABO TERRA DO REGULADOR DE TENSÃO.....	1	
23	70996020	CHAVE DE ACESSÓRIOS, AQUECIMENTO E PARTIDA.....	1	

PAINEL E INSTRUMENTOS	GRUPO 77/81

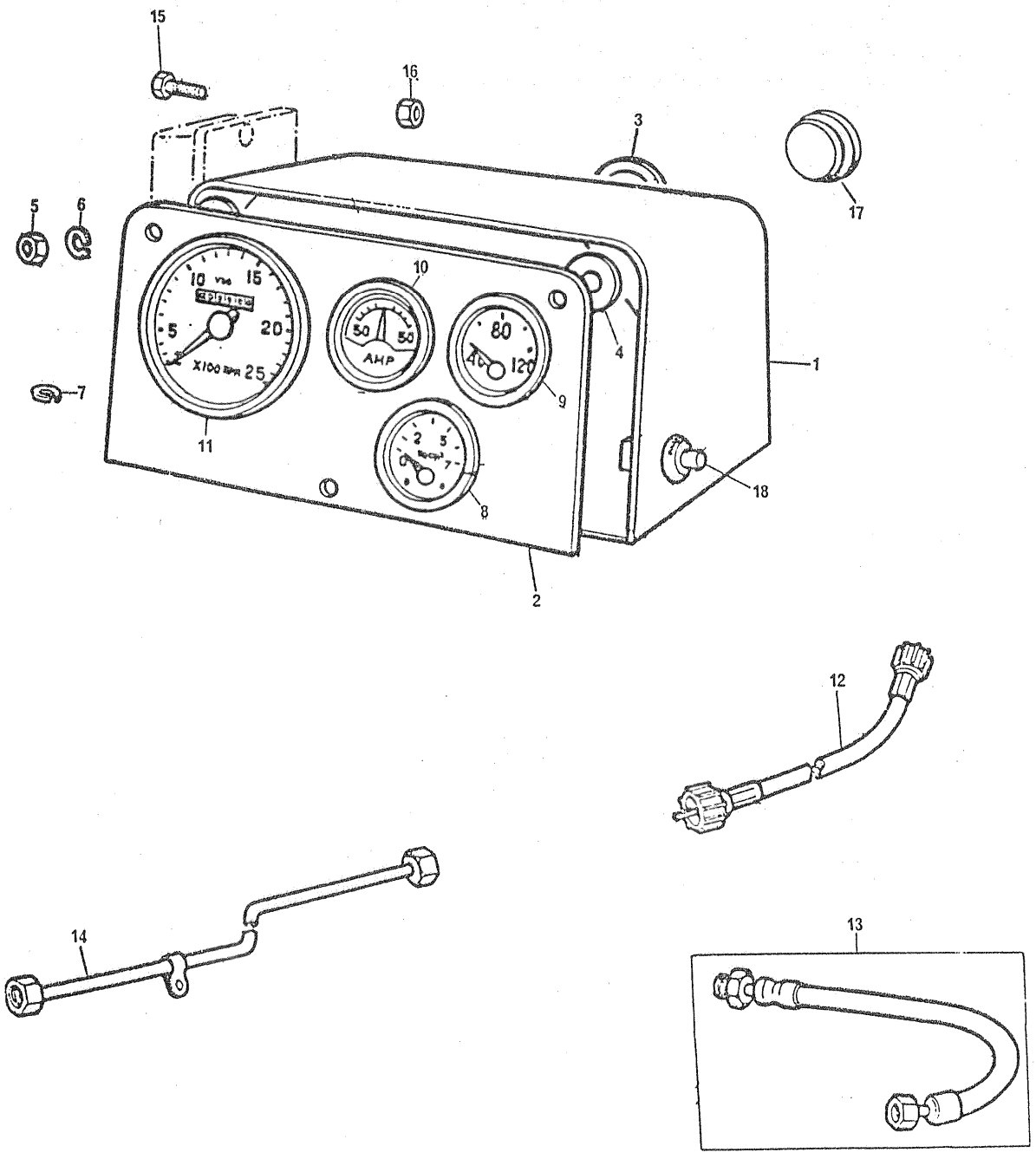

PAINEL E INSTRUMENTOS	GRUPO 77/81

REF	PEÇA Nº	DESCRIÇÃO	QDE	OBSERVAÇÕES
1	79950266	CAIXA DO PAINEL DE INSTRUMENTOS.....	1	
2	70240030	TAMPA DO PAINEL.....	1	
3	79950189	ILHÓS.....	1	
4	70550001	COXIM DA CAIXA.....	3	
5	70570032	PORCA DE FIXAÇÃO DO PAINEL.....	3	
6	0920053	ARRUELA DE PRESSÃO.....	3	
7	0920052	ARRUELA DE PRESSÃO.....	3	
8	73003	MANÔMETRO.....	1	
9	73005	TERMÔMETRO.....	1	
10	73006	AMPERÍMETRO.....	1	
11	73009	TAQUÍMETRO.....	1	
12	73027	CABO DE ACIONAMENTO DO TAQUÍMETRO.....	1	
13	70990289	TUBO FLEXÍVEL DO MANÔMETRO.....	1	
14	70990987	TUBO DA GALERIA DE PRESSÃO AO FLEXÍVEL DO MANÔMETRO..	1	
15	0746052	PARAFUSO DO REGULADOR DE TENSÃO Ã CAIXA DO PAINEL...	3	
16	0576001	PORCA.....	3	
17	70650041	BUJÃO CAIXA DO PAINEL.....	1	
18	74002	BOTÃO DE PARTIDA.....	1	

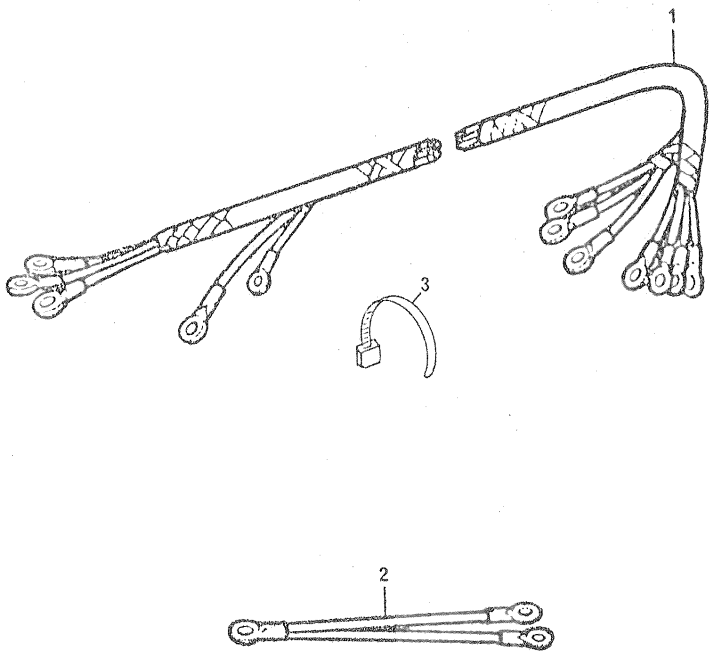
1
3
2

SISTEMA ELÉTRICO	GRUPO 78/05

REF	PEÇA Nº	DESCRIÇÃO	QDE	OBSERVAÇÕES
1	70995003	CHICOTE ELÉTRICO.....	1	
2	70995002	EXTENSÃO DO CHICOTE.....	1	
3	70180122	PRESILHA DO CHICOTE.....	1	

JOGO DE JUNTAS DO CABEÇOTE	GRUPO 00/04

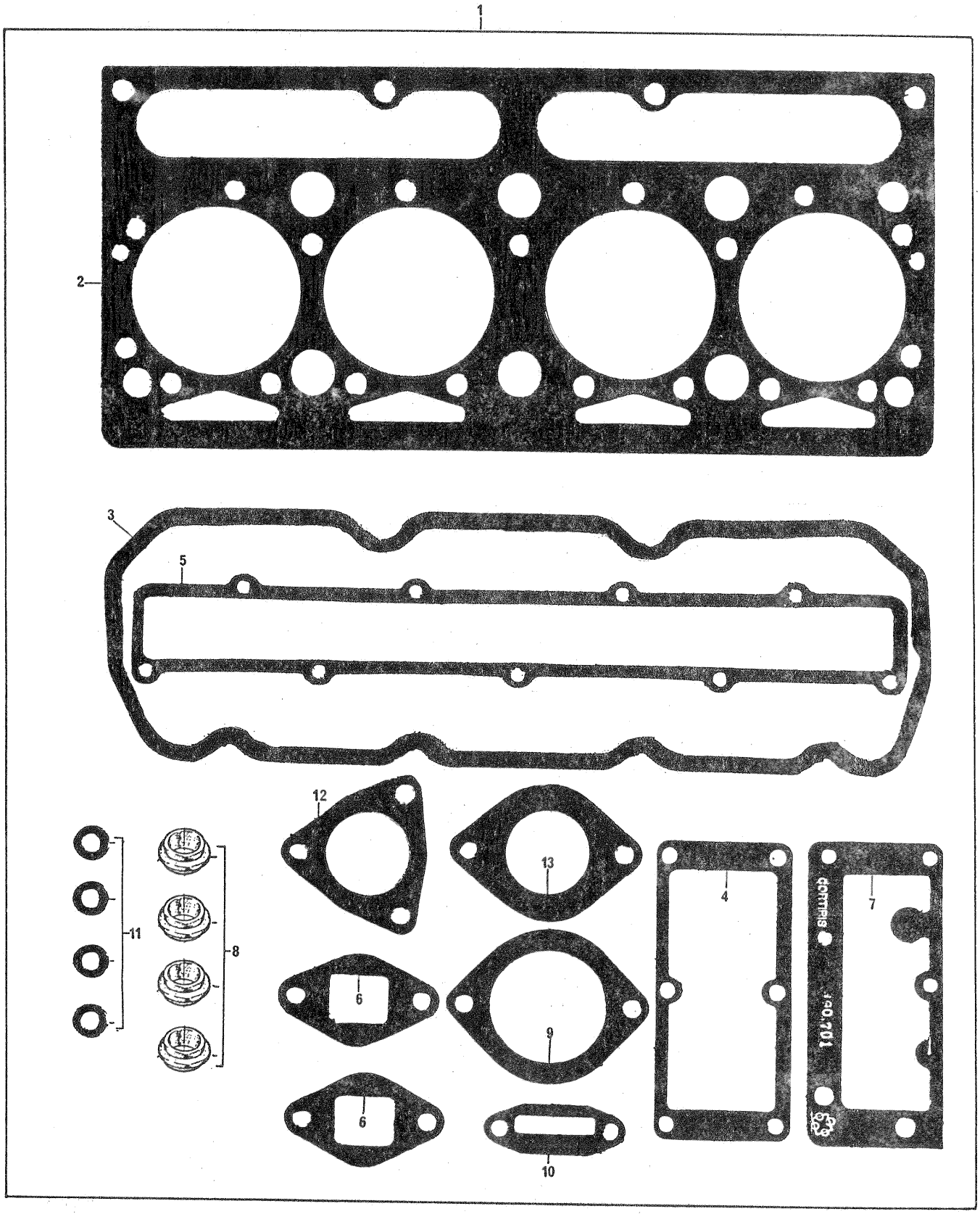

JOGO DE JUNTAS DO CABEÇOTE	GRUPO 00/04

REF	PEÇA Nº	DESCRIÇÃO	QDE	OBSERVAÇÕES
1	420311	JOGO DE JUNTAS DO CABEÇOTE.....	1	
		INCLUINDO:		
2	70490147	1 - JUNTA DO CABEÇOTE	-	
3	36811112	1 - JUNTA DA COBERTA DE VÁLVULAS	-	
4	0490485	1 - JUNTA DA TAMPA TRASEIRA DO CABEÇOTE	-	
5	36867116	1 - JUNTA DO COLETOR DE ADMISSÃO	-	
6	36837409	2 - JUNTA DO COLETOR DE ESCAPE	-	
7	0490701	1 - JUNTA DO CORPO DE SAÍDA D'ÁGUA AO CABEÇOTE	-	
8	70730019	4 - VEDADOR DO PORTA-INJETOR	-	
9	0490707	1 - JUNTA DA CONEXÃO SUPERIOR DE SAÍDA D'ÁGUA	-	
10	0490702	1 - JUNTA DA CONEXÃO DE DESVIO	-	
11	70920081	4 - ARRUELA DO INJETOR	-	
12	70490014	1 - JUNTA DO FLANGE DE ESCAPE	-	
13	80490032	1 - JUNTA DO FLANGE ESCAPE/COLETOR	-	

JOGO DE JUNTAS DO BLOCO	GRUPO 00/05

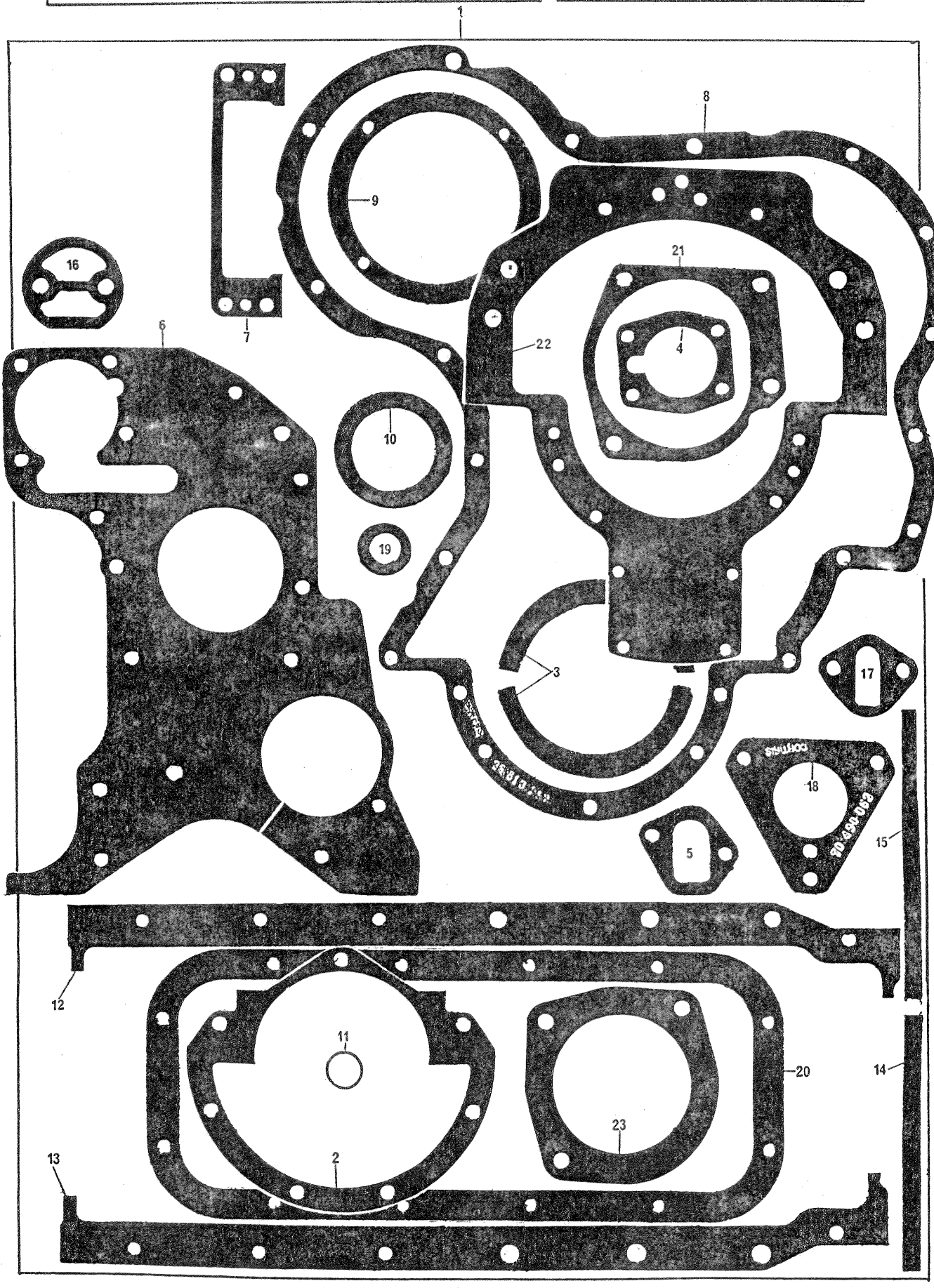

JOGO DE JUNTAS DO BLOCO	GRUPO 00/05

REF	PEÇA Nº	DESCRIÇÃO	QDE	OBSERVAÇÕES
1	4203144	JOGO DE JUNTAS DO BLOCO.....	1	
		INCLUINDO:		
2	36817141	1 - JUNTA DO CONJUNTO DO VEDADOR TRASEIRO	-	
3	70730023	2 - RETENTOR TRASEIRO DA ÁRVORE DE MANIVELAS	-	
4	70490211	1 - JUNTA DA TAMPA TRASEIRA DO COMANDO	-	
5	0490692	1 - JUNTA DA CONEXÃO DE ENTRADA D'ÁGUA	-	
6	36814112	1 - JUNTA DA CAIXA DE DISTRIBUIÇÃO	-	
7	36853105	1 - JUNTA DA TAMPA DA TOMADA DE POTÊNCIA	-	
8	36813117	1 - JUNTA DA TAMPA FRONTAL DA CAIXA DE DISTRIBUIÇÃO	-	
9	33825409	1 - JUNTA DA TAMPA DE INSPEÇÃO	-	
10	70730016	1 - RETENTOR DE ÓLEO DIANTEIRO	-	
11	0640144	1 - VEDADOR DO TUBO DE SUCÇÃO DE ÓLEO LUBRIFICANTE	-	
12	70490133	1 - JUNTA DO CÁRTER - LADO DIREITO	-	
13	70490134	1 - JUNTA DO CÁRTER - LADO ESQUERDO	-	
14	36884108	1 - JUNTA DO CÁRTER - TRASEIRA	-	
15	36884107	1 - JUNTA DO CÁRTER DIANTEIRA	-	
16	0490514	2 - JUNTA DO ADAPTADOR DO FILTRO E AO BLOCO	-	
17	36862152	1 - JUNTA DA BOMBA DE ALIMENTAÇÃO	-	
18	70490063	1 - JUNTA DA BOMBA INJETORA	-	
19	30854	1 - VEDADOR DO ACIONAMENTO DO TAQUÍMETRO	-	
20	36846409	1 - JUNTA DA TAMPA INFERIOR DO CÁRTER	-	
21	36866415	1 - JUNTA DA BOMBA D'ÁGUA	-	
22	70490130	1 - JUNTA DA PLACA ADAPTADORA	-	
23	70490131	2 - JUNTA DO ESPAÇADOR DO MOTOR DE PARTIDA	-	

JOGO DE JUNTAS DO CABEÇOTE	GRUPO 00/06

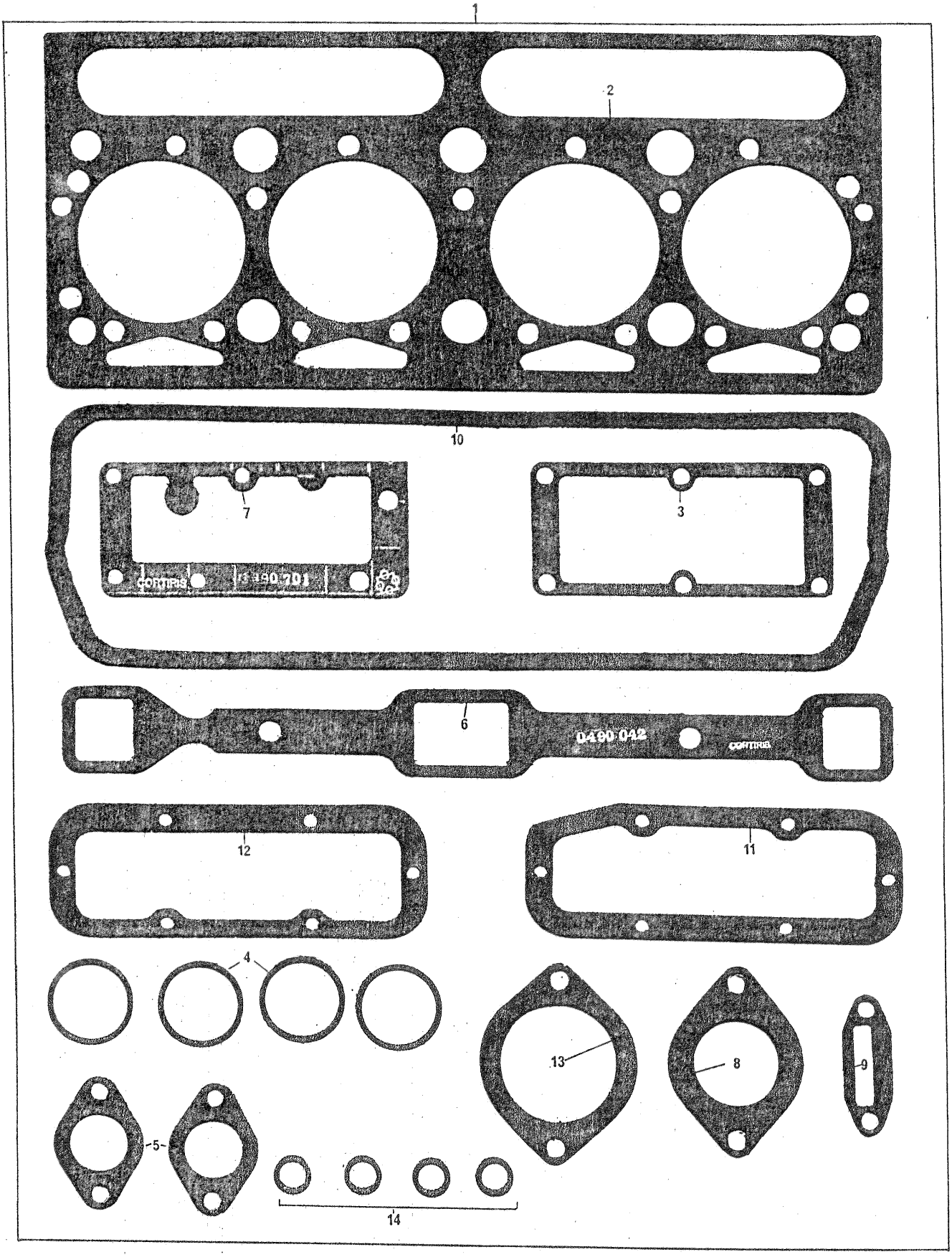

JOGO DE JUNTAS DO CABEÇOTE	GRUPO 00/06

REF	PEÇA Nº	DESCRIÇÃO	QDE	OBSERVAÇÕES
1	420302	JOGO DE JUNTAS DO CABEÇOTE.....	1	
		INCLUINDO:		
2	70490019	1 - JUNTA DO CABEÇOTE	-	
3	0490485	1 - JUNTA DA TAMPA TRASEIRA DO CABEÇOTE	-	
4	0490115	4 - JUNTA DA TAMPA DA CÂMARA DE COMBUSTÃO	-	
5	0490044	2 - JUNTA DO COLETOR DE ESCAPE	-	
6	0490042	1 - JUNTA DO COLETOR DE ADMISSÃO	-	
7	0490701	1 - JUNTA DA CONEXÃO DE SAÍDA D'ÁGUA	-	
8	0490707	1 - JUNTA DA CONEXÃO SUPERIOR DE SAÍDA D'ÁGUA	-	
9	0490702	1 - JUNTA DA CONEXÃO DE DESVIO	-	
10	0490704	1 - JUNTA DA COBERTA DE VÁLVULAS	-	
11	36846114	1 - JUNTA DA TAMPA TRASEIRA DE INSPEÇÃO DOS TUCHOS	-	
12	36851107	1 - JUNTA DA TAMPA DIANTEIRA DE INSPEÇÃO DA COBERTA	-	
13	80490032	1 - JUNTA DO FLANGE DE ESCAPE	-	
14	0920113	4 - ARRUELA DO INJETOR	-	

JOGO DE JUNTAS DO BLOCO	GRUPO 00/07

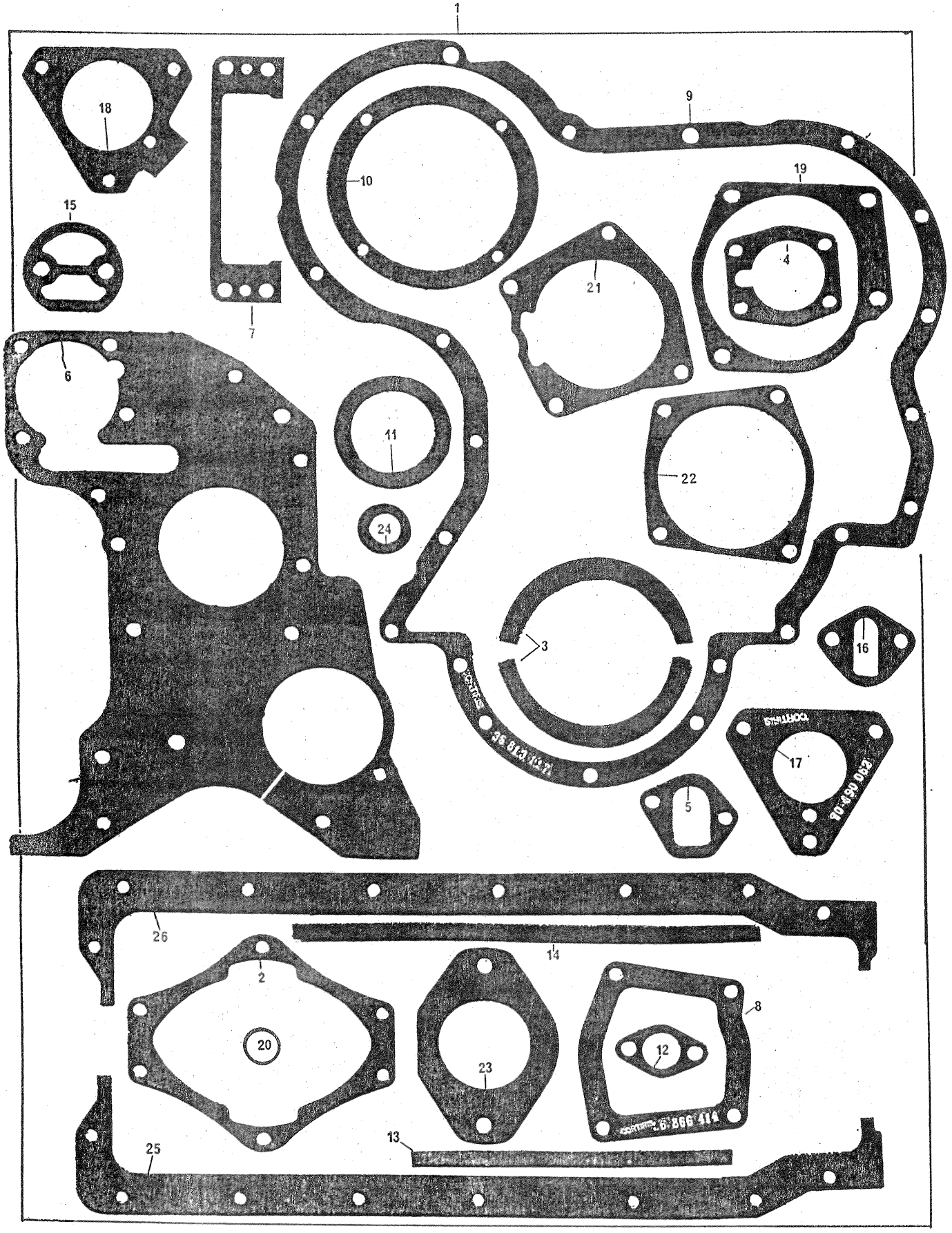

JOGO DE JUNTAS DO BLOCO	GRUPO 00/07

REF	PEÇA Nº	DESCRIÇÃO	QDE	OBSERVAÇÕES
1	420308	JOGO DE JUNTAS DO BLOCO.....	1	
		INCLUINDO:		
2	36817134	1 - JUNTA DO CONJUNTO VEDADOR TRASEIRO	-	
3	70730023	2 - RETENTOR TRASEIRO DA ÁRVORE DE MANIVELAS	-	
4	70490211	1 - JUNTA DA TAMPA TRASEIRA DO COMANDO	-	
5	0490692	1 - JUNTA DA CONEXÃO DE ENTRADA D'ÁGUA	-	
6	36814112	1 - JUNTA DA CAIXA DE DISTRIBUIÇÃO	-	
7	36853105	1 - JUNTA DA TAMPA DA TOMADA DE POTÊNCIA	-	
8	36866414	1 - JUNTA DA TAMPA DA TOMADA DE POTÊNCIA	-	
9	36813117	1 - JUNTA DA TAMPA FRONTAL DA CAIXA DE DISTRIBUIÇÃO	-	
10	33825409	1 - JUNTA DA TAMPA DE INSPEÇÃO	-	
11	70730016	1 - VEDADOR DIANTEIRO DA CAIXA DE DISTRIBUIÇÃO	-	
12	70490011	1 - JUNTA DO TUBO DE SUCÇÃO	-	
13	36884109	1 - JUNTA DO CÁRTER - TRASEIRA	-	
14	36884107	1 - JUNTA DO CÁRTER - DIANTEIRA	-	
15	0490514	2 - JUNTA DO ADAPTADOR E FILTRO DE ÓLEO LUBRIFICANTE	-	
16	36862152	1 - JUNTA DA BOMBA DE ALIMENTAÇÃO	-	
17	70490063	1 - JUNTA DA BOMBA INJETORA	-	
18	0490706	1 - JUNTA DO SUPORTE DA ENGRENAGEM BBA. INJETORA	-	
19	36866415	1 - JUNTA DA BOMBA D'ÁGUA	-	
20	0640144	1 - VEDADOR DO TUBO DE SUCÇÃO	-	
21	36866416	1 - JUNTA DO EXAUSTOR	-	
22	70490109	1 - JUNTA DO ADAPTADOR Á CX.DE DISTRIBUIÇÃO	-	
23	36835412	1 - JUNTA DO ADAPTADOR Á BOMBA HIDRÁULICA	-	
24	30854	1 - VEDADOR DO ACIONAMENTO DO TAQUÍMETRO	-	
25	70490021	1 - JUNTA DO CÁRTER - DIREITA	-	
26	70490022	1 - JUNTA DO CÁRTER - ESQUERDA	-	

JOGO DE JUNTAS DO BLOCO	GRUPO 00/08

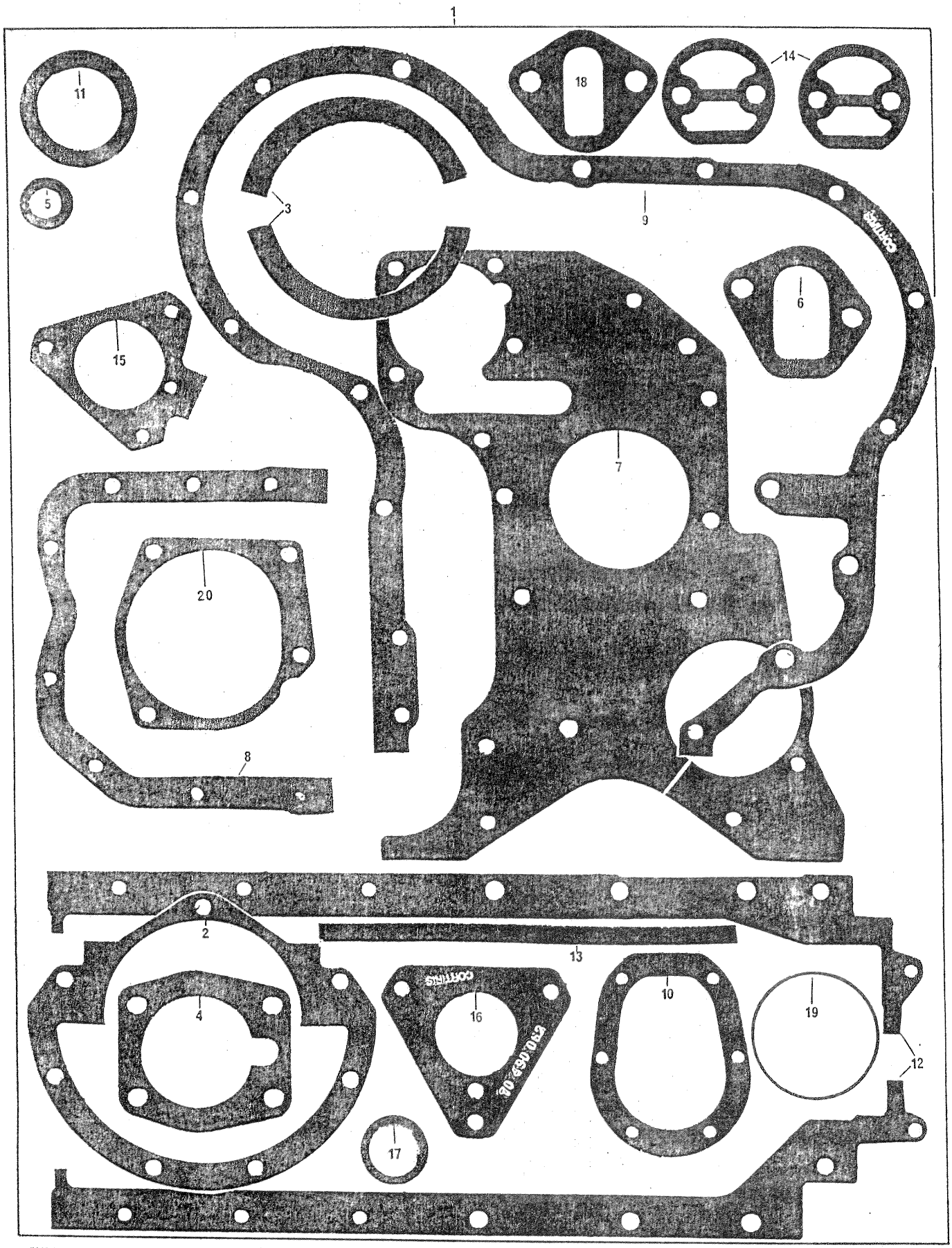

JOGO DE JUNTAS DO BLOCO	GRUPO 00/08

REF	PEÇA Nº	DESCRIÇÃO	QDE	OBSERVAÇÕES
1	420309	JOGO DE JUNTAS DO BLOCO.....	1	
		INCLUINDO:		
2	36817141	1 - JUNTA DO CONJUNTO DO VEDADOR TRASEIRO	-	
3	70730023	2 - RETENTOR TRASEIRO DA ÁRVORE DE MANIVELAS	-	
4	70490211	1 - JUNTA DA TAMPA TRASEIRA DO COMANDO	-	
5	30854	1 - VEDADOR DO ACIONAMENTO DO TAQUÍMETRO	-	
6	0490692	1 - JUNTA DA CONEXÃO DE ENTRADA D'ÁGUA	-	
7	70490030	1 - JUNTA DA CAIXA DE DISTRIBUIÇÃO	-	
8	36865108	1 - JUNTA DA TAMPA INFERIOR DA CAIXA DE DISTRIBUIÇÃO	-	
9	70490031	1 - JUNTA DA TAMPA FRONTAL DA CAIXA DE DISTRIBUIÇÃO	-	
10	36862512	1 - JUNTA DA TAMPA DE INSPEÇÃO E BOCAL DE ABASTEC.	-	
11	70730016	1 - VEDADOR DIANTEIRO DA CAIXA DE DISTRIBUIÇÃO	-	
12	70990328	1 - JUNTA DO CÁRTER - (DIREITA E ESQUERDA)	-	
13	36884108	1 - JUNTA DO CÁRTER - TRASEIRA	-	
14	0490514	2 - JUNTA DO ADAPTADOR E FILTRO ÓLEO LUBRIFICANTE	-	
15	0490706	1 - JUNTA DO SUPORTE DA ENGRENAGEM BBA. INJETORA	-	
16	70490063	1 - JUNTA DA BOMBA INJETORA	-	
17	0640144	1 - VEDADOR DO TUBO DE SUCÇÃO	-	
18	36862152	1 - JUNTA DA BOMBA ALIMENTADORA	-	
19	2415745	1 - ANEL DE VEDAÇÃO DA CARCAÇA DO VEDADOR DE ÓLEO	-	
20	36866415	1 - JUNTA DA BOMBA D'ÁGUA	-	

JOGO DE JUNTAS DO BLOCO	GRUPO 00/09

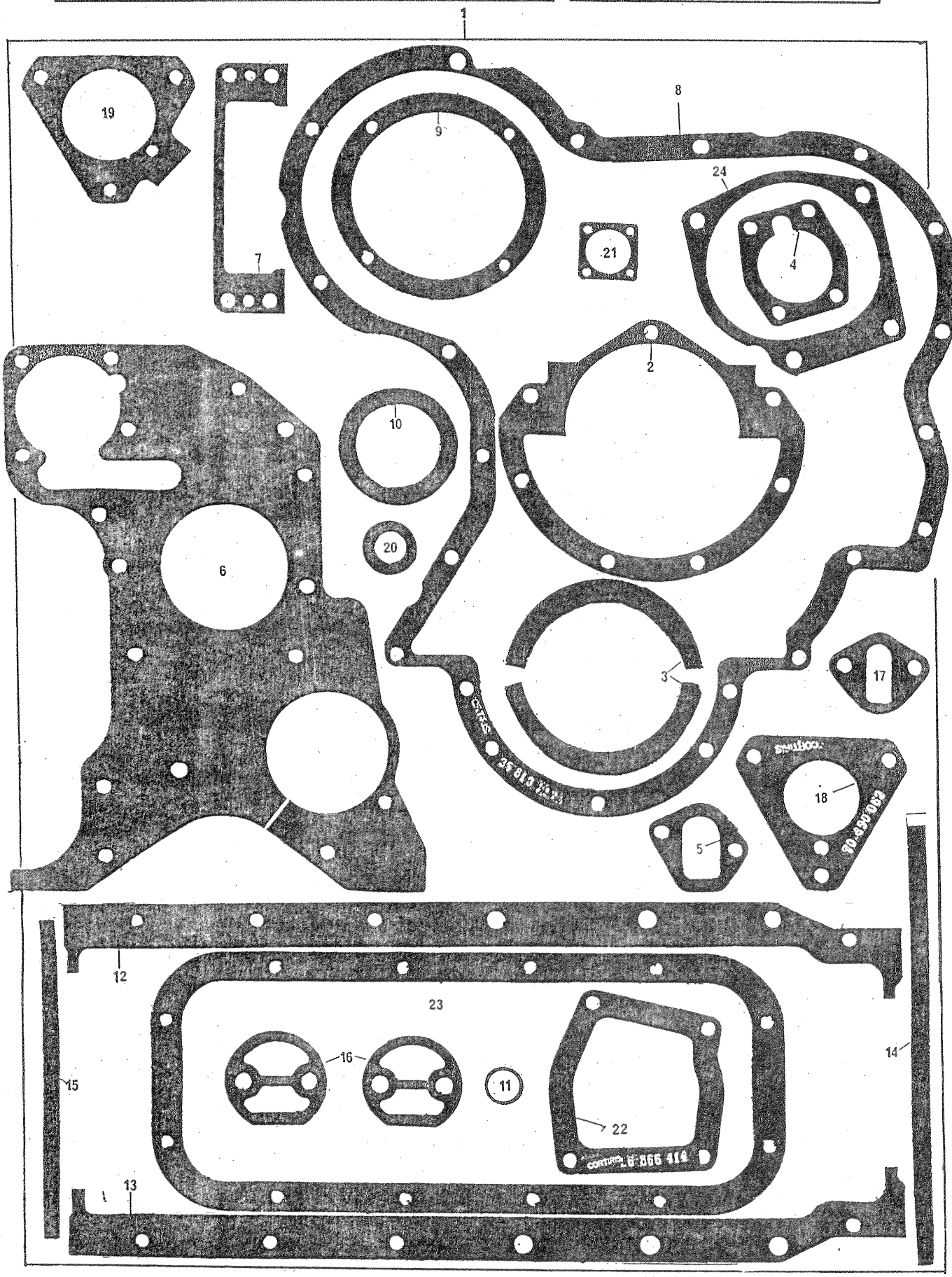

JOGO DE JUNTAS DO BLOCO	GRUPO 00/09

REF	PEÇA Nº	DESCRIÇÃO	QDE	OBSERVAÇÕES
1	420310	JOGO DE JUNTAS DO BLOCO.....	1	
		INCLUINDO:		
2	36817141	1 - JUNTA DO CONJUNTO VEDADOR TRASEIRO	-	
3	70730023	2 - RETENTOR TRASEIRO DA ÁRVORE DE MANIVELAS	-	
4	70490211	1 - JUNTA DA TAMPA TRASEIRA DO COMANDO	-	
5	0490692	1 - JUNTA DA CONEXÃO DE ENTRADA D'ÁGUA	-	
6	36814112	1 - JUNTA DA CAIXA DE DISTRIBUIÇÃO	-	
7	36853105	1 - JUNTA DA TAMPA DE TOMADA DE POTÊNCIA	-	
8	36813117	1 - JUNTA DA TAMPA FRONTAL DA CAIXA DE DISTRIBUIÇÃO	-	
9	33825409	1 - JUNTA DA TAMPA DE INSPEÇÃO	-	
10	70730016	1 - RETENTOR DIANTEIRO DA CAIXA DE DISTRIBUIÇÃO	-	
11	0640144	1 - VEDADOR DO TUBO DE SUCÇÃO	-	
12	36815516	1 - JUNTA DO CÁRTER - DIREITA	-	
13	36815517	1 - JUNTA DO CÁRTER - ESQUERDA	-	
14	36884108	1 - JUNTA DO CÁRTER - TRASEIRA	-	
15	36884107	1 - JUNTA DO CÁRTER - DIANTEIRA	-	
16	0490514	2 - JUNTA DO ADAPTADOR E FILTRO DE ÓLEO LUBRIFICANTE	-	
17	36862152	1 - JUNTA DA BOMBA DE ALIMENTAÇÃO	-	
18	70490063	1 - JUNTA DA BOMBA INJETORA	-	
19	0490706	1 - JUNTA DO SUPORTE DA ENGRENAGEM DA BOMBA INJETORA	-	
20	30854	1 - VEDADOR DO ACIONAMENTO DO TAQUÍMETRO	-	
21	70490026	1 - JUNTA DA TAMPA DO TAQUÍMETRO	-	
22	36866414	1 - JUNTA DO BOCAL DE ABASTECIMENTO	-	
23	36846409	1 - JUNTA DA TAMPA INFERIOR DO CÁRTER	-	
24	36866415	1 - JUNTA DA BOMBA D'ÁGUA	-	

PEÇA NÚMERO	GRUPOS
30854	00/05
	00/07
	00/08
	00/09
	47/01
	47/05
31990	48/04
	48/11
	48/22
	48/29
	48/30
	48/33
33516	71/46
33517	71/46
35504	48/12
	48/18
	48/20
	48/24
	48/64
70003	54/01
	54/15
	54/26
70015	54/01
	54/46
70016	54/15
	54/25
	54/26
70020	54/18
	54/41
70036	74/06
	74/07
70041	54/48
70050	54/14
71015	33/01
	33/20
71028	33/24
71031	33/30
71032	33/23
	33/30
	33/78
	33/79
72005	42/19
	42/22
	42/24
	42/26
	42/31
	42/32
	42/34
	42/38
	42/42
	42/48
	42/55
	42/56
	42/72
	42/74

PEÇA NÚMERO	GRUPOS
72005	42/78
	42/83
	42/109
	42/126
	42/127
	42/128
	42/129
	42/130
	42/131
	42/132
	42/135
	42/136
	42/146
72007	42/19
	42/22
	42/24
	42/32
	42/34
	42/38
	42/55
	42/72
	42/74
	42/78
	42/83
72009	40/26
	40/27
	40/29
	40/34
	40/41
	40/52
	40/57
	40/62
72021	42/19
	42/22
	42/24
	42/26
	42/31
	42/32
	42/34
	42/38
	42/42
	42/48
	42/55
	42/72
	42/74
	42/78
	42/83

PEÇA NÚMERO	GRUPOS
72021	42/83
	42/109
	42/126
	42/128
	42/129
	42/130
	42/131
	42/132
	42/133
	42/135
	42/136
	42/146
72024	42/125
	42/126
	42/127
	42/128
	42/129
	42/130
	42/131
	42/132
	42/133
	42/135
	42/136
	42/146
73003	77/19
	77/32
	77/35
	77/36
	77/41
	77/53
	77/59
	77/61
	77/64
	77/80
	77/81
73005	77/32
	77/35
	77/36
	77/41
	77/59
	77/61
	77/64
	77/80
	77/81
73006	77/35
	77/36
	77/61
	77/64
	77/80
	77/81
73009	77/32
	77/35
	77/36
	77/41
	77/59

4.203
D4.203

ÍNDICE NUMÉRICO

PEÇA NÚMERO	GRUPOS
73009	77/61
	77/64
	77/80
	77/81
73010	77/32
	77/53
	77/59
73013	77/19
	77/35
	77/64
73021	77/41
73023	77/38
73024	77/19
	77/53
73026	77/19
	77/41
	77/53
	77/59
73027	77/36
	77/61
	77/81
73036	73/35
	73/64
	73/90
73061	77/19
	77/53
73070	47/05
73078	77/80
74001	77/35
	77/41
	77/59
74002	77/35
	77/36
	77/41
	77/59
	77/81
74004	50/56
74006	50/50
	50/56
74013	50/41
	50/42
74018	50/20
	50/30
	50/41
	50/42
	50/53
	50/126
74022	50/30
	50/101
	50/113
74028	77/35
	77/64
74029	77/35
	77/64
74030	46/14
74030	46/17
74037	46/09
	46/19
74039	46/27
74040	46/30
74042	59/20
	50/94
74048	50/94
74051	50/101
74054	50/109
	50/119
	50/146
74055	50/109
	50/119
	50/146
74056	50/113
74071	40/13
	40/26
	40/27
	40/29
	40/34
	40/41
	40/52
	40/57
	40/62
74086	73/35
	73/64
	73/80
	73/90
75008	72/01
75015	37/01
	37/04
	37/11
	37/18
	37/22
	37/23
	37/27
	37/29
	37/31
	37/32
	37/61
	37/80
75029	72/26
76017	44/34
	44/93
77070	48/04
	48/11
	48/21
	48/29
	48/30
	48/33
77071	48/12
	48/18
	48/20
	48/24
77071	48/64
77078	39/08
77081	39/22
77087	39/09
77088	39/34
77093	39/11
77114	39/51
77130	39/46
77134	39/67
77143	39/68
77145	39/70
77147	39/72
77164	48/12
	48/18
	48/20
	48/24
	48/64
77165	48/17
	48/27
	48/28
77189	39/108
77231	39/56
77232	39/63
77290	39/52
77291	39/93
315260	14/05
315295	20/03
315299	33/01
	33/20
	33/23
420302	00/06
420308	00/07
420309	00/08
420310	00/09
420311	00/04
420328	11/05
420329	11/19
420361	14/01
420370	13/07
	13/09
	13/12
	14/01
	14/05
420370 A	14/01
	14/05
420370 B	14/01
	14/05
420370 C	14/01
	14/05
420388	18/01
	18/05
	18/06
	18/09
420392	56/23
	56/43

ÍNDICE NUMÉRICO

4.203
D4.203

MOTOR

NÚMEROS PERKINS

PEÇA NÚMERO	GRUPOS
420392	56/44
	56/45
	56/46
	56/79
420395	20/01
420398	17/05
420399	17/01
635776	42/19
	42/22
	42/24
	42/26
	42/31
	42/32
	42/34
	42/38
	42/42
	42/48
	42/55
	42/56
	42/72
	42/74
	42/78
	42/83
	42/109
	42/126
	42/127
	42/128
	42/129
	42/130
	42/131
	42/132
	42/133
	42/135
	42/136
	42/146
0020006	48/64
	75/80
0040011	70/02
0040040	44/52
0050119	14/01
	14/05
0050345	22/01
	22/06
	22/07
0095190	71/46
0095250	14/01
	14/05
0095315	48/01
	48/04
	48/11
	48/12
	48/17
	48/18
	48/20
	48/21
	48/24
0095315	48/27
	48/28
	48/29
	48/30
	48/33
	48/64
0095344	42/19
	42/22
	42/24
	42/26
	42/31
	42/32
	42/34
	42/38
	42/42
	42/48
	42/55
	42/56
	42/72
	42/74
	42/78
	42/83
	42/109
	42/126
	42/127
	42/128
	42/129
	42/130
	42/131
	42/132
	42/133
	42/135
	42/136
	42/146
0095350	57/05
	57/18
	57/22
0096031	42/72
	54/01
	54/15
0096040	37/01
	37/04
	37/11
	37/18
	37/22
	37/23
	37/27
	37/29
	37/31
	37/32
	37/61
0096041	38/37
0096201	35/59
0096231	31/05
	31/20
	31/45
0096231	31/52
	31/75
	31/121
	35/19
0096232	20/01
	50/30
0096233	35/08
	37/31
0096234	37/31
0096236	35/15
0096237	49/01
0096240	12/01
	12/30
0096243	20/03
0096431	50/36
	70/02
0096432	42/72
	45/43
0096433	50/94
0096434	71/43
	71/48
0096435	45/43
	56/43
0096436	56/23
	56/43
0096437	33/24
	33/78
	33/79
	72/01
	72/26
0096439	33/23
	37/01
	37/04
	37/11
	37/18
	37/22
	37/23
	37/27
	37/29
	37/31
	37/32
	37/61
0096441	56/43
0096442	44/01
0096445	50/41
0096446	33/30
	50/53
0096448	38/71
0096633	50/101
	50/109
	50/113
	50/119
0096637	38/11
	38/21
0096640	38/36
0096648	38/05

4.203
D4.203

ÍNDICE NUMÉRICO

PEÇA NÚMERO	GRUPOS
0096648	38/17
	38/25
0097105	71/19
	71/109
0100711	71/19
0170033	18/01
	18/05
	18/06
	18/09
0170046	56/23
	56/43
	56/44
	56/45
	56/46
	56/79
0170050	44/52
0170165	50/01
	50/36
0180006	42/135
0180010	42/130
0180165	53/13
0180180	42/135
0180515	73/32
0180637	42/19
	42/32
	42/34
	42/55
	42/56
	42/74
	42/127
	42/130
	48/04
	48/11
	48/12
	48/18
	48/20
	48/21
	48/24
	48/29
	48/30
	48/33
	48/64
0180831	15/01
0200080	56/23
	56/43
0201399	43/15
	43/26
	57/05
	57/18
0201526	48/04
	48/12
	48/17
	75/13
	75/24
	75/31
0201526	75/39
	75/49
	75/67
	75/69
	76/60
0202058	53/10
0206002	44/34
	44/93
0240506	45/57
	45/90
	52/188
0240851	47/08
0330510	18/01
	18/05
	18/06
	18/09
0330517	18/01
	18/05
	18/06
	18/09
0350009	44/52
0350016	45/09
	45/22
	45/24
	45/29
	45/32
	45/33
	45/36
	45/37
	45/40
	45/42
	45/43
	45/44
	45/47
	45/49
	45/53
	45/57
	45/59
	45/73
	45/80
	45/85
	45/90
	52/72
	52/80
	52/188
	52/208
0350017	12/01
	12/05
	12/11
	12/12
	12/14
	12/20
	12/30
0350031	44/34
	44/93
0360027	35/08
	35/46
	35/63
0410227	22/01
	22/07
0410228	13/07
	13/09
	13/12
0410231	21/01
0410236	55/01
	55/15
	55/17
	55/34
	55/39
	55/49
	55/54
	55/64
	55/65
	55/69
	55/71
	55/114
0410264	55/67
0410265	55/27
	55/33
	55/51
0410276	52/188
	55/03
	55/09
	55/44
	55/45
	55/56
	55/62
	55/77
	55/86
	55/93
	55/94
	55/95
	55/103
	55/108
	55/127
	55/129
0440151	55/51
	70/02
0450035	22/01
	22/06
	22/07
0470676 A	17/05
0470676 B	17/05
0470676 C	17/05
0470677 A	17/05
0470677 B	17/05
0470677 C	17/05
0490042	00/06
	38/05
	38/11

ÍNDICE NUMÉRICO

4.203
D4.203

MOTOR

NÚMEROS PERKINS

PEÇA NÚMERO	GRUPOS
0490042	38/17
	38/21
	38/25
	38/36
	38/71
0490044	00/06
	41/04
	41/09
0490115	00/06
	17/05
0490485	00/04
	00/06
	36/01
	36/03
	36/12
	36/16
	36/28
	36/36
	36/49
	36/50
	42/26
	42/31
	42/42
	42/48
	42/72
	42/126
	42/131
0490514	00/05
	00/07
	00/08
	00/09
	33/01
	33/20
	33/23
	33/24
	33/30
	33/78
	33/79
0490692	00/05
	00/07
	00/08
	00/09
	49/01
0490699	47/04
0490701	00/04
	00/06
	37/01
	37/04
	37/11
	37/18
	37/22
	37/23
	37/27
	37/29
	37/31

PEÇA NÚMERO	GRUPOS
0490701	37/32
	37/61
	37/80
0490702	00/04
	00/06
	37/01
	37/04
	37/11
	37/18
	37/22
	37/23
	37/27
	37/29
	37/31
	37/32
	37/61
0490704	00/06
	34/12
	34/31
	34/33
0490706	00/07
	00/08
	00/09
0490707	00/04
	00/06
	37/01
	37/04
	37/11
	37/18
	37/22
	37/23
	37/27
	37/29
	37/31
	37/32
	37/61
	37/80
0500009	44/51
0500129	70/02
0500162	70/02
0520463	73/67
0520565	70/02
0540175	41/04
0560244	31/01
	31/05
	31/20
	31/25
	31/30
	31/31
	31/38
	31/45
	31/46
	31/52
	31/54
	31/64

PEÇA NÚMERO	GRUPOS
0560244	31/75
	31/77
	31/101
	31/116
	31/121
0566002	18/01
	18/05
	18/06
	18/09
	40/13
	42/130
	48/11
	48/18
	75/13
	75/17
	75/23
	75/24
	75/31
	75/69
0566003	42/130
	43/19
	52/60
	52/83
	75/36
	75/38
	75/68
	75/69
	77/19
	77/53
0566004	52/60
	52/79
	52/90
	52/188
	75/13
	75/17
	75/18
	75/26
	75/47
0566005	31/25
	31/31
	31/38
	31/46
	31/54
	31/64
	31/101
	31/116
0571263	31/25
	31/31
	31/46
	31/54
	31/101
	31/116
0571346	75/13
0571351	18/01
	18/05

4.203
D4.203

ÍNDICE NUMÉRICO

PEÇA NÚMERO	GRUPOS
0571351	18/06
	18/09
0571415	54/14
	54/48
0576001	31/116
	50/109
	50/113
	50/146
	54/01
	54/15
	70/02
	73/23
	73/27
	73/32
	73/35
	73/37
	73/40
	73/54
	73/55
	73/112
	73/114
	77/36
	77/81
0576002	20/03
	31/05
	31/20
	31/25
	31/38
	31/45
	31/52
	31/54
	31/64
	31/75
	31/116
	31/121
	34/12
	34/32
	39/08
	39/09
	39/11
	39/22
	39/34
	39/46
	39/51
	39/52
	39/56
	39/63
	39/67
	39/68
	39/70
	39/72
	39/93
	39/108
	42/01
	42/32
0576002	42/40
	42/55
	42/56
	42/74
	42/125
	42/127
	44/06
	44/24
	44/34
	44/37
	44/45
	44/51
	44/52
	44/54
	44/85
	44/86
	44/93
	48/01
	48/17
	48/27
	48/28
	49/01
	50/08
	50/20
	50/30
	50/41
	50/42
	50/50
	50/51
	50/53
	50/56
	50/88
	50/94
	50/101
	50/109
	50/113
	50/119
	50/121
	50/126
	50/139
	50/146
	50/152
	52/128
	70/02
	72/01
	72/26
	74/06
	74/07
	77/36
0576003	42/19
	42/22
	42/32
	42/34
	42/56
	42/72
0576003	42/83
	42/127
	42/129
	50/20
	50/30
	50/36
	50/41
	50/42
	50/53
	50/126
	50/152
	56/45
	56/79
	71/33
	71/38
	71/39
	71/43
	71/48
	71/100
	72/01
	72/26
0576004	45/43
	50/08
	50/50
0576005	38/11
	52/188
	56/23
	56/43
	56/44
	56/45
	56/46
	56/79
	71/01
	71/29
	71/33
	71/38
	71/39
	71/42
	71/43
	71/48
	71/51
	71/52
	71/56
	71/100
	71/101
	71/105
0576007	50/01
	50/36
	71/19
	71/109
0576032	74/07
	74/17
	74/25
	74/30
	74/53

ÍNDICE NUMÉRICO

4.203
D4.203

MOTOR

NUMEROS PERKINS

PEÇA NÚMERO	GRUPOS
0576032	74/55
	74/60
0576051	17/05
	18/01
	18/05
	18/06
	18/09
	22/01
	22/06
	22/07
	31/01
	31/30
	31/31
	31/77
	33/20
	33/23
	37/01
	37/04
	37/11
	37/18
	37/22
	37/23
	37/27
	37/29
	37/31
	37/32
	37/61
	37/80
	42/24
	42/26
	42/31
	42/38
	42/42
	42/48
	42/78
	42/109
	42/126
	42/128
	42/131
	42/132
	42/133
	42/136
	42/146
	44/01
	44/51
	45/40
	45/42
	46/14
	46/17
	46/19
	46/49
	48/04
	48/11
	48/12
	48/18

PEÇA NÚMERO	GRUPOS
0576051	48/20
	48/21
	48/24
	48/29
	48/30
	48/33
	48/64
	50/94
	50/101
	50/109
	50/113
	50/119
	50/146
	56/23
	72/01
	72/26
	73/35
	73/57
	73/64
	73/80
	73/90
0576054	50/101
	50/109
	50/113
	50/119
	50/146
0576064	41/04
	41/09
0576065	41/01
	41/15
	41/20
	41/22
	74/06
	74/14
	74/15
	74/16
	74/20
	74/32
	74/33
0576074	71/46
0576101	31/01
	31/30
	31/31
	31/52
	31/75
	31/77
0576102	34/01
	34/12
	34/31
	34/32
	34/33
	34/40
0576104	72/01
	72/26
	73/37

PEÇA NÚMERO	GRUPOS
0576104	73/112
	73/114
0576111	40/13
	42/130
	48/11
	48/18
	48/64
	75/13
	75/17
	75/23
	75/24
	75/31
	75/69
0576112	43/19
	52/60
	52/83
	75/36
	75/38
	75/68
	75/69
	75/80
	77/19
	77/53
0576113	52/60
	52/79
	52/90
	52/188
	75/17
	75/18
	75/26
	75/47
0576150	72/01
	72/26
	73/105
0576152	18/01
	18/05
	18/06
	18/09
	37/04
	72/01
	72/26
0576153	50/56
0610002	73/80
	73/90
0610003	73/32
0610011	71/46
0610013	42/22
	42/83
	42/129
	73/41
	73/105
0610031	70/02
	73/19
	73/23
	73/27

4.203
D4.203

ÍNDICE NUMÉRICO

PEÇA NÚMERO	GRUPOS
0610031	73/29
	73/30
	73/32
	73/35
	73/37
	73/40
	73/54
	73/55
	73/57
	73/64
	73/67
	73/80
	73/90
	73/105
	73/112
	73/114
0610032	73/35
	73/57
	73/64
0610042	73/41
0610045	45/47
0610904	21/01
0640126	31/38
0640144	00/05
	00/07
	00/08
	00/09
	31/01
	31/05
	31/20
	31/25
	31/30
	31/31
	31/45
	31/52
	31/75
	31/77
	31/121
0650203	12/20
	52/128
	52/229
	52/230
0650204	38/01
	38/19
	38/21
	38/21
	42/19
	42/22
	42/24
	42/26
	42/31
	42/32
	42/34
	42/38
	42/42
0650204	42/48
	42/55
	42/56
	42/72
	42/74
	42/78
	42/83
	42/109
	42/126
	42/127
	42/128
	42/129
	42/130
	42/131
	42/132
	42/133
	42/135
	42/136
	42/146
	52/38
	52/83
	52/85
	52/101
	52/155
	52/167
	52/171
	52/179
	52/189
	52/244
0650507	18/01
	18/05
	18/06
	18/09
0650540	31/25
0650563	11/05
	11/12
	11/14
	11/19
	11/23
	11/24
	11/27
	11/34
	11/48
0650566	11/05
	11/12
	11/14
	11/19
	11/23
	11/24
	11/27
	11/34
	11/48
0650586	52/128
	52/229
0650593	43/02
0650593	43/25
	43/26
	43/27
	43/28
	43/47
	52/28
0650685	17/01
	17/05
0670408	50/01
	50/36
0690062	70/02
0720677	18/01
	18/05
	18/06
	18/09
0720798	45/47
	55/58
0726106	72/01
	72/26
0726260	42/19
	42/32
	42/34
	42/55
	42/56
	42/74
	42/127
	42/130
	48/04
	48/11
	48/12
	48/18
	48/20
	48/21
	48/24
	48/29
	48/30
	48/33
	48/64
0726504	45/22
	45/32
	45/37
	45/38
	45/44
	45/57
	45/90
	47/04
	52/188
0745105	11/05
	11/12
	11/14
	11/19
	11/23
	11/24
	11/27
	11/34

ÍNDICE NUMÉRICO

4.203
D4.203

MOTOR

NUMEROS PERKINS

PEÇA NÚMERO	GRUPOS
0745105	11/48
0745199	70/02
0746019	38/01
	38/19
	38/32
	38/33
	38/37
	38/53
0746051	44/34
	44/93
	72/01
	72/26
	73/37
	73/105
	73/112
	73/114
0746052	31/01
	31/05
	31/20
	31/30
	31/31
	31/45
	31/52
	31/75
	31/77
	31/121
	34/01
	34/33
	36/01
	36/03
	36/12
	36/28
	36/49
	36/50
	42/26
	42/31
	42/42
	42/48
	42/126
	42/131
	45/59
	50/109
	50/113
	50/146
	70/02
	77/36
	77/81
0746053	31/25
	31/38
	31/46
	31/54
	31/64
	31/101
	31/116
	36/36

PEÇA NÚMERO	GRUPOS
0746053	37/01
	37/04
	37/11
	37/18
	37/22
	37/23
	37/27
	37/29
	37/31
	37/32
	37/61
	37/80
	42/72
	44/34
	44/93
	73/35
0746054	36/01
	36/12
	36/16
	36/26
	36/28
	36/49
	36/50
	42/26
	42/42
	42/48
	42/126
	42/131
0746055	70/02
0746211	12/01
	12/30
	31/05
	31/52
0746214	42/01
	42/55
	42/74
0746251	52/60
	52/72
	52/79
	52/80
	52/86
	52/90
	52/110
	52/112
	52/138
	52/167
	52/179
	52/188
	52/229
	52/230
0746252	52/38
	52/60
	52/83
	52/85
	52/109

PEÇA NÚMERO	GRUPOS
0746252	52/155
	52/171
	52/244
	72/01
	72/26
0746253	35/25
	35/70
	35/78
	45/22
	45/57
	45/90
	52/188
	54/01
	54/14
	54/15
	54/48
	72/01
	72/26
	77/61
	77/80
0746254	15/01
	21/01
	31/01
	31/05
	31/20
	31/25
	31/30
	31/31
	31/38
	31/45
	31/46
	31/52
	31/54
	31/64
	31/75
	31/77
	31/101
	31/116
	31/121
	35/09
	35/14
	35/34
	50/01
	50/36
	50/46
	50/51
0746255	12/01
	12/05
	12/11
	12/12
	12/20
	12/30
	20/01
	31/116
	39/08

4.203
D4.203

ÍNDICE NUMÉRICO

PEÇA NÚMERO	GRUPOS	PEÇA NÚMERO	GRUPOS	PEÇA NÚMERO	GRUPOS
0746255	39/09	0746258	37/22	0746451	73/64
	39/11		37/23		73/80
	39/22		37/27		73/90
	39/34		37/29	0746452	70/02
	39/46		37/32	0746453	36/01
	39/51		37/61		36/03
	39/52	0746261	35/46		36/12
	39/56		35/63		36/16
	39/63	0746354	20/01		36/19
	39/67		20/03		36/26
	39/68	0746355	12/01		36/28
	39/70		12/05		36/36
	39/72		12/11		36/43
	39/93		12/12		36/49
	39/108		12/14		36/50
	47/01		12/20		45/43
	47/04		12/30		71/43
	47/08		47/05		71/48
	50/08	0746424	33/23		73/35
	50/20		37/80		73/37
	50/30		42/19		73/57
	50/41		42/32		73/64
	50/42		42/34		73/80
	50/50		42/56		73/90
	50/53		42/127		73/112
	50/56		45/33		73/114
	50/101		45/44	0746454	33/01
	50/109		45/59		33/20
	50/113		45/73		33/30
	50/119		70/02		45/09
	50/126	0746451	11/27		45/22
	50/139		43/14		45/24
	50/146		43/28		45/29
	50/152		43/29		45/32
	70/02		43/31		45/33
0746257	12/01		43/47		45/36
	12/05		52/38		45/37
	12/11		52/60		45/40
	12/12		52/72		45/44
	12/14		52/79		45/47
	12/20		52/80		45/53
	12/30		52/85		45/57
	31/01		52/86		45/80
	31/30		52/90		45/85
	31/31		52/112		45/90
	31/77		52/128		52/188
	35/01		52/155		71/33
	35/24		52/171		71/38
	35/29		52/188		71/39
	74/06		52/189		71/43
	74/07		52/244		71/100
0746258	37/01		55/51		72/01
	37/04		70/02		72/26
	37/11		73/35	0746458	50/20
	37/18		73/57		50/42

ÍNDICE NUMÉRICO

4.203
D4.203

MOTOR

NUMEROS PERKINS

PEÇA NÚMERO	G R U P O S
0746458	50/126
	50/152
	72/01
	72/26
0746459	42/22
	42/24
	42/26
	42/31
	42/38
	42/42
	42/48
	42/78
	42/83
	42/109
	42/126
	42/128
	42/129
	42/131
	42/132
	42/133
	42/136
	42/146
	50/30
0746610	50/08
	50/50
	50/50
	50/56
0746652	46/09
	71/43
0746351	12/05
	12/11
	12/12
	12/14
	12/20
	45/57
	45/90
	52/188
	53/07
	53/13
	53/23
0748404	12/01
	12/30
	50/51
	50/68
	50/88
	50/121
0748412	12/01
	12/30
0748413	12/05
	12/11
	12/12
	12/14
	12/20
0748414	12/01
	12/05
0748414	12/12
	12/14
	12/20
	12/30
0748415	42/22
	42/24
	42/38
	42/78
	42/83
	42/109
	42/128
	42/129
	42/132
	42/133
	42/136
	42/146
	50/01
	50/08
	50/20
	50/30
	50/36
	50/41
	50/42
	50/46
	50/50
	50/51
	50/53
	50/56
	50/94
	50/126
	50/139
	50/152
0748417	50/01
	50/36
	50/41
	50/53
0748419	12/01
	45/37
	50/68
0748420	20/01
0748509	32/28
0748521	50/08
	50/50
	56/23
0748523	46/30
0748524	45/40
	46/19
0748525	12/05
	12/11
	12/12
	12/14
0748525	56/23
0748526	56/45
	56/79
0748527	50/56
	70/11
0748611	71/43
0748612	70/02
0748613	45/47
0748615	45/37
0748661	71/33
0748663	45/24
	45/33
	45/36
	45/40
	45/53
	71/19
	71/33
	71/46
0748752	45/09
	52/38
	52/171
	52/179
	77/36
	77/61
	77/80
0748756	31/05
	31/75
	72/01
	72/26
0760001	18/01
	18/05
	18/06
	18/09
0780006	18/01
	18/05
	18/06
	18/09
0780007	18/06
0780009	18/01
	18/05
	18/06
	18/09
0780133	70/02
0780210	70/02
0825241	17/01
	17/05
	18/01
	18/05
	18/06
	18/09
0826017	48/01
	48/17
	48/27
	48/28
0826203	42/32

4.203
D4.203

ÍNDICE NUMÉRICO

PEÇA NÚMERO	GRUPOS
0826203	42/56
	42/127
0826211	31/20
	31/45
	49/01
	49/01
0826212	42/125
	42/126
	42/127
	42/128
	42/129
	42/130
	42/131
	42/132
	42/133
	42/135
	42/136
	42/146
	52/208
0826232	17/05
	41/04
	41/09
	41/09
0826249	42/01
	42/40
	42/55
	42/74
	42/125
	42/130
	52/208
0826251	42/19
	42/22
	42/24
	42/26
	42/31
	42/32
	42/34
	42/38
	42/42
	42/48
	42/55
	42/56
	42/72
	42/78
	42/83
	42/109
0826264	48/01
	48/17
	48/27
	48/28
0826404	42/40
	42/125
	46/14
	46/49
	52/208
0826408	31/01
	31/31
	31/77
	37/80
	74/06
	74/15
	74/16
	74/17
	74/27
	74/32
	74/53
	74/55
	74/60
0826409	33/20
	33/23
	41/01
	41/09
	74/07
	74/25
	74/30
0826412	45/42
	46/17
	46/19
0826413	31/01
	31/30
	31/31
	31/77
0826452	37/01
	37/11
	37/18
	37/22
	37/23
	37/27
	37/29
	37/31
	37/32
	37/61
	37/80
	74/14
	74/20
0826466	17/05
0826467	37/01
0826470	44/51
0826478	17/01
	17/05
	37/01
	37/04
	37/11
	37/18
	37/22
	37/23
	37/27
	37/29
	37/31
	37/32
0826478	37/61
0826479	17/01
	17/05
	18/01
	18/05
	18/06
	18/09
0826481	17/01
	41/01
	41/15
	41/20
	41/22
	52/208
0826495	17/05
	74/33
0826806	71/29
0826825	71/33
	71/38
	71/39
	71/43
	71/48
	71/100
	71/105
0826837	71/52
0827601	50/08
	50/50
0827602	31/25
	31/38
	31/54
	31/64
	31/116
	44/34
	44/52
	44/93
	50/60
	50/101
	50/109
	50/113
	50/119
	50/146
0827613	34/12
	34/32
	44/24
	44/54
	44/85
	50/20
	50/30
	50/41
	50/42
	50/53
	50/56
	50/126
	50/133
0827616	31/20
	31/45

ÍNDICE NUMÉRICO

4.203
D4.203

MOTOR

NUMEROS PERKINS

PEÇA NÚMERO	GRUPOS	PEÇA NÚMERO	GRUPOS	PEÇA NÚMERO	GRUPOS
0827616	44/06	0920003	39/09	0920003	50/113
	44/13		39/11		50/119
	44/24		39/22		50/126
	44/34		39/34		50/139
	44/37		39/46		50/146
	44/45		39/51		50/152
	44/51		39/52		54/14
	44/52		39/56		54/48
	44/54		39/63		72/01
	44/85		39/67		72/26
	44/86		39/68	0920004	18/01
	44/93		39/70		18/05
	50/139		39/72		18/06
	50/152		39/93		18/09
0827620	31/05		39/108		42/19
	31/52		41/04		42/22
	31/75		41/09		42/24
	31/121		42/125		42/26
0827808	56/45		42/126		42/31
	56/79		42/127		42/32
0827813	56/45		42/128		42/34
	56/79		42/129		42/38
0920002	31/25		42/130		42/42
	31/38		42/131		42/48
	31/46		42/132		42/56
	31/54		42/133		42/72
	31/64		42/135		42/78
	31/101		42/136		42/83
	31/116		42/146		42/109
	42/26		44/06		42/126
	42/31		44/13		42/127
	42/42		44/24		42/128
	42/48		44/34		42/129
	42/126		44/37		42/131
	42/131		44/45		42/132
	45/59		44/51		42/133
	70/02		44/54		42/136
	72/01		44/85		42/146
	72/26		44/86		48/04
	73/32		44/93		48/11
	73/35		50/01		48/12
	73/37		50/08		48/18
	73/57		50/20		48/20
	73/64		50/30		48/21
	73/80		50/36		48/24
	73/90		50/41		48/29
	73/112		50/42		48/30
	73/114		50/46		48/33
0920003	31/25		50/50		48/64
	31/46		50/51		50/20
	31/54		50/53		50/30
	31/64		50/56		50/42
	31/101		50/94		50/56
	31/116		50/101		50/94
	39/08		50/109		50/126

4.203
D4.203

ÍNDICE NUMÉRICO

PEÇA NÚMERO	GRUPOS
0920004	50/152
	70/02
	71/43
	72/01
	72/26
	73/32
	73/35
	73/37
	73/57
	73/64
	73/80
	73/90
	73/112
	73/114
	74/06
	74/14
	74/15
	74/16
	74/17
	74/20
	74/30
	74/32
	74/60
0920005	41/01
	41/15
	41/20
	41/22
	74/33
	74/53
	74/55
0920006	17/05
	31/01
	31/30
	31/31
	31/77
	45/43
	50/101
	50/109
	50/113
	50/119
	50/146
	71/43
	73/35
	73/57
	73/64
	73/80
	73/90
0920007	52/188
	56/23
	56/43
	56/44
	56/45
	56/46
	56/79
0920009	52/38

PEÇA NÚMERO	GRUPOS
0920009	52/171
	52/179
	77/36
	77/61
	77/80
0920024	45/44
	73/19
	73/23
	73/27
	73/29
	73/30
	73/32
	73/35
	73/54
	73/57
	73/64
	73/80
	73/90
	73/105
	73/112
0920051	45/22
	45/32
	45/37
	45/38
	45/44
	45/57
	45/90
	47/04
	47/05
	52/188
0920052	31/01
	31/05
	31/20
	31/25
	31/30
	31/31
	31/38
	31/45
	31/46
	31/52
	31/54
	31/64
	31/75
	31/77
	31/101
	31/116
	31/121
	36/01
	36/03
	36/12
	36/16
	36/26
	36/28
	36/36
	36/49

PEÇA NÚMERO	GRUPOS
0920052	36/50
	37/01
	37/04
	37/11
	37/18
	37/22
	37/23
	37/27
	37/29
	37/31
	37/32
	37/61
	37/80
	42/26
	42/31
	42/42
	42/48
	42/72
	42/126
	42/131
	44/34
	44/93
	45/57
	45/59
	45/90
	50/109
	50/113
	50/146
	52/188
	54/01
	54/15
	70/02
	72/01
	72/26
	73/23
	73/27
	73/32
	73/35
	73/37
	73/40
	73/54
	73/55
	73/105
	73/112
	73/114
	77/36
	77/81
0920053	12/01
	12/05
	12/11
	12/12
	12/14
	12/20
	12/30
	20/01

ÍNDICE NUMÉRICO

4.203
D4.203

PEÇA NÚMERO	GRUPOS	PEÇA NÚMERO	GRUPOS	PEÇA NÚMERO	GRUPOS
0920053	21/01	0920053	39/63	0920053	50/46
	31/01		39/67		50/50
	31/05		39/68		50/51
	31/20		39/70		50/53
	31/25		39/72		50/56
	31/30		39/93		50/68
	31/31		39/108		50/88
	31/38		42/01		50/94
	31/45		42/22		50/101
	31/46		42/24		50/109
	31/52		42/32		50/113
	31/54		42/38		50/119
	31/64		42/40		50/121
	31/75		42/55		50/126
	31/77		42/56		50/139
	31/101		42/74		50/146
	31/116		42/78		50/152
	31/121		42/83		52/188
	34/12		42/109		54/01
	34/32		42/125		54/14
	35/01		42/127		54/15
	35/08		42/128		54/48
	35/09		42/129		70/02
	35/14		42/132		72/01
	35/15		42/133		72/26
	35/19		42/136		74/06
	35/24		42/146		74/07
	35/25		44/06		77/36
	35/29		44/13		77/61
	35/34		44/24		77/80
	35/46		44/34		77/81
	35/59		44/37	0920054	12/05
	35/63		44/45		12/11
	35/70		44/51		12/12
	35/78		44/52		12/14
	37/01		44/54		31/01
	37/04		44/85		31/30
	37/11		44/86		31/31
	37/18		44/93		31/77
	37/22		45/22		32/28
	37/23		45/37		33/01
	37/27		45/57		33/20
	37/29		45/90		33/23
	37/31		47/01		33/24
	37/32		47/04		33/30
	37/61		47/05		33/78
	39/08		47/08		33/79
	39/09		49/01		36/01
	39/11		50/01		36/03
	39/22		50/08		36/12
	39/34		50/20		36/16
	39/46		50/30		36/19
	39/51		50/36		36/26
	39/52		50/41		36/28
	39/56		50/42		36/36

4.203
D4.203

ÍNDICE NUMÉRICO

PEÇA NÚMERO	GRUPOS
0920054	36/43
	36/49
	36/50
	37/01
	37/04
	37/11
	37/18
	37/22
	37/23
	37/27
	37/29
	37/31
	37/32
	37/61
	37/80
	42/19
	42/22
	42/24
	42/26
	42/31
	42/32
	42/34
	42/38
	42/42
	42/48
	42/56
	42/72
	42/78
	42/83
	42/109
	42/126
	42/127
	42/128
	42/129
	42/131
	42/132
	42/133
	42/136
	42/146
	44/01
	44/51
	45/09
	45/22
	45/24
	45/29
	45/32
	45/33
	45/36
	45/37
	45/40
	45/42
	45/43
	45/44
	45/47
	45/53

PEÇA NÚMERO	GRUPOS
0920054	45/57
	45/59
	45/73
	45/80
	45/85
	45/90
	46/14
	46/17
	46/19
	46/30
	46/49
	50/08
	50/20
	50/30
	50/36
	50/41
	50/42
	50/50
	50/53
	50/56
	50/94
	50/101
	50/109
	50/113
	50/119
	50/126
	50/146
	50/152
	52/188
	56/23
	56/43
	56/44
	56/45
	56/46
	56/79
	70/02
	70/11
	71/33
	71/38
	71/39
	71/43
	71/48
	71/100
	72/01
	72/26
	73/35
	73/37
	73/57
	73/64
	73/80
	73/90
	73/112
0920055	45/37
	45/43
	45/47

PEÇA NÚMERO	GRUPOS
0920055	46/09
	50/08
	50/50
	50/56
	50/101
	50/109
	50/113
	50/119
	50/146
	70/02
	71/43
0920056	45/24
	45/33
	45/36
	45/40
	45/53
	56/23
	56/43
	56/44
	56/45
	56/46
	56/79
	71/01
	71/19
	71/29
	71/33
	71/38
	71/39
	71/42
	71/43
	71/46
	71/48
	71/51
	71/52
	71/56
	71/66
	71/100
	71/101
	71/105
0920057	45/32
0920058	31/05
	31/75
	45/09
	50/01
	50/36
	71/19
	71/109
	72/01
	72/26
	77/36
	77/61
	77/80
0920101	12/05
	12/11
	12/12

ÍNDICE NUMÉRICO

4.203
D4.203

MOTOR

NÚMEROS PERKINS

PEÇA NÚMERO	GRUPOS
0920101	12/14
	12/20
	53/07
	53/13
	53/23
0920106	52/60
	52/72
	52/79
	52/80
	52/86
	52/90
	52/110
	52/112
	52/138
	52/167
	52/179
	52/188
	52/229
	52/230
0920108	12/05
	12/12
	12/14
	31/25
	31/38
	31/46
	31/54
	31/64
	31/101
	31/116
	44/52
0920109	52/38
	52/60
	52/85
	52/171
	52/244
	56/43
0920113	00/06
	48/04
	48/11
	48/12
	48/18
	48/20
	48/21
	48/24
	48/29
	48/30
	48/33
	48/64
0920120	42/19
	42/22
	42/24
	42/26
	42/31
	42/32
	42/34

PEÇA NÚMERO	GRUPOS
0920120	42/38
	42/42
	42/48
	42/55
	42/56
	42/72
	42/74
	42/78
	42/83
	42/109
	42/126
	42/127
	42/128
	42/129
	42/130
	42/131
	42/132
	42/133
	42/136
	42/146
	52/38
	52/83
	52/85
	52/155
	52/167
	52/171
	52/179
	52/244
0920126	11/27
	43/14
	43/15
	43/26
	43/28
	43/29
	43/31
	43/47
	44/34
	44/93
	52/80
	52/189
	57/05
	57/18
	57/22
0920127	40/26
	40/27
	40/29
	40/34
	40/41
	40/52
	40/57
	40/62
	42/19
	42/22
	42/24
	42/26

PEÇA NÚMERO	GRUPOS
0920127	42/31
	42/32
	42/34
	42/38
	42/42
	42/48
	42/55
	42/56
	42/72
	42/74
	42/78
	42/83
	42/109
	42/126
	42/127
	42/128
	42/129
	42/130
	42/131
	42/132
	42/135
	42/136
	42/146
	52/60
	52/84
	52/189
	75/17
	75/23
	75/24
	75/38
	75/39
	75/49
0920154	42/24
	42/135
	52/79
	52/90
	52/112
	75/26
0920155	42/19
	42/22
	42/24
	42/26
	42/31
	42/32
	42/34
	42/38
	42/42
	42/48
	42/55
	42/56
	42/72
	42/74
	42/78
	42/83
	42/109

4.203
D4.203

ÍNDICE NUMÉRICO

PEÇA NÚMERO	GRUPOS
0920155	42/126
	42/127
	42/128
	42/129
	42/130
	42/131
	42/132
	42/133
	42/135
	42/136
	42/146
	52/60
	52/72
	52/79
	52/86
	52/90
	52/112
	52/128
	52/155
	52/188
0920290	55/51
	70/02
0920298	70/02
0920299	12/01
	12/05
	12/11
	12/12
	12/14
	12/20
	12/30
	15/01
	20/01
	20/03
0920444	71/46
0920469	50/20
	50/30
	50/42
	50/126
	50/152
0920488	50/08
	50/50
0920497	34/01
	34/12
	34/31
	34/32
	34/33
	34/40
	73/40
0920500	38/05
	38/11
	38/17
0920500	38/21
	38/25
	38/36
	38/71
0920735	55/27
	55/51
0921062	52/188
	55/39
0921167	38/11
0921241	15/01
0921246	22/01
	22/06
	22/07
0940076	73/23
	73/30
	73/32
	73/40
	73/41
	73/55
0940249	55/51
	70/02
0940495	70/02
0941081	21/01
0941082	22/01
	22/06
	22/07
0941083	36/01
	36/12
	36/16
	36/26
	36/36
	36/43
	36/49
0994946	22/07
0994967	15/01
0995260	42/01
	42/55
	42/74
	42/130
0999288	40/13
0999742	18/01
	18/05
	18/06
	18/09
0999962	55/17
	55/114
2116078	39/08
	39/09
	39/11
	39/22
	39/34
	39/46
	39/51
	39/52
	39/56
	39/63
	39/67
	39/68
	39/70
2116078	39/72
	39/93
	39/108
2126197	12/05
	12/11
	12/12
	12/14
	12/20
2126199	12/01
	12/30
2174562	73/19
	73/23
	73/27
	73/29
	73/30
	73/32
	73/40
	73/41
	73/54
	73/55
	73/67
	73/105
2182003	47/05
2184545	33/01
	33/20
	50/101
	50/109
	50/119
	50/146
2184546	50/113
2215574	39/08
	39/09
	39/11
	39/22
	39/34
	39/46
	39/51
	39/52
	39/56
	39/63
	39/67
	39/68
	39/70
	39/72
	39/93
	39/108
	44/37
	44/51
	44/86
2227063	12/05
	12/11
	12/12
	12/14
	12/20
2232133	50/94

ÍNDICE NUMÉRICO

4.203
D4.203

MOTOR

NUMEROS PERKINS

PEÇA NÚMERO	GRUPOS
2232354	45/32
2411151	34/01
	34/33
	38/01
	38/19
	38/32
	38/33
	38/37
	38/53
2411152	12/05
	12/11
	12/12
	12/14
	12/20
	52/38
	52/60
	52/83
	52/85
	52/109
	52/155
	52/171
	52/244
2411157	12/20
	52/128
	52/229
	52/230
2414445	45/43
	45/49
2415510	45/44
2415745	00/08
	12/01
	12/30
2487004	31/01
	31/30
	31/31
	31/46
	31/64
	31/77
	31/101
2541245	44/34
	44/93
2557298	44/52
2641327	42/19
	42/22
	42/24
	42/26
	42/31
	42/32
	42/34
	42/38
	42/42
	42/48
	42/55
	42/56
	42/72

PEÇA NÚMERO	GRUPOS
2641327	42/78
	42/83
	42/109
2645680	48/01
	48/17
	48/27
	48/28
2646848	48/01
	48/17
	48/27
	48/28
2726011	44/52
2726194	17/05
3152125	15/01
3152126	15/01
3152133	11/12
	11/14
	11/19
	14/05
3152148	13/07
	13/09
	13/12
3152148 A	13/07
	13/09
	13/12
4203114	11/12
4203115	11/14
4203133	13/07
	13/09
	13/12
4203133 A	13/07
	13/09
	13/12
4203133 B	13/07
	13/09
	13/12
4203133 C	13/07
	13/09
	13/12
4203139	11/48
4203141	11/14
4203143	11/23
4203144	00/05
4203145	11/24
4230147	11/12
4203149	11/27
4203152	11/12
	14/01
4203153	11/12
	14/01
4203157	18/01
	18/05
	18/06
	18/09
4203159	11/34

PEÇA NÚMERO	GRUPOS
4203161	12/01
	12/30
4203163	11/19
4203164	11/12
	11/14
	11/19
	14/05
4203165	52/188
4203167	13/12
4203168	13/07
	13/09
4203170	11/27
2486A964	33/79
24880530	44/34
	44/93
24880563	44/34
	44/93
26410045	42/19
	42/22
	42/24
	42/26
	42/31
	42/32
	42/34
	42/38
	42/42
	42/48
	42/55
	42/56
	42/72
	42/78
	42/83
	42/109
31146582	56/4C
31146702	56/44
	56/46
31148676	32/01
31161143	55/55
	55/58
31171114	44/34
	44/93
31171119	44/37
31171361	44/51
31172611	44/52
31747100	31/01
	31/20
	31/25
	31/30
	31/31
	31/45
	31/77
31752107	73/23
	73/30
	73/32
	73/40

4.203
D4.203

ÍNDICE NUMÉRICO

PEÇA NÚMERO	GRUPOS
31752107	73/41
	73/54
	73/55
31785003	31/77
31788327	31/116
32161113	42/19
	42/22
	42/24
	42/26
	42/31
	42/32
	42/34
	42/38
	42/42
	42/48
	42/55
	42/56
	42/72
	42/74
	42/78
	42/83
	42/109
	42/126
	42/127
	42/128
	42/129
	42/130
	42/131
	42/132
	42/133
	42/135
	42/136
	42/146
32184326	43/15
	43/26
	44/34
	44/93
	57/18
32184414	40/29
	40/34
	40/41
	42/19
	42/22
	42/24
	42/26
	42/31
	42/32
	42/34
	42/38
	42/42
	42/48
	42/55
	42/56
	42/72
	42/74

PEÇA NÚMERO	GRUPOS
32184414	42/78
	42/83
	42/109
	42/126
	42/127
	42/128
	42/129
	42/130
	42/131
	42/132
	42/133
	42/135
	42/136
	42/146
	52/60
	52/79
	52/90
	75/17
	75/23
	75/24
	75/26
	75/38
	75/39
	75/49
32417117	17/01
32524134	17/05
32726512	48/17
	48/28
32754415	17/05
33114118	12/01
	12/05
	12/11
	12/12
	12/14
	12/20
	12/30
	20/01
	20/03
33114412	42/19
	42/22
	42/24
	42/26
	42/31
	42/32
	42/34
	42/38
	42/42
	42/48
	42/55
	42/56
	42/72
	42/78
	42/83
	42/109
33117121	55/01

PEÇA NÚMERO	GRUPOS
33117121	55/03
	55/09
	55/15
	55/17
	55/27
	55/33
	55/34
	55/44
	55/45
	55/49
	55/51
	55/54
	55/55
	55/56
	55/58
	55/62
	55/64
	55/65
	55/67
	55/69
	55/71
	55/77
	55/86
	55/93
	55/94
	55/95
	55/103
	55/108
	55/114
	55/115
	55/127
	55/129
33124428 A	17/01
33124428 B	17/01
33124428 C	17/01
33125112	32/01
	32/05
	32/27
	32/28
	32/32
	32/36
	32/38
	32/41
	32/66
	32/73
33127107	11/05
	11/12
	11/14
	11/19
	11/23
	11/24
	11/27
	11/34
	11/48
33137408	11/05

ÍNDICE NUMÉRICO

4.203
D4.203

MOTOR

NUMEROS PERKINS

PEÇA NÚMERO	GRUPOS
33137408	11/12
	11/14
	11/19
	11/23
	11/24
	11/27
	11/34
	11/48
33154125	55/17
	55/114
33154126	55/17
	55/114
33176308	13/09
	13/12
33221115	42/19
	42/22
	42/24
	42/26
	42/31
	42/32
	42/34
	42/38
	42/42
	42/48
	42/55
	42/56
	42/72
	42/78
	42/83
	42/109
	42/125
	42/126
	42/127
	42/128
	42/129
	42/130
	42/131
	42/132
	42/135
	42/136
	42/146
33221319	14/01
	14/05
	17/01
	17/05
33261723	17/01
	17/05
33261723 A	17/01
	17/05
33261723 B	17/01
	17/05
33261723 C	17/01
	17/05
33286133	33/78
33287311	44/06

PEÇA NÚMERO	GRUPOS
33287311	44/13
	44/24
	44/34
	44/54
33411107	18/06
33415133	18/01
	18/05
	18/09
33418301	55/17
	55/114
33532121	31/01
	31/05
	31/20
	31/30
	31/31
	31/38
	31/45
	31/46
	31/52
	31/54
	31/64
	31/75
	31/77
	31/101
	31/116
	31/121
33533103	31/38
	31/64
33533112	42/130
	75/36
	75/69
33555123	33/24
33555324	44/34
	44/93
33812108	31/116
33813114	56/23
	56/43
	56/44
	56/45
	56/46
	56/79
33825409	00/05
	00/07
	00/09
	53/07
	53/13
	53/23
34417116	57/05
	57/18
	57/22
34716122	31/01
	31/05
	31/20
	31/25
	31/30

PEÇA NÚMERO	GRUPOS
34716122	31/31
	31/38
	31/45
	31/46
	31/52
	31/54
	31/64
	31/75
	31/77
	31/101
	31/116
	31/121
34826115	56/44
	56/46
34828105	56/44
	56/46
34828432	34/01
	34/33
35568316	44/34
35568344	57/18
35732548	34/01
	34/33
35737146	31/01
	31/30
	31/31
	31/77
35784434	34/12
	34/32
36171114	12/01
	12/05
	12/11
	12/12
	12/14
	12/20
	12/30
36174115	31/01
	31/05
	31/20
	31/25
	31/30
	31/31
	31/45
	31/52
	31/75
	31/77
	31/121
36243117	44/34
	44/93
36474128	48/01
	48/17
	48/27
	48/28
36513705	50/08
	50/50
36516119	48/01

4.203
D4.203

ÍNDICE NUMÉRICO

PEÇA NÚMERO	GRUPOS
36516119	48/17
	48/27
	48/28
36541425	50/08
	50/20
	50/30
	50/42
	50/50
	50/126
	50/152
36566517	34/01
	34/33
36811112	00/04
	34/01
	34/32
	34/40
36813117	00/05
	00/07
	00/09
	12/05
	12/11
	12/12
	12/14
	12/20
36814112	00/05
	00/07
	00/09
	12/05
	12/11
	12/12
	12/14
	12/20
36815516	00/09
	31/05
	31/20
	31/45
	31/121
36815517	00/09
	31/05
	31/20
	31/45
	31/121
36817134	00/07
	20/03
36817135	45/44
36817141	00/05
	00/08
	00/09
	20/01
36835412	00/07
36835414	44/52
36837409	00/04
	41/01
	41/15
	41/20

PEÇA NÚMERO	GRUPOS
36837409	41/22
	52/208
36843128	45/22
	45/32
	45/37
	45/38
	45/44
	45/57
	45/90
	52/188
36846114	00/06
36846409	00/05
	00/09
	31/05
	31/52
36851107	00/06
36853105	00/05
	00/07
	00/09
	44/06
	44/13
	44/24
	44/34
	44/37
	44/45
	44/51
	44/52
	44/54
	44/85
	44/86
	44/93
36854103	48/01
	48/17
	48/27
	48/28
36854104	48/01
	48/17
	48/27
	48/28
36862152	00/05
	00/07
	00/08
	00/09
	42/19
	42/22
	42/24
	42/26
	42/31
	42/32
	42/34
	42/38
	42/42
	42/48
	42/55
	42/56

PEÇA NÚMERO	GRUPOS
36862152	42/72
	42/78
	42/83
	42/109
	42/125
	42/126
	42/127
	42/128
	42/129
	42/130
	42/131
	42/132
	42/133
	42/135
	42/136
	42/146
	52/208
36862508	44/51
	44/52
36862512	00/08
	34/01
	34/33
36865104	56/23
36865108	00/08
	12/01
	12/30
36866414	00/07
	00/09
	34/12
	34/32
	44/24
	44/54
	44/85
36866415	00/05
	00/07
	00/08
	00/09
	56/23
	56/43
	56/44
	56/45
	56/46
	56/79
36866416	00/07
	44/34
	44/93
36867116	00/04
	38/01
	38/19
	38/32
	38/33
	38/37
	38/53
36884107	00/05
	00/07

ÍNDICE NUMÉRICO

4.203
D4.203

MOTOR

NUMEROS PERKINS

PEÇA NÚMERO	GRUPOS
36884107	00/09
	31/05
	31/20
	31/25
	31/38
	31/45
	31/46
	31/52
	31/54
	31/64
	31/75
	31/101
	31/116
	31/121
36884108	00/05
	00/08
	00/09
	31/01
	31/05
	31/20
	31/30
	31/31
	31/45
	31/52
	31/75
	31/77
	31/121
36884109	00/07
	31/25
	31/38
	31/46
	31/54
	31/64
	31/101
	31/116
37134791	45/44
37185702	34/12
37188559	34/01
37553801	20/01
37354391	12/05
	12/11
	12/12
	12/14
	12/20
37522662	44/86
37522711	44/52
37522741	44/52
37534531	44/06
	44/13
	44/24
	44/34
	44/37
	44/45
	44/51
	44/54

PEÇA NÚMERO	GRUPOS
37534531	44/85
	44/86
	44/93
37725432	31/20
	31/45
37725437	31/01
	31/25
	31/30
	31/31
	31/77
37725476	31/116
37732106	43/01
37732931	57/18
37733231	37/01
	37/04
	37/11
	37/18
	37/22
	37/23
	37/27
	37/29
	37/32
	37/61
37736341	49/01
37763442	33/23
37764261	33/23
37764341	33/23
37766262	37/01
	37/04
	37/11
	37/23
	37/32
37786573	38/36
37786591	38/11
37813113	45/47
38611108	56/23
41112671	55/67
41115004	22/01
	22/06
41115005	22/06
41115111	39/52
	39/68
	39/70
	39/93
70010002	72/01
	72/26
70020002	70/02
70030002	70/02
70040002	70/02
70040003	70/02
70040005	50/01
	50/36
70040008	70/02
70040009	44/51
70040014	44/34

PEÇA NÚME)	GRUPOS
70040014	44/93
70050007	70/02
70050008	45/57
	45/90
	52/188
70050027	45/37
70050029	11/05
	11/12
	11/19
70050030	18/01
	18/05
	18/06
	18/09
70070029	50/41
	50/53
	50/139
70070030	50/08
	50/50
	50/56
70070031	50/20
	50/30
	50/126
70070033	50/36
	50/42
	50/94
	50/101
	50/109
	50/113
	50/119
	50/146
70090010	75/18
	75/36
	75/38
	75/47
	75/68
	75/69
	75/80
70090011	32/01
	32/05
	32/27
	32/28
	32/32
	32/36
	32/38
	32/41
	32/66
	32/73
70090015	31/05
	31/75
70090022	70/02
70090029	50/01
	50/36
70090042	50/01
	50/36
	50/46

4.203
D4.203

ÍNDICE NUMÉRICO

PEÇA NÚMERO	GRUPOS
70100056	36/12
	36/26
70100077	42/01
	42/55
	42/74
70100095	71/19
	71/109
70100121	72/01
	72/26
70100124	50/01
	50/36
70100125	71/01
70100127	50/01
	50/36
	50/46
	50/51
70100175	71/46
70100184	73/29
	73/32
70100193	54/01
70100223	50/20
	50/30
	50/42
	50/126
	50/152
70100224	71/39
70100225	71/39
70100226	71/33
	71/38
	71/39
	71/43
	71/48
70100233	42/26
	42/31
	42/42
	42/48
	42/126
	42/131
70100248	77/36
70100249	73/37
	73/112
	73/114
70100250	73/37
	73/114
70100254	54/18
70100273	50/41
	50/53
	50/139
70100274	71/33
70100275	71/33
70100278	73/23
	73/32
70100285	54/15
70100301	71/43
70100302	71/43
70100303	18/01
	18/05
	18/06
	18/09
70100305	54/14
70100314	42/22
	42/24
	42/38
	42/78
	42/83
	42/109
	42/128
	42/129
	42/132
	42/133
	42/136
70100319	73/35
70100322	71/33
70100323	71/33
70100324	71/33
70100332	42/32
70100333	50/56
70100353	71/56
70100373	73/54
	73/105
70100374	52/188
70100379	73/57
	73/80
70100380	52/56
	42/127
70100395	42/40
	42/125
70100414	50/88
70100429	50/88
70100430	73/35
	73/57
	73/64
	73/80
	73/90
70100432	42/72
70100433	50/94
70100450	50/101
	50/109
	50/113
	50/119
	50/146
	77/61
	77/80
70100454	73/112
	31/25
70100500	31/38
70100558	31/46
	31/54
	31/64
	31/101
70100558	31/116
70100576	42/146
70110030	77/61
	77/80
70110032	73/112
70140007	21/01
70150008	72/01
	72/26
70150013	17/05
70150038	34/01
	34/12
	34/31
	34/32
	34/33
	34/40
70150039	18/01
	18/05
	18/06
	18/09
70170024	14/01
	14/05
70170025	44/51
70180024	73/37
	73/114
70180032	54/15
	54/26
70180036	72/01
	72/15
	72/26
70180041	74/06
	74/07
70180055	33/79
	34/01
	34/33
	53/10
	53/13
70180057	56/23
	56/43
	56/44
	56/45
	56/46
	56/79
70180059	52/60
	56/23
	56/43
	56/44
	56/45
	56/46
	56/79
	72/01
	72/13
	72/15
	72/21
	72/26
70180060	52/60

ÍNDICE NUMÉRICO

4.203
D4.203

MOTOR

NUMEROS PERKINS

PEÇA NÚMERO	GRUPOS
70180060	72/01
	72/17
	72/26
70180061	72/01
	72/17
	72/26
70180062	54/01
	54/15
70180063	54/18
	54/41
70180064	54/15
70180065	54/14
	54/48
70180078	54/01
70180083	56/45
	56/79
70180085	72/13
	72/21
70180104	73/29
	73/32
	73/55
	73/112
70180122	77/05
	77/61
	77/80
70200015	42/130
70200026	57/05
	57/18
	57/22
70200027	57/05
	57/18
	57/22
70200075	52/60
	52/79
	52/90
	52/188
70200079	37/04
	37/27
	37/29
	37/61
70200085	56/43
70200086	37/01
	37/22
	37/23
70200088	72/01
	72/13
	72/15
	72/21
	72/26
70200091	37/11
	37/18
	37/31
70200120	52/60
	52/79
	52/90

PEÇA NÚMERO	GRUPOS
70200120	75/17
	75/23
	75/24
	75/26
70200121	43/05
	43/19
	43/27
	43/29
70200123	40/26
	40/27
	40/52
	40/57
	40/62
70200126	43/14
	43/15
	43/25
	43/26
	43/31
	43/47
	52/188
70200158	54/01
70200159	54/15
70200166	37/18
	37/22
	37/29
	37/31
70200177	52/60
70200178	52/60
70200179	56/45
	56/79
70200180	56/45
70200183	74/14
70200194	75/18
	75/47
70200196	72/17
70200210	37/31
70200211	56/23
70200212	37/32
70200215	48/20
70200224	75/36
	75/38
	75/68
	75/69
	75/80
70200229	42/19
	42/22
	42/24
	42/26
	42/31
	42/32
	42/34
	42/38
	42/42
	42/48
	42/55

PEÇA NÚMERO	GRUPOS
70200229	42/56
	42/72
	42/74
	42/78
	42/83
	42/109
	42/126
	42/127
	42/128
	42/129
	42/130
	42/131
	42/132
	42/133
	42/135
	42/136
	42/146
	57/05
	57/18
	57/22
70200232	54/14
	54/48
70200237	43/32
70200300	33/79
70200329	33/79
70200385	56/79
70200387	37/80
70200426	33/79
70200429	33/79
70230003	73/32
70230009	18/01
	18/05
	18/06
	18/09
70240008	12/05
	12/11
	12/12
	12/14
70240013	44/24
	44/54
	44/85
70240023	45/22
70240025	70/02
70240030	77/36
	77/81
70240035	47/04
70240040	47/01
70240042	44/01
70240059	47/04
	47/05
70240090	31/05
	31/52
70240103	45/57
	45/90
	52/188

4.203
D4.203

ÍNDICE NUMÉRICO

PEÇA NÚMERO	G R U P O S
70240128	34/32
70240159	12/20
70240172	45/59
70240175	36/36
70240196	77/61
	77/80
70250010	12/01
	12/30
70250012	12/05
	12/14
70250019	12/11
	12/20
70250021	12/12
70320005	31/01
	31/05
	31/30
	31/52
	31/75
	31/121
70320006	31/20
	31/45
70320025	31/46
	31/101
70320037	31/38
	31/64
70330012	70/02
70330013	70/02
70330014	70/02
70330018	73/37
	73/112
	73/114
70330019	33/20
70330024	50/01
	50/36
70330025	50/01
	50/36
70330026	35/01
	35/19
	35/24
	35/29
	35/59
70330030	50/101
70330039	50/41
	50/53
	50/139
70330050	50/20
	50/30
	50/126
	50/152
70330070	71/33
70330071	46/27
70330075	35/15
70330080	50/94
70330081	50/94
70330088	50/56

PEÇA NÚMERO	G R U P O S
70330088	50/109
	50/113
	50/119
70330101	50/146
70340001	47/04
	47/05
70350001	77/61
	77/80
70360002	35/08
70360013	35/09
	35/63
70360014	35/01
	35/25
70360024	35/24
70360025	35/70
70360026	35/29
	35/34
70360027	35/14
	35/19
	35/46
70360031	35/15
70380006	74/17
70440019	45/09
	45/80
70440026	70/02
70440038	12/01
	12/30
70440069	45/22
70440074	45/24
	45/85
70440083	45/32
70440084	55/45
70440085	45/33
70440089	45/36
	45/40
70440091	45/37
70440097	45/42
70440101	45/53
70440114	45/57
	45/90
	52/188
70440116	45/57
	52/188
70440117	45/59
70440134	37/27
	37/61
70440159	45/90
70440160	37/80
70470032	44/51
70470051 A	17/01
70470051 B	17/01
70470051 C	17/01
70470054	33/79
70490011	00/07
	31/38

PEÇA NÚMERO	G R U P O S
70490011	31/46
	31/54
	31/64
	31/101
	31/116
70490014	00/04
	74/07
	74/25
	74/30
	74/32
70490019	00/06
	17/05
70490021	00/07
	31/25
	31/38
	31/46
	31/54
	31/64
	31/101
	31/116
70490022	00/07
	31/25
	31/38
	31/46
	31/54
	31/64
	31/101
	31/116
70490026	00/09
	47/04
	47/05
70490030	00/08
	12/01
	12/30
70490031	00/08
	12/01
	12/30
70490032	70/02
70490033	70/02
70490063	00/05
	00/07
	00/08
	00/09
	39/08
	39/09
	39/11
	39/22
	39/34
	39/46
	39/51
	39/52
	39/56
	39/63
	39/67
	39/68

ÍNDICE NUMÉRICO

4.203
D4.203

MOTOR

NUMEROS PERKINS

PEÇA NÚMERO	GRUPOS
70490063	39/70
	39/72
	39/93
	39/108
70490109	00/07
	44/37
	44/86
70490130	00/05
	45/43
70490131	00/05
	46/27
	46/29
70490133	00/05
	31/52
	31/75
70490134	00/05
	31/52
	31/75
70490147	00/04
	17/01
70490182	42/125
	42/126
	42/127
	42/128
	42/129
	42/130
	42/131
	42/132
	42/133
	42/135
	42/136
	42/146
70490184	44/01
	52/208
70490211	00/05
	00/07
	00/08
	00/09
	47/01
	47/05
	47/08
70500001	13/07
	13/09
	13/12
	77/36
70510002	73/37
	73/114
70510006	70/02
70520018	70/02
70520020	50/56
70520021	73/37
70520028	70/02
70520030	50/01
	50/36
	50/46
70520051	73/112
	73/114
70520055	50/41
	50/53
	50/139
70520056	73/32
70520058	73/35
	73/57
	73/64
	73/80
	73/90
70520072	52/188
70520084	50/94
70520089	50/101
	50/109
	50/113
	50/119
	50/146
70520110	73/54
	73/105
70530005	11/05
	11/12
	11/14
	11/19
	11/23
	11/24
	11/27
	11/34
	11/48
70530006	11/05
	11/12
	11/14
	11/19
	11/23
	11/24
	11/27
	11/34
	11/48
70530010	11/05
	11/12
	11/14
	11/19
	11/23
	11/24
	11/27
	11/34
	11/48
70540015	41/09
70540017	38/05
70540035	38/17
70540045	38/21
70540049	38/25
70540050	38/01
	38/19
70540056	38/32
70540057	38/33
70540058	41/20
70540059	38/37
70540062	41/22
70540065	41/01
	41/15
70540102	38/71
70550001	77/81
70550002	72/01
	72/26
70550004	71/33
70550005	71/33
70550010	77/61
	77/80
70560001	70/02
70570026	73/37
	73/114
70570030	70/02
70570032	77/36
	77/61
	77/80
	77/81
70570045	71/33
70576100	42/19
	42/32
	42/34
	42/55
	42/56
	42/74
	42/127
	42/130
	48/04
	48/11
	48/12
	48/18
	48/20
	48/21
	48/24
	48/29
	48/30
	48/33
	48/64
	48/64
70576101	48/01
	48/17
	48/27
	48/28
70600001	42/19
	42/32
	42/34
	42/55
	42/56
	42/74
	42/127
	42/130

4.203
D4.203

ÍNDICE NUMÉRICO

PEÇA NÚMERO	GRUPOS
70600001	48/04
	48/11
	48/12
	48/18
	48/20
	48/21
	48/24
	48/29
	48/30
	48/33
	48/64
70610004	70/02
70610010	73/19
	73/23
	73/27
	73/29
	73/30
	73/32
	73/35
	73/40
	73/41
	73/54
	73/55
	73/57
	73/64
	73/67
	73/80
	73/90
	73/105
	73/112
70610039	73/105
70620102	31/01
	31/05
	31/20
	31/30
	31/45
	31/52
	31/75
	31/121
70620114	72/01
	72/26
70620327	31/25
70620339	31/31
	31/54
70620371	31/46
70620379	72/13
70620414	72/15
70620464	53/13
70620465	52/60
	52/90
	52/188
70620666	31/77
70620690	31/101
70620712	31/116

PEÇA NÚMERO	GRUPOS
70650002	11/05
	11/12
	11/14
	11/19
	11/23
	11/24
	11/27
	11/34
	11/48
70650008	31/05
	31/20
	31/38
	31/45
	31/52
	31/54
	31/75
	31/116
	31/121
70650014	11/05
	11/12
	11/19
	11/48
70650041	77/36
	77/81
70670022	32/05
	32/28
70670025	50/56
70670033	32/28
70670045	56/23
70670057	70/11
70670066	56/45
	56/79
70670072	32/32
70670079	32/38
70670083	32/41
70670117	32/66
70670138	32/73
70700006	70/02
70700023	73/32
70700026	73/57
	73/80
	73/90
70700028	73/35
	73/64
70700030	73/37
	73/112
	73/114
70720009	12/01
	12/30
70730003	70/02
70730004	70/02
70730008	45/22
	45/32
70730016	00/05

PEÇA NÚMERO	GRUPOS
70730016	00/07
	00/08
	00/09
	12/01
	12/05
	12/11
	12/12
	12/14
	12/20
	12/30
70730018	56/23
	56/43
	56/44
	56/45
	56/46
	56/79
70730019	00/04
	48/01
	48/17
	48/27
	48/28
70730023	00/05
	00/07
	00/08
	00/09
	20/01
	20/03
70740002	56/44
	56/46
70740025	55/39
70740037	71/33
70740046	17/01
70740047	17/01
	17/05
70740048	17/01
70740050	12/01
	12/05
	12/11
	12/12
	12/14
	12/20
	12/30
70740064	52/84
	52/188
	55/03
	55/09
	55/62
	55/65
	55/69
	55/77
	55/94
	55/103
	55/127
	55/129

ÍNDICE NUMÉRICO

4.203
D4.203

MOTOR

NUMEROS PERKINS

PEÇA NÚMERO	GRUPOS
70740065	55/01
	55/27
	55/33
	55/34
	55/44
	55/45
	55/49
	55/51
	55/55
	55/56
	55/58
	55/64
	55/67
	55/71
	55/86
	55/93
	55/95
	55/108
	55/115
70740068	55/54
70740069	55/15
	55/17
	55/114
	71/66
70750007	70/02
70750008	70/02
70750033	44/51
70760006	50/01
	50/36
70760007	50/01
	50/36
70760020	71/43
	71/48
70780007	73/37
	73/114
70780016	73/105
70800016	42/125
	42/126
	42/127
	42/128
	42/129
	42/130
	42/131
	42/132
	42/133
	42/135
	42/136
	42/146
70810004	72/01
	72/26
70810005	72/01
	72/26
70810006	72/01
	72/26
70810009	73/40
70810009	73/55
70810029	73/67
70820007	17/01
	17/05
70820008	37/04
70820009	52/128
70820013	38/11
70820014	31/01
	31/30
	31/31
	31/77
70820015	71/01
	71/42
	71/51
	71/56
	71/101
70820016	31/01
	31/30
	31/31
	31/77
70820048	37/23
70820051	31/52
	31/75
70820055	50/51
70820057	45/43
70820059	22/01
	22/06
	22/07
70820061	50/88
	50/121
	52/208
70820064	50/88
	50/94
	50/101
	50/109
	50/113
	50/119
	50/121
	50/146
	52/208
70820065	45/40
70830022	31/01
	31/77
70830028	31/20
70830046	31/30
70830049	31/31
70830053	31/25
	31/38
	31/54
70830058	31/45
70830059	31/46
	31/101
70830072	31/05
	31/121
70830073	31/52
70830075	31/64
70830078	31/75
70830106	31/116
70860001	18/01
	18/05
	18/06
	18/09
70900061	74/06
	74/07
70910001	18/01
70910002	18/01
	18/05
	18/06
	18/09
70910003	18/05
	18/06
	18/09
70920008	31/01
	31/05
	31/20
	31/30
	31/31
	31/38
	31/45
	31/46
	31/52
	31/54
	31/64
	31/75
	31/77
	31/101
	31/116
	31/121
70920039	70/02
70920040	72/01
	72/26
70920041	72/01
	72/26
70920042	72/01
	72/26
70920065	38/11
	40/01
	40/13
	40/26
	40/27
	40/29
	40/34
	40/41
	40/52
	40/57
	40/62
70920080	34/01
	34/12
	34/31
	34/32

4.203
D4.203

ÍNDICE NUMÉRICO

PEÇA NÚMERO	GRUPOS
70920080	34/33
	34/40
70920081	00/04
	48/01
	48/17
	48/27
	48/28
70920083	48/01
	48/04
	48/11
	48/12
	48/17
	48/18
	48/20
	48/21
	48/24
	48/27
	48/28
	48/29
	48/30
	48/33
	48/64
	75/18
	75/36
	75/38
	75/47
	75/68
	75/69
	75/80
70940032	56/43
	56/44
	56/46
70940043	36/01
	36/03
	36/12
	36/16
	36/28
	36/49
	36/50
70940044	70/02
70940045	70/02
70940047	54/01
	54/15
	54/18
	54/25
	54/41
	54/46
70940049	72/01
	72/26
70940055	36/03
	36/19
	36/50
70940056	70/02
70940058	36/01
	36/28
70940071	45/09
	45/24
	45/40
70940084	45/32
70940086	56/45
	56/79
70940093	45/37
70940097	45/43
70940099	36/28
70940100	45/47
70940111	36/19
	36/43
	36/49
	36/50
70950007	72/01
70990111	53/07
70990133	48/01
	48/04
	48/11
	48/12
	48/17
	48/20
	48/24
	48/27
	48/30
	48/33
	48/64
70990177	42/01
	42/55
	42/74
	42/130
70990194	34/01
	34/33
70990247	55/27
	55/51
70990257	70/02
70990289	77/19
	77/32
	77/36
	77/53
	77/61
	77/80
	77/81
70990297	70/02
70990299	70/02
70990300	70/02
70990316	74/06
70990328	00/08
	31/01
	31/30
	31/31
	31/77
70990332	53/10
70990349	55/03
	55/94
70990361	31/20
	31/45
70990376	42/22
	42/24
	42/38
	42/78
	42/109
	42/128
	42/132
	42/133
	42/136
	42/146
70990391	42/22
	42/24
	42/38
	42/83
	42/109
	42/128
	42/129
	42/132
	42/133
	42/136
	42/146
70990419	15/01
70990548	55/09
70990558	57/05
	57/18
70990599	42/22
	42/24
	42/26
	42/31
	42/38
	42/42
	42/48
	42/78
	42/83
	42/109
	42/126
	42/128
	42/129
	42/131
	42/132
	42/133
	42/135
	42/136
	42/146
70990676	18/01
	18/05
	18/06
	18/09
70990677	18/01
	18/05
	18/09
70990715	55/93
70990736	50/50

ÍNDICE NUMÉRICO

4.203
D4.203

MOTOR

NUMEROS PERKINS

PEÇA NÚMERO	GRUPOS
70990743	55/34
70990757	74/07
	74/25
70990778	42/19
	42/34
70990779	42/19
	42/34
70990782	42/19
70990783	55/39
	55/69
70990784	31/31
	31/54
70990814	42/38
70990818	34/31
70990819	42/22
	42/24
	42/78
	42/83
	42/109
	42/128
	42/129
	42/132
	42/133
	42/136
	42/146
70990821	55/44
	55/45
70990826	34/33
70990828	73/35
	73/57
	73/64
	73/80
	73/90
70990831	31/25
70990874	42/24
70990877	48/18
	48/21
	48/28
	48/29
70990878	55/49
70990882	42/22
70990882	42/83
70990903	42/26
	42/31
	42/42
	42/48
70990904	42/26
	42/31
	42/42
	42/48
	42/126
	42/131
70990905	42/26
	42/31
	42/42
70990905	42/131
70990921	55/54
70990922	74/15
70990923	31/05
	31/52
	31/75
	31/121
70990934	55/56
70990939	42/26
	42/31
	42/42
	42/131
70990948	55/33
70990950	45/38
70990951	55/55
	55/58
70990971	53/13
	53/23
70990986	55/62
70990987	77/35
	77/36
	77/64
	77/81
70990993	73/37
	73/114
70990997	50/56
70991014	34/40
70991016	42/32
70991017	42/32
	42/55
	42/56
	42/74
	42/127
	42/130
70991018	42/32
70991019	42/32
70991020	42/32
70991022	55/64
70991024	39/08
	39/09
	39/11
	39/22
	39/34
	39/46
	39/51
	39/56
	39/63
	39/67
	39/72
70991043	55/65
70991044	42/19
	42/34
70991045	42/19
	42/34
70991046	42/34
70991062	55/01
70991069	40/26
70991070	42/38
70991071	56/23
70991078	40/27
70991103	33/24
70991104	40/29
70991107	55/71
70991114	42/83
	42/129
70991120	42/29
	42/48
	42/126
70991122	42/48
	42/126
70991130	33/30
70991131	55/15
70991139	35/59
	35/78
70991140	55/77
70991166	45/44
70991173	55/95
70991197	45/57
	45/90
	52/188
70991198	54/48
70991211	42/55
	42/74
70991212	42/55
70991213	75/39
70991214	42/55
	42/74
70991215	42/55
	42/74
70991216	42/55
	42/74
70991217	42/56
70991218	42/56
	42/127
70991219	40/41
70991220	42/56
	42/127
70991221	42/56
	42/127
70991225	55/86
70991339	40/34
70991363	57/05
	57/18
	57/22
70991369	40/57
70991370	42/72
70991371	42/72
70991372	42/72
70991373	42/72
70991376	42/72

4.203
D4.203

ÍNDICE NUMÉRICO

PEÇA NÚMERO	GRUPOS
70991378	42/74
70991391	42/78
70991412	56/43
	56/44
	56/46
70991413	56/45
70991459	39/52
	39/93
	39/108
70991460	52/188
	55/103
70991486	40/62
70991487	42/78
70991490	48/01
	48/17
	48/27
	48/28
70991491	48/01
	48/17
	48/27
	48/28
70991492	48/01
	48/17
	48/27
	48/28
70991493	48/01
	48/17
	48/27
	48/28
70991505	48/04
	48/11
	48/12
	48/18
	48/20
	48/21
	48/24
	48/29
	48/30
	48/33
	48/64
70991506	48/04
	48/11
	48/12
	48/18
	48/20
	48/21
	48/24
	48/29
	48/30
	48/33
	48/64
70991507	48/04
	48/11
	48/12
	48/18

PEÇA NÚMERO	GRUPOS
70991507	48/20
	48/21
	48/24
	48/29
	48/30
	48/33
	48/64
70991508	48/04
	48/11
	48/12
	48/18
	48/20
	48/21
	48/24
	48/29
	48/30
	48/33
	48/64
70991638	77/61
	77/80
70991801	42/109
70991810	42/127
70991811	42/126
	42/131
70991812	42/128
70991813	42/129
70991814	42/132
70991815	42/133
70991825	75/12
	75/18
	75/31
	75/47
	75/68
	75/80
	76/60
70991827	42/136
70991928	55/129
70991929	55/108
	55/127
70991991	31/25
	31/38
	31/46
	31/54
	31/64
	31/101
	31/116
70992007	57/05
	57/18
	57/22
70992084	44/93
70992085	57/22
70992087	42/146
70992088	56/79
70992145	31/38
	31/64

PEÇA NÚMERO	GRUPOS
70995002	77/05
70995003	77/05
70995017	77/61
70995018	77/80
70996020	77/61
	77/64
	77/80
70997005	42/01
	42/55
	42/74
	42/130
70997006	42/01
	42/55
	42/74
	42/130
70997010	42/01
	42/55
	42/74
	42/130
70997075	42/01
	42/55
	42/74
	42/130
70997121	33/78
	33/79
79950001	50/08
79950002	50/08
	50/36
79950050	72/01
	72/26
79950107	50/36
79950130	70/02
79950134	70/02
79950136	73/23
	73/27
	73/32
	73/37
	73/40
	73/54
	73/55
	73/112
	73/114
79950181	72/01
	72/26
79950186	72/01
	72/26
79950189	77/36
	77/61
	77/80
	77/81
79950200	70/02
79950203	70/02
79950207	72/01
	72/26
79950266	77/36

ÍNDICE NUMÉRICO

4.203
D4.203

MOTOR

NUMEROS PERKINS

PEÇA NÚMERO	GRUPOS	PEÇA NÚMERO	GRUPOS	PEÇA NÚMERO	GRUPOS
79950266	77/81				
79950267	73/37				
	73/112				
	73/114				
79950269	54/18				
	54/41				
79950287	72/26				
79950290	71/43				
	71/48				
80201361	47/01				
80330934	13/07				
	13/09				
	13/12				
80490032	00/04				
	00/06				
	74/06				
	74/14				
	74/15				
	74/16				
	74/17				
	74/20				
	74/33				
	74/53				
	74/55				
	74/60				
80550053	71/33				
	71/38				
	71/39				
	71/43				
	71/48				
	71/100				
80650722	40/01				
* 0920003	31/38				
* 0920127	42/133				
* 70780016	73/67				

* ITENS FORA DE ORDEM

Perkins
Motores

DIVISÃO DE PEÇAS

81000002-A(1) 06/88

Massey Perkins S.A.

Av. Piraporinha nº 1100 - Diadema - S.P.

Cx. Postal 398 · Cep 09900 · Fone 745-3388 (PABX)

C.G.C. 61.156.113/0022-08 Insc. Est. 268.068.116

End. Telegr. "FARMING" - Telex 011-44780