Perkins®

THE HEART OF EVERY GREAT MACHINE

RUTHZIL TRATOR COMERCIAL DE PEÇAS LTDA 11 97083-6812 ROLANDO CITRANGULO

Catálogo de Piezas

4203

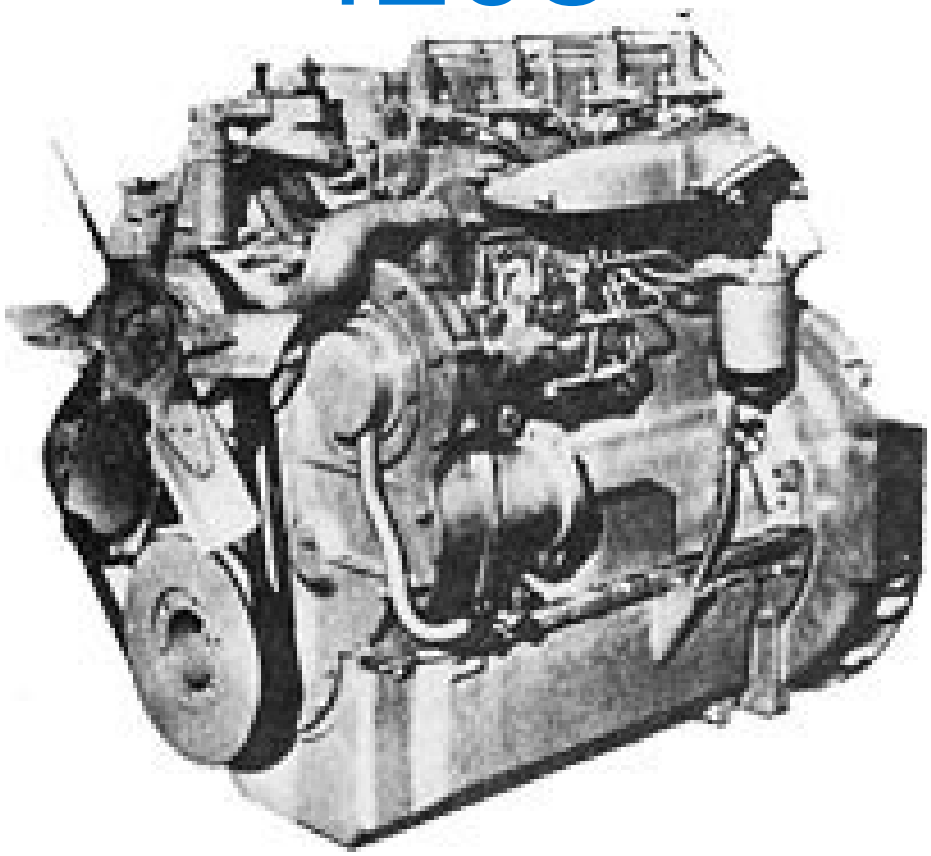

4.203

INDICE / *INDEX*

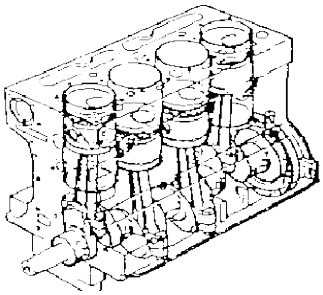

BLOQUE DE CILINDROS
CYLINDER BLOCK
PAG. / *PAGE N°: 4*

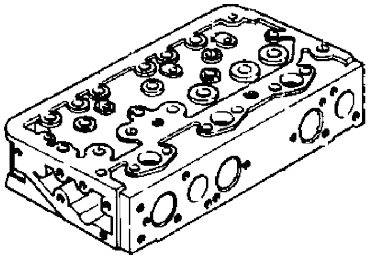

TAPA DE CILINDROS
CYLINDER HEAD
PAG. / *PAGE N°: 6*

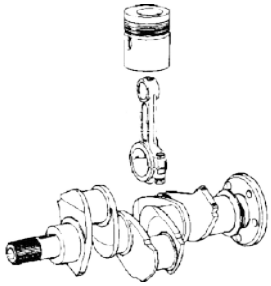

CIGÜEÑAL, PISTONES Y BIELAS
CRANKSHAFT, PISTONS and CONN.ROD.
PAG. / *PAGE N°: 8*

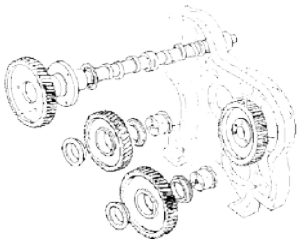

ENGRANAJES DE LA DISTRIBUCION
TIMING GEAR AND CAMSHAFT
PAG. / *PAGE N°: 10*



CAJA DE DISTRIBUCION
TIMING COVER
PAG. / *PAGE N°: 12*

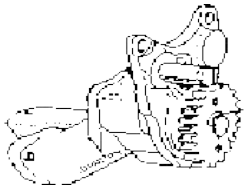

BOMBA DE ACEITE
OIL PUMP
PAG. / *PAGE N°: 14*

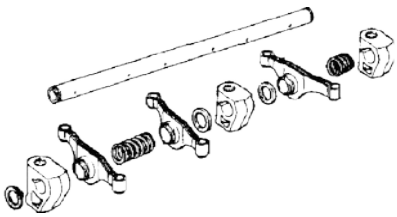

CONJUNTO EJE DE BALANCINES
SHAFT AND ROCKET ASSY
PAG. / *PAGE N°: 16*

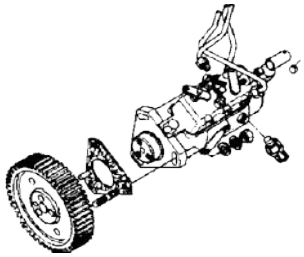

BOMBA DE INYECCION
INYECTION PUMP
PAG. / *PAGE N°: 18*

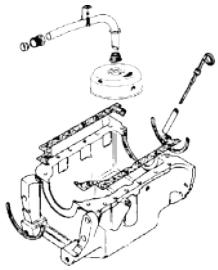

CARTER DE ACEITE
LUB OIL SUMP
PAG. / *PAGE N°: 20*

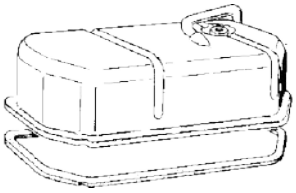

TAPA DE VALVULAS
ROCKET COVER
PAG. / *PAGE N°: 22*

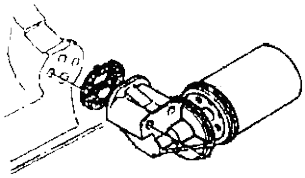

FILTRO DE ACEITE
LUB OIL FILTER
PAG. / *PAGE N°: 24*

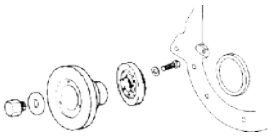

POLEA DEL CIGÜEÑAL
CRANKSHAFT PULLEY
PAG. / *PAGE N°: 25*

INDICE / INDEX

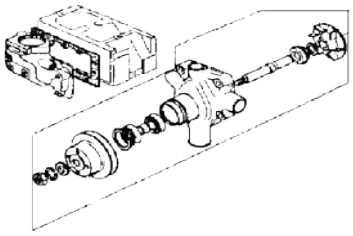

BOMBA DE AGUA / CPO. SALIDA AGUA
WATER PUMP / OUTLET WATER BODY
PAG. / *PAGE N°: 26*

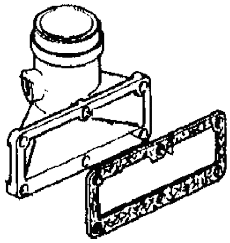

MULTIPLE DE ADMISION
INLET MANIFOLD
PAG. / *PAGE N°: 28*

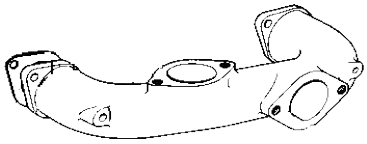

MULTIPLE DE ESCAPE
EXHAUST MANIFOLD
PAG. / *PAGE N°: 30*

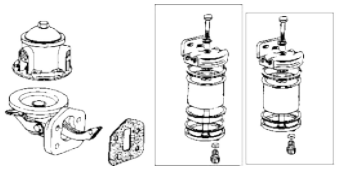

BOMBA Y FILTROS DE COMBUSTIBLE
PUMP and FUEL OIL FILTER
PAG. / *PAGE N°: 32*

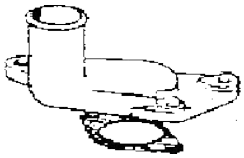

CONEX. SALIDA DE AGUA
WATER OUTLET CONN.
PAG. / *PAGE N°: 33*

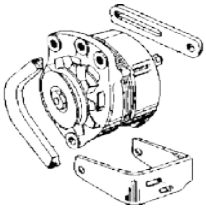

ALTERNADOR Y SOPORTES
ALTERNATOR and SUPPORT
PAG. / *PAGE N°: 35*

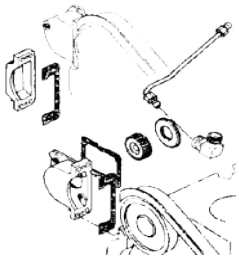

BOMBA HIDRAULICA
HYDRAULIC PUMP
PAG. / *PAGE N°: 37*

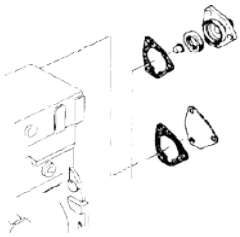

CUENTAHORAS / TACOMETRO
TACHOMETER / HOURMETER
PAG. / *PAGE N°: 39*

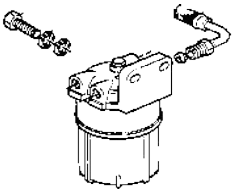

PREFILTRO DE COMBUSTIBLE
FUEL PREFILTER
PAG. / *PAGE N°: 40*

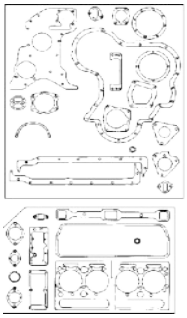

JUEGO DE JUNTAS
GASKET SET
PAG. / *PAGE N°: 42*

SECCION : BLOQUE DE CILINDROS
SECTION : CYLINDER BLOCK

ILUSTRACION N°: 01
ILUSTRATION N°: 01

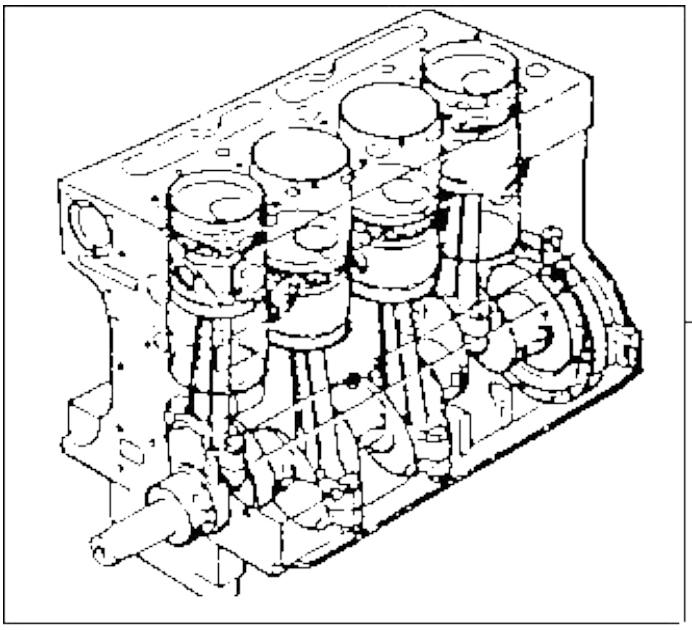

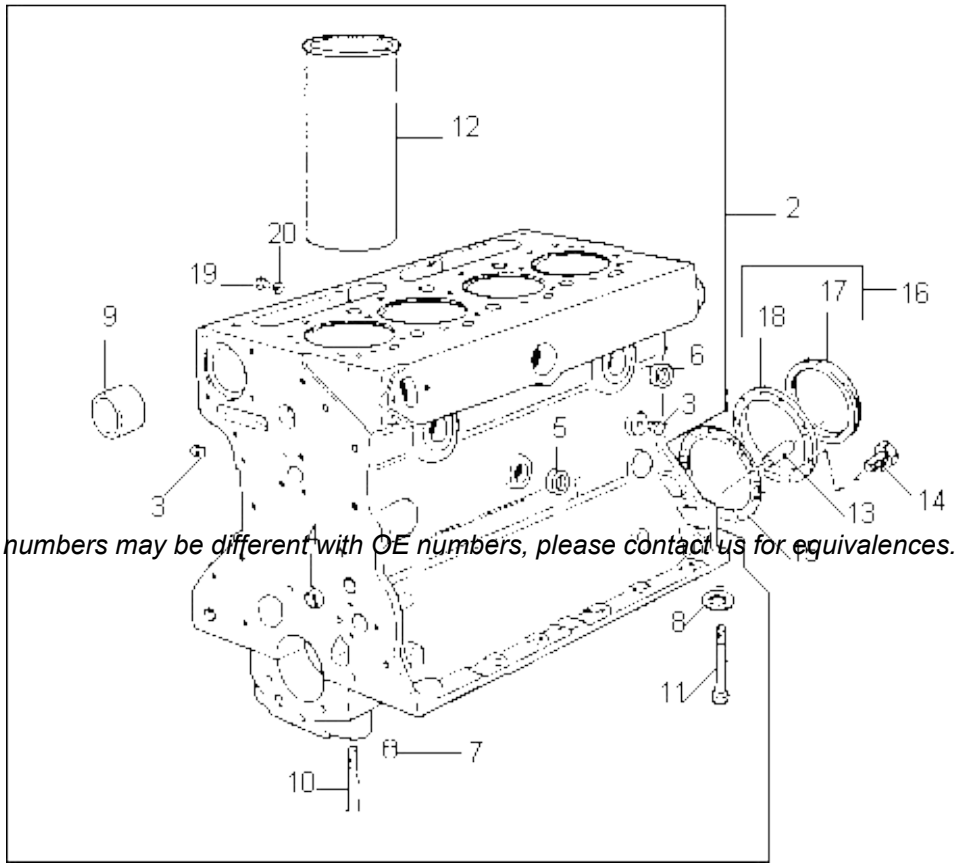

Part numbers may be different with OE numbers, please contact us for equivalences.

SECCION : BLOQUE DE CILINDROS
SECTION : CYLINDER BLOCK

ILUSTRACION N° 01

1	105715			A4.203 (MF)	1	CONJ. MAYOR BLOQUE DE CILINDROS / *ASSY SHORT ENGINES*
2	105707	1		A4.203 (MF)	1	CONJ. MENOR BLOQUE DE CILINDROS / *ASSY. CYLINDER BLOCK*
1	105824			4.203 A.I.	1	CONJ. MAYOR BLOQUE DE CILINDROS / *ASSY SHORT ENGINES*
2	105708	1		4.203 A.I.	1	CONJ. MENOR BLOQUE DE CILINDROS / *ASSY. CYLINDER BLOCK*
3	008059	2			1	TAPON / *PLUG*
4	0650566	2			2	TAPON / *PLUG*
5	0650588	2			1	TAPON / *PLUG*
6	0650710	2			8	TAPON / *PLUG*
7	0870001	2			10	MANGUITO GUIA / *DOWEL GUIDE*
8	2415608	2			2	ARO SELLO / *O'RING*
9	31134119	2			1	BUJE / *BUSH*
10	32181441	2			8	TORNILLO / *SCREW*
11	32181442	2			2	TORNILLO / *SCREW*
12	31358323	2	(A)		4	CAMISA DE CILINDROS / *CYLINDER LINER*
12	31358345		(B)		4	CAMISA DE CILINDROS / *CYLINDER LINER*
12	008193A		▼▲	(+) 0,70	4	CAMISA DE CILINDROS / *CYLINDER LINER*
12	008193B		▼▲	(+) 1,70	4	CAMISA DE CILINDROS / *CYLINDER LINER*
12	008193C		▼▲	(+) 2,50	4	CAMISA DE CILINDROS / *CYLINDER LINER*
13	0350015	1			2	ESPINA / *DOWEL*
14	001552	1			9	TORNILLO / *SCREW*
15	33826111	1			1	JUNTA / *JOINT*
16	4142V002	1			1	CONJ. PORTA RETEN / *REAR OIL SEAL HOUSING ASSY*
17	2418F475	16		006292	1	RETEN DE ACEITE / *OIL SEAL*
18	37424611	16			1	PORTA RETEN / *SEAL HOUSING*
19	0746251				1	TORNILLO / *SCREW*
20	0920106				1	ARANDELA / *WASHER*

(A) : CAMISA SEMITERMINADA / *LINER SEMIFINISHED*
(B) : CAMISA PRETERMINADA / *LINER FINISHED*

Numeros de piezas puede variar con numeros originales, favor contactenos por equivalencias.
Part numbers may be different with OE numbers, please contact us for equivalences.

SECCION : TAPA DE CILINDROS
SECTION : CYLINDER HEAD

ILUSTRACION N°: 3
ILUSTRATION N°: 3

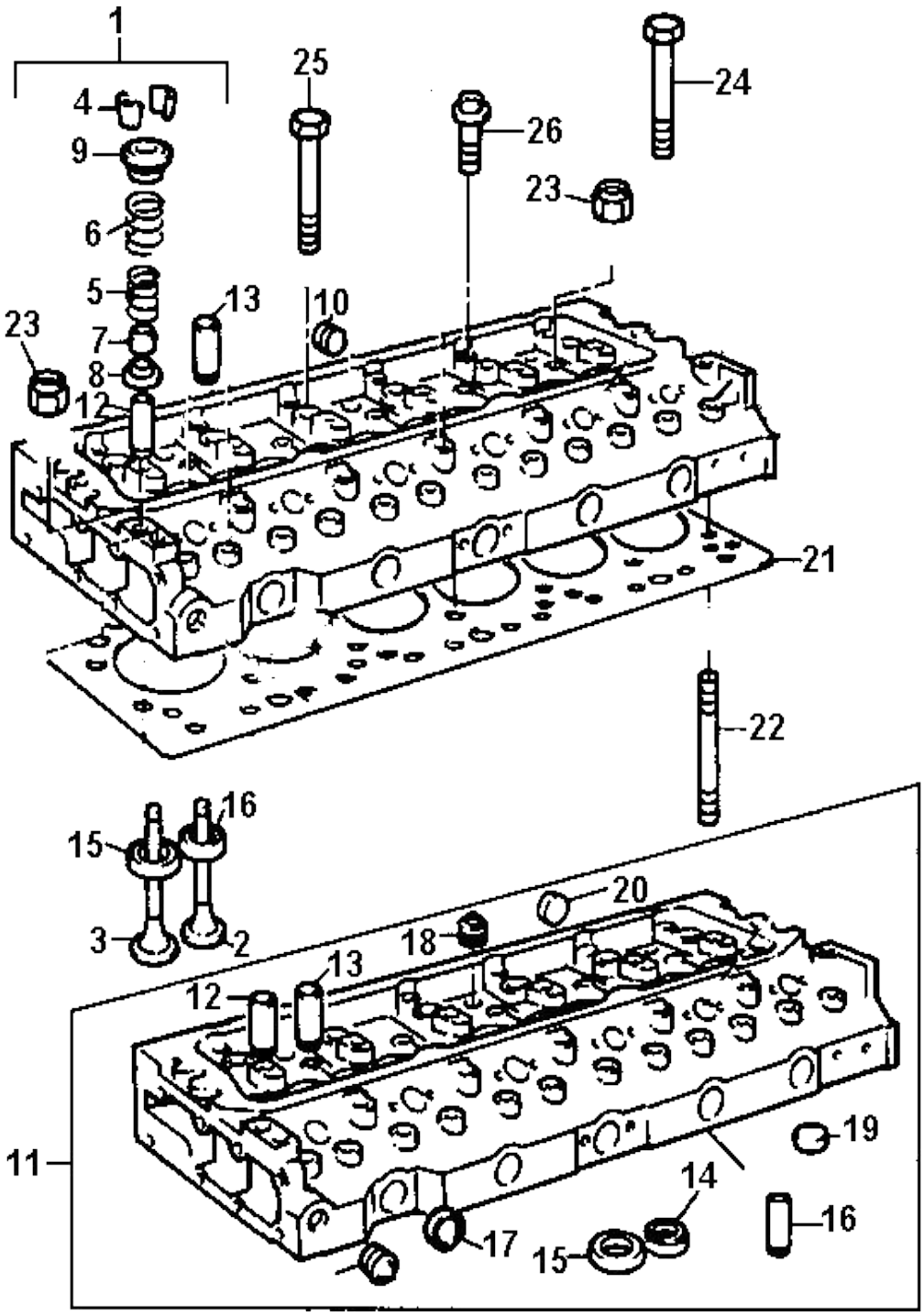

SECCION : TAPA DE CILINDROS
SECTION : CYLINDER HEAD
ILUSTRACION N° 3

1		68135		ZZ80089	1	CONJ. MAYOR TAPA DE CILINDROS / *CYL. HEAD MAJOR ASSY*
2		31431471	1	45°	4	VALVULA DE ESCAPE / *EXHAUST VALVE*
3		31431261	1	45°	4	VALVULA DE ADMISION / *INLET VALVE*
4		010331	1		4	PRECAMARA DE COMBUSTION / *CHAMBRE COMBUSTION*
5		0150008	1		8	PLATILLO ASIENTO RESORTE DE VALVULAS / *COTTER VALVE*
6		0230001	1		8	SEGURO CONICO / *COTTER VALVE*
7		0490023	1		4	JUNTA TAPA PRECAMARA / *GASQUET COMBUSTION CHAMBRE*
8		0780006	1		8	RESORTE EXTERIOR / *VALVE SPRING*
9		0780007	1		8	RESORTE INTERIOR / *VALVE SPRING*
10		105825	1		1	CONJUNTO MENOR TAPA DE CILINDROS / *CYLINDER HEAD*
11		2188135	1		12	TUERCA / *NUT*
12		33411107	1		8	ARANDELA GUIA RESORTE / CAP
12		33415133			8	ARANDELA GUIA RESORTE / CAP
13	*	36812125		006356	1	JUNTA TAPA DE CILINDROS / *GASQUET CYLINDER HEAD*
14		32745415			8	ESPARRAGO / *STUD*
15		32524133			2	ESPARRAGO / *STUD*
16		33221329			10	TUERCA / *NUT*
17		32181458			9	TORNILLO / *SCREW*
18		33261723			8	GUIA VALVULA DE ADM./ ESC. / *GUIDE VALVE*
19		001544	1		12	ESPARRAGO / *STUD*

Numeros de piezas puede variar con numeros originales, favor contactenos por equivalencias.
Part numbers may be different with OE numbers, please contact us for equivalences.

SECCION : CIGÜEÑAL, PISTONES Y BIELAS
SECTION : CRANKSHAFT, PISTONS and CONNRO

ILUSTRACION N°: 2
ILUSTRATION N°: 2

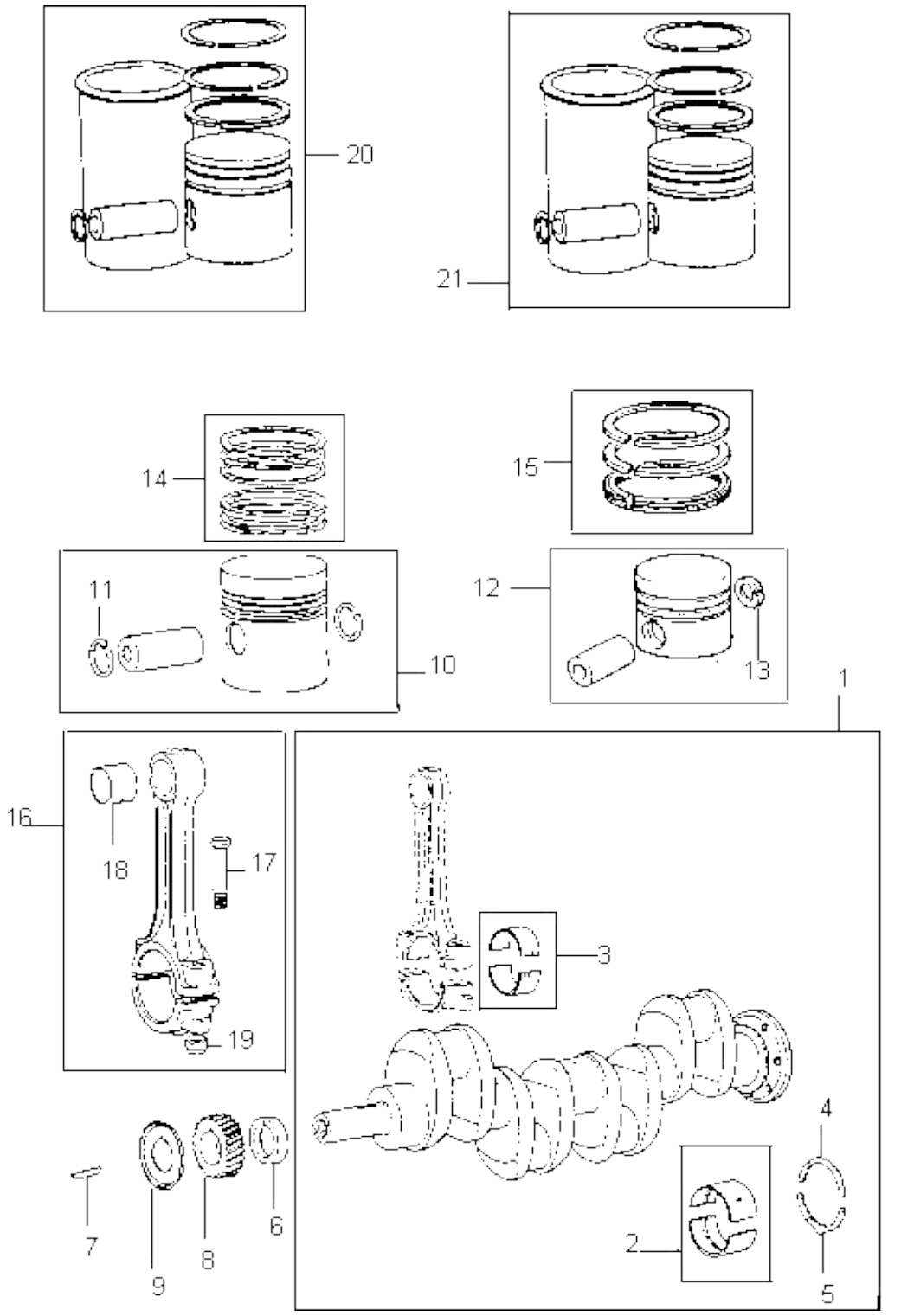

SECCION : CIGÜEÑAL, PISTONES Y BIELAS
SECTION : CRANKSHAFT, PISTONS and CONN ROD
ILUSTRACION N° 2

1		ZZ90111			105823	1	CONJUNTO CIGÜEÑAL / *CRANKSHAFT ASSY.*
2		68082	1		105821	1	JUEGO COJINETES DE BANCADAS / *MAIN BEARING KIT*
2		68082A			(+) 0,010"	1	JUEGO COJINETES DE BANCADAS / *MAIN BEARING KIT*
					105821/A		
2		68082B			(+) 0,020"	1	JUEGO COJINETES DE BANCADAS / *MAIN BEARING KIT*
					105821/B		
2		68082C			(+) 0,030"	1	JUEGO COJINETES DE BANCADAS / *MAIN BEARING KIT*
					105821/C		
3		85035	1			1	JUEGO COJINETES DE BIELAS / *CONN ROD BEARING KIT*
					105822		
3		85035A			(+) 0,010"	1	JUEGO COJINETES DE BIELAS / *CONN ROD BEARING KIT*
					105822/A		
3		85035B			(+) 0,020"	1	JUEGO COJINETES DE BIELAS / *CONN ROD BEARING KIT*
					105822/B		
3		85035C			(+) 0,030"	1	JUEGO COJINETES DE BIELAS / *CONN ROD BEARING KIT*
					105822/C		
4		0920849	1			2	SEMIARANDELA DE EMPUJE / *THRUST WASHER*
4		0920849/A			(+) 0,007"	2	SEMIARANDELA DE EMPUJE / *THRUST WASHER*
5		31137171	1			2	SEMIARANDELA DE EMPUJE / *THRUST WASHER*
5		31137172			(+) 0,007"	2	SEMIARANDELA DE EMPUJE / *THRUST WASHER*
6		0330934				1	DISTANCIADOR / *DISTANCE*
7		36271704				1	CHAVETA / *COTTER*
8		0410228				1	ENGRANAJE / *GEAR*
9		000071				1	ARANDELA / *WASHER*
10	*	005906				4	CONJUNTO PISTON (5 RANURAS) / *PISTON ASSY*
10		005420			JDA101616W	4	CONJUNTO PISTON (4 RANURAS) / *PISTON ASSY*
11		0170001	10			8	ARO DE SEGURIDAD
12	*	005726			JDA101617W	4	CONJUNTO PISTON (3 RANURAS) / *PISTON ASSY*
12					005868	4	CONJUNTO PISTON (3 RANURAS) / *PISTON ASSY*
13		0170001	12			8	ARO DE SEGURIDAD / *GUDGEON PIN CIRCLIP*
14	*	106189				4	JUEGO AROS DE PISTON (5 RANURAS) / *PISTON RING SET*
14		105783			JDA101616W	4	JUEGO AROS DE PISTON (4 RANURAS) / *PISTON RING SET*
15		105913			JDA101617W	4	JUEGO AROS DE PISTON (3 RANURAS) / *PISTON RING SET*
16		ZZ90011			105301	1	CONJUNTO DE BIELA / *CONN ROD ASSY*
17		0095250	16			2	TORNILLO DE BIELA / *CONN ROD BOLT*
18		31134151	16			1	BUJE / *BUSH*
19		33221327	16			2	TUERCA DE BIELA / *CONN ROD NUT*

Numeros de piezas puede variar con numeros originales, favor contactenos por equivalencias.

Part numbers may be different with OE numbers, please contact us for equivalences.

SECCION : DISTRIBUCION Y ARBOL DE LEV
SECTION : TIMING GEAR AND CAMSHAFT

ILUSTRACION N°: 5
ILUSTRATION N°: 5

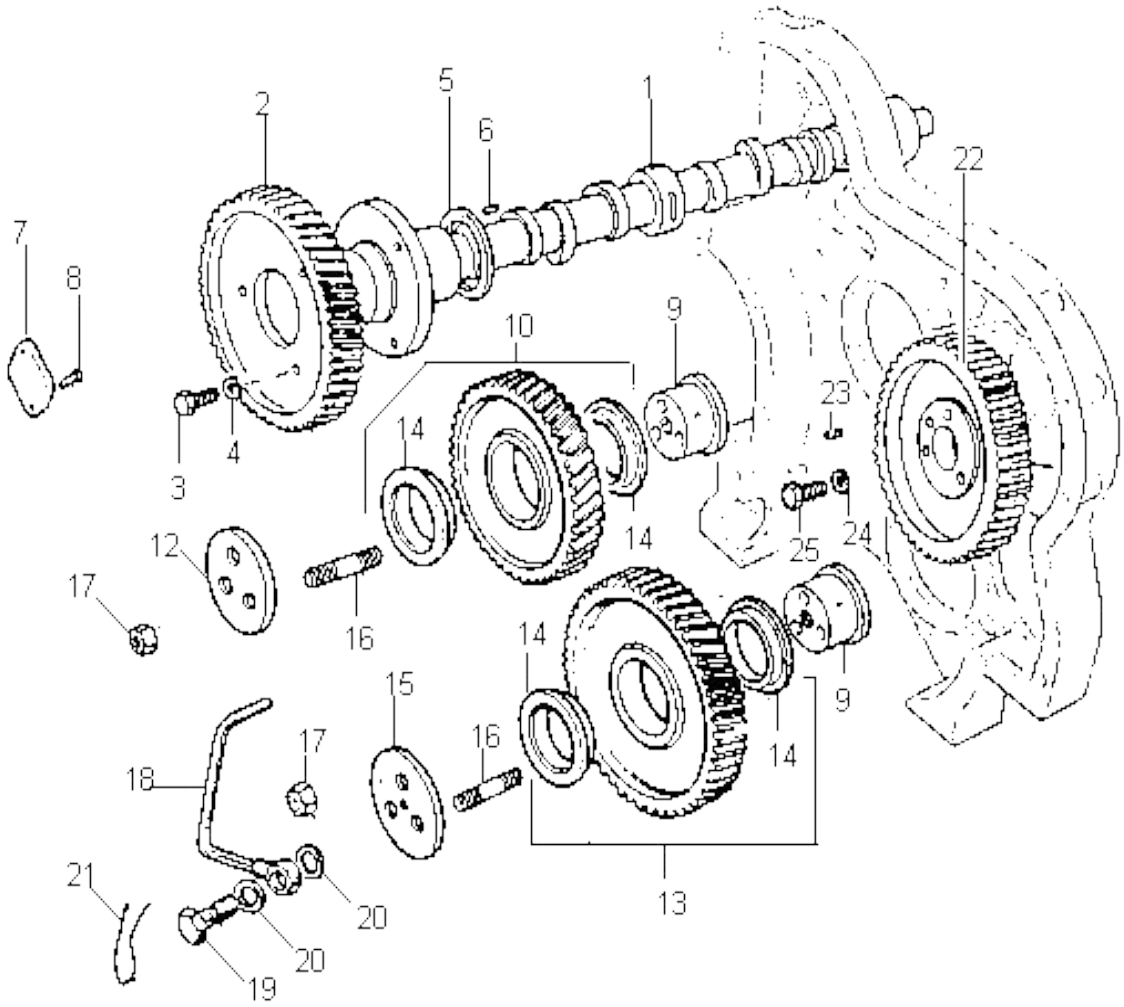

SECCION : ALOJAMIENTO DE LA DISTRIBUCION
SECCION : TIMING CASE

ILUSTRACION N° 6
ILUSTRATION N° 6

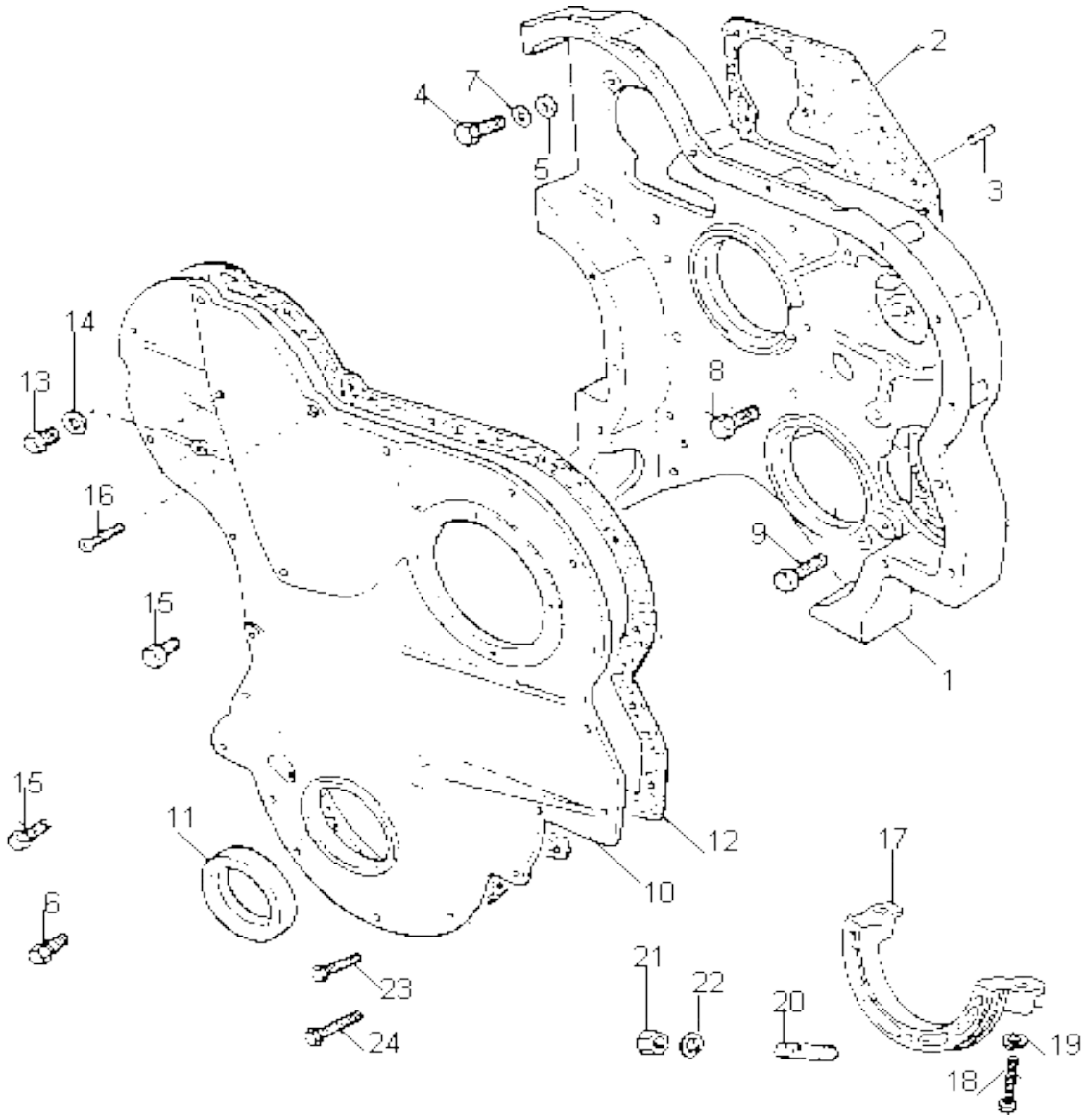

SECCION : ALOJAMIENTO DE LA DISTRIBUCION
SECCION : TIMING CASE

ILUSTRACION N° 6

1	030721	A4.203 (MF)	1	CAJA DE DISTRIBUCION / *TIMING CASE*
1	030514	4.203 A.I.	1	CAJA DE DISTRIBUCION / *TIMING CASE*
2	36814112		1	JUNTA / *JOINT*
3	0350016		2	ESPINA / *DOWEL*
4	0746355		4	TORNILLO / *SCREW*
5	33114118		4	ARANDELA / *WASHER*
6	001577		5	TORNILLO / *SCREW*
7	0920299		4	ARANDELA / *WASHER*
8	001552		10	TORNILLO / *SCREW*
9	001550		1	TORNILLO / *SCREW*
10	030631	A4.203 (MF)	1	TAPA FRONTAL / *FRONT COVER*
10	031044	4.203 A.I.	1	TAPA FRONTAL / *FRONT COVER*
11	2418F436	006291	1	RETEN DE ACEITE / *SEAL OIL*
12	006072		1	JUNTA / *JOINT*
13	001641		4	TAPON / *PLUG*
14	0920109		4	ARANDELA / *WASHER*
15	001576		15	TORNILLO / *SCREW*
16	2227063		1	TORNILLO / *SCREW*
17	030191	A4.203 (MF)	1	TAPA INFERIOR / *BOTTOM COVER*
18	0748418		2	TORNILLO / *SCREW*
19	0920053		2	ARANDELA / *WASHER*
20	001511		3	ESPARRAGO / *STUD*
21	0576002		3	TUERCA / *NUT*
22	0920053		3	ARANDELA / *WASHER*
23	001236		1	TORNILLO / *SCREW*
24	001237		2	TORNILLO / *SCREW*

Numeros de piezas puede variar con numeros originales, favor contactenos por equivalencias.
Part numbers may be different with OE numbers, please contact us for equivalences.

SECCION : BOMBA DE ACEITE
SECTION : OIL PUMP

ILUSTRACION N°: 7
ILUSTRATION N°: 7

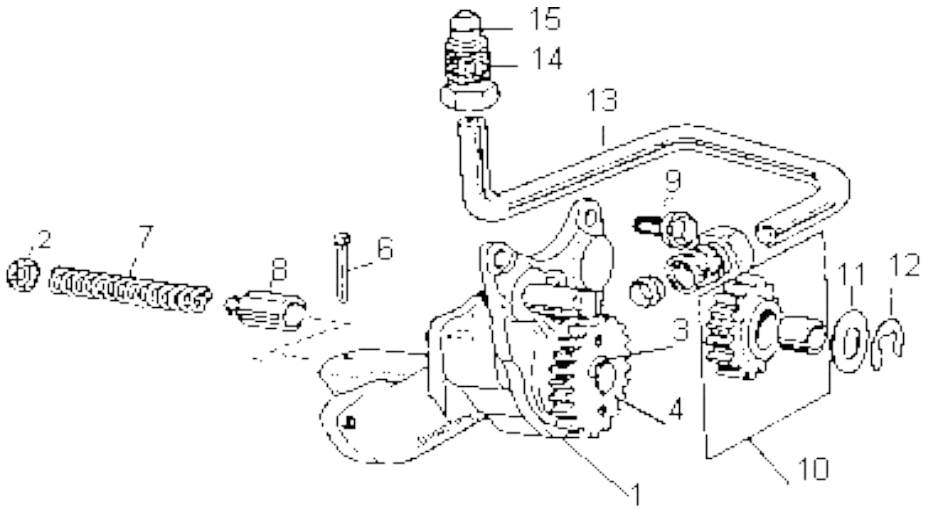

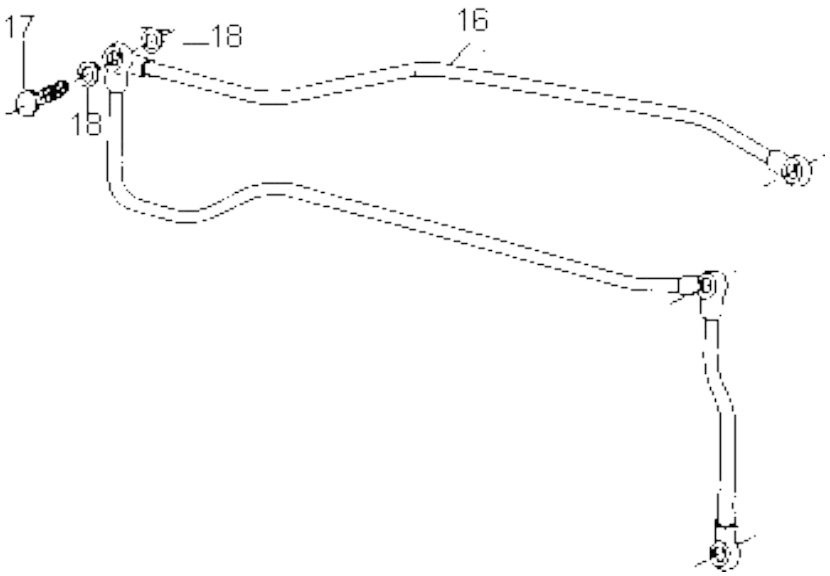

SECCION : BOMBA DE ACEITE
SECTION : OIL PUMP

ILUSTRACION N° 7

1	41314087		005406	1	BOMBA DE ACEITE / *OIL PUMP*
2	0150144	1		1	TAPA / *COVER*
3	0180978	1		1	ARO DE SEGURIDAD / *CIRCLIP*
4	0410256	1		1	ENGRANAJE / *GEAR*
5	0500002	1		1	CHAVETA / *COTTER*
6	0610011	1		1	CHAVETA / *COTTER*
7	31742128	1		1	RESORTE / *SPRING*
8	32712715	1		1	PISTON / *PISTON*
9	001551			3	TORNILLO / *SCREW*
10	0994967			1	ENGRANAJE / *GEAR*
11	0921241			1	ARANDELA / *WASHER*
12	0180831			1	ARO RETEN / *O'RING*
13	34716122			1	CAÑO LUBRICACION / *LUBRICATION PIPE*
14	33532121			2	TUERCA / *NUT*
15	0560244			2	COLLAR / *OLIVE*
16	007079			1	CAÑO LUBRICACION / *LUBRICATION PIPE*
17	0095350			4	TORNILLO / *SCREW*
18	0920126			8	ARANDELA / *WASHER*

Numeros de piezas puede variar con numeros originales, favor contactenos por equivalencias.

Part numbers may be different with OE numbers, please contact us for equivalences.

SECCION : EJE Y BALANCINES
SECTION : SHAFT AND ROCKET

ILUSTRACION N°: 4
ILUSTRATION N°: 4

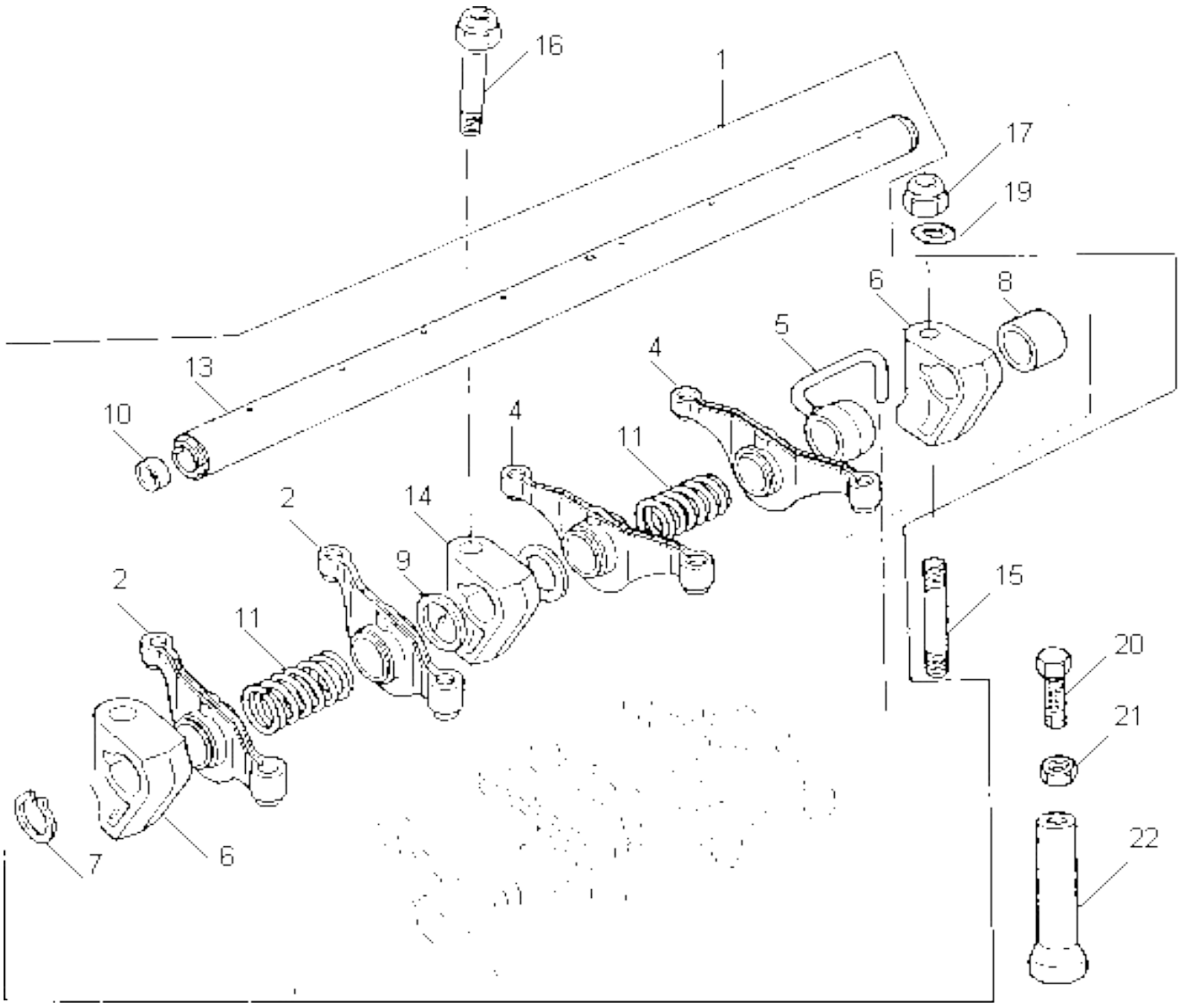

SECCION : EJE Y BALANCINES
SECTION : SHAFT AND ROCKET

ILUSTRACION N° 4

1	005858			1	CONJ. EJE Y BALANCINES / *SHAFT AND ROCKET ASSY*
2	41151446	1	005114	4	CONJUNTO BALANCIN / *ROCKET ASSY*
3	0050132	2		4	BUJE / *BUSH*
4	41151447	1	005115	4	CONJUNTO BALANCIN / *ROCKET ASSY*
3	0050132	4		4	BUJE / *BUSH*
5	007647	1		1	CAÑO LUBRICACION / *LUBRICATION PIPE*
6	0101138	1		4	SOPORTE EJE DE BALANCINES / *ROCKET SHAFT SUPPORT*
7	0170032	1		2	ARO DE SEGURIDAD / *CIRCLIP*
8	0330510	1		1	ESPACIADOR / *SPACER*
9	0330517	1		4	ESPACIADOR / *SPACER*
10	0650507	1		2	TAPON / *PLUG*
11	0780009	1		4	RESORTE / *SPRING*
12	2112A066	1		1	ESPINA / *DOWEL*
13	008299	1	JPA118461X JDA103281A	1	EJE DE BALANCINES / *ROCKET SHAFT*
13	0750143		JPA118460X JDA103280A	1	EJE DE BALANCINES / *ROCKET SHAFT*
14	37521212	1		1	SOPORTE EJE DE BALANCINES / *ROCKET SHAFT SUPPORT*
15	0826479			2	ESPARRAGO / *STUD*
16	001032			3	TORNILLO / *SCREW*
17	000046			2	TUERCA / *NUT*
19	0920004			5	ARANDELA / *WASHER*
20	0720677	1		8	TORNILLO / SCREW
21	0576052	1		8	TUERCA / *NUT*
22	0860012		010031	8	BOTADOR / *TAPPET*

Numeros de piezas puede variar con numeros originales, favor contactenos por equivalencias.

Part numbers may be different with OE numbers, please contact us for equivalences.

SECCION : BOMBA DE INYECCION (CAV)
SECTION : INYECTION PUMP

ILUSTRACION N°: 49
ILUSTRATION N°: 49

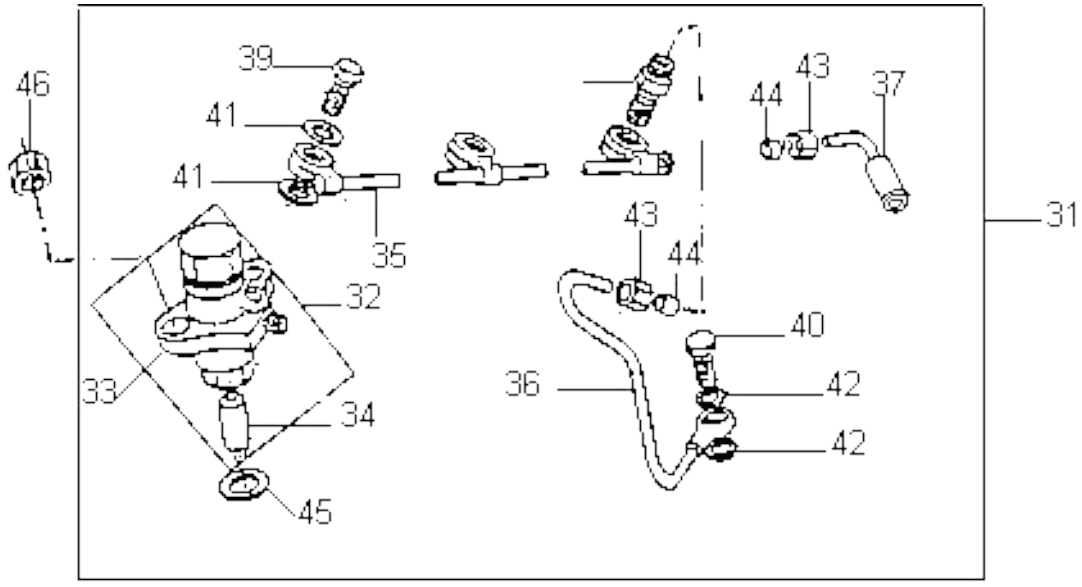

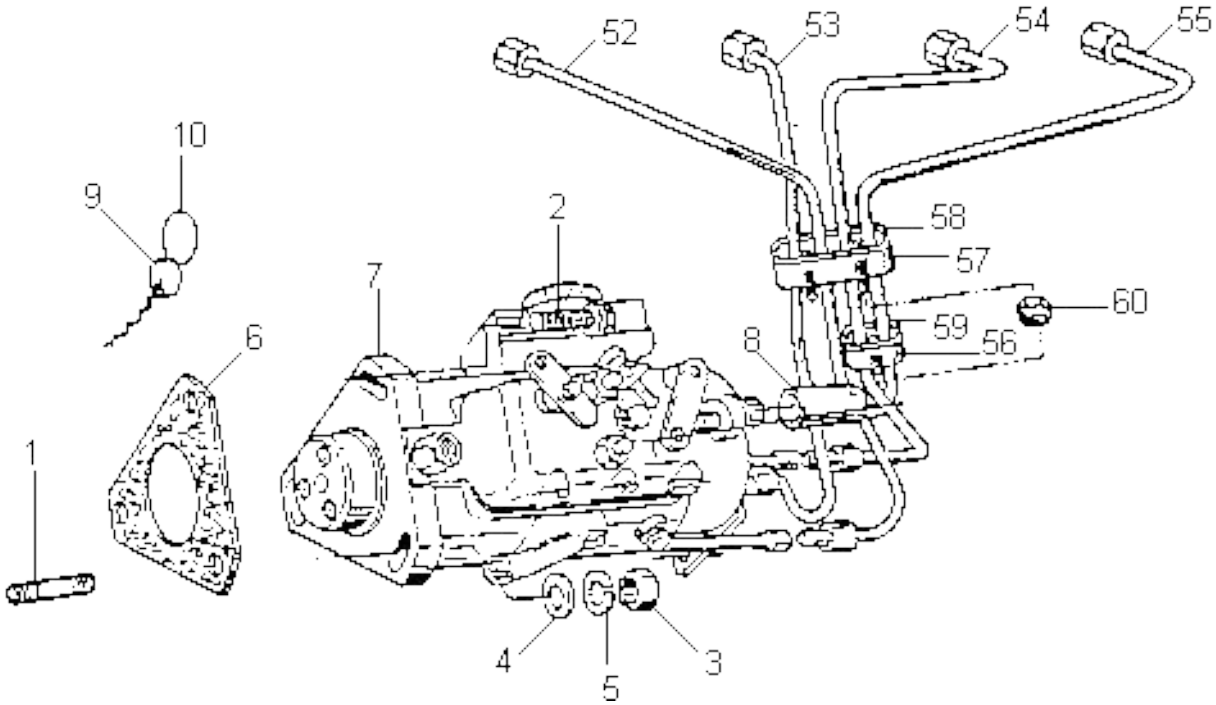

SECCION : BOMBA DE INYECCION (CAV)
SECTION : INYECTION PUMP

ILUSTRACION N° 49

1	0827619		2	ESPARRAGO / *STUD*
2	001579		1	TORNILLO / *SCREW*
3	0576002		2	TUERCA / *NUT*
4	0920003		2	ARANDELA / *WASHER*
5	0920053		2	ARANDELA / *WASHER*
6	0490685		1	JUNTA / *JOINT*
7	004837		1	BOMBA INYECTORA / *INYECTION PUMP*
8	2644951		1	CUBIERTA TORNILLO / *COVER SCREW*
9	31718104		3	PRECINTO / *SEAL*
10	31718105		3	ALAMBRE PRECINTO / *WIRE SEAL*
31	005455		1	CONJ. INYECT. Y CAÑOS DRENAJE / *ATOMISER and PIPE ASSY*
32	005721	31	4	INYECTOR (CAV) / *ATOMISER ASSY*
33	2646421	32	X	CUERPO DEL INYECTOR / *ATOMISER BODY*
34	004252	32	X	TOBERA DEL INYECTOR / *NOZZLE*
35	007223	31	1	CAÑO / *PIPE*
36	007447	31	1	CAÑO / *PIPE*
37	000058	31	1	EXTREMO CONEXIÓN / *CONNECTION*
38	008084	31	2	EXTREMO CONEXIÓN / *CONNECTION*
39	008085	31	2	TORNILLO CONEXIÓN / *BANJO CONNECTION*
40	0095344	31	1	TORNILLO CONEXIÓN / *BANJO CONNECTION*
41	0920107	31	8	ARANDELA / *WASHER*
42	0920146	31	2	ARANDELA / *WASHER*
43	33225412	31	2	TUERCA / *NUT*
44	33811112	31	2	OLIVA DE GOMA / *OLIVE*
45	0920113		4	ARANDELA / *WASHER*
46	0576051		8	TUERCA / *NUT*
52	007678		1	CAÑO DE INYECCION / *INYECTION PIPE*
53	007679		1	CAÑO DE INYECCION / *INYECTION PIPE*
54	007680		1	CAÑO DE INYECCION / *INYECTION PIPE*
55	007681		1	CAÑO DE INYECCION / *INYECTION PIPE*
56	0180637		1	SOPORTE / SUPPORT
57	0180574		1	SOPORTE / SUPPORT
58	000051		1	SOPORTE / SUPPORT
59	000052		1	SOPORTE / SUPPORT
60	2211084		3	TUERCA / *NUT*
61	0576111	31	1	TUERCA / *NUT*

SECCION : CARTER DE ACEITE
SECTION : SUMP LUB OIL

ILUSTRACION N°: 64
ILUSTRATION N°: 64

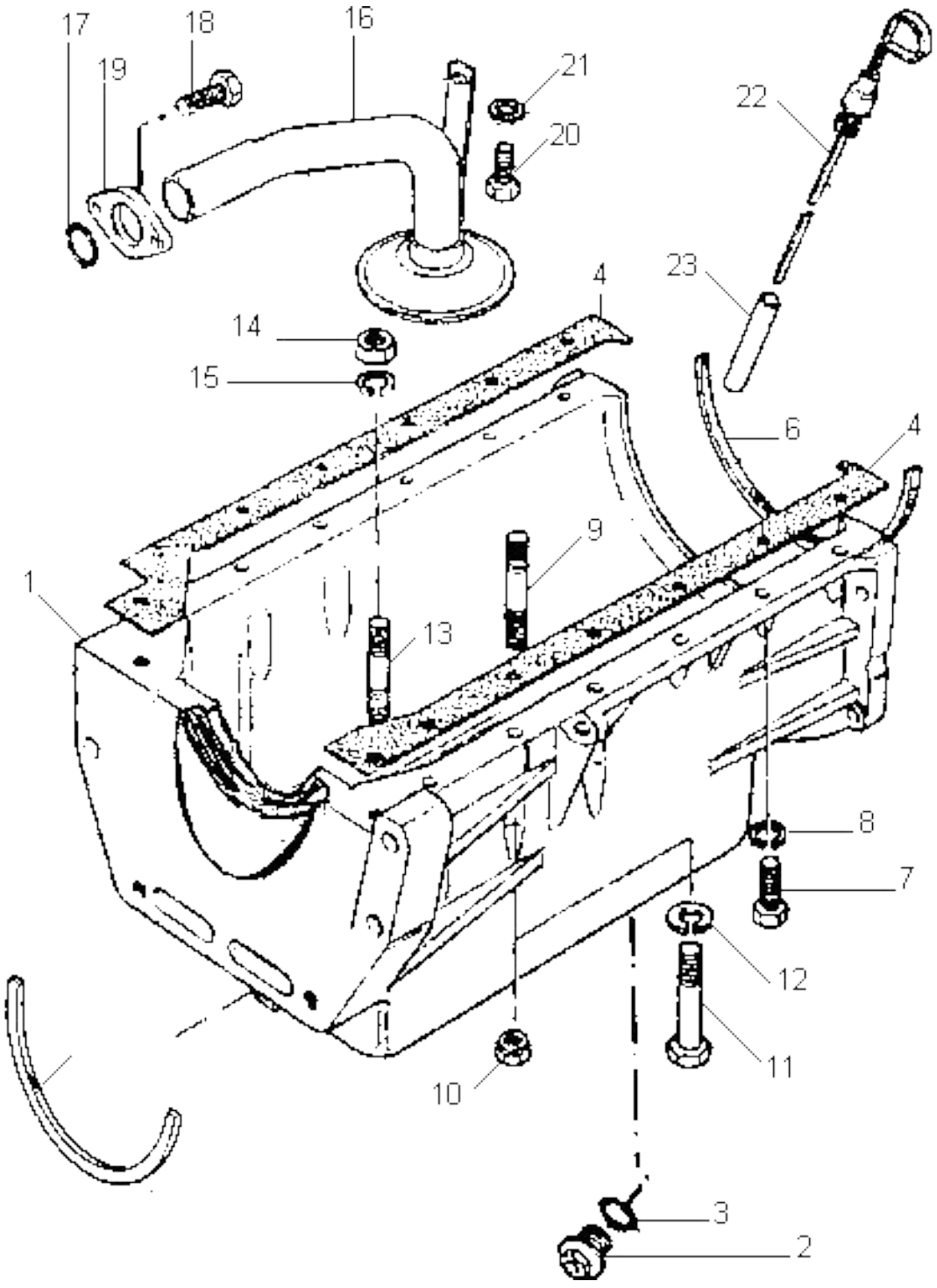

SECCION : CARTER DE ACEITE
SECTION : SUMP LUB OIL

ILUSTRACION N° 64

1		022401			1	CARTER DEL ACEITE / *SUMP LUB OIL*
2		001628			1	TAPON / *PLUG*
3		2411260			1	ARANDELA / *WASHER*
4		006077			1	JUNTA / *JOINT*
5		006030			1	JUNTA / *JOINT*
6	*	006344	●○	36884112	1	JUNTA / *JOINT*
7		0096201			6	TORNILLO / *SCREW*
8		0920053			6	ARANDELA / *WASHER*
9		32523405			5	ESPARRAGO / *STUD*
10		0576101			1	TUERCA / *NUT*
11		0096634			1	TORNILLO / *SCREW*
12		0920055			1	ARANDELA / *WASHER*
13		0826613			2	ESPARRAGO / *STUD*
14		0576051			2	TUERCA / *NUT*
15		0920054			2	ARANDELA / *WASHER*
16		007284			1	CAÑO DE SUCCION / *SUCTION PIPE*
17		0640144			1	ANILLO DE GOMA / *O'RING*
18		001551			2	TORNILLO / *SCREW*
19		36174115			1	SOPORTE / *SUPPORT*
20		0746052			1	TORNILLO / *SCREW*
21		0920052			1	ARANDELA / *WASHER*
22		009034			1	VARILLA NIVEL DE ACEITE / *DISPTICK*
23		007877			1	TUBO VARILLA NIVEL DE ACEITE / *DISPTICK PIPE*

Numeros de piezas puede variar con numeros originales, favor contactenos por equivalencias.

Part numbers may be different with OE numbers, please contact us for equivalences.

SECCION : TAPA DE VALVULAS
SECTION : ROCKET COVER

ILUSTRACION N°: 10
ILUSTRATION N°: 10

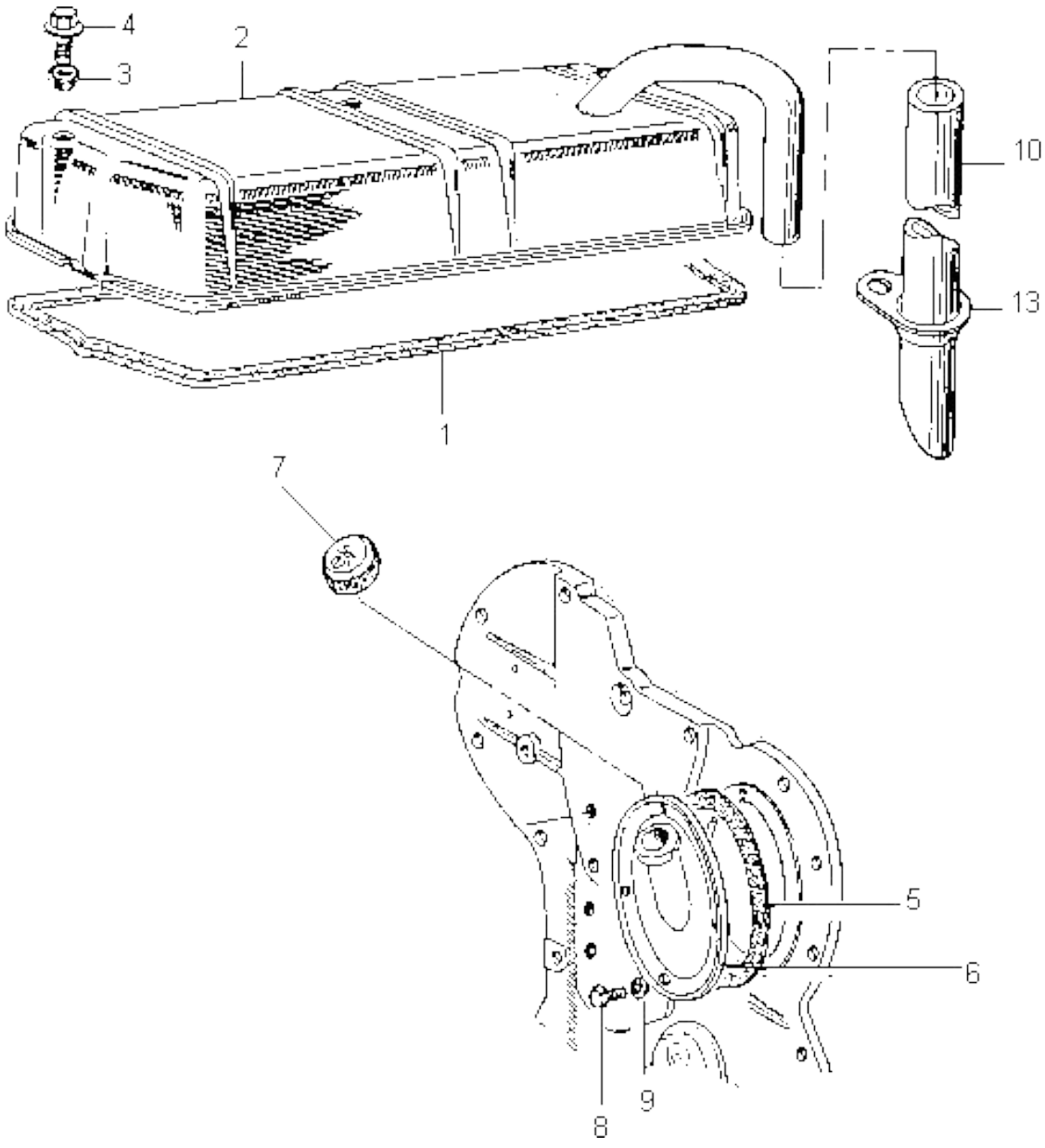

SECCION : TAPA DE VALVULAS
SECTION : ROCKET COVER

ILUSTRACION N°: 10

1	0490704	1	JUNTA / *JOINT*
2	009016	1	TAPA DE VALVULAS / *ROCKET COVER*
3	006073	3	ARANDELA RETEN / *WASHER SEAL*
4	001551	3	TORNILLO / *SCREW*
5	33825409	1	JUNTA / *JOINT*
6	009041	1	TAPA INSPECCION Y CARGA DE ACEITE / *INSPECTION COVER*
7	2487845	1	TAPA BOCA CARGA DE ACEITE / *CAP*
8	0748351	4	TORNILLO / *SCREW*
9	2411151	4	ARANDELA / *WASHER*
10	007035	1	CAÑO / *PIPE*
11	009236	1	SOPORTE / *SUPPORT*

Numeros de piezas puede variar con numeros originales, favor contactenos por equivalencias.
Part numbers may be different with OE numbers, please contact us for equivalences.

SECCION : FILTRO DE ACEITE
SECTION : LUB OIL FILTER

ILUSTRACION N°: 11
ILUSTRATION N°: 11

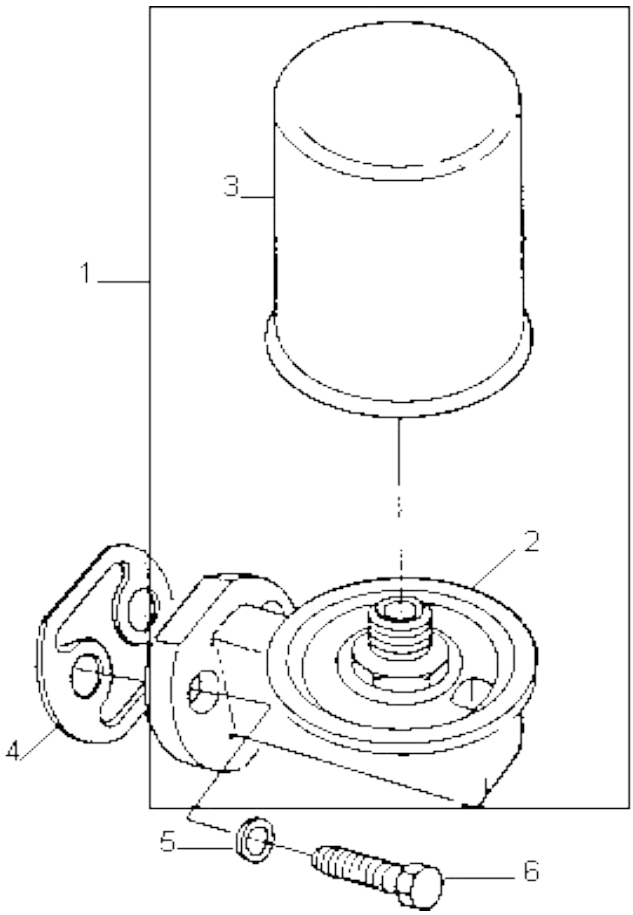

SECCION : FILTRO DE ACEITE
SECTION : LUB OIL FILTER

ILUSTRACION N° 11

1	105527		1	CABEZAL / FILTRO DE ACEITE / *FILTER HEAD / LUB OIL FILTER*
2	005301	1	1	CABEZAL FILTRO DE ACEITE / *LUB OIL FILTER HEAD*
3	004115	1	1	FILTRO DE ACEITE / *LUB OIL FILTER*
4	006007		1	JUNTA / *JOINT*
5	0920054		2	ARANDELA / *WASHER*
6	0746456		2	TORNILLO / *SCREW*

Numeros de piezas puede variar con numeros originales, favor contactenos por equivalencias.

Part numbers may be different with OE numbers, please contact us for equivalences.

Perkins®

Catálogo motor 4.203

Engine 4.203 catalogue

SECCION : POLEA DEL CIGÜEÑAL
SECTION : CRANKSHAFT PULLEY

1	021913	A4.203 (MF)	1	POLEA DEL CIGÜEÑAL / *CRANKSHAFT PULLEY*
1	022513	4.203 A.I.	1	POLEA DEL CIGÜEÑAL / CRANKSHAFT PULLEY
2	33125112		1	ARANDELA / *WASHER*
3	32162319		1	TORNILLO / *SCREW*

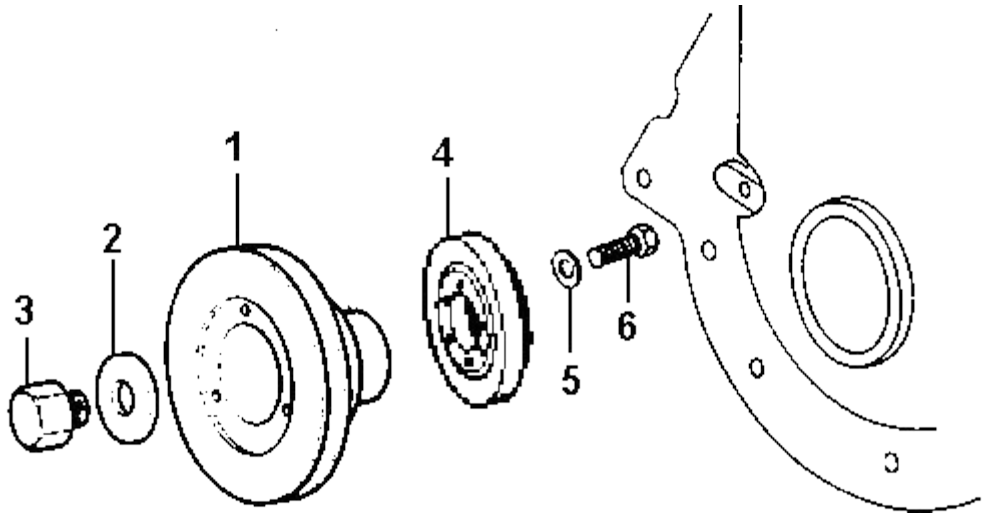

Numeros de piezas puede variar con numeros originales, favor contactenos por equivalencias.
Part numbers may be different with OE numbers, please contact us for equivalences.

SECCION : BBA. DE AGUA / CUERPO SAL. AGUA
SECTION : WATER PUMP / THERMOSTAT BODY

ILUSTRACION N°: 13
ILUSTRATION N°: 13

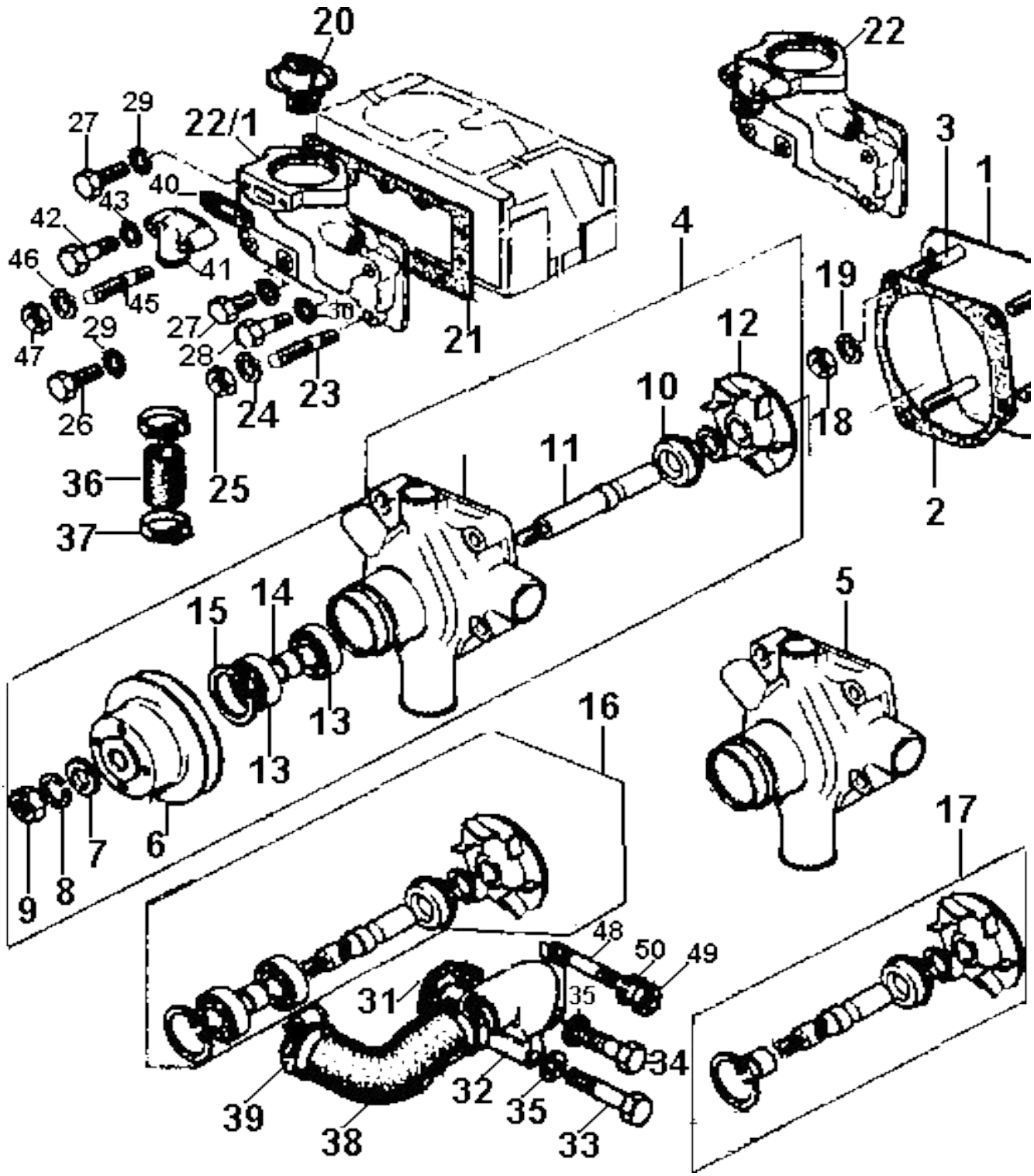

SECCION : BBA. DE AGUA / CUERPO SAL. AGUA
SECTION : WATER PUMP / THERMOSTAT BODY
ILUSTRACION N° 13

1		36243513			1	PLACA TRASERA / *REAR PLATE*
2		36866417			1	JUNTA / *JOINT*
3		001500			4	ESPARRAGO / *STUD*
4	*	005889		005828	1	BOMBA DE AGUA / *WATER PUMP*
5	*	005890	4	005829	1	BOMBA AGUA (S/POLEA) / *WATER PUMP (WITHOUTH PULLEY)*
6		022581	4		1	POLEA / *PULLEY*
7		0920007	4		1	ARANDELA / *WASHER*
8		000026	4		1	ARANDELA / *WASHER*
9		0570006	4		1	TUERCA / *NUT*
10	*	004135	4	004480 (ver no	1	RETEN / *SEAL* *(VER NOTA / SEE NOTE)*
11		008131	4		1	EJE / *SHAFT*
12	*	37447603	4	025091(ver no	1	ROTOR / *ROTOR* *(VER NOTA / SEE NOTE)*
13		2521D406	4		1	RODAMIENTO / *BEARING*
14		008132	4		1	DISTANCIADOR / *DISTANCE*
15		0170040	4		1	ARO DE SEGURIDAD / *CIRCLIP*
16		105738		*WITH BEARIN*	X	JUEGO DE REPARACION / *KIT REPAIR*
17		105739			X	JUEGO DE REPARACION / *KIT REPAIR*
18		0576051			4	TUERCA / *NUT*
19		0920054			4	ARANDELA / *WASHER*
20		004476		004116	1	TERMOSTATO / *THERMOSTAT*
21		0490024			1	JUNTA / *JOINT*
22/1		021442			1	CUERPO SALIDA DE AGUA / *OUTLET WATER BODY*
31		0490692			1	JUNTA / *JOINT*
32		021582			1	CONEXION ENTRADA DE AGUA / *INLET WATER BODY*
36		002152			1	MANGUERA / *HOSE*
37		0180067			2	ABRAZADERA / *CLIP*
38		002589			1	MANGUERA / *HOSE*
39		0180066			2	ABRAZADERA / *CLIP*
40		0490391			1	JUNTA / *JOINT*
41		022271			1	CODO PASO DE AGUA / ELBOW
42		0746255			2	TORNILLO / *SCREW*
43		0920106			2	ARANDELA / *WASHER*

NOTAS: USE 004035 CON 37447603 / *USE 004035 WITH 37447603*
USE 004480 CON 025091 / *USE 004480 WITH 025091*

Numeros de piezas puede variar con numeros originales, favor contactenos por equivalencias.

Part numbers may be different with OE numbers, please contact us for equivalences.

SECCION : MULTIPLE DE ADMISION
SECTION : INLET MANIFOLT

ILUSTRACION N°: 19
ILUSTRATION N°: 19

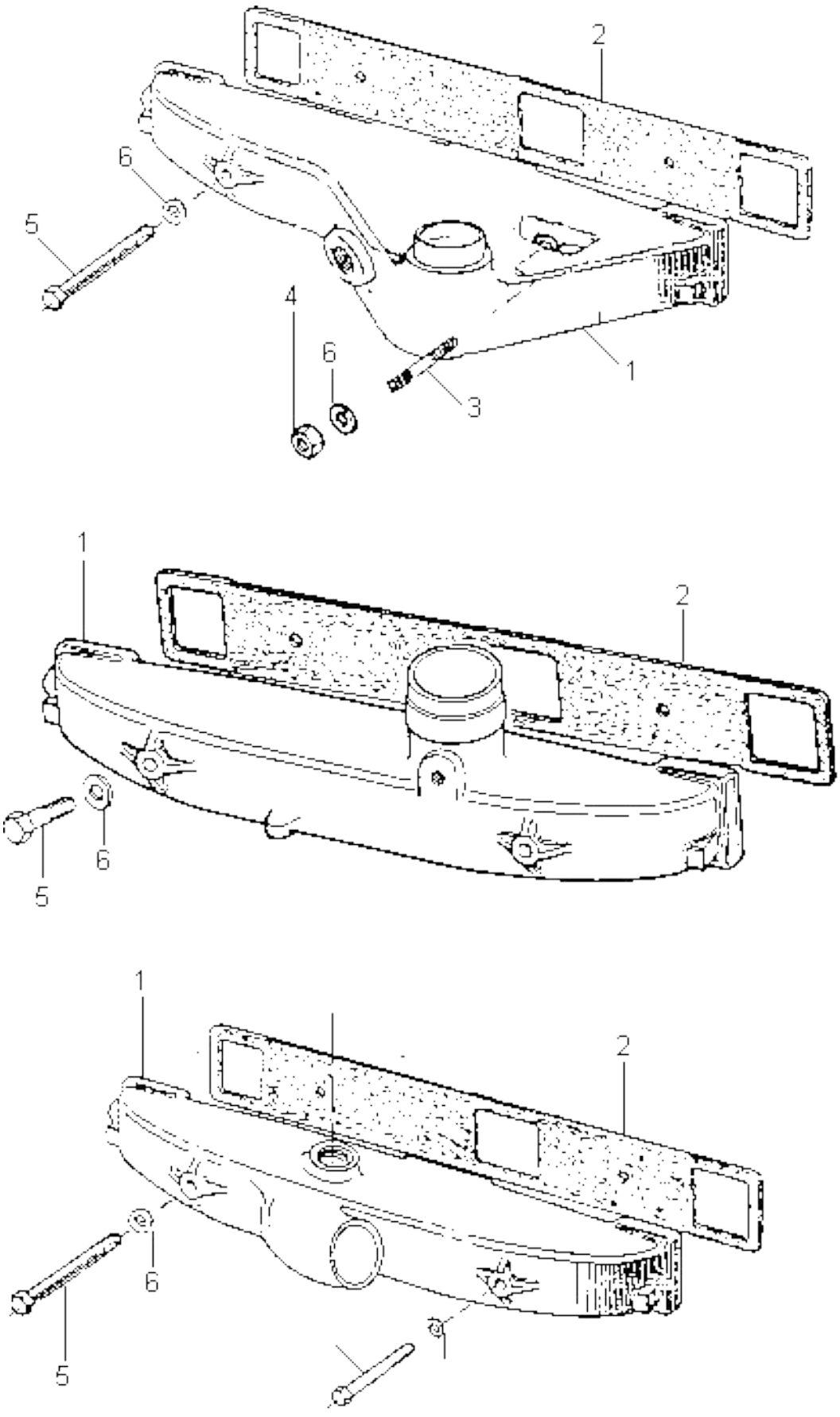

SECCION : MULTIPLE DE ADMISION
SECTION : INLET MANIFOLT

ILUSTRACION N° 19

1	030441	1	MULTIPLE DE ADMISION / *INLET MANIFOLD*
2	006061	1	JUNTA / *JOINT*
5	0096640	2	TORNILLO / *SCREW*
6	0920500	2	ARANDELA / *WASHER*

Numeros de piezas puede variar con numeros originales, favor contactenos por equivalencias.

Part numbers may be different with OE numbers, please contact us for equivalences.

SECCION : MULTIPLE DE ESCAPE
SECTION : EXHAUST MANIFOLD

ILUSTRACION N°: 53
ILUSTRATION N°: 53

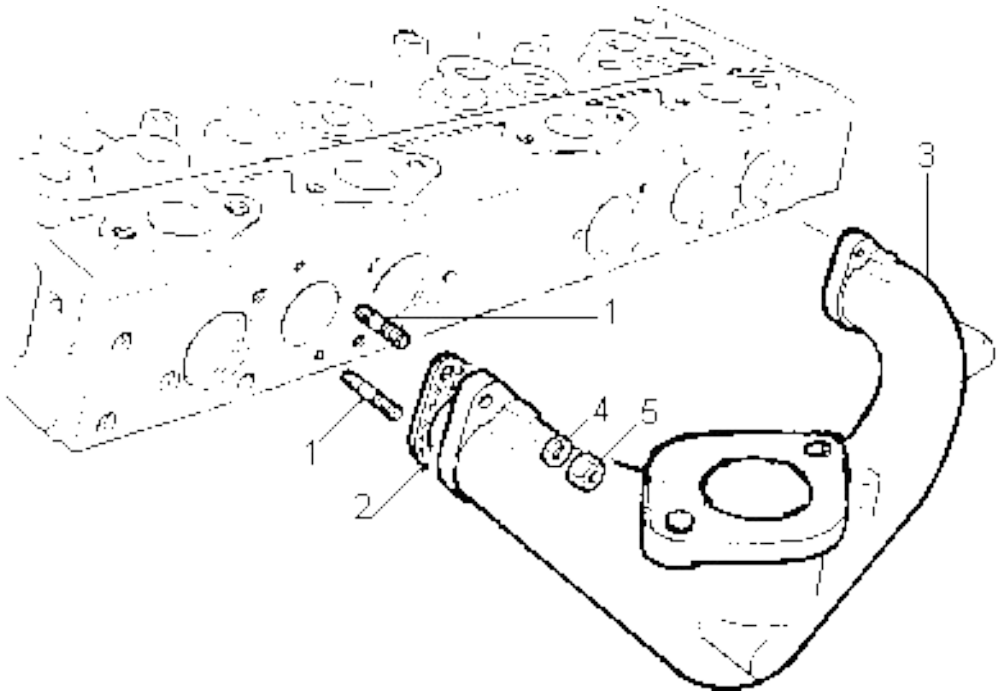

Numeros de piezas puede variar con numeros originales, favor contactenos por equivalencias.

Part numbers may be different with OE numbers, please contact us for equivalences.

SECCION : MULTIPLE DE ESCAPE
SECTION : EXHAUST MANIFOLD

ILUSTRACION N° 53

1	0826243	4	ESPARRAGO / *STUD*
2	006002	2	JUNTA / *JOINT*
3	020291	1	MULTIPLE DE ESCAPE / *EXHAUST MANIFOLD*
4	0920003	4	ARANDELA / *WASHER*
5	2188134	4	TUERCA / *NUT*

Numeros de piezas puede variar con numeros originales, favor contactenos por equivalencias.

Part numbers may be different with OE numbers, please contact us for equivalences.

SECCION : BOMBA Y FILTROS DE COMBUSTIBL
SECTION : PUMP and FUEL OIL FILTER

ILUSTRACION N°: 23
ILUSTRATION N°: 23

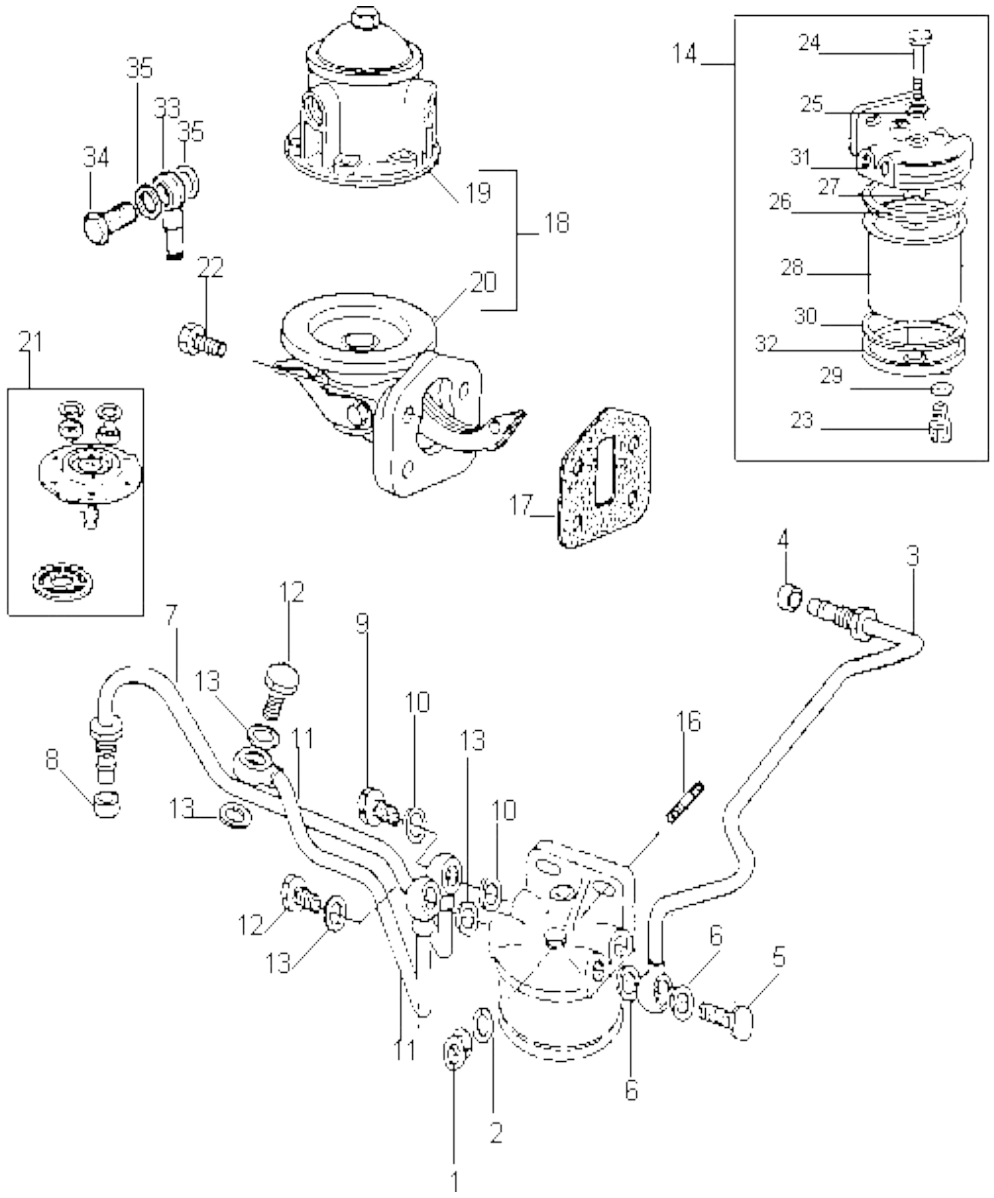

SECCION : BOMBA Y FILTROS DE COMBUSTIBLE
SECTION : PUMP and FUEL OIL FILTER

ILUSTRACION N° 23

1	0576051			2	TUERCA / *NUT*
2	0920054			2	ARANDELA / *WASHER*
7	007666			1	CAÑO / *PIPE*
8	33811114			1	OLIVA DE GOMA / *OLIVE*
9	008029			1	TORNILLO UNION ORIENTABLE / *BANJO CONNECTION*
10	0920112			2	ARANDELA / *WASHER*
11	007677			1	CAÑO / *PIPE*
12	008029			2	TORNILLO UNION ORIENTABLE / *BANJO CONNECTION*
13	0920112			4	ARANDELA / *WASHER*
14	005226			1	FILTRO DE COMBUSTIBLE / *FUEL FILTER*
16	001544			2	ESPARRAGO / *STUD*
17	006074			1	JUNTA / *JOINT*
18	2641371		005533	1	BOMBA DE ALIMENTACION / *LIFT PUMP*
19	030841	18		1	CUERPO SUPERIOR / *TOP BODY*
20	105523	18		1	CUERPO INFERIOR / *BOTTOM BODY*
21	105950	18		1	JUEGO DE REPARACION / *KIT REPAIR*
22	001550			2	TORNILLO / *SCREW*
23	001901	14		1	TAPON / *PLUG*
24	002895	14		1	TORNILLO / *SCREW*
25	002896	14		1	ARANDELA / *WASHER*
26	002897	14		1	JUNTA / *JOINT*
27	002898	14		1	ARO SELLO / *O' RING*
28	26560017	14	004060	1	ELEMENTO FILTRANTE / *FILTER*
29	006004	14		1	ELEMENTO FILTRANTE / *FILTER*
30	006011	14		1	JUNTA / *JOINT*
31	030521	14		1	TAPA SOPORTE / *SUPORT CAP*
32	031081	14		1	BASE / *BASE*
33	008180			1	UNION ORIENTABLE / *NIPPLE CONNECTION*
34	008068			2	TAPON / *PLUG*
35	0201398			1	UNION ORIENTABLE / *NIPPLE CONNECTION*
36	0095344			1	TORNILLO UNION ORIENTABLE / *BANJO CONNECTION*
37	0920046			2	ARANDELA / *WASHER*

Numeros de piezas puede variar con numeros originales, favor contactenos por equivalencias.

Part numbers may be different with OE numbers, please contact us for equivalences.

SECCION : CONEXION SALIDA DE AGUA
SECTION : WATER OUTLET CONNECTION

5	36835411	1	JUNTA / *JOINT*
6	022101	1	CONEXION SALIDA DE AGUA / *WATER OUTLET CONNECTION*
7	001314	2	TORNILLO / *SCREW*
8	0920054	2	ARANDELA / *WASHER*

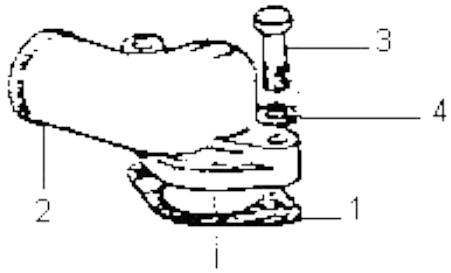

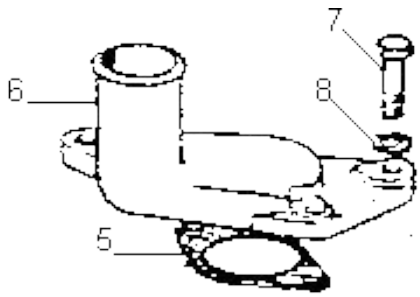

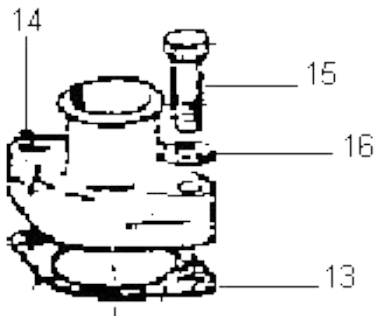

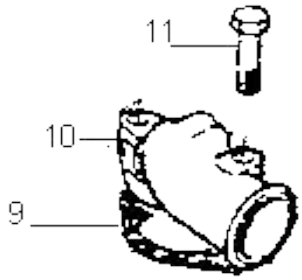

Part numbers may be different with OE numbers, please contact us for equivalences.

SECCION : ALTERNADOR Y SOPORTES
SECTION : ALTERNATOR and BRACKET

ILUSTRACION N° 17

1	*	004520	●○	004261	1	ALTERNADOR / *ALTERNATOR*
2		009318			1	SOPORTE / *BRACKET*
3		006902			1	CORREA COMANDO / *BELT*
4		0096445			1	TORNILLO / *SCREW*
5		0576051			1	TUERCA / *NUT*
6		0920004			1	ARANDELA / *WASHER*
7		0920054			1	ARANDELA / *WASHER*
8		009101			1	PALANCA / *SUPPORT*
9		0748414			1	TORNILLO / *SCREW*
10		0920484			1	ARANDELA / *WASHER*
11		0827809			1	ESPARRAGO / *STUD*
12		0576051			1	TUERCA / *NUT*
13		0920054			1	ARANDELA / *WASHER*
14		001551			1	TORNILLO / *SCREW*
15		001576			2	TORNILLO / *SCREW*

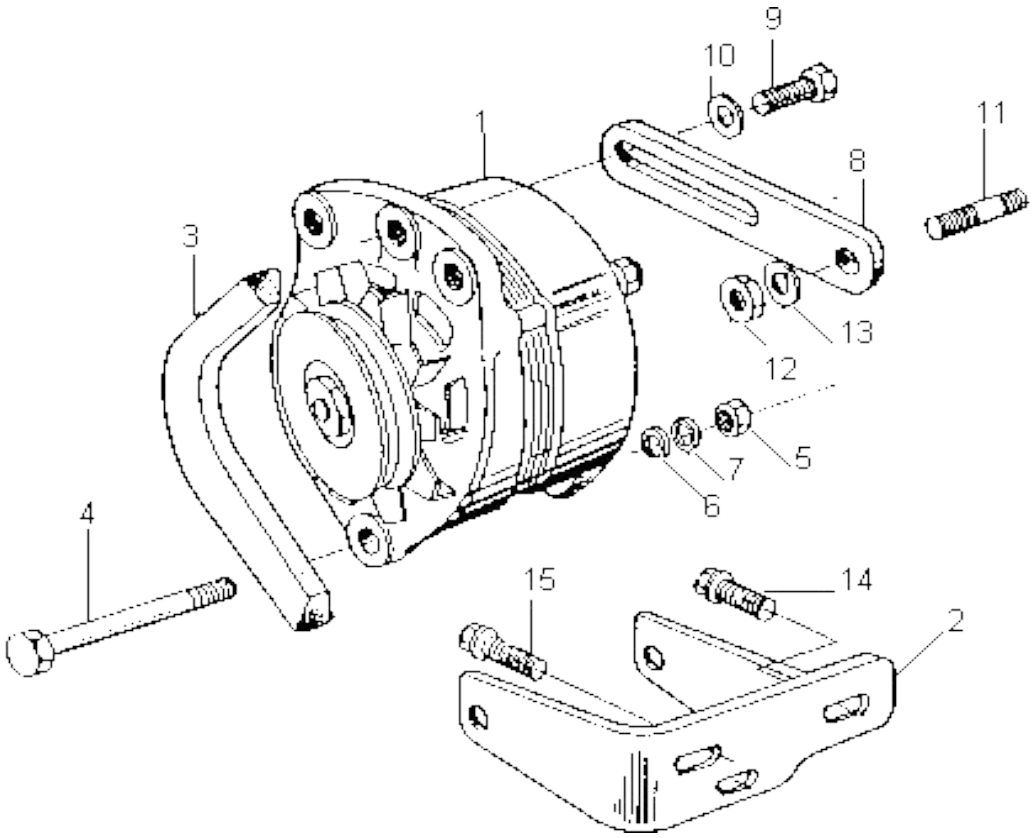

Part numbers may be different with OE numbers, please contact us for equivalences.

SECCION : BOMBA HIDRAULICA
SECTION : HYDRAULIC PUMP

ILUSTRACION N°: 61
ILUSTRATION N°: 61

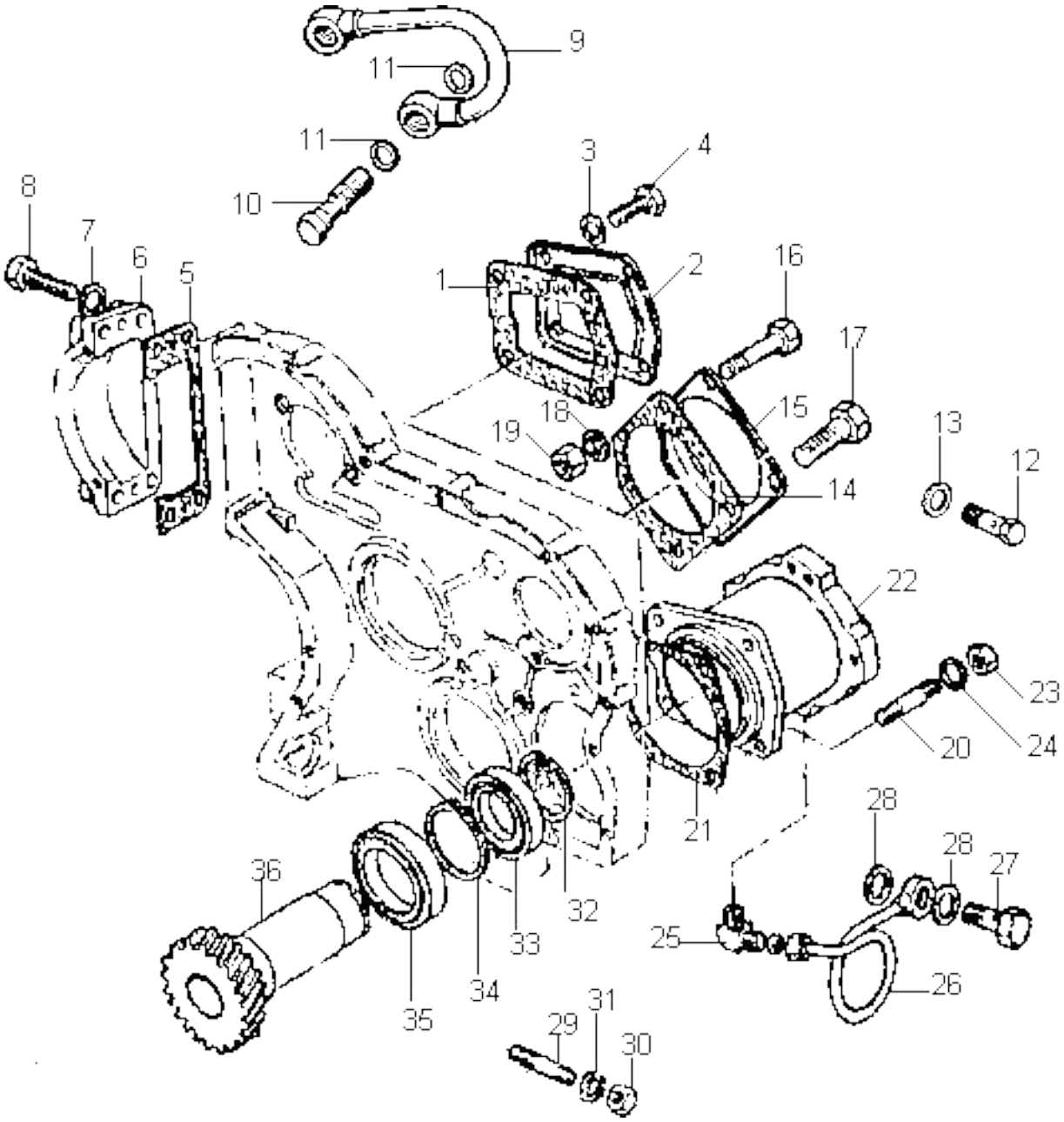

SECCION : BOMBA HIDRAULICA
SECTION : HYDRAULIC PUMP

ILUSTRACION N° 61

9	35551503			1	CAÑO DE LUBRICACION / *LUBRICATION PIPE*
10	0095350			2	TORNILLO UNION ORIENTABLE / *BANJO CONNECTION*
11	0920126			4	ARANDELA / *WASHER*
12	0746451			1	TORNILLO / *SCREW*
13	0920109			1	ARANDELA / *WASHER*
14	006020			1	JUNTA / *JOINT*
15	37556142			1	TAPA / *COVER*
16			NJD006/6	1	TORNILLO / *SCREW*
17			NJD006/6	2	TORNILLO / *SCREW*
18	0920054			3	ARANDELA / *WASHER*
19	2238153			3	TUERCA / *NUT*

Numeros de piezas puede variar con numeros originales, favor contactenos por equivalencias.

Part numbers may be different with OE numbers, please contact us for equivalences.

SECCION : TACOMETRO / CUENTA HORAS
SECTION : TACHOMETER / HOURMETER

ILUSTRACION N°: 30
ILUSTRATION N°: 30

ILUSTRACION N° 30

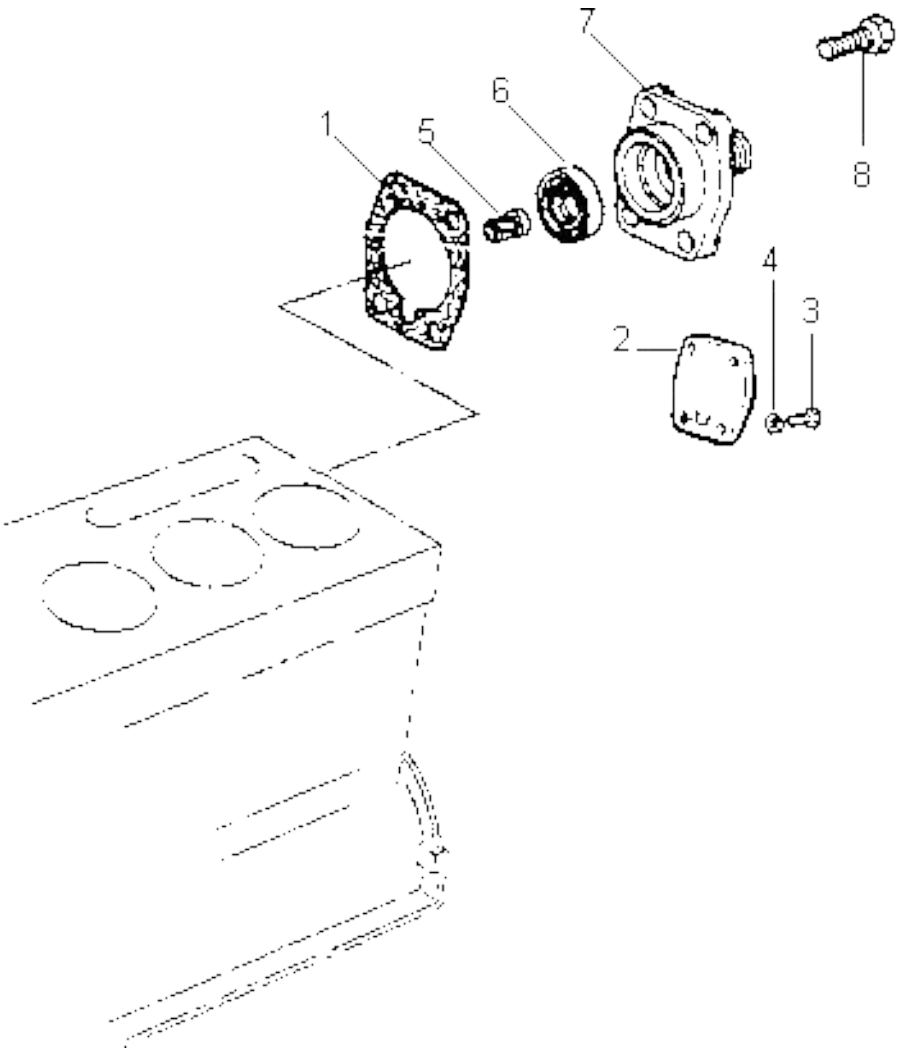

Numeros de piezas puede variar con numeros originales, favor contactenos por equivalencias.

Part numbers may be different with OE numbers, please contact us for equivalences.

SECCION : TACOMETRO / CUENTA HORAS
SECTION : TACHOMETER / HOURMETER

ILUSTRACION N° 30

1	006024	1	JUNTA / *JOINT*
5	33473106	1	CONEXION / *CONNECTION*
6	30854	1	RETEN / *SEAL*
7	0440551	1	CAJA / *HOUSING*
8	001552	4	TORNILLO / *SCREW*

Numeros de piezas puede variar con numeros originales, favor contactenos por equivalencias.

Part numbers may be different with OE numbers, please contact us for equivalences.

SECCION : PREFILTRO DE COMBUSTIBLE
SECTION : FUEL PREFILTER

1	005343		1	PREFILTRO DE COMBUSTIBLE / *FUEL PREFILTER*
2	001901	1	1	TAPON / *PLUG*
3	002894	1	1	VASO VISOR /
4	002895	1	1	TORNILLO / *SCREW*
5	002896	1	1	ARANDELA / *WASHER*
6	002897	1	1	JUNTA / *JOINT*
7	002898	1	1	ARO SELLO / *O'RING*
8	006004	1	1	ARO SELLO / *O'RING*
9	006011	1	2	JUNTA / *JOINT*
10	006091	1	1	FILTRO / *FILTER*
11	008068	1	1	TAPON / *PLUG*
12	031071	1	1	TAPA SOPORTE / *COVER SUPPORT*
13	031081	1	1	BASE / *BASE*

Numeros de piezas puede variar con numeros originales, favor contactenos por equivalencias.

Part numbers may be different with OE numbers, please contact us for equivalences.

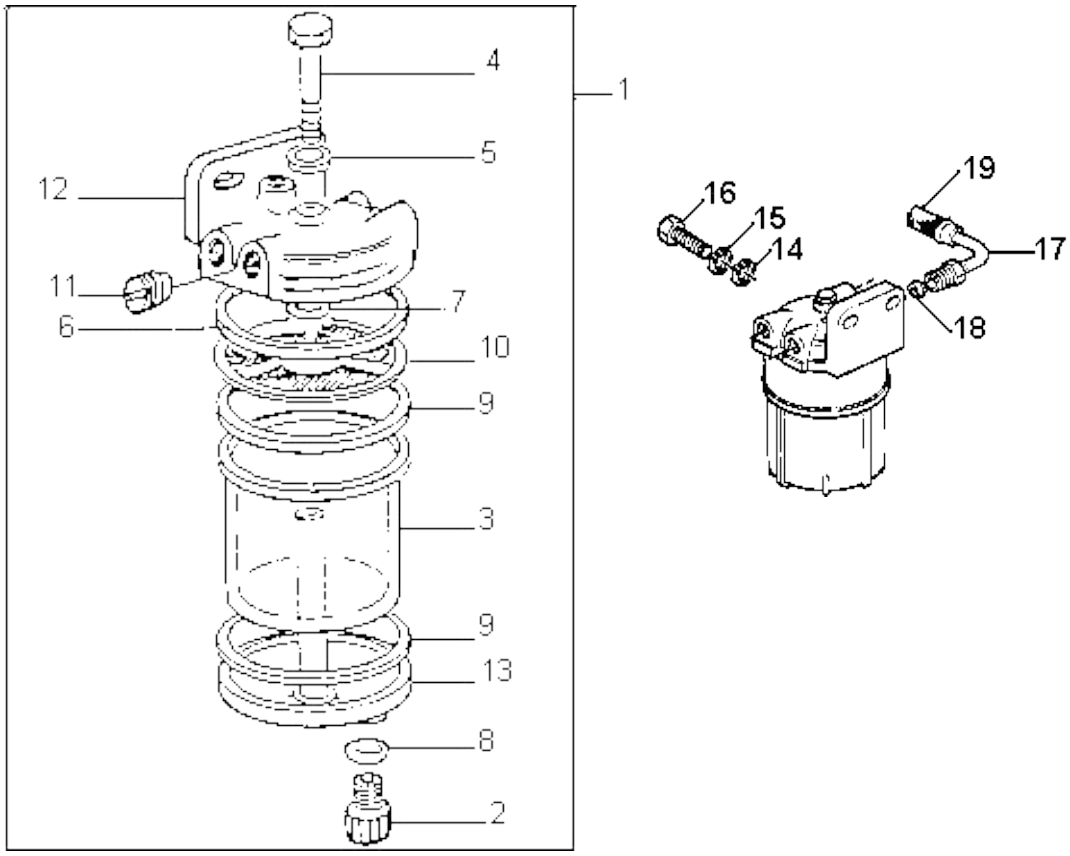

SECCION : JUEGO DE JUNTAS
SECTION : GASKET SET

ILUSTRACION N°: 33
ILUSTRATION N°: 33

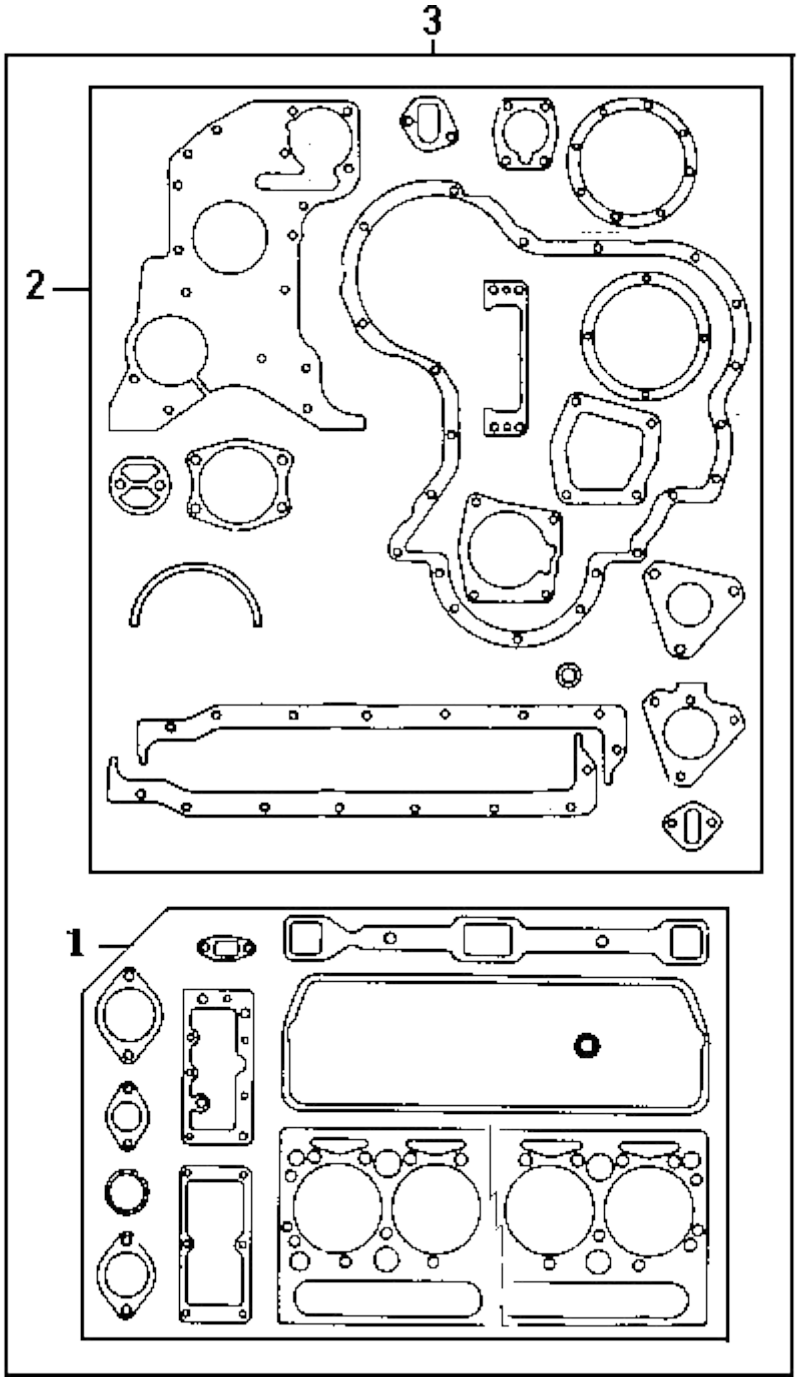

SECCION : JUEGO DE JUNTAS
SECTION : GASKET SET

ILUSTRACION N° 33

1	105922	1	JUEGO PARA PARTE SUPERIOR / *TOP GASKET SET*
2	105928	1	JUEGO PARA PARTE INFERIOR / *BOTTOM GASKET SET*
3	105725	1	JUEGO COMPLETO / *GASKET SET*

Numeros de piezas puede variar con numeros originales, favor contactenos por equivalencias.

Part numbers may be different with OE numbers, please contact us for equivalences.