SPBP7672
Junho 2015
(Tradução: Julho 2015)

RUTHZIL TRATOR COMERCIAL DE PEÇAS LTDA 11 97083-6812 ROLANDO

Catálogo de Peças

420F2 RETROESCAVADEIRA DE ARTICULAÇÃO CENTRAL

LBS1-Para cima
(Máquina)
CRS1-Para cima (Motor)

Acionado Por 3054C Motor

Informações Sobre Produto e Revendedor

Nota: Para localizações da placa de identificação do produto, consulte a seção, “Informações Sobre Identificação do Produto” no Manual de Operação e Manutenção.

Data de Entrega: _____

Informações Sobre o Produto

Modelo: _____

Número de Identificação do Produto: _____

Número de Série do Motor: _____

Número de Série da Transmissão: _____

Número de Série do Gerador: _____

Números de Série de Acessórios: _____

Informações Sobre Acessórios: _____

Número do Equipamento do Cliente: _____

Número do Equipamento do Revendedor: _____

Informações Sobre o Revendedor

Nome: _____ Filial: _____

Endereço: _____

_____

_____

	Contato do Revendedor	Telefone	Horas
Vendas:	_____	_____	_____
Peças:	_____	_____	_____
Serviço:	_____	_____	_____

MEMORANDOS

ÍNDICE

NOME	PÁGINA
INFORMAÇÕES GERAIS	**A6**
ALTERNATIVAS DE REPAROS	**A10**
ADITIVOS SUPLEMENTARES DO LÍQUIDO ARREFECEDOR	**A11**
PEÇAS DE MANUTENÇÃO	**A13**
ÍNDICE	**A18**
ARRANJO DE MÁQUINA	**1**
ARRANJO DA RETROESCAVADEIRA-BRAÇO EXTENSÍVEL	1
ARRANJO DA RETROESCAVADEIRA-BRAÇO PADRÃO	2
ARRANJO DE CHASSI	3
ARRANJO PARA CLIMAS FRIOS	3
ARRANJO COMUM	4
ARRANJO DE DISTRIBUIÇÃO	5
ARRANJO DO COMANDO-RETROESCAVADEIRA	7
ARRANJO DE PÁ-CARREGADEIRA	8
ARRANJO OPCIONAL-RETROESCAVADEIRA	8
ARRANJO OPCIONAL-REGIONAL	9
ARRANJO DO MOTOR	**10**
ARRANJO DE MOTOR-CONCLUÍDO	10
ARRANJO DO MOTOR-PRIMÁRIO	11
GRUPO DE MONTAGEM-MOTOR	12
MOTOR BÁSICO	**14**
GRUPO DO EIXO-COMANDO	14
GRUPO DA TAMPA-MECANISMO DA VÁLVULA	15
GRUPO DO VIRABREQUIM	17
GRUPO DO BLOCO DO MOTOR	20
GRUPO DO CABEÇOTE DO CILINDRO	23
GRUPO DO-COMANDO-VENTILADOR	26
GRUPO DO VOLANTE	27
GRUPO DO ALOJAMENTO-VOLANTE	28
GRUPO DO ALOJAMENTO-DIANTEIRO	29
GRUPO DE LEVANTAMENTO-MOTOR	31
GRUPO DE FIXAÇÃO DO MOTOR E DA TRANSMISSÃO	32
GRUPO DO CÁRTER-ÓLEO	33
GRUPO DE PISTÃO E BIELA	35
GRUPO DO BUJÃO-MOTOR	37
GRUPO DO BALANCIM	39
GRUPO DO MECANISMO DE VÁLVULA	41
SISTEMA DE LUBRIFICAÇÃO	**42**
GRUPO DO MEDIDOR-NÍVEL DE ÓLEO E BOCAL DE ENCHIMENTO	42
GRUPO DA VARETA DE NÍVEL DE ÓLEO	44
GRUPO DA BOMBA-ÓLEO DO MOTOR	45
SISTEMA DE ARREFECIMENTO	**46**
GRUPO DO ARREFECEDOR-ÓLEO DO MOTOR	46
GRUPO DO ARREFECEDOR-BASE DO FILTRO E ÓLEO DO MOTOR	47
GRUPO DE ARREFECIMENTO	48
ARRANJO DE VENTILADOR-SUCÇÃO	51
FAN GP-SUCTION (VELOCID VENTILADOR)	52
GRUPO DE TUBULAÇÕES DO ARREFECEDOR DO TREM DE FORÇA	56
GRUPO DE RADIADOR E ARREFECEDOR DE ÓLEO HIDRÁULICO	60
SISTEMA DE ADMISSÃO E EXAUSTÃO DE AR	**61**
GRUPO DO PURIFICADOR DE AR	61
GRUPO DA TAMPA-COLETOR DE ADMISSÃO	64
GRUPO DE EXTENSÃO-ESCAPE	65
GRUPO DO SILENCIOSO	66
GRUPO DO TURBOALIMENTADOR	67
SISTEMA DE COMBUSTÍVEL	**69**
GRUPO DE CONTROLE-GOVERNADOR	69
GRUPO DE LINHAS-COMBUSTÍVEL	71
GRUPO DE LINHAS-FILTRO DE COMBUSTÍVEL	74
GRUPO DE MONTAGEM-CONTROLE DO GOVERNADOR	75
GRUPO DA BOMBA-INJEÇÃO DE COMBUSTÍVEL	76
GRUPO DA BOMBA-COMBUSTÍVEL E FILTRO PRIMÁRIOS	81
GRUPO DO TANQUE DE COMBUSTÍVEL	82
SISTEMA DE PARTIDA E ELÉTRICO	**86**
GRUPO DE BATERIA E FIAÇÃO	86
GRUPO DA BATERIA	91

ÍNDICE

NOME	PÁGINA
GRUPO DE CONTROLE DA MÁQUINA	93
ARRANJO ELÉTRICO	94
GRUPO DE COMPONENTES ELETRÔNICOS DA MÁQUINA	94
GRUPO DE VELA INCANDESCENTE	96
CONJUNTO DE CHICOTE DA CABINE	97
CONJUNTO DE FIAÇÃO ELÉTRICA-CONSOLE	100
CONJUNTO DE CONTROLE DO CHICOTE	101
CONJUNTO DE CHICOTE DO MOTOR	102
CONJUNTO DE CHICOTE DIANTEIRO	103
CONJUNTO DE CHICOTE DO AQUECEDOR E DO AR CONDICIONADO	103
CONJUNTO DO CHICOTE DE ILUMINAÇÃO	105
CONJUNTO DA FIAÇÃO ELÉTRICA DA PLATAFORMA	107
CONJUNTO DE CHICOTE DO RÁDIO	108
CONJUNTO DE CHICOTE TRASEIRO	109
CONJUNTO DE CHICOTE DA TRANSMISSÃO	110
CONJUNTO DO CHICOTE-FIAÇÃO	112
GRUPO DE AQUECEDOR-ÁGUA DA CAMISA	114
GRUPO LÂMPADA-HOLOFOTE	116
GRUPO DE FAROL E SINALIZAÇÃO	118
GRUPO DE LÂMPADAS-FAROL DE ADVERTÊNCIA	122
GRUPO DE ILUMINAÇÃO-TRASEIRA	124
GRUPO DE ILUMINAÇÃO - FAROL GIRATÓRIO DE ADVERTÊNCIA	126
GRUPO DE MONTAGEM-ILUMINAÇÃO	128
GRUPO DE MONTAGEM-SENSOR	132
GRUPO DO PAINEL-FUSÍVEL	133
GRUPO DO RÁDIO DE COMUNICAÇÃO	135
GRUPO DO MOTOR DE PARTIDA-ELÉTRICO	139
GRUPO DE INTERRUPTORES-TRAÇÃO EM TODAS AS RODAS	140
GRUPO DE INTERRUPTORES DE DESCONEXÃO	141
GRUPO DE INTERRUPTORES-LIMITE	142
GRUPO DE INTERRUPTORES DE PRESSÃO	143
GRUPO DA CHAVE SELETORA	144
GRUPO DE FIAÇÃO-AR-CONDICIONADO	146
GRUPO DE FIAÇÃO-CABINE	148
GRUPO DA FIAÇÃO DE COMUNICAÇÃO	153
GRUPO DE FIAÇÃO-CONSOLE	156
GRUPO DE FIAÇÃO-MOTOR	157
GRUPO DA FIAÇÃO-DESENGATE AUTOMÁTICO E POSICIONADOR	160
GRUPO DE FIAÇÃO DO SISTEMA DE ILUMINAÇÃO	163
GRUPO DA FIAÇÃO DA PLATAFORMA	165
GRUPO DA FIAÇÃO TRASEIRA	167
GRUPO DE FIAÇÃO-CONTROLE DE PERCURSO	169
GRUPO DE FIAÇÃO-CONTROLE DE TRANSMISSÃO	170
TREM DE FORÇA	**174**
GRUPO DE CAIXA E PEÇAS-PLANETÁRIA	174
GRUPO DA CAIXA DA TRANSMISSÃO	176
GRUPO DA EMBREAGEM	192
GRUPO DE CONTROLE-TRANSMISSÃO HIDRÁULICA	193
GRUPO DO COMANDO-ACOPLAMENTO FLEXÍVEL	199
GRUPO DE ENCHIMENTO-ÓLEO DO TREM DE FORÇA	201
GRUPO DE FLANGE-RODA	205
GRUPO DE TUBULAÇÕES-TRAVA DO DIFERENCIAL	206
GRUPO DE TUBULAÇÕES DE ÓLEO DO TREM DE FORÇA	209
GRUPO DE MONTAGEM-EIXO	210
GRUPO DE FIXAÇÃO DA TRANSMISSÃO	212
ARRANJO DO TREM DE FORÇA	213
GRUPO DA BOMBA-TRANSMISSÃO	215
GRUPO DO ARO-DESMONTÁVEL	218
GRUPO DO EIXO-CONTADOR	219
GRUPO DO EIXO-ACIONAMENTO	221
GRUPO DO EIXO-RODA-GUIA	229
GRUPO DO EIXO-ENTRADA	231
GRUPO DO EIXO-SAÍDA	235
GRUPO DE CÂMBIO-ENGRENAGEM	241
GRUPO DE PNEU E ARO	243
ARRANJO DO CONVERSOR DE TORQUE	244
GRUPO DE TRANSMISSÃO E MONTAGEM	246
ARRANJO DE TRANSMISSÃO-COMANDO DIREITO	248

ÍNDICE

NOME	PÁGINA
ARRANJO DE TRANSMISSÃO-SERVOTRANSMISSÃO	250
GRUPO DA TRANSMISSÃO-COMANDO DIRETO	253
GRUPO DA VÁLVULA-ALÍVIO	257
GRUPO DE VÁLVULAS-SOLENOIDE	258
GRUPO DE VÁLVULAS-PNEU	264
ARRANJO DE RODA E PNEU	265
GRUPO DE RODA E PNEU	268
GRUPO DE GARFOS	282
SISTEMA DE FREIO	**283**
GRUPO DE CONTROLE-FREIO DE ESTACIONAMENTO	283
GRUPO DE CONTROLE-FREIO DE SERVIÇO	286
GRUPO DA ALAVANCA-CONTROLE MANUAL	289
SISTEMA DE DIREÇÃO	**290**
GRUPO DO EIXO DIANTEIRO	290
GRUPO DE LINHAS-DIREÇÃO	292
GRUPO DA BOMBA-MEDIÇÃO	296
GRUPO DA COLUNA DA DIREÇÃO	297
ESTRUTURA E CARROCERIA	**299**
GRUPO DE CAIXA-ARMAZENAMENTO	299
GRUPO DO CONTRAPESO	301
GRUPO DE PARALAMA-FRONTAL	305
GRUPO DE PARALAMA-TRASEIRO	309
GRUPO DE PLACAS DO PISO	311
GRUPO DE ARMAÇÃO-CARREGADEIRA	312
GRUPO DE ARMAÇÃO-OSCILANTE	314
GRUPO DE GRADE-RADIADOR	316
GRUPO DE PROTETOR-CILINDRO	318
GRUPO DE PROTEÇÃO-EIXO DE COMANDO	319
GRUPO DE CAPÔ E PROTETOR	320
GRUPO DO CAPÔ DO MOTOR	323
GRUPO DE REVESTIMENTO-ISOLAMENTO ACÚSTICO	327
SISTEMA HIDRÁULICO	**328**
GRUPO DO ACUMULADOR HIDRÁULICO	328
GRUPO DO ACUMULADOR DO SISTEMA DE ABSORÇÃO DE IMPACTOS	331
ARRANJO DE CONTROLE-CONDUÇÃO	333
GRUPO DE CILINDRO E TUBULAÇÕES-GIRATÓRIO	334
GRUPO DO CILINDRO-CAÇAMBA DA RETROESCAVADEIRA	336
GRUPO DO CILINDRO-LANÇA	338
GRUPO DO CILINDRO-BRAÇO EXTENSÍVEL	340
GRUPO DE CILINDRO-LEVANTAMENTO	342
GRUPO DO CILINDRO-CAÇAMBA MULTIUSO	346
GRUPO DO CILINDRO-ESTABILIZADOR	347
GRUPO DO CILINDRO-BRAÇO	351
GRUPO DO CILINDRO-GIRO	353
GRUPO DO CILINDRO-GIRATÓRIO	357
GRUPO DE CILINDRO-INCLINAÇÃO	358
GRUPO DE COMANDO E MONTAGEM-BOMBA	360
GRUPO DE FILTRO E MONTAGEM-ÓLEO	361
GRUPO DO FILTRO-ÓLEO	363
ARRANJO HIDRÁULICO	365
GRUPO DE DESENGATE AUTOMÁTICO E DO POSICIONADOR	366
GRUPO DE TUBULAÇÕES-HIDRÁULICA AUXILIAR	369
GRUPO DE TUBULAÇÕES-AUXILIAR DE RETROESCAVADEIRA	376
GRUPO DE TUBULAÇÕES-CILINDRO DA LANÇA	377
GRUPO DE TUBULAÇÕES-CILINDRO DA CAÇAMBA	379
GRUPO DE TUBULAÇÕES-BRAÇO EXTENSÍVEL	384
GRUPO DE TUBULAÇÕES-CILINDRO DE INCLINAÇÃO E LEVANTAMENTO	385
GRUPO DE TUBULAÇÕES-CAÇAMBA MULTIUSO	389
GRUPO DE TUBULAÇÕES PILOTO	391
GRUPO DE TUBULAÇÕES DA BOMBA	403
GRUPO DE TUBULAÇÕES DE RETORNO	407
GRUPO DE LINHAS-CONTROLE DE ABSORÇÃO DE IMPACTOS	409
GRUPO DE TUBULAÇÕES-ESTABILIZADOR	411
GRUPO DE TUBULAÇÕES-BRAÇO	413
GRUPO DE TUBULAÇÕES-LANÇA OSCILANTE	415
GRUPO DO COLETOR-CONTROLE	417
GRUPO DO COLETOR-ABSORÇÃO DE IMPACTOS	420
GRUPO DA FIXAÇÃO DO CILINDRO	421
GRUPO DE MONTAGEM-TUBULAÇÕES	422

ÍNDICE

NOME PÁGINA

GRUPO DO BUJÃO-COLETOR DE CONTROLE 423
GRUPO DO BUJÃO-VÁLVULA DE CONTROLE 424
GRUPO DE MONTAGEM E BOMBA-HIDRÁULICA 425
GRUPO DA BOMBA-PISTÃO 427
GRUPO DO EIXO DE COMANDO DA BOMBA 429
GRUPO DE TANQUE E DE MONTAGEM-HIDRÁULICA 430
GRUPO DE VÁLVULA E MONTAGEM-AUXILIAR 432
GRUPO DE VÁLVULA E MONTAGEM-BANCO 433
GRUPO DE VÁLVULA E MONTAGEM-SOLENOIDE 441
ARRANJO DE VÁLVULA-BANCO 2 442
ARRANJO DE VÁLVULA-BANCO 3 445
GRUPO DE VÁLVULAS-BANCO 2 446
GRUPO DE VÁLVULAS-BANCO 3 447
GRUPO DE VÁLVULAS-BANCO 5 448
GRUPO DE VÁLVULA-CONTROLE 450
GRUPO DE VÁLVULAS-CONTROLE PRINCIPAL 467
GRUPO DE VÁLVULA-CONTROLE DA BOMBA 471
GRUPO DE VÁLVULAS-SOLENOIDE E REDC DE PRESSÃO 472

IMPLEMENTOS 474
GRUPO DO BRAÇO-LEVANTAMENTO 474
GRUPO DE LANÇA 479
GRUPO DO TIRANTE-CILINDRO DE LEVANTAMENTO 481
GRUPO DE PROTETOR-LANÇA 482
GRUPO DE ARTICULAÇÕES-CAÇAMBA DA RETROESCAVADEIRA 483
GRUPO DE TRAVAMENTO-TRANSPORTE 485
GRUPO DE COXIM E MONTAGEM-ESTABILIZADOR 489
GRUPO DE COXIM-ESTABILIZADOR 491
GRUPO DO ESTABILIZADOR-RETROESCAVADEIRA 493
CONJUNTO DO BRAÇO-RETROESCAVADEIRA 495
GRUPO DO BRAÇO-EXTENSÍVEL 496
GRUPO DO BRAÇO-RETROESCAVADEIRA 499

FERRAMENTAS DE TRABALHO 501
GRUPO DE CAÇAMBAS DE APLICAÇÃO GERAL 501
CONJUNTO DE CAÇAMBA-ESCAVADEIRA 504
GRUPO DE CAÇAMBAS DE APLICAÇÃO GERAL 508
GRUPO DE CAÇAMBA-ESCAVADEIRA 511
GRUPO DE CAÇAMBA-MULTIUSO 515
CONJUNTO DE BULDÔZER 518
CONJUNTO DE FIXAÇÃO-CAÇAMBA MULTIUSO 520
ARRANJO DO ACOPLADOR RÁPIDO 521
GRUPO DE ACOPLADORES RÁPIDOS 522
GRUPO DE BORDAS CORTANTES 524
GRUPO DO GARFO 526
GRUPO DE TRAVAMENTO-ACOPLADOR RÁPIDO 527
GRUPO DE MONTAGEM-CAÇAMBA 528
ARRANJO DO BOTÃO GIRATÓRIO 529
GRUPO DO BOTÃO GIRATÓRIO 532
GRUPO DE DENTES-UNI 534

POSTO DO OPERADOR 535
GRUPO DO AR CONDICIONADO E DE MONTAGEM 535
ARRANJO DA CABINE 536
ARRANJO DA CABINE-ROPS INCLUSO 537
GRUPO DA CABINE 538
ARRANJO DE CAPOTA 542
ARRANJO DE CAPOTA-ROPS ABERTA 543
GRUPO DA CAPOTA 544
GRUPO DA CAPOTA-ROPS ABERTA 545
GRUPO DO COMPRESSOR-FLUIDO REFRIGERANTE 548
GRUPO DE MONTAGEM E CONDENSADOR-REFRIGERANTE 550
GRUPO DO CONSOLE-OPERADOR 551
GRUPO DO CONSOLE-TRASEIRO 556
ARRANJO DE CONTROLE-ESTABILIZADOR 557
GRUPO DE CONTROLE DA ALAVANCA 558
GRUPO DE CONTROLE-MÃO HIDRÁULICA 561
GRUPO DE CONTROLE-PEDAL HIDRÁULICO 566
GRUPO DE CONTROLE DE JOYSTICK 568
GRUPO DE CONTROLE-DIREÇÃO 572
GRUPO DE CONTROLE-TRANSMISSÃO 576
GRUPO DA TAMPA-CABINE 578
GRUPO DA PORTA-CABINE 580
GRUPO DE DUTO-AR DA CABINE 584

ÍNDICE

NOME	PÁGINA
GRUPO DE TAPETE	586
ARRANJO DO AQUECEDOR E AR CONDICIONADO	587
GRUPO DE AQUECEDOR E AR CONDICIONADO	588
GRUPO DE INSTALAÇÃO-RÁDIO	590
KIT-ESTRUTURA DO ASSENTO	592
KIT-SUSPENSÃO DO ASSENTO	594
GRUPO DE TRAVA	596
GRUPO DE TRAVAS-PORTA E VIDRO DA CABINA	598
GRUPO DA ALAVANCA-GOVERNADOR	600
GRUPO DE REVESTIMENTO-CABINE	601
GRUPO DE TUBULAÇÕES-AQUECEDOR E AR-CONDICIONADO	603
GRUPO DE ESPELHOS RETROVISORES	606
GRUPO DO MOTOR-LIMPADOR DA JANELA	608
GRUPO DE MONTAGEM-CABINE	612
GRUPO DE MONTAGEM-RÁDIO	616
GRUPO DO PEDAL-GOVERNADOR	617
GRUPO DA HASTE	618
GRUPO DO TETO DA CABINE	619
GRUPO DO CINTO DE SEGURANÇA	620
GRUPO DO ASSENTO	621
GRUPO DE ASSENTO-SUSPENSÃO	625
GRUPO DE SUSPENSÃO-ASSENTO	631
GRUPO DE ARTICULAÇÃO-ASSENTO	638
GRUPO DE ACABAMENTO	640
GRUPO DO PARA-SOL-CABINE	642
GRUPO DA JANELA-CABINE	643
GRUPO DE JANELA-PORTA	646
GRUPO DE LIMPADOR E LAVADOR DE VIDRO	654
EQUIPAMENTO DE MANUTENÇÃO E SUPRIMENTOS	**656**
GRUPO DE PELÍCULA	656
GRUPO DO DECALQUE - INTERNACIONAL	657
GRUPO DO ELO-TRANSPORTE	659
GRUPO DE TRAVAMENTO-VANDALISMO	660
PLACA E GRUPO DE PELÍCULA	661
GRUPO DE CHAPAS-IDENTIFICAÇÃO	662
GRUPO DE PROTEÇÃO CONTRA VANDALISMO	663
ARRANJO DE TRANSPORTE-MÁQUINA	664
GRUPO DE TRANSPORTE-MÁQUINA	665
ÍNDICE DE NÚMERO DE PEÇA	**B1**

INFORMAÇÕES GERAIS

1. IDENTIFICAÇÃO DA MÁQUINA

As máquinas Cat são identificadas por Número de Identificação do Produto (PIN). Alguns componentes da máquina podem ser identificados por Número de Série (N/S). Alguns componentes que são serializados são os motores, transmissões, lâminas e ríperes. A máquina e o motor são adicionalmente identificados por números de arranjo e, em alguns casos, por números de modificação. Esses números são mostradas nas placas de número de identificação do produto e na placa mestre, no compartimento do operador.

Os revendedores Cat necessitam de todos esses números para determinar com precisão a identificação da peça.

A partir do primeiro trimestre de 2001, o Número de Identificação do Produto (PIN) Cat mudou de 8 para 17 caracteres. Num esforço para fornecer identificação uniforme dos equipamentos, a Caterpillar e outros fabricantes de equipamentos de construção estão procurando estar de acordo com a última versão do padrão de numeração de identificação do produto. Os PINs de máquinas não rodoviárias são definidos pela norma ISO 10261. O novo formato do PIN aplica-se a todas as máquinas e grupos geradores Cat. As placas de PIN e a marcação do chassi mostram o PIN de 17 caracteres. O novo formato se parece como a seguir:

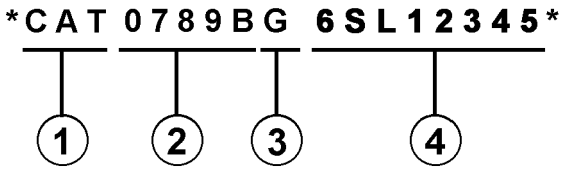

Onde:

1. Código de Fabricação Mundial da Caterpillar (caracteres 1-3)

2. Descritor da Máquina (caracteres 4-8)

3. Caractere de Verificação (caractere 9)

4. Seção do Indicador da Máquina (MIS) ou Número de Seqüência do Produto (caracteres 10-17). Esses caracteres eram anteriormente conhecidos como Número de Série.

Máquinas e grupos geradores produzidos antes do primeiro trimestre de 2001 têm o PIN no formato de oito caracteres.

Componentes tais como motores, transmissões, eixos, etc., e ferramentas de trabalho, continuam a usar o Número de Série (N/S) de oito caracteres.

2. PEDIDO DE PEÇAS

⚠ Advertência

Quando for necessário usar peças de reposição para este produto a Caterpillar recomenda o uso de peças de reposição Cat ou peça com especificações equivalentes incluindo, mas não limitadas a, dimensões físicas, tipo, resistência e material.

A não observância desta advertência pode levar a falhas prematuras, danos ao produto, ferimentos pessoais ou morte.

Peças de reposição de qualidade Cat estão disponíveis nos revendedores Cat em qualquer parte do mundo. Seus estoques de peças são atualizados e contêm todas as peças normalmente necessárias para proteger o seu investimento em Máquinas Cat. Os revendedores podem oferecer jogos de reparo ou peças remanufaturadas para lhe permitir escolher a alternativa de reparo mais conveniente para a sua situação específica. Quando encomendar peças, o seu pedido deve especificar a quantidade, o número da peça, o nome da peça e o número de série ou número de identificação da máquina na qual as peças serão usadas.

3. ORGANIZAÇÃO DO CATÁLOGO DE PEÇAS

As informações do produto neste catálogo estão apresentadas como "elementos de informação" que representam todos os componentes do modelo específico. Arranjo do Motor e Grupo do Assento são exemplos de elementos de informação. Os elementos de informação estão organizados em ordem alfabética por nome de peça e, em segundo lugar, por número de peça dentro de cada seção principal do catálogo;

4. SUMÁRIO DO CONTEÚDO

Um sumário do conteúdo encontra-se no início do catálogo. O sumário do conteúdo mostra, para cada seção do catálogo, uma lista completa de todos os elementos de informação organizados conforme eles aparecem no catálogo. Números de páginas são fornecidos para uma referência rápida de ilustrações para identificação detalhada das peças e para as listas de peças manuteniveis

5. ÍNDICE DAS PEÇAS DE MANUTENÇÃO

O Índice das Peças de Manutenção, localizado próximo ao início do catálogo, mostra os números de peça de manutenção usados mais freqüentemente, fornecendo descrição, quantidade, onde usada e número da página. Estas informações estão organizadas em ordem alfabética, por descrição da peça.

6. ÍNDICE

O índice localizado próximo à frente do catálogo é uma listagem alfabética de todos os elementos de informação inclusos no catálogo. Números de páginas são fornecidos para uma referência rápida de ilustrações para identificação detalhada das peças e para as listas de peças manuteniveis

7. ÍNDICE DOS NÚMEROS DE PEÇAS

Um índice numérico listando todos os números de peças e os números das páginas correspondentes aparece no final do catálogo.

8. LEGENDAS

Legendas localizadas no início de cada elemento de informação identificam o número e o nome da peça juntamente com informação descritiva adicional. As informações sobre o PIN e o N/S (número de série) encontradas em cada legenda devem ser usadas para selecionar a informação correta para uma máquina específica. Informações sobre opcionais de reposição no campo, identificação de componentes acessórios opcionais e onde usado ("parte de") também são fornecidas.

A primeira linha de uma legenda é mostrada em letras grandes para indicar o início de um elemento de informação. As legendas das páginas adicionais requeridas para ilustrar um elemento de informação serão mostradas em letras normais e conterão o termo *(continuação)* .

9. PEÇAS NÃO MANUTENÍVEIS

Em alguns casos é necessário mostrar peças não manuteníveis que são uma ligação para um nível inferior de uma lista de peças manuteniveis Esses números de peças não serviçáveis são mostrados em *itálico* indicando que elas não estão disponíveis.

10. NÚMEROS DE REFERÊNCIA DA LISTA DE PEÇAS

Os números mostrados na coluna N° de Ref. correspondem aos números usados no(s) gráfico(s) associado(s). Um sufixo alfabético pode ser adicionado a um número de referência para identificar itens de um nível inferior. Os números mostrados na coluna Ref. Gráfica referem-se ao identificador do número do gráfico mostrado no canto inferior esquerdo de cada ilustração. O número Ref. Gráfica pode ser usado juntamente com o N° de Ref. do item para determinar o número de página correto. Pode haver uma omissão intencional de um N° de Ref. numa lista já que as informações são atualizadas para refletirem os números de peças serviçáveis mais atuais.

11. NOMES DE PEÇAS ENDENTADOS

Quando um nome de peça está deslocado dentro de uma lista de peças, ele faz parte do grupo ou conjunto sob o qual ele está deslocado.

12. LETRAS DE REFERÊNCIA DE ILUSTRAÇÕES

Quando necessário, as ilustrações conterão letras de referência (A, B, C, etc.) que têm a finalidade de rastrear as linhas e fiações entre um ponto e outro. Elas também são usadas para mostrar onde reconectar ilustrações que foram separadas.

13. ABREVIAÇÕES E SÍMBOLOS

D.E. – Diâmetro externo
D.I. – Diâmetro interno
A – Não faz parte deste grupo
B – Use conforme necessário
C – Mudança em relação ao tipo anterior
D – Encomende por metro
E – Encomende por centímetro
F – Não mostrado
G – Encomende por polegada
I – Consulte o Sistema de Informações Hidráulicas
M – Peça métrica
R – Peça remanufaturada pode estar disponível
Y – Ilustração em separado
Z – Não disponível separadamente

14. DESCRIÇÃO DAS MUDANÇAS DE TIPOS

Tipo - Um tipo é definido como qualquer mudança na configuração que requer um Elemento de Informação adicional para um Arranjo, Grupo ou Conjunto Se intervalos de números de série não forem disponíveis para os tipos, um número de tipo (Tipo 1, Tipo 2, Tipo 3, etc.) será mostrado na legenda. Essas mudanças de "tipo" são identificadas com uma nota "C" (mudança em relação ao tipo anterior) na lista de peças. Somente os "tipos" que se aplicam a este catálogo de peças serão incluídos Tipos adicionais podem existir fazendo com que notas "C" apareçam num elemento de informação quando nenhum outro tipo for mostrado.

15.<FIM>

Este símbolo indica o final de um elemento de informação.

NOTA:

O desenvolvimento e o melhoramento contínuos do projeto do produto podem causar mudanças na sua máquina que podem não estar inclusas nesta publicação. Sempre que surgir uma dúvida a respeito do seu produto Cat ou sobre esta publicação, consulte o seu revendedor Cat para obter as mais recentes informações disponíveis.

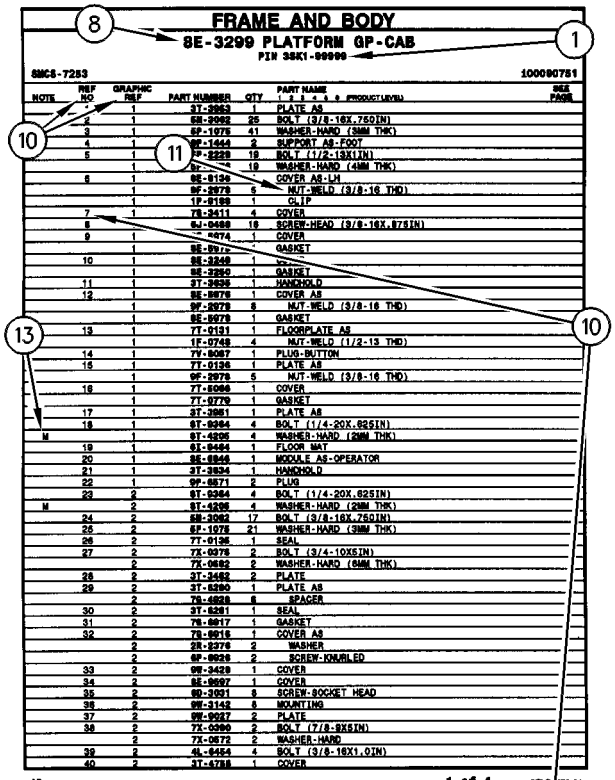

FRAME AND BODY

8E-3299 PLATFORM GP-CAB

PIN 38K1-99999

SMCS-7283 — 100090751

NOTE	REF NO	GRAPHIC REF	PART NUMBER	QTY	PART NAME (1 2 3 4 5 6 PRODUCT LEVEL)	SEE PAGE
	1	1	3T-3963	1	PLATE AS	
	2	1	5H-3962	25	BOLT (3/8-16X.750IN)	
	3	1	6P-1078	41	WASHER-HARD (9MM THK)	
	4	1	9W-1444	2	SUPPORT AS-FOOT	
	5	1	5P-2229	19	BOLT (1/2-13X1IN)	
		1	9z-	19	WASHER-HARD (4MM THK)	
	6	1	9E-8134		COVER AS-LH	
		1	9F-2979	6	NUT-WELD (3/8-16 THD)	
		1	1F-9189	1	CLIP	
	7	1	7S-2411	4	COVER	
	8		5J-0468	19	SCREW-HEAD (3/8-16X.87SIN)	
	9	1	9E-8074	1	COVER	
		1	9E-8975		GASKET	
	10	1	9E-3248	1		
		1	9E-3250	1	GASKET	
	11	1	3T-3930	1	HANDHOLD	
	12	1	9E-8978	1	COVER AS	
		1	9F-2979	6	NUT-WELD (3/8-16 THD)	
		1	9E-8979	1	GASKET	
	13	1	7T-0131	1	FLOORPLATE AS	
		1	1F-0748	4	NUT-WELD (1/2-13 THD)	
	14	1	7V-8067	1	PLUG-BUTTON	
	15	1	7T-0136	1	PLATE AS	
		1	9F-2979	5	NUT-WELD (3/8-16 THD)	
	16	1	7T-8066	1	COVER	
		1	7T-0779	1	GASKET	
	17	1	3T-3951	1	PLATE AS	
	18	1	9T-9364	4	BOLT (1/4-20X.62SIN)	
M		1	9T-4286	4	WASHER-HARD (2MM THK)	
	19	1	6I-8464	1	FLOOR MAT	
	20	1	9E-8946	1	MODULE AS-OPERATOR	
	21	1	3T-3934	1	HANDHOLD	
	22	1	9P-8571	2	PLUG	
	23	2	9T-9364	4	BOLT (1/4-20X.62SIN)	
M		2	9T-4286	4	WASHER-HARD (2MM THK)	
	24	2	5H-3962	17	BOLT (3/8-16X.750IN)	
	25	2	6P-1078	21	WASHER-HARD (9MM THK)	
	26	2	7T-0136	1	SEAL	
	27	2	7X-0378	2	BOLT (3/4-10X5IN)	
		2	7X-0682	2	WASHER-HARD (6MM THK)	
	28	2	3T-3482	2	PLATE	
	29	2	3T-8290	1	PLATE AS	
		2	7S-4828	6	SPACER	
	30	2	3T-8281	1	SEAL	
	31	2	7S-8017	1	GASKET	
	32	2	7S-8016	1	COVER AS	
		2	2R-2376	2	WASHER	
		2	6P-8626	2	SCREW-KNURLED	
	33	2	9W-3429	1	COVER	
	34	2	8E-9697	1	COVER	
	35	2	9D-3091	8	SCREW-SOCKET HEAD	
	36	2	9W-3142	8	MOUNTING	
	37	2	9W-9527	2	PLATE	
	38	2	7X-0390	2	BOLT (7/8-9X6IN)	
		2	7X-0672	2	WASHER-HARD	
	39	2	4L-8454	4	BOLT (3/8-16X1.0IN)	
	40	2	3T-4788	1	COVER	

12 FRAME AND BODY — 1 of 4 — SELP4570-01

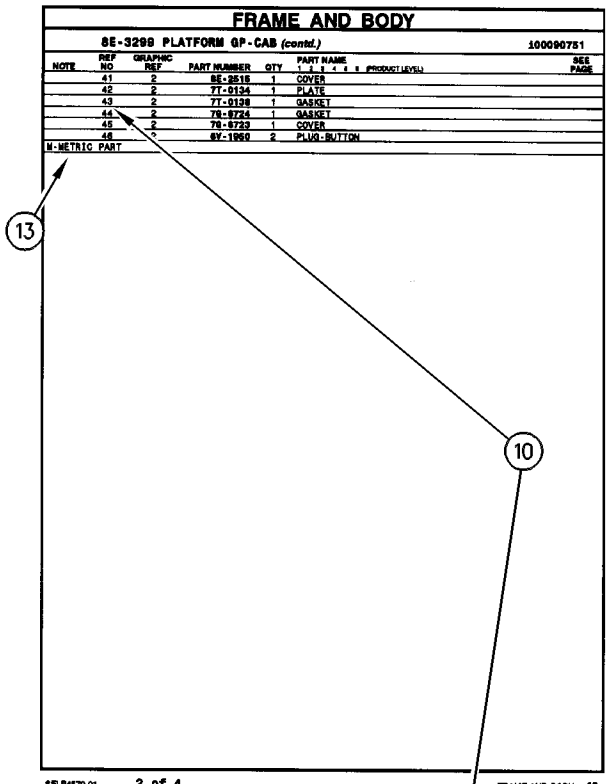

FRAME AND BODY

8E-3299 PLATFORM GP-CAB (contd.)

100090751

NOTE	REF NO	GRAPHIC REF	PART NUMBER	QTY	PART NAME (1 2 3 4 5 6 PRODUCT LEVEL)	SEE PAGE
	41	2	8E-2515	1	COVER	
	42	2	7T-0134	1	PLATE	
	43	2	7T-0128	1	GASKET	
	44	2	7S-8724	1	GASKET	
	45	2	7S-8723	1	COVER	
	46	2	6V-1960	2	PLUG-BUTTON	

M-METRIC PART

SELP4570-01 — 2 of 4 — FRAME AND BODY 13

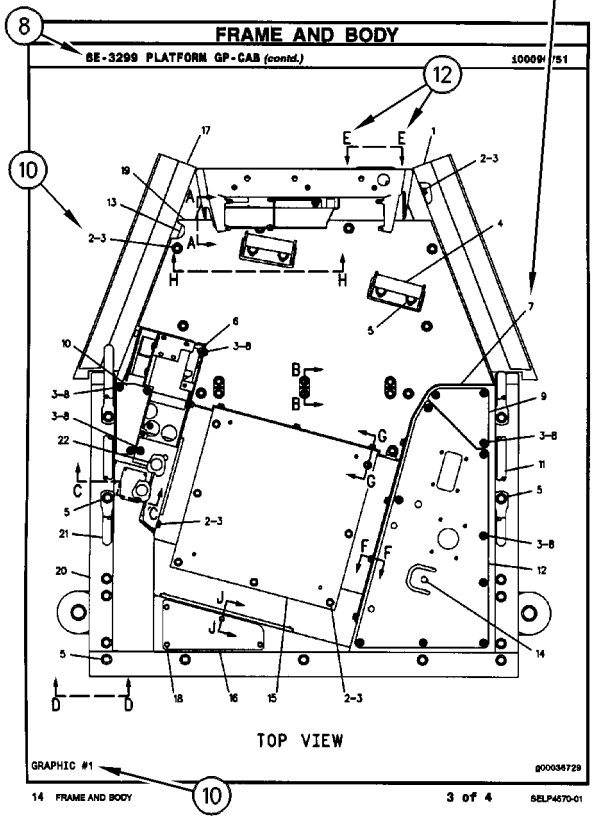

FRAME AND BODY

8E-3299 PLATFORM GP-CAB (contd.)

100090751

14 FRAME AND BODY — 3 of 4 — SELP4570-01

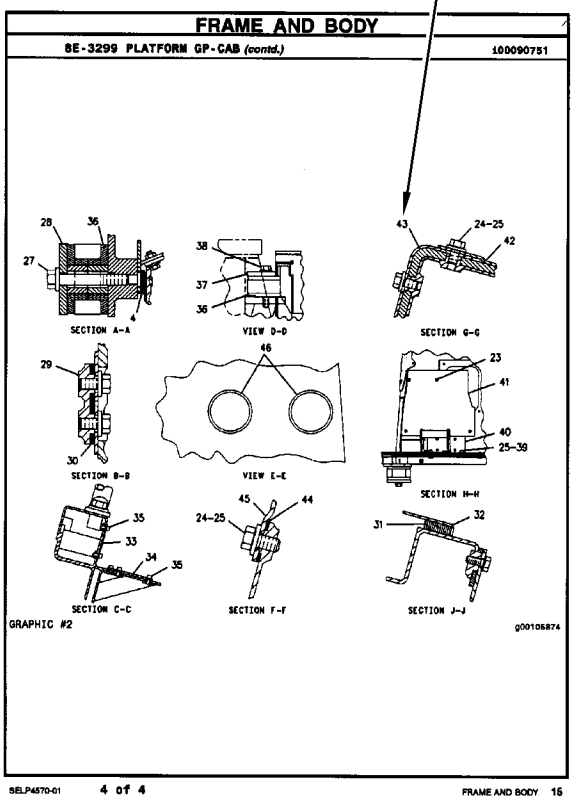

FRAME AND BODY

8E-3299 PLATFORM GP-CAB (contd.)

100090751

SELP4570-01 — 4 of 4 — FRAME AND BODY 15

ALTERNATIVAS DE REPAROS

COMPONENTES REMANUFATURADOS

Considere os Componentes Remanufaturados Caterpillar como uma opção quando fizer reparos. Os componentes que estão disponíveis através do Programa de Remanufaturados Caterpillar estão identificados de três maneiras neste catálogo de peças:

- com a letra R no campo de nota da lista de peças
- com um R* no início da primeira linha da legenda
- com um *R no final da primeira linha da legenda

Exemplos de componentes inclusos no Programa de Remanufatura são:

ALTERNADORES
BIELAS
VIRABREQUINS (USINADOS)
VIRABREQUINS (ATUALIZAÇÃO PARA NOVO)
CABEÇOTES
MÓDULOS DE CONTROLE ELETRÔNICO (ECM)
SENSORES ELETRÔNICOS
INJETORES DE COMBUSTÍVEL
BICOS INJETORES
BOMBAS DE COMBUSTÍVEL
GOVERNADORES
BOMBAS DE ÓLEO
PISTÕES
BLOCOS BÁSICOS
MOTORES DE ARRANQUE
TURBOALIMENTADORES - COMPLETOS
CARTUCHOS DE TURBOALIMENTADORES
BOMBAS DE ÁGUA

Motores remanufaturados Caterpillar também estão disponíveis para muitos arranjos de motores.

ADITIVOS SUPLEMENTARES DO LÍQUIDO ARREFECEDOR

BENEFÍCIOS PARA OS CLIENTES:

Protegem contra a cavitação, formação de espuma, erosão, corrosão e formação de acúmulos nos sistemas de arrefecimento.

- Fornecem condicionador de líquido arrefecedor dosado.

DESCRIÇÃO:

Os aditivos se esgotam do líquido arrefecedor durante a operação normal. Por esta razão, o Aditivo Suplementar do Líquido Arrefecedor (SCA) tem de ser adicionado a todos os líquidos arrefecedores para serviço pesado a intervalos regulares. Além disso, quando não usar um líquido arrefecedor totalmente formulado e pré-carregado, como o DEAC da Cat, uma carga inicial de SCA tem de ser adicionada ao sistema de arrefecimento. A quantidade de SCA a ser adicionada ao sistema depende da capacidade do sistema de arrefecimento.

O SCA para o abastecimento inicial é fornecido em forma de líquido. Os SCAs para os intervalos de manutenção estão disponíveis em forma líquida e como um elemento tipo cartucho atarrachante (spin-on). ("Spin-on" não está disponível para os motores da família 3600)

NOTA:

A quantidade de SCA adicionada no abastecimento inicial não é a mesma que é adicionada nos intervalos de manutenção.

Os elementos de aditivos do líquido arrefecedor podem ser usados com qualquer anticongelante a base de etileno ou propileno glicol que atenda as especificações da ASTM D4985 ou ASTM D5345.

NOTA:

Para uso apenas com líquido arrefecedor para serviço pesado padrão e não para uso com Líquido Arrefecedor de Vida Prolongada.

PEÇAS NECESSÁRIAS:

Capacidade do Sistema de Arrefecimento		SCA líquido no abastecimento inicial	SCA líquido na manutenção	Elemento de Manutenção SCA "Spin-on"*
Litros	Galões			
22-30	(6-8)	3P-2044 (1)	6V-3542 (1)	111-2370 (1)
30-38	(8-10)	3P-2044 (1) 6V-3542 (1)	111-2372 (1)	111-2369 (1)
38-49	(10-13)	3P-2044 (1) 8T-1589 (1)	111-2372 (1)	111-2369 (1)
49-64	(13-17)	3P-2044 (2)	8T-1589 (1)	9N-3368 (1)
64-83	(17-22)	3P-2044 (2) 8T-1589 (1)	111-2372 (1) 6V-3542 (1)	111-2371 (1)
83-114	(22-30)	3P-2044 (3) 8T-1589 (1)	3P-2044 (1)	9N-3718 (1)
114-163	(30-43)	3P-2044 (5)	3P-2044 (1) 6V-3542 (1)	111-2371 (2)
163-242	(43-64)	3P-2044 (8)	3P-2044 (2)	9N-3718 (2)

** O período normal de manutenção é de 250 horas. Consulte o seu Manual de Operação e Manutenção para instruções completas sobre a manutenção do líquido arrefecedor.*

ADITIVOS SUPLEMENTARES DO LÍQUIDO ARREFECEDOR

( ) Indica a quantidade requerida.

PEÇAS DE MANUTENÇÃO

DESCRIÇÃO	NÚMERO DA PEÇA	QTD.	ONDE É USADO	PÁGINA
MOTOR BÁSICO (BASIC ENGINE)				
BUJÃO-DRENAGEM (ÓLEO DO MOTOR) (PLUG-DRAIN (ENGINE OIL))	7C-0351	2	GRUPO DO CÁRTER-ÓLEO (PAN GP-OIL)	33
POSTO DO OPERADOR (OPERATOR STATION)				
CINTO DE SEGURANÇA (2 POL) (SEAT BELT (2-IN))	206-1749	1	GRUPO DO CINTO DE SEGURANÇA (SEAT BELT GP)	620
CONJUNTO DA LÂMINA-LIMPADOR (558 MM) (BLADE AS-WIPER (558-MM))	437-8272	1	GRUPO DA JANELA-CABINE (WINDOW GP-CAB)	645
CONJUNTO DA LÂMINA-LIMPADOR (700 MM) (BLADE AS-WIPER (700-MM))	473-7729	1	GRUPO DE LIMPADOR E LAVADOR DE VIDRO (WIPER & WASHER GP-WINDOW)	654
CONJUNTO DE SECADOR DE REFRIGERANTE (RECEPTOR) (DRYER AS-REFRIGERANT (RECEIVER))	415-5056	1	GRUPO DE TUBULAÇÕES-AQUECEDOR E AR-CONDICIONADO (LINES GP-HEATER & AIR COND)	603
ELEMENTO FILTRANTE DE AR (AQUECEDOR DA CABINE, AR CONDICIONADO) (FILTER ELEMENT-AIR (CAB HEATER, AIR CONDITIONER))	211-2660	1	GRUPO DE AQUECEDOR E AR CONDICIONADO (HEATER & AIR CONDITIONER GP)	588
FILTRO (FILTER)	417-8134	1	GRUPO DE AQUECEDOR E AR CONDICIONADO (HEATER & AIR CONDITIONER GP)	588
GRUPO DO CINTO DE SEGURANÇA (RETRÁTIL, 51 MM) (SEAT BELT GP (RETRACTABLE, 51-MM))	206-1747	1	ARRANJO DE CAPOTA (CANOPY AR)	542
SISTEMA DE ADMISSÃO E EXAUSTÃO DE AR (AIR INLET AND EXHAUST SYSTEM)				
ELEMENTO FILTRANTE DE AR (PRIMÁRIO) (FILTER ELEMENT-AIR (PRIMARY))	346-6687	1	GRUPO DO PURIFICADOR DE AR (AIR CLEANER GP)	61
ELEMENTO FILTRANTE DE AR (SECUNDÁRIO) (FILTER ELEMENT-AIR (SECONDARY))	346-6688	1	GRUPO DO PURIFICADOR DE AR (AIR CLEANER GP)	61
JUNTA DO TURBOCOMPRESSOR (GASKET-TURBOCHARGER)	353-3477	1	GRUPO DO TURBOALIMENTADOR (TURBOCHARGER GP)	67
	353-3478	1	GRUPO DO TURBOALIMENTADOR (TURBOCHARGER GP)	67
JUNTA-ADMISSÃO (GASKET-INLET)	234-3030	1	GRUPO DO TURBOALIMENTADOR (TURBOCHARGER GP)	67
JUNTA-COLETOR (GASKET-MANIFOLD)	194-5390	1	GRUPO DO TURBOALIMENTADOR (TURBOCHARGER GP)	67
SISTEMA DE ARREFECIMENTO (COOLING SYSTEM)				
CONJUNTO DE TAMPA DO TANQUE DE LÍQUIDO ARREFECEDOR (CAP AS-COOLANT TANK)	251-3227	1	GRUPO DE ARREFECIMENTO (COOLING GP)	48

PEÇAS DE MANUTENÇÃO

DESCRIÇÃO	NÚMERO DA PEÇA	QTD.	ONDE É USADO	PÁGINA
CORREIA TIPO SERPENTINA (POLIA DO VENTILADOR) (BELT-SERPENTINE (FAN PULLEY))	390-0532	1	FAN GP-SUCTION (VELOCID VENTILADOR) (FAN GP-SUCTION)	52
	390-0536	1	FAN GP-SUCTION (VELOCID VENTILADOR) (FAN GP-SUCTION)	54
MANGUEIRA-RADIADOR (ABAIXAR) (HOSE-RADIATOR (LOWER))	352-4536	1	GRUPO DE ARREFECIMENTO (COOLING GP)	48
MANGUEIRA-RADIADOR (SUPERIOR) (HOSE-RADIATOR (UPPER))	352-4535	1	GRUPO DE ARREFECIMENTO (COOLING GP)	48
SISTEMA DE COMBUSTÍVEL (FUEL SYSTEM)				
CAPA (CAP)	232-1328	1	GRUPO DA BOMBA-INJEÇÃO DE COMBUSTÍVEL (PUMP GP-FUEL INJECTION)	77
ELEMENTO FILTRANTE DE COMBUSTÍVEL (SEPARADOR DE ÁGUA) (FILTER ELEMENT-FUEL (WATER SEPARATOR))	156-1200	1	GRUPO DE LINHAS-COMBUSTÍVEL (LINES GP-FUEL)	71
ELEMENTO-SEPARADOR DE ÁGUA (FILTRO DE COMBUSTÍVEL) (ELEMENT-WATER SEPARATOR (FUEL FILTER))	361-9554	1	GRUPO DA BOMBA-COMBUSTÍVEL E FILTRO PRIMÁRIOS (PUMP GP-FUEL PRM & PRIM FILTER)	81
TAMPA-COMBUSTÍVEL (BOCAL DE ENCHIMENTO) (CAP-FUEL (FILLER))	304-3885	1	GRUPO DO TANQUE DE COMBUSTÍVEL (TANK GP-FUEL)	84
TELA FILTRANTE (TANQUE DE COMBUSTÍVEL) (STRAINER (FUEL TANK))	467-0649	1	GRUPO DO TANQUE DE COMBUSTÍVEL (TANK GP-FUEL)	84
TELA FILTRANTE DE COMBUSTÍVEL (TELA DO GARGALO DO TUBO DE ENCHIMENTO) (STRAINER-FUEL (FILLER NECK SCREEN))	180-3730	1	GRUPO DE LINHAS-COMBUSTÍVEL (LINES GP-FUEL)	71
SISTEMA DE LUBRIFICAÇÃO (LUBRICATION SYSTEM)				
CONJUNTO DA TAMPA-ENCHIMENTO (ÓLEO DO MOTOR) (CAP AS-FILLER (ENGINE OIL))	236-6651	1	GRUPO DO MEDIDOR-NÍVEL DE ÓLEO E BOCAL DE ENCHIMENTO (GAUGE GP-OIL LEVEL & FILLER)	42
CONJUNTO DO FILTRO-ÓLEO DO MOTOR (FILTER AS-ENGINE OIL)	7W-2326	1	GRUPO DO MEDIDOR-NÍVEL DE ÓLEO E BOCAL DE ENCHIMENTO (GAUGE GP-OIL LEVEL & FILLER)	42
SISTEMA DE PARTIDA E ELÉTRICO (ELECTRICAL AND STARTING SYSTEM)				
BATERIA (12 V, 880 CCA) (BATTERY (12-VOLT, 880-CCA))	230-6368	1	GRUPO DA BATERIA (BATTERY GP)	91
		1	GRUPO DE BATERIA E FIAÇÃO (BATTERY & WIRING GP)	86
CHAVE (DESCONEXÃO DA BATERIA) (KEY (BATTERY DISCONNECT))	8H-5306	1	GRUPO DE INTERRUPTORES DE DESCONEXÃO (SWITCH GP-DISCONNECT)	141
CHAVE (SEGURANÇA) (KEY (SECURITY))	387-6573	1	GRUPO DE FIAÇÃO-CABINE (WIRING GP-CAB)	148

PEÇAS DE MANUTENÇÃO

DESCRIÇÃO	NÚMERO DA PEÇA	QTD.	ONDE É USADO	PÁGINA
CONJUNTO DE PISCA-ALERTA (12 V, PISCA-ALERTA, SINAL DE SETA) (FLASHER AS (12-VOLT, HAZARD, TURN SIGNAL))	374-9636	1	GRUPO DE ILUMINAÇÃO-TRASEIRA (LIGHTING GP-REAR)	124
CORREIA-COMANDO (BELT-DRIVE)	9X-8139	1	GRUPO DE LÂMPADAS-FAROL DE ADVERTÊNCIA (LAMP GP-WARNING BEACON)	123
FUSÍVEL (10 AMPÈRES) (FUSE (10-AMPERE))	113-8490	17	GRUPO DO PAINEL-FUSÍVEL (PANEL GP-FUSE)	133
	3K-8782	1	GRUPO DE LÂMPADAS-FAROL DE ADVERTÊNCIA (LAMP GP-WARNING BEACON)	123
	9W-1442	1	GRUPO DO PAINEL-FUSÍVEL (PANEL GP-FUSE)	133
FUSÍVEL (15 AMPERE) (FUSE (15-AMPERE))	113-8491	12	GRUPO DO PAINEL-FUSÍVEL (PANEL GP-FUSE)	133
	9W-1441	1	GRUPO DO PAINEL-FUSÍVEL (PANEL GP-FUSE)	133
FUSÍVEL (20 AMPÈRES) (FUSE (20-AMPERE))	9W-1446	6	GRUPO DO PAINEL-FUSÍVEL (PANEL GP-FUSE)	133
FUSÍVEL (25 A) (FUSE (25-AMPERE))	1Q-1905	2	GRUPO DO PAINEL-FUSÍVEL (PANEL GP-FUSE)	133
FUSÍVEL (40 AMPÈRES) (FUSE (40-AMPERE))	232-6313	1	GRUPO DO PAINEL-FUSÍVEL (PANEL GP-FUSE)	133
FUSÍVEL (50 AMPÈRES) (FUSE (50-AMPERE))	418-0363	2	GRUPO DO PAINEL-FUSÍVEL (PANEL GP-FUSE)	133
FUSÍVEL (60 AMPÈRES) (FUSE (60-AMPERE))	232-6314	1	GRUPO DO PAINEL-FUSÍVEL (PANEL GP-FUSE)	133
GRUPO DE FAROL E SINALIZAÇÃO (DIANTEIRO, LADO DIREITO) (LAMP GP-HEAD & SIGNAL (FRONT, RH))	387-6634	1	GRUPO DE FIAÇÃO-CABINE (WIRING GP-CAB)	149
GRUPO DE FAROL E SINALIZAÇÃO (DIANTEIRO, LADO ESQUERDO) (LAMP GP-HEAD & SIGNAL (FRONT, LH))	387-6659	1	GRUPO DE FIAÇÃO-CABINE (WIRING GP-CAB)	149
LÂMPADA (12 V, 21 W) (LAMP (12-VOLT, 21-WATT))	9W-3326	1	GRUPO DE FAROL E SINALIZAÇÃO (LAMP GP-HEAD & SIGNAL)	118
		1	GRUPO DE FAROL E SINALIZAÇÃO (LAMP GP-HEAD & SIGNAL)	120
		1	GRUPO DE FIAÇÃO DO SISTEMA DE ILUMINAÇÃO (WIRING GP-LIGHTING)	163
		1	GRUPO DE ILUMINAÇÃO-TRASEIRA (LIGHTING GP-REAR)	124
LÂMPADA (12 V, 5 W) (LAMP (12-VOLT, 5-WATT))	130-3514	1	GRUPO DE FIAÇÃO DO SISTEMA DE ILUMINAÇÃO (WIRING GP-LIGHTING)	163
LÂMPADA (12 V, 55 W) (LAMP (12-VOLT, 55-WATT))	9X-8118	1	GRUPO DE LÂMPADAS-FAROL DE ADVERTÊNCIA (LAMP GP-WARNING BEACON)	123
LÂMPADA (12 V, 55 W) (REFLETOR) (LAMP (12-VOLT, 55-WATT) (FLOODLIGHT))	9W-0607	1	GRUPO LÂMPADA-HOLOFOTE (LAMP GP-FLOOD)	116

PEÇAS DE MANUTENÇÃO

DESCRIÇÃO	NÚMERO DA PEÇA	QTD.	ONDE É USADO	PÁGINA
		1	GRUPO LÂMPADA-HOLOFOTE (LAMP GP-FLOOD)	117
LÂMPADA (12 V) (LAMP (12-VOLT))	210-8754	1	GRUPO DE FIAÇÃO-CABINE (WIRING GP-CAB)	152
	7S-1800	1	GRUPO DE ILUMINAÇÃO-TRASEIRA (LIGHTING GP-REAR)	124
LENTE (SETA DE DIREÇÃO) (LENS (TURN SIGNAL))	387-6684	1	GRUPO DE FAROL E SINALIZAÇÃO (LAMP GP-HEAD & SIGNAL)	118
		1	GRUPO DE FAROL E SINALIZAÇÃO (LAMP GP-HEAD & SIGNAL)	120
VELA INCANDESCENTE (12 V) (GLOW PLUG (12-VOLT))	232-6662	4	GRUPO DE VELA INCANDESCENTE (GLOW PLUG GP)	96
SISTEMA HIDRÁULICO (HYDRAULIC SYSTEM)				
ELEMENTO FILTRANTE DO RESPIRO (RESERVATÓRIO HIDRÁULICO) (FILTER ELEMENT-BREATHER (HYDRAULIC TANK))	9R-9925	1	GRUPO DE TANQUE E DE MONTAGEM-HIDRÁULICA (TANK & MTG GP-HYDRAULIC)	430
ELEMENTO FILTRANTE-ÓLEO (SISTEMA HIDRÁULICO) (FILTER ELEMENT-OIL (HYDRAULIC))	362-1163	1	GRUPO DO FILTRO-ÓLEO (FILTER GP-OIL)	363
		1	GRUPO DO FILTRO-ÓLEO (FILTER GP-OIL)	364
TAMPA-ENCHIMENTO DE ÓLEO (ÓLEO HIDRÁULICO) (CAP-OIL FILLER (HYDRAULIC OIL))	7E-5380	1	GRUPO DE TANQUE E DE MONTAGEM-HIDRÁULICA (TANK & MTG GP-HYDRAULIC)	430
TELA FILTRANTE (RESERVATÓRIO HIDRÁULICO) (STRAINER (HYDRAULIC TANK))	254-1098	1	GRUPO DE TANQUE E DE MONTAGEM-HIDRÁULICA (TANK & MTG GP-HYDRAULIC)	430
TREM DE FORÇA (POWER TRAIN)				
BUJÃO-DRENAGEM (MAGNÉTICO) (PLUG-DRAIN (MAGNETIC))	9X-2230	1	GRUPO DA CAIXA DA TRANSMISSÃO (CASE GP-TRANSMISSION)	177
		1	GRUPO DA CAIXA DA TRANSMISSÃO (CASE GP-TRANSMISSION)	185
CONJUNTO DE BUJÃO-DRENO (PLUG AS-DRAIN)	6Y-1896	1	GRUPO DA CAIXA DA TRANSMISSÃO (CASE GP-TRANSMISSION)	190
CONJUNTO DE RESPIRO (DERIVAÇÃO DE ESCAPE) (BREATHER AS (EXHAUST BYPASS))	9G-5127	1	GRUPO DA CAIXA DA TRANSMISSÃO (CASE GP-TRANSMISSION)	179
CONJUNTO DE RESPIRO (TRANSMISSÃO) (BREATHER AS (TRANSMISSION))	9G-5127	1	GRUPO DA CAIXA DA TRANSMISSÃO (CASE GP-TRANSMISSION)	182
FILTRO DE ÓLEO (EFICIÊNCIA AVANÇADA) (FILTER-OIL (ADVANCED EFFICIENCY))	447-6968	1	GRUPO DE TRANSMISSÃO E MONTAGEM (TRANSMISSION & MOUNTING GP)	246
		1	GRUPO DE TRANSMISSÃO E MONTAGEM (TRANSMISSION & MOUNTING GP)	247

PEÇAS DE MANUTENÇÃO

DESCRIÇÃO	NÚMERO DA PEÇA	QTD.	ONDE É USADO	PÁGINA
FILTRO DE ÓLEO (EFICIÊNCIA PADRÃO) (FILTER-OIL (STANDARD EFFICIENCY))	119-4740	1	ARRANJO DE TRANSMISSÃO-SERVOTRANSMISSÃO (TRANSMISSION AR-POWER SHIFT)	252
RESPIRO (TRANSMISSÃO) (BREATHER (TRANSMISSION))	7T-3251	1	GRUPO DA CAIXA DA TRANSMISSÃO (CASE GP-TRANSMISSION)	186
TELA FILTRANTE (ÓLEO) (STRAINER (OIL))	392-9482	1	GRUPO DA CAIXA DA TRANSMISSÃO (CASE GP-TRANSMISSION)	177
		1	GRUPO DA CAIXA DA TRANSMISSÃO (CASE GP-TRANSMISSION)	185
TELA FILTRANTE-SUCÇÃO (STRAINER-SUCTION)	7T-2651	1	GRUPO DA CAIXA DA TRANSMISSÃO (CASE GP-TRANSMISSION)	190

ÍNDICE

NOME PÁGINA

ARRANJO COMUM
COMMON AR 4
ARRANJO DA CABINE
CAB AR 536
ARRANJO DA CABINE-ROPS INCLUSO
CAB AR-ENCLOSED ROPS 537
ARRANJO DA RETROESCAVADEIRA-BRAÇO EXTENSÍVEL
BACKHOE AR-EXTENDABLE STICK 1
ARRANJO DA RETROESCAVADEIRA-BRAÇO PADRÃO
BACKHOE AR-STANDARD STICK 2
ARRANJO DE CAPOTA
CANOPY AR 542
ARRANJO DE CAPOTA-ROPS ABERTA–ACABAMENTO
CANOPY AR-OPEN ROPS–TRIM 543
ARRANJO DE CHASSI
CHASSIS AR. 3
ARRANJO DE CONTROLE-CONDUÇÃO–ECM (Electronic Control Module, Módulo de Controle Eletrônico)
CONTROL AR-RIDE–ECM. 333
ARRANJO DE CONTROLE-ESTABILIZADOR
CONTROL AR-STABILIZER. 557
ARRANJO DE CONTROLE-ESTABILIZADOR–ALARME
CONTROL AR-STABILIZER–ALARM. 557
ARRANJO DE DISTRIBUIÇÃO
DISTRIBUTION AR 5
6
ARRANJO DE MOTOR-CONCLUÍDO
ENGINE AR-COMPLETE 10
ARRANJO DE PÁ-CARREGADEIRA
LOADER AR 8
ARRANJO DE RODA E PNEU–TRAÇÃO EM 2 RODAS, DESVIO
WHEEL & TIRE AR–2-WHEEL DRIVE, BIAS. 266
ARRANJO DE RODA E PNEU–TRAÇÃO EM TODAS AS RODAS, DESVIO
WHEEL & TIRE AR–ALL WHEEL DRIVE, BIAS. 265
ARRANJO DE RODA E PNEU–TRAÇÃO NAS 4 RODAS
WHEEL & TIRE AR–4-WHEEL DRIVE 266
267
ARRANJO DE RODA E PNEU–TRAÇÃO NAS 4 RODAS, DESVIO
WHEEL & TIRE AR–4-WHEEL DRIVE, BIAS. 265
266
267
ARRANJO DE TRANSMISSÃO-COMANDO DIREITO–TRAÇÃO EM 2 RODAS, MUDANÇA PADRÃO
TRANSMISSION AR-DIRECT DRIVE–2-WHEEL DRIVE, STANDARD SHIFT. 248

NOME PÁGINA

ARRANJO DE TRANSMISSÃO-COMANDO DIREITO–TRAÇÃO NAS 4 RODAS
TRANSMISSION AR-DIRECT DRIVE–4-WHEEL DRIVE 249
ARRANJO DE TRANSMISSÃO-SERVOTRANSMISSÃO
TRANSMISSION AR-POWER SHIFT 250
252
ARRANJO DE TRANSPORTE-MÁQUINA–SEM CAÇAMBA
TRANSPORT AR-MACHINE–WITHOUT BUCKET 664
ARRANJO DE VÁLVULA-BANCO 2
VALVE AR-BANK 2. 442
443
444
ARRANJO DE VÁLVULA-BANCO 3
VALVE AR-BANK 3. 445
ARRANJO DE VENTILADOR-SUCÇÃO–SEM AR-CONDICIONADO
FAN AR-SUCTION–WITHOUT AIR CONDITIONER 51
ARRANJO DO ACOPLADOR RÁPIDO
COUPLER AR-QUICK. 521
ARRANJO DO AQUECEDOR E AR CONDICIONADO
HEATER & AIR CONDITIONER AR. 587
ARRANJO DO BOTÃO GIRATÓRIO–24 POL, HIDRÁULICO, COM ACOPLADOR
THUMB AR–24-IN, HYD, WITH COUPLER . . 530
ARRANJO DO BOTÃO GIRATÓRIO–24 POL, HIDRÁULICO, REFORÇADO, COM ACOPLADOR
THUMB AR–24-IN, HYD, HEAVY-DUTY, WITH COUPLER 529
ARRANJO DO BOTÃO GIRATÓRIO–30 POL, HIDRÁULICO, REFORÇADO, COM ACOPLADOR
THUMB AR–30-IN, HYD, HEAVY-DUTY, WITH COUPLER 531
ARRANJO DO COMANDO-RETROESCAVADEIRA–TRAÇÃO EM 2 RODAS, DIREÇÃO EM 2 RODAS
DRIVE AR-BACKHOE LOADER–2-WHEEL DRIVE, 2-WHEEL STEER 7
ARRANJO DO COMANDO-RETROESCAVADEIRA–TRAÇÃO NAS 4 RODAS, DIREÇÃO EM 2 RODAS
DRIVE AR-BACKHOE LOADER–4-WHEEL DRIVE, 2-WHEEL STEER 7
ARRANJO DO CONVERSOR DE TORQUE
TORQUE CONVERTER AR 244
245
ARRANJO DO MOTOR-PRIMÁRIO
ENGINE AR-PRIMARY 11
ARRANJO DO TREM DE FORÇA–MUDANÇA AUTOMÁTICA, 4WD/2WS
POWER TRAIN AR–4WD/2WS, AUTOSHIFT. 214

ÍNDICE

NOME PÁGINA

ARRANJO DO TREM DE FORÇA–TRAÇÃO EM 2 RODAS, DIREÇÃO EM 2 RODAS
POWER TRAIN AR–2-WHEEL DRIVE, 2-WHEEL STEER 213
ARRANJO DO TREM DE FORÇA–TRAÇÃO NAS 4 RODAS, DIREÇÃO EM 2 RODAS
POWER TRAIN AR–4-WHEEL DRIVE, 2-WHEEL STEER 213
ARRANJO ELÉTRICO
ELECTRICAL AR 94
ARRANJO HIDRÁULICO
HYDRAULIC AR 365
ARRANJO OPCIONAL-REGIONAL
OPTION AR-REGIONAL 9
ARRANJO OPCIONAL-RETROESCAVADEIRA–BRAÇO EXTENSÍVEL
OPTION AR-BACKHOE–EXTENDABLE STICK 8
ARRANJO PARA CLIMAS FRIOS
COLD WEATHER AR 3
BASE DO FILTRO E ARREFECEDOR DE ÓLEO DO MOTOR 47
BASE DO FILTRO E ARREFECEDOR DE ÓLEO DO MOTOR
FILTER BASE & ENG OIL COOLER 47
BATERIA (12 V, 880 CCA)
BATTERY (12-VOLT, 880-CCA) 86 91
BUJÃO-DRENAGEM (MAGNÉTICO)
PLUG-DRAIN (MAGNETIC) 177 185
BUJÃO-DRENAGEM (ÓLEO DO MOTOR)
PLUG-DRAIN (ENGINE OIL) 33
CAPA
CAP 77
CHAVE (DESCONEXÃO DA BATERIA)
KEY (BATTERY DISCONNECT) 141
CHAVE (SEGURANÇA)
KEY (SECURITY) 148
CINTO DE SEGURANÇA (2 POL)
SEAT BELT (2-IN) 620
CONJUNTO DA FIAÇÃO ELÉTRICA DA PLATAFORMA
HARNESS AS-PLATFORM 107
CONJUNTO DA LÂMINA-LIMPADOR (558 MM)
BLADE AS-WIPER (558-MM) 645
CONJUNTO DA LÂMINA-LIMPADOR (700 MM)
BLADE AS-WIPER (700-MM) 654
CONJUNTO DA TAMPA-ENCHIMENTO (ÓLEO DO MOTOR)
CAP AS-FILLER (ENGINE OIL) 42
CONJUNTO DE BOTÃO INTERRUPTOR
SWITCH AS-PUSH BUTTON 576
CONJUNTO DE BUJÃO-DRENO
PLUG AS-DRAIN 190
CONJUNTO DE BULDÔZER–MULTIUSO
BULLDOZER AS–MULTIPURPOSE 518 519

NOME PÁGINA

CONJUNTO DE CAÇAMBA-ESCAVADEIRA–ALTA CAPACIDADE
BUCKET AS-HOE–HIGH CAPACITY 506
CONJUNTO DE CAÇAMBA-ESCAVADEIRA–REFORÇADO
BUCKET AS-HOE–HEAVY-DUTY 504 505
CONJUNTO DE CAÇAMBA-ESCAVADEIRA–ROCHA
BUCKET AS-HOE–ROCK 507
CONJUNTO DE CHICOTE DA CABINE
HARNESS AS-CAB 98 633
CONJUNTO DE CHICOTE DA CABINE–REVESTIMENTO DO TETO
HARNESS AS-CAB–HEADLINER 97
CONJUNTO DE CHICOTE DA CABINE–TECLADO DE SEGURANÇA
HARNESS AS-CAB–SECURITY KEYPAD 97
CONJUNTO DE CHICOTE DA CABINE–TETO
HARNESS AS-CAB–ROOF 99
CONJUNTO DE CHICOTE DA TRANSMISSÃO
HARNESS AS-TRANSMISSION 110
CONJUNTO DE CHICOTE DA TRANSMISSÃO–MUDANÇA AUTOMÁTICA DE MARCHA
HARNESS AS-TRANSMISSION–AUTOSHIFT 111
CONJUNTO DE CHICOTE DA VÁLVULA (COMPRESSOR DE AR DO ASSENTO)
HARNESS AS-VALVE (SEAT AIR COMPRESSOR) 594
CONJUNTO DE CHICOTE DIANTEIRO–BUZINA
HARNESS AS-FRONT–HORN 103
CONJUNTO DE CHICOTE DO AQUECEDOR E DO AR CONDICIONADO (COMPRESSOR)
HARNESS AS-HEATER & AIR COND (COMPRESSOR) 146
CONJUNTO DE CHICOTE DO AQUECEDOR E DO AR CONDICIONADO–COMPRESSOR
HARNESS AS-HEATER & AIR COND–COMPRESSOR 103
CONJUNTO DE CHICOTE DO AQUECEDOR E DO AR CONDICIONADO–RESPIRO
HARNESS AS-HEATER & AIR COND–VENT 104
CONJUNTO DE CHICOTE DO MOTOR–PILOTO E MECÂNICO
HARNESS AS-ENGINE–PILOT & MECHANICAL 102
CONJUNTO DE CHICOTE DO RÁDIO
HARNESS AS-RADIO 108
CONJUNTO DE CHICOTE TRASEIRO
HARNESS AS-REAR 109
CONJUNTO DE CONTROLE DO CHICOTE
HARNESS AS-CONTROL 101 169
CONJUNTO DE FIAÇÃO ELÉTRICA-ABSORÇÃO DE IMPACTOS (ASSENTO COM SUSPENSÃO)
HARNESS AS-RIDE CONTROL (SUSPENSION SEAT) 631

ÍNDICE

NOME PÁGINA

CONJUNTO DE FIAÇÃO ELÉTRICA-CONSOLE
HARNESS AS-CONSOLE 100
CONJUNTO DE FIXAÇÃO-CAÇAMBA MULTIUSO
CLAM AS-MULTIPURPOSE BUCKET 520
CONJUNTO DE INTERRUPTOR DE FIM DE CURSO (FREIO)
SWITCH AS-LIMIT (BRAKE) 142
CONJUNTO DE INTERRUPTOR DE FIM DE CURSO (PORTA)
SWITCH AS-LIMIT (DOOR) 151
CONJUNTO DE INTERRUPTORES-BALANCIM (Absorção de Impactos)
SWITCH AS-ROCKER (RIDE CONTROL) 169
CONJUNTO DE INTERRUPTORES-BALANCIM (AID DE PARTIDA)
SWITCH AS-ROCKER (STARTING AID) 156
CONJUNTO DE INTERRUPTORES-BALANCIM (ALTERAÇÃO DO PADRÃO)
SWITCH AS-ROCKER (PATTERN CHANGE) 396
CONJUNTO DE INTERRUPTORES-BALANCIM (AQUECEDOR, AR-CONDICIONADO)
SWITCH AS-ROCKER (HEATER, AIR CONDITIONER) 146
CONJUNTO DE INTERRUPTORES-BALANCIM (FAROL GIRATÓRIO)
SWITCH AS-ROCKER (BEACON) 149
CONJUNTO DE INTERRUPTORES-BALANCIM (FLUXO HIDRÁULICO AUXILIAR)
SWITCH AS-ROCKER (AUXILIARY HYDRAULIC FLOW) 144
CONJUNTO DE INTERRUPTORES-BALANCIM (IMPLEMENTO HIDRÁULICO)
SWITCH AS-ROCKER (HYDRAULIC IMPLEMENT) 393
CONJUNTO DE INTERRUPTORES-BALANCIM (LIMPADOR TRASEIRO)
SWITCH AS-ROCKER (REAR WIPER) 608
CONJUNTO DE INTERRUPTORES-BALANCIM (LUZ DE TRABALHO DIANTEIRA)
SWITCH AS-ROCKER (FRONT WORK LIGHT) 149
CONJUNTO DE INTERRUPTORES-BALANCIM (LUZES DE TRABALHO TRASEIRAS)
SWITCH AS-ROCKER (REAR WORK LIGHTS) 149
CONJUNTO DE INTERRUPTORES-BALANCIM (MODO ECONÔMICO)
SWITCH AS-ROCKER (ECONOMY MODE) 145
CONJUNTO DE INTERRUPTORES-BALANCIM (MUDANÇA AUTOMÁTICA DE MARCHA, MUDANÇA PADRÃO)
SWITCH AS-ROCKER (AUTOSHIFT, STANDARD SHIFT) 170
CONJUNTO DE INTERRUPTORES-BALANCIM (PERIGO)
SWITCH AS-ROCKER (HAZARD) 149

NOME PÁGINA

CONJUNTO DE INTERRUPTORES-BALANCIM (TRAÇÃO EM TODAS AS RODAS)
SWITCH AS-ROCKER (ALL WHEEL DRIVE) 140
CONJUNTO DE INTERRUPTORES-BALANCIM (TRAVA DO NEUTRO DA TRANSMISSÃO)
SWITCH AS-ROCKER (TRANSMISSION NEUTRAL LOCK) 128
CONJUNTO DE INTERRUPTORES-BALANCIM (VELOCIDADE DO VENTILADOR)
SWITCH AS-ROCKER (BLOWER FAN SPEED) 146
CONJUNTO DE MOLA DE GÁS
SPRING AS-GAS 643
CONJUNTO DE MOLA DE GÁS (CAPÔ TRASEIRO)
SPRING AS-GAS (HOOD, REAR) 320
CONJUNTO DE MOLA DE GÁS (CAPÔ, DIANTEIRO)
SPRING AS-GAS (HOOD, FRONT) 320
CONJUNTO DE MOLA DE GÁS (PILOTO)
SPRING AS-GAS (PILOT) 612
CONJUNTO DE PISCA-ALERTA (12 V, PISCA-ALERTA, SINAL DE SETA)
FLASHER AS (12-VOLT, HAZARD, TURN SIGNAL) 124
CONJUNTO DE RELÉ (12 V) (Absorção de Impactos)
RELAY AS (12-VOLT) (RIDE CONTROL) 169
CONJUNTO DE RELÉ (12 V) (ALTA VELOCIDADE)
RELAY AS (12-VOLT) (HIGH SPEED) 146
CONJUNTO DE RELÉ (12 V) (ANTIFURTO)
RELAY AS (12-VOLT) (ANTI-THEFT) 148
CONJUNTO DE RELÉ (12 V) (BOMBA DE COMBUSTÍVEL)
RELAY AS (12-VOLT) (FUEL PUMP) 165
CONJUNTO DE RELÉ (12 V) (BUZINA FRONTAL)
RELAY AS (12-VOLT) (FRONT HORN) 133
CONJUNTO DE RELÉ (12 V) (COMPRESSOR DO AR CONDICIONADO)
RELAY AS (12-VOLT) (AIR CONDITIONER COMPRESSOR) 146
CONJUNTO DE RELÉ (12 V) (IGNIÇÃO 1)
RELAY AS (12-VOLT) (IGNITION-1) 133
CONJUNTO DE RELÉ (12 V) (IGNIÇÃO 2)
RELAY AS (12-VOLT) (IGNITION-2) 133
CONJUNTO DE RELÉ (12 V) (LÂMPADA DE POSIÇÃO)
RELAY AS (12-VOLT) (POSITION LAMP) . . . 133
CONJUNTO DE RELÉ (12 V) (MOTOR)
RELAY AS (12-VOLT) (ENGINE) 133
CONJUNTO DE RELÉ (12 V) (REGENERAÇÃO)
RELAY AS (12-VOLT) (REGENERATION) . . . 163
CONJUNTO DE RELÉ (12 V) (RELÉ DE PARTIDA)
RELAY AS (12-VOLT) (START RELAY) 133
CONJUNTO DE RELÉ (12 V) (VELOCIDADE BAIXA)
RELAY AS (12-VOLT) (LOW SPEED) 146

ÍNDICE

NOME	PÁGINA
CONJUNTO DE RESPIRO (DERIVAÇÃO DE ESCAPE)	
BREATHER AS (EXHAUST BYPASS)	179
CONJUNTO DE RESPIRO (TRANSMISSÃO)	
BREATHER AS (TRANSMISSION)	182
CONJUNTO DE SECADOR DE REFRIGERANTE (RECEPTOR)	
DRYER AS-REFRIGERANT (RECEIVER)	603
CONJUNTO DE SENSOR DE TEMPERATURA (ÓLEO HIDRÁULICO)	
SENSOR AS-TEMPERATURE (HYDRAULIC OIL)	361
CONJUNTO DE TAMPA DO TANQUE DE LÍQUIDO ARREFECEDOR	
CAP AS-COOLANT TANK	48
CONJUNTO DE VÁLVULA-ALÍVIO DE PRESSÃO (COMPRESSOR DO REFRIGERANTE)	
VALVE AS-PRESSURE RELIEF (REFRIGERANT COMPRESSOR)	548
CONJUNTO DE VARETA DE NÍVEL DE ÓLEO (MOTOR)	
GAUGE AS-OIL LEVEL (DIPSTICK) (ENGINE)	44
CONJUNTO DO BRAÇO-RETROESCAVADEIRA	
STICK AS-HOE	495
CONJUNTO DO CHICOTE DE ILUMINAÇÃO	
HARNESS AS-LIGHTING	106
CONJUNTO DO CHICOTE DE ILUMINAÇÃO–HOLOFOTE DA CABINA	
HARNESS AS-LIGHTING–CAB FLOODLIGHT	105
CONJUNTO DO CHICOTE-FIAÇÃO (CORTE DE COMBUSTÍVEL)	
HARNESS AS-WIRING (FUEL SHUTOFF)	10
CONJUNTO DO CHICOTE-FIAÇÃO–CORTE DE COMBUSTÍVEL	
HARNESS AS-WIRING–FUEL SHUTOFF	112
CONJUNTO DO CHICOTE-FIAÇÃO–DESENGATE AUTOMÁTICO, POSICIONADOR	
HARNESS AS-WIRING–KICKOUT, POSITIONER	112
CONJUNTO DO CHICOTE-FIAÇÃO–RETORNO À ESCAVAÇÃO	
HARNESS AS-WIRING–RETURN TO DIG	113
CONJUNTO DO EMISSOR-TEMPERATURA (REFRIGERANTE DO MOTOR)	
SENDER AS-TEMPERATURE (ENGINE COOLANT)	157
CONJUNTO DO FILTRO-ÓLEO DO MOTOR	
FILTER AS-ENGINE OIL	42
CONJUNTO DO INDICADOR (FILTRO DE ÓLEO)	
INDICATOR AS (OIL FILTER)	363
CONJUNTO DO INDICADOR (SINAL DE SETA DIREITO, FAROL ALTO)	
INDICATOR AS (RH TURN SIGNAL, HIGH BEAM)	128
CONJUNTO DO INDICADOR (SINAL DE SETA ESQUERDO, FREIO DE ESTACIONAMENTO)	
INDICATOR AS (LH TURN SIGNAL, PARKING BRAKE)	128
CONJUNTO DO INTERRUPTOR (FREIO DE ESTACIONAMENTO)	
SWITCH AS (PARKING BRAKE)	283
CONJUNTO DO INTERRUPTOR (MOTOR DE PARTIDA, 12 V)	
SWITCH AS (STARTING MOTOR, 12-VOLT)	137
CONJUNTO DO INTERRUPTOR DE PARTIDA	
SWITCH AS-START	156
CONJUNTO DO INTERRUPTOR-PRESSÃO (Gás Refrigerante)	
SWITCH AS-PRESSURE (REFRIGERANT)	146
CONJUNTO DO INTERRUPTOR-PRESSÃO (ÓLEO DO MOTOR)	
SWITCH AS-PRESSURE (ENGINE OIL)	143
CONJUNTO DO INTERRUPTOR-ROLETE (DESENGATE AUTOMÁTICO, POSICIONADOR)	
SWITCH AS-ROLLER (KICKOUT, POSITIONER)	161
CONJUNTO DO INTERRUPTOR-TERMOSTATO (HVAC (Heating, Ventilation and Air Conditioning, Refrigeração, Ventilação e Ar-condicionado))	
SWITCH AS-THERMOSTAT (HVAC)	588
CONJUNTO DO SOLENOIDE	
SOLENOID AS	260
CONJUNTO MEDIDOR DO NÍVEL DE ÓLEO (VARETA DE NÍVEL) (TREM DE FORÇA)	
GAUGE-OIL LEVEL (DIPSTICK) (POWER TRAIN)	201
CORREIA TIPO SERPENTINA (POLIA DO VENTILADOR)	
BELT-SERPENTINE (FAN PULLEY)	52 54
CORREIA-COMANDO	
BELT-DRIVE	123
DECALQUE DE ADVERTÊNCIA (NÃO SOLDE, NÃO PERFURE, CONSULTAR OMM)	
FILM-WARNING (NO WELD, NO DRILL, READ OMM)	538 545
DECALQUE DE ADVERTÊNCIA (PRESSÃO ALTA, LEIA O OMM)	
FILM-WARNING (HIGH PRESSURE, READ OMM)	331 332
DECALQUE DE ADVERTÊNCIA (PRESSÃO HIDRÁULICA, CONSULTE O MANUAL DE OPERAÇÃO E MANUTENÇÃO (OMM), INTERNACIONAL)	
FILM-WARNING (HYD PRESS, READ OMM, INTL)	657
DECALQUE DE CERTIFICAÇÃO (PL631)	
FILM-CERTIFICATION (PL631)	136
DECALQUE DE IDENTIFICAÇÃO (12 V)	
FILM-IDENTIFICATION (12-VOLT)	88 320
DECALQUE DE IDENTIFICAÇÃO (ACUMULADOR HIDRÁULICO)	
FILM-IDENTIFICATION (HYDRAULIC ACCUMULATOR)	328

ÍNDICE

NOME PÁGINA

DECALQUE DE IDENTIFICAÇÃO (CATERPILLAR)
FILM-IDENTIFICATION (CAT) 320
DECALQUE DE IDENTIFICAÇÃO (CHAVE DE PARTIDA, CONSULTE O MANUAL DE OPERAÇÃO E MANUTENÇÃO (OMM))
FILM-IDENTIFICATION (START SWITCH, READ OMM). 554
DECALQUE DE IDENTIFICAÇÃO (CONTROLE DO ESTABILIZADOR)
FILM-IDENTIFICATION (STABILIZER CONTROL). 557
DECALQUE DE IDENTIFICAÇÃO (CONTROLE)
FILM-IDENTIFICATION (CONTROL) 69 640
DECALQUE DE IDENTIFICAÇÃO (FILTRO DE ÓLEO HIDRÁULICO)
FILM-IDENTIFICATION (HYDRAULIC OIL FILTER). 361
DECALQUE DE IDENTIFICAÇÃO (FUSÍVEL, RELÉ)
FILM-IDENTIFICATION (FUSE, RELAY) 128
DECALQUE DE IDENTIFICAÇÃO (LOCAL DO OLHAL DE LEVANTAMENTO)
FILM-IDENTIFICATION (LIFT EYE LOCATION) 210 489 490
DECALQUE DE IDENTIFICAÇÃO (NÍVEL DA CAÇAMBA)
FILM-IDENTIFICATION (BUCKET LEVEL). . . . 366
DECALQUE DE IDENTIFICAÇÃO (PARTIDA AUXILIAR)
FILM-IDENTIFICATION (JUMP START) 87
DECALQUE DE IDENTIFICAÇÃO (RECIRCULAÇÃO)
FILM-IDENTIFICATION (RECIRCULATION). . . . 93
DECALQUE DE INFORMAÇÃO (AMARRAÇÃO-PARA BAIXO)
FILM-INFORMATION (TIE-DOWN). 312
DECALQUE DE INFORMAÇÃO (CONTROLE DE TEMPERATURA)
FILM-INFORMATION (TEMPERATURE CONTROL). 535
DECALQUE DE INFORMAÇÃO (CONTROLE DO ESTABILIZADOR)
FILM-INFORMATION (STABILIZER CONTROL). 557
DECALQUE DE INFORMAÇÃO (CONTROLE DO GOVERNADOR)
FILM-INFORMATION (GOVERNOR CONTROL). 69
DECALQUE DE INFORMAÇÃO (NÚMERO DE SÉRIE)
FILM-INFORMATION (SERIAL NUMBER) 135 136
DECALQUE DE INFORMAÇÃO (ROPS, LEIA O OMM)
FILM-INFORMATION (ROPS, FOPS, READ OMM). 538 545

NOME PÁGINA

DECALQUE DE INFORMAÇÃO (ROTEAMENTO DA CORREIA)
FILM-INFORMATION (BELT ROUTING). 52 54
DECALQUE DE INSTRUÇÃO (AVANÇO, NEUTRO, MARCHA À RÉ)
FILM-INSTRUCTION (FORWARD, NEUTRAL, REVERSE) 551
DECALQUE DE INSTRUÇÃO (CONSOLE DE SEGURANÇA DA MÁQUINA)
FILM-INSTRUCTION (MACHINE SECURITY, CONSOLE). 148
DECALQUE DE INSTRUÇÃO (CONTROLE DA PÁ-CARREGADEIRA)
FILM-INSTRUCTION (LOADER CONTROL). 561 563
DECALQUE DE INSTRUÇÃO (CONTROLES DO OPERADOR, CONSULTE O MANUAL DE OPERAÇÃO E MANUTENÇÃO (OMM))
FILM-INSTRUCTION (OPERATOR CONTROLS, READ OMM) 612
DECALQUE DE INSTRUÇÃO (ELO)
FILM-INSTRUCTION (LINK). 483
DECALQUE DE INSTRUÇÃO (Não Pise)
FILM-INSTRUCTION (NO STEP) 299
DECALQUE DE INSTRUÇÃO (PINO DO BRAÇO EXTENSÍVEL, CONSULTE O MANUAL DE OPERAÇÃO E MANUTENÇÃO (OMM))
FILM-INSTRUCTION (EXTENDABLE STICK PIN, READ OMM) 497
DECALQUE DE INSTRUÇÃO (TRAVA DA LANÇA)
FILM-INSTRUCTION (BOOM LOCK). 485
ELEMENTO FILTRANTE DE AR (AQUECEDOR DA CABINE, AR CONDICIONADO)
FILTER ELEMENT-AIR (CAB HEATER, AIR CONDITIONER). 588
ELEMENTO FILTRANTE DE AR (PRIMÁRIO)
FILTER ELEMENT-AIR (PRIMARY) 61
ELEMENTO FILTRANTE DE AR (SECUNDÁRIO)
FILTER ELEMENT-AIR (SECONDARY) 61
ELEMENTO FILTRANTE DE COMBUSTÍVEL (SEPARADOR DE ÁGUA)
FILTER ELEMENT-FUEL (WATER SEPARATOR) 71
ELEMENTO FILTRANTE DO RESPIRO (RESERVATÓRIO HIDRÁULICO)
FILTER ELEMENT-BREATHER (HYDRAULIC TANK) 430
ELEMENTO FILTRANTE-ÓLEO (SISTEMA HIDRÁULICO)
FILTER ELEMENT-OIL (HYDRAULIC) 363 364
ELEMENTO-SEPARADOR DE ÁGUA (FILTRO DE COMBUSTÍVEL)
ELEMENT-WATER SEPARATOR (FUEL FILTER). 81

ÍNDICE

NOME PÁGINA

FAN GP-SUCTION (VELOCID VENTILADOR)–COM AR-CONDICIONADO
FAN GP-SUCTION–WITH AIR CONDITIONER 54
FAN GP-SUCTION (VELOCID VENTILADOR)–SEM AR-CONDICIONADO
FAN GP-SUCTION–WITHOUT AIR CONDITIONER 52
FILTRO
FILTER 588
FILTRO DE ÓLEO (EFICIÊNCIA AVANÇADA)
FILTER-OIL (ADVANCED EFFICIENCY) 246 247
FILTRO DE ÓLEO (EFICIÊNCIA PADRÃO)
FILTER-OIL (STANDARD EFFICIENCY) 252
FUSÍVEL (10 AMPÈRES)
FUSE (10-AMPERE) 123 133
FUSÍVEL (15 AMPERE)
FUSE (15-AMPERE) 133
FUSÍVEL (20 AMPÈRES)
FUSE (20-AMPERE) 133
FUSÍVEL (25 A)
FUSE (25-AMPERE) 133
FUSÍVEL (40 AMPÈRES)
FUSE (40-AMPERE) 133
FUSÍVEL (50 AMPÈRES)
FUSE (50-AMPERE) 133
FUSÍVEL (60 AMPÈRES)
FUSE (60-AMPERE) 133
GRUPO DA ALAVANCA-CONTROLE MANUAL
LEVER GP-HAND CONTROL. 289
GRUPO DA ALAVANCA-GOVERNADOR–PORTÁTIL
LEVER GP-GOVERNOR–HANDHELD 600
GRUPO DA ALAVANCA-VÁLVULA DE CONTROLE (ESTABILIZADOR)
LEVER GP-CONTROL VALVE (STABILIZER) 460 462
GRUPO DA BATERIA–REFORÇADO
BATTERY GP–HEAVY-DUTY 91
GRUPO DA BOMBA-COMBUSTÍVEL E FILTRO PRIMÁRIOS–COM SEPARADOR DE ÁGUA
PUMP GP-FUEL PRM & PRIM FILTER–WITH WATER SEPARATOR. 81
GRUPO DA BOMBA-INJEÇÃO DE COMBUSTÍVEL
PUMP GP-FUEL INJECTION 76 77
GRUPO DA BOMBA-MEDIÇÃO–HMU
PUMP GP-METERING–HMU. 296
GRUPO DA BOMBA-ÓLEO DO MOTOR
PUMP GP-ENGINE OIL 45
GRUPO DA BOMBA-PISTÃO–SISTEMA HIDRÁULICO
PUMP GP-PISTON–HYDRAULIC 427
GRUPO DA BOMBA-TRANSMISSÃO
PUMP GP-TRANSMISSION. 215 216 217
GRUPO DA BOMBA-TRANSMISSÃO (TREM DE FORÇA)
PUMP GP-TRANSMISSION (POWER TRAIN) 217
GRUPO DA CABINE
CAB GP 538
GRUPO DA CABINE–MÁQUINA DE ARTICULAÇÃO CENTRAL
CAB GP–CENTER PIVOT MACHINE. 540
GRUPO DA CAIXA DA TRANSMISSÃO
CASE GP-TRANSMISSION 176 177 179
GRUPO DA CAIXA DA TRANSMISSÃO–DIANTEIRA
CASE GP-TRANSMISSION–FRONT 185 190
GRUPO DA CAIXA DA TRANSMISSÃO–TRASEIRO
CASE GP-TRANSMISSION–REAR 182 186
GRUPO DA CAPOTA
CANOPY GP 544
GRUPO DA CAPOTA-ROPS ABERTA
CANOPY GP-OPEN ROPS. 545
GRUPO DA CHAVE SELETORA
SWITCH GP-ROCKER 145
GRUPO DA CHAVE SELETORA–FLUXO HIDRÁULICO AUXILIAR
SWITCH GP-ROCKER–AUXILIARY HYDRAULIC FLOW 144
GRUPO DA COLUNA DA DIREÇÃO–INCLINAÇÃO
STEERING COLUMN GP–TILT 297 298
GRUPO DA EMBREAGEM
CLUTCH GP 192
GRUPO DA FIAÇÃO DA PLATAFORMA–MUDANÇA AUTOMÁTICA DE MARCHA
WIRING GP-PLATFORM–AUTOSHIFT 165
GRUPO DA FIAÇÃO DE COMUNICAÇÃO
WIRING GP-COMMUNICATION 153 155
GRUPO DA FIAÇÃO TRASEIRA
WIRING GP-REAR. 167
GRUPO DA FIAÇÃO-DESENGATE AUTOMÁTICO E POSICIONADOR–INCLINAÇÃO SIMPLES
WIRING GP-KICKOUT & POSITIONER–SINGLE TILT 160 161
GRUPO DA FIXAÇÃO DA RODA (DIANTEIRA)
MOUNTING GP-WHEEL (FRONT). 3 269 273 275
GRUPO DA FIXAÇÃO DA RODA (TRASEIRO)
MOUNTING GP-WHEEL (REAR) 3 271
GRUPO DA FIXAÇÃO DA RODA (TRASEIRO)
MOUNTING GP-WHEEL (REAR). 277
GRUPO DA FIXAÇÃO DO CILINDRO
MOUNTING GP-CYLINDER. 421

ÍNDICE

NOME PÁGINA

GRUPO DA HASTE–CONTROLE DA PÁ-CARREGADEIRA
ROD GP–LOADER CONTROL 618
GRUPO DA JANELA-CABINE–TRASEIRO
WINDOW GP-CAB–REAR 643 645
GRUPO DA MAÇANETA DA PORTA
HANDLE GP-DOOR 643
GRUPO DA PORTA-CABINE–LADO DIREITO
DOOR GP-CAB–RH. 582
GRUPO DA PORTA-CABINE–LADO ESQUERDO
DOOR GP-CAB–LH 580
GRUPO DA TAMPA-CABINE
COVER GP-CAB 578
GRUPO DA TAMPA-CABINE–TRINCO DA PORTA
COVER GP-CAB–DOOR LATCH 579
GRUPO DA TAMPA-COLETOR DE ADMISSÃO
COVER GP-INLET MANIFOLD. 64
GRUPO DA TAMPA-MECANISMO DA VÁLVULA
COVER GP-VALVE MECHANISM 15
GRUPO DA TRANSMISSÃO-COMANDO DIRETO
TRANSMISSION GP-DIRECT DRIVE 253 255
GRUPO DA VÁLVULA-ALÍVIO (ADMISSÃO DO CONVERSOR DE TORQUE)
VALVE GP-RELIEF (TORQUE CONVERTER INLET) 193 195 197
GRUPO DA VÁLVULA-ALÍVIO (AUXILIAR)
VALVE GP-RELIEF (AUXILIARY) 453 455
GRUPO DA VÁLVULA-ALÍVIO (BRAÇO EXTENSÍVEL, AUXILIAR)
VALVE GP-RELIEF (EXTENDABLE STICK, AUXILIARY) 369 464
GRUPO DA VÁLVULA-ALÍVIO (COLETOR DE ADMISSÃO)
VALVE GP-RELIEF (INLET MANIFOLD) 418
GRUPO DA VÁLVULA-ALÍVIO (CONTROLE DA CAÇAMBA)
VALVE GP-RELIEF (BUCKET CONTROL) . . . 458 466
GRUPO DA VÁLVULA-ALÍVIO (CONTROLE DE INCLINAÇÃO)
VALVE GP-RELIEF (TILT CONTROL) 451
GRUPO DA VÁLVULA-ALÍVIO (CONTROLE DE OSCILAÇÃO)
VALVE GP-RELIEF (SWING CONTROL) 456 457 464
GRUPO DA VÁLVULA-ALÍVIO (OPERADO POR PILOTO)
VALVE GP-RELIEF (PILOT OPERATED) 458
GRUPO DA VÁLVULA-ALÍVIO–PRESSÃO DA EMBREAGEM
VALVE GP-RELIEF–CLUTCH PRESSURE . . . 257
GRUPO DA VARETA DE NÍVEL DE ÓLEO
GAUGE GP-OIL LEVEL (DIPSTICK) 44

NOME PÁGINA

GRUPO DE ACABAMENTO
TRIM GP 640
GRUPO DE ACOPLADORES RÁPIDOS
COUPLER GP-QUICK. 522 523
GRUPO DE ALAVANCAS MODULARES (LADO DIREITO)
HANDLE GP-MODULAR (RH) 571
GRUPO DE AQUECEDOR E AR CONDICIONADO
HEATER & AIR CONDITIONER GP. 588
GRUPO DE AQUECEDOR-ÁGUA DA CAMISA
HEATER GP-JACKET WATER. 114
GRUPO DE AQUECEDOR-ÁGUA DA CAMISA (120 V)
HEATER GP-JACKET WATER (120-VOLT). 114
GRUPO DE ARMAÇÃO-CARREGADEIRA–INCLINAÇÃO SIMPLES
FRAME GP-LOADER–SINGLE TILT 312
GRUPO DE ARMAÇÃO-OSCILANTE
FRAME GP-SWING. 314
GRUPO DE ARREFECIMENTO
COOLING GP 48
GRUPO DE ARTICULAÇÃO-ASSENTO
SWIVEL GP-SEAT 638
GRUPO DE ARTICULAÇÕES-CAÇAMBA DA RETROESCAVADEIRA–COM OLHAL DE LEVANTAMENTO
LINKAGE GP-BACKHOE BUCKET–WITH LIFTING EYE 483
GRUPO DE ASSENTO-SUSPENSÃO (DELUXE, TECIDO)
SEAT GP-SUSPENSION (DELUXE, CLOTH). 630
GRUPO DE ASSENTO-SUSPENSÃO–DELUXE, TECIDO
SEAT GP-SUSPENSION–DELUXE, CLOTH 627 630
GRUPO DE ASSENTO-SUSPENSÃO–VINIL
SEAT GP-SUSPENSION–VINYL 625 629
GRUPO DE BATERIA E FIAÇÃO–DESCONEXÃO
BATTERY & WIRING GP–DISCONNECT 86
GRUPO DE BORDAS CORTANTES
EDGE GP-CUTTING 524 525
GRUPO DE CAÇAMBA-ESCAVADEIRA–ALTA CAPACIDADE
BUCKET GP-HOE–HIGH CAPACITY 513
GRUPO DE CAÇAMBA-ESCAVADEIRA–REFORÇADO
BUCKET GP-HOE–HEAVY-DUTY 511 512
GRUPO DE CAÇAMBA-ESCAVADEIRA–ROCHA
BUCKET GP-HOE–ROCK 514
GRUPO DE CAÇAMBA-MULTIUSO
BUCKET GP-MULTIPURPOSE. 515 516

ÍNDICE

NOME	PÁGINA
GRUPO DE CAÇAMBAS DE APLICAÇÃO GERAL BUCKET AS-GENERAL PURPOSE	501 502 503
BUCKET GP-GENERAL PURPOSE	508 509 510
GRUPO DE CADEADO PADLOCK GP	660
GRUPO DE CAIXA E PEÇAS-PLANETÁRIA CASE & PARTS GP-PLANETARY	174 175
GRUPO DE CAIXA-ARMAZENAMENTO BOX GP-STORAGE	299
GRUPO DE CÂMBIO-ENGRENAGEM SHIFT GP-GEAR	241
GRUPO DE CAPÔ E PROTETOR HOOD & GUARD GP	320
GRUPO DE CHAPAS-IDENTIFICAÇÃO PLATE GP-IDENTIFICATION	9 662
GRUPO DE CILINDRO E TUBULAÇÕES-GIRATÓRIO CYLINDER & LINES GP-THUMB	334
GRUPO DE CILINDRO-DIREÇÃO CYLINDER GP-STEERING	290
GRUPO DE CILINDRO-INCLINAÇÃO CYLINDER GP-TILT	358
GRUPO DE CILINDRO-LEVANTAMENTO–LADO DIREITO CYLINDER GP-LIFT–RH	344
GRUPO DE CILINDRO-LEVANTAMENTO–LADO ESQUERDO CYLINDER GP-LIFT–LH	342
GRUPO DE COMANDO E MONTAGEM-BOMBA DRIVE & MTG GP-PUMP	360
GRUPO DE COMPONENTES ELETRÔNICOS DA MÁQUINA ELECTRONICS GP-MACHINE	94 95
GRUPO DE CONECTOR (PARTIDA AUXILIAR REMOTA, POSITIVA) CONNECTOR GP (REMOTE JUMP START, POSITIVE)	86
GRUPO DE CONTROLE DA ALAVANCA–CARACTERÍSTICAS MECÂNICAS CONTROL GP-HANDLE–MECHANICAL	558 559 560
GRUPO DE CONTROLE DA MÁQUINA CONTROL GP-MACHINE	93
GRUPO DE CONTROLE DE JOYSTICK–LADO DIREITO CONTROL GP-JOYSTICK–RH	570 571
GRUPO DE CONTROLE DE JOYSTICK–LADO ESQUERDO CONTROL GP-JOYSTICK–LH	568 569
GRUPO DE CONTROLE SEM PROGRAMAÇÃO (MÁQUINA) CONTROL GP-UNPROGRAMMED (MACHINE)	94
GRUPO DE CONTROLE-COMPONENTES ELETRÔNICOS CONTROL GP-ELECTRONIC	95
GRUPO DE CONTROLE-DIREÇÃO–INCLINAÇÃO CONTROL GP-STEERING–TILT	572 574
GRUPO DE CONTROLE-FREIO DE ESTACIONAMENTO CONTROL GP-PARKING BRAKE	283 285
GRUPO DE CONTROLE-FREIO DE SERVIÇO–MUDANÇA PADRÃO CONTROL GP-SERVICE BRAKE–STANDARD SHIFT	286
GRUPO DE CONTROLE-GOVERNADOR CONTROL GP-GOVERNOR	69
GRUPO DE CONTROLE-MÃO HIDRÁULICA–INCLINAÇÃO SIMPLES CONTROL GP-HYDRAULIC HAND–SINGLE TILT	561 563
GRUPO DE CONTROLE-PEDAL HIDRÁULICO CONTROL GP-HYDRAULIC PEDAL	566
GRUPO DE CONTROLE-TRANSMISSÃO CONTROL GP-TRANSMISSION	576
GRUPO DE CONTROLE-TRANSMISSÃO (AVANÇO, NEUTRO, MARCHA À RÉ) CONTROL GP-TRANSMISSION (FORWARD, NEUTRAL, REVERSE)	172
GRUPO DE CONTROLE-TRANSMISSÃO (CÂMBIO DE SERVOTRANSMISSÃO) CONTROL GP-TRANSMISSION (POWER SHIFT)	170
GRUPO DE CONTROLE-TRANSMISSÃO HIDRÁULICA CONTROL GP-TRANSMISSION HYD	193 195 197
GRUPO DE COXIM E MONTAGEM-ESTABILIZADOR–RUA PAD & MTG GP-STABILIZER–STREET	489 490
GRUPO DE COXIM-ESTABILIZADOR–RUA PAD GP-STABILIZER–STREET	491 492
GRUPO DE DENTES-UNI TOOTH GP-UNI	534
GRUPO DE DESENGATE AUTOMÁTICO E DO POSICIONADOR KICKOUT & POSITIONER GP	366
GRUPO DE DUTO-AR DA CABINE DUCT GP-CAB AIR	584
GRUPO DE ENCHIMENTO-ÓLEO DO TREM DE FORÇA–MUDANÇA AUTOMÁTICA DE MARCHA FILLER GP-POWER TRAIN OIL–AUTOSHIFT	201

ÍNDICE

NOME PÁGINA

GRUPO DE ENCHIMENTO-ÓLEO DO TREM DE FORÇA–MUDANÇA PADRÃO
FILLER GP-POWER TRAIN OIL–STANDARD SHIFT 203
GRUPO DE ESPELHOS RETROVISORES–EXTERIOR
MIRROR GP-REAR VIEW–EXTERIOR. 607
GRUPO DE ESPELHOS RETROVISORES–INTERIOR
MIRROR GP-REAR VIEW–INTERIOR 606
GRUPO DE EXTENSÃO-ESCAPE
EXTENSION GP-EXHAUST. 65
GRUPO DE FAROL E SINALIZAÇÃO (DIANTEIRO, LADO DIREITO)
LAMP GP-HEAD & SIGNAL (FRONT, RH) . . 149
GRUPO DE FAROL E SINALIZAÇÃO (DIANTEIRO, LADO ESQUERDO)
LAMP GP-HEAD & SIGNAL (FRONT, LH). . . 149
GRUPO DE FAROL E SINALIZAÇÃO–DIANTEIRO, LADO DIREITO
LAMP GP-HEAD & SIGNAL–FRONT, RH. . . . 120
GRUPO DE FAROL E SINALIZAÇÃO–DIANTEIRO, LADO ESQUERDO
LAMP GP-HEAD & SIGNAL–FRONT, LH 118
GRUPO DE FIAÇÃO DO SISTEMA DE ILUMINAÇÃO
WIRING GP-LIGHTING. 163
GRUPO DE FIAÇÃO-AR-CONDICIONADO–AQUECEDOR, AR-CONDICIONADO
WIRING GP-AIR CONDITIONER–HEATER, AIR CONDITIONER 146
GRUPO DE FIAÇÃO-CABINE–PORTA
WIRING GP-CAB–DOOR 151
GRUPO DE FIAÇÃO-CABINE–REFLETORES
WIRING GP-CAB–FLOODLIGHTS 149
GRUPO DE FIAÇÃO-CABINE–REVESTIMENTO DO TETO
WIRING GP-CAB–HEADLINER. 152
GRUPO DE FIAÇÃO-CABINE–TECLADO DE SEGURANÇA
WIRING GP-CAB–SECURITY KEYPAD 148
GRUPO DE FIAÇÃO-CONSOLE
WIRING GP-CONSOLE 156
GRUPO DE FIAÇÃO-CONTROLE DE PERCURSO–ECM (Electronic Control Module, Módulo de Controle Eletrônico)
WIRING GP-RIDE CONTROL–ECM 169
GRUPO DE FIAÇÃO-CONTROLE DE TRANSMISSÃO–MUDANÇA AUTOMÁTICA DE MARCHA
WIRING GP-TRANSMISSION CONTROL–AUTOSHIFT. 170
GRUPO DE FIAÇÃO-CONTROLE DE TRANSMISSÃO–MUDANÇA PADRÃO
WIRING GP-TRANSMISSION CONTROL–STANDARD SHIFT 172
GRUPO DE FIAÇÃO-MOTOR–PILOTO E MECÂNICO
WIRING GP-ENGINE–PILOT & MECHANICAL 157

NOME PÁGINA

GRUPO DE FILTRO E MONTAGEM-ÓLEO–SISTEMA HIDRÁULICO
FILTER & MTG GP-OIL–HYDRAULIC 361
GRUPO DE FILTRO-COMBUSTÍVEL (SEPARADOR DE ÁGUA)
FILTER GP-FUEL (WATER SEPARATOR). . . . 71
GRUPO DE FIXAÇÃO DA TRANSMISSÃO
MOUNTING GP-TRANSMISSION. 212 246 247
GRUPO DE FIXAÇÃO DO MOTOR E DA TRANSMISSÃO
MOUNTING GP-ENGINE & XMSN 32
GRUPO DE FLANGE-RODA
FLANGE GP-WHEEL 205
GRUPO DE GARFOS
YOKE GP. 253 255 282
GRUPO DE GRADE-RADIADOR
GRILL GP-RADIATOR. 316
GRUPO DE ILUMINAÇÃO - FAROL GIRATÓRIO DE ADVERTÊNCIA
LIGHTING GP-WARNING BEACON 126 127
GRUPO DE ILUMINAÇÃO-TRASEIRA
LIGHTING GP-REAR. 124
GRUPO DE INSTALAÇÃO-RÁDIO
INSTALLATION GP-RADIO 590
GRUPO DE INSTALAÇÃO-RÁDIO–BLUETOOTH
INSTALLATION GP-RADIO–BLUETOOTH 591
GRUPO DE INTERRUPTOR-BOTÃO PUSH (NEUTRALIZADOR)
SWITCH GP-PUSH BUTTON (NEUTRALIZER) 576
GRUPO DE INTERRUPTORES DE DESCONEXÃO–BATERIA
SWITCH GP-DISCONNECT–BATTERY 141
GRUPO DE INTERRUPTORES DE PRESSÃO
SWITCH GP-PRESSURE. 143
GRUPO DE INTERRUPTORES-LIMITE–FREIO
SWITCH GP-LIMIT–BRAKE. 142
GRUPO DE INTERRUPTORES-MULTIFUNÇÃO (CURVA, LAVAR/LIMPAR, LUZ ALTA/BAIXA)
SWITCH AS-MULTIFUNCTION (TURN, WASH/WIPE, HIGH/LOW BEAM). 128
GRUPO DE INTERRUPTORES-TRAÇÃO EM TODAS AS RODAS
SWITCH GP-ALL WHEEL DRIVE 140
GRUPO DE JANELA-PORTA–LADO DIREITO
WINDOW GP-DOOR–RH 652
GRUPO DE JANELA-PORTA–LADO ESQUERDO
WINDOW GP-DOOR–LH 650
GRUPO DE JANELA-PORTA–TRASEIRO, LADO DIREITO
WINDOW GP-DOOR–REAR, RH 648
GRUPO DE JANELA-PORTA–TRASEIRO, LADO ESQUERDO
WINDOW GP-DOOR–REAR, LH 646

ÍNDICE

NOME	PÁGINA
GRUPO DE LÂMPADA-SINAL (12 V) LAMP GP-SIGNAL (12-VOLT)	124
GRUPO DE LÂMPADAS-CHAPA DE REGISTRO LAMP GP-REGISTRATION PLATE	163
GRUPO DE LÂMPADAS-FAROL DE ADVERTÊNCIA LAMP GP-WARNING BEACON	123
GRUPO DE LÂMPADAS-FAROL DE ADVERTÊNCIA–ÂMBAR, ESTROBOSCÓPIO LAMP GP-WARNING BEACON–AMBER, STROBE	122
GRUPO DE LÂMPADAS-RÉ (12 V) (RÉ) LAMP GP-BACKUP (12-VOLT) (REVERSE)	163
GRUPO DE LANÇA BOOM GP	479
GRUPO DE LEVANTAMENTO-MOTOR LIFTING GP-ENGINE	31
GRUPO DE LIMPADOR E LAVADOR DE VIDRO WIPER & WASHER GP-WINDOW	654
GRUPO DE LINHAS-COMBUSTÍVEL LINES GP-FUEL	71
GRUPO DE LINHAS-CONTROLE DE ABSORÇÃO DE IMPACTOS LINES GP-RIDE CONTROL	409
GRUPO DE LINHAS-DIREÇÃO–TRAÇÃO EM 2 RODAS LINES GP-STEERING–2-WHEEL DRIVE	292
GRUPO DE LINHAS-DIREÇÃO–TRAÇÃO NAS 4 RODAS, DIREÇÃO EM 2 RODAS LINES GP-STEERING–4-WHEEL DRIVE, 2-WHEEL STEER	294
GRUPO DE LINHAS-FILTRO DE COMBUSTÍVEL LINES GP-FUEL FILTER	74
GRUPO DE LITERATURA LITERATURE GP	4
GRUPO DE MOLAS-GÁS SPRING GP-GAS	580 582
GRUPO DE MONTAGEM E BOMBA-HIDRÁULICA–IMPLEMENTO PUMP & MTG GP-HYDRAULIC–IMPLEMENT	425
GRUPO DE MONTAGEM E CONDENSADOR-REFRIGERANTE CONDENSER & MTG GP-REFRIGERANT	550
GRUPO DE MONTAGEM-CABINE–MÁQUINA DE ARTICULAÇÃO CENTRAL MOUNTING GP-CAB–CENTER PIVOT MACHINE	614
GRUPO DE MONTAGEM-CABINE–PILOTO MOUNTING GP-CAB–PILOT	612
GRUPO DE MONTAGEM-CAÇAMBA–RETROESCAVADEIRA, ACOPLADOR RÁPIDO MOUNTING GP-BUCKET–BACKHOE, QUICK COUPLER	528
GRUPO DE MONTAGEM-CONTROLE DO GOVERNADOR–MOTOR MOUNTING GP-GOVERNOR CONTROL–ENGINE	75
GRUPO DE MONTAGEM-EIXO MOUNTING GP-AXLE	210
GRUPO DE MONTAGEM-ILUMINAÇÃO–CABINE MOUNTING GP-LIGHTING–CAB	128
GRUPO DE MONTAGEM-MOTOR MOUNTING GP-ENGINE	12
GRUPO DE MONTAGEM-RÁDIO MOUNTING GP-RADIO	616
GRUPO DE MONTAGEM-SENSOR–VELOCIDADE MOUNTING GP-SENSOR–SPEED	132
GRUPO DE MONTAGEM-TUBULAÇÕES MOUNTING GP-LINES	422
GRUPO DE PARALAMA-FRONTAL–TRAÇÃO EM 2 RODAS FENDER GP-FRONT–2-WHEEL DRIVE	307
GRUPO DE PARALAMA-FRONTAL–TRAÇÃO NAS 4 RODAS FENDER GP-FRONT–4-WHEEL DRIVE	305
GRUPO DE PARALAMA-TRASEIRO FENDER GP-REAR	309
GRUPO DE PELÍCULA FILM GP	656
GRUPO DE PISTÃO E BIELA PISTON & ROD GP	35
GRUPO DE PLACAS DO PISO–CABINE FLOORPLATE GP–CAB	311
GRUPO DE PNEU E ARO–TRASEIRO DIREITO TIRE & RIM GP–REAR RH	243
GRUPO DE PNEU E ARO–TRASEIRO, LADO ESQUERDO TIRE & RIM GP–REAR, LH	243
GRUPO DE PONTAS-PENETRAÇÃO TIP GP-PENETRATION	511 512 513 514
GRUPO DE PROTEÇÃO CONTRA VANDALISMO PROTECTION GP-VANDALISM	663
GRUPO DE PROTEÇÃO-EIXO DE COMANDO GUARD GP-DRIVE SHAFT	319
GRUPO DE PROTETOR-CILINDRO–ESTABILIZADOR GUARD GP-CYLINDER–STABILIZER	318
GRUPO DE PROTETOR-LANÇA–MARTELO GUARD GP-BOOM–HAMMER	482
GRUPO DE RADIADOR E ARREFECEDOR DE ÓLEO HIDRÁULICO RADIATOR & HYD OIL COOLER GP	60
GRUPO DE REVESTIMENTO-CABINE LINER GP-CAB	601 602
GRUPO DE REVESTIMENTO-ISOLAMENTO ACÚSTICO–CAPOTA LINER GP-SOUND SUPPRESSION–CANOPY	327
GRUPO DE RODA E PNEU WHEEL & TIRE GP	270

ÍNDICE

NOME PÁGINA

GRUPO DE RODA E PNEU–DIANTEIRA
WHEEL & TIRE GP–FRONT 268 269 273 275 278
GRUPO DE RODA E PNEU–DIANTEIRO, LADO DIREITO
WHEEL & TIRE GP–FRONT, RH 276 280
GRUPO DE RODA E PNEU–DIANTEIRO, LADO ESQUERDO
WHEEL & TIRE GP–FRONT, LH 276 279
GRUPO DE RODA E PNEU–LADO DIREITO
WHEEL & TIRE GP–RH 268 272 274 275 278
GRUPO DE RODA E PNEU–LADO ESQUERDO
WHEEL & TIRE GP–LH 268 270 272 273 274 277
GRUPO DE RODA E PNEU–TRASEIRO
WHEEL & TIRE GP–REAR 271 274 277 278 280 281
GRUPO DE RODA E PNEU–TRASEIRO, LADO DIREITO
WHEEL & TIRE GP–REAR, RH 279 281
GRUPO DE RODA E PNEU–TRASEIRO, LADO ESQUERDO
WHEEL & TIRE GP–REAR, LH 279 280
GRUPO DE SENSORES-PRESSÃO (Absorção de Impactos)
SENSOR GP-PRESSURE (RIDE CONTROL) 169
GRUPO DE SENSORES-PRESSÃO (LIMITE DE TORQUE)
SENSOR GP-PRESSURE (TORQUE LIMIT) 425
GRUPO DE SOFTWARE DO MONITOR
SOFTWARE GP-MONITOR 135 136
GRUPO DE SUSPENSÃO-ASSENTO–AR
SUSPENSION GP-SEAT–AIR 631
GRUPO DE SUSPENSÃO-ASSENTO–DELUXE, TECIDO
SUSPENSION GP-SEAT–DELUXE, CLOTH 636

NOME PÁGINA

GRUPO DE TANQUE E DE MONTAGEM-HIDRÁULICA
TANK & MTG GP-HYDRAULIC 430
GRUPO DE TAPETE
FLOOR MAT GP 586
GRUPO DE TIRANTES (EIXO DIANTEIRO)
TIE ROD GP (FRONT AXLE) 290
GRUPO DE TRANSMISSÃO E MONTAGEM–TRAÇÃO EM 2 RODAS
TRANSMISSION & MOUNTING GP–2-WHEEL DRIVE 246
GRUPO DE TRANSMISSÃO E MONTAGEM–TRAÇÃO NAS 4 RODAS
TRANSMISSION & MOUNTING GP–4-WHEEL DRIVE 247
GRUPO DE TRANSPORTE-MÁQUINA
TRANSPORT GP-MACHINE 665
GRUPO DE TRAVA–LADO DIREITO
LATCH GP–RH 597
GRUPO DE TRAVA–LADO ESQUERDO
LATCH GP–LH 596
GRUPO DE TRAVAMENTO-ACOPLADOR RÁPIDO
LOCK GP-QUICK COUPLER 527
GRUPO DE TRAVAMENTO-MECÂNICA
LOCK GP-MECHANICAL 522
GRUPO DE TRAVAMENTO-TRANSPORTE
LOCK GP-TRANSPORT 485
GRUPO DE TRAVAMENTO-TRANSPORTE–LANÇA
LOCK GP-TRANSPORT–BOOM 487
GRUPO DE TRAVAMENTO-VANDALISMO
LOCK GP-VANDALISM 660
GRUPO DE TRAVAS-PORTA E VIDRO DA CABINA
LATCH GP-CAB DOOR & WINDOW 598 599
GRUPO DE TUBULAÇÕES DA BOMBA–MUDANÇA AUTOMÁTICA DE MARCHA
LINES GP-PUMP–AUTOSHIFT 405
GRUPO DE TUBULAÇÕES DA BOMBA–MUDANÇA PADRÃO
LINES GP-PUMP–STANDARD SHIFT 403
GRUPO DE TUBULAÇÕES DE ÓLEO DO TREM DE FORÇA–MUDANÇA PADRÃO
LINES GP-POWER TRAIN OIL–STANDARD SHIFT 209
GRUPO DE TUBULAÇÕES DE RETORNO
LINES GP-RETURN 407
GRUPO DE TUBULAÇÕES DO ARREFECEDOR DO TREM DE FORÇA–MUDANÇA AUTOMÁTICA DE MARCHA
LINES GP-POWER TRAIN COOLER–AUTOSHIFT 58
GRUPO DE TUBULAÇÕES DO ARREFECEDOR DO TREM DE FORÇA–MUDANÇA PADRÃO
LINES GP-POWER TRAIN COOLER–STANDARD SHIFT 56
GRUPO DE TUBULAÇÕES PILOTO–5 BANCOS
LINES GP-PILOT–5-BANK 399
GRUPO DE TUBULAÇÕES PILOTO–6 BANCOS
LINES GP-PILOT–6-BANK 400

ÍNDICE

NOME PÁGINA

GRUPO DE TUBULAÇÕES PILOTO–MUDANÇA AUTOMÁTICA DE MARCHA
LINES GP-PILOT–AUTOSHIFT 401
GRUPO DE TUBULAÇÕES PILOTO–MUDANÇA PADRÃO
LINES GP-PILOT–STANDARD SHIFT 391
GRUPO DE TUBULAÇÕES PILOTO–RETROESCAVADEIRA
LINES GP-PILOT–BACKHOE 396
GRUPO DE TUBULAÇÕES PILOTO–SUPRIMENTO
LINES GP-PILOT–SUPPLY 393
GRUPO DE TUBULAÇÕES-AQUECEDOR E AR-CONDICIONADO
LINES GP-HEATER & AIR COND 603
GRUPO DE TUBULAÇÕES-AUXILIAR DE RETROESCAVADEIRA–BRAÇO PADRÃO
LINES GP-BACKHOE AUXILIARY–STANDARD STICK 376
GRUPO DE TUBULAÇÕES-BRAÇO
LINES GP-STICK 413
GRUPO DE TUBULAÇÕES-BRAÇO EXTENSÍVEL
LINES GP-EXTENDABLE STICK 384
GRUPO DE TUBULAÇÕES-CAÇAMBA MULTIUSO
LINES GP-MULTIPURPOSE BUCKET 389
GRUPO DE TUBULAÇÕES-CILINDRO DA CAÇAMBA–BRAÇO EXTENSÍVEL
LINES GP-BUCKET CYLINDER–EXTENDABLE STICK 381
GRUPO DE TUBULAÇÕES-CILINDRO DA CAÇAMBA–BRAÇO PADRÃO
LINES GP-BUCKET CYLINDER–STANDARD STICK 379
GRUPO DE TUBULAÇÕES-CILINDRO DA LANÇA
LINES GP-BOOM CYLINDER 377
GRUPO DE TUBULAÇÕES-CILINDRO DE INCLINAÇÃO E LEVANTAMENTO–INCLINAÇÃO SIMPLES
LINES GP-LIFT & TILT CYLINDER–SINGLE TILT 385 387
GRUPO DE TUBULAÇÕES-ESTABILIZADOR
LINES GP-STABILIZER 411
GRUPO DE TUBULAÇÕES-HIDRÁULICA AUXILIAR
LINES GP-AUXILIARY HYDRAULIC 369
GRUPO DE TUBULAÇÕES-HIDRÁULICA AUXILIAR–EXTENSÍVEL
LINES GP-AUXILIARY HYDRAULIC–EXTENDABLE 372
GRUPO DE TUBULAÇÕES-HIDRÁULICA AUXILIAR–INCLINAÇÃO SIMPLES
LINES GP-AUXILIARY HYDRAULIC–SINGLE TILT 375
GRUPO DE TUBULAÇÕES-LANÇA OSCILANTE
LINES GP-SWING CYLINDER 415
GRUPO DE TUBULAÇÕES-TRAVA DO DIFERENCIAL–MUDANÇA AUTOMÁTICA DA TRANSMISSÃO
LINES GP-DIFFERENTIAL LOCK–TRANSMISSION AUTOSHIFT 206

NOME PÁGINA

GRUPO DE VÁLVULA E MONTAGEM-AUXILIAR
VALVE & MTG GP-AUXILIARY 432
GRUPO DE VÁLVULA E MONTAGEM-BANCO–4 BANCOS
VALVE & MTG GP-BANK–4-BANK 435
GRUPO DE VÁLVULA E MONTAGEM-BANCO–5 BANCOS
VALVE & MTG GP-BANK–5-BANK 437
GRUPO DE VÁLVULA E MONTAGEM-BANCO–6 BANCOS
VALVE & MTG GP-BANK–6-BANK 439
GRUPO DE VÁLVULA E MONTAGEM-BANCO–CARACTERÍSTICAS MECÂNICAS
VALVE & MTG GP-BANK–MECHANICAL 433 434
GRUPO DE VÁLVULA E MONTAGEM-SOLENOIDE
VALVE & MTG GP-SOLENOID 441
GRUPO DE VÁLVULA E MONTAGEM-SOLENOIDE (TRAVA DO DIFERENCIAL)
VALVE & MTG GP-SOLENOID (DIFFERENTIAL LOCK) 206
GRUPO DE VÁLVULA-CONTROLE (AUXILIAR)
VALVE GP-CONTROL (AUXILIARY) 469
GRUPO DE VÁLVULA-CONTROLE (INCLINAÇÃO)
VALVE GP-CONTROL (TILT) 446 447
GRUPO DE VÁLVULA-CONTROLE (levantar)
VALVE GP-CONTROL (LIFT) 446 447
GRUPO DE VÁLVULA-CONTROLE DA BOMBA–COMPENSADOR DE FLUXO
VALVE GP-PUMP CONTROL–FLOW COMPENSATOR 471
GRUPO DE VÁLVULA-CONTROLE–AUXILIAR
VALVE GP-CONTROL–AUXILIARY 453 455
GRUPO DE VÁLVULA-CONTROLE–BRAÇO
VALVE GP-CONTROL–STICK 464
GRUPO DE VÁLVULA-CONTROLE–BRAÇO EXTENSÍVEL
VALVE GP-CONTROL–EXTENDABLE STICK 456
GRUPO DE VÁLVULA-CONTROLE–CAÇAMBA
VALVE GP-CONTROL–BUCKET 466
GRUPO DE VÁLVULA-CONTROLE–ESTABILIZADOR
VALVE GP-CONTROL–STABILIZER 460 462
GRUPO DE VÁLVULA-CONTROLE–GIRO
VALVE GP-CONTROL–SWING 457
GRUPO DE VÁLVULA-CONTROLE–INCLINAÇÃO
VALVE GP-CONTROL–TILT 451
GRUPO DE VÁLVULA-CONTROLE–LANÇA
VALVE GP-CONTROL–BOOM 458
GRUPO DE VÁLVULA-CONTROLE–levantar
VALVE GP-CONTROL–LIFT 450
GRUPO DE VÁLVULA-VERIFICAÇÃO
VALVE GP-CHECK 460 462

ÍNDICE

NOME PÁGINA

GRUPO DE VÁLVULAS-ALÍV CRUZADO AMORT (CONTROLE DE OSCILAÇÃO)
VALVE GP-CUSHION CROSSOVER RLF (SWING CONTROL) 415
GRUPO DE VÁLVULAS-BANCO 2–CARACTERÍSTICAS MECÂNICAS
VALVE GP-BANK 2–MECHANICAL 446
GRUPO DE VÁLVULAS-BANCO 3–CARACTERÍSTICAS MECÂNICAS
VALVE GP-BANK 3–MECHANICAL 447
GRUPO DE VÁLVULAS-BANCO 5–RETROESCAVADEIRA
VALVE GP-BANK 5–BACKHOE 448
GRUPO DE VÁLVULAS-CONTROLE DE FLUXO (AUXILIAR, ENTRADA)
VALVE GP-FLOW CONTROL (AUXILIARY, INLET) 418
GRUPO DE VÁLVULAS-CONTROLE PRINCIPAL–RETROESCAVADEIRA
VALVE GP-MAIN CONTROL–BACKHOE 467 469
GRUPO DE VÁLVULAS-CORTE (DRENO DO RESERVATÓRIO HIDRÁULICO)
VALVE GP-SHUTOFF (HYDRAULIC TANK DRAIN) 425
GRUPO DE VÁLVULAS-DRENO DO RADIADOR
VALVE GP-RADIATOR DRAIN 60
GRUPO DE VÁLVULAS-MANUAL (ÓLEO HIDRÁULICO)
VALVE GP-MANUAL (HYDRAULIC OIL) 369 372
GRUPO DE VÁLVULAS-PILOTO (RETROESCAVADEIRA)
VALVE GP-PILOT (BACKHOE) 396
GRUPO DE VÁLVULAS-PNEU
VALVE GP-TIRE 264 265
GRUPO DE VÁLVULAS-REDUÇÃO DE PRESSÃO
VALVE GP-PRESSURE REDUCING 472
GRUPO DE VÁLVULAS-REDUÇÃO DE PRESSÃO (FREIO)
VALVE GP-PRESSURE REDUCING (BRAKE) 473
GRUPO DE VÁLVULAS-SOLENOIDE (12 V) (CONTROLE DE FLUXO)
VALVE GP-SOLENOID (12-VOLT) (FLOW CONTROL) 417
GRUPO DE VÁLVULAS-SOLENOIDE (12 V) (EMBREAGEM)
VALVE GP-SOLENOID (12-VOLT) (CLUTCH) 197
GRUPO DE VÁLVULAS-SOLENOIDE (12 V) (FECHAMENTO PILOTO)
VALVE GP-SOLENOID (12-VOLT) (PILOT SHUTOFF) 472 473
GRUPO DE VÁLVULAS-SOLENOIDE (12 V) (RÉ)
VALVE GP-SOLENOID (12-VOLT) (REVERSE) 197

NOME PÁGINA

GRUPO DE VÁLVULAS-SOLENOIDE (12 V) (TRAÇÃO EM TODAS AS RODAS)
VALVE GP-SOLENOID (12-VOLT) (ALL WHEEL DRIVE) 197
GRUPO DE VÁLVULAS-SOLENOIDE (12 V) (TRANSMISSÃO)
VALVE GP-SOLENOID (12-VOLT) (TRANSMISSION) 197
GRUPO DE VÁLVULAS-SOLENOIDE (12 V) (TRAVA DO DIFERENCIAL)
VALVE GP-SOLENOID (12-VOLT) (DIFFERENTIAL LOCK) 193 195 197 206
GRUPO DE VÁLVULAS-SOLENOIDE (12 VCC) (AUXILIAR)
VALVE GP-SOLENOID (12 VDC) (AUXILIARY) 473
GRUPO DE VÁLVULAS-SOLENOIDE (ACUMULADOR)
VALVE GP-SOLENOID (ACCUMULATOR) . . . 420
GRUPO DE VÁLVULAS-SOLENOIDE (INTERRUPTOR DE ABSORÇÃO DE IMPACTOS)
VALVE GP-SOLENOID (RIDE CONTROL, SWITCH) 420
GRUPO DE VÁLVULAS-SOLENOIDE (MODULAÇÃO)
VALVE GP-SOLENOID (MODULATING) 193 195
GRUPO DE VÁLVULAS-SOLENOIDE E REDC DE PRESSÃO
VALVE GP-SOLENOID & PRESS REDC 441 472 473
GRUPO DE VÁLVULAS-SOLENOIDE–EMBREAGEM
VALVE GP-SOLENOID–CLUTCH 260
GRUPO DE VÁLVULAS-SOLENOIDE–MODULAÇÃO
VALVE GP-SOLENOID–MODULATING 263
GRUPO DE VÁLVULAS-SOLENOIDE–RÉ
VALVE GP-SOLENOID–REVERSE 258
GRUPO DE VÁLVULAS-SOLENOIDE–TRANSMISSÃO
VALVE GP-SOLENOID–TRANSMISSION 261
GRUPO DE VELA INCANDESCENTE
GLOW PLUG GP 96
GRUPO DO ACUMULADOR DO SISTEMA DE ABSORÇÃO DE IMPACTOS–CARREGADO
ACCUMULATOR GP-RIDE CONTROL–CHARGED 332
GRUPO DO ACUMULADOR DO SISTEMA DE ABSORÇÃO DE IMPACTOS–DESCARREGADO
ACCUMULATOR GP-RIDE CONTROL–UNCHARGED 331
GRUPO DO ACUMULADOR HIDRÁULICO
ACCUMULATOR GP-HYDRAULIC 330
GRUPO DO ACUMULADOR HIDRÁULICO–CARREGADO
ACCUMULATOR GP-HYDRAULIC–CHARGED 328

ÍNDICE

NOME	PÁGINA
GRUPO DO ACUMULADOR HIDRÁULICO–DESCARREGADO ACCUMULATOR GP-HYDRAULIC–UNCHARGED	329
GRUPO DO ALOJAMENTO-DIANTEIRO HOUSING GP-FRONT	29
GRUPO DO ALOJAMENTO-VOLANTE HOUSING GP-FLYWHEEL	28
GRUPO DO AR CONDICIONADO E DE MONTAGEM AIR CONDITIONER & MOUNTING GP	535
GRUPO DO ARO-DESMONTÁVEL RIM GP-DEMOUNTABLE	218
GRUPO DO ARO-DESMONTÁVEL–3 PEÇAS RIM GP-DEMOUNTABLE–3-PIECE	218
GRUPO DO ARREFECEDOR-BASE DO FILTRO E ÓLEO DO MOTOR COOLER GP-FLTR BASE & ENG OIL	47
GRUPO DO ARREFECEDOR-FLUIDO HIDRÁULICO E DA TRANSMISSÃO COOLER GP-HYD & XMSN OIL	60
GRUPO DO ARREFECEDOR-ÓLEO DO MOTOR COOLER GP-ENGINE OIL	46
GRUPO DO ASSENTO–DELUXE, TECIDO SEAT GP–DELUXE, CLOTH	623
GRUPO DO ASSENTO–VINIL SEAT GP–VINYL	621
GRUPO DO BALANCIM ROCKER ARM GP	39
GRUPO DO BLOCO DO MOTOR CYLINDER BLOCK GP	20 22
GRUPO DO BOCAL DE ENCHIMENTO-ÓLEO DO MOTOR FILLER GP-ENGINE OIL	15
GRUPO DO BOTÃO GIRATÓRIO–RETROESCAVADEIRA THUMB GP–BACKHOE	532
GRUPO DO BOTÃO GIRATÓRIO–RETROESCAVADEIRA COMUM THUMB GP–BACKHOE, COMMON	533
GRUPO DO BRAÇO-EXTENSÍVEL STICK GP-EXTENDABLE	496
GRUPO DO BRAÇO-LEVANTAMENTO ARM GP-LIFT	474
GRUPO DO BRAÇO-LIMPADOR DE PARA-BRISA (TRASEIRO) ARM GP-WINDOW WIPER (REAR)	645
GRUPO DO BRAÇO-RETROESCAVADEIRA STICK GP-HOE	499
GRUPO DO BUJÃO-COLETOR DE CONTROLE PLUG GP-CONTROL MANIFOLD	423 443
GRUPO DO BUJÃO-MOTOR PLUG GP-ENGINE	37 38
GRUPO DO BUJÃO-VÁLVULA DE CONTROLE PLUG GP-CONTROL VALVE	424 450 453 456
GRUPO DO CABEÇOTE DO CILINDRO CYLINDER HEAD GP	23 25
GRUPO DO CAPÔ DO MOTOR–CABINE, CAPOTA HOOD GP-ENGINE–CAB, CANOPY	325
GRUPO DO CAPÔ DO MOTOR–CAPOTA HOOD GP-ENGINE–CANOPY	323
GRUPO DO CÁRTER-ÓLEO PAN GP-OIL	33
GRUPO DO CILINDRO-BRAÇO CYLINDER GP-STICK	351
GRUPO DO CILINDRO-BRAÇO EXTENSÍVEL–EXTENSÍVEL CYLINDER GP-EXTENDABLE STICK–EXTENDABLE	340
GRUPO DO CILINDRO-CAÇAMBA DA RETROESCAVADEIRA CYLINDER GP-BACKHOE BUCKET	336
GRUPO DO CILINDRO-CAÇAMBA MULTIUSO CYLINDER GP-MULTIPURPOSE BUKT	346
GRUPO DO CILINDRO-ESTABILIZADOR–LADO DIREITO CYLINDER GP-STABILIZER–RH	349
GRUPO DO CILINDRO-ESTABILIZADOR–LADO ESQUERDO CYLINDER GP-STABILIZER–LH	347
GRUPO DO CILINDRO-GIRATÓRIO CYLINDER GP-THUMB	357
GRUPO DO CILINDRO-GIRO–LADO DIREITO CYLINDER GP-SWING–RH	353
GRUPO DO CILINDRO-GIRO–LADO ESQUERDO CYLINDER GP-SWING–LH	355
GRUPO DO CILINDRO-LANÇA CYLINDER GP-BOOM	338
GRUPO DO CINTO DE SEGURANÇA (RETRÁTIL, 51 MM) SEAT BELT GP (RETRACTABLE, 51-MM)	542
GRUPO DO CINTO DE SEGURANÇA–RETRÁTIL, 2 POL SEAT BELT GP–RETRACTABLE, 2-IN	620
GRUPO DO COLETOR-ABSORÇÃO DE IMPACTOS MANIFOLD GP-RIDE CONTROL	420
GRUPO DO COLETOR-CONTROLE (ADMISSÃO) MANIFOLD GP-CONTROL (INLET)	446 447
GRUPO DO COLETOR-CONTROLE (SAÍDA) MANIFOLD GP-CONTROL (OUTLET)	448 467 469
GRUPO DO COLETOR-CONTROLE–ADMISSÃO MANIFOLD GP-CONTROL–INLET	418
GRUPO DO COLETOR-CONTROLE–ALTERAÇÃO DO PADRÃO MANIFOLD GP-CONTROL–PATTERN CHANGE	417
GRUPO DO COMANDO-ACOPLAMENTO FLEXÍVEL DRIVE GP-FLEXIBLE COUPLING	199 200

ÍNDICE

NOME PÁGINA

GRUPO DO COMPRESSOR-FLUIDO REFRIGERANTE
COMPRESSOR GP-REFRIGERANT 548 549
GRUPO DO CONSOLE-OPERADOR–DIANTEIRA
CONSOLE GP-OPERATOR–FRONT 551
GRUPO DO CONSOLE-OPERADOR–LADO DIREITO
CONSOLE GP-OPERATOR–RH 554
GRUPO DO CONSOLE-OPERADOR–LADO ESQUERDO
CONSOLE GP-OPERATOR–LH 552
GRUPO DO CONSOLE-TRASEIRO–LADO ESQUERDO
CONSOLE GP-REAR–LH 556
GRUPO DO CONTRAPESO
COUNTERWEIGHT GP 301 302 303 304
GRUPO DO DECALQUE - INTERNACIONAL
FILM GP-INTERNATIONAL 657
GRUPO DO EIXO DE COMANDO DA BOMBA
SHAFT GP-PUMP DRIVE 429
GRUPO DO EIXO DIANTEIRO
AXLE GP-FRONT 7 290
GRUPO DO EIXO TRASEIRO
AXLE GP-REAR 7
GRUPO DO EIXO-ACIONAMENTO–DIANTEIRA
SHAFT GP-DRIVE–FRONT 222 223
GRUPO DO EIXO-ACIONAMENTO–RÉ
SHAFT GP-DRIVE–REVERSE 227
GRUPO DO EIXO-ACIONAMENTO–TRAÇÃO EM TODAS AS RODAS
SHAFT GP-DRIVE–ALL WHEEL DRIVE 225
GRUPO DO EIXO-ACIONAMENTO–TRASEIRO
SHAFT GP-DRIVE–REAR 221 224
GRUPO DO EIXO-COMANDO
CAMSHAFT GP 14
GRUPO DO EIXO-CONTADOR
SHAFT GP-COUNTER 219
GRUPO DO EIXO-ENTRADA
SHAFT GP-INPUT 231 233
GRUPO DO EIXO-RODA-GUIA
SHAFT GP-IDLER 229
GRUPO DO EIXO-SAÍDA
SHAFT GP-OUTPUT 239
GRUPO DO EIXO-SAÍDA–DIANTEIRA
SHAFT GP-OUTPUT–FRONT 237
GRUPO DO EIXO-SAÍDA–PRINCIPAL
SHAFT GP-OUTPUT–MAIN 235
GRUPO DO ELO-TRANSPORTE
LINK GP-SHIPPING 659
GRUPO DO EMISSOR DE NÍVEL DO COMBUSTÍVEL (TANQUE)
SENDER AS-FUEL LEVEL (TANK) 84

NOME PÁGINA

GRUPO DO ESTABILIZADOR-RETROESCAVADEIRA
STABILIZER GP-BACKHOE 493
GRUPO DO FILTRO-ÓLEO
FILTER GP-OIL 363 364
GRUPO DO GARFO
FORK GP 526
GRUPO DO MECANISMO DE VÁLVULA
VALVE MECHANISM GP 41
GRUPO DO MEDIDOR-NÍVEL DE ÓLEO E BOCAL DE ENCHIMENTO
GAUGE GP-OIL LEVEL & FILLER 42
GRUPO DO MOTOR DE PARTIDA-ELÉTRICO
STARTING MOTOR GP-ELECTRIC 137
GRUPO DO MOTOR DE PARTIDA-ELÉTRICO–12 V
STARTING MOTOR GP-ELECTRIC–12-VOLT 139
GRUPO DO MOTOR-LIMPADOR DA JANELA
MOTOR GP-WINDOW WIPER 608 610
GRUPO DO PAINEL-FUSÍVEL–DISTRIBUIÇÃO DE ENERGIA
PANEL GP-FUSE–POWER DISTRIBUTION 133
GRUPO DO PARA-SOL-CABINE
VISOR GP-CAB 642
GRUPO DO PEDAL-GOVERNADOR
PEDAL GP-GOVERNOR 617
GRUPO DO PURIFICADOR DE AR
AIR CLEANER GP 61 62
GRUPO DO RADIADOR
RADIATOR GP 60
GRUPO DO RÁDIO DE COMUNICAÇÃO (PL631 SATÉLITE)
RADIO GP-COMMUNICATION (PL631 SATELLITE) 153
GRUPO DO RÁDIO DE COMUNICAÇÃO–PL631 SATÉLITE
RADIO GP-COMMUNICATION–PL631 SATELLITE 136
GRUPO DO RÁDIO DE COMUNICAÇÃO–PL641I, CELULAR
RADIO GP-COMMUNICATION–PL641I CELLULAR 135
GRUPO DO SENSOR-UMIDADE (SEPARADOR DE ÁGUA)
SENSOR GP-MOISTURE (WATER SEPARATOR) 81
GRUPO DO SENSOR-VELOCIDADE (MOTOR)
SENSOR GP-SPEED (ENGINE) 197
GRUPO DO SENSOR-VELOCIDADE (TRANSMISSÃO)
SENSOR GP-SPEED (TRANSMISSION) 132
GRUPO DO SILENCIOSO–TURBOCOMPRESSOR
MUFFLER GP–TURBOCHARGER 66
GRUPO DO SINCRONIZADOR
SYNCHRONIZER GP 239

ÍNDICE

NOME	PÁGINA
GRUPO DO TANQUE DE COMBUSTÍVEL TANK GP-FUEL	82, 84
GRUPO DO TANQUE DE LÍQUIDO ARREFECEDOR TANK GP-COOLANT	48
GRUPO DO TETO DA CABINE ROOF GP-CAB	619
GRUPO DO TIRANTE-CILINDRO DE LEVANTAMENTO BRACE GP-LIFT CYLINDER	481
GRUPO DO TURBOALIMENTADOR TURBOCHARGER GP	67
GRUPO DO VIRABREQUIM CRANKSHAFT GP	17, 18
GRUPO DO VOLANTE FLYWHEEL GP	27
GRUPO DO-COMANDO-VENTILADOR DRIVE GP-FAN	26
GRUPO GIRATÓRIO ROTATING GP	427
GRUPO LÂMPADA-HOLOFOTE LAMP GP-FLOOD	116, 117
INTERRUPTOR-ALTERNÂNCIA (ASSENTO COM SUSPENSÃO) SWITCH-TOGGLE (SUSPENSION SEAT)	636
INTERRUPTOR-PRESSÃO (PURIFICADOR DE AR) SWITCH-PRESSURE (AIR CLEANER)	62
INTERRUPTOR-TEMPERATURA (AVANÇO DA DISTRIBUIÇÃO) SWITCH-TEMPERATURE (TIMING ADVANCE)	77
JUNTA DO TURBOCOMPRESSOR GASKET-TURBOCHARGER	67
JUNTA-ADMISSÃO GASKET-INLET	67
JUNTA-COLETOR GASKET-MANIFOLD	67
KIT-ESTRUTURA DO ASSENTO KIT-SEAT FRAME	592
KIT-SUSPENSÃO DO ASSENTO–AR KIT-SEAT SUSPENSION–AIR	594
LÂMPADA (12 V, 21 W) LAMP (12-VOLT, 21-WATT)	118, 120, 124, 163
LÂMPADA (12 V, 5 W) LAMP (12-VOLT, 5-WATT)	163
LÂMPADA (12 V, 55 W) LAMP (12-VOLT, 55-WATT)	123
LÂMPADA (12 V, 55 W) (REFLETOR) LAMP (12-VOLT, 55-WATT) (FLOODLIGHT)	116, 117
LÂMPADA (12 V) LAMP (12-VOLT)	124, 152
LENTE (SETA DE DIREÇÃO) LENS (TURN SIGNAL)	118, 120
MANGUEIRA-RADIADOR (ABAIXAR) HOSE-RADIATOR (LOWER)	48
MANGUEIRA-RADIADOR (SUPERIOR) HOSE-RADIATOR (UPPER)	48
PARA-SOL	642
PARA-SOL SUN VISOR	642
PLACA E GRUPO DE PELÍCULA PLATE & FILM GP	661
PLATE-IDENTIFICATION (Ferramenta de Trabalho) PLATE-IDENTIFICATION (WORK TOOL)	511, 512, 513
RELÉ (ELO DA BASE) RELAY (BASE LINK)	165
RELÉ (PLACA DE CIRCUITO) RELAY (CIRCUIT BOARD)	133
RESPIRO (TRANSMISSÃO) BREATHER (TRANSMISSION)	186
SEGMENTO-BORDA	524
SEGMENTO-BORDA SEGMENT-EDGE	524
SENSOR DE TEMPERATURA (ÓLEO DA TRANSMISSÃO) SENSOR-TEMPERATURE (TRANSMISSION OIL)	195
SENSOR DE TEMPERATURA (ÓLEO HIDRÁULICO) SENSOR-TEMPERATURE (HYDRAULIC OIL)	193
SENSOR DE TEMPERATURA (REFRIGERANTE DO MOTOR) SENSOR-TEMPERATURE (ENGINE COOLANT)	197
TAMPA (SAÍDA) COVER GP (OUTLET)	446, 447
TAMPA-COMBUSTÍVEL (BOCAL DE ENCHIMENTO) CAP-FUEL (FILLER)	84
TAMPA-ENCHIMENTO DE ÓLEO (ÓLEO HIDRÁULICO) CAP-OIL FILLER (HYDRAULIC OIL)	430
TAPETE FLOOR MAT	586
TELA FILTRANTE (ÓLEO) STRAINER (OIL)	177, 185
TELA FILTRANTE (RESERVATÓRIO HIDRÁULICO) STRAINER (HYDRAULIC TANK)	430
TELA FILTRANTE (TANQUE DE COMBUSTÍVEL) STRAINER (FUEL TANK)	84
TELA FILTRANTE DE COMBUSTÍVEL (TELA DO GARGALO DO TUBO DE ENCHIMENTO) STRAINER-FUEL (FILLER NECK SCREEN)	71
TELA FILTRANTE-SUCÇÃO STRAINER-SUCTION	190

ÍNDICE

NOME	PÁGINA	NOME	PÁGINA
VELA INCANDESCENTE (12 V) GLOW PLUG (12-VOLT)	96		
VISOR DE NÍVEL (RESERVATÓRIO HIDRÁULICO) GAUGE-SIGHT (HYDRAULIC TANK)	430		

ARRANJO DE MÁQUINA

450-8730 ARRANJO DA RETROESCAVADEIRA-BRAÇO EXTENSÍVEL (BACKHOE AR-EXTENDABLE STICK)

S/N: LBS1-PARA CIMA

PARA USO COM 450-8524—PÁGINA: 443, 450-8526—PÁGINA: 444, 450-8529—PÁGINA: 445, 398--2853—PÁGINA: 8

NÃO PODE SER USADO COM 450-8523—PÁGINA: 442, 398-2852—PÁGINA: 376

UM ACESSÓRIO

SMCS-6504, 6533 **i06149399**

NOTA	NÚMERO DA PEÇA	QTD.	NOME DA PEÇA 1 2 3 4 5 6 (NÍVEL DO PRODUTO)	CONSULTE PÁGINA
Y	*445-0020*	1	GRUPO DE LANÇA (BOOM GP)	479
Y	**449-5429**	1	GRUPO DO CILINDRO-CAÇAMBA DA RETROESCAVADEIRA (CYLINDER GP-BACKHOE BUCKET)	336
Y	**210-7076**	1	GRUPO DO CILINDRO-LANÇA (CYLINDER GP-BOOM)	338
Y	**210-7098**	1	GRUPO DO CILINDRO-BRAÇO EXTENSÍVEL (CYLINDER GP-EXTENDABLE STICK)	340
Y	**210-7082**	1	GRUPO DO CILINDRO-BRAÇO (CYLINDER GP-STICK)	351
Y	*337-9830*	1	GRUPO DE ARMAÇÃO-OSCILANTE (FRAME GP-SWING)	314
Y	*477-1671*	1	GRUPO DE TUBULAÇÕES-CILINDRO DA LANÇA (LINES GP-BOOM CYLINDER)	377
Y	*424-7016*	1	GRUPO DE TUBULAÇÕES-CILINDRO DA CAÇAMBA (LINES GP-BUCKET CYLINDER)	381
Y	*424-7018*	1	GRUPO DE TUBULAÇÕES-BRAÇO EXTENSÍVEL (LINES GP--EXTENDABLE STICK)	384
Y	*477-1672*	1	GRUPO DE TUBULAÇÕES-BRAÇO (LINES GP-STICK)	413
Y	*213-6692*	1	GRUPO DE ARTICULAÇÕES-CAÇAMBA DA RETROESCAVADEIRA (COM OLHAL DE LEVANTAMENTO) (LINKAGE GP-BACKHOE BUCKET (WITH LIFTING EYE))	483
Y	*389-8139*	1	GRUPO DE TRAVAMENTO-TRANSPORTE (LOCK GP--TRANSPORT)	487
Y	*430-4209*	1	GRUPO DE MONTAGEM-TUBULAÇÕES (MOUNTING GP--LINES)	422
Y	*445-0026*	1	GRUPO DO BRAÇO-EXTENSÍVEL (STICK GP--EXTENDABLE)	496

Y - ILUSTRAÇÃO SEPARADA

<FIM>

ARRANJO DE MÁQUINA

450-8729 ARRANJO DA RETROESCAVADEIRA-BRAÇO PADRÃO (BACKHOE AR-STANDARD STICK)

S/N: LBS1-PARA CIMA

PARA USO COM 450-8523—PÁGINA: 442, 450-8524—PÁGINA: 443, 450-8526—PÁGINA: 444, 450--8529—PÁGINA: 445, 398-2852—PÁGINA: 376

NÃO PODE SER USADO COM 398-2853—PÁGINA: 8

NÚMEROE DE 482-3387, 482-3388 ARRANJO DE DISTRIBUIÇÃO

UM ACESSÓRIO

SMCS-6502, 6504

i06149350

NOTA	NÚMERO DA PEÇA	QTD.	NOME DA PEÇA 1 2 3 4 5 6 (NÍVEL DO PRODUTO)	CONSULTE PÁGINA
Y	*445-0020*	1	GRUPO DE LANÇA (BOOM GP)	479
Y	**449-5429**	1	GRUPO DO CILINDRO-CAÇAMBA DA RETROESCAVADEIRA (CYLINDER GP-BACKHOE BUCKET)	336
Y	**210-7076**	1	GRUPO DO CILINDRO-LANÇA (CYLINDER GP-BOOM)	338
Y	**210-7082**	1	GRUPO DO CILINDRO-BRAÇO (CYLINDER GP-STICK)	351
Y	*337-9830*	1	GRUPO DE ARMAÇÃO-OSCILANTE (FRAME GP-SWING)	314
Y	*477-1671*	1	GRUPO DE TUBULAÇÕES-CILINDRO DA LANÇA (LINES GP-BOOM CYLINDER)	377
Y	*424-7014*	1	GRUPO DE TUBULAÇÕES-CILINDRO DA CAÇAMBA (LINES GP-BUCKET CYLINDER)	379
Y	*477-1672*	1	GRUPO DE TUBULAÇÕES-BRAÇO (LINES GP-STICK)	413
Y	*213-6692*	1	GRUPO DE ARTICULAÇÕES-CAÇAMBA DA RETROESCAVADEIRA (COM OLHAL DE LEVANTAMENTO) (LINKAGE GP-BACKHOE BUCKET (WITH LIFTING EYE))	483
Y	*389-8139*	1	GRUPO DE TRAVAMENTO-TRANSPORTE (LOCK GP--TRANSPORT)	487
Y	*430-4209*	1	GRUPO DE MONTAGEM-TUBULAÇÕES (MOUNTING GP--LINES)	422
Y	*445-0029*	1	GRUPO DO BRAÇO-RETROESCAVADEIRA (STICK GP-HOE)	499

Y - ILUSTRAÇÃO SEPARADA

<FIM>

ARRANJO DE MÁQUINA

447-0790 ARRANJO DE CHASSI (CHASSIS AR)

S/N: LBS1-PARA CIMA
NÚMEROE DE 448-4770 ARRANJO COMUM
TAMBÉM UM ACESSÓRIO

SMCS-7000 **i06141789**

NOTA	NÚMERO DA PEÇA	QTD.	NOME DA PEÇA 1 2 3 4 5 6 (NÍVEL DO PRODUTO)	CONSULTE PÁGINA
Y	**262-7049**	1	GRUPO DO CILINDRO-ESTABILIZADOR (LADO ESQUERDO) (CYLINDER GP-STABILIZER (LH))	347
Y	**262-7050**	1	GRUPO DO CILINDRO-ESTABILIZADOR (LADO DIREITO) (CYLINDER GP-STABILIZER (RH))	349
Y	**381-8054**	1	GRUPO DO CILINDRO-GIRO (LADO DIREITO) (CYLINDER GP-SWING (RH))	353
Y	**381-8055**	1	GRUPO DO CILINDRO-GIRO (LADO ESQUERDO) (CYLINDER GP-SWING (LH))	355
Y	*443-7311*	1	GRUPO DE ARMAÇÃO-CARREGADEIRA (FRAME GP--LOADER)	312
Y	*397-5422*	1	GRUPO DE CAPÔ E PROTETOR (HOOD & GUARD GP)	320
Y	*374-6876*	1	GRUPO DO ESTABILIZADOR--RETROESCAVADEIRA (STABILIZER GP-BACKHOE)	493
	201-1915	1	GRUPO DA FIXAÇÃO DA RODA (DIANTEIRA) (MOUNTING GP-WHEEL (FRONT))	
	8T-5439	16	ARRUELA DURA (21,5X45X6-MM DE ESPESSURA) (WASHER-HARD (21.5X45X6-MM THK))	
M	**201-1919**	16	PORCA (ROSCA M20X1,5) (NUT (M20X1.5-THD))	
	201-1916	1	GRUPO DA FIXAÇÃO DA RODA (TRASEIRO) (MOUNTING GP-WHEEL (REAR))	
	8T-5439	20	ARRUELA DURA (21,5X45X6-MM DE ESPESSURA) (WASHER-HARD (21.5X45X6-MM THK))	
M	**201-1919**	20	PORCA (ROSCA M20X1,5) (NUT (M20X1.5-THD))	

M - PEÇA DO SISTEMA MÉTRICO
Y - ILUSTRAÇÃO SEPARADA

<FIM>

460-8162 ARRANJO PARA CLIMAS FRIOS (COLD WEATHER AR)

S/N: LBS1-PARA CIMA
120 V
NÃO PODE SER USADO COM 457-2797—PÁGINA: 91
UM ACESSÓRIO

SMCS-7000 **i06138878**

NOTA	NÚMERO DA PEÇA	QTD.	NOME DA PEÇA 1 2 3 4 5 6 (NÍVEL DO PRODUTO)	CONSULTE PÁGINA
Y	*457-2797*	1	GRUPO DA BATERIA (REFORÇADO) (BATTERY GP (HEAVY-DUTY))	91
Y	*415-5730*	1	GRUPO DE AQUECEDOR-ÁGUA DA CAMISA (120 V) (HEATER GP-JACKET WATER (120-VOLT))	114

Y - ILUSTRAÇÃO SEPARADA

<FIM>

ARRANJO DE MÁQUINA

448-4770 ARRANJO COMUM (COMMON AR)

S/N: LBS1-PARA CIMA

NÚMEROE DE 482-3387, 482-3388 ARRANJO DE DISTRIBUIÇÃO

TAMBÉM UM ACESSÓRIO

SMCS-7000 **i06143107**

NOTA	NÚMERO DA PEÇA	QTD.	NOME DA PEÇA 1 2 3 4 5 6 (NÍVEL DO PRODUTO)	CONSULTE PÁGINA
Y	*447-0790*	1	ARRANJO DE CHASSI (CHASSIS AR)	3
Y	*464-0182*	1	GRUPO DE PELÍCULA (FILM GP)	656
Y	*450-8473*	1	ARRANJO HIDRÁULICO (INCLINAÇÃO SIMPLES, LEVANTAMENTO PARALELO) (HYDRAULIC AR (SINGLE TILT, PARALLEL LIFT))	365
Y	*340-1699*	1	ARRANJO DE PÁ-CARREGADEIRA (INCLINAÇÃO SIMPLES) (LOADER AR (SINGLE TILT))	8
Y	*463-9227*	1	GRUPO DE CHAPAS-IDENTIFICAÇÃO (PLATE GP--IDENTIFICATION)	662
	285-1203	1	GRUPO DE LITERATURA (LITERATURE GP)	
	5P-7957	1	CORDA DE TRAÇÃO (LANYARD)	
	5P-7958	1	LUVA DE JUNÇÃO DO CABO (SLEEVE-CABLE SPLICE)	
	5P-8500	3	CHAVE (KEY)	

Y - ILUSTRAÇÃO SEPARADA

<FIM>

ARRANJO DE MÁQUINA

482-3387 ARRANJO DE DISTRIBUIÇÃO (DISTRIBUTION AR)

S/N: LBS1-PARA CIMA
UM ACESSÓRIO

SMCS-7000 **i06151038**

NOTA	NÚMERO DA PEÇA	QTD.	NOME DA PEÇA 1 2 3 4 5 6 (NÍVEL DO PRODUTO)	CONSULTE PÁGINA
Y	*450-8729*	1	ARRANJO DA RETROESCAVADEIRA-BRAÇO PADRÃO (BACKHOE AR-STANDARD STICK)	2
Y	*457-2797*	1	GRUPO DA BATERIA (REFORÇADO) (BATTERY GP (HEAVY-DUTY))	91
Y	*448-4775*	1	ARRANJO DA CABINE-ROPS INCLUSO (CAB AR-ENCLOSED ROPS)	537
Y	*448-4770*	1	ARRANJO COMUM (COMMON AR)	4
Y	*337-9695*	1	GRUPO DO CONTRAPESO (COUNTERWEIGHT GP)	303
Y	*9R-5321*	1	GRUPO DE BORDAS CORTANTES (EDGE GP-CUTTING)	525
Y	*485-5502*	1	ARRANJO DE MOTOR-CONCLUÍDO (ENGINE AR--COMPLETE)	10
Y	*464-3222*	1	GRUPO DE PARALAMA-FRONTAL (TRAÇÃO NAS 4 RODAS) (FENDER GP-FRONT (4-WHEEL DRIVE))	305
Y	*430-9945*	1	GRUPO DO DECALQUE - INTERNACIONAL (FILM GP--INTERNATIONAL)	657
Y	*423-7607*	1	GRUPO DE PROTETOR-LANÇA (MARTELO) (GUARD GP--BOOM (HAMMER))	482
Y	*353-1389*	1	GRUPO DE PROTETOR--CILINDRO (ESTABILIZADOR) (GUARD GP-CYLINDER (STABILIZER))	318
Y	*382-2499*	1	GRUPO DE ESPELHOS RETROVISORES (EXTERIOR) (MIRROR GP-REAR VIEW (EXTERIOR))	607
Y	*9R-1085*	1	GRUPO DE COXIM E MONTAGEM--ESTABILIZADOR (RUA) (PAD & MTG GP-STABILIZER (STREET))	489
Y	*448-4779*	1	ARRANJO DO TREM DE FORÇA (POWER TRAIN AR)	213
Y	*450-8524*	1	ARRANJO DE VÁLVULA-BANCO 2 (VALVE AR-BANK 2)	443
Y	*387-6570*	1	GRUPO DE FIAÇÃO-CABINE (TECLADO DE SEGURANÇA) (WIRING GP-CAB (SECURITY KEYPAD))	148
Y	*447-0049*	1	GRUPO DA FIAÇÃO DE COMUNICAÇÃO (WIRING GP--COMMUNICATION)	155
	354-8706	1	PLATE-IDENTIFICATION (ANO DE FABRICAÇÃO) (PLATE-IDENTIFICATION (YEAR OF MANUFACTURE))	

Y - ILUSTRAÇÃO SEPARADA

<FIM>

ARRANJO DE MÁQUINA

482-3388 ARRANJO DE DISTRIBUIÇÃO (DISTRIBUTION AR)

S/N: LBS1-PARA CIMA
UM ACESSÓRIO

SMCS-7000 **i06151162**

NOTA	NÚMERO DA PEÇA	QTD.	NOME DA PEÇA 1 2 3 4 5 6 (NÍVEL DO PRODUTO)	CONSULTE PÁGINA
Y	*450-8729*	1	ARRANJO DA RETROESCAVADEIRA-BRAÇO PADRÃO (BACKHOE AR-STANDARD STICK)	2
Y	*457-2797*	1	GRUPO DA BATERIA (REFORÇADO) (BATTERY GP (HEAVY-DUTY))	91
Y	*448-4775*	1	ARRANJO DA CABINE-ROPS INCLUSO (CAB AR-ENCLOSED ROPS)	537
Y	*448-4770*	1	ARRANJO COMUM (COMMON AR)	4
Y	*337-9695*	1	GRUPO DO CONTRAPESO (COUNTERWEIGHT GP)	303
Y	*9R-5321*	1	GRUPO DE BORDAS CORTANTES (EDGE GP-CUTTING)	525
Y	*485-5502*	1	ARRANJO DE MOTOR-CONCLUÍDO (ENGINE AR--COMPLETE)	10
Y	*464-3222*	1	GRUPO DE PARALAMA-FRONTAL (TRAÇÃO NAS 4 RODAS) (FENDER GP-FRONT (4-WHEEL DRIVE))	305
Y	*430-9945*	1	GRUPO DO DECALQUE - INTERNACIONAL (FILM GP--INTERNATIONAL)	657
Y	*423-7607*	1	GRUPO DE PROTETOR-LANÇA (MARTELO) (GUARD GP--BOOM (HAMMER))	482
Y	*353-1389*	1	GRUPO DE PROTETOR--CILINDRO (ESTABILIZADOR) (GUARD GP-CYLINDER (STABILIZER))	318
Y	*398-2852*	1	GRUPO DE TUBULAÇÕES-AUXILIAR DE RETROESCAVADEIRA (BRAÇO PADRÃO) (LINES GP--BACKHOE AUXILIARY (STANDARD STICK))	376
Y	*382-2499*	1	GRUPO DE ESPELHOS RETROVISORES (EXTERIOR) (MIRROR GP-REAR VIEW (EXTERIOR))	607
Y	*9R-1085*	1	GRUPO DE COXIM E MONTAGEM--ESTABILIZADOR (RUA) (PAD & MTG GP-STABILIZER (STREET))	489
Y	*448-4780*	1	ARRANJO DO TREM DE FORÇA (POWER TRAIN AR)	214
Y	*450-8524*	1	ARRANJO DE VÁLVULA-BANCO 2 (VALVE AR-BANK 2)	443
Y	*387-6570*	1	GRUPO DE FIAÇÃO-CABINE (TECLADO DE SEGURANÇA) (WIRING GP-CAB (SECURITY KEYPAD))	148
Y	*447-0049*	1	GRUPO DA FIAÇÃO DE COMUNICAÇÃO (WIRING GP--COMMUNICATION)	155
	354-8706	1	PLATE-IDENTIFICATION (ANO DE FABRICAÇÃO) (PLATE-IDENTIFICATION (YEAR OF MANUFACTURE))	

Y - ILUSTRAÇÃO SEPARADA

<FIM>

448-4781 ARRANJO DO COMANDO-RETROESCAVADEIRA—TRAÇÃO EM 2 RODAS, DIREÇÃO EM 2 RODAS (DRIVE AR-BACKHOE LOADER—2-WHEEL DRIVE, 2-WHEEL STEER)

S/N: LBS1-PARA CIMA
NÚMEROE DE 448-4777 ARRANJO DO TREM DE FORÇA
UM ACESSÓRIO

SMCS-3268, 3278, 3282, 4304, 4313, 4334 **i06147372**

NOTA	NÚMERO DA PEÇA	QTD.	NOME DA PEÇA 1 2 3 4 5 6 (NÍVEL DO PRODUTO)	CONSULTE PÁGINA
Y	**230-5745**	1	GRUPO DO EIXO DIANTEIRO (TRAÇÃO EM 2 RODAS) (AXLE GP-FRONT (2-WHEEL DRIVE))	290
Y	*382-2423*	1	GRUPO DE CONTROLE-FREIO DE ESTACIONAMENTO (CONTROL GP-PARKING BRAKE)	283
Y	*460-3717*	1	GRUPO DE LINHAS-DIREÇÃO (TRAÇÃO EM 2 RODAS) (LINES GP-STEERING (2-WHEEL DRIVE))	292
Y	*337-9837*	1	GRUPO DE MONTAGEM-EIXO (MOUNTING GP-AXLE)	210
Y	*474-5339*	1	GRUPO DE INTERRUPTORES-LIMITE (FREIO) (SWITCH GP-LIMIT (BRAKE))	142
	454-2285	1	GRUPO DO EIXO TRASEIRO (AXLE GP-REAR)	

Y - ILUSTRAÇÃO SEPARADA

<FIM>

448-4782 ARRANJO DO COMANDO-RETROESCAVADEIRA—TRAÇÃO NAS 4 RODAS, DIREÇÃO EM 2 RODAS (DRIVE AR-BACKHOE LOADER—4-WHEEL DRIVE, 2-WHEEL STEER)

S/N: LBS1-PARA CIMA
NÚMEROE DE 448-4779, 448-4780 ARRANJO DO TREM DE FORÇA
UM ACESSÓRIO

SMCS-3268, 3278, 3282, 4304, 4313, 4334 **i06148120**

NOTA	NÚMERO DA PEÇA	QTD.	NOME DA PEÇA 1 2 3 4 5 6 (NÍVEL DO PRODUTO)	CONSULTE PÁGINA
Y	*382-2423*	1	GRUPO DE CONTROLE-FREIO DE ESTACIONAMENTO (CONTROL GP-PARKING BRAKE)	283
Y	*337-9697*	1	GRUPO DE PROTEÇÃO-EIXO DE COMANDO (GUARD GP--DRIVE SHAFT)	319
Y	*460-3718*	1	GRUPO DE LINHAS-DIREÇÃO (TRAÇÃO NAS 4 RODAS, DIREÇÃO EM 2 RODAS) (LINES GP-STEERING (4-WHEEL DRIVE, 2-WHEEL STEER))	294
Y	*337-9837*	1	GRUPO DE MONTAGEM-EIXO (MOUNTING GP-AXLE)	210
Y	*474-5339*	1	GRUPO DE INTERRUPTORES-LIMITE (FREIO) (SWITCH GP-LIMIT (BRAKE))	142
	454-2286	1	GRUPO DO EIXO DIANTEIRO (AXLE GP-FRONT)	
	454-2285	1	GRUPO DO EIXO TRASEIRO (AXLE GP-REAR)	

Y - ILUSTRAÇÃO SEPARADA

<FIM>

ARRANJO DE MÁQUINA

340-1699 ARRANJO DE PÁ-CARREGADEIRA (LOADER AR)

S/N: LBS1-PARA CIMA
NÚMEROE DE 448-4770 ARRANJO COMUM
TAMBÉM UM ACESSÓRIO

SMCS-6100 **i06143108**

NOTA	NÚMERO DA PEÇA	QTD.	NOME DA PEÇA 1 2 3 4 5 6 (NÍVEL DO PRODUTO)	CONSULTE PÁGINA
Y	*337-9845*	1	GRUPO DO BRAÇO-LEVANTAMENTO (ARM GP-LIFT)	474
Y	*337-9840*	1	GRUPO DO TIRANTE-CILINDRO DE LEVANTAMENTO (INCLINAÇÃO SIMPLES) (BRACE GP--LIFT CYLINDER (SINGLE TILT))	481
Y	**358-5034**	1	GRUPO DE CILINDRO-LEVANTAMENTO (LADO ESQUERDO) (CYLINDER GP-LIFT (LH))	342
Y	**358-5035**	1	GRUPO DE CILINDRO-LEVANTAMENTO (LADO DIREITO) (CYLINDER GP-LIFT (RH))	344
Y	**358-5044**	1	GRUPO DE CILINDRO-INCLINAÇÃO (CYLINDER GP--TILT)	358
Y	*337-9718*	1	GRUPO DE DESENGATE AUTOMÁTICO E DO POSICIONADOR (KICKOUT & POSITIONER GP)	366

Y - ILUSTRAÇÃO SEPARADA

<FIM>

398-2853 ARRANJO OPCIONAL-RETROESCAVADEIRA–BRAÇO EXTENSÍVEL (OPTION AR-BACKHOE–EXTENDABLE STICK)

S/N: LBS1-PARA CIMA
14 PÉS
PARA USO COM 450-8526–PÁGINA: 444, 450-8529–PÁGINA: 445, 450-8730–PÁGINA: 1
NÃO PODE SER USADO COM 450-8523–PÁGINA: 442, 450-8524–PÁGINA: 443, 450-8729–PÁGINA: 2
UM ACESSÓRIO

SMCS-7000 **i06141698**

NOTA	NÚMERO DA PEÇA	QTD.	NOME DA PEÇA 1 2 3 4 5 6 (NÍVEL DO PRODUTO)	CONSULTE PÁGINA
Y	*424-7017*	1	GRUPO DE TUBULAÇÕES-HIDRÁULICA AUXILIAR (EXTENSÍVEL) (LINES GP-AUXILIARY HYDRAULIC (EXTENDABLE))	372

Y - ILUSTRAÇÃO SEPARADA

<FIM>

ARRANJO DE MÁQUINA

463-9229 ARRANJO OPCIONAL-REGIONAL (OPTION AR--REGIONAL)

S/N: LBS1-PARA CIMA
UM ACESSÓRIO

SMCS-7000 **i06193403**

NOTA	REF. NÃO	GRÁFICO REF.	NÚMERO DA PEÇA	QTD.	NOME DA PEÇA 1 2 3 4 5 6 (NÍVEL DO PRODUTO)	CONSULTE PÁGINA
Y	1	1	*452-6389*	1	GRUPO DE FIAÇÃO DO SISTEMA DE ILUMINAÇÃO (WIRING GP-LIGHTING)	163
	2	1	*463-9228*	1	GRUPO DE CHAPAS-IDENTIFICAÇÃO (PLATE GP--IDENTIFICATION)	
		1	**467-2238**	1	CHAPA-INFORMAÇÕES DE SERVIÇO (MÁQUINA) (PLATE-SERVICE INFORMATION (MACHINE))	

Y - ILUSTRAÇÃO SEPARADA

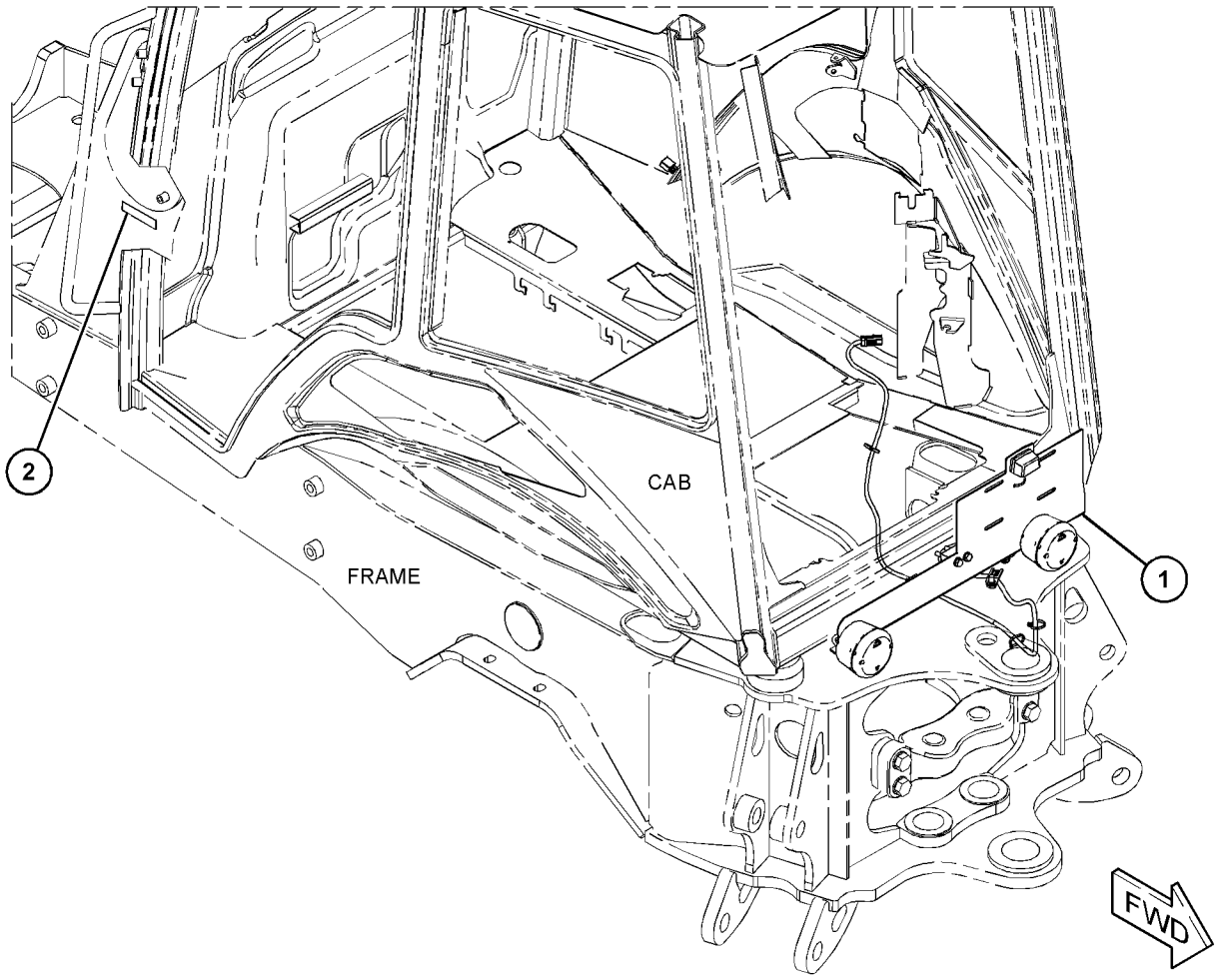

GRÁFICO 1 **<FIM>** g03837970

485-5502 ARRANJO DE MOTOR-CONCLUÍDO (ENGINE AR--COMPLETE)

S/N: LBS1-PARA CIMA
PARA USO COM 450-8702—PÁGINA: 587
NÚMEROE DE 482-3387, 482-3388 ARRANJO DE DISTRIBUIÇÃO
UM ACESSÓRIO

SMCS-1000 **i06167026**

NOTA	NÚMERO DA PEÇA	QTD.	NOME DA PEÇA 1 2 3 4 5 6 (NÍVEL DO PRODUTO)	CONSULTE PÁGINA
Y	*353-1379*	1	GRUPO DO PURIFICADOR DE AR (AIR CLEANER GP)	62
Y	*387-6670*	1	GRUPO DE BATERIA E FIAÇÃO (DESCONEXÃO) (BATTERY & WIRING GP (DISCONNECT))	86
Y	*389-8127*	1	GRUPO DE CAIXA-ARMAZENAMENTO (BOX GP-STORAGE)	299
Y	*352-1455*	1	GRUPO DE ARREFECIMENTO (COOLING GP)	48
Y	**364-5753**	1	ARRANJO DO MOTOR-PRIMÁRIO (ENGINE AR-PRIMARY)	11
Y	*350-3689*	1	GRUPO DE EXTENSÃO-ESCAPE (EXTENSION GP--EXHAUST)	65
Y	*352-3463*	1	GRUPO DO MEDIDOR-NÍVEL DE ÓLEO E BOCAL DE ENCHIMENTO (GAUGE GP-OIL LEVEL & FILLER)	42
Y	**178-8465**	1	CONJUNTO DO CHICOTE-FIAÇÃO (CORTE DE COMBUSTÍVEL) (HARNESS AS-WIRING (FUEL SHUTOFF))	112
Y	*481-3120*	1	GRUPO DE LINHAS-COMBUSTÍVEL (LINES GP-FUEL)	71
Y	*353-1364*	1	GRUPO DE MONTAGEM-CONTROLE DO GOVERNADOR (MOUNTING GP-GOVERNOR CONTROL)	75
Y	*352-1454*	1	GRUPO DO SILENCIOSO (TURBOCOMPRESSOR) (MUFFLER GP (TURBOCHARGER))	66
Y	*430-7961*	1	GRUPO DO TANQUE DE COMBUSTÍVEL (TANK GP-FUEL)	82
Y	*430-5062*	1	GRUPO DE FIAÇÃO-MOTOR (PILOTO E MECÂNICO) (WIRING GP-ENGINE (PILOT & MECHANICAL))	157

Y - ILUSTRAÇÃO SEPARADA

<FIM>

ARRANJO DO MOTOR

364-5753 ARRANJO DO MOTOR-PRIMÁRIO (ENGINE AR-PRIMARY)

S/N: CRS1-PARA CIMA
FREIO 75 KW (100 BHP) A 2.200 RPM
NÚMEROE DE 485-5502 ARRANJO DE MOTOR-CONCLUÍDO
UM ACESSÓRIO

SMCS-1000 **i06167245**

NOTA	NÚMERO DA PEÇA	QTD.	NOME DA PEÇA 1 2 3 4 5 6 (NÍVEL DO PRODUTO)	CONSULTE PÁGINA
Y	*334-4208*	1	GRUPO DO EIXO-COMANDO (CAMSHAFT GP)	14
Y	*238-2799*	1	GRUPO DO ARREFECEDOR-BASE DO FILTRO E ÓLEO DO MOTOR (COOLER GP-FLTR BASE & ENG OIL)	47
Y	*231-0149*	1	GRUPO DA TAMPA-COLETOR DE ADMISSÃO (COVER GP--INLET MANIFOLD)	64
Y	*335-9798*	1	GRUPO DA TAMPA-MECANISMO DA VÁLVULA (COVER GP--VALVE MECHANISM)	15
Y	*334-4203*	1	GRUPO DO VIRABREQUIM (CRANKSHAFT GP)	17
Y	*334-4202*	1	GRUPO DO BLOCO DO MOTOR (CYLINDER BLOCK GP)	22
Y	*334-4205*	1	GRUPO DO CABEÇOTE DO CILINDRO (CYLINDER HEAD GP)	25
Y	*386-2756*	1	GRUPO DO-COMANDO-VENTILADOR (DRIVE GP-FAN)	26
Y	*230-7300*	1	GRUPO DO VOLANTE (FLYWHEEL GP)	27
Y	*232-6661*	1	GRUPO DE VELA INCANDESCENTE (GLOW PLUG GP)	96
Y	*236-8238*	1	GRUPO DO ALOJAMENTO-VOLANTE (HOUSING GP--FLYWHEEL)	28
Y	*334-3757*	1	GRUPO DO ALOJAMENTO-DIANTEIRO (HOUSING GP--FRONT)	29
Y	*233-7432*	1	GRUPO DE LEVANTAMENTO-MOTOR (LIFTING GP--ENGINE)	31
Y	*247-4885*	1	GRUPO DE LINHAS-FILTRO DE COMBUSTÍVEL (LINES GP-FUEL FILTER)	74
Y	*386-2757*	1	GRUPO DE MONTAGEM-MOTOR (MOUNTING GP-ENGINE)	12
Y	*335-9799*	1	GRUPO DO CÁRTER-ÓLEO (PAN GP-OIL)	33
Y	*334-4204*	1	GRUPO DE PISTÃO E BIELA (PISTON & ROD GP)	35
Y	*225-4317*	1	GRUPO DO BUJÃO-MOTOR (PLUG GP-ENGINE)	37
Y	*232-6204*	1	GRUPO DO BUJÃO-MOTOR (PLUG GP-ENGINE)	38
Y	*230-7578*	1	GRUPO DA BOMBA-ÓLEO DO MOTOR (PUMP GP-ENGINE OIL)	45
Y	*236-8229*	1	GRUPO DA BOMBA-INJEÇÃO DE COMBUSTÍVEL (PUMP GP--FUEL INJECTION)	77
Y	*237-0024*	1	GRUPO DO MOTOR DE PARTIDA-ELÉTRICO (STARTING MOTOR GP-ELECTRIC)	139
Y	*237-4896*	1	GRUPO DE INTERRUPTORES DE PRESSÃO (SWITCH GP--PRESSURE)	143
Y	*237-3924*	1	GRUPO DO TURBOALIMENTADOR (TURBOCHARGER GP)	67
Y	*334-4207*	1	GRUPO DO MECANISMO DE VÁLVULA (VALVE MECHANISM GP)	41
R	**359-0734**	1	GRUPO DO BLOCO DO MOTOR-CURTO (CYLINDER BLOCK GP-SHORT)	
			JOGO(S) DE JUNTA DISPONÍVEL(ÍVEIS):	
	277-5156	1	KIT-JUNTA (SUPERIOR) (KIT-GASKET (TOP))	
	272-2232	1	KIT-JUNTA (PARTE INFERIOR) (KIT-GASKET (BOTTOM))	

R - PEÇAS REMANUFATURADAS PODEM ESTAR DISPONÍVEIS
Y - ILUSTRAÇÃO SEPARADA

<FIM>

ARRANJO DO MOTOR

386-2757 GRUPO DE MONTAGEM-MOTOR (MOUNTING GP-ENGINE)

S/N: CRS1-PARA CIMA

NÚMEROE DE 364-5753 ARRANJO DO MOTOR-PRIMÁRIO

UM ACESSÓRIO

SMCS-1000 **i06167268**

NOTA	REF. NÃO	GRÁFICO REF.	NÚMERO DA PEÇA	QTD.	NOME DA PEÇA 1 2 3 4 5 6 (NÍVEL DO PRODUTO)	CONSULTE PÁGINA
	1	1	**195-2136**	7	PRISIONEIRO (STUD)	
	2	1	**195-2221**	7	PORCA (M12X1,75 DE ESPESSURA) (NUT (M12X1.75--THD))	
	3	1	**6H-3616**	8	BUJÃO DE PROTEÇÃO (PLUG-PROTECTION)	
	4	1	**304-3711**	1	SUPORTE-MOTOR (MOUNT-ENGINE)	
	5	1	**347-7045**	1	SUPORTE (BRACKET)	

386-2757 **GRUPO DE MONTAGEM-MOTOR (MOUNTING GP-ENGINE) (*continuação*)** **i06167268**

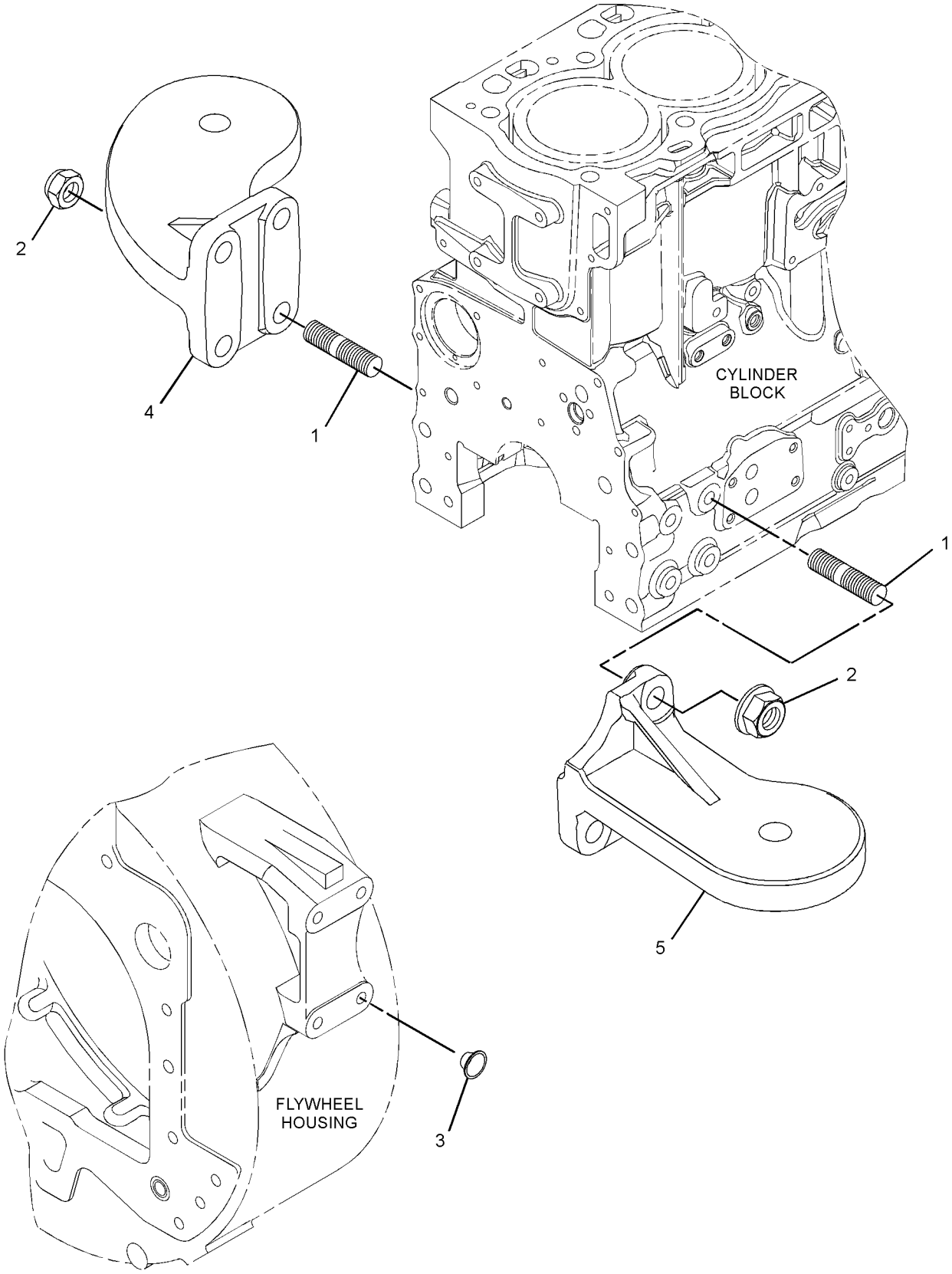

GRÁFICO 1 **<FIM>** g02783716

334-4208 GRUPO DO EIXO-COMANDO (CAMSHAFT GP)

S/N: CRS1-PARA CIMA
NÚMEROE DE 364-5753 ARRANJO DO MOTOR-PRIMÁRIO
UM ACESSÓRIO

SMCS-1210, 1211, 1212 **i06167251**

NOTA	REF. NÃO	GRÁFICO REF.	NÚMERO DA PEÇA	QTD.	NOME DA PEÇA 1 2 3 4 5 6 (NÍVEL DO PRODUTO)	CONSULTE PÁGINA
	1	1	**067-6095**	8	HASTE (ROD)	
	2	1	**138-2053**	8	TUCHO DE VÁLVULA (TAPPET)	
	3	1	**350-2374**	1	CONJUNTO DE EIXO-COMANDO (CAMSHAFT AS)	
	3A	1	**1B-8736**	1	CHAVE WOODRUFF (KEY-WOODRUFF)	

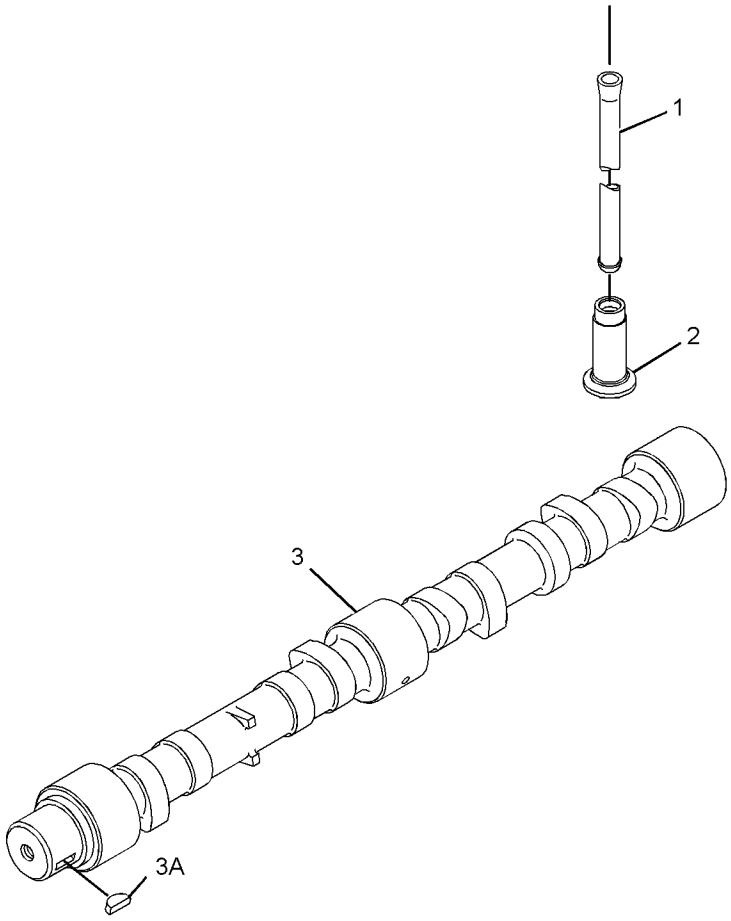

GRÁFICO 1 **<FIM>** g01964670

335-9798 GRUPO DA TAMPA-MECANISMO DA VÁLVULA (COVER GP-VALVE MECHANISM)

S/N: CRS1-PARA CIMA
NÚMEROE DE 364-5753 ARRANJO DO MOTOR-PRIMÁRIO
UM ACESSÓRIO

SMCS-1107, 1120 **i06167252**

NOTA	REF. NÃO	GRÁFICO REF.	NÚMERO DA PEÇA	QTD.	NOME DA PEÇA 1 2 3 4 5 6 (NÍVEL DO PRODUTO)	CONSULTE PÁGINA
M	1	1	**6I-0260**	2	PARAFUSO (M8X1,25X25 MM) (BOLT (M8X1.25X25--MM))	
	2	1	**6I-0846**	3	PARAFUSO (M6X1X14 MM) (BOLT (M6X1X14-MM))	
	3	1	**6I-0917**	1	PARAFUSO (M6X1X25 MM) (BOLT (M6X1X25-MM))	
	4	1	**100-4838**	2	PARAFUSO (M6X1X20 MM) (BOLT (M6X1X20-MM))	
M	5	1	**100-4841**	2	PARAFUSO (M6X1X10-MM) (BOLT (M6X1X10-MM))	
	6	1	**225-6522**	1	BUJÃO TIPO COPO (PLUG-CUP)	
	7	1	**230-9127**	1	TAMPA (COVER)	
	8	1	**237-0769**	1	PROTEÇÃO-CALOR (SHIELD-HEAT)	
	9	1	**317-3769**	1	GRUPO DO BOCAL DE ENCHIMENTO-ÓLEO DO MOTOR (FILLER GP-ENGINE OIL)	
	9A	1	**317-3778**	1	ANEL RETENTOR EM O (SEAL-O-RING)	
	10	1	**287-8573**	1	CONJUNTO DE TUBO (PIPE AS)	
	10A	1	**150-7732**	1	ANEL RETENTOR EM O (SEAL-O-RING)	
	10B	1	**286-3030**	1	ANEL-RETENTOR (RING-SEAL)	
	11	1	**308-1792**	1	GRUPO DA TAMPA-MECANISMO DA VÁLVULA (COVER GP--VALVE MECHANISM)	
	11A	1	**225-6451**	1	JUNTA (TAMPA DA VÁLVULA) (GASKET (VALVE COVER))	
	11B	1	**225-6456**	1	MOLA (SPRING)	
	11C	1	**225-6461**	1	CAPA (TAMPA DA VÁLVULA) (CAP (VALVE COVER))	
	11D	1	**225-6464**	1	DIAFRAGMA (CONTATOR DE PRESSÃO DO CÁRTER) (DIAPHRAGM (CRANKCASE PRESSURE CONTACTOR))	
	11E	1	**225-6477**	1	PLACA (PLATE)	
	11F	1	**225-6478**	4	PARAFUSO DE MÁQUINA (SCREW-MACHINE)	
	11G	1	**225-6479**	1	CAPA (TAMPA DA VÁLVULA) (CAP (VALVE COVER))	
	11H	1	**349-2746**	10	PARAFUSO (BOLT)	

M - PEÇA DO SISTEMA MÉTRICO

335-9798 **GRUPO DA TAMPA-MECANISMO DA VÁLVULA (COVER GP-VALVE MECHANISM) (*continuação*)**

i06167252

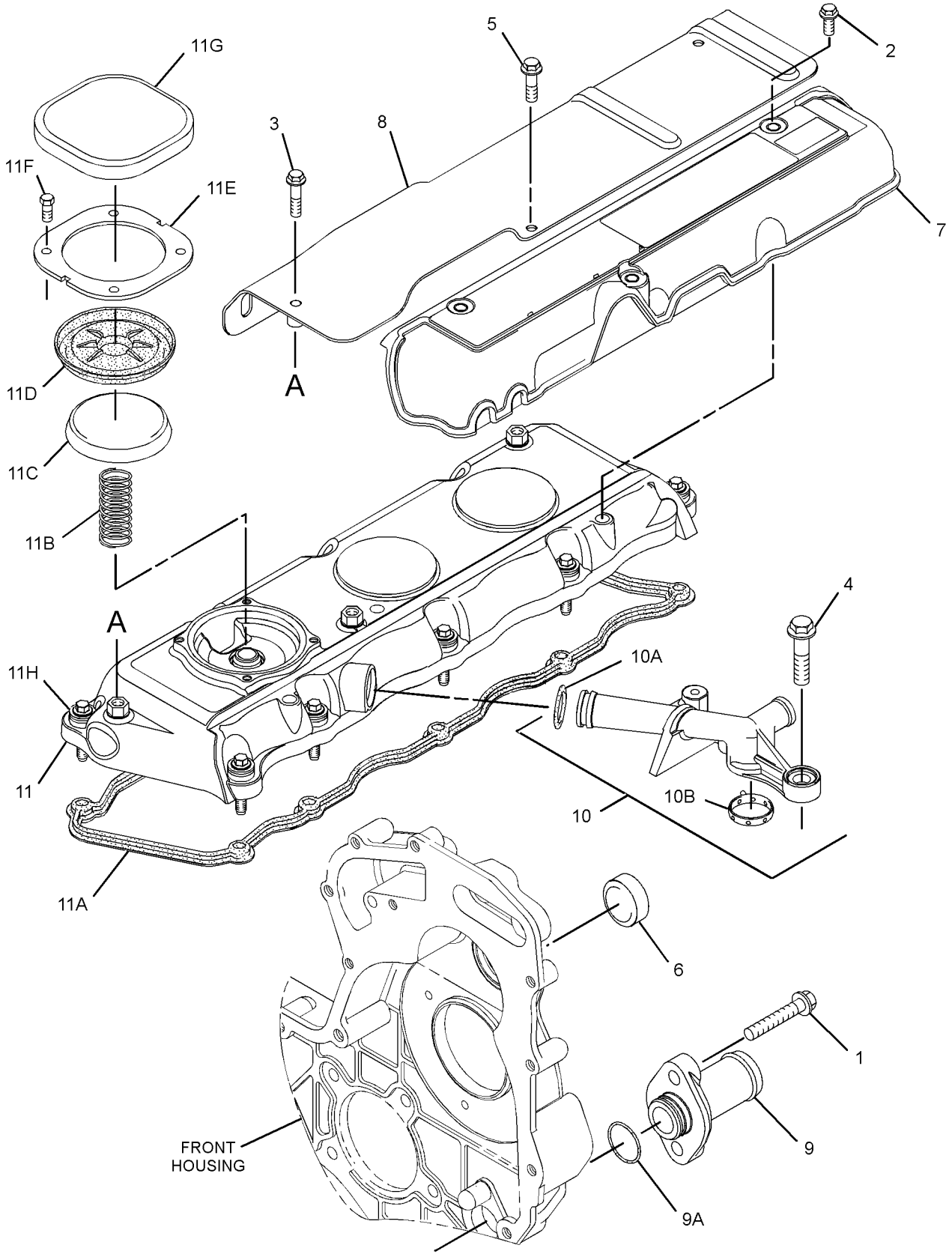

GRÁFICO 1 **<FIM>** g02150879

334-4203 GRUPO DO VIRABREQUIM (CRANKSHAFT GP)

S/N: CRS1-PARA CIMA
NÚMEROE DE 364-5753 ARRANJO DO MOTOR-PRIMÁRIO
UM ACESSÓRIO

SMCS-1202, 1203, 1204, 1230, 1231, 1232 **i06167253**

NOTA	REF. NÃO	GRÁFICO REF.	NÚMERO DA PEÇA	QTD.	NOME DA PEÇA 1 2 3 4 5 6 (NÍVEL DO PRODUTO)	CONSULTE PÁGINA
	1	1	**216-8314**	1	ENGRENAGEM DO VIRABREQUIM (34 DENTES) (GEAR--CRANKSHAFT (34-TEETH))	
JY	2	1	**359-0715**	1	GRUPO DO VIRABREQUIM (SEM ESTRIA) (BIELA, DIÂMETRO DE 68 MM) (CRANKSHAFT GP (W/O SPLINE) (CONNECTING ROD, 68-MM DIA))	18
	3	1	**067-6135**	1	CHAVE WOODRUFF (KEY-WOODRUFF)	

J - VERIFIQUE O MUNHÃO DA BIELA PARA GARANTIR QUE SEJA O VIRABREQUIM CORRETO
Y - ILUSTRAÇÃO SEPARADA

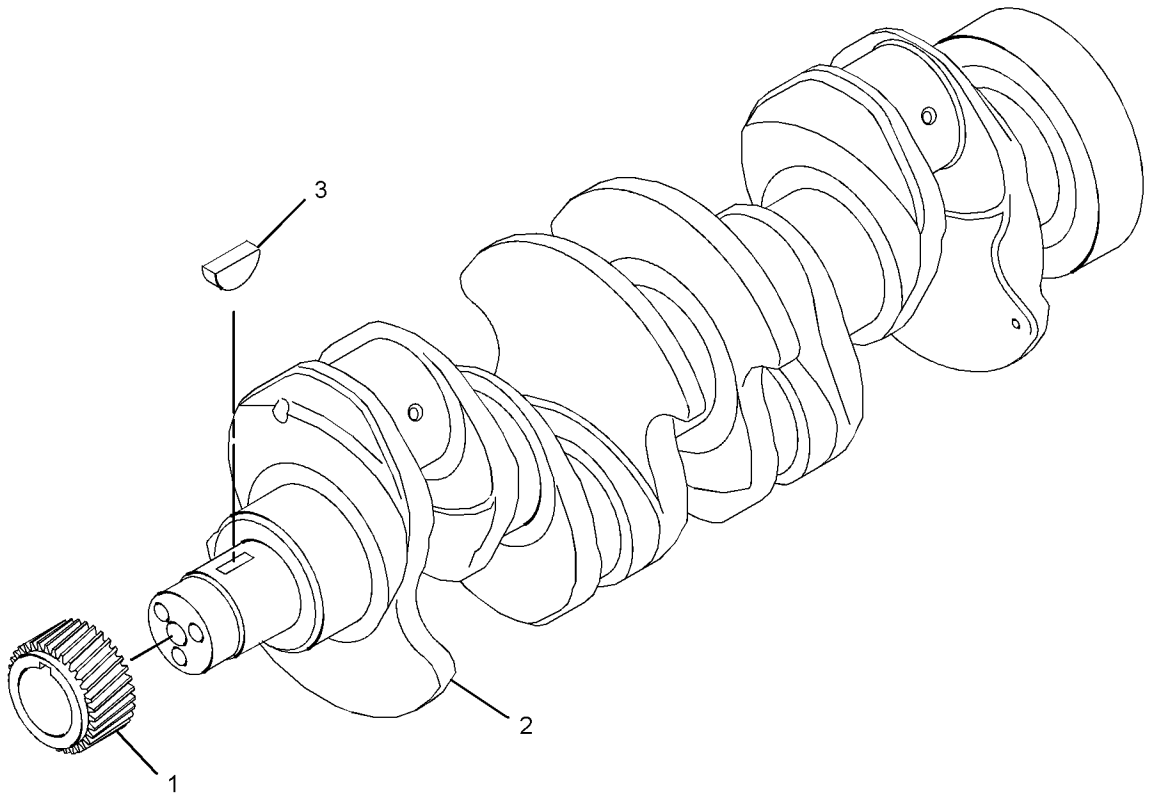

GRÁFICO 1 **<FIM>** g02163313

359-0715 GRUPO DO VIRABREQUIM (CRANKSHAFT GP)

S/N: CRS1-PARA CIMA
SEM ESTRIA
NÚMEROE DE 334-4203 GRUPO DO VIRABREQUIM
UM ACESSÓRIO

SMCS-1202, 1203, 1204, 1230, 1231, 1232 **i05294623**

NOTA	REF. NÃO	GRÁFICO REF.	NÚMERO DA PEÇA	QTD.	NOME DA PEÇA 1 2 3 4 5 6 (NÍVEL DO PRODUTO)	CONSULTE PÁGINA
	1	1	**032-9090**	2	ARRUELA DE ENCOSTO (PADRÃO-SUPERIOR) (WASHER--THRUST (STANDARD-UPPER))	
AB		1	**067-6873**		ARRUELA DE ENCOSTO (0,18 MM ACIMA DO TAMANHO) (WASHER-THRUST (0.18-MM OS))	
	2	1	**032-9091**	2	ARRUELA DE ENCOSTO (PADRÃO-INFERIOR) (WASHER--THRUST (STANDARD-LOWER))	
AB		1	**067-6874**		ARRUELA DE ENCOSTO (0,18 MM ACIMA DO TAMANHO) (WASHER-THRUST (0.18-MM OS))	
	3	1	**353-7423**	1	KIT DE ROLAMENTOS (PRINCIPAL) (KIT-BEARING (MAIN))	
AB		1	**233-3786**		KIT DE ROLAMENTOS DO VIRABREQUIM (0,75 MM ABAIXO DO TAMANHO) (KIT-CRANKSHAFT BEARING (0.75-MM US))	
AB		1	**353-7424**		KIT DE ROLAMENTOS (0,25 MM US) (0,25 MM US) (KIT-BEARING (0.25-MM US) (0.25-MM US))	
AB		1	**353-7425**		KIT DE ROLAMENTOS (0,50 MM ABAIXO DO TAMANHO) (KIT-BEARING (0.50-MM US))	
AB		1	**353-7426**		KIT DE ROLAMENTOS (0,75 MM ABAIXO DO TAMANHO) (KIT-BEARING (0.75-MM US))	
	4	1	**360-3986**	1	KIT DE ROLAMENTOS (BIELA) (PADRÃO) (KIT--BEARING (CONNECTING ROD) (STANDARD))	

A - NÃO FAZ PARTE DESTE GRUPO
B - USE CONFORME NECESSÁRIO

359-0715 **GRUPO DO VIRABREQUIM (CRANKSHAFT GP) (*continuação*)** **i05294623**

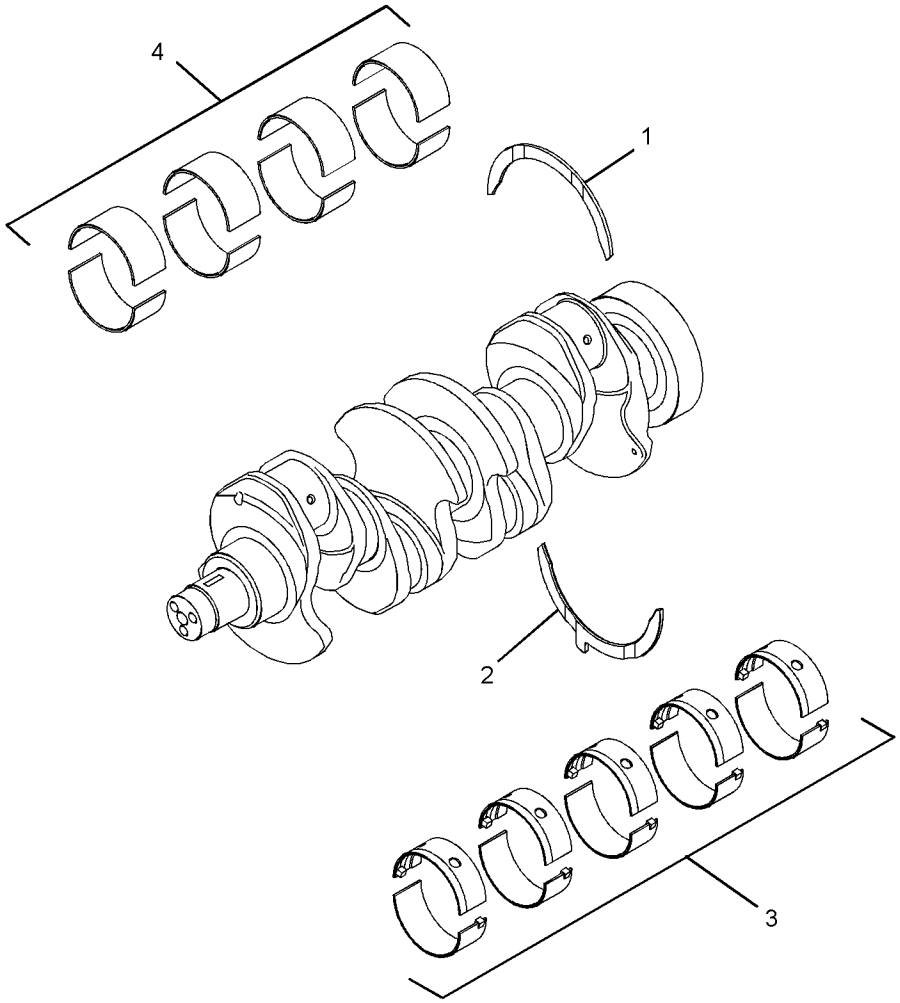

GRÁFICO 1 **<FIM>** g02174712

232-7604 GRUPO DO BLOCO DO MOTOR (CYLINDER BLOCK GP)

S/N: CRS1-PARA CIMA
NÚMEROE DE 334-4202 GRUPO DO BLOCO DO MOTOR
UM ACESSÓRIO

SMCS-1201 **i03251703**

NOTA	REF. NÃO	GRÁFICO REF.	NÚMERO DA PEÇA	QTD.	NOME DA PEÇA 1 2 3 4 5 6 (NÍVEL DO PRODUTO)	CONSULTE PÁGINA
M	1	1	**6I-0572**	4	PARAFUSO (M8X1,25X20 MM) (BOLT (M8X1.25X20--MM))	
	2	1	**035-8068**	10	PARAFUSO (5/8-18X3,75 POL) (BOLT (5/8-18X3.75--IN))	
	3	1	**067-6002**	10	PINO-GUIA (DOWEL)	
	4	1	**067-6006**	1	BUJÃO (PLUG)	
	5	1	**067-6043**	1	BUJÃO-LATERAL (PLUG-SIDE)	
M	6	1	**100-4841**	4	PARAFUSO (M6X1X10-MM) (BOLT (M6X1X10-MM))	
	7	1	**185-0884**	2	PINO-GUIA (DOWEL)	
	8	1	**225-7944**	1	JUNTA (BASE DO FILTRO DE ÓLEO DO MOTOR) (GASKET (ENGINE OIL FILTER BASE))	
	9	1	**225-8858**	2	BUJÃO (PLUG)	
	10	1	**232-3751**	1	PLACA (PLATE)	
	11	1	**232-7440**	1	ROLAMENTO (BEARING)	
	12	1	**276-5605**	4	CONJUNTO DO BICO DE ARREFECIMENTO DO PISTÃO (JET AS-PISTON COOLING)	
	13	1	**232-7596**	1	BUJÃO (PLUG)	
	14	1	**232-7597**	2	BUJÃO (PLUG)	
	15	1	**232-7599**	1	BUJÃO (PLUG)	
	16	1	**232-7600**	1	BUJÃO TIPO COPO (PLUG-CUP)	
	17	1	**232-7603**	1	BUJÃO (PLUG)	

M - PEÇA DO SISTEMA MÉTRICO

232-7604 **GRUPO DO BLOCO DO MOTOR (CYLINDER BLOCK GP) (*continuação*)** **i03251703**

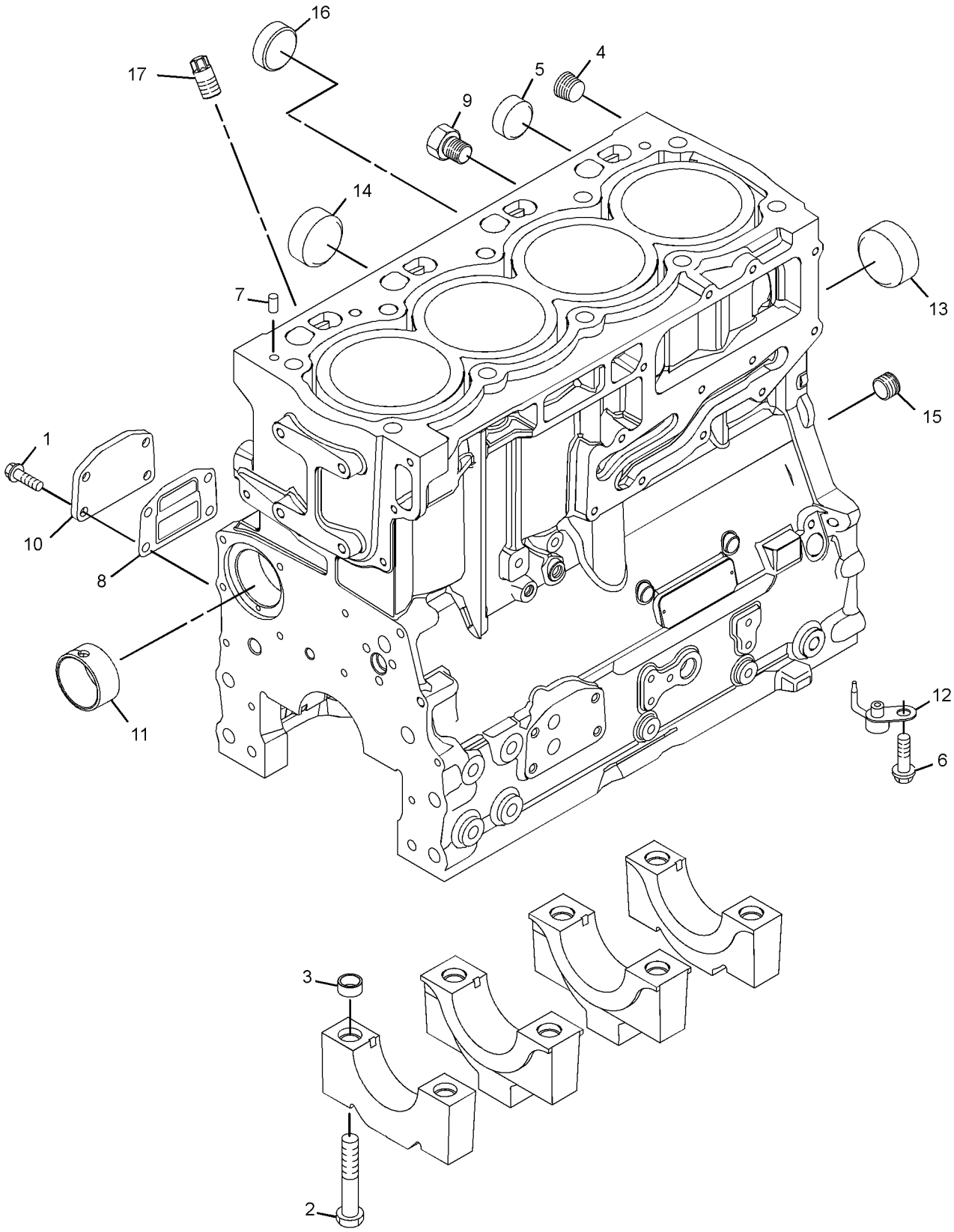

GRÁFICO 1 **<FIM>** g01652625

334-4202 GRUPO DO BLOCO DO MOTOR (CYLINDER BLOCK GP)

S/N: CRS1-PARA CIMA
NÚMEROE DE 364-5753 ARRANJO DO MOTOR-PRIMÁRIO
UM ACESSÓRIO

SMCS-1201 **i06167256**

NOTA	REF. NÃO	GRÁFICO REF.	NÚMERO DA PEÇA	QTD.	NOME DA PEÇA 1 2 3 4 5 6 (NÍVEL DO PRODUTO)	CONSULTE PÁGINA
M	1	1	**209-9219**	10	PARAFUSO (M8X1,25X16 MM) (BOLT (M8X1.25X16--MM))	
	2	1	**232-7449**	1	CONJUNTO DE ALOJAMENTO (HOUSING AS)	
Y	3	1	**232-7604**	1	GRUPO DO BLOCO DO MOTOR (CYLINDER BLOCK GP)	20

M - PEÇA DO SISTEMA MÉTRICO
Y - ILUSTRAÇÃO SEPARADA

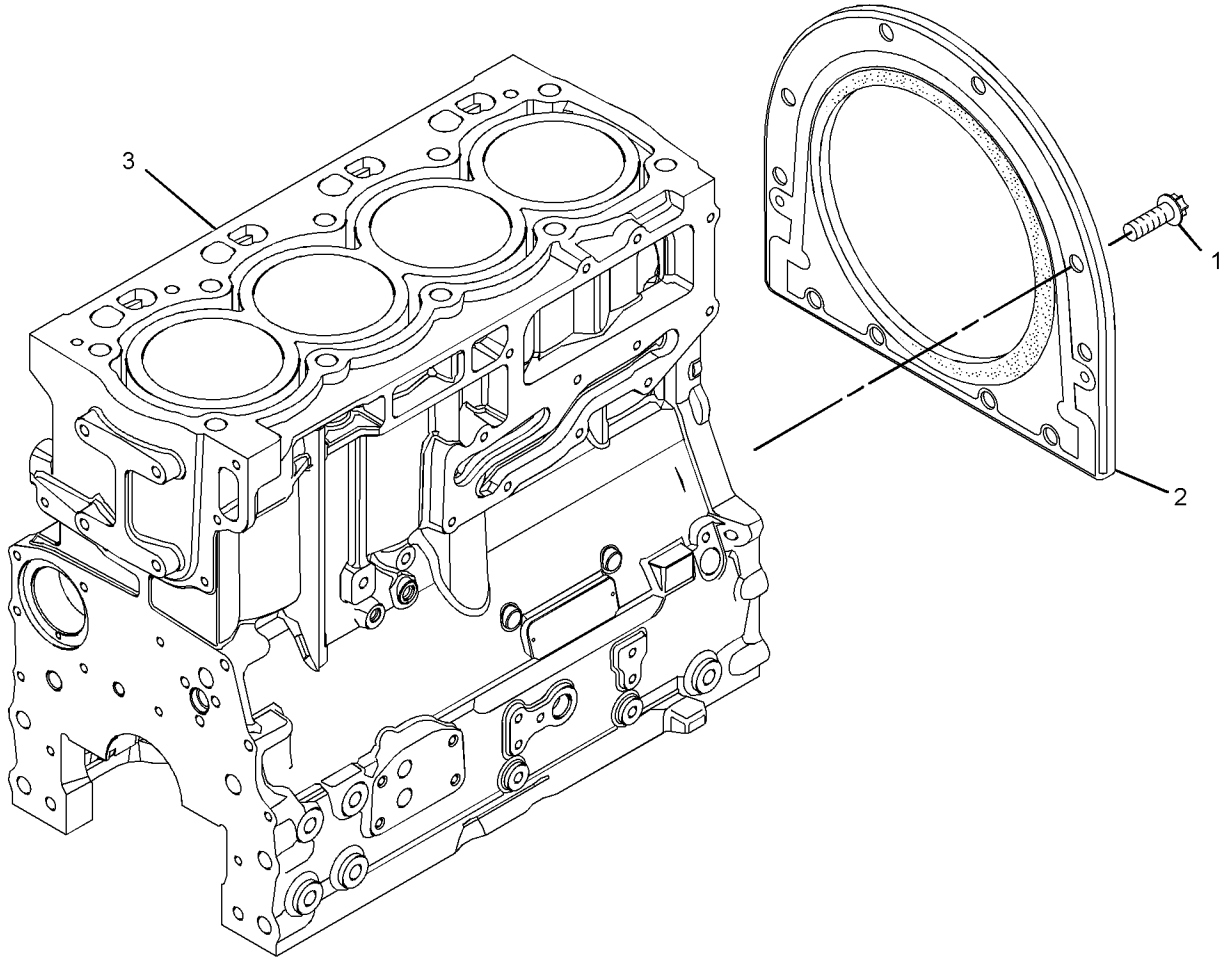

GRÁFICO 1 **<FIM>** g01652474

247-4868 GRUPO DO CABEÇOTE DO CILINDRO (CYLINDER HEAD GP)

S/N: CRS1-PARA CIMA
NÚMEROE DE 334-4205 GRUPO DO CABEÇOTE DO CILINDRO
UM ACESSÓRIO

SMCS-1100, 1101, 1103, 1104, 1105, 1106, 1108, 1109, 1115, 1117, 1121, 1124, 1125

i04921790

NOTA	REF. NÃO	GRÁFICO REF.	NÚMERO DA PEÇA	QTD.	NOME DA PEÇA 1 2 3 4 5 6 (NÍVEL DO PRODUTO)	CONSULTE PÁGINA
	1	1	**2B-0858**	1	BUJÃO (PLUG-PIPE)	
	2	1	**9Y-5015**	2	BUJÃO-CONGELAMENTO (PLUG-FREEZE)	
	3	1	**067-6006**	4	BUJÃO (PLUG)	
	4	1	**147-1979**	16	RETENTOR-MOLA DE VÁLVULA (RETAINER-VALVE SPRING)	
	5	1	**185-0882**	8	GUIA DE VÁLVULA (GUIDE-VALVE)	
	6	1	**199-9751**	1	ANEL RETENTOR EM O (SEAL-O-RING)	
	7	1	**329-6655**	4	INSERÇÃO DE SEDE DE VÁLVULA (ADMISSÃO) (INSERT-VALVE SEAT (INLET))	
	8	1	**322-9663**	4	INSERÇÃO DE SEDE DE VÁLVULA (ESCAPE) (INSERT--VALVE SEAT (EXHAUST))	
	9	1	**225-5495**	4	VÁLVULA DE ADMISSÃO (VALVE-INLET)	
	10	1	**225-5496**	8	MOLA DA VÁLVULA (SPRING-VALVE)	
	11	1	**225-5498**	8	CAPA (CAP)	
	12	1	**225-5499**	4	VÁLVULA DE ESCAPE (VALVE-EXHAUST)	
	13	1	**232-1322**	1	BUJÃO (PLUG)	
	14	1	**252-6438**	4	RETENTOR-VÁLVULA DE ADMISSÃO (SEAL-INLET VALVE)	
	15	1	**254-3954**	4	RETENTOR-VÁLVULA DE ESCAPE (VÁLVULA DE ESCAPE) (SEAL-EXHAUST VALVE (EXHAUST VALVE))	

247-4868 **GRUPO DO CABEÇOTE DO CILINDRO (CYLINDER HEAD GP) (*continuação*)** **i04921790**

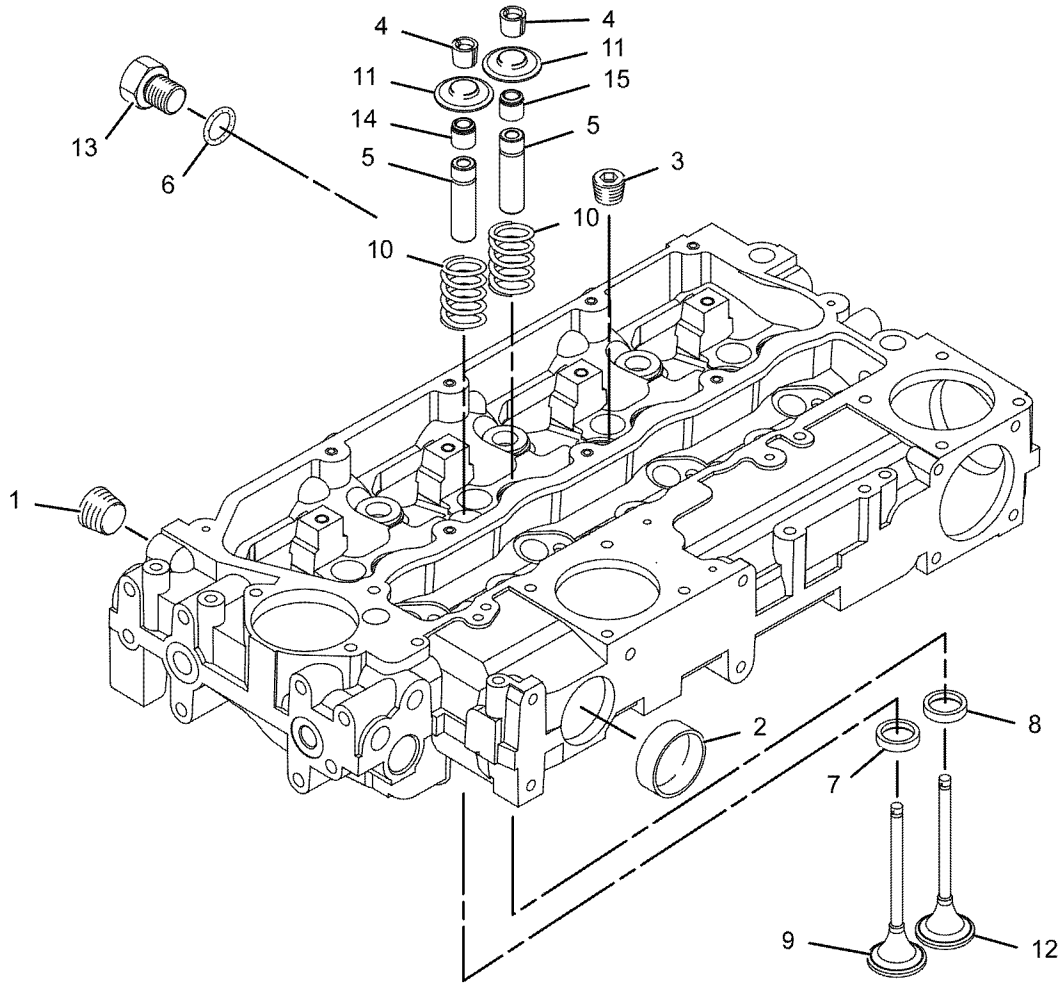

GRÁFICO 1 **<FIM>** g01078948

334-4205 GRUPO DO CABEÇOTE DO CILINDRO (CYLINDER HEAD GP)

S/N: CRS1-PARA CIMA
NÚMEROE DE 364-5753 ARRANJO DO MOTOR-PRIMÁRIO
UM ACESSÓRIO

SMCS-1100, 1101, 1103, 1104, 1105, 1106, 1108, 1109, 1115, 1117, 1121, 1124, 1125

i06167257

NOTA	REF. NÃO	GRÁFICO REF.	NÚMERO DA PEÇA	QTD.	NOME DA PEÇA 1 2 3 4 5 6 (NÍVEL DO PRODUTO)	CONSULTE PÁGINA
	1	1	**225-5501**	7	PARAFUSO (M15X1,5X137 MM) (BOLT (M15X1.5X137--MM))	
	2	1	**225-5502**	3	PARAFUSO (M15X1,5X162 MM) (BOLT (M15X1.5X162--MM))	
Y	3	1	**247-4868**	1	GRUPO DO CABEÇOTE DO CILINDRO (CYLINDER HEAD GP)	23
	4	1	**258-4946**	1	JUNTA-CABEÇOTE (GASKET-HEAD)	

Y - ILUSTRAÇÃO SEPARADA

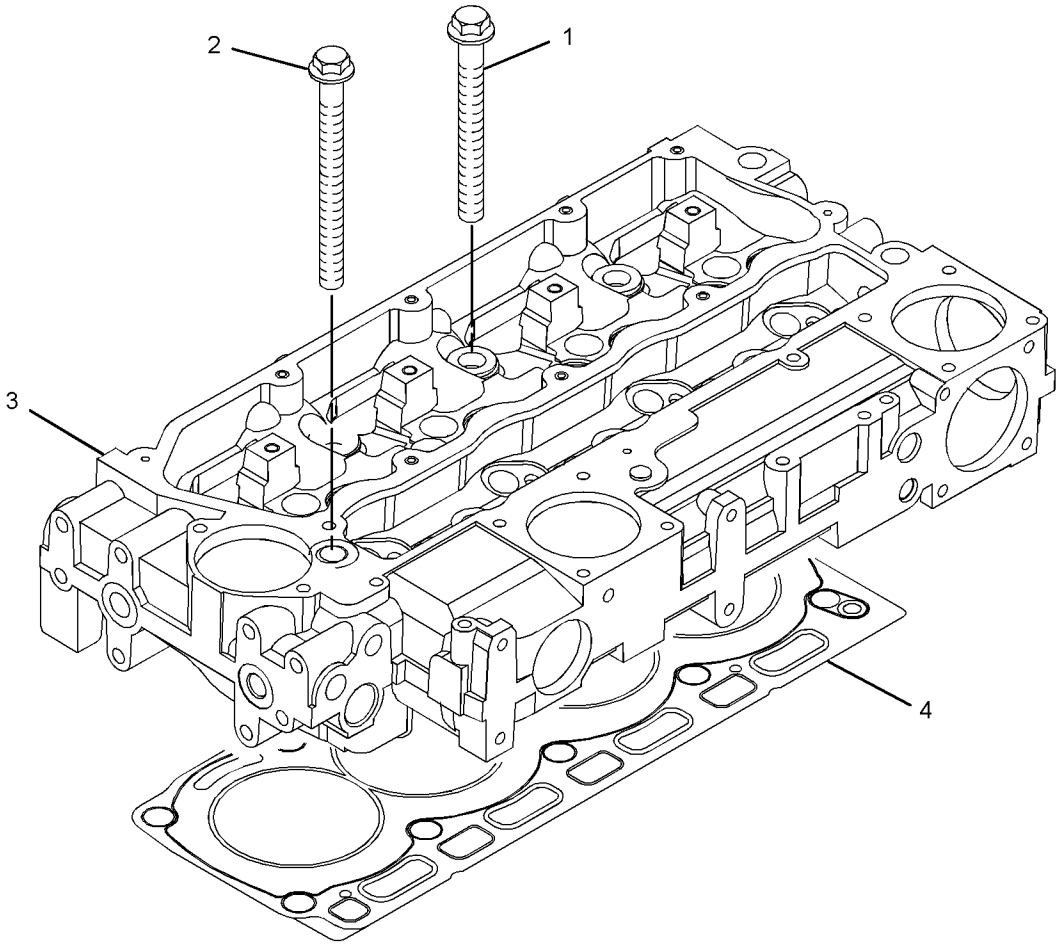

GRÁFICO 1 **<FIM>** g01619771

386-2756 GRUPO DO-COMANDO-VENTILADOR (DRIVE GP-FAN)

S/N: CRS1-PARA CIMA
NÚMEROE DE 364-5753 ARRANJO DO MOTOR-PRIMÁRIO
UM ACESSÓRIO

SMCS-1357, 1358, 1359, 1390 **i06167263**

NOTA	REF. NÃO	GRÁFICO REF.	NÚMERO DA PEÇA	QTD.	NOME DA PEÇA 1 2 3 4 5 6 (NÍVEL DO PRODUTO)	CONSULTE PÁGINA
	1	1	**111-0859**	4	PARAFUSO (M10X1,5X35 MM) (BOLT (M10X1.5X35--MM))	
	2	1	**289-8336**	1	CONJUNTO DE ALOJAMENTO (HOUSING AS)	

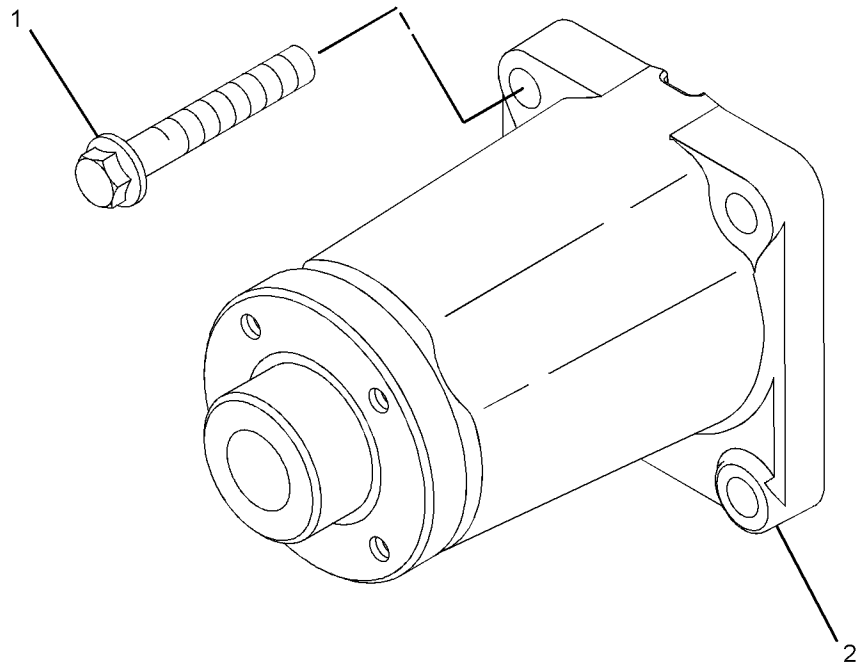

GRÁFICO 1 **<FIM>** g02780976

230-7300 GRUPO DO VOLANTE (FLYWHEEL GP)

S/N: CRS1-PARA CIMA
NÚMEROE DE 364-5753 ARRANJO DO MOTOR-PRIMÁRIO
UM ACESSÓRIO

SMCS-1156, 1158

i05196692

NOTA	REF. NÃO	GRÁFICO REF.	NÚMERO DA PEÇA	QTD.	NOME DA PEÇA 1 2 3 4 5 6 (NÍVEL DO PRODUTO)	CONSULTE PÁGINA
	1	1	**0S-1603**	6	PARAFUSO (1/2-20X1,5 POL) (BOLT (1/2-20X1.5--IN))	
	2	1	**5P-8245**	6	ARRUELA DURA (13,5X25,5X3 MM DE ESPESSURA) (WASHER-HARD (13.5X25.5X3-MM THK))	
	3	1	**369-7944**	1	CONJUNTO DE VOLANTE (FLYWHEEL AS)	
	4	1	**033-7687**	1	ANEL-MOTOR DE PARTIDA (126 DENTES) (RING--STARTING MOTOR (126-TEETH))	

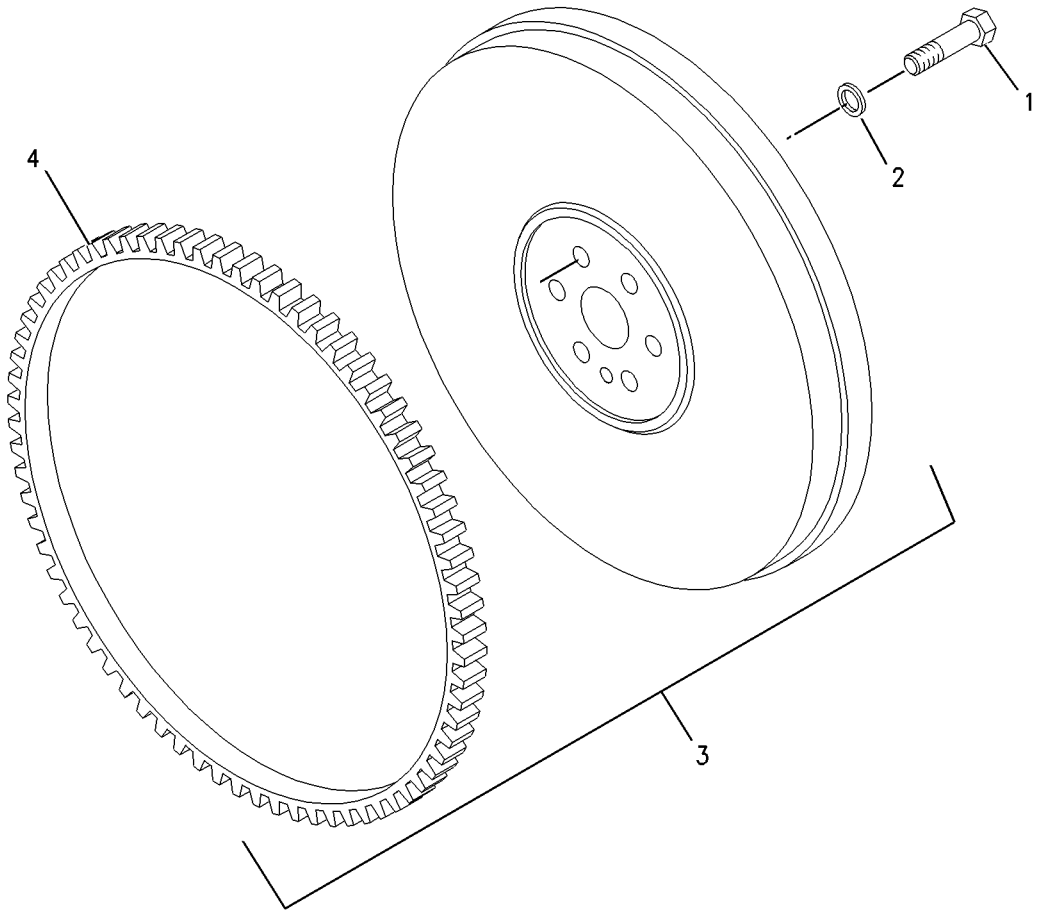

GRÁFICO 1

<FIM>

g00955555

236-8238 GRUPO DO ALOJAMENTO-VOLANTE (HOUSING GP--FLYWHEEL)

S/N: CRS1-PARA CIMA
NÚMEROE DE 364-5753 ARRANJO DO MOTOR-PRIMÁRIO
UM ACESSÓRIO

SMCS-1157 **i04958612**

NOTA	REF. NÃO	GRÁFICO REF.	NÚMERO DA PEÇA	QTD.	NOME DA PEÇA 1 2 3 4 5 6 (NÍVEL DO PRODUTO)	CONSULTE PÁGINA
M	1	1	**6I-0423**	2	PARAFUSO (M12X1,75X30 MM) (BOLT (M12X1.75X30--MM))	
	2	1	**375-9272**	2	BUJÃO (PLUG)	
	3	1	**7W-1176**	1	PLACA DA TAMPA (PLATE-COVER)	
	4	1	**7W-4642**	1	PROTEÇÃO-POEIRA (SHIELD-DUST)	
	5	1	**287-8597**	2	PINO-GUIA (DOWEL)	
M	6	1	**114-4363**	2	PARAFUSO (M8X1,25X12-MM) (BOLT (M8X1.25X12--MM))	
	7	1	**101-3617**	3	BUJÃO (PLUG)	
M	8	1	**121-0883**	6	PARAFUSO (M10X1,5X30 MM) (BOLT (M10X1.5X30--MM))	
	9	1	**220-8631**	1	CAIXA DO VOLANTE (HOUSING-FLYWHEEL)	

M - PEÇA DO SISTEMA MÉTRICO

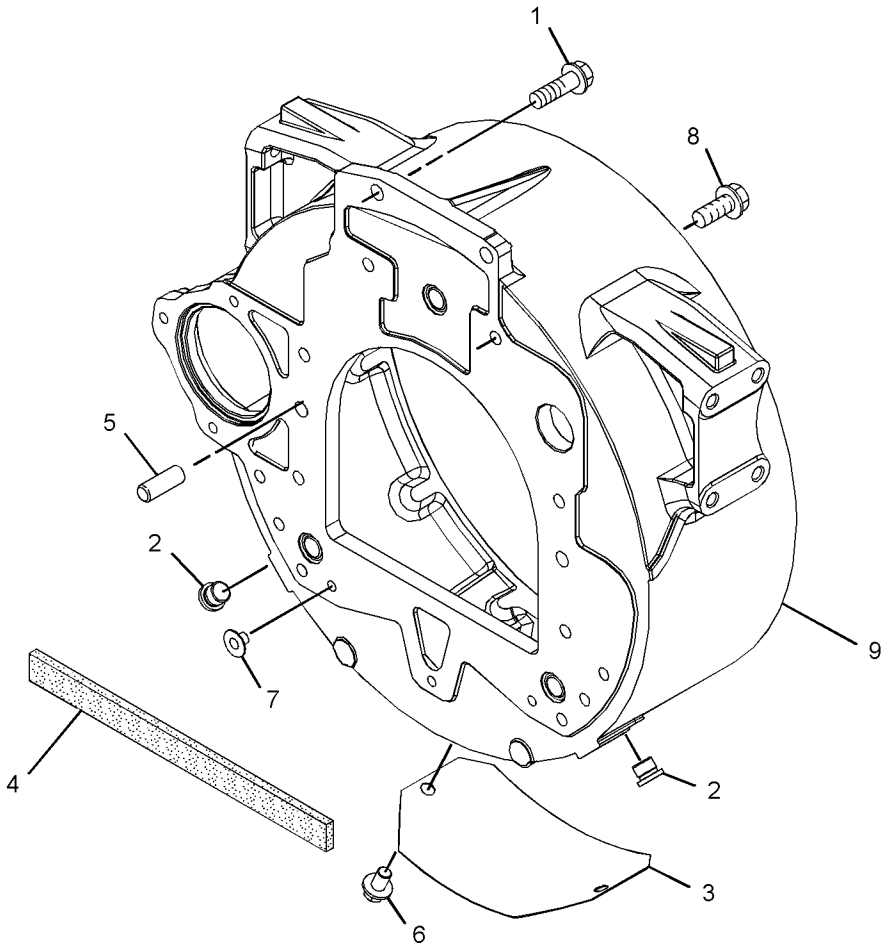

GRÁFICO 1 **<FIM>** g03134017

334-3757 GRUPO DO ALOJAMENTO-DIANTEIRO (HOUSING GP--FRONT)

S/N: CRS1-PARA CIMA
NÚMEROE DE 364-5753 ARRANJO DO MOTOR-PRIMÁRIO
UM ACESSÓRIO

SMCS-1151, 1162, 1166, 1206 **i06167265**

NOTA	REF. NÃO	GRÁFICO REF.	NÚMERO DA PEÇA	QTD.	NOME DA PEÇA 1 2 3 4 5 6 (NÍVEL DO PRODUTO)	CONSULTE PÁGINA
	1	1	**324-0444**	1	CUBO-ENGRENAGEM DA RODA-GUIA (HUB-IDLER GEAR)	
M	2	1	**6I-0217**	6	PARAFUSO (M8X1,25X20 MM) (BOLT (M8X1.25X20--MM))	
M	3	1	**6I-0645**	4	PARAFUSO (M8X1,25X25 MM) (BOLT (M8X1.25X25--MM))	
M	4	1	**6I-0650**	3	PARAFUSO (M10X1,5X65 MM) (BOLT (M10X1.5X65--MM))	
	5	1	**7C-4616**	1	PARAFUSO (M12X1,75X45 MM) (BOLT (M12X1.75X45--MM))	
	6	1	**067-6179**	1	PINO-GUIA (DOWEL)	
M	7	1	**100-3751**	5	PARAFUSO (M8X1,25X65 MM) (BOLT (M8X1.25X65--MM))	
M	8	1	**101-3895**	2	PARAFUSO (M8X1,25X35 MM) (BOLT (M8X1.25X35--MM))	
M	9	1	**124-3815**	10	PARAFUSO (M8X1,25X16 MM) (BOLT (M8X1.25X16--MM))	
	10	1	**133-1011**	1	ARRUELA (WASHER)	
	11	1	**216-8634**	1	ENGRENAGEM DO EIXO-COMANDO (68 DENTES) (GEAR--CAMSHAFT (68-TEETH))	
	12	1	**232-3657**	1	CONJUNTO DE TAMPA-DIANTEIRA (COVER AS-FRONT)	
	12A	1	**225-8287**	1	JUNTA (GASKET)	
	13	1	**232-3666**	1	ARRUELA DE ENCOSTO (WASHER-THRUST)	
J	14	1	**346-0407**	1	ENGRENAGEM INTERMEDIÁRIA (73 DENTES) (GEAR--IDLER (73-TEETH))	
	15	1	**277-3012**	1	JUNTA-TAMPA (GASKET-COVER)	
	16	1	**288-0422**	1	RETENTOR-ÓLEO (SEAL-OIL)	
	17	1	**294-0288**	1	ALOJAMENTO DIANTEIRO (HOUSING-FRONT)	
	18	1	**346-0408**	1	PLACA (PLATE)	

J - SOMENTE PODE SER USADO EM CONJUNTO COM 346-0408 E 324-0444.
M - PEÇA DO SISTEMA MÉTRICO

334-3757 **GRUPO DO ALOJAMENTO-DIANTEIRO (HOUSING GP-FRONT) (*continuação*)** **i06167265**

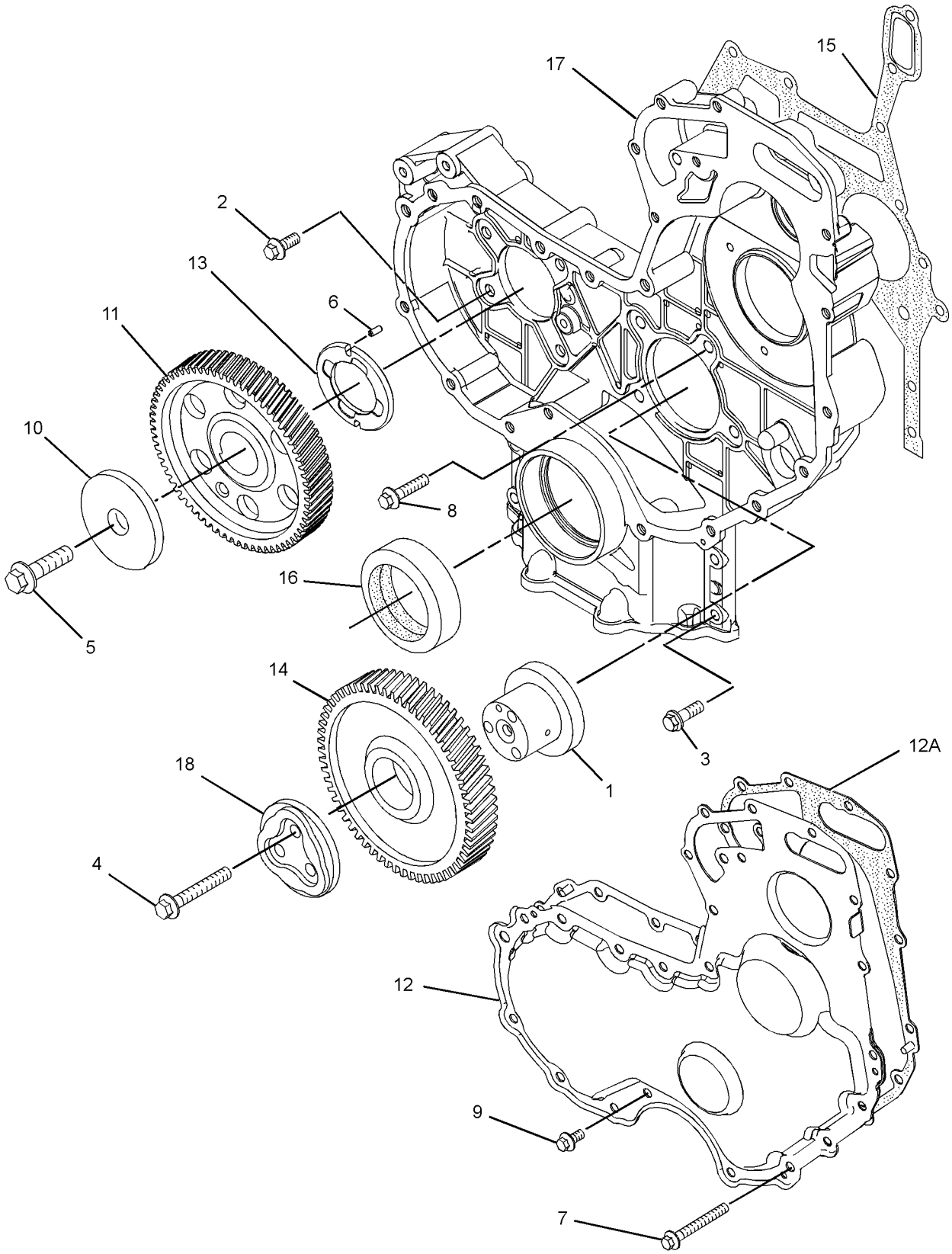

GRÁFICO 1 **<FIM>** g02112875

233-7432 GRUPO DE LEVANTAMENTO-MOTOR (LIFTING GP--ENGINE)

S/N: CRS1-PARA CIMA
NÚMEROE DE 364-5753 ARRANJO DO MOTOR-PRIMÁRIO
UM ACESSÓRIO

SMCS-1122 **i02052220**

NOTA	REF. NÃO	GRÁFICO REF.	NÚMERO DA PEÇA	QTD.	NOME DA PEÇA 1 2 3 4 5 6 (NÍVEL DO PRODUTO)	CONSULTE PÁGINA
M	1	1	**100-4830**	4	PARAFUSO (M10X1,5X20 MM) (BOLT (M10X1.5X20--MM))	
	2	1	**225-8848**	2	PLACA DE LEVANTAMENTO (PLATE-LIFTING)	

M - PEÇA DO SISTEMA MÉTRICO

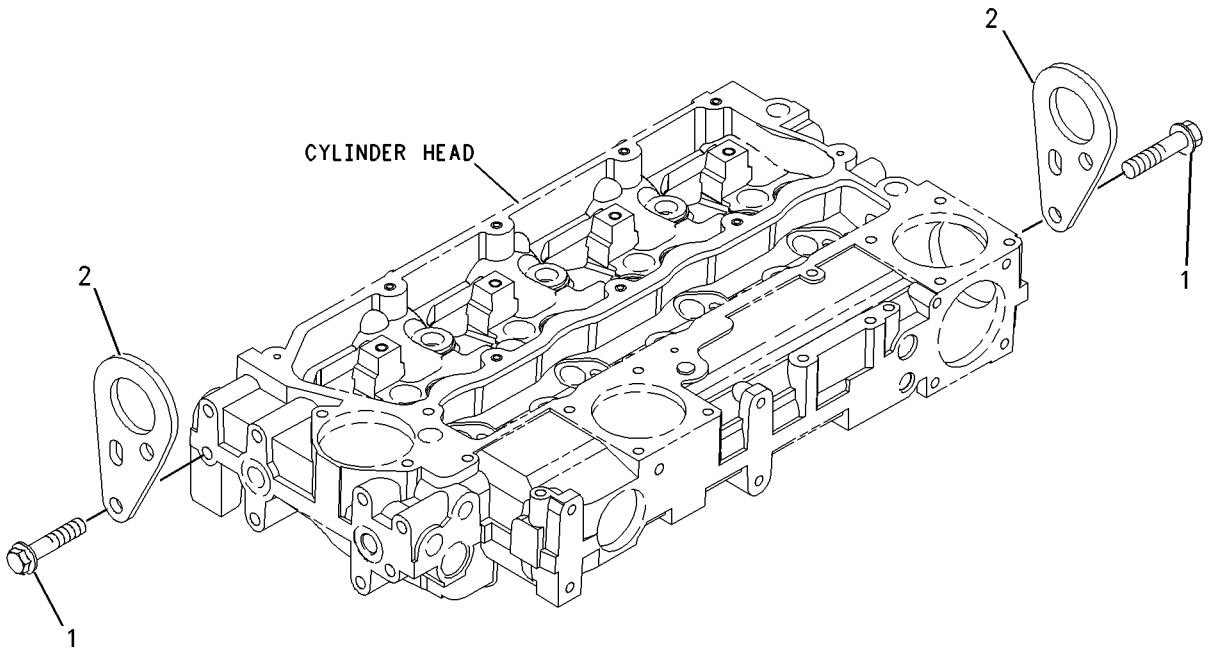

GRÁFICO 1 **<FIM>** g00955299

460-8765 GRUPO DE FIXAÇÃO DO MOTOR E DA TRANSMISSÃO (MOUNTING GP-ENGINE & XMSN)

S/N: LBS1-PARA CIMA

NÚMEROE DE 462-7475, 462-7477 ARRANJO DE TRANSMISSÃO-COMANDO DIREITO, 462--7478 ARRANJO DE TRANSMISSÃO-SERVOTRANSMISSÃO

UM ACESSÓRIO

SMCS-1152, 1153, 1154 **i06148058**

NOTA	REF. NÃO	GRÁFICO REF.	NÚMERO DA PEÇA	QTD.	NOME DA PEÇA 1 2 3 4 5 6 (NÍVEL DO PRODUTO)	CONSULTE PÁGINA
	1	1	**3E-4892**	2	ARRUELA (16,75X100X6 MM DE ESPESSURA) (WASHER (16.75X100X6-MM THK))	
M	2	1	**335-1836**	4	PARAFUSO ESPECIAL (M16X2X143 MM) (BOLT-SPECIAL (M16X2X143-MM))	
	3	1	**460-8764**	4	CONJUNTO DE SUPORTE (MOUNT AS)	
	4	1	**7X-0515**	4	ARRUELA DURA (17X35X5-MM DE ESPESSURA) (WASHER-HARD (17X35X5-MM THK))	
	5	1	**8T-4121**	12	ARRUELA DURA (11X21X2,5 MM DE ESPESSURA) (WASHER-HARD (11X21X2.5-MM THK))	
M	6	1	**8T-4132**	4	PORCA (ROSCA M16X2) (NUT (M16X2-THD))	
M	7	1	**8T-4196**	12	PARAFUSO (M10X1,5X35 MM) (BOLT (M10X1.5X35--MM))	
	8	1	**9W-9952**	4	ARRUELA (16,75X86X8-MM DE ESPESSURA) (WASHER (16.75X86X8-MM THK))	

M - PEÇA DO SISTEMA MÉTRICO

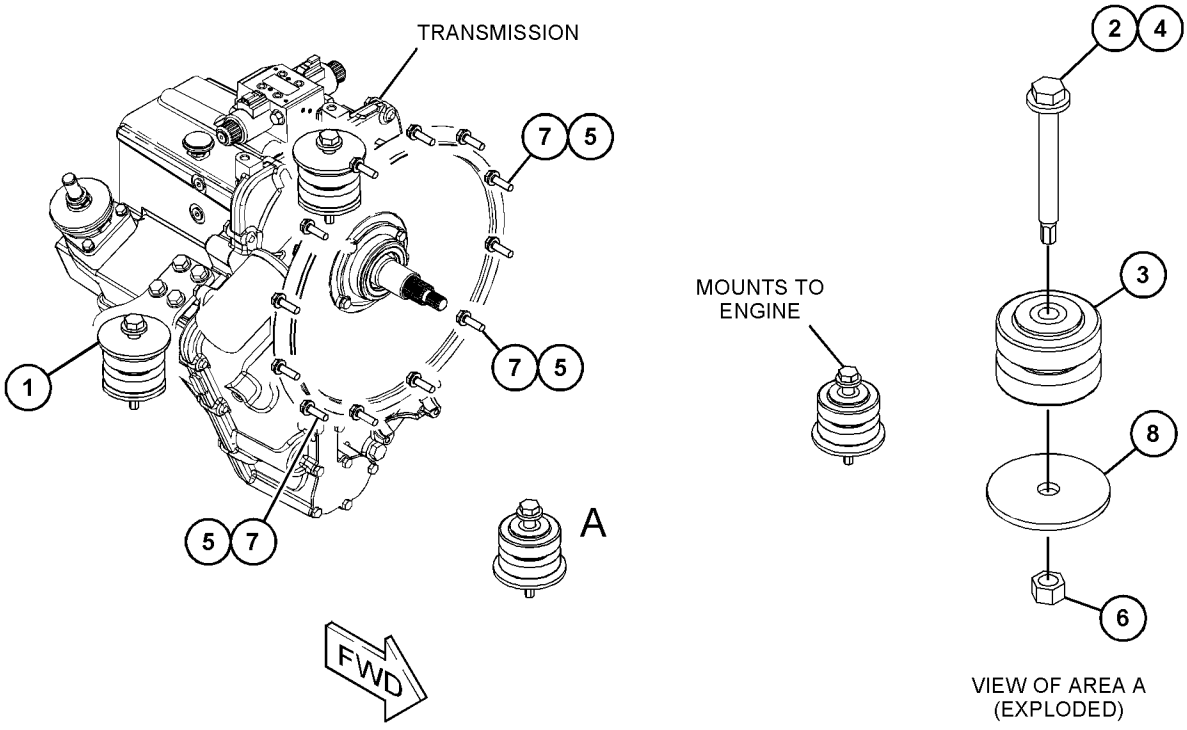

GRÁFICO 1 **<FIM>** g03744591

335-9799 GRUPO DO CÁRTER-ÓLEO (PAN GP-OIL)

S/N: CRS1-PARA CIMA
NÚMEROE DE 364-5753 ARRANJO DO MOTOR-PRIMÁRIO
UM ACESSÓRIO

SMCS-1302 **i06167312**

NOTA	REF. NÃO	GRÁFICO REF.	NÚMERO DA PEÇA	QTD.	NOME DA PEÇA 1 2 3 4 5 6 (NÍVEL DO PRODUTO)	CONSULTE PÁGINA
M	1	1	**6I-0217**	14	PARAFUSO (M8X1,25X20 MM) (BOLT (M8X1.25X20--MM))	
M	2	1	**6I-0260**	2	PARAFUSO (M8X1,25X25 MM) (BOLT (M8X1.25X25--MM))	
	3	1	**6I-0289**	2	BUJÃO (PLUG)	
M	4	1	**6I-0363**	2	PARAFUSO (M6X1X20 MM) (BOLT (M6X1X20-MM))	
M	5	1	**6I-0572**	2	PARAFUSO (M8X1,25X20 MM) (BOLT (M8X1.25X20--MM))	
	6	1	**7C-0351**	2	BUJÃO-DRENAGEM (ÓLEO DO MOTOR) (PLUG-DRAIN (ENGINE OIL))	
	7	1	**067-6213**	1	JUNTA (GASKET)	
M	8	1	**101-3771**	4	PARAFUSO (M8X1,25X85 MM) (BOLT (M8X1.25X85--MM))	
	9	1	**225-6005**	1	JUNTA (GASKET)	
	10	1	**225-6041**	1	TUBO (TUBE)	
	11	1	**230-8094**	1	PONTE (BRIDGE)	
	12	1	**275-9883**	2	RETENTOR (BUJÃO DE DRENAGEM) (SEAL (DRAIN PLUG))	
	13	1	**304-8764**	1	CONJUNTO DO CÁRTER DE ÓLEO (MOTOR) (PAN AS-OIL (ENGINE))	
	13A	1	**7C-1224**	2	INSERÇÃO (INSERT)	

M - PEÇA DO SISTEMA MÉTRICO

335-9799 **GRUPO DO CÁRTER-ÓLEO (PAN GP-OIL) (*continuação*)** **i06167312**

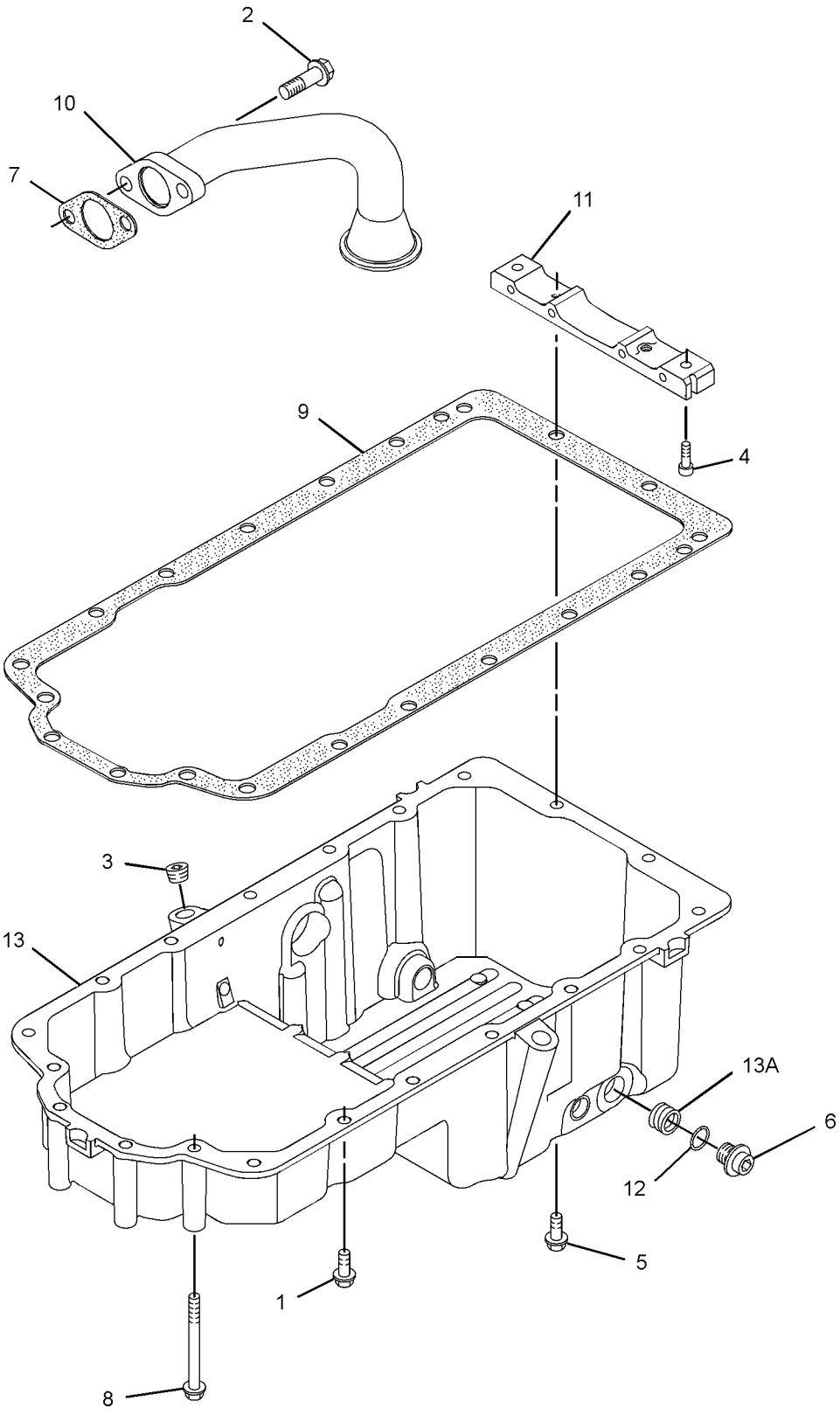

GRÁFICO 1 **<FIM>** g01653214

334-4204 GRUPO DE PISTÃO E BIELA (PISTON & ROD GP)

S/N: CRS1-PARA CIMA
NÚMEROE DE 364-5753 ARRANJO DO MOTOR-PRIMÁRIO
UM ACESSÓRIO

SMCS-1213, 1214, 1215, 1218, 1219, 1225, 1239 **i06167433**

NOTA	REF. NÃO	GRÁFICO REF.	NÚMERO DA PEÇA	QTD.	NOME DA PEÇA 1 2 3 4 5 6 (NÍVEL DO PRODUTO)	CONSULTE PÁGINA
	1	1	**225-5437**	4	CONJUNTO DE PISTON (PISTON AS)	
					(CADA UM INCLUI)	
	1A	1	**124-3536**	2	ANEL DE RETENÇÃO (RING-RETAINING)	
	1B	1	**225-5436**	1	KIT DO ANEL DO PISTÃO (KIT-PISTON RING)	
AB		1	**334-2318**	1	KIT DO ANEL DO PISTÃO (1 MM ACIMA DO TAMANHO) (KIT-PISTON RING (1.0-MM OS))	
AB		1	**334-2319**	1	KIT DO ANEL DO PISTÃO (0,5-MM OS) (KIT--PISTON RING (0.5-MM OS))	
AB		1	**288-1394**	1	CONJUNTO DE PISTON (0,5-MM OS) (PISTON AS (0.5-MM OS))	
AB		1	**288-1395**	1	CONJUNTO DE PISTON (1 MM ACIMA DO TAMANHO) (PISTON AS (1-MM OS))	
BCJ	2	1	**359-0724**	4	CONJUNTO DE BIELA (COMPRIMENTO B) (ROD AS--CONNECTING (LENGTH B))	
					—OU—	
BCJ		1	**359-0723**	4	CONJUNTO DE BIELA (COMPRIMENTO P) (ROD AS--CONNECTING (LENGTH P))	
					—OU—	
BCJ		1	**359-0722**	4	CONJUNTO DE BIELA (COMPRIMENTO G) (ROD AS--CONNECTING (LENGTH G))	
					—OU—	
BCJ		1	**359-0721**	4	CONJUNTO DE BIELA (COMPRIMENTO W) (ROD AS--CONNECTING (LENGTH W))	
					—OU—	
BCJ		1	**359-0720**	4	CONJUNTO DE BIELA (COMPRIMENTO O) (ROD AS--CONNECTING (LENGTH O))	
					—OU—	
BCJ		1	**359-0719**	4	CONJUNTO DE BIELA (COMPRIMENTO R) (ROD AS--CONNECTING (LENGTH R))	
					(CADA CONJUNTO DA HASTE INCLUI)	
	2A	1	**225-5438**	1	BUCHA (BUSHING)	
	2B	1	**323-9312**	2	PARAFUSO (BOLT)	

A - NÃO FAZ PARTE DESTE GRUPO
B - USE CONFORME NECESSÁRIO
C - ALTERAÇÃO DO TIPO ANTERIOR
J - CERTIFIQUE-SE DE QUE SEJA INSTALADA A HASTE COM COMPRIMENTO CORRETO

334-4204 **GRUPO DE PISTÃO E BIELA (PISTON & ROD GP) (*continuação*)** **i06167433**

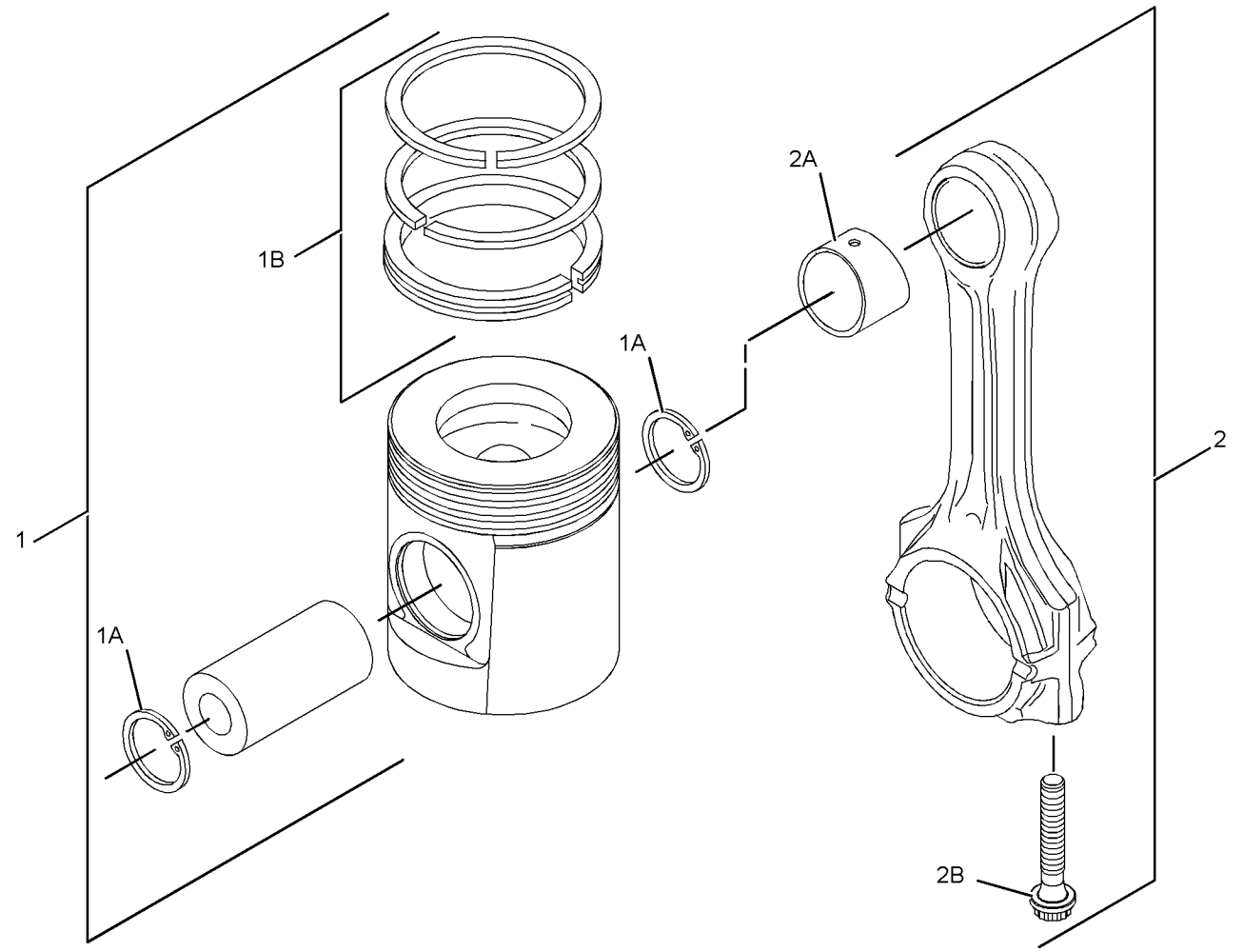

GRÁFICO 1 **<FIM>** g02201533

225-4317 GRUPO DO BUJÃO-MOTOR (PLUG GP-ENGINE)

S/N: CRS1-PARA CIMA
ALOJAMENTO FRONTAL, CABEÇOTE DE CILINDRO
NÚMEROE DE 364-5753 ARRANJO DO MOTOR-PRIMÁRIO
UM ACESSÓRIO

SMCS-1000 **i02052065**

NOTA	REF. NÃO	GRÁFICO REF.	NÚMERO DA PEÇA	QTD.	NOME DA PEÇA 1 2 3 4 5 6 (NÍVEL DO PRODUTO)	CONSULTE PÁGINA
	1	1	**2B-0858**	3	BUJÃO (PLUG-PIPE)	

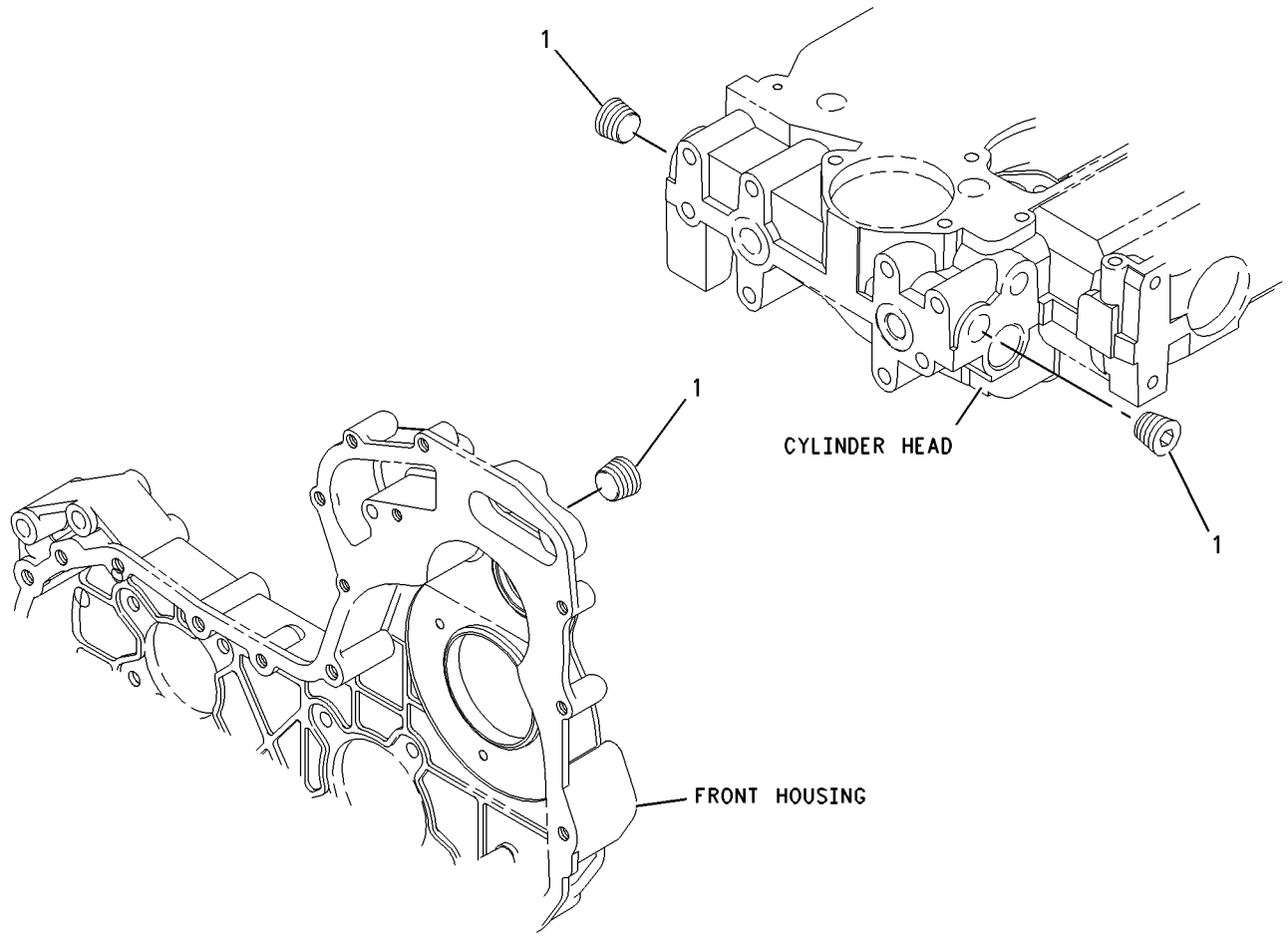

GRÁFICO 1 **<FIM>** g00911937

232-6204 GRUPO DO BUJÃO-MOTOR (PLUG GP-ENGINE)

S/N: CRS1-PARA CIMA
NÚMEROE DE 364-5753 ARRANJO DO MOTOR-PRIMÁRIO
UM ACESSÓRIO

SMCS-1000 **i02089627**

NOTA	REF. NÃO	GRÁFICO REF.	NÚMERO DA PEÇA	QTD.	NOME DA PEÇA 1 2 3 4 5 6 (NÍVEL DO PRODUTO)	CONSULTE PÁGINA
	1	1	**199-9751**	1	ANEL RETENTOR EM O (SEAL-O-RING)	
	2	1	**232-1322**	1	BUJÃO (PLUG)	

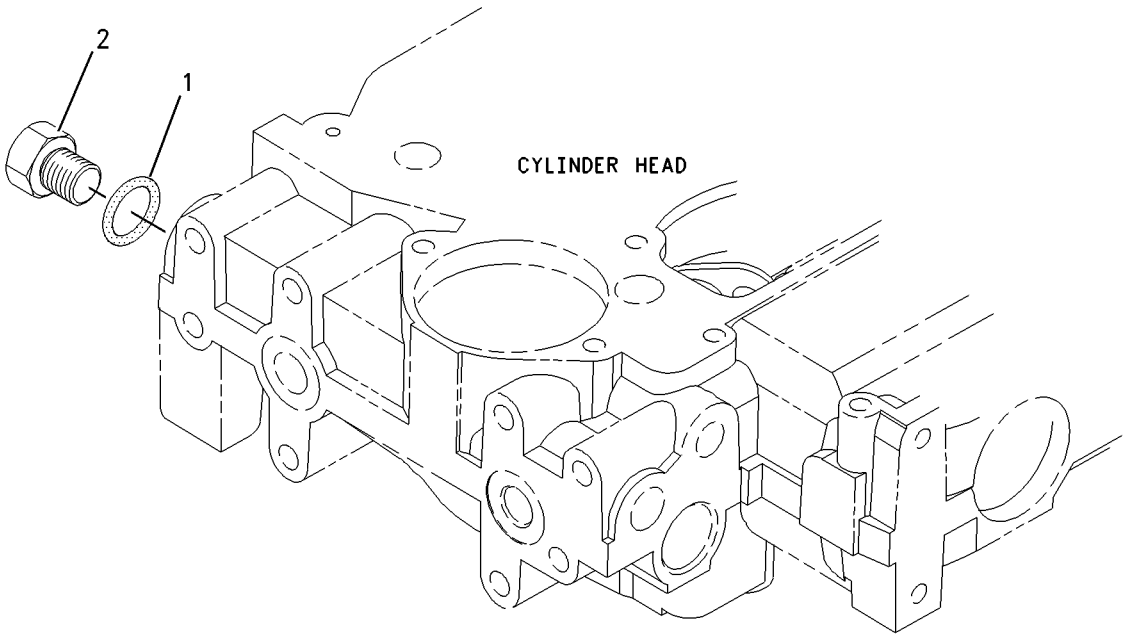

GRÁFICO 1 **<FIM>** g00950934

225-5963 GRUPO DO BALANCIM (ROCKER ARM GP)

S/N: CRS1-PARA CIMA

NÚMEROE DE 334-4207 GRUPO DO MECANISMO DE VÁLVULA

UM ACESSÓRIO

SMCS-1102, 1123

i03469127

NOTA	REF. NÃO	GRÁFICO REF.	NÚMERO DA PEÇA	QTD.	NOME DA PEÇA 1 2 3 4 5 6 (NÍVEL DO PRODUTO)	CONSULTE PÁGINA
	1	1	**225-5625**	4	CONJUNTO DE LEVER (ADMISSÃO) (LEVER AS (INLET))	
					(CADA UM INCLUI)	
	1A	1	**5B-9079**	1	CONTRAPORCA (3/8-24 DE ROSCA) (NUT-JAM (3/8--24-THD))	
	1B	1	**185-1546**	1	PARAFUSO (SCREW)	
	2	1	**225-5634**	1	CONJUNTO DE EIXO (SHAFT AS)	
	2A	1	**225-5629**	2	BUJÃO (PLUG)	
	3	1	**225-5638**	3	MOLA (SPRING)	
	4	1	**225-5640**	4	CONJUNTO DE LEVER (ESCAPE) (LEVER AS (EXHAUST))	
					(CADA UM INCLUI)	
	4A	1	**5B-9079**	1	CONTRAPORCA (3/8-24 DE ROSCA) (NUT-JAM (3/8--24-THD))	
	4B	1	**185-1546**	1	PARAFUSO (SCREW)	
	5	1	**225-5959**	2	GRAMPO (CLIP)	
	6	1	**225-5960**	1	PARAFUSO (M8X1,25X60 MM) (BOLT (M8X1.25X60--MM))	
	7	1	**225-5961**	2	ARRUELA (26,7X34,32X0,38 MM DE ESPESSURA) (WASHER (26.7X34.32X0.38-MM THK))	
	8	1	**225-5962**	3	PARAFUSO (M8X1,25X30 MM) (BOLT (M8X1.25X30--MM))	

225-5963 **GRUPO DO BALANCIM (ROCKER ARM GP) (*continuação*)** **i03469127**

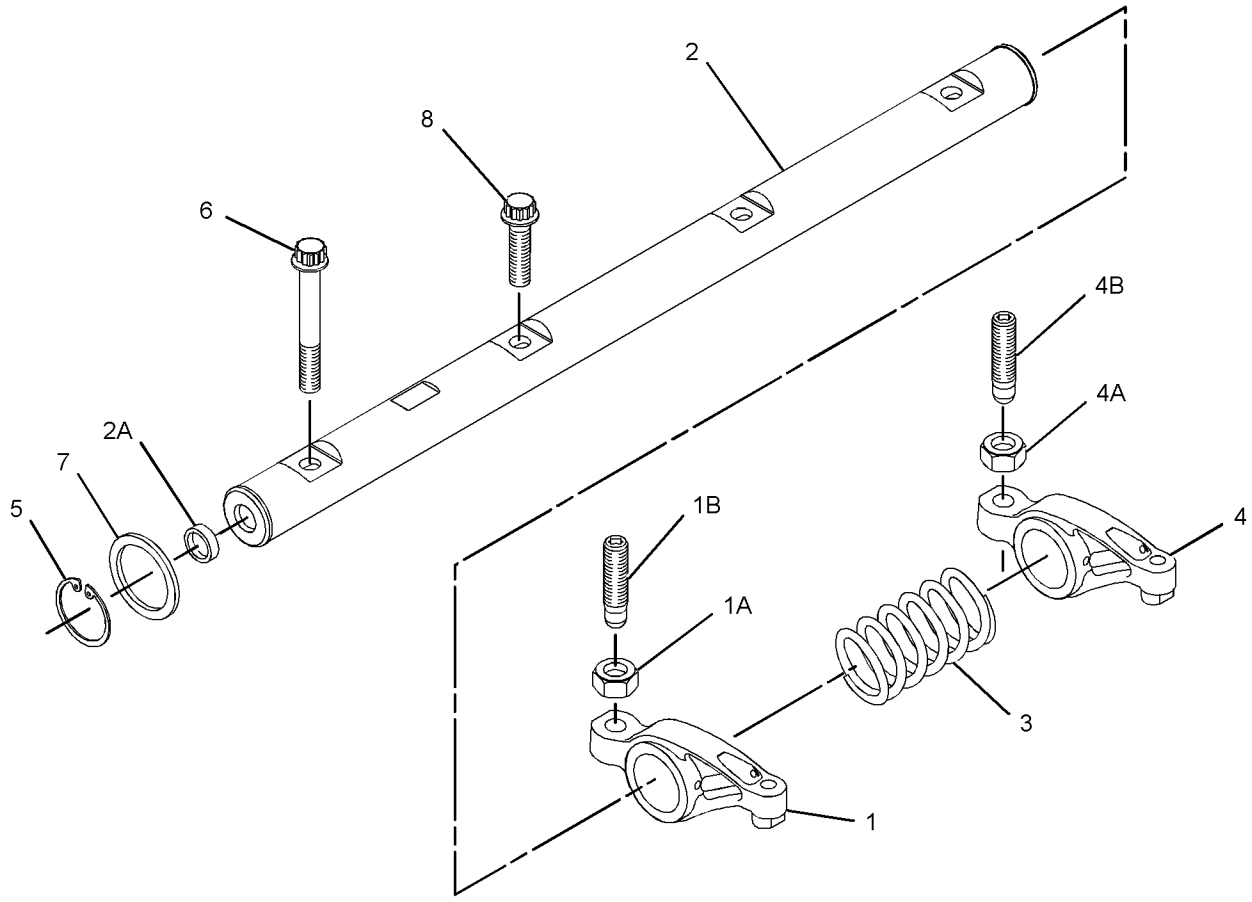

GRÁFICO 1 **<FIM>** g01368510

334-4207 GRUPO DO MECANISMO DE VÁLVULA (VALVE MECHANISM GP)

S/N: CRS1-PARA CIMA

NÚMEROE DE 364-5753 ARRANJO DO MOTOR-PRIMÁRIO

UM ACESSÓRIO

SMCS-1102, 1112, 1121, 1123, 1208, 1209 **i06167449**

NOTA	REF. NÃO	GRÁFICO REF.	NÚMERO DA PEÇA	QTD.	NOME DA PEÇA 1 2 3 4 5 6 (NÍVEL DO PRODUTO)	CONSULTE PÁGINA
Y	1	1	**225-5963**	1	GRUPO DO BALANCIM (ROCKER ARM GP)	39

Y - ILUSTRAÇÃO SEPARADA

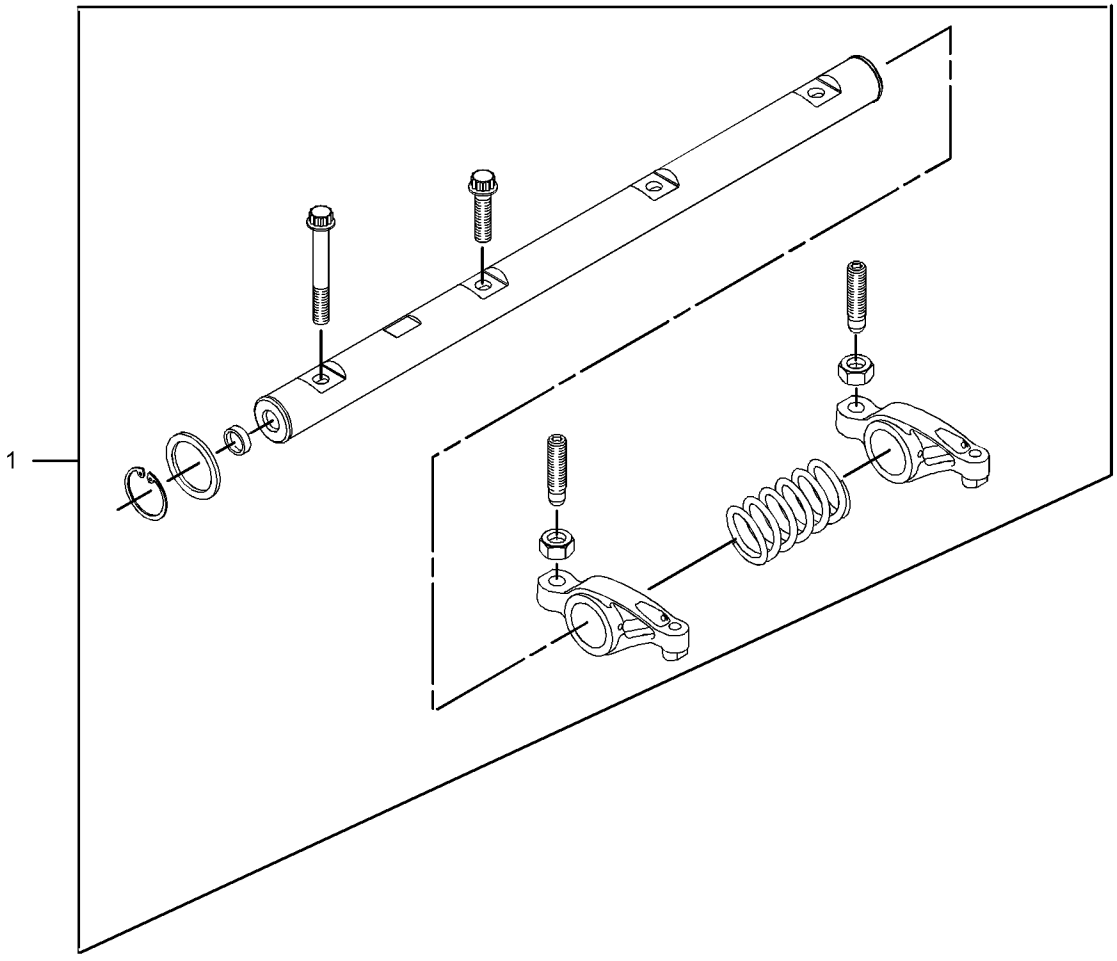

GRÁFICO 1 **<FIM>** g01619790

352-3463 GRUPO DO MEDIDOR-NÍVEL DE ÓLEO E BOCAL DE ENCHIMENTO (GAUGE GP-OIL LEVEL & FILLER)

S/N: LBS1-PARA CIMA
NÚMEROE DE 485-5502 ARRANJO DE MOTOR-CONCLUÍDO
UM ACESSÓRIO

SMCS-1316, 1326 **i06150918**

NOTA	REF. NÃO	GRÁFICO REF.	NÚMERO DA PEÇA	QTD.	NOME DA PEÇA 1 2 3 4 5 6 (NÍVEL DO PRODUTO)	CONSULTE PÁGINA
	1	1	**6I-1497**	1	RETENTOR (SEAL)	
	2	1	**9M-7958**	1	ABRAÇADEIRA DE MANGUEIRA (CLAMP-HOSE)	
	3	1	**236-6651**	1	CONJUNTO DA TAMPA-ENCHIMENTO (ÓLEO DO MOTOR) (CAP AS-FILLER (ENGINE OIL))	
	4	1	**323-3308**	2	CAPA (CAP)	
Y	5	1	**351-8191**	1	GRUPO DA VARETA DE NÍVEL DE ÓLEO (MOTOR) (GAUGE GP-OIL LEVEL (DIPSTICK) (ENGINE))	44
	6	1	**352-7601**	1	MANGUEIRA (HOSE)	
	7	1	**352-7634**	1	CONJUNTO DE SUPORTE (BRACKET AS)	
	8	1	**362-8059**	1	CONJUNTO DE TUBO (TUBE AS)	
	9	1	**127-4471**	1	ABRAÇADEIRA DE MANGUEIRA (CLAMP-HOSE)	
	10	1	**139-1398**	1	GRAMPO (CLIP)	
	11	1	**7W-2326**	1	CONJUNTO DO FILTRO-ÓLEO DO MOTOR (FILTER AS--ENGINE OIL)	
M	12	1	**8T-4189**	4	PARAFUSO (M8X1,25X20 MM) (BOLT (M8X1.25X20--MM))	
	13	1	**8T-4224**	4	ARRUELA DURA (8,8X16X2 MM DE ESPESSURA) (WASHER-HARD (8.8X16X2-MM THK))	
	14	1	**5P-4116**	1	ARRUELA DURA (8,8X20,5X2 MM DE ESPESSURA) (WASHER-HARD (8.8X20.5X2-MM THK))	
M	15	1	**8T-4908**	1	PARAFUSO (M8X1,25X25 MM) (BOLT (M8X1.25X25--MM))	

M - PEÇA DO SISTEMA MÉTRICO
Y - ILUSTRAÇÃO SEPARADA

352-3463 **GRUPO DO MEDIDOR-NÍVEL DE ÓLEO E BOCAL DE ENCHIMENTO (GAUGE GP-OIL LEVEL & FILLER)**
(*continuação*) **i06150918**

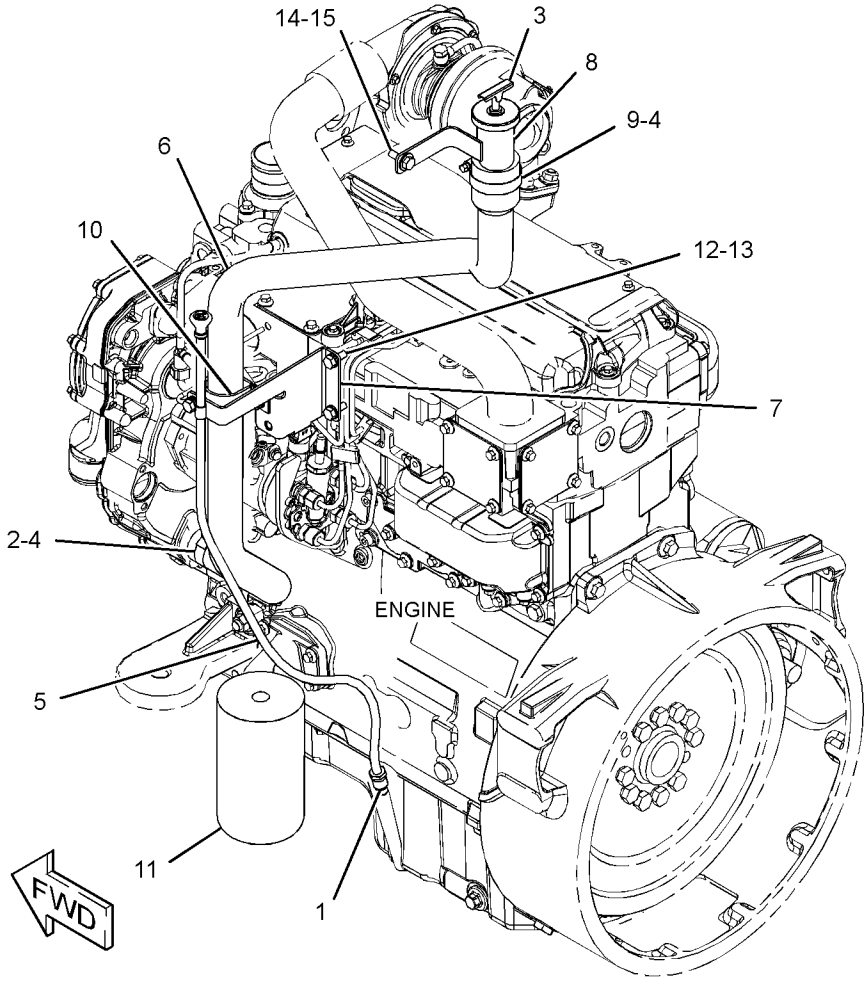

GRÁFICO 1 **<FIM>** g03229957

351-8191 GRUPO DA VARETA DE NÍVEL DE ÓLEO (GAUGE GP--OIL LEVEL (DIPSTICK))

S/N: LBS1-PARA CIMA

NÚMEROE DE 352-3463 GRUPO DO MEDIDOR-NÍVEL DE ÓLEO E BOCAL DE ENCHIMENTO UM ACESSÓRIO

SMCS-1326 **i06150919**

NOTA	REF. NÃO	GRÁFICO REF.	NÚMERO DA PEÇA	QTD.	NOME DA PEÇA 1 2 3 4 5 6 (NÍVEL DO PRODUTO)	CONSULTE PÁGINA
	1	1	*351-8190*	1	CONJUNTO DE VARETA DE NÍVEL DE ÓLEO (MOTOR) (GAUGE AS-OIL LEVEL (DIPSTICK) (ENGINE))	
		1	**275-9891**	2	ANEL RETENTOR EM O (SEAL-O-RING)	

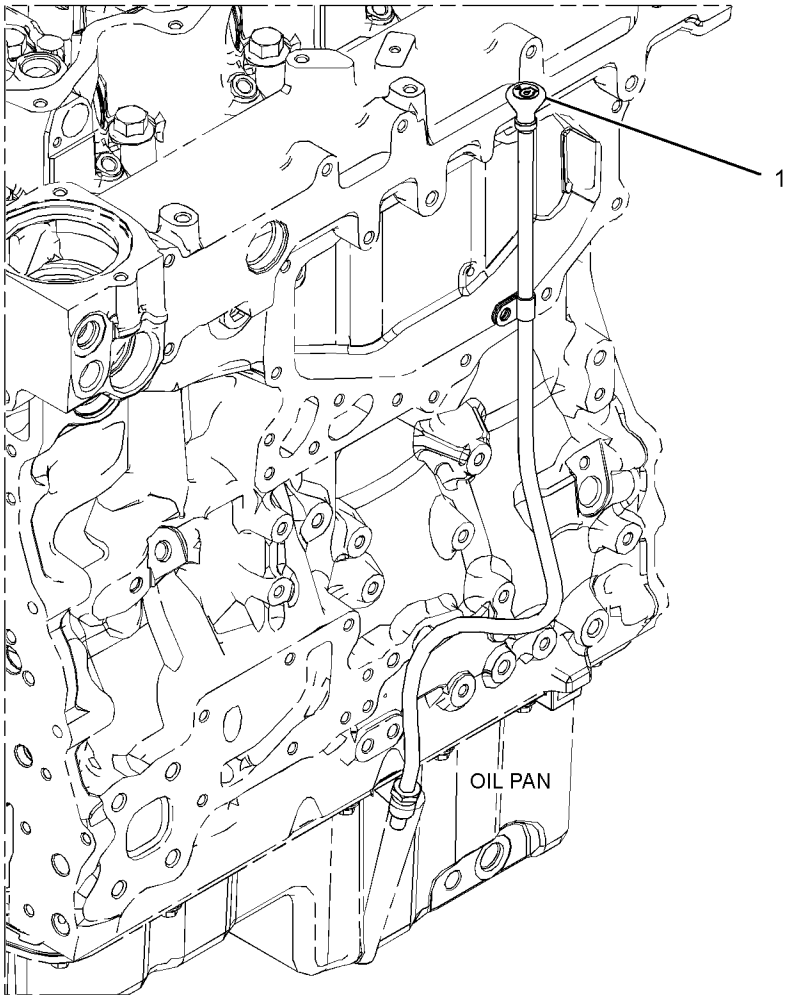

GRÁFICO 1 **<FIM>** g02828617

230-7578 GRUPO DA BOMBA-ÓLEO DO MOTOR (PUMP GP-ENGINE OIL)

S/N: CRS1-PARA CIMA
NÚMEROE DE 364-5753 ARRANJO DO MOTOR-PRIMÁRIO
UM ACESSÓRIO

SMCS-1304, 1315 **i02052081**

NOTA	REF. NÃO	GRÁFICO REF.	NÚMERO DA PEÇA	QTD.	NOME DA PEÇA 1 2 3 4 5 6 (NÍVEL DO PRODUTO)	CONSULTE PÁGINA
M	1	1	**100-4461**	5	PARAFUSO (M10X1,50X50 MM) (BOLT (M10X1.50X50--MM))	
	2	1	**225-8329**	1	CONJUNTO DE BOMBA DE ÓLEO DO MOTOR (PUMP AS--ENGINE OIL)	

M - PEÇA DO SISTEMA MÉTRICO

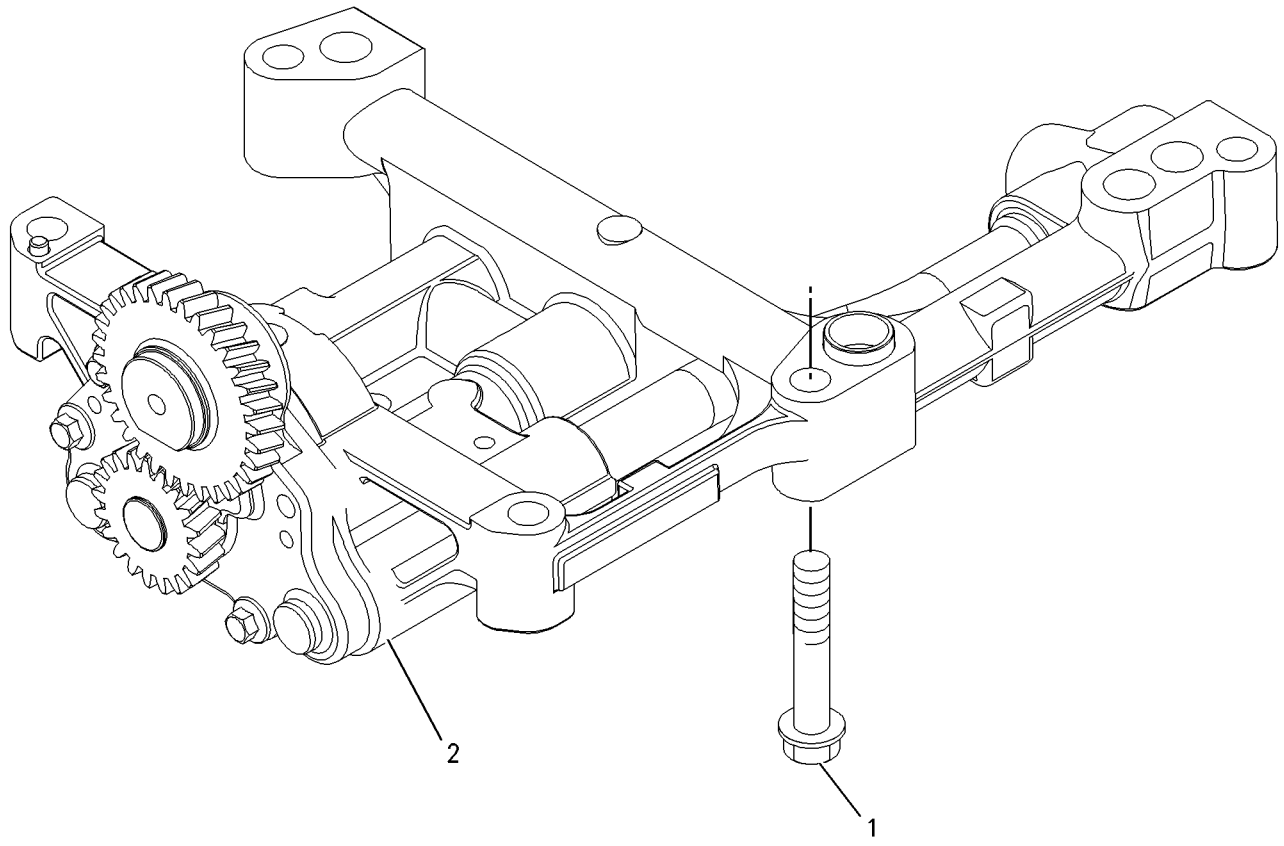

GRÁFICO 1 **<FIM>** g00911993

354-1274 GRUPO DO ARREFECEDOR-ÓLEO DO MOTOR (COOLER GP-ENGINE OIL)

S/N: CRS1-PARA CIMA

NÚMEROE DE 238-2799 GRUPO DO ARREFECEDOR-BASE DO FILTRO E ÓLEO DO MOTOR UM ACESSÓRIO

SMCS-1378 **i05513634**

NOTA	REF. NÃO	GRÁFICO REF.	NÚMERO DA PEÇA	QTD.	NOME DA PEÇA 1 2 3 4 5 6 (NÍVEL DO PRODUTO)	CONSULTE PÁGINA
M	1	1	**6I-0260**	10	PARAFUSO (M8X1,25X25 MM) (BOLT (M8X1.25X25--MM))	
M	2	1	**6I-4374**	3	PARAFUSO (M8X1,25X60 MM) (BOLT (M8X1.25X60--MM))	
M	3	1	**101-3895**	4	PARAFUSO (M8X1,25X35 MM) (BOLT (M8X1.25X35--MM))	
	4	1	**225-6817**	1	ARREFECEDOR-ÓLEO (COOLER-OIL)	
J	5	1	**225-6818**	2	RETENTOR (SEAL)	
	6	1	**272-2265**	1	RETENTOR (SEAL)	
					JOGO(S) DE REPARO DISPONÍVEL(ÍVEIS):	
J			**416-8777**	1	KIT-RETENTOR (ARREFECEDOR DE ÓLEO DO MOTOR) (KIT-SEAL (ENGINE OIL COOLER))	
					(INCLUI SELOS E FOLHETO)	

J - KIT MARCADO COM J PARA MANUTENÇÃO DE PEÇAS MARCADAS COM J
M - PEÇA DO SISTEMA MÉTRICO

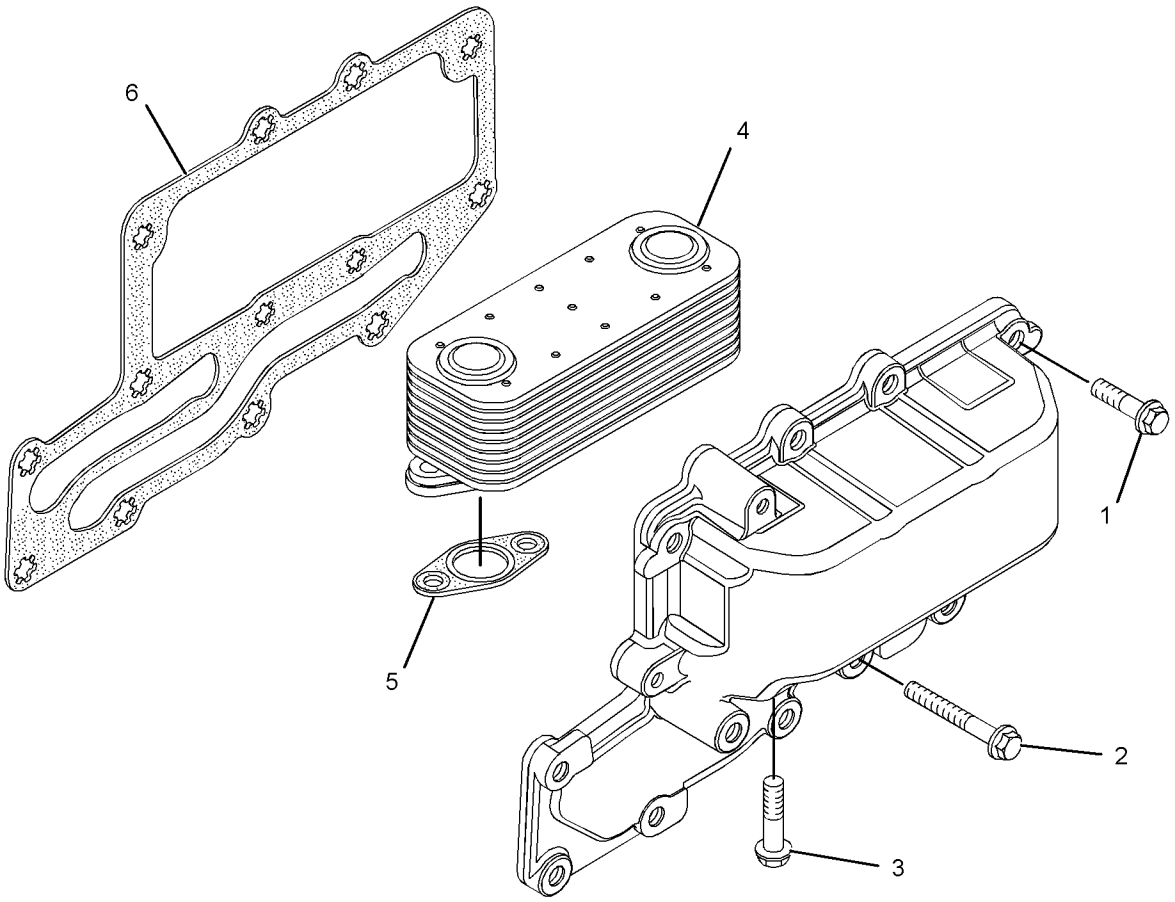

GRÁFICO 1 **<FIM>** g02140458

238-2799

GRUPO DO ARREFECEDOR-BASE DO FILTRO E ÓLEO DO MOTOR (COOLER GP-FLTR BASE & ENG OIL)

S/N: CRS1-PARA CIMA
NÚMEROE DE 364-5753 ARRANJO DO MOTOR-PRIMÁRIO
UM ACESSÓRIO

SMCS-1306, 1378 **i03890789**

NOTA	REF. NÃO	GRÁFICO REF.	NÚMERO DA PEÇA	QTD.	NOME DA PEÇA 1 2 3 4 5 6 (NÍVEL DO PRODUTO)	CONSULTE PÁGINA
M	1	1	**6I-0572**	4	PARAFUSO (M8X1,25X20 MM) (BOLT (M8X1.25X20--MM))	
M	2	1	**6I-0645**	4	PARAFUSO (M8X1,25X25 MM) (BOLT (M8X1.25X25--MM))	
	3	1	**8T-7876**	1	ANEL RETENTOR EM O (SEAL-O-RING)	
	4	1	**225-7941**	1	BUJÃO (PLUG)	
	5	1	**225-7944**	2	JUNTA (GASKET)	
	6	1	**249-0974**	1	CONJUNTO DE CABEÇOTE-FILTRO DO ÓLEO (HEAD AS--OIL FILTER)	
Y	7	1	**354-1274**	1	GRUPO DO ARREFECEDOR-ÓLEO DO MOTOR (COOLER GP--ENGINE OIL)	46
	8	1	**232-3751**	1	PLACA (PLATE)	

M - PEÇA DO SISTEMA MÉTRICO
Y - ILUSTRAÇÃO SEPARADA

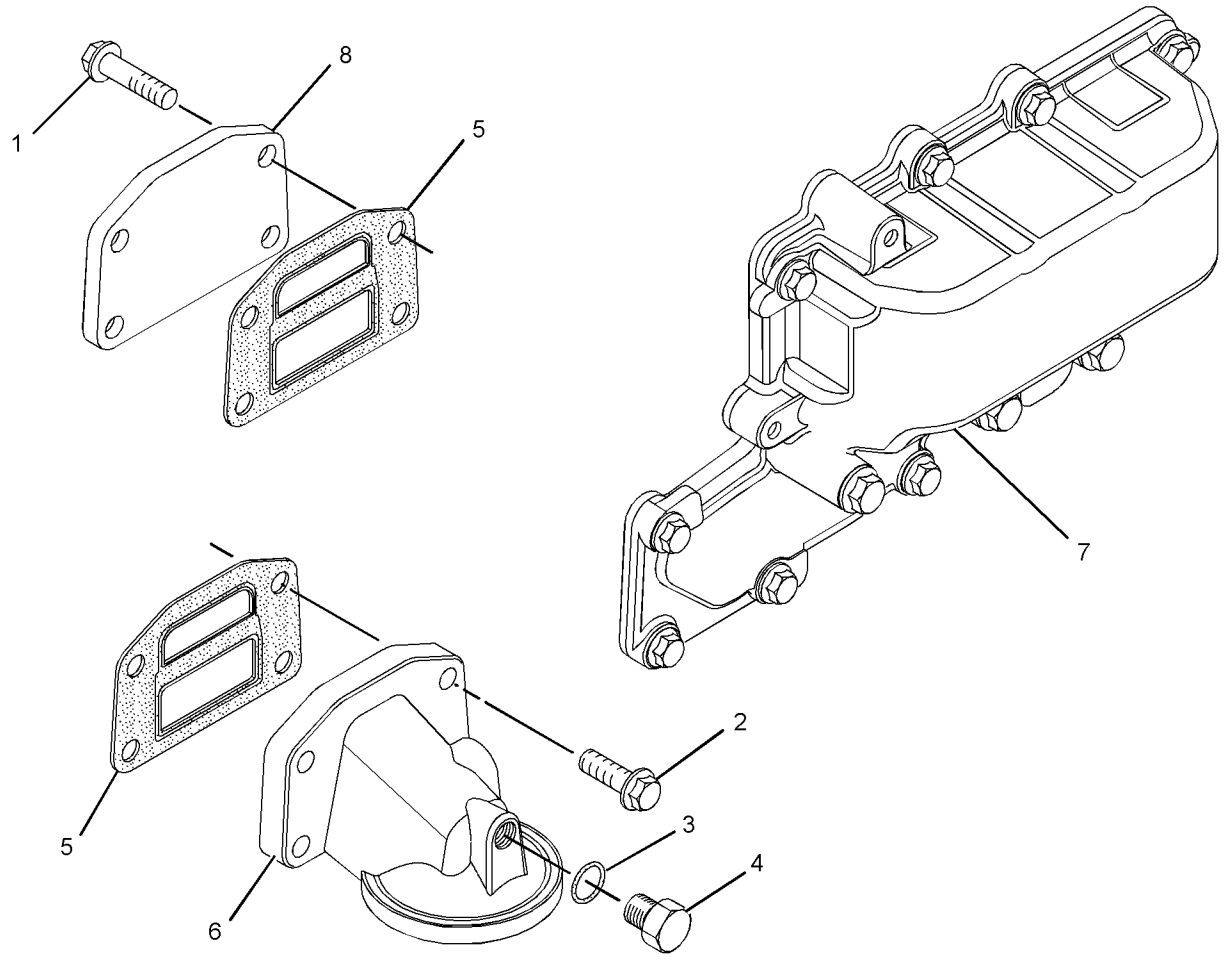

GRÁFICO 1 **<FIM>** g02140432

352-1455 GRUPO DE ARREFECIMENTO (COOLING GP)

S/N: LBS1-PARA CIMA
NÚMEROE DE 485-5502 ARRANJO DE MOTOR-CONCLUÍDO
UM ACESSÓRIO

SMCS-1350, 1353

i06150914

NOTA	REF. NÃO	GRÁFICO REF.	NÚMERO DA PEÇA	QTD.	NOME DA PEÇA 1 2 3 4 5 6 (NÍVEL DO PRODUTO)	CONSULTE PÁGINA
	1	1	**6N-6984**	4	MONTAGEM-BORRACHA (MOUNT-RUBBER)	
	2	2	**9M-7958**	2	ABRAÇADEIRA DE MANGUEIRA (CLAMP-HOSE)	
	3	1	**247-1385**	1	GRUPO DO TANQUE DE LÍQUIDO ARREFECEDOR (TANK GP-COOLANT)	
		1	**251-3227**	1	CONJUNTO DE TAMPA DO TANQUE DE LÍQUIDO ARREFECEDOR (CAP AS-COOLANT TANK)	
	4	1	*386-6191*	1	CONJUNTO DE COTOVELO (ELBOW AS)	
		1	**2M-9780**	1	ANEL RETENTOR EM O (SEAL-O-RING)	
		1	**275-4918**	1	COTOVELO (ELBOW)	
	5	1,2	**323-3308**	4	CAPA (CAP)	
	6	2	**323-3309**	4	CAPA (CAP)	
	7	1	**329-5699**	1	MANGUEIRA (HOSE)	
	8	2	**343-5421**	2	CONJUNTO DE DEFLETOR (SHROUD AS)	
Y	9	1	**352-1456**	1	GRUPO DE RADIADOR E ARREFECEDOR DE ÓLEO HIDRÁULICO (RADIATOR & HYD OIL COOLER GP)	60
	10	2	**352-4535**	1	MANGUEIRA-RADIADOR (SUPERIOR) (HOSE-RADIATOR (UPPER))	
	11	2	**352-4536**	1	MANGUEIRA-RADIADOR (ABAIXAR) (HOSE-RADIATOR (LOWER))	
	12	1	**352-8799**	1	PLACA (PLATE)	
	13	2	**353-5987**	1	MANGUEIRA (HOSE)	
	14	1	**358-4420**	1	RETENTOR (SEAL)	
	15	1	**4P-7581**	1	GRAMPO (CLIP)	
	16	1	**1B-3057**	1	GRAMPO (CLIP)	
	19	2	**4D-7388**	2	GRAMPO (CLIP)	
M	20	2	**5C-7261**	8	PORCA (ROSCA M8X1,25) (NUT (M8X1.25-THD))	
	21	1	**381-0212**	2	ABRAÇADEIRA DE MANGUEIRA (CLAMP-HOSE)	
	22	1,2	**5P-4116**	5	ARRUELA DURA (8,8X20,5X2 MM DE ESPESSURA) (WASHER-HARD (8.8X20.5X2-MM THK))	
	23	2	**7X-0579**	10	ARRUELA DURA (8,8X25,5X2 MM DE ESPESSURA) (WASHER-HARD (8.8X25.5X2-MM THK))	
M	24	1	**8T-4133**	4	PORCA (ROSCA M10X1,5) (NUT (M10X1.5-THD))	
M	25	1	**8T-4137**	1	PARAFUSO (M10X1,5X20 MM) (BOLT (M10X1.5X20--MM))	
M	26	2	**8T-4200**	2	PARAFUSO (M8X1,25X16 MM) (BOLT (M8X1.25X16--MM))	
	27	1	**8T-4222**	6	ARRUELA DURA (11X32X2,5 MM DE ESPESSURA) (WASHER-PLATED (11X32X2.5-MM THK))	
M	28	1,2	**8T-4908**	4	PARAFUSO (M8X1,25X25 MM) (BOLT (M8X1.25X25--MM))	
	29	2	**8T-4984**	4	ABRAÇADEIRA DE MANGUEIRA (CLAMP-HOSE)	
E	30	1	**8C-3681**		MANGUEIRA (110 CM) (HOSE (110-CM))	
E	30A	2	**8C-3681**		MANGUEIRA (50 CM) (HOSE (50-CM))	
	33	1	**8T-4121**	1	ARRUELA DURA (11X21X2,5 MM DE ESPESSURA) (WASHER-HARD (11X21X2.5-MM THK))	
M	34	1	**8T-4199**	1	PARAFUSO (M8X1,25X12-MM) (BOLT (M8X1.25X12--MM))	

E - SOLICITE POR CENTÍMETRO
M - PEÇA DO SISTEMA MÉTRICO
Y - ILUSTRAÇÃO SEPARADA

352-1455 **GRUPO DE ARREFECIMENTO (COOLING GP) (*continuação*)** **i06150914**

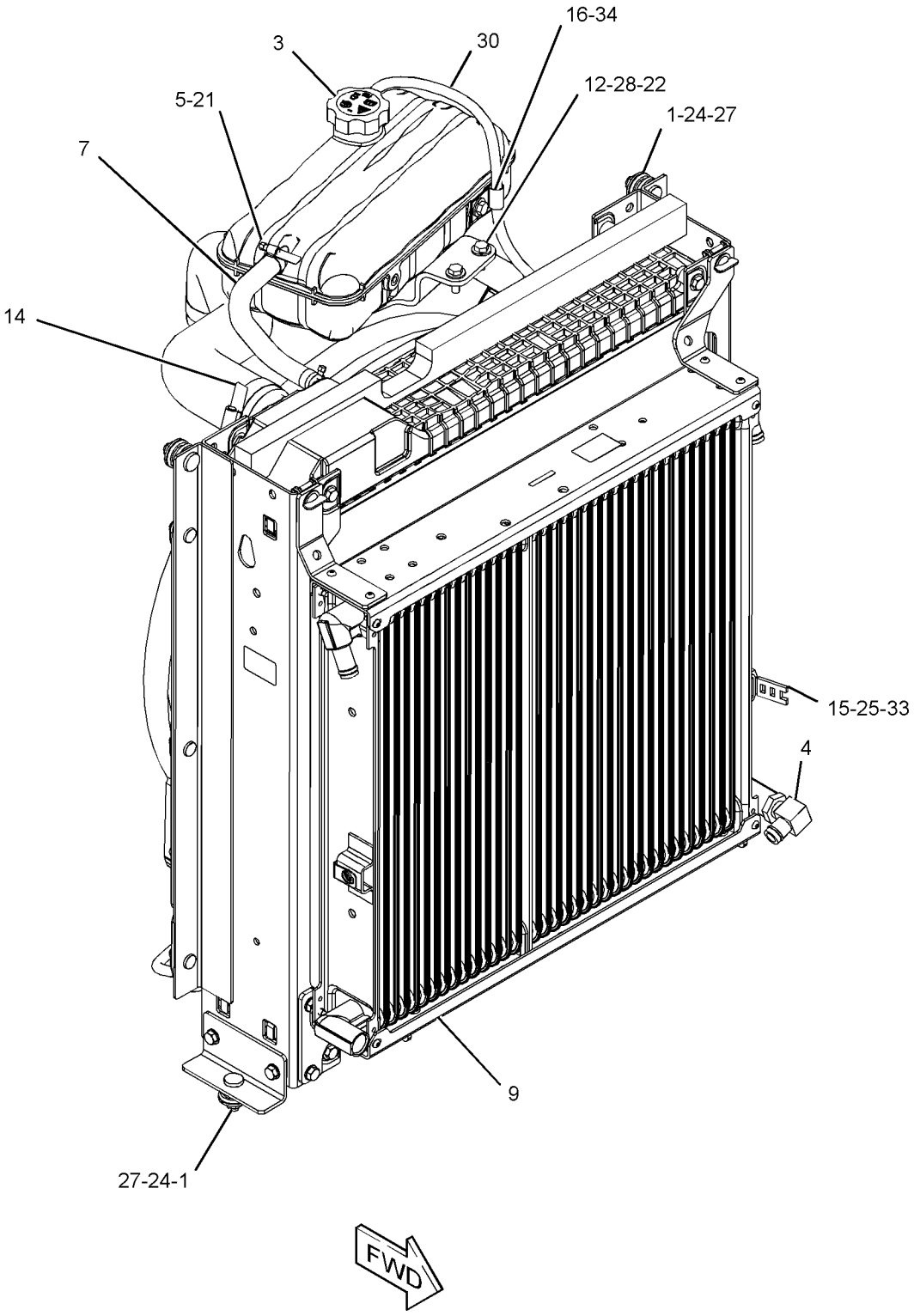

GRÁFICO 1 g03685162

352-1455 **GRUPO DE ARREFECIMENTO (COOLING GP) (*continuação*)** **i06150914**

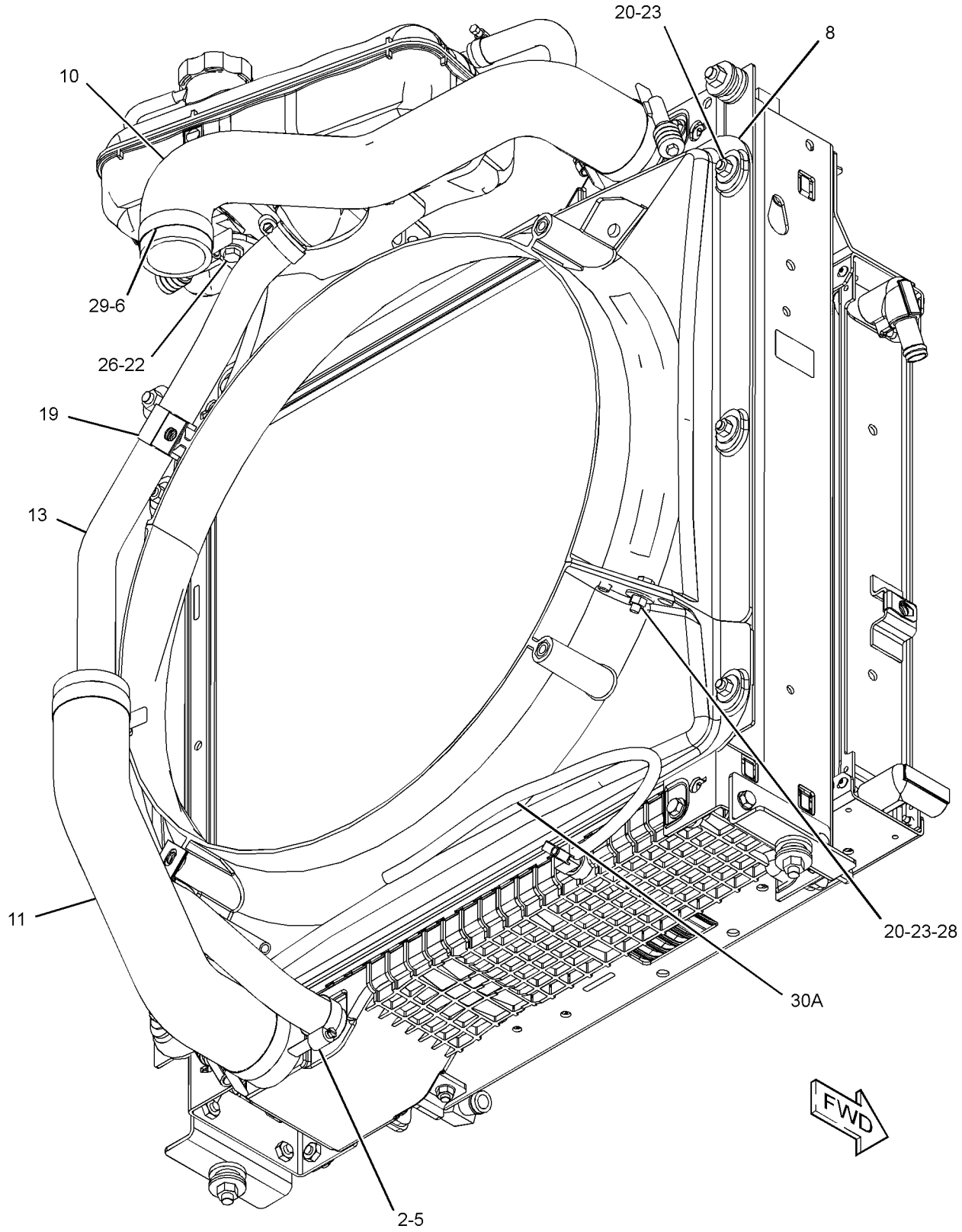

GRÁFICO 2 **<FIM>** g03422704

353-1466 ARRANJO DE VENTILADOR-SUCÇÃO—SEM AR--CONDICIONADO (FAN AR-SUCTION—WITHOUT AIR CONDITIONER)

S/N: LBS1-PARA CIMA

NÚMEROE DE 448-4774 ARRANJO DE CAPOTA

UM ACESSÓRIO

SMCS-1356 **i06143158**

NOTA	NÚMERO DA PEÇA	QTD.	NOME DA PEÇA 1 2 3 4 5 6 (NÍVEL DO PRODUTO)	CONSULTE PÁGINA
Y	*337-9761*	1	FAN GP-SUCTION (VELOCID VENTILADOR) (SEM AR--CONDICIONADO) (FAN GP-SUCTION (WITHOUT AIR CONDITIONER))	52

Y - ILUSTRAÇÃO SEPARADA

<FIM>

337-9761 FAN GP-SUCTION (VELOCID VENTILADOR)—SEM AR--CONDICIONADO (FAN GP-SUCTION—WITHOUT AIR CONDITIONER)

S/N: LBS1-PARA CIMA
7 LÂMINAS
NÚMEROE DE 353-1466 ARRANJO DE VENTILADOR-SUCÇÃO
UM ACESSÓRIO

SMCS-1356, 1360 **i06193408**

NOTA	REF. NÃO	GRÁFICO REF.	NÚMERO DA PEÇA	QTD.	NOME DA PEÇA 1 2 3 4 5 6 (NÍVEL DO PRODUTO)	CONSULTE PÁGINA
	1	1	**377-9082**	1	TENSOR DA CORREIA (BELT TENSIONER)	
	2	1	**284-1026**	1	POLIA (8 ESTRIAS) (PULLEY (8-GROOVE))	
	3	1	**390-0532**	1	CORREIA TIPO SERPENTINA (POLIA DO VENTILADOR) (BELT-SERPENTINE (FAN PULLEY))	
	4	1	**349-3261**	1	CHAPA-TENSIONADOR (PLATE-TENSIONER)	
	5	1	**352-8358**	1	CONJUNTO DE PROTEÇÃO DO VENTILADOR (GUARD AS--FAN)	
	6	1	**360-2827**	1	VENTILADOR (7 LÂMINAS) (FAN (7-BLADE))	
	7	1	**448-8168**	1	DECALQUE DE INFORMAÇÃO (ROTEAMENTO DA CORREIA) (FILM-INFORMATION (BELT ROUTING))	
	8	1	**379-2198**	1	ESPAÇADOR-VENTILADOR (PARAFUSO DE 1/4 POL, CALIBRE 10 A 12) (SPACER-FAN (10-GA TO 12-GA, 1/4-IN SCREW))	
M	9	1	**178-3336**	4	PORCA DE FLANGE SEXTAVADA (ROSCA M8X1,25) (NUT-HEX FLANGE (M8X1.25-THD))	
M	10	1	**8T-5091**	4	PARAFUSO (M8X1,25X20 MM) (BOLT (M8X1.25X20--MM))	
	11	1	**5P-4116**	4	ARRUELA DURA (8,8X20,5X2 MM DE ESPESSURA) (WASHER-HARD (8.8X20.5X2-MM THK))	
	12	1	**8T-4121**	3	ARRUELA DURA (11X21X2,5 MM DE ESPESSURA) (WASHER-HARD (11X21X2.5-MM THK))	
M	13	1	**8T-4196**	3	PARAFUSO (M10X1,5X35 MM) (BOLT (M10X1.5X35--MM))	
	14	1	**8T-4224**	8	ARRUELA DURA (8,8X16X2 MM DE ESPESSURA) (WASHER-HARD (8.8X16X2-MM THK))	
M	15	1	**8T-7547**	4	PARAFUSO (M8X1,25X30 MM) (BOLT (M8X1.25X30--MM))	
M	16	1	**9X-2099**	4	PRISIONEIRO (M8X1,25X52,75 MM) (STUD (M8X1.25X52.75-MM))	

M - PEÇA DO SISTEMA MÉTRICO

337-9761 **FAN GP-SUCTION (VELOCID VENTILADOR) (FAN GP-SUCTION) (*continuação*)** **i06193408**

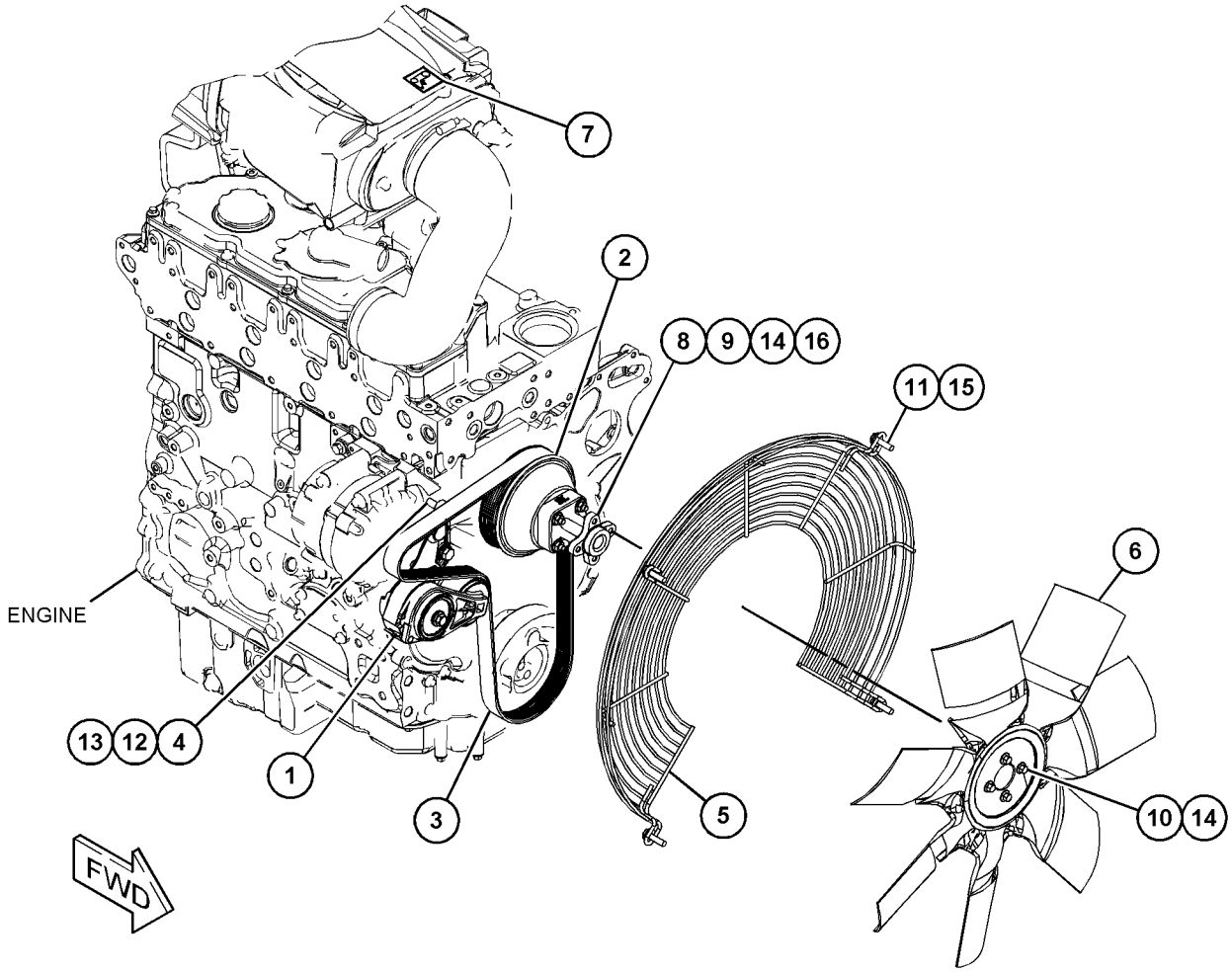

GRÁFICO 1 **<FIM>** g03748674

337-9762 FAN GP-SUCTION (VELOCID VENTILADOR)—COM AR--CONDICIONADO (FAN GP-SUCTION—WITH AIR CONDITIONER)

S/N: LBS1-PARA CIMA

7 LÂMINAS

NÚMEROE DE 450-8702 ARRANJO DO AQUECEDOR E AR CONDICIONADO

UM ACESSÓRIO

SMCS-1356, 1360 **i06147251**

NOTA	REF. NÃO	GRÁFICO REF.	NÚMERO DA PEÇA	QTD.	NOME DA PEÇA 1 2 3 4 5 6 (NÍVEL DO PRODUTO)	CONSULTE PÁGINA
	1	1	**377-9087**	1	TENSOR DA CORREIA (BELT TENSIONER)	
	2	1	**261-0428**	1	CONJUNTO DA POLIA-INTERMEDIÁRIO (PULLEY AS--IDLER)	
M		1	**307-2242**	1	PARAFUSO (M10X1,5X45 MM) (BOLT (M10X1.5X45--MM))	
	3	1	**284-1026**	1	POLIA (8 ESTRIAS) (PULLEY (8-GROOVE))	
	4	1	**390-0536**	1	CORREIA TIPO SERPENTINA (POLIA DO VENTILADOR) (BELT-SERPENTINE (FAN PULLEY))	
	5	1	**348-8149**	1	PLACA DE FIXAÇÃO (PLATE-MOUNTING)	
	6	1	**352-8358**	1	CONJUNTO DE PROTEÇÃO DO VENTILADOR (GUARD AS--FAN)	
	7	1	**360-2827**	1	VENTILADOR (7 LÂMINAS) (FAN (7-BLADE))	
	8	1	**448-8167**	1	DECALQUE DE INFORMAÇÃO (ROTEAMENTO DA CORREIA) (FILM-INFORMATION (BELT ROUTING))	
	9	1	**379-2198**	1	ESPAÇADOR-VENTILADOR (PARAFUSO DE 1/4 POL, CALIBRE 10 A 12) (SPACER-FAN (10-GA TO 12-GA, 1/4-IN SCREW))	
M	10	1	**178-3336**	4	PORCA DE FLANGE SEXTAVADA (ROSCA M8X1,25) (NUT-HEX FLANGE (M8X1.25-THD))	
M	11	1	**8T-5091**	4	PARAFUSO (M8X1,25X20 MM) (BOLT (M8X1.25X20--MM))	
	12	1	**5P-4116**	4	ARRUELA DURA (8,8X20,5X2 MM DE ESPESSURA) (WASHER-HARD (8.8X20.5X2-MM THK))	
	13	1	**8T-4121**	3	ARRUELA DURA (11X21X2,5 MM DE ESPESSURA) (WASHER-HARD (11X21X2.5-MM THK))	
M	14	1	**8T-4196**	3	PARAFUSO (M10X1,5X35 MM) (BOLT (M10X1.5X35--MM))	
	15	1	**8T-4224**	8	ARRUELA DURA (8,8X16X2 MM DE ESPESSURA) (WASHER-HARD (8.8X16X2-MM THK))	
M	16	1	**8T-7547**	4	PARAFUSO (M8X1,25X30 MM) (BOLT (M8X1.25X30--MM))	
M	17	1	**9X-2099**	4	PRISIONEIRO (M8X1,25X52,75 MM) (STUD (M8X1.25X52.75-MM))	

M - PEÇA DO SISTEMA MÉTRICO

337-9762 **FAN GP-SUCTION (VELOCID VENTILADOR) (FAN GP-SUCTION) (*continuação*)** **i06147251**

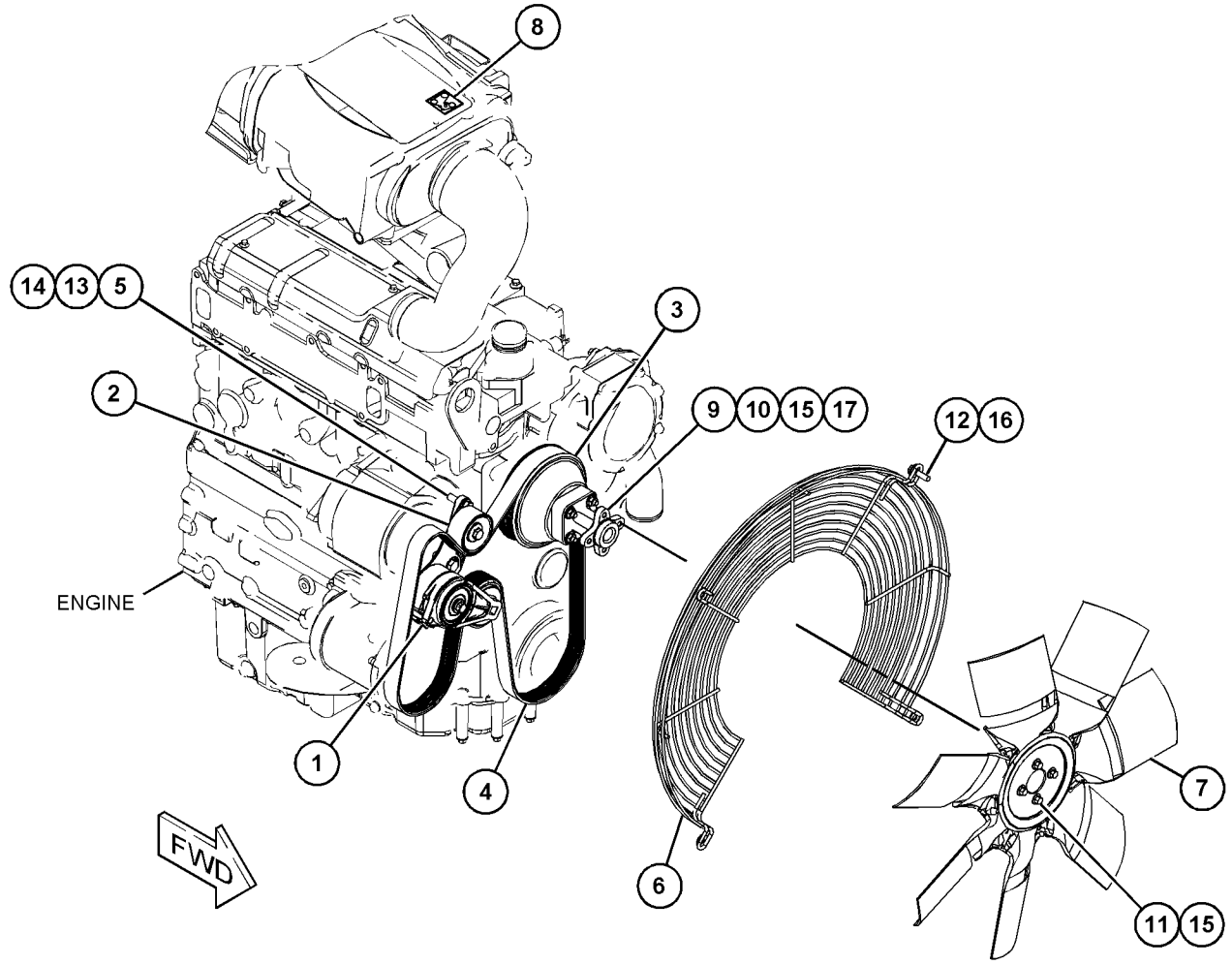

GRÁFICO 1 **<FIM>** g03748673

391-9939 GRUPO DE TUBULAÇÕES DO ARREFECEDOR DO TREM DE FORÇA—MUDANÇA PADRÃO (LINES GP-POWER TRAIN COOLER—STANDARD SHIFT)

S/N: LBS1-PARA CIMA

NÚMEROE DE 462-7475, 462-7477 ARRANJO DE TRANSMISSÃO-COMANDO DIREITO

UM ACESSÓRIO

SMCS-1375, 3016 **i06148066**

NOTA	REF. NÃO	GRÁFICO REF.	NÚMERO DA PEÇA	QTD.	NOME DA PEÇA 1 2 3 4 5 6 (NÍVEL DO PRODUTO)	CONSULTE PÁGINA
	1	1	**9U-6992**	1	CONJUNTO DE CONECTOR (CONNECTOR AS)	
		1	**2M-9780**	1	ANEL RETENTOR EM O (SEAL-O-RING)	
		1	**195-7930**	1	CONECTOR (CONNECTOR)	
	2	1	**7K-1181**	1	CABO TIPO CINTA (STRAP-CABLE)	
	3	1	**323-3308**	8	CAPA (CAP)	
	4	1	**334-6086**	1	CONJUNTO DE COUPLING (COUPLING AS)	
	5	1	**370-4021**	1	TUBO (TUBE)	
	6	1	*386-6191*	1	CONJUNTO DE COTOVELO (ELBOW AS)	
		1	**2M-9780**	1	ANEL RETENTOR EM O (SEAL-O-RING)	
		1	**275-4918**	1	COTOVELO (ELBOW)	
	7	1	*148-8322*	1	CONJUNTO DE CONECTOR (CONNECTOR AS)	
		1	**2M-9780**	1	ANEL RETENTOR EM O (SEAL-O-RING)	
		1	**6V-8640**	1	CONECTOR (CONNECTOR)	
		1	**6V-9746**	1	ANEL RETENTOR EM O (SEAL-O-RING)	
	8	1	**3E-7445**	8	ABRAÇADEIRA DE MANGUEIRA (CLAMP-HOSE)	
	9	1	**3S-2093**	2	CABO TIPO CINTA (STRAP-CABLE)	
	10	1	**4P-7581**	1	GRAMPO (CLIP)	
	11	1	**6D-4246**	2	GRAMPO (CLIP)	
	12	1	**8T-4121**	2	ARRUELA DURA (11X21X2,5 MM DE ESPESSURA) (WASHER-HARD (11X21X2.5-MM THK))	
M	13	1	**8T-4137**	2	PARAFUSO (M10X1,5X20 MM) (BOLT (M10X1.5X20--MM))	
E	14	1	**262-8088**		MANGUEIRA (101,5 CM) (HOSE (101.5-CM))	
E	14A	1	**262-8088**		MANGUEIRA (54,8 CM) (HOSE (54.8-CM))	
E	14B	1	**262-8088**		MANGUEIRA (43 CM) (HOSE (43-CM))	
E	14C	1	**262-8088**		MANGUEIRA (73,5 CM) (HOSE (73.5-CM))	
E	15	1	**149-7372**		LUVA DE ABRASÃO (25 CM CADA) (SLEEVE-ABRASION (25-CM EACH))	

E - SOLICITE POR CENTÍMETRO
M - PEÇA DO SISTEMA MÉTRICO

391-9939 **GRUPO DE TUBULAÇÕES DO ARREFECEDOR DO TREM DE FORÇA (LINES GP-POWER TRAIN COOLER)**
(***continuação***) **i06148066**

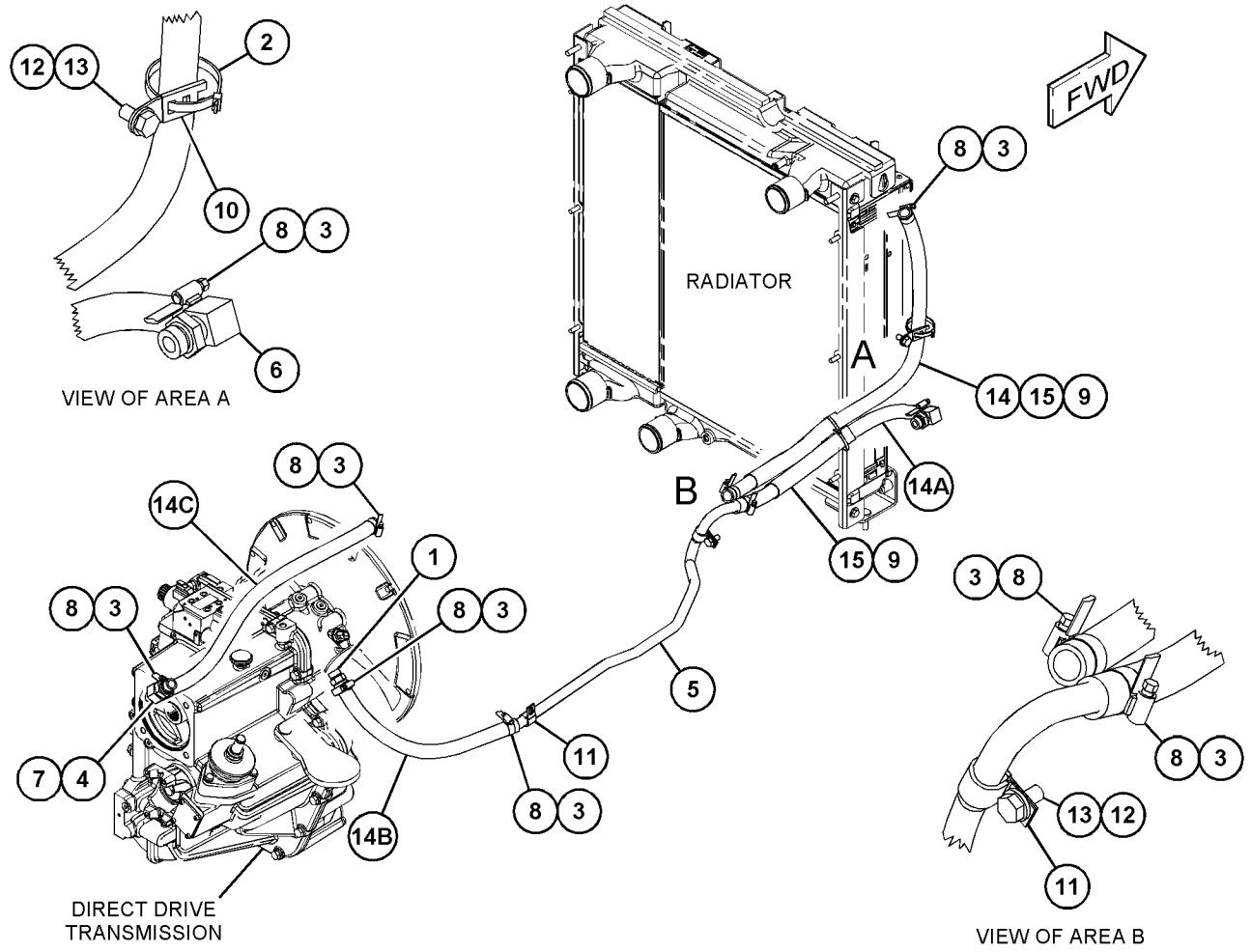

GRÁFICO 1 **<FIM>** g03720410

420-8863 GRUPO DE TUBULAÇÕES DO ARREFECEDOR DO TREM DE FORÇA–MUDANÇA AUTOMÁTICA DE MARCHA (LINES GP-POWER TRAIN COOLER–AUTOSHIFT)

S/N: LBS1-PARA CIMA
NÚMEROE DE 462-7478 ARRANJO DE TRANSMISSÃO-SERVOTRANSMISSÃO
UM ACESSÓRIO

SMCS-1375, 3016 **i06148161**

NOTA	REF. NÃO	GRÁFICO REF.	NÚMERO DA PEÇA	QTD.	NOME DA PEÇA 1 2 3 4 5 6 (NÍVEL DO PRODUTO)	CONSULTE PÁGINA
	1	1	**7K-1181**	1	CABO TIPO CINTA (STRAP-CABLE)	
	2	1	**323-3308**	8	CAPA (CAP)	
	3	1	**334-6086**	2	CONJUNTO DE COUPLING (COUPLING AS)	
	4	1	**370-4021**	1	TUBO (TUBE)	
	5	1	*386-6191*	1	CONJUNTO DE COTOVELO (ELBOW AS)	
		1	**2M-9780**	1	ANEL RETENTOR EM O (SEAL-O-RING)	
		1	**275-4918**	1	COTOVELO (ELBOW)	
	6	1	*148-8339*	2	CONJUNTO DE CONECTOR (CONNECTOR AS)	
					(CADA UM INCLUI)	
		1	**6V-8716**	1	CONECTOR (RETA) (CONNECTOR (STRAIGHT))	
		1	**6V-9746**	1	ANEL RETENTOR EM O (SEAL-O-RING)	
		1	**7M-8485**	1	ANEL RETENTOR EM O (SEAL-O-RING)	
	7	1	**3E-7445**	8	ABRAÇADEIRA DE MANGUEIRA (CLAMP-HOSE)	
	8	1	**3S-2093**	2	CABO TIPO CINTA (STRAP-CABLE)	
	9	1	**4P-7581**	1	GRAMPO (CLIP)	
	10	1	**6D-4246**	2	GRAMPO (CLIP)	
	11	1	**8T-4121**	2	ARRUELA DURA (11X21X2,5 MM DE ESPESSURA) (WASHER-HARD (11X21X2.5-MM THK))	
M	12	1	**8T-4137**	2	PARAFUSO (M10X1,5X20 MM) (BOLT (M10X1.5X20--MM))	
E	13	1	**262-8088**		MANGUEIRA (101,5 CM) (HOSE (101.5-CM))	
E	13A	1	**262-8088**		MANGUEIRA (94 CM) (HOSE (94-CM))	
E	13B	1	**262-8088**		MANGUEIRA (57,5 CM) (HOSE (57.5-CM))	
E	13C	1	**262-8088**		MANGUEIRA (37,5 CM) (HOSE (37.5-CM))	
G	14	1	**160-2246**		LUVA DE ABRASÃO (9,84 POL CADA) (SLEEVE--ABRASION (9.84-IN EACH))	

E - SOLICITE POR CENTÍMETRO
G - SOLICITE POR CENTÍMETRO
M - PEÇA DO SISTEMA MÉTRICO

420-8863 **GRUPO DE TUBULAÇÕES DO ARREFECEDOR DO TREM DE FORÇA (LINES GP-POWER TRAIN COOLER)**
(*continuação*) **i06148161**

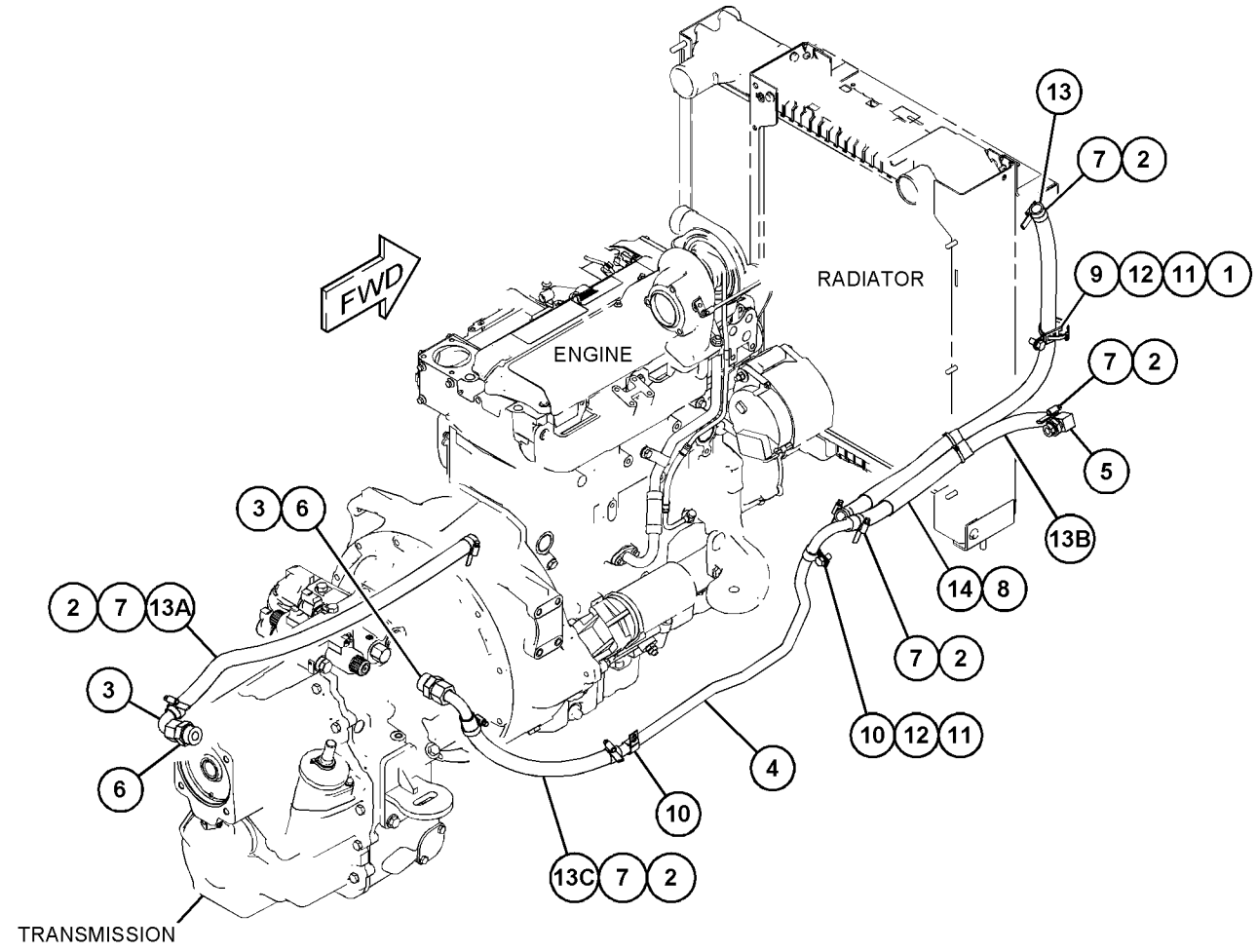

GRÁFICO 1 **<FIM>** g03733430

352-1456 GRUPO DE RADIADOR E ARREFECEDOR DE ÓLEO HIDRÁULICO (RADIATOR & HYD OIL COOLER GP)

S/N: LBS1-PARA CIMA
NÚMEROE DE 352-1455 GRUPO DE ARREFECIMENTO
UM ACESSÓRIO

SMCS-1353, 1374 **i06150915**

NOTA	REF. NÃO	GRÁFICO REF.	NÚMERO DA PEÇA	QTD.	NOME DA PEÇA 1 2 3 4 5 6 (NÍVEL DO PRODUTO)	CONSULTE PÁGINA
	1	1	**377-5267**	1	GRUPO DO RADIADOR (RADIATOR GP)	
		1	**225-4287**	1	GRUPO DE VÁLVULAS-DRENO DO RADIADOR (VALVE GP-RADIATOR DRAIN)	
		1	**385-8594**	2	RECIPIENTE (RECEPTACLE)	
	2	1	**377-5268**	1	GRUPO DO ARREFECEDOR-FLUIDO HIDRÁULICO E DA TRANSMISSÃO (COOLER GP-HYD & XMSN OIL)	
		1	**385-8591**	2	PRISIONEIRO (STUD)	
		1	**385-8593**	2	RETENTOR (RETAINER)	

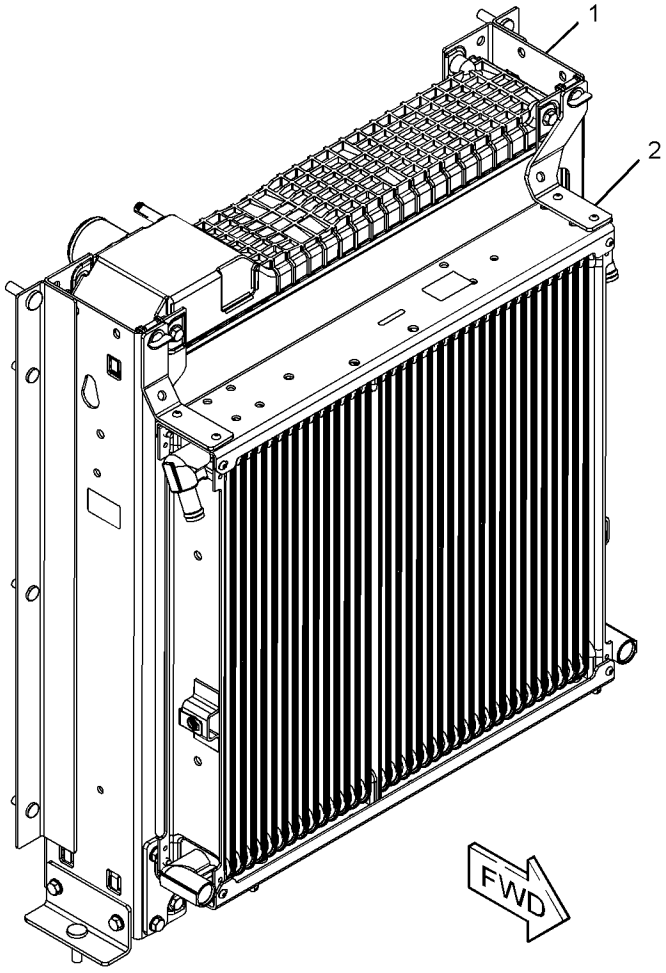

GRÁFICO 1 **<FIM>** g02824996

343-5643 GRUPO DO PURIFICADOR DE AR (AIR CLEANER GP)

S/N: LBS1-PARA CIMA
NÚMEROE DE 353-1379 GRUPO DO PURIFICADOR DE AR
UM ACESSÓRIO

SMCS-1051, 1054

i06150913

NOTA	REF. NÃO	GRÁFICO REF.	NÚMERO DA PEÇA	QTD.	NOME DA PEÇA 1 2 3 4 5 6 (NÍVEL DO PRODUTO)	CONSULTE PÁGINA
	1	1	**346-6687**	1	ELEMENTO FILTRANTE DE AR (PRIMÁRIO) (FILTER ELEMENT-AIR (PRIMARY))	
	2	1	**346-6688**	1	ELEMENTO FILTRANTE DE AR (SECUNDÁRIO) (FILTER ELEMENT-AIR (SECONDARY))	
	3	1	**353-1641**	1	TAMPA (COVER)	
	4	1	**353-4847**	1	VÁLVULA DE POEIRA DO PURIFICADOR DE AR (VALVE--AIR CLEANER DUST)	

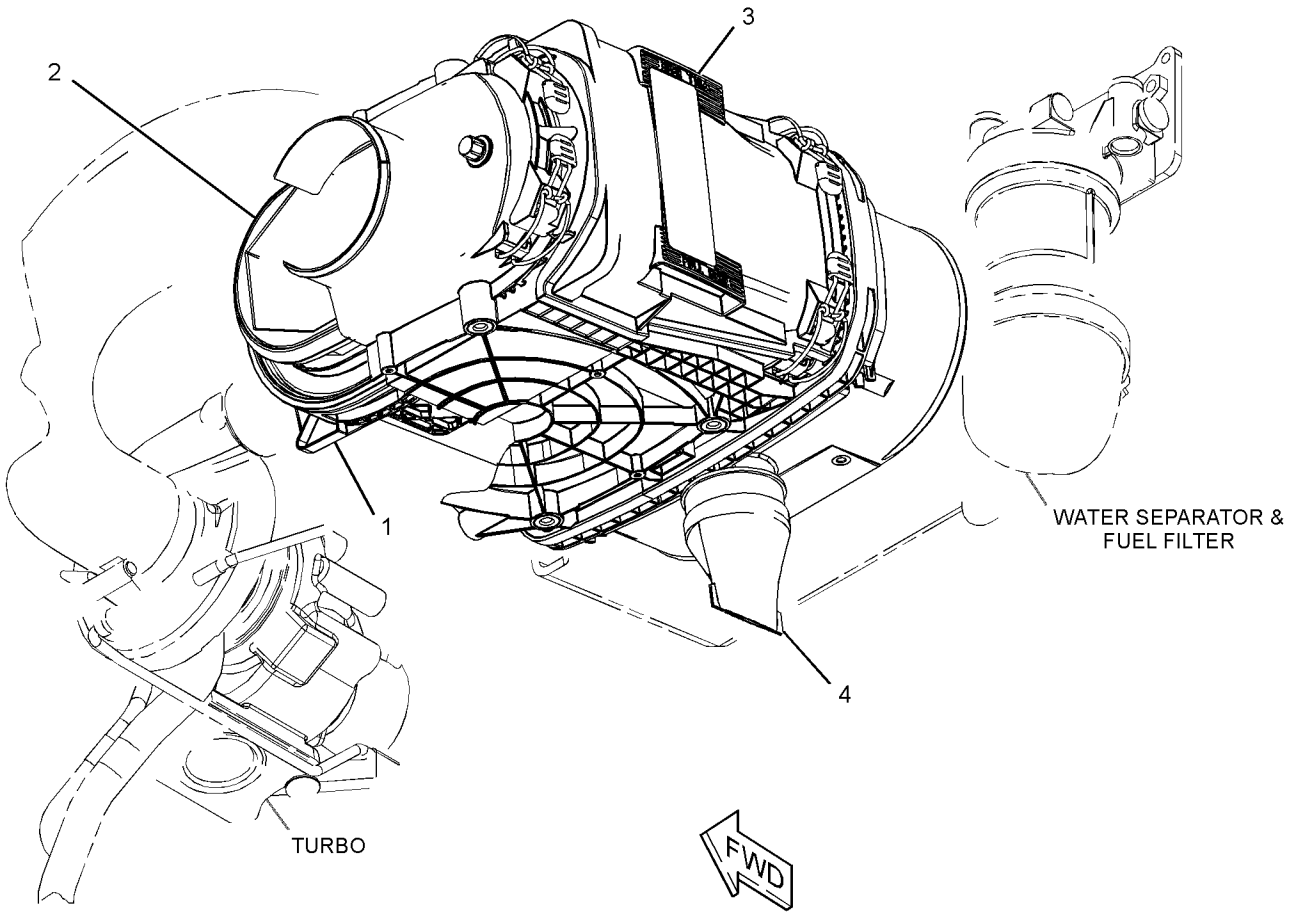

GRÁFICO 1 **<FIM>** g02823057

353-1379 GRUPO DO PURIFICADOR DE AR (AIR CLEANER GP)

S/N: LBS1-PARA CIMA
NÚMEROE DE 485-5502 ARRANJO DE MOTOR-CONCLUÍDO
UM ACESSÓRIO

SMCS-1051, 1054

i06150908

NOTA	REF. NÃO	GRÁFICO REF.	NÚMERO DA PEÇA	QTD.	NOME DA PEÇA 1 2 3 4 5 6 (NÍVEL DO PRODUTO)	CONSULTE PÁGINA
	1	1	**276-4836**	1	INTERRUPTOR-PRESSÃO (PURIFICADOR DE AR) (SWITCH-PRESSURE (AIR CLEANER))	
	2	1	**323-3309**	2	CAPA (CAP)	
	3	1	**323-6645**	1	CAPA (CAP)	
	4	1	**339-3043**	1	DUTO-AR (DUCT-AIR)	
	5	1	**341-8901**	1	CONJUNTO DE SUPORTE (SUPPORT AS)	
M		1	**159-9540**	6	PORCA DE SOLDA (ROSCA M8X1,25) (NUT-WELD (M8X1.25-THD))	
Y	6	1	**343-5643**	1	GRUPO DO PURIFICADOR DE AR (AIR CLEANER GP)	61
	7	1	**367-8073**	1	RETENTOR (SEAL)	
	8	1	**415-2898**	1	MANGUEIRA (HOSE)	
	9	1	**463-9225**	1	PLACA DE INSTRUÇÃO (PONTOS DE LUBRIFICAÇÃO) (PLATE-INSTRUCTION (LUBRICATION POINTS))	
	10	1	**242-8009**	2	PARAFUSO DE CABEÇA PANELA (6-19X0,5 POL) (SCREW-PAN HEAD (6-19X0.5-IN))	
	11	1	**295-5550**	1	ABRAÇADEIRA TIPO CINTA (TENSÃO CONSTANTE) (CLAMP-BAND (CONSTANT TENSION))	
	12	1	**4H-3001**	1	BUJÃO-BOTÃO (PLUG-BUTTON)	
M	13	1	**5C-9553**	4	PARAFUSO (M6X1X16 MM) (BOLT (M6X1X16-MM))	
	14	1	**5P-1717**	1	ABRAÇADEIRA DE MANGUEIRA (CLAMP-HOSE)	
	15	1	**5P-4116**	4	ARRUELA DURA (8,8X20,5X2 MM DE ESPESSURA) (WASHER-HARD (8.8X20.5X2-MM THK))	
	16	1	**7X-7729**	2	ARRUELA (11X25X3 MM DE ESPESSURA) (WASHER (11X25X3-MM THK))	
M	17	1	**8T-4133**	2	PORCA (ROSCA M10X1,5) (NUT (M10X1.5-THD))	
M	18	1	**8T-4908**	4	PARAFUSO (M8X1,25X25 MM) (BOLT (M8X1.25X25--MM))	
	19	1	**8T-9402**	1	ABRAÇADEIRA DE MANGUEIRA (CLAMP-HOSE)	
	20	1	**9X-6165**	4	ARRUELA (6,5X22X2,5 MM DE ESPESSURA) (WASHER (6.5X22X2.5-MM THK))	

M - PEÇA DO SISTEMA MÉTRICO
Y - ILUSTRAÇÃO SEPARADA

353-1379 **GRUPO DO PURIFICADOR DE AR (AIR CLEANER GP) (*continuação*)** **i06150908**

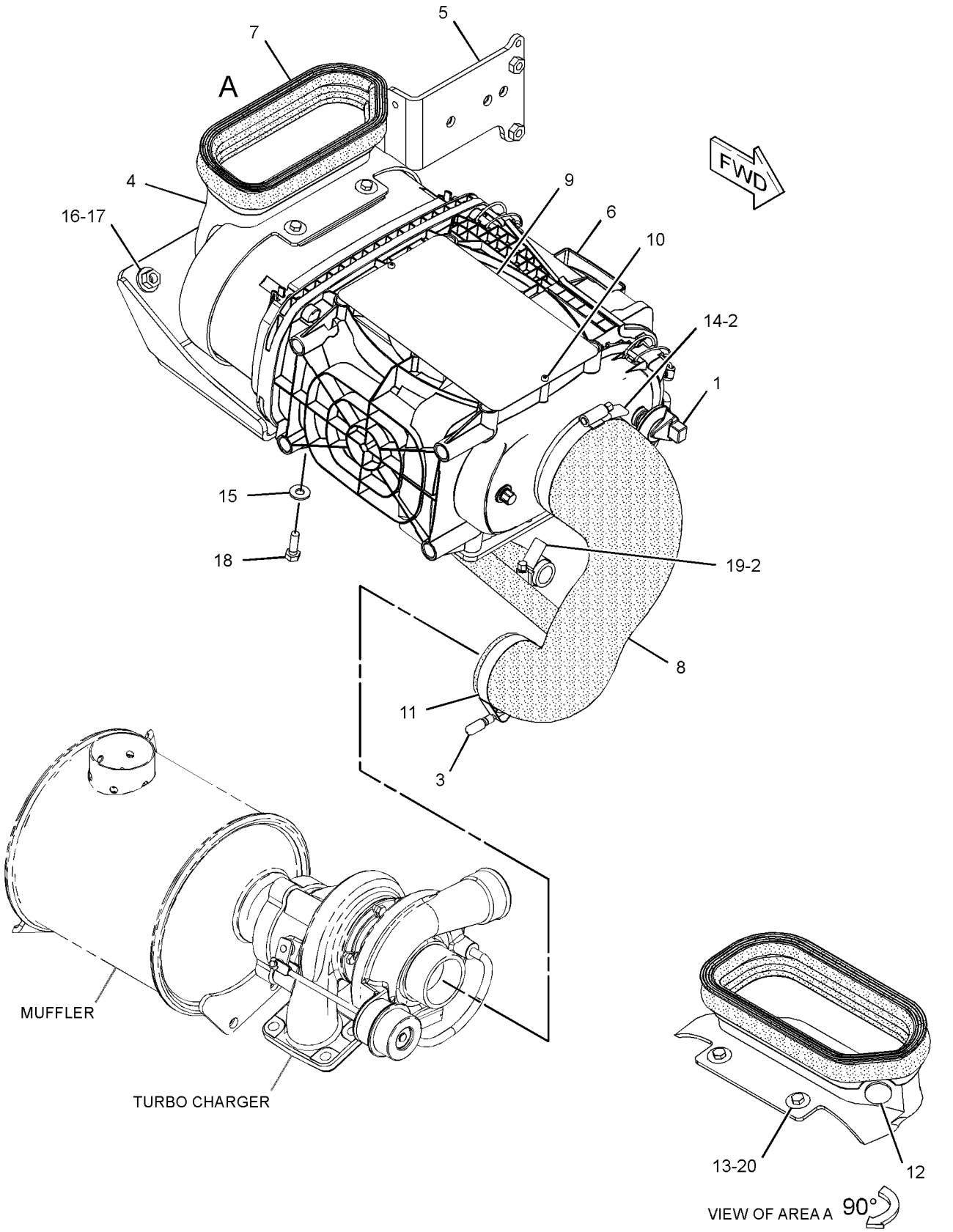

GRÁFICO 1 **<FIM>** g02790785

231-0149 GRUPO DA TAMPA-COLETOR DE ADMISSÃO (COVER GP--INLET MANIFOLD)

S/N: CRS1-PARA CIMA
NÚMEROE DE 364-5753 ARRANJO DO MOTOR-PRIMÁRIO
UM ACESSÓRIO

SMCS-1058 **i03821234**

NOTA	REF. NÃO	GRÁFICO REF.	NÚMERO DA PEÇA	QTD.	NOME DA PEÇA 1 2 3 4 5 6 (NÍVEL DO PRODUTO)	CONSULTE PÁGINA
	1	1	**111-8222**	12	PARAFUSO (M8X16 MM) (BOLT (M8X16-MM))	
	2	1	**114-2579**	3	JUNTA (GASKET)	
	3	1	**185-6627**	3	PLACA (PLATE)	

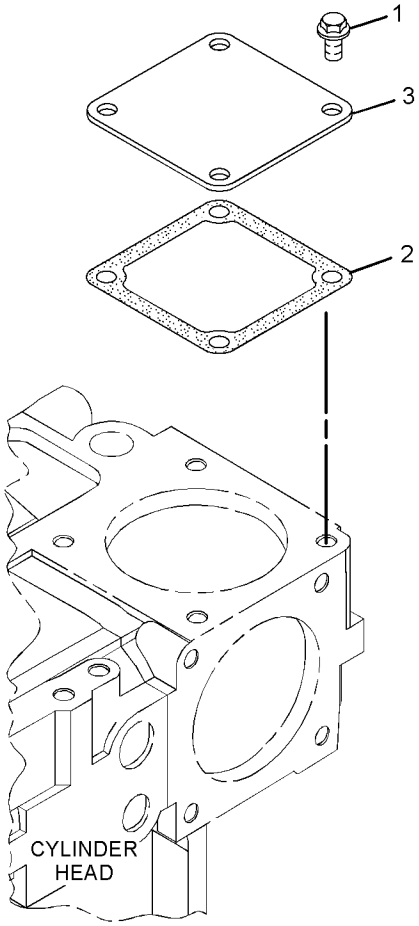

GRÁFICO 1 **<FIM>** g02090293

350-3689 GRUPO DE EXTENSÃO-ESCAPE (EXTENSION GP--EXHAUST)

S/N: LBS1-PARA CIMA
NÚMEROE DE 485-5502 ARRANJO DE MOTOR-CONCLUÍDO
UM ACESSÓRIO

SMCS-1061 **i06150916**

NOTA	REF. NÃO	GRÁFICO REF.	NÚMERO DA PEÇA	QTD.	NOME DA PEÇA 1 2 3 4 5 6 (NÍVEL DO PRODUTO)	CONSULTE PÁGINA
	1	1	**388-7012**	1	ABRAÇADEIRA-PARAFUSO CURVO (CLAMP-BENT BOLT)	
	2	1	**239-2270**	1	TUBO DE EXTENSÃO (PIPE-EXTENSION)	
	3	1	**350-4310**	1	CONJUNTO DE SUPORTE (SUPPORT AS)	
	4	1	**7X-7729**	2	ARRUELA (11X25X3 MM DE ESPESSURA) (WASHER (11X25X3-MM THK))	
M	5	1	**8T-4195**	2	PARAFUSO (M10X1,5X30 MM) (BOLT (M10X1.5X30--MM))	

M - PEÇA DO SISTEMA MÉTRICO

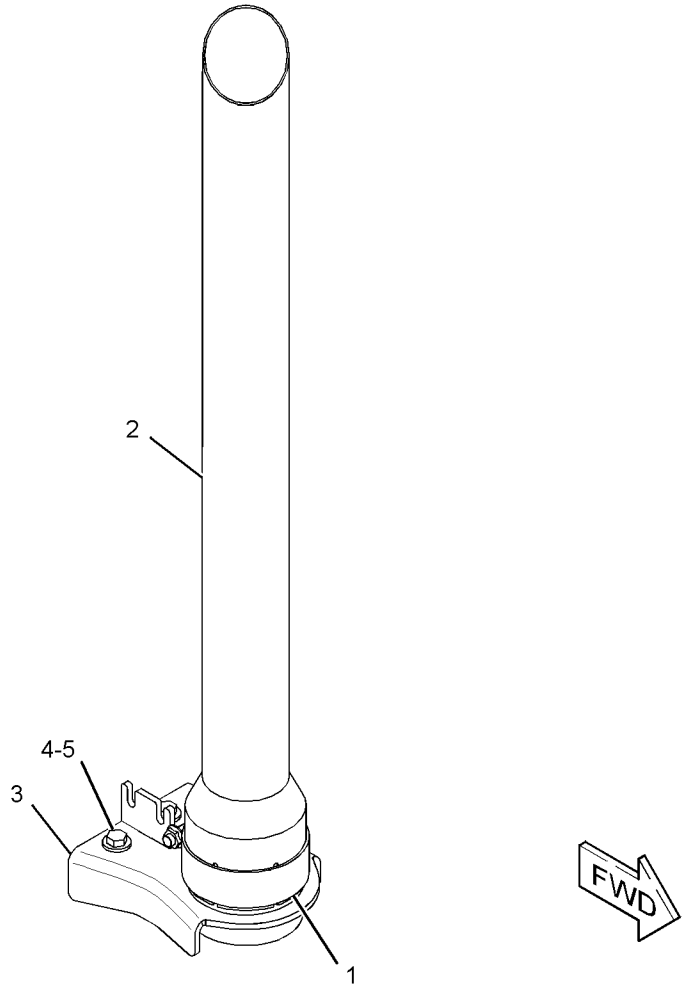

GRÁFICO 1 **<FIM>** g02806196

352-1454 GRUPO DO SILENCIOSO–TURBOCOMPRESSOR (MUFFLER GP–TURBOCHARGER)

S/N: LBS1-PARA CIMA
NÚMEROE DE 485-5502 ARRANJO DE MOTOR-CONCLUÍDO
UM ACESSÓRIO

SMCS-1062 **i06150925**

NOTA	REF. NÃO	GRÁFICO REF.	NÚMERO DA PEÇA	QTD.	NOME DA PEÇA 1 2 3 4 5 6 (NÍVEL DO PRODUTO)	CONSULTE PÁGINA
M	1	1	**6I-0364**	3	PRISIONEIRO (M10X1,5X45 MM) (STUD (M10X1.5X45--MM))	
M	2	1	**6I-0563**	3	PORCA (ROSCA M10X1,5) (NUT (M10X1.5-THD))	
	3	1	**352-1930**	1	CONJUNTO DE SUPORTE (SUPPORT AS)	
	4	1	**359-3495**	1	CONJUNTO DO SILENCIOSO (MUFFLER AS)	
	5	1	**373-6522**	1	SUPORTE (SUPPORT)	
	6	1	**5P-4116**	4	ARRUELA DURA (8,8X20,5X2 MM DE ESPESSURA) (WASHER-HARD (8.8X20.5X2-MM THK))	
	7	1	**7X-7729**	6	ARRUELA (11X25X3 MM DE ESPESSURA) (WASHER (11X25X3-MM THK))	
M	8	1	**8T-4136**	4	PARAFUSO (M10X1,5X25 MM) (BOLT (M10X1.5X25--MM))	
M	9	1	**8T-4189**	4	PARAFUSO (M8X1,25X20 MM) (BOLT (M8X1.25X20--MM))	
M	10	1	**8T-4195**	2	PARAFUSO (M10X1,5X30 MM) (BOLT (M10X1.5X30--MM))	

M - PEÇA DO SISTEMA MÉTRICO

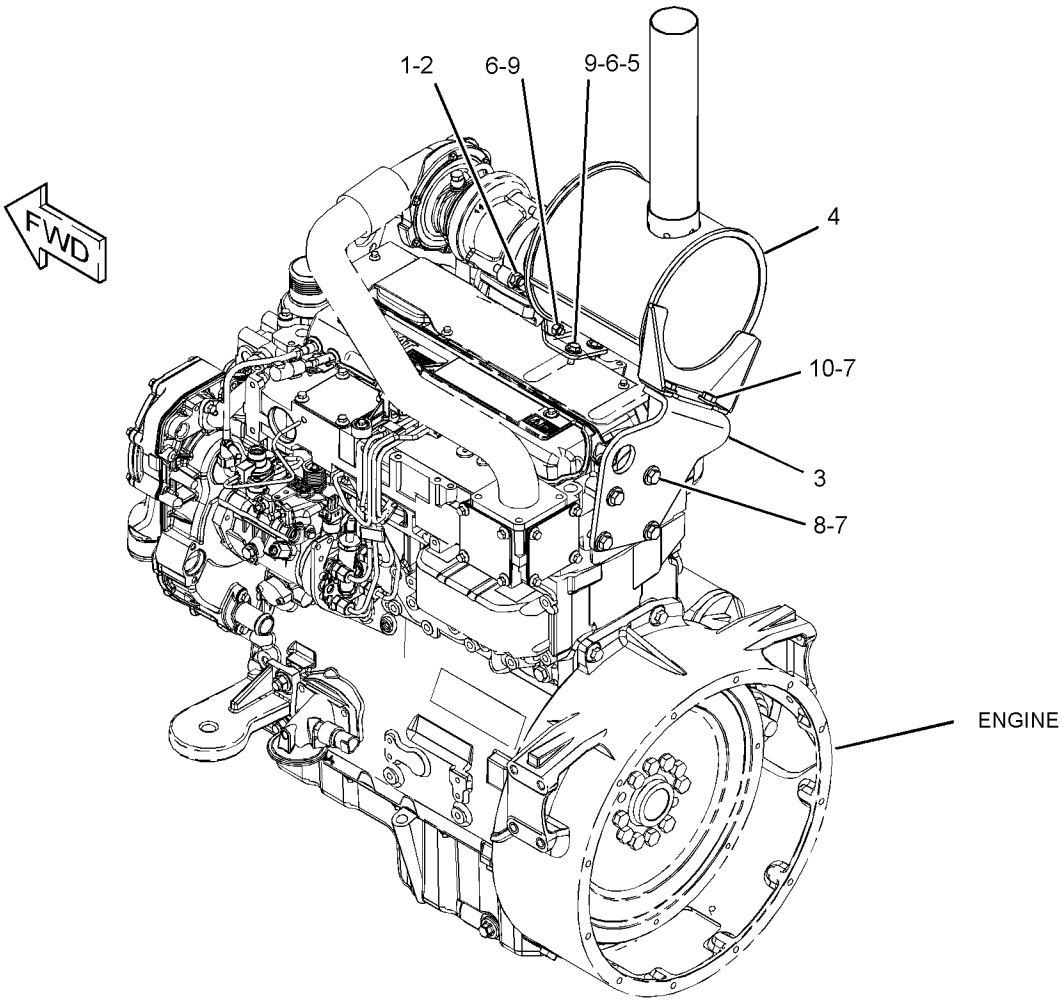

GRÁFICO 1 **<FIM>** g03646023

237-3924 GRUPO DO TURBOALIMENTADOR (TURBOCHARGER GP)

S/N: CRS1-PARA CIMA
NÚMEROE DE 364-5753 ARRANJO DO MOTOR-PRIMÁRIO
UM ACESSÓRIO

SMCS-1052, 1053

i05988378

NOTA	REF. NÃO	GRÁFICO REF.	NÚMERO DA PEÇA	QTD.	NOME DA PEÇA 1 2 3 4 5 6 (NÍVEL DO PRODUTO)	CONSULTE PÁGINA
M	1	1	**6I-0217**	2	PARAFUSO (M8X1,25X20 MM) (BOLT (M8X1.25X20--MM))	
M	2	1	**6I-0563**	4	PORCA (ROSCA M10X1,5) (NUT (M10X1.5-THD))	
M	3	1	**6I-0572**	4	PARAFUSO (M8X1,25X20 MM) (BOLT (M8X1.25X20--MM))	
M	4	1	**106-8916**	2	PARAFUSO (M6X16 MM) (BOLT (M6X16-MM))	
	5	1	**141-1667**	2	ABRAÇADEIRA DE MANGUEIRA (CLAMP-HOSE)	
	6	1	**361-7519**	4	HASTE ROSCADA (ROD-THREADED)	
	7	1	**174-9638**	8	PARAFUSO (BOLT)	
	8	1	**194-5390**	1	JUNTA-COLETOR (GASKET-MANIFOLD)	
	9	1	**371-5700**	1	COLETOR DE ESCAPE (MANIFOLD-EXHAUST)	
	10	1	**353-3477**	1	JUNTA DO TURBOCOMPRESSOR (GASKET-TURBOCHARGER)	
	11	1	**353-3478**	1	JUNTA DO TURBOCOMPRESSOR (GASKET-TURBOCHARGER)	
	12	1	**225-8536**	1	JUNTA (COLETOR) (GASKET (MANIFOLD))	
	13	1	**263-5376**	1	MANGUEIRA (HOSE)	
	14	1	**234-3030**	1	JUNTA-ADMISSÃO (GASKET-INLET)	
	15	1	**322-9616**	1	CONJUNTO DE TUBOS-TURBOCOMPRESSOR (TUBE AS--TURBOCHARGER)	
	15A	1	**225-8524**	2	PARAFUSO ESPECIAL (BANJO) (BOLT-SPECIAL (BANJO))	
	15B	1	**225-8526**	4	ARRUELA (10,4X13,75X1,37 MM DE ESPESSURA) (WASHER (10.4X13.75X1.37-MM THK))	
R	16	1	**237-3786**	1	GRUPO DO TURBOALIMENTADOR (TURBOCHARGER GP)	
		1	**300-6520**	1	CONJUNTO DE MANGUEIRA (HOSE AS)	
		1	**107-2348**	2	GRAMPO (CLIP)	
	17	1	**322-9615**	1	TUBO-TURBOCOMPRESSOR (TUBE-TURBOCHARGER)	
	18	1	**237-3794**	1	PARAFUSO (BOLT)	
	19	1	**237-3921**	1	GRAMPO (CLIP)	
	20	1	**237-3922**	1	TUBO (TUBE)	

M - PEÇA DO SISTEMA MÉTRICO
R - PEÇAS REMANUFATURADAS PODEM ESTAR DISPONÍVEIS

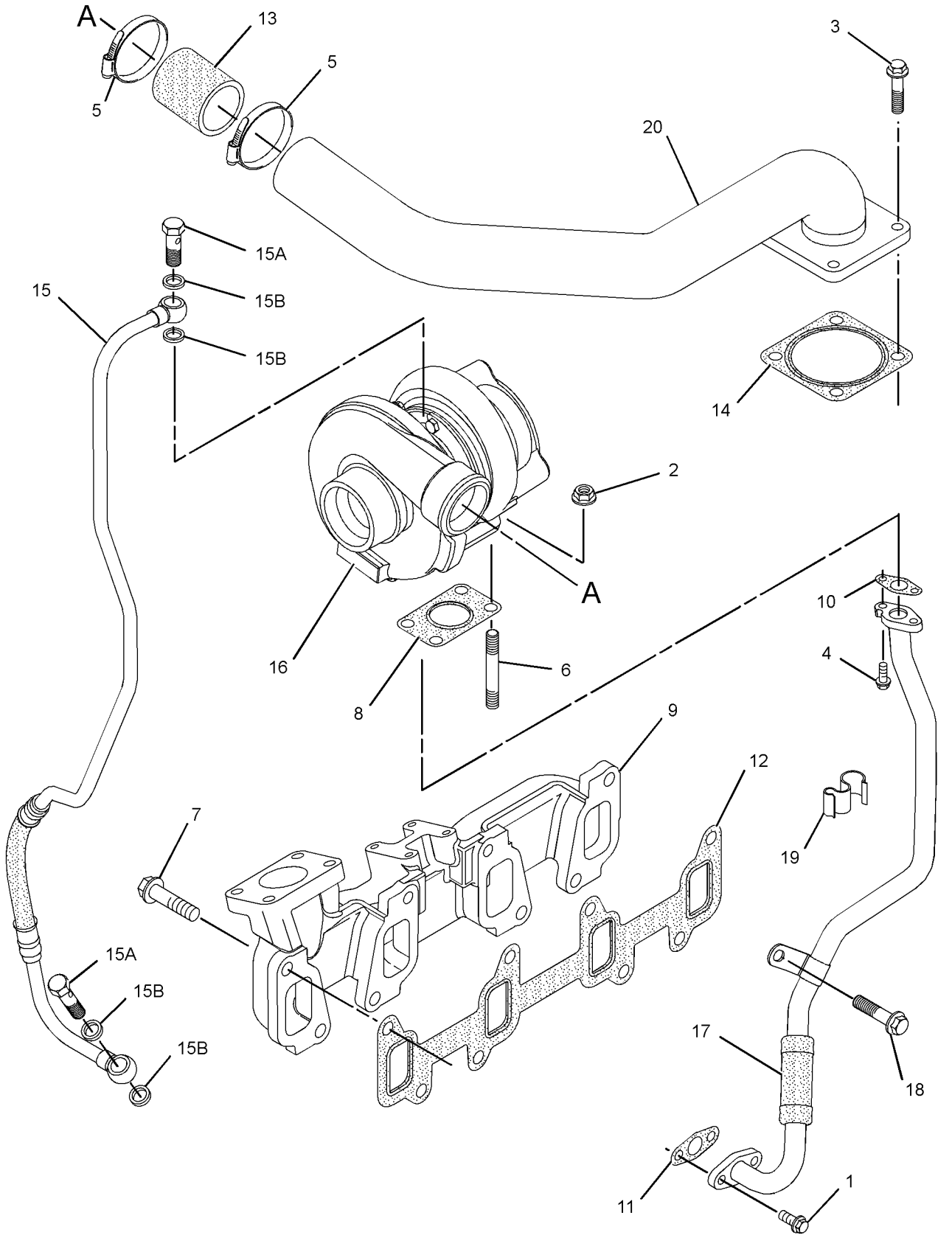

GRÁFICO 1 **<FIM>** g02494676

382-2426 GRUPO DE CONTROLE-GOVERNADOR (CONTROL GP--GOVERNOR)

S/N: LBS1-PARA CIMA
NÚMEROE DE 450-8647 ARRANJO ELÉTRICO
UM ACESSÓRIO

SMCS-1265 **i06147422**

NOTA	REF. NÃO	GRÁFICO REF.	NÚMERO DA PEÇA	QTD.	NOME DA PEÇA 1 2 3 4 5 6 (NÍVEL DO PRODUTO)	CONSULTE PÁGINA
	1	1	**7K-1181**	2	CABO TIPO CINTA (STRAP-CABLE)	
	2	1	**151-4841**	2	BLOCO (BLOCK)	
	3	1	**164-1368**	1	FIXADOR DE PAINEL (FASTENER-PANEL)	
	4	1	**457-8020**	1	BOTÃO (KNOB)	
Y	5	1	**209-3367**	1	GRUPO DA ALAVANCA-GOVERNADOR (PORTÁTIL) (LEVER GP-GOVERNOR (HANDHELD))	600
Y	6	1	**209-3378**	1	GRUPO DO PEDAL-GOVERNADOR (PEDAL GP-GOVERNOR)	617
	7	1	**235-0128**	1	CONJUNTO DE CABO (CABLE AS)	
M		1	**5C-2890**	2	PORCA (ROSCA M6X1) (NUT (M6X1-THD))	
		1	**8T-4742**	2	GARFO DA EXTREMIDADE DA HASTE (END-YOKE ROD)	
		1	**8T-4744**	2	PINO-MOLA (PIN AS-SPRING)	
		1	**222-2690**	1	GRAMPO (CLIP)	
	8	1	**300-1702**	1	CONJUNTO DE SUPORTE (BRACKET AS)	
	9	1	**396-3135**	1	CONJUNTO DE PLACA (PLATE AS)	
M		1	**159-9539**	10	PORCA DE SOLDA (ROSCA M6X1) (NUT-WELD (M6X1--THD))	
	10	1	**430-9938**	1	DECALQUE DE IDENTIFICAÇÃO (CONTROLE) (FILM--IDENTIFICATION (CONTROL))	
	11	1	**436-8067**	1	PLACA (PLATE)	
	12	1	**437-2214**	1	DECALQUE DE INFORMAÇÃO (CONTROLE DO GOVERNADOR) (FILM-INFORMATION (GOVERNOR CONTROL))	
	13	1	**438-8169**	1	ILHÓ (GROMMET)	
	14	1	**3S-2093**	2	CABO TIPO CINTA (STRAP-CABLE)	
M	15	1	**5C-2890**	3	PORCA (ROSCA M6X1) (NUT (M6X1-THD))	
	16	1	**7X-0579**	3	ARRUELA DURA (8,8X25,5X2 MM DE ESPESSURA) (WASHER-HARD (8.8X25.5X2-MM THK))	
M	17	1	**7X-0818**	1	PARAFUSO (M8X1,25X45 MM) (BOLT (M8X1.25X45--MM))	
M	18	1	**8C-6802**	3	PARAFUSO DE CABEÇA CHATA (6X1X26,3 MM) (SCREW--FLAT HEAD (6X1X26.3-MM))	
M	19	1	**8T-4138**	3	PARAFUSO (M6X1X20 MM) (BOLT (M6X1X20-MM))	
	20	1	**8T-4205**	3	ARRUELA DURA (7,2X14,5X2 MM DE ESPESSURA) (WASHER-HARD (7.2X14.5X2-MM THK))	
	21	1	**8T-4224**	2	ARRUELA DURA (8,8X16X2 MM DE ESPESSURA) (WASHER-HARD (8.8X16X2-MM THK))	
M	22	1	**8T-4908**	1	PARAFUSO (M8X1,25X25 MM) (BOLT (M8X1.25X25--MM))	
	23	1	**9X-2038**	3	ARRUELA (7X19X2 MM DE ESPESSURA) (WASHER (7X19X2-MM THK))	
M	24	1	**9X-2045**	3	PARAFUSO DE CABEÇA CONVEXA (M6X1X20 MM) (SCREW-TRUSS HEAD (M6X1X20-MM))	

M - PEÇA DO SISTEMA MÉTRICO
Y - ILUSTRAÇÃO SEPARADA

382-2426 **GRUPO DE CONTROLE-GOVERNADOR (CONTROL GP-GOVERNOR) (*continuação*)** **i06147422**

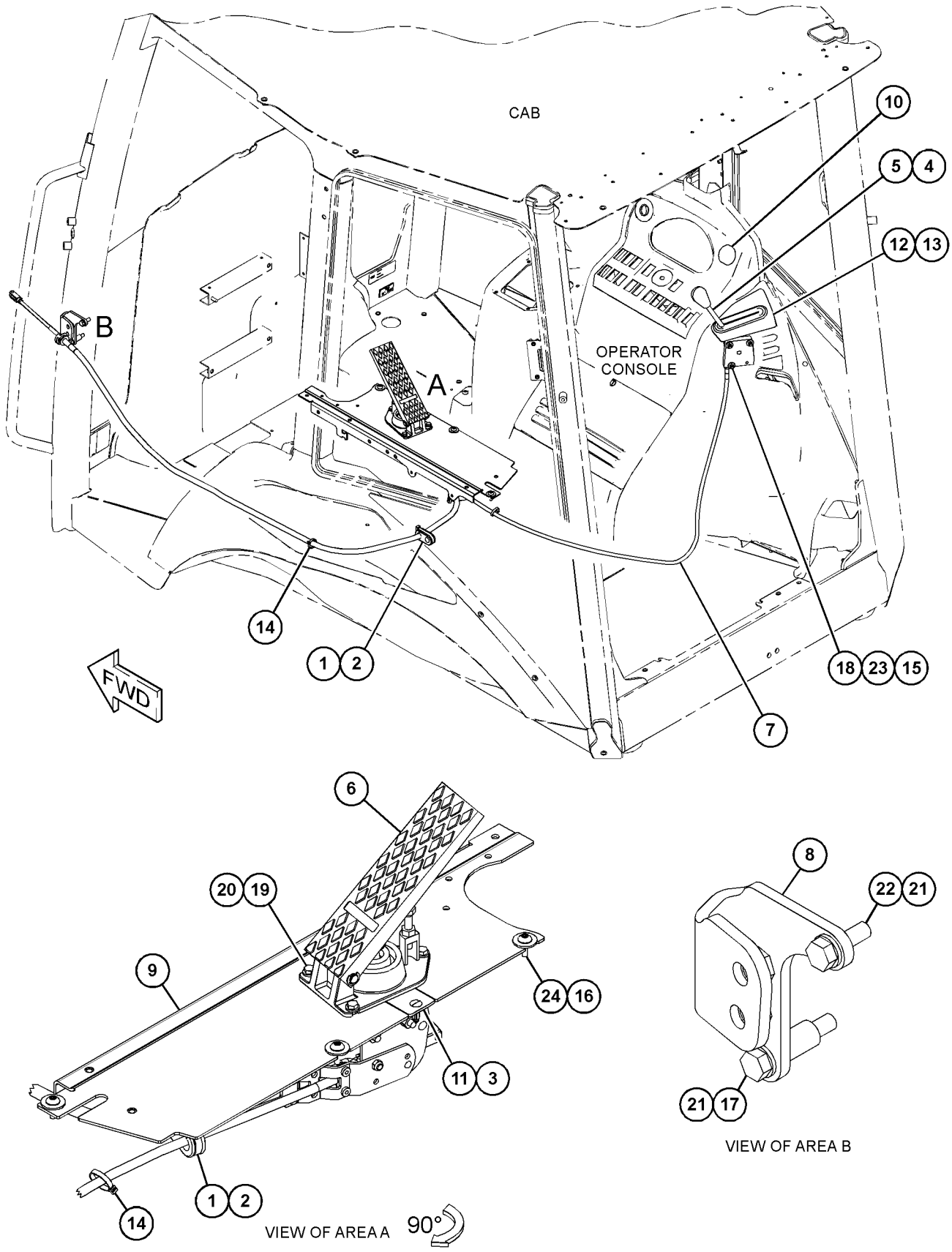

GRÁFICO 1 **<FIM>** g03723538

481-3120 GRUPO DE LINHAS-COMBUSTÍVEL (LINES GP-FUEL)

S/N: LBS1-PARA CIMA
NÚMEROE DE 485-5502 ARRANJO DE MOTOR-CONCLUÍDO
UM ACESSÓRIO

SMCS-1274 **i06191853**

NOTA	REF. NÃO	GRÁFICO REF.	NÚMERO DA PEÇA	QTD.	NOME DA PEÇA 1 2 3 4 5 6 (NÍVEL DO PRODUTO)	CONSULTE PÁGINA
	1	1	**481-3126**	1	MANGUEIRA (HOSE)	
	2	1	**481-3127**	1	MANGUEIRA (HOSE)	
	3	1	**481-3128**	1	MANGUEIRA (HOSE)	
	4	1	**3S-2093**	2	CABO TIPO CINTA (STRAP-CABLE)	
	5	1	**069-4080**	1	CONEXÃO (FITTING)	
	6	1	**180-3730**	1	TELA FILTRANTE DE COMBUSTÍVEL (TELA DO GARGALO DO TUBO DE ENCHIMENTO) (STRAINER-FUEL (FILLER NECK SCREEN))	
	7	1	**215-9513**	1	CONECTOR DE MANGUEIRA (CONNECTOR-HOSE)	
	8	1	**224-5917**	1	CONECTOR-ESPECIAL (CONNECTOR-SPECIAL)	
	9	1	**241-4275**	1	TÊ ESPECIAL (TEE-SPECIAL)	
	10	1	**246-2622**	3	CONJUNTO DE COTOVELO (ELBOW AS)	
					(CADA UM INCLUI)	
		1	**214-7567**	1	ANEL RETENTOR EM O (SEAL-O-RING)	
	11	1	**285-5098**	1	GRUPO DE FILTRO-COMBUSTÍVEL (SEPARADOR DE ÁGUA) (FILTER GP-FUEL (WATER SEPARATOR))	
		1	**118-8118**	1	ANEL DE RETENÇÃO (RING-RETAINING)	
		1	**118-8119**	1	PORCA (NUT)	
		1	**149-3516**	1	CONJUNTO DE BASE (BASE AS)	
		1	**156-1200**	1	ELEMENTO FILTRANTE DE COMBUSTÍVEL (SEPARADOR DE ÁGUA) (FILTER ELEMENT-FUEL (WATER SEPARATOR))	
	12	1	*297-7958*	1	CONJUNTO DE ADAPTADORESES (ADAPTER AS)	
		1	**3J-1907**	1	ANEL RETENTOR EM O (SEAL-O-RING)	
		1	**205-3079**	1	ADAPTADOR (ADAPTER)	
Y	13	1	**349-1063**	1	GRUPO DA BOMBA-COMBUSTÍVEL E FILTRO PRIMÁRIOS (COM SEPARADOR DE ÁGUA) (PUMP GP--FUEL PRM & PRIM FILTER (WITH WATER SEPARATOR))	81
	14	1	**359-0264**	1	CONJUNTO DE SUPORTE (SUPPORT AS)	
M		1	**159-9540**	2	PORCA DE SOLDA (ROSCA M8X1,25) (NUT-WELD (M8X1.25-THD))	
	15	1	**433-0933**	2	ABRAÇADEIRA (CLAMP)	
	16	1	**481-3134**	1	MANGUEIRA (HOSE)	
	17	1	**090-5725**	1	COTOVELO (ELBOW)	
	18	1	**100-4336**	4	GRAMPO (CLIP)	
	19	1	*148-8407*	2	CONJUNTO DE BUJÃO (PLUG AS)	
					(CADA UM INCLUI)	
		1	**3J-1907**	1	ANEL RETENTOR EM O (SEAL-O-RING)	
		1	**9S-4191**	1	BUJÃO (ROSCA 9/16-18) (PLUG (9/16-18-THD))	
	20	1	*169-5861*	2	CONJUNTO DE BUJÃO (PLUG AS)	
					(CADA UM INCLUI)	
		1	**3K-8460**	1	BUJÃO (PLUG)	
		1	**5P-7814**	1	ANEL RETENTOR EM O (SEAL-O-RING)	
	21	1	**312-0288**	2	ABRAÇADEIRA (CLAMP)	
	22	1	**317-7012**	8	ABRAÇADEIRA TIPO CINTA (CLAMP-BAND)	
	23	1	**3J-1907**	1	ANEL RETENTOR EM O (SEAL-O-RING)	
	24	1	**5P-4116**	5	ARRUELA DURA (8,8X20,5X2 MM DE ESPESSURA) (WASHER-HARD (8.8X20.5X2-MM THK))	
	25	1	**8T-4121**	4	ARRUELA DURA (11X21X2,5 MM DE ESPESSURA) (WASHER-HARD (11X21X2.5-MM THK))	
M	26	1	**8T-4189**	3	PARAFUSO (M8X1,25X20 MM) (BOLT (M8X1.25X20--MM))	
M	27	1	**8T-4196**	4	PARAFUSO (M10X1,5X35 MM) (BOLT (M10X1.5X35--MM))	

481-3120 **GRUPO DE LINHAS-COMBUSTÍVEL (LINES GP-FUEL) (*continuação*)** **i06191853**

NOTA	REF. NÃO	GRÁFICO REF.	NÚMERO DA PEÇA	QTD.	NOME DA PEÇA 1 2 3 4 5 6 (NÍVEL DO PRODUTO)	CONSULTE PÁGINA
	28	1	**8T-4224**	2	ARRUELA DURA (8,8X16X2 MM DE ESPESSURA) (WASHER-HARD (8.8X16X2-MM THK))	
M	29	1	**8T-7547**	4	PARAFUSO (M8X1,25X30 MM) (BOLT (M8X1.25X30--MM))	
	30	1	**9M-8406**	2	GRAMPO (CLIP)	
	31	1	**481-3129**	2	MANGUEIRA (HOSE)	
G	32	1	**160-2244**		LUVA DE ABRASÃO (17,7 POL) (SLEEVE-ABRASION (17.7-IN))	

G - SOLICITE POR CENTÍMETRO
M - PEÇA DO SISTEMA MÉTRICO
Y - ILUSTRAÇÃO SEPARADA

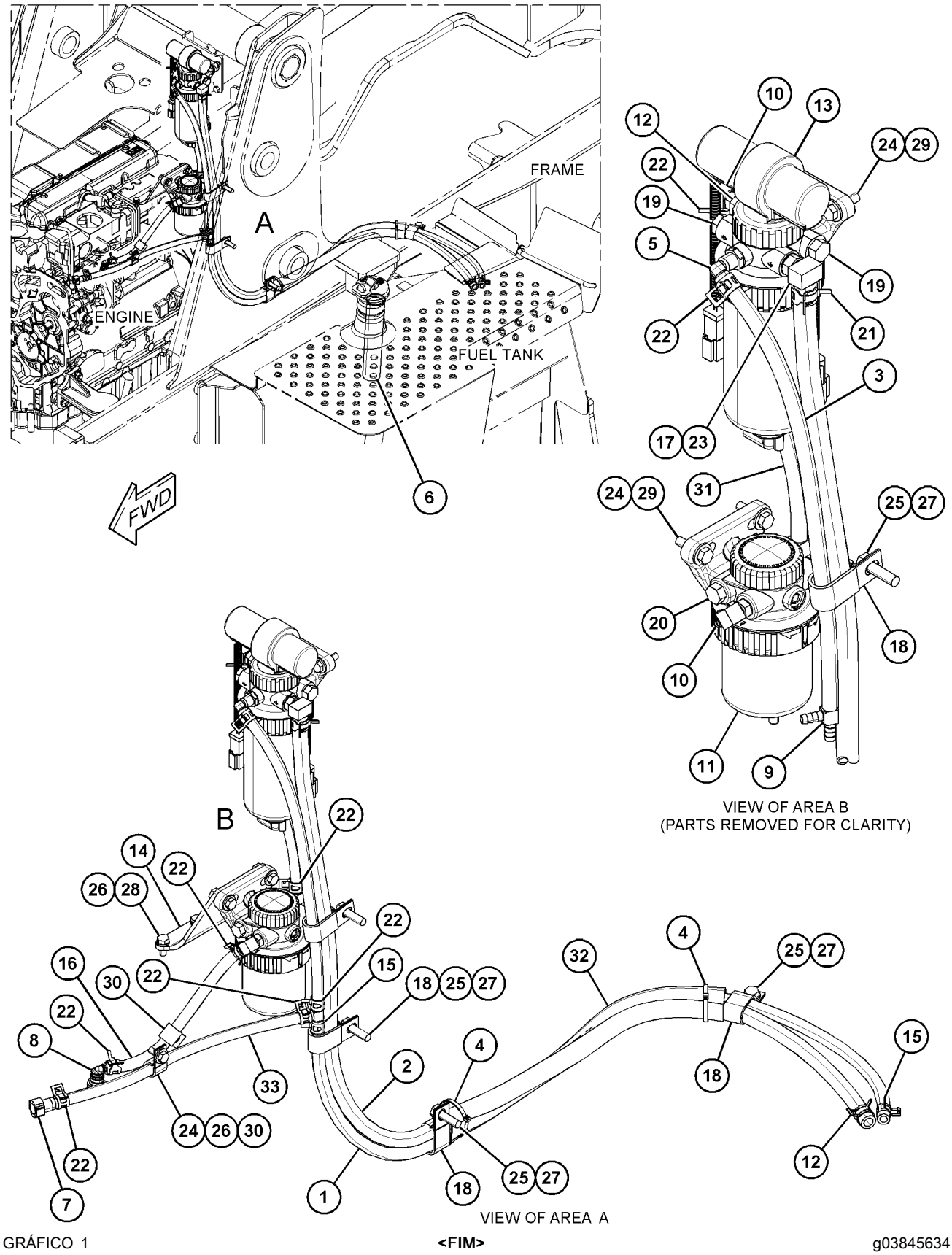

GRÁFICO 1

<FIM>

g03845634

247-4885 GRUPO DE LINHAS-FILTRO DE COMBUSTÍVEL (LINES GP-FUEL FILTER)

S/N: CRS1-PARA CIMA
NÚMEROE DE 364-5753 ARRANJO DO MOTOR-PRIMÁRIO
UM ACESSÓRIO

SMCS-1261, 1274 **i02439293**

NOTA	REF. NÃO	GRÁFICO REF.	NÚMERO DA PEÇA	QTD.	NOME DA PEÇA 1 2 3 4 5 6 (NÍVEL DO PRODUTO)	CONSULTE PÁGINA
	1	1	**247-4884**	1	CONJUNTO DE TUBO (TUBE AS)	
	2	1	**232-3126**	1	GRAMPO (CLIP)	

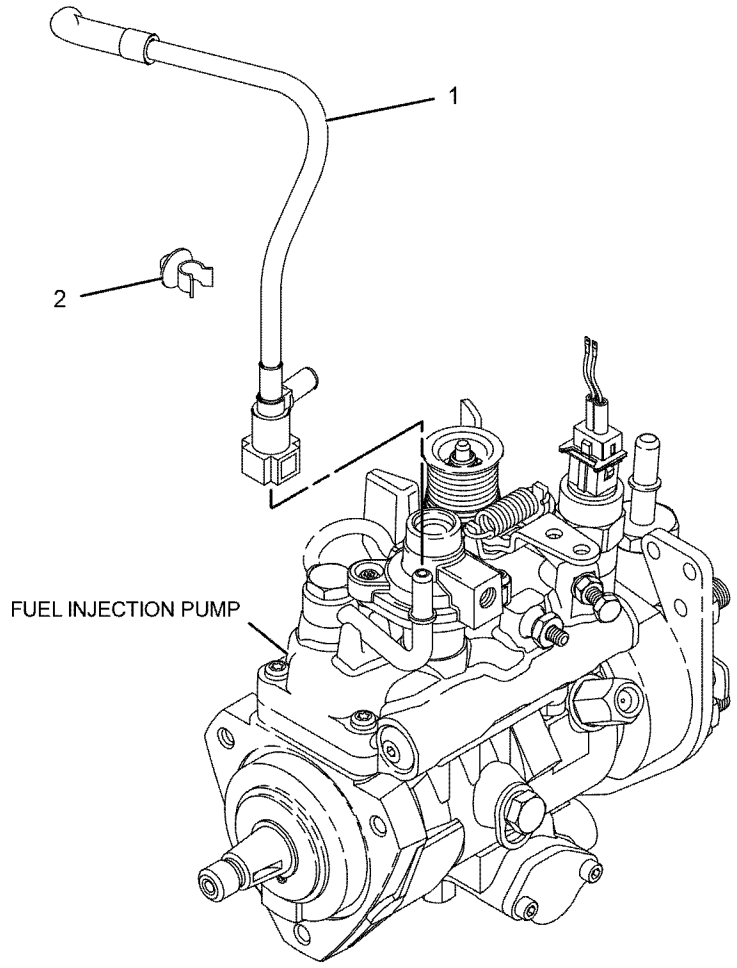

GRÁFICO 1 **<FIM>** g01123693

353-1364 GRUPO DE MONTAGEM-CONTROLE DO GOVERNADOR–MOTOR (MOUNTING GP-GOVERNOR CONTROL–ENGINE)

S/N: LBS1-PARA CIMA

NÚMEROE DE 485-5502 ARRANJO DE MOTOR-CONCLUÍDO

UM ACESSÓRIO

SMCS-1264, 1265 **i06150924**

NOTA	REF. NÃO	GRÁFICO REF.	NÚMERO DA PEÇA	QTD.	NOME DA PEÇA 1 2 3 4 5 6 (NÍVEL DO PRODUTO)	CONSULTE PÁGINA
	1	1	**239-1434**	1	PLACA (PLATE)	
	2	1	**8T-4224**	2	ARRUELA DURA (8,8X16X2 MM DE ESPESSURA) (WASHER-HARD (8.8X16X2-MM THK))	
M	3	1	**8T-4908**	2	PARAFUSO (M8X1,25X25 MM) (BOLT (M8X1.25X25--MM))	

M - PEÇA DO SISTEMA MÉTRICO

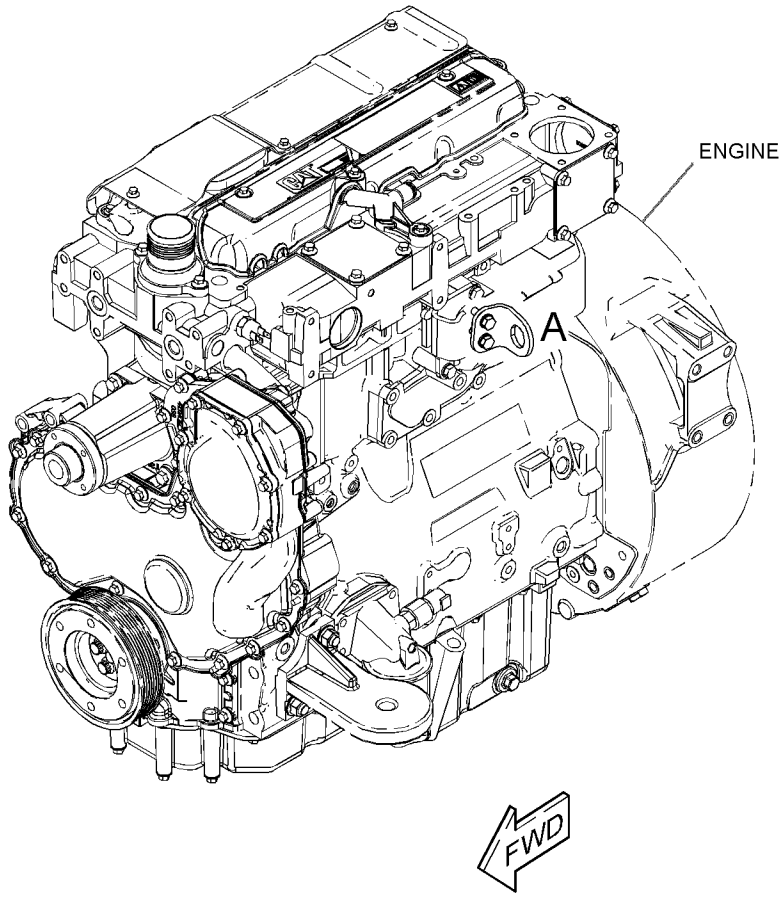

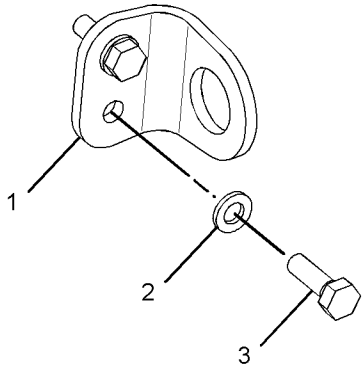

VIEW OF AREA A

GRÁFICO 1 **<FIM>** g02788564

236-8228 GRUPO DA BOMBA-INJEÇÃO DE COMBUSTÍVEL (PUMP GP-FUEL INJECTION)

S/N: CRS1-PARA CIMA

ENCOMENDA DE SUBSTITUIÇÃO DE CAMPO 248-2356 PUMP GP-FUEL INJECTIONGRUPO DA BOMBA-INJEÇÃO DE COMBUSTÍVEL, 248-2357 PUMP GP-FUEL INJECTIONGRUPO DA BOMBA--INJEÇÃO DE COMBUSTÍVEL, 248-2358 PUMP GP-FUEL INJECTIONGRUPO DA BOMBA-INJEÇÃO DE COMBUSTÍVEL

NÚMEROE DE 236-8229 GRUPO DA BOMBA-INJEÇÃO DE COMBUSTÍVEL

UM ACESSÓRIO

SMCS-1251, 1290 **i06188483**

NOTA	REF. NÃO	GRÁFICO REF.	NÚMERO DA PEÇA	QTD.	NOME DA PEÇA 1 2 3 4 5 6 (NÍVEL DO PRODUTO)	CONSULTE PÁGINA
	1	1	**152-3968**	1	ANEL RETENTOR EM O (SEAL-O-RING)	
	2	1	**176-6219**	1	GRUPO DE VÁLVULAS-SOLENOIDE (12 V) (CORTE DE COMBUSTÍVEL) (VALVE GP-SOLENOID (12-VOLT) (FUEL SHUTOFF))	

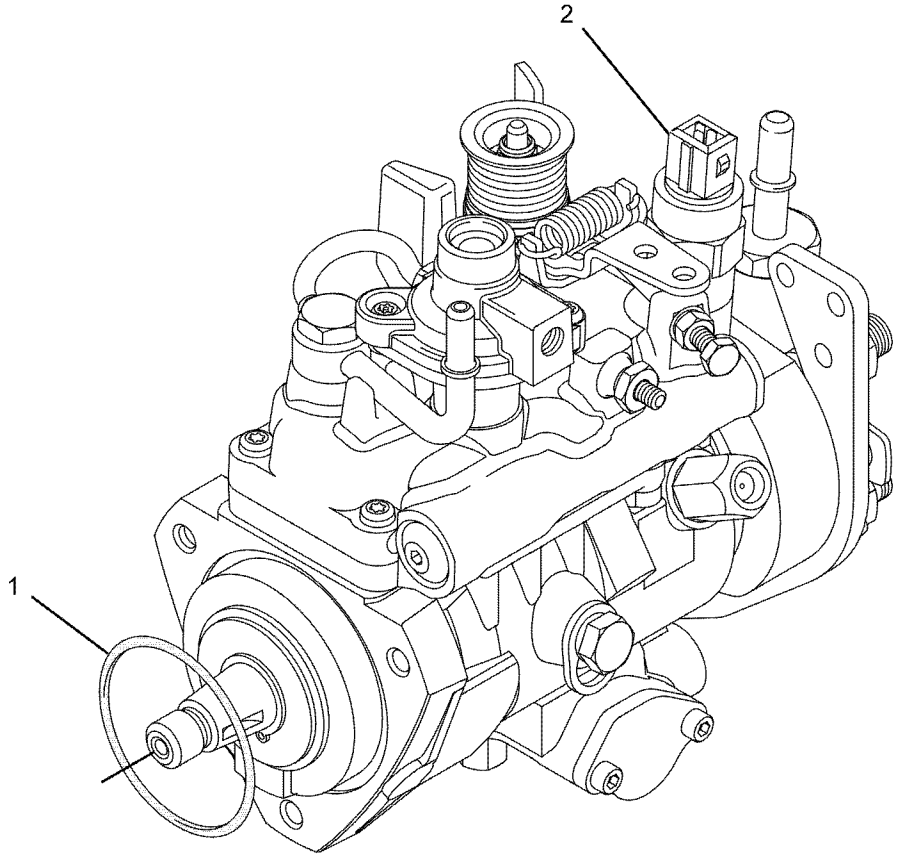

GRÁFICO 1 **<FIM>** g01085467

236-8229 GRUPO DA BOMBA-INJEÇÃO DE COMBUSTÍVEL (PUMP GP-FUEL INJECTION)

S/N: CRS1-PARA CIMA
NÚMEROE DE 364-5753 ARRANJO DO MOTOR-PRIMÁRIO
UM ACESSÓRIO

SMCS-1251, 1290 **i06167436**

NOTA	REF. NÃO	GRÁFICO REF.	NÚMERO DA PEÇA	QTD.	NOME DA PEÇA 1 2 3 4 5 6 (NÍVEL DO PRODUTO)	CONSULTE PÁGINA
M	1	1	**6I-0217**	1	PARAFUSO (M8X1,25X20 MM) (BOLT (M8X1.25X20--MM))	
M	2	1	**6I-0260**	3	PARAFUSO (M8X1,25X25 MM) (BOLT (M8X1.25X25--MM))	
M	3	1	**6I-0291**	1	PORCA (ROSCA M8X1,25) (NUT (M8X1.25-THD))	
	4	1	**035-8017**	1	UNIÃO (UNION)	
	5	1	**365-3308**	1	PORCA-COMPRESSÃO (NUT-COMPRESSION)	
	6	1	**067-6265**	1	CONEXÃO-LATÃO (FITTING-BRASS)	
M	7	1	**100-4830**	1	PARAFUSO (M10X1,5X20 MM) (BOLT (M10X1.5X20--MM))	
M	8	1	**111-3422**	1	PORCA (M14X1,5 DE ROSCA) (NUT (M14X1.5-THD))	
	9	1	**111-3423**	1	ARRUELA (WASHER)	
	10	1	**140-8714**	1	GRAMPO (CLIP)	
	11	1	**230-7886**	1	CONJUNTO DE TUBO (TUBE AS)	
	11A	1	**067-6999**	1	FERROLHO (FERRULE)	
	11B	1	**106-8835**	1	PORCA (NUT)	
	12	1	**230-8989**	1	ENGRENAGEM-BOMBA DE COMBUSTÍVEL (68 DENTES) (GEAR-FUEL PUMP (68-TEETH))	
	13	1	**230-8995**	1	CONJUNTO DE TUBO (CILINDRO Nº 1) (TUBE AS (CYL NO. 1))	
	14	1	**230-8996**	1	CONJUNTO DE TUBO (CILINDRO Nº 2) (TUBE AS (CYL NO. 2))	
	15	1	**230-8997**	1	CONJUNTO DE TUBO (CILINDRO Nº 3) (TUBE AS (CYL NO. 3))	
	16	1	**230-8998**	1	CONJUNTO DE TUBO (CILINDRO Nº 4) (TUBE AS (CYL NO. 4))	
	18	1	**232-1328**	1	CAPA (CAP)	
	19	1	**232-1794**	3	MANGUEIRA (HOSE)	
	20	1	**232-2725**	2	GRAMPO (CLIP)	
	21	1	**232-2726**	1	GRAMPO (CLIP)	
	22	1	**232-3149**	1	ARRUELA (8,35X16,85X1,55 MM DE ESPESSURA) (RETENÇÃO) (WASHER (8.35X16.85X1.55-MM THK) (SEALING))	
	23	1	**232-3157**	1	SUPORTE (BRACKET)	
	24	1	**238-8671**	4	ABRAÇADEIRA DO INJETOR (CLAMP-INJECTOR)	
	25	1	**232-3274**	4	PARAFUSO (M8X1,25X48,1 MM) (BOLT (M8X1.25X48.1-MM))	
	26	2	**235-1790**	1	INTERRUPTOR-TEMPERATURA (AVANÇO DA DISTRIBUIÇÃO) (SWITCH-TEMPERATURE (TIMING ADVANCE))	
R	27	1	**236-1674**	4	CONJUNTO DE INJETOR-COMBUSTÍVEL (INJECTOR AS--FUEL)	
					(CADA UM INCLUI)	
	27A	1	**236-1673**	1	BICO (NOZZLE)	
	27B	1	**140-8718**	1	ARRUELA (WASHER)	
	27C	1	**275-1038**	1	ANEL RETENTOR EM O (SEAL-O-RING)	
Y	28	1	**236-8228**	1	GRUPO DA BOMBA-INJEÇÃO DE COMBUSTÍVEL (PUMP GP--FUEL INJECTION)	76
	29	1	**318-2365**	1	GRAMPO (CLIP)	
	30	1	**240-5571**	1	SUPORTE (BRACKET)	
M	31	1	**124-3815**	1	PARAFUSO (M8X1,25X16 MM) (BOLT (M8X1.25X16--MM))	

236-8229 **GRUPO DA BOMBA-INJEÇÃO DE COMBUSTÍVEL (PUMP GP-FUEL INJECTION) (*continuação*)**

i06167436

NOTA	REF. NÃO	GRÁFICO REF.	NÚMERO DA PEÇA	QTD.	NOME DA PEÇA 1 2 3 4 5 6 (NÍVEL DO PRODUTO)	CONSULTE PÁGINA

M - PEÇA DO SISTEMA MÉTRICO
R - PEÇAS REMANUFATURADAS PODEM ESTAR DISPONÍVEIS
Y - ILUSTRAÇÃO SEPARADA

236-8229 **GRUPO DA BOMBA-INJEÇÃO DE COMBUSTÍVEL (PUMP GP-FUEL INJECTION) (*continuação*)**

i06167436

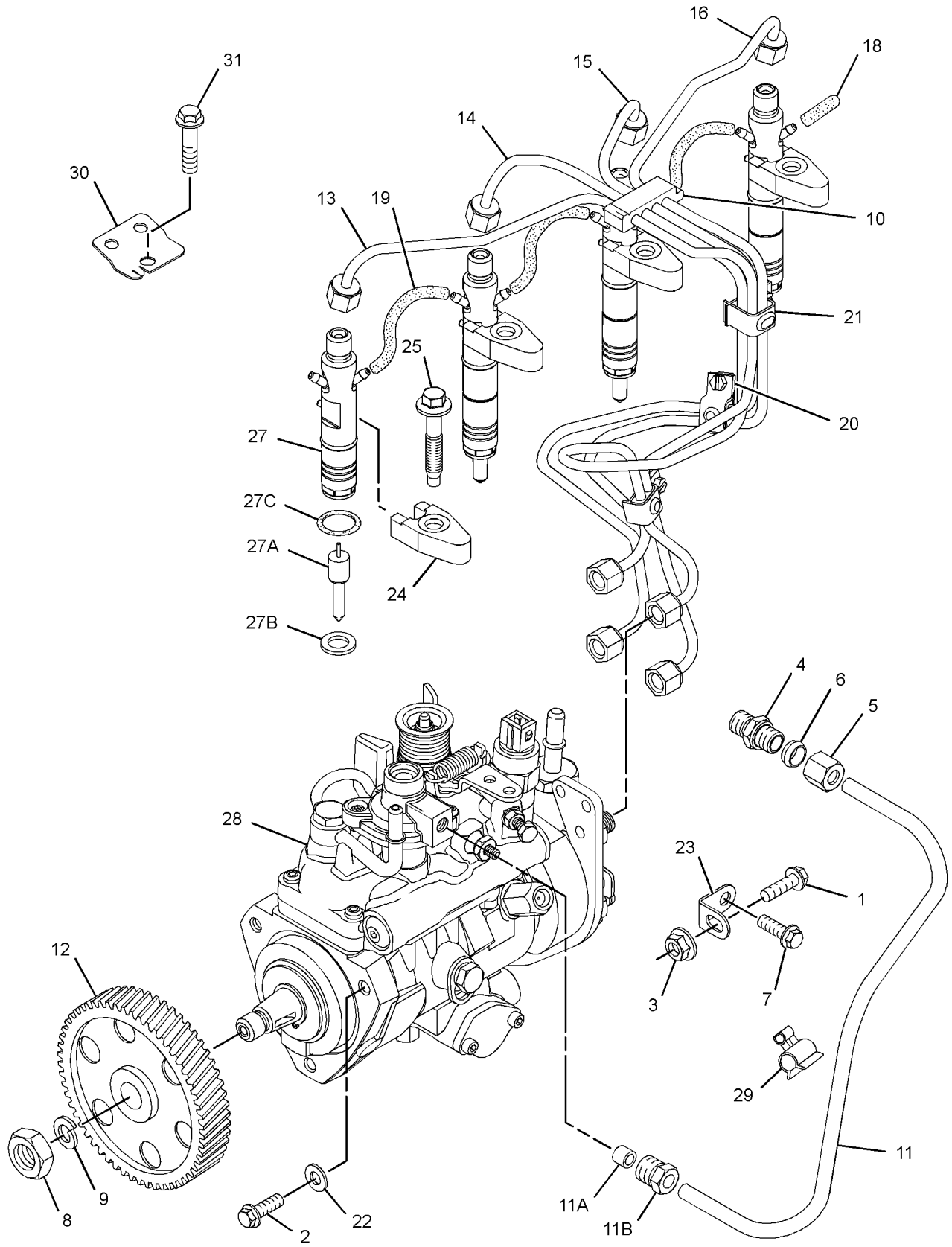

GRÁFICO 1

g03292018

236-8229 **GRUPO DA BOMBA-INJEÇÃO DE COMBUSTÍVEL (PUMP GP-FUEL INJECTION) (*continuação*)**

i06167436

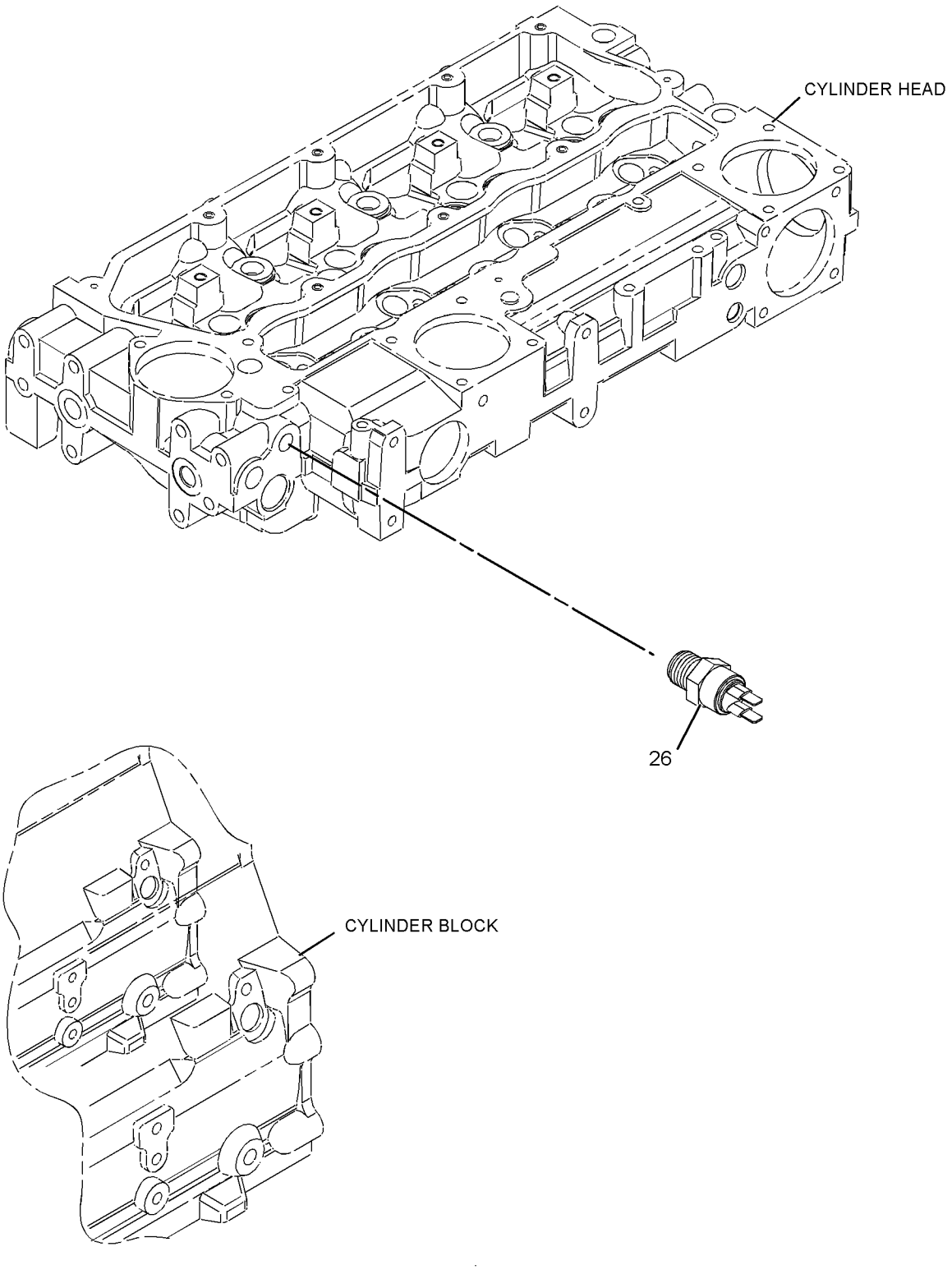

GRÁFICO 2 **<FIM>** g02796513

349-1063 GRUPO DA BOMBA-COMBUSTÍVEL E FILTRO PRIMÁRIOS–COM SEPARADOR DE ÁGUA (PUMP GP-FUEL PRM & PRIM FILTER–WITH WATER SEPARATOR)

S/N: LBS1-PARA CIMA
NÚMEROE DE 481-3120 GRUPO DE LINHAS-COMBUSTÍVEL
UM ACESSÓRIO

SMCS-1258, 1260, 1261 **i04583050**

NOTA	REF. NÃO	GRÁFICO REF.	NÚMERO DA PEÇA	QTD.	NOME DA PEÇA 1 2 3 4 5 6 (NÍVEL DO PRODUTO)	CONSULTE PÁGINA
	1	1	**118-8118**	1	ANEL DE RETENÇÃO (RING-RETAINING)	
	2	1	**149-9954**	1	CONJUNTO DE DRENO (DRAIN AS)	
	3	1	**193-0618**	1	GRUPO DO SENSOR-UMIDADE (SEPARADOR DE ÁGUA) (SENSOR GP-MOISTURE (WATER SEPARATOR))	
		1	**192-7876**	1	PARAFUSO-MONTAGEM (SCREW-MOUNTING)	
	4	1	**361-9554**	1	ELEMENTO-SEPARADOR DE ÁGUA (FILTRO DE COMBUSTÍVEL) (ELEMENT-WATER SEPARATOR (FUEL FILTER))	
	5	1	**228-9132**	1	CONEXÃO (FITTING)	

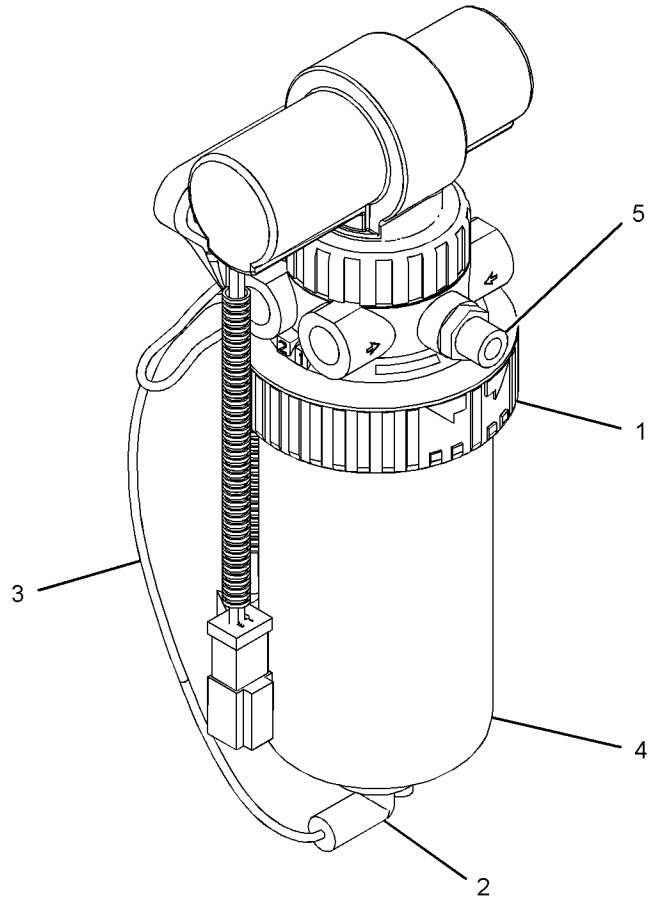

GRÁFICO 1 **<FIM>** g02736920

430-7961 GRUPO DO TANQUE DE COMBUSTÍVEL (TANK GP-FUEL)

S/N: LBS1-PARA CIMA
NÚMEROE DE 485-5502 ARRANJO DE MOTOR-CONCLUÍDO
UM ACESSÓRIO

SMCS-1273 **i06150926**

NOTA	REF. NÃO	GRÁFICO REF.	NÚMERO DA PEÇA	QTD.	NOME DA PEÇA 1 2 3 4 5 6 (NÍVEL DO PRODUTO)	CONSULTE PÁGINA
	1	1	**349-7901**	7	ESPAÇADOR (9 X 20 X 15 MM DE ESPESSURA) (SPACER (9X20X15-MM THK))	
	2	1	**363-8348**	2	SUPORTE (MOUNT)	
	3	1	**371-6659**	1	RETENTOR-CENTRO (SEAL-CENTER)	
	4	1	**398-4230**	3	PLACA (PLATE)	
	5	1	**399-6521**	2	Objetivo da chamada (STEP)	
	6	1	**433-2344**	2	CORREIA (TANQUE) (BELT (TANK))	
Y	7	1	*436-5164*	1	GRUPO DO TANQUE DE COMBUSTÍVEL (TANK GP-FUEL)	84
	8	1	**436-5168**	1	CONJUNTO DA CAIXA (BOX AS)	
	9	1	**461-4636**	1	CONJUNTO DE PLACA DA BANDA DE RODAGEM (PLATE AS-TREAD)	
	10	1	**461-4637**	1	CONJUNTO DE PLACA (PLATE AS)	
	11	1	**463-5840**	1	CONJUNTO DE PLACA (PLATE AS)	
	12	1	**467-0462**	1	CONJUNTO DE ABRAÇADEIRA (CLAMP AS)	
M	13	1	**099-3649**	7	PARAFUSO (M8X1,25X40 MM) (BOLT (M8X1.25X40--MM))	
M	14	1	**198-3899**	1	PARAFUSO-CABEÇA DE BOTÃO (M8X1,25X20 MM) (SCREW-BUTTON HEAD (M8X1.25X20-MM))	
M	15	1	**5C-7261**	7	PORCA (ROSCA M8X1,25) (NUT (M8X1.25-THD))	
	16	1	**5P-4116**	21	ARRUELA DURA (8,8X20,5X2 MM DE ESPESSURA) (WASHER-HARD (8.8X20.5X2-MM THK))	
M	17	1	**8T-4189**	7	PARAFUSO (M8X1,25X20 MM) (BOLT (M8X1.25X20--MM))	
M	18	1	**8T-4193**	4	PARAFUSO (M16X2X50-MM) (BOLT (M16X2X50-MM))	
M	19	1	**8T-4908**	5	PARAFUSO (M8X1,25X25 MM) (BOLT (M8X1.25X25--MM))	
	20	1	**9X-8257**	4	ARRUELA (17,5X30X3,5 MM DE ESPESSURA) (WASHER (17.5X30X3.5-MM THK))	
E	21	1	**7X-7877**		TIRA-BORDA (60 CM) (STRIP-EDGE (60-CM))	
E	21A	1	**7X-7877**		TIRA-BORDA (13 CM) (STRIP-EDGE (13-CM))	

E - SOLICITE POR CENTÍMETRO
M - PEÇA DO SISTEMA MÉTRICO
Y - ILUSTRAÇÃO SEPARADA

430-7961 **GRUPO DO TANQUE DE COMBUSTÍVEL (TANK GP-FUEL) (*continuação*)** **i06150926**

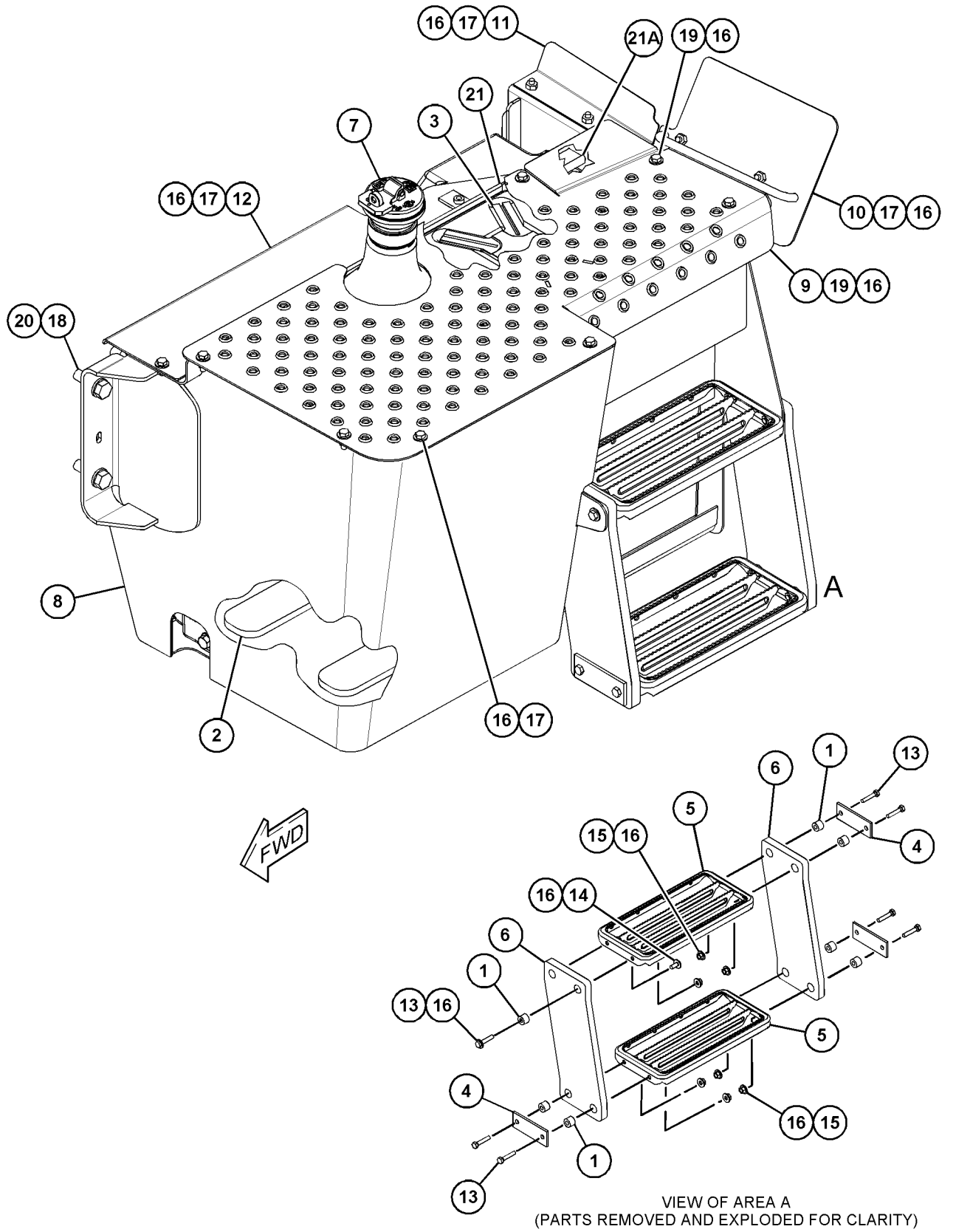

VIEW OF AREA A
(PARTS REMOVED AND EXPLODED FOR CLARITY)

GRÁFICO 1 **<FIM>** g03749683

436-5164 GRUPO DO TANQUE DE COMBUSTÍVEL (TANK GP-FUEL)

S/N: LBS1-PARA CIMA
166 LITROS (43,8 GAL EUA)
NÚMEROE DE 430-7961 GRUPO DO TANQUE DE COMBUSTÍVEL
UM ACESSÓRIO

SMCS-1273 **i06150927**

NOTA	REF. NÃO	GRÁFICO REF.	NÚMERO DA PEÇA	QTD.	NOME DA PEÇA 1 2 3 4 5 6 (NÍVEL DO PRODUTO)	CONSULTE PÁGINA
	1	1	**304-3885**	1	TAMPA-COMBUSTÍVEL (BOCAL DE ENCHIMENTO) (CAP--FUEL (FILLER))	
	2	1	**363-8475**	1	GRUPO DO EMISSOR DE NÍVEL DO COMBUSTÍVEL (TANQUE) (SENDER AS-FUEL LEVEL (TANK))	
		1	**8T-8729**	1	PINO DE CONECTOR (CALIBRE 16 A 18) (PIN--CONNECTOR (16-GA TO 18-GA))	
		1	**102-8802**	1	KIT DE TOMADA (2 PINOS) (KIT-RECEPTACLE (2--PIN))	
					(INCLUI CONJUNTO DE TOMADA E CUNHA)	
		1	**310-4589**	1	JUNTA (GASKET)	
		1	**467-0649**	1	TELA FILTRANTE (TANQUE DE COMBUSTÍVEL) (STRAINER (FUEL TANK))	
	3	1	**385-5360**	1	ADAPTADOR-TAMPA DE COMBUSTÍVEL (ADAPTER-FUEL CAP)	
	4	1	**424-6726**	1	CONJUNTO DE BUJÃO (PLUG AS)	
		1	**190-7634**	1	ANEL RETENTOR EM O (SEAL-O-RING)	
	5	1	**436-5163**	1	CONJUNTO DE TANQUE DE COMBUSTÍVEL (TANK AS--FUEL)	
M	6	1	**198-9706**	6	PARAFUSO DE CABEÇA CONVEXA (M5X0,8X16 MM) (SCREW-TRUSS HEAD (M5X0.8X16-MM))	

M - PEÇA DO SISTEMA MÉTRICO

436-5164 **GRUPO DO TANQUE DE COMBUSTÍVEL (TANK GP-FUEL) (*continuação*)** **i06150927**

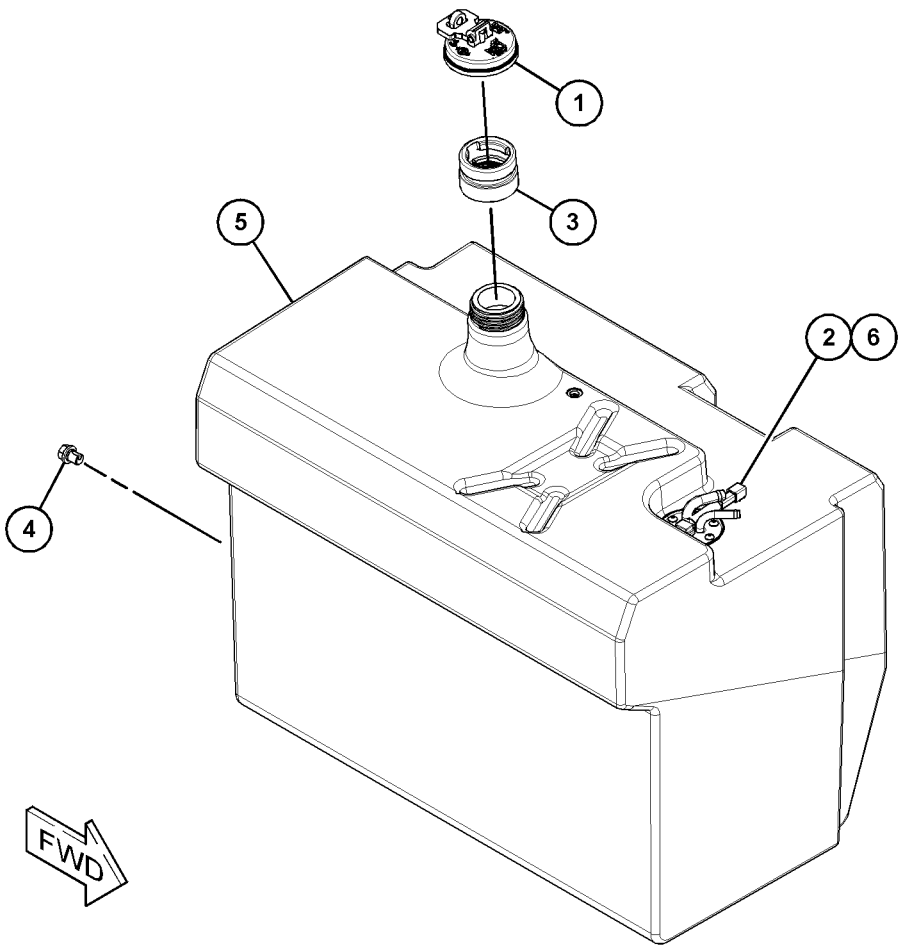

GRÁFICO 1 **<FIM>** g03735199

387-6670 GRUPO DE BATERIA E FIAÇÃO–DESCONEXÃO (BATTERY & WIRING GP–DISCONNECT)

S/N: LBS1-PARA CIMA
NÚMEROE DE 485-5502 ARRANJO DE MOTOR-CONCLUÍDO
UM ACESSÓRIO

SMCS-1401, 1402, 1408, 1411 **i06150928**

NOTA	REF. NÃO	GRÁFICO REF.	NÚMERO DA PEÇA	QTD.	NOME DA PEÇA 1 2 3 4 5 6 (NÍVEL DO PRODUTO)	CONSULTE PÁGINA
	1	2	**3E-8320**	1	PLACA DE INSTRUÇÃO (BATERIA) (CHAVE GERAL) (PLATE-INSTRUCTION (BATTERY) (DISCONNECT SWITCH))	
	2	2	**3S-2093**	3	CABO TIPO CINTA (STRAP-CABLE)	
	3	2	**7K-1181**	4	CABO TIPO CINTA (STRAP-CABLE)	
Y	4	2	**7N-0718**	1	GRUPO DE INTERRUPTORES DE DESCONEXÃO (BATERIA) (NÍVEL DO SOLO) (SWITCH GP-DISCONNECT (BATTERY) (GROUND LEVEL))	141
	5	2	**8W-8528**	5	LUVA (SLEEVE)	
	6	2	**106-0800**	1	GRUPO DE CONECTOR (PARTIDA AUXILIAR REMOTA, POSITIVA) (CONNECTOR GP (REMOTE JUMP START, POSITIVE))	
		2	**062-5388**	1	CONTRAPORCA (ROSCA 1/1-2-12) (LOCKNUT (1-11--1/2-THD))	
		2	**277-5777**	1	TAMPA DE TERMINAL (COVER-TERMINAL)	
		2	**4D-5243**	1	ARRUELA DE PRESSÃO (LOCKWASHER)	
		2	**9B-9146**	1	PORCA ESPECIAL (ROSCA 3/8-16) (NUT-SPECIAL (3/8-16-THD))	
	7	2	**122-4026**	1	ESPAÇADOR (13X25X25 MM DE ESPESSURA) (SPACER (13X25X25-MM THK))	
	8	1	**141-2316**	1	TAMPA (COVER)	
M	9	2	**171-2039**	2	PARAFUSO DE CABEÇA OCA (M8X1,25X30 MM) (BOLT--SOCKET HEAD (M8X1.25X30-MM))	
	10	2	**206-2423**	1	SELA (SADDLE)	
	11	1	**221-3352**	1	TAMPA (COVER)	
	12	2	**230-6368**	1	BATERIA (12 V, 880 CCA) (BATTERY (12-VOLT, 880--CCA))	
M	13	2	**263-6556**	1	PRISIONEIRO (ROSCA M10X1,5) (STUD (M10X1.5--THD))	
	14	2	**290-6746**	1	CONJUNTO DE CABO (CABLE AS)	
E		2	**125-7876**		TUBO REDUTOR DE CALOR (17,78 MM DIA) (7 CM) (TUBE-HEAT SHRINK (17.78-MM DIA) (7-CM))	
		2	**311-6184**	1	TERMINAL DE ANEL (PARAFUSO DE 2 GA, 3/8 POL) (TERMINAL-RING (2-GA, 3/8-IN SCREW))	
		2	**312-6455**	1	CONJUNTO DE TERMINAL (TERMINAL AS)	
E		2	**125-7876**		TUBO REDUTOR DE CALOR (17,78 MM DIA) (5 CM) (TUBE-HEAT SHRINK (17.78-MM DIA) (5--CM))	
	15	1	**331-5550**	1	CONJUNTO DE CABO (POSITIVO) (CABLE AS (POSITIVE))	
		1	**1S-7252**	1	TERMINAL-CABO (PARAFUSO DE 00 GA, 3/8 POL) (TERMINAL-CABLE (00-GA, 3/8-IN SCREW))	
		1	**8F-7242**	1	ARRUELA (8,7X15,9X1,6 MM DE ESPESSURA) (WASHER (8.7X15.9X1.6-MM THK))	
M		1	**8U-0767**	1	PARAFUSO (M8X1,25X16 MM) (BOLT (M8X1.25X16--MM))	
		1	**030-1705**	1	TERMINAL-CABO (PARAFUSO DE CALIBRE 00, 5/16 POL) (TERMINAL-CABLE (00-GA, 5/16-IN SCREW))	
E		1	**135-5009**		TUBO REDUTOR DE CALOR (32 MM DIA) (10 CM) (TUBE-HEAT SHRINK (32-MM DIA) (10-CM))	
E		1	**159-8049**		CABO (CALIBRE 00, VERMELHO) (60 CM) (CABLE (00-GA, RED) (60-CM))	
	16	2	**331-5555**	1	CONJUNTO DE CABO DE BATERIAL (CABLE AS-BATTERY)	
		2	**1S-7252**	1	TERMINAL-CABO (PARAFUSO DE 00 GA, 3/8 POL) (TERMINAL-CABLE (00-GA, 3/8-IN SCREW))	
		2	**5P-4116**	1	ARRUELA DURA (8,8X20,5X2 MM DE ESPESSURA) (WASHER-HARD (8.8X20.5X2-MM THK))	

387-6670 **GRUPO DE BATERIA E FIAÇÃO (BATTERY & WIRING GP) (*continuação*)** **i06150928**

NOTA	REF. NÃO	GRÁFICO REF.	NÚMERO DA PEÇA	QTD.	NOME DA PEÇA 1 2 3 4 5 6 (NÍVEL DO PRODUTO)	CONSULTE PÁGINA
M		2	**8U-0767**	1	PARAFUSO (M8X1,25X16 MM) (BOLT (M8X1.25X16--MM))	
		2	**9G-8909**	1	TAMPA DE TERMINAL (PRETO) (COVER-TERMINAL (BLACK))	
		2	**030-1705**	1	TERMINAL-CABO (PARAFUSO DE CALIBRE 00, 5/16 POL) (TERMINAL-CABLE (00-GA, 5/16-IN SCREW))	
E		2	**135-5009**		TUBO REDUTOR DE CALOR (32 MM DIA) (10 CM) (TUBE-HEAT SHRINK (32-MM DIA) (10-CM))	
E		2	**159-8050**		CABO (CALIBRE 00, PRETO) (98 CM) (CABLE (00--GA, BLACK) (98-CM))	
	17	2	**331-5556**	1	CONJUNTO DE CABO (CABLE AS)	
		2	**1S-7252**	1	TERMINAL-CABO (PARAFUSO DE 00 GA, 3/8 POL) (TERMINAL-CABLE (00-GA, 3/8-IN SCREW))	
		2	**9G-8909**	1	TAMPA DE TERMINAL (PRETO) (COVER-TERMINAL (BLACK))	
E		2	**135-5009**		TUBO REDUTOR DE CALOR (32 MM DIA) (10 CM) (TUBE-HEAT SHRINK (32-MM DIA) (10-CM))	
E		2	**159-8050**		CABO (CALIBRE 00, PRETO) (58 CM) (CABLE (00--GA, BLACK) (58-CM))	
		2	**274-9183**	1	TERMINAL DE ANEL (PARAFUSO DE 00 GA, 1/2 POL) (TERMINAL-RING (00-GA, 1/2-IN SCREW))	
	18	2	**331-5581**	1	CONJUNTO DE SUPORTE (BRACKET AS)	
	19	2	**360-1845**	1	DECALQUE DE IDENTIFICAÇÃO (PARTIDA AUXILIAR) (FILM-IDENTIFICATION (JUMP START))	
	20	2	**360-8983**	2	HASTE (ROD)	
	21	2	**360-8984**	1	ÂNGULO (ANGLE)	
	22	2	**362-2904**	1	CONJUNTO DE PLACA (PLATE AS)	
	23	2	**362-8030**	1	CONJUNTO DE SUPORTE (BRACKET AS)	
	24	2	**368-4714**	1	CONJUNTO DE CABO (POSITIVO) (CABLE AS (POSITIVE))	
		2	**1S-7252**	2	TERMINAL-CABO (PARAFUSO DE 00 GA, 3/8 POL) (TERMINAL-CABLE (00-GA, 3/8-IN SCREW))	
E		2	**159-8049**		CABO (CALIBRE 00, VERMELHO) (96 CM) (CABLE (00-GA, RED) (96-CM))	
		2	**8N-0869**	1	TAMPA DE TERMINAL (VERMELHO) (COVER-TERMINAL (RED))	
E		2	**125-7876**		TUBO REDUTOR DE CALOR (17,78 MM DIA) (5 CM) (TUBE-HEAT SHRINK (17.78-MM DIA) (5-CM))	
	25	2	**383-2789**	1	TAMPA (COVER)	
	26	2	**383-8936**	1	PRISIONEIRO (STUD)	
	27	2	**383-8937**	1	RECIPIENTE (RECEPTACLE)	
	28	2	**387-6507**	1	CONJUNTO DE CABO (CABLE AS)	
		2	**135-2543**	1	PROTETOR (VERMELHO) (BOOT (RED))	
		2	**6T-5598**	1	TERMINAL DE ANEL (PARAFUSO DE CALIBRE 1 A 2, 5/16 POL) (TERMINAL-RING (1-GA TO 2-GA, 5/16--IN SCREW))	
E		2	**125-7876**		TUBO REDUTOR DE CALOR (17,78 MM DIA) (4 CM) (TUBE-HEAT SHRINK (17.78-MM DIA) (4-CM))	
		2	**278-1438**	1	TERMINAL DE ANEL (TERMINAL-RING)	
	29	1	**387-6669**	1	CONJUNTO DE CABO (CABLE AS)	
		1	**1S-4915**	2	REVESTIMENTO (CONDUÍTE) (LINER (CONDUIT))	
		1	**1S-7252**	1	TERMINAL-CABO (PARAFUSO DE 00 GA, 3/8 POL) (TERMINAL-CABLE (00-GA, 3/8-IN SCREW))	
E		1	**135-5009**		TUBO REDUTOR DE CALOR (32 MM DIA) (13 CM) (TUBE-HEAT SHRINK (32-MM DIA) (13-CM))	
E		1	**159-8049**		CABO (CALIBRE 00, VERMELHO) (149 CM) (CABLE (00-GA, RED) (149-CM))	
		1	**315-0180**	1	TERMINAL DE ANEL (PARAFUSO DE 00 GA, 3/8 POL) (TERMINAL-RING (00-GA, 3/8-IN SCREW))	
	30	2	**387-6703**	1	GRAMPO-CABO (CLIP-CABLE)	
	31	2	**388-5359**	1	RETENTOR (RETAINER)	
	32	2	**389-6179**	1	CONJUNTO DE SUPORTE (BRACKET AS)	
	33	2	**425-9687**	1	CONJUNTO DE SUPORTE (BRACKET AS)	

387-6670 **GRUPO DE BATERIA E FIAÇÃO (BATTERY & WIRING GP) (*continuação*)** **i06150928**

NOTA	REF. NÃO	GRÁFICO REF.	NÚMERO DA PEÇA	QTD.	NOME DA PEÇA 1 2 3 4 5 6 (NÍVEL DO PRODUTO)	CONSULTE PÁGINA
		2	**9G-9155**	2	GRAMPO (CLIP)	
	34	2	**432-5956**	1	TAMPA (COVER)	
	35	2	**437-2211**	1	DECALQUE DE IDENTIFICAÇÃO (12 V) (FILM--IDENTIFICATION (12-VOLT))	
	36	2	**469-9327**	1	SUPORTE (BRACKET)	
M	37	2	**092-5524**	1	PARAFUSO (M12X1,75X80 MM) (BOLT (M12X1.75X80--MM))	
M	38	2	**127-2170**	4	PARAFUSO DE CABEÇA CONVEXA (M8X1,25X20 MM) (SCREW-TRUSS HEAD (M8X1.25X20-MM))	
	39	2	**138-7500**	1	ESPAÇADOR (11X25X50 MM DE ESPESSURA) (SPACER (11X25X50-MM THK))	
	40	2	**1S-0994**	3	GRAMPO (CLIP)	
M	41	2	**243-5027**	1	CONJUNTO DE PORCA (ROSCA M6X1) (NUT AS (M6X1--THD))	
	42	2	**4B-4280**	2	ARRUELA (13,5X27X2,5 MM DE ESPESSURA) (WASHER (13.5X27X2.5-MM THK))	
	43	2	**298-0663**	1	GRAMPO (CLIP)	
M	44	2	**5C-7261**	4	PORCA (ROSCA M8X1,25) (NUT (M8X1.25-THD))	
	45	2	**5G-3676**	2	ILHÓ (GROMMET)	
	46	2	**5P-4116**	6	ARRUELA DURA (8,8X20,5X2 MM DE ESPESSURA) (WASHER-HARD (8.8X20.5X2-MM THK))	
	47	2	**5T-6374**	1	ESPAÇADOR (10,5X20X40 MM DE ESPESSURA) (SPACER (10.5X20X40-MM THK))	
M	48	2	**5W-2177**	1	PARAFUSO DE CABEÇA OCA (M12X1,75X20 MM) (BOLT--SOCKET HEAD (M12X1.75X20-MM))	
	49	2	**7C-4354**	2	GRAMPO (CLIP)	
	51	2	**7P-1695**	1	ARRUELA (10,5X19X3-MM DE ESPESSURA) (WASHER (10.5X19X3-MM THK))	
M	52	2	**7X-3370**	1	PARAFUSO (M8X1,25X20 MM) (BOLT (M8X1.25X20--MM))	
	53	2	**8F-3590**	1	ARRUELA DE PRESSÃO (LOCKWASHER)	
	54	2	**8F-7242**	4	ARRUELA (8,7X15,9X1,6 MM DE ESPESSURA) (WASHER (8.7X15.9X1.6-MM THK))	
	55	2	**8T-1887**	3	GRAMPO (RANHURA) (CLIP (SLOT))	
	56	2	**8T-1888**	3	GRAMPO (LINGUETA) (CLIP (TAB))	
M	57	2	**8T-3998**	2	PARAFUSO (M4X0,7X12 MM) (BOLT (M4X0.7X12-MM))	
	58	2	**8T-4121**	11	ARRUELA DURA (11X21X2,5 MM DE ESPESSURA) (WASHER-HARD (11X21X2.5-MM THK))	
M	59	2	**8T-4133**	2	PORCA (ROSCA M10X1,5) (NUT (M10X1.5-THD))	
M	60	2	**8T-4136**	2	PARAFUSO (M10X1,5X25 MM) (BOLT (M10X1.5X25--MM))	
M	61	2	**8T-4137**	3	PARAFUSO (M10X1,5X20 MM) (BOLT (M10X1.5X20--MM))	
M	62	2	**8T-4178**	1	PARAFUSO (M10X1,5X90 MM) (BOLT (M10X1.5X90--MM))	
M	63	2	**8T-4192**	2	PARAFUSO (M12X1,75X25 MM) (BOLT (M12X1.75X25--MM))	
M	64	2	**8T-4196**	4	PARAFUSO (M10X1,5X35 MM) (BOLT (M10X1.5X35--MM))	
M	65	2	**8T-4200**	2	PARAFUSO (M8X1,25X16 MM) (BOLT (M8X1.25X16--MM))	
	66	2	**8T-4223**	2	ARRUELA DURA (13,5X25,5X3 MM DE ESPESSURA) (WASHER-HARD (13.5X25.5X3-MM THK))	
	67	2	**8T-4224**	4	ARRUELA DURA (8,8X16X2 MM DE ESPESSURA) (WASHER-HARD (8.8X16X2-MM THK))	
M	68	2	**8T-5005**	1	PARAFUSO (M10X1,5X70 MM) (BOLT (M10X1.5X70--MM))	
M	69	2	**8T-7963**	2	CONTRAPORCA (ROSCA M8X1,25) (LOCKNUT (M8X1.25--THD))	
	70	2	**8X-5489**	3	LUVA (SLEEVE)	
	71	2	**9B-0453**	1	ARRUELA DE PRESSÃO (LOCKWASHER)	
B	72	1	**8T-4121**	1	ARRUELA DURA (11X21X2,5 MM DE ESPESSURA) (WASHER-HARD (11X21X2.5-MM THK))	

387-6670 **GRUPO DE BATERIA E FIAÇÃO (BATTERY & WIRING GP) (*continuação*)** **i06150928**

NOTA	REF. NÃO	GRÁFICO REF.	NÚMERO DA PEÇA	QTD.	NOME DA PEÇA 1 2 3 4 5 6 (NÍVEL DO PRODUTO)	CONSULTE PÁGINA
BM	73	1	**8T-4136**	1	PARAFUSO (M10X1,5X25 MM) (BOLT (M10X1.5X25--MM))	
B	74	1	**8T-4121**	1	ARRUELA DURA (11X21X2,5 MM DE ESPESSURA) (WASHER-HARD (11X21X2.5-MM THK))	
BM	75	1	**8T-4137**	1	PARAFUSO (M10X1,5X20 MM) (BOLT (M10X1.5X20--MM))	
	76	2	**469-9328**	1	CONJUNTO DE SUPORTE (BRACKET AS)	

B - USE CONFORME NECESSÁRIO
E - SOLICITE POR CENTÍMETRO
M - PEÇA DO SISTEMA MÉTRICO
Y - ILUSTRAÇÃO SEPARADA

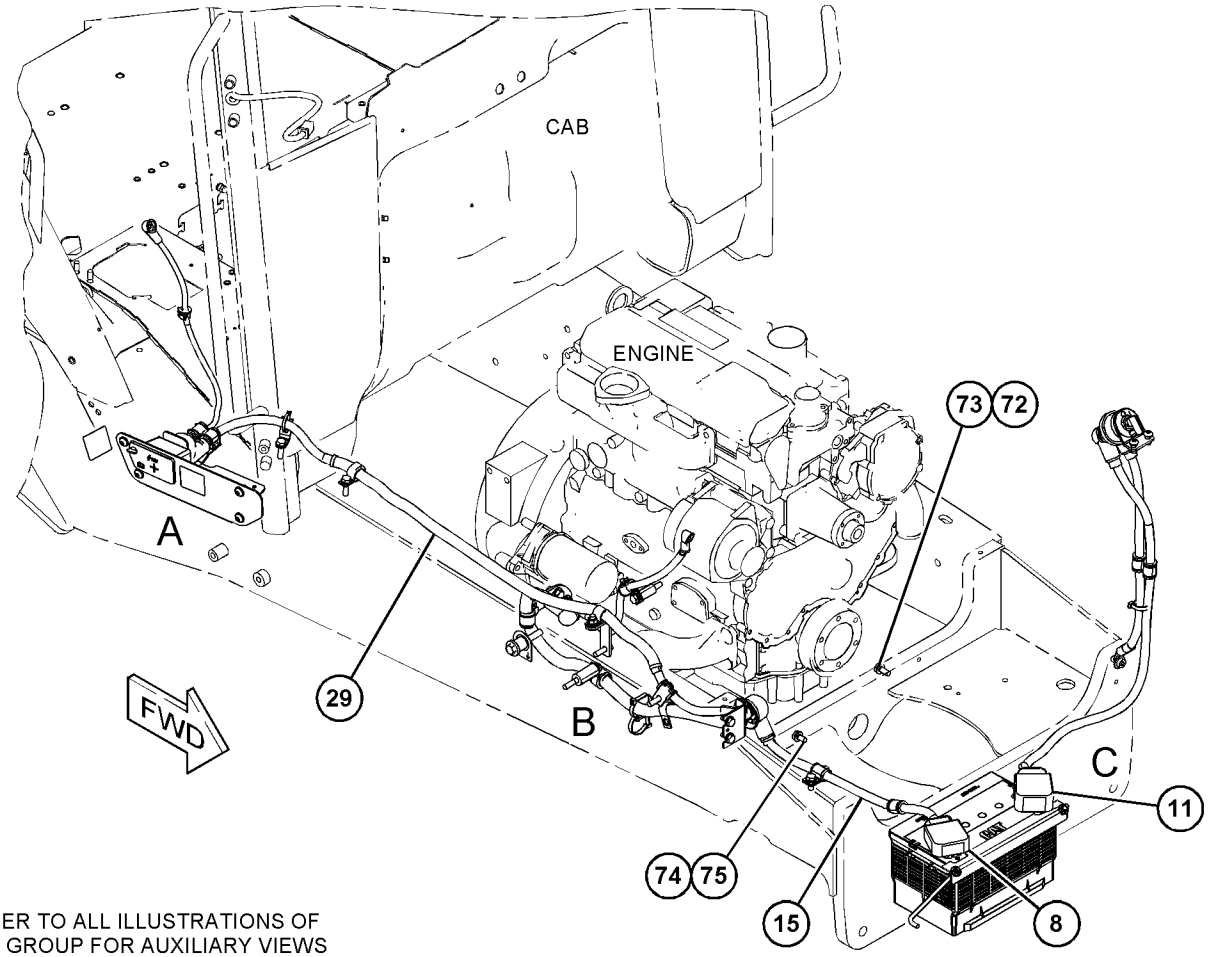

REFER TO ALL ILLUSTRATIONS OF THIS GROUP FOR AUXILIARY VIEWS

GRÁFICO 1 g03826661

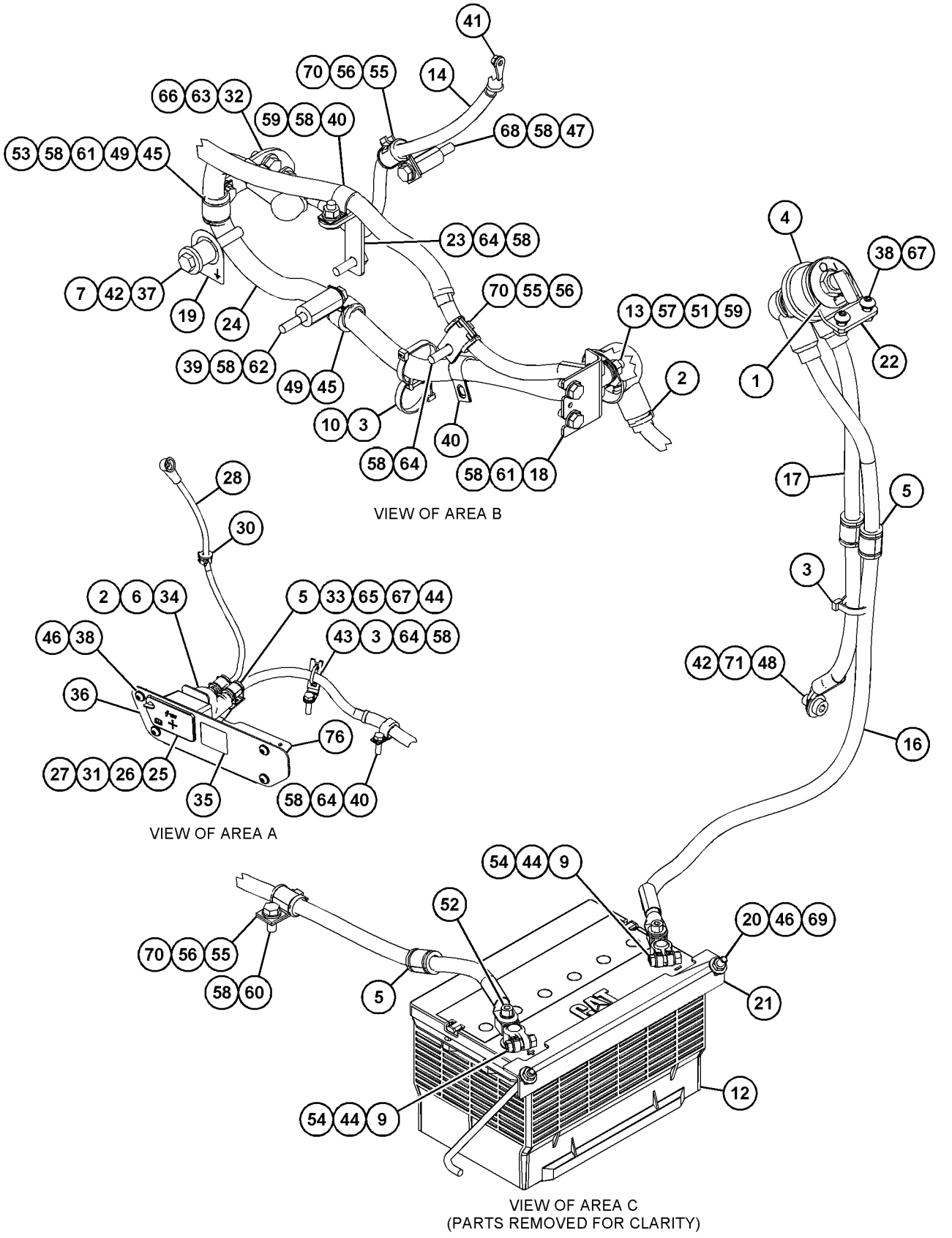

GRÁFICO 2 **<FIM>** g03826662

457-2797 GRUPO DA BATERIA–REFORÇADO (BATTERY GP–HEAVY-DUTY)

S/N: LBS1-PARA CIMA

NÚMEROE DE 460-8162 ARRANJO PARA CLIMAS FRIOS, 482-3387, 482-3388 ARRANJO DE DISTRIBUIÇÃO

UM ACESSÓRIO

SMCS-1401 **i06193894**

NOTA	REF. NÃO	GRÁFICO REF.	NÚMERO DA PEÇA	QTD.	NOME DA PEÇA 1 2 3 4 5 6 (NÍVEL DO PRODUTO)	CONSULTE PÁGINA
M	1	1	**171-2039**	1	PARAFUSO DE CABEÇA OCA (M8X1,25X30 MM) (BOLT--SOCKET HEAD (M8X1.25X30-MM))	
	2	1	**230-6368**	1	BATERIA (12 V, 880 CCA) (BATTERY (12-VOLT, 880--CCA))	
	3	1	**331-5554**	1	CONJUNTO DE CABO (POSITIVO) (CABLE AS (POSITIVE))	
		1	**8C-5917**	1	CONJUNTO DE TERMINAL DE BATERIA (POSITIVO) (TERMINAL AS-BATTERY (POSITIVE))	
		1	**1M-6119**	1	PARAFUSO (5/16-18X1,375 POL) (BOLT (5/16--18X1.375-IN))	
		1	**1M-6120**	1	PORCA (5/16-18 DE ROSCA) (NUT (5/16-18--THD))	
		1	**9G-0004**	1	CONJUNTO DE TAMPA DE TERMINAL (VERMELHO) (COVER AS-TERMINAL (RED))	
		1	**8L-8413**	1	CABO TIPO CINTA (BRANCO) (STRAP-CABLE (WHITE))	
E		1	**135-5009**		TUBO REDUTOR DE CALOR (32 MM DIA) (5 CM) (TUBE-HEAT SHRINK (32-MM DIA) (5-CM))	
E		1	**159-8049**		CABO (CALIBRE 00, VERMELHO) (39 CM) (CABLE (00-GA, RED) (39-CM))	
	4	1	**331-5557**	1	CONJUNTO DE CABO (NEGATIVO) (CABLE AS (NEGATIVE))	
		1	**8C-5918**	1	CONJUNTO DE TERMINAL (NEGATIVO) (TERMINAL AS (NEGATIVE))	
		1	**1M-6119**	1	PARAFUSO (5/16-18X1,375 POL) (BOLT (5/16--18X1.375-IN))	
		1	**1M-6120**	1	PORCA (5/16-18 DE ROSCA) (NUT (5/16-18--THD))	
		1	**9G-0005**	1	CONJUNTO DE TAMPA DE TERMINAL (PRETO) (COVER AS-TERMINAL (BLACK))	
		1	**8L-8413**	1	CABO TIPO CINTA (BRANCO) (STRAP-CABLE (WHITE))	
E		1	**135-5009**		TUBO REDUTOR DE CALOR (32 MM DIA) (5 CM) (TUBE-HEAT SHRINK (32-MM DIA) (5-CM))	
E		1	**159-8050**		CABO (CALIBRE 00, PRETO) (36 CM) (CABLE (00--GA, BLACK) (36-CM))	
	5	1	**360-8983**	2	HASTE (ROD)	
	6	1	**360-8984**	1	ÂNGULO (ANGLE)	
	7	1	**372-8662**	1	ESPAÇADOR (9 X 20,5 X 9 MM DE ESPESSURA) (SPACER (9X20.5X9-MM THK))	
	8	1	**5P-4116**	2	ARRUELA DURA (8,8X20,5X2 MM DE ESPESSURA) (WASHER-HARD (8.8X20.5X2-MM THK))	
M	9	1	**105-3481**	1	PARAFUSO DE CABEÇA OCA (M8X1,25X20 MM) (BOLT--SOCKET HEAD (M8X1.25X20-MM))	
M	10	1	**8T-7963**	2	CONTRAPORCA (ROSCA M8X1,25) (LOCKNUT (M8X1.25--THD))	

E - SOLICITE POR CENTÍMETRO
M - PEÇA DO SISTEMA MÉTRICO

457-2797 **GRUPO DA BATERIA (BATTERY GP) (*continuação*)** **i06193894**

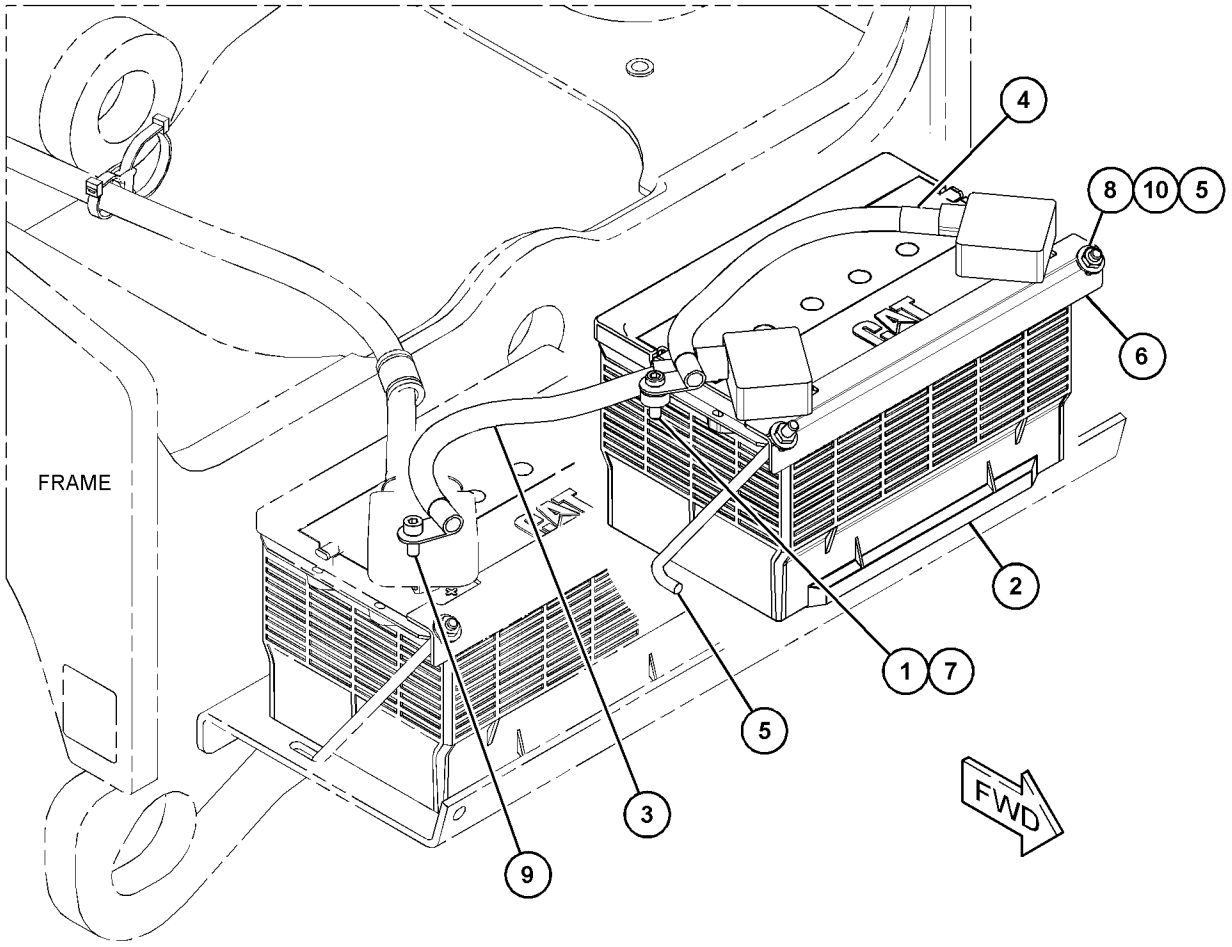

GRÁFICO 1 **<FIM>** g03717621

428-6995 GRUPO DE CONTROLE DA MÁQUINA (CONTROL GP--MACHINE)

S/N: LBS1-PARA CIMA
NÚMEROE DE 448-4775 ARRANJO DA CABINE-ROPS INCLUSO
UM ACESSÓRIO

SMCS-7600, 7610 **i06147282**

NOTA	REF. NÃO	GRÁFICO REF.	NÚMERO DA PEÇA	QTD.	NOME DA PEÇA 1 2 3 4 5 6 (NÍVEL DO PRODUTO)	CONSULTE PÁGINA
	1	1	**5C-7268**	2	ARRUELA (WASHER)	
	2	1	**157-0449**	1	BOTÃO-CONTROLE (KNOB-CONTROL)	
	3	1	**423-6995**	1	CONJUNTO DE VÁLVULA-AR (VALVE AS-AIR)	
		1	**7K-6536**	2	REBITE-RESSALTADO (RIVET-POP)	
	4	1	**437-2209**	1	DECALQUE DE IDENTIFICAÇÃO (RECIRCULAÇÃO) (FILM--IDENTIFICATION (RECIRCULATION))	
	5	1	**4H-1641**	1	PINO DE MOLA (PIN-SPRING)	
	6	1	**8T-4205**	4	ARRUELA DURA (7,2X14,5X2 MM DE ESPESSURA) (WASHER-HARD (7.2X14.5X2-MM THK))	
	7	1	**9X-6421**	1	ANEL DE RETENÇÃO (RING-RETAINING)	

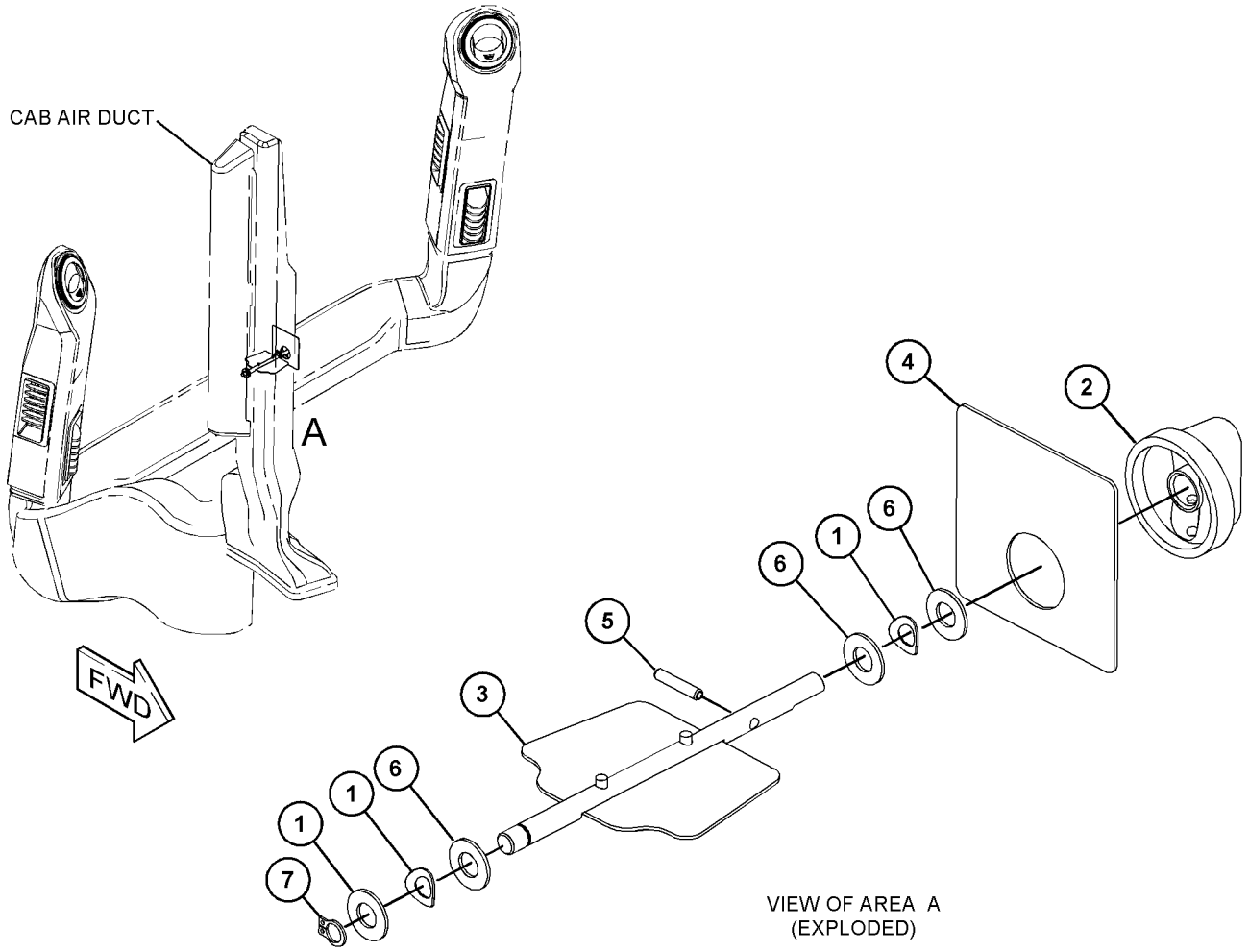

GRÁFICO 1 **<FIM>** g03840224

450-8647 ARRANJO ELÉTRICO (ELECTRICAL AR)

S/N: LBS1-PARA CIMA

NÚMEROE DE 448-4777, 448-4779, 448-4780 ARRANJO DO TREM DE FORÇA

UM ACESSÓRIO

SMCS-1400, 1401, 1408, 1429, 1453, 1454, 1465, 7402, 7406 **i06148095**

NOTA	NÚMERO DA PEÇA	QTD.	NOME DA PEÇA 1 2 3 4 5 6 (NÍVEL DO PRODUTO)	CONSULTE PÁGINA
Y	*382-2426*	1	GRUPO DE CONTROLE-GOVERNADOR (CONTROL GP--GOVERNOR)	69
Y	*439-8065*	1	GRUPO DE COMPONENTES ELETRÔNICOS DA MÁQUINA (ECM (Electronic Control Module, Módulo de Controle Eletrônico)) (ELECTRONICS GP--MACHINE (ECM))	94
Y	*439-8069*	1	GRUPO DE COMPONENTES ELETRÔNICOS DA MÁQUINA (BVD) (ELECTRONICS GP-MACHINE (BVD))	95
Y	*430-5058*	1	GRUPO DE MONTAGEM--ILUMINAÇÃO (CABINE) (MOUNTING GP-LIGHTING (CAB))	128
Y	*430-5060*	1	GRUPO DA CHAVE SELETORA (SWITCH GP-ROCKER)	145
Y	*430-5029*	1	GRUPO DE FIAÇÃO-CONSOLE (WIRING GP-CONSOLE)	156
Y	*430-5012*	1	GRUPO DA FIAÇÃO DA PLATAFORMA (MUDANÇA AUTOMÁTICA DE MARCHA) (WIRING GP-PLATFORM (AUTOSHIFT))	165
Y	*451-9652*	1	GRUPO DA FIAÇÃO TRASEIRA (WIRING GP-REAR)	167

Y - ILUSTRAÇÃO SEPARADA

<FIM>

439-8065 GRUPO DE COMPONENTES ELETRÔNICOS DA MÁQUINA (ELECTRONICS GP-MACHINE)

S/N: LBS1-PARA CIMA

NÚMEROE DE 450-8647 ARRANJO ELÉTRICO

UM ACESSÓRIO

SMCS-7610, 7620 **i06148102**

NOTA	NÚMERO DA PEÇA	QTD.	NOME DA PEÇA 1 2 3 4 5 6 (NÍVEL DO PRODUTO)	CONSULTE PÁGINA
	464-2924	1	GRUPO DE CONTROLE SEM PROGRAMAÇÃO (MÁQUINA) (CONTROL GP-UNPROGRAMMED (MACHINE))	
	481-6472	1	GRUPO DE SOFTWARE DA MÁQUINA (SOFTWARE GP--MACHINE)	

<FIM>

439-8069 GRUPO DE COMPONENTES ELETRÔNICOS DA MÁQUINA (ELECTRONICS GP-MACHINE)

S/N: LBS1-PARA CIMA
NÚMEROE DE 450-8647 ARRANJO ELÉTRICO
UM ACESSÓRIO

SMCS-7610, 7620 **i06148049**

NOTA	REF. NÃO	GRÁFICO REF.	NÚMERO DA PEÇA	QTD.	NOME DA PEÇA 1 2 3 4 5 6 (NÍVEL DO PRODUTO)	CONSULTE PÁGINA
	1	1	**227-1057**	2	BUJÃO (PLUG)	
	2	1	**441-4893**	1	GRUPO DE CONTROLE-COMPONENTES ELETRÔNICOS (CONTROL GP-ELECTRONIC)	

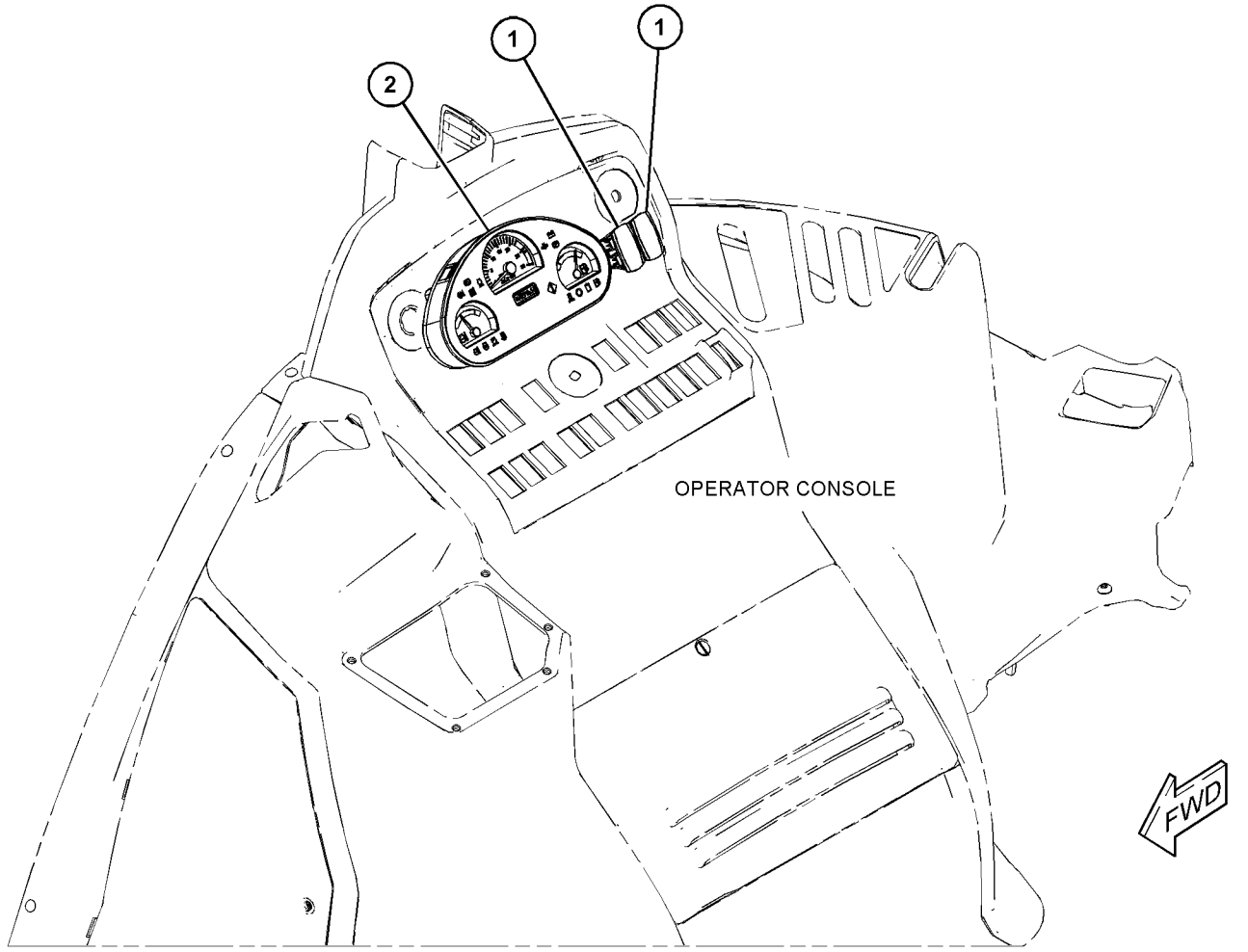

GRÁFICO 1 **<FIM>** g03722585

232-6661 GRUPO DE VELA INCANDESCENTE (GLOW PLUG GP)

S/N: CRS1-PARA CIMA
NÚMEROE DE 364-5753 ARRANJO DO MOTOR-PRIMÁRIO
UM ACESSÓRIO

SMCS-1412 **i04660273**

NOTA	REF. NÃO	GRÁFICO REF.	NÚMERO DA PEÇA	QTD.	NOME DA PEÇA 1 2 3 4 5 6 (NÍVEL DO PRODUTO)	CONSULTE PÁGINA
	1	1	**368-3151**	1	GRUPO DA BARRA CONDUTORA (BUS BAR GP)	
		1	**370-2909**	1	CONJUNTO DE WIRE (AID DE PARTIDA) (WIRE AS (STARTING AID))	
		1	**276-1151**	1	PINO DE CONECTOR (CALIBRE 8 A 10) (PIN--CONNECTOR (8-GA TO 10-GA))	
		1	**369-0473**	1	CONTRAPORCA (LOCKNUT)	
		1	**369-2472**	1	ESPAÇADOR (SPACER)	
	2	1	**232-6662**	4	VELA INCANDESCENTE (12 V) (GLOW PLUG (12--VOLT))	
	3	1	**232-3126**	1	GRAMPO (CLIP)	

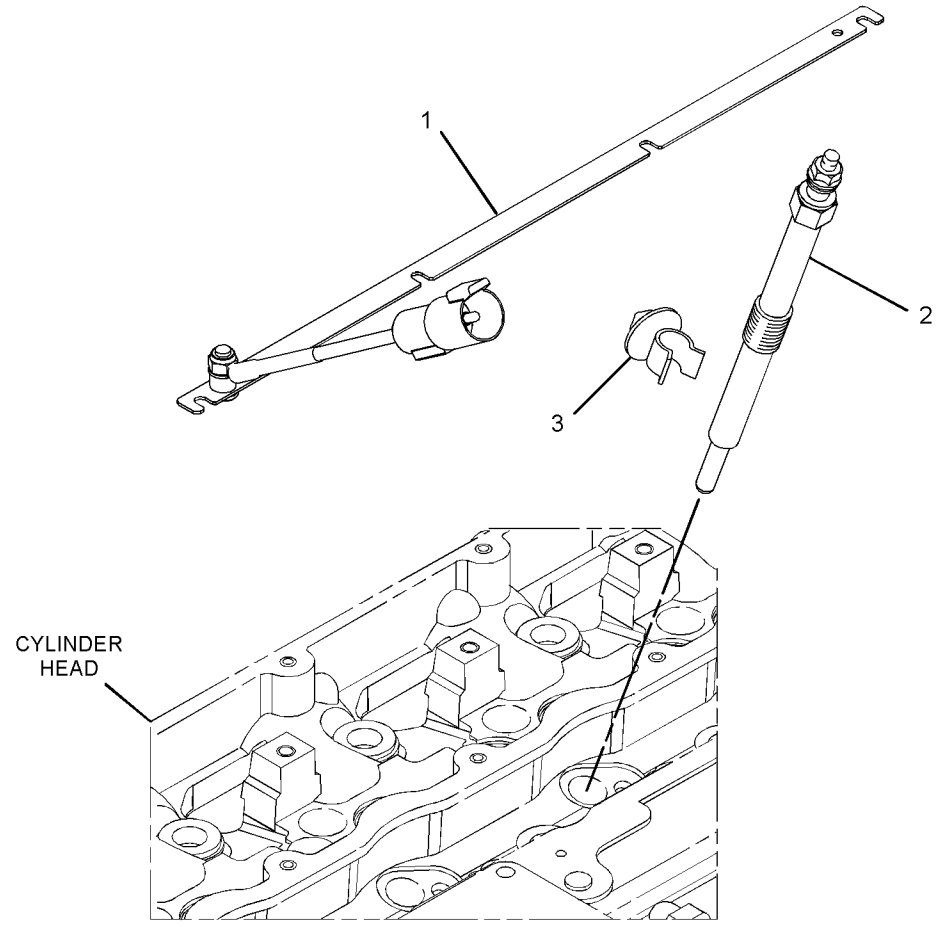

GRÁFICO 1 **<FIM>** g02792742

387-6572 CONJUNTO DE CHICOTE DA CABINE—TECLADO DE SEGURANÇA (HARNESS AS-CAB—SECURITY KEYPAD)

S/N: LBS1-PARA CIMA
NÚMEROE DE 387-6570 GRUPO DE FIAÇÃO-CABINE
UM ACESSÓRIO

SMCS-1408 **i06138857**

NOTA	NÚMERO DA PEÇA	QTD.	NOME DA PEÇA 1 2 3 4 5 6 (NÍVEL DO PRODUTO)	CONSULTE PÁGINA
	349-7370	4	PINO DE CONECTOR (CALIBRE 16 A 18) (PIN--CONNECTOR (16-GA TO 18-GA))	
	9X-1054	2	CONJUNTO DE CONECTOR DE TOMADA (4 PINOS) (PLUG AS-CONNECTOR (4-PIN))	
	346-3533	2	PLUGUE DE CONECTOR (PLUG-CONNECTOR)	
	346-3510	1	CONJUNTO DE RECIPIENTE (10 PINOS) (RECEPTACLE AS (10-PIN))	
	346-3532	4	RETENTOR DE CONECTOR (SEAL-CONNECTOR)	
	9X-1055	4	TERMINAL-RECEPTÁCULO (12 GA) (TERMINAL--RECEPTACLE (12-GA))	
	100-5041	4	TERMINAL-RECEPTÁCULO (18-GA A 20--GA) (TERMINAL-RECEPTACLE (18-GA TO 20-GA))	
E	**125-7874**		TUBO REDUTOR DE CALOR (5,72 MM DIA) (5 CM) (TUBE-HEAT SHRINK (5.72-MM DIA) (5-CM))	

E - SOLICITE POR CENTÍMETRO

<FIM>

450-3826 CONJUNTO DE CHICOTE DA CABINE—REVESTIMENTO DO TETO (HARNESS AS-CAB—HEADLINER)

S/N: LBS1-PARA CIMA
NÚMEROE DE 454-6644 GRUPO DE FIAÇÃO-CABINE
UM ACESSÓRIO

SMCS-1408 **i06146896**

NOTA	NÚMERO DA PEÇA	QTD.	NOME DA PEÇA 1 2 3 4 5 6 (NÍVEL DO PRODUTO)	CONSULTE PÁGINA
	349-7370	4	PINO DE CONECTOR (CALIBRE 16 A 18) (PIN--CONNECTOR (16-GA TO 18-GA))	
	8T-8737	1	BUJÃO DE RETENTOR (PLUG-SEAL)	
	239-3104	2	CONJUNTO DE TERMINAL (TERMINAL AS)	
	194-5226	7	CONJUNTO DE WIRE (16 GA) (WIRE AS (16-GA))	
			—OU—	
	194-5227	7	CONJUNTO DE WIRE (CALIBRE 14) (WIRE AS (14-GA))	
B	**329-3734**		FITA-ELÉTRICA (TAPE-ELECTRICAL)	
	5P-4571	4	TERMINAL DE LÂMINA (CALIBRE 14 A 16) (TERMINAL--BLADE (14-GA TO 16-GA))	
	097-7234	2	TERMINAL DE LÂMINA (CALIBRE 18 A 22) (TERMINAL--BLADE (18-GA TO 22-GA))	
E	**125-7874**		TUBO REDUTOR DE CALOR (5,72 MM DIA) (10 CM) (TUBE-HEAT SHRINK (5.72-MM DIA) (10-CM))	

B - USE CONFORME NECESSÁRIO
E - SOLICITE POR CENTÍMETRO

<FIM>

450-3827 CONJUNTO DE CHICOTE DA CABINE (HARNESS AS--CAB)

S/N: LBS1-PARA CIMA
NÚMEROE DE 454-6611 GRUPO DE FIAÇÃO-CABINE
UM ACESSÓRIO

SMCS-1408 **i06184865**

NOTA	NÚMERO DA PEÇA	QTD.	NOME DA PEÇA 1 2 3 4 5 6 (NÍVEL DO PRODUTO)	CONSULTE PÁGINA
	110-0203	4	CONJUNTO DE CONECTOR (CALIBRE 18, PRETO) (CONNECTOR AS (18-GA, BLACK))	
	274-3774	1	CAPA DE CONECTOR (CAP-CONNECTOR)	
	349-7370	4	PINO DE CONECTOR (CALIBRE 16 A 18) (PIN--CONNECTOR (16-GA TO 18-GA))	
	245-8026	1	CONJUNTO DE CONECTOR DE TOMADA (2 PINOS) (PLUG AS-CONNECTOR (2-PIN))	
	194-5226	2	CONJUNTO DE WIRE (16 GA) (WIRE AS (16-GA))	
			—OU—	
	194-5227	2	CONJUNTO DE WIRE (CALIBRE 14) (WIRE AS (14-GA))	
	349-7363	1	SOQUETE DE CONECTOR (CALIBRE 16 A 18) (SOCKET--CONNECTOR (16GA TO 18GA))	
B	**329-3734**		FITA-ELÉTRICA (TAPE-ELECTRICAL)	
	5P-4571	1	TERMINAL DE LÂMINA (CALIBRE 14 A 16) (TERMINAL--BLADE (14-GA TO 16-GA))	
E	**125-7874**		TUBO REDUTOR DE CALOR (5,72 MM DIA) (5 CM) (TUBE-HEAT SHRINK (5.72-MM DIA) (5-CM))	
E	**125-7875**		TUBO REDUTOR DE CALOR (7,44 MM DIA) (5 CM) (TUBE-HEAT SHRINK (7.44-MM DIA) (5-CM))	

B - USE CONFORME NECESSÁRIO
E - SOLICITE POR CENTÍMETRO

<FIM>

452-7862 CONJUNTO DE CHICOTE DA CABINE–TETO (HARNESS AS-CAB–ROOF)

S/N: LBS1-PARA CIMA
NÚMEROE DE 450-3828 GRUPO DE FIAÇÃO-CABINE
UM ACESSÓRIO

SMCS-1408 **i06143753**

NOTA	NÚMERO DA PEÇA	QTD.	NOME DA PEÇA 1 2 3 4 5 6 (NÍVEL DO PRODUTO)	CONSULTE PÁGINA
	9W-0852	2	PINO DE CONECTOR (CALIBRE 14 A 16) (PIN--CONNECTOR (14-GA TO 16-GA))	
	9X-3401	10	PINO DE CONECTOR (CALIBRE 16 A 18) (PIN--CONNECTOR (16-GA TO 18-GA))	
			–OU–	
	126-1767	10	PINO DE CONECTOR (CALIBRE 14 A 16) (PIN--CONNECTOR (14-GA TO 16-GA))	
	349-7370	15	PINO DE CONECTOR (CALIBRE 16 A 18) (PIN--CONNECTOR (16-GA TO 18-GA))	
	176-2947	1	KIT DE PLUGUE DE CONEXÃO (4 PINOS) (KIT--CONNECTING PLUG (4-PIN))	
			(INCLUI CONJUNTO DE BUJÃO, CUNHA E VEDAÇÃO DA INTERFACE)	
	346-3513	1	CONJUNTO DE RECIPIENTE (16 PINOS) (RECEPTACLE AS (16-PIN))	
	331-4237	1	KIT-CONECTOR DE RECEPTÁCULO (KIT-RECEPTACLE CONNECTOR)	
			(INCLUI CONJUNTO DE TOMADA E CUNHA)	
	346-3529	8	RETENTOR DE CONECTOR (SEAL-CONNECTOR)	
	346-3530	7	RETENTOR DE CONECTOR (SEAL-CONNECTOR)	
	346-3531	1	RETENTOR DE CONECTOR (SEAL-CONNECTOR)	
	9W-0844	2	SOQUETE DE CONECTOR (CALIBRE 14 A 16) (SOCKET--CONNECTOR (14-GA TO 16-GA))	
	194-5226	2	CONJUNTO DE WIRE (16 GA) (WIRE AS (16-GA))	
			–OU–	
	194-5227	2	CONJUNTO DE WIRE (CALIBRE 14) (WIRE AS (14-GA))	
	349-7363	4	SOQUETE DE CONECTOR (CALIBRE 16 A 18) (SOCKET--CONNECTOR (16GA TO 18GA))	
B	**329-3734**		FITA-ELÉTRICA (TAPE-ELECTRICAL)	
E	**125-7874**		TUBO REDUTOR DE CALOR (5,72 MM DIA) (5 CM) (TUBE-HEAT SHRINK (5.72-MM DIA) (5-CM))	

B - USE CONFORME NECESSÁRIO
E - SOLICITE POR CENTÍMETRO

<FIM>

430-5022 CONJUNTO DE FIAÇÃO ELÉTRICA-CONSOLE (HARNESS AS-CONSOLE)

S/N: LBS1-PARA CIMA

NÚMEROE DE 430-5029 GRUPO DE FIAÇÃO-CONSOLE

UM ACESSÓRIO

SMCS-1408, 7451 **i06148034**

NOTA	NÚMERO DA PEÇA	QTD.	NOME DA PEÇA 1 2 3 4 5 6 (NÍVEL DO PRODUTO)	CONSULTE PÁGINA
	228-5856	8	CONECTOR (10 PINOS) (CONNECTOR (10-PIN))	
	9X-3401	25	PINO DE CONECTOR (CALIBRE 16 A 18) (PIN--CONNECTOR (16-GA TO 18-GA))	
			–OU–	
	126-1767	25	PINO DE CONECTOR (CALIBRE 14 A 16) (PIN--CONNECTOR (14-GA TO 16-GA))	
	176-2947	1	KIT DE PLUGUE DE CONEXÃO (4 PINOS) (KIT--CONNECTING PLUG (4-PIN))	
			(INCLUI CONJUNTO DE BUJÃO, CUNHA E VEDAÇÃO DA INTERFACE)	
	8T-8737	7	BUJÃO DE RETENTOR (PLUG-SEAL)	
	340-2566	5	BUJÃO DE RETENTOR (PLUG-SEAL)	
	194-5226	3	CONJUNTO DE WIRE (16 GA) (WIRE AS (16-GA))	
			–OU–	
	194-5227	3	CONJUNTO DE WIRE (CALIBRE 14) (WIRE AS (14-GA))	
	362-3825	21	SOQUETE DE CONECTOR (CALIBRE 14 A 16) (SOCKET--CONNECTOR (14-GA TO 16-GA))	
	340-2567	21	CONJUNTO DE WIRE (CALIBRE 18) (WIRE AS (18-GA))	
	7N-7221	2	TERMINAL DE LÂMINA (CALIBRE 18 A 22) (TERMINAL--BLADE (18-GA TO 22-GA))	
E	**119-3662**		TUBO REDUTOR DE CALOR (10,85 MM DIA) (7 CM) (TUBE-HEAT SHRINK (10.85-MM DIA) (7-CM))	
E	**125-7874**		TUBO REDUTOR DE CALOR (5,72 MM DIA) (25 CM) (TUBE-HEAT SHRINK (5.72-MM DIA) (25-CM))	
E	**125-7875**		TUBO REDUTOR DE CALOR (7,44 MM DIA) (10 CM) (TUBE-HEAT SHRINK (7.44-MM DIA) (10-CM))	

E - SOLICITE POR CENTÍMETRO

<FIM>

331-5471 CONJUNTO DE CONTROLE DO CHICOTE (HARNESS AS--CONTROL)

S/N: LBS1-PARA CIMA

NÚMEROE DE 387-6695 GRUPO DE FIAÇÃO-CONTROLE DE PERCURSO

UM ACESSÓRIO

SMCS-1408 **i06140762**

NOTA	NÚMERO DA PEÇA	QTD.	NOME DA PEÇA 1 2 3 4 5 6 (NÍVEL DO PRODUTO)	CONSULTE PÁGINA
	8T-8729	5	PINO DE CONECTOR (CALIBRE 16 A 18) (PIN--CONNECTOR (16-GA TO 18-GA))	
	155-2270	3	KIT DE PLUGUE DE CONEXÃO (2 PINOS) (KIT--CONNECTING PLUG (2-PIN))	
			(CADA UM INCLUI CONJUNTO DO BUJÃO, CUNHA E VEDAÇÃO DA INTERFACE)	
	230-4013	1	CONJUNTO DE CONECTOR DE TOMADA (3 PINOS) (PLUG AS-CONNECTOR (3-PIN))	
	455-0705	1	RETENTOR DE CONECTOR (SEAL-CONNECTOR)	
	8T-8737	1	BUJÃO DE RETENTOR (PLUG-SEAL)	
	102-8805	1	KIT DE TOMADA (6 PINOS) (KIT-RECEPTACLE (6--PIN))	
			(INCLUI CONJUNTO DE TOMADA E CUNHA)	
	8T-8730	6	SOQUETE DE CONECTOR (CALIBRE 16 A 18) (SOCKET--CONNECTOR (16-GA TO 18-GA))	
	9X-3402	3	SOQUETE DE CONECTOR (CALIBRE 16 A 18) (SOCKET--CONNECTOR (16-GA TO 18-GA))	
			—OU—	
	126-1768	3	SOQUETE DE CONECTOR (CALIBRE 14 A 16) (SOCKET--CONNECTOR (14-GA TO 16-GA))	
	189-3158	1	EXTINTOR-ARC (SUPPRESSOR-ARC)	
E	**125-7874**		TUBO REDUTOR DE CALOR (5,72 MM DIA) (10 CM) (TUBE-HEAT SHRINK (5.72-MM DIA) (10-CM))	

E - SOLICITE POR CENTÍMETRO

<FIM>

430-5054 CONJUNTO DE CHICOTE DO MOTOR—PILOTO E MECÂNICO (HARNESS AS-ENGINE—PILOT & MECHANICAL)

S/N: LBS1-PARA CIMA

NÚMEROE DE 430-5062 GRUPO DE FIAÇÃO-MOTOR

UM ACESSÓRIO

SMCS-1403, 1408 **i06150943**

NOTA	NÚMERO DA PEÇA	QTD.	NOME DA PEÇA 1 2 3 4 5 6 (NÍVEL DO PRODUTO)	CONSULTE PÁGINA
	176-1477	1	CONJUNTO DE BUJÃO (2 PINOS) (PLUG AS (2-PIN))	
	355-4378	1	KIT DE PLUGUE DE CONEXÃO (3 PINOS) (KIT--CONNECTING PLUG (3-PIN))	
			(INCLUI CONJUNTO DE BUJÃO, CUNHA E VEDAÇÃO DA INTERFACE)	
	245-8026	7	CONJUNTO DE CONECTOR DE TOMADA (2 PINOS) (PLUG AS-CONNECTOR (2-PIN))	
	221-9804	1	PLUGUE DE CONECTOR (CALIBRE 8 A 10) (PLUG--CONNECTOR (8-GA TO 10-GA))	
	185-1861	2	RETENTOR DO FIO (SEAL-WIRE)	
	346-3529	2	RETENTOR DE CONECTOR (SEAL-CONNECTOR)	
	194-5226	17	CONJUNTO DE WIRE (16 GA) (WIRE AS (16-GA))	
			—OU—	
	194-5227	17	CONJUNTO DE WIRE (CALIBRE 14) (WIRE AS (14-GA))	
	204-6195	1	SOQUETE DE CONECTOR (10 GA) (SOCKET-CONNECTOR (10-GA))	
	349-7363	2	SOQUETE DE CONECTOR (CALIBRE 16 A 18) (SOCKET--CONNECTOR (16GA TO 18GA))	
	176-1521	2	TERMINAL (TERMINAL)	
	2L-8076	1	TERMINAL DE ANEL (PARAFUSO DE CALIBRE 14 A 16, Nº 10) (TERMINAL-RING (14-GA TO 16-GA, NO. 10 SCREW))	
	2L-8081	1	TERMINAL DE ANEL (PARAFUSO DE CALIBRE 14 A 16, 1/2 POL) (TERMINAL-RING (14-GA TO 16-GA, 1/2-IN SCREW))	
	7N-7221	1	TERMINAL DE LÂMINA (CALIBRE 18 A 22) (TERMINAL--BLADE (18-GA TO 22-GA))	
	2L-8066	1	TERMINAL DE ANEL (PARAFUSO DE CALIBRE 10 A 12, Nº 10) (TERMINAL-RING (10-GA TO 12-GA, NO. 10 SCREW))	
	7N-9017	2	TERMINAL DE ANEL (PARAFUSOS 18 GA A 22 GA, Nº 10) (TERMINAL-RING (18-GA TO 22-GA, NO. 10 SCREW))	
E	**125-7874**		TUBO REDUTOR DE CALOR (5,72 MM DIA) (10 CM) (TUBE-HEAT SHRINK (5.72-MM DIA) (10-CM))	
E	**125-7875**		TUBO REDUTOR DE CALOR (7,44 MM DIA) (15 CM) (TUBE-HEAT SHRINK (7.44-MM DIA) (15-CM))	
D	**5P-6006**		TUBO REDUTOR DE CALOR (9,52 MM DIA) (0,1 M) (TUBE-HEAT SHRINK (9.52-MM DIA) (0.1-M))	

D - SOLICITE POR METRO
E - SOLICITE POR CENTÍMETRO

<FIM>

459-0345 CONJUNTO DE CHICOTE DIANTEIRO–BUZINA (HARNESS AS-FRONT–HORN)

S/N: LBS1-PARA CIMA
NÚMEROE DE 430-5062 GRUPO DE FIAÇÃO-MOTOR
UM ACESSÓRIO

SMCS-1408 **i06150944**

NOTA	NÚMERO DA PEÇA	QTD.	NOME DA PEÇA 1 2 3 4 5 6 (NÍVEL DO PRODUTO)	CONSULTE PÁGINA
E	**232-0893**		CONDUÍTE FLEXÍVEL (6,2 MM DIÂM. INT.) (164 CM) (CONDUIT-FLEXIBLE (6.2-MM ID) (164-CM))	
	349-7370	2	PINO DE CONECTOR (CALIBRE 16 A 18) (PIN--CONNECTOR (16-GA TO 18-GA))	
	245-8026	1	CONJUNTO DE CONECTOR DE TOMADA (2 PINOS) (PLUG AS-CONNECTOR (2-PIN))	
	346-3529	2	RETENTOR DE CONECTOR (SEAL-CONNECTOR)	
	194-5226	2	CONJUNTO DE WIRE (16 GA) (WIRE AS (16-GA))	
			–OU–	
	194-5227	2	CONJUNTO DE WIRE (CALIBRE 14) (WIRE AS (14-GA))	

E - SOLICITE POR CENTÍMETRO

<FIM>

238-7492 CONJUNTO DE CHICOTE DO AQUECEDOR E DO AR CONDICIONADO–COMPRESSOR (HARNESS AS-HEATER & AIR COND–COMPRESSOR)

S/N: LBS1-PARA CIMA
NÚMEROE DE 387-6645 GRUPO DE FIAÇÃO-AR-CONDICIONADO
UM ACESSÓRIO

SMCS-1408 **i06147257**

NOTA	NÚMERO DA PEÇA	QTD.	NOME DA PEÇA 1 2 3 4 5 6 (NÍVEL DO PRODUTO)	CONSULTE PÁGINA
	9X-3401	2	PINO DE CONECTOR (CALIBRE 16 A 18) (PIN--CONNECTOR (16-GA TO 18-GA))	
			–OU–	
	126-1767	2	PINO DE CONECTOR (CALIBRE 14 A 16) (PIN--CONNECTOR (14-GA TO 16-GA))	
	155-2270	2	KIT DE PLUGUE DE CONEXÃO (2 PINOS) (KIT--CONNECTING PLUG (2-PIN))	
			(CADA UM INCLUI CONJUNTO DO BUJÃO, CUNHA E VEDAÇÃO DA INTERFACE)	
	102-8802	1	KIT DE TOMADA (2 PINOS) (KIT-RECEPTACLE (2--PIN))	
			(INCLUI CONJUNTO DE TOMADA E CUNHA)	
	100-6674	2	RETENTOR DE CONECTOR (SEAL-CONNECTOR)	
	194-5226	4	CONJUNTO DE WIRE (16 GA) (WIRE AS (16-GA))	
			–OU–	
	194-5227	4	CONJUNTO DE WIRE (CALIBRE 14) (WIRE AS (14-GA))	
	124-5640	2	TERMINAL-SOQUETE (TERMINAL-SOCKET)	
	3S-2093	1	CABO TIPO CINTA (STRAP-CABLE)	
E	**125-7874**		TUBO REDUTOR DE CALOR (5,72 MM DIA) (10 CM) (TUBE-HEAT SHRINK (5.72-MM DIA) (10-CM))	

E - SOLICITE POR CENTÍMETRO

<FIM>

387-6636 CONJUNTO DE CHICOTE DO AQUECEDOR E DO AR CONDICIONADO—RESPIRO (HARNESS AS-HEATER & AIR COND—VENT)

S/N: LBS1-PARA CIMA

NÚMEROE DE 387-6645 GRUPO DE FIAÇÃO-AR-CONDICIONADO

UM ACESSÓRIO

SMCS-1408 **i06147258**

NOTA	NÚMERO DA PEÇA	QTD.	NOME DA PEÇA 1 2 3 4 5 6 (NÍVEL DO PRODUTO)	CONSULTE PÁGINA
	142-9117	2	CONECTOR (10 PINOS) (CONNECTOR (10-PIN))	
	213-0139	3	PINO (4 MM) (PIN (4-MM))	
	9X-3401	2	PINO DE CONECTOR (CALIBRE 16 A 18) (PIN--CONNECTOR (16-GA TO 18-GA))	
			—OU—	
	126-1767	2	PINO DE CONECTOR (CALIBRE 14 A 16) (PIN--CONNECTOR (14-GA TO 16-GA))	
	349-7370	4	PINO DE CONECTOR (CALIBRE 16 A 18) (PIN--CONNECTOR (16-GA TO 18-GA))	
	177-9656	1	KIT DE PLUGUE DE CONEXÃO (4 PINOS) (KIT--CONNECTING PLUG (4-PIN))	
			(INCLUI CONJUNTO DE BUJÃO, CUNHA E VEDAÇÃO DA INTERFACE)	
	346-3533	1	PLUGUE DE CONECTOR (PLUG-CONNECTOR)	
	8T-8737	1	BUJÃO DE RETENTOR (PLUG-SEAL)	
	102-8802	1	KIT DE TOMADA (2 PINOS) (KIT-RECEPTACLE (2--PIN))	
			(INCLUI CONJUNTO DE TOMADA E CUNHA)	
	346-3510	1	CONJUNTO DE RECIPIENTE (10 PINOS) (RECEPTACLE AS (10-PIN))	
	346-3532	5	RETENTOR DE CONECTOR (SEAL-CONNECTOR)	
B	**329-3734**		FITA-ELÉTRICA (TAPE-ELECTRICAL)	
	122-4406	1	TERMINAL (TERMINAL)	
	112-9611	9	TERMINAL DE LÂMINA (TERMINAL-BLADE)	
	3E-9179	9	TERMINAL-RECEPTÁCULO (CALIBRE 14 A 18) (TERMINAL-RECEPTACLE (14-GA TO 18-GA))	
	9X-1055	2	TERMINAL-RECEPTÁCULO (12 GA) (TERMINAL--RECEPTACLE (12-GA))	
E	**119-3662**		TUBO REDUTOR DE CALOR (10,85 MM DIA) (7 CM) (TUBE-HEAT SHRINK (10.85-MM DIA) (7-CM))	
E	**125-7874**		TUBO REDUTOR DE CALOR (5,72 MM DIA) (10 CM) (TUBE-HEAT SHRINK (5.72-MM DIA) (10-CM))	
E	**125-7875**		TUBO REDUTOR DE CALOR (7,44 MM DIA) (5 CM) (TUBE-HEAT SHRINK (7.44-MM DIA) (5-CM))	

B - USE CONFORME NECESSÁRIO
E - SOLICITE POR CENTÍMETRO

<FIM>

387-6631 CONJUNTO DO CHICOTE DE ILUMINAÇÃO—HOLOFOTE DA CABINA (HARNESS AS-LIGHTING—CAB FLOODLIGHT)

S/N: LBS1-PARA CIMA
NÚMEROE DE 450-3828 GRUPO DE FIAÇÃO-CABINE
UM ACESSÓRIO

SMCS-1408 **i06143750**

NOTA	NÚMERO DA PEÇA	QTD.	NOME DA PEÇA 1 2 3 4 5 6 (NÍVEL DO PRODUTO)	CONSULTE PÁGINA
	123-7615	1	CONECTOR (1 PINO) (CONNECTOR (1-PIN))	
	9X-3401	4	PINO DE CONECTOR (CALIBRE 16 A 18) (PIN--CONNECTOR (16-GA TO 18-GA))	
			—OU—	
	126-1767	4	PINO DE CONECTOR (CALIBRE 14 A 16) (PIN--CONNECTOR (14-GA TO 16-GA))	
	155-2255	1	KIT DE PLUGUE DE CONEXÃO (12 PINOS) (KIT--CONNECTING PLUG (12-PIN))	
	155-2270	8	KIT DE PLUGUE DE CONEXÃO (2 PINOS) (KIT--CONNECTING PLUG (2-PIN))	
	155-2271	2	KIT DE PLUGUE DE CONEXÃO (4 PINOS) (KIT--CONNECTING PLUG (4-PIN))	
			(CADA KIT DE PLUGUE INCLUI CONJUNTO DE PLUGUE, CUNHA E VEDAÇÃO DA INTERFACE)	
	102-8802	2	KIT DE TOMADA (2 PINOS) (KIT-RECEPTACLE (2--PIN))	
			(CADA INCLUI CONJUNTO DE TOMADA E CUNHA)	
	9W-0844	2	SOQUETE DE CONECTOR (CALIBRE 14 A 16) (SOCKET--CONNECTOR (14-GA TO 16-GA))	
	194-5226	34	CONJUNTO DE WIRE (16 GA) (WIRE AS (16-GA))	
			—OU—	
	194-5227	34	CONJUNTO DE WIRE (CALIBRE 14) (WIRE AS (14-GA))	
	2L-8069	2	TERMINAL DE ANEL (2-PARA P/ 10 PARA, PARAFUSO DE 3/8 POL) (TERMINAL-RING (2-GA TO 10-GA, 3/8--IN SCREW))	
	5P-4571	2	TERMINAL DE LÂMINA (CALIBRE 14 A 16) (TERMINAL--BLADE (14-GA TO 16-GA))	
	091-2436	2	TERMINAL DE LÂMINA (CALIBRE 18 A 22) (TERMINAL--BLADE (18-GA TO 22-GA))	
E	**119-3662**		TUBO REDUTOR DE CALOR (10,85 MM DIA) (7 CM) (TUBE-HEAT SHRINK (10.85-MM DIA) (7-CM))	
E	**125-7874**		TUBO REDUTOR DE CALOR (5,72 MM DIA) (45 CM) (TUBE-HEAT SHRINK (5.72-MM DIA) (45-CM))	
E	**125-7875**		TUBO REDUTOR DE CALOR (7,44 MM DIA) (5 CM) (TUBE-HEAT SHRINK (7.44-MM DIA) (5-CM))	

E - SOLICITE POR CENTÍMETRO

<FIM>

452-6387 CONJUNTO DO CHICOTE DE ILUMINAÇÃO (HARNESS AS-LIGHTING)

S/N: LBS1-PARA CIMA

NÚMEROE DE 452-6389 GRUPO DE FIAÇÃO DO SISTEMA DE ILUMINAÇÃO

UM ACESSÓRIO

SMCS-1408 **i06138817**

NOTA	NÚMERO DA PEÇA	QTD.	NOME DA PEÇA 1 2 3 4 5 6 (NÍVEL DO PRODUTO)	CONSULTE PÁGINA
E	**125-7874**		TUBO REDUTOR DE CALOR (5,72 MM DIA) (10 CM) (TUBE-HEAT SHRINK (5.72-MM DIA) (10-CM))	
	9X-3402	4	SOQUETE DE CONECTOR (CALIBRE 16 A 18) (SOCKET--CONNECTOR (16-GA TO 18-GA))	
			—OU—	
	126-1768	4	SOQUETE DE CONECTOR (CALIBRE 14 A 16) (SOCKET--CONNECTOR (14-GA TO 16-GA))	
	9X-3401	3	PINO DE CONECTOR (CALIBRE 16 A 18) (PIN--CONNECTOR (16-GA TO 18-GA))	
			—OU—	
	126-1767	3	PINO DE CONECTOR (CALIBRE 14 A 16) (PIN--CONNECTOR (14-GA TO 16-GA))	
	194-5226	2	CONJUNTO DE WIRE (16 GA) (WIRE AS (16-GA))	
			—OU—	
	194-5227	2	CONJUNTO DE WIRE (CALIBRE 14) (WIRE AS (14-GA))	
	240-7874	2	CONJUNTO DE CONECTOR DE TOMADA (2 PINOS) (PLUG AS-CONNECTOR (2-PIN))	
			(CADA UM INCLUI)	
	455-0704	1	RETENTOR DE CONECTOR (SEAL-CONNECTOR)	
	245-8026	1	CONJUNTO DE CONECTOR DE TOMADA (2 PINOS) (PLUG AS-CONNECTOR (2-PIN))	
	281-3121	1	CONNECTOR DO CONJUNTO DE TOMADA (RECEPTACLE AS--CONNECTOR)	

E - SOLICITE POR CENTÍMETRO

<FIM>

430-5013 CONJUNTO DA FIAÇÃO ELÉTRICA DA PLATAFORMA (HARNESS AS-PLATFORM)

S/N: LBS1-PARA CIMA
NÚMEROE DE 430-5012 GRUPO DA FIAÇÃO DA PLATAFORMA
UM ACESSÓRIO

SMCS-1408 **i06148100**

NOTA	NÚMERO DA PEÇA	QTD.	NOME DA PEÇA 1 2 3 4 5 6 (NÍVEL DO PRODUTO)	CONSULTE PÁGINA
	110-0203	10	CONJUNTO DE CONECTOR (CALIBRE 18, PRETO) (CONNECTOR AS (18-GA, BLACK))	
D	**6V-5818**		CONDUÍTE FLEXÍVEL (DIÂMETRO INTERNO DE 18,62 MM, DIVISÃO) (1 M) (CONDUIT-FLEXIBLE (18.62-MM ID, SPLIT) (1-M))	
	123-7615	2	CONECTOR (1 PINO) (CONNECTOR (1-PIN))	
	228-5856	6	CONECTOR (10 PINOS) (CONNECTOR (10-PIN))	
	224-9263	1	LINGUETA (TAB)	
	211-0052	1	PORCA (1-11/16-18 DE ROSCA) (NUT (1-11/16-18--THD))	
	213-0139	6	PINO (4 MM) (PIN (4-MM))	
	9X-3401	4	PINO DE CONECTOR (CALIBRE 16 A 18) (PIN--CONNECTOR (16-GA TO 18-GA))	
			—OU—	
	126-1767	4	PINO DE CONECTOR (CALIBRE 14 A 16) (PIN--CONNECTOR (14-GA TO 16-GA))	
	202-5397	2	BUJÃO (PLUG)	
	8T-8737	33	BUJÃO DE RETENTOR (PLUG-SEAL)	
	134-2540	2	CONJUNTO DE RESISTOR DE CONEXÃO (3 PINOS) (RESISTOR AS-CONNECTION (3-PIN))	
	151-9275	1	KIT DE TOMADA (6 PINOS) (KIT-RECEPTACLE (6--PIN))	
	151-9272	1	KIT DE TOMADA (2 PINOS) (KIT-RECEPTACLE (2--PIN))	
			(CADA KIT DE TOMADA INCLUI O CONJUNTO DE TOMADA E CUNHA)	
	169-0705	66	RETENTOR (SEAL)	
	240-4590	94	SOQUETE DE CONECTOR (16 GA A 20 GA) (SOCKET--CONNECTOR (16-GA TO 20-GA))	
	9W-0844	13	SOQUETE DE CONECTOR (CALIBRE 14 A 16) (SOCKET--CONNECTOR (14-GA TO 16-GA))	
	194-5226	99	CONJUNTO DE WIRE (16 GA) (WIRE AS (16-GA))	
			—OU—	
	194-5227	99	CONJUNTO DE WIRE (CALIBRE 14) (WIRE AS (14-GA))	
	3S-2093	4	CABO TIPO CINTA (STRAP-CABLE)	
	7K-1181	4	CABO TIPO CINTA (STRAP-CABLE)	
	189-3158	1	EXTINTOR-ARC (SUPPRESSOR-ARC)	
	183-7754	69	TERMINAL (16 AMPÈRES) (TERMINAL (16-AMPERE))	
	2L-8069	6	TERMINAL DE ANEL (2-PARA P/ 10 PARA, PARAFUSO DE 3/8 POL) (TERMINAL-RING (2-GA TO 10-GA, 3/8--IN SCREW))	
	5P-4571	2	TERMINAL DE LÂMINA (CALIBRE 14 A 16) (TERMINAL--BLADE (14-GA TO 16-GA))	
	091-2436	4	TERMINAL DE LÂMINA (CALIBRE 18 A 22) (TERMINAL--BLADE (18-GA TO 22-GA))	
	104-1995	3	TERMINAL DE LÂMINA (CALIBRE 14 A 18) (TERMINAL--BLADE (14-GA TO 18-GA))	
E	**119-3662**		TUBO REDUTOR DE CALOR (10,85 MM DIA) (33 CM) (TUBE-HEAT SHRINK (10.85-MM DIA) (33-CM))	
E	**125-7874**		TUBO REDUTOR DE CALOR (5,72 MM DIA) (260 CM) (TUBE-HEAT SHRINK (5.72-MM DIA) (260-CM))	
E	**125-7875**		TUBO REDUTOR DE CALOR (7,44 MM DIA) (50 CM) (TUBE-HEAT SHRINK (7.44-MM DIA) (50-CM))	

430-5013 **CONJUNTO DA FIAÇÃO ELÉTRICA DA PLATAFORMA (HARNESS AS-PLATFORM) (*continuação*)**

i06148100

NOTA	NÚMERO DA PEÇA	QTD.	NOME DA PEÇA 1 2 3 4 5 6 (NÍVEL DO PRODUTO)	CONSULTE PÁGINA
D - SOLICITE POR METRO E - SOLICITE POR CENTÍMETRO				

<FIM>

387-6696 CONJUNTO DE CHICOTE DO RÁDIO (HARNESS AS--RADIO)

S/N: LBS1-PARA CIMA

NÚMEROE DE 387-6597, 387-6598 GRUPO DE INSTALAÇÃO-RÁDIO

UM ACESSÓRIO

SMCS-1408 **i06138859**

NOTA	NÚMERO DA PEÇA	QTD.	NOME DA PEÇA 1 2 3 4 5 6 (NÍVEL DO PRODUTO)	CONSULTE PÁGINA
	172-8037	1	CONECTOR (Rádio) (CONNECTOR (RADIO))	
	9X-3401	7	PINO DE CONECTOR (CALIBRE 16 A 18) (PIN--CONNECTOR (16-GA TO 18-GA))	
			—OU—	
	126-1767	7	PINO DE CONECTOR (CALIBRE 14 A 16) (PIN--CONNECTOR (14-GA TO 16-GA))	
	8T-8737	1	BUJÃO DE RETENTOR (PLUG-SEAL)	
	102-8806	1	KIT DE TOMADA (8 PINOS) (KIT-RECEPTACLE (8--PIN))	
			(INCLUI CONJUNTO DE TOMADA E CUNHA)	
B	**329-3734**		FITA-ELÉTRICA (TAPE-ELECTRICAL)	
	172-8039	8	TERMINAL (Rádio) (TERMINAL (RADIO))	
E	**125-7874**		TUBO REDUTOR DE CALOR (5,72 MM DIA) (5 CM) (TUBE-HEAT SHRINK (5.72-MM DIA) (5-CM))	
B - USE CONFORME NECESSÁRIO E - SOLICITE POR CENTÍMETRO				

<FIM>

451-9777 CONJUNTO DE CHICOTE TRASEIRO (HARNESS AS--REAR)

S/N: LBS1-PARA CIMA
NÚMEROE DE 451-9652 GRUPO DA FIAÇÃO TRASEIRA
UM ACESSÓRIO

SMCS-1408 **i06148104**

NOTA	NÚMERO DA PEÇA	QTD.	NOME DA PEÇA 1 2 3 4 5 6 (NÍVEL DO PRODUTO)	CONSULTE PÁGINA
	274-3774	6	CAPA DE CONECTOR (CAP-CONNECTOR)	
	274-3775	1	CAPA DE CONECTOR (CAP-CONNECTOR)	
E	**232-0895**		CONDUÍTE FLEXÍVEL (9,6 MM DIÂM. INT.) (91 CM) (CONDUIT-FLEXIBLE (9.6-MM ID) (91-CM))	
	349-7349	2	TRAVA-CONECTOR (LOCK-CONNECTOR)	
	9X-3401	27	PINO DE CONECTOR (CALIBRE 16 A 18) (PIN--CONNECTOR (16-GA TO 18-GA))	
			—OU—	
	126-1767	27	PINO DE CONECTOR (CALIBRE 14 A 16) (PIN--CONNECTOR (14-GA TO 16-GA))	
	155-2270	11	KIT DE PLUGUE DE CONEXÃO (2 PINOS) (KIT--CONNECTING PLUG (2-PIN))	
	355-4378	1	KIT DE PLUGUE DE CONEXÃO (3 PINOS) (KIT--CONNECTING PLUG (3-PIN))	
			(CADA KIT DE PLUGUE INCLUI CONJUNTO DE PLUGUE, CUNHA E VEDAÇÃO DA INTERFACE)	
	346-3501	2	CONJUNTO DE CONECTOR DE TOMADA (12 PINOS) (PLUG AS-CONNECTOR (12-PIN))	
	225-3854	1	CONJUNTO DE CONECTOR DE TOMADA (31 PINOS) (PLUG AS-CONNECTOR (31-PIN))	
	346-3533	11	PLUGUE DE CONECTOR (PLUG-CONNECTOR)	
	8T-8737	10	BUJÃO DE RETENTOR (PLUG-SEAL)	
	102-8805	1	KIT DE TOMADA (6 PINOS) (KIT-RECEPTACLE (6--PIN))	
			(INCLUI CONJUNTO DE TOMADA E CUNHA)	
	274-3781	1	TAMPA-VEDAÇÃO (CAP-SEAL)	
	346-3529	13	RETENTOR DE CONECTOR (SEAL-CONNECTOR)	
	9X-3402	3	SOQUETE DE CONECTOR (CALIBRE 16 A 18) (SOCKET--CONNECTOR (16-GA TO 18-GA))	
			—OU—	
	126-1768	3	SOQUETE DE CONECTOR (CALIBRE 14 A 16) (SOCKET--CONNECTOR (14-GA TO 16-GA))	
	194-5226	22	CONJUNTO DE WIRE (16 GA) (WIRE AS (16-GA))	
			—OU—	
	194-5227	22	CONJUNTO DE WIRE (CALIBRE 14) (WIRE AS (14-GA))	
	349-7363	13	SOQUETE DE CONECTOR (CALIBRE 16 A 18) (SOCKET--CONNECTOR (16GA TO 18GA))	
	189-3158	1	EXTINTOR-ARC (SUPPRESSOR-ARC)	
E	**125-7874**		TUBO REDUTOR DE CALOR (5,72 MM DIA) (30 CM) (TUBE-HEAT SHRINK (5.72-MM DIA) (30-CM))	
E	**125-7875**		TUBO REDUTOR DE CALOR (7,44 MM DIA) (5 CM) (TUBE-HEAT SHRINK (7.44-MM DIA) (5-CM))	

E - SOLICITE POR CENTÍMETRO

<FIM>

387-6546 CONJUNTO DE CHICOTE DA TRANSMISSÃO (HARNESS AS-TRANSMISSION)

S/N: LBS1-PARA CIMA

NÚMEROE DE 430-5030 GRUPO DE FIAÇÃO-CONTROLE DE TRANSMISSÃO UM ACESSÓRIO

SMCS-1408, 3030

i06148068

NOTA	NÚMERO DA PEÇA	QTD.	NOME DA PEÇA 1 2 3 4 5 6 (NÍVEL DO PRODUTO)	CONSULTE PÁGINA
	274-3774	1	CAPA DE CONECTOR (CAP-CONNECTOR)	
	349-7349	1	TRAVA-CONECTOR (LOCK-CONNECTOR)	
	155-2270	14	KIT DE PLUGUE DE CONEXÃO (2 PINOS) (KIT--CONNECTING PLUG (2-PIN))	
			(CADA UM INCLUI CONJUNTO DO BUJÃO, CUNHA E VEDAÇÃO DA INTERFACE)	
	230-4013	2	CONJUNTO DE CONECTOR DE TOMADA (3 PINOS) (PLUG AS-CONNECTOR (3-PIN))	
			(CADA UM INCLUI)	
	455-0705	1	RETENTOR DE CONECTOR (SEAL-CONNECTOR)	
	240-7874	2	CONJUNTO DE CONECTOR DE TOMADA (2 PINOS) (PLUG AS-CONNECTOR (2-PIN))	
			(CADA UM INCLUI)	
	455-0704	1	RETENTOR DE CONECTOR (SEAL-CONNECTOR)	
	346-3533	28	PLUGUE DE CONECTOR (PLUG-CONNECTOR)	
	346-3511	2	CONJUNTO DE RECIPIENTE (12 PINOS) (RECEPTACLE AS (12-PIN))	
	346-3513	2	CONJUNTO DE RECIPIENTE (16 PINOS) (RECEPTACLE AS (16-PIN))	
	274-3781	1	TAMPA-VEDAÇÃO (CAP-SEAL)	
	9X-3402	5	SOQUETE DE CONECTOR (CALIBRE 16 A 18) (SOCKET--CONNECTOR (16-GA TO 18-GA))	
			—OU—	
	126-1768	5	SOQUETE DE CONECTOR (CALIBRE 14 A 16) (SOCKET--CONNECTOR (14-GA TO 16-GA))	
	194-5226	14	CONJUNTO DE WIRE (16 GA) (WIRE AS (16-GA))	
			—OU—	
	194-5227	14	CONJUNTO DE WIRE (CALIBRE 14) (WIRE AS (14-GA))	
	189-3158	1	EXTINTOR-ARC (SUPPRESSOR-ARC)	
E	**125-7874**		TUBO REDUTOR DE CALOR (5,72 MM DIA) (5 CM) (TUBE-HEAT SHRINK (5.72-MM DIA) (5-CM))	

E - SOLICITE POR CENTÍMETRO

<FIM>

387-6551 CONJUNTO DE CHICOTE DA TRANSMISSÃO–MUDANÇA AUTOMÁTICA DE MARCHA (HARNESS AS-TRANSMISSION–AUTOSHIFT)

S/N: LBS1-PARA CIMA

NÚMEROE DE 387-6550 GRUPO DE FIAÇÃO-CONTROLE DE TRANSMISSÃO UM ACESSÓRIO

SMCS-1408, 3030 **i06148197**

NOTA	NÚMERO DA PEÇA	QTD.	NOME DA PEÇA 1 2 3 4 5 6 (NÍVEL DO PRODUTO)	CONSULTE PÁGINA
	274-3774	2	CAPA DE CONECTOR (CAP-CONNECTOR)	
	349-7349	1	TRAVA-CONECTOR (LOCK-CONNECTOR)	
	349-7370	23	PINO DE CONECTOR (CALIBRE 16 A 18) (PIN--CONNECTOR (16-GA TO 18-GA))	
	155-2270	11	KIT DE PLUGUE DE CONEXÃO (2 PINOS) (KIT--CONNECTING PLUG (2-PIN))	
			(CADA UM INCLUI CONJUNTO DO BUJÃO, CUNHA E VEDAÇÃO DA INTERFACE)	
	230-4013	1	CONJUNTO DE CONECTOR DE TOMADA (3 PINOS) (PLUG AS-CONNECTOR (3-PIN))	
	455-0705	1	RETENTOR DE CONECTOR (SEAL-CONNECTOR)	
	240-7874	1	CONJUNTO DE CONECTOR DE TOMADA (2 PINOS) (PLUG AS-CONNECTOR (2-PIN))	
	455-0704	1	RETENTOR DE CONECTOR (SEAL-CONNECTOR)	
	346-3533	5	PLUGUE DE CONECTOR (PLUG-CONNECTOR)	
	346-3511	1	CONJUNTO DE RECIPIENTE (12 PINOS) (RECEPTACLE AS (12-PIN))	
	346-3513	1	CONJUNTO DE RECIPIENTE (16 PINOS) (RECEPTACLE AS (16-PIN))	
	9X-3402	5	SOQUETE DE CONECTOR (CALIBRE 16 A 18) (SOCKET--CONNECTOR (16-GA TO 18-GA))	
			–OU–	
	126-1768	5	SOQUETE DE CONECTOR (CALIBRE 14 A 16) (SOCKET--CONNECTOR (14-GA TO 16-GA))	
	194-5226	22	CONJUNTO DE WIRE (16 GA) (WIRE AS (16-GA))	
			–OU–	
	194-5227	22	CONJUNTO DE WIRE (CALIBRE 14) (WIRE AS (14-GA))	
E	**125-7874**		TUBO REDUTOR DE CALOR (5,72 MM DIA) (15 CM) (TUBE-HEAT SHRINK (5.72-MM DIA) (15-CM))	

E - SOLICITE POR CENTÍMETRO

<FIM>

178-8465 CONJUNTO DO CHICOTE-FIAÇÃO—CORTE DE COMBUSTÍVEL (HARNESS AS-WIRING—FUEL SHUTOFF)

S/N: LBS1-PARA CIMA
NÚMEROE DE 485-5502 ARRANJO DE MOTOR-CONCLUÍDO
UM ACESSÓRIO

SMCS-1408 **i06150920**

NOTA	NÚMERO DA PEÇA	QTD.	NOME DA PEÇA 1 2 3 4 5 6 (NÍVEL DO PRODUTO)	CONSULTE PÁGINA
	9X-3401	2	PINO DE CONECTOR (CALIBRE 16 A 18) (PIN--CONNECTOR (16-GA TO 18-GA))	
			—OU—	
	126-1767	2	PINO DE CONECTOR (CALIBRE 14 A 16) (PIN--CONNECTOR (14-GA TO 16-GA))	
	176-1477	1	CONJUNTO DE BUJÃO (2 PINOS) (PLUG AS (2-PIN))	
	102-8802	1	KIT DE TOMADA (2 PINOS) (KIT-RECEPTACLE (2--PIN))	
			(INCLUI CONJUNTO DE TOMADA E CUNHA)	
	185-1861	2	RETENTOR DO FIO (SEAL-WIRE)	
	8L-8413	2	CABO TIPO CINTA (BRANCO) (STRAP-CABLE (WHITE))	
	176-1521	2	TERMINAL (TERMINAL)	

<FIM>

387-6686 CONJUNTO DO CHICOTE-FIAÇÃO—DESENGATE AUTOMÁTICO, POSICIONADOR (HARNESS AS-WIRING—KICKOUT, POSITIONER)

S/N: LBS1-PARA CIMA
NÚMEROE DE 387-6685 GRUPO DA FIAÇÃO-DESENGATE AUTOMÁTICO E POSICIONADOR
UM ACESSÓRIO

SMCS-1408 **i06149166**

NOTA	NÚMERO DA PEÇA	QTD.	NOME DA PEÇA 1 2 3 4 5 6 (NÍVEL DO PRODUTO)	CONSULTE PÁGINA
	9X-3401	2	PINO DE CONECTOR (CALIBRE 16 A 18) (PIN--CONNECTOR (16-GA TO 18-GA))	
			—OU—	
	126-1767	2	PINO DE CONECTOR (CALIBRE 14 A 16) (PIN--CONNECTOR (14-GA TO 16-GA))	
	155-2260	1	KIT DE PLUGUE DE CONEXÃO (3 PINOS) (KIT--CONNECTING PLUG (3-PIN))	
	155-2270	2	KIT DE PLUGUE DE CONEXÃO (2 PINOS) (KIT--CONNECTING PLUG (2-PIN))	
			(CADA KIT DE PLUGUE INCLUI CONJUNTO DE PLUGUE, CUNHA E VEDAÇÃO DA INTERFACE)	
	8T-8737	1	BUJÃO DE RETENTOR (PLUG-SEAL)	
	102-8802	1	KIT DE TOMADA (2 PINOS) (KIT-RECEPTACLE (2--PIN))	
			(INCLUI CONJUNTO DE TOMADA E CUNHA)	
	194-5226	6	CONJUNTO DE WIRE (16 GA) (WIRE AS (16-GA))	
			—OU—	
	194-5227	6	CONJUNTO DE WIRE (CALIBRE 14) (WIRE AS (14-GA))	
	189-3158	1	EXTINTOR-ARC (SUPPRESSOR-ARC)	
E	**125-7874**		TUBO REDUTOR DE CALOR (5,72 MM DIA) (10 CM) (TUBE-HEAT SHRINK (5.72-MM DIA) (10-CM))	

E - SOLICITE POR CENTÍMETRO

<FIM>

387-6690 CONJUNTO DO CHICOTE-FIAÇÃO—RETORNO À ESCAVAÇÃO (HARNESS AS-WIRING—RETURN TO DIG)

S/N: LBS1-PARA CIMA

NÚMEROE DE 387-6689 GRUPO DA FIAÇÃO-DESENGATE AUTOMÁTICO E POSICIONADOR UM ACESSÓRIO

SMCS-1408 **i06149049**

NOTA	NÚMERO DA PEÇA	QTD.	NOME DA PEÇA 1 2 3 4 5 6 (NÍVEL DO PRODUTO)	CONSULTE PÁGINA
E	**6V-8523**		MANGUEIRA (407 CM) (HOSE (407-CM))	
	9X-3401	2	PINO DE CONECTOR (CALIBRE 16 A 18) (PIN--CONNECTOR (16-GA TO 18-GA))	
			—OU—	
	126-1767	2	PINO DE CONECTOR (CALIBRE 14 A 16) (PIN--CONNECTOR (14-GA TO 16-GA))	
	8T-8737	1	BUJÃO DE RETENTOR (PLUG-SEAL)	
	102-8803	1	KIT DE TOMADA (3 PINOS) (KIT-RECEPTACLE (3--PIN))	
			(INCLUI CONJUNTO DE TOMADA E CUNHA)	
	5P-1476	2	TERMINAL-GARFO (PARAFUSO DE CALIBRE 14 A 16, Nº 10) (TERMINAL-FORK (14-GA TO 16-GA, NO. 10 SCREW))	
E	**8T-6885**		TUBO REDUTOR DE CALOR (19,05 MM DE DIÂMETRO) (10 CM) (TUBE-HEAT SHRINK (19.05-MM DIA) (10-CM))	

E - SOLICITE POR CENTÍMETRO

<FIM>

415-5730 GRUPO DE AQUECEDOR-ÁGUA DA CAMISA (HEATER GP--JACKET WATER)

S/N: LBS1-PARA CIMA
NÚMEROE DE 460-8162 ARRANJO PARA CLIMAS FRIOS
UM ACESSÓRIO

SMCS-1383 **i06141710**

NOTA	REF. NÃO	GRÁFICO REF.	NÚMERO DA PEÇA	QTD.	NOME DA PEÇA 1 2 3 4 5 6 (NÍVEL DO PRODUTO)	CONSULTE PÁGINA
	1	1	**130-0165**	1	CONJUNTO DE RECIPIENTE (RECEPTACLE AS)	
		1	**1M-1230**	2	PORCA-TRAVAMENTO (ROSCA 10-32) (NUT-LOCKING (10-32-THD))	
		1	**168-4511**	2	PARAFUSO DE CABEÇA PANELA (10-32X1 POL) (SCREW-PAN HEAD (10-32X1-IN))	
	2	1	**231-3054**	1	GRUPO DE AQUECEDOR-ÁGUA DA CAMISA (120 V) (HEATER GP-JACKET WATER (120-VOLT))	
		1	**219-3273**	1	CONJUNTO DE ELEMENTO DO AQUECEDOR DE ÁGUA DA CAMISA (120 V, 1.000 W) (ELEMENT AS-JACKET WATER HEATER (120-VOLT, 1000-WATT))	
		1	**133-3413**	1	KIT-RETENTOR (KIT-SEAL)	
					(INCLUI SELO, ESPAÇADOR E ANÉIS)	
		1	**133-6517**	1	CONJUNTO DE TAMPA CONTRA POEIRA (CAP AS--DUST)	
		1	**231-3052**	1	CONJUNTO DO CABO (CORD AS)	
	3	1	**3S-2093**	3	CABO TIPO CINTA (STRAP-CABLE)	
	4	1	**4P-7428**	1	GRAMPO (CLIP)	
M	5	1	**8T-4192**	1	PARAFUSO (M12X1,75X25 MM) (BOLT (M12X1.75X25--MM))	
	6	1	**8T-4223**	1	ARRUELA DURA (13,5X25,5X3 MM DE ESPESSURA) (WASHER-HARD (13.5X25.5X3-MM THK))	

M - PEÇA DO SISTEMA MÉTRICO

415-5730 **GRUPO DE AQUECEDOR-ÁGUA DA CAMISA (HEATER GP-JACKET WATER) (*continuação*) i06141710**

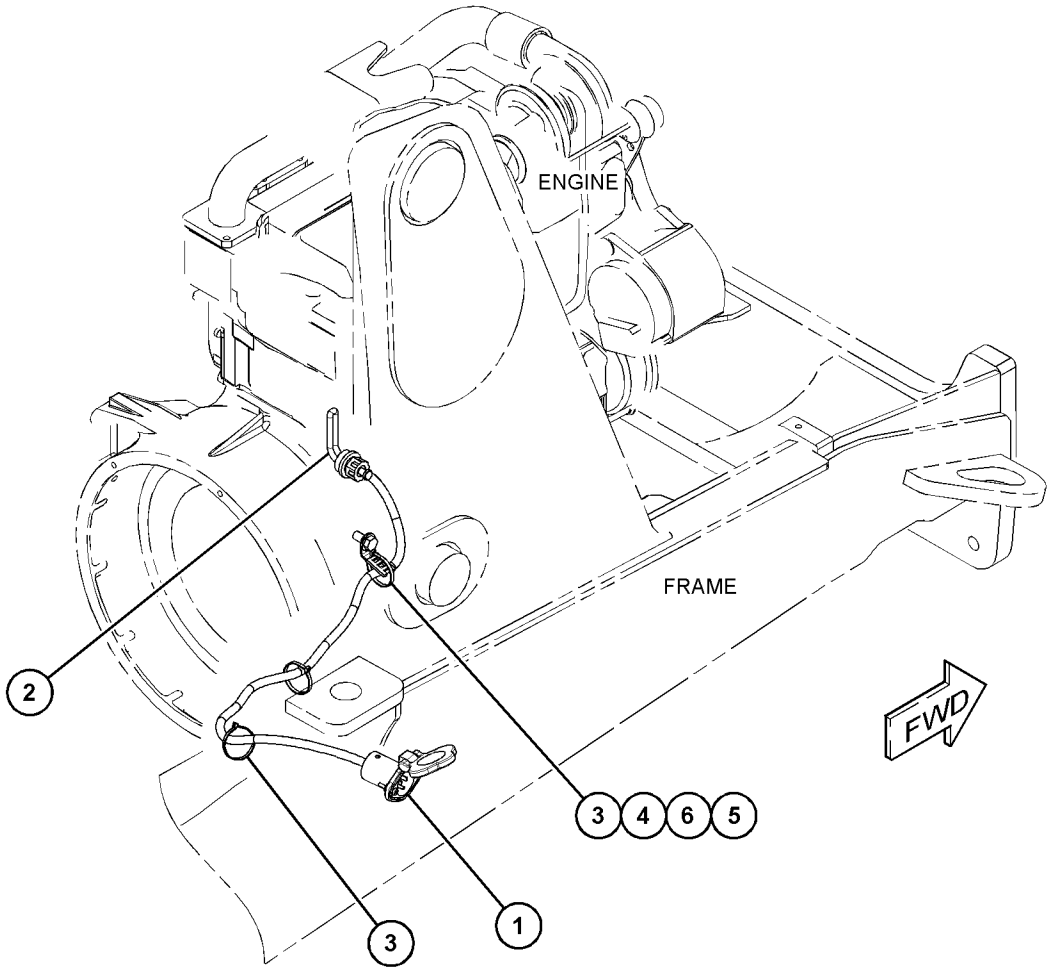

GRÁFICO 1 **<FIM>** g03717636

214-2968 GRUPO LÂMPADA-HOLOFOTE (LAMP GP-FLOOD)

S/N: LBS1-PARA CIMA
12 V
NÚMEROE DE 450-3828 GRUPO DE FIAÇÃO-CABINE
UM ACESSÓRIO

SMCS-1429, 1434 **i05518689**

NOTA	REF. NÃO	GRÁFICO REF.	NÚMERO DA PEÇA	QTD.	NOME DA PEÇA 1 2 3 4 5 6 (NÍVEL DO PRODUTO)	CONSULTE PÁGINA
	1	1	**9W-0607**	1	LÂMPADA (12 V, 55 W) (REFLETOR) (LAMP (12--VOLT, 55-WATT) (FLOODLIGHT))	
M	2	1	**6V-2317**	1	PARAFUSO (M8X1,25X30 MM) (BOLT (M8X1.25X30--MM))	
M	3	1	**5C-7261**	1	PORCA (ROSCA M8X1,25) (NUT (M8X1.25-THD))	
	4	1	**8T-4224**	2	ARRUELA DURA (8,8X16X2 MM DE ESPESSURA) (WASHER-HARD (8.8X16X2-MM THK))	
	5	1	**9X-4244**	2	PARAFUSO ESPECIAL (M4X1,79X25 MM) (SCREW--SPECIAL (M4X1.79X25-MM))	
	6	1	**202-6614**	1	CONJUNTO DE LENTE (REFLETOR) (LENS AS (FLOODLIGHT))	
	7	1	**175-4292**	1	CONJUNTO DE CAÇAMBA (BODY AS)	
	8	1	**164-7556**	1	SUPORTE (RETENÇÃO DA LÂMPADA) (BRACKET (LAMP RETAINING))	
	9	1	**175-4291**	1	CONJUNTO DE SUPORTE (BRACKET AS)	

M - PEÇA DO SISTEMA MÉTRICO

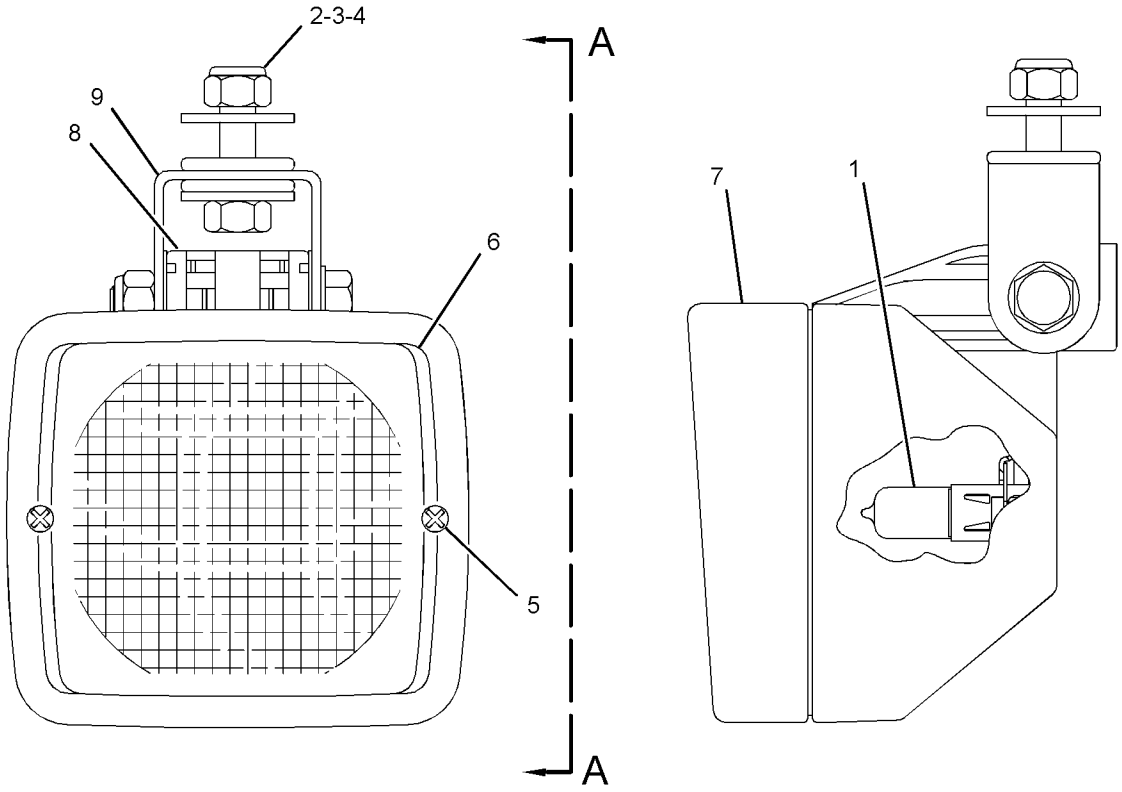

VIEW A-A

GRÁFICO 1 **<FIM>** g01181714

214-2969 GRUPO LÂMPADA-HOLOFOTE (LAMP GP-FLOOD)

S/N: LBS1-PARA CIMA
12 V
SUBSTITUIÇÃO DE CAMPO PARA 234-4329 LAMP GP-FLOODGRUPO LÂMPADA-HOLOFOTE, 240-0102 LAMP GP-FLOODGRUPO LÂMPADA-HOLOFOTE
NÚMEROE DE 450-3828 GRUPO DE FIAÇÃO-CABINE
UM ACESSÓRIO

SMCS-1429, 1434 **i06146647**

NOTA	REF. NÃO	GRÁFICO REF.	NÚMERO DA PEÇA	QTD.	NOME DA PEÇA 1 2 3 4 5 6 (NÍVEL DO PRODUTO)	CONSULTE PÁGINA
	1	1	**9W-0607**	1	LÂMPADA (12 V, 55 W) (REFLETOR) (LAMP (12--VOLT, 55-WATT) (FLOODLIGHT))	
M	2	1	**6V-2317**	1	PARAFUSO (M8X1,25X30 MM) (BOLT (M8X1.25X30--MM))	
M	3	1	**5C-7261**	1	PORCA (ROSCA M8X1,25) (NUT (M8X1.25-THD))	
	4	1	**8T-4224**	2	ARRUELA DURA (8,8X16X2 MM DE ESPESSURA) (WASHER-HARD (8.8X16X2-MM THK))	
M	5	1	**9X-4244**	2	PARAFUSO ESPECIAL (M4X1,79X25 MM) (SCREW--SPECIAL (M4X1.79X25-MM))	
	6	1	**202-6611**	1	CONJUNTO DE LENTE (LENS AS)	
	7	1	**175-4291**	1	CONJUNTO DE SUPORTE (BRACKET AS)	
	8	1	**164-7556**	1	SUPORTE (RETENÇÃO DA LÂMPADA) (BRACKET (LAMP RETAINING))	

M - PEÇA DO SISTEMA MÉTRICO

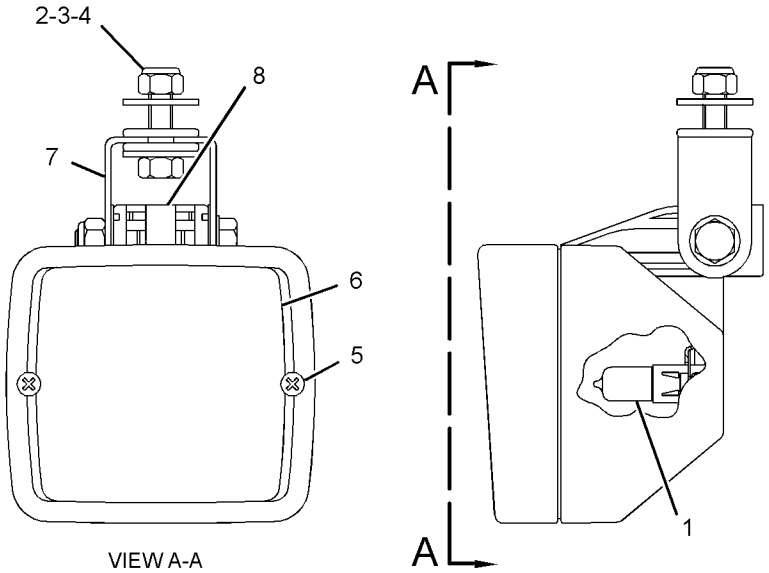

GRÁFICO 1 **<FIM>** g03840944

387-6634 GRUPO DE FAROL E SINALIZAÇÃO—DIANTEIRO, LADO ESQUERDO (LAMP GP-HEAD & SIGNAL—FRONT, LH)

S/N: LBS1-PARA CIMA
NÚMEROE DE 450-3828 GRUPO DE FIAÇÃO-CABINE
UM ACESSÓRIO

SMCS-1429 **i06143751**

NOTA	REF. NÃO	GRÁFICO REF.	NÚMERO DA PEÇA	QTD.	NOME DA PEÇA 1 2 3 4 5 6 (NÍVEL DO PRODUTO)	CONSULTE PÁGINA
	1	1	**9W-3326**	1	LÂMPADA (12 V, 21 W) (LAMP (12-VOLT, 21-WATT))	
	2	1	**443-3861**	1	CONJUNTO DE PLACA (LADO DIREITO) (PLATE AS (RH))	
M		1	**165-8718**	2	PORCA DE SOLDA (M4X0,7 DE ROSCA) (NUT-WELD (M4X0.7-THD))	
	3	1	**5P-4571**	2	TERMINAL DE LÂMINA (CALIBRE 14 A 16) (TERMINAL--BLADE (14-GA TO 16-GA))	
	4	1	**155-2270**	1	KIT DE PLUGUE DE CONEXÃO (2 PINOS) (KIT--CONNECTING PLUG (2-PIN))	
					(INCLUI CONJUNTO DE BUJÃO, CUNHA E VEDAÇÃO DA INTERFACE)	
M	5	1	**6V-9672**	2	PARAFUSO DE MÁQUINA (M4X0,7X16 MM) (SCREW--MACHINE (M4X0.7X16-MM))	
	6	1	**8T-0328**	2	ARRUELA DURA (5,5X10X1 MM DE ESPESSURA) (WASHER-HARD (5.5X10X1-MM THK))	
	7	1	**180-9340**	2	SOQUETE DE CONECTOR (CALIBRE 14 A 18) (SOCKET--CONNECTOR (14-GA TO 18-GA))	
	8	1	**387-6684**	1	LENTE (SETA DE DIREÇÃO) (LENS (TURN SIGNAL))	
D	9	1	**2U-4487**		COBERTURA (0,08 M) (SLEEVING (0.08-M))	

D - SOLICITE POR METRO
M - PEÇA DO SISTEMA MÉTRICO

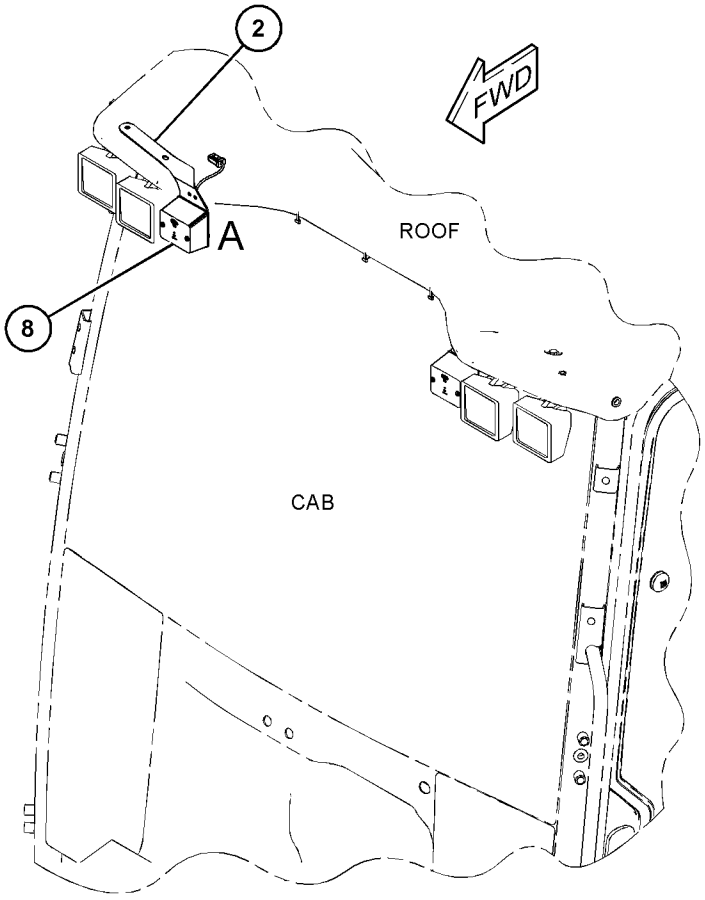

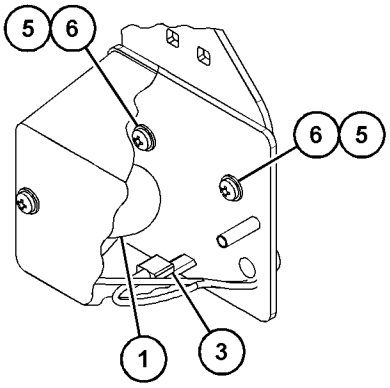

VIEW OF AREA A

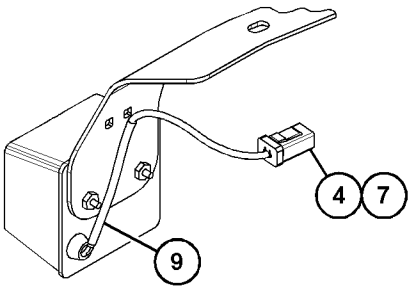

VIEW OF AREA A 90°

GRÁFICO 1 **<FIM>** g03842185

387-6659 GRUPO DE FAROL E SINALIZAÇÃO—DIANTEIRO, LADO DIREITO (LAMP GP-HEAD & SIGNAL—FRONT, RH)

S/N: LBS1-PARA CIMA
NÚMEROE DE 450-3828 GRUPO DE FIAÇÃO-CABINE
UM ACESSÓRIO

SMCS-1429 **i06143752**

NOTA	REF. NÃO	GRÁFICO REF.	NÚMERO DA PEÇA	QTD.	NOME DA PEÇA 1 2 3 4 5 6 (NÍVEL DO PRODUTO)	CONSULTE PÁGINA
	1	1	**9W-3326**	1	LÂMPADA (12 V, 21 W) (LAMP (12-VOLT, 21-WATT))	
	2	1	**443-3862**	1	CONJUNTO DE PLACA (PLATE AS)	
M		1	**165-8718**	2	PORCA DE SOLDA (M4X0,7 DE ROSCA) (NUT-WELD (M4X0.7-THD))	
	3	1	*130-6789*	2	CONJUNTO DE TERMINAL DE LÂMINA (TERMINAL AS--BLADE)	
					(CADA UM INCLUI)	
		1	**5P-4571**	1	TERMINAL DE LÂMINA (CALIBRE 14 A 16) (TERMINAL-BLADE (14-GA TO 16-GA))	
D		1	**6V-2689**		TUBO REDUTOR DE CALOR (6,35 MM DIA) (0,1 M) (TUBE-HEAT SHRINK (6.35-MM DIA) (0.1-M))	
		1	**7N-7221**	1	TERMINAL DE LÂMINA (CALIBRE 18 A 22) (TERMINAL-BLADE (18-GA TO 22-GA))	
	4	1	**155-2270**	1	KIT DE PLUGUE DE CONEXÃO (2 PINOS) (KIT--CONNECTING PLUG (2-PIN))	
					(INCLUI CONJUNTO DE BUJÃO, CUNHA E VEDAÇÃO DA INTERFACE)	
M	5	1	**6V-9672**	2	PARAFUSO DE MÁQUINA (M4X0,7X16 MM) (SCREW--MACHINE (M4X0.7X16-MM))	
	6	1	**8T-0328**	2	ARRUELA DURA (5,5X10X1 MM DE ESPESSURA) (WASHER-HARD (5.5X10X1-MM THK))	
	7	1	**194-5226**	2	CONJUNTO DE WIRE (16 GA) (WIRE AS (16-GA))	
					—OU—	
		1	**194-5227**	2	CONJUNTO DE WIRE (CALIBRE 14) (WIRE AS (14-GA))	
	8	1	**387-6684**	1	LENTE (SETA DE DIREÇÃO) (LENS (TURN SIGNAL))	
D	9	1	**2U-4487**		COBERTURA (1 M) (SLEEVING (1-M))	

D - SOLICITE POR METRO
M - PEÇA DO SISTEMA MÉTRICO

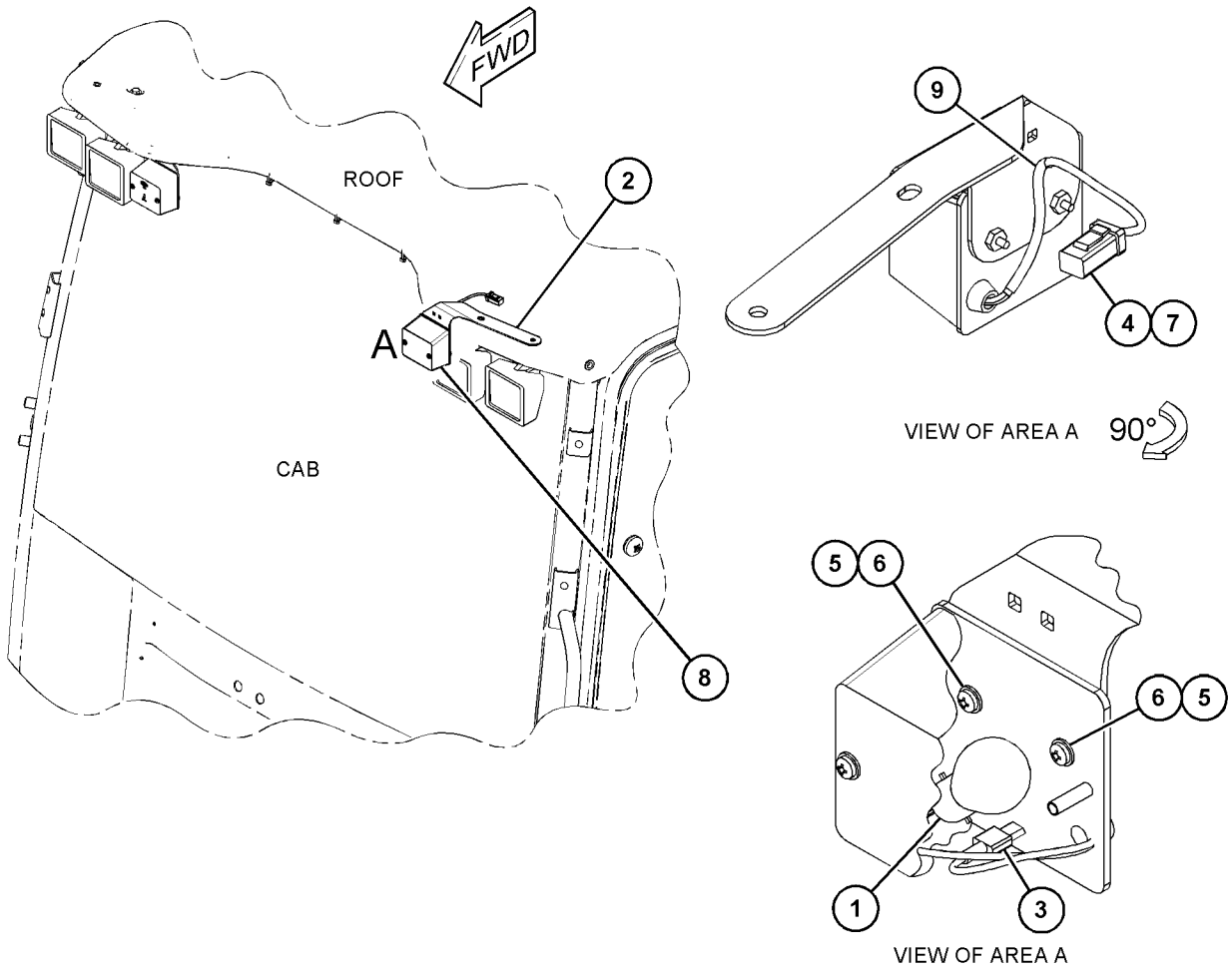

GRÁFICO 1 **<FIM>** g03744523

140-3668 GRUPO DE LÂMPADAS-FAROL DE ADVERTÊNCIA–ÂMBAR, ESTROBOSCÓPIO (LAMP GP-WARNING BEACON–AMBER, STROBE)

S/N: LBS1-PARA CIMA

12-24 V

NÚMEROE DE 433-0154 GRUPO DE ILUMINAÇÃO - FAROL GIRATÓRIO DE ADVERTÊNCIA

UM ACESSÓRIO

SMCS-1431 **i03349883**

NOTA	REF. NÃO	GRÁFICO REF.	NÚMERO DA PEÇA	QTD.	NOME DA PEÇA 1 2 3 4 5 6 (NÍVEL DO PRODUTO)	CONSULTE PÁGINA
	1	1	**9R-7942**	1	CONJUNTO DE BUJÃO (PLUG AS)	

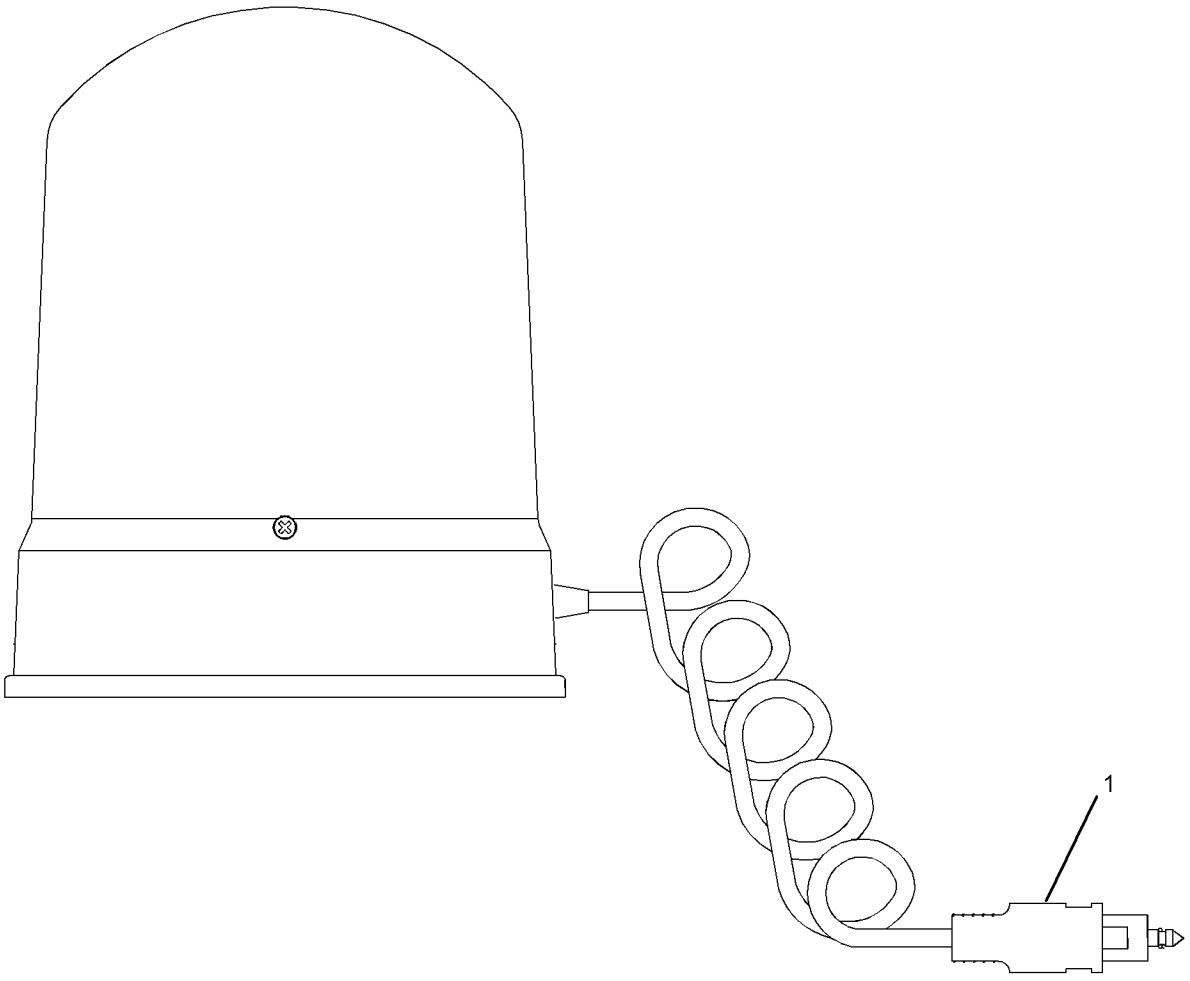

GRÁFICO 1 **<FIM>** g01232367

180-3664 GRUPO DE LÂMPADAS-FAROL DE ADVERTÊNCIA (LAMP GP-WARNING BEACON)

S/N: LBS1-PARA CIMA
12 V, ÂMBAR
NÚMEROE DE 211-4292 GRUPO DE ILUMINAÇÃO - FAROL GIRATÓRIO DE ADVERTÊNCIA
UM ACESSÓRIO

SMCS-1431 **i02837558**

NOTA	REF. NÃO	GRÁFICO REF.	NÚMERO DA PEÇA	QTD.	NOME DA PEÇA 1 2 3 4 5 6 (NÍVEL DO PRODUTO)	CONSULTE PÁGINA
	1	1	**272-9800**	1	LENTE (ÂMBAR) (LENS (AMBER))	
	2	1	**179-5434**	1	CONJUNTO DE BUJÃO (FAROL GIRATÓRIO DE ALERTA) (PLUG AS (WARNING BEACON))	
		1	**3K-8782**	1	FUSÍVEL (10 AMPÈRES) (FUSE (10-AMPERE))	
	3	1	**9X-8118**	1	LÂMPADA (12 V, 55 W) (LAMP (12-VOLT, 55-WATT))	
	4	1	**9X-8139**	1	CORREIA-COMANDO (BELT-DRIVE)	
	5	1	**3K-8782**	1	FUSÍVEL (10 AMPÈRES) (FUSE (10-AMPERE))	

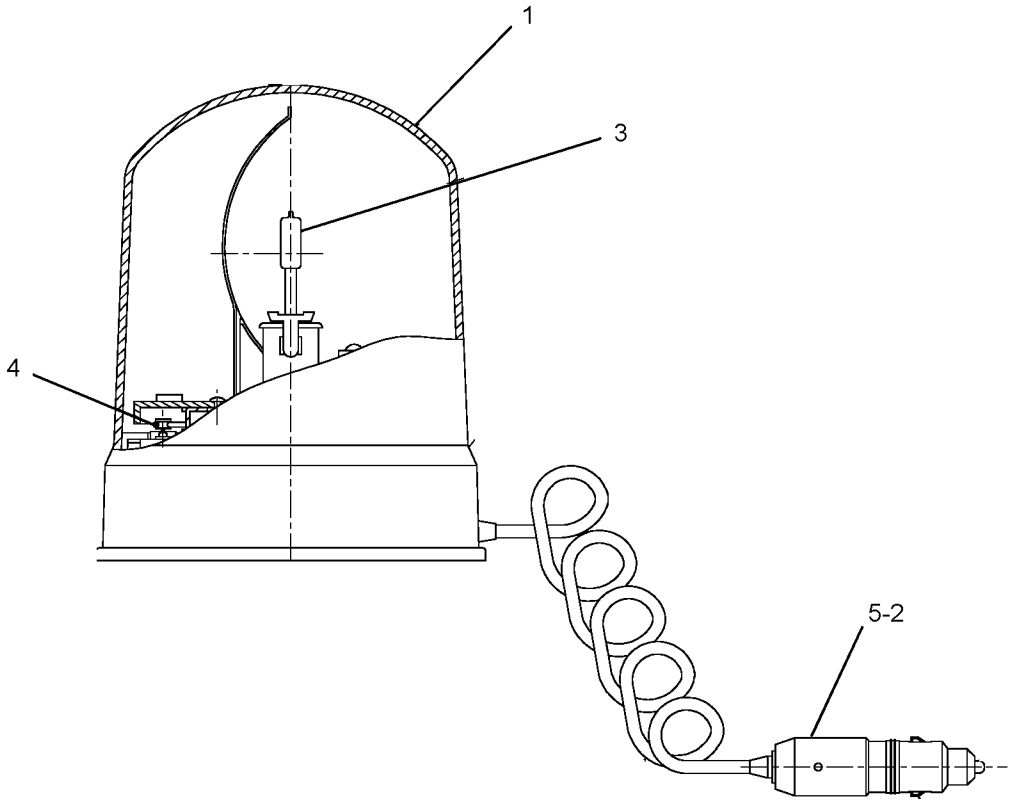

GRÁFICO 1 **<FIM>** g01230468

387-6629 GRUPO DE ILUMINAÇÃO-TRASEIRA (LIGHTING GP--REAR)

S/N: LBS1-PARA CIMA

NÚMEROE DE 448-4775 ARRANJO DA CABINE-ROPS INCLUSO, 448-4774 ARRANJO DE CAPOTA UM ACESSÓRIO

SMCS-1429, 1434

i06143178

NOTA	REF. NÃO	GRÁFICO REF.	NÚMERO DA PEÇA	QTD.	NOME DA PEÇA 1 2 3 4 5 6 (NÍVEL DO PRODUTO)	CONSULTE PÁGINA
	1	1	**9R-1499**	2	REFLETOR (VERMELHO) (REFLECTOR (RED))	
	2	1	**336-9096**	2	GRUPO DE LÂMPADA-SINAL (12 V) (LAMP GP-SIGNAL (12-VOLT))	
					(CADA UM INCLUI)	
		1	**7S-1800**	1	LÂMPADA (12 V) (LAMP (12-VOLT))	
		1	**9W-3326**	1	LÂMPADA (12 V, 21 W) (LAMP (12-VOLT, 21--WATT))	
		1	**352-4645**	1	CONJUNTO DE LENTE (SETA DE DIREÇÃO) (LENS AS (TURN SIGNAL))	
	3	1	**374-9636**	1	CONJUNTO DE PISCA-ALERTA (12 V, PISCA-ALERTA, SINAL DE SETA) (FLASHER AS (12-VOLT, HAZARD, TURN SIGNAL))	
	4	1	**382-2435**	2	CONJUNTO DE PLACA (PLATE AS)	
					(CADA UM INCLUI)	
M		1	**159-9540**	2	PORCA DE SOLDA (ROSCA M8X1,25) (NUT-WELD (M8X1.25-THD))	
M	5	1	**8T-4189**	4	PARAFUSO (M8X1,25X20 MM) (BOLT (M8X1.25X20--MM))	
	6	1	**8T-4224**	4	ARRUELA DURA (8,8X16X2 MM DE ESPESSURA) (WASHER-HARD (8.8X16X2-MM THK))	

M - PEÇA DO SISTEMA MÉTRICO

387-6629 **GRUPO DE ILUMINAÇÃO-TRASEIRA (LIGHTING GP-REAR) (*continuação*)** **i06143178**

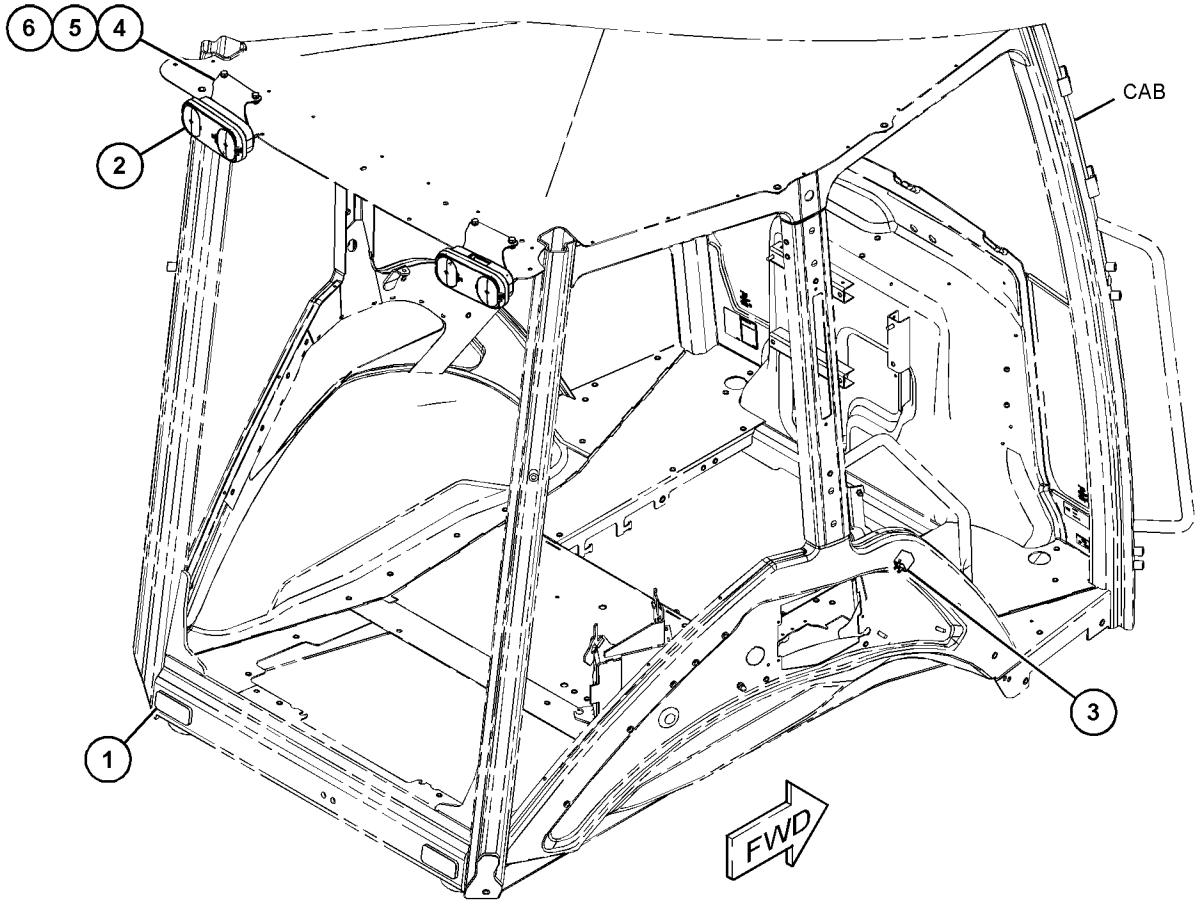

GRÁFICO 1 **<FIM>** g03838307

211-4292 GRUPO DE ILUMINAÇÃO - FAROL GIRATÓRIO DE ADVERTÊNCIA (LIGHTING GP-WARNING BEACON)

S/N: LBS1-PARA CIMA
UM ACESSÓRIO

SMCS-1431 **i02526698**

NOTA	REF. NÃO	GRÁFICO REF.	NÚMERO DA PEÇA	QTD.	NOME DA PEÇA 1 2 3 4 5 6 (NÍVEL DO PRODUTO)	CONSULTE PÁGINA
	1	1	**031-5644**	1	GRAMPO (CLIP)	
Y	2	1	**180-3664**	1	GRUPO DE LÂMPADAS-FAROL DE ADVERTÊNCIA (12 V, ÂMBAR) (LAMP GP-WARNING BEACON (12-VOLT, AMBER))	123

Y - ILUSTRAÇÃO SEPARADA

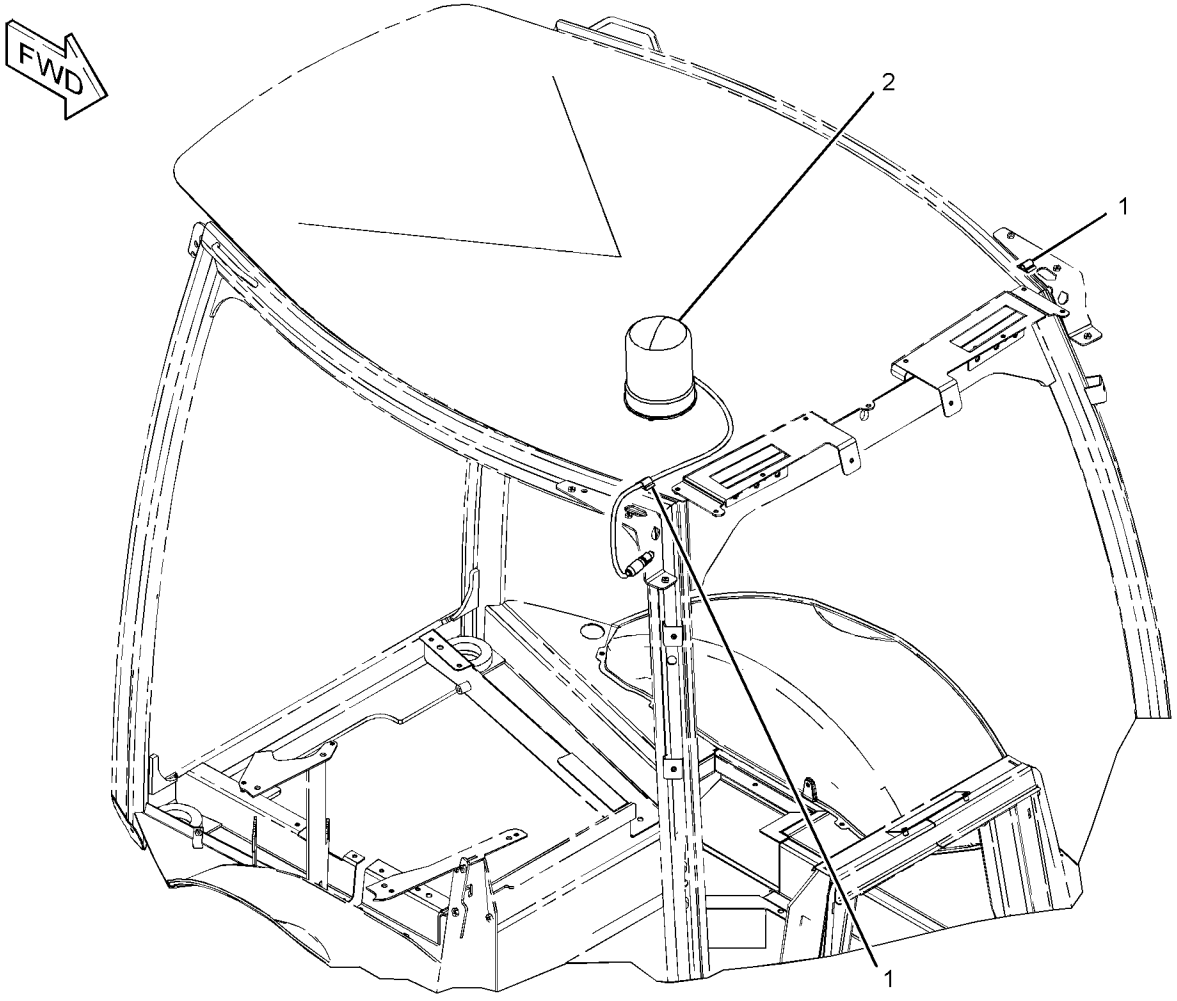

GRÁFICO 1 **<FIM>** g01233454

433-0154 GRUPO DE ILUMINAÇÃO - FAROL GIRATÓRIO DE ADVERTÊNCIA (LIGHTING GP-WARNING BEACON)

S/N: LBS1-PARA CIMA
UM ACESSÓRIO

SMCS-1431 **i06138866**

NOTA	REF. NÃO	GRÁFICO REF.	NÚMERO DA PEÇA	QTD.	NOME DA PEÇA 1 2 3 4 5 6 (NÍVEL DO PRODUTO)	CONSULTE PÁGINA
	1	1	**031-5644**	1	GRAMPO (CLIP)	
Y	2	1	**140-3668**	1	GRUPO DE LÂMPADAS-FAROL DE ADVERTÊNCIA (ÂMBAR, ESTROBOSCÓPIO) (LAMP GP-WARNING BEACON (AMBER, STROBE))	122

Y - ILUSTRAÇÃO SEPARADA

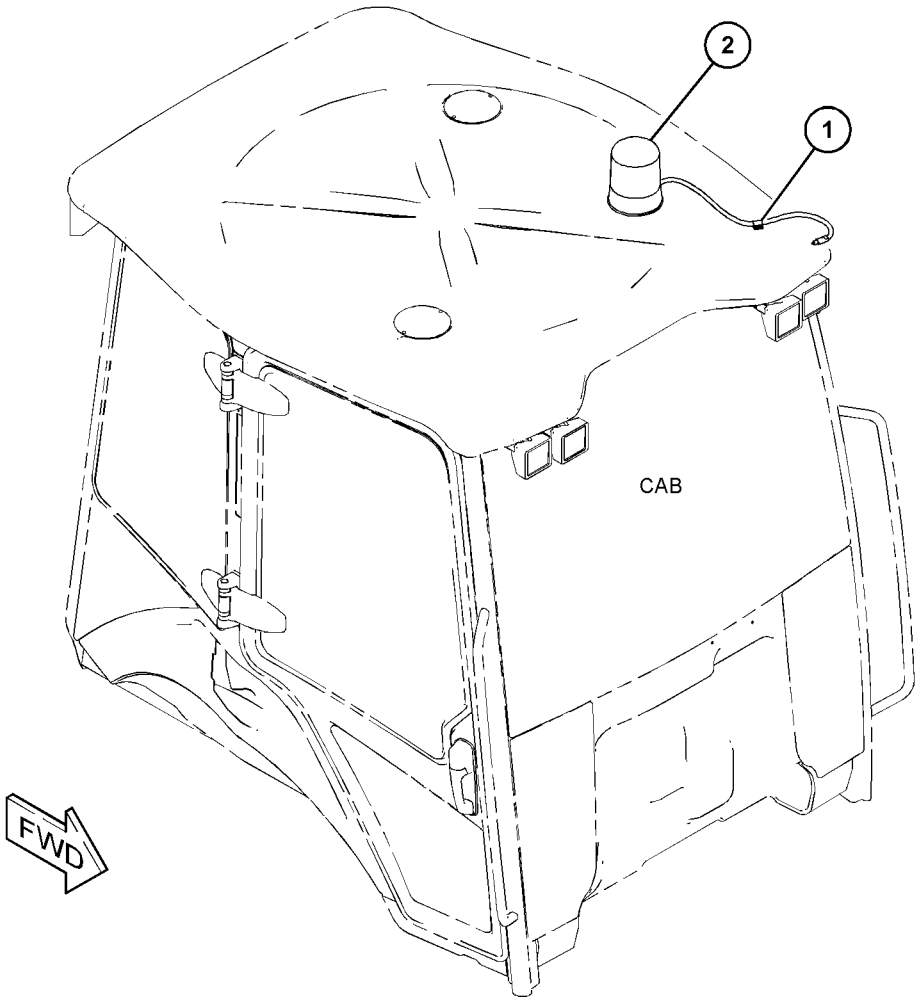

GRÁFICO 1 **<FIM>** g03717653

430-5058 GRUPO DE MONTAGEM-ILUMINAÇÃO—CABINE (MOUNTING GP-LIGHTING—CAB)

S/N: LBS1-PARA CIMA
NÚMEROE DE 450-8647 ARRANJO ELÉTRICO
UM ACESSÓRIO

SMCS-1429 **i06193407**

NOTA	REF. NÃO	GRÁFICO REF.	NÚMERO DA PEÇA	QTD.	NOME DA PEÇA 1 2 3 4 5 6 (NÍVEL DO PRODUTO)	CONSULTE PÁGINA
	1	1,2	**7K-1181**	24	CABO TIPO CINTA (STRAP-CABLE)	
	2	2	**8X-9618**	1	CONJUNTO DE CABO TERRA (STRAP AS-GROUND)	
	3	2	**178-7539**	1	CONJUNTO DE RECIPIENTE (FONTE DE ALIMENTAÇÃO) (RECEPTACLE AS (POWER SUPPLY))	
	4	2	**180-9900**	1	CONJUNTO DE TAMPA (CAP AS)	
		2	**8C-6354**	1	TAMPA DE TOMADA (CONECTOR DO ET) (CAP--RECEPTACLE (ET CONNECTOR))	
		2	**179-9392**	1	CORDA DE TRAÇÃO (LANYARD)	
		2	**5P-7958**	1	LUVA DE JUNÇÃO DO CABO (SLEEVE-CABLE SPLICE)	
	5	1,2	**205-9920**	5	CABO TIPO CINTA (STRAP-CABLE)	
	6	1,2	**206-1345**	12	CABO TIPO CINTA (STRAP-CABLE)	
	7	1	**206-1346**	1	CABO TIPO CINTA (STRAP-CABLE)	
	8	2	**214-4717**	1	CONJUNTO DO INDICADOR (SINAL DE SETA ESQUERDO, FREIO DE ESTACIONAMENTO) (INDICATOR AS (LH TURN SIGNAL, PARKING BRAKE))	
	9	2	**214-4723**	1	CONJUNTO DO INDICADOR (SINAL DE SETA DIREITO, FAROL ALTO) (INDICATOR AS (RH TURN SIGNAL, HIGH BEAM))	
B	10	2	**227-1057**	13	BUJÃO (PLUG)	
	11	2	**270-5143**	1	CINTA DO SUPORTE DE EMPUXO (TIE-PUSH MOUNT)	
	12	2	**273-9190**	1	GRUPO DE INTERRUPTORES-MULTIFUNÇÃO (CURVA, LAVAR/LIMPAR, LUZ ALTA/BAIXA) (SWITCH AS--MULTIFUNCTION (TURN, WASH/WIPE, HIGH/LOW BEAM))	
		2	**8T-8729**	13	PINO DE CONECTOR (CALIBRE 16 A 18) (PIN--CONNECTOR (16-GA TO 18-GA))	
		2	**8T-8737**	1	BUJÃO DE RETENTOR (PLUG-SEAL)	
		2	**151-9275**	1	KIT DE TOMADA (6 PINOS) (KIT-RECEPTACLE (6--PIN))	
		2	**160-3518**	1	KIT DE TOMADA (8 PINOS) (KIT-RECEPTACLE (8--PIN))	
					(CADA KIT DE TOMADA INCLUI O CONJUNTO DE TOMADA E CUNHA)	
	13	2	**298-0663**	1	GRAMPO (CLIP)	
	14	2	**387-6527**	1	CONJUNTO DE INTERRUPTORES-BALANCIM (TRAVA DO NEUTRO DA TRANSMISSÃO) (SWITCH AS-ROCKER (TRANSMISSION NEUTRAL LOCK))	
		2	**111-7899**	1	JUNTA (GASKET)	
	15	2	**387-6678**	1	ILHÓ (GROMMET)	
	16	2	**436-2004**	1	PLACA (PLATE)	
Y	17	2	**438-9067**	1	GRUPO DO PAINEL-FUSÍVEL (DISTRIBUIÇÃO DE ENERGIA) (PANEL GP-FUSE (POWER DISTRIBUTION))	133
	18	2	**438-9068**	1	CONJUNTO DE SUPORTE (BRACKET AS)	
M		2	**159-9541**	1	PORCA DE SOLDA (ROSCA M10X1,5) (NUT-WELD (M10X1.5-THD))	
M		2	**165-8718**	4	PORCA DE SOLDA (M4X0,7 DE ROSCA) (NUT-WELD (M4X0.7-THD))	
	19	2	**444-1379**	1	DECALQUE DE IDENTIFICAÇÃO (FUSÍVEL, RELÉ) (FILM-IDENTIFICATION (FUSE, RELAY))	
	20	1	**456-8853**	1	CONJUNTO DE PLACA (PLATE AS)	
M		1	**159-9539**	2	PORCA DE SOLDA (ROSCA M6X1) (NUT-WELD (M6X1--THD))	
	21	1,2	**096-6166**	6	ARRUELA DURA (4,5X9X1 MM DE ESPESSURA) (WASHER-HARD (4.5X9X1-MM THK))	
M	22	2	**142-0485**	1	PORCA (ROSCA M10X1,5) (NUT (M10X1.5-THD))	

430-5058 **GRUPO DE MONTAGEM-ILUMINAÇÃO (MOUNTING GP-LIGHTING) (*continuação*)** **i06193407**

NOTA	REF. NÃO	GRÁFICO REF.	NÚMERO DA PEÇA	QTD.	NOME DA PEÇA 1 2 3 4 5 6 (NÍVEL DO PRODUTO)	CONSULTE PÁGINA
M	23	2	**198-9706**	6	PARAFUSO DE CABEÇA CONVEXA (M5X0,8X16 MM) (SCREW-TRUSS HEAD (M5X0.8X16-MM))	
	24	1	**5P-8439**	1	ILHÓ (GROMMET)	
	25	2	**7P-1695**	4	ARRUELA (10,5X19X3-MM DE ESPESSURA) (WASHER (10.5X19X3-MM THK))	
	26	2	**8F-3590**	1	ARRUELA DE PRESSÃO (LOCKWASHER)	
M	27	1,2	**8T-0337**	6	PARAFUSO DE MÁQUINA (M4X0,7X12 MM) (SCREW--MACHINE (M4X0.7X12-MM))	
	28	2	**8T-4121**	1	ARRUELA DURA (11X21X2,5 MM DE ESPESSURA) (WASHER-HARD (11X21X2.5-MM THK))	
M	29	2	**8T-4133**	2	PORCA (ROSCA M10X1,5) (NUT (M10X1.5-THD))	
M	30	2	**8T-4137**	1	PARAFUSO (M10X1,5X20 MM) (BOLT (M10X1.5X20--MM))	
M	31	2	**8T-4138**	2	PARAFUSO (M6X1X20 MM) (BOLT (M6X1X20-MM))	
	32	2	**8T-4205**	2	ARRUELA DURA (7,2X14,5X2 MM DE ESPESSURA) (WASHER-HARD (7.2X14.5X2-MM THK))	
M	33	2	**8T-4752**	6	PORCA (M5X0,8 DE ROSCA) (NUT (M5X0.8-THD))	
M	34	2	**8T-8894**	1	PARAFUSO DE CABEÇA OCA (M10X1,5X20 MM) (BOLT--SOCKET HEAD (M10X1.5X20-MM))	
	35	2	**9D-8508**	1	ILHÓ (GROMMET)	
	36	2	**9X-2038**	2	ARRUELA (7X19X2 MM DE ESPESSURA) (WASHER (7X19X2-MM THK))	
M	37	1,2	**9X-2045**	4	PARAFUSO DE CABEÇA CONVEXA (M6X1X20 MM) (SCREW-TRUSS HEAD (M6X1X20-MM))	
E	38	2	**3E-8299**		RETENTOR (5 CM CADA) (SEAL (5-CM EACH))	

B - USE CONFORME NECESSÁRIO
E - SOLICITE POR CENTÍMETRO
M - PEÇA DO SISTEMA MÉTRICO
Y - ILUSTRAÇÃO SEPARADA

REFER TO ALL ILLUSTRATIONS OF
THIS GROUP FOR AUXILIARY VIEWS

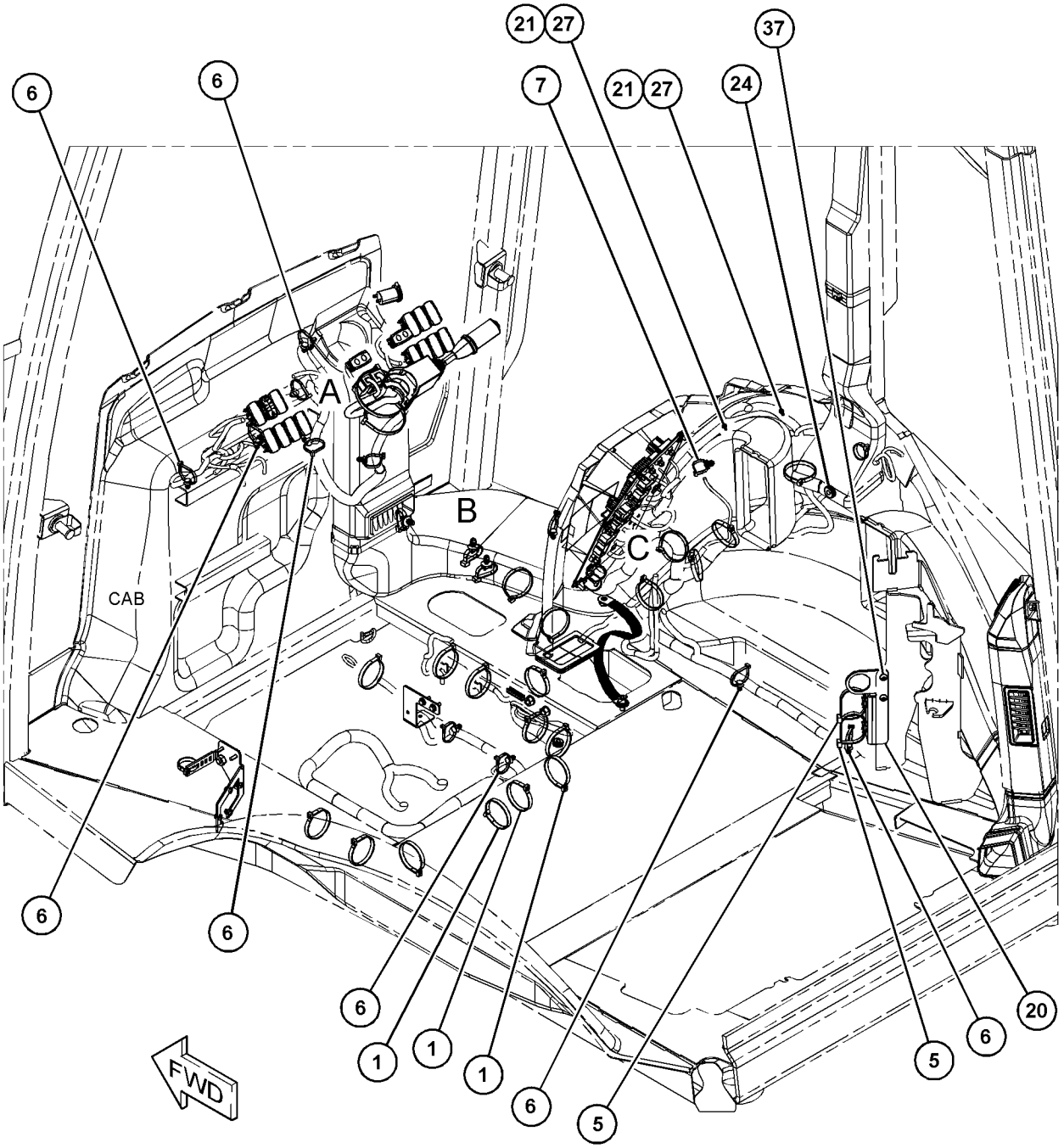

GRÁFICO 1 g03839747

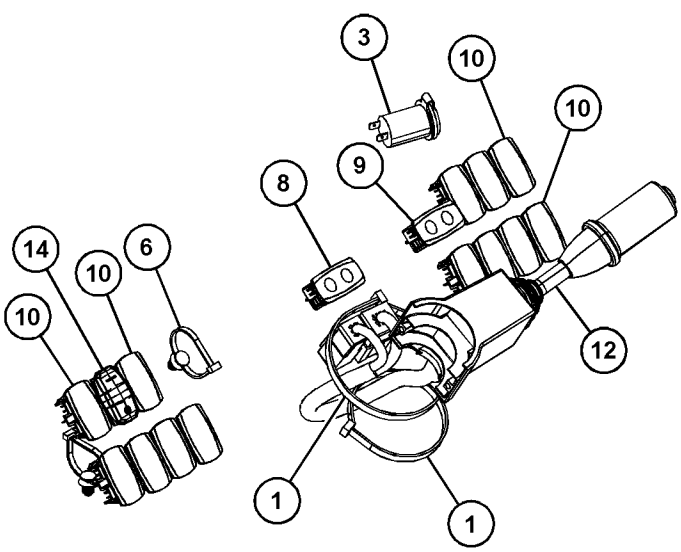

VIEW OF AREA A

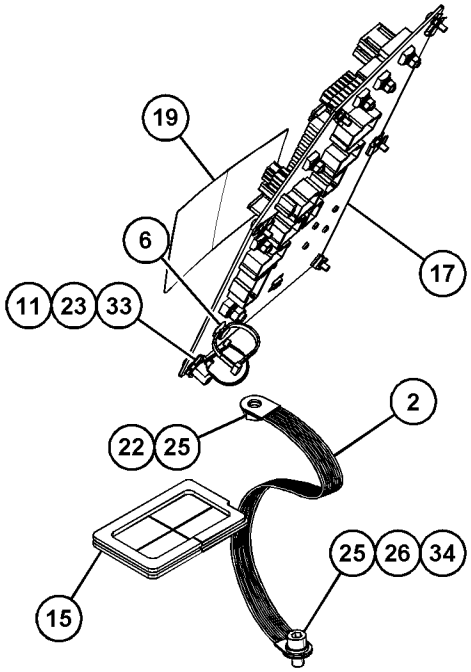

VIEW OF AREA C

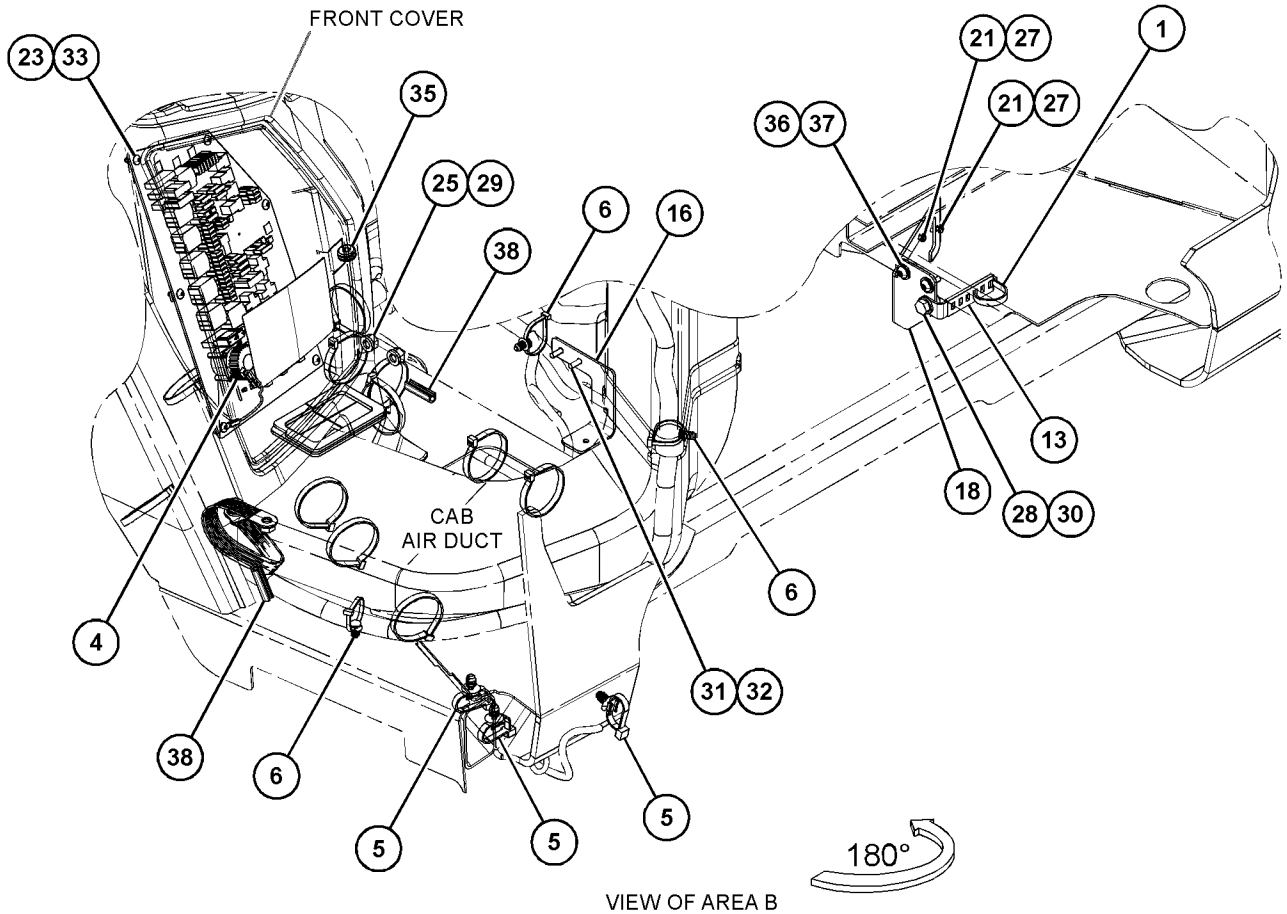

VIEW OF AREA B

GRÁFICO 2 **<FIM>** g03839748

459-0475 GRUPO DE MONTAGEM-SENSOR—VELOCIDADE (MOUNTING GP-SENSOR—SPEED)

S/N: LBS1-PARA CIMA

NÚMEROE DE 462-7475, 462-7477 ARRANJO DE TRANSMISSÃO-COMANDO DIREITO UM ACESSÓRIO

SMCS-5736 **i06148107**

NOTA	REF. NÃO	GRÁFICO REF.	NÚMERO DA PEÇA	QTD.	NOME DA PEÇA 1 2 3 4 5 6 (NÍVEL DO PRODUTO)	CONSULTE PÁGINA
	1	1	**191-8305**	1	GRUPO DO SENSOR--VELOCIDADE (TRANSMISSÃO) (SENSOR GP-SPEED (TRANSMISSION))	
		1	**137-6645**	1	SUPORTE DE CONECTOR (PAD-CONNECTOR)	
	2	1	**117-1385**	1	ANEL RETENTOR EM O (SEAL-O-RING)	
M	3	1	**8T-4200**	1	PARAFUSO (M8X1,25X16 MM) (BOLT (M8X1.25X16--MM))	
	4	1	**9M-1974**	1	ARRUELA DURA (8,8X16X2 MM DE ESPESSURA) (WASHER-HARD (8.8X16X2-MM THK))	

M - PEÇA DO SISTEMA MÉTRICO

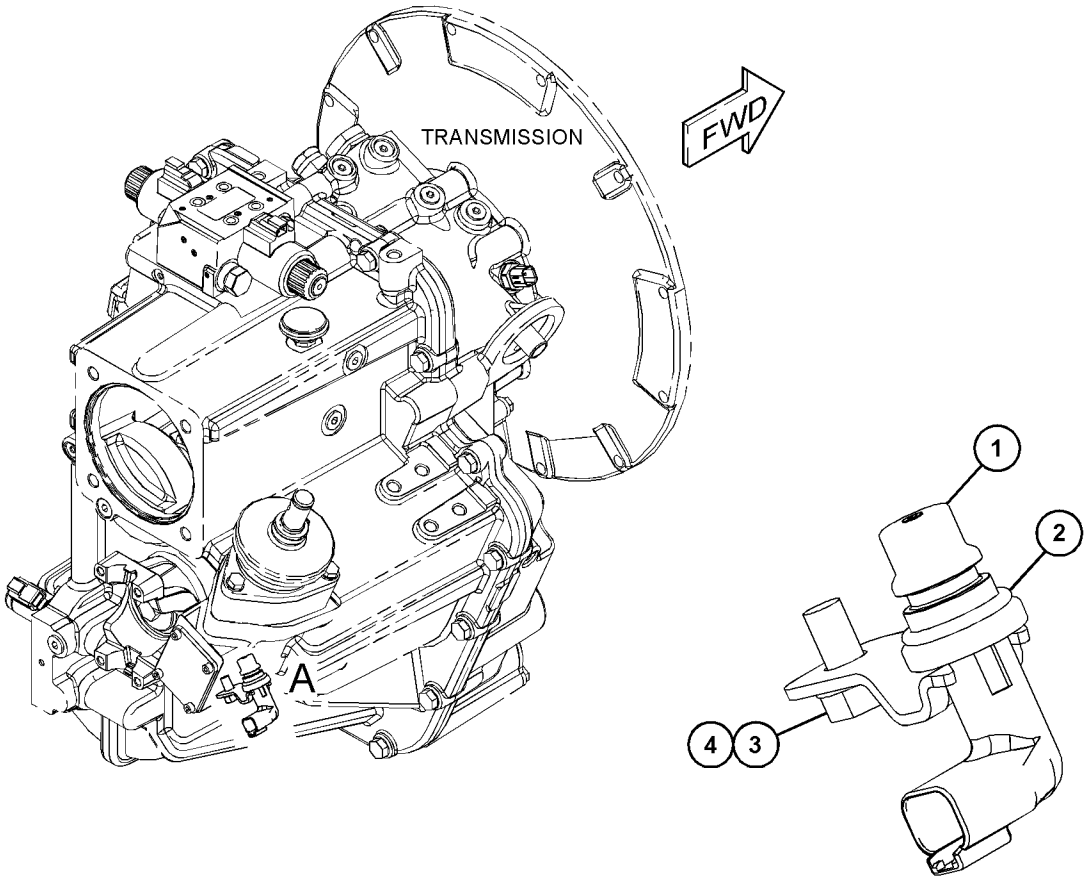

VIEW OF AREA A

GRÁFICO 1 **<FIM>** g03730057

438-9067 GRUPO DO PAINEL-FUSÍVEL—DISTRIBUIÇÃO DE ENERGIA (PANEL GP-FUSE—POWER DISTRIBUTION)

S/N: LBS1-PARA CIMA
NÚMEROE DE 430-5058 GRUPO DE MONTAGEM-ILUMINAÇÃO
UM ACESSÓRIO

SMCS-1417, 1422 **i06148047**

NOTA	REF. NÃO	GRÁFICO REF.	NÚMERO DA PEÇA	QTD.	NOME DA PEÇA 1 2 3 4 5 6 (NÍVEL DO PRODUTO)	CONSULTE PÁGINA
	1	1	**1Q-1905**	2	FUSÍVEL (25 A) (FUSE (25-AMPERE))	
	2	1	**9W-1441**	1	FUSÍVEL (15 AMPERE) (FUSE (15-AMPERE))	
	3	1	**9W-1442**	1	FUSÍVEL (10 AMPÈRES) (FUSE (10-AMPERE))	
	4	1	**9W-1446**	6	FUSÍVEL (20 AMPÈRES) (FUSE (20-AMPERE))	
	5	1	**113-8490**	17	FUSÍVEL (10 AMPÈRES) (FUSE (10-AMPERE))	
	6	1	**113-8491**	12	FUSÍVEL (15 AMPERE) (FUSE (15-AMPERE))	
	7	1	**140-9378**	1	CONJUNTO DE RELÉ (12 V) (BUZINA FRONTAL) (RELAY AS (12-VOLT) (FRONT HORN))	
	7A	1	**140-9378**	1	CONJUNTO DE RELÉ (12 V) (LÂMPADA DE POSIÇÃO) (RELAY AS (12-VOLT) (POSITION LAMP))	
	8	1	**232-6313**	1	FUSÍVEL (40 AMPÈRES) (FUSE (40-AMPERE))	
	9	1	**232-6314**	1	FUSÍVEL (60 AMPÈRES) (FUSE (60-AMPERE))	
	10	1	**265-8025**	1	CONJUNTO DE RELÉ (12 V) (RELÉ DE PARTIDA) (RELAY AS (12-VOLT) (START RELAY))	
	10A	1	**265-8025**	1	CONJUNTO DE RELÉ (12 V) (IGNIÇÃO 1) (RELAY AS (12-VOLT) (IGNITION-1))	
	10B	1	**265-8025**	1	CONJUNTO DE RELÉ (12 V) (IGNIÇÃO 2) (RELAY AS (12-VOLT) (IGNITION-2))	
	10C	1	**265-8025**	1	CONJUNTO DE RELÉ (12 V) (MOTOR) (RELAY AS (12--VOLT) (ENGINE))	
	11	1	**418-0363**	2	FUSÍVEL (50 AMPÈRES) (FUSE (50-AMPERE))	
	12	1	**438-9069**	1	RELÉ (PLACA DE CIRCUITO) (RELAY (CIRCUIT BOARD))	

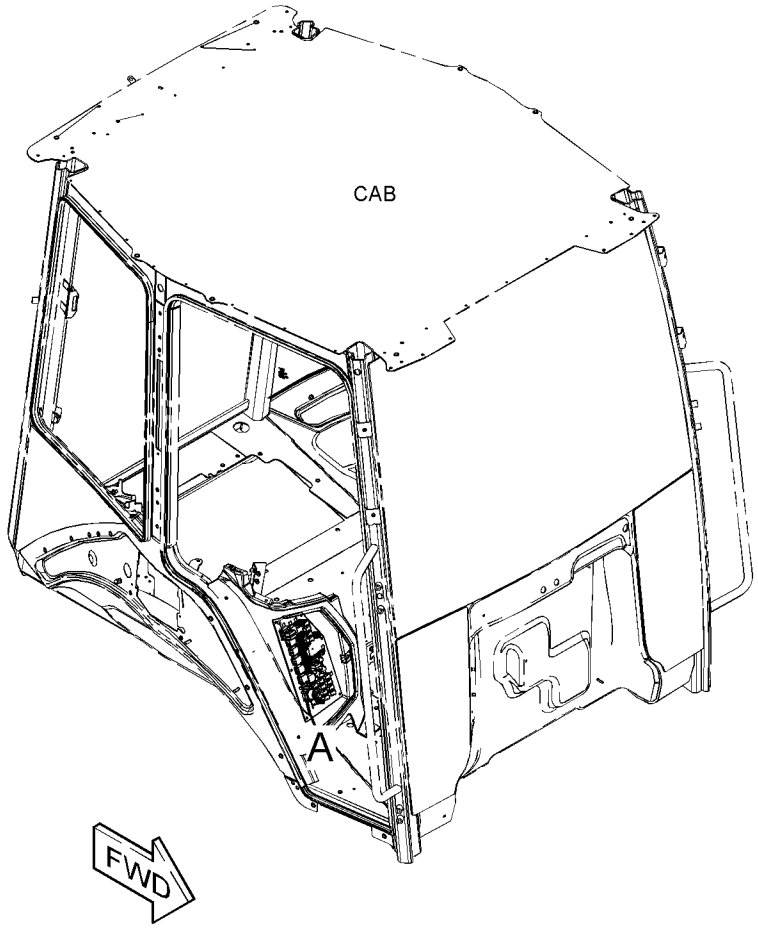

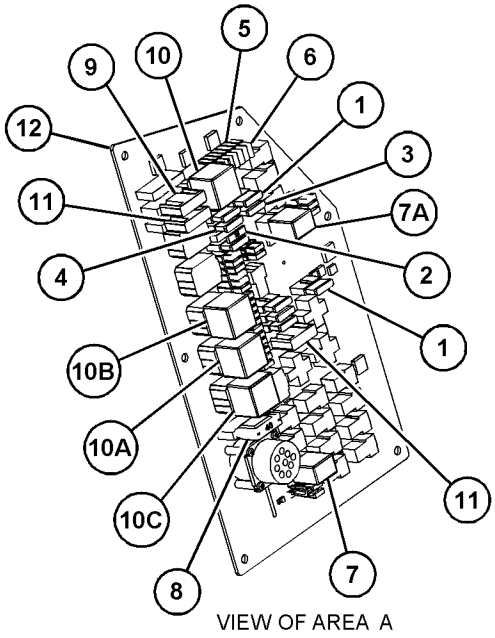

GRÁFICO 1 **<FIM>** g03833931

440-2104 GRUPO DO RÁDIO DE COMUNICAÇÃO–PL641I, CELULAR (RADIO GP-COMMUNICATION–PL641I CELLULAR)

S/N: LBS1-PARA CIMA

NÚMEROE DE 447-0049 GRUPO DA FIAÇÃO DE COMUNICAÇÃO

UM ACESSÓRIO

SMCS-733T **i06167066**

NOTA	REF. NÃO	GRÁFICO REF.	NÚMERO DA PEÇA	QTD.	NOME DA PEÇA 1 2 3 4 5 6 (NÍVEL DO PRODUTO)	CONSULTE PÁGINA
	1	1	**449-7301**	1	DECALQUE DE INFORMAÇÃO (NÚMERO DE SÉRIE) (FILM-INFORMATION (SERIAL NUMBER))	
F			**479-0024**	1	GRUPO DE SOFTWARE DO MONITOR (SOFTWARE GP--MONITOR)	

F - NÃO MOSTRADO

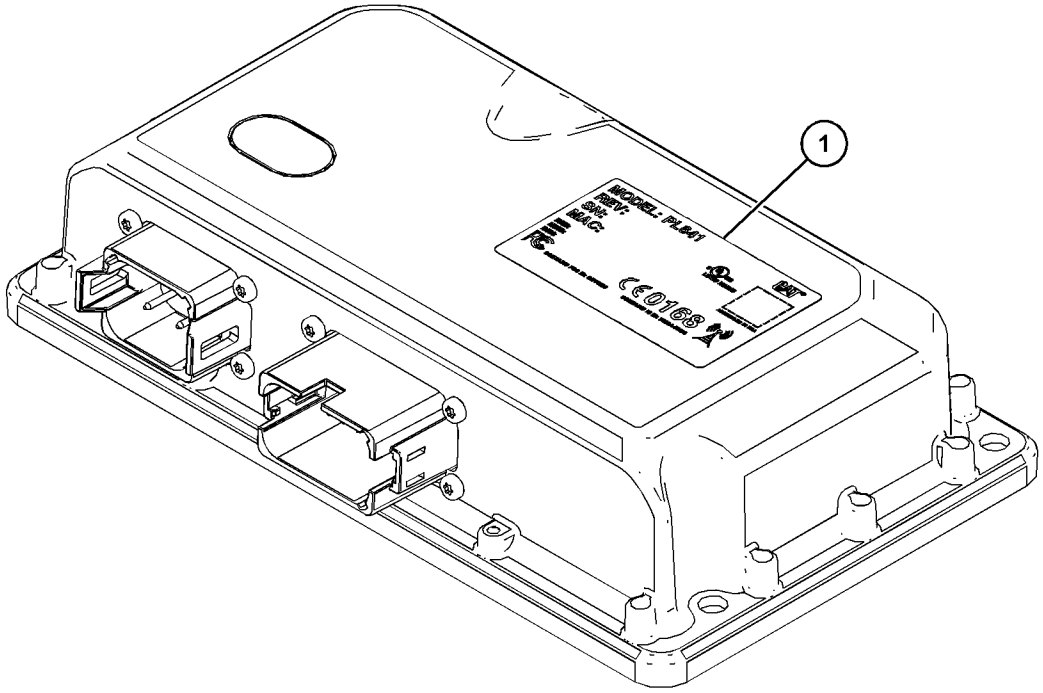

GRÁFICO 1 **<FIM>** g03840902

442-7199 GRUPO DO RÁDIO DE COMUNICAÇÃO–PL631
SATÉLITE (RADIO GP-COMMUNICATION–PL631 SATELLITE)
S/N: LBS1-PARA CIMA
NÚMEROE DE 447-0048 GRUPO DA FIAÇÃO DE COMUNICAÇÃO
UM ACESSÓRIO

SMCS-733T **i06167065**

NOTA	REF. NÃO	GRÁFICO REF.	NÚMERO DA PEÇA	QTD.	NOME DA PEÇA 1 2 3 4 5 6 (NÍVEL DO PRODUTO)	CONSULTE PÁGINA
	1	1	**467-2513**	1	DECALQUE DE CERTIFICAÇÃO (PL631) (FILM--CERTIFICATION (PL631))	
	2	1	**449-7303**	1	DECALQUE DE INFORMAÇÃO (NÚMERO DE SÉRIE) (FILM-INFORMATION (SERIAL NUMBER))	
F			**479-0025**	1	GRUPO DE SOFTWARE DO MONITOR (SOFTWARE GP--MONITOR)	

F - NÃO MOSTRADO

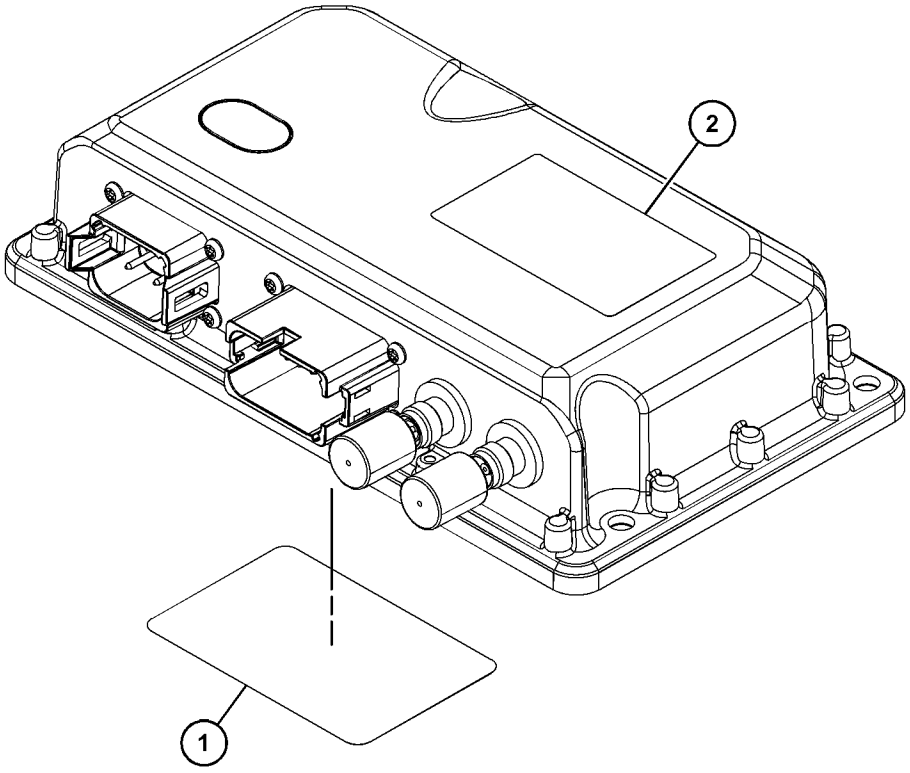

GRÁFICO 1 **<FIM>** g03836726

143-0539 GRUPO DO MOTOR DE PARTIDA-ELÉTRICO
(STARTING MOTOR GP-ELECTRIC)*R

S/N: CRS1-PARA CIMA
12 V
NÚMEROE DE 237-0024 GRUPO DO MOTOR DE PARTIDA-ELÉTRICO
UM ACESSÓRIO

SMCS-1453 **i06041818**

NOTA	REF. NÃO	GRÁFICO REF.	NÚMERO DA PEÇA	QTD.	NOME DA PEÇA 1 2 3 4 5 6 (NÍVEL DO PRODUTO)	CONSULTE PÁGINA
	1	1	**8C-9778**	1	CONJUNTO DO ÊMBOLO (PLUNGER AS)	
	2	1	**8C-9783**	1	JUNTA (GASKET)	
	3	1	**2P-8104**	1	ROLAMENTO (BEARING)	
	4	1	**7T-6092**	1	CONJUNTO DO FIXADOR-ESCOVA (HOLDER AS-BRUSH)	
M	5	1	**8T-4133**	2	PORCA (ROSCA M10X1,5) (NUT (M10X1.5-THD))	
	6	1	**7T-6088**	1	CONJUNTO DE BEARING (BEARING AS)	
	7	1	**7T-6087**	1	ARRUELA (15,2X40X0,5 MM DE ESPESSURA) (WASHER (15.2X40X0.5-MM THK))	
	8	1	**7T-6093**	1	CONJUNTO DE EMBREAGEM (CLUTCH AS)	
	9	1	**8J-4455**	1	ESFERA (BALL)	
	10	1	**7T-6090**	1	MOLA (SPRING)	
	11	1	**8T-4121**	2	ARRUELA DURA (11X21X2,5 MM DE ESPESSURA) (WASHER-HARD (11X21X2.5-MM THK))	
	12	1	**3E-5153**	1	TAMPA DO MOTOR DE PARTIDA (COVER-STARTING MOTOR)	
	13	1	**3E-5154**	1	BUCHA-MOTOR DE PARTIDA (BUSHING-STARTING MOTOR)	
	14	1	**8F-1434**	1	ARRUELA DE PRESSÃO (LOCKWASHER)	
	15	1	**100-4113**	1	CONJUNTO DO INTERRUPTOR (MOTOR DE PARTIDA, 12 V) (SWITCH AS (STARTING MOTOR, 12-VOLT))	
	16	1	**100-4119**	1	CONJUNTO DE INDUZIDO (ARMATURE AS)	
	17	1	**100-4118**	1	CONJUNTO DE CAIXA-MOTOR DE PARTIDA (CASE AS--STARTING MOTOR)	
	18	1	**100-4115**	1	ALOJAMENTO-MOTOR DE PARTIDA (HOUSING-STARTING MOTOR)	
	19	1	**143-1344**	1	ARMAÇÃO-MOTOR DE PARTIDA (FRAME-STARTER)	
	20	1	**100-3685**	1	CAPA (CAP)	
					JOGO(S) DE REPARO DISPONÍVEL(ÍVEIS):	
			7T-6099	1	KIT-ENGRENAGEM (MOTOR DE PARTIDA) (KIT-GEAR (STARTING MOTOR))	
					(INCLUI FIXADOR, PINHÃO E ROLETES)	
			146-6729	1	KIT-APARELHAGEM (MOTOR DE PARTIDA) (KIT--HARDWARE (STARTING MOTOR))	
					(INCLUI PARAFUSOS, CAVILHAS, CONJUNTOS DE PARAFUSOS E CHAPA)	
			100-4112	1	KIT DE CONTATO (MOTOR DE PARTIDA) (KIT-CONTACT (STARTING MOTOR))	
					(INCLUI PORCA, ARRUELAS, SELO, BUCHAS, CHAPA E PARAFUSO)	

M - PEÇA DO SISTEMA MÉTRICO

143-0539 **GRUPO DO MOTOR DE PARTIDA-ELÉTRICO (STARTING MOTOR GP-ELECTRIC) (*continuação*)**
i06041818

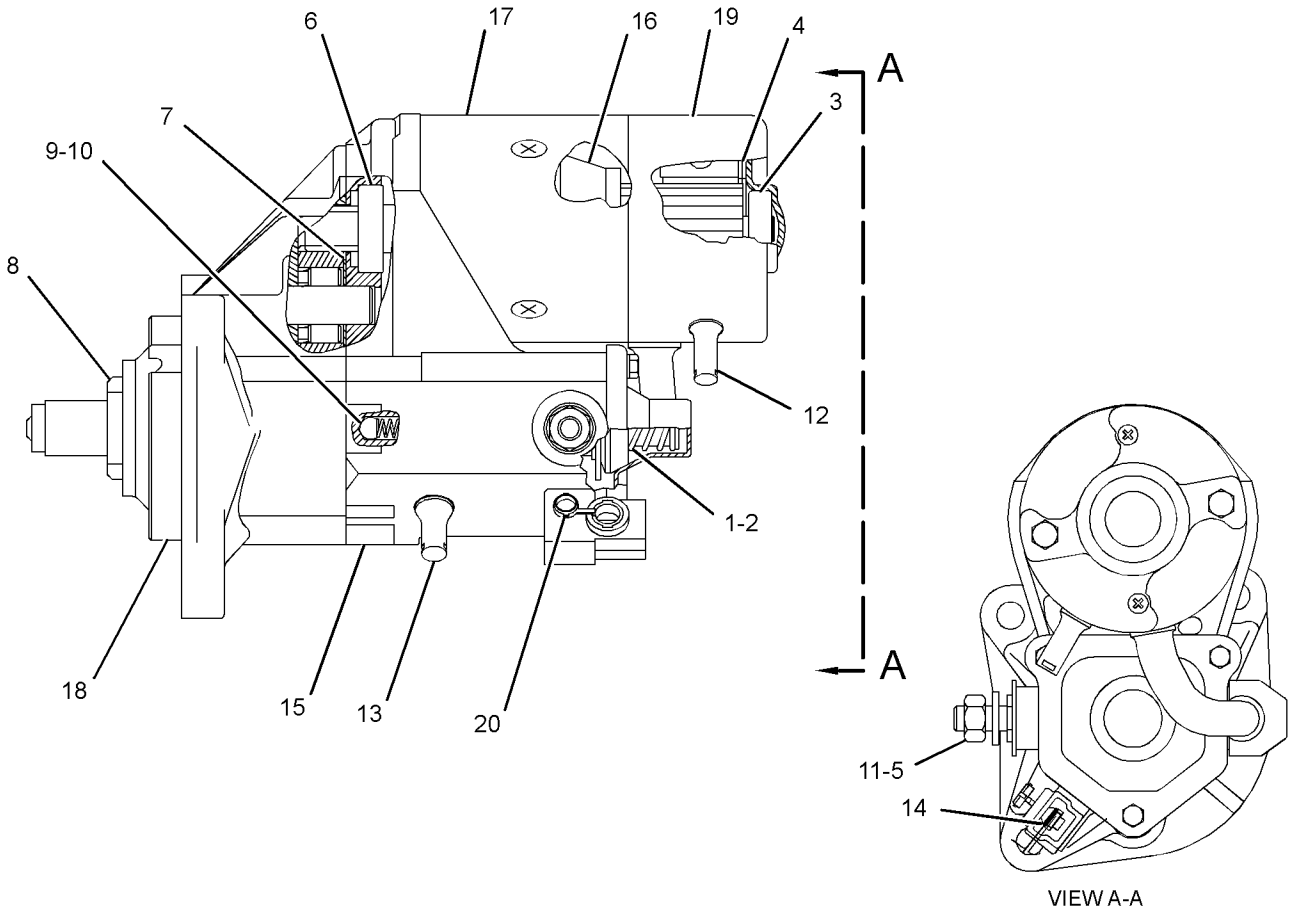

GRÁFICO 1 **<FIM>** g03806102

237-0024 GRUPO DO MOTOR DE PARTIDA-ELÉTRICO–12 V (STARTING MOTOR GP-ELECTRIC–12-VOLT)

S/N: CRS1-PARA CIMA
NÚMEROE DE 364-5753 ARRANJO DO MOTOR-PRIMÁRIO
UM ACESSÓRIO

SMCS-1453 **i01991976**

NOTA	REF. NÃO	GRÁFICO REF.	NÚMERO DA PEÇA	QTD.	NOME DA PEÇA 1 2 3 4 5 6 (NÍVEL DO PRODUTO)	CONSULTE PÁGINA
M	1	1	**6I-0364**	3	PRISIONEIRO (M10X1,5X45 MM) (STUD (M10X1.5X45--MM))	
M	2	1	**6I-0594**	3	PORCA (ROSCA M10X1,5) (NUT (M10X1.5-THD))	
YR	3	1	**143-0539**	1	GRUPO DO MOTOR DE PARTIDA-ELÉTRICO (12 V) (STARTING MOTOR GP-ELECTRIC (12-VOLT))	137

M - PEÇA DO SISTEMA MÉTRICO
R - PEÇAS REMANUFATURADAS PODEM ESTAR DISPONÍVEIS
Y - ILUSTRAÇÃO SEPARADA

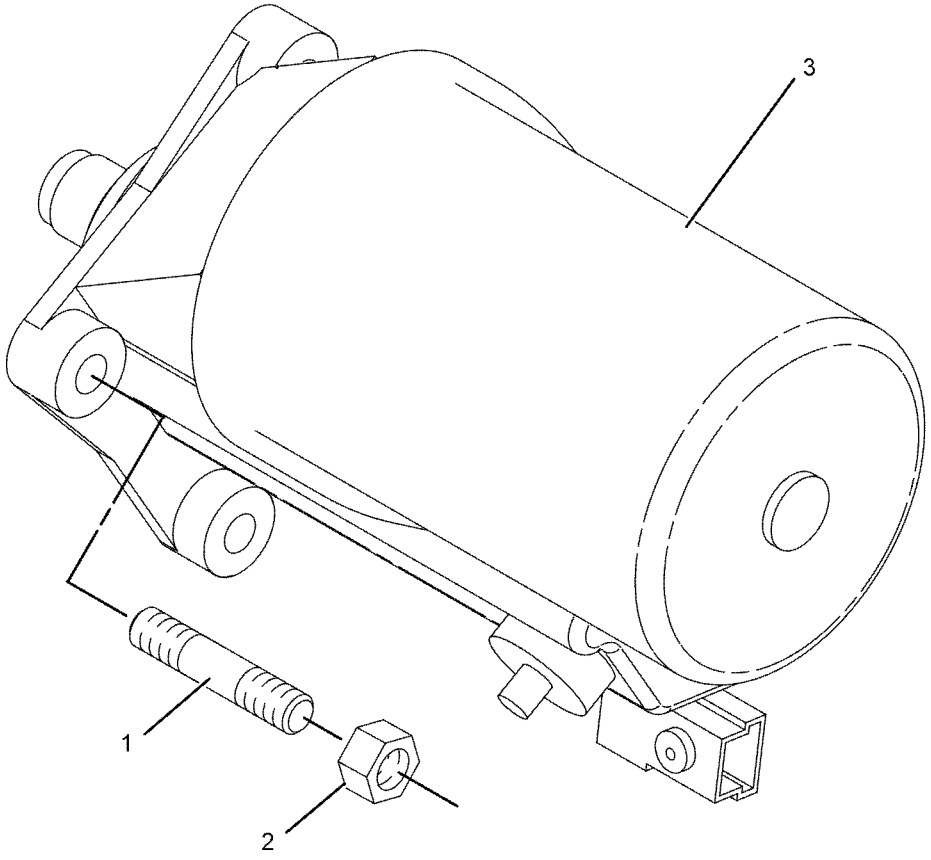

GRÁFICO 1 **<FIM>** g01039910

415-5727 GRUPO DE INTERRUPTORES-TRAÇÃO EM TODAS AS RODAS (SWITCH GP-ALL WHEEL DRIVE)

S/N: LBS1-PARA CIMA
NÚMEROE DE 448-4779, 448-4780 ARRANJO DO TREM DE FORÇA
UM ACESSÓRIO

SMCS-1435, 4493

i06148147

NOTA	REF. NÃO	GRÁFICO REF.	NÚMERO DA PEÇA	QTD.	NOME DA PEÇA 1 2 3 4 5 6 (NÍVEL DO PRODUTO)	CONSULTE PÁGINA
	1	1	**387-6579**	1	CONJUNTO DE INTERRUPTORES-BALANCIM (TRAÇÃO EM TODAS AS RODAS) (SWITCH AS-ROCKER (ALL WHEEL DRIVE))	
		1	**111-7899**	1	JUNTA (GASKET)	

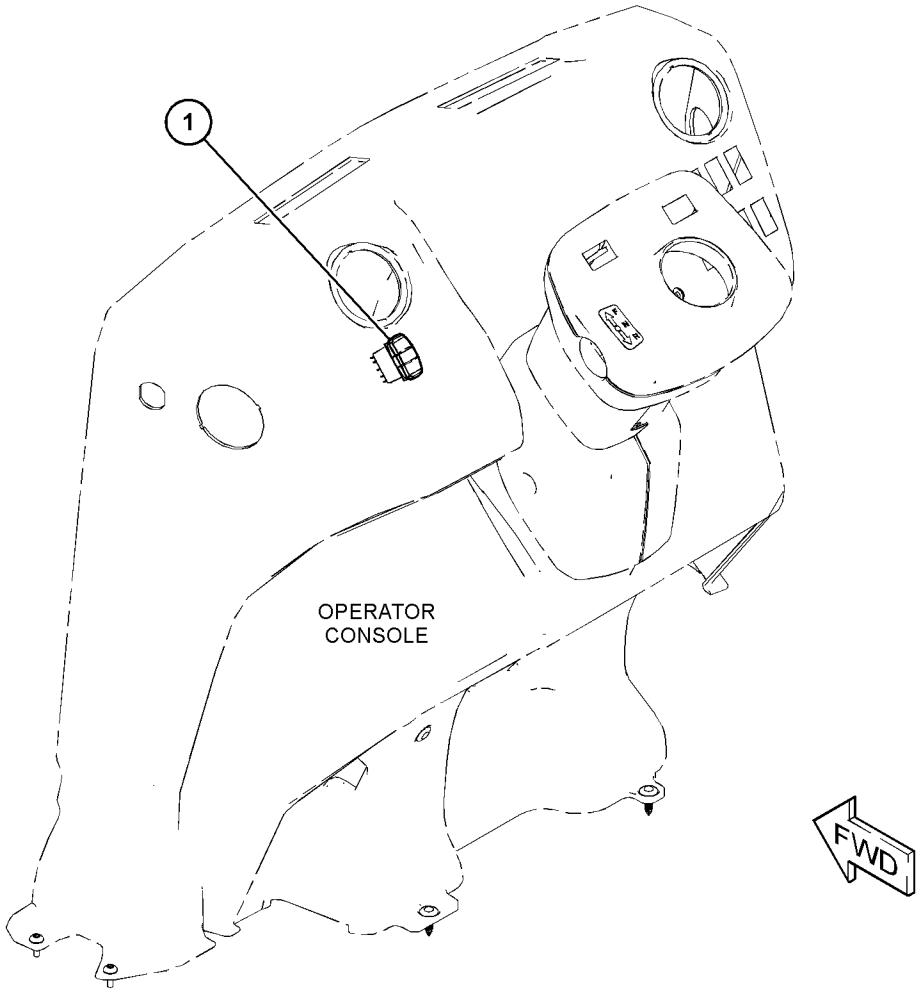

GRÁFICO 1 **<FIM>** g03734138

7N-0718 GRUPO DE INTERRUPTORES DE DESCONEXÃO–BATERIA (SWITCH GP-DISCONNECT–BATTERY)

S/N: LBS1-PARA CIMA

12 V

NÚMEROE DE 387-6670 GRUPO DE BATERIA E FIAÇÃO

UM ACESSÓRIO

SMCS-1411 **i02587657**

NOTA	REF. NÃO	GRÁFICO REF.	NÚMERO DA PEÇA	QTD.	NOME DA PEÇA 1 2 3 4 5 6 (NÍVEL DO PRODUTO)	CONSULTE PÁGINA
	1	1	**8H-5306**	1	CHAVE (DESCONEXÃO DA BATERIA) (KEY (BATTERY DISCONNECT))	
	2	1	**8H-5303**	1	PORCA (ROSCA 3/4-16) (NUT (3/4-16-THD))	
	3	1	**2H-3922**	2	ARRUELA DE PRESSÃO (LOCKWASHER)	
	4	1	**9F-5644**	2	ARRUELA DE PRESSÃO (LOCKWASHER)	
	5	1	**6F-7045**	2	PORCA REGULAR (3/8-24 DE ROSCA) (NUT-FULL (3/ /8-24-THD))	

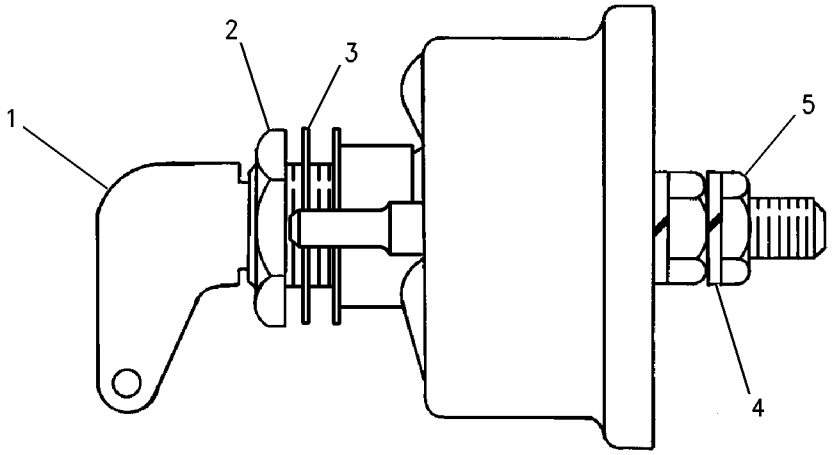

GRÁFICO 1 **<FIM>** g00715584

474-5339 GRUPO DE INTERRUPTORES-LIMITE–FREIO (SWITCH GP-LIMIT–BRAKE)

S/N: LBS1-PARA CIMA

NÚMEROE DE 448-4781, 448-4782 ARRANJO DO COMANDO-RETROESCAVADEIRA

UM ACESSÓRIO

SMCS-1435, 7332 **i06147406**

NOTA	REF. NÃO	GRÁFICO REF.	NÚMERO DA PEÇA	QTD.	NOME DA PEÇA 1 2 3 4 5 6 (NÍVEL DO PRODUTO)	CONSULTE PÁGINA
	1	1	**105-8034**	2	CONJUNTO DE INTERRUPTOR DE FIM DE CURSO (FREIO) (SWITCH AS-LIMIT (BRAKE))	

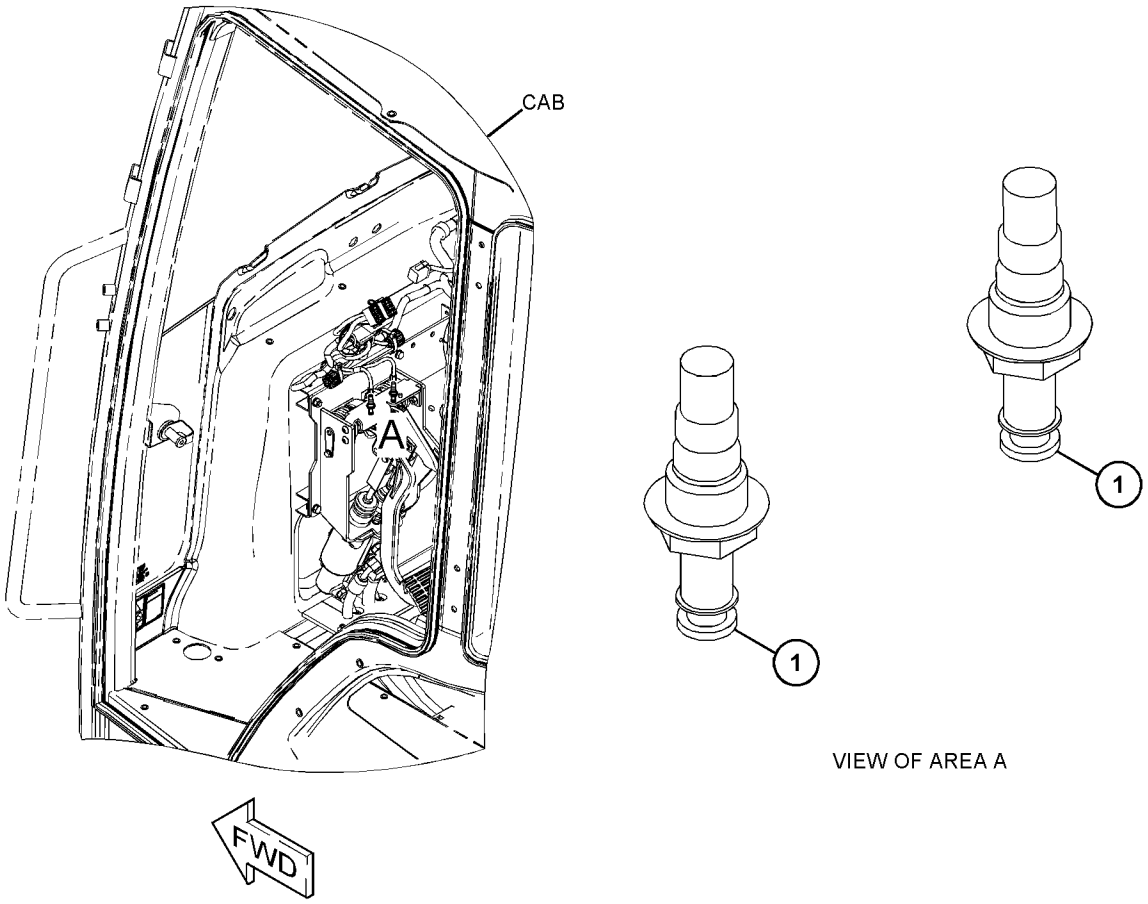

GRÁFICO 1 **<FIM>** g03833141

237-4896 GRUPO DE INTERRUPTORES DE PRESSÃO (SWITCH GP--PRESSURE)

S/N: CRS1-PARA CIMA
NÚMEROE DE 364-5753 ARRANJO DO MOTOR-PRIMÁRIO
UM ACESSÓRIO

SMCS-1435 **i02270979**

NOTA	REF. NÃO	GRÁFICO REF.	NÚMERO DA PEÇA	QTD.	NOME DA PEÇA 1 2 3 4 5 6 (NÍVEL DO PRODUTO)	CONSULTE PÁGINA
	1	1	**237-4894**	1	CONJUNTO DO INTERRUPTOR-PRESSÃO (ÓLEO DO MOTOR) (SWITCH AS-PRESSURE (ENGINE OIL))	
	2	1	**199-9267**	1	ANEL RETENTOR EM O (SEAL-O-RING)	

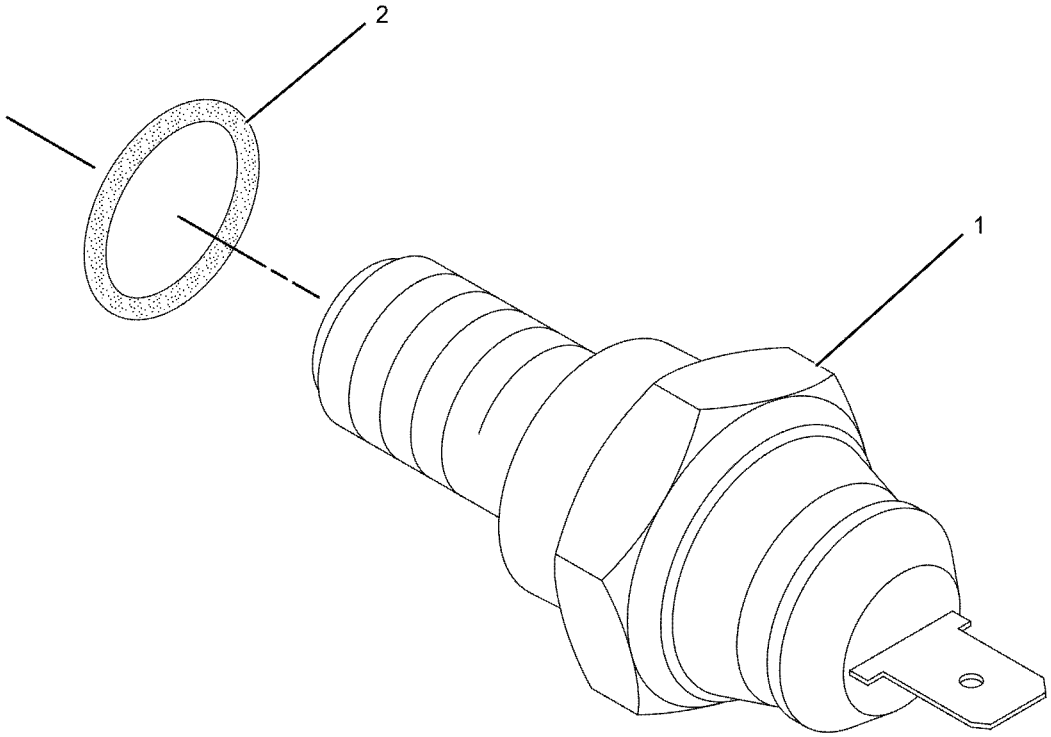

GRÁFICO 1 **<FIM>** g01138232

398-2442 GRUPO DA CHAVE SELETORA–FLUXO HIDRÁULICO AUXILIAR (SWITCH GP-ROCKER–AUXILIARY HYDRAULIC FLOW)

S/N: LBS1-PARA CIMA

NÚMEROE DE 450-8524, 450-8526 ARRANJO DE VÁLVULA-BANCO 2, 450-8529 ARRANJO DE VÁLVULA-BANCO 3

UM ACESSÓRIO

SMCS-1435 **i06149234**

NOTA	REF. NÃO	GRÁFICO REF.	NÚMERO DA PEÇA	QTD.	NOME DA PEÇA 1 2 3 4 5 6 (NÍVEL DO PRODUTO)	CONSULTE PÁGINA
	1	1	**387-6528**	1	CONJUNTO DE INTERRUPTORES-BALANCIM (FLUXO HIDRÁULICO AUXILIAR) (SWITCH AS-ROCKER (AUXILIARY HYDRAULIC FLOW))	
		1	**111-7899**	1	JUNTA (GASKET)	

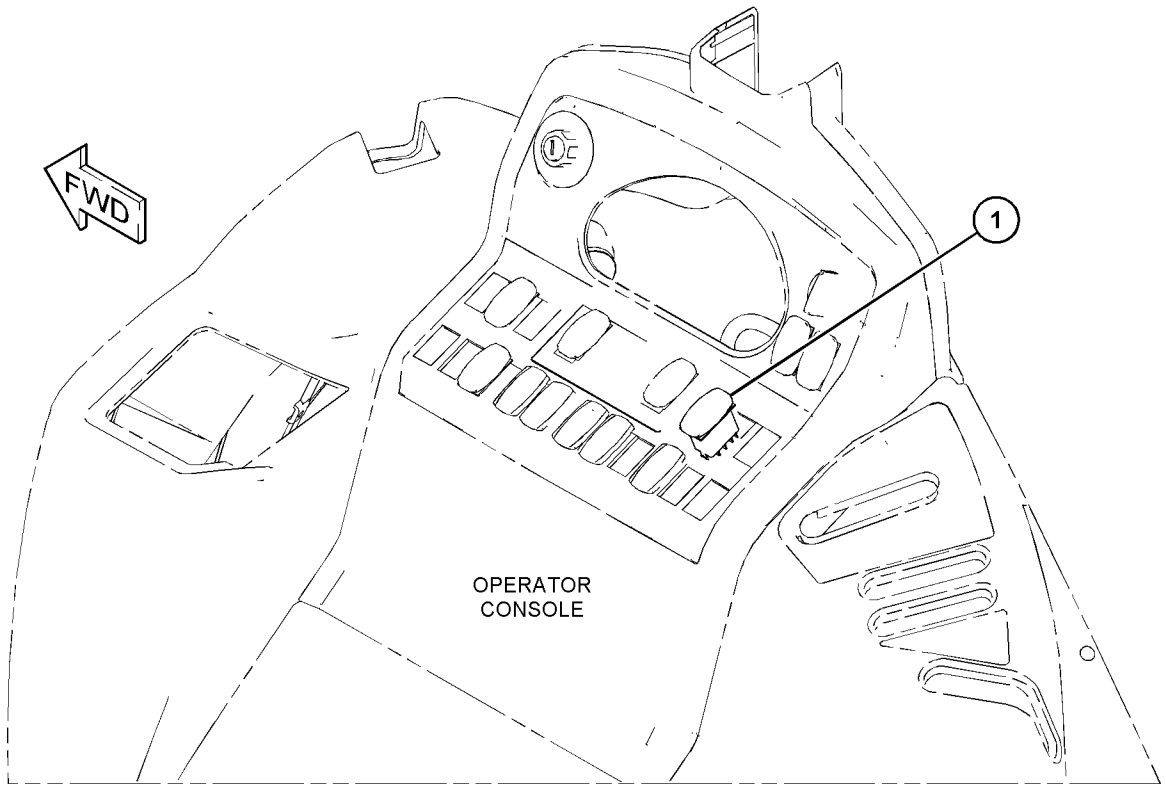

GRÁFICO 1 **<FIM>** g03734564

430-5060 GRUPO DA CHAVE SELETORA (SWITCH GP-ROCKER)

S/N: LBS1-PARA CIMA
NÚMEROE DE 450-8647 ARRANJO ELÉTRICO
UM ACESSÓRIO

SMCS-1435 **i06148101**

NOTA	REF. NÃO	GRÁFICO REF.	NÚMERO DA PEÇA	QTD.	NOME DA PEÇA 1 2 3 4 5 6 (NÍVEL DO PRODUTO)	CONSULTE PÁGINA
	1	1	**460-0776**	1	CONJUNTO DE INTERRUPTORES-BALANCIM (MODO ECONÔMICO) (SWITCH AS-ROCKER (ECONOMY MODE))	
		1	**111-7899**	1	JUNTA (GASKET)	

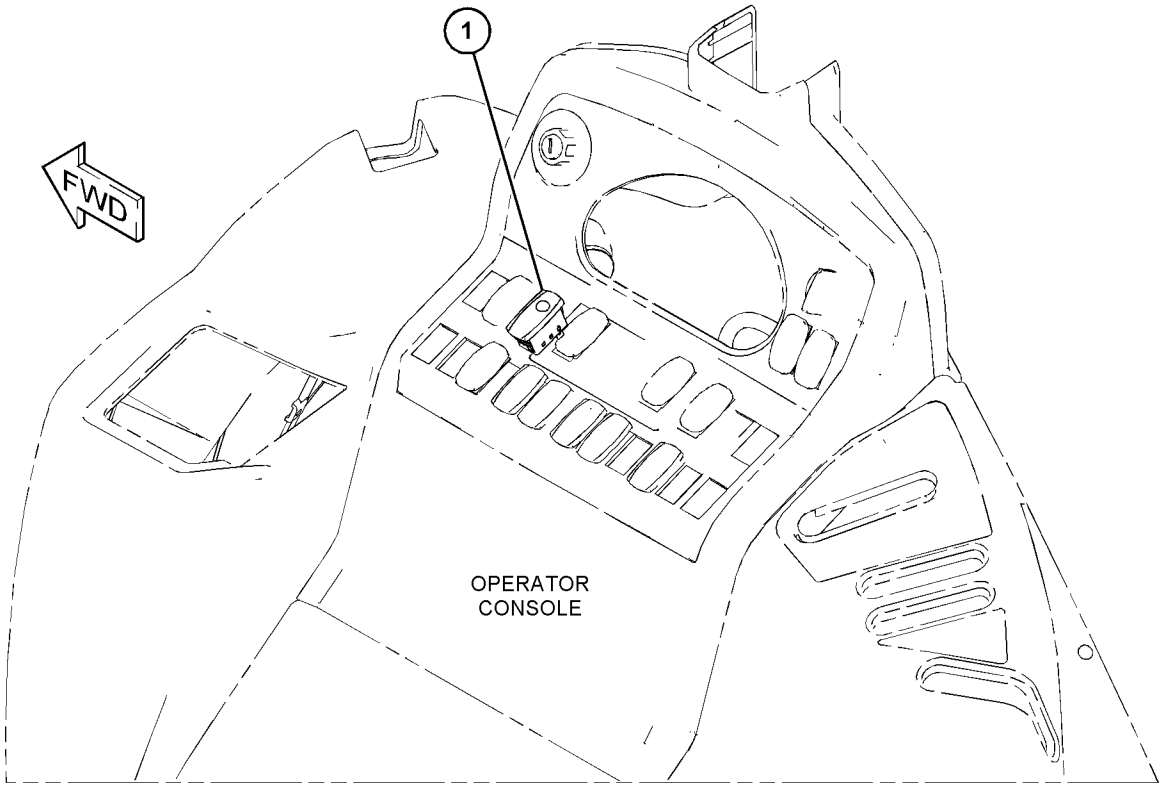

GRÁFICO 1 **<FIM>** g03739425

387-6645 GRUPO DE FIAÇÃO-AR-CONDICIONADO—AQUECEDOR, AR--CONDICIONADO (WIRING GP-AIR CONDITIONER—HEATER, AIR CONDITIONER)

S/N: LBS1-PARA CIMA

NÚMEROE DE 450-8702 ARRANJO DO AQUECEDOR E AR CONDICIONADO UM ACESSÓRIO

SMCS-1408, 7320 **i06147256**

NOTA	REF. NÃO	GRÁFICO REF.	NÚMERO DA PEÇA	QTD.	NOME DA PEÇA 1 2 3 4 5 6 (NÍVEL DO PRODUTO)	CONSULTE PÁGINA
	1	1	**3S-2093**	6	CABO TIPO CINTA (STRAP-CABLE)	
	2	1	**189-3158**	1	EXTINTOR-ARC (SUPPRESSOR-ARC)	
	3	1	**236-6923**	1	CONJUNTO DO INTERRUPTOR-PRESSÃO (Gás Refrigerante) (SWITCH AS-PRESSURE (REFRIGERANT))	
Y	4	1	**238-7492**	1	CONJUNTO DE CHICOTE DO AQUECEDOR E DO AR CONDICIONADO (COMPRESSOR) (HARNESS AS-HEATER & AIR COND (COMPRESSOR))	103
	5	1	**265-8025**	1	CONJUNTO DE RELÉ (12 V) (ALTA VELOCIDADE) (RELAY AS (12-VOLT) (HIGH SPEED))	
	5A	1	**265-8025**	1	CONJUNTO DE RELÉ (12 V) (VELOCIDADE BAIXA) (RELAY AS (12-VOLT) (LOW SPEED))	
	6	1	**387-6542**	1	CONJUNTO DE INTERRUPTORES-BALANCIM (AQUECEDOR, AR-CONDICIONADO) (SWITCH AS-ROCKER (HEATER, AIR CONDITIONER))	
	7	1	**387-6544**	1	CONJUNTO DE INTERRUPTORES-BALANCIM (VELOCIDADE DO VENTILADOR) (SWITCH AS-ROCKER (BLOWER FAN SPEED))	
					(CADA CONJUNTO DO INTERRUPTOR INCLUI)	
		1	**111-7899**	1	JUNTA (GASKET)	
Y	8	1	**387-6636**	1	CONJUNTO DE CHICOTE DO AQUECEDOR E DO AR CONDICIONADO (RESPIRO) (HARNESS AS-HEATER & AIR COND (VENT))	104
	9	1	**427-9768**	1	TIRANTE (TIE)	
	10	1	**427-9771**	2	GRAMPO (CLIP)	
	11	1	**3E-9362**	1	CONJUNTO DE RELÉ (12 V) (COMPRESSOR DO AR CONDICIONADO) (RELAY AS (12-VOLT) (AIR CONDITIONER COMPRESSOR))	
	12	1	**9X-7378**	1	ANEL RETENTOR EM O (SEAL-O-RING)	

Y - ILUSTRAÇÃO SEPARADA

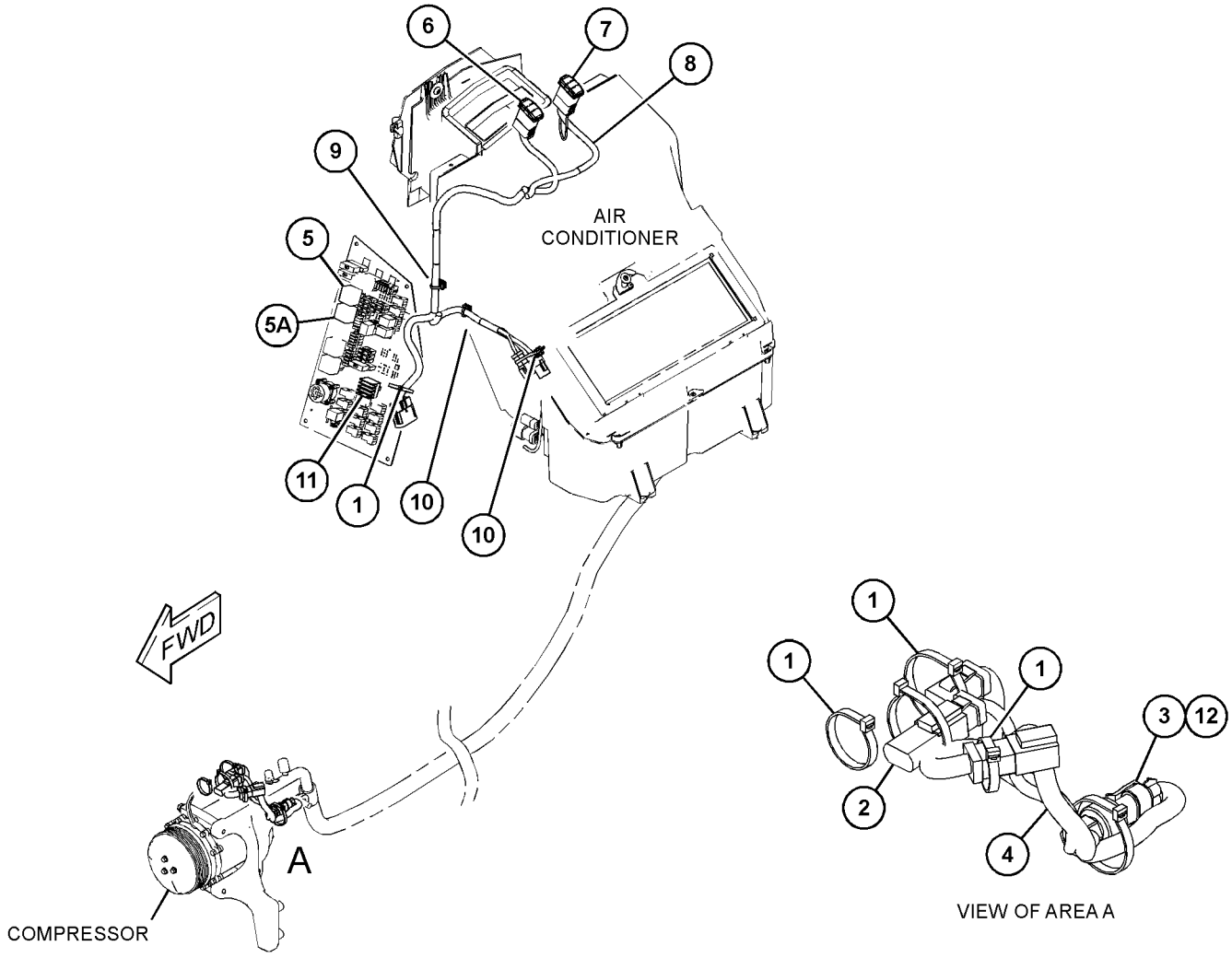

GRÁFICO 1 **<FIM>** g03746101

387-6570 GRUPO DE FIAÇÃO-CABINE–TECLADO DE SEGURANÇA (WIRING GP-CAB–SECURITY KEYPAD)

S/N: LBS1-PARA CIMA

NÚMEROE DE 482-3387, 482-3388 ARRANJO DE DISTRIBUIÇÃO UM ACESSÓRIO

SMCS-1408, 7301 **i06138856**

NOTA	REF. NÃO	GRÁFICO REF.	NÚMERO DA PEÇA	QTD.	NOME DA PEÇA 1 2 3 4 5 6 (NÍVEL DO PRODUTO)	CONSULTE PÁGINA
	1	1	**205-0826**	2	DECALQUE DE INSTRUÇÃO (CONSOLE DE SEGURANÇA DA MÁQUINA) (FILM-INSTRUCTION (MACHINE SECURITY, CONSOLE))	
M	2	1	**9X-2045**	2	PARAFUSO DE CABEÇA CONVEXA (M6X1X20 MM) (SCREW-TRUSS HEAD (M6X1X20-MM))	
Y	3	1	**387-6572**	1	CONJUNTO DE CHICOTE DA CABINE (TECLADO DE SEGURANÇA) (HARNESS AS-CAB (SECURITY KEYPAD))	97
	4	1	**387-6573**	1	CHAVE (SEGURANÇA) (KEY (SECURITY))	
	5	1	**424-0082**	2	SUPORTE (BRACKET)	
	6	1	**115-1615**	2	CONJUNTO DE RELÉ (12 V) (ANTIFURTO) (RELAY AS (12-VOLT) (ANTI-THEFT))	
	7	1	**1S-9593**	2	CABO TIPO CINTA (STRAP-CABLE)	
M	8	1	**225-3322**	2	PARAFUSO DE CABEÇA CONVEXA (M6X1X10- -MM) (SCREW-TRUSS HEAD (M6X1X10-MM))	

M - PEÇA DO SISTEMA MÉTRICO
Y - ILUSTRAÇÃO SEPARADA

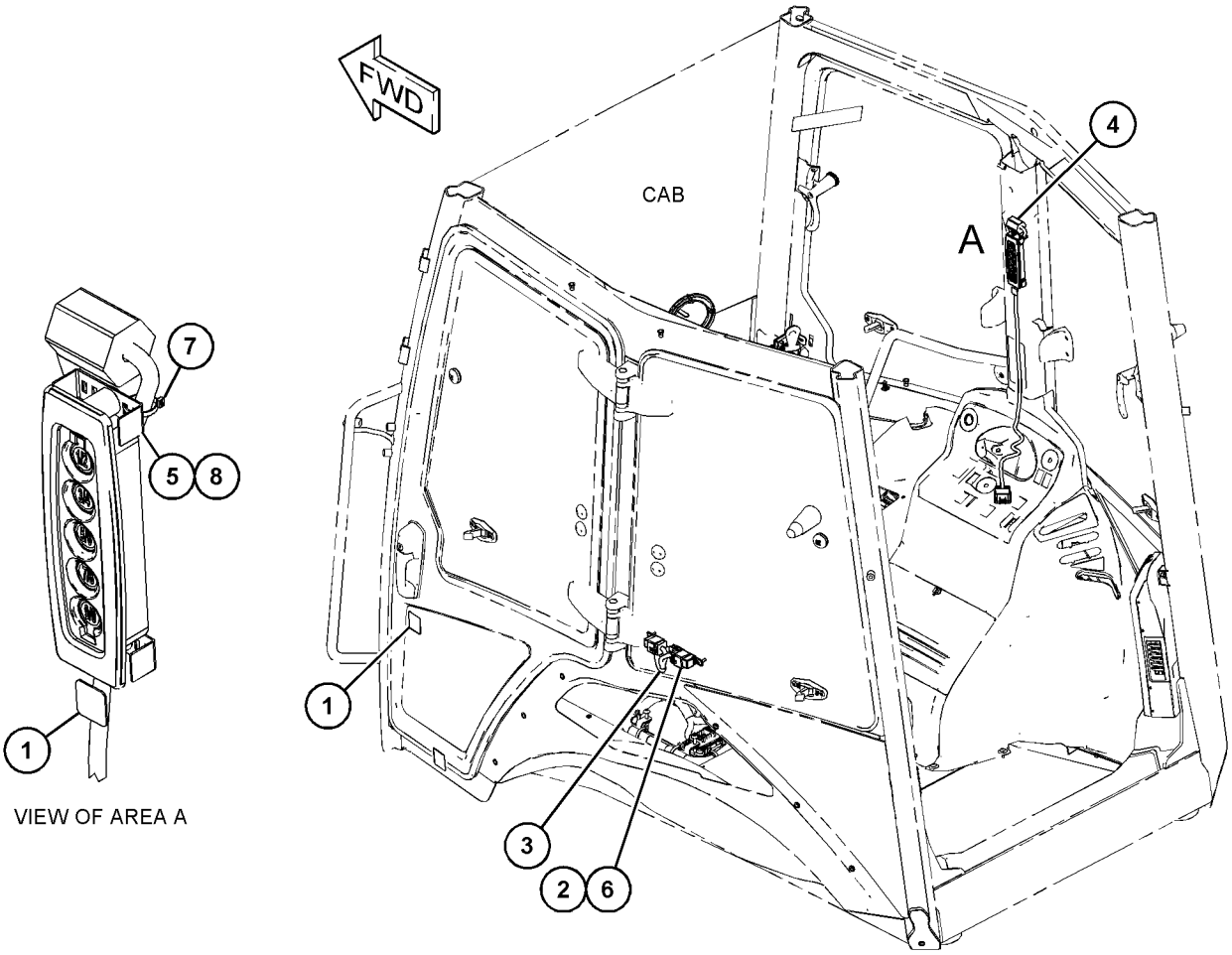

GRÁFICO 1 **<FIM>** g03748082

450-3828 GRUPO DE FIAÇÃO-CABINE—REFLETORES (WIRING GP--CAB—FLOODLIGHTS)

S/N: LBS1-PARA CIMA

NÚMEROE DE 398-2723 ARRANJO DA CABINE, 398-2721 ARRANJO DE CAPOTA-ROPS ABERTA UM ACESSÓRIO

SMCS-1408, 7301 **i06193393**

NOTA	REF. NÃO	GRÁFICO REF.	NÚMERO DA PEÇA	QTD.	NOME DA PEÇA 1 2 3 4 5 6 (NÍVEL DO PRODUTO)	CONSULTE PÁGINA
	1	1	**3S-2093**	2	CABO TIPO CINTA (STRAP-CABLE)	
	2	1	**9R-7941**	1	CONJUNTO DA TOMADA (SOCKET AS)	
		1	**9R-7980**	1	TAMPA (COVER)	
	3	1	**178-7539**	1	CONJUNTO DE RECIPIENTE (FONTE DE ALIMENTAÇÃO) (RECEPTACLE AS (POWER SUPPLY))	
	4	1	**206-1345**	30	CABO TIPO CINTA (STRAP-CABLE)	
Y	5	1	**214-2968**	4	GRUPO LÂMPADA-HOLOFOTE (12 V) (LAMP GP-FLOOD (12-VOLT))	116
Y	6	1	**214-2969**	4	GRUPO LÂMPADA-HOLOFOTE (12 V) (LAMP GP-FLOOD (12-VOLT))	117
	7	1	**346-3533**	10	PLUGUE DE CONECTOR (PLUG-CONNECTOR)	
	8	1	**387-6553**	1	CONJUNTO DE INTERRUPTORES-BALANCIM (LUZ DE TRABALHO DIANTEIRA) (SWITCH AS-ROCKER (FRONT WORK LIGHT))	
	9	1	**387-6555**	1	CONJUNTO DE INTERRUPTORES-BALANCIM (LUZES DE TRABALHO TRASEIRAS) (SWITCH AS-ROCKER (REAR WORK LIGHTS))	
	10	1	**387-6556**	1	CONJUNTO DE INTERRUPTORES-BALANCIM (FAROL GIRATÓRIO) (SWITCH AS-ROCKER (BEACON))	
	11	1	**387-6559**	1	CONJUNTO DE INTERRUPTORES--BALANCIM (PERIGO) (SWITCH AS-ROCKER (HAZARD))	
					(CADA CONJUNTO DO INTERRUPTOR INCLUI)	
		1	**111-7899**	1	JUNTA (GASKET)	
Y	12	1	**387-6631**	1	CONJUNTO DO CHICOTE DE ILUMINAÇÃO (HOLOFOTE DA CABINA) (HARNESS AS-LIGHTING (CAB FLOODLIGHT))	105
Y	13	1	*387-6634*	1	GRUPO DE FAROL E SINALIZAÇÃO (DIANTEIRO, LADO DIREITO) (LAMP GP-HEAD & SIGNAL (FRONT, RH))	118
Y	14	1	*387-6659*	1	GRUPO DE FAROL E SINALIZAÇÃO (DIANTEIRO, LADO ESQUERDO) (LAMP GP-HEAD & SIGNAL (FRONT, LH))	120
Y	15	1	**452-7862**	1	CONJUNTO DE CHICOTE DA CABINE (TETO) (HARNESS AS-CAB (ROOF))	99
	16	1	**346-3507**	2	CONNECTOR DO CONJUNTO DE TOMADA (RECEPTACLE AS--CONNECTOR)	
	17	1	**7P-1695**	1	ARRUELA (10,5X19X3-MM DE ESPESSURA) (WASHER (10.5X19X3-MM THK))	
M	18	1	**8T-4133**	1	PORCA (ROSCA M10X1,5) (NUT (M10X1.5-THD))	
M	19	1	**9X-2044**	2	PARAFUSO DE CABEÇA CONVEXA (M6X1X16 MM) (SCREW-TRUSS HEAD (M6X1X16-MM))	

M - PEÇA DO SISTEMA MÉTRICO
Y - ILUSTRAÇÃO SEPARADA

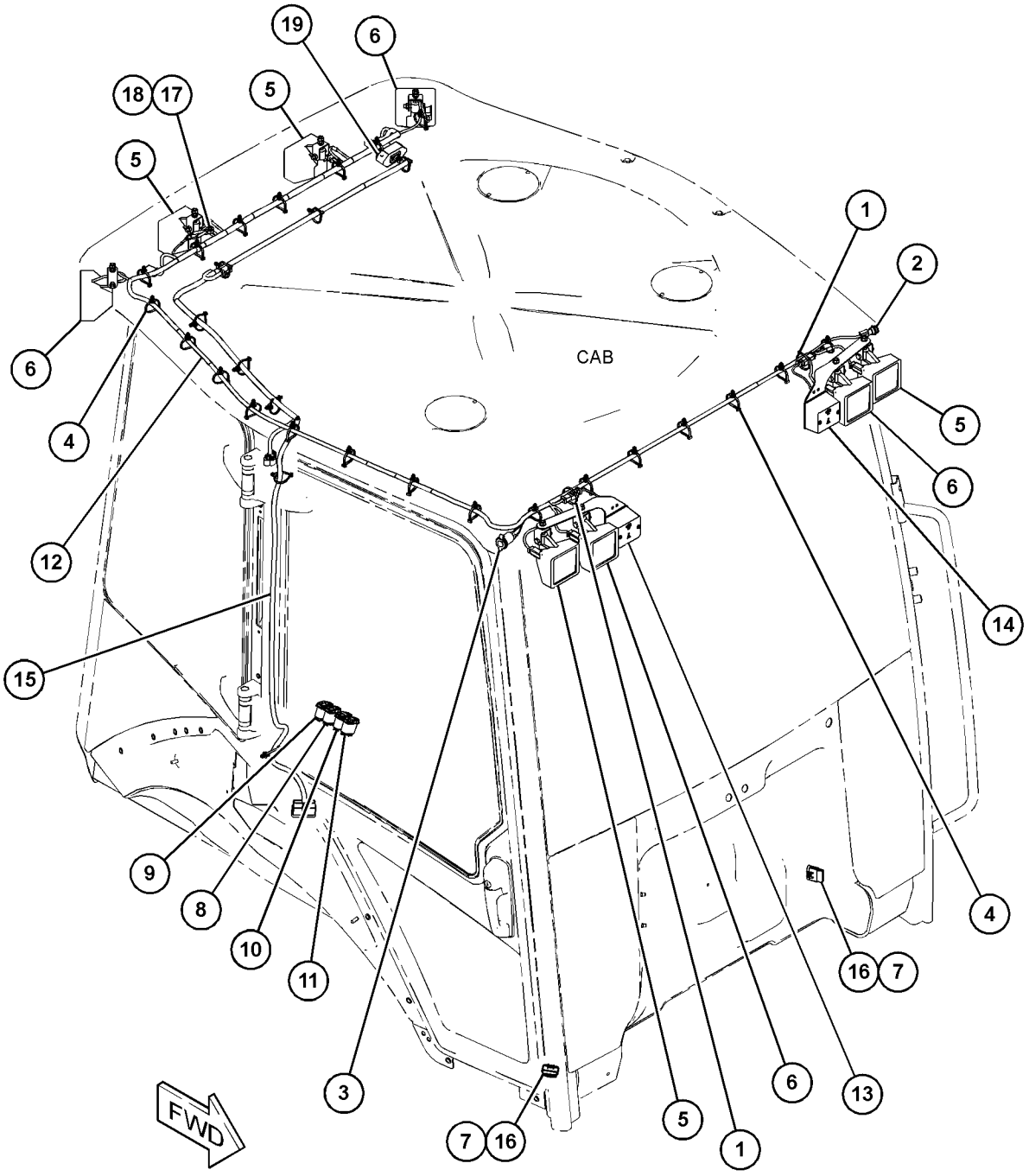

GRÁFICO 1 **<FIM>** g03731637

454-6611 GRUPO DE FIAÇÃO-CABINE—PORTA (WIRING GP--CAB—DOOR)

S/N: LBS1-PARA CIMA
NÚMEROE DE 448-4775 ARRANJO DA CABINE-ROPS INCLUSO
UM ACESSÓRIO

SMCS-1408, 7301

i06149036

NOTA	REF. NÃO	GRÁFICO REF.	NÚMERO DA PEÇA	QTD.	NOME DA PEÇA 1 2 3 4 5 6 (NÍVEL DO PRODUTO)	CONSULTE PÁGINA
	1	1	**3S-2093**	6	CABO TIPO CINTA (STRAP-CABLE)	
	2	1	**105-8034**	1	CONJUNTO DE INTERRUPTOR DE FIM DE CURSO (PORTA) (SWITCH AS-LIMIT (DOOR))	
Y	3	1	**450-3827**	1	CONJUNTO DE CHICOTE DA CABINE (HARNESS AS-CAB)	98
	4	1	**114-2772**	1	PORCA (ROSCA 1/2-20) (NUT (1/2-20-THD))	

Y - ILUSTRAÇÃO SEPARADA

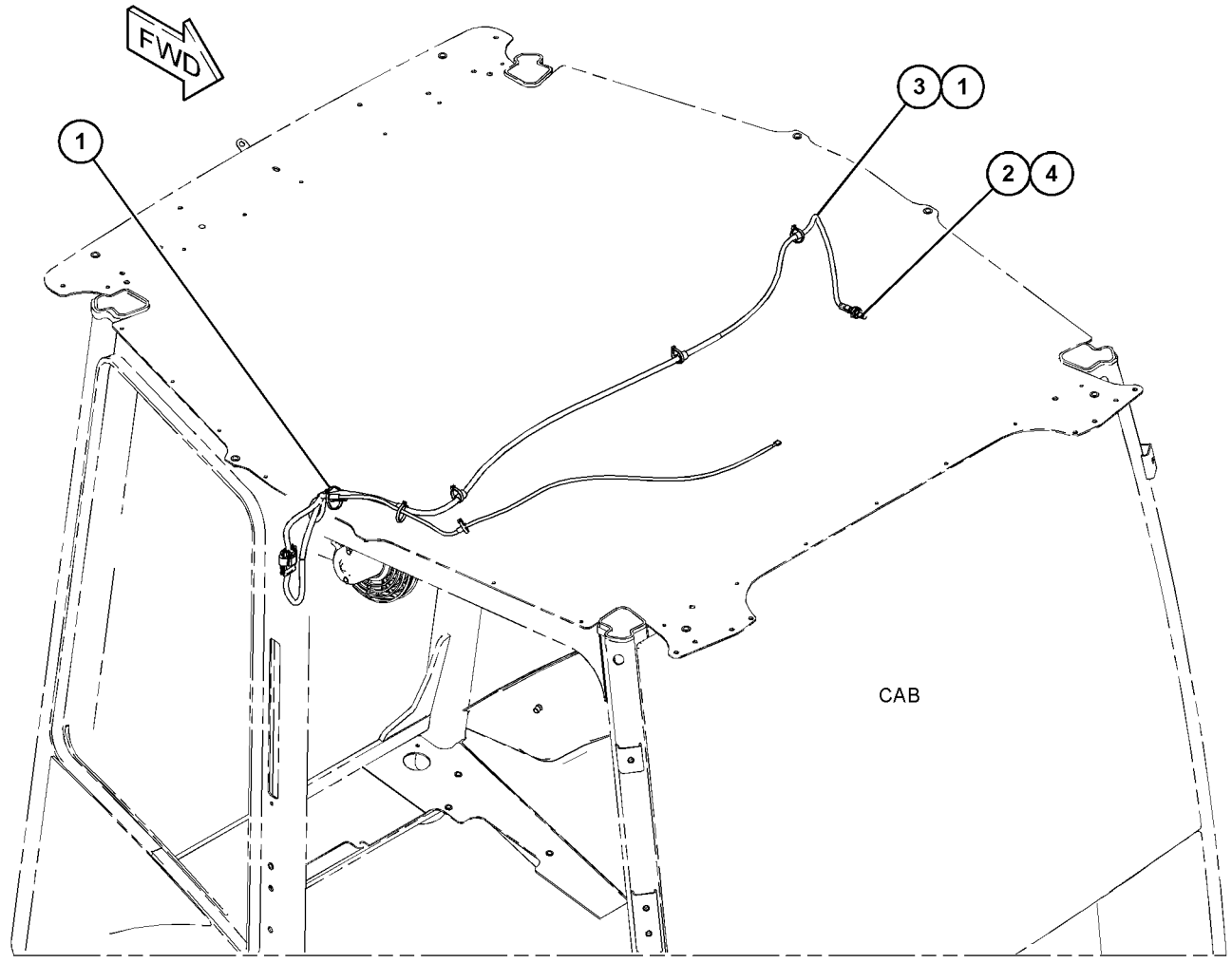

GRÁFICO 1 **<FIM>** g03734127

454-6644 GRUPO DE FIAÇÃO-CABINE—REVESTIMENTO DO TETO (WIRING GP-CAB—HEADLINER)

S/N: LBS1-PARA CIMA

NÚMEROE DE 398-2723 ARRANJO DA CABINE, 398-2875 GRUPO DE REVESTIMENTO-CABINE UM ACESSÓRIO

SMCS-1408, 7301 **i06138864**

NOTA	REF. NÃO	GRÁFICO REF.	NÚMERO DA PEÇA	QTD.	NOME DA PEÇA 1 2 3 4 5 6 (NÍVEL DO PRODUTO)	CONSULTE PÁGINA
	1	1	**3E-0105**	3	SUPORTE (MOUNT)	
	2	1	**3S-2093**	3	CABO TIPO CINTA (STRAP-CABLE)	
	3	1	**178-7539**	1	CONJUNTO DE RECIPIENTE (FONTE DE ALIMENTAÇÃO) (RECEPTACLE AS (POWER SUPPLY))	
	4	1	**426-0976**	1	CONJUNTO DE LÂMPADA (LAMP AS)	
		1	**210-8754**	1	LÂMPADA (12 V) (LAMP (12-VOLT))	
	5	1	**436-5307**	2	ARRUELA (29,5X45X2 MM DE ESPESSURA) (WASHER (29.5X45X2-MM THK))	
Y	6	1	**450-3826**	1	CONJUNTO DE CHICOTE DA CABINE (REVESTIMENTO DO TETO) (HARNESS AS-CAB (HEADLINER))	97

Y - ILUSTRAÇÃO SEPARADA

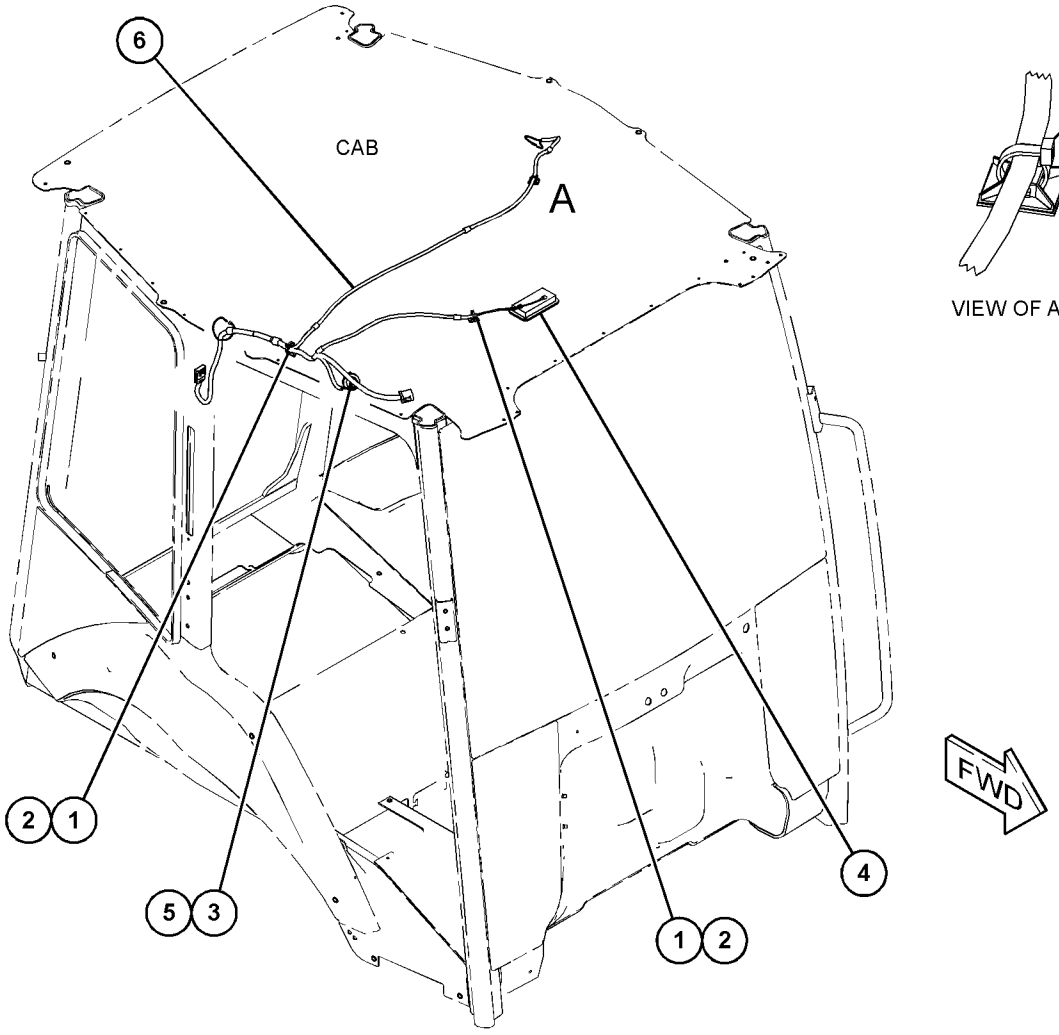

GRÁFICO 1 **<FIM>** g03722551

447-0048 GRUPO DA FIAÇÃO DE COMUNICAÇÃO (WIRING GP--COMMUNICATION)

S/N: LBS1-PARA CIMA
PARA USO COM 457-2797—PÁGINA: 91
UM ACESSÓRIO

SMCS-1408, 7606 **i06141715**

NOTA	REF. NÃO	GRÁFICO REF.	NÚMERO DA PEÇA	QTD.	NOME DA PEÇA 1 2 3 4 5 6 (NÍVEL DO PRODUTO)	CONSULTE PÁGINA
	1	1	**3S-2093**	6	CABO TIPO CINTA (STRAP-CABLE)	
	2	1	**206-1345**	3	CABO TIPO CINTA (STRAP-CABLE)	
	3	1	**249-9076**	4	GRAMPO (CLIP)	
	4	1	**379-2153**	1	CONJUNTO DE CABO (CABLE AS)	
	5	1	**385-8201**	1	CONJUNTO DE TAMPA DO CONECTOR (CAP AS--CONNECTOR)	
Y	6	1	**442-7199**	1	GRUPO DO RÁDIO DE COMUNICAÇÃO (PL631 SATÉLITE) (RADIO GP-COMMUNICATION (PL631 SATELLITE))	136
	7	1	**443-8463**	1	CONJUNTO DE ANTENA (ANTENNA AS)	
		1	**385-8201**	1	CONJUNTO DE TAMPA DO CONECTOR (CAP AS--CONNECTOR)	
	8	1	**451-7922**	1	CONJUNTO DE PLACA (PLATE AS)	
M	9	1	**129-3178**	4	CONTRAPORCA (ROSCA M6X1) (LOCKNUT (M6X1-THD))	
M	10	1	**8T-4138**	5	PARAFUSO (M6X1X20 MM) (BOLT (M6X1X20-MM))	
	11	1	**9X-8256**	7	ARRUELA (6,6X12X2 MM DE ESPESSURA) (WASHER (6.6X12X2-MM THK))	

M - PEÇA DO SISTEMA MÉTRICO
Y - ILUSTRAÇÃO SEPARADA

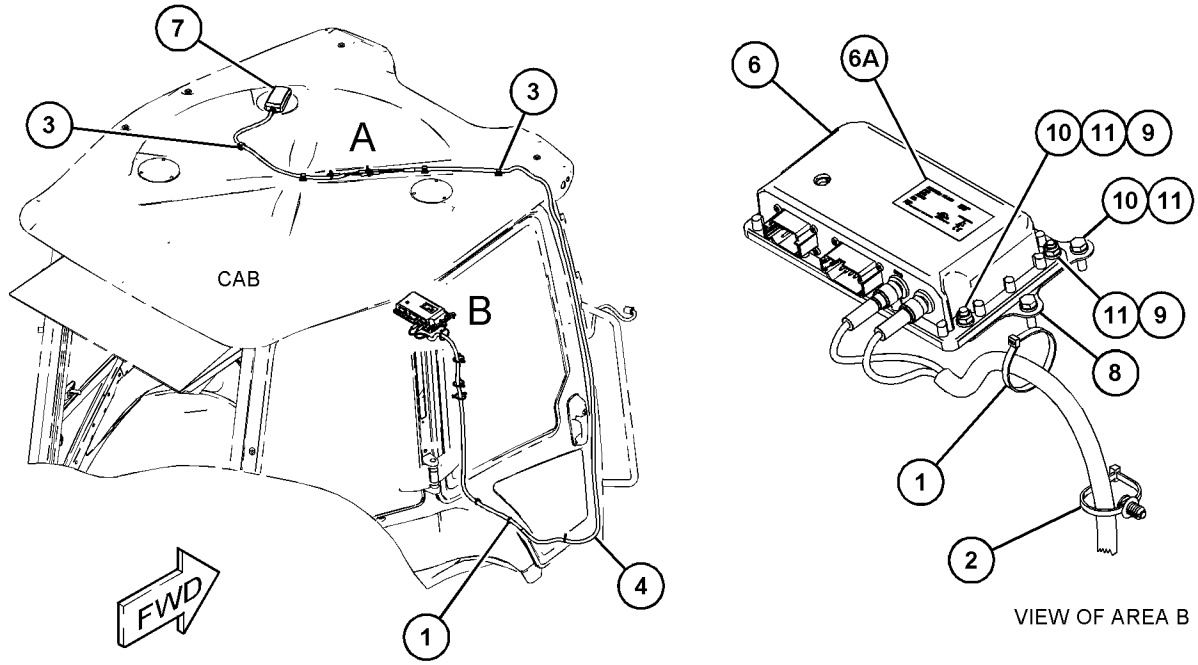

VIEW OF AREA B

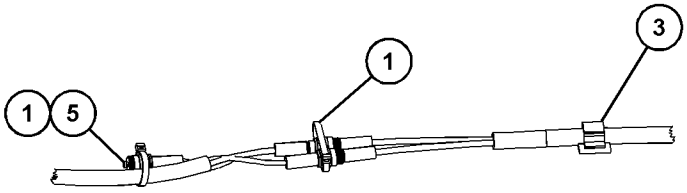

VIEW OF AREA A

GRÁFICO 1 **<FIM>** g03755896

447-0049 GRUPO DA FIAÇÃO DE COMUNICAÇÃO (WIRING GP--COMMUNICATION)

S/N: LBS1-PARA CIMA
NÚMEROE DE 482-3387, 482-3388 ARRANJO DE DISTRIBUIÇÃO
UM ACESSÓRIO

SMCS-1408, 7606 **i06141716**

NOTA	REF. NÃO	GRÁFICO REF.	NÚMERO DA PEÇA	QTD.	NOME DA PEÇA 1 2 3 4 5 6 (NÍVEL DO PRODUTO)	CONSULTE PÁGINA
Y	1	1	**440-2104**	1	GRUPO DO RÁDIO DE COMUNICAÇÃO (PL641I, CELULAR) (RADIO GP-COMMUNICATION (PL641I CELLULAR))	135
	2	1	**451-7922**	1	CONJUNTO DE PLACA (PLATE AS)	
M	3	1	**129-3178**	4	CONTRAPORCA (ROSCA M6X1) (LOCKNUT (M6X1-THD))	
M	4	1	**8T-4138**	5	PARAFUSO (M6X1X20 MM) (BOLT (M6X1X20-MM))	
	5	1	**9X-8256**	7	ARRUELA (6,6X12X2 MM DE ESPESSURA) (WASHER (6.6X12X2-MM THK))	

M - PEÇA DO SISTEMA MÉTRICO
Y - ILUSTRAÇÃO SEPARADA

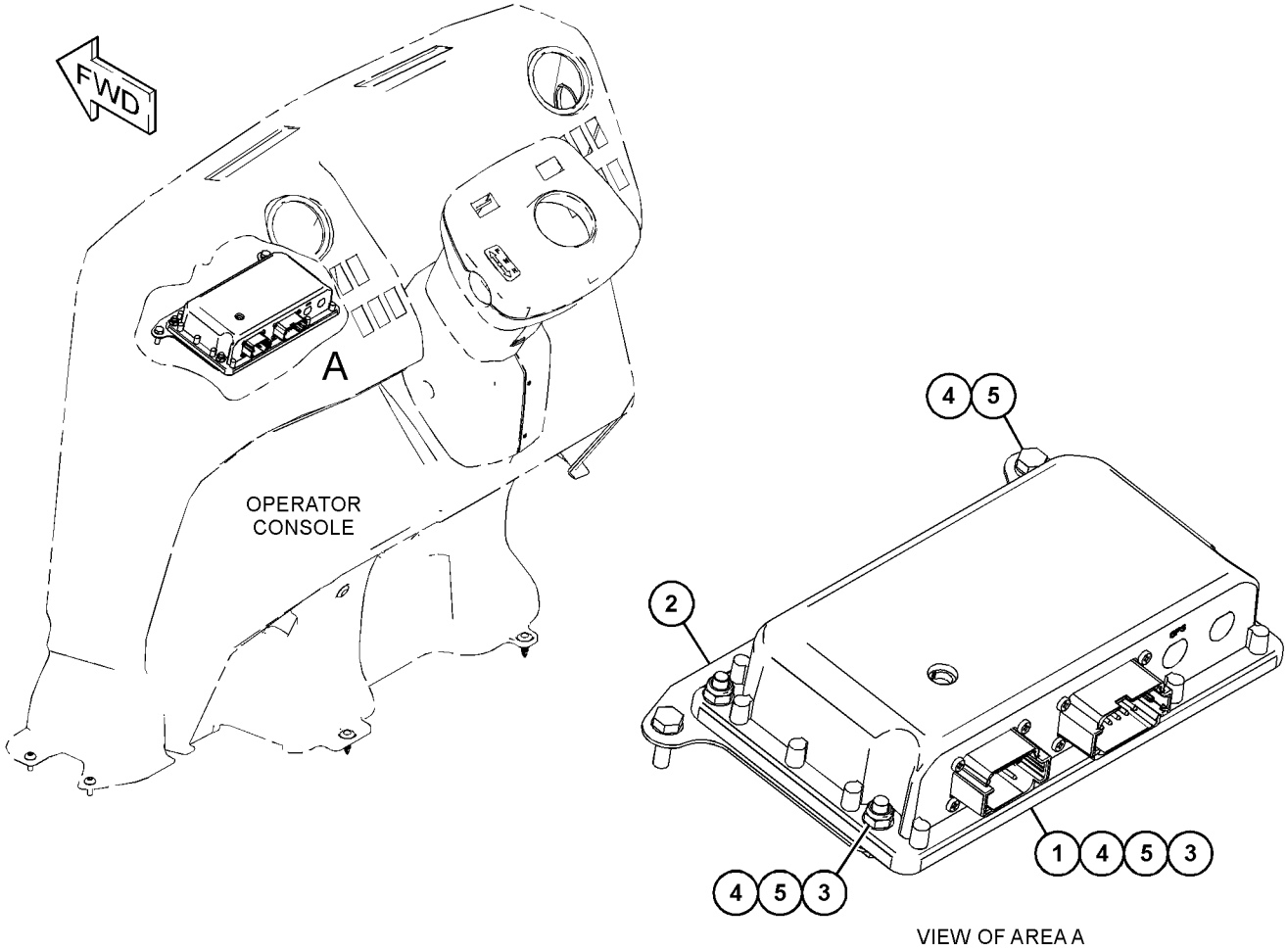

VIEW OF AREA A

GRÁFICO 1 **<FIM>** g03761016

430-5029 GRUPO DE FIAÇÃO-CONSOLE (WIRING GP-CONSOLE)

S/N: LBS1-PARA CIMA
NÚMEROE DE 450-8647 ARRANJO ELÉTRICO
UM ACESSÓRIO

SMCS-1408 **i06148032**

NOTA	REF. NÃO	GRÁFICO REF.	NÚMERO DA PEÇA	QTD.	NOME DA PEÇA 1 2 3 4 5 6 (NÍVEL DO PRODUTO)	CONSULTE PÁGINA
	1	1	**467-8535**	1	CONJUNTO DO INTERRUPTOR DE PARTIDA (SWITCH AS--START)	
		1	**7T-6799**	1	PORCA DE FIXAÇÃO (1-32 DE ROSCA) (NUT--MOUNTING (1-32-THD))	
		1	**8T-8729**	4	PINO DE CONECTOR (CALIBRE 16 A 18) (PIN--CONNECTOR (16-GA TO 18-GA))	
		1	**102-8804**	1	KIT DE TOMADA (4 PINOS) (KIT-RECEPTACLE (4--PIN))	
					(INCLUI CONJUNTO DE TOMADA E CUNHA)	
B	2	1	**227-1057**	12	BUJÃO (PLUG)	
	3	1	**343-4355**	1	BUZINA (5 A 15 V) (HORN (5 TO 15-VOLT))	
	4	1	**387-6533**	1	CONJUNTO DE INTERRUPTORES-BALANCIM (AID DE PARTIDA) (SWITCH AS-ROCKER (STARTING AID))	
		1	**111-7899**	1	JUNTA (GASKET)	
	5	1	**427-9771**	2	GRAMPO (CLIP)	
Y	6	1	*430-5022*	1	CONJUNTO DE FIAÇÃO ELÉTRICA-CONSOLE (HARNESS AS-CONSOLE)	100

B - USE CONFORME NECESSÁRIO
Y - ILUSTRAÇÃO SEPARADA

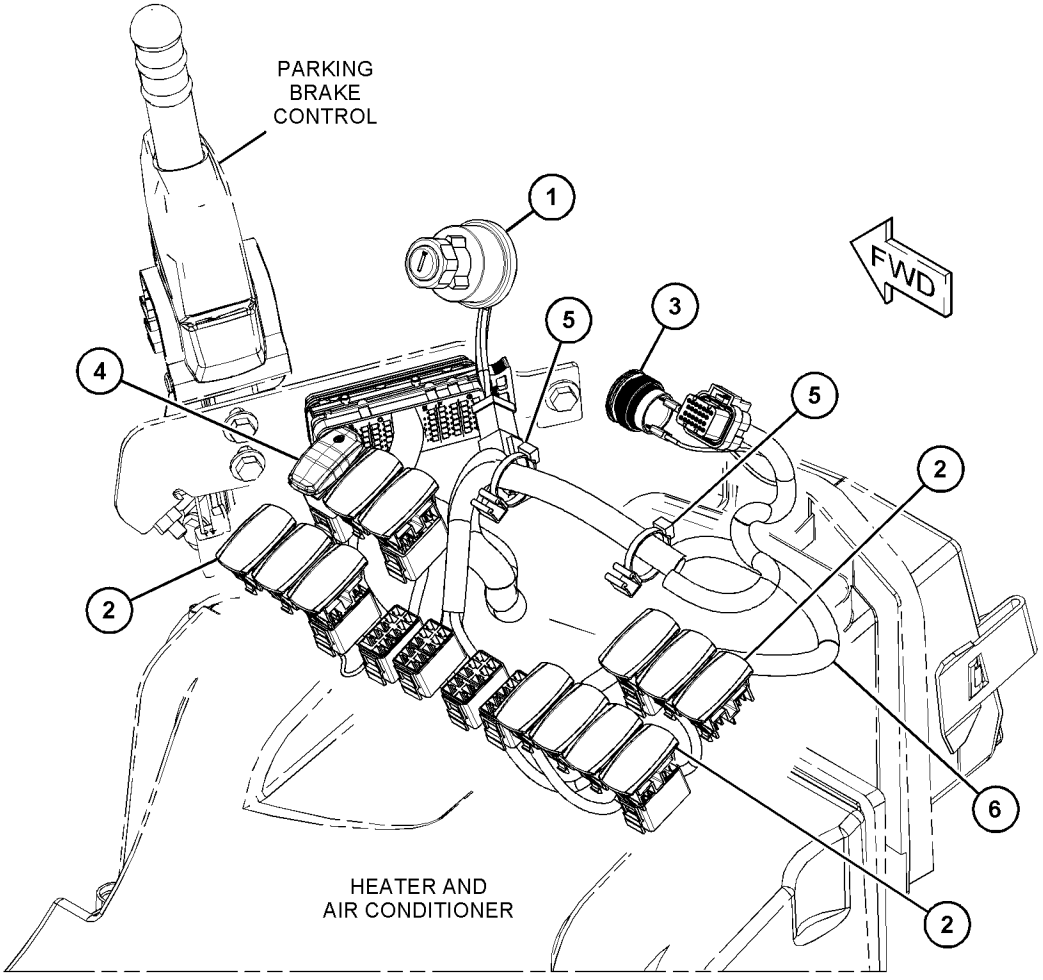

GRÁFICO 1 **<FIM>** g03722428

430-5062 GRUPO DE FIAÇÃO-MOTOR—PILOTO E MECÂNICO (WIRING GP-ENGINE—PILOT & MECHANICAL)

S/N: LBS1-PARA CIMA
NÚMEROE DE 485-5502 ARRANJO DE MOTOR-CONCLUÍDO
UM ACESSÓRIO

SMCS-1408 **i06150929**

NOTA	REF. NÃO	GRÁFICO REF.	NÚMERO DA PEÇA	QTD.	NOME DA PEÇA 1 2 3 4 5 6 (NÍVEL DO PRODUTO)	CONSULTE PÁGINA
	1	1	**3S-2093**	28	CABO TIPO CINTA (STRAP-CABLE)	
	2	1	**4E-0724**	1	ESPAÇADOR (9X20X28 MM DE ESPESSURA) (SPACER (9X20X28-MM THK))	
	3	1	**7K-1181**	5	CABO TIPO CINTA (STRAP-CABLE)	
	4	1	**134-3355**	1	CONJUNTO DA TIRA (STRAP AS)	
	5	1	**205-9920**	2	CABO TIPO CINTA (STRAP-CABLE)	
	6	1	**206-1345**	4	CABO TIPO CINTA (STRAP-CABLE)	
	7	1	**274-3774**	1	CAPA DE CONECTOR (CAP-CONNECTOR)	
	8	1	**298-0663**	4	GRAMPO (CLIP)	
Y	9	1	**459-0345**	1	CONJUNTO DE CHICOTE DIANTEIRO (BUZINA) (HARNESS AS-FRONT (HORN))	103
	10	1	**132-5789**	2	GRAMPO (CLIP)	
	11	1	**164-9425**	1	CONJUNTO DE BUZINA (12 V, TOM BAIXO) (HORN AS (12-VOLT, LOW TONE))	
	12	1	**230-7732**	1	FIXAÇÃO DA CINTA (MOUNTING-CABLE TIE)	
	13	1	**244-3106**	1	CONJUNTO DO EMISSOR-TEMPERATURA (REFRIGERANTE DO MOTOR) (SENDER AS-TEMPERATURE (ENGINE COOLANT))	
		1	**8T-8729**	2	PINO DE CONECTOR (CALIBRE 16 A 18) (PIN--CONNECTOR (16-GA TO 18-GA))	
		1	**102-8802**	1	KIT DE TOMADA (2 PINOS) (KIT-RECEPTACLE (2--PIN))	
					(INCLUI CONJUNTO DE TOMADA E CUNHA)	
	14	1	**352-3964**	1	GRAMPO (CLIP)	
Y	15	1	**430-5054**	1	CONJUNTO DE CHICOTE DO MOTOR (PILOTO E MECÂNICO) (HARNESS AS-ENGINE (PILOT & MECHANICAL))	102
	16	1	**4B-4274**	2	ARRUELA (5,5X13X1,2 MM DE ESPESSURA) (WASHER (5.5X13X1.2-MM THK))	
	17	1	**4B-4280**	3	ARRUELA (13,5X27X2,5 MM DE ESPESSURA) (WASHER (13.5X27X2.5-MM THK))	
	18	1	**4D-5243**	1	ARRUELA DE PRESSÃO (LOCKWASHER)	
	19	1	**4P-7429**	1	GRAMPO (CLIP)	
	20	1	**4P-7581**	4	GRAMPO (CLIP)	
	21	1	**4P-8134**	4	GRAMPO (CLIP)	
M	22	1	**5C-2874**	2	PORCA (M5X0,8 DE ROSCA) (NUT (M5X0.8-THD))	
M	23	1	**5W-2177**	2	PARAFUSO DE CABEÇA OCA (M12X1,75X20 MM) (BOLT--SOCKET HEAD (M12X1.75X20-MM))	
	24	1	**1H-0159**	2	ARRUELA DE PRESSÃO (LOCKWASHER)	
	25	1	**7P-1695**	2	ARRUELA (10,5X19X3-MM DE ESPESSURA) (WASHER (10.5X19X3-MM THK))	
M	26	1	**8T-6912**	1	PARAFUSO (M8X1,25X50 MM) (BOLT (M8X1.25X50--MM))	
	27	1	**8T-4121**	5	ARRUELA DURA (11X21X2,5 MM DE ESPESSURA) (WASHER-HARD (11X21X2.5-MM THK))	
M	28	1	**8T-4137**	4	PARAFUSO (M10X1,5X20 MM) (BOLT (M10X1.5X20--MM))	
M	29	1	**8T-4189**	3	PARAFUSO (M8X1,25X20 MM) (BOLT (M8X1.25X20--MM))	
M	30	1	**8T-4192**	2	PARAFUSO (M12X1,75X25 MM) (BOLT (M12X1.75X25--MM))	
M	31	1	**8T-4196**	1	PARAFUSO (M10X1,5X35 MM) (BOLT (M10X1.5X35--MM))	
	32	1	**8T-4223**	2	ARRUELA DURA (13,5X25,5X3 MM DE ESPESSURA) (WASHER-HARD (13.5X25.5X3-MM THK))	

430-5062 **GRUPO DE FIAÇÃO-MOTOR (WIRING GP-ENGINE) (*continuação*)** **i06150929**

NOTA	REF. NÃO	GRÁFICO REF.	NÚMERO DA PEÇA	QTD.	NOME DA PEÇA 1 2 3 4 5 6 (NÍVEL DO PRODUTO)	CONSULTE PÁGINA
	33	1	**8T-4224**	4	ARRUELA DURA (8,8X16X2 MM DE ESPESSURA) (WASHER-HARD (8.8X16X2-MM THK))	
M	34	1	**101-7401**	1	PARAFUSO DE CABEÇA OCA (M10X1,5X20 MM) (BOLT--SOCKET HEAD (M10X1.5X20-MM))	
	35	1	**9B-0453**	2	ARRUELA DE PRESSÃO (LOCKWASHER)	

M - PEÇA DO SISTEMA MÉTRICO
Y - ILUSTRAÇÃO SEPARADA

430-5062 **GRUPO DE FIAÇÃO-MOTOR (WIRING GP-ENGINE) (*continuação*)** **i06150929**

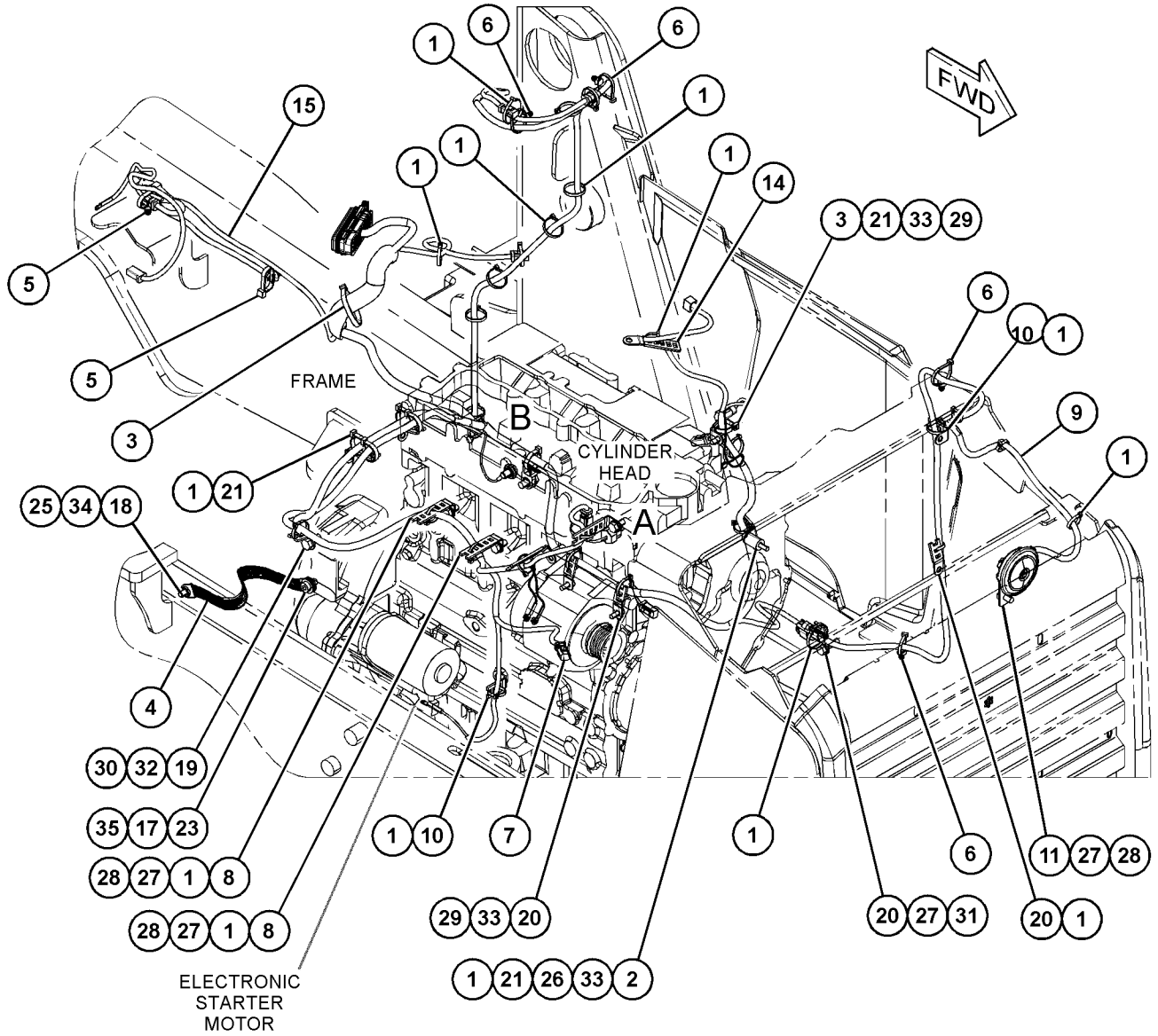

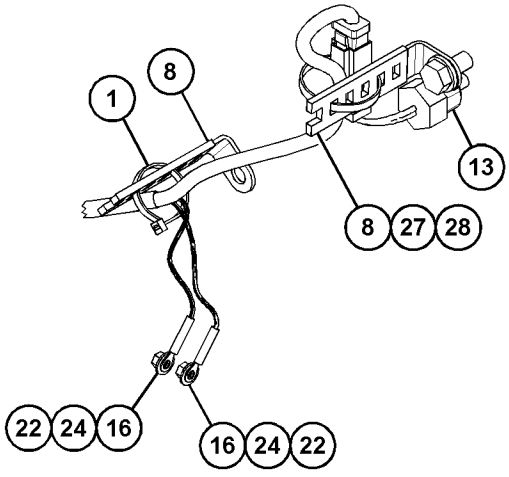

VIEW OF AREA A

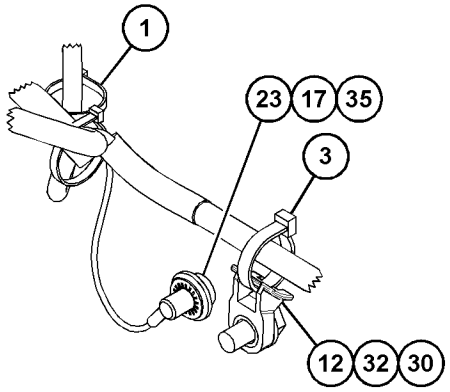

VIEW OF AREA B

GRÁFICO 1 **<FIM>** g03840216

387-6685 GRUPO DA FIAÇÃO-DESENGATE AUTOMÁTICO E POSICIONADOR—INCLINAÇÃO SIMPLES (WIRING GP-KICKOUT & POSITIONER—SINGLE TILT)

S/N: LBS1-PARA CIMA

NÚMEROE DE 450-8523, 450-8524, 450-8526 ARRANJO DE VÁLVULA-BANCO 2, 450-8529 ARRANJO DE VÁLVULA-BANCO 3

UM ACESSÓRIO

SMCS-5109, 5112, 5734 **i06149165**

NOTA	REF. NÃO	GRÁFICO REF.	NÚMERO DA PEÇA	QTD.	NOME DA PEÇA 1 2 3 4 5 6 (NÍVEL DO PRODUTO)	CONSULTE PÁGINA
Y	1	1	**387-6686**	1	CONJUNTO DO CHICOTE-FIAÇÃO (DESENGATE AUTOMÁTICO, POSICIONADOR) (HARNESS AS-WIRING (KICKOUT, POSITIONER))	112
	2	1	**3S-2093**	2	CABO TIPO CINTA (STRAP-CABLE)	
	3	1	**4P-8134**	2	GRAMPO (CLIP)	
	4	1	**8T-4121**	1	ARRUELA DURA (11X21X2,5 MM DE ESPESSURA) (WASHER-HARD (11X21X2.5-MM THK))	
M	5	1	**8T-4196**	1	PARAFUSO (M10X1,5X35 MM) (BOLT (M10X1.5X35--MM))	

M - PEÇA DO SISTEMA MÉTRICO
Y - ILUSTRAÇÃO SEPARADA

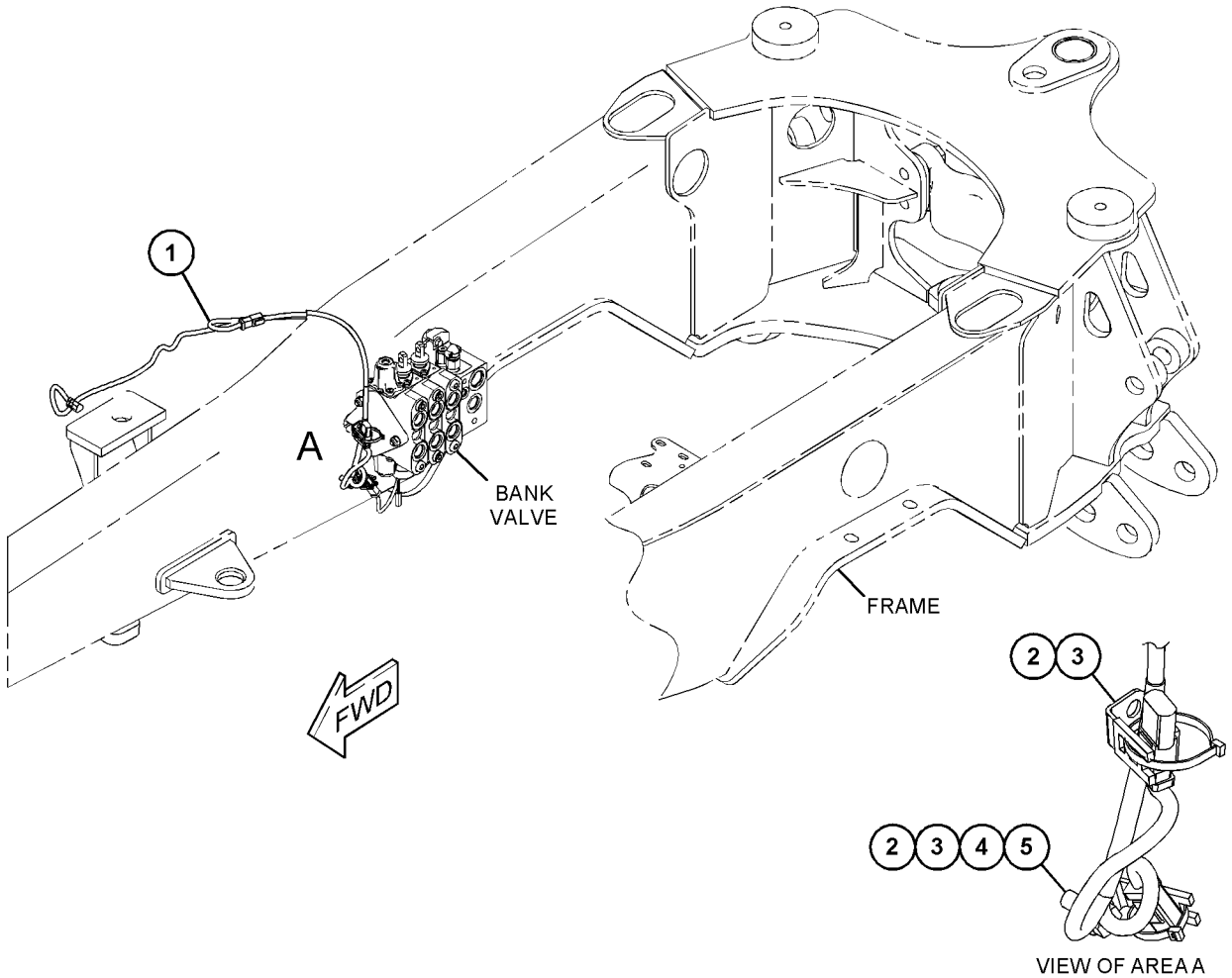

GRÁFICO 1 **<FIM>** g03735258

387-6689 GRUPO DA FIAÇÃO-DESENGATE AUTOMÁTICO E POSICIONADOR—INCLINAÇÃO SIMPLES (WIRING GP-KICKOUT & POSITIONER—SINGLE TILT)

S/N: LBS1-PARA CIMA

NÚMEROE DE 450-8523, 450-8524, 450-8526 ARRANJO DE VÁLVULA-BANCO 2, 450-8529 ARRANJO DE VÁLVULA-BANCO 3

UM ACESSÓRIO

SMCS-5109, 5112, 5734

i06149048

NOTA	REF. NÃO	GRÁFICO REF.	NÚMERO DA PEÇA	QTD.	NOME DA PEÇA 1 2 3 4 5 6 (NÍVEL DO PRODUTO)	CONSULTE PÁGINA
	1	1	**7K-1181**	19	CABO TIPO CINTA (STRAP-CABLE)	
	2	1	**118-7790**	1	CONJUNTO DE SUPORTE (BRACKET AS)	
	3	1	**206-1486**	1	CONJUNTO DO INTERRUPTOR-ROLETE (DESENGATE AUTOMÁTICO, POSICIONADOR) (SWITCH AS-ROLLER (KICKOUT, POSITIONER))	
		1	**2H-3922**	1	ARRUELA DE PRESSÃO (LOCKWASHER)	
		1	**6V-8363**	2	PARAFUSO (10-32X0,312 POL) (SCREW (10--32X0.312-IN))	
		1	**6V-8370**	1	PORCA SEXTAVADA (ROSCA 3/4-32) (NUT-HEX (3//4-32-THD))	
		1	**8F-1434**	2	ARRUELA DE PRESSÃO (LOCKWASHER)	
		1	**9X-0199**	1	PROTETOR-INTERRUPTOR (BOOT-SWITCH)	
Y	4	1	**387-6690**	1	CONJUNTO DO CHICOTE-FIAÇÃO (RETORNO À ESCAVAÇÃO) (HARNESS AS-WIRING (RETURN TO DIG))	113
	5	1	**3S-2093**	1	CABO TIPO CINTA (STRAP-CABLE)	
	6	1	**4P-7581**	1	GRAMPO (CLIP)	
	7	1	**8M-2773**	1	GRAMPO (CLIP)	
	8	1	**8T-4121**	2	ARRUELA DURA (11X21X2,5 MM DE ESPESSURA) (WASHER-HARD (11X21X2.5-MM THK))	
M	9	1	**8T-4133**	1	PORCA (ROSCA M10X1,5) (NUT (M10X1.5-THD))	
M	10	1	**8T-4138**	2	PARAFUSO (M6X1X20 MM) (BOLT (M6X1X20-MM))	
M	11	1	**8T-4195**	1	PARAFUSO (M10X1,5X30 MM) (BOLT (M10X1.5X30--MM))	
	12	1	**8T-4205**	2	ARRUELA DURA (7,2X14,5X2 MM DE ESPESSURA) (WASHER-HARD (7.2X14.5X2-MM THK))	
	13	1	**9X-7344**	1	ILHÓ (GROMMET)	

M - PEÇA DO SISTEMA MÉTRICO
Y - ILUSTRAÇÃO SEPARADA

387-6689 **GRUPO DA FIAÇÃO-DESENGATE AUTOMÁTICO E POSICIONADOR (WIRING GP-KICKOUT & POSITIONER)**
(*continuação*) **i06149048**

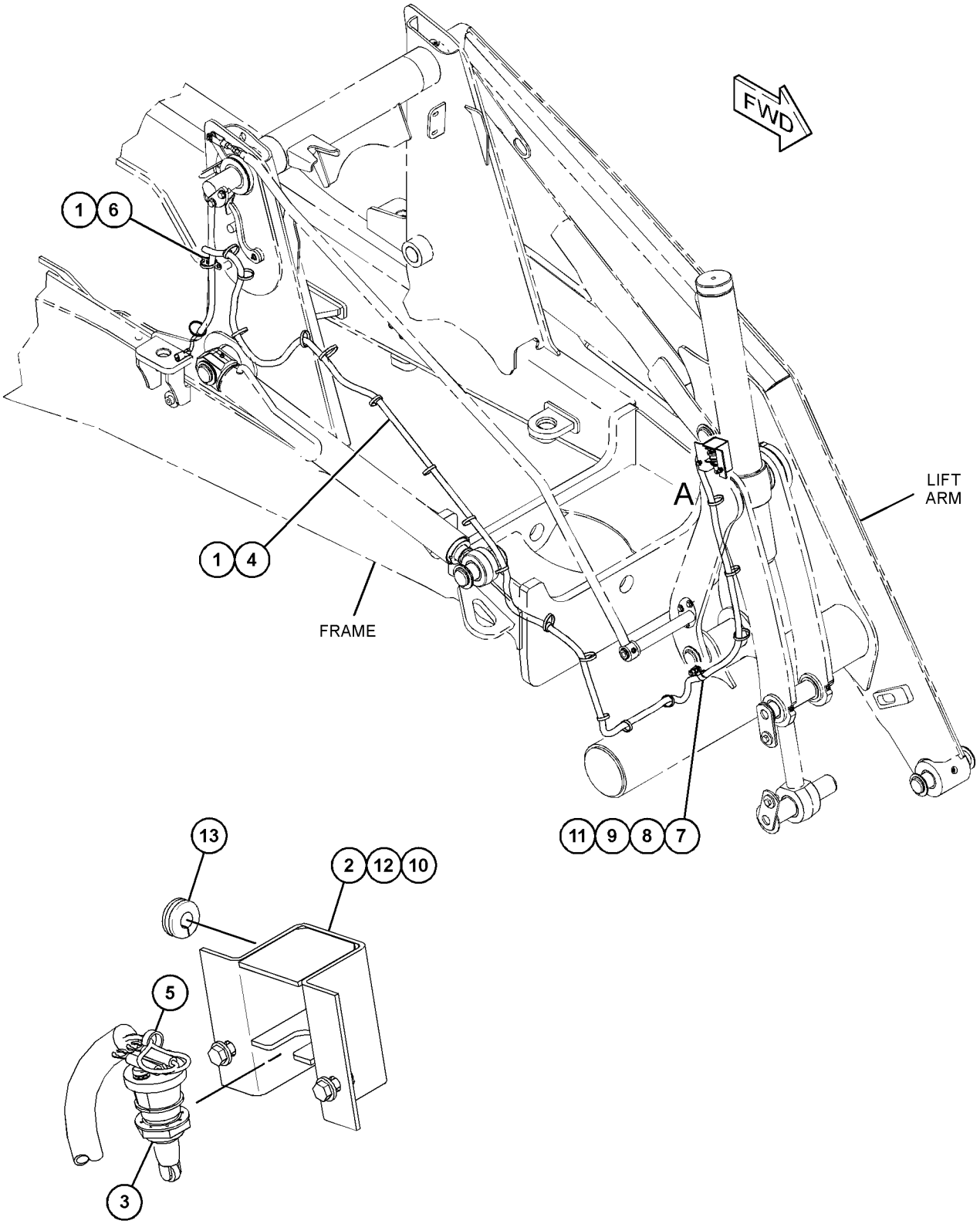

GRÁFICO 1 **<FIM>** g03719611

452-6389 GRUPO DE FIAÇÃO DO SISTEMA DE ILUMINAÇÃO (WIRING GP-LIGHTING)

S/N: LBS1-PARA CIMA
NÚMEROE DE 463-9229 ARRANJO OPCIONAL-REGIONAL
UM ACESSÓRIO

SMCS-1408, 1429 **i06193390**

NOTA	REF. NÃO	GRÁFICO REF.	NÚMERO DA PEÇA	QTD.	NOME DA PEÇA 1 2 3 4 5 6 (NÍVEL DO PRODUTO)	CONSULTE PÁGINA
	1	1	**3S-2093**	7	CABO TIPO CINTA (STRAP-CABLE)	
	2	1	**4P-7582**	1	GRAMPO (CLIP)	
	3	1	**140-9378**	1	CONJUNTO DE RELÉ (12 V) (REGENERAÇÃO) (RELAY AS (12-VOLT) (REGENERATION))	
	4	1	**206-1345**	3	CABO TIPO CINTA (STRAP-CABLE)	
	5	1	**262-4728**	2	GRUPO DE LÂMPADAS-RÉ (12 V) (RÉ) (LAMP GP--BACKUP (12-VOLT) (REVERSE))	
					(CADA UM INCLUI)	
		1	**344-7955**	1	LENTE (LENS)	
		1	**9W-3326**	1	LÂMPADA (12 V, 21 W) (LAMP (12-VOLT, 21--WATT))	
	6	1	**437-1159**	1	GRUPO DE LÂMPADAS-CHAPA DE REGISTRO (LAMP GP--REGISTRATION PLATE)	
		1	**102-8802**	1	KIT DE TOMADA (2 PINOS) (KIT-RECEPTACLE (2--PIN))	
					(INCLUI CONJUNTO DE TOMADA E CUNHA)	
		1	**130-3514**	1	LÂMPADA (12 V, 5 W) (LAMP (12-VOLT, 5-WATT))	
		1	**8T-8729**	2	PINO DE CONECTOR (CALIBRE 16 A 18) (PIN--CONNECTOR (16-GA TO 18-GA))	
	7	1	**448-1630**	1	ESPAÇADOR (SPACER)	
Y	8	1	**452-6387**	1	CONJUNTO DO CHICOTE DE ILUMINAÇÃO (HARNESS AS--LIGHTING)	106
	9	1	**456-6208**	1	PLACA (PLATE)	
M	10	1	**5C-2890**	4	PORCA (ROSCA M6X1) (NUT (M6X1-THD))	
	11	1	**8T-4121**	2	ARRUELA DURA (11X21X2,5 MM DE ESPESSURA) (WASHER-HARD (11X21X2.5-MM THK))	
M	12	1	**8T-4179**	1	PARAFUSO (M12X1,75X20 MM) (BOLT (M12X1.75X20--MM))	
	13	1	**8T-4205**	4	ARRUELA DURA (7,2X14,5X2 MM DE ESPESSURA) (WASHER-HARD (7.2X14.5X2-MM THK))	
	14	1	**8T-4223**	1	ARRUELA DURA (13,5X25,5X3 MM DE ESPESSURA) (WASHER-HARD (13.5X25.5X3-MM THK))	
M	15	1	**8T-5005**	2	PARAFUSO (M10X1,5X70 MM) (BOLT (M10X1.5X70--MM))	

M - PEÇA DO SISTEMA MÉTRICO
Y - ILUSTRAÇÃO SEPARADA

452-6389 **GRUPO DE FIAÇÃO DO SISTEMA DE ILUMINAÇÃO (WIRING GP-LIGHTING) (*continuação*)** **i06193390**

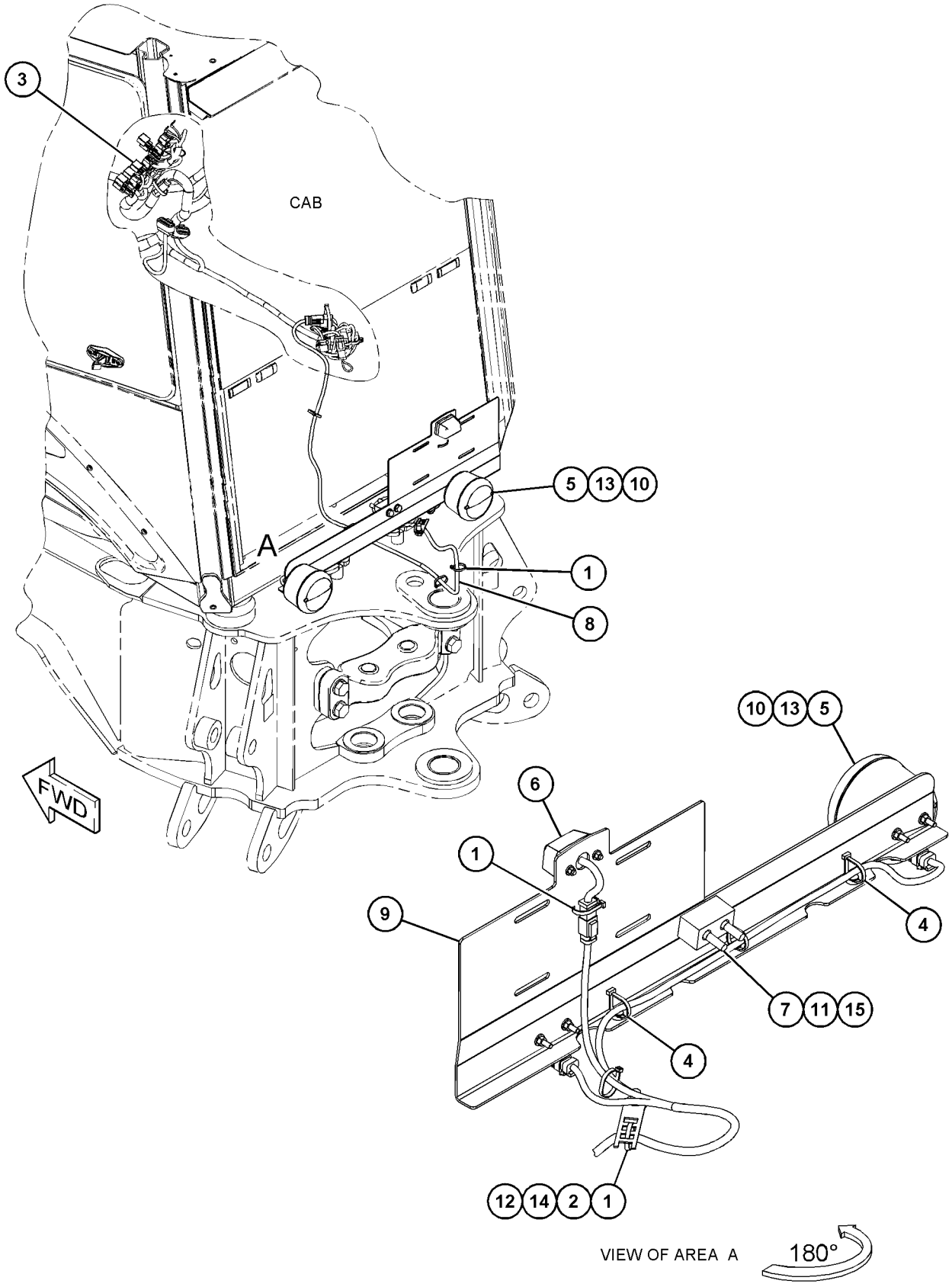

GRÁFICO 1 **<FIM>** g03841753

430-5012 GRUPO DA FIAÇÃO DA PLATAFORMA—MUDANÇA AUTOMÁTICA DE MARCHA (WIRING GP-PLATFORM—AUTOSHIFT)

S/N: LBS1-PARA CIMA
NÚMEROE DE 450-8647 ARRANJO ELÉTRICO
UM ACESSÓRIO

SMCS-1408 **i06148099**

NOTA	REF. NÃO	GRÁFICO REF.	NÚMERO DA PEÇA	QTD.	NOME DA PEÇA 1 2 3 4 5 6 (NÍVEL DO PRODUTO)	CONSULTE PÁGINA
	1	1	**7K-1181**	10	CABO TIPO CINTA (STRAP-CABLE)	
	2	1	**140-9378**	1	CONJUNTO DE RELÉ (12 V) (BOMBA DE COMBUSTÍVEL) (RELAY AS (12-VOLT) (FUEL PUMP))	
B	3	1	**274-3774**	1	CAPA DE CONECTOR (CAP-CONNECTOR)	
B	4	1	**274-3779**	1	TAMPA-VEDAÇÃO (CAP-SEAL)	
	5	1	**389-5678**	1	CONJUNTO DA TIRA (STRAP AS)	
		1	**2L-8068**	2	TERMINAL DE ANEL (10-GA A 12 GA, PARAFUSO DE 5/16 POL) (TERMINAL-RING (10-GA TO 12-GA, 5/ /16-IN SCREW))	
Y	6	1	**430-5013**	1	CONJUNTO DA FIAÇÃO ELÉTRICA DA PLATAFORMA (HARNESS AS-PLATFORM)	107
	7	1	**441-4289**	1	RELÉ (ELO DA BASE) (RELAY (BASE LINK))	
M	8	1	**274-7409**	4	PARAFUSO DE CABEÇA CONVEXA (M8X1,25X45 MM) (SCREW-TRUSS HEAD (M8X1.25X45-MM))	
	9	1	**3F-9556**	1	ARRUELA DE PRESSÃO (LOCKWASHER)	
M	10	1	**5C-7261**	5	PORCA (ROSCA M8X1,25) (NUT (M8X1.25-THD))	
	11	1	**7X-0579**	3	ARRUELA DURA (8,8X25,5X2 MM DE ESPESSURA) (WASHER-HARD (8.8X25.5X2-MM THK))	
	12	1	**8F-7242**	2	ARRUELA (8,7X15,9X1,6 MM DE ESPESSURA) (WASHER (8.7X15.9X1.6-MM THK))	

B - USE CONFORME NECESSÁRIO
M - PEÇA DO SISTEMA MÉTRICO
Y - ILUSTRAÇÃO SEPARADA

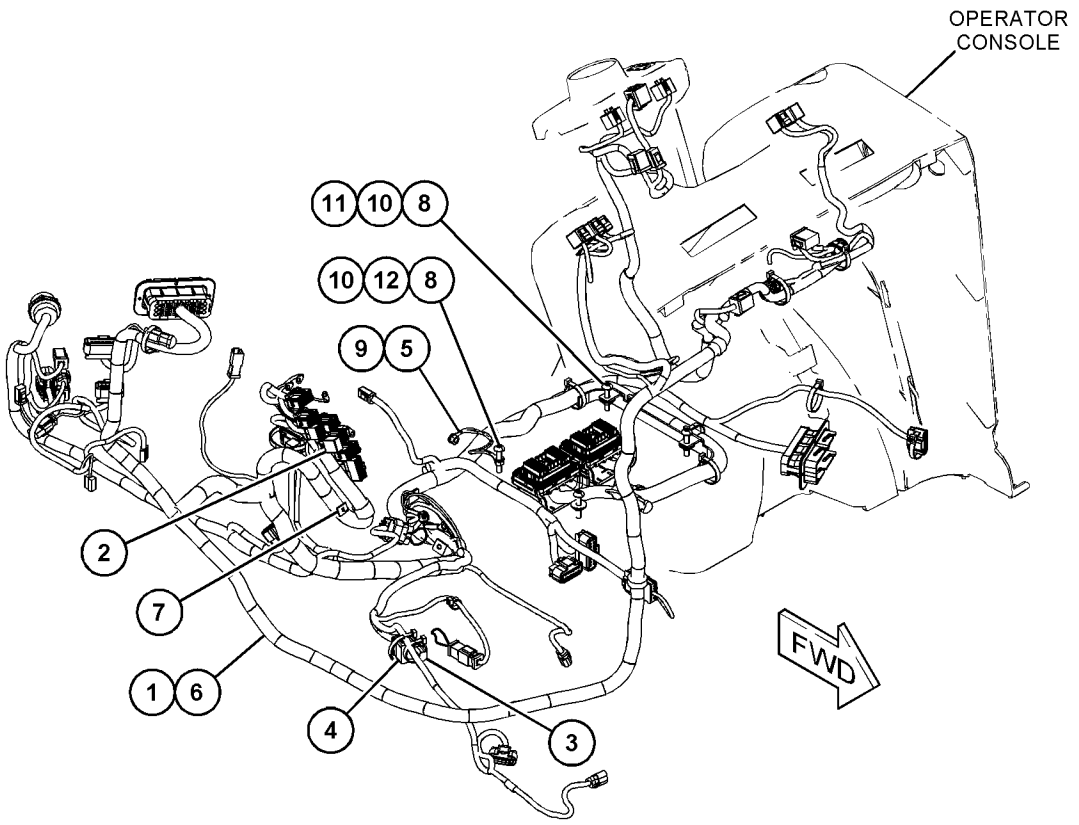

GRÁFICO 1 **<FIM>** g03749263

451-9652 GRUPO DA FIAÇÃO TRASEIRA (WIRING GP-REAR)

S/N: LBS1-PARA CIMA
NÚMEROE DE 450-8647 ARRANJO ELÉTRICO
UM ACESSÓRIO

SMCS-1408 **i06148103**

NOTA	REF. NÃO	GRÁFICO REF.	NÚMERO DA PEÇA	QTD.	NOME DA PEÇA 1 2 3 4 5 6 (NÍVEL DO PRODUTO)	CONSULTE PÁGINA
	1	1	**7K-1181**	6	CABO TIPO CINTA (STRAP-CABLE)	
	2	1	**8Y-7833**	1	CONJUNTO DE WIRE (CALIBRE 18) (WIRE AS (18-GA))	
	3	1	**9U-2277**	1	CONJUNTO DE PRESILHA (CLIP AS)	
	4	1	**154-5428**	1	CONJUNTO DE ALARME (ALARM AS)	
		1	**102-8802**	1	KIT DE TOMADA (2 PINOS) (KIT-RECEPTACLE (2--PIN))	
					(INCLUI CONJUNTO DE TOMADA E CUNHA)	
		1	**8T-8729**	2	PINO DE CONECTOR (CALIBRE 16 A 18) (PIN--CONNECTOR (16-GA TO 18-GA))	
	5	1	**205-9920**	13	CABO TIPO CINTA (STRAP-CABLE)	
Y	6	1	**451-9777**	1	CONJUNTO DE CHICOTE TRASEIRO (HARNESS AS-REAR)	109
M	7	1	**111-4627**	2	PARAFUSO DE MÁQUINA (M6X1X30 MM) (SCREW--MACHINE (M6X1X30-MM))	
	8	1	**132-5789**	2	GRAMPO (CLIP)	
M	9	1	**5C-2890**	2	PORCA (ROSCA M6X1) (NUT (M6X1-THD))	
	10	1	**8T-4205**	1	ARRUELA DURA (7,2X14,5X2 MM DE ESPESSURA) (WASHER-HARD (7.2X14.5X2-MM THK))	
	11	1	**9X-6165**	1	ARRUELA (6,5X22X2,5 MM DE ESPESSURA) (WASHER (6.5X22X2.5-MM THK))	

M - PEÇA DO SISTEMA MÉTRICO
Y - ILUSTRAÇÃO SEPARADA

451-9652 **GRUPO DA FIAÇÃO TRASEIRA (WIRING GP-REAR) (*continuação*)** **i06148103**

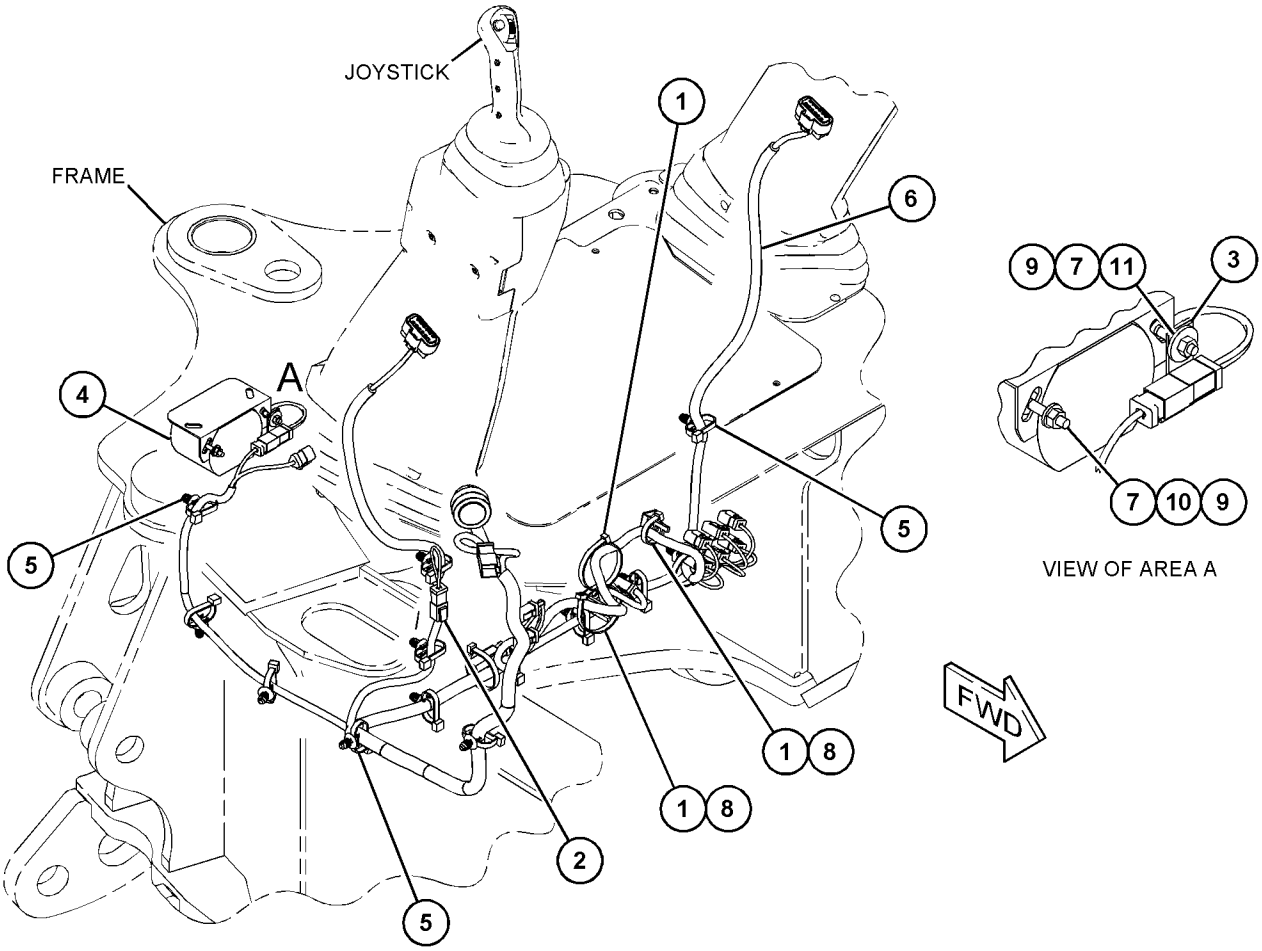

GRÁFICO 1 **<FIM>** g03734889

387-6695 GRUPO DE FIAÇÃO-CONTROLE DE PERCURSO—ECM (ELECTRONIC CONTROL MODULE, MÓDULO DE CONTROLE ELETRÔNICO) (WIRING GP-RIDE CONTROL—ECM)

S/N: LBS1-PARA CIMA
NÚMEROE DE 398-2681 ARRANJO DE CONTROLE-CONDUÇÃO
UM ACESSÓRIO

SMCS-1408 **i06140751**

NOTA	REF. NÃO	GRÁFICO REF.	NÚMERO DA PEÇA	QTD.	NOME DA PEÇA 1 2 3 4 5 6 (NÍVEL DO PRODUTO)	CONSULTE PÁGINA
	1	1	**140-9378**	1	CONJUNTO DE RELÉ (12 V) (Absorção de Impactos) (RELAY AS (12-VOLT) (RIDE CONTROL))	
	2	1	**205-9920**	2	CABO TIPO CINTA (STRAP-CABLE)	
Y	3	1	**331-5471**	1	CONJUNTO DE CONTROLE DO CHICOTE (HARNESS AS--CONTROL)	101
	4	1	**344-7391**	1	GRUPO DE SENSORES-PRESSÃO (Absorção de Impactos) (SENSOR GP-PRESSURE (RIDE CONTROL))	
	5	1	**387-6594**	1	CONJUNTO DE INTERRUPTORES-BALANCIM (Absorção de Impactos) (SWITCH AS-ROCKER (RIDE CONTROL))	
		1	**111-7899**	1	JUNTA (GASKET)	
	6	1	**3J-1907**	1	ANEL RETENTOR EM O (SEAL-O-RING)	
	7	1	**3S-2093**	1	CABO TIPO CINTA (STRAP-CABLE)	

Y - ILUSTRAÇÃO SEPARADA

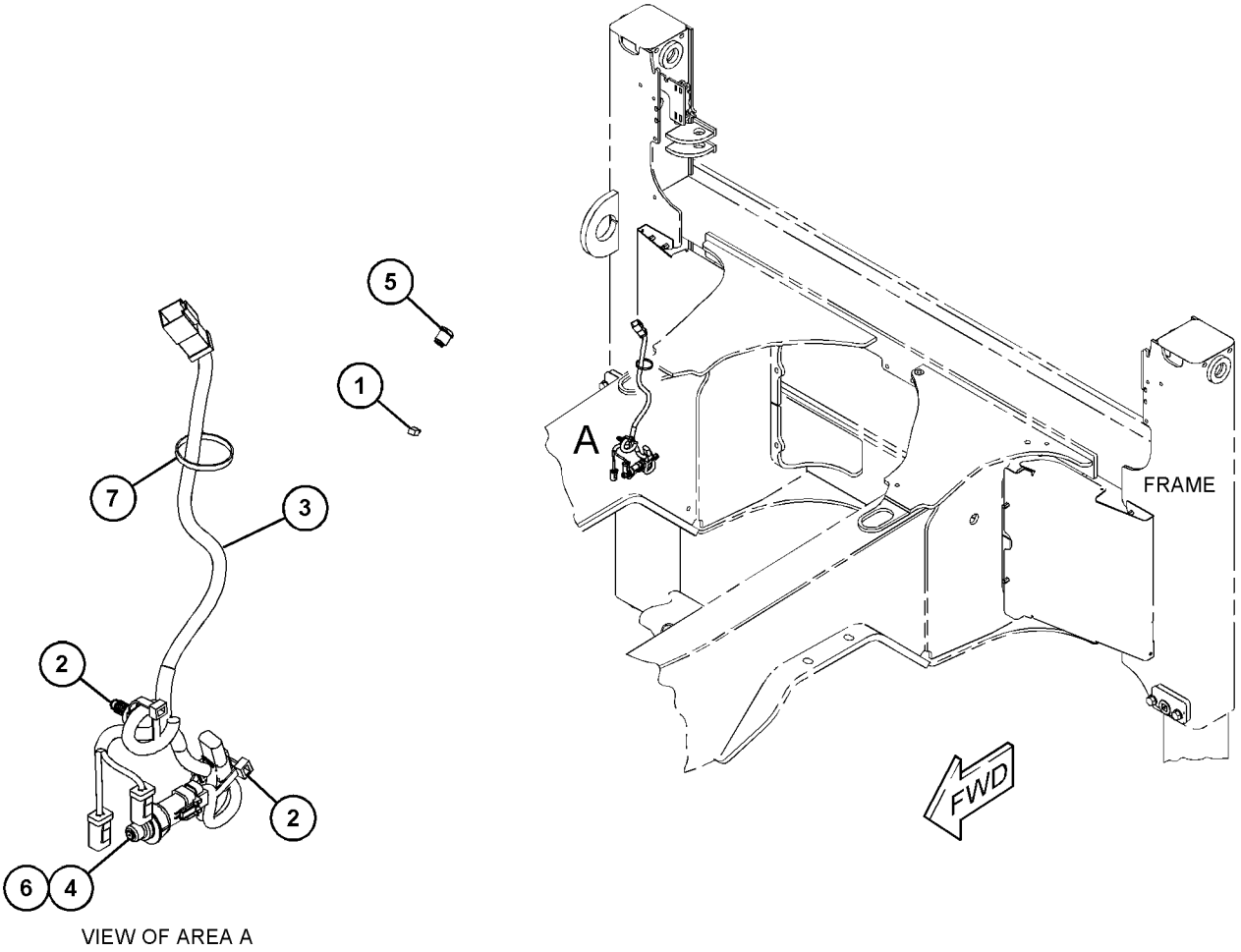

VIEW OF AREA A

GRÁFICO 1 **<FIM>** g03742406

387-6550 GRUPO DE FIAÇÃO-CONTROLE DE TRANSMISSÃO–MUDANÇA AUTOMÁTICA DE MARCHA (WIRING GP-TRANSMISSION CONTROL–AUTOSHIFT)

S/N: LBS1-PARA CIMA
NÚMEROE DE 462-7478 ARRANJO DE TRANSMISSÃO-SERVOTRANSMISSÃO
UM ACESSÓRIO

SMCS-1408, 3168 **i06148196**

NOTA	REF. NÃO	GRÁFICO REF.	NÚMERO DA PEÇA	QTD.	NOME DA PEÇA 1 2 3 4 5 6 (NÍVEL DO PRODUTO)	CONSULTE PÁGINA
	1	1	**164-1368**	4	FIXADOR DE PAINEL (FASTENER-PANEL)	
B	2	1	**274-3774**	1	CAPA DE CONECTOR (CAP-CONNECTOR)	
B	3	1	**274-3781**	1	TAMPA-VEDAÇÃO (CAP-SEAL)	
	4	1	**310-9354**	1	GRUPO DE CONTROLE-TRANSMISSÃO (CÂMBIO DE SERVOTRANSMISSÃO) (CONTROL GP-TRANSMISSION (POWER SHIFT))	
		1	**8T-8737**	2	BUJÃO DE RETENTOR (PLUG-SEAL)	
		1	**174-3091**	1	KIT DE TOMADA (12 PINOS) (KIT-RECEPTACLE (12-PIN))	
					(INCLUI CONJUNTO DE TOMADA E CUNHA)	
Y	5	1	**387-6551**	1	CONJUNTO DE CHICOTE DA TRANSMISSÃO (MUDANÇA AUTOMÁTICA DE MARCHA) (HARNESS AS-TRANSMISSION (AUTOSHIFT))	111
	6	1	**387-6582**	1	CONJUNTO DE INTERRUPTORES-BALANCIM (MUDANÇA AUTOMÁTICA DE MARCHA, MUDANÇA PADRÃO) (SWITCH AS-ROCKER (AUTOSHIFT, STANDARD SHIFT))	
		1	**111-7899**	1	JUNTA (GASKET)	
	7	1	**417-0135**	2	GRAMPO-CONECTOR (CLIP-CONNECTOR)	
	8	1	**426-3279**	1	PLACA (PLATE)	
M	9	1	**105-3480**	2	PARAFUSO DE CABEÇA OCA (M5X0,8X16 MM) (BOLT--SOCKET HEAD (M5X0.8X16-MM))	
	10	1	**3S-2093**	5	CABO TIPO CINTA (STRAP-CABLE)	
	11	1	**4P-7429**	2	GRAMPO (CLIP)	
	12	1	**7K-1181**	11	CABO TIPO CINTA (STRAP-CABLE)	
	13	1	**7X-0620**	1	ARRUELA DURA (5,5X13X1,6 MM DE ESPESSURA) (WASHER-HARD (5.5X13X1.6-MM THK))	
M	14	1	**8T-4179**	1	PARAFUSO (M12X1,75X20 MM) (BOLT (M12X1.75X20--MM))	
	15	1	**8T-4223**	3	ARRUELA DURA (13,5X25,5X3 MM DE ESPESSURA) (WASHER-HARD (13.5X25.5X3-MM THK))	

B - USE CONFORME NECESSÁRIO
M - PEÇA DO SISTEMA MÉTRICO
Y - ILUSTRAÇÃO SEPARADA

387-6550 **GRUPO DE FIAÇÃO-CONTROLE DE TRANSMISSÃO (WIRING GP-TRANSMISSION CONTROL) (*continuação*)**
i06148196

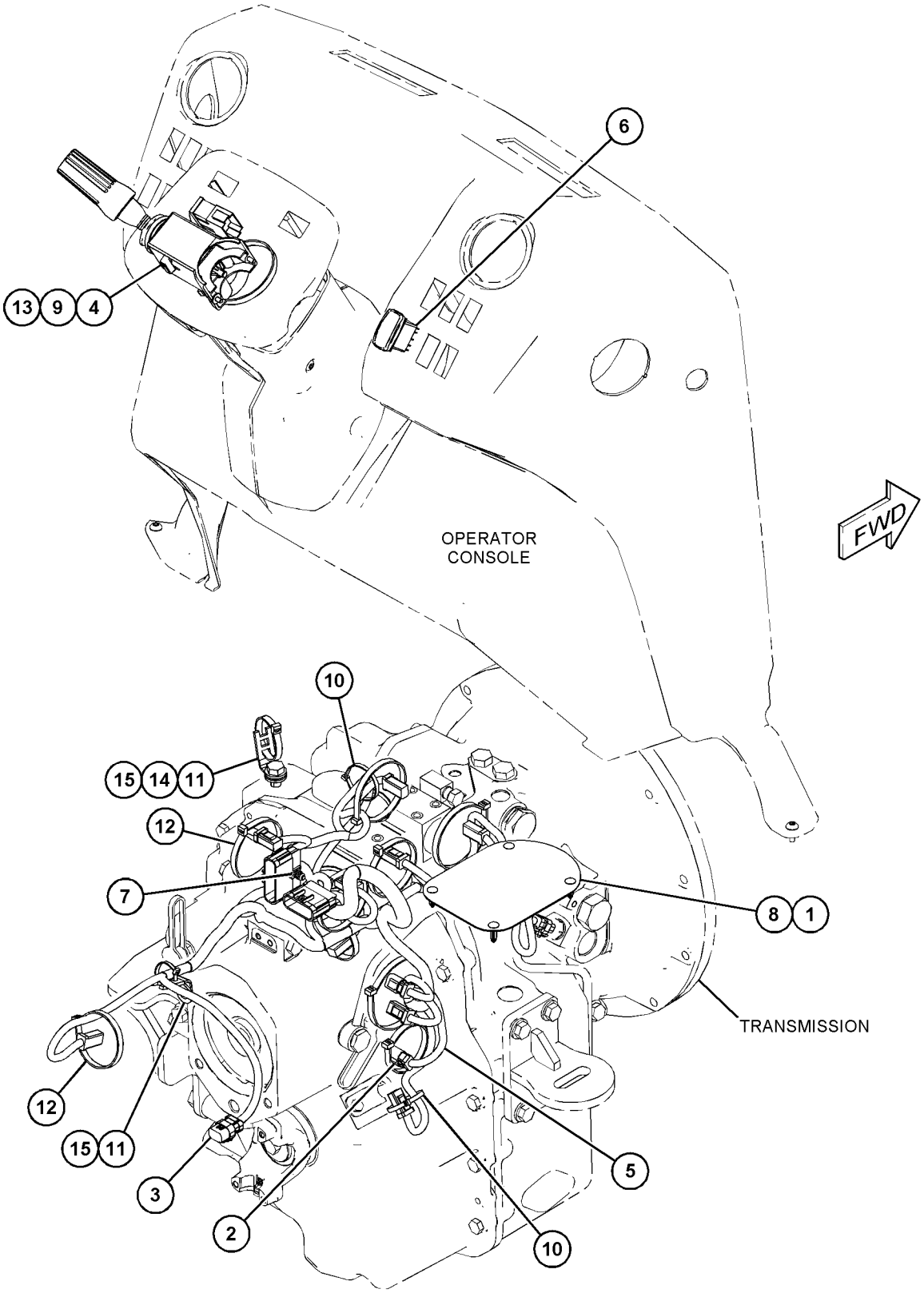

GRÁFICO 1 **<FIM>** g03734248

430-5030 GRUPO DE FIAÇÃO-CONTROLE DE TRANSMISSÃO–MUDANÇA PADRÃO (WIRING GP-TRANSMISSION CONTROL–STANDARD SHIFT)

S/N: LBS1-PARA CIMA

NÚMEROE DE 462-7475, 462-7477 ARRANJO DE TRANSMISSÃO-COMANDO DIREITO

UM ACESSÓRIO

SMCS-1408, 3168 **i06148106**

NOTA	REF. NÃO	GRÁFICO REF.	NÚMERO DA PEÇA	QTD.	NOME DA PEÇA 1 2 3 4 5 6 (NÍVEL DO PRODUTO)	CONSULTE PÁGINA
	1	1	**3S-2093**	12	CABO TIPO CINTA (STRAP-CABLE)	
	2	1	**310-9355**	1	GRUPO DE CONTROLE-TRANSMISSÃO (AVANÇO, NEUTRO, MARCHA À RÉ) (CONTROL GP-TRANSMISSION (FORWARD, NEUTRAL, REVERSE))	
		1	**8T-8737**	6	BUJÃO DE RETENTOR (PLUG-SEAL)	
		1	**174-3091**	1	KIT DE TOMADA (12 PINOS) (KIT-RECEPTACLE (12-PIN))	
					(INCLUI CONJUNTO DE TOMADA E CUNHA)	
Y	3	1	**387-6546**	1	CONJUNTO DE CHICOTE DA TRANSMISSÃO (HARNESS AS--TRANSMISSION)	110
	4	1	**417-0135**	2	GRAMPO-CONECTOR (CLIP-CONNECTOR)	
M	5	1	**105-3480**	2	PARAFUSO DE CABEÇA OCA (M5X0,8X16 MM) (BOLT--SOCKET HEAD (M5X0.8X16-MM))	
	6	1	**352-3965**	3	GRAMPO (CLIP)	
	7	1	**4P-7428**	3	GRAMPO (CLIP)	
	8	1	**7X-0620**	1	ARRUELA DURA (5,5X13X1,6 MM DE ESPESSURA) (WASHER-HARD (5.5X13X1.6-MM THK))	
M	9	1	**8T-4179**	2	PARAFUSO (M12X1,75X20 MM) (BOLT (M12X1.75X20--MM))	
	10	1	**8T-4223**	5	ARRUELA DURA (13,5X25,5X3 MM DE ESPESSURA) (WASHER-HARD (13.5X25.5X3-MM THK))	

M - PEÇA DO SISTEMA MÉTRICO
Y - ILUSTRAÇÃO SEPARADA

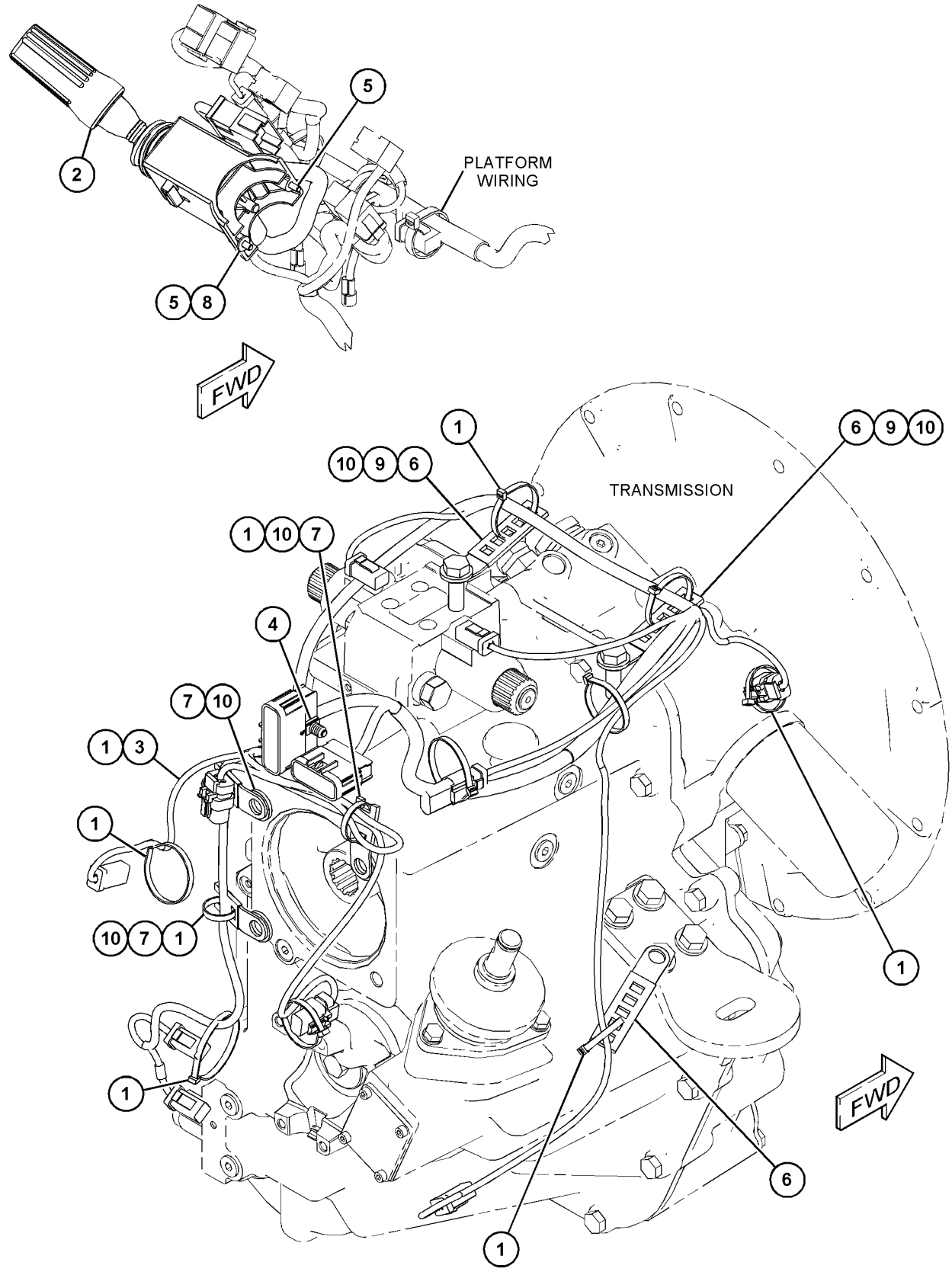

GRÁFICO 1 **<FIM>** g03739384

433-9717 GRUPO DE CAIXA E PEÇAS-PLANETÁRIA (CASE & PARTS GP-PLANETARY)

S/N: LBS1-PARA CIMA
NÚMEROE DE 366-9445 GRUPO DA TRANSMISSÃO-COMANDO DIRETO
UM ACESSÓRIO

SMCS-3064 **i06148076**

NOTA	REF. NÃO	GRÁFICO REF.	NÚMERO DA PEÇA	QTD.	NOME DA PEÇA 1 2 3 4 5 6 (NÍVEL DO PRODUTO)	CONSULTE PÁGINA
	1	1	*420-7198*	1	CONJUNTO DO ALOJAMENTO DA CAMPÂNULA (HOUSING AS-BELL)	
		1	**2H-1190**	2	PINO-GUIA (DOWEL)	
M		1	**7X-7478**	7	PARAFUSO-TRAVA (M12X1,75X35 MM) (BOLT--LOCKING (M12X1.75X35-MM))	
		1	**383-7513**	1	CONVERSOR DE HOUSING-TORQUE (HOUSING-TORQUE CONVERTER)	
Y	2	1	*426-4364*	1	GRUPO DE CÂMBIO-ENGRENAGEM (SHIFT GP-GEAR)	241
Y	3	1	*433-9715*	1	GRUPO DA CAIXA DA TRANSMISSÃO (TRASEIRO) (CASE GP-TRANSMISSION (REAR))	182
Y	4	1	*433-9716*	1	GRUPO DA CAIXA DA TRANSMISSÃO (DIANTEIRA) (CASE GP-TRANSMISSION (FRONT))	185

M - PEÇA DO SISTEMA MÉTRICO
Y - ILUSTRAÇÃO SEPARADA

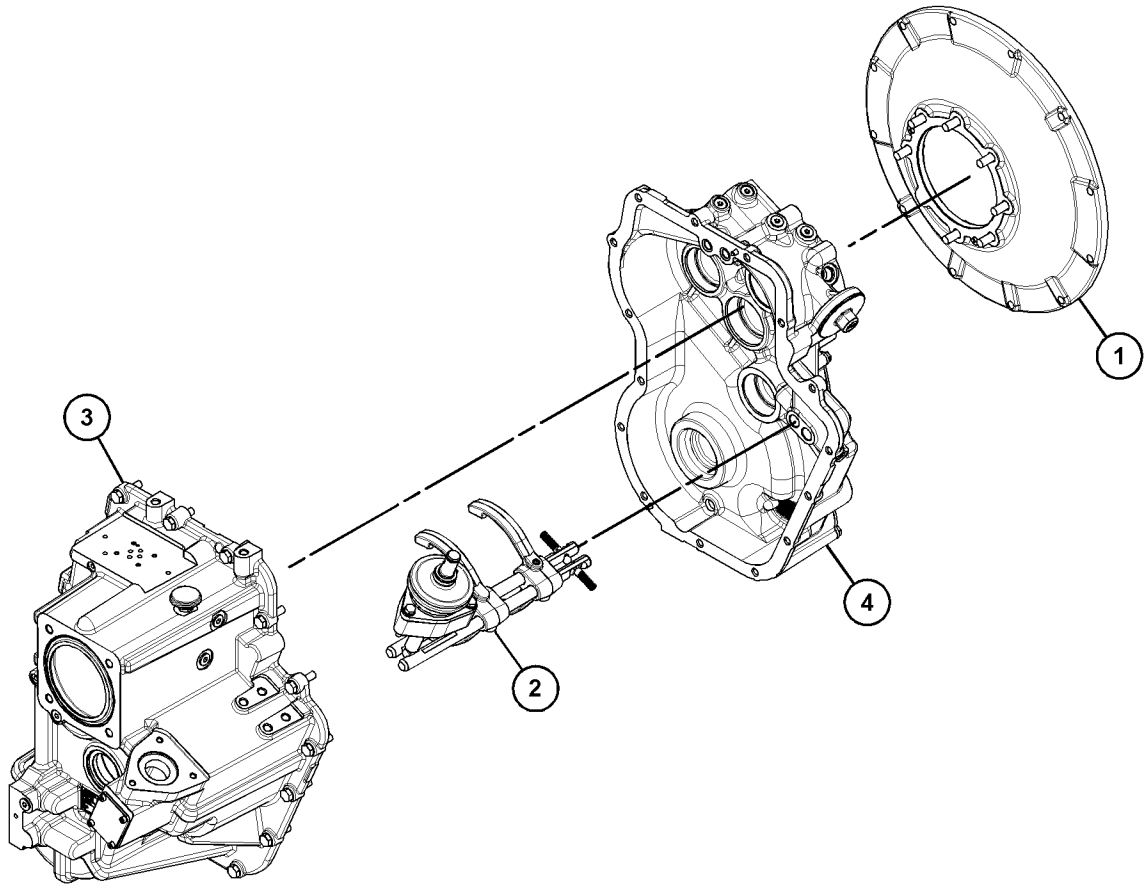

GRÁFICO 1 **<FIM>** g03733237

450-2811 GRUPO DE CAIXA E PEÇAS-PLANETÁRIA (CASE & PARTS GP-PLANETARY)

S/N: LBS1-PARA CIMA
NÚMEROE DE 439-4899 ARRANJO DE TRANSMISSÃO-SERVOTRANSMISSÃO
UM ACESSÓRIO

SMCS-3064 **i06148184**

NOTA	REF. NÃO	GRÁFICO REF.	NÚMERO DA PEÇA	QTD.	NOME DA PEÇA 1 2 3 4 5 6 (NÍVEL DO PRODUTO)	CONSULTE PÁGINA
Y	1	1	*445-8909*	1	GRUPO DA CAIXA DA TRANSMISSÃO (CASE GP--TRANSMISSION)	186
Y	2	1	*450-2812*	1	GRUPO DA CAIXA DA TRANSMISSÃO (CASE GP--TRANSMISSION)	190

Y - ILUSTRAÇÃO SEPARADA

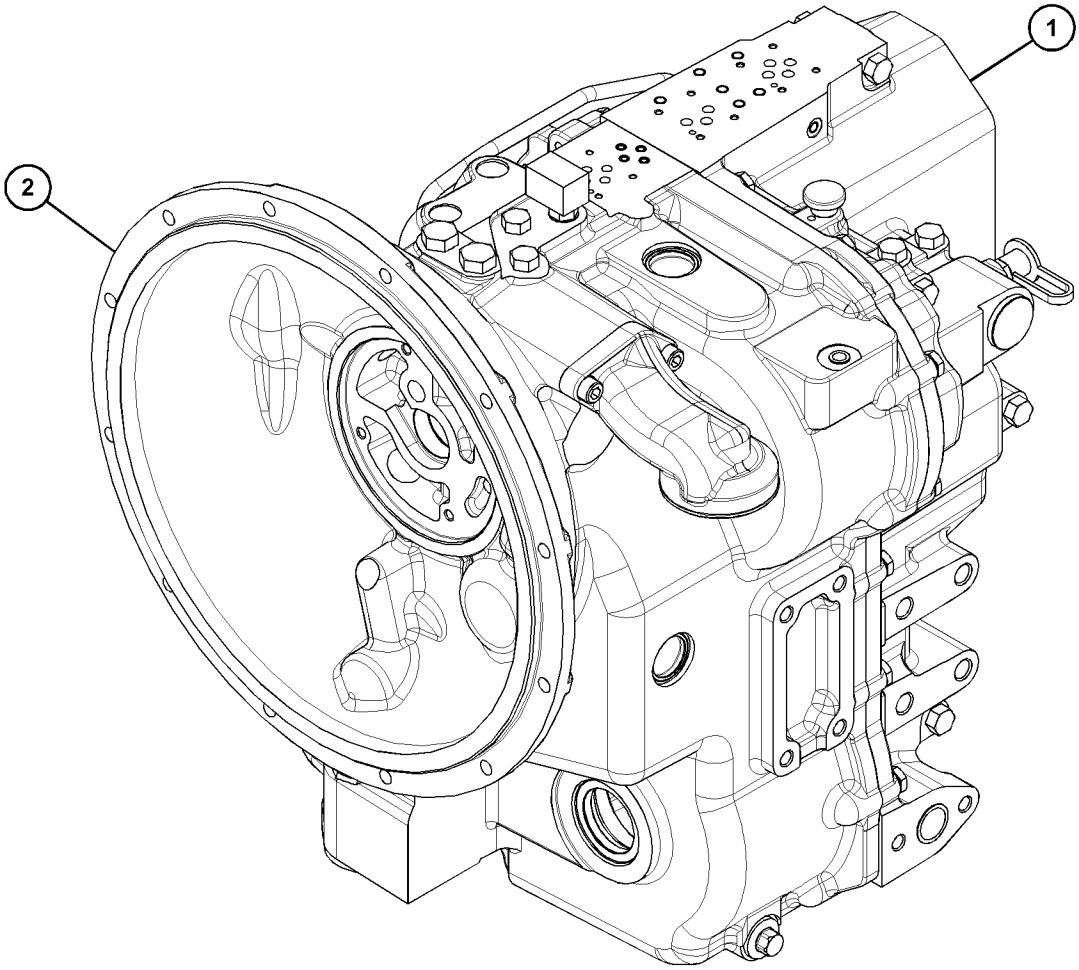

GRÁFICO 1 **<FIM>** g03749207

426-4361 GRUPO DA CAIXA DA TRANSMISSÃO (CASE GP--TRANSMISSION)

S/N: LBS1-PARA CIMA

NÚMEROE DE 380-8841 GRUPO DA TRANSMISSÃO-COMANDO DIRETO

UM ACESSÓRIO

SMCS-3030, 3064 **i06148138**

NOTA	REF. NÃO	GRÁFICO REF.	NÚMERO DA PEÇA	QTD.	NOME DA PEÇA 1 2 3 4 5 6 (NÍVEL DO PRODUTO)	CONSULTE PÁGINA
	1	1	*420-7198*	1	CONJUNTO DO ALOJAMENTO DA CAMPÂNULA (HOUSING AS-BELL)	
		1	**2H-1190**	2	PINO-GUIA (DOWEL)	
M		1	**7X-7478**	7	PARAFUSO-TRAVA (M12X1,75X35 MM) (BOLT--LOCKING (M12X1.75X35-MM))	
		1	**383-7513**	1	CONVERSOR DE HOUSING-TORQUE (HOUSING-TORQUE CONVERTER)	
Y	2	1	*426-4362*	1	GRUPO DA CAIXA DA TRANSMISSÃO (CASE GP--TRANSMISSION)	177
Y	3	1	*426-4363*	1	GRUPO DA CAIXA DA TRANSMISSÃO (CASE GP--TRANSMISSION)	179
Y	4	1	*426-4364*	1	GRUPO DE CÂMBIO-ENGRENAGEM (SHIFT GP-GEAR)	241

M - PEÇA DO SISTEMA MÉTRICO
Y - ILUSTRAÇÃO SEPARADA

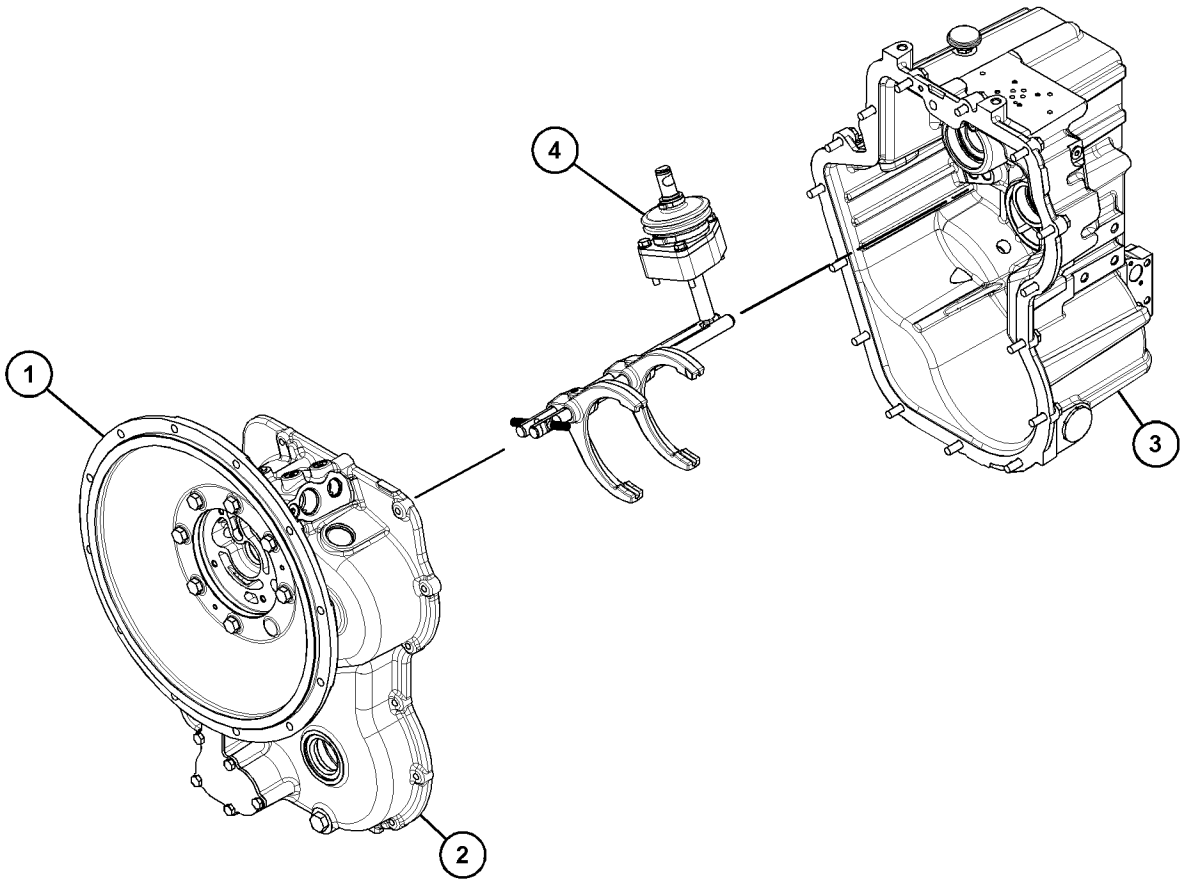

GRÁFICO 1 **<FIM>** g03732630

426-4362 GRUPO DA CAIXA DA TRANSMISSÃO (CASE GP--TRANSMISSION)

S/N: LBS1-PARA CIMA

NÚMEROE DE 426-4361 GRUPO DA CAIXA DA TRANSMISSÃO

UM ACESSÓRIO

SMCS-3030, 3064

i06181039

NOTA	REF. NÃO	GRÁFICO REF.	NÚMERO DA PEÇA	QTD.	NOME DA PEÇA 1 2 3 4 5 6 (NÍVEL DO PRODUTO)	CONSULTE PÁGINA
	1	1	**147-0232**	1	BUJÃO (PLUG)	
	2	1	**342-3830**	1	ADAPTADOR (ADAPTER)	
	3	1	**392-9470**	1	CAIXA-DIANTEIRA (CASE-FRONT)	
	4	1	**392-9481**	1	PLACA (PLATE)	
	5	1	**392-9482**	1	TELA FILTRANTE (ÓLEO) (STRAINER (OIL))	
	6	1	**214-7568**	6	ANEL RETENTOR EM O (SEAL-O-RING)	
	7	1	**238-5080**	1	ANEL RETENTOR EM O (SEAL-O-RING)	
	8	1	**2H-1190**	2	PINO-GUIA (DOWEL)	
	9	1	**443-4084**	1	ANEL DE RETENÇÃO (SEAL-LIP TYPE)	
	10	1	**3P-0647**	2	ANEL RETENTOR EM O (SEAL-O-RING)	
M	11	1	**6V-5215**	11	PARAFUSO (M8X1,25X16 MM) (BOLT (M8X1.25X16--MM))	
M	12	1	**8T-0639**	2	PARAFUSO (M6X1X12 MM) (BOLT (M6X1X12-MM))	
	13	1	**9S-8004**	6	BUJÃO (PLUG)	
	14	1	**9X-2230**	1	BUJÃO-DRENAGEM (MAGNÉTICO) (PLUG-DRAIN (MAGNETIC))	

M - PEÇA DO SISTEMA MÉTRICO

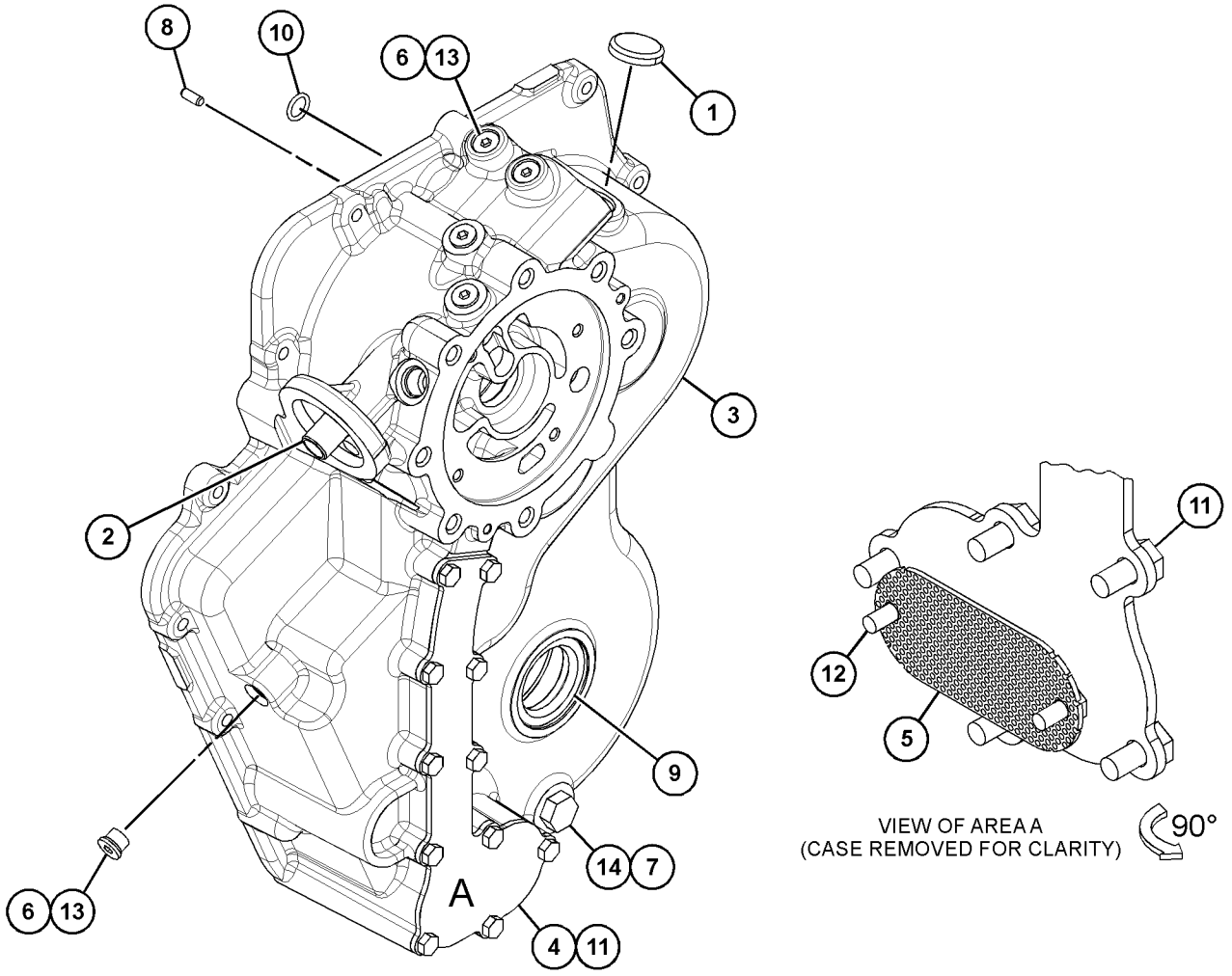

GRÁFICO 1 **<FIM>** g03749692

426-4363 GRUPO DA CAIXA DA TRANSMISSÃO (CASE GP--TRANSMISSION)

S/N: LBS1-PARA CIMA

NÚMEROE DE 426-4361 GRUPO DA CAIXA DA TRANSMISSÃO

UM ACESSÓRIO

SMCS-3030, 3064 **i06181050**

NOTA	REF. NÃO	GRÁFICO REF.	NÚMERO DA PEÇA	QTD.	NOME DA PEÇA 1 2 3 4 5 6 (NÍVEL DO PRODUTO)	CONSULTE PÁGINA
	1	1	**9G-5127**	1	CONJUNTO DE RESPIRO (DERIVAÇÃO DE ESCAPE) (BREATHER AS (EXHAUST BYPASS))	
	2	1	**302-8432**	1	ANEL DE RETENÇÃO (SEAL-LIP TYPE)	
M	3	1	**6V-5842**	15	PARAFUSO (M10X1,5X40 MM) (BOLT (M10X1.5X40--MM))	
	4	1	**383-7583**	1	BUCHA (BUSHING)	
	5	1	**383-7585**	1	PLACA DA TAMPA (PLATE-COVER)	
	6	1	**9S-8004**	6	BUJÃO (PLUG)	
	7	1	*426-4369*	1	CONJUNTO DE CAIXA-TRASEIRO (CASE AS-REAR)	
		1	**9W-0718**	1	BUJÃO (PLUG)	
		1	**123-2920**	10	BUJÃO (PLUG)	
		1	**392-9469**	1	CAIXA-TRASEIRA (CASE-REAR)	
M	8	1	**153-3568**	4	PARAFUSO DE CABEÇA OCA (M5X0,8X10-MM) (BOLT--SOCKET HEAD (M5X0.8X10-MM))	
	9	1	**214-7568**	7	ANEL RETENTOR EM O (SEAL-O-RING)	
	11	1	**387-0679**	2	ESPAÇADOR (60,25X67,5X2,1,7 MM DE ESPESSURA) (SPACER (60.25X67.5X2.1.7-MM THK))	
		1	**387-0680**	2	ESPAÇADOR (60,25X67,5X1,8 MM DE ESPESSURA) (SPACER (60.25X67.5X1.8-MM THK))	
		1	**387-0681**	2	ESPAÇADOR (60,25X67,5X1,9 MM DE ESPESSURA) (SPACER (60.25X67.5X1.9-MM THK))	
		1	**387-0682**	2	ESPAÇADOR (60,25X67,5X2 MM DE ESPESSURA) (SPACER (60.25X67.5X2-MM THK))	
		1	**387-0683**	2	ESPAÇADOR (60,25X67,5X2,1 MM DE ESPESSURA) (SPACER (60.25X67.5X2.1-MM THK))	
		1	**387-0684**	2	ESPAÇADOR (60,25X67,5X2,2 MM DE ESPESSURA) (SPACER (60.25X67.5X2.2-MM THK))	
		1	**387-0685**	2	ESPAÇADOR (60,25X67,5X2,3 MM DE ESPESSURA) (SPACER (60.25X67.5X2.3-MM THK))	
		1	**387-0686**	2	ESPAÇADOR (60,25X67,5X2,4 MM DE ESPESSURA) (SPACER (60.25X67.5X2.4-MM THK))	
		1	**387-0687**	2	ESPAÇADOR (60,25X67,5X2,5 MM DE ESPESSURA) (SPACER (60.25X67.5X2.5-MM THK))	
		1	**387-0688**	2	ESPAÇADOR (60,25X67,5X2,6 MM DE ESPESSURA) (SPACER (60.25X67.5X2.6-MM THK))	
		1	**387-0689**	2	ESPAÇADOR (60,25X67,5X2,7 MM DE ESPESSURA) (SPACER (60.25X67.5X2.7-MM THK))	
		1	**387-0690**	2	ESPAÇADOR (60,25X67,5X2,8 MM DE ESPESSURA) (SPACER (60.25X67.5X2.8-MM THK))	
		1	**387-0691**	2	ESPAÇADOR (60,25X67,5X2,9 MM DE ESPESSURA) (SPACER (60.25X67.5X2.9-MM THK))	
		1	**387-0692**	2	ESPAÇADOR (60,25X67,5X3 MM DE ESPESSURA) (SPACER (60.25X67.5X3-MM THK))	
	12	1	**387-0693**	1	ESPAÇADOR (44,25X51,5X1,8 MM DE ESPESSURA) (SPACER (44.25X51.5X1.8-MM THK))	
		1	**387-0694**	1	ESPAÇADOR (44,25X51,5X1,9 MM DE ESPESSURA) (SPACER (44.25X51.5X1.9-MM THK))	
		1	**387-0695**	1	ESPAÇADOR (44,25X51,5X2 MM DE ESPESSURA) (SPACER (44.25X51.5X2-MM THK))	
		1	**387-0696**	1	ESPAÇADOR (44,25X51,5X2,1 MM DE ESPESSURA) (SPACER (44.25X51.5X2.1-MM THK))	
		1	**387-0697**	1	ESPAÇADOR (44,25X51,5X2,2 MM DE ESPESSURA) (SPACER (44.25X51.5X2.2-MM THK))	
		1	**387-0698**	1	ESPAÇADOR (44,25X51,5X2,3 MM DE ESPESSURA) (SPACER (44.25X51.5X2.3-MM THK))	

426-4363 **GRUPO DA CAIXA DA TRANSMISSÃO (CASE GP-TRANSMISSION) (*continuação*)** **i06181050**

NOTA	REF. NÃO	GRÁFICO REF.	NÚMERO DA PEÇA	QTD.	NOME DA PEÇA 1 2 3 4 5 6 (NÍVEL DO PRODUTO)	CONSULTE PÁGINA
		1	**387-0699**	1	ESPAÇADOR (44,25X51,5X2,4 MM DE ESPESSURA) (SPACER (44.25X51.5X2.4-MM THK))	
		1	**387-0700**	1	ESPAÇADOR (44,25X51,5X2,5 MM DE ESPESSURA) (SPACER (44.25X51.5X2.5-MM THK))	
		1	**387-0701**	1	ESPAÇADOR (44,25X51,5X2,6 MM DE ESPESSURA) (SPACER (44.25X51.5X2.6-MM THK))	
		1	**387-0702**	1	ESPAÇADOR (44,25X51,5X2,7 MM DE ESPESSURA) (SPACER (44.25X51.5X2.7-MM THK))	
		1	**387-0703**	1	ESPAÇADOR (44,25X51,5X2,8 MM DE ESPESSURA) (SPACER (44.25X51.5X2.8-MM THK))	
		1	**387-0704**	1	ESPAÇADOR (44,25X51,5X2,9 MM DE ESPESSURA) (SPACER (44.25X51.5X2.9-MM THK))	
		1	**387-0705**	1	ESPAÇADOR (44,25X51,5X3 MM DE ESPESSURA) (SPACER (44.25X51.5X3-MM THK))	
	13	1	**387-0718**	2	ESPAÇADOR (70,5X79,5X1,8 MM DE ESPESSURA) (SPACER (70.5X79.5X1.8-MM THK))	
		1	**387-0719**	2	ESPAÇADOR (70,5X79,5X1,9 MM DE ESPESSURA) (SPACER (70.5X79.5X1.9-MM THK))	
		1	**387-0720**	2	ESPAÇADOR (70,5X79,5X2 MM DE ESPESSURA) (SPACER (70.5X79.5X2-MM THK))	
		1	**387-0721**	2	ESPAÇADOR (70,5X79,5X2,1 MM DE ESPESSURA) (SPACER (70.5X79.5X2.1-MM THK))	
		1	**387-0722**	2	ESPAÇADOR (70,5X79,5X2,2 MM DE ESPESSURA) (SPACER (70.5X79.5X2.2-MM THK))	
		1	**387-0723**	2	ESPAÇADOR (70,5X79,5X2,3 MM DE ESPESSURA) (SPACER (70.5X79.5X2.3-MM THK))	
		1	**387-0724**	2	ESPAÇADOR (70,5X79,5X2,4 MM DE ESPESSURA) (SPACER (70.5X79.5X2.4-MM THK))	
		1	**387-0725**	2	ESPAÇADOR (70,5X79,5X2,5 MM DE ESPESSURA) (SPACER (70.5X79.5X2.5-MM THK))	
		1	**387-0726**	2	ESPAÇADOR (70,5X79,5X2,6 MM DE ESPESSURA) (SPACER (70.5X79.5X2.6-MM THK))	
		1	**387-0727**	2	ESPAÇADOR (70,5X79,5X2,7 MM DE ESPESSURA) (SPACER (70.5X79.5X2.7-MM THK))	
		1	**387-0728**	2	ESPAÇADOR (70,5X79,5X2,8 MM DE ESPESSURA) (SPACER (70.5X79.5X2.8-MM THK))	
		1	**387-0729**	2	ESPAÇADOR (70,5X79,5X2,9 MM DE ESPESSURA) (SPACER (70.5X79.5X2.9-MM THK))	
		1	**387-0730**	2	ESPAÇADOR (70,5X79,5X3 MM DE ESPESSURA) (SPACER (70.5X79.5X3-MM THK))	
	14	1	**6V-3965**	1	CONEXÃO (DESLIGAMENTO RÁPIDO) (FITTING (QUICK DISCONNECT))	
	15	1	**6V-0852**	1	TAMPA CONTRA POEIRA (CAP-DUST)	

M - PEÇA DO SISTEMA MÉTRICO

426-4363 **GRUPO DA CAIXA DA TRANSMISSÃO (CASE GP-TRANSMISSION) (*continuação*)** **i06181050**

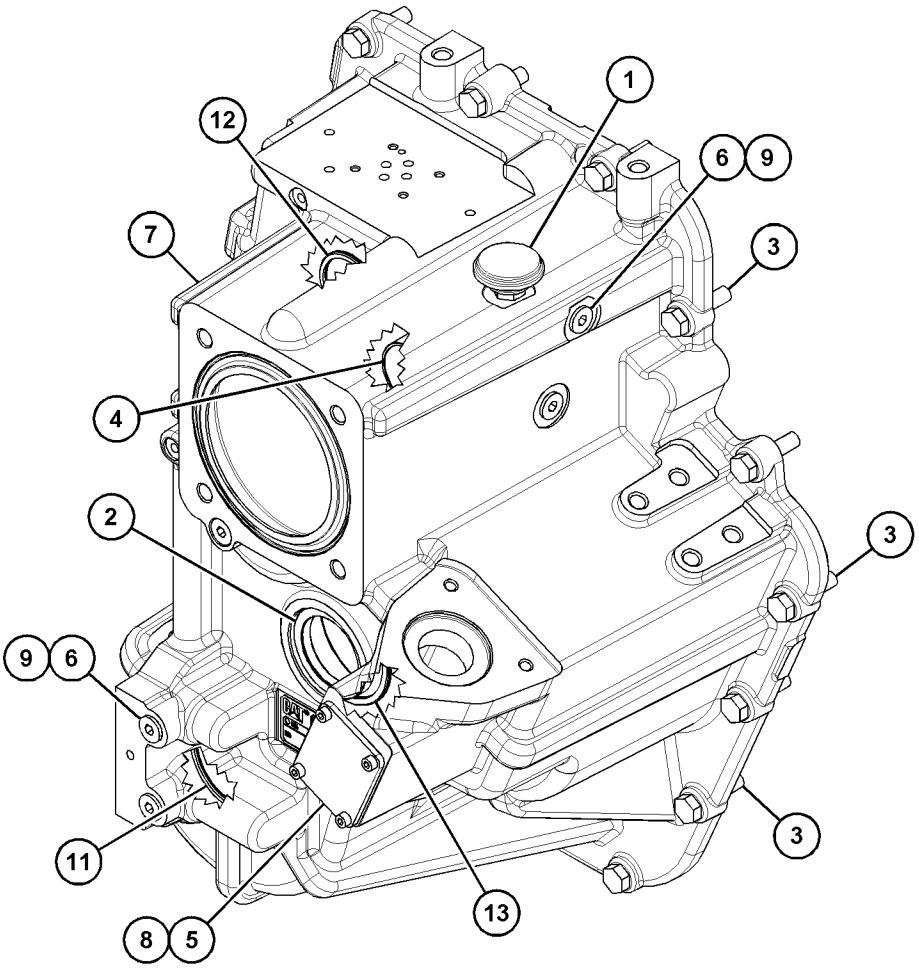

GRÁFICO 1 **<FIM>** g03728442

433-9715 GRUPO DA CAIXA DA TRANSMISSÃO–TRASEIRO (CASE GP-TRANSMISSION–REAR)

S/N: LBS1-PARA CIMA

NÚMEROE DE 433-9717 GRUPO DE CAIXA E PEÇAS-PLANETÁRIA

UM ACESSÓRIO

SMCS-3030, 3064

i06148078

NOTA	REF. NÃO	GRÁFICO REF.	NÚMERO DA PEÇA	QTD.	NOME DA PEÇA 1 2 3 4 5 6 (NÍVEL DO PRODUTO)	CONSULTE PÁGINA
	1	1	**9G-5127**	1	CONJUNTO DE RESPIRO (TRANSMISSÃO) (BREATHER AS (TRANSMISSION))	
	2	1	**302-8432**	1	ANEL DE RETENÇÃO (SEAL-LIP TYPE)	
	3	1	**367-9341**	1	PLATE-IDENTIFICATION (PLATE-IDENTIFICATION)	
	4	1	**383-7583**	1	BUCHA (BUSHING)	
	5	1	**383-7585**	1	PLACA DA TAMPA (PLATE-COVER)	
B	6	1	**387-0679**	1	ESPAÇADOR (60,25X67,5X2,1,7 MM DE ESPESSURA) (SPACER (60.25X67.5X2.1.7-MM THK))	
B		1	**387-0680**	1	ESPAÇADOR (60,25X67,5X1,8 MM DE ESPESSURA) (SPACER (60.25X67.5X1.8-MM THK))	
B		1	**387-0681**	1	ESPAÇADOR (60,25X67,5X1,9 MM DE ESPESSURA) (SPACER (60.25X67.5X1.9-MM THK))	
B		1	**387-0682**	1	ESPAÇADOR (60,25X67,5X2 MM DE ESPESSURA) (SPACER (60.25X67.5X2-MM THK))	
B		1	**387-0683**	1	ESPAÇADOR (60,25X67,5X2,1 MM DE ESPESSURA) (SPACER (60.25X67.5X2.1-MM THK))	
B		1	**387-0684**	1	ESPAÇADOR (60,25X67,5X2,2 MM DE ESPESSURA) (SPACER (60.25X67.5X2.2-MM THK))	
B		1	**387-0685**	1	ESPAÇADOR (60,25X67,5X2,3 MM DE ESPESSURA) (SPACER (60.25X67.5X2.3-MM THK))	
B		1	**387-0686**	1	ESPAÇADOR (60,25X67,5X2,4 MM DE ESPESSURA) (SPACER (60.25X67.5X2.4-MM THK))	
B		1	**387-0687**	1	ESPAÇADOR (60,25X67,5X2,5 MM DE ESPESSURA) (SPACER (60.25X67.5X2.5-MM THK))	
B		1	**387-0688**	1	ESPAÇADOR (60,25X67,5X2,6 MM DE ESPESSURA) (SPACER (60.25X67.5X2.6-MM THK))	
B		1	**387-0689**	1	ESPAÇADOR (60,25X67,5X2,7 MM DE ESPESSURA) (SPACER (60.25X67.5X2.7-MM THK))	
B		1	**387-0690**	1	ESPAÇADOR (60,25X67,5X2,8 MM DE ESPESSURA) (SPACER (60.25X67.5X2.8-MM THK))	
B		1	**387-0691**	1	ESPAÇADOR (60,25X67,5X2,9 MM DE ESPESSURA) (SPACER (60.25X67.5X2.9-MM THK))	
B		1	**387-0692**	1	ESPAÇADOR (60,25X67,5X3 MM DE ESPESSURA) (SPACER (60.25X67.5X3-MM THK))	
B	20	1	**387-0693**	1	ESPAÇADOR (44,25X51,5X1,8 MM DE ESPESSURA) (SPACER (44.25X51.5X1.8-MM THK))	
B		1	**387-0694**	1	ESPAÇADOR (44,25X51,5X1,9 MM DE ESPESSURA) (SPACER (44.25X51.5X1.9-MM THK))	
B		1	**387-0695**	1	ESPAÇADOR (44,25X51,5X2 MM DE ESPESSURA) (SPACER (44.25X51.5X2-MM THK))	
B		1	**387-0696**	1	ESPAÇADOR (44,25X51,5X2,1 MM DE ESPESSURA) (SPACER (44.25X51.5X2.1-MM THK))	
B		1	**387-0697**	1	ESPAÇADOR (44,25X51,5X2,2 MM DE ESPESSURA) (SPACER (44.25X51.5X2.2-MM THK))	
B		1	**387-0698**	1	ESPAÇADOR (44,25X51,5X2,3 MM DE ESPESSURA) (SPACER (44.25X51.5X2.3-MM THK))	
B		1	**387-0699**	1	ESPAÇADOR (44,25X51,5X2,4 MM DE ESPESSURA) (SPACER (44.25X51.5X2.4-MM THK))	
B		1	**387-0700**	1	ESPAÇADOR (44,25X51,5X2,5 MM DE ESPESSURA) (SPACER (44.25X51.5X2.5-MM THK))	
B		1	**387-0701**	1	ESPAÇADOR (44,25X51,5X2,6 MM DE ESPESSURA) (SPACER (44.25X51.5X2.6-MM THK))	
B		1	**387-0702**	1	ESPAÇADOR (44,25X51,5X2,7 MM DE ESPESSURA) (SPACER (44.25X51.5X2.7-MM THK))	
B		1	**387-0703**	1	ESPAÇADOR (44,25X51,5X2,8 MM DE ESPESSURA) (SPACER (44.25X51.5X2.8-MM THK))	

433-9715 **GRUPO DA CAIXA DA TRANSMISSÃO (CASE GP-TRANSMISSION) (*continuação*)** **i06148078**

NOTA	REF. NÃO	GRÁFICO REF.	NÚMERO DA PEÇA	QTD.	NOME DA PEÇA 1 2 3 4 5 6 (NÍVEL DO PRODUTO)	CONSULTE PÁGINA
B		1	**387-0704**	1	ESPAÇADOR (44,25X51,5X2,9 MM DE ESPESSURA) (SPACER (44.25X51.5X2.9-MM THK))	
B		1	**387-0705**	1	ESPAÇADOR (44,25X51,5X3 MM DE ESPESSURA) (SPACER (44.25X51.5X3-MM THK))	
B	33	1	**387-0718**	2	ESPAÇADOR (70,5X79,5X1,8 MM DE ESPESSURA) (SPACER (70.5X79.5X1.8-MM THK))	
B		1	**387-0719**	2	ESPAÇADOR (70,5X79,5X1,9 MM DE ESPESSURA) (SPACER (70.5X79.5X1.9-MM THK))	
B		1	**387-0720**	2	ESPAÇADOR (70,5X79,5X2 MM DE ESPESSURA) (SPACER (70.5X79.5X2-MM THK))	
B		1	**387-0721**	2	ESPAÇADOR (70,5X79,5X2,1 MM DE ESPESSURA) (SPACER (70.5X79.5X2.1-MM THK))	
B		1	**387-0722**	2	ESPAÇADOR (70,5X79,5X2,2 MM DE ESPESSURA) (SPACER (70.5X79.5X2.2-MM THK))	
B		1	**387-0723**	2	ESPAÇADOR (70,5X79,5X2,3 MM DE ESPESSURA) (SPACER (70.5X79.5X2.3-MM THK))	
B		1	**387-0724**	2	ESPAÇADOR (70,5X79,5X2,4 MM DE ESPESSURA) (SPACER (70.5X79.5X2.4-MM THK))	
B		1	**387-0725**	2	ESPAÇADOR (70,5X79,5X2,5 MM DE ESPESSURA) (SPACER (70.5X79.5X2.5-MM THK))	
B		1	**387-0726**	2	ESPAÇADOR (70,5X79,5X2,6 MM DE ESPESSURA) (SPACER (70.5X79.5X2.6-MM THK))	
B		1	**387-0727**	2	ESPAÇADOR (70,5X79,5X2,7 MM DE ESPESSURA) (SPACER (70.5X79.5X2.7-MM THK))	
B		1	**387-0728**	2	ESPAÇADOR (70,5X79,5X2,8 MM DE ESPESSURA) (SPACER (70.5X79.5X2.8-MM THK))	
B		1	**387-0729**	2	ESPAÇADOR (70,5X79,5X2,9 MM DE ESPESSURA) (SPACER (70.5X79.5X2.9-MM THK))	
B		1	**387-0730**	2	ESPAÇADOR (70,5X79,5X3 MM DE ESPESSURA) (SPACER (70.5X79.5X3-MM THK))	
	46	1	**433-9714**	1	CONJUNTO DE CAIXA-TRASEIRO (CASE AS-REAR)	
		1	**9W-0718**	1	BUJÃO (PLUG)	
		1	**123-2920**	10	BUJÃO (PLUG)	
M	47	1	**099-0822**	4	PARAFUSO DE CABEÇA OCA (M5X0,8X10-MM) (BOLT-SOCKET HEAD (M5X0.8X10-MM))	
	48	1	**214-7568**	6	ANEL RETENTOR EM O (SEAL-O-RING)	
M	49	1	**6V-5842**	15	PARAFUSO (M10X1,5X40 MM) (BOLT (M10X1.5X40-MM))	
	50	1	**9S-8004**	5	BUJÃO (PLUG)	
	51	1	**6V-0852**	1	TAMPA CONTRA POEIRA (CAP-DUST)	
	52	1	**6V-3965**	1	CONEXÃO (DESLIGAMENTO RÁPIDO) (FITTING (QUICK DISCONNECT))	

B - USE CONFORME NECESSÁRIO
M - PEÇA DO SISTEMA MÉTRICO

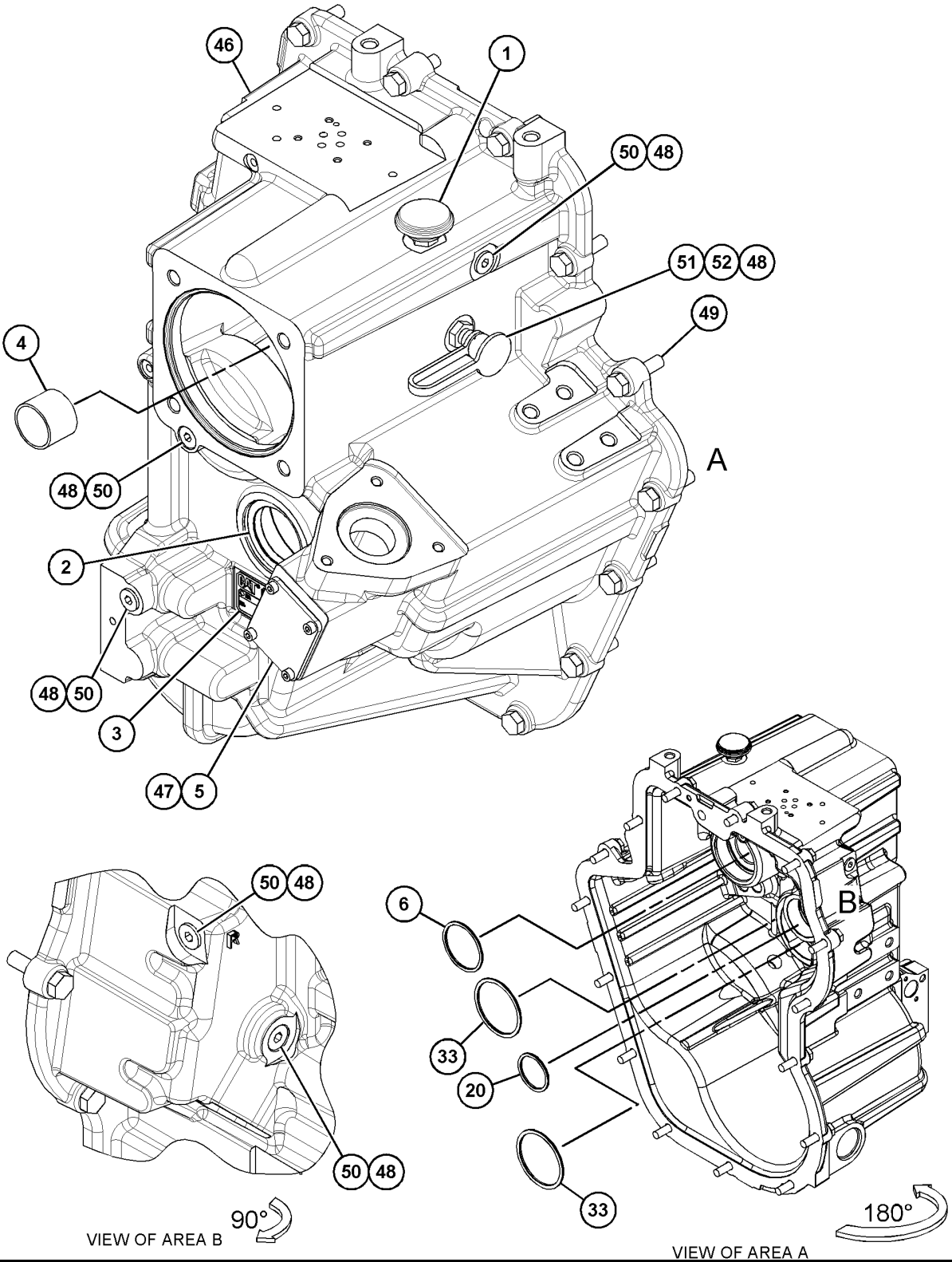
46
1
50
48
51
52
48
49
4
A
48
50
2
48
50
3
47
5
50
48
6
B
33
20
33
50
48
90°
180°
VIEW OF AREA B
VIEW OF AREA A
(EXPLODED)

433-9716 GRUPO DA CAIXA DA TRANSMISSÃO–DIANTEIRA (CASE GP-TRANSMISSION–FRONT)

S/N: LBS1-PARA CIMA

NÚMEROE DE 433-9717 GRUPO DE CAIXA E PEÇAS-PLANETÁRIA

UM ACESSÓRIO

SMCS-3030, 3064

i06148079

NOTA	REF. NÃO	GRÁFICO REF.	NÚMERO DA PEÇA	QTD.	NOME DA PEÇA 1 2 3 4 5 6 (NÍVEL DO PRODUTO)	CONSULTE PÁGINA
	1	1	**147-0232**	1	BUJÃO (PLUG)	
	2	1	**342-3830**	1	ADAPTADOR (ADAPTER)	
	3	1	**392-9481**	1	PLACA (PLATE)	
	4	1	**392-9482**	1	TELA FILTRANTE (ÓLEO) (STRAINER (OIL))	
	5	1	**214-7568**	6	ANEL RETENTOR EM O (SEAL-O-RING)	
	6	1	**238-5080**	1	ANEL RETENTOR EM O (SEAL-O-RING)	
	7	1	**2H-1190**	2	PINO-GUIA (DOWEL)	
	8	1	**3P-0647**	2	ANEL RETENTOR EM O (SEAL-O-RING)	
	9	1	**433-5752**	1	CAIXA-DIANTEIRA (CASE-FRONT)	
M	10	1	**6V-5215**	11	PARAFUSO (M8X1,25X16 MM) (BOLT (M8X1.25X16--MM))	
M	11	1	**8T-0639**	2	PARAFUSO (M6X1X12 MM) (BOLT (M6X1X12-MM))	
	12	1	**9X-2230**	1	BUJÃO-DRENAGEM (MAGNÉTICO) (PLUG-DRAIN (MAGNETIC))	
	13	1	**9S-8004**	6	BUJÃO (PLUG)	

M - PEÇA DO SISTEMA MÉTRICO

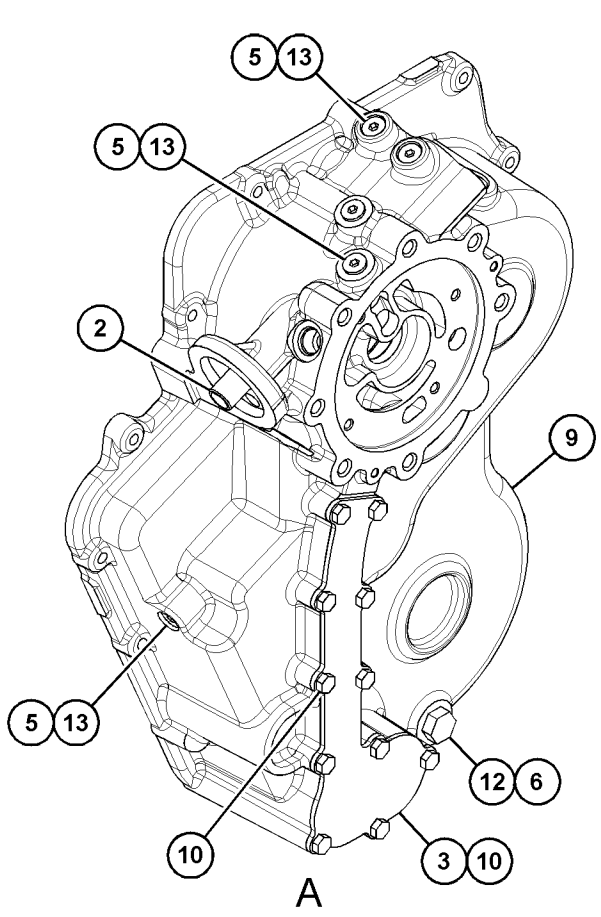

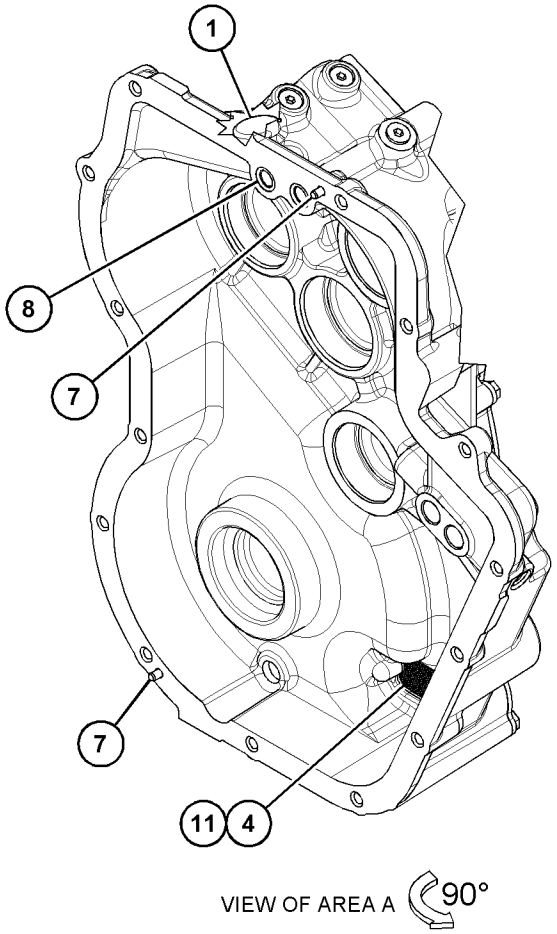

GRÁFICO 1

<FIM>

g03733349

445-8909 GRUPO DA CAIXA DA TRANSMISSÃO–TRASEIRO (CASE GP-TRANSMISSION–REAR)

S/N: LBS1-PARA CIMA

NÚMEROE DE 450-2811 GRUPO DE CAIXA E PEÇAS-PLANETÁRIA

UM ACESSÓRIO

SMCS-3030, 3064 **i06148185**

NOTA	REF. NÃO	GRÁFICO REF.	NÚMERO DA PEÇA	QTD.	NOME DA PEÇA 1 2 3 4 5 6 (NÍVEL DO PRODUTO)	CONSULTE PÁGINA
	1	2	**6T-9163**	2	CALÇO (0,599 MM DE ESPESSURA) (SHIM (0.599-MM THK))	
	2	2	**6T-9164**	2	CALÇO (0,178 MM DE ESPESSURA) (SHIM (0.178-MM THK))	
	3	2	**6T-9165**	2	CALÇO (0,076 MM DE ESPESSURA) (SHIM (0.076-MM THK))	
	4	2	**6T-9166**	2	CALÇO (0,051 MM DE ESPESSURA) (SHIM (0.051-MM THK))	
	5	1	**6V-0852**	1	TAMPA CONTRA POEIRA (CAP-DUST)	
	6	2	**7T-2646**	2	ESPAÇADOR (66X79,5X2,02 MM DE ESPESSURA) (SPACER (66X79.5X2.02-MM THK))	
	7	1	**7T-3251**	1	RESPIRO (TRANSMISSÃO) (BREATHER (TRANSMISSION))	
	8	2	**104-3288**	2	CALÇO (0,05 MM DE ESPESSURA) (SHIM (0.05-MM THK))	
	9	2	**121-2059**	2	CALÇO (0,08 MM DE ESPESSURA) (SHIM (0.08-MM THK))	
	10	2	**121-2060**	2	CALÇO (0,18 MM DE ESPESSURA) (SHIM (0.18-MM THK))	
	11	2	**121-2061**	2	CALÇO (0,6 MM DE ESPESSURA) (SHIM (0.6-MM THK))	
	12	2	**121-7398**	1	ESPAÇADOR (70X79,5X2 MM DE ESPESSURA) (SPACER (70X79.5X2-MM THK))	
	13	2	**121-7399**	1	CALÇO (0,05 MM DE ESPESSURA) (SHIM (0.05-MM THK))	
	14	2	**121-7400**	1	CALÇO (0,08 MM DE ESPESSURA) (SHIM (0.08-MM THK))	
	15	2	**121-7401**	1	CALÇO (0,18 MM DE ESPESSURA) (SHIM (0.18-MM THK))	
	16	2	**121-7402**	1	CALÇO (0,6 MM DE ESPESSURA) (SHIM (0.6-MM THK))	
	17	2	**122-1879**	2	ESPAÇADOR (58X67,5X2 MM DE ESPESSURA) (SPACER (58X67.5X2-MM THK))	
	18	1	**147-0201**	1	CONJUNTO DE TUBO (TUBE AS)	
	19	1	**147-0226**	1	CONJUNTO DE TUBO (TUBE AS)	
	20	1	**147-0234**	4	PARAFUSO (9/16-18X0,83 POL) (BOLT (9/16--18X0.83-IN))	
	21	1	**479-1420**	1	PLATE-IDENTIFICATION (TRANSMISSÃO) (PLATE--IDENTIFICATION (TRANSMISSION))	
	22	2	**302-8432**	1	ANEL DE RETENÇÃO (SEAL-LIP TYPE)	
	23	1	*334-5131*	11	CONJUNTO DE BUJÃO (PLUG AS)	
					(CADA UM INCLUI)	
		1	**3J-1907**	1	ANEL RETENTOR EM O (SEAL-O-RING)	
		1	**9S-4191**	1	BUJÃO (ROSCA 9/16-18) (PLUG (9/16-18-THD))	
	24	1	**336-5469**	4	REBITE (RIVET)	
	25	1	**363-4651**	1	CONJUNTO DE CAIXA-TRASEIRO (CASE AS-REAR)	
		1	**334-4979**	11	BUJÃO (PLUG)	
	26	1	**5P-0995**	2	BUJÃO DE RETENTOR (PLUG-SEAL)	
	27	1	**6V-3965**	1	CONEXÃO (DESLIGAMENTO RÁPIDO) (FITTING (QUICK DISCONNECT))	
M	28	1	**6V-5842**	16	PARAFUSO (M10X1,5X40 MM) (BOLT (M10X1.5X40--MM))	
	29	1	**7W-3556**	8	ARRUELA (14,27X20,57X1,5 MM DE ESPESSURA) (WASHER (14.27X20.57X1.5-MM THK))	
M	30	1	**8T-0643**	1	PARAFUSO (M10X1,5X80 MM) (BOLT (M10X1.5X80--MM))	

445-8909 **GRUPO DA CAIXA DA TRANSMISSÃO (CASE GP-TRANSMISSION) (*continuação*)** **i06148185**

NOTA	REF. NÃO	GRÁFICO REF.	NÚMERO DA PEÇA	QTD.	NOME DA PEÇA 1 2 3 4 5 6 (NÍVEL DO PRODUTO)	CONSULTE PÁGINA
	31	2	**440-2137**	1	CALÇO (0,38 MM DE ESPESSURA) (SHIM (0.38-MM THK))	
	32	2	**440-2138**	1	CALÇO (0,38 MM DE ESPESSURA) (SHIM (0.38-MM THK))	
	33	2	**440-2139**	1	CALÇO (0,38 MM DE ESPESSURA) (SHIM (0.38-MM THK))	

M - PEÇA DO SISTEMA MÉTRICO

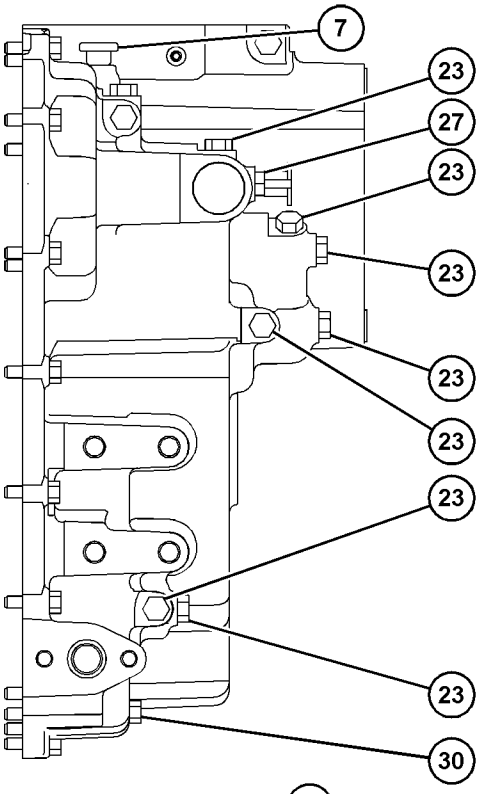

VIEW F-F

REFER TO ALL ILLUSTRATIONS OF THIS GROUP FOR AUXILIARY VIEWS

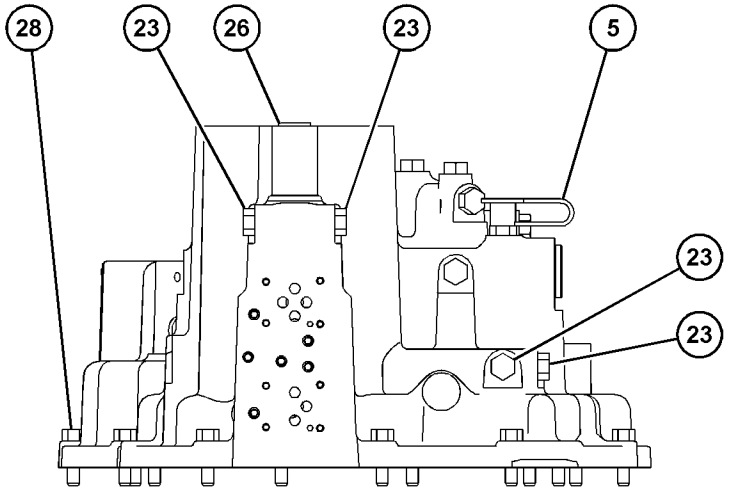

VIEW F-F

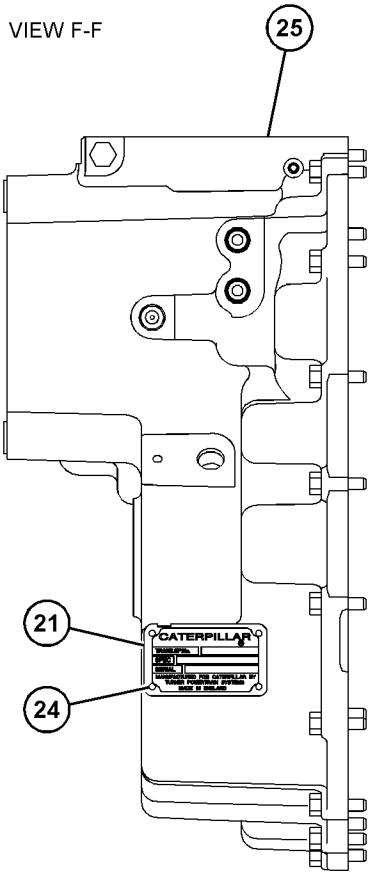

VIEW E-E

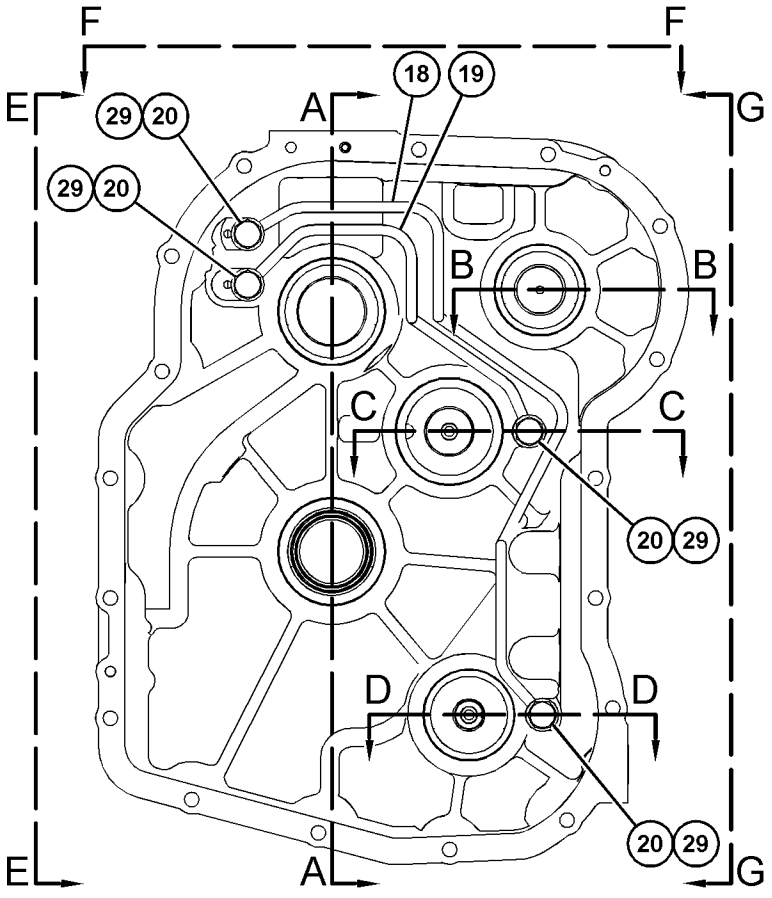

GRÁFICO 1

g03576917

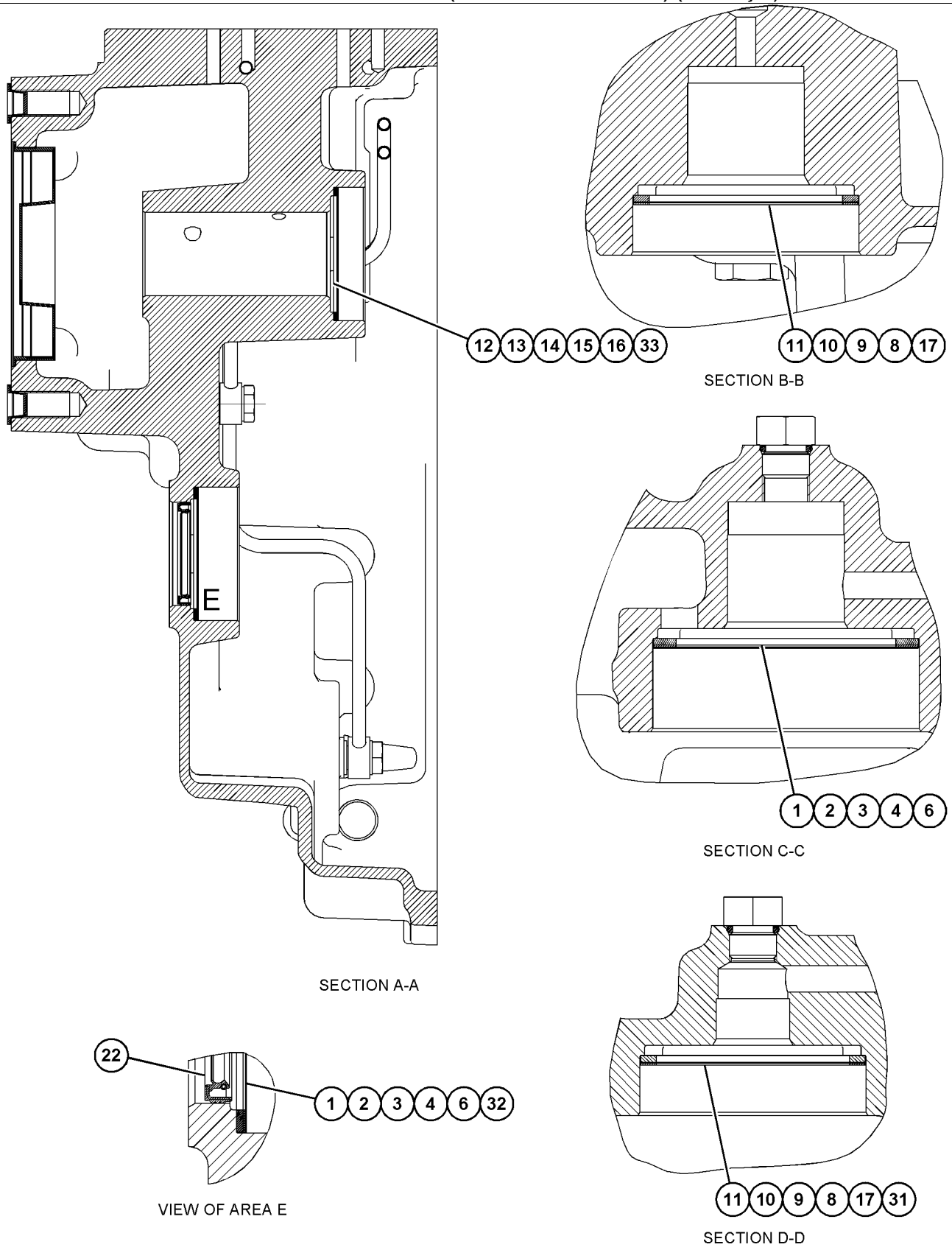

GRÁFICO 2 **<FIM>** g03666043

450-2812 GRUPO DA CAIXA DA TRANSMISSÃO–DIANTEIRA (CASE GP-TRANSMISSION–FRONT)

S/N: LBS1-PARA CIMA

NÚMEROE DE 450-2811 GRUPO DE CAIXA E PEÇAS-PLANETÁRIA

UM ACESSÓRIO

SMCS-3030, 3064

i06148186

NOTA	REF. NÃO	GRÁFICO REF.	NÚMERO DA PEÇA	QTD.	NOME DA PEÇA 1 2 3 4 5 6 (NÍVEL DO PRODUTO)	CONSULTE PÁGINA
	1	1	**6T-9202**	2	BUJÃO (PLUG)	
	2	1	**6Y-1896**	1	CONJUNTO DE BUJÃO-DRENO (PLUG AS-DRAIN)	
		1	**5P-6718**	1	ANEL RETENTOR EM O (SEAL-O-RING)	
	3	1	**7T-2651**	1	TELA FILTRANTE-SUCÇÃO (STRAINER-SUCTION)	
	4	1	**7T-3253**	2	PINO-GUIA (DOWEL)	
	5	1	**9W-5460**	1	ANEL (RING)	
	6	1	**106-9861**	1	GRUPO DA PLACA-TAMPA (PLATE AS-COVER)	
	7	1	**120-9762**	3	ANEL RETENTOR EM O (SEAL-O-RING)	
	8	1	**147-0211**	1	CONJUNTO DE COTOVELO (ELBOW AS)	
		1	**3G-6927**	1	ADAPTADOR (ADAPTER)	
		1	**342-3830**	1	ADAPTADOR (ADAPTER)	
	9	1	**147-0218**	1	CONJUNTO DE TUBO (TUBE AS)	
	10	1	**147-0234**	2	PARAFUSO (9/16-18X0,83 POL) (BOLT (9/16--18X0.83-IN))	
	11	1	**147-0236**	1	CONJUNTO DE TUBO (TUBE AS)	
	12	1	**147-0262**	4	ARRUELA (19,1X24,1X1,5 MM DE ESPESSURA) (WASHER (19.1X24.1X1.5-MM THK))	
	13	1	**147-0266**	2	PARAFUSO (3/4-16X1,417 POL) (BOLT (3/4--16X1.417-IN))	
	14	1	**150-7732**	2	ANEL RETENTOR EM O (SEAL-O-RING)	
	15	1	**205-9244**	1	BUJÃO (PLUG)	
	16	1	**274-4554**	1	CONJUNTO DE CAIXA-DIANTEIRO (CASE AS-FRONT)	
		1	**334-4963**	4	BUJÃO (PLUG)	
		1	**334-4979**	4	BUJÃO (PLUG)	
	17	1	*274-4556*	3	CONJUNTO DE BUJÃO (PLUG AS)	
					(CADA UM INCLUI)	
		1	**8L-2786**	1	ANEL RETENTOR EM O (SEAL-O-RING)	
		1	**9S-4185**	1	BUJÃO (PLUG)	
	18	1	**302-8432**	1	ANEL DE RETENÇÃO (SEAL-LIP TYPE)	
	19	1	*334-5131*	4	CONJUNTO DE BUJÃO (PLUG AS)	
					(CADA UM INCLUI)	
		1	**3J-1907**	1	ANEL RETENTOR EM O (SEAL-O-RING)	
		1	**9S-4191**	1	BUJÃO (ROSCA 9/16-18) (PLUG (9/16-18-THD))	
	20	1	*241-6215*	1	CONJUNTO DE COTOVELO (ELBOW AS)	
		1	**3J-1907**	1	ANEL RETENTOR EM O (SEAL-O-RING)	
		1	**6V-8076**	1	COTOVELO (ELBOW)	
	21	1	**4F-7952**	1	ANEL RETENTOR EM O (SEAL-O-RING)	
M	22	1	**449-8819**	2	PARAFUSO (M8X1,25X12-MM) (BOLT (M8X1.25X12--MM))	
	23	1	**7W-3556**	4	ARRUELA (14,27X20,57X1,5 MM DE ESPESSURA) (WASHER (14.27X20.57X1.5-MM THK))	
M	24	1	**449-8813**	2	PARAFUSO (M5X0,8X20 MM) (BOLT (M5X0.8X20-MM))	
M	25	1	**449-8812**	2	PARAFUSO (M10X1,5X35 MM) (BOLT (M10X1.5X35--MM))	

M - PEÇA DO SISTEMA MÉTRICO

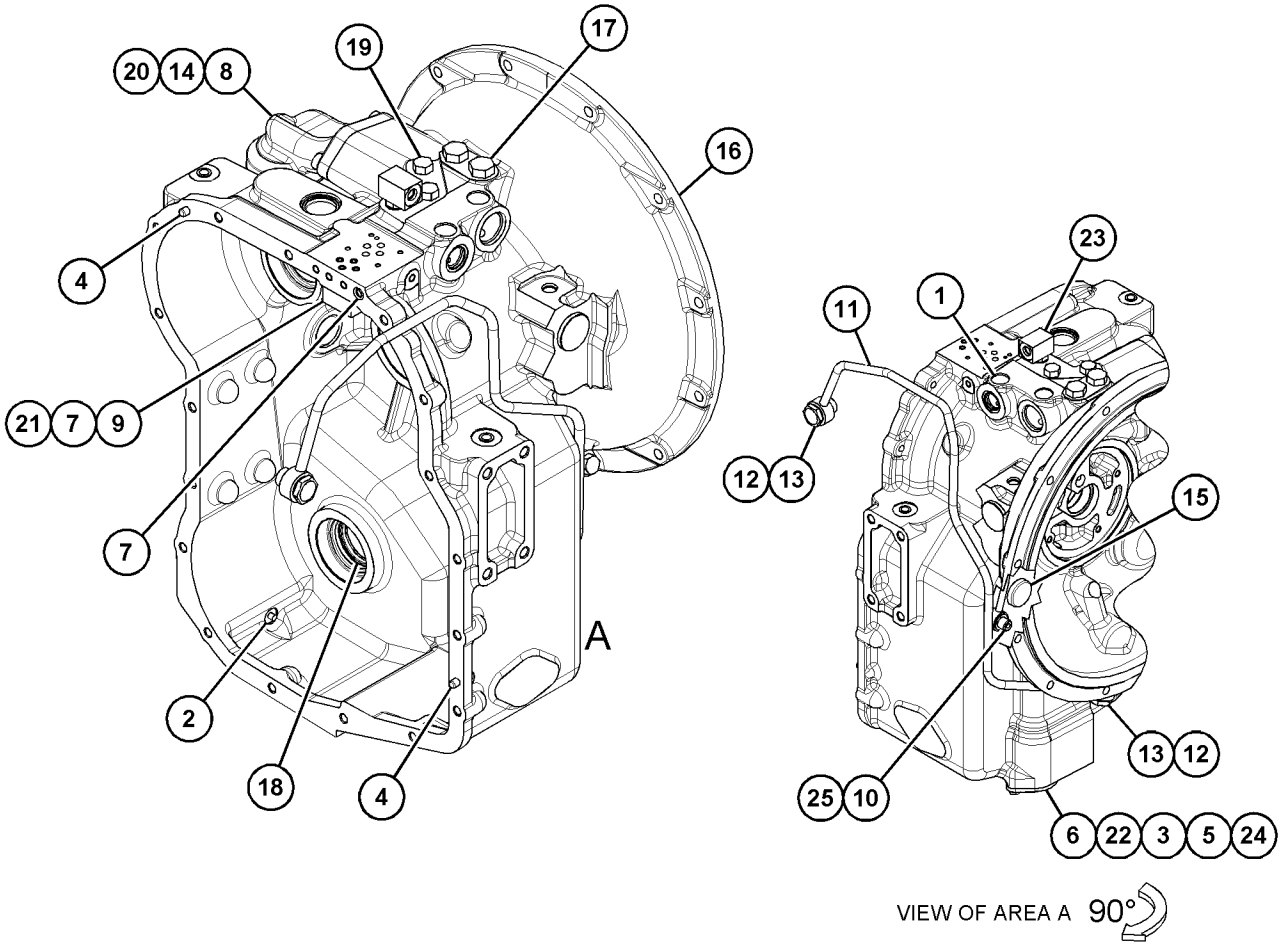

GRÁFICO 1 **<FIM>** g03735784

439-0973 GRUPO DA EMBREAGEM (CLUTCH GP)

S/N: LBS1-PARA CIMA
NÚMEROE DE 439-4899 ARRANJO DE TRANSMISSÃO-SERVOTRANSMISSÃO
UM ACESSÓRIO

SMCS-3063, 3155, 3169, 3170 **i06148182**

NOTA	REF. NÃO	GRÁFICO REF.	NÚMERO DA PEÇA	QTD.	NOME DA PEÇA 1 2 3 4 5 6 (NÍVEL DO PRODUTO)	CONSULTE PÁGINA
	1	1	**122-1883**	1	ESPAÇADOR (38X45X5 MM DE ESPESSURA) (SPACER (38X45X5-MM THK))	
Y	2	1	**280-7007**	1	GRUPO DO EIXO-SAÍDA (DIANTEIRA) (SHAFT GP--OUTPUT (FRONT))	237

Y - ILUSTRAÇÃO SEPARADA

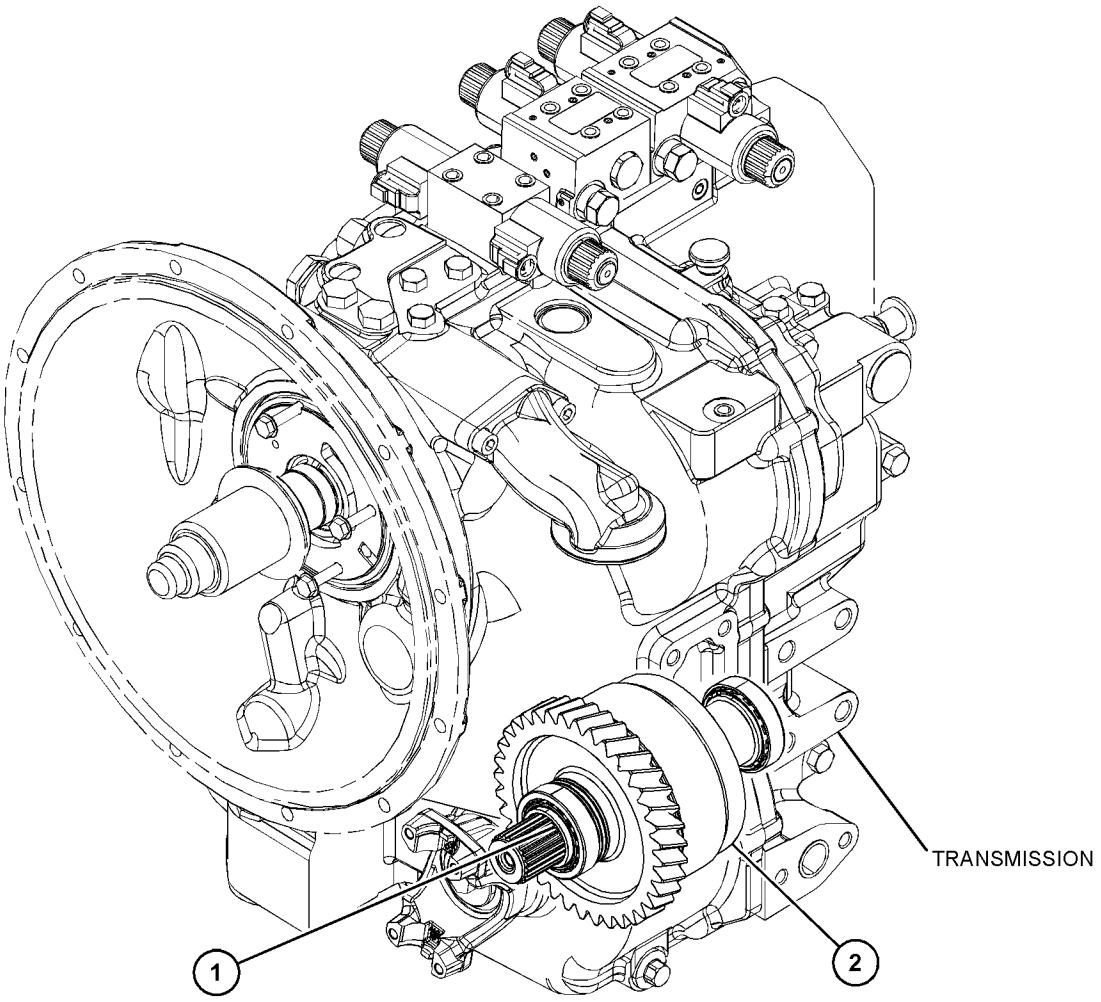

GRÁFICO 1 **<FIM>** g03533857

426-4366 GRUPO DE CONTROLE-TRANSMISSÃO HIDRÁULICA (CONTROL GP-TRANSMISSION HYD)

S/N: LBS1-PARA CIMA
NÚMEROE DE 380-8841 GRUPO DA TRANSMISSÃO-COMANDO DIRETO
UM ACESSÓRIO

SMCS-3073, 3167

i06148140

NOTA	REF. NÃO	GRÁFICO REF.	NÚMERO DA PEÇA	QTD.	NOME DA PEÇA 1 2 3 4 5 6 (NÍVEL DO PRODUTO)	CONSULTE PÁGINA
Y	1	1	**147-0209**	1	GRUPO DA VÁLVULA-ALÍVIO (PRESSÃO DA EMBREAGEM) (VALVE GP-RELIEF (CLUTCH PRESSURE))	257
	2	1	**274-8041**	2	GRUPO DE VÁLVULAS-SOLENOIDE (12 V) (TRAVA DO DIFERENCIAL) (VALVE GP-SOLENOID (12-VOLT) (DIFFERENTIAL LOCK))	
	3	1	**446-6320**	1	GRUPO DA VÁLVULA-ALÍVIO (ADMISSÃO DO CONVERSOR DE TORQUE) (VALVE GP-RELIEF (TORQUE CONVERTER INLET))	
Y	4	1	**448-2402**	1	GRUPO DE VÁLVULAS-SOLENOIDE (MODULAÇÃO) (VALVE GP-SOLENOID (MODULATING))	263
M	5	1	**099-0822**	4	PARAFUSO DE CABEÇA OCA (M5X0,8X10-MM) (BOLT--SOCKET HEAD (M5X0.8X10-MM))	
	6	1	**256-6453**	1	SENSOR DE TEMPERATURA (ÓLEO HIDRÁULICO) (SENSOR-TEMPERATURE (HYDRAULIC OIL))	
	7	1	**8L-2786**	1	ANEL RETENTOR EM O (SEAL-O-RING)	
M	8	1	**9X-6615**	4	PARAFUSO (M5X0,8X30 MM) (BOLT (M5X0.8X30-MM))	

M - PEÇA DO SISTEMA MÉTRICO
Y - ILUSTRAÇÃO SEPARADA

426-4366 **GRUPO DE CONTROLE-TRANSMISSÃO HIDRÁULICA (CONTROL GP-TRANSMISSION HYD) (*continuação*)**
i06148140

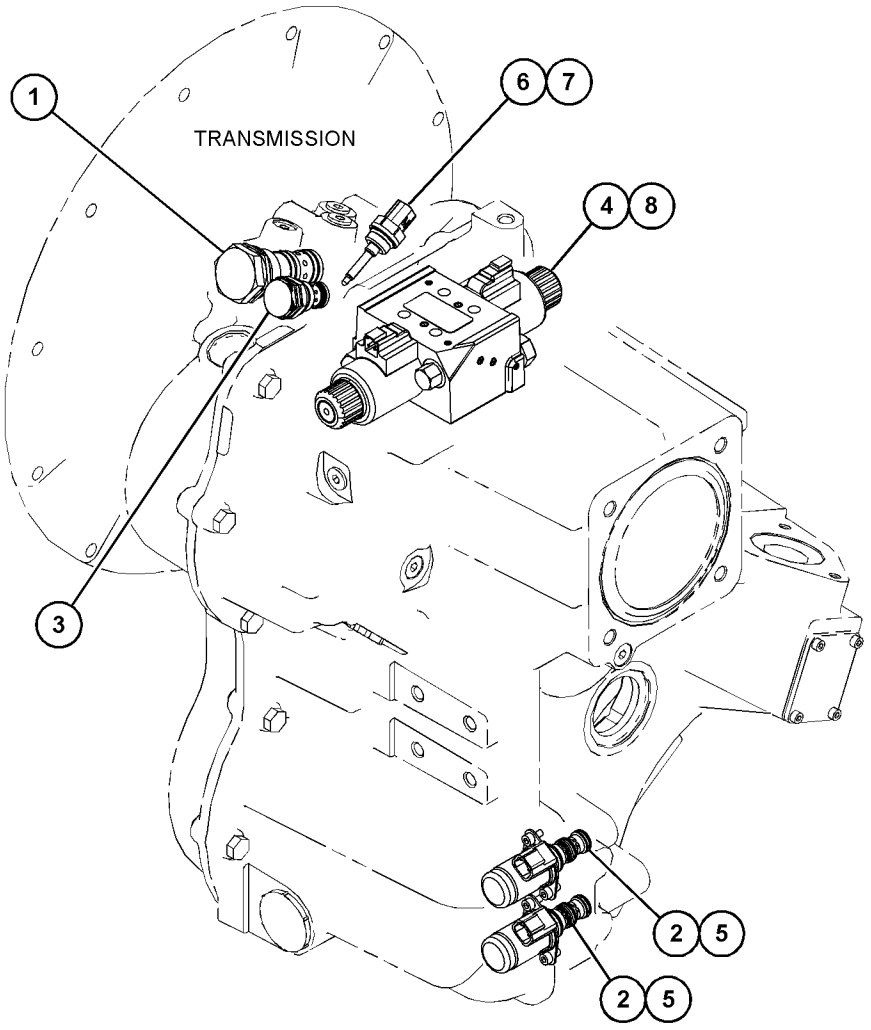

GRÁFICO 1 **<FIM>** g03749700

433-9718 GRUPO DE CONTROLE-TRANSMISSÃO HIDRÁULICA (CONTROL GP-TRANSMISSION HYD)

S/N: LBS1-PARA CIMA

NÚMEROE DE 366-9445 GRUPO DA TRANSMISSÃO-COMANDO DIRETO UM ACESSÓRIO

SMCS-3073, 3167 **i06193412**

NOTA	REF. NÃO	GRÁFICO REF.	NÚMERO DA PEÇA	QTD.	NOME DA PEÇA 1 2 3 4 5 6 (NÍVEL DO PRODUTO)	CONSULTE PÁGINA
Y	1	1	**147-0209**	1	GRUPO DA VÁLVULA-ALÍVIO (PRESSÃO DA EMBREAGEM) (VALVE GP-RELIEF (CLUTCH PRESSURE))	257
	2	1	**274-8041**	1	GRUPO DE VÁLVULAS-SOLENOIDE (12 V) (TRAVA DO DIFERENCIAL) (VALVE GP-SOLENOID (12-VOLT) (DIFFERENTIAL LOCK))	
		1	**250-8330**	1	KIT-RETENTOR (VÁLVULA SOLENOIDE) (KIT-SEAL (SOLENOID VALVE))	
	3	1	**446-6320**	1	GRUPO DA VÁLVULA-ALÍVIO (ADMISSÃO DO CONVERSOR DE TORQUE) (VALVE GP-RELIEF (TORQUE CONVERTER INLET))	
Y	4	1	**448-2402**	1	GRUPO DE VÁLVULAS-SOLENOIDE (MODULAÇÃO) (VALVE GP-SOLENOID (MODULATING))	263
M	5	1	**099-0822**	2	PARAFUSO DE CABEÇA OCA (M5X0,8X10-MM) (BOLT--SOCKET HEAD (M5X0.8X10-MM))	
	6	1	**256-6453**	1	SENSOR DE TEMPERATURA (ÓLEO DA TRANSMISSÃO) (SENSOR-TEMPERATURE (TRANSMISSION OIL))	
	7	1	**8L-2786**	1	ANEL RETENTOR EM O (SEAL-O-RING)	
M	8	1	**9X-6615**	4	PARAFUSO (M5X0,8X30 MM) (BOLT (M5X0.8X30-MM))	

M - PEÇA DO SISTEMA MÉTRICO
Y - ILUSTRAÇÃO SEPARADA

433-9718 **GRUPO DE CONTROLE-TRANSMISSÃO HIDRÁULICA (CONTROL GP-TRANSMISSION HYD) (*continuação*)**
i06193412

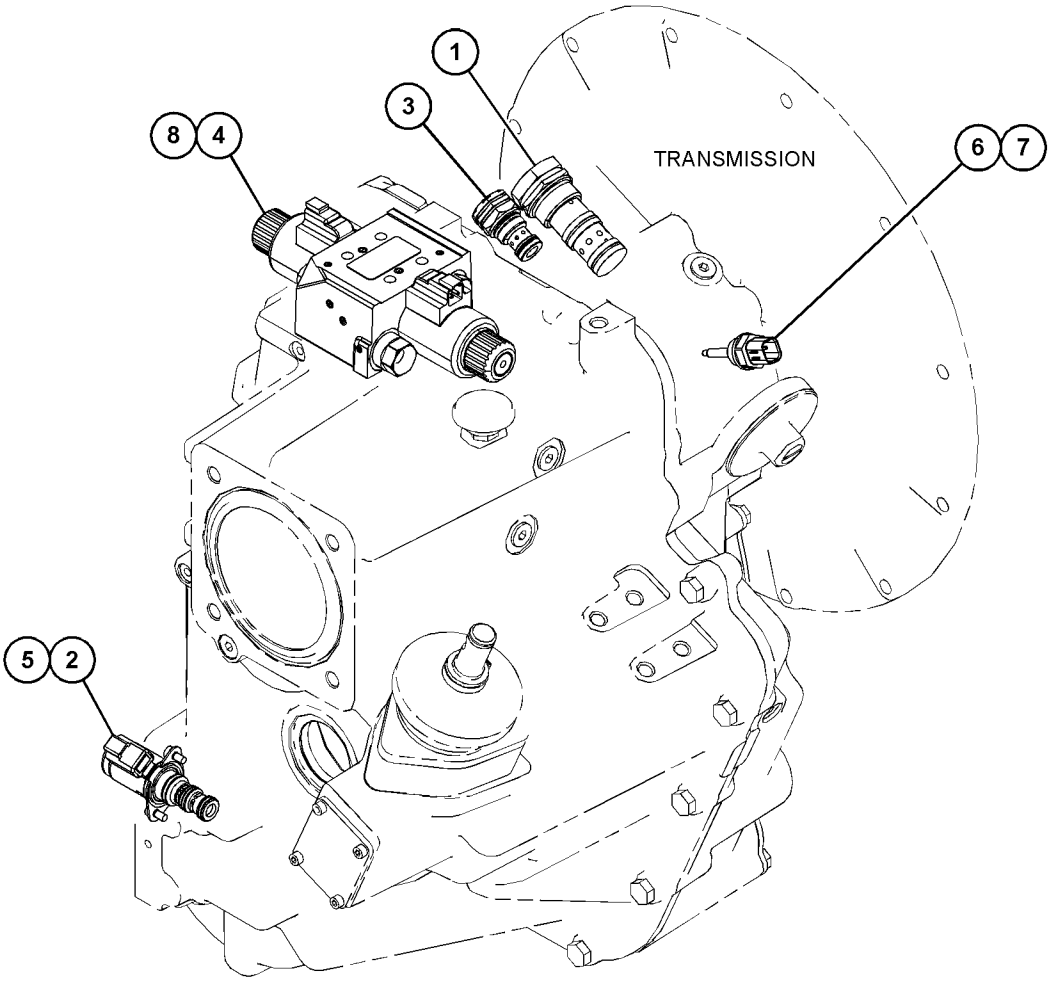

GRÁFICO 1 **<FIM>** g03734116

450-2813 GRUPO DE CONTROLE-TRANSMISSÃO HIDRÁULICA (CONTROL GP-TRANSMISSION HYD)

S/N: LBS1-PARA CIMA

NÚMEROE DE 439-4899 ARRANJO DE TRANSMISSÃO-SERVOTRANSMISSÃO

UM ACESSÓRIO

SMCS-3073, 3167 **i06148187**

NOTA	REF. NÃO	GRÁFICO REF.	NÚMERO DA PEÇA	QTD.	NOME DA PEÇA 1 2 3 4 5 6 (NÍVEL DO PRODUTO)	CONSULTE PÁGINA
	1	1	**330-3037**	1	GRUPO DA VÁLVULA-ALÍVIO (ADMISSÃO DO CONVERSOR DE TORQUE) (VALVE GP-RELIEF (TORQUE CONVERTER INLET))	
		1	**6V-4589**	1	ANEL RETENTOR EM O (SEAL-O-RING)	
		1	**8L-2746**	1	ANEL RETENTOR EM O (SEAL-O-RING)	
Y	2	1	**147-0209**	1	GRUPO DA VÁLVULA-ALÍVIO (PRESSÃO DA EMBREAGEM) (VALVE GP-RELIEF (CLUTCH PRESSURE))	257
	3	1	**191-8304**	1	GRUPO DO SENSOR-VELOCIDADE (MOTOR) (SENSOR GP--SPEED (ENGINE))	
		1	**137-6645**	1	SUPORTE DE CONECTOR (PAD-CONNECTOR)	
Y	4	1	**278-0209**	1	GRUPO DE VÁLVULAS-SOLENOIDE (12 V) (RÉ) (VALVE GP-SOLENOID (12-VOLT) (REVERSE))	258
Y	5	1	**278-0213**	1	GRUPO DE VÁLVULAS-SOLENOIDE (12 V) (EMBREAGEM) (VALVE GP-SOLENOID (12-VOLT) (CLUTCH))	260
Y	6	1	**280-7010**	1	GRUPO DE VÁLVULAS-SOLENOIDE (12 V) (TRANSMISSÃO) (VALVE GP-SOLENOID (12-VOLT) (TRANSMISSION))	261
	7	1	**380-9030**	1	GRUPO DE VÁLVULAS-SOLENOIDE (12 V) (TRAVA DO DIFERENCIAL) (VALVE GP-SOLENOID (12-VOLT) (DIFFERENTIAL LOCK))	
	7A	1	**380-9030**	1	GRUPO DE VÁLVULAS-SOLENOIDE (12 V) (TRAÇÃO EM TODAS AS RODAS) (VALVE GP-SOLENOID (12-VOLT) (ALL WHEEL DRIVE))	
					(CADA GRUPO DE VÁLVULAS INCLUI)	
		1	**274-8034**	1	CONJUNTO DE BOBINA (12 V) (COIL AS (12--VOLT))	
	8	1	**305-3430**	12	BUJÃO DE PROTEÇÃO (PLUG-PROTECTION)	
	9	1	**425-1817**	1	SENSOR DE TEMPERATURA (REFRIGERANTE DO MOTOR) (SENSOR-TEMPERATURE (ENGINE COOLANT))	
M	10	1	**449-8810**	12	PARAFUSO (M5X0,8X30 MM) (BOLT (M5X0.8X30-MM))	
M	11	1	**449-8819**	1	PARAFUSO (M8X1,25X12-MM) (BOLT (M8X1.25X12--MM))	
	12	1	**117-1385**	1	ANEL RETENTOR EM O (SEAL-O-RING)	
	13	1	**3J-1907**	1	ANEL RETENTOR EM O (SEAL-O-RING)	

M - PEÇA DO SISTEMA MÉTRICO
Y - ILUSTRAÇÃO SEPARADA

450-2813 **GRUPO DE CONTROLE-TRANSMISSÃO HIDRÁULICA (CONTROL GP-TRANSMISSION HYD) (*continuação*)**
i06148187

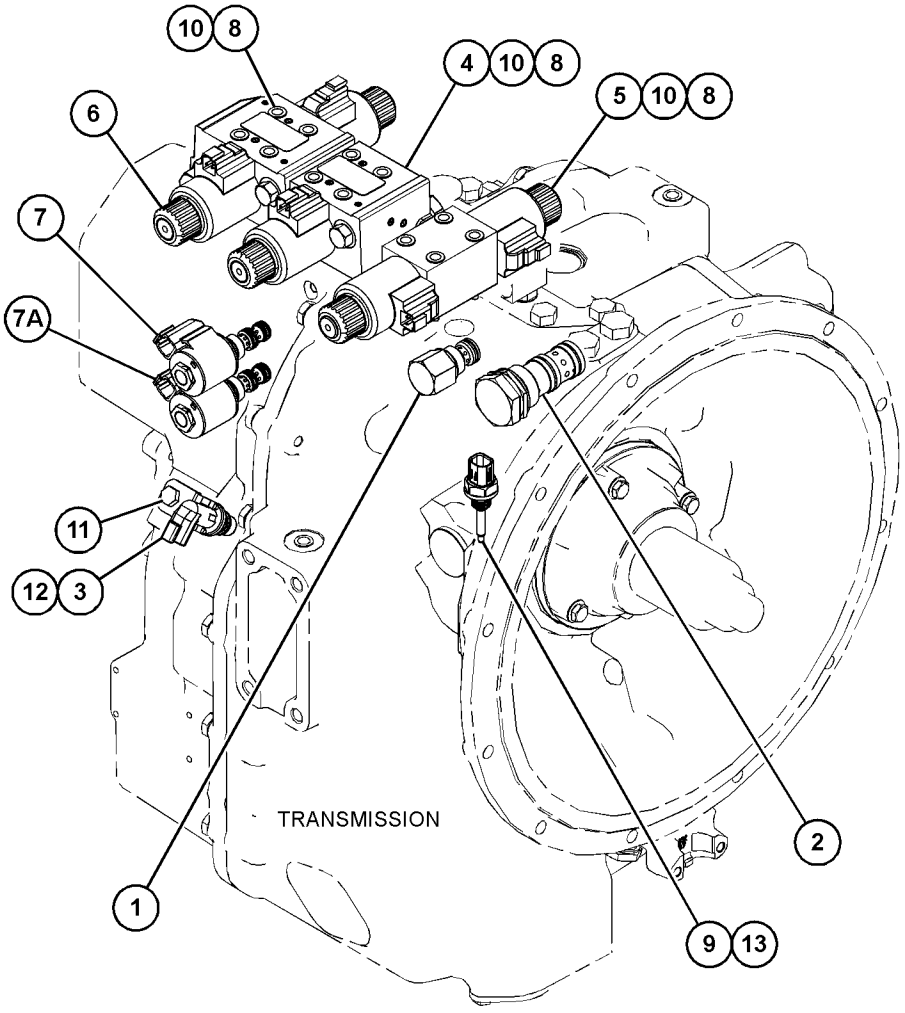

GRÁFICO 1 **<FIM>** g03746186

111-7907 GRUPO DO COMANDO-ACOPLAMENTO FLEXÍVEL (DRIVE GP-FLEXIBLE COUPLING)

S/N: LBS1-PARA CIMA
NÚMEROE DE 359-0401 ARRANJO DO CONVERSOR DE TORQUE
UM ACESSÓRIO

SMCS-3252 **i01500856**

NOTA	REF. NÃO	GRÁFICO REF.	NÚMERO DA PEÇA	QTD.	NOME DA PEÇA 1 2 3 4 5 6 (NÍVEL DO PRODUTO)	CONSULTE PÁGINA
M	1	1	**8T-4200**	8	PARAFUSO (M8X1,25X16 MM) (BOLT (M8X1.25X16MM))	
M	2	1	**6V-8455**	6	PARAFUSO (M10X1,5X16 MM) (BOLT (M10X1.5X16MM))	
	3	1	**117-9713**	1	CHAPA-REFORÇO DO CONVERSOR (PLATE-CONVERTER REINFORCEMENT)	
	4	1	**8T-4224**	8	ARRUELA DURA (8,8X16X2 MM DE ESPESSURA) (WASHER-HARD (8.8X16X2MM THK))	
	5	1	**111-7906**	1	CHAPA-COMANDO DO CONVERSOR (PLATE-CONVERTER DRIVE)	

M - PEÇA DO SISTEMA MÉTRICO

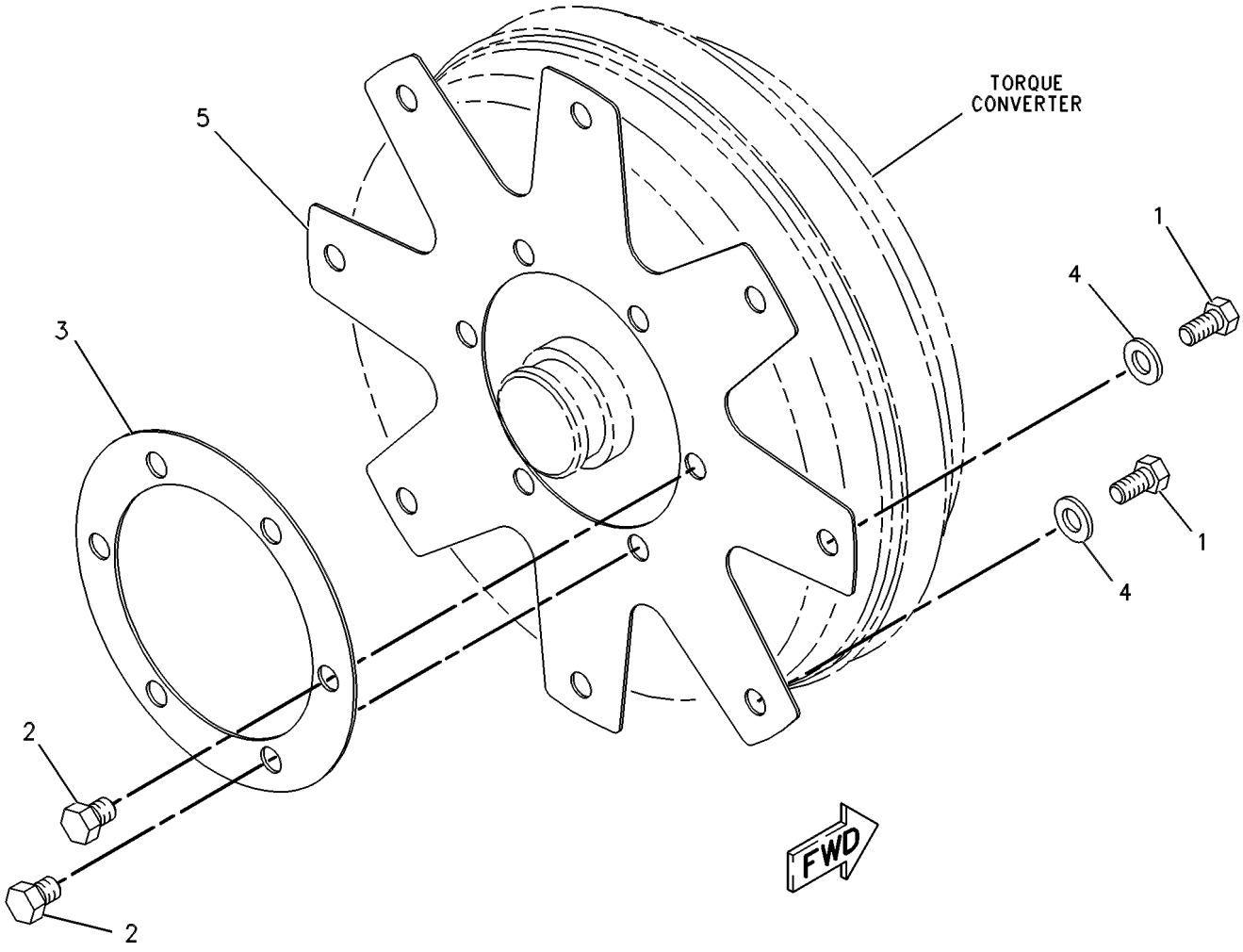

GRÁFICO 1 **<FIM>** g00131506

355-3845 GRUPO DO COMANDO-ACOPLAMENTO FLEXÍVEL (DRIVE GP-FLEXIBLE COUPLING)

S/N: LBS1-PARA CIMA
NÚMEROE DE 366-9450 ARRANJO DO CONVERSOR DE TORQUE
UM ACESSÓRIO

SMCS-3252 **i06147367**

NOTA	REF. NÃO	GRÁFICO REF.	NÚMERO DA PEÇA	QTD.	NOME DA PEÇA 1 2 3 4 5 6 (NÍVEL DO PRODUTO)	CONSULTE PÁGINA
	1	1	**355-3843**	1	CHAPA-CONVERSOR (PLATE-CONVERTER)	
	2	1	**355-3844**	1	CHAPA-CONVERSOR (PLATE-CONVERTER)	
M	3	1	**6V-8455**	4	PARAFUSO (M10X1,5X16 MM) (BOLT (M10X1.5X16--MM))	
M	4	1	**8T-4200**	8	PARAFUSO (M8X1,25X16 MM) (BOLT (M8X1.25X16--MM))	
	5	1	**8T-4224**	8	ARRUELA DURA (8,8X16X2 MM DE ESPESSURA) (WASHER-HARD (8.8X16X2-MM THK))	

M - PEÇA DO SISTEMA MÉTRICO

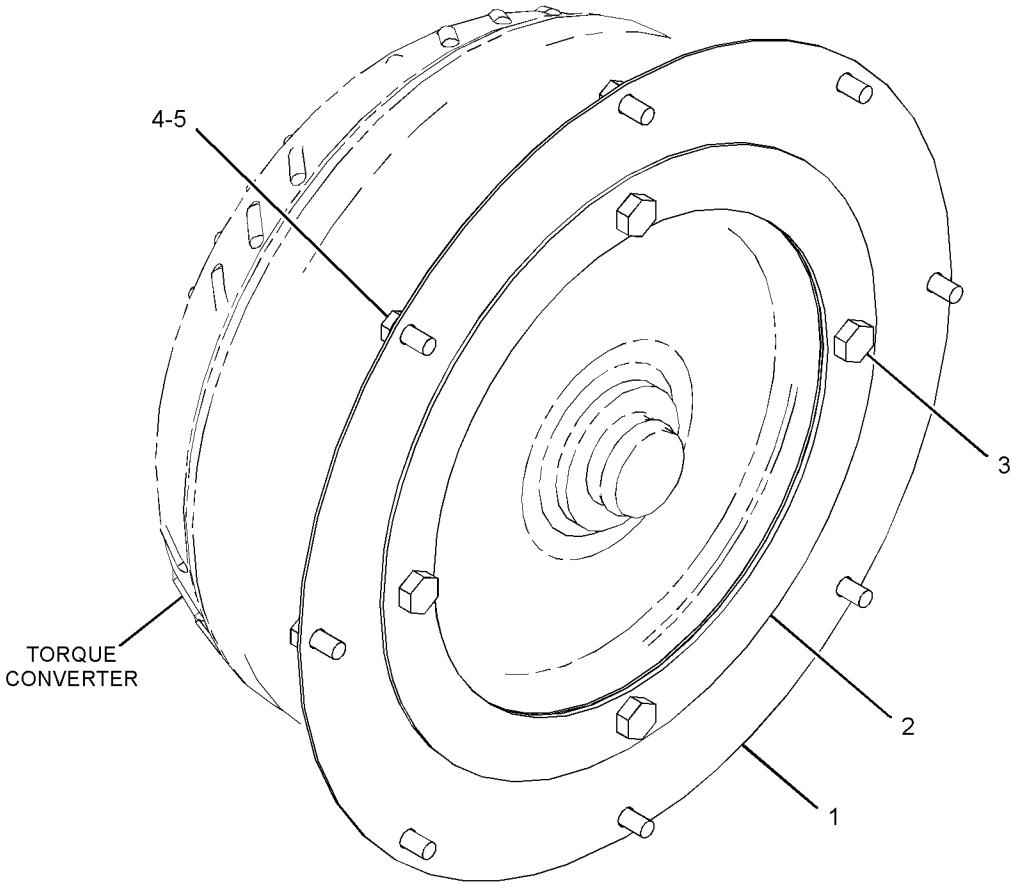

GRÁFICO 1 **<FIM>** g02811139

337-9701 GRUPO DE ENCHIMENTO-ÓLEO DO TREM DE FORÇA–MUDANÇA AUTOMÁTICA DE MARCHA (FILLER GP-POWER TRAIN OIL–AUTOSHIFT)

S/N: LBS1-PARA CIMA

NÚMEROE DE 462-7478 ARRANJO DE TRANSMISSÃO-SERVOTRANSMISSÃO

UM ACESSÓRIO

SMCS-3005, 3081

i06148154

NOTA	REF. NÃO	GRÁFICO REF.	NÚMERO DA PEÇA	QTD.	NOME DA PEÇA 1 2 3 4 5 6 (NÍVEL DO PRODUTO)	CONSULTE PÁGINA
	1	1	**323-3308**	2	CAPA (CAP)	
	2	1	**361-1727**	1	CONJUNTO DE FLANGE (FLANGE AS)	
	3	1	**361-2693**	1	CONJUNTO MEDIDOR DO NÍVEL DE ÓLEO (VARETA DE NÍVEL) (TREM DE FORÇA) (GAUGE-OIL LEVEL (DIPSTICK) (POWER TRAIN))	
	4	1	**361-7032**	1	CONJUNTO DE TUBO (TUBE AS)	
	5	1	**363-9893**	1	CONJUNTO DE SUPORTE (BRACKET AS)	
M		1	**159-9540**	1	PORCA DE SOLDA (ROSCA M8X1,25) (NUT-WELD (M8X1.25-THD))	
	6	1	**3E-7445**	2	ABRAÇADEIRA DE MANGUEIRA (CLAMP-HOSE)	
	7	1	**4J-0522**	1	ANEL RETENTOR EM O (SEAL-O-RING)	
	8	1	**5P-4116**	2	ARRUELA DURA (8,8X20,5X2 MM DE ESPESSURA) (WASHER-HARD (8.8X20.5X2-MM THK))	
	9	1	**8T-4121**	1	ARRUELA DURA (11X21X2,5 MM DE ESPESSURA) (WASHER-HARD (11X21X2.5-MM THK))	
M	10	1	**8T-4189**	1	PARAFUSO (M8X1,25X20 MM) (BOLT (M8X1.25X20--MM))	
M	11	1	**8T-4195**	1	PARAFUSO (M10X1,5X30 MM) (BOLT (M10X1.5X30--MM))	
	12	1	**8T-4223**	2	ARRUELA DURA (13,5X25,5X3 MM DE ESPESSURA) (WASHER-HARD (13.5X25.5X3-MM THK))	
M	13	1	**8T-4908**	1	PARAFUSO (M8X1,25X25 MM) (BOLT (M8X1.25X25--MM))	
M	14	1	**8T-4956**	2	PARAFUSO (M12X1,75X35 MM) (BOLT (M12X1.75X35--MM))	
E	15	1	**262-8088**		MANGUEIRA (18,5 CM) (HOSE (18.5-CM))	

E - SOLICITE POR CENTÍMETRO
M - PEÇA DO SISTEMA MÉTRICO

337-9701 **GRUPO DE ENCHIMENTO-ÓLEO DO TREM DE FORÇA (FILLER GP-POWER TRAIN OIL) (*continuação*)**
i06148154

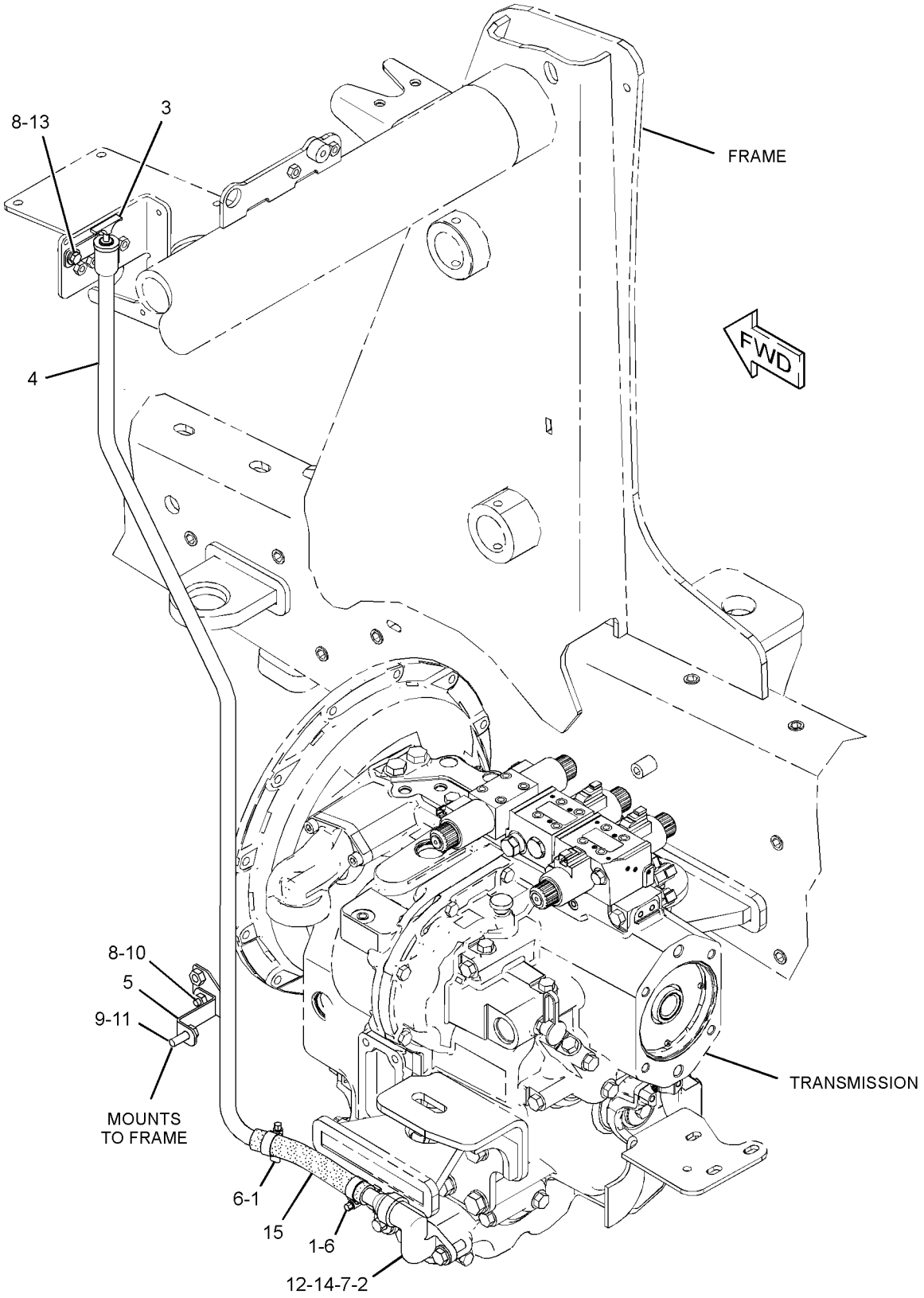

GRÁFICO 1 **<FIM>** g02786397

396-3916 GRUPO DE ENCHIMENTO-ÓLEO DO TREM DE FORÇA–MUDANÇA PADRÃO (FILLER GP-POWER TRAIN OIL–STANDARD SHIFT)

S/N: LBS1-PARA CIMA

NÚMEROE DE 462-7475, 462-7477 ARRANJO DE TRANSMISSÃO-COMANDO DIREITO

UM ACESSÓRIO

SMCS-3005, 3081 **i06148062**

NOTA	REF. NÃO	GRÁFICO REF.	NÚMERO DA PEÇA	QTD.	NOME DA PEÇA 1 2 3 4 5 6 (NÍVEL DO PRODUTO)	CONSULTE PÁGINA
	1	1	**241-4156**	1	CONJUNTO DE COTOVELO (ELBOW AS)	
		1	**300-9696**	1	COTOVELO (ELBOW)	
		1	**7M-8485**	1	ANEL RETENTOR EM O (SEAL-O-RING)	
	2	1	**323-3308**	2	CAPA (CAP)	
	3	1	**363-9893**	1	CONJUNTO DE SUPORTE (BRACKET AS)	
M		1	**159-9540**	1	PORCA DE SOLDA (ROSCA M8X1,25) (NUT-WELD (M8X1.25-THD))	
	4	1	**434-1240**	1	VARETA DE NÍVEL DE ÓLEO (GAUGE-OIL LEVEL)	
	5	1	**446-1356**	1	CONJUNTO DE TUBO (TUBE AS)	
	6	1	*148-8308*	1	CONJUNTO DE ADAPTADORESES (ADAPTER AS)	
		1	**2S-4078**	1	ANEL RETENTOR EM O (SEAL-O-RING)	
		1	**7X-2470**	1	ADAPTADOR (ADAPTER)	
	7	1	**3E-7445**	2	ABRAÇADEIRA DE MANGUEIRA (CLAMP-HOSE)	
	8	1	**5P-4116**	2	ARRUELA DURA (8,8X20,5X2 MM DE ESPESSURA) (WASHER-HARD (8.8X20.5X2-MM THK))	
	9	1	**8T-4121**	1	ARRUELA DURA (11X21X2,5 MM DE ESPESSURA) (WASHER-HARD (11X21X2.5-MM THK))	
M	10	1	**8T-4189**	1	PARAFUSO (M8X1,25X20 MM) (BOLT (M8X1.25X20--MM))	
M	11	1	**8T-4195**	1	PARAFUSO (M10X1,5X30 MM) (BOLT (M10X1.5X30--MM))	
M	12	1	**8T-4908**	1	PARAFUSO (M8X1,25X25 MM) (BOLT (M8X1.25X25--MM))	
E	13	1	**262-8088**		MANGUEIRA (17 CM) (HOSE (17-CM))	

E - SOLICITE POR CENTÍMETRO
M - PEÇA DO SISTEMA MÉTRICO

396-3916 **GRUPO DE ENCHIMENTO-ÓLEO DO TREM DE FORÇA (FILLER GP-POWER TRAIN OIL) (*continuação*)**
i06148062

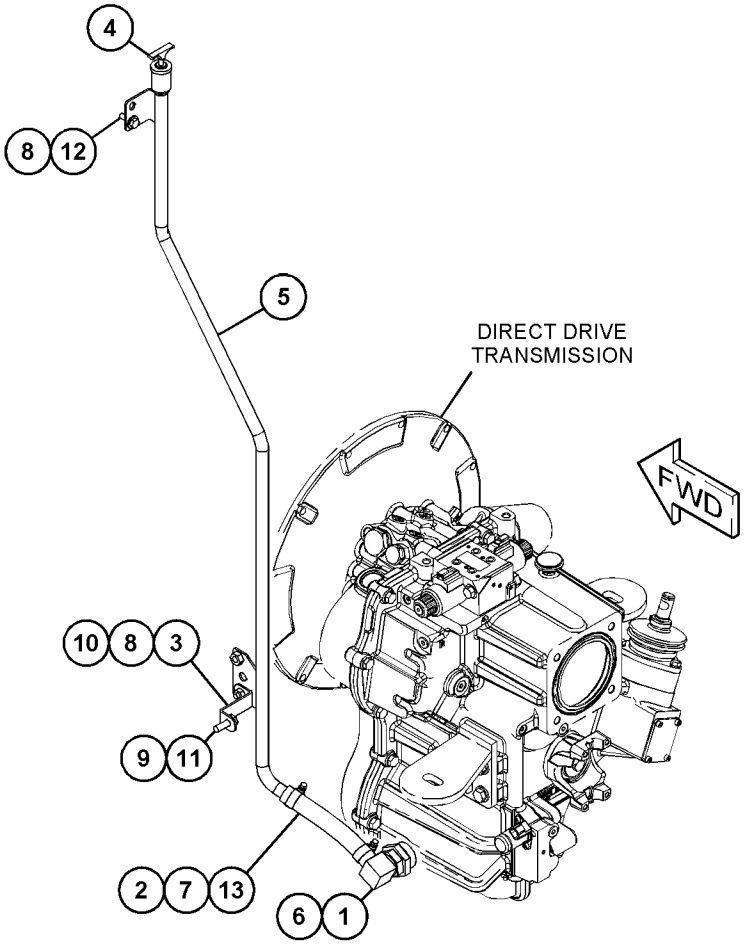

GRÁFICO 1 **<FIM>** g03720466

231-0683 GRUPO DE FLANGE-RODA (FLANGE GP-WHEEL)

S/N: LBS1-PARA CIMA
NÚMEROE DE 230-5745 GRUPO DO EIXO DIANTEIRO
UM ACESSÓRIO

SMCS-4057 **i02336816**

NOTA	REF. NÃO	GRÁFICO REF.	NÚMERO DA PEÇA	QTD.	NOME DA PEÇA 1 2 3 4 5 6 (NÍVEL DO PRODUTO)	CONSULTE PÁGINA
	1	1	**207-4263**	1	CONJUNTO DE BEARING (BEARING AS)	
	2	1	**207-4267**	1	CONJUNTO DE BEARING (BEARING AS)	
	3	1	**238-5228**	1	KIT-CUBO (KIT-HUB)	
					(INCLUI CUBO E PRISIONEIROS)	
	4	1	**231-0688**	1	RETENTOR (SEAL)	

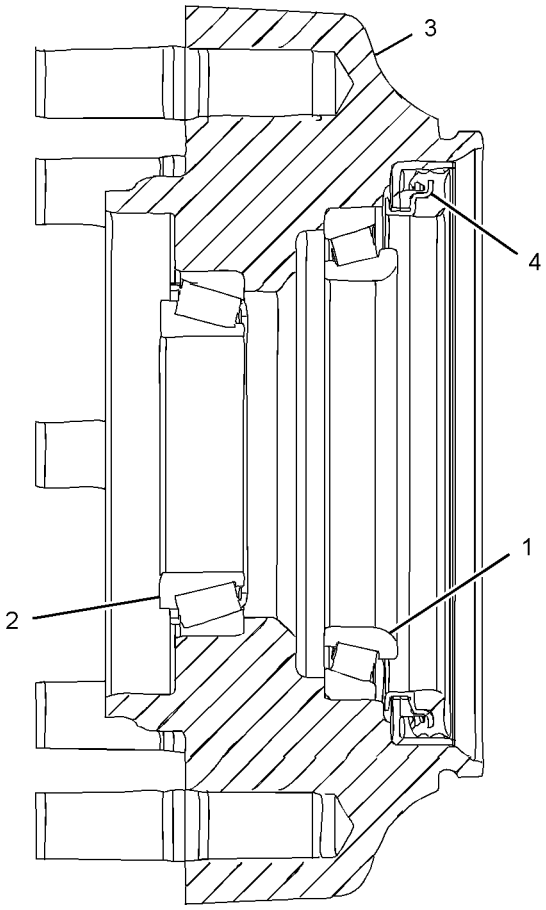

GRÁFICO 1 **<FIM>** g01132035

460-3720 GRUPO DE TUBULAÇÕES-TRAVA DO DIFERENCIAL–MUDANÇA AUTOMÁTICA DA TRANSMISSÃO (LINES GP-DIFFERENTIAL LOCK–TRANSMISSION AUTOSHIFT)

S/N: LBS1-PARA CIMA

NÚMEROE DE 462-7478 ARRANJO DE TRANSMISSÃO-SERVOTRANSMISSÃO UM ACESSÓRIO

SMCS-3016, 3264, 5057 **i06148157**

NOTA	REF. NÃO	GRÁFICO REF.	NÚMERO DA PEÇA	QTD.	NOME DA PEÇA 1 2 3 4 5 6 (NÍVEL DO PRODUTO)	CONSULTE PÁGINA
	1	1	*164-6874*	1	CONJUNTO DA CONEXÃO COTOVELO (DESCONEXÃO RÁPIDA, MACHO) (FITTING AS-ELBOW (QUICK DISCONNECT, MALE))	
		1	**3J-1907**	1	ANEL RETENTOR EM O (SEAL-O-RING)	
		1	**085-7356**	1	CONEXÃO (FITTING)	
	2	1	**274-8048**	1	GRUPO DE VÁLVULA E MONTAGEM-SOLENOIDE (TRAVA DO DIFERENCIAL) (VALVE & MTG GP-SOLENOID (DIFFERENTIAL LOCK))	
M		1	**096-5968**	2	PARAFUSO DE CABEÇA OCA (M5X0,8X8 MM) (BOLT--SOCKET HEAD (M5X0.8X8-MM))	
		1	**274-8041**	1	GRUPO DE VÁLVULAS-SOLENOIDE (12 V) (TRAVA DO DIFERENCIAL) (VALVE GP-SOLENOID (12-VOLT) (DIFFERENTIAL LOCK))	
		1	**250-8330**	1	KIT-RETENTOR (KIT-SEAL)	
					(INCLUI ANÉIS RETENTORES EM O)	
I	3	1	**281-0383**	1	CONJUNTO DE MANGUEIRA (HOSE AS)	
	4	1	**365-2181**	1	CONJUNTO DE TUBO (TUBE AS)	
	5	1	**365-2182**	1	CONJUNTO DE TUBO (TUBE AS)	
	6	1	**365-2185**	1	CONJUNTO DE PLACA (PLATE AS)	
M		1	**159-9541**	2	PORCA DE SOLDA (ROSCA M10X1,5) (NUT-WELD (M10X1.5-THD))	
	7	1	*148-8325*	2	CONJUNTO DE CONECTOR (CONNECTOR AS)	
					(CADA UM INCLUI)	
		1	**3J-1907**	1	ANEL RETENTOR EM O (SEAL-O-RING)	
		1	**4J-5477**	1	ANEL RETENTOR EM O (SEAL-O-RING)	
		1	**6V-8641**	1	CONECTOR (CONNECTOR)	
	8	1	*148-8368*	3	CONJUNTO DE COTOVELO (ELBOW AS)	
					(CADA UM INCLUI)	
		1	**3J-1907**	1	ANEL RETENTOR EM O (SEAL-O-RING)	
		1	**4J-5477**	1	ANEL RETENTOR EM O (SEAL-O-RING)	
		1	**6V-8627**	1	COTOVELO (ELBOW)	
	9	1	*148-8369*	1	CONJUNTO DE COTOVELO (ELBOW AS)	
		1	**3J-7354**	1	ANEL RETENTOR EM O (SEAL-O-RING)	
		1	**4J-5477**	1	ANEL RETENTOR EM O (SEAL-O-RING)	
		1	**6V-8628**	1	COTOVELO (ELBOW)	
	10	1	*164-5567*	1	CONJUNTO DO ENGATE-DESCONEXÃO RÁPIDA (MACHO) (COUPLER AS-QUICK DISCONNECT (MALE))	
		1	**6V-3965**	1	CONEXÃO (DESLIGAMENTO RÁPIDO) (FITTING (QUICK DISCONNECT))	
		1	**214-7568**	1	ANEL RETENTOR EM O (SEAL-O-RING)	
	11	1	**6D-3479**	2	GRAMPO (CLIP)	
	12	1	**6V-0852**	1	TAMPA CONTRA POEIRA (CAP-DUST)	
	13	1	**8T-4121**	4	ARRUELA DURA (11X21X2,5 MM DE ESPESSURA) (WASHER-HARD (11X21X2.5-MM THK))	
M	14	1	**8T-4179**	2	PARAFUSO (M12X1,75X20 MM) (BOLT (M12X1.75X20--MM))	
M	15	1	**8T-4196**	2	PARAFUSO (M10X1,5X35 MM) (BOLT (M10X1.5X35--MM))	
	16	1	**8T-4223**	2	ARRUELA DURA (13,5X25,5X3 MM DE ESPESSURA) (WASHER-HARD (13.5X25.5X3-MM THK))	
M	17	1	**8T-6466**	2	PARAFUSO (M10X1,5X60 MM) (BOLT (M10X1.5X60--MM))	

460-3720 **GRUPO DE TUBULAÇÕES-TRAVA DO DIFERENCIAL (LINES GP-DIFFERENTIAL LOCK) (*continuação*)**

i06148157

NOTA	REF. NÃO	GRÁFICO REF.	NÚMERO DA PEÇA	QTD.	NOME DA PEÇA 1 2 3 4 5 6 (NÍVEL DO PRODUTO)	CONSULTE PÁGINA
I - CONSULTE O SISTEMA DE INFORMAÇÕES HIDRÁULICAS						
M - PEÇA DO SISTEMA MÉTRICO						

460-3720 **GRUPO DE TUBULAÇÕES-TRAVA DO DIFERENCIAL (LINES GP-DIFFERENTIAL LOCK) (*continuação*)**
i06148157

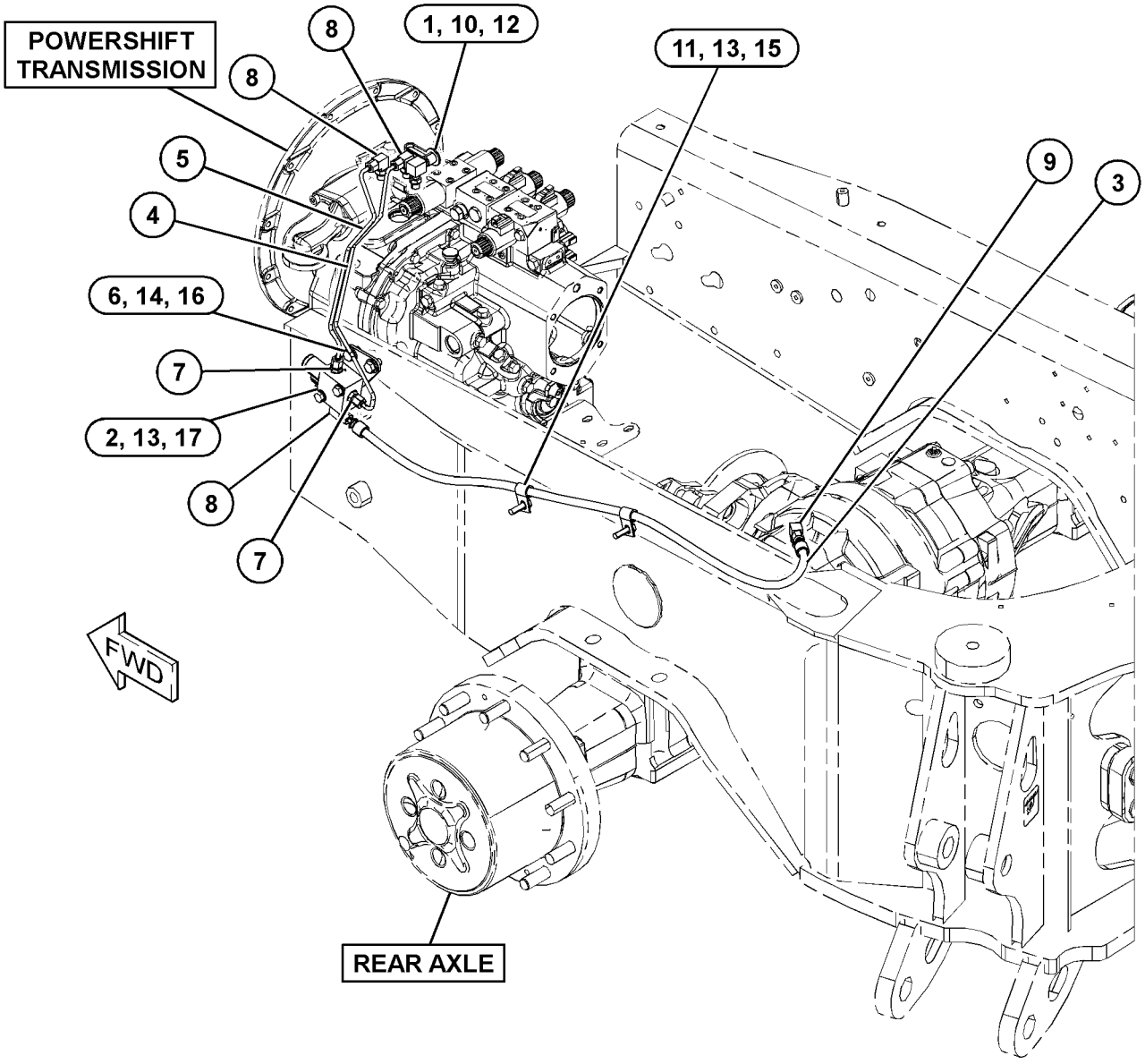

GRÁFICO 1 **<FIM>** g03839047

460-3719 GRUPO DE TUBULAÇÕES DE ÓLEO DO TREM DE FORÇA—MUDANÇA PADRÃO (LINES GP-POWER TRAIN OIL—STANDARD SHIFT)

S/N: LBS1-PARA CIMA

NÚMEROE DE 462-7475, 462-7477 ARRANJO DE TRANSMISSÃO-COMANDO DIREITO

UM ACESSÓRIO

SMCS-3016, 3154 **i06148060**

NOTA	REF. NÃO	GRÁFICO REF.	NÚMERO DA PEÇA	QTD.	NOME DA PEÇA 1 2 3 4 5 6 (NÍVEL DO PRODUTO)	CONSULTE PÁGINA
I	1	1	**191-1864**	1	CONJUNTO DE MANGUEIRA (HOSE AS)	
	2	1	*148-8368*	1	CONJUNTO DE COTOVELO (ELBOW AS)	
		1	**3J-1907**	1	ANEL RETENTOR EM O (SEAL-O-RING)	
		1	**4J-5477**	1	ANEL RETENTOR EM O (SEAL-O-RING)	
		1	**6V-8627**	1	COTOVELO (ELBOW)	
	3	1	*148-8369*	1	CONJUNTO DE COTOVELO (ELBOW AS)	
		1	**3J-7354**	1	ANEL RETENTOR EM O (SEAL-O-RING)	
		1	**4J-5477**	1	ANEL RETENTOR EM O (SEAL-O-RING)	
		1	**6V-8628**	1	COTOVELO (ELBOW)	
	4	1	**6D-3479**	2	GRAMPO (CLIP)	
	5	1	**8T-4121**	2	ARRUELA DURA (11X21X2,5 MM DE ESPESSURA) (WASHER-HARD (11X21X2.5-MM THK))	
M	6	1	**8T-4196**	2	PARAFUSO (M10X1,5X35 MM) (BOLT (M10X1.5X35--MM))	

I - CONSULTE O SISTEMA DE INFORMAÇÕES HIDRÁULICAS

M - PEÇA DO SISTEMA MÉTRICO

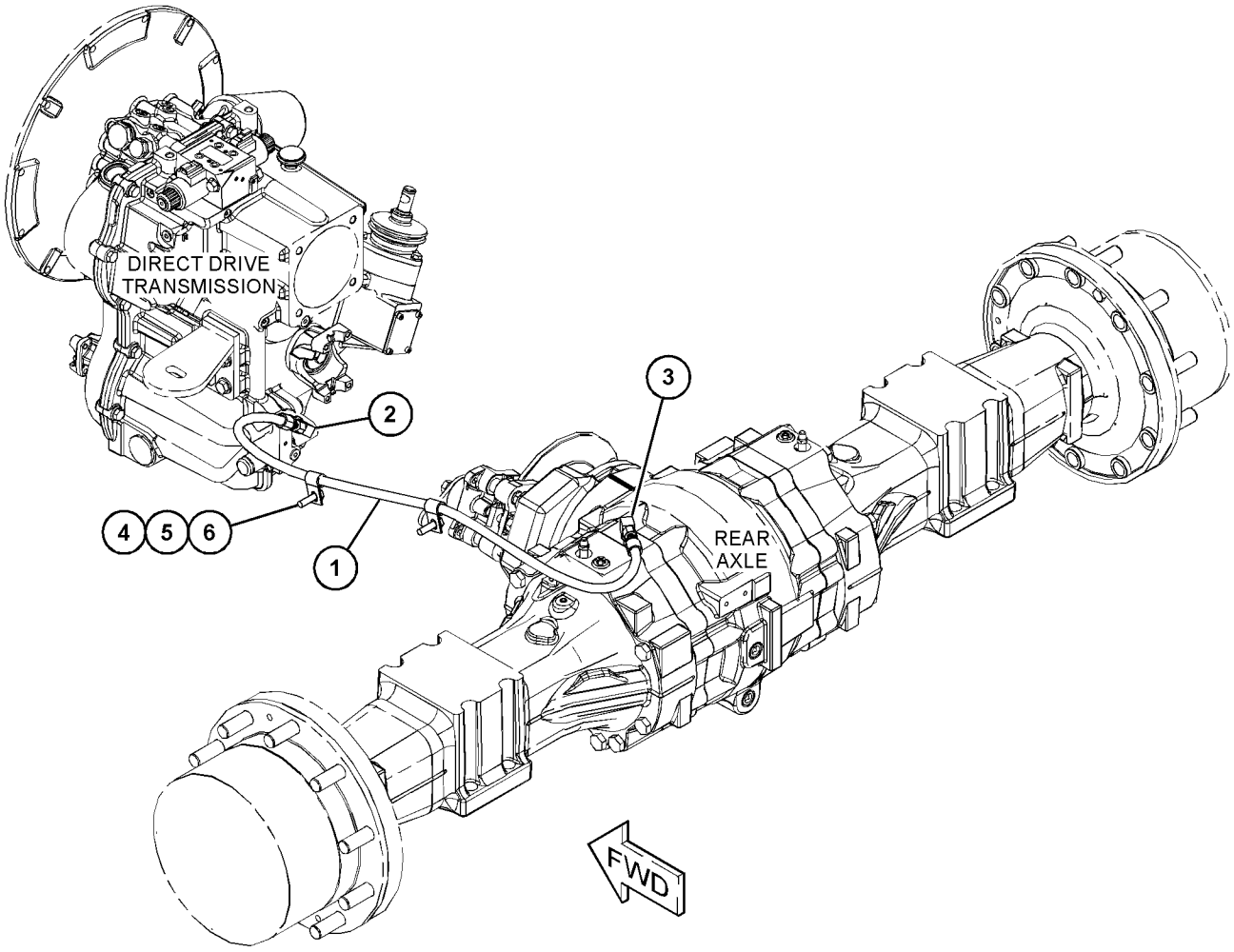

GRÁFICO 1 **<FIM>** g03833685

337-9837 GRUPO DE MONTAGEM-EIXO (MOUNTING GP-AXLE)

S/N: LBS1-PARA CIMA

NÚMEROE DE 448-4781, 448-4782 ARRANJO DO COMANDO-RETROESCAVADEIRA

UM ACESSÓRIO

SMCS-3268 **i06147373**

NOTA	REF. NÃO	GRÁFICO REF.	NÚMERO DA PEÇA	QTD.	NOME DA PEÇA 1 2 3 4 5 6 (NÍVEL DO PRODUTO)	CONSULTE PÁGINA
B	1	1	**1K-7082**	2	ARRUELA (2,266X4X0,031 POL DE ESPESSURA) (WASHER (2.266X4X0.031-IN THK))	
B	2	1	**9R-9702**	5	ARRUELA (56X100X1,6 MM DE ESPESSURA) (WASHER (56X100X1.6-MM THK))	
	3	1	**154-1580**	16	ARRUELA DURA (22X38X6 MM DE ESPESSURA) (WASHER-HARD (22X38X6-MM THK))	
	4	1	**213-6754**	1	RESSALTO (BOSS)	
	5	1	**258-9999**	2	DECALQUE DE IDENTIFICAÇÃO (LOCAL DO OLHAL DE LEVANTAMENTO) (FILM-IDENTIFICATION (LIFT EYE LOCATION))	
	6	1	**361-5903**	1	CONJUNTO DE PINO (PIN AS)	
M	7	1	**089-7990**	8	PARAFUSO (M20X2,5X250 MM) (BOLT (M20X2.5X250--MM))	
	8	1	**165-8996**	2	ARRUELA DE ENCOSTO (55,5X100,5X5 MM DE ESPESSURA) (WASHER-THRUST (55.5X100.5X5-MM THK))	
	9	1	**7X-0590**	1	ARRUELA DURA (13,5X44,5X6 MM DE ESPESSURA) (WASHER-HARD (13.5X44.5X6-MM THK))	
M	10	1	**8T-4131**	8	PORCA (ROSCA M20X2,5) (NUT (M20X2.5-THD))	
M	11	1	**8T-4183**	1	PARAFUSO (M12X1,75X40 MM) (BOLT (M12X1.75X40--MM))	

B - USE CONFORME NECESSÁRIO
M - PEÇA DO SISTEMA MÉTRICO

337-9837 **GRUPO DE MONTAGEM-EIXO (MOUNTING GP-AXLE) (*continuação*)** **i06147373**

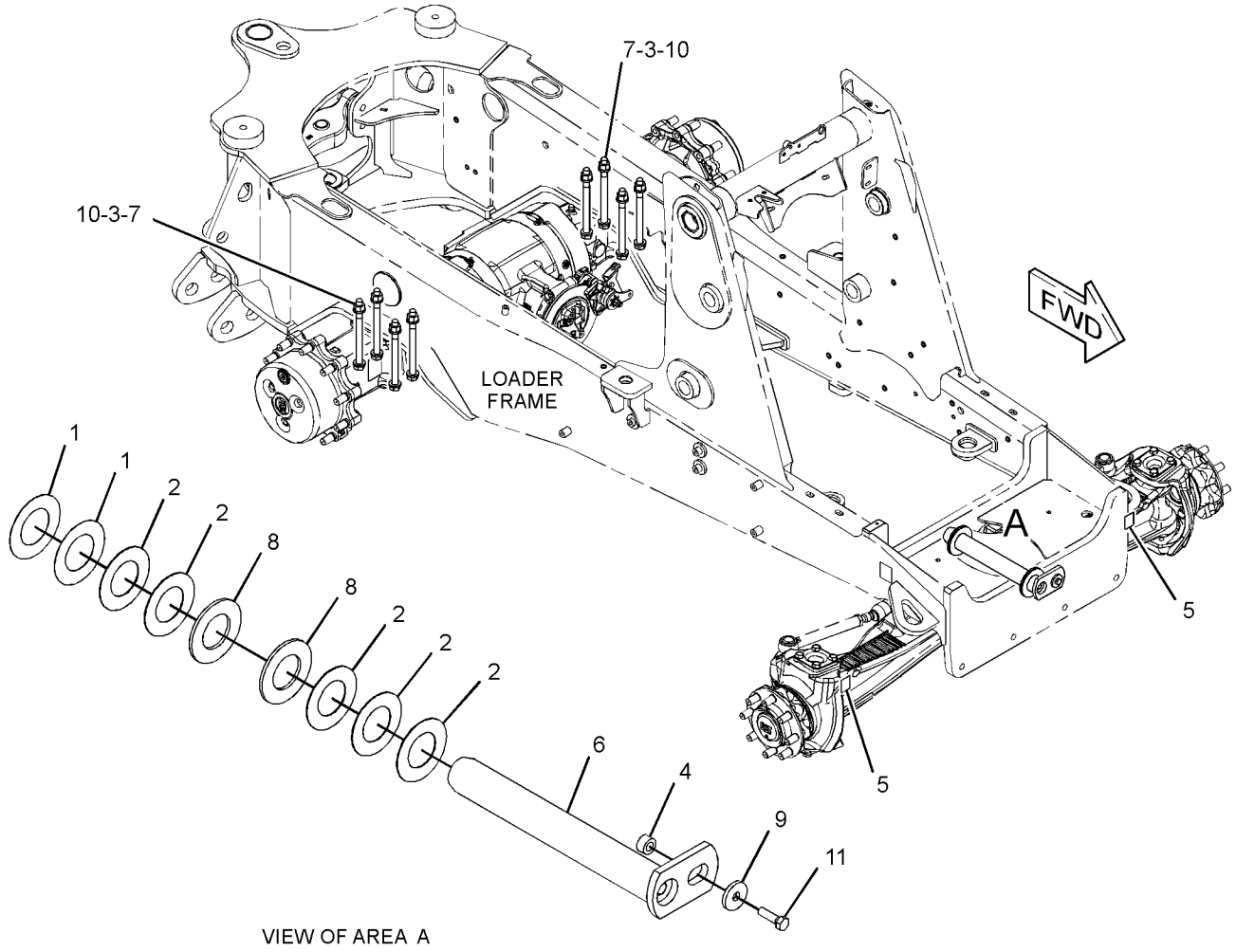

VIEW OF AREA A

GRÁFICO 1 **<FIM>** g02808238

355-3833 GRUPO DE FIXAÇÃO DA TRANSMISSÃO (MOUNTING GP--TRANSMISSION)

S/N: LBS1-PARA CIMA

NÚMEROE DE 439-5025 ARRANJO DE TRANSMISSÃO-SERVOTRANSMISSÃO

UM ACESSÓRIO

SMCS-3082 **i06148170**

NOTA	REF. NÃO	GRÁFICO REF.	NÚMERO DA PEÇA	QTD.	NOME DA PEÇA 1 2 3 4 5 6 (NÍVEL DO PRODUTO)	CONSULTE PÁGINA
	1	1	**355-3837**	1	CONJUNTO DE SUPORTE (LADO DIREITO) (SUPPORT AS (RH))	
	2	1	**355-3838**	1	CONJUNTO DE SUPORTE (LADO ESQUERDO) (SUPPORT AS (LH))	
M	3	1	**7X-2553**	4	PARAFUSO (M16X2X40 MM) (BOLT (M16X2X40-MM))	
	4	1	**8T-4223**	4	ARRUELA DURA (13,5X25,5X3 MM DE ESPESSURA) (WASHER-HARD (13.5X25.5X3-MM THK))	
M	5	1	**8T-4956**	4	PARAFUSO (M12X1,75X35 MM) (BOLT (M12X1.75X35--MM))	
	6	1	**9X-8257**	4	ARRUELA (17,5X30X3,5 MM DE ESPESSURA) (WASHER (17.5X30X3.5-MM THK))	

M - PEÇA DO SISTEMA MÉTRICO

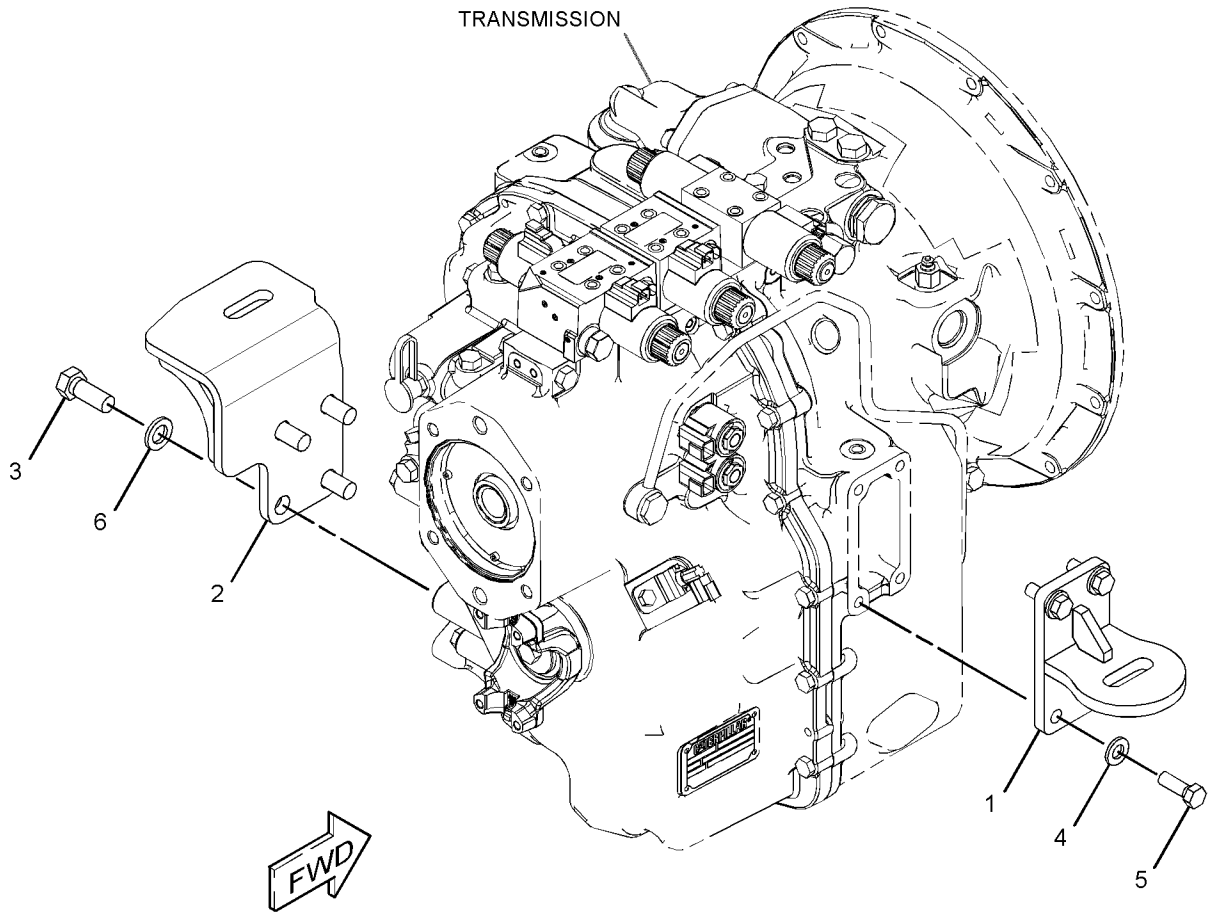

GRÁFICO 1 **<FIM>** g02788627

448-4777 ARRANJO DO TREM DE FORÇA—TRAÇÃO EM 2 RODAS, DIREÇÃO EM 2 RODAS (POWER TRAIN AR—2-WHEEL DRIVE, 2-WHEEL STEER)

S/N: LBS1-PARA CIMA
PARA USO COM RODA E PNEU 2WD
NÃO PODE SER USADO COM RODA E PNEU 4WD
UM ACESSÓRIO

SMCS-3000, 4000 **i06148086**

NOTA	NÚMERO DA PEÇA	QTD.	NOME DA PEÇA 1 2 3 4 5 6 (NÍVEL DO PRODUTO)	CONSULTE PÁGINA
Y	*460-3721*	1	GRUPO DE CONTROLE-FREIO DE SERVIÇO (CONTROL GP--SERVICE BRAKE)	286
Y	*438-9128*	1	GRUPO DE CONTROLE-TRANSMISSÃO (CONTROL GP--TRANSMISSION)	576
Y	*448-4781*	1	ARRANJO DO COMANDO-RETROESCAVADEIRA (TRAÇÃO EM 2 RODAS, DIREÇÃO EM 2 RODAS) (DRIVE AR-BACKHOE LOADER (2-WHEEL DRIVE, 2-WHEEL STEER))	7
Y	*450-8647*	1	ARRANJO ELÉTRICO (ELECTRICAL AR)	94
Y	**386-6614**	1	GRUPO DA BOMBA-MEDIÇÃO (HMU) (PUMP GP-METERING (HMU))	296
Y	*366-9450*	1	ARRANJO DO CONVERSOR DE TORQUE (TORQUE CONVERTER AR)	245
Y	*462-7475*	1	ARRANJO DE TRANSMISSÃO-COMANDO DIREITO (TRAÇÃO EM 2 RODAS, MUDANÇA PADRÃO) (TRANSMISSION AR--DIRECT DRIVE (2-WHEEL DRIVE, STANDARD SHIFT))	248

Y - ILUSTRAÇÃO SEPARADA

<FIM>

448-4779 ARRANJO DO TREM DE FORÇA—TRAÇÃO NAS 4 RODAS, DIREÇÃO EM 2 RODAS (POWER TRAIN AR—4-WHEEL DRIVE, 2-WHEEL STEER)

S/N: LBS1-PARA CIMA
PARA USO COM ARRANJO DE RODA E PNEU 4WD
NÃO PODE SER USADO COM ARRANJO DE RODA E PNEU 2WD
NÚMEROE DE 482-3387 ARRANJO DE DISTRIBUIÇÃO
UM ACESSÓRIO

SMCS-3000, 4000 **i06192379**

NOTA	NÚMERO DA PEÇA	QTD.	NOME DA PEÇA 1 2 3 4 5 6 (NÍVEL DO PRODUTO)	CONSULTE PÁGINA
Y	*460-3721*	1	GRUPO DE CONTROLE-FREIO DE SERVIÇO (CONTROL GP--SERVICE BRAKE)	286
Y	*438-9128*	1	GRUPO DE CONTROLE-TRANSMISSÃO (CONTROL GP--TRANSMISSION)	576
Y	*448-4782*	1	ARRANJO DO COMANDO-RETROESCAVADEIRA (TRAÇÃO NAS 4 RODAS, DIREÇÃO EM 2 RODAS) (DRIVE AR--BACKHOE LOADER (4-WHEEL DRIVE, 2-WHEEL STEER))	7
Y	*450-8647*	1	ARRANJO ELÉTRICO (ELECTRICAL AR)	94
Y	**386-6614**	1	GRUPO DA BOMBA-MEDIÇÃO (HMU) (PUMP GP-METERING (HMU))	296
Y	*415-5727*	1	GRUPO DE INTERRUPTORES-TRAÇÃO EM TODAS AS RODAS (SWITCH GP-ALL WHEEL DRIVE)	140
Y	*366-9450*	1	ARRANJO DO CONVERSOR DE TORQUE (TORQUE CONVERTER AR)	245
Y	*462-7477*	1	ARRANJO DE TRANSMISSÃO-COMANDO DIREITO (TRAÇÃO NAS 4 RODAS) (TRANSMISSION AR-DIRECT DRIVE (4--WHEEL DRIVE))	249

Y - ILUSTRAÇÃO SEPARADA

<FIM>

448-4780 ARRANJO DO TREM DE FORÇA–MUDANÇA AUTOMÁTICA, 4WD/ /2WS (POWER TRAIN AR–4WD/2WS, AUTOSHIFT)

S/N: LBS1-PARA CIMA

NÚMEROE DE 482-3388 ARRANJO DE DISTRIBUIÇÃO

UM ACESSÓRIO

SMCS-3000, 4000

i06148152

NOTA	NÚMERO DA PEÇA	QTD.	NOME DA PEÇA 1 2 3 4 5 6 (NÍVEL DO PRODUTO)	CONSULTE PÁGINA
Y	*460-3721*	1	GRUPO DE CONTROLE-FREIO DE SERVIÇO (CONTROL GP--SERVICE BRAKE)	286
Y	*448-4782*	1	ARRANJO DO COMANDO-RETROESCAVADEIRA (TRAÇÃO NAS 4 RODAS, DIREÇÃO EM 2 RODAS) (DRIVE AR--BACKHOE LOADER (4-WHEEL DRIVE, 2-WHEEL STEER))	7
Y	*450-8647*	1	ARRANJO ELÉTRICO (ELECTRICAL AR)	94
Y	**386-6614**	1	GRUPO DA BOMBA-MEDIÇÃO (PUMP GP-METERING)	296
Y	*415-5727*	1	GRUPO DE INTERRUPTORES-TRAÇÃO EM TODAS AS RODAS (SWITCH GP-ALL WHEEL DRIVE)	140
Y	*359-0401*	1	ARRANJO DO CONVERSOR DE TORQUE (TORQUE CONVERTER AR)	244
Y	*462-7478*	1	ARRANJO DE TRANSMISSÃO--SERVOTRANSMISSÃO (TRANSMISSION AR-POWER SHIFT)	252

Y - ILUSTRAÇÃO SEPARADA

<FIM>

121-7385 GRUPO DA BOMBA-TRANSMISSÃO (PUMP GP--TRANSMISSION)

S/N: LBS1-PARA CIMA

NÚMEROE DE 443-3872 GRUPO DA BOMBA-TRANSMISSÃO

UM ACESSÓRIO

SMCS-3066 **i05741468**

NOTA	REF. NÃO	GRÁFICO REF.	NÚMERO DA PEÇA	QTD.	NOME DA PEÇA 1 2 3 4 5 6 (NÍVEL DO PRODUTO)	CONSULTE PÁGINA
	1	1	**208-8240**	1	ANEL DE RETENÇÃO (SEAL-LIP TYPE)	

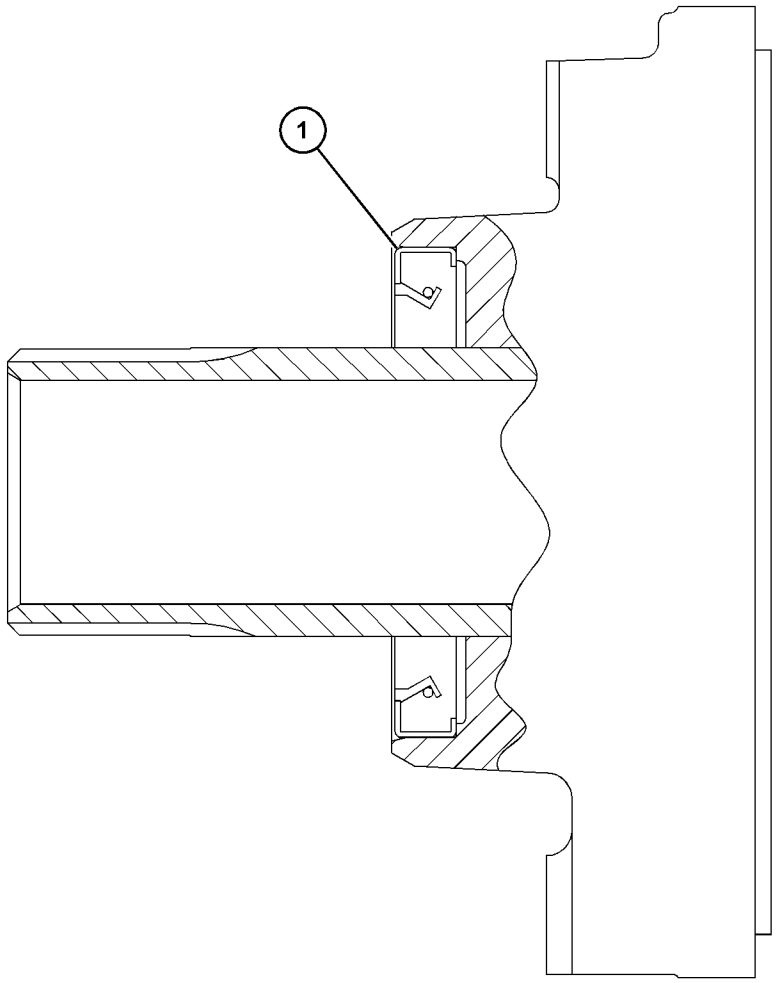

GRÁFICO 1 **<FIM>** g03528576

426-4365 GRUPO DA BOMBA-TRANSMISSÃO (PUMP GP--TRANSMISSION)

S/N: LBS1-PARA CIMA

NÚMEROE DE 366-9445, 380-8841 GRUPO DA TRANSMISSÃO-COMANDO DIRETO UM ACESSÓRIO

SMCS-3066 **i06148075**

NOTA	REF. NÃO	GRÁFICO REF.	NÚMERO DA PEÇA	QTD.	NOME DA PEÇA 1 2 3 4 5 6 (NÍVEL DO PRODUTO)	CONSULTE PÁGINA
	1	1	**391-2671**	1	BOMBA (PUMP)	
	2	1	**9P-9150**	4	ARRUELA (8,25X18X0,84 MM DE ESPESSURA) (WASHER (8.25X18X0.84-MM THK))	
	3	1	**208-8240**	1	ANEL DE RETENÇÃO (SEAL-LIP TYPE)	
	4	1	**346-8576**	1	ANEL RETENTOR EM O (SEAL-O-RING)	
M	5	1	**6V-5219**	4	PARAFUSO (M8X1,25X40 MM) (BOLT (M8X1.25X40--MM))	

M - PEÇA DO SISTEMA MÉTRICO

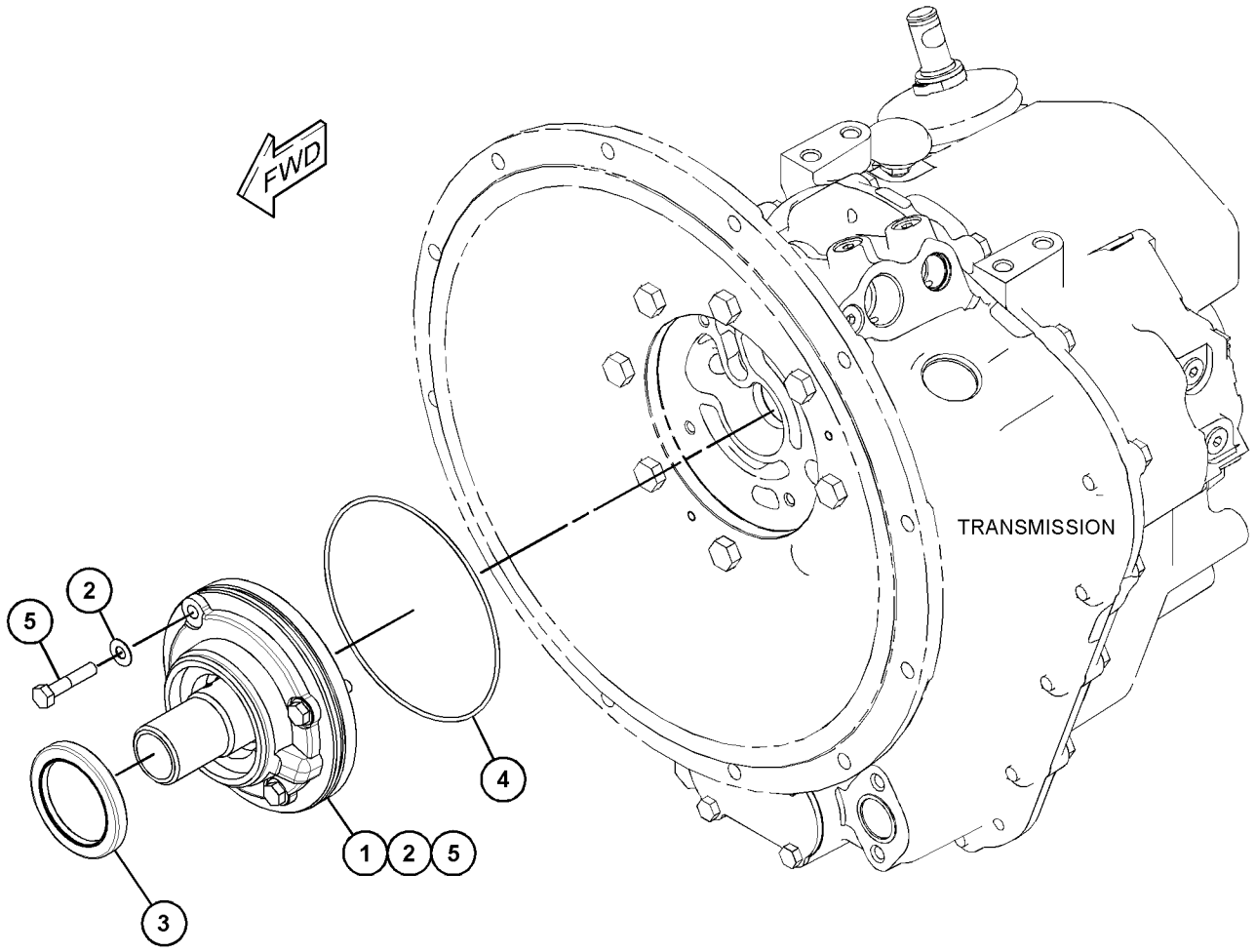

GRÁFICO 1 **<FIM>** g03609718

443-3872 GRUPO DA BOMBA-TRANSMISSÃO (PUMP GP--TRANSMISSION)

S/N: LBS1-PARA CIMA

NÚMEROE DE 439-4899 ARRANJO DE TRANSMISSÃO-SERVOTRANSMISSÃO

UM ACESSÓRIO

SMCS-3066 **i05741380**

NOTA	REF. NÃO	GRÁFICO REF.	NÚMERO DA PEÇA	QTD.	NOME DA PEÇA 1 2 3 4 5 6 (NÍVEL DO PRODUTO)	CONSULTE PÁGINA
	1	1	**9P-9150**	4	ARRUELA (8,25X18X0,84 MM DE ESPESSURA) (WASHER (8.25X18X0.84-MM THK))	
Y	2	1	**121-7385**	1	GRUPO DA BOMBA-TRANSMISSÃO (TREM DE FORÇA) (PUMP GP-TRANSMISSION (POWER TRAIN))	215
	3	1	**274-8615**	1	TAMPA CONTRA POEIRA (CAP-DUST)	
	4	1	**449-8814**	4	PARAFUSO (M8X1,25X55 MM) (BOLT (M8X1.25X55--MM))	
	5	1	**7X-4741**	1	RETENTOR (SEAL)	

Y - ILUSTRAÇÃO SEPARADA

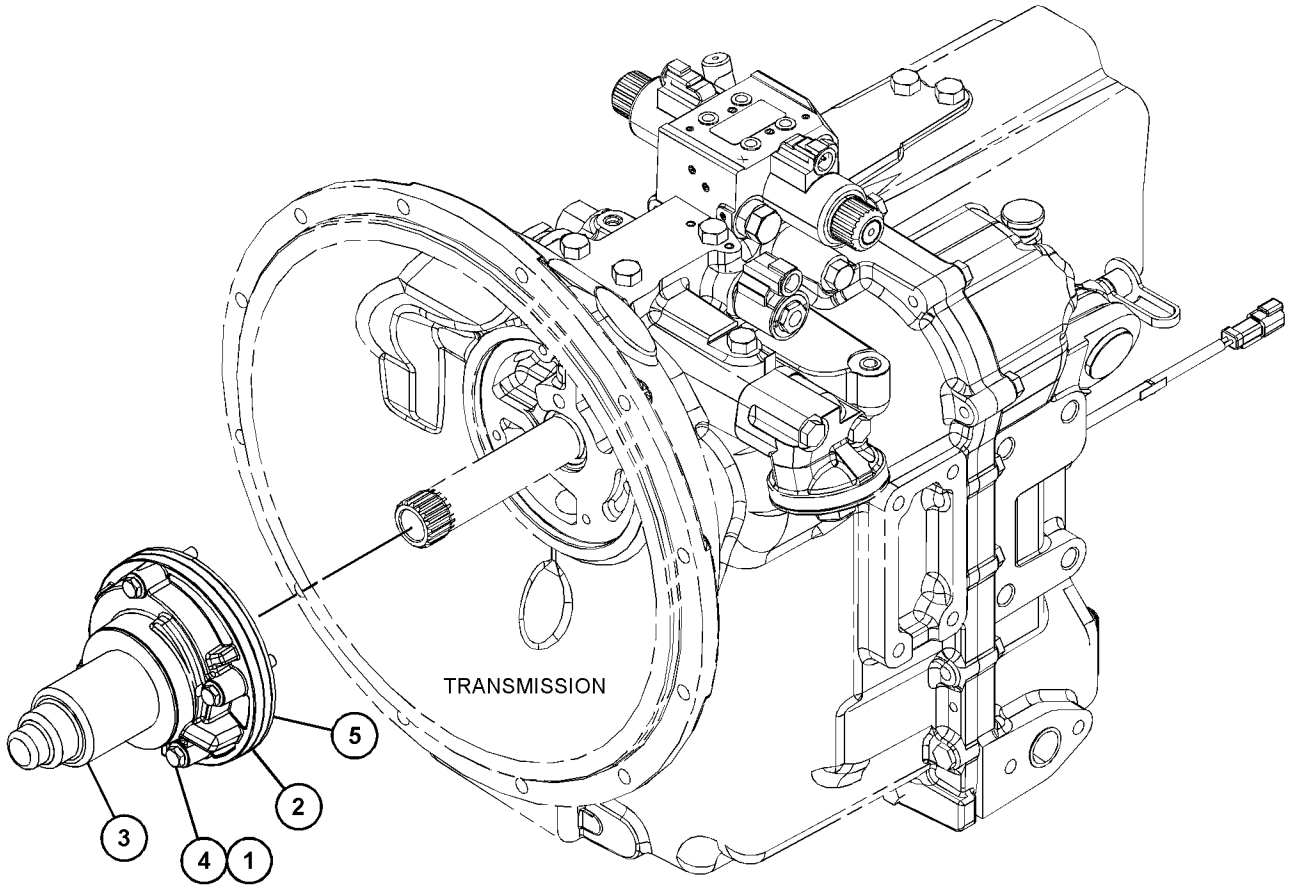

GRÁFICO 1 **<FIM>** g03557180

457-6587 GRUPO DO ARO-DESMONTÁVEL–3 PEÇAS (RIM GP--DEMOUNTABLE–3-PIECE)

S/N: LBS1-PARA CIMA

(14X25)

NÚMEROE DE 457-6585, 457-6586 GRUPO DE PNEU E ARO

UM ACESSÓRIO

SMCS-4209 **i06138875**

NOTA	REF. NÃO	GRÁFICO REF.	NÚMERO DA PEÇA	QTD.	NOME DA PEÇA 1 2 3 4 5 6 (NÍVEL DO PRODUTO)	CONSULTE PÁGINA
	1	1	**4K-4879**	1	ANEL RETENTOR EM O (SEAL-O-RING)	
	2	1	*457-6588*	1	GRUPO DO ARO-DESMONTÁVEL (RIM GP-DEMOUNTABLE)	
		1	**476-2815**	1	CONJUNTO DE FLANGE (FLANGE AS)	
		1	**4K-4881**	1	ANEL DE TRAVA (RING-LOCK)	
		1	**457-6589**	1	CONJUNTO DE ARO (RIM AS)	
Y	3	1	**6D-0337**	1	GRUPO DE VÁLVULAS-PNEU (VALVE GP-TIRE)	264

Y - ILUSTRAÇÃO SEPARADA

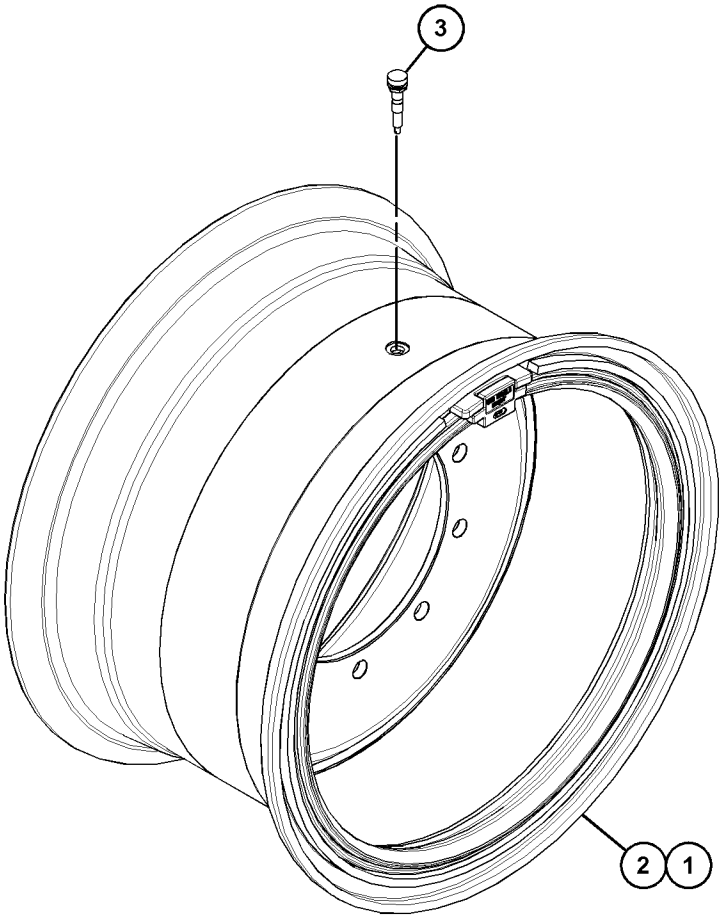

GRÁFICO 1 **<FIM>** g03743525

274-4580 GRUPO DO EIXO-CONTADOR (SHAFT GP-COUNTER)

S/N: LBS1-PARA CIMA
NÚMEROE DE 439-4899 ARRANJO DE TRANSMISSÃO-SERVOTRANSMISSÃO
UM ACESSÓRIO

SMCS-3053, 3063

i06148180

NOTA	REF. NÃO	GRÁFICO REF.	NÚMERO DA PEÇA	QTD.	NOME DA PEÇA 1 2 3 4 5 6 (NÍVEL DO PRODUTO)	CONSULTE PÁGINA
	1	1	**294-9812**	1	RETENTOR DE MOLA (RETAINER-SPRING)	
	3	1	**6V-8757**	1	ANEL DE RETENÇÃO (RING-RETAINING)	
	4	1	**6Y-1192**	2	ANEL-RETENTOR (RING-SEAL)	
	5	1	**6Y-7929**	8	DISCO DE FRICÇÃO (DISC-FRICTION)	
	6	1	**8E-5707**	1	PLACA DA EXTREMIDADE (PLATE-END)	
	7	1	**122-1877**	1	ARRUELA DE ENCOSTO (40X65X4 MM DE ESPESSURA) (WASHER-THRUST (40X65X4-MM THK))	
	8	1	**349-9892**	2	CONJUNTO DE ROLAMENTO DE ROLOS CÔNICOS (BEARING AS-TAPERED ROLLER)	
					(CADA UM INCLUI)	
		1	**123-8907**	2	CONE-ROLAMENTO (CONE-BEARING)	
		1	**123-8908**	2	COPO-ROLETE CÔNICO (CUP-TAPERED ROLLER)	
	10	1	**123-8912**	2	ROLAMENTO DE ROLOS (BEARING-ROLLER)	
	11	1	**147-0203**	1	ARRUELA DE ENCOSTO (45,3X65X5 MM DE ESPESSURA) (WASHER-THRUST (45.3X65X5-MM THK))	
	12	1	**147-0215**	1	ENGRENAGEM (45/19 DENTES) (GEAR (45/19-TEETH))	
	13	1	**147-0216**	1	ENGRENAGEM (38 DENTES) (GEAR (38-TEETH))	
	14	1	**294-9810**	1	PISTÃO (PISTON)	
	15	1	**147-0238**	1	CONJUNTO DE MOLAS (SPRING AS)	
	16	1	**147-0258**	1	ESPAÇADOR (46X50X16 MM DE ESPESSURA) (SPACER (46X50X16-MM THK))	
	17	1	**172-6050**	2	ROLAMENTO-ESPECIAL (BEARING-SPECIAL)	
	18	1	**173-0332**	1	CONJUNTO DE EIXO (EIXO INTERMEDIÁRIO) (SHAFT AS (COUNTERSHAFT))	
		1	**163-9091**	1	BUJÃO (PLUG)	
	19	1	**211-6752**	1	ENGRENAGEM (46 DENTES) (GEAR (46-TEETH))	
	20	1	**274-4553**	8	DISCO-EMBREAGEM (DISC-CLUTCH)	
	21	1	**9U-8875**	1	ANEL DE RETENÇÃO (RING-RETAINING)	

274-4580 **GRUPO DO EIXO-CONTADOR (SHAFT GP-COUNTER) (*continuação*)** **i06148180**

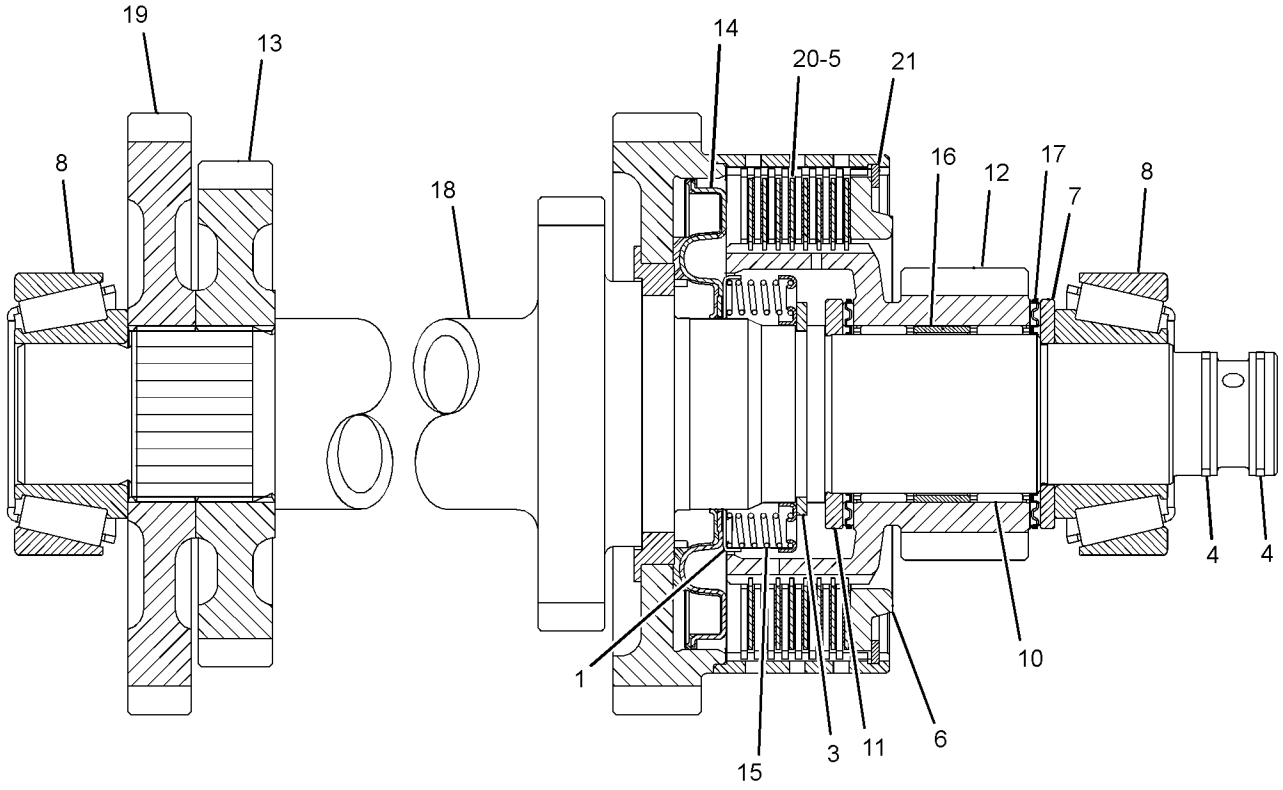

GRÁFICO 1 **<FIM>** g03532701

353-1335 GRUPO DO EIXO-ACIONAMENTO—TRASEIRO (SHAFT GP--DRIVE—REAR)

S/N: LBS1-PARA CIMA
NÚMEROE DE 462-7478 ARRANJO DE TRANSMISSÃO-SERVOTRANSMISSÃO
UM ACESSÓRIO

SMCS-3253 **i06148167**

NOTA	REF. NÃO	GRÁFICO REF.	NÚMERO DA PEÇA	QTD.	NOME DA PEÇA 1 2 3 4 5 6 (NÍVEL DO PRODUTO)	CONSULTE PÁGINA
	1	1	**5V-2545**	4	TIRA (STRAP)	
M	2	1	**107-6826**	8	PARAFUSO (5/16-24X0,75 POL) (BOLT (5/16--24X0.75-IN))	
	3	1	**359-0372**	1	CONJUNTO DE EIXO (SHAFT AS)	
		1	**199-1223**	2	JUNTA UNIVERSAL (UNIVERSAL JOINT)	

M - PEÇA DO SISTEMA MÉTRICO

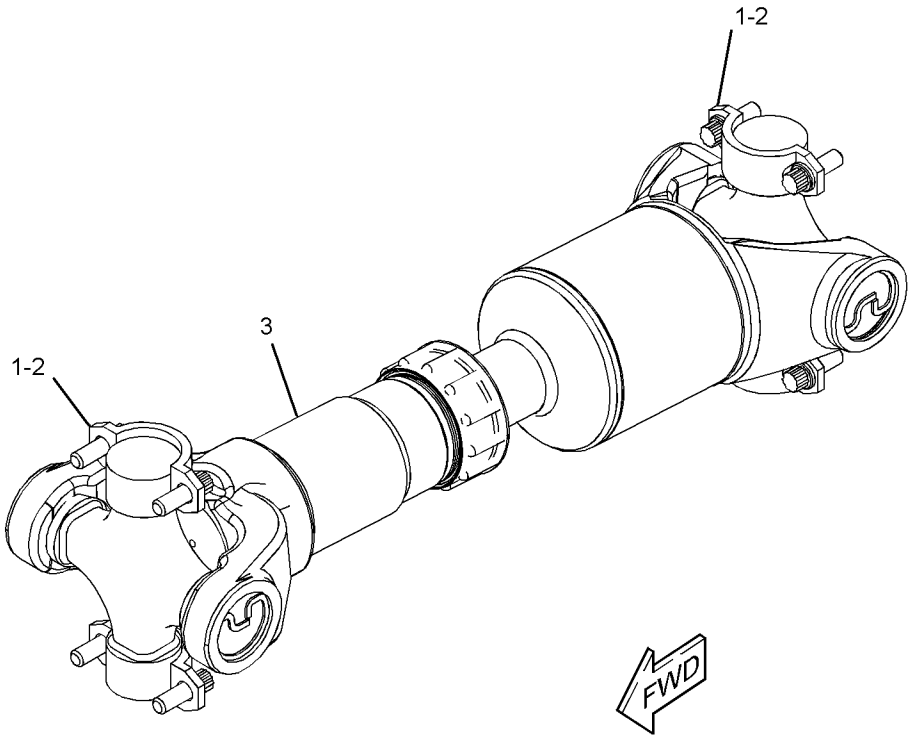

GRÁFICO 1 **<FIM>** g03143937

353-1336 GRUPO DO EIXO-ACIONAMENTO—DIANTEIRA (SHAFT GP--DRIVE—FRONT)

S/N: LBS1-PARA CIMA
NÚMEROE DE 462-7478 ARRANJO DE TRANSMISSÃO-SERVOTRANSMISSÃO
UM ACESSÓRIO

SMCS-3253 **i06148168**

NOTA	REF. NÃO	GRÁFICO REF.	NÚMERO DA PEÇA	QTD.	NOME DA PEÇA 1 2 3 4 5 6 (NÍVEL DO PRODUTO)	CONSULTE PÁGINA
	1	1	**5V-2545**	4	TIRA (STRAP)	
M	2	1	**107-6826**	8	PARAFUSO (5/16-24X0,75 POL) (BOLT (5/16--24X0.75-IN))	
	3	1	**359-0373**	1	CONJUNTO DE EIXO (SHAFT AS)	
		1	**199-1223**	2	JUNTA UNIVERSAL (UNIVERSAL JOINT)	

M - PEÇA DO SISTEMA MÉTRICO

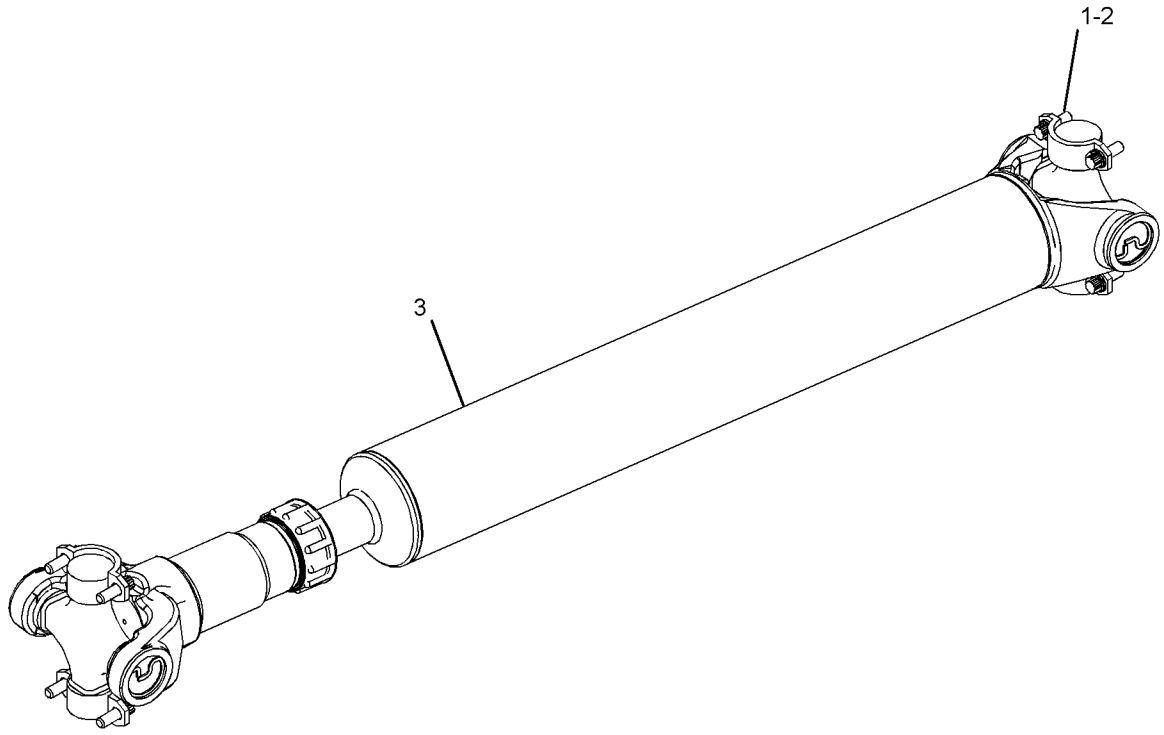

GRÁFICO 1 **<FIM>** g03157136

353-1337 GRUPO DO EIXO-ACIONAMENTO—DIANTEIRA (SHAFT GP--DRIVE—FRONT)

S/N: LBS1-PARA CIMA
NÚMEROE DE 462-7477 ARRANJO DE TRANSMISSÃO-COMANDO DIREITO
UM ACESSÓRIO

SMCS-3253 **i06148133**

NOTA	REF. NÃO	GRÁFICO REF.	NÚMERO DA PEÇA	QTD.	NOME DA PEÇA 1 2 3 4 5 6 (NÍVEL DO PRODUTO)	CONSULTE PÁGINA
	1	1	**5V-2545**	4	TIRA (STRAP)	
M	2	1	**107-6826**	8	PARAFUSO (5/16-24X0,75 POL) (BOLT (5/16--24X0.75-IN))	
	3	1	**359-0381**	1	CONJUNTO DE EIXO (SHAFT AS)	
		1	**199-1223**	2	JUNTA UNIVERSAL (UNIVERSAL JOINT)	

M - PEÇA DO SISTEMA MÉTRICO

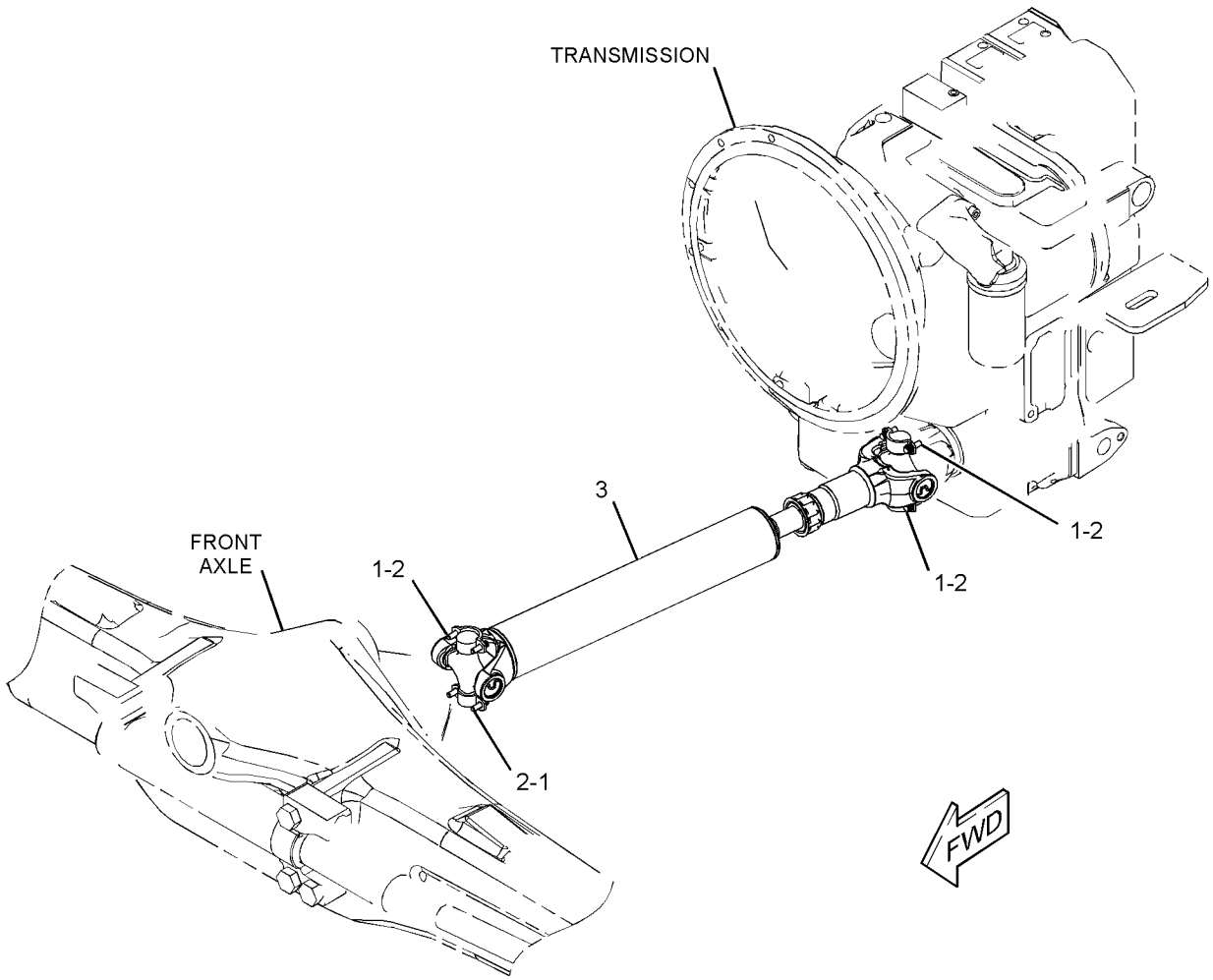

GRÁFICO 1 **<FIM>** g03143660

366-9456 GRUPO DO EIXO-ACIONAMENTO—TRASEIRO (SHAFT GP--DRIVE—REAR)

S/N: LBS1-PARA CIMA

NÚMEROE DE 462-7475, 462-7477 ARRANJO DE TRANSMISSÃO-COMANDO DIREITO

UM ACESSÓRIO

SMCS-3253 **i06148069**

NOTA	REF. NÃO	GRÁFICO REF.	NÚMERO DA PEÇA	QTD.	NOME DA PEÇA 1 2 3 4 5 6 (NÍVEL DO PRODUTO)	CONSULTE PÁGINA
	1	1	**5V-2545**	4	TIRA (STRAP)	
M	2	1	**107-6826**	8	PARAFUSO (5/16-24X0,75 POL) (BOLT (5/16--24X0.75-IN))	
	3	1	**416-9087**	1	CONJUNTO DE EIXO (SHAFT AS)	
		1	**3B-8489**	1	CONEXÃO-GRAXA (1/8-27 PTF) (FITTING-GREASE (1/8-27 PTF))	
		1	**199-1223**	2	JUNTA UNIVERSAL (UNIVERSAL JOINT)	

M - PEÇA DO SISTEMA MÉTRICO

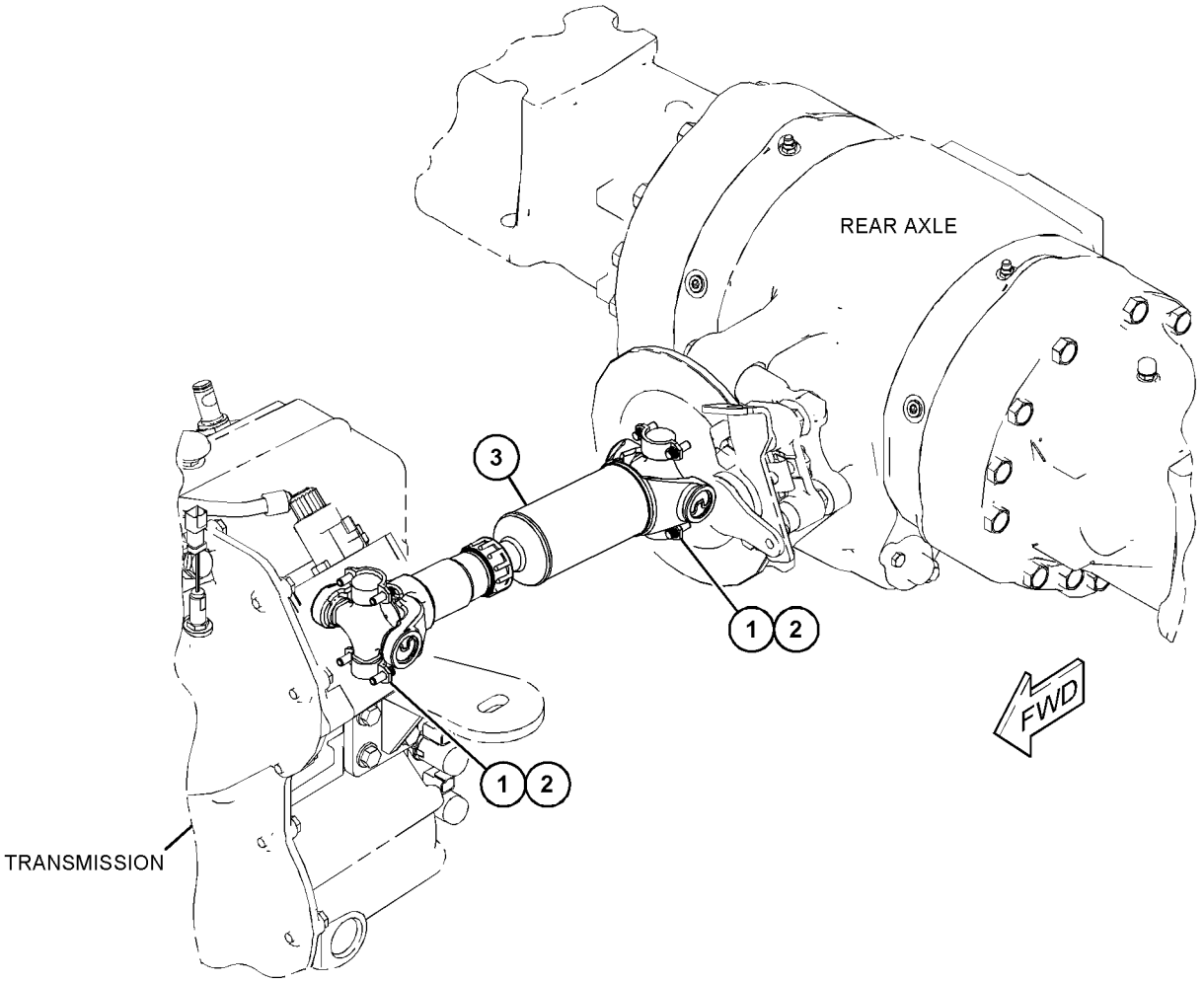

GRÁFICO 1 **<FIM>** g03721612

392-9467 GRUPO DO EIXO-ACIONAMENTO—TRAÇÃO EM TODAS AS RODAS (SHAFT GP-DRIVE—ALL WHEEL DRIVE)

S/N: LBS1-PARA CIMA

NÚMEROE DE 380-8841 GRUPO DA TRANSMISSÃO-COMANDO DIRETO

UM ACESSÓRIO

SMCS-3253 **i06148137**

NOTA	REF. NÃO	GRÁFICO REF.	NÚMERO DA PEÇA	QTD.	NOME DA PEÇA 1 2 3 4 5 6 (NÍVEL DO PRODUTO)	CONSULTE PÁGINA
	1	1	**6V-8757**	1	ANEL DE RETENÇÃO (RING-RETAINING)	
	2	1	**274-4553**	8	DISCO-EMBREAGEM (DISC-CLUTCH)	
	3	1	**337-3530**	8	DISCO DE FRICÇÃO (DISC-FRICTION)	
	4	1	**305-3424**	1	ARRUELA DE ENCOSTO (WASHER-THRUST)	
	5	1	**172-6050**	2	ROLAMENTO-ESPECIAL (BEARING-SPECIAL)	
	6	1	**122-1878**	1	ANEL-RETENTOR (RING-SEAL)	
	7	1	**122-1877**	1	ARRUELA DE ENCOSTO (40X65X4 MM DE ESPESSURA) (WASHER-THRUST (40X65X4-MM THK))	
	8	1	**122-1884**	1	ESPAÇADOR (45X49X8 MM DE ESPESSURA) (SPACER (45X49X8-MM THK))	
	9	1	**305-3431**	1	PISTÃO (PISTON)	
	10	1	**123-8905**	1	CONE-ROLAMENTO (CONE-BEARING)	
	11	1	**147-0238**	1	CONJUNTO DE MOLAS (SPRING AS)	
	12	1	**161-3249**	1	ANEL DE RETENÇÃO (RING-RETAINING)	
	13	1	**123-8912**	2	ROLAMENTO DE ROLOS (BEARING-ROLLER)	
	14	1	**394-9484**	1	CONJUNTO DE EIXO (SHAFT AS)	
	15	1	**294-9812**	1	RETENTOR DE MOLA (RETAINER-SPRING)	
	16	1	**8E-5707**	1	PLACA DA EXTREMIDADE (PLATE-END)	
	17	1	**123-8906**	1	COPO-ROLETE CÔNICO (CUP-TAPERED ROLLER)	
	18	1	**394-9481**	1	ENGRENAGEM (GEAR)	
	19	1	**438-5163**	1	BUCHA (BUSHING)	

392-9467 **GRUPO DO EIXO-ACIONAMENTO (SHAFT GP-DRIVE) (*continuação*)** **i06148137**

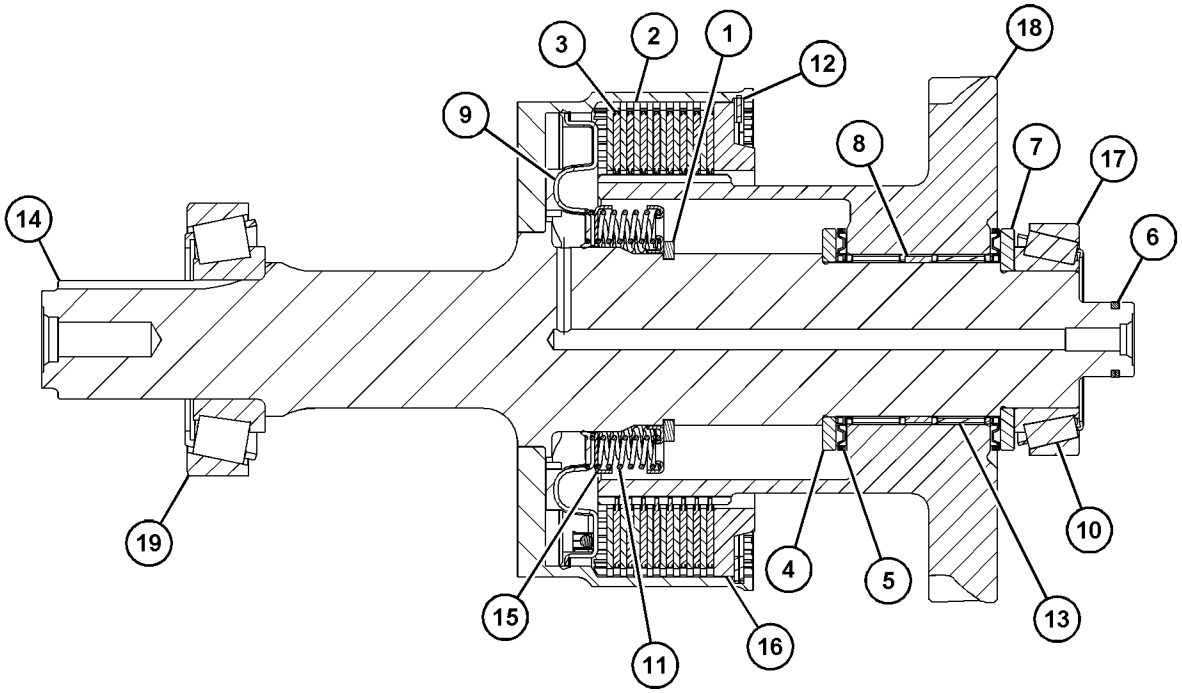

GRÁFICO 1 **<FIM>** g03727337

444-1425 GRUPO DO EIXO-ACIONAMENTO–RÉ (SHAFT GP--DRIVE–REVERSE)

S/N: LBS1-PARA CIMA

NÚMEROE DE 366-9445, 380-8841 GRUPO DA TRANSMISSÃO-COMANDO DIRETO UM ACESSÓRIO

SMCS-3253 **i06148084**

NOTA	REF. NÃO	GRÁFICO REF.	NÚMERO DA PEÇA	QTD.	NOME DA PEÇA 1 2 3 4 5 6 (NÍVEL DO PRODUTO)	CONSULTE PÁGINA
	1	1	**005-0469**	1	COPO-ROLAMENTO (CUP-BEARING)	
	2	1	**6V-8144**	1	ANEL DE RETENÇÃO (RING-RETAINING)	
	3	1	**383-7974**	1	ENGRENAGEM (41 DENTES) (GEAR (41-TEETH))	
	4	1	**9X-7684**	1	ANEL RETENTOR EM O (SEAL-O-RING)	
	5	1	**005-0471**	1	CONE-ROLAMENTO (CONE-BEARING)	
	6	1	**383-7984**	2	ANEL RETENTOR (SEAL-RING)	
	7	1	**383-7989**	1	ARRUELA DE ENCOSTO (WASHER-THRUST)	
	8	1	**383-7990**	1	ARRUELA DE ENCOSTO (WASHER-THRUST)	
	9	1	**425-9214**	1	ROLAMENTO-AGULHA (BEARING-NEEDLE)	
	10	1	**438-5164**	1	ROLAMENTO-ROLETE CÔNICO (BEARING-TAPERED ROLLER)	
	11	1	**442-9960**	1	MOLA-RETORNO (SPRING-RETURN)	
	12	1	**442-9962**	1	MOLA DE RETENÇÃO (SPRING-RETAINER)	
	13	1	**443-3302**	10	PLACA DA EMBREAGEM (PLATE-CLUTCH)	
	14	1	**467-3151**	10	DISCO DE FRICÇÃO (DISC-FRICTION)	
	15	1	**443-7550**	1	ENGRENAGEM (23 DENTES) (GEAR (23-TEETH))	
	16	1	**444-1421**	1	PISTÃO (PISTON)	
	17	1	**444-1423**	1	CONJUNTO DO EIXO-RÉ (SHAFT AS-REVERSE)	
		1	**383-8018**	2	BUJÃO (PLUG)	
		1	**443-7546**	1	CONJUNTO DE DRUM (DRUM AS)	
	18	1	**444-1670**	1	PLACA DA EXTREMIDADE (PLATE-END)	
	19	1	**447-5547**	1	LUVA (SLEEVE)	
	20	1	**1H-8128**	1	ANEL RETENTOR EM O (SEAL-O-RING)	
	21	1	**261-3255**	1	ANEL DE RETENÇÃO (RING-RETAINING)	
	22	1	**425-9210**	1	ROLAMENTO (BEARING)	

444-1425 **GRUPO DO EIXO-ACIONAMENTO (SHAFT GP-DRIVE) (*continuação*)** **i06148084**

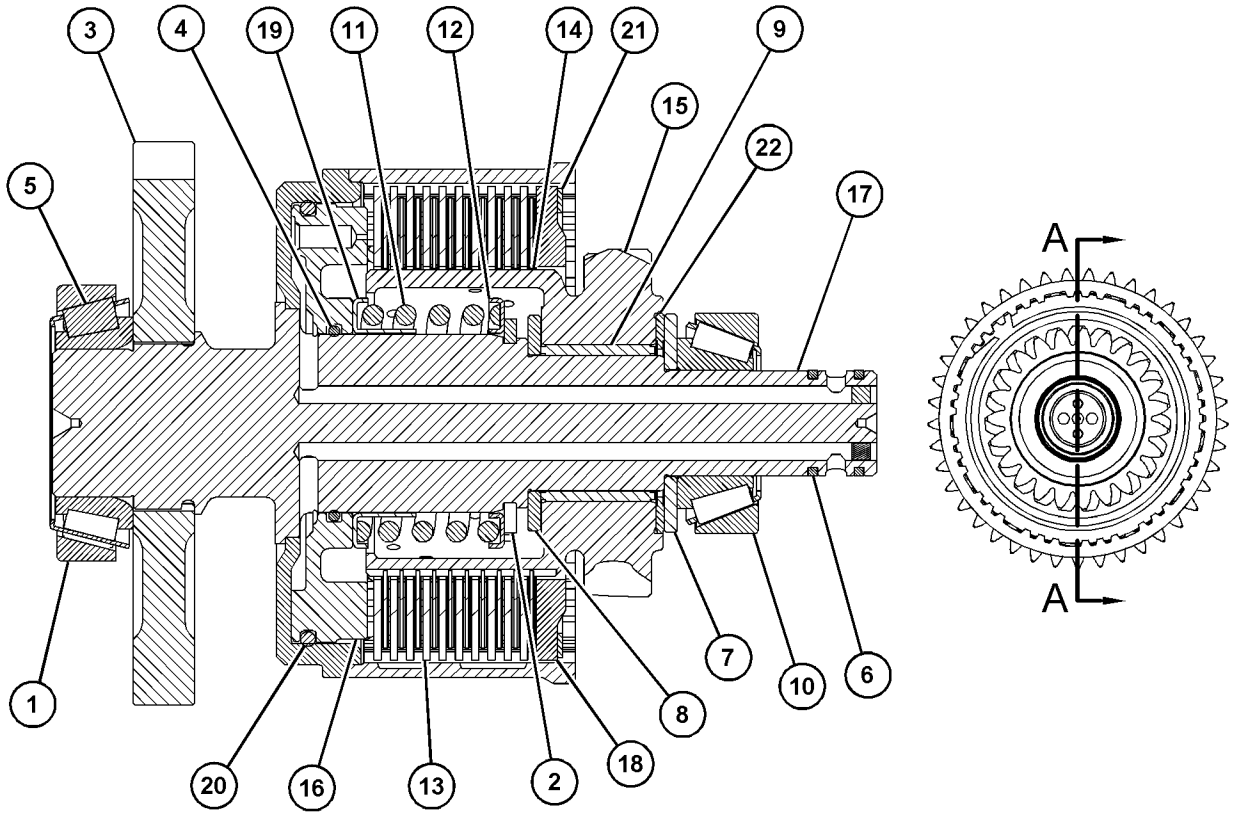

SECTION A-A

GRÁFICO 1 **<FIM>** g03726876

274-4561 GRUPO DO EIXO-RODA-GUIA (SHAFT GP-IDLER)

S/N: LBS1-PARA CIMA
NÚMEROE DE 439-4899 ARRANJO DE TRANSMISSÃO-SERVOTRANSMISSÃO
UM ACESSÓRIO

SMCS-3063 **i06148177**

NOTA	REF. NÃO	GRÁFICO REF.	NÚMERO DA PEÇA	QTD.	NOME DA PEÇA 1 2 3 4 5 6 (NÍVEL DO PRODUTO)	CONSULTE PÁGINA
	1	1	**147-0256**	1	CONJUNTO DO EIXO-RÉ (SHAFT AS-REVERSE)	
		1	**163-9091**	1	BUJÃO (PLUG)	
		1	**147-0270**	1	ORIFÍCIO (ORIFICE)	
	2	1	**147-0202**	1	ENGRENAGEM (45/24 DENTES) (GEAR (45/24-TEETH))	
	3	1	**388-8330**	2	CONJUNTO DE ROLAMENTO DE ROLOS CÔNICOS (BEARING AS-TAPERED ROLLER)	
					(CADA UM INCLUI)	
		1	**123-8905**	1	CONE-ROLAMENTO (CONE-BEARING)	
		1	**123-8906**	1	COPO-ROLETE CÔNICO (CUP-TAPERED ROLLER)	
	4	1	**294-9810**	1	PISTÃO (PISTON)	
	5	1	**294-9812**	1	RETENTOR DE MOLA (RETAINER-SPRING)	
	7	1	**147-0238**	1	CONJUNTO DE MOLAS (SPRING AS)	
	8	1	**274-4553**	5	DISCO-EMBREAGEM (DISC-CLUTCH)	
	9	1	**6Y-7929**	5	DISCO DE FRICÇÃO (DISC-FRICTION)	
	10	1	**147-0259**	1	ESPAÇADOR (51,1X54,9X18,7 MM DE ESPESSURA) (SPACER (51.1X54.9X18.7-MM THK))	
	11	1	**6V-8757**	1	ANEL DE RETENÇÃO (RING-RETAINING)	
	12	1	**121-2500**	1	ARRUELA DE ENCOSTO (50X70X4 MM DE ESPESSURA) (WASHER-THRUST (50X70X4-MM THK))	
	13	1	**172-5317**	2	ROLAMENTO-ESPECIAL (BEARING-SPECIAL)	
	14	1	**121-0694**	1	ARRUELA DE ENCOSTO (40X70X4 MM DE ESPESSURA) (WASHER-THRUST (40X70X4-MM THK))	
	15	1	**6Y-1192**	2	ANEL-RETENTOR (RING-SEAL)	
	16	1	**8E-5707**	1	PLACA DA EXTREMIDADE (PLATE-END)	
	17	1	**9U-8875**	1	ANEL DE RETENÇÃO (RING-RETAINING)	
	18	1	**7T-6655**	2	ROLAMENTO (BEARING)	

274-4561 **GRUPO DO EIXO-RODA-GUIA (SHAFT GP-IDLER) (*continuação*)** **i06148177**

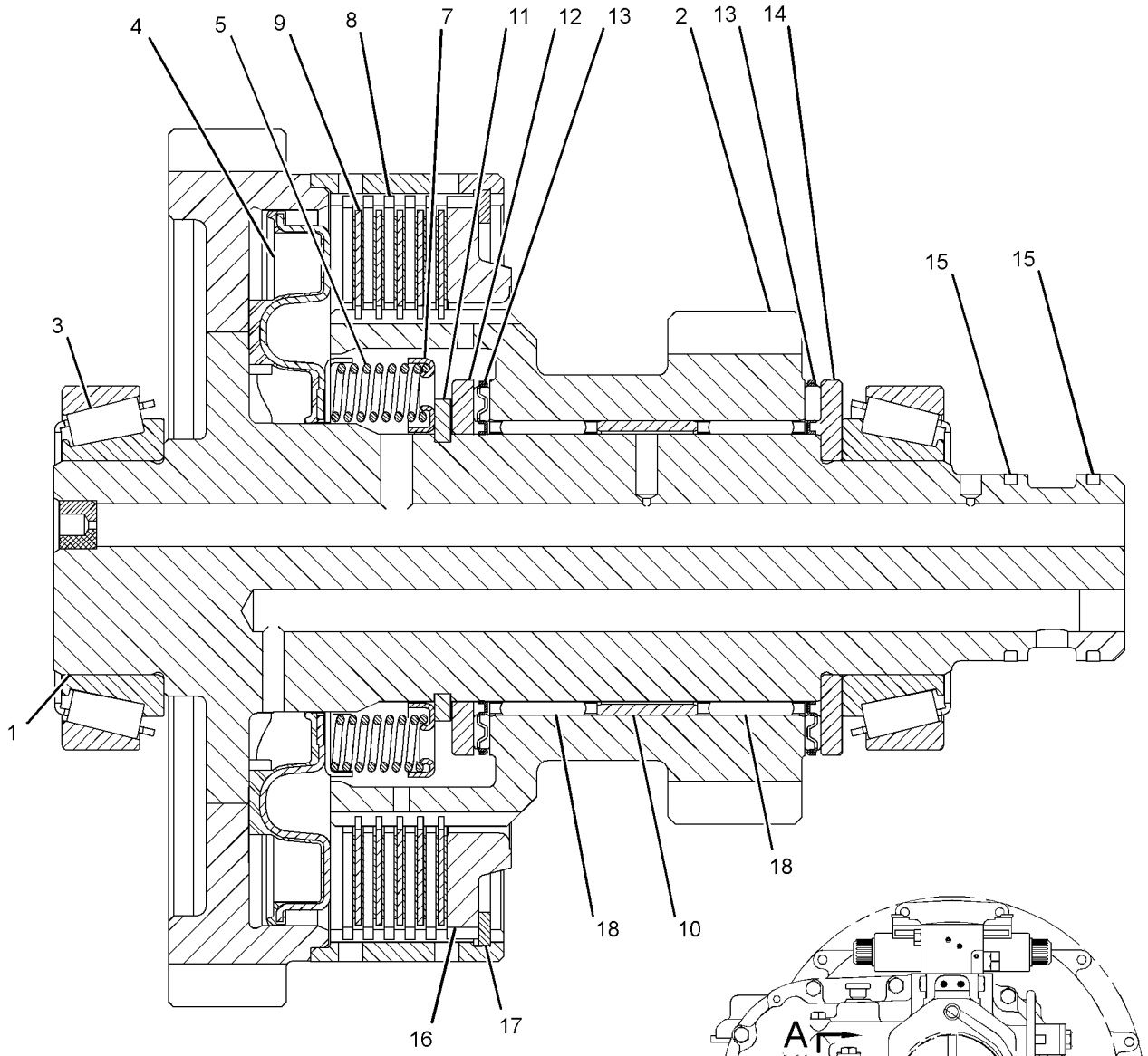

SECTION A-A

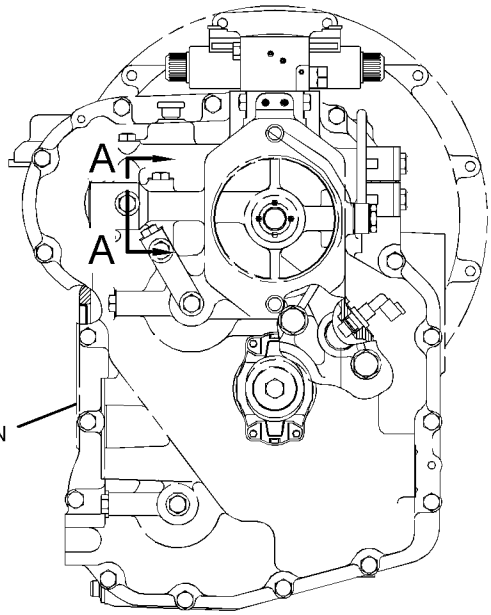

REAR VIEW

GRÁFICO 1 **<FIM>** g03532638

274-4578 GRUPO DO EIXO-ENTRADA (SHAFT GP-INPUT)

S/N: LBS1-PARA CIMA

NÚMEROE DE 439-4899 ARRANJO DE TRANSMISSÃO-SERVOTRANSMISSÃO

UM ACESSÓRIO

SMCS-3053, 3063

i06148178

NOTA	REF. NÃO	GRÁFICO REF.	NÚMERO DA PEÇA	QTD.	NOME DA PEÇA 1 2 3 4 5 6 (NÍVEL DO PRODUTO)	CONSULTE PÁGINA
	1	1	**294-9812**	2	RETENTOR DE MOLA (RETAINER-SPRING)	
	3	1	**6V-8757**	3	ANEL DE RETENÇÃO (RING-RETAINING)	
	4	1	**6Y-7929**	11	DISCO DE FRICÇÃO (DISC-FRICTION)	
	5	1	**7T-6655**	2	ROLAMENTO (BEARING)	
	6	1	**8E-5707**	2	PLACA DA EXTREMIDADE (PLATE-END)	
	7	1	**9U-8886**	4	ANEL-RETENTOR (RING-SEAL)	
	8	1	**121-0694**	1	ARRUELA DE ENCOSTO (40X70X4 MM DE ESPESSURA) (WASHER-THRUST (40X70X4-MM THK))	
	9	1	**121-2500**	3	ARRUELA DE ENCOSTO (50X70X4 MM DE ESPESSURA) (WASHER-THRUST (50X70X4-MM THK))	
	10	1	**122-1886**	1	ANEL-RETENTOR (RING-SEAL)	
	11	1	**388-8330**	1	CONJUNTO DE ROLAMENTO DE ROLOS CÔNICOS (BEARING AS-TAPERED ROLLER)	
		1	**123-8905**	1	CONE-ROLAMENTO (CONE-BEARING)	
		1	**123-8906**	1	COPO-ROLETE CÔNICO (CUP-TAPERED ROLLER)	
	13	1	**349-9891**	1	CONJUNTO DE ROLAMENTO DE ROLOS CÔNICOS (BEARING AS-TAPERED ROLLER)	
		1	**123-8909**	1	CONE-ROLAMENTO (CONE-BEARING)	
		1	**123-8910**	1	COPO-ROLETE CÔNICO (CUP-TAPERED ROLLER)	
	15	1	**123-8913**	2	ROLAMENTO DE ROLOS (BEARING-ROLLER)	
	16	1	**147-0202**	1	ENGRENAGEM (45/24 DENTES) (GEAR (45/24-TEETH))	
	17	1	**147-0224**	1	ENGRENAGEM (45/32 DENTES) (GEAR (45/32-TEETH))	
	18	1	**294-9810**	2	PISTÃO (PISTON)	
	19	1	**147-0238**	2	CONJUNTO DE MOLAS (SPRING AS)	
	20	1	**147-0257**	1	CONJUNTO DO EIXO-ENTRADA (SHAFT AS-INPUT)	
	20A	1	**123-0714**	1	ROLAMENTO (BEARING)	
		1	**123-2920**	3	BUJÃO (PLUG)	
	21	1	**147-0259**	1	ESPAÇADOR (51,1X54,9X18,7 MM DE ESPESSURA) (SPACER (51.1X54.9X18.7-MM THK))	
	22	1	**172-5317**	4	ROLAMENTO-ESPECIAL (BEARING-SPECIAL)	
	23	1	**274-4553**	11	DISCO-EMBREAGEM (DISC-CLUTCH)	
	24	1	**9U-8875**	2	ANEL DE RETENÇÃO (RING-RETAINING)	

274-4578 **GRUPO DO EIXO-ENTRADA (SHAFT GP-INPUT) (*continuação*)** **i06148178**

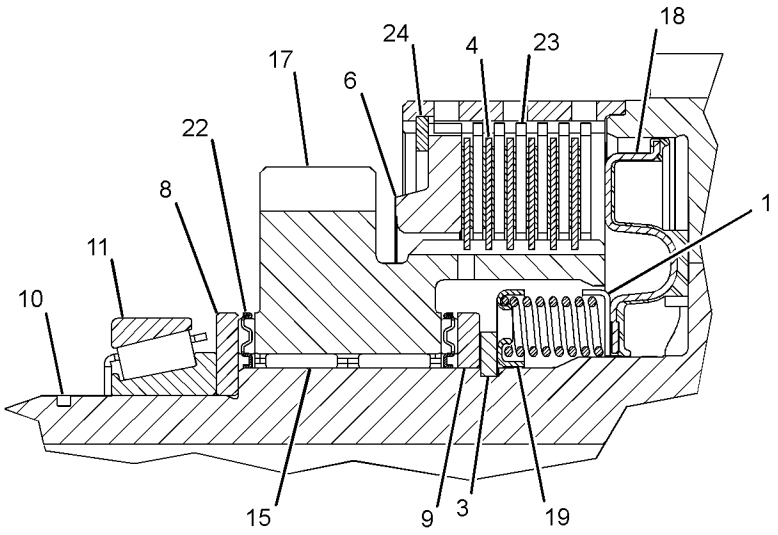

VIEW OF AREA A

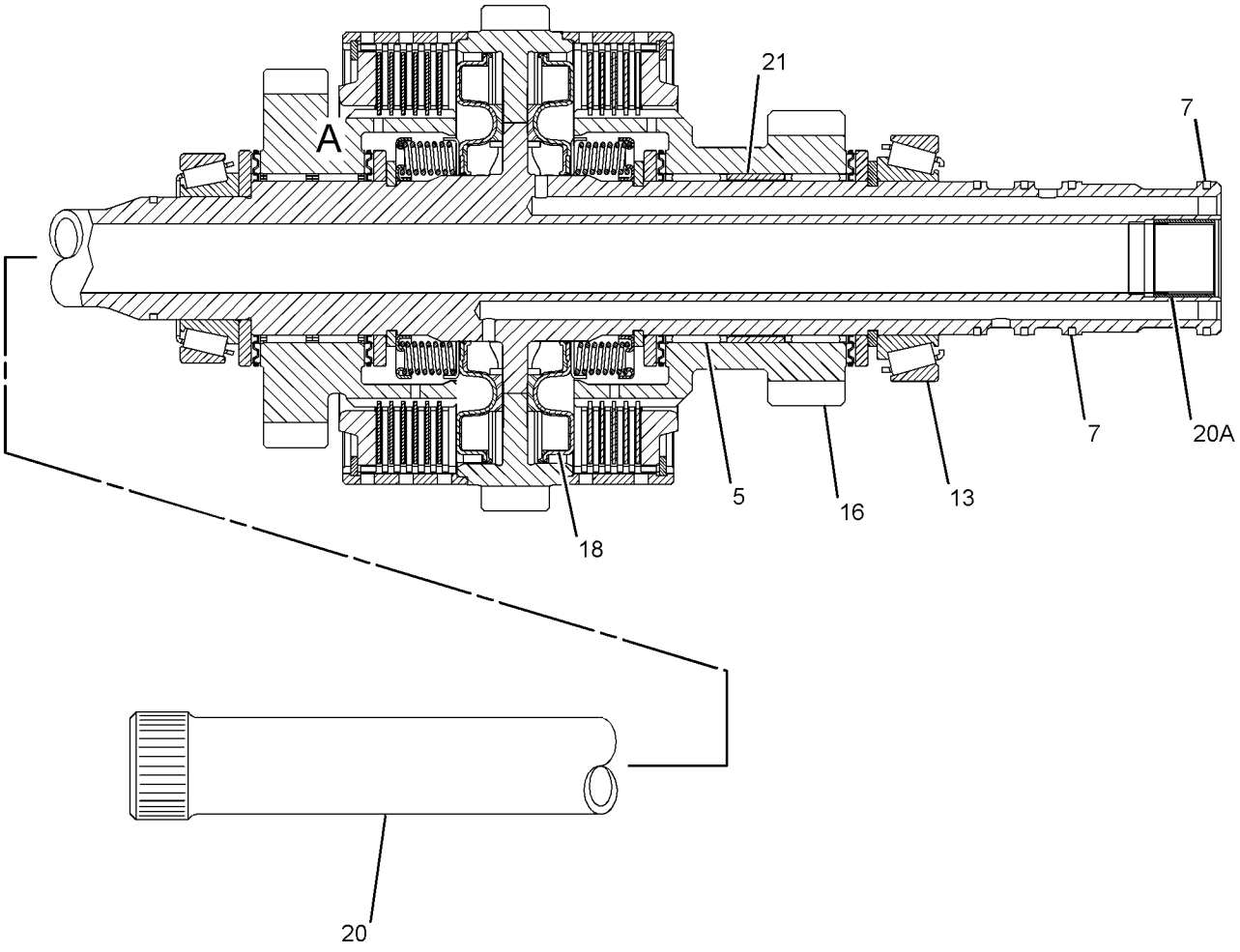

GRÁFICO 1 **<FIM>** g03532660

444-1424 GRUPO DO EIXO-ENTRADA (SHAFT GP-INPUT)

S/N: LBS1-PARA CIMA

NÚMEROE DE 366-9445, 380-8841 GRUPO DA TRANSMISSÃO-COMANDO DIRETO UM ACESSÓRIO

SMCS-3053, 3063

i06148083

NOTA	REF. NÃO	GRÁFICO REF.	NÚMERO DA PEÇA	QTD.	NOME DA PEÇA 1 2 3 4 5 6 (NÍVEL DO PRODUTO)	CONSULTE PÁGINA
	1	1	**005-0469**	1	COPO-ROLAMENTO (CUP-BEARING)	
	2	1	**6V-8144**	2	ANEL DE RETENÇÃO (RING-RETAINING)	
	3	1	**6Y-1192**	1	ANEL-RETENTOR (RING-SEAL)	
	4	1	**9X-7684**	1	ANEL RETENTOR EM O (SEAL-O-RING)	
	5	1	**005-0469**	1	COPO-ROLAMENTO (CUP-BEARING)	
	6	1	**122-1886**	3	ANEL-RETENTOR (RING-SEAL)	
	7	1	**123-8905**	1	CONE-ROLAMENTO (CONE-BEARING)	
	8	1	**123-8906**	1	COPO-ROLETE CÔNICO (CUP-TAPERED ROLLER)	
	9	1	**383-7962**	1	ARRUELA DE ENCOSTO (WASHER-THRUST)	
	10	1	**383-7964**	1	ARRUELA DE ENCOSTO (WASHER-THRUST)	
	11	1	**383-7974**	1	ENGRENAGEM (41 DENTES) (GEAR (41-TEETH))	
	12	1	**388-8362**	1	MANCAL DE ENCOSTO (BEARING-THRUST)	
	13	1	**425-9213**	1	ROLAMENTO-AGULHA (BEARING-NEEDLE)	
	14	1	**442-9960**	1	MOLA-RETORNO (SPRING-RETURN)	
	15	1	**442-9962**	1	MOLA DE RETENÇÃO (SPRING-RETAINER)	
	16	1	**443-3302**	10	PLACA DA EMBREAGEM (PLATE-CLUTCH)	
	17	1	**467-3151**	10	DISCO DE FRICÇÃO (DISC-FRICTION)	
	18	1	**443-7545**	1	CONJUNTO DO EIXO-ENTRADA (SHAFT AS-INPUT)	
	19	1	**443-7549**	1	ENGRENAGEM (23 DENTES) (GEAR (23-TEETH))	
	20	1	**444-1421**	1	PISTÃO (PISTON)	
	21	1	**444-1670**	1	PLACA DA EXTREMIDADE (PLATE-END)	
	22	1	**447-5547**	1	LUVA (SLEEVE)	
	23	1	**1H-8128**	1	ANEL RETENTOR EM O (SEAL-O-RING)	
	24	1	**261-3255**	1	ANEL DE RETENÇÃO (RING-RETAINING)	

444-1424 **GRUPO DO EIXO-ENTRADA (SHAFT GP-INPUT) (*continuação*)** **i06148083**

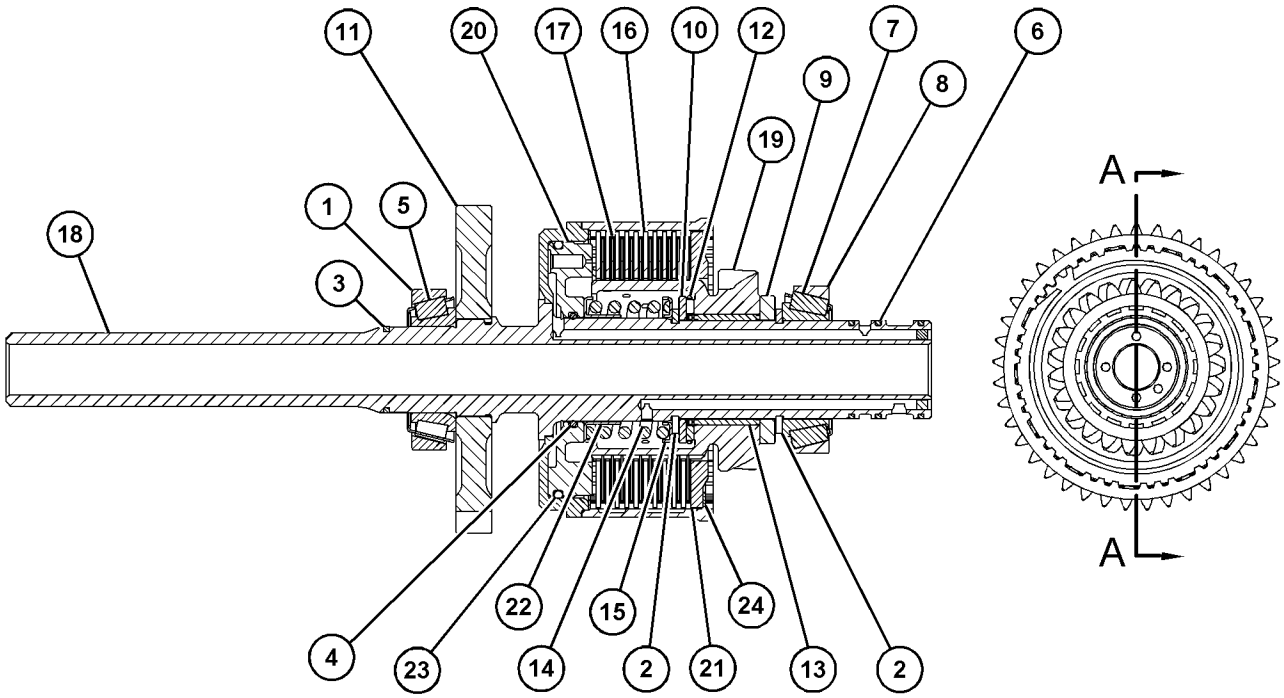

SECTION A-A

GRÁFICO 1 **<FIM>** g03727399

274-4582 GRUPO DO EIXO-SAÍDA—PRINCIPAL (SHAFT GP--OUTPUT—MAIN)

S/N: LBS1-PARA CIMA

NÚMEROE DE 439-4899 ARRANJO DE TRANSMISSÃO-SERVOTRANSMISSÃO

UM ACESSÓRIO

SMCS-3053, 3063 **i06148181**

NOTA	REF. NÃO	GRÁFICO REF.	NÚMERO DA PEÇA	QTD.	NOME DA PEÇA 1 2 3 4 5 6 (NÍVEL DO PRODUTO)	CONSULTE PÁGINA
	1	1	**9U-8875**	2	ANEL DE RETENÇÃO (RING-RETAINING)	
	2	1	**6Y-1192**	3	ANEL-RETENTOR (RING-SEAL)	
	3	1	**6Y-7929**	13	DISCO DE FRICÇÃO (DISC-FRICTION)	
	4	1	**8E-5707**	2	PLACA DA EXTREMIDADE (PLATE-END)	
	5	1	**349-9848**	1	CONJUNTO DE ROLAMENTO DE ROLOS CÔNICOS (BEARING AS-TAPERED ROLLER)	
		1	**8T-1580**	1	COPO-ROLAMENTO (CUP-BEARING)	
		1	**8T-1581**	1	ROLAMENTO-ROLETE CÔNICO (BEARING-TAPERED ROLLER)	
	8	1	**095-0927**	1	ANEL DE RETENÇÃO (RING-RETAINING)	
	9	1	**095-0928**	1	ANEL DE RETENÇÃO (EXTERNO) (RING-RETAINING (EXTERNAL))	
	10	1	**121-0885**	1	RETENTOR (RETAINER)	
	11	1	**122-1877**	1	ARRUELA DE ENCOSTO (40X65X4 MM DE ESPESSURA) (WASHER-THRUST (40X65X4-MM THK))	
	12	1	**349-9892**	1	CONJUNTO DE ROLAMENTO DE ROLOS CÔNICOS (BEARING AS-TAPERED ROLLER)	
		1	**123-8907**	1	CONE-ROLAMENTO (CONE-BEARING)	
		1	**123-8908**	1	COPO-ROLETE CÔNICO (CUP-TAPERED ROLLER)	
	14	1	**123-8912**	2	ROLAMENTO DE ROLOS (BEARING-ROLLER)	
	15	1	**147-0203**	1	ARRUELA DE ENCOSTO (45,3X65X5 MM DE ESPESSURA) (WASHER-THRUST (45.3X65X5-MM THK))	
	16	1	**147-0205**	2	ARRUELA (55X78X5 MM DE ESPESSURA) (WASHER (55X78X5-MM THK))	
	17	1	**147-0242**	1	ENGRENAGEM (48 DENTES) (GEAR (48-TEETH))	
	18	1	**147-0248**	1	ESPAÇADOR (56,2X60X15,8 MM DE ESPESSURA) (SPACER (56.2X60X15.8-MM THK))	
	19	1	**147-0260**	1	RETENTOR DE MOLA (RETAINER-SPRING)	
	20	1	**147-0261**	1	CONJUNTO DE EIXO DE SAÍDA (TRASEIRO) (SHAFT AS--OUTPUT (REAR))	
		1	**9W-0717**	2	BUJÃO (PLUG)	
	21	1	**150-3757**	2	ROLAMENTO (BEARING)	
	22	1	**294-9811**	2	PISTÃO (PISTON)	
	23	1	**157-2090**	1	ENGRENAGEM (38 DENTES) (GEAR (38-TEETH))	
	24	1	**172-6050**	2	ROLAMENTO-ESPECIAL (BEARING-SPECIAL)	
	25	1	**172-6743**	2	ROLAMENTO-ESPECIAL (BEARING-SPECIAL)	
	26	1	**294-9813**	2	MOLA ONDULADA (SPRING-WAVE)	
	27	1	**211-6753**	1	ENGRENAGEM (24 DENTES) (GEAR (24-TEETH))	
	28	1	**274-4553**	13	DISCO-EMBREAGEM (DISC-CLUTCH)	

274-4582 **GRUPO DO EIXO-SAÍDA (SHAFT GP-OUTPUT) (*continuação*)** **i06148181**

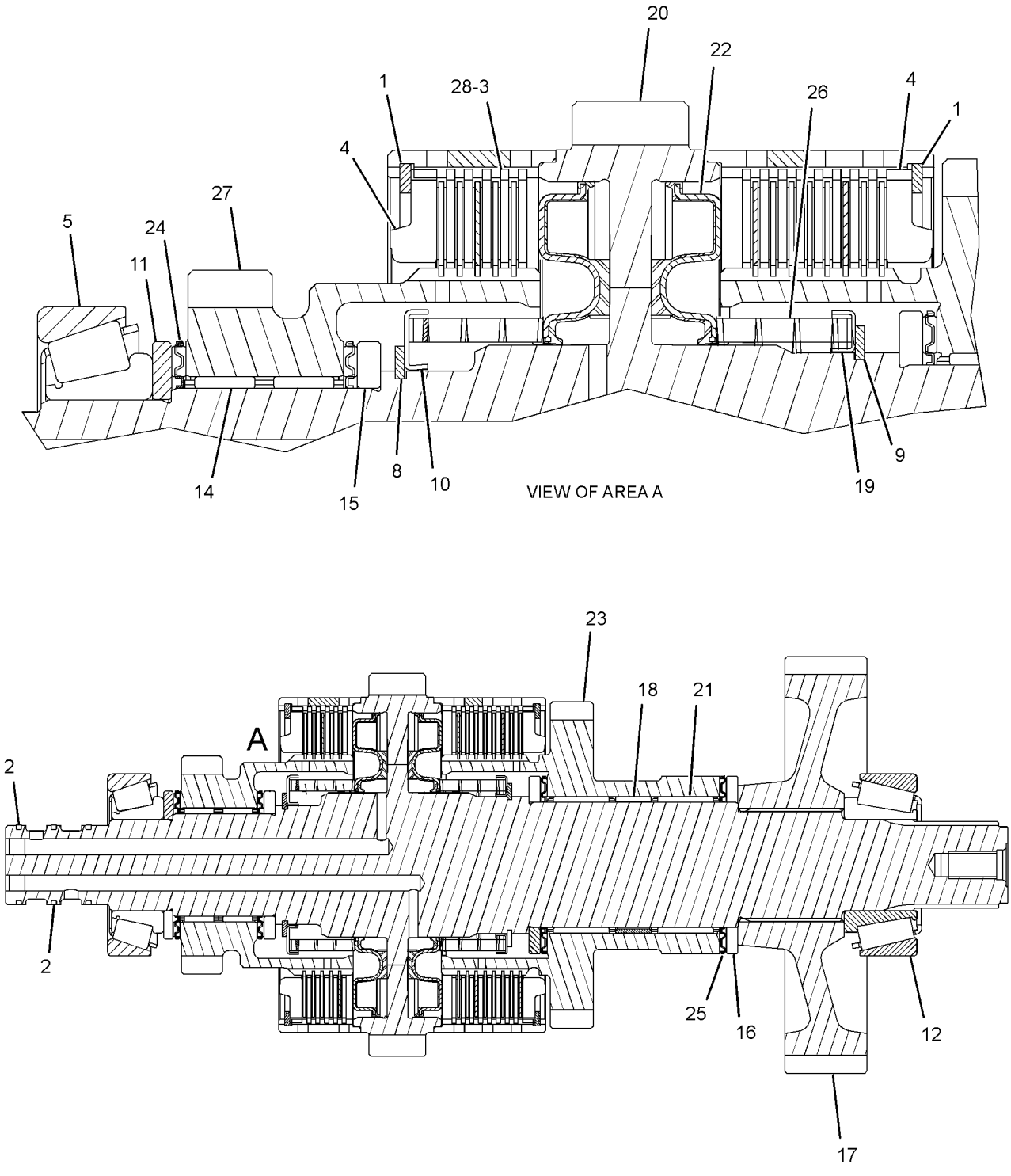

GRÁFICO 1 **<FIM>** g03532719

280-7007 GRUPO DO EIXO-SAÍDA—DIANTEIRA (SHAFT GP--OUTPUT—FRONT)

S/N: LBS1-PARA CIMA
NÚMEROE DE 439-0973 GRUPO DA EMBREAGEM
UM ACESSÓRIO

SMCS-3053, 3063 **i06148183**

NOTA	REF. NÃO	GRÁFICO REF.	NÚMERO DA PEÇA	QTD.	NOME DA PEÇA 1 2 3 4 5 6 (NÍVEL DO PRODUTO)	CONSULTE PÁGINA
	1	1	**294-9812**	1	RETENTOR DE MOLA (RETAINER-SPRING)	
	3	1	**6V-8757**	1	ANEL DE RETENÇÃO (RING-RETAINING)	
	4	1	**337-3530**	8	DISCO DE FRICÇÃO (DISC-FRICTION)	
	5	1	**8E-5707**	1	PLACA DA EXTREMIDADE (PLATE-END)	
	6	1	**122-1877**	1	ARRUELA DE ENCOSTO (40X65X4 MM DE ESPESSURA) (WASHER-THRUST (40X65X4-MM THK))	
	7	1	**122-1878**	1	ANEL-RETENTOR (RING-SEAL)	
	8	1	**122-1884**	1	ESPAÇADOR (45X49X8 MM DE ESPESSURA) (SPACER (45X49X8-MM THK))	
	9	1	**388-8330**	2	CONJUNTO DE ROLAMENTO DE ROLOS CÔNICOS (BEARING AS-TAPERED ROLLER)	
		1	**123-8905**	2	CONE-ROLAMENTO (CONE-BEARING)	
		1	**123-8906**	2	COPO-ROLETE CÔNICO (CUP-TAPERED ROLLER)	
	11	1	**123-8912**	2	ROLAMENTO DE ROLOS (BEARING-ROLLER)	
	12	1	**147-0203**	1	ARRUELA DE ENCOSTO (45,3X65X5 MM DE ESPESSURA) (WASHER-THRUST (45.3X65X5-MM THK))	
	13	1	**147-0207**	1	CONJUNTO DE EIXO DE SAÍDA (DIANTEIRA) (SHAFT AS-OUTPUT (FRONT))	
	14	1	**147-0210**	1	ENGRENAGEM (45/36 DENTES) (GEAR (45/36-TEETH))	
	15	1	**305-3431**	1	PISTÃO (PISTON)	
	16	1	**147-0238**	1	CONJUNTO DE MOLAS (SPRING AS)	
	17	1	**161-3249**	1	ANEL DE RETENÇÃO (RING-RETAINING)	
	18	1	**172-6050**	2	ROLAMENTO-ESPECIAL (BEARING-SPECIAL)	
	19	1	**274-4553**	8	DISCO-EMBREAGEM (DISC-CLUTCH)	

280-7007 **GRUPO DO EIXO-SAÍDA (SHAFT GP-OUTPUT) (*continuação*)** **i06148183**

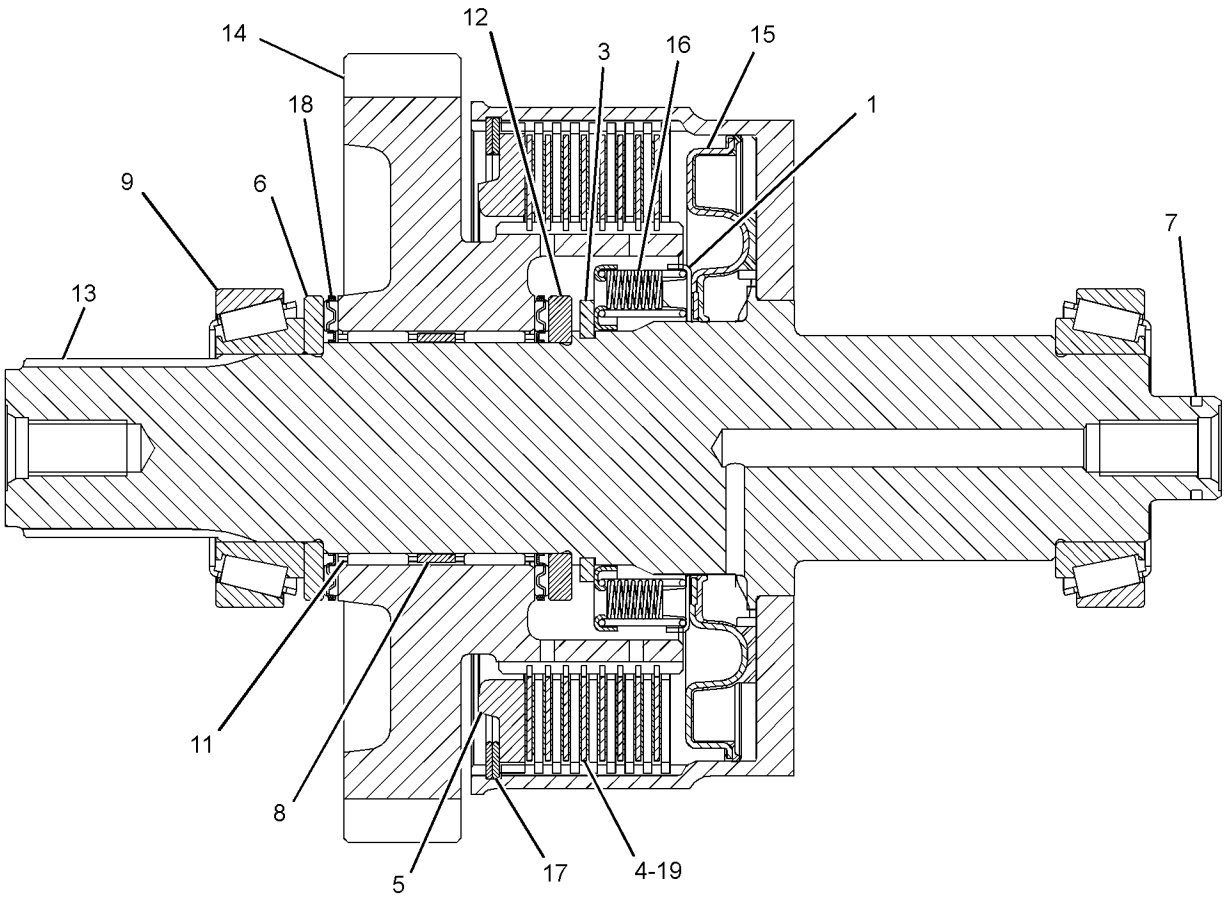

LEFT SIDE VIEW

GRÁFICO 1 **<FIM>** g03540456

392-9465 GRUPO DO EIXO-SAÍDA (SHAFT GP-OUTPUT)

S/N: LBS1-PARA CIMA

NÚMEROE DE 366-9445, 380-8841 GRUPO DA TRANSMISSÃO-COMANDO DIRETO

UM ACESSÓRIO

SMCS-3053, 3063 **i06148074**

NOTA	REF. NÃO	GRÁFICO REF.	NÚMERO DA PEÇA	QTD.	NOME DA PEÇA 1 2 3 4 5 6 (NÍVEL DO PRODUTO)	CONSULTE PÁGINA
	1	1	**123-8913**	1	ROLAMENTO DE ROLOS (BEARING-ROLLER)	
	2	1	**150-3757**	2	ROLAMENTO (BEARING)	
	3	1	**7T-6655**	1	ROLAMENTO (BEARING)	
	4	1	**105-3032**	1	CONE-ROLAMENTO (CONE-BEARING)	
	5	1	**345-7523**	4	CALÇO (0,18 MM DE ESPESSURA) (SHIM (0.18-MM THK))	
	6	1	**7T-3021**	2	GRUPO DO SINCRONIZADOR (SYNCHRONIZER GP)	
	7	1	**425-9215**	2	ROLAMENTO-AGULHA (BEARING-NEEDLE)	
	8	1	**383-7978**	1	LUVA (SLEEVE)	
	9	1	**394-9486**	1	ENGRENAGEM (20 DENTES) (GEAR (20-TEETH))	
	10	1	**394-9488**	1	EIXO-SAÍDA (SHAFT-OUTPUT)	
	11	1	**394-9489**	1	ENGRENAGEM (49 DENTES) (GEAR (49-TEETH))	
	12	1	**394-9490**	1	ENGRENAGEM (44 DENTES) (GEAR (44-TEETH))	
	13	1	**394-9491**	1	ENGRENAGEM (37 DENTES) (GEAR (37-TEETH))	
	14	1	**394-9492**	1	LUVA (SLEEVE)	
	15	1	**446-0174**	2	ROLAMENTO DO ESPAÇADOR (SPACER-BEARING)	
	16	1	**394-9493**	1	LUVA (SLEEVE)	
	17	1	**1K-6995**	1	ANEL DE TRAVA (RING-LOCK)	
	18	1	**8T-1581**	1	ROLAMENTO-ROLETE CÔNICO (BEARING-TAPERED ROLLER)	
	19	1	**415-5540**	1	ENGRENAGEM (30 DENTES) (GEAR (30-TEETH))	
	20	1	**458-0965**	1	ARRUELA (WASHER)	
	21	1	**105-3033**	1	COPO-ROLAMENTO (CUP-BEARING)	
M	22	1	**131-3539**	1	PARAFUSO DE CABEÇA CHATA (M8X1,25X30 MM) (SCREW-FLAT HEAD (M8X1.25X30-MM))	
	23	1	**8T-1580**	1	COPO-ROLAMENTO (CUP-BEARING)	

M - PEÇA DO SISTEMA MÉTRICO

392-9465 **GRUPO DO EIXO-SAÍDA (SHAFT GP-OUTPUT) (*continuação*)** **i06148074**

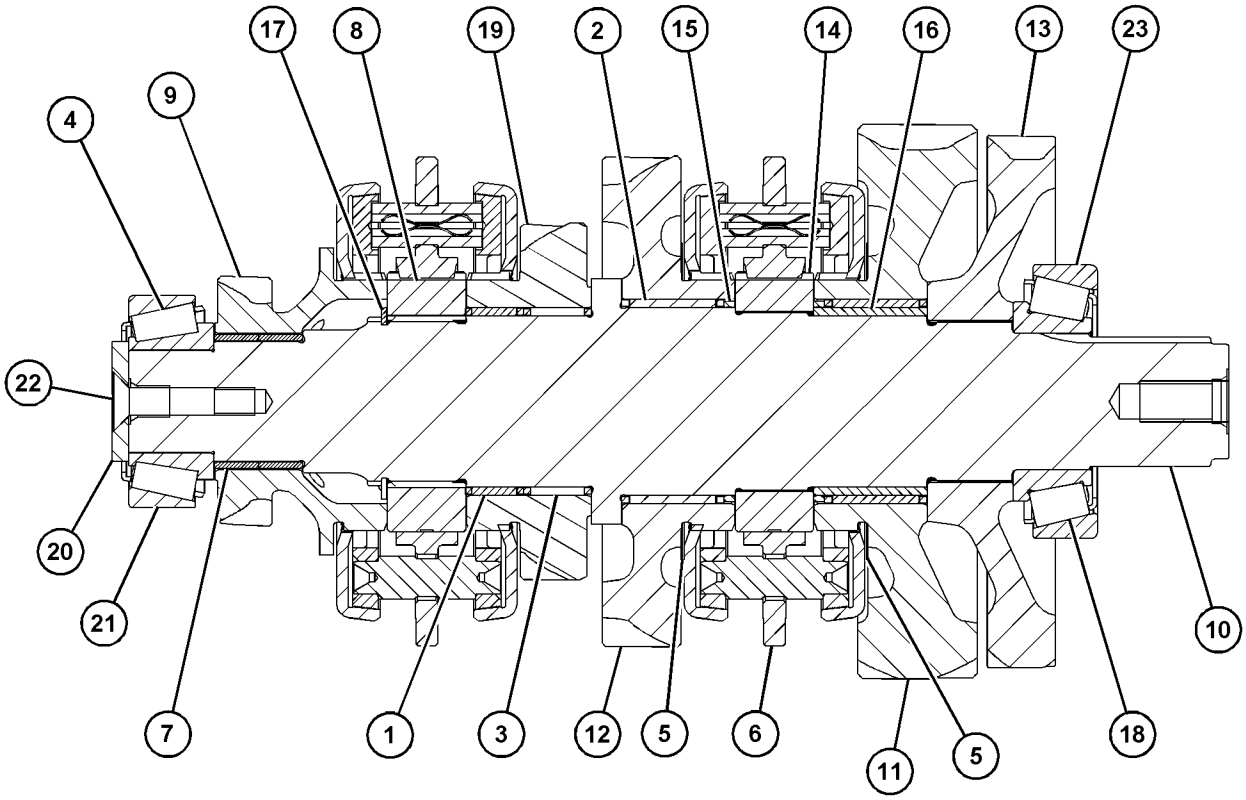

GRÁFICO 1 **<FIM>** g03728479

426-4364 GRUPO DE CÂMBIO-ENGRENAGEM (SHIFT GP-GEAR)

S/N: LBS1-PARA CIMA

NÚMEROE DE 433-9717 GRUPO DE CAIXA E PEÇAS-PLANETÁRIA, 426-4361 GRUPO DA CAIXA DA TRANSMISSÃO

UM ACESSÓRIO

SMCS-3065 **i06148077**

NOTA	REF. NÃO	GRÁFICO REF.	NÚMERO DA PEÇA	QTD.	NOME DA PEÇA 1 2 3 4 5 6 (NÍVEL DO PRODUTO)	CONSULTE PÁGINA
	1	1	**6Y-1341**	2	MOLA (SPRING)	
	2	1	**7T-3249**	2	PARAFUSO (3/8-24X0,75 POL) (SCREW (3/8--24X0.75-IN))	
	3	1	**127-3017**	1	CONJUNTO DO ASSENTO (SEAT AS)	
	4	1	**174-9711**	1	JUNTA (GASKET)	
	5	1	**365-4591**	1	ABRAÇADEIRA (CLAMP)	
	6	1	**365-4592**	1	ABRAÇADEIRA (CLAMP)	
	7	1	**383-7986**	1	GARFO (FORK)	
	8	1	**383-7985**	1	GARFO (FORK)	
	9	1	**383-8017**	1	ALAVANCA (LEVER)	
	10	1	**394-0714**	1	HASTE (ROD)	
	11	1	**394-0716**	1	HASTE (ROD)	
	12	1	**014-5645**	3	ESFERA (BALL)	
	13	1	**175-0054**	1	ANEL RETENTOR EM O (SEAL-O-RING)	
	14	1	**7T-3109**	1	PINO (PIN)	
	15	1	**7T-3111**	1	TAMPA (COVER)	
M	16	1	**8C-5748**	3	PARAFUSO (M8X1,25X55 MM) (BOLT (M8X1.25X55--MM))	
	17	1	**9M-1974**	3	ARRUELA DURA (8,8X16X2 MM DE ESPESSURA) (WASHER-HARD (8.8X16X2-MM THK))	

M - PEÇA DO SISTEMA MÉTRICO

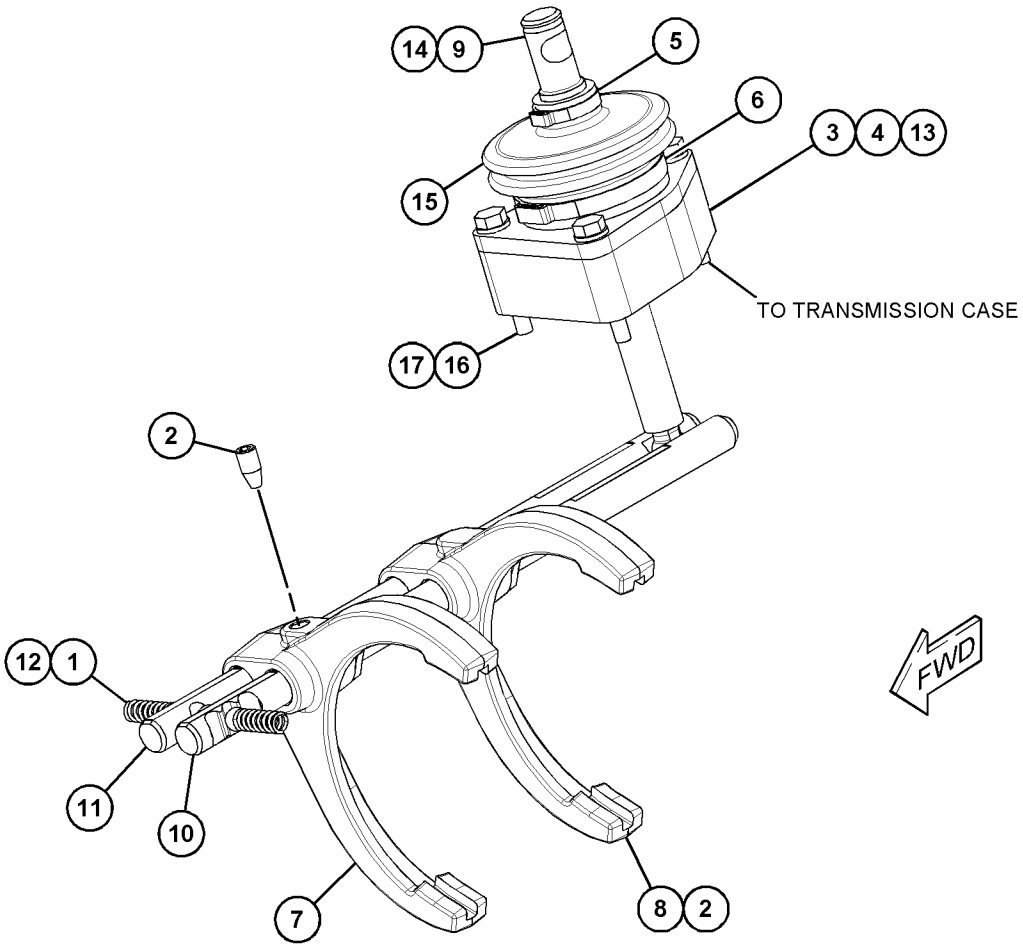

GRÁFICO 1 **<FIM>** g03728522

457-6585 GRUPO DE PNEU E ARO—TRASEIRO DIREITO (TIRE & RIM GP—REAR RH)

S/N: LBS1-PARA CIMA
NÚMEROE DE 457-6584 GRUPO DE RODA E PNEU
UM ACESSÓRIO

SMCS-4202, 4203, 4209 **i06138874**

NOTA	NÚMERO DA PEÇA	QTD.	NOME DA PEÇA 1 2 3 4 5 6 (NÍVEL DO PRODUTO)	CONSULTE PÁGINA
Y	*457-6587*	1	GRUPO DO ARO-DESMONTÁVEL (3 PEÇAS) (RIM GP--DEMOUNTABLE (3-PIECE))	218
	128-5450	1	PNEU-SEM TUBO (17,5-25) (TIRE-TUBELESS (17.5--25))	

Y - ILUSTRAÇÃO SEPARADA

<FIM>

457-6586 GRUPO DE PNEU E ARO—TRASEIRO, LADO ESQUERDO (TIRE & RIM GP—REAR, LH)

S/N: LBS1-PARA CIMA
NÚMEROE DE 457-6584 GRUPO DE RODA E PNEU
UM ACESSÓRIO

SMCS-4202, 4203, 4209 **i06138876**

NOTA	NÚMERO DA PEÇA	QTD.	NOME DA PEÇA 1 2 3 4 5 6 (NÍVEL DO PRODUTO)	CONSULTE PÁGINA
Y	*457-6587*	1	GRUPO DO ARO-DESMONTÁVEL (3 PEÇAS) (RIM GP--DEMOUNTABLE (3-PIECE))	218
	128-5450	1	PNEU-SEM TUBO (17,5-25) (TIRE-TUBELESS (17.5--25))	

Y - ILUSTRAÇÃO SEPARADA

<FIM>

359-0401 ARRANJO DO CONVERSOR DE TORQUE (TORQUE CONVERTER AR)

S/N: LBS1-PARA CIMA
NÚMEROE DE 448-4780 ARRANJO DO TREM DE FORÇA
UM ACESSÓRIO

SMCS-3101 **i06167052**

NOTA	REF. NÃO	GRÁFICO REF.	NÚMERO DA PEÇA	QTD.	NOME DA PEÇA 1 2 3 4 5 6 (NÍVEL DO PRODUTO)	CONSULTE PÁGINA
Y	1	1	*111-7907*	1	GRUPO DO COMANDO-ACOPLAMENTO FLEXÍVEL (DRIVE GP-FLEXIBLE COUPLING)	199
	2	1	**456-8360**	1	CONJUNTO DO CONVERSOR DE TORQUE (TORQUE CONVERTER AS)	

Y - ILUSTRAÇÃO SEPARADA

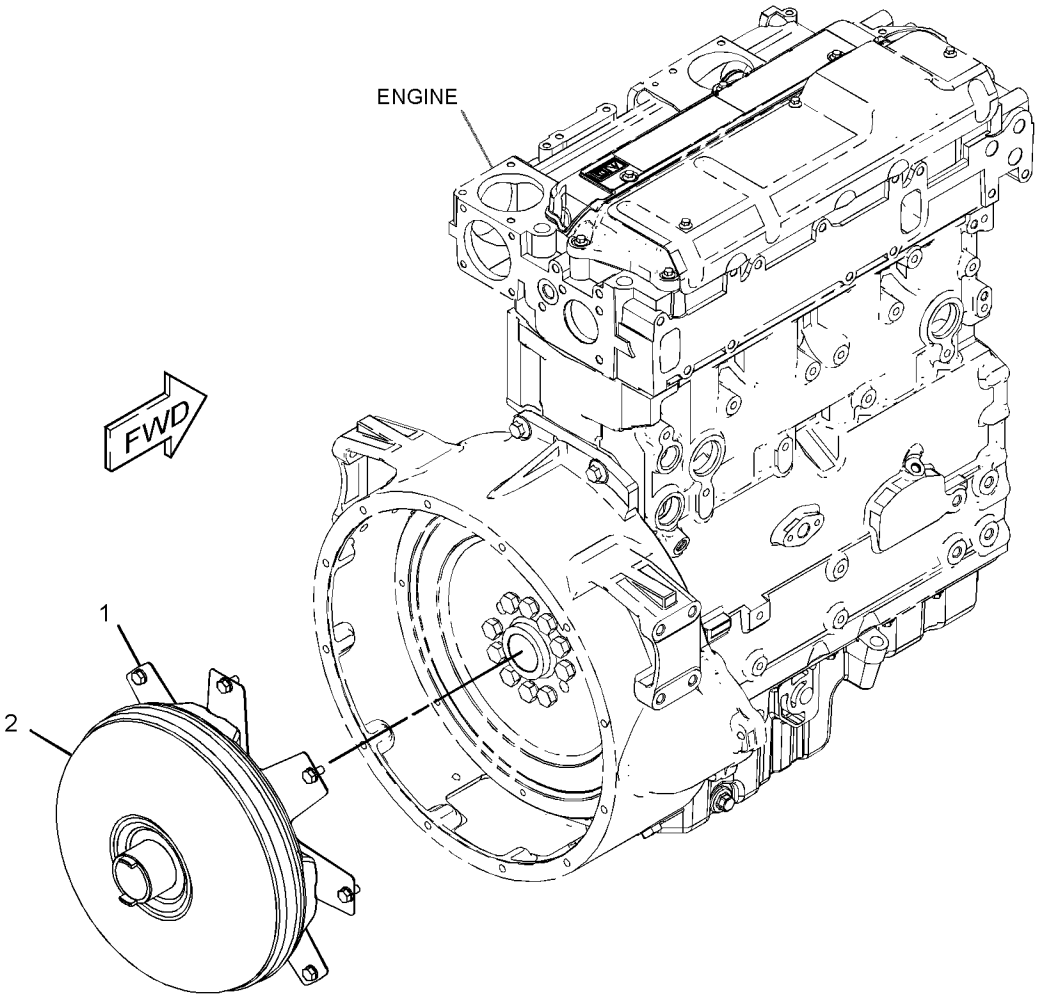

GRÁFICO 1 **<FIM>** g02788697

366-9450 ARRANJO DO CONVERSOR DE TORQUE (TORQUE CONVERTER AR)

S/N: LBS1-PARA CIMA

NÚMEROE DE 448-4777, 448-4779 ARRANJO DO TREM DE FORÇA

UM ACESSÓRIO

SMCS-3101 **i06148087**

NOTA	NÚMERO DA PEÇA	QTD.	NOME DA PEÇA 1 2 3 4 5 6 (NÍVEL DO PRODUTO)	CONSULTE PÁGINA
Y	*355-3845*	1	GRUPO DO COMANDO-ACOPLAMENTO FLEXÍVEL (DRIVE GP-FLEXIBLE COUPLING)	200
	456-8363	1	CONJUNTO DO CONVERSOR-TORQUE (CONVERTER AS--TORQUE)	

Y - ILUSTRAÇÃO SEPARADA

<FIM>

366-9444 GRUPO DE TRANSMISSÃO E MONTAGEM–TRAÇÃO EM 2 RODAS (TRANSMISSION & MOUNTING GP–2-WHEEL DRIVE)

S/N: LBS1-PARA CIMA

NÚMEROE DE 462-7475 ARRANJO DE TRANSMISSÃO-COMANDO DIRETO

UM ACESSÓRIO

SMCS-3030 **i06193402**

NOTA	REF. NÃO	GRÁFICO REF.	NÚMERO DA PEÇA	QTD.	NOME DA PEÇA 1 2 3 4 5 6 (NÍVEL DO PRODUTO)	CONSULTE PÁGINA
	1	1	*359-0417*	1	GRUPO DE FIXAÇÃO DA TRANSMISSÃO (MOUNTING GP--TRANSMISSION)	
		1	**8T-4223**	8	ARRUELA DURA (13,5X25,5X3 MM DE ESPESSURA) (WASHER-HARD (13.5X25.5X3-MM THK))	
M		1	**8T-4956**	8	PARAFUSO (M12X1,75X35 MM) (BOLT (M12X1.75X35-MM))	
		1	**359-0418**	1	PLACA (PLATE)	
		1	**359-0419**	1	CONJUNTO DE SUPORTE (SUPPORT AS)	
Y	2	1	**366-9445**	1	GRUPO DA TRANSMISSÃO-COMANDO DIRETO (TRANSMISSION GP-DIRECT DRIVE)	253
	3	1	**380-8844**	1	EIXO (SHAFT)	
	4	1	**447-6968**	1	FILTRO DE ÓLEO (EFICIÊNCIA AVANÇADA) (FILTER--OIL (ADVANCED EFFICIENCY))	

M - PEÇA DO SISTEMA MÉTRICO
Y - ILUSTRAÇÃO SEPARADA

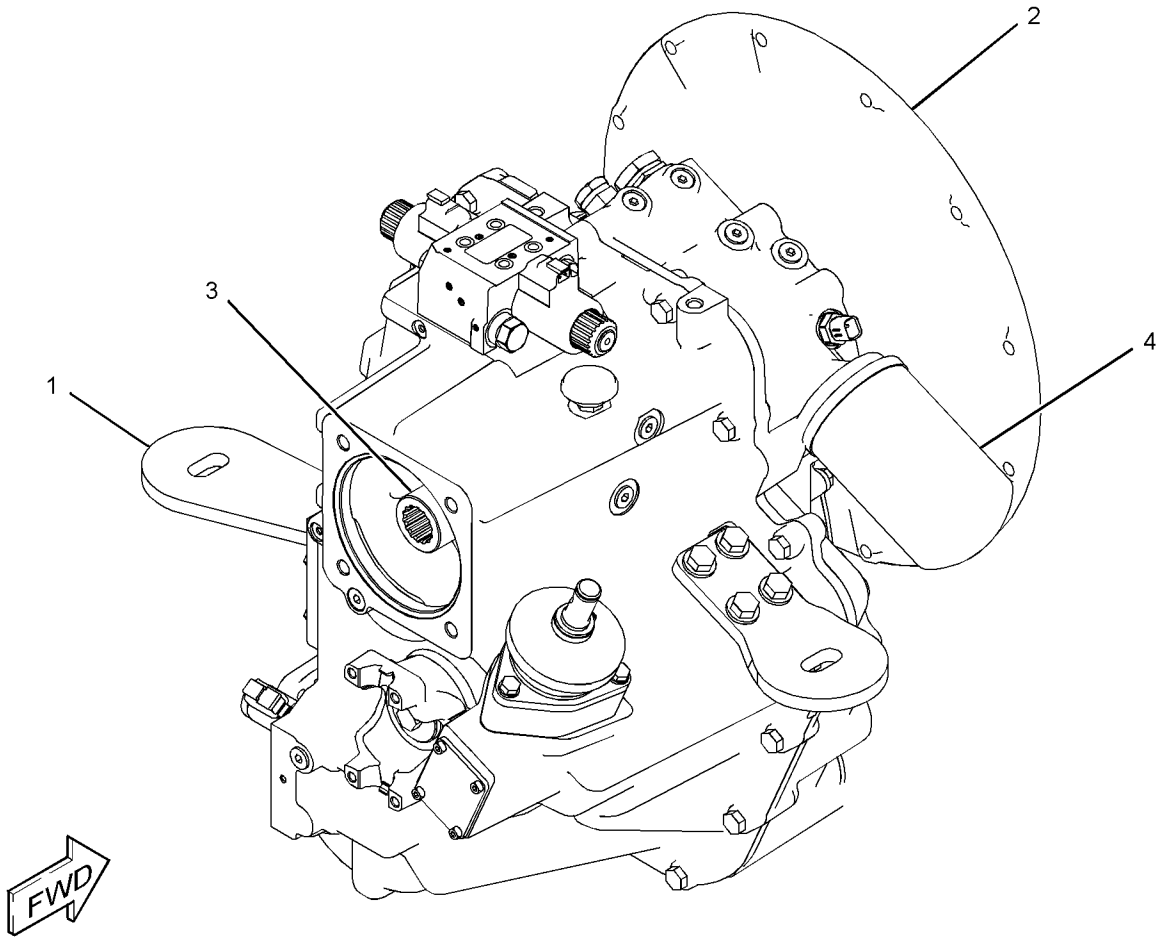

GRÁFICO 1 **<FIM>** g03721639

366-9446 GRUPO DE TRANSMISSÃO E MONTAGEM–TRAÇÃO NAS 4 RODAS (TRANSMISSION & MOUNTING GP–4-WHEEL DRIVE)

S/N: LBS1-PARA CIMA

NÚMEROE DE 462-7477 ARRANJO DE TRANSMISSÃO-COMANDO DIRETO

UM ACESSÓRIO

SMCS-3030 **i06148134**

NOTA	REF. NÃO	GRÁFICO REF.	NÚMERO DA PEÇA	QTD.	NOME DA PEÇA 1 2 3 4 5 6 (NÍVEL DO PRODUTO)	CONSULTE PÁGINA
	1	1	*359-0417*	1	GRUPO DE FIXAÇÃO DA TRANSMISSÃO (MOUNTING GP--TRANSMISSION)	
		1	**8T-4223**	8	ARRUELA DURA (13,5X25,5X3 MM DE ESPESSURA) (WASHER-HARD (13.5X25.5X3-MM THK))	
M		1	**8T-4956**	8	PARAFUSO (M12X1,75X35 MM) (BOLT (M12X1.75X35-MM))	
		1	**359-0418**	1	PLACA (PLATE)	
		1	**359-0419**	1	CONJUNTO DE SUPORTE (SUPPORT AS)	
Y	2	1	**380-8841**	1	GRUPO DA TRANSMISSÃO-COMANDO DIRETO (TRANSMISSION GP-DIRECT DRIVE)	255
	3	1	**380-8844**	1	EIXO (SHAFT)	
	4	1	**447-6968**	1	FILTRO DE ÓLEO (EFICIÊNCIA AVANÇADA) (FILTER--OIL (ADVANCED EFFICIENCY))	

M - PEÇA DO SISTEMA MÉTRICO
Y - ILUSTRAÇÃO SEPARADA

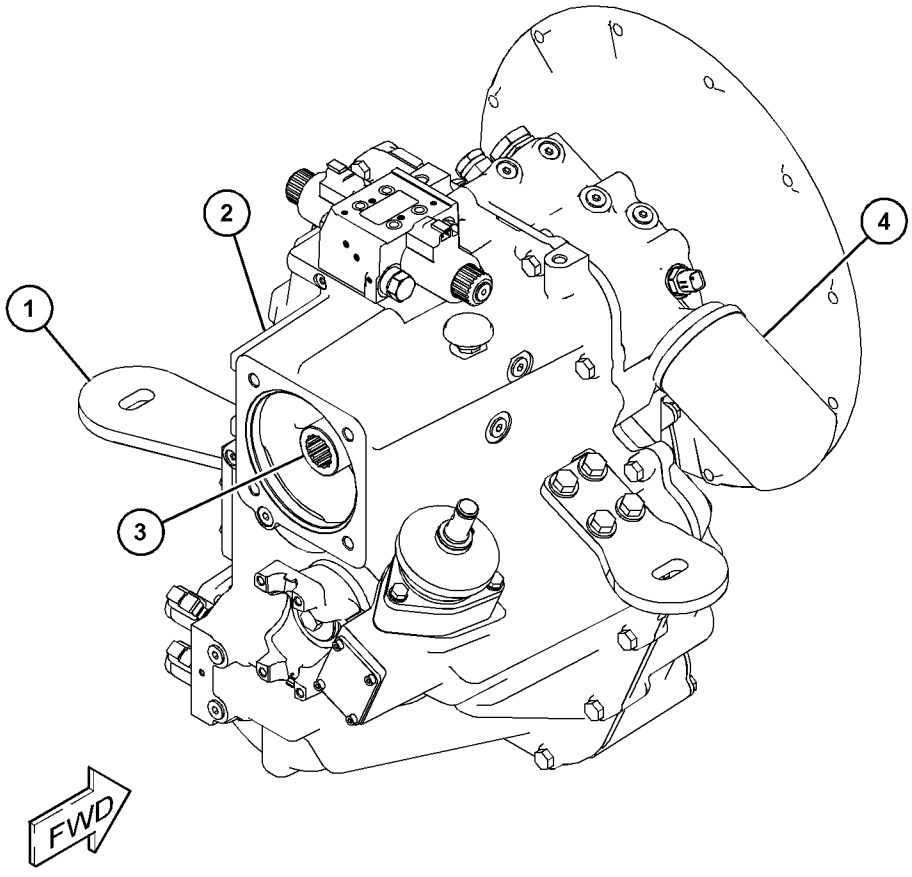

GRÁFICO 1 **<FIM>** g03721638

462-7475 ARRANJO DE TRANSMISSÃO-COMANDO DIRETO–TRAÇÃO EM 2 RODAS, MUDANÇA PADRÃO (TRANSMISSION AR-DIRECT DRIVE–2-WHEEL DRIVE, STANDARD SHIFT)

S/N: LBS1-PARA CIMA

NÚMEROE DE 448-4777 ARRANJO DO TREM DE FORÇA

UM ACESSÓRIO

SMCS-3030 **i06148105**

NOTA	NÚMERO DA PEÇA	QTD.	NOME DA PEÇA 1 2 3 4 5 6 (NÍVEL DO PRODUTO)	CONSULTE PÁGINA
Y	*396-3916*	1	GRUPO DE ENCHIMENTO-ÓLEO DO TREM DE FORÇA (FILLER GP-POWER TRAIN OIL)	203
Y	*391-9950*	1	GRUPO DE TUBULAÇÕES PILOTO (LINES GP-PILOT)	391
Y	*391-9939*	1	GRUPO DE TUBULAÇÕES DO ARREFECEDOR DO TREM DE FORÇA (LINES GP-POWER TRAIN COOLER)	56
Y	*460-3719*	1	GRUPO DE TUBULAÇÕES DE ÓLEO DO TREM DE FORÇA (LINES GP-POWER TRAIN OIL)	209
Y	*391-9945*	1	GRUPO DE TUBULAÇÕES DA BOMBA (LINES GP-PUMP)	403
Y	*460-8765*	1	GRUPO DE FIXAÇÃO DO MOTOR E DA TRANSMISSÃO (MOUNTING GP-ENGINE & XMSN)	32
Y	*459-0475*	1	GRUPO DE MONTAGEM- -SENSOR (VELOCIDADE) (MOUNTING GP-SENSOR (SPEED))	132
Y	*366-9456*	1	GRUPO DO EIXO-ACIONAMENTO (TRASEIRO) (SHAFT GP-DRIVE (REAR))	224
Y	*366-9444*	1	GRUPO DE TRANSMISSÃO E MONTAGEM (TRAÇÃO EM 2 RODAS) (TRANSMISSION & MOUNTING GP (2-WHEEL DRIVE))	246
Y	*430-5030*	1	GRUPO DE FIAÇÃO-CONTROLE DE TRANSMISSÃO (WIRING GP-TRANSMISSION CONTROL)	172

Y - ILUSTRAÇÃO SEPARADA

<FIM>

462-7477 ARRANJO DE TRANSMISSÃO-COMANDO DIREITO—TRAÇÃO NAS 4 RODAS (TRANSMISSION AR-DIRECT DRIVE—4-WHEEL DRIVE)

S/N: LBS1-PARA CIMA

NÚMEROE DE 448-4779 ARRANJO DO TREM DE FORÇA

UM ACESSÓRIO

SMCS-3030 **i06148148**

NOTA	NÚMERO DA PEÇA	QTD.	NOME DA PEÇA 1 2 3 4 5 6 (NÍVEL DO PRODUTO)	CONSULTE PÁGINA
Y	*396-3916*	1	GRUPO DE ENCHIMENTO-ÓLEO DO TREM DE FORÇA (FILLER GP-POWER TRAIN OIL)	203
Y	*391-9950*	1	GRUPO DE TUBULAÇÕES PILOTO (LINES GP-PILOT)	391
Y	*391-9939*	1	GRUPO DE TUBULAÇÕES DO ARREFECEDOR DO TREM DE FORÇA (LINES GP-POWER TRAIN COOLER)	56
Y	*460-3719*	1	GRUPO DE TUBULAÇÕES DE ÓLEO DO TREM DE FORÇA (LINES GP-POWER TRAIN OIL)	209
Y	*391-9945*	1	GRUPO DE TUBULAÇÕES DA BOMBA (LINES GP-PUMP)	403
Y	*460-8765*	1	GRUPO DE FIXAÇÃO DO MOTOR E DA TRANSMISSÃO (MOUNTING GP-ENGINE & XMSN)	32
Y	*459-0475*	1	GRUPO DE MONTAGEM--SENSOR (VELOCIDADE) (MOUNTING GP-SENSOR (SPEED))	132
Y	*353-1337*	1	GRUPO DO EIXO-ACIONAMENTO (DIANTEIRA) (SHAFT GP-DRIVE (FRONT))	223
Y	*366-9456*	1	GRUPO DO EIXO-ACIONAMENTO (TRASEIRO) (SHAFT GP-DRIVE (REAR))	224
Y	*366-9446*	1	GRUPO DE TRANSMISSÃO E MONTAGEM (TRANSMISSION & MOUNTING GP)	247
Y	*430-5030*	1	GRUPO DE FIAÇÃO-CONTROLE DE TRANSMISSÃO (WIRING GP-TRANSMISSION CONTROL)	172

Y - ILUSTRAÇÃO SEPARADA

<FIM>

439-4899 ARRANJO DE TRANSMISSÃO--SERVOTRANSMISSÃO (TRANSMISSION AR-POWER SHIFT)

S/N: LBS1-PARA CIMA

NÚMEROE DE 439-5025 ARRANJO DE TRANSMISSÃO-SERVOTRANSMISSÃO

UM ACESSÓRIO

SMCS-3030 **i06148172**

NOTA	REF. NÃO	GRÁFICO REF.	NÚMERO DA PEÇA	QTD.	NOME DA PEÇA 1 2 3 4 5 6 (NÍVEL DO PRODUTO)	CONSULTE PÁGINA
Y	1	1	**274-4561**	1	GRUPO DO EIXO-RODA-GUIA (CÂMBIO DE SERVOTRANSMISSÃO) (SHAFT GP-IDLER (POWERSHIFT))	229
Y	2	1	**274-4580**	1	GRUPO DO EIXO-CONTADOR (SHAFT GP-COUNTER)	219
Y	3	1	**274-4582**	1	GRUPO DO EIXO-SAÍDA (PRINCIPAL) (SHAFT GP--OUTPUT (MAIN))	235
Y	4	1	**439-0973**	1	GRUPO DA EMBREAGEM (CLUTCH GP)	192
Y	5	1	**439-0978**	2	GRUPO DE GARFOS (YOKE GP)	282
Y	6	1	**443-3872**	1	GRUPO DA BOMBA-TRANSMISSÃO (PUMP GP--TRANSMISSION)	217
Y	7	1	**274-4578**	1	GRUPO DO EIXO-ENTRADA (CÂMBIO DE SERVOTRANSMISSÃO) (SHAFT GP-INPUT (POWERSHIFT))	231
Y	8	1	**450-2811**	1	GRUPO DE CAIXA E PEÇAS-PLANETÁRIA (CASE & PARTS GP-PLANETARY)	175
Y	9	1	**450-2813**	1	GRUPO DE CONTROLE-TRANSMISSÃO HIDRÁULICA (CONTROL GP-TRANSMISSION HYD)	197

Y - ILUSTRAÇÃO SEPARADA

439-4899 **ARRANJO DE TRANSMISSÃO-SERVOTRANSMISSÃO (TRANSMISSION AR-POWER SHIFT) (*continuação*)**
i06148172

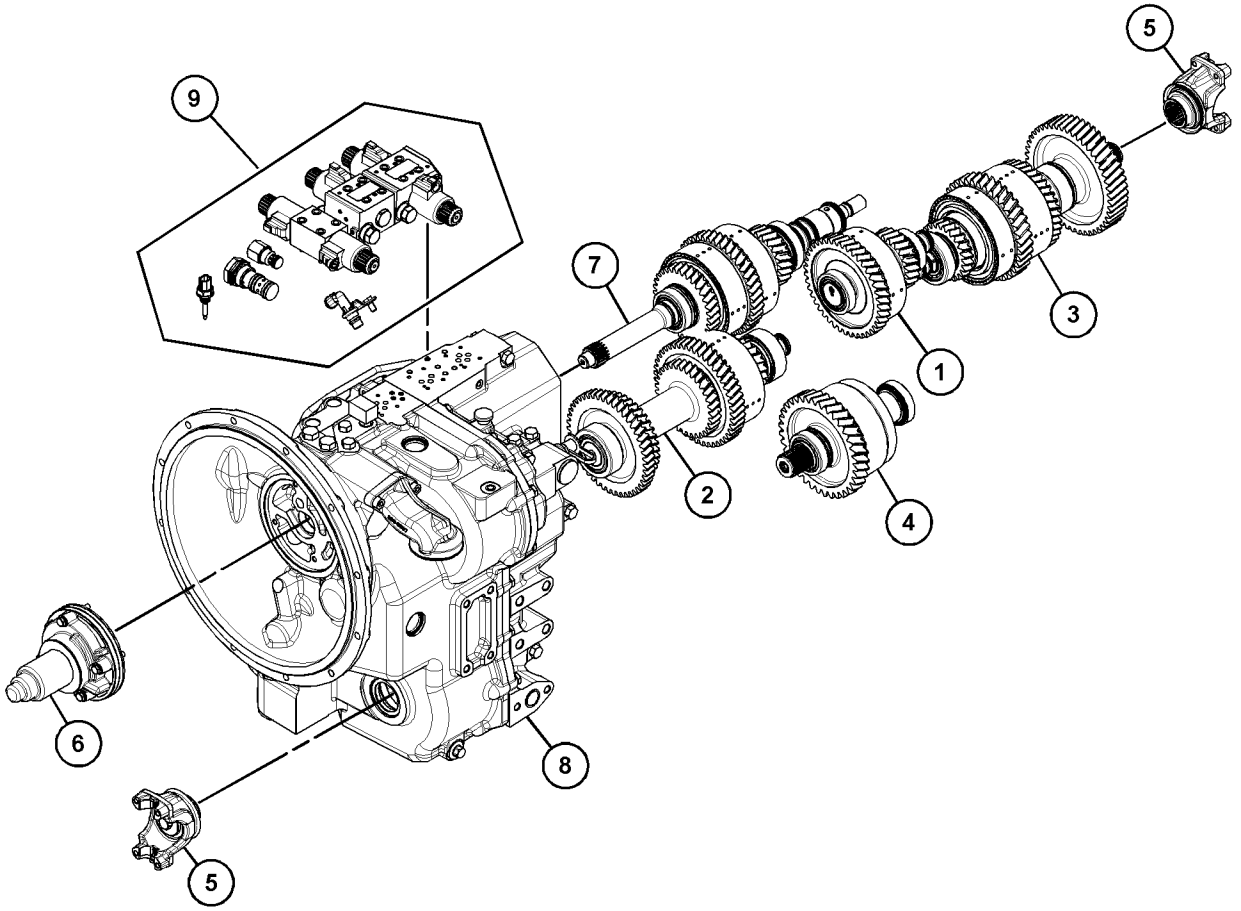

GRÁFICO 1 **<FIM>** g03734748

439-5025 ARRANJO DE TRANSMISSÃO-SERVOTRANSMISSÃO (TRANSMISSION AR-POWER SHIFT)

S/N: LBS1-PARA CIMA
NÚMEROE DE 462-7478 ARRANJO DE TRANSMISSÃO-SERVOTRANSMISSÃO
UM ACESSÓRIO

SMCS-3030 **i06148169**

NOTA	NÚMERO DA PEÇA	QTD.	NOME DA PEÇA 1 2 3 4 5 6 (NÍVEL DO PRODUTO)	CONSULTE PÁGINA
Y	*353-1338*	1	GRUPO DE COMANDO E MONTAGEM-BOMBA (DRIVE & MTG GP-PUMP)	360
Y	*355-3833*	1	GRUPO DE FIXAÇÃO DA TRANSMISSÃO (MOUNTING GP--TRANSMISSION)	212
Y	**439-4899**	1	ARRANJO DE TRANSMISSÃO--SERVOTRANSMISSÃO (TRANSMISSION AR-POWER SHIFT)	250
	119-4740	1	FILTRO DE ÓLEO (EFICIÊNCIA PADRÃO) (FILTER-OIL (STANDARD EFFICIENCY))	

Y - ILUSTRAÇÃO SEPARADA

<FIM>

462-7478 ARRANJO DE TRANSMISSÃO-SERVOTRANSMISSÃO (TRANSMISSION AR-POWER SHIFT)

S/N: LBS1-PARA CIMA
NÚMEROE DE 448-4780 ARRANJO DO TREM DE FORÇA
UM ACESSÓRIO

SMCS-3030 **i06148153**

NOTA	NÚMERO DA PEÇA	QTD.	NOME DA PEÇA 1 2 3 4 5 6 (NÍVEL DO PRODUTO)	CONSULTE PÁGINA
Y	*337-9701*	1	GRUPO DE ENCHIMENTO-ÓLEO DO TREM DE FORÇA (MUDANÇA AUTOMÁTICA DE MARCHA) (FILLER GP-POWER TRAIN OIL (AUTOSHIFT))	201
Y	*460-3720*	1	GRUPO DE TUBULAÇÕES-TRAVA DO DIFERENCIAL (MUDANÇA AUTOMÁTICA DA TRANSMISSÃO) (LINES GP-DIFFERENTIAL LOCK (TRANSMISSION AUTOSHIFT))	206
Y	*397-1534*	1	GRUPO DE TUBULAÇÕES PILOTO (LINES GP-PILOT)	401
Y	*420-8863*	1	GRUPO DE TUBULAÇÕES DO ARREFECEDOR DO TREM DE FORÇA (LINES GP-POWER TRAIN COOLER)	58
Y	*394-7784*	1	GRUPO DE TUBULAÇÕES DA BOMBA (MUDANÇA AUTOMÁTICA DE MARCHA) (LINES GP-PUMP (AUTOSHIFT))	405
Y	*460-8765*	1	GRUPO DE FIXAÇÃO DO MOTOR E DA TRANSMISSÃO (MOUNTING GP-ENGINE & XMSN)	32
Y	*353-1335*	1	GRUPO DO EIXO-ACIONAMENTO (TRASEIRO) (SHAFT GP-DRIVE (REAR))	221
Y	*353-1336*	1	GRUPO DO EIXO-ACIONAMENTO (DIANTEIRA) (SHAFT GP-DRIVE (FRONT))	222
Y	*439-5025*	1	ARRANJO DE TRANSMISSÃO--SERVOTRANSMISSÃO (TRANSMISSION AR-POWER SHIFT)	252
Y	*387-6550*	1	GRUPO DE FIAÇÃO-CONTROLE DE TRANSMISSÃO (MUDANÇA AUTOMÁTICA DE MARCHA) (WIRING GP-TRANSMISSION CONTROL (AUTOSHIFT))	170

Y - ILUSTRAÇÃO SEPARADA

<FIM>

366-9445 GRUPO DA TRANSMISSÃO-COMANDO DIRETO (TRANSMISSION GP-DIRECT DRIVE)

S/N: LBS1-PARA CIMA
NÚMEROE DE 366-9444 GRUPO DE TRANSMISSÃO E MONTAGEM
UM ACESSÓRIO

SMCS-3030 **i06148072**

NOTA	REF. NÃO	GRÁFICO REF.	NÚMERO DA PEÇA	QTD.	NOME DA PEÇA 1 2 3 4 5 6 (NÍVEL DO PRODUTO)	CONSULTE PÁGINA
Y	1	1	*392-9465*	1	GRUPO DO EIXO-SAÍDA (SHAFT GP-OUTPUT)	239
	2	1	*392-9466*	1	CONJUNTO DE EIXO (SHAFT AS)	
	2A	1	**438-5163**	1	BUCHA (BUSHING)	
		1	**6Y-2736**	1	CONE-ROLAMENTO (CONE-BEARING)	
		1	**6Y-2737**	1	COPO-ROLAMENTO (CUP-BEARING)	
		1	**394-9485**	1	EIXO (SHAFT)	
Y	3	1	*426-4365*	1	GRUPO DA BOMBA-TRANSMISSÃO (PUMP GP--TRANSMISSION)	216
	4	1	*426-4368*	1	GRUPO DE GARFOS (YOKE GP)	
		1	**430-7997**	1	CONJUNTO DO GARFO (YOKE AS)	
		1	**5P-8066**	1	ANEL RETENTOR EM O (SEAL-O-RING)	
M		1	**6V-8097**	1	PARAFUSO (M12X1,75X30 MM) (BOLT (M12X1.75X30-MM))	
		1	**7T-3195**	1	ARRUELA (12,3X47X6,35 MM DE ESPESSURA) (WASHER (12.3X47X6.35-MM THK))	
Y	5	1	*433-9717*	1	GRUPO DE CAIXA E PEÇAS-PLANETÁRIA (CASE & PARTS GP-PLANETARY)	174
Y	6	1	*433-9718*	1	GRUPO DE CONTROLE-TRANSMISSÃO HIDRÁULICA (CONTROL GP-TRANSMISSION HYD)	195
Y	7	1	*444-1424*	1	GRUPO DO EIXO-ENTRADA (SHAFT GP-INPUT)	233
Y	8	1	*444-1425*	1	GRUPO DO EIXO-ACIONAMENTO (RÉ) (SHAFT GP-DRIVE (REVERSE))	227

M - PEÇA DO SISTEMA MÉTRICO
Y - ILUSTRAÇÃO SEPARADA

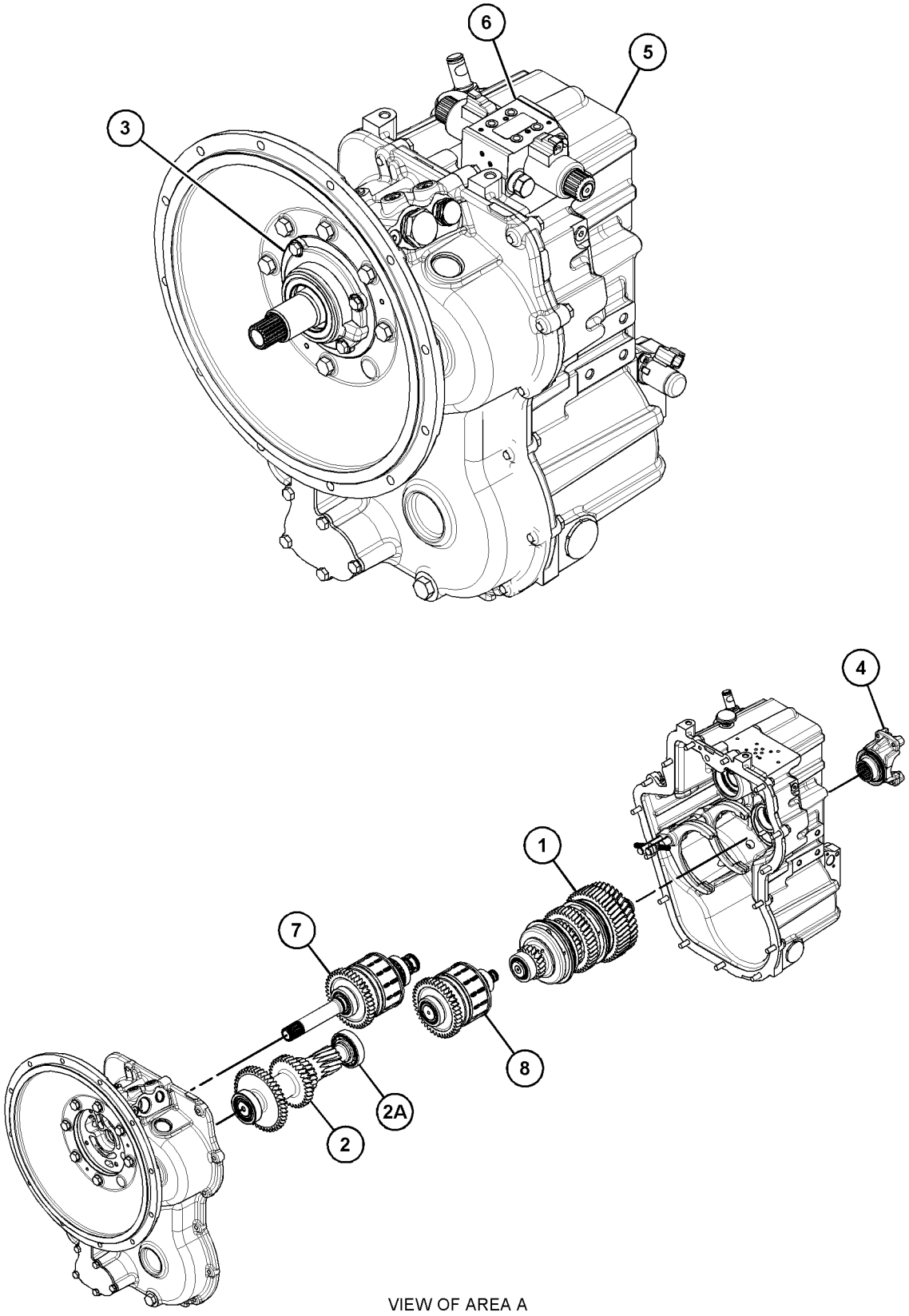

VIEW OF AREA A
(PARTS REMOVED AND EXPLODED FOR CLARITY)

GRÁFICO 1 **<FIM>** g03749723

380-8841 GRUPO DA TRANSMISSÃO-COMANDO DIRETO (TRANSMISSION GP-DIRECT DRIVE)

S/N: LBS1-PARA CIMA
NÚMEROE DE 366-9446 GRUPO DE TRANSMISSÃO E MONTAGEM
UM ACESSÓRIO

SMCS-3030 **i06148135**

NOTA	REF. NÃO	GRÁFICO REF.	NÚMERO DA PEÇA	QTD.	NOME DA PEÇA 1 2 3 4 5 6 (NÍVEL DO PRODUTO)	CONSULTE PÁGINA
Y	1	1	*392-9465*	1	GRUPO DO EIXO-SAÍDA (SHAFT GP-OUTPUT)	239
	2	1	*392-9466*	1	CONJUNTO DE EIXO (SHAFT AS)	
	2A	1	**438-5163**	1	BUCHA (BUSHING)	
		1	**6Y-2736**	1	CONE-ROLAMENTO (CONE-BEARING)	
		1	**6Y-2737**	1	COPO-ROLAMENTO (CUP-BEARING)	
Y	3	1	*392-9467*	1	GRUPO DO EIXO-ACIONAMENTO (TRAÇÃO EM TODAS AS RODAS) (SHAFT GP-DRIVE (ALL WHEEL DRIVE))	225
Y	4	1	*426-4361*	1	GRUPO DA CAIXA DA TRANSMISSÃO (CASE GP--TRANSMISSION)	176
Y	5	1	*426-4365*	1	GRUPO DA BOMBA-TRANSMISSÃO (PUMP GP--TRANSMISSION)	216
Y	6	1	*426-4366*	1	GRUPO DE CONTROLE-TRANSMISSÃO HIDRÁULICA (CONTROL GP-TRANSMISSION HYD)	193
	7	1	*426-4367*	1	GRUPO DE GARFOS (YOKE GP)	
		1	**3P-0648**	1	ANEL RETENTOR EM O (SEAL-O-RING)	
M		1	**6V-8097**	1	PARAFUSO (M12X1,75X30 MM) (BOLT (M12X1.75X30-MM))	
		1	**7T-3195**	1	ARRUELA (12,3X47X6,35 MM DE ESPESSURA) (WASHER (12.3X47X6.35-MM THK))	
		1	**383-7979**	1	CONJUNTO DO GARFO (YOKE AS)	
	8	1	*426-4368*	1	GRUPO DE GARFOS (YOKE GP)	
		1	**5P-8066**	1	ANEL RETENTOR EM O (SEAL-O-RING)	
M		1	**6V-8097**	1	PARAFUSO (M12X1,75X30 MM) (BOLT (M12X1.75X30-MM))	
		1	**7T-3195**	1	ARRUELA (12,3X47X6,35 MM DE ESPESSURA) (WASHER (12.3X47X6.35-MM THK))	
		1	**430-7997**	1	CONJUNTO DO GARFO (YOKE AS)	
Y	9	1	*444-1424*	1	GRUPO DO EIXO-ENTRADA (SHAFT GP-INPUT)	233
Y	10	1	*444-1425*	1	GRUPO DO EIXO-ACIONAMENTO (RÉ) (SHAFT GP-DRIVE (REVERSE))	227

M - PEÇA DO SISTEMA MÉTRICO
Y - ILUSTRAÇÃO SEPARADA

380-8841 **GRUPO DA TRANSMISSÃO-COMANDO DIRETO (TRANSMISSION GP-DIRECT DRIVE) (*continuação*)**
i06148135

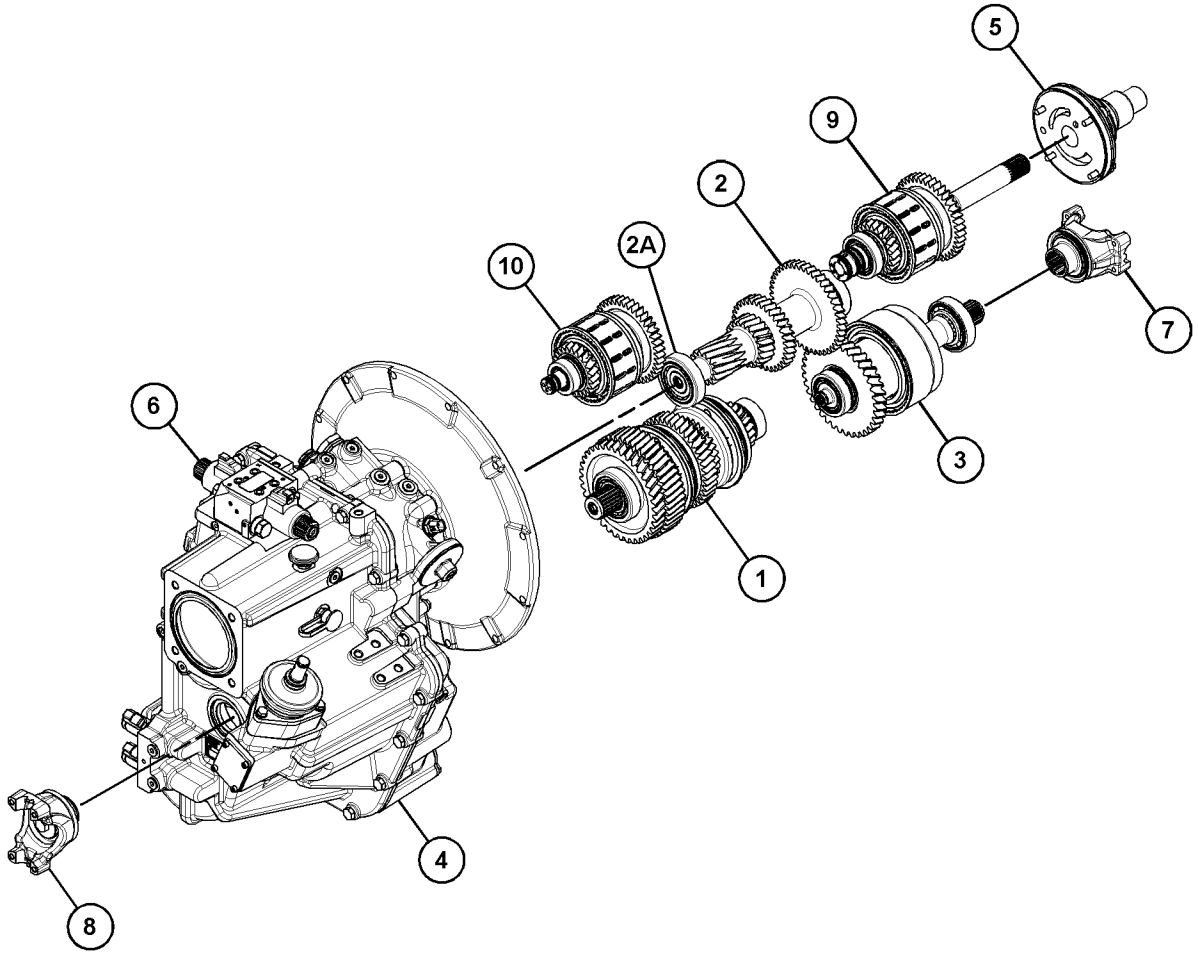

GRÁFICO 1 **<FIM>** g03749231

147-0209 GRUPO DA VÁLVULA-ALÍVIO–PRESSÃO DA EMBREAGEM (VALVE GP-RELIEF–CLUTCH PRESSURE)

S/N: LBS1-PARA CIMA
NÚMEROE DE 426-4366, 433-9718, 450-2813 GRUPO DE CONTROLE-TRANSMISSÃO HIDRÁULICA
UM ACESSÓRIO

SMCS-3133, 3182, 3210, 3213 **i02520292**

NOTA	REF. NÃO	GRÁFICO REF.	NÚMERO DA PEÇA	QTD.	NOME DA PEÇA 1 2 3 4 5 6 (NÍVEL DO PRODUTO)	CONSULTE PÁGINA
	1	1	**7X-4744**	1	ANEL RETENTOR EM O (SEAL-O-RING)	
	2	1	**6V-9178**	1	ANEL RETENTOR EM O (SEAL-O-RING)	
	3	1	**106-9586**	1	ANEL RETENTOR EM O (SEAL-O-RING)	

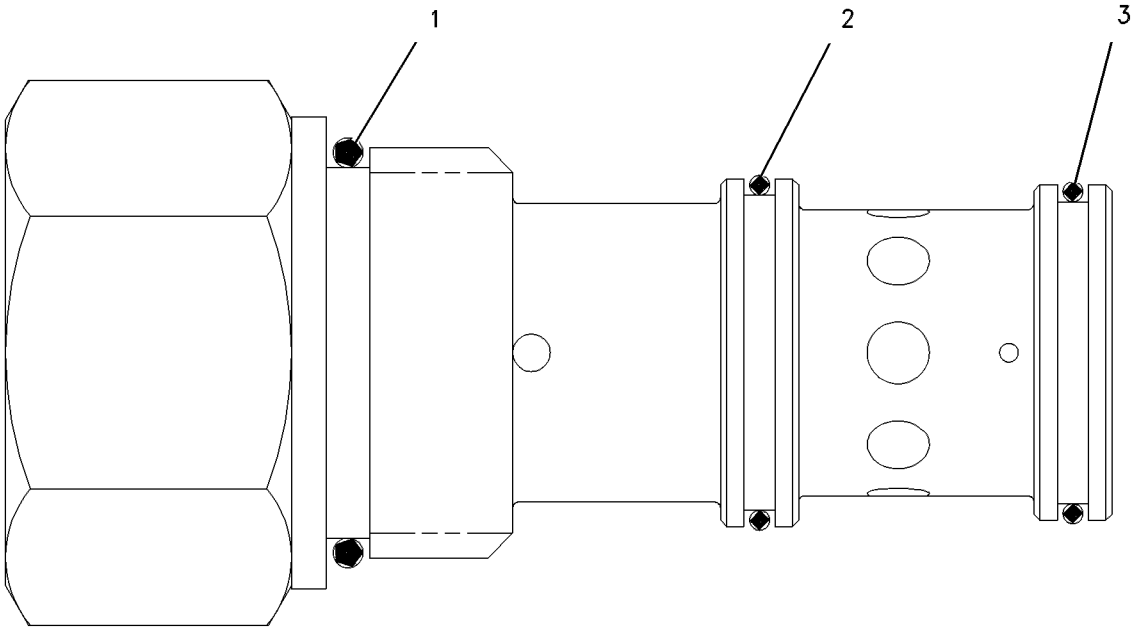

GRÁFICO 1 **<FIM>** g00304718

278-0209 GRUPO DE VÁLVULAS-SOLENOIDE–RÉ (VALVE GP--SOLENOID–REVERSE)

S/N: LBS1-PARA CIMA

24 V

NÚMEROE DE 450-2813 GRUPO DE CONTROLE-TRANSMISSÃO HIDRÁULICA

UM ACESSÓRIO

SMCS-3174, 5479 **i06148188**

NOTA	REF. NÃO	GRÁFICO REF.	NÚMERO DA PEÇA	QTD.	NOME DA PEÇA 1 2 3 4 5 6 (NÍVEL DO PRODUTO)	CONSULTE PÁGINA
	1	1	**336-4713**	1	TRANSPORTADOR (CARRIER)	
	2	1	**336-4714**	2	MOLA-CENTRALIZAÇÃO (SPRING-CENTERING)	
	3	1	**336-4715**	1	ALOJAMENTO-CORPO DA VÁLVULA (HOUSING-VALVE BODY)	
	4	1	**336-4722**	1	OBTURADOR (POPPET)	
	5	1	**336-4729**	1	CABEÇOTE (HEAD)	
	6	1	**336-6804**	1	ESPAÇADOR (SPACER)	
	7	1	**336-6817**	1	PISTÃO (PISTON)	
	8	1	**336-6822**	1	ETIQUETA (LABEL)	
	9	1	**336-6824**	1	BUJÃO (PLUG)	
	10	1	**336-6831**	2	MOLA (SPRING)	
	11	1	**336-6839**	1	CARRETEL (SPOOL)	
	12	1	**336-6846**	1	BUJÃO (PLUG)	
	13	1	**336-6847**	1	BUJÃO (PLUG)	
	14	1	**8L-6565**	1	PINO DE MOLA (PIN-SPRING)	
	15	1	**336-6908**	2	BUJÃO (PLUG)	
	16	1	**336-6913**	4	BUJÃO (PLUG)	
	17	1	**336-6914**	1	BUJÃO (PLUG)	
	18	1	**336-7113**	2	TAMPA PROTETORA (WASHER-SPECIAL)	
	19	1	**336-7114**	1	MOLA (SPRING)	
	20	1	**336-7524**	1	ANEL RETENTOR EM O (SEAL-O-RING)	
	21	1	**336-7526**	1	ANEL RETENTOR EM O (SEAL-O-RING)	
	22	1	**336-7529**	1	ANEL RETENTOR EM O (SEAL-O-RING)	
	23	1	**8L-2779**	4	ANEL RETENTOR EM O (SEAL-O-RING)	
	24	1	**280-7009**	1	CONJUNTO DE BOBINA (12 V) (COIL AS (12-VOLT))	
	25	1	**280-7012**	1	CONJUNTO DE TUBO (TUBE AS)	
		1	**6V-8399**	1	ANEL RETENTOR EM O (SEAL-O-RING)	
		1	**274-4560**	1	PORCA-AUTOTRAVAMENTO (NUT-SELF LOCKING)	

278-0209 **GRUPO DE VÁLVULAS-SOLENOIDE (VALVE GP-SOLENOID) (*continuação*)** **i06148188**

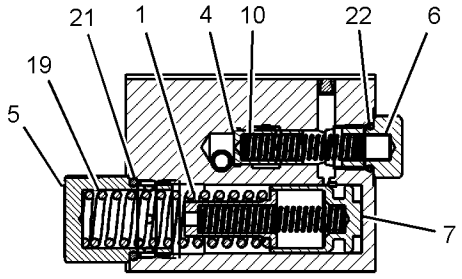

SECTION E-E

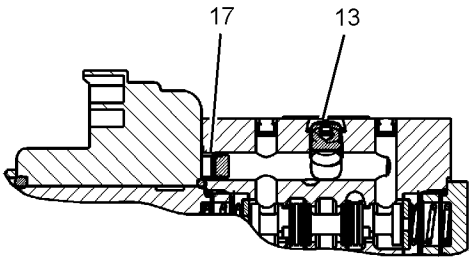

SECTION F-F

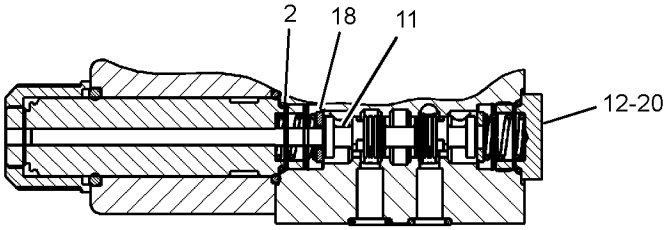

SECTION G-G

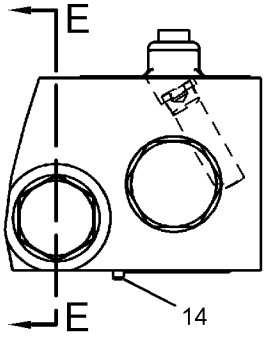

VIEW A-A

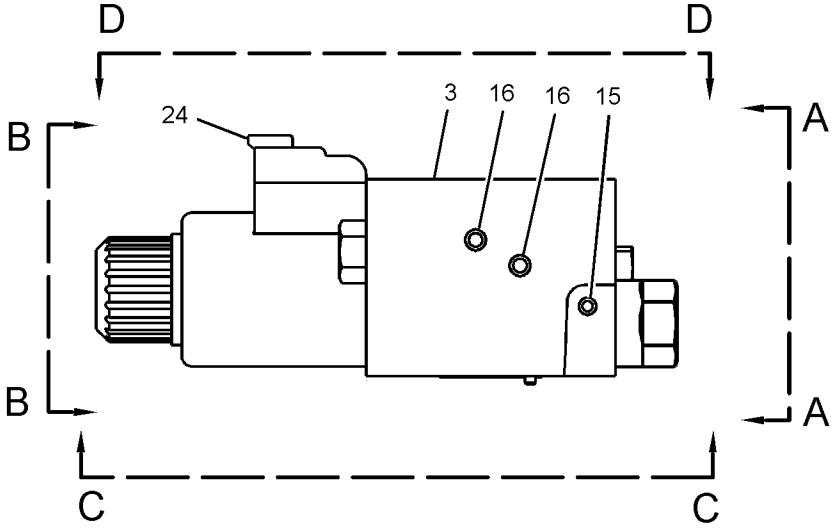

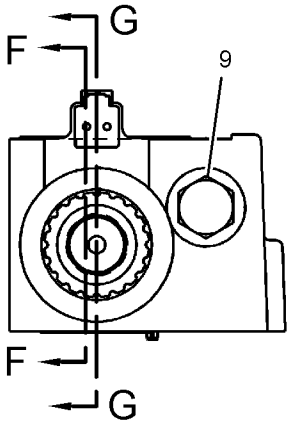

VIEW B-B

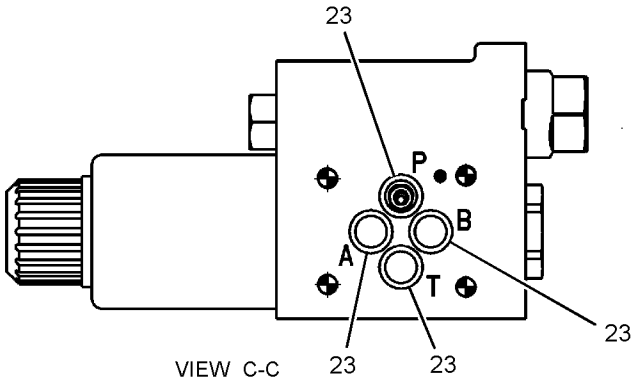

VIEW C-C

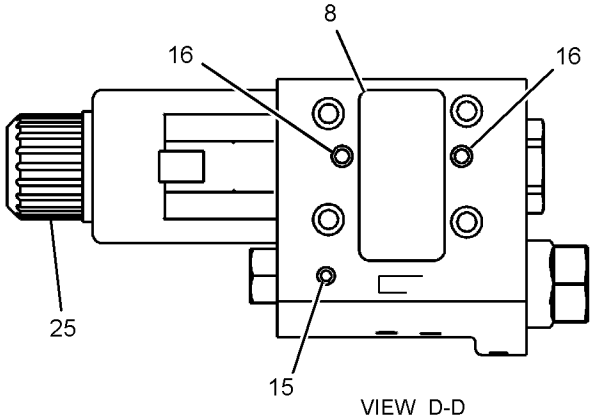

VIEW D-D

GRÁFICO 1 **<FIM>** g02791891

278-0213 GRUPO DE VÁLVULAS-SOLENOIDE—EMBREAGEM (VALVE GP-SOLENOID—CLUTCH)

S/N: LBS1-PARA CIMA

12 V

NÚMEROE DE 450-2813 GRUPO DE CONTROLE-TRANSMISSÃO HIDRÁULICA

UM ACESSÓRIO

SMCS-3174, 5479

i06148189

NOTA	REF. NÃO	GRÁFICO REF.	NÚMERO DA PEÇA	QTD.	NOME DA PEÇA 1 2 3 4 5 6 (NÍVEL DO PRODUTO)	CONSULTE PÁGINA
	1	1	**8L-2779**	4	ANEL RETENTOR EM O (SEAL-O-RING)	
	2	1	**218-3597**	1	BUJÃO-ORIFÍCIO (PLUG-ORIFICE)	
	3	1	**286-0867**	2	CONJUNTO DO SOLENOIDE (SOLENOID AS)	
					(CADA UM INCLUI)	
		1	**6V-8399**	1	ANEL RETENTOR EM O (SEAL-O-RING)	
		1	**274-4560**	1	PORCA-AUTOTRAVAMENTO (NUT-SELF LOCKING)	
	4	1	**280-7009**	2	CONJUNTO DE BOBINA (12 V) (COIL AS (12-VOLT))	

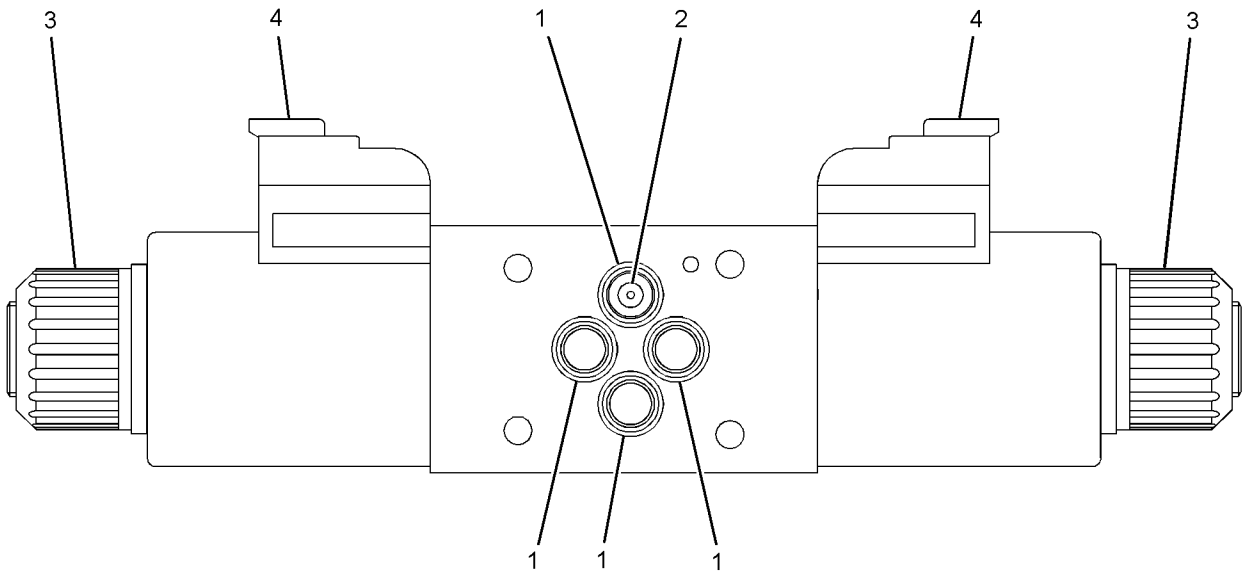

GRÁFICO 1 **<FIM>** g02791343

280-7010 GRUPO DE VÁLVULAS-SOLENOIDE–TRANSMISSÃO (VALVE GP-SOLENOID–TRANSMISSION)

S/N: LBS1-PARA CIMA

12 V

NÚMEROE DE 450-2813 GRUPO DE CONTROLE-TRANSMISSÃO HIDRÁULICA

UM ACESSÓRIO

SMCS-3174, 5479

i06148190

NOTA	REF. NÃO	GRÁFICO REF.	NÚMERO DA PEÇA	QTD.	NOME DA PEÇA 1 2 3 4 5 6 (NÍVEL DO PRODUTO)	CONSULTE PÁGINA
	1	1	**336-4713**	2	TRANSPORTADOR (CARRIER)	
	2	1	**336-4714**	2	MOLA-CENTRALIZAÇÃO (SPRING-CENTERING)	
	3	1	**336-4722**	2	OBTURADOR (POPPET)	
	4	1	**336-4728**	1	CORPO DA VÁLVULA (BODY-VALVE)	
	5	1	**336-4729**	2	CABEÇOTE (HEAD)	
	6	1	**336-6804**	2	ESPAÇADOR (SPACER)	
	7	1	**336-6817**	2	PISTÃO (PISTON)	
	8	1	**336-6822**	1	ETIQUETA (LABEL)	
	9	1	**336-6824**	2	BUJÃO (PLUG)	
	10	1	**336-6831**	4	MOLA (SPRING)	
	11	1	**336-6839**	1	CARRETEL (SPOOL)	
	12	1	**336-6847**	1	BUJÃO (PLUG)	
	13	1	**8L-6565**	1	PINO DE MOLA (PIN-SPRING)	
	14	1	**336-6908**	4	BUJÃO (PLUG)	
	15	1	**336-6913**	6	BUJÃO (PLUG)	
	16	1	**336-6914**	1	BUJÃO (PLUG)	
	17	1	**336-7113**	2	TAMPA PROTETORA (WASHER-SPECIAL)	
	18	1	**336-7114**	2	MOLA (SPRING)	
	19	1	**336-7526**	2	ANEL RETENTOR EM O (SEAL-O-RING)	
	20	1	**336-7529**	2	ANEL RETENTOR EM O (SEAL-O-RING)	
	21	1	**8L-2779**	4	ANEL RETENTOR EM O (SEAL-O-RING)	
	22	1	**280-7009**	2	CONJUNTO DE BOBINA (12 V) (COIL AS (12-VOLT))	
	23	1	**280-7012**	2	CONJUNTO DE TUBO (TUBE AS)	
					(CADA UM INCLUI)	
		1	**6V-8399**	1	ANEL RETENTOR EM O (SEAL-O-RING)	
		1	**274-4560**	1	PORCA-AUTOTRAVAMENTO (NUT-SELF LOCKING)	

280-7010 **GRUPO DE VÁLVULAS-SOLENOIDE (VALVE GP-SOLENOID) (*continuação*)** **i06148190**

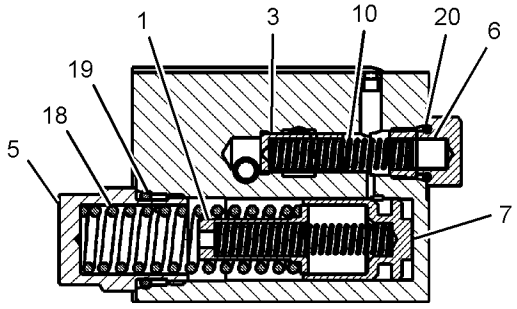

SECTION D-D

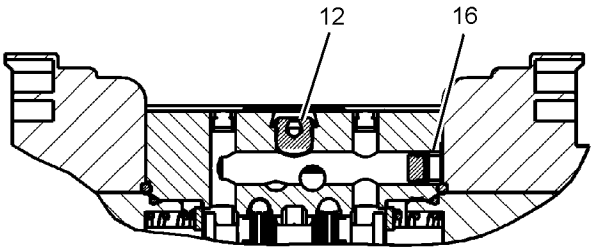

SECTION E-E

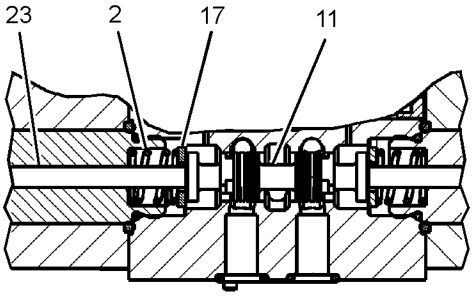

SECTION F-F

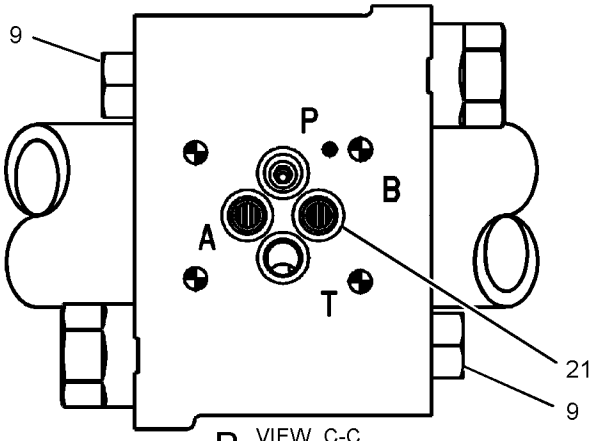

VIEW C-C

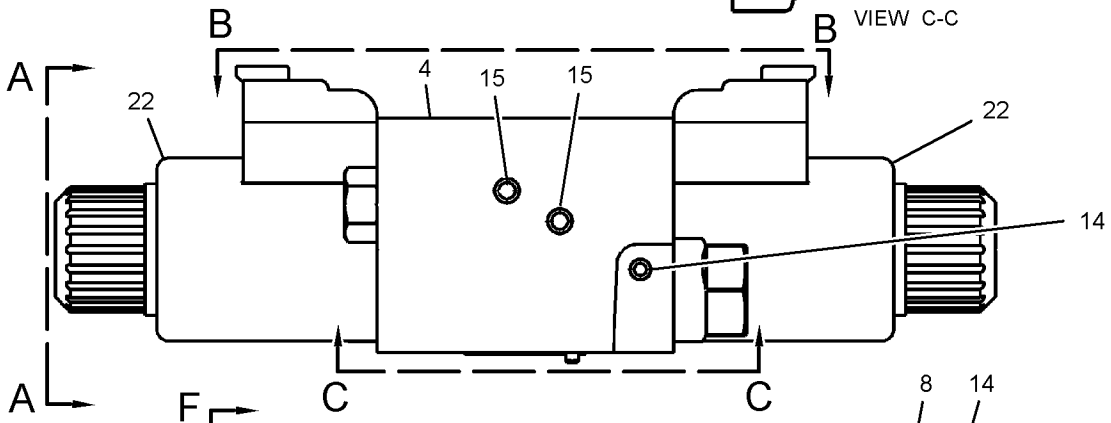

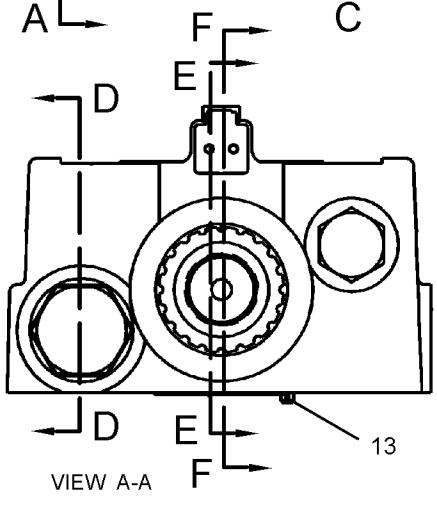

VIEW A-A

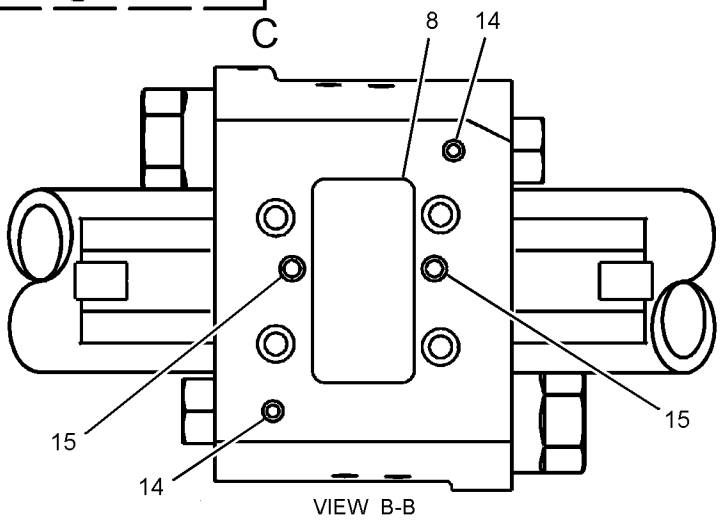

VIEW B-B

GRÁFICO 1 **<FIM>** g02791407

448-2402 GRUPO DE VÁLVULAS-SOLENOIDE–MODULAÇÃO (VALVE GP-SOLENOID–MODULATING)

S/N: LBS1-PARA CIMA

NÚMEROE DE 426-4366, 433-9718 GRUPO DE CONTROLE-TRANSMISSÃO HIDRÁULICA

UM ACESSÓRIO

SMCS-3174, 5479 **i06193401**

NOTA	REF. NÃO	GRÁFICO REF.	NÚMERO DA PEÇA	QTD.	NOME DA PEÇA 1 2 3 4 5 6 (NÍVEL DO PRODUTO)	CONSULTE PÁGINA
	1	1	**280-7012**	2	CONJUNTO DE TUBO (TUBE AS)	
					(CADA UM INCLUI)	
		1	**6V-8399**	1	ANEL RETENTOR EM O (SEAL-O-RING)	
	2	1	**324-2579**	2	CONJUNTO DE BOBINA (12 V) (DIODO) (COIL AS (12-VOLT) (DIODE))	
	3	1	**8L-2779**	4	ANEL RETENTOR EM O (SEAL-O-RING)	
	4	1	**8L-6565**	1	PINO DE MOLA (PIN-SPRING)	
	5	1	**336-7526**	2	ANEL RETENTOR EM O (SEAL-O-RING)	
	6	1	**336-7529**	2	ANEL RETENTOR EM O (SEAL-O-RING)	
	7	1	**420-1488**	2	OBTURADOR (POPPET)	

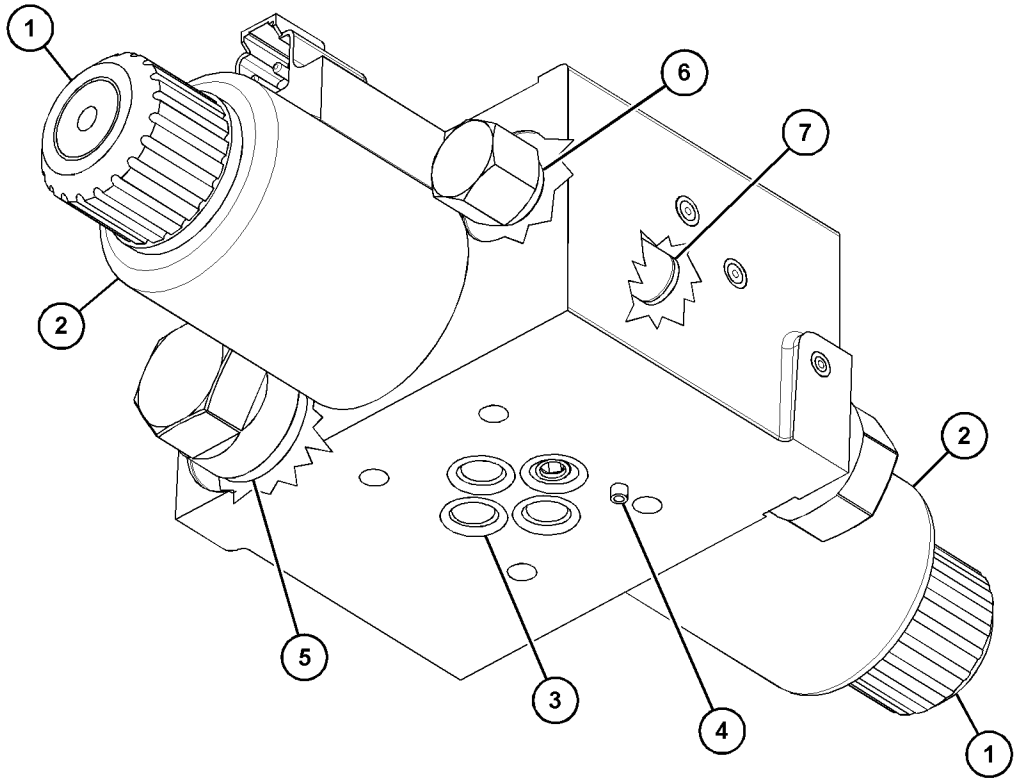

GRÁFICO 1 **<FIM>** g03727013

6D-0337 GRUPO DE VÁLVULAS-PNEU (VALVE GP-TIRE)

S/N: LBS1-PARA CIMA

NÚMEROE DE 457-6587 GRUPO DO ARO-DESMONTÁVEL, 201-1920 GRUPO DE VÁLVULAS-PNEU UM ACESSÓRIO

SMCS-4203 **i05570411**

NOTA	REF. NÃO	GRÁFICO REF.	NÚMERO DA PEÇA	QTD.	NOME DA PEÇA 1 2 3 4 5 6 (NÍVEL DO PRODUTO)	CONSULTE PÁGINA
					(PEÇAS SEM MANUTENÇÃO)	

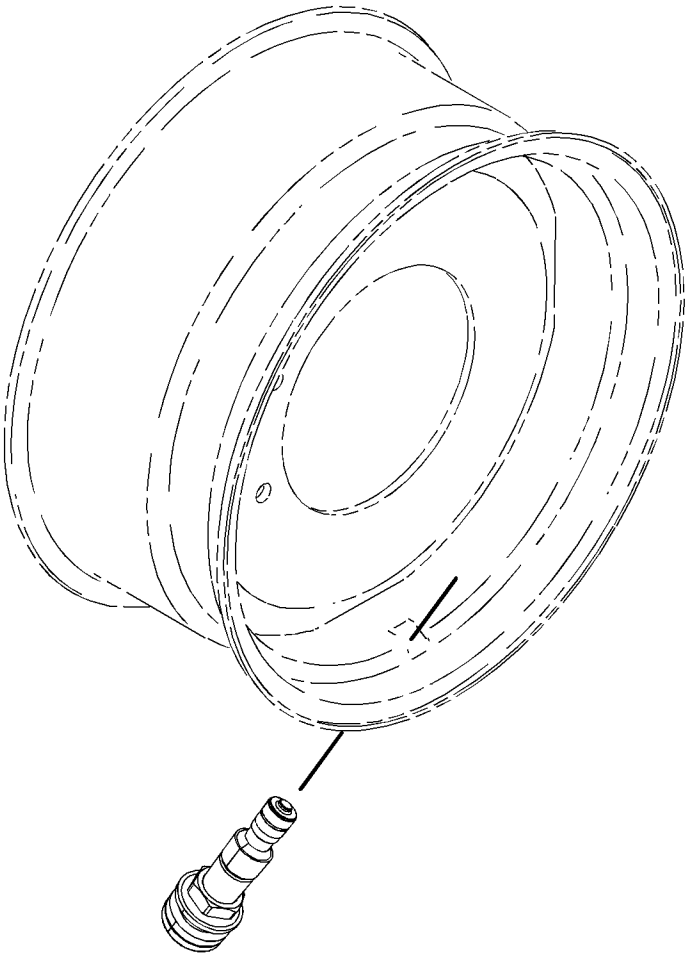

GRÁFICO 1 **<FIM>** g02718908

201-1920 GRUPO DE VÁLVULAS-PNEU (VALVE GP-TIRE)

S/N: LBS1-PARA CIMA
NÚMEROE DE 201-1875, 201-1876, 201-1878, 201-1911, 201-1912, 282-3866, 282-3867, 282-3869, 282-3870, 282-3872, 282-3873, 303-0428, 303-0429, 322-4572, 322-4573, 380--8965, 380-8966, 380-8967, 380-8968, 380-8973, 380-8974 GRUPO DE RODA E PNEU
UM ACESSÓRIO

SMCS-4203 **i01954499**

NOTA	NÚMERO DA PEÇA	QTD.	NOME DA PEÇA 1 2 3 4 5 6 (NÍVEL DO PRODUTO)	CONSULTE PÁGINA
Y	**6D-0337**	1	GRUPO DE VÁLVULAS-PNEU (VALVE GP-TIRE)	264

Y - ILUSTRAÇÃO SEPARADA

<FIM>

282-3854 ARRANJO DE RODA E PNEU–TRAÇÃO EM TODAS AS RODAS, DESVIO (WHEEL & TIRE AR–ALL WHEEL DRIVE, BIAS)

S/N: LBS1-PARA CIMA
UM ACESSÓRIO

SMCS-4201, 4202, 4203, 4208, 4209 **i06193398**

NOTA	NÚMERO DA PEÇA	QTD.	NOME DA PEÇA 1 2 3 4 5 6 (NÍVEL DO PRODUTO)	CONSULTE PÁGINA
Y	*282-3865*	1	GRUPO DE RODA E PNEU (TRASEIRO) (WHEEL & TIRE GP (REAR))	271
Y	*282-3868*	1	GRUPO DE RODA E PNEU (DIANTEIRA) (WHEEL & TIRE GP (FRONT))	273

Y - ILUSTRAÇÃO SEPARADA

<FIM>

282-3855 ARRANJO DE RODA E PNEU–TRAÇÃO NAS 4 RODAS, DESVIO (WHEEL & TIRE AR–4-WHEEL DRIVE, BIAS)

S/N: LBS1-PARA CIMA
UM ACESSÓRIO

SMCS-4201, 4202, 4203, 4208, 4209 **i06140116**

NOTA	NÚMERO DA PEÇA	QTD.	NOME DA PEÇA 1 2 3 4 5 6 (NÍVEL DO PRODUTO)	CONSULTE PÁGINA
Y	*282-3868*	1	GRUPO DE RODA E PNEU (DIANTEIRA) (WHEEL & TIRE GP (FRONT))	273
Y	*282-3871*	1	GRUPO DE RODA E PNEU (TRASEIRO) (WHEEL & TIRE GP (REAR))	274

Y - ILUSTRAÇÃO SEPARADA

<FIM>

320-2384 ARRANJO DE RODA E PNEU–TRAÇÃO NAS 4 RODAS (WHEEL & TIRE AR–4-WHEEL DRIVE)

S/N: LBS1-PARA CIMA
UM ACESSÓRIO

SMCS-4201, 4202, 4203, 4208, 4209 **i03855637**

NOTA	NÚMERO DA PEÇA	QTD.	NOME DA PEÇA 1 2 3 4 5 6 (NÍVEL DO PRODUTO)	CONSULTE PÁGINA
Y	*303-0418*	1	GRUPO DE RODA E PNEU (DIANTEIRA) (WHEEL & TIRE GP (FRONT))	275
Y	*322-4571*	1	GRUPO DE RODA E PNEU (TRASEIRO) (WHEEL & TIRE GP (REAR))	277

Y - ILUSTRAÇÃO SEPARADA

<FIM>

379-2160 ARRANJO DE RODA E PNEU–TRAÇÃO EM 2 RODAS, DESVIO (WHEEL & TIRE AR–2-WHEEL DRIVE, BIAS)

S/N: LBS1-PARA CIMA
UM ACESSÓRIO

SMCS-4201, 4202, 4203, 4208, 4209 **i06138834**

NOTA	NÚMERO DA PEÇA	QTD.	NOME DA PEÇA 1 2 3 4 5 6 (NÍVEL DO PRODUTO)	CONSULTE PÁGINA
Y	*201-1877*	1	GRUPO DE RODA E PNEU (DIANTEIRA) (WHEEL & TIRE GP (FRONT))	269
Y	*201-1913*	1	GRUPO DE RODA E PNEU (TRASEIRO) (WHEEL & TIRE GP (REAR))	271

Y - ILUSTRAÇÃO SEPARADA

<FIM>

379-2161 ARRANJO DE RODA E PNEU–TRAÇÃO NAS 4 RODAS, DESVIO (WHEEL & TIRE AR–4-WHEEL DRIVE, BIAS)

S/N: LBS1-PARA CIMA
UM ACESSÓRIO

SMCS-4201, 4202, 4203, 4208, 4209 **i06138835**

NOTA	NÚMERO DA PEÇA	QTD.	NOME DA PEÇA 1 2 3 4 5 6 (NÍVEL DO PRODUTO)	CONSULTE PÁGINA
Y	*201-1874*	1	GRUPO DE RODA E PNEU (DIANTEIRA) (WHEEL & TIRE GP (FRONT))	268
Y	*201-1913*	1	GRUPO DE RODA E PNEU (TRASEIRO) (WHEEL & TIRE GP (REAR))	271

Y - ILUSTRAÇÃO SEPARADA

<FIM>

380-8960 ARRANJO DE RODA E PNEU—TRAÇÃO NAS 4 RODAS (WHEEL & TIRE AR—4-WHEEL DRIVE)

S/N: LBS1-PARA CIMA
UM ACESSÓRIO

SMCS-4201, 4202, 4203, 4208, 4209 **i06138836**

NOTA	NÚMERO DA PEÇA	QTD.	NOME DA PEÇA 1 2 3 4 5 6 (NÍVEL DO PRODUTO)	CONSULTE PÁGINA
Y	*380-8964*	1	GRUPO DE RODA E PNEU (DIANTEIRA) (WHEEL & TIRE GP (FRONT))	278
Y	*380-8963*	1	GRUPO DE RODA E PNEU (TRASEIRO) (WHEEL & TIRE GP (REAR))	278

Y - ILUSTRAÇÃO SEPARADA

<FIM>

380-8961 ARRANJO DE RODA E PNEU—TRAÇÃO NAS 4 RODAS, DESVIO (WHEEL & TIRE AR—4-WHEEL DRIVE, BIAS)

S/N: LBS1-PARA CIMA
UM ACESSÓRIO

SMCS-4201, 4202, 4203, 4208, 4209 **i06138837**

NOTA	NÚMERO DA PEÇA	QTD.	NOME DA PEÇA 1 2 3 4 5 6 (NÍVEL DO PRODUTO)	CONSULTE PÁGINA
Y	*282-3868*	1	GRUPO DE RODA E PNEU (DIANTEIRA) (WHEEL & TIRE GP (FRONT))	273
Y	*380-8971*	1	GRUPO DE RODA E PNEU (TRASEIRO) (WHEEL & TIRE GP (REAR))	280

Y - ILUSTRAÇÃO SEPARADA

<FIM>

457-6590 ARRANJO DE RODA E PNEU—TRAÇÃO NAS 4 RODAS, DESVIO (WHEEL & TIRE AR—4-WHEEL DRIVE, BIAS)

S/N: LBS1-PARA CIMA
UM ACESSÓRIO

SMCS-4201, 4202, 4203, 4208, 4209 **i06138872**

NOTA	NÚMERO DA PEÇA	QTD.	NOME DA PEÇA 1 2 3 4 5 6 (NÍVEL DO PRODUTO)	CONSULTE PÁGINA
Y	*201-1874*	1	GRUPO DE RODA E PNEU (DIANTEIRA) (WHEEL & TIRE GP (FRONT))	268
Y	*457-6584*	1	GRUPO DE RODA E PNEU (TRASEIRO) (WHEEL & TIRE GP (REAR))	281

Y - ILUSTRAÇÃO SEPARADA

<FIM>

201-1874 GRUPO DE RODA E PNEU—DIANTEIRA (WHEEL & TIRE GP—FRONT)

S/N: LBS1-PARA CIMA
NÚMEROE DE 379-2161, 457-6590 ARRANJO DE RODA E PNEU
UM ACESSÓRIO

SMCS-4201, 4202, 4203, 4208, 4209 **i06188169**

NOTA	NÚMERO DA PEÇA	QTD.	NOME DA PEÇA 1 2 3 4 5 6 (NÍVEL DO PRODUTO)	CONSULTE PÁGINA
Y	*201-1875*	1	GRUPO DE RODA E PNEU (LADO ESQUERDO) (WHEEL & TIRE GP (LH))	268
Y	*201-1876*	1	GRUPO DE RODA E PNEU (LADO DIREITO) (WHEEL & TIRE GP (RH))	268

Y - ILUSTRAÇÃO SEPARADA

<FIM>

201-1875 GRUPO DE RODA E PNEU—LADO ESQUERDO (WHEEL & TIRE GP—LH)

S/N: LBS1-PARA CIMA
10X18
NÚMEROE DE 201-1874 GRUPO DE RODA E PNEU
UM ACESSÓRIO

SMCS-4201, 4202, 4203, 4208, 4209 **i05200956**

NOTA	NÚMERO DA PEÇA	QTD.	NOME DA PEÇA 1 2 3 4 5 6 (NÍVEL DO PRODUTO)	CONSULTE PÁGINA
Y	*201-1920*	1	GRUPO DE VÁLVULAS-PNEU (VALVE GP-TIRE)	265
	202-6186	1	CONJUNTO DE RODA (DIANTEIRA) (WHEEL AS (FRONT))	
	9R-6481	1	PNEU (12.5/80-R18) (TIRE (12.5/80-R18))	

Y - ILUSTRAÇÃO SEPARADA

<FIM>

201-1876 GRUPO DE RODA E PNEU—LADO DIREITO (WHEEL & TIRE GP—RH)

S/N: LBS1-PARA CIMA
10X18
NÚMEROE DE 201-1874 GRUPO DE RODA E PNEU
UM ACESSÓRIO

SMCS-4201, 4202, 4203, 4208, 4209 **i05200958**

NOTA	NÚMERO DA PEÇA	QTD.	NOME DA PEÇA 1 2 3 4 5 6 (NÍVEL DO PRODUTO)	CONSULTE PÁGINA
Y	*201-1920*	1	GRUPO DE VÁLVULAS-PNEU (VALVE GP-TIRE)	265
	202-6186	1	CONJUNTO DE RODA (DIANTEIRA) (WHEEL AS (FRONT))	
	9R-6481	1	PNEU (12.5/80-R18) (TIRE (12.5/80-R18))	

Y - ILUSTRAÇÃO SEPARADA

<FIM>

201-1877 GRUPO DE RODA E PNEU—DIANTEIRA (WHEEL & TIRE GP—FRONT)

S/N: LBS1-PARA CIMA
NÚMEROE DE 379-2160 ARRANJO DE RODA E PNEU
UM ACESSÓRIO

SMCS-4201, 4202, 4203, 4208, 4209 **i02529196**

NOTA	NÚMERO DA PEÇA	QTD.	NOME DA PEÇA 1 2 3 4 5 6 (NÍVEL DO PRODUTO)	CONSULTE PÁGINA
Y	*201-1878*	2	GRUPO DE RODA E PNEU (DIANTEIRA) (WHEEL & TIRE GP (FRONT))	269
	201-1915	1	GRUPO DA FIXAÇÃO DA RODA (DIANTEIRA) (MOUNTING GP-WHEEL (FRONT))	
M	**201-1919**	16	PORCA (ROSCA M20X1,5) (NUT (M20X1.5-THD))	
	8T-5439	16	ARRUELA DURA (21,5X45X6-MM DE ESPESSURA) (WASHER-HARD (21.5X45X6-MM THK))	

M - PEÇA DO SISTEMA MÉTRICO
Y - ILUSTRAÇÃO SEPARADA

<FIM>

201-1878 GRUPO DE RODA E PNEU—DIANTEIRA (WHEEL & TIRE GP—FRONT)

S/N: LBS1-PARA CIMA
8X16
NÚMEROE DE 201-1877 GRUPO DE RODA E PNEU
UM ACESSÓRIO

SMCS-4201, 4202, 4203, 4208, 4209 **i05200959**

NOTA	NÚMERO DA PEÇA	QTD.	NOME DA PEÇA 1 2 3 4 5 6 (NÍVEL DO PRODUTO)	CONSULTE PÁGINA
Y	*201-1920*	1	GRUPO DE VÁLVULAS-PNEU (VALVE GP-TIRE)	265
	195-6341	1	CONJUNTO DE RODA (DIANTEIRA) (WHEEL AS (FRONT))	
	9R-1956	1	PNEU (11-R16) (TIRE (11-R16))	

Y - ILUSTRAÇÃO SEPARADA

<FIM>

201-1911 GRUPO DE RODA E PNEU–LADO ESQUERDO (WHEEL & TIRE GP–LH)

S/N: LBS1-PARA CIMA
16X24
NÚMEROE DE 201-1913 GRUPO DE RODA E PNEU
UM ACESSÓRIO

SMCS-4201, 4202, 4203, 4208, 4209 **i02355423**

NOTA	NÚMERO DA PEÇA	QTD.	NOME DA PEÇA 1 2 3 4 5 6 (NÍVEL DO PRODUTO)	CONSULTE PÁGINA
Y	*201-1920*	1	GRUPO DE VÁLVULAS-PNEU (VALVE GP-TIRE)	265
	195-6344	1	CONJUNTO DE RODA (TRASEIRO) (WHEEL AS (REAR))	
	201-1902	1	PNEU (19,5L-24) (TIRE (19.5L-24))	

Y - ILUSTRAÇÃO SEPARADA

<FIM>

201-1912 GRUPO DE RODA E PNEU (WHEEL & TIRE GP)

S/N: LBS1-PARA CIMA
16X24
NÚMEROE DE 201-1913 GRUPO DE RODA E PNEU
UM ACESSÓRIO

SMCS-4201, 4202, 4203, 4208, 4209 **i02355427**

NOTA	NÚMERO DA PEÇA	QTD.	NOME DA PEÇA 1 2 3 4 5 6 (NÍVEL DO PRODUTO)	CONSULTE PÁGINA
Y	*201-1920*	1	GRUPO DE VÁLVULAS-PNEU (VALVE GP-TIRE)	265
	195-6344	1	CONJUNTO DE RODA (TRASEIRO) (WHEEL AS (REAR))	
	201-1902	1	PNEU (19,5L-24) (TIRE (19.5L-24))	

Y - ILUSTRAÇÃO SEPARADA

<FIM>

201-1913 GRUPO DE RODA E PNEU—TRASEIRO (WHEEL & TIRE GP—REAR)

S/N: LBS1-PARA CIMA
NÚMEROE DE 379-2160, 379-2161 ARRANJO DE RODA E PNEU
UM ACESSÓRIO

SMCS-4201, 4202, 4203, 4208, 4209 **i06193396**

NOTA	NÚMERO DA PEÇA	QTD.	NOME DA PEÇA 1 2 3 4 5 6 (NÍVEL DO PRODUTO)	CONSULTE PÁGINA
Y	*201-1911*	1	GRUPO DE RODA E PNEU (LADO ESQUERDO) (WHEEL & TIRE GP (LH))	270
Y	*201-1912*	1	GRUPO DE RODA E PNEU (LADO DIREITO) (WHEEL & TIRE GP (RH))	270
	201-1916	1	GRUPO DA FIXAÇÃO DA RODA (TRASEIRO) (MOUNTING GP-WHEEL (REAR))	
	8T-5439	20	ARRUELA DURA (21,5X45X6-MM DE ESPESSURA) (WASHER-HARD (21.5X45X6-MM THK))	
M	**201-1919**	20	PORCA (ROSCA M20X1,5) (NUT (M20X1.5-THD))	

M - PEÇA DO SISTEMA MÉTRICO
Y - ILUSTRAÇÃO SEPARADA

<FIM>

282-3865 GRUPO DE RODA E PNEU—TRASEIRO (WHEEL & TIRE GP—REAR)

S/N: LBS1-PARA CIMA
NÚMEROE DE 282-3854 ARRANJO DE RODA E PNEU
UM ACESSÓRIO

SMCS-4201, 4202, 4203, 4208, 4209 **i06193394**

NOTA	NÚMERO DA PEÇA	QTD.	NOME DA PEÇA 1 2 3 4 5 6 (NÍVEL DO PRODUTO)	CONSULTE PÁGINA
Y	*282-3866*	1	GRUPO DE RODA E PNEU (TRASEIRO, LADO ESQUERDO) (WHEEL & TIRE GP (REAR, LH))	272
Y	*282-3867*	1	GRUPO DE RODA E PNEU (TRASEIRO, LADO DIREITO) (WHEEL & TIRE GP (REAR, RH))	272
	201-1916	1	GRUPO DA FIXAÇÃO DA RODA (TRASEIRO) (MOUNTING GP-WHEEL (REAR))	
M	**8T-5436**	20	PARAFUSO (M10X1,5X130 MM) (BOLT (M10X1.5X130-MM))	
M	**201-1919**	20	PORCA (ROSCA M20X1,5) (NUT (M20X1.5-THD))	

M - PEÇA DO SISTEMA MÉTRICO
Y - ILUSTRAÇÃO SEPARADA

<FIM>

282-3866 GRUPO DE RODA E PNEU—LADO ESQUERDO (WHEEL & TIRE GP—LH)

S/N: LBS1-PARA CIMA
16X24
NÚMEROE DE 282-3865 GRUPO DE RODA E PNEU
UM ACESSÓRIO

SMCS-4201, 4202, 4203, 4208, 4209 **i03267329**

NOTA	NÚMERO DA PEÇA	QTD.	NOME DA PEÇA 1 2 3 4 5 6 (NÍVEL DO PRODUTO)	CONSULTE PÁGINA
Y	*201-1920*	1	GRUPO DE VÁLVULAS-PNEU (VALVE GP-TIRE)	265
	195-6344	1	CONJUNTO DE RODA (TRASEIRO) (WHEEL AS (REAR))	
	276-6820	1	PNEU (19,5L-24) (TIRE (19.5L-24))	

Y - ILUSTRAÇÃO SEPARADA

<FIM>

282-3867 GRUPO DE RODA E PNEU—LADO DIREITO (WHEEL & TIRE GP—RH)

S/N: LBS1-PARA CIMA
16X24
NÚMEROE DE 282-3865 GRUPO DE RODA E PNEU
UM ACESSÓRIO

SMCS-4201, 4202, 4203, 4208, 4209 **i03267330**

NOTA	NÚMERO DA PEÇA	QTD.	NOME DA PEÇA 1 2 3 4 5 6 (NÍVEL DO PRODUTO)	CONSULTE PÁGINA
Y	*201-1920*	1	GRUPO DE VÁLVULAS-PNEU (VALVE GP-TIRE)	265
	195-6344	1	CONJUNTO DE RODA (TRASEIRO) (WHEEL AS (REAR))	
	276-6820	1	PNEU (19,5L-24) (TIRE (19.5L-24))	

Y - ILUSTRAÇÃO SEPARADA

<FIM>

282-3868 GRUPO DE RODA E PNEU—DIANTEIRA (WHEEL & TIRE GP—FRONT)

S/N: LBS1-PARA CIMA
NÚMEROE DE 282-3854, 282-3855, 380-8961 ARRANJO DE RODA E PNEU
UM ACESSÓRIO

SMCS-4201, 4202, 4203, 4208, 4209 **i03267321**

NOTA	NÚMERO DA PEÇA	QTD.	NOME DA PEÇA 1 2 3 4 5 6 (NÍVEL DO PRODUTO)	CONSULTE PÁGINA
Y	*282-3869*	1	GRUPO DE RODA E PNEU (LADO ESQUERDO) (WHEEL & TIRE GP (LH))	273
Y	*282-3870*	1	GRUPO DE RODA E PNEU (LADO DIREITO) (WHEEL & TIRE GP (RH))	274
	201-1915	1	GRUPO DA FIXAÇÃO DA RODA (DIANTEIRA) (MOUNTING GP-WHEEL (FRONT))	
	8T-5439	16	ARRUELA DURA (21,5X45X6-MM DE ESPESSURA) (WASHER-HARD (21.5X45X6-MM THK))	
M	**201-1919**	16	PORCA (ROSCA M20X1,5) (NUT (M20X1.5-THD))	

M - PEÇA DO SISTEMA MÉTRICO
Y - ILUSTRAÇÃO SEPARADA

<FIM>

282-3869 GRUPO DE RODA E PNEU—LADO ESQUERDO (WHEEL & TIRE GP—LH)

S/N: LBS1-PARA CIMA
10X18
NÚMEROE DE 282-3868 GRUPO DE RODA E PNEU
UM ACESSÓRIO

SMCS-4201, 4202, 4203, 4208, 4209 **i03267324**

NOTA	NÚMERO DA PEÇA	QTD.	NOME DA PEÇA 1 2 3 4 5 6 (NÍVEL DO PRODUTO)	CONSULTE PÁGINA
Y	*201-1920*	1	GRUPO DE VÁLVULAS-PNEU (VALVE GP-TIRE)	265
	202-6186	1	CONJUNTO DE RODA (DIANTEIRA) (WHEEL AS (FRONT))	
	286-9087	1	PNEU (12,5/80-18) (TIRE (12.5/80-18))	

Y - ILUSTRAÇÃO SEPARADA

<FIM>

282-3870 GRUPO DE RODA E PNEU—LADO DIREITO (WHEEL & TIRE GP—RH)

S/N: LBS1-PARA CIMA
10X18
NÚMEROE DE 282-3868 GRUPO DE RODA E PNEU
UM ACESSÓRIO

SMCS-4201, 4202, 4203, 4208, 4209 **i03267326**

NOTA	NÚMERO DA PEÇA	QTD.	NOME DA PEÇA 1 2 3 4 5 6 (NÍVEL DO PRODUTO)	CONSULTE PÁGINA
Y	*201-1920*	1	GRUPO DE VÁLVULAS-PNEU (VALVE GP-TIRE)	265
	202-6186	1	CONJUNTO DE RODA (DIANTEIRA) (WHEEL AS (FRONT))	
	286-9087	1	PNEU (12,5/80-18) (TIRE (12.5/80-18))	

Y - ILUSTRAÇÃO SEPARADA

<FIM>

282-3871 GRUPO DE RODA E PNEU—TRASEIRO (WHEEL & TIRE GP—REAR)

S/N: LBS1-PARA CIMA
NÚMEROE DE 282-3855 ARRANJO DE RODA E PNEU
UM ACESSÓRIO

SMCS-4201, 4202, 4203, 4208, 4209 **i06164784**

NOTA	NÚMERO DA PEÇA	QTD.	NOME DA PEÇA 1 2 3 4 5 6 (NÍVEL DO PRODUTO)	CONSULTE PÁGINA
Y	*282-3872*	1	GRUPO DE RODA E PNEU (LADO ESQUERDO) (WHEEL & TIRE GP (LH))	274
Y	*282-3873*	1	GRUPO DE RODA E PNEU (LADO DIREITO) (WHEEL & TIRE GP (RH))	275

Y - ILUSTRAÇÃO SEPARADA

<FIM>

282-3872 GRUPO DE RODA E PNEU—LADO ESQUERDO (WHEEL & TIRE GP—LH)

S/N: LBS1-PARA CIMA
(18X24)
NÚMEROE DE 282-3871 GRUPO DE RODA E PNEU
UM ACESSÓRIO

SMCS-4201, 4202, 4203, 4208, 4209 **i06140120**

NOTA	NÚMERO DA PEÇA	QTD.	NOME DA PEÇA 1 2 3 4 5 6 (NÍVEL DO PRODUTO)	CONSULTE PÁGINA
Y	*201-1920*	1	GRUPO DE VÁLVULAS-PNEU (VALVE GP-TIRE)	265
	272-5116	1	PNEU (21-R24) (TIRE (21-R24))	
	272-5111	1	CONJUNTO DE RODA (TRASEIRO) (WHEEL AS (REAR))	

Y - ILUSTRAÇÃO SEPARADA

<FIM>

282-3873 GRUPO DE RODA E PNEU—LADO DIREITO (WHEEL & TIRE GP—RH)

S/N: LBS1-PARA CIMA
(18X24)
NÚMEROE DE 282-3871 GRUPO DE RODA E PNEU
UM ACESSÓRIO

SMCS-4201, 4202, 4203, 4208, 4209 **i06140121**

NOTA	NÚMERO DA PEÇA	QTD.	NOME DA PEÇA 1 2 3 4 5 6 (NÍVEL DO PRODUTO)	CONSULTE PÁGINA
Y	*201-1920*	1	GRUPO DE VÁLVULAS-PNEU (VALVE GP-TIRE)	265
	272-5116	1	PNEU (21-R24) (TIRE (21-R24))	
	272-5111	1	CONJUNTO DE RODA (TRASEIRO) (WHEEL AS (REAR))	

Y - ILUSTRAÇÃO SEPARADA

<FIM>

303-0418 GRUPO DE RODA E PNEU—DIANTEIRA (WHEEL & TIRE GP—FRONT)

S/N: LBS1-PARA CIMA
NÚMEROE DE 320-2384 ARRANJO DE RODA E PNEU
UM ACESSÓRIO

SMCS-4201, 4202, 4203, 4208, 4209 **i03856930**

NOTA	NÚMERO DA PEÇA	QTD.	NOME DA PEÇA 1 2 3 4 5 6 (NÍVEL DO PRODUTO)	CONSULTE PÁGINA
Y	*303-0428*	1	GRUPO DE RODA E PNEU (DIANTEIRO, LADO ESQUERDO) (WHEEL & TIRE GP (FRONT, LH))	276
Y	*303-0429*	1	GRUPO DE RODA E PNEU (DIANTEIRO, LADO DIREITO) (WHEEL & TIRE GP (FRONT, RH))	276
	201-1915	1	GRUPO DA FIXAÇÃO DA RODA (DIANTEIRA) (MOUNTING GP-WHEEL (FRONT))	
	8T-5439	16	ARRUELA DURA (21,5X45X6-MM DE ESPESSURA) (WASHER-HARD (21.5X45X6-MM THK))	
M	**201-1919**	16	PORCA (ROSCA M20X1,5) (NUT (M20X1.5-THD))	

M - PEÇA DO SISTEMA MÉTRICO
Y - ILUSTRAÇÃO SEPARADA

<FIM>

303-0428 GRUPO DE RODA E PNEU—DIANTEIRO, LADO ESQUERDO (WHEEL & TIRE GP—FRONT, LH)

S/N: LBS1-PARA CIMA
10X18
NÚMEROE DE 303-0418 GRUPO DE RODA E PNEU
UM ACESSÓRIO

SMCS-4201, 4202, 4203, 4208, 4209 **i03856950**

NOTA	NÚMERO DA PEÇA	QTD.	NOME DA PEÇA 1 2 3 4 5 6 (NÍVEL DO PRODUTO)	CONSULTE PÁGINA
Y	*201-1920*	1	GRUPO DE VÁLVULAS-PNEU (VALVE GP-TIRE)	265
	202-6186	1	CONJUNTO DE RODA (DIANTEIRA) (WHEEL AS (FRONT))	
	259-2940	1	PNEU (340/80-R18) (TIRE (340/80-R18))	
Y - ILUSTRAÇÃO SEPARADA				

<FIM>

303-0429 GRUPO DE RODA E PNEU—DIANTEIRO, LADO DIREITO (WHEEL & TIRE GP—FRONT, RH)

S/N: LBS1-PARA CIMA
10X18
NÚMEROE DE 303-0418 GRUPO DE RODA E PNEU
UM ACESSÓRIO

SMCS-4201, 4202, 4203, 4208, 4209 **i03856951**

NOTA	NÚMERO DA PEÇA	QTD.	NOME DA PEÇA 1 2 3 4 5 6 (NÍVEL DO PRODUTO)	CONSULTE PÁGINA
Y	*201-1920*	1	GRUPO DE VÁLVULAS-PNEU (VALVE GP-TIRE)	265
	202-6186	1	CONJUNTO DE RODA (DIANTEIRA) (WHEEL AS (FRONT))	
	259-2940	1	PNEU (340/80-R18) (TIRE (340/80-R18))	
Y - ILUSTRAÇÃO SEPARADA				

<FIM>

322-4571 GRUPO DE RODA E PNEU—TRASEIRO (WHEEL & TIRE GP—REAR)

S/N: LBS1-PARA CIMA
NÚMEROE DE 320-2384 ARRANJO DE RODA E PNEU
UM ACESSÓRIO

SMCS-4201, 4202, 4203, 4208, 4209 **i03856955**

NOTA	NÚMERO DA PEÇA	QTD.	NOME DA PEÇA 1 2 3 4 5 6 (NÍVEL DO PRODUTO)	CONSULTE PÁGINA
Y	*322-4572*	1	GRUPO DE RODA E PNEU (LADO ESQUERDO) (WHEEL & TIRE GP (LH))	277
Y	*322-4573*	1	GRUPO DE RODA E PNEU (LADO DIREITO) (WHEEL & TIRE GP (RH))	278
	201-1916	1	GRUPO DA FIXAÇÃO DA RODA (TRASEIRO) (MOUNTING GP-WHEEL (REAR))	
	8T-5439	20	ARRUELA DURA (21,5X45X6-MM DE ESPESSURA) (WASHER-HARD (21.5X45X6-MM THK))	
M	**201-1919**	20	PORCA (ROSCA M20X1,5) (NUT (M20X1.5-THD))	

M - PEÇA DO SISTEMA MÉTRICO
Y - ILUSTRAÇÃO SEPARADA

<FIM>

322-4572 GRUPO DE RODA E PNEU—LADO ESQUERDO (WHEEL & TIRE GP—LH)

S/N: LBS1-PARA CIMA
16X24
NÚMEROE DE 322-4571 GRUPO DE RODA E PNEU
UM ACESSÓRIO

SMCS-4201, 4202, 4203, 4208, 4209 **i03856956**

NOTA	NÚMERO DA PEÇA	QTD.	NOME DA PEÇA 1 2 3 4 5 6 (NÍVEL DO PRODUTO)	CONSULTE PÁGINA
Y	*201-1920*	1	GRUPO DE VÁLVULAS-PNEU (VALVE GP-TIRE)	265
	195-6344	1	CONJUNTO DE RODA (TRASEIRO) (WHEEL AS (REAR))	
	322-4574	1	PNEU (500/70-R24) (TIRE (500/70-R24))	

Y - ILUSTRAÇÃO SEPARADA

<FIM>

322-4573 GRUPO DE RODA E PNEU—LADO DIREITO (WHEEL & TIRE GP—RH)

S/N: LBS1-PARA CIMA
16X24
NÚMEROE DE 322-4571 GRUPO DE RODA E PNEU
UM ACESSÓRIO

SMCS-4201, 4202, 4203, 4208, 4209 **i03856958**

NOTA	NÚMERO DA PEÇA	QTD.	NOME DA PEÇA 1 2 3 4 5 6 (NÍVEL DO PRODUTO)	CONSULTE PÁGINA
Y	*201-1920*	1	GRUPO DE VÁLVULAS-PNEU (VALVE GP-TIRE)	265
	195-6344	1	CONJUNTO DE RODA (TRASEIRO) (WHEEL AS (REAR))	
	322-4574	1	PNEU (500/70-R24) (TIRE (500/70-R24))	

Y - ILUSTRAÇÃO SEPARADA

<FIM>

380-8963 GRUPO DE RODA E PNEU—TRASEIRO (WHEEL & TIRE GP—REAR)

S/N: LBS1-PARA CIMA
NÚMEROE DE 380-8960 ARRANJO DE RODA E PNEU
UM ACESSÓRIO

SMCS-4201, 4202, 4203, 4208, 4209 **i06138843**

NOTA	NÚMERO DA PEÇA	QTD.	NOME DA PEÇA 1 2 3 4 5 6 (NÍVEL DO PRODUTO)	CONSULTE PÁGINA
Y	*380-8965*	1	GRUPO DE RODA E PNEU (TRASEIRO, LADO ESQUERDO) (WHEEL & TIRE GP (REAR, LH))	279
Y	*380-8966*	1	GRUPO DE RODA E PNEU (TRASEIRO, LADO DIREITO) (WHEEL & TIRE GP (REAR, RH))	279

Y - ILUSTRAÇÃO SEPARADA

<FIM>

380-8964 GRUPO DE RODA E PNEU—DIANTEIRA (WHEEL & TIRE GP—FRONT)

S/N: LBS1-PARA CIMA
NÚMEROE DE 380-8960 ARRANJO DE RODA E PNEU
UM ACESSÓRIO

SMCS-4201, 4202, 4203, 4208, 4209 **i06138846**

NOTA	NÚMERO DA PEÇA	QTD.	NOME DA PEÇA 1 2 3 4 5 6 (NÍVEL DO PRODUTO)	CONSULTE PÁGINA
Y	*380-8967*	1	GRUPO DE RODA E PNEU (DIANTEIRO, LADO ESQUERDO) (WHEEL & TIRE GP (FRONT, LH))	279
Y	*380-8968*	1	GRUPO DE RODA E PNEU (DIANTEIRO, LADO DIREITO) (WHEEL & TIRE GP (FRONT, RH))	280

Y - ILUSTRAÇÃO SEPARADA

<FIM>

380-8965 GRUPO DE RODA E PNEU—TRASEIRO, LADO ESQUERDO (WHEEL & TIRE GP—REAR, LH)

S/N: LBS1-PARA CIMA
(16X24)
NÚMEROE DE 380-8963 GRUPO DE RODA E PNEU
UM ACESSÓRIO

SMCS-4201, 4202, 4203, 4208, 4209 **i06138844**

NOTA	NÚMERO DA PEÇA	QTD.	NOME DA PEÇA 1 2 3 4 5 6 (NÍVEL DO PRODUTO)	CONSULTE PÁGINA
Y	*201-1920*	1	GRUPO DE VÁLVULAS-PNEU (VALVE GP-TIRE)	265
	380-8969	1	PNEU (500/70-R24) (TIRE (500/70-R24))	
	195-6344	1	CONJUNTO DE RODA (TRASEIRO) (WHEEL AS (REAR))	
Y - ILUSTRAÇÃO SEPARADA				

<FIM>

380-8966 GRUPO DE RODA E PNEU—TRASEIRO, LADO DIREITO (WHEEL & TIRE GP—REAR, RH)

S/N: LBS1-PARA CIMA
(16X34)
NÚMEROE DE 380-8963 GRUPO DE RODA E PNEU
UM ACESSÓRIO

SMCS-4201, 4202, 4203, 4208, 4209 **i06138845**

NOTA	NÚMERO DA PEÇA	QTD.	NOME DA PEÇA 1 2 3 4 5 6 (NÍVEL DO PRODUTO)	CONSULTE PÁGINA
Y	*201-1920*	1	GRUPO DE VÁLVULAS-PNEU (VALVE GP-TIRE)	265
	380-8969	1	PNEU (500/70-R24) (TIRE (500/70-R24))	
	195-6344	1	CONJUNTO DE RODA (TRASEIRO) (WHEEL AS (REAR))	
Y - ILUSTRAÇÃO SEPARADA				

<FIM>

380-8967 GRUPO DE RODA E PNEU—DIANTEIRO, LADO ESQUERDO (WHEEL & TIRE GP—FRONT, LH)

S/N: LBS1-PARA CIMA
(10X18)
NÚMEROE DE 380-8964 GRUPO DE RODA E PNEU
UM ACESSÓRIO

SMCS-4201, 4202, 4203, 4208, 4209 **i06138848**

NOTA	NÚMERO DA PEÇA	QTD.	NOME DA PEÇA 1 2 3 4 5 6 (NÍVEL DO PRODUTO)	CONSULTE PÁGINA
Y	*201-1920*	1	GRUPO DE VÁLVULAS-PNEU (VALVE GP-TIRE)	265
	475-1034	1	PNEU (320/80-R18) (TIRE (320/80-R18))	
	202-6186	1	CONJUNTO DE RODA (DIANTEIRA) (WHEEL AS (FRONT))	
Y - ILUSTRAÇÃO SEPARADA				

<FIM>

380-8968 GRUPO DE RODA E PNEU—DIANTEIRO, LADO DIREITO (WHEEL & TIRE GP—FRONT, RH)

S/N: LBS1-PARA CIMA
(10X18)
NÚMEROE DE 380-8964 GRUPO DE RODA E PNEU
UM ACESSÓRIO

SMCS-4201, 4202, 4203, 4208, 4209 **i06138849**

NOTA	NÚMERO DA PEÇA	QTD.	NOME DA PEÇA 1 2 3 4 5 6 (NÍVEL DO PRODUTO)	CONSULTE PÁGINA
Y	*201-1920*	1	GRUPO DE VÁLVULAS-PNEU (VALVE GP-TIRE)	265
	475-1034	1	PNEU (320/80-R18) (TIRE (320/80-R18))	
	202-6186	1	CONJUNTO DE RODA (DIANTEIRA) (WHEEL AS (FRONT))	

Y - ILUSTRAÇÃO SEPARADA

<FIM>

380-8971 GRUPO DE RODA E PNEU—TRASEIRO (WHEEL & TIRE GP—REAR)

S/N: LBS1-PARA CIMA
NÚMEROE DE 380-8961 ARRANJO DE RODA E PNEU
UM ACESSÓRIO

SMCS-4201, 4202, 4203, 4208, 4209 **i06138839**

NOTA	NÚMERO DA PEÇA	QTD.	NOME DA PEÇA 1 2 3 4 5 6 (NÍVEL DO PRODUTO)	CONSULTE PÁGINA
Y	*380-8973*	1	GRUPO DE RODA E PNEU (TRASEIRO, LADO ESQUERDO) (WHEEL & TIRE GP (REAR, LH))	280
Y	*380-8974*	1	GRUPO DE RODA E PNEU (TRASEIRO, LADO DIREITO) (WHEEL & TIRE GP (REAR, RH))	281

Y - ILUSTRAÇÃO SEPARADA

<FIM>

380-8973 GRUPO DE RODA E PNEU—TRASEIRO, LADO ESQUERDO (WHEEL & TIRE GP—REAR, LH)

S/N: LBS1-PARA CIMA
16X24
NÚMEROE DE 380-8971 GRUPO DE RODA E PNEU
UM ACESSÓRIO

SMCS-4201, 4202, 4203, 4208, 4209 **i06138840**

NOTA	NÚMERO DA PEÇA	QTD.	NOME DA PEÇA 1 2 3 4 5 6 (NÍVEL DO PRODUTO)	CONSULTE PÁGINA
Y	*201-1920*	1	GRUPO DE VÁLVULAS-PNEU (VALVE GP-TIRE)	265
	380-8977	1	PNEU (19.5-R24) (TIRE (19.5-R24))	
	195-6344	1	CONJUNTO DE RODA (TRASEIRO) (WHEEL AS (REAR))	

Y - ILUSTRAÇÃO SEPARADA

<FIM>

380-8974 GRUPO DE RODA E PNEU–TRASEIRO, LADO DIREITO (WHEEL & TIRE GP–REAR, RH)

S/N: LBS1-PARA CIMA
16X24
NÚMEROE DE 380-8971 GRUPO DE RODA E PNEU
UM ACESSÓRIO

SMCS-4201, 4202, 4203, 4208, 4209 **i06138841**

NOTA	NÚMERO DA PEÇA	QTD.	NOME DA PEÇA 1 2 3 4 5 6 (NÍVEL DO PRODUTO)	CONSULTE PÁGINA
Y	*201-1920*	1	GRUPO DE VÁLVULAS-PNEU (VALVE GP-TIRE)	265
	380-8977	1	PNEU (19.5-R24) (TIRE (19.5-R24))	
	195-6344	1	CONJUNTO DE RODA (TRASEIRO) (WHEEL AS (REAR))	

Y - ILUSTRAÇÃO SEPARADA

<FIM>

457-6584 GRUPO DE RODA E PNEU–TRASEIRO (WHEEL & TIRE GP–REAR)

S/N: LBS1-PARA CIMA
NÚMEROE DE 457-6590 ARRANJO DE RODA E PNEU
UM ACESSÓRIO

SMCS-4201, 4202, 4203, 4208, 4209 **i06138873**

NOTA	NÚMERO DA PEÇA	QTD.	NOME DA PEÇA 1 2 3 4 5 6 (NÍVEL DO PRODUTO)	CONSULTE PÁGINA
Y	*457-6585*	1	GRUPO DE RODA E PNEU (TRASEIRO DIREITO) (WHEEL & TIRE GP (REAR RH))	243
Y	*457-6586*	1	GRUPO DE PNEU E ARO (TRASEIRO, LADO ESQUERDO) (TIRE & RIM GP (REAR, LH))	243

Y - ILUSTRAÇÃO SEPARADA

<FIM>

439-0978 GRUPO DE GARFOS (YOKE GP)

S/N: LBS1-PARA CIMA
NÚMEROE DE 439-4899 ARRANJO DE TRANSMISSÃO-SERVOTRANSMISSÃO
UM ACESSÓRIO

SMCS-3030 **i05741266**

NOTA	REF. NÃO	GRÁFICO REF.	NÚMERO DA PEÇA	QTD.	NOME DA PEÇA 1 2 3 4 5 6 (NÍVEL DO PRODUTO)	CONSULTE PÁGINA
	1	1	**7T-3195**	1	ARRUELA (12,3X47X6,35 MM DE ESPESSURA) (WASHER (12.3X47X6.35-MM THK))	
	2	1	**122-6787**	1	CONJUNTO DO GARFO (YOKE AS)	
	3	1	**5P-8066**	1	ANEL RETENTOR EM O (SEAL-O-RING)	
	4	1	**449-8815**	1	PARAFUSO (M12X1,75X30 MM) (BOLT (M12X1.75X30--MM))	

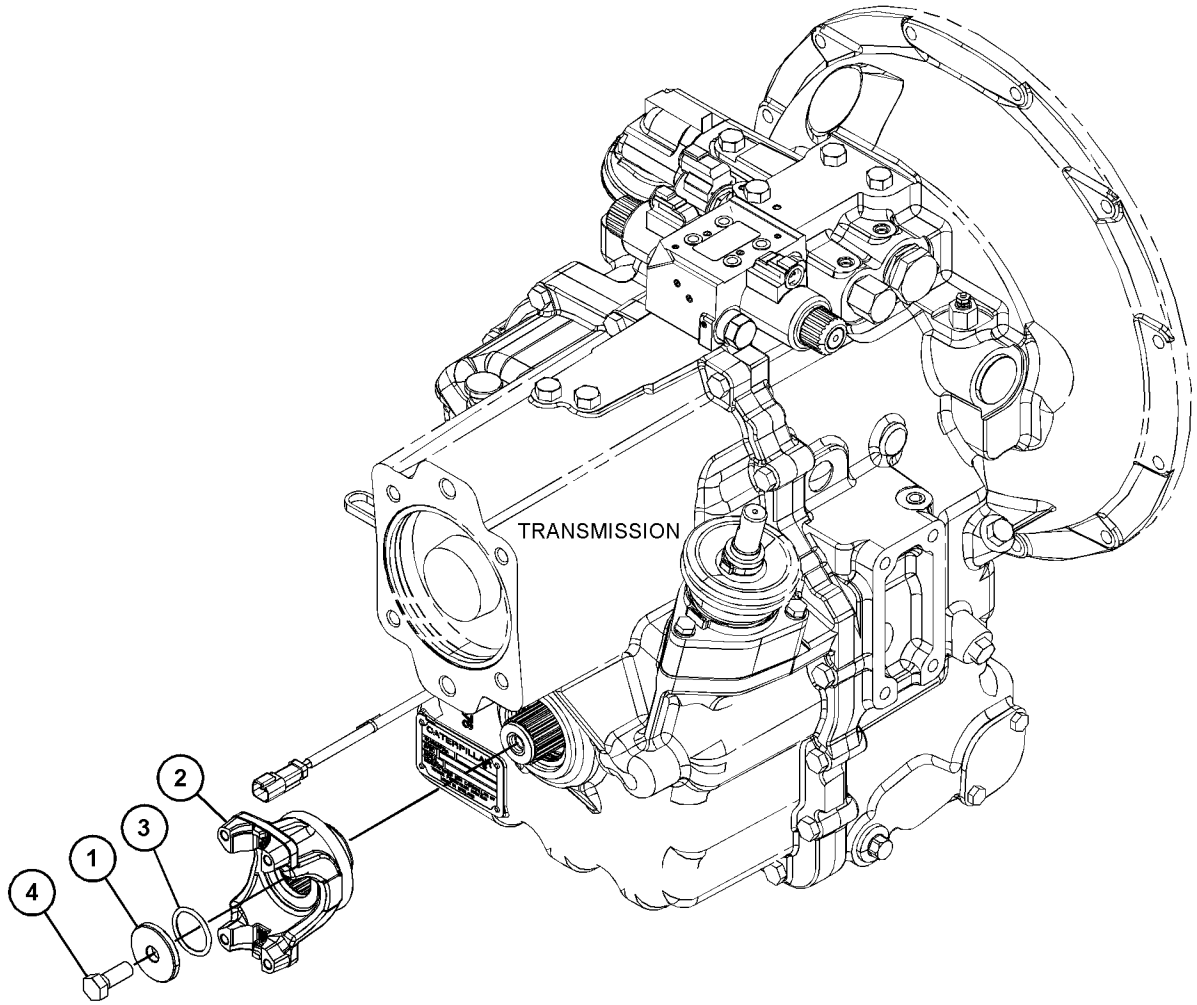

GRÁFICO 1 **<FIM>** g03556176

382-2423 GRUPO DE CONTROLE-FREIO DE ESTACIONAMENTO (CONTROL GP-PARKING BRAKE)

S/N: LBS1-PARA CIMA

NÚMEROE DE 448-4781, 448-4782 ARRANJO DO COMANDO-RETROESCAVADEIRA

UM ACESSÓRIO

SMCS-4282, 4284 **i06147385**

NOTA	REF. NÃO	GRÁFICO REF.	NÚMERO DA PEÇA	QTD.	NOME DA PEÇA 1 2 3 4 5 6 (NÍVEL DO PRODUTO)	CONSULTE PÁGINA
	1	1	**9R-9901**	1	FIXADOR (FASTENER)	
	2	1	**154-5416**	1	CONJUNTO DO INTERRUPTOR (FREIO DE ESTACIONAMENTO) (SWITCH AS (PARKING BRAKE))	
		1	**155-2270**	1	KIT DE PLUGUE DE CONEXÃO (2 PINOS) (KIT--CONNECTING PLUG (2-PIN))	
					(INCLUI CONJUNTO DO PLUGUE, CUNHA E SELO DA INTERFACE)	
Y	3	1	*389-7167*	1	GRUPO DE CONTROLE-FREIO DE ESTACIONAMENTO (CONTROL GP-PARKING BRAKE)	285
	4	1	**395-2922**	1	PROTETOR (BOOT)	
	5	1	**434-4169**	1	PLACA (PLATE)	
	6	1	**455-5294**	1	CONJUNTO DE PLACA (PLATE AS)	
M		1	**159-9540**	1	PORCA DE SOLDA (ROSCA M8X1,25) (NUT-WELD (M8X1.25-THD))	
M		1	**165-8718**	2	PORCA DE SOLDA (M4X0,7 DE ROSCA) (NUT-WELD (M4X0.7-THD))	
M	7	1	**5A-3604**	1	PARAFUSO DE CABEÇA OCA (M8X1,25X25 MM) (BOLT--SOCKET HEAD (M8X1.25X25-MM))	
	8	1	**5P-4116**	5	ARRUELA DURA (8,8X20,5X2 MM DE ESPESSURA) (WASHER-HARD (8.8X20.5X2-MM THK))	
M	9	1	**8T-4189**	4	PARAFUSO (M8X1,25X20 MM) (BOLT (M8X1.25X20--MM))	
	10	1	**8T-4224**	2	ARRUELA DURA (8,8X16X2 MM DE ESPESSURA) (WASHER-HARD (8.8X16X2-MM THK))	
M	11	1	**8T-6912**	2	PARAFUSO (M8X1,25X50 MM) (BOLT (M8X1.25X50--MM))	
	12	1	**9R-2806**	1	PINO (PIN)	
	13	1	**9R-2807**	1	GRAMPO (CLIP)	

M - PEÇA DO SISTEMA MÉTRICO
Y - ILUSTRAÇÃO SEPARADA

382-2423 **GRUPO DE CONTROLE-FREIO DE ESTACIONAMENTO (CONTROL GP-PARKING BRAKE) (*continuação*)**
i06147385

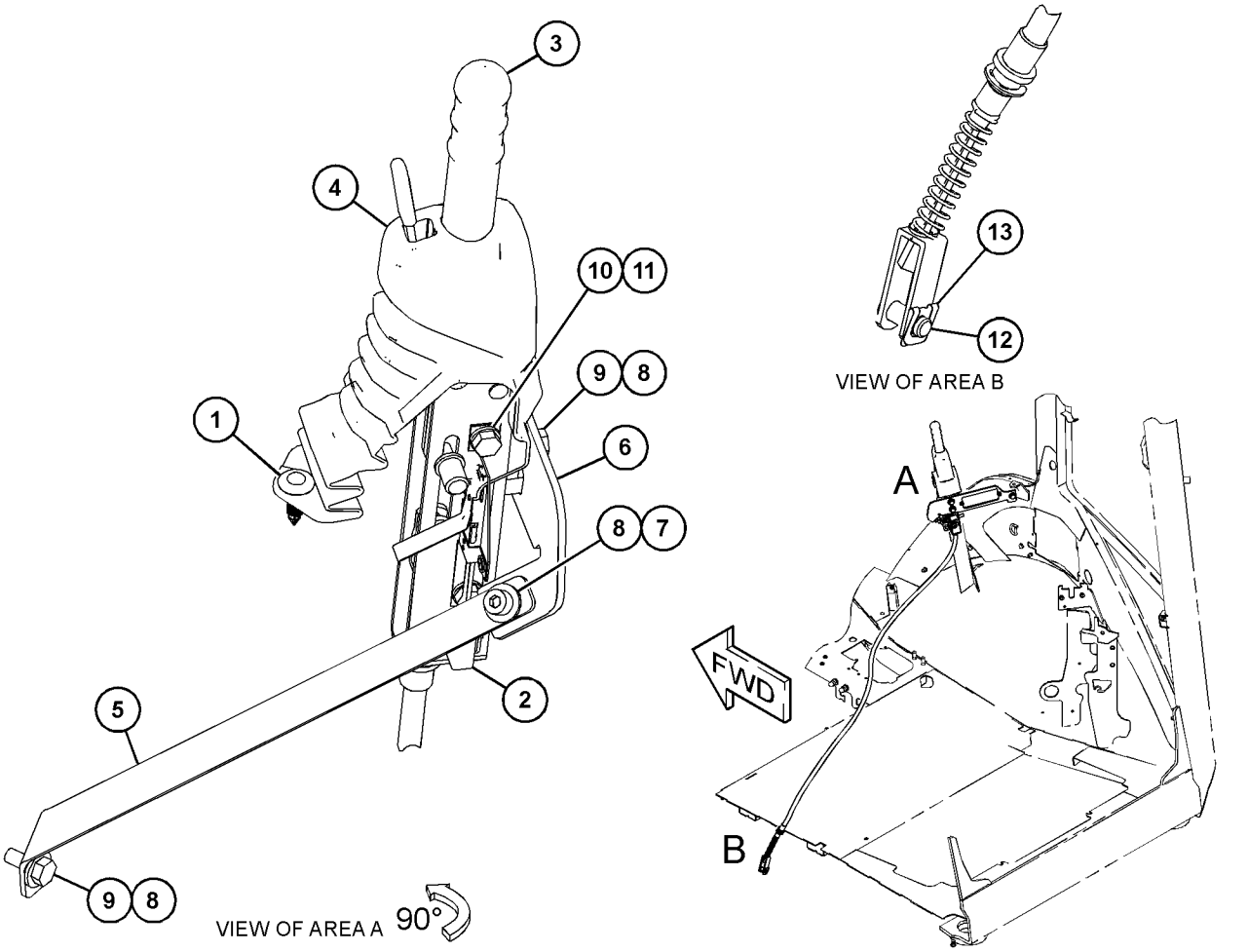

GRÁFICO 1 **<FIM>** g03721608

389-7167 GRUPO DE CONTROLE-FREIO DE ESTACIONAMENTO (CONTROL GP-PARKING BRAKE)

S/N: LBS1-PARA CIMA

NÚMEROE DE 382-2423 GRUPO DE CONTROLE-FREIO DE ESTACIONAMENTO UM ACESSÓRIO

SMCS-4282, 4284 **i05754008**

NOTA	REF. NÃO	GRÁFICO REF.	NÚMERO DA PEÇA	QTD.	NOME DA PEÇA 1 2 3 4 5 6 (NÍVEL DO PRODUTO)	CONSULTE PÁGINA
Y	1	1	**163-0753**	1	GRUPO DA ALAVANCA-CONTROLE MANUAL (LEVER GP--HAND CONTROL)	289
	2	1	**389-7168**	1	CONJUNTO DE CABO (CABLE AS)	
		1	**6V-8759**	1	ANEL DE RETENÇÃO (RING-RETAINING)	

Y - ILUSTRAÇÃO SEPARADA

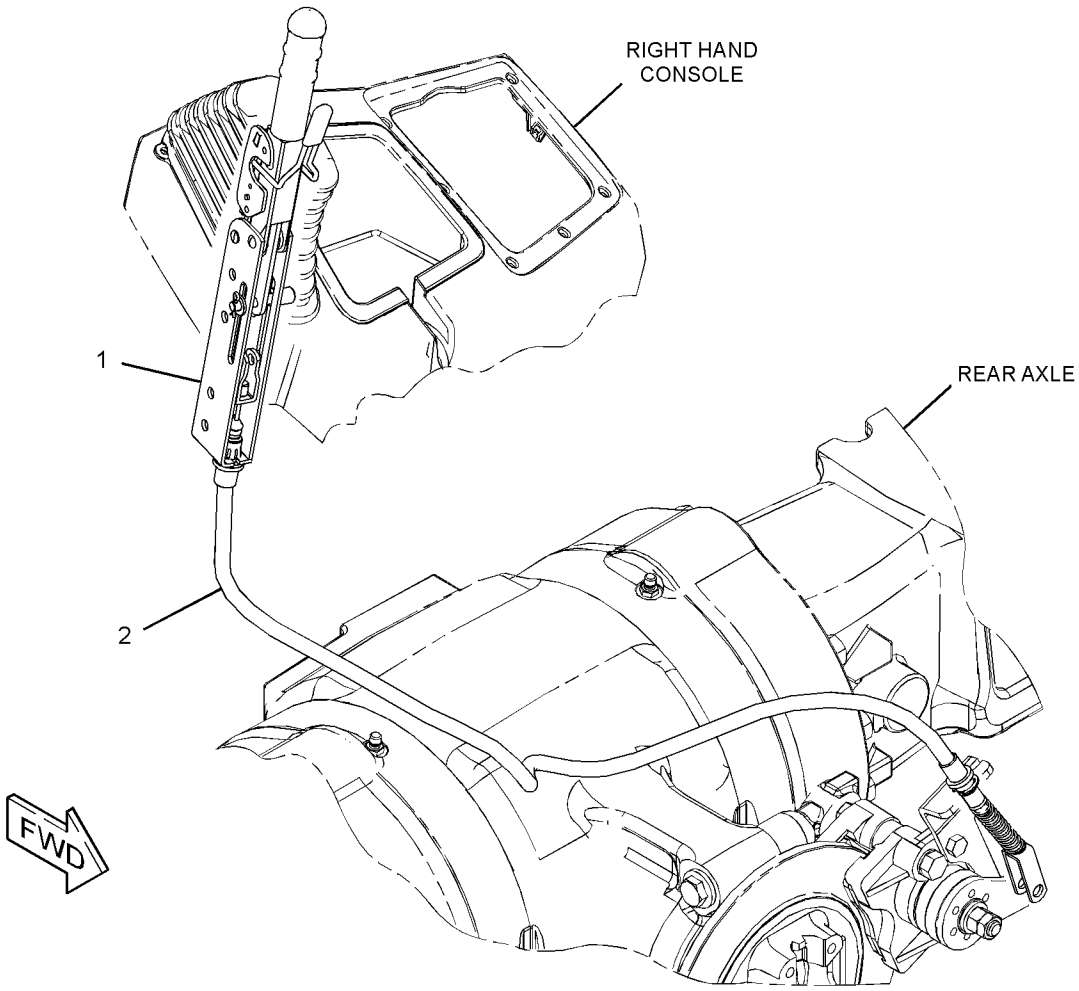

GRÁFICO 1 **<FIM>** g02822458

460-3721 GRUPO DE CONTROLE-FREIO DE SERVIÇO—MUDANÇA PADRÃO (CONTROL GP-SERVICE BRAKE—STANDARD SHIFT)

S/N: LBS1-PARA CIMA

NÚMEROE DE 448-4777, 448-4779, 448-4780 ARRANJO DO TREM DE FORÇA UM ACESSÓRIO

SMCS-4269 **i06148090**

NOTA	REF. NÃO	GRÁFICO REF.	NÚMERO DA PEÇA	QTD.	NOME DA PEÇA 1 2 3 4 5 6 (NÍVEL DO PRODUTO)	CONSULTE PÁGINA
	1	1	**7K-1181**	2	CABO TIPO CINTA (STRAP-CABLE)	
	2	1	**151-4841**	1	BLOCO (BLOCK)	
	3	1	**165-6595**	1	CONJUNTO DE PINO (PIN AS)	
	4	1	*170-0967*	1	CONJUNTO DE COTOVELO (ELBOW AS)	
		1	**3K-0360**	1	ANEL RETENTOR EM O (SEAL-O-RING)	
		1	**5P-4906**	1	COTOVELO (ELBOW)	
	5	1	**200-6345**	1	SUPORTE (ARTICULAÇÃO GIRATÓRIA DUPLA) (MOUNT (DUAL SWIVEL))	
	6	1	**202-5993**	1	PLACA (PLATE)	
	7	1	**204-2281**	2	CABO TIPO CINTA (STRAP-CABLE)	
	8	1	**206-1766**	2	PINO (PIN)	
	9	1	**206-1767**	1	MOLA (LADO ESQUERDO) (SPRING (LH))	
I	10	1	**483-4615**	2	CONJUNTO DE MANGUEIRA (HOSE AS)	
	11	1	**220-8226**	1	FREIO DO CONJUNTO DE VÁLVULAS (REFORÇO) (VALVE AS-BRAKE (BOOST))	
		1	**262-4084**	2	PROTETOR (BOOT)	
	12	1	**262-4081**	2	GARFO DA EXTREMIDADE DA HASTE (END-YOKE ROD)	
	13	1	**275-0652**	1	CONJUNTO DO PEDAL (LADO ESQUERDO) (PEDAL AS (LH))	
	13A	1	**438-4654**	2	BUCHA (BUSHING)	
	14	1	**275-0653**	1	CONJUNTO DO PEDAL (LADO DIREITO) (PEDAL AS (RH))	
	14A	1	**438-4654**	2	BUCHA (BUSHING)	
	15	1	**298-3599**	1	CONJUNTO DE PLACA (PLATE AS)	
	16	1	**362-2820**	2	CAPA (CAP)	
	17	1	**382-2486**	1	CONJUNTO DE PLACA (PLATE AS)	
M		1	**159-9539**	2	PORCA DE SOLDA (ROSCA M6X1) (NUT-WELD (M6X1--THD))	
	18	1	**396-0549**	1	RETENTOR (SEAL)	
I	19	1	**417-9319**	1	CONJUNTO DE MANGUEIRA (HOSE AS)	
	20	1	**454-0097**	2	GRAMPO (CLIP)	
	21	1	**477-6896**	1	MANGUEIRA (HOSE)	
M	22	1	**142-0485**	2	PORCA (ROSCA M10X1,5) (NUT (M10X1.5-THD))	
	23	1	*148-8325*	2	CONJUNTO DE CONECTOR (CONNECTOR AS)	
					(CADA UM INCLUI)	
		1	**3J-1907**	1	ANEL RETENTOR EM O (SEAL-O-RING)	
		1	**4J-5477**	1	ANEL RETENTOR EM O (SEAL-O-RING)	
		1	**6V-8641**	1	CONECTOR (CONNECTOR)	
	24	1	*148-8368*	2	CONJUNTO DE COTOVELO (ELBOW AS)	
					(CADA UM INCLUI)	
		1	**3J-1907**	1	ANEL RETENTOR EM O (SEAL-O-RING)	
		1	**4J-5477**	1	ANEL RETENTOR EM O (SEAL-O-RING)	
		1	**6V-8627**	1	COTOVELO (ELBOW)	
	25	1	*148-8374*	1	CONJUNTO DE COTOVELO (ELBOW AS)	
		1	**3K-0360**	1	ANEL RETENTOR EM O (SEAL-O-RING)	
		1	**6V-8397**	1	ANEL RETENTOR EM O (SEAL-O-RING)	
		1	**6V-8723**	1	COTOVELO (ELBOW)	
	26	1	*148-8378*	1	CONJUNTO DE COTOVELO (ELBOW AS)	
		1	**3J-1907**	1	ANEL RETENTOR EM O (SEAL-O-RING)	
		1	**6V-8397**	1	ANEL RETENTOR EM O (SEAL-O-RING)	
		1	**6V-8724**	1	COTOVELO (ELBOW)	
	27	1	**206-1768**	1	MOLA (LADO DIREITO) (SPRING (RH))	
	28	1	**277-1873**	1	GRAMPO (CLIP)	

460-3721 **GRUPO DE CONTROLE-FREIO DE SERVIÇO (CONTROL GP-SERVICE BRAKE) (*continuação*)**
i06148090

NOTA	REF. NÃO	GRÁFICO REF.	NÚMERO DA PEÇA	QTD.	NOME DA PEÇA 1 2 3 4 5 6 (NÍVEL DO PRODUTO)	CONSULTE PÁGINA
	29	1	**2K-5986**	1	PINO DE MOLA (PIN-SPRING)	
	30	1	**359-7325**	2	ABRAÇADEIRA DE MANGUEIRA (CLAMP-HOSE)	
M	31	1	**5C-2890**	1	PORCA (ROSCA M6X1) (NUT (M6X1-THD))	
M	32	1	**5C-7261**	6	PORCA (ROSCA M8X1,25) (NUT (M8X1.25-THD))	
M	33	1	**6V-7357**	1	PARAFUSO (M6X1X25 MM) (BOLT (M6X1X25-MM))	
	34	1	**8T-4121**	1	ARRUELA DURA (11X21X2,5 MM DE ESPESSURA) (WASHER-HARD (11X21X2.5-MM THK))	
M	35	1	**8T-4138**	1	PARAFUSO (M6X1X20 MM) (BOLT (M6X1X20-MM))	
M	36	1	**8T-4189**	4	PARAFUSO (M8X1,25X20 MM) (BOLT (M8X1.25X20--MM))	
M	37	1	**8T-4195**	1	PARAFUSO (M10X1,5X30 MM) (BOLT (M10X1.5X30--MM))	
	38	1	**8T-4205**	1	ARRUELA DURA (7,2X14,5X2 MM DE ESPESSURA) (WASHER-HARD (7.2X14.5X2-MM THK))	
	39	1	**8T-4224**	10	ARRUELA DURA (8,8X16X2 MM DE ESPESSURA) (WASHER-HARD (8.8X16X2-MM THK))	
	40	1	**9R-2807**	2	GRAMPO (CLIP)	
M	41	1	**9X-2045**	4	PARAFUSO DE CABEÇA CONVEXA (M6X1X20 MM) (SCREW-TRUSS HEAD (M6X1X20-MM))	

I - CONSULTE O SISTEMA DE INFORMAÇÕES HIDRÁULICAS
M - PEÇA DO SISTEMA MÉTRICO

460-3721 **GRUPO DE CONTROLE-FREIO DE SERVIÇO (CONTROL GP-SERVICE BRAKE) (*continuação*)**

i06148090

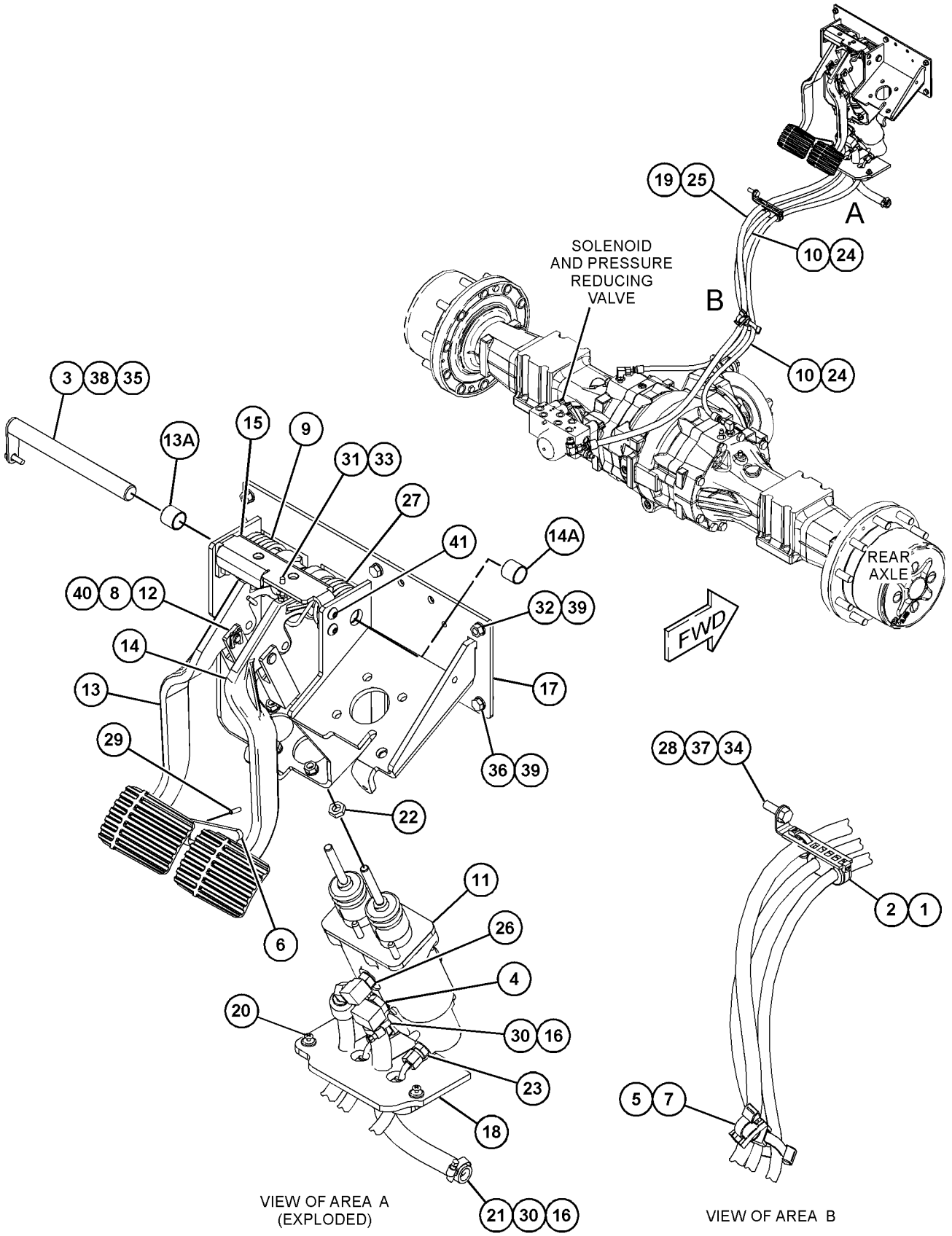

GRÁFICO 1

<FIM>

g03833822

163-0753 GRUPO DA ALAVANCA-CONTROLE MANUAL (LEVER GP--HAND CONTROL)

S/N: LBS1-PARA CIMA

NÚMEROE DE 389-7167 GRUPO DE CONTROLE-FREIO DE ESTACIONAMENTO

UM ACESSÓRIO

SMCS-4284 **i05651436**

NOTA	REF. NÃO	GRÁFICO REF.	NÚMERO DA PEÇA	QTD.	NOME DA PEÇA 1 2 3 4 5 6 (NÍVEL DO PRODUTO)	CONSULTE PÁGINA
	1	1	**7R-8239**	2	ESPAÇADOR (SPACER)	
	2	1	**039-9133**	1	PINO (PIN)	
	3	1	**164-9598**	1	CABO (GRIP)	
	4	1	**164-9599**	1	TAMPA (COVER)	
	5	1	**3B-4611**	1	CONTRAPINO (PIN-COTTER)	
	6	1	**8T-4224**	2	ARRUELA DURA (8,8X16X2 MM DE ESPESSURA) (WASHER-HARD (8.8X16X2-MM THK))	

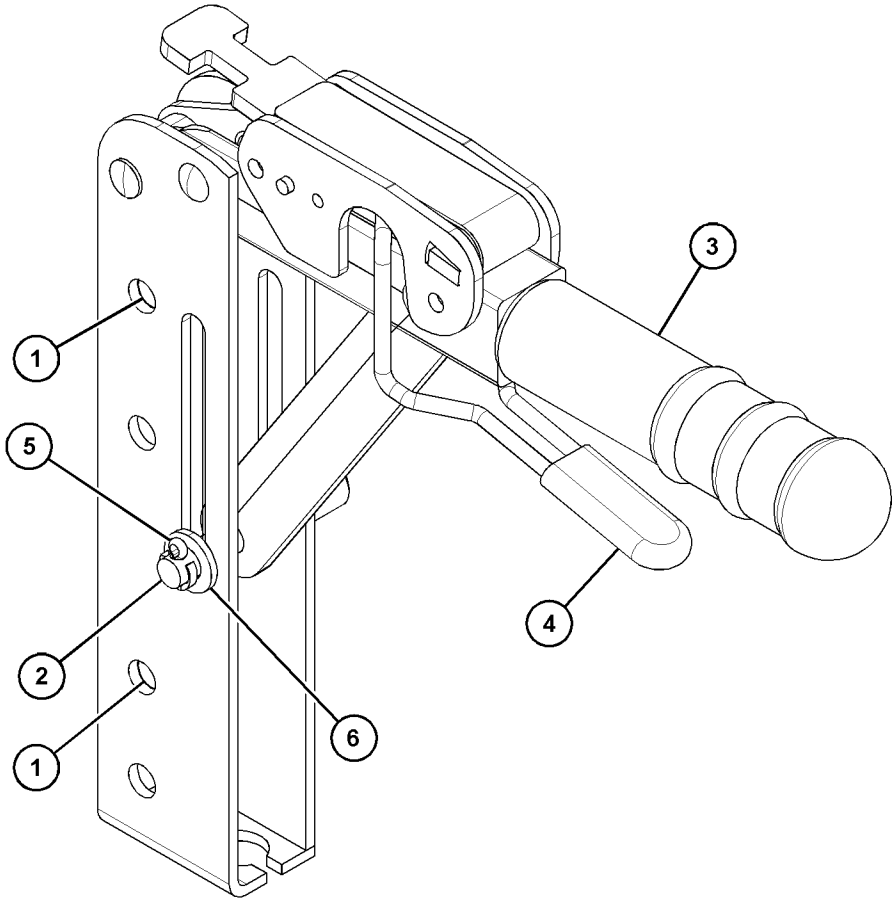

GRÁFICO 1 **<FIM>** g03603924

230-5745 GRUPO DO EIXO DIANTEIRO (AXLE GP-FRONT)

S/N: LBS1-PARA CIMA
NÚMEROE DE 448-4781 ARRANJO DO COMANDO-RETROESCAVADEIRA
UM ACESSÓRIO

SMCS-3282, 4303 **i04467269**

NOTA	REF. NÃO	GRÁFICO REF.	NÚMERO DA PEÇA	QTD.	NOME DA PEÇA 1 2 3 4 5 6 (NÍVEL DO PRODUTO)	CONSULTE PÁGINA
	1	1	**290-4164**	6	PARAFUSO (M20X1,5X80 MM) (BOLT (M20X1.5X80--MM))	
	2	1	**207-4255**	2	BUJÃO (PLUG)	
M	3	1	**098-5747**	2	PORCA (ROSCA M16X2) (NUT (M16X2-THD))	
	4	1	**207-4258**	2	PORCA (ROSCA M20X1,5) (NUT (M20X1.5-THD))	
	5	1	**5F-3999**	2	ANEL RETENTOR EM O (SEAL-O-RING)	
	6	1	**219-8798**	2	ANEL DE RETENÇÃO (SEAL-LIP TYPE)	
M	7	1	**199-0683**	16	PARAFUSO (M16X2X38 MM) (BOLT (M16X2X38-MM))	
	8	1	**207-4262**	2	PARAFUSO (BATENTE DA DIREÇÃO) (BOLT (STEERING STOP))	
	9	1	**198-7825**	4	RETENTOR (SEAL)	
	10	1	**207-4266**	2	RETENTOR (RETAINER)	
	11	1	**198-7838**	4	PINO (PIN)	
	12	1	**207-4268**	1	FEIXE (BEAM)	
	13	1	**207-4271**	2	TAMPA (COVER)	
Y	14	1	**231-0683**	2	GRUPO DE FLANGE-RODA (EIXO DIANTEIRO) (FLANGE GP-WHEEL (FRONT AXLE))	205
	15	1	**231-0684**	1	ALOJAMENTO (LADO DIREITO) (HOUSING (RH))	
	16	1	**231-0685**	1	ALOJAMENTO (LADO ESQUERDO) (HOUSING (LH))	
	17	1	**207-4272**	2	GRUPO DE TIRANTES (EIXO DIANTEIRO) (TIE ROD GP (FRONT AXLE))	
					(CADA UM INCLUI)	
		1	**204-3080**	1	JUNTA ESFÉRICA (BALL JOINT)	
		1	**216-4459**	1	TIRANTE DE UNIÃO (TIE ROD)	
		1	**243-5026**	1	PORCA ESPECIAL (NUT-SPECIAL)	
	18	1	**154-5404**	2	ROLAMENTO (BEARING)	
M	19	1	**8T-4139**	6	PARAFUSO (M12X1,75X30 MM) (BOLT (M12X1.75X30--MM))	
J	20	1	**214-5097**	1	GRUPO DE CILINDRO-DIREÇÃO (CYLINDER GP--STEERING)	
		1	**238-5254**	1	HASTE (ROD)	
		1	**238-5255**	2	CABEÇOTE DE CILINDRO (CYLINDER HEAD)	
	21	1	**3N-4968**	4	CONE-ROLAMENTO (CONE-BEARING)	
B	22	1	**198-7841**	4	CALÇO (0,15 MM DE ESPESSURA) (SHIM (0.15-MM THK))	
B	23	1	**198-7842**	4	CALÇO (0,2 MM DE ESPESSURA) (SHIM (0.2-MM THK))	
B	24	1	**198-7843**	4	CALÇO (0,5 MM DE ESPESSURA) (SHIM (0.5-MM THK))	
	25	1	**6D-1734**	4	COPO-ROLAMENTO (CUP-BEARING)	
					JOGO(S) DE REPARO DISPONÍVEL(ÍVEIS):	
J			**215-2023**	1	KIT-RETENTOR (CILINDRO DA DIREÇÃO) (KIT-SEAL (STEERING CYLINDER))	
					(INCLUI ANÉIS-GUIA, ANÉIS DUPLOS, HASTES DO LIMPADOR, SELOS DA HASTE, SELO DE PISTÃO E ARRUELAS DE ENCOSTO)	

B - USE CONFORME NECESSÁRIO
J - KIT MARCADO COM J PARA MANUTENÇÃO DE PEÇAS MARCADAS COM J
M - PEÇA DO SISTEMA MÉTRICO
Y - ILUSTRAÇÃO SEPARADA

230-5745 **GRUPO DO EIXO DIANTEIRO (AXLE GP-FRONT) (*continuação*)** **i04467269**

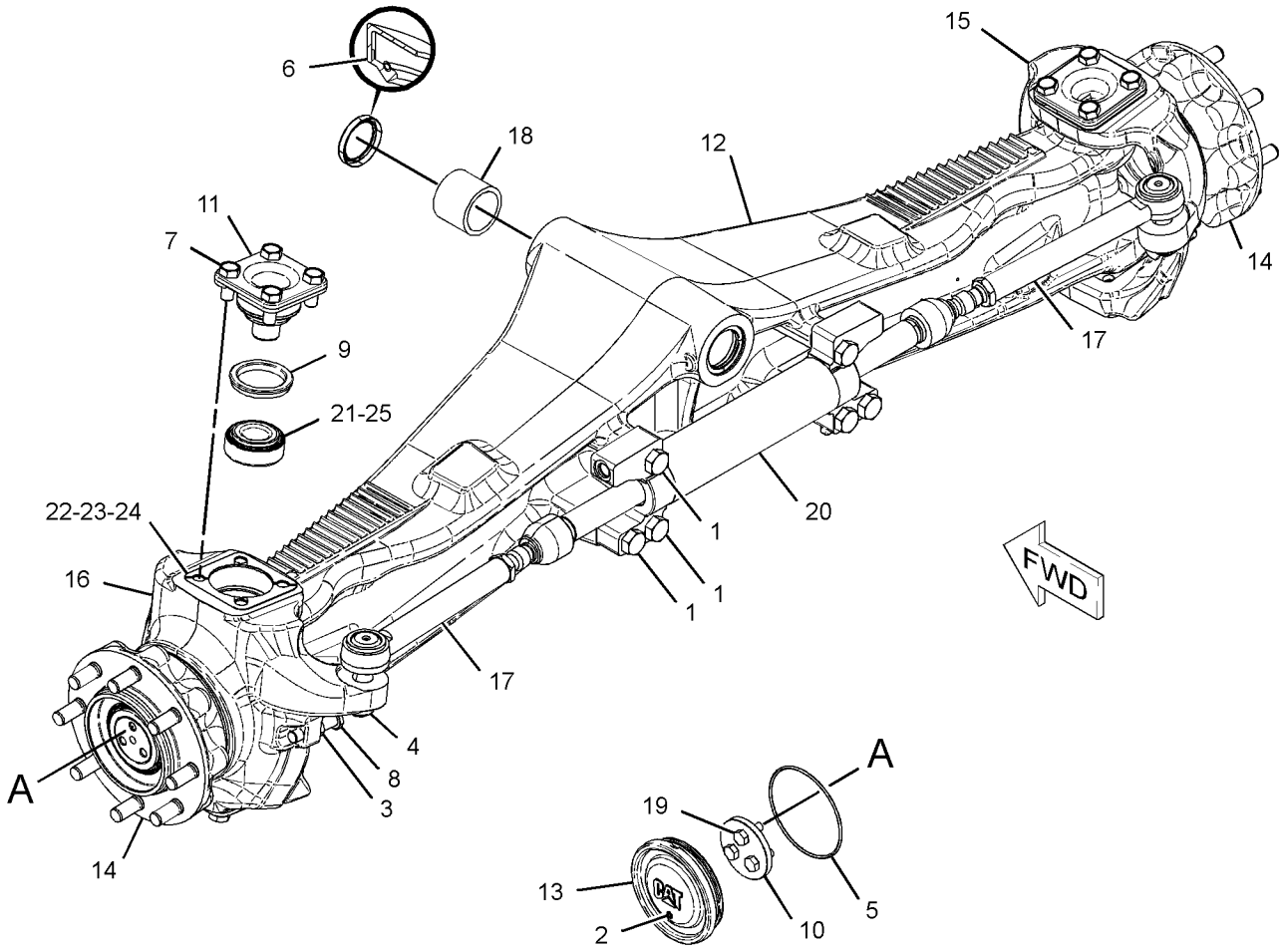

GRÁFICO 1 **<FIM>** g02397336

460-3717 GRUPO DE LINHAS-DIREÇÃO—TRAÇÃO EM 2 RODAS (LINES GP-STEERING—2-WHEEL DRIVE)

S/N: LBS1-PARA CIMA

NÚMEROE DE 448-4781 ARRANJO DO COMANDO-RETROESCAVADEIRA

UM ACESSÓRIO

SMCS-4304 **i06147403**

NOTA	REF. NÃO	GRÁFICO REF.	NÚMERO DA PEÇA	QTD.	NOME DA PEÇA 1 2 3 4 5 6 (NÍVEL DO PRODUTO)	CONSULTE PÁGINA
	1	1	*150-3026*	1	CONJUNTO DE COTOVELO (ELBOW AS)	
		1	**3K-0360**	1	ANEL RETENTOR EM O (SEAL-O-RING)	
		1	**6V-4292**	1	COTOVELO (ELBOW)	
	2	1	*195-2037*	1	CONJUNTO DE CONEXÃO (FITTING AS)	
		1	**3K-0360**	1	ANEL RETENTOR EM O (SEAL-O-RING)	
		1	**034-3679**	1	ADAPTADOR (ADAPTER)	
	3	1	**362-2820**	2	CAPA (CAP)	
I	4	1	**393-4152**	1	CONJUNTO DE MANGUEIRA (HOSE AS)	
I	5	1	**393-4153**	1	CONJUNTO DE MANGUEIRA (HOSE AS)	
I	6	1	**393-4154**	1	CONJUNTO DE MANGUEIRA (HOSE AS)	
I	7	1	**393-4155**	1	CONJUNTO DE MANGUEIRA (HOSE AS)	
	8	1	**415-2269**	1	RETENTOR (SEAL)	
	9	1	**436-8036**	1	RETENTOR (SEAL)	
	10	1	**481-4459**	1	MANGUEIRA (HOSE)	
	11	1	**100-4336**	1	GRAMPO (CLIP)	
	12	1	*148-8318*	1	CONJUNTO DE CONECTOR (CONNECTOR AS)	
		1	**3K-0360**	1	ANEL RETENTOR EM O (SEAL-O-RING)	
		1	**6V-8397**	1	ANEL RETENTOR EM O (SEAL-O-RING)	
		1	**6V-8634**	1	CONECTOR (CONNECTOR)	
	13	1	*148-8325*	1	CONJUNTO DE CONECTOR (CONNECTOR AS)	
		1	**3J-1907**	1	ANEL RETENTOR EM O (SEAL-O-RING)	
		1	**4J-5477**	1	ANEL RETENTOR EM O (SEAL-O-RING)	
		1	**6V-8641**	1	CONECTOR (CONNECTOR)	
	14	1	*148-8369*	1	CONJUNTO DE COTOVELO (ELBOW AS)	
		1	**3J-7354**	1	ANEL RETENTOR EM O (SEAL-O-RING)	
		1	**4J-5477**	1	ANEL RETENTOR EM O (SEAL-O-RING)	
		1	**6V-8628**	1	COTOVELO (ELBOW)	
	15	1	*148-8374*	4	CONJUNTO DE COTOVELO (ELBOW AS)	
					(CADA UM INCLUI)	
		1	**3K-0360**	1	ANEL RETENTOR EM O (SEAL-O-RING)	
		1	**6V-8397**	1	ANEL RETENTOR EM O (SEAL-O-RING)	
		1	**6V-8723**	1	COTOVELO (ELBOW)	
	16	1	*148-8383*	1	CONJUNTO DE COTOVELO (ELBOW AS)	
		1	**3K-0360**	1	ANEL RETENTOR EM O (SEAL-O-RING)	
		1	**6V-8397**	1	ANEL RETENTOR EM O (SEAL-O-RING)	
		1	**8T-1683**	1	COTOVELO (ELBOW)	
	17	1	**359-7325**	2	ABRAÇADEIRA DE MANGUEIRA (CLAMP-HOSE)	
	18	1	**2B-0941**	3	ESPAÇADOR (10,5X19X19 MM DE ESPESSURA) (SPACER (10.5X19X19-MM THK))	
	19	1	**4P-7429**	2	GRAMPO (CLIP)	
	20	1	**8T-4121**	4	ARRUELA DURA (11X21X2,5 MM DE ESPESSURA) (WASHER-HARD (11X21X2.5-MM THK))	
M	21	1	**8T-4182**	1	PARAFUSO (M10X1,5X45 MM) (BOLT (M10X1.5X45--MM))	
	22	1	**9X-6772**	6	CABO TIPO CINTA (STRAP-CABLE)	
	23	1	**454-0097**	3	GRAMPO (CLIP)	
M	24	1	**8T-6466**	3	PARAFUSO (M10X1,5X60 MM) (BOLT (M10X1.5X60--MM))	

I - CONSULTE O SISTEMA DE INFORMAÇÕES HIDRÁULICAS
M - PEÇA DO SISTEMA MÉTRICO

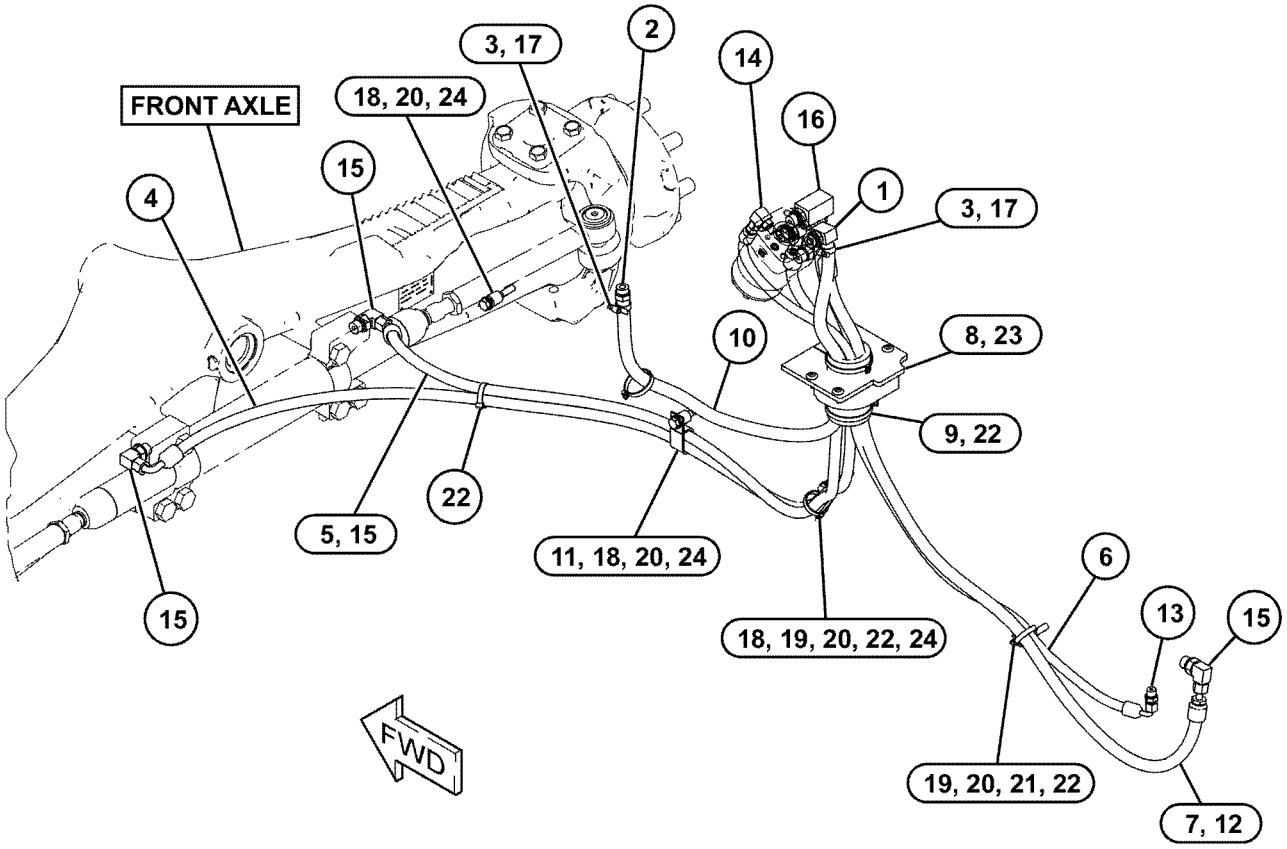

GRÁFICO 1 **<FIM>** g03839456

460-3718 GRUPO DE LINHAS-DIREÇÃO–TRAÇÃO NAS 4 RODAS, DIREÇÃO EM 2 RODAS (LINES GP-STEERING–4-WHEEL DRIVE, 2-WHEEL STEER)

S/N: LBS1-PARA CIMA

NÚMEROE DE 448-4782 ARRANJO DO COMANDO-RETROESCAVADEIRA

UM ACESSÓRIO

SMCS-4304 **i06148125**

NOTA	REF. NÃO	GRÁFICO REF.	NÚMERO DA PEÇA	QTD.	NOME DA PEÇA 1 2 3 4 5 6 (NÍVEL DO PRODUTO)	CONSULTE PÁGINA
	1	1	*150-3026*	1	CONJUNTO DE COTOVELO (ELBOW AS)	
		1	**3K-0360**	1	ANEL RETENTOR EM O (SEAL-O-RING)	
		1	**6V-4292**	1	COTOVELO (ELBOW)	
	2	1	*195-2037*	1	CONJUNTO DE CONEXÃO (FITTING AS)	
		1	**3K-0360**	1	ANEL RETENTOR EM O (SEAL-O-RING)	
		1	**034-3679**	1	ADAPTADOR (ADAPTER)	
	3	1	*148-8325*	1	CONJUNTO DE CONECTOR (CONNECTOR AS)	
		1	**3J-1907**	1	ANEL RETENTOR EM O (SEAL-O-RING)	
		1	**4J-5477**	1	ANEL RETENTOR EM O (SEAL-O-RING)	
		1	**6V-8641**	1	CONECTOR (CONNECTOR)	
	4	1	**362-2820**	2	CAPA (CAP)	
I	5	1	**393-4154**	1	CONJUNTO DE MANGUEIRA (HOSE AS)	
I	6	1	**393-4155**	1	CONJUNTO DE MANGUEIRA (HOSE AS)	
	7	1	**415-2269**	1	RETENTOR (SEAL)	
	8	1	**436-8036**	1	RETENTOR (SEAL)	
I	9	1	**460-4287**	1	CONJUNTO DE MANGUEIRA (HOSE AS)	
I	10	1	**460-4288**	1	CONJUNTO DE MANGUEIRA (HOSE AS)	
	11	1	**100-4336**	2	GRAMPO (CLIP)	
	12	1	*148-8318*	1	CONJUNTO DE CONECTOR (CONNECTOR AS)	
		1	**3K-0360**	1	ANEL RETENTOR EM O (SEAL-O-RING)	
		1	**6V-8397**	1	ANEL RETENTOR EM O (SEAL-O-RING)	
		1	**6V-8634**	1	CONECTOR (CONNECTOR)	
	13	1	*148-8369*	1	CONJUNTO DE COTOVELO (ELBOW AS)	
		1	**3J-7354**	1	ANEL RETENTOR EM O (SEAL-O-RING)	
		1	**4J-5477**	1	ANEL RETENTOR EM O (SEAL-O-RING)	
		1	**6V-8628**	1	COTOVELO (ELBOW)	
	14	1	*148-8374*	2	CONJUNTO DE COTOVELO (ELBOW AS)	
					(CADA UM INCLUI)	
		1	**3K-0360**	1	ANEL RETENTOR EM O (SEAL-O-RING)	
		1	**6V-8397**	1	ANEL RETENTOR EM O (SEAL-O-RING)	
		1	**6V-8723**	1	COTOVELO (ELBOW)	
	15	1	*148-8378*	2	CONJUNTO DE COTOVELO (ELBOW AS)	
					(CADA UM INCLUI)	
		1	**3J-1907**	1	ANEL RETENTOR EM O (SEAL-O-RING)	
		1	**6V-8397**	1	ANEL RETENTOR EM O (SEAL-O-RING)	
		1	**6V-8724**	1	COTOVELO (ELBOW)	
	16	1	*148-8383*	1	CONJUNTO DE COTOVELO (ELBOW AS)	
		1	**3K-0360**	1	ANEL RETENTOR EM O (SEAL-O-RING)	
		1	**6V-8397**	1	ANEL RETENTOR EM O (SEAL-O-RING)	
		1	**8T-1683**	1	COTOVELO (ELBOW)	
	17	1	**359-7325**	2	ABRAÇADEIRA DE MANGUEIRA (CLAMP-HOSE)	
	18	1	**4P-7429**	2	GRAMPO (CLIP)	
	19	1	**2B-0941**	3	ESPAÇADOR (10,5X19X19 MM DE ESPESSURA) (SPACER (10.5X19X19-MM THK))	
	20	1	**8S-0948**	1	GRAMPO (CLIP)	
	21	1	**8T-4121**	4	ARRUELA DURA (11X21X2,5 MM DE ESPESSURA) (WASHER-HARD (11X21X2.5-MM THK))	
M	22	1	**8T-4182**	1	PARAFUSO (M10X1,5X45 MM) (BOLT (M10X1.5X45--MM))	
	23	1	**9X-6772**	5	CABO TIPO CINTA (STRAP-CABLE)	
	24	1	**454-0097**	3	GRAMPO (CLIP)	

460-3718 **GRUPO DE LINHAS-DIREÇÃO (LINES GP-STEERING) (*continuação*)** **i06148125**

NOTA	REF. NÃO	GRÁFICO REF.	NÚMERO DA PEÇA	QTD.	NOME DA PEÇA 1 2 3 4 5 6 (NÍVEL DO PRODUTO)	CONSULTE PÁGINA
M	25	1	**8T-6466**	3	PARAFUSO (M10X1,5X60 MM) (BOLT (M10X1.5X60--MM))	
	26	1	**481-4459**	1	MANGUEIRA (HOSE)	

I - CONSULTE O SISTEMA DE INFORMAÇÕES HIDRÁULICAS
M - PEÇA DO SISTEMA MÉTRICO

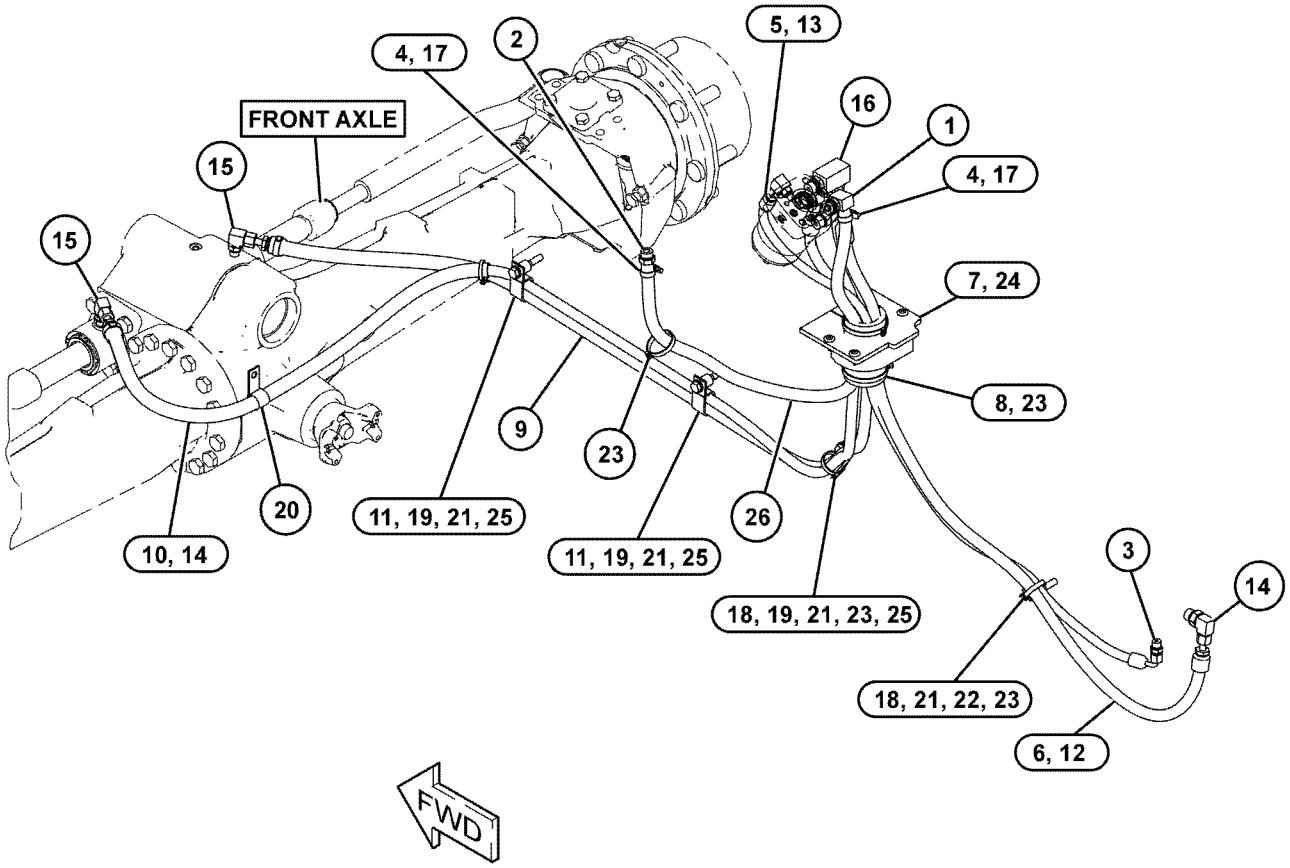

GRÁFICO 1 **<FIM>** g03839568

386-6614 GRUPO DA BOMBA-MEDIÇÃO–HMU (PUMP GP--METERING–HMU)

S/N: LBS1-PARA CIMA

NÚMEROE DE 448-4777, 448-4779, 448-4780 ARRANJO DO TREM DE FORÇA

UM ACESSÓRIO

SMCS-4312 **i06148088**

NOTA	REF. NÃO	GRÁFICO REF.	NÚMERO DA PEÇA	QTD.	NOME DA PEÇA 1 2 3 4 5 6 (NÍVEL DO PRODUTO)	CONSULTE PÁGINA
J	1	1	**7X-9866**	1	RETENTOR (SEAL)	
	2	1	**054-6882**	1	CONJUNTO DE BEARING (BEARING AS)	
	3	1	**054-6733**	1	ANEL (RING)	
J	4	1	**7X-9873**	7	ARRUELA (8,2X11,9X1 MM DE ESPESSURA) (WASHER (8.2X11.9X1-MM THK))	
					AS PEÇAS MOSTRADAS NA(S) IMAGEM(NS) SEM UM NÚMERO DE REFERÊNCIA NÃO SÃO SUBMETIDAS À MANUTENÇÃO SEPARADAMENTE	
					JOGO(S) DE REPARO DISPONÍVEL(ÍVEIS):	
			214-7469	1	KIT-RETENTOR (HMU) (KIT-SEAL (HMU))	
					(INCLUI PEÇAS MARCADAS COM "H" NO GRÁFICO)	

J - KIT MARCADO COM J PARA MANUTENÇÃO DE PEÇAS MARCADAS COM J

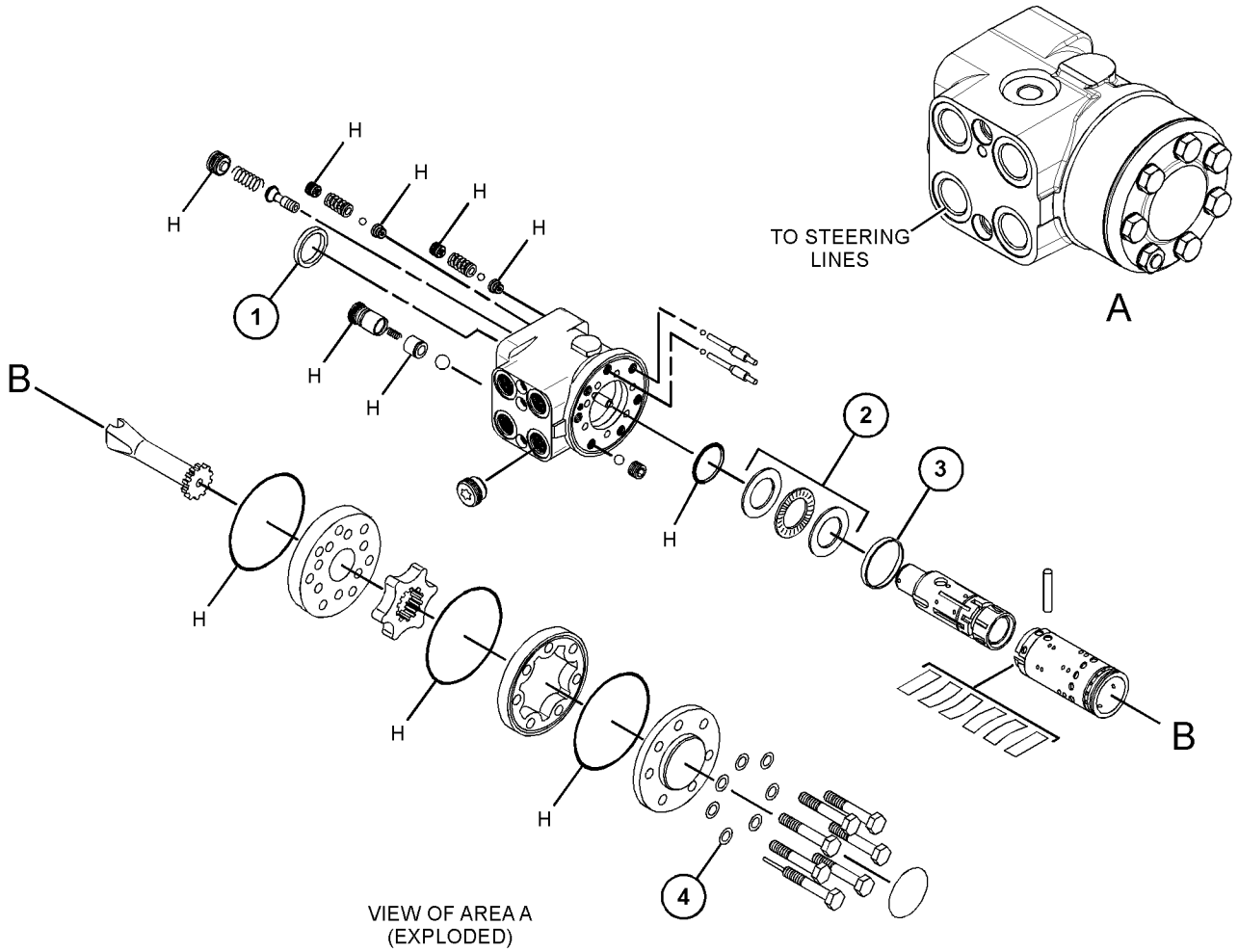

GRÁFICO 1 **<FIM>** g03735780

382-4014 GRUPO DA COLUNA DA DIREÇÃO–INCLINAÇÃO (STEERING COLUMN GP–TILT)

S/N: LBS1-PARA CIMA

NÚMEROE DE 382-4011 GRUPO DE CONTROLE-DIREÇÃO

UM ACESSÓRIO

SMCS-4310, 4338 **i06143164**

NOTA	REF. NÃO	GRÁFICO REF.	NÚMERO DA PEÇA	QTD.	NOME DA PEÇA 1 2 3 4 5 6 (NÍVEL DO PRODUTO)	CONSULTE PÁGINA
	1	1	**433-4269**	1	KIT-MOLA A GÁS (KIT-GAS SPRING)	
	2	1	**433-4270**	1	KIT DE BATENTE (KIT-STOP)	
	3	1	**433-4271**	1	KIT-PEDAL (KIT-PEDAL)	
	4	1	**433-4268**	1	SUPORTE (BRACKET)	
M	5	1	**6V-8225**	1	PORCA (ROSCA M6X1) (NUT (M6X1-THD))	
M	6	1	**6V-8227**	1	PORCA (ROSCA M18X1,5) (NUT (M18X1.5-THD))	
M	7	1	**8T-4138**	1	PARAFUSO (M6X1X20 MM) (BOLT (M6X1X20-MM))	
M	8	1	**9X-6606**	1	PORCA SEXTAVADA (M10X1 COM ROSCA) (NUT-HEX (M10X1-THD))	

M - PEÇA DO SISTEMA MÉTRICO

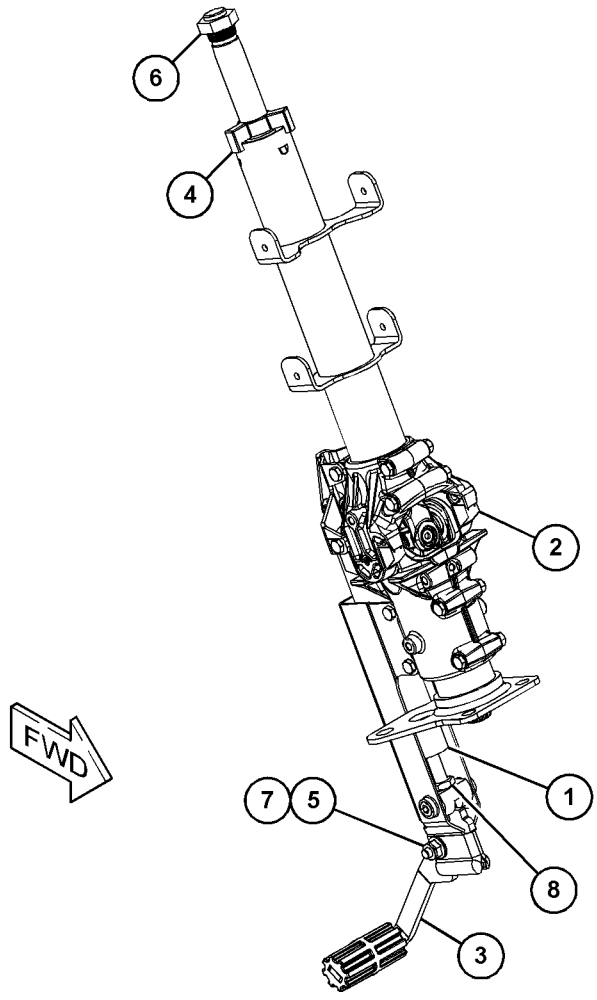

GRÁFICO 1 **<FIM>** g03726334

382-4015 GRUPO DA COLUNA DA DIREÇÃO–INCLINAÇÃO (STEERING COLUMN GP–TILT)

S/N: LBS1-PARA CIMA

NÚMEROE DE 382-4012 GRUPO DE CONTROLE-DIREÇÃO

UM ACESSÓRIO

SMCS-4310, 4338 **i06147285**

NOTA	REF. NÃO	GRÁFICO REF.	NÚMERO DA PEÇA	QTD.	NOME DA PEÇA 1 2 3 4 5 6 (NÍVEL DO PRODUTO)	CONSULTE PÁGINA
	1	1	**433-4268**	1	SUPORTE (BRACKET)	
	2	1	**433-4269**	1	KIT-MOLA A GÁS (KIT-GAS SPRING)	
	3	1	**433-4270**	1	KIT DE BATENTE (KIT-STOP)	
	4	1	**433-4271**	1	KIT-PEDAL (KIT-PEDAL)	
	5	1	**433-4272**	1	KIT-BOTÃO (ALAVANCA) (KIT-KNOB (LEVER))	
M	6	1	**8T-4138**	1	PARAFUSO (M6X1X20 MM) (BOLT (M6X1X20-MM))	
M	7	1	**6V-8225**	1	PORCA (ROSCA M6X1) (NUT (M6X1-THD))	
M	8	1	**6V-8227**	1	PORCA (ROSCA M18X1,5) (NUT (M18X1.5-THD))	
M	9	1	**9X-6606**	1	PORCA SEXTAVADA (M10X1 COM ROSCA) (NUT-HEX (M10X1-THD))	

M - PEÇA DO SISTEMA MÉTRICO

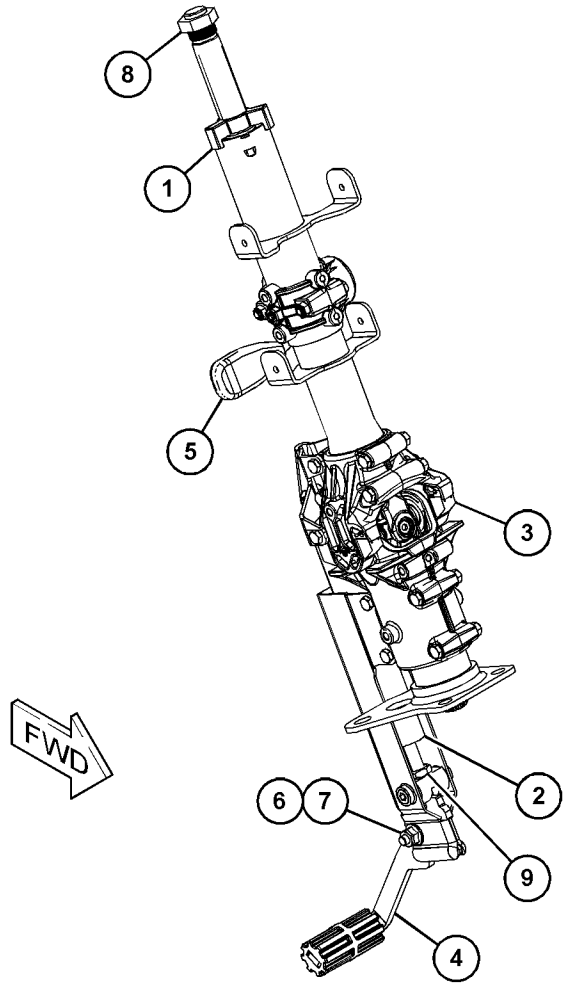

GRÁFICO 1 **<FIM>** g03731696

389-8127 GRUPO DE CAIXA-ARMAZENAMENTO (BOX GP-STORAGE)

S/N: LBS1-PARA CIMA
NÚMEROE DE 485-5502 ARRANJO DE MOTOR-CONCLUÍDO
UM ACESSÓRIO

SMCS-7268 **i06150905**

NOTA	REF. NÃO	GRÁFICO REF.	NÚMERO DA PEÇA	QTD.	NOME DA PEÇA 1 2 3 4 5 6 (NÍVEL DO PRODUTO)	CONSULTE PÁGINA
	1	1	**8C-8522**	1	GARRA-TRAVA (PAWL-LATCH)	
	2	1	**124-2456**	1	DECALQUE DE INSTRUÇÃO (Não Pise) (FILM--INSTRUCTION (NO STEP))	
	3	1	**129-4741**	1	CONJUNTO DE TRAVA-BARRA EM T (LATCH AS-T-BAR)	
	4	1	**164-3876**	1	CONJUNTO DO DEGRAU (STEP AS)	
M		1	**8T-3612**	4	PORCA DE SOLDA (ROSCA M8X1,25) (NUT-WELD (M8X1.25-THD))	
	5	1	**193-5915**	3	BUJÃO (PLUG)	
	6	1	**421-7376**	1	CONJUNTO DE PLACA (PLATE AS)	
	7	1	**421-7732**	1	CONJUNTO DE BANDA DE RODAGEM (TREAD AS)	
	8	1	**431-9144**	1	CONJUNTO DE TAMPA (COVER AS)	
	9	1	**437-7352**	1	CONJUNTO DA CAIXA-ARMAZENAMENTO (BOX AS--STORAGE)	
		1	**163-4773**	1	CHAPA-SOLDA (PLATE-WELD)	
M	10	1	**5C-7261**	3	PORCA (ROSCA M8X1,25) (NUT (M8X1.25-THD))	
	11	1	**5P-1076**	3	ARRUELA DURA (13,5X30X4-MM DE ESPESSURA) (WASHER-HARD (13.5X30X4-MM THK))	
	12	1	**5P-4116**	14	ARRUELA DURA (8,8X20,5X2 MM DE ESPESSURA) (WASHER-HARD (8.8X20.5X2-MM THK))	
M	13	1	**6V-7743**	2	CONTRAPORCA (ROSCA M6X1) (LOCKNUT (M6X1-THD))	
M	14	1	**8T-4133**	2	PORCA (ROSCA M10X1,5) (NUT (M10X1.5-THD))	
M	15	1	**8T-4183**	3	PARAFUSO (M12X1,75X40 MM) (BOLT (M12X1.75X40--MM))	
M	16	1	**8T-4189**	11	PARAFUSO (M8X1,25X20 MM) (BOLT (M8X1.25X20--MM))	
	17	1	**8T-4205**	2	ARRUELA DURA (7,2X14,5X2 MM DE ESPESSURA) (WASHER-HARD (7.2X14.5X2-MM THK))	

M - PEÇA DO SISTEMA MÉTRICO

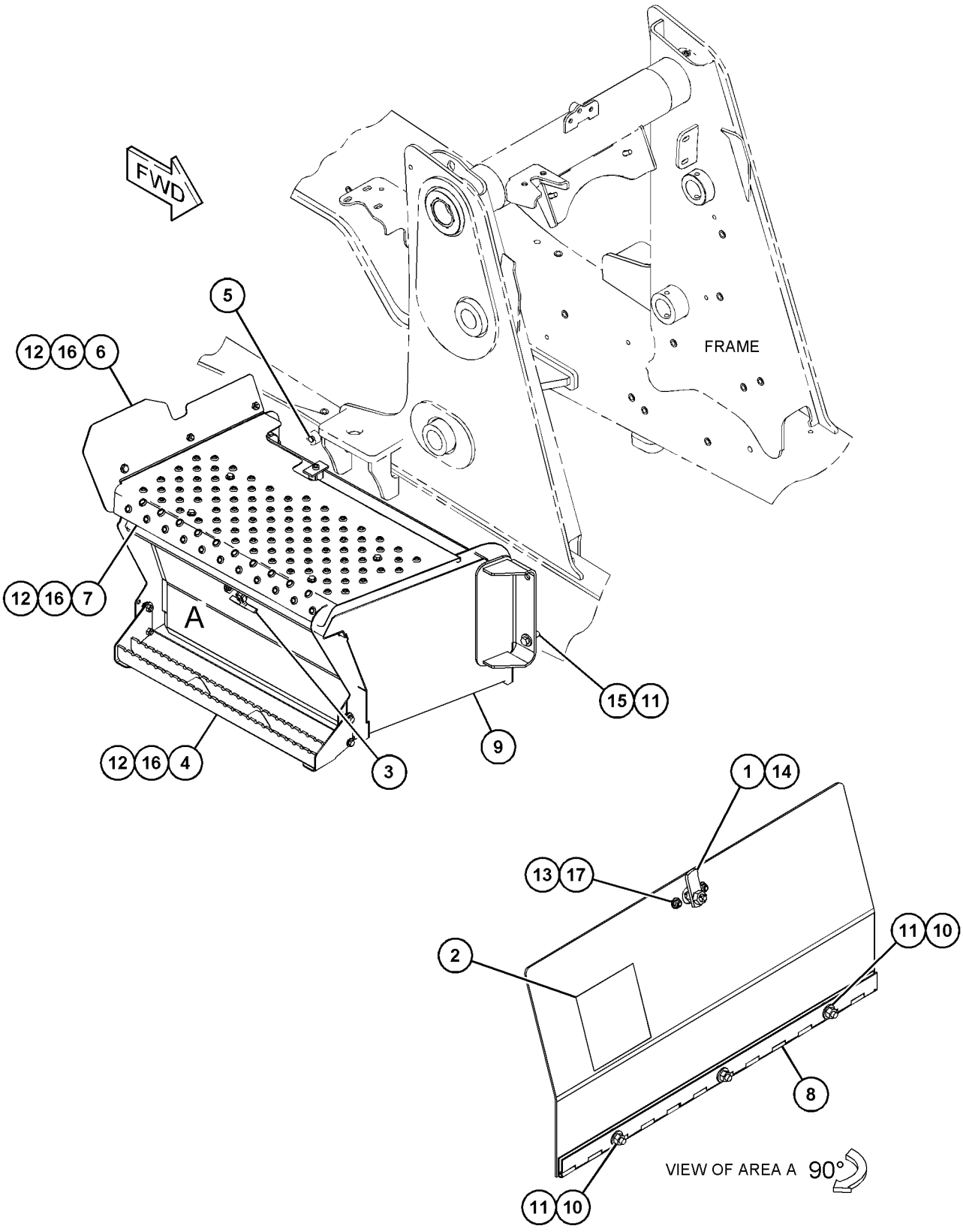

GRÁFICO 1 **<FIM>** g03740403

337-9693 GRUPO DO CONTRAPESO (COUNTERWEIGHT GP)

S/N: LBS1-PARA CIMA
UM ACESSÓRIO

SMCS-7056 **i06138828**

NOTA	REF. NÃO	GRÁFICO REF.	NÚMERO DA PEÇA	QTD.	NOME DA PEÇA 1 2 3 4 5 6 (NÍVEL DO PRODUTO)	CONSULTE PÁGINA
	1	1	**366-1271**	4	CAPA (CAP)	

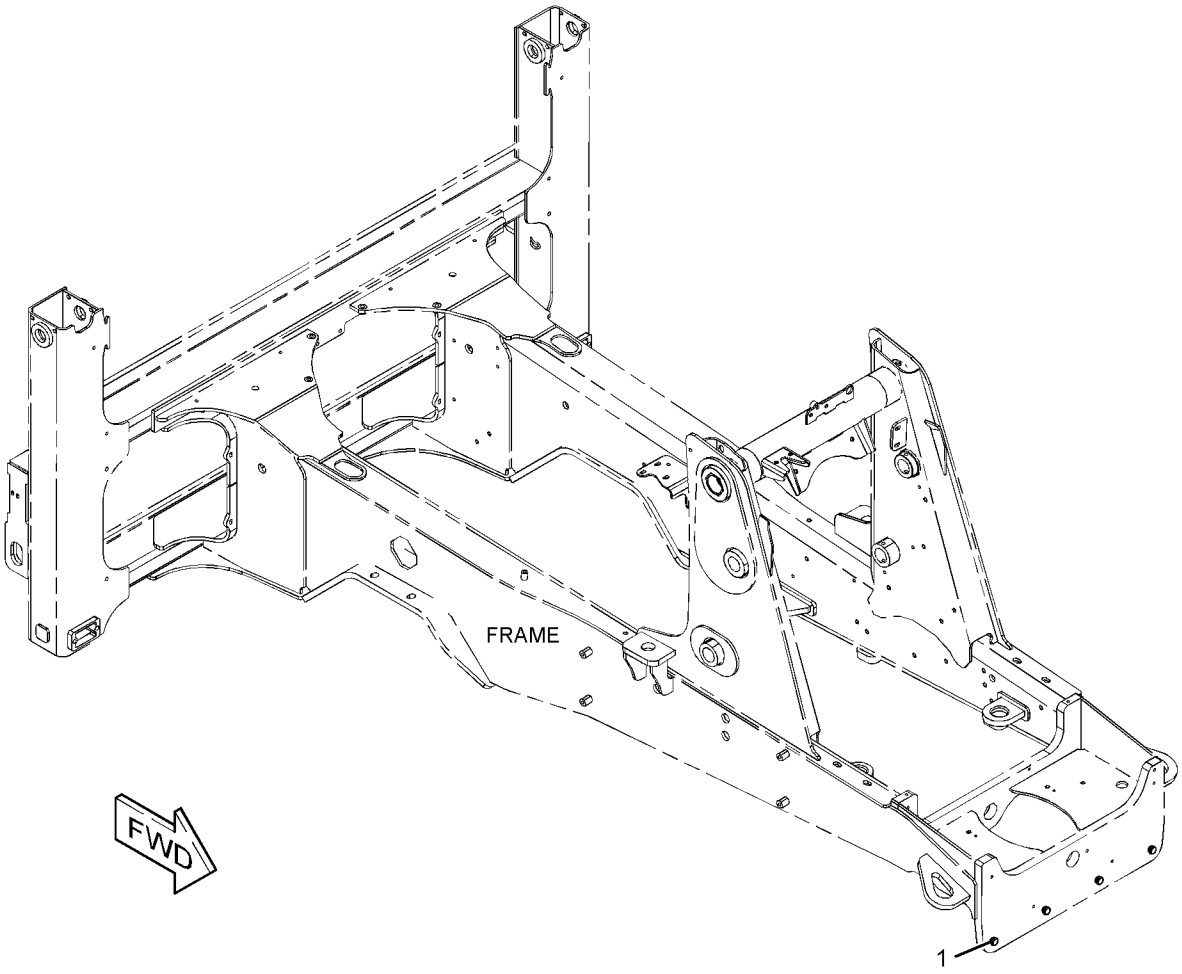

GRÁFICO 1 **<FIM>** g02773460

337-9694 GRUPO DO CONTRAPESO (COUNTERWEIGHT GP)

S/N: LBS1-PARA CIMA
116 KG (255 LB)
UM ACESSÓRIO

SMCS-7056 **i06138829**

NOTA	REF. NÃO	GRÁFICO REF.	NÚMERO DA PEÇA	QTD.	NOME DA PEÇA 1 2 3 4 5 6 (NÍVEL DO PRODUTO)	CONSULTE PÁGINA
	1	1	**356-0041**	1	Contrapeso (COUNTERWEIGHT)	
M	2	1	**7X-2579**	2	PARAFUSO (M24X3X240 MM) (BOLT (M24X3X240-MM))	
	3	1	**8T-4167**	2	ARRUELA DURA (26X44X4 MM DE ESPESSURA) (WASHER-HARD (26X44X4-MM THK))	
	4	1	**366-1271**	2	CAPA (CAP)	

M - PEÇA DO SISTEMA MÉTRICO

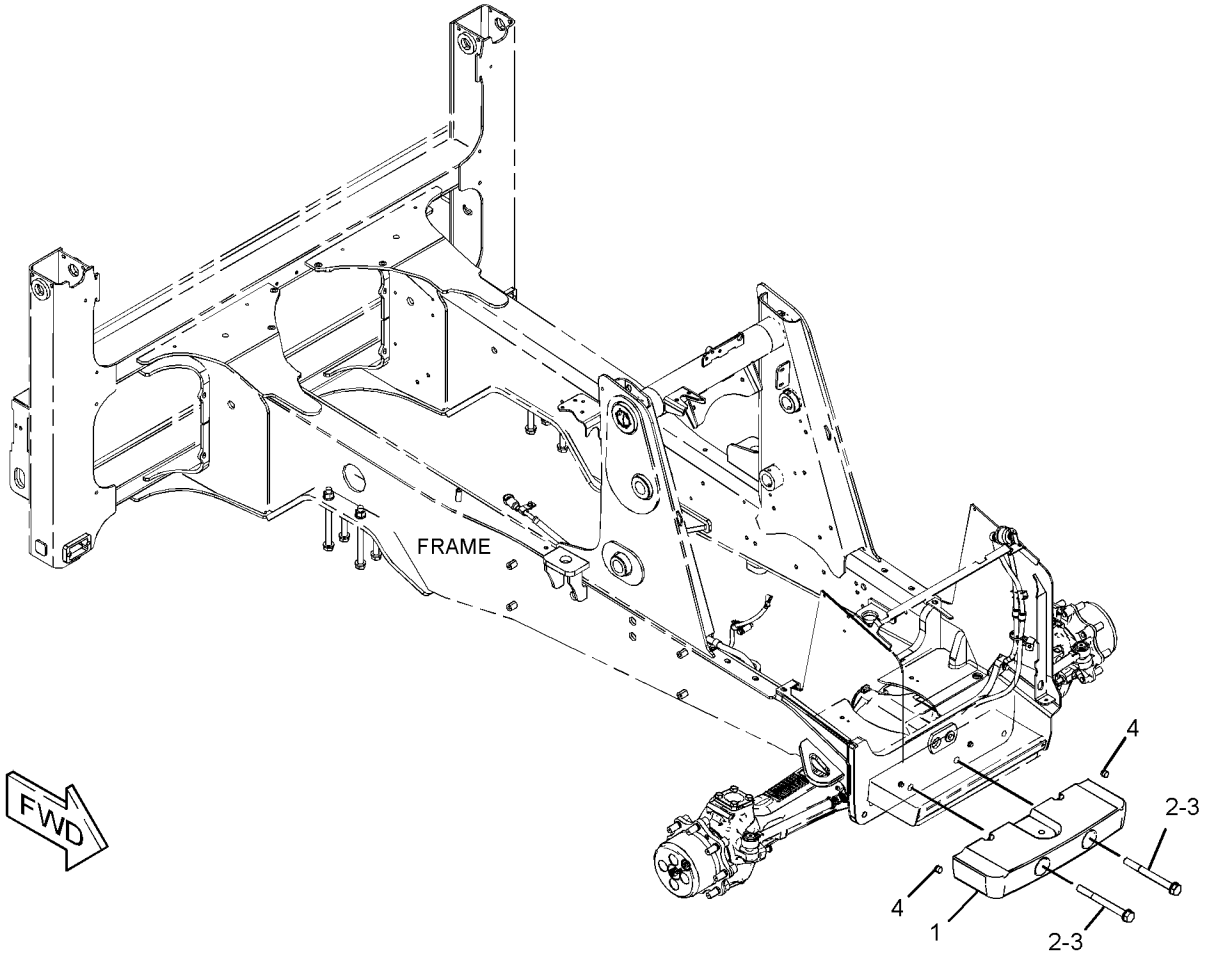

GRÁFICO 1 **<FIM>** g02806456

337-9695 GRUPO DO CONTRAPESO (COUNTERWEIGHT GP)

S/N: LBS1-PARA CIMA
235 KG (518 LB)
NÚMEROE DE 482-3387, 482-3388 ARRANJO DE DISTRIBUIÇÃO
UM ACESSÓRIO

SMCS-7056 **i06151045**

NOTA	REF. NÃO	GRÁFICO REF.	NÚMERO DA PEÇA	QTD.	NOME DA PEÇA 1 2 3 4 5 6 (NÍVEL DO PRODUTO)	CONSULTE PÁGINA
	1	1	**356-0042**	1	Contrapeso (COUNTERWEIGHT)	
M	2	1	**7X-2579**	4	PARAFUSO (M24X3X240 MM) (BOLT (M24X3X240-MM))	
	3	1	**8T-4167**	4	ARRUELA DURA (26X44X4 MM DE ESPESSURA) (WASHER-HARD (26X44X4-MM THK))	

M - PEÇA DO SISTEMA MÉTRICO

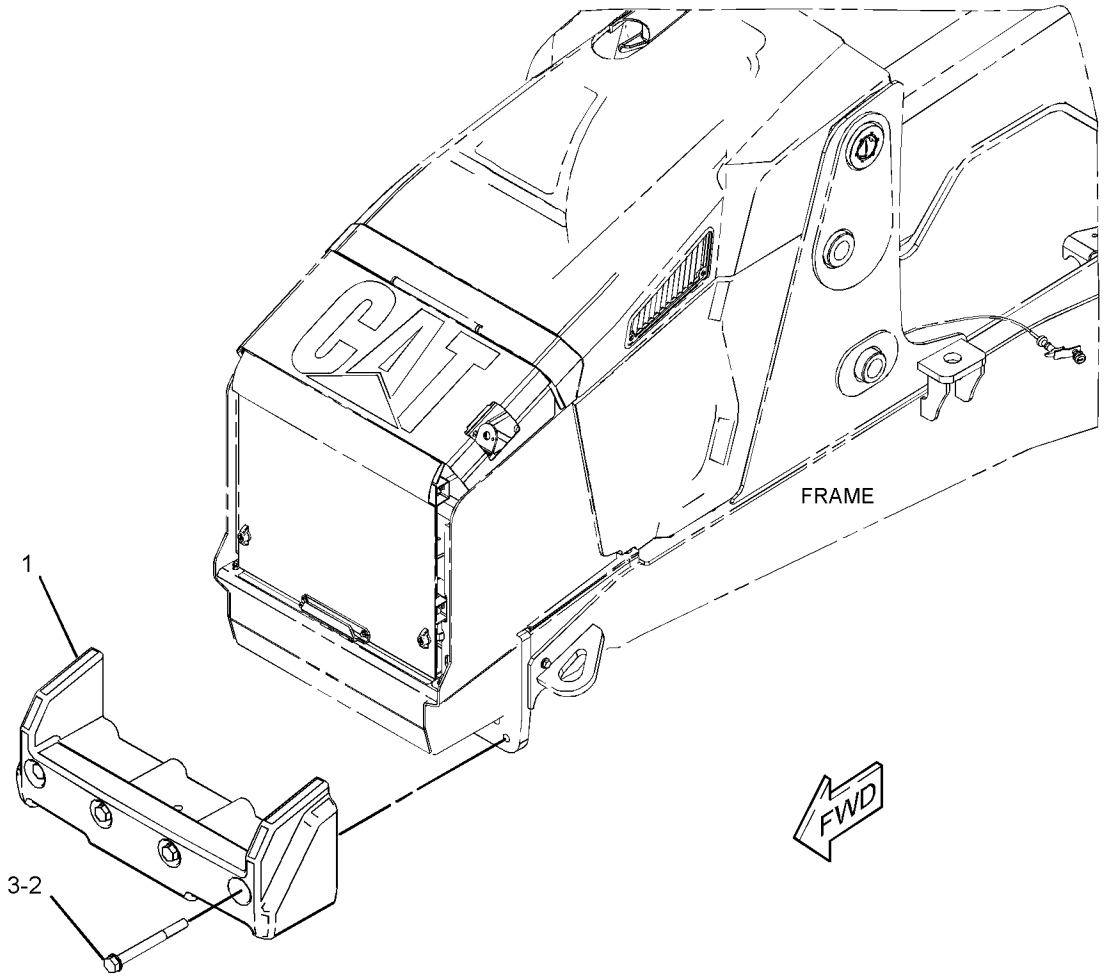

GRÁFICO 1 **<FIM>** g02812118

337-9696 GRUPO DO CONTRAPESO (COUNTERWEIGHT GP)

S/N: LBS1-PARA CIMA
460 KG (1.015 LB)
UM ACESSÓRIO

SMCS-7056 **i06164825**

NOTA	REF. NÃO	GRÁFICO REF.	NÚMERO DA PEÇA	QTD.	NOME DA PEÇA 1 2 3 4 5 6 (NÍVEL DO PRODUTO)	CONSULTE PÁGINA
	1	1	**341-2047**	1	Contrapeso (COUNTERWEIGHT)	
M	2	1	**7X-2579**	4	PARAFUSO (M24X3X240 MM) (BOLT (M24X3X240-MM))	
	3	1	**8T-4167**	4	ARRUELA DURA (26X44X4 MM DE ESPESSURA) (WASHER-HARD (26X44X4-MM THK))	

M - PEÇA DO SISTEMA MÉTRICO

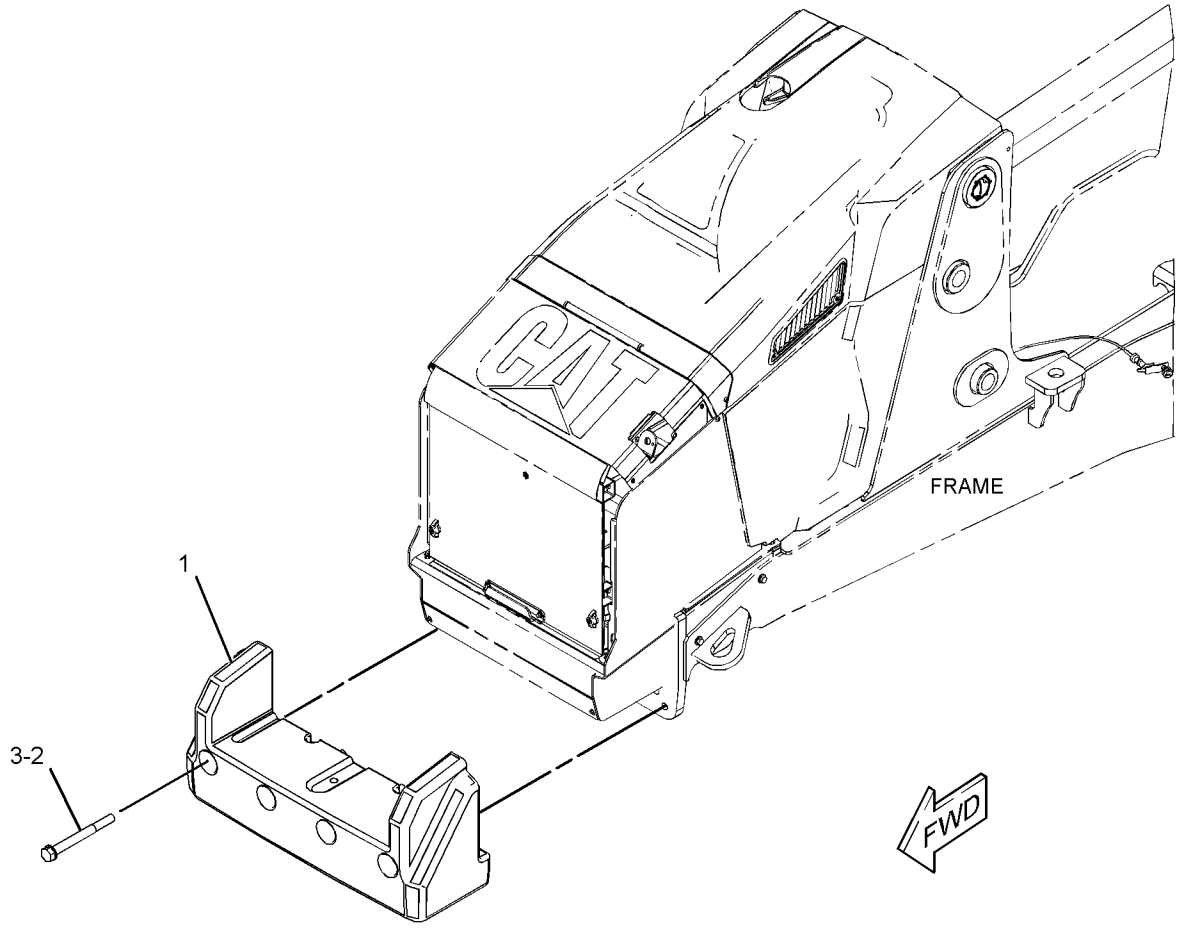

GRÁFICO 1 **<FIM>** g02812256

464-3222 GRUPO DE PARALAMA-FRONTAL–TRAÇÃO NAS 4 RODAS (FENDER GP-FRONT–4-WHEEL DRIVE)

S/N: LBS1-PARA CIMA

NÚMEROE DE 482-3387, 482-3388 ARRANJO DE DISTRIBUIÇÃO

UM ACESSÓRIO

SMCS-7252 **i06140109**

NOTA	REF. NÃO	GRÁFICO REF.	NÚMERO DA PEÇA	QTD.	NOME DA PEÇA 1 2 3 4 5 6 (NÍVEL DO PRODUTO)	CONSULTE PÁGINA
	1	1	**377-5319**	2	PLACA (PLATE)	
	2	1	**464-3226**	1	CONJUNTO DE SUPORTE (LADO ESQUERDO) (BRACKET AS (LH))	
	3	1	**464-3227**	1	CONJUNTO DE SUPORTE (LADO DIREITO) (BRACKET AS (RH))	
					(CADA GRUPO DE BRACKET INCLUI)	
M		1	**9R-2821**	2	RESSALTO (M10X1,5X15 MM) (BOSS (M10X1.5X15--MM))	
	4	1	**464-3253**	1	PARA-LAMA (LADO DIREITO) (FENDER (RH))	
	5	1	**464-3254**	1	PARA-LAMA (LADO ESQUERDO) (FENDER (LH))	
M	6	1	**6V-7744**	4	CONTRAPORCA (ROSCA M10X1,5) (LOCKNUT (M10X1.5--THD))	
	7	1	**8T-4121**	8	ARRUELA DURA (11X21X2,5 MM DE ESPESSURA) (WASHER-HARD (11X21X2.5-MM THK))	
M	8	1	**8T-4137**	4	PARAFUSO (M10X1,5X20 MM) (BOLT (M10X1.5X20--MM))	
M	9	1	**8T-4140**	4	PARAFUSO (M16X2X60-MM) (BOLT (M16X2X60-MM))	
M	10	1	**8T-4195**	4	PARAFUSO (M10X1,5X30 MM) (BOLT (M10X1.5X30--MM))	
	11	1	**8T-4222**	4	ARRUELA DURA (11X32X2,5 MM DE ESPESSURA) (WASHER-PLATED (11X32X2.5-MM THK))	
	12	1	**9X-8257**	4	ARRUELA (17,5X30X3,5 MM DE ESPESSURA) (WASHER (17.5X30X3.5-MM THK))	

M - PEÇA DO SISTEMA MÉTRICO

464-3222 **GRUPO DE PARALAMA-FRONTAL (FENDER GP-FRONT) (*continuação*)** **i06140109**

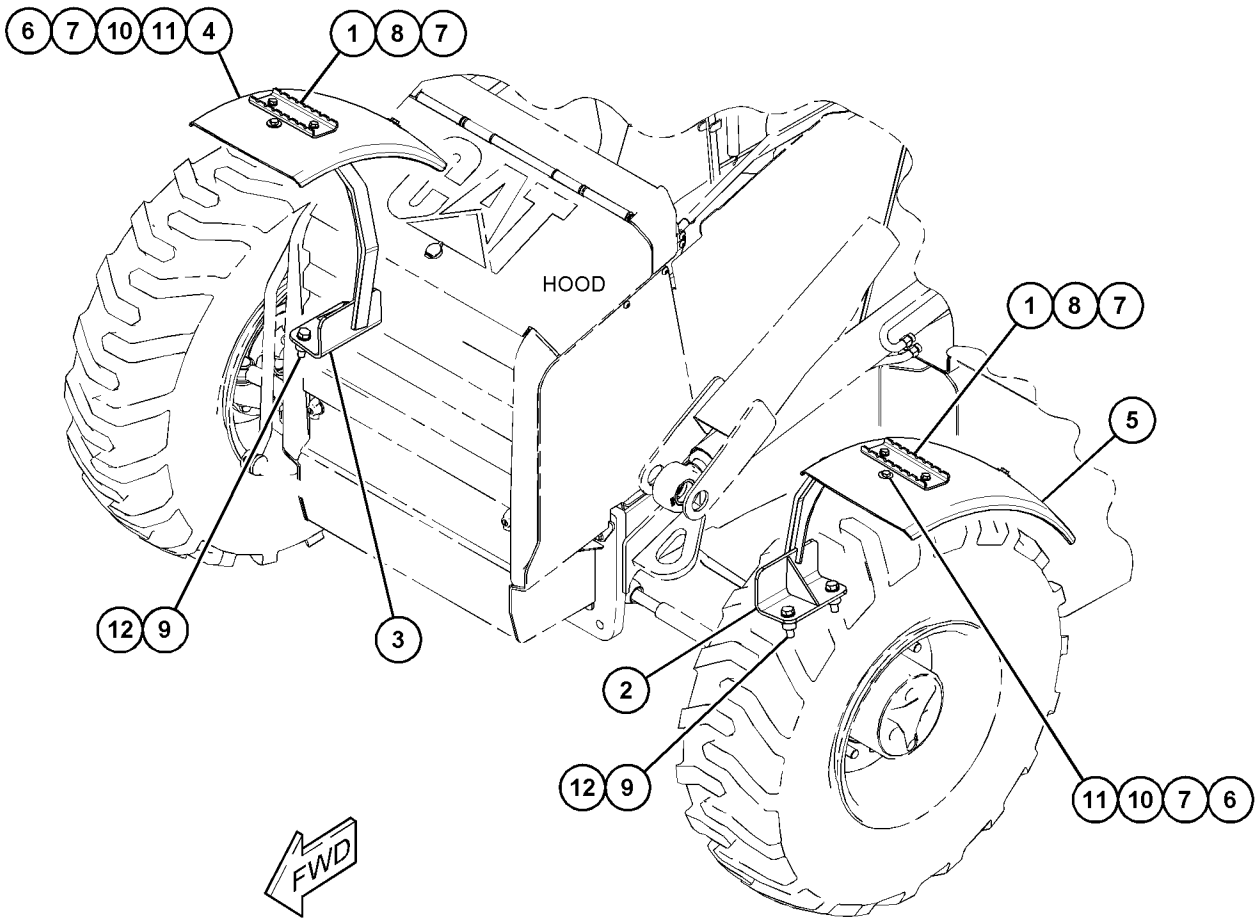

GRÁFICO 1 **<FIM>** g03732672

464-3223 GRUPO DE PARALAMA-FRONTAL–TRAÇÃO EM 2 RODAS (FENDER GP-FRONT–2-WHEEL DRIVE)

S/N: LBS1-PARA CIMA

UM ACESSÓRIO

SMCS-7252 **i06140110**

NOTA	REF. NÃO	GRÁFICO REF.	NÚMERO DA PEÇA	QTD.	NOME DA PEÇA 1 2 3 4 5 6 (NÍVEL DO PRODUTO)	CONSULTE PÁGINA
M	1	1	**199-0783**	4	PARAFUSO (M16X2X38 MM) (BOLT (M16X2X38-MM))	
	2	1	**375-1372**	1	CONJUNTO DE SUPORTE (LADO ESQUERDO) (BRACKET AS (LH))	
	3	1	**375-1373**	1	CONJUNTO DE SUPORTE (LADO DIREITO) (BRACKET AS (RH))	
	4	1	**377-5319**	2	PLACA (PLATE)	
	5	1	**464-3253**	1	PARA-LAMA (LADO DIREITO) (FENDER (RH))	
	6	1	**464-3254**	1	PARA-LAMA (LADO ESQUERDO) (FENDER (LH))	
M	7	1	**6V-7744**	4	CONTRAPORCA (ROSCA M10X1,5) (LOCKNUT (M10X1.5--THD))	
	8	1	**8T-4121**	8	ARRUELA DURA (11X21X2,5 MM DE ESPESSURA) (WASHER-HARD (11X21X2.5-MM THK))	
	9	1	**8T-4122**	12	ARRUELA DURA (17X32X3,5 MM DE ESPESSURA) (WASHER-HARD (17X32X3.5-MM THK))	
M	10	1	**8T-4137**	4	PARAFUSO (M10X1,5X20 MM) (BOLT (M10X1.5X20--MM))	
M	11	1	**8T-4195**	4	PARAFUSO (M10X1,5X30 MM) (BOLT (M10X1.5X30--MM))	
	12	1	**8T-4222**	4	ARRUELA DURA (11X32X2,5 MM DE ESPESSURA) (WASHER-PLATED (11X32X2.5-MM THK))	
M	13	1	**8T-4778**	4	CONTRAPORCA (ROSCA M16X2) (LOCKNUT (M16X2--THD))	

M - PEÇA DO SISTEMA MÉTRICO

464-3223 **GRUPO DE PARALAMA-FRONTAL (FENDER GP-FRONT) (*continuação*)** **i06140110**

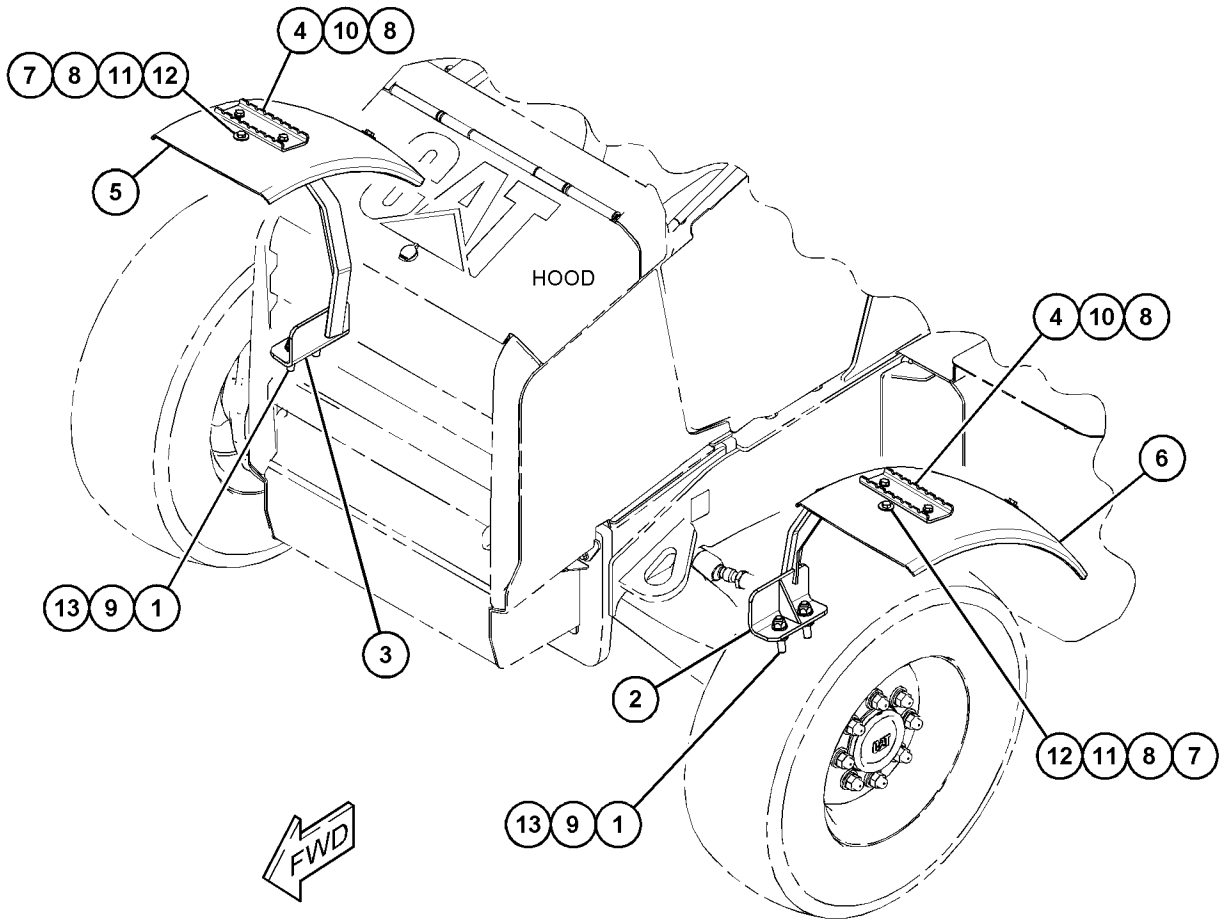

GRÁFICO 1 **<FIM>** g03732794

389-9280 GRUPO DE PARALAMA-TRASEIRO (FENDER GP-REAR)

S/N: LBS1-PARA CIMA

NÚMEROE DE 398-2723 ARRANJO DA CABINE, 398-2721 ARRANJO DE CAPOTA-ROPS ABERTA

UM ACESSÓRIO

SMCS-7252 **i06146626**

NOTA	REF. NÃO	GRÁFICO REF.	NÚMERO DA PEÇA	QTD.	NOME DA PEÇA 1 2 3 4 5 6 (NÍVEL DO PRODUTO)	CONSULTE PÁGINA
	1	1	**213-1889**	1	PLACA (PLATE)	
J	2	1	**226-0291**	1	CONJUNTO DE TRAVAMENTO (LOCK AS)	
	3	1	**376-2119**	2	PARAFUSO-CABEÇA DE BOTÃO (SCREW-BUTTON HEAD)	
B	4	1	**390-3190**	4	BUJÃO (PLUG)	
	5	1	**394-9508**	1	PARA-LAMA-TRASEIRO (FENDER-REAR)	
	6	1	**394-9509**	1	PROTETOR (GUARD)	
	7	1	**394-9510**	1	TAMPA-PARA-LAMA (COVER-FENDER)	
	8	1	**394-9511**	1	PARA-LAMA-TRASEIRO (FENDER-REAR)	
	9	1	**423-9891**	4	ESPAÇADOR (SPACER)	
	10	1	**453-2980**	1	PLACA (PLATE)	
M	11	1	**172-8591**	4	PORCA DE MOLA (ROSCA M6X1) (NUT-SPRING (M6X1--THD))	
	12	1	**395-2950**	1	MOLA (SPRING)	
	13	1	**8T-4222**	8	ARRUELA DURA (11X32X2,5 MM DE ESPESSURA) (WASHER-PLATED (11X32X2.5-MM THK))	
M	14	1	**6V-7357**	6	PARAFUSO (M6X1X25 MM) (BOLT (M6X1X25-MM))	
	15	1	**8T-4205**	2	ARRUELA DURA (7,2X14,5X2 MM DE ESPESSURA) (WASHER-HARD (7.2X14.5X2-MM THK))	
	16	1	**8T-4224**	12	ARRUELA DURA (8,8X16X2 MM DE ESPESSURA) (WASHER-HARD (8.8X16X2-MM THK))	
M	17	1	**8T-5093**	12	PARAFUSO-TRAVA (M8X1,25X25 MM) (BOLT-LOCKING (M8X1.25X25-MM))	
	18	1	**9X-6165**	4	ARRUELA (6,5X22X2,5 MM DE ESPESSURA) (WASHER (6.5X22X2.5-MM THK))	
E	19	1	**220-0738**		RETENTOR (133 CM) (SEAL (133-CM))	

B - USE CONFORME NECESSÁRIO
E - SOLICITE POR CENTÍMETRO
J - REQUER CHAVE CORPORATIVA
M - PEÇA DO SISTEMA MÉTRICO

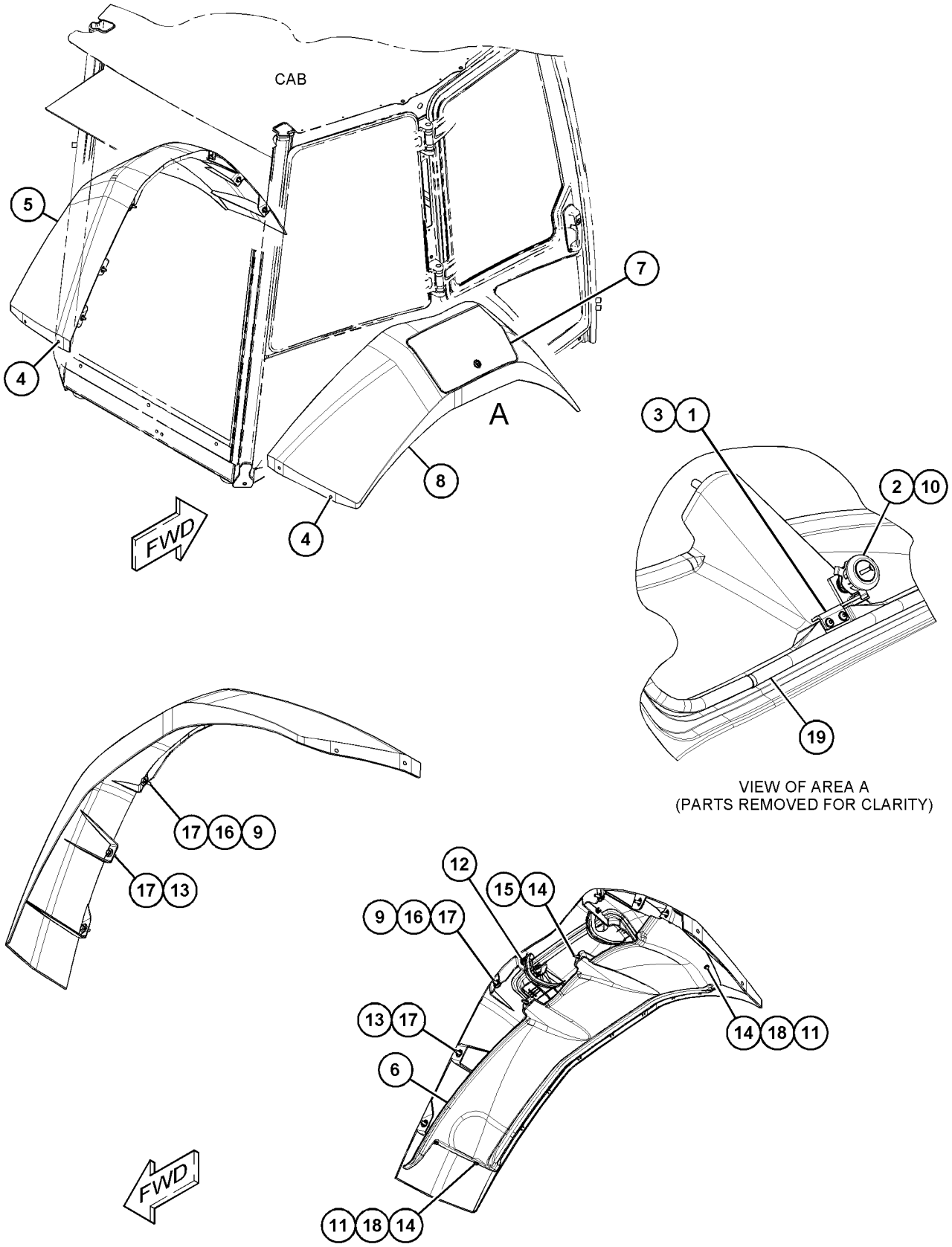

GRÁFICO 1 **<FIM>** g03728441

391-6359 GRUPO DE PLACAS DO PISO–CABINE (FLOORPLATE GP–CAB)

S/N: LBS1-PARA CIMA

NÚMEROE DE 398-2723 ARRANJO DA CABINE, 398-2721 ARRANJO DE CAPOTA-ROPS ABERTA UM ACESSÓRIO

SMCS-7265 **i06143747**

NOTA	REF. NÃO	GRÁFICO REF.	NÚMERO DA PEÇA	QTD.	NOME DA PEÇA 1 2 3 4 5 6 (NÍVEL DO PRODUTO)	CONSULTE PÁGINA
	1	1	**391-6355**	1	CONJUNTO DE PLACA (PLATE AS)	
M		1	**159-9539**	1	PORCA DE SOLDA (ROSCA M6X1) (NUT-WELD (M6X1--THD))	
	2	1	**391-6357**	1	CONJUNTO DE PLACA (PLATE AS)	
		1	**7T-1099**	1	ELO (LINK)	
	3	1	**7X-0579**	6	ARRUELA DURA (8,8X25,5X2 MM DE ESPESSURA) (WASHER-HARD (8.8X25.5X2-MM THK))	
M	4	1	**9X-2045**	6	PARAFUSO DE CABEÇA CONVEXA (M6X1X20 MM) (SCREW-TRUSS HEAD (M6X1X20-MM))	

M - PEÇA DO SISTEMA MÉTRICO

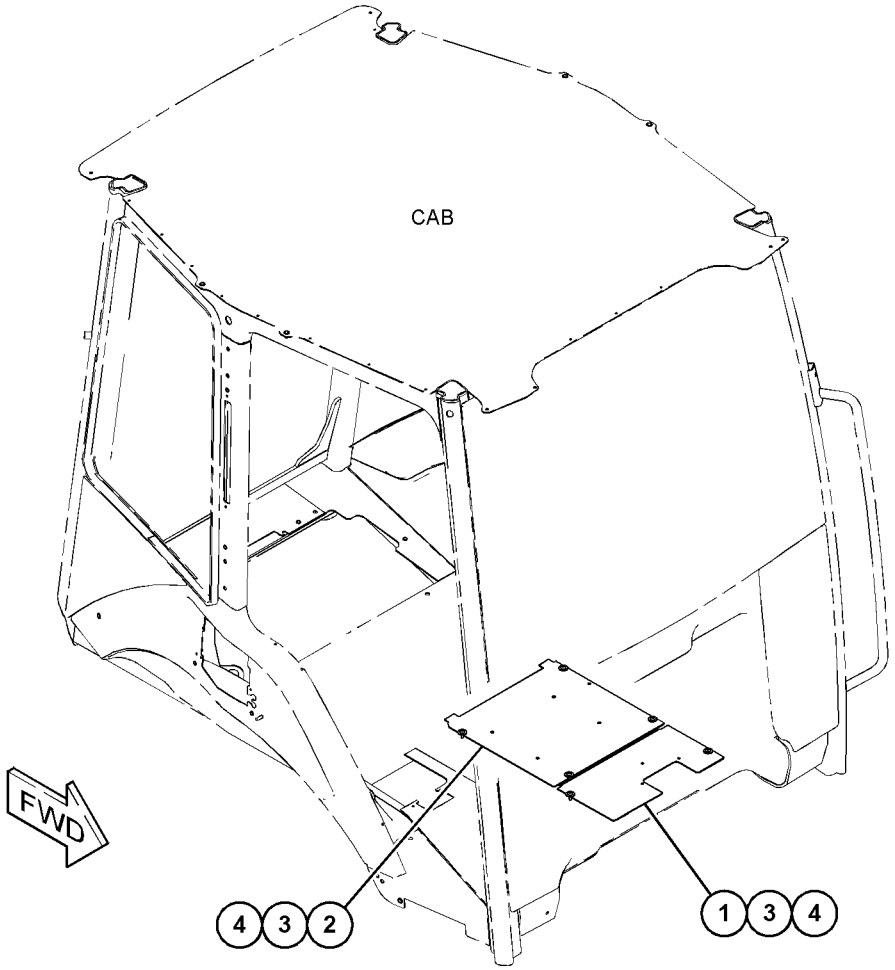

GRÁFICO 1 **<FIM>** g03722477

443-7311 GRUPO DE ARMAÇÃO-CARREGADEIRA—INCLINAÇÃO SIMPLES (FRAME GP-LOADER—SINGLE TILT)

S/N: LBS1-PARA CIMA

NÚMEROE DE 447-0790 ARRANJO DE CHASSI

TAMBÉM UM ACESSÓRIO

SMCS-7054 **i06141875**

NOTA	REF. NÃO	GRÁFICO REF.	NÚMERO DA PEÇA	QTD.	NOME DA PEÇA 1 2 3 4 5 6 (NÍVEL DO PRODUTO)	CONSULTE PÁGINA
	1	1	**252-2157**	4	DECALQUE DE INFORMAÇÃO (AMARRAÇÃO-PARA BAIXO) (FILM-INFORMATION (TIE-DOWN))	
	2	1	**362-2090**	1	CONJUNTO DE TAMPA (CAP AS)	
	2A	1	**363-0528**	2	ROLAMENTO (BEARING)	
	3	1	**370-5555**	2	CAPA (CAP)	
	4	1	**443-7309**	1	CONJUNTO DE ARMAÇÃO (INCLINAÇÃO SIMPLES) (FRAME AS (SINGLE TILT))	
M	5	1	**246-7854**	43	PORCA ESPECIAL (ROSCA M10X1,5) (NUT-SPECIAL (M10X1.5-THD))	
M	6	1	**370-0495**	9	PORCA ESPECIAL (ROSCA M8X1,25) (NUT-SPECIAL (M8X1.25-THD))	
	7	1	**3B-8489**	2	CONEXÃO-GRAXA (1/8-27 PTF) (FITTING-GREASE (1/ /8-27 PTF))	
	8	1	**8T-4167**	4	ARRUELA DURA (26X44X4 MM DE ESPESSURA) (WASHER-HARD (26X44X4-MM THK))	
M	9	1	**8T-4196**	2	PARAFUSO (M10X1,5X35 MM) (BOLT (M10X1.5X35- -MM))	
M	10	1	**8T-5878**	4	PARAFUSO (M24X3X80 MM) (BOLT (M24X3X80-MM))	
	11	1	**9R-0481**	2	ARRUELA (71X110X4 MM DE ESPESSURA) (WASHER (71X110X4-MM THK))	

M - PEÇA DO SISTEMA MÉTRICO

443-7311 **GRUPO DE ARMAÇÃO-CARREGADEIRA (FRAME GP-LOADER) (*continuação*)** **i06141875**

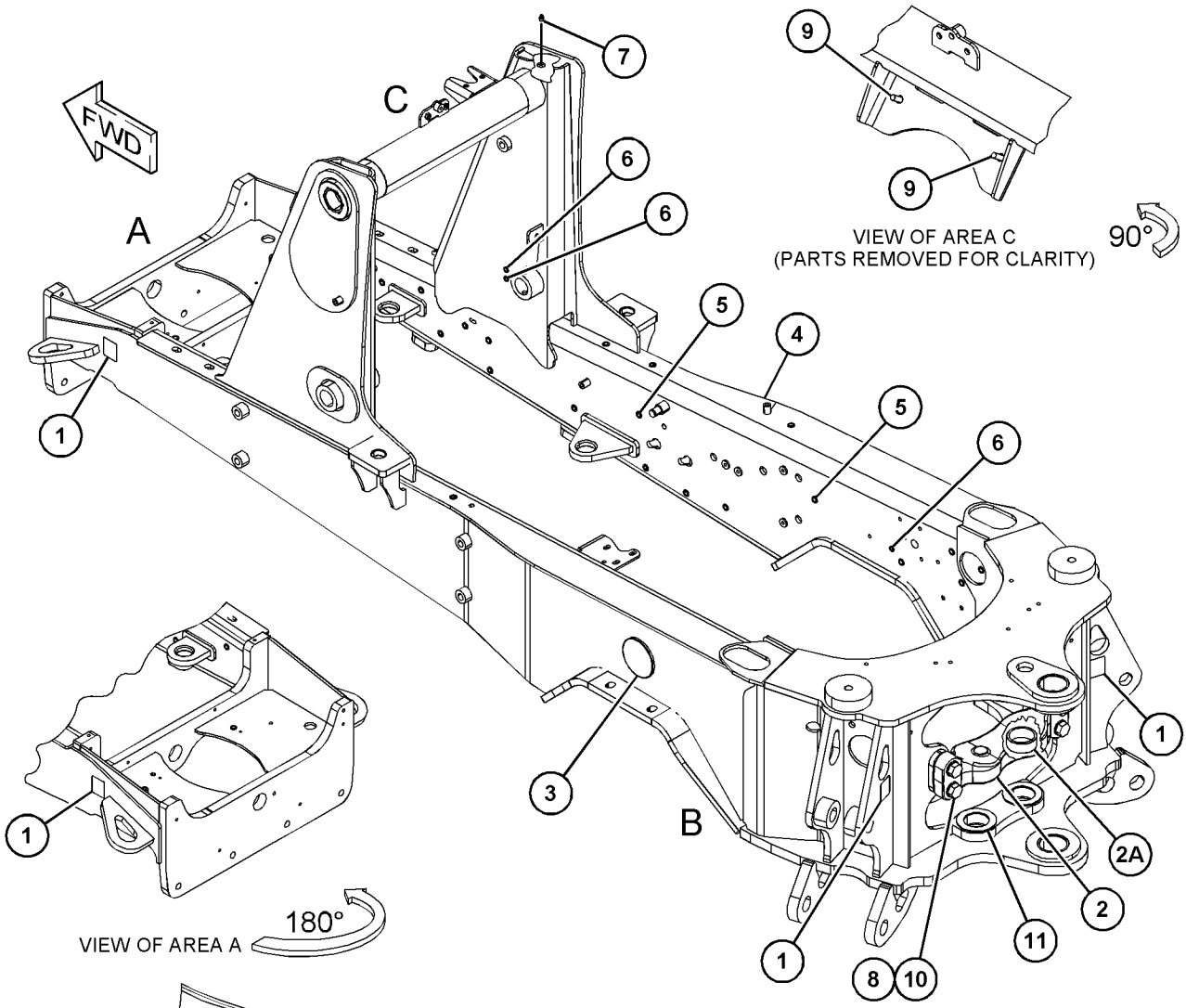

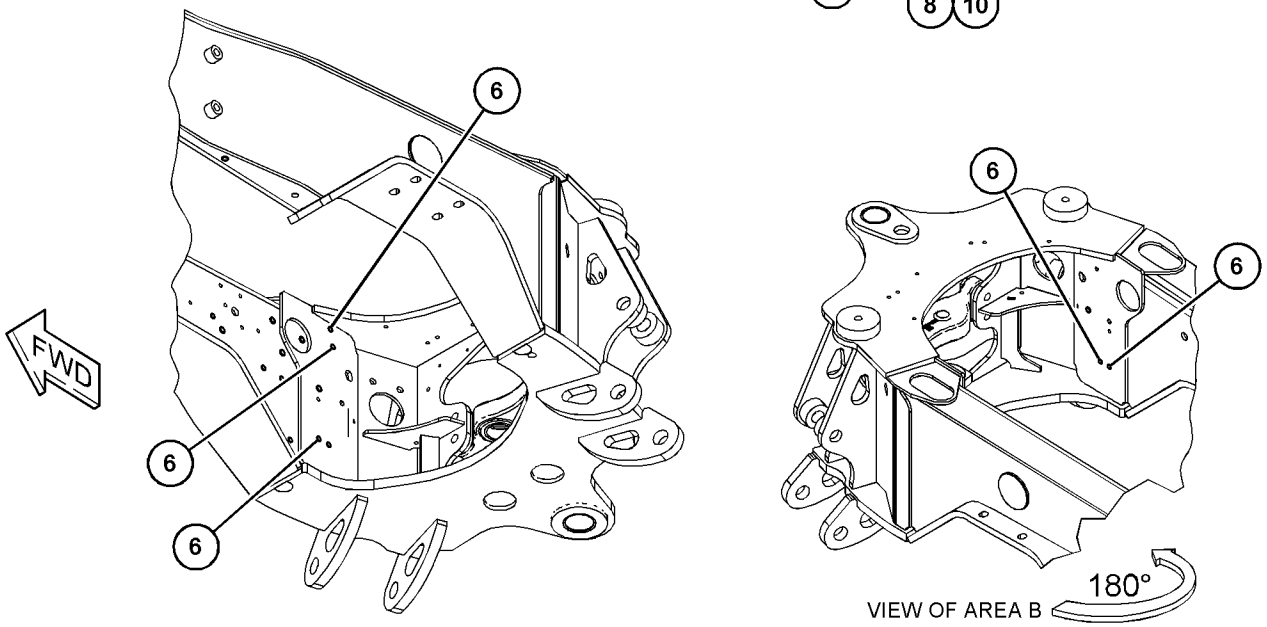

GRÁFICO 1 **<FIM>** g03758239

337-9830 GRUPO DE ARMAÇÃO-OSCILANTE (FRAME GP-SWING)

S/N: LBS1-PARA CIMA

NÚMEROE DE 450-8730 ARRANJO DA RETROESCAVADEIRA-BRAÇO EXTENSÍVEL, 450-8729 ARRANJO DA RETROESCAVADEIRA-BRAÇO PADRÃO

UM ACESSÓRIO

SMCS-6506 **i06149307**

NOTA	REF. NÃO	GRÁFICO REF.	NÚMERO DA PEÇA	QTD.	NOME DA PEÇA 1 2 3 4 5 6 (NÍVEL DO PRODUTO)	CONSULTE PÁGINA
	1	1	**136-1122**	1	BUCHA (BUSHING)	
	2	1	**209-6850**	1	CONJUNTO DE PINO (PIN AS)	
	3	1	**237-5330**	2	PINO (PIN)	
	4	1	**280-7732**	2	ARRUELA (76,5X130X8 MM DE ESPESSURA) (WASHER (76.5X130X8-MM THK))	
	5	1	**341-0597**	1	CONJUNTO DE ARMAÇÃO (FRAME AS)	
	5A	1	**213-6702**	4	BUCHA (BUSHING)	
	5B	1	**237-0944**	2	BUCHA (BUSHING)	
	5C	1	**278-5454**	2	BUCHA (BUSHING)	
	6	1	**341-9483**	1	PINO (PIN)	
	7	1	**341-9484**	1	CONJUNTO DE PINO (PIN AS)	
	8	1	**341-9488**	2	PINO (PIN)	
	9	1	**3B-8489**	4	CONEXÃO-GRAXA (1/8-27 PTF) (FITTING-GREASE (1/ /8-27 PTF))	
	10	1	**6V-4364**	4	ANEL DE RETENÇÃO (RING-RETAINING)	
M	11	1	**6V-7687**	3	CONTRAPORCA (M12X1,75 DE ESPESSURA) (LOCKNUT (M12X1.75-THD))	
	12	1	**7X-0542**	2	ARRUELA DURA (51X74X3 MM DE ESPESSURA) (WASHER-HARD (51X74X3-MM THK))	
M	13	1	**8T-4139**	2	PARAFUSO (M12X1,75X30 MM) (BOLT (M12X1.75X30- -MM))	
	14	1	**8T-4821**	2	ARRUELA (13,5X40X3-MM DE ESPESSURA) (WASHER (13.5X40X3-MM THK))	
M	15	1	**8T-7930**	3	PARAFUSO (M12X1,75X160 MM) (BOLT (M12X1.75X160-MM))	
	16	1	**9R-7882**	1	ESPAÇADOR (14X25X7 MM DE ESPESSURA) (SPACER (14X25X7-MM THK))	

M - PEÇA DO SISTEMA MÉTRICO

337-9830 **GRUPO DE ARMAÇÃO-OSCILANTE (FRAME GP-SWING) (*continuação*)** **i06149307**

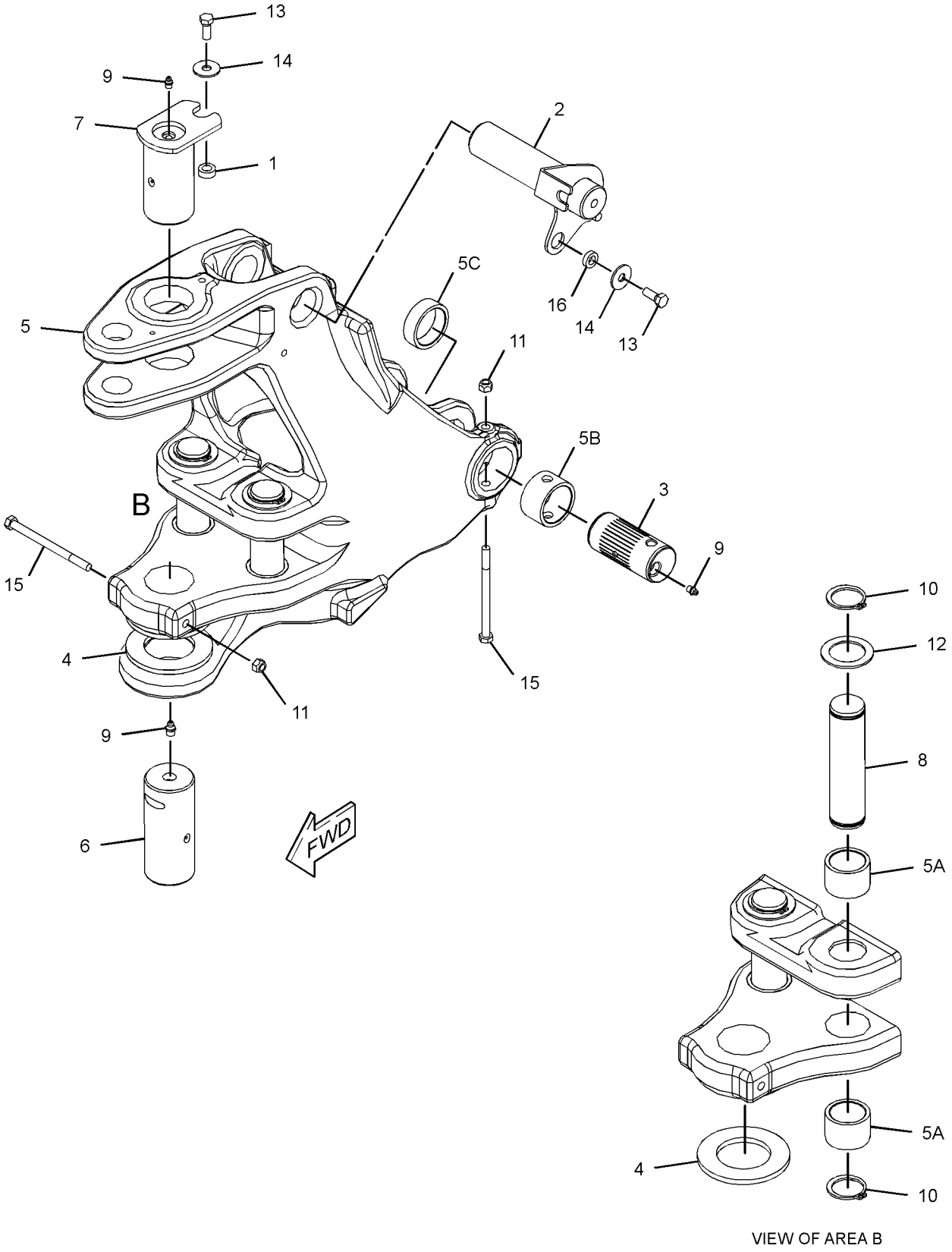

GRÁFICO 1 **<FIM>** g02797052

368-0291 GRUPO DE GRADE-RADIADOR (GRILL GP-RADIATOR)

S/N: LBS1-PARA CIMA
NÚMEROE DE 397-5422 GRUPO DE CAPÔ E PROTETOR
TAMBÉM UM ACESSÓRIO

SMCS-7170 **i06141874**

NOTA	REF. NÃO	GRÁFICO REF.	NÚMERO DA PEÇA	QTD.	NOME DA PEÇA 1 2 3 4 5 6 (NÍVEL DO PRODUTO)	CONSULTE PÁGINA
M	1	1	**127-2170**	12	PARAFUSO DE CABEÇA CONVEXA (M8X1,25X20 MM) (SCREW-TRUSS HEAD (M8X1.25X20-MM))	
	2	1	**365-2511**	1	EXCÊNTRICO-TRAVA (CAM-LATCH)	
	3	1	**369-3473**	1	PINO (PIN)	
	4	1	**369-3945**	1	CONJUNTO DE SUPORTE (BRACKET AS)	
	5	1	**372-4613**	2	PLACA (PLATE)	
	6	1	**382-6675**	2	TRAVA-MAGNÉTICA (LATCH-MAGNETIC)	
	7	1	**388-5405**	1	CONJUNTO DE SUPORTE (BRACKET AS)	
	8	1	**388-7212**	8	BUCHA (BUSHING)	
J	9	1	**389-6955**	1	CONJUNTO DE TRAVAMENTO (LOCK AS)	
	10	1	**391-0347**	1	PLACA (PLATE)	
	11	1	**398-8225**	1	TAMPA (COVER)	
	12	1	**416-2590**	1	GRADE (GRILL)	
	13	1	**416-2615**	1	CONJUNTO DE GUARD (GUARD AS)	
	14	1	**416-4112**	1	CONJUNTO DE ARMAÇÃO-GRADE (FRAME AS-GRILL)	
M	15	1	**130-1916**	2	PRISIONEIRO-ESFERA (M8X1,25X20 MM) (STUD-BALL (M8X1.25X20-MM))	
M	16	1	**178-3336**	4	PORCA DE FLANGE SEXTAVADA (ROSCA M8X1,25) (NUT-HEX FLANGE (M8X1.25-THD))	
	17	1	**206-6969**	2	GARRA (PAWL)	
E	18	1	**220-0738**		RETENTOR (63 CM) (SEAL (63-CM))	
J	19	1	**260-3568**	2	CONJUNTO DE TRAVA (LATCH AS)	
M	20	1	**3T-0852**	1	CONTRAPORCA (ROSCA M8X1,25) (LOCKNUT (M8X1.25--THD))	
	21	1	**8S-7803**	2	ANEL DE RETENÇÃO (RING-RETAINING)	
	22	1	**8T-4123**	2	ARRUELA (3,62X5,75X0,375 MM DE ESPESSURA) (WASHER (3.62X5.75X0.375-MM THK))	
M	23	1	**8T-4189**	2	PARAFUSO (M8X1,25X20 MM) (BOLT (M8X1.25X20--MM))	
	24	1	**8T-4224**	2	ARRUELA DURA (8,8X16X2 MM DE ESPESSURA) (WASHER-HARD (8.8X16X2-MM THK))	
E	25	1	**3E-6600**		RETENTOR (68 CM) (SEAL (68-CM))	
	26	1	**5P-4116**	2	ARRUELA DURA (8,8X20,5X2 MM DE ESPESSURA) (WASHER-HARD (8.8X20.5X2-MM THK))	
M	27	1	**5C-7261**	2	PORCA (ROSCA M8X1,25) (NUT (M8X1.25-THD))	

E - SOLICITE POR CENTÍMETRO
J - REQUER CHAVE CORPORATIVA
M - PEÇA DO SISTEMA MÉTRICO

368-0291 **GRUPO DE GRADE-RADIADOR (GRILL GP-RADIATOR) (*continuação*)** **i06141874**

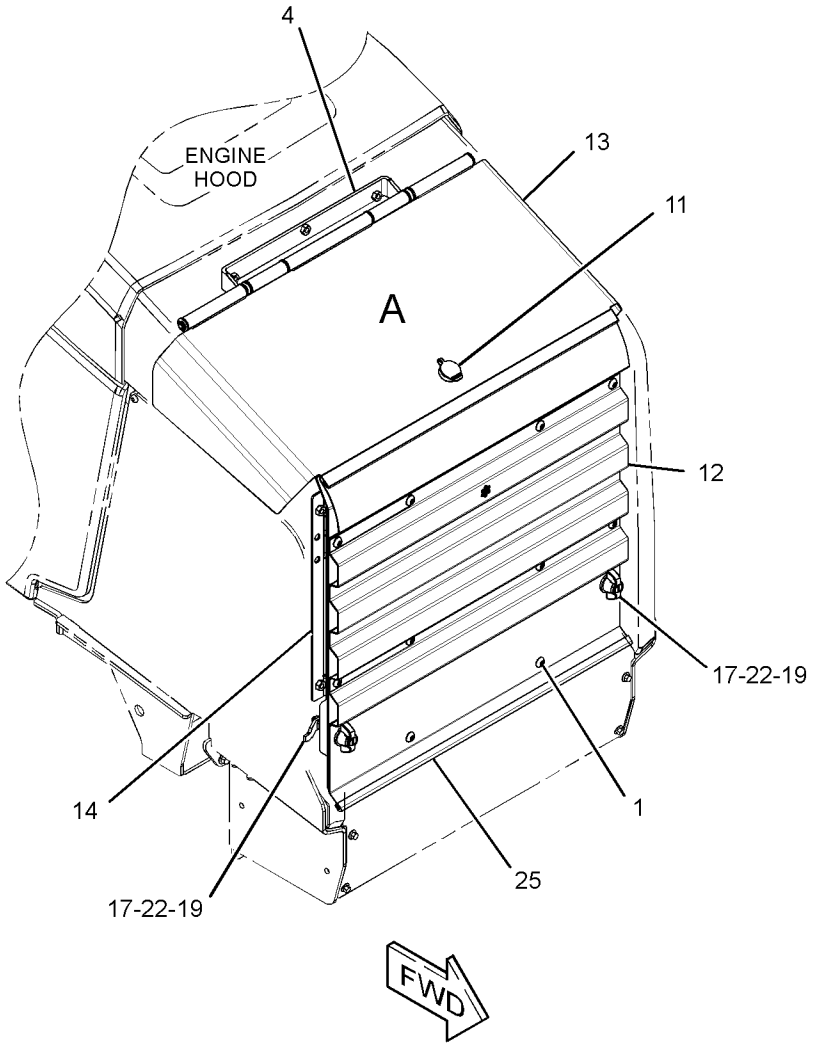

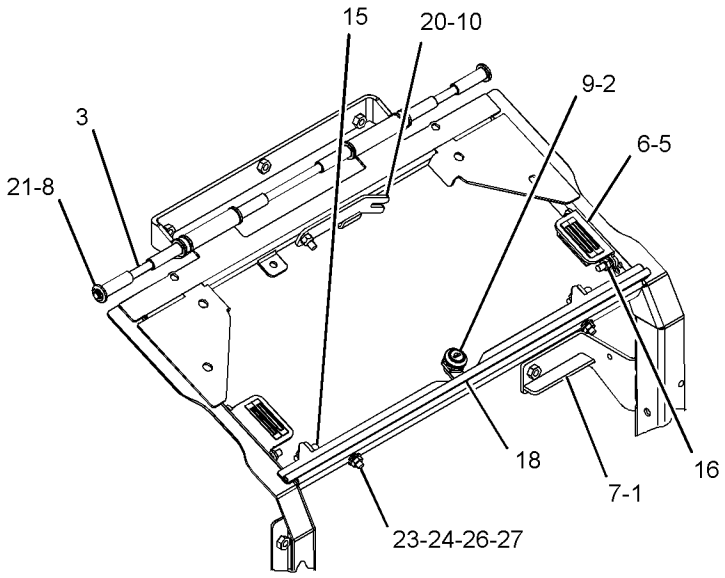

VIEW OF AREA A
(PARTS REMOVED FOR CLARITY)

GRÁFICO 1 **<FIM>** g03346983

353-1389 GRUPO DE PROTETOR-CILINDRO—ESTABILIZADOR (GUARD GP-CYLINDER—STABILIZER)

S/N: LBS1-PARA CIMA
NÚMEROE DE 482-3387, 482-3388 ARRANJO DE DISTRIBUIÇÃO
UM ACESSÓRIO

SMCS-7164 **i06138832**

NOTA	REF. NÃO	GRÁFICO REF.	NÚMERO DA PEÇA	QTD.	NOME DA PEÇA 1 2 3 4 5 6 (NÍVEL DO PRODUTO)	CONSULTE PÁGINA
	1	1	**3S-8536**	2	ESPAÇADOR (0,406X0,656X0,38 POL DE ESPESSURA) (SPACER (0.406X0.656X0.38-IN THK))	
	2	1	**8T-4986**	4	ABRAÇADEIRA DE MANGUEIRA (CLAMP-HOSE)	
	3	1	**9R-0109**	4	ARRUELA (41X64X3 MM DE ESPESSURA) (WASHER (41X64X3-MM THK))	
	4	1	**188-3953**	2	COXIM (PAD)	
	5	1	**194-9487**	2	CONJUNTO DE BUMPER (BUMPER AS)	
	6	1	**241-0888**	2	PLACA (PLATE)	
	7	1	**318-8228**	2	CONJUNTO DE PLACA (PLATE AS)	
	8	1	**372-3178**	2	CONJUNTO DE GUARD (GUARD AS)	
	9	1	**5P-4116**	2	ARRUELA DURA (8,8X20,5X2 MM DE ESPESSURA) (WASHER-HARD (8.8X20.5X2-MM THK))	
M	10	1	**7X-2537**	2	PARAFUSO (M8X1,25X35 MM) (BOLT (M8X1.25X35--MM))	
	11	1	**7X-7729**	2	ARRUELA (11X25X3 MM DE ESPESSURA) (WASHER (11X25X3-MM THK))	
M	12	1	**8T-4195**	2	PARAFUSO (M10X1,5X30 MM) (BOLT (M10X1.5X30--MM))	

M - PEÇA DO SISTEMA MÉTRICO

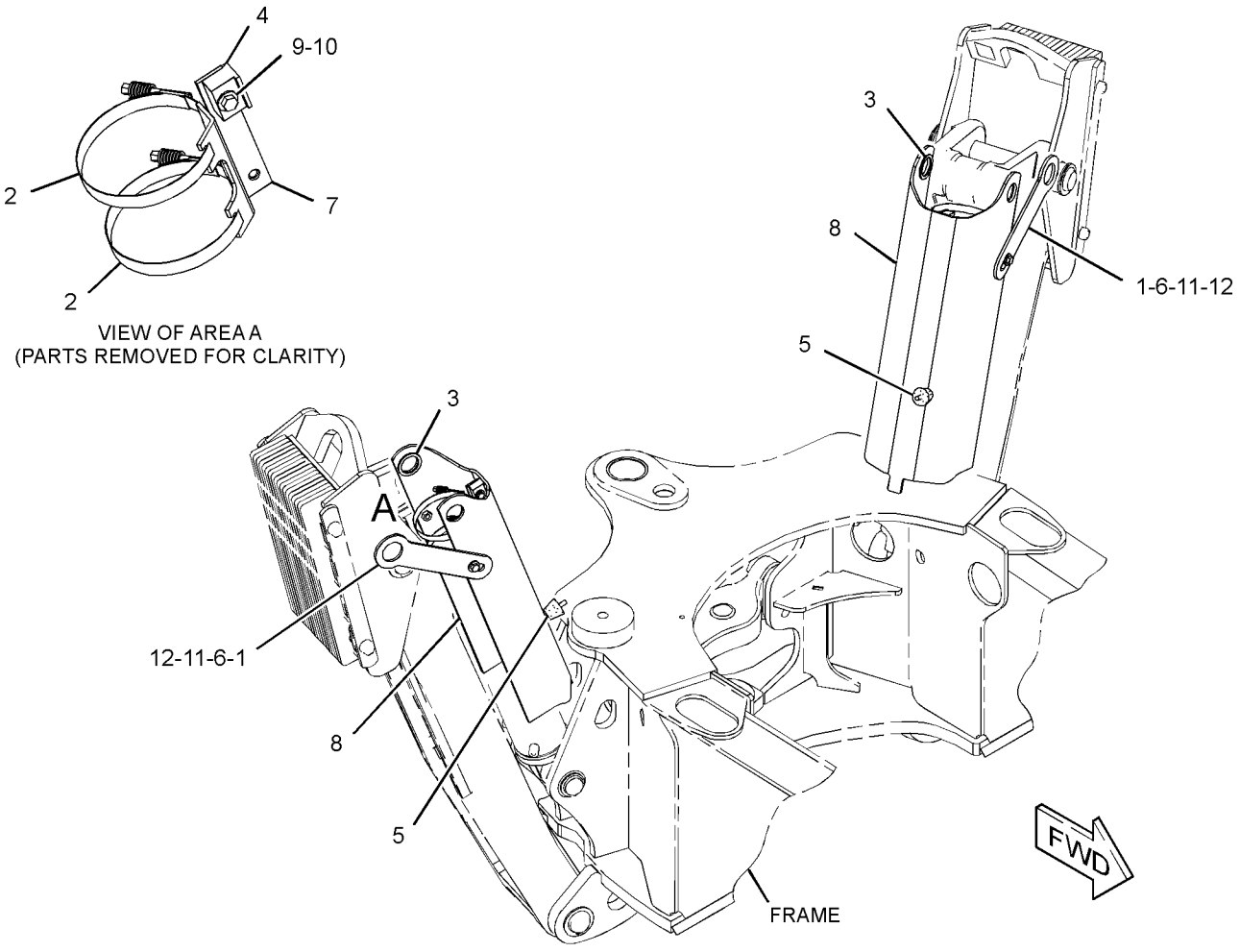

GRÁFICO 1 **<FIM>** g02991476

337-9697 GRUPO DE PROTEÇÃO-EIXO DE COMANDO (GUARD GP--DRIVE SHAFT)

S/N: LBS1-PARA CIMA
NÚMEROE DE 448-4782 ARRANJO DO COMANDO-RETROESCAVADEIRA
UM ACESSÓRIO

SMCS-7153 **i06148123**

NOTA	REF. NÃO	GRÁFICO REF.	NÚMERO DA PEÇA	QTD.	NOME DA PEÇA 1 2 3 4 5 6 (NÍVEL DO PRODUTO)	CONSULTE PÁGINA
	1	1	**399-7019**	1	CONJUNTO DE GUARD (GUARD AS)	
M	2	1	**7X-2552**	4	PARAFUSO (M16X2X30 MM) (BOLT (M16X2X30-MM))	
	3	1	**8T-4122**	4	ARRUELA DURA (17X32X3,5 MM DE ESPESSURA) (WASHER-HARD (17X32X3.5-MM THK))	

M - PEÇA DO SISTEMA MÉTRICO

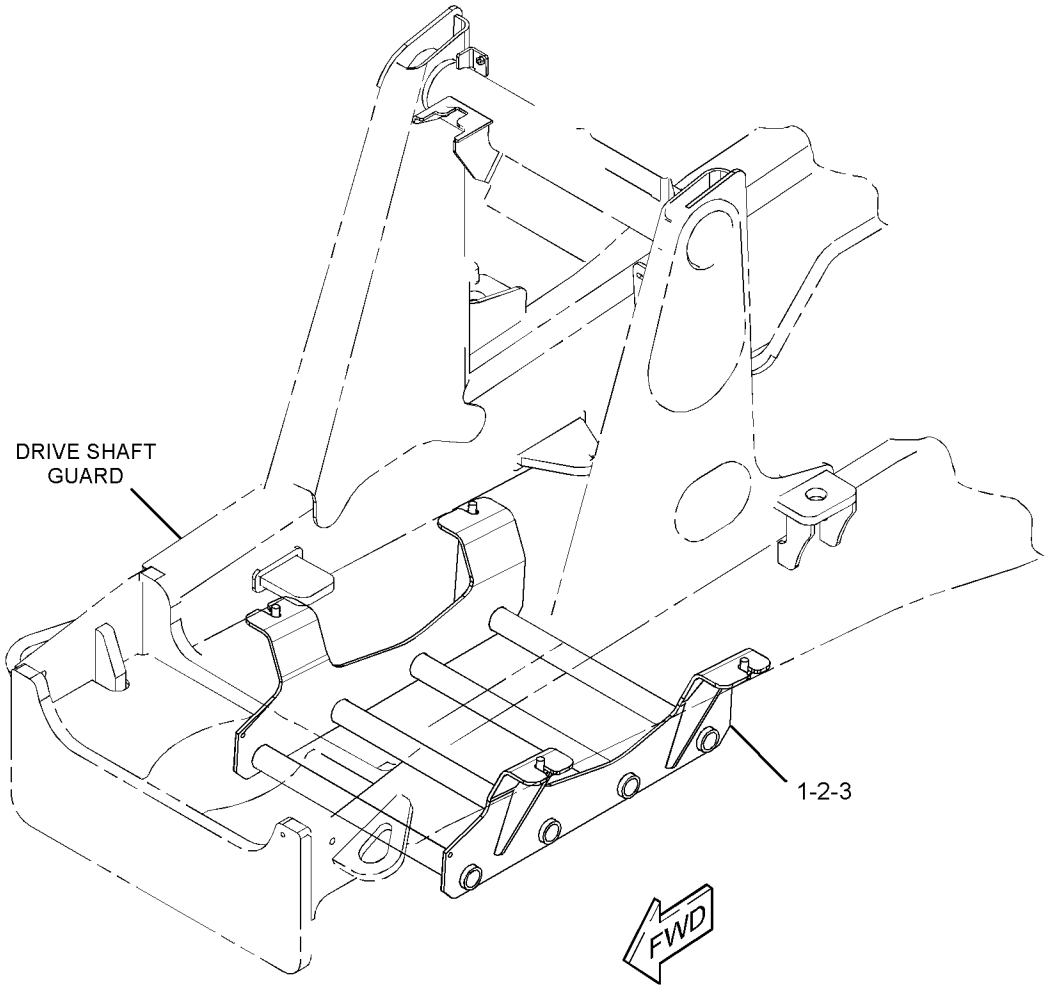

GRÁFICO 1 **<FIM>** g02798282

397-5422 GRUPO DE CAPÔ E PROTETOR (HOOD & GUARD GP)

S/N: LBS1-PARA CIMA
NÚMEROE DE 447-0790 ARRANJO DE CHASSI
TAMBÉM UM ACESSÓRIO

SMCS-7150, 7170, 7251, 7263 **i06141871**

NOTA	REF. NÃO	GRÁFICO REF.	NÚMERO DA PEÇA	QTD.	NOME DA PEÇA 1 2 3 4 5 6 (NÍVEL DO PRODUTO)	CONSULTE PÁGINA
M	1	1	**130-1916**	4	PRISIONEIRO-ESFERA (M8X1,25X20 MM) (STUD-BALL (M8X1.25X20-MM))	
	2	1	**159-8033**	2	DECALQUE DE IDENTIFICAÇÃO (12 V) (FILM--IDENTIFICATION (12-VOLT))	
	3	1	**164-1368**	2	FIXADOR DE PAINEL (FASTENER-PANEL)	
	4	1	**250-6858**	1	CONJUNTO DE TRAVA (LATCH AS)	
	5	1	**351-4746**	1	DECALQUE DE IDENTIFICAÇÃO (CATERPILLAR) (FILM--IDENTIFICATION (CAT))	
	6	1	**357-4273**	1	CAPÔ (LADO DIREITO) (HOOD (RH))	
	7	1	**357-4274**	1	CAPÔ (LADO ESQUERDO) (HOOD (LH))	
	8	1	**358-1415**	1	CONJUNTO DE GUARD (GUARD AS)	
		1	**9G-9155**	1	GRAMPO (CLIP)	
M		1	**159-9540**	4	PORCA DE SOLDA (ROSCA M8X1,25) (NUT-WELD (M8X1.25-THD))	
	9	1	**362-8135**	1	CONJUNTO DE BUMPER (LADO DIREITO) (BUMPER AS (RH))	
	10	1	**362-8136**	1	CONJUNTO DE BUMPER (LADO ESQUERDO) (BUMPER AS (LH))	
					(CADA CONJUNTO DO AMORTECEDOR INCLUI)	
M		1	**8C-8778**	2	PRISIONEIRO-SOLDA (M8X1,25X25 MM) (STUD-WELD (M8X1.25X25-MM))	
	11	1	**363-2867**	2	CONJUNTO DE MOLA DE GÁS (CAPÔ TRASEIRO) (SPRING AS-GAS (HOOD, REAR))	
	12	1	**366-9220**	1	TAPETE (MAT)	
	13	1	**367-0055**	1	CONJUNTO DE PLACA (PLATE AS)	
	14	1	**367-7764**	1	PLACA (PLATE)	
Y	15	1	*368-0291*	1	GRUPO DE GRADE-RADIADOR (GRILL GP-RADIATOR)	316
	16	1	**369-2053**	1	CONJUNTO DE PLACA (PLATE AS)	
	17	1	**372-4614**	1	PLACA (PLATE)	
	18	1	**399-8347**	1	CONJUNTO DE CABO (CABLE AS)	
	19	1	**417-4242**	1	MOLA (SPRING)	
	20	1	**417-4328**	1	CONJUNTO DE SUPORTE (BRACKET AS)	
M		1	**159-9540**	2	PORCA DE SOLDA (ROSCA M8X1,25) (NUT-WELD (M8X1.25-THD))	
	21	1	**418-4037**	2	CONJUNTO DE MOLA DE GÁS (CAPÔ, DIANTEIRO) (SPRING AS-GAS (HOOD, FRONT))	
J	22	1	**420-4868**	1	CONJUNTO DE TRAVAMENTO (LOCK AS)	
	23	1	**424-2305**	1	ILHÓ (GROMMET)	
M	24	1	**127-2170**	12	PARAFUSO DE CABEÇA CONVEXA (M8X1,25X20 MM) (SCREW-TRUSS HEAD (M8X1.25X20-MM))	
M	25	1	**178-3336**	4	PORCA DE FLANGE SEXTAVADA (ROSCA M8X1,25) (NUT-HEX FLANGE (M8X1.25-THD))	
M	26	1	**198-3899**	2	PARAFUSO-CABEÇA DE BOTÃO (M8X1,25X20 MM) (SCREW-BUTTON HEAD (M8X1.25X20-MM))	
M	27	1	**342-9913**	6	PARAFUSO DE CABEÇA DE FLANGE (M10X1,5X20 MM) (BOLT-FLANGE HEAD (M10X1.5X20-MM))	
M	28	1	**342-9920**	3	PARAFUSO DE CABEÇA DE FLANGE (M8X1,25X20 MM) (BOLT-FLANGE HEAD (M8X1.25X20-MM))	
M	29	1	**5C-7261**	3	PORCA (ROSCA M8X1,25) (NUT (M8X1.25-THD))	
	30	1	**5P-4116**	9	ARRUELA DURA (8,8X20,5X2 MM DE ESPESSURA) (WASHER-HARD (8.8X20.5X2-MM THK))	
M	31	1	**6V-8949**	2	PORCA (ROSCA M10X1,5) (NUT (M10X1.5-THD))	
M	32	1	**7X-2537**	2	PARAFUSO (M8X1,25X35 MM) (BOLT (M8X1.25X35--MM))	
	33	1	**9G-1307**	1	ILHÓ (GROMMET)	

397-5422 **GRUPO DE CAPÔ E PROTETOR (HOOD & GUARD GP) (*continuação*)** **i06141871**

NOTA	REF. NÃO	GRÁFICO REF.	NÚMERO DA PEÇA	QTD.	NOME DA PEÇA 1 2 3 4 5 6 (NÍVEL DO PRODUTO)	CONSULTE PÁGINA
E	34	1	**292-2896**		CONDUÍTE (40 CM) (CONDUIT (40-CM))	
E	35	1	**220-0738**		RETENTOR (52 CM CADA) (SEAL (52-CM EACH))	
E	35A	1	**220-0738**		RETENTOR (11 CM CADA) (SEAL (11-CM EACH))	
E	35B	1	**220-0738**		RETENTOR (5 CM CADA) (SEAL (5-CM EACH))	

E - SOLICITE POR CENTÍMETRO
J - REQUER CHAVE CORPORATIVA
M - PEÇA DO SISTEMA MÉTRICO
Y - ILUSTRAÇÃO SEPARADA

397-5422 **GRUPO DE CAPÔ E PROTETOR (HOOD & GUARD GP) (*continuação*)** **i06141871**

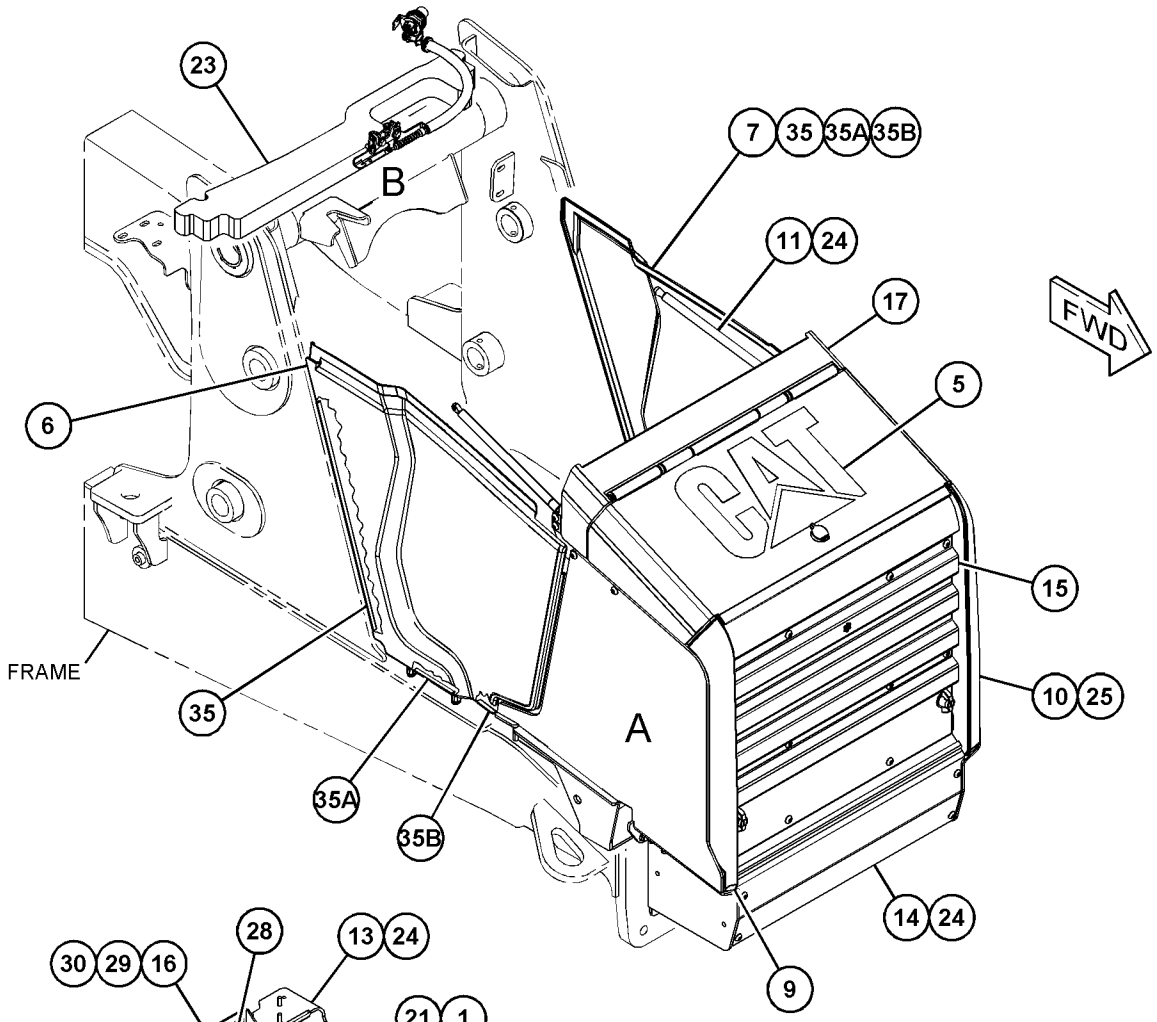

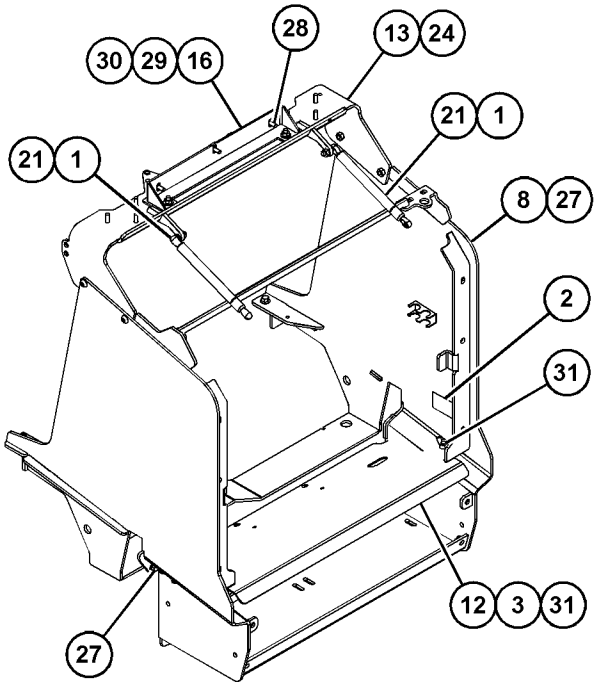

VIEW OF AREA A
(PARTS REMOVED FOR CLARITY)

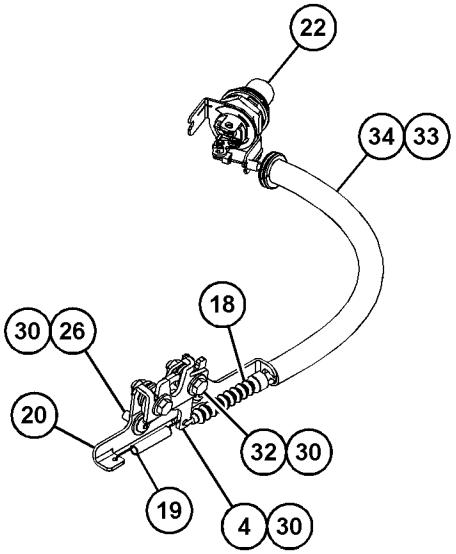

VIEW OF AREA B
(PARTS REMOVED FOR CLARITY)

GRÁFICO 1 **<FIM>** g03770699

454-2343 GRUPO DO CAPÔ DO MOTOR—CAPOTA (HOOD GP--ENGINE—CANOPY)

S/N: LBS1-PARA CIMA

NÚMEROE DE 448-4774 ARRANJO DE CAPOTA

UM ACESSÓRIO

SMCS-7251 **i06143756**

NOTA	REF. NÃO	GRÁFICO REF.	NÚMERO DA PEÇA	QTD.	NOME DA PEÇA 1 2 3 4 5 6 (NÍVEL DO PRODUTO)	CONSULTE PÁGINA
M	1	1	**130-1916**	2	PRISIONEIRO-ESFERA (M8X1,25X20 MM) (STUD-BALL (M8X1.25X20-MM))	
	2	1	**250-6850**	2	CONJUNTO DE SUPORTE (BRACKET AS)	
	3	1	**358-7864**	1	CONJUNTO DE SUPORTE (BRACKET AS)	
	4	1	**361-7891**	2	CONJUNTO DE SUPORTE (BRACKET AS)	
	5	1	**367-7625**	1	CONJUNTO DE INSERT (INSERT AS)	
	6	1	**371-7076**	1	CONJUNTO DE HINGE (LADO DIREITO) (HINGE AS (RH))	
	7	1	**371-7077**	1	CONJUNTO DE HINGE (LADO ESQUERDO) (HINGE AS (LH))	
	8	1	**372-4592**	1	GRADE (GRILL)	
	9	1	**391-2140**	1	SUPORTE (BRACKET)	
	10	1	*454-2345*	1	CONJUNTO DO CAPÔ (HOOD AS)	
		1	**464-1115**	1	DUTO (DUCT)	
		1	**464-7733**	1	CAPÔ (HOOD)	
M	11	1	**174-9194**	6	PARAFUSO (M8X1,25X16 MM) (BOLT (M8X1.25X16--MM))	
M	12	1	**208-9297**	2	PARAFUSO DE CABEÇA DE FLANGE (M10X1,5X50 MM) (BOLT-FLANGE HEAD (M10X1.5X50-MM))	
M	13	1	**342-9920**	8	PARAFUSO DE CABEÇA DE FLANGE (M8X1,25X20 MM) (BOLT-FLANGE HEAD (M8X1.25X20-MM))	
M	14	1	**5C-7261**	6	PORCA (ROSCA M8X1,25) (NUT (M8X1.25-THD))	
	15	1	**5P-4116**	6	ARRUELA DURA (8,8X20,5X2 MM DE ESPESSURA) (WASHER-HARD (8.8X20.5X2-MM THK))	
M	16	1	**8T-4127**	6	PARAFUSO DE MÁQUINA (M5X0,8X20 MM) (SCREW--MACHINE (M5X0.8X20-MM))	
E	17	1	**9X-6383**		RETENTOR (27,5 CM) (SEAL (27.5-CM))	
E	17A	1	**9X-6383**		RETENTOR (22 CM) (SEAL (22-CM))	
E	18	1	**220-0738**		RETENTOR (83 CM) (SEAL (83-CM))	

E - SOLICITE POR CENTÍMETRO
M - PEÇA DO SISTEMA MÉTRICO

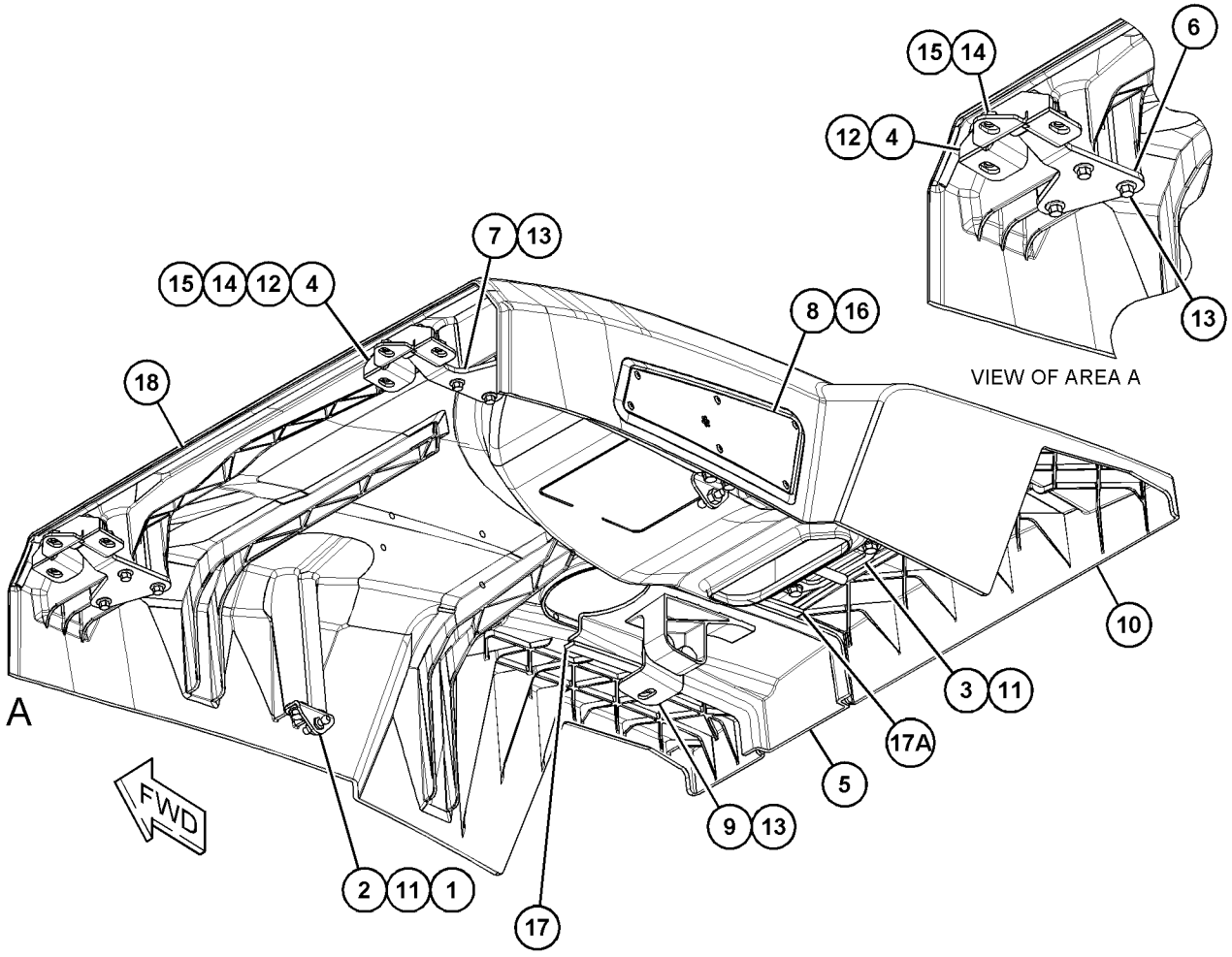

GRÁFICO 1 **<FIM>** g03735806

454-2344 GRUPO DO CAPÔ DO MOTOR—CABINE, CAPOTA (HOOD GP--ENGINE—CAB, CANOPY)

S/N: LBS1-PARA CIMA

NÚMEROE DE 448-4775 ARRANJO DA CABINE-ROPS INCLUSO

UM ACESSÓRIO

SMCS-7251 **i06146616**

NOTA	REF. NÃO	GRÁFICO REF.	NÚMERO DA PEÇA	QTD.	NOME DA PEÇA 1 2 3 4 5 6 (NÍVEL DO PRODUTO)	CONSULTE PÁGINA
M	1	1	**130-1916**	2	PRISIONEIRO-ESFERA (M8X1,25X20 MM) (STUD-BALL (M8X1.25X20-MM))	
	2	1	**250-6850**	2	CONJUNTO DE SUPORTE (BRACKET AS)	
	3	1	**358-7864**	1	CONJUNTO DE SUPORTE (BRACKET AS)	
	4	1	**361-7891**	2	CONJUNTO DE SUPORTE (BRACKET AS)	
	5	1	**371-7076**	1	CONJUNTO DE HINGE (LADO DIREITO) (HINGE AS (RH))	
	6	1	**371-7077**	1	CONJUNTO DE HINGE (LADO ESQUERDO) (HINGE AS (LH))	
	7	1	**372-4592**	1	GRADE (GRILL)	
	8	1	**391-2140**	1	SUPORTE (BRACKET)	
	9	1	**397-5456**	1	CONJUNTO DE INSERT (INSERT AS)	
	10	1	*454-2346*	1	CONJUNTO DO CAPÔ (HOOD AS)	
		1	**464-1114**	1	CAPÔ (HOOD)	
		1	**464-1115**	1	DUTO (DUCT)	
M	11	1	**174-9194**	6	PARAFUSO (M8X1,25X16 MM) (BOLT (M8X1.25X16--MM))	
M	12	1	**208-9297**	2	PARAFUSO DE CABEÇA DE FLANGE (M10X1,5X50 MM) (BOLT-FLANGE HEAD (M10X1.5X50-MM))	
M	13	1	**342-9920**	8	PARAFUSO DE CABEÇA DE FLANGE (M8X1,25X20 MM) (BOLT-FLANGE HEAD (M8X1.25X20-MM))	
M	14	1	**5C-7261**	6	PORCA (ROSCA M8X1,25) (NUT (M8X1.25-THD))	
	15	1	**5P-4116**	6	ARRUELA DURA (8,8X20,5X2 MM DE ESPESSURA) (WASHER-HARD (8.8X20.5X2-MM THK))	
M	16	1	**8T-4127**	6	PARAFUSO DE MÁQUINA (M5X0,8X20 MM) (SCREW--MACHINE (M5X0.8X20-MM))	
E	17	1	**9X-6383**		RETENTOR (27,5 CM) (SEAL (27.5-CM))	
E	17A	1	**9X-6383**		RETENTOR (22 CM) (SEAL (22-CM))	
E	18	1	**220-0738**		RETENTOR (83 CM) (SEAL (83-CM))	

E - SOLICITE POR CENTÍMETRO
M - PEÇA DO SISTEMA MÉTRICO

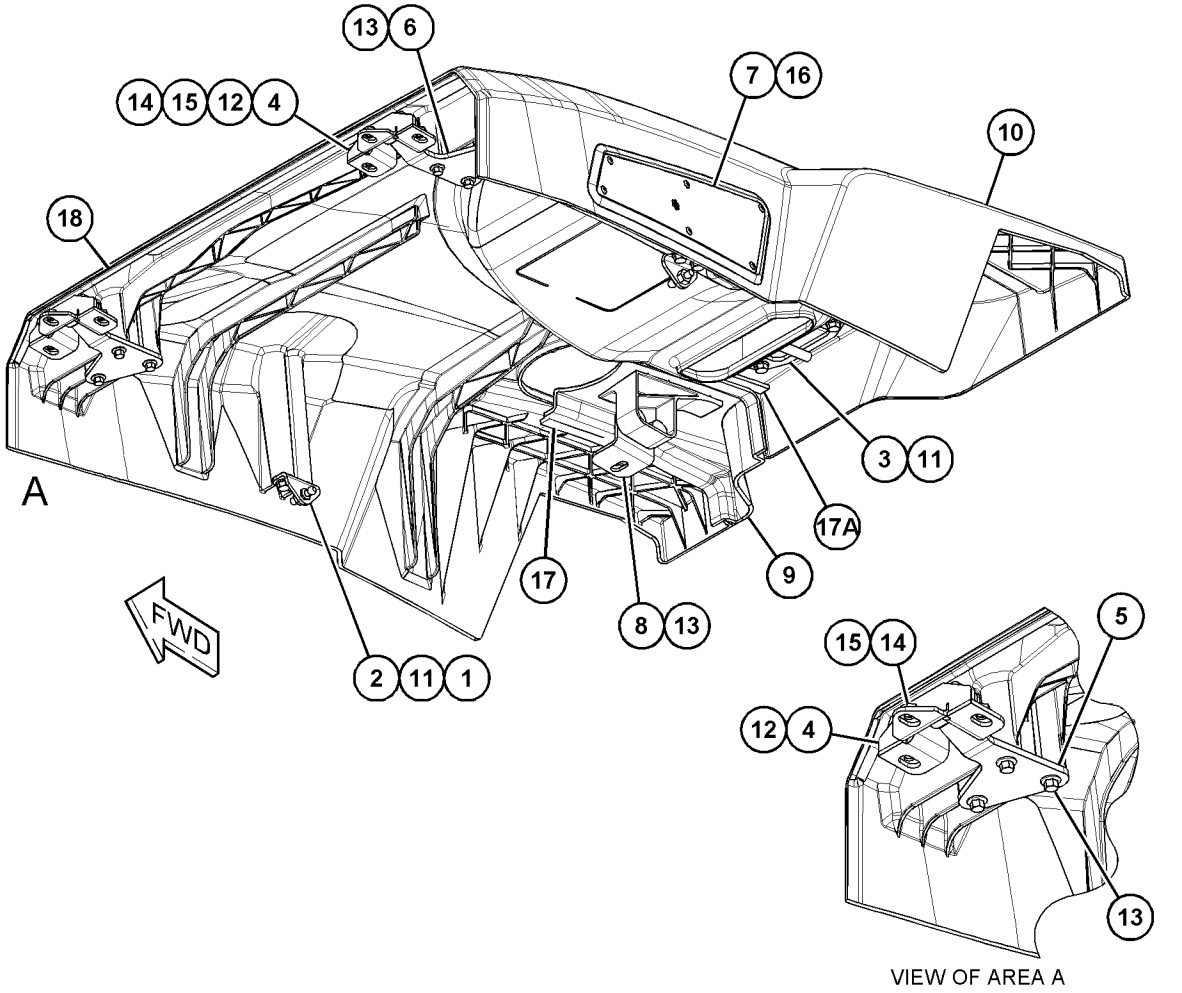

GRÁFICO 1 **<FIM>** g03735786

395-2915 GRUPO DE REVESTIMENTO-ISOLAMENTO ACÚSTICO–CAPOTA (LINER GP-SOUND SUPPRESSION–CANOPY)

S/N: LBS1-PARA CIMA
NÚMEROE DE 398-2875 GRUPO DE REVESTIMENTO-CABINE
UM ACESSÓRIO

SMCS-1801 **i06138862**

NOTA	REF. NÃO	GRÁFICO REF.	NÚMERO DA PEÇA	QTD.	NOME DA PEÇA 1 2 3 4 5 6 (NÍVEL DO PRODUTO)	CONSULTE PÁGINA
	1	1	**9U-8263**	1	TAMPA (COVER)	
	2	1	**262-9568**	2	TAMPA DO ALTO-FALANTE (COVER-SPEAKER)	
	3	1	**325-9311**	7	FIXADOR (FASTENER)	
	4	1	**441-9688**	2	PLACA (PLATE)	
	5	1	**443-1140**	1	CONJUNTO DE REVESTIMENTO DA CABINE (LINER AS--CAB)	
		1	**441-9946**	1	CONJUNTO DE REDE (NET AS)	
M	6	1	**213-7315**	8	PARAFUSO DE CABEÇA CONVEXA (M4X0,7X25 MM) (SCREW-TRUSS HEAD (M4X0.7X25-MM))	
M	7	1	**9X-2044**	4	PARAFUSO DE CABEÇA CONVEXA (M6X1X16 MM) (SCREW-TRUSS HEAD (M6X1X16-MM))	

M - PEÇA DO SISTEMA MÉTRICO

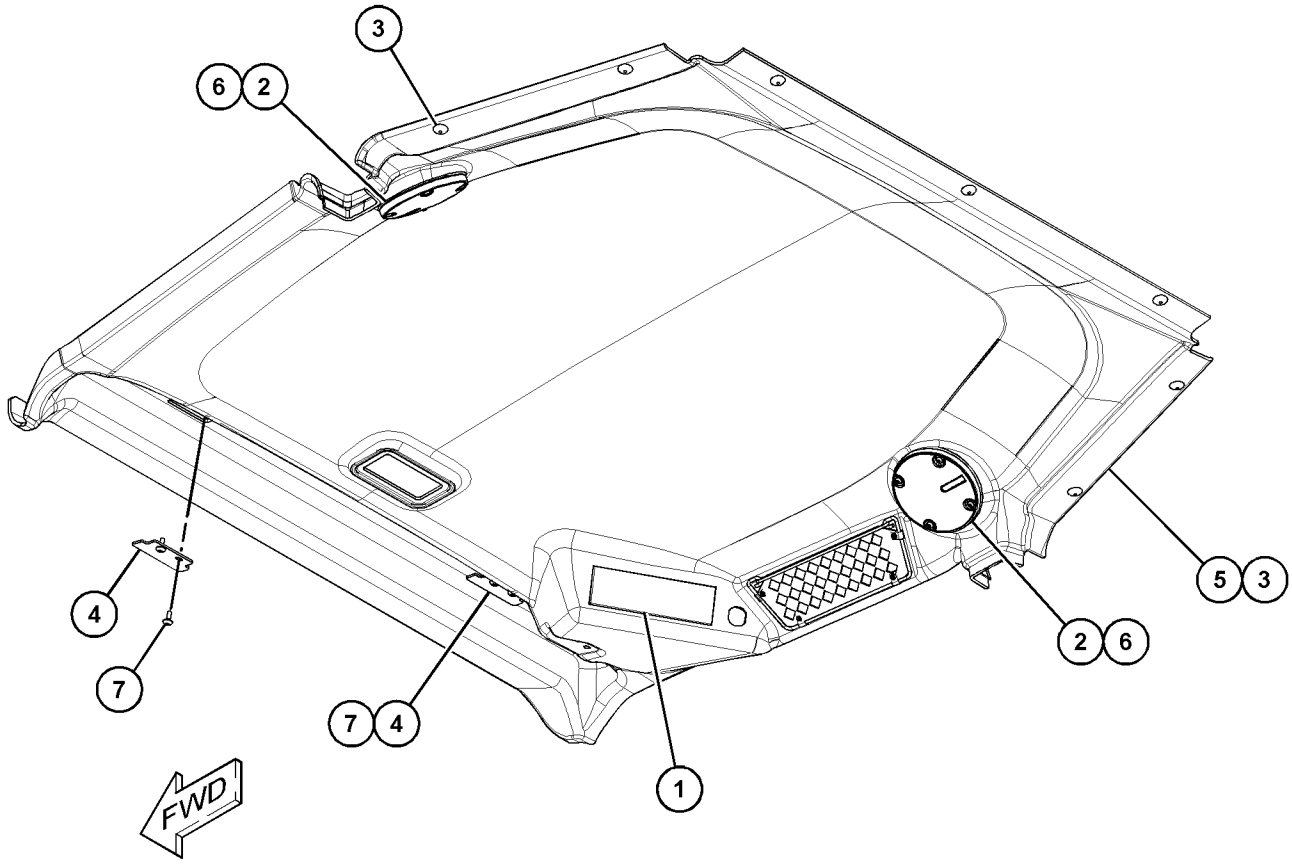

GRÁFICO 1 **<FIM>** g03721284

149-0686 GRUPO DO ACUMULADOR HIDRÁULICO–CARREGADO (ACCUMULATOR GP-HYDRAULIC–CHARGED)

S/N: LBS1-PARA CIMA
ENCOMENDA DE SUBSTITUIÇÃO DE CAMPO 227-8807–PÁGINA: 329
NÚMEROE DE 353-1374 GRUPO DO ACUMULADOR HIDRÁULICO
UM ACESSÓRIO

SMCS-5077 **i06149076**

NOTA	REF. NÃO	GRÁFICO REF.	NÚMERO DA PEÇA	QTD.	NOME DA PEÇA 1 2 3 4 5 6 (NÍVEL DO PRODUTO)	CONSULTE PÁGINA
	1	1	**232-3317**	1	DECALQUE DE IDENTIFICAÇÃO (ACUMULADOR HIDRÁULICO) (FILM-IDENTIFICATION (HYDRAULIC ACCUMULATOR))	

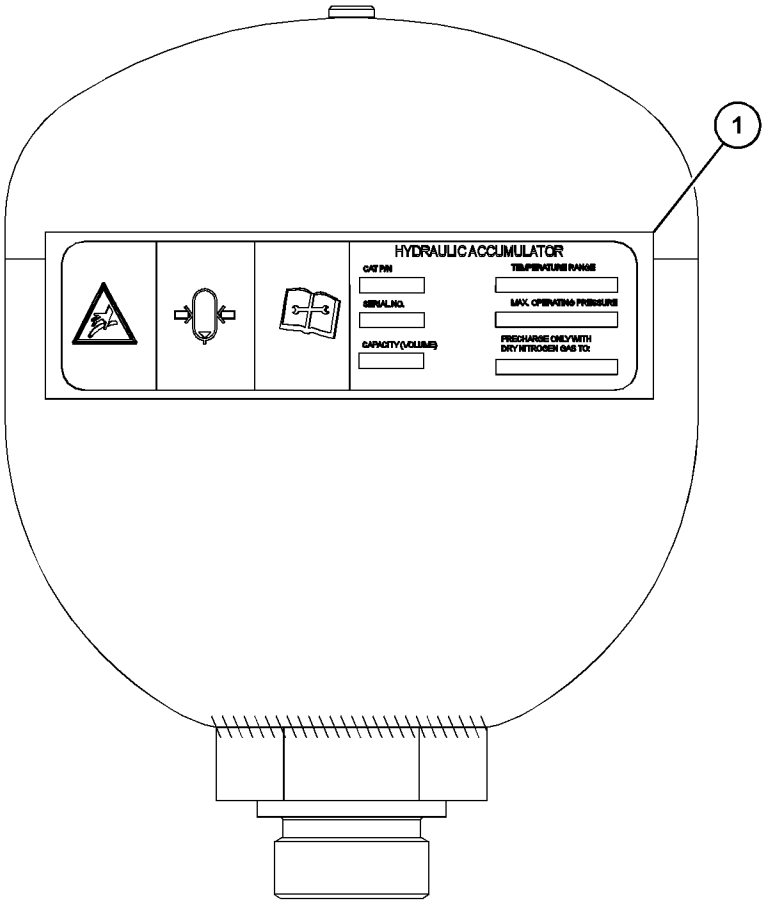

GRÁFICO 1 **<FIM>** g03697963

227-8807 GRUPO DO ACUMULADOR HIDRÁULICO–DESCARREGADO (ACCUMULATOR GP-HYDRAULIC–UNCHARGED)

S/N: LBS1-PARA CIMA

SMCS-5077 **i04154209**

NOTA	REF. NÃO	GRÁFICO REF.	NÚMERO DA PEÇA	QTD.	NOME DA PEÇA 1 2 3 4 5 6 (NÍVEL DO PRODUTO)	CONSULTE PÁGINA
					(PEÇAS SEM MANUTENÇÃO)	

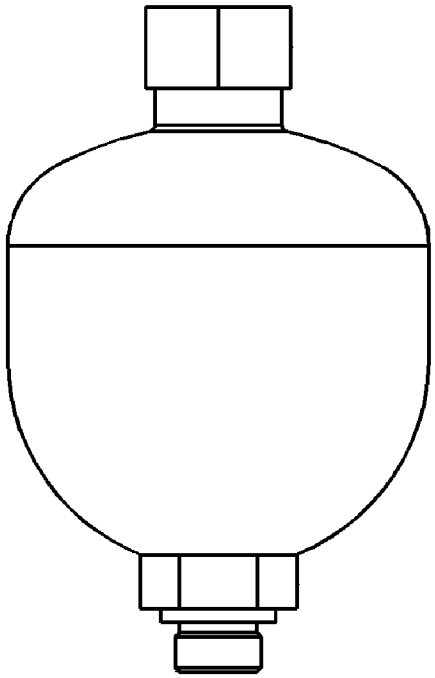

GRÁFICO 1 **<FIM>** g01423820

353-1374 GRUPO DO ACUMULADOR HIDRÁULICO (ACCUMULATOR GP-HYDRAULIC)

S/N: LBS1-PARA CIMA

NÚMEROE DE 450-8523, 450-8524, 450-8526 ARRANJO DE VÁLVULA-BANCO 2, 450-8529 ARRANJO DE VÁLVULA-BANCO 3

UM ACESSÓRIO

SMCS-5077 **i06149047**

NOTA	REF. NÃO	GRÁFICO REF.	NÚMERO DA PEÇA	QTD.	NOME DA PEÇA 1 2 3 4 5 6 (NÍVEL DO PRODUTO)	CONSULTE PÁGINA
Y	1	1	*149-0686*	1	GRUPO DO ACUMULADOR HIDRÁULICO (CARREGADO) (ACCUMULATOR GP--HYDRAULIC (CHARGED))	328
	2	1	**3K-0360**	1	ANEL RETENTOR EM O (SEAL-O-RING)	

Y - ILUSTRAÇÃO SEPARADA

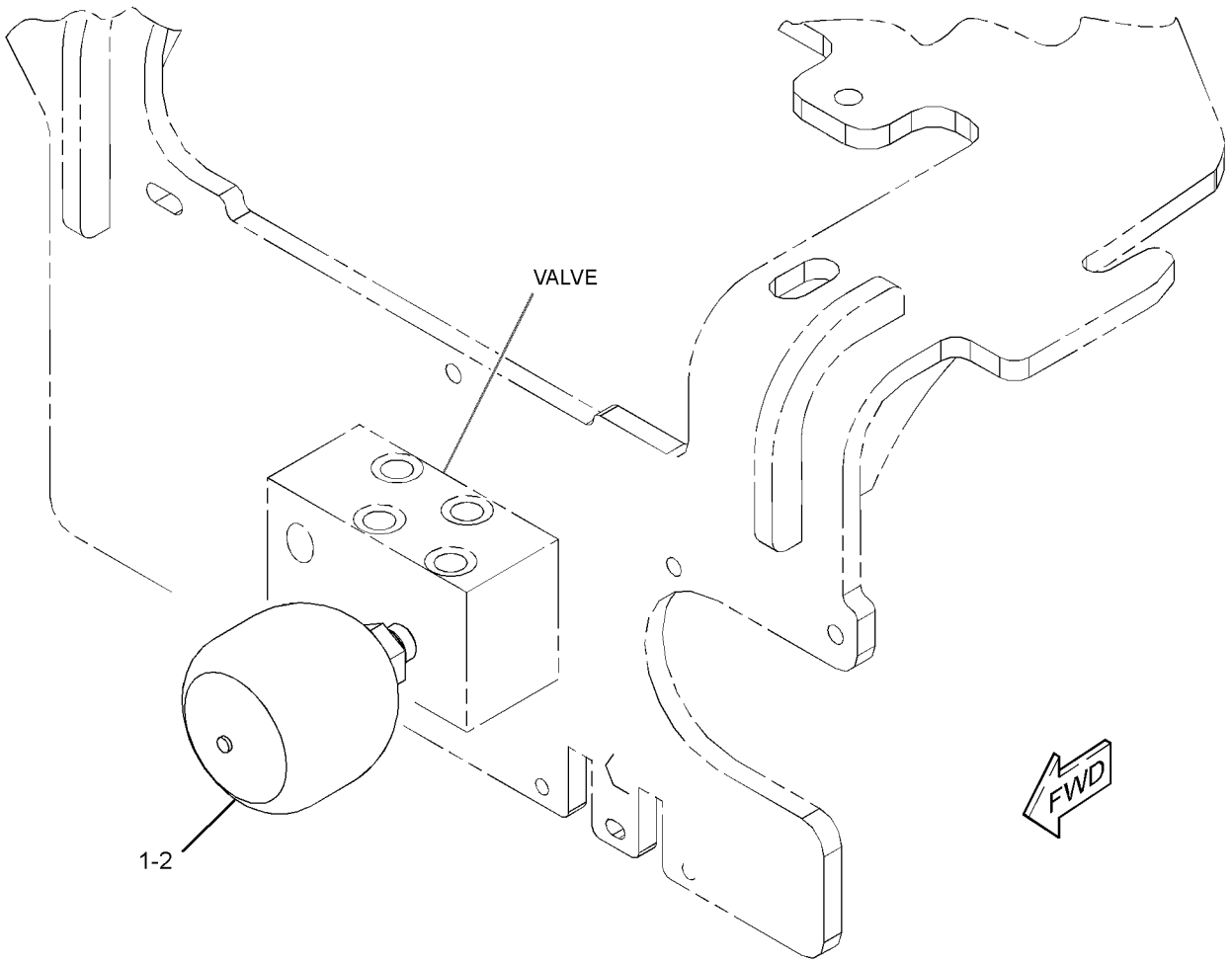

GRÁFICO 1 **<FIM>** g02813920

345-3674 GRUPO DO ACUMULADOR DO SISTEMA DE ABSORÇÃO DE IMPACTOS–DESCARREGADO (ACCUMULATOR GP-RIDE CONTROL–UNCHARGED)

S/N: LBS1-PARA CIMA

SMCS-5077 **i05193911**

NOTA	REF. NÃO	GRÁFICO REF.	NÚMERO DA PEÇA	QTD.	NOME DA PEÇA 1 2 3 4 5 6 (NÍVEL DO PRODUTO)	CONSULTE PÁGINA
	1	1	**224-5132**	1	CAPA (VÁLVULA DE GÁS) (CAP (GAS VALVE))	
	2	1	**224-5152**	1	VÁLVULA DE GÁS (ACUMULADOR HIDRÁULICO) (VALVE--GAS (HYDRAULIC ACCUMULATOR))	
	3	1	**3J-7354**	1	ANEL RETENTOR EM O (SEAL-O-RING)	
	4	1	**1J-9671**	1	ANEL RETENTOR EM O (SEAL-O-RING)	
	5	1	**241-0037**	1	DECALQUE DE ADVERTÊNCIA (PRESSÃO ALTA, LEIA O OMM) (FILM-WARNING (HIGH PRESSURE, READ OMM))	

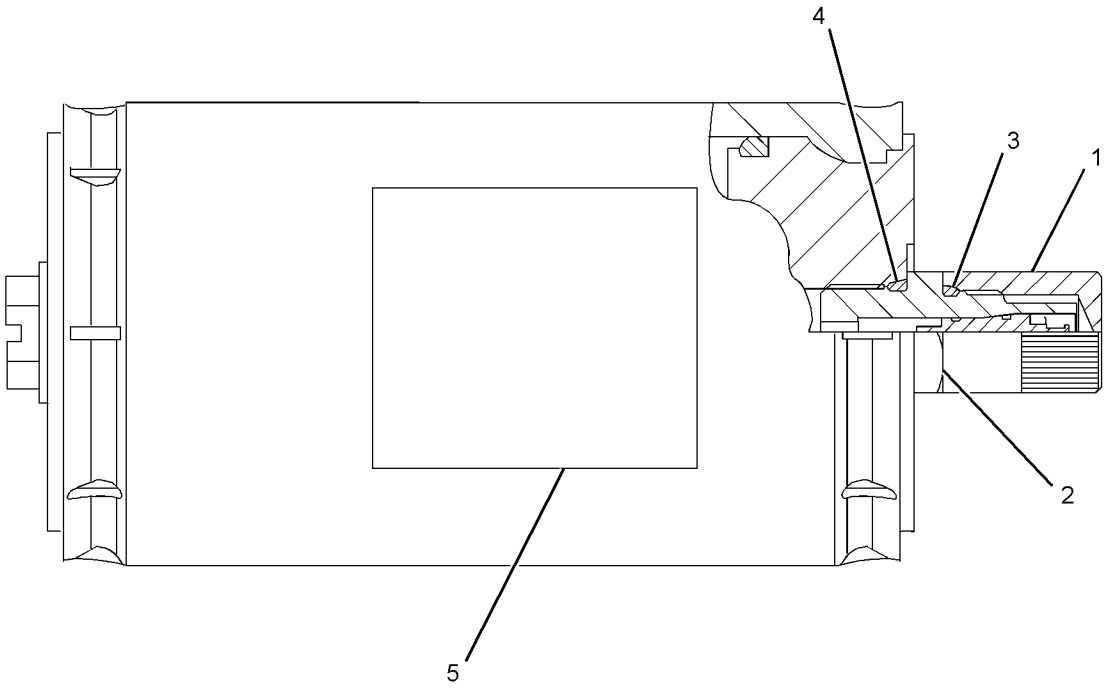

GRÁFICO 1 **<FIM>** g01966053

382-8033 GRUPO DO ACUMULADOR DO SISTEMA DE ABSORÇÃO DE IMPACTOS—CARREGADO (ACCUMULATOR GP-RIDE CONTROL—CHARGED)

S/N: LBS1-PARA CIMA
ENCOMENDA DE SUBSTITUIÇÃO DE CAMPO 345-3674—PÁGINA: 331
NÚMEROE DE 398-2681 ARRANJO DE CONTROLE-CONDUÇÃO
UM ACESSÓRIO

SMCS-5077 **i06140749**

NOTA	REF. NÃO	GRÁFICO REF.	NÚMERO DA PEÇA	QTD.	NOME DA PEÇA 1 2 3 4 5 6 (NÍVEL DO PRODUTO)	CONSULTE PÁGINA
	1	1	**224-5132**	1	CAPA (VÁLVULA DE GÁS) (CAP (GAS VALVE))	
	2	1	**224-5152**	1	VÁLVULA DE GÁS (ACUMULADOR HIDRÁULICO) (VALVE--GAS (HYDRAULIC ACCUMULATOR))	
	3	1	**3J-7354**	1	ANEL RETENTOR EM O (SEAL-O-RING)	
	4	1	**1J-9671**	1	ANEL RETENTOR EM O (SEAL-O-RING)	
	5	1	**241-0037**	1	DECALQUE DE ADVERTÊNCIA (PRESSÃO ALTA, LEIA O OMM) (FILM-WARNING (HIGH PRESSURE, READ OMM))	

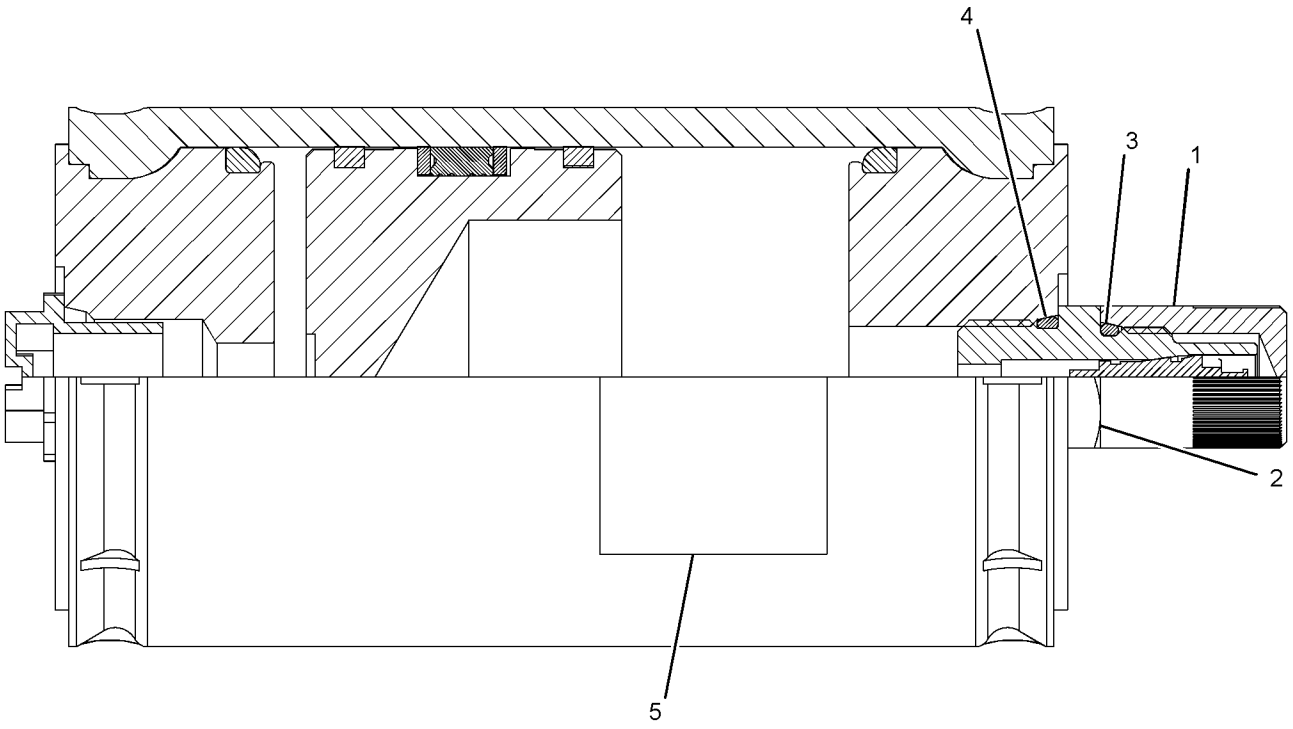

GRÁFICO 1 **<FIM>** g02780677

398-2681 ARRANJO DE CONTROLE-CONDUÇÃO—ECM (ELECTRONIC CONTROL MODULE, MÓDULO DE CONTROLE ELETRÔNICO) (CONTROL AR--RIDE—ECM)

S/N: LBS1-PARA CIMA
UM ACESSÓRIO

SMCS-5004 **i06140325**

NOTA	NÚMERO DA PEÇA	QTD.	NOME DA PEÇA 1 2 3 4 5 6 (NÍVEL DO PRODUTO)	CONSULTE PÁGINA
Y	*382-8033*	1	GRUPO DO ACUMULADOR DO SISTEMA DE ABSORÇÃO DE IMPACTOS (CARREGADO) (ACCUMULATOR GP-RIDE CONTROL (CHARGED))	332
Y	*337-9793*	1	GRUPO DE LINHAS-CONTROLE DE ABSORÇÃO DE IMPACTOS (LINES GP-RIDE CONTROL)	409
Y	*387-6695*	1	GRUPO DE FIAÇÃO-CONTROLE DE PERCURSO (WIRING GP-RIDE CONTROL)	169

Y - ILUSTRAÇÃO SEPARADA

<FIM>

224-6237 GRUPO DE CILINDRO E TUBULAÇÕES--GIRATÓRIO (CYLINDER & LINES GP-THUMB)

S/N: LBS1-PARA CIMA

NÚMEROE DE 271-3025, 281-6716, 282-0888 ARRANJO DO BOTÃO GIRATÓRIO UM ACESSÓRIO

SMCS-5057, 5362 **i03694239**

NOTA	REF. NÃO	GRÁFICO REF.	NÚMERO DA PEÇA	QTD.	NOME DA PEÇA 1 2 3 4 5 6 (NÍVEL DO PRODUTO)	CONSULTE PÁGINA
I	1	1	**221-4314**	2	CONJUNTO DE MANGUEIRA (HOSE AS)	
	2	1	**270-3409**	2	ESPAÇADOR (45,24X63,5X10 MM DE ESPESSURA) (SPACER (45.24X63.5X10-MM THK))	
Y	3	1	**275-4243**	1	GRUPO DO CILINDRO-GIRATÓRIO (CYLINDER GP--THUMB)	357
C	6	1	**280-2652**	2	VÁLVULA DE ESFERAS (VALVE-BALL)	
C	7	1	**294-0973**	1	Ferramenta (TOOL)	
C	8	1	*148-8340*	2	CONJUNTO DE CONECTOR (CONNECTOR AS)	
					(CADA UM INCLUI)	
		1	**3K-0360**	1	ANEL RETENTOR EM O (SEAL-O-RING)	
		1	**6V-8398**	1	ANEL RETENTOR EM O (SEAL-O-RING)	
		1	**6V-8639**	1	CONECTOR (CONNECTOR)	
C	9	1	*148-8392*	2	CONJUNTO DE COTOVELO (ELBOW AS)	
					(CADA UM INCLUI)	
		1	**6V-9746**	1	ANEL RETENTOR EM O (SEAL-O-RING)	
		1	**6V-9853**	1	COTOVELO (ELBOW)	
C	11	1	**3K-0360**	2	ANEL RETENTOR EM O (SEAL-O-RING)	
	12	1	**6V-8398**	2	ANEL RETENTOR EM O (SEAL-O-RING)	
C	13	1	**6V-1889**	2	GRAMPO (CLIP)	
C	14	1	**7I-1036**	2	CONJUNTO DE COUPLING (COUPLING AS)	
C	15	1	**8T-4121**	4	ARRUELA DURA (11X21X2,5 MM DE ESPESSURA) (WASHER-HARD (11X21X2.5-MM THK))	
CM	16	1	**8T-4133**	2	PORCA (ROSCA M10X1,5) (NUT (M10X1.5-THD))	
M	17	1	**8T-4195**	2	PARAFUSO (M10X1,5X30 MM) (BOLT (M10X1.5X30--MM))	

C - ALTERAÇÃO DO TIPO ANTERIOR
I - CONSULTE O SISTEMA DE INFORMAÇÕES HIDRÁULICAS
M - PEÇA DO SISTEMA MÉTRICO
Y - ILUSTRAÇÃO SEPARADA

224-6237 **GRUPO DE CILINDRO E TUBULAÇÕES-GIRATÓRIO (CYLINDER & LINES GP-THUMB) (*continuação*)**
i03694239

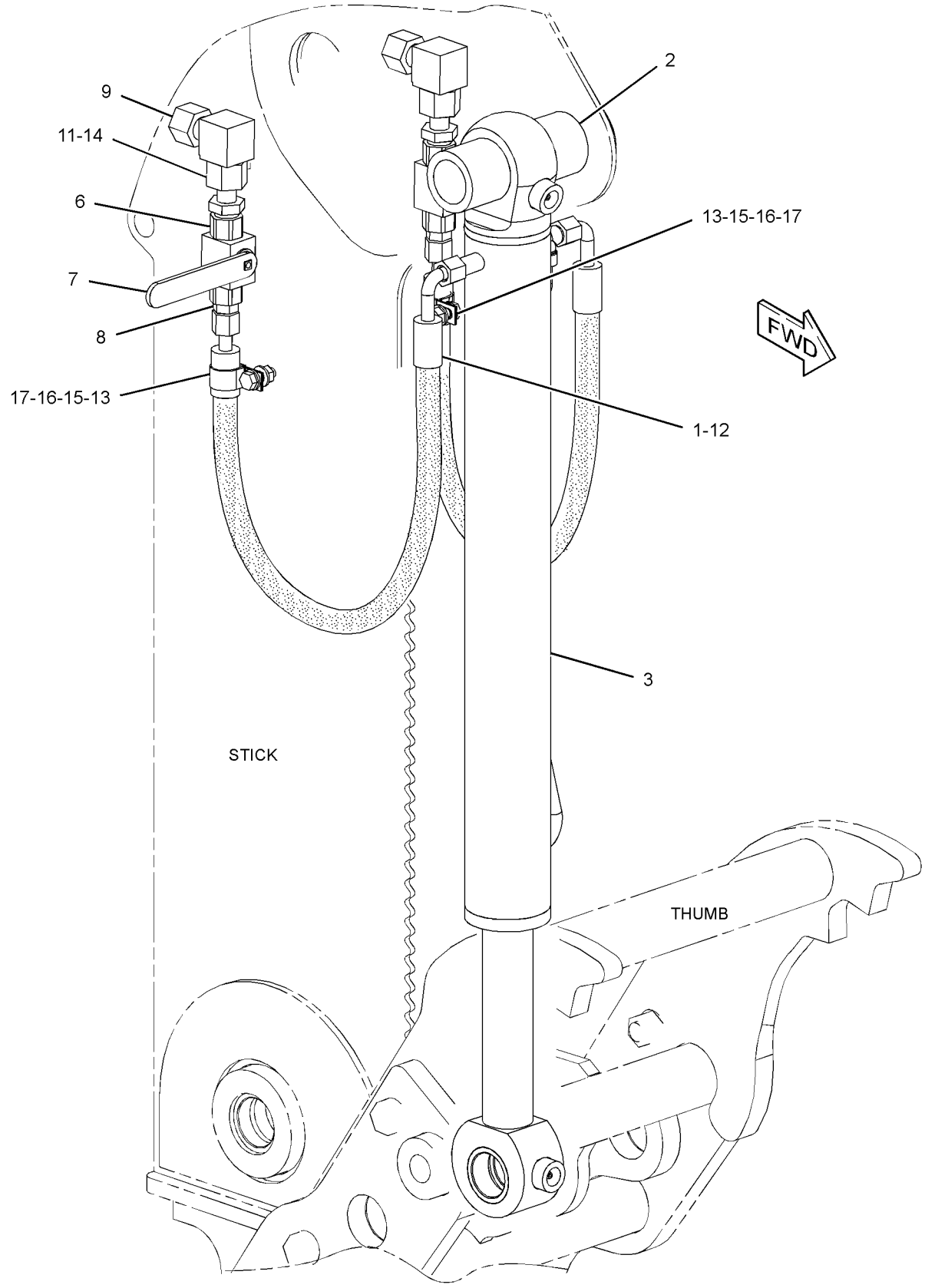

GRÁFICO 1 **<FIM>** g01464407

449-5429 GRUPO DO CILINDRO-CAÇAMBA DA RETROESCAVADEIRA (CYLINDER GP-BACKHOE BUCKET)

S/N: LBS1-PARA CIMA
DIÂMETRO INTERNO DE 90 MM (3,54 POL) X CURSO DE 852 MM (33,5 POL)
NÚMEROE DE 450-8730 ARRANJO DA RETROESCAVADEIRA-BRAÇO EXTENSÍVEL, 450-8729 ARRANJO DA RETROESCAVADEIRA-BRAÇO PADRÃO
UM ACESSÓRIO

SMCS-5457 **i06149305**

NOTA	REF. NÃO	GRÁFICO REF.	NÚMERO DA PEÇA	QTD.	NOME DA PEÇA 1 2 3 4 5 6 (NÍVEL DO PRODUTO)	CONSULTE PÁGINA
	1	1	**7J-9108**	1	ANEL RETENTOR EM O (SEAL-O-RING)	
	2	1	*323-2431*	1	CONJUNTO DO CABEÇOTE DO CILINDRO (CYLINDER HEAD AS)	
J	2A	1	**323-2470**	1	ROLAMENTO (BEARING)	
		1	**323-2430**	1	CABEÇOTE DE CILINDRO (CYLINDER HEAD)	
J		1	**338-2415**	1	RETENTOR DE LIMPADOR (SEAL-WIPER)	
J		1	**338-2445**	1	RETENTOR EM U (SEAL-U-CUP)	
J		1	**340-9325**	1	ANEL RETENTOR EM O (SEAL-O-RING)	
	3	1	*323-2433*	1	CONJUNTO DE PISTON (PISTON AS)	
J		1	**144-5287**	1	RETENTOR DE PISTÃO (SEAL-PISTON)	
		1	**323-2432**	1	PISTÃO (PISTON)	
J		1	**340-9308**	1	ANEL RETENTOR EM O (SEAL-O-RING)	
J		1	**343-8051**	2	ANEL DE DESGASTE (RING-WEAR)	
	4	1	**350-3842**	2	PARAFUSO DE FIXAÇÃO (ESPECIAL) (SETSCREW (SPECIAL))	
	5	1	**449-5435**	1	CONJUNTO DE HASTE (ROD AS)	
	5A	1	**9R-0162**	2	BUCHA (BUSHING)	
	6	1	**449-5443**	1	CONJUNTO DE CILINDRO (CYLINDER AS)	
	6A	1	**9R-0139**	2	BUCHA (BUSHING)	
					JOGO(S) DE REPARO DISPONÍVEL(ÍVEIS):	
J			**324-0386**	1	KIT-RETENTOR (CILINDRO DA CAÇAMBA) (KIT-SEAL (BUCKET CYLINDER))	

J - KIT MARCADO COM J PARA MANUTENÇÃO DE PEÇAS MARCADAS COM J

449-5429 **GRUPO DO CILINDRO-CAÇAMBA DA RETROESCAVADEIRA (CYLINDER GP-BACKHOE BUCKET)**
(*continuação*) **i06149305**

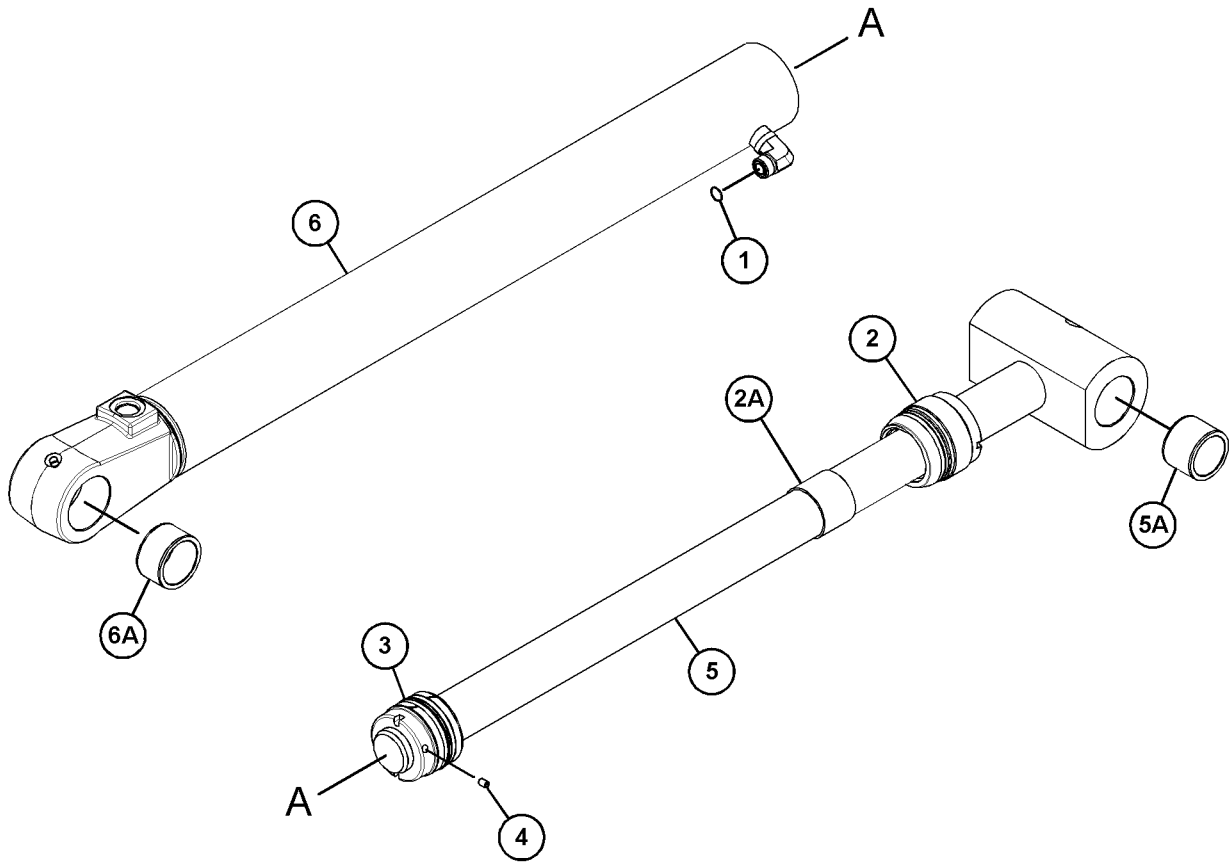

GRÁFICO 1 **<FIM>** g03761721

210-7076 GRUPO DO CILINDRO-LANÇA (CYLINDER GP-BOOM)

S/N: LBS1-PARA CIMA

DIÂMETRO INTERNO DE 120,65 MM (4,75 POL) X CURSO DE 943 MM (37,13 POL)

NÚMEROE DE 450-8730 ARRANJO DA RETROESCAVADEIRA-BRAÇO EXTENSÍVEL, 450-8729 ARRANJO DA RETROESCAVADEIRA-BRAÇO PADRÃO

UM ACESSÓRIO

SMCS-5456 **i06149361**

NOTA	REF. NÃO	GRÁFICO REF.	NÚMERO DA PEÇA	QTD.	NOME DA PEÇA 1 2 3 4 5 6 (NÍVEL DO PRODUTO)	CONSULTE PÁGINA
	1	1	**273-9412**	1	CABEÇOTE (HEAD)	
	2	1	**276-7537**	1	CONJUNTO DE CILINDRO (CYLINDER AS)	
	2A	1	**212-8960**	2	ROLAMENTO (BEARING)	
		1	**6V-9746**	1	ANEL RETENTOR EM O (SEAL-O-RING)	
		1	**203-7807**	1	COTOVELO (ELBOW)	
	3	1	**212-7291**	1	PISTÃO (PISTON)	
J	4	1	**223-3360**	1	ANEL DE DESGASTE (RING-WEAR)	
J	5	1	**167-2202**	1	CONJUNTO DE RETENTOR DO AMORTECEDOR (SEAL AS--BUFFER)	
J	6	1	**167-2310**	1	RETENTOR EM U (SEAL-U-CUP)	
J	7	1	**175-7902**	1	ANEL RETENTOR EM O (SEAL-O-RING)	
J	8	1	**175-7903**	1	ANEL RETENTOR EM O (SEAL-O-RING)	
	9	1	**212-6708**	1	CONJUNTO DE HASTE (ROD AS)	
	9A	1	**326-3362**	1	BUCHA (BUSHING)	
		1	**276-6142**	1	ÊMBOLO (PLUNGER)	
		1	**9T-2178**	1	MOLA (SPRING)	
		1	**2Y-5821**	1	ANEL (RING)	
J	10	1	**231-3540**	1	RETENTOR DE LIMPADOR (SEAL-WIPER)	
J	11	1	**2J-3961**	1	ANEL-REFORÇO (RING-BACKUP)	
J	12	1	**4T-8588**	1	CONJUNTO DE SEAL (SEAL AS)	
	13	1	**5J-5731**	1	CONTRAPORCA (1-3/4-12 DE ROSCA) (LOCKNUT (1-3/ /4-12-THD))	
J	14	1	**9X-7260**	1	ANEL DE DESGASTE (RING-WEAR)	
					JOGO(S) DE REPARO DISPONÍVEL(ÍVEIS):	
J			**295-9893**	1	KIT-RETENTOR (KIT-SEAL)	

J - KIT MARCADO COM J PARA MANUTENÇÃO DE PEÇAS MARCADAS COM J

210-7076 **GRUPO DO CILINDRO-LANÇA (CYLINDER GP-BOOM) (*continuação*)** **i06149361**

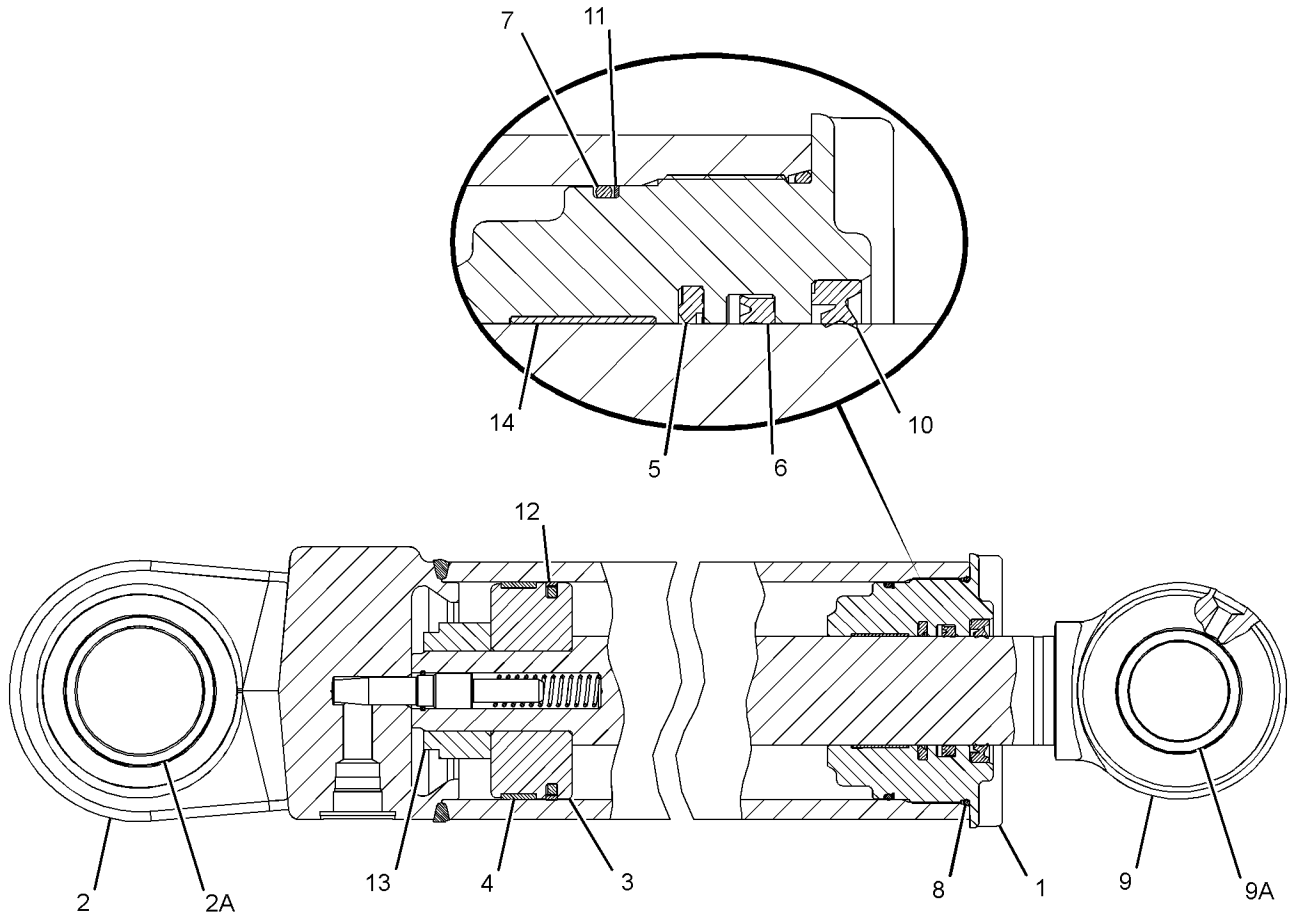

GRÁFICO 1 **<FIM>** g02056773

210-7098 GRUPO DO CILINDRO-BRAÇO EXTENSÍVEL–EXTENSÍVEL (CYLINDER GP-EXTENDABLE STICK–EXTENDABLE)

S/N: LBS1-PARA CIMA

DIÂMETRO INTERNO DE 76,2 MM (3 POL) X CURSO DE 1.164 MM (45,8 POL)

NÚMEROE DE 450-8730 ARRANJO DA RETROESCAVADEIRA-BRAÇO EXTENSÍVEL

UM ACESSÓRIO

SMCS-5486 **i06193411**

NOTA	REF. NÃO	GRÁFICO REF.	NÚMERO DA PEÇA	QTD.	NOME DA PEÇA 1 2 3 4 5 6 (NÍVEL DO PRODUTO)	CONSULTE PÁGINA
	1	1	**191-6159**	1	CABEÇOTE (HEAD)	
	2	1	**215-7457**	1	CONJUNTO DE HASTE (ROD AS)	
	3	1	**215-7460**	1	CONJUNTO DE CILINDRO (CYLINDER AS)	
		1	**6V-8398**	1	ANEL RETENTOR EM O (SEAL-O-RING)	
	4	1	**229-8911**	1	PISTÃO (PISTON)	
J	5	1	**167-2186**	1	CONJUNTO DE RETENTOR DO AMORTECEDOR (SEAL AS--BUFFER)	
J	6	1	**167-2294**	1	RETENTOR EM U (SEAL-U-CUP)	
M	7	1	**173-9779**	1	PARAFUSO (M24X3X80 MM) (BOLT (M24X3X80-MM))	
J	8	1	**1H-7339**	1	ANEL RETENTOR EM O (SEAL-O-RING)	
J	9	1	**223-3353**	1	ANEL DE DESGASTE (RING-WEAR)	
J	10	1	**226-8202**	1	RETENTOR DE LIMPADOR (SEAL-WIPER)	
J	11	1	**4T-6780**	1	ANEL DE DESGASTE (RING-WEAR)	
J	12	1	**6J-2680**	1	ANEL RETENTOR EM O (SEAL-O-RING)	
J	13	1	**6J-1972**	1	CONJUNTO DE SEAL (SEAL AS)	
J	14	1	**6J-5731**	1	ANEL-REFORÇO (RING-BACKUP)	
	15	1	**6V-8237**	1	ARRUELA (26X44X4 MM DE ESPESSURA) (WASHER (26X44X4-MM THK))	
					JOGO(S) DE REPARO DISPONÍVEL(ÍVEIS):	
J			**338-7156**	1	KIT-RETENTOR DO CILINDRO HIDRÁULICO (KIT-HYD CYLINDER SEAL)	

J - KIT MARCADO COM J PARA MANUTENÇÃO DE PEÇAS MARCADAS COM J
M - PEÇA DO SISTEMA MÉTRICO

210-7098 **GRUPO DO CILINDRO-BRAÇO EXTENSÍVEL (CYLINDER GP-EXTENDABLE STICK) (*continuação*)**
i06193411

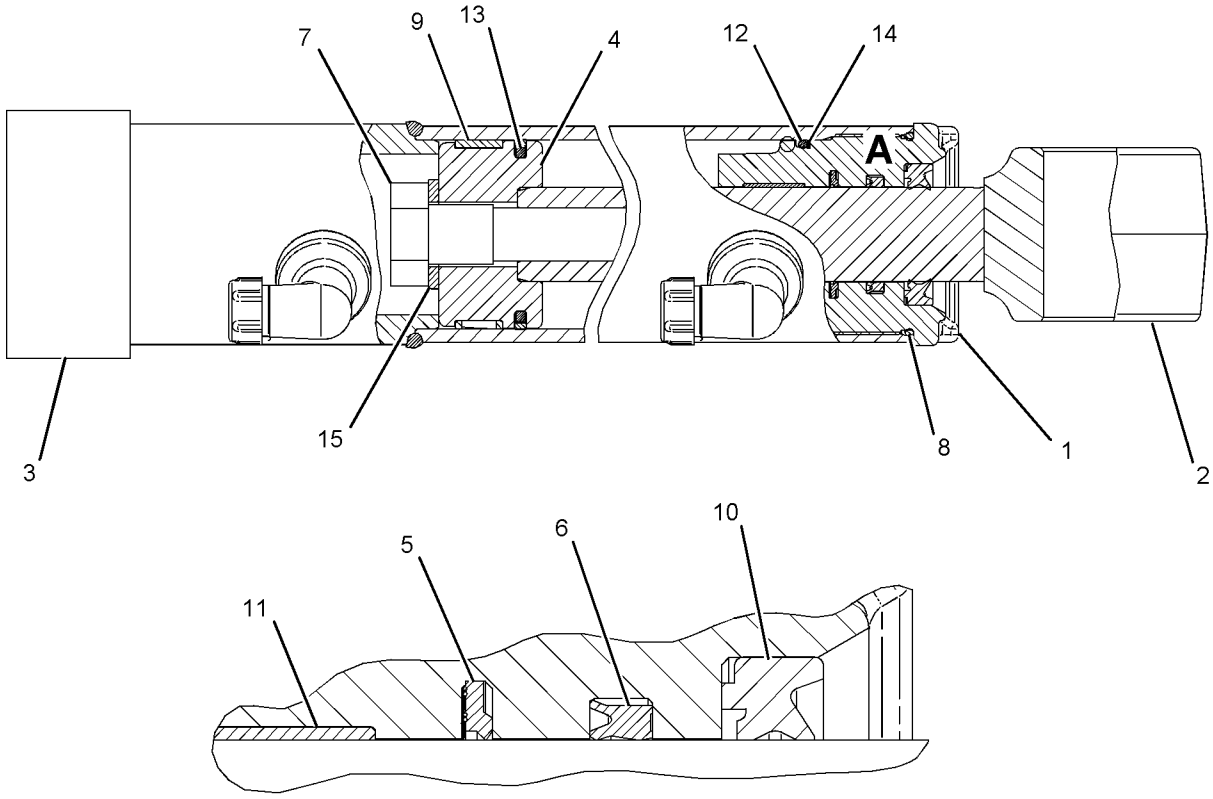

VIEW OF AREA A

GRÁFICO 1 **<FIM>** g01089695

358-5034 GRUPO DE CILINDRO-LEVANTAMENTO—LADO ESQUERDO (CYLINDER GP-LIFT—LH)

S/N: LBS1-PARA CIMA

DIÂM. INT. DE 80 MM (3,2 POL) X CURSO DE 783 MM (30,8 POL)

NÚMEROE DE 340-1699 ARRANJO DE PÁ-CARREGADEIRA

TAMBÉM UM ACESSÓRIO

SMCS-5102 **i06141771**

NOTA	REF. NÃO	GRÁFICO REF.	NÚMERO DA PEÇA	QTD.	NOME DA PEÇA 1 2 3 4 5 6 (NÍVEL DO PRODUTO)	CONSULTE PÁGINA
	1	1	*323-4219*	1	CONJUNTO DO CABEÇOTE (HEAD AS)	
J	1A	1	**323-2467**	1	BUCHA (BUSHING)	
J		1	**340-9315**	1	ANEL RETENTOR EM O (SEAL-O-RING)	
		1	**323-4218**	1	CABEÇOTE (HEAD)	
J		1	**338-2414**	1	RETENTOR DE LIMPADOR (SEAL-WIPER)	
J		1	**338-2444**	1	RETENTOR EM U (SEAL-U-CUP)	
	2	1	**323-4221**	1	CONJUNTO DE PISTON (PISTON AS)	
J		1	**343-8050**	2	ANEL DE DESGASTE (RING-WEAR)	
J		1	**161-7147**	1	RETENTOR DE PISTÃO (SEAL-PISTON)	
		1	**323-4220**	1	PISTÃO (PISTON)	
J		1	**340-9312**	1	ANEL RETENTOR EM O (SEAL-O-RING)	
	3	1	**350-3842**	2	PARAFUSO DE FIXAÇÃO (ESPECIAL) (SETSCREW (SPECIAL))	
	4	1	**360-7060**	1	CONJUNTO DA HASTE-CILINDRO HIDRÁULICO (ROD AS--HYDRAULIC CYLINDER)	
	4A	1	**362-5024**	2	BUCHA (BUSHING)	
	5	1	**363-0326**	1	CONJUNTO DE CILINDRO-LEVANTAMENTO (CYLINDER AS-LIFT)	
	5A	1	**362-5024**	2	BUCHA (BUSHING)	
	6	1	**6V-8398**	2	ANEL RETENTOR EM O (SEAL-O-RING)	
					JOGO(S) DE REPARO DISPONÍVEL(ÍVEIS):	
J			**324-0356**	1	KIT-RETENTOR (CILINDRO DE LEVANTAMENTO) (KIT--SEAL (LIFT CYLINDER))	

J - KIT MARCADO COM J PARA MANUTENÇÃO DE PEÇAS MARCADAS COM J

358-5034 **GRUPO DE CILINDRO-LEVANTAMENTO (CYLINDER GP-LIFT) (*continuação*)** **i06141771**

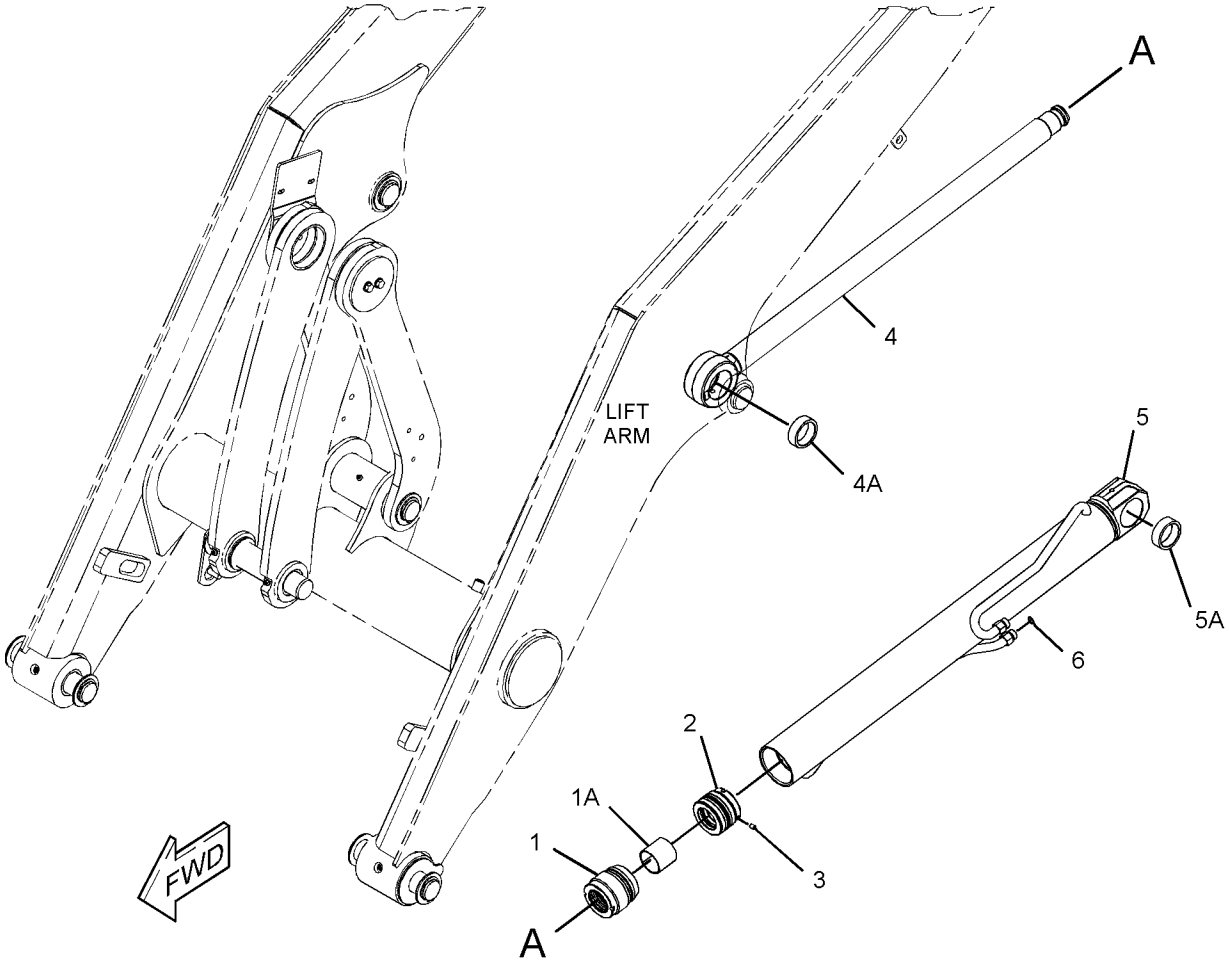

GRÁFICO 1 **<FIM>** g02831436

358-5035 GRUPO DE CILINDRO-LEVANTAMENTO—LADO DIREITO (CYLINDER GP-LIFT—RH)

S/N: LBS1-PARA CIMA

DIÂM. INT. DE 80 MM (3,2 POL) X CURSO DE 783 MM (30,8 POL)

NÚMEROE DE 340-1699 ARRANJO DE PÁ-CARREGADEIRA

TAMBÉM UM ACESSÓRIO

SMCS-5102 **i06186731**

NOTA	REF. NÃO	GRÁFICO REF.	NÚMERO DA PEÇA	QTD.	NOME DA PEÇA 1 2 3 4 5 6 (NÍVEL DO PRODUTO)	CONSULTE PÁGINA
	1	1	*323-4219*	1	CONJUNTO DO CABEÇOTE (HEAD AS)	
J	1A	1	**323-2467**	1	BUCHA (BUSHING)	
J		1	**340-9315**	1	ANEL RETENTOR EM O (SEAL-O-RING)	
		1	**323-4218**	1	CABEÇOTE (HEAD)	
J		1	**338-2414**	1	RETENTOR DE LIMPADOR (SEAL-WIPER)	
J		1	**338-2444**	1	RETENTOR EM U (SEAL-U-CUP)	
	2	1	**323-4221**	1	CONJUNTO DE PISTON (PISTON AS)	
J		1	**343-8050**	2	ANEL DE DESGASTE (RING-WEAR)	
J		1	**161-7147**	1	RETENTOR DE PISTÃO (SEAL-PISTON)	
		1	**323-4220**	1	PISTÃO (PISTON)	
J		1	**340-9312**	1	ANEL RETENTOR EM O (SEAL-O-RING)	
	3	1	**350-3842**	2	PARAFUSO DE FIXAÇÃO (ESPECIAL) (SETSCREW (SPECIAL))	
	4	1	**360-7056**	1	CONJUNTO DE CILINDRO-LEVANTAMENTO (CYLINDER AS-LIFT)	
	4A	1	**362-5024**	2	BUCHA (BUSHING)	
	5	1	**360-7060**	1	CONJUNTO DA HASTE-CILINDRO HIDRÁULICO (ROD AS--HYDRAULIC CYLINDER)	
	5A	1	**362-5024**	2	BUCHA (BUSHING)	
	6	1	**6V-8398**	2	ANEL RETENTOR EM O (SEAL-O-RING)	
					JOGO(S) DE REPARO DISPONÍVEL(ÍVEIS):	
J			**324-0356**	1	KIT-RETENTOR (CILINDRO DE LEVANTAMENTO) (KIT--SEAL (LIFT CYLINDER))	

J - KIT MARCADO COM J PARA MANUTENÇÃO DE PEÇAS MARCADAS COM J

358-5035 **GRUPO DE CILINDRO-LEVANTAMENTO (CYLINDER GP-LIFT) (*continuação*)** **i06186731**

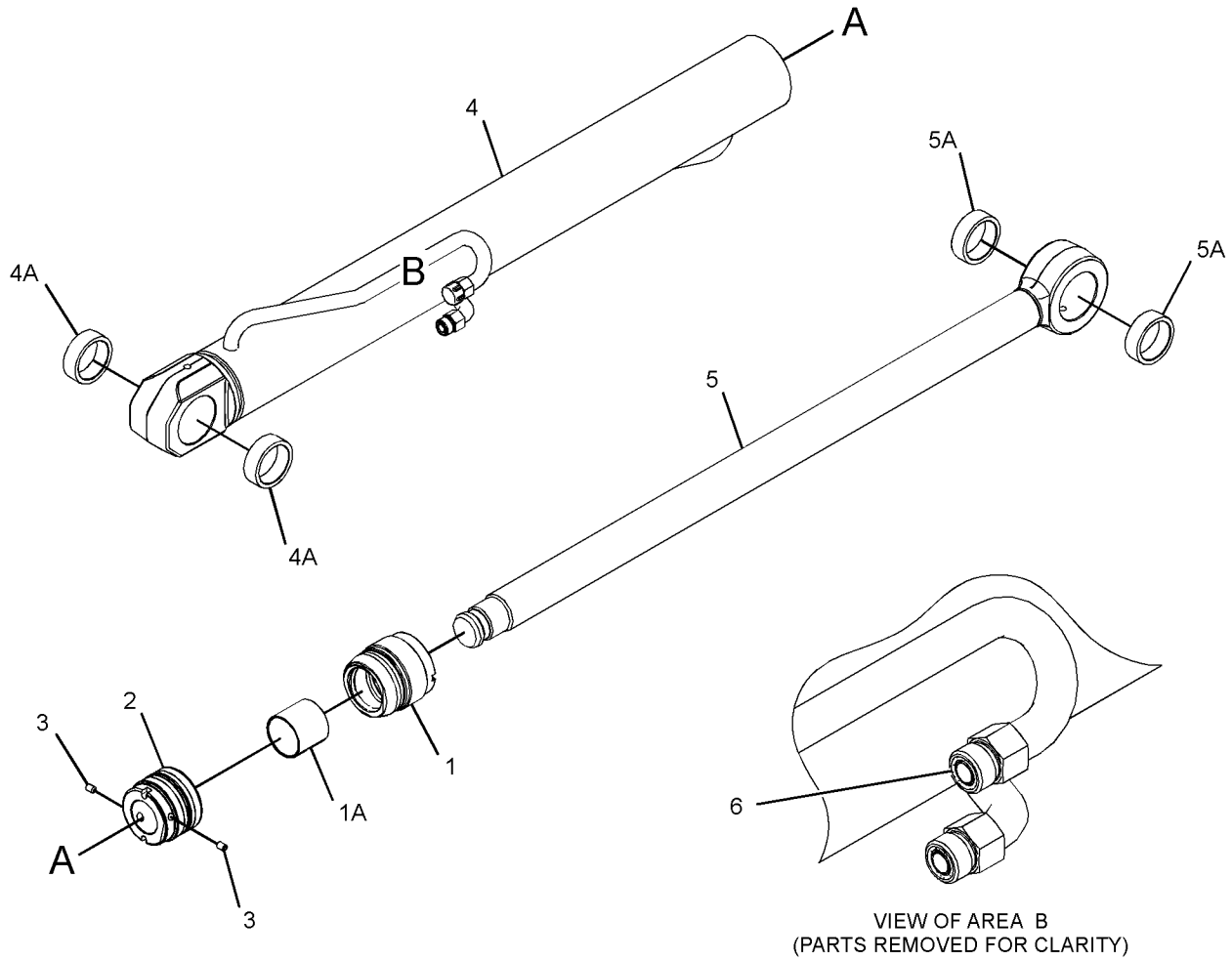

GRÁFICO 1 **<FIM>** g02827757

226-5540 GRUPO DO CILINDRO-CAÇAMBA MULTIUSO (CYLINDER GP-MULTIPURPOSE BUKT)

S/N: LBS1-PARA CIMA
DIÂMETRO INTERNO DE 76 MM (2,99 POL) X CURSO DE 262 MM (10,31 POL)
NÚMEROE DE 337-7458 GRUPO DE CAÇAMBA-MULTIUSO
UM ACESSÓRIO

SMCS-5457 **i06193409**

NOTA	REF. NÃO	GRÁFICO REF.	NÚMERO DA PEÇA	QTD.	NOME DA PEÇA 1 2 3 4 5 6 (NÍVEL DO PRODUTO)	CONSULTE PÁGINA
	1	1	**3B-8489**	2	CONEXÃO-GRAXA (1/8-27 PTF) (FITTING-GREASE (1/ /8-27 PTF))	
	2	1	**9S-8004**	2	BUJÃO (PLUG)	
	3	1	**3J-1907**	2	ANEL RETENTOR EM O (SEAL-O-RING)	
	4	1	**9T-4007**	2	ROLAMENTO (BEARING)	
					JOGO(S) DE REPARO DISPONÍVEL(ÍVEIS):	
			230-9357	1	KIT-RETENTOR (KIT-SEAL)	
					(INCLUI SELO DO LIMPADOR, ANÉIS RETENTORES, ANEL DE ENCOSTO, ELIMINADOR DE UMIDADE, POLYPAK, ANÉIS DE DESGASTE E ANEL DO PISTÃO)	

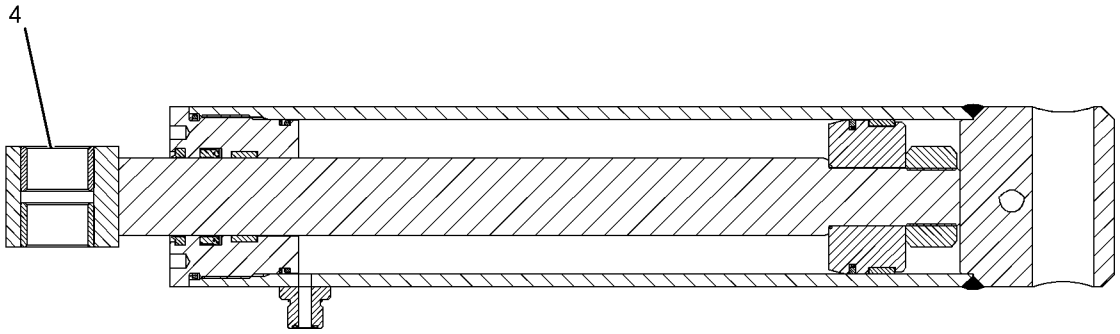

SECTION A-A

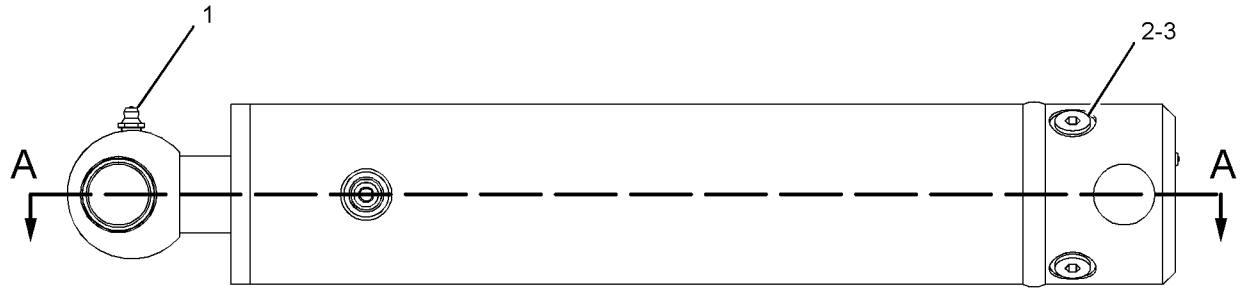

GRÁFICO 1 **<FIM>** g01086486

262-7049 GRUPO DO CILINDRO-ESTABILIZADOR–LADO ESQUERDO (CYLINDER GP-STABILIZER–LH)

S/N: LBS1-PARA CIMA

DIÂM. INT. DE 100 MM (3,9 POL) X CURSO DE 541 MM (21,3 POL)

NÚMEROE DE 447-0790 ARRANJO DE CHASSI

TAMBÉM UM ACESSÓRIO

SMCS-5468 **i04939191**

NOTA	REF. NÃO	GRÁFICO REF.	NÚMERO DA PEÇA	QTD.	NOME DA PEÇA 1 2 3 4 5 6 (NÍVEL DO PRODUTO)	CONSULTE PÁGINA
	1	1	**233-2576**	1	CONJUNTO DE HASTE (ROD AS)	
	2	1	**233-2582**	1	PISTÃO (PISTON)	
J	3	1	**233-2585**	1	CONJUNTO DE SEAL (SEAL AS)	
J	4	1	**233-2588**	1	ANEL DE DESGASTE (RING-WEAR)	
	5	1	**233-2594**	1	CONJUNTO DO CABEÇOTE (HEAD AS)	
		1	**233-2614**	1	ROLAMENTO (BEARING)	
J	6	1	**233-2603**	1	ANEL RETENTOR EM O (SEAL-O-RING)	
J	7	1	**233-2607**	1	CONJUNTO DE SEAL (SEAL AS)	
J	8	1	**233-2611**	1	RETENTOR EM U (SEAL-U-CUP)	
J	9	1	**233-2615**	1	RETENTOR (SEAL)	
J	10	1	**244-8826**	1	ANEL-REFORÇO (RING-BACKUP)	
	11	1	**262-7051**	1	CONJUNTO DE CILINDRO (CYLINDER AS)	
	12	1	**3B-8489**	2	CONEXÃO-GRAXA (FITTING-GREASE)	
J	13	1	**3E-6735**	1	ANEL RETENTOR EM O (SEAL-O-RING)	
J	14	1	**4J-0526**	1	ANEL RETENTOR EM O (SEAL-O-RING)	
	15	1	**9R-0321**	4	BUCHA (BUSHING)	
JM	16	1	**9X-6611**	1	PARAFUSO DE AJUSTE DA TOMADA (M10X1,5X16 MM) (SETSCREW-SOCKET (M10X1.5X16-MM))	
					JOGO(S) DE REPARO DISPONÍVEL(ÍVEIS):	
J			**233-2623**	1	KIT-RETENTOR (KIT-SEAL)	

J - KITS MARCADOS COM J PARA MANUTENÇÃO DE PEÇAS MARCADAS COM J

M - PEÇA DO SISTEMA MÉTRICO

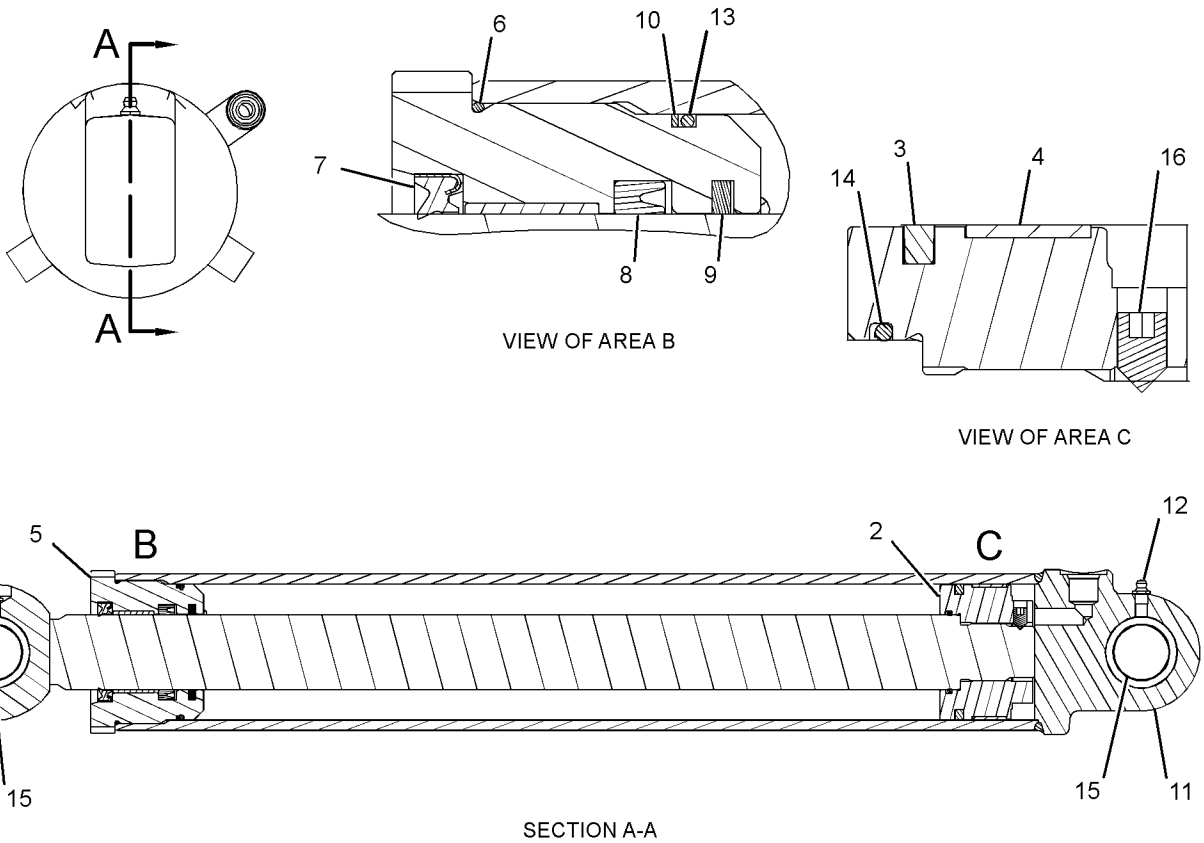

GRÁFICO 1 **<FIM>** g01201682

262-7050 GRUPO DO CILINDRO-ESTABILIZADOR–LADO DIREITO (CYLINDER GP-STABILIZER–RH)

S/N: LBS1-PARA CIMA

DIÂM. INT. DE 100 MM (3,9 POL) X CURSO DE 541 MM (21,3 POL)

SUBSTITUIÇÃO DE CAMPO PARA 228-3500 CYLINDER GP-STABILIZERGRUPO DO CILINDRO--ESTABILIZADOR

NÚMEROE DE 447-0790 ARRANJO DE CHASSI

TAMBÉM UM ACESSÓRIO

SMCS-5468 **i02360031**

NOTA	REF. NÃO	GRÁFICO REF.	NÚMERO DA PEÇA	QTD.	NOME DA PEÇA 1 2 3 4 5 6 (NÍVEL DO PRODUTO)	CONSULTE PÁGINA
	1	1	**233-2576**	1	CONJUNTO DE HASTE (ROD AS)	
	2	1	**233-2582**	1	PISTÃO (PISTON)	
J	3	1	**233-2585**	1	CONJUNTO DE SEAL (SEAL AS)	
J	4	1	**233-2588**	1	ANEL DE DESGASTE (RING-WEAR)	
	5	1	**233-2594**	1	CONJUNTO DO CABEÇOTE (HEAD AS)	
		1	**233-2614**	1	ROLAMENTO (BEARING)	
J	6	1	**233-2603**	1	ANEL RETENTOR EM O (SEAL-O-RING)	
J	7	1	**233-2607**	1	CONJUNTO DE SEAL (SEAL AS)	
J	8	1	**233-2611**	1	RETENTOR EM U (SEAL-U-CUP)	
J	9	1	**233-2615**	1	RETENTOR (SEAL)	
J	10	1	**244-8826**	1	ANEL-REFORÇO (RING-BACKUP)	
	11	1	**262-7052**	1	CONJUNTO DE CILINDRO (CYLINDER AS)	
	12	1	**3B-8489**	2	CONEXÃO-GRAXA (FITTING-GREASE)	
J	13	1	**3E-6735**	1	ANEL RETENTOR EM O (SEAL-O-RING)	
J	14	1	**4J-0526**	1	ANEL RETENTOR EM O (SEAL-O-RING)	
	15	1	**9R-0321**	4	BUCHA (BUSHING)	
JM	16	1	**9X-6611**	1	PARAFUSO DE AJUSTE DA TOMADA (M10X1,5X16 MM) (SETSCREW-SOCKET (M10X1.5X16-MM))	
					JOGO(S) DE REPARO DISPONÍVEL(ÍVEIS):	
J			**233-2623**	1	KIT-RETENTOR (KIT-SEAL)	

J - KIT MARCADO COM J PARA MANUTENÇÃO DE PEÇAS MARCADAS COM J)
M - PEÇA DO SISTEMA MÉTRICO

262-7050 **GRUPO DO CILINDRO-ESTABILIZADOR (CYLINDER GP-STABILIZER) (*continuação*)** **i02360031**

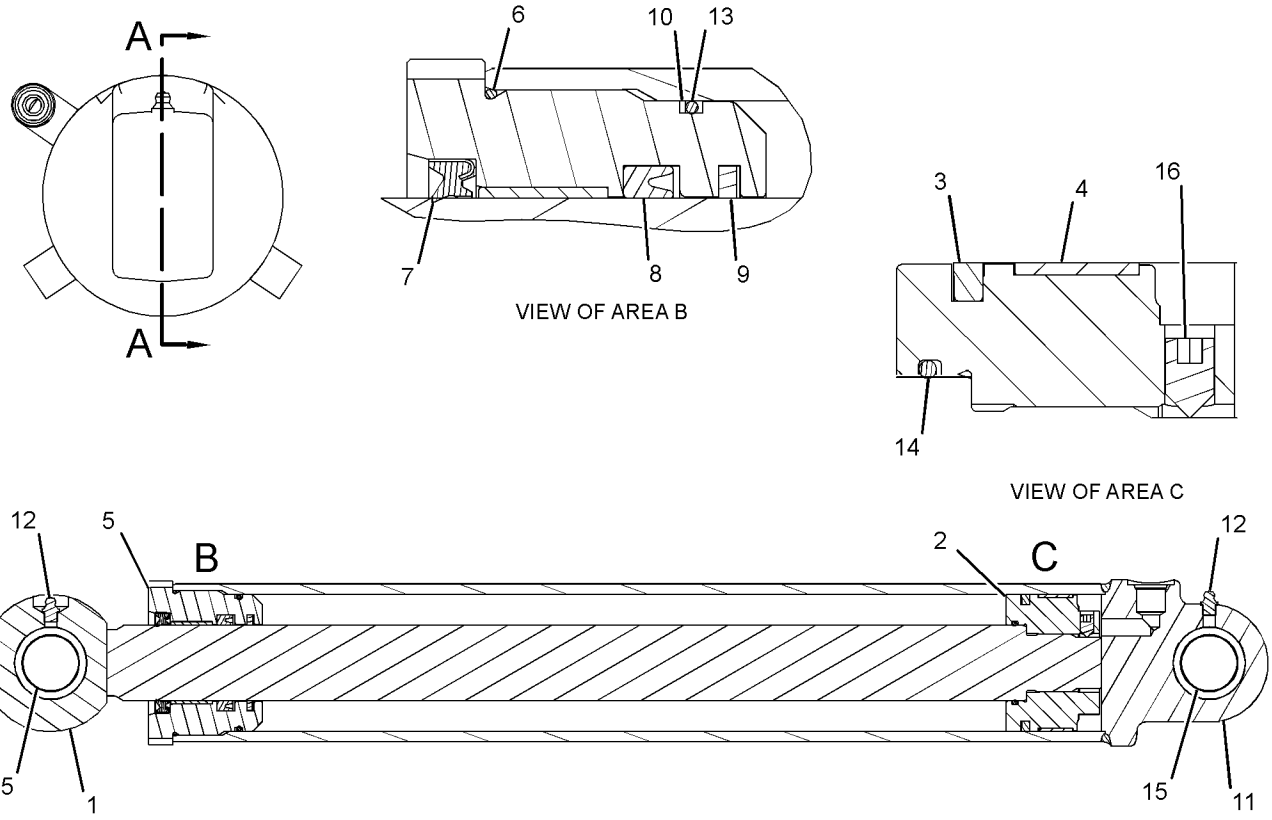

GRÁFICO 1 **<FIM>** g01201741

210-7082 GRUPO DO CILINDRO-BRAÇO (CYLINDER GP-STICK)

S/N: LBS1-PARA CIMA

DIÂMETRO INTERNO DE 120,7 MM (4,8 POL) X CURSO DE 679 MM (26,7 POL)

NÚMEROE DE 450-8730 ARRANJO DA RETROESCAVADEIRA-BRAÇO EXTENSÍVEL, 450-8729 ARRANJO DA RETROESCAVADEIRA-BRAÇO PADRÃO

UM ACESSÓRIO

SMCS-5458 **i06187962**

NOTA	REF. NÃO	GRÁFICO REF.	NÚMERO DA PEÇA	QTD.	NOME DA PEÇA 1 2 3 4 5 6 (NÍVEL DO PRODUTO)	CONSULTE PÁGINA
	1	1	**212-0929**	1	CONJUNTO DE CILINDRO (CYLINDER AS)	
	1A	1	**215-1906**	2	BUCHA (BUSHING)	
		1	**6V-8398**	1	ANEL RETENTOR EM O (SEAL-O-RING)	
		1	**203-7806**	1	COTOVELO (ELBOW)	
J	2	1	**223-3360**	1	ANEL DE DESGASTE (RING-WEAR)	
	3	1	**228-8017**	1	CONJUNTO DE HASTE (ROD AS)	
	3A	1	**213-6682**	2	BUCHA (BUSHING)	
	4	1	**252-5832**	1	PISTÃO (PISTON)	
	5	1	**252-5833**	1	CABEÇOTE (HEAD)	
J	6	1	**146-0742**	1	ANEL DE DESGASTE (RING-WEAR)	
J	7	1	**167-2204**	1	CONJUNTO DE RETENTOR DO AMORTECEDOR (SEAL AS--BUFFER)	
J	8	1	**167-2314**	1	RETENTOR EM U (SEAL-U-CUP)	
	9	1	**175-7902**	1	ANEL RETENTOR EM O (SEAL-O-RING)	
J	10	1	**175-7903**	1	ANEL RETENTOR EM O (SEAL-O-RING)	
J	11	1	**227-1148**	1	RETENTOR DE LIMPADOR (SEAL-WIPER)	
	12	1	**2J-0564**	1	CONTRAPORCA (2/12 DE ESPESSURA) (LOCKNUT (2--12-THD))	
J	13	1	**2J-3961**	1	ANEL-REFORÇO (RING-BACKUP)	
	14	1	**5J-4966**	1	RETENTOR (SEAL)	
	15	1	**5J-4965**	1	ANEL-EXPANSOR (RING-EXPANDER)	
					JOGO(S) DE REPARO DISPONÍVEL(ÍVEIS):	
J			**365-1270**	1	KIT-RETENTOR DO CILINDRO HIDRÁULICO (BRAÇO) (KIT-HYD CYLINDER SEAL (STICK))	
					(INCLUI ANÉIS E RETENTORES)	

J - KIT MARCADO COM J PARA MANUTENÇÃO DE PEÇAS MARCADAS COM J

210-7082 **GRUPO DO CILINDRO-BRAÇO (CYLINDER GP-STICK) (*continuação*)** **i06187962**

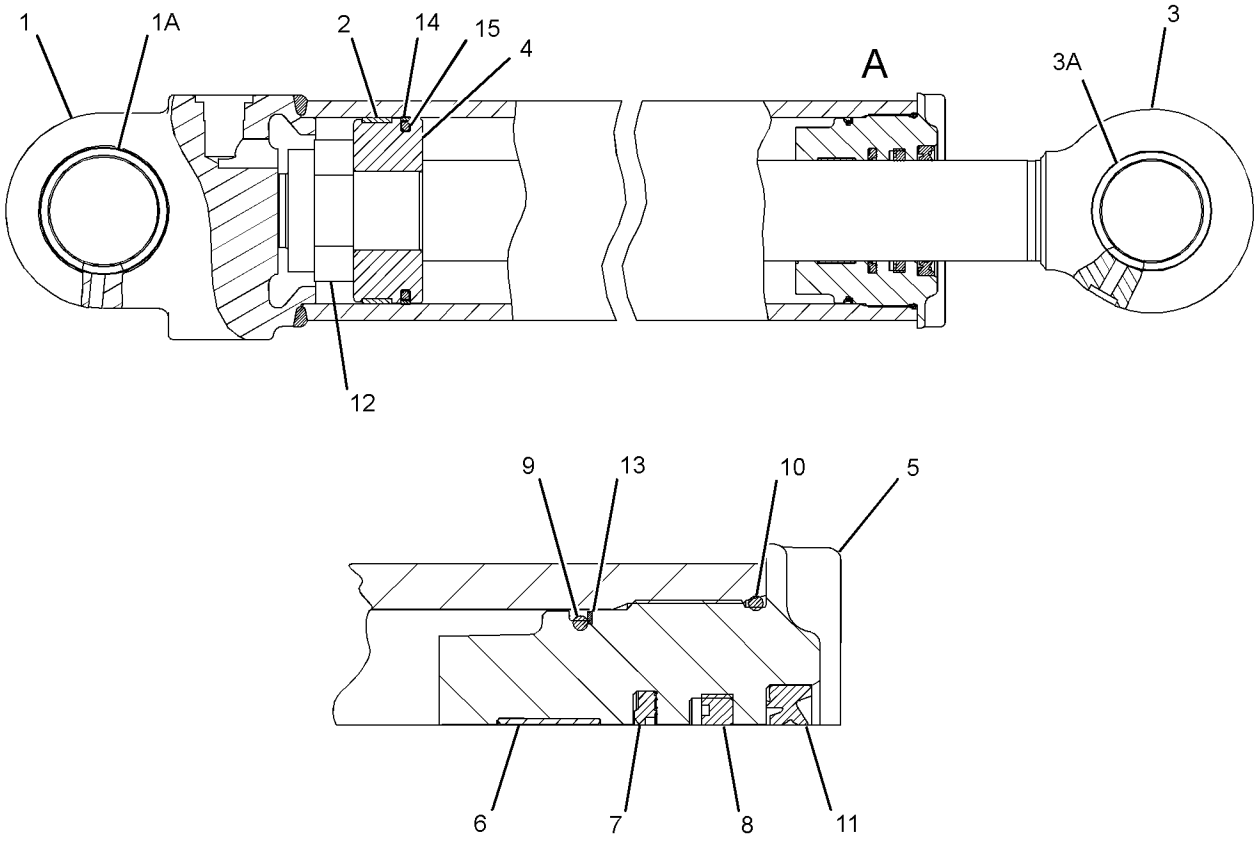

VIEW OF AREA A

GRÁFICO 1 **<FIM>** g03084456

381-8054 GRUPO DO CILINDRO-GIRO—LADO DIREITO (CYLINDER GP-SWING—RH)

S/N: LBS1-PARA CIMA
DIÂMETRO INTERNO DE 100 MM (4 POL) X CURSO DE 254 MM (10 POL)
NÚMEROE DE 447-0790 ARRANJO DE CHASSI
TAMBÉM UM ACESSÓRIO

SMCS-5105 **i05032832**

NOTA	REF. NÃO	GRÁFICO REF.	NÚMERO DA PEÇA	QTD.	NOME DA PEÇA 1 2 3 4 5 6 (NÍVEL DO PRODUTO)	CONSULTE PÁGINA
	1	1	**3B-8489**	1	CONEXÃO-GRAXA (1/8-27 PTF) (FITTING-GREASE (1/ /8-27 PTF))	
	2	1	**3N-5739**	1	MOLA (SPRING)	
	3	1	**6E-1478**	1	ÊMBOLO (PLUNGER)	
	4	1	**102-3582**	1	ARRUELA (11X19,5X2,5 MM DE ESPESSURA) (WASHER (11X19.5X2.5-MM THK))	
J	5	1	**233-0619**	1	RETENTOR DE LIMPADOR (SEAL-WIPER)	
J	6	1	**233-2589**	1	ANEL DE DESGASTE (RING-WEAR)	
	7	1	**233-2613**	1	ROLAMENTO (BEARING)	
	8	1	**381-8085**	1	CONJUNTO DO CILINDRO HIDRÁULICO (CYLINDER AS- -HYDRAULIC)	
	8A	1	**9T-2883**	2	ROLAMENTO (BEARING)	
	9	1	**269-0386**	1	CONJUNTO DE HASTE (ROD AS)	
	9A	1	**274-4274**	1	BUCHA (BUSHING)	
	10	1	**269-0388**	1	CABEÇOTE (HEAD)	
	11	1	**269-0389**	1	PISTÃO (PISTON)	
J	12	1	**140-7649**	1	RETENTOR DE PISTÃO (SEAL-PISTON)	
J	13	1	**167-2183**	1	CONJUNTO DE RETENTOR DO AMORTECEDOR (SEAL AS- -BUFFER)	
J	14	1	**167-2303**	1	RETENTOR EM U (SEAL-U-CUP)	
J	15	1	**2K-6830**	1	ANEL-REFORÇO (RING-BACKUP)	
J	16	1	**2Y-5821**	1	ANEL (RING)	
J	17	1	**3E-6735**	1	ANEL RETENTOR EM O (SEAL-O-RING)	
J	18	1	**9X-4611**	1	ANEL RETENTOR EM O (SEAL-O-RING)	
M	19	1	**9X-6611**	1	PARAFUSO DE AJUSTE DA TOMADA (M10X1,5X16 MM) (SETSCREW-SOCKET (M10X1.5X16-MM))	
					JOGO(S) DE REPARO DISPONÍVEL(ÍVEIS):	
J			**377-9352**	1	KIT-RETENTOR DO CILINDRO HIDRÁULICO (GIRO) (KIT-HYDRAULIC CYLINDER SEAL (SWING))	

J - KIT MARCADO COM J PARA MANUTENÇÃO DE PEÇAS MARCADAS COM J
M - PEÇA DO SISTEMA MÉTRICO

381-8054 **GRUPO DO CILINDRO-GIRO (CYLINDER GP-SWING) (*continuação*)** **i05032832**

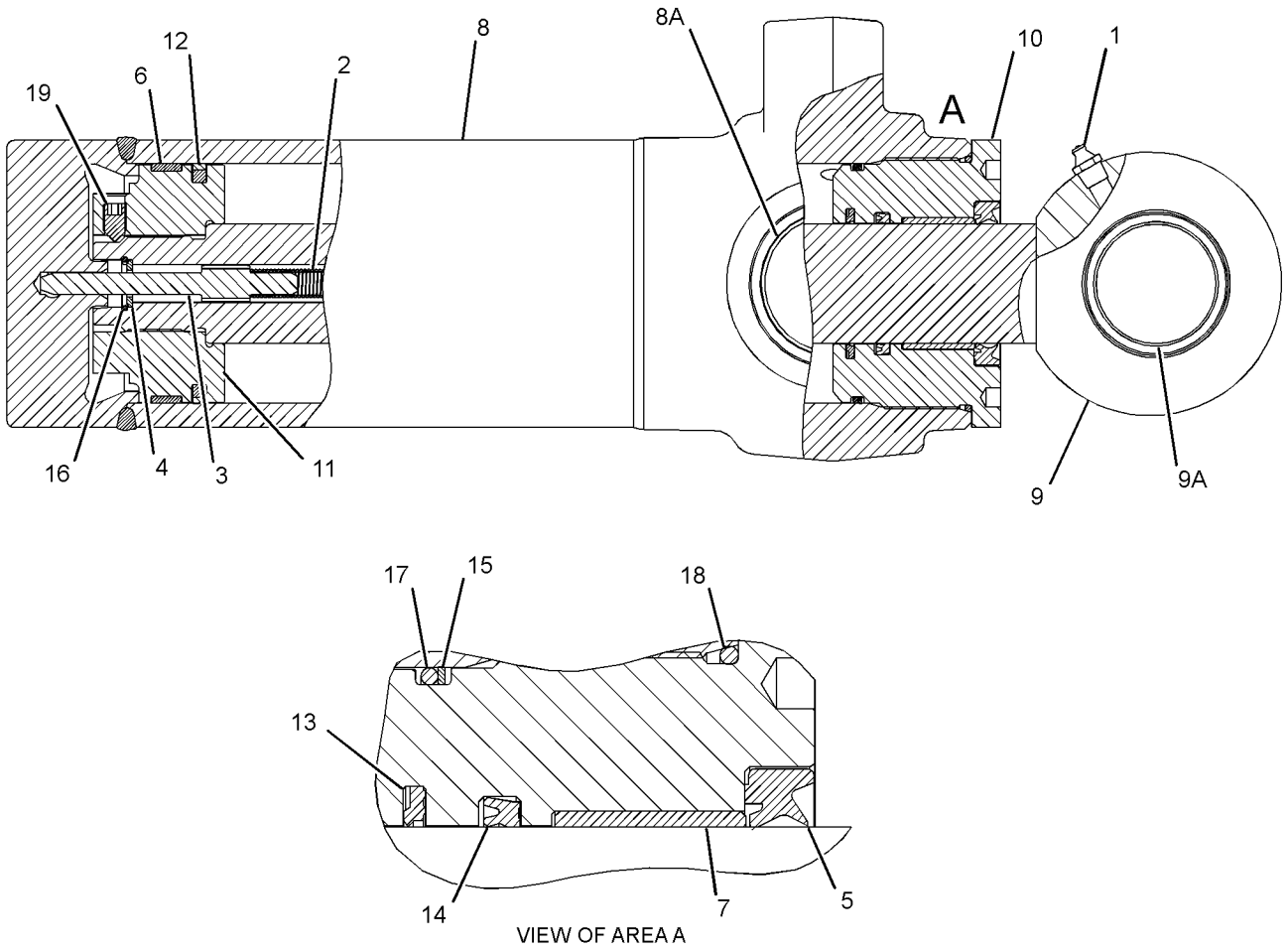

GRÁFICO 1 **<FIM>** g02096053

381-8055 GRUPO DO CILINDRO-GIRO—LADO ESQUERDO (CYLINDER GP-SWING—LH)

S/N: LBS1-PARA CIMA
DIÂMETRO INTERNO DE 100 MM (3,9 POL) X CURSO DE 254 MM (10 POL)
NÚMEROE DE 447-0790 ARRANJO DE CHASSI
TAMBÉM UM ACESSÓRIO

SMCS-5105 **i06141817**

NOTA	REF. NÃO	GRÁFICO REF.	NÚMERO DA PEÇA	QTD.	NOME DA PEÇA 1 2 3 4 5 6 (NÍVEL DO PRODUTO)	CONSULTE PÁGINA
	1	1	**3B-8489**	1	CONEXÃO-GRAXA (1/8-27 PTF) (FITTING-GREASE (1/ /8-27 PTF))	
	2	1	**3N-5739**	1	MOLA (SPRING)	
	3	1	**6E-1478**	1	ÊMBOLO (PLUNGER)	
	4	1	**102-3582**	1	ARRUELA (11X19,5X2,5 MM DE ESPESSURA) (WASHER (11X19.5X2.5-MM THK))	
J	5	1	**140-7649**	1	RETENTOR DE PISTÃO (SEAL-PISTON)	
J	6	1	**233-0619**	1	RETENTOR DE LIMPADOR (SEAL-WIPER)	
J	7	1	**233-2589**	1	ANEL DE DESGASTE (RING-WEAR)	
	8	1	**233-2613**	1	ROLAMENTO (BEARING)	
	9	1	**269-0386**	1	CONJUNTO DE HASTE (ROD AS)	
	9A	1	**274-4274**	1	BUCHA (BUSHING)	
	10	1	**269-0388**	1	CABEÇOTE (HEAD)	
	11	1	**269-0389**	1	PISTÃO (PISTON)	
	12	1	**381-8086**	1	CONJUNTO DO CILINDRO HIDRÁULICO (CYLINDER AS- -HYDRAULIC)	
	12A	1	**9T-2883**	2	ROLAMENTO (BEARING)	
J	13	1	**167-2183**	1	CONJUNTO DE RETENTOR DO AMORTECEDOR (SEAL AS- -BUFFER)	
J	14	1	**167-2303**	1	RETENTOR EM U (SEAL-U-CUP)	
J	15	1	**2K-6830**	1	ANEL-REFORÇO (RING-BACKUP)	
J	16	1	**2Y-5821**	1	ANEL (RING)	
J	17	1	**3E-6735**	1	ANEL RETENTOR EM O (SEAL-O-RING)	
J	18	1	**9X-4611**	1	ANEL RETENTOR EM O (SEAL-O-RING)	
M	19	1	**9X-6611**	1	PARAFUSO DE AJUSTE DA TOMADA (M10X1,5X16 MM) (SETSCREW-SOCKET (M10X1.5X16-MM))	
					JOGO(S) DE REPARO DISPONÍVEL(ÍVEIS):	
J			**377-9352**	1	KIT-RETENTOR DO CILINDRO HIDRÁULICO (GIRO) (KIT-HYDRAULIC CYLINDER SEAL (SWING))	

J - KIT MARCADO COM J PARA MANUTENÇÃO DE PEÇAS MARCADAS COM J
M - PEÇA DO SISTEMA MÉTRICO

381-8055 **GRUPO DO CILINDRO-GIRO (CYLINDER GP-SWING) (*continuação*)** **i06141817**

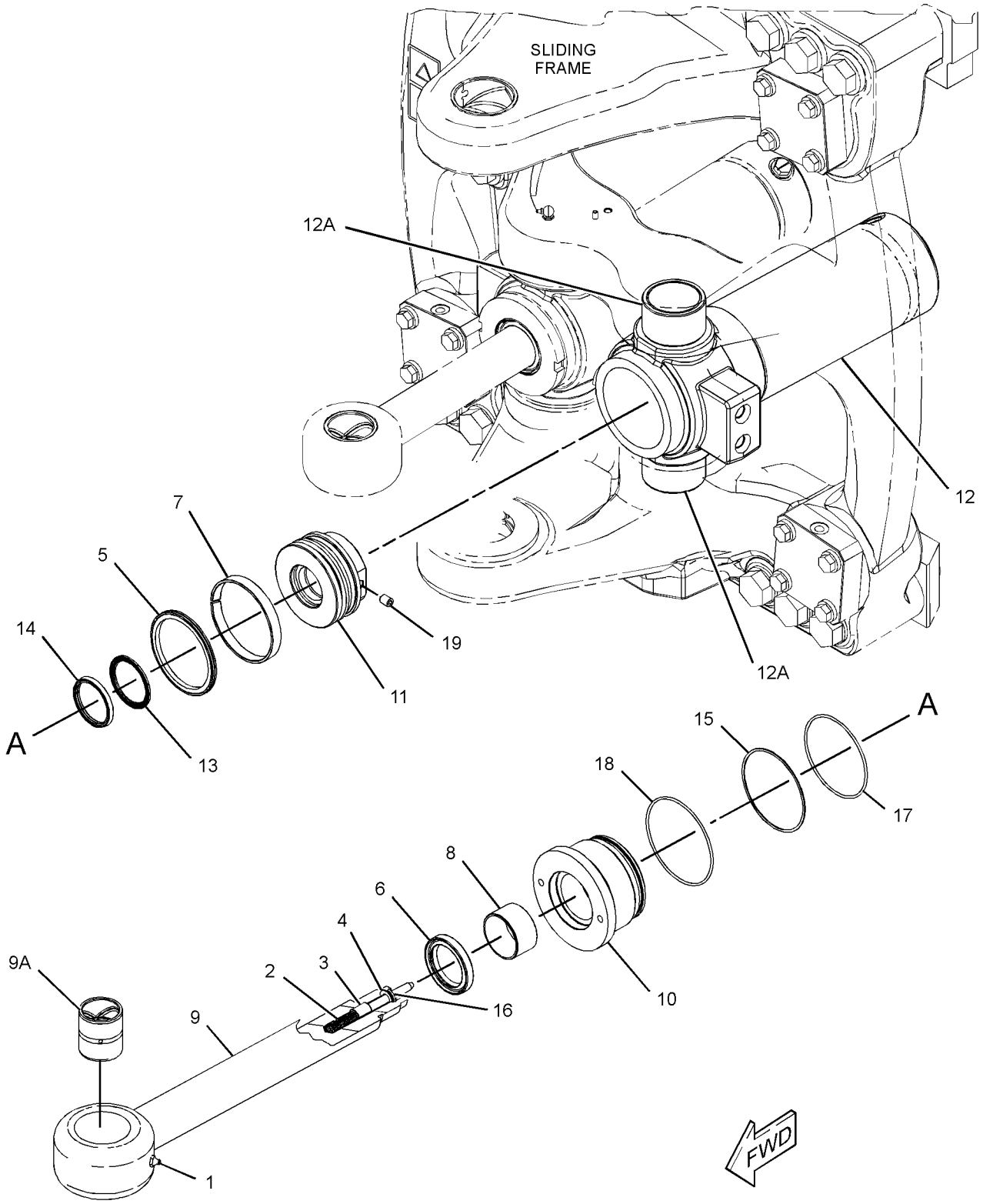

GRÁFICO 1 **<FIM>** g02832096

275-4243 GRUPO DO CILINDRO-GIRATÓRIO (CYLINDER GP--THUMB)

S/N: LBS1-PARA CIMA
DIÂMETRO INTERNO DE 70 MM (28 POL) X CURSO DE 595 MM (238 POL)
NÚMEROE DE 224-6237 GRUPO DE CILINDRO E TUBULAÇÕES-GIRATÓRIO
UM ACESSÓRIO

SMCS-5362 **i05198148**

NOTA	REF. NÃO	GRÁFICO REF.	NÚMERO DA PEÇA	QTD.	NOME DA PEÇA 1 2 3 4 5 6 (NÍVEL DO PRODUTO)	CONSULTE PÁGINA
	1	1	**276-4168**	1	CONJUNTO DE CILINDRO (CYLINDER AS)	
	2	1	**276-4169**	1	CONJUNTO DE HASTE (ROD AS)	
	3	1	**276-4170**	1	PISTÃO (PISTON)	
	4	1	**276-4171**	1	CABEÇOTE (HEAD)	
	5	1	**282-6836**	1	PARAR (STOP)	
	6	1	**3B-8489**	2	CONEXÃO-GRAXA (FITTING-GREASE)	
	7	1	**9R-0320**	4	BUCHA (BUSHING)	
					JOGO(S) DE REPARO DISPONÍVEL(ÍVEIS):	
			276-4172	1	KIT-RETENTOR (KIT-SEAL)	
					(INCLUI SELOS, ANÉIS E PARAFUSO DE FIXAÇÃO)	

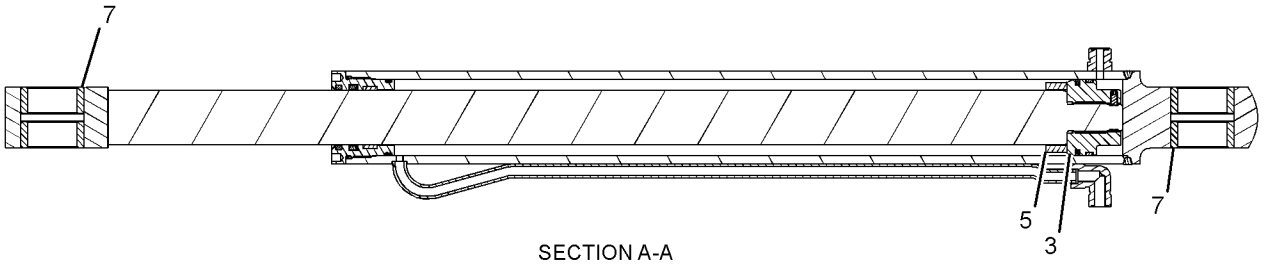

SECTION A-A



GRÁFICO 1 **<FIM>** g01234167

358-5044 GRUPO DE CILINDRO-INCLINAÇÃO (CYLINDER GP--TILT)

S/N: LBS1-PARA CIMA
DIÂMETRO INTERNO DE 90 MM (3,6 POL) X CURSO DE 720 MM (28,4 POL)
NÚMEROE DE 340-1699 ARRANJO DE PÁ-CARREGADEIRA
TAMBÉM UM ACESSÓRIO

SMCS-5104 **i06141780**

NOTA	REF. NÃO	GRÁFICO REF.	NÚMERO DA PEÇA	QTD.	NOME DA PEÇA 1 2 3 4 5 6 (NÍVEL DO PRODUTO)	CONSULTE PÁGINA
	1	1	**350-3842**	2	PARAFUSO DE FIXAÇÃO (ESPECIAL) (SETSCREW (SPECIAL))	
	2	1	**353-1667**	1	CONJUNTO DE PISTON (PISTON AS)	
J		1	**144-5287**	1	RETENTOR DE PISTÃO (SEAL-PISTON)	
J		1	**340-9312**	1	ANEL RETENTOR EM O (SEAL-O-RING)	
J		1	**343-8051**	2	ANEL DE DESGASTE (RING-WEAR)	
		1	**349-4367**	1	PISTÃO (PISTON)	
	3	1	**356-3070**	1	CONJUNTO DO CABEÇOTE DO CILINDRO (CYLINDER HEAD AS)	
J	3A	1	**323-2467**	1	BUCHA (BUSHING)	
J		1	**338-2414**	1	RETENTOR DE LIMPADOR (SEAL-WIPER)	
J		1	**338-2444**	1	RETENTOR EM U (SEAL-U-CUP)	
J		1	**340-9325**	1	ANEL RETENTOR EM O (SEAL-O-RING)	
		1	**353-5389**	1	CABEÇOTE DE CILINDRO (CYLINDER HEAD)	
	4	1	**361-0414**	1	CONJUNTO DE HASTE (ROD AS)	
	4A	1	**362-5027**	2	BUCHA (BUSHING)	
	5	1	**361-0419**	1	CONJUNTO DE CILINDRO-INCLINAÇÃO (CYLINDER AS--TILT)	
	5A	1	**362-5025**	2	BUCHA (BUSHING)	
	6	1	**7J-9108**	2	ANEL RETENTOR EM O (SEAL-O-RING)	
					JOGO(S) DE REPARO DISPONÍVEL(ÍVEIS):	
J			**355-6294**	1	KIT-SELO E ANEL (KIT-SEAL & RING)	

J - KIT MARCADO COM J PARA MANUTENÇÃO DE PEÇAS MARCADAS COM J

358-5044 **GRUPO DE CILINDRO-INCLINAÇÃO (CYLINDER GP-TILT) (*continuação*)** **i06141780**

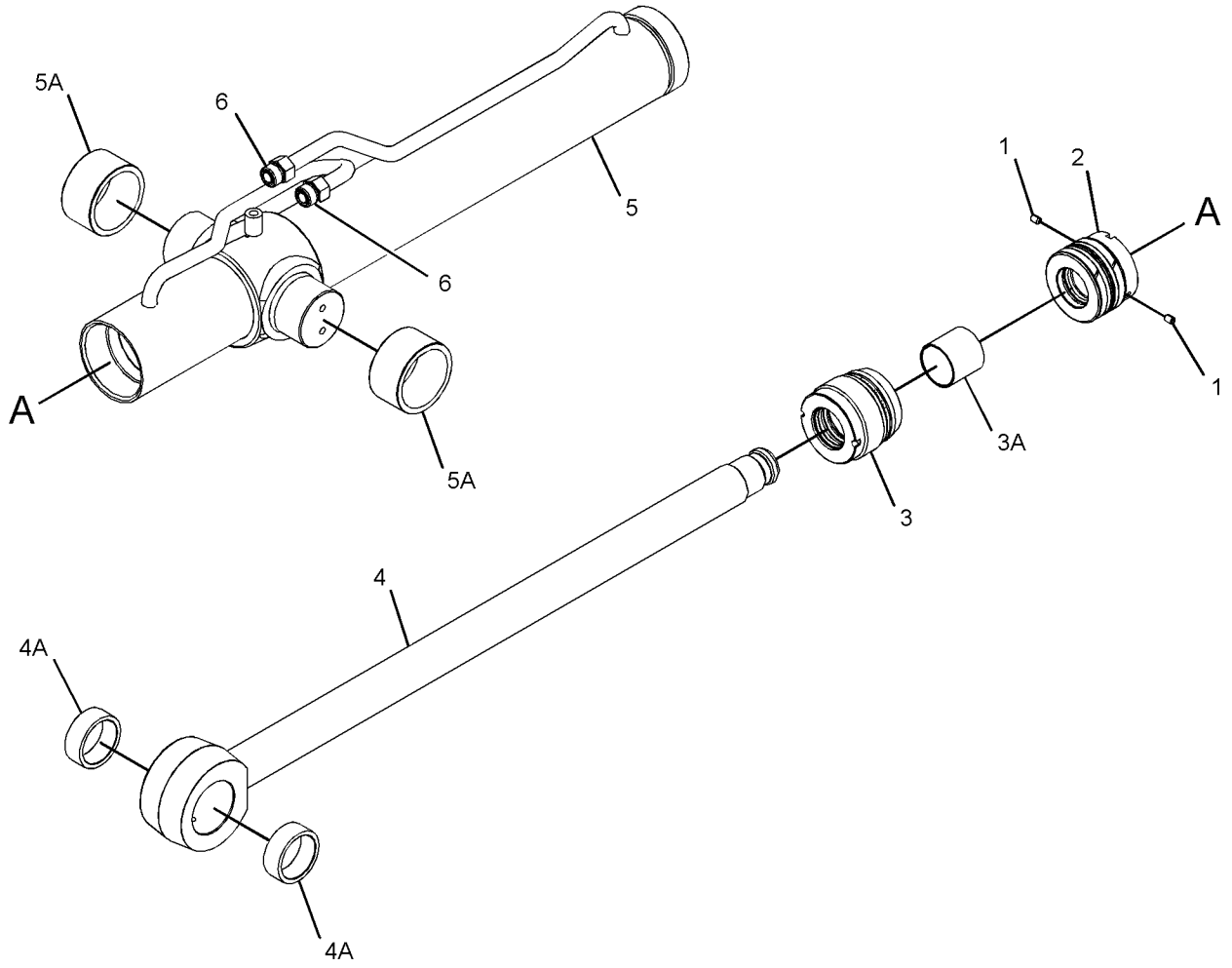

GRÁFICO 1 **<FIM>** g02828096

353-1338 GRUPO DE COMANDO E MONTAGEM-BOMBA (DRIVE & MTG GP-PUMP)

S/N: LBS1-PARA CIMA

NÚMEROE DE 439-5025 ARRANJO DE TRANSMISSÃO-SERVOTRANSMISSÃO

UM ACESSÓRIO

SMCS-3108, 5070 **i05164932**

NOTA	REF. NÃO	GRÁFICO REF.	NÚMERO DA PEÇA	QTD.	NOME DA PEÇA 1 2 3 4 5 6 (NÍVEL DO PRODUTO)	CONSULTE PÁGINA
	1	1	**9U-8886**	1	ANEL-RETENTOR (RING-SEAL)	
	2	1	**115-1918**	1	PLACA (PLATE)	
	3	1	**117-3534**	1	ADAPTADOR (ADAPTER)	
Y	4	1	**128-5596**	1	GRUPO DO EIXO DE COMANDO DA BOMBA (SHAFT GP--PUMP DRIVE)	429
	5	1	**274-4555**	1	CUBO (HUB)	
M	6	1	**8T-9405**	4	PARAFUSO DE CABEÇA OCA (M4X0,7X16 MM) (BOLT--SOCKET HEAD (M4X0.7X16-MM))	

M - PEÇA DO SISTEMA MÉTRICO
Y - ILUSTRAÇÃO SEPARADA

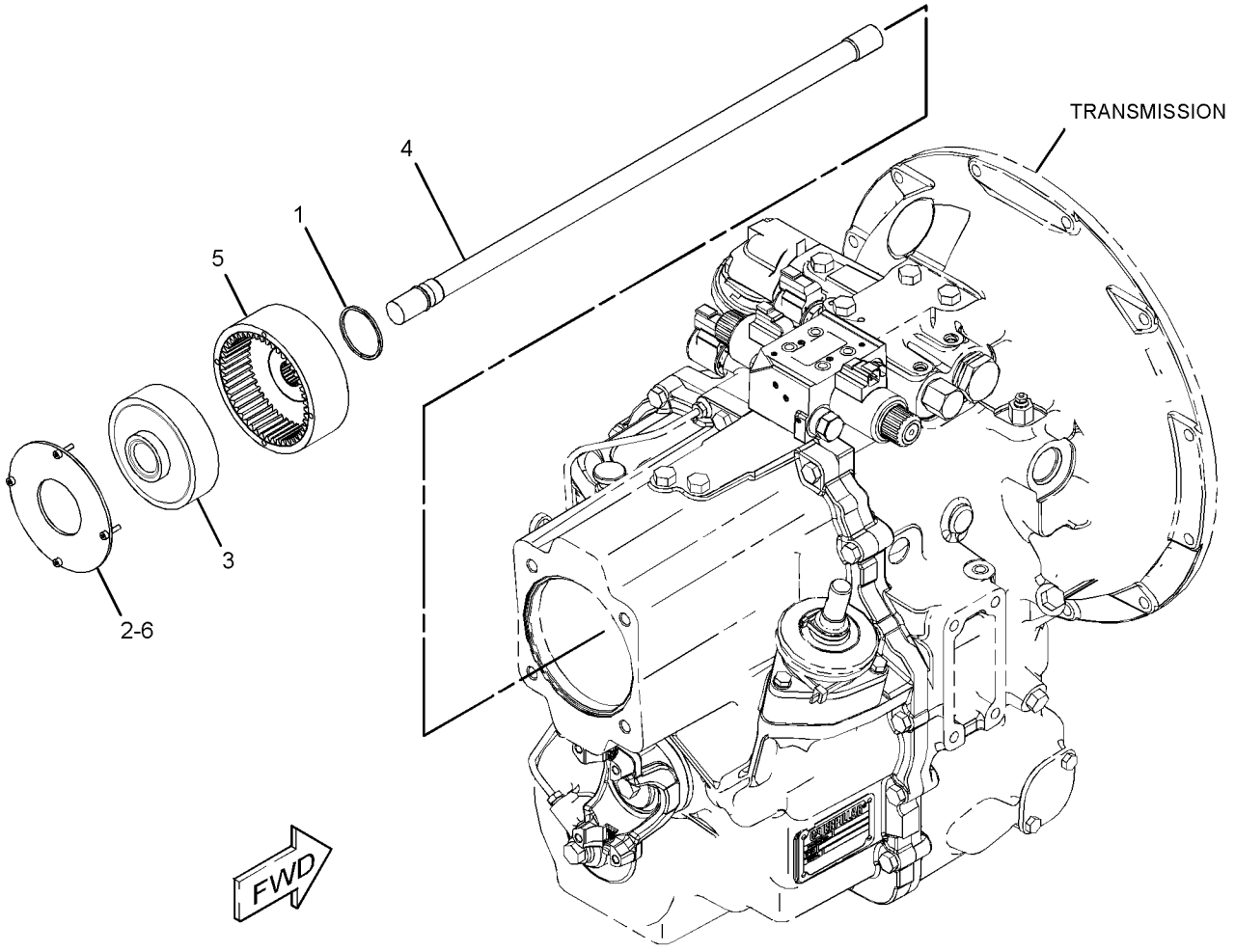

GRÁFICO 1 **<FIM>** g02809597

337-9740 GRUPO DE FILTRO E MONTAGEM-ÓLEO—SISTEMA HIDRÁULICO (FILTER & MTG GP-OIL—HYDRAULIC)

S/N: LBS1-PARA CIMA

NÚMEROE DE 450-8473 ARRANJO HIDRÁULICO

TAMBÉM UM ACESSÓRIO

SMCS-3004, 5068, 5091 **i06143136**

NOTA	REF. NÃO	GRÁFICO REF.	NÚMERO DA PEÇA	QTD.	NOME DA PEÇA 1 2 3 4 5 6 (NÍVEL DO PRODUTO)	CONSULTE PÁGINA
	1	1	**264-4297**	1	CONJUNTO DE SENSOR DE TEMPERATURA (ÓLEO HIDRÁULICO) (SENSOR AS-TEMPERATURE (HYDRAULIC OIL))	
		1	**137-6645**	1	SUPORTE DE CONECTOR (PAD-CONNECTOR)	
Y	2	1	**359-7232**	1	GRUPO DO FILTRO-ÓLEO (SISTEMA HIDRÁULICO) (FILTER GP-OIL (HYDRAULIC))	363
M	3	1	**8T-4137**	3	PARAFUSO (M10X1,5X20 MM) (BOLT (M10X1.5X20--MM))	
	4	1	*148-8318*	1	CONJUNTO DE CONECTOR (CONNECTOR AS)	
		1	**3K-0360**	1	ANEL RETENTOR EM O (SEAL-O-RING)	
		1	**6V-8397**	1	ANEL RETENTOR EM O (SEAL-O-RING)	
		1	**6V-8634**	1	CONECTOR (CONNECTOR)	
	5	1	*148-8347*	1	CONJUNTO DE COTOVELO (ELBOW AS)	
		1	**3D-2824**	1	ANEL RETENTOR EM O (SEAL-O-RING)	
		1	**6V-9007**	1	COTOVELO (ELBOW)	
		1	**6V-9746**	1	ANEL RETENTOR EM O (SEAL-O-RING)	
	6	1	**3K-0360**	1	ANEL RETENTOR EM O (SEAL-O-RING)	
B	7	1	**5K-9090**	1	ANEL RETENTOR EM O (SEAL-O-RING)	
B	8	1	**6V-9829**	1	CONJUNTO DE TAMPA (CAP AS)	
B	9	1	**6V-9833**	1	CONJUNTO DE TAMPA (CAP AS)	
	10	1	**7X-7729**	3	ARRUELA (11X25X3 MM DE ESPESSURA) (WASHER (11X25X3-MM THK))	
	11	1	**377-3861**	1	DECALQUE DE IDENTIFICAÇÃO (FILTRO DE ÓLEO HIDRÁULICO) (FILM-IDENTIFICATION (HYDRAULIC OIL FILTER))	

B - USE CONFORME NECESSÁRIO
M - PEÇA DO SISTEMA MÉTRICO
Y - ILUSTRAÇÃO SEPARADA

337-9740 **GRUPO DE FILTRO E MONTAGEM-ÓLEO (FILTER & MTG GP-OIL) (*continuação*)** **i06143136**

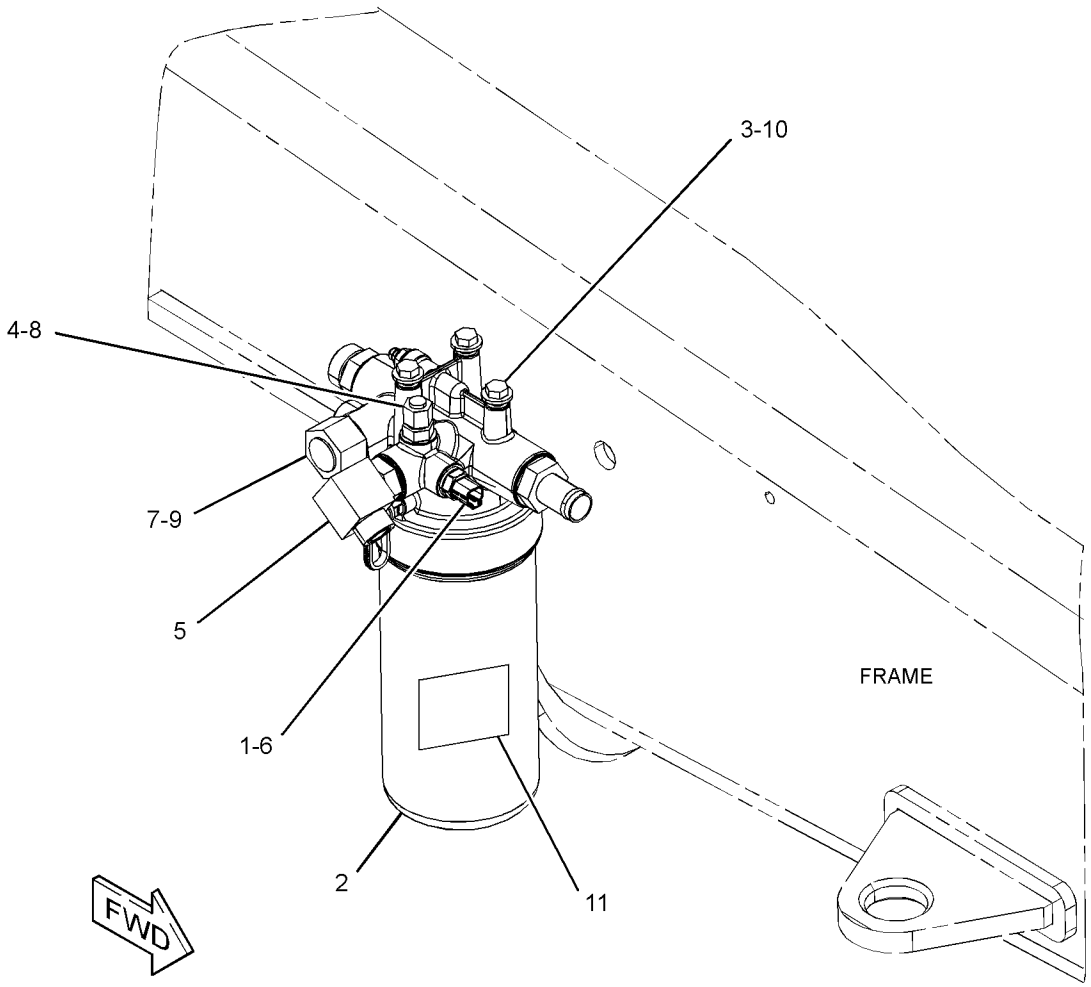

GRÁFICO 1 **<FIM>** g03842189

359-7232 GRUPO DO FILTRO-ÓLEO (FILTER GP-OIL)

S/N: LBS1-PARA CIMA
NÚMEROE DE 337-9740 GRUPO DE FILTRO E MONTAGEM-ÓLEO
TAMBÉM UM ACESSÓRIO

SMCS-5068 **i06194012**

NOTA	REF. NÃO	GRÁFICO REF.	NÚMERO DA PEÇA	QTD.	NOME DA PEÇA 1 2 3 4 5 6 (NÍVEL DO PRODUTO)	CONSULTE PÁGINA
	1	1	**362-1163**	1	ELEMENTO FILTRANTE-ÓLEO (SISTEMA HIDRÁULICO) (FILTER ELEMENT-OIL (HYDRAULIC))	
Y	2	1	**362-1164**	1	GRUPO DO FILTRO-ÓLEO (FILTER GP-OIL)	364
	3	1	**449-1641**	1	CONJUNTO DO INDICADOR (FILTRO DE ÓLEO) (INDICATOR AS (OIL FILTER))	
	4	1	**7M-8485**	2	ANEL RETENTOR EM O (SEAL-O-RING)	
	5	1	**5K-9090**	2	ANEL RETENTOR EM O (SEAL-O-RING)	
	6	1	**3J-7354**	1	ANEL RETENTOR EM O (SEAL-O-RING)	
	7	1	**2M-9780**	1	ANEL RETENTOR EM O (SEAL-O-RING)	
	8	1	**9S-8006**	1	BUJÃO (PLUG)	
	9	1	**6V-8635**	1	CONECTOR (CONNECTOR)	
	10	1	**5P-4362**	1	CONECTOR (CONNECTOR)	

Y - ILUSTRAÇÃO SEPARADA

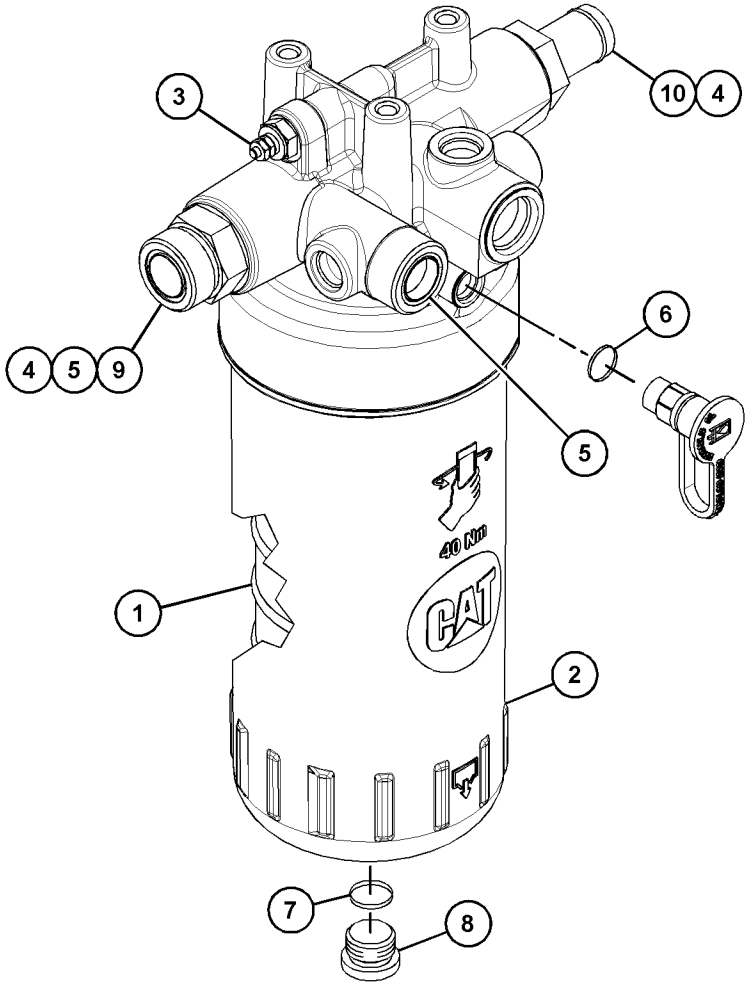

GRÁFICO 1 **<FIM>** g03685745

362-1164 GRUPO DO FILTRO-ÓLEO (FILTER GP-OIL)

S/N: LBS1-PARA CIMA
NÚMEROE DE 359-7232 GRUPO DO FILTRO-ÓLEO
TAMBÉM UM ACESSÓRIO

SMCS-5068 **i05823390**

NOTA	REF. NÃO	GRÁFICO REF.	NÚMERO DA PEÇA	QTD.	NOME DA PEÇA 1 2 3 4 5 6 (NÍVEL DO PRODUTO)	CONSULTE PÁGINA
	1	1	**362-1163**	1	ELEMENTO FILTRANTE-ÓLEO (SISTEMA HIDRÁULICO) (FILTER ELEMENT-OIL (HYDRAULIC))	
	2	1	**9S-8006**	1	BUJÃO (PLUG)	
	3	1	**9X-7357**	2	ANEL RETENTOR EM O (SEAL-O-RING)	
	4	1	**2M-9780**	1	ANEL RETENTOR EM O (SEAL-O-RING)	
	5	1	**6V-7350**	1	ANEL RETENTOR EM O (SEAL-O-RING)	
					AS PEÇAS MOSTRADAS NA(S) IMAGEM(NS) SEM UM NÚMERO DE REFERÊNCIA NÃO SÃO SUBMETIDAS À MANUTENÇÃO SEPARADAMENTE	

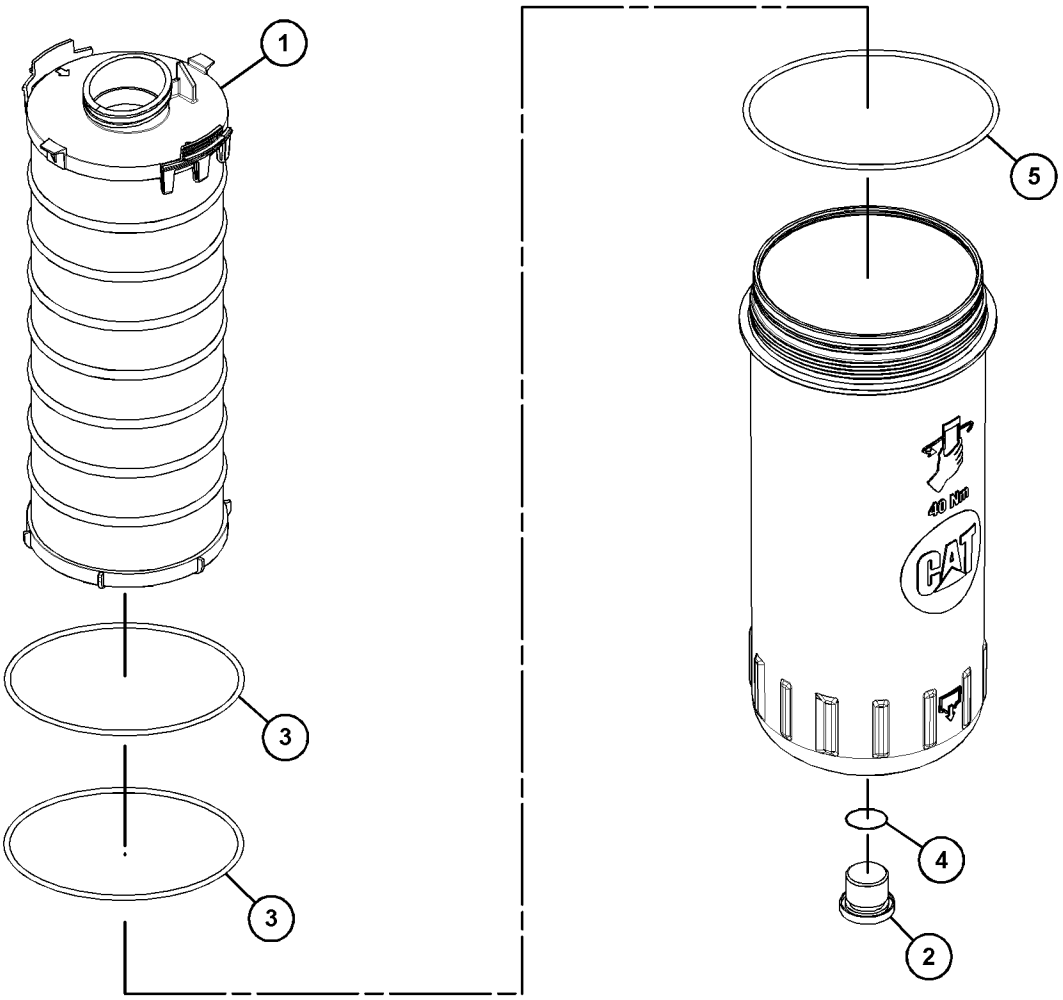

GRÁFICO 1 **<FIM>** g03686713

450-8473 ARRANJO HIDRÁULICO (HYDRAULIC AR)

S/N: LBS1-PARA CIMA
NÚMEROE DE 448-4770 ARRANJO COMUM
TAMBÉM UM ACESSÓRIO

SMCS-5050 **i06143134**

NOTA	NÚMERO DA PEÇA	QTD.	NOME DA PEÇA 1 2 3 4 5 6 (NÍVEL DO PRODUTO)	CONSULTE PÁGINA
Y	*337-9740*	1	GRUPO DE FILTRO E MONTAGEM-ÓLEO (FILTER & MTG GP-OIL)	361
Y	*431-6737*	1	GRUPO DE TUBULAÇÕES DE RETORNO (LINES GP--RETURN)	407
Y	*397-1565*	1	GRUPO DE TUBULAÇÕES-LANÇA OSCILANTE (LINES GP--SWING CYLINDER)	415
Y	*431-6731*	1	GRUPO DE MONTAGEM E BOMBA-HIDRÁULICA (PUMP & MTG GP-HYDRAULIC)	425
Y	*438-3001*	1	GRUPO DE TANQUE E DE MONTAGEM-HIDRÁULICA (TANK & MTG GP-HYDRAULIC)	430

Y - ILUSTRAÇÃO SEPARADA

<FIM>

337-9718 GRUPO DE DESENGATE AUTOMÁTICO E DO POSICIONADOR (KICKOUT & POSITIONER GP)

S/N: LBS1-PARA CIMA
NÚMEROE DE 340-1699 ARRANJO DE PÁ-CARREGADEIRA
TAMBÉM UM ACESSÓRIO

SMCS-5109, 5112 **i06147306**

NOTA	REF. NÃO	GRÁFICO REF.	NÚMERO DA PEÇA	QTD.	NOME DA PEÇA 1 2 3 4 5 6 (NÍVEL DO PRODUTO)	CONSULTE PÁGINA
	1	1	**125-0965**	1	ANEL DE RETENÇÃO (RING-RETAINING)	
	2	2	**455-6120**	1	ESPAÇADOR (60X90X6 MM DE ESPESSURA) (SPACER (60X90X6-MM THK))	
	3	1	**141-6343**	1	MOLA (SPRING)	
	5	1	**363-6736**	1	CONJUNTO DE LINK (LINK AS)	
		1	**5F-9199**	1	PINO-GARFO (PIN-CLEVIS)	
	6	1	**363-6738**	1	CONJUNTO DE TUBO (TUBE AS)	
	7	2	**363-6742**	1	CONJUNTO DE LINK (LINK AS)	
	8	2	**455-6122**	1	CONJUNTO DE PLACA (PLATE AS)	
	9	1	**417-1529**	1	CONJUNTO DE LEVER (LEVER AS)	
	10	2	**364-1270**	1	CONJUNTO DE PINO (PIN AS)	
	11	2	**385-8112**	1	HASTE (ROD)	
	12	2	**365-2437**	1	DECALQUE DE IDENTIFICAÇÃO (NÍVEL DA CAÇAMBA) (FILM-IDENTIFICATION (BUCKET LEVEL))	
	13	1	**369-8943**	1	CONJUNTO DE PLACA (PLATE AS)	
	14	2	**378-8516**	1	ALAVANCA (PARAFUSO DE 6 GA, 3/8 POL) (LEVER (6--GA, 3/8-IN SCREW))	
M	15	2	**099-3649**	3	PARAFUSO (M8X1,25X40 MM) (BOLT (M8X1.25X40--MM))	
	16	2	**3B-8489**	2	CONEXÃO-GRAXA (1/8-27 PTF) (FITTING-GREASE (1//8-27 PTF))	
M	17	2	**5C-7261**	3	PORCA (ROSCA M8X1,25) (NUT (M8X1.25-THD))	
	18	2	**5P-4116**	6	ARRUELA DURA (8,8X20,5X2 MM DE ESPESSURA) (WASHER-HARD (8.8X20.5X2-MM THK))	
	19	2	**6V-7644**	1	ANEL DE RETENÇÃO (RING-RETAINING)	
	20	2	**8C-6955**	1	GARFO DA EXTREMIDADE DA HASTE (END-YOKE ROD)	
	21	1,2	**8T-4121**	3	ARRUELA DURA (11X21X2,5 MM DE ESPESSURA) (WASHER-HARD (11X21X2.5-MM THK))	
	22	1	**8T-4123**	4	ARRUELA (3,62X5,75X0,375 MM DE ESPESSURA) (WASHER (3.62X5.75X0.375-MM THK))	
M	23	2	**8T-4133**	1	PORCA (ROSCA M10X1,5) (NUT (M10X1.5-THD))	
M	24	2	**8T-4182**	1	PARAFUSO (M10X1,5X45 MM) (BOLT (M10X1.5X45--MM))	
	25	1	**8T-4224**	2	ARRUELA DURA (8,8X16X2 MM DE ESPESSURA) (WASHER-HARD (8.8X16X2-MM THK))	
M	26	1	**8T-7547**	2	PARAFUSO (M8X1,25X30 MM) (BOLT (M8X1.25X30--MM))	
	27	2	**9R-2806**	1	PINO (PIN)	
	28	1,2	**9R-2807**	3	GRAMPO (CLIP)	
M	29	2	**9X-2065**	1	PORCA (M10X1,5 DE ROSCA, ESQUERDA) (NUT (M10X1.5-THD, LH))	
M	30	2	**098-5747**	1	PORCA (ROSCA M16X2) (NUT (M16X2-THD))	

M - PEÇA DO SISTEMA MÉTRICO

337-9718 **GRUPO DE DESENGATE AUTOMÁTICO E DO POSICIONADOR (KICKOUT & POSITIONER GP)**
(*continuação*) **i06147306**

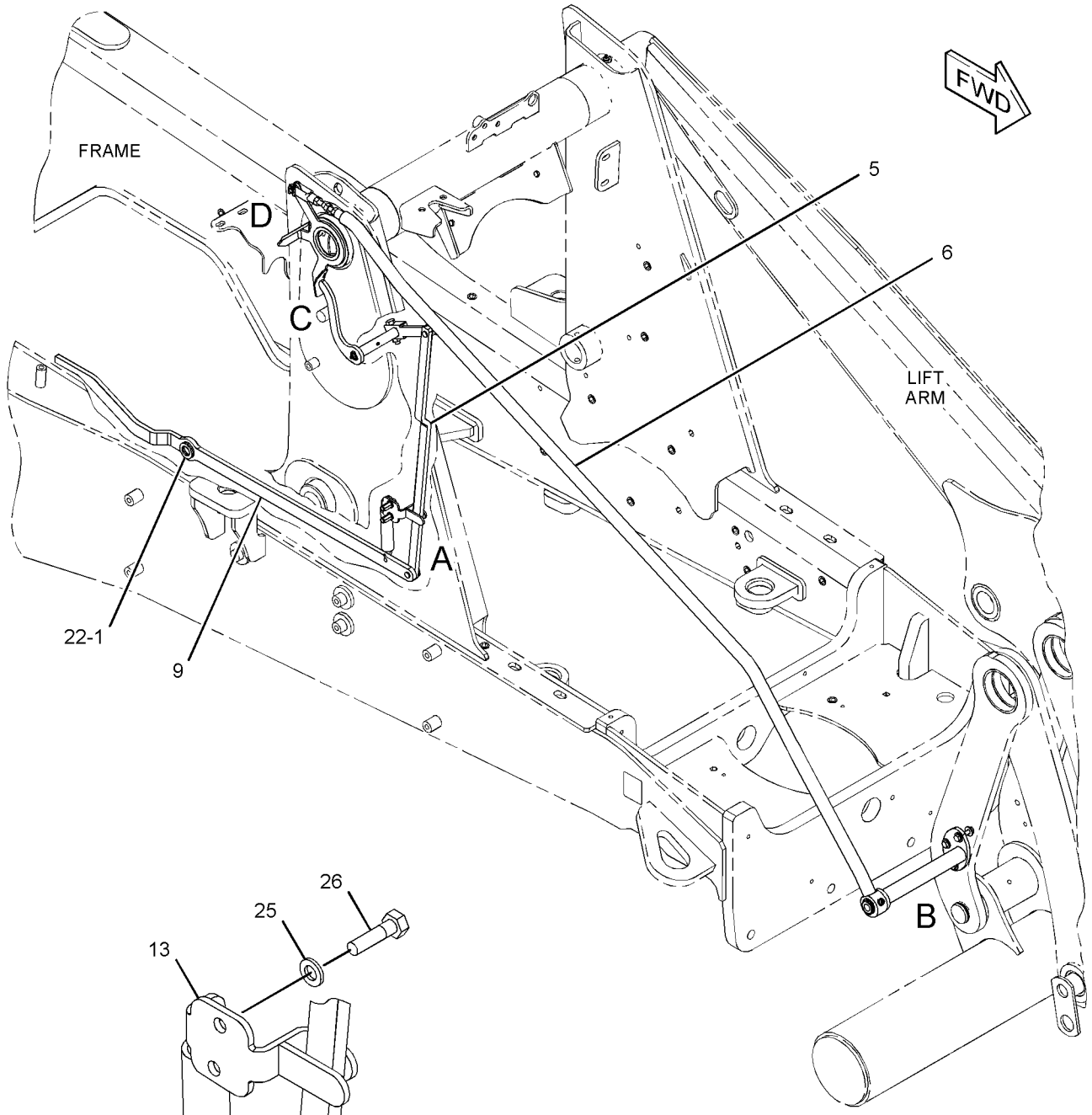

VIEW OF AREA A

REFER TO ALL ILLUSTRATIONS OF
THIS GROUP FOR AUXILIARY VIEWS

GRÁFICO 1

g03506130

337-9718 **GRUPO DE DESENGATE AUTOMÁTICO E DO POSICIONADOR (KICKOUT & POSITIONER GP)**
(continuação) **i06147306**

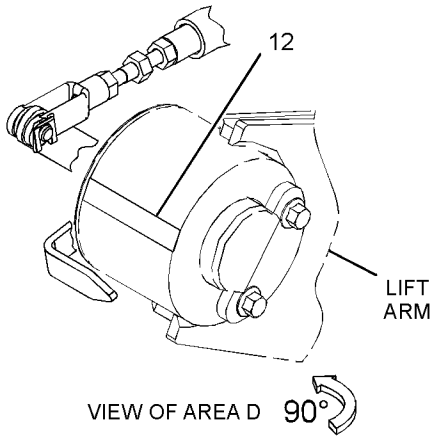

VIEW OF AREA D 90°

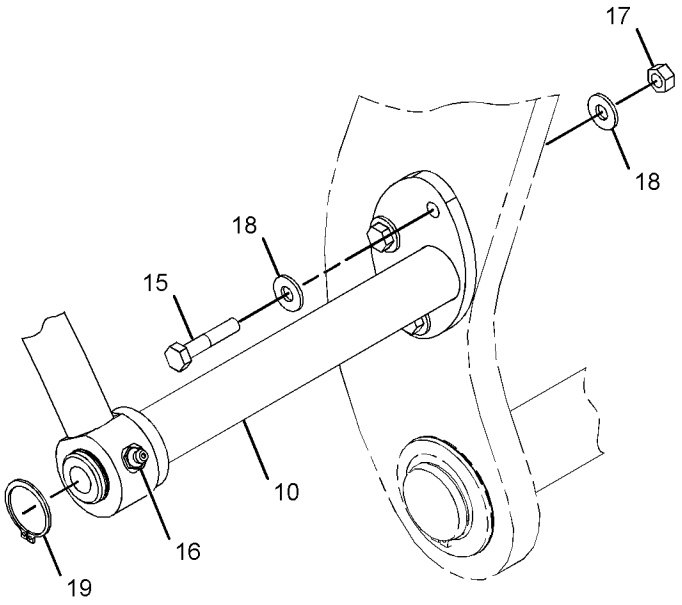

VIEW OF AREA B

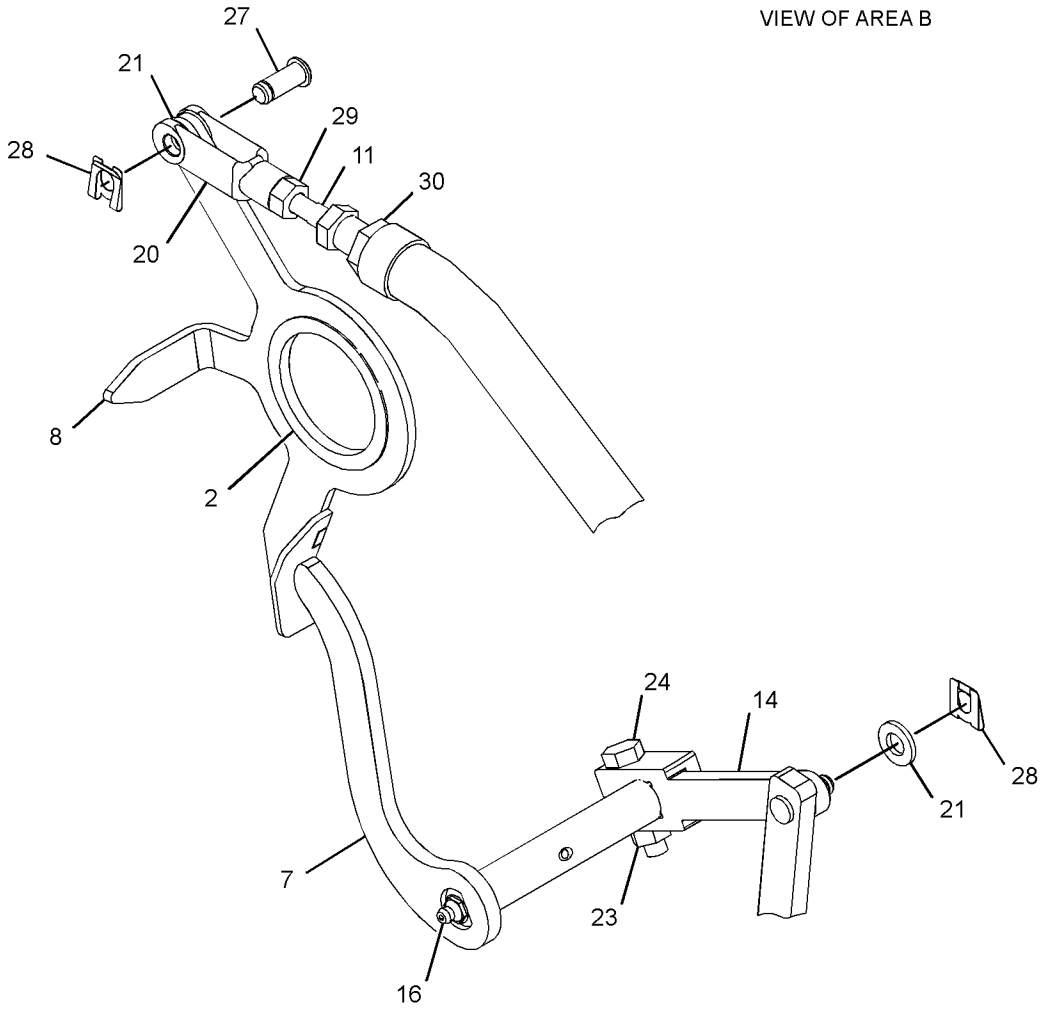

VIEW OF AREA C

GRÁFICO 2 **<FIM>** g03506793

424-7015 GRUPO DE TUBULAÇÕES-HIDRÁULICA AUXILIAR (LINES GP-AUXILIARY HYDRAULIC)

S/N: LBS1-PARA CIMA
14 PÉS
NÚMEROE DE 398-2852 GRUPO DE TUBULAÇÕES-AUXILIAR DE RETROESCAVADEIRA
UM ACESSÓRIO

SMCS-5057 **i06141670**

NOTA	REF. NÃO	GRÁFICO REF.	NÚMERO DA PEÇA	QTD.	NOME DA PEÇA 1 2 3 4 5 6 (NÍVEL DO PRODUTO)	CONSULTE PÁGINA
	1	1	**109-1260**	2	SUPORTE (BRACKET)	
	2	1	**204-2281**	2	CABO TIPO CINTA (STRAP-CABLE)	
I	5	1	**290-6712**	1	CONJUNTO DE MANGUEIRA (HOSE AS)	
I	6	1	**365-2867**	1	CONJUNTO DE MANGUEIRA (HOSE AS)	
	7	1	**365-2875**	1	GRUPO DE VÁLVULAS-MANUAL (ÓLEO HIDRÁULICO) (VALVE GP-MANUAL (HYDRAULIC OIL))	
I	8	1	**368-3051**	1	CONJUNTO DE MANGUEIRA (HOSE AS)	
	9	1	**368-4842**	1	CONJUNTO DE TUBO (TUBE AS)	
	10	1	**373-6999**	1	GRUPO DA VÁLVULA-ALÍVIO (BRAÇO EXTENSÍVEL, AUXILIAR) (VALVE GP-RELIEF (EXTENDABLE STICK, AUXILIARY))	
		1	**8J-2413**	1	ANEL RETENTOR EM O (SEAL-O-RING)	
		1	**095-1751**	1	ANEL RETENTOR EM O (SEAL-O-RING)	
		1	**169-1616**	1	ANEL-REFORÇO (RING-BACKUP)	
	11	1	**375-6022**	1	CONJUNTO DE SUPORTE (BRACKET AS)	
	12	1	**377-5996**	1	CONJUNTO DE TUBO (TUBE AS)	
I	13	1	**426-5391**	2	CONJUNTO DE MANGUEIRA (HOSE AS)	
	14	1	**439-1590**	1	ACOPLAMENTO (DESENGATE RÁPIDO, FÊMEO) (COUPLING (QUICK DISCONNECT, FEMALE))	
J	15	1	**439-1591**	1	ACOPLAMENTO (DESCONEXÃO RÁPIDA, MACHO) (COUPLING (QUICK DISCONNECT, MALE))	
	16	1	**446-3588**	1	SUPORTE (BRACKET)	
	17	1	**446-3589**	1	SUPORTE (BRACKET)	
	18	1	**448-0616**	1	CONJUNTO DE TUBO (TUBE AS)	
	19	1	**448-0617**	1	CONJUNTO DE TUBO (TUBE AS)	
	20	1	*148-8327*	2	CONJUNTO DE CONECTOR (CONNECTOR AS)	
					(CADA UM INCLUI)	
		1	**3D-2824**	1	ANEL RETENTOR EM O (SEAL-O-RING)	
		1	**6V-8637**	1	CONECTOR (CONNECTOR)	
		1	**6V-9746**	1	ANEL RETENTOR EM O (SEAL-O-RING)	
	21	1	*148-8357*	1	CONJUNTO DE COTOVELO (ELBOW AS)	
		1	**5K-9090**	1	ANEL RETENTOR EM O (SEAL-O-RING)	
		1	**6V-9008**	1	COTOVELO (ELBOW)	
		1	**7M-8485**	1	ANEL RETENTOR EM O (SEAL-O-RING)	
	22	1	*148-8442*	1	CONJUNTO DE TEE (TEE AS)	
		1	**6V-9746**	2	ANEL RETENTOR EM O (SEAL-O-RING)	
		1	**7M-8485**	1	ANEL RETENTOR EM O (SEAL-O-RING)	
		1	**8T-1685**	1	T (TEE)	
	23	1	*150-3053*	2	CONJUNTO DE CONECTOR (CONNECTOR AS)	
					(CADA UM INCLUI)	
		1	**6V-9746**	1	ANEL RETENTOR EM O (SEAL-O-RING)	
		1	**7M-8485**	1	ANEL RETENTOR EM O (SEAL-O-RING)	
		1	**108-3872**	1	CONECTOR (CONNECTOR)	
	24	1	*268-1514*	2	CONJUNTO DE UNION (UNION AS)	
					(CADA UM INCLUI)	
		1	**5K-9090**	1	ANEL RETENTOR EM O (SEAL-O-RING)	
		1	**6V-9746**	1	ANEL RETENTOR EM O (SEAL-O-RING)	
		1	**8C-8493**	1	UNIÃO (UNION)	
	25	1	**2P-1293**	4	CONTRAPORCA (ROSCA 3-1/16-12) (LOCKNUT (1-3/ /16-12-THD))	
M	26	1	**5C-9553**	4	PARAFUSO (M6X1X16 MM) (BOLT (M6X1X16-MM))	

424-7015 **GRUPO DE TUBULAÇÕES-HIDRÁULICA AUXILIAR (LINES GP-AUXILIARY HYDRAULIC) (*continuação*)**

i06141670

NOTA	REF. NÃO	GRÁFICO REF.	NÚMERO DA PEÇA	QTD.	NOME DA PEÇA 1 2 3 4 5 6 (NÍVEL DO PRODUTO)	CONSULTE PÁGINA
	27	1	**5K-9090**	3	ANEL RETENTOR EM O (SEAL-O-RING)	
	28	1	**5P-7466**	2	GRAMPO (RANHURA) (CLIP (SLOT))	
	29	1	**5P-7467**	2	GRAMPO (LINGUETA) (CLIP (TAB))	
	30	1	**5P-8112**	2	ILHÓ (50 MM DE DIÂM. INTERNO) (GROMMET (50-MM ID))	
	31	1	**8S-0023**	2	GRAMPO (RANHURA) (CLIP (SLOT))	
	32	1	**8S-0024**	2	GRAMPO (LINGUETA) (CLIP (TAB))	
	33	1	**8T-1889**	3	GRAMPO (RANHURA) (CLIP (SLOT))	
	34	1	**8T-1890**	3	GRAMPO (LINGUETA) (CLIP (TAB))	
	35	1	**8T-4121**	7	ARRUELA DURA (11X21X2,5 MM DE ESPESSURA) (WASHER-HARD (11X21X2.5-MM THK))	
M	36	1	**8T-4136**	4	PARAFUSO (M10X1,5X25 MM) (BOLT (M10X1.5X25--MM))	
M	37	1	**8T-4184**	2	PARAFUSO (M12X1,75X45 MM) (BOLT (M12X1.75X45--MM))	
M	38	1	**8T-4195**	2	PARAFUSO (M10X1,5X30 MM) (BOLT (M10X1.5X30--MM))	
M	39	1	**8T-4196**	1	PARAFUSO (M10X1,5X35 MM) (BOLT (M10X1.5X35--MM))	
	40	1	**8T-4223**	4	ARRUELA DURA (13,5X25,5X3 MM DE ESPESSURA) (WASHER-HARD (13.5X25.5X3-MM THK))	
M	41	1	**8T-4244**	2	PORCA (M12X1,75 DE ESPESSURA) (NUT (M12X1.75--THD))	
	42	1	**9X-8256**	4	ARRUELA (6,6X12X2 MM DE ESPESSURA) (WASHER (6.6X12X2-MM THK))	
	43	1	**447-9737**	1	CONJUNTO DE TAMPA (CAP AS)	
		1	**447-9740**	1	ANEL RETENTOR EM O (SEAL-O-RING)	
	44	1	**447-9738**	1	CONJUNTO DE TAMPA (CAP AS)	
					JOGO(S) DE REPARO DISPONÍVEL(ÍVEIS):	
J			**447-9742**		KIT-RETENTOR (KIT-SEAL)	
					(INCLUI ANEL DE ENCOSTO E ANÉIS RETENTORES)	

I - CONSULTE O SISTEMA DE INFORMAÇÕES HIDRÁULICAS
J - KIT MARCADO COM "J" PARA MANUTENÇÃO DE PEÇAS MARCADAS COM "J"
M - PEÇA DO SISTEMA MÉTRICO

424-7015 **GRUPO DE TUBULAÇÕES-HIDRÁULICA AUXILIAR (LINES GP-AUXILIARY HYDRAULIC) (*continuação*)**
i06141670

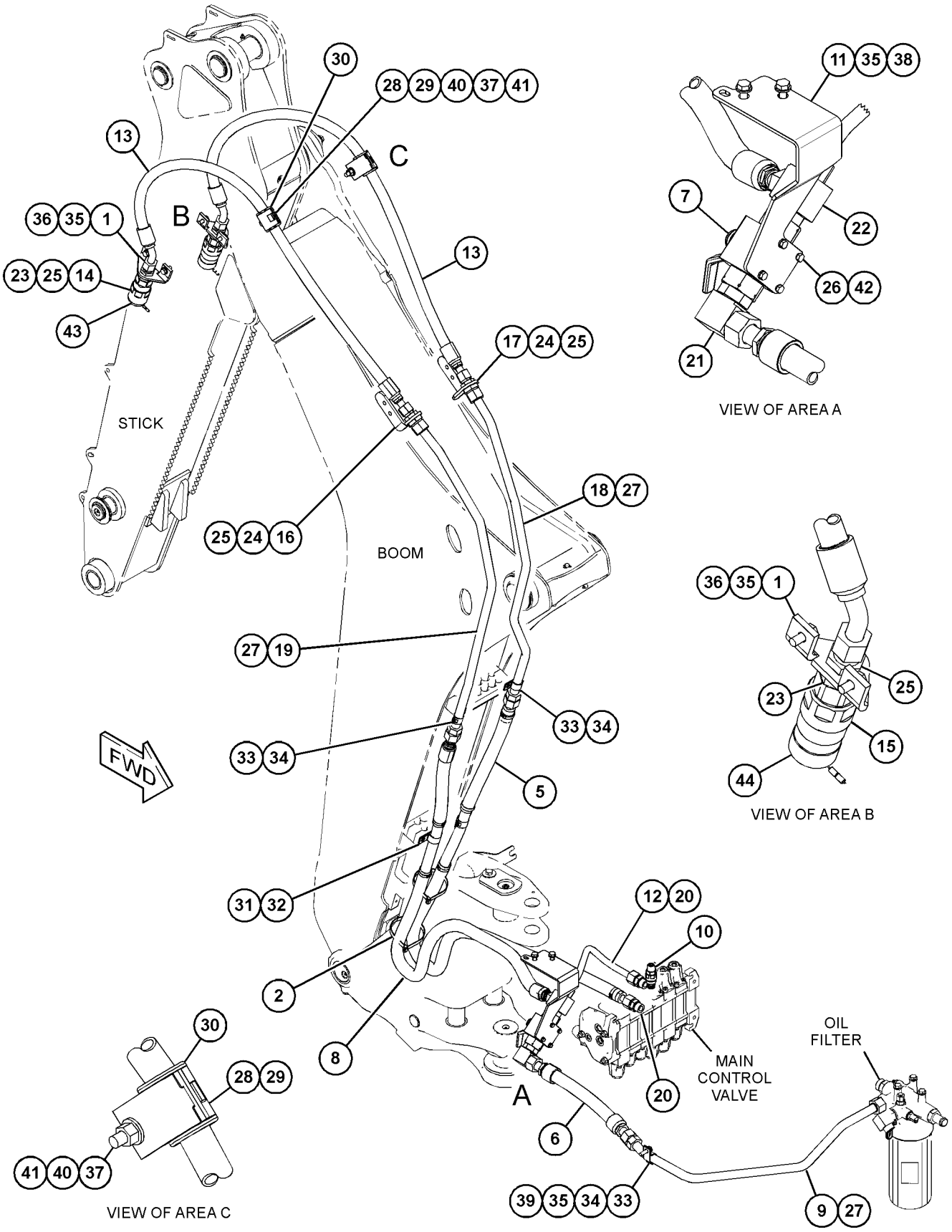

GRÁFICO 1 **<FIM>** g03844406

424-7017 GRUPO DE TUBULAÇÕES-HIDRÁULICA AUXILIAR–EXTENSÍVEL (LINES GP-AUXILIARY HYDRAULIC–EXTENDABLE)

S/N: LBS1-PARA CIMA

NÚMEROE DE 398-2853 ARRANJO OPCIONAL-RETROESCAVADEIRA UM ACESSÓRIO

SMCS-5057 **i06141700**

NOTA	REF. NÃO	GRÁFICO REF.	NÚMERO DA PEÇA	QTD.	NOME DA PEÇA 1 2 3 4 5 6 (NÍVEL DO PRODUTO)	CONSULTE PÁGINA
I	1	1	**290-6712**	1	CONJUNTO DE MANGUEIRA (HOSE AS)	
	2	1	**109-1260**	2	SUPORTE (BRACKET)	
	3	1	**204-2281**	6	CABO TIPO CINTA (STRAP-CABLE)	
	4	1	**447-9737**	1	CONJUNTO DE TAMPA (CAP AS)	
		1	**447-9740**	1	ANEL RETENTOR EM O (SEAL-O-RING)	
	5	1	**447-9738**	1	CONJUNTO DE TAMPA (CAP AS)	
I	6	1	**365-2867**	1	CONJUNTO DE MANGUEIRA (HOSE AS)	
	7	1	**365-2875**	1	GRUPO DE VÁLVULAS-MANUAL (ÓLEO HIDRÁULICO) (VALVE GP-MANUAL (HYDRAULIC OIL))	
I	8	1	**368-3051**	1	CONJUNTO DE MANGUEIRA (HOSE AS)	
	9	1	**368-4842**	1	CONJUNTO DE TUBO (TUBE AS)	
	10	1	**375-6022**	1	CONJUNTO DE SUPORTE (BRACKET AS)	
	11	1	**399-3639**	1	CONJUNTO DE TUBO (TUBE AS)	
I	12	1	**424-0567**	2	CONJUNTO DE MANGUEIRA (HOSE AS)	
	13	1	**439-1590**	1	ACOPLAMENTO (DESENGATE RÁPIDO, FÊMEO) (COUPLING (QUICK DISCONNECT, FEMALE))	
J	14	1	**439-1591**	1	ACOPLAMENTO (DESCONEXÃO RÁPIDA, MACHO) (COUPLING (QUICK DISCONNECT, MALE))	
	15	1	**446-3588**	1	SUPORTE (BRACKET)	
	16	1	**446-3589**	1	SUPORTE (BRACKET)	
	17	1	**448-0616**	1	CONJUNTO DE TUBO (TUBE AS)	
	18	1	**448-0617**	1	CONJUNTO DE TUBO (TUBE AS)	
	19	1	*148-8327*	2	CONJUNTO DE CONECTOR (CONNECTOR AS)	
					(CADA UM INCLUI)	
		1	**3D-2824**	1	ANEL RETENTOR EM O (SEAL-O-RING)	
		1	**6V-8637**	1	CONECTOR (CONNECTOR)	
		1	**6V-9746**	1	ANEL RETENTOR EM O (SEAL-O-RING)	
	20	1	*148-8357*	1	CONJUNTO DE COTOVELO (ELBOW AS)	
		1	**5K-9090**	1	ANEL RETENTOR EM O (SEAL-O-RING)	
		1	**6V-9008**	1	COTOVELO (ELBOW)	
		1	**7M-8485**	1	ANEL RETENTOR EM O (SEAL-O-RING)	
	21	1	*148-8442*	1	CONJUNTO DE TEE (TEE AS)	
		1	**6V-9746**	2	ANEL RETENTOR EM O (SEAL-O-RING)	
		1	**7M-8485**	1	ANEL RETENTOR EM O (SEAL-O-RING)	
		1	**8T-1685**	1	T (TEE)	
	22	1	*150-3053*	2	CONJUNTO DE CONECTOR (CONNECTOR AS)	
					(CADA UM INCLUI)	
		1	**6V-9746**	1	ANEL RETENTOR EM O (SEAL-O-RING)	
		1	**7M-8485**	1	ANEL RETENTOR EM O (SEAL-O-RING)	
		1	**108-3872**	1	CONECTOR (CONNECTOR)	
	23	1	*268-1514*	2	CONJUNTO DE UNION (UNION AS)	
					(CADA UM INCLUI)	
		1	**5K-9090**	1	ANEL RETENTOR EM O (SEAL-O-RING)	
		1	**6V-9746**	1	ANEL RETENTOR EM O (SEAL-O-RING)	
		1	**8C-8493**	1	UNIÃO (UNION)	
	24	1	**2P-1293**	4	CONTRAPORCA (ROSCA 3-1/16-12) (LOCKNUT (1-3/ /16-12-THD))	
M	25	1	**5C-9553**	4	PARAFUSO (M6X1X16 MM) (BOLT (M6X1X16-MM))	
	26	1	**5K-9090**	3	ANEL RETENTOR EM O (SEAL-O-RING)	
	27	1	**8S-0023**	2	GRAMPO (RANHURA) (CLIP (SLOT))	
	28	1	**8S-0024**	2	GRAMPO (LINGUETA) (CLIP (TAB))	
	29	1	**8T-1889**	3	GRAMPO (RANHURA) (CLIP (SLOT))	

424-7017 **GRUPO DE TUBULAÇÕES-HIDRÁULICA AUXILIAR (LINES GP-AUXILIARY HYDRAULIC) (*continuação*)**
i06141700

NOTA	REF. NÃO	GRÁFICO REF.	NÚMERO DA PEÇA	QTD.	NOME DA PEÇA 1 2 3 4 5 6 (NÍVEL DO PRODUTO)	CONSULTE PÁGINA
	30	1	**8T-1890**	3	GRAMPO (LINGUETA) (CLIP (TAB))	
	31	1	**8T-4121**	7	ARRUELA DURA (11X21X2,5 MM DE ESPESSURA) (WASHER-HARD (11X21X2.5-MM THK))	
M	32	1	**8T-4136**	4	PARAFUSO (M10X1,5X25 MM) (BOLT (M10X1.5X25--MM))	
M	33	1	**8T-4195**	2	PARAFUSO (M10X1,5X30 MM) (BOLT (M10X1.5X30--MM))	
M	34	1	**8T-4196**	1	PARAFUSO (M10X1,5X35 MM) (BOLT (M10X1.5X35--MM))	
	35	1	**9X-8256**	4	ARRUELA (6,6X12X2 MM DE ESPESSURA) (WASHER (6.6X12X2-MM THK))	
					JOGO(S) DE REPARO DISPONÍVEL(ÍVEIS):	
J			**447-9742**	1	KIT-RETENTOR (KIT-SEAL)	
					(INCLUI ANEL DE ENCOSTO E ANÉIS RETENTORES)	

I - CONSULTE O SISTEMA DE INFORMAÇÕES HIDRÁULICAS
J - KIT MARCADO COM "J" PARA MANUTENÇÃO DE PEÇAS MARCADAS COM "J"
M - PEÇA DO SISTEMA MÉTRICO

424-7017 **GRUPO DE TUBULAÇÕES-HIDRÁULICA AUXILIAR (LINES GP-AUXILIARY HYDRAULIC) (*continuação*)**

i06141700

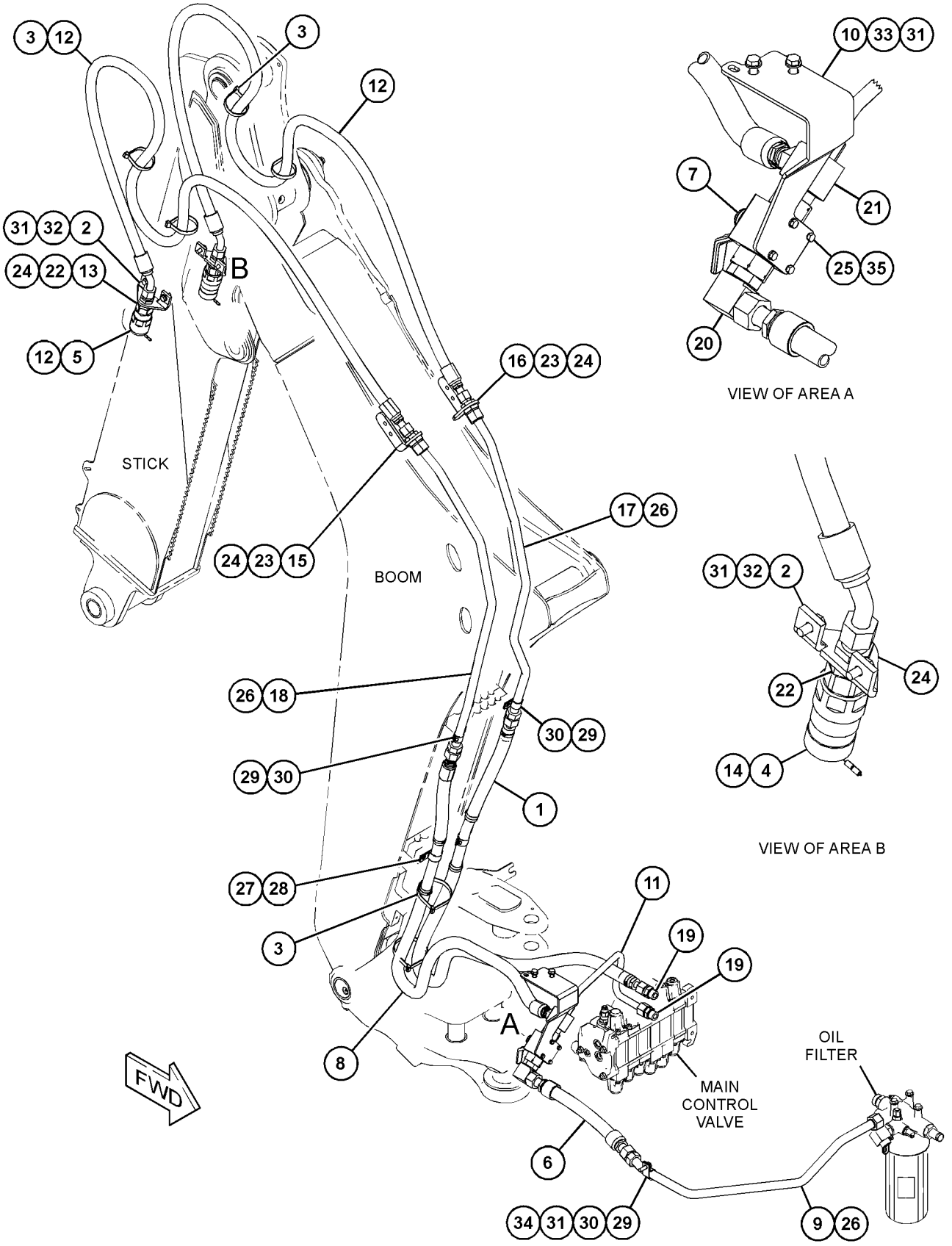

GRÁFICO 1

<FIM>

g03839323

457-1915 GRUPO DE TUBULAÇÕES-HIDRÁULICA AUXILIAR–INCLINAÇÃO SIMPLES (LINES GP-AUXILIARY HYDRAULIC–SINGLE TILT)

S/N: LBS1-PARA CIMA
NÚMEROE DE 450-8529 ARRANJO DE VÁLVULA-BANCO 3
UM ACESSÓRIO

SMCS-5057 **i06149079**

NOTA	REF. NÃO	GRÁFICO REF.	NÚMERO DA PEÇA	QTD.	NOME DA PEÇA 1 2 3 4 5 6 (NÍVEL DO PRODUTO)	CONSULTE PÁGINA
	1	1	**7K-1181**	1	CABO TIPO CINTA (STRAP-CABLE)	
I	2	1	**362-1584**	2	CONJUNTO DE MANGUEIRA (HOSE AS)	
	3	1	**364-7152**	1	CONJUNTO DE TUBO (TUBE AS)	
	4	1	**457-1921**	1	CONJUNTO DE TUBO (TUBE AS)	
	5	1	*148-8341*	2	CONJUNTO DE CONECTOR (CONNECTOR AS)	
					(CADA UM INCLUI)	
		1	**3D-2824**	1	ANEL RETENTOR EM O (SEAL-O-RING)	
		1	**6V-8713**	1	CONECTOR (CONNECTOR)	
		1	**7J-9108**	1	ANEL RETENTOR EM O (SEAL-O-RING)	
	6	1	**6V-8398**	4	ANEL RETENTOR EM O (SEAL-O-RING)	
	7	1	**6V-9830**	2	CONJUNTO DE TAMPA (CAP AS)	
	8	1	**7J-9108**	2	ANEL RETENTOR EM O (SEAL-O-RING)	
	9	1	**8T-4121**	3	ARRUELA DURA (11X21X2,5 MM DE ESPESSURA) (WASHER-HARD (11X21X2.5-MM THK))	
M	10	1	**8T-4136**	3	PARAFUSO (M10X1,5X25 MM) (BOLT (M10X1.5X25--MM))	

I - CONSULTE O SISTEMA DE INFORMAÇÕES HIDRÁULICAS
M - PEÇA DO SISTEMA MÉTRICO

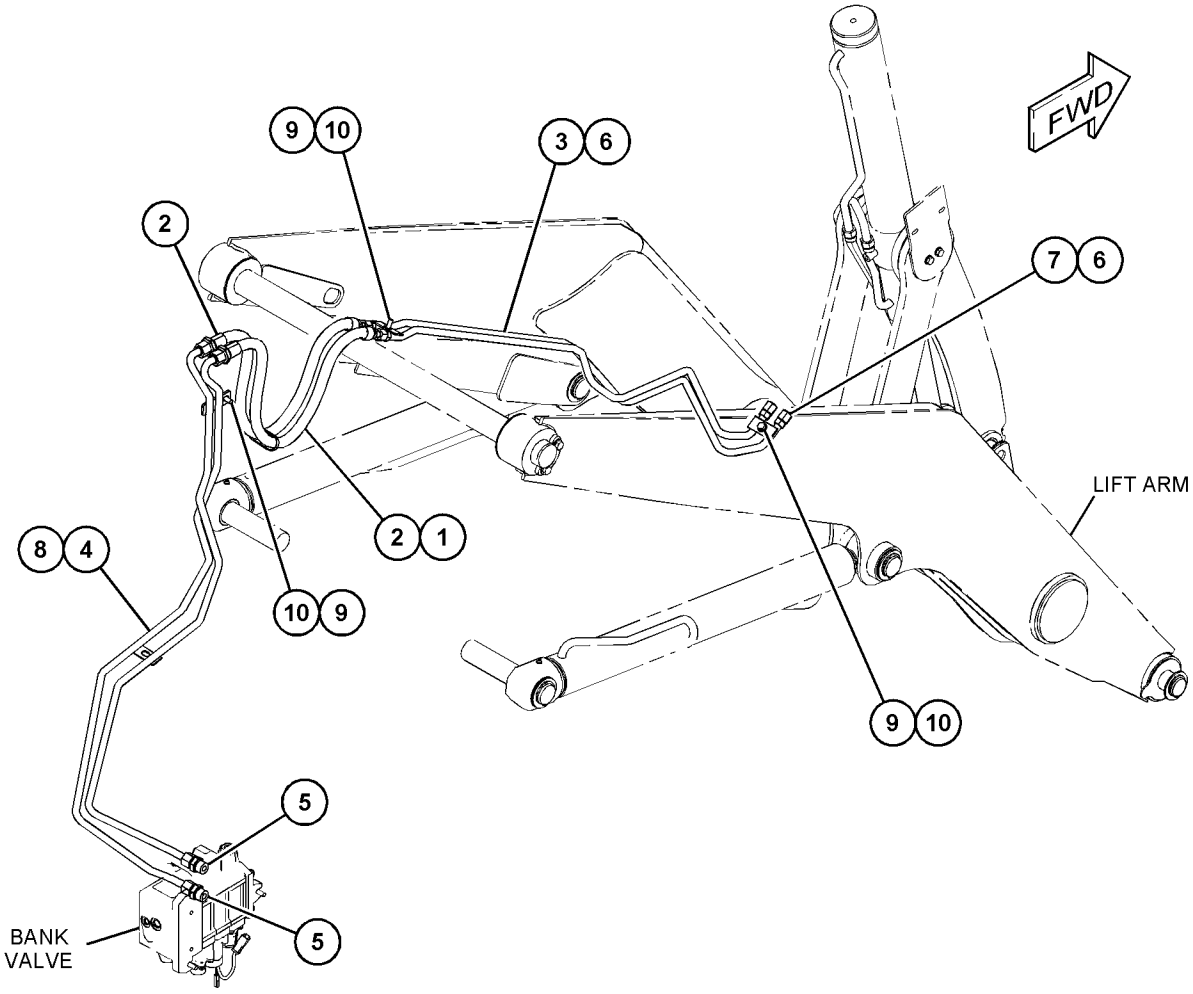

GRÁFICO 1 **<FIM>** g03719578

398-2852 GRUPO DE TUBULAÇÕES-AUXILIAR DE RETROESCAVADEIRA—BRAÇO PADRÃO (LINES GP-BACKHOE AUXILIARY—STANDARD STICK)

S/N: LBS1-PARA CIMA

PARA USO COM 450-8524—PÁGINA: 443, 450-8526—PÁGINA: 444, 450-8529—PÁGINA: 445, 450--8729—PÁGINA: 2

NÃO PODE SER USADO COM 450-8523—PÁGINA: 442, 450-8730—PÁGINA: 1

NÚMEROE DE 482-3388 ARRANJO DE DISTRIBUIÇÃO

UM ACESSÓRIO

SMCS-5057 **i06141696**

NOTA	NÚMERO DA PEÇA	QTD.	NOME DA PEÇA 1 2 3 4 5 6 (NÍVEL DO PRODUTO)	CONSULTE PÁGINA
Y	*424-7015*	1	GRUPO DE TUBULAÇÕES-HIDRÁULICA AUXILIAR (LINES GP-AUXILIARY HYDRAULIC)	369

Y - ILUSTRAÇÃO SEPARADA

<FIM>

477-1671 GRUPO DE TUBULAÇÕES-CILINDRO DA LANÇA (LINES GP-BOOM CYLINDER)

S/N: LBS1-PARA CIMA

NÚMEROE DE 450-8730 ARRANJO DA RETROESCAVADEIRA-BRAÇO EXTENSÍVEL, 450-8729 ARRANJO DA RETROESCAVADEIRA-BRAÇO PADRÃO

UM ACESSÓRIO

SMCS-5057, 5456 **i06149371**

NOTA	REF. NÃO	GRÁFICO REF.	NÚMERO DA PEÇA	QTD.	NOME DA PEÇA 1 2 3 4 5 6 (NÍVEL DO PRODUTO)	CONSULTE PÁGINA
	1	1	**6U-0456**	5	TIRA (STRAP)	
	2	1	**7K-1181**	1	CABO TIPO CINTA (STRAP-CABLE)	
	3	1	**9R-5948**	1	BLOCO (BLOCK)	
I	4	1	**311-2501**	2	CONJUNTO DE MANGUEIRA (HOSE AS)	
I	5	1	**363-0579**	1	CONJUNTO DE MANGUEIRA (HOSE AS)	
I	6	1	**366-7473**	1	CONJUNTO DE MANGUEIRA (HOSE AS)	
	7	1	*148-8341*	2	CONJUNTO DE CONECTOR (CONNECTOR AS)	
					(CADA UM INCLUI)	
		1	**3D-2824**	1	ANEL RETENTOR EM O (SEAL-O-RING)	
		1	**6V-8713**	1	CONECTOR (CONNECTOR)	
		1	**7J-9108**	1	ANEL RETENTOR EM O (SEAL-O-RING)	
	8	1	*148-8382*	1	CONJUNTO DE COTOVELO (ELBOW AS)	
		1	**3D-2824**	1	ANEL RETENTOR EM O (SEAL-O-RING)	
		1	**7J-9108**	1	ANEL RETENTOR EM O (SEAL-O-RING)	
		1	**8T-0404**	1	COTOVELO (ELBOW)	
	9	1	*148-8414*	1	CONJUNTO DE REDUCER (REDUCER AS)	
		1	**6V-8943**	1	REDUTOR (REDUCER)	
		1	**7J-9108**	1	ANEL RETENTOR EM O (SEAL-O-RING)	
	10	1	**5P-3860**	1	ABRAÇADEIRA DE MANGUEIRA (CLAMP-HOSE)	
	11	1	**7J-9108**	4	ANEL RETENTOR EM O (SEAL-O-RING)	
	12	1	**323-3309**	1	CAPA (CAP)	

I - CONSULTE O SISTEMA DE INFORMAÇÕES HIDRÁULICAS

477-1671 **GRUPO DE TUBULAÇÕES-CILINDRO DA LANÇA (LINES GP-BOOM CYLINDER) (*continuação*)**

i06149371

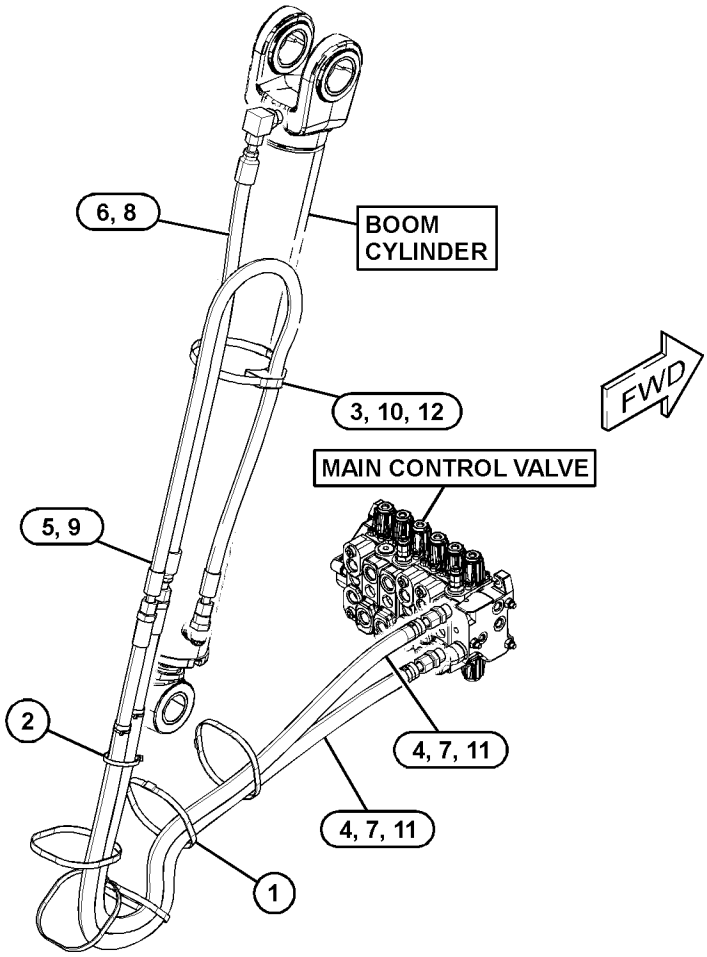

GRÁFICO 1 **<FIM>** g03839080

424-7014 GRUPO DE TUBULAÇÕES-CILINDRO DA CAÇAMBA–BRAÇO PADRÃO (LINES GP-BUCKET CYLINDER–STANDARD STICK)

S/N: LBS1-PARA CIMA

NÚMEROE DE 450-8729 ARRANJO DA RETROESCAVADEIRA-BRAÇO PADRÃO UM ACESSÓRIO

SMCS-5057, 5457 **i06149309**

NOTA	REF. NÃO	GRÁFICO REF.	NÚMERO DA PEÇA	QTD.	NOME DA PEÇA 1 2 3 4 5 6 (NÍVEL DO PRODUTO)	CONSULTE PÁGINA
	1	1	**7K-1181**	1	CABO TIPO CINTA (STRAP-CABLE)	
	2	1	**9R-5948**	1	BLOCO (BLOCK)	
I	3	1	**311-2501**	2	CONJUNTO DE MANGUEIRA (HOSE AS)	
I	4	1	**426-5389**	1	CONJUNTO DE MANGUEIRA (HOSE AS)	
I	5	1	**426-5390**	1	CONJUNTO DE MANGUEIRA (HOSE AS)	
	6	1	**445-0183**	2	PLACA (PLATE)	
	7	1	**445-0188**	4	ABRAÇADEIRA (CLAMP)	
	8	1	**445-0189**	4	ABRAÇADEIRA (CLAMP)	
I	9	1	**448-0618**	2	CONJUNTO DE MANGUEIRA (HOSE AS)	
	10	1	**448-0629**	4	BLOCO (BLOCK)	
	11	1	**448-0635**	2	CONJUNTO DE SUPORTE (BRACKET AS)	
					(CADA UM INCLUI)	
M		1	**159-9541**	2	PORCA DE SOLDA (ROSCA M10X1,5) (NUT-WELD (M10X1.5-THD))	
	12	1	*148-8341*	2	CONJUNTO DE CONECTOR (CONNECTOR AS)	
					(CADA UM INCLUI)	
		1	**3D-2824**	1	ANEL RETENTOR EM O (SEAL-O-RING)	
		1	**6V-8713**	1	CONECTOR (CONNECTOR)	
		1	**7J-9108**	1	ANEL RETENTOR EM O (SEAL-O-RING)	
	13	1	*148-8382*	1	CONJUNTO DE COTOVELO (ELBOW AS)	
		1	**3D-2824**	1	ANEL RETENTOR EM O (SEAL-O-RING)	
		1	**7J-9108**	1	ANEL RETENTOR EM O (SEAL-O-RING)	
		1	**8T-0404**	1	COTOVELO (ELBOW)	
	14	1	*169-7409*	2	CONJUNTO DE UNION (UNION AS)	
					(CADA UM INCLUI)	
		1	**6V-8996**	1	UNIÃO (UNION)	
		1	**7J-9108**	2	ANEL RETENTOR EM O (SEAL-O-RING)	
M	15	1	**5C-7261**	8	PORCA (ROSCA M8X1,25) (NUT (M8X1.25-THD))	
	16	1	**5P-0599**	1	ABRAÇADEIRA TIPO CINTA (CLAMP-BAND)	
	17	1	**5P-4116**	16	ARRUELA DURA (8,8X20,5X2 MM DE ESPESSURA) (WASHER-HARD (8.8X20.5X2-MM THK))	
	18	1	**6V-7359**	4	ILHÓ (25 MM DE DIÂM. INTERNO, 37 MM DE DIÂM. EXTERNO) (GROMMET (25-MM ID, 37-MM OD))	
	19	1	**6V-9170**	2	PORCA DE ANTEPARO (ROSCA 1-14) (NUT-BULKHEAD (1-14-THD))	
	20	1	**7J-9108**	4	ANEL RETENTOR EM O (SEAL-O-RING)	
	21	1	**7X-7729**	4	ARRUELA (11X25X3 MM DE ESPESSURA) (WASHER (11X25X3-MM THK))	
M	22	1	**8T-4184**	4	PARAFUSO (M12X1,75X45 MM) (BOLT (M12X1.75X45--MM))	
M	23	1	**8T-4196**	4	PARAFUSO (M10X1,5X35 MM) (BOLT (M10X1.5X35--MM))	
	24	1	**8T-4223**	4	ARRUELA DURA (13,5X25,5X3 MM DE ESPESSURA) (WASHER-HARD (13.5X25.5X3-MM THK))	
M	25	1	**8T-6912**	8	PARAFUSO (M8X1,25X50 MM) (BOLT (M8X1.25X50--MM))	

I - CONSULTE O SISTEMA DE INFORMAÇÕES HIDRÁULICAS
M - PEÇA DO SISTEMA MÉTRICO

424-7014 **GRUPO DE TUBULAÇÕES-CILINDRO DA CAÇAMBA (LINES GP-BUCKET CYLINDER) (*continuação*)**

i06149309

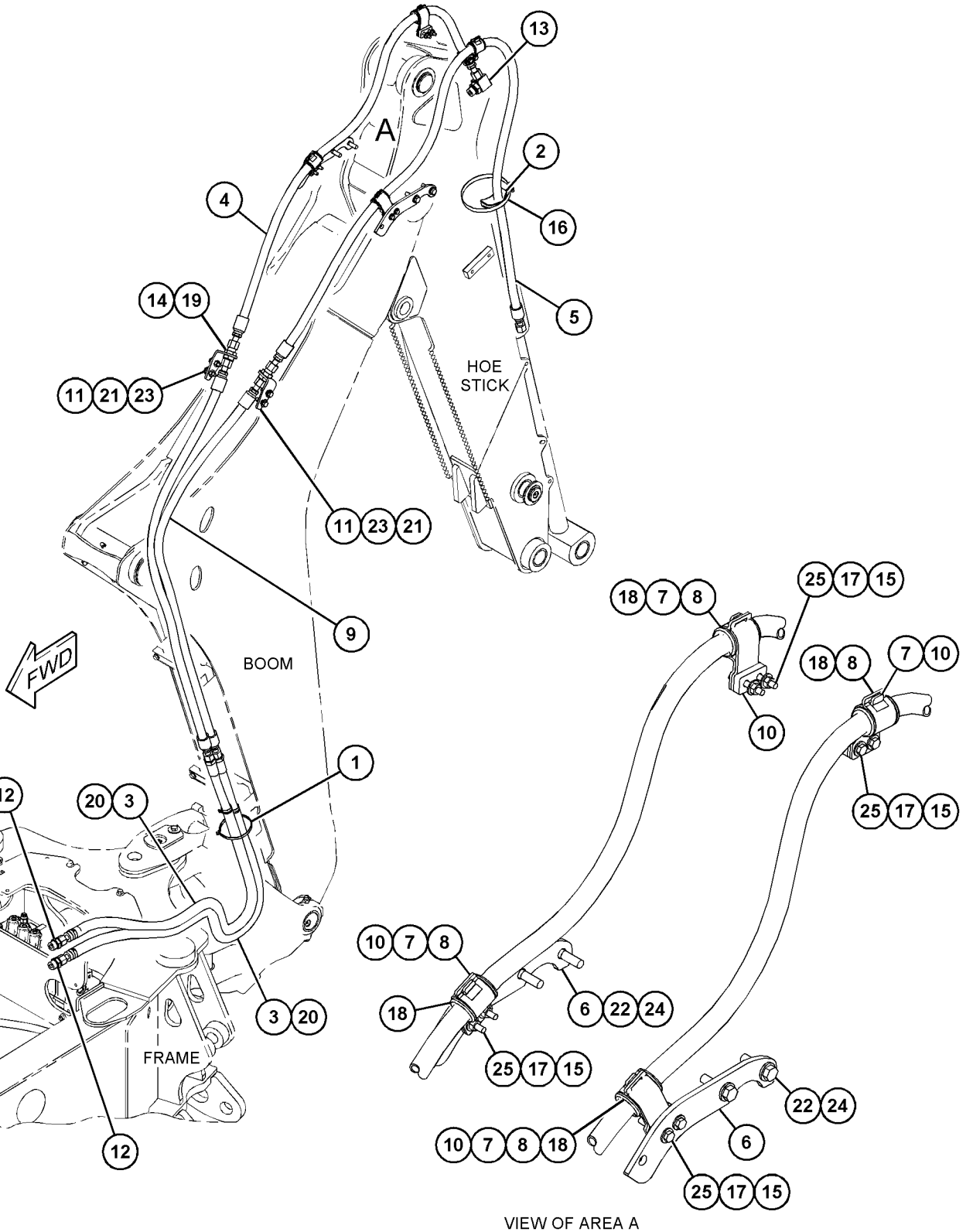

VIEW OF AREA A

GRÁFICO 1 **<FIM>** g03721743

424-7016 GRUPO DE TUBULAÇÕES-CILINDRO DA CAÇAMBA–BRAÇO EXTENSÍVEL (LINES GP-BUCKET CYLINDER–EXTENDABLE STICK)

S/N: LBS1-PARA CIMA

NÚMEROE DE 450-8730 ARRANJO DA RETROESCAVADEIRA-BRAÇO EXTENSÍVEL UM ACESSÓRIO

SMCS-5057, 5457 **i06149319**

NOTA	REF. NÃO	GRÁFICO REF.	NÚMERO DA PEÇA	QTD.	NOME DA PEÇA 1 2 3 4 5 6 (NÍVEL DO PRODUTO)	CONSULTE PÁGINA
	1	1	**7K-1181**	2	CABO TIPO CINTA (STRAP-CABLE)	
	2	1	**9R-5948**	1	BLOCO (BLOCK)	
I	3	1	**311-2501**	4	CONJUNTO DE MANGUEIRA (HOSE AS)	
I	4	1	**424-0568**	1	CONJUNTO DE MANGUEIRA (HOSE AS)	
I	5	1	**424-0569**	1	CONJUNTO DE MANGUEIRA (HOSE AS)	
I	6	1	**424-0572**	2	CONJUNTO DE MANGUEIRA (HOSE AS)	
	7	1	**432-4125**	2	GRAMPO (CLIP)	
	8	1	**432-4126**	2	GRAMPO (CLIP)	
	9	1	**434-1664**	2	CONJUNTO DE SUPORTE (BRACKET AS)	
					(CADA UM INCLUI)	
M		1	**159-9540**	2	PORCA DE SOLDA (ROSCA M8X1,25) (NUT-WELD (M8X1.25-THD))	
	10	1	**434-1781**	1	CONJUNTO DE PLACA (PLATE AS)	
M		1	**159-9541**	2	PORCA DE SOLDA (ROSCA M10X1,5) (NUT-WELD (M10X1.5-THD))	
	11	1	**434-1846**	2	GRAMPO (CLIP)	
	12	1	**444-8386**	4	ILHÓ (GROMMET)	
I	13	1	**448-0618**	2	CONJUNTO DE MANGUEIRA (HOSE AS)	
I	14	1	**448-0620**	2	CONJUNTO DE MANGUEIRA (HOSE AS)	
	15	1	**448-0635**	2	CONJUNTO DE SUPORTE (BRACKET AS)	
					(CADA UM INCLUI)	
M		1	**159-9541**	2	PORCA DE SOLDA (ROSCA M10X1,5) (NUT-WELD (M10X1.5-THD))	
	16	1	**450-9474**	5	PARAFUSO-CABEÇA DE BOTÃO (M10X1,5X40 MM) (SCREW-BUTTON HEAD (M10X1.5X40-MM))	
	17	1	*148-8341*	5	CONJUNTO DE CONECTOR (CONNECTOR AS)	
					(CADA UM INCLUI)	
		1	**3D-2824**	1	ANEL RETENTOR EM O (SEAL-O-RING)	
		1	**6V-8713**	1	CONECTOR (CONNECTOR)	
		1	**7J-9108**	1	ANEL RETENTOR EM O (SEAL-O-RING)	
	18	1	*169-7409*	2	CONJUNTO DE UNION (UNION AS)	
					(CADA UM INCLUI)	
		1	**6V-8996**	1	UNIÃO (UNION)	
		1	**7J-9108**	2	ANEL RETENTOR EM O (SEAL-O-RING)	
	19	1	**1S-0994**	6	GRAMPO (CLIP)	
	20	1	**5P-0599**	1	ABRAÇADEIRA TIPO CINTA (CLAMP-BAND)	
	21	1	**6V-9170**	2	PORCA DE ANTEPARO (ROSCA 1-14) (NUT-BULKHEAD (1-14-THD))	
	22	1	**7J-9108**	10	ANEL RETENTOR EM O (SEAL-O-RING)	
	23	1	**7X-7729**	4	ARRUELA (11X25X3 MM DE ESPESSURA) (WASHER (11X25X3-MM THK))	
	24	1	**8T-4121**	9	ARRUELA DURA (11X21X2,5 MM DE ESPESSURA) (WASHER-HARD (11X21X2.5-MM THK))	
M	25	1	**8T-4133**	2	PORCA (ROSCA M10X1,5) (NUT (M10X1.5-THD))	
M	26	1	**8T-4139**	2	PARAFUSO (M12X1,75X30 MM) (BOLT (M12X1.75X30--MM))	
M	27	1	**8T-4184**	4	PARAFUSO (M12X1,75X45 MM) (BOLT (M12X1.75X45--MM))	
M	28	1	**8T-4195**	2	PARAFUSO (M10X1,5X30 MM) (BOLT (M10X1.5X30--MM))	
M	29	1	**8T-4196**	4	PARAFUSO (M10X1,5X35 MM) (BOLT (M10X1.5X35--MM))	
	30	1	**8T-4223**	6	ARRUELA DURA (13,5X25,5X3 MM DE ESPESSURA) (WASHER-HARD (13.5X25.5X3-MM THK))	

424-7016 **GRUPO DE TUBULAÇÕES-CILINDRO DA CAÇAMBA (LINES GP-BUCKET CYLINDER) (*continuação*)**

i06149319

NOTA	REF. NÃO	GRÁFICO REF.	NÚMERO DA PEÇA	QTD.	NOME DA PEÇA 1 2 3 4 5 6 (NÍVEL DO PRODUTO)	CONSULTE PÁGINA
	31	1	**8T-4224**	4	ARRUELA DURA (8,8X16X2 MM DE ESPESSURA) (WASHER-HARD (8.8X16X2-MM THK))	
M	32	1	**8T-7547**	4	PARAFUSO (M8X1,25X30 MM) (BOLT (M8X1.25X30--MM))	

I - CONSULTE O SISTEMA DE INFORMAÇÕES HIDRÁULICAS
M - PEÇA DO SISTEMA MÉTRICO

424-7016 **GRUPO DE TUBULAÇÕES-CILINDRO DA CAÇAMBA (LINES GP-BUCKET CYLINDER) (*continuação*)**

i06149319

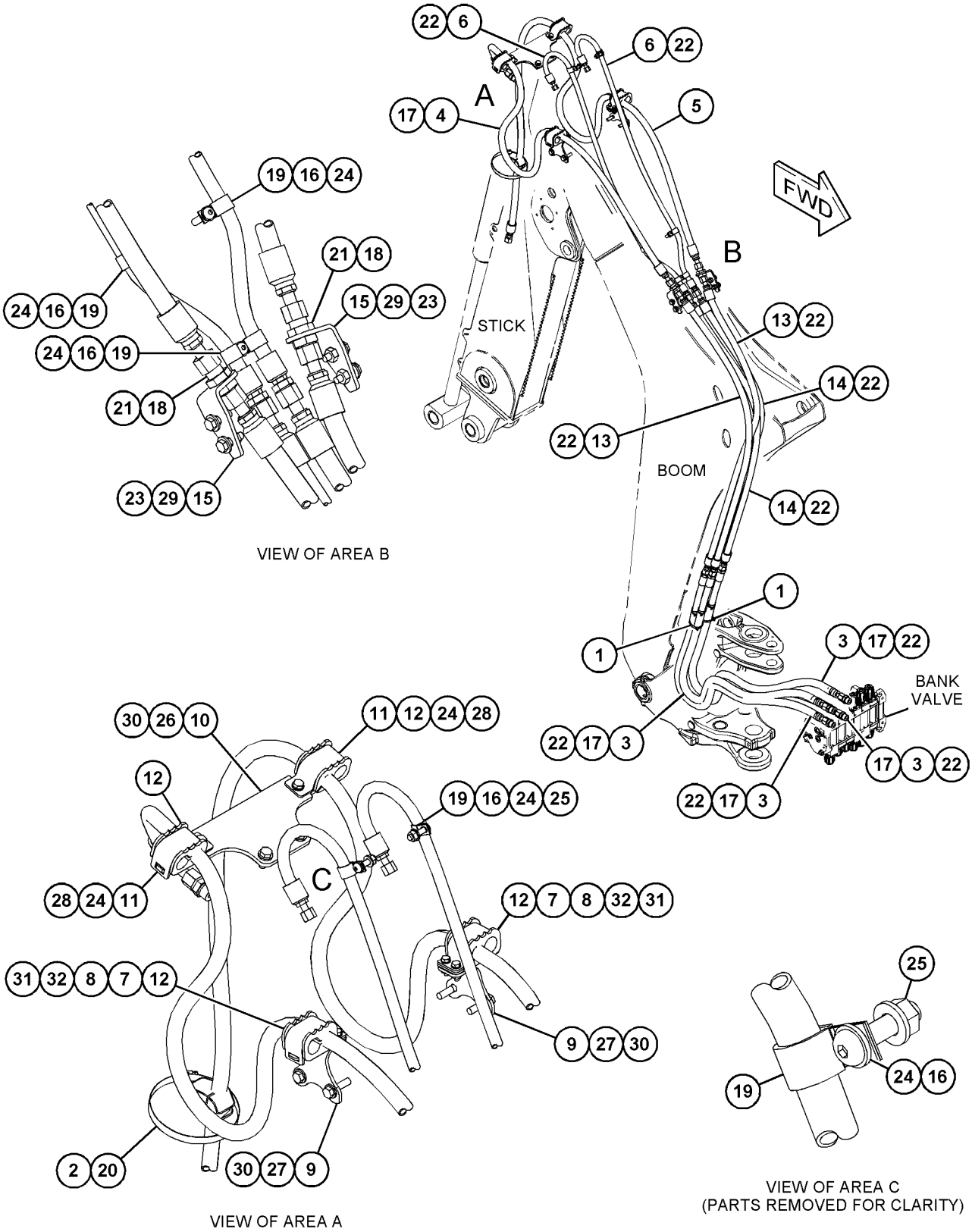

GRÁFICO 1 **<FIM>** g03727376

424-7018 GRUPO DE TUBULAÇÕES-BRAÇO EXTENSÍVEL (LINES GP-EXTENDABLE STICK)

S/N: LBS1-PARA CIMA
14 PÉS
NÚMEROE DE 450-8730 ARRANJO DA RETROESCAVADEIRA-BRAÇO EXTENSÍVEL
UM ACESSÓRIO

SMCS-5057 **i06149322**

NOTA	REF. NÃO	GRÁFICO REF.	NÚMERO DA PEÇA	QTD.	NOME DA PEÇA 1 2 3 4 5 6 (NÍVEL DO PRODUTO)	CONSULTE PÁGINA
	1	1	**6U-0456**	2	TIRA (STRAP)	
I	2	1	**424-0570**	1	CONJUNTO DE MANGUEIRA (HOSE AS)	
I	3	1	**424-0571**	1	CONJUNTO DE MANGUEIRA (HOSE AS)	
	4	1	*148-8364*	1	CONJUNTO DE COTOVELO (ELBOW AS)	
		1	**3K-0360**	1	ANEL RETENTOR EM O (SEAL-O-RING)	
		1	**6V-8398**	1	ANEL RETENTOR EM O (SEAL-O-RING)	
		1	**6V-8625**	1	COTOVELO (ELBOW)	
	5	1	**287-7298**	2	CONJUNTO DE COTOVELO (ELBOW AS)	
					(CADA UM INCLUI)	
		1	**6V-8397**	2	ANEL RETENTOR EM O (SEAL-O-RING)	
		1	**184-7415**	1	COTOVELO (ELBOW)	
	6	1	**6V-9168**	2	PORCA (11/16-16 DE ROSCA) (NUT (11/16-16-THD))	

I - CONSULTE O SISTEMA DE INFORMAÇÕES HIDRÁULICAS

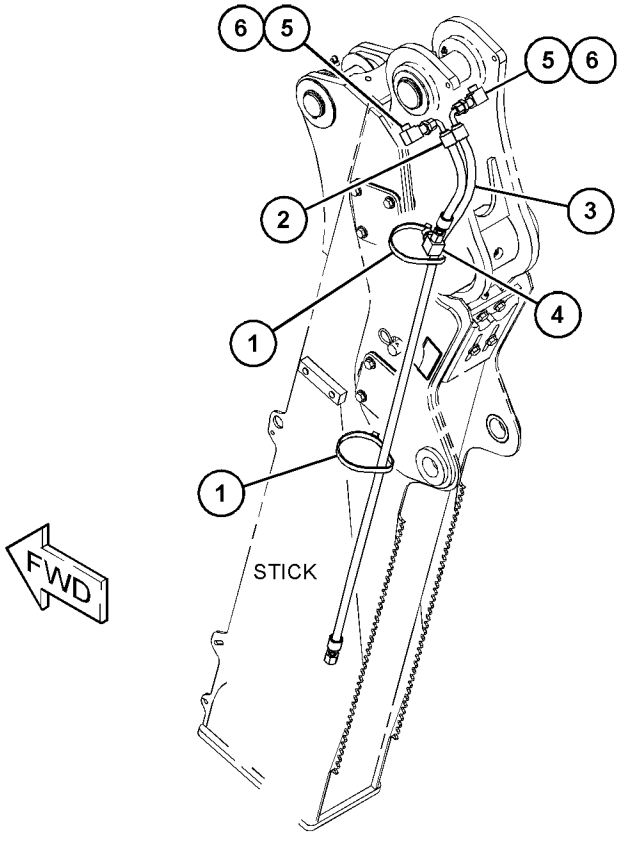

GRÁFICO 1 **<FIM>** g03724756

396-6263 GRUPO DE TUBULAÇÕES-CILINDRO DE INCLINAÇÃO E LEVANTAMENTO–INCLINAÇÃO SIMPLES (LINES GP-LIFT & TILT CYLINDER–SINGLE TILT)

S/N: LBS1-PARA CIMA

NÚMEROE DE 450-8523, 450-8524, 450-8526 ARRANJO DE VÁLVULA-BANCO 2, 450-8529 ARRANJO DE VÁLVULA-BANCO 3

UM ACESSÓRIO

SMCS-5057 **i06149056**

NOTA	REF. NÃO	GRÁFICO REF.	NÚMERO DA PEÇA	QTD.	NOME DA PEÇA 1 2 3 4 5 6 (NÍVEL DO PRODUTO)	CONSULTE PÁGINA
	1	1	**7K-1181**	1	CABO TIPO CINTA (STRAP-CABLE)	
I	2	1	**362-1583**	2	CONJUNTO DE MANGUEIRA (HOSE AS)	
I	3	1	**362-1584**	2	CONJUNTO DE MANGUEIRA (HOSE AS)	
I	4	1	**362-1585**	2	CONJUNTO DE MANGUEIRA (HOSE AS)	
	5	1	**362-1597**	1	CONJUNTO DE TUBO (TUBE AS)	
I	6	1	**396-6928**	2	CONJUNTO DE MANGUEIRA (HOSE AS)	
	7	1	**5K-2697**	4	GRAMPO (CLIP)	
	8	1	**6V-8398**	4	ANEL RETENTOR EM O (SEAL-O-RING)	
	9	1	**7J-9108**	2	ANEL RETENTOR EM O (SEAL-O-RING)	
	10	1	**8T-4121**	4	ARRUELA DURA (11X21X2,5 MM DE ESPESSURA) (WASHER-HARD (11X21X2.5-MM THK))	
M	11	1	**8T-4136**	2	PARAFUSO (M10X1,5X25 MM) (BOLT (M10X1.5X25--MM))	
M	12	1	**8T-4195**	2	PARAFUSO (M10X1,5X30 MM) (BOLT (M10X1.5X30--MM))	

I - CONSULTE O SISTEMA DE INFORMAÇÕES HIDRÁULICAS
M - PEÇA DO SISTEMA MÉTRICO

396-6263 **GRUPO DE TUBULAÇÕES-CILINDRO DE INCLINAÇÃO E LEVANTAMENTO (LINES GP-LIFT & TILT CYLINDER) (*continuação*)** **i06149056**

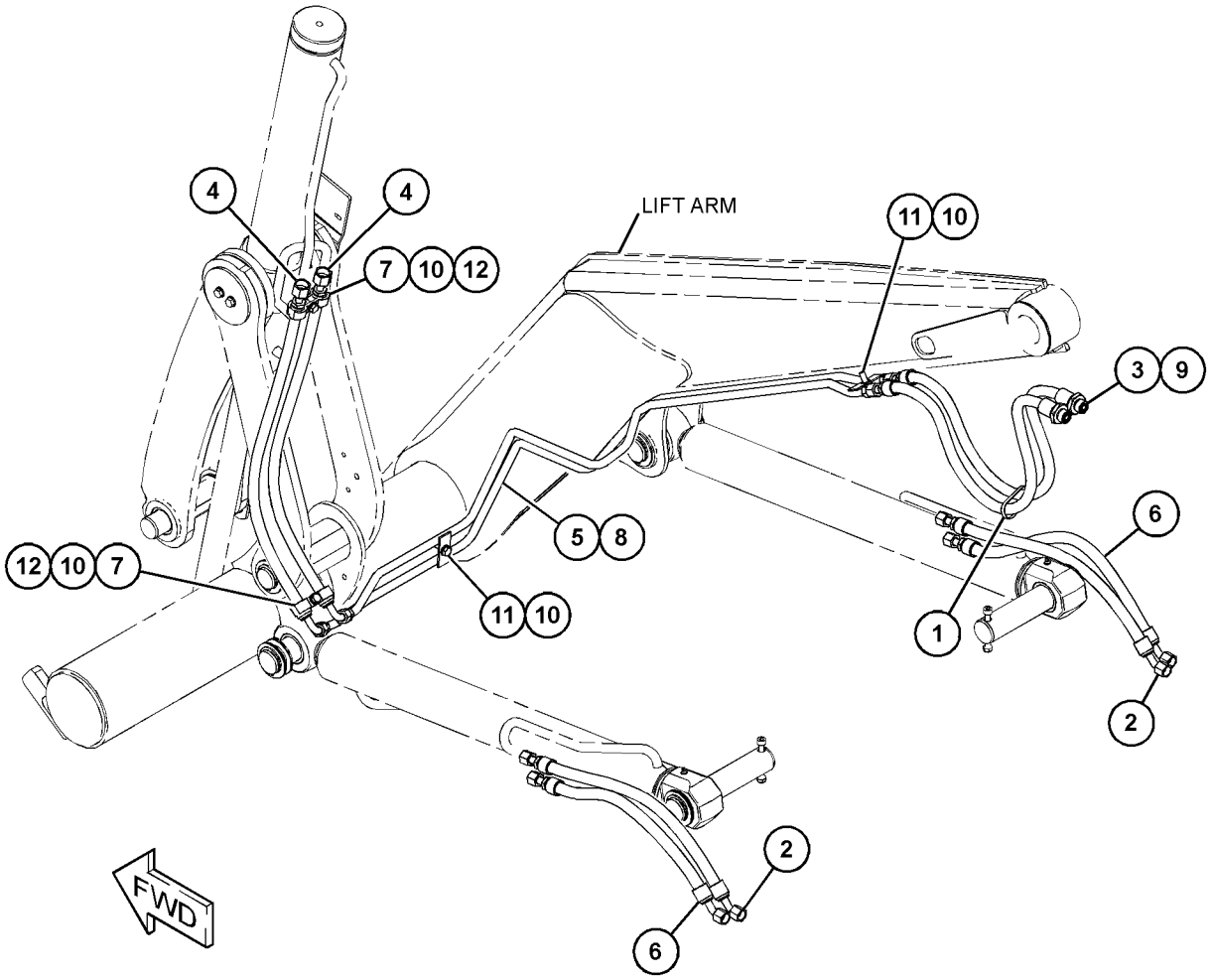

GRÁFICO 1 **<FIM>** g03718816

441-9167 GRUPO DE TUBULAÇÕES-CILINDRO DE INCLINAÇÃO E LEVANTAMENTO–INCLINAÇÃO SIMPLES (LINES GP-LIFT & TILT CYLINDER–SINGLE TILT)

S/N: LBS1-PARA CIMA

NÚMEROE DE 450-8523, 450-8524, 450-8526 ARRANJO DE VÁLVULA-BANCO 2, 450-8529 ARRANJO DE VÁLVULA-BANCO 3

UM ACESSÓRIO

SMCS-5057 **i06149065**

NOTA	REF. NÃO	GRÁFICO REF.	NÚMERO DA PEÇA	QTD.	NOME DA PEÇA 1 2 3 4 5 6 (NÍVEL DO PRODUTO)	CONSULTE PÁGINA
	1	1	**6W-2463**	4	ABRAÇADEIRA (CLAMP)	
	2	1	**102-8703**	2	PLACA DA TAMPA (PLATE-COVER)	
	3	1	*260-9137*	2	CONJUNTO DE UNIÃO-CRUZADA (UNION AS-CROSS)	
					(CADA UM INCLUI)	
		1	**7J-9108**	4	ANEL RETENTOR EM O (SEAL-O-RING)	
		1	**260-9136**	1	CRUZ-UNIÃO (CROSS-UNION)	
	4	1	*330-9752*	2	CONJUNTO DE COTOVELO (ELBOW AS)	
					(CADA UM INCLUI)	
		1	**3D-2824**	1	ANEL RETENTOR EM O (SEAL-O-RING)	
		1	**330-9591**	1	COTOVELO (ELBOW)	
	5	1	**396-5350**	1	CONJUNTO DE TUBO (TUBE AS)	
	6	1	**396-5351**	1	CONJUNTO DE TUBO (TUBE AS)	
	7	1	**437-1091**	1	CONJUNTO DE TUBO (TUBE AS)	
	8	1	**439-3484**	1	CONJUNTO DE TUBO (TUBE AS)	
	9	1	**439-3485**	1	CONJUNTO DE TUBO (TUBE AS)	
	10	1	*148-8341*	2	CONJUNTO DE CONECTOR (CONNECTOR AS)	
					(CADA UM INCLUI)	
		1	**3D-2824**	1	ANEL RETENTOR EM O (SEAL-O-RING)	
		1	**6V-8713**	1	CONECTOR (CONNECTOR)	
		1	**7J-9108**	1	ANEL RETENTOR EM O (SEAL-O-RING)	
	11	1	**6V-8398**	4	ANEL RETENTOR EM O (SEAL-O-RING)	
	12	1	**6V-9831**	2	CONJUNTO DE TAMPA (CAP AS)	
M	13	1	**7X-2537**	2	PARAFUSO (M8X1,25X35 MM) (BOLT (M8X1.25X35--MM))	
	14	1	**8T-4121**	1	ARRUELA DURA (11X21X2,5 MM DE ESPESSURA) (WASHER-HARD (11X21X2.5-MM THK))	
M	15	1	**8T-4136**	1	PARAFUSO (M10X1,5X25 MM) (BOLT (M10X1.5X25--MM))	

M - PEÇA DO SISTEMA MÉTRICO

441-9167 **GRUPO DE TUBULAÇÕES-CILINDRO DE INCLINAÇÃO E LEVANTAMENTO (LINES GP-LIFT & TILT CYLINDER) (*continuação*)** **i06149065**

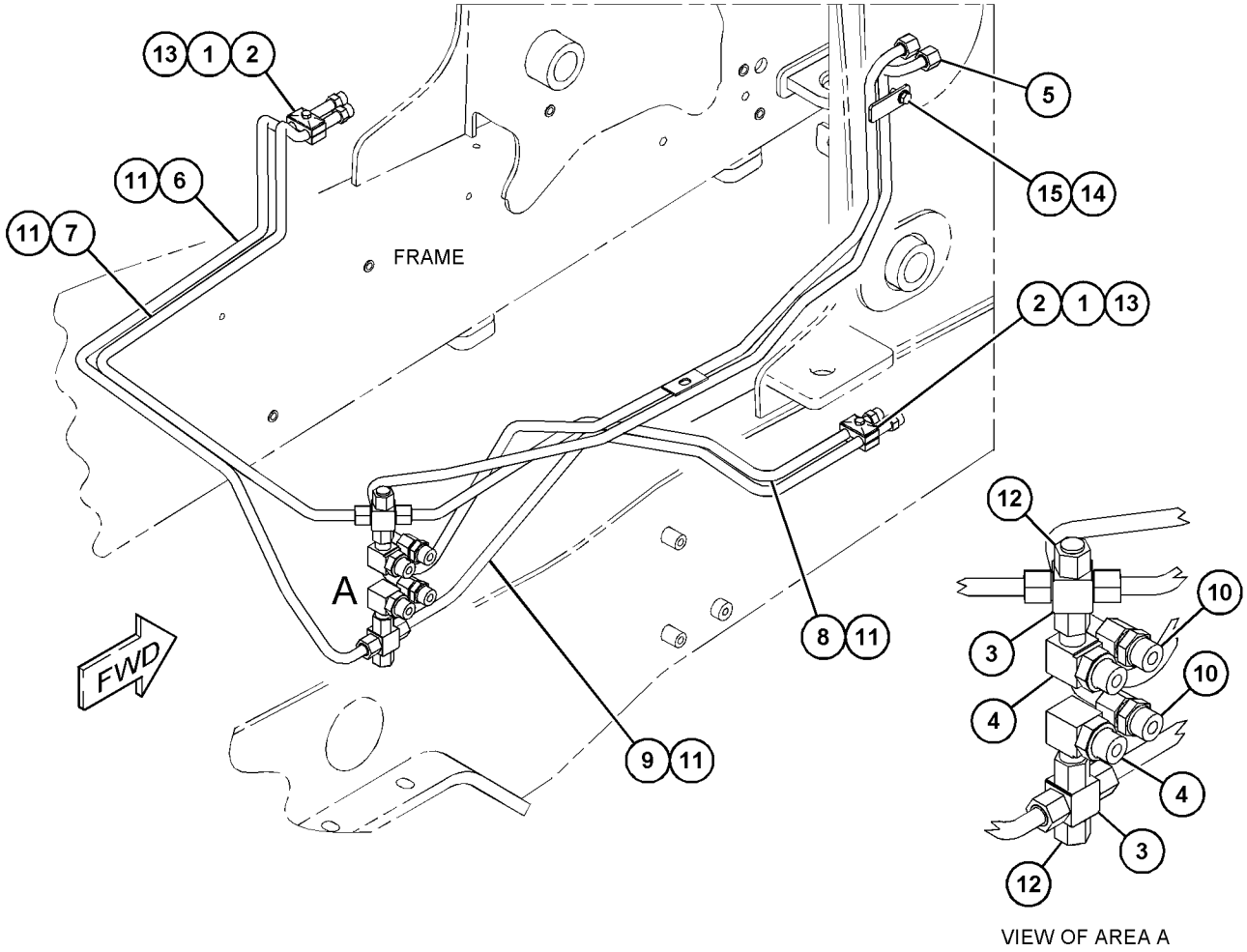

GRÁFICO 1 **<FIM>** g03717661

337-7461 GRUPO DE TUBULAÇÕES-CAÇAMBA MULTIUSO (LINES GP-MULTIPURPOSE BUCKET)

S/N: LBS1-PARA CIMA
NÚMEROE DE 337-7458 GRUPO DE CAÇAMBA-MULTIUSO
UM ACESSÓRIO

SMCS-5057 **i06138827**

NOTA	REF. NÃO	GRÁFICO REF.	NÚMERO DA PEÇA	QTD.	NOME DA PEÇA 1 2 3 4 5 6 (NÍVEL DO PRODUTO)	CONSULTE PÁGINA
	1	1	**8T-6726**	2	ABRAÇADEIRA DE MANGUEIRA (CLAMP-HOSE)	
I	2	1	**9R-0418**	2	CONJUNTO DE MANGUEIRA (HOSE AS)	
	3	1	**9R-8870**	2	BLOCO (BLOCK)	
I	4	1	**291-3654**	1	CONJUNTO DE MANGUEIRA (HOSE AS)	
I	5	1	**337-7471**	1	CONJUNTO DE MANGUEIRA (HOSE AS)	
I	6	1	**351-8387**	1	CONJUNTO DE MANGUEIRA (HOSE AS)	
I	7	1	**361-9721**	1	CONJUNTO DE MANGUEIRA (HOSE AS)	
	8	1	*148-8378*	2	CONJUNTO DE COTOVELO (ELBOW AS)	
					(CADA UM INCLUI)	
		1	**3J-1907**	1	ANEL RETENTOR EM O (SEAL-O-RING)	
		1	**6V-8397**	1	ANEL RETENTOR EM O (SEAL-O-RING)	
		1	**6V-8724**	1	COTOVELO (ELBOW)	
	9	1	*150-3060*	2	CONJUNTO DE TEE (TEE AS)	
					(CADA UM INCLUI)	
		1	**6V-8397**	2	ANEL RETENTOR EM O (SEAL-O-RING)	
		1	**6V-8398**	1	ANEL RETENTOR EM O (SEAL-O-RING)	
		1	**8T-3444**	1	CONEXÃO EM T (TEE-UNION)	
	10	1	**6V-3341**	2	ILHÓ (GROMMET)	
	11	1	**6V-8397**	2	ANEL RETENTOR EM O (SEAL-O-RING)	
	12	1	**8M-2773**	8	GRAMPO (CLIP)	
	13	1	**8T-1899**	2	GRAMPO (RANHURA) (CLIP (SLOT))	
	14	1	**8T-1900**	2	GRAMPO (LINGUETA) (CLIP (TAB))	
	15	1	**8T-4121**	6	ARRUELA DURA (11X21X2,5 MM DE ESPESSURA) (WASHER-HARD (11X21X2.5-MM THK))	
M	16	1	**8T-4136**	6	PARAFUSO (M10X1,5X25 MM) (BOLT (M10X1.5X25--MM))	

I - CONSULTE O SISTEMA DE INFORMAÇÕES HIDRÁULICAS
M - PEÇA DO SISTEMA MÉTRICO

337-7461 **GRUPO DE TUBULAÇÕES-CAÇAMBA MULTIUSO (LINES GP-MULTIPURPOSE BUCKET) (*continuação*)**

i06138827

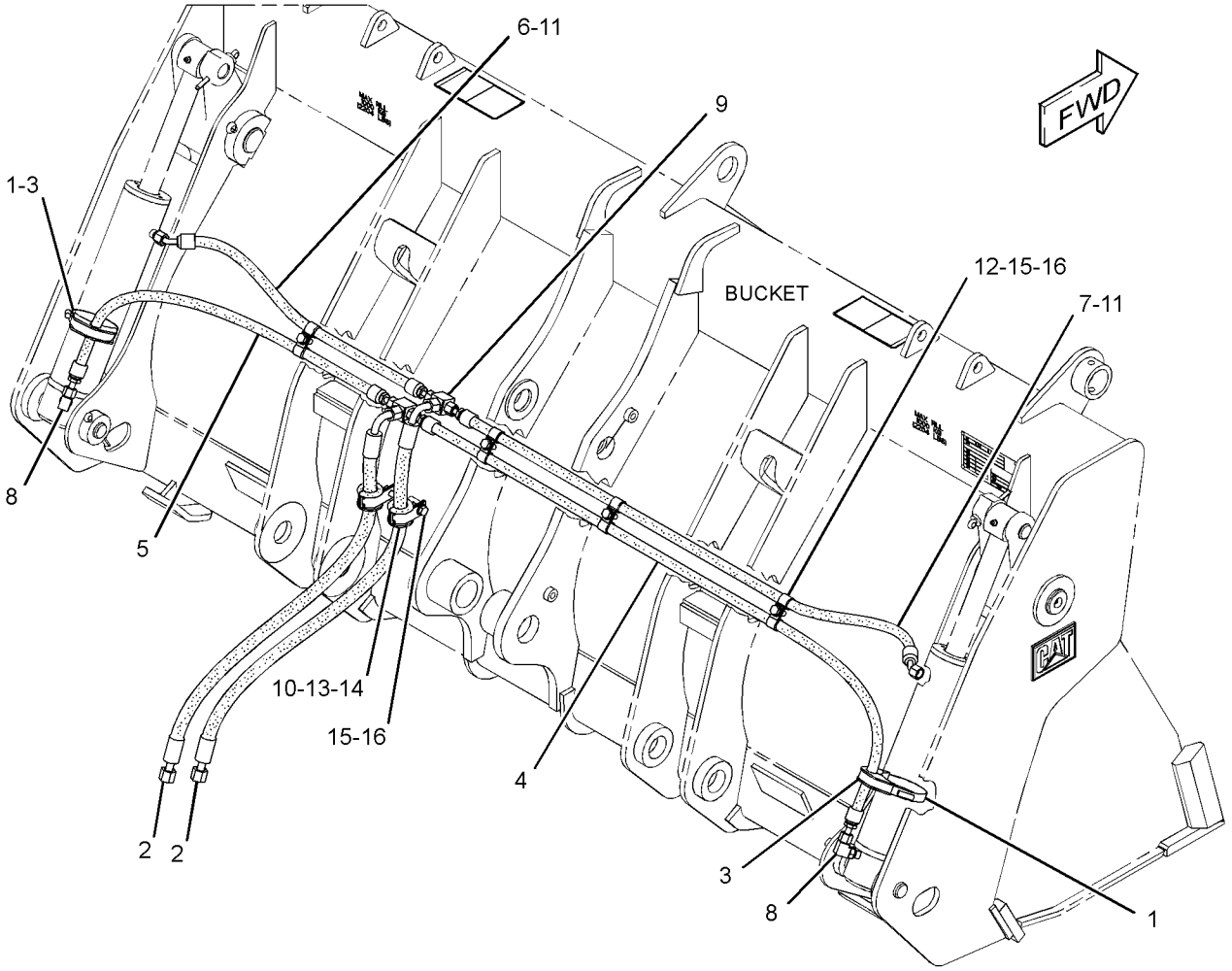

GRÁFICO 1 **<FIM>** g02790718

391-9950 GRUPO DE TUBULAÇÕES PILOTO–MUDANÇA PADRÃO (LINES GP-PILOT–STANDARD SHIFT)

S/N: LBS1-PARA CIMA

NÚMEROE DE 462-7475, 462-7477 ARRANJO DE TRANSMISSÃO-COMANDO DIREITO UM ACESSÓRIO

SMCS-5057, 5059 **i06148063**

NOTA	REF. NÃO	GRÁFICO REF.	NÚMERO DA PEÇA	QTD.	NOME DA PEÇA 1 2 3 4 5 6 (NÍVEL DO PRODUTO)	CONSULTE PÁGINA
	1	1	**6V-0852**	1	TAMPA CONTRA POEIRA (CAP-DUST)	
	2	1	*164-5567*	1	CONJUNTO DO ENGATE-DESCONEXÃO RÁPIDA (MACHO) (COUPLER AS-QUICK DISCONNECT (MALE))	
		1	**6V-3965**	1	CONEXÃO (DESLIGAMENTO RÁPIDO) (FITTING (QUICK DISCONNECT))	
		1	**214-7568**	1	ANEL RETENTOR EM O (SEAL-O-RING)	
	3	1	**7K-1181**	3	CABO TIPO CINTA (STRAP-CABLE)	
	4	1	*229-5336*	1	CONJUNTO DE TEE (TEE AS)	
		1	**3J-1907**	1	ANEL RETENTOR EM O (SEAL-O-RING)	
		1	**4J-5477**	1	ANEL RETENTOR EM O (SEAL-O-RING)	
		1	**081-5648**	1	T (TEE)	
	5	1	*351-0290*	1	CONJUNTO DE ADAPTADORESES (ADAPTER AS)	
		1	**3J-7354**	1	ANEL RETENTOR EM O (SEAL-O-RING)	
		1	**4J-5477**	1	ANEL RETENTOR EM O (SEAL-O-RING)	
		1	**308-9568**	1	ADAPTADOR-TÊ (ADAPTER-TEE)	
I	6	1	**392-2435**	1	CONJUNTO DE MANGUEIRA (HOSE AS)	
I	7	1	**396-6935**	1	CONJUNTO DE MANGUEIRA (HOSE AS)	
	8	1	*148-8325*	1	CONJUNTO DE CONECTOR (CONNECTOR AS)	
		1	**3J-1907**	1	ANEL RETENTOR EM O (SEAL-O-RING)	
		1	**4J-5477**	1	ANEL RETENTOR EM O (SEAL-O-RING)	
		1	**6V-8641**	1	CONECTOR (CONNECTOR)	
	9	1	*150-3033*	1	CONJUNTO DE COTOVELO (ELBOW AS)	
		1	**3J-1907**	1	ANEL RETENTOR EM O (SEAL-O-RING)	
		1	**4J-5477**	1	ANEL RETENTOR EM O (SEAL-O-RING)	
		1	**8T-0164**	1	COTOVELO (ELBOW)	

I - CONSULTE O SISTEMA DE INFORMAÇÕES HIDRÁULICAS

391-9950 **GRUPO DE TUBULAÇÕES PILOTO (LINES GP-PILOT) (*continuação*)** **i06148063**

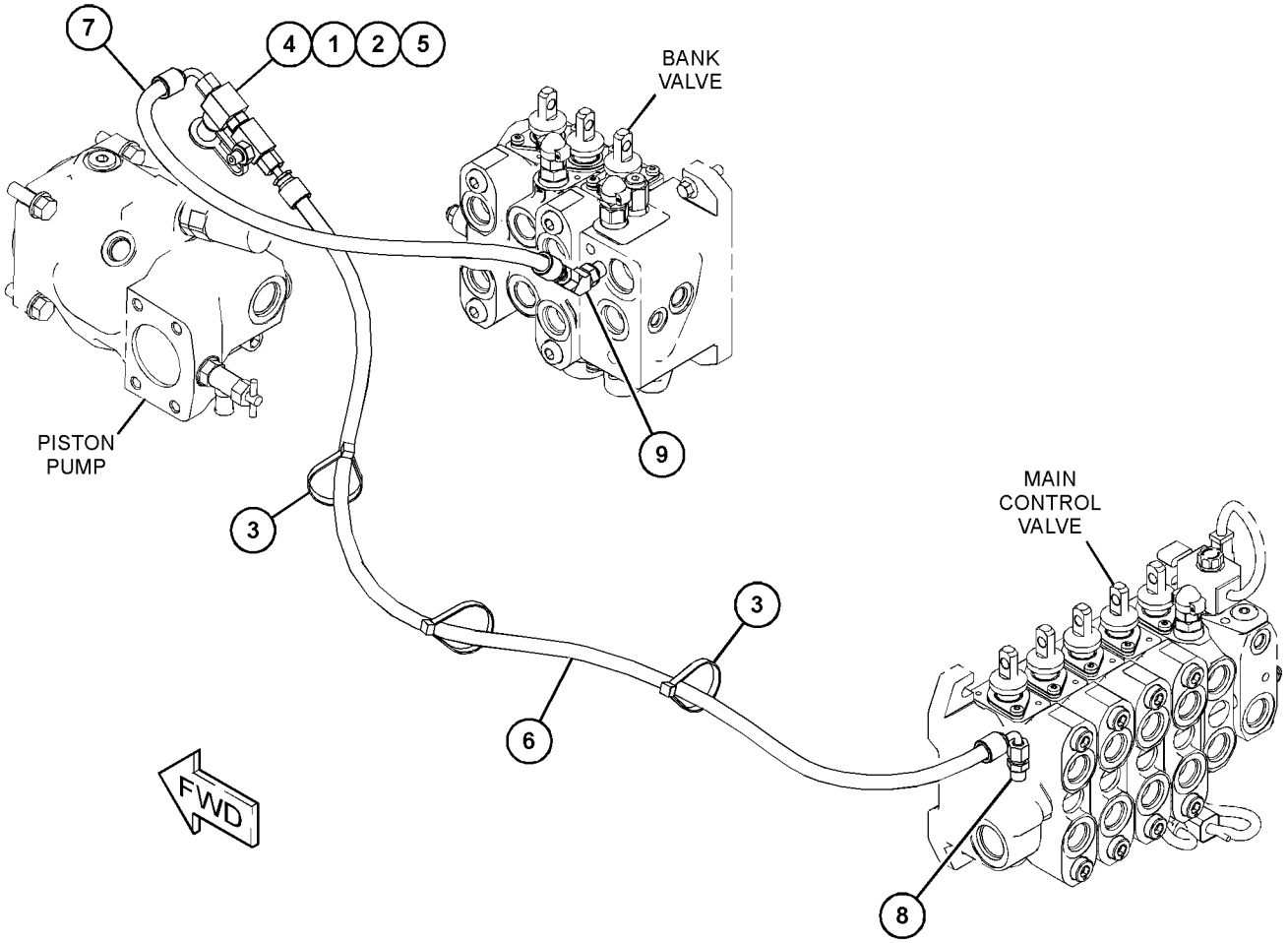

GRÁFICO 1 **<FIM>** g03719910

391-9980 GRUPO DE TUBULAÇÕES PILOTO—SUPRIMENTO (LINES GP-PILOT—SUPPLY)

S/N: LBS1-PARA CIMA

NÚMEROE DE 450-8523, 450-8524, 450-8526 ARRANJO DE VÁLVULA-BANCO 2, 450-8529 ARRANJO DE VÁLVULA-BANCO 3

UM ACESSÓRIO

SMCS-5057, 5059 **i06151989**

NOTA	REF. NÃO	GRÁFICO REF.	NÚMERO DA PEÇA	QTD.	NOME DA PEÇA 1 2 3 4 5 6 (NÍVEL DO PRODUTO)	CONSULTE PÁGINA
	1	1	**7C-0754**	1	T (TEE)	
	2	1	**133-5813**	4	CINTA-MARCADOR (CINZA, P) (BAND-MARKER (GRAY, P))	
	3	1	*164-9640*	1	CONJUNTO DE CONECTOR (CONNECTOR AS)	
		1	**3J-1907**	1	ANEL RETENTOR EM O (SEAL-O-RING)	
		1	**4J-5477**	1	ANEL RETENTOR EM O (SEAL-O-RING)	
		1	**145-2237**	1	CONECTOR (CONNECTOR)	
	4	1	**205-7198**	1	CONJUNTO DE TEE (TEE AS)	
		1	**3J-1907**	1	ANEL RETENTOR EM O (SEAL-O-RING)	
		1	**4J-5477**	2	ANEL RETENTOR EM O (SEAL-O-RING)	
	5	1	**238-1842**	1	CONJUNTO DE COTOVELO (ELBOW AS)	
		1	**9X-6581**	1	PORCA-ANEL RETENTOR (ROSCA 1-14) (NUT-O-RING SEAL (1-14-THD))	
I	6	1	**358-7570**	2	CONJUNTO DE MANGUEIRA (HOSE AS)	
I	7	1	**361-9947**	1	CONJUNTO DE MANGUEIRA (HOSE AS)	
	8	1	**362-2820**	4	CAPA (CAP)	
I	9	1	**363-5882**	2	CONJUNTO DE MANGUEIRA (HOSE AS)	
	10	1	*385-5775*	1	CONJUNTO DE CONECTOR (CONNECTOR AS)	
		1	**2M-9780**	1	ANEL RETENTOR EM O (SEAL-O-RING)	
		1	**131-2171**	1	CONECTOR (CONNECTOR)	
	11	1	*148-8325*	6	CONJUNTO DE CONECTOR (CONNECTOR AS)	
					(CADA UM INCLUI)	
		1	**3J-1907**	1	ANEL RETENTOR EM O (SEAL-O-RING)	
		1	**4J-5477**	1	ANEL RETENTOR EM O (SEAL-O-RING)	
		1	**6V-8641**	1	CONECTOR (CONNECTOR)	
	12	1	*148-8338*	1	CONJUNTO DE CONECTOR (CONNECTOR AS)	
		1	**3J-1907**	1	ANEL RETENTOR EM O (SEAL-O-RING)	
		1	**6V-8397**	1	ANEL RETENTOR EM O (SEAL-O-RING)	
		1	**8T-0075**	1	CONECTOR (CONNECTOR)	
	13	1	*148-8342*	1	CONJUNTO DE CONECTOR (CONNECTOR AS)	
		1	**3K-0360**	1	ANEL RETENTOR EM O (SEAL-O-RING)	
		1	**6V-8632**	1	CONECTOR (CONNECTOR)	
		1	**7J-9108**	1	ANEL RETENTOR EM O (SEAL-O-RING)	
	14	1	*148-8353*	1	CONJUNTO DE COTOVELO (ELBOW AS)	
		1	**3J-1907**	1	ANEL RETENTOR EM O (SEAL-O-RING)	
		1	**6V-8397**	1	ANEL RETENTOR EM O (SEAL-O-RING)	
		1	**6V-9001**	1	COTOVELO (ELBOW)	
	15	1	*164-5567*	1	CONJUNTO DO ENGATE-DESCONEXÃO RÁPIDA (MACHO) (COUPLER AS-QUICK DISCONNECT (MALE))	
		1	**6V-3965**	1	CONEXÃO (DESLIGAMENTO RÁPIDO) (FITTING (QUICK DISCONNECT))	
		1	**214-7568**	1	ANEL RETENTOR EM O (SEAL-O-RING)	
	16	1	**359-7325**	4	ABRAÇADEIRA DE MANGUEIRA (CLAMP-HOSE)	
	17	1	**3E-4321**	1	GRAMPO (CLIP)	
	18	1	**6V-0852**	1	TAMPA CONTRA POEIRA (CAP-DUST)	
	19	1	**6V-9828**	1	CONJUNTO DE TAMPA (CAP AS)	
	20	1	**7K-1181**	1	CABO TIPO CINTA (STRAP-CABLE)	
	21	1	**387-6523**	1	CONJUNTO DE INTERRUPTORES-BALANCIM (IMPLEMENTO HIDRÁULICO) (SWITCH AS-ROCKER (HYDRAULIC IMPLEMENT))	
		1	**111-7899**	1	JUNTA (GASKET)	

391-9980 **GRUPO DE TUBULAÇÕES PILOTO (LINES GP-PILOT) (*continuação*)** **i06151989**

NOTA	REF. NÃO	GRÁFICO REF.	NÚMERO DA PEÇA	QTD.	NOME DA PEÇA 1 2 3 4 5 6 (NÍVEL DO PRODUTO)	CONSULTE PÁGINA
M	22	1	**8T-4200**	1	PARAFUSO (M8X1,25X16 MM) (BOLT (M8X1.25X16--MM))	
	23	1	**8T-4224**	1	ARRUELA DURA (8,8X16X2 MM DE ESPESSURA) (WASHER-HARD (8.8X16X2-MM THK))	
G	24	1	**423-1984**		MANGUEIRA (56,2 POL) (HOSE (56.2-IN))	
G	24A	1	**423-1984**		MANGUEIRA (19,7 POL) (HOSE (19.7-IN))	

G - SOLICITE POR CENTÍMETRO
I - CONSULTE O SISTEMA DE INFORMAÇÕES HIDRÁULICAS
M - PEÇA DO SISTEMA MÉTRICO

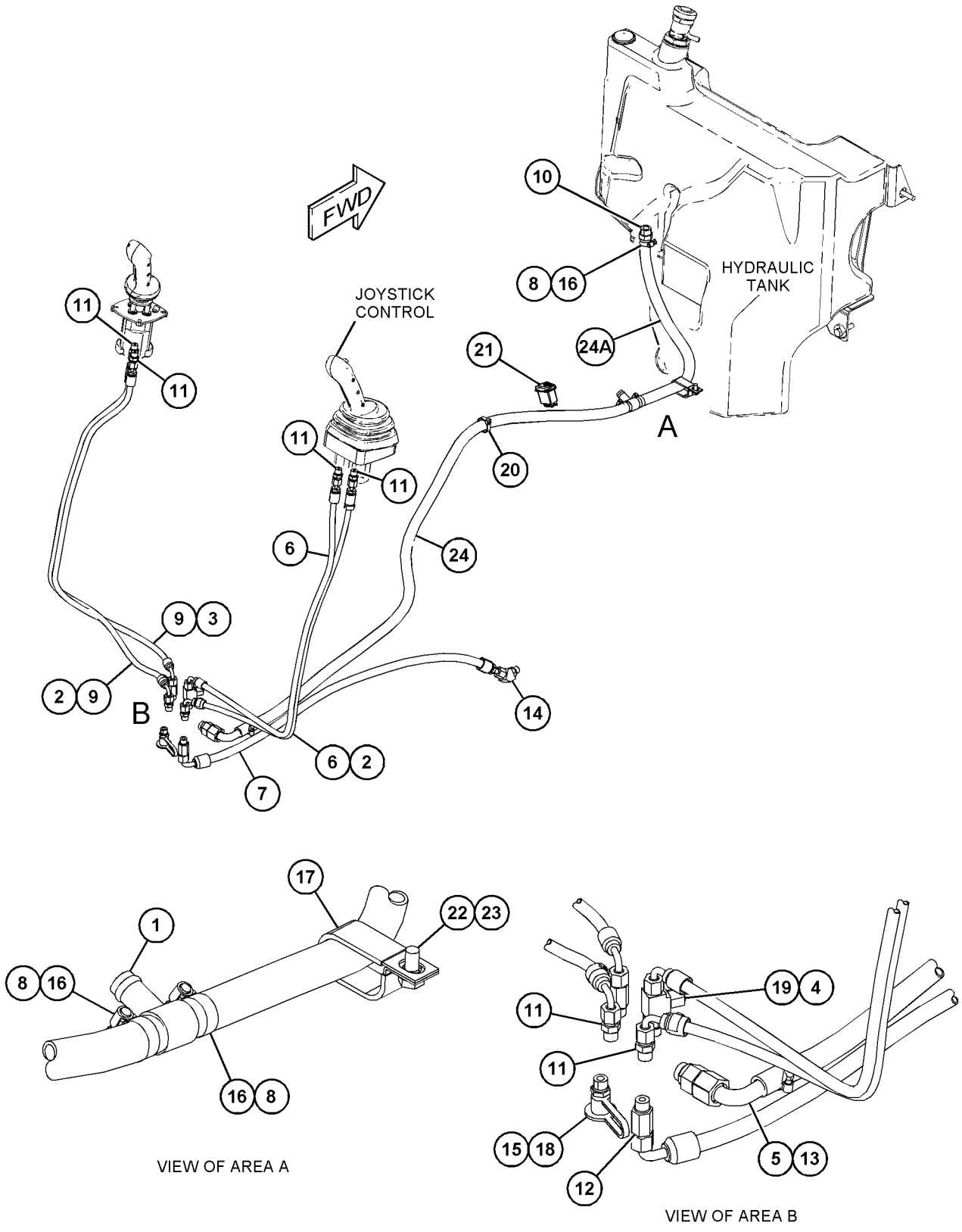

VIEW OF AREA A

VIEW OF AREA B

GRÁFICO 1 **<FIM>** g03734658

391-9981 GRUPO DE TUBULAÇÕES PILOTO–RETROESCAVADEIRA (LINES GP-PILOT–BACKHOE)

S/N: LBS1-PARA CIMA

NÚMEROE DE 450-8523, 450-8524, 450-8526 ARRANJO DE VÁLVULA-BANCO 2, 450-8529 ARRANJO DE VÁLVULA-BANCO 3

UM ACESSÓRIO

SMCS-5057, 5059 **i06149171**

NOTA	REF. NÃO	GRÁFICO REF.	NÚMERO DA PEÇA	QTD.	NOME DA PEÇA 1 2 3 4 5 6 (NÍVEL DO PRODUTO)	CONSULTE PÁGINA
	1	1	**4I-9521**	2	CINTA-MARCADOR (VERMELHO, L1) (BAND-MARKER (RED, L1))	
	2	1	**4I-9522**	2	CINTA-MARCADOR (AMARELO, L2) (BAND-MARKER (YELLOW, L2))	
	3	1	**4I-9523**	2	CINTA-MARCADOR (AZUL, L3) (BAND-MARKER (BLUE, L3))	
	4	1	**4I-9524**	2	CINTA-MARCADOR (MARROM, L4) (BAND-MARKER (BROWN, L4))	
	5	1	**4I-9525**	2	CINTA-MARCADOR (LARANJA, R1) (BAND-MARKER (ORANGE, R1))	
	6	1	**4I-9526**	2	CINTA-MARCADOR (BRANCO, R2) (BAND-MARKER (WHITE, R2))	
	7	1	**4I-9527**	2	CINTA-MARCADOR (VERDE, R3) (BAND-MARKER (GREEN, R3))	
	8	1	**4I-9528**	2	CINTA-MARCADOR (ROXO, R4) (BAND-MARKER (PURPLE, R4))	
	9	1	**7K-1181**	8	CABO TIPO CINTA (STRAP-CABLE)	
	10	1	*200-3947*	2	CONJUNTO DE ADAPTADORESES (ADAPTER AS)	
					(CADA UM INCLUI)	
		1	**3J-1907**	1	ANEL RETENTOR EM O (SEAL-O-RING)	
		1	**4J-5477**	1	ANEL RETENTOR EM O (SEAL-O-RING)	
		1	**200-3946**	1	ADAPTADOR (ADAPTER)	
	11	1	*241-6215*	2	CONJUNTO DE COTOVELO (ELBOW AS)	
					(CADA UM INCLUI)	
		1	**3J-1907**	1	ANEL RETENTOR EM O (SEAL-O-RING)	
		1	**6V-8076**	1	COTOVELO (ELBOW)	
	12	1	*268-1559*	4	CONJUNTO DE ADAPTADORESES (ADAPTER AS)	
					(CADA UM INCLUI)	
		1	**3J-1907**	1	ANEL RETENTOR EM O (SEAL-O-RING)	
		1	**4J-5477**	1	ANEL RETENTOR EM O (SEAL-O-RING)	
		1	**209-0939**	1	ADAPTADOR (ADAPTER)	
Y	13	1	**300-4491**	1	GRUPO DO COLETOR-CONTROLE (ALTERAÇÃO DO PADRÃO) (MANIFOLD GP-CONTROL (PATTERN CHANGE))	417
I	14	1	**358-7573**	1	CONJUNTO DE MANGUEIRA (HOSE AS)	
	15	1	**359-7227**	2	GRUPO DE VÁLVULAS--PILOTO (RETROESCAVADEIRA) (VALVE GP-PILOT (BACKHOE))	
I	16	1	**361-9944**	2	CONJUNTO DE MANGUEIRA (HOSE AS)	
I	18	1	**363-5885**	1	CONJUNTO DE MANGUEIRA (HOSE AS)	
I	19	1	**363-5886**	1	CONJUNTO DE MANGUEIRA (HOSE AS)	
I	20	1	**363-5887**	2	CONJUNTO DE MANGUEIRA (HOSE AS)	
I	21	1	**363-5888**	2	CONJUNTO DE MANGUEIRA (HOSE AS)	
I	22	1	**363-5890**	1	CONJUNTO DE MANGUEIRA (HOSE AS)	
I	23	1	**371-8501**	1	CONJUNTO DE MANGUEIRA (HOSE AS)	
	24	1	**387-6522**	1	CONJUNTO DE INTERRUPTORES-BALANCIM (ALTERAÇÃO DO PADRÃO) (SWITCH AS-ROCKER (PATTERN CHANGE))	
		1	**111-7899**	1	JUNTA (GASKET)	
I	25	1	**399-2745**	1	CONJUNTO DE MANGUEIRA (HOSE AS)	
	26	1	*148-8325*	11	CONJUNTO DE CONECTOR (CONNECTOR AS)	
					(CADA UM INCLUI)	
		1	**3J-1907**	1	ANEL RETENTOR EM O (SEAL-O-RING)	
		1	**4J-5477**	1	ANEL RETENTOR EM O (SEAL-O-RING)	
		1	**6V-8641**	1	CONECTOR (CONNECTOR)	

391-9981 **GRUPO DE TUBULAÇÕES PILOTO (LINES GP-PILOT) (*continuação*)** **i06149171**

NOTA	REF. NÃO	GRÁFICO REF.	NÚMERO DA PEÇA	QTD.	NOME DA PEÇA 1 2 3 4 5 6 (NÍVEL DO PRODUTO)	CONSULTE PÁGINA
	27	1	*148-8368*	6	CONJUNTO DE COTOVELO (ELBOW AS)	
					(CADA UM INCLUI)	
		1	**3J-1907**	1	ANEL RETENTOR EM O (SEAL-O-RING)	
		1	**4J-5477**	1	ANEL RETENTOR EM O (SEAL-O-RING)	
		1	**6V-8627**	1	COTOVELO (ELBOW)	
	28	1	*150-3033*	1	CONJUNTO DE COTOVELO (ELBOW AS)	
		1	**3J-1907**	1	ANEL RETENTOR EM O (SEAL-O-RING)	
		1	**4J-5477**	1	ANEL RETENTOR EM O (SEAL-O-RING)	
		1	**8T-0164**	1	COTOVELO (ELBOW)	
M	29	1	**3T-0849**	8	PARAFUSO DE CABEÇA OCA (M6X1X25 MM) (BOLT--SOCKET HEAD (M6X1X25-MM))	
	30	1	**8T-4224**	2	ARRUELA DURA (8,8X16X2 MM DE ESPESSURA) (WASHER-HARD (8.8X16X2-MM THK))	
M	31	1	**8T-4244**	2	PORCA (M12X1,75 DE ESPESSURA) (NUT (M12X1.75--THD))	
M	32	1	**8T-6869**	2	PARAFUSO (M8X1,25X60 MM) (BOLT (M8X1.25X60--MM))	
	33	1	**9X-8256**	8	ARRUELA (6,6X12X2 MM DE ESPESSURA) (WASHER (6.6X12X2-MM THK))	
G	34	1	**160-2248**		LUVA DE ABRASÃO (11,8 POL CADA) (SLEEVE--ABRASION (11.8-IN EACH))	

G - SOLICITE POR CENTÍMETRO
I - CONSULTE O SISTEMA DE INFORMAÇÕES HIDRÁULICAS
M - PEÇA DO SISTEMA MÉTRICO
Y - ILUSTRAÇÃO SEPARADA

391-9981 **GRUPO DE TUBULAÇÕES PILOTO (LINES GP-PILOT) (*continuação*)** **i06149171**

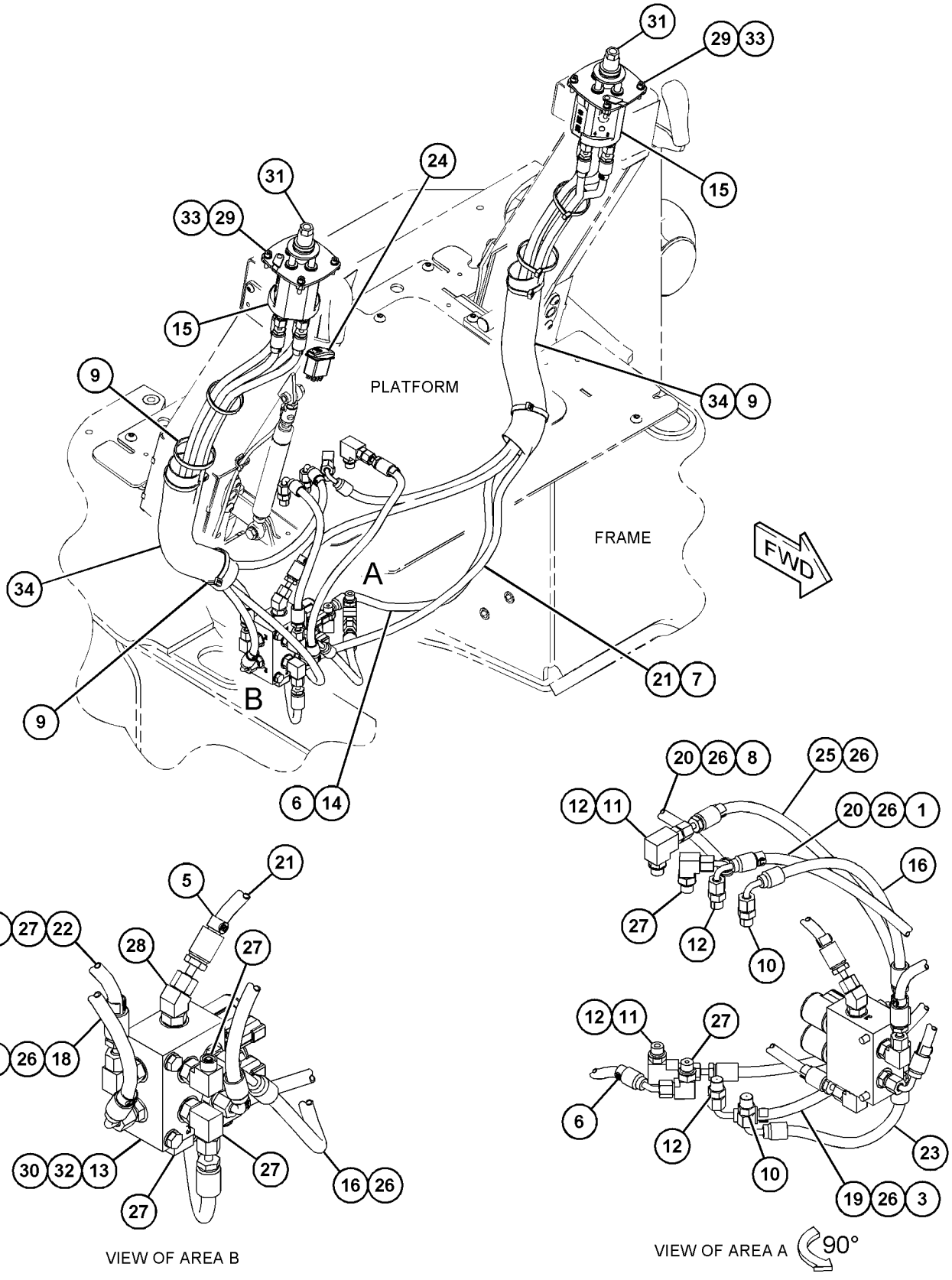

GRÁFICO 1 **<FIM>** g03744589

391-9985 GRUPO DE TUBULAÇÕES PILOTO–5 BANCOS (LINES GP--PILOT–5-BANK)

S/N: LBS1-PARA CIMA
NÚMEROE DE 450-8524 ARRANJO DE VÁLVULA-BANCO 2
UM ACESSÓRIO

SMCS-5057, 5059 **i06149229**

NOTA	REF. NÃO	GRÁFICO REF.	NÚMERO DA PEÇA	QTD.	NOME DA PEÇA 1 2 3 4 5 6 (NÍVEL DO PRODUTO)	CONSULTE PÁGINA
I	1	1	**361-9945**	2	CONJUNTO DE MANGUEIRA (HOSE AS)	
	2	1	*148-8325*	4	CONJUNTO DE CONECTOR (CONNECTOR AS)	
					(CADA UM INCLUI)	
		1	**3J-1907**	1	ANEL RETENTOR EM O (SEAL-O-RING)	
		1	**4J-5477**	1	ANEL RETENTOR EM O (SEAL-O-RING)	
		1	**6V-8641**	1	CONECTOR (CONNECTOR)	

I - CONSULTE O SISTEMA DE INFORMAÇÕES HIDRÁULICAS

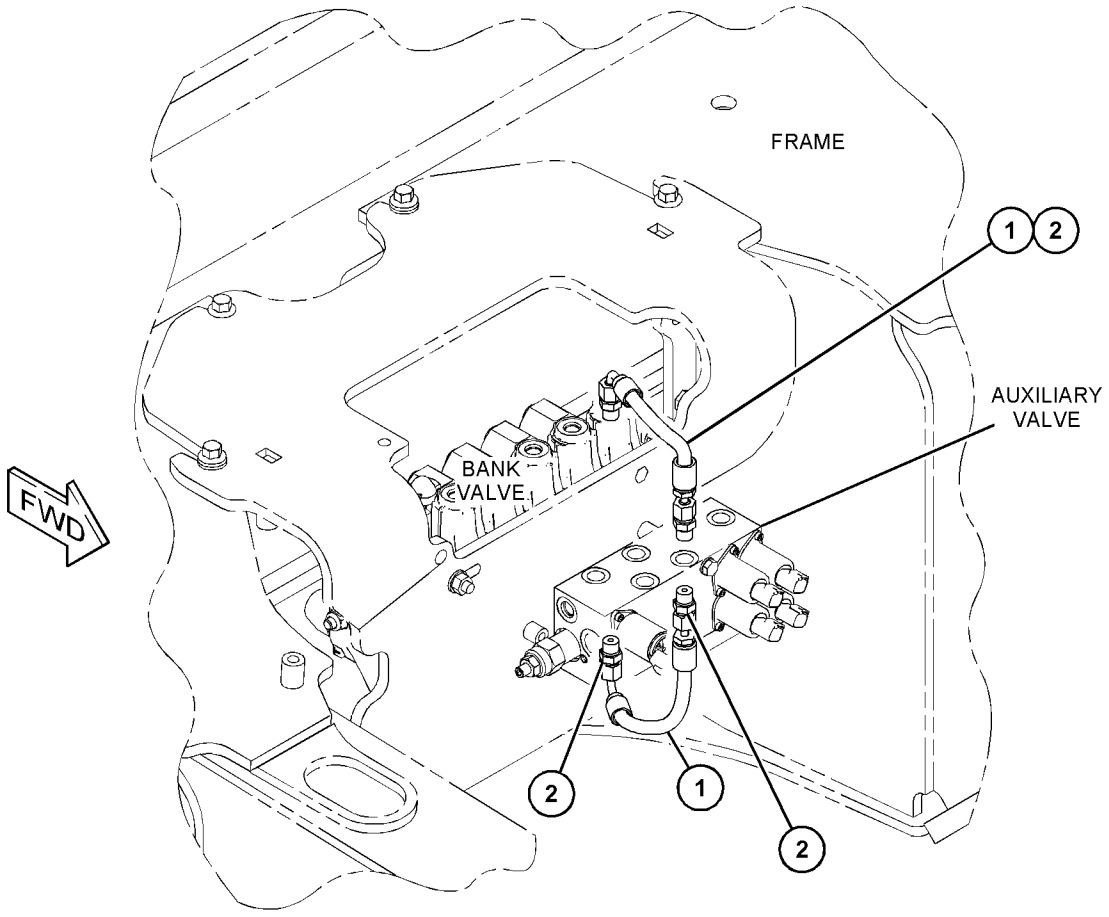

GRÁFICO 1 **<FIM>** g03731597

391-9987 GRUPO DE TUBULAÇÕES PILOTO–6 BANCOS (LINES GP--PILOT–6-BANK)

S/N: LBS1-PARA CIMA

NÚMEROE DE 450-8526 ARRANJO DE VÁLVULA-BANCO 2, 450-8529 ARRANJO DE VÁLVULA-BANCO 3 UM ACESSÓRIO

SMCS-5057, 5059 **i06149247**

NOTA	REF. NÃO	GRÁFICO REF.	NÚMERO DA PEÇA	QTD.	NOME DA PEÇA 1 2 3 4 5 6 (NÍVEL DO PRODUTO)	CONSULTE PÁGINA
I	1	1	**361-9945**	4	CONJUNTO DE MANGUEIRA (HOSE AS)	
	2	1	*148-8325*	8	CONJUNTO DE CONECTOR (CONNECTOR AS)	
					(CADA UM INCLUI)	
		1	**3J-1907**	1	ANEL RETENTOR EM O (SEAL-O-RING)	
		1	**4J-5477**	1	ANEL RETENTOR EM O (SEAL-O-RING)	
		1	**6V-8641**	1	CONECTOR (CONNECTOR)	

I - CONSULTE O SISTEMA DE INFORMAÇÕES HIDRÁULICAS

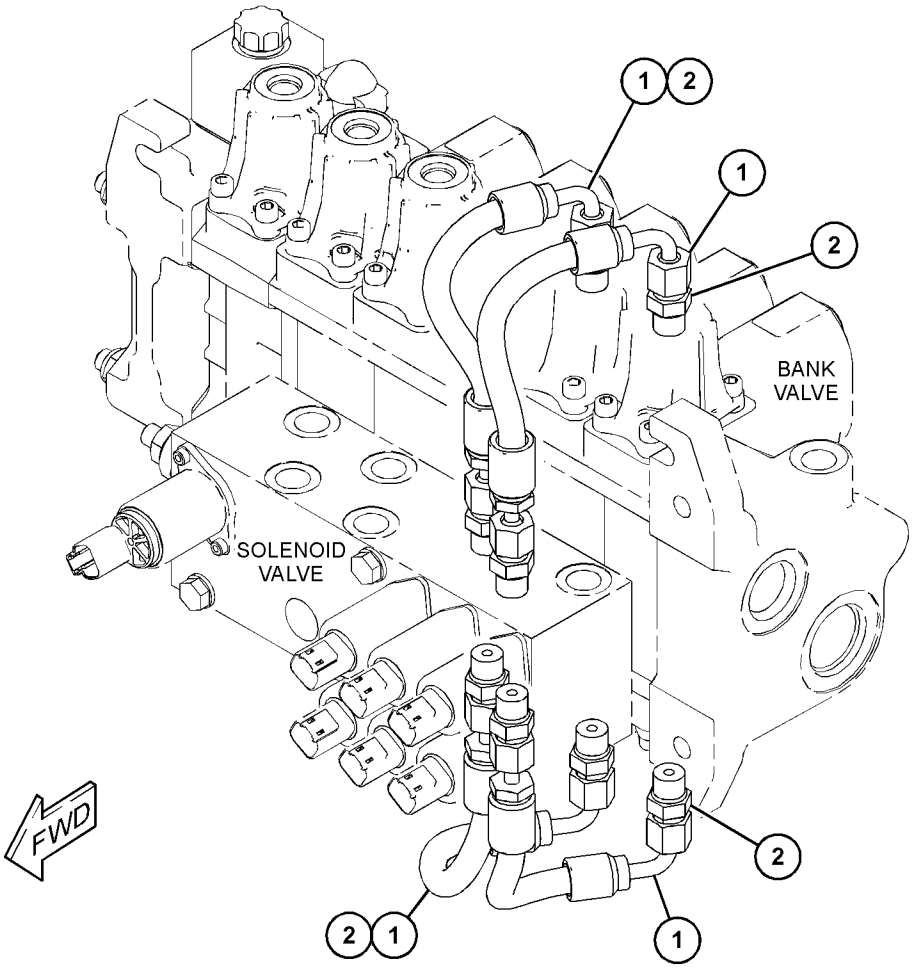

GRÁFICO 1 **<FIM>** g03743536

397-1534 GRUPO DE TUBULAÇÕES PILOTO–MUDANÇA AUTOMÁTICA DE MARCHA (LINES GP-PILOT–AUTOSHIFT)

S/N: LBS1-PARA CIMA

NÚMEROE DE 462-7478 ARRANJO DE TRANSMISSÃO-SERVOTRANSMISSÃO UM ACESSÓRIO

SMCS-5057, 5059 **i06148158**

NOTA	REF. NÃO	GRÁFICO REF.	NÚMERO DA PEÇA	QTD.	NOME DA PEÇA 1 2 3 4 5 6 (NÍVEL DO PRODUTO)	CONSULTE PÁGINA
	1	1	**6V-0852**	1	TAMPA CONTRA POEIRA (CAP-DUST)	
	2	1	*164-5567*	1	CONJUNTO DO ENGATE-DESCONEXÃO RÁPIDA (MACHO) (COUPLER AS-QUICK DISCONNECT (MALE))	
		1	**6V-3965**	1	CONEXÃO (DESLIGAMENTO RÁPIDO) (FITTING (QUICK DISCONNECT))	
		1	**214-7568**	1	ANEL RETENTOR EM O (SEAL-O-RING)	
	3	1	**7K-1181**	3	CABO TIPO CINTA (STRAP-CABLE)	
	4	1	*229-5336*	1	CONJUNTO DE TEE (TEE AS)	
		1	**3J-1907**	1	ANEL RETENTOR EM O (SEAL-O-RING)	
		1	**4J-5477**	1	ANEL RETENTOR EM O (SEAL-O-RING)	
		1	**081-5648**	1	T (TEE)	
	5	1	*351-0290*	1	CONJUNTO DE ADAPTADORESES (ADAPTER AS)	
		1	**3J-7354**	1	ANEL RETENTOR EM O (SEAL-O-RING)	
		1	**4J-5477**	1	ANEL RETENTOR EM O (SEAL-O-RING)	
		1	**308-9568**	1	ADAPTADOR-TÊ (ADAPTER-TEE)	
I	6	1	**361-9929**	1	CONJUNTO DE MANGUEIRA (HOSE AS)	
I	7	1	**361-9930**	1	CONJUNTO DE MANGUEIRA (HOSE AS)	
	8	1	*148-8325*	1	CONJUNTO DE CONECTOR (CONNECTOR AS)	
		1	**3J-1907**	1	ANEL RETENTOR EM O (SEAL-O-RING)	
		1	**4J-5477**	1	ANEL RETENTOR EM O (SEAL-O-RING)	
		1	**6V-8641**	1	CONECTOR (CONNECTOR)	
	9	1	*150-3033*	1	CONJUNTO DE COTOVELO (ELBOW AS)	
		1	**3J-1907**	1	ANEL RETENTOR EM O (SEAL-O-RING)	
		1	**4J-5477**	1	ANEL RETENTOR EM O (SEAL-O-RING)	
		1	**8T-0164**	1	COTOVELO (ELBOW)	

I - CONSULTE O SISTEMA DE INFORMAÇÕES HIDRÁULICAS

397-1534 **GRUPO DE TUBULAÇÕES PILOTO (LINES GP-PILOT) (*continuação*)** **i06148158**

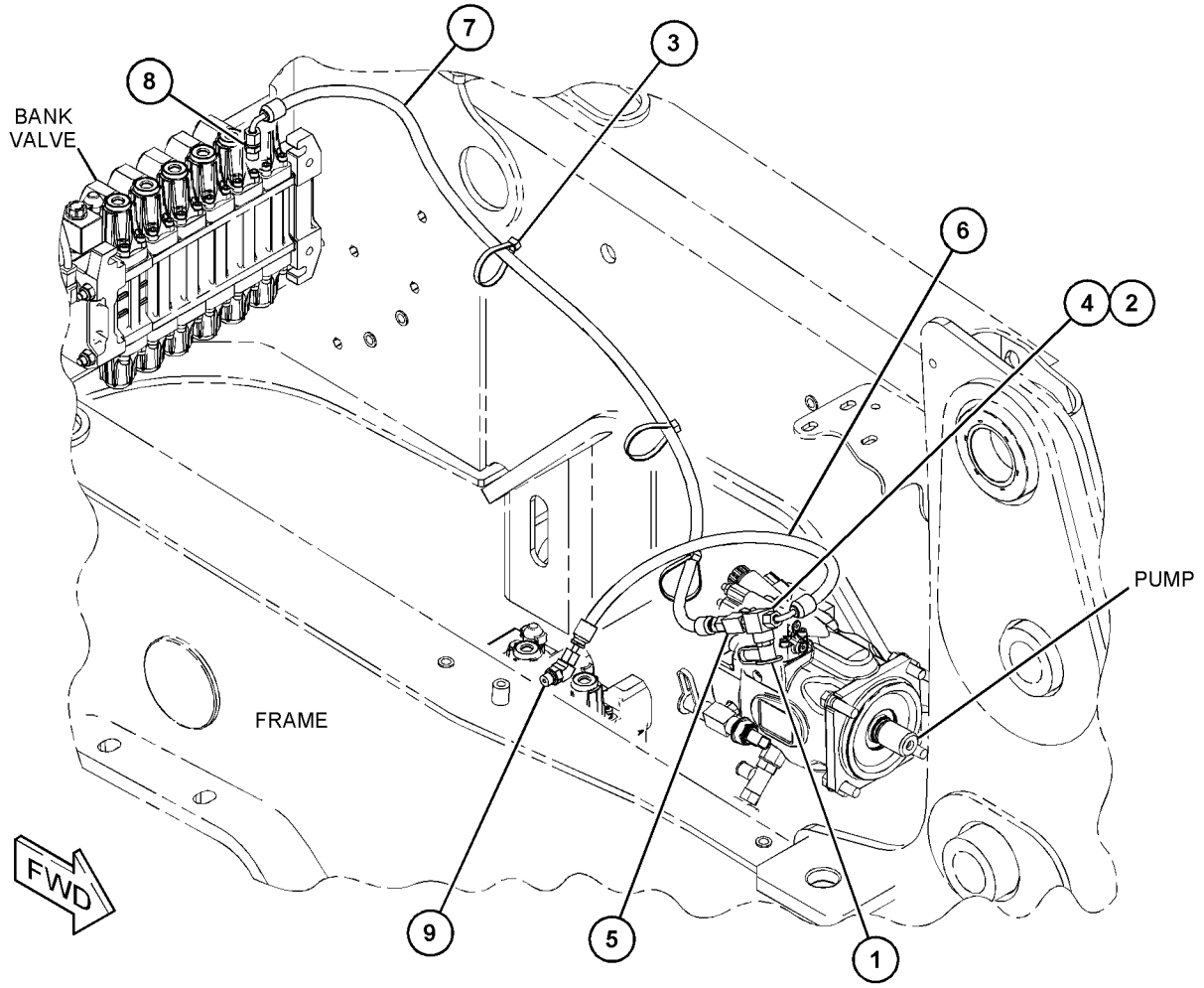

GRÁFICO 1 **<FIM>** g03734718

391-9945 GRUPO DE TUBULAÇÕES DA BOMBA–MUDANÇA PADRÃO (LINES GP-PUMP–STANDARD SHIFT)

S/N: LBS1-PARA CIMA

NÚMEROE DE 462-7475, 462-7477 ARRANJO DE TRANSMISSÃO-COMANDO DIREITO UM ACESSÓRIO

SMCS-5057 **i06148064**

NOTA	REF. NÃO	GRÁFICO REF.	NÚMERO DA PEÇA	QTD.	NOME DA PEÇA 1 2 3 4 5 6 (NÍVEL DO PRODUTO)	CONSULTE PÁGINA
I	1	1	**387-2882**	1	CONJUNTO DE MANGUEIRA (HOSE AS)	
	2	1	**394-8745**	1	MANGUEIRA (HOSE)	
I	3	1	**396-2726**	1	CONJUNTO DE MANGUEIRA (HOSE AS)	
I	4	1	**396-2727**	1	CONJUNTO DE MANGUEIRA (HOSE AS)	
	5	1	*148-8335*	3	CONJUNTO DE CONECTOR (CONNECTOR AS)	
					(CADA UM INCLUI)	
		1	**5K-9090**	1	ANEL RETENTOR EM O (SEAL-O-RING)	
		1	**6V-8635**	1	CONECTOR (CONNECTOR)	
		1	**7M-8485**	1	ANEL RETENTOR EM O (SEAL-O-RING)	
	6	1	*148-8362*	1	CONJUNTO DE COTOVELO (ELBOW AS)	
		1	**3D-2824**	1	ANEL RETENTOR EM O (SEAL-O-RING)	
		1	**5K-9090**	1	ANEL RETENTOR EM O (SEAL-O-RING)	
		1	**8T-6684**	1	COTOVELO (ELBOW)	
	7	1	*148-8429*	2	CONJUNTO DE TEE (TEE AS)	
					(CADA UM INCLUI)	
		1	**5K-9090**	2	ANEL RETENTOR EM O (SEAL-O-RING)	
		1	**6V-9840**	1	CONEXÃO ARTICULADA T (TEE-SWIVEL)	
	8	1	*164-5641*	1	CONJUNTO DE TEE (TEE AS)	
		1	**3D-2824**	1	ANEL RETENTOR EM O (SEAL-O-RING)	
		1	**5K-9090**	1	ANEL RETENTOR EM O (SEAL-O-RING)	
		1	**6V-9746**	1	ANEL RETENTOR EM O (SEAL-O-RING)	
		1	**128-7625**	1	T (TEE)	
	9	1	**1P-4584**	2	FLANGE-METADE (FLANGE-HALF)	
	10	1	**335-9214**	1	ABRAÇADEIRA TIPO CINTA (CLAMP-BAND)	
I	11	1	**363-2679**	1	CONJUNTO DE MANGUEIRA (HOSE AS)	
	12	1	**370-3970**	1	CONJUNTO DE TUBO (TUBE AS)	
	13	1	**144-0367**	1	ABRAÇADEIRA DE MANGUEIRA (CLAMP-HOSE)	
	14	1	**6J-2680**	1	ANEL RETENTOR EM O (SEAL-O-RING)	
M	15	1	**8T-4183**	4	PARAFUSO (M12X1,75X40 MM) (BOLT (M12X1.75X40--MM))	
	16	1	**8T-4223**	4	ARRUELA DURA (13,5X25,5X3 MM DE ESPESSURA) (WASHER-HARD (13.5X25.5X3-MM THK))	
	17	1	*148-8392*	1	CONJUNTO DE COTOVELO (ELBOW AS)	
		1	**6V-9746**	1	ANEL RETENTOR EM O (SEAL-O-RING)	
		1	**6V-9853**	1	COTOVELO (ELBOW)	

I - CONSULTE O SISTEMA DE INFORMAÇÕES HIDRÁULICAS
M - PEÇA DO SISTEMA MÉTRICO

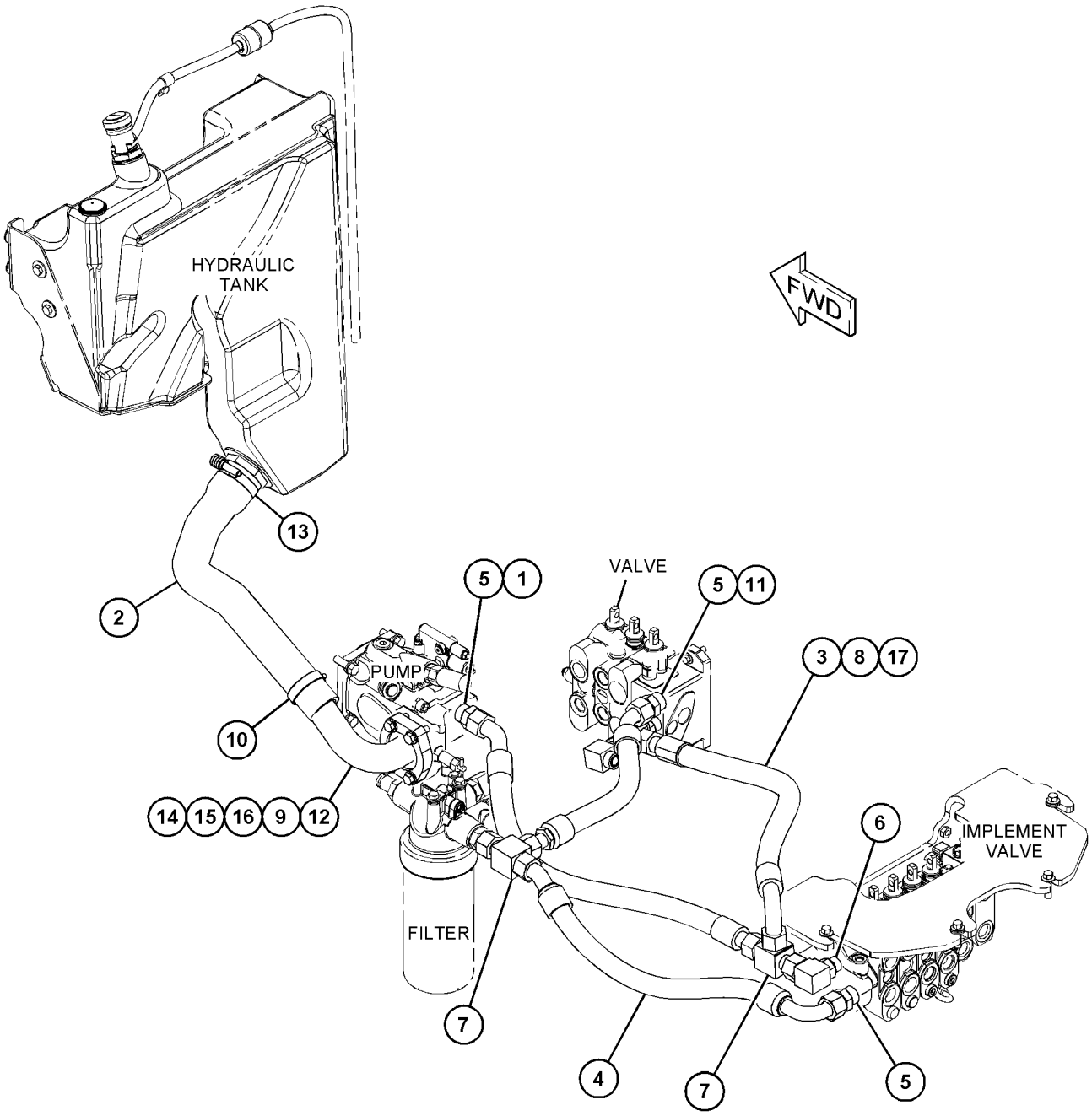

GRÁFICO 1 **<FIM>** g03826633

394-7784 GRUPO DE TUBULAÇÕES DA BOMBA—MUDANÇA AUTOMÁTICA DE MARCHA (LINES GP-PUMP—AUTOSHIFT)

S/N: LBS1-PARA CIMA

NÚMEROE DE 462-7478 ARRANJO DE TRANSMISSÃO-SERVOTRANSMISSÃO UM ACESSÓRIO

SMCS-5057 **i06148166**

NOTA	REF. NÃO	GRÁFICO REF.	NÚMERO DA PEÇA	QTD.	NOME DA PEÇA 1 2 3 4 5 6 (NÍVEL DO PRODUTO)	CONSULTE PÁGINA
	1	1	**394-8747**	1	MANGUEIRA (HOSE)	
I	2	1	**396-2726**	1	CONJUNTO DE MANGUEIRA (HOSE AS)	
I	3	1	**396-2727**	1	CONJUNTO DE MANGUEIRA (HOSE AS)	
	4	1	*148-8335*	3	CONJUNTO DE CONECTOR (CONNECTOR AS)	
					(CADA UM INCLUI)	
		1	**5K-9090**	1	ANEL RETENTOR EM O (SEAL-O-RING)	
		1	**6V-8635**	1	CONECTOR (CONNECTOR)	
		1	**7M-8485**	1	ANEL RETENTOR EM O (SEAL-O-RING)	
	5	1	*148-8362*	1	CONJUNTO DE COTOVELO (ELBOW AS)	
		1	**3D-2824**	1	ANEL RETENTOR EM O (SEAL-O-RING)	
		1	**5K-9090**	1	ANEL RETENTOR EM O (SEAL-O-RING)	
		1	**8T-6684**	1	COTOVELO (ELBOW)	
	6	1	*148-8429*	2	CONJUNTO DE TEE (TEE AS)	
					(CADA UM INCLUI)	
		1	**5K-9090**	2	ANEL RETENTOR EM O (SEAL-O-RING)	
		1	**6V-9840**	1	CONEXÃO ARTICULADA T (TEE-SWIVEL)	
	7	1	*164-5641*	1	CONJUNTO DE TEE (TEE AS)	
		1	**3D-2824**	1	ANEL RETENTOR EM O (SEAL-O-RING)	
		1	**5K-9090**	1	ANEL RETENTOR EM O (SEAL-O-RING)	
		1	**6V-9746**	1	ANEL RETENTOR EM O (SEAL-O-RING)	
		1	**128-7625**	1	T (TEE)	
	8	1	**1P-4584**	2	FLANGE-METADE (FLANGE-HALF)	
	9	1	**335-9214**	1	ABRAÇADEIRA TIPO CINTA (CLAMP-BAND)	
I	10	1	**363-2679**	1	CONJUNTO DE MANGUEIRA (HOSE AS)	
	11	1	**370-3970**	1	CONJUNTO DE TUBO (TUBE AS)	
I	12	1	**396-2725**	1	CONJUNTO DE MANGUEIRA (HOSE AS)	
	13	1	**144-0367**	1	ABRAÇADEIRA DE MANGUEIRA (CLAMP-HOSE)	
	14	1	**6J-2680**	1	ANEL RETENTOR EM O (SEAL-O-RING)	
M	15	1	**8T-4183**	4	PARAFUSO (M12X1,75X40 MM) (BOLT (M12X1.75X40--MM))	
	16	1	**8T-4223**	4	ARRUELA DURA (13,5X25,5X3 MM DE ESPESSURA) (WASHER-HARD (13.5X25.5X3-MM THK))	
	17	1	*148-8392*	1	CONJUNTO DE COTOVELO (ELBOW AS)	
		1	**6V-9746**	1	ANEL RETENTOR EM O (SEAL-O-RING)	
		1	**6V-9853**	1	COTOVELO (ELBOW)	

I - CONSULTE O SISTEMA DE INFORMAÇÕES HIDRÁULICAS
M - PEÇA DO SISTEMA MÉTRICO

394-7784 **GRUPO DE TUBULAÇÕES DA BOMBA (LINES GP-PUMP) (*continuação*)** **i06148166**

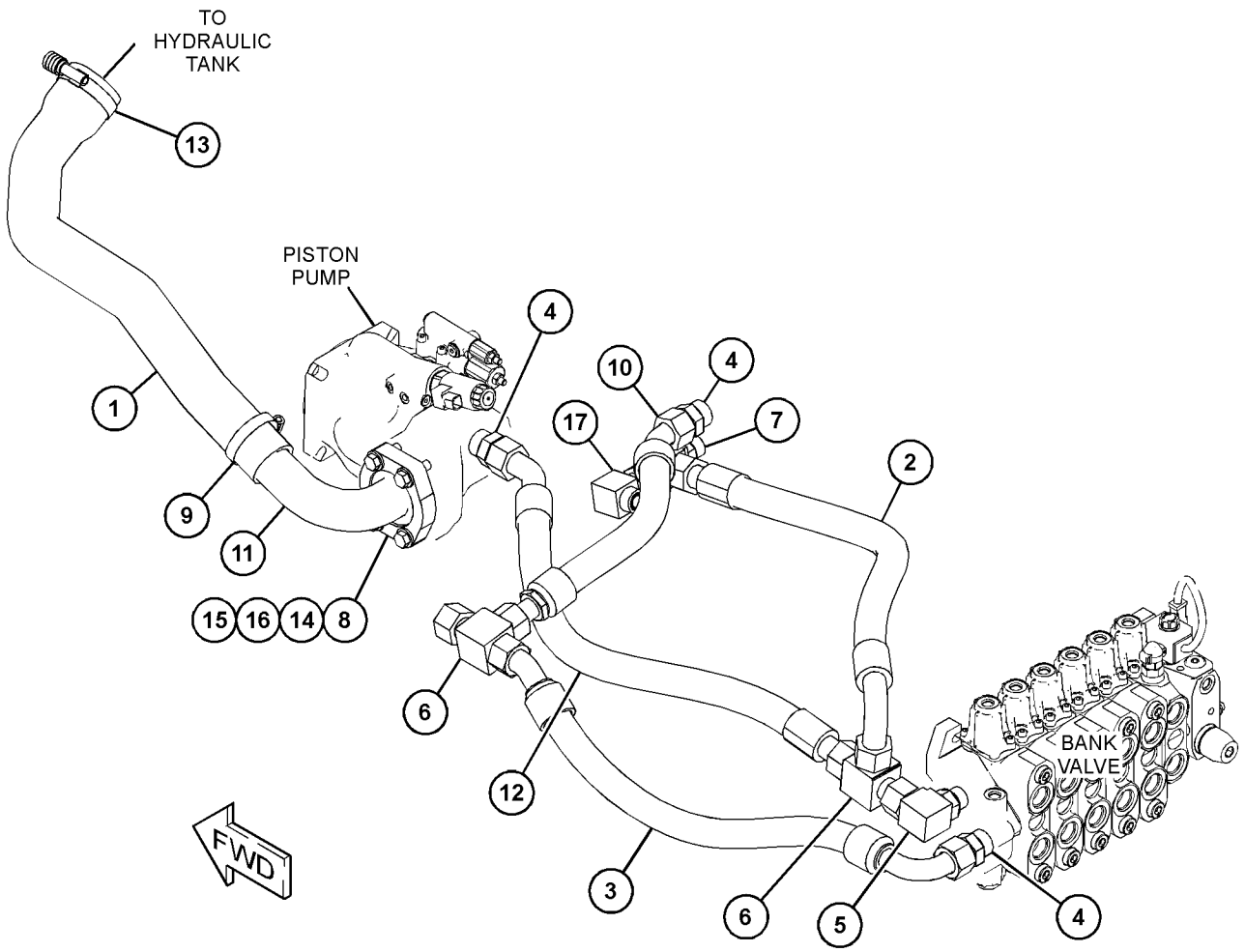

GRÁFICO 1 **<FIM>** g03842177

431-6737 GRUPO DE TUBULAÇÕES DE RETORNO (LINES GP- -RETURN)

S/N: LBS1-PARA CIMA
NÚMEROE DE 450-8473 ARRANJO HIDRÁULICO
TAMBÉM UM ACESSÓRIO

SMCS-5057 **i06141911**

NOTA	REF. NÃO	GRÁFICO REF.	NÚMERO DA PEÇA	QTD.	NOME DA PEÇA 1 2 3 4 5 6 (NÍVEL DO PRODUTO)	CONSULTE PÁGINA
	1	1	**7K-1181**	1	CABO TIPO CINTA (STRAP-CABLE)	
	2	1	**205-9920**	1	CABO TIPO CINTA (STRAP-CABLE)	
	3	1	**233-6592**	1	ESPAÇADOR (13X20X24 MM DE ESPESSURA) (SPACER (13X20X24-MM THK))	
	4	1	**323-3308**	9	CAPA (CAP)	
	5	1	**357-4621**	1	CONJUNTO DE CONECTOR (CONNECTOR AS)	
		1	**033-6783**	1	CONEXÃO (FITTING)	
		1	**238-5082**	1	ANEL RETENTOR EM O (SEAL-O-RING)	
	6	1	**363-8466**	1	CONJUNTO DE TUBO (TUBE AS)	
I	7	1	**371-1670**	1	CONJUNTO DE MANGUEIRA (HOSE AS)	
	8	1	**380-5076**	1	CONJUNTO DE DIFUSOR (2-PARA P/ 10 PARA, PARAFUSO DE 3/8 POL) (DIFFUSER AS (2-GA TO 10- -GA, 3/8-IN SCREW))	
		1	**7M-8485**	1	ANEL RETENTOR EM O (SEAL-O-RING)	
	9	1	*386-6191*	1	CONJUNTO DE COTOVELO (ELBOW AS)	
		1	**2M-9780**	1	ANEL RETENTOR EM O (SEAL-O-RING)	
		1	**275-4918**	1	COTOVELO (ELBOW)	
	10	1	**130-9984**	1	GRAMPO (CLIP)	
	11	1	**2B-0941**	1	ESPAÇADOR (10,5X19X19 MM DE ESPESSURA) (SPACER (10.5X19X19-MM THK))	
	12	1	**2S-3440**	2	ABRAÇADEIRA DE MANGUEIRA (CLAMP-HOSE)	
	13	1	**3E-7445**	7	ABRAÇADEIRA DE MANGUEIRA (CLAMP-HOSE)	
	14	1	**3S-2093**	2	CABO TIPO CINTA (STRAP-CABLE)	
	15	1	**4P-7581**	1	GRAMPO (CLIP)	
	16	1	**5P-7854**	1	GRAMPO (CLIP)	
	17	1	**8T-4121**	5	ARRUELA DURA (11X21X2,5 MM DE ESPESSURA) (WASHER-HARD (11X21X2.5-MM THK))	
M	18	1	**8T-4137**	1	PARAFUSO (M10X1,5X20 MM) (BOLT (M10X1.5X20- -MM))	
M	19	1	**8T-4196**	2	PARAFUSO (M10X1,5X35 MM) (BOLT (M10X1.5X35- -MM))	
M	20	1	**8T-6466**	2	PARAFUSO (M10X1,5X60 MM) (BOLT (M10X1.5X60- -MM))	
	21	1	**8T-7529**	1	GRAMPO (CLIP)	
G	22	1	**423-1985**		MANGUEIRA (38,6 POL) (HOSE (38.6-IN))	
G	23	1	**423-1986**		MANGUEIRA (42,5 POL) (HOSE (42.5-IN))	
E	24	1	**262-8088**		MANGUEIRA (114 CM) (HOSE (114-CM))	
E	24A	1	**262-8088**		MANGUEIRA (70 CM) (HOSE (70-CM))	
G	25	1	**160-2244**		LUVA DE ABRASÃO (9,8 POL CADA) (SLEEVE- -ABRASION (9.8-IN EACH))	

E - SOLICITE POR CENTÍMETRO
G - SOLICITE POR CENTÍMETRO
I - CONSULTE O SISTEMA DE INFORMAÇÕES HIDRÁULICAS
M - PEÇA DO SISTEMA MÉTRICO

431-6737 **GRUPO DE TUBULAÇÕES DE RETORNO (LINES GP-RETURN) (*continuação*)** **i06141911**

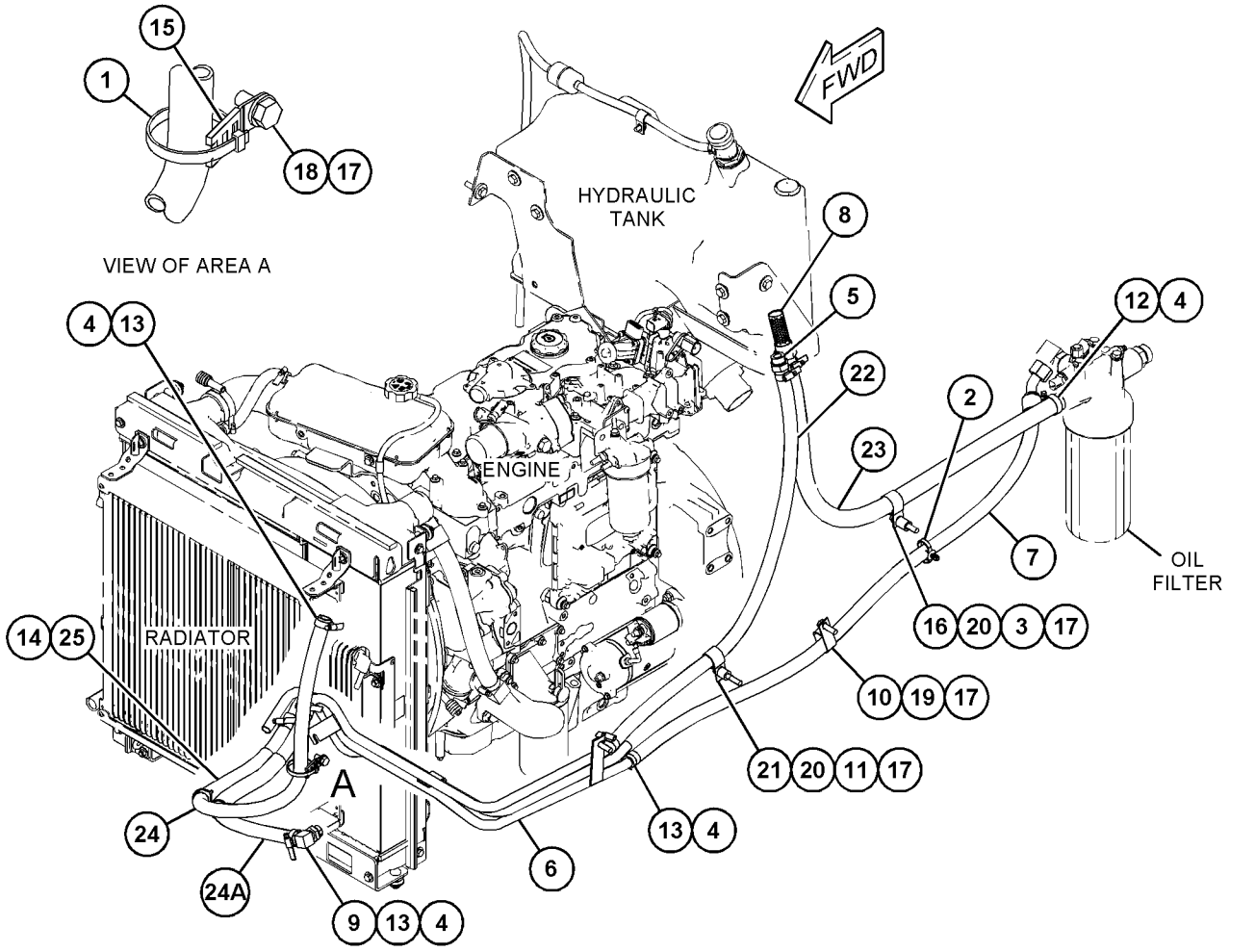

GRÁFICO 1 **<FIM>** g03747061

337-9793 GRUPO DE LINHAS-CONTROLE DE ABSORÇÃO DE IMPACTOS (LINES GP-RIDE CONTROL)

S/N: LBS1-PARA CIMA
NÚMEROE DE 398-2681 ARRANJO DE CONTROLE-CONDUÇÃO
UM ACESSÓRIO

SMCS-5057, 5077, 5264 **i06140740**

NOTA	REF. NÃO	GRÁFICO REF.	NÚMERO DA PEÇA	QTD.	NOME DA PEÇA 1 2 3 4 5 6 (NÍVEL DO PRODUTO)	CONSULTE PÁGINA
Y	1	1	**245-8780**	1	GRUPO DO COLETOR-ABSORÇÃO DE IMPACTOS (MANIFOLD GP-RIDE CONTROL)	420
I	3	1	**361-9950**	1	CONJUNTO DE MANGUEIRA (HOSE AS)	
I	4	1	**361-9951**	1	CONJUNTO DE MANGUEIRA (HOSE AS)	
I	5	1	**361-9952**	1	CONJUNTO DE MANGUEIRA (HOSE AS)	
I	6	1	**363-5880**	1	CONJUNTO DE MANGUEIRA (HOSE AS)	
	8	1	**131-8201**	2	GRAMPO (RANHURA) (CLIP (SLOT))	
	9	1	**131-8202**	2	GRAMPO (LINGUETA) (CLIP (TAB))	
	10	1	*148-8336*	1	CONJUNTO DE CONECTOR (CONNECTOR AS)	
		1	**3J-1907**	1	ANEL RETENTOR EM O (SEAL-O-RING)	
		1	**6V-8397**	1	ANEL RETENTOR EM O (SEAL-O-RING)	
		1	**6V-8636**	1	CONECTOR (CONNECTOR)	
	11	1	*148-8340*	1	CONJUNTO DE CONECTOR (CONNECTOR AS)	
		1	**3K-0360**	1	ANEL RETENTOR EM O (SEAL-O-RING)	
		1	**6V-8398**	1	ANEL RETENTOR EM O (SEAL-O-RING)	
		1	**6V-8639**	1	CONECTOR (CONNECTOR)	
	12	1	*148-8345*	1	CONJUNTO DE CONECTOR (CONNECTOR AS)	
		1	**2M-9780**	1	ANEL RETENTOR EM O (SEAL-O-RING)	
		1	**6V-8398**	1	ANEL RETENTOR EM O (SEAL-O-RING)	
		1	**6V-8638**	1	CONECTOR (CONNECTOR)	
	13	1	*148-8363*	1	CONJUNTO DE COTOVELO (ELBOW AS)	
		1	**3K-0360**	1	ANEL RETENTOR EM O (SEAL-O-RING)	
		1	**6V-8397**	1	ANEL RETENTOR EM O (SEAL-O-RING)	
		1	**6V-9876**	1	COTOVELO (ELBOW)	
	14	1	*148-8370*	1	CONJUNTO DE COTOVELO (ELBOW AS)	
		1	**6V-8398**	1	ANEL RETENTOR EM O (SEAL-O-RING)	
		1	**6V-9851**	1	COTOVELO (ELBOW)	
	15	1	*148-8372*	1	CONJUNTO DE COTOVELO (ELBOW AS)	
		1	**2M-9780**	1	ANEL RETENTOR EM O (SEAL-O-RING)	
		1	**6V-8398**	1	ANEL RETENTOR EM O (SEAL-O-RING)	
		1	**6V-8721**	1	COTOVELO (ELBOW)	
	16	1	**8T-4121**	1	ARRUELA DURA (11X21X2,5 MM DE ESPESSURA) (WASHER-HARD (11X21X2.5-MM THK))	
M	17	1	**8T-4177**	2	PARAFUSO (M8X1,25X90 MM) (BOLT (M8X1.25X90--MM))	
M	18	1	**8T-4182**	1	PARAFUSO (M10X1,5X45 MM) (BOLT (M10X1.5X45--MM))	
	19	1	**8T-4224**	4	ARRUELA DURA (8,8X16X2 MM DE ESPESSURA) (WASHER-HARD (8.8X16X2-MM THK))	
M	20	1	**5C-7261**	1	PORCA (ROSCA M8X1,25) (NUT (M8X1.25-THD))	

I - CONSULTE O SISTEMA DE INFORMAÇÕES HIDRÁULICAS
M - PEÇA DO SISTEMA MÉTRICO
Y - ILUSTRAÇÃO SEPARADA

337-9793 **GRUPO DE LINHAS-CONTROLE DE ABSORÇÃO DE IMPACTOS (LINES GP-RIDE CONTROL) (*continuação*)**
i06140740

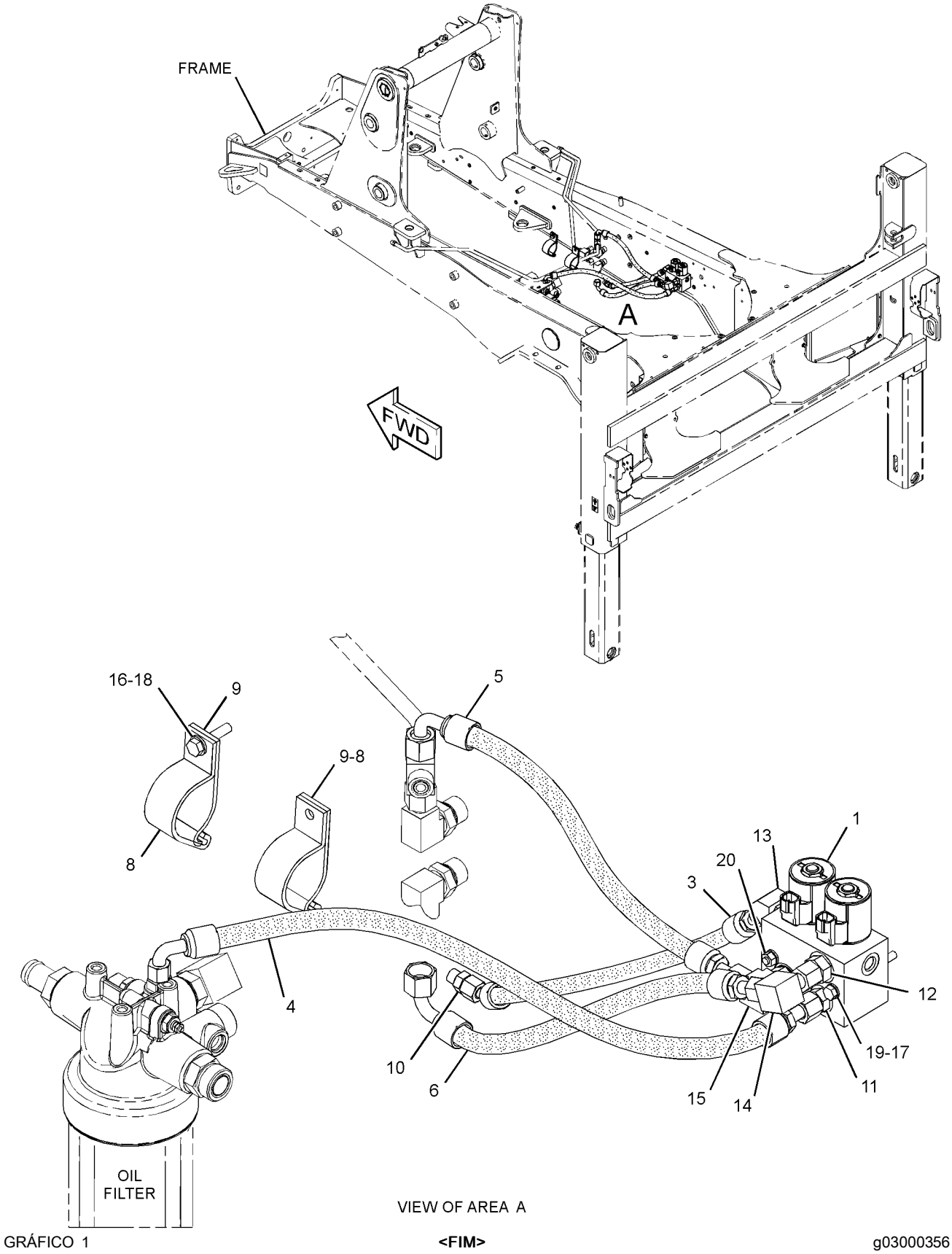

VIEW OF AREA A

GRÁFICO 1 **<FIM>** g03000356

391-9957 GRUPO DE TUBULAÇÕES-ESTABILIZADOR (LINES GP--STABILIZER)

S/N: LBS1-PARA CIMA

NÚMEROE DE 398-2692, 398-2693 ARRANJO DE CONTROLE-ESTABILIZADOR

UM ACESSÓRIO

SMCS-5057, 5468 **i06146912**

NOTA	REF. NÃO	GRÁFICO REF.	NÚMERO DA PEÇA	QTD.	NOME DA PEÇA 1 2 3 4 5 6 (NÍVEL DO PRODUTO)	CONSULTE PÁGINA
	1	1	**7K-1181**	8	CABO TIPO CINTA (STRAP-CABLE)	
	2	1	**9R-9901**	4	FIXADOR (FASTENER)	
	3	1	**201-3621**	1	CONJUNTO DE TUBO (TUBE AS)	
	4	1	**201-3622**	1	CONJUNTO DE TUBO (TUBE AS)	
	5	1	**201-3623**	1	CONJUNTO DE TUBO (TUBE AS)	
I	6	1	**421-7648**	1	CONJUNTO DE MANGUEIRA (HOSE AS)	
	7	1	**201-3624**	1	CONJUNTO DE TUBO (TUBE AS)	
	8	1	**206-2423**	1	SELA (SADDLE)	
I	9	1	**362-6099**	4	CONJUNTO DE MANGUEIRA (HOSE AS)	
I	10	1	**392-2636**	1	CONJUNTO DE MANGUEIRA (HOSE AS)	
I	11	1	**396-6929**	1	CONJUNTO DE MANGUEIRA (HOSE AS)	
I	12	1	**396-6930**	1	CONJUNTO DE MANGUEIRA (HOSE AS)	
I	13	1	**396-6933**	1	CONJUNTO DE MANGUEIRA (HOSE AS)	
I	14	1	**396-6934**	1	CONJUNTO DE MANGUEIRA (HOSE AS)	
I	15	1	**421-7647**	1	CONJUNTO DE MANGUEIRA (HOSE AS)	
	16	1	**470-8857**	1	RETENTOR (SEAL)	
	17	1	**470-8858**	1	RETENTOR (SEAL)	
	18	1	**471-0159**	1	MANGUEIRA (HOSE)	
	19	1	**133-6934**	1	ESPAÇADOR (11X20X25 MM DE ESPESSURA) (SPACER (11X20X25-MM THK))	
	20	1	*148-8315*	2	CONJUNTO DE CONECTOR (CONNECTOR AS)	
					(CADA UM INCLUI)	
		1	**2M-9780**	1	ANEL RETENTOR EM O (SEAL-O-RING)	
		1	**6V-8642**	1	CONECTOR (CONNECTOR)	
		1	**7J-9108**	1	ANEL RETENTOR EM O (SEAL-O-RING)	
	21	1	*148-8325*	1	CONJUNTO DE CONECTOR (CONNECTOR AS)	
		1	**3J-1907**	1	ANEL RETENTOR EM O (SEAL-O-RING)	
		1	**4J-5477**	1	ANEL RETENTOR EM O (SEAL-O-RING)	
		1	**6V-8641**	1	CONECTOR (CONNECTOR)	
	22	1	*148-8336*	2	CONJUNTO DE CONECTOR (CONNECTOR AS)	
					(CADA UM INCLUI)	
		1	**3J-1907**	1	ANEL RETENTOR EM O (SEAL-O-RING)	
		1	**6V-8397**	1	ANEL RETENTOR EM O (SEAL-O-RING)	
		1	**6V-8636**	1	CONECTOR (CONNECTOR)	
	23	1	*148-8340*	2	CONJUNTO DE CONECTOR (CONNECTOR AS)	
					(CADA UM INCLUI)	
		1	**3K-0360**	1	ANEL RETENTOR EM O (SEAL-O-RING)	
		1	**6V-8398**	1	ANEL RETENTOR EM O (SEAL-O-RING)	
		1	**6V-8639**	1	CONECTOR (CONNECTOR)	
	24	1	*148-8372*	2	CONJUNTO DE COTOVELO (ELBOW AS)	
					(CADA UM INCLUI)	
		1	**2M-9780**	1	ANEL RETENTOR EM O (SEAL-O-RING)	
		1	**6V-8398**	1	ANEL RETENTOR EM O (SEAL-O-RING)	
		1	**6V-8721**	1	COTOVELO (ELBOW)	
	25	1	**339-8936**	2	GRAMPO (CLIP)	
	26	1	**3E-4321**	2	GRAMPO (CLIP)	
	27	1	**6V-7359**	1	ILHÓ (25 MM DE DIÂM. INTERNO, 37 MM DE DIÂM. EXTERNO) (GROMMET (25-MM ID, 37-MM OD))	
	28	1	**6V-8397**	8	ANEL RETENTOR EM O (SEAL-O-RING)	
	29	1	**6V-9168**	4	PORCA (11/16-16 DE ROSCA) (NUT (11/16-16-THD))	
	30	1	**8T-1885**	4	GRAMPO (RANHURA) (CLIP (SLOT))	
	31	1	**8T-1886**	4	GRAMPO (LINGUETA) (CLIP (TAB))	

391-9957 **GRUPO DE TUBULAÇÕES-ESTABILIZADOR (LINES GP-STABILIZER) (*continuação*)** **i06146912**

NOTA	REF. NÃO	GRÁFICO REF.	NÚMERO DA PEÇA	QTD.	NOME DA PEÇA 1 2 3 4 5 6 (NÍVEL DO PRODUTO)	CONSULTE PÁGINA
	32	1	**8T-4121**	6	ARRUELA DURA (11X21X2,5 MM DE ESPESSURA) (WASHER-HARD (11X21X2.5-MM THK))	
M	33	1	**8T-4137**	4	PARAFUSO (M10X1,5X20 MM) (BOLT (M10X1.5X20--MM))	
M	34	1	**8T-4192**	2	PARAFUSO (M12X1,75X25 MM) (BOLT (M12X1.75X25--MM))	
M	35	1	**8T-4196**	1	PARAFUSO (M10X1,5X35 MM) (BOLT (M10X1.5X35--MM))	
	36	1	**8T-4223**	2	ARRUELA DURA (13,5X25,5X3 MM DE ESPESSURA) (WASHER-HARD (13.5X25.5X3-MM THK))	
M	37	1	**8T-6466**	1	PARAFUSO (M10X1,5X60 MM) (BOLT (M10X1.5X60--MM))	
E	38	1	**6R-2052**		LUVA (30 CM) (SLEEVE (30-CM))	

E - SOLICITE POR CENTÍMETRO
I - CONSULTE O SISTEMA DE INFORMAÇÕES HIDRÁULICAS
M - PEÇA DO SISTEMA MÉTRICO

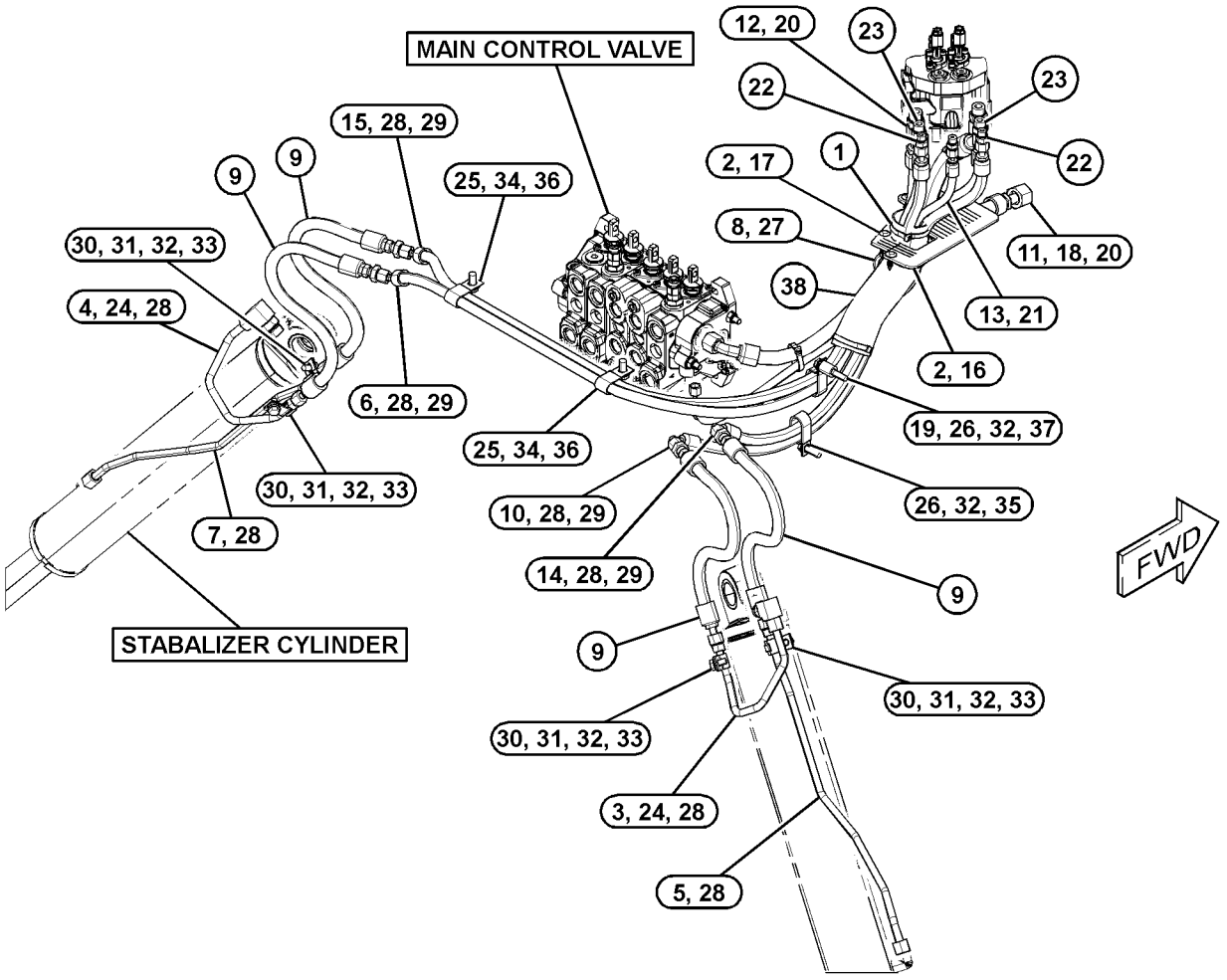

GRÁFICO 1 **<FIM>** g03839234

477-1672 GRUPO DE TUBULAÇÕES-BRAÇO (LINES GP-STICK)

S/N: LBS1-PARA CIMA

NÚMEROE DE 450-8730 ARRANJO DA RETROESCAVADEIRA-BRAÇO EXTENSÍVEL, 450-8729 ARRANJO DA RETROESCAVADEIRA-BRAÇO PADRÃO

UM ACESSÓRIO

SMCS-5057 **i06149368**

NOTA	REF. NÃO	GRÁFICO REF.	NÚMERO DA PEÇA	QTD.	NOME DA PEÇA 1 2 3 4 5 6 (NÍVEL DO PRODUTO)	CONSULTE PÁGINA
	1	1	**7K-1181**	1	CABO TIPO CINTA (STRAP-CABLE)	
	2	1	**9R-5948**	1	BLOCO (BLOCK)	
I	3	1	**278-1170**	1	CONJUNTO DE MANGUEIRA (HOSE AS)	
I	4	1	**278-7793**	1	CONJUNTO DE MANGUEIRA (HOSE AS)	
I	5	1	**311-2501**	1	CONJUNTO DE MANGUEIRA (HOSE AS)	
I	6	1	**448-0642**	1	CONJUNTO DE MANGUEIRA (HOSE AS)	
	7	1	*148-8328*	1	CONJUNTO DE CONECTOR (CONNECTOR AS)	
		1	**3D-2824**	1	ANEL RETENTOR EM O (SEAL-O-RING)	
		1	**6V-8398**	1	ANEL RETENTOR EM O (SEAL-O-RING)	
		1	**6V-8633**	1	CONECTOR (CONNECTOR)	
	8	1	*148-8341*	1	CONJUNTO DE CONECTOR (CONNECTOR AS)	
		1	**3D-2824**	1	ANEL RETENTOR EM O (SEAL-O-RING)	
		1	**6V-8713**	1	CONECTOR (CONNECTOR)	
		1	**7J-9108**	1	ANEL RETENTOR EM O (SEAL-O-RING)	
	9	1	*153-6232*	1	CONJUNTO DE COTOVELO (ELBOW AS)	
		1	**3D-2824**	1	ANEL RETENTOR EM O (SEAL-O-RING)	
		1	**7J-9108**	1	ANEL RETENTOR EM O (SEAL-O-RING)	
		1	**8T-0120**	1	COTOVELO (ELBOW)	
	10	1	**5P-3860**	1	ABRAÇADEIRA DE MANGUEIRA (CLAMP-HOSE)	
	11	1	**6V-8398**	2	ANEL RETENTOR EM O (SEAL-O-RING)	
	12	1	**7J-9108**	2	ANEL RETENTOR EM O (SEAL-O-RING)	
	13	1	**323-3309**	1	CAPA (CAP)	

I - CONSULTE O SISTEMA DE INFORMAÇÕES HIDRÁULICAS

477-1672 **GRUPO DE TUBULAÇÕES-BRAÇO (LINES GP-STICK) (*continuação*)** **i06149368**

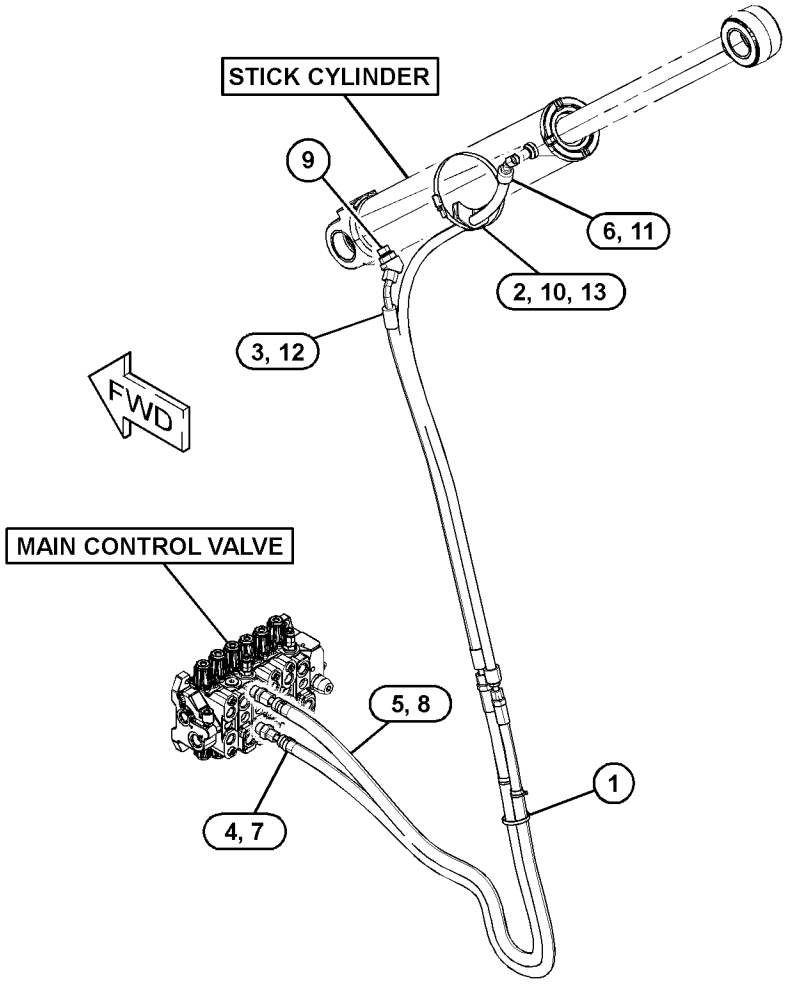

GRÁFICO 1 **<FIM>** g03839195

397-1565 GRUPO DE TUBULAÇÕES-LANÇA OSCILANTE (LINES GP-SWING CYLINDER)

S/N: LBS1-PARA CIMA
NÚMEROE DE 450-8473 ARRANJO HIDRÁULICO
TAMBÉM UM ACESSÓRIO

SMCS-5057, 5105, 6544 **i06143137**

NOTA	REF. NÃO	GRÁFICO REF.	NÚMERO DA PEÇA	QTD.	NOME DA PEÇA 1 2 3 4 5 6 (NÍVEL DO PRODUTO)	CONSULTE PÁGINA
	1	1	**204-2281**	2	CABO TIPO CINTA (STRAP-CABLE)	
	2	1	**206-3685**	1	GRUPO DE VÁLVULAS-ALÍV CRUZADO AMORT (CONTROLE DE OSCILAÇÃO) (VALVE GP-CUSHION CROSSOVER RLF (SWING CONTROL))	
	3	1	**226-5634**	2	CONJUNTO DE CONECTOR (CONNECTOR AS)	
					(CADA UM INCLUI)	
		1	**3J-1907**	1	ANEL RETENTOR EM O (SEAL-O-RING)	
		1	**4J-5477**	1	ANEL RETENTOR EM O (SEAL-O-RING)	
		1	**167-0566**	1	CARTUCHO (CARTRIDGE)	
		1	**226-5633**	1	CONECTOR (CONNECTOR)	
I	4	1	**362-8279**	2	CONJUNTO DE MANGUEIRA (HOSE AS)	
I	5	1	**362-8281**	1	CONJUNTO DE MANGUEIRA (HOSE AS)	
I	6	1	**362-8282**	1	CONJUNTO DE MANGUEIRA (HOSE AS)	
I	7	1	**368-9866**	1	CONJUNTO DE MANGUEIRA (HOSE AS)	
I	8	1	**431-1808**	1	CONJUNTO DE MANGUEIRA (HOSE AS)	
	9	1	*148-8340*	4	CONJUNTO DE CONECTOR (CONNECTOR AS)	
					(CADA UM INCLUI)	
		1	**3K-0360**	1	ANEL RETENTOR EM O (SEAL-O-RING)	
		1	**6V-8398**	1	ANEL RETENTOR EM O (SEAL-O-RING)	
		1	**6V-8639**	1	CONECTOR (CONNECTOR)	
	10	1	*148-8351*	1	CONJUNTO DE COTOVELO (ELBOW AS)	
		1	**4J-5477**	1	ANEL RETENTOR EM O (SEAL-O-RING)	
		1	**6V-9849**	1	COTOVELO (ELBOW)	
	11	1	*148-8364*	2	CONJUNTO DE COTOVELO (ELBOW AS)	
					(CADA UM INCLUI)	
		1	**3K-0360**	1	ANEL RETENTOR EM O (SEAL-O-RING)	
		1	**6V-8398**	1	ANEL RETENTOR EM O (SEAL-O-RING)	
		1	**6V-8625**	1	COTOVELO (ELBOW)	
	12	1	*148-8428*	2	CONJUNTO DE TEE (TEE AS)	
					(CADA UM INCLUI)	
		1	**3K-0360**	1	ANEL RETENTOR EM O (SEAL-O-RING)	
		1	**6V-8398**	2	ANEL RETENTOR EM O (SEAL-O-RING)	
		1	**6V-8782**	1	T (TEE)	
	13	1	*155-7321*	2	CONJUNTO DE ADAPTADORESES (ADAPTER AS)	
					(CADA UM INCLUI)	
		1	**3D-2824**	1	ANEL RETENTOR EM O (SEAL-O-RING)	
		1	**6V-1722**	1	ADAPTADOR (ADAPTER)	
M	14	1	**5C-7261**	2	PORCA (ROSCA M8X1,25) (NUT (M8X1.25-THD))	
	15	1	**8M-2773**	1	GRAMPO (CLIP)	
	16	1	**8T-4121**	1	ARRUELA DURA (11X21X2,5 MM DE ESPESSURA) (WASHER-HARD (11X21X2.5-MM THK))	
M	17	1	**8T-4195**	1	PARAFUSO (M10X1,5X30 MM) (BOLT (M10X1.5X30--MM))	
	18	1	**8T-4224**	4	ARRUELA DURA (8,8X16X2 MM DE ESPESSURA) (WASHER-HARD (8.8X16X2-MM THK))	
M	19	1	**8T-6870**	2	PARAFUSO (M8X1,25X70 MM) (BOLT (M8X1.25X70--MM))	

I - CONSULTE O SISTEMA DE INFORMAÇÕES HIDRÁULICAS
M - PEÇA DO SISTEMA MÉTRICO

397-1565 **GRUPO DE TUBULAÇÕES-LANÇA OSCILANTE (LINES GP-SWING CYLINDER) (*continuação*) i06143137**

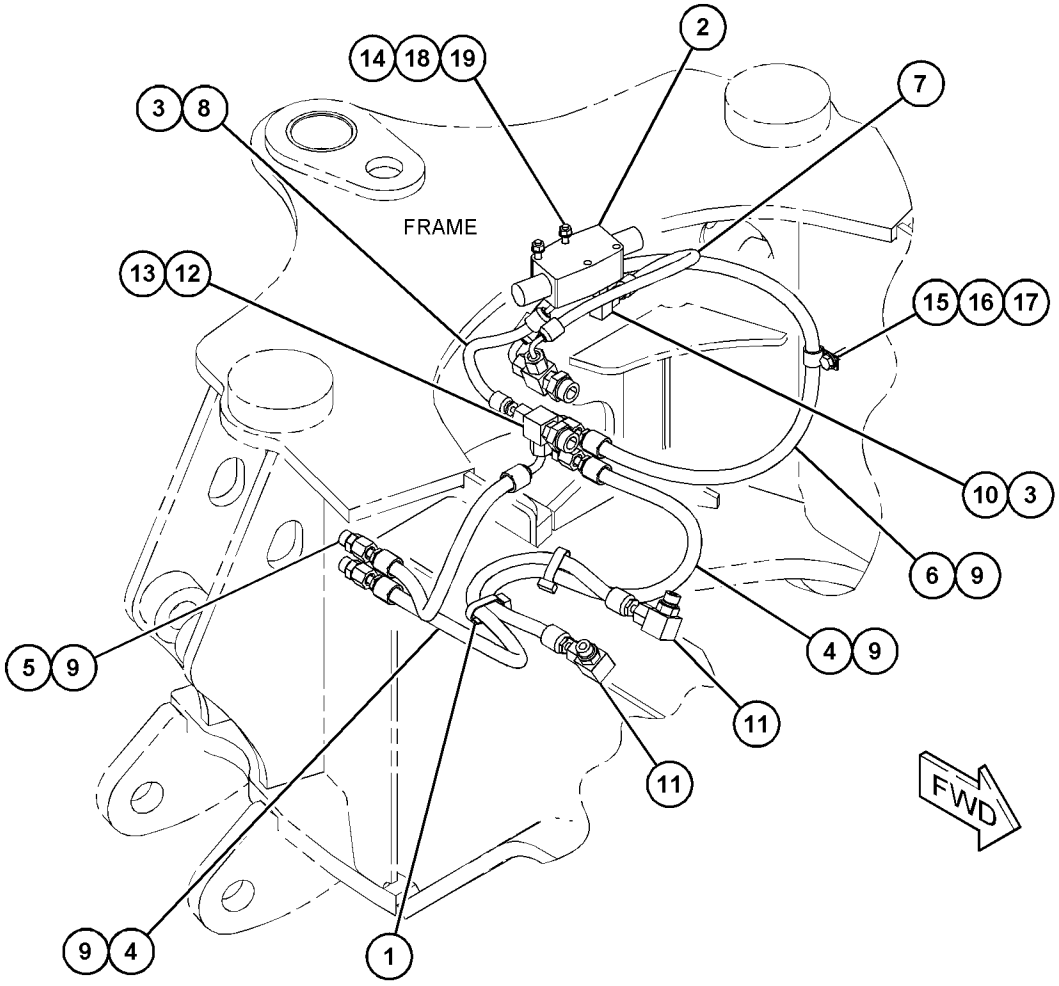

GRÁFICO 1 **<FIM>** g03742474

300-4491 GRUPO DO COLETOR-CONTROLE–ALTERAÇÃO DO PADRÃO (MANIFOLD GP-CONTROL–PATTERN CHANGE)

S/N: LBS1-PARA CIMA

NÚMEROE DE 391-9981 GRUPO DE TUBULAÇÕES PILOTO

UM ACESSÓRIO

SMCS-5264 **i06149172**

NOTA	REF. NÃO	GRÁFICO REF.	NÚMERO DA PEÇA	QTD.	NOME DA PEÇA 1 2 3 4 5 6 (NÍVEL DO PRODUTO)	CONSULTE PÁGINA
J	1	1	**240-6866**	2	GRUPO DE VÁLVULAS-SOLENOIDE (12 V) (CONTROLE DE FLUXO) (VALVE GP-SOLENOID (12-VOLT) (FLOW CONTROL))	
					(CADA UM INCLUI)	
		1	**250-6148**	1	CONJUNTO DE BOBINA (24 V) (COIL AS (24--VOLT))	
					JOGO(S) DE REPARO DISPONÍVEL(ÍVEIS):	
J			**106-3108**	1	KIT-RETENTOR (KIT-SEAL)	

J - KIT MARCADO COM J PARA MANUTENÇÃO DE PEÇA MARCADA COM J

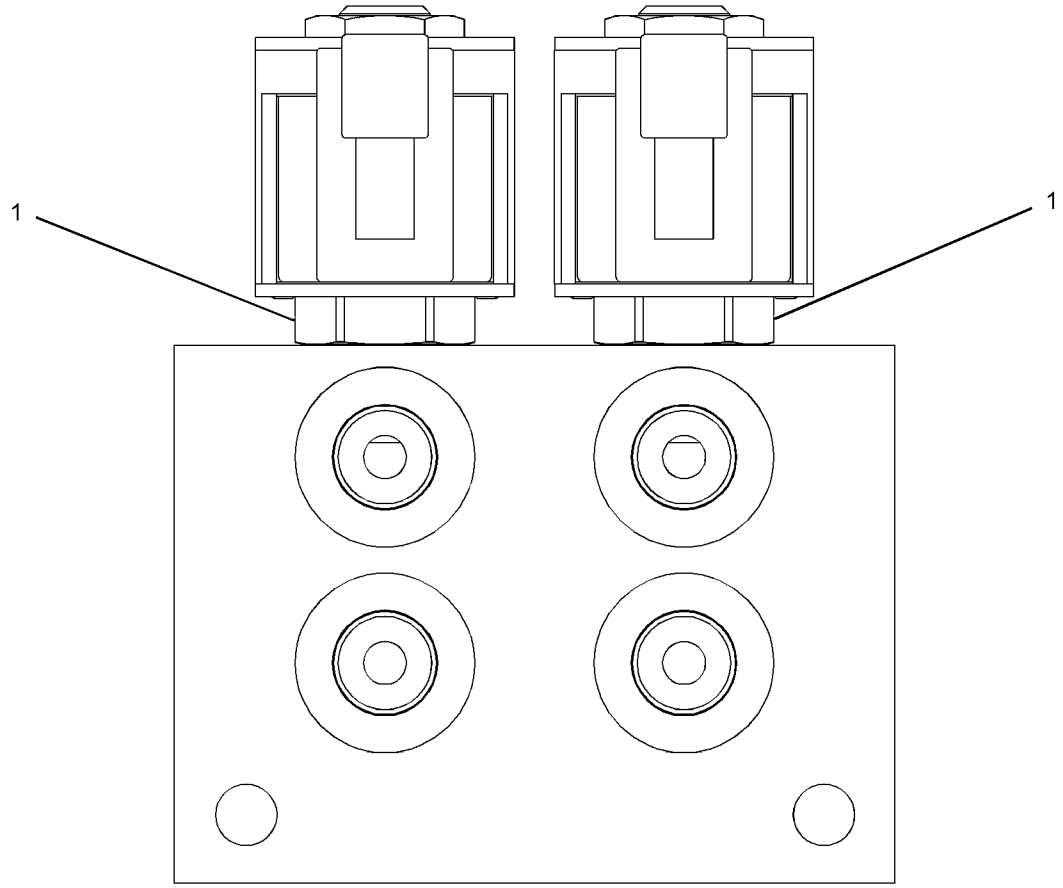

GRÁFICO 1 **<FIM>** g01388429

363-9783 GRUPO DO COLETOR-CONTROLE–ADMISSÃO (MANIFOLD GP-CONTROL–INLET)

S/N: LBS1-PARA CIMA

NÚMEROE DE 359-7205 GRUPO DE VÁLVULAS-BANCO 2, 359-7207 GRUPO DE VÁLVULAS-BANCO 3 UM ACESSÓRIO

SMCS-5264 **i06149148**

NOTA	REF. NÃO	GRÁFICO REF.	NÚMERO DA PEÇA	QTD.	NOME DA PEÇA 1 2 3 4 5 6 (NÍVEL DO PRODUTO)	CONSULTE PÁGINA
	1	1	**308-2890**	1	KIT-VÁLVULA (REGULADOR) (KIT-VALVE (REGULATOR))	
					(INCLUI TAMBÉM TAMPA, ESPAÇADOR, MOLA E FIXADOR DA MOLA)	
		1	**2K-8199**	1	ANEL RETENTOR EM O (SEAL-O-RING)	
	2	1	**308-2889**	1	KIT-VÁLVULA (PRIORIDADE) (KIT-VALVE (PRIORITY))	
					(INCLUI FIXADOR, ESFERA, MOLA, CARRETEL, FILTRO E FIXADOR)	
	3	1	**341-4727**	1	KIT-VÁLVULA DE SEPARAÇÃO (ADMISSÃO) (KIT--SHUTTLE VALVE (INLET))	
	4	1	**330-3979**	1	GRUPO DA VÁLVULA-ALÍVIO (COLETOR DE ADMISSÃO) (VALVE GP-RELIEF (INLET MANIFOLD))	
	5	1	**227-1185**	1	GRUPO DE VÁLVULAS-CONTROLE DE FLUXO (AUXILIAR, ENTRADA) (VALVE GP-FLOW CONTROL (AUXILIARY, INLET))	
		1	*227-1198*	1	GRUPO DO RETENTOR (VÁLVULA DE CONTROLE DE FLUXO) (SEAL GP (FLOW CONTROL VALVE))	
		1	**114-1042**	1	ANEL RETENTOR EM O (SEAL-O-RING)	
		1	**115-6880**	1	ANEL-REFORÇO (11 MM DE DIÂMETRO INTERNO) (RING-BACKUP (11-MM ID))	
		1	**122-9250**	1	ANEL RETENTOR EM O (SEAL-O-RING)	
	6	1	**257-0468**	1	TAMPA DE PROTEÇÃO (CAP-PROTECTION)	

363-9783 **GRUPO DO COLETOR-CONTROLE (MANIFOLD GP-CONTROL) (*continuação*)** **i06149148**

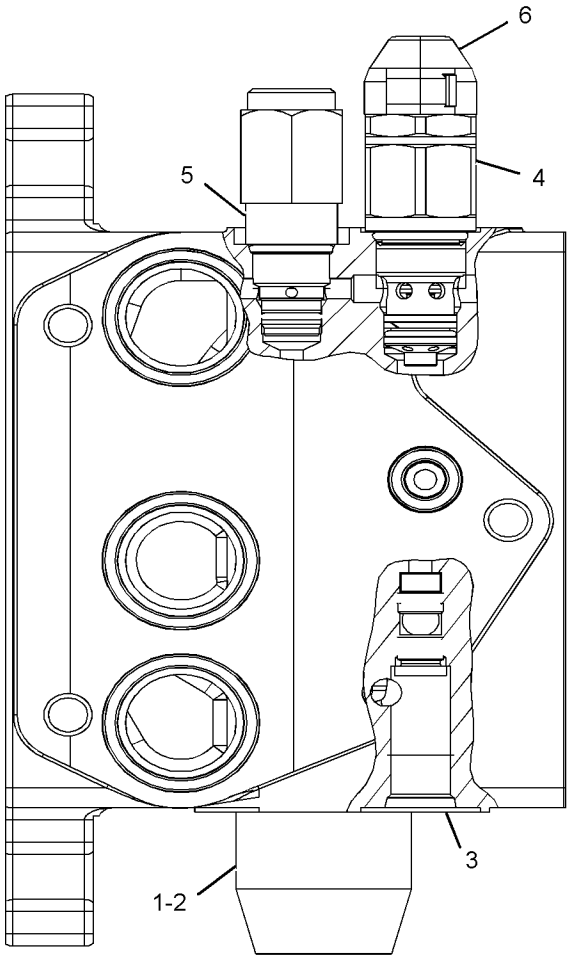

GRÁFICO 1 **<FIM>** g03158761

245-8780 GRUPO DO COLETOR-ABSORÇÃO DE IMPACTOS (MANIFOLD GP-RIDE CONTROL)

S/N: LBS1-PARA CIMA

NÚMEROE DE 337-9793 GRUPO DE LINHAS-CONTROLE DE ABSORÇÃO DE IMPACTOS

UM ACESSÓRIO

SMCS-5264 **i03904432**

NOTA	REF. NÃO	GRÁFICO REF.	NÚMERO DA PEÇA	QTD.	NOME DA PEÇA 1 2 3 4 5 6 (NÍVEL DO PRODUTO)	CONSULTE PÁGINA
J	1	1	**249-3124**	1	GRUPO DE VÁLVULAS-SOLENOIDE (INTERRUPTOR DE ABSORÇÃO DE IMPACTOS) (VALVE GP-SOLENOID (RIDE CONTRÔL, SWITCH))	
L	2	1	**249-3125**	1	GRUPO DE VÁLVULAS- -SOLENOIDE (ACUMULADOR) (VALVE GP-SOLENOID (ACCUMULATOR))	
	3	1	**238-4628**	2	CONJUNTO DE BOBINA (12 V) (COIL AS (12-VOLT))	
					JOGO(S) DE REPARO DISPONÍVEL(ÍVEIS):	
J			**141-0888**	1	KIT-RETENTOR (INTERRUPTOR DE ABSORÇÃO DE IMPACTOS) (KIT-SEAL (RIDE CONTROL, SWITCH))	
					(INCLUI ANEL DE ENCOSTO E ANÉIS RETENTORES EM O)	
L			**227-5509**	1	KIT-RETENTOR (ACUMULADOR) (KIT-SEAL (ACCUMULATOR))	

J - KIT MARCADO COM J DISPONÍVEL PARA PEÇAS MARCADAS COM J

L - KIT MARCADO COM L DISPONÍVEL PARA PEÇA MARCADA COM L

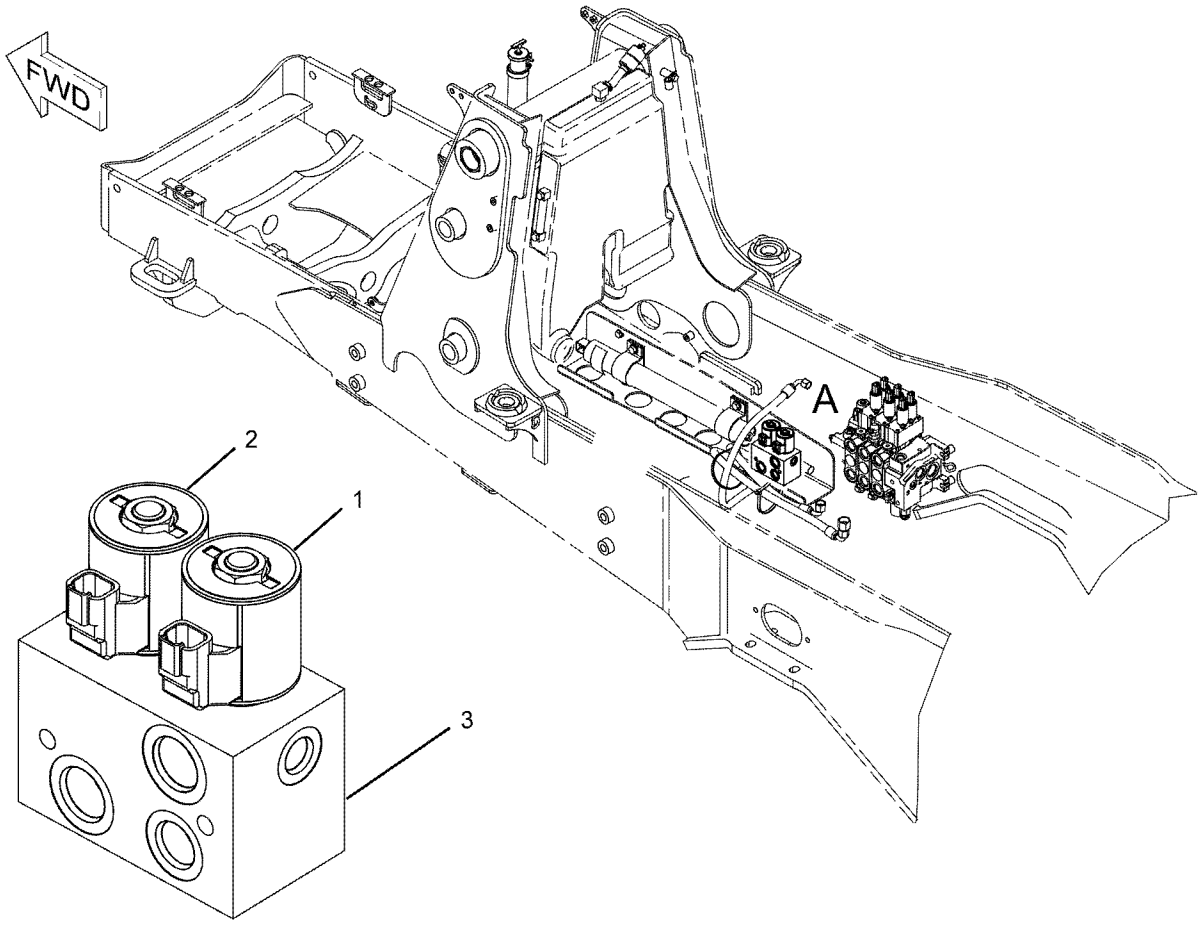

VIEW OF AREA A

GRÁFICO 1 **<FIM>** g01094840

263-8577 GRUPO DA FIXAÇÃO DO CILINDRO (MOUNTING GP--CYLINDER)

S/N: LBS1-PARA CIMA
NÚMEROE DE 271-3023 GRUPO DO BOTÃO GIRATÓRIO
UM ACESSÓRIO

SMCS-5102, 6068, 7562

i02916197

NOTA	REF. NÃO	GRÁFICO REF.	NÚMERO DA PEÇA	QTD.	NOME DA PEÇA 1 2 3 4 5 6 (NÍVEL DO PRODUTO)	CONSULTE PÁGINA
B	1	1	**9R-1510**	24	ARRUELA (51X82X4 MM DE ESPESSURA) (WASHER (51X82X4-MM THK))	
	2	1	**221-4295**	1	PINO (PIN)	
	3	1	**221-4296**	1	PINO (PIN)	
	4	1	**270-3410**	1	PINO (PIN)	
	5	1	**3B-5319**	2	CONTRAPINO (PIN-COTTER)	
	6	1	**6V-3213**	4	ANEL DE RETENÇÃO (EXTERNO) (RING-RETAINING (EXTERNAL))	
BM	7	1	**6V-7744**	1	CONTRAPORCA (ROSCA M10X1,5) (LOCKNUT (M10X1.5--THD))	
BM	8	1	**8T-6685**	1	PARAFUSO (M10X1,5X110 MM) (BOLT (M10X1.5X110--MM))	
B	9	1	**9R-0158**	6	ARRUELA (46X69X3 MM DE ESPESSURA) (WASHER (46X69X3-MM THK))	

B - USE CONFORME NECESSÁRIO
M - PEÇA DO SISTEMA MÉTRICO

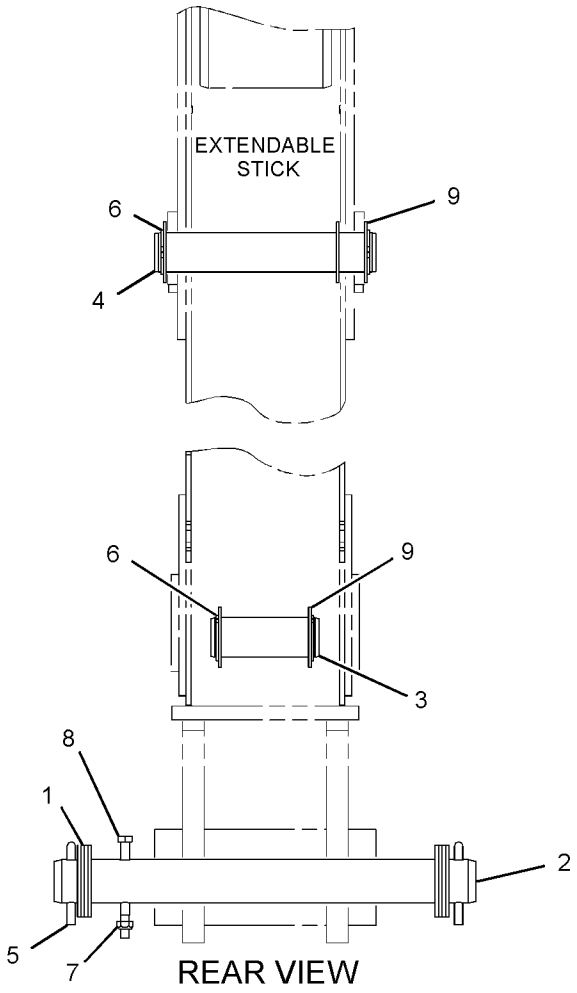

GRÁFICO 1

<FIM>

g01469776

430-4209 GRUPO DE MONTAGEM-TUBULAÇÕES (MOUNTING GP--LINES)

S/N: LBS1-PARA CIMA

NÚMEROE DE 450-8730 ARRANJO DA RETROESCAVADEIRA-BRAÇO EXTENSÍVEL, 450-8729 ARRANJO DA RETROESCAVADEIRA-BRAÇO PADRÃO

UM ACESSÓRIO

SMCS-5057 **i06149313**

NOTA	REF. NÃO	GRÁFICO REF.	NÚMERO DA PEÇA	QTD.	NOME DA PEÇA 1 2 3 4 5 6 (NÍVEL DO PRODUTO)	CONSULTE PÁGINA
	1	1	**248-4277**	2	PLACA (PLATE)	
	2	1	**424-8808**	4	ESPAÇADOR (11,5X16X62 MM DE ESPESSURA) (SPACER (11.5X16X62-MM THK))	
	3	1	**448-0638**	2	BLOCO (BLOCK)	
	4	1	**448-0639**	2	BLOCO (BLOCK)	
	5	1	**448-0640**	2	BLOCO (BLOCK)	
	6	1	**8T-4121**	4	ARRUELA DURA (11X21X2,5 MM DE ESPESSURA) (WASHER-HARD (11X21X2.5-MM THK))	
M	7	1	**8T-6685**	4	PARAFUSO (M10X1,5X110 MM) (BOLT (M10X1.5X110--MM))	

M - PEÇA DO SISTEMA MÉTRICO

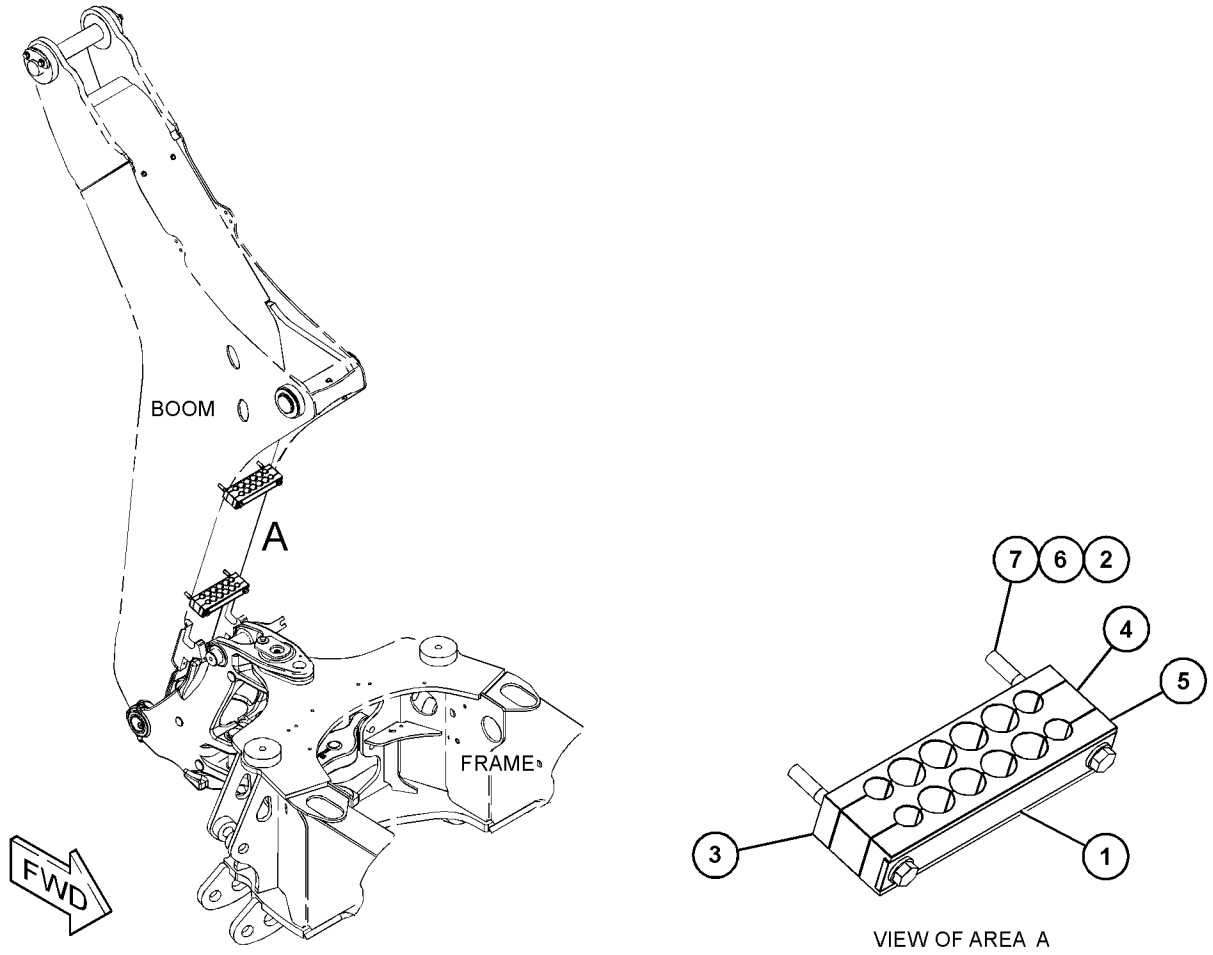

GRÁFICO 1 **<FIM>** g03833391

389-7172 GRUPO DO BUJÃO-COLETOR DE CONTROLE (PLUG GP--CONTROL MANIFOLD)

S/N: LBS1-PARA CIMA
NÚMEROE DE 450-8524 ARRANJO DE VÁLVULA-BANCO 2
UM ACESSÓRIO

SMCS-5264 **i06149228**

NOTA	REF. NÃO	GRÁFICO REF.	NÚMERO DA PEÇA	QTD.	NOME DA PEÇA 1 2 3 4 5 6 (NÍVEL DO PRODUTO)	CONSULTE PÁGINA
	1	1	*148-8407*	2	CONJUNTO DE BUJÃO (PLUG AS)	
					(CADA UM INCLUI)	
		1	**3J-1907**	1	ANEL RETENTOR EM O (SEAL-O-RING)	
		1	**9S-4191**	1	BUJÃO (ROSCA 9/16-18) (PLUG (9/16-18-THD))	

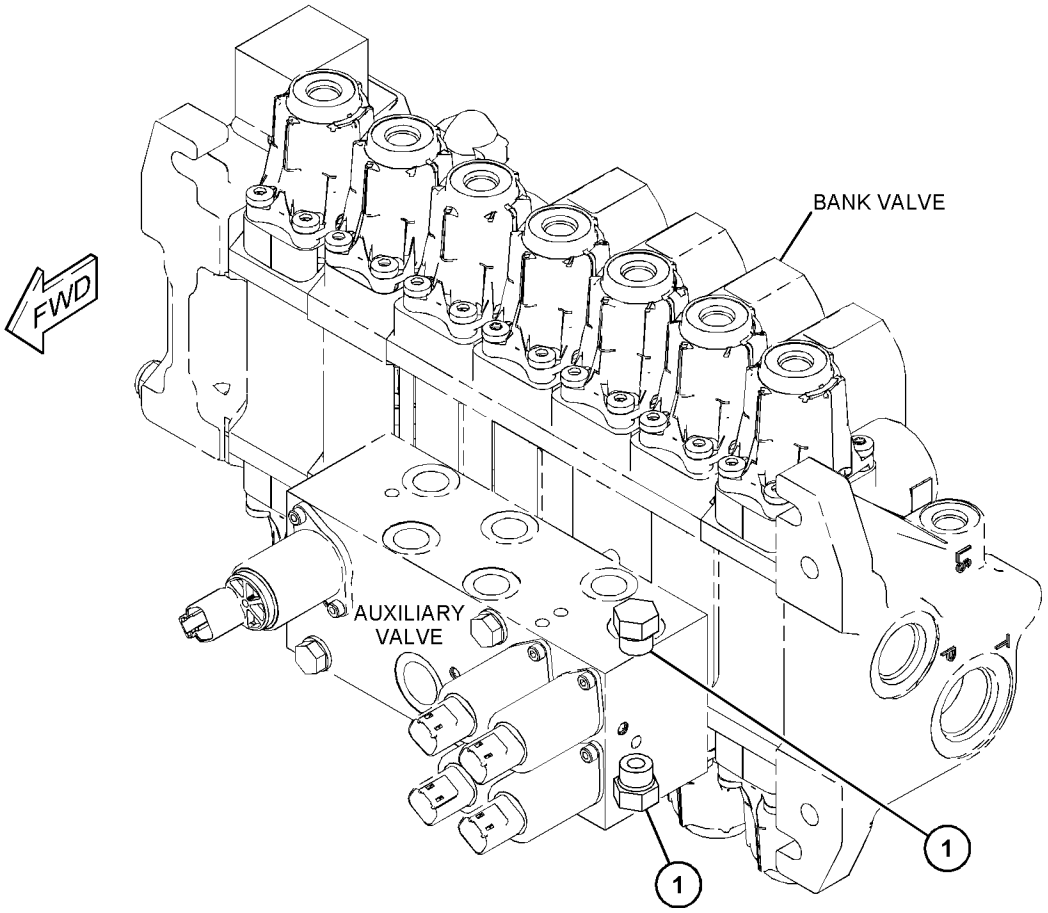

GRÁFICO 1 **<FIM>** g03731810

396-9764 GRUPO DO BUJÃO-VÁLVULA DE CONTROLE (PLUG GP--CONTROL VALVE)

S/N: LBS1-PARA CIMA

NÚMEROE DE 450-8523, 450-8524, 450-8526 ARRANJO DE VÁLVULA-BANCO 2, 450-8529 ARRANJO DE VÁLVULA-BANCO 3

UM ACESSÓRIO

SMCS-5051 **i06149173**

NOTA	REF. NÃO	GRÁFICO REF.	NÚMERO DA PEÇA	QTD.	NOME DA PEÇA 1 2 3 4 5 6 (NÍVEL DO PRODUTO)	CONSULTE PÁGINA
	1	1	*148-8407*	1	CONJUNTO DE BUJÃO (PLUG AS)	
		1	**3J-1907**	1	ANEL RETENTOR EM O (SEAL-O-RING)	
		1	**9S-4191**	1	BUJÃO (ROSCA 9/16-18) (PLUG (9/16-18-THD))	

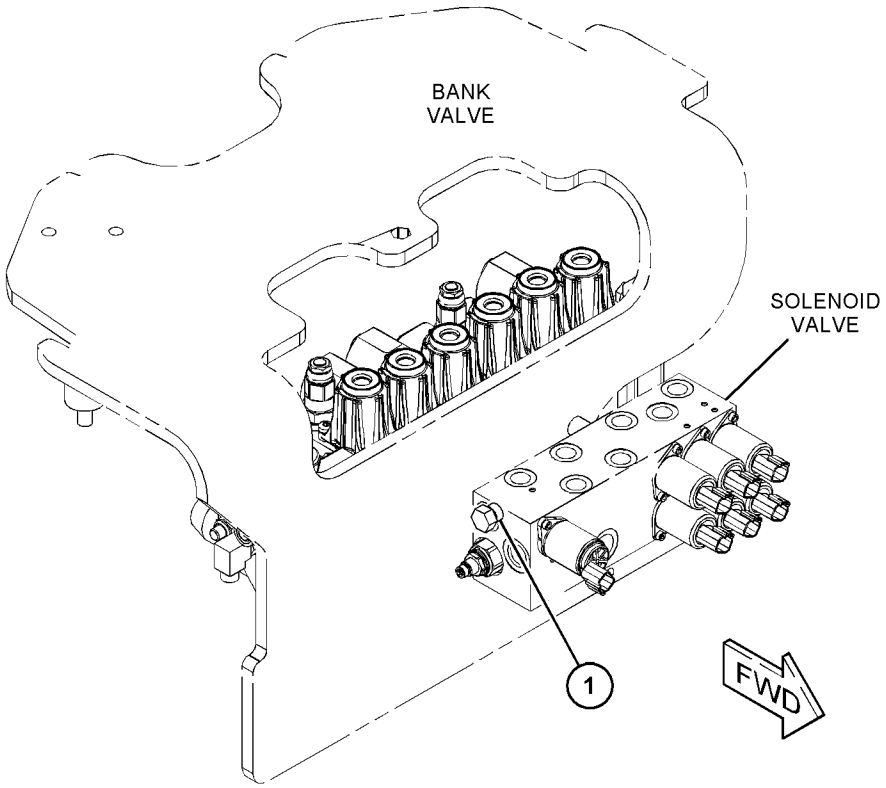

GRÁFICO 1 **<FIM>** g03729084

431-6731 GRUPO DE MONTAGEM E BOMBA-HIDRÁULICA–IMPLEMENTO (PUMP & MTG GP-HYDRAULIC–IMPLEMENT)

S/N: LBS1-PARA CIMA

NÚMEROE DE 450-8473 ARRANJO HIDRÁULICO

TAMBÉM UM ACESSÓRIO

SMCS-1387, 4324, 5055, 5070, 5073, 5084 **i06143138**

NOTA	REF. NÃO	GRÁFICO REF.	NÚMERO DA PEÇA	QTD.	NOME DA PEÇA 1 2 3 4 5 6 (NÍVEL DO PRODUTO)	CONSULTE PÁGINA
	1	1	*161-9916*	1	CONJUNTO DE ADAPTADORESES (ADAPTER AS)	
		1	**2M-9780**	1	ANEL RETENTOR EM O (SEAL-O-RING)	
		1	**6V-7420**	1	ADAPTADOR (ADAPTER)	
	2	1	*165-2273*	1	GRUPO DE VÁLVULAS-CORTE (DRENO DO RESERVATÓRIO HIDRÁULICO) (VALVE GP-SHUTOFF (HYDRAULIC TANK DRAIN))	
		1	**3K-0360**	1	ANEL RETENTOR EM O (SEAL-O-RING)	
		1	**6V-7238**	1	VÁLVULA DE CORTE (VALVE-SHUTOFF)	
	3	1	*216-1304*	1	CONJUNTO DE TEE (TEE AS)	
		1	**3J-7354**	1	ANEL RETENTOR EM O (SEAL-O-RING)	
		1	**216-1302**	1	T (TEE)	
	4	1	**344-7391**	1	GRUPO DE SENSORES-PRESSÃO (LIMITE DE TORQUE) (SENSOR GP-PRESSURE (TORQUE LIMIT))	
Y	5	1	**398-7480**	1	GRUPO DA BOMBA-PISTÃO (PUMP GP-PISTON)	427
	6	1	*164-5567*	1	CONJUNTO DO ENGATE-DESCONEXÃO RÁPIDA (MACHO) (COUPLER AS-QUICK DISCONNECT (MALE))	
		1	**6V-3965**	1	CONEXÃO (DESLIGAMENTO RÁPIDO) (FITTING (QUICK DISCONNECT))	
		1	**214-7568**	1	ANEL RETENTOR EM O (SEAL-O-RING)	
	7	1	**175-7904**	1	ANEL RETENTOR EM O (SEAL-O-RING)	
	8	1	**3J-1907**	1	ANEL RETENTOR EM O (SEAL-O-RING)	
	9	1	**5P-2566**	4	PARAFUSO (1/2-13X1,5 POL) (BOLT (1/2-13X1.5--IN))	
	10	1	**6V-0852**	1	TAMPA CONTRA POEIRA (CAP-DUST)	
	11	1	**8T-4223**	4	ARRUELA DURA (13,5X25,5X3 MM DE ESPESSURA) (WASHER-HARD (13.5X25.5X3-MM THK))	

Y - ILUSTRAÇÃO SEPARADA

431-6731 **GRUPO DE MONTAGEM E BOMBA-HIDRÁULICA (PUMP & MTG GP-HYDRAULIC) (*continuação*)**
i06143138

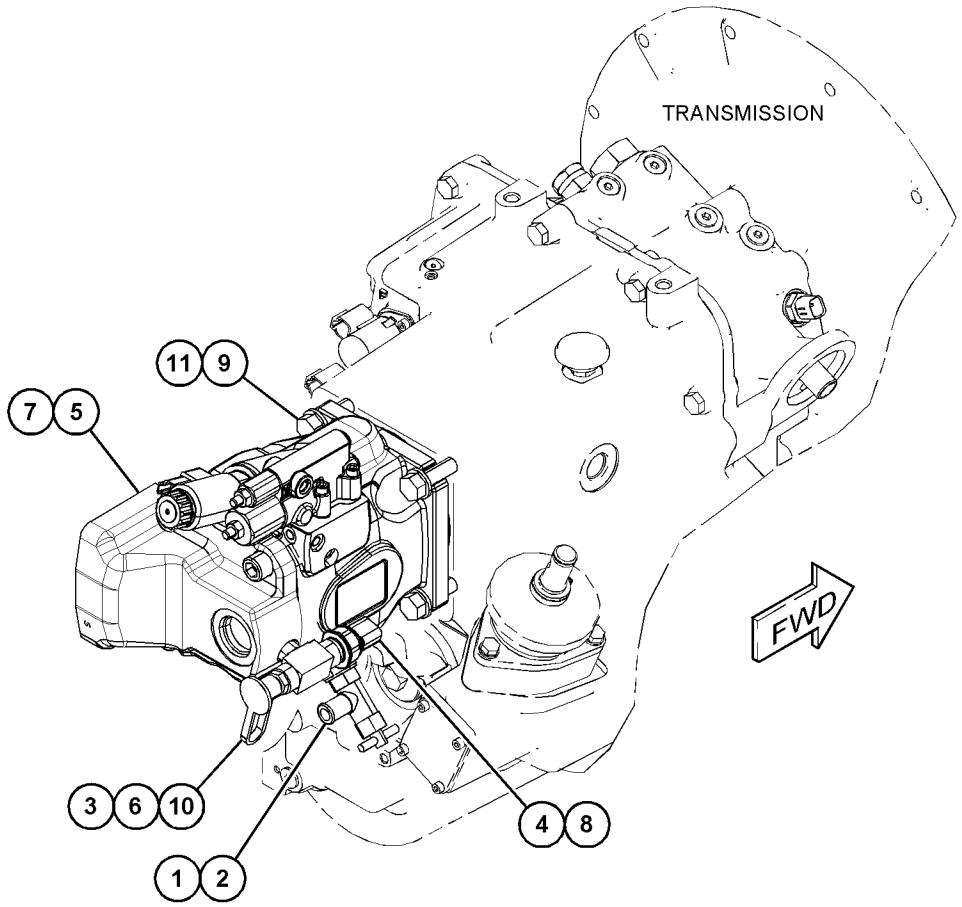

GRÁFICO 1 **<FIM>** g03748129

398-7480 GRUPO DA BOMBA-PISTÃO—SISTEMA HIDRÁULICO (PUMP GP-PISTON—HYDRAULIC)

S/N: LBS1-PARA CIMA

NÚMEROE DE 431-6731 GRUPO DE MONTAGEM E BOMBA-HIDRÁULICA

TAMBÉM UM ACESSÓRIO

SMCS-5070 **i06143139**

NOTA	REF. NÃO	GRÁFICO REF.	NÚMERO DA PEÇA	QTD.	NOME DA PEÇA 1 2 3 4 5 6 (NÍVEL DO PRODUTO)	CONSULTE PÁGINA
M	1	1	**6R-7943**	2	PARAFUSO (M5X0,8X15-MM) (SCREW (M5X0.8X15-MM))	
	2	1	**180-6213**	1	ANEL DE RETENÇÃO (RING-RETAINING)	
	3	1	**139-2840**	1	RETENTOR-EIXO (SEAL-SHAFT)	
	4	1	**386-6610**	1	MOLA (SPRING)	
	5	1	**9X-8979**	1	PINO-GUIA (DOWEL)	
M	6	1	**8T-2503**	4	PARAFUSO DE CABEÇA OCA (M14X2X35 MM) (BOLT--SOCKET HEAD (M14X2X35-MM))	
	7	1	**168-3504**	2	RETENTOR (SEAL)	
	8	1	**120-4394**	2	BUJÃO-DESLIGAMENTO (PLUG-BREAK OFF)	
	9	1	**190-6507**	1	ANEL-PARADA (RING-STOP)	
	10	1	**192-7470**	1	ANEL RETENTOR EM O (SEAL-O-RING)	
	11	1	**197-2850**	1	EIXO (SHAFT)	
	12	1	**168-2203**	1	CALÇO DO EIXO (3 MM DE ESPESSURA) (SHIM-SHAFT (3-MM THK))	
	13	1	**455-7928**	1	ROLAMENTO DE ASSENTO (BEARING-CRADLE)	
	14	1	**455-7930**	1	ROLAMENTO DE ASSENTO (BEARING-CRADLE)	
Y	15	1	**398-7457**	1	GRUPO DE VÁLVULA-CONTROLE DA BOMBA (COMPENSADOR DE FLUXO) (VALVE GP-PUMP CONTROL (FLOW COMPENSATOR))	471
	16	1	**379-5187**	1	MOLA (SPRING)	
	17	1	**333-7840**	1	PARAR (STOP)	
	18	1	**341-7630**	1	VÁLVULA-CONTROLE DA BOMBA (COMPENSADOR DE FLUXO) (VALVE-PUMP CONTROL (FLOW COMPENSATOR))	
	19	1	**455-7936**	1	PARAR (STOP)	
	20	1	**455-7938**	1	GRUPO GIRATÓRIO (ROTATING GP)	
	21	1	**279-2491**	1	ORIFÍCIO DA PLACA (PLATE-PORT)	
	22	1	**113-6303**	2	ANEL RETENTOR EM O (SEAL-O-RING)	
	23	1	**9W-2110**	1	COPO-ROLETE CÔNICO (CUP-TAPERED ROLLER)	
	24	1	**9W-2109**	1	CONE-ROLAMENTO (CONE-BEARING)	
	25	1	**8J-0412**	1	COPO-ROLAMENTO (CUP-BEARING)	
	26	1	**3P-1210**	1	CONE-ROLAMENTO (CONE-BEARING)	

M - PEÇA DO SISTEMA MÉTRICO
Y - ILUSTRAÇÃO SEPARADA

398-7480 **GRUPO DA BOMBA-PISTÃO (PUMP GP-PISTON) (*continuação*)** **i06143139**

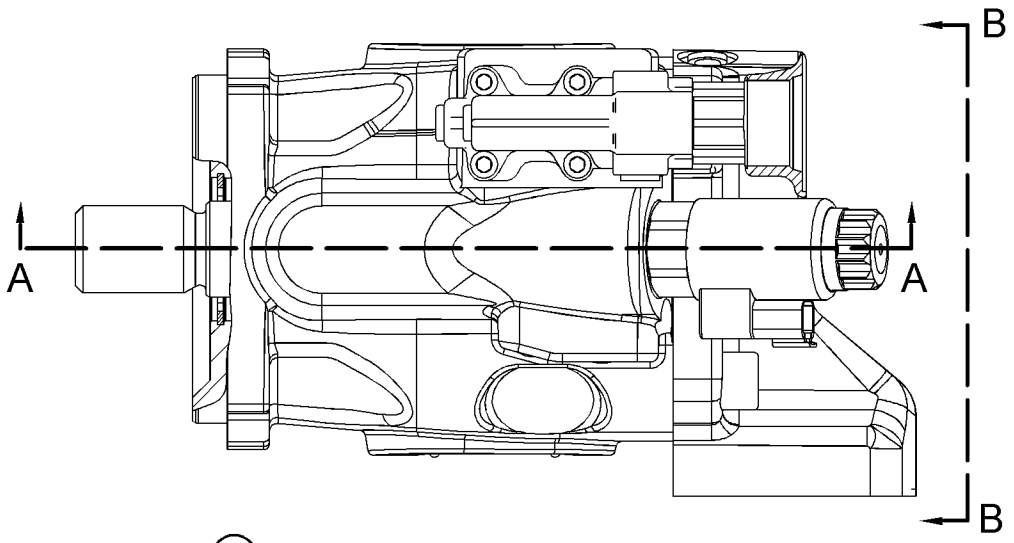

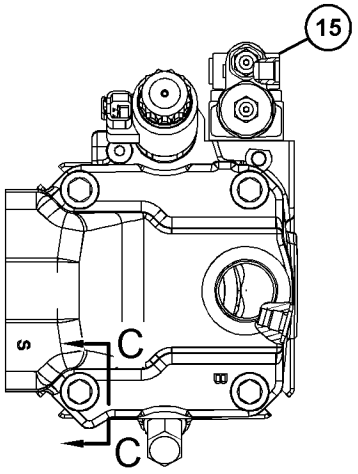

VIEW B-B

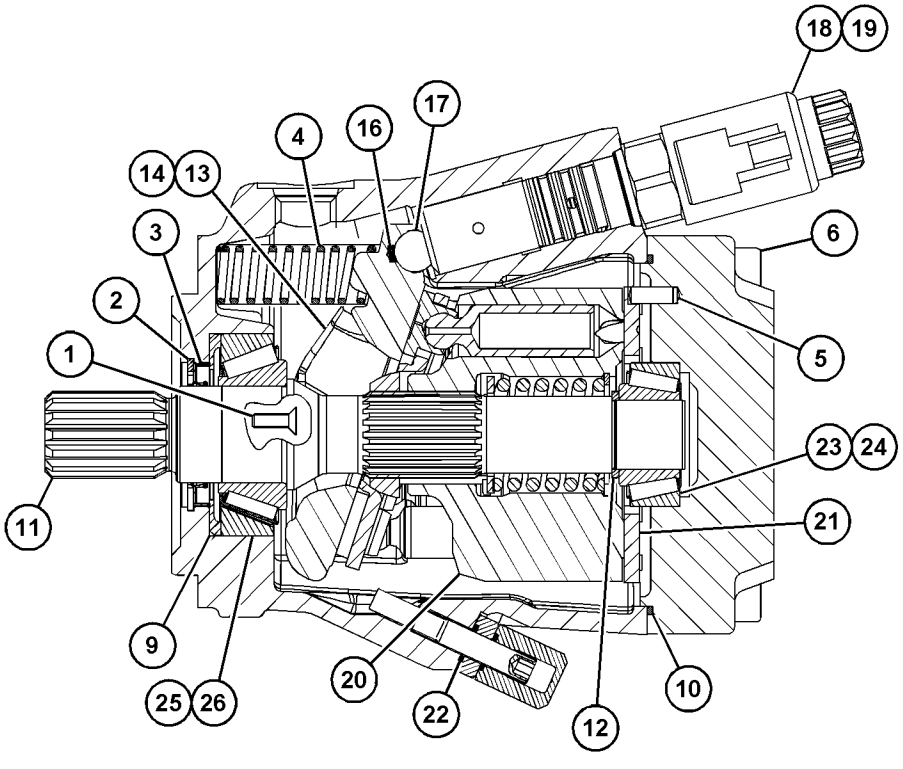

SECTION A-A

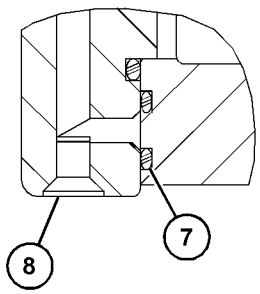

SECTION C-C

GRÁFICO 1 **<FIM>** g03774299

128-5596 GRUPO DO EIXO DE COMANDO DA BOMBA (SHAFT GP- -PUMP DRIVE)

S/N: LBS1-PARA CIMA

NÚMEROE DE 353-1338 GRUPO DE COMANDO E MONTAGEM-BOMBA

UM ACESSÓRIO

SMCS-3108 **i03477588**

NOTA	REF. NÃO	GRÁFICO REF.	NÚMERO DA PEÇA	QTD.	NOME DA PEÇA 1 2 3 4 5 6 (NÍVEL DO PRODUTO)	CONSULTE PÁGINA
	1	1	**130-8150**	1	ANEL DE RETENÇÃO (RING-RETAINING)	

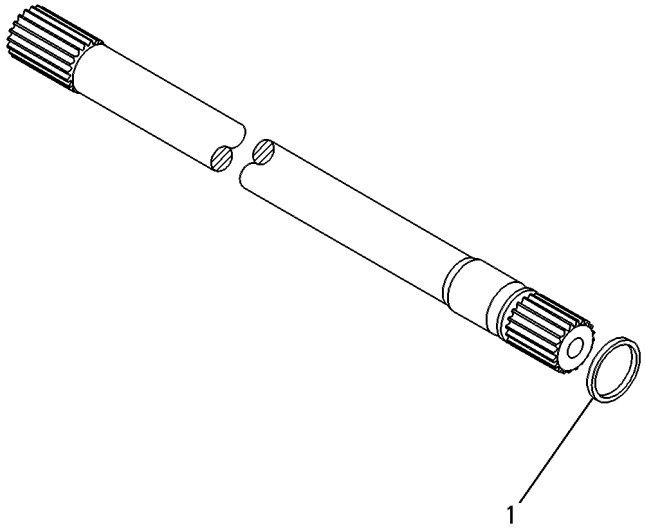

GRÁFICO 1 **<FIM>** g00131851

438-3001 GRUPO DE TANQUE E DE MONTAGEM--HIDRÁULICA (TANK & MTG GP-HYDRAULIC)

S/N: LBS1-PARA CIMA
NÚMEROE DE 450-8473 ARRANJO HIDRÁULICO
TAMBÉM UM ACESSÓRIO

SMCS-5056 **i06141920**

NOTA	REF. NÃO	GRÁFICO REF.	NÚMERO DA PEÇA	QTD.	NOME DA PEÇA 1 2 3 4 5 6 (NÍVEL DO PRODUTO)	CONSULTE PÁGINA
	1	1	**7E-5380**	1	TAMPA-ENCHIMENTO DE ÓLEO (ÓLEO HIDRÁULICO) (CAP-OIL FILLER (HYDRAULIC OIL))	
	2	1	**9R-9925**	1	ELEMENTO FILTRANTE DO RESPIRO (RESERVATÓRIO HIDRÁULICO) (FILTER ELEMENT-BREATHER (HYDRAULIC TANK))	
	3	1	**254-1098**	1	TELA FILTRANTE (RESERVATÓRIO HIDRÁULICO) (STRAINER (HYDRAULIC TANK))	
	4	1	**334-4603**	1	DECALQUE DE INFORMAÇÃO (HYDO Advanced 10) (FILM-INFORMATION (HYDO ADVANCED 10))	
	5	1	**358-9301**	1	CONJUNTO DO RESERVATÓRIO-HIDRÁULICO (TANK AS--HYDRAULIC)	
	6	1	**371-1282**	1	CONJUNTO DE SUPORTE (BRACKET AS)	
	7	1	**375-2060**	1	VISOR DE NÍVEL (RESERVATÓRIO HIDRÁULICO) (GAUGE-SIGHT (HYDRAULIC TANK))	
	8	1	**397-8252**	1	CONJUNTO DE ADAPTADORESES (ADAPTER AS)	
		1	**2S-4078**	1	ANEL RETENTOR EM O (SEAL-O-RING)	
	9	1	**1P-4278**	3	ABRAÇADEIRA DE MANGUEIRA (CLAMP-HOSE)	
	10	1	**222-9151**	2	ARRUELA DURA (11X32X5 MM DE ESPESSURA) (WASHER-HARD (11X32X5-MM THK))	
	11	1	**5P-4116**	1	ARRUELA DURA (8,8X20,5X2 MM DE ESPESSURA) (WASHER-HARD (8.8X20.5X2-MM THK))	
M	12	1	**8T-4186**	2	PARAFUSO (M10X1,5X40 MM) (BOLT (M10X1.5X40--MM))	
M	13	1	**8T-4191**	5	PARAFUSO (M10X1,5X16 MM) (BOLT (M10X1.5X16--MM))	
M	14	1	**8T-4195**	2	PARAFUSO (M10X1,5X30 MM) (BOLT (M10X1.5X30--MM))	
M	15	1	**8T-4200**	1	PARAFUSO (M8X1,25X16 MM) (BOLT (M8X1.25X16--MM))	
	16	1	**8T-4222**	7	ARRUELA DURA (11X32X2,5 MM DE ESPESSURA) (WASHER-PLATED (11X32X2.5-MM THK))	
	17	1	**9M-8406**	1	GRAMPO (CLIP)	
G	18	1	**423-1982**		MANGUEIRA (13,7 POL) (HOSE (13.7-IN))	
G	18A	1	**423-1982**		MANGUEIRA (33,4 POL) (HOSE (33.4-IN))	

G - SOLICITE POR CENTÍMETRO
M - PEÇA DO SISTEMA MÉTRICO

438-3001 **GRUPO DE TANQUE E DE MONTAGEM-HIDRÁULICA (TANK & MTG GP-HYDRAULIC) (*continuação*)**

i06141920

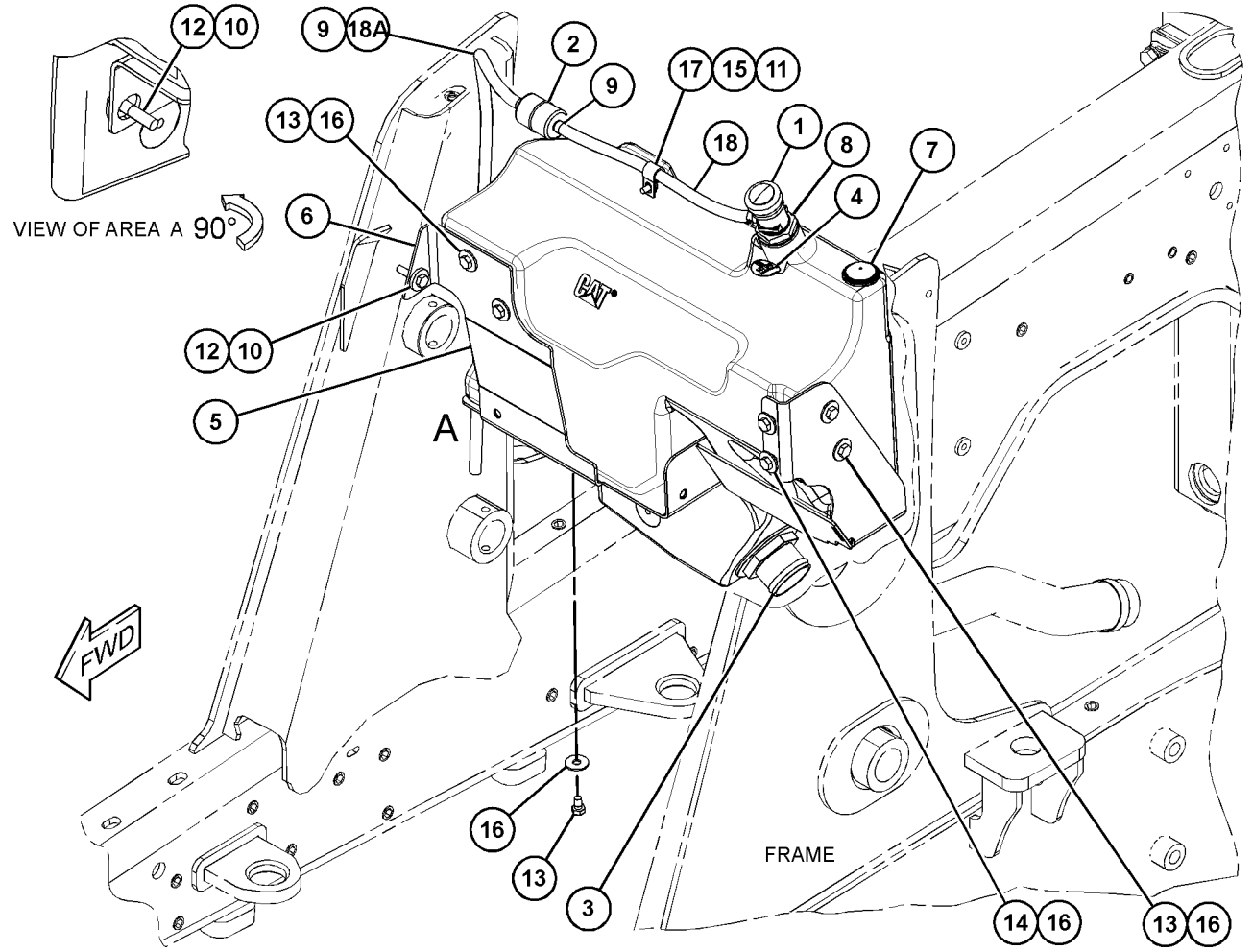

GRÁFICO 1 **<FIM>** g03741786

337-9815 GRUPO DE VÁLVULA E MONTAGEM-AUXILIAR (VALVE & MTG GP-AUXILIARY)

S/N: LBS1-PARA CIMA

NÚMEROE DE 450-8524, 450-8526 ARRANJO DE VÁLVULA-BANCO 2, 450-8529 ARRANJO DE VÁLVULA-BANCO 3

UM ACESSÓRIO

SMCS-5051 **i06149216**

NOTA	REF. NÃO	GRÁFICO REF.	NÚMERO DA PEÇA	QTD.	NOME DA PEÇA 1 2 3 4 5 6 (NÍVEL DO PRODUTO)	CONSULTE PÁGINA
Y	1	1	**359-7224**	1	GRUPO DE VÁLVULAS-SOLENOIDE E REDC DE PRESSÃO (VALVE GP-SOLENOID & PRESS REDC)	473
M	2	1	**096-5866**	2	PARAFUSO (M8X1,25X75 MM) (BOLT (M8X1.25X75--MM))	
	3	1	**8T-4224**	2	ARRUELA DURA (8,8X16X2 MM DE ESPESSURA) (WASHER-HARD (8.8X16X2-MM THK))	

M - PEÇA DO SISTEMA MÉTRICO
Y - ILUSTRAÇÃO SEPARADA

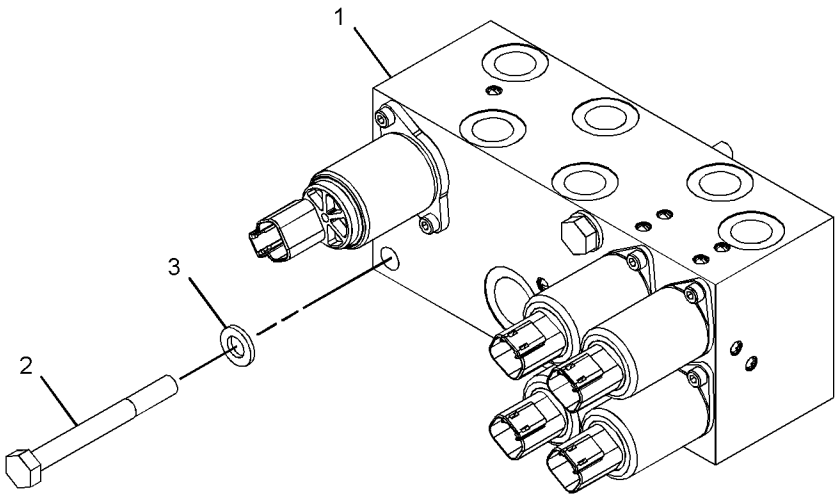

GRÁFICO 1 **<FIM>** g02813857

337-9715 GRUPO DE VÁLVULA E MONTAGEM-BANCO–

CARACTERÍSTICAS MECÂNICAS (VALVE & MTG GP-BANK–MECHANICAL)

S/N: LBS1-PARA CIMA

NÚMEROE DE 450-8523, 450-8524, 450-8526 ARRANJO DE VÁLVULA-BANCO 2

UM ACESSÓRIO

SMCS-5051, 5057, 7265 **i06149146**

NOTA	REF. NÃO	GRÁFICO REF.	NÚMERO DA PEÇA	QTD.	NOME DA PEÇA 1 2 3 4 5 6 (NÍVEL DO PRODUTO)	CONSULTE PÁGINA
Y	1	1	**359-7205**	1	GRUPO DE VÁLVULAS-BANCO 2 (CARACTERÍSTICAS MECÂNICAS) (VALVE GP-BANK 2 (MECHANICAL))	446
M	2	1	**208-9295**	3	PARAFUSO DE CABEÇA DE FLANGE (M10X1,5X40 MM) (BOLT-FLANGE HEAD (M10X1.5X40-MM))	

M - PEÇA DO SISTEMA MÉTRICO
Y - ILUSTRAÇÃO SEPARADA

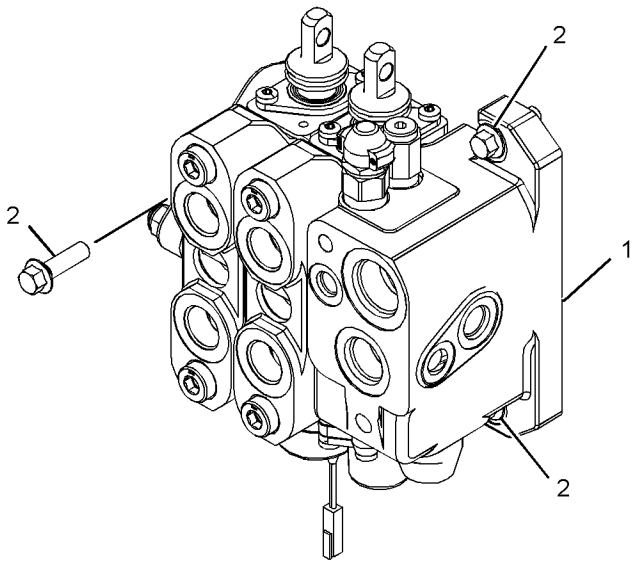

GRÁFICO 1 **<FIM>** g02812096

337-9716 GRUPO DE VÁLVULA E MONTAGEM-BANCO–

CARACTERÍSTICAS MECÂNICAS (VALVE & MTG GP-BANK–MECHANICAL)

S/N: LBS1-PARA CIMA

NÚMEROE DE 450-8529 ARRANJO DE VÁLVULA-BANCO 3

UM ACESSÓRIO

SMCS-5051, 5057, 7265 **i06149290**

NOTA	REF. NÃO	GRÁFICO REF.	NÚMERO DA PEÇA	QTD.	NOME DA PEÇA 1 2 3 4 5 6 (NÍVEL DO PRODUTO)	CONSULTE PÁGINA
Y	1	1	**359-7207**	1	GRUPO DE VÁLVULAS-BANCO 3 (CARACTERÍSTICAS MECÂNICAS) (VALVE GP-BANK 3 (MECHANICAL))	447
M	2	1	**208-9295**	3	PARAFUSO DE CABEÇA DE FLANGE (M10X1,5X40 MM) (BOLT-FLANGE HEAD (M10X1.5X40-MM))	

M - PEÇA DO SISTEMA MÉTRICO
Y - ILUSTRAÇÃO SEPARADA

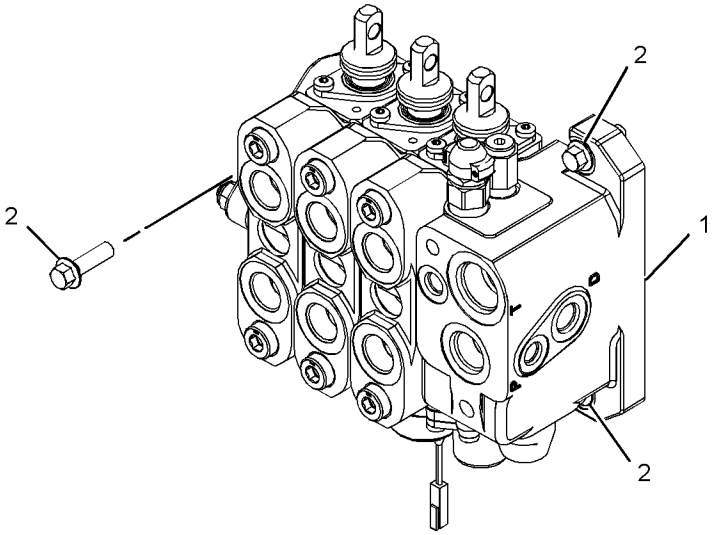

GRÁFICO 1 **<FIM>** g02812257

396-9773 GRUPO DE VÁLVULA E MONTAGEM-BANCO–4

BANCOS (VALVE & MTG GP-BANK–4-BANK)

S/N: LBS1-PARA CIMA

NÚMEROE DE 450-8523 ARRANJO DE VÁLVULA-BANCO 2

UM ACESSÓRIO

SMCS-5051, 5057, 7265 **i06149174**

NOTA	REF. NÃO	GRÁFICO REF.	NÚMERO DA PEÇA	QTD.	NOME DA PEÇA 1 2 3 4 5 6 (NÍVEL DO PRODUTO)	CONSULTE PÁGINA
	1	1	**372-6635**	4	BLOCO-MONTAGEM (BLOCK-MOUNTING)	
Y	2	1	**389-3136**	1	GRUPO DE VÁLVULAS-CONTROLE PRINCIPAL (4 BANCOS) (VALVE GP-MAIN CONTROL (4-BANK))	467
	3	1	**391-4844**	1	CONJUNTO DE SUPORTE (BRACKET AS)	
M		1	**9R-2672**	1	RESSALTO ROSCADO (ROSCA M10X1,5) (BOSS--THREADED (M10X1.5-THD))	
M		1	**159-9541**	2	PORCA DE SOLDA (ROSCA M10X1,5) (NUT-WELD (M10X1.5-THD))	
M	4	1	**422-3634**	2	PORCA-INSERÇÃO (ROSCA M10X1,5) (NUT-INSERT (M10X1.5-THD))	
	5	1	*148-8315*	1	CONJUNTO DE CONECTOR (CONNECTOR AS)	
		1	**2M-9780**	1	ANEL RETENTOR EM O (SEAL-O-RING)	
		1	**6V-8642**	1	CONECTOR (CONNECTOR)	
		1	**7J-9108**	1	ANEL RETENTOR EM O (SEAL-O-RING)	
	6	1	*148-8368*	1	CONJUNTO DE COTOVELO (ELBOW AS)	
		1	**3J-1907**	1	ANEL RETENTOR EM O (SEAL-O-RING)	
		1	**4J-5477**	1	ANEL RETENTOR EM O (SEAL-O-RING)	
		1	**6V-8627**	1	COTOVELO (ELBOW)	
M	7	1	**208-9316**	4	PARAFUSO DE CABEÇA DE FLANGE (M12X1,75X70 MM) (BOLT-FLANGE HEAD (M12X1.75X70-MM))	
	8	1	**8T-4121**	4	ARRUELA DURA (11X21X2,5 MM DE ESPESSURA) (WASHER-HARD (11X21X2.5-MM THK))	
M	9	1	**8T-4133**	1	PORCA (ROSCA M10X1,5) (NUT (M10X1.5-THD))	
M	10	1	**8T-4185**	3	PARAFUSO (M10X1,5X50 MM) (BOLT (M10X1.5X50--MM))	

M - PEÇA DO SISTEMA MÉTRICO
Y - ILUSTRAÇÃO SEPARADA

396-9773 **GRUPO DE VÁLVULA E MONTAGEM-BANCO (VALVE & MTG GP-BANK) (*continuação*)** **i06149174**

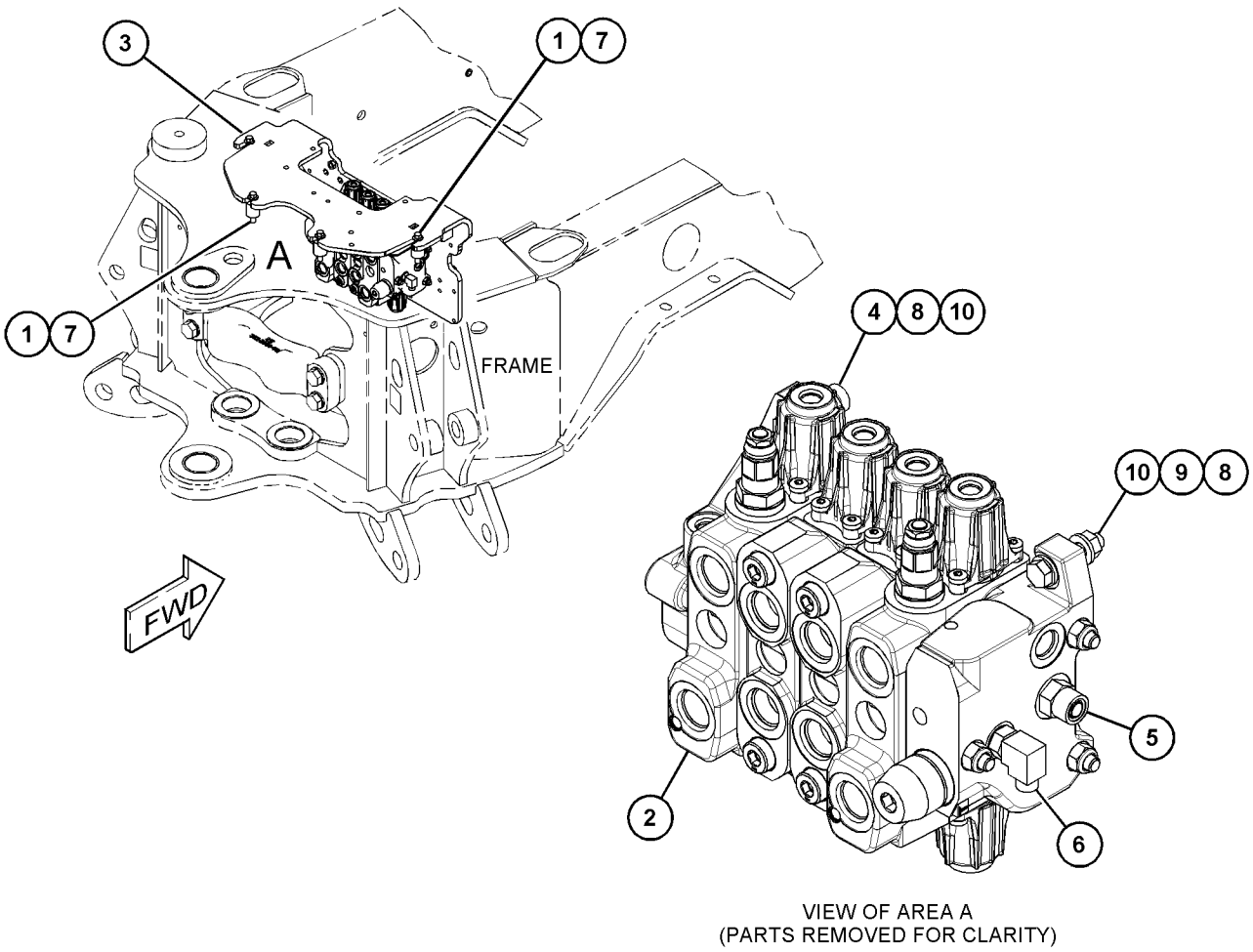

VIEW OF AREA A
(PARTS REMOVED FOR CLARITY)

GRÁFICO 1 **<FIM>** g03739009

396-9774 GRUPO DE VÁLVULA E MONTAGEM-BANCO–5

BANCOS (VALVE & MTG GP-BANK–5-BANK)

S/N: LBS1-PARA CIMA

NÚMEROE DE 450-8524 ARRANJO DE VÁLVULA-BANCO 2

UM ACESSÓRIO

SMCS-5051, 5057, 7265 **i06149231**

NOTA	REF. NÃO	GRÁFICO REF.	NÚMERO DA PEÇA	QTD.	NOME DA PEÇA 1 2 3 4 5 6 (NÍVEL DO PRODUTO)	CONSULTE PÁGINA
	1	1	**372-6635**	4	BLOCO-MONTAGEM (BLOCK-MOUNTING)	
Y	2	1	**389-3137**	1	GRUPO DE VÁLVULAS-BANCO 5 (VALVE GP-BANK 5)	448
	3	1	**391-4844**	1	CONJUNTO DE SUPORTE (BRACKET AS)	
M		1	**9R-2672**	1	RESSALTO ROSCADO (ROSCA M10X1,5) (BOSS--THREADED (M10X1.5-THD))	
M		1	**159-9541**	2	PORCA DE SOLDA (ROSCA M10X1,5) (NUT-WELD (M10X1.5-THD))	
M	4	1	**422-3634**	2	PORCA-INSERÇÃO (ROSCA M10X1,5) (NUT-INSERT (M10X1.5-THD))	
	5	1	*148-8315*	1	CONJUNTO DE CONECTOR (CONNECTOR AS)	
		1	**2M-9780**	1	ANEL RETENTOR EM O (SEAL-O-RING)	
		1	**6V-8642**	1	CONECTOR (CONNECTOR)	
		1	**7J-9108**	1	ANEL RETENTOR EM O (SEAL-O-RING)	
	6	1	*148-8368*	1	CONJUNTO DE COTOVELO (ELBOW AS)	
		1	**3J-1907**	1	ANEL RETENTOR EM O (SEAL-O-RING)	
		1	**4J-5477**	1	ANEL RETENTOR EM O (SEAL-O-RING)	
		1	**6V-8627**	1	COTOVELO (ELBOW)	
B	7	1	*148-8408*	2	CONJUNTO DE BUJÃO (PLUG AS)	
					(CADA UM INCLUI)	
		1	**3D-2824**	1	ANEL RETENTOR EM O (SEAL-O-RING)	
		1	**9S-4183**	1	BUJÃO (PLUG)	
M	8	1	**208-9316**	4	PARAFUSO DE CABEÇA DE FLANGE (M12X1,75X70 MM) (BOLT-FLANGE HEAD (M12X1.75X70-MM))	
	9	1	**8T-4121**	4	ARRUELA DURA (11X21X2,5 MM DE ESPESSURA) (WASHER-HARD (11X21X2.5-MM THK))	
M	10	1	**8T-4133**	1	PORCA (ROSCA M10X1,5) (NUT (M10X1.5-THD))	
M	11	1	**8T-4185**	3	PARAFUSO (M10X1,5X50 MM) (BOLT (M10X1.5X50--MM))	

B - USE CONFORME NECESSÁRIO
M - PEÇA DO SISTEMA MÉTRICO
Y - ILUSTRAÇÃO SEPARADA

396-9774 **GRUPO DE VÁLVULA E MONTAGEM-BANCO (VALVE & MTG GP-BANK) (*continuação*)** **i06149231**

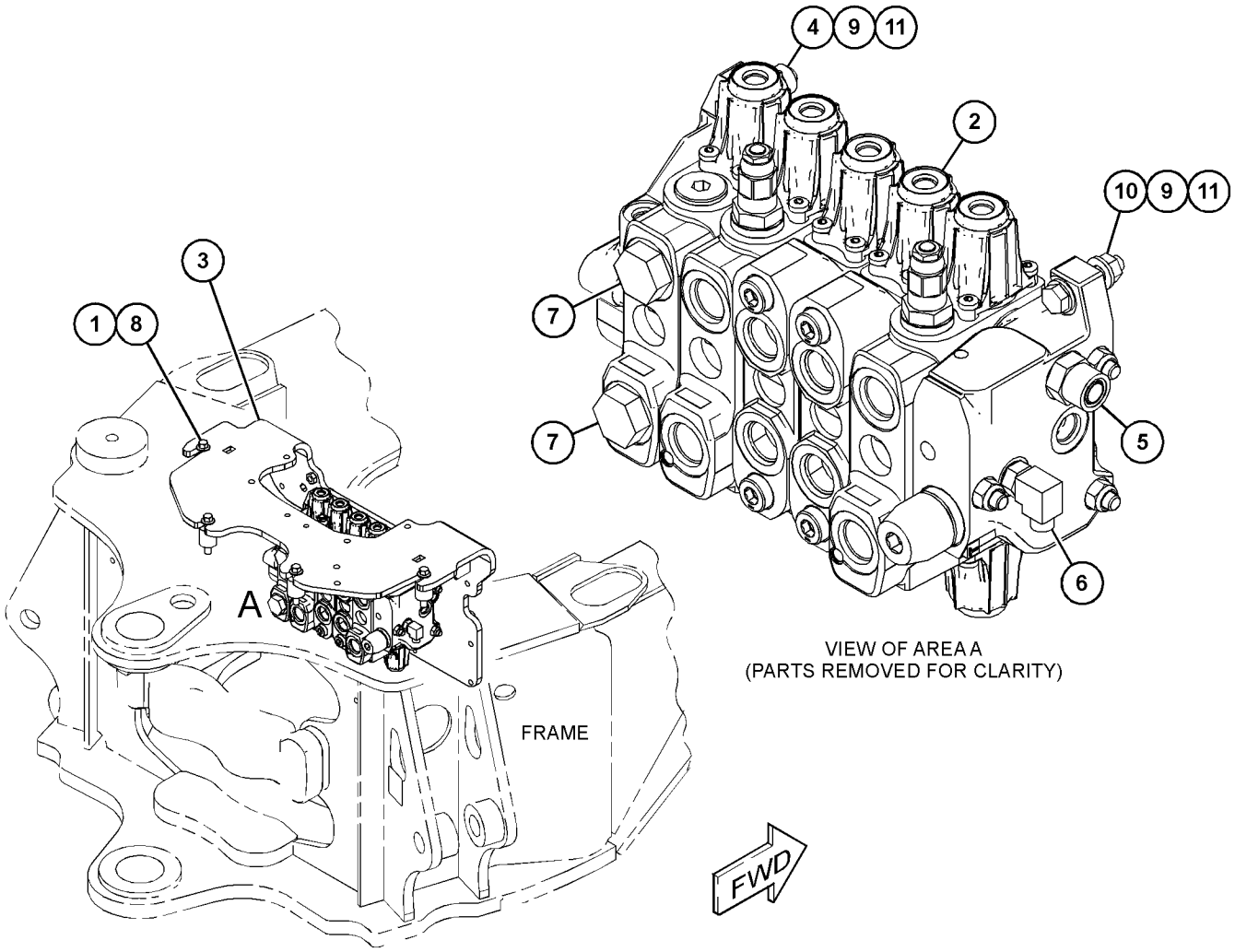

GRÁFICO 1 **<FIM>** g03738816

396-9775 GRUPO DE VÁLVULA E MONTAGEM-BANCO–6
BANCOS (VALVE & MTG GP-BANK–6-BANK)
S/N: LBS1-PARA CIMA
NÚMEROE DE 450-8526 ARRANJO DE VÁLVULA-BANCO 2, 450-8529 ARRANJO DE VÁLVULA-BANCO 3 UM ACESSÓRIO

SMCS-5051, 5057, 7265 **i06194011**

NOTA	REF. NÃO	GRÁFICO REF.	NÚMERO DA PEÇA	QTD.	NOME DA PEÇA 1 2 3 4 5 6 (NÍVEL DO PRODUTO)	CONSULTE PÁGINA
	1	1	**372-6635**	4	BLOCO-MONTAGEM (BLOCK-MOUNTING)	
Y	2	1	**389-3138**	1	GRUPO DE VÁLVULAS-CONTROLE PRINCIPAL (RETROESCAVADEIRA) (VALVE GP-MAIN CONTROL (BACKHOE))	469
	3	1	**391-4844**	1	CONJUNTO DE SUPORTE (BRACKET AS)	
M		1	**9R-2672**	1	RESSALTO ROSCADO (ROSCA M10X1,5) (BOSS--THREADED (M10X1.5-THD))	
M		1	**159-9541**	2	PORCA DE SOLDA (ROSCA M10X1,5) (NUT-WELD (M10X1.5-THD))	
M	4	1	**422-3634**	2	PORCA-INSERÇÃO (ROSCA M10X1,5) (NUT-INSERT (M10X1.5-THD))	
	5	1	*148-8315*	1	CONJUNTO DE CONECTOR (CONNECTOR AS)	
		1	**2M-9780**	1	ANEL RETENTOR EM O (SEAL-O-RING)	
		1	**6V-8642**	1	CONECTOR (CONNECTOR)	
		1	**7J-9108**	1	ANEL RETENTOR EM O (SEAL-O-RING)	
	6	1	*148-8368*	1	CONJUNTO DE COTOVELO (ELBOW AS)	
		1	**3J-1907**	1	ANEL RETENTOR EM O (SEAL-O-RING)	
		1	**4J-5477**	1	ANEL RETENTOR EM O (SEAL-O-RING)	
		1	**6V-8627**	1	COTOVELO (ELBOW)	
B	7	1	*148-8408*	4	CONJUNTO DE BUJÃO (PLUG AS)	
					(CADA UM INCLUI)	
		1	**3D-2824**	1	ANEL RETENTOR EM O (SEAL-O-RING)	
		1	**9S-4183**	1	BUJÃO (PLUG)	
M	8	1	**208-9316**	4	PARAFUSO DE CABEÇA DE FLANGE (M12X1,75X70 MM) (BOLT-FLANGE HEAD (M12X1.75X70-MM))	
	9	1	**8T-4121**	4	ARRUELA DURA (11X21X2,5 MM DE ESPESSURA) (WASHER-HARD (11X21X2.5-MM THK))	
M	10	1	**8T-4133**	1	PORCA (ROSCA M10X1,5) (NUT (M10X1.5-THD))	
M	11	1	**8T-4185**	3	PARAFUSO (M10X1,5X50 MM) (BOLT (M10X1.5X50--MM))	

B - USE CONFORME NECESSÁRIO
M - PEÇA DO SISTEMA MÉTRICO
Y - ILUSTRAÇÃO SEPARADA

396-9775 **GRUPO DE VÁLVULA E MONTAGEM-BANCO (VALVE & MTG GP-BANK) (*continuação*)** **i06194011**

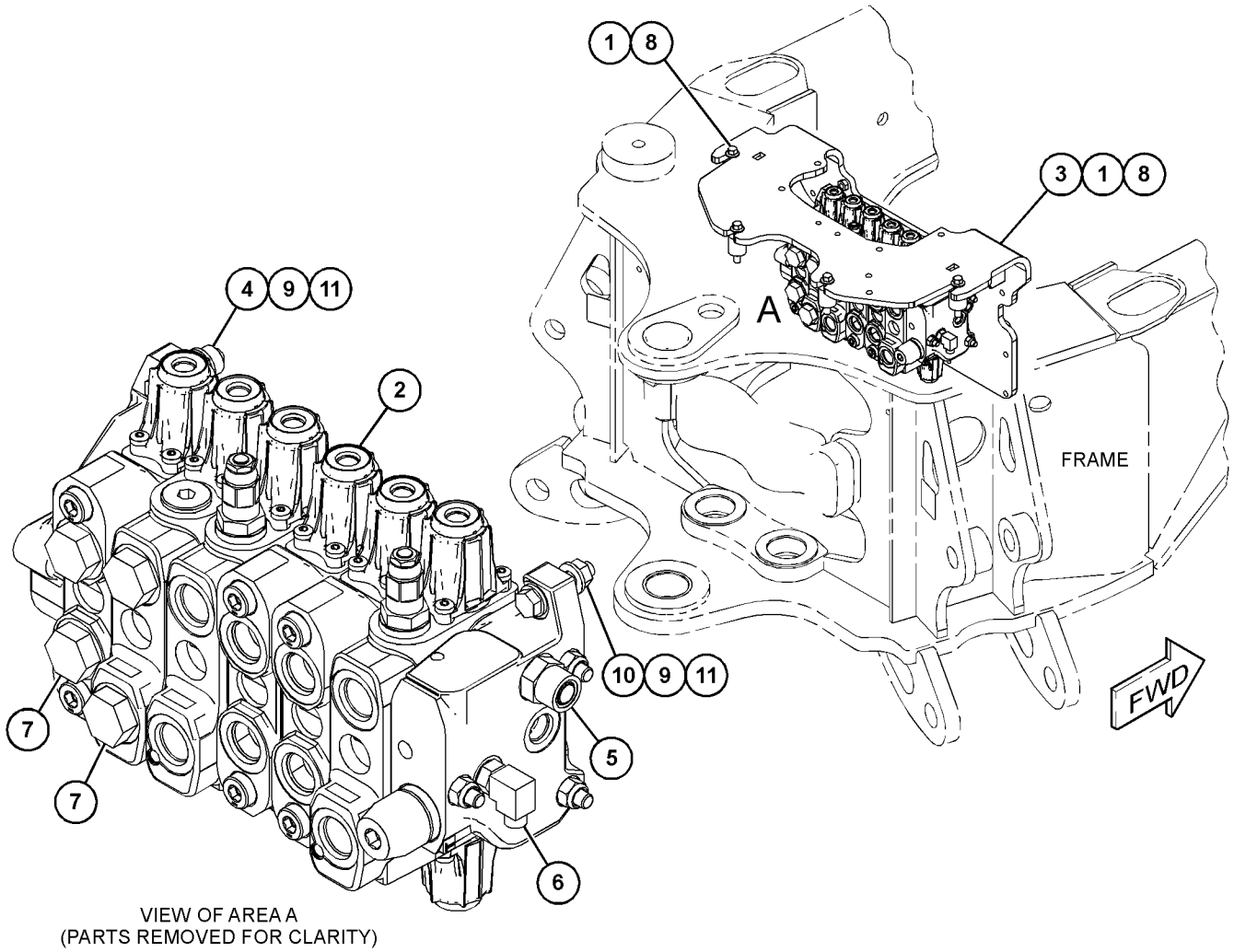

VIEW OF AREA A
(PARTS REMOVED FOR CLARITY)

GRÁFICO 1 **<FIM>** g03743533

337-9814 GRUPO DE VÁLVULA E MONTAGEM-SOLENOIDE (VALVE & MTG GP-SOLENOID)

S/N: LBS1-PARA CIMA
NÚMEROE DE 450-8523 ARRANJO DE VÁLVULA-BANCO 2
UM ACESSÓRIO

SMCS-4805, 5479 **i06149150**

NOTA	REF. NÃO	GRÁFICO REF.	NÚMERO DA PEÇA	QTD.	NOME DA PEÇA 1 2 3 4 5 6 (NÍVEL DO PRODUTO)	CONSULTE PÁGINA
Y	1	1	**359-7223**	1	GRUPO DE VÁLVULAS-SOLENOIDE E REDC DE PRESSÃO (VALVE GP-SOLENOID & PRESS REDC)	472
M	2	1	**096-5866**	2	PARAFUSO (M8X1,25X75 MM) (BOLT (M8X1.25X75--MM))	
	3	1	**8T-4224**	2	ARRUELA DURA (8,8X16X2 MM DE ESPESSURA) (WASHER-HARD (8.8X16X2-MM THK))	

M - PEÇA DO SISTEMA MÉTRICO
Y - ILUSTRAÇÃO SEPARADA

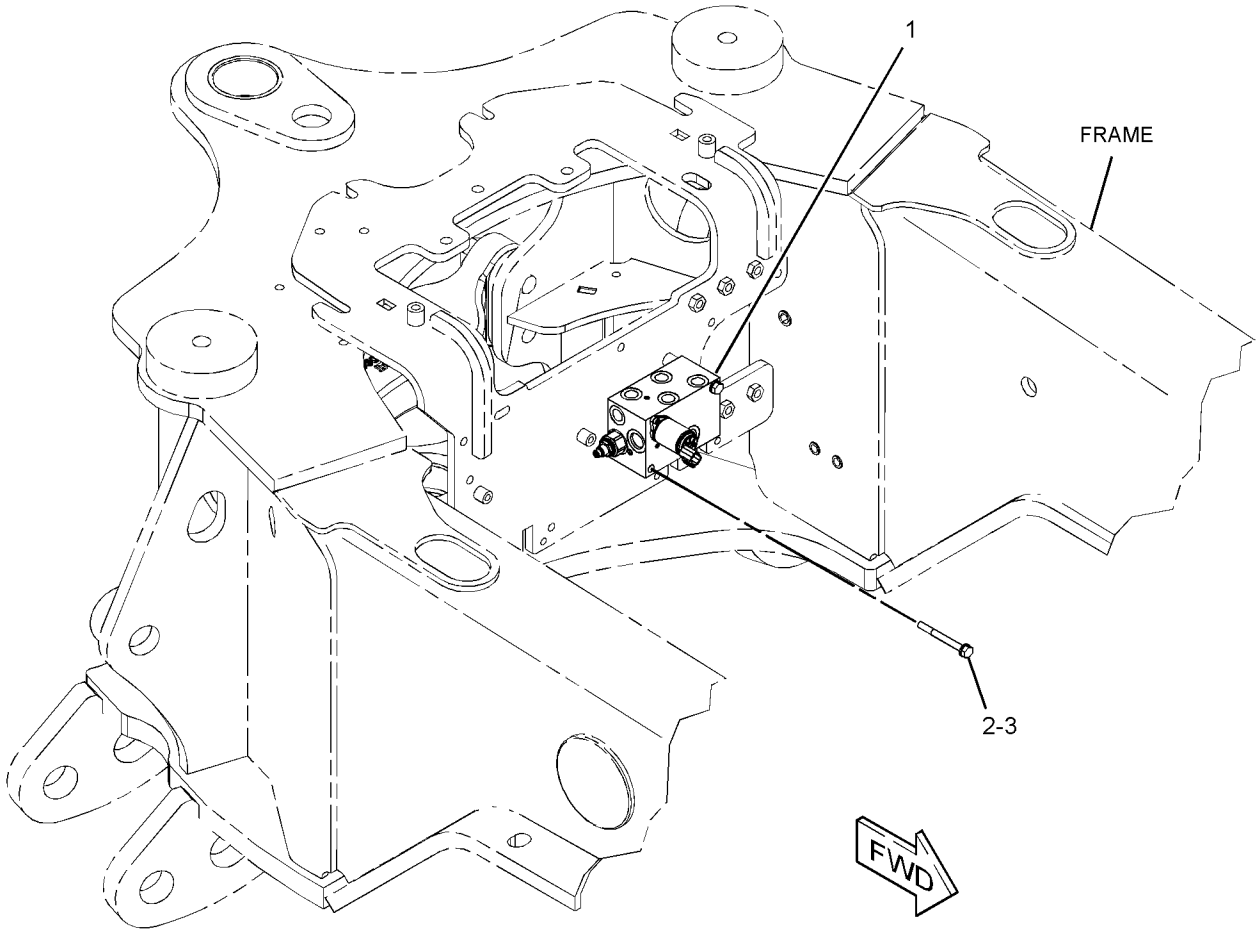

GRÁFICO 1 **<FIM>** g02804902

450-8523 ARRANJO DE VÁLVULA-BANCO 2 (VALVE AR-BANK 2)

S/N: LBS1-PARA CIMA

PARA USO COM 450-8729—PÁGINA: 2, 448-4770—PÁGINA: 4

NÃO PODE SER USADO COM 450-8730—PÁGINA: 1, 398-2852—PÁGINA: 376, 398-2853—PÁGINA: 8

UM ACESSÓRIO

SMCS-5051 **i06149138**

NOTA	NÚMERO DA PEÇA	QTD.	NOME DA PEÇA 1 2 3 4 5 6 (NÍVEL DO PRODUTO)	CONSULTE PÁGINA
Y	*353-1374*	1	GRUPO DO ACUMULADOR HIDRÁULICO (ACCUMULATOR GP--HYDRAULIC)	330
Y	*389-8124*	1	GRUPO DE CONTROLE-MÃO HIDRÁULICA (INCLINAÇÃO SIMPLES) (CONTROL GP-HYDRAULIC HAND (SINGLE TILT))	561
Y	**387-6565**	1	GRUPO DE CONTROLE DE JOYSTICK (LADO ESQUERDO) (CONTROL GP-JOYSTICK (LH))	569
Y	**387-6667**	1	GRUPO DE CONTROLE DE JOYSTICK (LADO DIREITO) (CONTROL GP-JOYSTICK (RH))	571
Y	*389-9300*	1	GRUPO DA TAMPA-CABINE (COVER GP-CAB)	578
Y	*396-6263*	1	GRUPO DE TUBULAÇÕES-CILINDRO DE INCLINAÇÃO E LEVANTAMENTO (INCLINAÇÃO SIMPLES) (BRAÇO DE LEVANTAMENTO) (LINES GP-LIFT & TILT CYLINDER (SINGLE TILT) (LIFT ARM))	385
Y	*441-9167*	1	GRUPO DE TUBULAÇÕES-CILINDRO DE INCLINAÇÃO E LEVANTAMENTO (INCLINAÇÃO SIMPLES) (Chassi da Carregadeira) (LINES GP-LIFT & TILT CYLINDER (SINGLE TILT) (LOADER FRAME))	387
Y	*391-9980*	1	GRUPO DE TUBULAÇÕES PILOTO (SUPRIMENTO) (LINES GP-PILOT (SUPPLY))	393
Y	*391-9981*	1	GRUPO DE TUBULAÇÕES PILOTO (RETROESCAVADEIRA) (LINES GP-PILOT (BACKHOE))	396
Y	*396-9764*	1	GRUPO DO BUJÃO-VÁLVULA DE CONTROLE (PLUG GP--CONTROL VALVE)	424
Y	*337-9715*	1	GRUPO DE VÁLVULA E MONTAGEM-BANCO (2 BANCOS) (VALVE & MTG GP-BANK (2-BANK))	433
Y	*396-9773*	1	GRUPO DE VÁLVULA E MONTAGEM-BANCO (4 BANCOS) (VALVE & MTG GP-BANK (4-BANK))	435
Y	*337-9814*	1	GRUPO DE VÁLVULA E MONTAGEM-SOLENOIDE (VALVE & MTG GP-SOLENOID)	441
Y	*387-6685*	1	GRUPO DA FIAÇÃO-DESENGATE AUTOMÁTICO E POSICIONADOR (INCLINAÇÃO SIMPLES) (FIO--PONTE) (WIRING GP-KICKOUT & POSITIONER (SINGLE TILT) (JUMPER))	160
Y	*387-6689*	1	GRUPO DA FIAÇÃO-DESENGATE AUTOMÁTICO E POSICIONADOR (INCLINAÇÃO SIMPLES) (RETORNO À ESCAVAÇÃO) (WIRING GP-KICKOUT & POSITIONER (SINGLE TILT) (RETURN TO DIG))	161

Y - ILUSTRAÇÃO SEPARADA

<FIM>

450-8524 ARRANJO DE VÁLVULA-BANCO 2 (VALVE AR-BANK 2)

S/N: LBS1-PARA CIMA

PARA USO COM 450-8729—PÁGINA: 2, 398-2852—PÁGINA: 376, 450-8730—PÁGINA: 1, 448-4770—PÁGINA: 4

NÃO PODE SER USADO COM 398-2853—PÁGINA: 8

NÚMEROE DE 482-3387, 482-3388 ARRANJO DE DISTRIBUIÇÃO

UM ACESSÓRIO

SMCS-5051 **i06149198**

NOTA	NÚMERO DA PEÇA	QTD.	NOME DA PEÇA 1 2 3 4 5 6 (NÍVEL DO PRODUTO)	CONSULTE PÁGINA
Y	*353-1374*	1	GRUPO DO ACUMULADOR HIDRÁULICO (ACCUMULATOR GP--HYDRAULIC)	330
Y	*389-8124*	1	GRUPO DE CONTROLE-MÃO HIDRÁULICA (INCLINAÇÃO SIMPLES) (CONTROL GP-HYDRAULIC HAND (SINGLE TILT))	561
Y	**387-6565**	1	GRUPO DE CONTROLE DE JOYSTICK (LADO ESQUERDO) (CONTROL GP-JOYSTICK (LH))	569
Y	**387-6568**	1	GRUPO DE CONTROLE DE JOYSTICK (LADO DIREITO) (CONTROL GP-JOYSTICK (RH))	570
Y	*389-9300*	1	GRUPO DA TAMPA-CABINE (COVER GP-CAB)	578
Y	*396-6263*	1	GRUPO DE TUBULAÇÕES-CILINDRO DE INCLINAÇÃO E LEVANTAMENTO (INCLINAÇÃO SIMPLES) (BRAÇO DE LEVANTAMENTO) (LINES GP-LIFT & TILT CYLINDER (SINGLE TILT) (LIFT ARM))	385
Y	*441-9167*	1	GRUPO DE TUBULAÇÕES-CILINDRO DE INCLINAÇÃO E LEVANTAMENTO (INCLINAÇÃO SIMPLES) (Chassi da Carregadeira) (LINES GP-LIFT & TILT CYLINDER (SINGLE TILT) (LOADER FRAME))	387
Y	*391-9980*	1	GRUPO DE TUBULAÇÕES PILOTO (SUPRIMENTO) (LINES GP-PILOT (SUPPLY))	393
Y	*391-9981*	1	GRUPO DE TUBULAÇÕES PILOTO (RETROESCAVADEIRA) (LINES GP-PILOT (BACKHOE))	396
Y	*391-9985*	1	GRUPO DE TUBULAÇÕES PILOTO (5 BANCOS) (LINES GP-PILOT (5-BANK))	399
Y	*389-7172*	1	GRUPO DO BUJÃO-COLETOR DE CONTROLE (PLUG GP--CONTROL MANIFOLD)	423
Y	*396-9764*	1	GRUPO DO BUJÃO-VÁLVULA DE CONTROLE (PLUG GP--CONTROL VALVE)	424
Y	*398-2442*	1	GRUPO DA CHAVE SELETORA (FLUXO HIDRÁULICO AUXILIAR) (SWITCH GP-ROCKER (AUXILIARY HYDRAULIC FLOW))	144
Y	*337-9815*	1	GRUPO DE VÁLVULA E MONTAGEM-AUXILIAR (VALVE & MTG GP-AUXILIARY)	432
Y	*337-9715*	1	GRUPO DE VÁLVULA E MONTAGEM-BANCO (2 BANCOS) (VALVE & MTG GP-BANK (2-BANK))	433
Y	*396-9774*	1	GRUPO DE VÁLVULA E MONTAGEM-BANCO (5 BANCOS) (VALVE & MTG GP-BANK (5-BANK))	437
Y	*387-6685*	1	GRUPO DA FIAÇÃO-DESENGATE AUTOMÁTICO E POSICIONADOR (INCLINAÇÃO SIMPLES) (FIO--PONTE) (WIRING GP-KICKOUT & POSITIONER (SINGLE TILT) (JUMPER))	160
Y	*387-6689*	1	GRUPO DA FIAÇÃO-DESENGATE AUTOMÁTICO E POSICIONADOR (INCLINAÇÃO SIMPLES) (RETORNO À ESCAVAÇÃO) (WIRING GP-KICKOUT & POSITIONER (SINGLE TILT) (RETURN TO DIG))	161

Y - ILUSTRAÇÃO SEPARADA

<FIM>

450-8526 ARRANJO DE VÁLVULA-BANCO 2 (VALVE AR-BANK 2)

S/N: LBS1-PARA CIMA

PARA USO COM 450-8729–PÁGINA: 2, 450-8730–PÁGINA: 1, 398-2852–PÁGINA: 376, 398-2853–PÁGINA: 8, 448-4770–PÁGINA: 4

UM ACESSÓRIO

SMCS-5051 **i06149236**

NOTA	NÚMERO DA PEÇA	QTD.	NOME DA PEÇA 1 2 3 4 5 6 (NÍVEL DO PRODUTO)	CONSULTE PÁGINA
Y	*353-1374*	1	GRUPO DO ACUMULADOR HIDRÁULICO (ACCUMULATOR GP--HYDRAULIC)	330
Y	*389-8124*	1	GRUPO DE CONTROLE-MÃO HIDRÁULICA (INCLINAÇÃO SIMPLES) (CONTROL GP-HYDRAULIC HAND (SINGLE TILT))	561
Y	**387-6564**	1	GRUPO DE CONTROLE DE JOYSTICK (LADO ESQUERDO) (CONTROL GP-JOYSTICK (LH))	568
Y	**387-6568**	1	GRUPO DE CONTROLE DE JOYSTICK (LADO DIREITO) (CONTROL GP-JOYSTICK (RH))	570
Y	*389-9300*	1	GRUPO DA TAMPA-CABINE (COVER GP-CAB)	578
Y	*396-6263*	1	GRUPO DE TUBULAÇÕES-CILINDRO DE INCLINAÇÃO E LEVANTAMENTO (INCLINAÇÃO SIMPLES) (BRAÇO DE LEVANTAMENTO) (LINES GP-LIFT & TILT CYLINDER (SINGLE TILT) (LIFT ARM))	385
Y	*441-9167*	1	GRUPO DE TUBULAÇÕES-CILINDRO DE INCLINAÇÃO E LEVANTAMENTO (INCLINAÇÃO SIMPLES) (Chassi da Carregadeira) (LINES GP-LIFT & TILT CYLINDER (SINGLE TILT) (LOADER FRAME))	387
Y	*391-9980*	1	GRUPO DE TUBULAÇÕES PILOTO (SUPRIMENTO) (LINES GP-PILOT (SUPPLY))	393
Y	*391-9981*	1	GRUPO DE TUBULAÇÕES PILOTO (RETROESCAVADEIRA) (LINES GP-PILOT (BACKHOE))	396
Y	*391-9987*	1	GRUPO DE TUBULAÇÕES PILOTO (6 BANCOS) (LINES GP-PILOT (6-BANK))	400
Y	*396-9764*	1	GRUPO DO BUJÃO-VÁLVULA DE CONTROLE (PLUG GP--CONTROL VALVE)	424
Y	*398-2442*	1	GRUPO DA CHAVE SELETORA (FLUXO HIDRÁULICO AUXILIAR) (SWITCH GP-ROCKER (AUXILIARY HYDRAULIC FLOW))	144
Y	*337-9815*	1	GRUPO DE VÁLVULA E MONTAGEM-AUXILIAR (VALVE & MTG GP-AUXILIARY)	432
Y	*337-9715*	1	GRUPO DE VÁLVULA E MONTAGEM-BANCO (2 BANCOS) (VALVE & MTG GP-BANK (2-BANK))	433
Y	*396-9775*	1	GRUPO DE VÁLVULA E MONTAGEM-BANCO (6 BANCOS) (VALVE & MTG GP-BANK (6-BANK))	439
Y	*387-6685*	1	GRUPO DA FIAÇÃO-DESENGATE AUTOMÁTICO E POSICIONADOR (INCLINAÇÃO SIMPLES) (FIO--PONTE) (WIRING GP-KICKOUT & POSITIONER (SINGLE TILT) (JUMPER))	160
Y	*387-6689*	1	GRUPO DA FIAÇÃO-DESENGATE AUTOMÁTICO E POSICIONADOR (INCLINAÇÃO SIMPLES) (RETORNO À ESCAVAÇÃO) (WIRING GP-KICKOUT & POSITIONER (SINGLE TILT) (RETURN TO DIG))	161

Y - ILUSTRAÇÃO SEPARADA

<FIM>

450-8529 ARRANJO DE VÁLVULA-BANCO 3 (VALVE AR-BANK 3)

S/N: LBS1-PARA CIMA

PARA USO COM 450-8729—PÁGINA: 2, 450-8730—PÁGINA: 1, 398-2852—PÁGINA: 376, 398-2853—PÁGINA: 8, 448-4770—PÁGINA: 4

UM ACESSÓRIO

SMCS-5051 **i06149255**

NOTA	NÚMERO DA PEÇA	QTD.	NOME DA PEÇA 1 2 3 4 5 6 (NÍVEL DO PRODUTO)	CONSULTE PÁGINA
Y	*353-1374*	1	GRUPO DO ACUMULADOR HIDRÁULICO (ACCUMULATOR GP--HYDRAULIC)	330
Y	*389-8125*	1	GRUPO DE CONTROLE-MÃO HIDRÁULICA (INCLINAÇÃO SIMPLES) (CONTROL GP-HYDRAULIC HAND (SINGLE TILT))	563
Y	**387-6564**	1	GRUPO DE CONTROLE DE JOYSTICK (LADO ESQUERDO) (CONTROL GP-JOYSTICK (LH))	568
Y	**387-6568**	1	GRUPO DE CONTROLE DE JOYSTICK (LADO DIREITO) (CONTROL GP-JOYSTICK (RH))	570
Y	*389-9300*	1	GRUPO DA TAMPA-CABINE (COVER GP-CAB)	578
Y	*457-1915*	1	GRUPO DE TUBULAÇÕES-HIDRÁULICA AUXILIAR (INCLINAÇÃO SIMPLES) (LINES GP--AUXILIARY HYDRAULIC (SINGLE TILT))	375
Y	*396-6263*	1	GRUPO DE TUBULAÇÕES-CILINDRO DE INCLINAÇÃO E LEVANTAMENTO (INCLINAÇÃO SIMPLES) (BRAÇO DE LEVANTAMENTO) (LINES GP-LIFT & TILT CYLINDER (SINGLE TILT) (LIFT ARM))	385
Y	*441-9167*	1	GRUPO DE TUBULAÇÕES-CILINDRO DE INCLINAÇÃO E LEVANTAMENTO (INCLINAÇÃO SIMPLES) (Chassi da Carregadeira) (LINES GP-LIFT & TILT CYLINDER (SINGLE TILT) (LOADER FRAME))	387
Y	*391-9980*	1	GRUPO DE TUBULAÇÕES PILOTO (SUPRIMENTO) (LINES GP-PILOT (SUPPLY))	393
Y	*391-9981*	1	GRUPO DE TUBULAÇÕES PILOTO (RETROESCAVADEIRA) (LINES GP-PILOT (BACKHOE))	396
Y	*391-9987*	1	GRUPO DE TUBULAÇÕES PILOTO (6 BANCOS) (LINES GP-PILOT (6-BANK))	400
Y	*396-9764*	1	GRUPO DO BUJÃO-VÁLVULA DE CONTROLE (PLUG GP--CONTROL VALVE)	424
Y	*398-2442*	1	GRUPO DA CHAVE SELETORA (FLUXO HIDRÁULICO AUXILIAR) (SWITCH GP-ROCKER (AUXILIARY HYDRAULIC FLOW))	144
Y	*337-9815*	1	GRUPO DE VÁLVULA E MONTAGEM-AUXILIAR (VALVE & MTG GP-AUXILIARY)	432
Y	*337-9716*	1	GRUPO DE VÁLVULA E MONTAGEM-BANCO (3 BANCOS) (VALVE & MTG GP-BANK (3-BANK))	434
Y	*396-9775*	1	GRUPO DE VÁLVULA E MONTAGEM-BANCO (6 BANCOS) (VALVE & MTG GP-BANK (6-BANK))	439
Y	*387-6685*	1	GRUPO DA FIAÇÃO-DESENGATE AUTOMÁTICO E POSICIONADOR (INCLINAÇÃO SIMPLES) (FIO--PONTE) (WIRING GP-KICKOUT & POSITIONER (SINGLE TILT) (JUMPER))	160
Y	*387-6689*	1	GRUPO DA FIAÇÃO-DESENGATE AUTOMÁTICO E POSICIONADOR (INCLINAÇÃO SIMPLES) (RETORNO À ESCAVAÇÃO) (WIRING GP-KICKOUT & POSITIONER (SINGLE TILT) (RETURN TO DIG))	161

Y - ILUSTRAÇÃO SEPARADA

<FIM>

359-7205 GRUPO DE VÁLVULAS-BANCO 2—CARACTERÍSTICAS MECÂNICAS (VALVE GP-BANK 2—MECHANICAL)

S/N: LBS1-PARA CIMA

NÚMEROE DE 337-9715 GRUPO DE VÁLVULA E MONTAGEM-BANCO UM ACESSÓRIO

SMCS-5051 **i06149147**

NOTA	REF. NÃO	GRÁFICO REF.	NÚMERO DA PEÇA	QTD.	NOME DA PEÇA 1 2 3 4 5 6 (NÍVEL DO PRODUTO)	CONSULTE PÁGINA
Y	1	1	**363-9783**	1	GRUPO DO COLETOR-CONTROLE (ADMISSÃO) (MANIFOLD GP-CONTROL (INLET))	418
Y	2	1	**363-9102**	1	GRUPO DE VÁLVULA-CONTROLE (levantar) (VALVE GP-CONTROL (LIFT))	450
Y	3	1	**363-9103**	1	GRUPO DE VÁLVULA-CONTROLE (INCLINAÇÃO) (VALVE GP-CONTROL (TILT))	451
	4	1	**308-2160**	1	TAMPA (SAÍDA) (COVER GP (OUTLET))	
	5	1	**332-4169**	1	KIT-FIXADOR (KIT-FASTENER)	
					(INCLUI CONTRAPORCAS)	
	6	1	**4J-9535**	3	ANEL RETENTOR EM O (SEAL-O-RING)	
	7	1	**6V-8978**	9	ANEL RETENTOR EM O (SEAL-O-RING)	

Y - ILUSTRAÇÃO SEPARADA

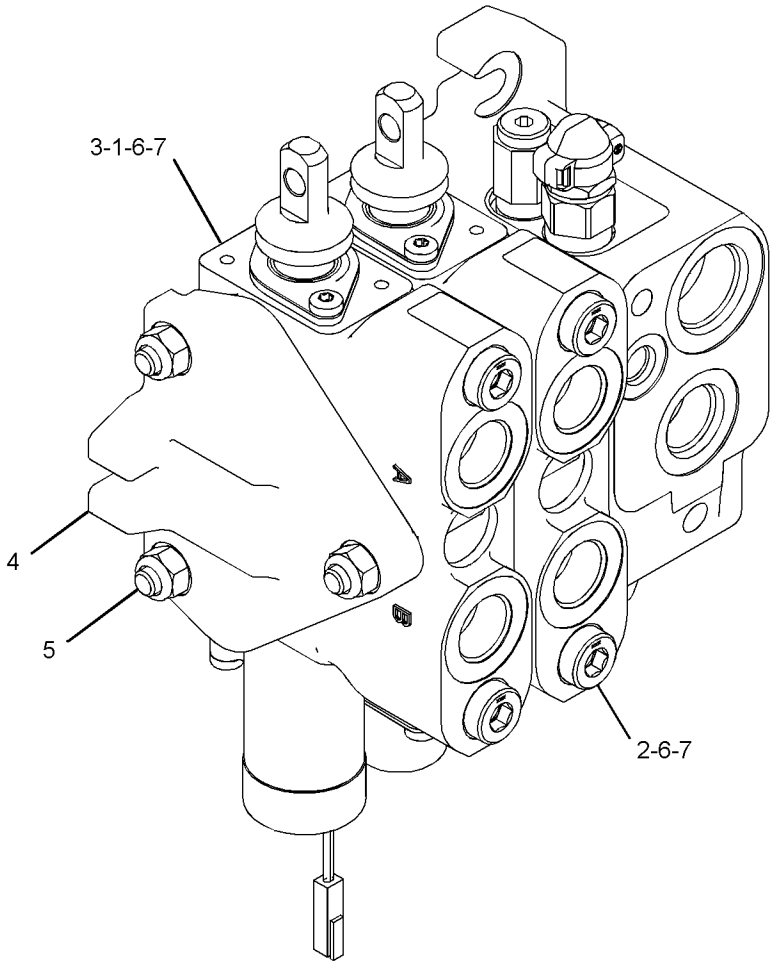

GRÁFICO 1 **<FIM>** g02818337

359-7207 GRUPO DE VÁLVULAS-BANCO 3—CARACTERÍSTICAS MECÂNICAS (VALVE GP-BANK 3—MECHANICAL)

S/N: LBS1-PARA CIMA

NÚMEROE DE 337-9716 GRUPO DE VÁLVULA E MONTAGEM-BANCO UM ACESSÓRIO

SMCS-5051 **i06149292**

NOTA	REF. NÃO	GRÁFICO REF.	NÚMERO DA PEÇA	QTD.	NOME DA PEÇA 1 2 3 4 5 6 (NÍVEL DO PRODUTO)	CONSULTE PÁGINA
Y	1	1	**363-9783**	1	GRUPO DO COLETOR-CONTROLE (ADMISSÃO) (MANIFOLD GP-CONTROL (INLET))	418
Y	2	1	**363-9102**	1	GRUPO DE VÁLVULA-CONTROLE (levantar) (VALVE GP-CONTROL (LIFT))	450
Y	3	1	**363-9103**	1	GRUPO DE VÁLVULA-CONTROLE (INCLINAÇÃO) (VALVE GP-CONTROL (TILT))	451
Y	4	1	**363-9104**	1	GRUPO DE VÁLVULA-CONTROLE (AUXILIAR) (VALVE GP-CONTROL (AUXILIARY))	453
	5	1	**308-2160**	1	TAMPA (SAÍDA) (COVER GP (OUTLET))	
	6	1	**308-2161**	1	KIT-FIXADOR (VÁLVULA DO BANCO) (KIT-FASTENER (BANK VALVE))	
					(INCLUI CONTRAPORCAS)	
	7	1	**4J-9535**	4	ANEL RETENTOR EM O (SEAL-O-RING)	
	8	1	**6V-8978**	12	ANEL RETENTOR EM O (SEAL-O-RING)	

Y - ILUSTRAÇÃO SEPARADA

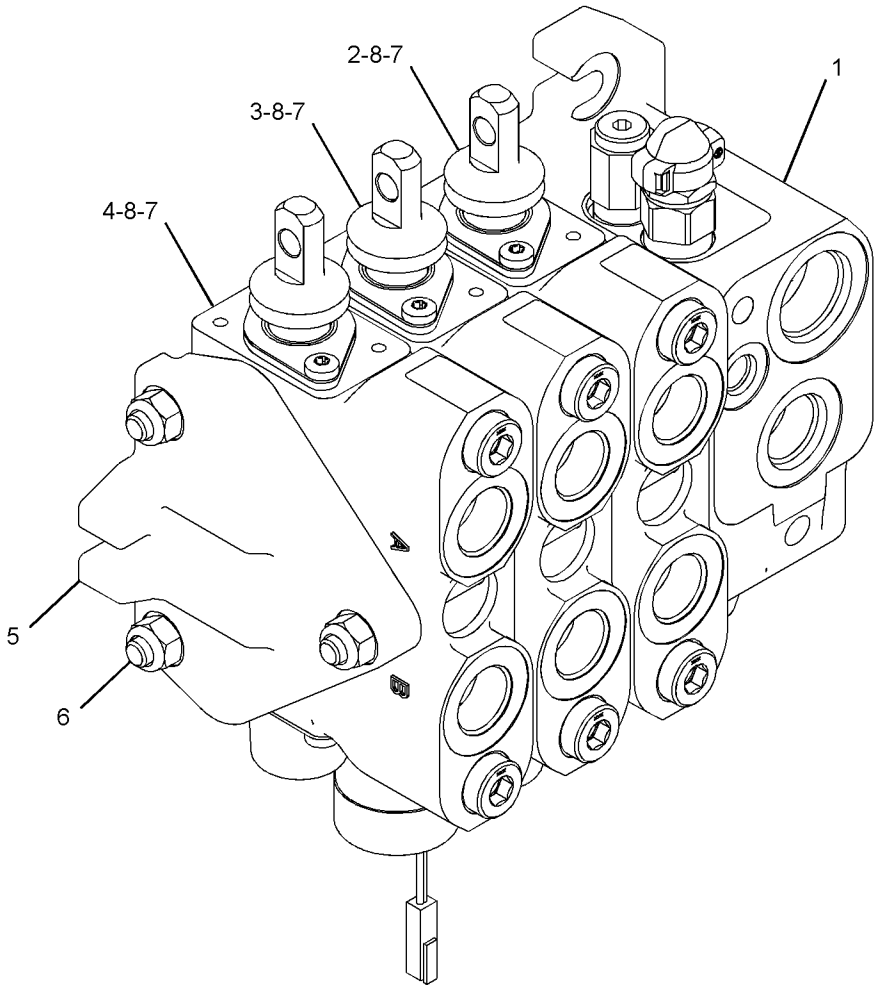

GRÁFICO 1 **<FIM>** g02818348

389-3137 GRUPO DE VÁLVULAS-BANCO 5–RETROESCAVADEIRA (VALVE GP-BANK 5–BACKHOE)

S/N: LBS1-PARA CIMA

NÚMEROE DE 396-9774 GRUPO DE VÁLVULA E MONTAGEM-BANCO

UM ACESSÓRIO

SMCS-5051 **i06149232**

NOTA	REF. NÃO	GRÁFICO REF.	NÚMERO DA PEÇA	QTD.	NOME DA PEÇA 1 2 3 4 5 6 (NÍVEL DO PRODUTO)	CONSULTE PÁGINA
	1	1	**335-6327**	1	TAMPA (ADMISSÃO) (COVER (INLET))	
Y	2	1	**389-3116**	1	GRUPO DE VÁLVULA-CONTROLE (BRAÇO EXTENSÍVEL) (VALVE GP-CONTROL (EXTENDABLE STICK))	456
Y	3	1	**449-1626**	1	GRUPO DE VÁLVULA-CONTROLE (BRAÇO) (VALVE GP--CONTROL (STICK))	464
Y	4	1	**449-1627**	1	GRUPO DE VÁLVULA-CONTROLE (CAÇAMBA) (VALVE GP--CONTROL (BUCKET))	466
Y	5	1	**389-3120**	1	GRUPO DE VÁLVULA-CONTROLE (GIRO) (VALVE GP--CONTROL (SWING))	457
Y	6	1	**389-3121**	1	GRUPO DE VÁLVULA-CONTROLE (LANÇA) (VALVE GP--CONTROL (BOOM))	458
	7	1	**389-3130**	1	GRUPO DO COLETOR-CONTROLE (SAÍDA) (MANIFOLD GP-CONTROL (OUTLET))	
		1	**316-0675**	1	KIT-REGULADOR (KIT-REGULATOR)	
					(INCLUI ANEL RETENTOR EM O, TAMPA, MOLA, CALÇOS E CARRETEL)	
	8	1	**308-2155**	1	KIT-FIXADOR (7 BANCOS) (KIT-FASTENER (7-BANK))	
					(INCLUI CONTRAPORCAS E BARRAS DE FIXAÇÃO)	
	9	1	**4J-9535**	8	ANEL RETENTOR EM O (SEAL-O-RING)	
	10	1	**6V-8978**	24	ANEL RETENTOR EM O (SEAL-O-RING)	

Y - ILUSTRAÇÃO SEPARADA

389-3137 **GRUPO DE VÁLVULAS-BANCO 5 (VALVE GP-BANK 5) (*continuação*)** **i06149232**

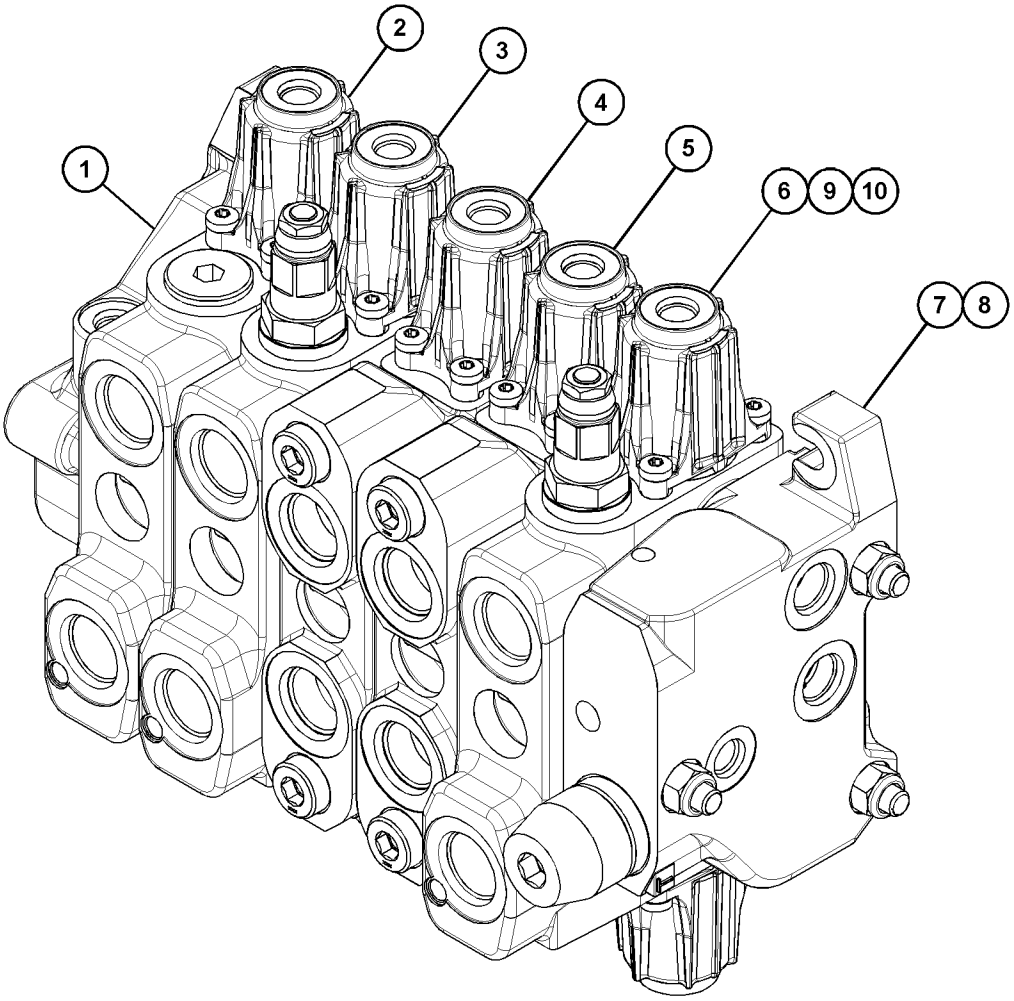

GRÁFICO 1 **<FIM>** g03731639

363-9102 GRUPO DE VÁLVULA-CONTROLE–LEVANTAR (VALVE GP--CONTROL–LIFT)

S/N: LBS1-PARA CIMA

NÚMEROE DE 359-7205 GRUPO DE VÁLVULAS-BANCO 2, 359-7207 GRUPO DE VÁLVULAS-BANCO 3 UM ACESSÓRIO

SMCS-5051 **i06149090**

NOTA	REF. NÃO	GRÁFICO REF.	NÚMERO DA PEÇA	QTD.	NOME DA PEÇA 1 2 3 4 5 6 (NÍVEL DO PRODUTO)	CONSULTE PÁGINA
	1	1	**350-8841**	1	KIT-COMPENSADOR (VÁLVULA DE CONTROLE) (KIT--COMPENSATOR (CONTROL VALVE))	
		1	**6V-7970**	1	ANEL RETENTOR EM O (SEAL-O-RING)	
		1	**8C-3106**	1	ANEL RETENTOR EM O (SEAL-O-RING)	
	2	1	**350-8869**	1	KIT-RETENÇÃO (KIT-DETENT)	
	3	1	**350-8866**	1	KIT-ATUATOR (KIT-ACTUATOR)	
					(INCLUI LINGUETA, PLACA E SELO)	
M		1	**9X-2042**	2	PARAFUSO DE CABEÇA CONVEXA (M6X1X12 MM) (SCREW-TRUSS HEAD (M6X1X12-MM))	
		1	**247-4981**	1	KIT-MALA (KIT-BOOT)	
					(INCLUI PROTETOR DE POEIRA E PROTETOR FIXADOR)	
	4	1	**308-2885**	2	GRUPO DO BUJÃO-VÁLVULA DE CONTROLE (PLUG GP--CONTROL VALVE)	
					(CADA UM INCLUI)	
		1	**4D-2297**	1	ANEL RETENTOR EM O (SEAL-O-RING)	

M - PEÇA DO SISTEMA MÉTRICO

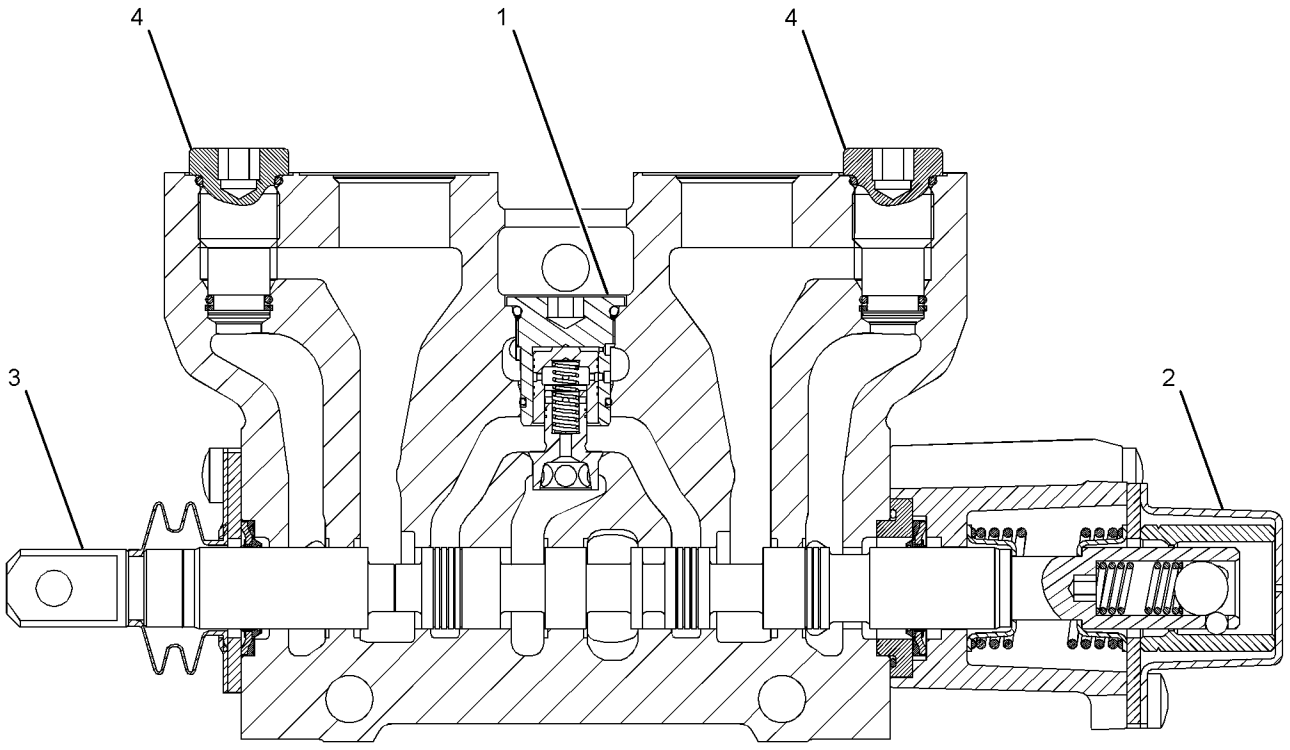

GRÁFICO 1 **<FIM>** g03154664

363-9103 GRUPO DE VÁLVULA-CONTROLE–INCLINAÇÃO (VALVE GP--CONTROL–TILT)

S/N: LBS1-PARA CIMA

NÚMEROE DE 359-7205 GRUPO DE VÁLVULAS-BANCO 2, 359-7207 GRUPO DE VÁLVULAS-BANCO 3 UM ACESSÓRIO

SMCS-5051 **i06149091**

NOTA	REF. NÃO	GRÁFICO REF.	NÚMERO DA PEÇA	QTD.	NOME DA PEÇA 1 2 3 4 5 6 (NÍVEL DO PRODUTO)	CONSULTE PÁGINA
	1	1	**350-8841**	1	KIT-COMPENSADOR (VÁLVULA DE CONTROLE) (KIT--COMPENSATOR (CONTROL VALVE))	
		1	**6V-7970**	1	ANEL RETENTOR EM O (SEAL-O-RING)	
		1	**8C-3106**	1	ANEL RETENTOR EM O (SEAL-O-RING)	
	2	1	**350-8887**	1	KIT-RETENÇÃO (KIT-DETENT)	
		1	**8U-0216**	1	ANEL RETENTOR EM O (SEAL-O-RING)	
	3	1	**350-8866**	1	KIT-ATUATOR (KIT-ACTUATOR)	
					(INCLUI LINGUETA, PLACA E SELO)	
M		1	**9X-2042**	2	PARAFUSO DE CABEÇA CONVEXA (M6X1X12 MM) (SCREW-TRUSS HEAD (M6X1X12-MM))	
		1	**247-4981**	1	KIT-MALA (KIT-BOOT)	
					(INCLUI PROTETOR DE POEIRA E PROTETOR FIXADOR)	
	4	1	**308-2883**	2	GRUPO DA VÁLVULA-ALÍVIO (CONTROLE DE INCLINAÇÃO) (VALVE GP-RELIEF (TILT CONTROL))	
					(CADA UM INCLUI)	
		1	**4D-2297**	1	ANEL RETENTOR EM O (SEAL-O-RING)	

M - PEÇA DO SISTEMA MÉTRICO

363-9103 **GRUPO DE VÁLVULA-CONTROLE (VALVE GP-CONTROL) (*continuação*)** **i06149091**

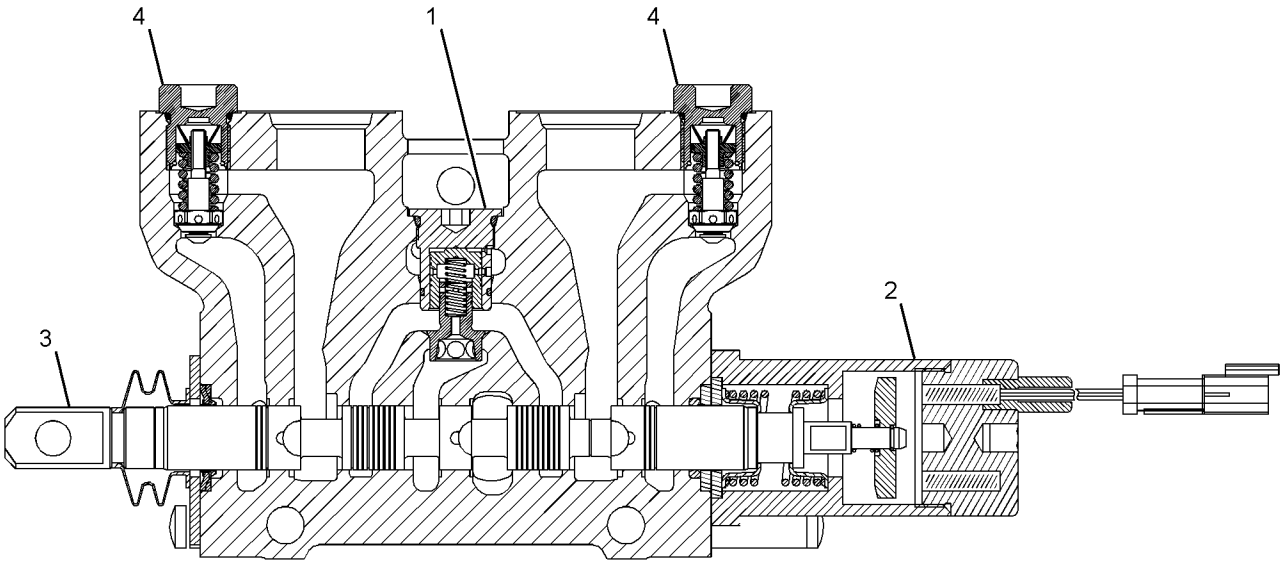

GRÁFICO 1 **<FIM>** g03154936

363-9104 GRUPO DE VÁLVULA-CONTROLE—AUXILIAR (VALVE GP--CONTROL—AUXILIARY)

S/N: LBS1-PARA CIMA

NÚMEROE DE 359-7207 GRUPO DE VÁLVULAS-BANCO 3

UM ACESSÓRIO

SMCS-5051 **i05190886**

NOTA	REF. NÃO	GRÁFICO REF.	NÚMERO DA PEÇA	QTD.	NOME DA PEÇA 1 2 3 4 5 6 (NÍVEL DO PRODUTO)	CONSULTE PÁGINA
	1	1	**350-8841**	1	KIT-COMPENSADOR (VÁLVULA DE CONTROLE) (KIT--COMPENSATOR (CONTROL VALVE))	
		1	**6V-7970**	1	ANEL RETENTOR EM O (SEAL-O-RING)	
		1	**8C-3106**	1	ANEL RETENTOR EM O (SEAL-O-RING)	
	2	1	**350-8897**	1	KIT DE TAMPA (KIT-COVER)	
	3	1	**350-8866**	1	KIT-ATUATOR (KIT-ACTUATOR)	
					(TAMBÉM INCLUI LINGUETA, SELO E CHAPA)	
M		1	**9X-2042**	2	PARAFUSO DE CABEÇA CONVEXA (M6X1X12 MM) (SCREW-TRUSS HEAD (M6X1X12-MM))	
		1	**247-4981**	1	KIT-MALA (KIT-BOOT)	
					(INCLUI PROTEÇÃO CONTRA POEIRA E RETENTOR DO PROTETOR)	
	4	1	**308-2885**	1	GRUPO DO BUJÃO-VÁLVULA DE CONTROLE (PLUG GP--CONTROL VALVE)	
		1	**4D-2297**	1	ANEL RETENTOR EM O (SEAL-O-RING)	
	5	1	**308-2883**	1	GRUPO DA VÁLVULA-ALÍVIO (AUXILIAR) (VALVE GP--RELIEF (AUXILIARY))	
		1	**4D-2297**	1	ANEL RETENTOR EM O (SEAL-O-RING)	

M - PEÇA DO SISTEMA MÉTRICO

363-9104 **GRUPO DE VÁLVULA-CONTROLE (VALVE GP-CONTROL) (*continuação*)** **i05190886**

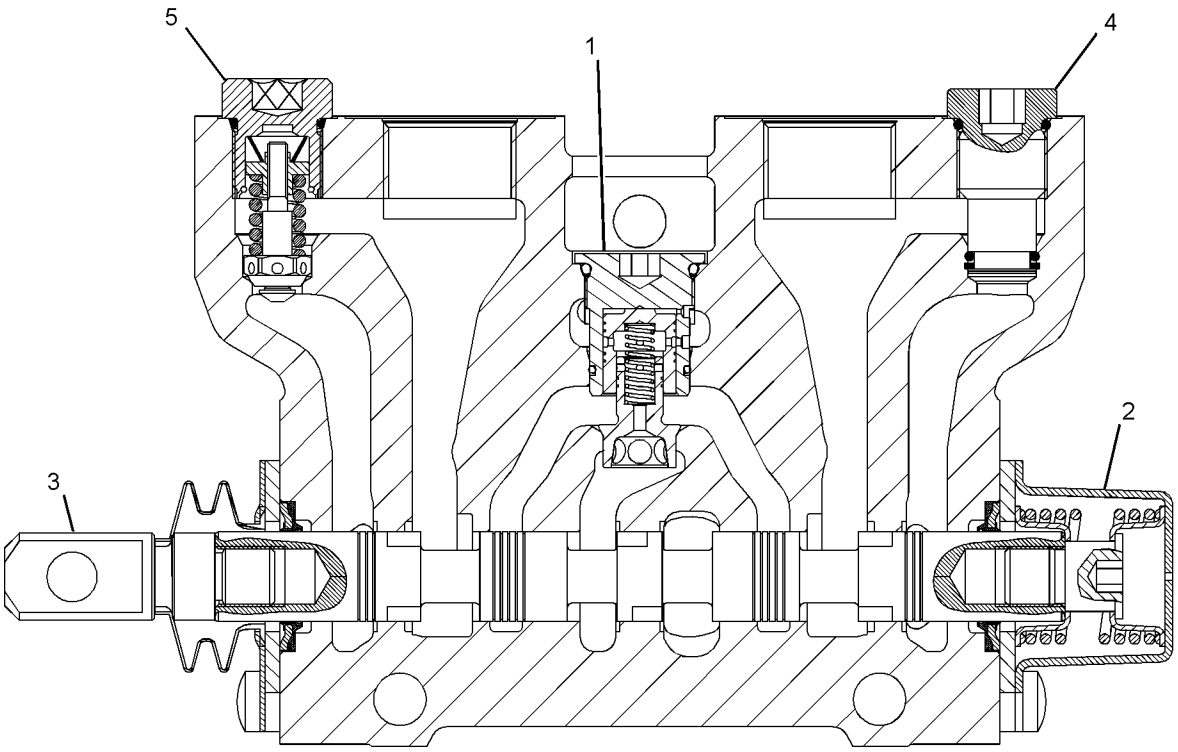

GRÁFICO 1 **<FIM>** g03158196

389-3115 GRUPO DE VÁLVULA-CONTROLE—AUXILIAR (VALVE GP--CONTROL—AUXILIARY)

S/N: LBS1-PARA CIMA

NÚMEROE DE 389-3138 GRUPO DE VÁLVULAS-CONTROLE PRINCIPAL

UM ACESSÓRIO

SMCS-5051 **i06149254**

NOTA	REF. NÃO	GRÁFICO REF.	NÚMERO DA PEÇA	QTD.	NOME DA PEÇA 1 2 3 4 5 6 (NÍVEL DO PRODUTO)	CONSULTE PÁGINA
	1	1	**350-8841**	1	KIT-COMPENSADOR (VÁLVULA DE CONTROLE) (KIT--COMPENSATOR (CONTROL VALVE))	
		1	**6V-7970**	1	ANEL RETENTOR EM O (SEAL-O-RING)	
		1	**8C-3106**	1	ANEL RETENTOR EM O (SEAL-O-RING)	
	2	1	**308-2873**	1	KIT DE TAMPA (VÁLVULA DE CONTROLE) (KIT-COVER (CONTROL VALVE))	
		1	**188-2042**	2	ANEL RETENTOR EM O (SEAL-O-RING)	
M		1	**6C-9052**	8	PARAFUSO DE CABEÇA OCA (M6X1X16 MM) (BOLT--SOCKET HEAD (M6X1X16-MM))	
					(INCLUI TAMBÉM MOLAS, FIXADORES DAS MOLAS E TAMPAS)	
	3	1	**308-2883**	2	GRUPO DA VÁLVULA-ALÍVIO (AUXILIAR) (VALVE GP--RELIEF (AUXILIARY))	
					(CADA UM INCLUI)	
		1	**4D-2297**	1	ANEL RETENTOR EM O (SEAL-O-RING)	

M - PEÇA DO SISTEMA MÉTRICO

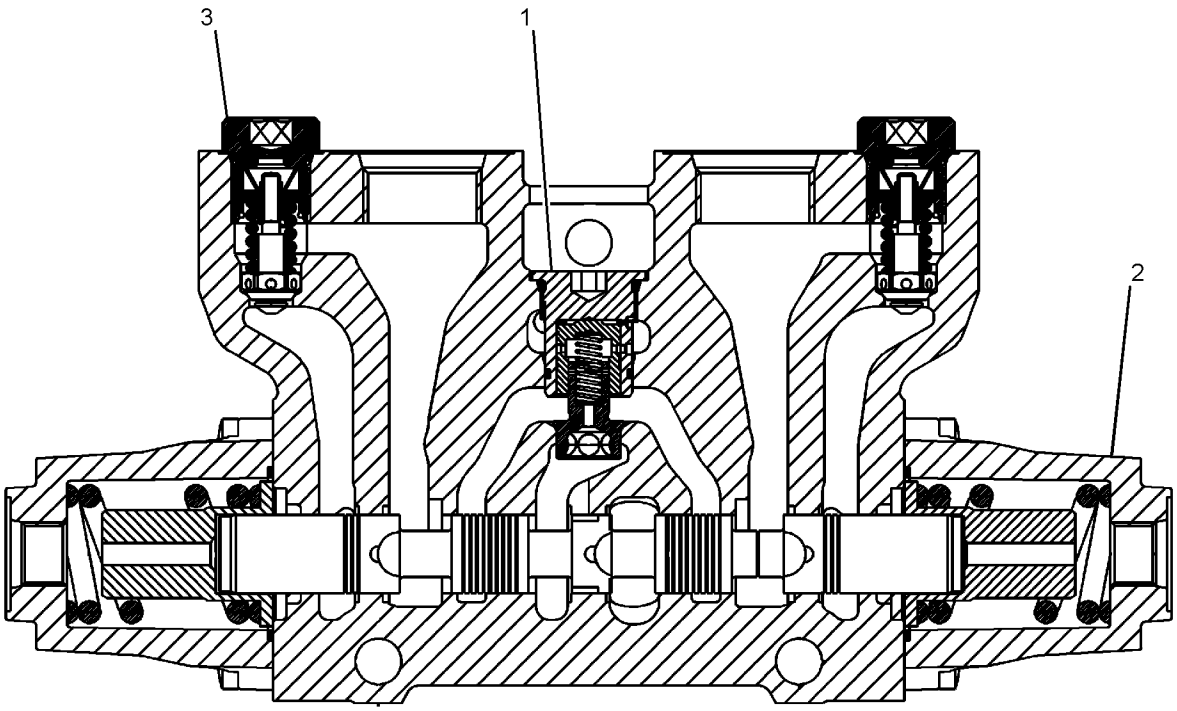

GRÁFICO 1 **<FIM>** g03366006

389-3116 GRUPO DE VÁLVULA-CONTROLE—BRAÇO EXTENSÍVEL (VALVE GP-CONTROL—EXTENDABLE STICK)

S/N: LBS1-PARA CIMA

NÚMEROE DE 389-3137 GRUPO DE VÁLVULAS-BANCO 5, 389-3138 GRUPO DE VÁLVULAS-CONTROLE PRINCIPAL

UM ACESSÓRIO

SMCS-5051 **i06149233**

NOTA	REF. NÃO	GRÁFICO REF.	NÚMERO DA PEÇA	QTD.	NOME DA PEÇA 1 2 3 4 5 6 (NÍVEL DO PRODUTO)	CONSULTE PÁGINA
	1	1	**350-8841**	1	KIT-COMPENSADOR (VÁLVULA DE CONTROLE) (KIT--COMPENSATOR (CONTROL VALVE))	
		1	**6V-7970**	1	ANEL RETENTOR EM O (SEAL-O-RING)	
		1	**8C-3106**	1	ANEL RETENTOR EM O (SEAL-O-RING)	
	2	1	**350-8934**	1	KIT DE TAMPA (VÁLVULA DE CONTROLE) (KIT-COVER (CONTROL VALVE))	
	3	1	**308-2883**	1	GRUPO DA VÁLVULA-ALÍVIO (CONTROLE DE OSCILAÇÃO) (VALVE GP-RELIEF (SWING CONTROL))	
		1	**4D-2297**	1	ANEL RETENTOR EM O (SEAL-O-RING)	
	4	1	**396-4903**	1	CONJUNTO DO GATILHO (POPPET AS)	
	5	1	**396-4904**	1	GRUPO DO BUJÃO-VÁLVULA DE CONTROLE (PLUG GP--CONTROL VALVE)	
		1	**4D-2297**	1	ANEL RETENTOR EM O (SEAL-O-RING)	

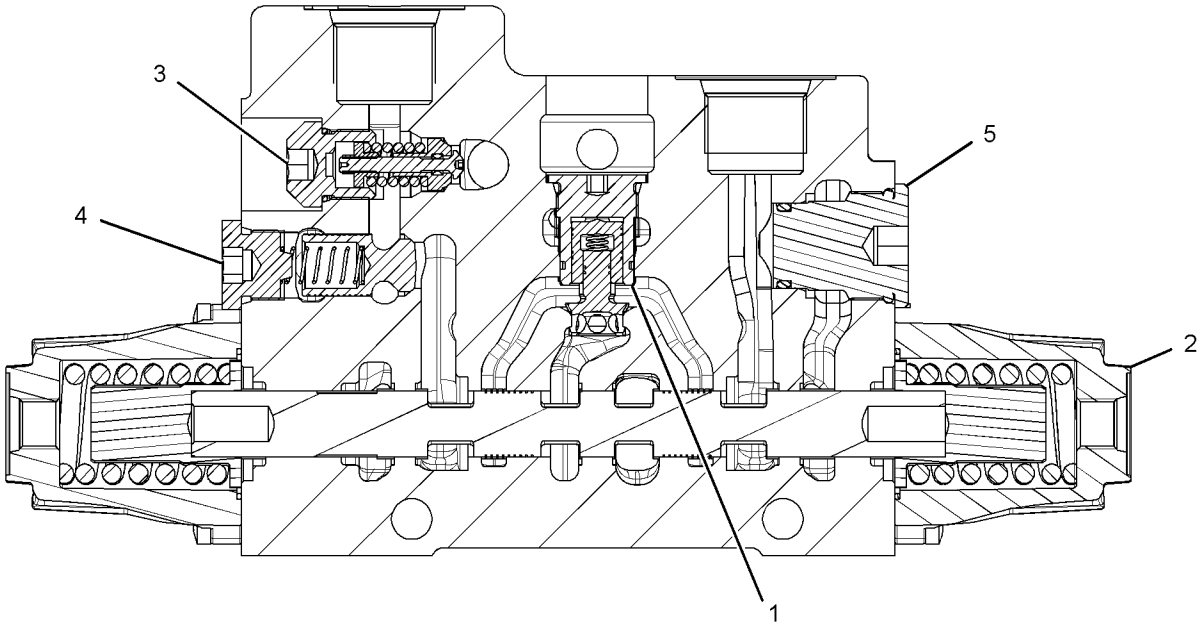

GRÁFICO 1 **<FIM>** g03358414

389-3120 GRUPO DE VÁLVULA-CONTROLE—GIRO (VALVE GP--CONTROL—SWING)

S/N: LBS1-PARA CIMA

NÚMEROE DE 389-3137 GRUPO DE VÁLVULAS-BANCO 5, 389-3136, 389-3138 GRUPO DE VÁLVULAS--CONTROLE PRINCIPAL

UM ACESSÓRIO

SMCS-5051 **i06149177**

NOTA	REF. NÃO	GRÁFICO REF.	NÚMERO DA PEÇA	QTD.	NOME DA PEÇA 1 2 3 4 5 6 (NÍVEL DO PRODUTO)	CONSULTE PÁGINA
	1	1	**350-8841**	1	KIT-COMPENSADOR (VÁLVULA DE CONTROLE) (KIT--COMPENSATOR (CONTROL VALVE))	
		1	**6V-7970**	1	ANEL RETENTOR EM O (SEAL-O-RING)	
		1	**8C-3106**	1	ANEL RETENTOR EM O (SEAL-O-RING)	
	2	1	**308-2873**	1	KIT DE TAMPA (VÁLVULA DE CONTROLE) (KIT-COVER (CONTROL VALVE))	
		1	**188-2042**	2	ANEL RETENTOR EM O (SEAL-O-RING)	
M		1	**6C-9052**	8	PARAFUSO DE CABEÇA OCA (M6X1X16 MM) (BOLT--SOCKET HEAD (M6X1X16-MM))	
					(INCLUI TAMBÉM MOLAS, FIXADORES DAS MOLAS E TAMPAS)	
	3	1	**308-2883**	2	GRUPO DA VÁLVULA-ALÍVIO (CONTROLE DE OSCILAÇÃO) (VALVE GP-RELIEF (SWING CONTROL))	
					(CADA UM INCLUI)	
		1	**4D-2297**	1	ANEL RETENTOR EM O (SEAL-O-RING)	

M - PEÇA DO SISTEMA MÉTRICO

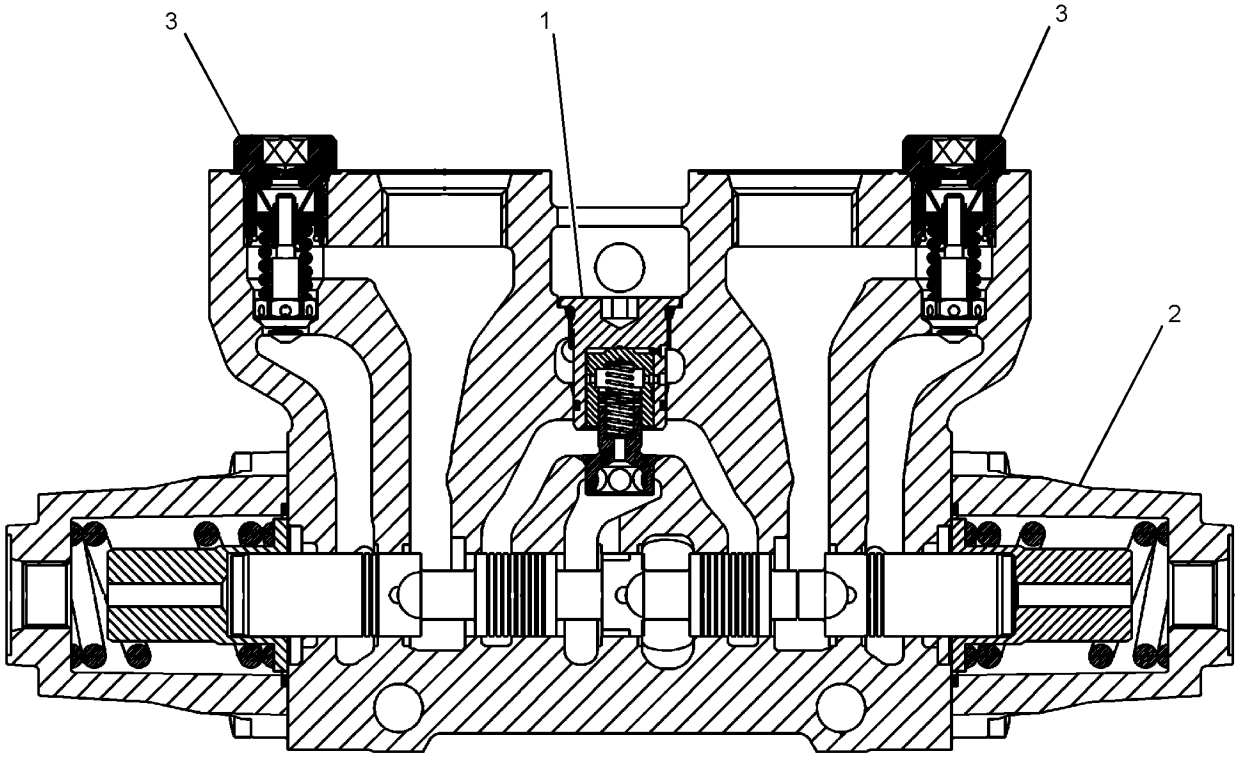

GRÁFICO 1 **<FIM>** g03366388

389-3121 GRUPO DE VÁLVULA-CONTROLE–LANÇA (VALVE GP--CONTROL–BOOM)

S/N: LBS1-PARA CIMA

NÚMEROE DE 389-3137 GRUPO DE VÁLVULAS-BANCO 5, 389-3136, 389-3138 GRUPO DE VÁLVULAS--CONTROLE PRINCIPAL

UM ACESSÓRIO

SMCS-5051 **i06149178**

NOTA	REF. NÃO	GRÁFICO REF.	NÚMERO DA PEÇA	QTD.	NOME DA PEÇA 1 2 3 4 5 6 (NÍVEL DO PRODUTO)	CONSULTE PÁGINA
	1	1	**350-8841**	1	KIT-COMPENSADOR (VÁLVULA DE CONTROLE) (KIT--COMPENSATOR (CONTROL VALVE))	
		1	**6V-7970**	1	ANEL RETENTOR EM O (SEAL-O-RING)	
		1	**8C-3106**	1	ANEL RETENTOR EM O (SEAL-O-RING)	
	2	1	**308-2873**	1	KIT DE TAMPA (VÁLVULA DE CONTROLE) (KIT-COVER (CONTROL VALVE))	
M		1	**6C-9052**	8	PARAFUSO DE CABEÇA OCA (M6X1X16 MM) (BOLT--SOCKET HEAD (M6X1X16-MM))	
		1	**188-2042**	2	ANEL RETENTOR EM O (SEAL-O-RING)	
					(INCLUI TAMBÉM MOLAS, FIXADORES DAS MOLAS E TAMPAS)	
	3	1	**396-4900**	1	GRUPO DA VÁLVULA-ALÍVIO (CONTROLE DA CAÇAMBA) (VALVE GP-RELIEF (BUCKET CONTROL))	
		1	**4D-2297**	1	ANEL RETENTOR EM O (SEAL-O-RING)	
	4	1	**396-4902**	1	GRUPO DA VÁLVULA-ALÍVIO (OPERADO POR PILOTO) (VALVE GP-RELIEF (PILOT OPERATED))	
		1	**204-6353**	1	KIT-RETENTOR (VÁLVULA) (KIT-SEAL (VALVE))	
					(INCLUI CONTRAPORCAS, ANÉIS RETENTORES EM O E ANÉIS DE ENCOSTO)	
	5	1	**396-4903**	1	CONJUNTO DO GATILHO (POPPET AS)	

M - PEÇA DO SISTEMA MÉTRICO

389-3121 **GRUPO DE VÁLVULA-CONTROLE (VALVE GP-CONTROL) (*continuação*)** **i06149178**

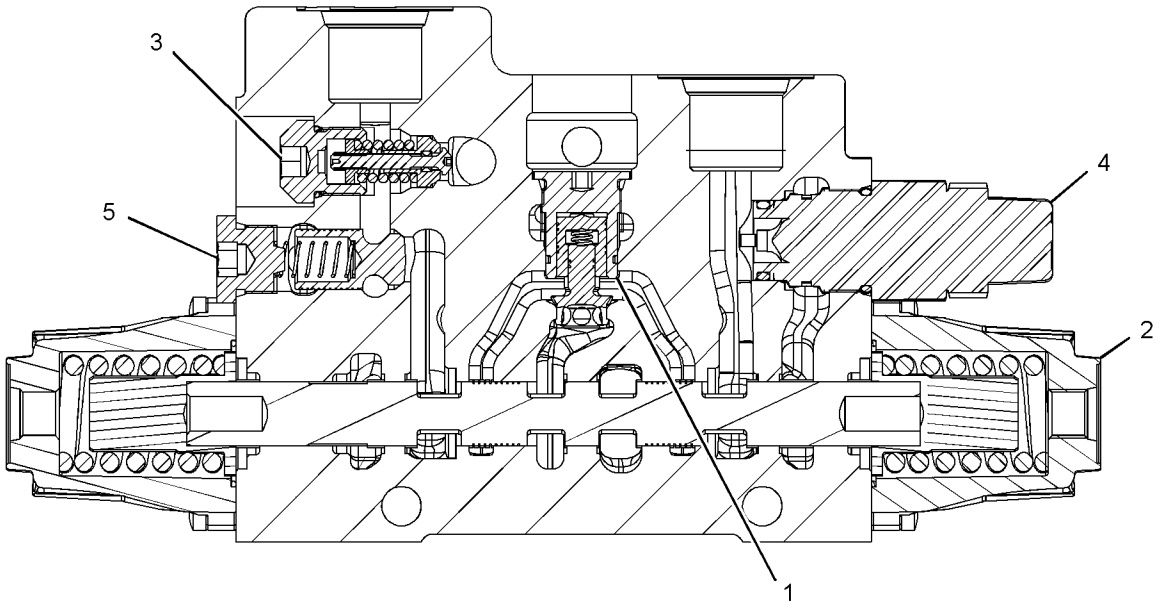

GRÁFICO 1 **<FIM>** g03358322

389-3142 GRUPO DE VÁLVULA-CONTROLE—ESTABILIZADOR (VALVE GP-CONTROL—STABILIZER)

S/N: LBS1-PARA CIMA

NÚMEROE DE 398-2692 ARRANJO DE CONTROLE-ESTABILIZADOR

UM ACESSÓRIO

SMCS-5051 **i06143181**

NOTA	REF. NÃO	GRÁFICO REF.	NÚMERO DA PEÇA	QTD.	NOME DA PEÇA 1 2 3 4 5 6 (NÍVEL DO PRODUTO)	CONSULTE PÁGINA
	1	1	**9T-0556**	2	RETENTOR (SEAL)	
	2	1	**437-2891**	2	GRUPO DE VÁLVULA-VERIFICAÇÃO (VALVE GP-CHECK)	
					(CADA UM INCLUI)	
		1	**437-2895**	1	KIT-RETENTOR (KIT-SEAL)	
					(INCLUI ANÉIS RETENTORES E ANEL DE ENCOSTO)	
	3	1	**437-2887**	2	GRUPO DA ALAVANCA-VÁLVULA DE CONTROLE (ESTABILIZADOR) (LEVER GP-CONTROL VALVE (STABILIZER))	
					(CADA UM INCLUI)	
	3A	1	**437-2888**	1	PINO (PIN)	
	4	1	**437-2892**	4	PISTÃO (PISTON)	
	5	1	**437-2896**	4	ANEL RETENTOR EM O (SEAL-O-RING)	
	6	1	**437-2890**	2	GRUPO DE VÁLVULA-VERIFICAÇÃO (VALVE GP-CHECK)	
					(CADA UM INCLUI)	
		1	**437-2895**	1	KIT-RETENTOR (KIT-SEAL)	
					(INCLUI ANÉIS RETENTORES E ANEL DE ENCOSTO)	
	7	1	**437-2893**	2	KIT DE TAMPA (KIT-COVER)	
					(CADA UM INCLUI SELO DO LIMPADOR, ANEL RETENTOR, SELO DA PLACA, MOLAS, CONJUNTO DA EXTREMIDADE DO CARRETEL, TAMPA DO CARRETEL E PARAFUSOS)	
	8	1	**9S-8007**	1	BUJÃO (PLUG)	
	9	1	**7J-0204**	1	ANEL RETENTOR EM O (SEAL-O-RING)	
M	10	1	**8T-0269**	4	PARAFUSO DE CABEÇA OCA (M6X1X20 MM) (BOLT--SOCKET HEAD (M6X1X20-MM))	
M	11	1	**6V-5683**	4	PARAFUSO (M6X1X16 MM) (BOLT (M6X1X16-MM))	

M - PEÇA DO SISTEMA MÉTRICO

389-3142 **GRUPO DE VÁLVULA-CONTROLE (VALVE GP-CONTROL) (*continuação*)** **i06143181**

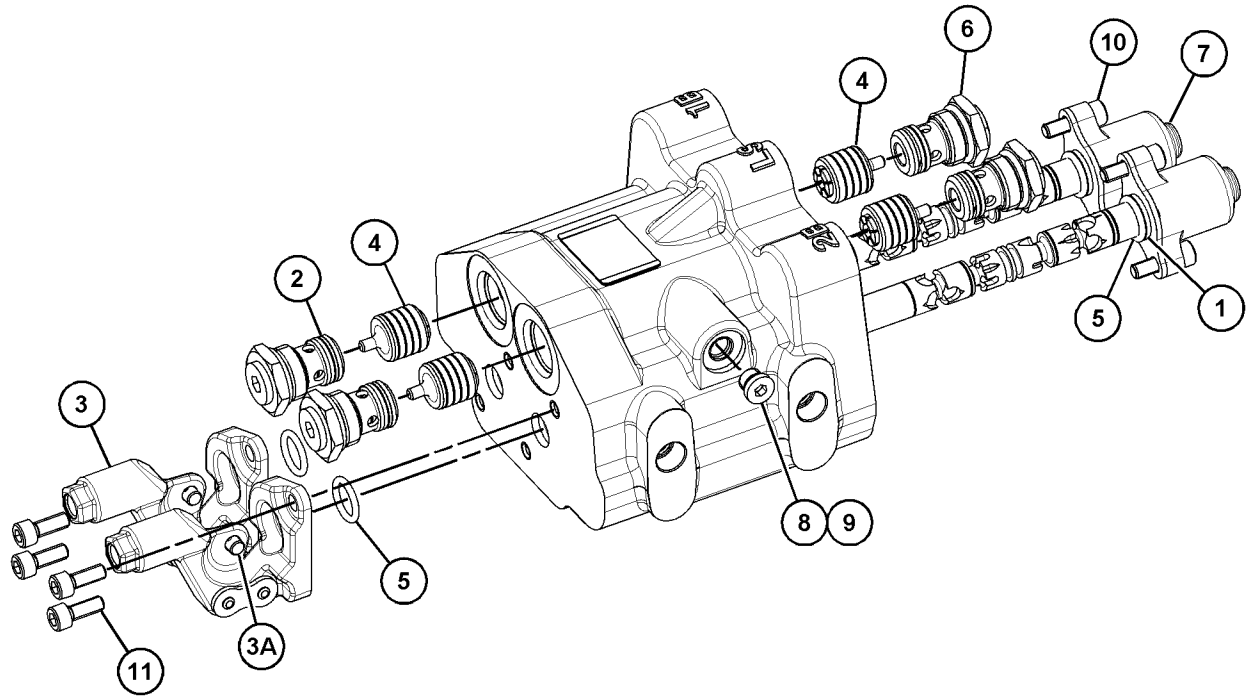

GRÁFICO 1 **<FIM>** g03758758

389-3144 GRUPO DE VÁLVULA-CONTROLE—ESTABILIZADOR (VALVE GP-CONTROL—STABILIZER)

S/N: LBS1-PARA CIMA

NÚMEROE DE 398-2693 ARRANJO DE CONTROLE-ESTABILIZADOR

UM ACESSÓRIO

SMCS-5051 **i06147274**

NOTA	REF. NÃO	GRÁFICO REF.	NÚMERO DA PEÇA	QTD.	NOME DA PEÇA 1 2 3 4 5 6 (NÍVEL DO PRODUTO)	CONSULTE PÁGINA
M	1	1	**8T-0269**	4	PARAFUSO DE CABEÇA OCA (M6X1X20 MM) (BOLT--SOCKET HEAD (M6X1X20-MM))	
	2	1	**437-2892**	4	PISTÃO (PISTON)	
	3	1	**437-2887**	2	GRUPO DA ALAVANCA-VÁLVULA DE CONTROLE (ESTABILIZADOR) (LEVER GP-CONTROL VALVE (STABILIZER))	
					(CADA UM INCLUI)	
	3A	1	**437-2888**	1	PINO (PIN)	
	4	1	**437-2891**	2	GRUPO DE VÁLVULA-VERIFICAÇÃO (VALVE GP-CHECK)	
					(CADA UM INCLUI)	
		1	**437-2895**	1	KIT-RETENTOR (KIT-SEAL)	
					(INCLUI ANÉIS RETENTORES E ANEL DE ENCOSTO)	
	5	1	**437-2896**	4	ANEL RETENTOR EM O (SEAL-O-RING)	
	6	1	**437-2890**	2	GRUPO DE VÁLVULA-VERIFICAÇÃO (VALVE GP-CHECK)	
					(CADA UM INCLUI)	
		1	**437-2895**	1	KIT-RETENTOR (KIT-SEAL)	
					(INCLUI ANÉIS RETENTORES E ANEL DE ENCOSTO)	
	7	1	**437-2894**	2	KIT DE TAMPA (KIT-COVER)	
					(CADA UM INCLUI CONJUNTO DO PISTÃO, ESFERAS, LUVA, ESPAÇADOR, ANEL RETENTOR, SELO DA PLACA, MOLAS, CONJUNTO DA EXTREMIDADE DO CARRETEL, TAMPA DO CARRETEL E PARAFUSOS)	
	8	1	**9S-8007**	1	BUJÃO (PLUG)	
	9	1	**7J-0204**	1	ANEL RETENTOR EM O (SEAL-O-RING)	
M	10	1	**6V-8653**	4	PARAFUSO DE CABEÇA OCA (M6X1X40 MM) (BOLT--SOCKET HEAD (M6X1X40-MM))	

M - PEÇA DO SISTEMA MÉTRICO

389-3144 **GRUPO DE VÁLVULA-CONTROLE (VALVE GP-CONTROL) (*continuação*)** **i06147274**

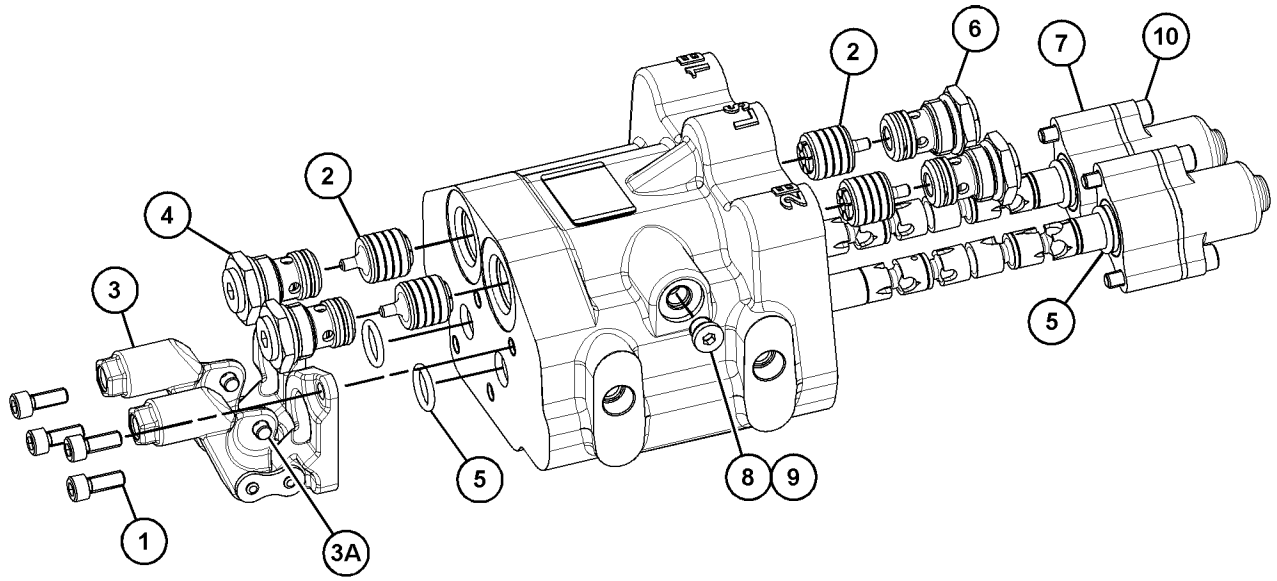

GRÁFICO 1 **<FIM>** g03758358

449-1626 GRUPO DE VÁLVULA-CONTROLE–BRAÇO (VALVE GP--CONTROL–STICK)

S/N: LBS1-PARA CIMA

NÚMEROE DE 389-3137 GRUPO DE VÁLVULAS-BANCO 5, 389-3136, 389-3138 GRUPO DE VÁLVULAS--CONTROLE PRINCIPAL

UM ACESSÓRIO

SMCS-5051 **i06149179**

NOTA	REF. NÃO	GRÁFICO REF.	NÚMERO DA PEÇA	QTD.	NOME DA PEÇA 1 2 3 4 5 6 (NÍVEL DO PRODUTO)	CONSULTE PÁGINA
	1	1	**350-8841**	1	KIT-COMPENSADOR (VÁLVULA DE CONTROLE) (KIT--COMPENSATOR (CONTROL VALVE))	
		1	**6V-7970**	1	ANEL RETENTOR EM O (SEAL-O-RING)	
		1	**8C-3106**	1	ANEL RETENTOR EM O (SEAL-O-RING)	
	2	1	**308-2873**	1	KIT DE TAMPA (VÁLVULA DE CONTROLE) (KIT-COVER (CONTROL VALVE))	
M		1	**6C-9052**	8	PARAFUSO DE CABEÇA OCA (M6X1X16 MM) (BOLT--SOCKET HEAD (M6X1X16-MM))	
		1	**188-2042**	2	ANEL RETENTOR EM O (SEAL-O-RING)	
					(INCLUI TAMBÉM MOLAS, FIXADORES DAS MOLAS E TAMPAS)	
	3	1	**308-2883**	1	GRUPO DA VÁLVULA-ALÍVIO (CONTROLE DE OSCILAÇÃO) (VALVE GP-RELIEF (SWING CONTROL))	
		1	**4D-2297**	1	ANEL RETENTOR EM O (SEAL-O-RING)	
	4	1	**373-6999**	1	GRUPO DA VÁLVULA-ALÍVIO (BRAÇO EXTENSÍVEL, AUXILIAR) (VALVE GP-RELIEF (EXTENDABLE STICK, AUXILIARY))	
		1	**8J-2413**	1	ANEL RETENTOR EM O (SEAL-O-RING)	
		1	**095-1751**	1	ANEL RETENTOR EM O (SEAL-O-RING)	
		1	**169-1616**	1	ANEL-REFORÇO (RING-BACKUP)	
	5	1	**396-4903**	1	CONJUNTO DO GATILHO (POPPET AS)	

M - PEÇA DO SISTEMA MÉTRICO

449-1626 **GRUPO DE VÁLVULA-CONTROLE (VALVE GP-CONTROL) (*continuação*)** **i06149179**

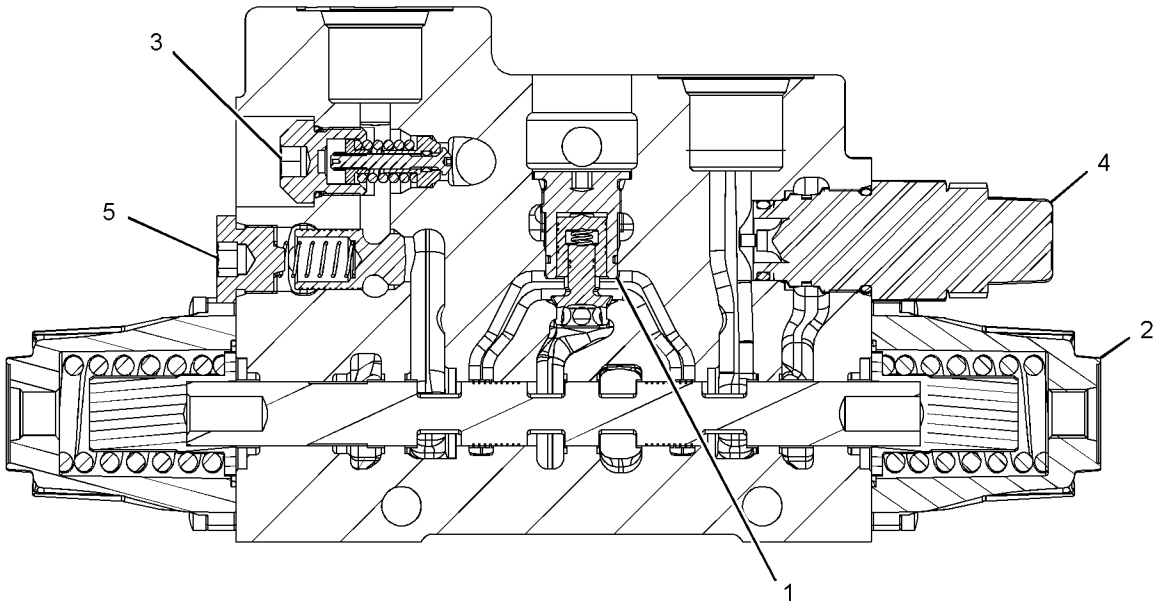

GRÁFICO 1 **<FIM>** g03358365

449-1627 GRUPO DE VÁLVULA-CONTROLE–CAÇAMBA (VALVE GP--CONTROL–BUCKET)

S/N: LBS1-PARA CIMA

NÚMEROE DE 389-3137 GRUPO DE VÁLVULAS-BANCO 5, 389-3136, 389-3138 GRUPO DE VÁLVULAS--CONTROLE PRINCIPAL

UM ACESSÓRIO

SMCS-5051 **i06149181**

NOTA	REF. NÃO	GRÁFICO REF.	NÚMERO DA PEÇA	QTD.	NOME DA PEÇA 1 2 3 4 5 6 (NÍVEL DO PRODUTO)	CONSULTE PÁGINA
	1	1	**350-8841**	1	KIT-COMPENSADOR (VÁLVULA DE CONTROLE) (KIT--COMPENSATOR (CONTROL VALVE))	
		1	**6V-7970**	1	ANEL RETENTOR EM O (SEAL-O-RING)	
		1	**8C-3106**	1	ANEL RETENTOR EM O (SEAL-O-RING)	
	2	1	**308-2873**	1	KIT DE TAMPA (VÁLVULA DE CONTROLE) (KIT-COVER (CONTROL VALVE))	
		1	**188-2042**	2	ANEL RETENTOR EM O (SEAL-O-RING)	
M		1	**6C-9052**	8	PARAFUSO DE CABEÇA OCA (M6X1X16 MM) (BOLT--SOCKET HEAD (M6X1X16-MM))	
					(INCLUI TAMBÉM MOLAS, FIXADORES DAS MOLAS E TAMPAS)	
	3	1	**396-4900**	2	GRUPO DA VÁLVULA-ALÍVIO (CONTROLE DA CAÇAMBA) (VALVE GP-RELIEF (BUCKET CONTROL))	
					(CADA UM INCLUI)	
		1	**4D-2297**	1	ANEL RETENTOR EM O (SEAL-O-RING)	

M - PEÇA DO SISTEMA MÉTRICO

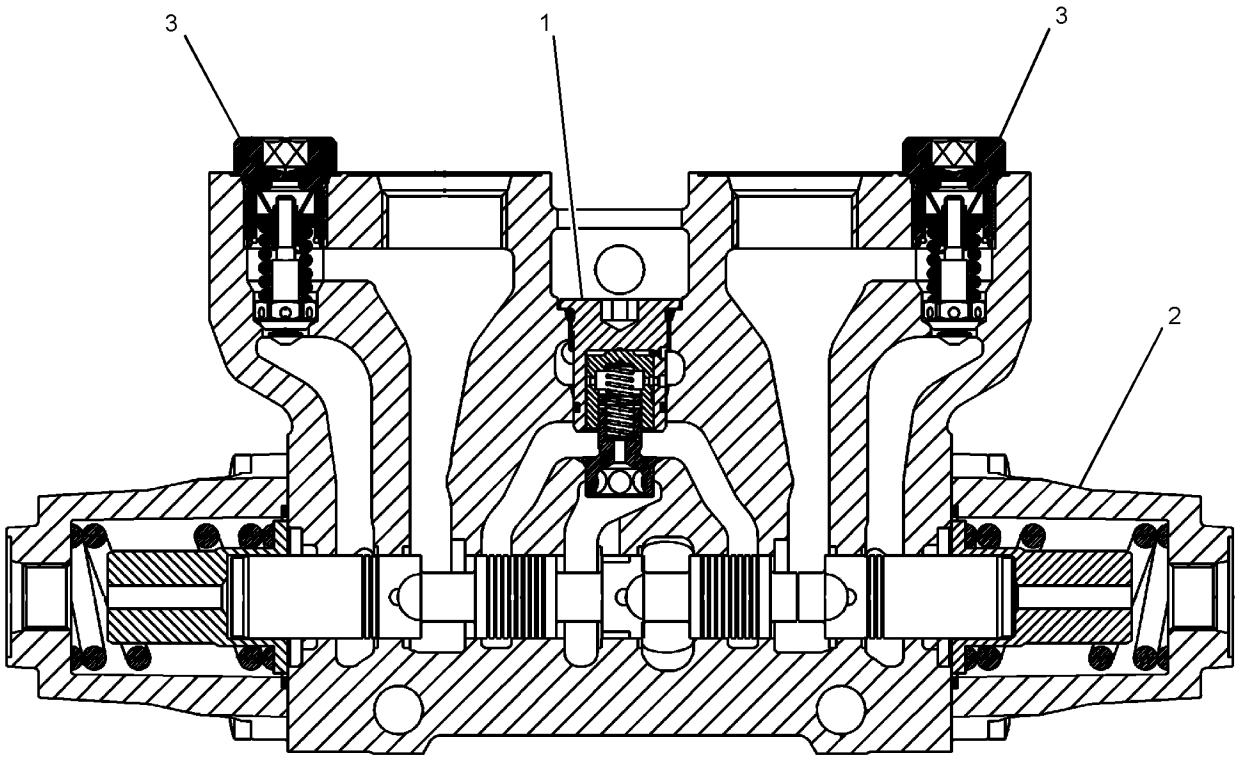

GRÁFICO 1 **<FIM>** g03366370

389-3136 GRUPO DE VÁLVULAS-CONTROLE PRINCIPAL–RETROESCAVADEIRA (VALVE GP-MAIN CONTROL–BACKHOE)

S/N: LBS1-PARA CIMA

NÚMEROE DE 396-9773 GRUPO DE VÁLVULA E MONTAGEM-BANCO UM ACESSÓRIO

SMCS-5051 **i06149175**

NOTA	REF. NÃO	GRÁFICO REF.	NÚMERO DA PEÇA	QTD.	NOME DA PEÇA 1 2 3 4 5 6 (NÍVEL DO PRODUTO)	CONSULTE PÁGINA
	1	1	**335-6327**	1	TAMPA (COVER)	
Y	2	1	**449-1626**	1	GRUPO DE VÁLVULA-CONTROLE (BRAÇO) (VALVE GP--CONTROL (STICK))	464
Y	3	1	**449-1627**	1	GRUPO DE VÁLVULA-CONTROLE (CAÇAMBA) (VALVE GP--CONTROL (BUCKET))	466
Y	4	1	**389-3120**	1	GRUPO DE VÁLVULA-CONTROLE (GIRO) (VALVE GP--CONTROL (SWING))	457
Y	5	1	**389-3121**	1	GRUPO DE VÁLVULA-CONTROLE (LANÇA) (VALVE GP--CONTROL (BOOM))	458
	6	1	**389-3130**	1	GRUPO DO COLETOR-CONTROLE (SAÍDA) (MANIFOLD GP-CONTROL (OUTLET))	
		1	**316-0675**	1	KIT-REGULADOR (KIT-REGULATOR)	
					(INCLUI ANEL RETENTOR EM O, TAMPA, MOLA, CALÇOS E CARRETEL)	
	7	1	**335-7519**	1	KIT-FIXADOR (6 BANCOS) (KIT-FASTENER (6-BANK))	
					(INCLUI TIRANTE E CONTRAPORCA)	
	8	1	**4J-9535**	7	ANEL RETENTOR EM O (SEAL-O-RING)	
	9	1	**6V-8978**	20	ANEL RETENTOR EM O (SEAL-O-RING)	

Y - ILUSTRAÇÃO SEPARADA

389-3136 **GRUPO DE VÁLVULAS-CONTROLE PRINCIPAL (VALVE GP-MAIN CONTROL) (*continuação*) i06149175**

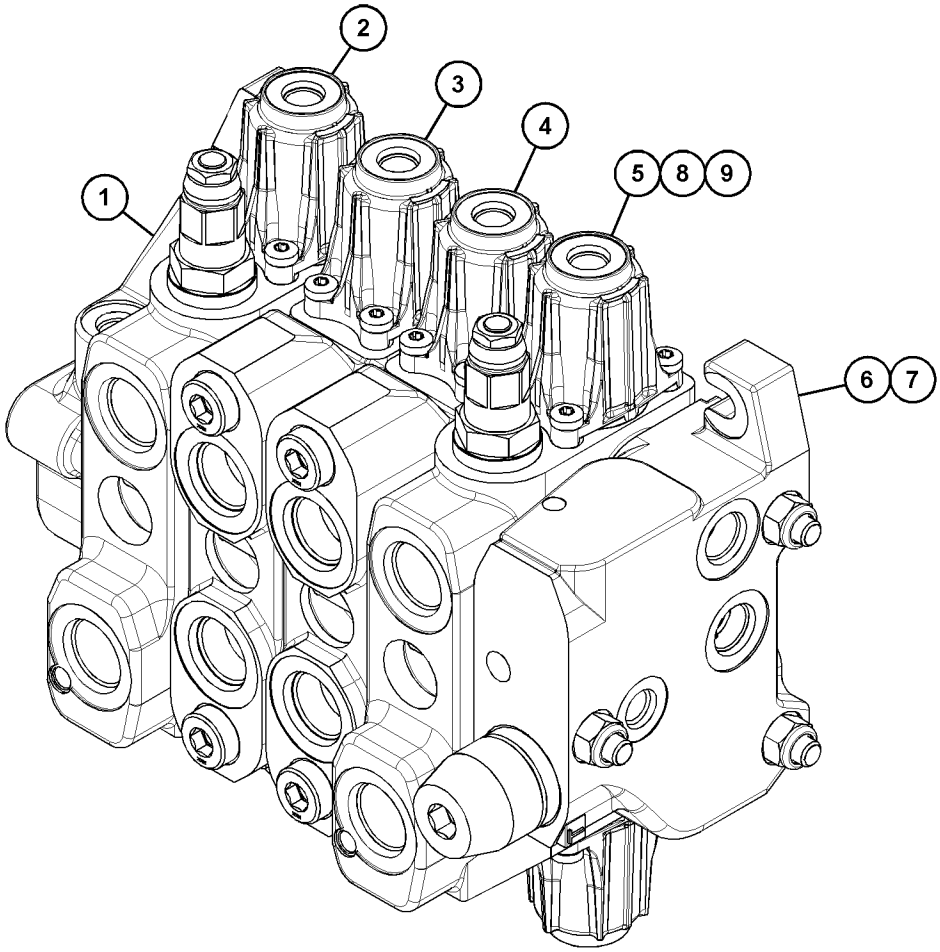

GRÁFICO 1 **<FIM>** g03731722

389-3138 GRUPO DE VÁLVULAS-CONTROLE PRINCIPAL–RETROESCAVADEIRA (VALVE GP-MAIN CONTROL–BACKHOE)

S/N: LBS1-PARA CIMA

NÚMEROE DE 396-9775 GRUPO DE VÁLVULA E MONTAGEM-BANCO UM ACESSÓRIO

SMCS-5051 **i06149250**

NOTA	REF. NÃO	GRÁFICO REF.	NÚMERO DA PEÇA	QTD.	NOME DA PEÇA 1 2 3 4 5 6 (NÍVEL DO PRODUTO)	CONSULTE PÁGINA
	1	1	**335-6327**	1	TAMPA (COVER)	
Y	2	1	**389-3115**	1	GRUPO DE VÁLVULA-CONTROLE (AUXILIAR) (VALVE GP-CONTROL (AUXILIARY))	455
Y	3	1	**389-3116**	1	GRUPO DE VÁLVULA-CONTROLE (BRAÇO EXTENSÍVEL) (VALVE GP-CONTROL (EXTENDABLE STICK))	456
Y	4	1	**449-1626**	1	GRUPO DE VÁLVULA-CONTROLE (BRAÇO) (VALVE GP--CONTROL (STICK))	464
Y	5	1	**449-1627**	1	GRUPO DE VÁLVULA-CONTROLE (CAÇAMBA) (VALVE GP--CONTROL (BUCKET))	466
Y	6	1	**389-3120**	1	GRUPO DE VÁLVULA-CONTROLE (GIRO) (VALVE GP--CONTROL (SWING))	457
Y	7	1	**389-3121**	1	GRUPO DE VÁLVULA-CONTROLE (LANÇA) (VALVE GP--CONTROL (BOOM))	458
	8	1	**389-3130**	1	GRUPO DO COLETOR-CONTROLE (SAÍDA) (MANIFOLD GP-CONTROL (OUTLET))	
		1	**316-0675**	1	KIT-REGULADOR (KIT-REGULATOR)	
					(INCLUI ANEL RETENTOR EM O, TAMPA, MOLA, CALÇOS E CARRETEL)	
	9	1	**389-3129**	1	KIT-FIXADOR (KIT-FASTENER)	
					(INCLUI CONTRAPORCAS E TIRANTES)	
	10	1	**4J-9535**	9	ANEL RETENTOR EM O (SEAL-O-RING)	
	11	1	**6V-8978**	28	ANEL RETENTOR EM O (SEAL-O-RING)	

Y - ILUSTRAÇÃO SEPARADA

389-3138 **GRUPO DE VÁLVULAS-CONTROLE PRINCIPAL (VALVE GP-MAIN CONTROL) (*continuação*) i06149250**

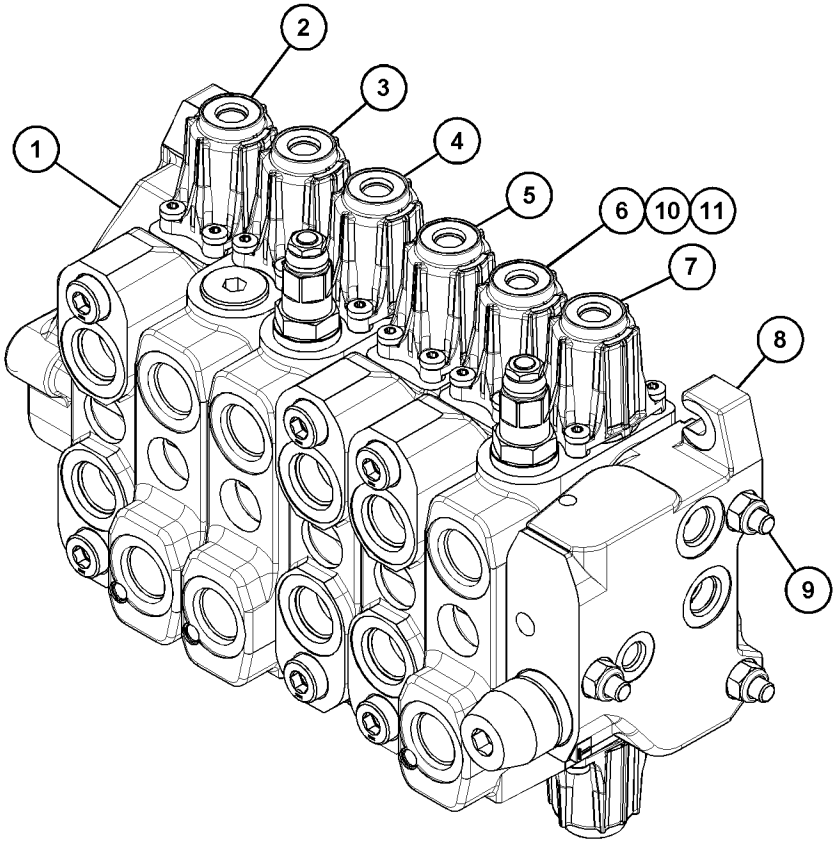

GRÁFICO 1 **<FIM>** g03733356

398-7457 GRUPO DE VÁLVULA-CONTROLE DA BOMBA—COMPENSADOR DE FLUXO (VALVE GP-PUMP CONTROL—FLOW COMPENSATOR)

S/N: LBS1-PARA CIMA
NÚMEROE DE 398-7480 GRUPO DA BOMBA-PISTÃO
TAMBÉM UM ACESSÓRIO

SMCS-5086, 5455 **i05876870**

NOTA	REF. NÃO	GRÁFICO REF.	NÚMERO DA PEÇA	QTD.	NOME DA PEÇA 1 2 3 4 5 6 (NÍVEL DO PRODUTO)	CONSULTE PÁGINA
M	1	1	**8T-8442**	4	PARAFUSO DE CABEÇA OCA (M6X1X30 MM) (BOLT--SOCKET HEAD (M6X1X30-MM))	
	2	1	**280-7870**	1	JUNTA (GASKET)	
J	3	1	**6E-6528**	2	RETENTOR (SEAL)	
	4	1	**9S-8002**	1	BUJÃO (PLUG)	
	5	1	**3J-7354**	1	ANEL RETENTOR EM O (SEAL-O-RING)	
J	6	1	**033-6043**	1	ANEL RETENTOR EM O (SEAL-O-RING)	
J	7	1	**6V-6339**	1	ANEL RETENTOR EM O (SEAL-O-RING)	
	8	1	**213-9803**	1	BUJÃO-ORIFÍCIO (PLUG-ORIFICE)	
					JOGO(S) DE REPARO DISPONÍVEL(ÍVEIS):	
J			**293-8350**	1	KIT-RETENTOR (COMPENSADOR DE FLUXO) (KIT-SEAL (FLOW COMPENSATOR))	
					(TAMBÉM INCLUI ANÉIS RETENTORES E ANÉIS DE ENCOSTO)	

J - KIT MARCADO COM J PARA MANUTENÇÃO DE PEÇAS MARCADAS COM J
M - PEÇA DO SISTEMA MÉTRICO

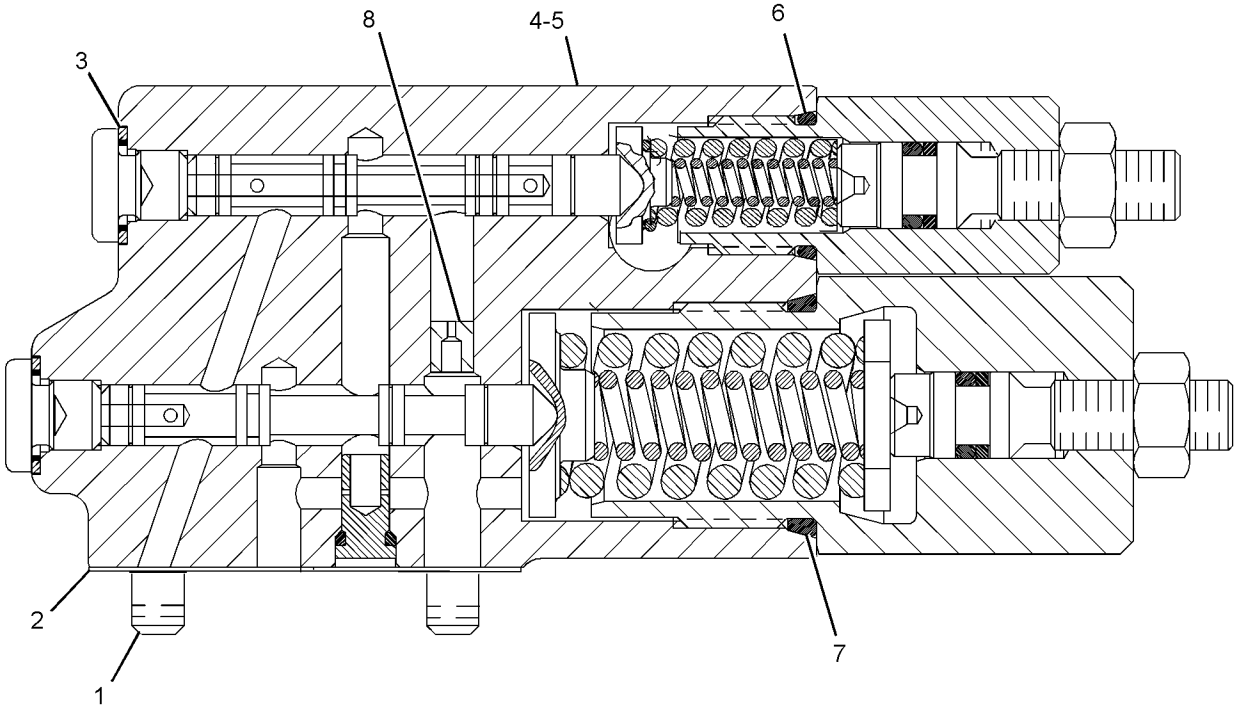

GRÁFICO 1 **<FIM>** g03171717

359-7223 GRUPO DE VÁLVULAS-SOLENOIDE E REDC DE PRESSÃO (VALVE GP-SOLENOID & PRESS REDC)

S/N: LBS1-PARA CIMA

NÚMEROE DE 337-9814 GRUPO DE VÁLVULA E MONTAGEM-SOLENOIDE

UM ACESSÓRIO

SMCS-5467, 5479 **i06194010**

NOTA	REF. NÃO	GRÁFICO REF.	NÚMERO DA PEÇA	QTD.	NOME DA PEÇA 1 2 3 4 5 6 (NÍVEL DO PRODUTO)	CONSULTE PÁGINA
	1	1	**257-0464**	1	GRUPO DE VÁLVULAS-REDUÇÃO DE PRESSÃO (VALVE GP--PRESSURE REDUCING)	
		1	**236-5753**	1	KIT-RETENTOR (KIT-SEAL)	
					(INCLUI ANÉIS RETENTORES EM O E ANÉIS DE REFORÇO)	
		1	**257-0465**	1	TAMPA DE PROTEÇÃO (CAP-PROTECTION)	
M	2	1	**109-1393**	2	PARAFUSO DE CABEÇA OCA (M4X0,7X10 MM) (BOLT--SOCKET HEAD (M4X0.7X10-MM))	
	3	1	**373-6995**	1	GRUPO DE VÁLVULAS-SOLENOIDE (12 V) (FECHAMENTO PILOTO) (VALVE GP-SOLENOID (12-VOLT) (PILOT SHUTOFF))	

M - PEÇA DO SISTEMA MÉTRICO

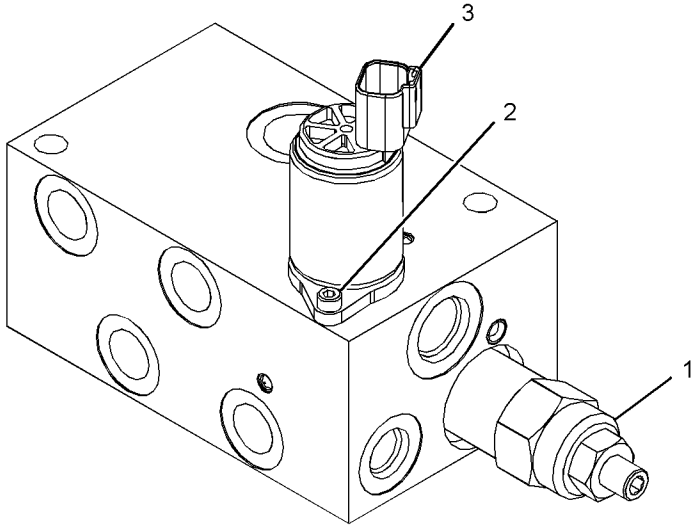

GRÁFICO 1 **<FIM>** g03428067

359-7224 GRUPO DE VÁLVULAS-SOLENOIDE E REDC DE PRESSÃO (VALVE GP-SOLENOID & PRESS REDC)

S/N: LBS1-PARA CIMA
NÚMEROE DE 337-9815 GRUPO DE VÁLVULA E MONTAGEM-AUXILIAR
UM ACESSÓRIO

SMCS-5467, 5479 **i06149217**

NOTA	REF. NÃO	GRÁFICO REF.	NÚMERO DA PEÇA	QTD.	NOME DA PEÇA 1 2 3 4 5 6 (NÍVEL DO PRODUTO)	CONSULTE PÁGINA
	1	1	**257-0464**	1	GRUPO DE VÁLVULAS-REDUÇÃO DE PRESSÃO (FREIO) (VALVE GP-PRESSURE REDUCING (BRAKE))	
		1	**236-5753**	1	KIT-RETENTOR (KIT-SEAL)	
					(INCLUI ANÉIS RETENTORES EM O E ANÉIS DE ENCOSTO)	
	2	1	**362-3212**	4	GRUPO DE VÁLVULAS-SOLENOIDE (12 VCC) (AUXILIAR) (VALVE GP-SOLENOID (12 VDC) (AUXILIARY))	
M	3	1	**109-1393**	10	PARAFUSO DE CABEÇA OCA (M4X0,7X10 MM) (BOLT--SOCKET HEAD (M4X0.7X10-MM))	
	4	1	**373-6995**	1	GRUPO DE VÁLVULAS-SOLENOIDE (12 V) (FECHAMENTO PILOTO) (VALVE GP-SOLENOID (12-VOLT) (PILOT SHUTOFF))	

M - PEÇA DO SISTEMA MÉTRICO

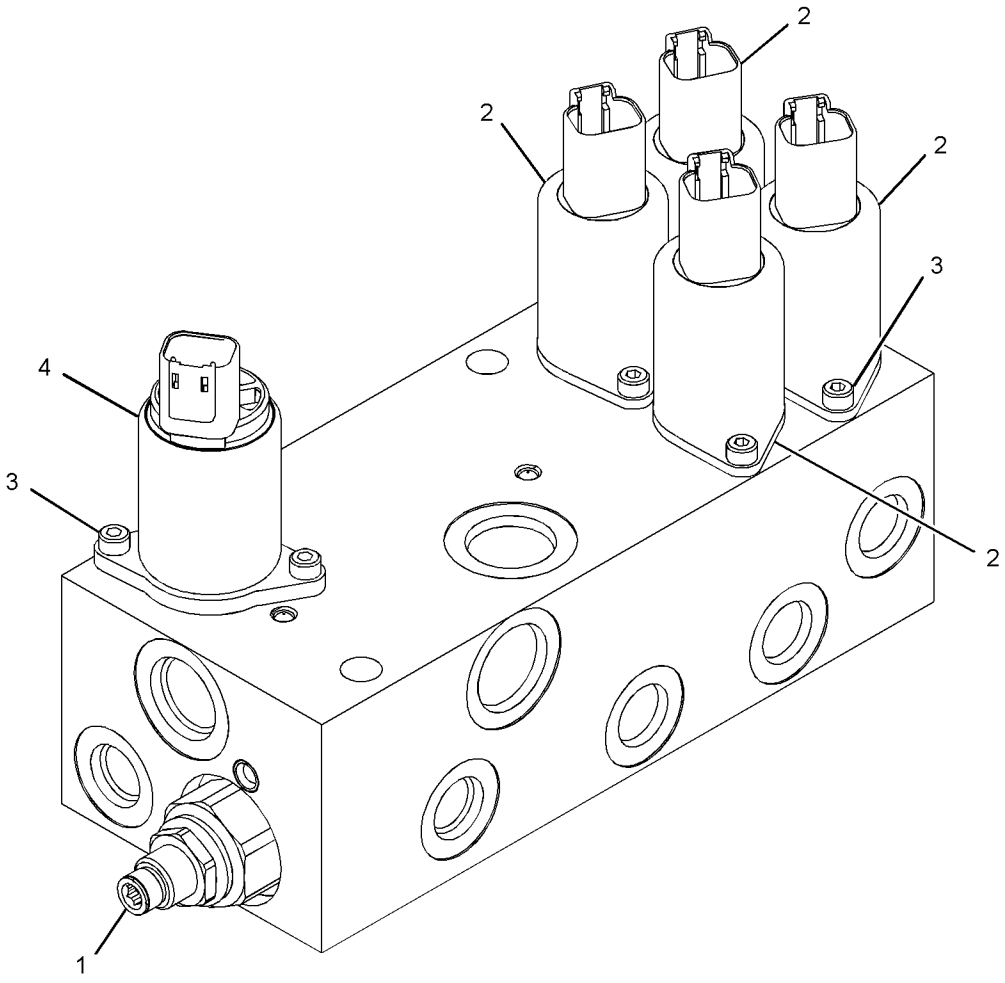

GRÁFICO 1 **<FIM>** g02821917

337-9845 GRUPO DO BRAÇO-LEVANTAMENTO (ARM GP-LIFT)

S/N: LBS1-PARA CIMA
NÚMEROE DE 340-1699 ARRANJO DE PÁ-CARREGADEIRA
TAMBÉM UM ACESSÓRIO

SMCS-6118, 6119

i06146636

NOTA	REF. NÃO	GRÁFICO REF.	NÚMERO DA PEÇA	QTD.	NOME DA PEÇA 1 2 3 4 5 6 (NÍVEL DO PRODUTO)	CONSULTE PÁGINA
	1	1,2,3	**111-4337**	11	ARRUELA (46X70X1 MM DE ESPESSURA) (WASHER (46X70X1-MM THK))	
B	2	1,2	**128-7903**	2	ESPAÇADOR (61X114,3X3 MM DE ESPESSURA) (SPACER (61X114.3X3-MM THK))	
B	3	1,2	**128-7905**	3	ESPAÇADOR (61X114,3X1 MM DE ESPESSURA) (SPACER (61X114.3X1-MM THK))	
	4	3	**193-5914**	2	BUJÃO (PLUG)	
	5	1	**341-6152**	1	PINO (PIN)	
	6	1	**358-1471**	2	CONJUNTO DE LINK (LINK AS)	
					(CADA UM INCLUI)	
	6A	3	**361-4673**	1	ROLAMENTO (BEARING)	
	6B	1	**9R-5828**	1	BUCHA (BUSHING)	
	7	3	**358-1472**	2	ESPAÇADOR (92X145X5 MM DE ESPESSURA) (SPACER (92X145X5-MM THK))	
	8	1,3	**358-1531**	2	CONJUNTO DE LINK (LINK AS)	
					(CADA UM INCLUI)	
	8A	3	**361-4673**	1	ROLAMENTO (BEARING)	
	9	1,3	**360-2816**	2	PINO (PIN)	
	10	1,2	**360-2821**	2	PINO (PIN)	
	11	3	**360-2822**	1	PINO (PIN)	
	12	1	**360-2823**	1	CONJUNTO DE PINO (PIN AS)	
	13	1	**361-4613**	1	BRAÇO-LEVANTAMENTO (ARM AS-LIFT)	
	13A	1,2	**9R-0411**	6	BUCHA (BUSHING)	
	14	1	**361-7826**	1	TUBO (TUBE)	
	15	3	**362-1201**	1	PLACA (PLATE)	
	16	1	**362-3269**	1	PINO (PIN)	
	17	2	**362-3270**	1	PINO (PIN)	
B	18	1,2	**363-2855**	3	CALÇO (1 MM DE ESPESSURA) (SHIM (1-MM THK))	
B	19	1,2	**363-2856**	2	CALÇO (3 MM DE ESPESSURA) (SHIM (3-MM THK))	
	20	1	**364-3011**	1	CONJUNTO DE PINO (PIN AS)	
	21	1,2	**372-5024**	2	PLACA (PLATE)	
	22	1,2,3	**373-8390**	10	CALÇO (1 MM DE ESPESSURA) (SHIM (1-MM THK))	
	23	3	**101-0117**	1	PLACA (PLATE)	
	24	1,2,3	**3B-8489**	10	CONEXÃO-GRAXA (FITTING-GREASE)	
	25	1,2,3	**6V-3213**	6	ANEL DE RETENÇÃO (RING-RETAINING)	
	26	1,2,3	**6V-4364**	6	ANEL DE RETENÇÃO (RING-RETAINING)	
M	27	1,3	**6V-7744**	2	CONTRAPORCA (ROSCA M10X1,5) (LOCKNUT (M10X1.5--THD))	
	28	1,2,3	**7X-0542**	13	ARRUELA DURA (51X74X3 MM DE ESPESSURA) (WASHER-HARD (51X74X3-MM THK))	
	29	1	**7X-0618**	2	ARRUELA DURA (13,5X40X5 MM DE ESPESSURA) (WASHER-HARD (13.5X40X5-MM THK))	
	30	3	**8T-4121**	4	ARRUELA DURA (11X21X2,5 MM DE ESPESSURA) (WASHER-HARD (11X21X2.5-MM THK))	
M	31	3	**8T-4137**	4	PARAFUSO (M10X1,5X20 MM) (BOLT (M10X1.5X20--MM))	
M	32	1,2	**8T-4139**	4	PARAFUSO (M12X1,75X30 MM) (BOLT (M12X1.75X30--MM))	
	33	1,2	**8T-4223**	4	ARRUELA DURA (13,5X25,5X3 MM DE ESPESSURA) (WASHER-HARD (13.5X25.5X3-MM THK))	
M	34	1	**8T-4956**	2	PARAFUSO (M12X1,75X35 MM) (BOLT (M12X1.75X35--MM))	
	35	1,2,3	**9R-0158**	10	ARRUELA (46X69X3 MM DE ESPESSURA) (WASHER (46X69X3-MM THK))	

337-9845 **GRUPO DO BRAÇO-LEVANTAMENTO (ARM GP-LIFT) (*continuação*)** **i06146636**

NOTA	REF. NÃO	GRÁFICO REF.	NÚMERO DA PEÇA	QTD.	NOME DA PEÇA 1 2 3 4 5 6 (NÍVEL DO PRODUTO)	CONSULTE PÁGINA
	36	1	**9R-1502**	1	ARRUELA (56X90X4 MM DE ESPESSURA) (WASHER (56X90X4-MM THK))	
M	37	1,3	**9X-2158**	2	PARAFUSO DE CABEÇA OCA (M10X1,5X90 MM) (BOLT--SOCKET HEAD (M10X1.5X90-MM))	

B - USE CONFORME NECESSÁRIO
M - PEÇA DO SISTEMA MÉTRICO

337-9845 **GRUPO DO BRAÇO-LEVANTAMENTO (ARM GP-LIFT) (*continuação*)** **i06146636**

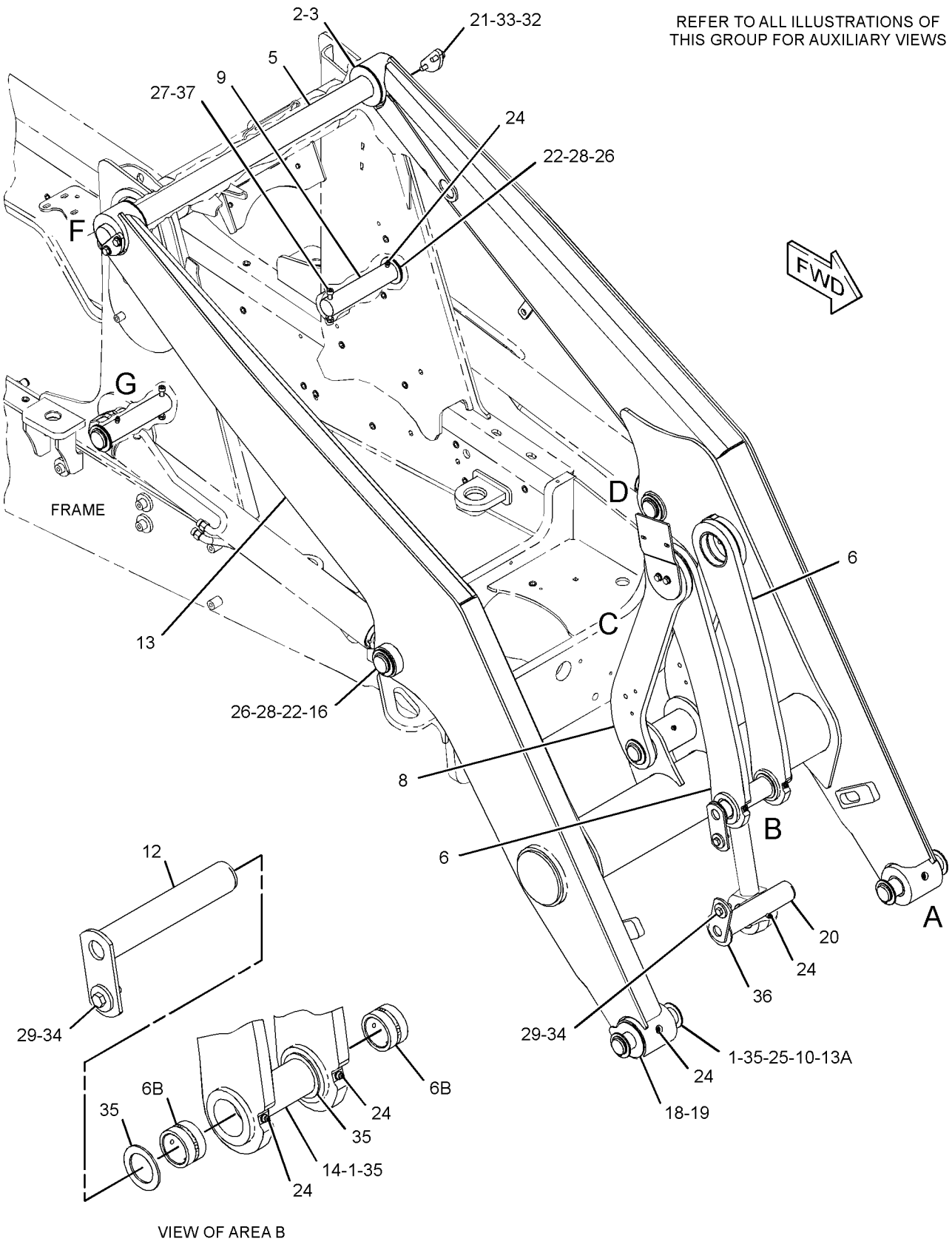

GRÁFICO 1 g02786358

337-9845 **GRUPO DO BRAÇO-LEVANTAMENTO (ARM GP-LIFT) (*continuação*)** **i06146636**

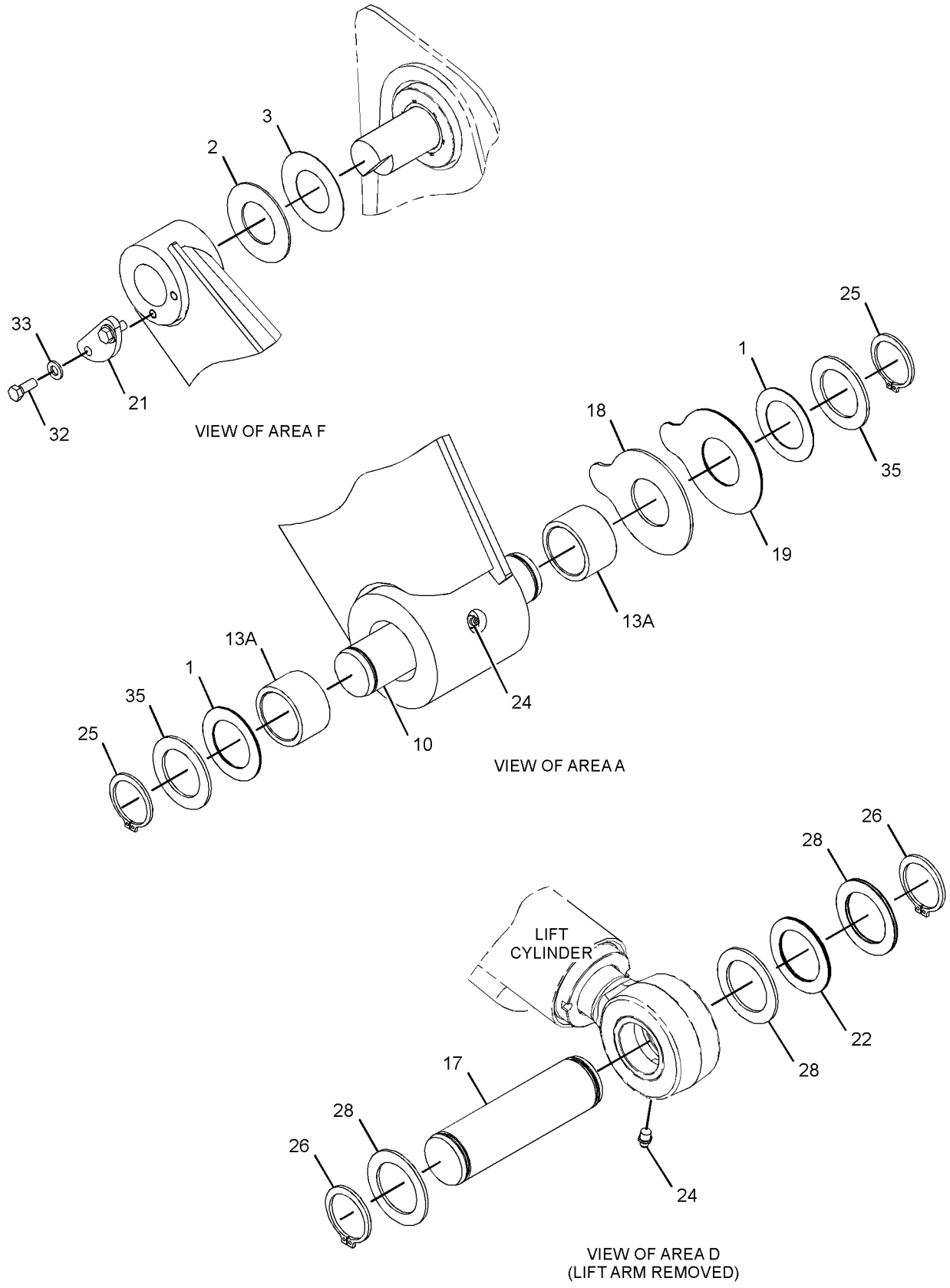

GRÁFICO 2 g02788469

337-9845 **GRUPO DO BRAÇO-LEVANTAMENTO (ARM GP-LIFT) (*continuação*)** **i06146636**

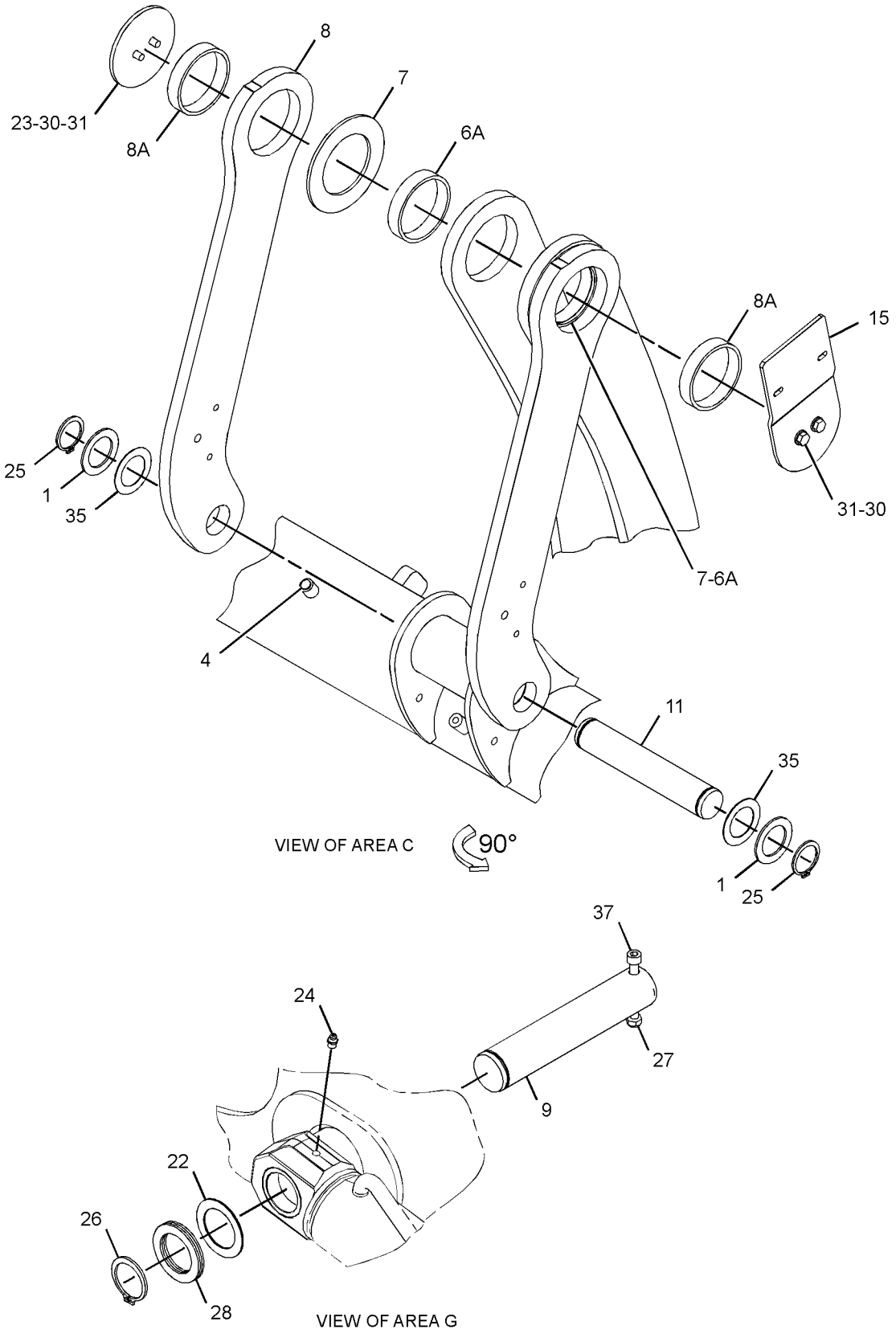

GRÁFICO 3 **<FIM>** g02788474

445-0020 GRUPO DE LANÇA (BOOM GP)

S/N: LBS1-PARA CIMA

NÚMEROE DE 450-8730 ARRANJO DA RETROESCAVADEIRA-BRAÇO EXTENSÍVEL, 450-8729 ARRANJO DA RETROESCAVADEIRA-BRAÇO PADRÃO

UM ACESSÓRIO

SMCS-6501 **i06149358**

NOTA	REF. NÃO	GRÁFICO REF.	NÚMERO DA PEÇA	QTD.	NOME DA PEÇA 1 2 3 4 5 6 (NÍVEL DO PRODUTO)	CONSULTE PÁGINA
	1	1	**095-7950**	2	ANEL DE RETENÇÃO (RING-RETAINING)	
B	2	1	**9R-8292**	3	ESPAÇADOR (61X135X1 MM DE ESPESSURA) (SPACER (61X135X1-MM THK))	
B	3	1	**193-5915**	4	BUJÃO (PLUG)	
M	4	1	**246-7854**	3	PORCA ESPECIAL (ROSCA M10X1,5) (NUT-SPECIAL (M10X1.5-THD))	
	5	1	**426-0422**	1	PINO (PIN)	
	6	1	**436-2984**	1	CONJUNTO DE LANÇA (BOOM AS)	
	6A	1	**209-6181**	2	BUCHA (BUSHING)	
	7	1	**458-1012**	4	INSERÇÃO-ROSQUEADA (INSERT-THREADED)	
	8	1	**473-0238**	1	CONJUNTO DE PINO (PIN AS)	
	9	1	**473-0240**	2	PLACA (PLATE)	
	10	1	**3B-8488**	3	CONEXÃO-GRAXA (1/8-27 PTF) (FITTING-GREASE (1/ /8-27 PTF))	
	11	1	**3B-8489**	1	CONEXÃO-GRAXA (1/8-27 PTF) (FITTING-GREASE (1/ /8-27 PTF))	
M	12	1	**8T-4192**	1	PARAFUSO (M12X1,75X25 MM) (BOLT (M12X1.75X25- -MM))	
	13	1	**8T-4895**	1	ARRUELA (13,5X50X5-MM DE ESPESSURA) (WASHER (13.5X50X5-MM THK))	
B	14	1	**9R-0481**	4	ARRUELA (71X110X4 MM DE ESPESSURA) (WASHER (71X110X4-MM THK))	

B - USE CONFORME NECESSÁRIO
M - PEÇA DO SISTEMA MÉTRICO

445-0020 **GRUPO DE LANÇA (BOOM GP) (*continuação*)** **i06149358**

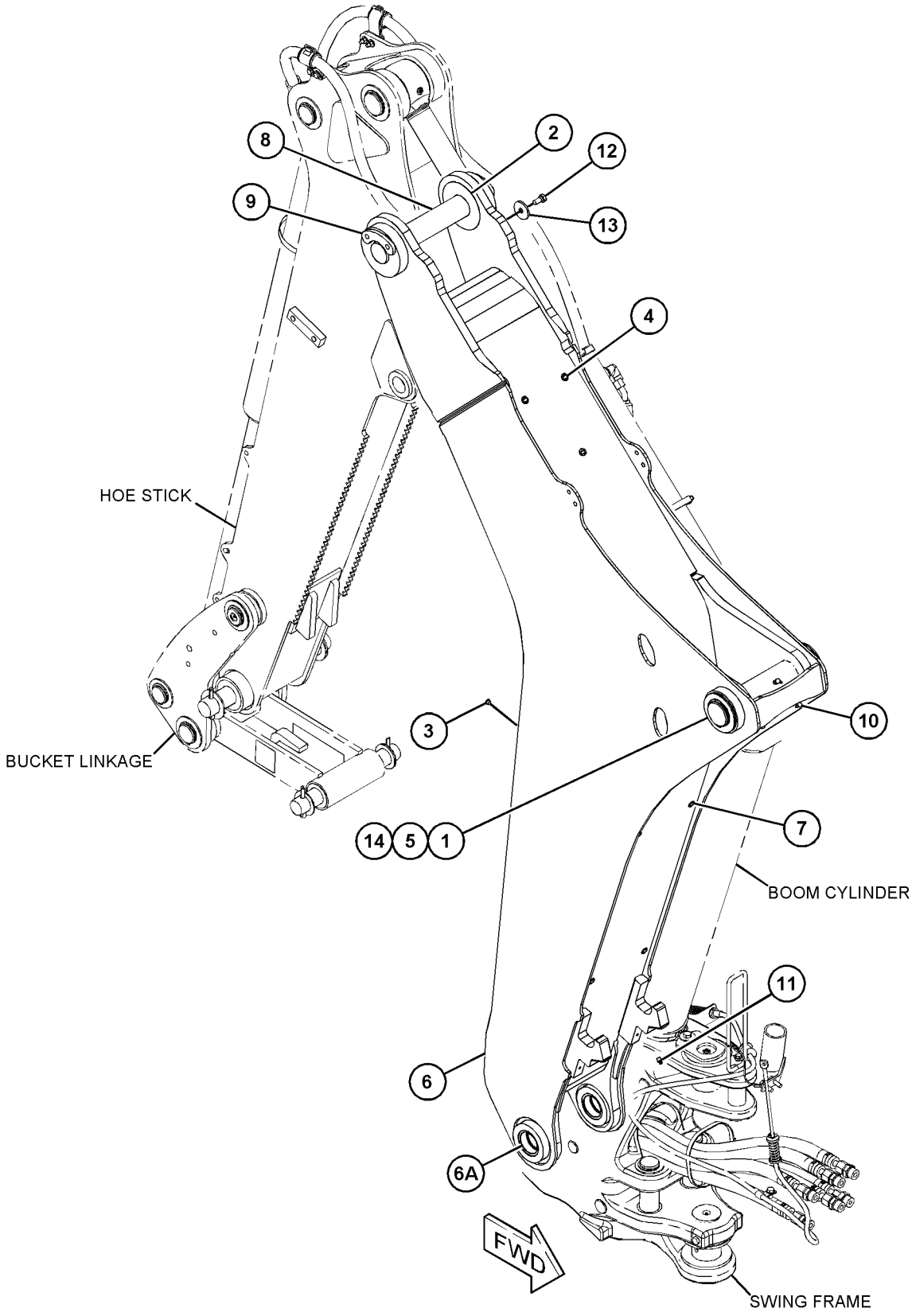

GRÁFICO 1 **<FIM>** g03832952

337-9840 GRUPO DO TIRANTE-CILINDRO DE LEVANTAMENTO (BRACE GP-LIFT CYLINDER)

S/N: LBS1-PARA CIMA
NÚMEROE DE 340-1699 ARRANJO DE PÁ-CARREGADEIRA
TAMBÉM UM ACESSÓRIO

SMCS-7507 **i06146776**

NOTA	REF. NÃO	GRÁFICO REF.	NÚMERO DA PEÇA	QTD.	NOME DA PEÇA 1 2 3 4 5 6 (NÍVEL DO PRODUTO)	CONSULTE PÁGINA
	1	1	**9R-0189**	1	PINO (PIN)	
	2	1	**9R-5301**	1	CONTRAPINO (PIN-COTTER)	
	3	1	**359-1244**	1	CONJUNTO DE PLACA (PLATE AS)	

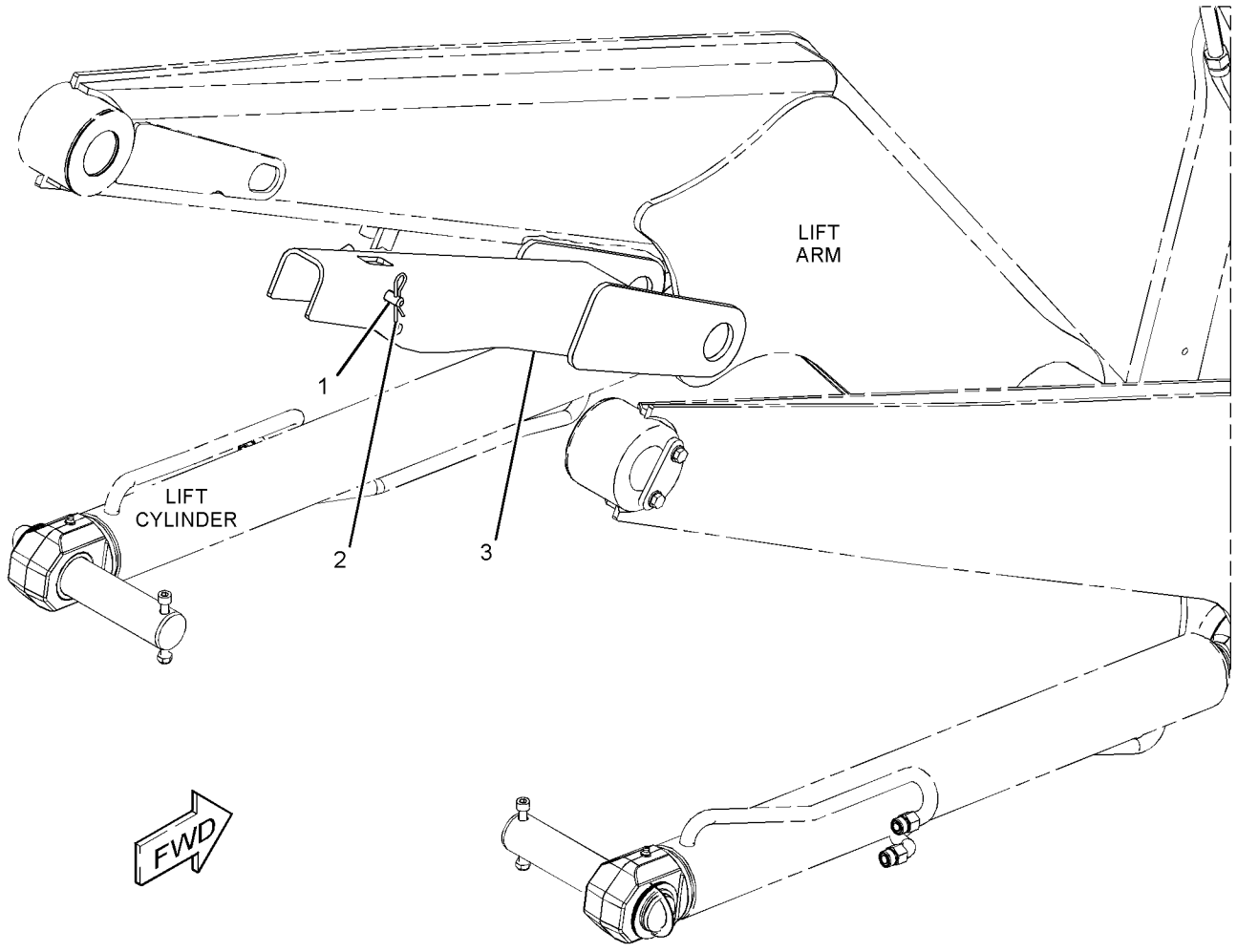

GRÁFICO 1 **<FIM>** g02777049

423-7607 GRUPO DE PROTETOR-LANÇA–MARTELO (GUARD GP--BOOM–HAMMER)

S/N: LBS1-PARA CIMA

NÚMEROE DE 482-3387, 482-3388 ARRANJO DE DISTRIBUIÇÃO UM ACESSÓRIO

SMCS-7150 **i06138865**

NOTA	REF. NÃO	GRÁFICO REF.	NÚMERO DA PEÇA	QTD.	NOME DA PEÇA 1 2 3 4 5 6 (NÍVEL DO PRODUTO)	CONSULTE PÁGINA
	1	1	**423-7605**	1	CONJUNTO DE PLACA (PLATE AS)	
	2	1	**7X-0584**	4	ARRUELA DURA (13,5X20,5X2-MM DE ESPESSURA) (WASHER-HARD (13.5X20.5X2-MM THK))	
M	3	1	**8T-4192**	4	PARAFUSO (M12X1,75X25 MM) (BOLT (M12X1.75X25--MM))	

M - PEÇA DO SISTEMA MÉTRICO

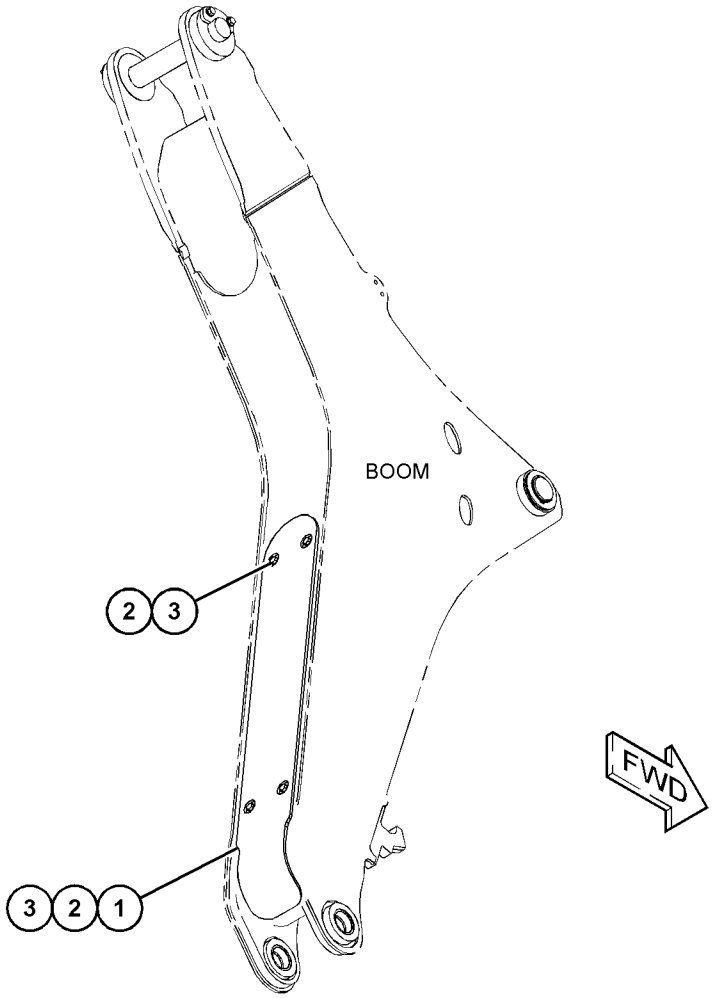

GRÁFICO 1 **<FIM>** g03717600

213-6692 GRUPO DE ARTICULAÇÕES-CAÇAMBA DA RETROESCAVADEIRA—COM OLHAL DE LEVANTAMENTO (LINKAGE GP--BACKHOE BUCKET—WITH LIFTING EYE)

S/N: LBS1-PARA CIMA

NÚMEROE DE 450-8730 ARRANJO DA RETROESCAVADEIRA-BRAÇO EXTENSÍVEL, 450-8729 ARRANJO DA RETROESCAVADEIRA-BRAÇO PADRÃO

UM ACESSÓRIO

SMCS-6513 **i05200836**

NOTA	REF. NÃO	GRÁFICO REF.	NÚMERO DA PEÇA	QTD.	NOME DA PEÇA 1 2 3 4 5 6 (NÍVEL DO PRODUTO)	CONSULTE PÁGINA
B	1	1	**9R-0158**	5	ARRUELA (46X69X3 MM DE ESPESSURA) (WASHER (46X69X3-MM THK))	
B	2	1	**9R-1502**	4	ARRUELA (56X90X4 MM DE ESPESSURA) (WASHER (56X90X4-MM THK))	
B	3	1	**9R-1510**	9	ARRUELA (51X82X4 MM DE ESPESSURA) (WASHER (51X82X4-MM THK))	
	4	1	**154-5278**	1	PINO (PIN)	
	5	1	**154-5279**	1	PINO (PIN)	
	6	1	**154-5280**	1	PINO (PIN)	
	7	1	**213-6690**	1	CONJUNTO DE GUIDE (LADO DIREITO) (GUIDE AS (RH))	
		1	**9R-0162**	1	BUCHA (BUSHING)	
		1	**9R-0170**	1	BUCHA (BUSHING)	
		1	**213-6687**	1	BUCHA (BUSHING)	
	8	1	**213-6691**	1	CONJUNTO DE GUIDE (LADO ESQUERDO) (GUIDE AS (LH))	
		1	**9R-0162**	1	BUCHA (BUSHING)	
		1	**9R-0170**	1	BUCHA (BUSHING)	
		1	**213-6687**	1	BUCHA (BUSHING)	
	9	1	**213-6698**	1	PINO (PIN)	
	10	1	**213-6723**	1	CONJUNTO DE LINK (LINK AS)	
		1	**9R-0170**	2	BUCHA (BUSHING)	
		1	**213-6703**	2	ROLAMENTO (BEARING)	
	11	1	**239-9435**	1	DECALQUE DE INSTRUÇÃO (ELO) (FILM-INSTRUCTION (LINK))	
	12	1	**3B-5319**	4	CONTRAPINO (PIN-COTTER)	
	13	1	**3B-8489**	3	CONEXÃO-GRAXA (FITTING-GREASE)	
	14	1	**6V-4364**	2	ANEL DE RETENÇÃO (RING-RETAINING)	
	15	1	**6V-8344**	2	ANEL DE RETENÇÃO (RING-RETAINING)	
B	16	1	**111-4337**	2	ARRUELA (46X70X1 MM DE ESPESSURA) (WASHER (46X70X1-MM THK))	
B	17	1	**210-1707**	2	CALÇO (1 MM DE ESPESSURA) (SHIM (1-MM THK))	
B	18	1	**220-7108**	2	ARRUELA (51X85X1 MM DE ESPESSURA) (WASHER (51X85X1-MM THK))	

B - USE CONFORME NECESSÁRIO

213-6692 **GRUPO DE ARTICULAÇÕES-CAÇAMBA DA RETROESCAVADEIRA (LINKAGE GP-BACKHOE BUCKET)**
(*continuação*) **i05200836**

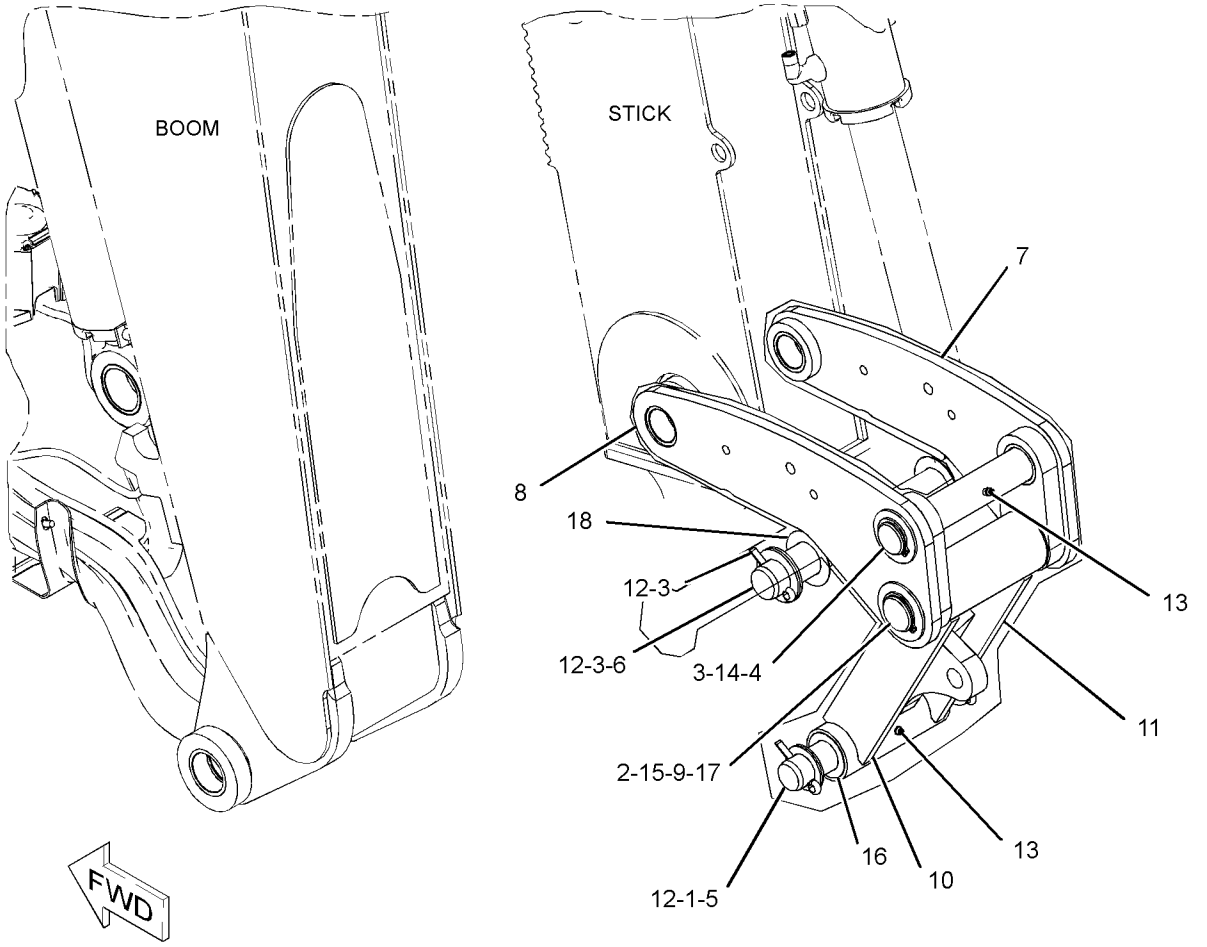

GRÁFICO 1 **<FIM>** g03216938

389-8137 GRUPO DE TRAVAMENTO-TRANSPORTE (LOCK GP--TRANSPORT)

S/N: LBS1-PARA CIMA

NÚMEROE DE 398-2692, 398-2693 ARRANJO DE CONTROLE-ESTABILIZADOR UM ACESSÓRIO

SMCS-7505 **i06146898**

NOTA	REF. NÃO	GRÁFICO REF.	NÚMERO DA PEÇA	QTD.	NOME DA PEÇA 1 2 3 4 5 6 (NÍVEL DO PRODUTO)	CONSULTE PÁGINA
	1	1	**9R-8165**	1	ROLAMENTO (BEARING)	
	2	1	**457-8020**	1	BOTÃO (KNOB)	
	3	1	**183-6084**	1	ROLAMENTO (BEARING)	
	4	1	**229-5745**	1	ESPAÇADOR (8X15,875X11,6 MM DE ESPESSURA) (SPACER (8X15.875X11.6-MM THK))	
	5	1	**382-2442**	1	CONJUNTO DE LEVER (LEVER AS)	
	6	1	**437-2212**	1	DECALQUE DE INSTRUÇÃO (TRAVA DA LANÇA) (FILM--INSTRUCTION (BOOM LOCK))	
	7	1	**455-8433**	2	CONJUNTO DE SUPORTE (MOUNT AS)	
	8	1	**456-2388**	1	PLACA (PLATE)	
	9	1	**456-7576**	1	ALAVANCA (LEVER)	
	10	1	**456-7577**	1	ALAVANCA (LEVER)	
	11	1	**457-1530**	2	PROTETOR (BOOT)	
	12	1	**457-5451**	2	BOTÃO (KNOB)	
M	13	1	**342-9913**	3	PARAFUSO DE CABEÇA DE FLANGE (M10X1,5X20 MM) (BOLT-FLANGE HEAD (M10X1.5X20-MM))	
	14	1	**5P-4116**	2	ARRUELA DURA (8,8X20,5X2 MM DE ESPESSURA) (WASHER-HARD (8.8X20.5X2-MM THK))	
B	15	1	**6E-5431**	1	CALÇO (0,5 MM DE ESPESSURA) (SHIM (0.5-MM THK))	
M	16	1	**142-0485**	2	PORCA (ROSCA M10X1,5) (NUT (M10X1.5-THD))	
M	17	1	**8T-4186**	2	PARAFUSO (M10X1,5X40 MM) (BOLT (M10X1.5X40--MM))	
	18	1	**8T-4226**	4	ARRUELA DURA (10,5X45X3 MM DE ESPESSURA) (WASHER-PLATED (10.5X45X3-MM THK))	
	19	1	**8T-6902**	1	GRAMPO (CLIP)	
M	20	1	**8T-7547**	1	PARAFUSO (M8X1,25X30 MM) (BOLT (M8X1.25X30--MM))	
					AS PEÇAS MOSTRADAS NA(S) IMAGEM(NS) SEM UM NÚMERO DE REFERÊNCIA NÃO SÃO SUBMETIDAS À MANUTENÇÃO SEPARADAMENTE	

B - USE CONFORME NECESSÁRIO
M - PEÇA DO SISTEMA MÉTRICO

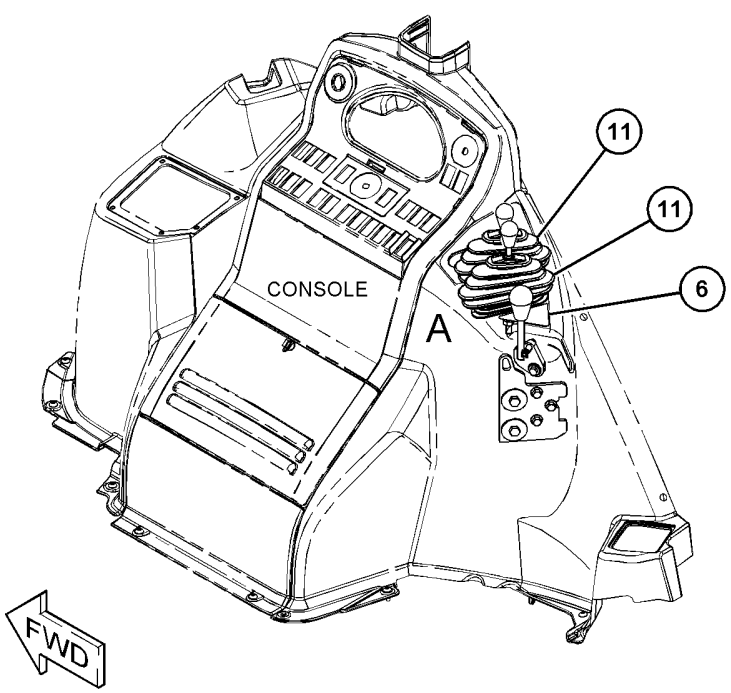

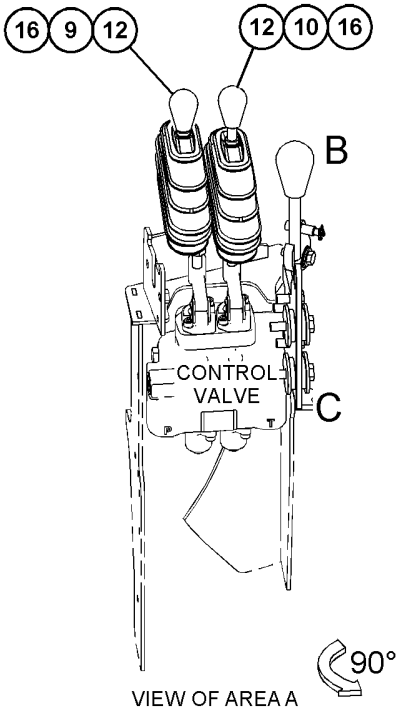

VIEW OF AREA A
(PARTS REMOVED FOR CLARITY)

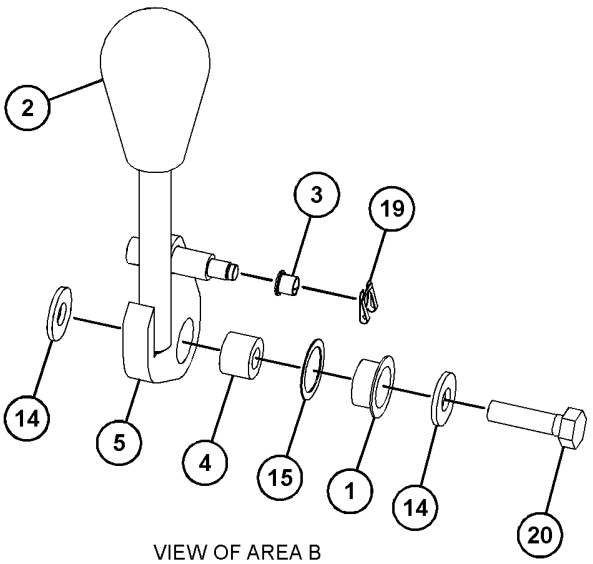

VIEW OF AREA B
(EXPLODED)

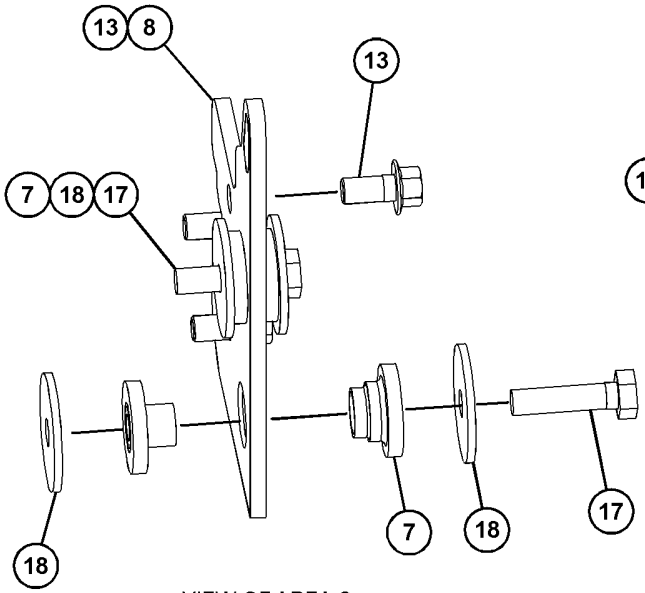

VIEW OF AREA C
(EXPLODED)

389-8139 GRUPO DE TRAVAMENTO-TRANSPORTE–LANÇA (LOCK GP--TRANSPORT–BOOM)

S/N: LBS1-PARA CIMA

14 PÉS

NÚMEROE DE 450-8730 ARRANJO DA RETROESCAVADEIRA-BRAÇO EXTENSÍVEL, 450-8729 ARRANJO DA RETROESCAVADEIRA-BRAÇO PADRÃO

UM ACESSÓRIO

SMCS-7505 **i06149312**

NOTA	REF. NÃO	GRÁFICO REF.	NÚMERO DA PEÇA	QTD.	NOME DA PEÇA 1 2 3 4 5 6 (NÍVEL DO PRODUTO)	CONSULTE PÁGINA
	1	1	**5P-7958**	1	LUVA DE JUNÇÃO DO CABO (SLEEVE-CABLE SPLICE)	
	2	1	**131-8775**	1	CONJUNTO DE SUPORTE (BRACKET AS)	
	3	1	**134-0143**	1	CABO (CABLE)	
	4	1	**214-4281**	1	PINO (PIN)	
	5	1	**214-4285**	2	CONJUNTO DE COXIM (PAD AS)	
	6	1	**214-6999**	1	GANCHO (HOOK)	
	7	1	**214-7043**	1	ESPAÇADOR (6,15X7,94X10 MM DE ESPESSURA) (SPACER (6.15X7.94X10-MM THK))	
	8	1	**225-8227**	1	GANCHO (HOOK)	
	9	1	**317-4928**	1	CONJUNTO DE PINO (PIN AS)	
	10	1	**396-9121**	1	CONJUNTO DE CABO (CABLE AS)	
		1	**2R-0364**	1	ANEL DE RETENÇÃO (RING-RETAINING)	
		1	**4D-9517**	1	GRAMPO (CLIP)	
		1	**6V-0826**	1	ILHÓ (GROMMET)	
		1	**279-9452**	1	GRAMPO (CLIP)	
	11	1	**3B-8489**	2	CONEXÃO-GRAXA (1/8-27 PTF) (FITTING-GREASE (1/8-27 PTF))	
M	12	1	**5A-3604**	2	PARAFUSO DE CABEÇA OCA (M8X1,25X25 MM) (BOLT--SOCKET HEAD (M8X1.25X25-MM))	
	13	1	**6E-1135**	2	PINO (PIN)	
	14	1	**8T-4121**	3	ARRUELA DURA (11X21X2,5 MM DE ESPESSURA) (WASHER-HARD (11X21X2.5-MM THK))	
M	15	1	**8T-4137**	1	PARAFUSO (M10X1,5X20 MM) (BOLT (M10X1.5X20--MM))	
M	16	1	**8T-4138**	1	PARAFUSO (M6X1X20 MM) (BOLT (M6X1X20-MM))	
M	17	1	**8T-4195**	2	PARAFUSO (M10X1,5X30 MM) (BOLT (M10X1.5X30--MM))	
	18	1	**8T-4224**	1	ARRUELA DURA (8,8X16X2 MM DE ESPESSURA) (WASHER-HARD (8.8X16X2-MM THK))	
M	19	1	**8T-4908**	1	PARAFUSO (M8X1,25X25 MM) (BOLT (M8X1.25X25--MM))	

M - PEÇA DO SISTEMA MÉTRICO

389-8139 **GRUPO DE TRAVAMENTO-TRANSPORTE (LOCK GP-TRANSPORT) (*continuação*)** **i06149312**

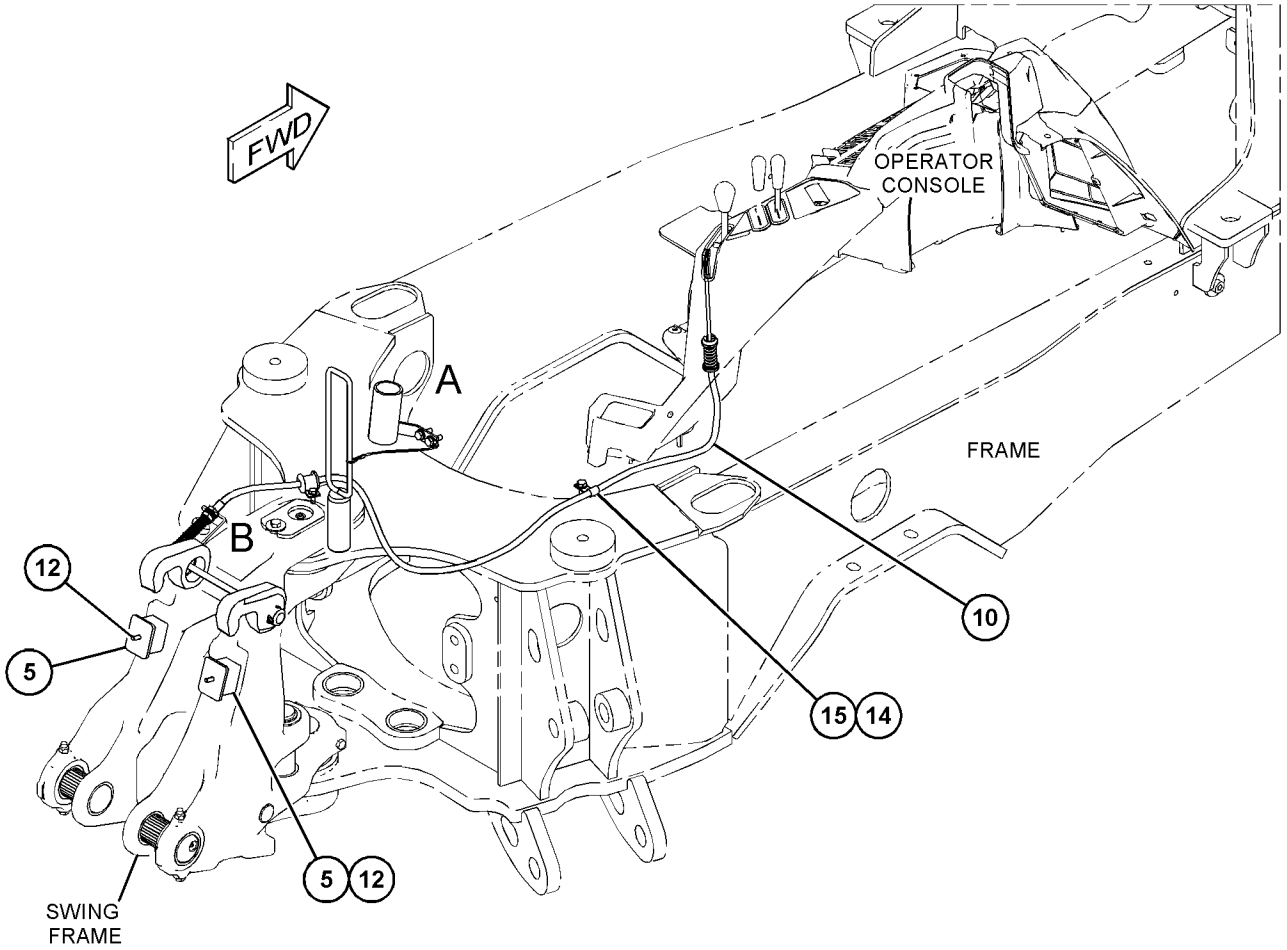

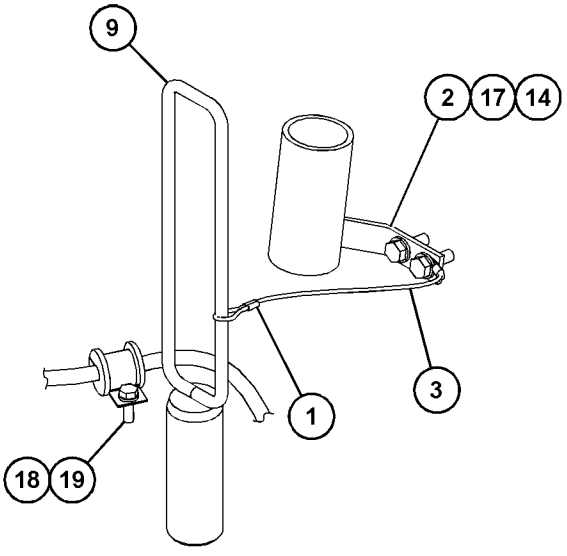

VIEW OF AREA A

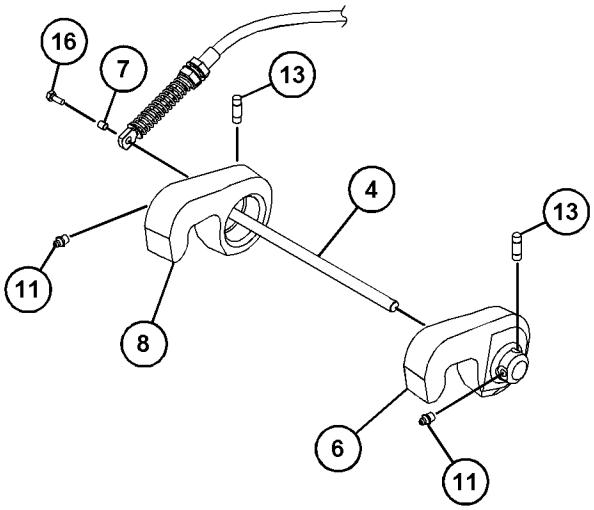

VIEW OF AREA B (EXPLODED)

GRÁFICO 1 **<FIM>** g03724779

9R-1085 GRUPO DE COXIM E MONTAGEM-ESTABILIZADOR—RUA (PAD & MTG GP-STABILIZER—STREET)

S/N: LBS1-PARA CIMA

NÚMEROE DE 482-3387, 482-3388 ARRANJO DE DISTRIBUIÇÃO

UM ACESSÓRIO

SMCS-7222 **i04965136**

NOTA	REF. NÃO	GRÁFICO REF.	NÚMERO DA PEÇA	QTD.	NOME DA PEÇA 1 2 3 4 5 6 (NÍVEL DO PRODUTO)	CONSULTE PÁGINA
B	1	1	**9R-0158**	16	ARRUELA (46X69X3 MM DE ESPESSURA) (WASHER (46X69X3-MM THK))	
	2	1	**6V-3213**	4	ANEL DE RETENÇÃO (RING-RETAINING)	
Y	3	1	*247-7555*	2	GRUPO DE COXIM-ESTABILIZADOR (RUA) (PAD GP--STABILIZER (STREET))	492
	4	1	**258-9999**	2	DECALQUE DE IDENTIFICAÇÃO (LOCAL DO OLHAL DE LEVANTAMENTO) (FILM-IDENTIFICATION (LIFT EYE LOCATION))	

B - USE CONFORME NECESSÁRIO
Y - ILUSTRAÇÃO SEPARADA

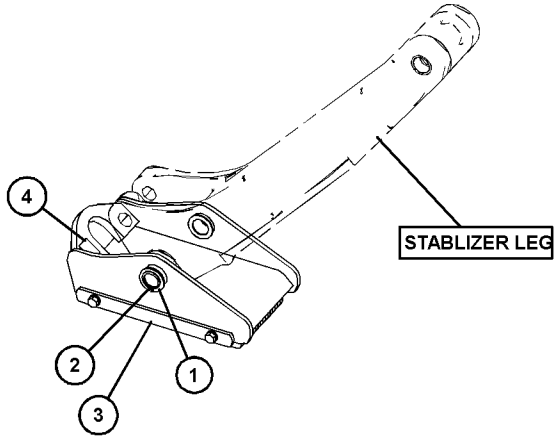

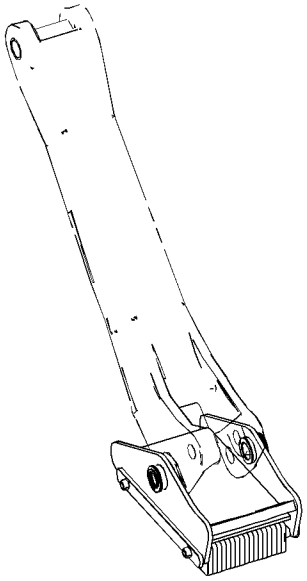



GRÁFICO 1 **<FIM>** g03313140

9R-6007 GRUPO DE COXIM E MONTAGEM-ESTABILIZADOR–RUA (PAD & MTG GP-STABILIZER–STREET)

S/N: LBS1-PARA CIMA

UM ACESSÓRIO

SMCS-7222 **i04965134**

NOTA	REF. NÃO	GRÁFICO REF.	NÚMERO DA PEÇA	QTD.	NOME DA PEÇA 1 2 3 4 5 6 (NÍVEL DO PRODUTO)	CONSULTE PÁGINA
B	1	1	**9R-0158**	16	ARRUELA (46X69X3 MM DE ESPESSURA) (WASHER (46X69X3-MM THK))	
	2	1	**6V-3213**	4	ANEL DE RETENÇÃO (RING-RETAINING)	
Y	3	1	*238-9547*	2	GRUPO DE COXIM-ESTABILIZADOR (RUA) (PAD GP--STABILIZER (STREET))	491
	4	1	**258-9999**	2	DECALQUE DE IDENTIFICAÇÃO (LOCAL DO OLHAL DE LEVANTAMENTO) (FILM-IDENTIFICATION (LIFT EYE LOCATION))	

B - USE CONFORME NECESSÁRIO
Y - ILUSTRAÇÃO SEPARADA

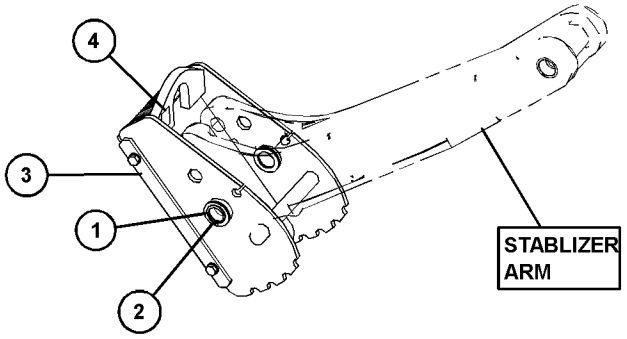

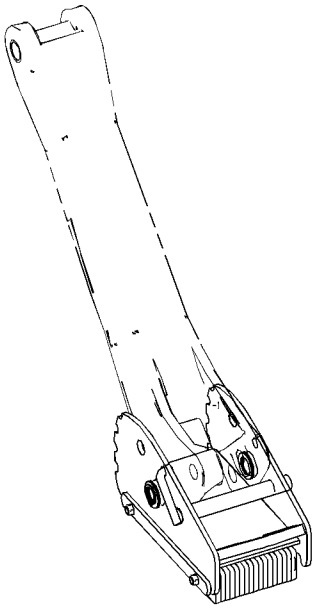



GRÁFICO 1 **<FIM>** g03313662

238-9547 GRUPO DE COXIM-ESTABILIZADOR—RUA (PAD GP--STABILIZER—STREET)

S/N: LBS1-PARA CIMA

NÚMEROE DE 9R-6007 GRUPO DE COXIM E MONTAGEM-ESTABILIZADOR

UM ACESSÓRIO

SMCS-7222 **i02293888**

NOTA	REF. NÃO	GRÁFICO REF.	NÚMERO DA PEÇA	QTD.	NOME DA PEÇA 1 2 3 4 5 6 (NÍVEL DO PRODUTO)	CONSULTE PÁGINA
	1	1	**237-9349**	1	CONJUNTO DE COXIM (PAD AS)	
	2	1	**237-9355**	1	CONJUNTO DE PINO (PIN AS)	
	3	1	**237-9356**	1	CONJUNTO DE COXIM (PAD AS)	
	4	1	**241-0890**	2	ESPAÇADOR (16,7X22,2X22,2 MM DE ESPESSURA) (SPACER (16.7X22.2X22.2-MM THK))	
	5	1	**241-0891**	2	PLACA (PLATE)	
	6	1	**241-0892**	1	PLACA (PLATE)	
	7	1	**3K-2889**	2	CONTRAPORCA (5/8-11 DE ESPESSURA) (LOCKNUT (5/ /8-11-THD))	
	8	1	**5P-0370**	1	PINO DE TRAVA (LOCK PIN)	
	9	1	**5P-7971**	2	PARAFUSO (5/8-11X12 POL) (BOLT (5/8-11X12-IN))	
	10	1	**9X-8257**	2	ARRUELA (17,5X30X3,5 MM DE ESPESSURA) (WASHER (17.5X30X3.5-MM THK))	

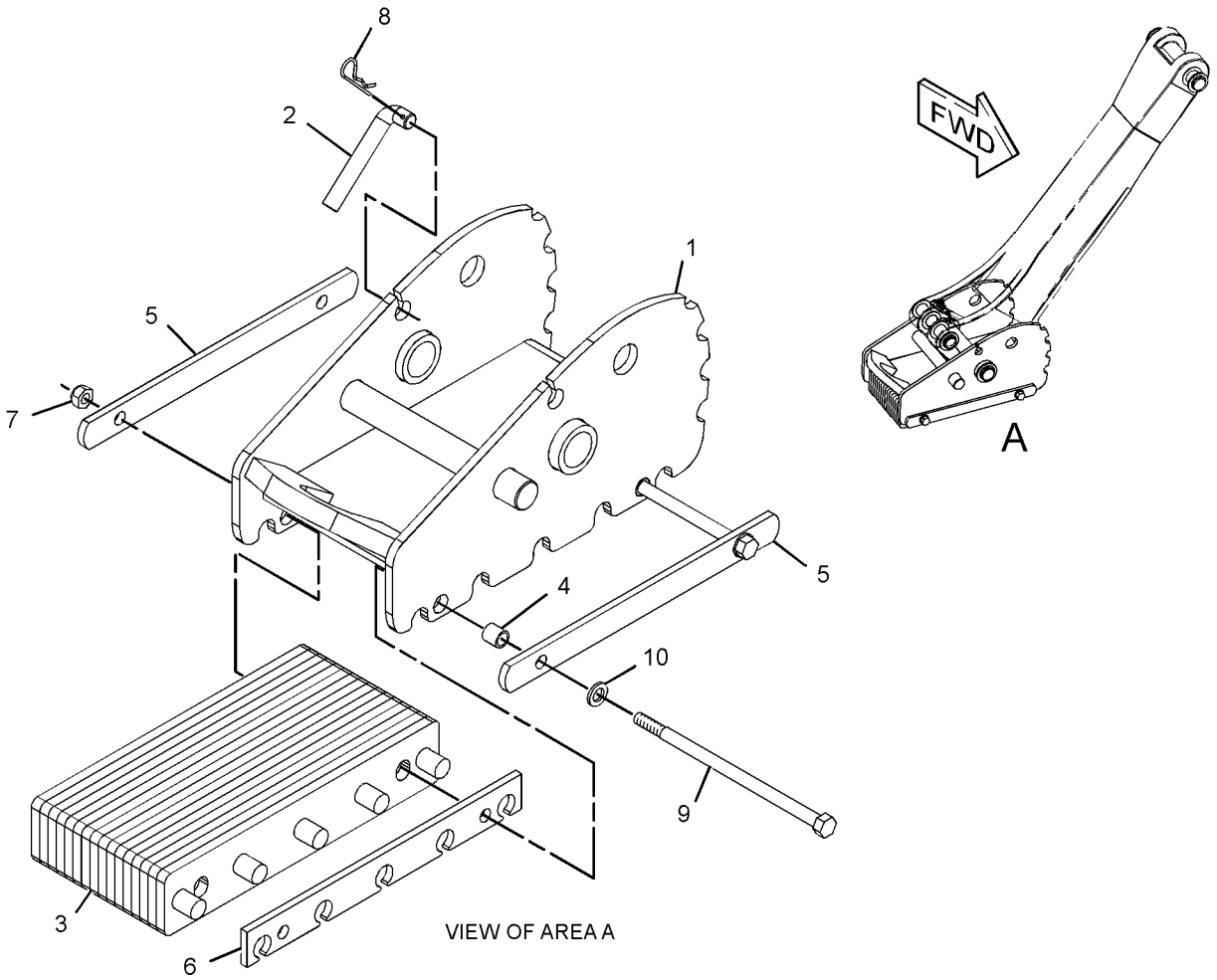

GRÁFICO 1 **<FIM>** g01198250

247-7555 GRUPO DE COXIM-ESTABILIZADOR—RUA (PAD GP--STABILIZER—STREET)

S/N: LBS1-PARA CIMA

NÚMEROE DE 9R-1085 GRUPO DE COXIM E MONTAGEM-ESTABILIZADOR

UM ACESSÓRIO

SMCS-7222 **i02331302**

NOTA	REF. NÃO	GRÁFICO REF.	NÚMERO DA PEÇA	QTD.	NOME DA PEÇA 1 2 3 4 5 6 (NÍVEL DO PRODUTO)	CONSULTE PÁGINA
	1	1	**237-9356**	1	CONJUNTO DE COXIM (PAD AS)	
	2	1	**239-1416**	1	CONJUNTO DE COXIM (PAD AS)	
	3	1	**241-0890**	2	ESPAÇADOR (16,7X22,2X22,2 MM DE ESPESSURA) (SPACER (16.7X22.2X22.2-MM THK))	
	4	1	**241-0891**	2	PLACA (PLATE)	
	5	1	**241-0892**	1	PLACA (PLATE)	
	6	1	**3K-2889**	2	CONTRAPORCA (5/8-11 DE ESPESSURA) (LOCKNUT (5/8-11-THD))	
	7	1	**5P-7971**	2	PARAFUSO (5/8-11X12 POL) (BOLT (5/8-11X12-IN))	
	8	1	**9X-8257**	2	ARRUELA (17,5X30X3,5 MM DE ESPESSURA) (WASHER (17.5X30X3.5-MM THK))	

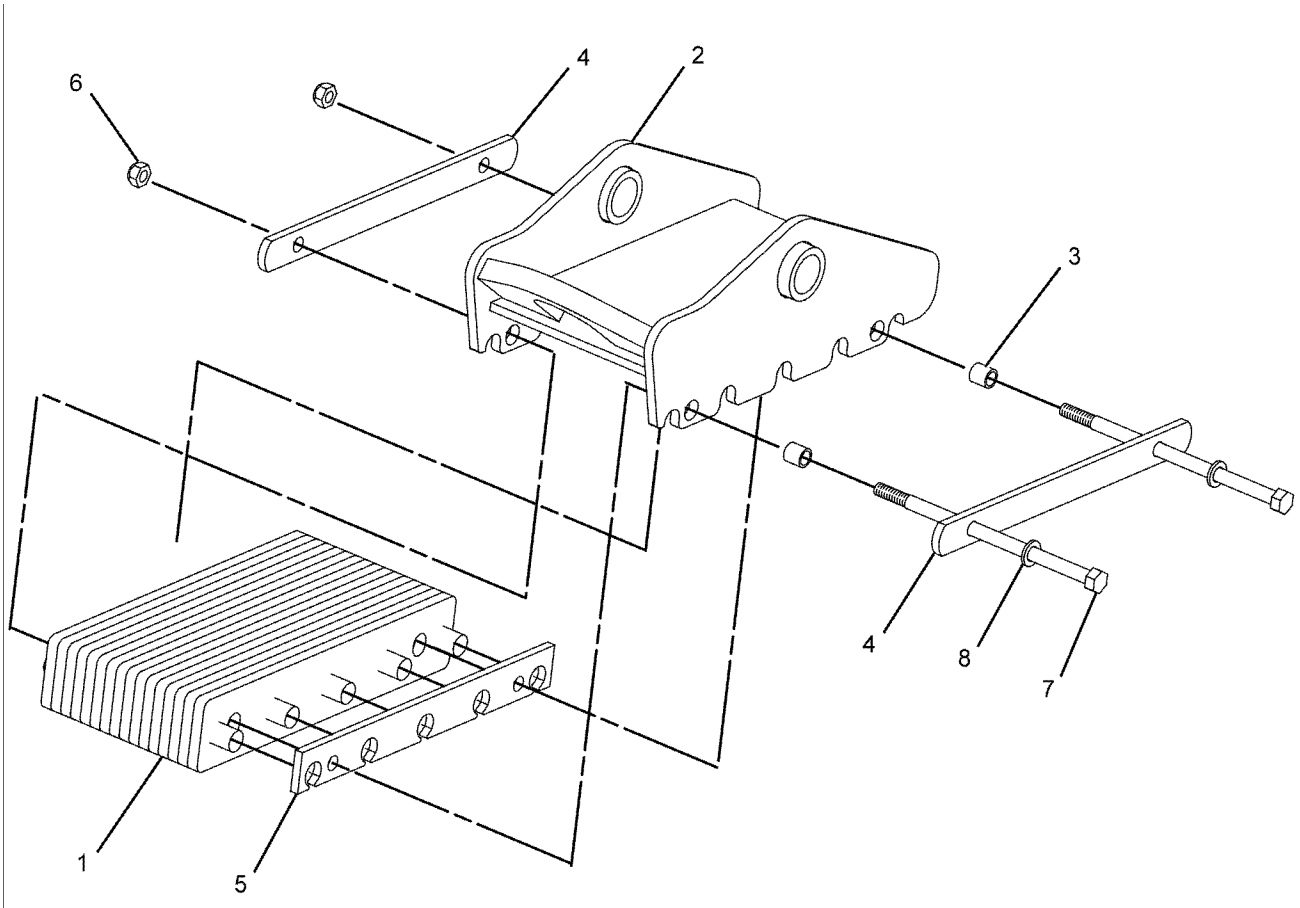

GRÁFICO 1 **<FIM>** g01113818

374-6876 GRUPO DO ESTABILIZADOR- -RETROESCAVADEIRA (STABILIZER GP-BACKHOE)

S/N: LBS1-PARA CIMA
NÚMEROE DE 447-0790 ARRANJO DE CHASSI
TAMBÉM UM ACESSÓRIO

SMCS-7222 **i06141795**

NOTA	REF. NÃO	GRÁFICO REF.	NÚMERO DA PEÇA	QTD.	NOME DA PEÇA 1 2 3 4 5 6 (NÍVEL DO PRODUTO)	CONSULTE PÁGINA
B	1	1	**111-4337**	2	ARRUELA (46X70X1 MM DE ESPESSURA) (WASHER (46X70X1-MM THK))	
B	2	1	**119-4594**	2	ARRUELA (41X64X1 MM DE ESPESSURA) (WASHER (41X64X1-MM THK))	
	3	1	**130-0777**	2	CONJUNTO DO ESTABILIZADOR (STABILIZER AS)	
					(CADA UM INCLUI)	
	3A	1	**9R-0411**	2	BUCHA (BUSHING)	
	4	1	**238-9546**	2	EIXO (SHAFT)	
	5	1	**374-7900**	2	PINO (PIN)	
	6	1	**376-7520**	2	PINO (PIN)	
	7	1	**380-9478**	2	PINO (PIN)	
	8	1	**6V-3213**	4	ANEL DE RETENÇÃO (RING-RETAINING)	
	9	1	**6V-8144**	8	ANEL DE RETENÇÃO (RING-RETAINING)	
B	10	1	**9R-0109**	16	ARRUELA (41X64X3 MM DE ESPESSURA) (WASHER (41X64X3-MM THK))	
B	11	1	**9R-0158**	12	ARRUELA (46X69X3 MM DE ESPESSURA) (WASHER (46X69X3-MM THK))	

B - USE CONFORME NECESSÁRIO

374-6876 **GRUPO DO ESTABILIZADOR-RETROESCAVADEIRA (STABILIZER GP-BACKHOE) (*continuação*)**

i06141795

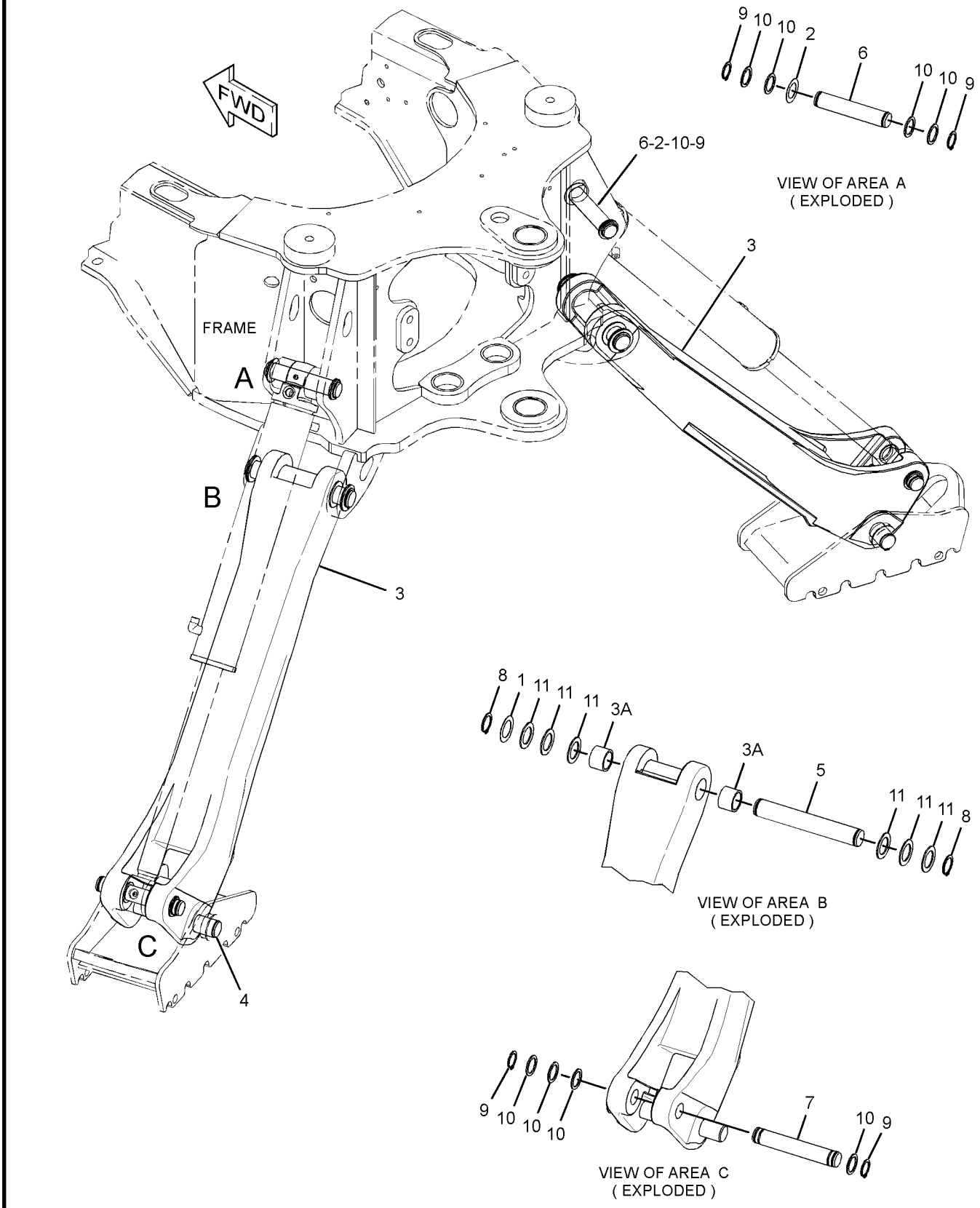

GRÁFICO 1 **<FIM>** g02779176

445-0041 CONJUNTO DO BRAÇO-RETROESCAVADEIRA (STICK AS-HOE)

S/N: LBS1-PARA CIMA
NÚMEROE DE 445-0029 GRUPO DO BRAÇO-RETROESCAVADEIRA
UM ACESSÓRIO

SMCS-6502 **i06184846**

NOTA	REF. NÃO	GRÁFICO REF.	NÚMERO DA PEÇA	QTD.	NOME DA PEÇA 1 2 3 4 5 6 (NÍVEL DO PRODUTO)	CONSULTE PÁGINA
	1	1	**107-6711**	2	BLOCO (BLOCK)	
	2	1	*359-2599*	1	CONJUNTO DE RESSALTO (BOSS AS)	
	2A	1	**213-6683**	2	BUCHA (BUSHING)	
	3	1	**221-4315**	1	CONJUNTO DE BATENTE (STOP AS)	
	4	1	*349-3659*	2	CONJUNTO DE RESSALTO (BOSS AS)	
					(CADA UM INCLUI)	
	4A	1	**213-6682**	1	BUCHA (BUSHING)	
	5	1	*346-2856*	1	CONJUNTO DE RESSALTO (BOSS AS)	
	5A	1	**9R-0162**	2	BUCHA (BUSHING)	
	6	1	*349-3660*	1	CONJUNTO DE RESSALTO (BOSS AS)	
	6A	1	**9R-0162**	2	BUCHA (BUSHING)	
	7	1	**299-5421**	1	PLACA (PLATE)	
	8	1	**299-5508**	2	PLACA (PLATE)	

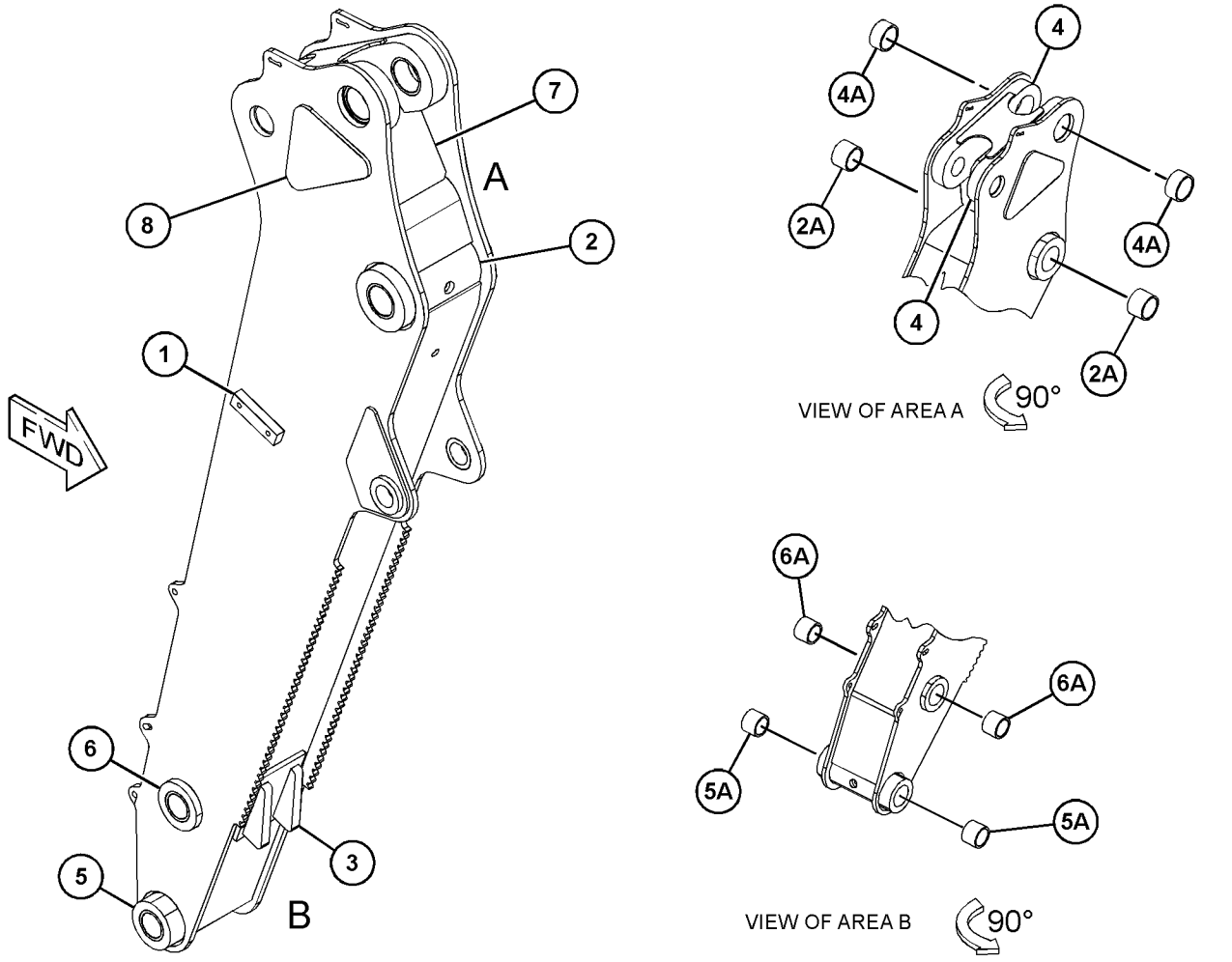

GRÁFICO 1 **<FIM>** g03748771

445-0026 GRUPO DO BRAÇO-EXTENSÍVEL (STICK GP--EXTENDABLE)

S/N: LBS1-PARA CIMA

14 PÉS

NÚMEROE DE 450-8730 ARRANJO DA RETROESCAVADEIRA-BRAÇO EXTENSÍVEL

UM ACESSÓRIO

SMCS-6533 **i06149411**

NOTA	REF. NÃO	GRÁFICO REF.	NÚMERO DA PEÇA	QTD.	NOME DA PEÇA 1 2 3 4 5 6 (NÍVEL DO PRODUTO)	CONSULTE PÁGINA
	1	1	**1L-3768**	2	ANEL DE RETENÇÃO (RING-RETAINING)	
	2	1	**4F-8711**	2	BUJÃO-BOTÃO (PLUG-BUTTON)	
	3	1	**3B-8488**	1	CONEXÃO-GRAXA (1/8-27 PTF) (FITTING-GREASE (1/ /8-27 PTF))	
	4	1	**3B-8489**	5	CONEXÃO-GRAXA (1/8-27 PTF) (FITTING-GREASE (1/ /8-27 PTF))	
	5	1	**5V-7190**	4	ARRUELA DURA (10,5X45,2X6 MM DE ESPESSURA) (WASHER-HARD (10.5X45.2X6-MM THK))	
	6	1	**6V-4364**	2	ANEL DE RETENÇÃO (RING-RETAINING)	
	7	1	**6V-8344**	2	ANEL DE RETENÇÃO (RING-RETAINING)	
B	8	1	**8T-4121**	12	ARRUELA DURA (11X21X2,5 MM DE ESPESSURA) (WASHER-HARD (11X21X2.5-MM THK))	
M	9	1	**8T-4136**	2	PARAFUSO (M10X1,5X25 MM) (BOLT (M10X1.5X25- -MM))	
M	10	1	**8T-4139**	18	PARAFUSO (M12X1,75X30 MM) (BOLT (M12X1.75X30- -MM))	
M	11	1	**8T-4183**	2	PARAFUSO (M12X1,75X40 MM) (BOLT (M12X1.75X40- -MM))	
M	12	1	**8T-4194**	2	PARAFUSO (M12X1,75X50 MM) (BOLT (M12X1.75X50- -MM))	
M	13	1	**8T-4195**	2	PARAFUSO (M10X1,5X30 MM) (BOLT (M10X1.5X30- -MM))	
	14	1	**8T-4223**	26	ARRUELA DURA (13,5X25,5X3 MM DE ESPESSURA) (WASHER-HARD (13.5X25.5X3-MM THK))	
M	15	1	**8T-4910**	4	PARAFUSO (M12X1,75X60 MM) (BOLT (M12X1.75X60- -MM))	
	16	1	**9R-1510**	3	ARRUELA (51X82X4 MM DE ESPESSURA) (WASHER (51X82X4-MM THK))	
	17	1	**9R-2959**	2	GRAMPO (CLIP)	
	18	1	**9R-5238**	6	ESPAÇADOR (56X110X3 MM DE ESPESSURA) (SPACER (56X110X3-MM THK))	
	19	1	**209-2435**	2	BLOCO (BLOCK)	
	20	1	**111-9251**	2	ARRUELA DURA (20X35X1,6 MM DE ESPESSURA) (WASHER-HARD (20X35X1.6-MM THK))	
	21	1	**213-6695**	1	PINO (PIN)	
	22	1	**214-6143**	1	PINO (PIN)	
	23	1	**215-9690**	4	ARRUELA (66X100X4 MM DE ESPESSURA) (WASHER (66X100X4-MM THK))	
	24	1	**216-6295**	1	PLACA (PLATE)	
	25	1	**217-0055**	1	PINO (PIN)	
	26	1	**217-1577**	1	CONJUNTO DE COXIM (PAD AS)	
	27	1	**220-1018**	1	PINO (PIN)	
	28	1	**220-1019**	1	PINO (PIN)	
B	29	1	**220-7108**	2	ARRUELA (51X85X1 MM DE ESPESSURA) (WASHER (51X85X1-MM THK))	
	30	1	**222-5171**	2	CONJUNTO DO PARAFUSO (AJUSTADOR) (SCREW AS (ADJUSTER))	
					(CADA UM INCLUI)	
		1	**3E-4352**	1	ARRUELA DURA (8,8X20,5X2,5 MM DE ESPESSURA) (WASHER-HARD (8.8X20.5X2.5-MM THK))	
M		1	**9X-2403**	1	PARAFUSO DE FIXAÇÃO-SOQUETE SEXTAVADO (M12X1,75X50 MM) (SETSCREW-HEX SOCKET (M12X1.75X50-MM))	

445-0026 **GRUPO DO BRAÇO-EXTENSÍVEL (STICK GP-EXTENDABLE) (*continuação*)** **i06149411**

NOTA	REF. NÃO	GRÁFICO REF.	NÚMERO DA PEÇA	QTD.	NOME DA PEÇA 1 2 3 4 5 6 (NÍVEL DO PRODUTO)	CONSULTE PÁGINA
	31	1	**223-3926**	1	PLACA (PLATE)	
	32	1	**226-9764**	2	CONJUNTO DE COXIM (PAD AS)	
	33	1	**311-8075**	4	PLACA (PLATE)	
B	34	1	**233-5166**	8	CALÇO (1 MM DE ESPESSURA) (SHIM (1-MM THK))	
B	35	1	**233-5167**	4	CALÇO (2 MM DE ESPESSURA) (SHIM (2-MM THK))	
	36	1	**233-5169**	4	COXIM (PAD)	
	37	1	**259-1802**	2	DECALQUE DE INSTRUÇÃO (PINO DO BRAÇO EXTENSÍVEL, CONSULTE O MANUAL DE OPERAÇÃO E MANUTENÇÃO (OMM)) (FILM-INSTRUCTION (EXTENDABLE STICK PIN, READ OMM))	
	38	1	**287-5667**	4	CALÇO (1 MM DE ESPESSURA) (SHIM (1-MM THK))	
	39	1	**289-9426**	1	CONJUNTO DE COXIM (PAD AS)	
B	40	1	**293-9882**	4	CALÇO (1 MM DE ESPESSURA) (SHIM (1-MM THK))	
B	41	1	**293-9884**	4	CALÇO (0,25 MM DE ESPESSURA) (SHIM (0.25-MM THK))	
	42	1	**375-1442**	2	ANEL DE RETENÇÃO (RING-RETAINING)	
	43	1	**385-0591**	1	CONJUNTO DO BRAÇO (INTERNO) (STICK AS (INNER))	
	43A	1	**213-6683**	2	BUCHA (BUSHING)	
	44	1	**445-0038**	1	CONJUNTO DO BRAÇO (EXTERNO) (STICK AS (OUTER))	
		1	**107-6711**	2	BLOCO (BLOCK)	
	44A	1	**286-7166**	1	BUCHA (BUSHING)	

B - USE CONFORME NECESSÁRIO
M - PEÇA DO SISTEMA MÉTRICO

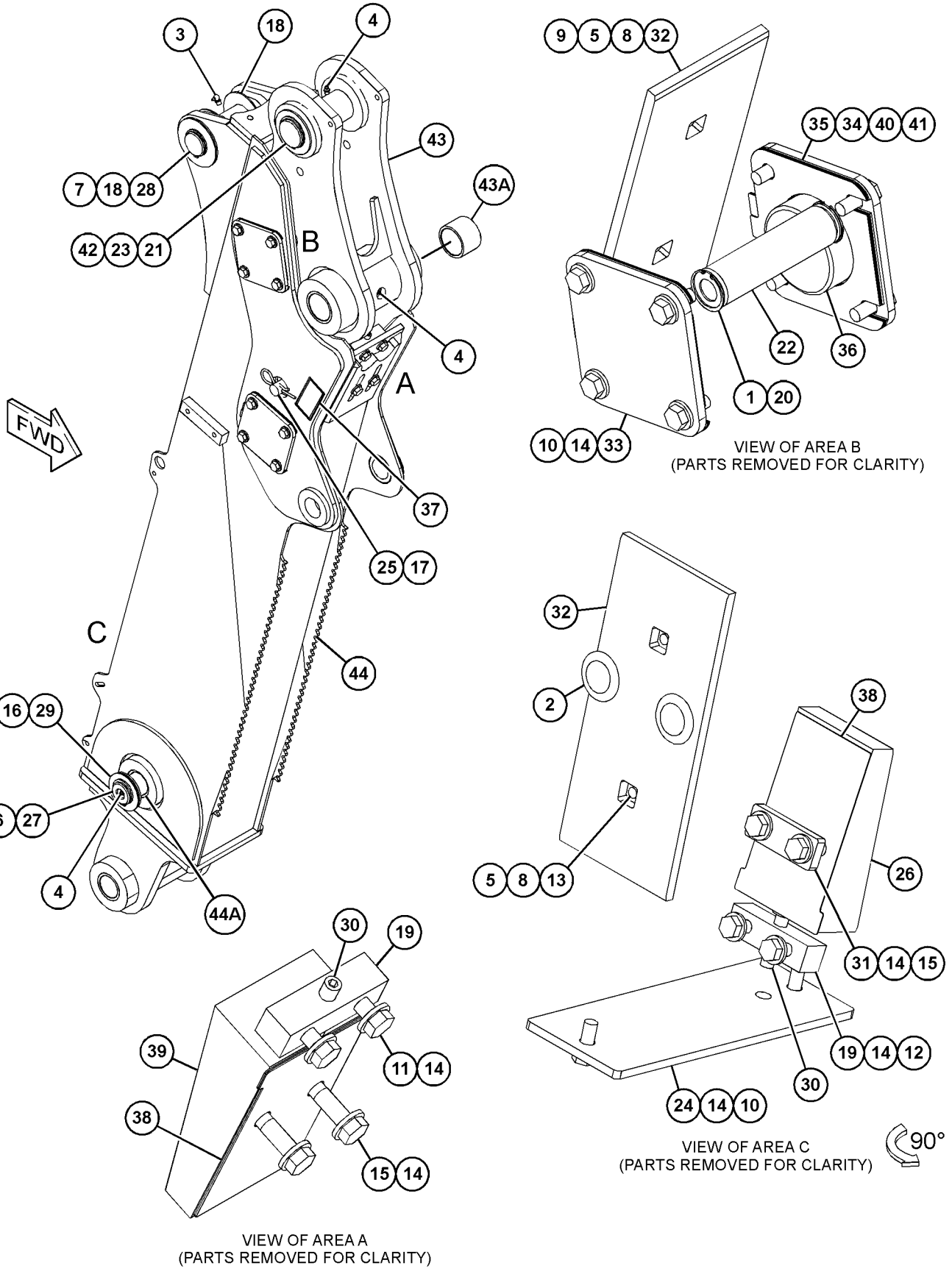

GRÁFICO 1 **<FIM>** g03737384

445-0029 GRUPO DO BRAÇO-RETROESCAVADEIRA (STICK GP--HOE)

S/N: LBS1-PARA CIMA
14 PÉS
NÚMEROE DE 450-8729 ARRANJO DA RETROESCAVADEIRA-BRAÇO PADRÃO
UM ACESSÓRIO

SMCS-6502 **i06149370**

NOTA	REF. NÃO	GRÁFICO REF.	NÚMERO DA PEÇA	QTD.	NOME DA PEÇA 1 2 3 4 5 6 (NÍVEL DO PRODUTO)	CONSULTE PÁGINA
	1	1	**213-6695**	1	PINO (PIN)	
	2	1	**213-6696**	1	PINO (PIN)	
	3	1	**213-6697**	1	PINO (PIN)	
B	4	1	**215-9690**	4	ARRUELA (66X100X4 MM DE ESPESSURA) (WASHER (66X100X4-MM THK))	
B	5	1	**220-7108**	2	ARRUELA (51X85X1 MM DE ESPESSURA) (WASHER (51X85X1-MM THK))	
	6	1	**375-1442**	2	ANEL DE RETENÇÃO (RING-RETAINING)	
Y	7	1	**445-0041**	1	CONJUNTO DO BRAÇO-RETROESCAVADEIRA (STICK AS--HOE)	495
	8	1	**3B-8488**	1	CONEXÃO-GRAXA (1/8-27 PTF) (FITTING-GREASE (1//8-27 PTF))	
	9	1	**3B-8489**	5	CONEXÃO-GRAXA (1/8-27 PTF) (FITTING-GREASE (1//8-27 PTF))	
	10	1	**6V-4364**	2	ANEL DE RETENÇÃO (RING-RETAINING)	
	11	1	**6V-8344**	2	ANEL DE RETENÇÃO (RING-RETAINING)	
B	12	1	**9R-1502**	4	ARRUELA (56X90X4 MM DE ESPESSURA) (WASHER (56X90X4-MM THK))	
B	13	1	**9R-1510**	4	ARRUELA (51X82X4 MM DE ESPESSURA) (WASHER (51X82X4-MM THK))	

B - USE CONFORME NECESSÁRIO
Y - ILUSTRAÇÃO SEPARADA

445-0029 **GRUPO DO BRAÇO-RETROESCAVADEIRA (STICK GP-HOE) (*continuação*)** **i06149370**

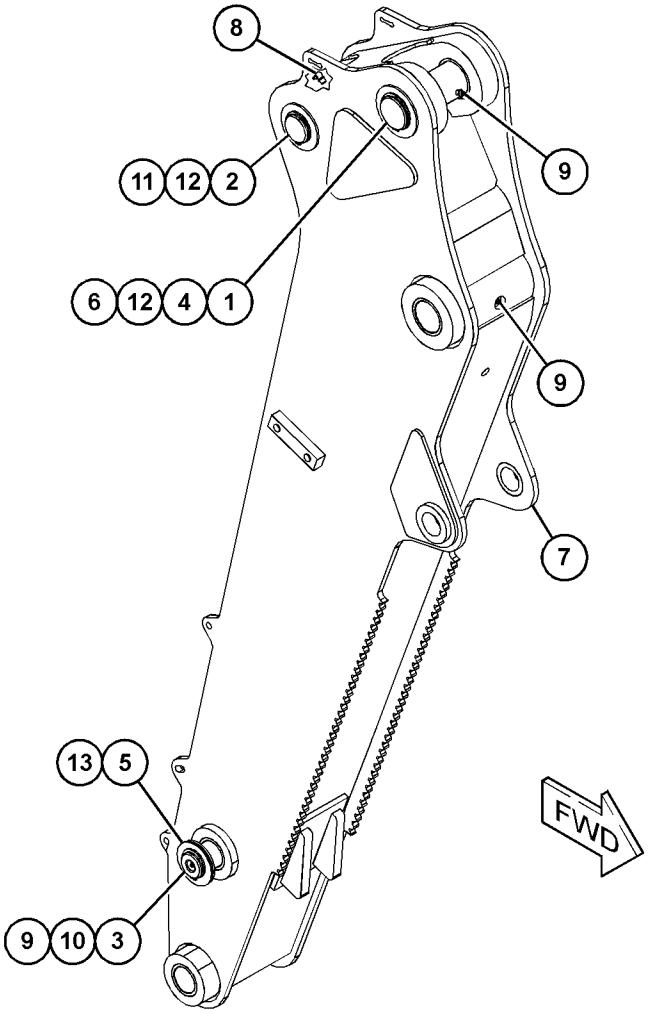

GRÁFICO 1 **<FIM>** g03752496

337-7407 GRUPO DE CAÇAMBAS DE APLICAÇÃO GERAL (BUCKET AS-GENERAL PURPOSE)

S/N: LBS1-PARA CIMA
2.262 MM (89,1 POL) DE LARGURA X 1 M3 (1,3 YD3) DE CAPACIDADE
NÚMEROE DE 337-7385 GRUPO DE CAÇAMBAS DE APLICAÇÃO GERAL
UM ACESSÓRIO

SMCS-6101 **i06140130**

NOTA	REF. NÃO	GRÁFICO REF.	NÚMERO DA PEÇA	QTD.	NOME DA PEÇA 1 2 3 4 5 6 (NÍVEL DO PRODUTO)	CONSULTE PÁGINA
	1	1	**9R-4672**	1	BORDA (EDGE)	
	2	1	**9R-5205**	1	BORDA (LADO ESQUERDO) (EDGE (LH))	
	3	1	**9R-5206**	1	BORDA (LADO DIREITO) (EDGE (RH))	
	4	1	**9R-5832**	2	BORDA (EDGE)	

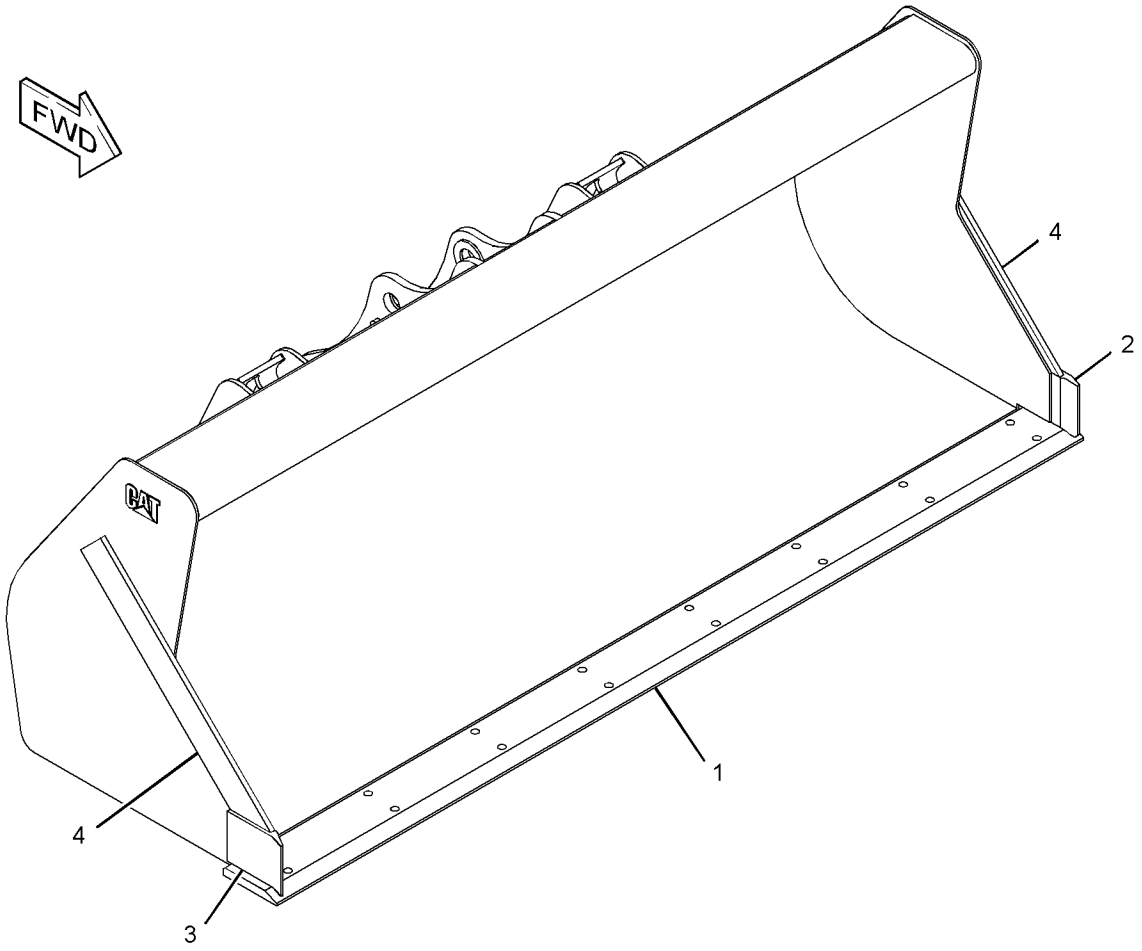

GRÁFICO 1 **<FIM>** g02789659

337-7417 GRUPO DE CAÇAMBAS DE APLICAÇÃO GERAL (BUCKET AS-GENERAL PURPOSE)

S/N: LBS1-PARA CIMA
2.262 MM (89 POL) DE LARGURA X 1,1 M3 (1,4 YD3) DE CAPACIDADE
NÚMEROE DE 337-7388 GRUPO DE CAÇAMBAS DE APLICAÇÃO GERAL
UM ACESSÓRIO

SMCS-6101 **i06140150**

NOTA	REF. NÃO	GRÁFICO REF.	NÚMERO DA PEÇA	QTD.	NOME DA PEÇA 1 2 3 4 5 6 (NÍVEL DO PRODUTO)	CONSULTE PÁGINA
	1	1	**9R-5206**	1	BORDA (LADO DIREITO) (EDGE (RH))	
	2	1	**9R-5832**	2	BORDA (EDGE)	
	3	1	**9R-4672**	1	BORDA (EDGE)	
	4	1	**9R-5205**	1	BORDA (LADO ESQUERDO) (EDGE (LH))	

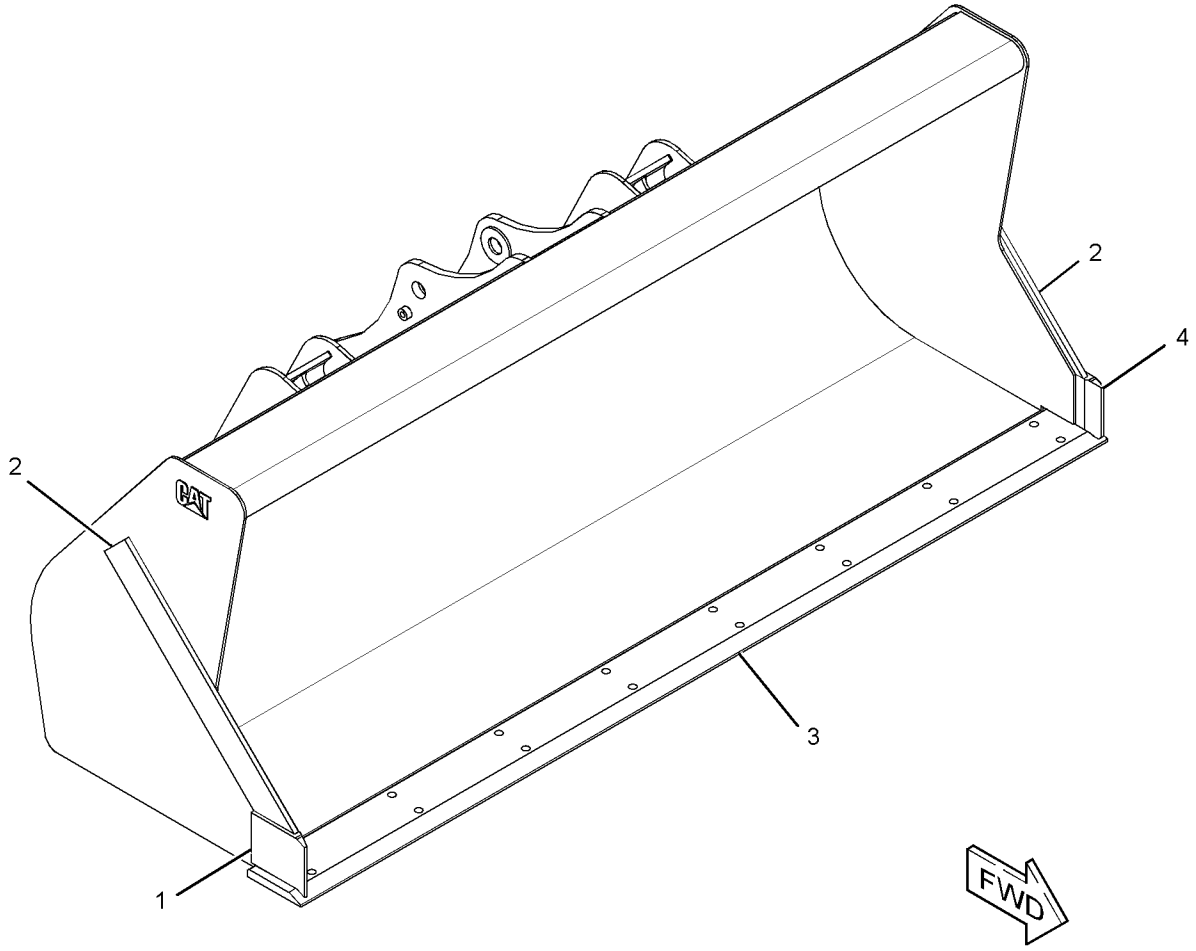

GRÁFICO 1 **<FIM>** g02789575

337-7433 GRUPO DE CAÇAMBAS DE APLICAÇÃO GERAL (BUCKET AS-GENERAL PURPOSE)

S/N: LBS1-PARA CIMA
2.406 MM (94,7 POL) DE LARGURA X 1,2 M3 (1,5 YD3) DE CAPACIDADE
NÚMEROE DE 337-7401 GRUPO DE CAÇAMBAS DE APLICAÇÃO GERAL
UM ACESSÓRIO

SMCS-6101 **i06140153**

NOTA	REF. NÃO	GRÁFICO REF.	NÚMERO DA PEÇA	QTD.	NOME DA PEÇA 1 2 3 4 5 6 (NÍVEL DO PRODUTO)	CONSULTE PÁGINA
	1	1	**9R-5313**	1	BORDA (EDGE)	
	2	1	**9R-5205**	1	BORDA (LADO ESQUERDO) (EDGE (LH))	
	3	1	**9R-5206**	1	BORDA (LADO DIREITO) (EDGE (RH))	
	4	1	**9R-5832**	2	BORDA (EDGE)	

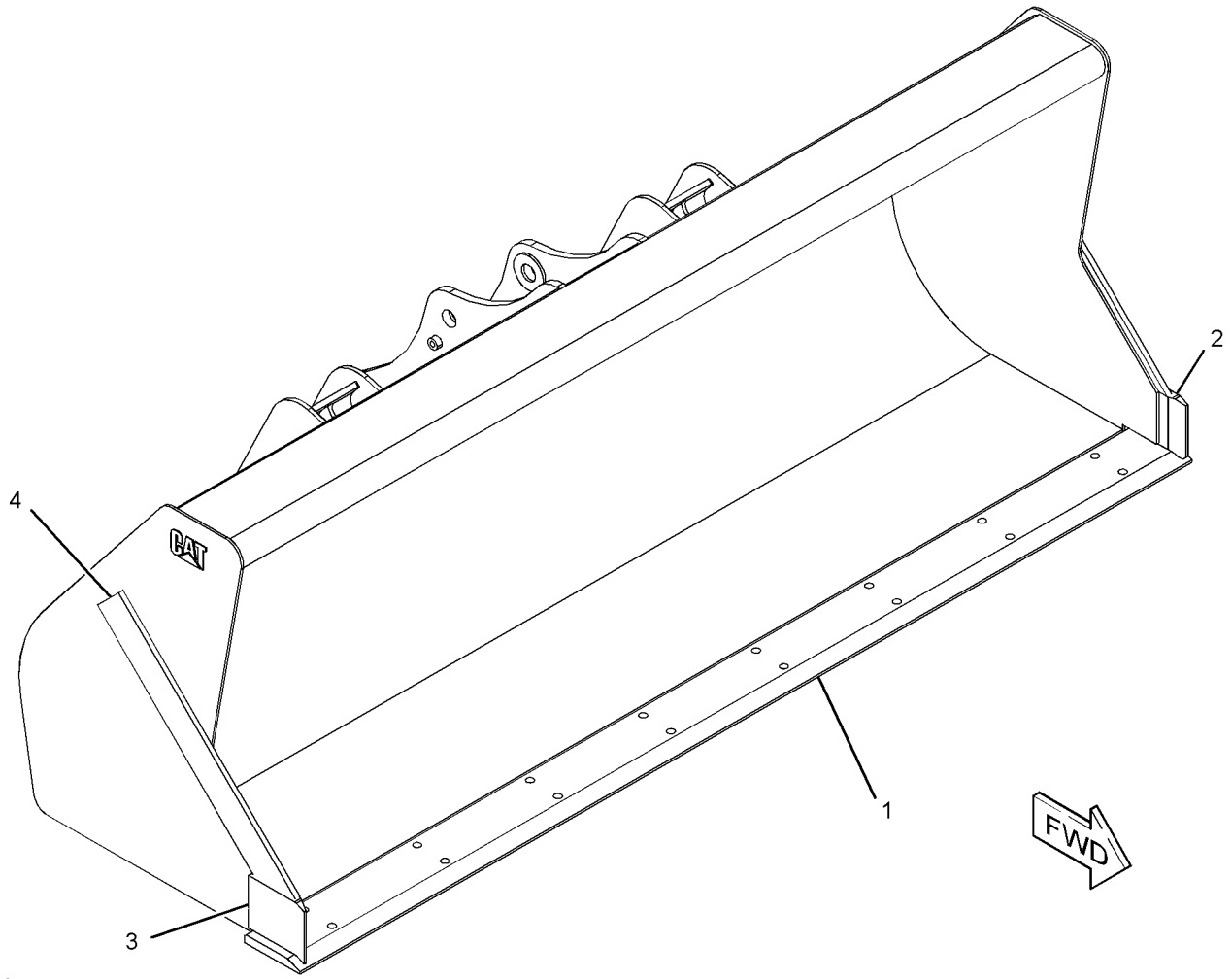

GRÁFICO 1 **<FIM>** g02807597

219-3363 CONJUNTO DE CAÇAMBA-ESCAVADEIRA–REFORÇADO (BUCKET AS-HOE–HEAVY-DUTY)

S/N: LBS1-PARA CIMA
610 MM (24 POL)
NÚMEROE DE 219-3387 GRUPO DE CAÇAMBA-ESCAVADEIRA
UM ACESSÓRIO

SMCS-6503 **i02909218**

NOTA	REF. NÃO	GRÁFICO REF.	NÚMERO DA PEÇA	QTD.	NOME DA PEÇA 1 2 3 4 5 6 (NÍVEL DO PRODUTO)	CONSULTE PÁGINA
	1	1	**172-8280**	5	PLACA (PLATE)	
C	2	1	*286-9336*	1	CONJUNTO DE SUPORTE (LADO DIREITO) (BRACKET AS (RH))	
	2A	1	**9R-0162**	1	MANCAL DE LUVA (BEARING-SLEEVE)	
	2B	1	**168-0480**	1	MANCAL DE LUVA (BEARING-SLEEVE)	
C	3	1	*286-9337*	1	CONJUNTO DE SUPORTE (LADO ESQUERDO) (BRACKET AS (LH))	
	3A	1	**9R-0162**	1	MANCAL DE LUVA (BEARING-SLEEVE)	
	3B	1	**168-0480**	1	MANCAL DE LUVA (BEARING-SLEEVE)	
	4	1	*299-3348*	1	CONJUNTO DE BORDA (EDGE AS)	
		1	**201-1234**	5	ADAPTADOR (2 CINTAS) (ADAPTER (2-STRAP))	
		1	**219-9484**	1	BORDA (EDGE)	
	5	1	*300-7049*	1	CONJUNTO DE PLACA (PLATE AS)	
		1	**134-5885**	1	BORDA (LADO DIREITO) (EDGE (RH))	
	6	1	*300-7051*	1	CONJUNTO DE PLACA (PLATE AS)	
		1	**134-5884**	1	BORDA (LADO ESQUERDO) (EDGE (LH))	

C - ALTERAÇÃO DO TIPO ANTERIOR

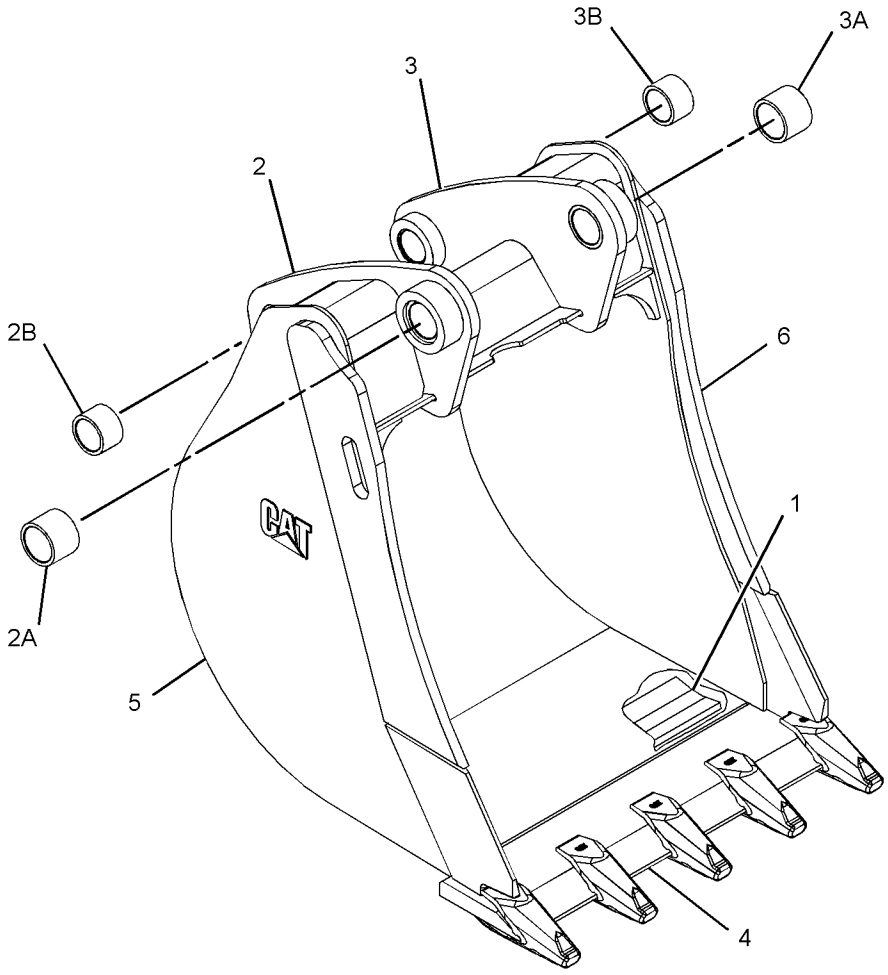

GRÁFICO 1 **<FIM>** g01381312

219-3364 CONJUNTO DE CAÇAMBA-ESCAVADEIRA—REFORÇADO (BUCKET AS-HOE—HEAVY-DUTY)

S/N: LBS1-PARA CIMA
762 MM (30 POL)
NÚMEROE DE 219-3388 GRUPO DE CAÇAMBA-ESCAVADEIRA
UM ACESSÓRIO

SMCS-6503 **i02909219**

NOTA	REF. NÃO	GRÁFICO REF.	NÚMERO DA PEÇA	QTD.	NOME DA PEÇA 1 2 3 4 5 6 (NÍVEL DO PRODUTO)	CONSULTE PÁGINA
	1	1	**174-4765**	5	PLACA (PLATE)	
C	2	1	*286-9336*	1	CONJUNTO DE SUPORTE (LADO DIREITO) (BRACKET AS (RH))	
	2A	1	**9R-0162**	1	MANCAL DE LUVA (BEARING-SLEEVE)	
	2B	1	**168-0480**	1	MANCAL DE LUVA (BEARING-SLEEVE)	
C	3	1	*286-9337*	1	CONJUNTO DE SUPORTE (LADO ESQUERDO) (BRACKET AS (LH))	
	3A	1	**9R-0162**	1	MANCAL DE LUVA (BEARING-SLEEVE)	
	3B	1	**168-0480**	1	MANCAL DE LUVA (BEARING-SLEEVE)	
	4	1	*299-3351*	1	CONJUNTO DE BORDA (EDGE AS)	
		1	**219-9485**	1	BORDA (EDGE)	
		1	**201-1234**	1	ADAPTADOR (2 CINTAS) (ADAPTER (2-STRAP))	
	5	1	*300-7049*	1	CONJUNTO DE PLACA (PLATE AS)	
		1	**134-5885**	1	BORDA (LADO DIREITO) (EDGE (RH))	
	6	1	*300-7051*	1	CONJUNTO DE PLACA (PLATE AS)	
		1	**134-5884**	1	BORDA (LADO ESQUERDO) (EDGE (LH))	

C - ALTERAÇÃO DO TIPO ANTERIOR

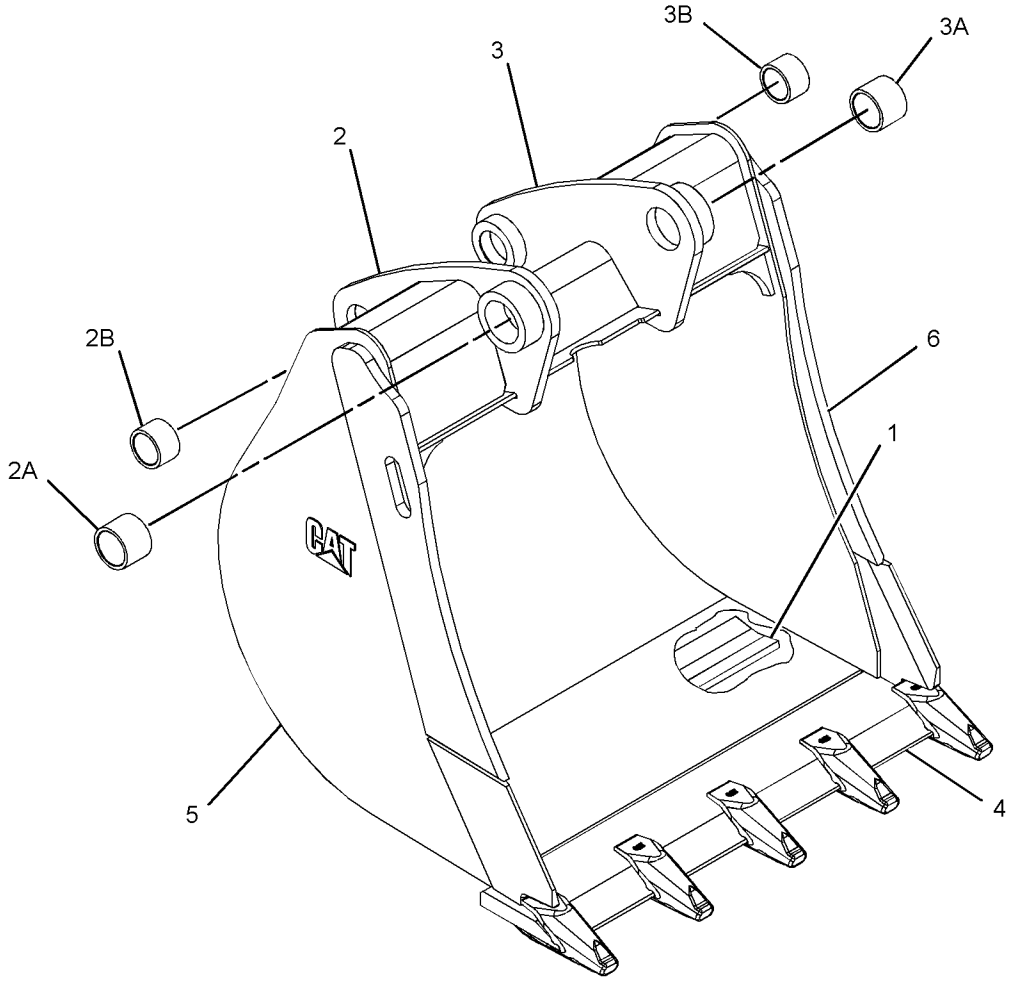

GRÁFICO 1 **<FIM>** g01381371

219-3367 CONJUNTO DE CAÇAMBA-ESCAVADEIRA—ALTA CAPACIDADE (BUCKET AS-HOE—HIGH CAPACITY)

S/N: LBS1-PARA CIMA
610 MM (24 POL)
NÚMEROE DE 219-3391 GRUPO DE CAÇAMBA-ESCAVADEIRA
UM ACESSÓRIO

SMCS-6503 **i02909222**

NOTA	REF. NÃO	GRÁFICO REF.	NÚMERO DA PEÇA	QTD.	NOME DA PEÇA 1 2 3 4 5 6 (NÍVEL DO PRODUTO)	CONSULTE PÁGINA
	1	1	**172-8280**	5	PLACA (PLATE)	
C	2	1	*286-9336*	1	CONJUNTO DE SUPORTE (BRACKET AS)	
	2A	1	**9R-0162**	1	MANCAL DE LUVA (BEARING-SLEEVE)	
	2B	1	**168-0480**	1	MANCAL DE LUVA (BEARING-SLEEVE)	
C	3	1	*286-9337*	1	CONJUNTO DE SUPORTE (BRACKET AS)	
	3A	1	**9R-0162**	1	MANCAL DE LUVA (BEARING-SLEEVE)	
	3B	1	**168-0480**	1	MANCAL DE LUVA (BEARING-SLEEVE)	
	4	1	*299-3348*	1	CONJUNTO DE BORDA (EDGE AS)	
		1	**201-1234**	5	ADAPTADOR (ADAPTER)	
		1	**219-9483**	1	BORDA (EDGE)	
	5	1	*300-7054*	1	CONJUNTO DE PLACA (PLATE AS)	
		1	**134-5885**	1	BORDA (LADO DIREITO) (EDGE (RH))	
	6	1	*300-7055*	1	CONJUNTO DE PLACA (PLATE AS)	
		1	**134-5884**	1	BORDA (LADO ESQUERDO) (EDGE (LH))	

C - ALTERAÇÃO DO TIPO ANTERIOR

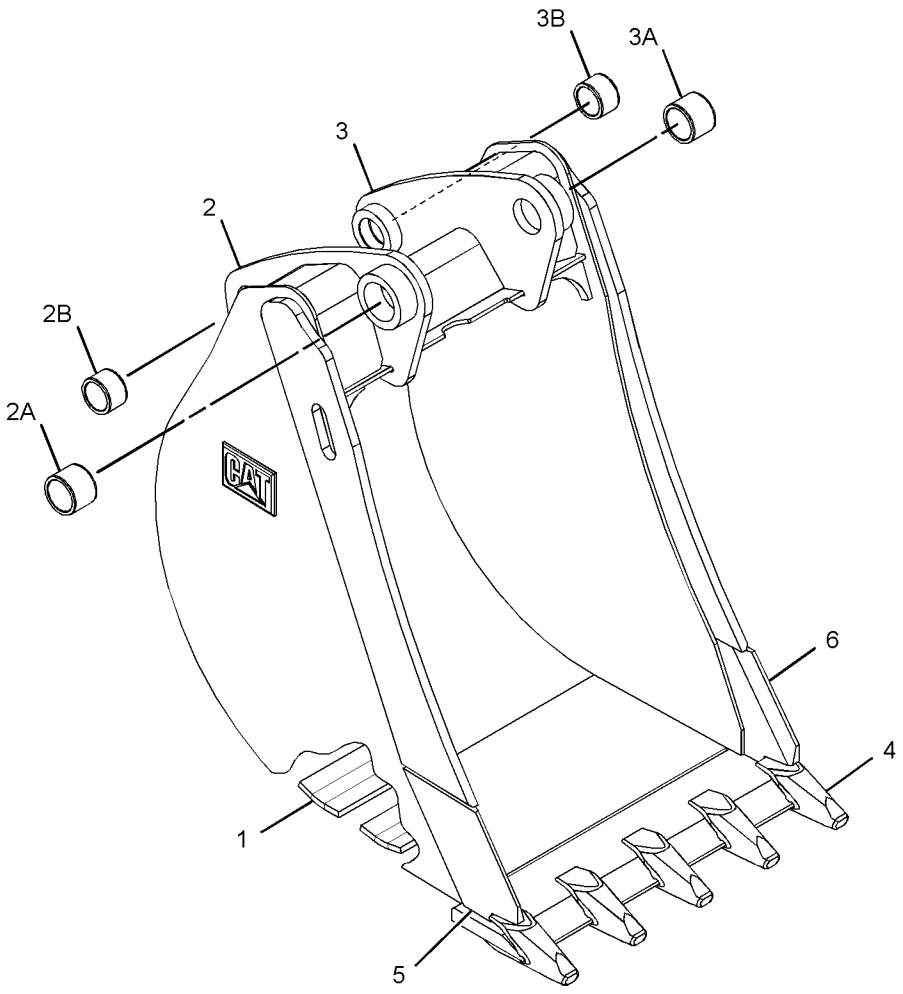

GRÁFICO 1 **<FIM>** g01382190

219-3372 CONJUNTO DE CAÇAMBA-ESCAVADEIRA—ROCHA (BUCKET AS-HOE—ROCK)

S/N: LBS1-PARA CIMA
610 MM (24 POL)
NÚMEROE DE 219-3396 GRUPO DE CAÇAMBA-ESCAVADEIRA
UM ACESSÓRIO

SMCS-6503 **i02909227**

NOTA	REF. NÃO	GRÁFICO REF.	NÚMERO DA PEÇA	QTD.	NOME DA PEÇA 1 2 3 4 5 6 (NÍVEL DO PRODUTO)	CONSULTE PÁGINA
	1	1	**172-8280**	6	PLACA (PLATE)	
C	2	1	*286-9336*	1	CONJUNTO DE SUPORTE (LADO DIREITO) (BRACKET AS (RH))	
	2A	1	**9R-0162**	1	MANCAL DE LUVA (BEARING-SLEEVE)	
	2B	1	**168-0480**	1	MANCAL DE LUVA (BEARING-SLEEVE)	
C	3	1	*286-9337*	1	CONJUNTO DE SUPORTE (LADO ESQUERDO) (BRACKET AS (LH))	
	3A	1	**9R-0162**	1	MANCAL DE LUVA (BEARING-SLEEVE)	
	3B	1	**168-0480**	1	MANCAL DE LUVA (BEARING-SLEEVE)	
	4	1	*299-3348*	1	CONJUNTO DE BORDA (EDGE AS)	
		1	**201-1234**	5	ADAPTADOR (ADAPTER)	
		1	**219-9484**	1	BORDA (EDGE)	
	5	1	*300-7056*	1	CONJUNTO DE PLACA (PLATE AS)	
		1	**196-8921**	1	BORDA (LADO DIREITO) (EDGE (RH))	
	6	1	*300-7057*	1	CONJUNTO DE PLACA (PLATE AS)	
		1	**196-8922**	1	BORDA (LADO ESQUERDO) (EDGE (LH))	

C - ALTERAÇÃO DO TIPO ANTERIOR

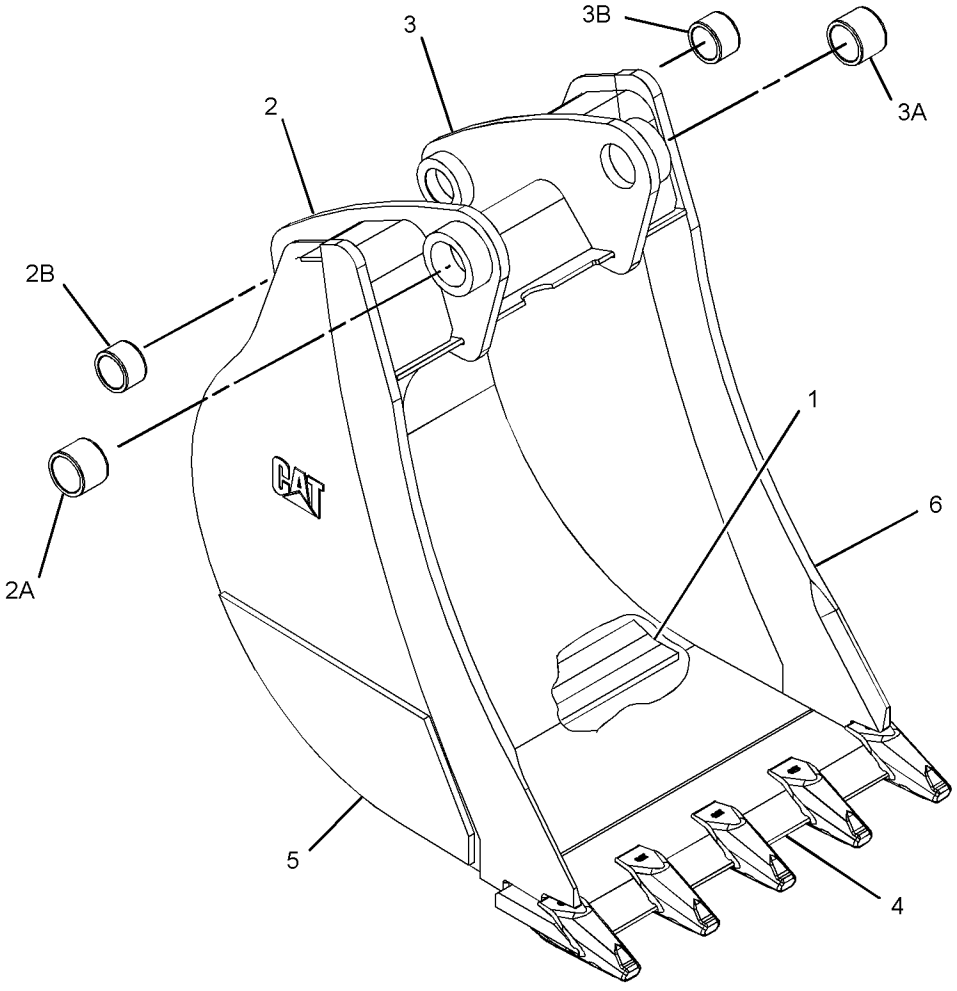

GRÁFICO 1 **<FIM>** g01382695

337-7385 GRUPO DE CAÇAMBAS DE APLICAÇÃO GERAL (BUCKET GP-GENERAL PURPOSE)

S/N: LBS1-PARA CIMA
UM ACESSÓRIO

SMCS-6101 **i06138822**

NOTA	REF. NÃO	GRÁFICO REF.	NÚMERO DA PEÇA	QTD.	NOME DA PEÇA 1 2 3 4 5 6 (NÍVEL DO PRODUTO)	CONSULTE PÁGINA
	1	1	**137-4234**	1	PLATE-IDENTIFICATION (Ferramenta de Trabalho) (PLATE-IDENTIFICATION (WORK TOOL))	
	2	1	**168-8389**	4	GARRA (METAL) (TACK (METAL))	
Y	3	1	*337-7407*	1	GRUPO DE CAÇAMBAS DE APLICAÇÃO GERAL (BUCKET AS-GENERAL PURPOSE)	501

Y - ILUSTRAÇÃO SEPARADA

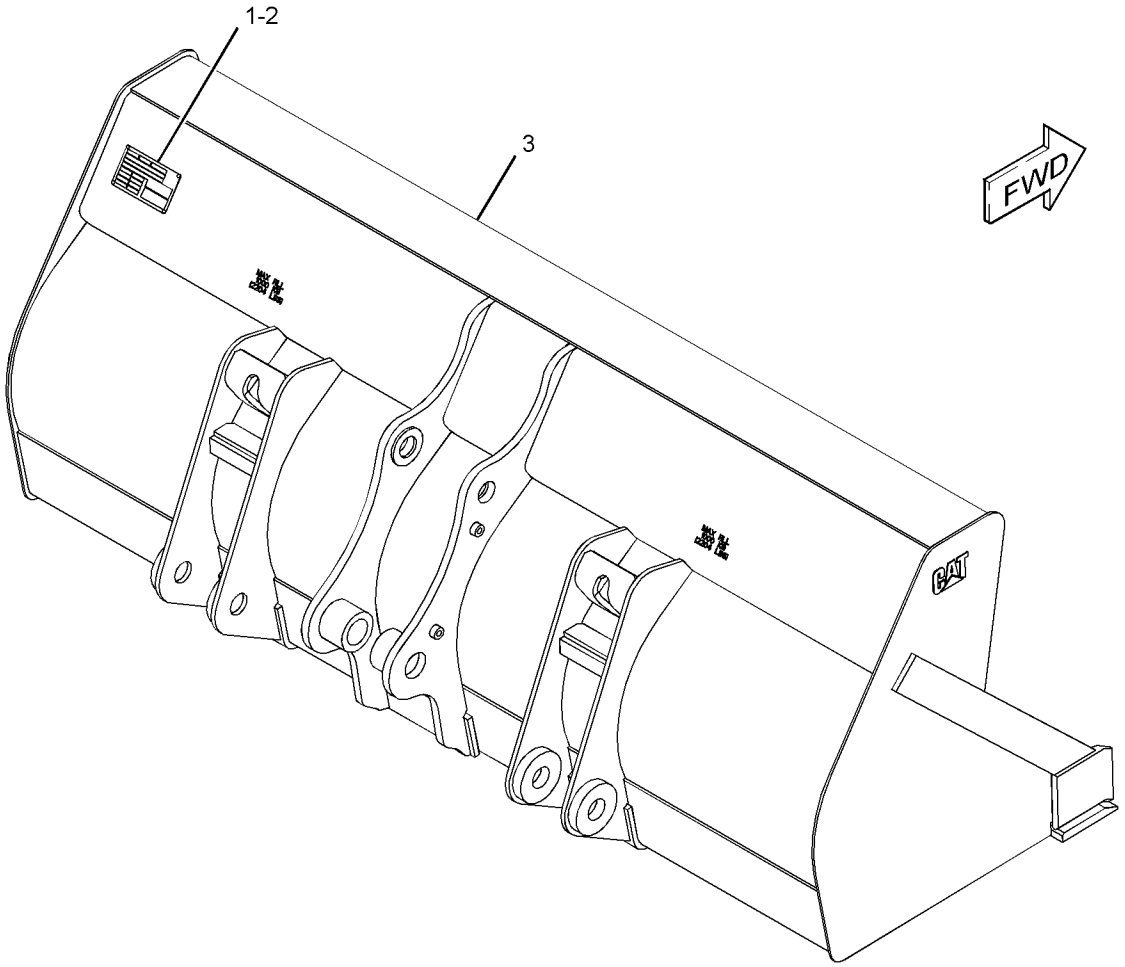

GRÁFICO 1 **<FIM>** g02790308

337-7388 GRUPO DE CAÇAMBAS DE APLICAÇÃO GERAL (BUCKET GP-GENERAL PURPOSE)

S/N: LBS1-PARA CIMA
UM ACESSÓRIO

SMCS-6101 **i06140149**

NOTA	REF. NÃO	GRÁFICO REF.	NÚMERO DA PEÇA	QTD.	NOME DA PEÇA 1 2 3 4 5 6 (NÍVEL DO PRODUTO)	CONSULTE PÁGINA
	1	1	**137-4234**	1	PLATE-IDENTIFICATION (Ferramenta de Trabalho) (PLATE-IDENTIFICATION (WORK TOOL))	
	2	1	**168-8389**	4	GARRA (METAL) (TACK (METAL))	
Y	3	1	*337-7417*	1	GRUPO DE CAÇAMBAS DE APLICAÇÃO GERAL (BUCKET AS-GENERAL PURPOSE)	502

Y - ILUSTRAÇÃO SEPARADA

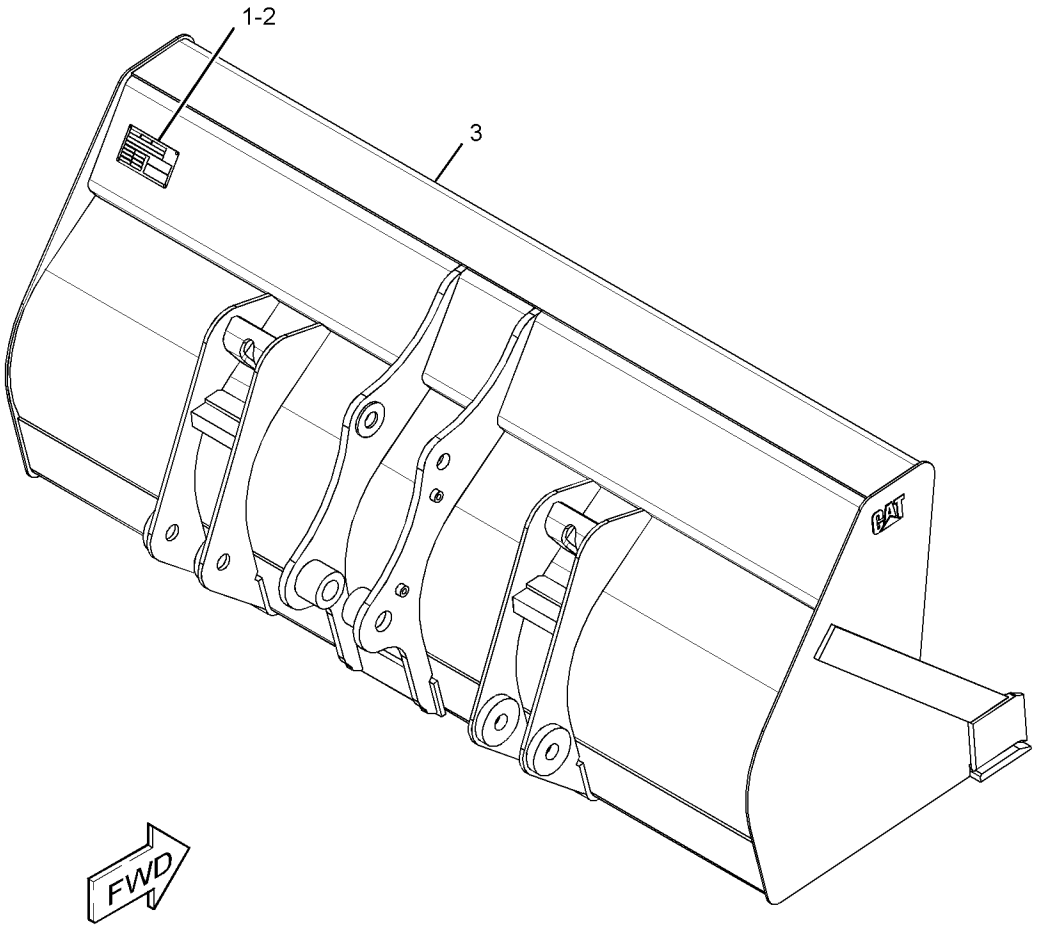

GRÁFICO 1 **<FIM>** g02789563

337-7401 GRUPO DE CAÇAMBAS DE APLICAÇÃO GERAL (BUCKET GP-GENERAL PURPOSE)

S/N: LBS1-PARA CIMA
UM ACESSÓRIO

SMCS-6101 **i06140151**

NOTA	REF. NÃO	GRÁFICO REF.	NÚMERO DA PEÇA	QTD.	NOME DA PEÇA 1 2 3 4 5 6 (NÍVEL DO PRODUTO)	CONSULTE PÁGINA
	1	1	**137-4234**	1	PLATE-IDENTIFICATION (Ferramenta de Trabalho) (PLATE-IDENTIFICATION (WORK TOOL))	
	2	1	**168-8389**	4	GARRA (METAL) (TACK (METAL))	
Y	3	1	*337-7433*	1	GRUPO DE CAÇAMBAS DE APLICAÇÃO GERAL (BUCKET AS-GENERAL PURPOSE)	503

Y - ILUSTRAÇÃO SEPARADA

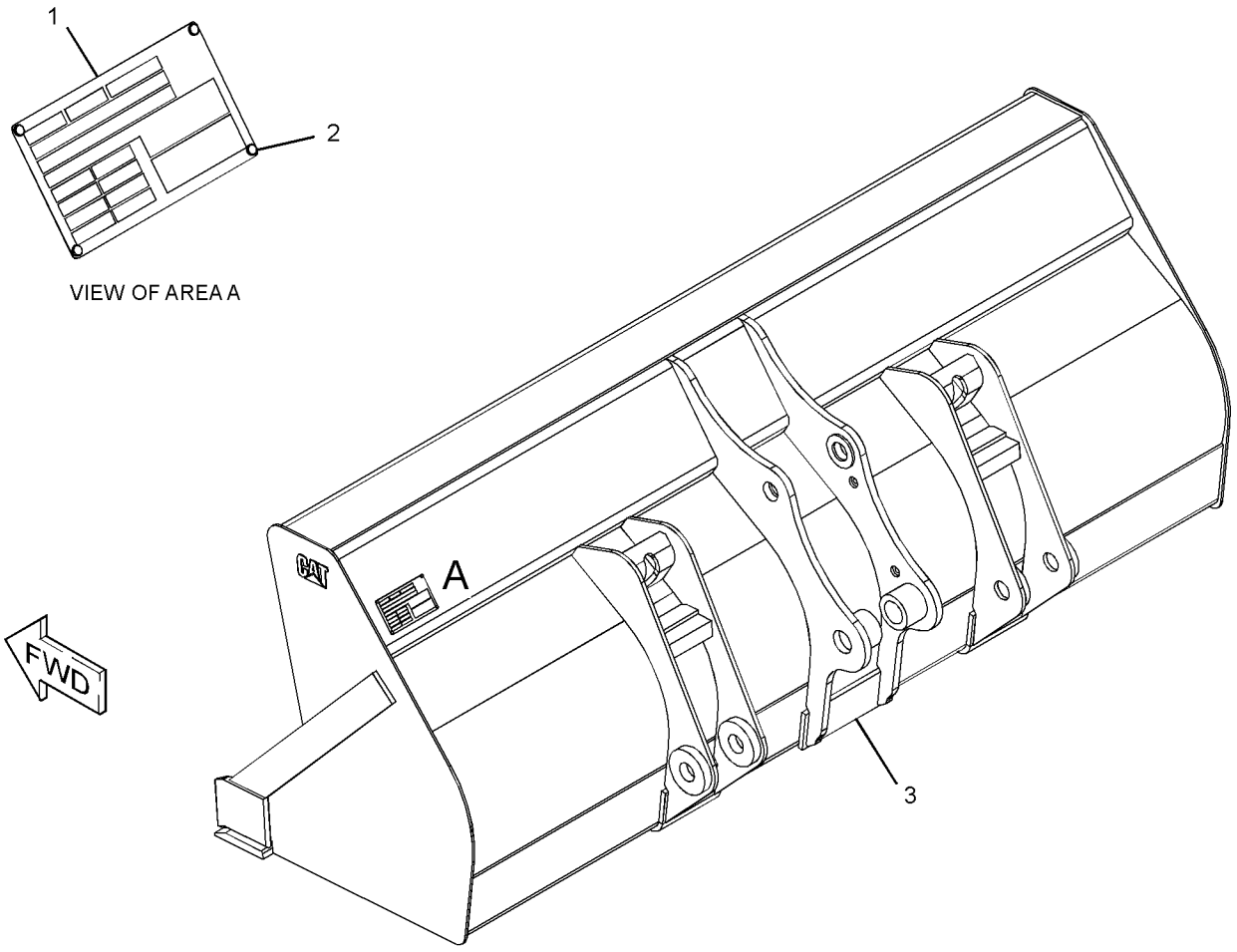

GRÁFICO 1 **<FIM>** g02788938

219-3387 GRUPO DE CAÇAMBA-ESCAVADEIRA–REFORÇADO (BUCKET GP-HOE–HEAVY-DUTY)

S/N: LBS1-PARA CIMA
UM ACESSÓRIO

SMCS-6503 **i05200903**

NOTA	REF. NÃO	GRÁFICO REF.	NÚMERO DA PEÇA	QTD.	NOME DA PEÇA 1 2 3 4 5 6 (NÍVEL DO PRODUTO)	CONSULTE PÁGINA
	1	1	**137-4234**	1	PLATE-IDENTIFICATION (Ferramenta de Trabalho) (PLATE-IDENTIFICATION (WORK TOOL))	
	2	1	**168-8389**	4	GARRA-FIXADOR (TACK-FASTENER)	
	3		*208-5245*	5	GRUPO DE PONTAS-PENETRAÇÃO (TIP GP--PENETRATION)	
					(CADA UM INCLUI)	
		1	**201-1238**	1	PINO (PIN)	
		1	**201-1239**	1	CONJUNTO DE RETAINER (RETAINER AS)	
		1	**208-5235**	1	PONTA-PENETRAÇÃO (TIP-PENETRATION)	
Y	4	1	*219-3363*	1	CONJUNTO DE CAÇAMBA--ESCAVADEIRA (REFORÇADO) (BUCKET AS-HOE (HEAVY--DUTY))	504

Y - ILUSTRAÇÃO SEPARADA

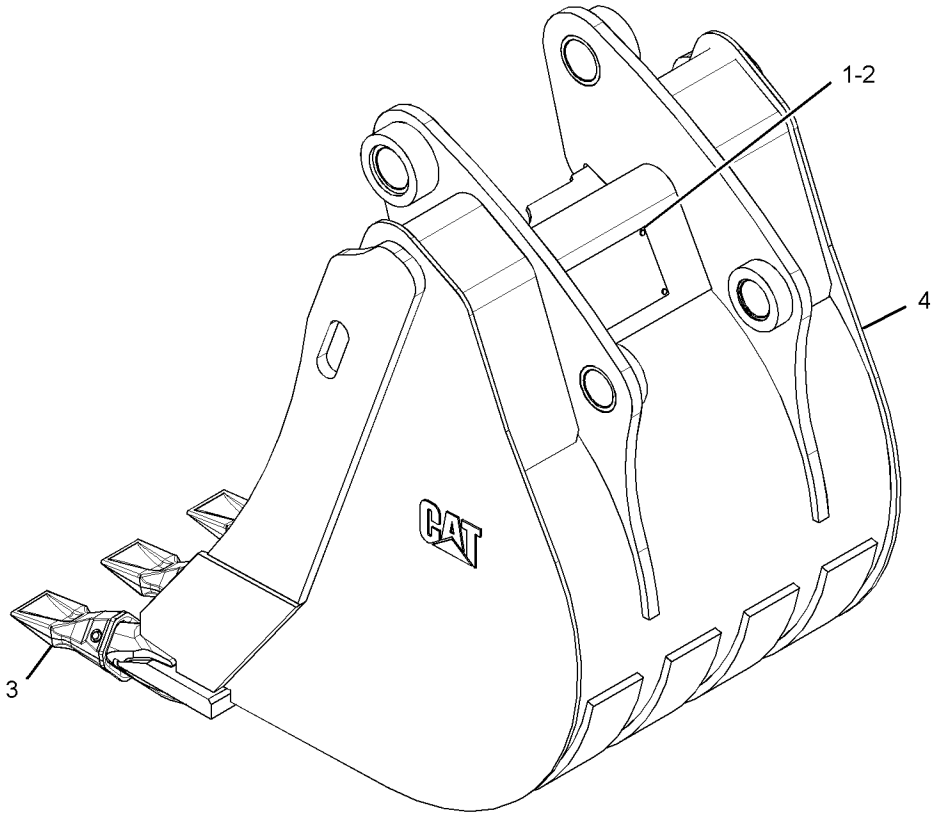

GRÁFICO 1 **<FIM>** g01336850

219-3388 GRUPO DE CAÇAMBA-ESCAVADEIRA—REFORÇADO (BUCKET GP-HOE—HEAVY-DUTY)

S/N: LBS1-PARA CIMA
UM ACESSÓRIO

SMCS-6503 **i05200905**

NOTA	REF. NÃO	GRÁFICO REF.	NÚMERO DA PEÇA	QTD.	NOME DA PEÇA 1 2 3 4 5 6 (NÍVEL DO PRODUTO)	CONSULTE PÁGINA
	1	1	**137-4234**	1	PLATE-IDENTIFICATION (Ferramenta de Trabalho) (PLATE-IDENTIFICATION (WORK TOOL))	
	2	1	**168-8389**	4	GARRA-FIXADOR (TACK-FASTENER)	
	3	1	*208-5245*	5	GRUPO DE PONTAS-PENETRAÇÃO (TIP GP--PENETRATION)	
					(CADA UM INCLUI)	
		1	**201-1238**	1	PINO (PIN)	
		1	**201-1239**	1	CONJUNTO DE RETAINER (RETAINER AS)	
		1	**208-5235**	1	PONTA-PENETRAÇÃO (TIP-PENETRATION)	
Y	4	1	*219-3364*	1	CONJUNTO DE CAÇAMBA--ESCAVADEIRA (REFORÇADO) (BUCKET AS-HOE (HEAVY--DUTY))	505

Y - ILUSTRAÇÃO SEPARADA

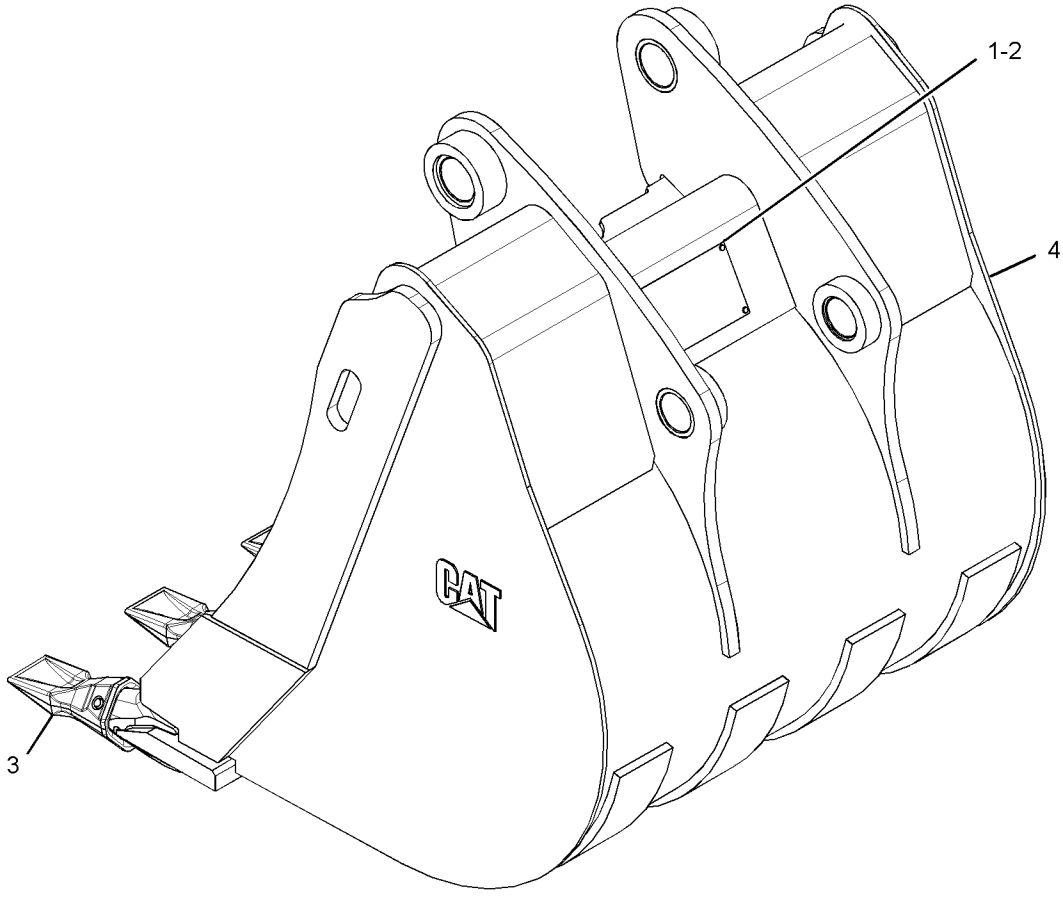

GRÁFICO 1 **<FIM>** g01337564

219-3391 GRUPO DE CAÇAMBA-ESCAVADEIRA–ALTA CAPACIDADE (BUCKET GP-HOE–HIGH CAPACITY)

S/N: LBS1-PARA CIMA

UM ACESSÓRIO

SMCS-6503 **i05200913**

NOTA	REF. NÃO	GRÁFICO REF.	NÚMERO DA PEÇA	QTD.	NOME DA PEÇA 1 2 3 4 5 6 (NÍVEL DO PRODUTO)	CONSULTE PÁGINA
	1	1	**137-4234**	1	PLATE-IDENTIFICATION (Ferramenta de Trabalho) (PLATE-IDENTIFICATION (WORK TOOL))	
	2	1	**168-8389**	4	GARRA-FIXADOR (TACK-FASTENER)	
	3	1	*208-5245*	5	GRUPO DE PONTAS-PENETRAÇÃO (TIP GP--PENETRATION)	
					(CADA UM INCLUI)	
		1	**201-1238**	1	PINO (PIN)	
		1	**201-1239**	1	CONJUNTO DE RETAINER (RETAINER AS)	
		1	**208-5235**	1	PONTA-PENETRAÇÃO (TIP-PENETRATION)	
Y	4	1	*219-3367*	1	CONJUNTO DE CAÇAMBA-ESCAVADEIRA (ALTA CAPACIDADE) (BUCKET AS-HOE (HIGH CAPACITY))	506

Y - ILUSTRAÇÃO SEPARADA

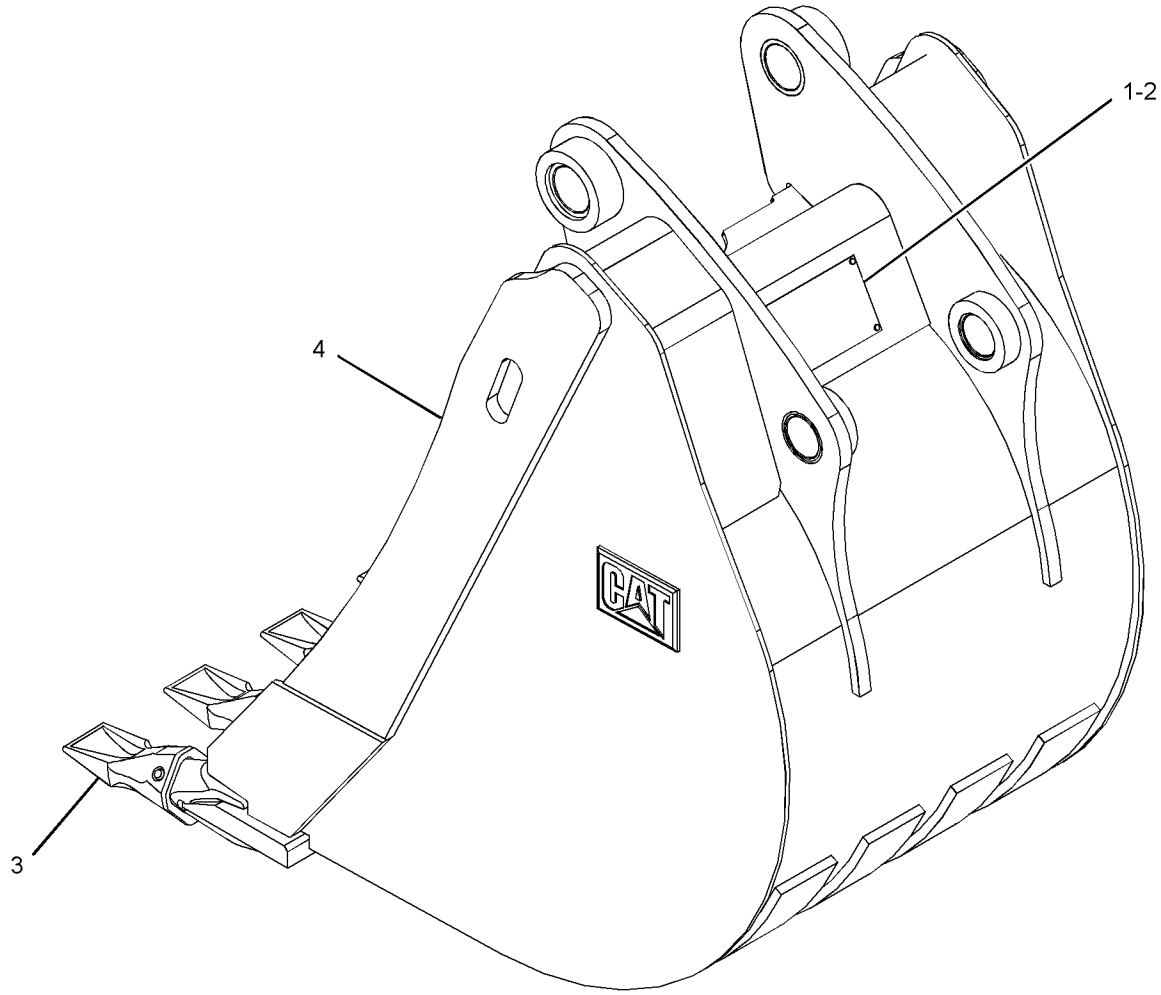

GRÁFICO 1 **<FIM>** g01341952

219-3396 GRUPO DE CAÇAMBA-ESCAVADEIRA–ROCHA (BUCKET GP--HOE–ROCK)

S/N: LBS1-PARA CIMA
UM ACESSÓRIO

SMCS-6503 **i05200983**

NOTA	REF. NÃO	GRÁFICO REF.	NÚMERO DA PEÇA	QTD.	NOME DA PEÇA 1 2 3 4 5 6 (NÍVEL DO PRODUTO)	CONSULTE PÁGINA
	1	1	*208-5245*	5	GRUPO DE PONTAS-PENETRAÇÃO (TIP GP--PENETRATION)	
					(CADA UM INCLUI)	
	1A	1	**201-1238**	1	PINO (PIN)	
	1B	1	**201-1239**	1	CONJUNTO DE RETAINER (RETAINER AS)	
	1C	1	**208-5235**	1	PONTA-PENETRAÇÃO (TIP-PENETRATION)	
Y	2	1	*219-3372*	1	CONJUNTO DE CAÇAMBA--ESCAVADEIRA (ROCHA) (BUCKET AS-HOE (ROCK))	507

Y - ILUSTRAÇÃO SEPARADA

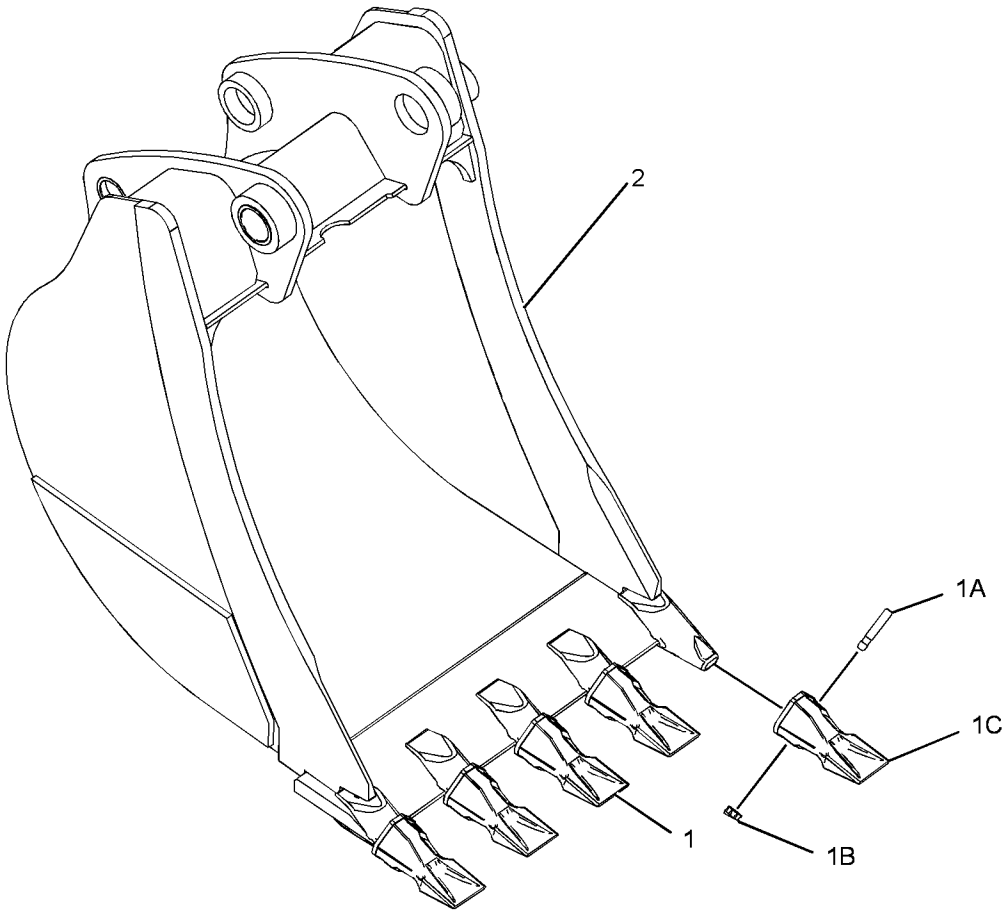

GRÁFICO 1 **<FIM>** g01524042

337-7439 GRUPO DE CAÇAMBA-MULTIUSO (BUCKET GP--MULTIPURPOSE)

S/N: LBS1-PARA CIMA
UM ACESSÓRIO

SMCS-6104 **i06138823**

NOTA	REF. NÃO	GRÁFICO REF.	NÚMERO DA PEÇA	QTD.	NOME DA PEÇA 1 2 3 4 5 6 (NÍVEL DO PRODUTO)	CONSULTE PÁGINA
Y	1	1	**104-6310**	1	GRUPO DO GARFO (FORK GP)	526
Y	2	1	**337-7458**	1	GRUPO DE CAÇAMBA-MULTIUSO (BUCKET GP--MULTIPURPOSE)	516

Y - ILUSTRAÇÃO SEPARADA

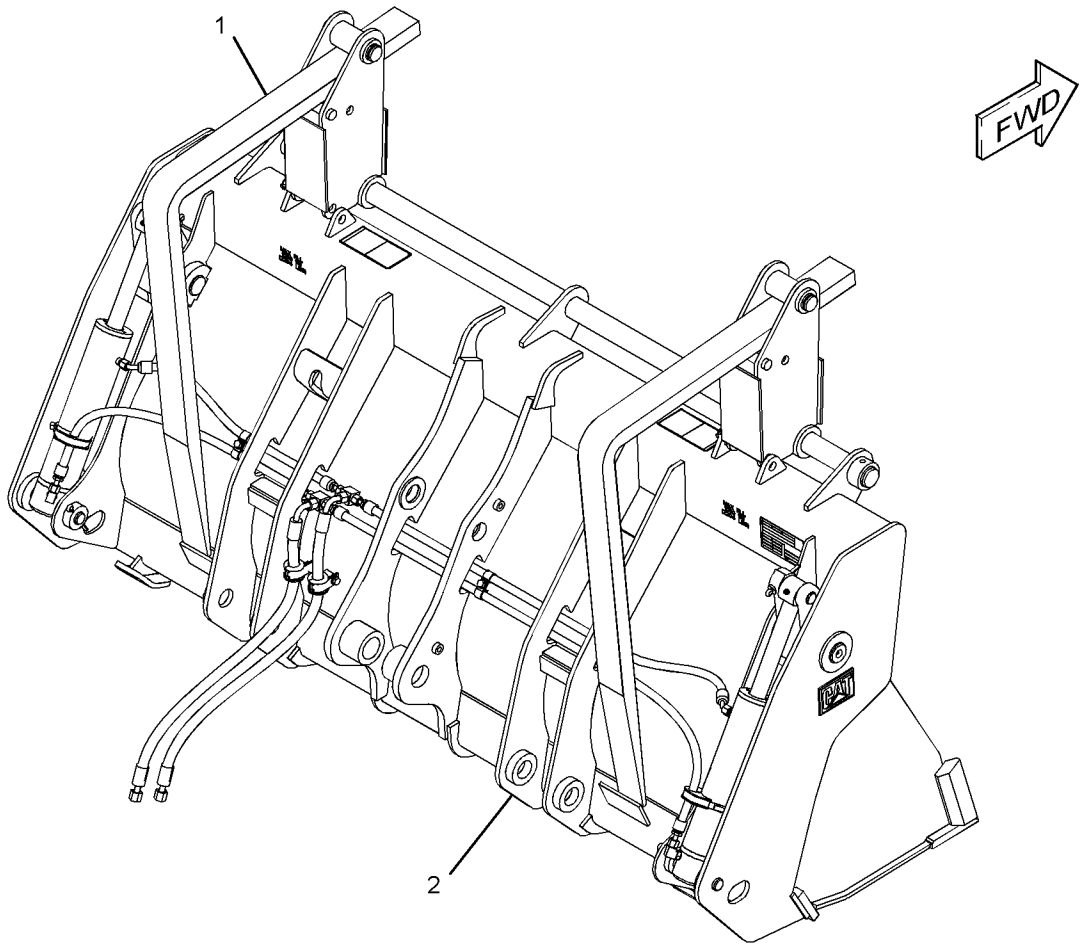

GRÁFICO 1 **<FIM>** g02790563

337-7458 GRUPO DE CAÇAMBA-MULTIUSO (BUCKET GP--MULTIPURPOSE)

S/N: LBS1-PARA CIMA

2.279 MM (89,7 POL) DE LARGURA X 1 M3 (1,3 YD3) DE CAPACIDADE

NÚMEROE DE 337-7439 GRUPO DE CAÇAMBA-MULTIUSO

UM ACESSÓRIO

SMCS-6104 **i06138824**

NOTA	REF. NÃO	GRÁFICO REF.	NÚMERO DA PEÇA	QTD.	NOME DA PEÇA 1 2 3 4 5 6 (NÍVEL DO PRODUTO)	CONSULTE PÁGINA
	1	1	**9R-4676**	2	PINO (PIN)	
	2	1	**168-8389**	4	GARRA (METAL) (TACK (METAL))	
Y	3	1	**216-8803**	1	CONJUNTO DE FIXAÇÃO-CAÇAMBA MULTIUSO (CLAM AS--MULTIPURPOSE BUCKET)	520
Y	4	1	**226-5540**	2	GRUPO DO CILINDRO-CAÇAMBA MULTIUSO (CYLINDER GP-MULTIPURPOSE BUKT)	346
	5	1	**233-3757**	1	BORDA (EDGE)	
Y	6	1	*263-8591*	1	PLACA E GRUPO DE PELÍCULA (PLATE & FILM GP)	661
Y	7	1	**337-7449**	1	CONJUNTO DE BULDÔZER (BULLDOZER AS)	519
Y	8	1	*337-7461*	1	GRUPO DE TUBULAÇÕES-CAÇAMBA MULTIUSO (LINES GP--MULTIPURPOSE BUCKET)	389
	9	1	**356-8635**	1	PLATE-IDENTIFICATION (Ferramenta de Trabalho) (PLATE-IDENTIFICATION (WORK TOOL))	
	10	1	**095-0865**	4	CONTRAPINO (PIN-COTTER)	
	11	1	**096-1820**	2	CONTRAPINO (PIN-COTTER)	
	12	1	**3B-8489**	2	CONEXÃO-GRAXA (1/8-27 PTF) (FITTING-GREASE (1/ /8-27 PTF))	
	13	1	**3F-5108**	8	PARAFUSO DE CABEÇA CÔNICA (5/8-11X2,25 POL) (BOLT-PLOW (5/8-11X2.25-IN))	
	14	1	**4K-0367**	8	PORCA REGULAR (5/8-11 DE ESPESSURA) (NUT-FULL (5/8-11-THD))	
	15	1	**8T-4122**	8	ARRUELA DURA (17X32X3,5 MM DE ESPESSURA) (WASHER-HARD (17X32X3.5-MM THK))	
	16	1	**9R-4677**	2	PINO (PIN)	
	17	1	**9R-4678**	2	PINO (PIN)	

Y - ILUSTRAÇÃO SEPARADA

337-7458 **GRUPO DE CAÇAMBA-MULTIUSO (BUCKET GP-MULTIPURPOSE) (*continuação*)** **i06138824**

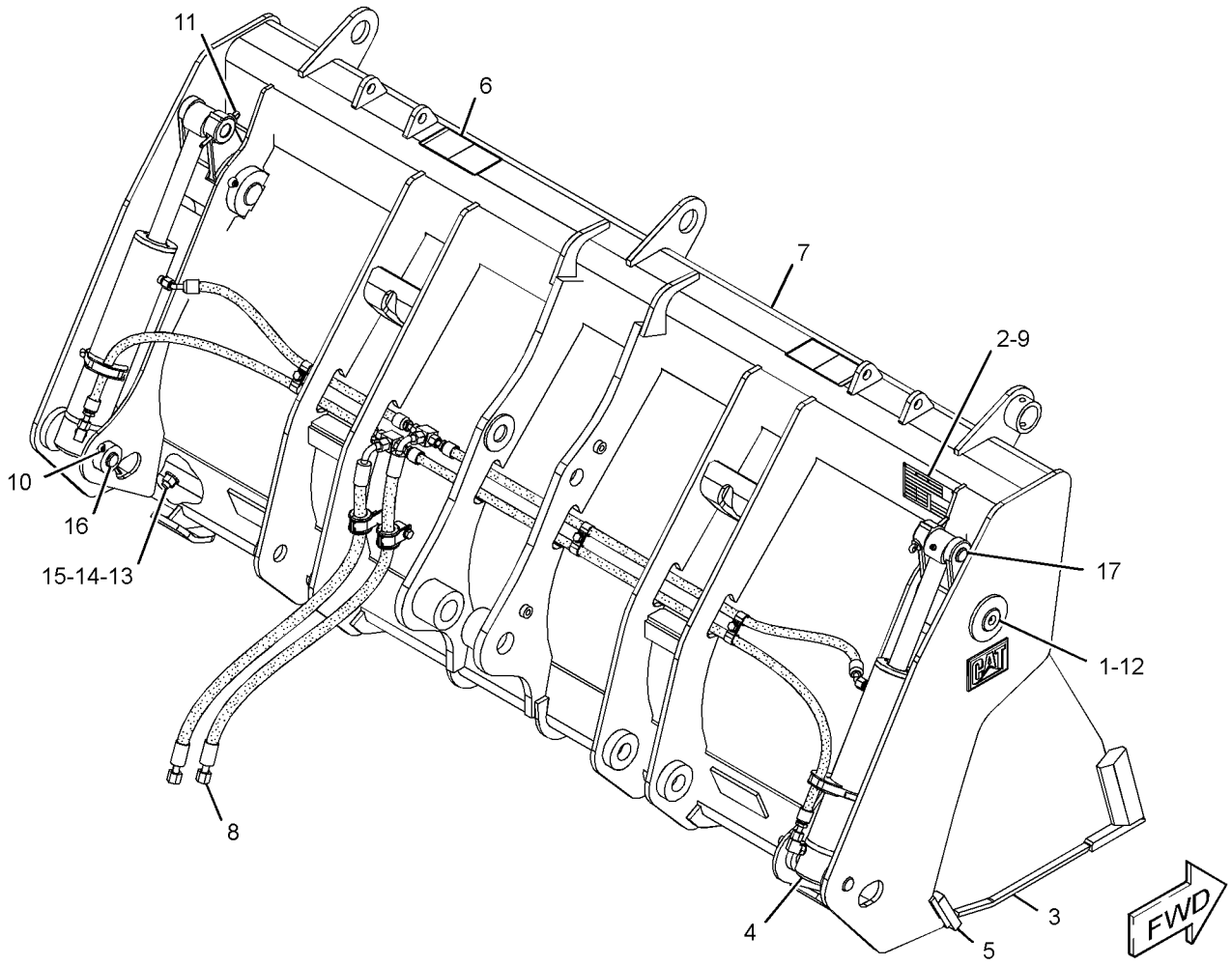

GRÁFICO 1 **<FIM>** g02827777

337-7448 CONJUNTO DE BULDÔZER—MULTIUSO (BULLDOZER AS—MULTIPURPOSE)

S/N: LBS1-PARA CIMA
1,1 M3 (1,4 YD3)
NÚMEROE DE 337-7449 CONJUNTO DE BULDÔZER
UM ACESSÓRIO

SMCS-6050 **i06180581**

NOTA	REF. NÃO	GRÁFICO REF.	NÚMERO DA PEÇA	QTD.	NOME DA PEÇA 1 2 3 4 5 6 (NÍVEL DO PRODUTO)	CONSULTE PÁGINA
M	1	1	**9R-2613**	4	RESSALTO DE SOLDA (M10X1,5X25 MM) (BOSS-WELD (M10X1.5X25-MM))	
M	2	1	**9R-5271**	2	RESSALTO (M10X1,5X25 MM) (BOSS (M10X1.5X25--MM))	
	3	1	*216-8794*	1	CONJUNTO DE SUPORTE (LADO ESQUERDO) (BRACKET AS (LH))	
	3A	1	**161-4130**	1	PLATE-IDENTIFICATION (CATERPILLAR) (PLATE--IDENTIFICATION (CAT))	
	4	1	*216-8796*	1	CONJUNTO DE SUPORTE (LADO DIREITO) (BRACKET AS (RH))	
	4A	1	**161-4130**	1	PLATE-IDENTIFICATION (CATERPILLAR) (PLATE--IDENTIFICATION (CAT))	

M - PEÇA DO SISTEMA MÉTRICO

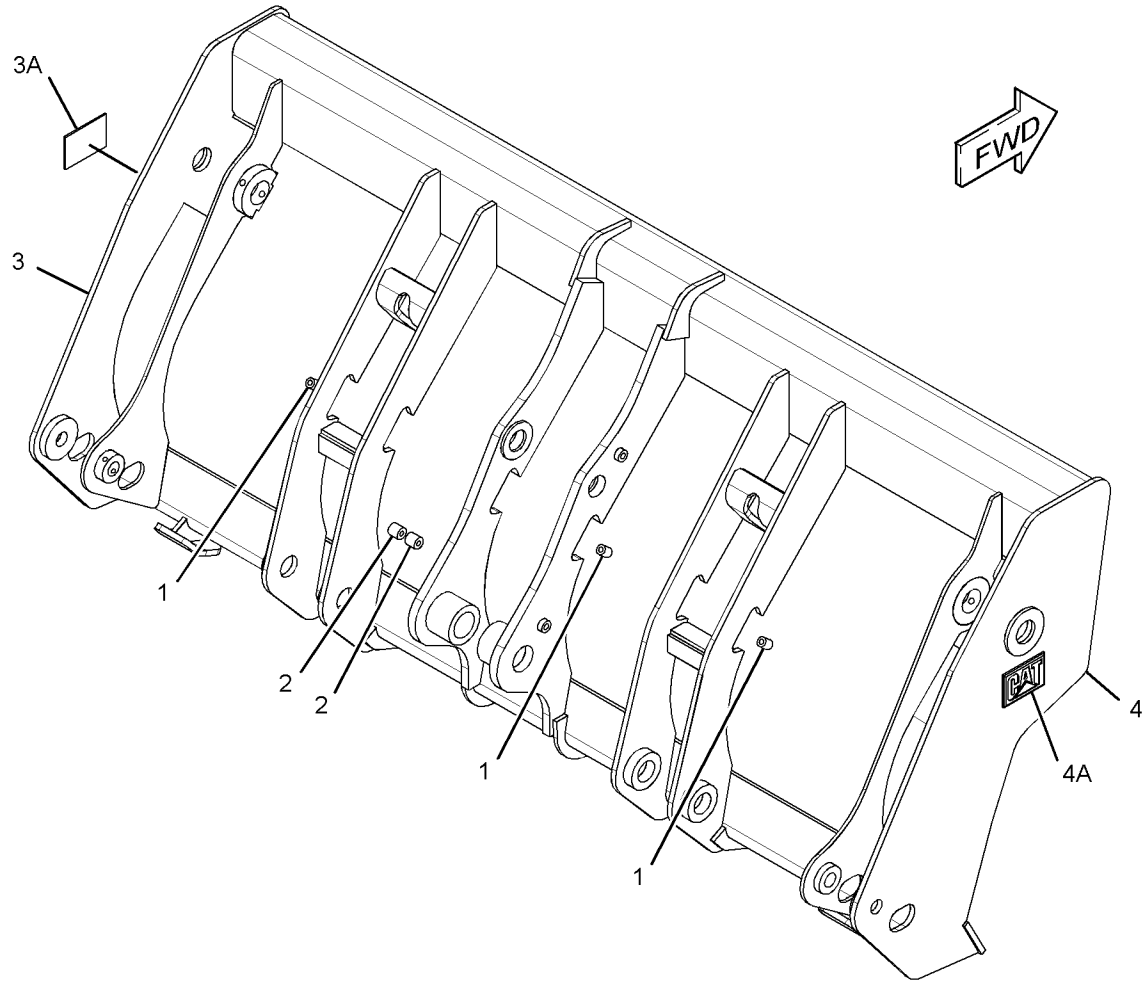

GRÁFICO 1 **<FIM>** g02829916

337-7449 CONJUNTO DE BULDÔZER–MULTIUSO (BULLDOZER AS–MULTIPURPOSE)

S/N: LBS1-PARA CIMA
NÚMEROE DE 337-7458 GRUPO DE CAÇAMBA-MULTIUSO
UM ACESSÓRIO

SMCS-6050 **i06138825**

NOTA	REF. NÃO	GRÁFICO REF.	NÚMERO DA PEÇA	QTD.	NOME DA PEÇA 1 2 3 4 5 6 (NÍVEL DO PRODUTO)	CONSULTE PÁGINA
	1	1	**216-8778**	2	SUPORTE (BRACKET)	
	2	1	**216-8780**	1	CONJUNTO DE SUPORTE (BRACKET AS)	
	3	1	**216-8781**	4	SUPORTE (BRACKET)	
	4	1	**224-6250**	2	PLACA (PLATE)	
Y	5	1	*337-7448*	1	CONJUNTO DE BULDÔZER (MULTIUSO) (BULLDOZER AS (MULTIPURPOSE))	518

Y - ILUSTRAÇÃO SEPARADA

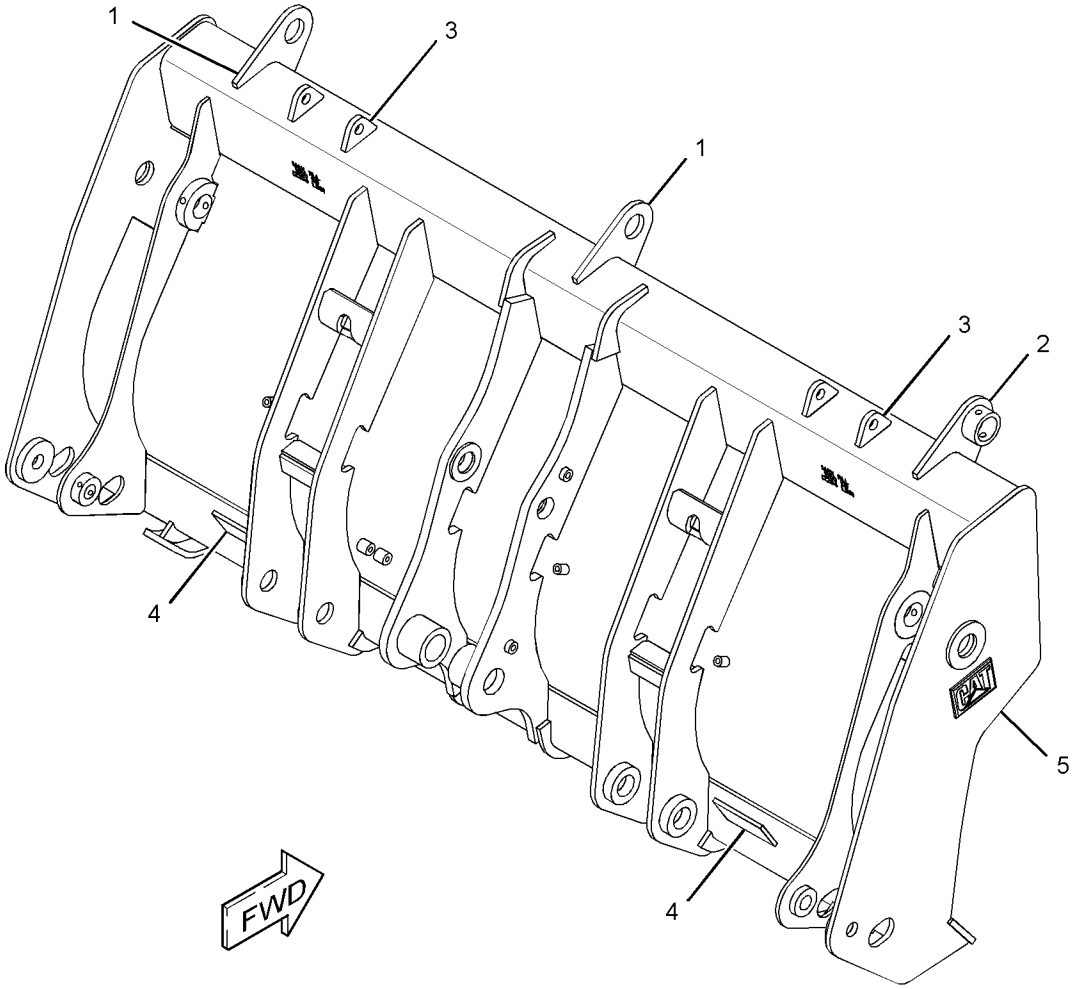

GRÁFICO 1 **<FIM>** g02790629

216-8803 CONJUNTO DE FIXAÇÃO-CAÇAMBA MULTIUSO (CLAM AS-MULTIPURPOSE BUCKET)

S/N: LBS1-PARA CIMA
NÚMEROE DE 337-7458 GRUPO DE CAÇAMBA-MULTIUSO
UM ACESSÓRIO

SMCS-6104 **i02520054**

NOTA	REF. NÃO	GRÁFICO REF.	NÚMERO DA PEÇA	QTD.	NOME DA PEÇA 1 2 3 4 5 6 (NÍVEL DO PRODUTO)	CONSULTE PÁGINA
	1	1	*216-8843*	1	CONJUNTO DE PLACA (PLATE AS)	
		1	**216-8839**	1	PLACA (DESGASTE) (PLATE (WEAR))	
		1	**9R-4672**	1	BORDA (EDGE)	

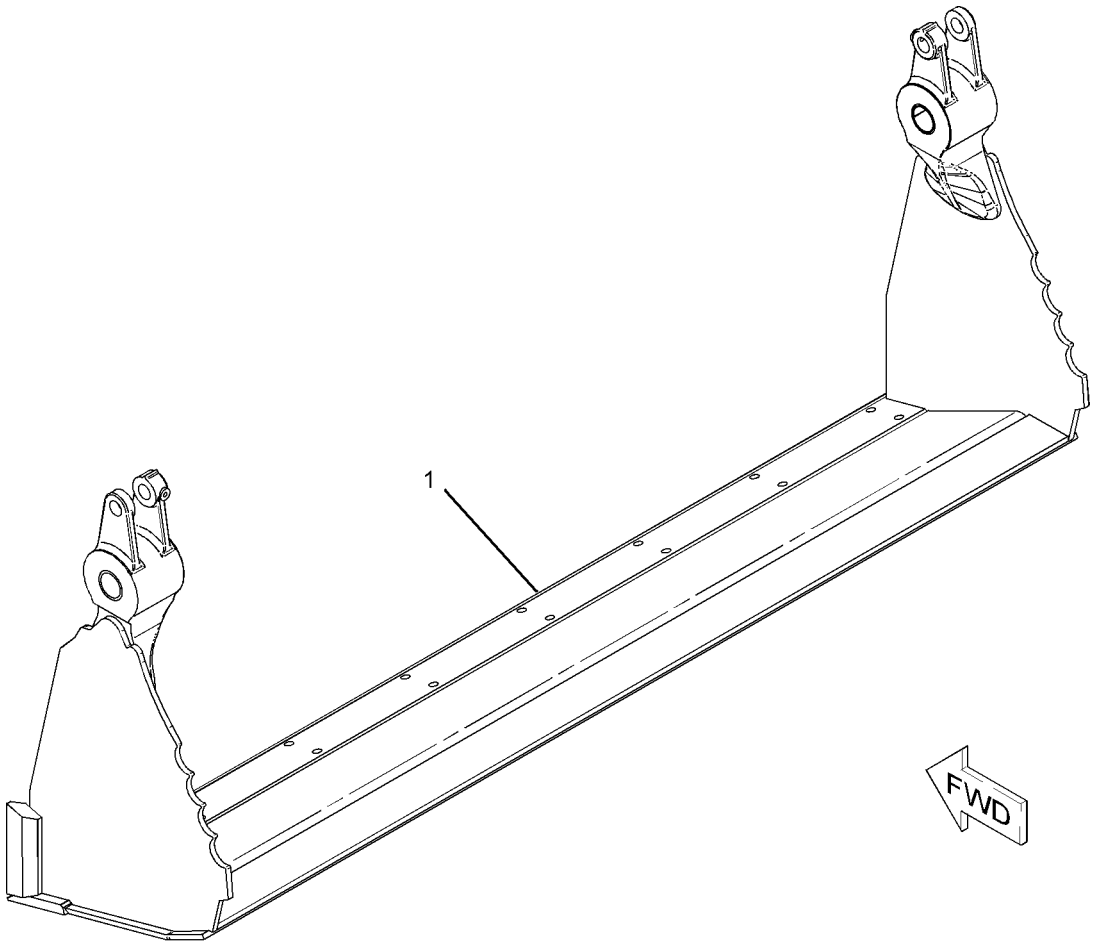

GRÁFICO 1 **<FIM>** g01134490

444-7500 ARRANJO DO ACOPLADOR RÁPIDO (COUPLER AR--QUICK)

S/N: LBS1-PARA CIMA
UM ACESSÓRIO

SMCS-6129 **i06138867**

NOTA	REF. NÃO	GRÁFICO REF.	NÚMERO DA PEÇA	QTD.	NOME DA PEÇA 1 2 3 4 5 6 (NÍVEL DO PRODUTO)	CONSULTE PÁGINA
	1	1	**132-3778**	1	PINO (PIN)	
	2	1	**361-1110**	1	PINO (PIN)	
	3	1	**4J-1888**	2	CONTRAPINO (PIN-COTTER)	
Y	4	1	*444-7501*	1	GRUPO DE ACOPLADORES RÁPIDOS (COUPLER GP-QUICK)	522

Y - ILUSTRAÇÃO SEPARADA

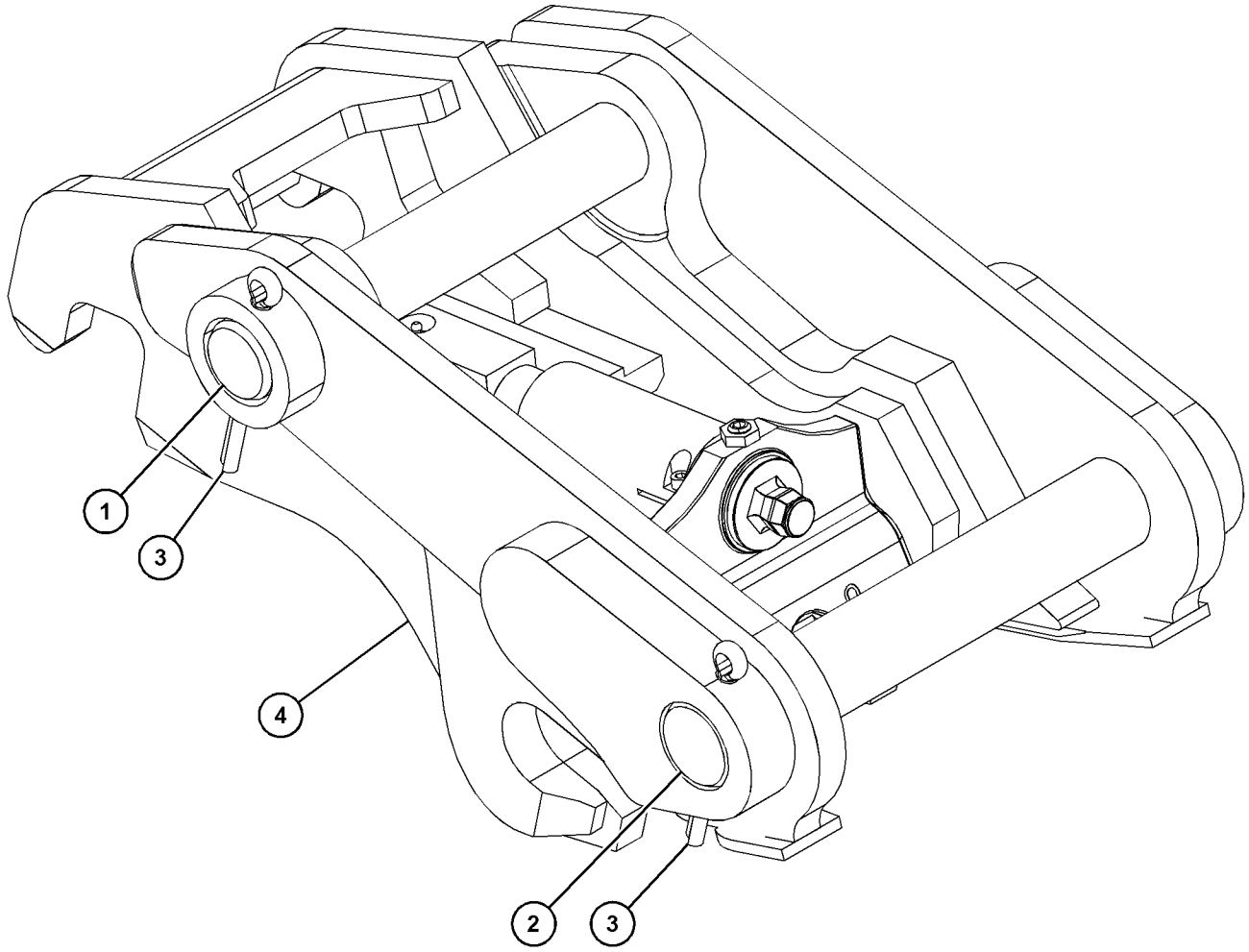

GRÁFICO 1 **<FIM>** g03547684

444-7501 GRUPO DE ACOPLADORES RÁPIDOS (COUPLER GP- -QUICK)

S/N: LBS1-PARA CIMA
NÚMEROE DE 444-7500 ARRANJO DO ACOPLADOR RÁPIDO
UM ACESSÓRIO

SMCS-6129 **i06138868**

NOTA	REF. NÃO	GRÁFICO REF.	NÚMERO DA PEÇA	QTD.	NOME DA PEÇA 1 2 3 4 5 6 (NÍVEL DO PRODUTO)	CONSULTE PÁGINA
	1	1	**168-8389**	4	GARRA (METAL) (TACK (METAL))	
	2	1	**361-1210**	1	PLATE-IDENTIFICATION (NÚMERO DE SÉRIE) (PLATE- -IDENTIFICATION (SERIAL NUMBER))	
Y	3	1	*444-7503*	1	GRUPO DE TRAVAMENTO-ACOPLADOR RÁPIDO (LOCK GP- -QUICK COUPLER)	527
	4	1	**9H-3771**	1	CONEXÃO-GRAXA (FITTING-GREASE)	
	5	1	**361-1108**	1	GRUPO DE TRAVAMENTO-MECÂNICA (LOCK GP- -MECHANICAL)	
	6	1	**361-1109**	1	EIXO (SHAFT)	
	7	1	**361-1111**	1	RETENTOR DE MOLA (RETAINER-SPRING)	
M	8	1	**095-1207**	1	PORCA (M12X1,75 DE ESPESSURA) (NUT (M12X1.75- -THD))	
	9	1	**444-7504**	1	CONJUNTO DE TRAVAMENTO (LOCK AS)	

M - PEÇA DO SISTEMA MÉTRICO
Y - ILUSTRAÇÃO SEPARADA

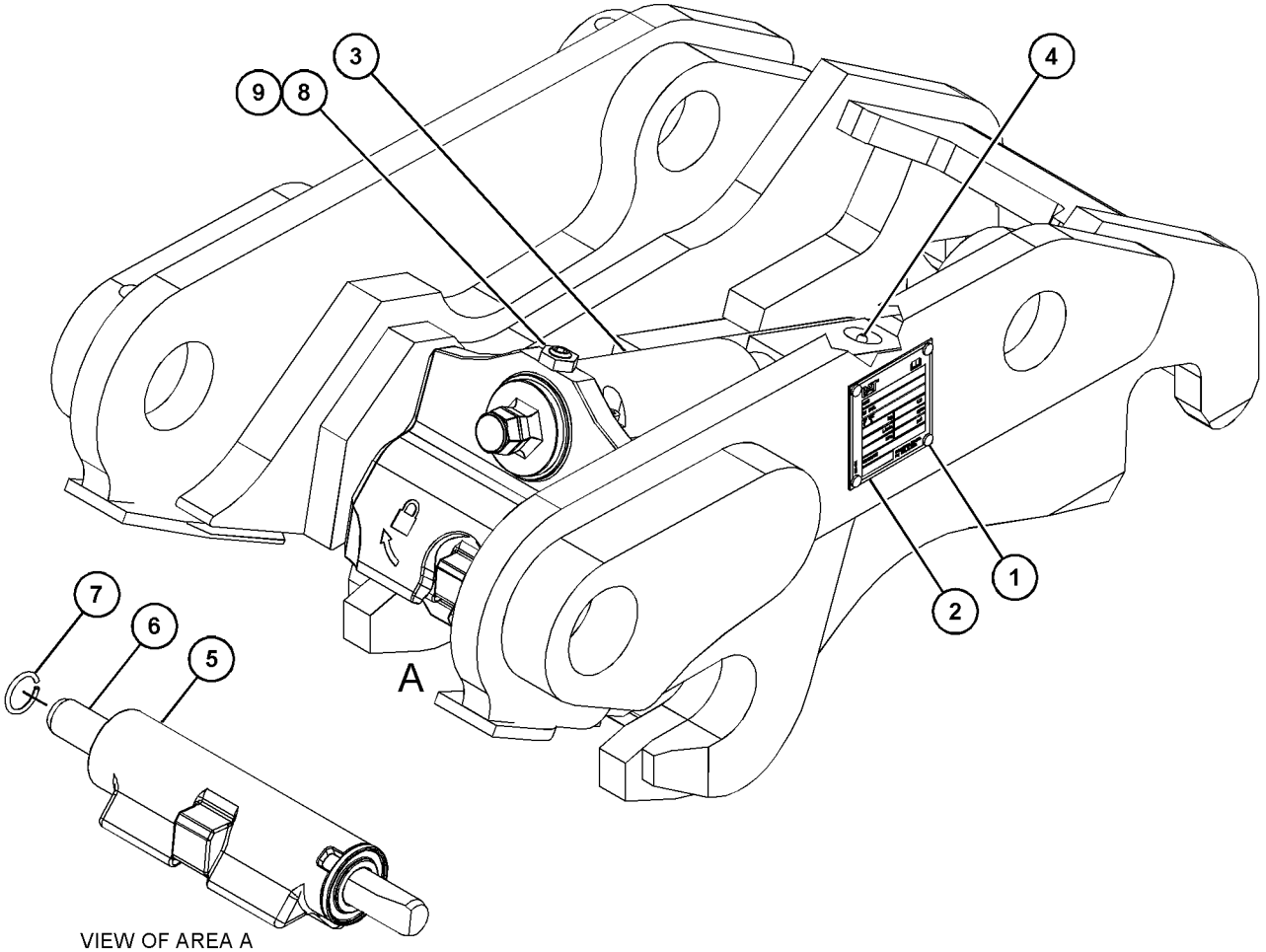

VIEW OF AREA A
(PARTS REMOVED FOR CLARITY)

GRÁFICO 1 **<FIM>** g03834257

456-3390 GRUPO DE ACOPLADORES RÁPIDOS (COUPLER GP--QUICK)

S/N: LBS1-PARA CIMA
UM ACESSÓRIO

SMCS-6129 **i06163093**

NOTA	REF. NÃO	GRÁFICO REF.	NÚMERO DA PEÇA	QTD.	NOME DA PEÇA 1 2 3 4 5 6 (NÍVEL DO PRODUTO)	CONSULTE PÁGINA
	1	1	**439-1590**	1	ACOPLAMENTO (DESENGATE RÁPIDO, FÊMEO) (COUPLING (QUICK DISCONNECT, FEMALE))	
J	2	1	**439-1591**	1	ACOPLAMENTO (DESCONEXÃO RÁPIDA, MACHO) (COUPLING (QUICK DISCONNECT, MALE))	
	3	1	**447-9737**	1	CONJUNTO DE TAMPA (CAP AS)	
		1	**447-9740**	1	ANEL RETENTOR EM O (SEAL-O-RING)	
	4	1	**447-9738**	1	CONJUNTO DE TAMPA (CAP AS)	
					JOGO(S) DE REPARO DISPONÍVEL(ÍVEIS):	
J			**447-9742**	1	KIT-RETENTOR (KIT-SEAL)	
					(INCLUI ANÉIS RETENTORES E ANEL DE ENCOSTO)	

J - KIT MARCADO COM J PARA MANUTENÇÃO DE PEÇAS MARCADAS COM J

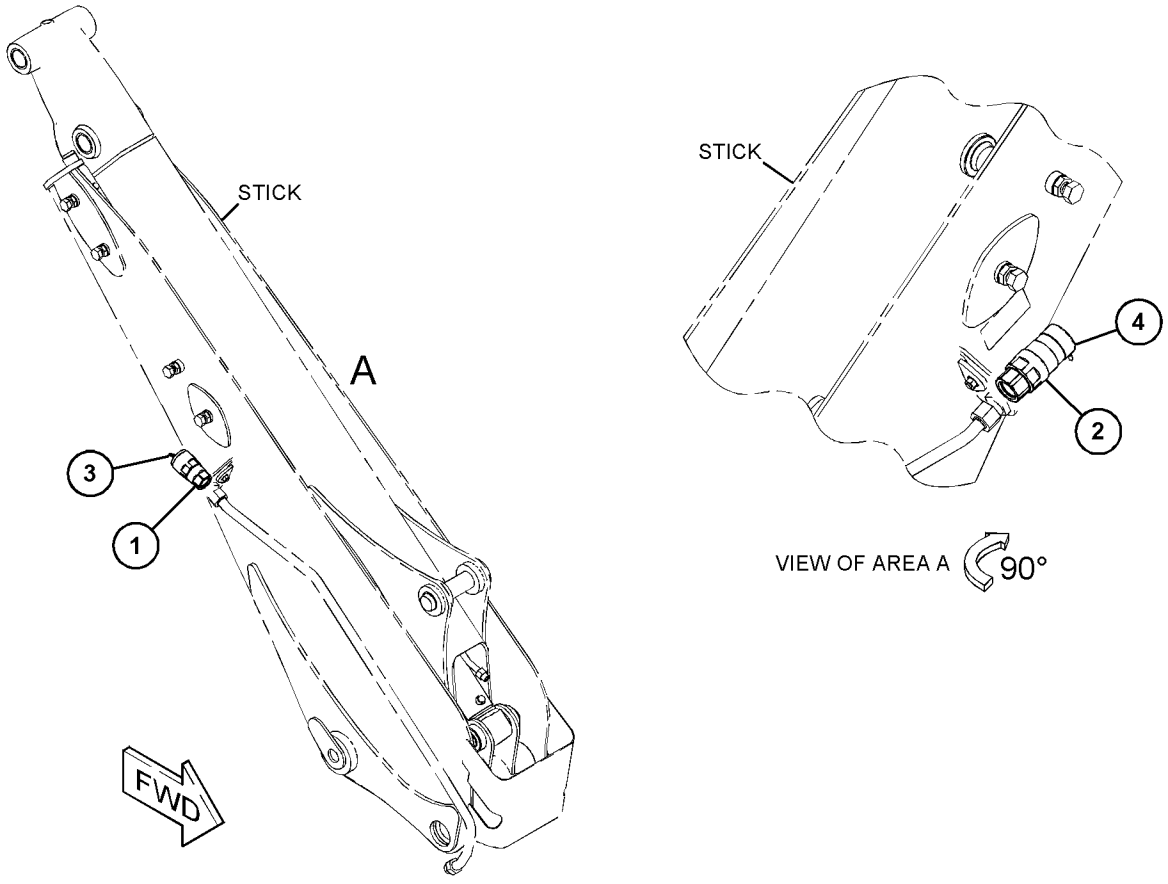

GRÁFICO 1 **<FIM>** g03834614

9R-5320

GRUPO DE BORDAS CORTANTES (EDGE GP-CUTTING)

S/N: LBS1-PARA CIMA
PARA USO COM 337-7401—PÁGINA: 510
NÃO PODE SER USADO COM 9R-5866—PÁGINA: 534
UM ACESSÓRIO

SMCS-6801 **i06151177**

NOTA	REF. NÃO	GRÁFICO REF.	NÚMERO DA PEÇA	QTD.	NOME DA PEÇA 1 2 3 4 5 6 (NÍVEL DO PRODUTO)	CONSULTE PÁGINA
	1	1	**118-7110**	2	BORDA-CORTE (EDGE-CUTTING)	
	2	1	**3F-5108**	8	PARAFUSO DE CABEÇA CÔNICA (5/8-11X2,25 POL) (BOLT-PLOW (5/8-11X2.25-IN))	
	3	1	**4K-0367**	8	PORCA REGULAR (5/8-11 DE ESPESSURA) (NUT-FULL (5/8-11-THD))	
	4	1	**8T-4122**	8	ARRUELA DURA (17X32X3,5 MM DE ESPESSURA) (WASHER-HARD (17X32X3.5-MM THK))	

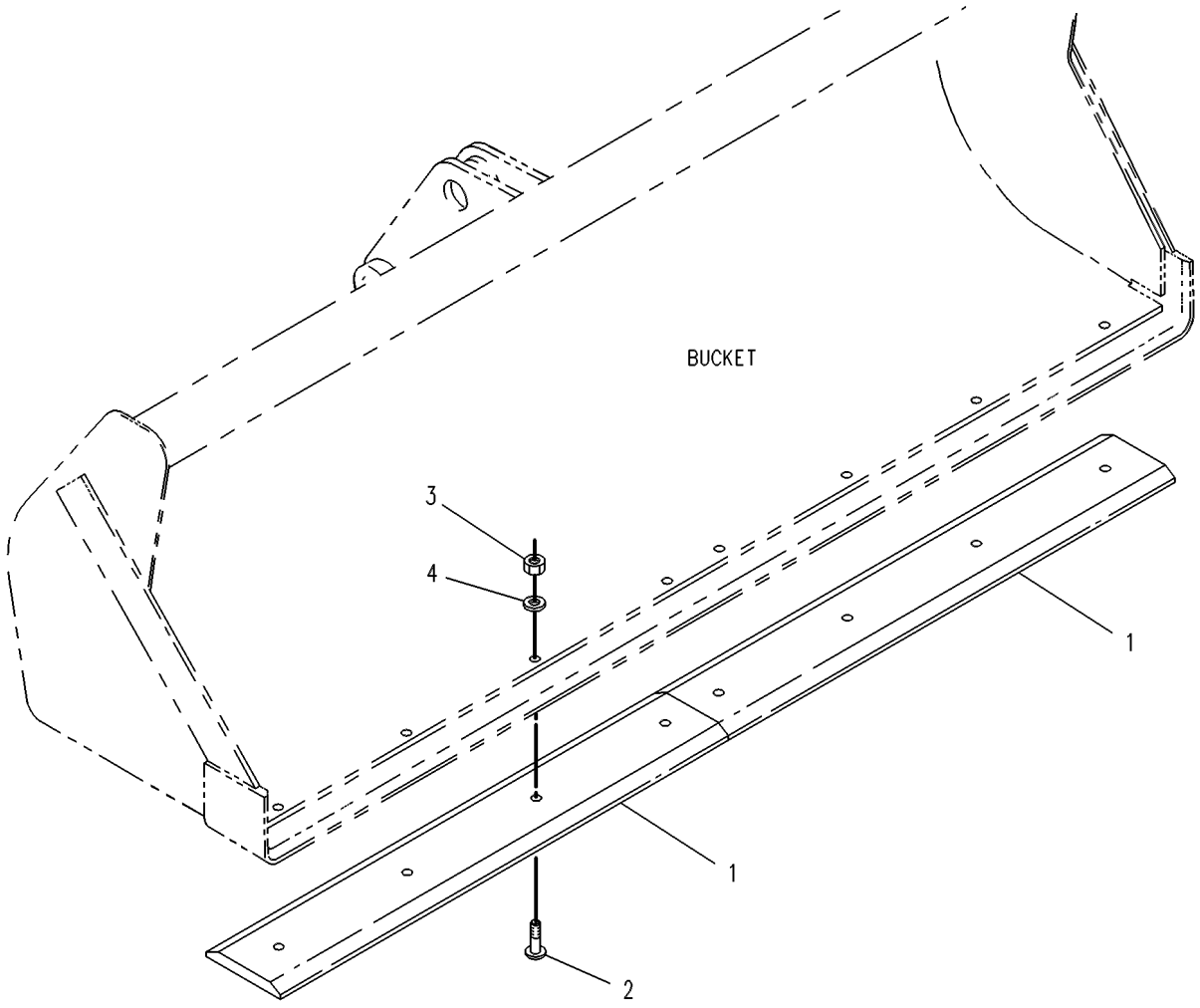

GRÁFICO 1 **<FIM>** g00131376

9R-5321 GRUPO DE BORDAS CORTANTES (EDGE GP-CUTTING)

S/N: LBS1-PARA CIMA
NÃO PODE SER USADO COM 9R-5866—PÁGINA: 534
NÚMEROE DE 482-3387, 482-3388 ARRANJO DE DISTRIBUIÇÃO
UM ACESSÓRIO

SMCS-6801 **i01450695**

NOTA	REF. NÃO	GRÁFICO REF.	NÚMERO DA PEÇA	QTD.	NOME DA PEÇA 1 2 3 4 5 6 (NÍVEL DO PRODUTO)	CONSULTE PÁGINA
	1	1	**9W-8215**	2	BORDA-CORTE (EDGE-CUTTING)	
	2	1	**3F-5108**	8	PARAFUSO DE CABEÇA CÔNICA (5/8-11X2,25 POL) (BOLT-PLOW (5/8-11X2.25-IN))	
	3	1	**4K-0367**	8	PORCA REGULAR (5/8-11 DE ESPESSURA) (NUT-FULL (5/8-11-THD))	
	4	1	**8T-4122**	8	ARRUELA DURA (17X32X3,5 MM DE ESPESSURA) (WASHER-HARD (17X32X3.5-MM THK))	

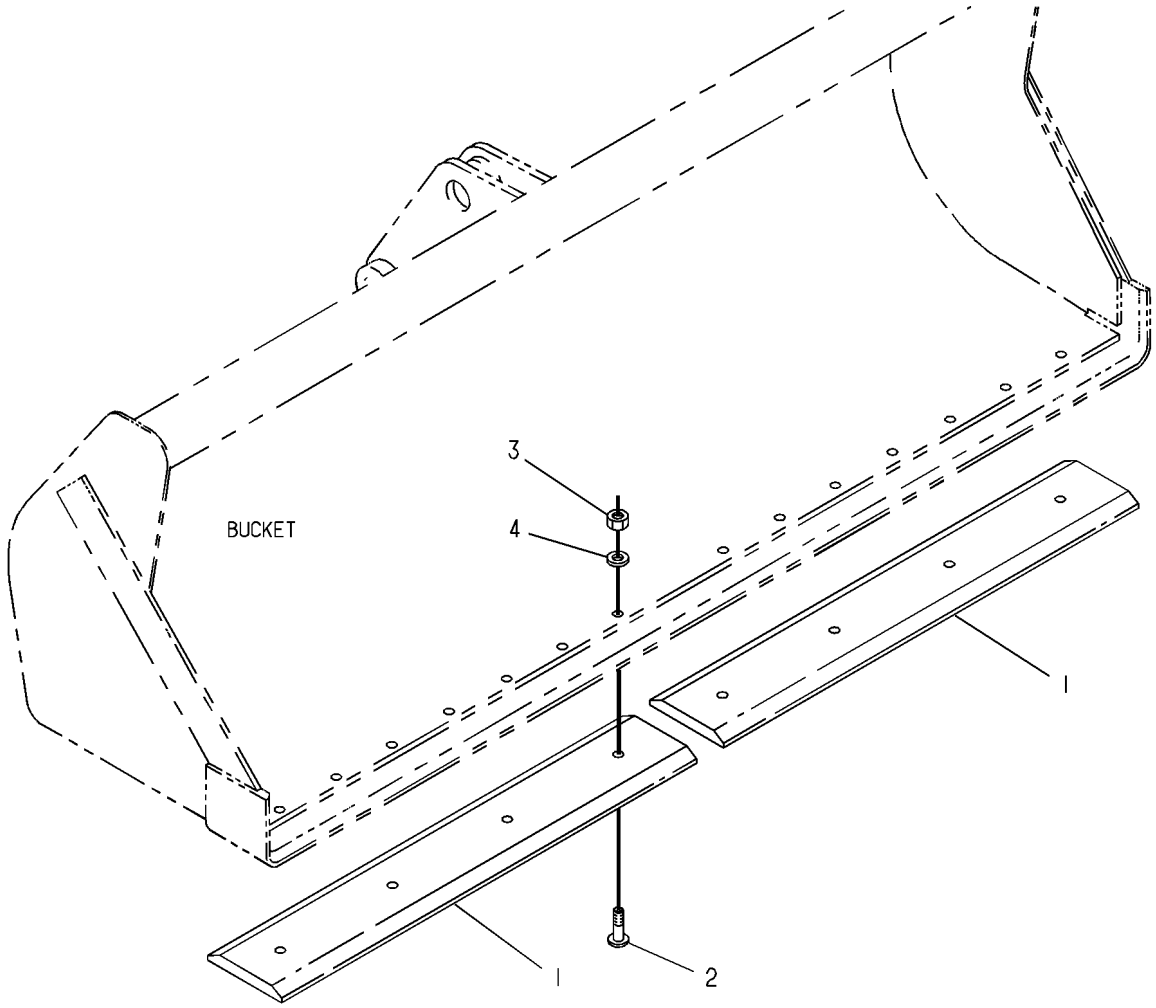

GRÁFICO 1 **<FIM>** g00130834

104-6310 GRUPO DO GARFO (FORK GP)

S/N: LBS1-PARA CIMA
NÚMEROE DE 337-7439 GRUPO DE CAÇAMBA-MULTIUSO
UM ACESSÓRIO

SMCS-6405 **i01526339**

NOTA	REF. NÃO	GRÁFICO REF.	NÚMERO DA PEÇA	QTD.	NOME DA PEÇA 1 2 3 4 5 6 (NÍVEL DO PRODUTO)	CONSULTE PÁGINA
	1	1	**104-6311**	2	CONJUNTO DE SUPORTE (BRACKET AS)	
	2	1	**104-6312**	2	CONJUNTO DO GARFO (FORK AS)	
	3	1	**104-6316**	1	PINO (PIN)	
	4	1	**104-6317**	2	PINO (PIN)	
	5	1	**4J-1888**	1	CONTRAPINO (PIN-COTTER)	
	6	1	**9R-0109**	4	ARRUELA (41X64X3 MM DE ESPESSURA) (WASHER (41X64X3-MM THK))	
	7	1	**112-1776**	2	CONJUNTO DE PINO (PIN AS)	
	8	1	**6V-8144**	4	ANEL DE RETENÇÃO (RING-RETAINING)	
	9	1	**5D-8159**	2	CONJUNTO DE PINO (PIN AS)	

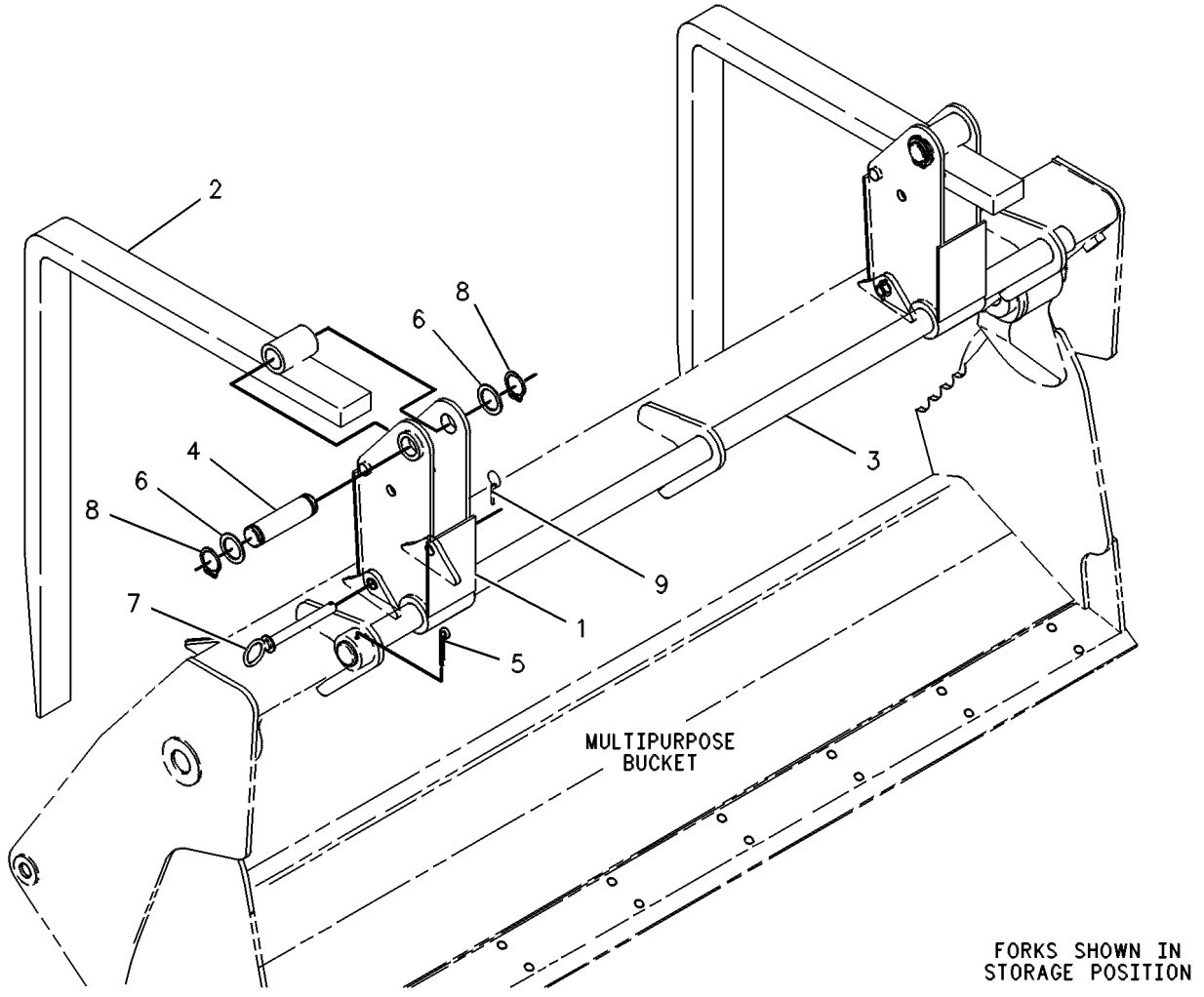

GRÁFICO 1 **<FIM>** g00131084

444-7503 GRUPO DE TRAVAMENTO-ACOPLADOR RÁPIDO (LOCK GP-QUICK COUPLER)

S/N: LBS1-PARA CIMA
NÚMEROE DE 444-7501 GRUPO DE ACOPLADORES RÁPIDOS
UM ACESSÓRIO

SMCS-6129 **i06138869**

NOTA	REF. NÃO	GRÁFICO REF.	NÚMERO DA PEÇA	QTD.	NOME DA PEÇA 1 2 3 4 5 6 (NÍVEL DO PRODUTO)	CONSULTE PÁGINA
	1	1	**7K-1700**	2	ARRUELA DE ENCOSTO (1,27X2,12X0,60 MM DE ESPESSURA) (WASHER-THRUST (1.27X2.12X0.60-MM THK))	
	2	1	**361-1104**	1	CONJUNTO DE WEDGE (WEDGE AS)	
	3	1	**361-1107**	1	RETENTOR DE LIMPADOR (SEAL-WIPER)	
	4	1	**444-7505**	1	PARAFUSO DE AJUSTE (SCREW-ADJUSTING)	
	5	1	**361-1106**	1	PORCA DA LUVA (NUT-SLEEVE)	
	6	1	**444-7507**	1	BUCHA (BUSHING)	
M	7	1	**8T-0269**	2	PARAFUSO DE CABEÇA OCA (M6X1X20 MM) (BOLT--SOCKET HEAD (M6X1X20-MM))	

M - PEÇA DO SISTEMA MÉTRICO

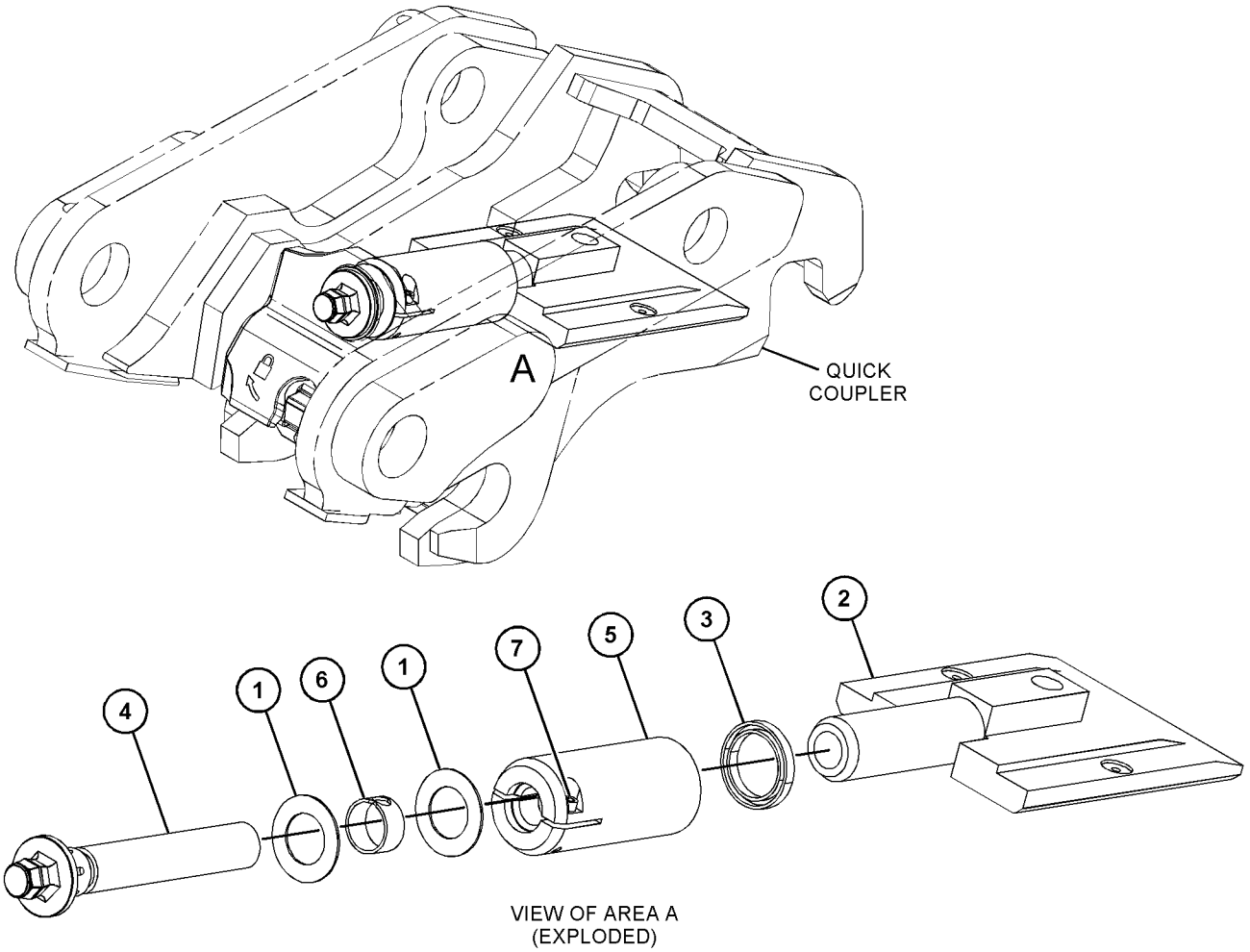

VIEW OF AREA A
(EXPLODED)

GRÁFICO 1 **<FIM>** g03537599

318-9902 GRUPO DE MONTAGEM-CAÇAMBA—RETROESCAVADEIRA, ACOPLADOR RÁPIDO (MOUNTING GP-BUCKET—BACKHOE, QUICK COUPLER)

S/N: LBS1-PARA CIMA

UM ACESSÓRIO

SMCS-6101 **i06138790**

NOTA	NÚMERO DA PEÇA	QTD.	NOME DA PEÇA 1 2 3 4 5 6 (NÍVEL DO PRODUTO)	CONSULTE PÁGINA
	154-5279	1	PINO (PIN)	
	154-5280	1	PINO (PIN)	
	3B-5319	4	CONTRAPINO (PIN-COTTER)	
B	**9R-0158**	5	ARRUELA (46X69X3 MM DE ESPESSURA) (WASHER (46X69X3-MM THK))	
B	**9R-1510**	5	ARRUELA (51X82X4 MM DE ESPESSURA) (WASHER (51X82X4-MM THK))	

B - USE CONFORME NECESSÁRIO

<FIM>

271-3025 ARRANJO DO BOTÃO GIRATÓRIO–24 POL, HIDRÁULICO, REFORÇADO, COM ACOPLADOR (THUMB AR–24-IN, HYD, HEAVY-DUTY, WITH COUPLER)

S/N: LBS1-PARA CIMA
UM ACESSÓRIO

SMCS-6547 **i02922446**

NOTA	REF. NÃO	GRÁFICO REF.	NÚMERO DA PEÇA	QTD.	NOME DA PEÇA 1 2 3 4 5 6 (NÍVEL DO PRODUTO)	CONSULTE PÁGINA
	1	1	**221-4283**	1	CONJUNTO DE DENTES-BOTÃO GIRATÓRIO (24 POL) (TINE AS-THUMB (24-IN))	
Y	2	1	*224-6237*	1	GRUPO DE CILINDRO E TUBULAÇÕES--GIRATÓRIO (CYLINDER & LINES GP-THUMB)	334
Y	3	1	*271-3023*	1	GRUPO DO BOTÃO GIRATÓRIO (RETROESCAVADEIRA COMUM) (THUMB GP (BACKHOE, COMMON))	533

Y - ILUSTRAÇÃO SEPARADA

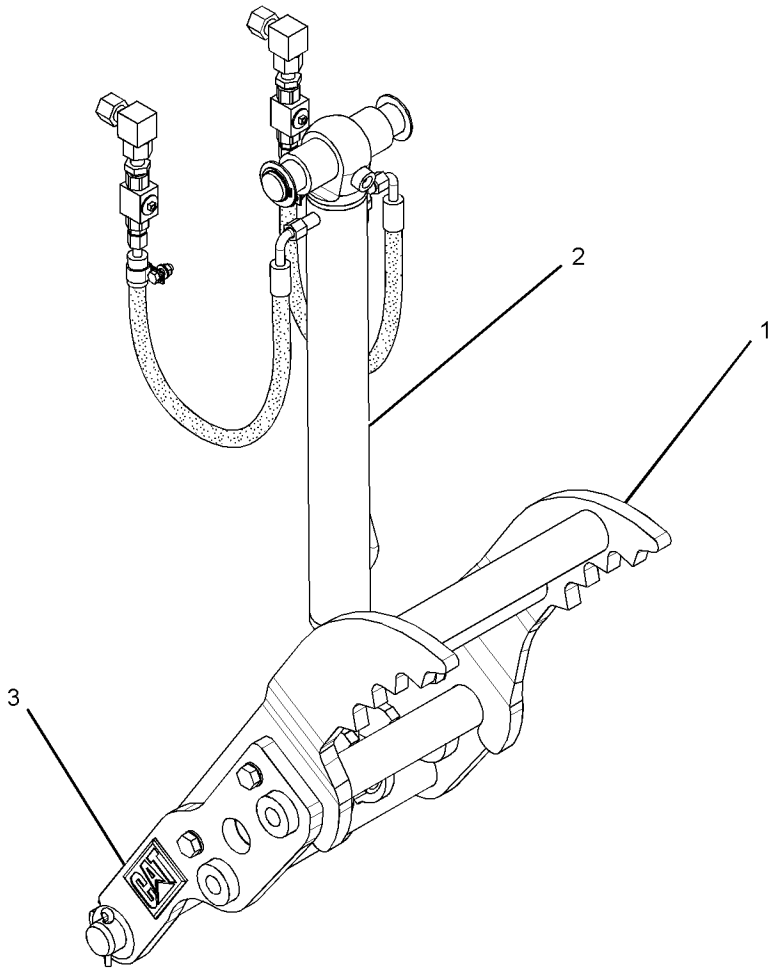

GRÁFICO 1 **<FIM>** g01459712

281-6716 ARRANJO DO BOTÃO GIRATÓRIO–24 POL, HIDRÁULICO, COM ACOPLADOR (THUMB AR–24-IN, HYD, WITH COUPLER)

S/N: LBS1-PARA CIMA

PARA USO COM CAÇAMBA DOS ACOPLADORES DE ENGATE RÁPIDO CAT "PIN GRABBER"

UM ACESSÓRIO

SMCS-6547 **i03860135**

NOTA	REF. NÃO	GRÁFICO REF.	NÚMERO DA PEÇA	QTD.	NOME DA PEÇA 1 2 3 4 5 6 (NÍVEL DO PRODUTO)	CONSULTE PÁGINA
Y	1	1	*224-6237*	1	GRUPO DE CILINDRO E TUBULAÇÕES--GIRATÓRIO (CYLINDER & LINES GP-THUMB)	334
Y	2	1	*271-3023*	1	GRUPO DO BOTÃO GIRATÓRIO (RETROESCAVADEIRA COMUM) (THUMB GP (BACKHOE, COMMON))	533
	3	1	**281-6708**	1	CONJUNTO DE DENTES-BOTÃO GIRATÓRIO (24 POL) (TINE AS-THUMB (24-IN))	

Y - ILUSTRAÇÃO SEPARADA

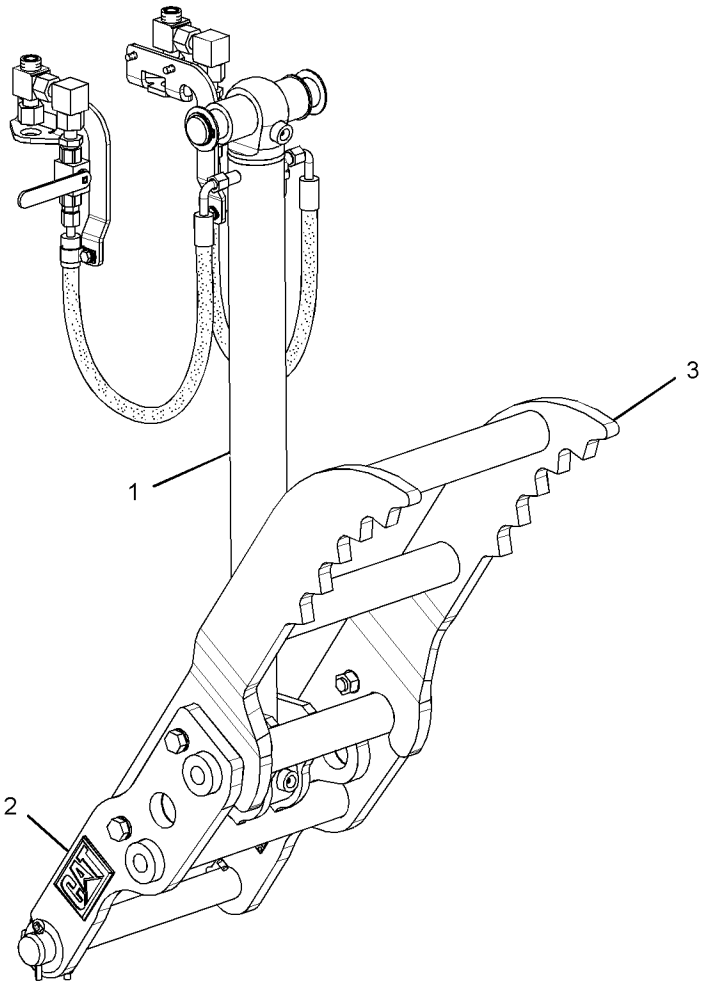

GRÁFICO 1 **<FIM>** g01370594

282-0888 ARRANJO DO BOTÃO GIRATÓRIO–30 POL, HIDRÁULICO, REFORÇADO, COM ACOPLADOR (THUMB AR–30-IN, HYD, HEAVY-DUTY, WITH COUPLER)

S/N: LBS1-PARA CIMA

PARA USO COM 30 POL, CAÇAMBAS PADRÃO COM ACOPLADOR, 30 POL, CAÇAMBAS REFORÇADAS COM ACOPLADOR, 30 POL, CAÇAMBAS DE ALTA CAPACIDADE, 30 POL, CAÇAMBAS DE ESCAVAÇÃO DO SOLO UM ACESSÓRIO

SMCS-6547 **i02922449**

NOTA	REF. NÃO	GRÁFICO REF.	NÚMERO DA PEÇA	QTD.	NOME DA PEÇA 1 2 3 4 5 6 (NÍVEL DO PRODUTO)	CONSULTE PÁGINA
Y	1	1	*224-6237*	1	GRUPO DE CILINDRO E TUBULAÇÕES--GIRATÓRIO (CYLINDER & LINES GP-THUMB)	334
Y	2	1	*271-3023*	1	GRUPO DO BOTÃO GIRATÓRIO (RETROESCAVADEIRA COMUM) (THUMB GP (BACKHOE, COMMON))	533
	3	1	**274-5823**	1	CONJUNTO DE DENTES-BOTÃO GIRATÓRIO (30 POL) (TINE AS-THUMB (30-IN))	

Y - ILUSTRAÇÃO SEPARADA

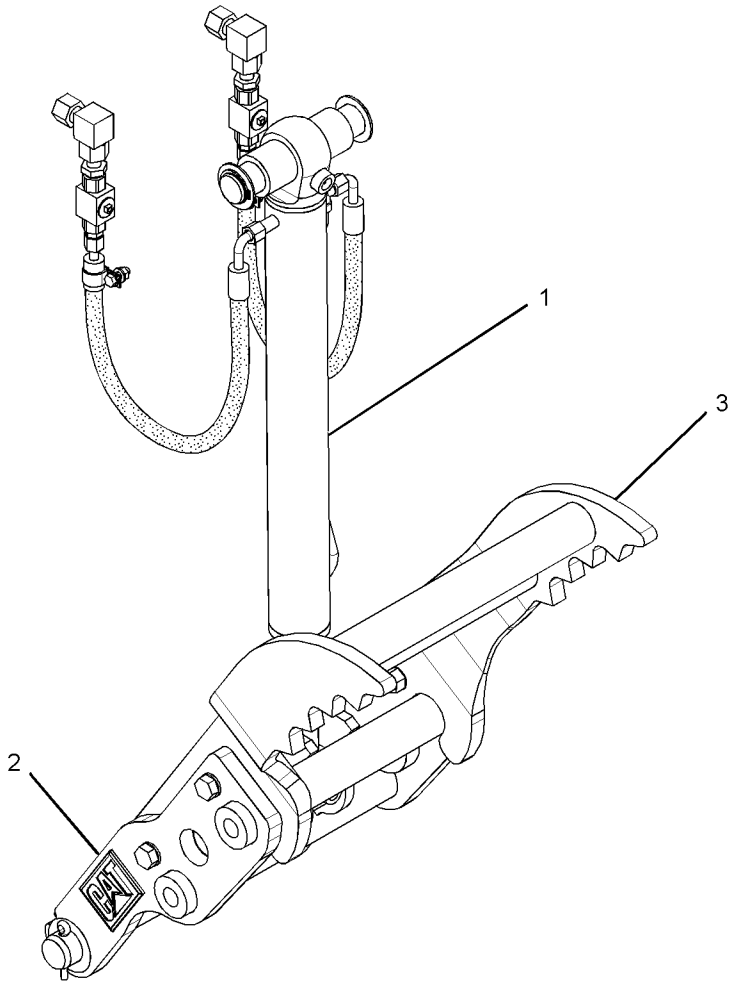

GRÁFICO 1 **<FIM>** g01459717

221-4267 GRUPO DO BOTÃO GIRATÓRIO–RETROESCAVADEIRA (THUMB GP–BACKHOE)

S/N: LBS1-PARA CIMA
NÚMEROE DE 271-3023 GRUPO DO BOTÃO GIRATÓRIO
UM ACESSÓRIO

SMCS-6547 **i02646498**

NOTA	REF. NÃO	GRÁFICO REF.	NÚMERO DA PEÇA	QTD.	NOME DA PEÇA 1 2 3 4 5 6 (NÍVEL DO PRODUTO)	CONSULTE PÁGINA
	1	1	**221-4263**	1	CONJUNTO DE LINK (LINK AS)	
	1A	1	**154-2704**	1	PLACA DE INSTRUÇÃO (ESPECIFICAÇÕES DA CAÇAMBA) (PLATE-INSTRUCTION (BUCKET SPECIFICATIONS))	
	1B	1	**168-8389**	4	GARRA-FIXADOR (METAL) (TACK-FASTENER (METAL))	
	2	1	**3B-8489**	2	CONEXÃO-GRAXA (FITTING-GREASE)	
	3	1	**8T-4123**	8	ARRUELA (3,62X5,75X0,375 MM DE ESPESSURA) (WASHER (3.62X5.75X0.375-MM THK))	
M	4	1	**8T-4131**	4	PORCA (ROSCA M20X2,5) (NUT (M20X2.5-THD))	
M	5	1	**8T-4187**	4	PARAFUSO (M20X2,5X80 MM) (BOLT (M20X2.5X80--MM))	

M - PEÇA DO SISTEMA MÉTRICO

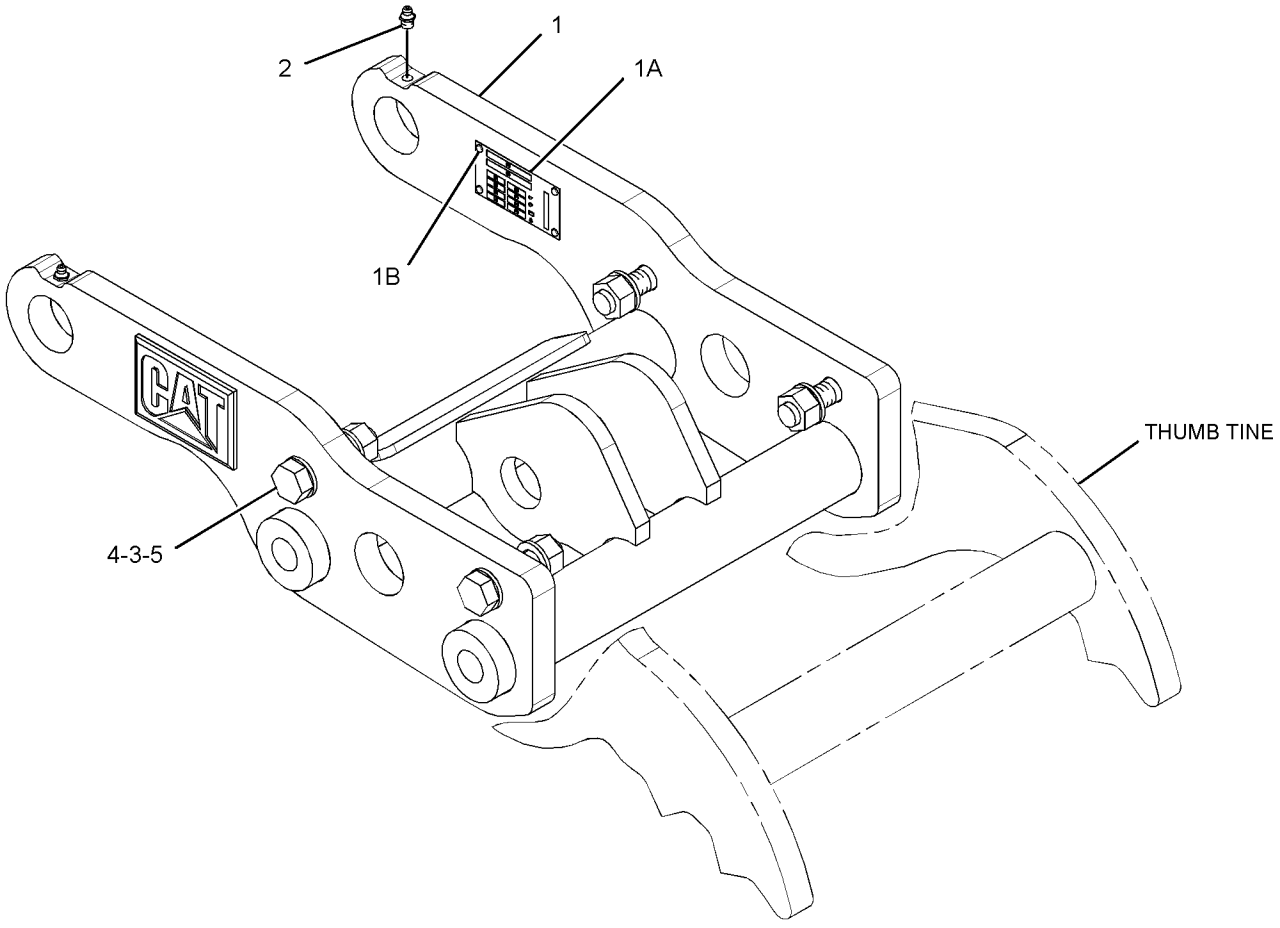

GRÁFICO 1 **<FIM>** g01335201

271-3023 GRUPO DO BOTÃO GIRATÓRIO—RETROESCAVADEIRA COMUM (THUMB GP—BACKHOE, COMMON)

S/N: LBS1-PARA CIMA

NÚMEROE DE 271-3025, 281-6716, 282-0888 ARRANJO DO BOTÃO GIRATÓRIO UM ACESSÓRIO

SMCS-6547 **i02646496**

NOTA	REF. NÃO	GRÁFICO REF.	NÚMERO DA PEÇA	QTD.	NOME DA PEÇA 1 2 3 4 5 6 (NÍVEL DO PRODUTO)	CONSULTE PÁGINA
Y	1	1	*221-4267*	1	GRUPO DO BOTÃO GIRATÓRIO (THUMB GP)	532
Y	2	1	*263-8577*	1	GRUPO DA FIXAÇÃO DO CILINDRO (MOUNTING GP--CYLINDER)	421

Y - ILUSTRAÇÃO SEPARADA

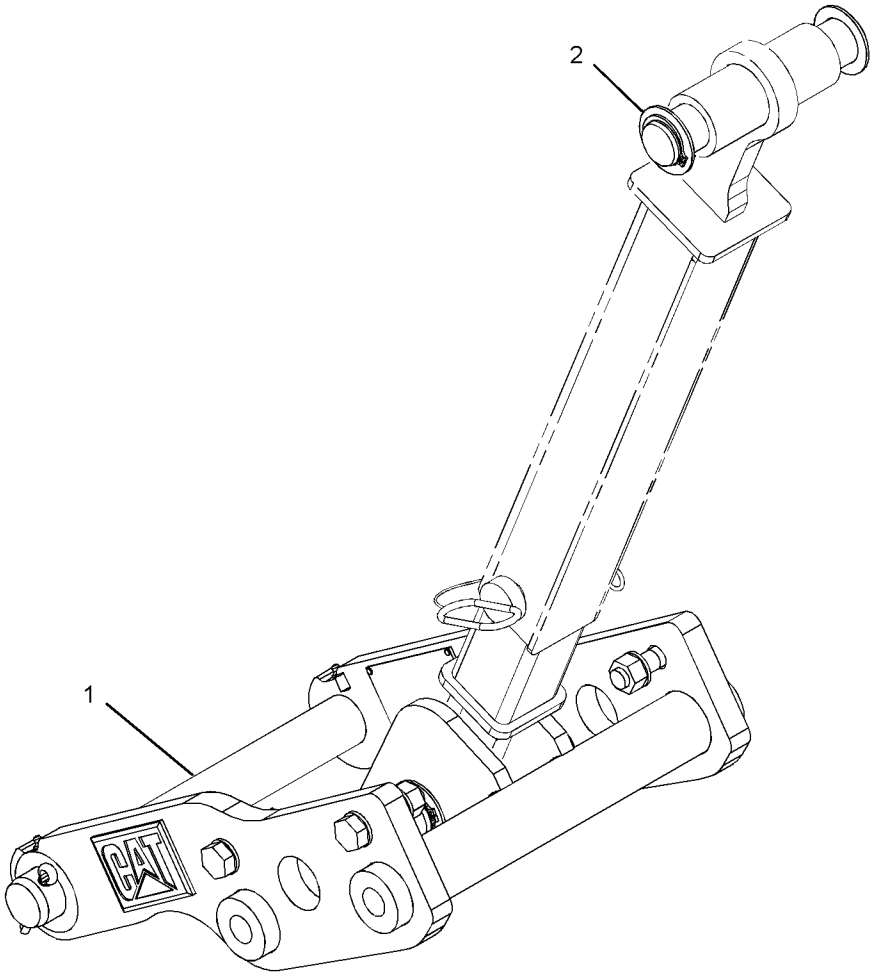

GRÁFICO 1 **<FIM>** g01234131

9R-5866 GRUPO DE DENTES-UNI (TOOTH GP-UNI)

S/N: LBS1-PARA CIMA
NÃO PODE SER USADO COM 9R-5321—PÁGINA: 525
UM ACESSÓRIO

SMCS-6822 **i01854583**

NOTA	REF. NÃO	GRÁFICO REF.	NÚMERO DA PEÇA	QTD.	NOME DA PEÇA 1 2 3 4 5 6 (NÍVEL DO PRODUTO)	CONSULTE PÁGINA
	1	1	**135-8203**	8	DENTE (TOOTH)	
	2	1	**4F-3657**	16	PARAFUSO DE CABEÇA CÔNICA (5/8-11X2,75 POL) (BOLT-PLOW (5/8-11X2.75-IN))	
	3	1	**4K-0367**	16	PORCA REGULAR (5/8-11 DE ESPESSURA) (NUT-FULL (5/8-11-THD))	

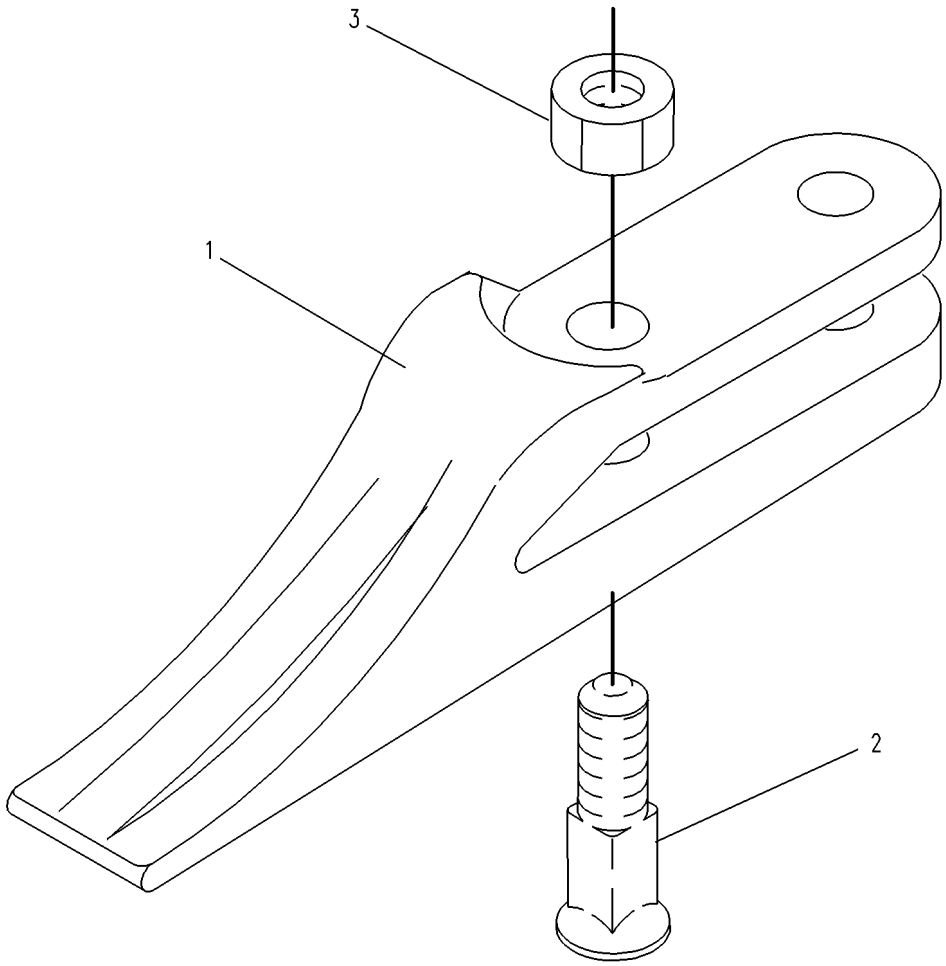

GRÁFICO 1 **<FIM>** g00130909

382-1701 GRUPO DO AR CONDICIONADO E DE MONTAGEM (AIR CONDITIONER & MOUNTING GP)

S/N: LBS1-PARA CIMA

NÚMEROE DE 450-8702 ARRANJO DO AQUECEDOR E AR CONDICIONADO UM ACESSÓRIO

SMCS-7320 **i06147253**

NOTA	REF. NÃO	GRÁFICO REF.	NÚMERO DA PEÇA	QTD.	NOME DA PEÇA 1 2 3 4 5 6 (NÍVEL DO PRODUTO)	CONSULTE PÁGINA
	1	1	**157-0449**	1	BOTÃO-CONTROLE (KNOB-CONTROL)	
Y	2	1	**382-1699**	1	GRUPO DE AQUECEDOR E AR CONDICIONADO (HEATER & AIR CONDITIONER GP)	588
	3	1	**430-9937**	1	DECALQUE DE INFORMAÇÃO (CONTROLE DE TEMPERATURA) (FILM-INFORMATION (TEMPERATURE CONTROL))	
M	4	1	**111-4627**	3	PARAFUSO DE MÁQUINA (M6X1X30 MM) (SCREW--MACHINE (M6X1X30-MM))	
	5	1	**2H-3920**	1	ARRUELA DE PRESSÃO (LOCKWASHER)	
	6	1	**2P-4339**	1	CONTRAPORCA (ROSCA DE 7/16-28) (NUT-JAM (7/16--28-THD))	
	7	1	**7X-0586**	1	ARRUELA DURA (7,2X32X2 MM DE ESPESSURA) (WASHER-HARD (7.2X32X2-MM THK))	
	8	1	**9X-2038**	2	ARRUELA (7X19X2 MM DE ESPESSURA) (WASHER (7X19X2-MM THK))	

M - PEÇA DO SISTEMA MÉTRICO
Y - ILUSTRAÇÃO SEPARADA

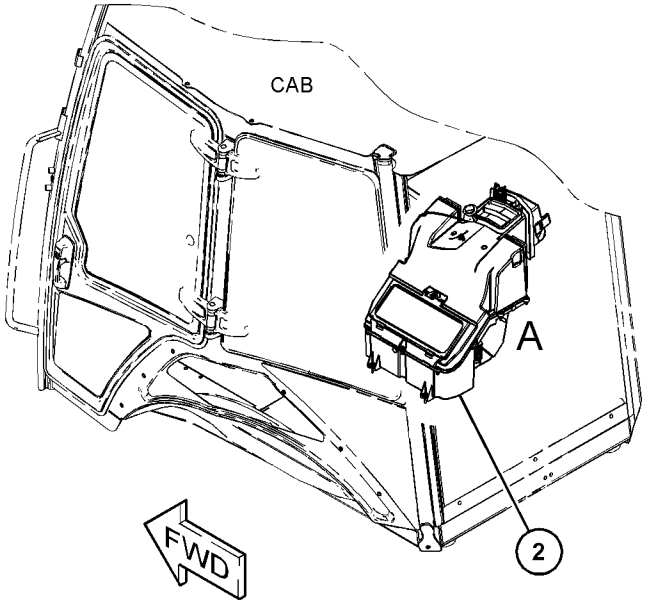

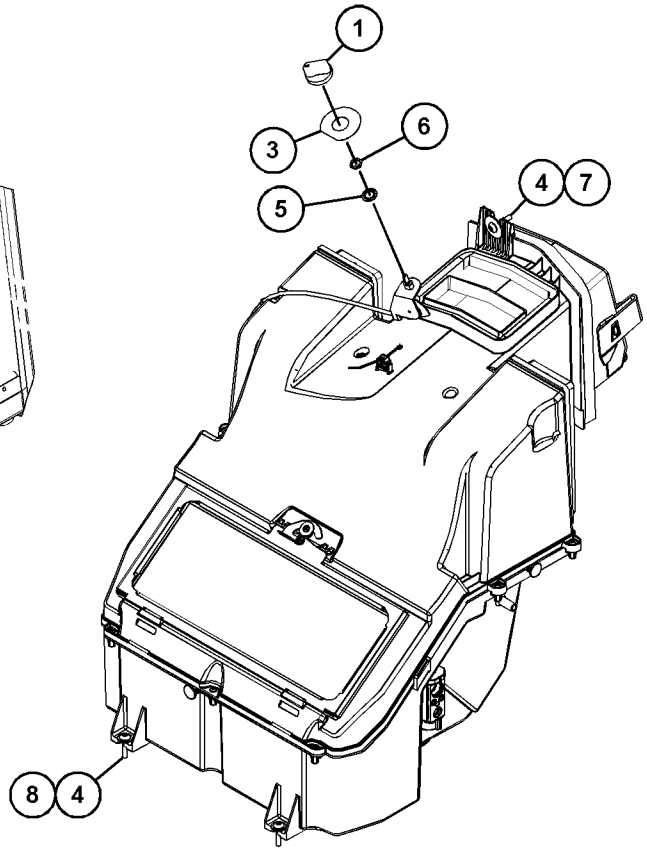

VIEW OF AREA A
(EXPLODED)

GRÁFICO 1 **<FIM>** g03726330

POSTO DO OPERADOR

398-2723 ARRANJO DA CABINE (CAB AR)

S/N: LBS1-PARA CIMA

NÚMEROE DE 448-4775 ARRANJO DA CABINE-ROPS INCLUSO

UM ACESSÓRIO

SMCS-7301, 7325 **i06146659**

NOTA	NÚMERO DA PEÇA	QTD.	NOME DA PEÇA 1 2 3 4 5 6 (NÍVEL DO PRODUTO)	CONSULTE PÁGINA
Y	*382-2353*	1	GRUPO DA CABINE (MÁQUINA DE ARTICULAÇÃO CENTRAL) (CAB GP (CENTER PIVOT MACHINE))	540
Y	*389-9290*	1	GRUPO DO CONSOLE-OPERADOR (DIANTEIRA) (CONSOLE GP-OPERATOR (FRONT))	551
Y	*389-9291*	1	GRUPO DO CONSOLE-OPERADOR (LADO ESQUERDO) (CONSOLE GP-OPERATOR (LH))	552
Y	*389-9292*	1	GRUPO DO CONSOLE-OPERADOR (LADO DIREITO) (CONSOLE GP-OPERATOR (RH))	554
Y	*395-2940*	1	GRUPO DA TAMPA-CABINE (TRINCO DA PORTA) (COVER GP-CAB (DOOR LATCH))	579
Y	*389-9315*	1	GRUPO DE DUTO-AR DA CABINE (DUCT GP-CAB AIR)	584
Y	*389-9280*	1	GRUPO DE PARALAMA-TRASEIRO (FENDER GP-REAR)	309
Y	*389-9320*	1	GRUPO DE TAPETE (FLOOR MAT GP)	586
Y	*391-6359*	1	GRUPO DE PLACAS DO PISO (CABINE) (FLOORPLATE GP (CAB))	311
Y	*389-9310*	1	GRUPO DE REVESTIMENTO-CABINE (LINER GP-CAB)	601
Y	*382-2432*	1	GRUPO DE ESPELHOS RETROVISORES (INTERIOR) (MIRROR GP-REAR VIEW (INTERIOR))	606
Y	*430-6656*	1	GRUPO DE MONTAGEM-CABINE (MÁQUINA DE ARTICULAÇÃO CENTRAL) (MOUNTING GP-CAB (CENTER PIVOT MACHINE))	614
Y	*415-5729*	1	GRUPO DE MONTAGEM-RÁDIO (ALTO--FALANTE) (MOUNTING GP-RADIO (SPEAKER))	616
Y	*389-9275*	1	GRUPO DO TETO DA CABINE (ROOF GP-CAB)	619
Y	*389-9311*	1	GRUPO DO PARA-SOL-CABINE (VISOR GP-CAB)	642
Y	*382-2427*	1	GRUPO DE LIMPADOR E LAVADOR DE VIDRO (CABINE) (WIPER & WASHER GP-WINDOW (CAB))	654
Y	*450-3828*	1	GRUPO DE FIAÇÃO-CABINE (REFLETORES) (WIRING GP-CAB (FLOODLIGHTS))	149
Y	*454-6644*	1	GRUPO DE FIAÇÃO-CABINE (REVESTIMENTO DO TETO) (WIRING GP-CAB (HEADLINER))	152
	389-9322	1	TAPETE-PROTEÇÃO (MAT-PROTECTIVE)	

Y - ILUSTRAÇÃO SEPARADA

<FIM>

448-4775 ARRANJO DA CABINE-ROPS INCLUSO (CAB AR--ENCLOSED ROPS)

S/N: LBS1-PARA CIMA

NÚMEROE DE 482-3387, 482-3388 ARRANJO DE DISTRIBUIÇÃO

UM ACESSÓRIO

SMCS-7301, 7325

i06147272

NOTA	NÚMERO DA PEÇA	QTD.	NOME DA PEÇA 1 2 3 4 5 6 (NÍVEL DO PRODUTO)	CONSULTE PÁGINA
Y	*398-2723*	1	ARRANJO DA CABINE (CAB AR)	536
Y	*399-2031*	1	GRUPO DO CONSOLE-TRASEIRO (CONSOLE GP-REAR)	556
Y	*398-2693*	1	ARRANJO DE CONTROLE--ESTABILIZADOR (ALARME) (CONTROL AR-STABILIZER (ALARM))	557
Y	*428-6995*	1	GRUPO DE CONTROLE DA MÁQUINA (CONTROL GP--MACHINE)	93
Y	*382-4012*	1	GRUPO DE CONTROLE--DIREÇÃO (INCLINAÇÃO) (CONTROL GP-STEERING (TILT))	574
Y	*450-8702*	1	ARRANJO DO AQUECEDOR E AR CONDICIONADO (HEATER & AIR CONDITIONER AR)	587
Y	*454-2344*	1	GRUPO DO CAPÔ DO MOTOR (CABINE, CAPOTA) (HOOD GP-ENGINE (CAB, CANOPY))	325
Y	*387-6629*	1	GRUPO DE ILUMINAÇÃO-TRASEIRA (LIGHTING GP--REAR)	124
Y	*216-0910*	1	GRUPO DE TRAVAMENTO-VANDALISMO (LOCK GP--VANDALISM)	660
Y	*425-3420*	1	GRUPO DE MONTAGEM-CABINE (PILOTO) (MOUNTING GP-CAB (PILOT))	612
Y	*433-4809*	1	GRUPO DE ASSENTO-SUSPENSÃO (DELUXE, TECIDO) (SEAT GP-SUSPENSION (DELUXE, CLOTH))	630
Y	*454-6611*	1	GRUPO DE FIAÇÃO-CABINE (PORTA) (WIRING GP-CAB (DOOR))	151

Y - ILUSTRAÇÃO SEPARADA

<FIM>

POSTO DO OPERADOR

382-2206 GRUPO DA CABINE (CAB GP)

S/N: LBS1-PARA CIMA
NÚMEROE DE 382-2353 GRUPO DA CABINE
UM ACESSÓRIO

SMCS-7301 **i06146661**

NOTA	REF. NÃO	GRÁFICO REF.	NÚMERO DA PEÇA	QTD.	NOME DA PEÇA 1 2 3 4 5 6 (NÍVEL DO PRODUTO)	CONSULTE PÁGINA
	1	1	**382-2342**	1	VIDRO DIANTEIRO (WINDOW-FRONT)	
	2	1	**382-2343**	1	VIDRO (INFERIOR FRONTAL, LADO ESQUERDO) (GLASS (FRONT LOWER, LH))	
	3	1	**382-2344**	1	VIDRO (INFERIOR FRONTAL, LADO DIREITO) (GLASS (FRONT LOWER, RH))	
	4	1	**129-3738**	2	PROTETOR-PERCUSSORA (GUARD-STRIKER)	
M	5	1	**174-8131**	4	PARAFUSO DE CABEÇA CONVEXA (M4X0,7X12 MM) (SCREW-TRUSS HEAD (M4X0.7X12-MM))	
	6	1	**210-6475**	2	PLACA (PLATE)	
	7	1	**219-0302**	1	DECALQUE DE ADVERTÊNCIA (NÃO SOLDE, NÃO PERFURE, CONSULTAR OMM) (FILM-WARNING (NO WELD, NO DRILL, READ OMM))	
M	8	1	**322-0819**	1	INSERÇÃO-ROSQUEADA (ROSCA M10X1,5) (INSERT--THREADED (M10X1.5-THD))	
	9	1	**338-3328**	2	PARAFUSO-PERCUSSORA (BOLT-STRIKER)	
	10	1	**7X-0618**	2	ARRUELA DURA (13,5X40X5 MM DE ESPESSURA) (WASHER-HARD (13.5X40X5-MM THK))	
	11	1	**382-2251**	2	RETENTOR (SEAL)	
	12	1	**382-2310**	1	VIDRO (INFERIOR TRASEIRO, LADO ESQUERDO) (GLASS (REAR LOWER, LH))	
	13	1	**382-2311**	1	VIDRO (INFERIOR TRASEIRO, LADO DIREITO) (GLASS (REAR LOWER, RH))	
	14	1	**424-7515**	2	FIXADOR (KEEPER)	
	15	1	**424-9644**	1	DECALQUE DE INFORMAÇÃO (ROPS, LEIA O OMM) (FILM-INFORMATION (ROPS, FOPS, READ OMM))	
	16	1	**443-5723**	2	RETENTOR (SEAL)	
M	17	1	**463-6137**	4	INSERÇÃO-ROSQUEADA (M4X0,7 DE ROSCA) (INSERT--THREADED (M4X0.7-THD))	
M	18	1	**463-6138**	55	INSERÇÃO-ROSQUEADA (ROSCA M6X1) (INSERT--THREADED (M6X1-THD))	
M	19	1	**463-6139**	31	INSERÇÃO-ROSQUEADA (ROSCA M8X1,25) (INSERT--THREADED (M8X1.25-THD))	
	20	1	**4B-4863**	4	ARRUELA (4,7X11X1,2 MM DE ESPESSURA) (WASHER (4.7X11X1.2-MM THK))	
M	21	1	**5C-8312**	4	PORCA (M4X0,7 DE ROSCA) (NUT (M4X0.7-THD))	

M - PEÇA DO SISTEMA MÉTRICO

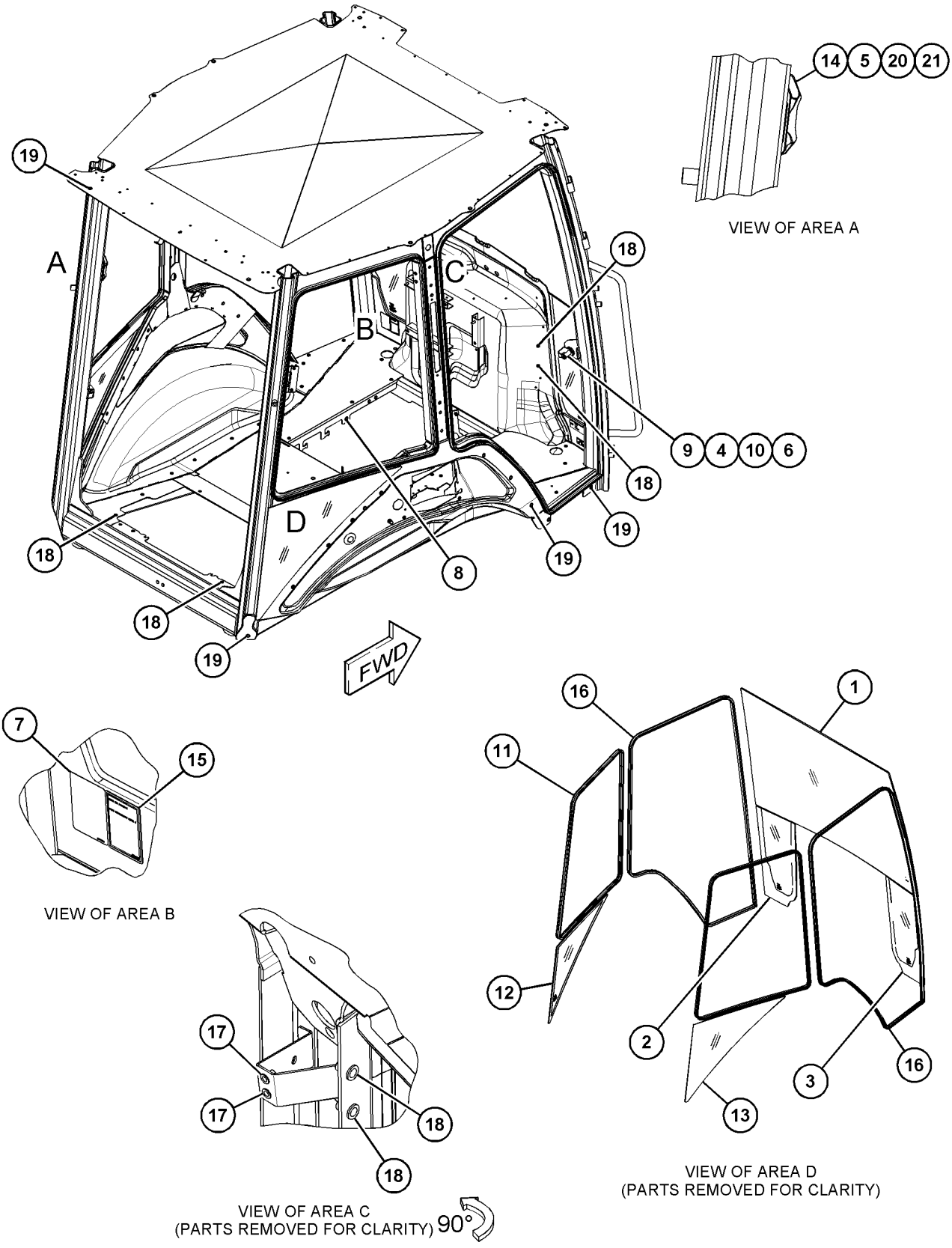

GRÁFICO 1 **<FIM>** g03746115

382-2353 GRUPO DA CABINE—MÁQUINA DE ARTICULAÇÃO CENTRAL (CAB GP—CENTER PIVOT MACHINE)

S/N: LBS1-PARA CIMA

NÚMEROE DE 398-2723 ARRANJO DA CABINE

UM ACESSÓRIO

SMCS-7301 **i06146660**

NOTA	REF. NÃO	GRÁFICO REF.	NÚMERO DA PEÇA	QTD.	NOME DA PEÇA 1 2 3 4 5 6 (NÍVEL DO PRODUTO)	CONSULTE PÁGINA
	1	1	**215-2913**	2	ILHÓ (GROMMET)	
	2	1	**193-5913**	6	BUJÃO (PLUG)	
	3	1	**193-5914**	4	BUJÃO (PLUG)	
	4	1	**193-5916**	1	BUJÃO (PLUG)	
Y	5	1	**382-2206**	1	GRUPO DA CABINE (CAB GP)	538
Y	6	1	*382-2243*	1	GRUPO DA PORTA-CABINE (LADO ESQUERDO) (DOOR GP-CAB (LH))	580
Y	7	1	*382-2244*	1	GRUPO DA PORTA-CABINE (LADO DIREITO) (DOOR GP--CAB (RH))	582
Y	8	1	*398-4915*	1	GRUPO DA JANELA-CABINE (TRASEIRO) (WINDOW GP--CAB (REAR))	645

Y - ILUSTRAÇÃO SEPARADA

382-2353 **GRUPO DA CABINE (CAB GP) (*continuação*)** **i06146660**

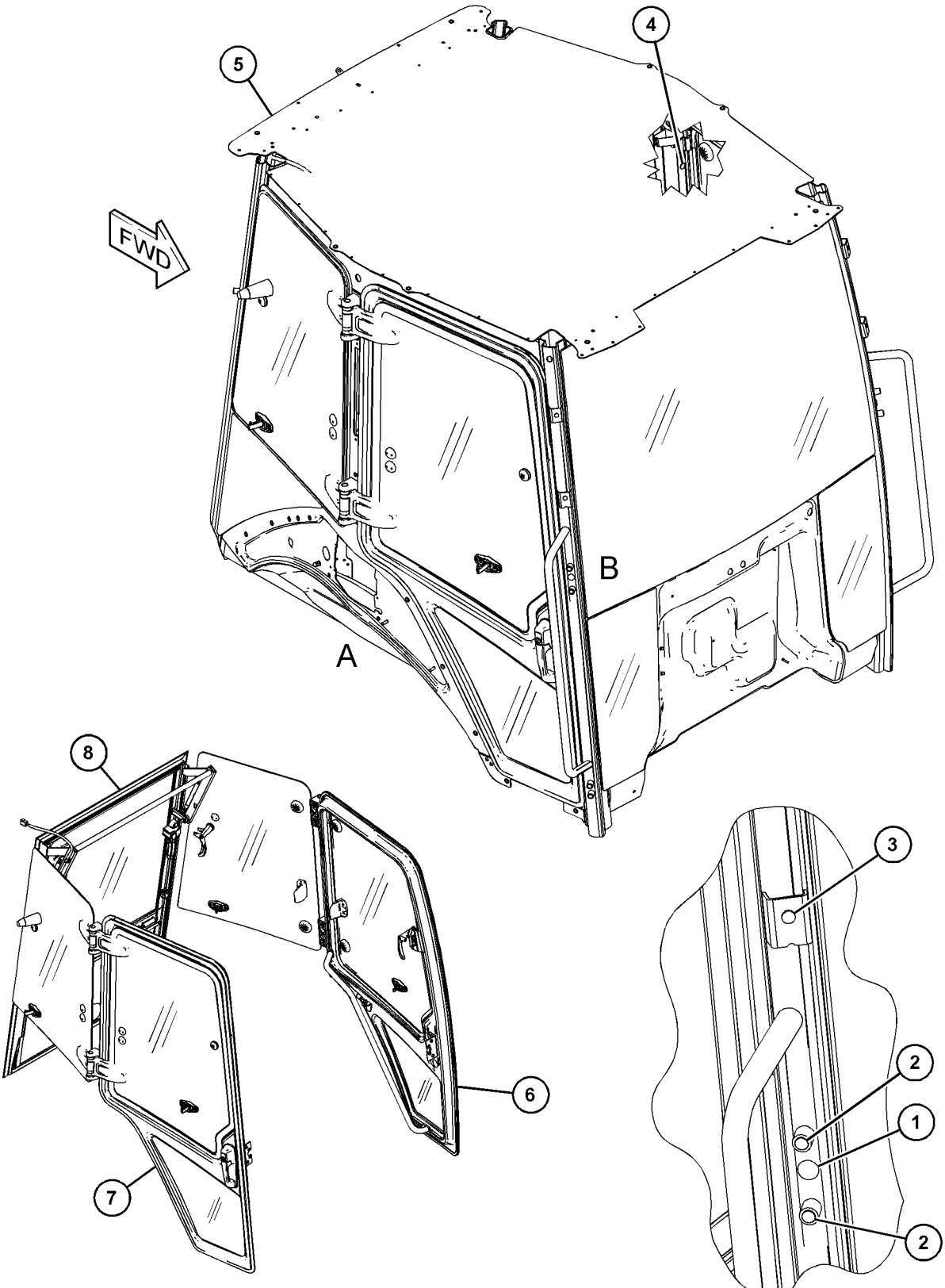

VIEW OF AREA A
(PARTS REMOVED FOR CLARITY)

VIEW OF AREA B

GRÁFICO 1 **<FIM>** g03747637

POSTO DO OPERADOR

448-4774 ARRANJO DE CAPOTA (CANOPY AR)

S/N: LBS1-PARA CIMA
UM ACESSÓRIO

SMCS-7302 **i06147261**

NOTA	NÚMERO DA PEÇA	QTD.	NOME DA PEÇA 1 2 3 4 5 6 (NÍVEL DO PRODUTO)	CONSULTE PÁGINA
Y	*398-2721*	1	ARRANJO DE CAPOTA-ROPS ABERTA (ACABAMENTO) (CANOPY AR-OPEN ROPS (TRIM))	543
Y	*399-2031*	1	GRUPO DO CONSOLE-TRASEIRO (CONSOLE GP-REAR)	556
Y	*398-2692*	1	ARRANJO DE CONTROLE-ESTABILIZADOR (MÁQUINA DE ARTICULAÇÃO CENTRAL) (CONTROL AR-STABILIZER (CENTER PIVOT MACHINE))	557
Y	*382-4011*	1	GRUPO DE CONTROLE--DIREÇÃO (INCLINAÇÃO) (CONTROL GP-STEERING (TILT))	572
Y	*353-1466*	1	ARRANJO DE VENTILADOR-SUCÇÃO (SEM AR--CONDICIONADO) (FAN AR-SUCTION (WITHOUT AIR CONDITIONER))	51
Y	*454-2343*	1	GRUPO DO CAPÔ DO MOTOR (CAPOTA) (HOOD GP-ENGINE (CANOPY))	323
Y	*387-6629*	1	GRUPO DE ILUMINAÇÃO-TRASEIRA (LIGHTING GP--REAR)	124
Y	*216-0910*	1	GRUPO DE TRAVAMENTO-VANDALISMO (LOCK GP--VANDALISM)	660
Y	*425-3420*	1	GRUPO DE MONTAGEM-CABINE (PILOTO) (MOUNTING GP-CAB (PILOT))	612
Y	*206-1747*	1	GRUPO DO CINTO DE SEGURANÇA (RETRÁTIL, 51 MM) (SEAT BELT GP (RETRACTABLE, 51-MM))	620
Y	*433-4804*	1	GRUPO DE ASSENTO-SUSPENSÃO (VINIL) (SEAT GP--SUSPENSION (VINYL))	629

Y - ILUSTRAÇÃO SEPARADA

<FIM>

398-2721 ARRANJO DE CAPOTA-ROPS ABERTA—ACABAMENTO (CANOPY AR-OPEN ROPS—TRIM)

S/N: LBS1-PARA CIMA

NÚMEROE DE 448-4774 ARRANJO DE CAPOTA

UM ACESSÓRIO

SMCS-7302, 7323 **i06147262**

NOTA	NÚMERO DA PEÇA	QTD.	NOME DA PEÇA 1 2 3 4 5 6 (NÍVEL DO PRODUTO)	CONSULTE PÁGINA
Y	*382-2348*	1	GRUPO DA CAPOTA (CANOPY GP)	544
Y	*389-9290*	1	GRUPO DO CONSOLE-OPERADOR (DIANTEIRA) (CONSOLE GP-OPERATOR (FRONT))	551
Y	*389-9291*	1	GRUPO DO CONSOLE-OPERADOR (LADO ESQUERDO) (CONSOLE GP-OPERATOR (LH))	552
Y	*389-9292*	1	GRUPO DO CONSOLE-OPERADOR (LADO DIREITO) (CONSOLE GP-OPERATOR (RH))	554
Y	*389-9280*	1	GRUPO DE PARALAMA-TRASEIRO (FENDER GP-REAR)	309
Y	*389-9320*	1	GRUPO DE TAPETE (FLOOR MAT GP)	586
Y	*391-6359*	1	GRUPO DE PLACAS DO PISO (CABINE) (FLOORPLATE GP (CAB))	311
Y	*382-2432*	1	GRUPO DE ESPELHOS RETROVISORES (INTERIOR) (MIRROR GP-REAR VIEW (INTERIOR))	606
Y	*430-6656*	1	GRUPO DE MONTAGEM-CABINE (MÁQUINA DE ARTICULAÇÃO CENTRAL) (MOUNTING GP-CAB (CENTER PIVOT MACHINE))	614
Y	*389-9293*	1	GRUPO DE PROTEÇÃO CONTRA VANDALISMO (PROTECTION GP-VANDALISM)	663
Y	*389-9275*	1	GRUPO DO TETO DA CABINE (ROOF GP-CAB)	619
Y	*389-9317*	1	GRUPO DE ACABAMENTO (CAPOTA) (TRIM GP (CANOPY))	640
Y	*450-3828*	1	GRUPO DE FIAÇÃO-CABINE (REFLETORES) (WIRING GP-CAB (FLOODLIGHTS))	149
	389-9322	1	TAPETE-PROTEÇÃO (MAT-PROTECTIVE)	

Y - ILUSTRAÇÃO SEPARADA

<FIM>

382-2348 GRUPO DA CAPOTA (CANOPY GP)

S/N: LBS1-PARA CIMA
NÚMEROE DE 398-2721 ARRANJO DE CAPOTA-ROPS ABERTA
UM ACESSÓRIO

SMCS-7302 **i06143711**

NOTA	REF. NÃO	GRÁFICO REF.	NÚMERO DA PEÇA	QTD.	NOME DA PEÇA 1 2 3 4 5 6 (NÍVEL DO PRODUTO)	CONSULTE PÁGINA
	1	1	**215-2913**	2	ILHÓ (GROMMET)	
	2	1	**193-5913**	6	BUJÃO (PLUG)	
	3	1	**193-5914**	4	BUJÃO (PLUG)	
	4	1	**193-5916**	1	BUJÃO (PLUG)	
Y	5	1	*382-2297*	1	GRUPO DA CAPOTA-ROPS ABERTA (CANOPY GP-OPEN ROPS)	545

Y - ILUSTRAÇÃO SEPARADA

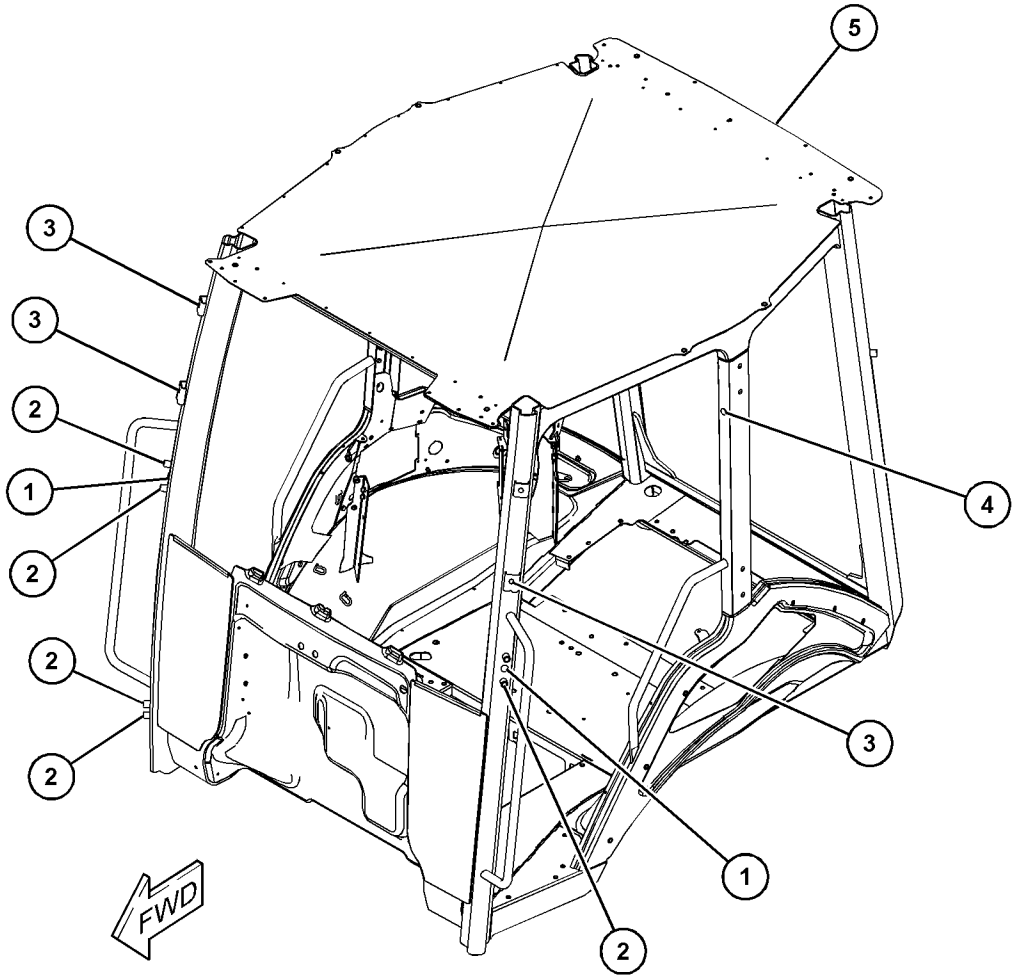

GRÁFICO 1 **<FIM>** g03721620

382-2297 GRUPO DA CAPOTA-ROPS ABERTA (CANOPY GP-OPEN ROPS)

S/N: LBS1-PARA CIMA
NÚMEROE DE 382-2348 GRUPO DA CAPOTA
UM ACESSÓRIO

SMCS-7302, 7323 **i06147264**

NOTA	REF. NÃO	GRÁFICO REF.	NÚMERO DA PEÇA	QTD.	NOME DA PEÇA 1 2 3 4 5 6 (NÍVEL DO PRODUTO)	CONSULTE PÁGINA
M	1	1	**322-0819**	1	INSERÇÃO-ROSQUEADA (ROSCA M10X1,5) (INSERT--THREADED (M10X1.5-THD))	
	2	2	**382-2343**	1	VIDRO (INFERIOR FRONTAL, LADO ESQUERDO) (GLASS (FRONT LOWER, LH))	
	3	2	**382-2344**	1	VIDRO (INFERIOR FRONTAL, LADO DIREITO) (GLASS (FRONT LOWER, RH))	
	4	2	**382-2380**	1	CONJUNTO DE CAPOTA-ROPS ABERTA (CANOPY AS-OPEN ROPS)	
	5	1	**219-0302**	1	DECALQUE DE ADVERTÊNCIA (NÃO SOLDE, NÃO PERFURE, CONSULTAR OMM) (FILM-WARNING (NO WELD, NO DRILL, READ OMM))	
	6	1	**424-9644**	1	DECALQUE DE INFORMAÇÃO (ROPS, LEIA O OMM) (FILM-INFORMATION (ROPS, FOPS, READ OMM))	
M	7	1	**463-6137**	4	INSERÇÃO-ROSQUEADA (M4X0,7 DE ROSCA) (INSERT--THREADED (M4X0.7-THD))	
M	8	2	**463-6138**	57	INSERÇÃO-ROSQUEADA (ROSCA M6X1) (INSERT--THREADED (M6X1-THD))	
M	9	1,2	**463-6139**	31	INSERÇÃO-ROSQUEADA (ROSCA M8X1,25) (INSERT--THREADED (M8X1.25-THD))	
	10	1,2	**467-2195**	8	BUJÃO (PLUG)	
E	11	2	**9X-2092**		ACABAMENTO-BORDA (25,6 CM CADA) (TRIM-EDGE (25.6-CM EACH))	

E - SOLICITE POR CENTÍMETRO
M - PEÇA DO SISTEMA MÉTRICO

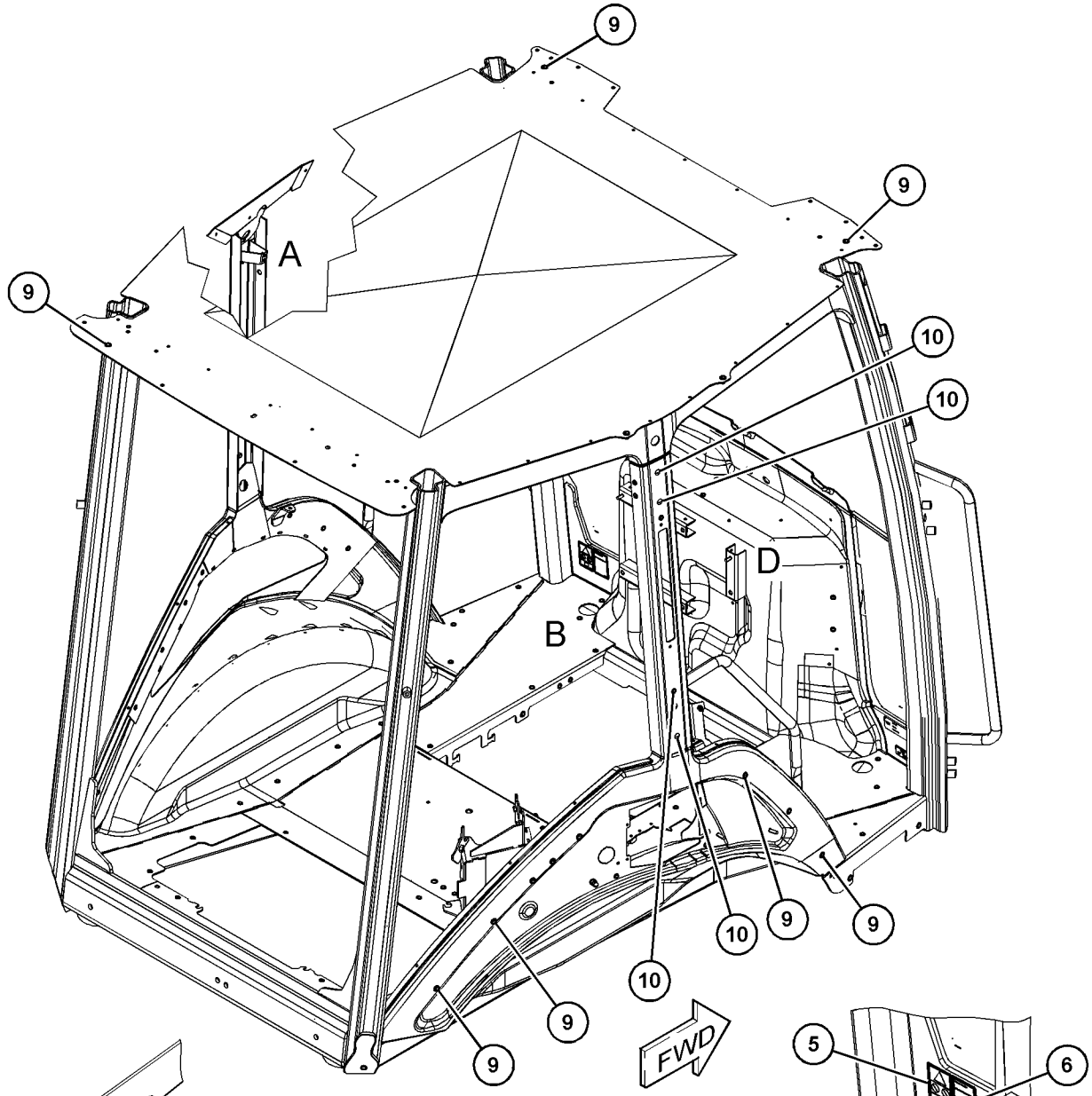

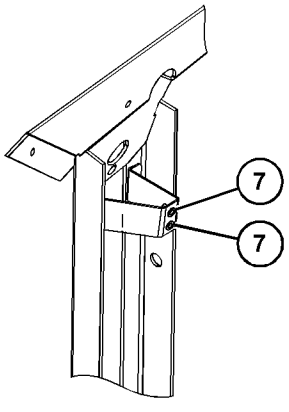

VIEW OF AREA A
(PARTS REMOVED FOR CLARITY)

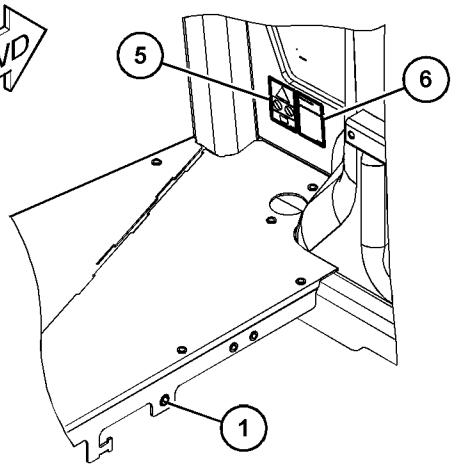

VIEW OF AREA B
(PARTS REMOVED FOR CLARITY)

GRÁFICO 1

g03839172

382-2297 **GRUPO DA CAPOTA-ROPS ABERTA (CANOPY GP-OPEN ROPS) (*continuação*)** **i06147264**

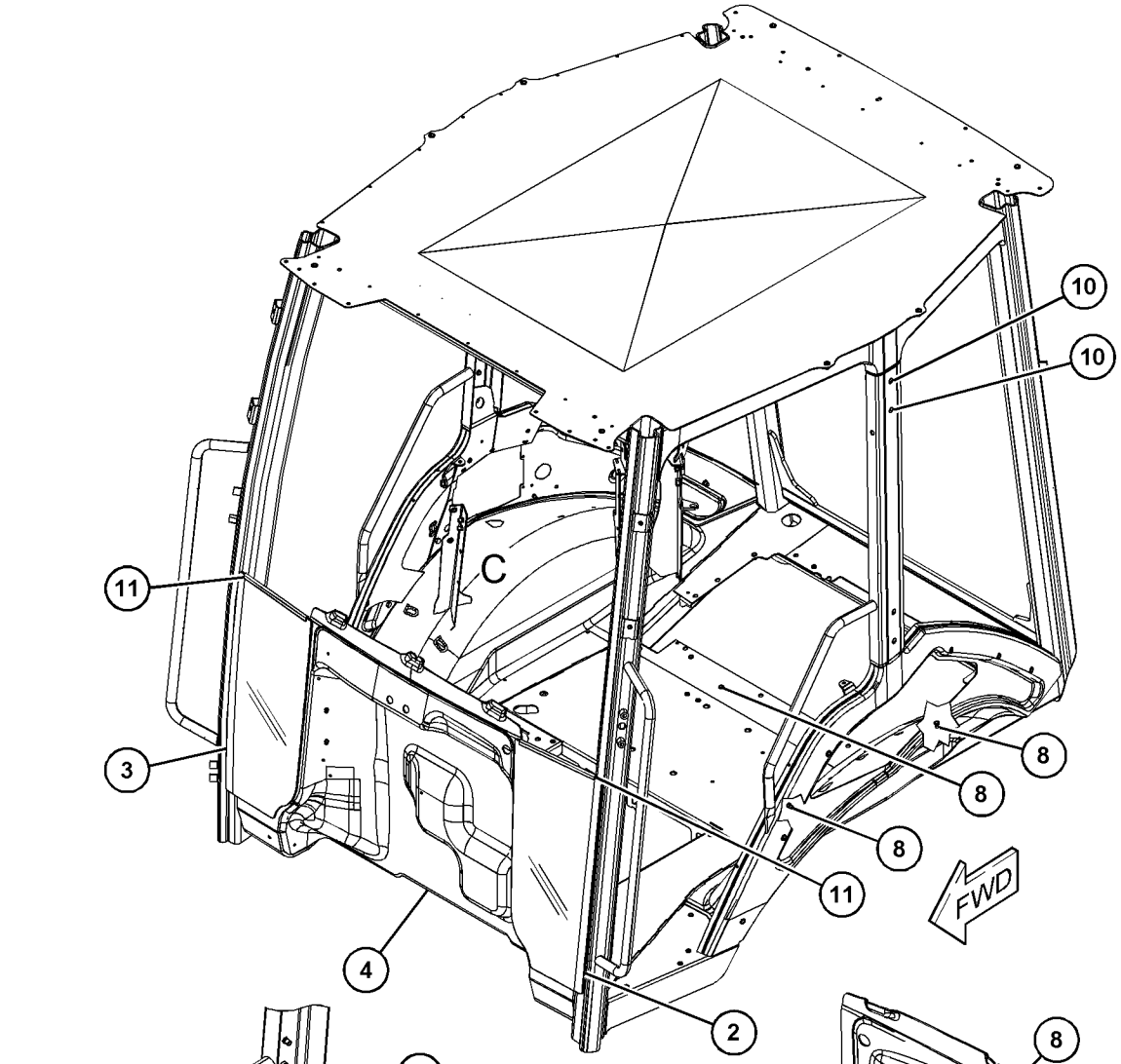

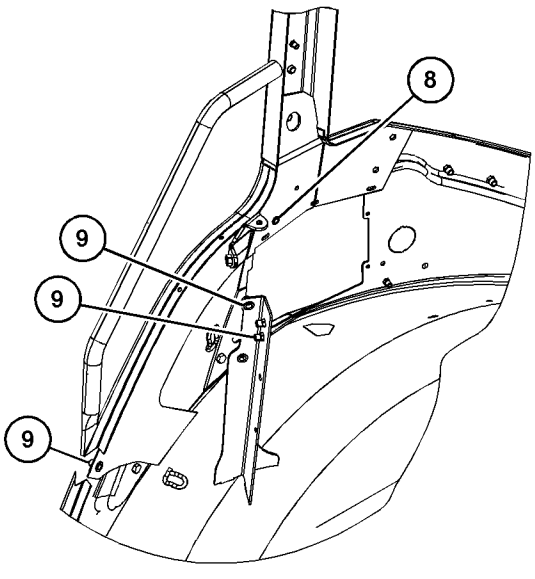

VIEW OF AREA C
(PARTS REMOVED FOR CLARITY)

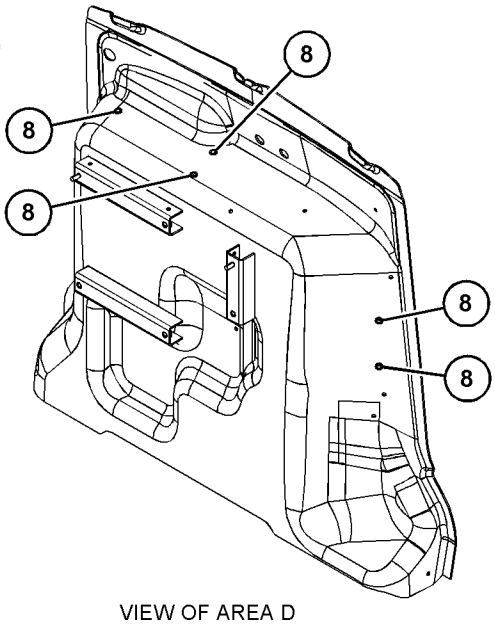

VIEW OF AREA D
(PARTS REMOVED FOR CLARITY)

GRÁFICO 2 **<FIM>** g03839317

395-2123 GRUPO DO COMPRESSOR-FLUIDO REFRIGERANTE (COMPRESSOR GP-REFRIGERANT)

S/N: LBS1-PARA CIMA

NÚMEROE DE 432-5235 GRUPO DO COMPRESSOR-FLUIDO REFRIGERANTE UM ACESSÓRIO

SMCS-1802 **i05369911**

NOTA	REF. NÃO	GRÁFICO REF.	NÚMERO DA PEÇA	QTD.	NOME DA PEÇA 1 2 3 4 5 6 (NÍVEL DO PRODUTO)	CONSULTE PÁGINA
	1	1	**9X-3401**	2	PINO DE CONECTOR (CALIBRE 16 A 18) (PIN--CONNECTOR (16-GA TO 18-GA))	
					—OU—	
		1	**126-1767**	2	PINO DE CONECTOR (CALIBRE 14 A 16) (PIN--CONNECTOR (14-GA TO 16-GA))	
	2	1	**102-8802**	1	KIT DE TOMADA (2 PINOS) (KIT-RECEPTACLE (2--PIN))	
					(INCLUI CONJUNTO DE TOMADA E CUNHA)	
	3	1	**314-4018**	1	CONJUNTO DE VÁLVULA-ALÍVIO DE PRESSÃO (COMPRESSOR DO REFRIGERANTE) (VALVE AS-PRESSURE RELIEF (REFRIGERANT COMPRESSOR))	
	4	1	**7T-4532**	1	CONJUNTO DE BUJÃO (PLUG AS)	
	5	1	**9X-7385**	2	ANEL RETENTOR EM O (SEAL-O-RING)	

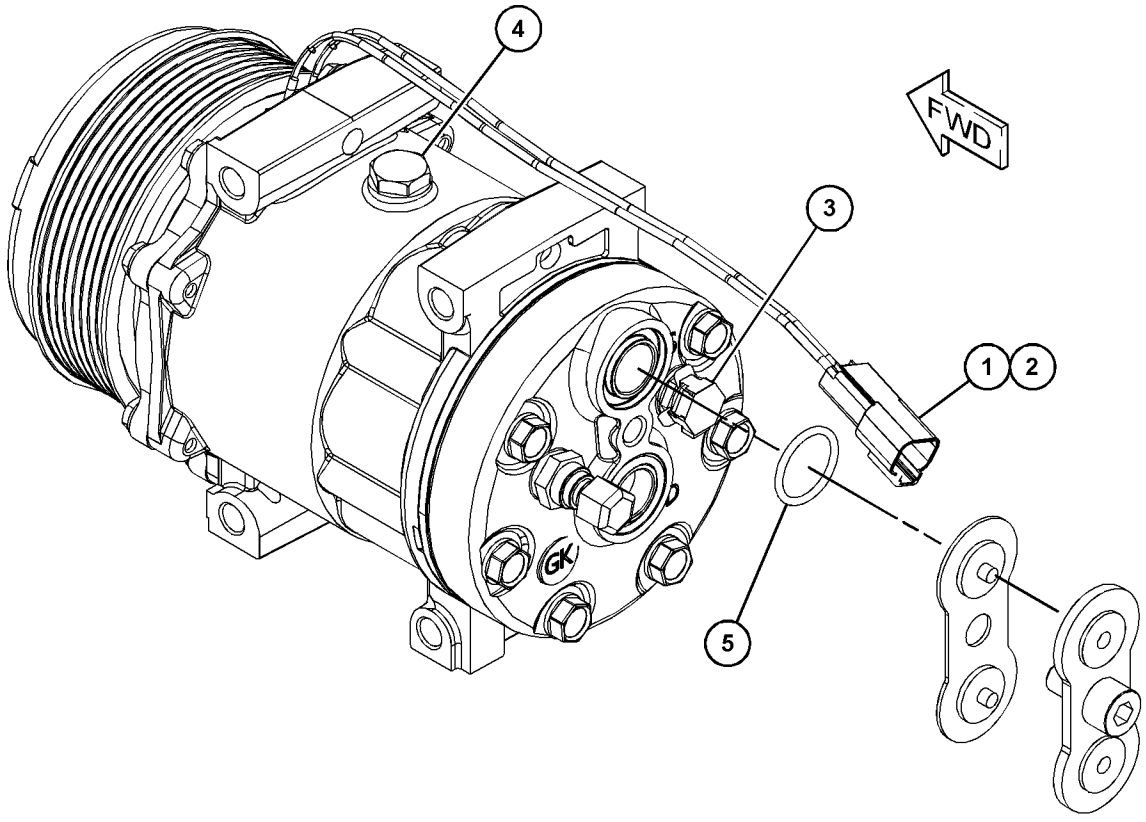

GRÁFICO 1 **<FIM>** g03510403

432-5235 GRUPO DO COMPRESSOR-FLUIDO REFRIGERANTE (COMPRESSOR GP-REFRIGERANT)

S/N: LBS1-PARA CIMA

NÚMEROE DE 450-8702 ARRANJO DO AQUECEDOR E AR CONDICIONADO UM ACESSÓRIO

SMCS-1802 **i06147260**

NOTA	REF. NÃO	GRÁFICO REF.	NÚMERO DA PEÇA	QTD.	NOME DA PEÇA 1 2 3 4 5 6 (NÍVEL DO PRODUTO)	CONSULTE PÁGINA
	1	1	**288-9734**	1	SUPORTE (BRACKET)	
	2	1	**290-7831**	1	SUPORTE (BRACKET)	
Y	3	1	**395-2123**	1	GRUPO DO COMPRESSOR-FLUIDO REFRIGERANTE (COMPRESSOR GP-REFRIGERANT)	548
M	4	1	**7X-2538**	4	PARAFUSO (M8X1,25X100 MM) (BOLT (M8X1.25X100--MM))	
M	5	1	**7X-2553**	2	PARAFUSO (M16X2X40 MM) (BOLT (M16X2X40-MM))	
	6	1	**8T-4121**	2	ARRUELA DURA (11X21X2,5 MM DE ESPESSURA) (WASHER-HARD (11X21X2.5-MM THK))	
M	7	1	**8T-4136**	2	PARAFUSO (M10X1,5X25 MM) (BOLT (M10X1.5X25--MM))	
	8	1	**8T-4224**	4	ARRUELA DURA (8,8X16X2 MM DE ESPESSURA) (WASHER-HARD (8.8X16X2-MM THK))	
	9	1	**9X-8257**	2	ARRUELA (17,5X30X3,5 MM DE ESPESSURA) (WASHER (17.5X30X3.5-MM THK))	

M - PEÇA DO SISTEMA MÉTRICO
Y - ILUSTRAÇÃO SEPARADA

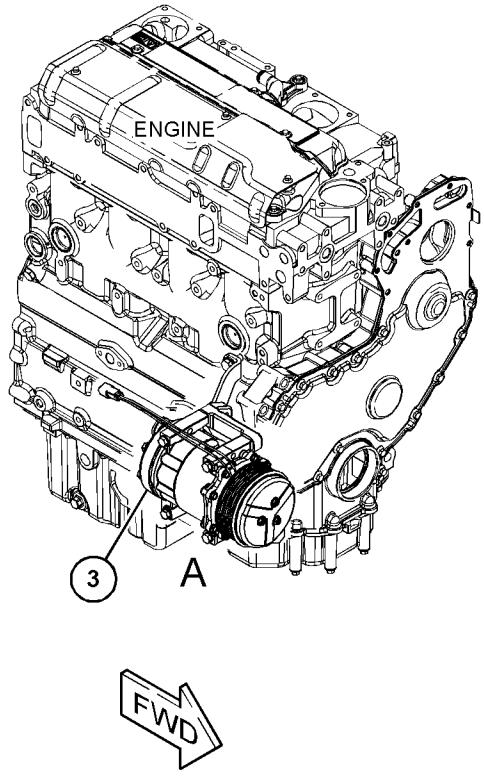

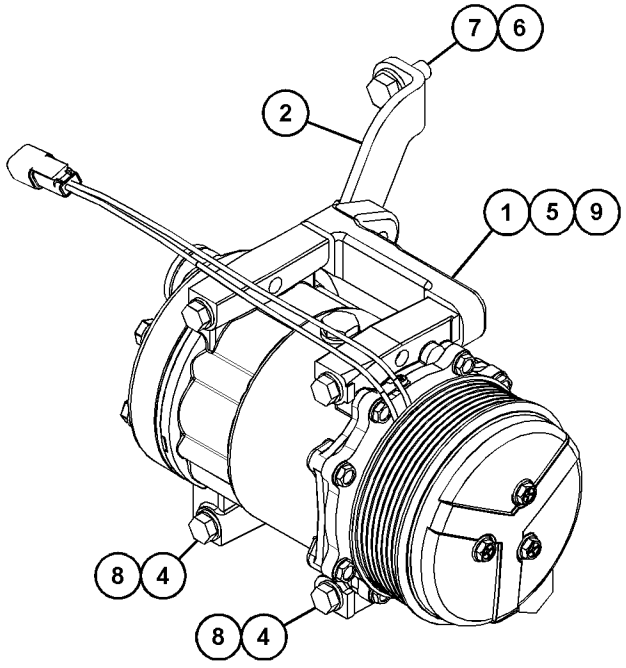

VIEW OF AREA A

GRÁFICO 1 **<FIM>** g03728023

337-9765 GRUPO DE MONTAGEM E CONDENSADOR--REFRIGERANTE (CONDENSER & MTG GP-REFRIGERANT)

S/N: LBS1-PARA CIMA

NÚMEROE DE 450-8702 ARRANJO DO AQUECEDOR E AR CONDICIONADO

UM ACESSÓRIO

SMCS-1805 **i06147252**

NOTA	REF. NÃO	GRÁFICO REF.	NÚMERO DA PEÇA	QTD.	NOME DA PEÇA 1 2 3 4 5 6 (NÍVEL DO PRODUTO)	CONSULTE PÁGINA
	1	1	**359-9885**	1	CONJUNTO DO CONDENSADOR (CONDENSER AS)	
		1	**317-8141**	4	SUPORTE (MOUNT)	
	2	1	**7X-0579**	4	ARRUELA DURA (8,8X25,5X2 MM DE ESPESSURA) (WASHER-HARD (8.8X25.5X2-MM THK))	
M	3	1	**8T-7547**	4	PARAFUSO (M8X1,25X30 MM) (BOLT (M8X1.25X30--MM))	

M - PEÇA DO SISTEMA MÉTRICO

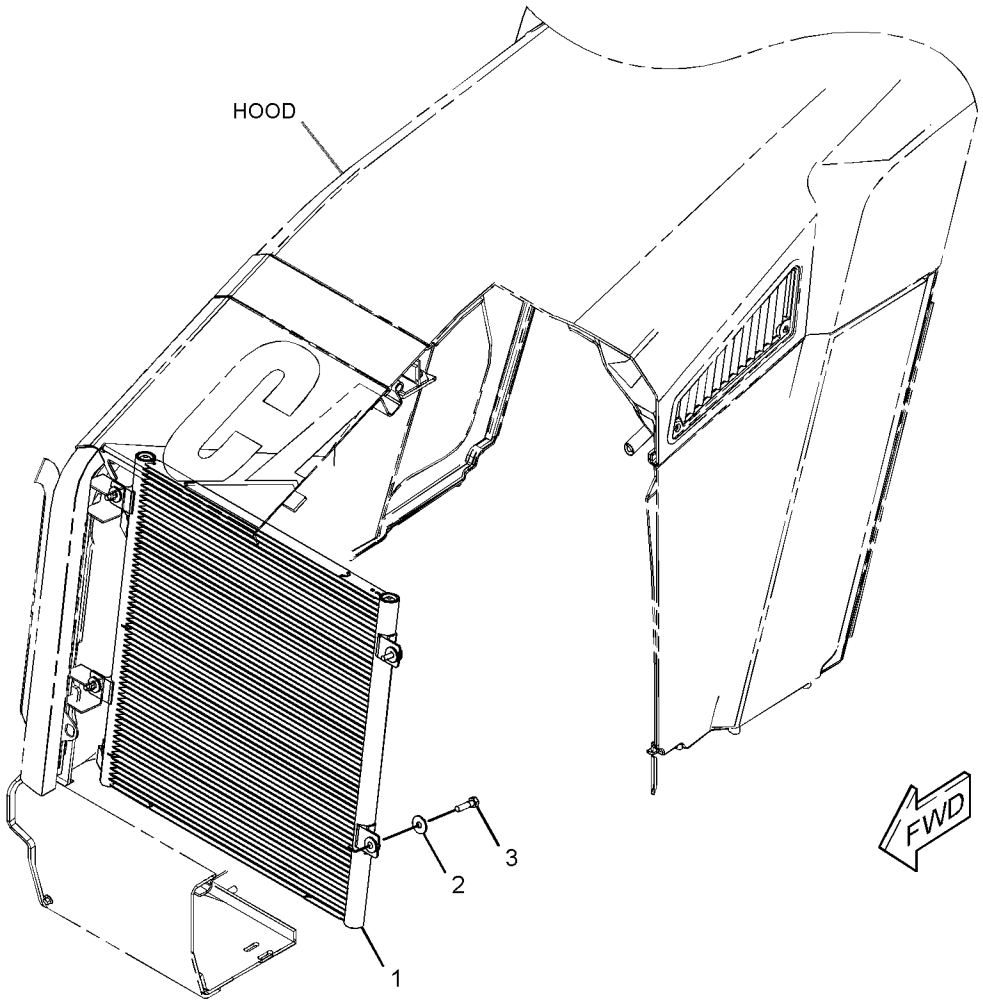

GRÁFICO 1 **<FIM>** g02788536

389-9290 GRUPO DO CONSOLE-OPERADOR—DIANTEIRA (CONSOLE GP-OPERATOR—FRONT)

S/N: LBS1-PARA CIMA

NÚMEROE DE 398-2723 ARRANJO DA CABINE, 398-2721 ARRANJO DE CAPOTA-ROPS ABERTA UM ACESSÓRIO

SMCS-5258, 7451 **i06143718**

NOTA	REF. NÃO	GRÁFICO REF.	NÚMERO DA PEÇA	QTD.	NOME DA PEÇA 1 2 3 4 5 6 (NÍVEL DO PRODUTO)	CONSULTE PÁGINA
	1	1	**9R-9901**	4	FIXADOR (FASTENER)	
	2	1	**206-1667**	4	GRAMPO (CLIP)	
	3	1	**320-9835**	1	DECALQUE DE INSTRUÇÃO (AVANÇO, NEUTRO, MARCHA À RÉ) (FILM-INSTRUCTION (FORWARD, NEUTRAL, REVERSE))	
	4	1	**394-9515**	1	CONSOLE-DIANTEIRO (CONSOLE-FRONT)	
	5	1	**394-9516**	1	TAMPA (SUPERIOR) (COVER (TOP))	
	6	1	**394-9517**	1	TAMPA (LADO DIREITO) (COVER (RH))	
	7	1	**394-9518**	1	TAMPA (LADO ESQUERDO) (COVER (LH))	
	8	1	**394-9546**	1	CONJUNTO DO CONSOLE-DIANTEIRO (CONSOLE AS--FRONT)	
	9	1	**395-2935**	1	CONSOLE (CONSOLE)	
	10	1	**437-0727**	1	PROTETOR DE MANGUEIRA (GUARD-HOSE)	
	11	1	**441-9727**	1	CONJUNTO DE PLACA (PLATE AS)	
M	12	1	**131-3985**	5	PARAFUSO (ROSCA M6X1) (SCREW (M6X1-THD))	
M	13	1	**9X-2045**	7	PARAFUSO DE CABEÇA CONVEXA (M6X1X20 MM) (SCREW-TRUSS HEAD (M6X1X20-MM))	

M - PEÇA DO SISTEMA MÉTRICO

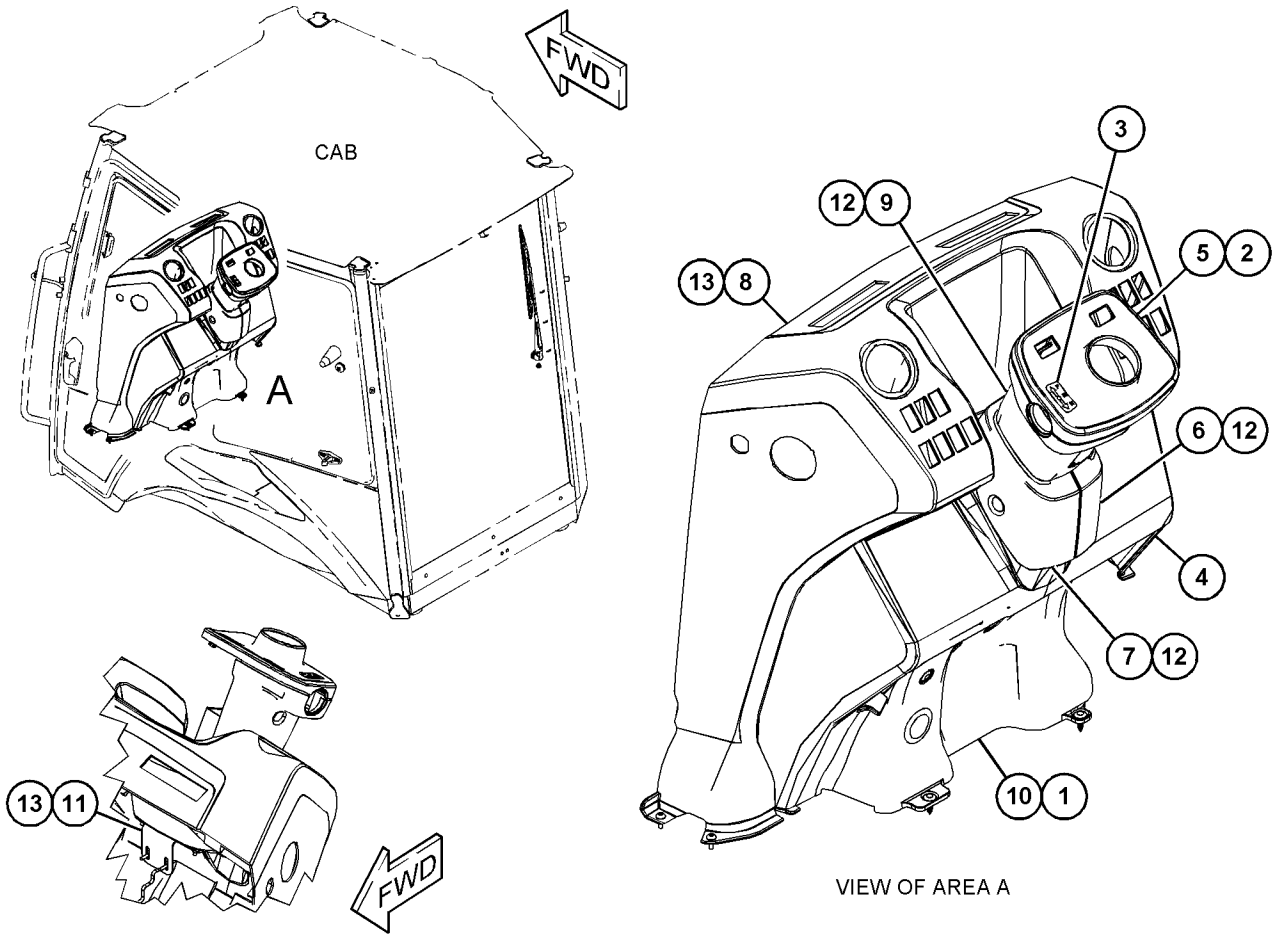

GRÁFICO 1 **<FIM>** g03723523

389-9291 GRUPO DO CONSOLE-OPERADOR–LADO ESQUERDO (CONSOLE GP-OPERATOR–LH)

S/N: LBS1-PARA CIMA

NÚMEROE DE 398-2723 ARRANJO DA CABINE, 398-2721 ARRANJO DE CAPOTA-ROPS ABERTA UM ACESSÓRIO

SMCS-5258, 7451 **i06143720**

NOTA	REF. NÃO	GRÁFICO REF.	NÚMERO DA PEÇA	QTD.	NOME DA PEÇA 1 2 3 4 5 6 (NÍVEL DO PRODUTO)	CONSULTE PÁGINA
E	1	1	**3E-6602**		RETENTOR (90 CM) (SEAL (90-CM))	
	2	1	**206-1712**	1	DOBRADIÇA DA PORTA (HINGE-DOOR)	
J	3	1	**275-0572**	1	CONJUNTO DE TRAVA (LATCH AS)	
	4	1	**394-9500**	1	CONSOLE (CONSOLE)	
	5	1	**394-9501**	1	CONSOLE (CONSOLE)	
	6	1	**394-9503**	1	PORTA-ARMAZENAMENTO (DOOR-STORAGE)	
	7	1	**394-9504**	1	CAIXA-ARMAZENAMENTO (BOX-STORAGE)	
	8	1	**395-2937**	1	PORTA-ARMAZENAMENTO (DOOR-STORAGE)	
	9	1	**454-0097**	3	GRAMPO (CLIP)	
	10	1	**261-9639**	20	PARAFUSO DE CABEÇA PANELA (12X0,5 POL) (SCREW--PAN HEAD (12.0X0.5-IN))	
M	11	1	**9X-2045**	12	PARAFUSO DE CABEÇA CONVEXA (M6X1X20 MM) (SCREW-TRUSS HEAD (M6X1X20-MM))	
D	12	1	**5P-5927**		RETENTOR (1,7 M) (SEAL (1.7-M))	
					AS PEÇAS MOSTRADAS NA(S) IMAGEM(NS) SEM UM NÚMERO DE REFERÊNCIA NÃO SÃO SUBMETIDAS À MANUTENÇÃO SEPARADAMENTE	

D - SOLICITE POR METRO
E - SOLICITE POR CENTÍMETRO
J - REQUER CHAVE CORPORATIVA
M - PEÇA DO SISTEMA MÉTRICO

389-9291 **GRUPO DO CONSOLE-OPERADOR (CONSOLE GP-OPERATOR) (*continuação*)** **i06143720**

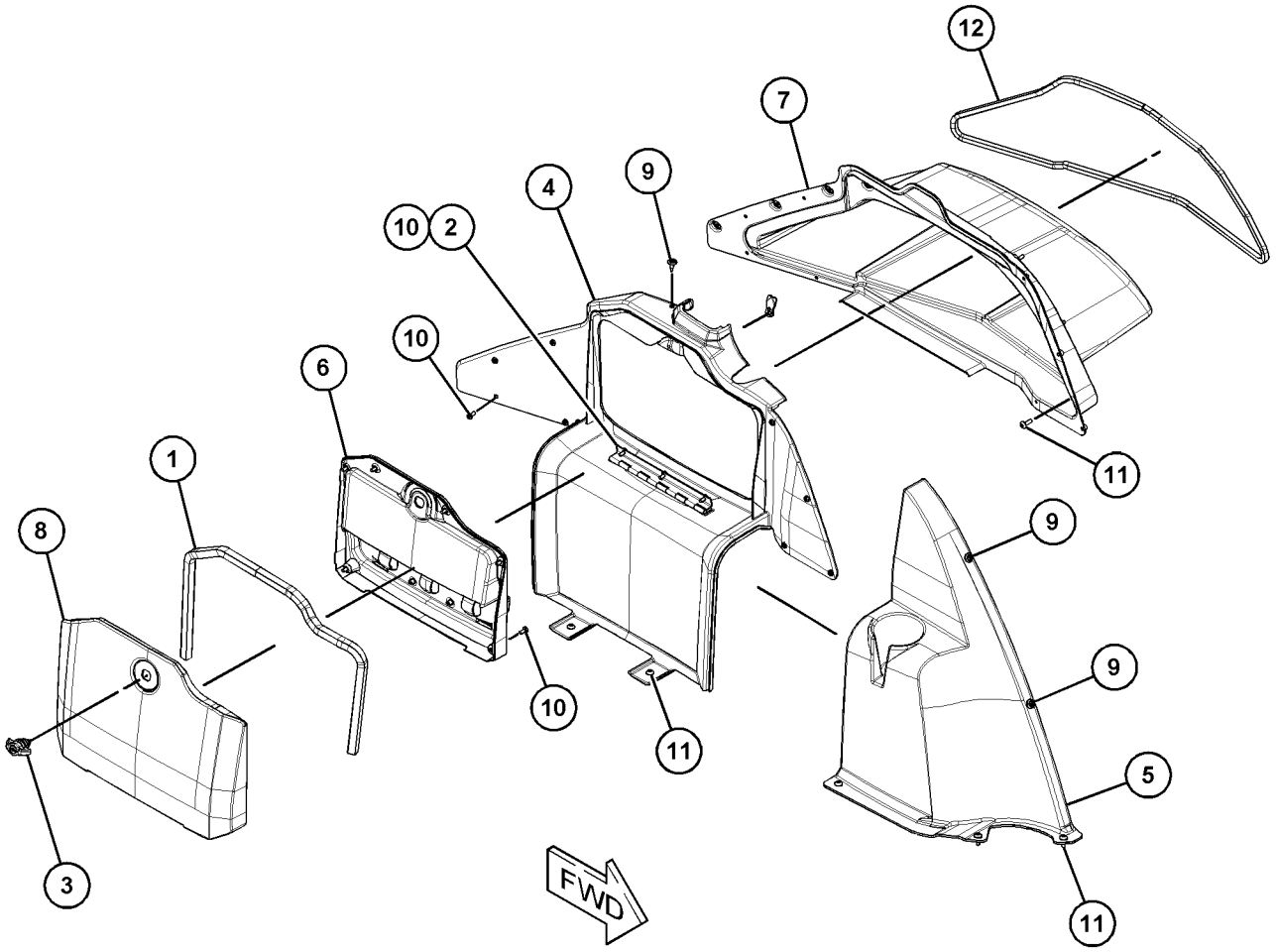

GRÁFICO 1 **<FIM>** g03747698

POSTO DO OPERADOR

389-9292 GRUPO DO CONSOLE-OPERADOR–LADO DIREITO (CONSOLE GP-OPERATOR–RH)

S/N: LBS1-PARA CIMA

NÚMEROE DE 398-2723 ARRANJO DA CABINE, 398-2721 ARRANJO DE CAPOTA-ROPS ABERTA UM ACESSÓRIO

SMCS-5258, 7451 **i06146625**

NOTA	REF. NÃO	GRÁFICO REF.	NÚMERO DA PEÇA	QTD.	NOME DA PEÇA 1 2 3 4 5 6 (NÍVEL DO PRODUTO)	CONSULTE PÁGINA
	1	1	**164-1178**	2	GRAMPO (CLIP)	
	2	1	**167-8251**	2	FIXADOR (FASTENER)	
	3	1	**206-1667**	10	GRAMPO (CLIP)	
	4	1	**394-9525**	1	ALOJAMENTO DIANTEIRO (HOUSING-FRONT)	
	5	1	**394-9526**	1	PAINEL (PANEL)	
	6	1	**394-9527**	1	TAMPA-FUSÍVEL (COVER-FUSE)	
	7	1	**394-9528**	1	TAMPA (TRASEIRO) (COVER (REAR))	
	8	1	**394-9529**	1	TAMPA DIANTEIRA (COVER-FRONT)	
	9	1	**394-9530**	1	TAMPA-CENTRO (COVER-CENTER)	
	10	1	**395-2936**	1	PAINEL (PANEL)	
	11	1	**398-3047**	1	ALOJAMENTO-TRASEIRO (HOUSING-REAR)	
	12	1	**399-2039**	1	TAMPA (COVER)	
	13	1	**437-2208**	1	DECALQUE DE IDENTIFICAÇÃO (CHAVE DE PARTIDA, CONSULTE O MANUAL DE OPERAÇÃO E MANUTENÇÃO (OMM)) (FILM-IDENTIFICATIÓN (START SWITCH, READ OMM))	
	14	1	**454-0097**	6	GRAMPO (CLIP)	
	15	1	**261-9639**	5	PARAFUSO DE CABEÇA PANELA (12X0,5 POL) (SCREW--PAN HEAD (12.0X0.5-IN))	
M	16	1	**9X-2045**	10	PARAFUSO DE CABEÇA CONVEXA (M6X1X20 MM) (SCREW-TRUSS HEAD (M6X1X20-MM))	
D	17	1	**5P-5927**		RETENTOR (0,04 M CADA) (SEAL (0.04-M EACH))	

D - SOLICITE POR METRO
M - PEÇA DO SISTEMA MÉTRICO

389-9292 **GRUPO DO CONSOLE-OPERADOR (CONSOLE GP-OPERATOR) (*continuação*)** **i06146625**

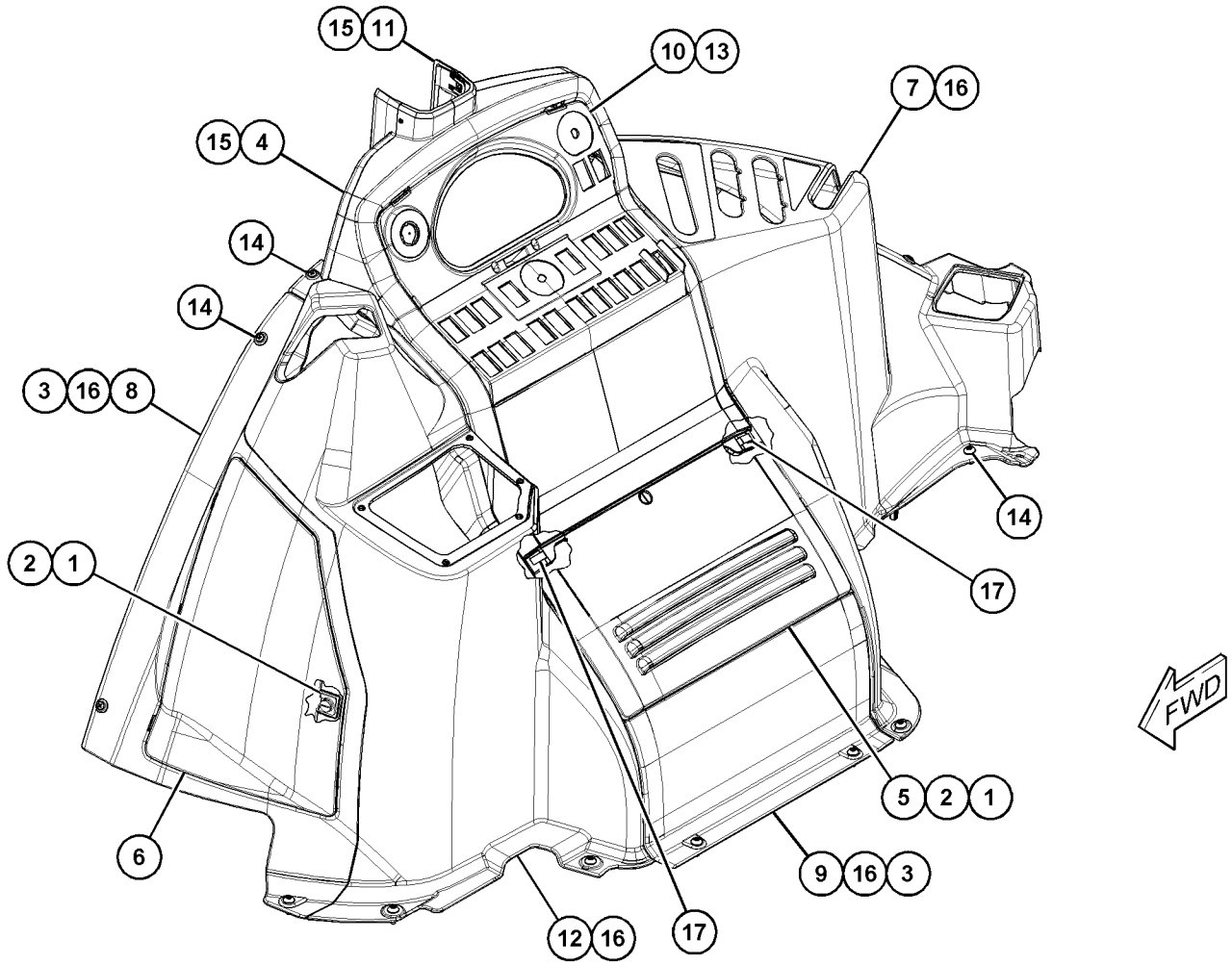

GRÁFICO 1 **<FIM>** g03833977

399-2031 GRUPO DO CONSOLE-TRASEIRO–LADO ESQUERDO (CONSOLE GP-REAR–LH)

S/N: LBS1-PARA CIMA

NÚMEROE DE 448-4775 ARRANJO DA CABINE-ROPS INCLUSO, 448-4774 ARRANJO DE CAPOTA UM ACESSÓRIO

SMCS-5258 **i06143754**

NOTA	REF. NÃO	GRÁFICO REF.	NÚMERO DA PEÇA	QTD.	NOME DA PEÇA 1 2 3 4 5 6 (NÍVEL DO PRODUTO)	CONSULTE PÁGINA
	1	1	**394-9502**	1	CONSOLE (LADO ESQUERDO) (TRASEIRO) (CONSOLE (LH) (REAR))	
	2	1	**454-0097**	2	GRAMPO (CLIP)	
M	3	1	**9X-2045**	3	PARAFUSO DE CABEÇA CONVEXA (M6X1X20 MM) (SCREW-TRUSS HEAD (M6X1X20-MM))	

M - PEÇA DO SISTEMA MÉTRICO

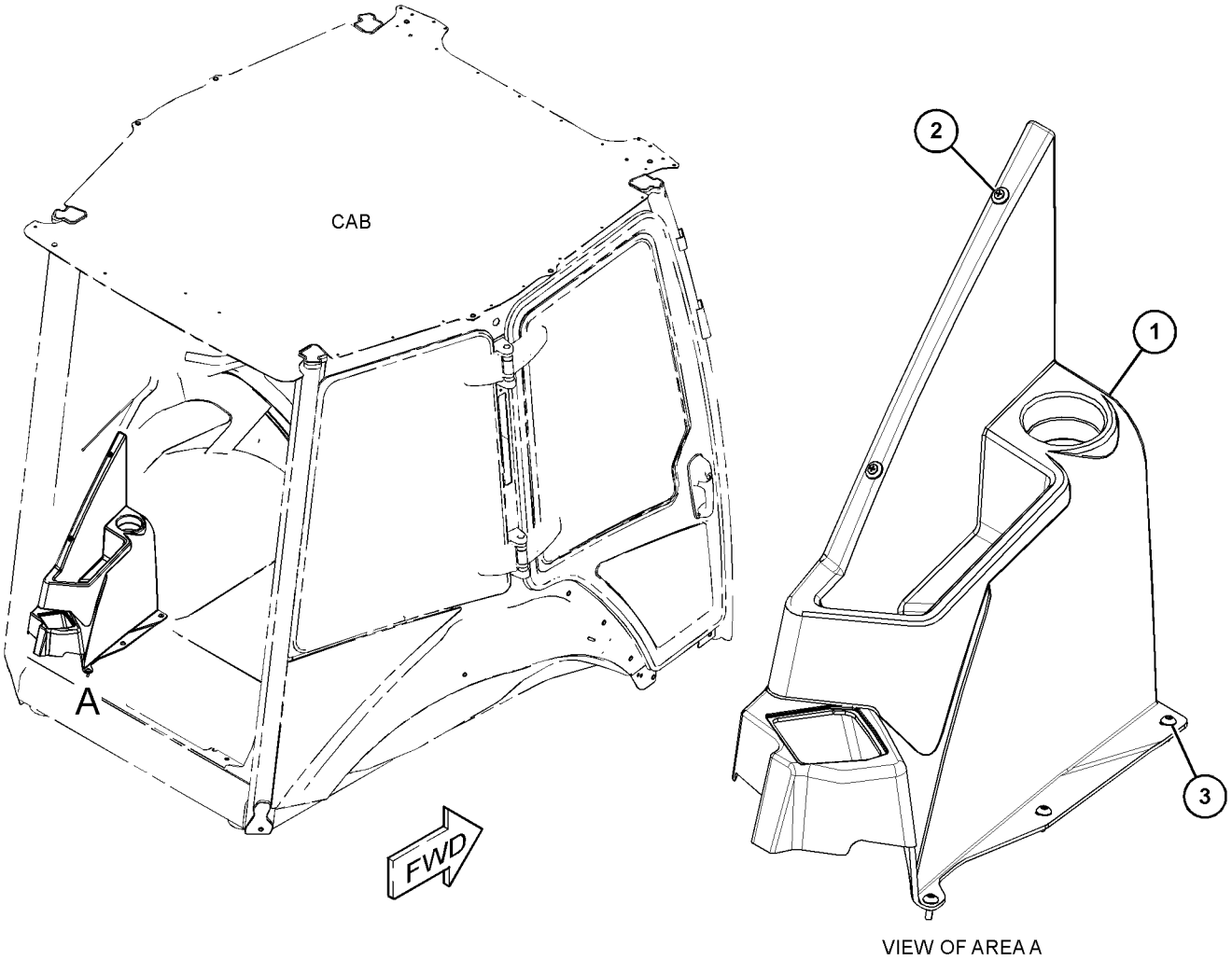

GRÁFICO 1 **<FIM>** g03722497

398-2692 ARRANJO DE CONTROLE-ESTABILIZADOR (CONTROL AR-STABILIZER)

S/N: LBS1-PARA CIMA
NÚMEROE DE 448-4774 ARRANJO DE CAPOTA
UM ACESSÓRIO

SMCS-1408, 7222 **i06143180**

NOTA	NÚMERO DA PEÇA	QTD.	NOME DA PEÇA 1 2 3 4 5 6 (NÍVEL DO PRODUTO)	CONSULTE PÁGINA
Y	*391-9957*	1	GRUPO DE TUBULAÇÕES-ESTABILIZADOR (MÁQUINA DE ARTICULAÇÃO CENTRAL) (LINES GP-STABILIZER (CENTER PIVOT MACHINE))	411
Y	*389-8137*	1	GRUPO DE TRAVAMENTO-TRANSPORTE (LOCK GP--TRANSPORT)	485
Y	**389-3142**	1	GRUPO DE VÁLVULA--CONTROLE (ESTABILIZADOR) (VALVE GP-CONTROL (STABILIZER))	460
	448-8165	1	DECALQUE DE INFORMAÇÃO (CONTROLE DO ESTABILIZADOR) (FILM-INFORMATION (STABILIZER CONTROL))	
			(NO CONSOLE DO LADO DIREITO PRÓXIMO AOS CONTROLES DO ESTABILIZADOR)	

Y - ILUSTRAÇÃO SEPARADA

<FIM>

398-2693 ARRANJO DE CONTROLE-ESTABILIZADOR–ALARME (CONTROL AR-STABILIZER–ALARM)

S/N: LBS1-PARA CIMA
NÚMEROE DE 448-4775 ARRANJO DA CABINE-ROPS INCLUSO
UM ACESSÓRIO

SMCS-1408, 7222 **i06147273**

NOTA	NÚMERO DA PEÇA	QTD.	NOME DA PEÇA 1 2 3 4 5 6 (NÍVEL DO PRODUTO)	CONSULTE PÁGINA
Y	*391-9957*	1	GRUPO DE TUBULAÇÕES-ESTABILIZADOR (MÁQUINA DE ARTICULAÇÃO CENTRAL) (LINES GP-STABILIZER (CENTER PIVOT MACHINE))	411
Y	*389-8137*	1	GRUPO DE TRAVAMENTO-TRANSPORTE (LOCK GP--TRANSPORT)	485
Y	**389-3144**	1	GRUPO DE VÁLVULA--CONTROLE (ESTABILIZADOR) (VALVE GP-CONTROL (STABILIZER))	462
	448-8166	1	DECALQUE DE IDENTIFICAÇÃO (CONTROLE DO ESTABILIZADOR) (FILM-IDENTIFICATION (STABILIZER CONTROL))	
			(NO LADO DIREITO DO CONSOLE PRÓXIMO AOS CONTROLES DO ESTABILIZADOR NA CABINA)	

Y - ILUSTRAÇÃO SEPARADA

<FIM>

387-6560 GRUPO DE CONTROLE DA ALAVANCA–CARACTERÍSTICAS MECÂNICAS (CONTROL GP-HANDLE–MECHANICAL)

S/N: LBS1-PARA CIMA

NÚMEROE DE 389-8124 GRUPO DE CONTROLE-MÃO HIDRÁULICA

UM ACESSÓRIO

SMCS-5063, 5705 **i06149053**

NOTA	REF. NÃO	GRÁFICO REF.	NÚMERO DA PEÇA	QTD.	NOME DA PEÇA 1 2 3 4 5 6 (NÍVEL DO PRODUTO)	CONSULTE PÁGINA
	1	1	**389-7279**	1	CONJUNTO DE LEVER (LEVER AS)	
	2	1	**440-1454**	1	PROTETOR (BOOT)	
	3	1	**346-3533**	8	PLUGUE DE CONECTOR (PLUG-CONNECTOR)	
	4	1	**346-3511**	1	CONJUNTO DE RECIPIENTE (12 PINOS) (RECEPTACLE AS (12-PIN))	
	5	1	**346-3530**	4	RETENTOR DE CONECTOR (SEAL-CONNECTOR)	
	6	1	**349-7370**	4	PINO DE CONECTOR (CALIBRE 16 A 18) (PIN--CONNECTOR (16-GA TO 18-GA))	
Y	7	1	**387-6655**	1	GRUPO DE CONTROLE DA ALAVANCA (CONTROL GP--HANDLE)	559

Y - ILUSTRAÇÃO SEPARADA

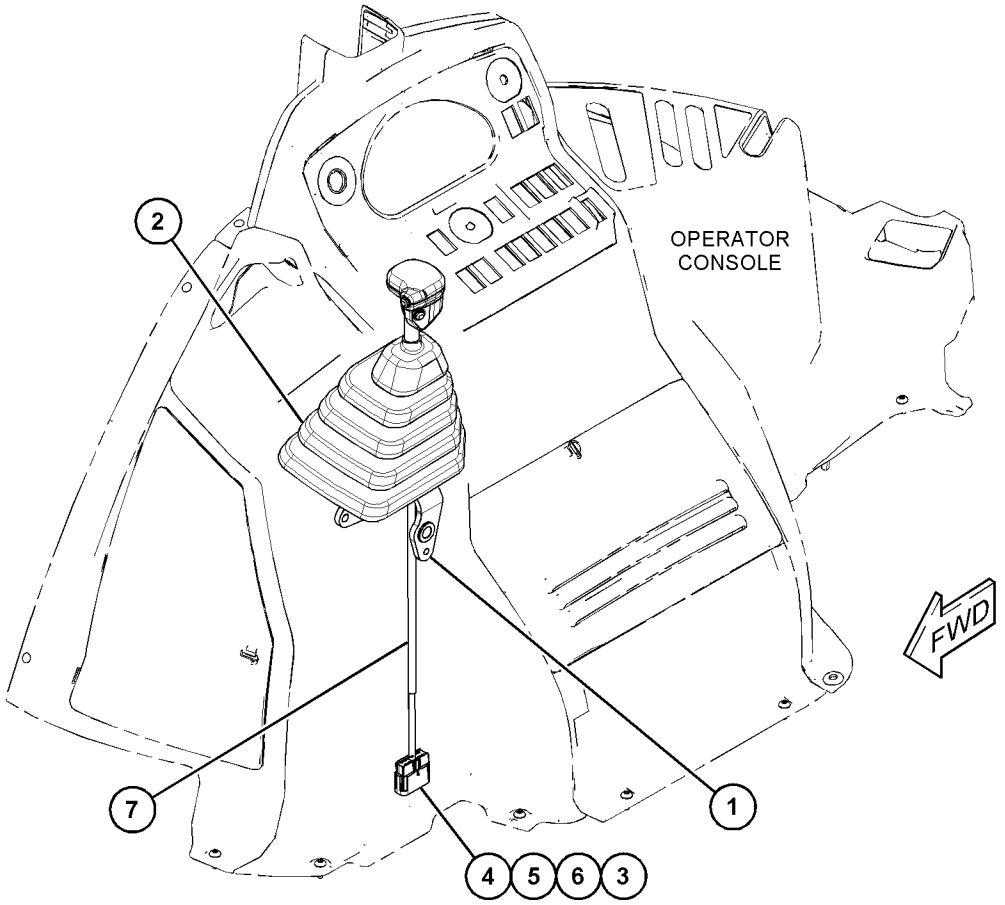

GRÁFICO 1 **<FIM>** g03722493

387-6655 GRUPO DE CONTROLE DA ALAVANCA—CARACTERÍSTICAS MECÂNICAS (CONTROL GP-HANDLE—MECHANICAL)

S/N: LBS1-PARA CIMA

NÚMEROE DE 387-6560, 387-6680 GRUPO DE CONTROLE DA ALAVANCA

UM ACESSÓRIO

SMCS-5063, 5705

i06149054

NOTA	REF. NÃO	GRÁFICO REF.	NÚMERO DA PEÇA	QTD.	NOME DA PEÇA 1 2 3 4 5 6 (NÍVEL DO PRODUTO)	CONSULTE PÁGINA
	1	1	**346-3533**	8	PLUGUE DE CONECTOR (PLUG-CONNECTOR)	
	2	1	**346-3511**	1	CONJUNTO DE RECIPIENTE (12 PINOS) (RECEPTACLE AS (12-PIN))	
	3	1	**346-3530**	4	RETENTOR DE CONECTOR (SEAL-CONNECTOR)	
	4	1	**349-7349**	1	TRAVA-CONECTOR (LOCK-CONNECTOR)	
	5	1	**349-7370**	4	PINO DE CONECTOR (CALIBRE 16 A 18) (PIN--CONNECTOR (16-GA TO 18-GA))	

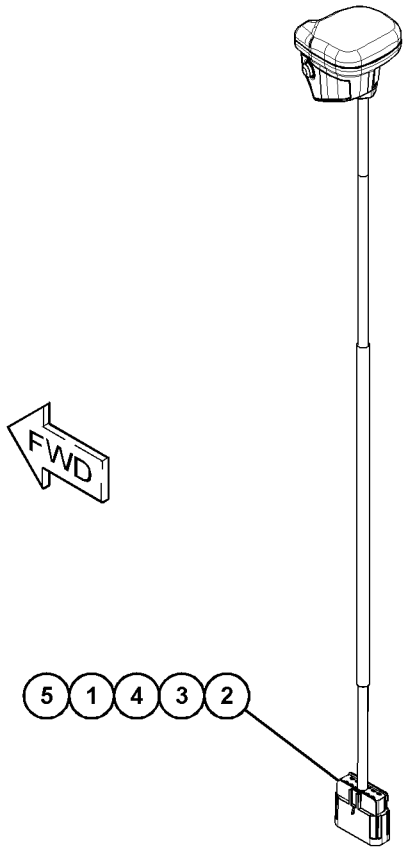

GRÁFICO 1 **<FIM>** g03722441

387-6680 GRUPO DE CONTROLE DA ALAVANCA–CARACTERÍSTICAS MECÂNICAS (CONTROL GP-HANDLE–MECHANICAL)

S/N: LBS1-PARA CIMA

NÚMEROE DE 389-8125 GRUPO DE CONTROLE-MÃO HIDRÁULICA

UM ACESSÓRIO

SMCS-5063, 5705 **i06149100**

NOTA	REF. NÃO	GRÁFICO REF.	NÚMERO DA PEÇA	QTD.	NOME DA PEÇA 1 2 3 4 5 6 (NÍVEL DO PRODUTO)	CONSULTE PÁGINA
	1	1	**389-7279**	1	CONJUNTO DE LEVER (LEVER AS)	
	2	1	**395-2916**	1	PROTETOR (BOOT)	
Y	3	1	**387-6655**	1	GRUPO DE CONTROLE DA ALAVANCA (CONTROL GP--HANDLE)	559

Y - ILUSTRAÇÃO SEPARADA

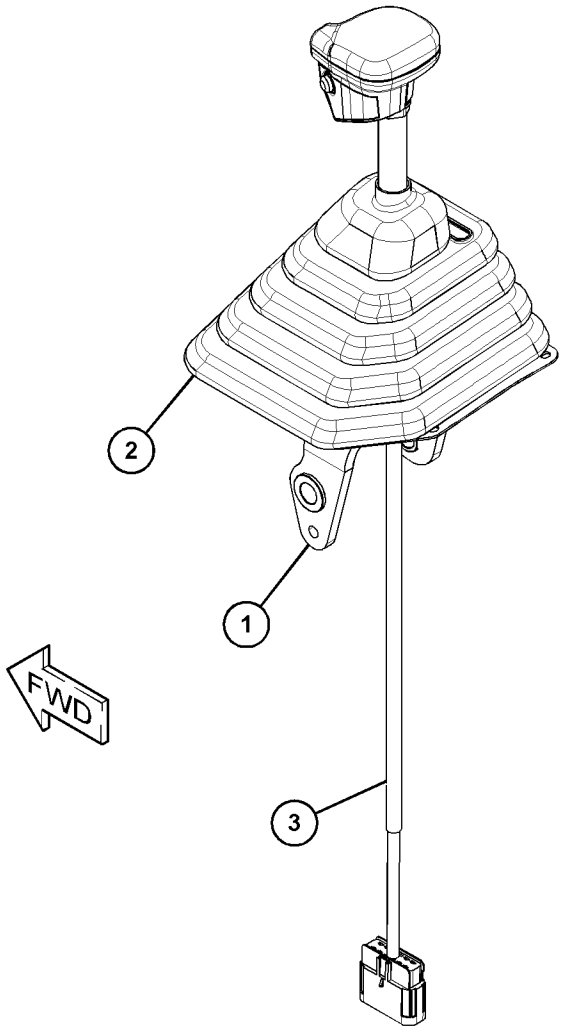

GRÁFICO 1 **<FIM>** g03722439

389-8124 GRUPO DE CONTROLE-MÃO HIDRÁULICA—INCLINAÇÃO SIMPLES (CONTROL GP-HYDRAULIC HAND—SINGLE TILT)

S/N: LBS1-PARA CIMA

NÚMEROE DE 450-8523, 450-8524, 450-8526 ARRANJO DE VÁLVULA-BANCO 2

UM ACESSÓRIO

SMCS-5063 **i06149051**

NOTA	REF. NÃO	GRÁFICO REF.	NÚMERO DA PEÇA	QTD.	NOME DA PEÇA 1 2 3 4 5 6 (NÍVEL DO PRODUTO)	CONSULTE PÁGINA
	1	1	**8T-4743**	2	PINO (PIN)	
	2	1	**164-1368**	5	FIXADOR DE PAINEL (FASTENER-PANEL)	
	3	1	**206-1345**	2	CABO TIPO CINTA (STRAP-CABLE)	
Y	4	1	*387-6560*	1	GRUPO DE CONTROLE DA ALAVANCA (CONTROL GP--HANDLE)	558
	5	1	**388-7048**	1	CONJUNTO DE SUPORTE (BRACKET AS)	
	5A	1	**449-2128**	1	BUCHA (BUSHING)	
	6	1	**389-7230**	1	PINO (PIN)	
	7	1	**389-7232**	1	CONJUNTO DE LEVER (LEVER AS)	
	7A	1	**388-4733**	1	BUCHA (BUSHING)	
	8	1	**389-7244**	1	PINO (PIN)	
	9	1	**390-8024**	1	CONJUNTO DE PINO (PIN AS)	
	10	1	**390-8743**	1	CONJUNTO DE HASTE (ROD AS)	
M		1	**8T-4133**	1	PORCA (ROSCA M10X1,5) (NUT (M10X1.5-THD))	
		1	**8T-4773**	1	JUNTA ESFÉRICA (BALL JOINT)	
M		1	**9X-2065**	1	PORCA (M10X1,5 DE ROSCA, ESQUERDA) (NUT (M10X1.5-THD, LH))	
		1	**454-2225**	1	HASTE (ROD)	
		1	**454-3053**	1	JUNTA ESFÉRICA (BALL JOINT)	
	11	1	**395-2917**	1	PLACA (PLATE)	
	12	1	**415-2274**	1	RETENTOR (SEAL)	
	13	1	*418-8609*	1	CONJUNTO DE HASTE (ROD AS)	
M		1	**8T-4133**	2	PORCA (ROSCA M10X1,5) (NUT (M10X1.5-THD))	
		1	**8T-4773**	1	JUNTA ESFÉRICA (BALL JOINT)	
		1	**8T-4815**	1	EXTREMIDADE DA HASTE (ROD END)	
M		1	**390-8822**	1	PRISIONEIRO (M10X1,5X17,5 MM) (STUD (M10X1.5-MM))	
Y	14	1	*423-2610*	1	GRUPO DA HASTE (ROD GP)	618
	15	1	**430-9922**	1	DECALQUE DE INSTRUÇÃO (CONTROLE DA PÁ--CARREGADEIRA) (FILM-INSTRUCTION (LOADER CONTROL))	
	16	1	**454-0097**	5	GRAMPO (CLIP)	
M	17	1	**138-2042**	2	CONTRAPORCA (ROSCA M10X1,5) (LOCKNUT (M10X1.5--THD))	
	18	1	**170-4735**	5	ANEL DE RETENÇÃO (RING-RETAINING)	
	19	1	**5H-3193**	1	PINO DE MOLA (PIN-SPRING)	
	20	1	**5P-4116**	2	ARRUELA DURA (8,8X20,5X2 MM DE ESPESSURA) (WASHER-HARD (8.8X20.5X2-MM THK))	
M	21	1	**6V-7744**	4	CONTRAPORCA (ROSCA M10X1,5) (LOCKNUT (M10X1.5--THD))	
	22	1	**7X-0510**	1	ARRUELA DURA (15,5X29X3 MM DE ESPESSURA) (WASHER-HARD (15.5X29X3-MM THK))	
	23	1	**7X-7729**	2	ARRUELA (11X25X3 MM DE ESPESSURA) (WASHER (11X25X3-MM THK))	
	24	1	**8T-4121**	4	ARRUELA DURA (11X21X2,5 MM DE ESPESSURA) (WASHER-HARD (11X21X2.5-MM THK))	
M	25	1	**8T-4136**	2	PARAFUSO (M10X1,5X25 MM) (BOLT (M10X1.5X25--MM))	
M	26	1	**8T-4189**	2	PARAFUSO (M8X1,25X20 MM) (BOLT (M8X1.25X20--MM))	

M - PEÇA DO SISTEMA MÉTRICO
Y - ILUSTRAÇÃO SEPARADA

389-8124 **GRUPO DE CONTROLE-MÃO HIDRÁULICA (CONTROL GP-HYDRAULIC HAND) (*continuação*)**

i06149051

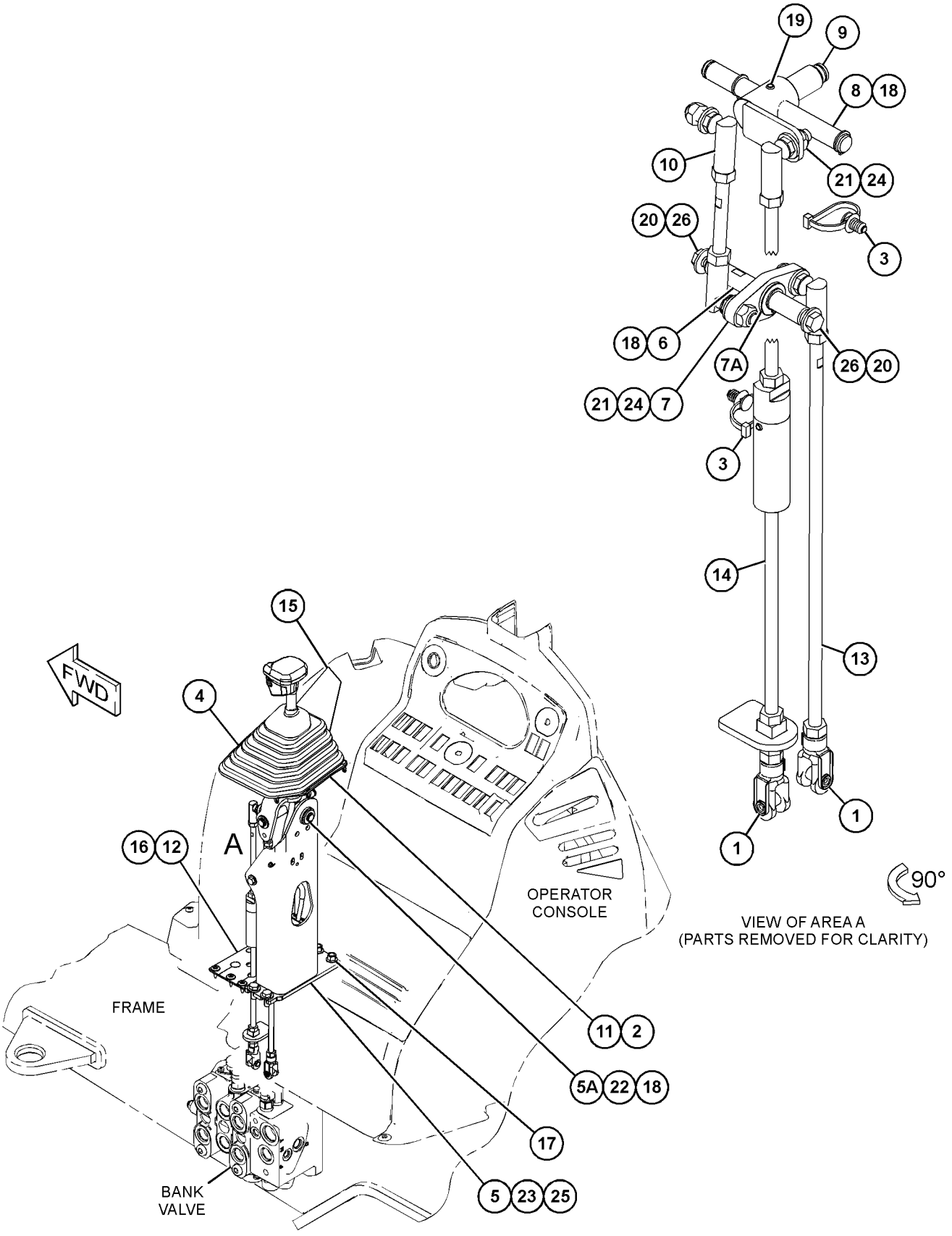

GRÁFICO 1 **<FIM>** g03722385

389-8125 GRUPO DE CONTROLE-MÃO HIDRÁULICA—INCLINAÇÃO SIMPLES (CONTROL GP-HYDRAULIC HAND—SINGLE TILT)

S/N: LBS1-PARA CIMA
NÚMEROE DE 450-8529 ARRANJO DE VÁLVULA-BANCO 3
UM ACESSÓRIO

SMCS-5063 **i06149096**

NOTA	REF. NÃO	GRÁFICO REF.	NÚMERO DA PEÇA	QTD.	NOME DA PEÇA 1 2 3 4 5 6 (NÍVEL DO PRODUTO)	CONSULTE PÁGINA
	1	1	**8T-4743**	3	PINO (PIN)	
	2	1	**164-1368**	5	FIXADOR DE PAINEL (FASTENER-PANEL)	
	3	1	**164-1395**	1	BOTÃO (KNOB)	
	4	1	**206-1345**	2	CABO TIPO CINTA (STRAP-CABLE)	
Y	5	1	*387-6680*	1	GRUPO DE CONTROLE DA ALAVANCA (CARACTERÍSTICAS MECÂNICAS) (CONTROL GP-HANDLE (MECHANICAL))	560
	6	1	**388-7048**	1	CONJUNTO DE SUPORTE (BRACKET AS)	
	6A	1	**449-2128**	1	BUCHA (BUSHING)	
	7	1	**389-7230**	1	PINO (PIN)	
	8	1	**389-7232**	1	CONJUNTO DE LEVER (LEVER AS)	
	8A	1	**388-4733**	1	BUCHA (BUSHING)	
	9	1	**389-7244**	1	PINO (PIN)	
	10	1	**389-7277**	1	CONJUNTO DE LEVER (LEVER AS)	
	10A	1	**388-4732**	1	BUCHA (BUSHING)	
	11	1	**390-8024**	1	CONJUNTO DE PINO (PIN AS)	
	12	1	**390-8743**	1	CONJUNTO DE HASTE (ROD AS)	
M		1	**8T-4133**	1	PORCA (ROSCA M10X1,5) (NUT (M10X1.5-THD))	
		1	**8T-4773**	1	JUNTA ESFÉRICA (BALL JOINT)	
M		1	**9X-2065**	1	PORCA (M10X1,5 DE ROSCA, ESQUERDA) (NUT (M10X1.5-THD, LH))	
		1	**454-2225**	1	HASTE (ROD)	
		1	**454-3053**	1	JUNTA ESFÉRICA (BALL JOINT)	
	13	1	**395-2917**	1	PLACA (PLATE)	
	14	1	**415-2274**	1	RETENTOR (SEAL)	
	15	1	*418-8607*	1	CONJUNTO DE HASTE (ROD AS)	
M		1	**8T-4133**	1	PORCA (ROSCA M10X1,5) (NUT (M10X1.5-THD))	
		1	**8T-4773**	1	JUNTA ESFÉRICA (BALL JOINT)	
		1	**8T-4815**	1	EXTREMIDADE DA HASTE (ROD END)	
		1	**390-8742**	1	CONJUNTO DE HASTE (ROD AS)	
	16	1	*418-8609*	1	CONJUNTO DE HASTE (ROD AS)	
M		1	**8T-4133**	2	PORCA (ROSCA M10X1,5) (NUT (M10X1.5-THD))	
		1	**8T-4773**	1	JUNTA ESFÉRICA (BALL JOINT)	
		1	**8T-4815**	1	EXTREMIDADE DA HASTE (ROD END)	
M		1	**390-8822**	1	PRISIONEIRO (M10X1,5X17,5 MM) (STUD (M10X1.5-MM))	
Y	17	1	*423-2610*	1	GRUPO DA HASTE (ROD GP)	618
	18	1	**430-9923**	1	DECALQUE DE INSTRUÇÃO (CONTROLE DA PÁ--CARREGADEIRA) (FILM-INSTRUCTION (LOADER CONTROL))	
	19	1	**454-0097**	5	GRAMPO (CLIP)	
M	20	1	**138-2042**	2	CONTRAPORCA (ROSCA M10X1,5) (LOCKNUT (M10X1.5--THD))	
	21	1	**170-4735**	5	ANEL DE RETENÇÃO (RING-RETAINING)	
	22	1	**5H-3193**	1	PINO DE MOLA (PIN-SPRING)	
	23	1	**5P-4116**	2	ARRUELA DURA (8,8X20,5X2 MM DE ESPESSURA) (WASHER-HARD (8.8X20.5X2-MM THK))	
M	24	1	**6V-7744**	4	CONTRAPORCA (ROSCA M10X1,5) (LOCKNUT (M10X1.5--THD))	
	25	1	**7X-0510**	1	ARRUELA DURA (15,5X29X3 MM DE ESPESSURA) (WASHER-HARD (15.5X29X3-MM THK))	
	26	1	**7X-7729**	2	ARRUELA (11X25X3 MM DE ESPESSURA) (WASHER (11X25X3-MM THK))	

389-8125 **GRUPO DE CONTROLE-MÃO HIDRÁULICA (CONTROL GP-HYDRAULIC HAND) (*continuação*)**

i06149096

NOTA	REF. NÃO	GRÁFICO REF.	NÚMERO DA PEÇA	QTD.	NOME DA PEÇA 1 2 3 4 5 6 (NÍVEL DO PRODUTO)	CONSULTE PÁGINA
	27	1	**8T-4121**	5	ARRUELA DURA (11X21X2,5 MM DE ESPESSURA) (WASHER-HARD (11X21X2.5-MM THK))	
M	28	1	**8T-4136**	2	PARAFUSO (M10X1,5X25 MM) (BOLT (M10X1.5X25--MM))	
M	29	1	**8T-4189**	2	PARAFUSO (M8X1,25X20 MM) (BOLT (M8X1.25X20--MM))	

M - PEÇA DO SISTEMA MÉTRICO
Y - ILUSTRAÇÃO SEPARADA

389-8125 **GRUPO DE CONTROLE-MÃO HIDRÁULICA (CONTROL GP-HYDRAULIC HAND) (*continuação*)**

i06149096

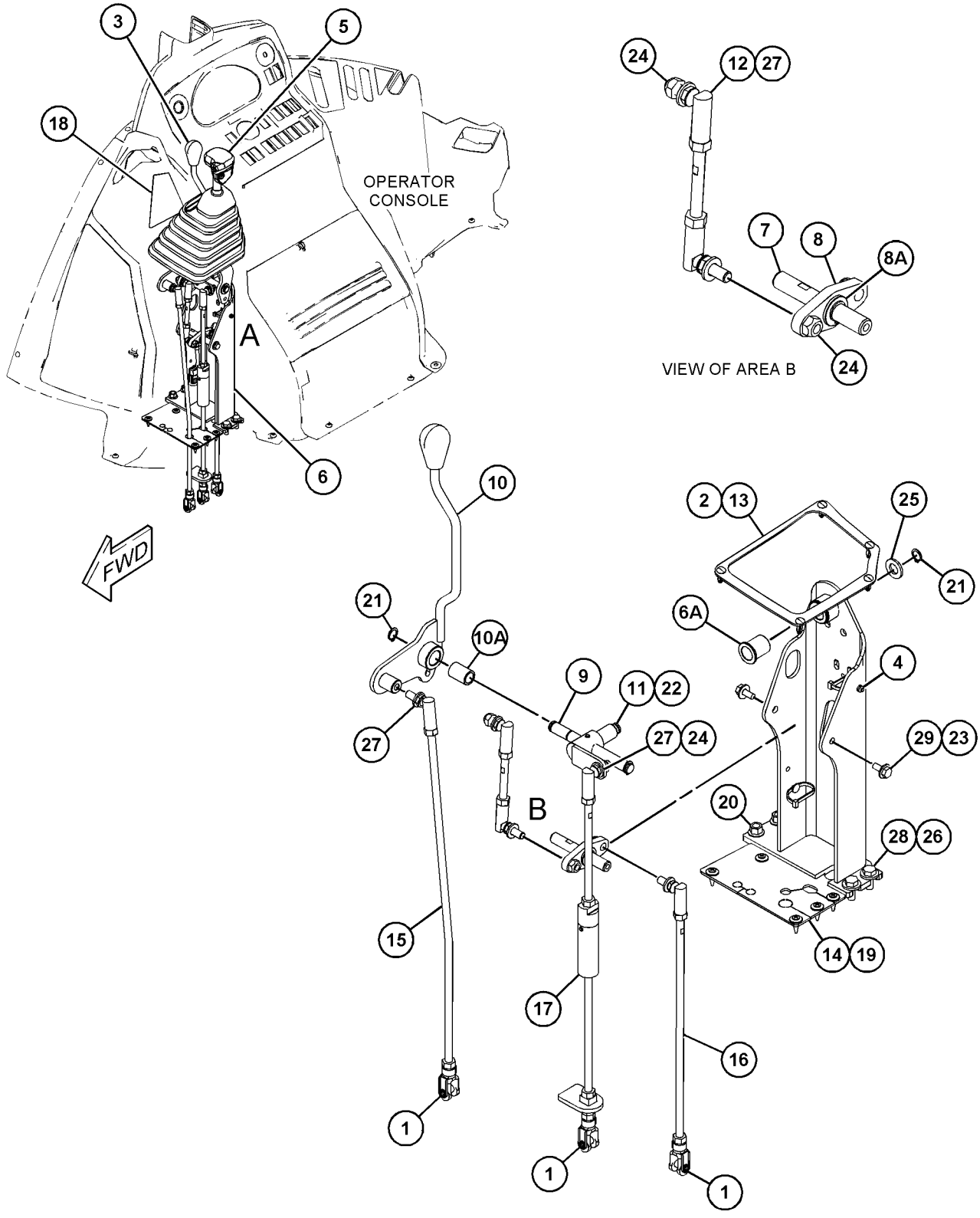

VIEW OF AREA A
(PARTS REMOVED FOR CLARITY AND EXPLODED)

GRÁFICO 1 **<FIM>** g03722396

454-4628 GRUPO DE CONTROLE-PEDAL HIDRÁULICO (CONTROL GP-HYDRAULIC PEDAL)

S/N: LBS1-PARA CIMA
NÚMEROE DE 425-3420 GRUPO DE MONTAGEM-CABINE
UM ACESSÓRIO

SMCS-5063 **i06147267**

NOTA	REF. NÃO	GRÁFICO REF.	NÚMERO DA PEÇA	QTD.	NOME DA PEÇA 1 2 3 4 5 6 (NÍVEL DO PRODUTO)	CONSULTE PÁGINA
	1	1	**089-7436**	2	PINO DE MOLA (PIN-SPRING)	
	2	1	**451-5767**	1	CONJUNTO DE PLACA (PLATE AS)	
	3	1	**451-5771**	1	CONJUNTO DE SUPORTE (BRACKET AS)	
	4	1	**451-5775**	1	CONJUNTO DO PEDAL (PEDAL AS)	
	5	1	**451-5776**	1	FORQUILHA DE CONEXÃO (CLEVIS)	
	6	1	**454-7668**	2	PINO (PIN)	
	7	1	**454-7669**	1	RETENTOR (SEAL)	
	8	1	**454-7672**	1	MOLA (SPRING)	
M	9	1	**127-2170**	2	PARAFUSO DE CABEÇA CONVEXA (M8X1,25X20 MM) (SCREW-TRUSS HEAD (M8X1.25X20-MM))	
	10	1	**8T-6902**	6	GRAMPO (CLIP)	

M - PEÇA DO SISTEMA MÉTRICO

454-4628 **GRUPO DE CONTROLE-PEDAL HIDRÁULICO (CONTROL GP-HYDRAULIC PEDAL) (*continuação*)**

i06147267

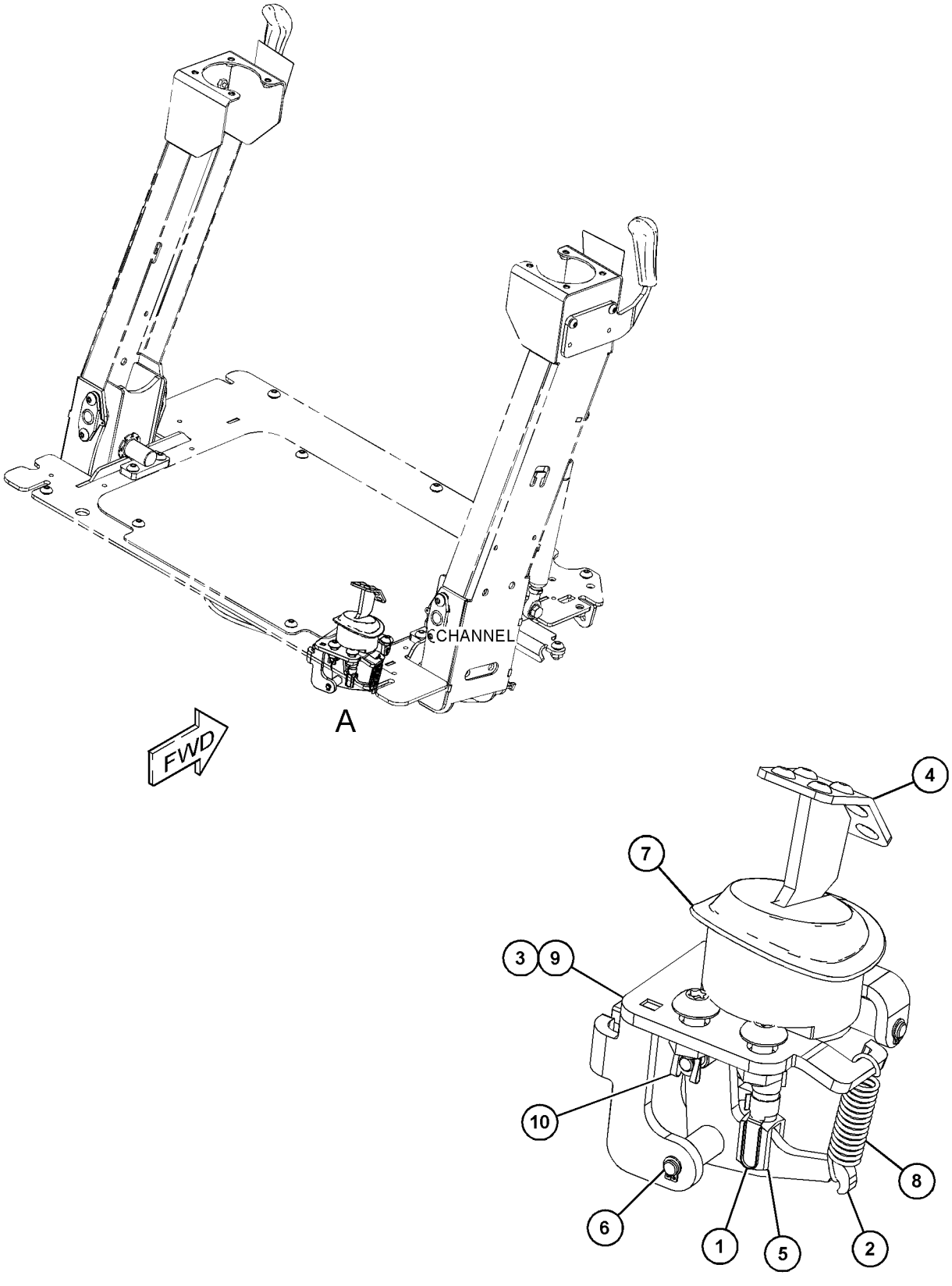

VIEW OF AREA A

GRÁFICO 1 **<FIM>** g03836113

387-6564 GRUPO DE CONTROLE DE JOYSTICK–LADO ESQUERDO (CONTROL GP-JOYSTICK–LH)

S/N: LBS1-PARA CIMA

NÚMEROE DE 450-8526 ARRANJO DE VÁLVULA-BANCO 2, 450-8529 ARRANJO DE VÁLVULA-BANCO 3 UM ACESSÓRIO

SMCS-5705 **i06149237**

NOTA	REF. NÃO	GRÁFICO REF.	NÚMERO DA PEÇA	QTD.	NOME DA PEÇA 1 2 3 4 5 6 (NÍVEL DO PRODUTO)	CONSULTE PÁGINA
	1	1	**346-3533**	6	PLUGUE DE CONECTOR (PLUG-CONNECTOR)	
	2	1	**346-3511**	1	CONJUNTO DE RECIPIENTE (12 PINOS) (RECEPTACLE AS (12-PIN))	
F			**254-3437**	1	PROTETOR (BOOT)	
F			**451-1408**	6	CONJUNTO DE TERMINAL (TERMINAL AS)	
					(CADA UM INCLUI)	
			451-1407	1	RETENTOR DE CONECTOR (SEAL-CONNECTOR)	

F - NÃO MOSTRADO

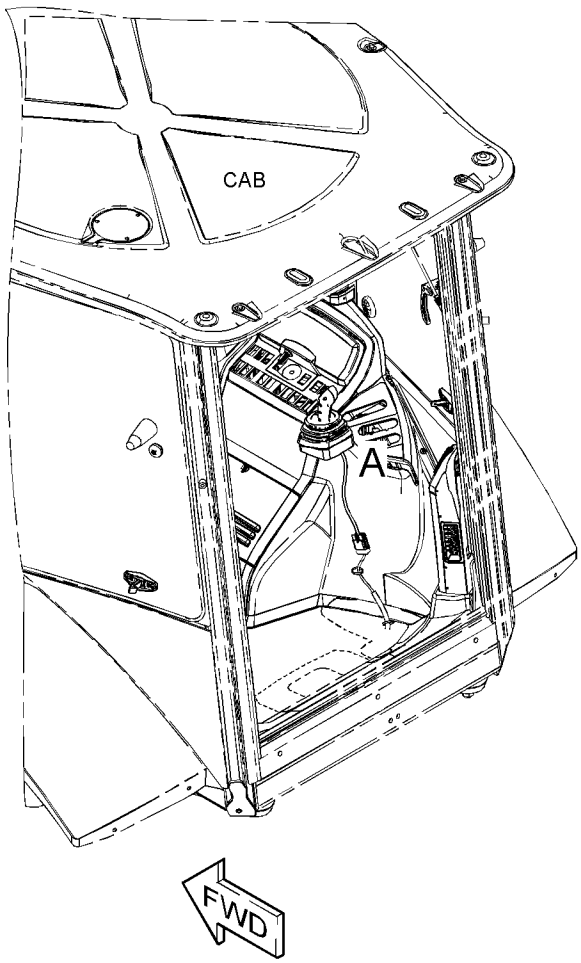

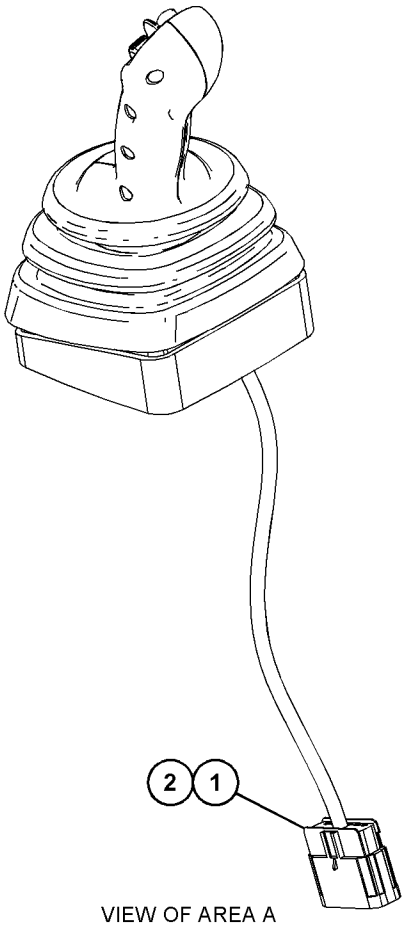

VIEW OF AREA A

GRÁFICO 1 **<FIM>** g03842457

387-6565 GRUPO DE CONTROLE DE JOYSTICK–LADO ESQUERDO (CONTROL GP-JOYSTICK–LH)

S/N: LBS1-PARA CIMA

NÚMEROE DE 450-8523, 450-8524 ARRANJO DE VÁLVULA-BANCO 2

UM ACESSÓRIO

SMCS-5705 **i06149152**

NOTA	REF. NÃO	GRÁFICO REF.	NÚMERO DA PEÇA	QTD.	NOME DA PEÇA 1 2 3 4 5 6 (NÍVEL DO PRODUTO)	CONSULTE PÁGINA
	1	1	**346-3533**	10	PLUGUE DE CONECTOR (PLUG-CONNECTOR)	
F			**346-3511**	1	CONJUNTO DE RECIPIENTE (12 PINOS) (RECEPTACLE AS (12-PIN))	
F			**254-3437**	1	PROTETOR (BOOT)	
F			**451-1407**	2	RETENTOR DE CONECTOR (SEAL-CONNECTOR)	
F			**451-1408**	2	CONJUNTO DE TERMINAL (TERMINAL AS)	
					(CADA UM INCLUI)	
F			**451-1407**	1	RETENTOR DE CONECTOR (SEAL-CONNECTOR)	

F - NÃO MOSTRADO

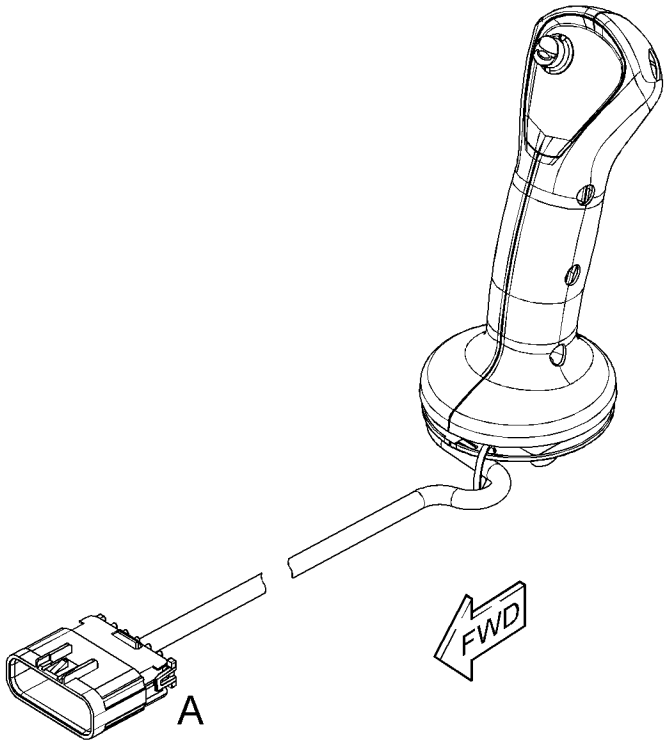

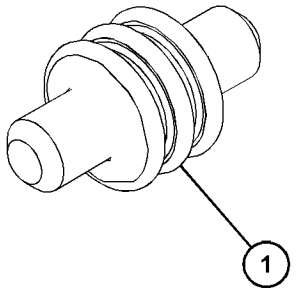

VIEW OF AREA A
(PARTS REMOVED FOR CLARITY)

GRÁFICO 1 **<FIM>** g03842460

387-6568 GRUPO DE CONTROLE DE JOYSTICK–LADO DIREITO (CONTROL GP-JOYSTICK–RH)

S/N: LBS1-PARA CIMA

NÚMEROE DE 450-8524, 450-8526 ARRANJO DE VÁLVULA-BANCO 2, 450-8529 ARRANJO DE VÁLVULA-BANCO 3

UM ACESSÓRIO

SMCS-5705 **i06149225**

NOTA	REF. NÃO	GRÁFICO REF.	NÚMERO DA PEÇA	QTD.	NOME DA PEÇA 1 2 3 4 5 6 (NÍVEL DO PRODUTO)	CONSULTE PÁGINA
	1	1	**346-3533**	8	PLUGUE DE CONECTOR (PLUG-CONNECTOR)	
	2	1	**346-3511**	1	CONJUNTO DE RECIPIENTE (12 PINOS) (RECEPTACLE AS (12-PIN))	
F			**254-3437**	1	PROTETOR (BOOT)	
F			**451-1408**	4	CONJUNTO DE TERMINAL (TERMINAL AS)	
					(CADA UM INCLUI)	
			451-1407	1	RETENTOR DE CONECTOR (SEAL-CONNECTOR)	

F - NÃO MOSTRADO

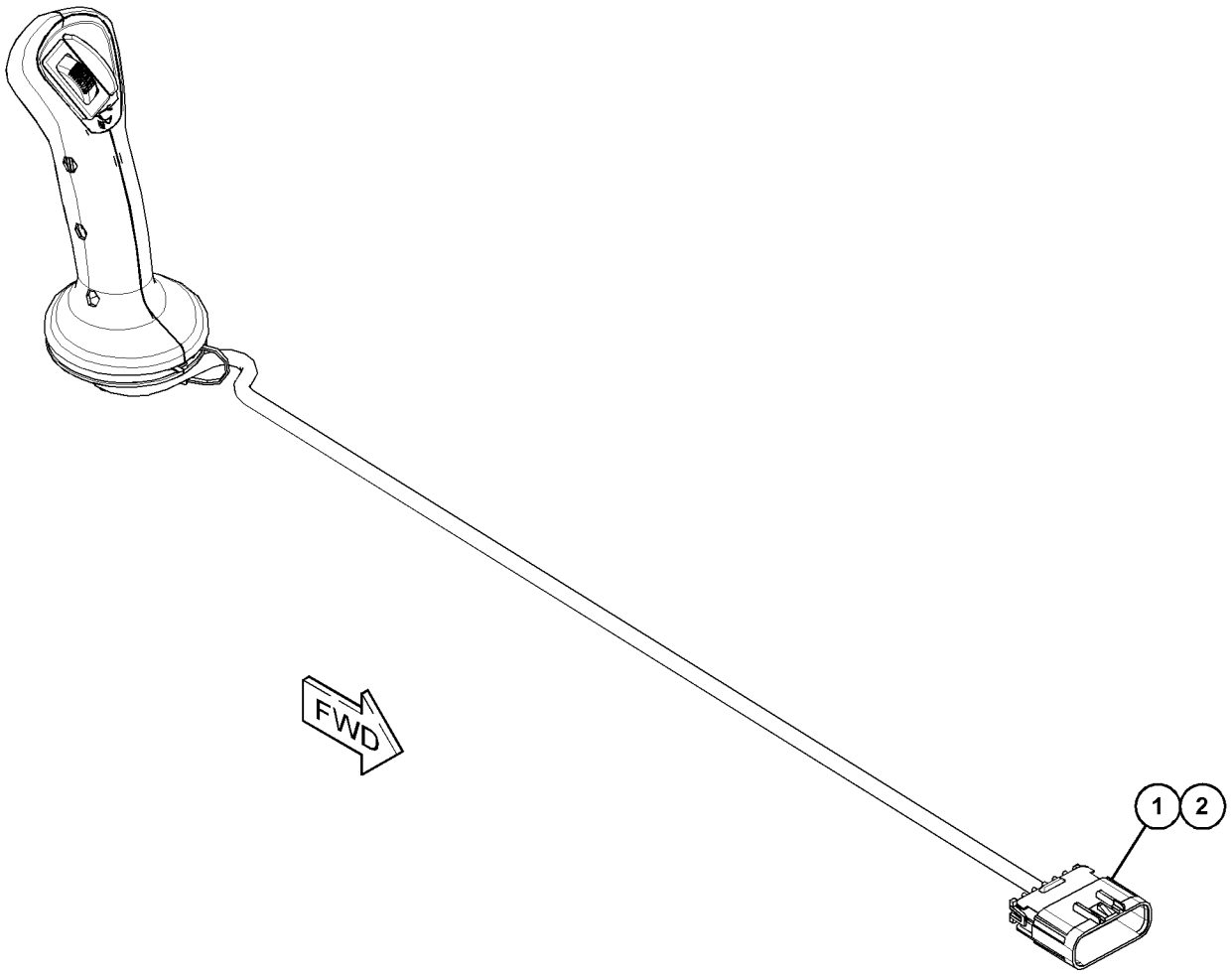

GRÁFICO 1 **<FIM>** g03839196

387-6667 GRUPO DE CONTROLE DE JOYSTICK–LADO DIREITO (CONTROL GP-JOYSTICK–RH)

S/N: LBS1-PARA CIMA

NÚMEROE DE 450-8523 ARRANJO DE VÁLVULA-BANCO 2

UM ACESSÓRIO

SMCS-5705 **i06149157**

NOTA	REF. NÃO	GRÁFICO REF.	NÚMERO DA PEÇA	QTD.	NOME DA PEÇA 1 2 3 4 5 6 (NÍVEL DO PRODUTO)	CONSULTE PÁGINA
	1	1	**254-3437**	1	PROTETOR (BOOT)	
	2	1	**271-3100**	1	GRUPO DE ALAVANCAS MODULARES (LADO DIREITO) (HANDLE GP-MODULAR (RH))	

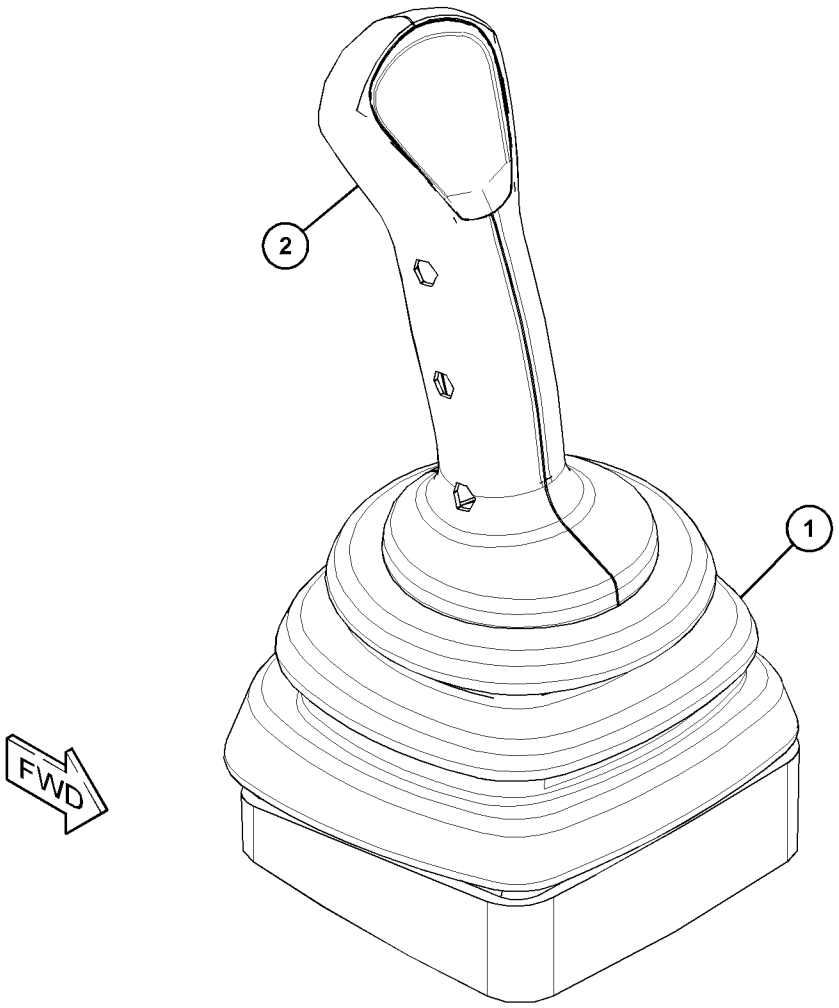

GRÁFICO 1 **<FIM>** g03843375

382-4011 GRUPO DE CONTROLE-DIREÇÃO—INCLINAÇÃO (CONTROL GP-STEERING—TILT)

S/N: LBS1-PARA CIMA
NÚMEROE DE 448-4774 ARRANJO DE CAPOTA
UM ACESSÓRIO

SMCS-4309, 4310, 4338 **i06194009**

NOTA	REF. NÃO	GRÁFICO REF.	NÚMERO DA PEÇA	QTD.	NOME DA PEÇA 1 2 3 4 5 6 (NÍVEL DO PRODUTO)	CONSULTE PÁGINA
	1	1	**8R-2916**	1	CONJUNTO DE TAMPA (VOLANTE DE DIREÇÃO DA CAT) (COVER AS (CAT STEERING WHEEL))	
	2	1	**363-5911**	1	CONJUNTO DO VOLANTE DE DIREÇÃO (STEERING WHEEL AS)	
		1	**363-6423**	1	BUJÃO (PLUG)	
	3	1	**363-9061**	1	PROTETOR (BOOT)	
Y	4	1	**382-4014**	1	GRUPO DA COLUNA DA DIREÇÃO (INCLINAÇÃO) (STEERING COLUMN GP (TILT))	297
	5	1	**395-2934**	1	CONSOLE (CONSOLE)	
	6	1	**419-0824**	1	CONJUNTO DE BOTÕES-DIREÇÃO (KNOB AS-STEERING)	
M	7	1	**101-7404**	4	PARAFUSO DE CABEÇA OCA (M10X1,5X30 MM) (BOLT--SOCKET HEAD (M10X1.5X30-MM))	
M	8	1	**131-3985**	1	PARAFUSO (ROSCA M6X1) (SCREW (M6X1-THD))	
	9	1	**8T-4121**	4	ARRUELA DURA (11X21X2,5 MM DE ESPESSURA) (WASHER-HARD (11X21X2.5-MM THK))	
M	10	1	**101-7401**	1	PARAFUSO DE CABEÇA OCA (M10X1,5X20 MM) (BOLT--SOCKET HEAD (M10X1.5X20-MM))	

M - PEÇA DO SISTEMA MÉTRICO
Y - ILUSTRAÇÃO SEPARADA

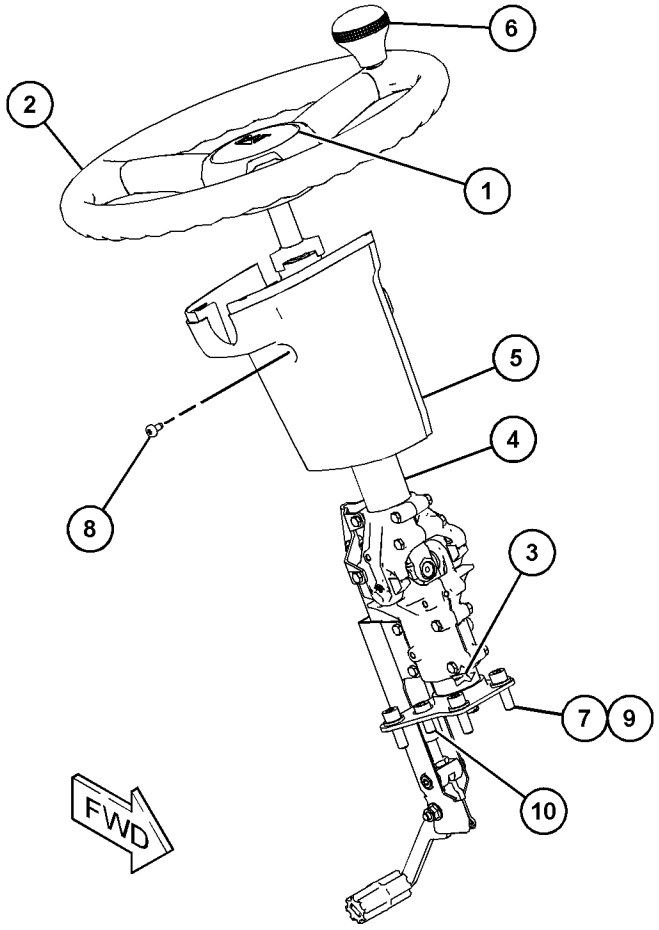

GRÁFICO 1 **<FIM>** g03724064

382-4012 GRUPO DE CONTROLE-DIREÇÃO—INCLINAÇÃO (CONTROL GP-STEERING—TILT)

S/N: LBS1-PARA CIMA

NÚMEROE DE 448-4775 ARRANJO DA CABINE-ROPS INCLUSO

UM ACESSÓRIO

SMCS-4309, 4310, 4338 **i06147284**

NOTA	REF. NÃO	GRÁFICO REF.	NÚMERO DA PEÇA	QTD.	NOME DA PEÇA 1 2 3 4 5 6 (NÍVEL DO PRODUTO)	CONSULTE PÁGINA
	1	1	**8R-2916**	1	CONJUNTO DE TAMPA (VOLANTE DE DIREÇÃO DA CAT) (COVER AS (CAT STEERING WHEEL))	
	2	1	**363-5911**	1	CONJUNTO DO VOLANTE DE DIREÇÃO (STEERING WHEEL AS)	
		1	**363-6423**	1	BUJÃO (PLUG)	
	3	1	**363-9061**	1	PROTETOR (BOOT)	
Y	4	1	**382-4015**	1	GRUPO DA COLUNA DA DIREÇÃO (INCLINAÇÃO) (STEERING COLUMN GP (TILT))	298
	5	1	**418-6629**	1	CONSOLE (CONSOLE)	
	6	1	**419-0824**	1	CONJUNTO DE BOTÕES-DIREÇÃO (KNOB AS-STEERING)	
M	7	1	**101-7404**	4	PARAFUSO DE CABEÇA OCA (M10X1,5X30 MM) (BOLT--SOCKET HEAD (M10X1.5X30-MM))	
M	8	1	**131-3985**	1	PARAFUSO (ROSCA M6X1) (SCREW (M6X1-THD))	
	9	1	**8T-4121**	4	ARRUELA DURA (11X21X2,5 MM DE ESPESSURA) (WASHER-HARD (11X21X2.5-MM THK))	
M	10	1	**101-7401**	1	PARAFUSO DE CABEÇA OCA (M10X1,5X20 MM) (BOLT--SOCKET HEAD (M10X1.5X20-MM))	

M - PEÇA DO SISTEMA MÉTRICO
Y - ILUSTRAÇÃO SEPARADA

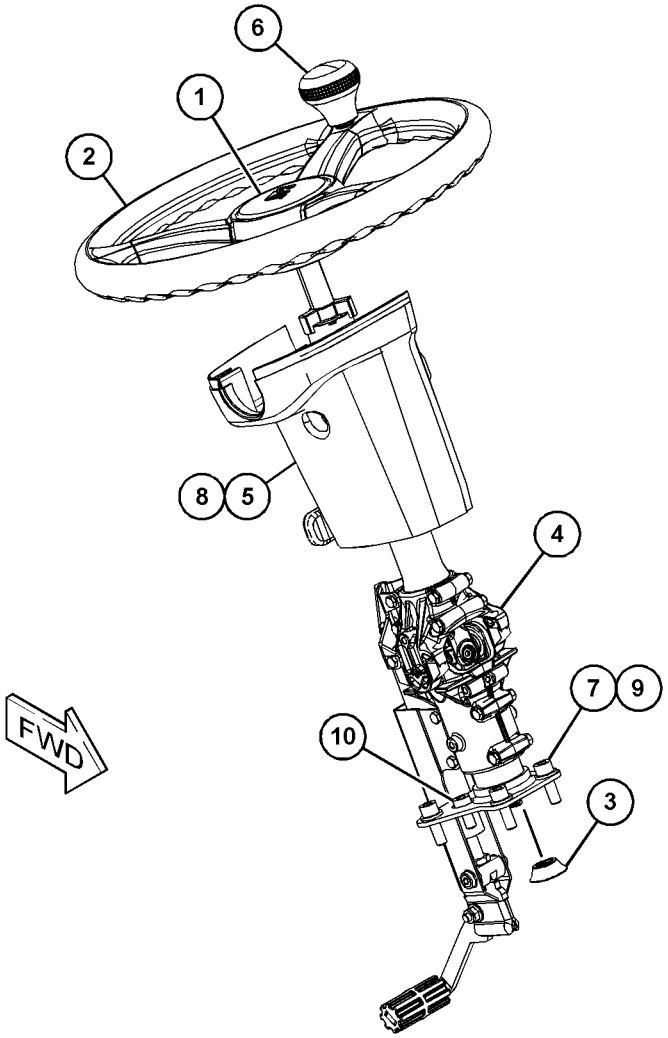

GRÁFICO 1 **<FIM>** g03731679

438-9128 GRUPO DE CONTROLE-TRANSMISSÃO (CONTROL GP--TRANSMISSION)

S/N: LBS1-PARA CIMA

NÚMEROE DE 448-4777, 448-4779 ARRANJO DO TREM DE FORÇA

UM ACESSÓRIO

SMCS-3065, 3168 **i06147365**

NOTA	REF. NÃO	GRÁFICO REF.	NÚMERO DA PEÇA	QTD.	NOME DA PEÇA 1 2 3 4 5 6 (NÍVEL DO PRODUTO)	CONSULTE PÁGINA
	1	1	**3S-2093**	2	CABO TIPO CINTA (STRAP-CABLE)	
	2	1	**9R-1766**	1	TAMPA-INFERIOR (COVER-BOTTOM)	
	3	1	**9R-1767**	1	PROTETOR (BOOT)	
	4	1	**164-1153**	1	BOTÃO (SUPERIOR) (KNOB (UPPER))	
	5	1	**164-1368**	4	FIXADOR DE PAINEL (FASTENER-PANEL)	
	6	1	**263-7261**	1	GRUPO DE INTERRUPTOR-BOTÃO PUSH (NEUTRALIZADOR) (SWITCH GP-PUSH BUTTON (NEUTRALIZER))	
BD		1	**5P-5677**		FIO (CALIBRE 18, PRETO) (WIRE (18-GA, BLACK))	
D		1	**6V-2689**		TUBO REDUTOR DE CALOR (6,35 MM DIA) (1,3 M) (TUBE-HEAT SHRINK (6.35-MM DIA) (1.3-M))	
		1	**9W-0625**	1	CONJUNTO DE BOTÃO INTERRUPTOR (SWITCH AS--PUSH BUTTON)	
		1	**9X-3401**	2	PINO DE CONECTOR (CALIBRE 16 A 18) (PIN--CONNECTOR (16-GA TO 18-GA))	
					—OU—	
		1	**126-1767**	2	PINO DE CONECTOR (CALIBRE 14 A 16) (PIN--CONNECTOR (14-GA TO 16-GA))	
	7	1	**395-2912**	1	PROTETOR (BOOT)	
	8	1	**395-2914**	1	PLACA (PLATE)	
	9	1	**455-8433**	4	CONJUNTO DE SUPORTE (MOUNT AS)	
	10	1	**465-2558**	1	CONJUNTO DE BLOCO (BLOCK AS)	
	11	1	**465-3313**	1	PLACA (PLATE)	
	12	1	**470-3683**	1	CONJUNTO DE HASTE (ROD AS)	
	13	1	**1D-5120**	1	CONTRAPORCA (ROSCA 3/4-16) (NUT-JAM (3/4-16--THD))	
	14	1	**102-8802**	1	KIT DE TOMADA (2 PINOS) (KIT-RECEPTACLE (2--PIN))	
					(INCLUI CONJUNTO DE TOMADA E CUNHA)	
	16	1	**8T-4121**	4	ARRUELA DURA (11X21X2,5 MM DE ESPESSURA) (WASHER-HARD (11X21X2.5-MM THK))	
M	17	1	**8T-4133**	4	PORCA (ROSCA M10X1,5) (NUT (M10X1.5-THD))	
M	18	1	**8T-4182**	4	PARAFUSO (M10X1,5X45 MM) (BOLT (M10X1.5X45--MM))	
M	19	1	**8T-4183**	1	PARAFUSO (M12X1,75X40 MM) (BOLT (M12X1.75X40--MM))	
	20	1	**8T-4223**	1	ARRUELA DURA (13,5X25,5X3 MM DE ESPESSURA) (WASHER-HARD (13.5X25.5X3-MM THK))	
	21	1	**8T-9501**	2	PARAFUSO (10-16X0,75 POL) (SCREW (10-16X0.75--IN))	

B - USE CONFORME NECESSÁRIO
D - SOLICITE POR METRO
M - PEÇA DO SISTEMA MÉTRICO

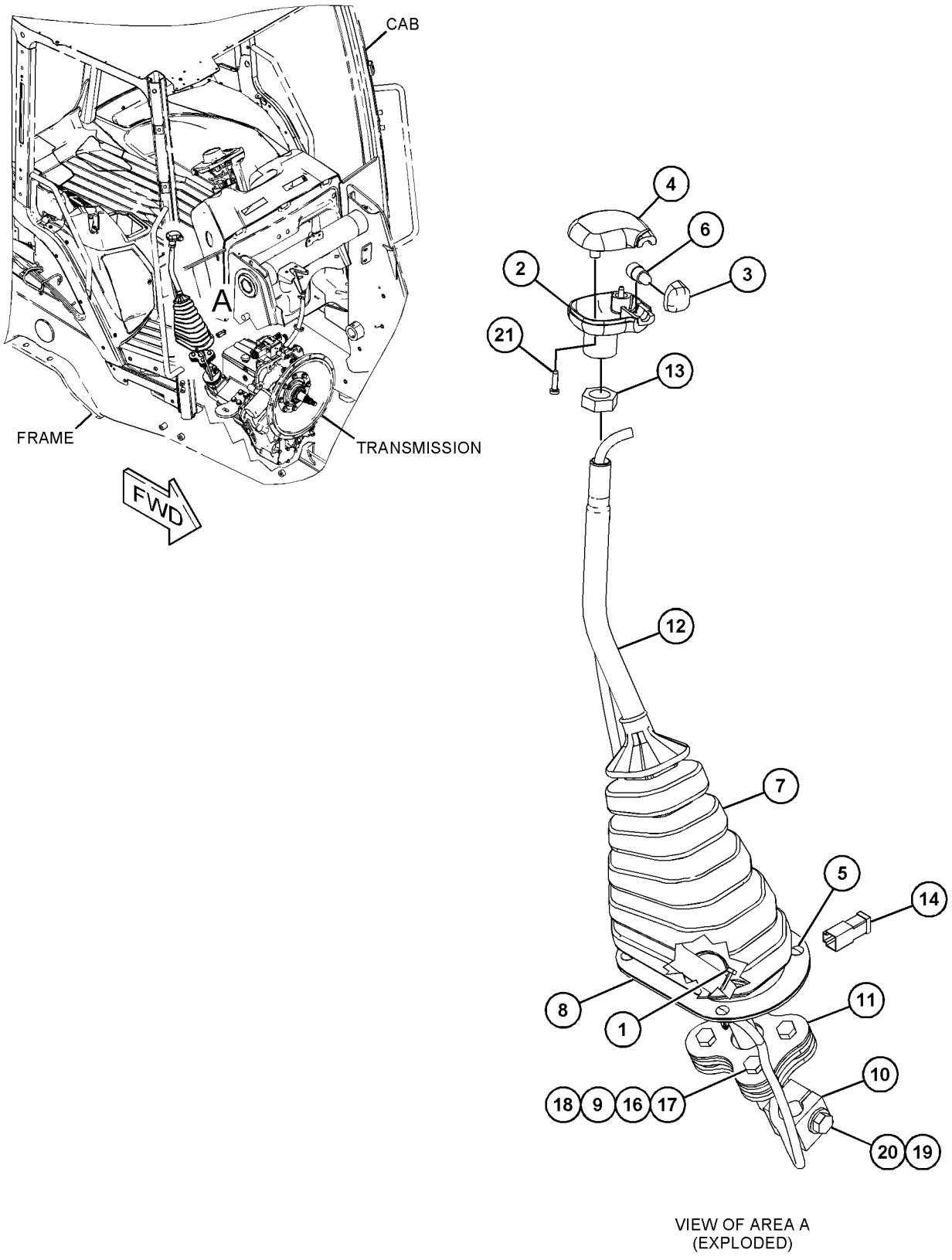

VIEW OF AREA A
(EXPLODED)

GRÁFICO 1 **<FIM>** g03832874

POSTO DO OPERADOR

389-9300 GRUPO DA TAMPA-CABINE (COVER GP-CAB)

S/N: LBS1-PARA CIMA

NÚMEROE DE 450-8523, 450-8524, 450-8526 ARRANJO DE VÁLVULA-BANCO 2, 450-8529 ARRANJO DE VÁLVULA-BANCO 3

UM ACESSÓRIO

SMCS-7301 **i06149167**

NOTA	REF. NÃO	GRÁFICO REF.	NÚMERO DA PEÇA	QTD.	NOME DA PEÇA 1 2 3 4 5 6 (NÍVEL DO PRODUTO)	CONSULTE PÁGINA
	1	1	**164-1368**	14	FIXADOR DE PAINEL (FASTENER-PANEL)	
	2	1	**394-9540**	1	TAMPA (COVER)	
	3	1	**394-9541**	1	TAMPA (COVER)	
	4	1	**394-9542**	1	TAMPA (COVER)	
	5	1	**394-9543**	1	TAMPA (COVER)	
	6	1	**440-1455**	1	POD (PAYLOAD OPERATOR DISPLAY, TELA DO OPERADOR DA CARGA ÚTIL) (POD)	
	7	1	**440-1456**	1	POD (POD)	
	8	1	**175-3265**	6	PARAFUSO (8-16X0,63 POL) (SCREW (8-16X0.63--IN))	
M	9	1	**5C-2890**	4	PORCA (ROSCA M6X1) (NUT (M6X1-THD))	
M	10	1	**9X-2042**	4	PARAFUSO DE CABEÇA CONVEXA (M6X1X12 MM) (SCREW-TRUSS HEAD (M6X1X12-MM))	
M	11	1	**9X-2045**	4	PARAFUSO DE CABEÇA CONVEXA (M6X1X20 MM) (SCREW-TRUSS HEAD (M6X1X20-MM))	

M - PEÇA DO SISTEMA MÉTRICO

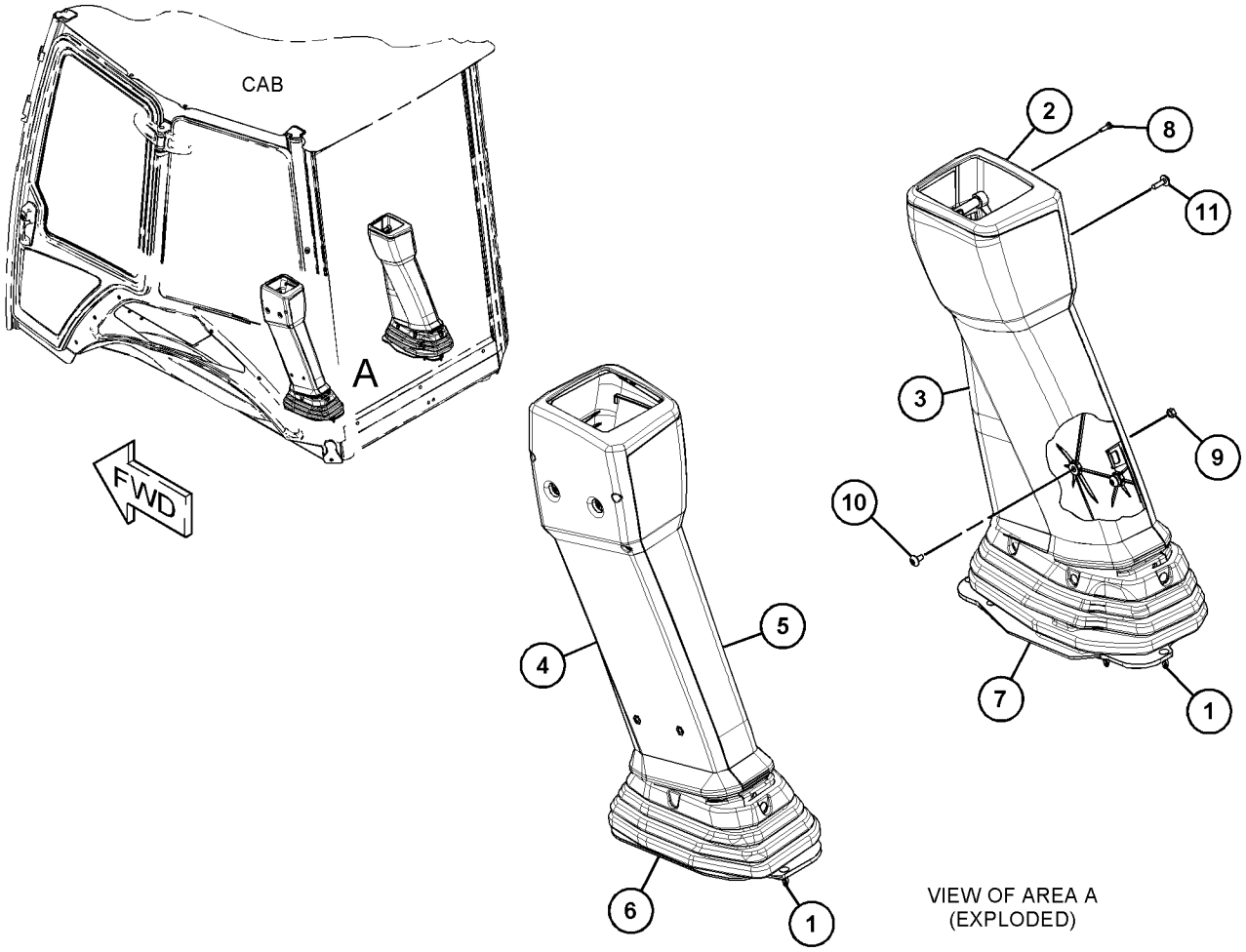

VIEW OF AREA A
(EXPLODED)

GRÁFICO 1 **<FIM>** g03735145

395-2940 GRUPO DA TAMPA-CABINE—TRINCO DA PORTA (COVER GP--CAB—DOOR LATCH)

S/N: LBS1-PARA CIMA
NÚMEROE DE 398-2723 ARRANJO DA CABINE
UM ACESSÓRIO

SMCS-7301 **i06146888**

NOTA	REF. NÃO	GRÁFICO REF.	NÚMERO DA PEÇA	QTD.	NOME DA PEÇA 1 2 3 4 5 6 (NÍVEL DO PRODUTO)	CONSULTE PÁGINA
	1	1	**395-2924**	1	TAMPA COM TRAVA (LADO ESQUERDO) (COVER-LATCH (LH))	
	2	1	**421-1061**	1	TAMPA COM TRAVA (LADO DIREITO) (COVER-LATCH (RH))	

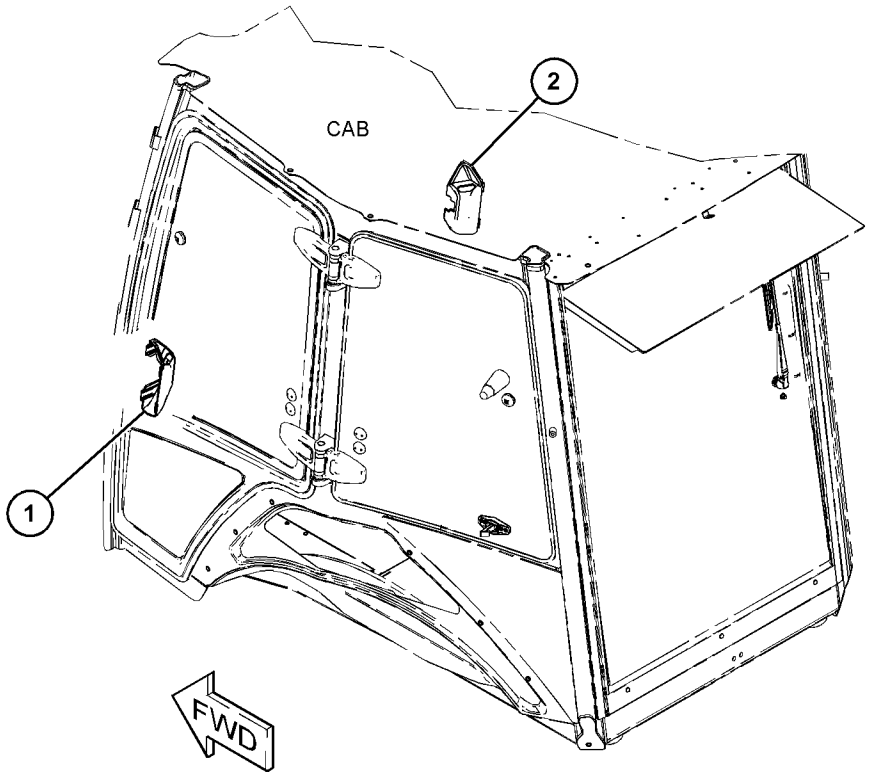

GRÁFICO 1 **<FIM>** g03725982

382-2243 GRUPO DA PORTA-CABINE—LADO ESQUERDO (DOOR GP--CAB—LH)

S/N: LBS1-PARA CIMA
NÚMEROE DE 382-2353 GRUPO DA CABINE
UM ACESSÓRIO

SMCS-7308 **i06146662**

NOTA	REF. NÃO	GRÁFICO REF.	NÚMERO DA PEÇA	QTD.	NOME DA PEÇA 1 2 3 4 5 6 (NÍVEL DO PRODUTO)	CONSULTE PÁGINA
Y	1	1	*382-2208*	1	GRUPO DE JANELA-PORTA (TRASEIRO, LADO ESQUERDO) (WINDOW GP-DOOR (REAR, LH))	646
	2	1	**382-2255**	2	ESPAÇADOR (12X20X50 MM DE ESPESSURA) (SPACER (12X20X50-MM THK))	
	3	1	**382-2257**	1	CONJUNTO DE DOOR (DOOR AS)	
Y	4	1	**382-2260**	1	GRUPO DE JANELA-PORTA (LADO ESQUERDO) (WINDOW GP-DOOR (LH))	650
	5	1	**382-2374**	1	CONJUNTO DE MAÇANETA (HANDLE AS)	
	6	1	**382-2375**	1	JUNTA (GASKET)	
	7	1	**443-5722**	1	RETENTOR (SEAL)	
M	8	1	**129-3180**	2	CONTRAPORCA (M12X1,75 DE ESPESSURA) (LOCKNUT (M12X1.75-THD))	
M	9	1	**174-8131**	2	PARAFUSO DE CABEÇA CONVEXA (M4X0,7X12 MM) (SCREW-TRUSS HEAD (M4X0.7X12-MM))	
M	10	1	**178-3336**	2	PORCA DE FLANGE SEXTAVADA (ROSCA M8X1,25) (NUT-HEX FLANGE (M8X1.25-THD))	
	11	1	**252-1864**	1	CONJUNTO DE TRAVA (LADO ESQUERDO) (LATCH AS (LH))	
	12	1	**253-1817**	1	ESPAÇADOR (6,5X14,5X12 MM DE ESPESSURA) (SPACER (6.5X14.5X12-MM THK))	
	13	1	**254-1126**	1	PLACA (PLATE)	
	14	1	**258-3697**	1	ARRUELA DE NYLON (7X20X2 MM DE ESPESSURA) (WASHER-NYLON (7X20X2-MM THK))	
	15	1	**382-2262**	1	RETENTOR (SEAL)	
	16	1	**382-2263**	1	PORTA (DOOR)	
	17	1	**382-2275**	2	DOBRADIÇA (HINGE)	
	18	1	**424-7515**	1	FIXADOR (KEEPER)	
	19	1	**424-8681**	1	GRUPO DE MOLAS-GÁS (SPRING GP-GAS)	
	20	1	**4B-4863**	2	ARRUELA (4,7X11X1,2 MM DE ESPESSURA) (WASHER (4.7X11X1.2-MM THK))	
M	21	1	**5C-8312**	2	PORCA (M4X0,7 DE ROSCA) (NUT (M4X0.7-THD))	
M	22	1	**5C-9553**	3	PARAFUSO (M6X1X16 MM) (BOLT (M6X1X16-MM))	
	23	1	**5P-4116**	4	ARRUELA DURA (8,8X20,5X2 MM DE ESPESSURA) (WASHER-HARD (8.8X20.5X2-MM THK))	
M	24	1	**8T-4908**	4	PARAFUSO (M8X1,25X25 MM) (BOLT (M8X1.25X25--MM))	
M	25	1	**8T-5412**	2	PARAFUSO (M12X1,75X140 MM) (BOLT (M12X1.75X140-MM))	
M	26	1	**8U-5746**	1	PARAFUSO (M6X1X75 MM) (BOLT (M6X1X75-MM))	
M	27	1	**9X-2045**	4	PARAFUSO DE CABEÇA CONVEXA (M6X1X20 MM) (SCREW-TRUSS HEAD (M6X1X20-MM))	
	28	1	**9X-8256**	2	ARRUELA (6,6X12X2 MM DE ESPESSURA) (WASHER (6.6X12X2-MM THK))	

M - PEÇA DO SISTEMA MÉTRICO
Y - ILUSTRAÇÃO SEPARADA

382-2243 **GRUPO DA PORTA-CABINE (DOOR GP-CAB) (*continuação*)** **i06146662**

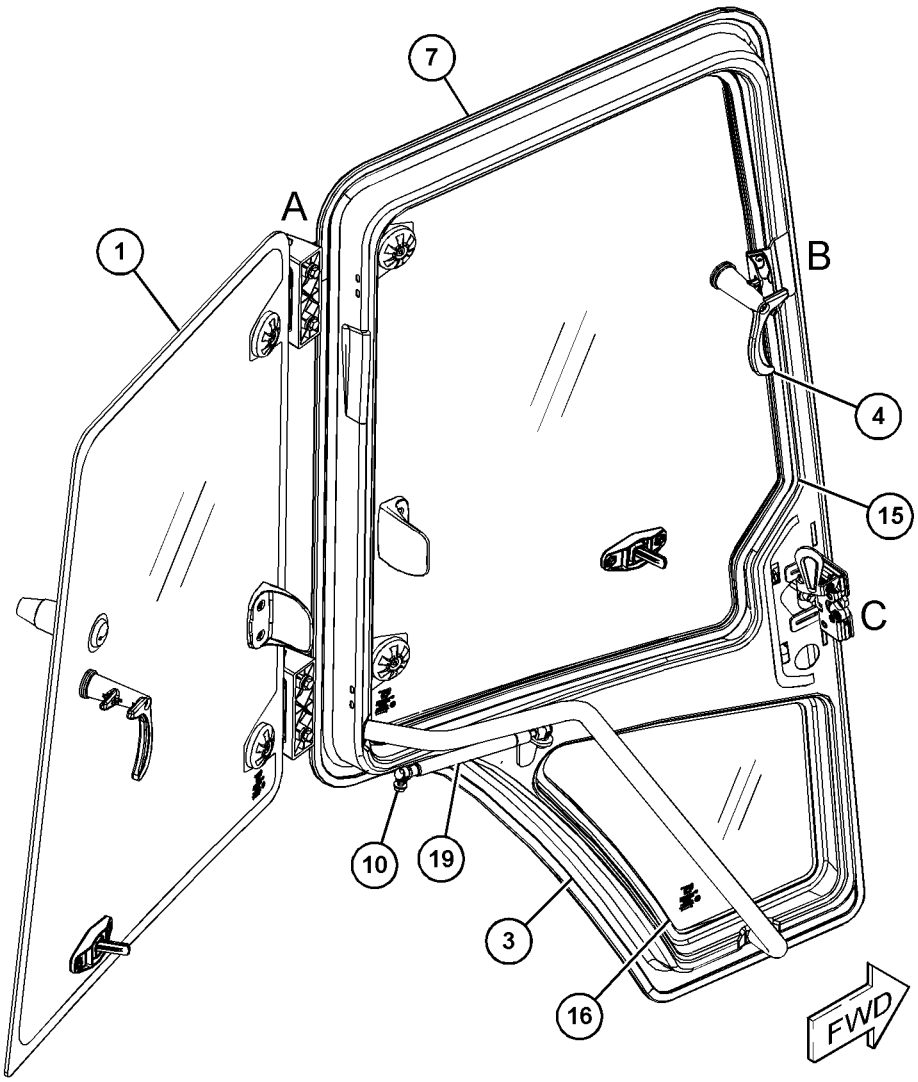

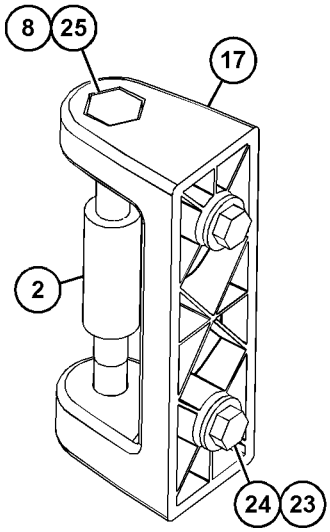

VIEW OF AREA A
(PARTS REMOVED FOR CLARITY)

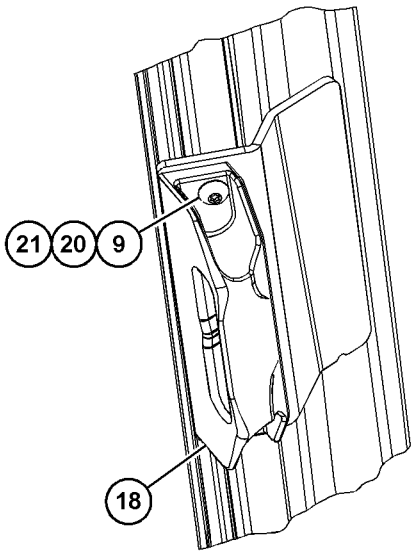

VIEW OF AREA B
(PARTS REMOVED FOR CLARITY)

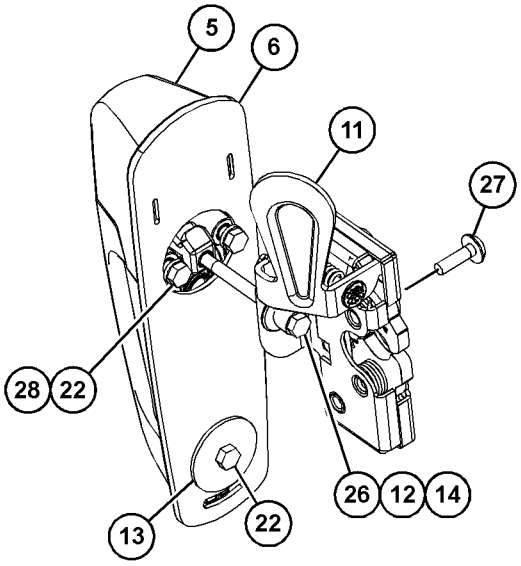

VIEW OF AREA C
(PARTS REMOVED FOR CLARITY)

GRÁFICO 1 **<FIM>** g03746272

382-2244 GRUPO DA PORTA-CABINE—LADO DIREITO (DOOR GP--CAB—RH)

S/N: LBS1-PARA CIMA
NÚMEROE DE 382-2353 GRUPO DA CABINE
UM ACESSÓRIO

SMCS-7308 **i06146666**

NOTA	REF. NÃO	GRÁFICO REF.	NÚMERO DA PEÇA	QTD.	NOME DA PEÇA 1 2 3 4 5 6 (NÍVEL DO PRODUTO)	CONSULTE PÁGINA
Y	1	1	*382-2209*	1	GRUPO DE JANELA-PORTA (TRASEIRO, LADO DIREITO) (WINDOW GP-DOOR (REAR, RH))	648
	2	1	**382-2255**	2	ESPAÇADOR (12X20X50 MM DE ESPESSURA) (SPACER (12X20X50-MM THK))	
	3	1	**382-2258**	1	CONJUNTO DA PORTA-CABINE (DOOR AS-CAB)	
Y	4	1	*382-2267*	1	GRUPO DE JANELA-PORTA (LADO DIREITO) (WINDOW GP-DOOR (RH))	652
	5	1	**382-2374**	1	CONJUNTO DE MAÇANETA (HANDLE AS)	
	6	1	**382-2375**	1	JUNTA (GASKET)	
	7	1	**424-8681**	1	GRUPO DE MOLAS-GÁS (SPRING GP-GAS)	
M	8	1	**129-3180**	2	CONTRAPORCA (M12X1,75 DE ESPESSURA) (LOCKNUT (M12X1.75-THD))	
M	9	1	**174-8131**	2	PARAFUSO DE CABEÇA CONVEXA (M4X0,7X12 MM) (SCREW-TRUSS HEAD (M4X0.7X12-MM))	
M	10	1	**178-3336**	2	PORCA DE FLANGE SEXTAVADA (ROSCA M8X1,25) (NUT-HEX FLANGE (M8X1.25-THD))	
	11	1	**252-1865**	1	CONJUNTO DE TRAVA (LADO DIREITO) (LATCH AS (RH))	
	12	1	**253-1817**	1	ESPAÇADOR (6,5X14,5X12 MM DE ESPESSURA) (SPACER (6.5X14.5X12-MM THK))	
	13	1	**254-1126**	1	PLACA (PLATE)	
	14	1	**258-3697**	1	ARRUELA DE NYLON (7X20X2 MM DE ESPESSURA) (WASHER-NYLON (7X20X2-MM THK))	
	15	1	**382-2262**	1	RETENTOR (SEAL)	
	16	1	**382-2269**	1	PORTA (DOOR)	
	17	1	**382-2275**	2	DOBRADIÇA (HINGE)	
	18	1	**424-7515**	1	FIXADOR (KEEPER)	
	19	1	**443-5722**	1	RETENTOR (SEAL)	
	20	1	**4B-4863**	2	ARRUELA (4,7X11X1,2 MM DE ESPESSURA) (WASHER (4.7X11X1.2-MM THK))	
M	21	1	**5C-8312**	2	PORCA (M4X0,7 DE ROSCA) (NUT (M4X0.7-THD))	
M	22	1	**5C-9553**	3	PARAFUSO (M6X1X16 MM) (BOLT (M6X1X16-MM))	
	23	1	**5P-4116**	4	ARRUELA DURA (8,8X20,5X2 MM DE ESPESSURA) (WASHER-HARD (8.8X20.5X2-MM THK))	
M	24	1	**8T-4908**	4	PARAFUSO (M8X1,25X25 MM) (BOLT (M8X1.25X25--MM))	
M	25	1	**8T-5412**	2	PARAFUSO (M12X1,75X140 MM) (BOLT (M12X1.75X140-MM))	
M	26	1	**8U-5746**	1	PARAFUSO (M6X1X75 MM) (BOLT (M6X1X75-MM))	
M	27	1	**9X-2045**	4	PARAFUSO DE CABEÇA CONVEXA (M6X1X20 MM) (SCREW-TRUSS HEAD (M6X1X20-MM))	
	28	1	**9X-8256**	2	ARRUELA (6,6X12X2 MM DE ESPESSURA) (WASHER (6.6X12X2-MM THK))	

M - PEÇA DO SISTEMA MÉTRICO
Y - ILUSTRAÇÃO SEPARADA

382-2244 **GRUPO DA PORTA-CABINE (DOOR GP-CAB) (*continuação*)** **i06146666**

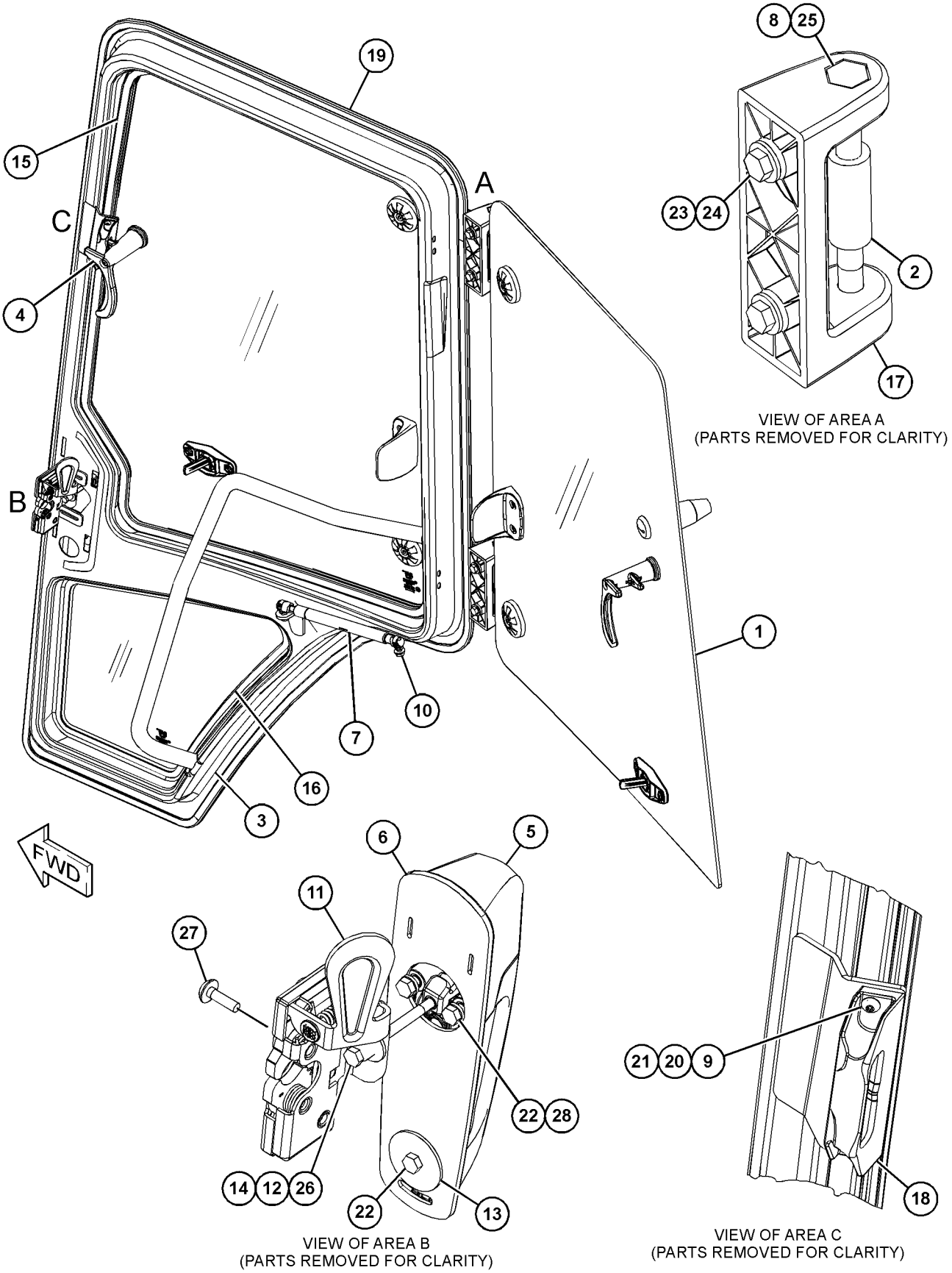

VIEW OF AREA A
(PARTS REMOVED FOR CLARITY)

VIEW OF AREA B
(PARTS REMOVED FOR CLARITY)

VIEW OF AREA C
(PARTS REMOVED FOR CLARITY)

GRÁFICO 1 **<FIM>** g03746613

389-9315 GRUPO DE DUTO-AR DA CABINE (DUCT GP-CAB AIR)

S/N: LBS1-PARA CIMA
NÚMEROE DE 398-2723 ARRANJO DA CABINE
UM ACESSÓRIO

SMCS-734D **i06146883**

NOTA	REF. NÃO	GRÁFICO REF.	NÚMERO DA PEÇA	QTD.	NOME DA PEÇA 1 2 3 4 5 6 (NÍVEL DO PRODUTO)	CONSULTE PÁGINA
	1	1	**8Y-6352**	2	CONJUNTO DE LOUVER (LOUVER AS)	
	2	1	**8Y-6967**	7	CONJUNTO DE PERSIANA-VENTILAÇÃO (LOUVER AS--VENT)	
	3	1	**9R-9901**	2	FIXADOR (FASTENER)	
	4	1	**164-8474**	6	CONJUNTO DE PERSIANA-VENTILAÇÃO (LOUVER AS--VENT)	
	5	1	**394-9533**	1	DUTO (DUCT)	
	6	1	**394-9534**	1	DUTO (DUCT)	
	7	1	**394-9535**	2	DUTO-AR (DUCT-AIR)	
	8	1	**394-9536**	2	DUTO-AR (DUCT-AIR)	
	9	1	**394-9538**	1	DUTO (DUCT)	
	10	1	**394-9539**	1	DUTO (DUCT)	
	11	1	**394-9550**	1	DUTO (DUCT)	
	12	1	**395-2938**	1	DUTO (DUCT)	
	13	1	**395-2939**	1	GRADE (GRILL)	
	14	1	**395-2946**	1	DUTO (DUCT)	
	15	1	**435-8420**	1	ISOLAMENTO (INSULATION)	
	16	1	**439-2150**	1	ISOLAMENTO (INSULATION)	
M	17	1	**172-8591**	3	PORCA DE MOLA (ROSCA M6X1) (NUT-SPRING (M6X1--THD))	
	18	1	**8T-4205**	4	ARRUELA DURA (7,2X14,5X2 MM DE ESPESSURA) (WASHER-HARD (7.2X14.5X2-MM THK))	
	19	1	**9X-2038**	2	ARRUELA (7X19X2 MM DE ESPESSURA) (WASHER (7X19X2-MM THK))	
M	20	1	**9X-2045**	9	PARAFUSO DE CABEÇA CONVEXA (M6X1X20 MM) (SCREW-TRUSS HEAD (M6X1X20-MM))	
E	21	1	**220-0738**		RETENTOR (78 CM) (SEAL (78-CM))	

E - SOLICITE POR CENTÍMETRO
M - PEÇA DO SISTEMA MÉTRICO

389-9315 **GRUPO DE DUTO-AR DA CABINE (DUCT GP-CAB AIR) (*continuação*)** **i06146883**

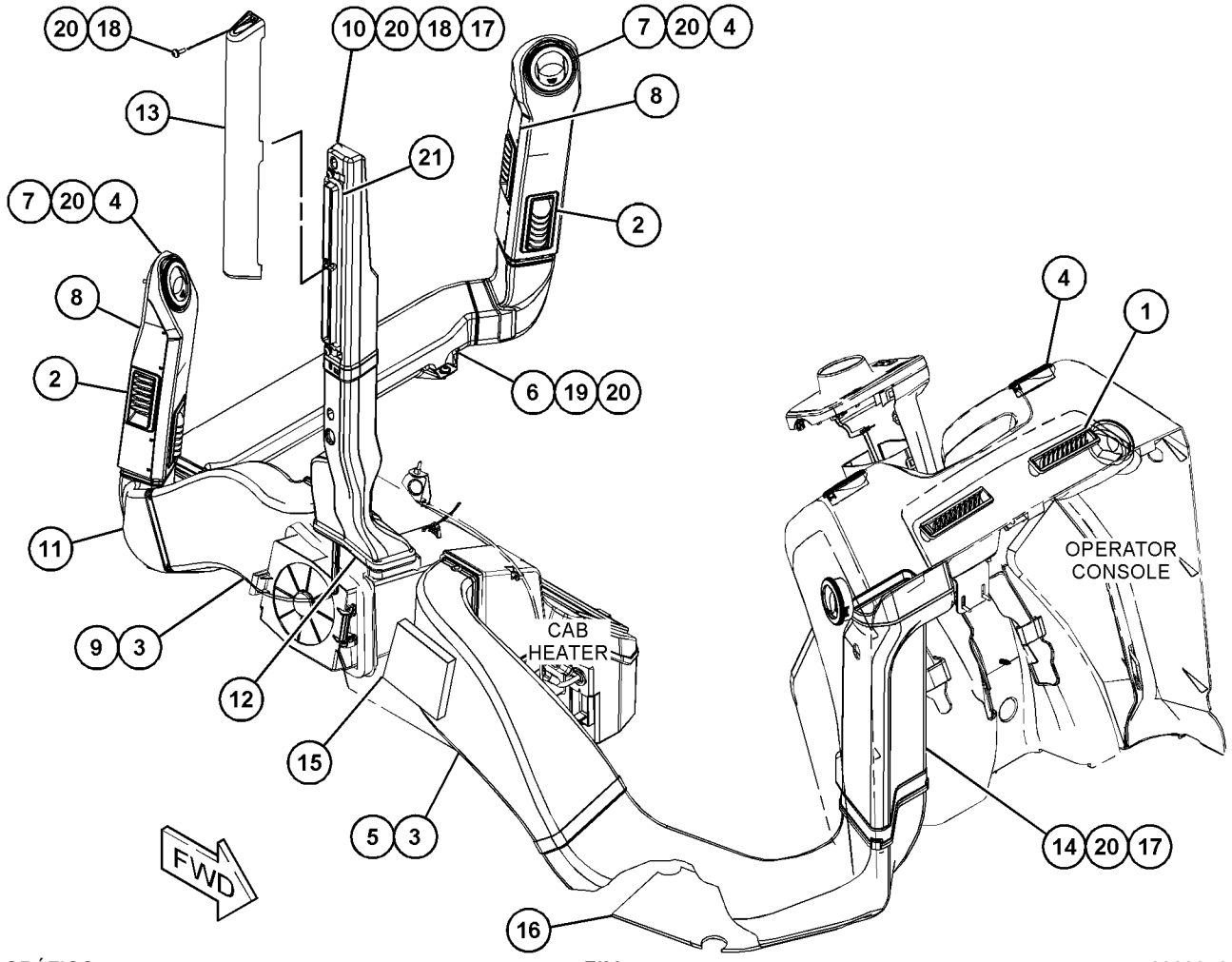

GRÁFICO 1 **<FIM>** g03833160

389-9320 GRUPO DE TAPETE (FLOOR MAT GP)

S/N: LBS1-PARA CIMA

NÚMEROE DE 398-2723 ARRANJO DA CABINE, 398-2721 ARRANJO DE CAPOTA-ROPS ABERTA

UM ACESSÓRIO

SMCS-7265 **i06146627**

NOTA	REF. NÃO	GRÁFICO REF.	NÚMERO DA PEÇA	QTD.	NOME DA PEÇA 1 2 3 4 5 6 (NÍVEL DO PRODUTO)	CONSULTE PÁGINA
	1	1	**9R-9901**	2	FIXADOR (FASTENER)	
	2	1	**285-5914**	1	PLACA (PLATE)	
	3	1	**395-2892**	1	TAPETE (FLOOR MAT)	
	4	1	**395-2893**	1	TAPETE (FLOOR MAT)	
	5	1	**395-2895**	1	SUPORTE (BRACKET)	
	6	1	**440-1457**	1	ISOLAMENTO (INSULATION)	
M	7	1	**3E-8020**	2	PARAFUSO DE CABEÇA CONVEXA (M6X1X25 MM) (SCREW-TRUSS HEAD (M6X1X25-MM))	
	8	1	**9X-2038**	3	ARRUELA (7X19X2 MM DE ESPESSURA) (WASHER (7X19X2-MM THK))	
M	9	1	**9X-2045**	3	PARAFUSO DE CABEÇA CONVEXA (M6X1X20 MM) (SCREW-TRUSS HEAD (M6X1X20-MM))	

M - PEÇA DO SISTEMA MÉTRICO

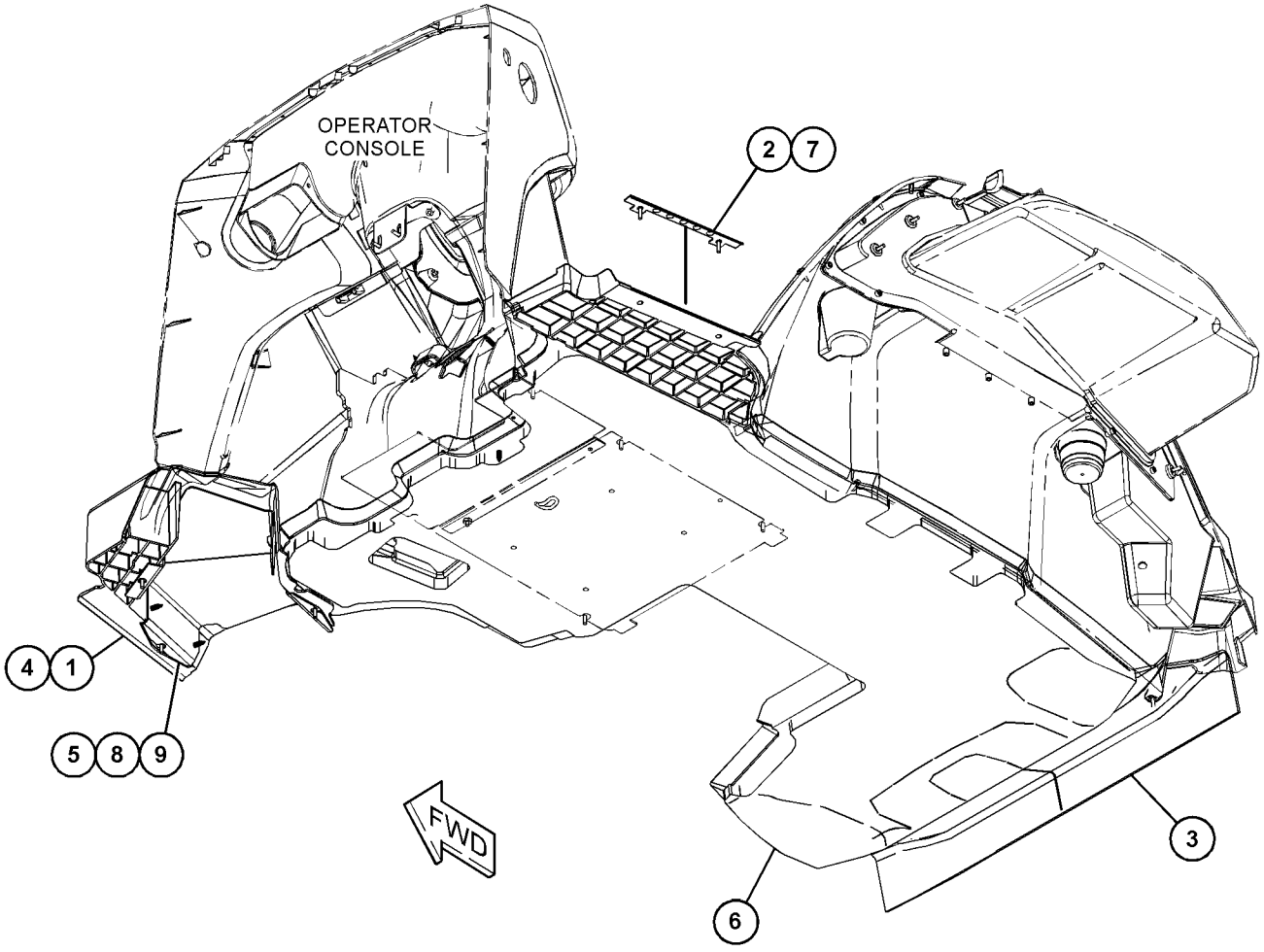

GRÁFICO 1 **<FIM>** g03833360

450-8702 ARRANJO DO AQUECEDOR E AR CONDICIONADO (HEATER & AIR CONDITIONER AR)

S/N: LBS1-PARA CIMA

NÚMEROE DE 448-4775 ARRANJO DA CABINE-ROPS INCLUSO UM ACESSÓRIO

SMCS-7304, 7309, 7320, 7337 **i06147249**

NOTA	NÚMERO DA PEÇA	QTD.	NOME DA PEÇA 1 2 3 4 5 6 (NÍVEL DO PRODUTO)	CONSULTE PÁGINA
Y	*382-1701*	1	GRUPO DO AR CONDICIONADO E DE MONTAGEM (AIR CONDITIONER & MOUNTING GP)	535
Y	*432-5235*	1	GRUPO DO COMPRESSOR-FLUIDO REFRIGERANTE (COMPRESSOR GP-REFRIGERANT)	549
Y	*337-9765*	1	GRUPO DE MONTAGEM E CONDENSADOR--REFRIGERANTE (CONDENSER & MTG GP-REFRIGERANT)	550
Y	*337-9762*	1	FAN GP-SUCTION (VELOCID VENTILADOR) (COM AR--CONDICIONADO) (FAN GP-SUCTION (WITH AIR CONDITIONER))	54
Y	*432-2844*	1	GRUPO DE TUBULAÇÕES-AQUECEDOR E AR--CONDICIONADO (LINES GP-HEATER & AIR COND)	603
Y	*387-6645*	1	GRUPO DE FIAÇÃO-AR-CONDICIONADO (AQUECEDOR, AR-CONDICIONADO) (WIRING GP-AIR CONDITIONER (HEATER, AIR CONDITIONER))	146

Y - ILUSTRAÇÃO SEPARADA

<FIM>

382-1699 GRUPO DE AQUECEDOR E AR CONDICIONADO (HEATER & AIR CONDITIONER GP)

S/N: LBS1-PARA CIMA

NÚMEROE DE 382-1701 GRUPO DO AR CONDICIONADO E DE MONTAGEM UM ACESSÓRIO

SMCS-7304, 7309, 7320, 7337 **i06147254**

NOTA	REF. NÃO	GRÁFICO REF.	NÚMERO DA PEÇA	QTD.	NOME DA PEÇA 1 2 3 4 5 6 (NÍVEL DO PRODUTO)	CONSULTE PÁGINA
	1	1	**3E-5464**	1	CONJUNTO DO INTERRUPTOR-TERMOSTATO (HVAC (Heating, Ventilation and Air Conditioning, Refrigeração, Ventilação e Ar--condicionado)) (SWITCH AS-THERMOSTAT (HVAC))	
	2	1	**211-2660**	1	ELEMENTO FILTRANTE DE AR (AQUECEDOR DA CABINE, AR CONDICIONADO) (FILTER ELEMENT-AIR (CAB HEATER, AIR CONDITIONER))	
	3	1	**306-5618**	1	VÁLVULA-EXPANSÃO (VALVE-EXPANSION)	
	4	1	**384-7490**	1	Case (ABAIXAR) (CASE (LOWER))	
	5	1	**384-7491**	1	Case (SUPERIOR) (CASE (UPPER))	
	6	1	**384-7493**	1	TAMPA DO FILTRO (COVER-FILTER)	
	7	1	**384-7495**	1	BOBINA-AQUECEDOR (COIL-HEATER)	
	8	1	**384-7496**	1	LUVA (SLEEVE)	
	9	1	**384-7497**	1	CONJUNTO DE CHICOTE DO AQUECEDOR E DO AR CONDICIONADO (HARNESS AS-HEATER & AIR COND)	
	10	1	**384-7501**	1	RESISTOR (12 V) (RESISTOR (12V))	
	11	1	**417-8126**	1	CABO-CONTROLE (CABLE-CONTROL)	
	12	1	**417-8129**	1	VENTILADOR (12 V) (BLOWER (12V))	
	13	1	**417-8134**	1	FILTRO (FILTER)	
	14	1	**434-1171**	1	KIT-BOBINA (KIT-COIL)	
					(INCLUI CONJUNTO DA BOBINA, VÁLVULA, PLACA, PARAFUSOS, JUNTA E ANÉIS RETENTORES)	
	15	1	**434-1172**	1	KIT-VÁLVULA (KIT-VALVE)	
					(INCLUI VÁLVULA, SUPORTE, PARAFUSO E GRAMPO)	
	16	1	**434-1173**	1	KIT-JUNTA (KIT-GASKET)	
					(INCLUI JUNTAS)	
	17	1	**434-1175**	1	KIT-RETENTOR (KIT-RETAINER)	

382-1699 **GRUPO DE AQUECEDOR E AR CONDICIONADO (HEATER & AIR CONDITIONER GP) (*continuação*)**
i06147254

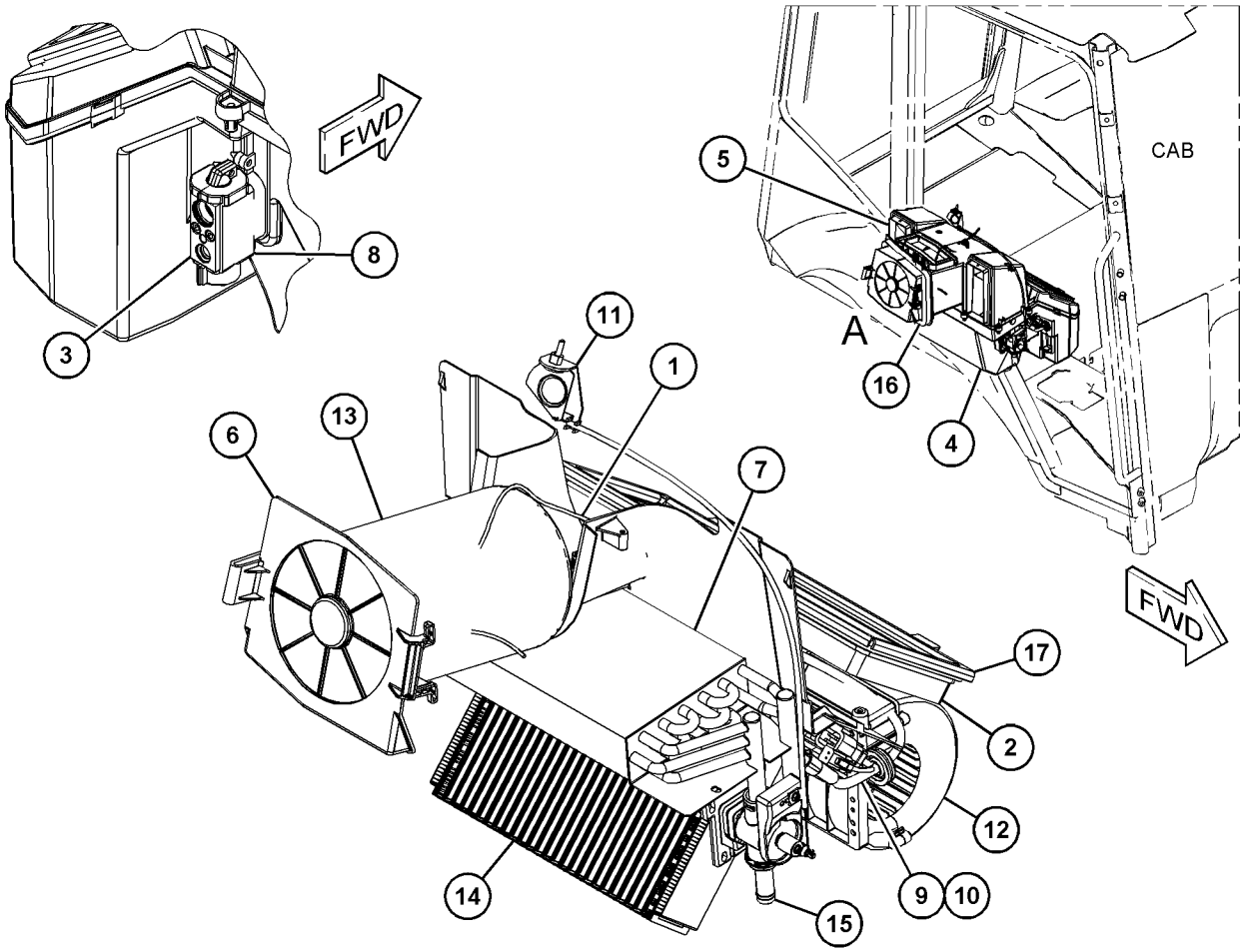

VIEW OF AREA A
(PARTS REMOVED FOR CLARITY)

GRÁFICO 1 **<FIM>** g03746636

387-6597 GRUPO DE INSTALAÇÃO-RÁDIO (INSTALLATION GP--RADIO)

S/N: LBS1-PARA CIMA
UM ACESSÓRIO

SMCS-1408, 7338 **i06138858**

NOTA	REF. NÃO	GRÁFICO REF.	NÚMERO DA PEÇA	QTD.	NOME DA PEÇA 1 2 3 4 5 6 (NÍVEL DO PRODUTO)	CONSULTE PÁGINA
	1	1	**262-2781**	1	CONJUNTO DE RÁDIO (RADIO AS)	
		1	**423-8892**	1	CHAPA-RÁDIO (PLATE-RADIO)	
Y	2	1	**387-6696**	1	CONJUNTO DE CHICOTE DO RÁDIO (HARNESS AS-RADIO)	108

Y - ILUSTRAÇÃO SEPARADA

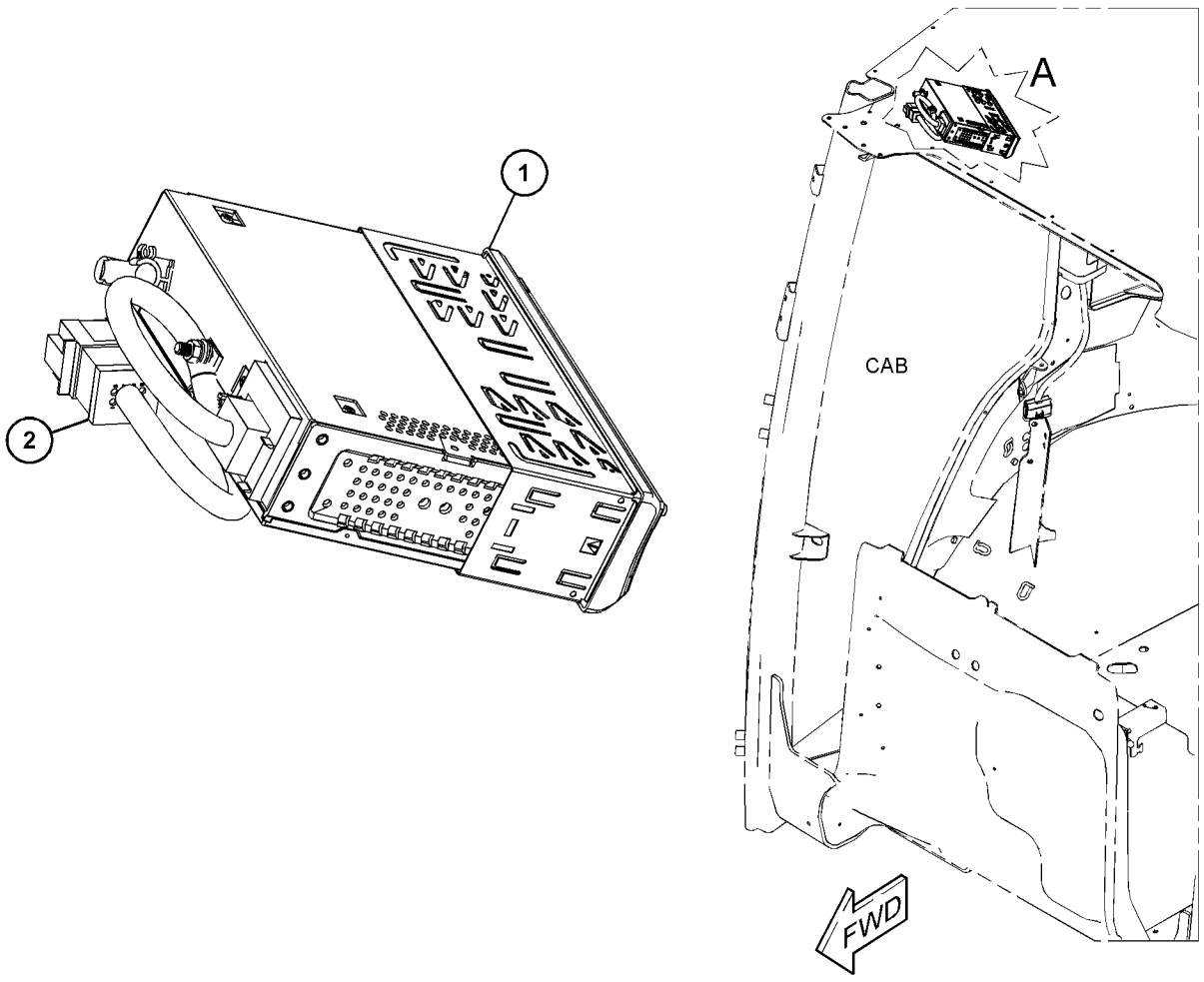

GRÁFICO 1 **<FIM>** g03717781

387-6598 GRUPO DE INSTALAÇÃO-RÁDIO–BLUETOOTH (INSTALLATION GP-RADIO–BLUETOOTH)

S/N: LBS1-PARA CIMA
UM ACESSÓRIO

SMCS-1408, 7338 **i06138860**

NOTA	REF. NÃO	GRÁFICO REF.	NÚMERO DA PEÇA	QTD.	NOME DA PEÇA 1 2 3 4 5 6 (NÍVEL DO PRODUTO)	CONSULTE PÁGINA
	1	1	**387-6604**	1	CONJUNTO DE RÁDIO (RADIO AS)	
		1	**387-6610**	1	CHAPA-RÁDIO (PLATE-RADIO)	
Y	2	1	**387-6696**	1	CONJUNTO DE CHICOTE DO RÁDIO (HARNESS AS-RADIO)	108

Y - ILUSTRAÇÃO SEPARADA

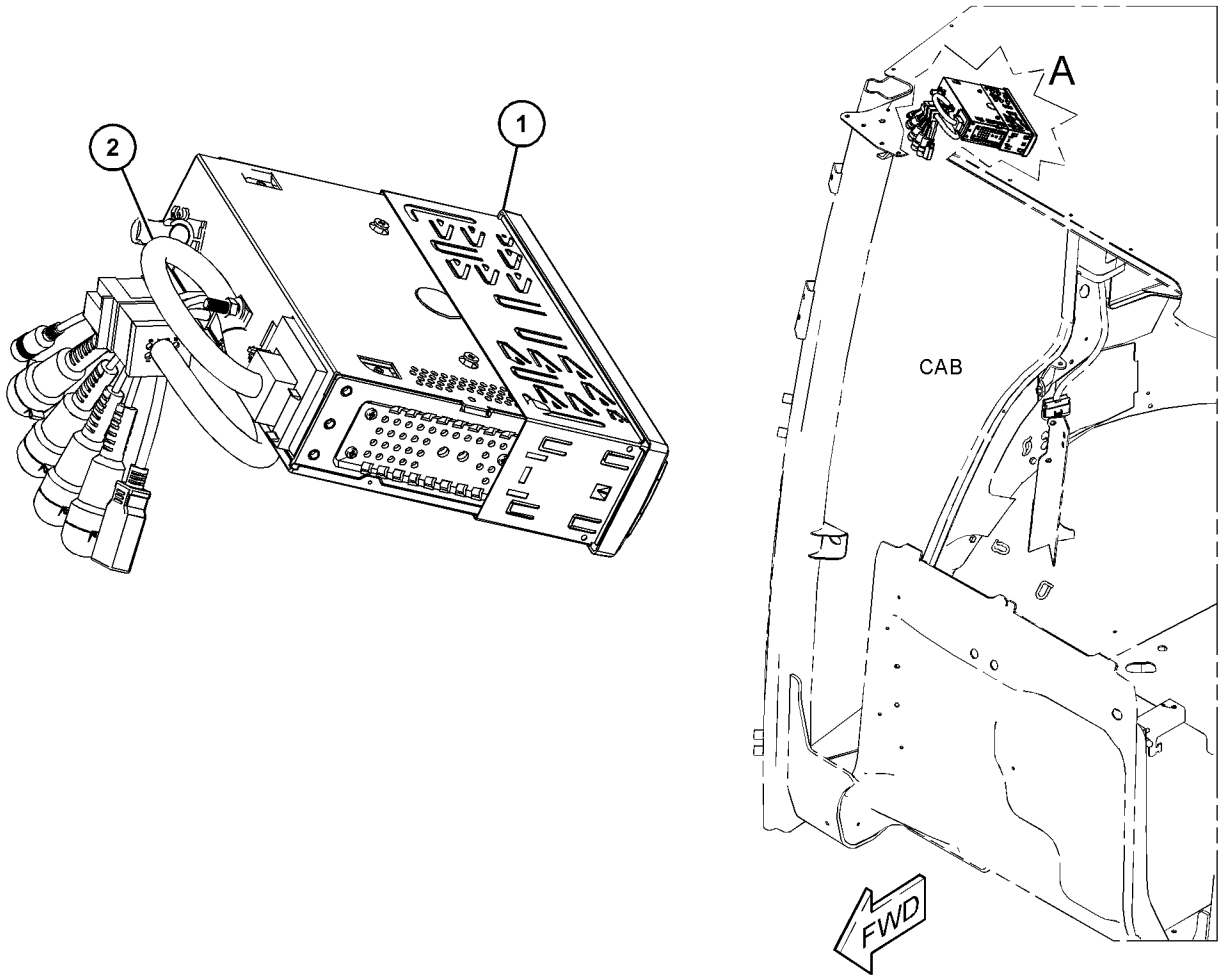

GRÁFICO 1 **<FIM>** g03717816

324-2906 KIT-ESTRUTURA DO ASSENTO (KIT-SEAT FRAME)

S/N: LBS1-PARA CIMA
NÚMEROE DE 324-2903 GRUPO DO ASSENTO
UM ACESSÓRIO

SMCS-7321 **i06147327**

NOTA	REF. NÃO	GRÁFICO REF.	NÚMERO DA PEÇA	QTD.	NOME DA PEÇA 1 2 3 4 5 6 (NÍVEL DO PRODUTO)	CONSULTE PÁGINA
	1	1	**5P-1076**	2	ARRUELA DURA (13,5X30X4-MM DE ESPESSURA) (WASHER-HARD (13.5X30X4-MM THK))	
M	2	1	**6V-5217**	2	PARAFUSO (M8X1,25X20 MM) (BOLT (M8X1.25X20--MM))	
M	3	1	**105-3481**	2	PARAFUSO DE CABEÇA OCA (M8X1,25X20 MM) (BOLT--SOCKET HEAD (M8X1.25X20-MM))	
	4	1	**161-9283**	1	ARRUELA (19,8X31,8X1,6 MM DE ESPESSURA) (WASHER (19.8X31.8X1.6-MM THK))	
	5	1	**164-1249**	1	CONJUNTO DE LEVER (CONTROLE DO RECLINADOR) (LEVER AS (RECLINER CONTROL))	
	6	1	**164-1251**	1	MOLA (RECLINADOR) (SPRING (RECLINER))	
	7	1	**164-1252**	1	MOLA (RECLINADOR DO ASSENTO) (SPRING (SEAT RECLINER))	
	8	1	**164-1253**	1	PLACA (PLATE)	
	9	1	**164-1254**	1	SETOR (SECTOR)	
	10	1	**164-1255**	1	SETOR (SECTOR)	
	11	1	**164-1256**	2	ESPAÇADOR (19X25,4X12,5 MM DE ESPESSURA) (SPACER (19X25.4X12.5-MM THK))	
	12	1	**164-1274**	1	BLOCO (BLOCK)	
	13	1	**180-5785**	1	MOLA (SPRING)	
	14	1	**180-5786**	4	DISCO (PUCK)	
	15	1	**180-5789**	1	PORCA (NUT)	
	16	1	**324-9976**	1	TRAVA (DESLIZANTE) (LATCH (SLIDE))	
	17	1	**324-9977**	1	ELO (LINK)	
	18	1	**2P-7864**	1	PARAFUSO ROSCADO (1/4-14 DE ROSCA) (SCREW--TAPPING (1/4-14-THD))	
M	19	1	**3T-0852**	12	CONTRAPORCA (ROSCA M8X1,25) (LOCKNUT (M8X1.25--THD))	
	20	1	**4H-1641**	1	PINO DE MOLA (PIN-SPRING)	
	21	1	**4K-9890**	4	ARRUELA (8,6X17,3X1,6 MM DE ESPESSURA) (WASHER (8.6X17.3X1.6-MM THK))	

M - PEÇA DO SISTEMA MÉTRICO

324-2906 **KIT-ESTRUTURA DO ASSENTO (KIT-SEAT FRAME) (*continuação*)** **i06147327**

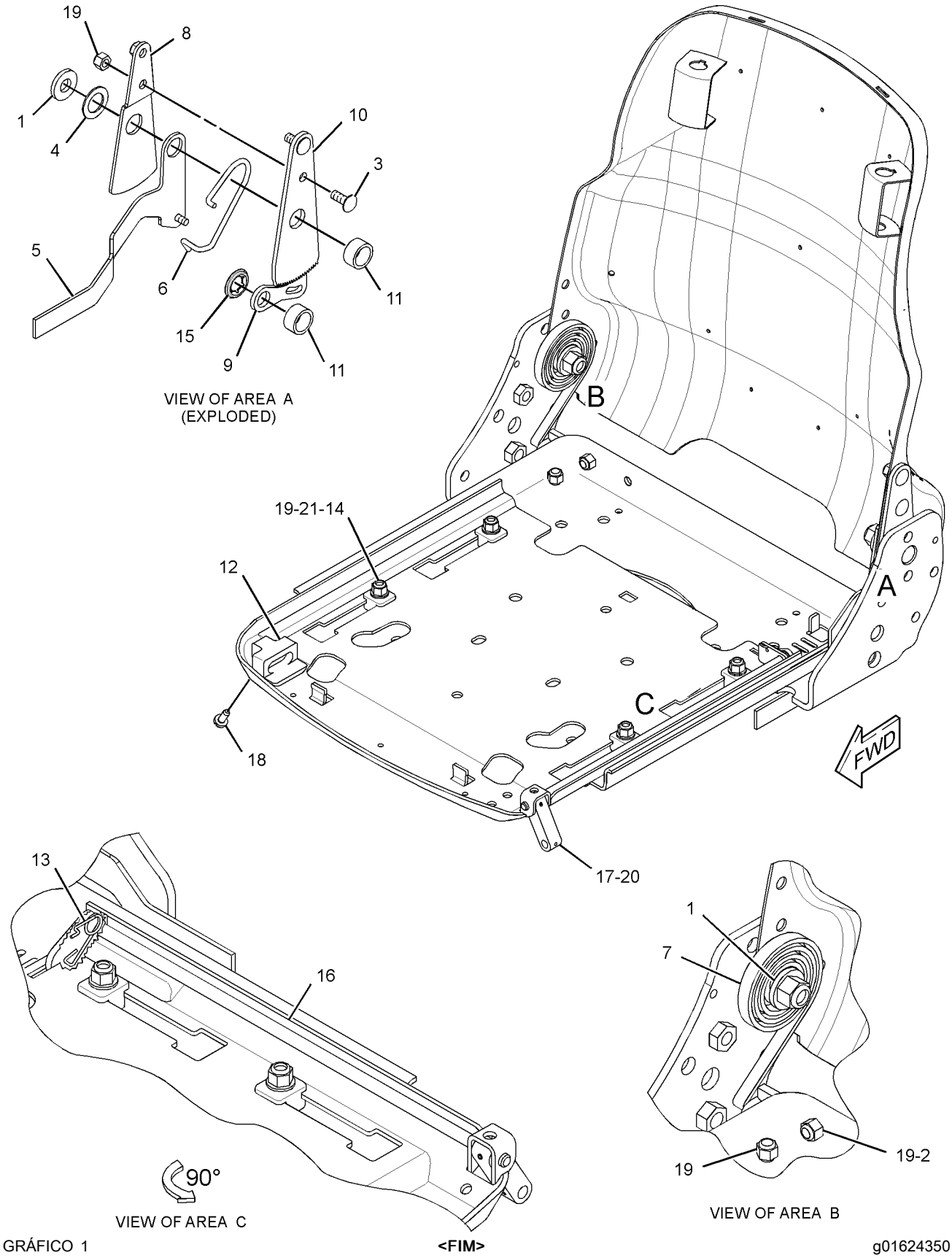

GRÁFICO 1 **<FIM>** g01624350

324-2894 KIT-SUSPENSÃO DO ASSENTO—AR (KIT-SEAT SUSPENSION—AIR)

S/N: LBS1-PARA CIMA

NÚMEROE DE 324-2890 GRUPO DE SUSPENSÃO-ASSENTO

UM ACESSÓRIO

SMCS-7312, 7324 **i06190202**

NOTA	REF. NÃO	GRÁFICO REF.	NÚMERO DA PEÇA	QTD.	NOME DA PEÇA 1 2 3 4 5 6 (NÍVEL DO PRODUTO)	CONSULTE PÁGINA
	1	1	**163-1135**	1	MOLA (SPRING)	
C	2	1	**186-5107**	2	CHAVE DE FENDA (Nº 8-16 X 1,25 POL) (SCREW--DRIVE (NO 8-16X1.25-IN))	
	3	1	**192-7805**	1	CONJUNTO DE CHICOTE DA VÁLVULA (COMPRESSOR DE AR DO ASSENTO) (HARNESS AS-VALVE (SEAT AIR COMPRESSOR))	
		1	**5P-4571**	2	TERMINAL DE LÂMINA (CALIBRE 14 A 16) (TERMINAL-BLADE (14-GA TO 16-GA))	
		1	**102-8802**	1	KIT DE TOMADA (2 PINOS) (KIT-RECEPTACLE (2--PIN))	
					(INCLUI CONJUNTO DE TOMADA E CUNHA)	
		1	**8T-8729**	2	PINO DE CONECTOR (CALIBRE 16 A 18) (PIN--CONNECTOR (16-GA TO 18-GA))	
E		1	**211-5358**		CONDUÍTE FLEXÍVEL (64 CM) (CONDUIT-FLEXIBLE (64-CM))	
C	4	1	**372-2158**	1	ABRAÇADEIRA DE FIXAÇÃO (BRACKET-MOUNTING)	
	5	1	**4F-4879**	1	PARAFUSO (3/8-16X0,5 POL) (BOLT (3/8-16X0.5--IN))	
	7	1	**328-7750**	1	T (TEE)	
	8	1	**328-7751**	1	COTOVELO (ELBOW)	
	9	1	**328-7752**	1	COTOVELO (ELBOW)	
	10	1	**330-9687**	1	TUBO (TUBE)	
	11	1	**331-7798**	1	TUBO (TUBE)	
	12	1	**331-7799**	1	TUBO (TUBE)	
	13	1	**108-4311**	1	PARAFUSO DE MÁQUINA (3/8-16X0,75 POL) (SCREW--MACHINE (3/8-16X0.75-IN))	
	14	1	**3E-4337**	1	REBITE-RESSALTADO (RIVET-POP)	
	15	1	**4V-2264**	1	PORCA-EMPUXO (NUT-PUSH)	
	16	1	**216-4554**	2	CALÇO (1,4 MM DE ESPESSURA) (SHIM (1.4-MM THK))	
	17	1	**338-9831**	1	GRAMPO (CLIP)	
C	18	1	**416-6224**	1	CONJUNTO DE WIRE (16 GA, PRETO) (WIRE AS (16--GA, BLACK))	
C	19	1	**416-6225**	1	CONJUNTO DE WIRE (CALIBRE 16, LARANJA) (WIRE AS (16-GA, ORANGE))	

C - ALTERAÇÃO DO TIPO ANTERIOR
E - SOLICITE POR CENTÍMETRO

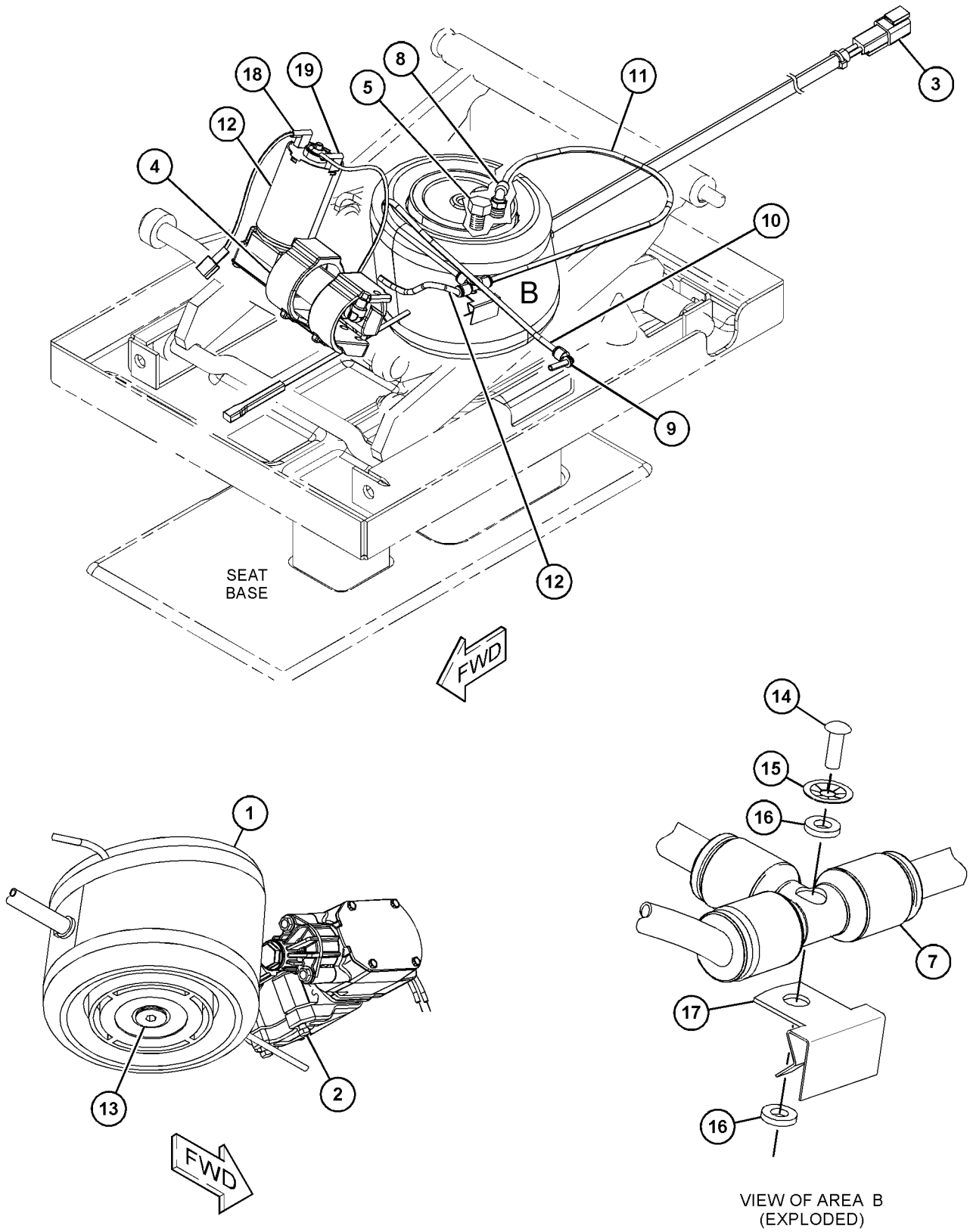

GRÁFICO 1 **<FIM>** g03838519

330-0427 GRUPO DE TRAVA–LADO ESQUERDO (LATCH GP–LH)

S/N: LBS1-PARA CIMA
NÚMEROE DE 382-2208, 382-2260 GRUPO DE JANELA-PORTA
UM ACESSÓRIO

SMCS-7308, 7310

i04475929

NOTA	REF. NÃO	GRÁFICO REF.	NÚMERO DA PEÇA	QTD.	NOME DA PEÇA 1 2 3 4 5 6 (NÍVEL DO PRODUTO)	CONSULTE PÁGINA
	1	1	**143-2827**	2	MOLA (SPRING)	
	2	1	**330-0422**	2	JUNTA (GASKET)	
	3	1	**380-3671**	1	KIT DE TRAVAS (KIT-LATCH)	
					(INCLUI ALAVANCA E FIXADORES)	
M	4	1	**6V-7743**	2	CONTRAPORCA (ROSCA M6X1) (LOCKNUT (M6X1-THD))	
M	5	1	**9X-2045**	2	PARAFUSO DE CABEÇA CONVEXA (M6X1X20 MM) (SCREW-TRUSS HEAD (M6X1X20-MM))	

M - PEÇA DO SISTEMA MÉTRICO

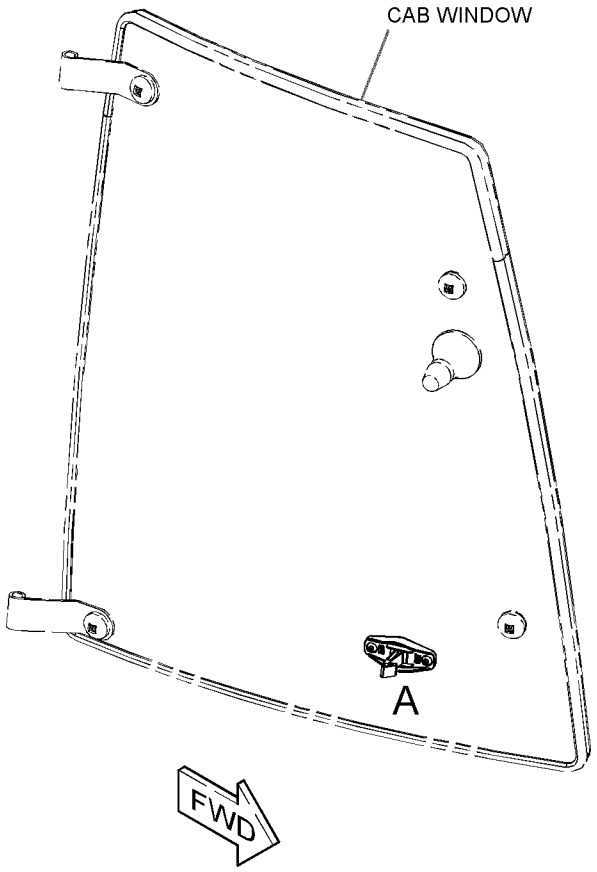

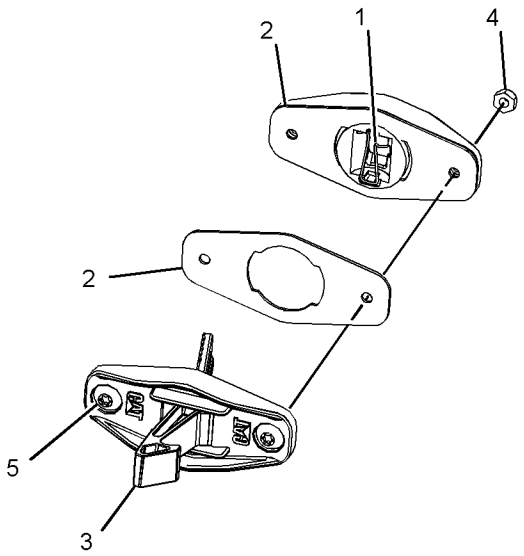

VIEW OF AREA A
(EXPLODED)

GRÁFICO 1 **<FIM>** g02708409

330-0428 GRUPO DE TRAVA—LADO DIREITO (LATCH GP—RH)

S/N: LBS1-PARA CIMA
NÚMEROE DE 382-2209, 382-2267 GRUPO DE JANELA-PORTA
UM ACESSÓRIO

SMCS-7308, 7310

i04476049

NOTA	REF. NÃO	GRÁFICO REF.	NÚMERO DA PEÇA	QTD.	NOME DA PEÇA 1 2 3 4 5 6 (NÍVEL DO PRODUTO)	CONSULTE PÁGINA
	1	1	**143-2827**	2	MOLA (SPRING)	
	2	1	**330-0422**	2	JUNTA (GASKET)	
	3	1	**380-3672**	1	KIT DE TRAVAS (KIT-LATCH)	
					(INCLUI ALAVANCA E FIXADORES)	
M	4	1	**6V-7743**	2	CONTRAPORCA (ROSCA M6X1) (LOCKNUT (M6X1-THD))	
M	5	1	**9X-2045**	2	PARAFUSO DE CABEÇA CONVEXA (M6X1X20 MM) (SCREW-TRUSS HEAD (M6X1X20-MM))	

M - PEÇA DO SISTEMA MÉTRICO

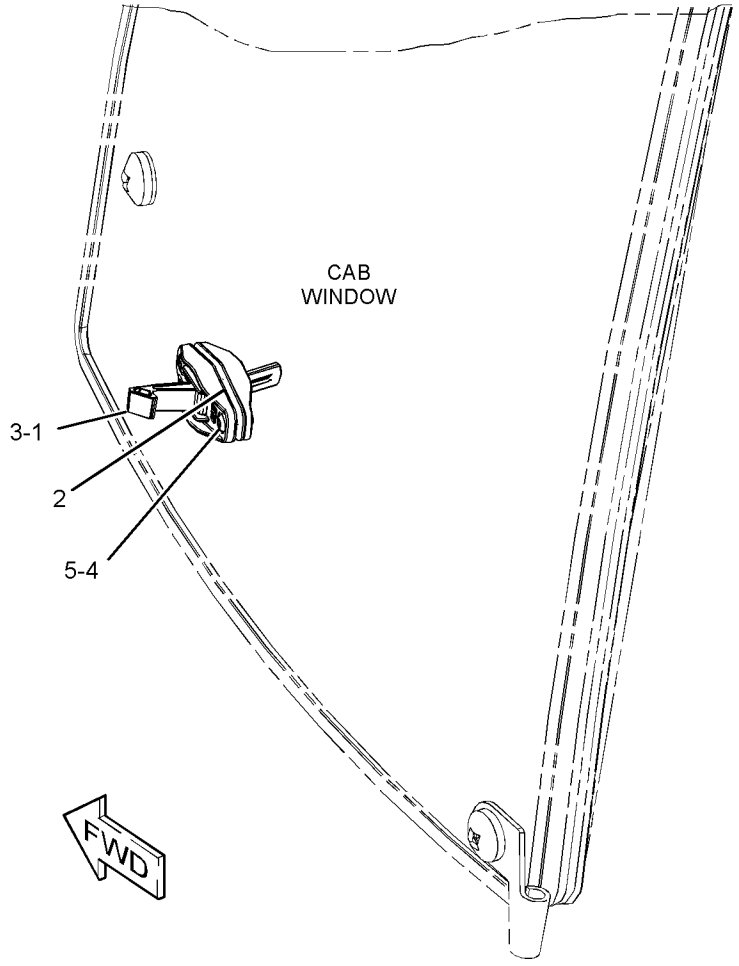

GRÁFICO 1

<FIM>

g02705217

299-6985 GRUPO DE TRAVAS-PORTA E VIDRO DA CABINA (LATCH GP-CAB DOOR & WINDOW)

S/N: LBS1-PARA CIMA

NÚMEROE DE 382-2208, 382-2267 GRUPO DE JANELA-PORTA

UM ACESSÓRIO

SMCS-7308, 7310 **i02752216**

NOTA	REF. NÃO	GRÁFICO REF.	NÚMERO DA PEÇA	QTD.	NOME DA PEÇA 1 2 3 4 5 6 (NÍVEL DO PRODUTO)	CONSULTE PÁGINA
M	1	1	**161-6984**	1	PARAFUSO DE CABEÇA CONVEXA (M5X0,8X20 MM) (SCREW-TRUSS HEAD (M5X0.8X20-MM))	
	2	1	**161-6987**	1	ARRUELA DURA (5,2X16X1,5 MM DE ESPESSURA) (WASHER-HARD (5.2X16X1.5-MM THK))	
	3	1	**161-9294**	1	MOLA-FIO LAMINADO (SPRING-FLAT WIRE)	
M	4	1	**162-6556**	1	CONTRAPORCA (ROSCA M6X1) (LOCKNUT (M6X1-THD))	
M	5	1	**5C-2874**	1	PORCA (M5X0,8 DE ROSCA) (NUT (M5X0.8-THD))	

M - PEÇA DO SISTEMA MÉTRICO

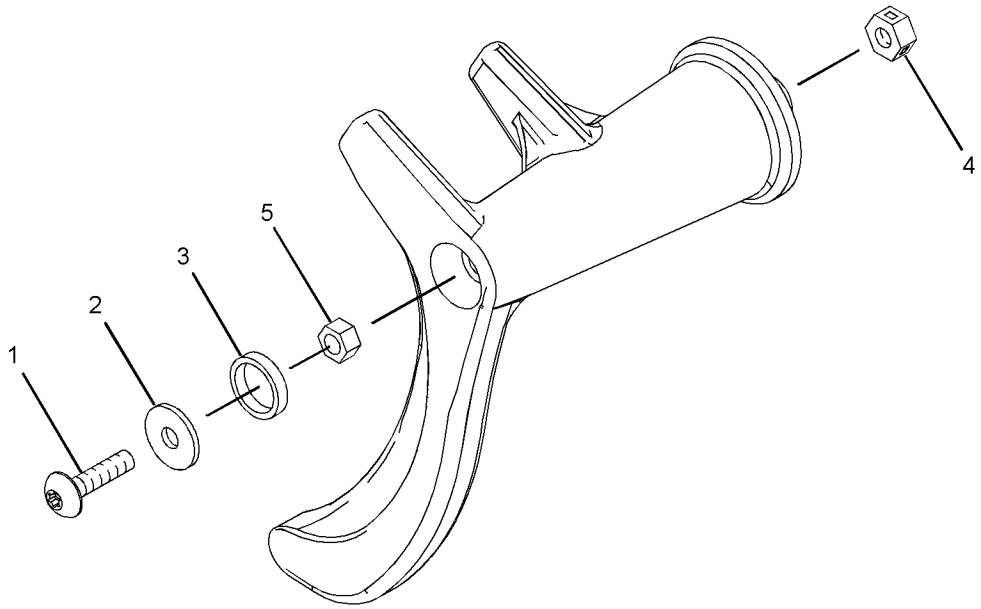

GRÁFICO 1 **<FIM>** g01405536

299-6986 GRUPO DE TRAVAS-PORTA E VIDRO DA CABINA (LATCH GP-CAB DOOR & WINDOW)

S/N: LBS1-PARA CIMA

NÚMEROE DE 382-2209, 382-2260 GRUPO DE JANELA-PORTA

UM ACESSÓRIO

SMCS-7308, 7310

i02812577

NOTA	REF. NÃO	GRÁFICO REF.	NÚMERO DA PEÇA	QTD.	NOME DA PEÇA 1 2 3 4 5 6 (NÍVEL DO PRODUTO)	CONSULTE PÁGINA
M	1	1	**161-6984**	1	PARAFUSO DE CABEÇA CONVEXA (M5X0,8X20 MM) (SCREW-TRUSS HEAD (M5X0.8X20-MM))	
	2	1	**161-6987**	1	ARRUELA DURA (5,2X16X1,5 MM DE ESPESSURA) (WASHER-HARD (5.2X16X1.5-MM THK))	
	3	1	**161-9294**	1	MOLA-FIO LAMINADO (SPRING-FLAT WIRE)	
M	4	1	**162-6556**	1	CONTRAPORCA (ROSCA M6X1) (LOCKNUT (M6X1-THD))	
M	5	1	**5C-2874**	1	PORCA (M5X0,8 DE ROSCA) (NUT (M5X0.8-THD))	

M - PEÇA DO SISTEMA MÉTRICO

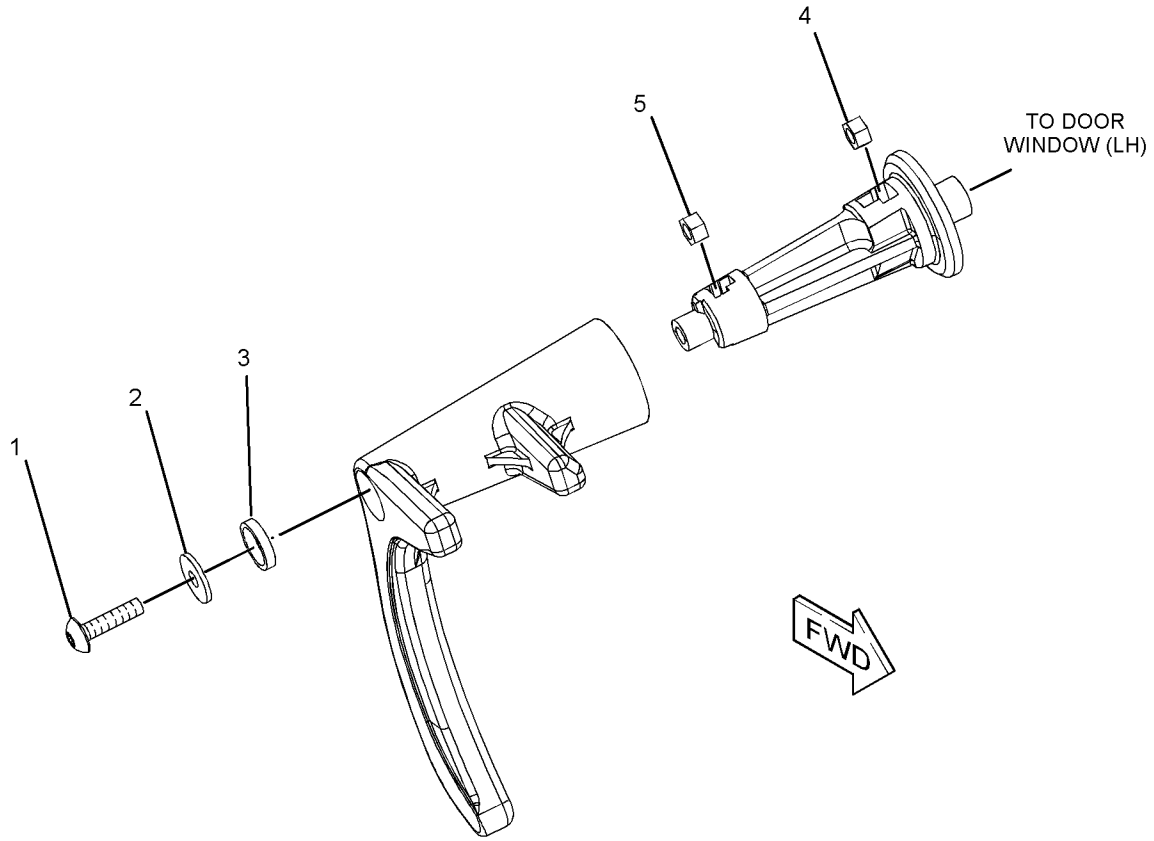

GRÁFICO 1

<FIM>

g01384201

209-3367 GRUPO DA ALAVANCA-GOVERNADOR—PORTÁTIL (LEVER GP-GOVERNOR—HANDHELD)

S/N: LBS1-PARA CIMA

NÚMEROE DE 382-2426 GRUPO DE CONTROLE-GOVERNADOR

UM ACESSÓRIO

SMCS-1265 **i03576000**

NOTA	REF. NÃO	GRÁFICO REF.	NÚMERO DA PEÇA	QTD.	NOME DA PEÇA 1 2 3 4 5 6 (NÍVEL DO PRODUTO)	CONSULTE PÁGINA
	1	1	**8T-4742**	1	GARFO DA EXTREMIDADE DA HASTE (END-YOKE ROD)	
	2	1	**8T-4744**	1	PINO-MOLA (PIN AS-SPRING)	

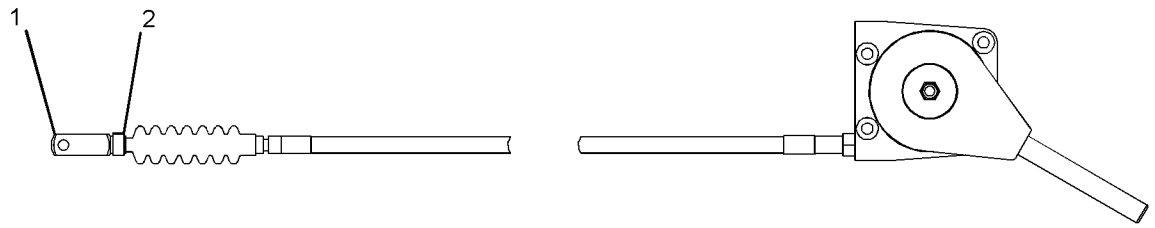

GRÁFICO 1 **<FIM>** g01927174

389-9310 GRUPO DE REVESTIMENTO-CABINE (LINER GP-CAB)

S/N: LBS1-PARA CIMA
NÚMEROE DE 398-2723 ARRANJO DA CABINE
UM ACESSÓRIO

SMCS-7329 **i06146773**

NOTA	REF. NÃO	GRÁFICO REF.	NÚMERO DA PEÇA	QTD.	NOME DA PEÇA 1 2 3 4 5 6 (NÍVEL DO PRODUTO)	CONSULTE PÁGINA
	1	1	**9U-8263**	1	TAMPA (COVER)	
	2	1	**262-9568**	2	TAMPA DO ALTO-FALANTE (COVER-SPEAKER)	
M	3	1	**306-5410**	3	PARAFUSO DE CABEÇA PANELA (M4X0,7X16 MM) (SCREW-PAN HEAD (M4X0.7X16-MM))	
	4	1	**325-9311**	7	FIXADOR (FASTENER)	
	5	1	**394-9520**	1	TAMPA (LADO DIREITO) (COVER (RH))	
	6	1	**394-9521**	1	TAMPA (LADO ESQUERDO) (COVER (LH))	
	7	1	**394-9522**	1	CONJUNTO DA TIRA (STRAP AS)	
	8	1	**394-9523**	1	GANCHO-CASACO (HOOK-COAT)	
	9	1	**443-1139**	1	CONJUNTO DE REVESTIMENTO DA CABINE (LINER AS--CAB)	
		1	**441-9946**	1	CONJUNTO DE REDE (NET AS)	
M	10	1	**213-7315**	8	PARAFUSO DE CABEÇA CONVEXA (M4X0,7X25 MM) (SCREW-TRUSS HEAD (M4X0.7X25-MM))	
	11	1	**467-7753**	2	PLACA (PLATE)	
	12	1	**467-7752**	1	CONJUNTO DE PLACA (PLATE AS)	
M	13	1	**129-3178**	4	CONTRAPORCA (ROSCA M6X1) (LOCKNUT (M6X1-THD))	
D	14	1	**5P-5927**		RETENTOR (0,2 M) (SEAL (0.2-M))	

D - SOLICITE POR METRO
M - PEÇA DO SISTEMA MÉTRICO

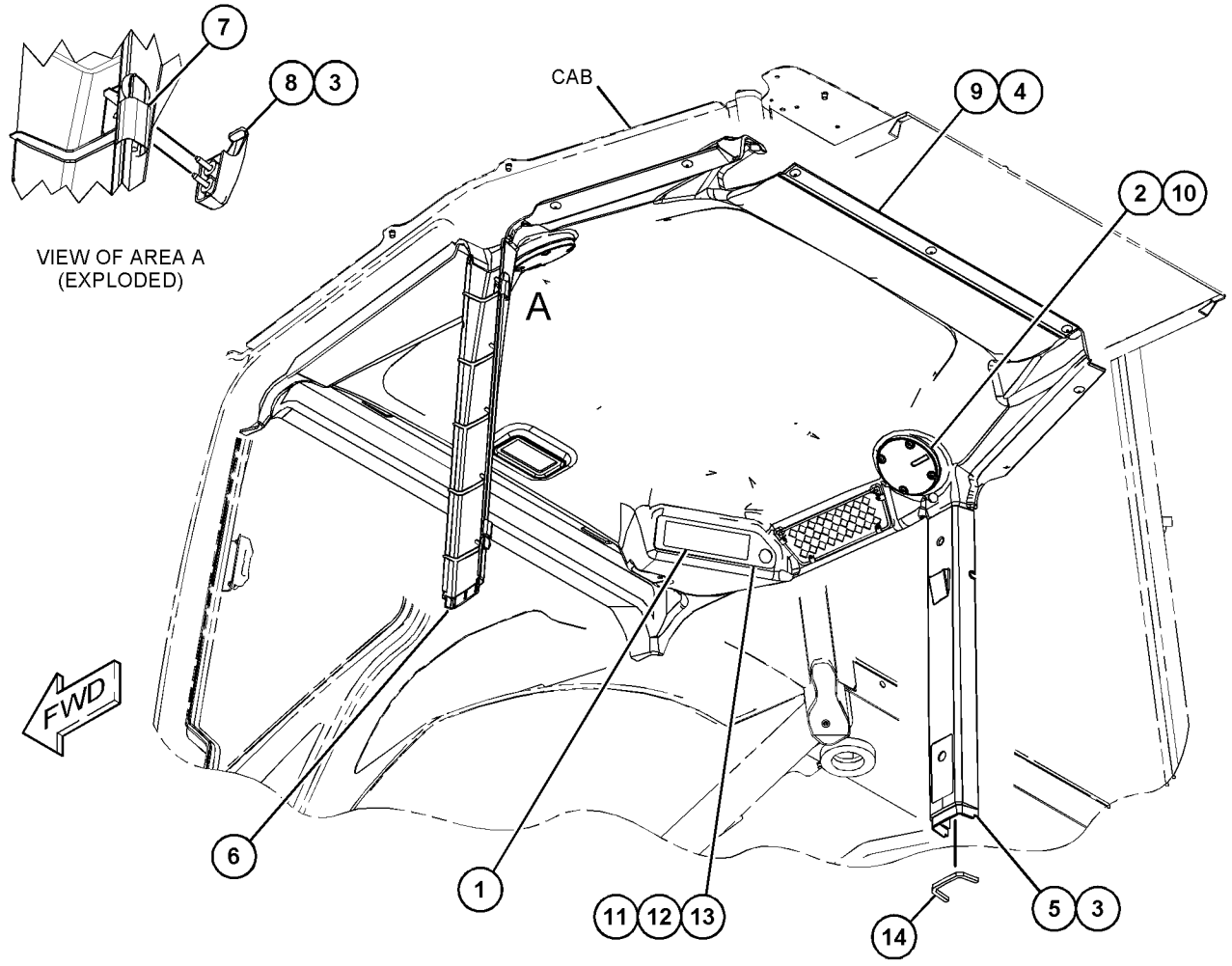

GRÁFICO 1 **<FIM>** g03832760

398-2875 GRUPO DE REVESTIMENTO-CABINE (LINER GP-CAB)

S/N: LBS1-PARA CIMA
UM ACESSÓRIO

SMCS-7329 **i06138861**

NOTA	NÚMERO DA PEÇA	QTD.	NOME DA PEÇA 1 2 3 4 5 6 (NÍVEL DO PRODUTO)	CONSULTE PÁGINA
Y	*395-2915*	1	GRUPO DE REVESTIMENTO-ISOLAMENTO ACÚSTICO (CAPOTA) (LINER GP-SOUND SUPPRESSION (CANOPY))	327
Y	*415-5729*	1	GRUPO DE MONTAGEM-RÁDIO (ALTO--FALANTE) (MOUNTING GP-RADIO (SPEAKER))	616
Y	*454-6644*	1	GRUPO DE FIAÇÃO-CABINE (REVESTIMENTO DO TETO) (WIRING GP-CAB (HEADLINER))	152

Y - ILUSTRAÇÃO SEPARADA

<FIM>

432-2844 GRUPO DE TUBULAÇÕES-AQUECEDOR E AR--CONDICIONADO (LINES GP-HEATER & AIR COND)

S/N: LBS1-PARA CIMA

NÚMEROE DE 450-8702 ARRANJO DO AQUECEDOR E AR CONDICIONADO

UM ACESSÓRIO

SMCS-1380, 1808, 1812 **i06147259**

NOTA	REF. NÃO	GRÁFICO REF.	NÚMERO DA PEÇA	QTD.	NOME DA PEÇA 1 2 3 4 5 6 (NÍVEL DO PRODUTO)	CONSULTE PÁGINA
	1	1	**6P-8855**	2	TUBO (TUBE)	
	2	1	**199-6243**	1	PLACA DE INSTRUÇÃO (AR CONDICIONADO) (PLATE--INSTRUCTION (AIR CONDITIONER))	
	3	1	**130-9984**	3	GRAMPO (CLIP)	
	4	1	**9X-3959**	1	COTOVELO (ELBOW)	
	5	1	**151-4841**	1	BLOCO (BLOCK)	
	6	1	**177-2215**	1	BRAÇADEIRA CINTA- DUPLA (STRAP-DUAL CLAMP)	
	7	1	**205-9920**	3	CABO TIPO CINTA (STRAP-CABLE)	
	8	1	**315-7790**	1	PLACA (PLATE)	
	9	1	**317-4270**	1	CONJUNTO DE SUPORTE (BRACKET AS)	
I	10	1	**361-8158**	1	CONJUNTO DE MANGUEIRA (HOSE AS)	
	11	1	**362-2820**	2	CAPA (CAP)	
	12	1	**395-3445**	1	CONJUNTO DE MANGUEIRA (HOSE AS)	
	13	1	**446-1123**	1	PLACA DE ABRAÇADEIRA (PLATE-CLAMP)	
	14	1	**415-5056**	1	CONJUNTO DE SECADOR DE REFRIGERANTE (RECEPTOR) (DRYER AS-REFRIGERANT (RECEIVER))	
	15	1	**421-6153**	1	CONJUNTO DE MANGUEIRA (HOSE AS)	
I	16	1	**421-6154**	1	CONJUNTO DE MANGUEIRA (HOSE AS)	
	17	1	**130-4841**	3	ILHÓ (GROMMET)	
	19	1	**2V-9121**	1	CONEXÃO (FITTING)	
	20	1	**373-7621**	6	ABRAÇADEIRA TIPO CINTA (CLAMP-BAND)	
	21	1	**381-0212**	2	ABRAÇADEIRA DE MANGUEIRA (CLAMP-HOSE)	
	22	1	**3E-4321**	1	GRAMPO (CLIP)	
	23	1	**3S-2093**	1	CABO TIPO CINTA (STRAP-CABLE)	
	24	1	**4D-7388**	1	GRAMPO (CLIP)	
M	25	1	**5C-7261**	1	PORCA (ROSCA M8X1,25) (NUT (M8X1.25-THD))	
	26	1	**5K-5338**	1	GRAMPO (CLIP)	
	27	1	**5P-4116**	1	ARRUELA DURA (8,8X20,5X2 MM DE ESPESSURA) (WASHER-HARD (8.8X20.5X2-MM THK))	
	28	1	**445-8744**	2	CABO TIPO CINTA (STRAP-CABLE)	
	29	1	**7K-1181**	5	CABO TIPO CINTA (STRAP-CABLE)	
M	30	1	**6V-5683**	1	PARAFUSO (M6X1X16 MM) (BOLT (M6X1X16-MM))	
	31	1	**8T-4121**	4	ARRUELA DURA (11X21X2,5 MM DE ESPESSURA) (WASHER-HARD (11X21X2.5-MM THK))	
M	32	1	**8T-4136**	1	PARAFUSO (M10X1,5X25 MM) (BOLT (M10X1.5X25--MM))	
M	33	1	**8T-4196**	3	PARAFUSO (M10X1,5X35 MM) (BOLT (M10X1.5X35--MM))	
	34	1	**8T-4205**	1	ARRUELA DURA (7,2X14,5X2 MM DE ESPESSURA) (WASHER-HARD (7.2X14.5X2-MM THK))	
	35	1	**8T-4224**	1	ARRUELA DURA (8,8X16X2 MM DE ESPESSURA) (WASHER-HARD (8.8X16X2-MM THK))	
M	36	1	**8T-4908**	1	PARAFUSO (M8X1,25X25 MM) (BOLT (M8X1.25X25--MM))	
	37	1	**9X-2646**	1	GRAMPO (RANHURA) (CLIP (SLOT))	
	38	1	**9X-2647**	1	GRAMPO (LINGUETA) (CLIP (TAB))	
	39	1	**9X-7380**	4	ANEL RETENTOR EM O (SEAL-O-RING)	
	40	1	**9X-7381**	1	ANEL RETENTOR EM O (SEAL-O-RING)	
	41	1	**9X-7383**	1	ANEL RETENTOR EM O (SEAL-O-RING)	
E	42	1	**5P-0767**		MANGUEIRA (65 CM) (HOSE (65-CM))	
E	42A	1	**5P-0767**		MANGUEIRA (71 CM) (HOSE (71-CM))	

432-2844 **GRUPO DE TUBULAÇÕES-AQUECEDOR E AR-CONDICIONADO (LINES GP-HEATER & AIR COND)**
(*continuação*) **i06147259**

NOTA	REF. NÃO	GRÁFICO REF.	NÚMERO DA PEÇA	QTD.	NOME DA PEÇA 1 2 3 4 5 6 (NÍVEL DO PRODUTO)	CONSULTE PÁGINA
E	42B	1	**5P-0767**		MANGUEIRA (220 CM) (HOSE (220-CM))	
E	42C	1	**5P-0767**		MANGUEIRA (200 CM) (HOSE (200-CM))	

E - SOLICITE POR CENTÍMETRO
I - CONSULTE O SISTEMA DE INFORMAÇÕES HIDRÁULICAS
M - PEÇA DO SISTEMA MÉTRICO

432-2844 **GRUPO DE TUBULAÇÕES-AQUECEDOR E AR-CONDICIONADO (LINES GP-HEATER & AR COND)**
(*continuação*) **i06147259**

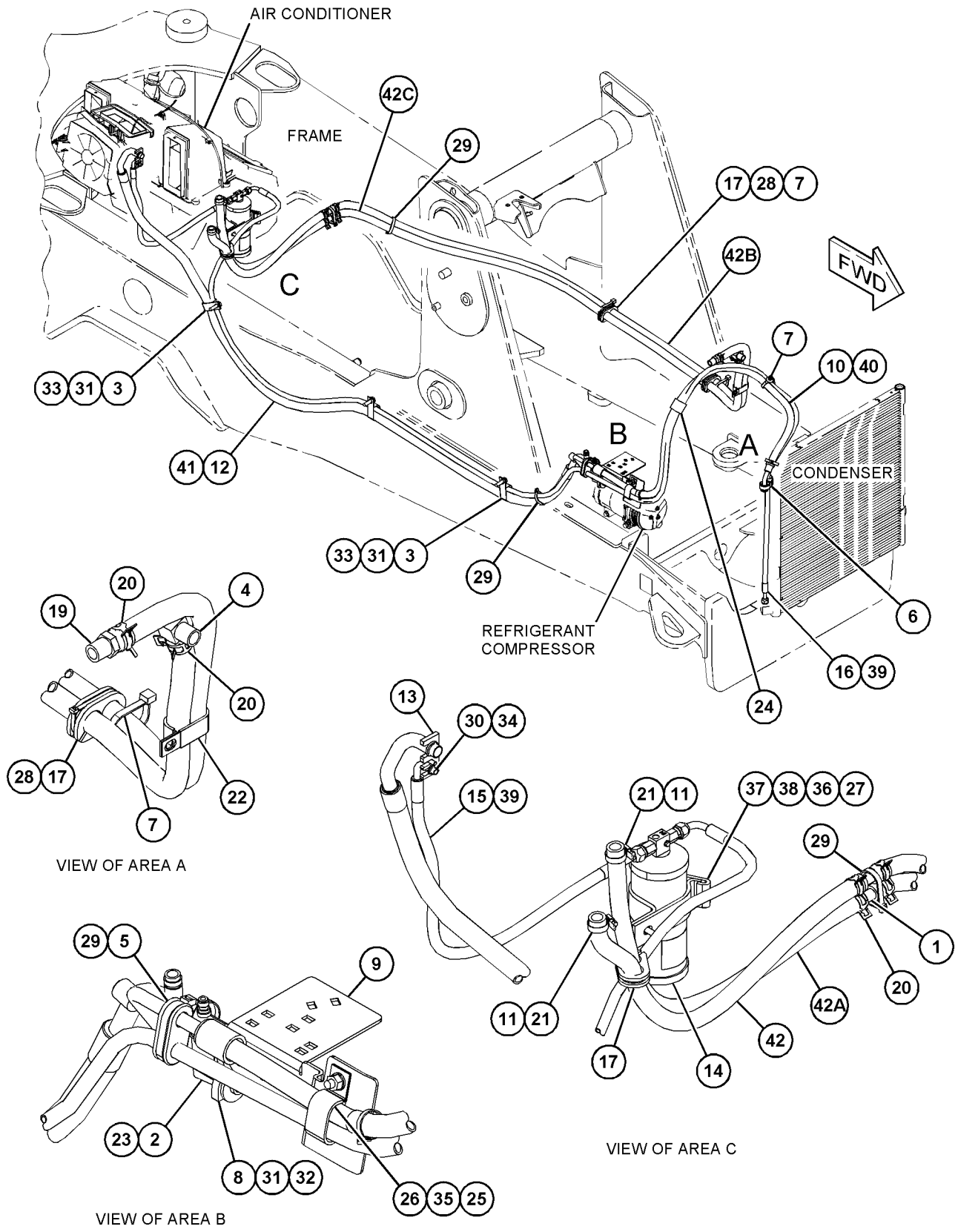

GRÁFICO 1 **<FIM>** g03765456

382-2432 GRUPO DE ESPELHOS RETROVISORES–INTERIOR (MIRROR GP-REAR VIEW–INTERIOR)

S/N: LBS1-PARA CIMA

NÚMEROE DE 398-2723 ARRANJO DA CABINE, 398-2721 ARRANJO DE CAPOTA-ROPS ABERTA UM ACESSÓRIO

SMCS-7319 **i06143712**

NOTA	REF. NÃO	GRÁFICO REF.	NÚMERO DA PEÇA	QTD.	NOME DA PEÇA 1 2 3 4 5 6 (NÍVEL DO PRODUTO)	CONSULTE PÁGINA
	1	1	**457-7567**	1	CONJUNTO DE MIRROR (MIRROR AS)	
	2	1	**096-6166**	2	ARRUELA DURA (4,5X9X1 MM DE ESPESSURA) (WASHER-HARD (4.5X9X1-MM THK))	
M	3	1	**197-7499**	2	PARAFUSO (M4X0,7X25 MM) (BOLT (M4X0.7X25-MM))	

M - PEÇA DO SISTEMA MÉTRICO

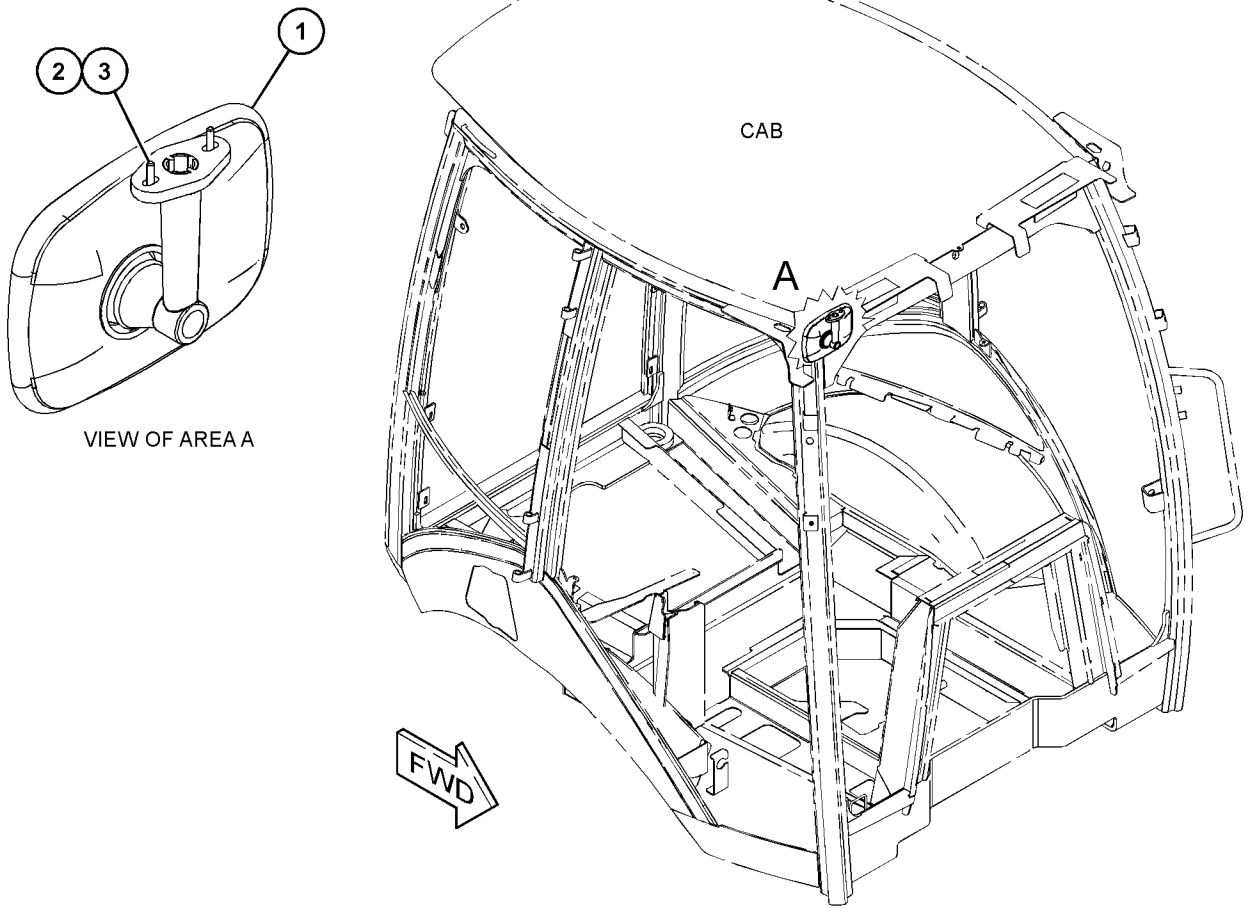

GRÁFICO 1 **<FIM>** g03723615

382-2499 GRUPO DE ESPELHOS RETROVISORES–EXTERIOR (MIRROR GP-REAR VIEW–EXTERIOR)

S/N: LBS1-PARA CIMA

NÚMEROE DE 482-3387, 482-3388 ARRANJO DE DISTRIBUIÇÃO

UM ACESSÓRIO

SMCS-7319 **i06138838**

NOTA	REF. NÃO	GRÁFICO REF.	NÚMERO DA PEÇA	QTD.	NOME DA PEÇA 1 2 3 4 5 6 (NÍVEL DO PRODUTO)	CONSULTE PÁGINA
	1	1	**180-0448**	2	CONJUNTO DE MIRROR (MIRROR AS)	
	2	1	**382-2497**	1	CONJUNTO DE SUPORTE-MONTAGEM (LADO DIREITO) (BRACKET AS-MOUNTING (RH))	
	3	1	**382-2498**	1	CONJUNTO DE SUPORTE-MONTAGEM (LADO ESQUERDO) (BRACKET AS-MOUNTING (LH))	
M	4	1	**8T-4189**	4	PARAFUSO (M8X1,25X20 MM) (BOLT (M8X1.25X20--MM))	
	5	1	**8T-4224**	4	ARRUELA DURA (8,8X16X2 MM DE ESPESSURA) (WASHER-HARD (8.8X16X2-MM THK))	

M - PEÇA DO SISTEMA MÉTRICO

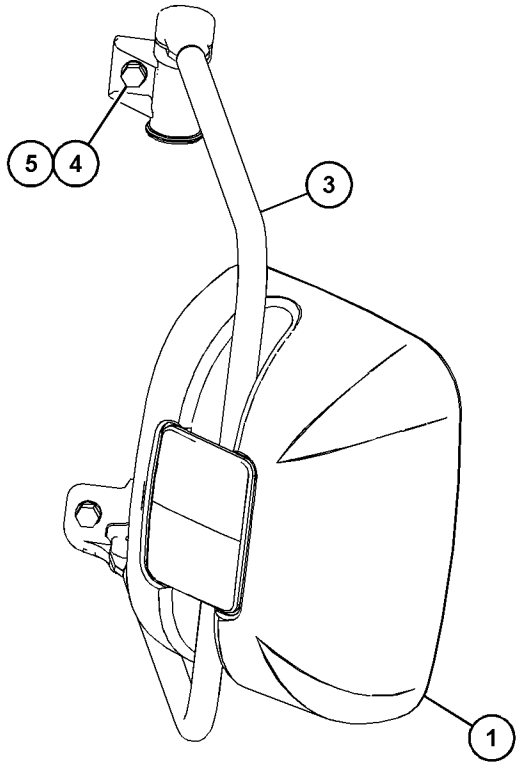

VIEW OF AREA A

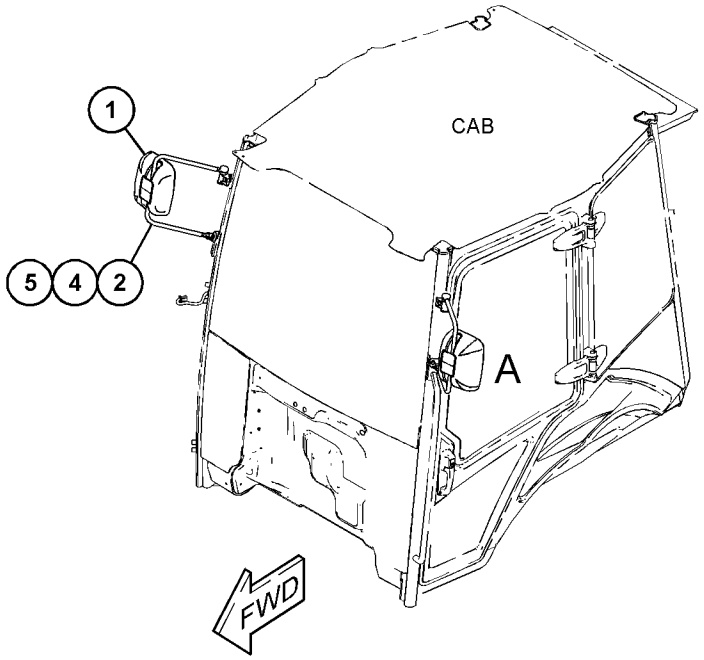

GRÁFICO 1 **<FIM>** g03717836

382-2200 GRUPO DO MOTOR-LIMPADOR DA JANELA (MOTOR GP--WINDOW WIPER)

S/N: LBS1-PARA CIMA

NÚMEROE DE 398-4915 GRUPO DA JANELA-CABINE

UM ACESSÓRIO

SMCS-7305 **i06146672**

NOTA	REF. NÃO	GRÁFICO REF.	NÚMERO DA PEÇA	QTD.	NOME DA PEÇA 1 2 3 4 5 6 (NÍVEL DO PRODUTO)	CONSULTE PÁGINA
	1	1	**151-9274**	1	KIT DE TOMADA (4 PINOS) (KIT-RECEPTACLE (4--PIN))	
					(INCLUI CONJUNTO DE TOMADA E CUNHA)	
M	2	1	**195-3699**	1	PORCA (ROSCA M8X1,25) (NUT (M8X1.25-THD))	
M	3	1	**235-4451**	2	PARAFUSO DE CABEÇA DE FLANGE (M6X1X16 MM) (BOLT-FLANGE HEAD (M6X1X16-MM))	
	4	1	**263-3823**	1	TAMPA- DO LIMPADOR (CAP-WIPER)	
M	5	1	**342-9290**	2	PARAFUSO DE CABEÇA PANELA (M4X0,7X10 MM) (SCREW-PAN HEAD (M4X0.7X10-MM))	
	6	1	**387-6619**	1	CONJUNTO DE INTERRUPTORES-BALANCIM (LIMPADOR TRASEIRO) (SWITCH AS-ROCKER (REAR WIPER))	
		1	**111-7899**	1	JUNTA (GASKET)	
	7	1	**444-2187**	1	TAMPA (COVER)	
	8	1	**446-6266**	1	INTERRUPTOR-LIMPADOR (SWITCH-WIPER)	
	9	1	**460-2846**	1	SUPORTE (BRACKET)	
M	10	1	**5C-7261**	1	PORCA (ROSCA M8X1,25) (NUT (M8X1.25-THD))	
M	11	1	**8C-6437**	1	PORCA (M16X1 DE ESPESSURA) (NUT (M16X1-THD))	
	12	1	**9W-0852**	2	PINO DE CONECTOR (CALIBRE 14 A 16) (PIN--CONNECTOR (14-GA TO 16-GA))	
	13	1	**9X-3401**	2	PINO DE CONECTOR (CALIBRE 16 A 18) (PIN--CONNECTOR (16-GA TO 18-GA))	

M - PEÇA DO SISTEMA MÉTRICO

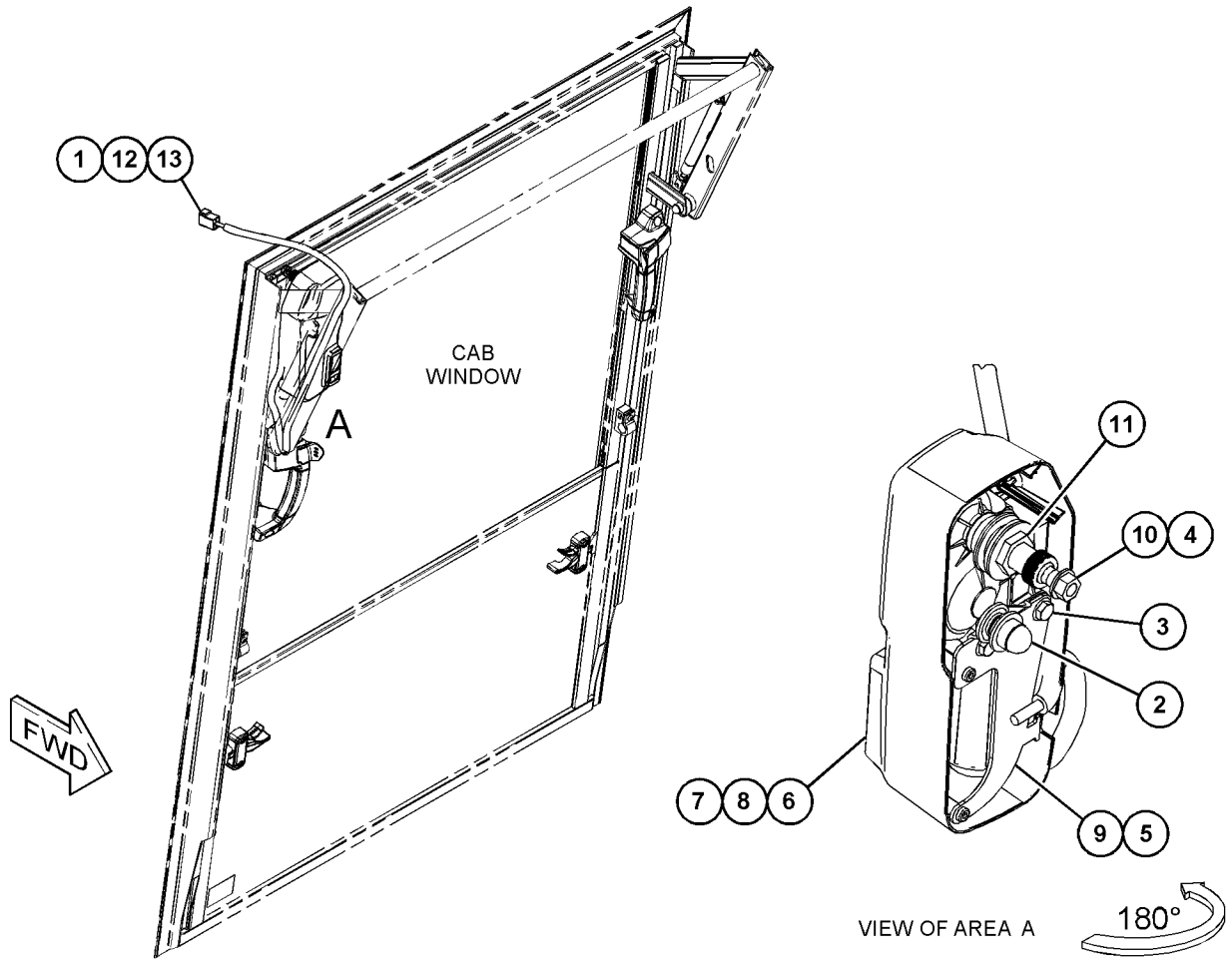

GRÁFICO 1 **<FIM>** g03842377

473-7727 GRUPO DO MOTOR-LIMPADOR DA JANELA (MOTOR GP--WINDOW WIPER)

S/N: LBS1-PARA CIMA

12 V

NÚMEROE DE 382-2427 GRUPO DE LIMPADOR E LAVADOR DE VIDRO

UM ACESSÓRIO

SMCS-7305 **i06146639**

NOTA	REF. NÃO	GRÁFICO REF.	NÚMERO DA PEÇA	QTD.	NOME DA PEÇA 1 2 3 4 5 6 (NÍVEL DO PRODUTO)	CONSULTE PÁGINA
	1	1	**102-8806**	1	KIT DE TOMADA (8 PINOS) (KIT-RECEPTACLE (8--PIN))	
					(INCLUI CONJUNTO DE TOMADA E CUNHA)	
	2	1	**8T-8737**	1	BUJÃO DE RETENTOR (PLUG-SEAL)	
	3	1	**8T-8729**	7	PINO DE CONECTOR (CALIBRE 16 A 18) (PIN--CONNECTOR (16-GA TO 18-GA))	
	4	1	**194-3710**	2	TAMPA- DO LIMPADOR (CAP-WIPER)	
	5	1	**3F-9556**	1	ARRUELA DE PRESSÃO (LOCKWASHER)	
M	6	1	**344-5674**	1	PORCA (ROSCA M8X1,25) (NUT (M8X1.25-THD))	
	7	1	**264-3617**	1	ARRUELA DE PRESSÃO (LOCKWASHER)	
M	8	1	**2Y-5829**	1	PORCA (ROSCA M10X1,5) (NUT (M10X1.5-THD))	

M - PEÇA DO SISTEMA MÉTRICO

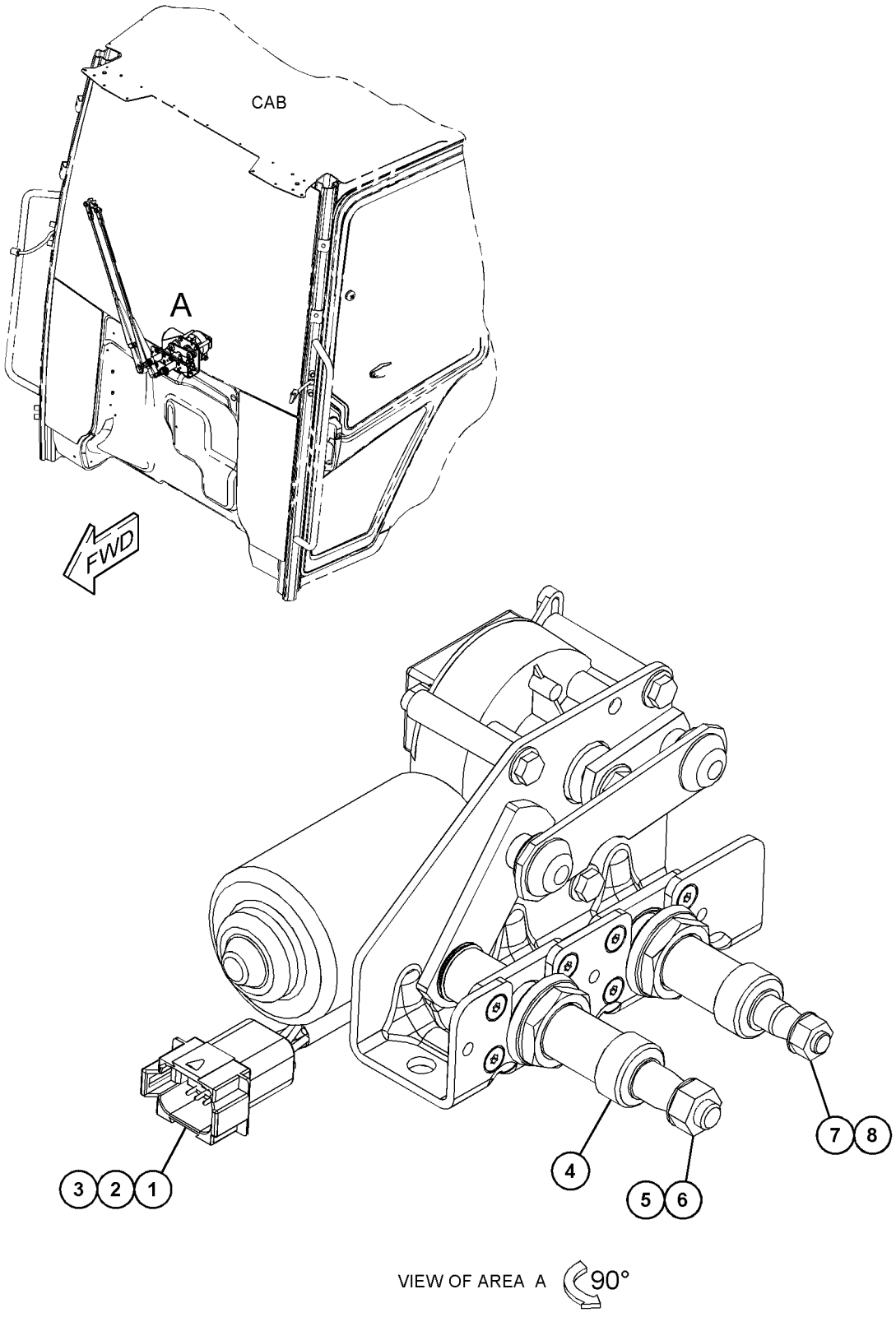

GRÁFICO 1 **<FIM>** g03841276

POSTO DO OPERADOR

425-3420 GRUPO DE MONTAGEM-CABINE—PILOTO (MOUNTING GP--CAB—PILOT)

S/N: LBS1-PARA CIMA

NÚMEROE DE 448-4775 ARRANJO DA CABINE-ROPS INCLUSO, 448-4774 ARRANJO DE CAPOTA UM ACESSÓRIO

SMCS-7301 **i06147266**

NOTA	REF. NÃO	GRÁFICO REF.	NÚMERO DA PEÇA	QTD.	NOME DA PEÇA 1 2 3 4 5 6 (NÍVEL DO PRODUTO)	CONSULTE PÁGINA
	1	1	**110-5602**	2	BOTÃO (KNOB)	
	2	1	**206-1345**	4	CABO TIPO CINTA (STRAP-CABLE)	
	3	1	**430-9925**	1	DECALQUE DE INSTRUÇÃO (CONTROLES DO OPERADOR, CONSULTE O MANUAL DE OPERAÇÃO E MANUTENÇÃO (OMM)) (FILM-INSTRUCTION (OPERATOR CONTROLS, READ OMM))	
	4	1	**444-5041**	1	DECALQUE DE INSTRUÇÃO (CONTROLES DO OPERADOR, CONSULTE O MANUAL DE OPERAÇÃO E MANUTENÇÃO (OMM)) (FILM-INSTRUCTION (OPERATOR CONTROLS, READ OMM))	
	5	1	**452-3704**	1	CONJUNTO DE MOLA DE GÁS (PILOTO) (SPRING AS-GAS (PILOT))	
		1	**452-2190**	1	CONJUNTO DE EXTREMIDADE DA HASTE (ROD END AS)	
	6	1	**453-3057**	1	CONJUNTO DE CHANNEL (LADO ESQUERDO) (CHANNEL AS (LH))	
	7	1	**453-3107**	1	CONJUNTO DE CHANNEL (LADO DIREITO) (CHANNEL AS (RH))	
	8	1	**453-5805**	2	CONJUNTO DE SUPORTE (BRACKET AS)	
	9	1	*454-2758*	1	CONJUNTO DE CHANNEL (CHANNEL AS)	
	9A	1	**453-3058**	2	BUCHA (BUSHING)	
		1	**453-3050**	1	CONJUNTO DE CHANNEL (CHANNEL AS)	
Y	10	1	*454-4628*	1	GRUPO DE CONTROLE-PEDAL HIDRÁULICO (CONTROL GP--HYDRAULIC PEDAL)	566
	11	1	**454-5848**	1	CONJUNTO DE CABO (CABLE AS)	
	12	1	**454-7665**	1	CONJUNTO DE PLACA (PLATE AS)	
M		1	**159-9540**	16	PORCA DE SOLDA (ROSCA M8X1,25) (NUT-WELD (M8X1.25-THD))	
M		1	**159-9539**	1	PORCA DE SOLDA (ROSCA M6X1) (NUT-WELD (M6X1--THD))	
	13	1	**454-7666**	1	PLACA (PLATE)	
	14	1	**455-8402**	1	PLACA (PLATE)	
	15	1	**455-8403**	1	PLACA (PLATE)	
M	16	1	**127-2170**	11	PARAFUSO DE CABEÇA CONVEXA (M8X1,25X20 MM) (SCREW-TRUSS HEAD (M8X1.25X20-MM))	
M	17	1	**7Y-9099**	4	PARAFUSO DE CABEÇA CONVEXA (M8X1,25X25 MM) (SCREW-TRUSS HEAD (M8X1.25X25-MM))	
	18	1	**8T-4121**	8	ARRUELA DURA (11X21X2,5 MM DE ESPESSURA) (WASHER-HARD (11X21X2.5-MM THK))	
M	19	1	**8T-4136**	8	PARAFUSO (M10X1,5X25 MM) (BOLT (M10X1.5X25--MM))	
M	20	1	**8T-4195**	2	PARAFUSO (M10X1,5X30 MM) (BOLT (M10X1.5X30--MM))	
M	21	1	**9X-2045**	4	PARAFUSO DE CABEÇA CONVEXA (M6X1X20 MM) (SCREW-TRUSS HEAD (M6X1X20-MM))	

M - PEÇA DO SISTEMA MÉTRICO
Y - ILUSTRAÇÃO SEPARADA

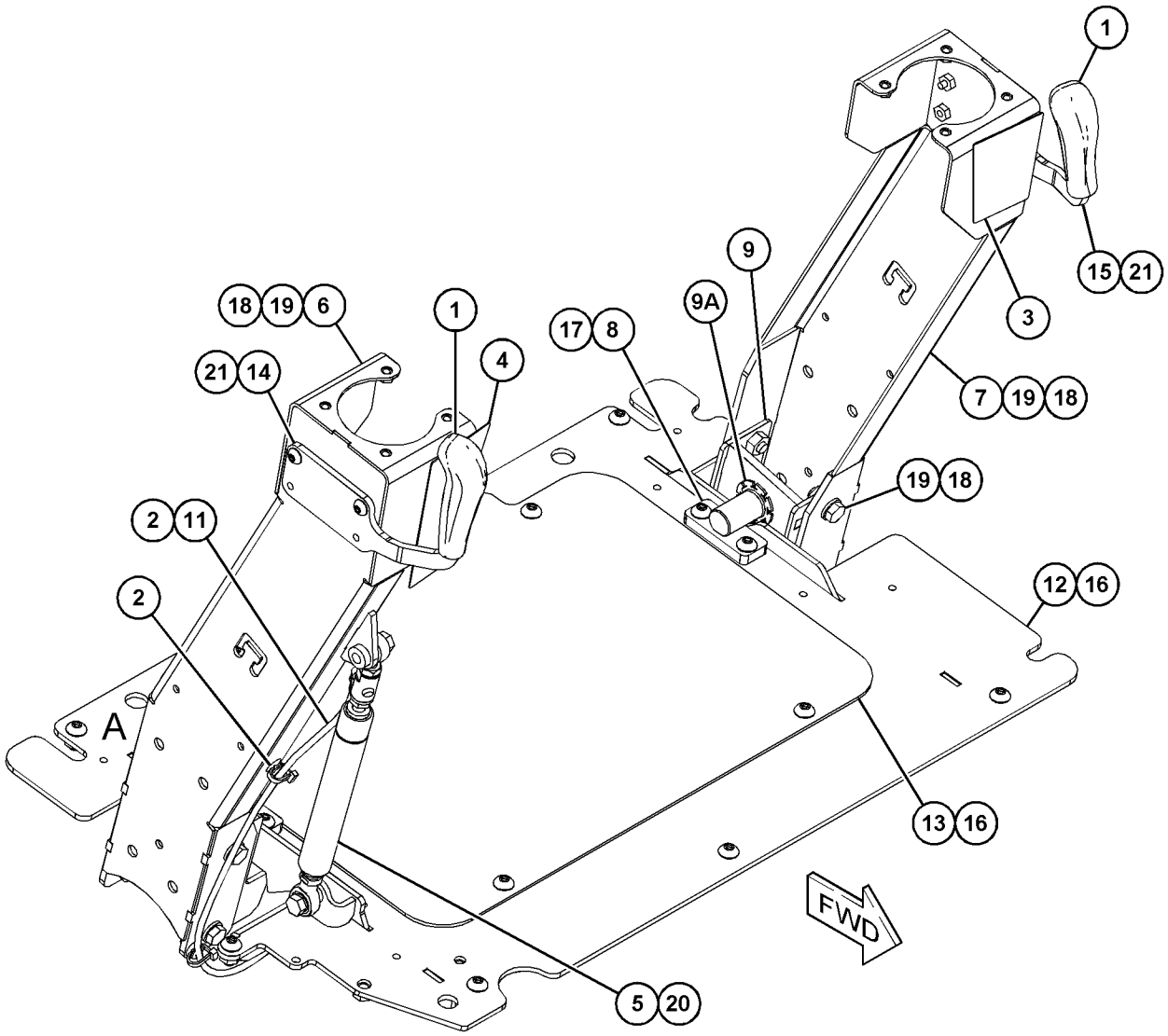

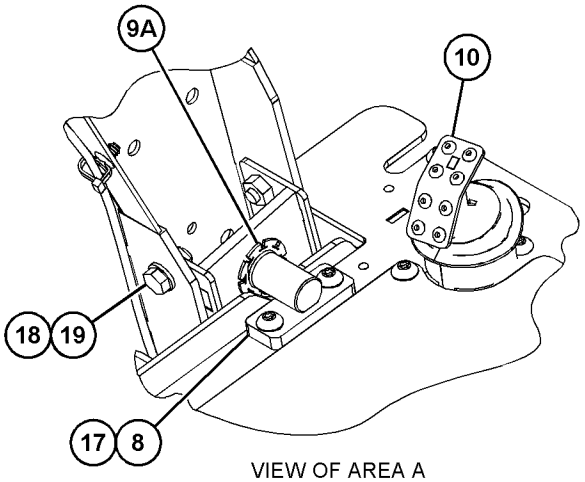

VIEW OF AREA A

GRÁFICO 1 **<FIM>** g03749262

430-6656 GRUPO DE MONTAGEM-CABINE—MÁQUINA DE ARTICULAÇÃO CENTRAL (MOUNTING GP-CAB—CENTER PIVOT MACHINE)

S/N: LBS1-PARA CIMA

NÚMEROE DE 398-2723 ARRANJO DA CABINE, 398-2721 ARRANJO DE CAPOTA-ROPS ABERTA UM ACESSÓRIO

SMCS-7301 **i06143748**

NOTA	REF. NÃO	GRÁFICO REF.	NÚMERO DA PEÇA	QTD.	NOME DA PEÇA 1 2 3 4 5 6 (NÍVEL DO PRODUTO)	CONSULTE PÁGINA
	1	1	**6Y-9930**	2	CONJUNTO DE SUPORTE (MOUNT AS)	
M	2	1	**335-1836**	2	PARAFUSO ESPECIAL (M16X2X143 MM) (BOLT-SPECIAL (M16X2X143-MM))	
	3	1	**344-3478**	2	SUPORTE (MOUNT)	
	4	1	**1L-6377**	4	BOTÃO-BUJÃO (BUTTON-PLUG)	
	5	1	**297-5849**	2	ARRUELA DURA (17X75X10 MM DE ESPESSURA) (WASHER-HARD (17X75X10-MM THK))	
M	6	1	**7X-2568**	2	PARAFUSO (M20X2,5X180 MM) (BOLT (M20X2.5X180--MM))	
	7	1	**8T-4123**	4	ARRUELA (3,62X5,75X0,375 MM DE ESPESSURA) (WASHER (3.62X5.75X0.375-MM THK))	
M	8	1	**8T-4131**	2	PORCA (ROSCA M20X2,5) (NUT (M20X2.5-THD))	
M	9	1	**8T-4132**	2	PORCA (ROSCA M16X2) (NUT (M16X2-THD))	
	10	1	**9W-6582**	2	LUVA (SLEEVE)	
	11	1	**9W-6584**	2	ARRUELA (20,5X114X10 MM DE ESPESSURA) (WASHER (20.5X114X10-MM THK))	
	12	1	**9X-8257**	4	ARRUELA (17,5X30X3,5 MM DE ESPESSURA) (WASHER (17.5X30X3.5-MM THK))	

M - PEÇA DO SISTEMA MÉTRICO

430-6656 **GRUPO DE MONTAGEM-CABINE (MOUNTING GP-CAB) (*continuação*)** **i06143748**

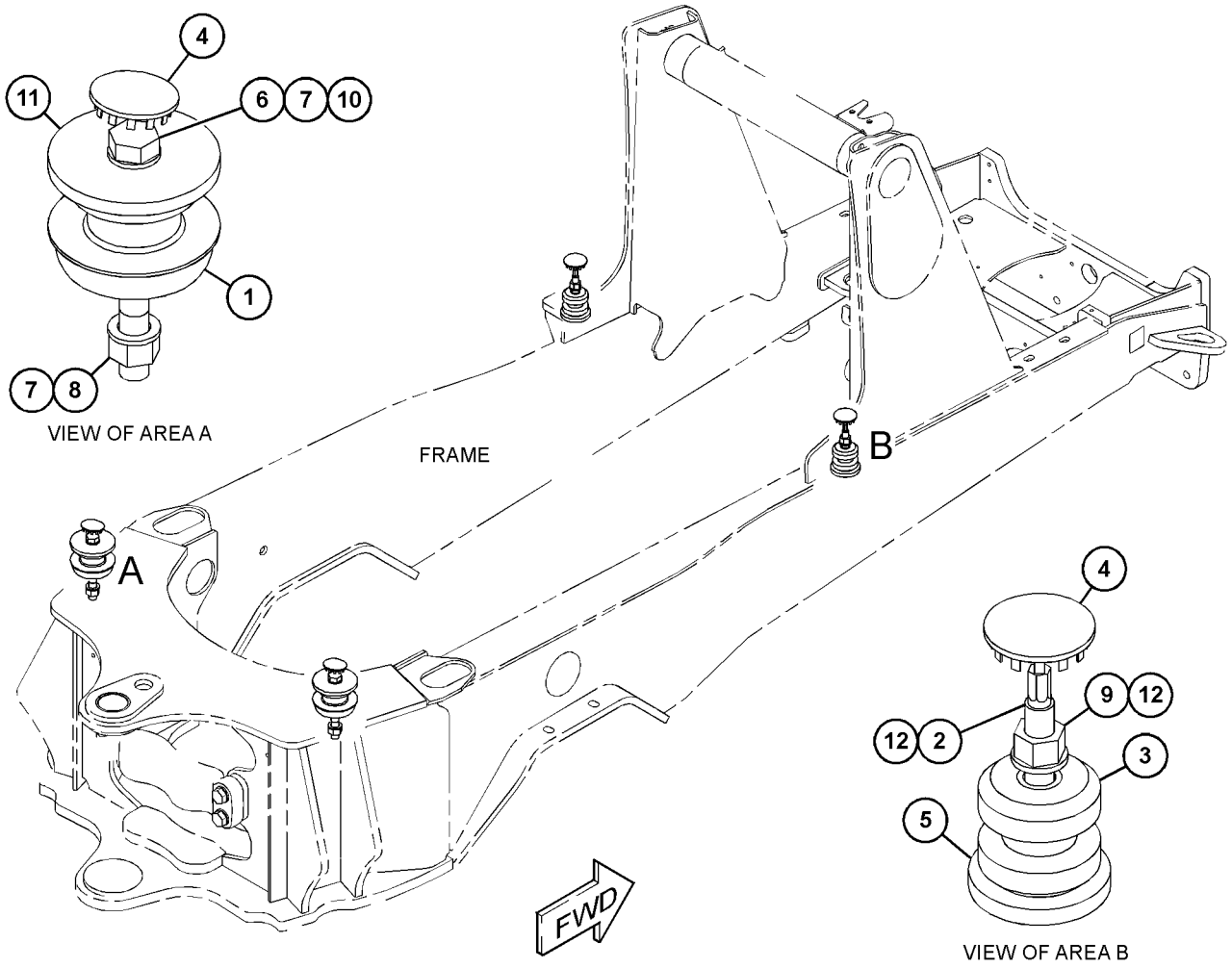

GRÁFICO 1 **<FIM>** g03722532

415-5729 GRUPO DE MONTAGEM-RÁDIO (MOUNTING GP-RADIO)

S/N: LBS1-PARA CIMA

NÚMEROE DE 398-2723 ARRANJO DA CABINE, 398-2875 GRUPO DE REVESTIMENTO-CABINE UM ACESSÓRIO

SMCS-7338 **i06146894**

NOTA	REF. NÃO	GRÁFICO REF.	NÚMERO DA PEÇA	QTD.	NOME DA PEÇA 1 2 3 4 5 6 (NÍVEL DO PRODUTO)	CONSULTE PÁGINA
	1	1	**8E-1118**	1	CONJUNTO DE ANTENA (ANTENNA AS)	
	2	1	**101-2640**	1	CONJUNTO DE CABO COAXIAL (CABLE AS-COAXIAL)	
	3	1	**206-1345**	2	CABO TIPO CINTA (STRAP-CABLE)	
	4	1	**262-9567**	2	ALTO-FALANTE (SPEAKER)	
	5	1	**465-1191**	1	PLACA (PLATE)	
M	6	1	**8T-4189**	1	PARAFUSO (M8X1,25X20 MM) (BOLT (M8X1.25X20--MM))	
	7	1	**8T-4224**	1	ARRUELA DURA (8,8X16X2 MM DE ESPESSURA) (WASHER-HARD (8.8X16X2-MM THK))	
E	8	1	**3E-8299**		RETENTOR (3 CM CADA) (SEAL (3-CM EACH))	

E - SOLICITE POR CENTÍMETRO
M - PEÇA DO SISTEMA MÉTRICO

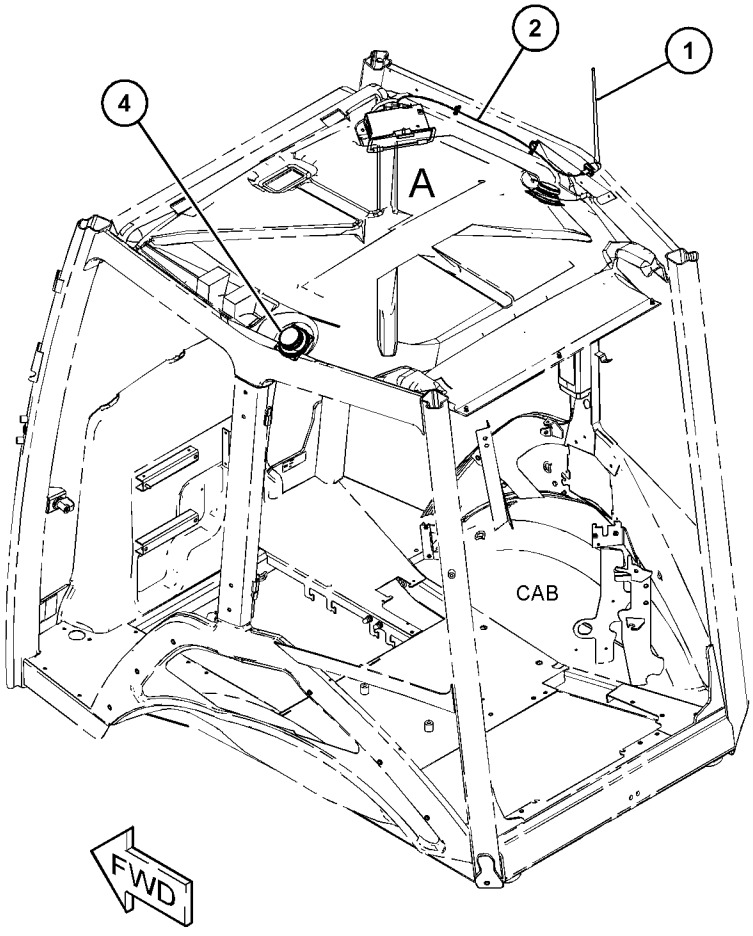

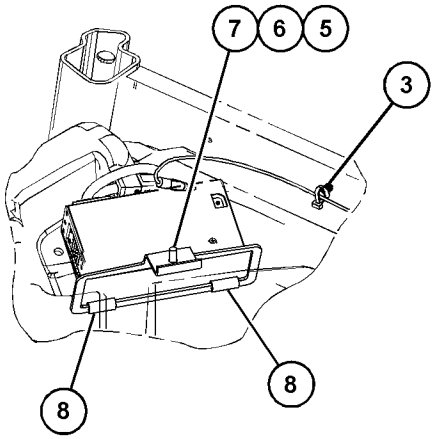

VIEW OF AREA A

GRÁFICO 1 **<FIM>** g03833240

209-3378 GRUPO DO PEDAL-GOVERNADOR (PEDAL GP-GOVERNOR)

S/N: LBS1-PARA CIMA
NÚMEROE DE 382-2426 GRUPO DE CONTROLE-GOVERNADOR
UM ACESSÓRIO

SMCS-1265 **i05202975**

NOTA	REF. NÃO	GRÁFICO REF.	NÚMERO DA PEÇA	QTD.	NOME DA PEÇA 1 2 3 4 5 6 (NÍVEL DO PRODUTO)	CONSULTE PÁGINA
M	1	1	**129-3178**	1	CONTRAPORCA (ROSCA M6X1) (LOCKNUT (M6X1-THD))	
M	2	1	**5C-7261**	1	PORCA (ROSCA M8X1,25) (NUT (M8X1.25-THD))	
M	3	1	**5C-9553**	1	PARAFUSO (M6X1X16 MM) (BOLT (M6X1X16-MM))	
	4	1	**8T-4205**	1	ARRUELA DURA (7,2X14,5X2 MM DE ESPESSURA) (WASHER-HARD (7.2X14.5X2-MM THK))	
M	5	1	**095-0641**	4	PARAFUSO DE CABEÇA OCA (M4X0,7X10 MM) (BOLT--SOCKET HEAD (M4X0.7X10-MM))	
	6	1	**243-0063**	1	PROTETOR (BOOT)	
	7	1	**3F-9556**	2	ARRUELA DE PRESSÃO (LOCKWASHER)	
	8	1	**6V-8186**	2	PORCA REGULAR (5/16-24 DE ROSCA) (NUT-FULL (5/ /16-24-THD))	
	9	1	**8T-6902**	3	GRAMPO (CLIP)	
M	10	1	**9X-2842**	1	PARAFUSO (M8X1,25X45 MM) (BOLT (M8X1.25X45--MM))	
					JOGO(S) DE REPARO DISPONÍVEL(ÍVEIS):	
			164-1154	1	KIT-SERVIÇO (KIT-SERVICE)	
					(INCLUI ABRAÇADEIRA E PARAFUSOS)	
			243-0062	1	KIT DE REPARO (PEDAL DO GOVERNADOR) (KIT--REPAIR (GOVERNOR PEDAL))	
					(INCLUI EIXO, GRAMPOS E ROLAMENTOS)	

M - PEÇA DO SISTEMA MÉTRICO

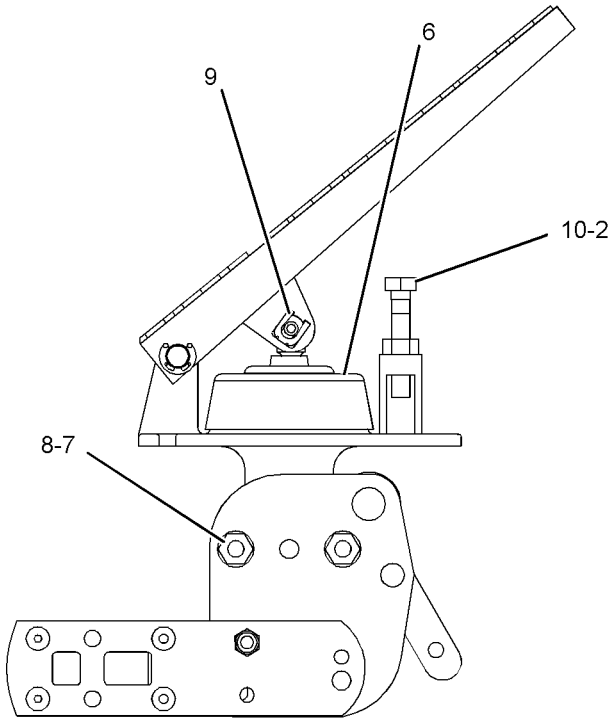

RIGHT SIDE VIEW

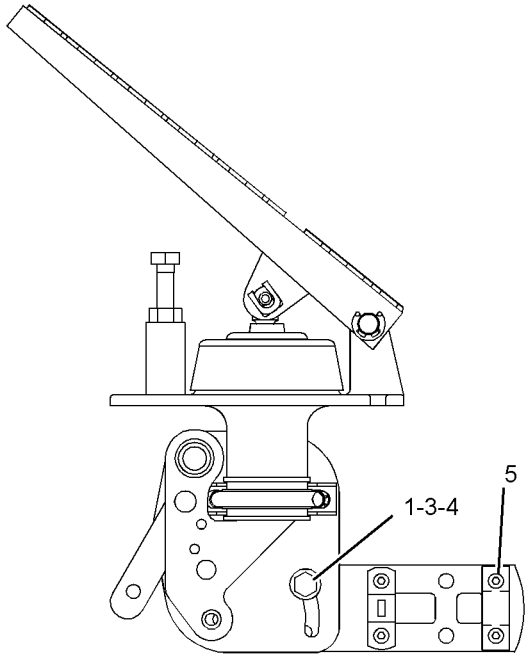

LEFT SIDE VIEW

GRÁFICO 1 **<FIM>** g01081364

POSTO DO OPERADOR

423-2610 GRUPO DA HASTE—CONTROLE DA PÁ-CARREGADEIRA (ROD GP—LOADER CONTROL)

S/N: LBS1-PARA CIMA

NÚMEROE DE 389-8124, 389-8125 GRUPO DE CONTROLE-MÃO HIDRÁULICA

UM ACESSÓRIO

SMCS-4122 **i06149101**

NOTA	REF. NÃO	GRÁFICO REF.	NÚMERO DA PEÇA	QTD.	NOME DA PEÇA 1 2 3 4 5 6 (NÍVEL DO PRODUTO)	CONSULTE PÁGINA
	1	1	**8T-4773**	1	JUNTA ESFÉRICA (BALL JOINT)	
	2	1	**461-7985**	1	CONJUNTO DE PLACA (PLATE AS)	
	3	1	**390-8823**	1	CONJUNTO DE HASTE (ROD AS)	
	4	1	**399-9437**	1	CONJUNTO DE AMORTECEDOR (DAMPER AS)	
		1	**6V-8235**	1	PINO DE MOLA (PIN-SPRING)	
		1	**415-4573**	1	CAPA (CAP)	
		1	**416-9590**	1	CILINDRO (CYLINDER)	
M	5	1	**8T-4133**	3	PORCA (ROSCA M10X1,5) (NUT (M10X1.5-THD))	
	6	1	**8T-4815**	1	EXTREMIDADE DA HASTE (ROD END)	
M	7	1	**9X-2065**	1	PORCA (M10X1,5 DE ROSCA, ESQUERDA) (NUT (M10X1.5-THD, LH))	

M - PEÇA DO SISTEMA MÉTRICO

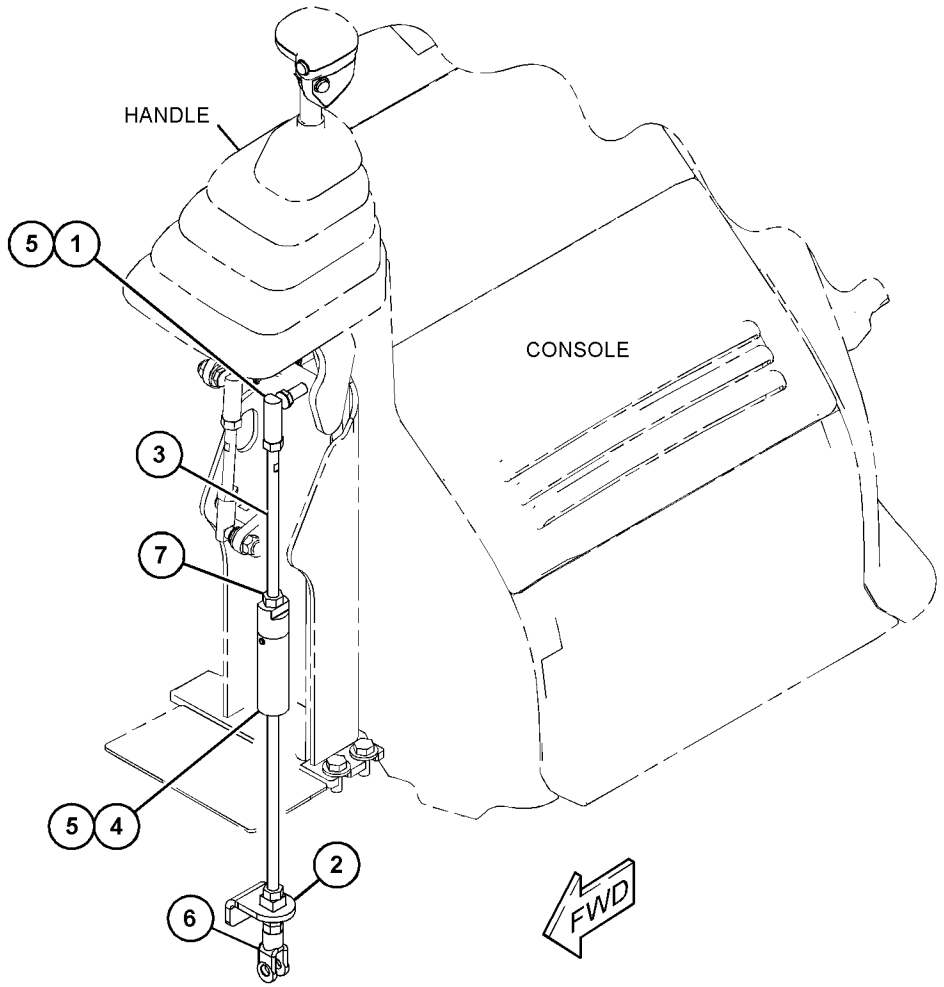

GRÁFICO 1 **<FIM>** g03832753

389-9275 GRUPO DO TETO DA CABINE (ROOF GP-CAB)

S/N: LBS1-PARA CIMA

NÚMEROE DE 398-2723 ARRANJO DA CABINE, 398-2721 ARRANJO DE CAPOTA-ROPS ABERTA

UM ACESSÓRIO

SMCS-7301 **i06143713**

NOTA	REF. NÃO	GRÁFICO REF.	NÚMERO DA PEÇA	QTD.	NOME DA PEÇA 1 2 3 4 5 6 (NÍVEL DO PRODUTO)	CONSULTE PÁGINA
	1	1	**234-3539**	8	ARRUELA-ONDULADA (WASHER-WAVE)	
	2	1	**341-5749**	8	ESPAÇADOR (8,5X12,7X4,3 MM DE ESPESSURA) (SPACER (8.5X12.7X4.3-MM THK))	
	3	1	**394-9524**	1	CONJUNTO DO TETO (ROOF AS)	
D		1	**5P-9375**		RETENTOR (1,4 M) (SEAL (1.4-M))	
		1	**6C-3680**	9	REBITE-RESSALTADO (RIVET-POP)	
		1	**366-9922**	3	PLACA (PLATE)	
	4	1	**7X-0579**	8	ARRUELA DURA (8,8X25,5X2 MM DE ESPESSURA) (WASHER-HARD (8.8X25.5X2-MM THK))	
M	5	1	**8T-4908**	8	PARAFUSO (M8X1,25X25 MM) (BOLT (M8X1.25X25--MM))	

D - SOLICITE POR METRO
M - PEÇA DO SISTEMA MÉTRICO

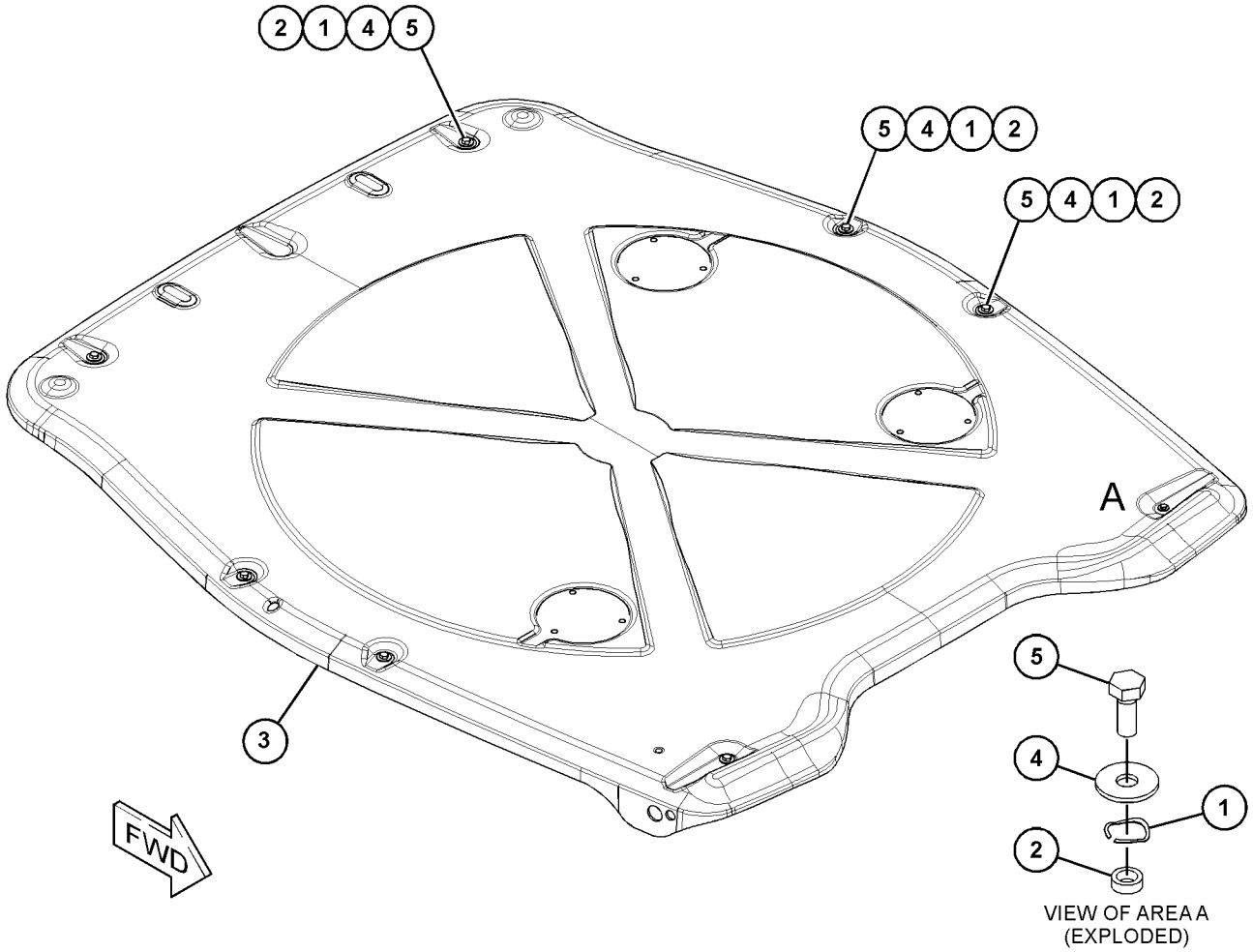

GRÁFICO 1 **<FIM>** g03722438

206-1747 GRUPO DO CINTO DE SEGURANÇA–RETRÁTIL, 2 POL (SEAT BELT GP–RETRACTABLE, 2-IN)

S/N: LBS1-PARA CIMA

NÚMEROE DE 448-4774 ARRANJO DE CAPOTA

UM ACESSÓRIO

SMCS-7327 **i02529189**

NOTA	REF. NÃO	GRÁFICO REF.	NÚMERO DA PEÇA	QTD.	NOME DA PEÇA 1 2 3 4 5 6 (NÍVEL DO PRODUTO)	CONSULTE PÁGINA
	1	1	**206-1749**	1	CINTO DE SEGURANÇA (2 POL) (SEAT BELT (2-IN))	
	2	1	**8T-4223**	4	ARRUELA DURA (13,5X25,5X3 MM DE ESPESSURA) (WASHER-HARD (13.5X25.5X3-MM THK))	
M	3	1	**8T-4956**	2	PARAFUSO (M12X1,75X35 MM) (BOLT (M12X1.75X35--MM))	

M - PEÇA DO SISTEMA MÉTRICO

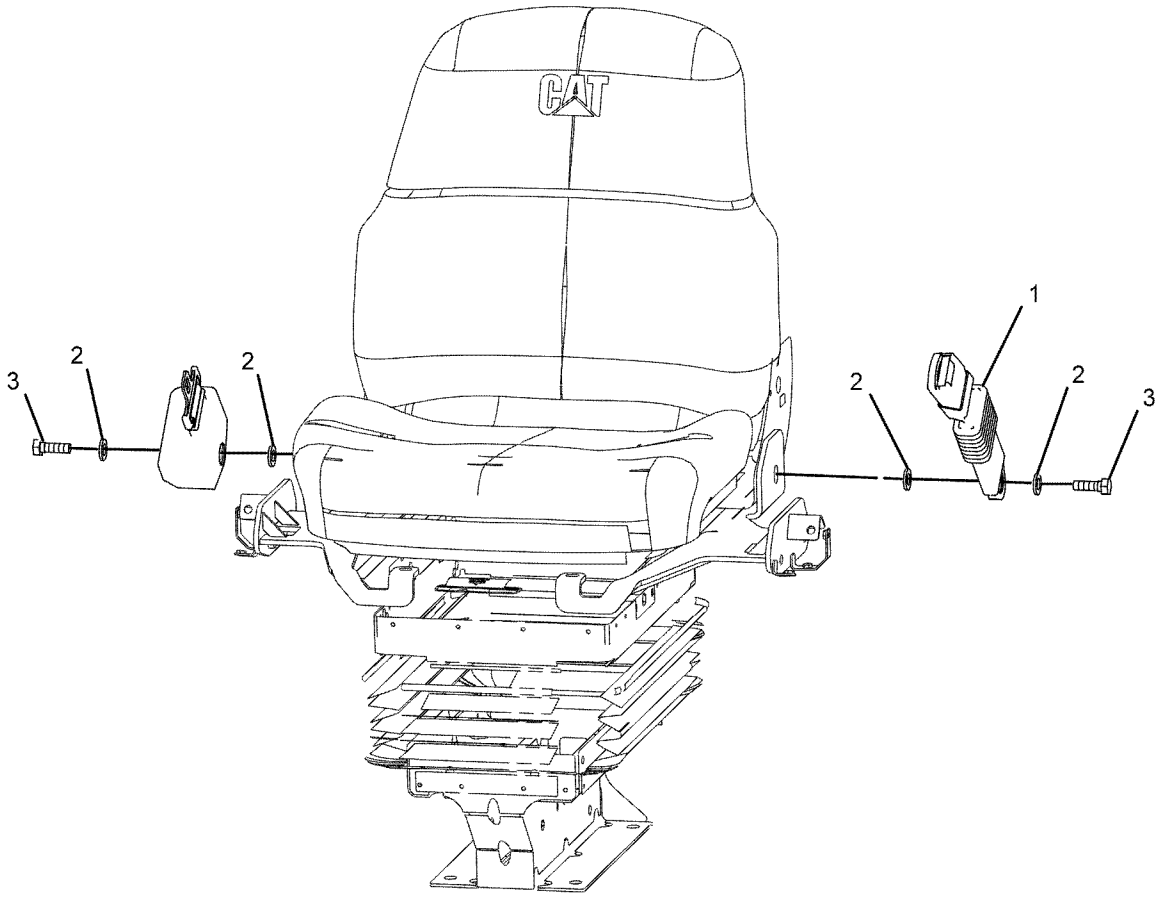

FRONT VIEW
(TOP LEFT)

GRÁFICO 1 **<FIM>** g01078751

273-5905 GRUPO DO ASSENTO–VINIL (SEAT GP–VINYL)

S/N: LBS1-PARA CIMA

NÚMEROE DE 206-1791 GRUPO DE ASSENTO-SUSPENSÃO

UM ACESSÓRIO

SMCS-7312, 7321, 7324, 7336 **i05202981**

NOTA	REF. NÃO	GRÁFICO REF.	NÚMERO DA PEÇA	QTD.	NOME DA PEÇA 1 2 3 4 5 6 (NÍVEL DO PRODUTO)	CONSULTE PÁGINA
M	1	1	**105-3481**	2	PARAFUSO DE CABEÇA OCA (M8X1,25X20 MM) (BOLT--SOCKET HEAD (M8X1.25X20-MM))	
	2	1	**161-9283**	3	ARRUELA (19,8X31,8X1,6 MM DE ESPESSURA) (WASHER (19.8X31.8X1.6-MM THK))	
	3	1	**164-1249**	1	CONJUNTO DE LEVER (LEVER AS)	
	4	1	**164-1250**	1	ALÇA (HANDLE)	
	5	1	**164-1251**	1	MOLA (SPRING)	
	6	1	**164-1252**	1	MOLA (SPRING)	
M	7	1	**9X-6620**	1	CONTRAPORCA (ROSCA M10X1,5) (LOCKNUT (M10X1.5--THD))	
	8	1	**8T-9501**	2	PARAFUSO (10-16X0,75 POL) (SCREW (10-16X0.75--IN))	
M	9	1	**8T-4189**	2	PARAFUSO (M8X1,25X20 MM) (BOLT (M8X1.25X20--MM))	
	10	1	**164-1258**	1	CONJUNTO DE SUPORTE (LADO DIREITO) (BRACKET AS (RH))	
	11	1	**164-1259**	1	CONJUNTO DE SUPORTE (LADO ESQUERDO) (BRACKET AS (LH))	
	12	1	**164-1266**	1	CONJUNTO DE ALMOFADA DO ENCOSTO (CUSHION AS--BACK)	
	13	1	**5P-8245**	2	ARRUELA DURA (13,5X25,5X3 MM DE ESPESSURA) (WASHER-HARD (13.5X25.5X3-MM THK))	
	14	1	**180-5795**	1	CONJUNTO DE ALMOFADA DO ASSENTO (CUSHION AS--SEAT)	
	15	1	**180-5797**	1	CONJUNTO DE CÁRTER (PAN AS)	
	16	1	**195-9223**	2	PARAFUSO DE CABEÇA PANELA (SCREW-PAN HEAD)	
	17	1	**260-0029**	1	CÁRTER (PAN)	
	18	1	**260-0045**	1	PARAFUSO ESPECIAL (BOLT-SPECIAL)	
M	19	1	**3T-0852**	8	CONTRAPORCA (ROSCA M8X1,25) (LOCKNUT (M8X1.25--THD))	
M	20	1	**129-3180**	2	CONTRAPORCA (M12X1,75 DE ESPESSURA) (LOCKNUT (M12X1.75-THD))	
	21	1	**164-1253**	1	PLACA (PLATE)	
	22	1	**164-1254**	1	SETOR (SECTOR)	
	23	1	**164-1255**	1	SETOR (SECTOR)	
	24	1	**180-5789**	1	PORCA (NUT)	

M - PEÇA DO SISTEMA MÉTRICO

273-5905 **GRUPO DO ASSENTO (SEAT GP) (*continuação*)** **i05202981**

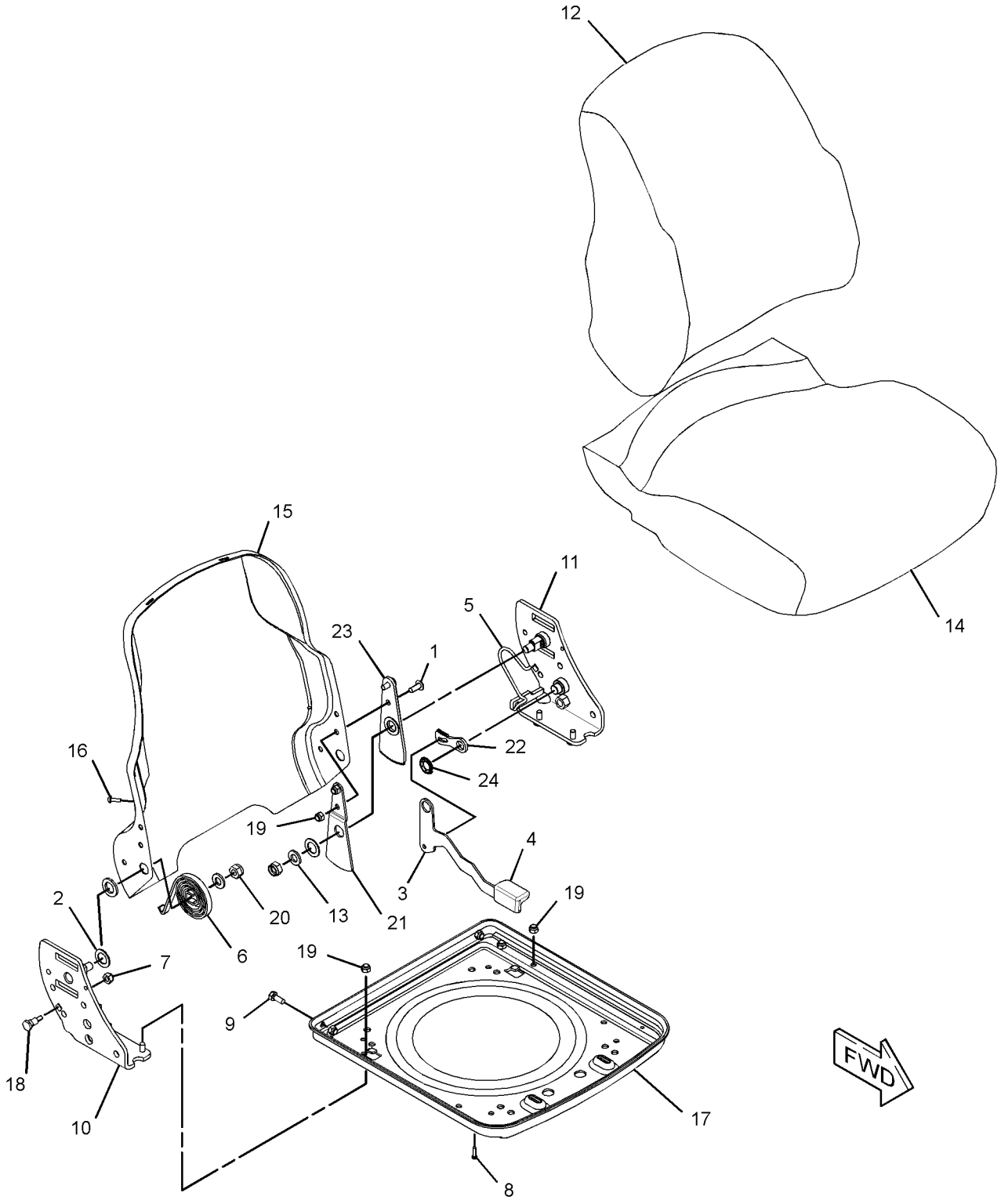

GRÁFICO 1 **<FIM>** g03333076

POSTO DO OPERADOR

324-2903 GRUPO DO ASSENTO—DELUXE, TECIDO (SEAT GP—DELUXE, CLOTH)

S/N: LBS1-PARA CIMA
NÚMEROE DE 314-4291 GRUPO DE ASSENTO-SUSPENSÃO
UM ACESSÓRIO

SMCS-7312, 7321, 7324, 7336 **i06147326**

NOTA	REF. NÃO	GRÁFICO REF.	NÚMERO DA PEÇA	QTD.	NOME DA PEÇA 1 2 3 4 5 6 (NÍVEL DO PRODUTO)	CONSULTE PÁGINA
	1	1	**1V-0358**	4	ARRUELA (8,6X33,3X1,2 MM DE ESPESSURA) (WASHER (8.6X33.3X1.2-MM THK))	
	2	1	**121-3040**	6	FIXADOR DE PAINEL (FASTENER-PANEL)	
	3	1	**164-1246**	1	CONJUNTO DE CUSHION (ENCOSTO) (CUSHION AS (BACK))	
	4	1	**164-1269**	1	PROTETOR (BOOT)	
	5	1	**164-1271**	2	MOLA (SPRING)	
	6	1	**164-1272**	1	CONJUNTO DE HASTE (ROD AS)	
	7	1	**164-1273**	2	MOLA DE EXTENSÃO (INCLINAÇÃO) (SPRING--EXTENSION (TILT))	
	8	1	**164-1274**	1	BLOCO (BLOCK)	
	9	1	**164-1276**	2	TUBO (TUBE)	
	10	1	**164-1277**	2	CLIPE DA MOLA (CLIP-SPRING)	
	11	1	**180-5787**	1	BOTÃO (KNOB)	
	12	1	**180-5788**	1	BLOCO (BLOCK)	
	13	1	**180-5791**	1	CONJUNTO DE SUPORTE DO ASSENTO (LOMBAR) (SUPPORT AS-SEAT (LUMBAR))	
	14	1	**186-5113**	2	PARAFUSO (SCREW)	
	15	1	**197-4521**	1	KIT-BOTÃO (RECLINADOR) (KIT-KNOB (RECLINER))	
	16	1	**203-9858**	1	ESPAÇADOR (8,5X20X12 MM DE ESPESSURA) (SPACER (8.5X20X12-MM THK))	
	17	1	**220-3790**	1	CONJUNTO DO APOIO DE BRAÇO (LADO DIREITO) (ARMREST AS (RH))	
	18	1	**220-3791**	1	CONJUNTO DO APOIO DE BRAÇO (LADO ESQUERDO) (ARMREST AS (LH))	
					(CADA CONJUNTO DO APOIO DE BRAÇO INCLUI)	
M		1	**6A-9083**	1	PARAFUSO DE MÁQUINA (M6X1X15-MM) (SCREW--MACHINE (M6X1X15-MM))	
	19	1	**119-3859**	2	PARAFUSO DE CABEÇA PANELA (10-16X0,75 POL) (SCREW-PAN HEAD (10-16X0.75-IN))	
	20	1	**324-2900**	1	SUPORTE (BRACKET)	
	21	1	**324-2901**	1	SUPORTE (BRACKET)	
	22	1	**324-2905**	1	BOTÃO (KNOB)	
Y	23	1	**324-2906**	1	KIT-ESTRUTURA DO ASSENTO (KIT-SEAT FRAME)	592
	24	1	**324-2907**	1	CONJUNTO DE ALMOFADA DO ASSENTO (CUSHION AS--SEAT)	
	25	1	**324-2909**	1	APOIO DE CABEÇA (HEADREST)	
	26	1	**324-2910**	1	ALÇA (INCLINAÇÃO) (HANDLE (TILT))	
	27	1	**324-9978**	1	PINO (PIN)	
	28	1	**0S-1595**	2	PARAFUSO (1/2-13X1,25 POL) (BOLT (1/2-13X1.25--IN))	
	29	1	**1K-6872**	2	CONTRAPORCA (1/2-13 DE ROSCA) (LOCKNUT (1/2--13-THD))	
	30	1	**2P-7864**	1	PARAFUSO ROSCADO (1/4-14 DE ROSCA) (SCREW--TAPPING (1/4-14-THD))	
	31	1	**4H-1641**	3	PINO DE MOLA (PIN-SPRING)	
	32	1	**5P-8245**	2	ARRUELA DURA (13,5X25,5X3 MM DE ESPESSURA) (WASHER-HARD (13.5X25.5X3-MM THK))	
M	33	1	**6V-9189**	1	CONTRAPORCA (ROSCA M8X1,25) (LOCKNUT (M8X1.25--THD))	
M	34	1	**8C-6431**	1	PARAFUSO DE CABEÇA CHATA (SCREW-FLAT HEAD)	
M	35	1	**8T-4908**	4	PARAFUSO (M8X1,25X25 MM) (BOLT (M8X1.25X25--MM))	

M - PEÇA DO SISTEMA MÉTRICO
Y - ILUSTRAÇÃO SEPARADA

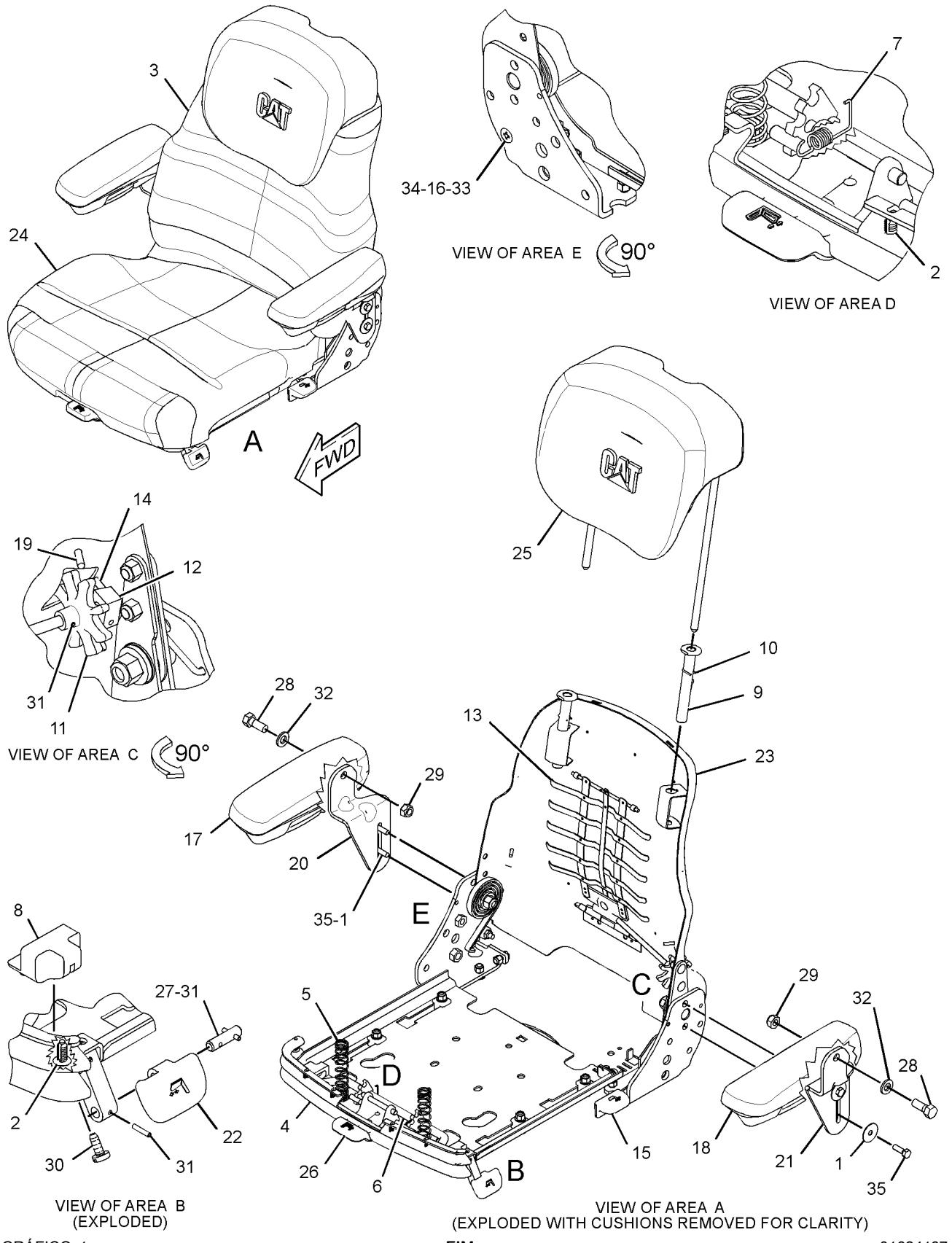

GRÁFICO 1 **<FIM>** g01624167

206-1791 GRUPO DE ASSENTO-SUSPENSÃO—VINIL (SEAT GP--SUSPENSION—VINYL)

S/N: LBS1-PARA CIMA

NÚMEROE DE 433-4804 GRUPO DE ASSENTO-SUSPENSÃO

UM ACESSÓRIO

SMCS-7324, 7336

i02601894

NOTA	REF. NÃO	GRÁFICO REF.	NÚMERO DA PEÇA	QTD.	NOME DA PEÇA 1 2 3 4 5 6 (NÍVEL DO PRODUTO)	CONSULTE PÁGINA
	1	1	**2K-4973**	4	CONTRAPORCA (ROSCA 3/8-16) (LOCKNUT (3/8-16--THD))	
	2	1	**4L-6454**	4	PARAFUSO (3/8-16X1 POL) (BOLT (3/8-16X1-IN))	
	3	1	**195-7055**	4	ARRUELA DURA (9,9X28,5X3,2 MM DE ESPESSURA) (WASHER-HARD (9.9X28.5X3.2-MM THK))	
Y	4	1	**273-5905**	1	GRUPO DO ASSENTO (VINIL) (SEAT GP (VINYL))	621
Y	5	1	**273-6372**	1	GRUPO DE SUSPENSÃO-ASSENTO (SUSPENSION GP--SEAT)	631
	6	1	**164-1265**	4	PARAFUSO (3/8-16X1,1 POL) (BOLT (3/8-16X1.1--IN))	
	7	1	**4B-5271**	4	ARRUELA (25,5X11,2X2 MM DE ESPESSURA) (WASHER (25.5X11.2X2-MM THK))	
	8	1	**5T-7870**	4	BOTÃO (KNOB)	
	9	1	**164-1247**	1	CONJUNTO DE SUPORTE (LADO DIREITO) (BRACKET AS (RH))	
	10	1	**220-3790**	1	CONJUNTO DO APOIO DE BRAÇO (LADO DIREITO) (ARMREST AS (RH))	
M		1	**6A-9083**	1	PARAFUSO DE MÁQUINA (M6X1X15-MM) (SCREW--MACHINE (M6X1X15-MM))	
	11	1	**164-1261**	1	CONJUNTO DE SUPORTE (LADO ESQUERDO) (BRACKET AS (LH))	
	12	1	**220-3791**	1	CONJUNTO DO APOIO DE BRAÇO (LADO ESQUERDO) (ARMREST AS (LH))	
M		1	**6A-9083**	1	PARAFUSO DE MÁQUINA (M6X1X15-MM) (SCREW--MACHINE (M6X1X15-MM))	
	13	1	**1K-6872**	2	CONTRAPORCA (1/2-13 DE ROSCA) (LOCKNUT (1/2--13-THD))	
	14	1	**0S-1595**	2	PARAFUSO (1/2-13X1,25 POL) (BOLT (1/2-13X1.25--IN))	
	15	1	**5P-8245**	2	ARRUELA DURA (13,5X25,5X3 MM DE ESPESSURA) (WASHER-HARD (13.5X25.5X3-MM THK))	

M - PEÇA DO SISTEMA MÉTRICO
Y - ILUSTRAÇÃO SEPARADA

206-1791 **GRUPO DE ASSENTO-SUSPENSÃO (SEAT GP-SUSPENSION) (*continuação*)** **i02601894**

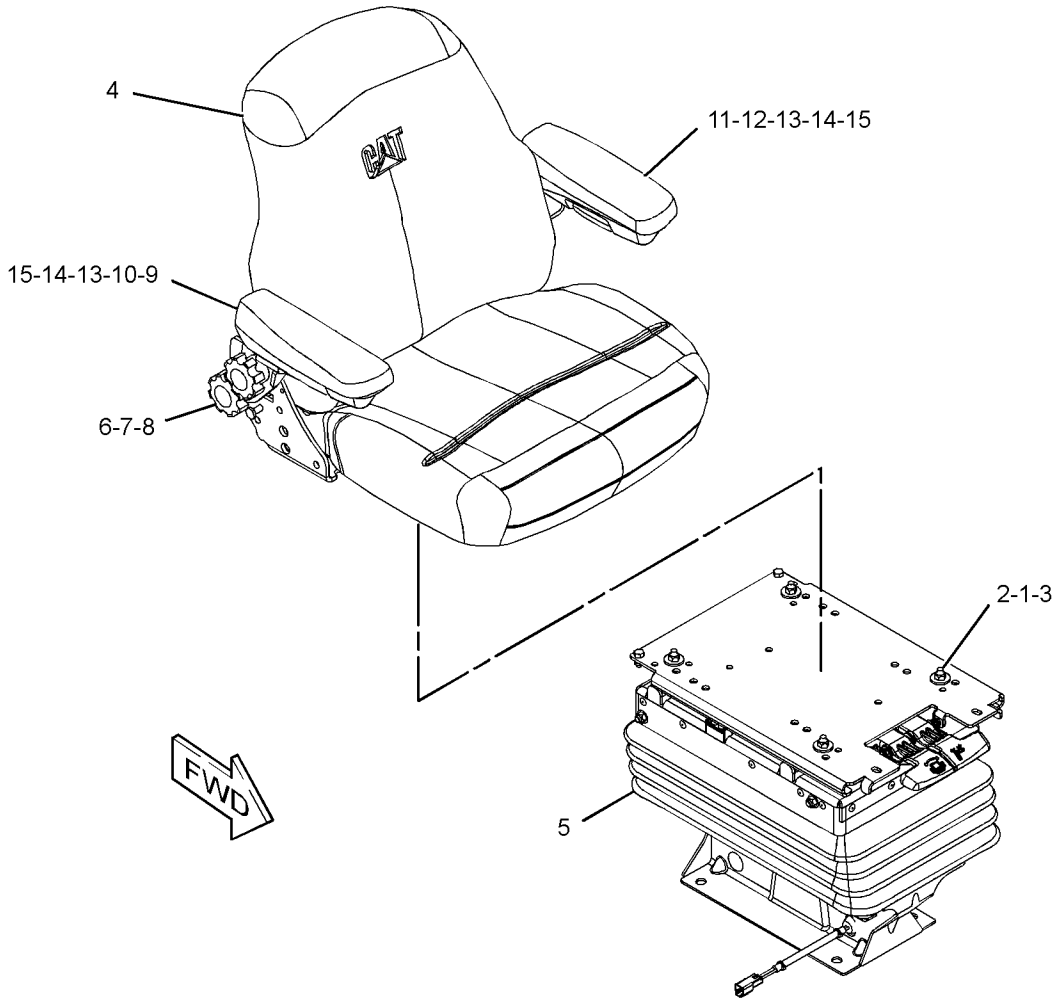

GRÁFICO 1 **<FIM>** g01298418

314-4291 GRUPO DE ASSENTO-SUSPENSÃO—DELUXE, TECIDO (SEAT GP-SUSPENSION—DELUXE, CLOTH)

S/N: LBS1-PARA CIMA

NÚMEROE DE 433-4809 GRUPO DE ASSENTO-SUSPENSÃO

UM ACESSÓRIO

SMCS-7324, 7336

i06147321

NOTA	REF. NÃO	GRÁFICO REF.	NÚMERO DA PEÇA	QTD.	NOME DA PEÇA 1 2 3 4 5 6 (NÍVEL DO PRODUTO)	CONSULTE PÁGINA
	1	1	**0S-1594**	2	PARAFUSO (3/8-16X1 POL) (BOLT (3/8-16X1-IN))	
	2	1	**2K-4973**	4	CONTRAPORCA (ROSCA 3/8-16) (LOCKNUT (3/8-16--THD))	
	3	1	**234-3017**	2	PARAFUSO (3/8-16X0,875 POL) (BOLT (3/8--16X0.875-IN))	
	4	1	**7X-7729**	8	ARRUELA (11X25X3 MM DE ESPESSURA) (WASHER (11X25X3-MM THK))	
	5	1	**308-3554**	8	ESPAÇADOR (9,9X28,4X3,2 MM DE ESPESSURA) (SPACER (9.9X28.4X3.2-MM THK))	
	6	1	**322-9480**	1	KIT-CINTO DE SEGURANÇA (RETRÁTIL, 2 POL) (KIT--SEAT BELT (RETRACTABLE, 2-IN))	
					(INCLUI ESPAÇADOR, ARRUELAS E PARAFUSOS)	
	7	1	**322-9481**	1	BASE-ASSENTO (BASE-SEAT)	
Y	8	1	**322-9486**	1	GRUPO DE ARTICULAÇÃO-ASSENTO (SWIVEL GP-SEAT)	638
Y	9	1	**324-2890**	1	GRUPO DE SUSPENSÃO-ASSENTO (DELUXE, TECIDO) (SUSPENSION GP-SEAT (DELUXE, CLOTH))	636
Y	10	1	**324-2903**	1	GRUPO DO ASSENTO (DELUXE, TECIDO) (SEAT GP (DELUXE, CLOTH))	623

Y - ILUSTRAÇÃO SEPARADA

314-4291 **GRUPO DE ASSENTO-SUSPENSÃO (SEAT GP-SUSPENSION) (*continuação*)** **i06147321**

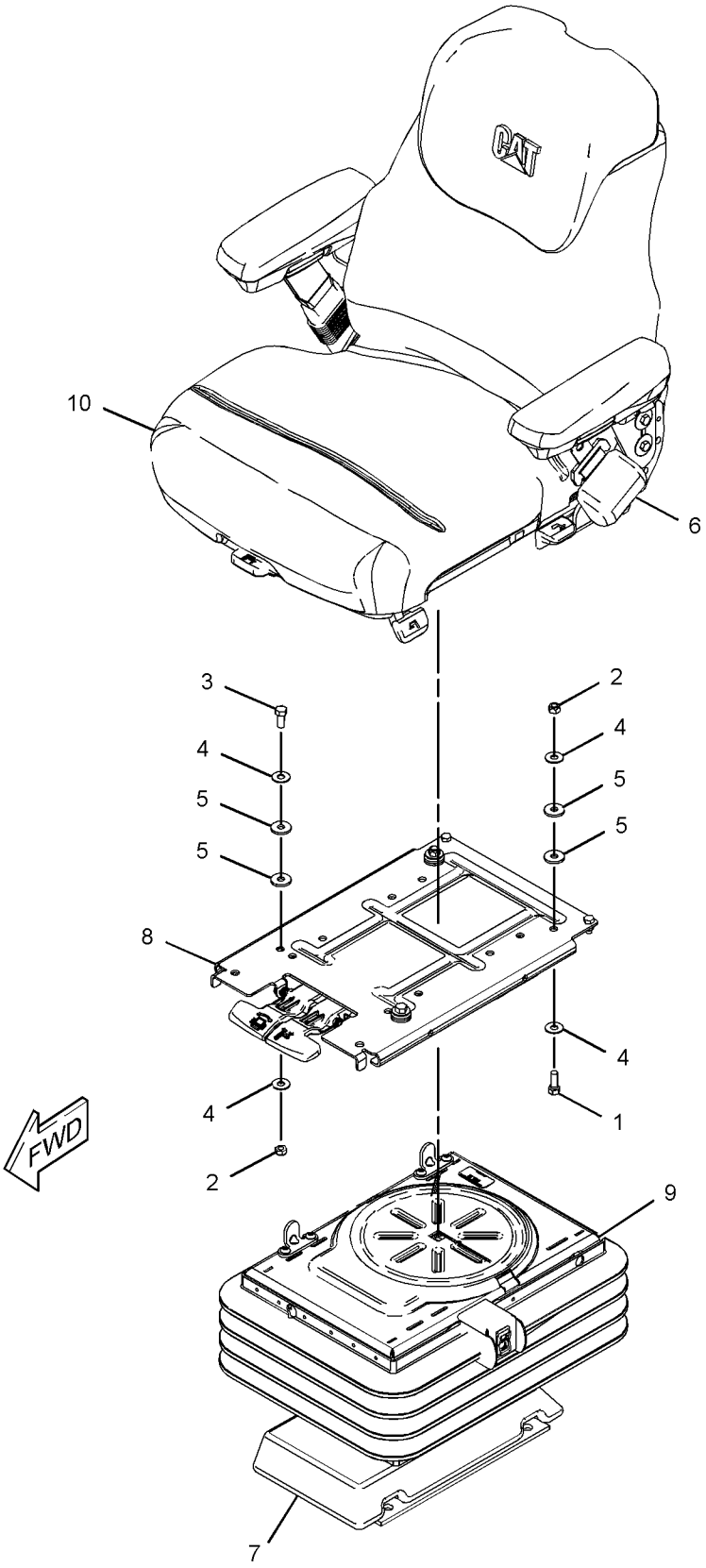

GRÁFICO 1 **<FIM>** g01625673

433-4804 GRUPO DE ASSENTO-SUSPENSÃO—VINIL (SEAT GP--SUSPENSION—VINYL)

S/N: LBS1-PARA CIMA
NÚMEROE DE 448-4774 ARRANJO DE CAPOTA
UM ACESSÓRIO

SMCS-7324, 7336

i06147269

NOTA	REF. NÃO	GRÁFICO REF.	NÚMERO DA PEÇA	QTD.	NOME DA PEÇA 1 2 3 4 5 6 (NÍVEL DO PRODUTO)	CONSULTE PÁGINA
Y	1	1	**206-1791**	1	GRUPO DE ASSENTO-SUSPENSÃO (VINIL) (SEAT GP--SUSPENSION (VINYL))	625
	2	1	**433-3671**	4	ESPAÇADOR (13X25X15 MM DE ESPESSURA) (SPACER (13X25X15-MM THK))	
	3	1	**3S-2093**	1	CABO TIPO CINTA (STRAP-CABLE)	
M	4	1	**8T-4183**	4	PARAFUSO (M12X1,75X40 MM) (BOLT (M12X1.75X40--MM))	
	5	1	**8T-4223**	4	ARRUELA DURA (13,5X25,5X3 MM DE ESPESSURA) (WASHER-HARD (13.5X25.5X3-MM THK))	

M - PEÇA DO SISTEMA MÉTRICO
Y - ILUSTRAÇÃO SEPARADA

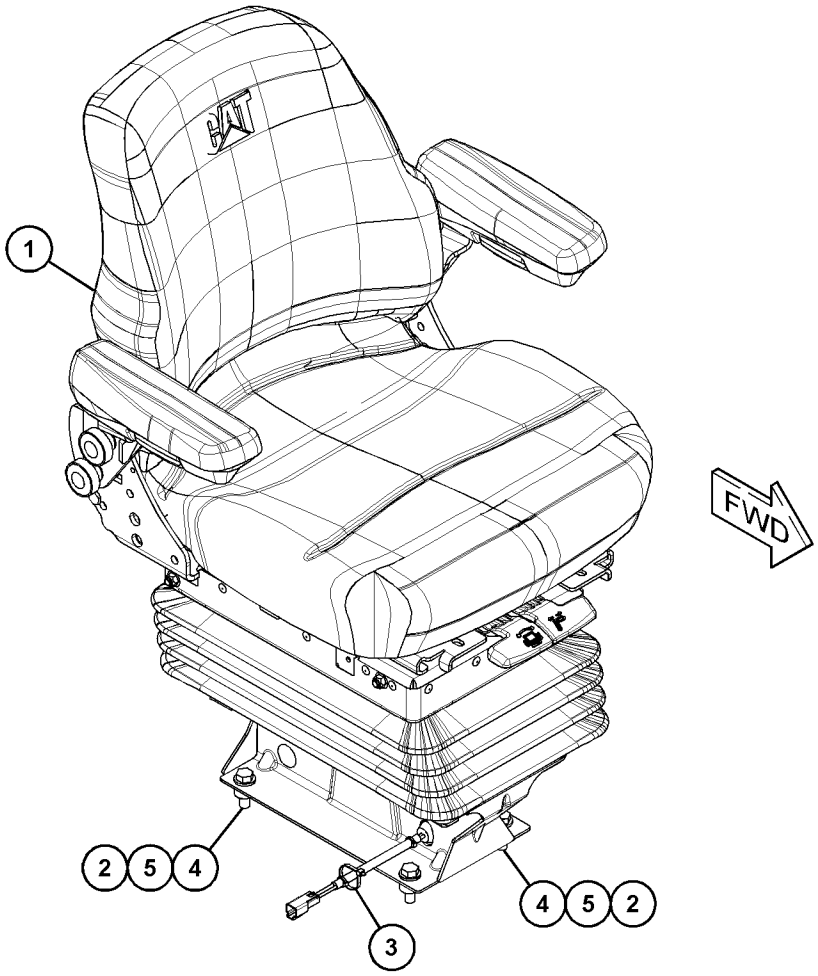

GRÁFICO 1

<FIM>

g03720363

433-4809 GRUPO DE ASSENTO-SUSPENSÃO—DELUXE, TECIDO (SEAT GP-SUSPENSION—DELUXE, CLOTH)

S/N: LBS1-PARA CIMA
NÚMEROE DE 448-4775 ARRANJO DA CABINE-ROPS INCLUSO
UM ACESSÓRIO

SMCS-7324, 7336 **i06147320**

NOTA	REF. NÃO	GRÁFICO REF.	NÚMERO DA PEÇA	QTD.	NOME DA PEÇA 1 2 3 4 5 6 (NÍVEL DO PRODUTO)	CONSULTE PÁGINA
Y	1	1	**314-4291**	1	GRUPO DE ASSENTO-SUSPENSÃO (DELUXE, TECIDO) (SEAT GP-SUSPENSION (DELUXE, CLOTH))	627
	2	1	**433-3671**	4	ESPAÇADOR (13X25X15 MM DE ESPESSURA) (SPACER (13X25X15-MM THK))	
	3	1	**3S-2093**	1	CABO TIPO CINTA (STRAP-CABLE)	
M	4	1	**8T-4183**	4	PARAFUSO (M12X1,75X40 MM) (BOLT (M12X1.75X40--MM))	
	5	1	**8T-4223**	4	ARRUELA DURA (13,5X25,5X3 MM DE ESPESSURA) (WASHER-HARD (13.5X25.5X3-MM THK))	

M - PEÇA DO SISTEMA MÉTRICO
Y - ILUSTRAÇÃO SEPARADA

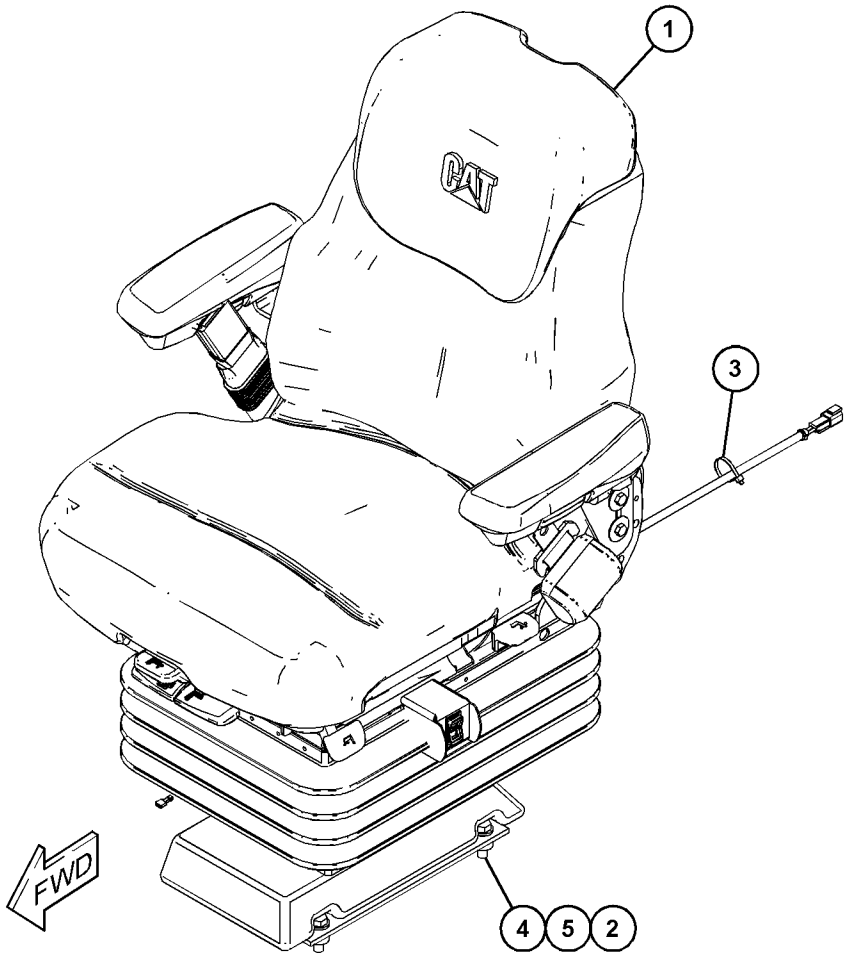

GRÁFICO 1 **<FIM>** g03741800

273-6372 GRUPO DE SUSPENSÃO-ASSENTO—AR (SUSPENSION GP--SEAT—AIR)

S/N: LBS1-PARA CIMA

NÚMEROE DE 206-1791 GRUPO DE ASSENTO-SUSPENSÃO

UM ACESSÓRIO

SMCS-7312, 7324

i06192380

NOTA	REF. NÃO	GRÁFICO REF.	NÚMERO DA PEÇA	QTD.	NOME DA PEÇA 1 2 3 4 5 6 (NÍVEL DO PRODUTO)	CONSULTE PÁGINA
C	1	2	**3S-2093**	2	CABO TIPO CINTA (STRAP-CABLE)	
	2	1,2	**111-5042**	34	FIXADOR (FASTENER)	
	3	2	**243-3593**	1	CONJUNTO DE MOLA-AR (SPRING AS-AIR)	
		2	**130-8343**	1	PARAFUSO-CABEÇA DE BOTÃO (3/8-16X0,625 POL) (SCREW-BUTTON HEAD (3/8-16X0.625-IN))	
		2	**163-1135**	1	MOLA (SPRING)	
		2	**164-1232**	1	PLACA (PLATE)	
D		2	**5P-6010**		TUBO (1 M) (TUBE (1-M))	
	4	1	**149-4745**	2	KIT DE BLOCOS DESLIZANTES (ASSENTO COM SUSPENSÃO) (KIT-SLIDER BLOCK (SUSPENSION SEAT))	
					(CADA UM INCLUI PARAFUSO E BLOCOS)	
C	5	1	**161-9283**	1	ARRUELA (19,8X31,8X1,6 MM DE ESPESSURA) (WASHER (19.8X31.8X1.6-MM THK))	
C	6	1	**161-9285**	1	PORCA (ROSCA 3/4-10) (NUT (3/4-10-THD))	
	7	1	**161-9288**	1	EIXO-ARTICULAÇÃO (SHAFT-PIVOT)	
	8	1	**161-9289**	2	CURSOR DE BLOCO (BLOCK-SLIDER)	
	9	2	**180-5789**	2	PORCA (NUT)	
	10	2	**164-1215**	1	GRUPO DO AMORTECEDOR DE CHOQUES (ASSENTO) (ABSORBER AS-SHOCK (SEAT))	
	11	2	**164-1218**	2	CONJUNTO DO BRAÇO-SUSPENSÃO (EXTERNO) (ARM AS--SUSPENSION (OUTER))	
	12	2	**164-1219**	1	CONJUNTO DE SUPORTE (DIANTEIRA) (BRACKET AS (FRONT))	
	13	2	**164-1220**	1	CONJUNTO DE SUPORTE (TRASEIRO) (BRACKET AS (REAR))	
	14	2	**164-1226**	2	EIXO (SHAFT)	
C	15	2	**164-1228**	1	CONJUNTO DE FIAÇÃO ELÉTRICA-ABSORÇÃO DE IMPACTOS (ASSENTO COM SUSPENSÃO) (HARNESS AS--RIDE CONTROL (SUSPENSION SEAT))	
	16	2	**164-1229**	4	PÁRA-CHOQUE (BUMPER)	
	17	2	**164-1230**	12	ROLAMENTO (BEARING)	
	19	2	**164-1233**	2	ESPAÇADOR (13X25,4X20,5 MM DE ESPESSURA) (SPACER (13X25.4X20.5-MM THK))	
C	20	1	**164-1234**	1	PLACA (PLATE)	
C	21	1	**164-1235**	1	BOTÃO (KNOB)	
	22	2	**164-1237**	1	BUCHA (BUSHING)	
	23	2	**164-1238**	1	ESPAÇADOR (12,8X22,2X3,1 MM DE ESPESSURA) (SPACER (12.8X22.2X3.1-MM THK))	
	24	2	**164-1239**	2	ESPAÇADOR (13,5X19X61,9 MM DE ESPESSURA) (SPACER (13.5X19X61.9-MM THK))	
	25	1	**164-1240**	1	PROTETOR (BOOT)	
	26	1	**173-5787**	2	PARAFUSO DE FIXAÇÃO (ROSCA 1/4-20) (SETSCREW (1/4-20-THD))	
C	28	2	**186-5107**	2	CHAVE DE FENDA (Nº 8-16 X 1,25 POL) (SCREW--DRIVE (NO 8-16X1.25-IN))	
M	29	2	**197-6657**	1	PARAFUSO FRANCÊS (M12X1,75X80 MM) (BOLT--CARRIAGE (M12X1.75X80-MM))	
C	30	1	**215-8196**	1	CONJUNTO DA VÁLVULA (ASSENTO COM SUSPENSÃO) (VALVE AS (SUSPENSION SEAT))	
	31	2	**372-2158**	1	ABRAÇADEIRA DE FIXAÇÃO (BRACKET-MOUNTING)	
	32	1	**260-0030**	1	EIXO-ARTICULAÇÃO (SHAFT-PIVOT)	

273-6372 **GRUPO DE SUSPENSÃO-ASSENTO (SUSPENSION GP-SEAT) (*continuação*)** **i06192380**

NOTA	REF. NÃO	GRÁFICO REF.	NÚMERO DA PEÇA	QTD.	NOME DA PEÇA 1 2 3 4 5 6 (NÍVEL DO PRODUTO)	CONSULTE PÁGINA
	33	1	**321-6337**	1	ALAVANCA (ALAVANCA DA ARTICULAÇÃO GIRATÓRIA) (LEVER (HANDLE-SWIVEL))	
	34	1	**260-0032**	1	ALAVANCA (ALAVANCA DESLIZANTE) (LEVER (HANDLE--SLIDE))	
	35	1	**260-0033**	1	MOLA-TORÇÃO (TRAVA DA ARTICULAÇÃO GIRATÓRIA) (SPRING-TORSION (SWIVEL LATCH))	
	36	1	**260-0034**	1	MOLA-RETORNO (JUNTA GIRATÓRIA) (SPRING-RETURN (SWIVEL))	
	37	1	**260-0035**	1	MOLA-RETORNO (DESLIZANTE) (SPRING-RETURN (SLIDE))	
	38	1	**260-0041**	1	PARAFUSO (3/4-10X1,42 POL) (BOLT (3/4-10X1.42--IN))	
	40	1	**260-0043**	1	BLOCO-BATENTE (BLOCK-STOP)	
	41	1	**260-0044**	1	CHAPA-TRAVA (PLATE-LATCH)	
	42	1	**317-5309**	1	CONJUNTO DE ALOJAMENTO (HOUSING AS)	
		1	**260-0046**	1	ALOJAMENTO-SUPERIOR (HOUSING-UPPER)	
M		1	**6V-9632**	2	PORCA DE SOLDA (ROSCA M6X1) (NUT-WELD (M6X1--THD))	
	43	1	**260-0047**	2	CONJUNTO DE EIXO (SUPERIOR) (SHAFT AS (UPPER))	
	44	2	**260-0049**	2	EIXO-INFERIOR (SHAFT-LOWER)	
	45	1	**260-0051**	1	CONJUNTO DE CHAPA-SUPERIOR (PLATE AS-UPPER)	
	46	1	**260-0052**	1	CONJUNTO DE CHAPA-DESLIZANTE (PLATE AS-SLIDE)	
	47	1	**260-0057**	1	CONJUNTO DE TRAVA-DESLIZAMENTO (LATCH AS--SLIDE)	
	48	2	**372-2155**	1	GRUPO DO COMPRESSOR DE AR (ASSENTO COM SUSPENSÃO) (AIR COMPRESSOR GP (SUSPENSION SEAT))	
	50	2	**260-0063**	1	BASE-ASSENTO (BASE-SEAT)	
	51	2	**260-0067**	2	ROLAMENTO (BEARING)	
C	52	1	**289-1204**	1	ANEL (RING)	
M	53	1	**096-4882**	2	CONTRAPORCA (ROSCA M8X1,25) (LOCKNUT (M8X1.25--THD))	
CM	54	2	**129-3180**	1	CONTRAPORCA (M12X1,75 DE ESPESSURA) (LOCKNUT (M12X1.75-THD))	
C	55	1,2	**153-0088**	4	ARRUELA DURA (10,31X20X1,65 MM DE ESPESSURA) (WASHER-HARD (10.31X20X1.65-MM THK))	
	56	2	**0S-0509**	1	PARAFUSO (3/8-16X0,75 POL) (BOLT (3/8-16X0.75--IN))	
	57	2	**1H-3337**	4	PARAFUSO (1/4-20X0,875 POL) (BOLT (1/4--20X0.875-IN))	
	58	2	**1K-6872**	1	CONTRAPORCA (1/2-13 DE ROSCA) (LOCKNUT (1/2--13-THD))	
	59	2	**2D-6235**	4	CONTRAPORCA (ROSCA 1/4-20) (LOCKNUT (1/4-20--THD))	
	60	1,2	**2K-4973**	8	CONTRAPORCA (ROSCA 3/8-16) (LOCKNUT (3/8-16--THD))	
	61	1	**2L-5893**	1	PINO DE MOLA (PIN-SPRING)	
	62	1	**3B-4505**	2	ARRUELA DE PRESSÃO (LOCKWASHER)	
C	63	1	**3B-4631**	1	CONTRAPINO (PIN-COTTER)	
	64	2	**3J-4818**	2	ARRUELA DE PRESSÃO (LOCKWASHER)	
C	65	1	**4B-9784**	12	ESFERA (BALL)	
	66	1,2	**9L-7469**	4	PINO DE TRAVA (LOCK PIN)	
	67	1	**4M-0061**	2	PARAFUSO (5/16-18X0,75 POL) (BOLT (5/16--18X0.75-IN))	
	68	1	**6L-7155**	2	PARAFUSO DE MÁQUINA (1/4-20X0,5 POL) (SCREW--MACHINE (1/4-20X0.5-IN))	
	69	2	**6V-8185**	4	PORCA (ROSCA 1/4-20) (NUT (1/4-20-THD))	
	70	2	**7X-0481**	1	PARAFUSO (1/2-13X8 POL) (BOLT (1/2-13X8-IN))	
	71	2	**7X-0622**	6	ARRUELA (13 X 24 X 2,5 MM DE ESPESSURA) (WASHER (13X24X2.5-MM THK))	
	72	1	**8S-7803**	3	ANEL DE RETENÇÃO (RING-RETAINING)	

273-6372 **GRUPO DE SUSPENSÃO-ASSENTO (SUSPENSION GP-SEAT) (*continuação*)** **i06192380**

NOTA	REF. NÃO	GRÁFICO REF.	NÚMERO DA PEÇA	QTD.	NOME DA PEÇA 1 2 3 4 5 6 (NÍVEL DO PRODUTO)	CONSULTE PÁGINA
	73	2	**9X-1481**	2	ARRUELA (13X25,4X1,6 MM DE ESPESSURA) (WASHER (13X25.4X1.6-MM THK))	
	74	1	**8Y-5946**	1	FIXADOR (FASTENER)	
	75	2	**260-0060**	1	CONJUNTO DO BRAÇO-SUSPENSÃO (INTERNO) (ARM AS--SUSPENSION (INNER))	
	76	2	**383-6201**	1	CONJUNTO DE CHICOTE DA CABINE (HARNESS AS-CAB)	

C - ALTERAÇÃO DO TIPO ANTERIOR
D - SOLICITE POR METRO
M - PEÇA DO SISTEMA MÉTRICO

273-6372 **GRUPO DE SUSPENSÃO-ASSENTO (SUSPENSION GP-SEAT) (*continuação*)** **i06192380**

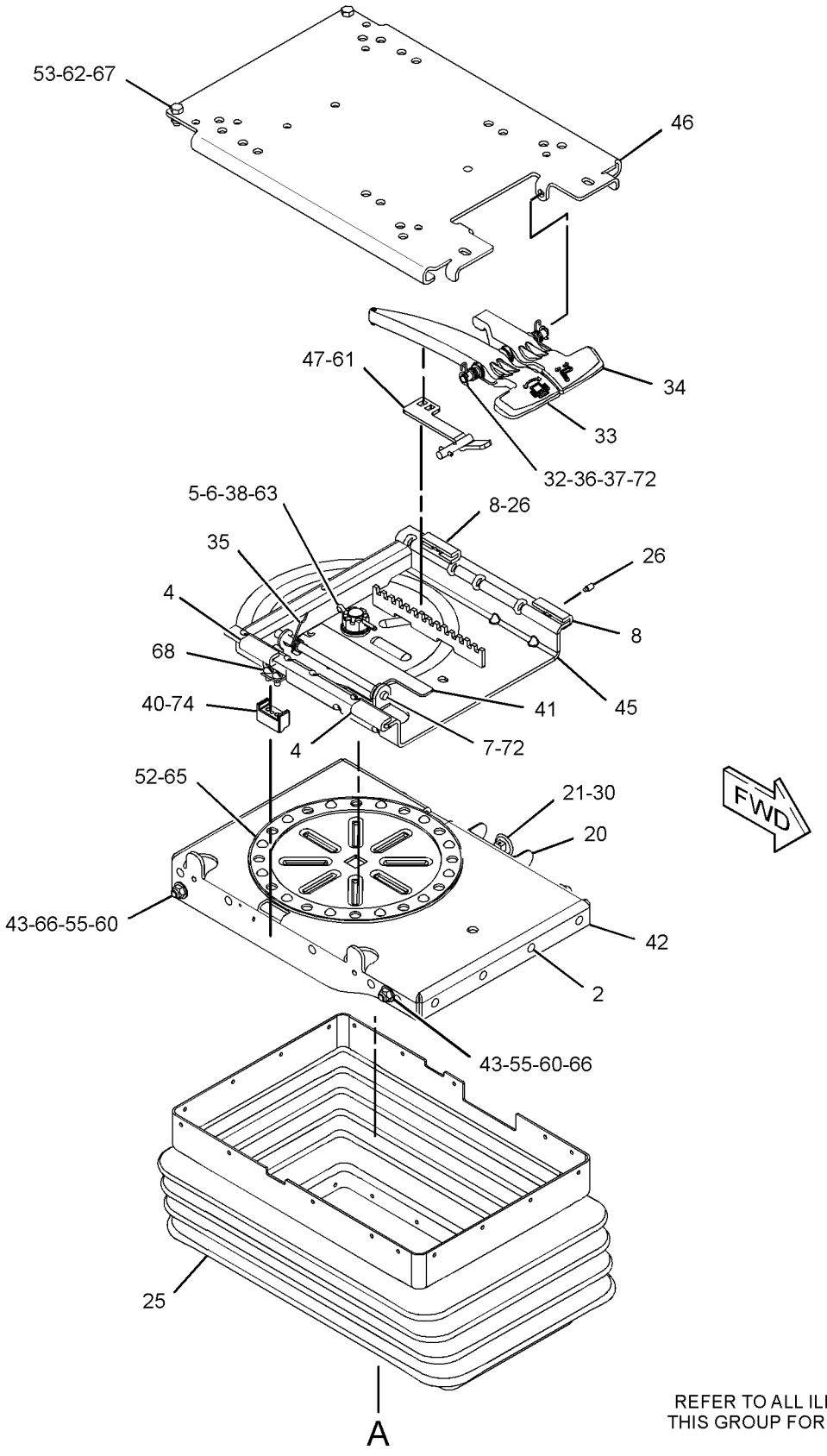

REFER TO ALL ILLUSTRATIONS OF THIS GROUP FOR AUXILIARY VIEWS

GRÁFICO 1

g01515019

273-6372 **GRUPO DE SUSPENSÃO-ASSENTO (SUSPENSION GP-SEAT) (*continuação*)** **i06192380**

REFER TO ALL ILLUSTRATIONS OF
THIS GROUP FOR AUXILIARY VIEWS

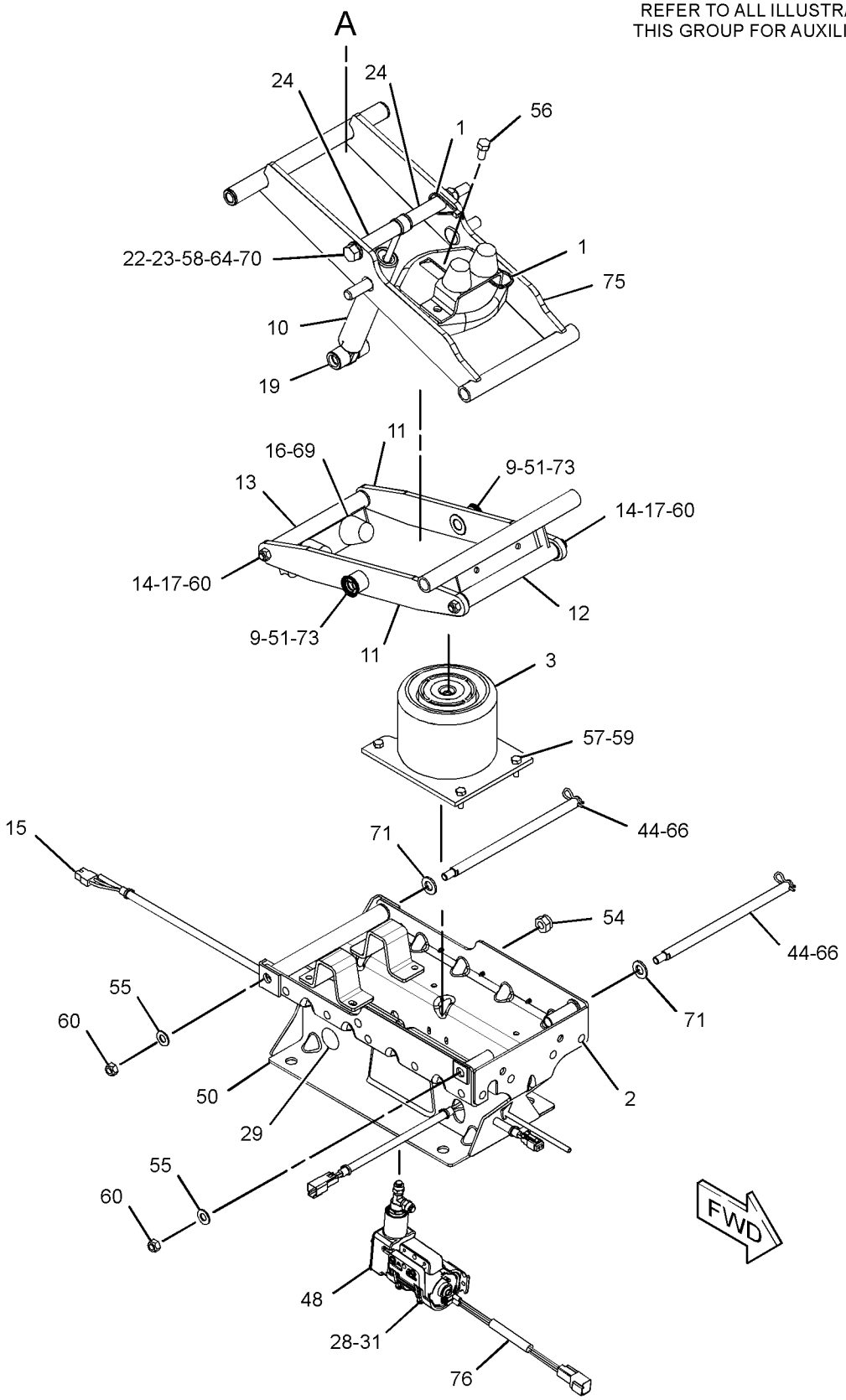

GRÁFICO 2 **<FIM>** g03359449

324-2890 GRUPO DE SUSPENSÃO-ASSENTO—DELUXE, TECIDO (SUSPENSION GP-SEAT—DELUXE, CLOTH)

S/N: LBS1-PARA CIMA

NÚMEROE DE 314-4291 GRUPO DE ASSENTO-SUSPENSÃO

UM ACESSÓRIO

SMCS-7312, 7324 **i06147325**

NOTA	REF. NÃO	GRÁFICO REF.	NÚMERO DA PEÇA	QTD.	NOME DA PEÇA 1 2 3 4 5 6 (NÍVEL DO PRODUTO)	CONSULTE PÁGINA
	1	1	**164-1230**	4	ROLAMENTO (BEARING)	
	2	1	**204-1682**	4	CABO TIPO CINTA (STRAP-CABLE)	
	3	1	**304-1021**	4	ROLETE (ROLLER)	
	4	1	**304-1023**	2	PÁRA-CHOQUE (BUMPER)	
	7	1	**305-4353**	2	ESPAÇADOR (6,4X24X6 MM DE ESPESSURA) (SPACER (6.4X24X6-MM THK))	
	8	1	**313-3280**	2	PORCA (ROSCA M6X1) (NUT (M6X1-THD))	
	9	1	**321-5776**	1	ANEL DE RETENÇÃO (RING-RETAINING)	
	10	1	**322-9507**	2	EIXO (SHAFT)	
	11	1	**322-9509**	2	SUPORTE-BATENTE (BRACKET-STOP)	
	12	1	**345-4230**	1	BASE-ASSENTO (BASE-SEAT)	
	13	1	**324-2889**	1	ALOJAMENTO-SUPERIOR (HOUSING-UPPER)	
	14	1	**366-2574**	1	CONJUNTO DO BRAÇO-TESOURAS (ARM AS-SCISSORS)	
	15	1	**324-2892**	2	PLACA (PLATE)	
	16	1	**324-2893**	2	PARAR (STOP)	
Y	17	1	**324-2894**	1	KIT-SUSPENSÃO DO ASSENTO (AR) (KIT-SEAT SUSPENSION (AIR))	594
	18	1	**324-2895**	1	INTERRUPTOR-ALTERNÂNCIA (ASSENTO COM SUSPENSÃO) (SWITCH-TOGGLE (SUSPENSION SEAT))	
	19	1	**328-7742**	1	AMORTECEDOR DE CHOQUES (SHOCK ABSORBER)	
	20	1	**031-4155**	2	CONTRAPORCA (5/16-18 DE ROSCA) (LOCKNUT (5/16--18-THD))	
M	21	1	**129-3178**	1	CONTRAPORCA (ROSCA M6X1) (LOCKNUT (M6X1-THD))	
	22	1	**1B-2705**	2	PARAFUSO FRANCÊS (5/16-18X0,75 POL) (BOLT--CARRIAGE (5/16-18X0.75-IN))	
	23	1	**2K-4973**	2	CONTRAPORCA (ROSCA 3/8-16) (LOCKNUT (3/8-16--THD))	
	24	1	**463-6458**	1	ESPAÇADOR (8,2X18X7,5 MM DE ESPESSURA) (SPACER (8.2X18X7.5-MM THK))	
M	25	1	**6V-7743**	4	CONTRAPORCA (ROSCA M6X1) (LOCKNUT (M6X1-THD))	
M	26	1	**9X-2044**	4	PARAFUSO DE CABEÇA CONVEXA (M6X1X16 MM) (SCREW-TRUSS HEAD (M6X1X16-MM))	
	27	1	**366-2575**	1	PINO (PIN)	
	28	1	**464-1582**	1	ESPAÇADOR (8,2X18X5 MM DE ESPESSURA) (SPACER (8.2X18X5-MM THK))	

M - PEÇA DO SISTEMA MÉTRICO
Y - ILUSTRAÇÃO SEPARADA

324-2890 **GRUPO DE SUSPENSÃO-ASSENTO (SUSPENSION GP-SEAT) (*continuação*)** **i06147325**

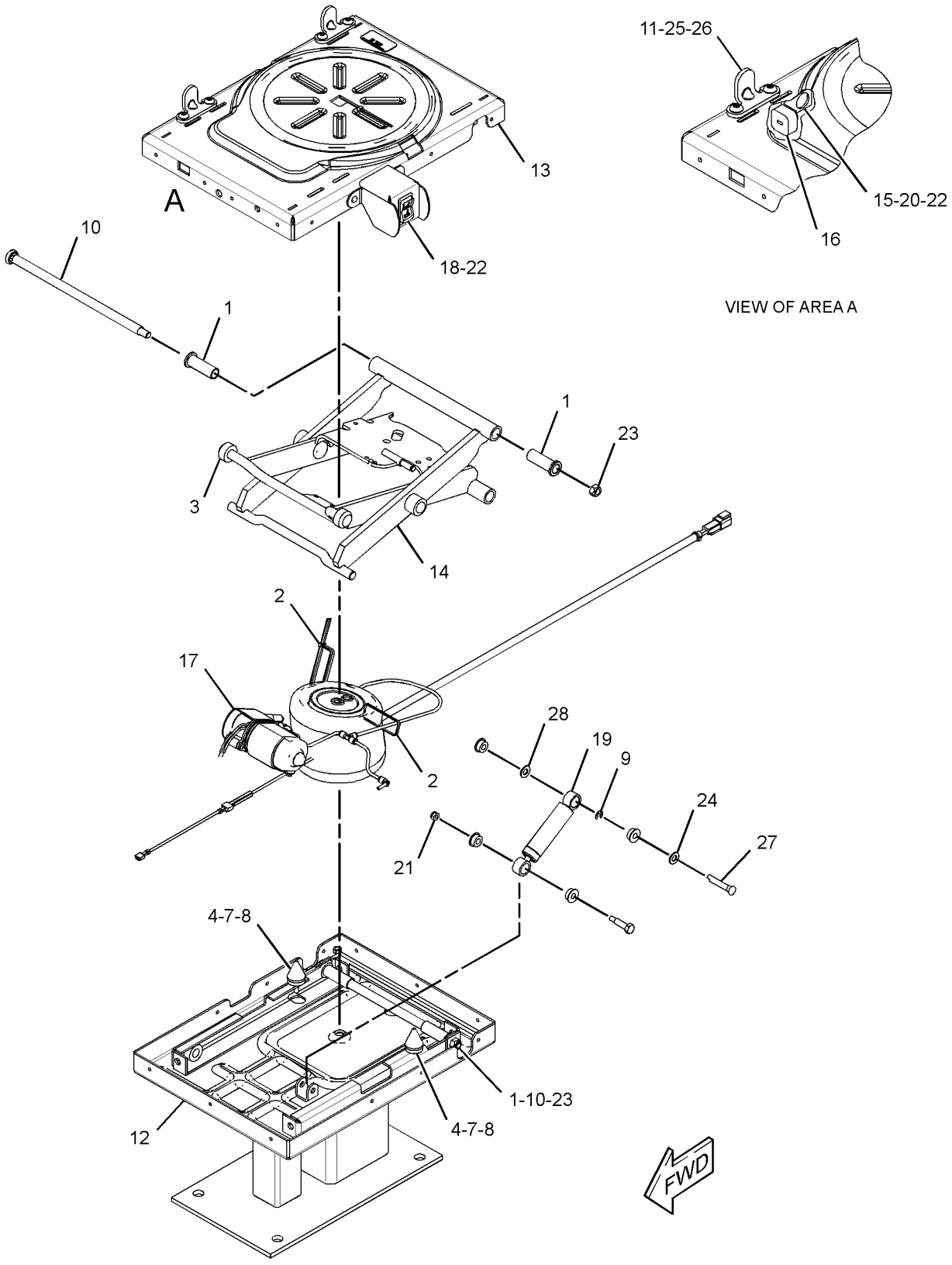

GRÁFICO 1 **<FIM>** g03829005

322-9486 GRUPO DE ARTICULAÇÃO-ASSENTO (SWIVEL GP-SEAT)

S/N: LBS1-PARA CIMA

NÚMEROE DE 314-4291 GRUPO DE ASSENTO-SUSPENSÃO

UM ACESSÓRIO

SMCS-7312, 7321 **i04953490**

NOTA	REF. NÃO	GRÁFICO REF.	NÚMERO DA PEÇA	QTD.	NOME DA PEÇA 1 2 3 4 5 6 (NÍVEL DO PRODUTO)	CONSULTE PÁGINA
	1	1	**161-9283**	1	ARRUELA (19,8X31,8X1,6 MM DE ESPESSURA) (WASHER (19.8X31.8X1.6-MM THK))	
	2	1	**161-9285**	1	PORCA (ROSCA 3/4-10) (NUT (3/4-10-THD))	
	3	1	**161-9288**	1	EIXO-ARTICULAÇÃO (SHAFT-PIVOT)	
	5	1	**215-1242**	1	ANEL (RING)	
	6	1	**260-0030**	1	EIXO-ARTICULAÇÃO (SHAFT-PIVOT)	
	7	1	**260-0033**	1	MOLA-TORÇÃO (SPRING-TORSION)	
	8	1	**260-0034**	1	MOLA-RETORNO (SPRING-RETURN)	
	9	1	**260-0035**	1	MOLA-RETORNO (SPRING-RETURN)	
	10	1	**260-0041**	1	PARAFUSO (3/4-10X1,42 POL) (BOLT (3/4-10X1.42--IN))	
	11	1	**260-0057**	1	CONJUNTO DE TRAVA-DESLIZAMENTO (LATCH AS--SLIDE)	
	12	1	**313-5637**	2	PARAFUSO (5/16-18X0,75 POL) (BOLT (5/16--18X0.75-IN))	
	13	1	**322-9490**	1	ALÇA (JUNTA GIRATÓRIA) (HANDLE (SWIVEL))	
	14	1	**322-9491**	1	ALÇA (DESLIZANTE) (HANDLE (SLIDE))	
	15	1	**322-9492**	1	MOLA (SPRING)	
	16	1	**322-9493**	1	CONJUNTO DE CHAPA-DESLIZANTE (PLATE AS-SLIDE)	
	17	1	**322-9494**	1	KIT-BLOCO (KIT-BLOCK)	
					(INCLUI BLOCOS DO CURSOR E PARAFUSOS DE FIXAÇÃO)	
	18	1	**322-9495**	1	CONJUNTO DE CHAPA-SUPERIOR (PLATE AS-UPPER)	
	19	1	**322-9496**	1	TRAVA (JUNTA GIRATÓRIA) (LATCH (SWIVEL))	
	20	1	**031-4155**	2	CONTRAPORCA (5/16-18 DE ROSCA) (LOCKNUT (5/16--18-THD))	
	21	1	**2L-5893**	1	PINO DE MOLA (PIN-SPRING)	
	22	1	**3B-4631**	1	CONTRAPINO (PIN-COTTER)	
	23	1	**4B-9784**	8	ESFERA (BALL)	
	24	1	**4B-4283**	1	ARRUELA (20,6X37,5X3,5 MM DE ESPESSURA) (WASHER (20.6X37.5X3.5-MM THK))	
	25	1	**8S-7803**	3	ANEL DE RETENÇÃO (RING-RETAINING)	
	26	1	**9R-5708**	2	ARRUELA DE PRESSÃO (LOCKWASHER)	

322-9486 **GRUPO DE ARTICULAÇÃO-ASSENTO (SWIVEL GP-SEAT) (*continuação*)** **i04953490**

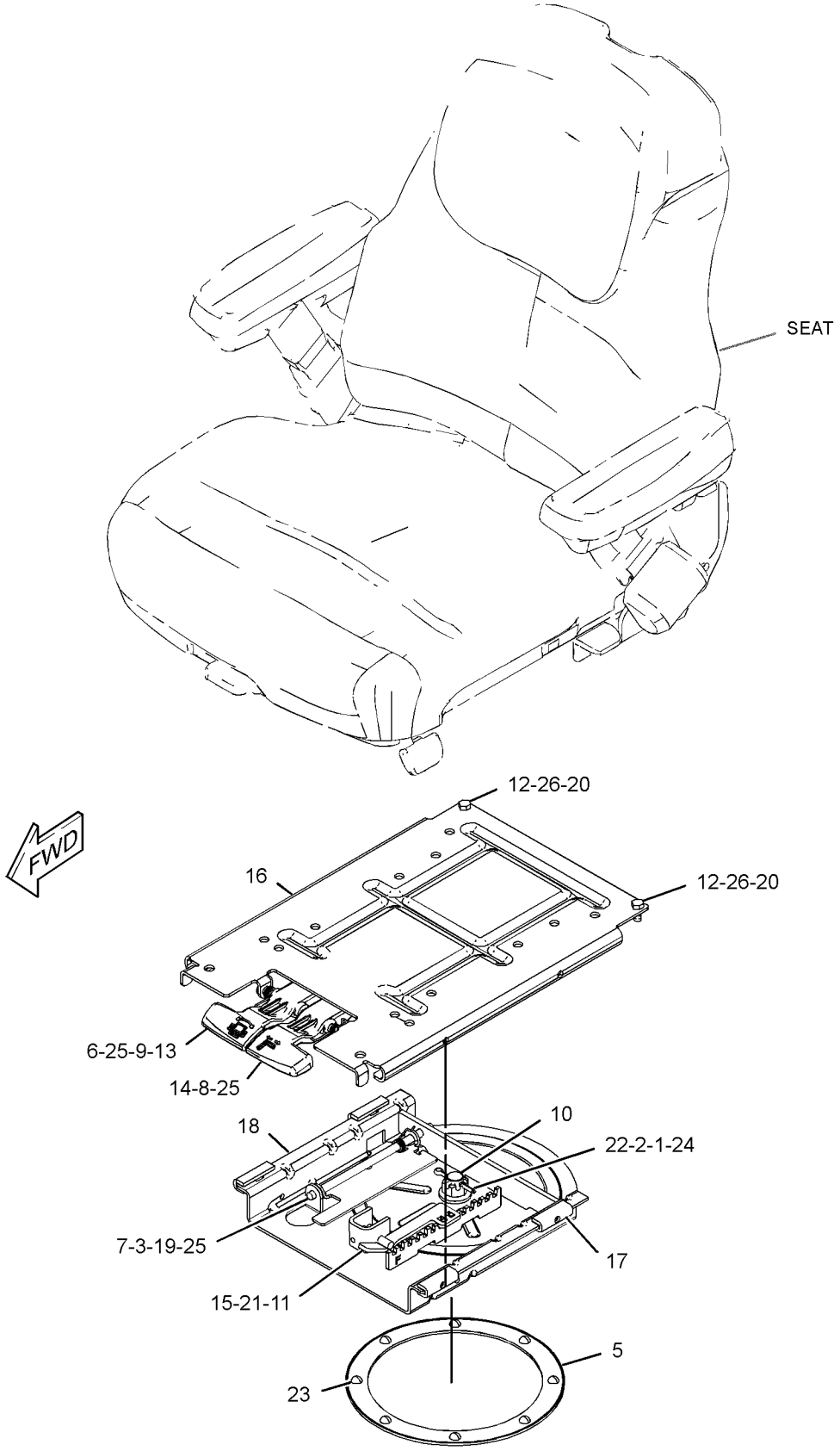

GRÁFICO 1 **<FIM>** g01623695

POSTO DO OPERADOR

389-9317 GRUPO DE ACABAMENTO (TRIM GP)

S/N: LBS1-PARA CIMA

NÚMEROE DE 398-2721 ARRANJO DE CAPOTA-ROPS ABERTA

UM ACESSÓRIO

SMCS-7301 **i06177729**

NOTA	REF. NÃO	GRÁFICO REF.	NÚMERO DA PEÇA	QTD.	NOME DA PEÇA 1 2 3 4 5 6 (NÍVEL DO PRODUTO)	CONSULTE PÁGINA
	1	1	**117-9966**	4	BUJÃO (PLUG)	
	2	1	**164-1368**	3	FIXADOR DE PAINEL (FASTENER-PANEL)	
	3	1	**206-1666**	2	BUJÃO (PLUG)	
	4	1	**227-1057**	2	BUJÃO (PLUG)	
M	5	1	**306-5410**	3	PARAFUSO DE CABEÇA PANELA (M4X0,7X16 MM) (SCREW-PAN HEAD (M4X0.7X16-MM))	
	6	1	**394-9520**	1	TAMPA (LADO DIREITO) (COVER (RH))	
	7	1	**394-9521**	1	TAMPA (LADO ESQUERDO) (COVER (LH))	
	8	1	**394-9522**	1	CONJUNTO DA TIRA (STRAP AS)	
	9	1	**394-9523**	1	GANCHO-CASACO (HOOK-COAT)	
	10	1	**394-9549**	2	INSERÇÃO (INSERT)	
	11	1	**395-2939**	1	GRADE (GRILL)	
	12	1	**430-9938**	1	DECALQUE DE IDENTIFICAÇÃO (CONTROLE) (FILM--IDENTIFICATION (CONTRÔL))	
	13	1	**434-4170**	1	PLACA (PLATE)	
	14	1	**452-6400**	1	SUPORTE (SUPPORT)	
	15	1	**460-3377**	1	PLACA (PLATE)	
M	16	1	**9X-2045**	4	PARAFUSO DE CABEÇA CONVEXA (M6X1X20 MM) (SCREW-TRUSS HEAD (M6X1X20-MM))	
E	17	1	**7X-7877**		TIRA-BORDA (56 CM CADA) (STRIP-EDGE (56-CM EACH))	
D	18	1	**5P-5927**		RETENTOR (0,2 M) (SEAL (0.2-M))	

D - SOLICITE POR METRO
E - SOLICITE POR CENTÍMETRO
M - PEÇA DO SISTEMA MÉTRICO

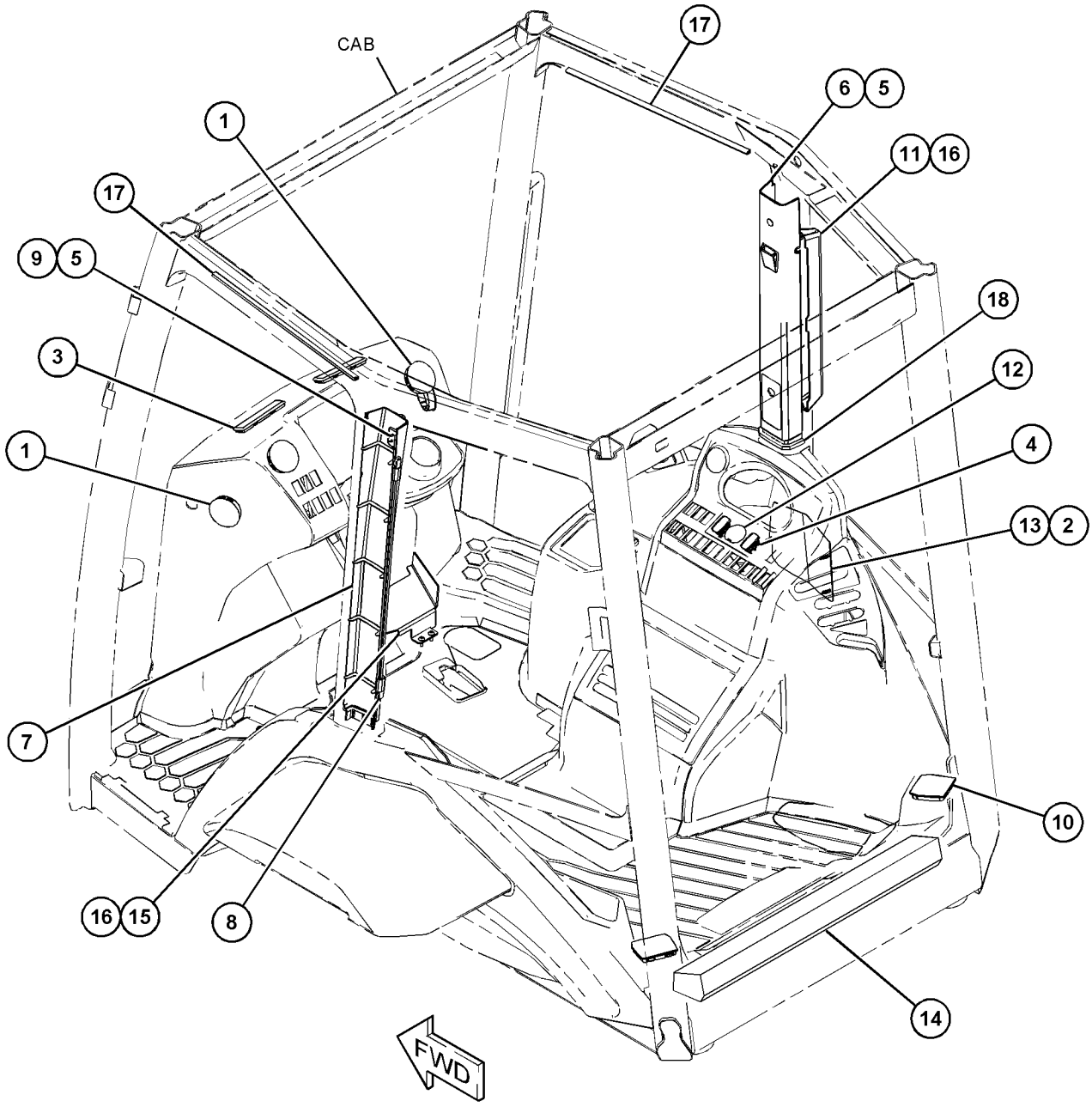

GRÁFICO 1 **<FIM>** g03836854

POSTO DO OPERADOR

389-9311

GRUPO DO PARA-SOL-CABINE (VISOR GP-CAB)

S/N: LBS1-PARA CIMA

NÚMEROE DE 398-2723 ARRANJO DA CABINE

UM ACESSÓRIO

SMCS-7301 **i06146879**

NOTA	REF. NÃO	GRÁFICO REF.	NÚMERO DA PEÇA	QTD.	NOME DA PEÇA 1 2 3 4 5 6 (NÍVEL DO PRODUTO)	CONSULTE PÁGINA
	1	1	**462-4350**	1	CONJUNTO DO QUEBRA-SOL (PERFURADO) (VISOR AS (PERFORATED))	
M	2	1	**9X-2044**	4	PARAFUSO DE CABEÇA CONVEXA (M6X1X16 MM) (SCREW-TRUSS HEAD (M6X1X16-MM))	

M - PEÇA DO SISTEMA MÉTRICO

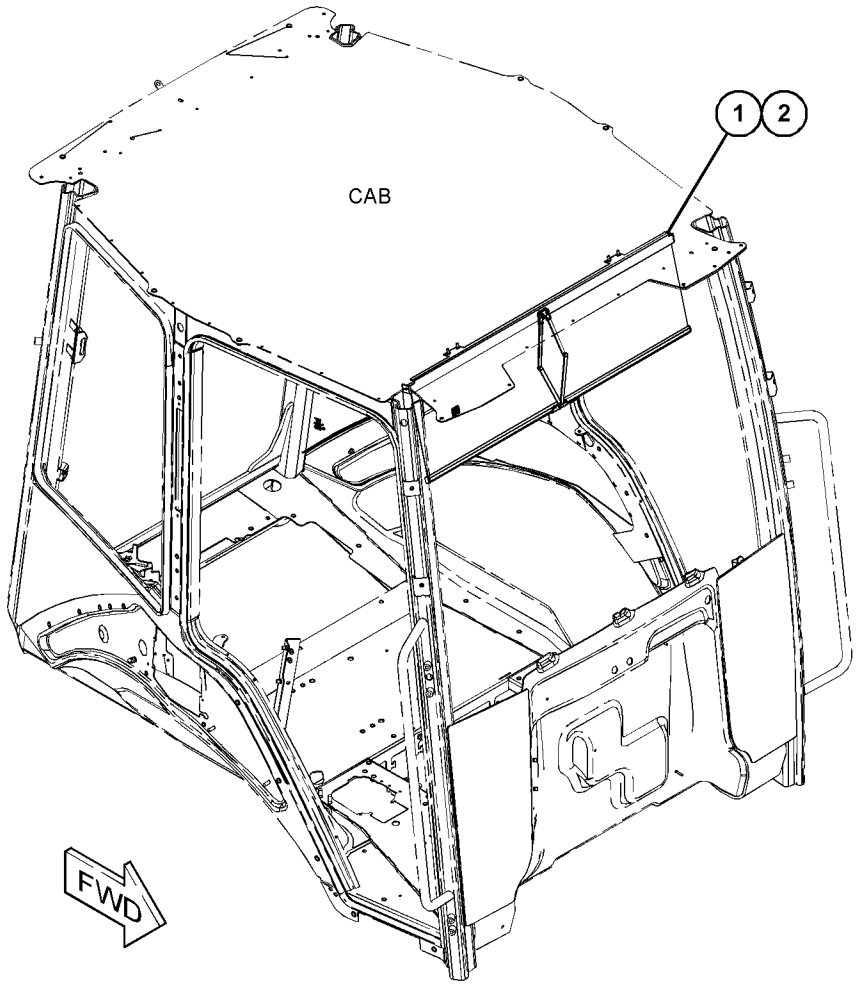

GRÁFICO 1 **<FIM>** g03833657

382-2247 GRUPO DA JANELA-CABINE—TRASEIRO (WINDOW GP--CAB—REAR)

S/N: LBS1-PARA CIMA
NÚMEROE DE 398-4915 GRUPO DA JANELA-CABINE
UM ACESSÓRIO

SMCS-7310 **i06146685**

NOTA	REF. NÃO	GRÁFICO REF.	NÚMERO DA PEÇA	QTD.	NOME DA PEÇA 1 2 3 4 5 6 (NÍVEL DO PRODUTO)	CONSULTE PÁGINA
	1	1	**438-6968**	1	GRUPO DA MAÇANETA DA PORTA (HANDLE GP-DOOR)	
	2	1	**438-6969**	1	GRUPO DA MAÇANETA DA PORTA (HANDLE GP-DOOR)	
	3	1	**438-6988**	2	CONJUNTO DE MOLA DE GÁS (SPRING AS-GAS)	
	4	1	**479-5902**	2	ROLETE (ROLLER)	
	5	1	**438-6981**	4	ESPAÇADOR (6,2X10X6 MM DE ESPESSURA) (SPACER (6.2X10X6-MM THK))	
	6	1	**438-6984**	1	CONJUNTO DO VIDRO (GLASS AS)	
	7	1	**438-6987**	1	CONJUNTO DO VIDRO (GLASS AS)	
		1	**441-4184**	1	VIDRO (GLASS)	
		1	**441-4225**	1	RETENTOR (SEAL)	
		1	**454-6553**	1	CONJUNTO DE TRAVA (LATCH AS)	
		1	**476-9917**	1	CONJUNTO DE TRAVA (LATCH AS)	
	8	1	**6C-9228**	2	BUJÃO (PLUG)	
	9	1	**438-6986**	1	CONJUNTO DE SUPORTE (SUPPORT AS)	
	10	1	**438-6976**	2	PARAFUSO ESPECIAL (BOLT-SPECIAL)	
M	11	1	**311-5307**	2	PARAFUSO-CABEÇA DE BOTÃO (M6X1X16 MM) (SCREW--BUTTON HEAD (M6X1X16-MM))	
					JOGO(S) DE REPARO DISPONÍVEL(ÍVEIS):	
			438-6978	1	KIT-RETENTOR (KIT-SEAL)	
					(INCLUI RETENTORES)	

M - PEÇA DO SISTEMA MÉTRICO

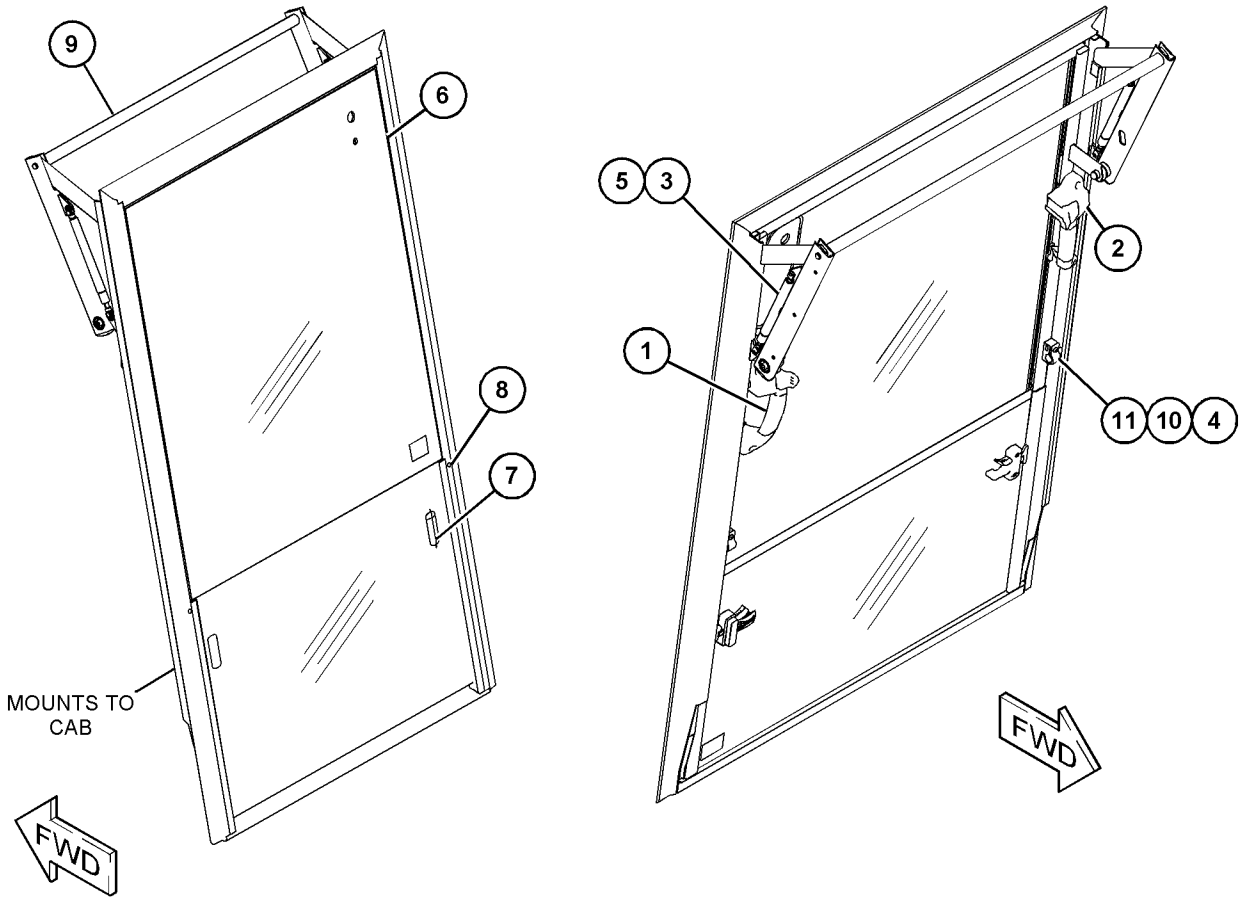

GRÁFICO 1 **<FIM>** g03838083

398-4915 GRUPO DA JANELA-CABINE—TRASEIRO (WINDOW GP--CAB—REAR)

S/N: LBS1-PARA CIMA
NÚMEROE DE 382-2353 GRUPO DA CABINE
UM ACESSÓRIO

SMCS-7310 **i06146669**

NOTA	REF. NÃO	GRÁFICO REF.	NÚMERO DA PEÇA	QTD.	NOME DA PEÇA 1 2 3 4 5 6 (NÍVEL DO PRODUTO)	CONSULTE PÁGINA
	1	1	**206-1345**	4	CABO TIPO CINTA (STRAP-CABLE)	
Y	2	1	**382-2200**	1	GRUPO DO MOTOR-LIMPADOR DA JANELA (MOTOR GP--WINDOW WIPER)	608
	3	1	**382-2210**	1	GRUPO DO BRAÇO-LIMPADOR DE PARA--BRISA (TRASEIRO) (ARM GP-WINDOW WIPER (REAR))	
Y	4	1	**382-2247**	1	GRUPO DA JANELA-CABINE (TRASEIRO) (WINDOW GP--CAB (REAR))	643
	5	1	**437-8272**	1	CONJUNTO DA LÂMINA-LIMPADOR (558 MM) (BLADE AS-WIPER (558-MM))	

Y - ILUSTRAÇÃO SEPARADA

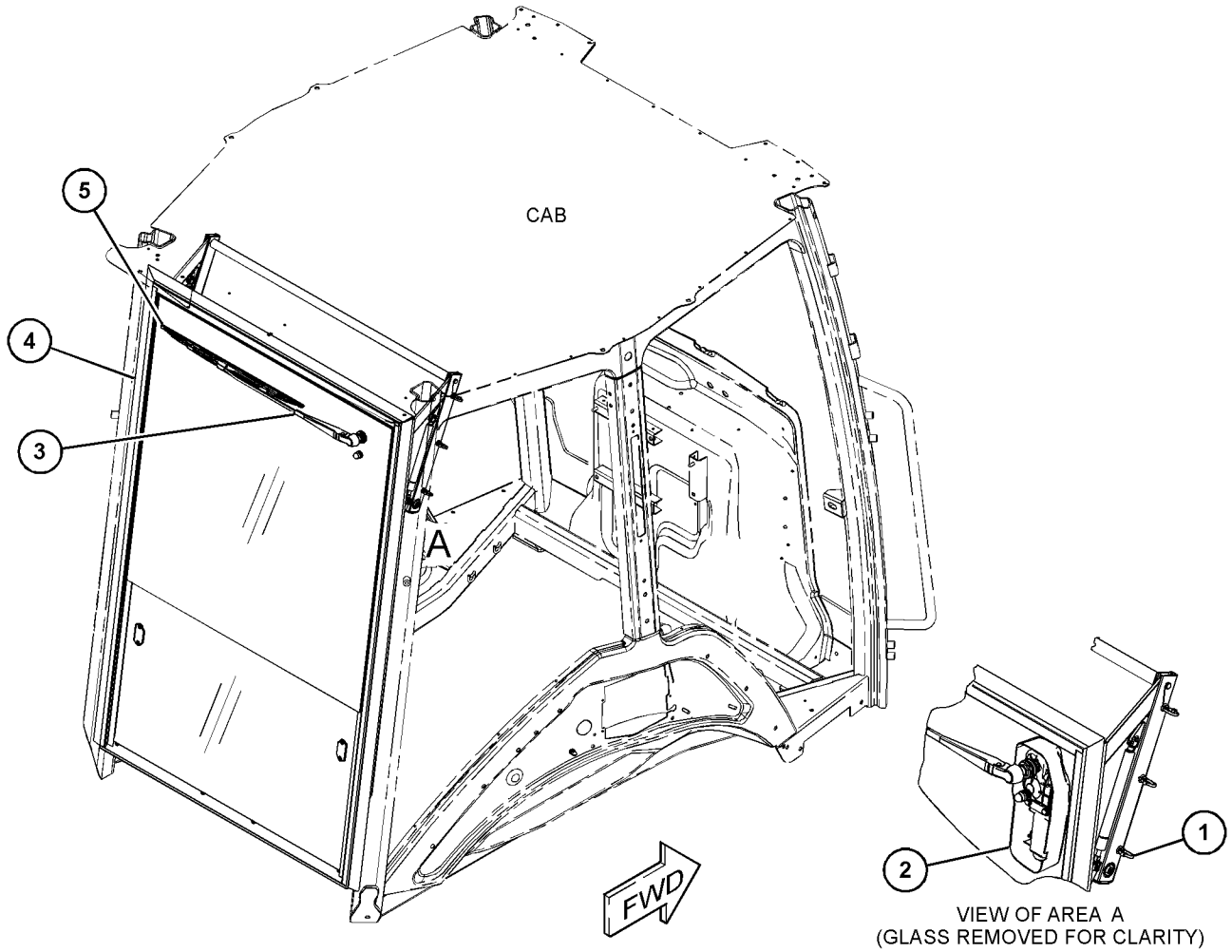

GRÁFICO 1 **<FIM>** g03832797

382-2208 GRUPO DE JANELA-PORTA—TRASEIRO, LADO ESQUERDO (WINDOW GP-DOOR—REAR, LH)

S/N: LBS1-PARA CIMA

NÚMEROE DE 382-2243 GRUPO DA PORTA-CABINE

UM ACESSÓRIO

SMCS-7308, 7310 **i06146663**

NOTA	REF. NÃO	GRÁFICO REF.	NÚMERO DA PEÇA	QTD.	NOME DA PEÇA 1 2 3 4 5 6 (NÍVEL DO PRODUTO)	CONSULTE PÁGINA
	1	1	**424-8678**	1	PÁRA-CHOQUE (BUMPER)	
	2	1	**424-8677**	3	CONJUNTO DE BUJÃO (PLUG AS)	
	3	1	**424-8679**	1	RETENTOR (RETAINER)	
	4	1	**424-8682**	3	ARRUELA-BORRACHA (11,5X34X3 MM DE ESPESSURA) (WASHER-RUBBER (11.5X34X3-MM THK))	
M	5	1	**099-2374**	2	PARAFUSO DE CABEÇA OCA (M5X0,8X12 MM) (BOLT--SOCKET HEAD (M5X0.8X12-MM))	
M	6	1	**105-3481**	2	PARAFUSO DE CABEÇA OCA (M8X1,25X20 MM) (BOLT--SOCKET HEAD (M8X1.25X20-MM))	
	7	1	**129-8542**	1	RETENTOR (RETAINER)	
	8	1	**129-8545**	2	ARRUELA (13X40X3 MM DE ESPESSURA) (WASHER (13X40X3-MM THK))	
M	9	1	**136-4192**	1	PARAFUSO (M6X1X35 MM) (BOLT (M6X1X35-MM))	
Y	10	1	**299-6985**	1	GRUPO DE TRAVAS-PORTA E VIDRO DA CABINA (LATCH GP-CAB DOOR & WINDOW)	598
Y	11	1	**330-0427**	1	GRUPO DE TRAVA (LADO ESQUERDO) (LATCH GP (LH))	596
	12	1	**382-2249**	1	VIDRO (GLASS)	
	13	1	**382-2270**	2	BUCHA (BUSHING)	
	14	1	**382-2347**	4	ARRUELA-BORRACHA (32,5X55X6 MM DE ESPESSURA) (WASHER-RUBBER (32.5X55X6-MM THK))	
	15	1	**398-4950**	1	ALÇA (HANDLE)	
	16	1	**382-2278**	2	CONJUNTO DE HINGE (HINGE AS)	

M - PEÇA DO SISTEMA MÉTRICO
Y - ILUSTRAÇÃO SEPARADA

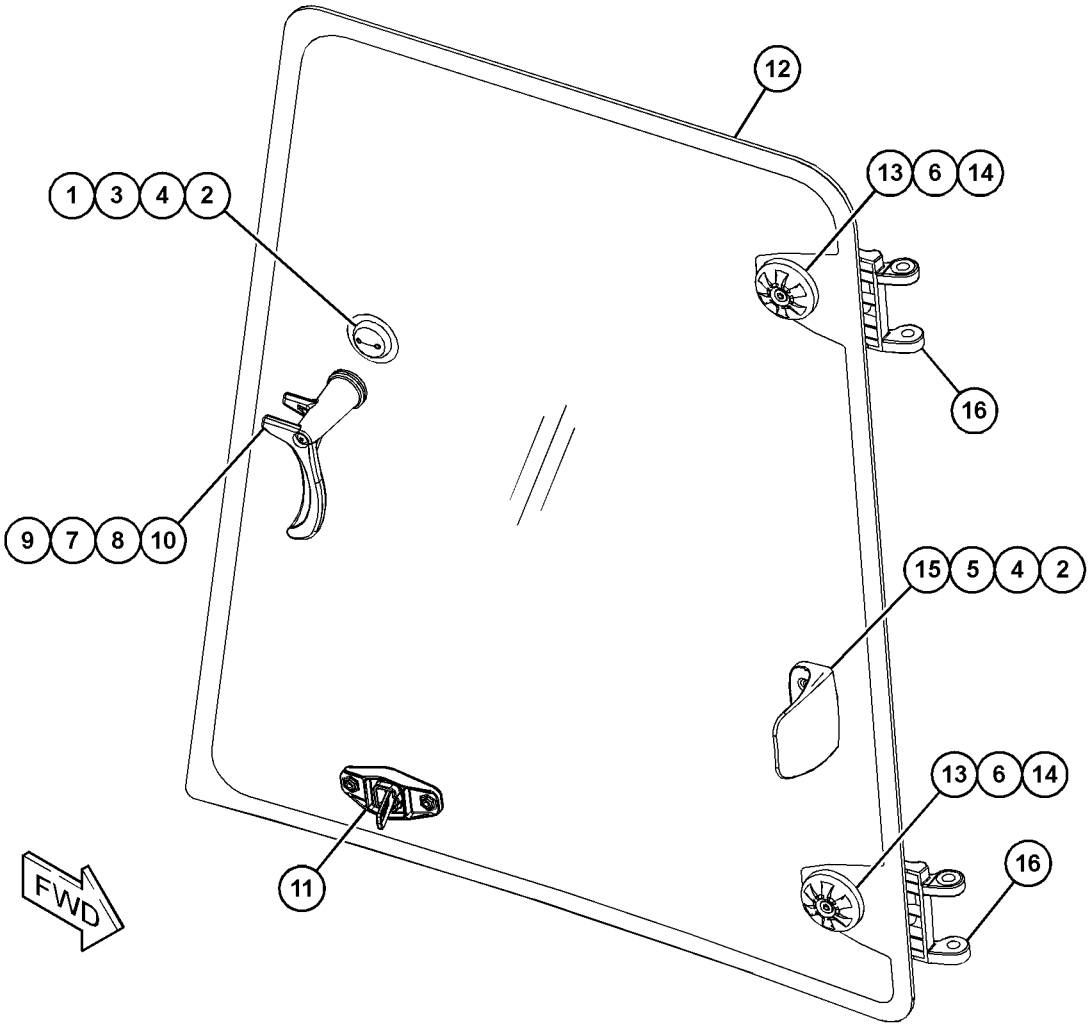

GRÁFICO 1 **<FIM>** g03840949

382-2209 GRUPO DE JANELA-PORTA—TRASEIRO, LADO DIREITO (WINDOW GP-DOOR—REAR, RH)

S/N: LBS1-PARA CIMA

NÚMEROE DE 382-2244 GRUPO DA PORTA-CABINE

UM ACESSÓRIO

SMCS-7308, 7310 **i06146667**

NOTA	REF. NÃO	GRÁFICO REF.	NÚMERO DA PEÇA	QTD.	NOME DA PEÇA 1 2 3 4 5 6 (NÍVEL DO PRODUTO)	CONSULTE PÁGINA
	1	1	**424-8678**	1	PÁRA-CHOQUE (BUMPER)	
	2	1	**424-8677**	3	CONJUNTO DE BUJÃO (PLUG AS)	
	3	1	**424-8679**	1	RETENTOR (RETAINER)	
	4	1	**424-8682**	3	ARRUELA-BORRACHA (11,5X34X3 MM DE ESPESSURA) (WASHER-RUBBER (11.5X34X3-MM THK))	
M	5	1	**099-2374**	2	PARAFUSO DE CABEÇA OCA (M5X0,8X12 MM) (BOLT--SOCKET HEAD (M5X0.8X12-MM))	
M	6	1	**105-3481**	2	PARAFUSO DE CABEÇA OCA (M8X1,25X20 MM) (BOLT--SOCKET HEAD (M8X1.25X20-MM))	
	7	1	**129-8542**	1	RETENTOR (RETAINER)	
	8	1	**129-8545**	2	ARRUELA (13X40X3 MM DE ESPESSURA) (WASHER (13X40X3-MM THK))	
M	9	1	**136-4192**	1	PARAFUSO (M6X1X35 MM) (BOLT (M6X1X35-MM))	
Y	10	1	**299-6986**	1	GRUPO DE TRAVAS-PORTA E VIDRO DA CABINA (LATCH GP-CAB DOOR & WINDOW)	599
Y	11	1	**330-0428**	1	GRUPO DE TRAVA (LADO DIREITO) (LATCH GP (RH))	597
	12	1	**382-2250**	1	VIDRO (LADO DIREITO) (GLASS (RH))	
	13	1	**382-2270**	2	BUCHA (BUSHING)	
	14	1	**382-2347**	4	ARRUELA-BORRACHA (32,5X55X6 MM DE ESPESSURA) (WASHER-RUBBER (32.5X55X6-MM THK))	
	15	1	**398-4950**	1	ALÇA (HANDLE)	
	16	1	**382-2278**	2	CONJUNTO DE HINGE (HINGE AS)	

M - PEÇA DO SISTEMA MÉTRICO
Y - ILUSTRAÇÃO SEPARADA

382-2209 **GRUPO DE JANELA-PORTA (WINDOW GP-DOOR) (*continuação*)** **i06146667**

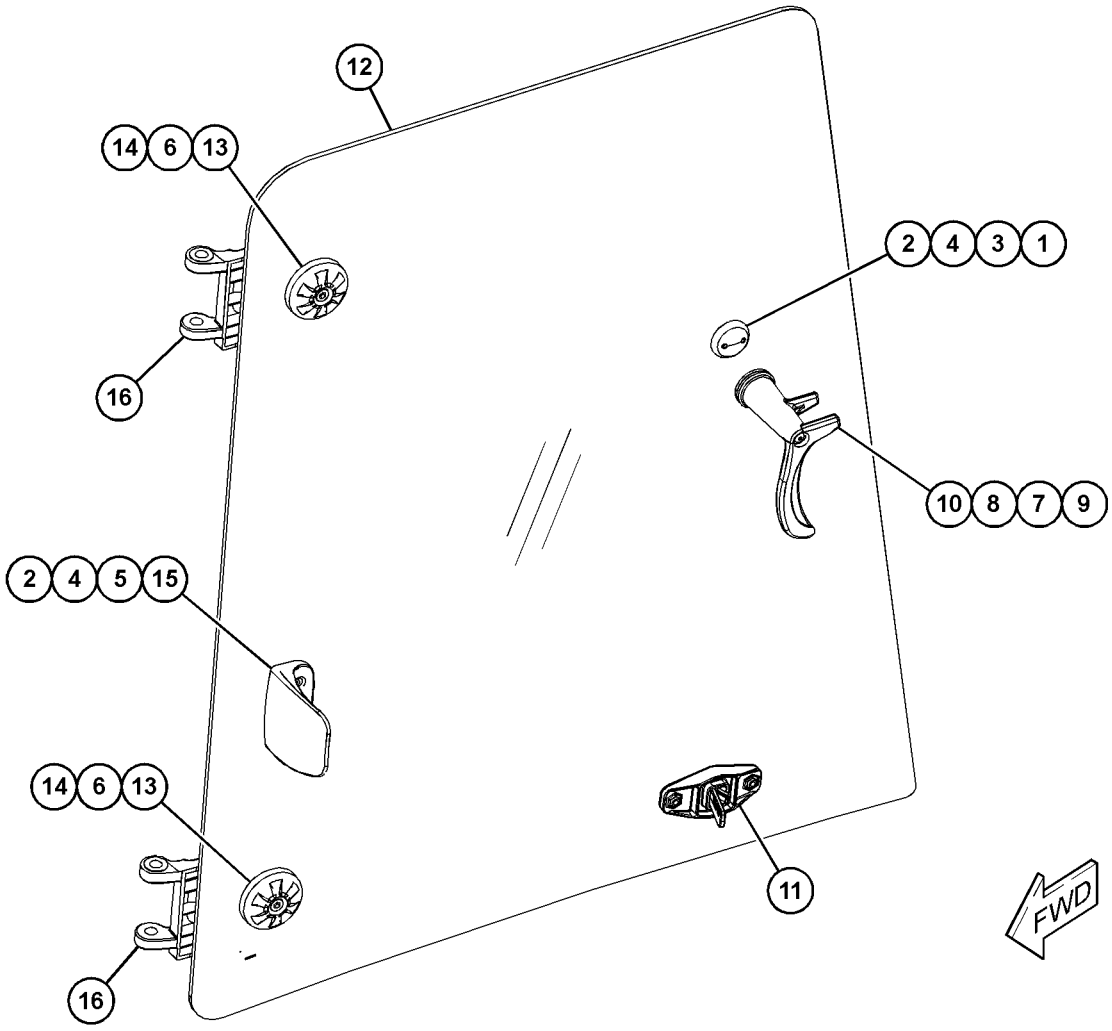

GRÁFICO 1 **<FIM>** g03840948

382-2260 GRUPO DE JANELA-PORTA—LADO ESQUERDO (WINDOW GP--DOOR—LH)

S/N: LBS1-PARA CIMA
NÚMEROE DE 382-2243 GRUPO DA PORTA-CABINE
UM ACESSÓRIO

SMCS-7308, 7310 **i06146664**

NOTA	REF. NÃO	GRÁFICO REF.	NÚMERO DA PEÇA	QTD.	NOME DA PEÇA 1 2 3 4 5 6 (NÍVEL DO PRODUTO)	CONSULTE PÁGINA
	1	1	**424-8677**	2	CONJUNTO DE BUJÃO (PLUG AS)	
	2	1	**424-8682**	2	ARRUELA-BORRACHA (11,5X34X3 MM DE ESPESSURA) (WASHER-RUBBER (11.5X34X3-MM THK))	
M	3	1	**099-2374**	2	PARAFUSO DE CABEÇA OCA (M5X0,8X12 MM) (BOLT--SOCKET HEAD (M5X0.8X12-MM))	
M	4	1	**105-3481**	2	PARAFUSO DE CABEÇA OCA (M8X1,25X20 MM) (BOLT--SOCKET HEAD (M8X1.25X20-MM))	
	5	1	**129-8542**	1	RETENTOR (RETAINER)	
	6	1	**129-8545**	2	ARRUELA (13X40X3 MM DE ESPESSURA) (WASHER (13X40X3-MM THK))	
M	7	1	**136-4192**	1	PARAFUSO (M6X1X35 MM) (BOLT (M6X1X35-MM))	
Y	8	1	**299-6986**	1	GRUPO DE TRAVAS-PORTA E VIDRO DA CABINA (LATCH GP-CAB DOOR & WINDOW)	599
Y	9	1	**330-0427**	1	GRUPO DE TRAVA (LADO ESQUERDO) (LATCH GP (LH))	596
	10	1	**382-2261**	1	PORTA (DOOR)	
	11	1	**382-2270**	2	BUCHA (BUSHING)	
	12	1	**382-2277**	2	DOBRADIÇA (HINGE)	
	13	1	**382-2347**	4	ARRUELA-BORRACHA (32,5X55X6 MM DE ESPESSURA) (WASHER-RUBBER (32.5X55X6-MM THK))	
	14	1	**398-4950**	1	ALÇA (HANDLE)	

M - PEÇA DO SISTEMA MÉTRICO
Y - ILUSTRAÇÃO SEPARADA

382-2260 **GRUPO DE JANELA-PORTA (WINDOW GP-DOOR) (*continuação*)** **i06146664**

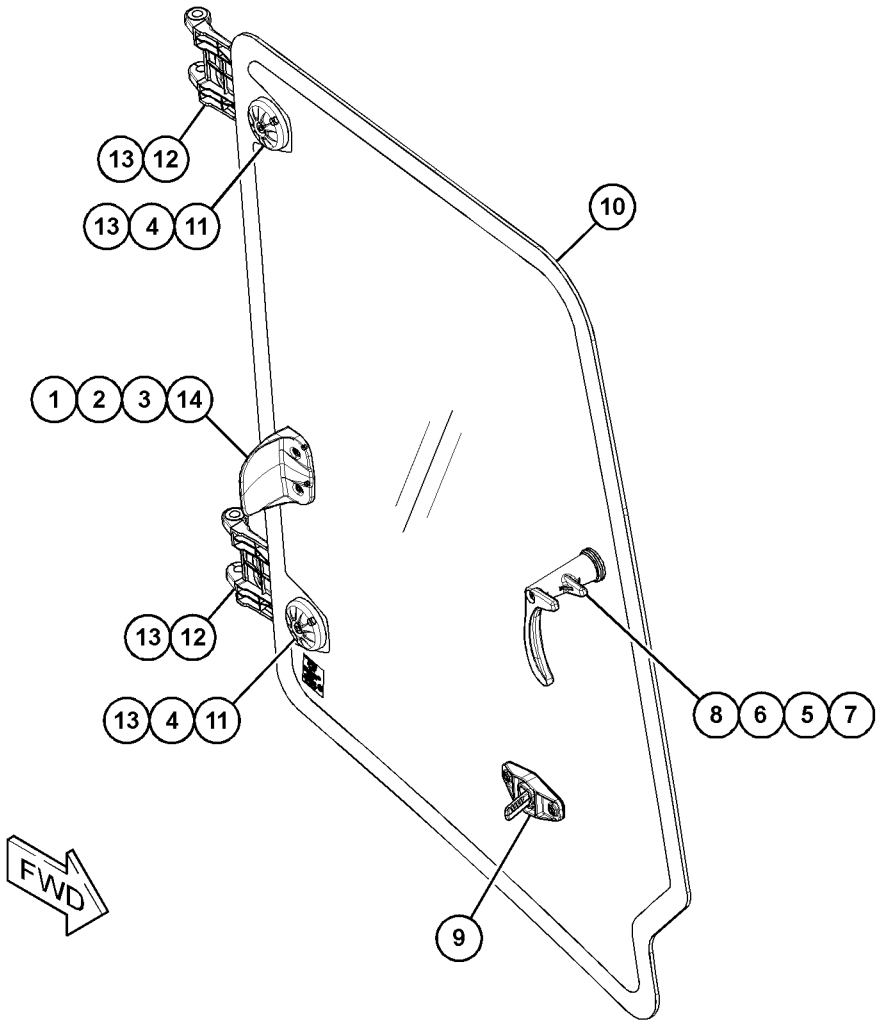

GRÁFICO 1 **<FIM>** g03732748

382-2267 GRUPO DE JANELA-PORTA—LADO DIREITO (WINDOW GP--DOOR—RH)

S/N: LBS1-PARA CIMA
NÚMEROE DE 382-2244 GRUPO DA PORTA-CABINE
UM ACESSÓRIO

SMCS-7308, 7310 **i06146668**

NOTA	REF. NÃO	GRÁFICO REF.	NÚMERO DA PEÇA	QTD.	NOME DA PEÇA 1 2 3 4 5 6 (NÍVEL DO PRODUTO)	CONSULTE PÁGINA
	1	1	**424-8677**	2	CONJUNTO DE BUJÃO (PLUG AS)	
	2	1	**424-8682**	2	ARRUELA-BORRACHA (11,5X34X3 MM DE ESPESSURA) (WASHER-RUBBER (11.5X34X3-MM THK))	
M	3	1	**099-2374**	2	PARAFUSO DE CABEÇA OCA (M5X0,8X12 MM) (BOLT--SOCKET HEAD (M5X0.8X12-MM))	
M	4	1	**105-3481**	2	PARAFUSO DE CABEÇA OCA (M8X1,25X20 MM) (BOLT--SOCKET HEAD (M8X1.25X20-MM))	
	5	1	**129-8542**	1	RETENTOR (RETAINER)	
	6	1	**129-8545**	2	ARRUELA (13X40X3 MM DE ESPESSURA) (WASHER (13X40X3-MM THK))	
M	7	1	**136-4192**	1	PARAFUSO (M6X1X35 MM) (BOLT (M6X1X35-MM))	
Y	8	1	**299-6985**	1	GRUPO DE TRAVAS-PORTA E VIDRO DA CABINA (LATCH GP-CAB DOOR & WINDOW)	598
Y	9	1	**330-0428**	1	GRUPO DE TRAVA (LADO DIREITO) (LATCH GP (RH))	597
	10	1	**382-2270**	2	BUCHA (BUSHING)	
	11	1	**382-2274**	1	PORTA (DOOR)	
	12	1	**382-2277**	2	DOBRADIÇA (HINGE)	
	13	1	**382-2347**	4	ARRUELA-BORRACHA (32,5X55X6 MM DE ESPESSURA) (WASHER-RUBBER (32.5X55X6-MM THK))	
	14	1	**398-4950**	1	ALÇA (HANDLE)	

M - PEÇA DO SISTEMA MÉTRICO
Y - ILUSTRAÇÃO SEPARADA

382-2267 **GRUPO DE JANELA-PORTA (WINDOW GP-DOOR) (*continuação*)** **i06146668**

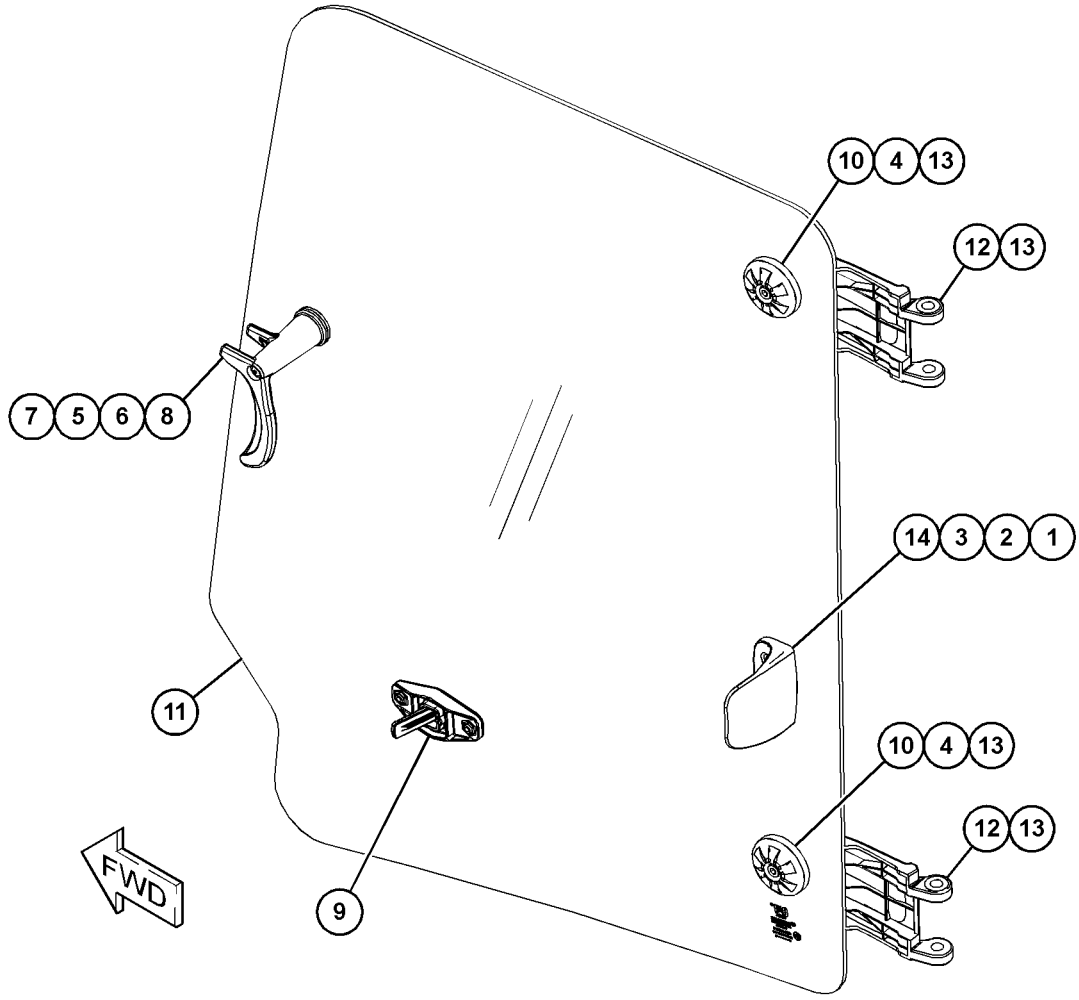

GRÁFICO 1 **<FIM>** g03732788

382-2427 GRUPO DE LIMPADOR E LAVADOR DE VIDRO (WIPER & WASHER GP-WINDOW)

S/N: LBS1-PARA CIMA
NÚMEROE DE 398-2723 ARRANJO DA CABINE
UM ACESSÓRIO

SMCS-7305, 7306 **i06146693**

NOTA	REF. NÃO	GRÁFICO REF.	NÚMERO DA PEÇA	QTD.	NOME DA PEÇA 1 2 3 4 5 6 (NÍVEL DO PRODUTO)	CONSULTE PÁGINA
	1	1	**3S-2093**	1	CABO TIPO CINTA (STRAP-CABLE)	
	2	1	**9R-3469**	2	DIAFRAGMA (DIAPHRAGM)	
	3	1	**121-6936**	1	CONECTOR (CONNECTOR)	
	4	1	**206-1345**	3	CABO TIPO CINTA (STRAP-CABLE)	
	5	1	**249-9076**	3	GRAMPO (CLIP)	
	6	1	**279-1124**	2	ILHÓ (GROMMET)	
	7	1	**315-1284**	1	BICO (NOZZLE)	
	8	1	**398-7408**	1	CONJUNTO DO TANQUE (TANK AS)	
		1	**375-5473**	1	CAPA (CAP)	
		1	**375-5474**	2	ILHÓ (GROMMET)	
		1	**375-5475**	2	BOMBA-ARRUELA (PUMP-WASHER)	
		1	**397-9396**	1	TANQUE-LIMPADOR (TANK-WASHER)	
	9	1	**427-9771**	1	GRAMPO (CLIP)	
Y	10	1	**473-7727**	1	GRUPO DO MOTOR-LIMPADOR DA JANELA (MOTOR GP--WINDOW WIPER)	610
	11	1	**473-7728**	1	CONJUNTO DO BRAÇO-LIMPADOR (ARM AS-WIPER)	
		1	**5P-9768**	1	BUJÃO (PLUG)	
		1	**136-3190**	1	CONJUNTO DO BOCAL-ARRUELA (NOZZLE AS-WASHER)	
E		1	**144-0195**		MANGUEIRA (107 CM) (HOSE (107-CM))	
		1	**473-9082**	2	GRAMPO (CLIP)	
	12	1	**473-7729**	1	CONJUNTO DA LÂMINA-LIMPADOR (700 MM) (BLADE AS-WIPER (700-MM))	
M	13	1	**5C-7261**	2	PORCA (ROSCA M8X1,25) (NUT (M8X1.25-THD))	
	14	1	**5P-4116**	2	ARRUELA DURA (8,8X20,5X2 MM DE ESPESSURA) (WASHER-HARD (8.8X20.5X2-MM THK))	
	15	1	**5P-7648**	1	ILHÓ (GROMMET)	
E	16	1	**144-0195**		MANGUEIRA (12 CM) (HOSE (12-CM))	
E	16A	1	**144-0195**		MANGUEIRA (440 CM) (HOSE (440-CM))	
E	16B	1	**144-0195**		MANGUEIRA (211 CM) (HOSE (211-CM))	
E	16C	1	**144-0195**		MANGUEIRA (15 CM) (HOSE (15-CM))	

E - SOLICITE POR CENTÍMETRO
M - PEÇA DO SISTEMA MÉTRICO
Y - ILUSTRAÇÃO SEPARADA

382-2427 **GRUPO DE LIMPADOR E LAVADOR DE VIDRO (WIPER & WASHER GP-WINDOW) (*continuação*)**

i06146693

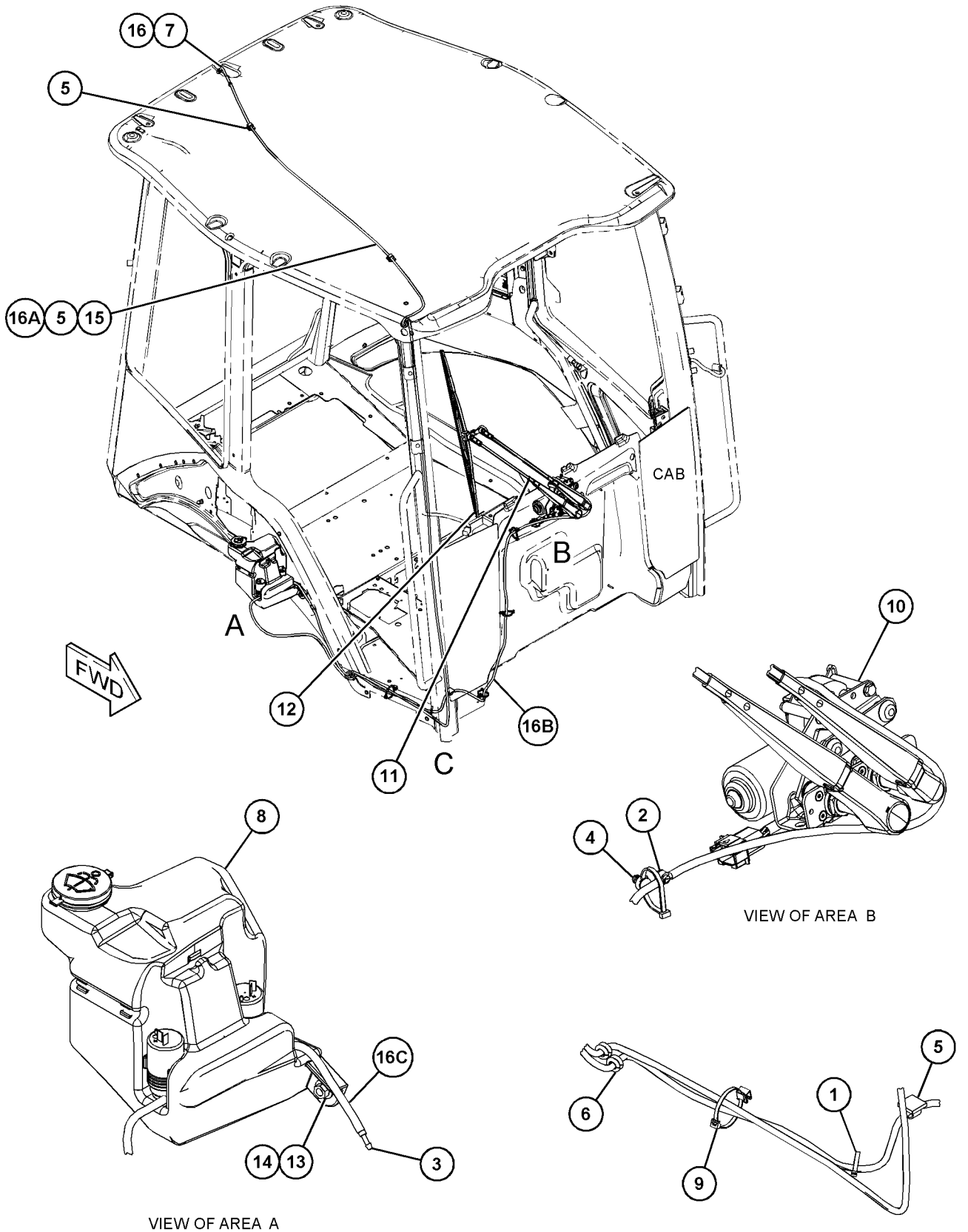

GRÁFICO 1 **<FIM>** g03833107

464-0182 GRUPO DE PELÍCULA (FILM GP)

S/N: LBS1-PARA CIMA
NÚMEROE DE 448-4770 ARRANJO COMUM
TAMBÉM UM ACESSÓRIO

SMCS-7405, 7557 **i06143141**

NOTA	REF. NÃO	GRÁFICO REF.	NÚMERO DA PEÇA	QTD.	NOME DA PEÇA 1 2 3 4 5 6 (NÍVEL DO PRODUTO)	CONSULTE PÁGINA
	1	1	**370-3957**	1	DECALQUE DE IDENTIFICAÇÃO (CAT, LANÇA, LADO ESQUERDO) (FILM-IDENTIFICATION (CAT, BOOM, LH))	
	2	1	**370-3956**	1	DECALQUE DE IDENTIFICAÇÃO (CAT, LANÇA, LADO DIREITO) (FILM-IDENTIFICATION (CAT, BOOM, RH))	
	3	1	**464-0200**	1	DECALQUE DE IDENTIFICAÇÃO (420F2, LADO ESQUERDO) (FILM-IDENTIFICATION (420F2, LH))	
	4	1	**464-0199**	1	DECALQUE DE IDENTIFICAÇÃO (420F2, LADO ESQUERDO) (FILM-IDENTIFICATION (420F2, LH))	

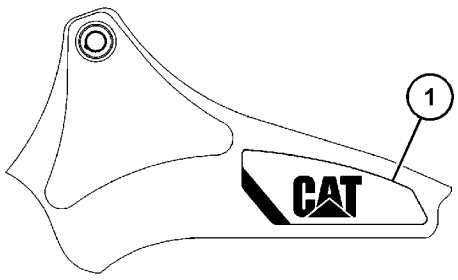

LEFT SIDE VIEW
(BOOM)

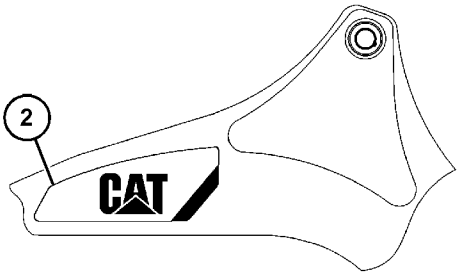

RIGHT SIDE VIEW
(BOOM)

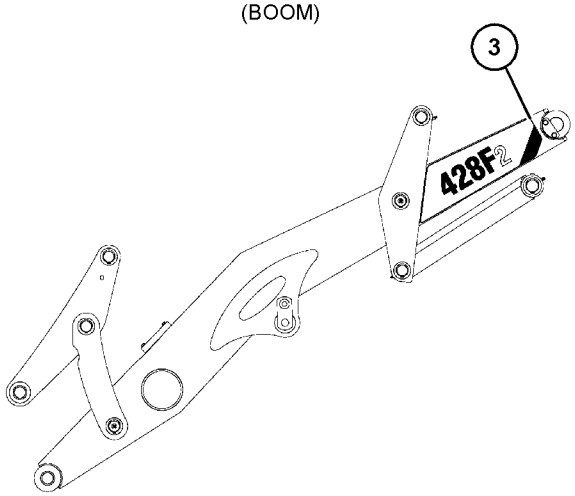

LEFT SIDE VIEW
(LIFT ARM)

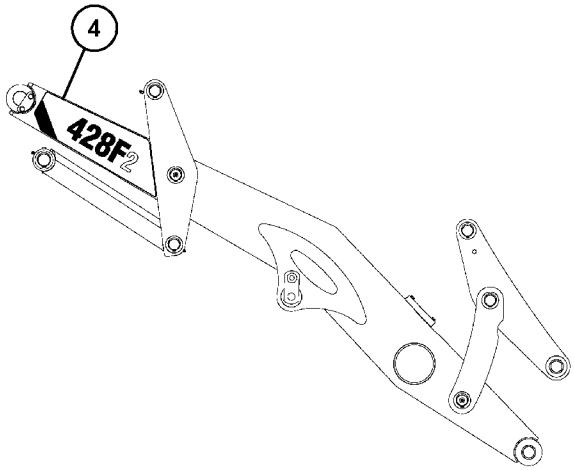

RIGHT SIDE VIEW
(LIFT ARM)

GRÁFICO 1 **<FIM>** g03734183

430-9945 GRUPO DO DECALQUE - INTERNACIONAL (FILM GP- -INTERNATIONAL)

S/N: LBS1-PARA CIMA
NÚMEROE DE 482-3387, 482-3388 ARRANJO DE DISTRIBUIÇÃO
UM ACESSÓRIO

SMCS-7405, 7557 **i06138813**

NOTA	REF. NÃO	GRÁFICO REF.	NÚMERO DA PEÇA	QTD.	NOME DA PEÇA 1 2 3 4 5 6 (NÍVEL DO PRODUTO)	CONSULTE PÁGINA
	1	1	**224-8946**	1	DECALQUE DE ADVERTÊNCIA (NÃO PULVERIZAR ÉTER/ /ADM DE AR, INTL) (FILM-WARNING (NO ETHER SPRAY/ /AIR INTK, INTL))	
	2	1	**225-0312**	2	DECALQUE DE ADVERTÊNCIA (PARTIDA AUXILIAR, LEIA O OMM, INTL) (FILM-WARNING (JUMP START, READ OMM, INTL))	
	3	1	**226-1240**	2	DECALQUE DE ADVERTÊNCIA (RISCO DE ESMAGAMENTO, FIQUE AFASTADO, INTL) (FILM-WARNING (CRUSH HAZARD, STAY BACK, INTL))	
	4	1	**228-7316**	1	DECALQUE DE ADVERTÊNCIA (SUPERFÍCIE QUENTE, MANTENHA AS MÃOS AFASTADAS, INTERNACIONAL) (FILM-WARNING (HOT SURFACE, HANDS CLEAR, INTL))	
H	5	1	**239-4234**	1	DECALQUE DE ADVERTÊNCIA (ACOPLADOR RÁPIDO, LEIA O MANUAL OPERAÇÃO E MANUTENÇÃO) (FILM-WARNING (QUICK COUPLER, READ OMM))	
	6	1	**239-9430**	1	DECALQUE DE ADVERTÊNCIA (REFORÇO DO BRAÇO, CONSULTE O MANUAL DE OPERAÇÃO E MANUTENÇÃO (OMM), INTERNACIONAL) (FILM-WARNING (ARM BRACE, READ OMM, INTL))	
	7	1	**240-7095**	2	DECALQUE DE ADVERTÊNCIA (ENTRADA, SAÍDA PROIBIDA, CONSULTE O MANUAL DE OPERAÇÃO E MANUTENÇÃO (OMM)) (FILM-WARNING (NO ENTRANCE, EXIT, READ OMM))	
L	8	1	**241-8450**	2	DECALQUE DE ADVERTÊNCIA (PRESSÃO HIDRÁULICA, CONSULTE O MANUAL DE OPERAÇÃO E MANUTENÇÃO (OMM), INTERNACIONAL) (FILM-WARNING (HYD PRESS, READ OMM, INTL))	
	9	1	**259-4402**	1	DECALQUE DE ADVERTÊNCIA (FLUIDO QUENTE SOB PRESSÃO) (FILM-WARNING (HOT FLUID UNDER PRESSURE))	
	10	1	**276-2334**	1	DECALQUE DE ADVERTÊNCIA (CILINDRO DE ALTA PRESSÃO, CONSULTE O MANUAL DE OPERAÇÃO E MANUTENÇÃO (OMM)) (FILM-WARNING (HIGH PRESS CYLINDER, READ OMM))	
J	10A	1	**276-2334**	1	DECALQUE DE ADVERTÊNCIA (CILINDRO DE ALTA PRESSÃO, CONSULTE O MANUAL DE OPERAÇÃO E MANUTENÇÃO (OMM)) (FILM-WARNING (HIGH PRESS CYLINDER, READ OMM))	
	11	1	**280-9658**	2	DECALQUE DE ADVERTÊNCIA (ENTRADA, SAÍDA PROIBIDA, CONSULTE O MANUAL DE OPERAÇÃO E MANUTENÇÃO (OMM)) (FILM-WARNING (NO ENTRANCE, EXIT, READ OMM))	
	12	1	**373-2673**	1	DECALQUE DE ADVERTÊNCIA (SUPERFÍCIE QUENTE, MANTENHA AS MÃOS AFASTADAS, OMM) (FILM-WARNING (HOT SURFACE, HANDS CLEAR, OMM))	
	13	1	**389-8773**	1	DECALQUE DE ADVERTÊNCIA (RISCO DE CORTE NA MÃO, PERMANEÇA AFASTADO) (FILM-WARNING (CUTTING HAZARD HAND, STAY BACK))	
	14	1	**393-1683**	1	DECALQUE DE ADVERTÊNCIA (TUBULAÇÕES DE COMBUSTÍVEL DE ALTA PRESSÃO) (FILM-WARNING (HIGH PRESSURE FUEL LINES))	

430-9945 **GRUPO DO DECALQUE - INTERNACIONAL (FILM GP-INTERNATIONAL) (*continuação*)** **i06138813**

NOTA	REF. NÃO	GRÁFICO REF.	NÚMERO DA PEÇA	QTD.	NOME DA PEÇA 1 2 3 4 5 6 (NÍVEL DO PRODUTO)	CONSULTE PÁGINA
N	15	1	**430-9931**	1	DECALQUE DE ADVERTÊNCIA (LIGAÇÃO DO PRODUTO, CONSULTE O MANUAL DE OPERAÇÃO E MANUTENÇÃO (OMM)) (FILM-WARNING (PRODUCT LINK, READ OMM))	
	16	1	**430-9939**	1	DECALQUE DE ADVERTÊNCIA (CINTO DE SEGURANÇA) (FILM-WARNING (SEAT BELT))	
	17	1	**240-7957**	1	DECALQUE DE ADVERTÊNCIA (NÃO OPERE, LEIA O OMM, INTL) (FILM-WARNING (DO NOT OPERATE, READ OMM, INTL))	

H - MÁQUINAS BHL (BACKHOE LOADER, RETROESCAVADEIRA) CONFIGURADAS COM ACOPLADOR RÁPIDO
J - MÁQUINA BHL CONFIGURADAS COM GRUPO DE ABSORÇÃO DE IMPACTOS
L - MÁQUINAS BHL CONFIGURADAS COM TUBULAÇÕES UNIDIRECIONAL OU COMBINADAS
N - MÁQUINAS BHL CONFIGURADAS COM DISPOSITIVO DE COMUNICAÇÃO PRODUCT LINK

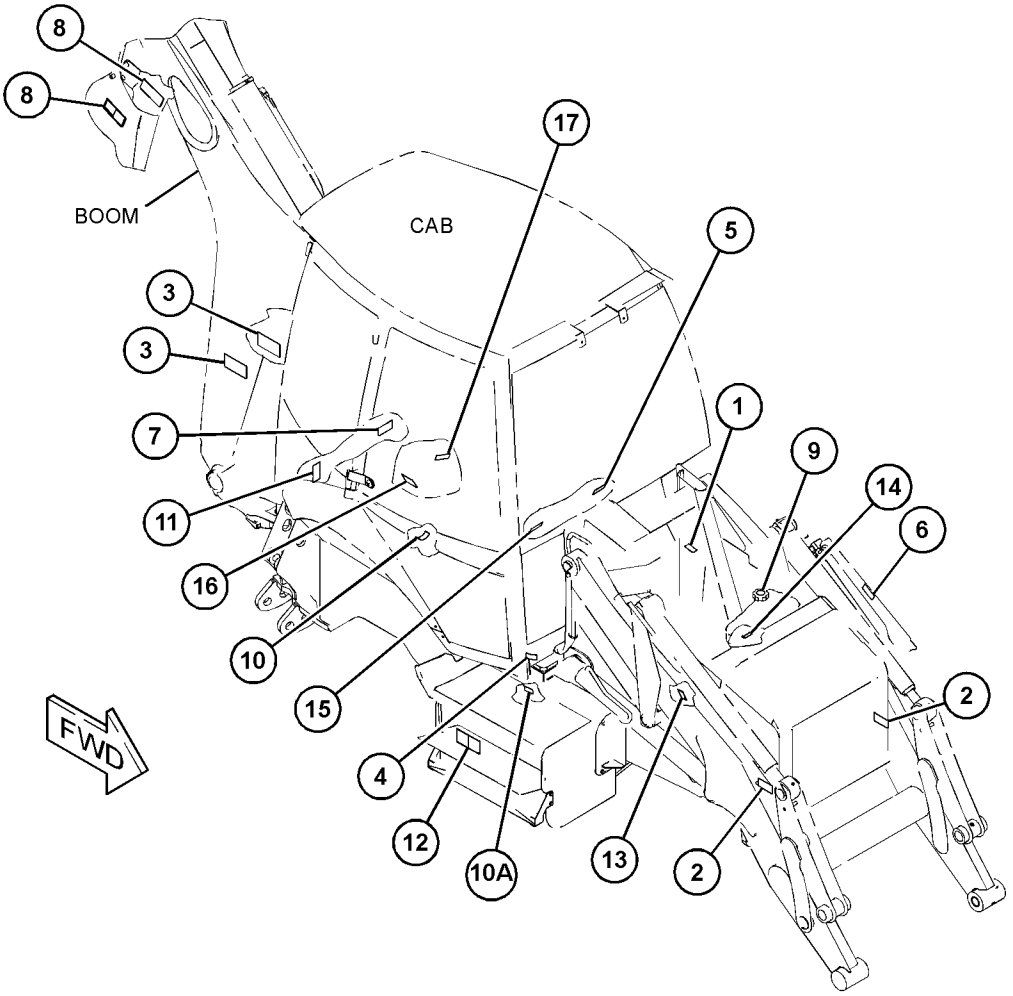

GRÁFICO 1 **<FIM>** g03841327

EQUIPAMENTO DE MANUTENÇÃO E SUPRIMENTOS

175-7877 GRUPO DO ELO-TRANSPORTE (LINK GP-SHIPPING)

S/N: LBS1-PARA CIMA
UM ACESSÓRIO

SMCS-6513 **i05032656**

NOTA	REF. NÃO	GRÁFICO REF.	NÚMERO DA PEÇA	QTD.	NOME DA PEÇA 1 2 3 4 5 6 (NÍVEL DO PRODUTO)	CONSULTE PÁGINA
	1	1	**120-9286**	1	PLACA (PLATE)	

AS PEÇAS MOSTRADAS NA(S) IMAGEM(NS) SEM UM NÚMERO DE REFERÊNCIA NÃO SÃO SUBMETIDAS À MANUTENÇÃO SEPARADAMENTE

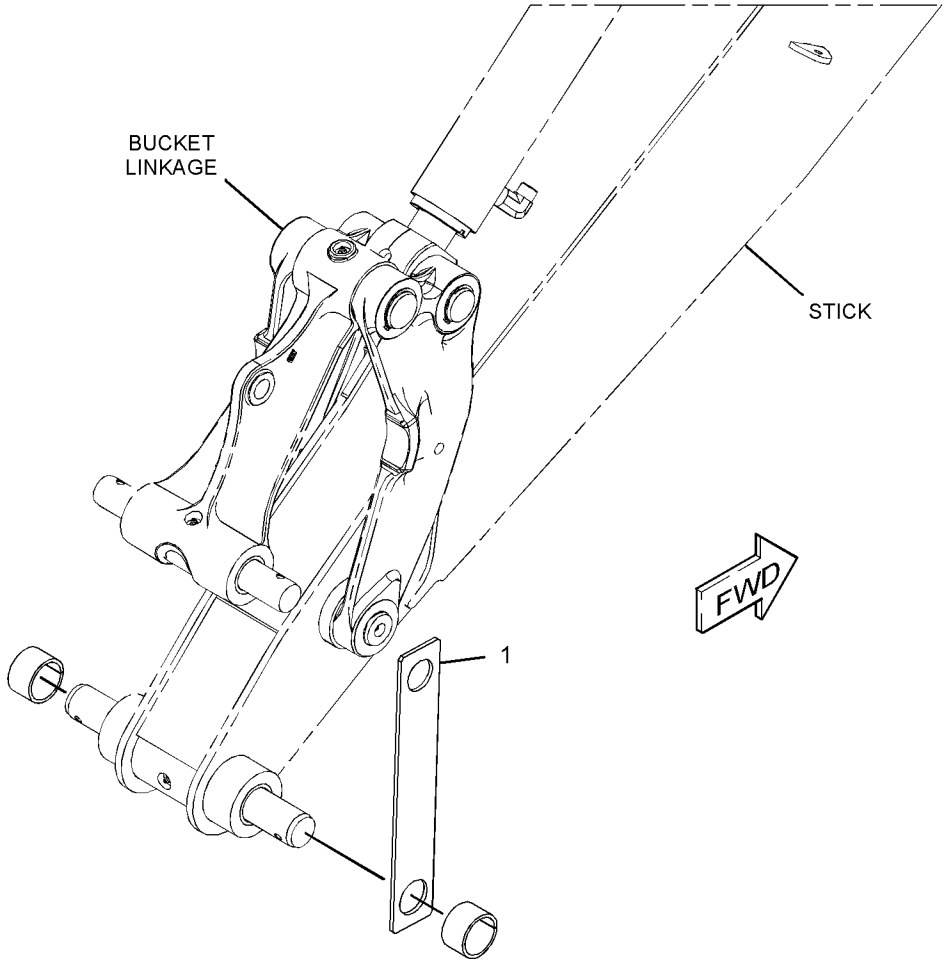

GRÁFICO 1 **<FIM>** g02778216

EQUIPAMENTO DE MANUTENÇÃO E SUPRIMENTOS

216-0910 GRUPO DE TRAVAMENTO-VANDALISMO (LOCK GP--VANDALISM)

S/N: LBS1-PARA CIMA

NÚMEROE DE 448-4775 ARRANJO DA CABINE-ROPS INCLUSO, 448-4774 ARRANJO DE CAPOTA UM ACESSÓRIO

SMCS-7315 **i06143151**

NOTA	REF. NÃO	GRÁFICO REF.	NÚMERO DA PEÇA	QTD.	NOME DA PEÇA 1 2 3 4 5 6 (NÍVEL DO PRODUTO)	CONSULTE PÁGINA
	1	1	**246-2641**	3	GRUPO DE CADEADO (PADLOCK GP)	
					(CADA UM INCLUI)	
		1	**5P-8500**	1	CHAVE (KEY)	

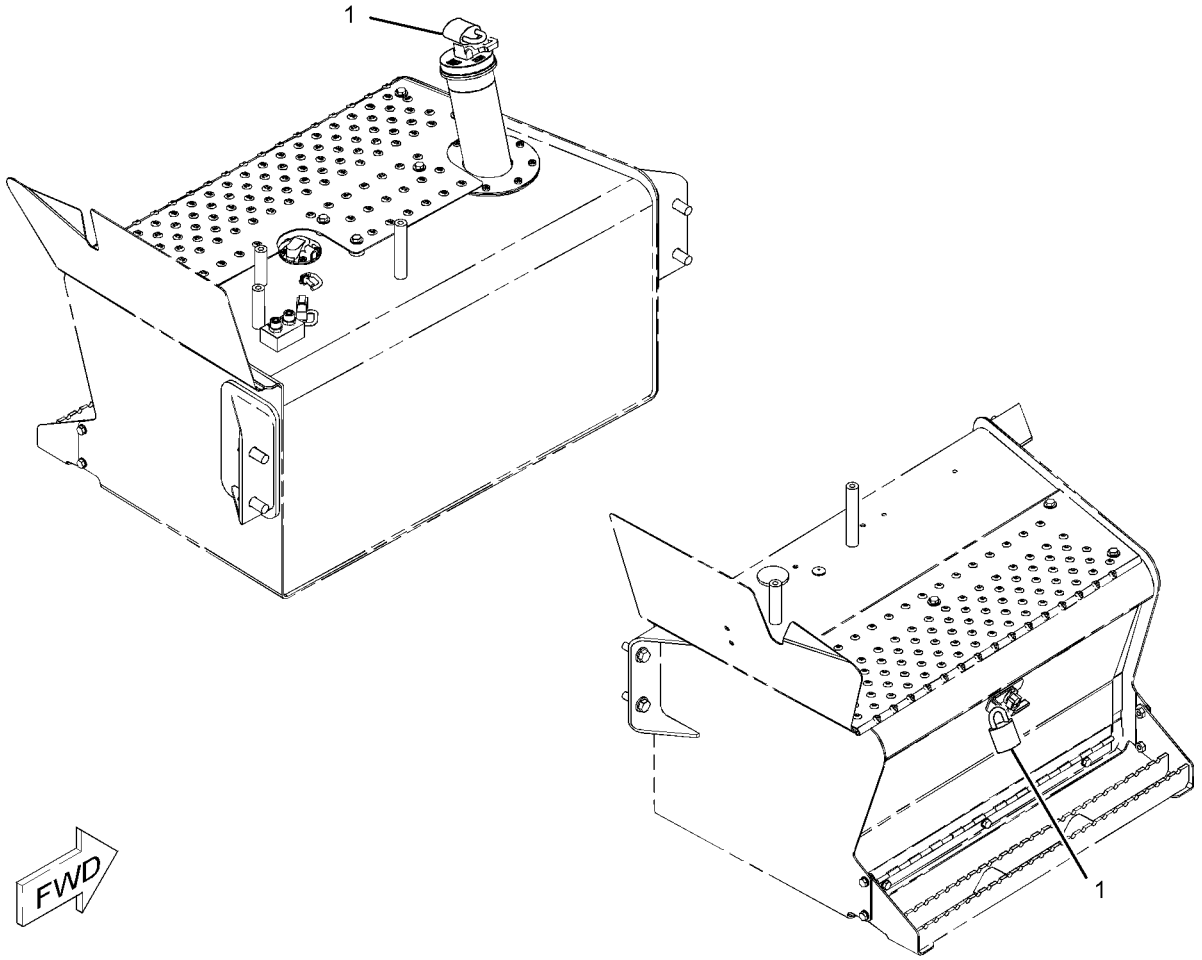

GRÁFICO 1 **<FIM>** g01096994

263-8591 PLACA E GRUPO DE PELÍCULA (PLATE & FILM GP)

S/N: LBS1-PARA CIMA
NÚMEROE DE 337-7458 GRUPO DE CAÇAMBA-MULTIUSO
UM ACESSÓRIO

SMCS-7405 **i02520028**

NOTA	REF. NÃO	GRÁFICO REF.	NÚMERO DA PEÇA	QTD.	NOME DA PEÇA 1 2 3 4 5 6 (NÍVEL DO PRODUTO)	CONSULTE PÁGINA
	1	1	**247-6118**	2	DECALQUE DE ADVERTÊNCIA (RISCO DE ESMAGAMENTO, MANTENHA-SE AFASTADO) (FILM-WARNING (CRUSH HAZARD, STAY BACK))	

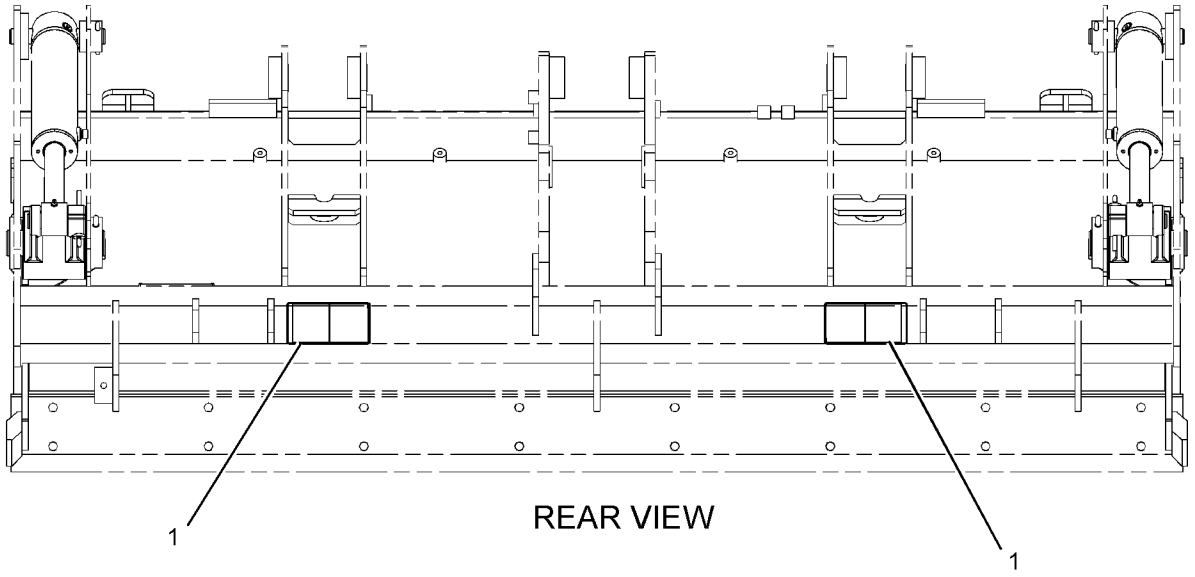

GRÁFICO 1 **<FIM>** g01231780

463-9227 GRUPO DE CHAPAS-IDENTIFICAÇÃO (PLATE GP--IDENTIFICATION)

S/N: LBS1-PARA CIMA
NÚMEROE DE 448-4770 ARRANJO COMUM
TAMBÉM UM ACESSÓRIO

SMCS-7557 **i06165114**

NOTA	REF. NÃO	GRÁFICO REF.	NÚMERO DA PEÇA	QTD.	NOME DA PEÇA 1 2 3 4 5 6 (NÍVEL DO PRODUTO)	CONSULTE PÁGINA
	1	1	**225-4150**	1	CHAPA-INFORMAÇÕES DE SERVIÇO (MÁQUINA) (PLATE--SERVICE INFORMATION (MACHINE))	
	2	1	**239-6989**	1	PLACA DE NÚMERO DE SÉRIE (MÁQUINA) (PLATE--SERIAL NUMBER (MACHINE))	

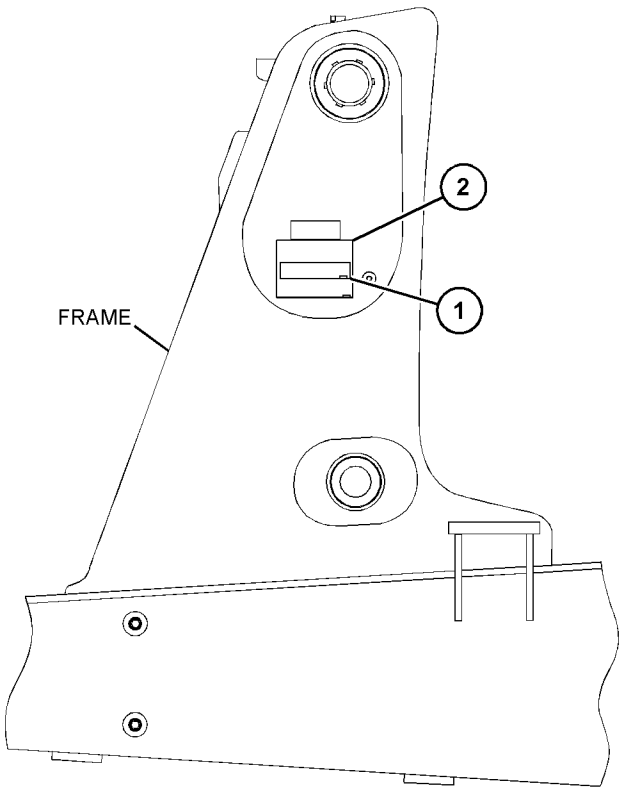

LEFT SIDE VIEW

GRÁFICO 1 **<FIM>** g03838305

389-9293 GRUPO DE PROTEÇÃO CONTRA VANDALISMO (PROTECTION GP-VANDALISM)

S/N: LBS1-PARA CIMA
NÚMEROE DE 398-2721 ARRANJO DE CAPOTA-ROPS ABERTA
UM ACESSÓRIO

SMCS-7315 **i06143735**

NOTA	REF. NÃO	GRÁFICO REF.	NÚMERO DA PEÇA	QTD.	NOME DA PEÇA 1 2 3 4 5 6 (NÍVEL DO PRODUTO)	CONSULTE PÁGINA
J	1	1	**389-6955**	1	CONJUNTO DE TRAVAMENTO (LOCK AS)	
	2	1	**426-5213**	1	SUPORTE (BRACKET)	
	3	1	**426-5214**	1	CHAPA-TRAVA (PLATE-LATCH)	
	4	1	**436-6568**	1	TAMPA (COVER)	
	5	1	**261-9639**	4	PARAFUSO DE CABEÇA PANELA (12X0,5 POL) (SCREW--PAN HEAD (12.0X0.5-IN))	

J - REQUER CHAVE CORPORATIVA

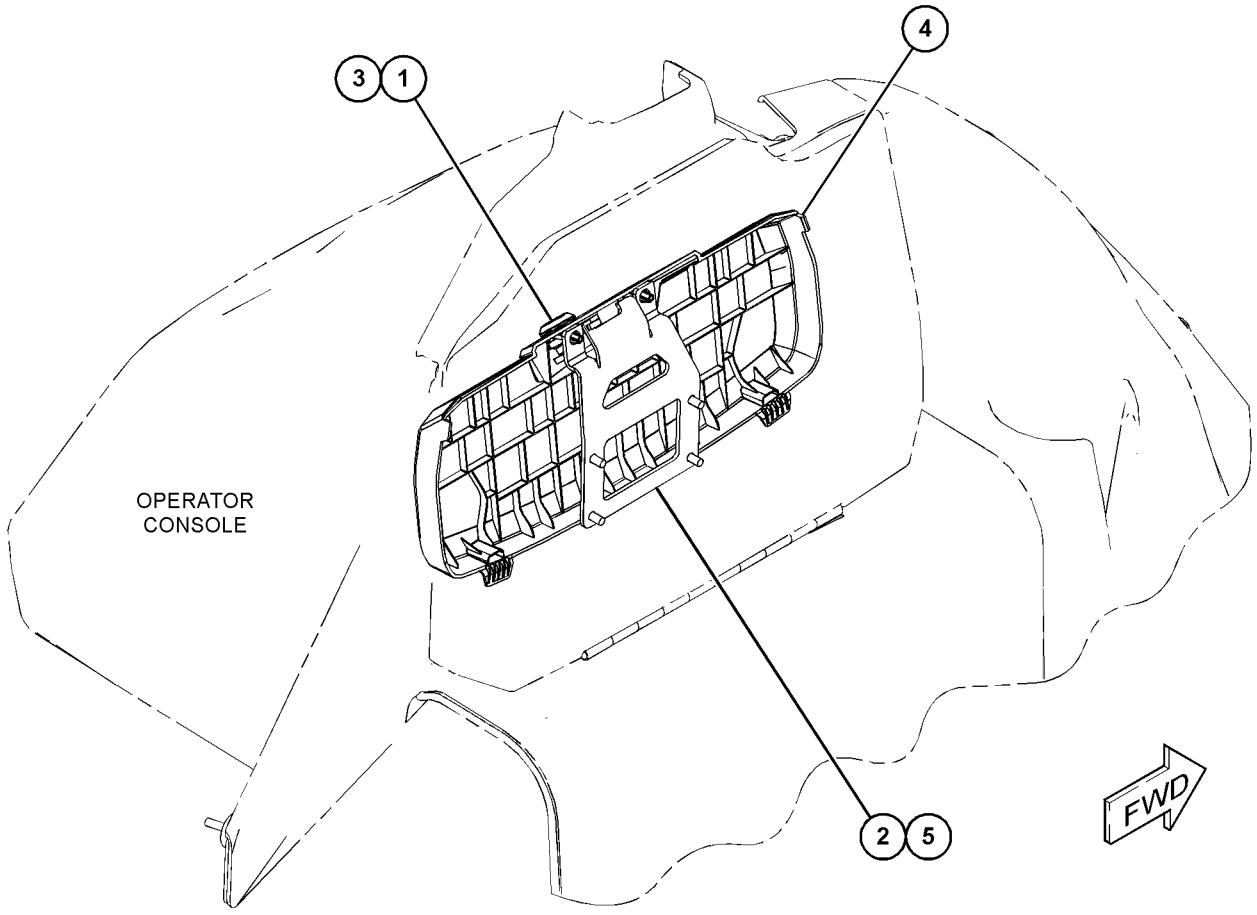

GRÁFICO 1 **<FIM>** g03722469

325-5100 ARRANJO DE TRANSPORTE-MÁQUINA–SEM CAÇAMBA (TRANSPORT AR-MACHINE–WITHOUT BUCKET)

S/N: LBS1-PARA CIMA
UM ACESSÓRIO

SMCS-0355 **i06138792**

NOTA	REF. NÃO	GRÁFICO REF.	NÚMERO DA PEÇA	QTD.	NOME DA PEÇA 1 2 3 4 5 6 (NÍVEL DO PRODUTO)	CONSULTE PÁGINA
	1	1	**3B-5322**	2	CONTRAPINO (PIN-COTTER)	
	2	1	**9R-0109**	2	ARRUELA (41X64X3 MM DE ESPESSURA) (WASHER (41X64X3-MM THK))	

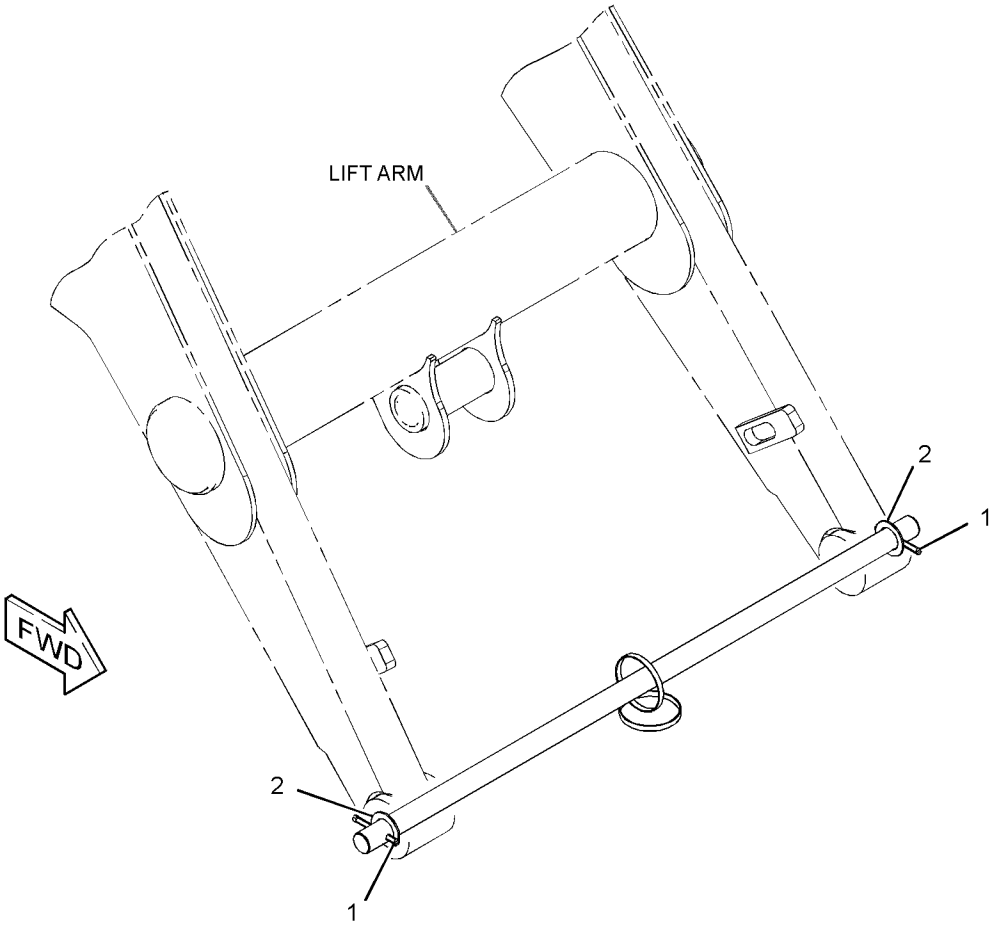

GRÁFICO 1 **<FIM>** g03840597

363-8479 GRUPO DE TRANSPORTE-MÁQUINA (TRANSPORT GP--MACHINE)

S/N: LBS1-PARA CIMA
UM ACESSÓRIO

SMCS-0355 **i06138833**

NOTA	REF. NÃO	GRÁFICO REF.	NÚMERO DA PEÇA	QTD.	NOME DA PEÇA 1 2 3 4 5 6 (NÍVEL DO PRODUTO)	CONSULTE PÁGINA
	1	1	**6K-0806**	1	CABO TIPO CINTA (STRAP-CABLE)	
	2	1	**9R-1510**	4	ARRUELA (51X82X4 MM DE ESPESSURA) (WASHER (51X82X4-MM THK))	
	3	1	**382-0636**	2	ESPAÇADOR (45X65X80 MM DE ESPESSURA) (SPACER (45X65X80-MM THK))	
	4	1	**3B-5322**	2	CONTRAPINO (PIN-COTTER)	
	5	1	**371-8721**	1	PLACA (PLATE)	
	6	1	**380-3660**	1	BLOCO (BLOCK)	

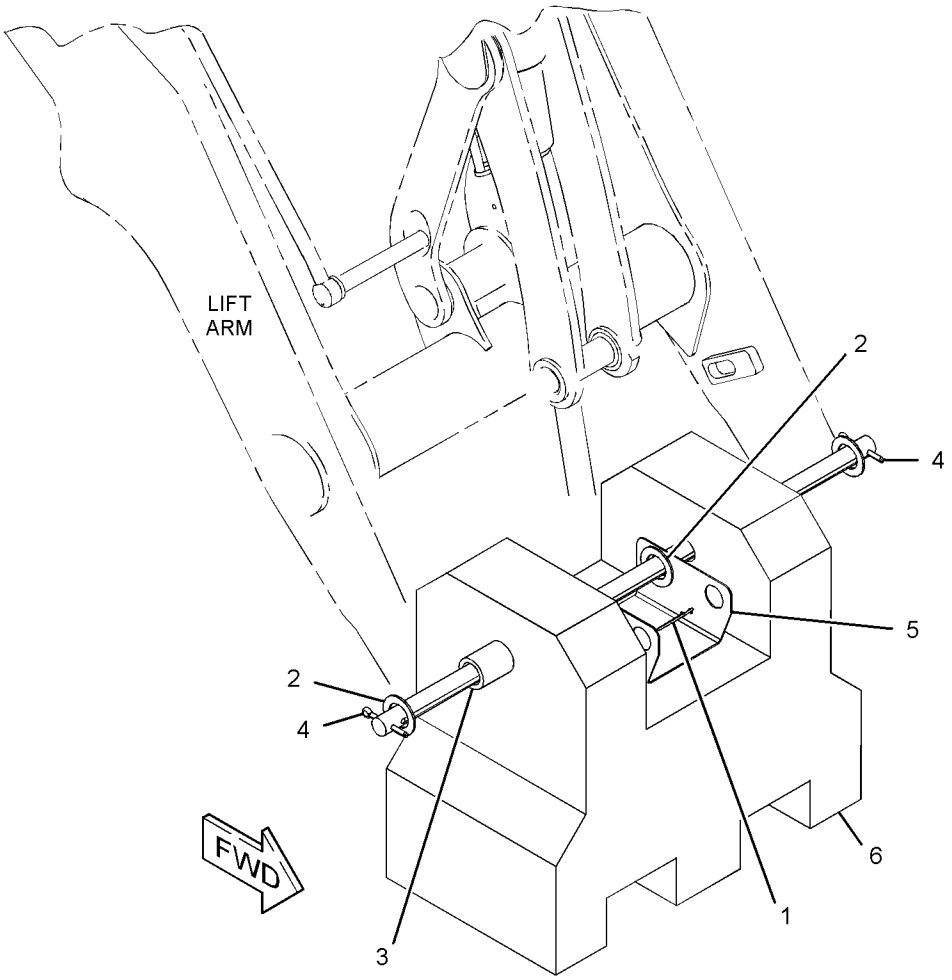

GRÁFICO 1 **<FIM>** g03336206

ÍNDICE DE NÚMERO DE PEÇA

Peça	Página
0	
0S-0509	632
0S-1594	627
0S-1595	623
	625
0S-1603	27
1	
1B-2705	636
1B-3057	48
1B-8736	14
1D-5120	576
1H-0159	157
1H-3337	632
1H-7339	340
1H-8128	227
	233
1J-9671	331
	332
1K-6872	623
	625
	632
1K-6995	239
1K-7082	210
1L-3768	496
1L-6377	614
1M-1230	114
1M-6119	91
1M-6120	91
1P-4278	430
1P-4584	403
	405
1Q-1905	133
1S-0994	88
	381
1S-4915	87
1S-7252	86
	87
1S-9593	148
1V-0358	623
2	
2B-0858	23
	37
2B-0941	292
	294
	407
2D-6235	632
2H-1190	174
	176
	177
	185
2H-3920	535
2H-3922	141
	161
2J-0564	351
2J-3961	338
	351
2K-4973	625
	627
	632
	636
2K-5986	287
2K-6830	353
	355
2K-8199	418
2L-5893	632
	638
2L-8066	102
2L-8068	165
2L-8069	105
	107
2L-8076	102
2L-8081	102
2M-9780	48
	56
	58
	363
	364
	393
	407
	409
	411
	425
	435
	437
	439
2P-1293	369
	372
2P-4339	535
2P-7864	592
	623
2P-8104	137
2R-0364	487
2S-3440	407
2S-4078	203
	430
2U-4487	118
	120
2V-9121	603
2Y-5821	338
	353
	355
2Y-5829	610
3	
3B-4505	632
3B-4611	289
3B-4631	632
	638
3B-5319	421
	483
	528
3B-5322	664
	665
3B-8488	479
	496
	499
3B-8489	224
	312
	314
	346
	347
	349
	353
	355
	357
	366
	474
	479
	483
	487
	496
	499
	516
	532
3D-2824	361
	369
	372
	375
	377
	379
	381
	387
	403
	405
	413
	415
	437
	439
3E-0105	152
3E-4321	393
	411
	603
3E-4337	594
3E-4352	496
3E-4892	32
3E-5153	137
3E-5154	137
3E-5464	588
3E-6600	316
3E-6602	552
3E-6735	347
	349
	353
	355
3E-7445	56
	58
	201
	203
	407
3E-8020	586
3E-8299	129
	616
3E-8320	86
3E-9179	104
3E-9362	146
3F-5108	516
	524
	525
3F-9556	165
	610
	617
3G-6927	190
3J-1907	71
	169
	186
	190
	197
	206
	209
	286
	292
	294
	346
	389
	391
	393
	396
	397
	399
	400
	401
	409
	411
	415
	423
	424
	425
	435
	437
	439
3J-4818	632
3J-7354	206
	209
	292
	294
	331
	332
	363
	391
	401
	425
	471
3K-0360	286
	292
	294
	330
	334
	361
	384
	393
	409
	411
	415
	425
3K-2889	491
	492
3K-8460	71
3K-8782	123
3N-4968	290
3N-5739	353
	355
3P-0647	177
	185
3P-0648	255
3P-1210	427
3S-2093	56
	58
	69
	71
	86
	103
	107
	114
	146
	149
	151
	152
	153
	157
	160
	161
	163
	169
	170
	172
	407
	576
	603
	629
	630
	631
	654
3S-8536	318
3T-0849	397
3T-0852	316
	592
	621
4	
4B-4274	157
4B-4280	88

► **REFERÊNCIA PRIMÁRIA**

ÍNDICE DE NÚMERO DE PEÇA

Peça	Página
	157
4B-4283	638
4B-4863	538
	580
	582
4B-5271	625
4B-9784	632
	638
4D-2297	450
	451
	453
	455
	456
	457
	458
	464
	466
4D-5243	86
	157
4D-7388	48
	603
4D-9517	487
4E-0724	157
4F-3657	534
4F-4879	594
4F-7952	190
4F-8711	496
4H-1641	93
	592
	623
4H-3001	62
4I-9521	396
4I-9522	396
4I-9523	396
4I-9524	396
4I-9525	396
4I-9526	396
4I-9527	396
4I-9528	396
4J-0522	201
4J-0526	347
	349
4J-1888	521
	526
4J-5477	206
	209
	286
	292
	294
	391
	393
	396
	397
	399
	400
	401
	411
	415
	435
	437
	439
4J-9535	446
	447
	448
	467
	469
4K-0367	516
	524
	525
	534
4K-4879	218
4K-4881	218
4K-9890	592
4L-6454	625
4M-0061	632
4P-7428	114
	172
4P-7429	157
	170
	292
	294
4P-7581	48
	56
	58
	157
	161
	407
4P-7582	163
4P-8134	157
	160
4T-6780	340
4T-8588	338
4V-2264	594
5A-3604	283
	487
5B-9079	39
5C-2874	157
	598
	599
5C-2890	69
	163
	167
	287
	578
5C-7261	48
	82
	88
	116
	117
	165
	287
	299
	316
	320
	323
	325
	366
	379
	409
	415
	603
	608
	617
	654
5C-7268	93
5C-8312	538
	580
	582
5C-9553	62
	369
	372
	580
	582
	617
5D-8159	526
5F-3999	290
5F-9199	366
5G-3676	88
5H-3193	561
	563
5J-4965	351
5J-4966	351
5J-5731	338
5K-2697	385
5K-5338	603
5K-9090	361
	363
	369
	370
	372
	403
	405
5P-0370	491
5P-0599	379
	381
5P-0767	603
	604
5P-0995	186
5P-1076	299
	592
5P-1476	113
5P-1717	62
5P-2566	425
5P-3860	377
	413
5P-4116	42
	48
	52
	54
	62
	66
	71
	82
	86
	88
	91
	201
	203
	283
	299
	316
	318
	320
	323
	325
	366
	379
	430
	485
	561
	563
	580
	582
	603
	654
5P-4362	363
5P-4571	97
	98
	105
	107
	118
	120
	594
5P-4906	286
5P-5677	576
5P-5927	552
	554
	601
	640
5P-6006	102
5P-6010	631
5P-6718	190
5P-7466	370
5P-7467	370
5P-7648	654
5P-7814	71
5P-7854	407
5P-7957	4
5P-7958	4
	128
	487
5P-7971	491
	492
5P-8066	253
	255
	282
5P-8112	370
5P-8245	27
	621
	623
	625
5P-8439	129
5P-8500	4
	660
5P-9375	619
5P-9768	654
5T-6374	88
5T-7870	625
5V-2545	221
	222
	223
	224
5V-7190	496
5W-2177	88
	157
6A-9083	623
	625
6C-3680	619
6C-9052	455
	457
	458
	464
	466
6C-9228	643
6D-0337	218
	264
	265
6D-1734	290
6D-3479	206
	209
6D-4246	56
	58
6E-1135	487
6E-1478	353
	355
6E-5431	485
6E-6528	471
6F-7045	141
6H-3616	12
6I-0217	29
	33
	67
	77
6I-0260	15
	33
	46
	77
6I-0289	33
6I-0291	77
6I-0363	33
6I-0364	66
	139
6I-0423	28
6I-0563	66
	67
6I-0572	20

ÍNDICE DE NÚMERO DE PEÇA

Peça	Página
	33
	47
	67
6I-0594	139
6I-0645	29
	47
6I-0650	29
6I-0846	15
6I-0917	15
6I-1497	42
6I-4374	46
6J-1972	340
6J-2680	340
	403
	405
6J-5731	340
6K-0806	665
6L-7155	632
6N-6984	48
6P-8855	603
6R-2052	412
6R-7943	427
6T-5598	87
6T-9163	186
6T-9164	186
6T-9165	186
6T-9166	186
6T-9202	190
6U-0456	377
	384
6V-0826	487
6V-0852	180
	183
	186
	206
	391
	393
	401
	425
6V-1722	415
6V-1889	334
6V-2317	116
	117
6V-2689	120
	576
6V-3213	421
	474
	489
	490
	493
6V-3341	389
6V-3965	180
	183
	186
	206
	391
	393
	401
	425
6V-4292	292
	294
6V-4364	314
	474
	483
	496
	499
6V-4589	197
6V-5215	177
	185
6V-5217	592
6V-5219	216
6V-5683	460
	603
6V-5818	107
6V-5842	179
	183
	186
6V-6339	471
6V-7238	425
6V-7350	364
6V-7357	287
	309
6V-7359	379
	411
6V-7420	425
6V-7644	366
6V-7687	314
6V-7743	299
	596
	597
	636
6V-7744	305
	307
	421
	474
	561
	563
6V-7970	450
	451
	453
	455
	456
	457
	458
	464
	466
6V-8076	190
	396
6V-8097	253
	255
6V-8144	227
	233
	493
	526
6V-8185	632
6V-8186	617
6V-8225	297
	298
6V-8227	297
	298
6V-8235	618
6V-8237	340
6V-8344	483
	496
	499
6V-8363	161
6V-8370	161
6V-8397	286
	292
	294
	361
	384
	389
	393
	409
	411
6V-8398	334
	340
	342
	344
	351
	375
	384
	385
	387
	389
	409
	411
	413
	415
6V-8399	258
	260
	261
	263
6V-8455	199
	200
6V-8523	113
6V-8625	384
	415
6V-8627	206
	209
	286
	397
	435
	437
	439
6V-8628	206
	209
	292
	294
6V-8632	393
6V-8633	413
6V-8634	292
	294
	361
6V-8635	363
	403
	405
6V-8636	409
	411
6V-8637	369
	372
6V-8638	409
6V-8639	334
	409
	411
	415
6V-8640	56
6V-8641	206
	286
	292
	294
	391
	393
	396
	399
	400
	401
	411
6V-8642	411
	435
	437
	439
6V-8653	462
6V-8713	375
	377
	379
	381
	387
	413
6V-8716	58
6V-8721	409
	411
6V-8723	286
	292
	294
6V-8724	286
	294
	389
6V-8757	219
	225
	229
	231
	237
6V-8759	285
6V-8782	415
6V-8943	377
6V-8949	320
6V-8978	446
	447
	448
	467
	469
6V-8996	379
	381
6V-9001	393
6V-9007	361
6V-9008	369
	372
6V-9168	384
	411
6V-9170	379
	381
6V-9178	257
6V-9189	623
6V-9632	632
6V-9672	118
	120
6V-9746	56
	58
	334
	338
	361
	369
	372
	403
	405
6V-9828	393
6V-9829	361
6V-9830	375
6V-9831	387
6V-9833	361
6V-9840	403
	405
6V-9849	415
6V-9851	409
6V-9853	334
	403
	405
6V-9876	409
6W-2463	387
6Y-1192	219
	229
	233
	235
6Y-1341	241
6Y-1896	190
6Y-2736	253
	255
6Y-2737	253
	255
6Y-7929	219
	229
	231
	235
6Y-9930	614

7

Peça	Página
7C-0351	33
7C-0754	393
7C-1224	33
7C-4354	88
7C-4616	29

► **REFERÊNCIA PRIMÁRIA**

ÍNDICE DE NÚMERO DE PEÇA

Peça	Página
7E-5380	430
7I-1036	334
7J-0204	460
	462
7J-9108	336
	358
	375
	377
	379
	381
	385
	387
	393
	411
	413
	435
	437
	439
7K-1181	56
	58
	69
	86
	107
	128
	157
	161
	165
	167
	170
	286
	375
	377
	379
	381
	385
	391
	393
	396
	401
	407
	411
	413
	603
7K-1700	527
7K-6536	93
7M-8485	58
	203
	363
	369
	372
	403
	405
	407
7N-0718	86
	141
7N-7221	100
	102
	120
7N-9017	102
7P-1695	88
	129
	149
	157
7R-8239	289
7S-1800	124
7T-1099	311
7T-2646	186
7T-2651	190
7T-3021	239
7T-3109	241
7T-3111	241
7T-3195	253
	255
	282
7T-3249	241
7T-3251	186
7T-3253	190
7T-4532	548
7T-6087	137
7T-6088	137
7T-6090	137
7T-6092	137
7T-6093	137
7T-6099	137
7T-6655	229
	231
	239
7T-6799	156
7W-1176	28
7W-2326	42
7W-3556	186
	190
7W-4642	28
7X-0481	632
7X-0510	561
	563
7X-0515	32
7X-0542	314
	474
7X-0579	48
	69
	165
	311
	550
	619
7X-0584	482
7X-0586	535
7X-0590	210
7X-0618	474
	538
7X-0620	170
	172
7X-0622	632
7X-0818	69
7X-2470	203
7X-2537	318
	320
	387
7X-2538	549
7X-2552	319
7X-2553	212
	549
7X-2568	614
7X-2579	302
	303
	304
7X-3370	88
7X-4741	217
7X-4744	257
7X-7478	174
	176
7X-7729	62
	65
	66
	318
	361
	379
	381
	561
	563
	627
7X-7877	82
	640
7X-9866	296
7X-9873	296
7Y-9099	612

8

Peça	Página
8C-3106	450
	451
	453
	455
	456
	457
	458
	464
	466
8C-3681	48
8C-5748	241
8C-5917	91
8C-5918	91
8C-6354	128
8C-6431	623
8C-6437	608
8C-6802	69
8C-6955	366
8C-8493	369
	372
8C-8522	299
8C-8778	320
8C-9778	137
8C-9783	137
8E-1118	616
8E-5707	219
	225
	229
	231
	235
	237
8F-1434	137
	161
8F-3590	88
	129
8F-7242	86
	88
	165
8H-5303	141
8H-5306	141
8J-0412	427
8J-2413	369
	464
8J-4455	137
8L-2746	197
8L-2779	258
	260
	261
	263
8L-2786	190
	193
	195
8L-6565	258
	261
	263
8L-8413	91
	112
8M-2773	161
	389
	415
8N-0869	87
8R-2916	572
	574
8S-0023	370
	372
8S-0024	370
	372
8S-0948	294
8S-7803	316
	632
	638
8T-0075	393
8T-0120	413
8T-0164	391
	397
	401
8T-0269	460
	462
	527
8T-0328	118
	120
8T-0337	129
8T-0404	377
	379
8T-0639	177
	185
8T-0643	186
8T-1580	235
	239
8T-1581	235
	239
8T-1683	292
	294
8T-1685	369
	372
8T-1885	411
8T-1886	411
8T-1887	88
8T-1888	88
8T-1889	370
	372
8T-1890	370
	373
8T-1899	389
8T-1900	389
8T-2503	427
8T-3444	389
8T-3612	299
8T-3998	88
8T-4121	32
	48
	52
	54
	56
	58
	71
	88
	89
	129
	137
	157
	160
	161
	163
	201
	203
	206
	209
	287
	292
	294
	305
	307
	334
	366
	370
	373
	375
	381
	385
	387
	389
	407
	409
	412
	415

► **REFERÊNCIA PRIMÁRIA**

ÍNDICE DE NÚMERO DE PEÇA

Peça	Página
	422
	435
	437
	439
	474
	487
	496
	549
	561
	564
	572
	574
	576
	603
	612
8T-4122	307
	319
	516
	524
	525
8T-4123	316
	366
	532
	614
8T-4127	323
	325
8T-4131	210
	532
	614
8T-4132	32
	614
8T-4133	48
	62
	88
	129
	137
	149
	161
	299
	334
	366
	381
	435
	437
	439
	561
	563
	576
	618
8T-4136	66
	88
	89
	370
	373
	375
	385
	387
	389
	496
	549
	561
	564
	603
	612
8T-4137	48
	56
	58
	88
	89
	129
	157
	305
	307
	361
	407
	412
	474
	487
8T-4138	69
	129
	153
	155
	161
	287
	297
	298
	487
8T-4139	290
	314
	381
	474
	496
8T-4140	305
8T-4167	302
	303
	304
	312
8T-4177	409
8T-4178	88
8T-4179	163
	170
	172
	206
8T-4182	292
	294
	366
	409
	576
8T-4183	210
	299
	403
	405
	496
	576
	629
	630
8T-4184	370
	379
	381
8T-4185	435
	437
	439
8T-4186	430
	485
8T-4187	532
8T-4189	42
	66
	71
	82
	124
	157
	201
	203
	283
	287
	299
	316
	561
	564
	607
	616
	621
8T-4191	430
8T-4192	88
	114
	157
	412
	479
	482
8T-4193	82
8T-4194	496
8T-4195	65
	66
	161
	201
	203
	287
	305
	307
	318
	334
	370
	373
	381
	385
	415
	430
	487
	496
	612
8T-4196	32
	52
	54
	71
	88
	157
	160
	206
	209
	312
	370
	373
	379
	381
	407
	412
	603
8T-4199	48
8T-4200	48
	88
	132
	199
	200
	394
	430
8T-4205	69
	93
	129
	161
	163
	167
	287
	299
	309
	584
	603
	617
8T-4222	48
	305
	307
	309
	430
8T-4223	88
	114
	157
	163
	170
	172
	201
	206
	212
	246
	247
	370
	379
	381
	403
	405
	412
	425
	474
	496
	576
	620
	629
	630
8T-4224	42
	52
	54
	69
	72
	75
	88
	116
	117
	124
	158
	199
	200
	283
	287
	289
	309
	316
	366
	382
	394
	397
	409
	415
	432
	441
	487
	549
	603
	607
	616
8T-4226	485
8T-4244	370
	397
8T-4742	69
	600
8T-4743	561
	563
8T-4744	69
	600
8T-4752	129
8T-4773	561
	563
	618
8T-4778	307
8T-4815	561
	563
	618
8T-4821	314
8T-4895	479
8T-4908	42
	48
	62
	69
	75
	82
	201
	203
	487
	580

► **REFERÊNCIA PRIMÁRIA**

ÍNDICE DE NÚMERO DE PEÇA

Peça	Página
	582
	603
	619
	623
8T-4910	496
8T-4956	201
	212
	246
	247
	474
	620
8T-4984	48
8T-4986	318
8T-5005	88
	163
8T-5091	52
	54
8T-5093	309
8T-5412	580
	582
8T-5436	271
8T-5439	3
	269
	271
	273
	275
	277
8T-5878	312
8T-6466	206
	292
	295
	407
	412
8T-6684	403
	405
8T-6685	421
	422
8T-6726	389
8T-6869	397
8T-6870	415
8T-6885	113
8T-6902	485
	566
	617
8T-6912	157
	283
	379
8T-7529	407
8T-7547	52
	54
	72
	366
	382
	485
	550
8T-7876	47
8T-7930	314
8T-7963	88
	91
8T-8442	471
8T-8729	84
	101
	128
	156
	157
	163
	167
	594
	610
8T-8730	101
8T-8737	97
	100
	101
	104
	107
	108
	109
	112
	113
	128
	170
	172
	610
8T-8894	129
8T-9402	62
8T-9405	360
8T-9501	576
	621
8U-0216	451
8U-0767	86
	87
8U-5746	580
	582
8W-8528	86
8X-5489	88
8X-9618	128
8Y-5946	633
8Y-6352	584
8Y-6967	584
8Y-7833	167
9	
9B-0453	88
	158
9B-9146	86
9D-8508	129
9F-5644	141
9G-0004	91
9G-0005	91
9G-1307	320
9G-5127	179
	182
9G-8909	87
9G-9155	88
	320
9H-3771	522
9L-7469	632
9M-1974	132
	241
9M-7958	42
	48
9M-8406	72
	430
9P-9150	216
	217
9R-0109	318
	493
	526
	664
9R-0139	336
9R-0158	421
	474
	483
	489
	490
	493
	528
9R-0162	336
	483
	495
	504
	505
	506
	507
9R-0170	483
9R-0189	481
9R-0320	357
9R-0321	347
	349
9R-0411	474
	493
9R-0418	389
9R-0481	312
	479
9R-1085	5
	6
	489
9R-1499	124
9R-1502	475
	483
	499
9R-1510	421
	483
	496
	499
	528
	665
9R-1766	576
9R-1767	576
9R-1956	269
9R-2613	518
9R-2672	435
	437
	439
9R-2806	283
	366
9R-2807	283
	287
	366
9R-2821	305
9R-2959	496
9R-3469	654
9R-4672	501
	502
	520
9R-4676	516
9R-4677	516
9R-4678	516
9R-5205	501
	502
	503
9R-5206	501
	502
	503
9R-5238	496
9R-5271	518
9R-5301	481
9R-5313	503
9R-5320	▶524
9R-5321	5
	6
	525
9R-5708	638
9R-5828	474
9R-5832	501
	502
	503
9R-5866	▶534
9R-5948	377
	379
	381
	413
9R-6007	▶490
9R-6481	268
9R-7882	314
9R-7941	149
9R-7942	122
9R-7980	149
9R-8165	485
9R-8292	479
9R-8870	389
9R-9702	210
9R-9901	283
	411
	551
	584
	586
9R-9925	430
9S-4183	437
	439
9S-4185	190
9S-4191	71
	186
	190
	423
	424
9S-8002	471
9S-8004	177
	179
	183
	185
	346
9S-8006	363
	364
9S-8007	460
	462
9T-0556	460
9T-2178	338
9T-2883	353
	355
9T-4007	346
9U-2277	167
9U-6992	56
9U-8263	327
	601
9U-8875	219
	229
	231
	235
9U-8886	231
	360
9W-0607	116
	117
9W-0625	576
9W-0717	235
9W-0718	179
	183
9W-0844	99
	105
	107
9W-0852	99
	608
9W-1441	133
9W-1442	133
9W-1446	133
9W-2109	427
9W-2110	427
9W-3326	118
	120
	124
	163
9W-5460	190
9W-6582	614
9W-6584	614
9W-8215	525
9W-9952	32
9X-0199	161
9X-1054	97
9X-1055	97
	104
9X-1481	633
9X-2038	69
	129

► **REFERÊNCIA PRIMÁRIA**

ÍNDICE DE NÚMERO DE PEÇA

Peça	Página
	535
	584
	586
9X-2042	450
	451
	453
	578
9X-2044	149
	327
	636
	642
9X-2045	69
	129
	148
	287
	311
	551
	552
	554
	556
	578
	580
	582
	584
	586
	596
	597
	612
	640
9X-2065	366
	561
	563
	618
9X-2092	545
9X-2099	52
	54
9X-2158	475
9X-2230	177
	185
9X-2403	496
9X-2646	603
9X-2647	603
9X-2842	617
9X-3401	99
	100
	103
	104
	105
	106
	107
	108
	109
	112
	113
	548
	576
	608
9X-3402	101
	106
	109
	110
	111
9X-3959	603
9X-4244	116
	117
9X-4611	353
	355
9X-6165	62
	167
	309
9X-6383	323
	325
9X-6421	93
9X-6581	393
9X-6606	297
	298
9X-6611	347
	349
	353
	355
9X-6615	193
	195
9X-6620	621
9X-6772	292
	294
9X-7260	338
9X-7344	161
9X-7357	364
9X-7378	146
9X-7380	603
9X-7381	603
9X-7383	603
9X-7385	548
9X-7684	227
	233
9X-8118	123
9X-8139	123
9X-8256	153
	155
	370
	373
	397
	580
	582
9X-8257	82
	212
	305
	491
	492
	549
	614
9X-8979	427
9Y-5015	23

0

Peça	Página
005-0469	227
	233
005-0471	227
014-5645	241
030-1705	86
	87
031-4155	636
	638
031-5644	126
	127
032-9090	18
032-9091	18
033-6043	471
033-6783	407
033-7687	27
034-3679	292
	294
035-8017	77
035-8068	20
039-9133	289
054-6733	296
054-6882	296
062-5388	86
067-6002	20
067-6006	20
	23
067-6043	20
067-6095	14
067-6135	17
067-6179	29
067-6213	33
067-6265	77
067-6873	18
067-6874	18
067-6999	77
069-4080	71
081-5648	391
	401
085-7356	206
089-7436	566
089-7990	210
090-5725	71
091-2436	105
	107
092-5524	88
095-0641	617
095-0865	516
095-0927	235
095-0928	235
095-1207	522
095-1751	369
	464
095-7950	479
096-1820	516
096-4882	632
096-5866	432
	441
096-5968	206
096-6166	128
	606
097-7234	97
098-5747	290
	366
099-0822	183
	193
	195
099-2374	646
	648
	650
	652
099-3649	82
	366

1

Peça	Página
100-3685	137
100-3751	29
100-4112	137
100-4113	137
100-4115	137
100-4118	137
100-4119	137
100-4336	71
	292
	294
100-4461	45
100-4830	31
	77
100-4838	15
100-4841	15
	20
100-5041	97
100-6674	103
101-0117	474
101-2640	616
101-3617	28
101-3771	33
101-3895	29
	46
101-7401	158
	572
	574
101-7404	572
	574
102-3582	353
	355
102-8703	387
102-8802	84
	103
	104
	105
	112
	157
	163
	167
	548
	576
	594
102-8803	113
102-8804	156
102-8805	101
	109
102-8806	108
	610
104-1995	107
104-3288	186
104-6310	515
	►526
104-6311	526
104-6312	526
104-6316	526
104-6317	526
105-3032	239
105-3033	239
105-3480	170
	172
105-3481	91
	592
	621
	646
	648
	650
	652
105-8034	142
	151
106-0800	86
106-3108	417
106-8835	77
106-8916	67
106-9586	257
106-9861	190
107-2348	67
107-6711	495
	497
107-6826	221
	222
	223
	224
108-3872	369
	372
108-4311	594
109-1260	369
	372
109-1393	472
	473
110-0203	98
	107
110-5602	612
111-0859	26
111-3422	77
111-3423	77
111-4337	474
	483
	493
111-4627	167
	535

► **REFERÊNCIA PRIMÁRIA**

ÍNDICE DE NÚMERO DE PEÇA

Peça	Página
111-5042	631
111-7899	128
	140
	144
	145
	146
	149
	156
	169
	170
	393
	396
	608
111-7906	199
111-7907	▶199
	244
111-8222	64
111-9251	496
112-1776	526
112-9611	104
113-6303	427
113-8490	133
113-8491	133
114-1042	418
114-2579	64
114-2772	151
114-4363	28
115-1615	148
115-1918	360
115-6880	418
117-1385	132
	197
117-3534	360
117-9713	199
117-9966	640
118-7110	524
118-7790	161
118-8118	71
	81
118-8119	71
119-3662	100
	104
	105
	107
119-3859	623
119-4594	493
119-4740	252
120-4394	427
120-9286	659
120-9762	190
121-0694	229
	231
121-0883	28
121-0885	235
121-2059	186
121-2060	186
121-2061	186
121-2500	229
	231
121-3040	623
121-6936	654
121-7385	▶215
	217
121-7398	186
121-7399	186
121-7400	186
121-7401	186
121-7402	186
122-1877	219
	225
	235
	237
122-1878	225
	237
122-1879	186
122-1883	192
122-1884	225
	237
122-1886	231
	233
122-4026	86
122-4406	104
122-6787	282
122-9250	418
123-0714	231
123-2920	179
	183
	231
123-7615	105
	107
123-8905	225
	229
	231
	233
	237
123-8906	225
	229
	231
	233
	237
123-8907	219
	235
123-8908	219
	235
123-8909	231
123-8910	231
123-8912	219
	225
	235
	237
123-8913	231
	239
124-2456	299
124-3536	35
124-3815	29
	77
124-5640	103
125-0965	366
125-7874	97
	98
	99
	100
	101
	102
	103
	104
	105
	106
	107
	108
	109
	110
	111
	112
125-7875	98
	100
	102
	104
	105
	107
	109
125-7876	86
	87
126-1767	99
	100
	103
	104
	105
	106
	107
	108
	109
	112
	113
	548
	576
126-1768	101
	106
	109
	110
	111
127-2170	88
	316
	320
	566
	612
127-3017	241
127-4471	42
128-5450	243
128-5596	360
	▶429
128-7625	403
	405
128-7903	474
128-7905	474
129-3178	153
	155
	601
	617
	636
129-3180	580
	582
	621
	632
129-3738	538
129-4741	299
129-8542	646
	648
	650
	652
129-8545	646
	648
	650
	652
130-0165	114
130-0777	493
130-1916	316
	320
	323
	325
130-3514	163
130-4841	603
130-6789	120
130-8150	429
130-8343	631
130-9984	407
	603
131-2171	393
131-3539	239
131-3985	551
	572
	574
131-8201	409
131-8202	409
131-8775	487
132-3778	521
132-5789	157
	167
133-1011	29
133-3413	114
133-5813	393
133-6517	114
133-6934	411
134-0143	487
134-2540	107
134-3355	157
134-5884	504
	505
	506
134-5885	504
	505
	506
135-2543	87
135-5009	86
	87
	91
135-8203	534
136-1122	314
136-3190	654
136-4192	646
	648
	650
	652
137-4234	508
	509
	510
	511
	512
	513
137-6645	132
	197
	361
138-2042	561
	563
138-2053	14
138-7500	88
139-1398	42
139-2840	427
140-3668	▶122
	127
140-7649	353
	355
140-8714	77
140-8718	77
140-9378	133
	163
	165
	169
141-0888	420
141-1667	67
141-2316	86
141-6343	366
142-0485	128
	286
	485
142-9117	104
143-0539	▶137
	139
143-1344	137
143-2827	596
	597
144-0195	654
144-0367	403
	405
144-5287	336
	358
145-2237	393
146-0742	351
146-6729	137
147-0201	186
147-0202	229
	231
147-0203	219
	235
	237
147-0205	235

▶ **REFERÊNCIA PRIMÁRIA**

ÍNDICE DE NÚMERO DE PEÇA

Peça	Página
147-0207	237
147-0209	193
	195
	197
	▶257
147-0210	237
147-0211	190
147-0215	219
147-0216	219
147-0218	190
147-0224	231
147-0226	186
147-0232	177
	185
147-0234	186
	190
147-0236	190
147-0238	219
	225
	229
	231
	237
147-0242	235
147-0248	235
147-0256	229
147-0257	231
147-0258	219
147-0259	229
	231
147-0260	235
147-0261	235
147-0262	190
147-0266	190
147-0270	229
147-1979	23
148-8308	203
148-8315	411
	435
	437
	439
148-8318	292
	294
	361
148-8322	56
148-8325	206
	286
	292
	294
	391
	393
	396
	399
	400
	401
	411
148-8327	369
	372
148-8328	413
148-8335	403
	405
148-8336	409
	411
148-8338	393
148-8339	58
148-8340	334
	409
	411
	415
148-8341	375
	377
	379
	381
	387
	413
148-8342	393
148-8345	409
148-8347	361
148-8351	415
148-8353	393
148-8357	369
	372
148-8362	403
	405
148-8363	409
148-8364	384
	415
148-8368	206
	209
	286
	397
	435
	437
	439
148-8369	206
	209
	292
	294
148-8370	409
148-8372	409
	411
148-8374	286
	292
	294
148-8378	286
	294
	389
148-8382	377
	379
148-8383	292
	294
148-8392	334
	403
	405
148-8407	71
	423
	424
148-8408	437
	439
148-8414	377
148-8428	415
148-8429	403
	405
148-8442	369
	372
149-0686	▶328
	330
149-3516	71
149-4745	631
149-7372	56
149-9954	81
150-3026	292
	294
150-3033	391
	397
	401
150-3053	369
	372
150-3060	389
150-3757	235
	239
150-7732	15
	190
151-4841	69
	286
	603
151-9272	107
151-9274	608
151-9275	107
	128
152-3968	76
153-0088	632
153-3568	179
153-6232	413
154-1580	210
154-2704	532
154-5278	483
154-5279	483
	528
154-5280	483
	528
154-5404	290
154-5416	283
154-5428	167
155-2255	105
155-2260	112
155-2270	101
	103
	105
	109
	110
	111
	112
	118
	120
	283
155-2271	105
155-7321	415
156-1200	71
157-0449	93
	535
157-2090	235
159-8033	320
159-8049	86
	87
	91
159-8050	87
	91
159-9539	69
	128
	286
	311
	612
159-9540	62
	71
	124
	201
	203
	283
	320
	381
	612
159-9541	128
	206
	379
	381
	435
	437
	439
160-2244	72
	407
160-2246	58
160-2248	397
160-3518	128
161-3249	225
	237
161-4130	518
161-6984	598
	599
161-6987	598
	599
161-7147	342
	344
161-9283	592
	621
	631
	638
161-9285	631
	638
161-9288	631
	638
161-9289	631
161-9294	598
	599
161-9916	425
162-6556	598
	599
163-0753	285
	▶289
163-1135	594
	631
163-4773	299
163-9091	219
	229
164-1153	576
164-1154	617
164-1178	554
164-1215	631
164-1218	631
164-1219	631
164-1220	631
164-1226	631
164-1228	631
164-1229	631
164-1230	631
	636
164-1232	631
164-1233	631
164-1234	631
164-1235	631
164-1237	631
164-1238	631
164-1239	631
164-1240	631
164-1246	623
164-1247	625
164-1249	592
	621
164-1250	621
164-1251	592
	621
164-1252	592
	621
164-1253	592
	621
164-1254	592
	621
164-1255	592
	621
164-1256	592
164-1258	621
164-1259	621
164-1261	625
164-1265	625
164-1266	621
164-1269	623
164-1271	623
164-1272	623
164-1273	623
164-1274	592
	623
164-1276	623
164-1277	623
164-1368	69
	170
	320
	561

▶ **REFERÊNCIA PRIMÁRIA**

ÍNDICE DE NÚMERO DE PEÇA

Peça	Página
	563
	576
	578
	640
164-1395	563
164-3876	299
164-5567	206
	391
	393
	401
	425
164-5641	403
	405
164-6874	206
164-7556	116
	117
164-8474	584
164-9425	157
164-9598	289
164-9599	289
164-9640	393
165-2273	425
165-6595	286
165-8718	118
	120
	128
	283
165-8996	210
167-0566	415
167-2183	353
	355
167-2186	340
167-2202	338
167-2204	351
167-2294	340
167-2303	353
	355
167-2310	338
167-2314	351
167-8251	554
168-0480	504
	505
	506
	507
168-2203	427
168-3504	427
168-4511	114
168-8389	508
	509
	510
	511
	512
	513
	516
	522
	532
169-0705	107
169-1616	369
	464
169-5861	71
169-7409	379
	381
170-0967	286
170-4735	561
	563
171-2039	86
	91
172-5317	229
	231
172-6050	219
	225
	235
	237
172-6743	235
172-8037	108
172-8039	108
172-8280	504
	506
	507
172-8591	309
	584
173-0332	219
173-5787	631
173-9779	340
174-3091	170
	172
174-4765	505
174-8131	538
	580
	582
174-9194	323
	325
174-9638	67
174-9711	241
175-0054	241
175-3265	578
175-4291	116
	117
175-4292	116
175-7877	▶659
175-7902	338
	351
175-7903	338
	351
175-7904	425
176-1477	102
	112
176-1521	102
	112
176-2947	99
	100
176-6219	76
177-2215	603
177-9656	104
178-3336	52
	54
	316
	320
	580
	582
178-7539	128
	149
	152
178-8465	10
	▶112
179-5434	123
179-9392	128
180-0448	607
180-3664	▶123
	126
180-3730	71
180-5785	592
180-5786	592
180-5787	623
180-5788	623
180-5789	592
	621
	631
180-5791	623
180-5795	621
180-5797	621
180-6213	427
180-9340	118
180-9900	128
183-6084	485
183-7754	107
184-7415	384
185-0882	23
185-0884	20
185-1546	39
185-1861	102
	112
185-6627	64
186-5107	594
	631
186-5113	623
188-2042	455
	457
	458
	464
	466
188-3953	318
189-3158	101
	107
	109
	110
	112
	146
190-6507	427
190-7634	84
191-1864	209
191-6159	340
191-8304	197
191-8305	132
192-7470	427
192-7805	594
192-7876	81
193-0618	81
193-5913	540
	544
193-5914	474
	540
	544
193-5915	299
	479
193-5916	540
	544
194-3710	610
194-5226	97
	98
	99
	100
	102
	103
	105
	106
	107
	109
	110
	111
	112
	120
194-5227	97
	98
	99
	100
	102
	103
	105
	106
	107
	109
	110
	111
	112
	120
194-5390	67
194-9487	318
195-2037	292
	294
195-2136	12
195-2221	12
195-3699	608
195-6341	269
195-6344	270
	272
	277
	278
	279
	280
	281
195-7055	625
195-7930	56
195-9223	621
196-8921	507
196-8922	507
197-2850	427
197-4521	623
197-6657	631
197-7499	606
198-3899	82
	320
198-7825	290
198-7838	290
198-7841	290
198-7842	290
198-7843	290
198-9706	84
	129
199-0683	290
199-0783	307
199-1223	221
	222
	223
	224
199-6243	603
199-9267	143
199-9751	23
	38
2	
200-3946	396
200-3947	396
200-6345	286
201-1234	504
	505
	506
	507
201-1238	511
	512
	513
	514
201-1239	511
	512
	513
	514
201-1874	266
	267
	▶268
201-1875	▶268
201-1876	▶268
201-1877	266
	▶269
201-1878	▶269
201-1902	270
201-1911	▶270
	271
201-1912	▶270
	271
201-1913	266
	▶271
201-1915	3
	269

ÍNDICE DE NÚMERO DE PEÇA

Peça	Página
	273
	275
201-1916	3
	271
	277
201-1919	3
	269
	271
	273
	275
	277
201-1920	▶265
	268
	269
	270
	272
	273
	274
	275
	276
	277
	278
	279
	280
	281
201-3621	411
201-3622	411
201-3623	411
201-3624	411
202-5397	107
202-5993	286
202-6186	268
	273
	274
	276
	279
	280
202-6611	117
202-6614	116
203-7806	351
203-7807	338
203-9858	623
204-1682	636
204-2281	286
	369
	372
	415
204-3080	290
204-6195	102
204-6353	458
205-0826	148
205-3079	71
205-7198	393
205-9244	190
205-9920	128
	157
	167
	169
	407
	603
206-1345	128
	149
	153
	157
	163
	561
	563
	612
	616
	645
	654
206-1346	128
206-1486	161
206-1666	640
206-1667	551
	554
206-1712	552
206-1747	542
	▶620
206-1749	620
206-1766	286
206-1767	286
206-1768	286
206-1791	▶625
	629
206-2423	86
	411
206-3685	415
206-6969	316
207-4255	290
207-4258	290
207-4262	290
207-4263	205
207-4266	290
207-4267	205
207-4268	290
207-4271	290
207-4272	290
208-5235	511
	512
	513
	514
208-5245	511
	512
	513
	514
208-8240	215
	216
208-9295	433
	434
208-9297	323
	325
208-9316	435
	437
	439
209-0939	396
209-2435	496
209-3367	69
	▶600
209-3378	69
	▶617
209-6181	479
209-6850	314
209-9219	22
210-1707	483
210-6475	538
210-7076	1
	2
	▶338
210-7082	1
	2
	▶351
210-7098	1
	▶340
210-8754	152
211-0052	107
211-2660	588
211-4292	▶126
211-5358	594
211-6752	219
211-6753	235
212-0929	351
212-6708	338
212-7291	338
212-8960	338
213-0139	104
	107
213-1889	309
213-6682	351
	495
213-6683	495
	497
213-6687	483
213-6690	483
213-6691	483
213-6692	1
	2
	▶483
213-6695	496
	499
213-6696	499
213-6697	499
213-6698	483
213-6702	314
213-6703	483
213-6723	483
213-6754	210
213-7315	327
	601
213-9803	471
214-2968	▶116
	149
214-2969	▶117
	149
214-4281	487
214-4285	487
214-4717	128
214-4723	128
214-5097	290
214-6143	496
214-6999	487
214-7043	487
214-7469	296
214-7567	71
214-7568	177
	179
	183
	185
	206
	391
	393
	401
	425
215-1242	638
215-1906	351
215-2023	290
215-2913	540
	544
215-7457	340
215-7460	340
215-8196	631
215-9513	71
215-9690	496
	499
216-0910	537
	542
	▶660
216-1302	425
216-1304	425
216-4459	290
216-4554	594
216-6295	496
216-8314	17
216-8634	29
216-8778	519
216-8780	519
216-8781	519
216-8794	518
216-8796	518
216-8803	516
	▶520
216-8839	520
216-8843	520
217-0055	496
217-1577	496
218-3597	260
219-0302	538
	545
219-3273	114
219-3363	▶504
	511
219-3364	▶505
	512
219-3367	▶506
	513
219-3372	▶507
	514
219-3387	▶511
219-3388	▶512
219-3391	▶513
219-3396	▶514
219-8798	290
219-9483	506
219-9484	504
	507
219-9485	505
220-0738	309
	316
	321
	323
	325
	584
220-1018	496
220-1019	496
220-3790	623
	625
220-3791	623
	625
220-7108	483
	496
	499
220-8226	286
220-8631	28
221-3352	86
221-4263	532
221-4267	▶532
	533
221-4283	529
221-4295	421
221-4296	421
221-4314	334
221-4315	495
221-9804	102
222-2690	69
222-5171	496
222-9151	430
223-3353	340
223-3360	338
	351
223-3926	497
224-5132	331
	332
224-5152	331
	332
224-5917	71
224-6237	▶334
	529
	530
	531
224-6250	519
224-8946	657
224-9263	107
225-0312	657
225-3322	148
225-3854	109
225-4150	662

▶ **REFERÊNCIA PRIMÁRIA**

ÍNDICE DE NÚMERO DE PEÇA

Peça	Página
225-4287	60
225-4317	11
	▶37
225-5436	35
225-5437	35
225-5438	35
225-5495	23
225-5496	23
225-5498	23
225-5499	23
225-5501	25
225-5502	25
225-5625	39
225-5629	39
225-5634	39
225-5638	39
225-5640	39
225-5959	39
225-5960	39
225-5961	39
225-5962	39
225-5963	▶39
	41
225-6005	33
225-6041	33
225-6451	15
225-6456	15
225-6461	15
225-6464	15
225-6477	15
225-6478	15
225-6479	15
225-6522	15
225-6817	46
225-6818	46
225-7941	47
225-7944	20
	47
225-8227	487
225-8287	29
225-8329	45
225-8524	67
225-8526	67
225-8536	67
225-8848	31
225-8858	20
226-0291	309
226-1240	657
226-5540	▶346
	516
226-5633	415
226-5634	415
226-8202	340
226-9764	497
227-1057	95
	128
	156
	640
227-1148	351
227-1185	418
227-1198	418
227-5509	420
227-8807	▶329
228-5856	100
	107
228-7316	657
228-8017	351
228-9132	81
229-5336	391
	401
229-5745	485
229-8911	340
230-4013	101
	110
	111
230-5745	7
	▶290
230-6368	86
	91
230-7300	11
	▶27
230-7578	11
	▶45
230-7732	157
230-7886	77
230-8094	33
230-8989	77
230-8995	77
230-8996	77
230-8997	77
230-8998	77
230-9127	15
230-9357	346
231-0149	11
	▶64
231-0683	▶205
	290
231-0684	290
231-0685	290
231-0688	205
231-3052	114
231-3054	114
231-3540	338
232-0893	103
232-0895	109
232-1322	23
	38
232-1328	77
232-1794	77
232-2725	77
232-2726	77
232-3126	74
	96
232-3149	77
232-3157	77
232-3274	77
232-3317	328
232-3657	29
232-3666	29
232-3751	20
	47
232-6204	11
	▶38
232-6313	133
232-6314	133
232-6661	11
	▶96
232-6662	96
232-7440	20
232-7449	22
232-7596	20
232-7597	20
232-7599	20
232-7600	20
232-7603	20
232-7604	▶20
	22
233-0619	353
	355
233-2576	347
	349
233-2582	347
	349
233-2585	347
	349
233-2588	347
	349
233-2589	353
	355
233-2594	347
	349
233-2603	347
	349
233-2607	347
	349
233-2611	347
	349
233-2613	353
	355
233-2614	347
	349
233-2615	347
	349
233-2623	347
	349
233-3757	516
233-3786	18
233-5166	497
233-5167	497
233-5169	497
233-6592	407
233-7432	11
	▶31
234-3017	627
234-3030	67
234-3539	619
235-0128	69
235-1790	77
235-4451	608
236-1673	77
236-1674	77
236-5753	472
	473
236-6651	42
236-6923	146
236-8228	▶76
	77
236-8229	11
	▶77
236-8238	11
	▶28
237-0024	11
	▶139
237-0769	15
237-0944	314
237-3786	67
237-3794	67
237-3921	67
237-3922	67
237-3924	11
	▶67
237-4894	143
237-4896	11
	▶143
237-5330	314
237-9349	491
237-9355	491
237-9356	491
	492
238-1842	393
238-2799	11
	▶47
238-4628	420
238-5080	177
	185
238-5082	407
238-5228	205
238-5254	290
238-5255	290
238-7492	▶103
	146
238-8671	77
238-9546	493
238-9547	490
	▶491
239-1416	492
239-1434	75
239-2270	65
239-3104	97
239-4234	657
239-6989	662
239-9430	657
239-9435	483
240-4590	107
240-5571	77
240-6866	417
240-7095	657
240-7874	106
	110
	111
240-7957	658
241-0037	331
	332
241-0888	318
241-0890	491
	492
241-0891	491
	492
241-0892	491
	492
241-4156	203
241-4275	71
241-6215	190
	396
241-8450	657
242-8009	62
243-0062	617
243-0063	617
243-3593	631
243-5026	290
243-5027	88
244-3106	157
244-8826	347
	349
245-8026	98
	102
	103
	106
245-8780	409
	▶420
246-2622	71
246-2641	660
246-7854	312
	479
247-1385	48
247-4868	▶23
	25
247-4884	74
247-4885	11
	▶74
247-4981	450
	451
	453
247-6118	661
247-7555	489
	▶492
248-4277	422
249-0974	47
249-3124	420
249-3125	420
249-9076	153
	654
250-6148	417
250-6850	323
	325
250-6858	320

▶ **REFERÊNCIA PRIMÁRIA**

ÍNDICE DE NÚMERO DE PEÇA

Peça	Página
250-8330	195
	206
251-3227	48
252-1864	580
252-1865	582
252-2157	312
252-5832	351
252-5833	351
252-6438	23
253-1817	580
	582
254-1098	430
254-1126	580
	582
254-3437	568
	569
	570
	571
254-3954	23
256-6453	193
	195
257-0464	472
	473
257-0465	472
257-0468	418
258-3697	580
	582
258-4946	25
258-9999	210
	489
	490
259-1802	497
259-2940	276
259-4402	657
260-0029	621
260-0030	631
	638
260-0032	632
260-0033	632
	638
260-0034	632
	638
260-0035	632
	638
260-0041	632
	638
260-0043	632
260-0044	632
260-0045	621
260-0046	632
260-0047	632
260-0049	632
260-0051	632
260-0052	632
260-0057	632
	638
260-0060	633
260-0063	632
260-0067	632
260-3568	316
260-9136	387
260-9137	387
261-0428	54
261-3255	227
	233
261-9639	552
	554
	663
262-2781	590
262-4081	286
262-4084	286
262-4728	163
262-7049	3
	▶347
262-7050	3
	▶349
262-7051	347
262-7052	349
262-8088	56
	58
	201
	203
	407
262-9567	616
262-9568	327
	601
263-3823	608
263-5376	67
263-6556	86
263-7261	576
263-8577	▶421
	533
263-8591	516
	▶661
264-3617	610
264-4297	361
265-8025	133
	146
268-1514	369
	372
268-1559	396
269-0386	353
	355
269-0388	353
	355
269-0389	353
	355
270-3409	334
270-3410	421
270-5143	128
271-3023	529
	530
	531
	▶533
271-3025	▶529
271-3100	571
272-2232	11
272-2265	46
272-5111	274
	275
272-5116	274
	275
272-9800	123
273-5905	▶621
	625
273-6372	625
	▶631
273-9190	128
273-9412	338
274-3774	98
	109
	110
	111
	157
	165
	170
274-3775	109
274-3779	165
274-3781	109
	110
	170
274-4274	353
	355
274-4553	219
	225
	229
	231
	235
	237
274-4554	190
274-4555	360
274-4556	190
274-4560	258
	260
	261
274-4561	▶229
	250
274-4578	▶231
	250
274-4580	▶219
	250
274-4582	▶235
	250
274-5823	531
274-7409	165
274-8034	197
274-8041	193
	195
	206
274-8048	206
274-8615	217
274-9183	87
275-0572	552
275-0652	286
275-0653	286
275-1038	77
275-4243	334
	▶357
275-4918	48
	56
	58
	407
275-9883	33
275-9891	44
276-1151	96
276-2334	657
276-4168	357
276-4169	357
276-4170	357
276-4171	357
276-4172	357
276-4836	62
276-5605	20
276-6142	338
276-6820	272
276-7537	338
277-1873	286
277-3012	29
277-5156	11
277-5777	86
278-0209	197
	▶258
278-0213	197
	▶260
278-1170	413
278-1438	87
278-5454	314
278-7793	413
279-1124	654
279-2491	427
279-9452	487
280-2652	334
280-7007	192
	▶237
280-7009	258
	260
	261
280-7010	197
	▶261
280-7012	258
	261
	263
280-7732	314
280-7870	471
280-9658	657
281-0383	206
281-3121	106
281-6708	530
281-6716	▶530
282-0888	▶531
282-3854	▶265
282-3855	▶265
282-3865	265
	▶271
282-3866	271
	▶272
282-3867	271
	▶272
282-3868	265
	267
	▶273
282-3869	▶273
282-3870	273
	▶274
282-3871	265
	▶274
282-3872	▶274
282-3873	274
	▶275
282-6836	357
284-1026	52
	54
285-1203	4
285-5098	71
285-5914	586
286-0867	260
286-3030	15
286-7166	497
286-9087	273
	274
286-9336	504
	505
	506
	507
286-9337	504
	505
	506
	507
287-5667	497
287-7298	384
287-8573	15
287-8597	28
288-0422	29
288-1394	35
288-1395	35
288-9734	549
289-1204	632
289-8336	26
289-9426	497
290-4164	290
290-6712	369
	372
290-6746	86
290-7831	549
291-3654	389
292-2896	321
293-8350	471
293-9882	497
293-9884	497
294-0288	29
294-0973	334
294-9810	219
	229
	231
294-9811	235

▶ **REFERÊNCIA PRIMÁRIA**

ÍNDICE DE NÚMERO DE PEÇA

Peça	Página
294-9812	219
	225
	229
	231
	237
294-9813	235
295-5550	62
295-9893	338
297-5849	614
297-7958	71
298-0663	88
	128
	157
298-3599	286
299-3348	504
	506
	507
299-3351	505
299-5421	495
299-5508	495
299-6985	▶598
	646
	652
299-6986	▶599
	648
	650
3	
300-1702	69
300-4491	396
	▶417
300-6520	67
300-7049	504
	505
300-7051	504
	505
300-7054	506
300-7055	506
300-7056	507
300-7057	507
300-9696	203
302-8432	179
	182
	186
	190
303-0418	266
	▶275
303-0428	275
	▶276
303-0429	275
	▶276
304-1021	636
304-1023	636
304-3711	12
304-3885	84
304-8764	33
305-3424	225
305-3430	197
305-3431	225
	237
305-4353	636
306-5410	601
	640
306-5618	588
307-2242	54
308-1792	15
308-2155	448
308-2160	446
	447
308-2161	447
308-2873	455
	457
	458
	464
	466
308-2883	451
	453
	455
	456
	457
	464
308-2885	450
	453
308-2889	418
308-2890	418
308-3554	627
308-9568	391
	401
310-4589	84
310-9354	170
310-9355	172
311-2501	377
	379
	381
	413
311-5307	643
311-6184	86
311-8075	497
312-0288	71
312-6455	86
313-3280	636
313-5637	638
314-4018	548
314-4291	▶627
	630
315-0180	87
315-1284	654
315-7790	603
316-0675	448
	467
	469
317-3769	15
317-3778	15
317-4270	603
317-4928	487
317-5309	632
317-7012	71
317-8141	550
318-2365	77
318-8228	318
318-9902	▶528
320-2384	▶266
320-9835	551
321-5776	636
321-6337	632
322-0819	538
	545
322-4571	266
	▶277
322-4572	▶277
322-4573	277
	▶278
322-4574	277
	278
322-9480	627
322-9481	627
322-9486	627
	▶638
322-9490	638
322-9491	638
322-9492	638
322-9493	638
322-9494	638
322-9495	638
322-9496	638
322-9507	636
322-9509	636
322-9615	67
322-9616	67
322-9663	23
323-2430	336
323-2431	336
323-2432	336
323-2433	336
323-2467	342
	344
	358
323-2470	336
323-3308	42
	48
	56
	58
	201
	203
	407
323-3309	48
	62
	377
	413
323-4218	342
	344
323-4219	342
	344
323-4220	342
	344
323-4221	342
	344
323-6645	62
323-9312	35
324-0356	342
	344
324-0386	336
324-0444	29
324-2579	263
324-2889	636
324-2890	627
	▶636
324-2892	636
324-2893	636
324-2894	▶594
	636
324-2895	636
324-2900	623
324-2901	623
324-2903	▶623
	627
324-2905	623
324-2906	▶592
	623
324-2907	623
324-2909	623
324-2910	623
324-9976	592
324-9977	592
324-9978	623
325-5100	▶664
325-9311	327
	601
326-3362	338
328-7742	636
328-7750	594
328-7751	594
328-7752	594
329-3734	97
	98
	99
	104
	108
329-5699	48
329-6655	23
330-0422	596
	597
330-0427	▶596
	646
	650
330-0428	▶597
	648
	652
330-3037	197
330-3979	418
330-9591	387
330-9687	594
330-9752	387
331-4237	99
331-5471	▶101
	169
331-5550	86
331-5554	91
331-5555	86
331-5556	87
331-5557	91
331-5581	87
331-7798	594
331-7799	594
332-4169	446
333-7840	427
334-2318	35
334-2319	35
334-3757	11
	▶29
334-4202	11
	▶22
334-4203	11
	▶17
334-4204	11
	▶35
334-4205	11
	▶25
334-4207	11
	▶41
334-4208	11
	▶14
334-4603	430
334-4963	190
334-4979	186
	190
334-5131	186
	190
334-6086	56
	58
335-1836	32
	614
335-6327	448
	467
	469
335-7519	467
335-9214	403
	405
335-9798	11
	▶15
335-9799	11
	▶33
336-4713	258
	261
336-4714	258
	261
336-4715	258
336-4722	258
	261
336-4728	261
336-4729	258
	261

▶ **REFERÊNCIA PRIMÁRIA**

ÍNDICE DE NÚMERO DE PEÇA

Peça	Página
336-5469	186
336-6804	258
	261
336-6817	258
	261
336-6822	258
	261
336-6824	258
	261
336-6831	258
	261
336-6839	258
	261
336-6846	258
336-6847	258
	261
336-6908	258
	261
336-6913	258
	261
336-6914	258
	261
336-7113	258
	261
336-7114	258
	261
336-7524	258
336-7526	258
	261
	263
336-7529	258
	261
	263
336-9096	124
337-3530	225
	237
337-7385	▶508
337-7388	▶509
337-7401	▶510
337-7407	▶501
	508
337-7417	▶502
	509
337-7433	▶503
	510
337-7439	▶515
337-7448	▶518
	519
337-7449	516
	▶519
337-7458	515
	▶516
337-7461	▶389
	516
337-7471	389
337-9693	▶301
337-9694	▶302
337-9695	5
	6
	▶303
337-9696	▶304
337-9697	7
	▶319
337-9701	▶201
	252
337-9715	▶433
	442
	443
	444
337-9716	▶434
	445
337-9718	8
	▶366
337-9740	▶361
	365
337-9761	51
	▶52
337-9762	▶54
	587
337-9765	▶550
	587
337-9793	333
	▶409
337-9814	▶441
	442
337-9815	▶432
	443
	444
	445
337-9830	1
	2
	▶314
337-9837	7
	▶210
337-9840	8
	▶481
337-9845	8
	▶474
338-2414	342
	344
	358
338-2415	336
338-2444	342
	344
	358
338-2445	336
338-3328	538
338-7156	340
338-9831	594
339-3043	62
339-8936	411
340-1699	4
	▶8
340-2566	100
340-2567	100
340-9308	336
340-9312	342
	344
	358
340-9315	342
	344
340-9325	336
	358
341-0597	314
341-2047	304
341-4727	418
341-5749	619
341-6152	474
341-7630	427
341-8901	62
341-9483	314
341-9484	314
341-9488	314
342-3830	177
	185
	190
342-9290	608
342-9913	320
	485
342-9920	320
	323
	325
343-4355	156
343-5421	48
343-5643	▶61
	62
343-8050	342
	344
343-8051	336
	358
344-3478	614
344-5674	610
344-7391	169
	425
344-7955	163
345-3674	▶331
345-4230	636
345-7523	239
346-0407	29
346-0408	29
346-2856	495
346-3501	109
346-3507	149
346-3510	97
	104
346-3511	110
	111
	558
	559
	568
	569
	570
346-3513	99
	110
	111
346-3529	99
	102
	103
	109
346-3530	99
	558
	559
346-3531	99
346-3532	97
	104
346-3533	97
	104
	109
	110
	111
	149
	558
	559
	568
	569
	570
346-6687	61
346-6688	61
346-8576	216
347-7045	12
348-8149	54
349-1063	71
	▶81
349-2746	15
349-3261	52
349-3659	495
349-3660	495
349-4367	358
349-7349	109
	110
	111
	559
349-7363	98
	99
	102
	109
349-7370	97
	98
	99
	103
	104
	111
	558
	559
349-7901	82
349-9848	235
349-9891	231
349-9892	219
	235
350-2374	14
350-3689	10
	▶65
350-3842	336
	342
	344
	358
350-4310	65
350-8841	450
	451
	453
	455
	456
	457
	458
	464
	466
350-8866	450
	451
	453
350-8869	450
350-8887	451
350-8897	453
350-8934	456
351-0290	391
	401
351-4746	320
351-8190	44
351-8191	42
	▶44
351-8387	389
352-1454	10
	▶66
352-1455	10
	▶48
352-1456	48
	▶60
352-1930	66
352-3463	10
	▶42
352-3964	157
352-3965	172
352-4535	48
352-4536	48
352-4645	124
352-7601	42
352-7634	42
352-8358	52
	54
352-8799	48
353-1335	▶221
	252
353-1336	▶222
	252
353-1337	▶223
	249
353-1338	252
	▶360
353-1364	10
	▶75
353-1374	▶330
	442
	443
	444
	445
353-1379	10
	▶62

▶ **REFERÊNCIA PRIMÁRIA**

ÍNDICE DE NÚMERO DE PEÇA

Peça	Página
353-1389	5
	6
	►318
353-1466	►51
	542
353-1641	61
353-1667	358
353-3477	67
353-3478	67
353-4847	61
353-5389	358
353-5987	48
353-7423	18
353-7424	18
353-7425	18
353-7426	18
354-1274	►46
	47
354-8706	5
	6
355-3833	►212
	252
355-3837	212
355-3838	212
355-3843	200
355-3844	200
355-3845	►200
	245
355-4378	102
	109
355-6294	358
356-0041	302
356-0042	303
356-3070	358
356-8635	516
357-4273	320
357-4274	320
357-4621	407
358-1415	320
358-1471	474
358-1472	474
358-1531	474
358-4420	48
358-5034	8
	►342
358-5035	8
	►344
358-5044	8
	►358
358-7570	393
358-7573	396
358-7864	323
	325
358-9301	430
359-0264	71
359-0372	221
359-0373	222
359-0381	223
359-0401	214
	►244
359-0417	246
	247
359-0418	246
	247
359-0419	246
	247
359-0715	17
	►18
359-0719	35
359-0720	35
359-0721	35
359-0722	35
359-0723	35
359-0724	35
359-0734	11
359-1244	481
359-2599	495
359-3495	66
359-7205	433
	►446
359-7207	434
	►447
359-7223	441
	►472
359-7224	432
	►473
359-7227	396
359-7232	361
	►363
359-7325	287
	292
	294
	393
359-9885	550
360-1845	87
360-2816	474
360-2821	474
360-2822	474
360-2823	474
360-2827	52
	54
360-3986	18
360-7056	344
360-7060	342
	344
360-8983	87
	91
360-8984	87
	91
361-0414	358
361-0419	358
361-1104	527
361-1106	527
361-1107	527
361-1108	522
361-1109	522
361-1110	521
361-1111	522
361-1210	522
361-1727	201
361-2693	201
361-4613	474
361-4673	474
361-5903	210
361-7032	201
361-7519	67
361-7826	474
361-7891	323
	325
361-8158	603
361-9554	81
361-9721	389
361-9929	401
361-9930	401
361-9944	396
361-9945	399
	400
361-9947	393
361-9950	409
361-9951	409
361-9952	409
362-1163	363
	364
362-1164	363
	►364
362-1201	474
362-1583	385
362-1584	375
	385
362-1585	385
362-1597	385
362-2090	312
362-2820	286
	292
	294
	393
	603
362-2904	87
362-3212	473
362-3269	474
362-3270	474
362-3825	100
362-5024	342
	344
362-5025	358
362-5027	358
362-6099	411
362-8030	87
362-8059	42
362-8135	320
362-8136	320
362-8279	415
362-8281	415
362-8282	415
363-0326	342
363-0528	312
363-0579	377
363-2679	403
	405
363-2855	474
363-2856	474
363-2867	320
363-4651	186
363-5880	409
363-5882	393
363-5885	396
363-5886	396
363-5887	396
363-5888	396
363-5890	396
363-5911	572
	574
363-6423	572
	574
363-6736	366
363-6738	366
363-6742	366
363-8348	82
363-8466	407
363-8475	84
363-8479	►665
363-9061	572
	574
363-9102	446
	447
	►450
363-9103	446
	447
	►451
363-9104	447
	►453
363-9783	►418
	446
	447
363-9893	201
	203
364-1270	366
364-3011	474
364-5753	10
	►11
364-7152	375
365-1270	351
365-2181	206
365-2182	206
365-2185	206
365-2437	366
365-2511	316
365-2867	369
	372
365-2875	369
	372
365-3308	77
365-4591	241
365-4592	241
366-1271	301
	302
366-2574	636
366-2575	636
366-7473	377
366-9220	320
366-9444	►246
	248
366-9445	246
	►253
366-9446	►247
	249
366-9450	213
	►245
366-9456	►224
	248
	249
366-9922	619
367-0055	320
367-7625	323
367-7764	320
367-8073	62
367-9341	182
368-0291	►316
	320
368-3051	369
	372
368-3151	96
368-4714	87
368-4842	369
	372
368-9866	415
369-0473	96
369-2053	320
369-2472	96
369-3473	316
369-3945	316
369-7944	27
369-8943	366
370-0495	312
370-2909	96
370-3956	656
370-3957	656
370-3970	403
	405
370-4021	56
	58
370-5555	312
371-1282	430
371-1670	407
371-5700	67
371-6659	82
371-7076	323
	325
371-7077	323
	325
371-8501	396
371-8721	665
372-2155	632
372-2158	594
	631
372-3178	318

► **REFERÊNCIA PRIMÁRIA**

ÍNDICE DE NÚMERO DE PEÇA

Peça	Página
372-4592	323
	325
372-4613	316
372-4614	320
372-5024	474
372-6635	435
	437
	439
372-8662	91
373-2673	657
373-6522	66
373-6995	472
	473
373-6999	369
	464
373-7621	603
373-8390	474
374-6876	3
	▶493
374-7900	493
374-9636	124
375-1372	307
375-1373	307
375-1442	497
	499
375-2060	430
375-5473	654
375-5474	654
375-5475	654
375-6022	369
	372
375-9272	28
376-2119	309
376-7520	493
377-3861	361
377-5267	60
377-5268	60
377-5319	305
	307
377-5996	369
377-9082	52
377-9087	54
377-9352	353
	355
378-8516	366
379-2153	153
379-2160	▶266
379-2161	▶266
379-2198	52
	54
379-5187	427
380-3660	665
380-3671	596
380-3672	597
380-5076	407
380-8841	247
	▶255
380-8844	246
	247
380-8960	▶267
380-8961	▶267
380-8963	267
	▶278
380-8964	267
	▶278
380-8965	278
	▶279
380-8966	278
	▶279
380-8967	278
	▶279
380-8968	278
	▶280
380-8969	279
380-8971	267
	▶280
380-8973	▶280
380-8974	280
	▶281
380-8977	280
	281
380-9030	197
380-9478	493
381-0212	48
	603
381-8054	3
	▶353
381-8055	3
	▶355
381-8085	353
381-8086	355
382-0636	665
382-1699	535
	▶588
382-1701	▶535
	587
382-2200	▶608
	645
382-2206	▶538
	540
382-2208	580
	▶646
382-2209	582
	▶648
382-2210	645
382-2243	540
	▶580
382-2244	540
	▶582
382-2247	▶643
	645
382-2249	646
382-2250	648
382-2251	538
382-2255	580
	582
382-2257	580
382-2258	582
382-2260	580
	▶650
382-2261	650
382-2262	580
	582
382-2263	580
382-2267	582
	▶652
382-2269	582
382-2270	646
	648
	650
	652
382-2274	652
382-2275	580
	582
382-2277	650
	652
382-2278	646
	648
382-2297	544
	▶545
382-2310	538
382-2311	538
382-2342	538
382-2343	538
	545
382-2344	538
	545
382-2347	646
	648
	650
	652
382-2348	543
	▶544
382-2353	536
	▶540
382-2374	580
	582
382-2375	580
	582
382-2380	545
382-2423	7
	▶283
382-2426	▶69
	94
382-2427	536
	▶654
382-2432	536
	543
	▶606
382-2435	124
382-2442	485
382-2486	286
382-2497	607
382-2498	607
382-2499	5
	6
	▶607
382-4011	542
	▶572
382-4012	537
	▶574
382-4014	▶297
	572
382-4015	▶298
	574
382-6675	316
382-8033	▶332
	333
383-2789	87
383-6201	633
383-7513	174
	176
383-7583	179
	182
383-7585	179
	182
383-7962	233
383-7964	233
383-7974	227
	233
383-7978	239
383-7979	255
383-7984	227
383-7985	241
383-7986	241
383-7989	227
383-7990	227
383-8017	241
383-8018	227
383-8936	87
383-8937	87
384-7490	588
384-7491	588
384-7493	588
384-7495	588
384-7496	588
384-7497	588
384-7501	588
385-0591	497
385-5360	84
385-5775	393
385-8112	366
385-8201	153
385-8591	60
385-8593	60
385-8594	60
386-2756	11
	▶26
386-2757	11
	▶12
386-6191	48
	56
	58
	407
386-6610	427
386-6614	213
	214
	▶296
387-0679	179
	182
387-0680	179
	182
387-0681	179
	182
387-0682	179
	182
387-0683	179
	182
387-0684	179
	182
387-0685	179
	182
387-0686	179
	182
387-0687	179
	182
387-0688	179
	182
387-0689	179
	182
387-0690	179
	182
387-0691	179
	182
387-0692	179
	182
387-0693	179
	182
387-0694	179
	182
387-0695	179
	182
387-0696	179
	182
387-0697	179
	182
387-0698	179
	182
387-0699	180
	182
387-0700	180
	182
387-0701	180
	182
387-0702	180
	182
387-0703	180
	182
387-0704	180
	183
387-0705	180
	183
387-0718	180
	183
387-0719	180

▶ **REFERÊNCIA PRIMÁRIA**

ÍNDICE DE NÚMERO DE PEÇA

Peça	Página
	183
387-0720	180
	183
387-0721	180
	183
387-0722	180
	183
387-0723	180
	183
387-0724	180
	183
387-0725	180
	183
387-0726	180
	183
387-0727	180
	183
387-0728	180
	183
387-0729	180
	183
387-0730	180
	183
387-2882	403
387-6507	87
387-6522	396
387-6523	393
387-6527	128
387-6528	144
387-6533	156
387-6542	146
387-6544	146
387-6546	▶110
	172
387-6550	▶170
	252
387-6551	▶111
	170
387-6553	149
387-6555	149
387-6556	149
387-6559	149
387-6560	▶558
	561
387-6564	444
	445
	▶568
387-6565	442
	443
	▶569
387-6568	443
	444
	445
	▶570
387-6570	5
	6
	▶148
387-6572	▶97
	148
387-6573	148
387-6579	140
387-6582	170
387-6594	169
387-6597	▶590
387-6598	▶591
387-6604	591
387-6610	591
387-6619	608
387-6629	▶124
	537
	542
387-6631	▶105
	149
387-6634	▶118
	149
387-6636	▶104
	146
387-6645	▶146
	587
387-6655	558
	▶559
	560
387-6659	▶120
	149
387-6667	442
	▶571
387-6669	87
387-6670	10
	▶86
387-6678	128
387-6680	▶560
	563
387-6684	118
	120
387-6685	▶160
	442
	443
	444
	445
387-6686	▶112
	160
387-6689	▶161
	442
	443
	444
	445
387-6690	▶113
	161
387-6695	▶169
	333
387-6696	▶108
	590
	591
387-6703	87
388-4732	563
388-4733	561
	563
388-5359	87
388-5405	316
388-7012	65
388-7048	561
	563
388-7212	316
388-8330	229
	231
	237
388-8362	233
389-3115	▶455
	469
389-3116	448
	▶456
	469
389-3120	448
	▶457
	467
	469
389-3121	448
	▶458
	467
	469
389-3129	469
389-3130	448
	467
	469
389-3136	435
	▶467
389-3137	437
	▶448
389-3138	439
	▶469
389-3142	▶460
	557
389-3144	▶462
	557
389-5678	165
389-6179	87
389-6955	316
	663
389-7167	283
	▶285
389-7168	285
389-7172	▶423
	443
389-7230	561
	563
389-7232	561
	563
389-7244	561
	563
389-7277	563
389-7279	558
	560
389-8124	442
	443
	444
	▶561
389-8125	445
	▶563
389-8127	10
	▶299
389-8137	▶485
	557
389-8139	1
	2
	▶487
389-8773	657
389-9275	536
	543
	▶619
389-9280	▶309
	536
	543
389-9290	536
	543
	▶551
389-9291	536
	543
	▶552
389-9292	536
	543
	▶554
389-9293	543
	▶663
389-9300	442
	443
	444
	445
	▶578
389-9310	536
	▶601
389-9311	536
	▶642
389-9315	536
	▶584
389-9317	543
	▶640
389-9320	536
	543
	▶586
389-9322	536
	543
390-0532	52
390-0536	54
390-3190	309
390-8024	561
	563
390-8742	563
390-8743	561
	563
390-8822	561
	563
390-8823	618
391-0347	316
391-2140	323
	325
391-2671	216
391-4844	435
	437
	439
391-6355	311
391-6357	311
391-6359	▶311
	536
	543
391-9939	▶56
	248
	249
391-9945	248
	249
	▶403
391-9950	248
	249
	▶391
391-9957	▶411
	557
391-9980	▶393
	442
	443
	444
	445
391-9981	▶396
	442
	443
	444
	445
391-9985	▶399
	443
391-9987	▶400
	444
	445
392-2435	391
392-2636	411
392-9465	▶239
	253
	255
392-9466	253
	255
392-9467	▶225
	255
392-9469	179
392-9470	177
392-9481	177
	185
392-9482	177
	185
393-1683	657
393-4152	292
393-4153	292
393-4154	292
	294
393-4155	292
	294
394-0714	241
394-0716	241
394-7784	252
	▶405

ÍNDICE DE NÚMERO DE PEÇA

Peça	Página
394-8745	403
394-8747	405
394-9481	225
394-9484	225
394-9485	253
394-9486	239
394-9488	239
394-9489	239
394-9490	239
394-9491	239
394-9492	239
394-9493	239
394-9500	552
394-9501	552
394-9502	556
394-9503	552
394-9504	552
394-9508	309
394-9509	309
394-9510	309
394-9511	309
394-9515	551
394-9516	551
394-9517	551
394-9518	551
394-9520	601
	640
394-9521	601
	640
394-9522	601
	640
394-9523	601
	640
394-9524	619
394-9525	554
394-9526	554
394-9527	554
394-9528	554
394-9529	554
394-9530	554
394-9533	584
394-9534	584
394-9535	584
394-9536	584
394-9538	584
394-9539	584
394-9540	578
394-9541	578
394-9542	578
394-9543	578
394-9546	551
394-9549	640
394-9550	584
395-2123	▶548
	549
395-2892	586
395-2893	586
395-2895	586
395-2912	576
395-2914	576
395-2915	▶327
	602
395-2916	560
395-2917	561
	563
395-2922	283
395-2924	579
395-2934	572
395-2935	551
395-2936	554
395-2937	552
395-2938	584
395-2939	584
	640
395-2940	536
	▶579
395-2946	584
395-2950	309
395-3445	603
396-0549	286
396-2725	405
396-2726	403
	405
396-2727	403
	405
396-3135	69
396-3916	▶203
	248
	249
396-4900	458
	466
396-4902	458
396-4903	456
	458
	464
396-4904	456
396-5350	387
396-5351	387
396-6263	▶385
	442
	443
	444
	445
396-6928	385
396-6929	411
396-6930	411
396-6933	411
396-6934	411
396-6935	391
396-9121	487
396-9764	▶424
	442
	443
	444
	445
396-9773	▶435
	442
396-9774	▶437
	443
396-9775	▶439
	444
	445
397-1534	252
	▶401
397-1565	365
	▶415
397-5422	3
	▶320
397-5456	325
397-8252	430
397-9396	654
398-2442	▶144
	443
	444
	445
398-2681	▶333
398-2692	542
	▶557
398-2693	537
	▶557
398-2721	542
	▶543
398-2723	▶536
	537
398-2852	6
	▶376
398-2853	▶8
398-2875	▶602
398-3047	554
398-4230	82
398-4915	540
	▶645
398-4950	646
	648
	650
	652
398-7408	654
398-7457	427
	▶471
398-7480	425
	▶427
398-8225	316
399-2031	537
	542
	▶556
399-2039	554
399-2745	396
399-3639	372
399-6521	82
399-7019	319
399-8347	320
399-9437	618
4	
415-2269	292
	294
415-2274	561
	563
415-2898	62
415-4573	618
415-5056	603
415-5540	239
415-5727	▶140
	213
	214
415-5729	536
	602
	▶616
415-5730	3
	▶114
416-2590	316
416-2615	316
416-4112	316
416-6224	594
416-6225	594
416-8777	46
416-9087	224
416-9590	618
417-0135	170
	172
417-1529	366
417-4242	320
417-4328	320
417-8126	588
417-8129	588
417-8134	588
417-9319	286
418-0363	133
418-4037	320
418-6629	574
418-8607	563
418-8609	561
	563
419-0824	572
	574
420-1488	263
420-4868	320
420-7198	174
	176
420-8863	▶58
	252
421-1061	579
421-6153	603
421-6154	603
421-7376	299
421-7647	411
421-7648	411
421-7732	299
422-3634	435
	437
	439
423-1982	430
423-1984	394
423-1985	407
423-1986	407
423-2610	561
	563
	▶618
423-6995	93
423-7605	482
423-7607	5
	6
	▶482
423-8892	590
423-9891	309
424-0082	148
424-0567	372
424-0568	381
424-0569	381
424-0570	384
424-0571	384
424-0572	381
424-2305	320
424-6726	84
424-7014	2
	▶379
424-7015	▶369
	376
424-7016	1
	▶381
424-7017	8
	▶372
424-7018	1
	▶384
424-7515	538
	580
	582
424-8677	646
	648
	650
	652
424-8678	646
	648
424-8679	646
	648
424-8681	580
	582
424-8682	646
	648
	650
	652
424-8808	422
424-9644	538
	545
425-1817	197
425-3420	537
	542
	▶612
425-9210	227
425-9213	233
425-9214	227
425-9215	239
425-9687	87

ÍNDICE DE NÚMERO DE PEÇA

Peça	Página
426-0422	479
426-0976	152
426-3279	170
426-4361	▶176
	255
426-4362	176
	▶177
426-4363	176
	▶179
426-4364	174
	176
	▶241
426-4365	▶216
	253
	255
426-4366	▶193
	255
426-4367	255
426-4368	253
	255
426-4369	179
426-5213	663
426-5214	663
426-5389	379
426-5390	379
426-5391	369
427-9768	146
427-9771	146
	156
	654
428-6995	▶93
	537
430-4209	1
	2
	▶422
430-5012	94
	▶165
430-5013	▶107
	165
430-5022	▶100
	156
430-5029	94
	▶156
430-5030	▶172
	248
	249
430-5054	▶102
	157
430-5058	94
	▶128
430-5060	94
	▶145
430-5062	10
	▶157
430-6656	536
	543
	▶614
430-7961	10
	▶82
430-7997	253
	255
430-9922	561
430-9923	563
430-9925	612
430-9931	658
430-9937	535
430-9938	69
	640
430-9939	658
430-9945	5
	6
	▶657
431-1808	415
431-6731	365
	▶425
431-6737	365
	▶407
431-9144	299
432-2844	587
	▶603
432-4125	381
432-4126	381
432-5235	▶549
	587
432-5956	88
433-0154	▶127
433-0933	71
433-2344	82
433-3671	629
	630
433-4268	297
	298
433-4269	297
	298
433-4270	297
	298
433-4271	297
	298
433-4272	298
433-4804	542
	▶629
433-4809	537
	▶630
433-5752	185
433-9714	183
433-9715	174
	▶182
433-9716	174
	▶185
433-9717	▶174
	253
433-9718	▶195
	253
434-1171	588
434-1172	588
434-1173	588
434-1175	588
434-1240	203
434-1664	381
434-1781	381
434-1846	381
434-4169	283
434-4170	640
435-8420	584
436-2004	128
436-2984	479
436-5163	84
436-5164	82
	▶84
436-5168	82
436-5307	152
436-6568	663
436-8036	292
	294
436-8067	69
437-0727	551
437-1091	387
437-1159	163
437-2208	554
437-2209	93
437-2211	88
437-2212	485
437-2214	69
437-2887	460
	462
437-2888	460
	462
437-2890	460
	462
437-2891	460
	462
437-2892	460
	462
437-2893	460
437-2894	462
437-2895	460
	462
437-2896	460
	462
437-7352	299
437-8272	645
438-3001	365
	▶430
438-4654	286
438-5163	225
	253
	255
438-5164	227
438-6968	643
438-6969	643
438-6976	643
438-6978	643
438-6981	643
438-6984	643
438-6986	643
438-6987	643
438-6988	643
438-8169	69
438-9067	128
	▶133
438-9068	128
438-9069	133
438-9128	213
	▶576
439-0973	▶192
	250
439-0978	250
	▶282
439-1590	369
	372
	523
439-1591	369
	372
	523
439-2150	584
439-3484	387
439-3485	387
439-4899	▶250
	252
439-5025	▶252
439-8065	▶94
439-8069	94
	▶95
440-1454	558
440-1455	578
440-1456	578
440-1457	586
440-2104	▶135
	155
440-2137	187
440-2138	187
440-2139	187
441-4184	643
441-4225	643
441-4289	165
441-4893	95
441-9167	▶387
	442
	443
	444
	445
441-9688	327
441-9727	551
441-9946	327
	601
442-7199	▶136
	153
442-9960	227
	233
442-9962	227
	233
443-1139	601
443-1140	327
443-3302	227
	233
443-3861	118
443-3862	120
443-3872	▶217
	250
443-4084	177
443-5722	580
	582
443-5723	538
443-7309	312
443-7311	3
	▶312
443-7545	233
443-7546	227
443-7549	233
443-7550	227
443-8463	153
444-1379	128
444-1421	227
	233
444-1423	227
444-1424	▶233
	253
	255
444-1425	▶227
	253
	255
444-1670	227
	233
444-2187	608
444-5041	612
444-7500	▶521
444-7501	521
	▶522
444-7503	522
	▶527
444-7504	522
444-7505	527
444-7507	527
444-8386	381
445-0020	1
	2
	▶479
445-0026	1
	▶496
445-0029	2
	▶499
445-0038	497
445-0041	▶495
	499
445-0183	379
445-0188	379
445-0189	379
445-8744	603
445-8909	175
	▶186
446-0174	239
446-1123	603
446-1356	203
446-3588	369

ÍNDICE DE NÚMERO DE PEÇA

Peça	Página
	372
446-3589	369
	372
446-6266	608
446-6320	193
	195
447-0048	▶153
447-0049	5
	6
	▶155
447-0790	▶3
	4
447-5547	227
	233
447-6968	246
	247
447-9737	370
	372
	523
447-9738	370
	372
	523
447-9740	370
	372
	523
447-9742	370
	373
	523
448-0616	369
	372
448-0617	369
	372
448-0618	379
	381
448-0620	381
448-0629	379
448-0635	379
	381
448-0638	422
448-0639	422
448-0640	422
448-0642	413
448-1630	163
448-2402	193
	195
	▶263
448-4770	▶4
	5
	6
448-4774	▶542
448-4775	5
	6
	▶537
448-4777	▶213
448-4779	5
	▶213
448-4780	6
	▶214
448-4781	▶7
	213
448-4782	▶7
	213
	214
448-8165	557
448-8166	557
448-8167	54
448-8168	52
449-1626	448
	▶464
	467
	469
449-1627	448
	▶466
	467
	469
449-1641	363
449-2128	561
	563
449-5429	1
	2
	▶336
449-5435	336
449-5443	336
449-7301	135
449-7303	136
449-8810	197
449-8812	190
449-8813	190
449-8814	217
449-8815	282
449-8819	190
	197
450-2811	▶175
	250
450-2812	175
	▶190
450-2813	▶197
	250
450-3826	▶97
	152
450-3827	▶98
	151
450-3828	▶149
	536
	543
450-8473	4
	▶365
450-8523	▶442
450-8524	5
	6
	▶443
450-8526	▶444
450-8529	▶445
450-8647	▶94
	213
	214
450-8702	537
	▶587
450-8729	▶2
	5
	6
450-8730	▶1
450-9474	381
451-1407	568
	569
	570
451-1408	568
	569
	570
451-5767	566
451-5771	566
451-5775	566
451-5776	566
451-7922	153
	155
451-9652	94
	▶167
451-9777	▶109
	167
452-2190	612
452-3704	612
452-6387	▶106
	163
452-6389	9
	▶163
452-6400	640
452-7862	▶99
	149
453-2980	309
453-3050	612
453-3057	612
453-3058	612
453-3107	612
453-5805	612
454-0097	286
	292
	294
	552
	554
	556
	561
	563
454-2225	561
	563
454-2285	7
454-2286	7
454-2343	▶323
	542
454-2344	▶325
	537
454-2345	323
454-2346	325
454-2758	612
454-3053	561
	563
454-4628	▶566
	612
454-5848	612
454-6553	643
454-6611	▶151
	537
454-6644	▶152
	536
	602
454-7665	612
454-7666	612
454-7668	566
454-7669	566
454-7672	566
455-0704	106
	110
	111
455-0705	101
	110
	111
455-5294	283
455-6120	366
455-6122	366
455-7928	427
455-7930	427
455-7936	427
455-7938	427
455-8402	612
455-8403	612
455-8433	485
	576
456-2388	485
456-3390	▶523
456-6208	163
456-7576	485
456-7577	485
456-8360	244
456-8363	245
456-8853	128
457-1530	485
457-1915	▶375
	445
457-1921	375
457-2797	3
	5
	6
	▶91
457-5451	485
457-6584	267
	▶281
457-6585	▶243
	281
457-6586	▶243
	281
457-6587	▶218
	243
457-6588	218
457-6589	218
457-6590	▶267
457-7567	606
457-8020	69
	485
458-0965	239
458-1012	479
459-0345	▶103
	157
459-0475	▶132
	248
	249
460-0776	145
460-2846	608
460-3377	640
460-3717	7
	▶292
460-3718	7
	▶294
460-3719	▶209
	248
	249
460-3720	▶206
	252
460-3721	213
	214
	▶286
460-4287	294
460-4288	294
460-8162	▶3
460-8764	32
460-8765	▶32
	248
	249
	252
461-4636	82
461-4637	82
461-7985	618
462-4350	642
462-7475	213
	▶248
462-7477	213
	▶249
462-7478	214
	▶252
463-5840	82
463-6137	538
	545
463-6138	538
	545
463-6139	538
	545
463-6458	636
463-9225	62
463-9227	4
	▶662
463-9228	9
463-9229	▶9
464-0182	4
	▶656
464-0199	656
464-0200	656
464-1114	325
464-1115	323

▶ **REFERÊNCIA PRIMÁRIA**

ÍNDICE DE NÚMERO DE PEÇA

Peça	Página	Peça	Página	Peça	Página	Peça	Página
	325						
464-1582	636						
464-2924	94						
464-3222	5						
	6						
	►305						
464-3223	►307						
464-3226	305						
464-3227	305						
464-3253	305						
	307						
464-3254	305						
	307						
464-7733	323						
465-1191	616						
465-2558	576						
465-3313	576						
467-0462	82						
467-0649	84						
467-2195	545						
467-2238	9						
467-2513	136						
467-3151	227						
	233						
467-7752	601						
467-7753	601						
467-8535	156						
469-9327	88						
469-9328	89						
470-3683	576						
470-8857	411						
470-8858	411						
471-0159	411						
473-0238	479						
473-0240	479						
473-7727	►610						
	654						
473-7728	654						
473-7729	654						
473-9082	654						
474-5339	7						
	►142						
475-1034	279						
	280						
476-2815	218						
476-9917	643						
477-1671	1						
	2						
	►377						
477-1672	1						
	2						
	►413						
477-6896	286						
479-0024	135						
479-0025	136						
479-1420	186						
479-5902	643						
481-3120	10						
	►71						
481-3126	71						
481-3127	71						
481-3128	71						
481-3129	72						
481-3134	71						
481-4459	292						
	295						
481-6472	94						
482-3387	►5						
482-3388	►6						
483-4615	286						
485-5502	5						
	6						
	►10						

► **REFERÊNCIA PRIMÁRIA**



©2015 Caterpillar
Todos os direitos reservados

CAT, CATERPILLAR, seus respectivos logotipos, o “Caterpillar Yellow” e o conjunto-imagem “POWER EDGE”, assim como as identidades corporativa e de produto aqui utilizadas, são marcas registradas da Caterpillar e não podem ser usadas sem permissão.