4230 4230.4

AGRALE

Catálogo de Peças

Catálogo de Piezas

RUTHZIL TRATOR COMERCIAL DE PEÇAS LTDA 11 97083-6812 ROLANDO CITRANGULO



4230 / 4230.4

DEPARTAMENTO DE PEÇAS E ASSISTÊNCIA TÉCNICA

DEPARTAMIENTO DE PIEZAS Y ASSISTENCIA TECNICA

CAXIAS DO SUL - RS - BRASIL

ÍNDICE

01 SISTEMA DO MOTOR - BLOCO DO MOTOR E TAMPA DO CÁRTER / SISTEMA DEL MOTOR / BLOCO DEL MOTOR Y TAPA DEL CARTER

02 SISTEMA DO MOTOR - BOTÃO AUXILIAR DE PARTIDA E ALAVANCA DE ACELERAÇÃO / SISTEMA DEL MOTOR - BOTON AUXILIAR DE ARRANQUE Y PALANCA DE LA ACELERACIÓN

03 SISTEMA DO MOTOR - SISTEMA DO TUBO DE RESPIRO-FILTRO DO CÁRTER E VARETA DA VÁLVULA / SISTEMA DEL MOTOR -TUBO DE RESPIRO - FILTRO DEL ACEITE DEL CARTER Y VARILLA DE LA VÁLVULA

04 SISTEMA DO MOTOR - SISTEMA DA ÁRVORE DE MANIVELAS E VOLANTE / SISTEMA DEL MOTOR - SISTEMA DEL CIQUEÑAL Y VOLANTE

05 SISTEMA DO MOTOR - SISTEMA DO CILINDRO-BIELA E MANCAL CENTRAL / SISTEMA DEL MOTOR - CONJUNTO DEL CABEZOTE DEL CILINDRO - BIELA Y COJINETE CENTRAL

06 SISTEMA DO MOTOR - COMANDO DE VÁLVULAS-BOMBA E ENGRENAGEM DE COMANDO / SISTEMA DEL COMANDO DE VÁLVULAS - BOMBA ENGRANAJE DEL COMANDO

07 SISTEMA DO MOTOR - TAMPA DE COMANDO / SISTEMA DEL MOTOR -TAPA DE COMANDO

08 SISTEMA DO MOTOR - CONJUNTO DO CABEÇOTE DO CILINDRO COMPLETO / SISTEMA DEL MOTOR - CONJUNTO DE CABEZOTE DEL CILINDRO COMPLETO

09 SISTEMA DO MOTOR - CONJUNTO TAMPA DO CABEÇOTE E FILTRO DO AR / SISTEMA DEL MOTOR - CONJUNTO TAPA DEL CABEZOTE Y FILTRO DE AIRE

10 SISTEMA DO MOTOR - CONJUNTO DO BICO INJETOR / SISTEMA DEL MOTOR - CONJUNTO DEL PICO INYECTOR

11 SISTEMA DO MOTOR - BOMBA INJETORA E BOMBA ALIMENTADORA / SISTEMA DEL MOTOR - BOMBA INYECTORA Y BOMBA ALIMENTADORA

12 SISTEMA DO MOTOR - ARREFECIMENTO E ESCAPAMENTO / SISTEMA DEL MOTOR -ENFRIAMIENTO Y ESCAPE

12A SISTEMA DO MOTOR - ARREFECIMENTO E ESCAPAMENTO / SISTEMA DEL MOTOR -ENFRIAMIENTO Y ESCAPE

13 SISTEMA DO MOTOR -CIRCUÍTO ELÉTRICO / SISTEMA DEL MOTOR - CIRCUITO ELÉCTRICO

14 SISTEMA DA EMBREAGEM / SISTEMA DEL EMBRAGEM

15 SISTEMA DA EMBREAGEM - CARCAÇA INTERMEDIÁRIA / SISTEMA DEL EMBRAGUE - CUERPO INTERMEDIARIO

16 SISTEMA DA EMBREAGEM - CARCAÇA INTERMEDIÁRIA / SISTEMA DEL EMBRAGUE - CUERPO INTERMEDIÁRIO

17 SISTEMA DA CAIXA DE CÂMBIO-CARCAÇA DO REDUTOR-ALAVANCA DO FREIO DE ESTACIONAMENTO / SISTEMA DE LA CAJA DE CAMBIO-CARCAZA DEL REDUCTOR-PALANCA DEL FRENO DE ESTACIONAMIENTO

18 SISTEMA DA CAIXA DE CÂMBIO - EIXOS DO REDUTOR / SISTEMA DE LA CAJA DE CAMBIO - EJES DEL REDUCTOR

19 SISTEMA DA CAIXA DE CÂMBIO - EIXOS DO REDUTOR / SISTEMA DE LA CAJA DE CAMBIO - EJES DEL REDUCTOR

20 SISTEMA DA CAIXA DE CÂMBIO - EIXOS DO REDUTOR / SISTEMA DE LA CAJA DE CAMBIO - EJES DEL REDUCTORES

21 SISTEMA DA CAIXA DE CÂMBIO - EIXOS DO REDUTOR / SISTEMA DE LA CAJA DE CAMBIO - EJES DEL REDUCTORES

22 SISTEMA DA CAIXA DE CÂMBIO - CARCAÇA-ALAVANCA DE ACIONAMENTO DA TDP / SISTEMA DE LA CAJA DE CAMBIO - CUERPO-PALANCA DE ACCIONAR DE LA TDP

23 SISTEMA DA CAIXA DE CÂMBIO - CARCAÇA - ALAVANCA DE ACIONAMENTO DA TDP / SISTEMA DE LA CAJA DE CAMBIO - CUERPO-PALANCA DE ACCIONAR DE LA TDP

24 SISTEMA DA CAIXA DE CÂMBIO - ENGRENAGENS-EIXOS INTERMEDIÁRIOS / SISTEMA DE LA CAJA DE CAMBIO - ENGRENAJES-EJES INTERMEDIÁRIOS

25 SISTEMA DA CAIXA DE CÂMBIO - ENGRENAGENS / SISTEMA DE LA CAJA DE CAMBIO - ENGRANAJES EJES INTERMEDIÁRIOS

26 SISTEMA DA CAIXA DE CÂMBIO - COROA E PINHÃO-EIXO INTERMEDIÁRIO / SISTEMA DE CAJA DE CAMBIO - COROA Y PINHAO-EJES INTERMEDIÁRIOS

27 SISTEMA DA CAIXA DE CÂMBIO - EIXOS TOMADA DE FORÇA / SISTEMA DE LA CAJA DE CAMBIO-EJES ENCHUFE DE FUERZA EJES INTERMEDIÁRIOS

28 SISTEMA DA CAIXA DE CÂMBIO-TAMPA ALAVANCA-GARFOS DE ACIONAMENTO / SISTEMA DE LA CAJA DE CAMBIO-TAPA DE LA PALANCA-HOQUILLAS DE ACCIONAMIENTO

29 SISTEMA DA CAIXA DE CÂMBIO-TAMPA ALAVANCA-GARFOS DE ACIONAMENTO / SISTEMA DE LA CAJA DE CAMBIO-TAPA DE LA PALANCA-HOQUILLAS DE ACCIONAMIENTO

30 SISTEMA DA CAIXA DE CÂMBIO-CAIXA SATÉLITE / SISTEMA DE LA CAJA DE CAMBIO-CAJA SATÉLITE

31 SISTEMA DA CAIXA DE CÂMBIO-SAIDA DE RODAS-BLOQUEIO / SISTEMA DE LA CAJA DE CAMBIO-SALIDA DE RUEDAS-BLOQUEO

32 SISTEMA DA CAIXA DE CÂMBIO-SAÍDA DE RODAS TRASEIRAS / SISTEMA DE LA CAJA DE CAMBIO-SALIDA DE RUEDAS TRASERAS

33 SISTEMA DO EIXO TRAÇÃO DIANTEIRA - BARRA DE DIREÇÃO / SISTEMA DEL EJE TRACCION DELANTERA - BARRA DE DIRECCION

34 SISTEMA DO EIXO TRAÇÃO DIANTEIRA - CARCAÇA E MANCAIS / SISTEMA DEL EJE TRACCION DELANTERA - CUERPO Y BRIDAS

35 SISTEMA DO EIXO TRAÇÃO DIANTEIRA - CARCAÇA E TAMPAS / SISTEMA DEL EJE TRACCION DELANTERA - CUERPO Y TAPAS

36 SISTEMA DO EIXO TRAÇÃO DIANTEIRA - CARCAÇA E TAMPAS / SISTEMA DEL EJE TRACCION DELANTERA -CUERPO Y BRIDAS

37 SISTEMA DO EIXO TRAÇÃO DIANTEIRA - DIFERENCIAL / SISTEMA DEL EJE TRACCION DELANTERA - DIFERENCIAL

38 SISTEMA DO EIXO TRAÇÃO DIANTEIRA - COMPONENTES / SISTEMA DEL EJE TRACCION DELANTERA - COMPONENTES

39 SISTEMA DA TRANSMISSÃO - CARDAN / SISTEMA DE LA CAJA DE CAMBIO-CARDAN

40 SISTEMA DOS PEDAIS DO FREIO E DA EMBREAGEM / SISTEMA DE LOS PEDALES DE LO FRENO Y DE LA EMBRAGUE

41 SISTEMA DE ALIMENTAÇÃO - TANQUE DE COMBUSTÍVEL / SISTEMA DE ALIMENTACIÓN - TANQUE DE COMBUSTIBLE

42 SISTEMA DE ALIMENTAÇÃO - TANQUE DE COMBUSTÍVEL - SISTEMA DE ALIMENTACIÓN - TANQUE DE COMBUSTÍBLE

43 SISTEMA DO ACELERADOR / SISTEMA DO ACELERADOR

44 SISTEMA HIDRÁULICO - RESERVATÓRIO HIDRÁULICO / SISTEMA HIDRÁULICO - RESERVATÓRIO HIDRÁULICO

45 SISTEMA HIDRÁULICO - VOLANTE DE DIREÇÃO / SISTEMA HIDRÁULICO - VOLANTE DE LA DIRECCIÓN

45 SISTEMA HIDRÁULICO - DIREÇÃO HIDROSTÁTICA / SISTEMA HIDRÁULICO - DIRECCIÓN HIDROSTÁTICA

46 SISTEMA HIDRÁULICO - SISTEMA DE DIREÇÃO 4X2 / SISTEMA HIDRÁULICO - SISTEMA DE DIRECCIÓN 4X2

47 SISTEMA HIDRÁULICO - SISTEMA DE DIREÇÃO 4X4 / SISTEMA HIDRÁULICO - SISTEMA DE DIRECCIÓN 4X4

48 SISTEMA HIDRÁULICO - VÁLVULA DE COMANDO / SISTEMA HIDRÁULICO - VÁLVULA DEL COMANDO

49 SISTEMA HIDRÁULICO - TAMPA DA CAIXA E CILÍNDRO / SISTEMA HIDRÁULICO - TAPA DE LA CAJA Y CILINDRO

50 SISTEMA HIDRÁULICO - LEVANTE HIDRÁULICO / SISTEMA HIDRÁULICO - LEVANTADOR HIDRÁULICO

51 SISTEMA HIDRÁULICO - LEVANTE HIDRÁULICO / SISTEMA HIDRÁULICO - LEVANTADOR HIDRÁULICO

52 SISTEMA HIDRÁULICO - LEVANTE HIDRÁULICO / SISTEMA HIDRÁULICO - LEVANTADOR HIDRÁULICO

53 SISTEMA ELÉTRICO / SISTEMA ELÉCTRICO

54 SISTEMA ELÉTRICO - PAINEL DE INSTRUMENTOS / SISTEMA ELÉCTRICO - TABLERO DE INSTRUMENTOS

55 SISTEMA DO ASSENTO / SISTEMA DEL ASIENTO

56 SISTEMA DO RODADO TRASEIRO / SISTEMA DEL RODADO TRASERO

57 SISTEMA DO CUBO DIANTEIRO - BARRA DE DIREÇÃO / SISTEMA DEL CUBO DELANTERO - BARRA DE DIRECCIÓN

58 SISTEMA DO EIXO DIANTEIRO / SISTEMA DEL EJE DELANTERO

59 SISTEMA DO PÁRA-CHOQUE / SISTEMA DEL GUARDABARRO

60 SISTEMA DOS DEFLETORES / SISTEMA DE LOS DEFLECTORES

61 SISTEMA DA CARENAGEM / SISTEMA DE LA CARENAGEM

62 SISTEMA DE ADESIVOS / SISTEMA DE ADHESIVOS

63 KIT TETO SOLAR / KIT TECHO SOLAR
TRASERAS

64 KIT PROTETOR FRONTAL / KIT PROTECTOR FRONTAL

65 KIT PROTETOR FRONTAL / KIT PROTECTOR FRONTAL

66 SISTEMA HIDRÁULICO - VÁLVULA DE COMANDO / SISTEMA HIDRAULICO - VALVULA DEL COMANDO

67 SISTEMA DO CUBO DIANTEIRO - BARRA DE DIREÇÃO / SISTEMA DEL CUBO DELANTERO - BARRA DE DIRECCIÓN

68 CONJUNTO PÁRA-LAMAS E SINALIZADOR / CONJUNTO GUARDABARRO Y SIÑALERO

69 SISTEMA DE RODADO DUPLO / SISTEMA DEL RODADO DOBLE

70 CONJUNTO RODADO TRASEIRO / CONJUNTO DEL RODADO TRASERO

71 KIT PNEU / KIT NEUMÁTICO

72 KIT PNEUS / KIT NEUMÁTICOS

INTRODUÇÃO

CATÁLOGO DE PEÇAS DOS TRATORES AGRALE MODELOS 4230 E 4230.4

Este catálogo de peças foi desenvolvido para facilitar a identificação e localização das peças de reposição. As ilustrações aqui contidas não devem servir como base para quaisquer resoluções de ordem técnica.

A correta interpretação e manuseio deste catálogo são formas para se obter um melhor atendimento dos pedidos de peças de reposição. Consulte primeiramente os índices. Na ilustração estão identificadas a peça e o número dos ítens, e na relação encontramos o número do ítem por ordem sequencial, código, quantidade, denominação e sua aplicação por modelo.

Quaisquer alterações que ocorrerem na estrutura do produto são informadas através de nossos boletins técnicos

DEPARTAMENTO DE PEÇAS E ASSISTÊNCIA TÉCNICA

1ª EDIÇÃO

Código: 2900.002.145.00.0

INTRODUCCION

CATÁLOGO DE PIEZAS DE LOS TRACTORES AGRALE MODELOS 4230 Y 4230.4

Este catálogo de piezas fue desarrollado para facilitar la identificación de las piezas de reposición. Las ilustraciones que acompañan el mismo no deben servir de base para cualquier resolución de orden técnica.

La correcta interpretación y manoseo de este catálogo son formas para obtener un mejor atendimiento de los pedidos de las piezas de reposición. Consulte primero los índices. En la ilustración están identificadas las piezas y el número de los itens, y en la relación encontramos el númenro del item por orden de secuencia, código, cantidad, denominación y su aplicación por modelo.

Cualquier alteración que ocurra en la estructura del producto son informadas a través de nuestros boletines técnicos.

DEPARTAMIENTO DE PIEZAS Y ASSISTÊNCIA TÉCNICA

1ª EDICIÓN

Código: 2900.002.145.00.0

AGRALE

CATÁLOGO DE PEÇAS
CATALOGO DE PIEZAS

TRATORES/*TRACTORES*

4230 E 4230.4

DEPARTAMENTO DE PEÇAS E ASSISTÊNCIA TÉCNICA
DEPARTAMIENTO DE PIEZAS Y ASSISTENCIA TECNICA
CAXIAS DO SUL - RS - BRASIL

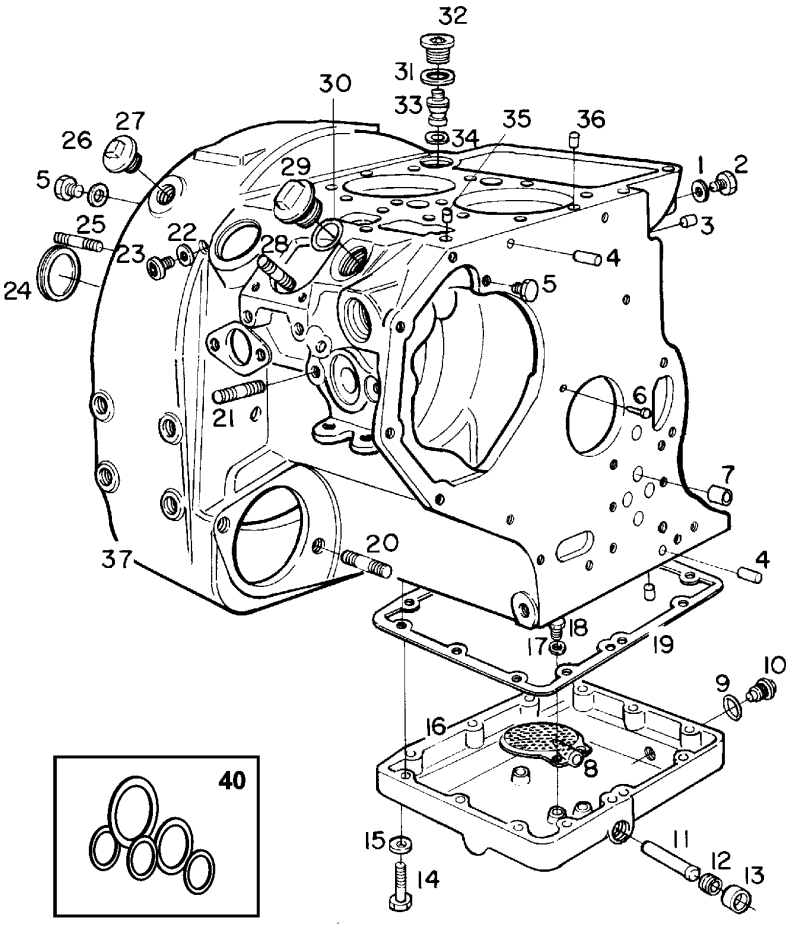

SISTEMA DO BLOCO DO MOTOR E TAMPA DO CÁRTER / *SISTEMA DEL BLOCO DEL MOTOR Y DE LA TAPA DEL CARTER*						4230 HSE	4230 SEI	4230.4 -HSE	4230.S-HSE	4230.4S-HSE	4230.SV-HSE
ITEM / *ITEM*	CÓDIGO / *Nº DE PIEZAS*	QTD. / *CANT.*	DENOMINAÇÃO / *DENOMINACION*		ALTERAÇÕES / *ALTERACIONES*						
1	4014.010.011.00.2	2	Anel de vedação	*Junta estanqueidad*		●	●	●	●	●	●
2	4010.012.004.00.3	2	Bujão	*Tapón*		●	●	●	●	●	●
3	7007.001.034.00.6	3	Pino vedador	*Pasador de estanqueidad*		●	●	●	●	●	●
4	7003.001.004.00.8	2	Pino guia	*Pasador guía*		●	●	●	●	●	●
5	7007.001.030.00.4	2	Bujão	*Tapón*		●	●	●	●	●	●
6	7007.001.020.00.5	1	Pino do casquilho	*Pasador de casquillo*		●	●	●	●	●	●
7	7007.007.023.00.3	1	Bucha	*Buje*		●	●	●	●	●	●
8	7007.001.025.00.4	1	Peneira da tampa inferior	*Cedazo de la tapa inferior*		●	●	●	●	●	●
9	4014.010.034.00.4	1	Anel de vedação	*Anillo de estanqueidad*		●	●	●	●	●	●
10	7006.001.014.00.0	1	Conjunto bujão magnético	*Conjunto tapón magnético*		●	●	●	●	●	●
11	7007.001.027.00.0	1	Tubo tampa inferior	*Tubo tapa inferior*		●	●	●	●	●	●
12	7007.001.026.00.2	1	Bujão da tampa inferior	*Tapón de la tapa inferior*		●	●	●	●	●	●
13	4012.010.009.00.0	1	Tampa de vedação	*Tapa de estanqueidad*		●	●	●	●	●	●
14	4101.037.090.05.9	8	Parafuso sextavado	*Tornillo hexagonal*		●	●	●	●	●	●
15	4103.012.009.01.3	8	Arruela de pressão	*Arandela de presión*		●	●	●	●	●	●
16	7007.001.050.00.2	1	Tampa inferior do cárter	*Tapa inferior del cárter*		●	●	●	●	●	●
17	4103.012.007.01.7	3	Arruela de pressão	*Arandela de presión*		●	●	●	●	●	●
18	4101.047.064.05.2	3	Parafuso sextavado	*Tornillo hexagonal*		●	●	●	●	●	●
19	7007.001.019.00.7	1	Junta de vedação da tampa inferior	*Junta de estanqueidad de la tapa inferior*		●	●	●	●	●	●
20	4101.050.036.01.3	2	Parafuso prisioneiro	*Tornillo prisionero*		●	●	●	●	●	●
21	4101.050.011.05.7	2	Parafuso prisioneiro	*Tornillo prisionero*		●	●	●	●	●	●
22	7007.001.097.00.3	1	Tampão de vedação	*Tapón de estanqueidad*		●		●	●	●	
23	6003.001.044.00.5	1	Interruptor pressão óleo	*Interruptor presión óleo*		●		●	●	●	
24	7007.001.003.00.1	1	Tampa roscada de vedação do bloco	*Tapa rosqueada de estanqueidad del bloque*		●	●	●	●	●	●

SISTEMA DO BLOCO DO MOTOR E TAMPA DO CÁRTER / *SISTEMA DEL BLOCO DEL MOTOR Y DE LA TAPA DEL CARTER*					01	4230 HSE	4230 SEI	4230.4 -HSE	4230.S-HSE	4230.4S-HSE	4230.SV-HSE
ITEM *ITEM*	CÓDIGO *Nº DE PIEZAS*	QTD. *CANT.*	DENOMINAÇÃO / *DENOMINACION*		ALTERAÇÕES *ALTERACIONES*						
25	4101.035.017.05.4	4	Parafuso prisioneiro	*Tornillo prisionero*		●	●	●	●	●	●
26	4014.010.017.00.9	1	anel de vedação	*Aro de estanqueidad*		●	●	●	●	●	●
27	7006.001.021.00.5	1	Bujão do bloco	*Tapón del bloco*		●	●	●	●	●	●
28	4101.051.013.01.1	4	Parafuso prisioneiro	*Tornillo prisionero*		●	●	●	●	●	●
29	7003.001.008.00.9	1	Bujão do óleo	*Tapón del aceite*		●	●	●	●	●	●
30	7003.001.019.00.6	1	Anel de vedação	*Aro de estanqueidad*		●	●	●	●	●	●
31	4014.010.037.00.7	1	Anel de vedação	*Aro de estanqueidad*		●	●	●	●	●	●
32	4010.012.005.00.0	1	Bujão	*Tapón*		●	●	●	●	●	●
33	7007.007.016.00.7	1	Conjunto válvula de sobrepressão	*Conjunto válvula de sobrepresión*		●	●	●	●	●	●
34	7007.007.014.00.2	1	Anel de vedação	*Aro de estanqueidad*		●	●	●	●	●	●
35	7007.001.035.00.3	1	Pino	*Pasador*		●	●	●	●	●	●
36	7007.001.007.00.2	2	Pino vedador	*Pasador estanco*		●	●	●	●	●	●
37	7007.099.007.00.5	1	Conjunto bloco do motor (inclui ítens 1 a 7, 20,	*Conj. bloque del motor (incluye itens 1 a 7,*		●	●	●	●	●	●
			21, 22, 24, 25, 26, 28, 35,36, 38 e 39)	*20, 21, 22, 24, 25, 26, 28, 35,36, 38 e 39)*		●	●	●	●	●	●
38	4101.040.008.04.9	1	Parafuso sem cabeça M6x8	*Tornillo sin cabeza*		●		●		●	
39	7007.001.099.00.9	1	Tampão com cabeça	*Tapón con cabeza*		●		●	●	●	
40	7007.099.004.00.2	-	Jogo de juntas	*Juego de juntas*		●	●	●	●	●	●

NOTA:

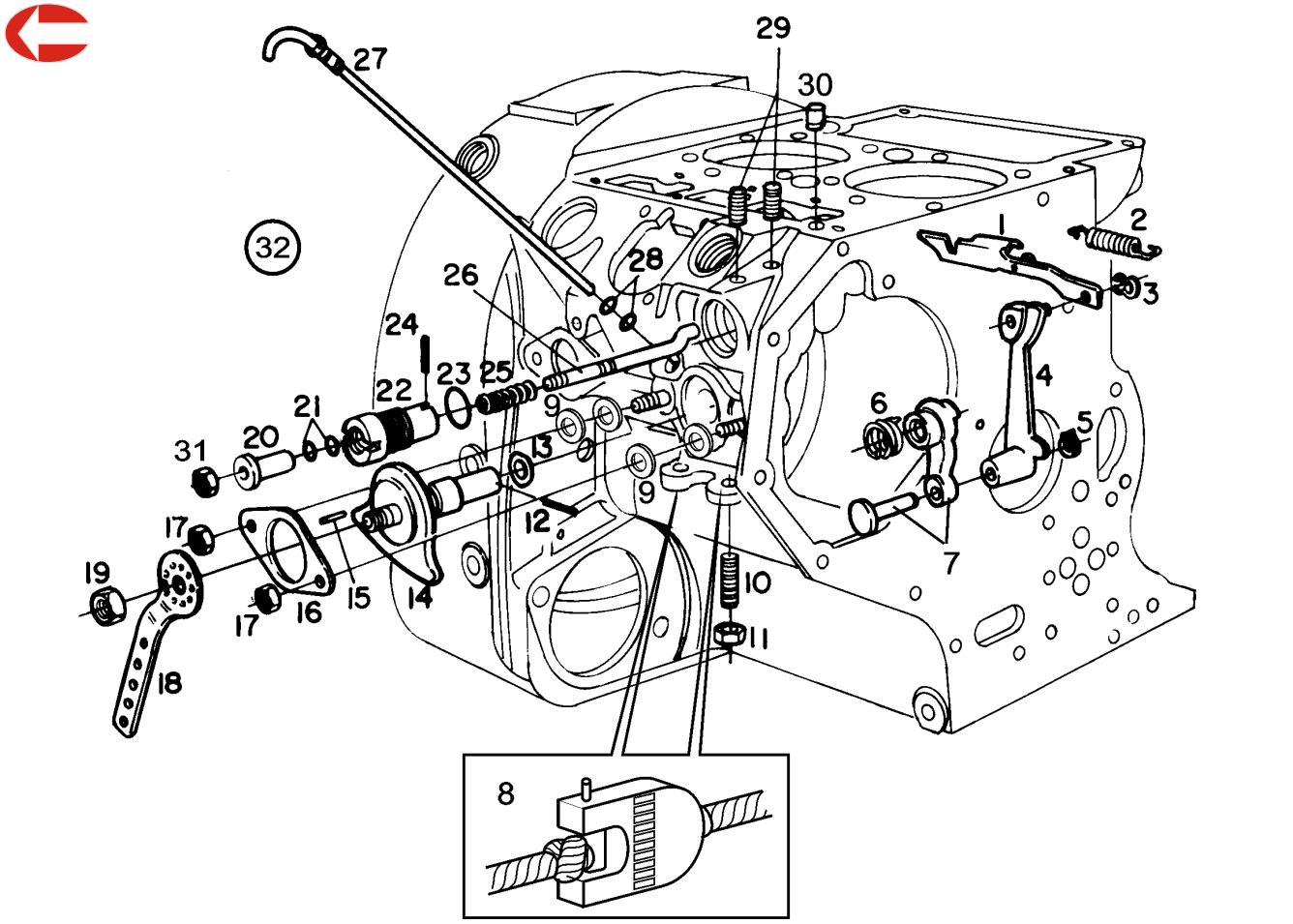

SISTEMA DO BOTÃO AUXILIAR DE PARTIDA E ALAVANCA DE ACELERAÇÃO / *SISTEMA DEL BOTÓN AUXILIAR DE PARTIDA Y PALANCA DE ACELERACIÓN*						4230 HSE	4230 SEI	4230.4-HSE	4230.S-HSE	4230.4S-HSE	4230.SV-HSE
ITEM *ITEM*	CÓDIGO *Nº DE PIEZAS*	QTD. *CANT.*	DENOMINAÇÃO / *DENOMINACION*		ALTERAÇÕES *ALTERACIONES*						
1	7007.003.018.00.7	1	Conjunto alavanca do acelerador	*Conjunto palanca del acelerador*		●	●	●	●	●	●
2	7007.003.014.00.6	1	Mola do acelerador	*Resorte del acelerador*		●	●	●	●	●	●
3	4008.013.009.00.5	1	Anel elástico	*Anillo elástico*		●	●	●	●	●	●
4	7007.003.009.00.6	1	Conjunto alavanca do regulador	*Conjunto palanca del regulador*		●	●	●	●	●	●
5	4008.010.005.00.6	1	Anel elástico	*Anillo elástico*		●	●	●	●	●	●
6	7007.003.021.00.1	1	Mola de torção	*Resorte de torción*		●	●	●	●	●	●
7	7007.003.002.00.1	1	Conjunto alavanca de ligação	*Conjunto palanca de ligazón*		●	●	●	●	●	●
8	7007.003.012.00.0	1	Lacre	*Lacre*		●	●	●	●	●	●
9	7007.003.015.00.3	CN	Arruela de compensação - 0,2	*Arandela de compensación - 0,2*		●	●	●	●	●	●
9	7007.003.015.01.1	CN	Arruela de compensação - 0,3	*Arandela de compensación - 0,3*		●	●	●	●	●	●
9	7007.003.015.02.9	CN	Arruela de compensação - 0,5	*Arandela de compensación - 0,5*		●	●	●	●	●	●
9	7007.003.015.03.7	CN	Arruela de compensação - 1,0	*Arandela de compensación - 1,0*		●	●	●	●	●	●
10	7007.003.026.00.0	1	Pino cilíndrico	*Perno cilindrico*		●	●	●	●	●	●
11	4102.011.007.06.9	1	Porca sextavada	*Tuerca hexagonal*		●	●	●	●	●	●
12	4006.010.055.00.5	1	Pino elástico	*Perno elástico*		●	●	●	●	●	●
13	7007.003.030.00.2	2	Anel de vedação	*Anillo de estanqueidad*		●	●	●	●	●	●
14	7007.003.016.01.9	1	Conjunto eixo da alavanca de regulagem	*Conjunto eje palanca del regulajem*		●	●	●	●	●	●
15	4006.010.053.00.0	1	Pino elástico	*Perno elástico*		●	●	●	●	●	●
16	7007.003.029.00.4	1	Flange de atrito	*Flanje de fricción*		●	●	●	●	●	●
17	4102.014.012.04.1	2	Porca freno	*Tuerca freno*		●	●	●	●	●	●
18	7007.003.006.00.2	1	Alavanca do acelerador	*Palanca del acelerador*		●	●	●	●	●	●
19	4102.010.013.04.3	1	Porca sextavada	*Tuerca hexagonal*		●	●	●	●	●	●
20	7006.003.023.00.9	1	Botão	*Botón*		●	●	●	●	●	●
21	7007.003.035.00.1	2	Anel de vedação	*Anillo de estanqueidad*		●	●	●	●	●	●

SISTEMA DO BOTÃO AUXILIAR DE PARTIDA E ALAVANCA DE ACELERAÇÃO / *SISTEMA DEL BOTÓN AUXILIAR DE PARTIDA Y PALANCA DE ACELERACIÓN*					02						
ITEM *ITEM*	CÓDIGO *Nº DE PIEZAS*	QTD. *CANT.*	DENOMINAÇÃO / *DENOMINACION*		ALTERAÇÕES *ALTERACIONES*	4230 HSE	4230 SEI	4230.4 -HSE	4230.S-HSE	4230.4S-HSE	4230.SV-HSE
22	7007.003.020.00.3	1	Bucha enroscada com entalhe	*Buje con rosca y ranura*		●	●	●	●	●	●
23	7007.003.013.00.8	1	Anel de vedação	*Anillo de estanqueidad*		●	●	●	●	●	●
24	4006.010.019.00.1	1	Pino elástico	*Perno elástico*		●	●	●	●	●	●
25	7003.003.036.00.9	1	Mola de pressão	*Resorte de presión*		●	●	●	●	●	●
26	7007.003.031.00.0	1	Eixo excêntrico	*Eje excéntrico*		●	●	●	●	●	●
27	7007.001.059.00.3	1	Conjunto vareta do nível do óleo	*Conjunto varilla del nivel del aceite*		●	●	●	●	●	●
28	7003.001.020.00.4	2	Anel de vedação	*Anillo de estanqueidad*		●	●	●	●	●	●
29	4101.040.014.01.3	2	Parafuso sextavado interno sem cabeça	*Tornillo hexagonal interno sin cabeza*		●	●	●	●	●	●
30	7007.001.035.00.3	1	Pino da mola da alavanca do acelerador	*Permode la resorte palanca del acelerador*		●	●	●	●	●	●
31	4102.011.006.04.6	1	Porca sextavada	*Tuerca hexagonal*		●	●	●	●	●	●
32	7007.003.023.00.7	1	Cj. botão auxiliar partida (inclui ítens 20, 21,	*Cj. botón auxiliar partida (incluye ítens 20, 21,*							
			22, 23, 24, 25, 26 e 31)	*22, 23, 24, 25, 26 y 31)*		●	●	●	●	●	●

NOTA:

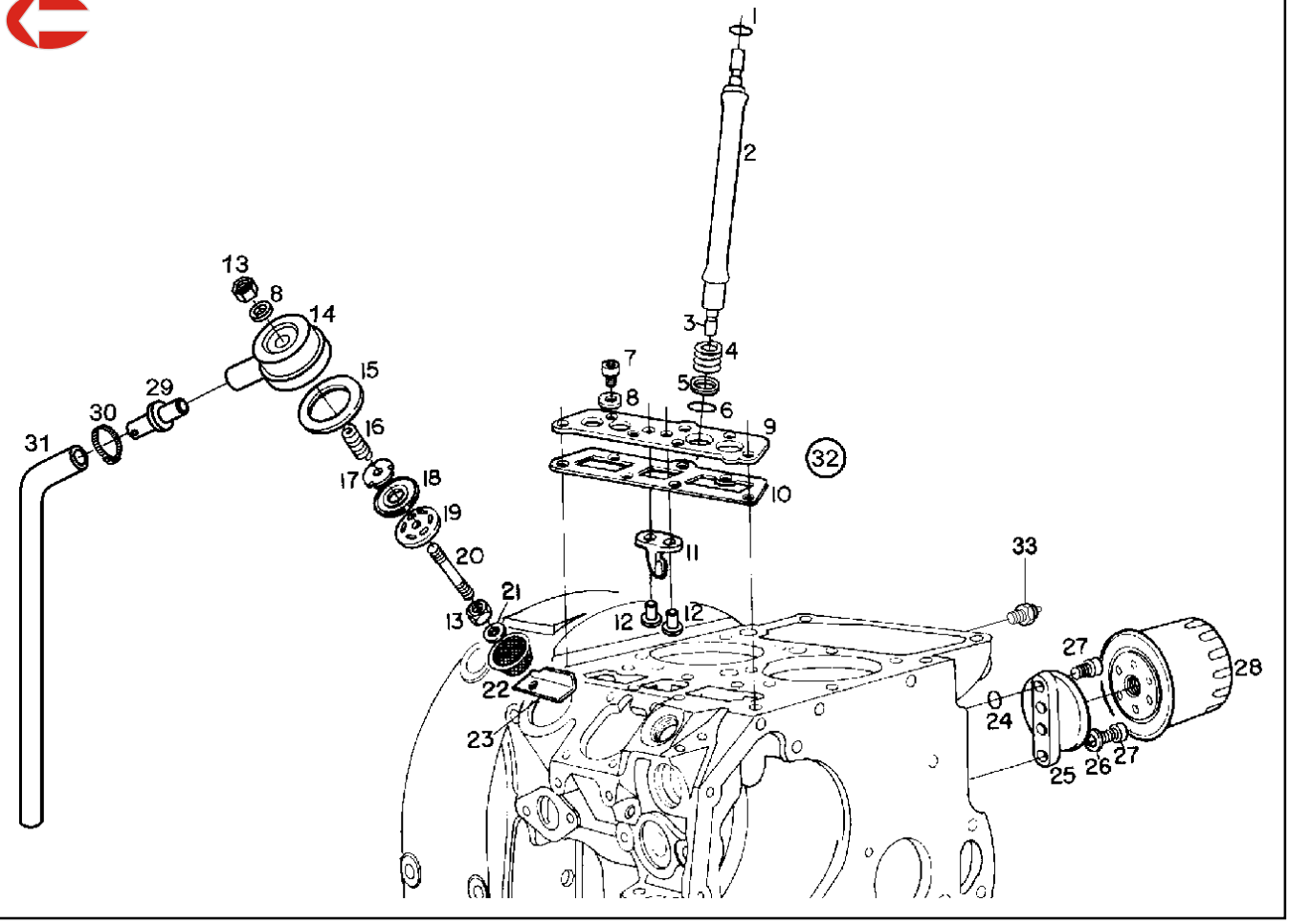

SISTEMA DO TUBO DE RESPIRO - FILTRO DE ÓLEO DO CÁRTER E VARETA DA VÁLVULA / *SISTEMA DEL TUBO DE RESPIRO - FILTRO DEL ACEITE DEL CARTER Y VARILLA DE LA VÁLVULA*												
ITEM / *ITEM*	CÓDIGO / *Nº DE PIEZAS*	QTD. / *CANT.*	DENOMINAÇÃO / *DENOMINACION*		ALTERAÇÕES / *ALTERACIONES*	4230 HSE	4230 SEI	4230.4 -HSE	4230.S-HSE	4230.4S-HSE	4230.SV-HSE
1	7007.005.055.00.7	4	Anel de vedação	*Anillo de estanqueidad*		●	●	●	●	●	●
2	7007.005.020.00.1	4	Tubo protetor das varetas	*Tubo protector de las varillas*		●	●	●	●	●	●
3	7007.005.016.01.7	4	Conjunto das varetas das válvulas	*Conjunto de las varillas de las válvulas*		●	●	●	●	●	●
4	7003.005.015.00.0	4	Mola de pressão tubos das varetas	*Resorte de presión tubos de las varillas*		●	●	●	●	●	●
5	7007.005.026.00.8	4	Anel encosto dos tubos das varetas	*Anillo apoyo de los tubos de las varillas*		●	●	●	●	●	●
6	7007.005.056.00.5	4	Anel de vedação	*Anillo de estanqueidad*		●	●	●	●	●	●
7	4101.047.088.05.1	7	Parafuso sextavado	*Tornillo hexagonal*		●	●	●	●	●	●
8	4014.010.009.00.6	8	Anel de vedação	*Anillo de estanqueidad*		●	●	●	●	●	●
9	7007.001.017.00.1	1	Suporte das varetas	*Soporte de las varillas*		●	●	●	●	●	●
10	7007.001.018.00.9	1	Junta de vedação suporte das varetas	*Junta estanqueidad soporte de las varillas*		●	●	●	●	●	●
11	7007.003.027.00.8	1	Guia da haste de acionamento	*Guía del vástago de accionamiento*		●	●	●	●	●	●
12	4015.010.033.00.3	2	Rebite	*Rebite*		●	●	●	●	●	●
13	4102.011.007.06.9	2	Porca sextavada	*Tuerca hexagonal*		●	●	●	●	●	●
14	7007.001.058.00.5	1	Tampa do respiro	*Tapa del respiro*		●	●	●	●	●	●
15	7006.006.037.00.6	1	Junta de vedação do tubo de respiro	*Junta de estanqueidad del tubo de respiro*		●	●	●	●	●	●
16	8002.104.111.00.8	1	Mola de pressão do tubo de respiro	*Resorte de presión del tubo de respiro*		●	●	●	●	●	●
17	7006.006.032.00.7	1	Arruela limitadora do tubo de respiro	*Arandela limitadora del tubo de respiro*		●	●	●	●	●	●
18	7006.006.031.00.9	1	Membrana do tubo de respiro	*Membrana del tubo de respiro*		●	●	●	●	●	●
19	7007.001.037.00.9	1	Prato de ventilação do tubo de respiro	*Plato de ventilación del tubo de respiro*		●	●	●	●	●	●
20	4101.035.027.01.2	1	Parafuso prisioneiro	*Tornillo prisionero*		●	●	●	●	●	●
21	4103.011.013.01.6	1	Arruela lisa	*Arandela lisa*		●	●	●	●	●	●
22	7007.001.029.00.6	1	Peneira do tubo de respiro	*Filtro del tubo de respiro*		●	●	●	●	●	●
23	7007.001.036.01.9	1	Chapa defletora do tubo de respiro	*Chapa deflectora del tubo de respiro*		●	●	●	●	●	●
24	6005.004.027.00.2	3	Anel de vedação	*Anillo de estanqueidad*		●	●	●	●	●	●

SISTEMA DO TUBO DE RESPIRO - FILTRO DE ÓLEO DO CÁRTER E VARETA DE VÁLVULA / *SISTEMA DEL TUBO DE RESPIRO - FILTRO DEL ACEITE DEL CARTER Y VARILLA DE LA VÁLVULA*					03							
ITEM *ITEM*	CÓDIGO *Nº DE PIEZAS*	QTD. *CÁNT.*	DENOMINAÇÃO / *DENOMINACION*		ALTERAÇÕES *ALTERACIONES*	4230 HSE	4230 SEI	4230.4 -HSE	4230.S-HSE	4230.4S-HSE	4230.SV-HSE
25	7007.007.011.00.8	1	Flange do filtro de óleo	*Brida del filtro de aceite*		●	●	●	●	●	●
26	4103.012.009.01.3	2	Arruela de pressão	*Arandela de presión*		●	●	●	●	●	●
27	4101.037.082.05.6	2	Parafuso allen	*Tornillo allen*		●	●	●	●	●	●
28	7007.007.021.00.7	1	Conjunto do filtro do óleo	*Conjunto del filtro de aceite*		●	●	●	●	●	●
29	7006.006.042.00.6	1	Tubo de respiro	*Tornillo hexagonal interno*		●	●	●	●	●	●
30	7006.011.041.00.1	1	Abraçadeira	*Abrazadera*		●	●	●	●	●	●
31	7007.001.036.00.1	1	Mangueira	*Manguera*		●	●	●	●	●	●
32	7007.001.063.00.5	1	Conjunto suporte tubo das varetas	*Conjunto soporte de las varillas*							
			(inclui ítens 9, 11 e 12)	*(incluje itens 9, 11 y 12)*		●	●	●	●	●	●
33	6003.001.044.00.5	1	Interruptor pressão óleo	*Interruptor presión oleo*		●	●	●	●	●	●

NOTA:

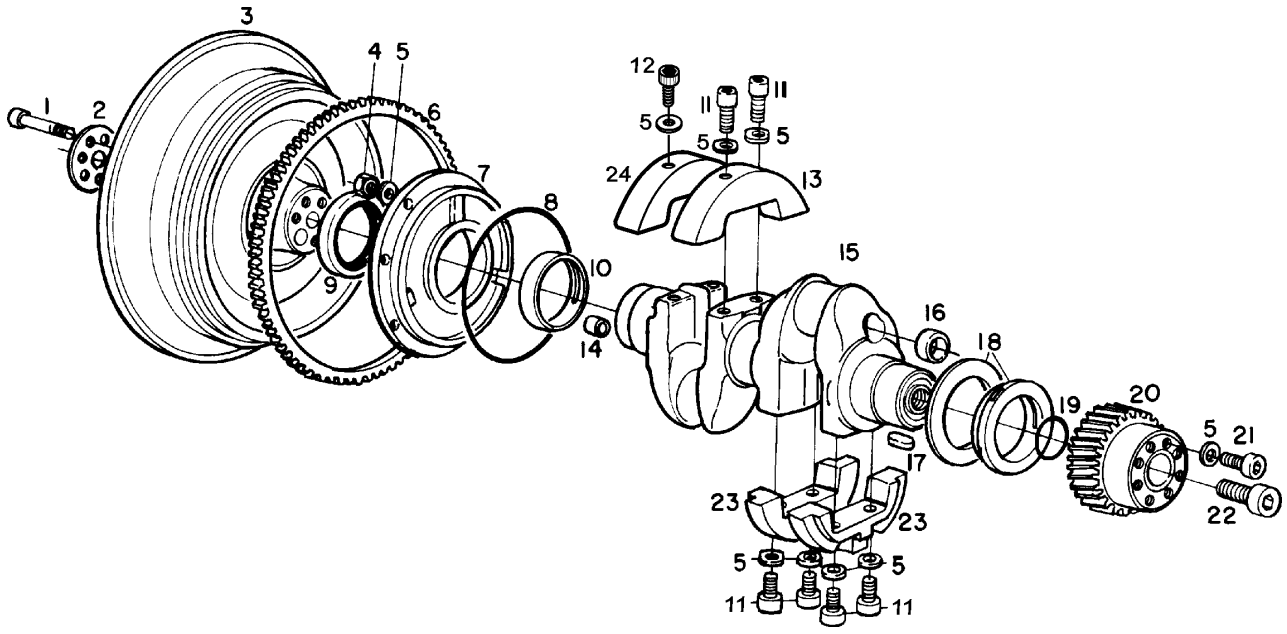

SISTEMA DA ÁRVORE DA MANIVELA - FLANGE - CREMALHEIRA E VOLANTE / *SISTEMA DEL CIGUEÑAL - BRIDA - CREMALLERA Y VOLANTE*						4230 HSE	4230 SEI	4230.4 -HSE	4230.S-HSE	4230.4S-HSE	4230.SV-HSE
ITEM *ITEM*	CÓDIGO *Nº DE PIEZAS*	QTD. *CANT.*	DENOMINAÇÃO / *DENOMINACION*		ALTERAÇÕES *ALTERACIONES*						
1	4010.038.014.03.3	6	Parafuso allen	*Tornillo allen*		●	●	●	●	●	●
2	7007.009.002.00.5	1	Arruela distanciadora	*Arandela distanciadora*		●	●	●	●	●	●
3	7007.009.050.00.4	1	Volante	*Volante*		●	●	●	●	●	●
4	4102.011.011.05.3	4	Porca sextavada	*Tuerca hexagonal*		●	●	●	●	●	●
5	4103.012.010.01.1	20	Arruela de pressão	*Arandela de presión*		●	●	●	●	●	●
6	7106.010.002.01.0	1	Cremalheira	*Cremallera*		●	●	●	●	●	●
7	7007.002.010.00.5	1	Flange - mancal árvore manivela	*Brida cigueñal*		●	●	●	●	●	●
8	7007.002.017.00.0	1	Anel de vedação	*Aro de estanqueidad*		●	●	●	●	●	●
9	7007.002.025.00.3	1	Retentor	*Retentor*		●	●	●	●	●	●
10	7007.002.011.00.3	1	Casquilho - STD	*Casquillo - STD*		●	●	●	●	●	●
10	7007.002.011.01.1	1	Casquilho -0.25	*Casquillo - 0,25*		●	●	●	●	●	●
10	7007.002.011.02.9	1	Casquilho - 0.50	*Casquillo - 0,50*		●	●	●	●	●	●
11	4101.038.001.02.2	6	Parafuso allen	*Torniloo allen*		●	●	●	●	●	●
12	4101.037.098.02.9	2	Parafuso allen	*Tornillo allen*		●	●	●	●	●	●
13	7007.002.004.00.8	1	Contrapeso - árvore da manivela	*Contrapeso - cigueñal*		●	●	●	●	●	●
14	7007.009.001.00.7	1	Bucha guia da árvore da manivela	*Buje guía del cigueñal*		●	●	●	●	●	●
15	7007.002.030.00.3(A)	1	Conjunto árvore manivela balanciada	*Conjunto cigueñal balanciada*							
			STD (inclui itens 14 e 16)	*STD (incluye itens 14 y 16)*		●	●	●	●	●	●
15	7007.002.008.00.9(A)	1	árvore manivela - STD (inclui itens 16)	*Cigueñal - STD (incluye lo iten 16)*		●	●	●	●	●	●
16	4012.010.015.00.7	2	Tampa de vedação	*Tapa de estanqueidad*		●	●	●	●	●	●
17	4005.010.010.00.2	1	Chaveta	*Chaveta*		●	●	●	●	●	●
18	7007.001.073.00.4	1	Casquilho lado do comando - STD	*Casquillo lado del comando - STD*		●	●	●	●	●	●
18	7007.001.074.00.2	1	Casquilho lado do comando - 0,25	*Casquillo lado del comando - 0,25*		●	●	●	●	●	●
18	7007.001.075.00.9	1	Casquilho lado do comando - 0,50	*Casquillo lado del comando - 0,50*		●	●	●	●	●	●

SISTEMA DA ÁRVORE DE MANIVELA - FLANGE - CREMALHEIRA E VOLANTE / *SISTEMA DEL CIGUEÑAL - BRIDA - CREMALLERA Y VOLANTE*					04							
ITEM *ITEM*	CÓDIGO *Nº DE PIEZAS*	QTD. *CANT.*	DENOMINAÇÃO / *DENOMINACION*		ALTERAÇÕES *ALTERACIONES*	4230 HSE	4230 SEI	4230.4 -HSE	4230.S-HSE	4230.4S-HSE	4230.SV-HSE
19	7007.002.003.00.0	1	Anel de vedação	*Anillo de estanqueidad*		●	●	●	●	●	●
20	7007.002.006.00.3	1	Engrenagem da árvore da manivela	*Engranaje del cigueñal*		●	●	●	●	●	●
21	4101.037.098.02.9	8	Parafuso sextavado	*Tornillo hexagonal*		●	●	●	●	●	●
22	4101.038.050.06.0	1	Parafuso sextavado	*Tornillo hexagonal*		●	●	●	●	●	●
23	7007.002.032.00.9	2	Contrapeso da árvore da manivela	*Contrapeso del cigueñal*		●	●	●	●	●	●
24	7007.002.031.00.1	1	Contrapeso	*Contrapeso*		●	●	●	●	●	●

NOTA: A = 15 - 7007.002.030.00.3 - Virabrequim com balanceamento
- 7007.002.008.00.9 - Virabrequim sem balanceamento

A = 15 - 7007.002.030.00.3 - cigueñal con balanceamento
- 7007.002.008.00.9 - cigueñal sin balanceamento

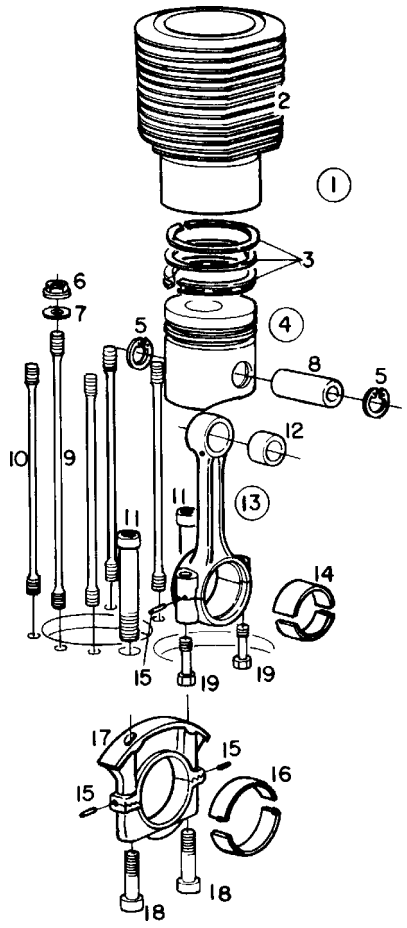

SISTEMA DO CILINDRO-BIELA E MANCAL CENTRAL / *SISTEMA DE CILINDRO-BIELA Y COJINETE CENTRAL*

ITEM / *ITEM*	CÓDIGO / *Nº DE PIEZAS*	QTD. / *CANT.*	DENOMINAÇÃO / *DENOMINACION*		ALTERAÇÕES / *ALTERACIONES*	4230 HSE	4230 SEI	4230.4 -HSE	4230.S-HSE	4230.4S-HSE	4230.SV-HSE
1	7007.099.001.00.8	2	kits, cilindro, pistão, anéis -STD (inclui os	*kit, cilindro, pistón, aros - STD (incluye los itens*		●	●	●	●	●	●
			ítens 2, 3 e 4)	*2, 3 y 4)*		●	●	●	●	●	●
2	7007.004.015.00.2	2	Cilindro - STD	*Cilindro - STD*		●	●	●	●	●	●
3	7007.004.006.00.1	2	Conjunto dos anéis do pistão - STD	*Conjunto de los aros del pistón - STD*		●	●	●	●	●	●
3	7007.004.006.01.9	2	Conjunto dos anéis do pistão - 0,25	*Conjunto de los aros del pistón - 0,25*		●	●	●	●	●	●
3	7007.004.006.02.7	2	Conjunto dos anéis do pistão - 0,50	*Conjunto de los aros del pistón - 0,50*		●	●	●	●	●	●
4	7007.004.005.03.3	2	Conj. de pistão - STD (inclui o ítem 5 e 8)	*Conj. del pistón - STD (incluye el item 5 e 8)*		●	●	●	●	●	●
4	7007.004.005.01.1	2	Conj. de pistão - 0,25 (inclui o ítem 5 e 8)	*Conj.del pistón - 0,25 (incluye el item 5 e 8)*		●	●	●	●	●	●
4	7007.004.005.02.9	2	Conj. de pistão - 0,50 (inclui o ítem 5 e 8)	*Conj. del pistón - 0,50 (incluye el item 5 e 8)*		●	●	●	●	●	●
5	4008.011.021.00.2	4	Anel elástico	*Anillo elástico*		●	●	●	●	●	●
6	7007.004.016.00.0	10	Porca sextavada	*Tuerca hexagonal*		●	●	●	●	●	●
7	7007.004.017.00.8	10	Arruela	*Arandela*		●	●	●	●	●	●
8	-	2	Ítem sem reposição individual	*Item sin reposición individual*		●	●	●	●	●	●
9	7007.001.015.00.5	2	Parafuso prisioneiro cilindro	*Tornillo prisionero cilindro*		●	●	●	●	●	●
10	7007.001.014.00.8	8	Parafuso prisioneiro cilindro	*Tornillo prisionero cilindro*		●	●	●	●	●	●
11	4101.038.017.02.8	2	Parafuso allen	*Tornillo allen*		●	●	●	●	●	●
12	7007.004.004.00.6	2	Bucha da biela	*cojinete*		●	●	●	●	●	●
13	7007.004.002.00.0	2	Conj. da biela (inclui os ítens 12, 15 e 19)	*Conj. de la biela (incluye los itens 12, 15 y 19)*		●	●	●	●	●	●
14	7007.099.019.00.0	2	Casquilho da biela - STD	*Casquillo del cojinete - STD*		●	●	●	●	●	●
14	7007.099.023.00.2	2	Casquilho da biela - 0,25	*Casquillo del cojinete - 0,25*		●	●	●	●	●	●
14	7007.099.024.00.0	2	Casquilho da biela - 0,50	*Casquillo del cojinete - 0,50*		●	●	●	●	●	●
15	4004.010.003.00.0	8	Pino cilíndrico	*Pasador cilíndrico*		●	●	●	●	●	●
16	7007.099.020.00.8	1	Casquilho mancal central - STD	*Casquillo del cigueñal central - STD*		●	●	●	●	●	●
16	7007.099.021.00.6	1	Casquilho mancal central - 0,25	*Casquillo del cigueñal central - 0,25*		●	●	●	●	●	●

SISTEMA DO CILINDRO-BIELA E MANCAL CENTRAL / *SISTEMA DE CILINDRO-BIELA Y COJINETE*					05	4230 HSE	4230 SEI	4230.4 -HSE	4230.S-HSE	4230.4S-HSE	4230.SV-HSE
ITEM *ITEM*	CÓDIGO *Nº DE PIEZAS*	QTD. *CÁNT.*	DENOMINAÇÃO / *DENOMINACION*		ALTERAÇÕES *ALTERACIONES*						
16	7007.099.022.00.4	1	Casquilho mancal central - 0,50	*Casquillo del cigueñal central - 0,50*		●	●	●	●	●	●
17	7007.002.016.00.2	1	Conj. mancal central da árvore de manivela	*Conjunto del cigueñal central del manija (incluye*							
			(inclui o ítem 15 e 18)	*el item 15 e 18)*		●	●	●	●	●	●
18	4101.038.012.02.9	2	Parafuso allen	*Tornillo allen*		●	●	●	●	●	●
19	7006.004.022.00.0	2	Parafuso cabeça da biela	*Tornillo cabeza del cigueñal*		●	●	●	●	●	●

NOTA:

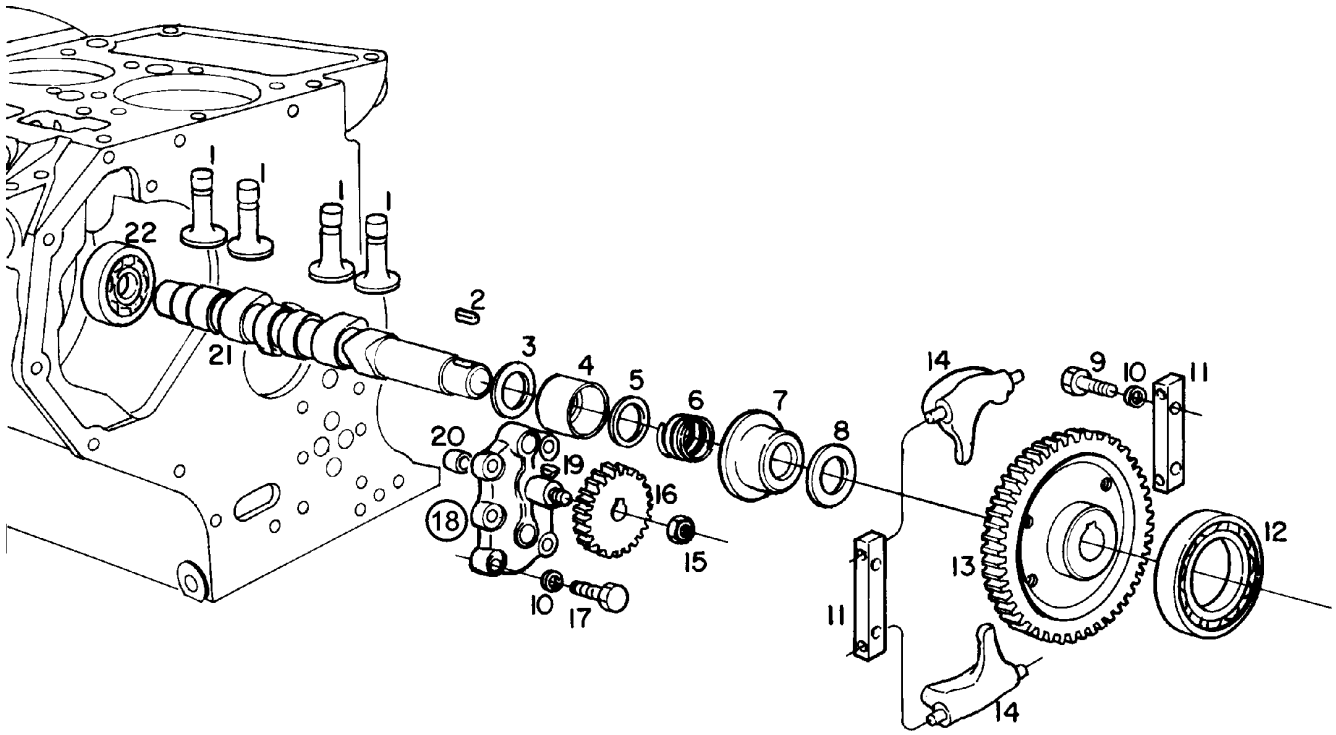

SISTEMA DO COMANDO DE VÁLVULAS-BOMBA E ENGRENAGEM DE COMANDO / *SISTEMA DEL COMANDO DE VALVULAS - BOMBA ENGRANAJE DEL COMANDO*						4230 HSE	4230 SEI	4230.4 -HSE	4230.S-HSE	4230.4S-HSE	4230.SV-HSE
ITEM *ITEM*	CÓDIGO *Nº DE PIEZAS*	QTD. *CANT.*	DENOMINAÇÃO / *DENOMINACION*		ALTERAÇÕES *ALTERACIONES*						
1	7007.005.002.00.9	4	Tucho das varetas das válvulas	*Botador de las varillas de las válvulas*		●	●	●	●	●	●
2	4005.010.010.00.2	1	Chaveta	*Chaveta*		●	●	●	●	●	●
3	7007.005.004.00.5	1	Arruela do copo do regulador	*Arandela del copo del regulador*		●	●	●	●	●	●
4	7007.005.027.00.6	1	Copo do regulador	*Copo del regulador*		●	●	●	●	●	●
5	7007.005.028.00.4	1	Arruela encosto	*Arandela del apoyo*		●	●	●	●	●	●
6	7007.005.014.00.4	1	Mola do regulador - 3000 RPM	*Resorte del regulador - 3000 RPM*		●	●	●	●	●	●
7	7007.005.005.00.2	1	Luva do regulador	*Luva del regulador*		●	●	●	●	●	●
8	7007.005.029.00.2	1	Arruela de encosto	*Arandela del apoyo*		●	●	●	●	●	●
9	7007.005.031.00.8	4	Parafuso allen	*Tornillo allen*		●	●	●	●	●	●
10	4103.012.009.01.3	9	Arruela de pressão	*Arandela de presión*		●	●	●	●	●	●
11	7007.005.030.00.0	2	Suporte dos contrapesos	*Soporte de los contrapesos*		●	●	●	●	●	●
12	4001.018.007.00.9	1	Rolamento	*Rodamiento*		●	●	●	●	●	●
13	7007.005.008.00.6	1	Engrenagem do eixo de comandos de válvulas	*Engranaje eje comandos de las válvulas*		●	●	●	●	●	●
14	7007.005.009.00.4	2	Contrapeso do regulador	*Contrapeso del regulador*		●	●	●	●	●	●
15	4102.022.031.05.8	1	Porca autofreno VM 10 980 8.8 ZA	*Tuerca autotrabante VM 10 980 8.8 ZA*		●	●	●	●	●	●
16	7007.007.007.00.6	1	Engrenagem de acionamento da bomba do óleo	*Engranaje accionamiento bomba de aceite*		●	●	●	●	●	●
17	4101.045.033.05.9	5	Parafuso sextavado	*Tornillo hexagonal*		●	●	●	●	●	●
18	7007.007.001.00.9	1	Conjunto da bomba do óleo (inclui ítens	*Conjunto de la bomba de aceite (inclui*							
			16 e 19)	*ítens 16 y 19)*		●	●	●	●	●	●
19	4005.011.001.00.0	1	Chaveta	*Chaveta*		●	●	●	●	●	●
20	7007.007.023.00.3	1	Bucha da bomba do óleo	*Buje de la bomba de aceite*		●	●	●	●	●	●
21	7007.005.007.00.8	1	Eixo de comando de válvula	*Eje del comando del válvula*		●	●	●	●	●	●
22	4001.019.020.00.1	1	Rolamento	*Rodamiento*		●	●	●	●	●	●

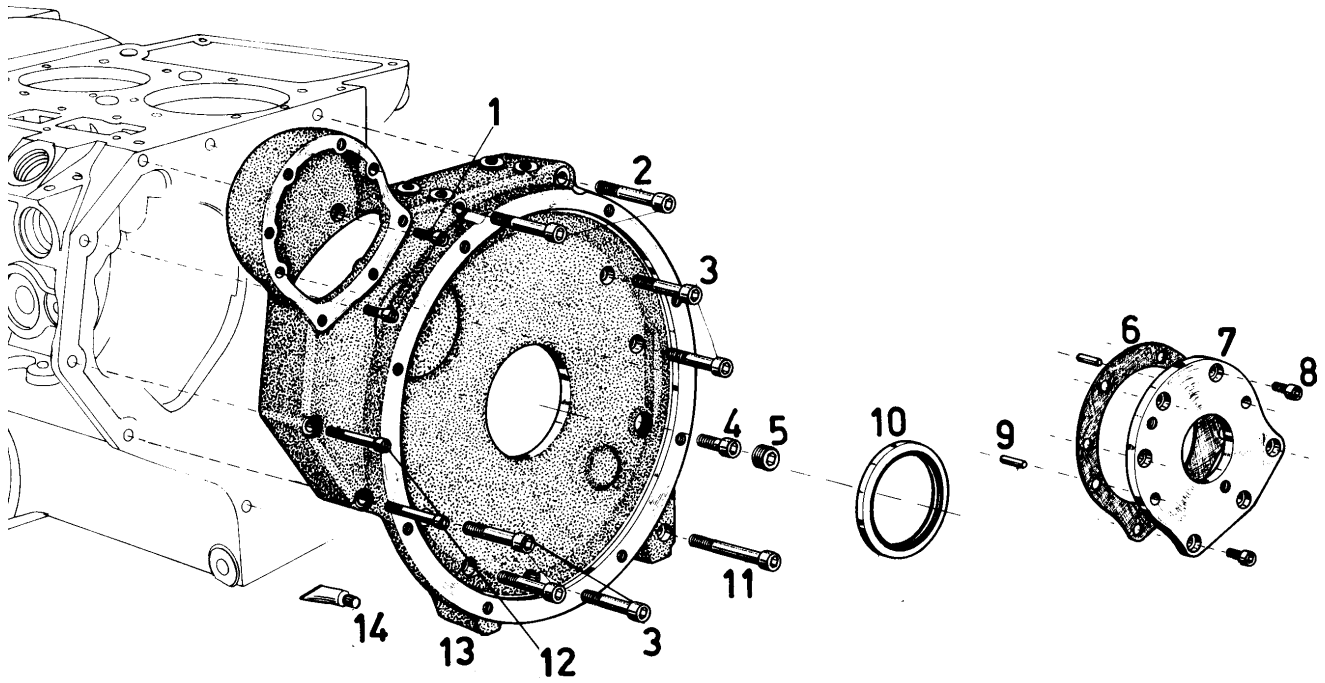

SISTEMA DA TAMPA DE COMANDO / *SISTEMA DE LA TAPA DEL COMANDO*						4230 HSE	4230 SEI	4230.4 -HSE	4230.S-HSE	4230.4S-HSE	4230.SV-HSE
ITEM *ITEM*	CÓDIGO *Nº DE PIEZAS*	QTD. *CANT.*	DENOMINAÇÃO / *DENOMINACION*		ALTERAÇÕES *ALTERACIONES*						
1	4101.037.082.05.6	2	Parafuso allen	*Tornillo allen*		●	●	●	●	●	●
2	4101.038.005.01.5	2	Parafuso allen	*Tornillo allen*		●	●	●	●	●	●
3	4101.038.003.05.1	5	Parafuso allen M10x55 912 8.8 ZA	*Tornillo allen M10x55 912 8.8 ZA*		●	●	●	●	●	●
4	4101.037.096.01.5	1	Parafuso allen	*Tornillo allen*		●	●	●	●	●	●
5	4010.011.020.00.0	1	Bujão	*Tapón*		●	●	●	●	●	●
6	7007.005.024.00.3	1	Junta da flange da bomba hidráulica	*Junta de la brida de la bomba hidráulica*		●	●	●	●	●	●
7	7007.005.059.00.9	1	Flange da bomba hidráulica	*Brida de la bomba hidráulica*		●	●	●	●	●	●
8	4101.037.080.05.0	6	Parafuso allen	*Tornillo allen*		●	●	●	●	●	●
9	4004.016.044.00.8	2	Pino entalhado	*Pasador entalhado*		●	●	●	●	●	●
10	7007.005.057.00.3	1	Retentor	*Reten*		●	●	●	●	●	●
11	4101.038.015.05.5	1	Parafuso allen	*Tornillo allen*		●	●	●	●	●	●
12	4101.037.092.01.4	2	Parafuso allen	*Tornillo allen*		●	●	●	●	●	●
13	7007.005.013.02.2	1	Tampa de comando	*Tapa del comando*		●	●		●		●
13	7007.005.013.05.5	1	Tampa de comando	*Tapa del comando*				●		●	
14	2031.000.033.00.4	-	Cola loctite	*Cola para junta*		●	●	●	●	●	●

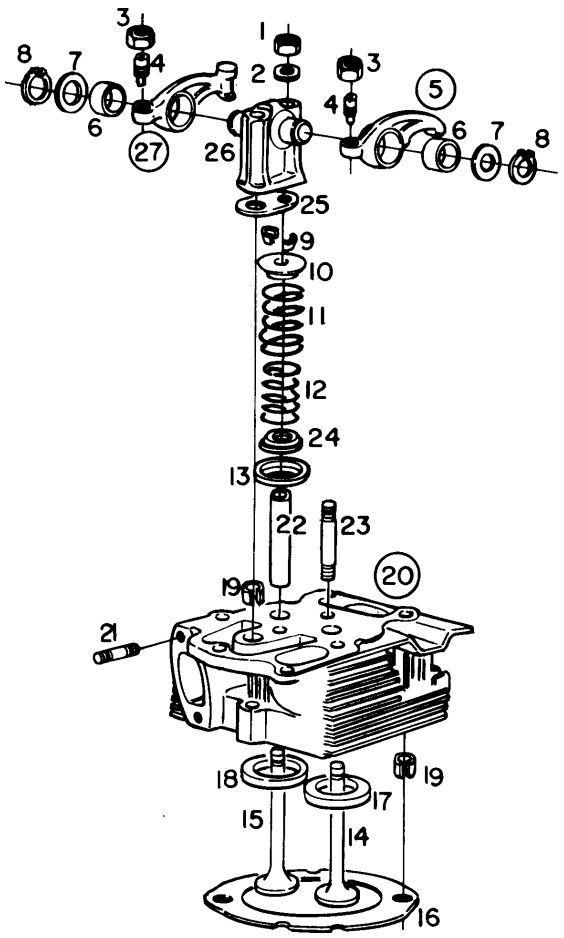

CONJUNTO DO CABEÇOTE DO CILINDRO COMPLETO / *CONJUNTO DE LA VALVULA DEL CILINDRO*						4230 HSE	4230 SEI	4230.4-HSE	4230.S-HSE	4230.4S-HSE	4230.SV-HSE
ITEM *ITEM*	CÓDIGO *Nº DE PIEZAS*	QTD. *CANT.*	DENOMINAÇÃO / *DENOMINACION*		ALTERAÇÕES *ALTERACIONES*						
1	4102.011.007.06.9	2	Porca sextavada	*Tuerca hexagonal*		●	●	●	●	●	●
2	4103.011.013.01.6	2	Arruela lisa	*Arandela lisa*		●	●	●	●	●	●
3	7006.006.023.00.6	4	Porca sextavada	*Tuerca hexagonal*		●	●	●	●	●	●
4	7007.006.022.00.8	4	Parafuso de regulagem dos balancins	*Tornillo de regulaje de los balancines*		●	●	●	●	●	●
5	7007.006.009.00.3	2	Conjunto balancins admissão (inclui ítem 6)	*Conjunto balancines admisión (incluye item 6)*		●	●	●	●	●	●
6	7007.006.031.00.7	4	Bucha dos balancins	*Buje de los balancines*		●	●	●	●	●	●
7	7015.004.037.00.9	CN	Arruela de compensação - 0,2	*Arandela de compensación - 0,2*		●	●	●	●	●	●
7	7015.004.026.00.2	CN	Arruela de compensação - 0,3	*Arandela de compensación - 0,3*		●	●	●	●	●	●
8	4008.010.016.00.3	4	Anel elástico	*Aro elástico*		●	●	●	●	●	●
9	7007.006.010.00.1	8	Bucha cônica	*Buje cónico*		●	●	●	●	●	●
10	7007.006.014.00.3	4	Prato da mola das válvulas	*Plato del resorte de las válvulas*		●	●	●	●	●	●
11	7007.006.008.01.3	4	Mola externa	*Resorte externo*		●	●	●	●	●	●
12	7007.006.007.00.7	4	Mola interna	*Resorte interno*		●	●	●	●	●	●
13	7007.006.033.01.1	4	Anel intermeidário	*Aro intermediário*		●	●	●	●	●	●
14	7007.006.005.00.1	2	Válvula de admissão	*Válvula de admisión*		●	●	●	●	●	●
15	7007.006.006.00.9	2	Válvula de escape	*Válvula de escape*		●	●	●	●	●	●
16	7007.006.034.00.1	CN	Junta do cabeçote - 0,5	*Junta de la tapa de válvula - 0,5*		●	●	●	●	●	●
16	7007.006.034.01.9	CN	Junta do cabeçote - 0,6	*Junta de la tapa de válvula - 0,6*		●	●	●	●	●	●
16	7007.006.034.02.7	CN	Junta do cabeçote - 0,7	*Junta de la tapa de válvula - 0,7*		●	●	●	●	●	●
16	7007.006.034.03.5	CN	Junta do cabeçote - 0,8	*Junta de la tapa de válvula - 0,8*		●	●	●	●	●	●
16	7007.006.034.04.3	CN	Junta do cabeçote - 0,9	*Junta de la tapa de válvula - 0,9*		●	●	●	●	●	●
16	7007.006.034.05.0	CN	Junta do cabeçote - 1,0	*Junta de la tapa de válvula - 1,0*		●	●	●	●	●	●
16	7007.006.034.06.8	CN	Junta do cabeçote - 1,1	*Junta de la tapa de válvula - 1,1*		●	●	●	●	●	●
16	7007.006.034.07.6	CN	Junta do cabeçote - 0,4	*Junta de la tapa de válvula - 0,4*		●	●	●	●	●	●

CONJUNTO DO CABEÇOTE DO CILINDRO COMPLETO / *CONJUNTO DEL CABEZOTE DEL CILINDRO*					08	4230 HSE	4230 SEI	4230.4 -HSE	4230.S-HSE	4230.4S-HSE	4230.SV-HSE
ITEM *ITEM*	CÓDIGO *Nº DE PIEZAS*	QTD. *CANT.*	DENOMINAÇÃO / *DENOMINACION*		ALTERAÇÕES *ALTERACIONES*						
17	7007.006.013.00.5	2	Sede da válvula - admissão	*Asiento de la válvula - admisión*		●	●	●	●	●	●
18	7007.006.012.00.7	2	Sede da válvula - escape	*Asiento de la válvula - escape*		●	●	●	●	●	●
19	4006.013.089.00.1	6	Pino elástico	*Pasador elástico*		●	●	●	●	●	●
20	7007.006.001.00.0	2	Conjunto - cabeçote do cilindro completo	*Conjunto - culata del cilindro completo*							
			(inclui ítens 17, 18, 19, 21, 22 e 23)	*(incluye itens 17, 18,19, 21, 22 y 23)*		●	●	●	●	●	●
21	4101.035.012.06.3	4	Parafuso prisioneiro	*Tornillo prisionero*		●	●	●	●	●	●
22	7007.006.004.01.2	4	Guia de válvulas	*Guía de las válvulas*		●	●	●	●	●	●
23	4101.035.020.05.8	2	Parafuso prisioneiro	*Tornillo prisionero*		●	●	●	●	●	●
24	7007.006.035.00.8	4	Cápsula do guia de válvulas	*Cápsula de la guía de las válvulas*		●	●	●	●	●	●
25	7007.006.020.00.0	2	Junta de vedação do suporte dos balancins	*Junta estanqueidad del soporte de los balancines*		●	●	●	●	●	●
26	7007.006.021.00.8	2	Suporte dos balancins	*Soporte de los balancines*		●	●	●	●	●	●
27	7007.006.011.00.9	2	Conjunto balancim escape (inclui ítem 6)	*Conjunto balancin escape (incluye item 6)*		●	●	●	●	●	●

NOTA:

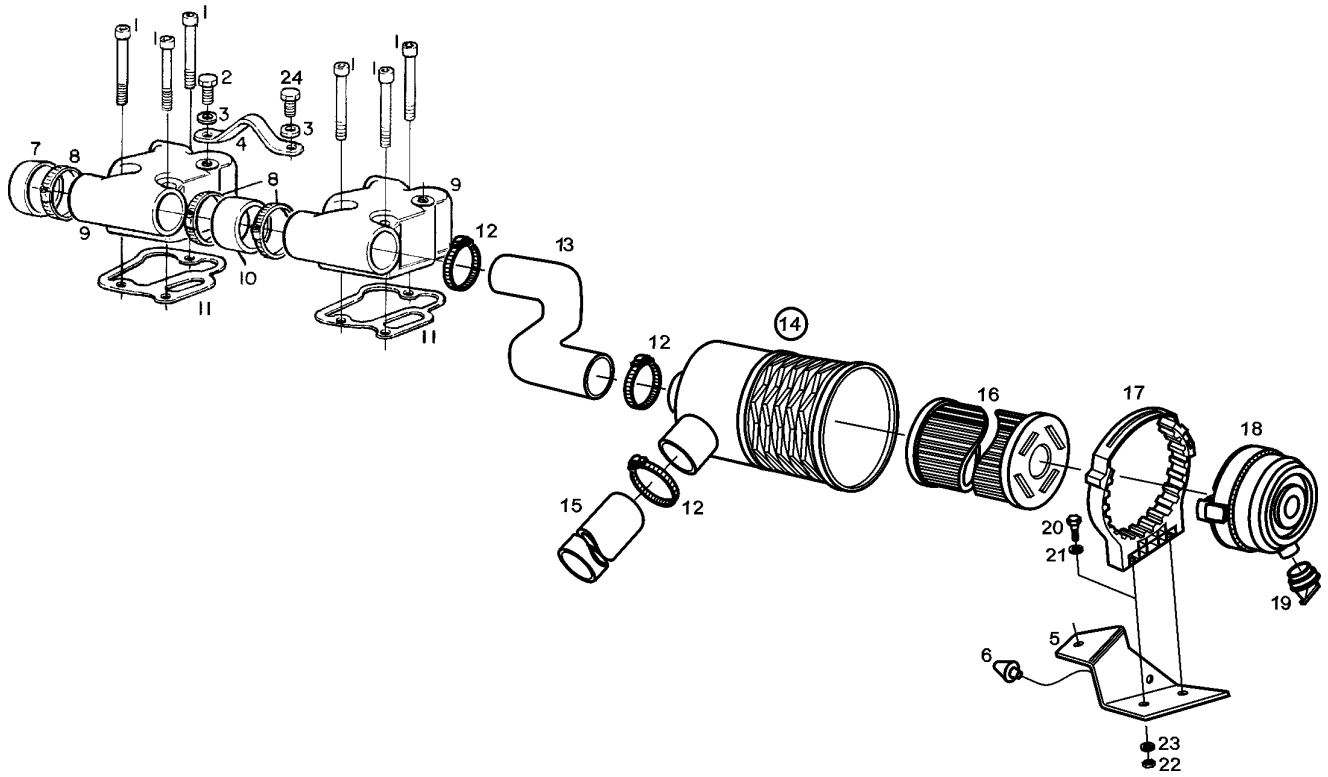

CONJUNTO TAMPA DO CABEÇOTE E FILTRO DE AR / *CONJUNTO DE LA TAPA DEL CABEZOTE Y FILTRO DE AIRE*												
ITEM *ITEM*	CÓDIGO *Nº DE PIEZAS*	QTD. *CANT.*	DENOMINAÇÃO / *DENOMINACION*		ALTERAÇÕES *ALTERACIONES*	4230 HSE	4230 SEI	4230.4 -HSE	4230.S-HSE	4230.4S-HSE	4230.SV-HSE
1	4101.037.095.05.8	6	Parafuso allen	*Tornillo allen*		●	●	●	●	●	●
2	4101.048.022.05.9	1	Parafuso sextavado M12x25 933 8.8 ZA	*Tornillo hexagonal M12x25 933 8.8 ZA*		●	●	●	●	●	●
3	4103.012.011.01.9	2	Arruela de pressão	*Arandela de presión*		●	●	●	●	●	●
4	7007.006.025.00.9	1	Presilha de transporte do motor	*Presilla del transporte del motor*		●	●	●	●	●	●
5	8008.115.519.00.6	1	Conjunto suporte filtro de ar	*Conjunto soporte filtro de aire*		●	●	●	●	●	●
6	5061.001.173.00.1	1	Batente	*Batiente*		●	●	●	●	●	●
7	7007.006.070.00.5	1	Tampa de vedação	*Tapa de estanqueidad*		●	●	●	●	●	●
8	6002.001.035.00.5	3	Abraçadeira	*Abrazadera*		●	●	●	●	●	●
9	7007.006.028.00.3	2	Tampa do cabeçote do cilindro	*Tapa del cabezote del cilindro*		●	●	●	●	●	●
10	7007.006.071.00.3	1	Mangueira de ligação - Tampa do cabeçote	*Manguera de conección - Tapa del cabezote*		●	●	●	●	●	●
11	7007.006.026.00.7	2	Junta da tampa do cabeçote	*Junta de la tapa del cabezote*		●	●	●	●	●	●
12	7007.012.046.00.7	3	Abraçadeira	*Abrazadera*		●	●	●	●	●	●
13	8008.115.525.00.3	1	Mangueira do filtro de ar	*Manguera del filtro de aire*		●	●	●	●	●	●
14	7010.012.020.00.6	1	Conjunto do filtro de ar (inclui os itens	*Conjunto del filtro de aire (incluye los itens*							
			16,18,e 19)	*16. 18 e 19)*		●	●	●	●	●	●
15	8008.115.518.00.8	1	Mangueira do filtro de ar	*Manguera del filtro de aire*		●	●	●	●	●	●
16	7010.012.018.00.0	1	Elemento principal	*Elemento filtrante*		●	●	●	●	●	●
17	7010.012.017.00.2	1	Cinta do filtro	*Franja del filtro*		●	●	●	●	●	●
18	7010.012.019.00.8	1	Tampa do filtro de ar	*Tapa de filtro de aire*		●	●	●	●	●	●
19	6006.001.349.00.1	1	Válvula de descarga de poeira	*Válvula de descarga del polvo*		●	●	●	●	●	●
20	4101.047.092.05.3	2	Parafuso sextavado	*Tornillo hexagonal*		●	●	●	●	●	●
21	4103.024.011.01.5	2	Arruela lisa	*Arandela lisa*		●	●	●	●	●	●
22	4102.011.007.06.9	5	Porca sextavada	*Tuerca hexagonal*		●	●	●	●	●	●
23	4103.012.009.01.3	10	Arruela de pressão	*Arandela de presión*		●	●	●	●	●	●
24	4101.048.024.05.5	1	Parafuso sextavado M12x30 88 2A	*Tornillo hexagonal M12x30 88 2A*		●	●	●	●	●	●

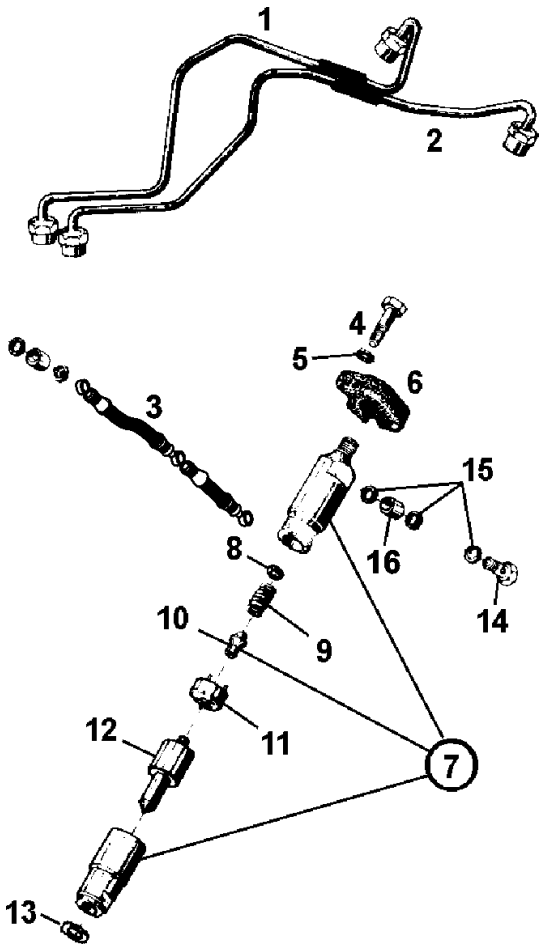

CONJUNTO DO BICO INJETOR / *CONJUNTO DEL PICO INYECTOR*						4230 HSE	4230 SEI	4230.4 -HSE	4230.S-HSE	4230.4S-HSE	4230.SV-HSE
ITEM / *ITEM*	CÓDIGO / *Nº DE PIEZAS*	QTD. / *CANT.*	DENOMINAÇÃO / *DENOMINACION*		ALTERAÇÕES / *ALTERACIONES*						
1	7007.008.002.00.6	1	Conjunto tubo de pressão II	*Conjunto tubo de presión II*		●	●	●	●	●	●
2	7007.008.001.00.8	1	Conjunto tubo de pressão I	*Conjunto tubo de presión I*		●	●	●	●	●	●
3	7007.011.096.00.3	1	Tubo de retorno	*Tubo de retorno*		●	●		●		●
3	8008.106.506.00.4	1	Conjunto tubo de retorno	*Conjunto tubo de retorno*				●		●	
4	4101.045.037.05.0	4	Parafuso sextavado	*Tornillo hexagonal*		●	●	●	●	●	●
5	4103.012.009.01.3	4	Arruela de pressão	*Arandela de presión*		●	●	●	●	●	●
6	7007.008.011.00.7	2	Suporte do bico injetor	*Soporte del pico inyector*		●	●	●	●	●	●
7	7007.008.006.00.7	2	Conjunto porta injetor (Bosch) (inclui os ítens	*Conjunto porta inyector (Bosch) (incluye*		●	●	●	●	●	●
		-	8,9,10,11,12 e 13)	*los itens 8,9,10,11,12 e 13)*		●	●	●	●	●	●
8	7006.099.027.00.5	6	Conjunto de regulagem do bico injetor	*Conjunto de regulaje del pico inyector*		●	●	●	●	●	●
9	7007.008.039.00.8	2	Mola	*Resorte*		●	●	●	●	●	●
10	7003.008.032.00.2	2	Pino de pressão	*Pasador de presión*		●	●	●	●	●	●
11	7007.008.041.00.4	2	Disco intermediário	*Disco intermediario*		●	●	●	●	●	●
12	7007.008.007.00.5	2	Bico injetor (B)	*Pico inyector (B)*		●	●	●	●	●	●
13	7007.008.016.00.6	2	Anel de vedação	*Anillo de estanqueidad*		●	●	●	●	●	●
14	7007.008.014.00.1	2	Parafuso ôco	*Tornillo huerco*		●	●	●	●	●	●
15	4014.010.009.00.6	2	Anel de vedação	*Anillo de estanqueidad*		●	●	●	●	●	●
16	7007.008.013.00.3	2	Tubo distânciador	*Tubo separador*		●	●	●	●	●	●

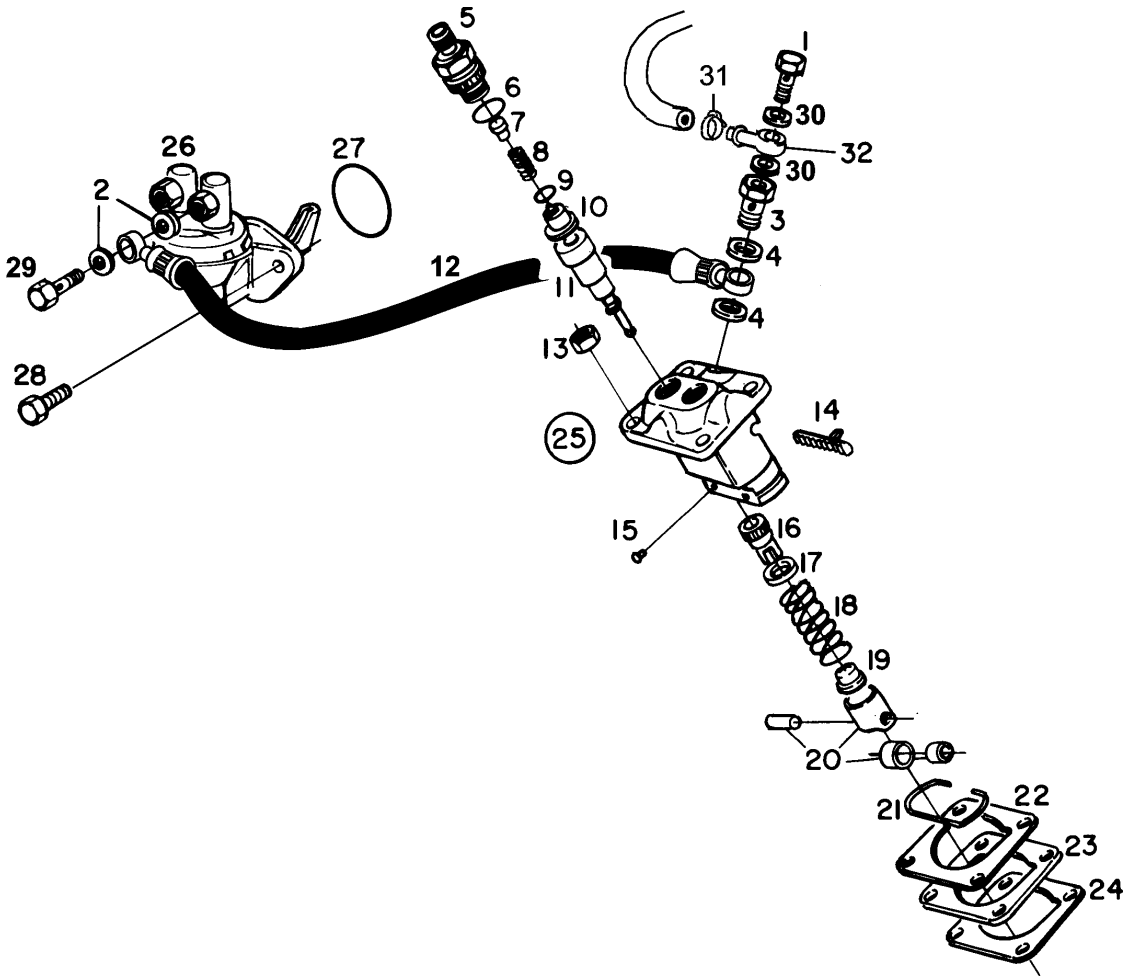

SISTEMA DA BOMBA INJETORA E BOMBA ALIMENTADORA / *SISTEMA DE LA BOMBA INYECTORA Y BOMBA ALIMENTADORA*						4230 HSE	4230 SEI	4230.4-HSE	4230.S-HSE	4230.4S-HSE	4230.SV-HSE
ITEM *ITEM*	CÓDIGO *Nº DE PIEZAS*	QTD. *CANT.*	DENOMINAÇÃO / *DENOMINACION*		ALTERAÇÕES *ALTERACIONES*						
1	7007.008.025.00.7	1	Parafuso oco	*Tornillo hueco*		●	●	●	●	●	●
2	4014.010.020.00.3	4	Anel de vedação	*Aro de estanqueidad*		●	●	●	●	●	●
3	7007.011.009.00.6	1	Parafuso oco sangria automática	*Tornillo hueco sangría automático*		●	●	●	●	●	●
4	4014.010.017.00.9	2	Anel de vedação	*Aro de estanqueidad*		●	●	●	●	●	●
5	7007.008.024.00.0	2	Porta válvula da bomba	*Porta válvula de la bomba*		●	●	●	●	●	●
6	7007.008.023.00.2	2	Anel de vedação	*Aro de estanqueidad*		●	●	●	●	●	●
7	7007.008.037.00.2	2	Conjunto peça de enchimento	*Conjunto pieza de llenado*		●	●	●	●	●	●
8	7007.008.038.00.0	2	Mola da válvula de pressão	*Resorte de la válvula de presión*		●	●	●	●	●	●
9	7007.008.022.00.4	2	Arruela intermediária da bomba	*Arandela intermediaria de la bomba*		●	●	●	●	●	●
10	7007.008.021.00.6	2	Válvula de pressão da bomba	*Válvula de presión de la bomba*		●	●	●	●	●	●
11	7007.008.019.00.0	2	Elemento da bomba injetora	*Elemento de la bomba inyectora*		●	●	●	●	●	●
12	7007.011.087.00.2	1	Tubulação combustível	*Tubulación combustible*		●	●	●	●		●
12	7006.011.045.00.2	2	Tubulação combustível	*Tubulación combustible*				●		●	
13	4102.011.007.06.9	4	Porca sextavada	*Tuerca hexagonal*		●	●	●	●	●	●
14	7007.008.035.00.6	1	Cremalheira	*Cremallera*		●	●	●	●	●	●
15	7006.008.014.00.3	2	Pino de fixação	*Perno de fijación*		●	●	●	●	●	●
16	7006.008.020.00.0	2	Manga de regulagem	*Manguito de regulaje*		●	●	●	●	●	●
17	7006.099.029.00.1	2	Prato da mola	*Plato del resorte*		●	●	●	●	●	●
18	7006.008.017.00.6	2	Mola de compressão	*Resorte de compresión*		●	●	●	●	●	●
19	7006.008.016.00.8	2	Prato da mola	*Plato del resorte*		●	●	●	●	●	●
20	7006.099.028.00.3	2	Kits roletes completo	*Kits rodillos completo*		●	●	●	●	●	●
21	7007.008.036.00.4	1	Grampo	*Grapo*		●	●	●	●	●	●
22	7007.008.003.00.4	CN	Junta de ajuste - 0,2	*Junta del ajuste - 0,2*		●	●	●	●	●	●
22	7007.008.003.01.2	CN	Junta de ajuste - 0,3	*Junta del ajuste - 0,3*		●	●	●	●	●	●

SISTEMA DA BOMBA INJETORA E BOMBA ALIMENTADORA / *SISTEMA DE LA BOMBA INYECTORA Y BOMBA ALIMENTADORA*					11						
ITEM *ITEM*	CÓDIGO *Nº DE PIEZAS*	QTD. *CANT.*	DENOMINAÇÃO / *DENOMINACION*		ALTERAÇÕES *ALTERACIONES*	4230 HSE	4230 SEI	4230.4 -HSE	4230.S-HSE	4230.4S-HSE	4230.SV-HSE
22	7007.008.003.02.0	CN	Junta de ajuste - 0,5	*Junta del ajuste - 0,5*		●	●	●	●	●	●
22	7007.008.003.03.8	CN	Junta de ajuste - 0,1	*Junta del ajuste - 0,1*		●	●	●	●	●	●
23	7007.008.045.00.5	1	Calço da bomba injetora	*Calzo de la bomba inyectora*		●	●	●	●	●	●
24	7007.008.012.00.5	2	Junta de vedação	*Junta de estanqueidad*		●	●	●	●	●	●
25	7007.008.004.00.2	1	Conjunto bomba injetora - completa (inclui	*Conjunto bomba inyectora completa (incluye*							
			itens 5,6,7,8,9,10,11,16,17,18,19,20 e 21)	*itens 5,6,7,8,9,10,11,16,17,18,19,20 y 21)*		●	●	●	●	●	●
26	7007.008.040.00.6	1	Conjunto bomba alimentadora	*Conjunto bomba alimentadora*		●	●	●	●	●	●
27	7007.008.047.00.1	1	Anel de vedação	*Anillo de estanqueidad*		●	●	●	●	●	●
28	4101.047.068.05.3	2	Parafuso sextavado	*Tornillo hexagonal*		●	●	●	●	●	●
29	4101.055.023.04.0	2	Parafuso ôco A8 ZA	*Tornillo ueco A8 ZA*		●	●	●	●	●	●
30	4014.010.009.00.6	2	Anel de vedação A8x12x1	*Anillo de estanqueidad* A8x12x1		●	●	●	●	●	●
31	7006.011.041.00.1	1	Abraçadeira	*Abrazadera*		●	●	●	●	●	●
32	7006.011.048.00.6	1	Terminal de tubulação	*Terminal de la tubulación*		●	●	●	●	●	●

NOTA:

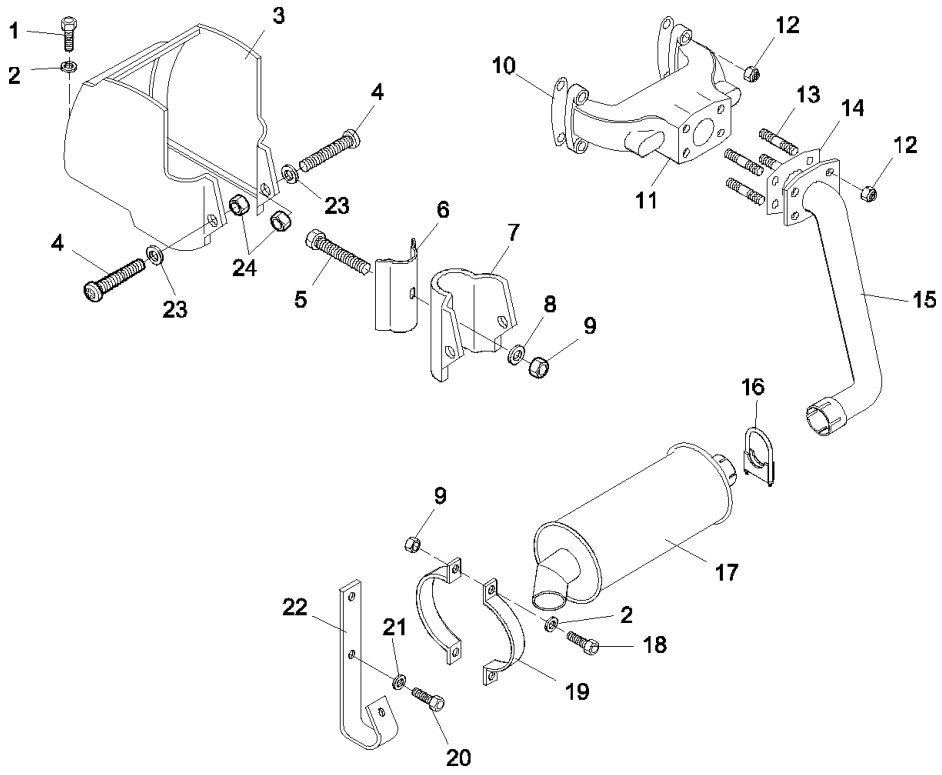

CONJUNTO DE ARREFECIMENTO E ESCAPAMENTO / *CONJUNTO DE ENFRIAMIENTO Y ESCAPE*						4230 HSE	4230 SEI	4230.4 -HSE	4230.S-HSE	4230.4S-HSE	4230.SV-HSE
ITEM / *ITEM*	CÓDIGO / *Nº DE PIEZAS*	QTD. / *CANT.*	DENOMINAÇÃO / *DENOMINACION*		ALTERAÇÕES / *ALTERACIONES*						
1	4101.047.086.05.5	2	Parafuso sextavado	*Tornillo hexagonal*		●	●	●	●	●	●
2	4103.012.009.01.3	3	Arruela de pressão	*Arandela de presión*		●	●	●	●	●	●
3	7007.009.058.00.7	1	Conjunto carenagem	*Conjunto chapa envolvente*		●	●	●	●	●	●
4	4101.057.060.04.0	2	Parafuso phillips	*Tornillo phillips*		●	●	●	●	●	●
5	7007.009.021.00.5	1	Conjunto parafuso fixador da carenagem	*Conjunto tornillo fijador de la chapa envolvente*		●	●	●	●	●	●
6	7007.009.016.00.5	1	Defletor II	*Deflector II*		●	●	●	●	●	●
7	7007.009.020.00.7	1	Defletor I	*Deflector I*		●	●	●	●	●	●
8	4103.012.007.01.7	3	Arruela de pressão	*Arandela de presión*		●	●	●	●	●	●
9	4102.011.005.05.5	3	Porca sextavada	*Tuerca hexagonal*		●	●	●	●	●	●
10	7007.013.010.00.2	2	Junta de vedação do coletor	*Junta de estanqueidad del colector*		●	●	●	●	●	●
11	7007.013.019.00.3	1	Coletor de escape	*Colector de caño de escape*		●	●	●	●	●	●
12	7003.013.019.00.2	8	Porca auto freno	*Tuerca autotrabante*		●	●	●	●	●	●
13	4101.050.011.05.7	4	Parafuso prisioneiro	*Tornillo prisionero*		●	●	●	●	●	●
14	7007.013.013.00.6	1	Junta do tubo de escape	*Junta del tubo del caño de escape*		●	●	●	●	●	●
15	8008.115.512.00.1	1	Tubo de escape	*Tubo del caño de escape*		●	●	●	●	●	●
16	7007.013.003.00.7	1	Abraçadeira	*Abrazadera*		●	●	●	●	●	●
17	7007.013.001.00.1	1	Conjunto do silencioso	*Conjunto silenciador*		●	●	●	●	●	●
18	4101.047.092.05.3	2	Parafuso sextavado	*Tornillo hexagonal*		●	●	●	●	●	●
19	7007.013.005.00.2	2	Abraçadeira	*Abrazadera*		●	●	●	●	●	●
20	4101.048.006.05.2	2	Parafuso sextavado	*Tornillo hexagonal*		●	●	●	●	●	●
21	4103.012.009.01.3	2	Arruela de pressão	*Arandela de presión*		●	●	●	●	●	●
22	8008.115.509.00.7	1	Suporte do silencioso	*Soporte del silenciador*		●	●	●	●	●	●
23	4103.011.010.01.2	2	Arruela lisa A5,3 ZA	*Arandela lisa A5,3 ZA*		●	●	●	●	●	●
24	4102.018.000.00.0	2	Porca sextavada 3/16"	*Tuerca hexagonal 3/16"*		●	●	●	●	●	●

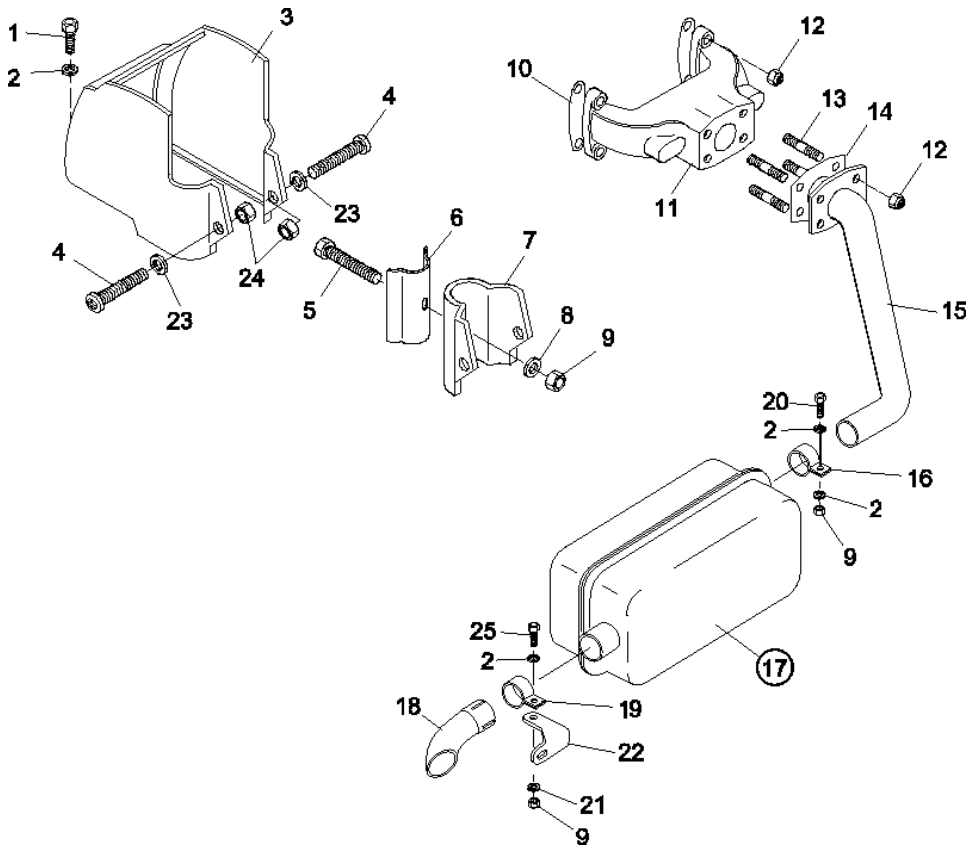

ITEM *ITEM*	CÓDIGO *Nº DE PIEZAS*	QTD. *CANT.*	DENOMINAÇÃO / *DENOMINACION*		ALTERAÇÕES *ALTERACIONES*	4230 HSE	4230 SEI	4230.4-HSE	4230.S-HSE	4230.4S-HSE	4230.SV-HSE
1	4101.047.086.05.5	2	Parafuso sextavado	*Tornillo hexagonal*		●	●	●	●	●	●
2	4103.012.009.01.3	4	Arruela de pressão	*Arandela de presión*		●	●	●	●	●	●
3	7007.009.058.00.7	1	Conjunto carenagem	*Conjunto chapa envolvente*		●	●	●	●	●	●
4	4101.057.060.04.0	2	Parafuso phillips	*Tornillo phillips*		●	●	●	●	●	●
5	7007.009.021.00.5	1	Conjunto parafuso fixador da carenagem	*Conjunto tornillo fijador de la chapa envolvente*		●	●	●	●	●	●
6	7007.009.016.00.5	1	Defletor II	*Deflector II*		●	●	●	●	●	●
7	7007.009.020.00.7	1	Defletor I	*Deflector I*		●	●	●	●	●	●
8	4103.012.007.01.7	3	Arruela de pressão	*Arandela de presión*		●	●	●	●	●	●
9	4102.011.005.05.5	4	Porca sextavada	*Tuerca hexagonal*		●	●	●	●	●	●
10	7007.013.010.00.2	2	Junta de vedação do coletor	*Junta de estanqueidad del colector*		●	●	●	●	●	●
11	7007.013.019.00.3	1	Coletor de escape	*Colector de caño de escape*		●	●	●	●	●	●
12	7003.013.019.00.2	8	Porca auto freno	*Tuerca autotrabante*		●	●	●	●	●	●
13	4101.050.011.05.7	4	Parafuso prisioneiro	*Tornillo prisionero*		●	●	●	●	●	●
14	7007.013.013.00.6	1	Junta do tubo de escape	*Junta del tubo del caño de escape*		●	●	●	●	●	●
15	8008.115.530.00.3	1	Conjunto tubo de escape	*Conjunto tubo del caño de escape*			●	●			
16	7007.013.070.00.6	1	Abraçadeira	*Abrazadera*			●	●			
17	7007.013.071.00.4	1	Cj. silencioso(inclui itens 2,9,18,19,20 e 21	*Cj. silenciador(incluye itens 2,9,18,19,20 y 21*			●	●			
18	7007.013.067.00.2	1	Conjunto ponteira do silencioso	*Conjunto pontera del silenciador*			●	●			
19	7007.013.070.00.6	1	Abraçadeira	*Abrazadera*			●	●			
20	4101.047.088.05.1	1	Parafuso sextavado M8x20	*Tornillo hexagonal M8x20*			●	●			
21	4103.011.013.01.6	2	Arruela de lisa A8,4	*Arandela lisa A8,4*			●	●			
22	8008.115.532.00.9	1	Suporte do silencioso	*Soporte del silenciador*			●	●			
23	4103.011.010.01.2	2	Arruela lisa A5,3 ZA	*Arandela lisa A5,3 ZA*		●	●	●	●	●	●
24	4102.018.000.00.0	2	Porca sextavada 3/16”	*Tuerca hexagonal 3/16”*		●	●	●	●	●	●

CONJUNTO DE ARREFECIMENTO E ESCAPAMENTO / *CONJUNTO DE ENFRIAMIENTO Y ESCAPE*					12A	4230 HSE	4230 SEI	4230.4 -HSE	4230.S-HSE	4230.4S-HSE	4230.SV-HSE
ITEM *ITEM*	CÓDIGO *Nº DE PIEZAS*	QTD. *CANT.*	DENOMINAÇÃO / *DENOMINACION*		ALTERAÇÕES *ALTERACIONES*						
25	4101.047.095.07.2	1	Parafuso sextavado M8x40	*Tornillo hexagonal M8x40*			●	●			

NOTA:

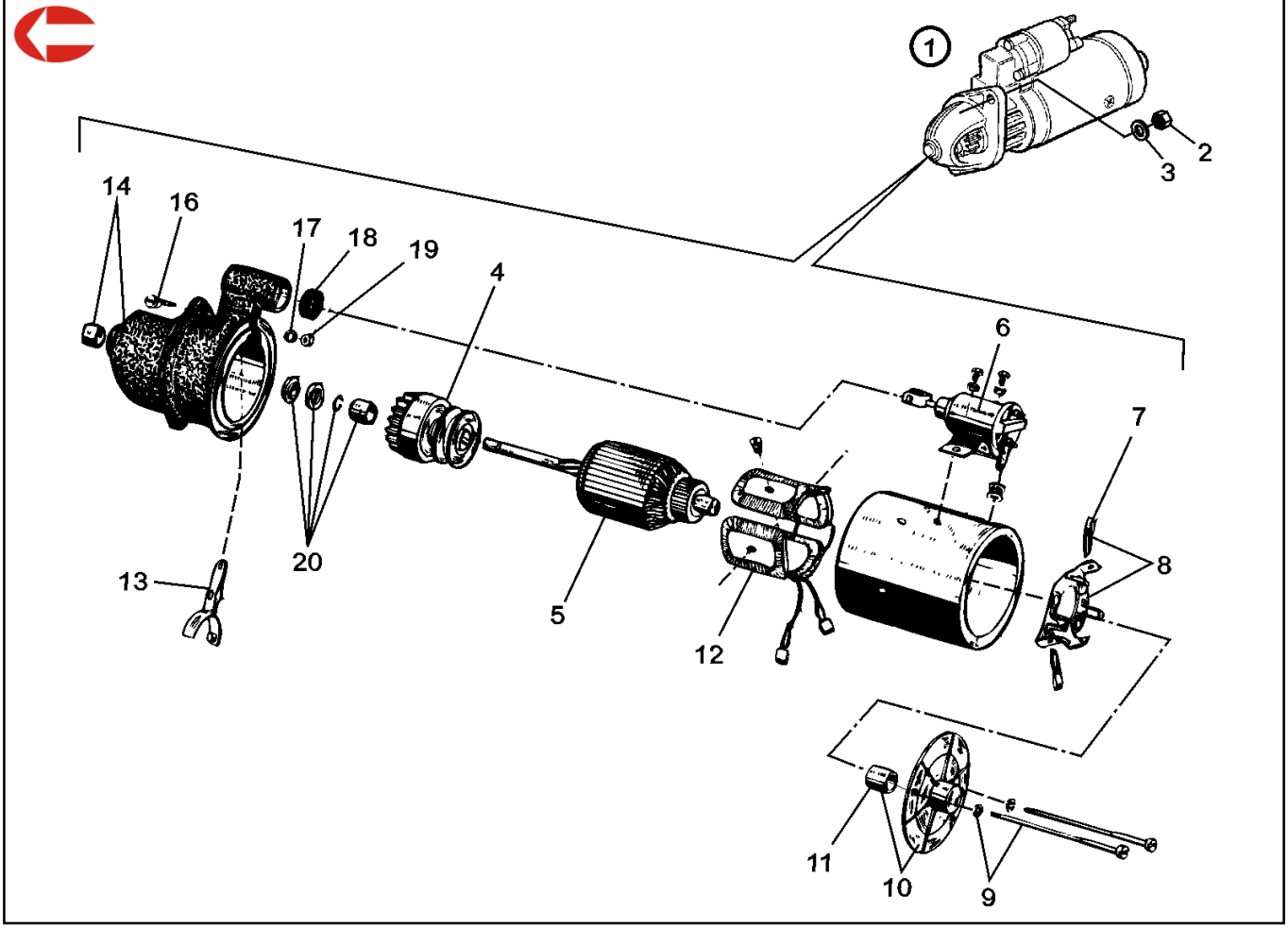

CIRCUITO ELÉTRICO / *CIRCUITO ELECTRICO*						4230 HSE	4230 SEI	4230.4 -HSE	4230.S-HSE	4230.4S-HSE	4230.SV-HSE
ITEM *ITEM*	CÓDIGO *Nº DE PIEZAS*	QTD. *CANT.*	DENOMINAÇÃO / *DENOMINACION*		ALTERAÇÕES *ALTERACIONES*						
1	7107.010.009.00.5	1	Conjunto motor de partida completo	*Conjunto motor de partida completo*		●	●	●	●	●	●
2	4102.011.014.05.7	2	Porca sextavada	*Tuerca hexagonal*		●	●	●	●	●	●
3	4103.012.011.01.9	2	Arruela de pressão	*Arandela de presión*		●	●	●	●	●	●
4	7107.010.058.00.2	1	Conjunto pinhão com roda livre	*Conjunto piñón con rueda libre*		●	●	●	●	●	●
5	7107.010.059.00.0	1	Rotor	*Rotor*		●	●	●	●	●	●
6	7107.010.062.00.4	1	Conjunto solenóide	*Conjunto solenoide*		●	●	●	●	●	●
7	7107.010.055.00.8	4	Jogo de escovas	*Juego de escobillas*		●	●	●	●	●	●
8	7107.010.063.00.2	2	Suporte para porta-escovas	*Soporte para puerta-escobillas*		●	●	●	●	●	●
9	7107.010.064.00.0	2	Conjunto parafuso ligação das tampas	*Conjunto tornillo ligação de las tapas*		●	●	●	●	●	●
10	7107.010.060.00.8	1	Conjunto tampa-lado coletor	*Conjunto tapa-lado coletor*		●	●	●	●	●	●
11	7107.010.054.00.1	1	Bucha-lado coletor	*Buja-lado coletor*		●	●	●	●	●	●
12	7107.010.052.00.5	1	Bobina de campo	*Bobina de campo*		●	●	●	●	●	●
13	7107.010.051.00.7	1	Garfo de acionamento	*Orquilla de accionamento*		●	●	●	●	●	●
14	7107.010.053.00.3	1	Bucha-lado motriz	*Buja-lado motriz*		●	●	●	●	●	●
15	7107.010.051.00.6	1	Conjunto tampa-lado motriz	*Conjunto tapa-lado motriz*		●	●	●	●	●	●
20	7107.010.101.00.0	1	Parafuso excêntrico	*Tornillo excêntrico*		●	●	●	●	●	●
21	7107.010.057.00.4	1	Conjunto de reparo (Porca, parafusos,	*Conjunto de reparo (Tuerca, tornillos,*							
			molas e escovas)	*resortes y escobilas)*		●	●	●	●	●	●

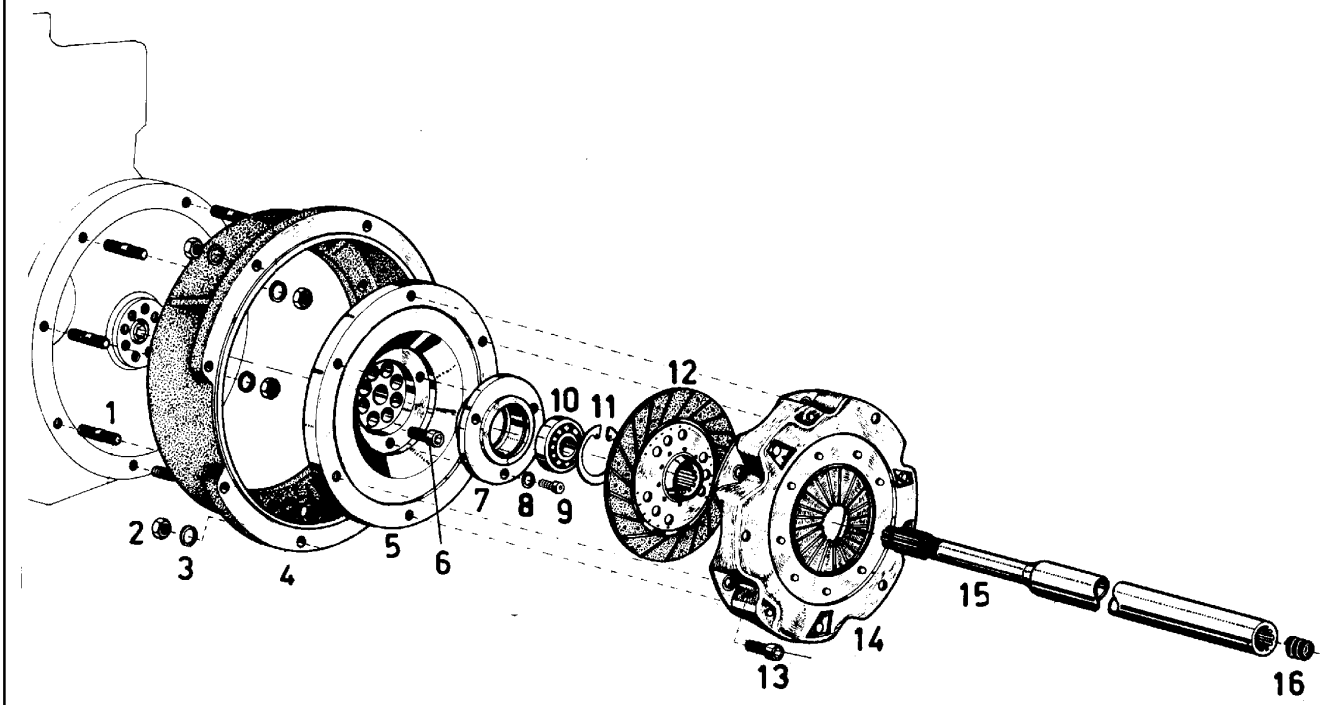

SISTEMA DA EMBREAGEM / *SISTEMA DEL EMBRAGUE*												
ITEM *ITEM*	CÓDIGO *Nº DE PIEZAS*	QTD. *CANT.*	DENOMINAÇÃO / *DENOMINACION*		ALTERAÇÕES *ALTERACIONES*	4230 HSE	4230 SEI	4230.4 -HSE	4230.S-HSE	4230.4S-HSE	4230.SV-HSE
1	4101.035.017.05.4	16	Parafuso sextavado	*Tornillo hexagonal*		●	●	●	●	●	●
2	4102.011.011.05.3	16	Porca sextavada	*Tuerca hexagonal*		●	●	●	●	●	●
3	4103.012.010.01.1	16	Arruela de pressão	*Arandela de presión*		●	●	●	●	●	●
4	7107.003.036.00.7	1	Carcaça da embreagem	*Cuerpo del embrague*		●	●		●		●
4	7107.003.037.00.5	1	Carcaça da embreagem (2750 RPM)	*Cuerpo del embrague (2750 RPM)*				●		●	
5	7107.003.042.00.5	1	Flange da embreagem	*Brida del embrague*		●	●	●	●	●	●
6	4101.037.096.01.5	8	Parafuso allen	*Tornillo allen*		●	●	●	●	●	●
7	7107.003.002.00.9	1	Flange do rolamento	*Brida del rodamiento*		●	●	●	●	●	●
8	4103.012.007.01.7	3	Arruela de pressão	*Arandela de presión*		●	●	●	●	●	●
9	4101.037.070.01.0	3	Parafuso allen	*Tornillo allen*		●	●	●	●	●	●
10	4001.018.052.02.1	1	Rolamento	*Rodamiento*		●	●	●	●	●	●
11	4008.011.041.00.0	1	Anel elástico	*Aro elástico*		●	●	●	●	●	●
12	7107.003.014.01.2	1	Conjunto disco da embreagem	*Conjunto disco del embrague*		●	●	●	●	●	●
13	4101.037.082.05.6	6	Parafuso allen	*Tornillo allen*		●	●	●	●	●	●
14	7107.003.015.01.9	1	Conjunto platô da embreagem	*Conjunto plato del embrague*		●	●		●	●	●
15	8008.102.015.00.0	1	Conjunto eixo de transmissão	*Conjunto eje de transmisión*		●	●		●		
15	8005.102.535.00.3	1	Conjunto eixo de transmissão	*Conjunto eje de transmisión*							●
15	8008.102.505.00.0	1	Conjunto eixo de transmissão	*Conjunto eje de transmisión*				●		●	
16	8005.102.078.00.4	1	Mola	*Resorte*		●	●	●	●	●	
16	8005.102.534.00.6	1	Mola	*Resorte*							●

SISTEMA DA EMBREAGEM / *SISTEMA DEL EMBRAGUE*					14	4230 HSE	4230 SEI	4230.4 -HSE	4230.S-HSE	4230.4S-HSE	4230.SV-HSE
ITEM *ITEM*	CÓDIGO *Nº DE PIEZAS*	QTD. *CANT.*	DENOMINAÇÃO / *DENOMINACION*		ALTERAÇÕES *ALTERACIONES*						

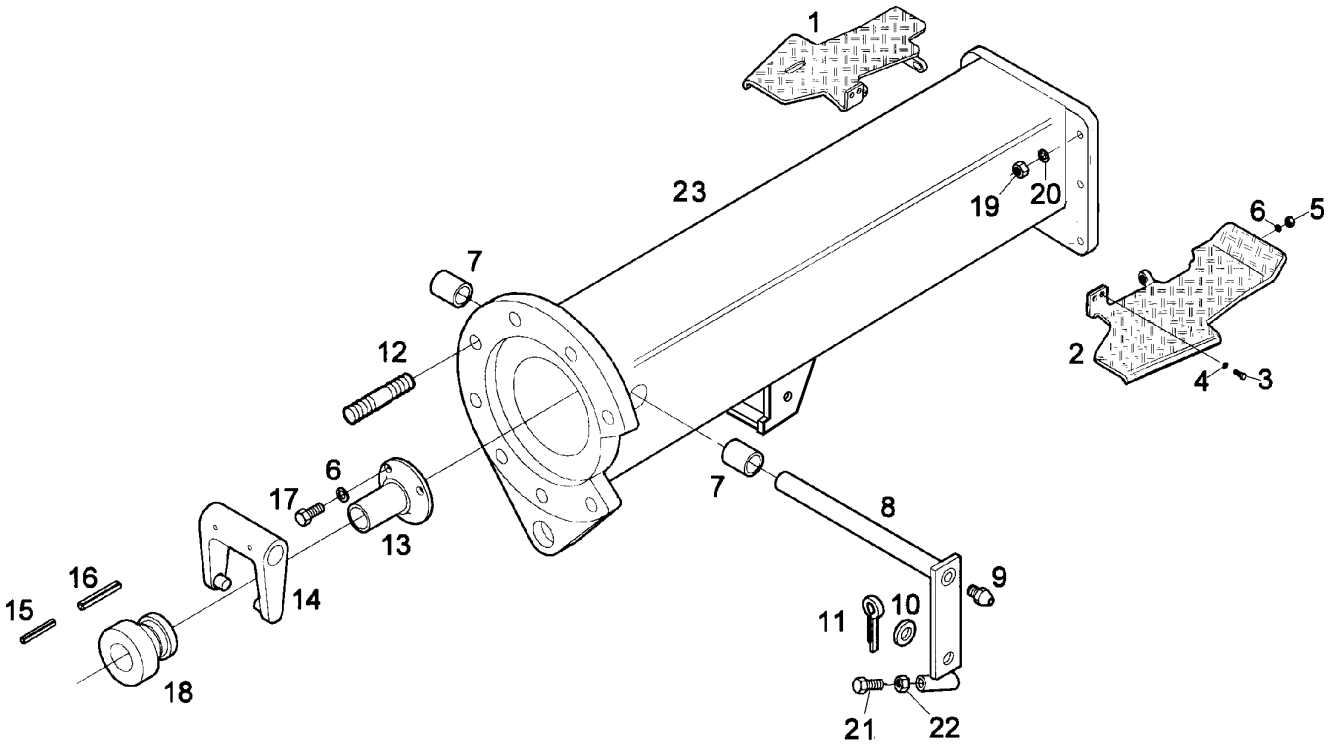

SISTEMA DA EMBREAGEM - CARCAÇA INTERMEDIÁRIA / *SISTEMA DEL EMBRAGUE - CUERPO*						4230 HSE	4230 SEI	4230.4 -HSE	4230.S-HSE	4230.4S-HSE	4230.SV-HSE
ITEM *ITEM*	CÓDIGO *Nº DE PIEZAS*	QTD. *CANT.*	DENOMINAÇÃO / *DENOMINACION*		ALTERAÇÕES *ALTERACIONES*						
1	8005.102.510.00.6	1	Conjunto da plataforma direita	*Conjunto de la plataforma derecha*		●	●		●		
1	8008.102.518.00.3	1	Conjunto da plataforma direita	*Conjunto de la plataforma derecha*				●		●	
2	8005.102.511.00.4	1	Conjunto da plataforma esquerda	*Conjunto de la plataforma izquierda*		●	●		●		
2	8008.102.517.00.5	1	Conjunto da plataforma esquerda	*Conjunto de la plataforma izquierda*				●		●	
3	4101.048.005.05.4	4	Parafuso sextavado	*Tornillo hexagonal*		●	●		●		
3	4101.047.088.05.1	10	Parafuso sextavado	*Tornillo hexagonal*				●		●	
4	4103.012.010.01.1	4	Arruela de pressão	*Arandela de presión*		●	●		●		
4	4103.012.010.01.1	10	Arruela de pressão	*Arandela de presión*				●		●	
5	4102.011.007.06.9	4	Porca sextavada	*Tuerca hexagonal*		●	●	●	●	●	
6	4103.012.009.01.3	7	Arruela de pressão	*Arandela de presión*		●	●	●	●	●	
7	8005.102.051.00.1	2	Bucha eixo da embreagem	*Buje eje del embrague*		●	●	●	●	●	
8	8005.102.080.00.0	1	Conjunto eixo da embreagem	*Conjunto eje del embrague*		●	●		●		
8	8008.102.528.00.2	1	Conjunto eixo da embreagem	*Conjunto eje del embrague*				●		●	
9	4003.010.007.00.3	2	Graxeira	*Grasera*		●	●	●	●	●	
10	4103.011.017.00.9	1	Arruela lisa	*Arandela lisa*		●	●	●	●	●	
11	4009.010.008.00.2	1	Contrapino	*Pasador*		●	●	●	●	●	
12	4101.035.022.01.3	8	Parafuso prisioneiro	*Tornillo prisionero*		●	●	●	●	●	
13	8005.102.064.00.4	1	Conjunto tubo guia eixo da embreagem	*Conjunto tubo guía eje del embrague*		●	●	●	●	●	
14	7107.003.030.00.0	1	Conjunto garfo da embreagem	*Conjunto horquilla del embrague*		●	●	●	●	●	
15	4006.010.025.00.8	2	Bucha elástica	*Buje elástico*		●	●	●	●	●	
16	4006.010.087.00.8	2	Bucha elástica	*Buje elástico*		●	●	●	●	●	
17	4101.047.088.05.1	3	Parafuso sextavado	*Tornillo hexagonal*		●	●	●	●	●	
18	7107.003.029.01.0	1	Mancal da embreagem	*Cojinete del embregue*		●	●	●	●	●	
19	4102.011.017.05.0	8	Porca sextavada	*Tuerca hexagonal*		●	●	●	●	●	

SISTEMA DA EMBREAGEM - CARCAÇA INTERMEDIÁRIA / *SISTEMA DEL EMBRAGUE - CUERPO* — 15

ITEM *ITEM*	CÓDIGO *Nº DE PIEZAS*	QTD. *CANT.*	DENOMINAÇÃO / *DENOMINACION*		ALTERAÇÕES *ALTERACIONES*	4230 HSE	4230 SEI	4230.4 -HSE	4230.S-HSE	4230.4S-HSE	4230.SV-HSE
20	4103.012.012.01.7	8	Arruela de pressão	*Arandela de presión*		●	●	●	●	●	
21	4101.045.058.01.5	1	Parafuso batente	*Tornillo patente*		●	●	●	●	●	
22	4102.011.011.05.3	1	Porca de regulagem	*Tuerca de regulaje*		●	●	●	●	●	
23	8008.102.030.00.9	1	Conj. carcaça intermediária (inclui item 7)	*Conj. cuerpo intermediária(incluye item 7)*		●	●		●		
23	8008.102.502.00.7	1	Conj. carcaça intermediária (inclui item 7)	*Conj. cuerpo intermediária(incluye item 7)*				●		●	

NOTA:

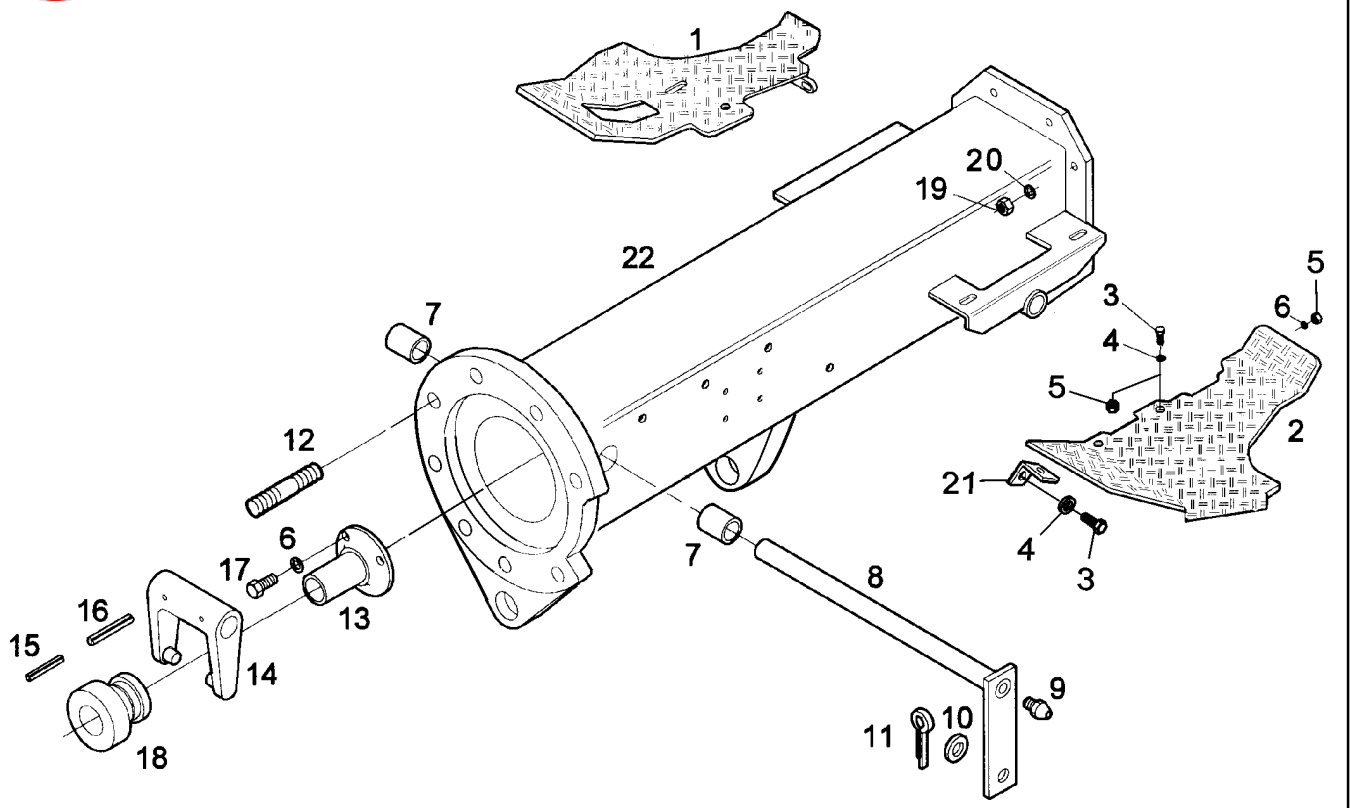

SISTEMA DA EMBREAGEM - CARCAÇA INTERMEDIÁRIA / *SISTEMA DEL EMBRAGUE - CUERPO*						4230 HSE	4230 SEI	4230.4 -HSE	4230.S-HSE	4230.4S-HSE	4230.SV-HSE
ITEM *ITEM*	CÓDIGO *Nº DE PIEZAS*	QTD. *CANT.*	DENOMINAÇÃO / *DENOMINACION*		ALTERAÇÕES *ALTERACIONES*						
1	8005.102.554.00.4	1	Conjunto da plataforma direita	*Conjunto de la plataforma derecha*							●
2	8005.102.525.00.4	1	Conjunto da plataforma esquerda	*Conjunto de la plataforma izquierda*							●
3	4101.047.088.09.1	8	Parafuso sextavado	*Tornillo hexagonal*							●
4	4103.011.013.01.6	8	Arruela de lisa	*Arandela lisa*							●
5	4102.011.007.06.9	6	Porca sextavada	*Tuerca hexagonal*							●
6	4103.012.009.01.3	7	Arruela de pressão	*Arandela de presión*							●
7	8005.102.051.00.1	2	Bucha eixo da embreagem	*Buje eje del embrague*							●
8	8005.102.042.01.8	1	Conjunto eixo da embreagem	*Conjunto eje del embrague*							●
9	4003.010.007.00.3	1	Graxeira	*Gracera*							●
10	4103.011.017.00.9	1	Arruela lisa	*Arandela lisa*							●
11	4009.010.008.00.2	1	Contrapino	*Pasador*							●
12	4101.035.022.01.3	8	Parafuso prisioneiro	*Tornillo prisionero*							●
13	8005.102.064.00.4	1	Conjunto tubo guia eixo da embreagem	*Conjunto tubo guía eje del embrague*							●
14	7107.003.030.00.0	1	Conjunto garfo da embreagem	*Conjunto horquilla del embrague*							●
15	4006.010.025.00.8	2	Bucha elástica	*Buje elástico*							●
16	4006.010.087.00.8	2	Bucha elástica	*Buje elástico*							●
17	4101.047.088.05.1	3	Parafuso sextavado	*Tornillo hexagonal*							●
18	7107.003.029.01.0	1	Mancal da embreagem	*Cojinete del embrague*							●
19	4102.011.017.05.0	8	Porca sextavada	*Tuerca hexagonal*							●
20	4103.012.012.01.7	8	Arruela de pressão	*Arandela de presión*							●
21	8005.102.533.00.8	2	Suporte da plataforma	*Soporte de la plataforma*							●
22	8008.102.533.00.2	1	Conj. carcaça intermediária (inclui item 7)	*Conj. cuerpo intermediario (incluye item 7)*							●

SISTEMA DA EMBREAGEM - CARCAÇA INTERMEDIÁRIA / *SISTEMA DEL EMBRAGUE - CUERPO*					16	4230 HSE	4230 SEI	4230.4 -HSE	4230.S-HSE	4230.4S-HSE	4230.SV-HSE
ITEM *ITEM*	CÓDIGO *Nº DE PIEZAS*	QTD. *CÁNT.*	DENOMINAÇÃO / *DENOMINACION*		ALTERAÇÕES *ALTERACIONES*						

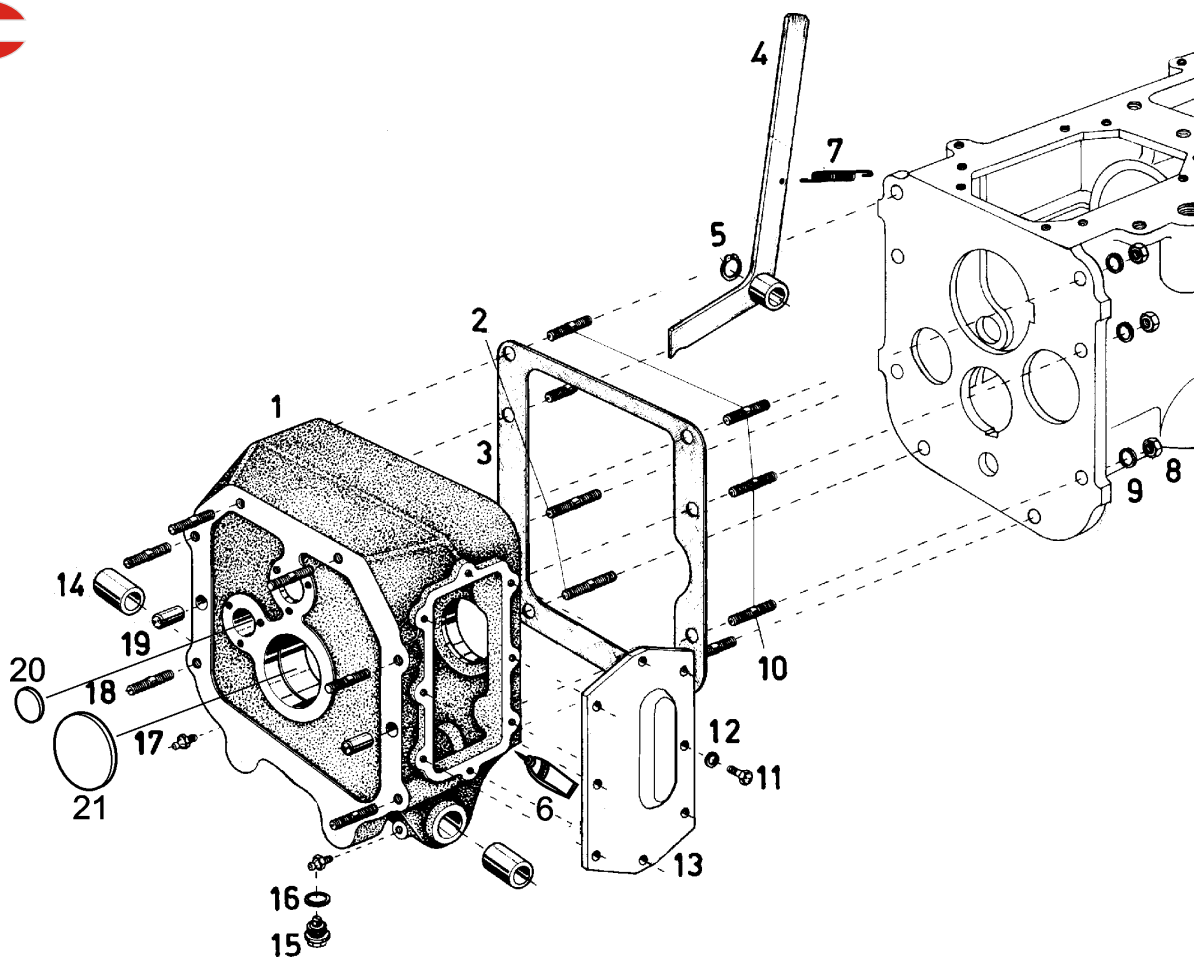

ITEM / *ITEM*	CÓDIGO / *Nº DE PIEZAS*	QTD. / *CANT.*	DENOMINAÇÃO / *DENOMINACION*		ALTERAÇÕES / *ALTERACIONES*	4230 HSE	4230 SEI	4230.4-HSE	4230.S-HSE	4230.4S-HSE	4230.SV-HSE
SISTEMA DA CAIXA DE CÂMBIO - CARCAÇA DO REDUTOR - ALAVANCA DO FREIO / *SISTEMA DE LA CAJA DE CAMBIO - CARCAZA DEL REDUCTOR - PALANCA DEL FRENO*											
1	8005.104.508.00.8	1	Carcaça do redutor	*Cuerpo del reductor*							●
1	8008.104.182.00.6	1	Carcaça do redutor	*Cuerpo del reductor*		●	●		●		
1	8008.104.536.00.3	1	Carcaça do redutor	*Cuerpo del reductor*				●		●	
2	4101.050.054.01.6	4	Parafuso prisioneiro	*Tornillo prisionero*		●	●	●	●	●	
3	8005.104.002.00.2	1	Junta do redutor	*Junta del reductor*		●	●	●	●	●	●
4	8005.105.007.00.0	1	Conjunto alavanca do freio de estacionamento	*Conjunto palanca freno de estacionam.*		●	●	●	●	●	●
5	4008.010.012.00.2	1	Anel elástico	*Anillo elástico*		●	●	●	●	●	●
6	2031.000.029.00.2	1	Junta química	*Junta química*		●	●	●	●	●	●
7	7106.015.005.00.0	1	Mola de retorno - Freio de estacionamento	*Resorte del retorno - freno de estacionam.*		●	●	●	●	●	●
8	4102.011.017.00.1	8	Porca sextavada	*Tuerca hexagonal*		●	●	●	●	●	●
9	4103.012.012.01.7	8	Arruela de pressão	*Arandela de presión*		●	●	●	●	●	●
10	4101.050.052.01.0	6	Parafuso prisioneiro	*Tornillo prisionero*		●	●		●		●
10	4101.050.057.01.9	8	Parafuso prisioneiro	*Tornillo hexagonal*				●		●	
11	4101.047.068.05.3	8	Parafuso sextavado	*Tornillo hexagonal*		●	●	●	●	●	
12	4103.012.007.01.7	8	Arruela de pressão	*Arandela de presión*		●	●	●	●	●	●
13	8008.104.595.00.9	1	Tampa lateral do redutor	*Tapa lateral del reductor*		●	●	●	●	●	●
14	8005.105.027.00.8	2	Bucha do mancal do redutor	*Buje del cojinete del reductor*		●	●	●	●	●	●
15	7006.001.014.00.0	1	Conjunto bujão magnético	*Conjunto tapón magnético*		●	●	●	●	●	●
16	4014.010.034.00.4	1	Anel de vedação	*Anillo de estanqueidad*		●	●	●	●	●	●
17	4003.010.006.00.5	2	Graxeira	*Gracera*		●	●	●	●	●	●
18	4101.050.051.01.2	6	Parafuso prisioneiro	*Tornillo prisionero*		●	●	●	●	●	●
19	4004.016.049.00.7	2	Pino entalhado	*Perno tallado*		●	●	●	●	●	●
20	8008.104.545.00.4	1	Tampa de fechamento	*Tapa de fechamiento*		●	●	●	●	●	
21	8008.104.546.00.2	1	Tampão de fechamento	*Tapón de fechamiento*		●	●	●	●	●	

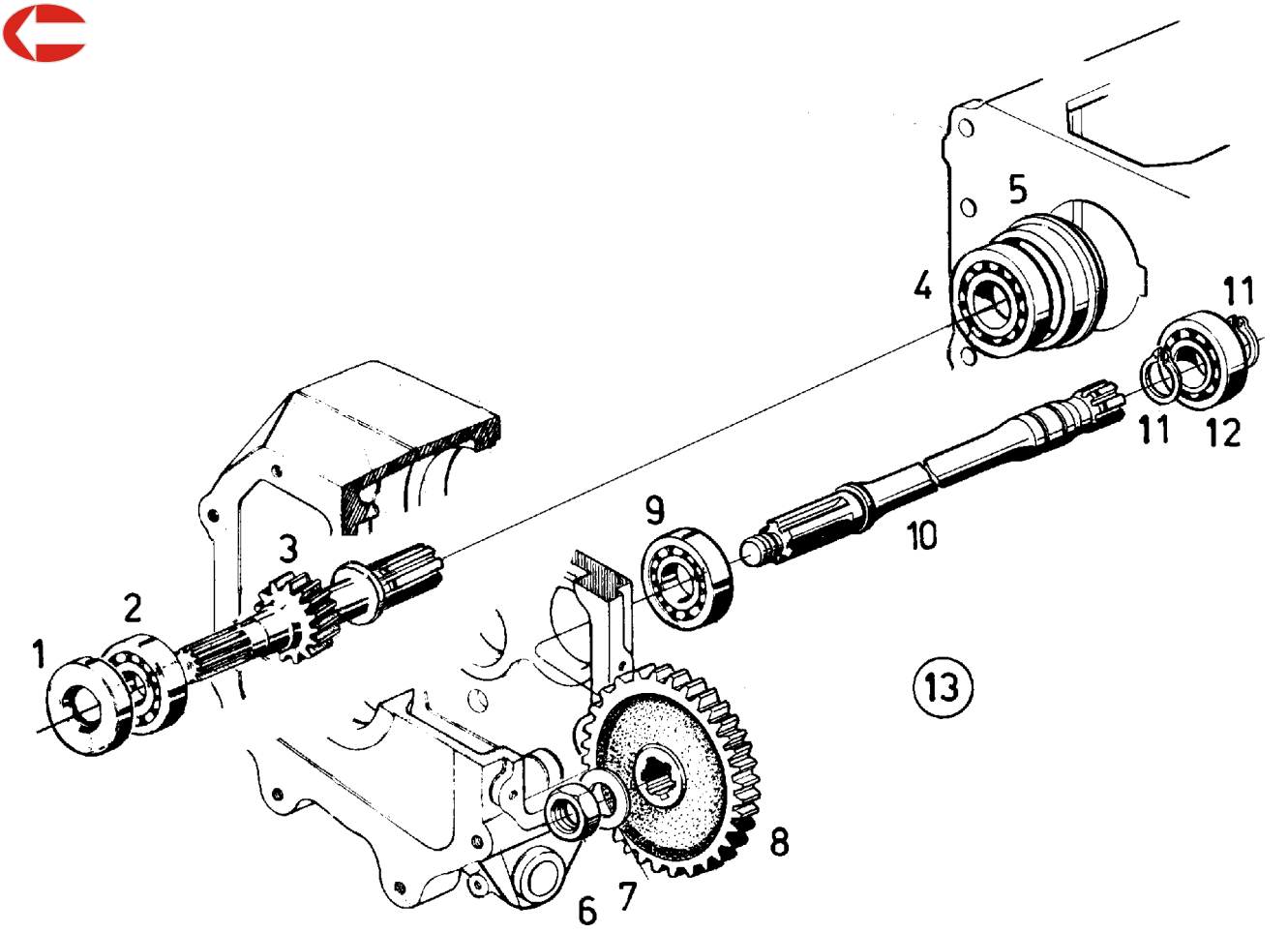

SISTEMA DA CAIXA DE CÂMBIO - EIXOS DO REDUTOR / *SISTEMA DE LA CAJA DE CAMBIO - EJES DEL REDUCTOR*						4230 HSE	4230 SEI	4230.4 -HSE	4230.S-HSE	4230.4S-HSE	4230.SV-HSE
ITEM / *ITEM*	CÓDIGO / *Nº DE PIEZAS*	QTD. / *CANT.*	DENOMINAÇÃO / *DENOMINACION*		ALTERAÇÕES / *ALTERACIONES*						
1	8002.104.052.00.4	1	Retentor do eixo primário	*Retentor del eje primario*		●	●		●		
2	4001.019.021.00.9	1	Rolamento	*Rodamiento*		●	●		●		
3	8008.104.161.00.0	1	Eixo de entrada do redutor	*Eje de entrada del reductor*		●	●				
3	8008.104.185.00.9	1	Eixo de entrada do redutor 4230.S	*Eje de entrada del reductor 4230.S*					●		
4	4001.018.057.00.4	1	Rolamento	*Rodamiento*		●	●		●		
5	8005.104.086.00.5	1	Bucha de centragem do redutor	*Buje para centrar el reductor*		●	●		●		
6	4102.013.036.00.9	1	Porca sextavada	*Tuerca hexagonal*		●			●		
7	4103.011.026.00.0	1	Arruela lisa	*Arandela lisa*		●			●		
8	8008.104.167.00.7	1	Engrenagem do eixo da tomada de força	*Engranaje del eje del enchufe de fuerza*		●					
8	8008.104.186.00.7	1	Engrenagem do eixo da tomada de força	*Engranaje del eje del enchufe de fuerza*					●		
9	4001.018.056.00.6	1	Rolamento	*Rodamiento*		●			●		
10	8005.104.050.00.1	1	Eixo curto da tomada de força	*Eje corto del enchufe de fuerza*		●			●		
11	4008.010.032.00.0	2	Anel elástico	*Anillo elástico*		●	●		●		
12	4001.018.002.00.0	1	Rolamento	*Rodamiento*		●	●		●		
13	8008.104.191.00.7	1	Conjunto redutor 4230	*Conjunto reductor 4230*		●					
13	8008.104.195.00.8	1	Conjunto redutor 4230.S	*Conjunto reductor 4230.S*					●		
13	8008.104.206.00.3	1	Conjunto redutor 4230.SEI	*Conjunto reductor 4230.SEI*			●				

CJ. REDUTOR PARA 4230.4
COM MOTOR DE 2 750 RPM

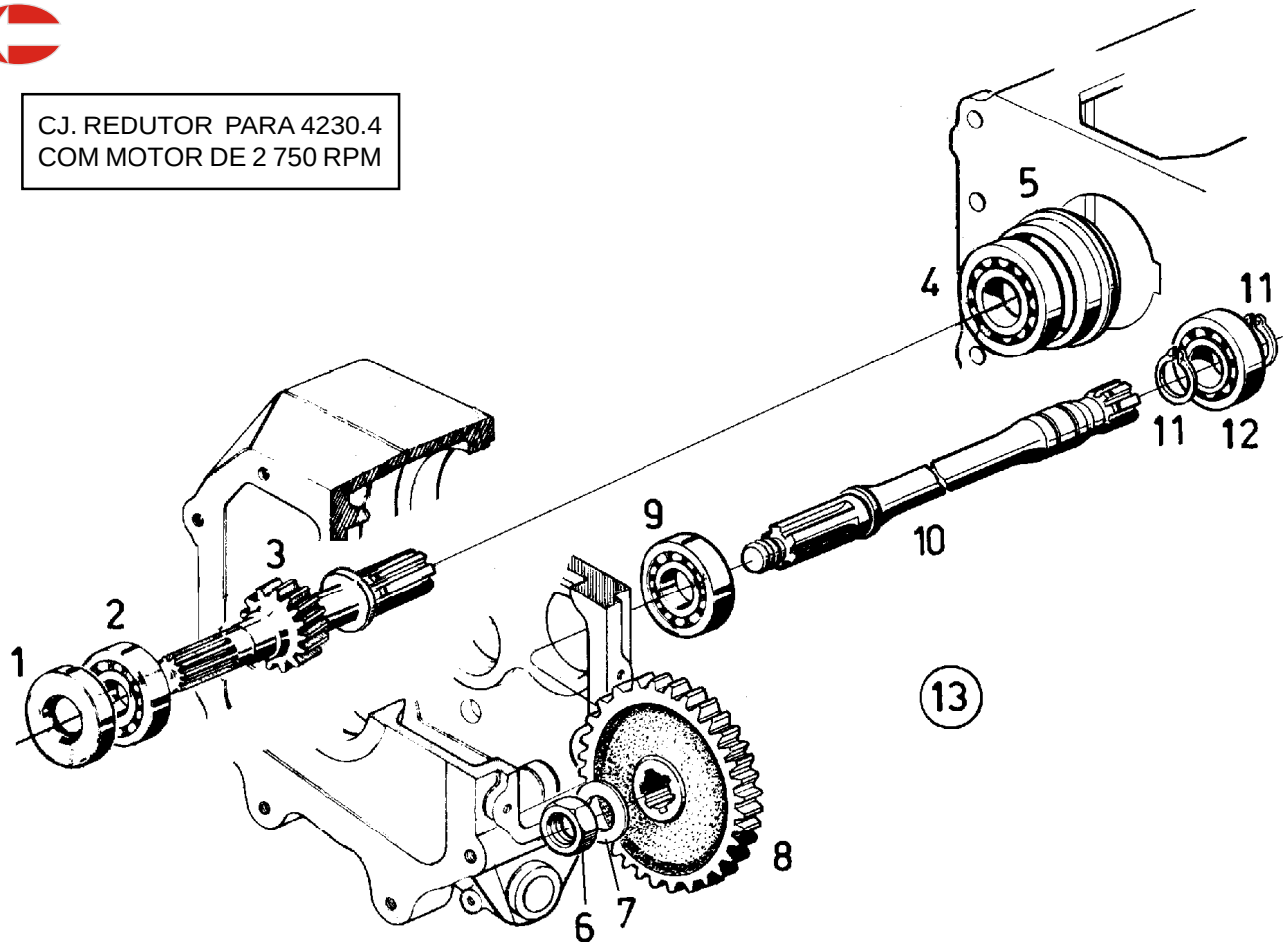

SISTEMA DA CAIXA DE CÂMBIO - EIXOS DO REDUTOR / *SISTEMA DE LA CAJA DE CAMBIO - EJES DEL REDUCTOR*						4230 HSE	4230 SEI	4230.4 -HSE	4230.S-HSE	4230.4S-HSE	4230.SV-HSE
ITEM *ITEM*	CÓDIGO *Nº DE PIEZAS*	QTD. *CANT.*	DENOMINAÇÃO / *DENOMINACION*		ALTERAÇÕES *ALTERACIONES*						
1	8002.104.052.00.4	1	Retentor do eixo primário	*Retentor del eje primario*				●		●	
2	4001.019.021.00.9	1	Rolamento	*Rodamiento*				●		●	
3	8008.104.161.00.0	1	Eixo de entrada do redutor	*Eje de entrada del reductor*				●			
3	8008.104.185.00.9	1	Eixo de entrada do redutor 4230.S	*Eje de entrada del reductor 4230.S*						●	
4	4001.018.057.00.4	1	Rolamento	*Rodamiento*				●		●	
5	8005.104.086.00.5	1	Bucha de centragem do redutor	*Buje para centrar el reductor*				●		●	
6	4102.013.036.00.9	1	Porca sextavada	*Tuerca hexagonal*				●		●	
7	4103.011.026.00.0	1	Arruela lisa	*Arandela lisa*				●		●	
8	8008.104.167.00.7	1	Engrenagem do eixo da tomada de força	*Engranaje del eje del enchufe de fuerza*							
			(p/motor 2750 RPM)	*(p/motor 2750 RPM)*				●			
8	8008.104.186.00.7	1	Engrenagem do eixo da tomada de força	*Engranaje del eje del enchufe de fuerza*						●	
9	4001.018.056.00.6	1	Rolamento	*Rodamiento*				●		●	
10	8008.104.530.00.6	1	Eixo curto da tomada de força	*Eje corto del enchufe de fuerza*				●		●	
11	4008.010.032.00.0	2	Anel elástico	*Anillo elástico*				●			
12	4001.018.002.00.0	1	Rolamento	*Rodamiento*				●			
13	8008.104.554.00.6	1	Conj. redutor (p/motor 2750 RPM)	*Conj. reductor (p/motor 2750 RPM)*				●			
13	8008.104.580.00.1	1	Conjunto redutor	*Conjunto reductor*						●	

CJ. REDUTOR PARA 4230.4
COM MOTOR DE 3 000 RPM

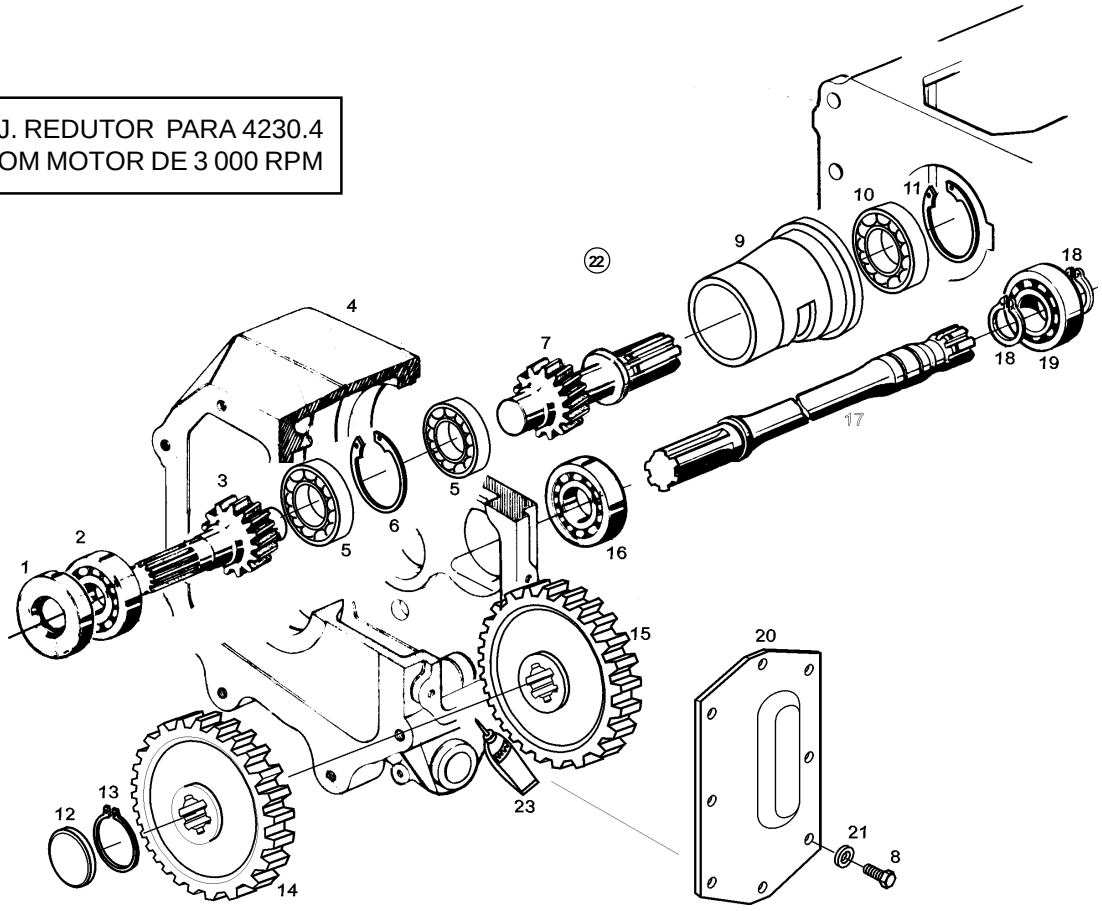

SISTEMA DA CAIXA DE CÂMBIO - EIXOS DO REDUTOR / *SISTEMA DE LA CAJA DE CAMBIO - EJES DEL REDUCTOR*						4230 HSE	4230 SEI	4230.4 -HSE	4230.S-HSE	4230.4S-HSE	4230.SV-HSE
ITEM *ITEM*	CÓDIGO *Nº DE PIEZAS*	QTD. *CANT.*	DENOMINAÇÃO / *DENOMINACION*		ALTERAÇÕES *ALTERACIONES*						
1	8002.104.052.004	1	Retentor do eixo primário	*Retentor del eje primário*				●			
2	4101.019.021.00.9	1	Rolamento	*Rodamiento*				●			
3	8008.104.589.00.2	1	Eixo de entrada do redutor	*Eje de entrada del reductor*				●			
4	8008.104.596.00.7	1	Carcaça do redutor	*Carcaza del reductor*				●			
5	4001.018.054.00.1	2	Rolamento	*Rodamiento*				●			
6	4008.011.044.00.4	1	Anel elástico	*Anillo elástico*				●			
7	8008.104.590.00.0	1	Eixo entrada da caixa	*Eje entrada de la caja*				●			
8	4001.047.068.05.3	8	Parafuso sextavado	*Tornillo hexagonal*				●			
9	8008.104.597.00.5	1	Mancal intermediario	*Cojinete intermediario*				●			
10	4001.018.057.00.4	1	Rolamento	*Rodamiento*				●			
11	4008.011.049.00.3	1	Anel elástico	*Anillo elástico*				●			
12	8008.104.594.00.2	1	Tampão	*Tapón*				●			
13	4088.010.027.00.0	2	Anel elástico	*Anillo elástico*				●			
14	8008.104.592.00.6	1	Engrenagem TDP	*Engrenaje TDP*				●			
15	8008.104.591.00.8	1	Engrenagem entrada da caixa	*Engrenaje entrada de la caja*				●			
16	4001.019.021.00.9	1	Rolamento	*Rodamiento*				●			
17	8008.104.593.00.4	1	Eixo entrada TDP	*Eje entrada TDP*				●			
18	4001.018.002.00.0	2	Anel elástico	*Anillo elástico*				●			
19	4001.018.056.00.6	1	Rolamento	*Rodamiento*				●			
20	8008.104.179.00.2	1	Tampa lateral do redutor	*Tapa lateral del reductor*				●			
21	4103.012.007.01.7	1	Arruela de pressão	*Arandela de presión*				●			
22	8008.104.598.00.3	1	Conj. redutor 4230.4 (1:1,1767 - 3000 RPM)	*Conj. reductor 4230.4 (1:1,1767 - 3000 RPM)*				●			
23	2031.000.029.00.2	1	Junta Química	*Junta Quimica*				●			

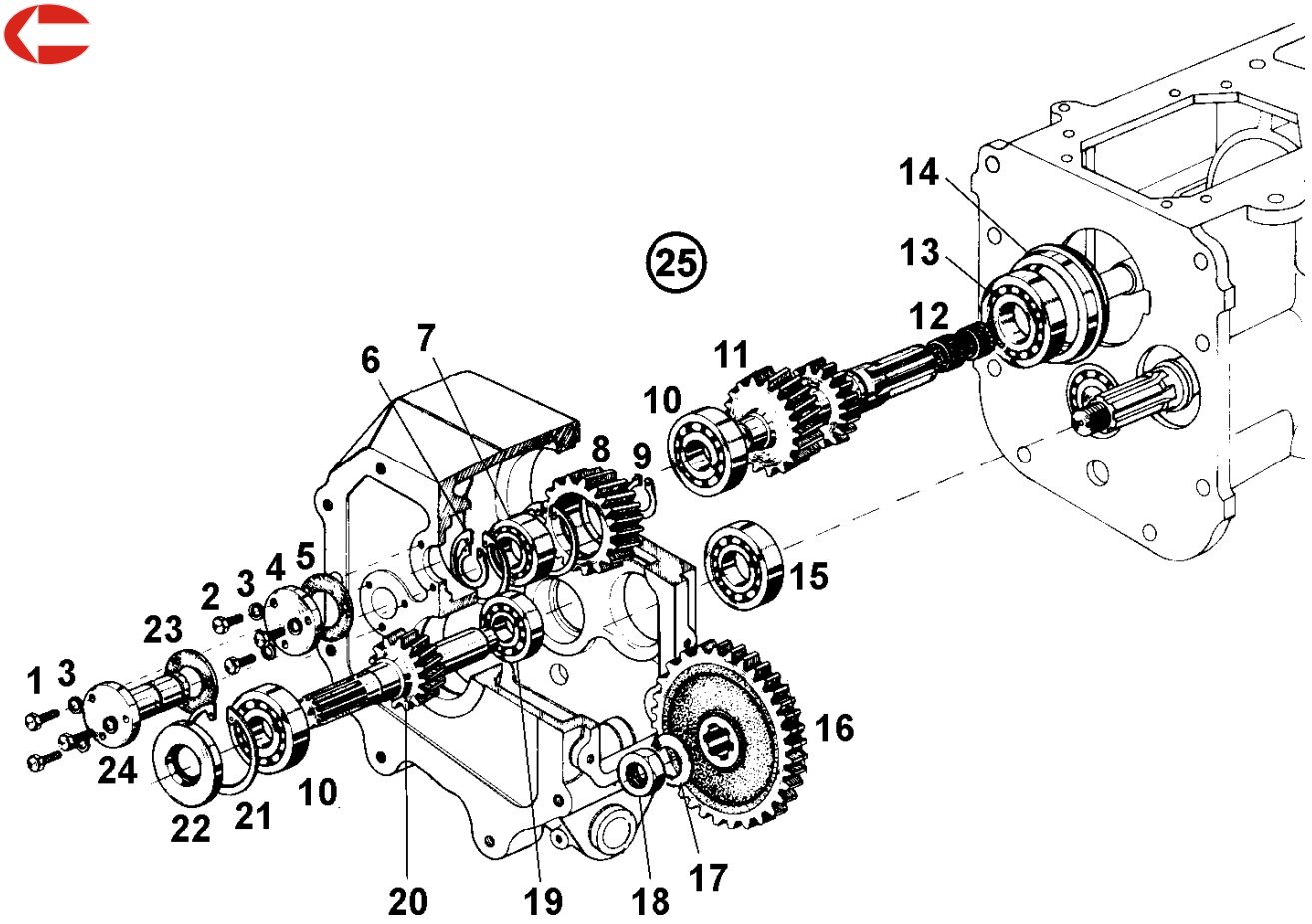

SISTEMA DA CAIXA DE CÂMBIO - EIXOS DO REDUTOR / *SISTEMA DE LA CAJA DE CAMBIO - EJES DEL REDUCTOR*						4230 HSE	4230 SEI	4230.4 -HSE	4230.S-HSE	4230.4S-HSE	4230.SV-HSE
ITEM *ITEM*	CÓDIGO *Nº DE PIEZAS*	QTD. *CANT.*	DENOMINAÇÃO / *DENOMINACION*		ALTERAÇÕES *ALTERACIONES*						
1	4101.047.068.01.7	8	Parafuso sextavado	*Tornillo hexagonal*							●
2	4101.047.066.05.2	3	Parafuso sextavado	*Tornillo hexagonal*							●
3	4103.012.007.01.7	6	Arruela de pressão	*Arandela de presión*							●
4	8005.104.010.00.5	1	Tampa de vedação	*Tapa de estanqueidad*							●
5	8005.104.011.00.3	1	Junta de vedação	*Junta de estanqueidad*							●
6	4008.011.044.00.4	2	Anel elástico	*Anillo elástico*							●
7	4001.021.006.00.6	1	Rolamento	*Rodamiento*							●
8	8005.104.510.00.4	1	Engrenagem intermediária	*Engranaje intermediaria*							●
9	4008.010.027.00.0	2	Anel elástico	*Anillo elástico*							●
10	4001.019.021.00.9	2	Rolamento	*Rodamiento*							●
11	8005.104.511.00.2	1	Eixo primário	*Eje primario*							●
12	4001.047.056.00.1	2	Rolamento de agulhas	*Rodamiento de agujas*							●
13	4001.018.057.00.4	1	Rolamento	*Rodamiento*							●
14	8005.104.086.00.5	1	Bucha de centragem	*Buje centrador*							●
15	4001.018.056.00.6	1	Rolamento	*Rodamiento*							●
16	8005.104.512.00.0	1	Engrenagem da tomada de força	*Engranaje del enchufe de fuerza*							●
17	4103.011.026.00.0	1	Arruela lisa	*Arandela lisa*							●
18	4102.013.036.00.9	1	Porca sextavada	*Tuerca hexagonal*							●
19	4001.019.020.00.1	1	Rolamento	*Rodamiento*							●
20	8005.104.509.00.6	1	Eixo de entrada	*Eje de entrada*							●
21	4008.011.046.00.9	1	Anel elástico	*Anillo elástico*							●
22	8005.104.140.00.0	1	Retentor	*Retén*							●
23	8005.104.016.00.2	1	Junta de vedação	*Junta de estanqueidad*							●
24	8005.104.084.00.0	1	Eixo suporte da engrenagem	*Eje soporte del engranaje*							●

SISTEMA DA CAIXA DE CÂMBIO - EIXOS DO REDUTOR / *SISTEMA DE LA CAJA DE CAMBIO - EJES DEL REDUCTOR*					21	4230 HSE	4230 SEI	4230.4 -HSE	4230.S-HSE	4230.4S-HSE	4230.SV-HSE
ITEM *ITEM*	CÓDIGO *Nº DE PIEZAS*	QTD. *CANT.*	DENOMINAÇÃO / *DENOMINACION*		ALTERAÇÕES *ALTERACIONES*						
25	8005.104.507.00.0	1	Conjunto redutor	*Conjunto reductor*							●

NOTA:

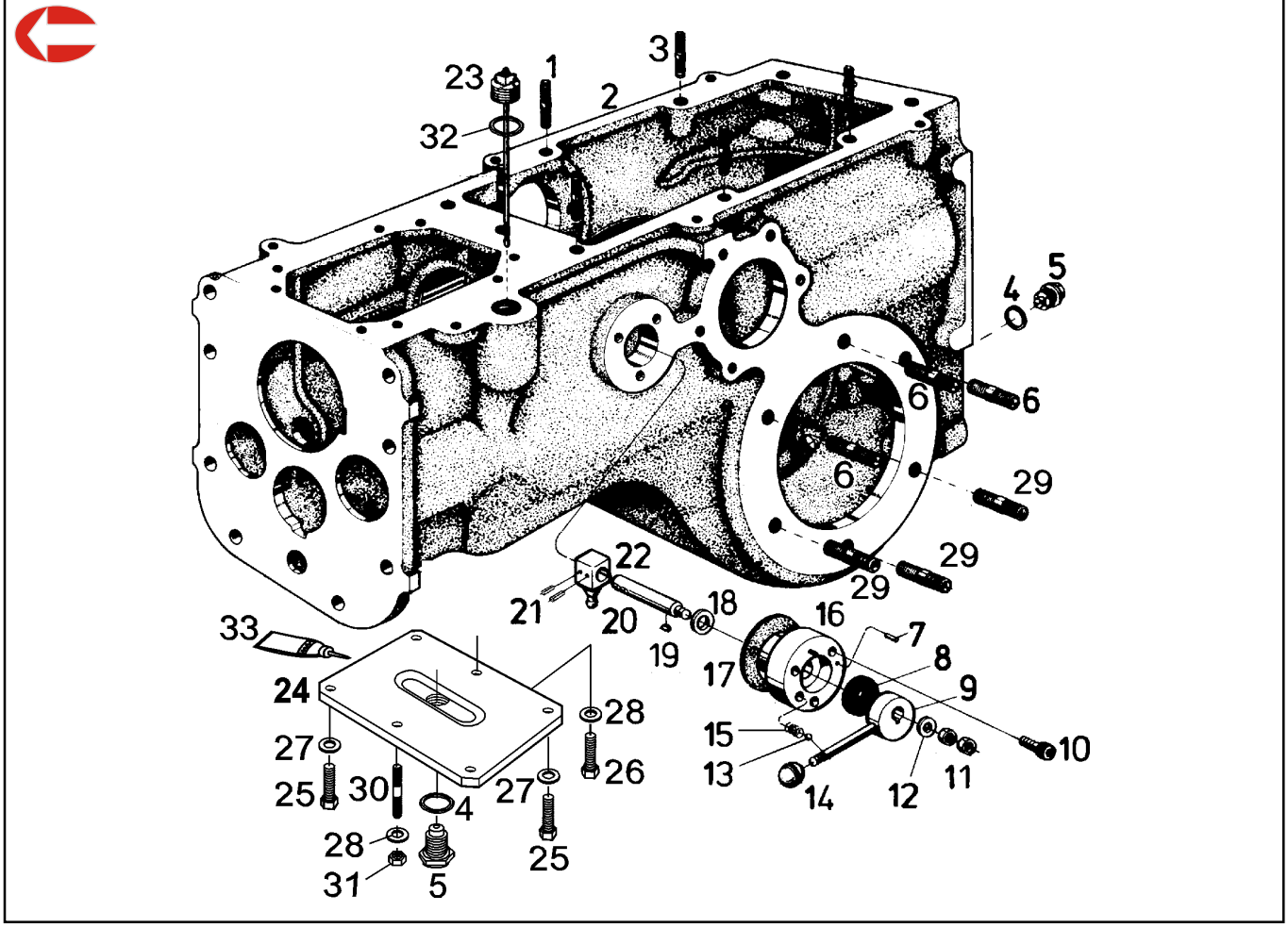

SISTEMA DA CAIXA DE CÂMBIO - CARCAÇA - ALAVANCA DE ACIONAMENTO DA TDP / *SISTEMA DE LA CAJA DE CAMBIO - CUERPO - PALANCA DE ACCIONAR DE LA TDP*						4230 HSE	4230 SEI	4230.4 -HSE	4230.S-HSE	4230.4S-HSE	4230.SV-HSE
ITEM *ITEM*	CÓDIGO *Nº DE PIEZAS*	QTD. *CANT.*	DENOMINAÇÃO / *DENOMINACION*		ALTERAÇÕES *ALTERACIONES*						
1	4101.036.046.01.1	9	Parafuso prisioneiro	*Tornillo prisionero*		●	●		●		●
2	8008.104.559.00.5	1	Carcaça da caixa de câmbio	*Cuerpo de la caja de cambio*		●	●		●		
2	8005.104.527.00.8	1	Carcaça da caixa de câmbio	*Cuerpo de la caja de cambio*							●
3	4101.036.044.01.6	1	Parafuso prisioneiro	*Tornillo prisionero*		●	●		●		●
4	4014.010.034.00.4	2	Anel de vedação	*Anillo de estanqueidad*		●	●		●		●
5	7006.001.014.00.0	2	Conjunto bujão magnético	*Conjunto tapón magnético*		●	●		●		●
6	4101.032.067.01.1	6	Parafuso prisioneiro	*Tornillo prisionero*		●	●		●		●
7	4004.016.009.00.1	1	Pino entalhado	*Perno tallado*		●			●		●
8	4002.014.020.00.4	1	Retentor	*Retén*		●			●		●
9	8008.104.137.00.0	1	Conjunto do excêntrico	*Conjunto del excéntrico*		●			●		●
10	4101.037.072.05.7	3	Parafuso allen	*Tornillo allen*		●			●		●
11	4102.010.016.05.3	2	Porca sextavada	*Tuerca hexagonal*		●			●		●
12	4103.011.017.01.7	1	Arruela lisa	*Arandela lisa*		●			●		●
13	4007.010.008.00.2	1	Esfera	*Esfera*		●			●		●
14	8002.105.018.00.4	1	Manípulo	*Manija*		●			●		●
15	8002.108.042.00.1	1	Mola	*Resorte*		●			●		●
16	8008.104.132.00.1	1	Mancal	*Cojinete*		●			●		●
17	8008.104.133.00.9	1	Junta de vedação	*Junta de estanqueidad*		●			●		●
18	7015.004.031.00.2	1	Arruela de encosto	*Arandela de respaldo*		●			●		●
19	4005.010.009.00.4	1	Chaveta	*Chaveta*		●			●		●
20	8008.104.134.00.7	1	Eixo acionador	*Eje accionador*		●			●		●
21	4006.010.087.00.8	2	Pino elástico	*Perno elástico*		●			●		●
22	8008.104.135.00.4	1	Acionador luva de acoplamento	*Accionador luva del acoplamiento*		●			●		
22	8008.104.513.00.8	1	Acionador luva de acoplamento	*Accionador luva del acoplamiento*							●

SISTEMA DA CAIXA DE CÂMBIO - CARCAÇA - ALAVANCA DE ACIONAMENTO DA TDP / *SISTEMA DE LA CAJA DE CAMBIO - CARCAZA - PALANCA DE ACCIONAMIENTO DE LA TDP*					22							
ITEM *ITEM*	CÓDIGO *Nº DE PIEZAS*	QTD. *CANT.*	DENOMINAÇÃO / *DENOMINACION*		ALTERAÇÕES *ALTERACIONES*	4230 HSE	4230 SEI	4230.4 -HSE	4230.S-HSE	4230.4S-HSE	4230.SV-HSE
23	8008.104.006.00.7	1	Conjunto haste do nível do óleo	*Conjunto vástago del nivel del aceite*		●	●		●		●
24	8008.104.560.00.3	1	Conjunto tampa inferior	*Conjunto tapa inferior*		●	●		●		●
25	4101.048.005.05.4	4	Parafuso sextavado	*Tornillo hexagonale*		●	●		●		●
26	4101.047.086.05.5	1	Parafuso sextavado	*Tornillo hexagonale*		●	●		●		●
27	4103.012.010.01.1	4	Arruela de pressão	*Arandela de presión*		●	●		●		●
28	4103.012.009.01.3	2	Arruela de pressão	*Arandela de presión*		●	●		●		●
29	4101.050.065.01.2	6	Parafuso prisioneiro	*Tornillo prisionero*		●	●		●		●
30	4101.050.011.05.7	1	Parafuso prisioneiro	*Tornillo prisionero*		●	●		●		●
31	4102.011.007.06.9	1	Porca sextavada	*Tuerca hexagonal*		●	●		●		●
32	8008.104.005.00.9	1	Arruela de vedação	*Arandela de estanqueidad*		●	●		●		●
33	2031.000.029.00.2	1	Junta química	*Junta quimica*		●	●		●	●	●

NOTA:

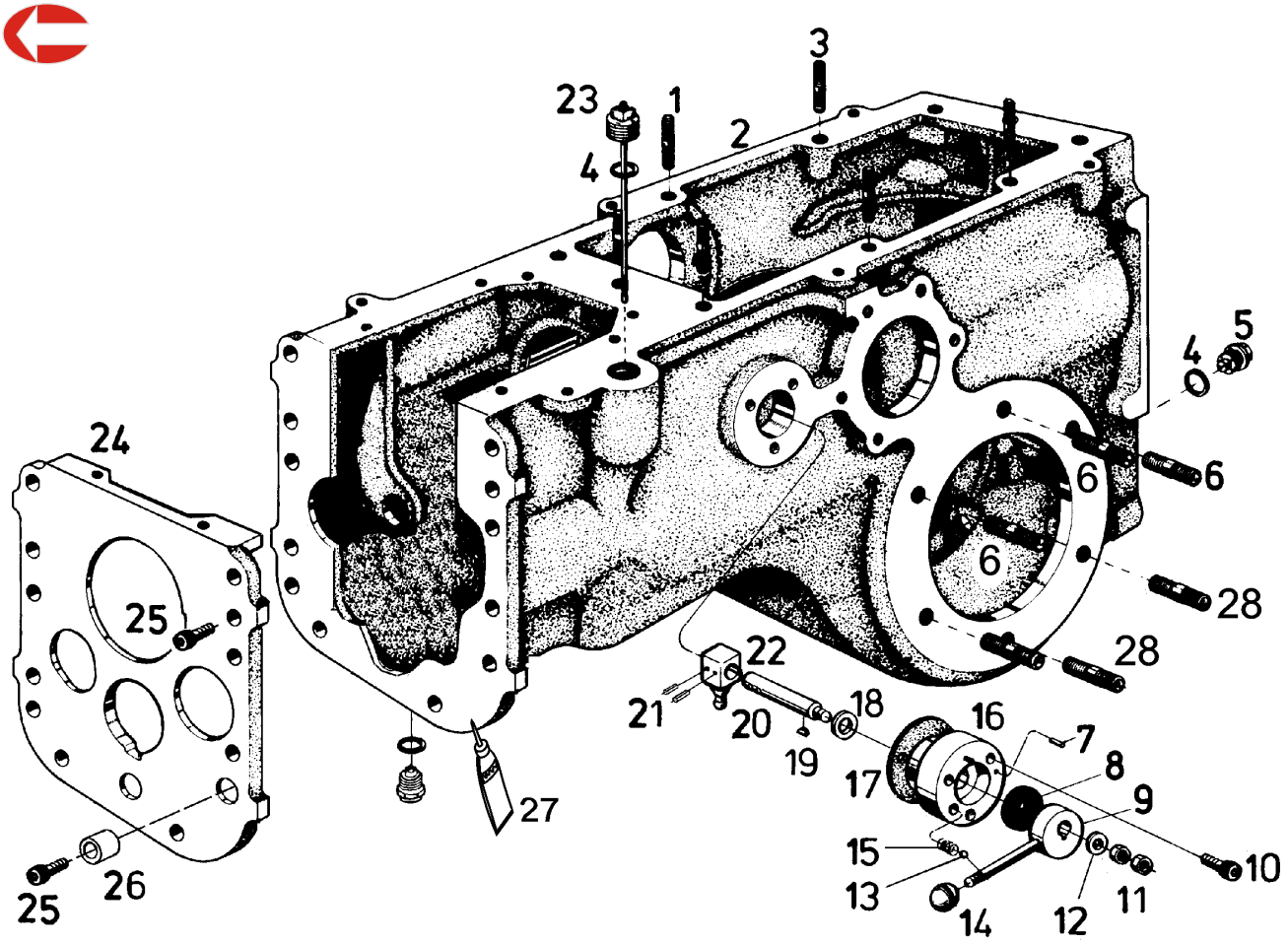

SISTEMA DA CAIXA DE CÂMBIO - CARCAÇA - ALAVANCA DE ACIONAMENTO DA TDP / *SISTEMA DE LA CAJA DE CAMBIO - CUERPO - PALANCA DE ACCIONAR DE LA TDP*						4230 HSE	4230 SEI	4230.4-HSE	4230.S-HSE	4230.4S-HSE	4230.SV-HSE
ITEM *ITEM*	CÓDIGO *Nº DE PIEZAS*	QTD. *CANT.*	DENOMINAÇÃO / *DENOMINACION*		ALTERAÇÕES *ALTERACIONES*						
1	4101.036.046.01.1	9	Parafuso prisioneiro	*Tornillo prisionero*				●		●	
2	8008.104.504.00.1	1	Carcaça da caixa de câmbio	*Cuerpo de la caja de cambio*				●		●	
3	4101.036.044.01.6	1	Parafuso prisioneiro	*Tornillo prisionero*				●		●	
4	4014.010.034.00.4	3	Anel de vedação	*Anillo de estanqueidad*				●		●	
5	7006.001.014.00.0	2	Conjunto bujão magnético	*Conjunto tapón magnético*				●		●	
6	4101.032.067.01.1	6	Parafuso prisioneiro	*Tornillo prisionero*				●		●	
7	4004.016.009.00.1	12	Pino entalhado	*Perno tallado*				●		●	
8	4002.014.020.00.4	1	Retentor	*Retén*				●		●	
9	8008.104.137.00.0	1	Conjunto do excêntrico	*Conjunto del excéntrico*				●		●	
10	4101.037.072.05.7	3	Parafuso allen	*Tornillo allen*				●		●	
11	4102.010.016.05.3	3	Porca sextavada	*Tuerca hexagonal*				●		●	
12	4103.011.017.01.7	2	Arruela lisa	*Arandela lisa*				●		●	
13	4007.010.008.00.2	1	Esfera	*Esfera*				●		●	
14	8002.105.018.00.4	1	Manípulo	*Manija*				●		●	
15	8002.108.042.00.1	1	Mola	*Resorte*				●		●	
16	8008.104.132.00.1	1	Mancal	*Cojinete*				●		●	
17	8008.104.133.00.9	1	Junta de vedação	*Junta de estanqueidad*				●		●	
18	7015.004.031.00.2	1	Arruela de encosto	*Arandela de respaldo*				●		●	
19	4005.010.009.00.4	1	Chaveta	*Chaveta*				●		●	
20	8008.104.134.00.7	1	Eixo acionador	*Eje accionador*				●		●	
21	4006.010.087.00.8	2	Pino elástico	*Perno elástico*				●		●	
22	8008.104.135.00.4	2	Acionador luva de acoplamento	*Accionador luva del acoplamiento*				●		●	
23	8008.104.544.00.7	1	Conjunto haste do nível do óleo	*Conjunto vástago del nível del aceite*				●		●	
24	8008.104.535.00.5	1	Tampa	*Tapa*				●		●	

SISTEMA DA CAIXA DE CÂMBIO - CARCAÇA - ALAVANCA DE ACIONAMENTO DA TDP / *SISTEMA DE LA CAJA DE CAMBIO - CARCAZA - PALANCA DE ACCIONAMIENTO DE LA TDP*					23							
ITEM *ITEM*	CÓDIGO *Nº DE PIEZAS*	QTD. *CANT.*	DENOMINAÇÃO / *DENOMINACION*		ALTERAÇÕES *ALTERACIONES*	4230 HSE	4230 SEI	4230.4 -HSE	4230.S-HSE	4230.4S-HSE	4230.SV-HSE
25	4101.038.001.02.2	4	Parafuso sextavado interno	*Tornillo hexagonale interno*				●		●	
26	8008.104.522.00.3	2	Bucha guia	*Buje guia*				●		●	
27	2031.000.029.00.2	1	Junta química	*Junta quimica*				●		●	
28	4101.050.065.01.2	6	Parafuso prisioneiro	*Tornillo prisionero*				●		●	

NOTA:

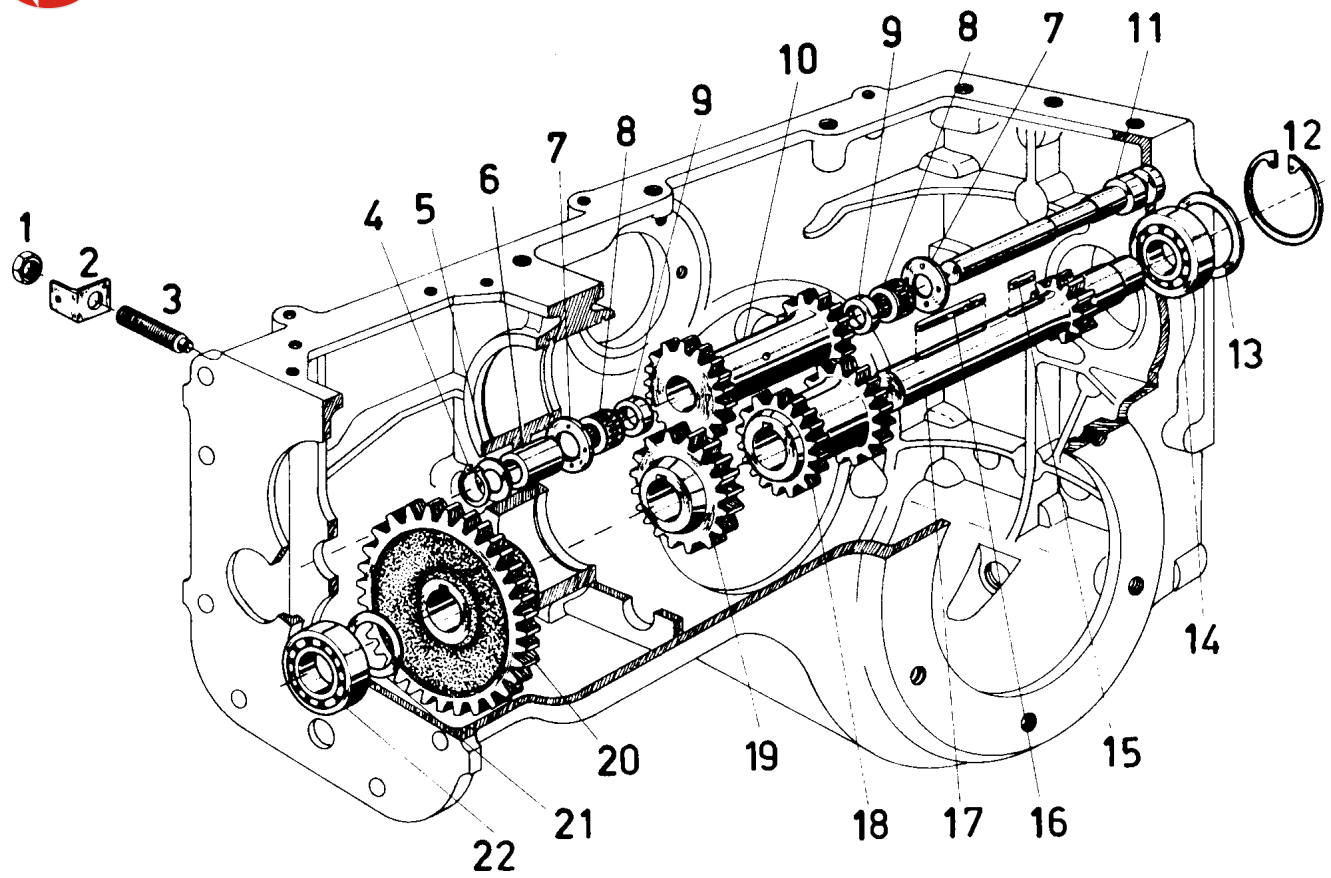

SISTEMA DA CAIXA DE CÂMBIO - ENGRENAGENS - EIXOS INTERMEDIÁRIOS / *SISTEMA DE LA CAJA DE CAMBIO*						4230 HSE	4230 SEI	4230.4 -HSE	4230.S-HSE	4230.4S-HSE	4230.SV-HSE
ITEM / *ITEM*	CÓDIGO / *Nº DE PIEZAS*	QTD. / *CANT.*	DENOMINAÇÃO / *DENOMINACION*		ALTERAÇÕES / *ALTERACIONES*						
1	4102.011.014.05.7	1	Porca sextavada	*Tuerca hexagonal*		●	●	●	●	●	●
2	8005.105.016.00.1	1	Suporte da mola da alavanca	*Soporte del resorte de la palanca*		●	●	●	●	●	●
3	4101.042.087.01.7	1	Parafuso com espiga	*Tornillo con espiga*		●	●	●	●	●	●
4	4008.010.017.00.1	1	Anél elástico	*Anillo elástico*		●	●	●	●	●	●
5	8005.104.009.00.7	CN	Arruela de compensação	*Arandela de compensación - 0,3*		●	●	●	●	●	●
6	8005.104.008.00.9	1	Bucha do eixo da ré	*Buje del eje de la marcha atrás*		●	●		●		●
6	8005.104.553.00.8	1	Bucha do eixo da ré	*Buje del eje de la marcha atrás*				●		●	
7	8005.104.005.00.5	2	Arruela de encosto do eixo da ré	*Arandela de respaldo del eje de la marcha atrás*		●	●	●	●	●	●
8	4001.047.057.00.9	2	Rolamento de agulhas	*Rodamiento de agujas*		●	●	●	●	●	●
9	8005.104.006.00.3	2	Anel distanciador	*Anillo distanciador*		●	●	●	●	●	●
10	8005.104.007.00.1	1	Engrenagem dupla da ré	*Engranaje doble de la marcha atrás*		●	●	●	●	●	●
11	8005.104.004.00.8	1	Eixo da marcha ré	*Eje de la marcha atrás*		●	●		●		●
11	8008.104.529.00.8	1	Eixo da marcha ré	*Eje de la marcha atrás*				●		●	
12	4008.011.044.00.4	1	Anel elástico	*Anillo elástico*		●	●	●	●	●	●
13	8005.104.014.00.7	CN	Arruela de compensação - 0,1	*Arandela de compensación - 0,1*		●	●	●	●	●	●
13	8005.104.014.01.5	CN	Arruela de compensação - 0,3	*Arandela de compensación - 0,3*		●	●	●	●	●	●
13	8005.104.014.02.3	CN	Arruela de compensação - 0,5	*Arandela de compensación - 0,5*		●	●	●	●	●	●
13	8005.104.014.03.1	CN	Arruela de compensação - 1,0	*Arandela de compensación - 1,0*		●	●	●	●	●	●
14	4001.019.020.00.1	1	Rolamento	*Rodamiento*		●	●	●	●	●	●
15	4005.010.036.00.7	1	Chaveta	*Chaveta*		●	●	●	●	●	●
16	4005.010.040.00.9	1	Chaveta	*Chaveta*		●	●	●	●	●	●
17	8005.104.059.00.2	1	Eixo intermediário	*Eje intermediário*		●	●		●		●
17	8008.104.539.00.7	1	Eixo intermediário	*Eje intermediário*				●		●	
18	8005.104.056.00.8	1	Engrenagem intermediária dupla	*Engranaje intermediaria doble*		●	●		●		●

SISTEMA DA CAIXA DE CÂMBIO - ENGRENAGENS - EIXOS INTERMEDIÁRIOS / *SISTEMA DE LA CAJA DE CAMBIO - ENGRANAJE - EJES INTERMEDIARIOS*					24	4230 HSE	4230 SEI	4230.4 -HSE	4230.S-HSE	4230.4S-HSE	4230.SV-HSE
ITEM *ITEM*	CÓDIGO *Nº DE PIEZAS*	QTD. *CANT.*	DENOMINAÇÃO / *DENOMINACION*		ALTERAÇÕES *ALTERACIONES*						
18	8008.104.577.00.7	1	Engrenagem intermediária dupla	*Engranaje intermediária doble*				●		●	
19	8005.104.054.00.3	1	Engrenagem intermediária	*Engrenaje intermediária*		●	●	●	●	●	●
20	8008.104.198.00.2	1	Engrenagem intermediária	*Engrenaje intermediária*		●	●		●		
20	8005.104.055.00.0	1	Engrenagem intermediária	*Engrenaje intermediária*							●
20	8008.104.578.00.5	1	Engrenagem intermediária	*Engrenaje intermediária*				●		●	
21	8005.104.101.00.2	CN	Arruela de compensação - 0,1	*Arandela de compensación - 0,1*		●	●	●	●	●	●
21	8005.104.101.01.0	CN	Arruela de compensação - 0.3	*Arandela de compensación - 0,3*		●	●	●	●	●	●
21	8005.104.101.02.8	CN	Arruela de compensação - 0.5	*Arandela de compensación - 0,5*		●	●	●	●	●	●
22	4001.018.054.00.1	1	Rolamento	*Rodamiento*		●	●	●	●	●	●

NOTA:

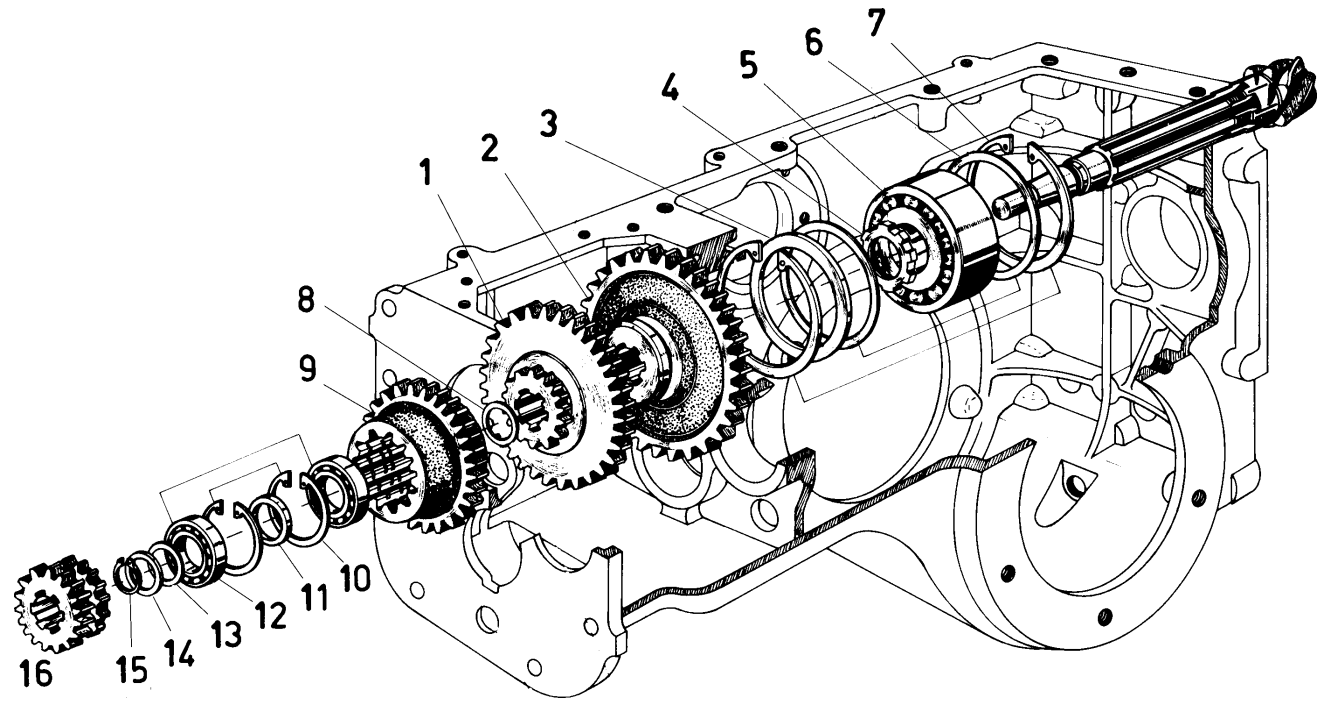

SISTEMA DA CAIXA DE CÂMBIO - ENGRENAGENS / *SISTEMA DE LA CAJA DE CAMBIO - ENGRANAJES*						4230 HSE	4230 SEI	4230.4 -HSE	4230.S-HSE	4230.4S-HSE	4230.SV-HSE
ITEM / *ITEM*	CÓDIGO / *Nº DE PIEZAS*	QTD. / *CANT.*	DENOMINAÇÃO / *DENOMINACION*		ALTERAÇÕES / *ALTERACIONES*						
1	8005.104.027.00.9	1	Engrenagem deslizante	*Engranaje deslizante*		●	●		●		●
1	8008.104.575.00.1	1	Engrenagem deslizante	*Engranaje deslizante*				●		●	
2	8005.104.026.00.1	1	Engrenagem deslizante	*Engrenaje deslizante*		●	●	●	●	●	●
3	8005.104.020.00.4	1	Arruela de encosto do pinhão	*Arandela del tope del piñón*		●	●	●	●	●	●
4	8005.104.015.00.4	1	Porca-freno do pinhão	*Tuerca freno del piñón*		●	●	●	●	●	●
5	4001.022.053.00.7	1	Rolamento	*Rodamiento*		●	●	●	●	●	●
6	8005.104.021.00.2	CN	Arruela de regulagem - 0.1	*Arandela de regulaje - 0,1*		●	●	●	●	●	●
6	8005.104.021.01.0	CN	Arruela de regulagem - 0.3	*Arandela de regulaje - 0,3*		●	●	●	●	●	●
6	8005.104.021.02.8	CN	Arruela de regulagem - 0.5	*Arandela de regulaje - 0,5*		●	●	●	●	●	●
6	8005.104.021.03.6	CN	Arruela de regulagem - 0.7	*Arandela de regulaje - 0,7*		●	●	●	●	●	●
6	8005.104.021.08.5	CN	Arruela de regulagem - 0.8	*Arandela de regulaje - 0,8*		●	●	●	●	●	●
6	8005.104.021.04.4	CN	Arruela de regulagem - 1.0	*Arandela de regulaje - 1,0*		●	●	●	●	●	●
7	4008.011.058.00.4	2	Anel elástico	*Aro elástico*		●	●	●	●	●	●
8	8005.104.023.00.8	CN	Arruela de regulagem - 0.2	*Arandela de regulaje - 0,2*		●	●	●	●	●	●
8	8005.104.023.03.2	CN	Arruela de regulagem - 0.8	*Arandela de regulaje - 0,8*		●	●	●	●	●	●
8	8005.104.023.04.0	CN	Arruela de regulagem - 1.0	*Arandela de regulaje - 1,0*		●	●	●	●	●	●
9	8005.104.024.00.6	1	Engrenagem frontal	*Engranaje frontal*		●	●	●	●	●	●
10	4008.011.042.00.8	2	Anel elástico	*Anillo elástico*		●	●	●	●	●	●
11	8005.104.017.00.0	1	Anel distanciador	*Anillo separador*		●	●	●	●	●	●
12	4001.019.056.00.5	2	Rolamento	*Rodamiento*		●	●	●	●	●	●
13	8005.104.038.00.6	CN	Arruela de compensação - 0.1	*Arandela de compensación - 0,1*		●	●	●	●	●	●
13	8005.104.038.01.4	CN	Arruela de compensação - 0.3	*Arandela de compensación - 0,3*		●	●	●	●	●	●
13	8005.104.038.02.2	CN	Arruela de compensação - 0.5	*Arandela de compensación - 0,5*		●	●	●	●	●	●
14	8005.104.018.00.8	1	Anel distanciador	*Anillo separador*		●	●	●	●	●	●

SISTEMA DA CAIXA DE CÂMBIO - ENGRENAGENS / *SISTEMA DE LA CAJA DE CAMBIO - ENGRANAJES*					25							
ITEM *ITEM*	CÓDIGO *Nº DE PIEZAS*	QTD. *CANT.*	DENOMINAÇÃO / *DENOMINACION*		ALTERAÇÕES *ALTERACIONES*	4230 HSE	4230 SEI	4230.4 -HSE	4230.S-HSE	4230.4S-HSE	4230.SV-HSE
15	4008.010.024.00.7	1	Anél elástico	*Aro elástico*		●	●	●	●	●	●
16	8008.104.197.00.4	1	Engrenagem deslizante	*Engranaje deslizante*		●	●		●		
16	8005.104.025.00.3	1	Engrenagem deslizante	*Engranaje deslizante*							●
16	8008.104.576.00.9	1	Engrenagem deslizante	*Engranaje deslizante*				●		●	

NOTA:

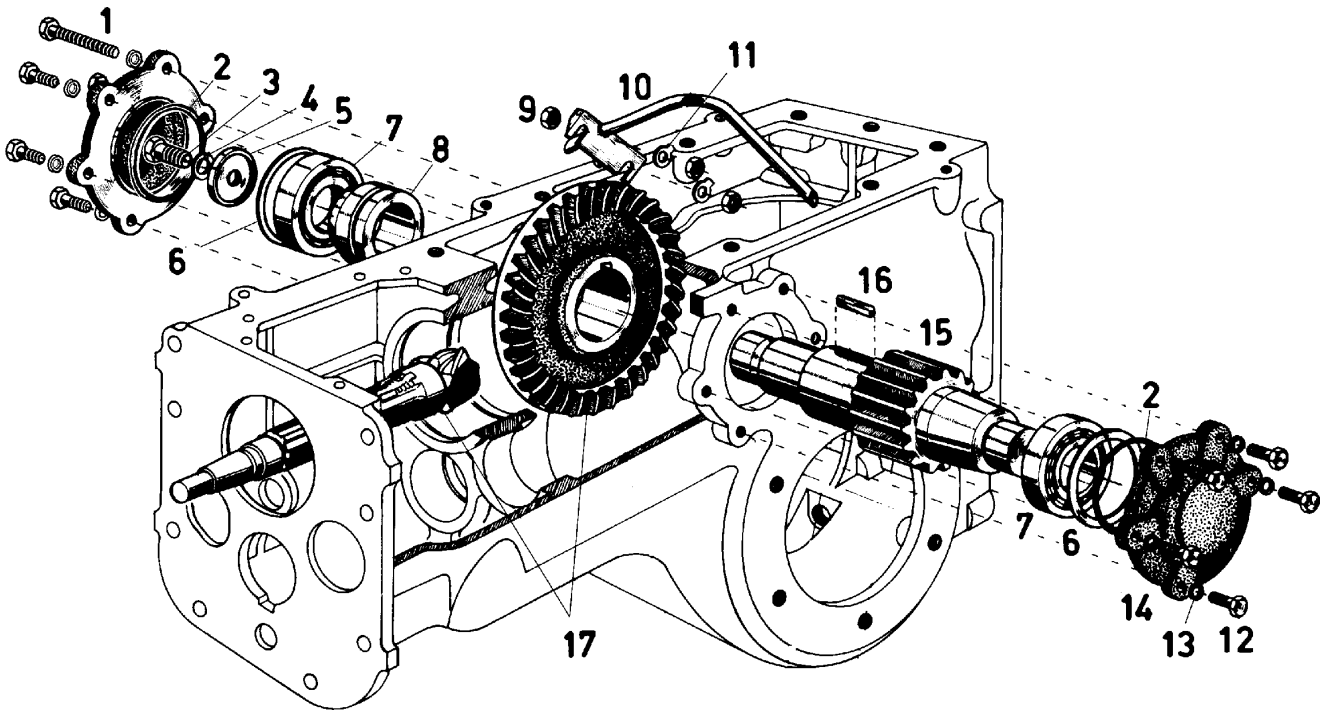

ITEM *ITEM*	CÓDIGO *Nº DE PIEZAS*	QTD. *CANT.*	DENOMINAÇÃO / *DENOMINACION*		ALTERAÇÕES *ALTERACIONES*	4230 HSE	4230 SEI	4230.4-HSE	4230.S-HSE	4230.4S-HSE	4230.SV-HSE
SISTEMA DA CAIXA DE CÂMBIO - COROA E PINHÃO - EIXO INTERMEDIÁRIO / *SISTEMA DE LA CAJA DE CAMBIO (COROA Y PINHAO) - EJE INTERMEDIARIO*											
1	4101.048.013.04.1	2	Parafuso sextavado	*Tornillo hexagonal*		●	●	●	●	●	●
2	8005.104.112.00.9	2	Anel de vedação	*Anillo de estanqueidad*		●	●	●	●	●	●
3	4101.048.044.01.2	1	Parafuso sextavado	*Tornillo hexagonal*		●	●	●	●	●	●
4	4103.012.012.01.7	1	Arruela de pressão	*Arandela de presión*		●	●	●	●	●	●
5	8005.104.042.00.8	1	Arruela - eixo intermediário - coroa	*Arandela - eje intermediário - corona*		●	●	●	●	●	●
6	8005.104.043.00.6	CN	Arruela de regulagem - 0.1	*Arandela de regulaje - 0,1*		●	●	●	●	●	●
6	8005.104.043.02.2	CN	Arruela de regulagem - 0.2	*Arandela de regulaje - 0,2*		●	●	●	●	●	●
6	8005.104.043.07.1	CN	Arruela de regulagem - 0.5	*Arandela de regulaje - 0,5*		●	●	●	●	●	●
6	8005.104.043.08.9	CN	Arruela de regulagem - 0.7	*Arandela de regulaje - 0,7*		●	●	●	●	●	●
6	8005.104.043.05.5	CN	Arruela de regulagem - 0.8	*Arandela de regulaje - 0,8*		●	●	●	●	●	●
6	8005.104.043.06.3	CN	Arruela de regulagem - 1.0	*Arandela de regulaje - 1,0*		●	●	●	●	●	●
7	4001.032.057.00.6	2	Rolamento	*Rolamiento*		●	●	●	●	●	●
8	8005.104.041.00.0	1	Bucha distanciadora da coroa	*Buje distanciadora de la corona*		●	●	●	●	●	●
9	4102.011.011.05.3	4	Porca sextavada	*Tuerca hexagonal*		●	●	●	●	●	●
10	8005.104.046.00.9	1	Conjunto tubo apanha - gotas	*Conjunto tubo recoge - gotas*		●	●	●	●	●	●
11	4103.010.011.00.3	2	Arruela de freno	*Arandela de freno*		●	●	●	●	●	●
12	4101.048.008.05.8	8	Parafuso sextavado	*Tornillo hexagonal*		●	●	●	●	●	●
13	4103.012.010.01.1	10	Arruela de pressão	*Arandela de presión*		●	●	●	●	●	●
14	8005.104.045.00.1	2	Tampa lateral da caixa	*Tapa lateral de la caja*		●	●	●	●	●	●
15	8005.104.037.00.8	1	Eixo intermediário - coroa	*Eje intermediario - corona*		●	●	●	●	●	●
16	4005.010.051.00.6	1	Chaveta	*Chaveta*		●	●	●	●	●	●
17	8005.104.141.00.8	1	Conjunto coroa e pinhão	*Conjunto corona y piñon*		●	●		●		●
17	8008.104.507.00.4	1	Conjunto coroa e pinhão	*Conjunto corona y piñon*				●		●	
17	8008.104.600.00.7	1	Coroa e pinhão (A)	*Corona y piñon (A)*				●		●	

SISTEMA DA CAIXA DE CÂMBIO - COROA E PINHÃO - EIXO INTERMEDIÁRIO / *SISTEMA DE LA CAJA DE CAMBIO (COROA Y PINHAO) - EJE INTERMEDIARIO*					26						
ITEM *ITEM*	CÓDIGO *Nº DE PIEZAS*	QTD. *CANT.*	DENOMINAÇÃO / *DENOMINACION*		ALTERAÇÕES *ALTERACIONES*	4230 HSE	4230 SEI	4230.4 -HSE	4230.S-HSE	4230.4S-HSE	4230.SV-HSE
17	8005.104.545.00.0	1	Coroa e pinhão (B)	*Corona y piñon (B)*		●	●		●		●

NOTA: (A) Entrou em linha de montagem a partir do chassi nº G0012113, em diante/*(A) Entró en línea de montaje a partir del chasis nº G0012113 en adelante.*
(B) Entrou em linha de montagem a partir do chassi nº G0012153, em diante/*(A) Entró en línea de montaje a partir del chasis nº G0012153 en adelante.*

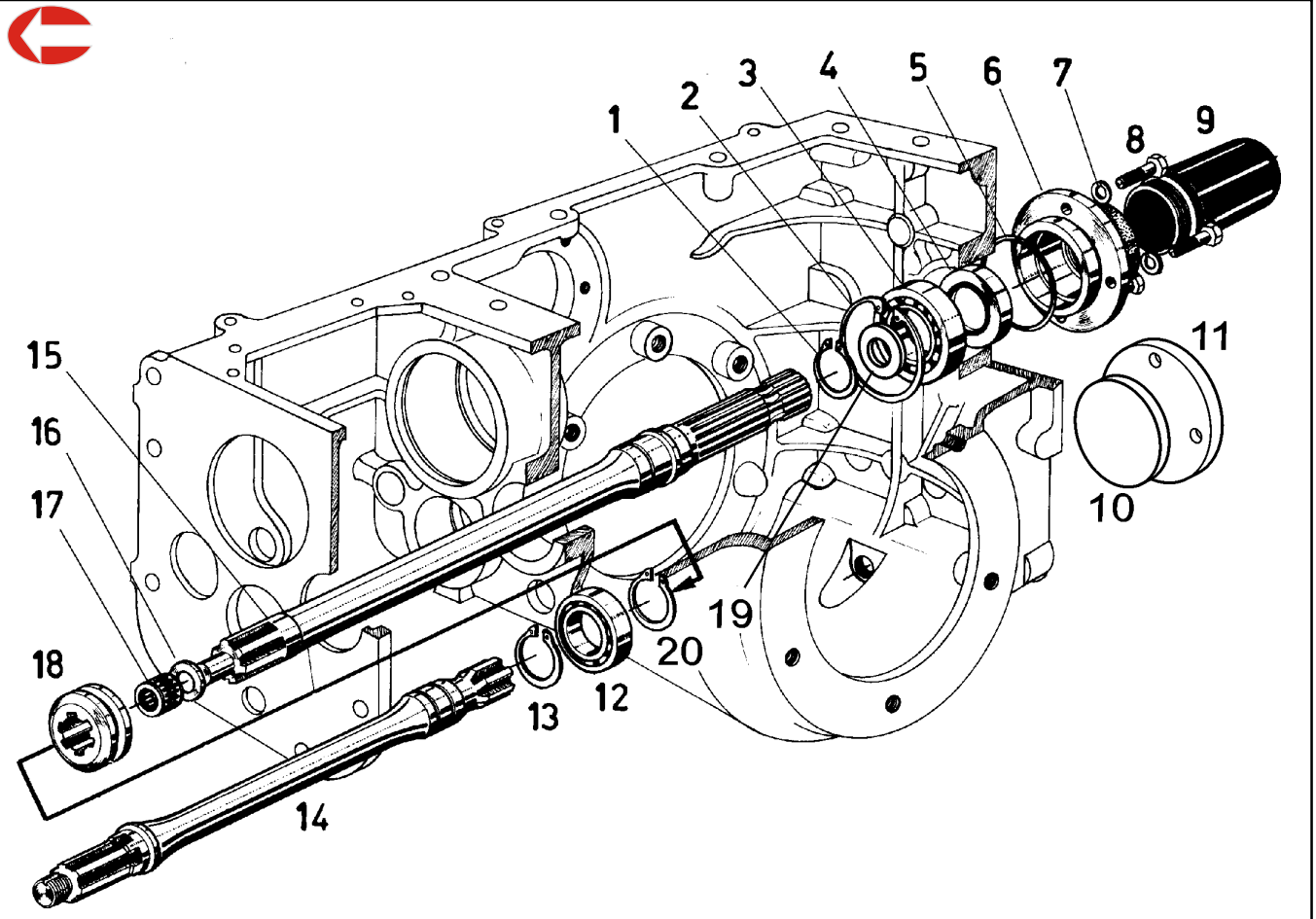

SISTEMA DA CAIXA DE CÂMBIO - EIXOS DA TOMADA DE FORÇA / *SISTEMA DE LA CAJA DE CAMBIO - EJES*						4230 HSE	4230 SEI	4230.4 -HSE	4230.S-HSE	4230.4S-HSE	4230.SV-HSE
ITEM *ITEM*	CÓDIGO *Nº DE PIEZAS*	QTD. *CANT.*	DENOMINAÇÃO / *DENOMINACION*		ALTERAÇÕES *ALTERACIONES*						
1	4008.010.037.00.9	1	Anel elástico	*Anillo elástico*		●		●	●	●	●
2	4008.011.049.00.3	1	Anel elástico	*Anillo elástico*		●	●	●	●	●	●
3	4001.018.057.00.4	1	Rolamento	*Rolamiento*		●		●	●	●	●
4	4002.012.080.00.0	1	Retentor	*Retentor*		●		●	●	●	●
5	8005.104.112.00.9	1	Anel de vedação	*Anillo de estanqueidad*		●		●	●	●	●
6	8005.104.057.00.6	1	Tampa de centragem	*Tapa centradora*		●		●	●	●	●
7	4103.012.009.01.3	4	Arruela de pressão	*Arandela de presión*		●	●	●	●	●	●
8	4101.047.090.05.7	4	Parafuso sextavado	*Tornillo hexagonal*		●	●	●	●	●	●
9	8005.104.058.01.2	1	Capa de proteção	*Capa de protección*		●		●	●	●	●
10	8008.104.174.00.3	1	Tampa de vedação da tomada de força	*Tapa de estanqueidad del enchufe de fuerza*			●				
11	8008.104.175.00.0	1	Tampão	*Tapón*			●				
12	4001.018.002.00.0	1	Rolamento	*Rolamiento*		●	●	●	●	●	●
13	4008.010.032.00.0	2	Anel elástico	*Anillo elástico*		●	●	●	●	●	●
14	8005.104.050.00.1	1	Eixo curto da tomada de força	*Eje corto del enchufe de fuerza*		●			●		●
15	8008.104.579.00.3	1	Eixo longo da tomada de força	*Eje largo del enchufe de fuerza*		●		●	●	●	●
16	8005.104.053.00.5	CN	Arruela intermediária - 2,5	*Arandela intermediaria - 2,5*		●	●	●	●	●	●
17	4001.047.065.00.2	1	Rolamento	*Rolamiento*		●	●	●	●	●	●
18	8005.104.049.00.3	1	Luva de acoplamento	*Luva de acoplamiento*		●	●	●	●	●	●
19	8008.104.581.00.9	1	Arruela	*Arandela*		●		●	●	●	●
20	4008.010.034.00.6	1	Anel elástico	*Anillo elástico*		●		●	●	●	●

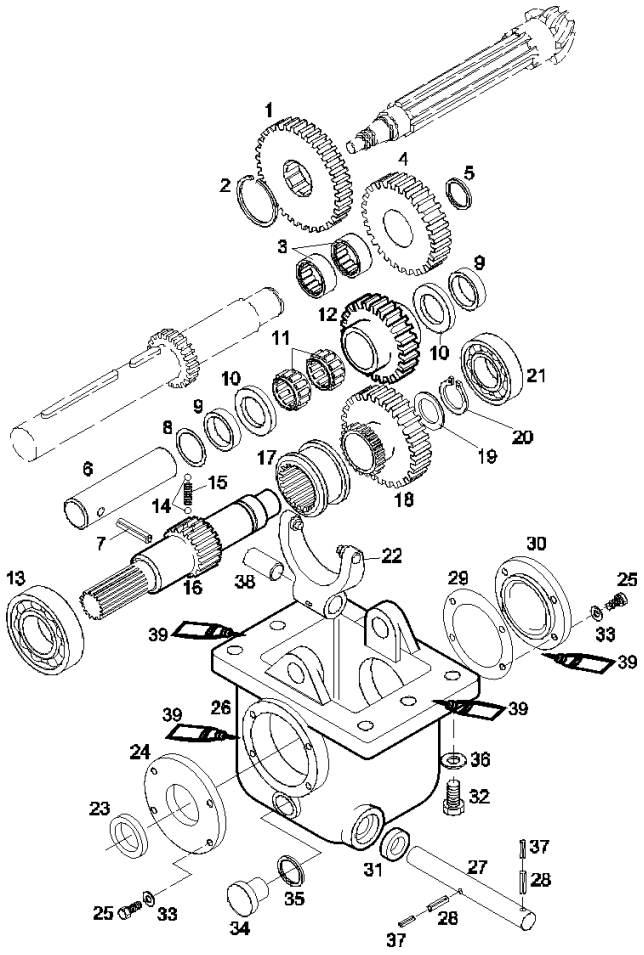

SISTEMA DA CAIXA DE CÂMBIO - TAMPA ALAVANCA - GARFOS DE ACIONAMENTO / *SISTEMA DE LA CAJA DE CAMBIO - TAPA DE LA PALANCA - HORQUILLAS DE ACCIONAMIENTO*						4230 HSE	4230 SEI	4230.4 -HSE	4230.S-HSE	4230.4S-HSE	4230.SV-HSE
ITEM *ITEM*	CÓDIGO *Nº DE PIEZAS*	QTD. *CANT.*	DENOMINAÇÃO / *DENOMINACION*		ALTERAÇÕES *ALTERACIONES*						
1	8008.104.526.00.4	1	Emgrenagem primária	*Engranaje primária*				●		●	
2	4008.010.034.00.6	1	Anél elástico	*Anillo elástico*				●		●	
3	4001.047.074.00.4	2	Bucha de agulhas	*Buje de agujas*				●		●	
4	8008.104.525.00.6	1	Engrenagem secundária	*Engranaje secundária*				●		●	
5	8008.104.542.01.9	1	Arruela de encosto	*Arandela de respaldo*				●		●	
6	8008.104.541.00.3	1	Eixo engrenagem caixa de descida	*Eje engranaje cuerpo de descida*				●		●	
7	4006.010.091.00.0	1	Bucha elástica	*Buje elástica*				●		●	
8	7015.004.026.00.2	CN	Arruela de compensação - 0,3 mm	*Arandela de compensación - 0,3 mm*				●		●	
8	7015.004.030.00.4	CN	Arruela de compensação - 0,7 mm	*Arandela de compensación - 0,7mm*				●		●	
8	7015.004.031.00.2	CN	Arruela de compensação - 0,8 mm	*Arandela de compensación - 0,8mm*				●		●	
9	8008.104.517.00.3	2	Anel de encosto	*Anillo de respaldo*				●		●	
10	8005.104.005.00.5	2	Arruela de encosto	*Arandela de respaldo*				●		●	
11	4001.047.075.00.1	2	Bucha de agulhas	*Buje de agujas*				●		●	
12	8008.104.527.00.2	1	Engrenagem primária caixa de descida	*Engranaje primária*				●		●	
13	4001.019.021.00.9	1	Rolamento	*Rodamiento*				●		●	
14	4007.010.005.00.8	2	Esfera	*Esfera*				●		●	
15	8008.104.518.00.1	1	Mola	*Resorte*				●		●	
16	8008.104.538.00.9	1	Eixo de saida	*Eje de saida*				●		●	
17	8008.104.519.00.9	1	Luva de acoplamento	*Luva de acoplamiento*				●		●	
18	8008.104.528.00.0	1	Engrenagem secundária	*Engranaje secundária*				●		●	
19	8008.104.542.00.8	1	Arruela de encosto	*Arandela de respaldo*				●		●	
20	4008.010.027.00.0	1	Anél elástico	*Anillo elástico*				●		●	
21	4001.019.020.00.1	1	Rolamento	*Rodamiento*				●		●	
22	8008.104.523.00.1	1	Conjunto garfo de acionamento	*Conjunto horquilla de acionamiento*				●		●	

SISTEMA DA CAIXA DE CÂMBIO - TAMPA ALAVANCA - GARFOS DE ACIONAMENTO / *SISTEMA DE LA CAJA DE CAMBIO - TAPA DE LA PALANCA - HORQUILLAS DE ACCIONAMIENTO*					28	4230 HSE	4230 SEI	4230.4 -HSE	4230.S-HSE	4230.4S-HSE	4230.SV-HSE
ITEM *ITEM*	CÓDIGO *Nº DE PIEZAS*	QTD. *CANT.*	DENOMINAÇÃO / *DENOMINACION*		ALTERAÇÕES *ALTERACIONES*						
23	4002.011.032.00.2	1	Retentor	*Retentor*				●		●	
24	8008.104.532.00.2	1	Tampa maior	*Tapa major*				●		●	
25	4101.047.088.05.1	6	Parafuso sextavado	*Tornillo hexagonal*				●		●	
26	8008.104.520.00.7	1	Carcaça caixa de descida	*Cuerpo caja de descida*				●		●	
27	8008.104.540.00.5	1	Eixo do garfo	*Eje del horquilla*				●		●	
28	4006.010.045.00.6	2	Bucha elástica	*Buje alástica*				●		●	
29	8002.104.014.00.4	CN	Arruela de compensação - 0,1 mm	*Arandela de compensación - 0,1 mm*				●		●	
29	8002.104.014.01.2	CN	Arruela de compensação - 0,2 mm	*Arandela de compensación - 0,2 mm*				●		●	
29	8002.104.014.02.0	CN	Arruela de compensação - 0,5 mm	*Arandela de compensación - 0,5 mm*				●		●	
30	8008.104.531.00.4	1	Tampa menor	*Tapa menor*				●		●	
31	4002.010.069.00.5	1	Retentor	*Retentor*				●		●	
32	4101.045.033.05.7	5	Parafuso sextavado	*Tornillo hexagonal*				●		●	
33	4103.012.009.01.3	6	Arruela de pressão	*Arandela de presión*				●		●	
34	7006.001.014.00.0	1	Bujão magnético	*Bujón magnetico*				●		●	
35	4014.010.034.00.4	1	Anel de vedação	*Anillo de estanqueidad*				●		●	
36	4103.012.010.01.1	6	Arruela de pressão	*Arandela de presión*				●		●	
37	4006.011.023.00.2	2	Bucha elástica	*Buje alástica*				●		●	
38	7003.001.004.00.8	2	Pino guia	*Perno guia*				●		●	
39	2031.000.029.00.2	1	Junta quimica	*Junta quimica*				●		●	

NOTA:

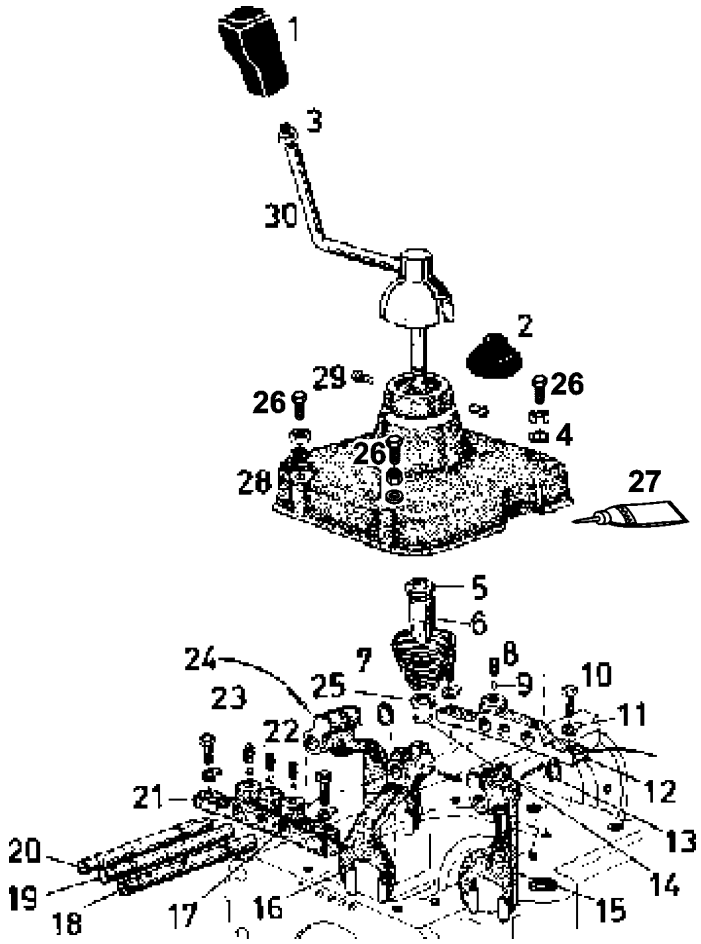

SISTEMA DA CAIXA DE CÂMBIO - TAMPA ALAVANCA - GARFOS DE ACIONAMENTO / *SISTEMA DE LA CAJA DE CAMBIO - TAPA DE LA PALANCA - HORQUILLAS DE ACCIONAMIENTO*						4230 HSE	4230 SEI	4230.4 -HSE	4230.S-HSE	4230.4S-HSE	4230.SV-HSE
ITEM *ITEM*	CÓDIGO *Nº DE PIEZAS*	QTD. *CANT.*	DENOMINAÇÃO / *DENOMINACION*		ALTERAÇÕES *ALTERACIONES*						
1	8005.104.515.00.3	1	Manípulo	*Manija*		●	●	●	●	●	●
2	8005.104.146.00.7	1	Capa protetora	*Capa protectora*		●	●	●	●	●	●
3	4102.011.014.05.7	1	Porca sextavada	*Tuerca hexagonal*		●	●	●	●	●	●
4	4103.012.010.01.1	4	Arruela de pressão	*Arandela de presión*		●	●	●	●	●	●
5	8005.104.138.00.4	CN	Arruela de encosto - alavanca de marcha - 3.0	*Arandela de respaldo -palanca de marcha- 3,0*		●	●	●	●	●	●
5	8005.104.138.01.2	CN	Arruela de encosto - alavanca de marcha - 3.5	*Arandela de respaldo -palanca de marcha- 3,5*		●	●	●	●	●	●
5	8005.104.138.02.0	CN	Arruela de encosto - alavanca de marcha - 4.0	*Arandela de respaldo -palanca de marcha- 4,0*		●	●	●	●	●	●
6	8005.104.095.00.6	1	Bucha da alavanca das marchas	*Buje de la palanca de las marchas*		●	●	●	●	●	●
7	8005.104.098.00.0	1	Mola cônica da alavanca das marchas	*Resorte cónico de la palanca de las marchas*		●	●	●	●	●	●
8	8005.104.540.00.1	4	Mola de pressão do suporte (câmbio)	*Resorte de presión del soporte (cambio)*		●	●	●	●	●	●
9	4007.010.008.00.2	8	Esfera	*Esfera*		●	●	●	●	●	●
10	4101.048.008.05.8	3	Parafuso sextavado	*Tornillo hexagonal*		●	●	●	●	●	●
11	4103.010.011.00.3	4	Arruela freno	*Arandela freno*		●	●	●	●	●	●
12	8008.104.508.00.2	1	Suporte da haste traseira	*Soporte del vástago trasero*		●	●	●	●	●	●
13	4008.010.013.00.0	2	Anel elástico	*Aro elástico*		●	●	●	●	●	●
14	8005.104.092.00.3	2	Anel de retenção - alavanca das marchas	*Aro de estanqueidad - palanca de las marchas*		●	●	●	●	●	●
15	8005.104.067.00.5	1	Garfo de mudanças esquerdo	*Horquilla de cambios izquierdo*		●	●	●	●	●	●
16	8005.104.069.00.1	1	Garfo de mudanças central	*Horquilla de cambios central*		●	●	●	●	●	●
17	4101.045.053.05.7	1	Parafuso sextavado	*Tornillo hexagonal*		●	●	●	●	●	●
18	8005.104.073.00.3	1	Eixo do garfo - esquerdo	*Eje de la horquilla - izquierdo*		●	●	●	●	●	●
19	8005.104.074.00.1	1	Eixo do garfo - central	*Eje de la horquilla - central*		●	●	●	●	●	●
20	8005.104.075.00.8	1	Eixo do garfo - direito	*Eje de la horquilla - derecho*		●	●	●	●	●	●
21	8005.104.070.00.9	1	Suporte da haste dianteira	*Soporte del vástago delantera*		●	●	●	●	●	●
22	8005.104.068.00.3	1	Garfo de mudanças - direito	*Horquilla de cambios - derecho*		●	●	●	●	●	●

SISTEMA DA CAIXA DE CÂMBIO - TAMPA ALAVANCA - GARFOS DE ACIONAMENTO / *SISTEMA DE LA CAJA DE CAMBIO - TAPA DE LA PALANCA - HORQUILLAS DE ACCIONAMIENTO* **29**

ITEM *ITEM*	CÓDIGO *Nº DE PIEZAS*	QTD. *CANT.*	DENOMINAÇÃO / *DENOMINACION*		ALTERAÇÕES *ALTERACIONES*	4230 HSE	4230 SEI	4230.4 -HSE	4230.S-HSE	4230.4S-HSE	4230.SV-HSE
23	4006.011.021.00.6	3	Bucha elástico	*Pasador elástico*		●	●	●	●	●	●
24	8005.104.081.00.6	3	Arame de segurança	*Alambre de seguridad*		●	●	●	●	●	●
25	8005.104.097.00.2	1	Arruela de retenção - alavanca de marchas	*Arandela de retención - palanca de marchas*		●	●	●	●	●	●
26	4101.045.057.05.8	4	Parafuso sextavado	*Tornillo hexagonal*		●	●	●	●	●	●
27	2031.000.029.00.2	CN	Junta química	*Junta quimica*		●	●	●	●	●	●
28	8005.104.078.00.2	1	Tampa do câmbio	*Tapa del cambio*		●	●		●		●
28	8008.104.534.00.8	1	Tampa do câmbio	*Tapa del cambio*				●		●	
29	8005.104.080.00.8	2	Pino esférico - tampa alavanca marchas	*Pasador del esférico - tapa palanca marchas*		●	●	●	●	●	●
30	8005.104.518.00.7	1	Conjunto alavanca do câmbio	*Conjunto palanca del cambio*		●	●	●	●	●	●

NOTA:

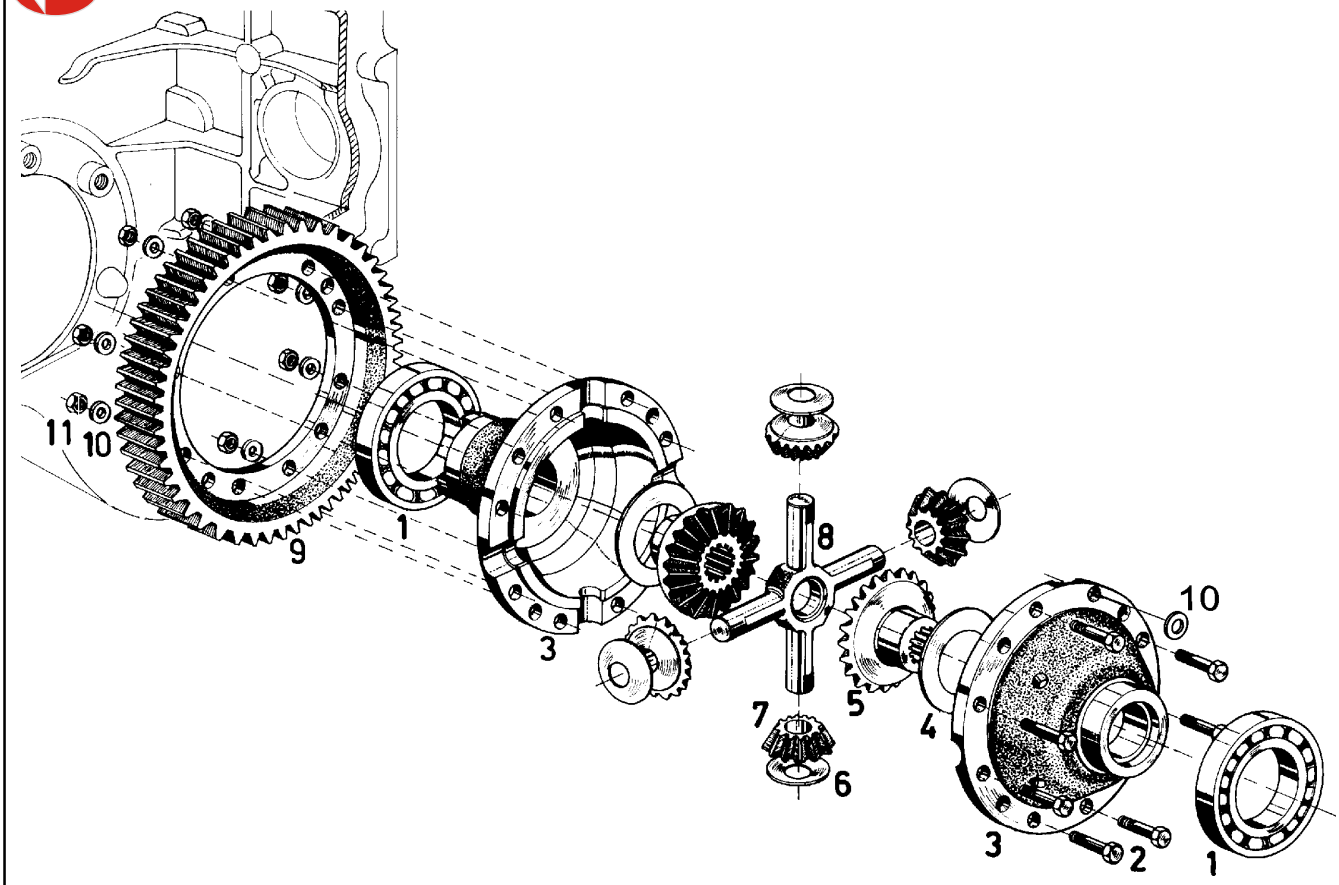

SISTEMA DA CAIXA DE CÂMBIO - CAIXA SATÉLITE / *SISTEMA DE LA CAJA DE CAMBIO - CAJA SATELITE*

ITEM *ITEM*	CÓDIGO *Nº DE PIEZAS*	QTD. *CANT.*	DENOMINAÇÃO / *DENOMINACION*		ALTERAÇÕES *ALTERACIONES*	4230 HSE	4230 SEI	4230.4 -HSE	4230.S-HSE	4230.4S-HSE	4230.SV-HSE
1	4001.018.012.00.9	2	Rolamento	*Rolamiento*		●	●	●	●	●	●
2	4101.067.081.03.6	12	Parafuso sextavado	*Tornillo hexagonal*		●	●	●	●	●	●
3	8008.104.163.00.6	1	Conjunto semicaixa satélite	*Conjunto semicaja satélite*		●	●	●	●	●	●
4	8008.104.096.00.8	CN	Arruela de ajuste - 2.8	*Arandela de ajuste - 2.8*		●	●	●	●	●	●
4	8008.104.097.00.6	CN	Arruela de ajuste - 2.7	*Arandela de ajuste - 2.7*		●	●	●	●	●	●
4	8008.104.098.00.4	CN	Arruela de ajuste - 2.6	*Arandela de ajuste - 2.6*		●	●	●	●	●	●
5	8008.104.103.00.2	2	Pinhão planetário	*Piñón planetario*		●	●	●	●	●	●
6	8008.104.104.00.0	4	Arruela do pinhão satélite	*Arandela del piñón satélite*		●	●	●	●	●	●
7	8008.104.105.00.7	4	Pinhão satélite	*Piñón satélite*		●	●	●	●	●	●
8	8008.104.106.00.5	1	Cruzeta	*Cruceta*		●	●	●	●	●	●
9	8008.104.166.00.9	1	Cremalheira	*Cremallera*		●	●	●	●	●	●
10	4103.012.012.01.7	12	Arruela de pressão	*Arandela de presión*		●	●	●	●	●	●
11	4102.011.019.03.1	12	Porca sextavada	*Tuerca hexagonal*		●	●	●	●	●	●
-	8008.104.162.00.8	1	Conjunto caixa satélite	*Conjunto caja satélite*		●	●	●	●	●	●

SISTEMA DA CAIXA DE CÂMBIO - CAIXA SATÉLITE / *SISTEMA DE LA CAJA DE CAMBIO - CAJA SATELITE*					30	4230 HSE	4230 SEI	4230.4 -HSE	4230.S-HSE	4230.4S-HSE	4230.SV-HSE
ITEM *ITEM*	CÓDIGO *Nº DE PIEZAS*	QTD. *CANT.*	DENOMINAÇÃO / *DENOMINACION*		ALTERAÇÕES *ALTERACIONES*						

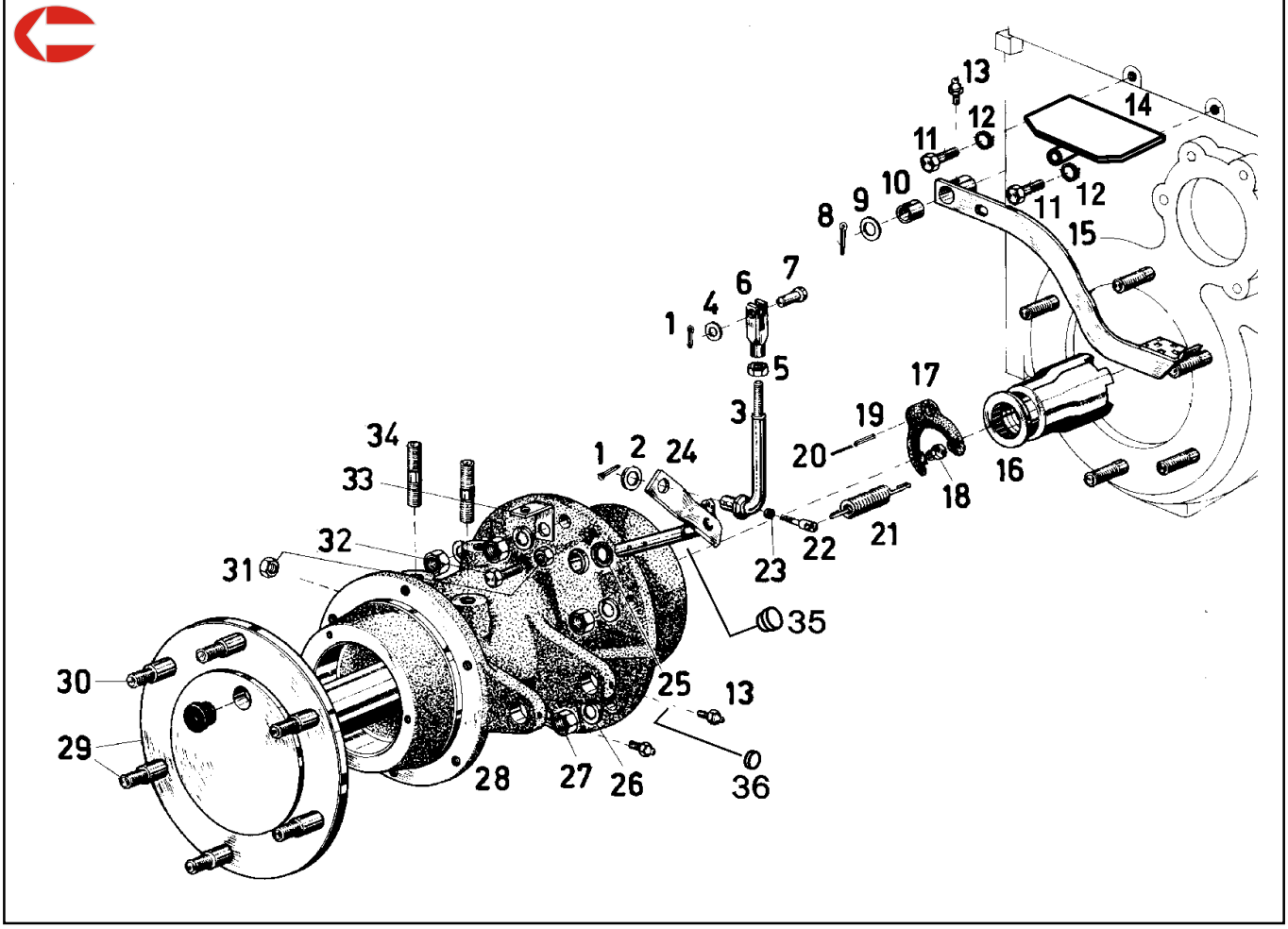

SISTEMA DA CAIXA DE CÂMBIO - SAIDA DE RODAS TRASEIRAS - BLOQUEIO / *SISTEMA DE LA CAJA DE CAMBIO - SALIDA DE RUEDAS TRASERAS - BLOQUEO*						4230 HSE	4230 SEI	4230.4 -HSE	4230.S-HSE	4230.4S-HSE	4230.SV-HSE
ITEM / *ITEM*	CÓDIGO / *Nº DE PIEZAS*	QTD. / *CANT.*	DENOMINAÇÃO / *DENOMINACION*		ALTERAÇÕES / *ALTERACIONES*						
1	4009.010.008.00.8	2	Contrapino	*Contrapasador*		●		●	●	●	●
2	4103.011.017.01.7	1	Arruela lisa	*Arandela lisa*		●		●	●	●	●
3	8008.104.512.00.4	1	Conjunto da haste	*Conjunto del vástago*		●		●	●	●	●
4	4103.011.022.01.7	1	Arruela lisa	*Arandela lisa*		●		●	●	●	●
5	4102.011.014.05.7	1	Porca sextavada	*Tuerca hexagonal*		●		●	●	●	●
6	8008.104.514.00.0	1	Conexão	*Conección*		●		●	●	●	●
7	8002.104.104.00.3	1	Pino da alavanca	*Pasador de la palanca*		●		●	●	●	●
8	4009.010.008.00.8	1	Contrapino	*Contrapasador*		●		●	●	●	●
9	4103.011.022.01.7	1	Arruela lisa	*Arandela lisa*		●		●	●	●	●
10	8002.102.050.00.0	1	Bucha	*Buje*		●		●	●	●	●
11	4101.048.006.05.2	2	Parafuso sextavado	*Tornillo hexagonal*		●		●	●	●	●
12	4103.012.010.01.1	2	Arruela de pressão	*Arandela de presión*		●		●	●	●	●
13	4003.010.010.00.7	3	Graxeira	*Grasera*		●		●	●	●	●
14	8008.104.586.00.8	1	Suporte pedal bloqueio	*Soporte pedal bloqueo*				●		●	
15	8008.104.183.00.4	1	Conjunto pedal bloqueio	*Conjunto pedal bloqueo*		●		●	●	●	●
16	8008.104.057.00.0	1	Luva engate	*Luva enganche*		●		●	●	●	●
17	8008.104.066.00.1	1	Conjunto garfo acionador do bloqueio	*Conjunto horquilla accionador del bloqueo*		●		●	●	●	●
18	8008.104.068.00.7	2	Patim do garfo	*Patín de la horquilla*		●		●	●	●	●
19	4006.010.087.00.8	2	Bucha elástica	*Pasador elástico*		●		●	●	●	●
20	4006.010.025.00.8	2	Pino elástico	*Pasador elástico*		●		●	●	●	●
21	8008.104.064.00.6	1	Mola de retrocesso do garfo	*Resorte del retroceso de la horquilla*		●		●	●	●	●
22	8008.104.058.00.8	1	Suporte da mola	*Soporte del resorte*		●		●	●	●	●
23	4014.010.009.00.6	1	Anel de vedação	*Anillo de estanqueidad*		●		●	●	●	●
24	8008.104.122.00.2	1	Conjunto acionador bloqueio diferencial	*Conjunto accionador bloqueo diferencial*		●		●	●	●	●

SISTEMA DA CAIXA DE CÂMBIO - SAIDA DE RODAS TRASEIRAS - BLOQUEIO / *SISTEMA DE LA CAJA DE CAMBIO - SALIDA DE RUEDAS TRASERAS - BLOQUEO*					31							
ITEM *ITEM*	CÓDIGO *Nº DE PIEZAS*	QTD. *CANT.*	DENOMINAÇÃO / *DENOMINACION*		ALTERAÇÕES *ALTERACIONES*	4230 HSE	4230 SEI	4230.4 -HSE	4230.S-HSE	4230.4S-HSE	4230.SV-HSE
25	4002.010.007.00.5	2	Retentor	*Retén*		●	●	●	●	●	●
26	4103.012.055.01.6	6	Arruela de pressão	*Arandela de presión*		●	●	●	●	●	●
27	4102.011.021.06.0	6	Porca sextavada	*Tuerca hexagonal*		●	●	●	●	●	●
28	8008.104.062.00.0	1	Carcaça saída de roda (lado direito)	*Cuerpo salida de la rueda (lado derecho)*		●	●	●	●	●	●
29	8008.104.059.00.6	1	Conjunto eixo saída de roda - direitta	Conjunto eje salida de rueda - derecha		●	●	●	●	●	●
30	8005.104.012.00.1	6	Parafuso do eixo da saída de roda	Tornillo del eje de salida de la rueda		●	●	●	●	●	●
31	4102.011.007.06.9	2	Porca sextavada	Tuerca hexagonal		●	●	●	●	●	●
32	4101.047.090.05.7	1	Parafuso sextavado	Tornillo hexagonal		●	●	●	●	●	●
33	8005.105.011.00.2	1	Engate da mola de retrocesso	Enganche del resorte de retroceso		●	●	●	●	●	●
34	4101.032.067.01.1	2	Parafuso prisioneiro	Tornillo prisionero		●	●	●	●	●	●
35	8008.104.061.00.2	1	Tampa de vedação - eixo bloqueio	Tapa de estanqueidad - eje bloqueo			●				
36	8008.104.177.00.6	2	Tampão de fechamento	Tapón de fechamento			●				

NOTA:

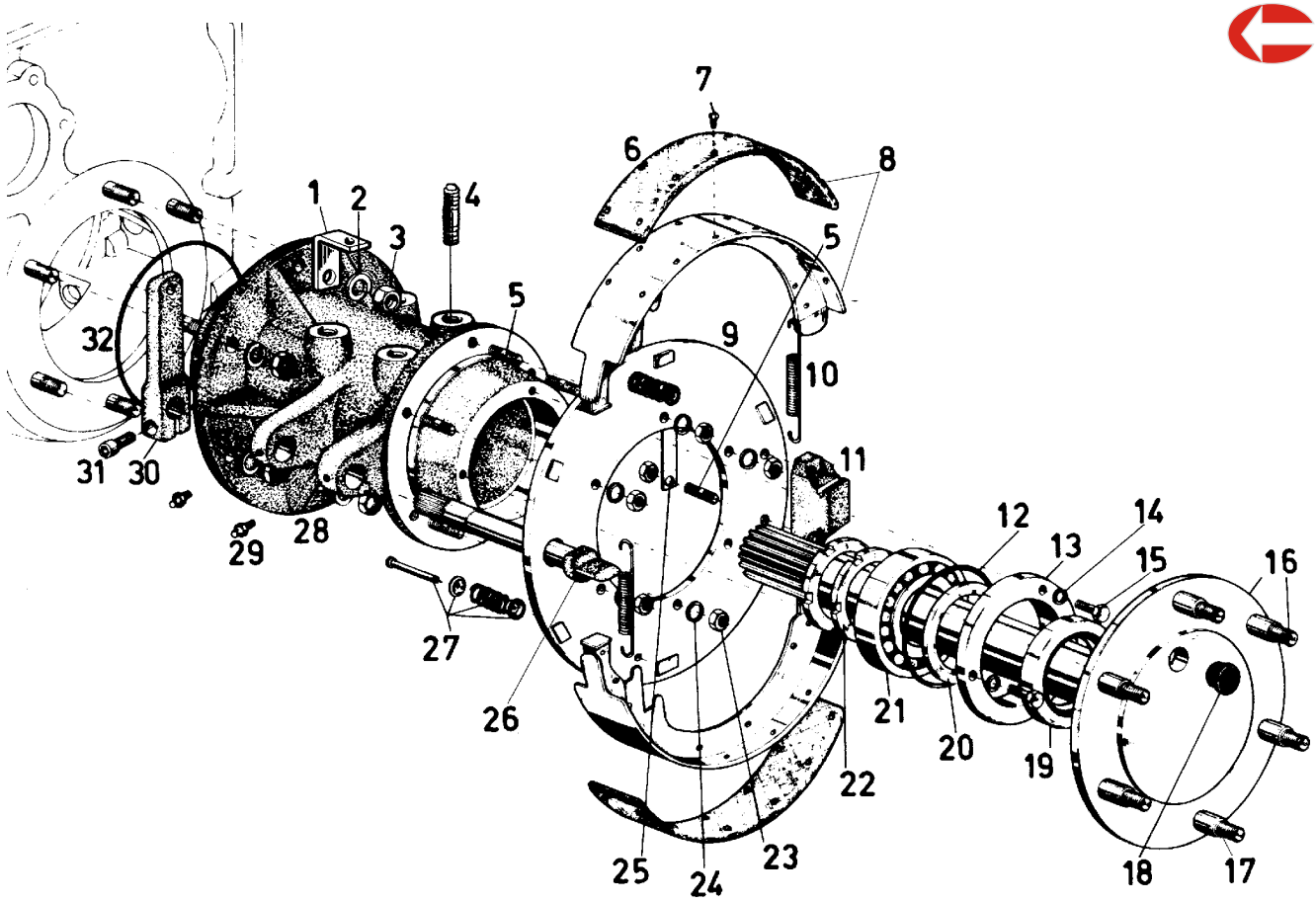

SISTEMA DA CAIXA DE CÂMBIO - SAIDA DE RODAS TRASEIRAS / *SISTEMA DE LA CAJA DE CAMBIO - SALIDA DE RUEDAS TRASERAS*						4230 HSE	4230 SEI	4230.4-HSE	4230.S-HSE	4230.4S-HSE	4230.SV-HSE
ITEM *ITEM*	CÓDIGO *Nº DE PIEZAS*	QTD. *CANT.*	DENOMINAÇÃO / *DENOMINACION*		ALTERAÇÕES *ALTERACIONES*						
1	8005.105.011.00.2	1	Engate mola de retrocesso do freio	*Enganche resorte de retroceso del freno*		●	●	●	●	●	●
2	4103.012.055.01.6	6	Arruela de pressão	*Arandela de presión*		●	●	●	●	●	●
3	4102.011.021.06.0	6	Porca sextavada	*Tuerca hexagonal*		●	●	●	●	●	●
4	4101.032.067.01.1	2	Parafuso prisioneiro	*Tornillo prisionero*		●	●	●	●	●	●
5	4101.035.018.05.2	16	Parafuso prisioneiro	*Tornillo prisionero*		●	●	●	●	●	●
6	8005.105.512.00.9	4	Revestimento da sapata do freio	*Revestimiento de la zapata del freno*		●	●	●	●	●	●
7	4011.010.018.00.3	48	Rebites	*Remaches*		●	●	●	●	●	●
8	8005.105.513.007	4	Conjunto sapata do freio com revestimento	*Conjunto zapata del freno con revestimiento*		●	●	●	●	●	●
9	8005.105.029.00.4	2	Conjunto prato do freio	*Conjunto plato del freno*		●	●	●	●	●	●
10	8002.105.045.00.7	4	Mola da sapata do freio	*Resorte de la zapata del freno*		●	●	●	●	●	●
11	8005.105.034.00.4	2	Mancal de apoio da sapata do freio	*Cojinete de apoyo de la zapata del freno*		●	●	●	●	●	●
12	8002.104.144.00.9	2	Anel vedação do suporte de saída de roda	*Anillo estanqueidad soporte salida de la rueda*		●	●	●	●	●	●
13	8005.104.013.00.9	2	Tampa suporte do retentor	*Tapa soporte del retén*		●	●	●	●	●	●
14	4103.012.009.01.3	6	Arruela de pressão	*Arandela de presión*		●	●	●	●	●	●
15	4101.047.092.05.2	6	Parafuso sextavado	*Tornillo hexagonal*		●	●	●	●	●	●
16	8005.104.103.00.8	1	Conj. do eixo de saída da roda traseira (L.E)	*Conjunto del eje salida de la rueda trasera (L.E)*		●	●	●	●	●	●
17	8005.104.012.00.1	6	Parafuso do eixo de saída de rodas	*Tornillo del eje de salida de las ruedas*		●	●	●	●	●	●
18	8005.104.093.00.1	2	Tampão de borracha	*Tapón de goma*		●	●	●	●	●	●
19	4002.012.094.00.1	2	Retentor	*Retentor*		●	●	●	●	●	●
20	8005.104.061.00.8	2	Anel de encosto	*Anillo de apoyo*		●	●	●	●	●	●
21	4001.018.059.00.0	2	Rolamento	*Rodamiento*		●	●	●	●	●	●
22	4102.016.027.00.5	4	Porca de fixação	*Tuerca de fijación*		●	●	●	●	●	●
23	4102.011.011.05.3	16	Porca sextavada	*Tuerca hexagonal*		●	●	●	●	●	●
24	4103.012.010.01.1	12	Arruela de pressão	*Arandela de presión*		●	●	●	●	●	●

SISTEMA DA CAIXA DE CÂMBIO - SAIDA DE RODAS TRASEIRAS / *SISTEMA DE LA CAJA DE CAMBIO - SALIDA DE RUEDAS TRASERAS*					32	4230 HSE	4230 SEI	4230.4 -HSE	4230.S-HSE	4230.4S-HSE	4230.SV-HSE
ITEM *ITEM*	CÓDIGO *Nº DE PIEZAS*	QTD. *CANT.*	DENOMINAÇÃO / *DENOMINACION*		ALTERAÇÕES *ALTERACIONES*						
25	8005.105.036.00.9	2	Chapa freno do prato do freio	*Chapa freno del plato del freno*		●	●	●	●	●	●
26	8005.105.038.00.5	1	Eixo de acionamento da sapata freio direito	*Eje accionamiento de la zapata freno derecho*		●	●	●	●	●	●
26	8005.105.037.00.7	1	Eixo de acionamento da sapata freio esquerdo	*Eje accionamiento de la zapata freno izquierdo*		●	●	●	●	●	●
27	8005.105.046.00.8	4	Conjunto grampo de segurança	*Conjunto grapo de seguridad*		●	●	●	●	●	●
28	8008.104.062.000	1	Carcaça saída de rodas traseira direita	*Cuerpo salida de ruedas trasera derecha*		●	●	●	●	●	●
28	8008.104.063.008	1	Carcaça saída de rodas traseira esquerda	*Cuerpo salida de ruedas trasera izquierda*		●	●	●	●	●	●
29	4003.010.006.00.5	4	Graxeira	*Grasera*		●	●	●	●	●	●
30	8005.105.021.00.1	2	Acionador do eixo acionamento da sapata	*Accionador del eje de accionar la zapata*		●	●	●	●	●	●
31	4101.037.099.01.9	2	Parafuso allen	*Tornillo allen*		●	●	●	●	●	●
32	8005.104.111.00.1	2	Anel de vedação	*Anillo de estanqueidad*		●	●	●	●	●	●

NOTA:

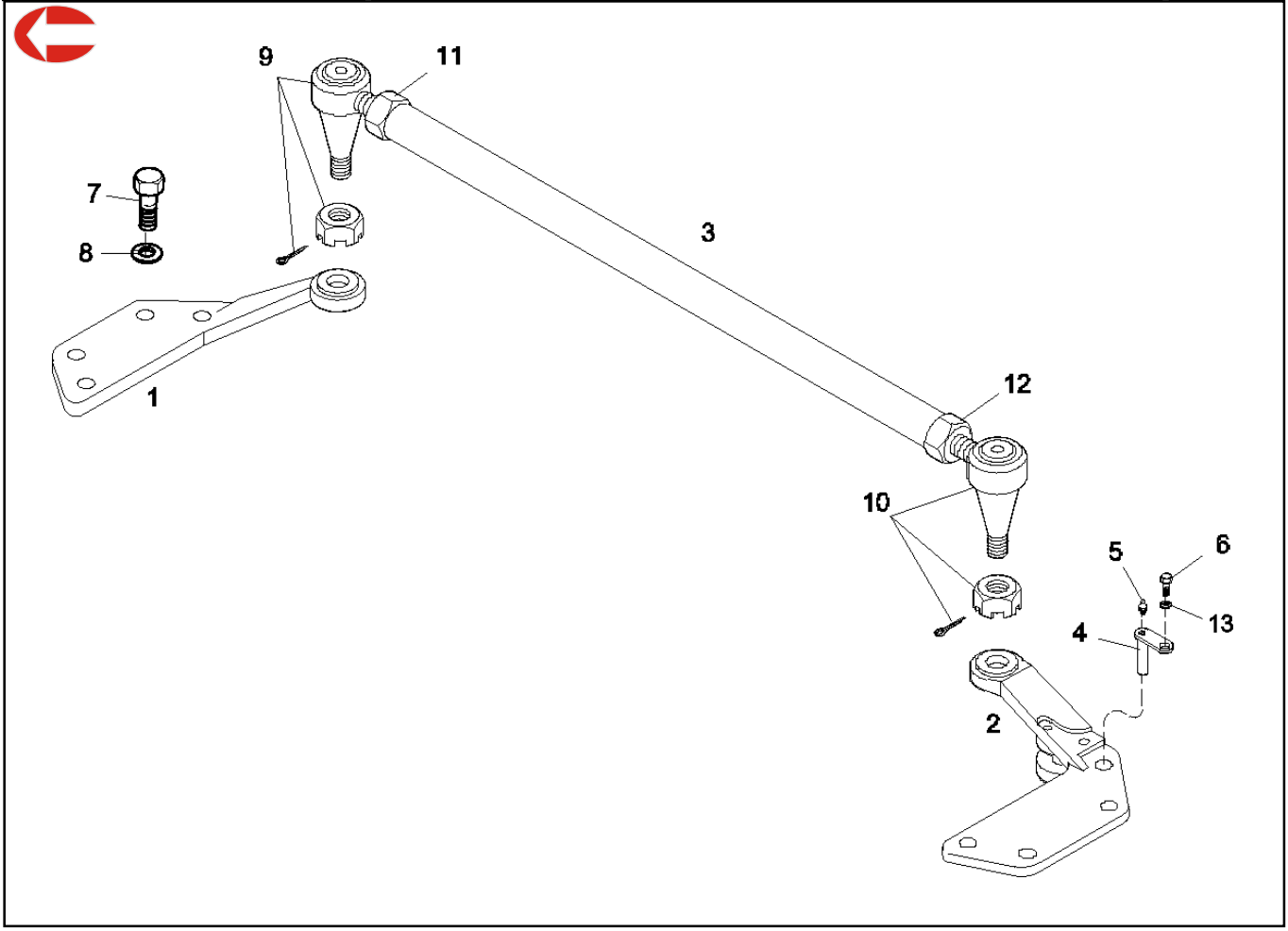

SISTEMA DO EIXO DE TRAÇÃO DIANTEIRA - BARRA DE DIREÇÃO / *SISTEMA DEL EJE DEL TRACCION DELANTERA - BARRA DE DIRECCION*						4230 HSE	4230 SEI	4230.4 -HSE	4230.S-HSE	4230.4S-HSE	4230.SV-HSE
ITEM *ITEM*	CÓDIGO *Nº DE PIEZAS*	QTD. *CANT.*	DENOMINAÇÃO / *DENOMINACION*		ALTERAÇÕES *ALTERACIONES*						
1	8008.103.518.00.2	1	Braço da direção direito	*Brazo de dirección derecho*				●		●	
2	8008.103.519.00.0	2	Braço da direção esquerdo	*Brazo de dirección izquiedo*				●		●	
3	8008.103.542.00.2	3	Conjunto barra de direção transversal	*Conjunto barra de dirección transversal*							
			(inclui os itens 9, 10. 11 y 12)	*(incluye los itens 9, 10, 11 y 12)*				●		●	
4	8008.103.525.00.7	2	Conjunto pino	*Conjunto perno*				●		●	
5	4003.010.006.00.5	2	Graxeira	*Engrazadeira*				●		●	
6	4101.052.065.05.1	1	Parafuso sextavado	*Tornillo hexagonal*				●		●	
7	4101.045.076.05.8	8	Parafuso sextavado	*Tornillo hexagonal*				●		●	
8	4103.012.011.01.9	8	Arruela de pressão	*Arandela de presión*				●		●	
9	8008.103.608.00.1	1	Conjunto terminal direito	*Conjunto terminal derecho*				●		●	
10	8008.103.607.00.3	1	Conjunto terminal esquerdo	*Conjunto terminal izquierdo*				●		●	
11	8008.103.610.00.7	1	Porca direita	*Tuerca derecha*				●		●	
12	8008.103.609.00.9	1	Porca esquerda	*Tuerca izquierda*				●		●	
13	4103.012.010.01.1	2	Arruela de pressão	*Arandela de presión*				●		●	

SISTEMA DO EIXO DE TRAÇÃO DIANTEIRA - BARRA DE DIREÇÃO / *SISTEMA DEL EJE DEL TRACCION DELANTERA - BARRA DE DIRECCION*					33	4230 HSE	4230 SEI	4230.4 -HSE	4230.S-HSE	4230.4S-HSE	4230.SV-HSE
ITEM *ITEM*	CÓDIGO *Nº DE PIEZAS*	QTD. *CANT.*	DENOMINAÇÃO / *DENOMINACION*		ALTERAÇÕES *ALTERACIONES*						

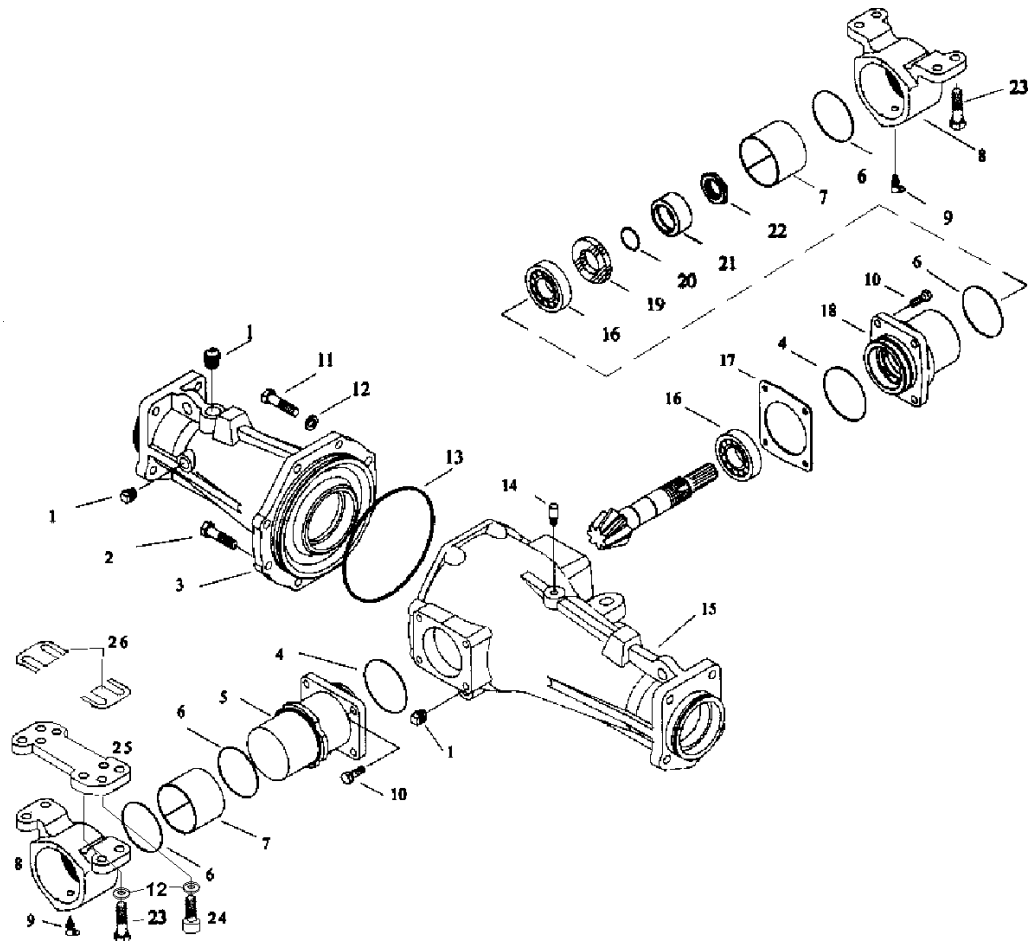

SISTEMA DO EIXO DE TRAÇÃO DIANTEIRA - CARCAÇAS E MANCAIS / *SISTEMA DEL EJE DEL TRACCION DELANTERA - CUERPOS Y BRIDAS*						4230 HSE	4230 SEI	4230.4 -HSE	4230.S-HSE	4230.4S-HSE	4230.SV-HSE
ITEM / *ITEM*	CÓDIGO / *Nº DE PIEZAS*	QTD. / *CANT.*	DENOMINAÇÃO / *DENOMINACION*		ALTERAÇÕES / *ALTERACIONES*						
1	8008.103.598.00.4	3	Bujão	*Tapón*				●		●	
2	4101.048.026.05.0	7	Parafuso sextavado	*Tornillo hexagonal*				●		●	
3	8008.103.544.00.8	1	Carcaça direita	*Cuerpo derecho*				●		●	
4	8008.103.558.00.8	2	Anel O'ring	*Aro de estanqueidad*				●		●	
5	8008.103.551.00.3	1	Flange dianteira	*Brida derecha*				●		●	
6	8008.103.553.00.9	4	Anel O'ring	*Aro de estanqueidad*				●		●	
7	8008.103.554.00.7	2	Bucha do mancal	*Buje del cojinete*				●		●	
8	8008.103.546.00.3	2	Mancal do eixo traseiro	*Brida del eje trasero*				●		●	
9	4003.010.023.00.0	2	Graxeira	*Engrasadera*				●		●	
10	4101.048.008.05.8	8	Parafuso sextavado	*Tornillo hexagonal*				●		●	
11	8008.103.599.00.2	1	Parafuso	*Tornillo*				●		●	
12	4103.012.011.01.9	12	Arruela de pressão	*Arandela de presión*				●		●	
13	8008.103.555.00.4	1	Anel O'ring	*Aro de estanqueidad*				●		●	
14	8008.103.556.00.2	1	Respiro do eixo	*Respiro del eje*				●		●	
15	8008.103.545.00.5	1	Carcaça esquerda	*Cuerpo izquierdo*				●		●	
16	4001.035.006.00.0	2	Rolamento	*Rodamiento*				●		●	
17	8008.103.557.00.0	1	Calço 0,07	*Suplemento 0,07*				●		●	
17	8008.103.557.01.8	1	Calço 0,2	*Suplemento 0,2*				●		●	
18	8008.103.552.00.1	1	Flange traseira	*Brida trasera*				●		●	
19	8008.103.547.00.1	1	Vedador	*Vedador*				●		●	
20	8008.103.548.00.9	1	Anel O'ring	*Aro de estanqueidad*				●		●	
21	8008.103.549.00.7	1	Bucha	*Buje*				●		●	
22	8008.103.550.00.5	1	Porca	*Tuerca*				●		●	
23	4101.048.024.05.5	8	Parafuso sextavado	*Tornillo hexagonal*				●		●	

SISTEMA DO EIXO DE TRAÇÃO DIANTEIRA - CARCAÇAS E MANCAIS / *SISTEMA DEL EJE DEL TRACCION DELANTERA - CUERPOS Y BRIDAS*					34	4230 HSE	4230 SEI	4230.4 -HSE	4230.S-HSE	4230.4S-HSE	4230.SV-HSE
ITEM *ITEM*	CÓDIGO *Nº DE PIEZAS*	QTD. *CANT.*	DENOMINAÇÃO / *DENOMINACION*		ALTERAÇÕES *ALTERACIONES*						
24	4101.038.008.02.7	4	Parafuso sextavado interno	*Tornillo hexagonal*				●		●	
25	8008.104.516.00.5	1	Espaçador do mancal	*Espasador de la brida*				●		●	
26	8008.103.543.00.0	CN	Calço do eixo dianteiro	*Calzo del eje delantero*				●		●	

NOTA:

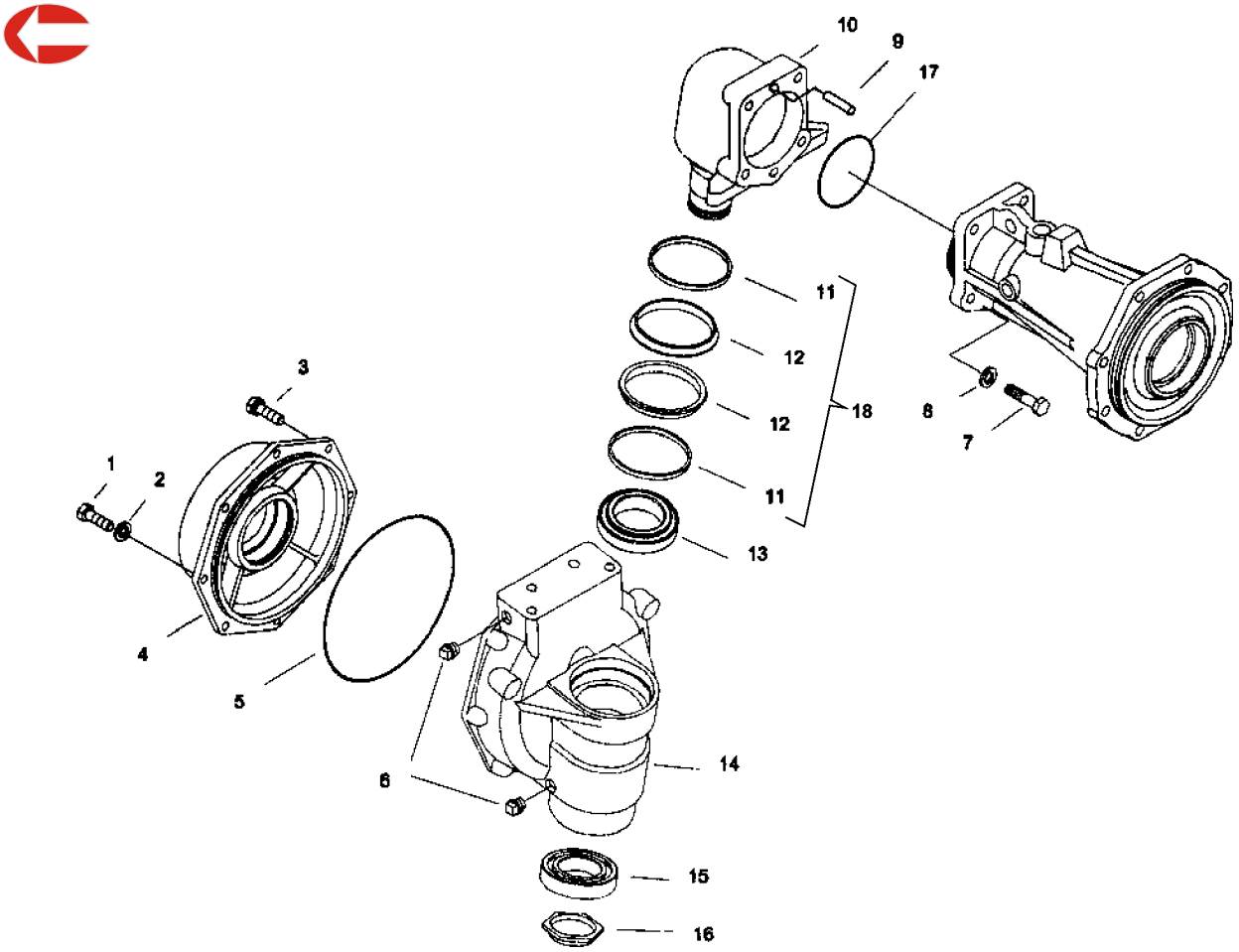

SISTEMA DO EIXO DE TRAÇÃO DIANTEIRA - CARCAÇAS E TAMPAS / *SISTEMA DEL EJE DE TRACIÓN DELANTERA CUERPOS Y TAPAS*						4230 HSE	4230 SEI	4230.4 -HSE	4230.S-HSE	4230.4S-HSE	4230.SV-HSE
ITEM / *ITEM*	CÓDIGO / *Nº DE PIEZAS*	QTD. / *CANT.*	DENOMINAÇÃO / *DENOMINACION*		ALTERAÇÕES / *ALTERACIONES*						
1	8008.103.600.00.8	2	Parafuso	*Tornillo*				●		●	
2	4103.012.010.01.1	2	Arruela de pressão	*Arandela de presión*				●		●	
3	4101.048.008.05.8	14	Parafuso sextavado	*Tornillo hexagonal*				●		●	
4	8008.103.569.00.5	2	Tampa	*Tapa*				●		●	
5	8008.103.570.00.3	2	Anel O'ring	*Anillo O'ring*				●		●	
6	8008.103.598.00.4	4	Bujão	*Bujón*				●		●	
7	4101.048.044.01.2	5	Parafuso sextavado	*Tornillo hexagonal*				●		●	
8	4103.012.012.01.7	5	Arruela de pressão	*Arandela de presión*				●		●	
9	8008.103.578.00.6	1	Pino guia	*Perno guia*				●		●	
10	8008.103.571.00.1	1	Carcaça	*Carcaza*				●		●	
11	8008.103.573.00.7	2	Anel O'ring	*Anillo O'ring*				●		●	
12	8008.103.574.00.5	2	Anel retentor	*Anillo retentor*				●		●	
13	8008.103.601.00.6	1	Rolamento	*Rodamiento*				●		●	
14	8008.103.576.00.0	1	Carcaça direita	*Carcaza direcha*				●		●	
15	8008.103.602.00.4	1	Rolamento	*Rodamiento*				●		●	
16	8008.103.603.00.2	1	Porca	*Tuerca*				●		●	
17	8008.103.577.00.8	1	Anel O'ring	*Anillo O'ring*				●		●	
18	8008.103.572.00.9	1	Jogo de anéis (inclui itens 11 e 12)	*Juego de anillos (incluye los itens 11 e 12)*				●		●	

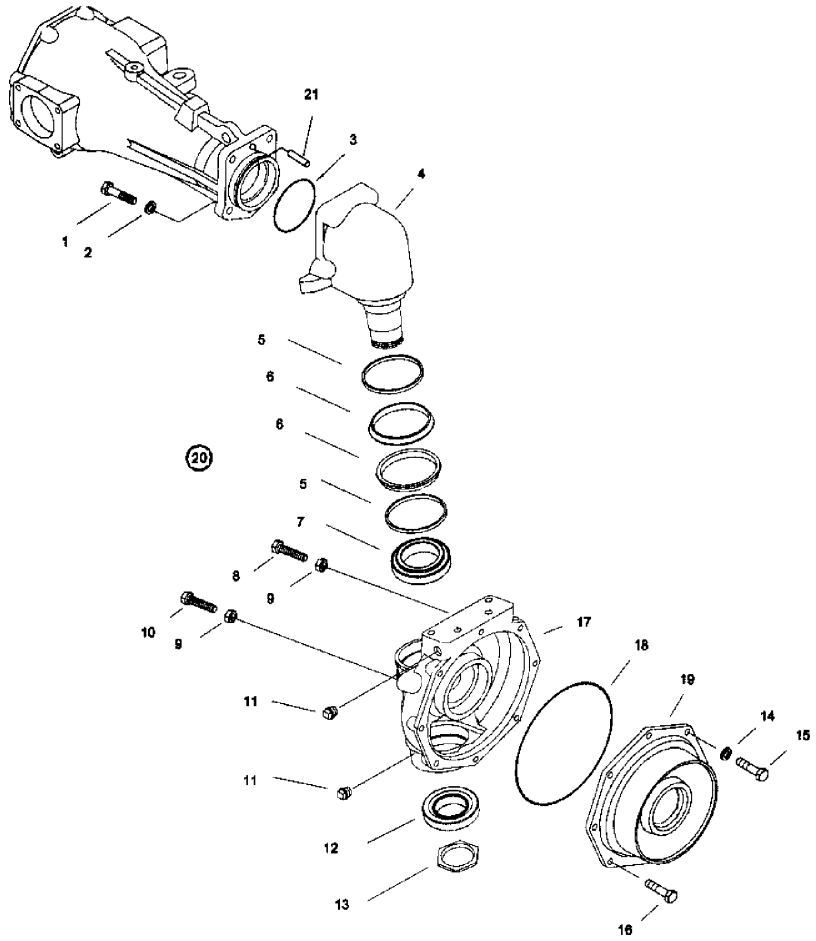

SISTEMA DO EIXO DE TRAÇÃO DIANTEIRA - CARCAÇAS E TAMPAS / *SISTEMA DEL EJE DE TRACIÓN DELANTERA CUERPOS Y TAPAS*						4230 HSE	4230 SEI	4230.4 -HSE	4230.S-HSE	4230.4S-HSE	4230.SV-HSE
ITEM / *ITEM*	CÓDIGO / *Nº DE PIEZAS*	QTD. / *CANT.*	DENOMINAÇÃO / *DENOMINACION*		ALTERAÇÕES / *ALTERACIONES*						
1	4101.048.044.01.2	5	Parafuso sextavado	*Tornillo hexagonal*				●		●	
2	4103.012.012.01.7	5	Arruela de pressão	*Arandela de presión*				●		●	
3	8008.103.577.00.8	1	Anel O'ring	*Anillo de estanqueidad*				●		●	
4	8008.103.571.00.1	1	Carcaça	*Cuerpo*				●		●	
5	8008.103.573.00.7	2	Anel O'ring	*Anillo de estanquiedad*				●		●	
6	8008.103.574.00.5	2	Anel retentor	*Anillo retentor*				●		●	
7	8008.103.601.00.6	1	Rolamento	*Rodamiento*				●		●	
8	4101.048.026.05.0	1	Parafuso sextavado	*Tornillo hexagonal*				●		●	
9	4102.011.014.05.7	2	Porca sextavada	*Tuerca hexagonal*				●		●	
10	4101.048.031.05.0	1	Parafuso sextavado	*Tornillo hexagonal*				●		●	
11	8008.103.598.00.4	2	Bujão	*Buje*				●		●	
12	8008.103.602.00.4	1	Rolamento	*Rodamiento*				●		●	
13	8008.103.603.00.2	1	Porca	*Tuerca*				●		●	
14	4103.012.010.01.1	1	Arruela de pressão	*Arandela de presión*				●		●	
15	8008.103.600.00.8	1	Parafuso sextavado	*Tornillo hexagonal*				●		●	
16	4101.048.008.05.8	7	Parafuso sextavado	*Tornillo hexagonal*				●		●	
17	8008.103.575.00.2	1	Carcaça esquerda	*Cuerpo izquierdo*				●		●	
18	8008.103.570.00.3	1	Anel O'ring	*Anillo de estanqueidad*				●		●	
19	8008.103.569.00.5	1	Tampa	*Tapa*				●		●	
20	8008.103.572.00.9	1	Jogo de anéis (inclui os itens: 5 e 6)	*Juego de Anillos (incluye los itens 5 e 6)*				●		●	
21	8008.103.578.00.6	1	Pino guia	*Perno guia*				●		●	

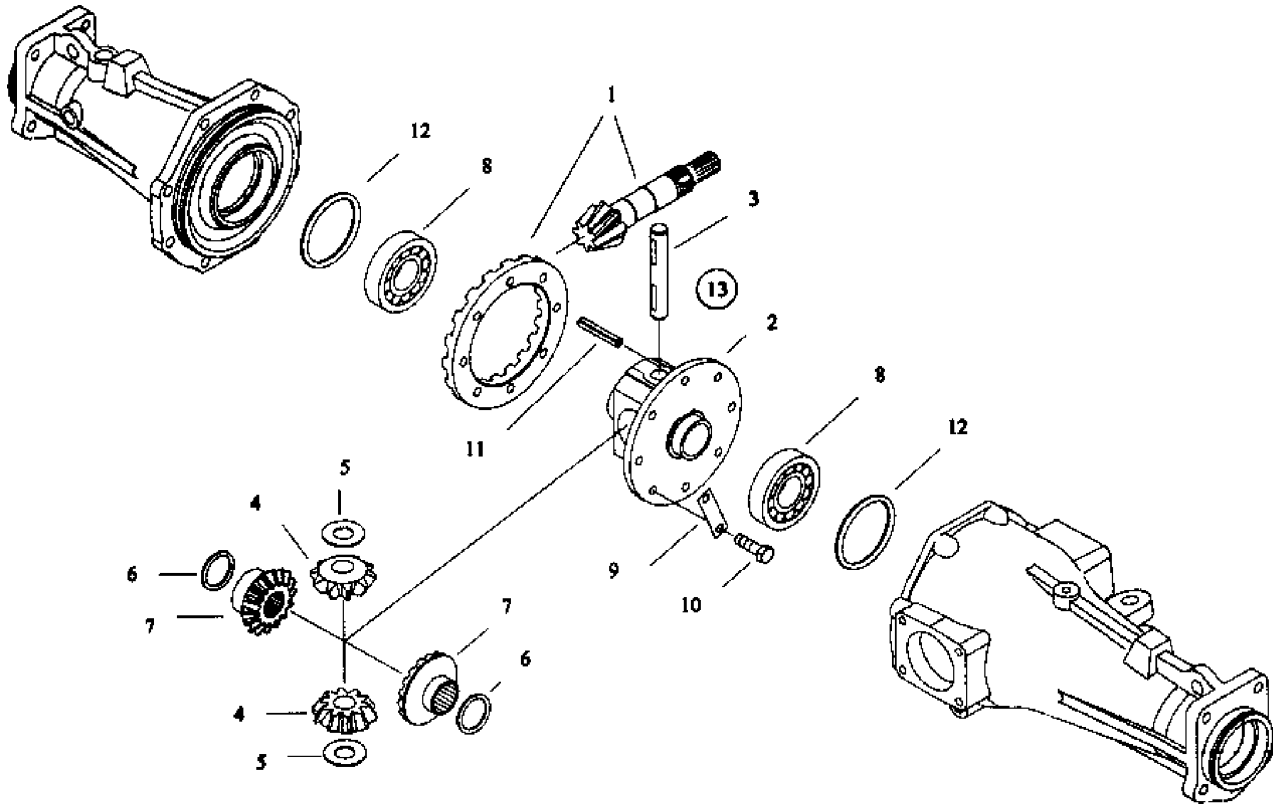

SISTEMA DO EIXO DE TRAÇÃO DIANTEIRA - DIFERENCIAL / *SISTEMA DEL EJE DE TRACCIÓN DELANTERA - DIFERENCIAL*

ITEM *ITEM*	CÓDIGO *Nº DE PIEZAS*	QTD. *CANT.*	DENOMINAÇÃO / *DENOMINACION*		ALTERAÇÕES *ALTERACIONES*	4230 HSE	4230 SEI	4230.4-HSE	4230.S-HSE	4230.4S-HSE	4230.SV-HSE
1	8008.103.559.00.6	1	Conjunto coroa/pinhão	*Conjunto corona/piñón*				●		●	
2	8008.103.560.00.4	1	Caixa do diferencial	*Caja del diferencial*				●		●	
3	8008.103.561.00.2	1	Eixo	*Eje*				●		●	
4	8008.103.562.00.0	2	Engrenagem satélite	*Engrenaje satélite*				●		●	
5	8008.103.564.00.6	2	Calço	*Calzo*				●		●	
6	8008.103.565.00.3	2	Calço	*Calzo*				●		●	
7	8008.103.563.00.8	2	Engrenagem planetária	*Engrenaje planetária*				●		●	
8	4001.018.058.00.2	2	Rolamento	*Rodamiento*				●		●	
9	8008.103.566.00.1	4	Trava	*Traba*				●		●	
10	4101.048.005.05.4	8	Parafuso sextavado	*Tornillo hexagonal*				●		●	
11	4006.011.029.00.9	1	Bucha elástica	*Buje elástico*				●		●	
12	8008.103.567.00.9	1	Calço 0,007	*Calzo 0,007*				●		●	
12	8008.103.567.01.7	1	Calço 0,2	*Calzo 0,2*				●		●	
12	8008.103.567.02.5	1	Calço 1,0	*Calzo 1,0*				●		●	
13	8008.103.568.00.7	1	Conjunto caixa do diferencial	*Conjunto caja del diferencial*				●		●	
			(inclui itens: 1,2,3,4,5,6,7,8,9,10 e 11)	*(incluye los itens: 1,2,3,4,5,6,7,8,9,10 e 11)*				●		●	

SISTEMA DO EIXO DE TRAÇÃO DIANTEIRA - DIFERENCIAL / *SISTEMA DEL EJE DE TRACCIÓN DELANTERA - DIFERENCIAL*					37	4230 HSE	4230 SEI	4230.4 -HSE	4230.S-HSE	4230.4S-HSE	4230.SV-HSE
ITEM *ITEM*	CÓDIGO *Nº DE PIEZAS*	QTD. *CÁNT.*	DENOMINAÇÃO / *DENOMINACION*		ALTERAÇÕES *ALTERACIONES*						

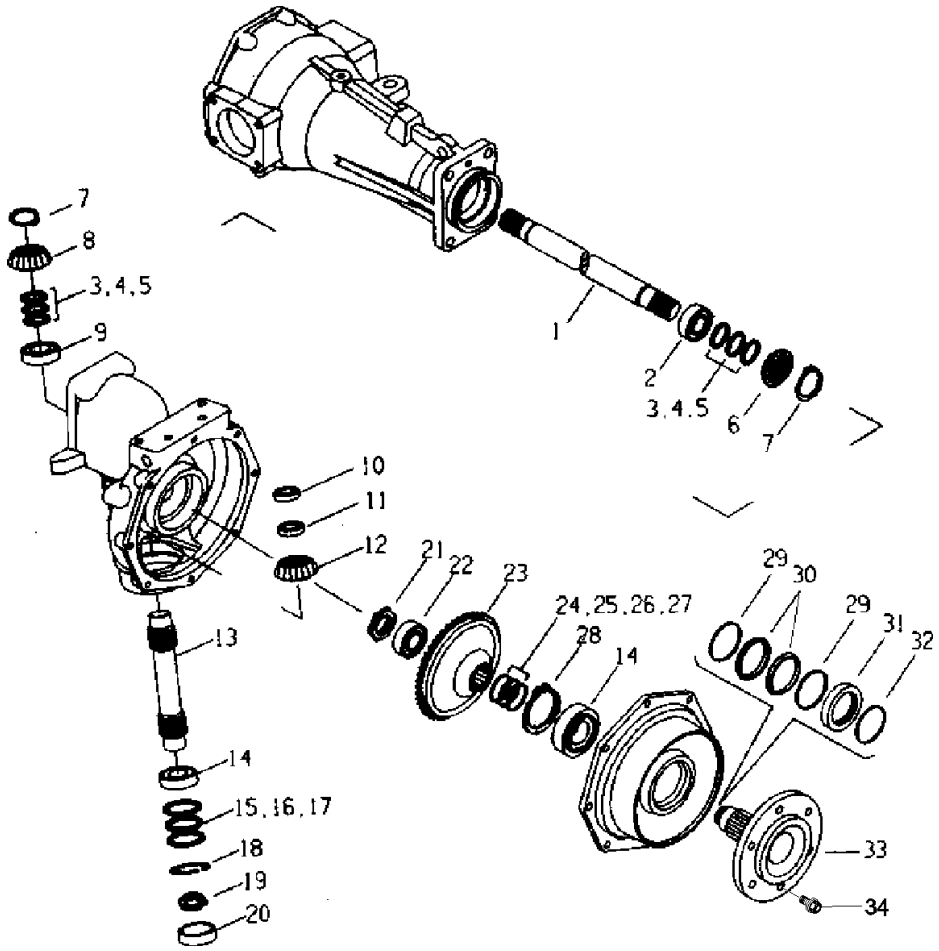

SISTEMA DO EIXO DIANTEIRO - COMPONENTES / *SISTEMA DEL EJE DELENTERO - COMPONENTES*						4230 HSE	4230 SEI	4230.4-HSE	4230.S-HSE	4230.4S-HSE	4230.SV-HSE
ITEM *ITEM*	CÓDIGO *Nº DE PIEZAS*	QTD. *CANT.*	DENOMINAÇÃO / *DENOMINACION*		ALTERAÇÕES *ALTERACIONES*						
1	8008.103.579.00.4	2	Eixo	*Eje*				●		●	
2	4001.019.022.00.7	2	Rolamento	*Rodamiento*				●		●	
3	8008.103.580.00.2	CN	Calço 0,15	*Calzo 0,15*				●		●	
4	8008.103.580.01.0	CN	Calço 0,4	*Calzo 0,4*				●		●	
5	8008.103.580.02.8	CN	Calço 0,5	*Calzo 0,5*				●		●	
6	8008.103.581.00.0	2	Engrenagem	*Engranaje*				●		●	
7	8008.103.582.00.8	4	Anel	*Anillo*				●		●	
8	8008.103.583.00.6	2	Engrenagem	*Engranaje*				●		●	
9	8008.103.604.00.0	2	Rolamento	*Rodamiento*				●		●	
10	4001.027.058.00.1	2	Rolamento	*Rodamiento*				●		●	
11	8008.103.584.00.4	2	Espassador	*Espaciador*				●		●	
12	8008.103.585.00.1	2	Engrenagem	*Engranaje*				●		●	
13	8008.103.586.00.9	1	Eixo	*Eje*				●		●	
14	4001.018.058.00.2	2	Rolamento	*Rodamiento*				●		●	
15	8008.103.587.00.7	1	Calço 0,07	*Calzo 0,07*				●		●	
16	8008.103.587.01.5	1	Calço 0,2	*Calzo 0,2*				●		●	
17	8008.103.587.02.3	1	Calço 1,0	*Calzo 1,0*				●		●	
18	8008.103.588.00.5	2	Anel	*Anillo*				●		●	
19	8008.103.605.00.7	2	Porca	*Tuerca*				●		●	
20	8008.103.589.00.3	2	Tampa	*Tapa*				●		●	
21	8008.103.606.00.5	2	Porca	*Tuerca*				●		●	
22	4001.019.023.02.1	2	Rolamento	*Rodamiento*				●		●	
23	8008.103.590.00.1	2	Engrenagem	*Engranaje*				●		●	
24	8008.103.591.00.9	CN	Calço	*Calzo*				●		●	

SISTEMA DO EIXO DIANTEIRO - COMPONENTES / *SISTEMA DEL EJE DELENTERO - COMPONENTES*					38	4230 HSE	4230 SEI	4230.4 -HSE	4230.S-HSE	4230.4S-HSE	4230.SV-HSE
ITEM *ITEM*	CÓDIGO *Nº DE PIEZAS*	QTD. *CANT.*	DENOMINAÇÃO / *DENOMINACION*		ALTERAÇÕES *ALTERACIONES*						
25	8008.103.591.01.7	CN	Calço 0,6	*Calzo 0,6*				●		●	
26	8008.103.591.02.5	CN	Calço 0,8	*Calzo 0,8*				●		●	
27	8008.103.591.03.3	CN	Calço 1,0	*Calzo 1,0*				●		●	
28	8008.103.592.00.7	1	Jogo de anéis	*Juego de aros*				●		●	
29	8008.103.593.00.5	2	Anel O'ring	*Aro de estanqueidad*				●		●	
30	8008.103.594.00.3	1	Anel retentor	*Aro retentor*				●		●	
31	8008.103.595.00.0	1	Vedador	*Vedador*				●		●	
32	8008.103.596.00.8	1	Anel O'ring	*Aro de esqueidad*				●		●	
33	8008.103.597.00.6	2	Eixo	*Eje*				●		●	
34	8008.110.506.00.8	12	Parafuso da roda	*Tornillo de la rueda*				●		●	

NOTA:

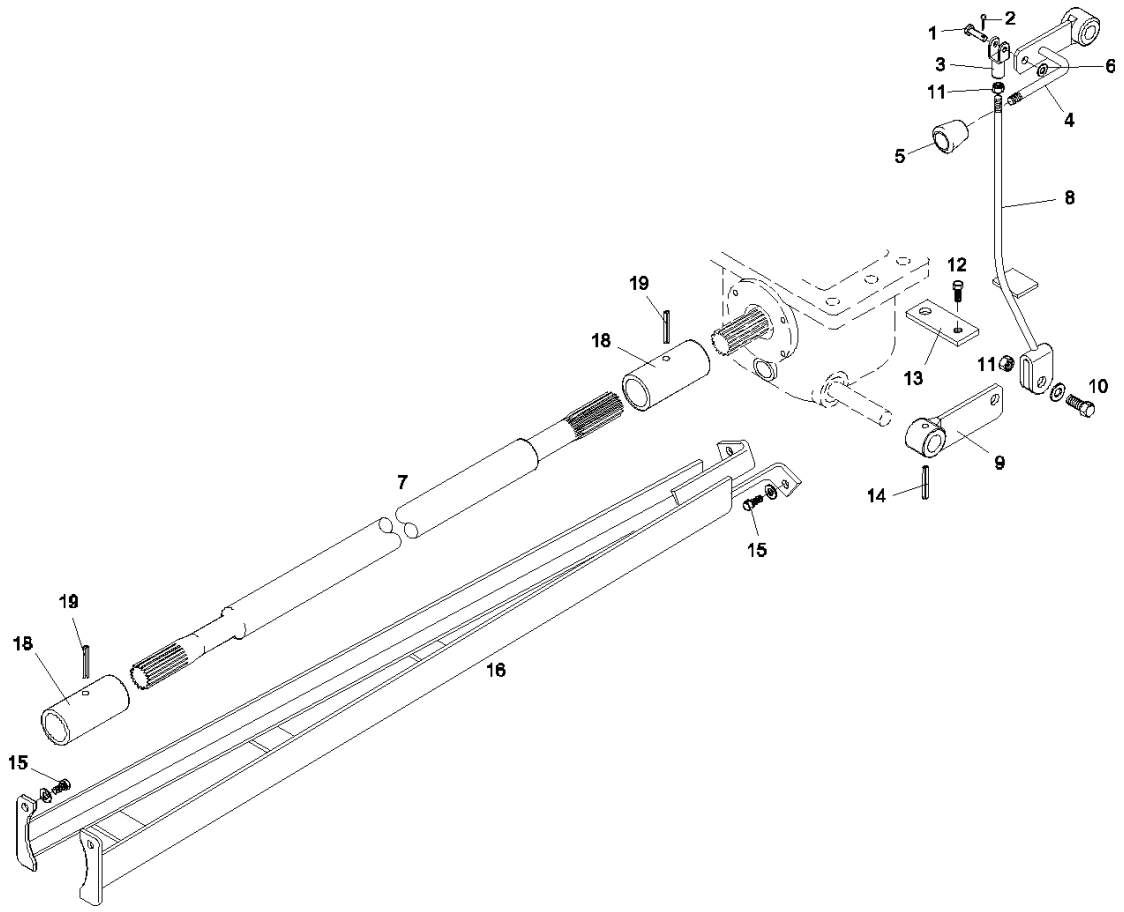

SISTEMA DA TRANSMISSÃO - CARDAN / *SISTEMA DE LA TRANSMISIÓN - CARDAN*						4230 HSE	4230 SEI	4230.4 -HSE	4230.S-HSE	4230.4S-HSE	4230.SV-HSE
ITEM / *ITEM*	CÓDIGO / *Nº DE PIEZAS*	QTD. / *CANT.*	DENOMINAÇÃO / *DENOMINACION*		ALTERAÇÕES / *ALTERACIONES*						
1	8002.104.104.00.3	1	Pino	*Perno*				●		●	
2	4009.010.008.00.8	1	Contrapino	*Contraperno*				●		●	
3	8002.105.024.00.2	1	Conexão	*Conección*				●		●	
4	8008.104.582.00.7	1	Conjunto alavanca superior	*Conjunto palanca superior*				●		●	
5	8002.108.039.00.7	1	Manípulo	*Manija*				●		●	
6	4103.011.013.01.6	1	Arruela lisa	*Arandela lisa*				●		●	
7	8008.104.537.00.1	1	Semi-eixo	*Semi-eje*				●		●	
8	8008.104.585.00.0	1	Conjunto do tirante de engate	*Conjunto del tirante de engate*				●		●	
9	8008.104.569.00.4	1	Conjunto alavanca	*Conjunto palanca*				●		●	
10	4101.048.008.05.8	1	Parafuso sextavado	*Tornillo hexagonal*				●		●	
11	4102.011.011.05.3	2	Porca sextavada	*Tuerca hexagonal*				●		●	
12	4101.045.054.05.5	1	Parafuso sextavado	*Tornillo hexagonal*				●		●	
13	8008.104.567.00.8	1	Batente	*Batente*				●		●	
14	4006.010.086.00.0	1	Bucha elástica	*Buje elástica*				●		●	
15	4101.045.029.00.8	4	Parafuso sextavado	*Tornillo hexagonal*				●		●	
16	8008.104.548.00.8	1	Conjunto protetor do semi-eixo	*Conjunto protector del semi-eje*				●		●	
17	4101.052.064.01.3	2	Parafuso sextavado	*Tornillo hexagonal*				●		●	
18	8008.104.543.00.9	2	Luva	*Luva*				●		●	
19	4009.010.091.00.0	2	Bucha elástica	*Buje elástica*				●		●	

SISTEMA DA TRANSMISSÃO - CARDAN / *SISTEMA DE LA TRANSMISSIÓN - CARDAN*					39	4230 HSE	4230 SEI	4230.4 -HSE	4230.S-HSE	4230.4S-HSE	4230.SV-HSE
ITEM *ITEM*	CÓDIGO *Nº DE PIEZAS*	QTD. *CANT.*	DENOMINAÇÃO / *DENOMINACION*		ALTERAÇÕES *ALTERACIONES*						

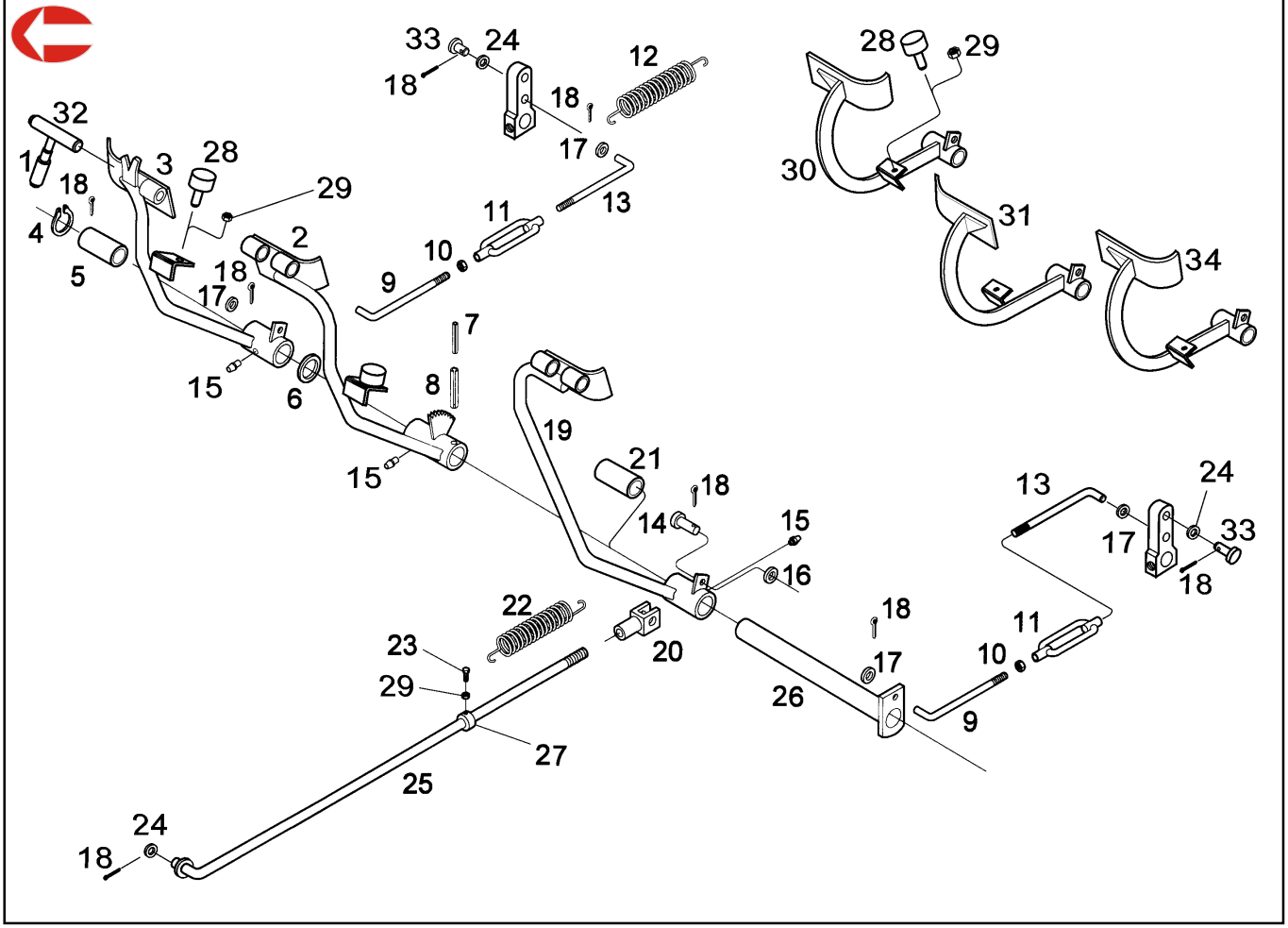

SISTEMA DOS PEDAIS DE ACIONAMENTO - FREIO E EMBREAGEM / *SISTEMA DE LOS PEDALES DE ACCIONAMIENTO - FRENO Y EMBRAGUE*						4230 HSE	4230 SEI	4230.4-HSE	4230.S-HSE	4230.4S-HSE	4230.SV-HSE
ITEM / *ITEM*	CÓDIGO / *Nº DE PIEZAS*	QTD. / *CANT.*	DENOMINAÇÃO / *DENOMINACION*		ALTERAÇÕES / *ALTERACIONES*						
1	8002.105.532.00.4(A)	1	Pino de engate do pedal do freio conjugado	*Pasador enganche pedal del freno conjungado*		●	●	●	●	●	●
2	8005.105.531.00.9	1	Conjunto pedal do freio esquerdo	*Conjunto del pedal del freno izquierdo*		●	●		●		●
3	8005.105.530.00.1	1	Conjunto pedal do freio direito	*Conjunto del pedal del freno derecho*		●	●		●		●
4	4008.010.022.00.1	1	Anel elástico	*Anillo elástico*		●	●	●	●	●	●
5	8005.105.027.00.8	2	Bucha do eixo dos pedais	*Buje del eje de los pedales*		●	●	●	●	●	●
6	8002.104.023.00.5	CN	Arruela de compensação - 0.1	*Arandela de compensación - 0,1*		●	●	●	●	●	●
6	8002.104.023.01.3	CN	Arruela de compensação - 0.2	*Arandela de compensación - 0,2*		●	●	●	●	●	●
6	8002.104.023.02.1	CN	Arruela de compensação - 0.5	*Arandela de compensación - 0,3*		●	●	●	●	●	●
7	4006.010.047.00.2	2	Pino elástico	*Pasador elástico*		●	●	●	●	●	●
8	4006.011.026.00.5	2	Pino elástico	*Pasador elástico*		●	●	●	●	●	●
9	8005.105.507.00.3	2	Haste de ligação pedal do freio	*Vástago de conección pedal del freno*		●	●	●	●	●	●
10	4102.011.014.05.7	2	Porca sextavada	*Tuerca hexagonal*		●	●	●	●	●	●
11	8002.105.070.00.5	2	Esticador de regulagem	*Estirador de regulaje*		●	●	●	●	●	●
12	8002.105.054.01.7	1	Mola de retrocesso - pedal do freio	*Resorte de retroceder - pedal del freno*		●	●	●	●	●	●
13	8008.105.508.00.1	2	Haste de ligação - braço de acionamento do freio	*Vástago de conección - brazo accionar freno*		●	●	●	●	●	●
14	8002.104.104.00.3	1	Pino da alavanca	*Pasador de la palanca*		●	●	●	●	●	●
15	4003.010.006.00.5	3	Graxeira	*Grasera*		●	●	●	●	●	●
16	4103.011.013.01.6	1	Arruela lisa	*Arandela lisa*		●	●	●	●	●	●
17	4103.011.017.01.7	6	Arruela lisa	*Arandela lisa*		●	●	●	●	●	●
18	4009.010.008.00.8	9	Contrapino	*Contrapasador*		●	●	●	●	●	●
19	8005.102.529.00.6	1	Conjunto pedal da embreagem completo	*Conjunto pedal del embrague completo*							●
19	8005.102.508.00.0	1	Conjunto pedal da embreagem	*Conjunto pedal del embrague*		●	●		●		
20	8002.105.024.00.2	1	Conjunto haste da embreagem	*Conjunto vástago del embrague*		●	●		●		●
20	8008.104.514.00.0	1	Conexão haste da embreagem	*Conección vástago del embrague*				●		●	

SISTEMA DOS PEDAIS DE ACIONAMENTO - FREIO E EMBREAGEM / *SISTEMA DE LOS PEDALES DE ACCIONAMIENTO - FRENO Y EMBRAGUE*					40						
ITEM *ITEM*	CÓDIGO *Nº DE PIEZAS*	QTD. *CANT.*	DENOMINAÇÃO / *DENOMINACION*		ALTERAÇÕES *ALTERACIONES*	4230 HSE	4230 SEI	4230.4 -HSE	4230.S-HSE	4230.4S-HSE	4230.SV-HSE
21	8005.102.060.00.2	2	Bucha pedal da embreagem	*Buje pedal del embrague*		●	●	●	●	●	●
22	8005.102.048.00.7	1	Mola	*Resorte*		●	●	●	●	●	●
23	4101.047.088.05.1	1	Parafuso sextavado	*Tornillo hexagonal*		●	●	●	●	●	●
24	4103.011.019.01.3	3	Arruela lisa	*Arandela lisa*		●	●	●	●	●	●
25	8005.102.532.00.0	1	Haste de acionamento da embreagem	*Vástago de accionamiento del embrague*							●
25	8008.102.045.00.7	1	Haste de acionamento da embreagem	*Vástago de accionamiento del embrague*		●	●		●		
25	8008.102.525.00.8	1	Haste de acionamento da embreagem	*Vástago de accionamiento del embrague*				●		●	
26	8005.105.009.00.6	1	Conjunto eixo pedal do freio	*Conjunto eje pedal del freno*		●	●	●	●	●	●
27	8005.102.047.00.9	1	Suporte da mola	*Soprte del resorte*		●	●	●	●	●	●
28	8005.107.577.00.0	2	Coxim	*Cojinete*		●	●		●		
28	8005.105.577.00.0(A)	3	Coxim	*Cojinete*				●		●	
29	4102.011.007.06.9(A)	4	Porca sextavada	*Tuerca hexagonal*		●	●	●	●	●	●
30	8008.105.510.00.7(A)	1	Conjunto pedal do freio direito	*Conjunto pedal del freno derecho*				●		●	
31	8008.105.511.00.5(A)	1	Conjunto pedal do freio esquerdo	*Conjunto pedal del freno izquierdo*				●		●	
32	8002.105.522.00.5(A)	2	Pino do engate do pedal	*Perno de engate del pedal*		●	●	●	●	●	●
33	8008.105.509.00.9	2	Pino	*Perno*		●	●	●	●	●	●
34	8008.102.532.00.4(A)	1	Conjunto pedal da embreagem	*Conjunto pedal del embrague*				●		●	

NOTA: (A) INTRODUZIDO NOS TRATORES T4230.4, CHASSI Nº 00011782, EM DIANTE.
(A) INTRODUCIDO EN LOS TRACTORES T4230.4, CHASSI Nº 00011782, EN A DELANTE.

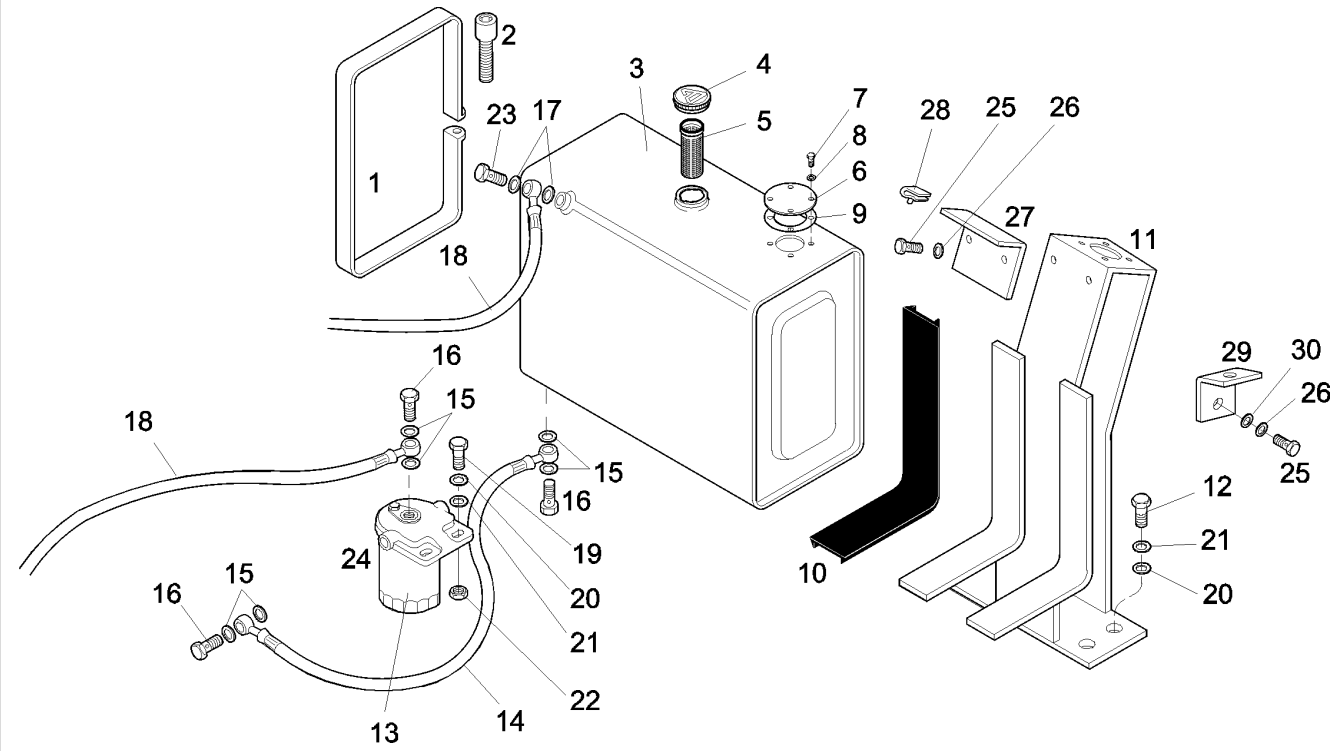

SISTEMA DE ALIMENTAÇÃO - TANQUE DE COMBUSTÍVEL / *SISTEMA DE ALIMENTACION - TANQUE DE COMBUSTIBLE*						4230 HSE	4230 SEI	4230.4 -HSE	4230.S-HSE	4230.4S-HSE	4230.SV-HSE
ITEM / *ITEM*	CÓDIGO / *Nº DE PIEZAS*	QTD. / *CANT.*	DENOMINAÇÃO / *DENOMINACION*		ALTERAÇÕES / *ALTERACIONES*						
1	8008.106.080.00.0	2	Conjunto cinta de fixação	*Conjunto cinta de fijación*		●	●		●		●
2	4101.038.015.05.5	2	Parafuso sextavado	*Tornillo hexagonal*		●	●		●		●
3	8005.106.505.00.2	1	Conjunto tanque de combustível	*Conjunto tanque de combustible*		●	●		●		●
4	4017.010.001.00.6	1	Tampa de vedação	*Tapa de estanqueidad*		●	●		●		●
5	7006.011.029.00.6	1	Filtro do tanque de combustível	*Filtro del tanque de combustible*		●	●		●		●
6	8008.106.505.00.6	1	Tampa	*Tapa*		●	●		●		●
7	4101.047.059.05.2	5	Parafuso sextavado	*Tornillo hexagonal*		●	●		●		●
8	4103.012.006.01.9	5	Arruela de pressão	*Arandela de presión*		●	●		●		●
9	6001.006.007.00.1	1	Junta de vedação	*Junta de estanqueidad*		●	●		●		●
10	8008.106.096.00.6	2	Perfil apoio de tanque	*Perfil apoyo del tanque*		●	●		●		●
11	8005.103.505.00.5	1	Conjunto suporte tanque e setor	*Conjunto soporte tanque y sector*		●	●		●		
11	8005.103.524.00.6	1	Conjunto suporte tanque e setor	*onjunto soporte tanque y sector*							●
12	4101.048.005.05.4		Parafuso sextavado	*Tornillo hexagonal*		●	●		●		●
13	7006.011.077.00.5	4	Conjunto filtro de combustível Bosch	*Conjunto filtro de combustible Bosch*							
		1	(inclui item 24)	*(incluye item 24)*		●	●		●		●
14	8005.106.517.00.7	1	Tubulação de combustível	*Tubulación de combustible*		●	●		●		
14	7007.011.086.00.4	1	Mangueira de combustível	*Manguera de combustible*							●
15	4014.010.020.00.3	8	Anel de vedação	*Anillo de estanqueidad*		●	●		●		●
16	4101.055.023.04.0	3	Parafuso ôco	*Tornillo hueco*		●	●		●		●
17	4014.010.009.00.6	2	Anel de vedação	*Anillo de estanqueidad*		●	●		●		●
18	7007.011.092.00.2	1	Tubulação bomba-filtro	*Tubulación bomba-filtro*		●	●		●		●
19	4101.048.008.05.8	2	Parafuso sextavado	*Tornillo hexagonal*		●	●		●		●
20	4103.011.015.01.1	6	Arruela lisa	*Arandela lisa*		●	●		●		●
21	4103.012.010.01.1	6	Arruela de pressão	*Arandela de presión*		●	●		●		●

SISTEMA DE ALIMENTAÇÃO - TANQUE DE COMBUSTÍVEL / *SISTEMA DE ALIMENTACIÓN - TANQUE DE COMBUSTIBLE*					41							
ITEM *ITEM*	CÓDIGO *Nº DE PIEZAS*	QTD. *CANT.*	DENOMINAÇÃO / *DENOMINACION*		ALTERAÇÕES *ALTERACIONES*	4230 HSE	4230 SEI	4230.4 -HSE	4230.S-HSE	4230.4S-HSE	4230.SV-HSE
22	4102.011.011.05.3	1	Porca sextavada	*Tuerca hexagonal*		●	●		●		●
23	7007.008.025.00.7	1	Parafuso ôco	*Tornillo huerco*		●	●		●		●
24	7006.011.098.00.1	1	Elemento filtrante	*Elemiento filtrante*		●	●		●		●
25	4101.047.088.05.1	2	Parafuso sextavado	*Tornillo hexagonal*		●	●		●		
26	4103.012.009.01.3	2	Arruela de pressão	*Arandela de presión*		●	●		●		
27	8008.109.511.00.1	1	Suporte do painel	*Soporte del Tablero*		●	●		●		
28	5068.005.023.00.9	2	Presilha	*Presilha*		●	●		●		●
29	8005.103.525.00.3	2	Suporte	*Soporte*							●
30	4003.011.013.01.6	2	Arruela lisa	*Arandela lisa*							●

NOTA:

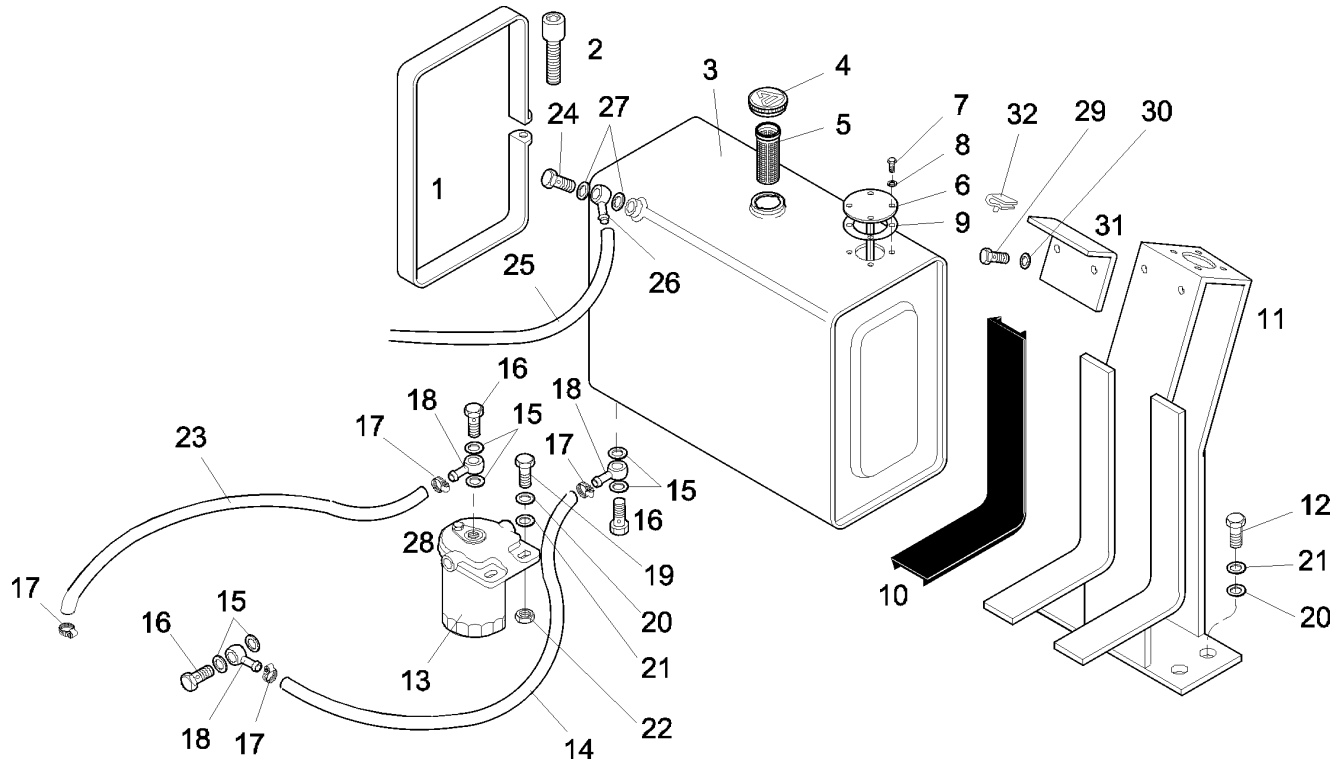

SISTEMA DE ALIMENTAÇÃO - TANQUE DE COMBUSTÍVEL / *SISTEMA DE ALIMENTACION - TANQUE DE COMBUSTIBLE*						4230 HSE	4230 SEI	4230.4 -HSE	4230.S-HSE	4230.4S-HSE	4230.SV-HSE
ITEM / *ITEM*	CÓDIGO / *Nº DE PIEZAS*	QTD. / *CANT.*	DENOMINAÇÃO / *DENOMINACION*		ALTERAÇÕES / *ALTERACIONES*						
1	8008.106.080.00.0	2	Conjunto cinta de fixação	*Conjunto cinta de fijación*				●		●	
2	4101.038.015.05.5	2	Parafuso sextavado	*Tornillo hexagonal*				●		●	
3	8005.106.505.00.2	1	Conjunto tanque de combustível	*Conjunto tanque de combustible*				●		●	
4	4017.010.001.00.6	1	Tampa de vedação	*Tapa de estanqueidad*				●		●	
5	7006.011.029.00.6	1	Filtro do tanque de combustível	*Filtro del tanque de combustible*				●		●	
6	8008.106.505.00.6	1	Tampa	*Tapa*				●		●	
7	4101.047.059.05.2	5	Parafuso sextavado	*Tornillo hexagonal*				●		●	
8	4103.012.006.01.9	5	Arruela de pressão	*Arandela de presión*				●		●	
9	6001.006.007.00.1	1	Junta de vedação	*Junta de estanqueidad*				●		●	
10	8008.106.096.00.6	2	Perfil apoio de tanque	*Perfil apoyo del tanque*				●		●	
11	8005.103.524.00.6	1	Conjunto suporte tanque e setor	*Conjunto soporte tanque y sector*				●		●	
12	4101.048.005.05.4	4	Parafuso sextavado	*Tornillo hexagonal*				●		●	
13	7006.011.077.00.5	1	Conjunto filtro de combustível Bosch	*Conjunto filtro de combustible Bosch*							
			(inclui item 28)	*(incluye item 28)*				●		●	
14	8005.106.517.00.7	1	Tubulação de combustível	*Tubulación de combustible*				●		●	
15	4014.010.020.00.3	8	Anel de vedação	*Anillo de estanqueidad*				●		●	
16	4101.055.023.04.0	3	Parafuso ôco	*Tornillo hueco*				●		●	
17	7006.011.041.00.1	3	Abraçadeira	*Abrazadera*				●		●	
18	706.011.049.00.4	4	Terminal de tubulação	*Terminal de la tubulación*				●		●	
19	4101.048.008.05.8	2	Parafuso sextavado	*Tornillo hexagonal*				●		●	
20	4103.011.015.01.1	3	Arruela lisa	*Arandela lisa*				●		●	
21	4103.012.010.01.1	3	Arruela de pressão	*Arandela de presión*				●		●	
22	4102.011.011.05.3	1	Porca sextavada	*Tuerca hexagonal*				●		●	
23	8009.106.041.00.0	1	Mangueira de combustível	*Manguera de combustible*				●		●	

SISTEMA DE ALIMENTAÇÃO - TANQUE DE COMBUSTÍVEL / *SISTEMA DE ALIMENTACIÓN - TANQUE DE COMBUSTIBLE*					42							
ITEM *ITEM*	CÓDIGO *Nº DE PIEZAS*	QTD. *CANT.*	DENOMINAÇÃO / *DENOMINACION*		ALTERAÇÕES *ALTERACIONES*	4230 HSE	4230 SEI	4230.4 -HSE	4230.S-HSE	4230.4S-HSE	4230.SV-HSE
24	7007.008.025.00.7	1	Parafuso ôco	*Tornillo huerco*				●		●	
25	8005.106.507.00.8	1	Mangueira de combustível	*Manguera del combustible*				●		●	
26	7006.011.048.00.6	2	Terminal de tubulação	*Terminal de la tubulación*				●		●	
27	4014.010.009.006	2	Anel de vedação	*Anillo de estanqueidad*				●		●	
28	7006.011.098.00.1	1	Elemento filtrante	*Elemiento filtrante*				●		●	
29	4101.047.088.05.1	2	Parafuso sextavado	*Tornillo hexagonal*				●		●	
30	4103.012.009.01.3	2	Arruela de pressão	*Arandela de presión*				●		●	
31	8008.109.511.00.1	1	Suporte do painel	*Soporte del Tablero*				●		●	
32	5068.005.023.00.9	2	Presilha	*Presilha*				●		●	

NOTA:

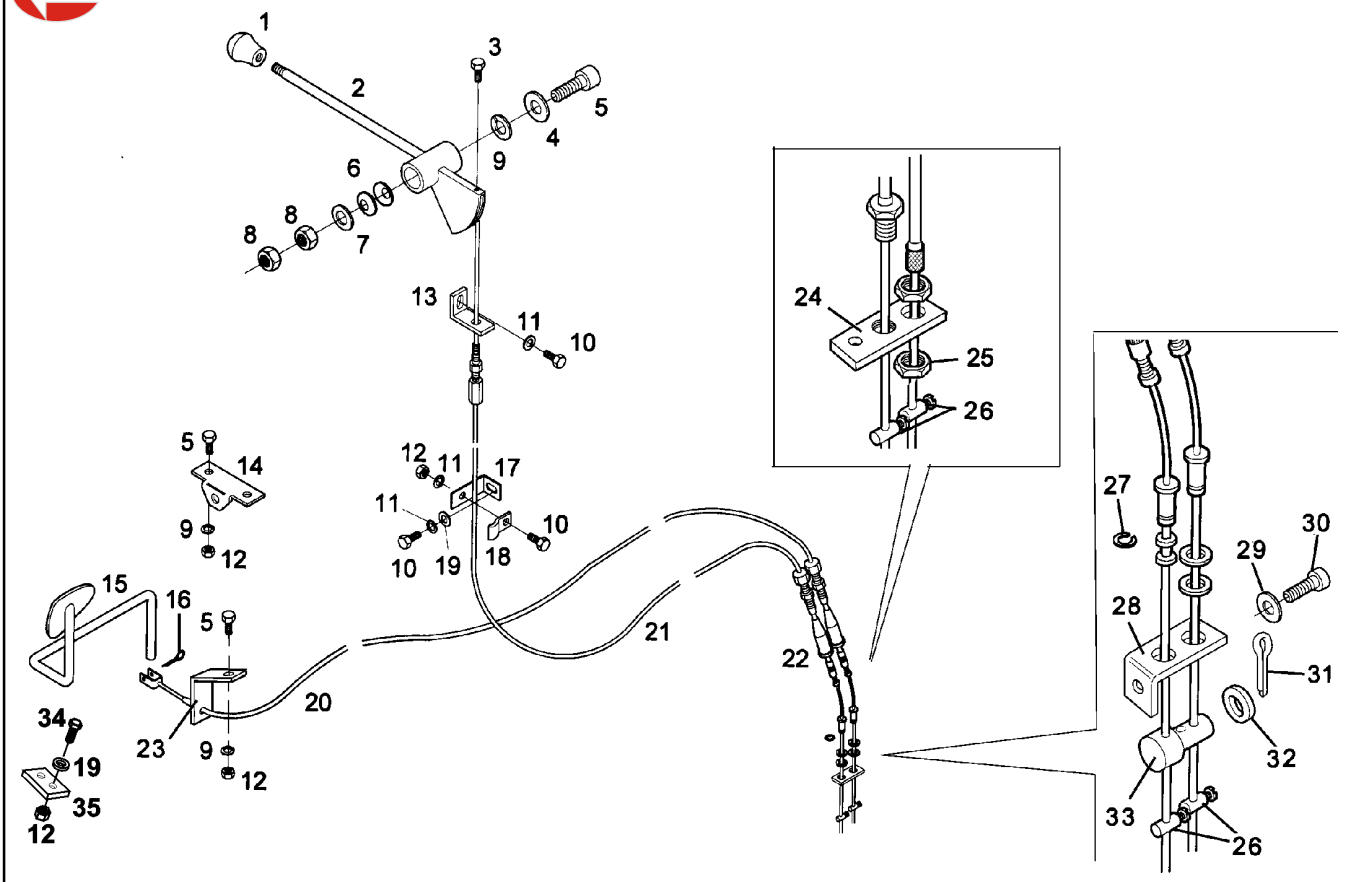

SISTEMA DO ACELERADOR / *SISTEMA DEL ACELERADOR*						4230 HSE	4230 SEI	4230.4-HSE	4230.S-HSE	4230.4S-HSE	4230.SV-HSE
ITEM *ITEM*	CÓDIGO *Nº DE PIEZAS*	QTD. *CANT.*	DENOMINAÇÃO / *DENOMINACION*		ALTERAÇÕES *ALTERACIONES*						
1	8002.106.526.00.5	1	Manípulo	*Manija*		●	●	●	●	●	●
2	8008.106.518.00.9	1	Conjunto acelerador manual	*Conjunto acelerador manual*		●	●	●	●	●	
2	8005.106.504.00.5	1	Conjunto acelerador manual	*Conjunto acelerador manual*							●
3	4101.015.017.04.1	1	Parafuso sextavado	*Tornillo hexagonal*		●	●	●	●	●	●
4	8002.106.083.00.7	1	Arruela distanciadora	*Arandela distanciadora*		●	●	●	●	●	●
5	4101.015.017.04.1	1	Parafuso sextavado	*Tornillo hexagonal*		●	●	●	●	●	
6	7106.015.022.00.5	2	Mola prato	*Resorte plato*		●	●	●	●	●	●
7	4103.011.015.01.1	1	Arruela lisa	*Arandela lisa*		●	●	●	●	●	●
8	4102.023.006.05.9	2	Porca freno	*Tuerca freno*		●	●	●	●	●	●
9	4103.012.007.01.7	1	Arruela de pressão	*Arandela de presión*		●	●	●	●	●	●
10	4101.047.066.05.7	3	Parafuso sextavado	*Tornillo hexagonal*		●	●	●	●	●	●
11	4103.012.007.01.7	6	Arruela de pressão	*Arandela de presión*		●	●	●	●	●	●
12	4102.011.005.05.5	8	Porca sextavada	*Tuerca hexagonal*		●	●	●	●	●	●
13	8002.106.044.00.9	1	Batente do acelerador	*Batiente del acelerador*		●	●	●	●	●	●
14	8002.106.041.00.5	1	Suporte - haste acelerador	*Soporte - vástago acelerador*		●	●	●	●	●	
15	8008.106.089.00.1	1	Conjunto pedal do acelerador	*Conjunto pedal del acelerador*		●	●		●		●
15	8008.106.511.00.4	1	Conjunto pedal do acelerador	*Conjunto pedal del acelerador*				●		●	
16	4009.010.006.00.2	3	Contrapino	*Pasador*		●	●	●	●	●	●
17	8008.106.097.00.4	1	Fixador do cabo	*Fijador del cable*		●	●	●	●	●	●
18	6005.015.024.00.6	1	Fixador do cabo	*Fijador del cable*		●	●	●	●	●	●
19	4103.011.011.01.0	3	Arruela lisa	*Arandela lisa*		●	●	●	●	●	●
20	8008.106.507.00.2	1	Conjunto cabo do acelerador	*Conjunto cable del acelerador*		●	●		●		
20	8008.106.509.00.8	1	Conjunto cabo do acelerador	*Conjunto cable del acelerador*				●		●	●
21	7106.015.009.00.2	1	Conjunto cabo do acelerador	*Conjunto cable del acelerador*		●	●		●		

SISTEMA DO ACELERADOR / *SISTEMA DEL ACELERADOR*						43						
ITEM *ITEM*	CÓDIGO *Nº DE PIEZAS*	QTD. *CANT.*	DENOMINAÇÃO / *DENOMINACION*		ALTERAÇÕES *ALTERACIONES*	4230 HSE	4230 SEI	4230.4 -HSE	4230.S-HSE	4230.4S-HSE	4230.SV-HSE
21	8008.106.508.00.0	1	Conjunto cabo do acelerador	*Conjunto cable del acelerador*				●		●	●
21	7106.015.009.00.2	1	Conjunto cabo do acelerador	*Conjunto cable del acelerador*		●	●		●		
22	8008.106.086.00.7	1	Curva - Cabo do acelerador	*Curva - cable del acelerador*		●	●		●		
23	8008.106.087.00.5	1	Suporte do cabo do acelerador	*Soporte del cable del acelerador*		●	●		●		
23	8005.106.514.00.4	1	Suporte do cabo do acelerador	*Soporte del cable del acelerador*							●
23	8008.106.515.00.5	1	Suporte do cabo do acelerador	*Soporte del cable del acelerador*				●		●	
24	8005.115.530.00.9	1	Prolongador	*Prolongador*							●
25	4102.013.006.04.4	1	Porca sextavada baixa	*Tuerca hexagonal baja*							●
26	8005.115.531.00.7	2	Regulador do cabo do acelerador	*Regulador del cable del acelerador*							●
27	4008.010.003.00.1	1	Anel elástico	*Aro elástico*		●	●	●	●	●	●
28	8008.106.088.00.3	1	Suporte do cabo do acelerador	*Soporte del cable del acelerador*		●	●	●	●	●	
28	8008.106.514.00.8	1	Suporte do cabo do acelerador	*Soporte del cable del acelerador*				●		●	●
29	4103.012.009.01.3	1	Arruela lisa	*Arandela lisa*		●	●	●	●	●	●
30	4101.047.086.05.5	1	Parafuso sextavado	*Tornillo hexagonal*		●	●	●	●	●	●
31	4009.010.008.00.8	1	Contrapino	*Pasador*		●	●	●	●	●	●
32	4103.011.013.01.6	1	Arruela lisa	*Arandela lisa*		●	●	●	●	●	●
33	8008.106.095.00.8	1	Pino	*Perno*		●	●	●	●	●	●
34	4101.047.069.05.1	2	Parafuso sextavado	*Tornillo hexagonal*		●	●	●	●	●	●
35	8002.106.516.00.6	2	Batente acelerador de pé	*Batente acelerador de pié*		●	●	●	●	●	●

NOTA:

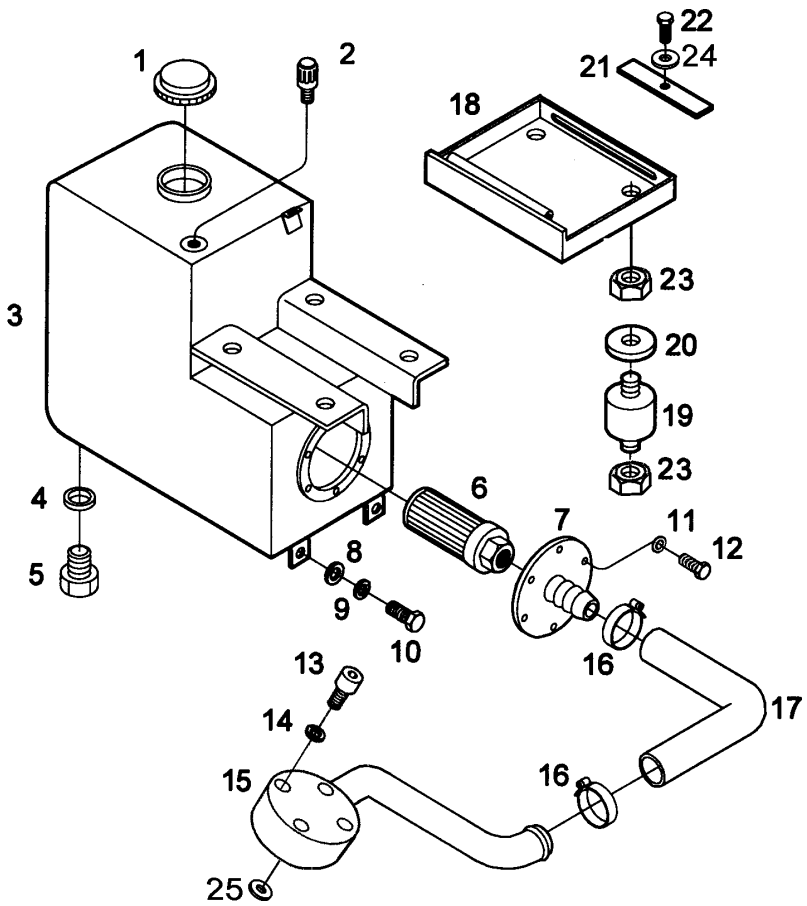

SISTEMA HIDRÁULICO - RESERVATÓRIO HIDRÁULICO / *SISTEMA HIDRAULICO - RESERVATORIO*						4230 HSE	4230 SEI	4230.4 -HSE	4230.S-HSE	4230.4S-HSE	4230.SV-HSE
ITEM *ITEM*	CÓDIGO *Nº DE PIEZAS*	QTD. *CANT.*	DENOMINAÇÃO / *DENOMINACION*		ALTERAÇÕES *ALTERACIONES*						
1	8008.108.287.00.9	1	Tampa nível do óleo	*Tapa nivel del aceite*		●	●	●	●	●	●
2	8008.108.343.00.0	1	Respiro tanque hidráulico	*Respiro tanque hidráulico*		●	●	●	●	●	●
3	8008.108.309.00.1	1	Conjunto tanque hidráulico	*Conjunto tanque hidráulico*		●	●	●	●	●	●
4	4014.010.020.00.3	1	Anel de vedação	*Aro de estanqueidad*		●	●	●	●	●	●
5	4010.010.007.05.7	1	Bujão	*Buje*		●	●	●	●	●	●
6	8008.108.342.00.2	1	Filtro de sucção	*Filtro de succión*		●	●	●	●	●	●
7	8008.108.306.00.7	1	Conjunto suporte filtro de sucção	*Conjunto soporte filtro de succión*		●	●	●	●	●	●
8	4103.011.015.01.1	4	Arruela lisa	*Arandela lisa*		●	●	●	●	●	●
9	4103.012.010.01.1	4	Arruela de pressão	*Arandela de presión*		●	●	●	●	●	●
10	4101.048.005.05.4	4	Parafuso sextavado	*Tornillo hexagonal*		●	●	●	●	●	●
11	4103.012.007.01.7	6	Arruela de pressão	*Arandela de presión*		●	●	●	●	●	●
12	4101.047.066.05.7	6	Parafuso sextavado	*Tornillo hexagonal*		●	●	●	●	●	●
13	4101.037.075.05.0	4	Parafuso sextavado interno	*Tornillo hexagonal interno*		●	●	●	●	●	●
14	4103.012.006.01.9	4	Arruela de pressão	*Arandela de presión*		●	●	●	●	●	●
15	8008.108.330.00.7	1	Conjunto flange sucção da bomba	*Conjunto brida succión de la bomba*		●		●	●	●	●
15	8008.108.379.00.4	1	Conjunto flange sucção da bomba	*Conjunto brida succión de la bomba*			●				
16	8008.108.146.00.7	2	Abraçadeira	*Abrazadera*			●	●	●	●	●
17	8009.108.583.00.9	1	Mangueira de sucção	*Manguera de succión*		●	●		●		
17	8008.108.558.00.3	1	Mangueira de sucção	*Manguera de succión*				●		●	
17	8005.108.562.00.1	1	Mangueira de sucção	*Manguera de succión*							●
18	8002.111.537.00.5	1	Conjunto suporte da bateria	*Conjunto soporte de la batería*		●	●	●	●	●	●
19	8005.111.029.00.6	4	Coxim	*Cojín*		●	●	●	●	●	●
20	8008.111.100.00.0	4	Arruela	*Arandela*		●	●	●	●	●	●
21	8008.111.099.00.4	1	Suporte	*Soporte*		●	●	●	●	●	●

SISTEMA HIDRÁULICO - RESERVATÓRIO HIDRÁULICO / *SISTEMA HIDRAULICO - RESERVATORIO HIDRAULICO*						44	4230 HSE	4230 SEI	4230.4 -HSE	4230.S-HSE	4230.4S-HSE	4230.SV-HSE
ITEM *ITEM*	CÓDIGO *Nº DE PIEZAS*	QTD. *CANT.*	DENOMINAÇÃO / *DENOMINACION*		ALTERAÇÕES *ALTERACIONES*							
22	4101.045.033.05.9	1	Parafuso sextavado	*Tornillo hexagonal*			●	●	●	●	●	●
23	4102.011.007.06.9	8	Porca sextavada	*Tuerca hexagonal*			●	●	●	●	●	●
24	4103.012.009.01.3	1	Arruela de pressão	*Arandela de presión*			●	●	●	●	●	●
25	8002.108.023.00.1	1	Anel de vedação	*Anillo de estanqueidad*			●	●	●	●	●	

NOTA:

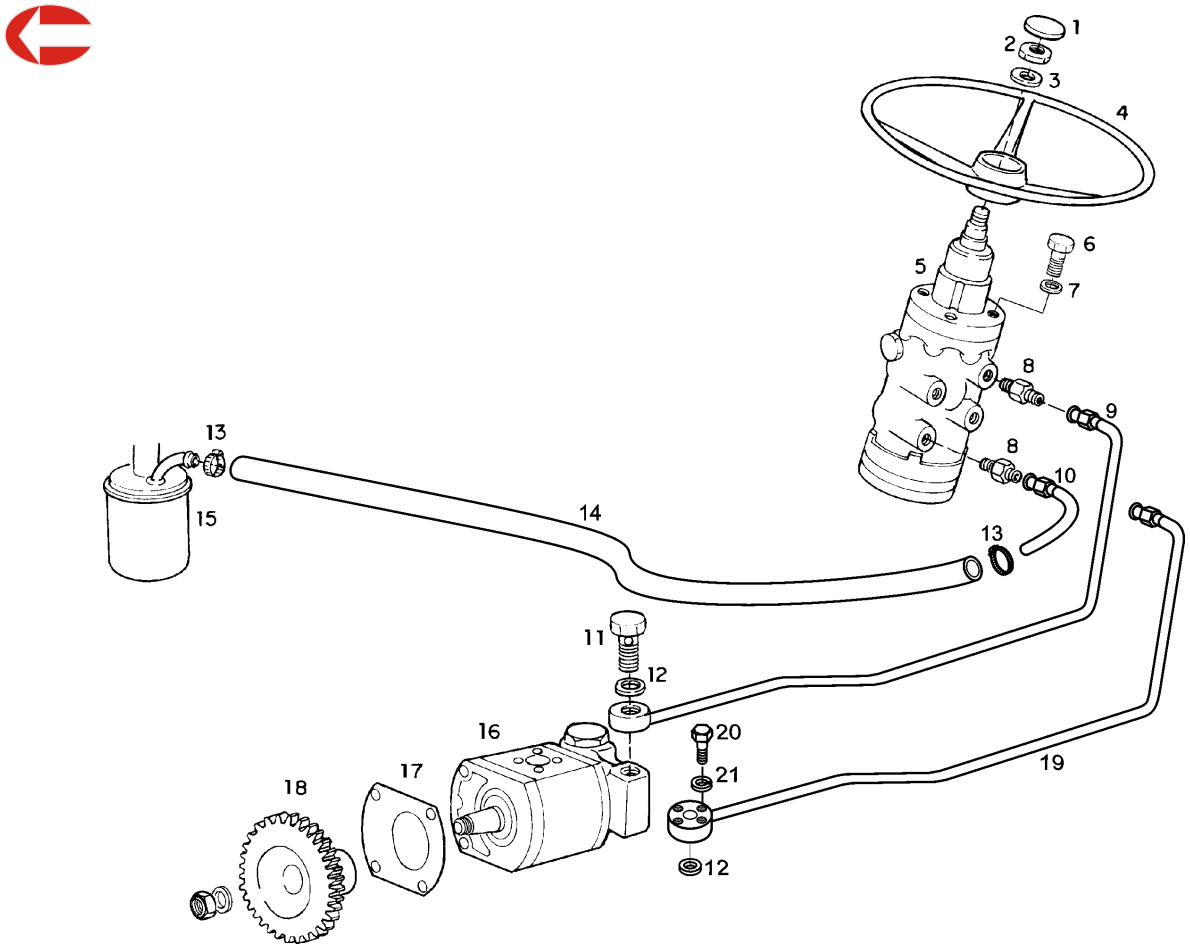

SISTEMA HIDRÁULICO - VOLANTE DE DIREÇÃO / *SISTEMA HIDRAULICO - VOLANTE DE LA DIRECCIÓN*						4230 HSE	4230 SEI	4230.4 -HSE	4230.S-HSE	4230.4S-HSE	4230.SV-HSE
ITEM / *ITEM*	CÓDIGO / *Nº DE PIEZAS*	QTD. / *CANT.*	DENOMINAÇÃO / *DENOMINACION*		ALTERAÇÕES / *ALTERACIONES*						
1	8002.103.626.00.6	1	Conjunto tampa do volante (A)	*Conjunto tapa del volante (A)*				●		●	
1	8002.103.526.00.8	1	Tampa do volante	*Tapa del volante*		●	●	●	●	●	●
2	4102.018.005.00.9	1	Porca sextavada	*Tuerca hexagonal*		●	●	●	●	●	●
3	8002.104.056.00.5	1	Arruela de compensação	*Arandela de compensación*		●	●	●	●	●	●
4	8002.103.624.00.1	1	Cj. volante de direção (inclui item1)(A)	*Cj. volante de dirección (incluye item 1) (A)*				●		●	
4	8002.103.008.00.7	1	Volante de direção	*Volante de dirección*		●	●	●	●	●	●
5	8008.103.050.00.6	1	Conjunto unidade hidrostática	*Conjunto unidad (hidrostática)*		●	●	●	●	●	●
6	4101.057.065.04.9	4	Parafuso sextavado	*Tornillo hexagonal*		●	●	●	●	●	●
7	4103.012.009.01.3	4	Arruela de pressão	*Arandela de presión*		●	●	●	●	●	●
8	8009.103.088.00.4	2	Adaptador	*Adaptador*		●	●	●	●	●	●
9	8008.103.504.00.2	1	Conjunto do tubo de pressão da direção	*Conjunto del tubo de presión de la dirección*		●			●		
9	8008.103.535.00.6	1	Conjunto do tubo de pressão da direção	*Conjunto del tubo de presión de la dirección*				●		●	
9	8005.103.548.00.5	1	Conjunto do tubo de presão da direção	*Conjunto del tubo de la presión de la dirección*							●
10	8008.103.507.00.5	1	Conjunto do tubo de retorno	*Conjunto del tubo de retorno*		●	●	●	●	●	
10	8005.103.518.00.8	1	Conjunto do tubo de retorno	*Conjunto del tubo de retorno*							●
11	8002.108.024.00.9	1	Parafuso ôco	*Tornillo hueco*		●		●	●	●	
12	8002.108.023.00.1	1	Anel de vedação	*Aro de estanqueidad*		●	●	●	●	●	
13	8005.105.089.00.8	2	Abraçadeira	*Abrazadera*		●	●	●	●	●	
14	8005.103.530.00.3	2	Mangueira	*Manguera*							●
14	6007.001.519.00.7	1	Mangueira	*Manguera*		●	●	●	●	●	
15	7007.007.021.00.7	1	Conjunto do filtro de óleo	*Conjunto del filtro de aceite*		●	●	●	●	●	●
16	8008.108.325.00.7	1	Conjunto da bomba hidráulica	*Conjunto de la bomba hidráulica*		●		●	●	●	●
16	8008.108.132.00.7	1	Conjunto da bomba hidráulica	*Conjunto de la bomba hidráulica*			●				
17	8008.108.134.00.3	1	Junta de vedação	*Junta de estanqueidad*		●	●	●	●		●

SISTEMA HIDRÁULICO - VOLANTE DE DIREÇÃO / *SISTEMA HIDRAULICO - VOLANTE DE LA DIRECCIÓN*

ITEM *ITEM*	CÓDIGO *Nº DE PIEZAS*	QTD. *CANT.*	DENOMINAÇÃO / *DENOMINACION*		ALTERAÇÕES *ALTERACIONES*	4230 HSE	4230 SEI	4230.4 -HSE	4230.S-HSE	4230.4S-HSE	4230.SV-HSE
18	7007.005.034.00.2	1	Engrenagem	*Engrenaje*		●		●	●	●	●
19	8008.103.517.00.4	1	Conjunto do tubo de pressão da direção	*Conjunto del tubo de la presión de la dirección*			●				
19	8008.103.517.00.4	1	Conjunto do tubo de pressão da direção	*Conjunto del tubo de la presión de la dirección*			●				
20	4101.037.075.05.0	4	Parafuso allen	*Tornillo allen*			●				
21	4103.012.007.01.7	4	Arruela de pressão	*Arandela de presión*			●				
-	8008.199.034.00.5	1	Corpo da bomba	*Cuerpo de la bomba*		●		●	●	●	●
-	8008.199.035.00.2	1	Jogo de engrenagens	*Juego de engrenajes*		●		●	●	●	●
-	8008.199.036.00.0	1	Jogo de rolamento	*Juego de Rodamiento*		●		●	●	●	●
-	8008.199.037.00.8	1	Jogo de reparo bomba hidráulica	*Juego de reparo de la bomba hidraulica*		●		●	●	●	●
-	8008.108.578.00.1	1	Tampa	*Tapa*		●		●	●	●	●
-	4008.011.023.00.8	1	Anel elástico	*Anillo elástico*		●		●	●	●	●
-	8008.199.018.00.8	1	Reparo bomba hidráulica - Bosch	*Reparo de la bomba hidraulica - Bosch*			●				
-	8008.199.022.00.0	1	Reparo bomba hidráulica - Rexroth	*Reparo de la bomba hidraulica - Rexroth*			●				
-	8008.199.023.00.8	1	Reparo bomba hidráulica - Rexroth	*Reparo de la bomba hidraulica - Rexroth*			●				

NOTA: (A) Entrou em linha de montagem a partir do ano 2003.

(A) Entró en línea de montaje a partir del año 2003.

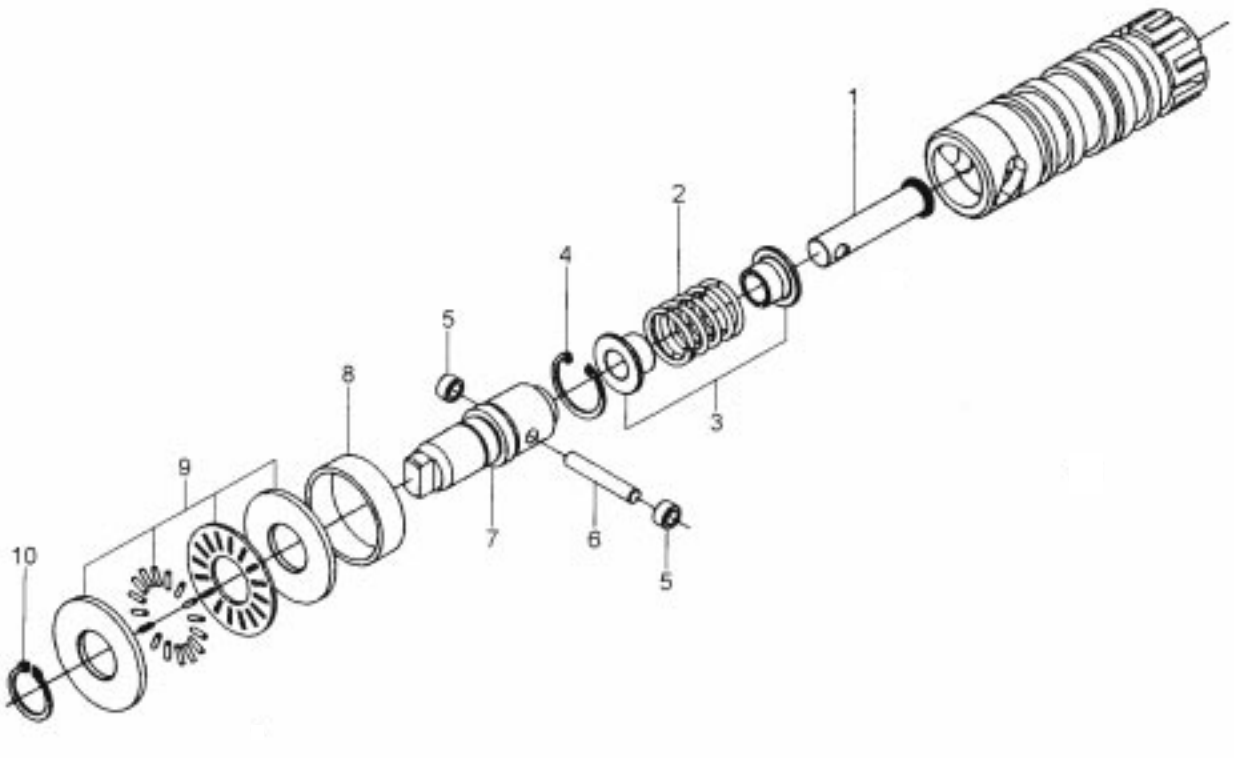

SISTEMA HIDRÁULICO - DIREÇÃO HIDROSTÁTICA / *SISTEMA HIDRAULICO - DIRECCIÓN HIDROSTATICA*						4230 HSE	4230 SEI	4230.4 -HSE	4230.S-HSE	4230.4S-HSE	4230.SV-HSE
ITEM *ITEM*	CÓDIGO *Nº DE PIEZAS*	QTD. *CANT.*	DENOMINAÇÃO / *DENOMINACION*		ALTERAÇÕES *ALTERACIONES*						
1	8009.103.528.00.9	1	Pino batente	*Perno batiente*		●	●	●	●	●	●
2	8009103.530.00.5	1	Mola	*Resorte*		●	●	●	●	●	●
3	8009.103.529.00.7	2	Assento de mola	*Asiento del resorte*		●	●	●	●	●	●
4	4008.011.020.00.4	1	Anel elástico	*Anillo elástico*		●	●	●	●	●	●
5	8009.103.518.00.0	2	Rolamento	*Rodamiento*		●	●	●	●	●	●
6	8009.103.519.00.8	1	Pino	*Perno*		●	●	●	●	●	●
7	8009.103.517.00.2	1	Eixo de entrada	*Eje de entrada*		●	●	●	●	●	●
8	8009.103.520.00.6	1	Bucha	*Buje*		●	●	●	●	●	●
9	8009.103.527.00.1	1	Rolamento axial	*Rodamiento axial*		●	●	●	●	●	●
10	4008.010.017.00.1	1	Anel elástico	*Anillo elástico*		●	●	●	●	●	●

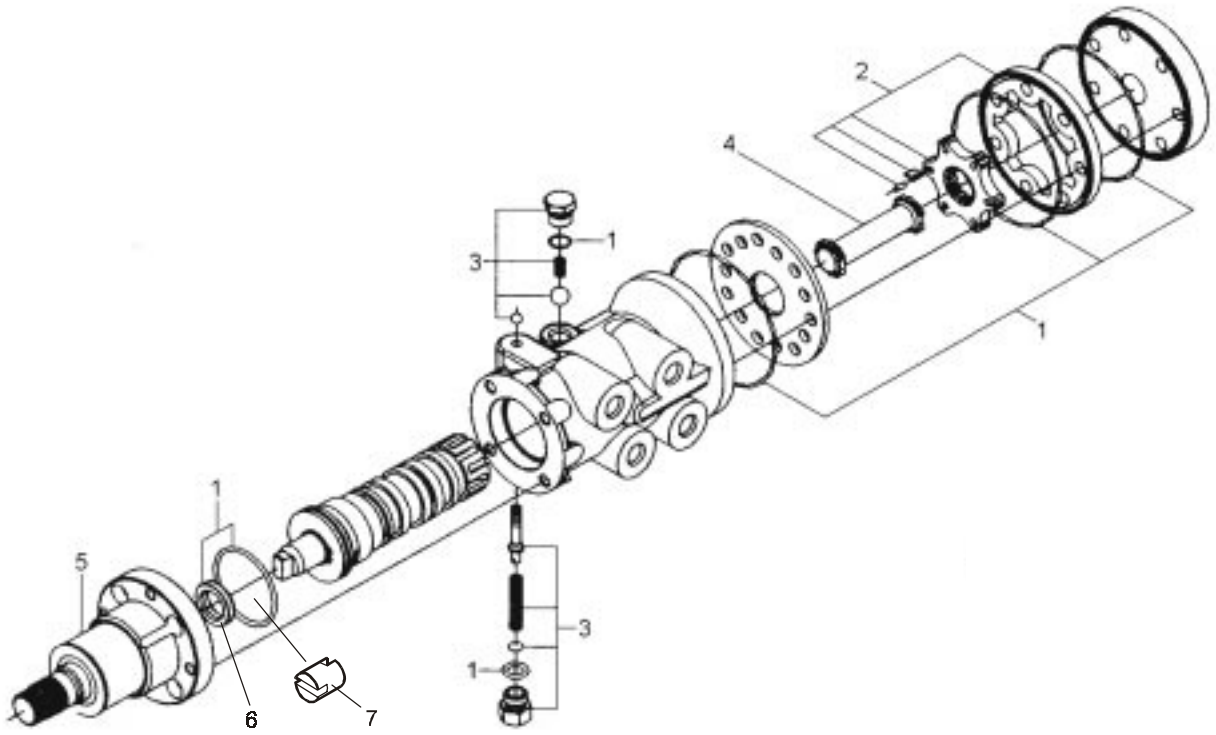

SISTEMA HIDRÁULICO - DIREÇÃO HIDROSTÁTICA / *SISTEMA HIDRAULICO - DIRECCIÓN HIDROSTATICA*						4230 HSE	4230 SEI	4230.4 -HSE	4230.S-HSE	4230.4S-HSE	4230.SV-HSE
ITEM *ITEM*	CÓDIGO *Nº DE PIEZAS*	QTD. *CANT.*	DENOMINAÇÃO / *DENOMINACION*		ALTERAÇÕES *ALTERACIONES*						
1	8008.199.032.00.9	1	Jogo reparo Unidade Hidrostática	*Juego reparo Unidade Hidrostatica*		●	●	●	●	●	●
2	8008.199.033.00.7	1	Jogo dosificador	*Juego dosificador*		●	●	●	●	●	●
3	8009.103.526.00.3	1	Jogo reparo de válvula	*Juego reparo de la válvula*		●	●	●	●	●	●
4	8008.103.524.00.0	1	Eixo	*Eje*		●	●	●	●	●	●
5	8009.103.531.00.3	1	Coluna	*Columna*		●	●	●	●	●	●
6	8009.103.523.00.0	1	Retentor (incluído no ítem 1)	*Retentor (incluido en el item 1)*		●	●	●	●	●	●
7	8009.103.532.00.1	1	Cruzeta	*Cruceta*		●	●	●	●	●	●
-	8008.103.050.00.6	1	Conjunto Unidade Hidrostática	*Conjunto Unidade Hidrostatica*		●	●	●	●	●	●

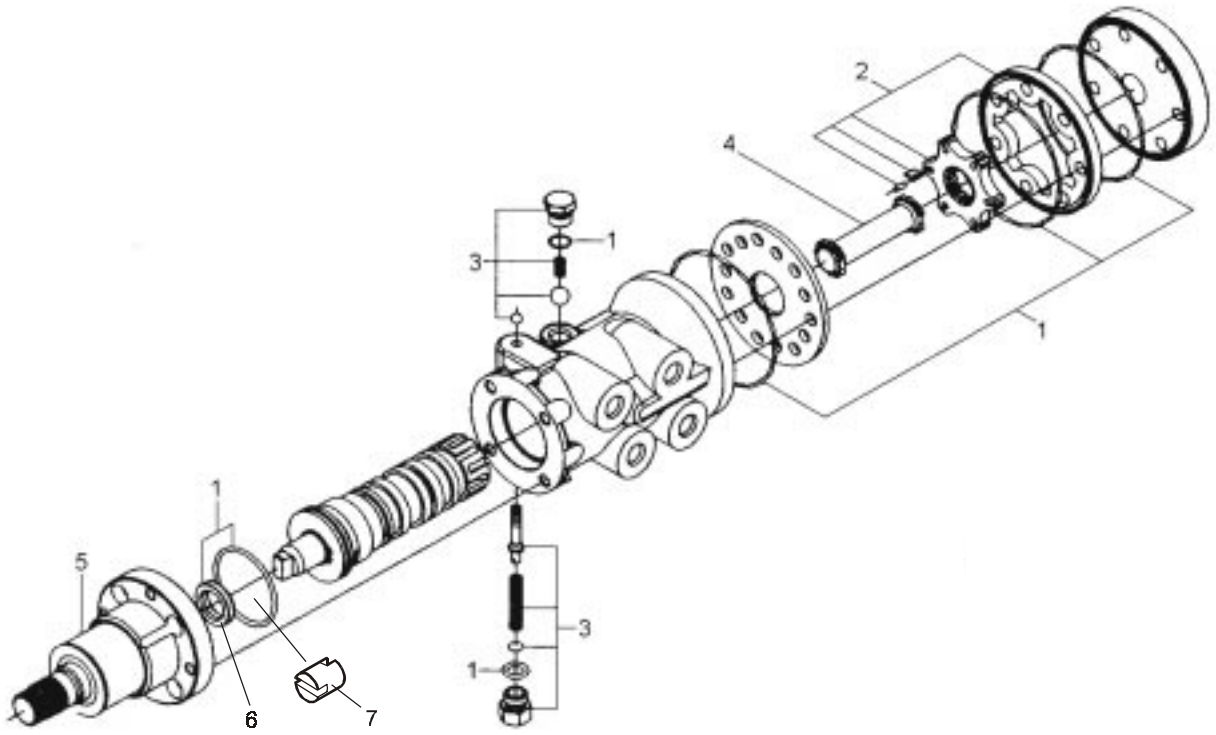

SISTEMA HIDRÁULICO - DIREÇÃO HIDROSTÁTICA / *SISTEMA HIDRAULICO - DIRECCIÓN HIDROSTATICA*						4230 HSE	4230 SEI	4230.4 -HSE	4230.S-HSE	4230.4S-HSE	4230.SV-HSE
ITEM *ITEM*	CÓDIGO *Nº DE PIEZAS*	QTD. *CANT.*	DENOMINAÇÃO / *DENOMINACION*		ALTERAÇÕES *ALTERACIONES*						
1	8008.199.032.00.9	1	Jogo reparo Unidade Hidrostática	*Juego reparo Unidade Hidrostatica*		●	●	●	●	●	●
2	8008.199.033.00.7	1	Jogo dosificador	*Juego dosificador*		●	●	●	●	●	●
3	8009.103.526.00.3	1	Jogo reparo de válvula	*Juego reparo de la válvula*		●	●	●	●	●	●
4	8008.103.524.00.0	1	Eixo	*Eje*		●	●	●	●	●	●
5	8009.103.531.00.3	1	Coluna	*Columna*		●	●	●	●	●	●
6	8009.103.523.00.0	1	Retentor (incluído no ítem 1)	*Retentor (incluido en el item 1)*		●	●	●	●	●	●
7	8009.103.532.00.1	1	Cruzeta	*Cruceta*		●	●	●	●	●	●
-	8008.103.050.00.6	1	Conjunto Unidade Hidrostática	*Conjunto Unidade Hidrostatica*		●	●	●	●	●	●

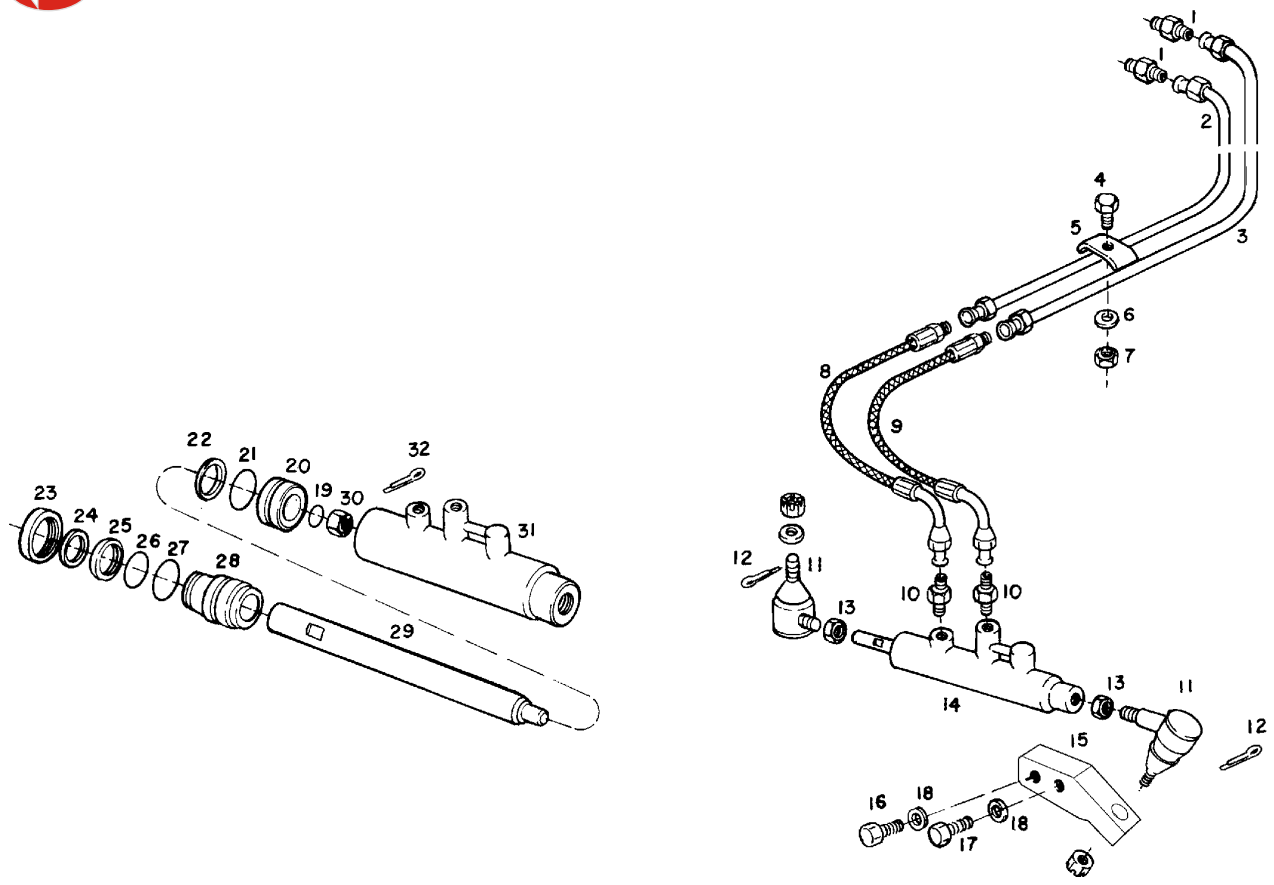

SISTEMA HIDRÁULICO - SISTEMA DE DIREÇÃO 4X2 / *SISTEMA HIDRAULICO - SISTEMA DE LA DIRECCIÓN 4X2*						4230 HSE	4230 SEI	4230.4 -HSE	4230.S-HSE	4230.4S-HSE	4230.SV-HSE
ITEM *ITEM*	CÓDIGO *Nº DE PIEZAS*	QTD. *CANT.*	DENOMINAÇÃO / *DENOMINACION*		ALTERAÇÕES *ALTERACIONES*						
1	8009.103.088.00.4	2	Adaptador	*Adaptador*		●	●		●		●
2	8008.103.511.00.7	1	Conjunto tubo menor cilindro de direção	*Conjunto tubo menor cilindro de dirección*		●	●		●		
2	8005.103.522.00.0	1	Conjunto tubo direito	*Conjunto tubo derecho*							●
3	8008.103.508.00.3	1	Conjunto tubo maior cilindro de direção	*Conjunto tubo mayor cilindro de dirección*		●	●		●		
3	8005.103.520.00.4	1	Conjunto tubo esquerdo	*Conjunto tubo izquierdo*							●
4	4101.047.071.05.7	1	Parafuso sextavado	*Tornillo hexagonal*		●			●		●
5	8009.108.100.00.2	1	Distanciador	*Distanciador*		●			●		●
6	4103.012.007.01.7	1	Arruela de pressão	*Arandela de presión*		●	●		●		●
7	4102.011.005.05.5	1	Porca sextavada	*Tuerca hexagonal*		●	●		●		●
8	8008.103.051.00.4	1	Conjunto mangueira de pressão	*Conjunto manguera de presión*		●	●		●		●
9	8008.103.052.00.2	1	Conjunto mangueira de pressão	*Conjunto manguera de presión*		●	●		●		●
10	8009.108.149.00.9	2	Adaptador	*Adaptador*		●	●		●		●
11	8008.103.024.00.1	2	Terminal cilindro direção hidráulica	*Terminal cilindro dirección hidráulica*		●	●		●		●
12	4009.010.006.00.2	2	Contrapino	*Pasador*		●	●		●		●
13	4102.013.020.04.5	2	Porca sextavada	*Tuerca hexagonal*		●	●		●		●
14	8008.103.039.00.9	1	Conjunto cilindro da direção hidráulica	*Conjunto cilindro de la dirección hidráulica*							
			(inclui os itens:20,23,27,28,29,30,31 e 32)	*(inclui los itens 20, 23, 27, 28, 29, 30, 31 y 32)*		●	●		●		●
15	8008.103.510.00.9	1	Conjunto suporte cilindro de direção	*Conjunto soporte cilindro de dirección*		●	●		●		
16	4101.046.004.05.9	1	Parafuso sextavado	*Tornillo hexagonal*		●	●		●		
17	4101.046.001.05.5	1	Parafuso sextavado	*Tornillo hexagonal*		●	●		●		
18	4103.012.012.01.7	2	Arruela de pressão	*Arandela de presión*		●	●		●		●
19	-	1	Anel “O”	*Anillo “O”*		●	●		●		●
20	8009.103.113.00.0	1	Êmbolo	*Émbolo*		●	●		●		●
21	-	1	Anel “O“	*Anillo “O”*		●	●		●		●

SISTEMA HIDRÁULICO - CILINDRO HIDRÁULICO / *SISTEMA HIDRAULICO - CILINDRO HIDRAULICO*					46						
ITEM *ITEM*	CÓDIGO *Nº DE PIEZAS*	QTD. *CANT.*	DENOMINAÇÃO / *DENOMINACION*		ALTERAÇÕES *ALTERACIONES*	4230 HSE	4230 SEI	4230.4 -HSE	4230.S-HSE	4230.4S-HSE	4230.SV-HSE
22	-	1	Anel de vedação	*Anillo de estanqueidad*		●	●		●		●
23	8009.103.103.00.1	1	Porca de guia	*Tuerca de guía*		●	●		●		●
24	-	1	Raspador	*Raspador*		●	●		●		●
25	-	1	Gaxeta	*Gaceta*		●	●		●		●
26	-	1	Anel “O”	*Anillo “O”*		●	●		●		●
27	8009.103.105.00.6	1	Anel de segurança	*Anillo de seguridad*		●	●		●		●
28	8009.103.444.00.9	1	Guia	*Guía*		●	●		●		●
29	8008.123.054.00.8	1	Haste	*Vástago*		●	●		●		●
30	8009.103.114.00.8	1	Porca castelo	*Tuerca castillo*		●	●		●		●
31	8008.103.053.00.0	1	Conjunto da camisa	*Conjunto de la camisa*		●	●		●		●
32	8009.103.115.00.5	1	Arruela lisa	*Arandela lisa*		●	●		●		●
33	4103.011.019.01.3	1	Arruela lisa	*Arandela lisa*		●	●		●		●
-	8009.199.095.00.4	1	Reparo (inclui itens: 19,21,22,24,25 e 26)	*Reparo (incluye itens 19, 21, 22, 24, 25 y 26)*		●	●		●		●

NOTA:

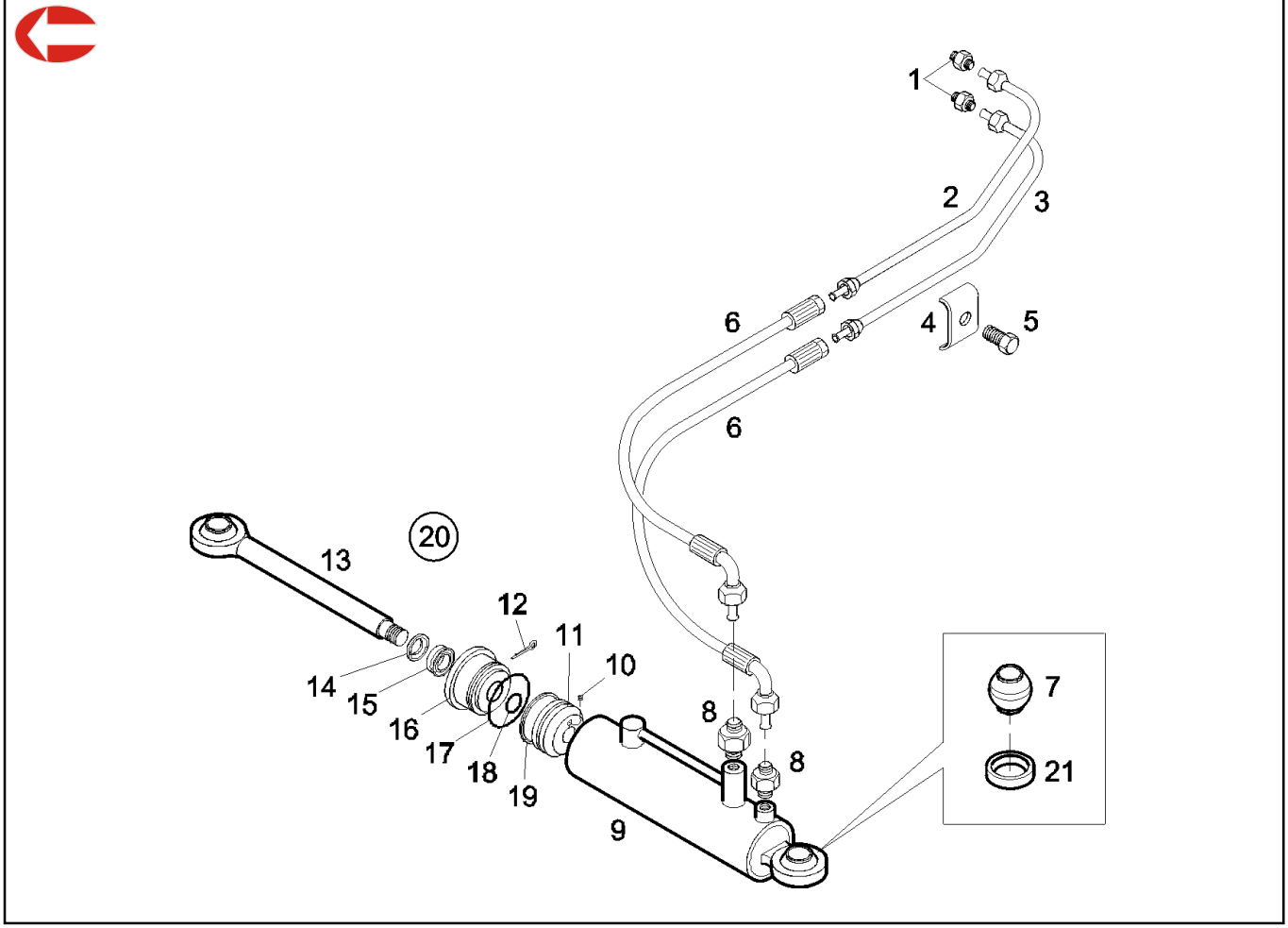

SISTEMA HIDRÁULICO - SISTEMA DA DIREÇÃO 4X4 / *SISTEMA HIDRAULICO - SISTEMA DE LA DIRECCIÓN 4X4*						4230 HSE	4230 SEI	4230.4 -HSE	4230.S-HSE	4230.4S-HSE	4230.SV-HSE
ITEM *ITEM*	CÓDIGO *Nº DE PIEZAS*	QTD. *CANT.*	DENOMINAÇÃO / *DENOMINACION*		ALTERAÇÕES *ALTERACIONES*						
1	8009.103.088.00.4	2	Adaptador	*Adaptador*				●		●	
2	8008.103.538.00.0	1	Conjunto tubo menor do cilindro de direção	*Conjunto tubo menor cilindro de dirección*				●		●	
3	8008.103.536.00.4	1	Conjunto tubo maior do cilindro de direção	*Conjunto tubo mayor cilindro de dirección*				●		●	
4	8009.108.100.00.2	1	Distanciador	*Distanciador*				●		●	
5	4101.047.071.05.1	1	Parafuso sextavado	*Tornillo hexagonal*				●		●	
6	8008.103.051.00.4	2	Conjunto mangueira de pressão	*Conjunto manguera de presión*				●		●	
7	8008.103.530.00.7	2	Rótula	*Rotulo*				●		●	
8	8009.108.149.00.9	2	Adaptador	*Adaptador*				●		●	
9	8008.103.529.009	1	Conjunto da camisa	*Conjunto de la camisa*				●		●	
10	8008.103.532.00.3	1	Parafuso Allen sem cabeça	*Tornillo Allen sien cabeça*				●		●	
11	8008.103.533.00.1	1	Êmbolo	*Émbolo*				●		●	
12	8009.103.105.00.6	1	Pino de segurança	*Pasador*				●		●	
13	8008.103.528.00.1	1	Conjunto da haste	*Conjunto de lo vástago*				●		●	
14	-	1	Raspador	*Raspador*				●		●	
15	-	1	Gaxeta	*Gaceta*				●		●	
16	8008.103.534.00.9	1	Guia	*Guía*				●		●	
17	-	1	Anel O'ring	*Anillo "O"*				●		●	
18	-	1	Anel O'ring	*Anillo "O"*				●		●	
19	-	1	Anel de vedação	*Anillo de estanqueidad*				●		●	
20	8008.103.515.00.8	1	Conjunto cilindro direção (inclui os itens de	*Conjunto cilindro dirección (incluye los*							
			10 - 20)	*itens 10 - 20)*				●		●	
21	8008.103.531.00.5	4	Anel elástico	*Anillo alastico*				●		●	
-	8008.199.043.00.6	1	Reparo	*Reparo*				●		●	

SISTEMA HIDRÁULICO - SISTEMA DA DIREÇÃO 4X4 / *SISTEMA HIDRAULICO - SISTEMA DE LA DIRECCIÓN 4X4*					47							
ITEM *ITEM*	CÓDIGO *Nº DE PIEZAS*	QTD. *CANT.*	DENOMINAÇÃO / *DENOMINACION*		ALTERAÇÕES *ALTERACIONES*	4230 HSE	4230 SEI	4230.4 -HSE	4230.S-HSE	4230.4S-HSE	4230.SV-HSE

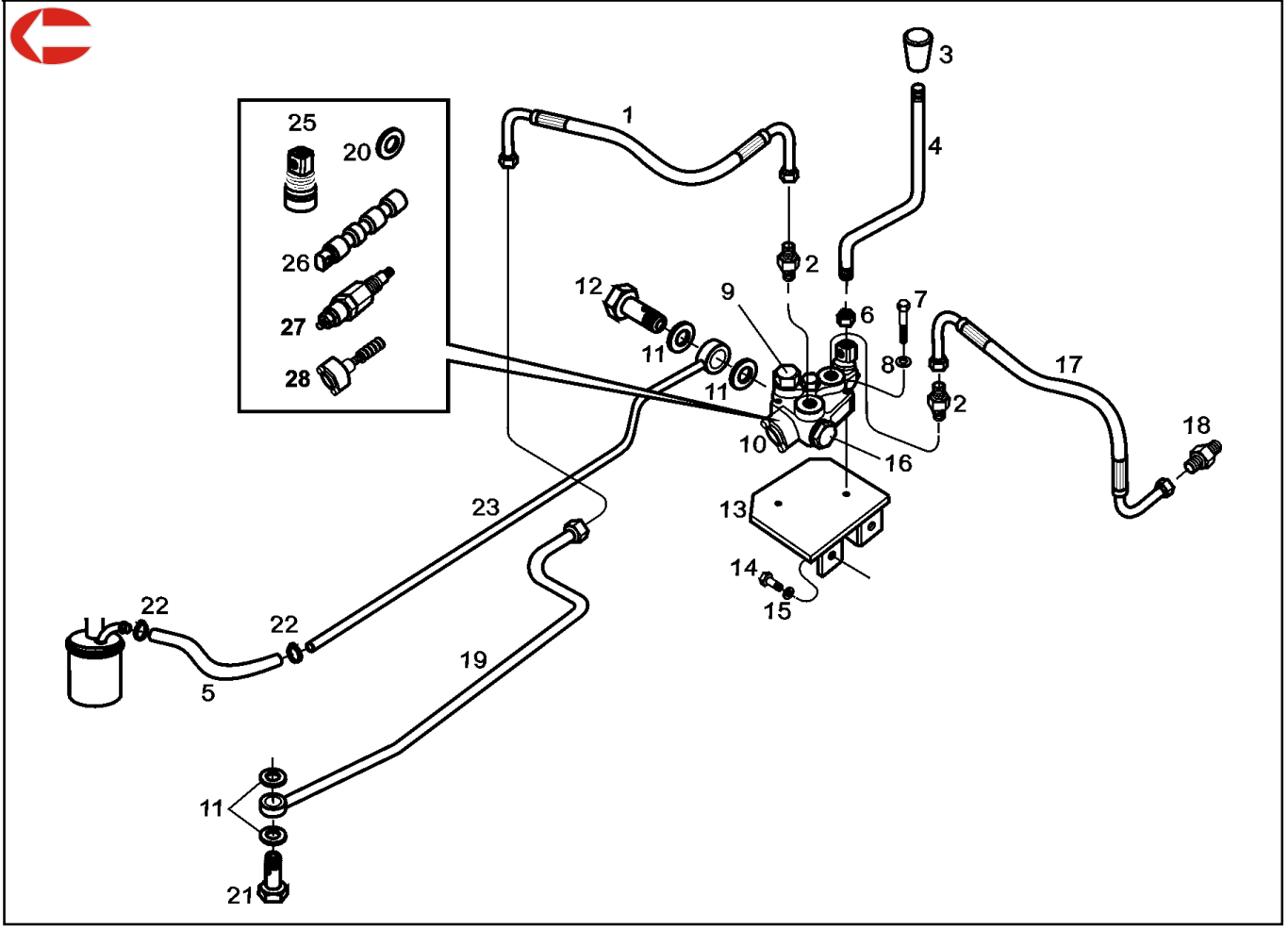

SISTEMA HIDRÁULICO - VÁLVULA DE COMANDO / *SISTEMA HIDRAULICO - VALVULA DEL COMANDO*						4230 HSE	4230 SEI	4230.4-HSE	4230.S-HSE	4230.4S-HSE	4230.SV-HSE
ITEM *ITEM*	CÓDIGO *Nº DE PIEZAS*	QTD. *CANT.*	DENOMINAÇÃO / *DENOMINACION*		ALTERAÇÕES *ALTERACIONES*						
1	8008.103.051.00.4	1	Mangueira de pressão	*Manguera de presión*		●		●	●	●	●
2	8002.108.549.00.5	2	Adaptador	*Adaptador*		●		●	●	●	●
3	6008.007.216.00.2	1	Manípulo	*Brida*		●		●	●	●	●
4	8008.108.583.00.1	1	Haste acionamento comando	*Vástago de accionamento del comando*		●		●	●	●	
4	8005.108.565.00.4	1	Haste acionamento comando	*Vástago de accionamento del comando*							●
5	8005.108.563.00.3	1	Mangueira de ligação	*Manguera de ligación*		●		●	●	●	●
6	4102.011.011.05.3	1	Porca sextavada	*Tuerca hexagonal*		●		●	●	●	●
7	4101.045.020.05.6	2	Parafuso sextavado	*Tornillo hexagonal*		●		●	●	●	●
8	4103.012.007.01.7	2	Arruela de pressão	*Arandela de presión*		●		●	●	●	●
9	4010.010.019.00.3	1	Bujão sextavado	*Bujón hexagonal*		●		●	●	●	●
10	8002.108.006.00.6	1	Conjunto válvula de comando hidráulico	*Conjunto de la válvula del comando hidráulico*							
			(inclui itens 20, 25, 26, 27 e 28)	*(incluye itens 20, 25, 26, 27 y 28)*		●		●	●	●	●
11	8002.108.023.00.1	4	Anel de vedação	*Anillo de estanqueidad*		●		●	●	●	●
12	8008.108.361.00.2	1	Parafuso ôco	*Tornillo hueco*		●		●	●	●	●
13	8008.104.586.00.8	1	Conjunto suporte alavanca bloqueio	*Conjunto soporte palanca de bloqueo*		●		●	●	●	●
14	4101.048.005.05.4	2	Parafuso sextavado	*Tornillo hexagonal*		●		●	●	●	●
15	4103.012.010.01.1	2	Arruela de pressão	*Arandela de presión*		●		●	●	●	●
16	4010.010.021.00.9	1	Bujão sextavado	*Bujón hexagonal*		●		●	●	●	●
17	8008.108.561.007	1	Mangueira de pressão	*Manguera de presión*		●		●	●	●	●
18	8008.108.149.00.9	1	Adaptador	*Adaptador*		●		●	●	●	●
19	8008.108.587.00.2	1	Conjunto tubo	*Conjunto tubo*				●		●	
19	8005.108.563.00.9	1	Conjunto tubo hidráulico	*Conjunto tubo hidráulico*							●
19	8008.108.584.00.9	1	Conjunto tubo	*Conjunto tubo*		●			●		
20	8008.108.127.00.7	2	Anel de vedação	*Anillo de estanqueidad*		●		●	●	●	●

SISTEMA HIDRÁULICO - VÁLVULA DE COMANDO / *SISTEMA HIDRAULICO - VALVULA DEL COMANDO*					48							
ITEM *ITEM*	CÓDIGO *Nº DE PIEZAS*	QTD. *CANT.*	DENOMINAÇÃO / *DENOMINACION*		ALTERAÇÕES *ALTERACIONES*	4230 HSE	4230 SEI	4230.4 -HSE	4230.S-HSE	4230.4S-HSE	4230.SV-HSE
21	8002.108.024.00.9	1	Parafuso ôco	*Tornillo hueco*		●		●	●	●	●
22	8005.105.089.00.8	2	Abraçadeira	*Abrazadera*		●		●	●	●	●
23	8005.108.567.00.0	1	Conjunto tubo retorno do comando	*Conjunto tubo retorno del comando*							●
23	8008.108.581.00.5	1	Conjunto tubo de retorno	*Conjunto tubo de retorno*		●		●	●	●	
25	8002.108.616.00.2	1	Acionador	*Accionador*		●		●	●	●	●
26	8002.108.602.00.2	1	Eixo de comando	*Eje del comando*		●		●	●	●	●
27	8002.108.603.00.0	1	Válvula limitadora de pressão	*Válvula limitadora de presión*		●		●	●	●	●
28	8002.108.615.00.4	1	Posicionador	*Posicionador*		●		●	●	●	●

NOTA:

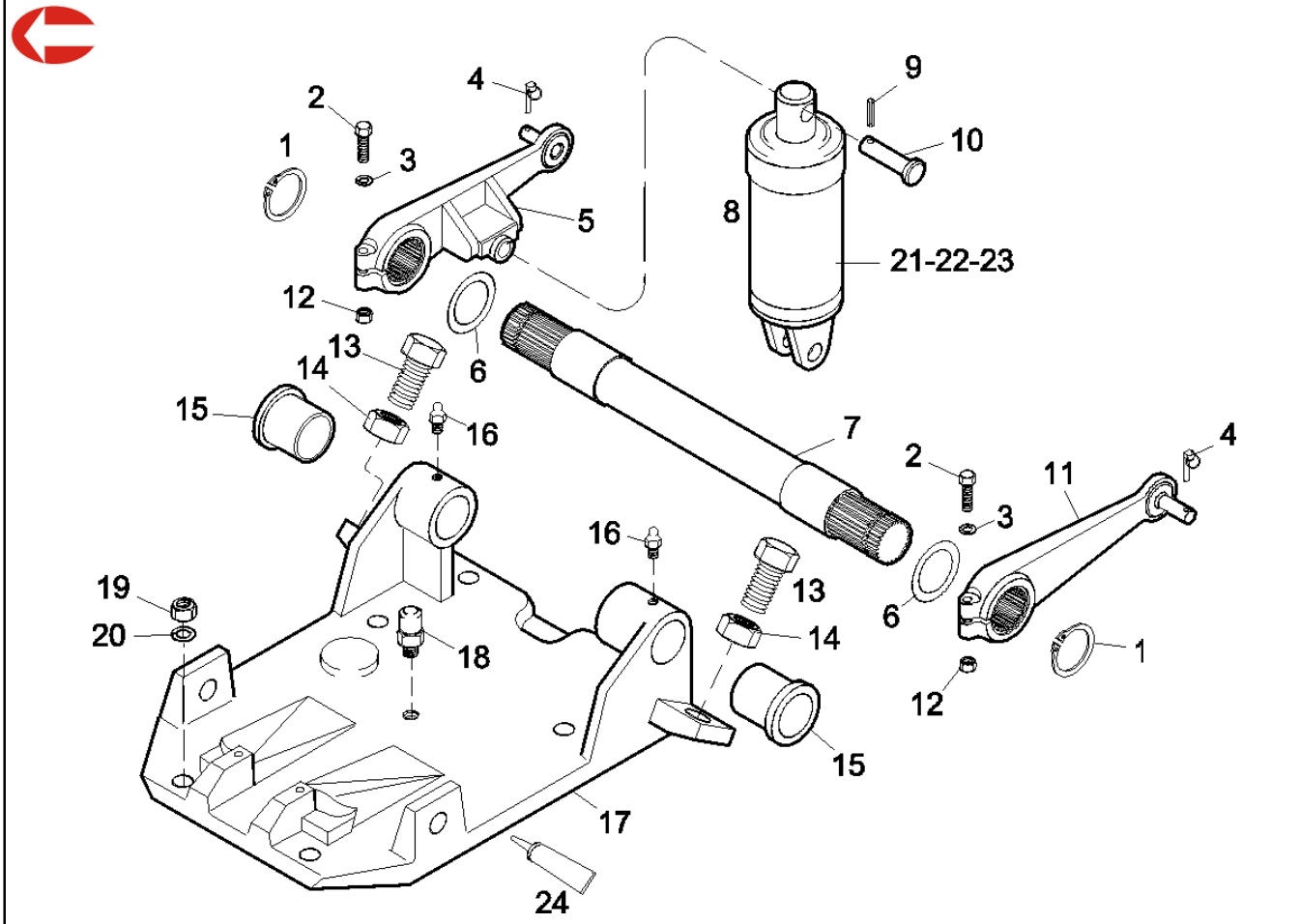

SISTEMA HIDRÁULICO - TAMPA DA CAIXA DE MUDANÇAS E CILINDRO / *SISTEMA HIDRAULICO - TAPA DE LA CAJA DE CAMBIOS Y CILINDRO*						4230 HSE	4230 SEI	4230.4-HSE	4230.S-HSE	4230.4S-HSE	4230.SV-HSE
ITEM *ITEM*	CÓDIGO *Nº DE PIEZAS*	QTD. *CANT.*	DENOMINAÇÃO / *DENOMINACION*		ALTERAÇÕES *ALTERACIONES*						
1	4008.010.046.00.0	2	Anel elástico	*Aro elástico*		●		●	●	●	●
2	4101.067.085.04.5	2	Parafuso sextavado	*Tornillo hexagonal*		●		●	●	●	●
3	4103.012.055.01.6	2	Arruela de pressão	*Arandela de presión*		●		●	●	●	●
4	8002.108.169.00.2	2	Grampo de fixação	*Chaveta de fijación*		●		●	●	●	●
5	8008.108.526.00.0	1	Conj. braço direito do levante hidráulico	*Conj. brazo derecho del levante hidráulico*		●		●			
5	8005.108.506.00.8	1	Conj. braço direito do levante hidráulico	*Conj. brazo derecho del levante hidráulico*					●	●	●
6	8008.108.549.00.2	2	Arruela de encosto	*Arandela de apoyo*		●		●	●	●	●
7	8005.108.505.00.0	1	Eixo do levante hidráulico	*Eje del levante hidráulico*		●		●	●	●	●
8	8008.108.503.00.9	1	Conjunto do cilíndro (inclui itens:21,22 e 23)	*Conj. del cilindro (incluye itens:21,22 y 23)*		●		●	●	●	●
9	4006.011.026.00.5	1	Bucha elástica	*Pasador elástico*		●		●	●	●	●
10	8008.108.525.00.2	1	Pino	*Pasador*		●		●	●	●	●
11	8008.108.527.00.8	1	Conj. braço esquerdo do levante hidráulico	*Conj. brazo izquierdo del levantador hidráulico*		●		●			
11	8008.108.293.00.7	1	Conj. braço esquerdo do levante hidráulico	*Conj. brazo izquierdo del levantador hidráulico*					●	●	●
12	4102.011.021.06.0	2	Porca sextavada	*Tuerca hexagonal*		●		●	●	●	●
13	4101.049.055.05.8	2	Parafuso sextavado	*Tornillo hexagonal*		●		●	●	●	●
14	4102.011.025.06.1	2	Porca sextavada	*Tuerca hexagonal*		●		●	●	●	●
15	8005.108.066.01.1	2	Bucha	*Buje*		●		●	●	●	●
16	4003.010.008.00.1	2	Engraxadeira	*Engrasadera*		●		●	●	●	●
17	8005.104.517.01.7	1	Tampa da caixa de mudanças	*Tapa de la caja de cambio*		●		●	●	●	●
17	8005.104.517.00.9	1	Tampa da caixa de mudanças	*Tapa de la caja de cambio*			●				
18	8002.104.127.01.2	1	Respiro	*Respiro*		●	●	●	●	●	●
19	4102.011.014.05.7	10	Porca sextavada	*Tuerca hexagonal*		●	●	●	●	●	●
20	4103.012.011.01.9	10	Arruela de pressão	*Arandela de presión*		●	●	●	●	●	●
21	8005.108.086.00.1	1	Bucha do cilindro	*Buje del cilindro*		●		●	●	●	●

SISTEMA HIDRÁULICO - TAMPA DA CAIXA DE MUDANÇAS E CILINDRO / *SISTEMA HIDRAULICO - TAPA DE LA CAJA DE CAMBIOS Y CILINDRO*					49	4230 HSE	4230 SEI	4230.4 -HSE	4230.S-HSE	4230.4S-HSE	4230.SV-HSE
ITEM *ITEM*	CÓDIGO *Nº DE PIEZAS*	QTD. *CANT.*	DENOMINAÇÃO / *DENOMINACION*		ALTERAÇÕES *ALTERACIONES*						
22	8008.108.386.00.9	1	Reparo do cilíndro	*Reparo del cilindro*		●		●	●	●	●
23	8008.108.387.00.7	1	Pino de segurança do cilindro	*Pino de seguridad del cilindro*		●		●	●	●	●
24	2031.000.029.00.2	1	Junta química	*Junta quimica*		●	●	●	●	●	●

NOTA:

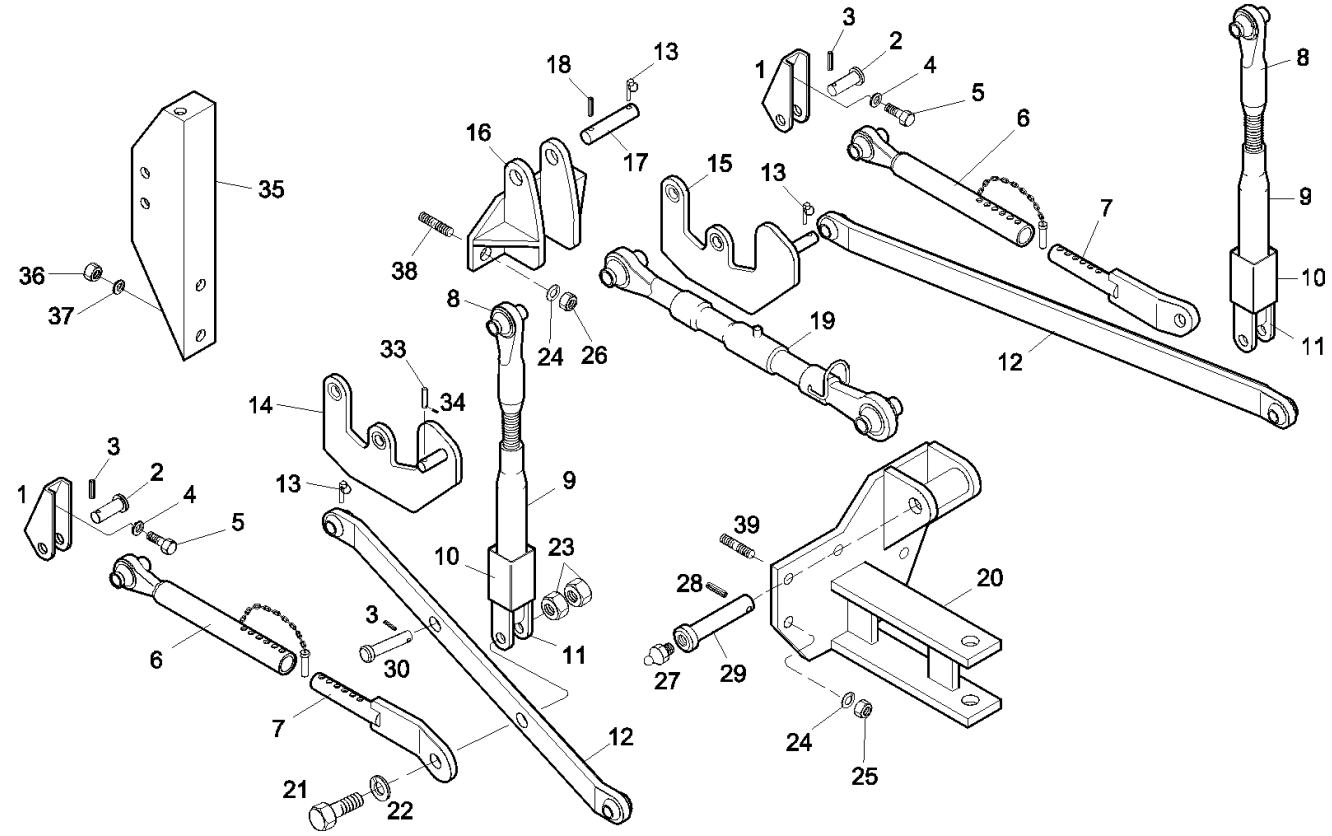

SISTEMA HIDRÁULICO - LEVANTE HIDRÁULICO / *SISTEMA HIDRAULICO - LEVANTADOR HIDRAULICO*						4230 HSE	4230 SEI	4230.4 -HSE	4230.S-HSE	4230.4S-HSE	4230.SV-HSE
ITEM *ITEM*	CÓDIGO *Nº DE PIEZAS*	QTD. *CANT.*	DENOMINAÇÃO / *DENOMINACION*		ALTERAÇÕES *ALTERACIONES*						
1	8008.108.596.00.3	2	Suporte do estabilizador	*Soporte del estabilizador*		●		●			
2	8008.108.595.00.5	2	Pino	*Perno*		●		●			
3	4006.010.021.00.7	4	Bucha elástica	*Buje elástico*		●		●			
4	4103.012.055.01.6	4	Arruela de pressão	*Arandela de presión*		●		●			
5	4101.048.075.01.8	4	Parafuso sextavado	*Tornillo hexagonal*		●		●			
6	8008.108.522.00.9	2	Conjunto tubo do braço estabilizador	*Conjunto tubo del brazo estabilizador*		●		●			
7	8008.108.519.00.5	2	Conjunto do braço estabilizador	*Conjunto del brazo estabilizador*		●		●			
8	8008.108.540.00.1	2	Rótula roscada	*Rótula roscada*		●		●			
9	8008.108.512.00.0	2	Conjunto corpo do braço nivelador	*Conjunto cuerpo del brazo nivelador*		●		●			
10	8008.108.509.00.6	2	Conjunto tubo regulador	*Conjunto tubo regulador*		●		●			
11	8008.108.506.00.2	2	Conjunto garfo inferior	*Conjunto horquilla inferior*		●		●			
12	8008.108.543.00.5	2	Conjunto braço inferior curto	*Conjunto brazo inferior corto*		●		●			
13	8002.108.169.00.2	5	Grampo de fixação	*Chaveta de fijación*		●		●			
14	8008.108.591.00.4	1	Conjunto suporte do braço esquerdo	*Conjunto soporte del brazo izquierdo*		●		●			
15	8008.108.592.00.2	1	Conjunto suporte do braço direito	*Conjunto soporte del brazo derecho*		●		●			
16	8008.108.533.00.6	1	Conjunto suporte do 3º ponto	*Conjunto soporte del 3º punto*		●		●			
17	8008.108.297.00.8	1	Pino do braço do levante hidráulico	*Perno del brazo del levantador hidráulico*		●		●			
18	4006.011.048.00.9	1	Bucha elástica	*Buje elástico*		●		●			
19	8008.108.515.00.3	1	Conjunto regulador central	*Conjunto regulador central*		●		●			
20	8005.108.527.00.4	1	Conjunto barra de tração	*Conjunto barra de tracción*		●		●			
20	8005.108.540.007	1	Conjunto barra de tração	*Conjunto barra de tracción*			●				
21	4101.046.024.01.6	2	Parafuso sextavado	*Tornillo hexagonal*		●		●			
22	4103.011.020.01.1	2	Arruela lisa	*Arandela lisa*		●		●			
23	4102.011.020.06.2	6	Porca sextavada	*Tuerca hexagonal*		●		●			

SISTEMA HIDRÁULICO - LEVANTE HIDRÁULICO / *SISTEMA HIDRAULICO - LEVANTADOR HIDRAULICO*					50						
ITEM *ITEM*	CÓDIGO *Nº DE PIEZAS*	QTD. *CANT.*	DENOMINAÇÃO / *DENOMINACION*		ALTERAÇÕES *ALTERACIONES*	4230 HSE	4230 SEI	4230.4 -HSE	4230.S-HSE	4230.4S-HSE	4230.SV-HSE
24	4103.012.055.01.6	7	Arruela de pressão	*Arandela de presión*		●		●			
25	4102.011.021.06.0	6	Porca sextavada	*Tuerca hexagonal*		●		●			
26	4102.011.017.05.0	2	Porca sextavada	*Tuerca hexagonal*		●		●			
27	4003.010.006.00.5	1	Engraxadeira	*Alemita*		●		●			
28	4006.011.026.00.5	1	Bucha elástica	*Buje elástico*		●		●			
29	8008.108.525.00.2	1	Pino com rosca	*Perno con rosca*		●		●			
30	8008.108.160.00.8	2	Pino	*Perno*		●		●			
31	8005.109.521.00.6	4	Arruela	*Arandela*		●		●			
32	4101.048.003.05.9	4	Parafuso sextavado	*Tornillo hexagonal*		●		●			
33	8008.108.594.00.8	2	Pino	*Perno*		●		●			
34	4006.010.021.00.7	4	Bucha elástica	*Buje elástico*		●		●			
35	8008.108.576.00.5	1	Suporte engate rápido	*Soporte engate rápido*		●		●			
36	4101.047.088.05.1	2	Porca sextavada	*Tuerca hexagonal*		●		●			
37	4103.012.009.01.3	2	Arruela de pressão	*Arandela de presión*		●		●			
38	4101.032.067.01.1	2	Parafuso prisioneiro	*Tornillo prisionero*		●		●			
39	4101.037.007.03.8	2	Parafuso prisioneiro	*Tornillo prisionero*		●		●			

NOTA:

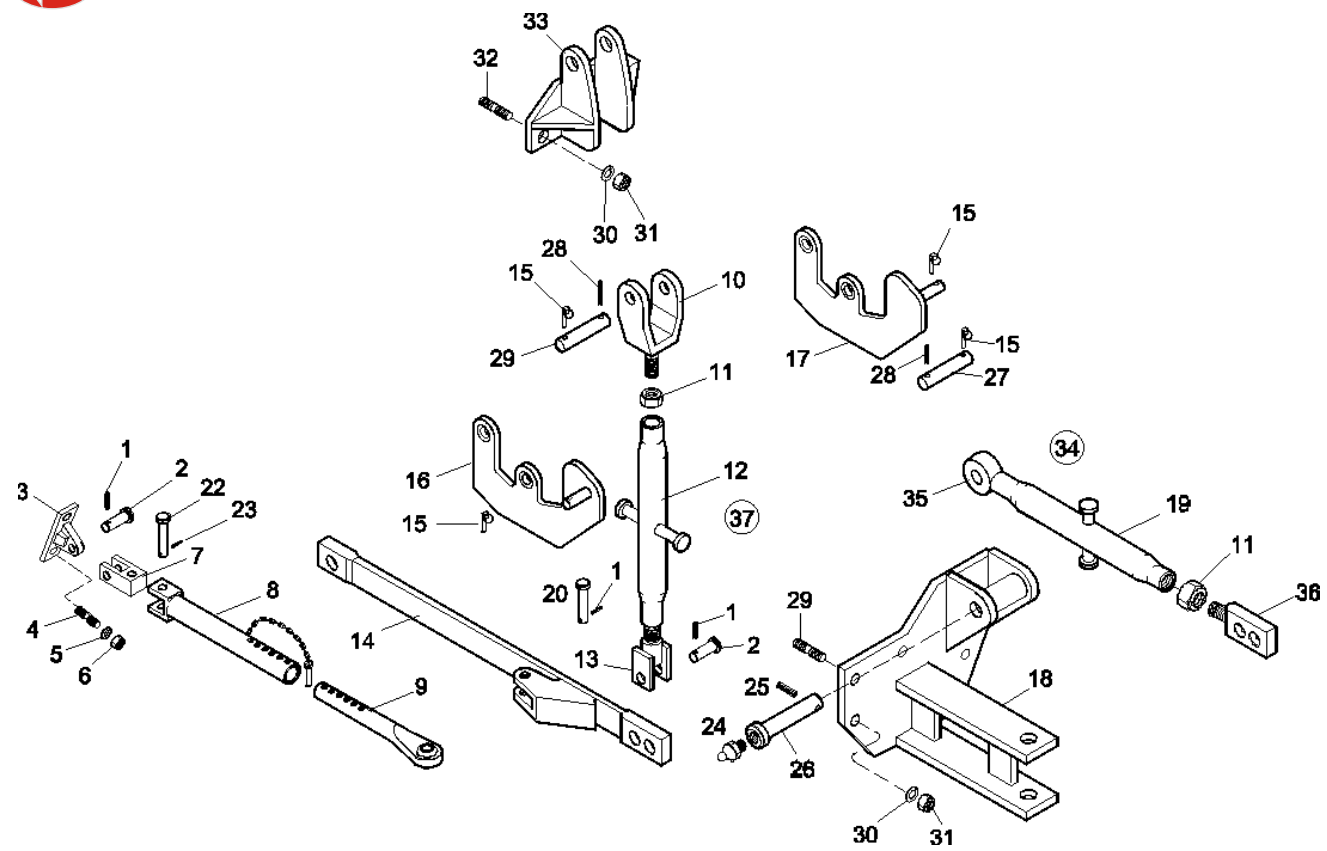

SISTEMA HIDRÁULICO - LEVANTE HIDRÁULICO / *SISTEMA HIDRAULICO - LEVANTADOR HIDRAULICO*						4230 HSE	4230 SEI	4230.4 -HSE	4230.S-HSE	4230.4S-HSE	4230.SV-HSE
ITEM *ITEM*	CÓDIGO *Nº DE PIEZAS*	QTD. *CANT.*	DENOMINAÇÃO / *DENOMINACION*		ALTERAÇÕES *ALTERACIONES*						
1	4006.011.023.00.2	6	Bucha elástica	*Buje elástico*					●	●	
2	8002.108.099.00.1	2	Pino	*Perno*					●	●	
3	8008.108.162.00.4	2	Conjunto suporte do estabilizador	*Conjunto soporte del estabilizador*					●	●	
4	4103.012.055.01.6	6	Arruela de pressão	*Arandela de presión*					●	●	
5	4101.037.007.03.8	6	Parafuso prisioneiro	*Tornillo prisionero*					●	●	
6	4102.011.020.06.2	6	Porca sextavada	*Tuerca hexagonal*					●	●	
7	8008.108.167.00.3	2	Conjunto garfo do estabilizador	*Conjunto horquilla del estabilizador*					●	●	
8	8008.108.177.00.2	2	Conjunto tubo braço estabilizador	*Conjunto tubobrazo estabilizador*					●	●	
9	8008.108.171.00.5	2	Conjunto do braço estabilizador	*Conjunto del brazo estabilizador*					●	●	
10	8008.108.299.00.4	2	Conjunto garfo superior	*Conjunto horquilla superior*					●	●	
11	8005.108.167.00.9	2	Conjunto porca freno	*Conjunto cuerpo del brazo nivelador*					●	●	
12	8008.108.296.00.0	2	Conjunto regulador	*Conjunto tubo regulador*					●	●	
13	8008.108.303.00.4	2	Conjunto garfo inferior	*Conjunto horquilla inferior*					●	●	
14	8008.108.338.00.0	1	Conjunto braço inferior direito	*Conjunto brazo inferior derecho*					●	●	
14	8008.108.337.00.2	1	Conjunto braço inferior esquerdo	*Conjunto brazo inferior izquierdo*					●	●	
15	8002.108.169.00.2	5	Grampo de fixação	*Chaveta de fijación*					●	●	
16	8005.108.517.00.5	1	Conjunto suporte do braço esquerdo	*Conjunto soporte del brazo izquierdo*					●	●	
17	8005.108.518.00.3	1	Conjunto suporte do braço direito	*Conjunto soporte del brazo derecho*					●	●	
18	8005.108.527.00.4	1	Conjunto barra de tração	*Conjunto barra de tracción*					●	●	
19	8005.108.146.00.3	1	Conjunto corpo regulador central	*Conjunto regulador central*					●	●	
20	8008.108.166.00.5	2	Pino	*Perno*					●	●	
21	8008.108.160.00.8	2	Pino	*Perno*					●	●	
22	8008.108.184.00.8	2	Pino	*Perno*					●	●	
23	4006.011.021.00.6	4	Bucha elástica	*Buje elástica*					●	●	

SISTEMA HIDRÁULICO - LEVANTE HIDRÁULICO / *SISTEMA HIDRAULICO - LEVANTADOR*					51	4230 HSE	4230 SEI	4230.4 -HSE	4230.S-HSE	4230.4S-HSE	4230.SV-HSE
ITEM *ITEM*	CÓDIGO *Nº DE PIEZAS*	QTD. *CANT.*	DENOMINAÇÃO / *DENOMINACION*		ALTERAÇÕES *ALTERACIONES*						
24	4003.010.006.00.5	1	Engraxadeira	*Alemita*					●	●	
25	4006.011.026.00.5	1	Bucha elástica	*Buje elástico*					●	●	
26	8008.108.525.00.2	1	Pino com rosca	*Pasador con rosca*					●	●	
27	8008.108.297.00.8	3	Pino do braço do levante hidráulico	*Pino del brazo del levantador hidráulico*					●	●	
28	4006.011.048.00.9	2	Bucha elástica	*Buje elástico*					●	●	
29	4101.037.007.03.8	6	Parafuso prisioneiro	*Tornillo prisionero*					●	●	
30	4103.012.055.01.6	5	Arruela de pressão	*Arandela de presión*					●	●	
31	4102.011.021.06.0	5	Porca sextavada	*Tuerca hexagonal*					●	●	
32	4101.032.067.01.1	2	Parafuso prisioneiro	*Tornillo prisionero*					●	●	
33	8008.108.147.00.5	1	Conjunto suporte terceiro ponto	*Conjunto soporte tercer punto*					●	●	
34	8005.108.145.00.5	1	Conjunto regulador central (inclui itens:	*Conjunto regulador central (incluye itens: 11,*							
			11, 19, 39 e 40)	*19, 39, e 40)*					●	●	
35	8002.108.123.00.9	1	Terminal regulador central	*Terminal regulador central*					●	●	
36	8002.108.091.00.8	1	Terminal regulador central	*Terminal regulador central*					●	●	
37	8008.108.295.00.2		Conjunto braço nivelador (inclui itens: 10,	*Conjunto brazo nivelador (incluye itens: 10,*							
			11, 12 e 13)	*11, 12 y 13)*					●	●	

NOTA:

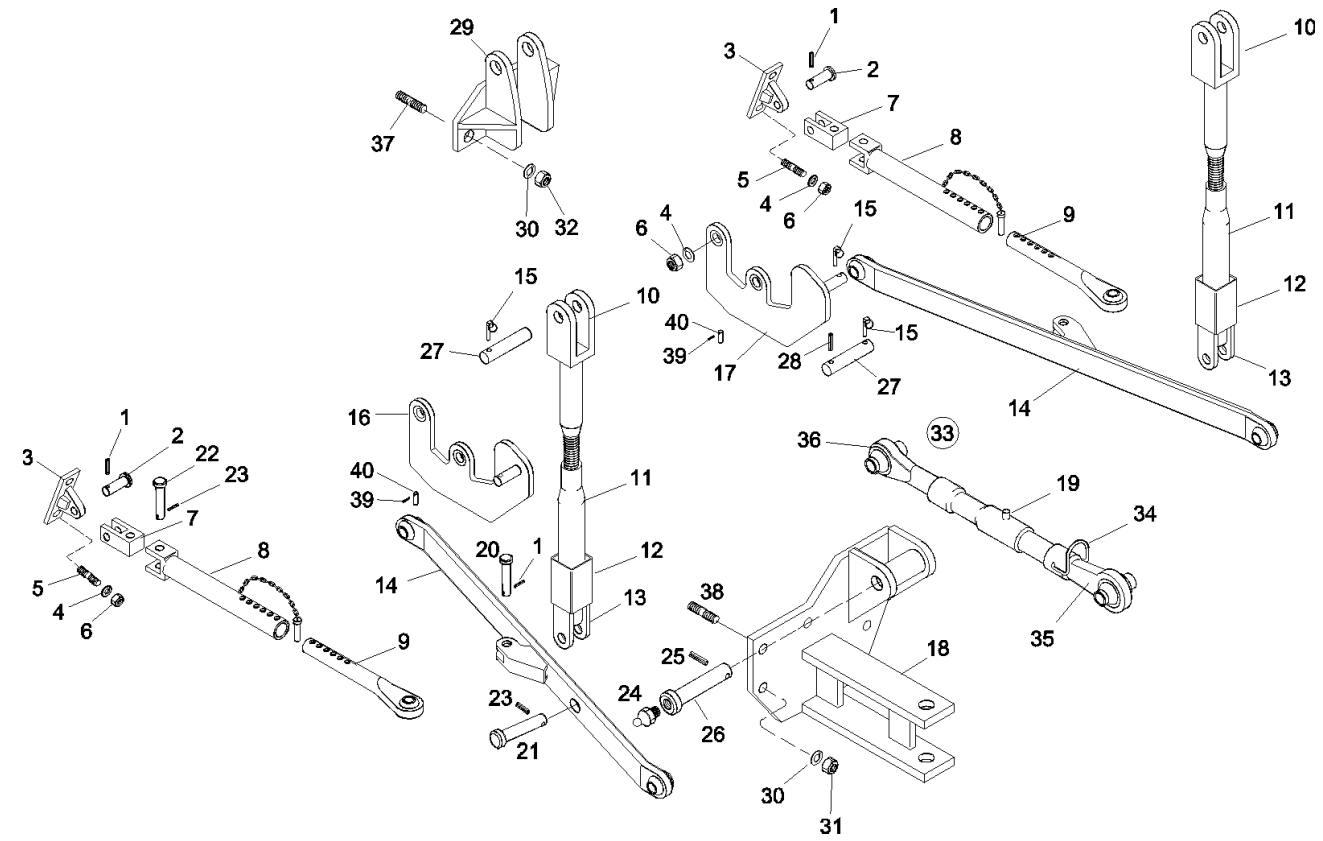

SISTEMA HIDRÁULICO - LEVANTE HIDRÁULICO / *SISTEMA HIDRAULICO - LEVANTADOR*						4230 HSE	4230 SEI	4230.4 -HSE	4230.S-HSE	4230.4S-HSE	4230.SV-HSE
ITEM *ITEM*	CÓDIGO *Nº DE PIEZAS*	QTD. *CANT.*	DENOMINAÇÃO / *DENOMINACION*		ALTERAÇÕES *ALTERACIONES*						
1	4006.011.023.00.2	6	Bucha elástica	*Buje elástico*							●
2	8002.108.099.00.1	2	Pino	*Perno*							●
3	8008.108.162.00.4	2	Conjunto suporte do estabilizador	*Conjunto soporte del estabilizador*							●
4	4103.012.055.01.6	4	Arruela de pressão	*Arandela de presión*							●
5	4101.037.007.05.3	4	Parafuso prisioneiro	*Tornillo prisionero*							●
6	4102.011.021.06.0	4	Porca sextavada	*Tuerca hexagonal*							●
7	8008.108.167.00.3	2	Conjunto garfo do estabilizador	*Conjunto horquilla del estabilizador*							●
8	8008.108.177.00.2	2	Conjunto tubo - braço estabilizador	*Conjunto tubobrazo estabilizador*							●
9	8008.108.171.00.5	2	Conjunto do braço estabilizador	*Conjunto del brazo estabilizador*							●
10	8008.108.299.00.4	2	Conjunto garfo superior	*Conjunto horquilla superior*							●
11	8005.108.509.00.2	2	Conjunto corpo do braço nivelador	*Conjunto cuerpo del brazo nivelador*							●
12	8008.108.509.00.6	2	Conjunto tubo regulador	*Conjunto tubo regulador*							●
13	8008.108.506.00.2	2	Conjunto garfo inferior	*Conjunto horquilla inferior*							●
14	8008.108.155.00.8	2	Conjunto braço inferior	*Conjunto brazo inferior*							●
15	8002.108.169.00.2	5	Grampo de fixação	*Chaveta de fijación*							●
16	8005.108.517.00.5	1	Conjunto suporte do braço esquerdo	*Conjunto soporte del brazo izquierdo*							●
17	8005.108.518.00.3	1	Conjunto suporte do braço direito	*Conjunto soporte del brazo derecho*							●
18	8005.108.527.00.4	1	Conjunto barra de tração	*Conjunto barra de tracción*							●
19	8008.108.218.00.4	1	Corpo regulador central	*Cuerpo regulador central*							●
20	8008.108.166.00.5	2	Pino	*Perno*							●
21	8008.108.160.00.8	2	Pino	*Perno*							●
22	8008.108.184.00.8	2	Pino	*Perno*							●
23	4006.011.021.00.6	2	Bucha elástica	*Buje elástica*							●
24	4003.010.006.00.5	1	Engraxadeira	*Alemita*							●

SISTEMA HIDRÁULICO - LEVANTE HIDRÁULICO / *SISTEMA HIDRAULICO - LEVANTADOR HIDRAULICO*					52							
ITEM *ITEM*	CÓDIGO *Nº DE PIEZAS*	QTD. *CANT.*	DENOMINAÇÃO / *DENOMINACION*		ALTERAÇÕES *ALTERACIONES*	4230 HSE	4230 SEI	4230.4 -HSE	4230.S-HSE	4230.4S-HSE	4230.SV-HSE
25	4006.011.026.00.5	1	Bucha elástica	*Buje elástico*							●
26	8008.108.525.00.2	1	Pino com rosca	*Pasador con rosca*							●
27	8008.108.297.00.8	3	Pino do braço do levante hidráulico	*Perno del brazo del levantador hidráulico*							●
28	4006.011.048.00.9	2	Bucha elástica	*Buje elástico*							●
29	8008.108.533.00.6	1	Conjunto suporte terceiro ponto	*Conjunto soporte tercer punto*							●
30	4103.012.055.01.6	8	Arruela de pressão	*Arandela de presión*							●
31	4102.011.020.06.2	6	Porca sextavada	*Tuerca hexagonal*							●
32	4102.011.021.06.0	2	Porca sextavada	*Tuerca hexagonal*							●
33	8008.108.230.00.9	1	Conjunto regulador central (inclui itens 19,	*Conjunto regulador central (incluye los itens*							
			34, 35 e 36)	*19, 34, 35 y 36)*							●
34	8008.108.221.00.8	1	Grampo	*Chaveta*							●
35	8008.108.223.00.4	1	Terminal regulador central	*Terminal regulador central*							●
36	8008.108.231.00.7	1	Terminal regulador central	*Terminal regulador central*							●
37	4101.032.067.01.1	2	Parafuso prisioneiro	*Tornillo prisionero*							●
38	4101.037.007.03.8	6	Parafuso prisioneiro	*Tornillo prisionero*							●

NOTA:

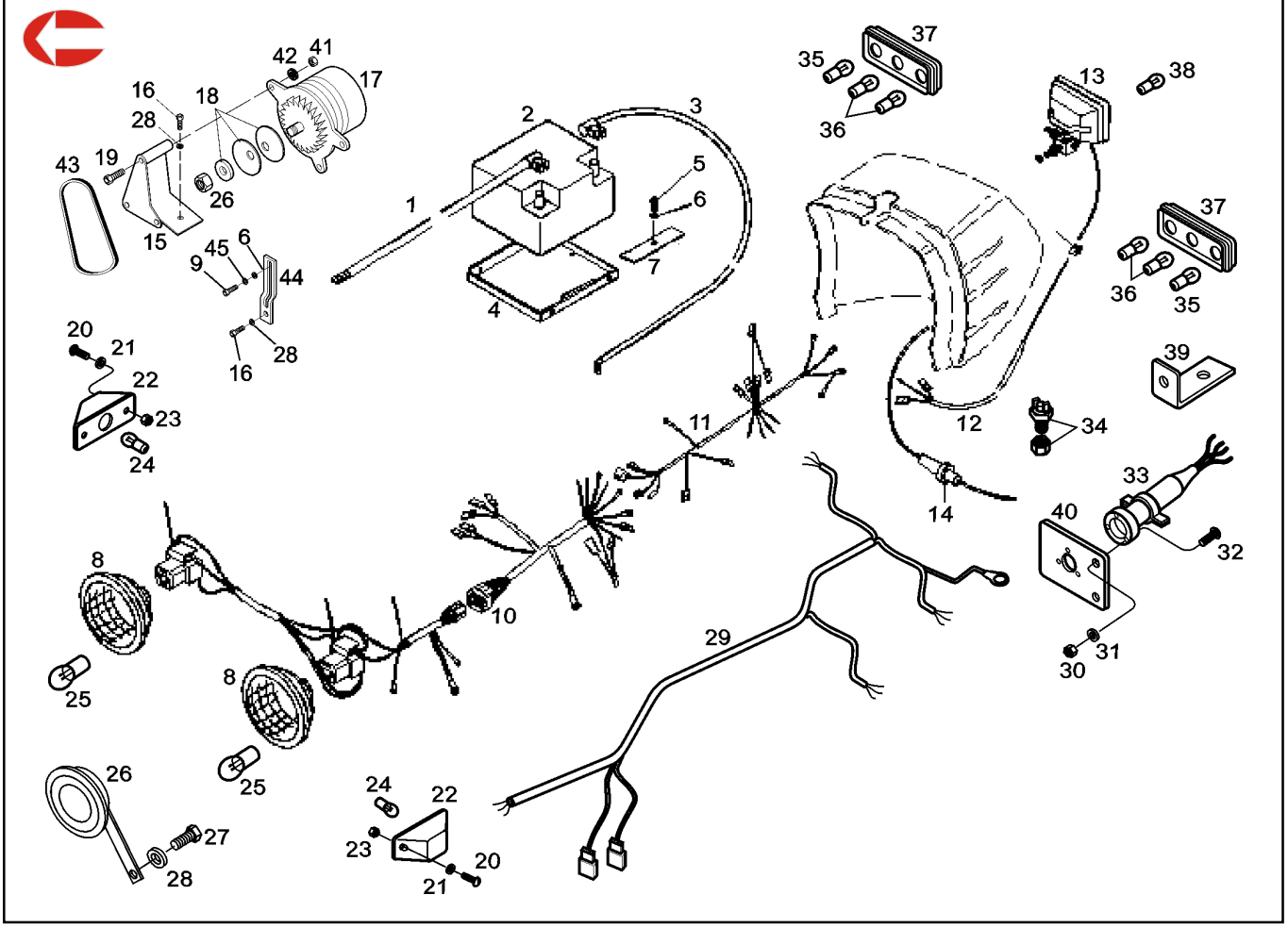

SISTEMA ELÉTRICO / *SISTEMA ELECTRICO*						4230 HSE	4230 SEI	4230.4-HSE	4230.S-HSE	4230.4S-HSE	4230.SV-HSE
ITEM *ITEM*	CÓDIGO *Nº DE PIEZAS*	QTD. *CANT.*	DENOMINAÇÃO / *DENOMINACION*		ALTERAÇÕES *ALTERACIONES*						
1	7106.010.055.00.0	1	Cabo negativo da bateria	*Cable negativo de la batería*		●	●	●	●	●	●
2	8008.111.536.00.7	1	Bateria	*Batería*		●	●	●	●	●	●
3	8008.111.105.00.9	1	Cabo positivo da bateria	*Cable positivo de la batería*		●	●	●	●	●	●
4	8002.111.537.00.5	1	Conjunto suporte da bateria	*Conjunto soporte de la batería*		●	●	●	●	●	●
5	4101.045.033.05.9	1	Parafuso sextavado	*Tornillo hexagonal*		●	●	●	●	●	●
6	4103.012.009.01.3	2	Arruela de pressão	*Arandela de presión*		●	●	●	●	●	●
7	8008.111.099.00.4	1	Fixador da bateria	*Fijador de la batería*		●	●	●	●	●	●
8	8007.111.025.00.0	2	Faról dianteiro	*Farol delantero*		●	●	●	●	●	●
9	4101.047.088.05.1	1	Parafuso sextavado	*Tornillo hexagonal*		●	●	●	●	●	●
10	8008.111.505.00.9	1	Cabo de ligação principal	*Cable de conección principal*		●	●	●	●	●	●
11	8008.111.511.00.7	1	Cabo de ligação do painel	*Cable de conección del tablero*		●	●	●	●	●	●
11	8008.111.513.00.3	1	Cabo de ligação painel (A)	*Cable conección del tablero (A)*		●	●	●	●	●	
12	8008.111.532.00.6	1	Cabo de ligação	*Cable de coneeción*		●		●	●	●	●
13	8008.111.032.00.4	1	Conjunto faról da ré	*Conjunto farol de marcha atrás*		●	●	●	●	●	●
14	8005.111.125.00.2	3	Conjunto porta fusível	*Conjunto portafusibles*		●		●	●	●	●
14	8005.111.125.00.2	5	Conjunto porta fusível	*Conjunto portafusibles*			●				
15	8008.111.129.00.8	1	Conjunto suporte do alternador	*Conjunto soporte del alternador*		●	●	●	●	●	●
16	4101.048.006.05.2	3	Parafuso sextavado	*Tornillo hexagonal*		●	●	●	●	●	●
17	8008.111.120.00.7	1	Alternador RV - 55A	*Alternador RV - 55A*		●	●	●	●	●	●
18	8008.111.121.00.5	1	Polia	*Polea*		●	●	●	●	●	●
19	4101.045.031.05.3	1	Parafuso sextavado	*Tornillo hexagonal*		●	●	●	●	●	●
20	4101.012.054.04.7	4	Parafuso com fenda	*Tornillo con fenda*			●				
21	4103.011.019.01.4	4	Arruela lisa	*Arandela lisa*			●				
22	8002.111.523.00.5	2	Sinaleira lateral	*Luz de posición*			●				

SISTEMA ELÉTRICO / *SISTEMA ELECTRICO*					53							
ITEM *ITEM*	CÓDIGO *Nº DE PIEZAS*	QTD. *CANT.*	DENOMINAÇÃO / *DENOMINACION*		ALTERAÇÕES *ALTERACIONES*	4230 HSE	4230 SEI	4230.4 -HSE	4230.S-HSE	4230.4S-HSE	4230.SV-HSE
23	4102.011.002.04.5	4	Porca sextavada	*Tuerca hexagonal*			●				
24	5066.006.015.00.8	4	Lâmpada	*Lámpara*			●				
25	6001.011.069.00.7	2	Lâmpada	*Lámpara*		●	●	●	●	●	●
26	8002.111.124.00.2	1	Buzina	*Bucina*			●				
27	4101.048.003.05.9	1	Parafuso	*Tornillo*			●				
28	4103.012.010.01.1	4	Arruela de pressão	*Arandela de presión*		●	●	●	●	●	●
29	8008.111.512.00.5	1	Cabo de ligação principal (A)	*Cable de conección principal (A)*		●	●	●	●	●	
29	8005.111.513.00.9	1	Cabo de ligação	*Cable de conección*			●				
30	4102.011.003.05.0	3	Porca sextavada	*Tuerca hexagonal*			●				
31	4103.012.006.01.9	3	Arruela de pressão	*Arandela de presión*			●				
32	4101.080.021.07.6	3	Parafuso sextavado	*Tornillo hexagonal*			●				
33	8002.111.138.00.2	1	Tomada elétrica	*Tomacorriente*			●				
34	8002.111.122.00.6	2	Interruptor	*Interruptor*			●				
35	8008.111.065.00.4	4	Lâmpada	*Lámpara*			●				
36	5061.006.127.00.2	2	Lâmpada	*Lámpara*			●				
37	8008.111.064.00.7	2	Sinaleira traseira	*Luz de posición*			●				
38	6007.011.344.00.8	1	Lâmpada	*Lámpara*		●	●	●	●	●	●
39	8008.111.507.00.5	1	Suporte interruptor do freio	*Soporte interruptor del freno*			●				
40	8005.111.122.00.9	1	Suporte da tomada elétrica	*Soporte tomacorriente*			●				
41	4102.014.011.05.0	1	Porca auto freno	*Tuerca autofreno*		●	●	●	●	●	●
42	4103.011.013.01.6	1	Arruela lisa	*Arandela lisa*		●	●	●	●	●	●
43	7107.016.083.00.4	1	Correia “V” A40	*Correa “V” A40*		●	●	●	●	●	●
44	8008.111.132.00.2	1	Esticador	*Estirador*		●	●	●	●	●	●
45	4103.024.011.01.5	1	Arruela lisa	*Arandela lisa*		●	●	●	●	●	●

NOTA: (A) Entrou em linha de montagem a partir do ano 2003.
(A) Entró en línea de montaje a partir del año 2003.

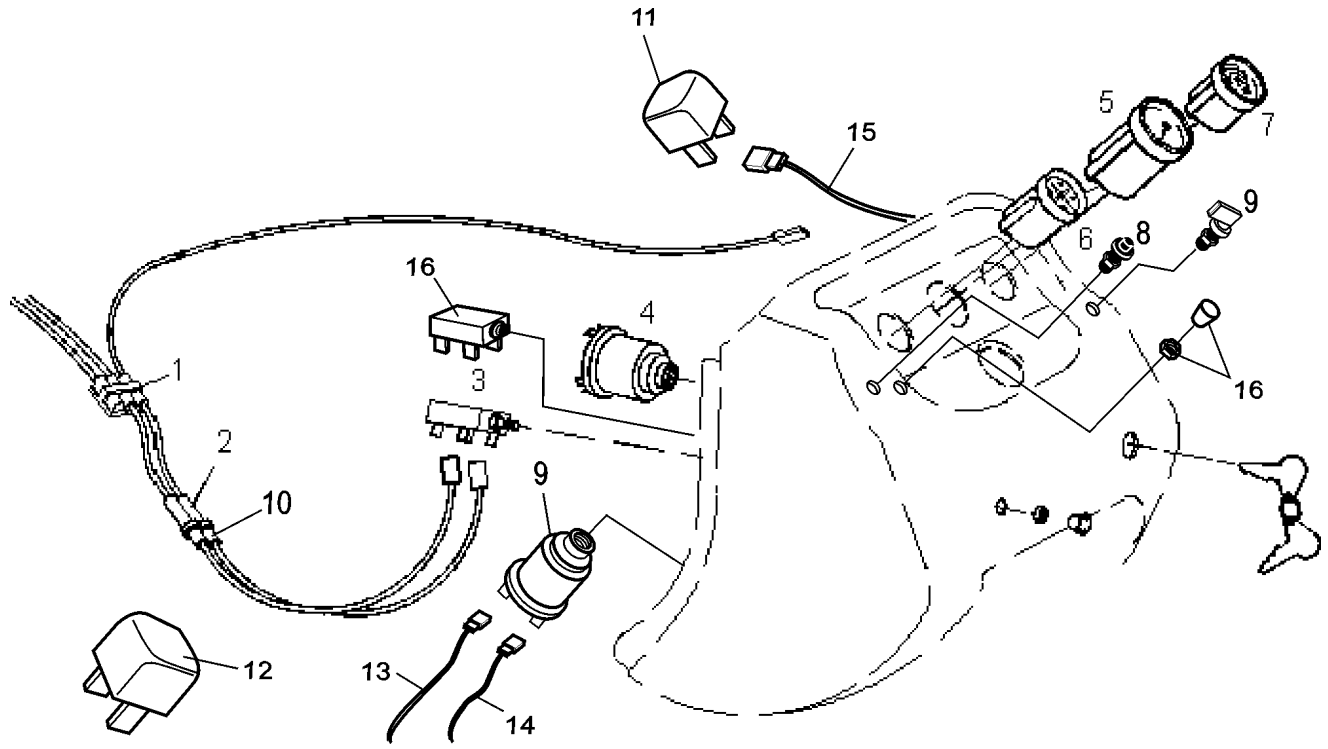

SISTEMA ELÉTRICO - PAINEL DE INSTRUMENTOS / *SISTEMA ELECTRICO - TABLERO DE INSTRUMENTOS*						4230 HSE	4230 SEI	4230.4 -HSE	4230.S-HSE	4230.4S-HSE	4230.SV-HSE
ITEM *ITEM*	CÓDIGO *Nº DE PIEZAS*	QTD. *CANT.*	DENOMINAÇÃO / *DENOMINACION*		ALTERAÇÕES *ALTERACIONES*						
1	8002.111.026.00.9	4	Conector	*Conector*		●	●	●		●	●
1	8002.111.026.00.9	21	Conector	*Conector*					●		
2	8005.111.125.00.2	3	Conjunto porta fusível	*Conjunto portafusible*		●		●	●	●	●
2	8005.111.125.00.2	5	Conjunto porta fusível	*Conjunto portafusible*			●				
2	8005.111.520.00.4	1	Conjunto porta fusível / interruptor buzina	*Conjunto portafusible / interruptor bucina*			●				
2	8005.111.530.00.3	2	Conjunto porta fusível / chave de partida	*Conjunto portafusible / llave partida*			●				
3	7106.010.073.00.3	1	Interruptor dos faróis	*Interruptor de los faroles*		●	●	●	●	●	●
4	8005.111.529.00.5	1	Conjunto chave contato / partida	*Conjunto llave contacto / partida*		●	●	●	●	●	●
5	8008.111.104.00.2	1	Tacômetro eletrônico	*Tacómetro*		●	●	●	●	●	
6	8002.111.508.00.6	1	Sinalizador de funções	*Señalizador de las funciones*		●	●	●	●	●	●
7	8002.111.197.00.8	1	Conjunto horímetro quartzo	*Conjunto horímetro quartzo*		●	●	●	●	●	●
8	8002.111.123.00.4	1	Interruptor buzina	*Interruptor bucina*			●				
9	8009.111.062.00.9	1	Conjunto chave do pisca-pisca	*Conjunto llave señalero*			●				
10	8005.111.155.00.9	3	Fusível de vidro	*Fusible de vidrio*		●		●	●	●	●
10	8005.111.155.00.9	9	Fusível de vidro	*Fusible de vidrio*			●				
11	8002.111.129.00.1	1	Relé do pisca-pisca	*Rele del señalero*			●				
12	8002.111.152.00.3	1	Relé do pisca-pisca	*Rele del señalero*			●				
13	8002.111.096.00.2	2	Conjunto cabo de ligação do pisca-pisca	*Conjunto cable de conección señalero*			●				
14	8002.111.098.00.8	1	Conjunto cabo de ligação do pisca-pisca	*Conjunto cable de conección señalero*		●	●	●	●	●	●
15	8009.111.035.00.5	1	Cabo de ligação	*Cable de conección*			●				
16	8002.111.173.00.9	1	Conjunto chave do pisca-alerta	*Conjunto llave luz-intermitente*			●				

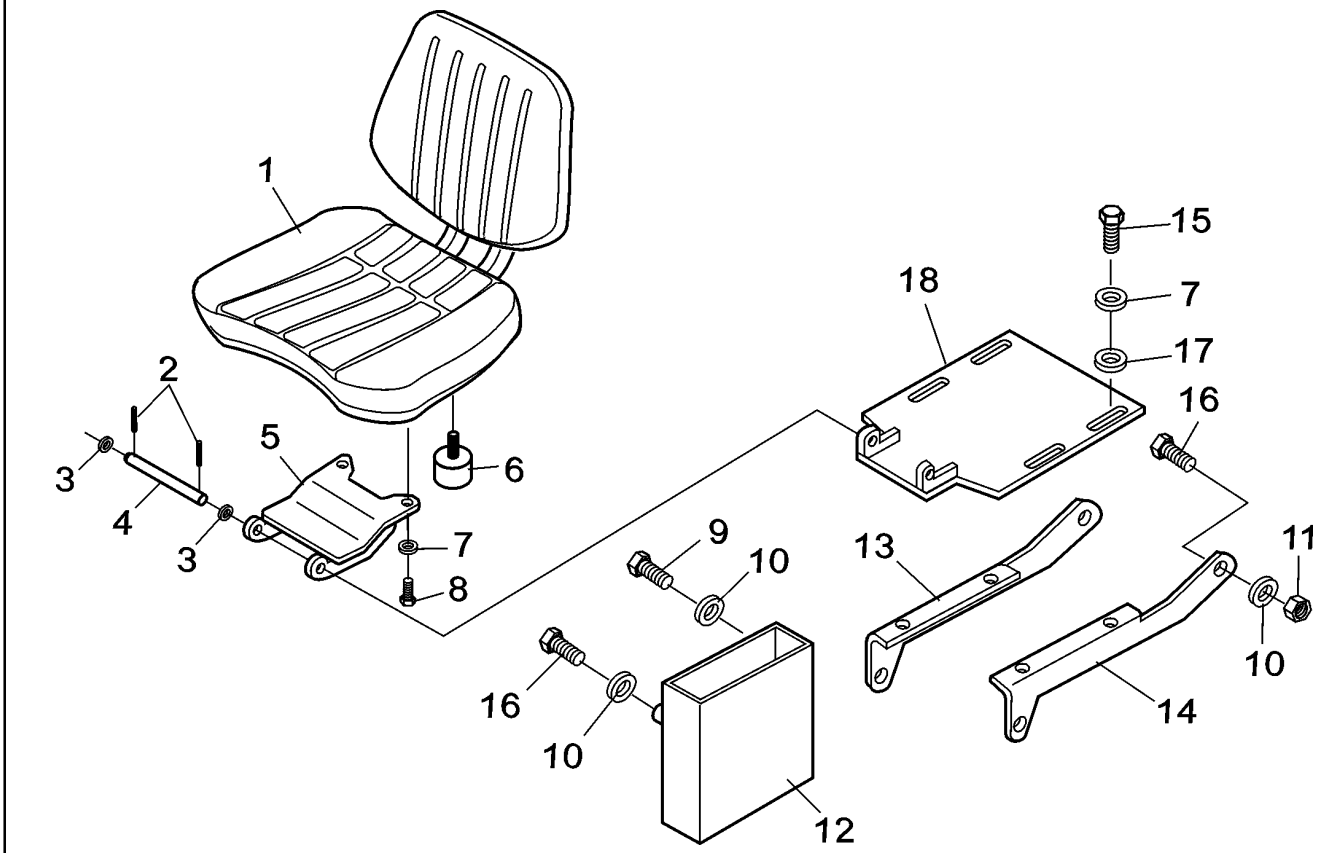

SISTEMA DO ASSENTO / *SISTEMA DEL ASIENTO*						4230 HSE	4230 SEI	4230.4-HSE	4230.S-HSE	4230.4S-HSE	4230.SV-HSE
ITEM *ITEM*	CÓDIGO *Nº DE PIEZAS*	QTD. *CANT.*	DENOMINAÇÃO / *DENOMINACION*		ALTERAÇÕES *ALTERACIONES*						
1	8002.107.555.00.3	1	Assento	*Asiento*		●	●	●	●	●	●
2	4006.010.020.00.9	2	Bucha elástica	*Buje elástico*		●	●	●	●	●	●
3	4103.011.017.01.7	2	Arruela lisa	*Arandela lisa*		●	●	●	●	●	●
4	8002.107.607.00.2	1	Pino	*Pasador*		●	●	●	●	●	●
5	8002.107.602.00.3	1	Fixador	*Fijador*		●	●	●	●	●	●
6	8002.107.610.00.6	1	Coxim	*Amortiguador*		●	●	●	●	●	●
7	4103.012.009.01.3	6	Arruela de pressão	*Arandela de presión*		●	●	●	●	●	●
8	4101.047.092.05.3	2	Parafuso sextavado	*Tornillo hexagonal*		●	●	●	●	●	●
9	4101.045.052.01.8	1	Parafuso sextavado	*Tornillo hexagonal*		●	●	●	●	●	●
10	4103.012.010.01.1	5	Arruela de pressão	*Arandela de presión*		●	●	●	●	●	●
11	4102.011.011.05.3	3	Porca sextavada	*Tuerca hexagonal*		●	●	●	●	●	●
12	8008.107.510.00.5	1	Conjunto caixa de ferramentas	*Conjunto caja de herramientas*		●	●	●	●	●	●
13	8008.107.525.00.3	1	Conjunto suporte direito	*Conjunto soporte derecho*		●	●	●	●	●	●
14	8008.107.529.00.5	1	Conjunto suporte esquerdo	*Conjunto soporte izquierdo*		●	●	●	●	●	●
15	4101.047.090.05.7	4	Parafuso sextavado	*Tornillo hexagonal*		●	●	●	●	●	●
16	4101.045.054.05.5	4	Parafuso sextavado	*Tornillo hexagonal*		●	●	●	●	●	●
17	4103.024.011.01.5	4	Arruela de lisa	*Arandela lisa*		●	●	●	●	●	●
18	8002.107.608.00.0	1	Suporte do assento	*Soporte del asiento*		●	●	●	●	●	●

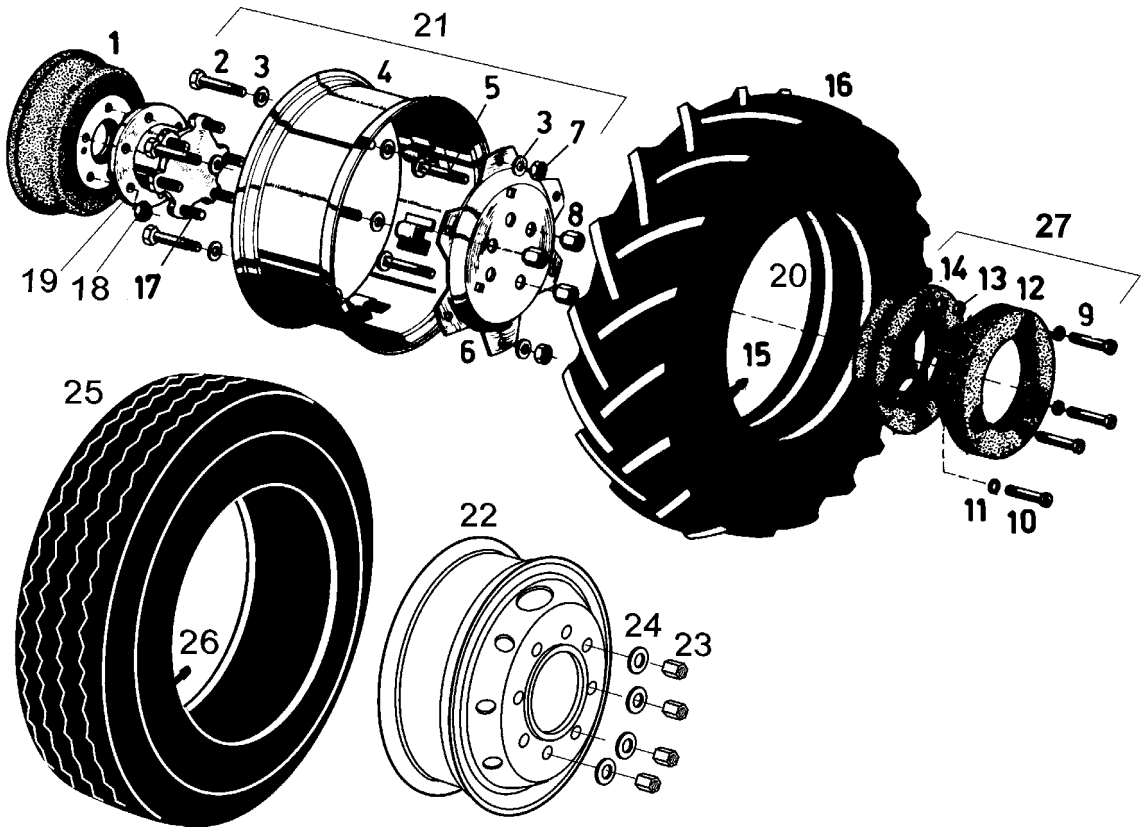

SISTEMA DO RODADO TRASEIRO / *SISTEMA DEL RODADO TRASERO*						4230 HSE	4230 SEI	4230.4 -HSE	4230.S-HSE	4230.4S-HSE	4230.SV-HSE
ITEM / *ITEM*	CÓDIGO / *Nº DE PIEZAS*	QTD. / *CANT.*	DENOMINAÇÃO / *DENOMINACION*		ALTERAÇÕES / *ALTERACIONES*						
1	8005.105.052.00.6	2	Tambor do freio	*Tambor del freno*		●	●	●	●	●	●
2	4101.067.085.04.5	12	Parafuso sextavado	*Tornillo hexagonal*							●
3	8009.110.115.00.6	12	Arruela lisa	*Arandela lisa*		●		●	●	●	
3	4103.011.020.01.1	24	Arruela lisa	*Arandela lisa*							●
4	8007.110.009.00.5	2	Roda traseira	*Rueda trasera*		●		●	●	●	
4	8005.110.018.01.8	2	Aro da roda traseiro	*Llanta de la rueda trasera*							●
5	8009.110.114.00.9	12	Parafuso	*Tornillo*		●		●	●	●	
6	8005.110.019.00.8	2	Miolo do aro	*Brida central del aro*		●		●	●	●	●
7	4102.018.029.04.1	12	Porca sextavada	*Tuerca hexagonal*		●		●	●	●	
7	4102.011.021.06.0	12	Porca sextavada	*Tuerca hexagonal*							●
8	4102.017.016.05.6	12	Porca de fixação da roda	*Tuerca de fijación de la rueda*		●		●	●	●	●
9	4101.045.085.05.9	6	Parafuso sextavado	*Tornillo hexagonal*		●		●	●	●	●
10	4101.045.081.01.7	6	Parafuso sextavado	*Tornillo hexagonal*		●		●	●	●	●
11	4103.012.011.01.9	6	Arruela de pressão	*Arandela de presión*		●		●	●	●	●
12	8008.110.014.00.3	2	Contrapeso reto	*Contrapeso recto*		●		●	●	●	●
13	4102.011.014.05.7	12	Porca sextavada	*Tuerca hexagonal*		●		●	●	●	●
14	8002.110.013.00.8	2	Contrapeso cônico	*Contrapeso cónico*		●		●	●	●	●
15	8007.110.021.00.0	2	Câmera de ar 9.50-24R1	*Cámara de aire 9.50-24R1*		●		●	●	●	
15	8005.110.011.00.5	2	Câmera de ar 11.0 -24 TR218A	*Cámara de aire 11,0 -24 TR218A*							●
16	8007.110.020.00.2	2	Pneu 9.50-24R1	*Neumático 9.50-24R1*		●		●	●	●	
16	8005.110.010.00.7	2	Pneu 12.4 -24R1	*Neumático 12.4 -24R1*							●
17	8002.110.005.00.4	12	Parafuso prisioneiro	*Tornillo prisionero*							●
18	8002.110.008.00.8	12	Porca de fixação do variador fixo	*Tuerca de fijación del variador fijo*			●				●
19	8008.110.015.00.0	2	Conjunto variador de bitola	*Conjunto variador de la distancia entre ruedas*			●				

SISTEMA DO RODADO TRASEIRO / *SISTEMA DEL RODADO TRASERO*

ITEM *ITEM*	CÓDIGO *Nº DE PIEZAS*	QTD. *CANT.*	DENOMINAÇÃO / *DENOMINACION*		ALTERAÇÕES *ALTERACIONES*	4230 HSE	4230 SEI	4230.4 -HSE	4230.S-HSE	4230.4S-HSE	4230.SV-HSE
19	8005.110.103.00.0	2	Conjunto variador de bitola	*Conjunto variador de la distancia entre ruedas*							●
20	8008.110.024.00.2	2	Protetor câmara de ar	*Protetor cámara de aire*			●				
21	8005.110.009.01.7	2	Conjunto aro traseiro 12x24 " (inclui itens	*Conjunto llanta trasera 12x24" (incluye los*							
			2, 3, 4, 6 e 7)	*itens 2,3,4,6 y 7)*							●
21	8008.110.004.00.4	2	Conjunto aro traseiro W8x24 " (inclui itens	*Conjunto rueda trasera W8x24" (incluye los*							
			3, 4, 5, 6 e 7)	*itens 3, 4, 5, 6 y 7*		●		●	●	●	
22	8008.110.020.00.0	2	Roda traseira 7,0 x 20"	*Rueda trasera 7,0 x 20"*			●				
23	4101.046.090.05.4	16	Parafuso sextavado	*Tornillo hexagonal*			●				
24	4103.011.023.01.5	16	Arruela lisa	*Arandela lisa*			●				
25	8008.110.022.00.6	2	Pneu 9,00 x 20	*Neumático 9,00 x 20*			●				
26	8008.110.023.00.4	2	Câmara de ar 9,00 - 20 TR 78A	*Cámara de aire 9,00 - 20 TR 78A*			●				
27	8005.199.038.00.2	1	Kit contra peso traseiro (inclui itens 9 a 14)	*Kit contrapeso trasero(incluye los itens 9 a 14)*		●		●	●	●	●

NOTA:

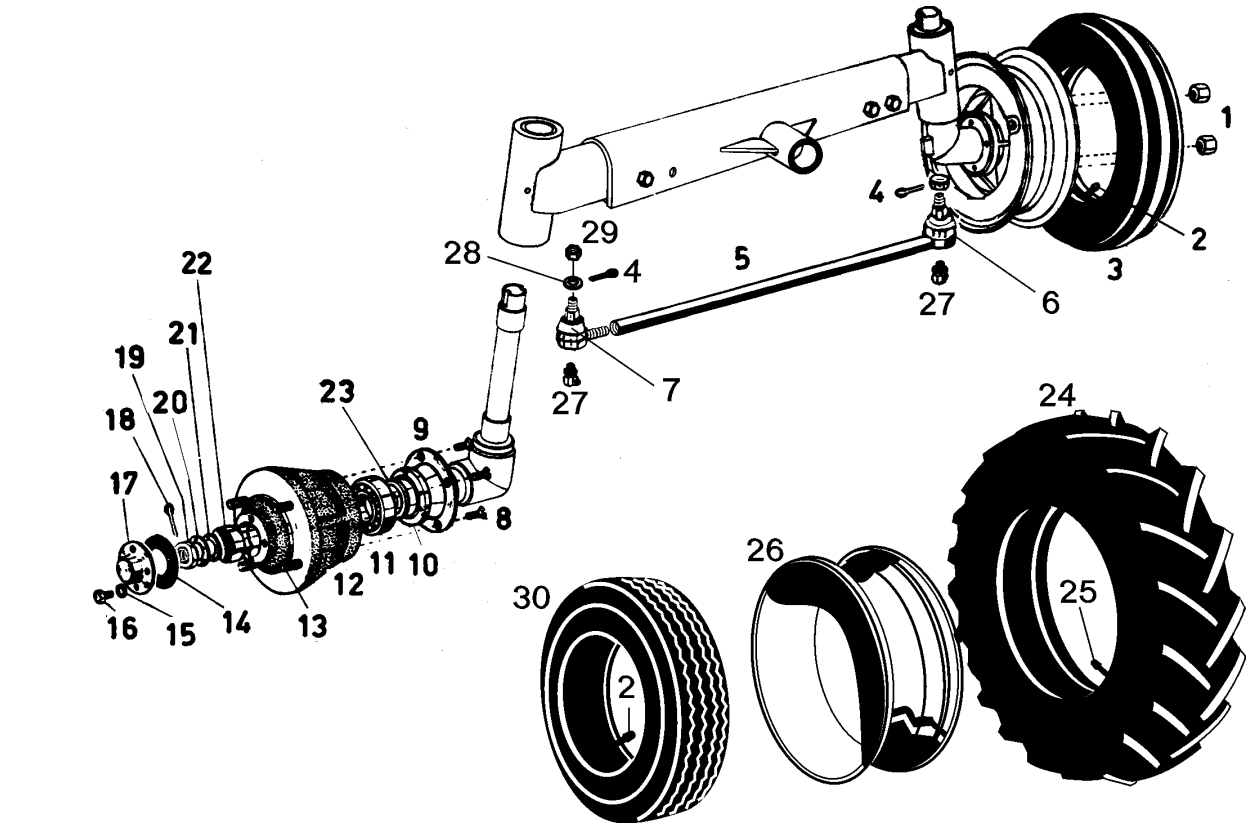

SISTEMA DO CUBO DIANTEIRO - BARRA DE DIREÇÃO / *SISTEMA DEL CUBO DELANTERO - BARRA DE DIRECCIÓN*						4230 HSE	4230 SEI	4230.4-HSE	4230.S-HSE	4230.4S-HSE	4230.SV-HSE
ITEM / *ITEM*	CÓDIGO / *Nº DE PIEZAS*	QTD. / *CANT.*	DENOMINAÇÃO / *DENOMINACION*		ALTERAÇÕES / *ALTERACIONES*						
1	4102.017.010.04.2	8	Porca sextavada	*Tuerca hexagonal*		●	●		●		●
2	8005.110.005.00.7	2	Câmara ar GT16-TR 15 CW	*Cámara aire GT16-TR 15 CW*							●
2	8002.110.018.00.7	2	Câmara ar dianteira	*Cámara aire delantero*		●	●		●		
3	8005.110.064.00.4	2	Pneu 6.00 x 16 F2	*Neumático*							●
3	8005.110.017.00.2	2	Pneu	*Neumático*		●			●		
3	8002.110.019.00.5	2	Pneu 5.60-15 F3	*Neumático 5.60-15 F3*			●				
4	4009.010.008.00.8	2	Contrapino	*Pasador*		●	●		●		●
5	8008.103.047.00.2	1	Conjunto barra de direção	*Conjunto barra de dirección*		●	●		●		●
6	8005.103.102.00.1	1	Conjunto terminal de direção (rosca direita)	*Conj. terminal de dirección (rosca derecha)*		●	●		●		●
7	8005.103.101.00.3	1	Conjunto terminal de direção (rosca esquerda)	*Conj.terminal de dirección (rosca izquierda)*		●	●		●		●
8	4101.053.094.01.9	8	Parafuso escareado	*Tornillo escareado*		●	●		●		●
9	8002.103.026.00.9	2	Flange de cubo de rodas dianteiras	*Brida de cubo de ruedas delanteras*		●	●		●		●
10	4002.014.047.00.7	2	Retentor	*Retén*		●	●		●		●
11	4001.032.056.00.8	2	Rolamento	*Rolamiento*		●	●		●		●
12	8002.103.105.00.1	2	Conjunto do cubo de rodas dianteiras	*Conjunto de cubo de ruedas delanteras*		●	●		●		●
13	8002.103.050.00.9	8	Parafuso prisioneiro cubo da roda dianteira	*Tornillo prisionero cubo rueda delantera*		●	●		●		●
14	8002.103.095.00.4	2	Junta de vedação cubo de roda dianteira	*Junta de estanqueidad rueda delantera*		●	●		●		●
15	4103.011.011.01.0	8	Arruela lisa	*Arandela lisa*		●	●		●		●
16	4101.047.066.05.7	8	Parafuso sextavado	*Tornillo hexagonal*		●	●		●		●
17	8002.103.096.00.2	2	Tampa do cubo da roda dianteira	*Tapa del cubo de la rueda delantera*		●	●		●		●
18	4009.010.018.00.7	2	Contrapino	*Pasador*		●	●		●		●
19	4102.019.019.00.9	2	Porca castelo	*Tuerca castillo*		●	●		●		●
20	8002.104.142.00.3	2	Arruela de compensação - 0.1	*Arandela de compensación - 0,1*		●	●		●		●
20	8002.104.142.01.1	2	Arruela de compensação - 0.3	*Arandela de compensación - 0,3*		●	●		●		●

SISTEMA DO CUBO DIANTEIRO - BARRA DE DIREÇÃO / *SISTEMA DEL CUBO DELANTERO - BARRA DE DIRECCIÓN*					57	4230 HSE	4230 SEI	4230.4 -HSE	4230.S-HSE	4230.4S-HSE	4230.SV-HSE
ITEM *ITEM*	CÓDIGO *Nº DE PIEZAS*	QTD. *CANT.*	DENOMINAÇÃO / *DENOMINACION*		ALTERAÇÕES *ALTERACIONES*						
20	8002.104.142.02.9	2	Arruela de compensação - 0.5	*Arandela de compensación - 0.5*		●	●		●		●
21	4103.011.025.00.2	2	Arruela lisa	*Arandela lisa*		●	●		●		●
22	4001.032.054.00.3	2	Rolamento	*Rolamiento*		●	●		●		●
23	8005.103.111.00.2	2	Anel de encosto	*Anillo de apoyo*		●	●		●		●
24	8008.110.507.00.6	2	Pneu	*Neumático*				●		●	
25	8008.110.508.00.4	2	Câmara de ar	*Cámara de aire delantero*				●		●	
26	8008.110.505.00.0	2	Roda 5.5J x 15	*Llanta de la rueda delantera*				●		●	
27	4003.010.006.00.5	2	Graxeira	*Grasera*		●	●		●		●
28	4103.011.019.01.3	2	Arruela lisa	*Arandela lisa*		●	●		●		●
29	4102.018.024.00.0	2	Porca castelada	*Porca castillo*		●	●		●		●
30	8002.110.019.00.5	2	Pneu 5.60 - 15 F3	*Neumático 5.60 - 15 F3*			●				

NOTA:

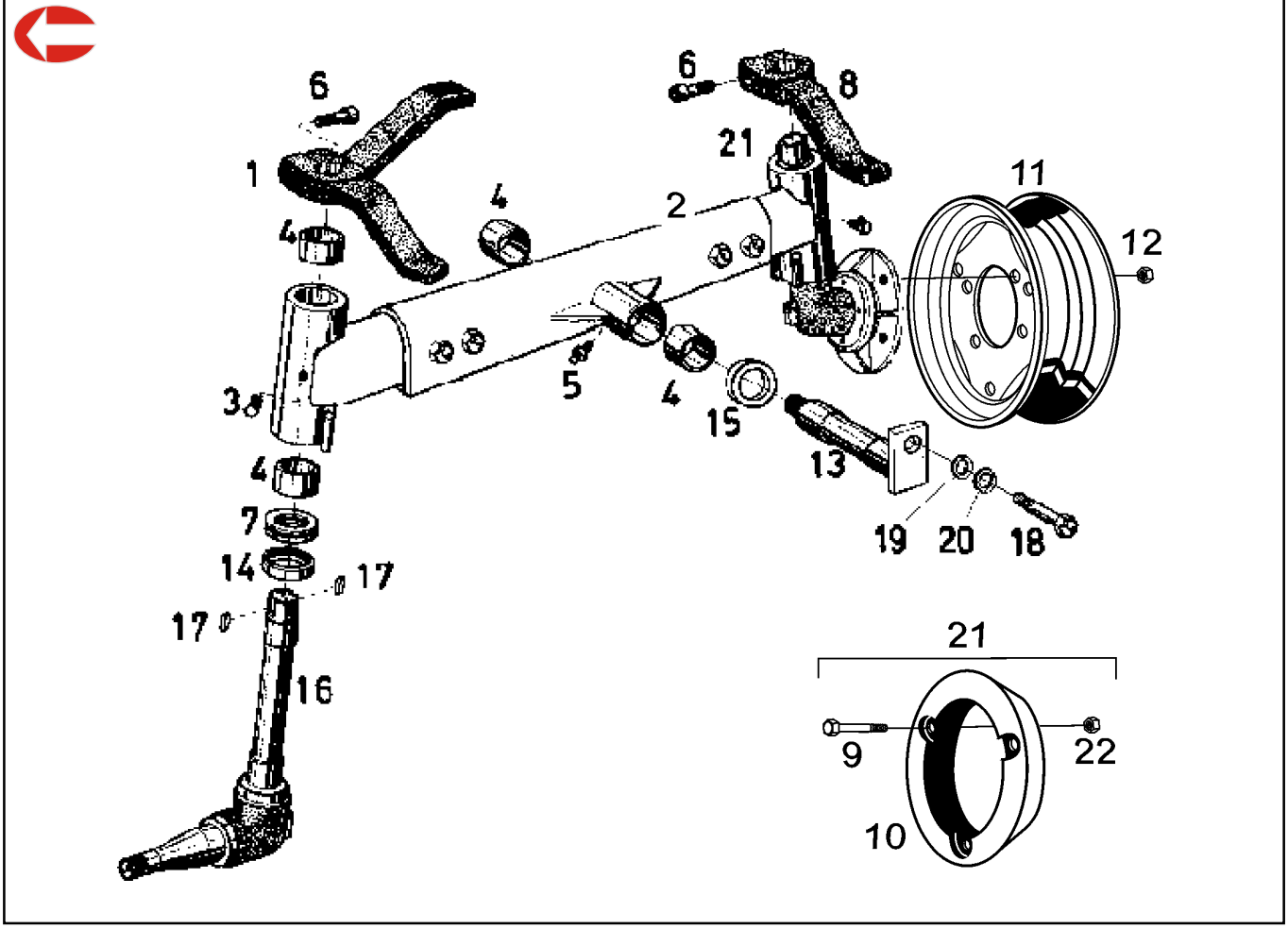

SISTEMA DO EIXO DIANTEIRO / *SISTEMA DEL EJE DELANTERO*						4230 HSE	4230 SEI	4230.4 -HSE	4230.S-HSE	4230.4S-HSE	4230.SV-HSE
ITEM / *ITEM*	CÓDIGO / *Nº DE PIEZAS*	QTD. / *CANT.*	DENOMINAÇÃO / *DENOMINACION*		ALTERAÇÕES / *ALTERACIONES*						
1	8008.103.025.00.8	1	Conjunto do braço superior duplo	*Conjunto del brazo superior doble*		●	●		●		●
2	8008.103.030.00.8	1	Conj. eixo dianteiro completo (inclui item 4)	*Conj. eje delantero completo (incluye item 4)*		●	●		●		
3	4003.010.026.00.3	2	Graxeira	*Grasera*		●	●		●		●
4	8002.103.097.00.0	4	Bucha mancal lateral e central-eixo dianteiro	*Buje cojinete lateral y central del eje delantero*		●	●		●		●
5	4003.010.008.00.1	3	Graxeira	*Grasera*		●	●		●		●
6	4101.038.009.01.7	2	Parafuso allen	*Tornillo allen*		●	●		●		●
7	4001.027.058.00.1	2	Rolamento da ponta de eixo dianteiro	*Rolamiento de la punta del eje delantero*		●	●		●		●
8	8008.103.026.00.6	1	Braço acionamento ponta de eixo dianteiro	*Brazo accionamiento punta del eje delantero*		●	●		●		●
9	4101.045.085.05.9	6	Parafuso sextavado	*Tornillo hexagonal*							●
10	8008.110.013.00.5	2	Contrapeso cônico - Opcional	*Contrapeso cónico - opcional*							●
11	8005.110.015.00.6	2	Aro dianteiro 4.50 x16”	*Rueda delantero 4.50 x 16”*							●
11	8002.110.015.00.3	2	Aro dianteiro	*Rueda delantera*		●			●		
11	8002.110.031.00.0	2	Aro dianteiro	*Rueda delantera*			●				
12	4102.017.010.04.2	8	Porca sextavada	*Tuerca hexagonal*		●	●		●		●
13	8008.103.035.00.7	1	Pivô do eixo dianteiro	*Pivo del eje delantero*		●	●		●		●
14	8005.103.110.00.4	2	Anel de vedação	*Anillo de estanqueidad*		●	●		●		●
15	8008.103.056.00.3	1	Arruela de compensação	*Arandela de compensación*		●	●		●		●
16	8005.103.115.00.3	2	Conjunto da ponta de eixo dianteiro	*Conjunto de la punta del eje delantero*		●	●		●		●
17	4005.010.020.00.1	4	Chaveta	*Chaveta*		●	●		●		●
18	4101.048.005.05.4	1	Parafuso sextavado	*Tornillo hexagonal*		●	●		●		●
19	4103.011.015.01.1	1	Arruela lisa	*Arandela lisa*		●	●		●		●
20	4103.012.010.01.1	1	Arruela de pressão	*Arandela de presión*		●	●		●		●
21	8005.199.037.00.4	1	Kit contrapeso - opcional (inclui itens 9, 10	*Kit contrapeso - opcional (incluye itens 9,*							
			e 22)	*10 y 22)*							●

SISTEMA DO EIXO DIANTEIRO / *SISTEMA DEL EJE DELANTERO*					58	4230 HSE	4230 SEI	4230.4 -HSE	4230.S-HSE	4230.4S-HSE	4230.SV-HSE
ITEM *ITEM*	CÓDIGO *Nº DE PIEZAS*	QTD. *CANT.*	DENOMINAÇÃO / *DENOMINACION*		ALTERAÇÕES *ALTERACIONES*						
22	4102.010.016.05.3	6	*Porca sextavada*	*Tuerca hexagonal*							●

NOTA:

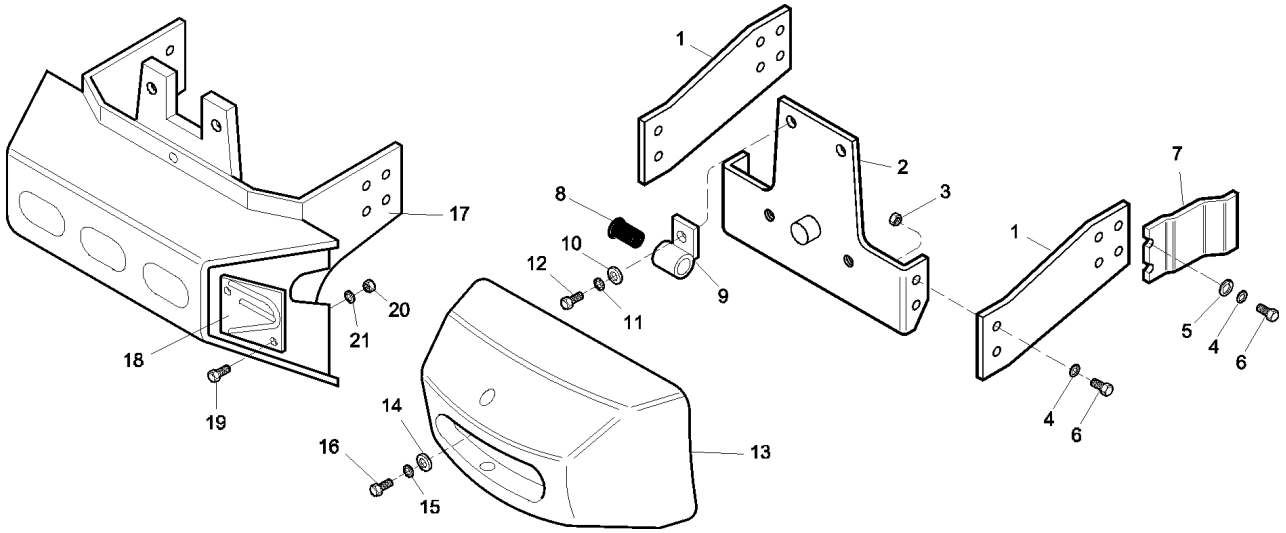

SISTEMA DO PARA-CHOQUE / *SISTEMA DEL GUARDABARRO*						4230 HSE	4230 SEI	4230.4 -HSE	4230.S-HSE	4230.4S-HSE	4230.SV-HSE
ITEM *ITEM*	CÓDIGO *Nº DE PIEZAS*	QTD. *CANT.*	DENOMINAÇÃO / *DENOMINACION*		ALTERAÇÕES *ALTERACIONES*						
1	8008.109.509.00.5	2	Suporte lateral do pára-choque	*Soporte lateral del paragolpe*		●	●		●		
2	8008.109.506.00.1	1	Pára-choque	*Paragolpe*		●	●		●		
3	4102.011.014.05.7	4	Porca sextavada	*Tuerca hexagonal*		●	●		●		
4	4103.012.011.01.9	12	Arruela de pressão	*Arandela de presión*		●	●	●	●	●	●
5	4103.011.017.01.7	3	Arruela lisa	*Arandela lisa*		●	●	●	●	●	●
6	4101.048.024.05.5	12	Parafuso sextavado	*Tornillo hexagonal*		●	●	●	●	●	●
7	8008.109.513.00.7	1	Chapa protetora	*Chapa protectora*		●	●	●	●	●	●
8	8005.109.024.00.1	2	Borracha da articulação	*Goma de articulación*		●	●	●	●	●	●
9	8002.109.511.00.4	2	Articulação do capô	*Articulación del capot*		●	●	●	●	●	●
10	4103.011.015.01.1	2	Arruela lisa	*Arandela lisa*		●	●	●	●	●	●
11	4103.012.010.01.1	2	Arruela de pressão	*Arandela de presión*		●	●	●	●	●	●
12	4101.048.006.05.2	2	Parafuso sextavado	*Tornillo hexagonal*		●		●	●	●	
12	4101.048.009.05.6	1	Parafuso sextavado	*Tornillo hexagonal*			●				●
13	8008.109.512.00.9	1	Contra-peso dianteiro	*Contrapeso delantero*		●	●		●		●
14	4103.011.020.01.1	2	Arruela lisa	*Arandela lisa*		●	●		●		●
15	4103.012.055.01.6	2	Arruela de pressão	*Arandela de presión*		●	●		●		●
16	4101.046.034.05.6	2	Parafuso sextavado	*Tornillo hexagonal*		●	●		●		●
17	8008.109.542.00.6	1	Conjunto pára-choque	*Conjunto paragolpe*				●		●	
17	8008.109.550.00.9	1	Conjunto pára-choque	*Conjunto paragolpe*							●
18	8008.109.543.00.4	1	Protetor do escapamento	*Protección del escapamento*				●		●	
19	4101.047.090.05.7	2	Parafuso sextavado	*Tornillo hexagonal*				●		●	
20	4102.011.007.06.9	2	Porca sextavada	*Tuerca hexagonal*				●		●	
21	4103.012.009.01.3	2	Arruela de pressão	*Arandela de presión*				●		●	

SISTEMA DO PARA-CHOQUE / *SISTEMA DEL GUARDABARRO*					59	4230 HSE	4230 SEI	4230.4 -HSE	4230.S-HSE	4230.4S-HSE	4230.SV-HSE
ITEM *ITEM*	CÓDIGO *Nº DE PIEZAS*	QTD. *CÁNT.*	DENOMINAÇÃO / *DENOMINACION*		ALTERAÇÕES *ALTERACIONES*						

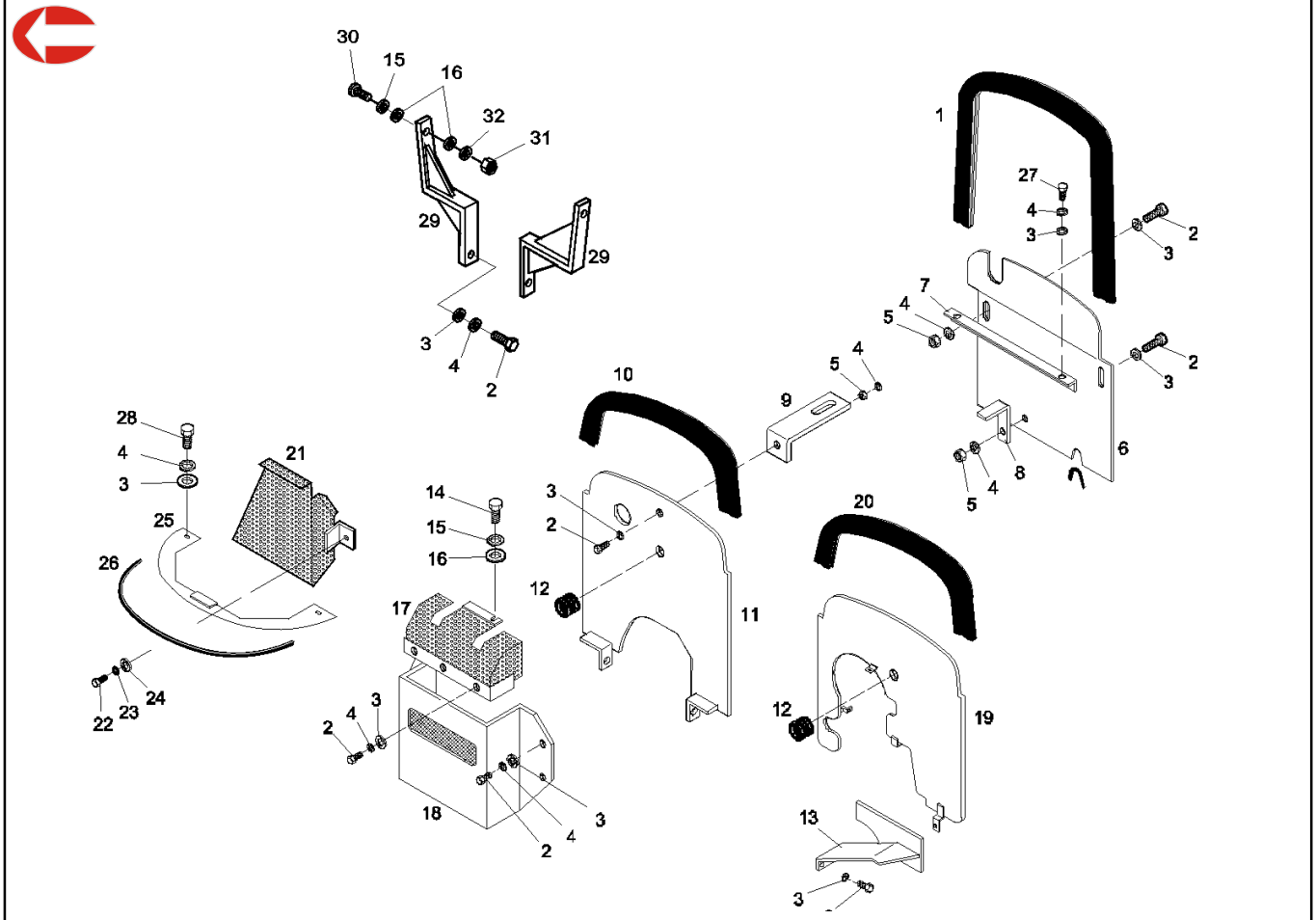

SISTEMA DOS DEFLETORES / *SISTEMA DE LOS DEFLECTORES*						4230 HSE	4230 SEI	4230.4-HSE	4230.S-HSE	4230.4S-HSE	4230.SV-HSE
ITEM *ITEM*	CÓDIGO *Nº DE PIEZAS*	QTD. *CANT.*	DENOMINAÇÃO / *DENOMINACION*		ALTERAÇÕES *ALTERACIONES*						
1	8005.109.517.00.4	2	Perfil protetor	*Perfil protector*		●	●	●	●	●	●
2	4101.047.088.05.1	14	Parafuso sextavado	*Tornillo hexagonal*		●	●	●	●	●	●
3	4103.011.013.01.6	10	Arruela lisa	*Arandela lisa*		●	●	●	●	●	●
4	4103.012.009.01.3	14	Arruela de pressão	*Arandela de presión*		●	●	●	●	●	●
5	4102.011.007.06.9	3	Porca sextavada	*Tuerca hexagonal*		●	●	●	●	●	●
6	8005.109.509.00.1	1	Conjunto defletor traseiro	*Conjunto deflector trasero*		●	●	●	●	●	●
7	8005.109.510.00.9	1	Suporte do defletor	*Soporte del deflector*		●	●	●	●	●	●
8	8005.109.516.00.6	1	Suporte do defletor	*Soporte del deflector*		●	●	●	●	●	●
9	8008.109.505.00.3	1	Fixador superior	*Fijador superior*		●	●	●	●	●	
10	8002.115.531.00.4	1	Guarnição	*Guarnición*		●	●		●		●
11	8008.109.503.00.8	1	Conjunto defletor frontal	*Conjunto deflector frontal*		●	●		●		
12	6001.011.032.00.2	1	Passagem de linha	*Pasaje de la línea*		●	●	●	●	●	●
13	8008.115.515.00.4	1	Defletor do motor	*Deflector del motor*				●		●	
14	4101.047.068.05.3	5	Parafuso sextavado	*Tornillo hexagonal*		●	●	●	●	●	●
15	4103.012.007.01.7	7	Arruela de pressão	*Arandela de presión*		●	●	●	●	●	●
16	4103.011.011.01.0	9	Arruela lisa	*Arandela lisa*		●	●	●	●	●	●
17	8008.109.121.00.9	1	Tela protetora	*Tela protectora*		●	●		●		
18	8008.109.120.00.1	1	Conjunto chapa protetora	*Conjunto chapa protectora*		●	●		●		
19	8008.109.555.00.8	1	Defletor frontal	*Deflector frontal*							●
20	8008.115.523.00.8	1	Guarnição	*Guarnición*				●		●	
21	8008.115.527.00.9	1	Conjunto protetor da correia	*Conjunto protector de la correa*				●		●	●
22	4101.048.003.05.9	2	Parafuso sextavado	*Tornillo hexagonal*				●		●	●
23	4103.012.010.01.1	2	Arruela de pressão	*Arandela de presión*				●		●	●
24	4103.011.015.01.1	2	Arruela lisa	*Arandela lisa*				●		●	●

SISTEMA DOS DEFLETORES / *SISTEMA DE LOS DEFLECTORES*					60	4230 HSE	4230 SEI	4230.4 -HSE	4230.S-HSE	4230.4S-HSE	4230.SV-HSE
ITEM *ITEM*	CÓDIGO *Nº DE PIEZAS*	QTD. *CANT.*	DENOMINAÇÃO / *DENOMINACION*		ALTERAÇÕES *ALTERACIONES*						
25	8008.109.528.00.5	1	Conjunto colarinho central	*Conjunto colarinho central*				●		●	
25	8008.109.554.00.1	1	Colarinho frontal	*Colarinho Frontal*							●
26	8008.115.524.00.6	1	Guarnição	*Guarnición*				●		●	
27	4101.037.082.05.6	2	Parafuso Allen	*Tornillo Allen*		●	●		●		●
28	4101.047.086.05.5	2	Parafuso sextavado	*Tornillo hexagonal*				●		●	
29	8005.109.511.00.7	2	Conjunto suporte do painel	*Conjunto soporte del tablero*							●
30	4101.076.044.04.1	2	Parafuso phillips	*Tornillo phillips*							●
31	4102.011.005.05.5	2	Porca sextavada	*Tuerca hexagonal*							●
32	4103.024.008.01.0	2	Arruela lisa	*Arandela lisa*							●

NOTA:

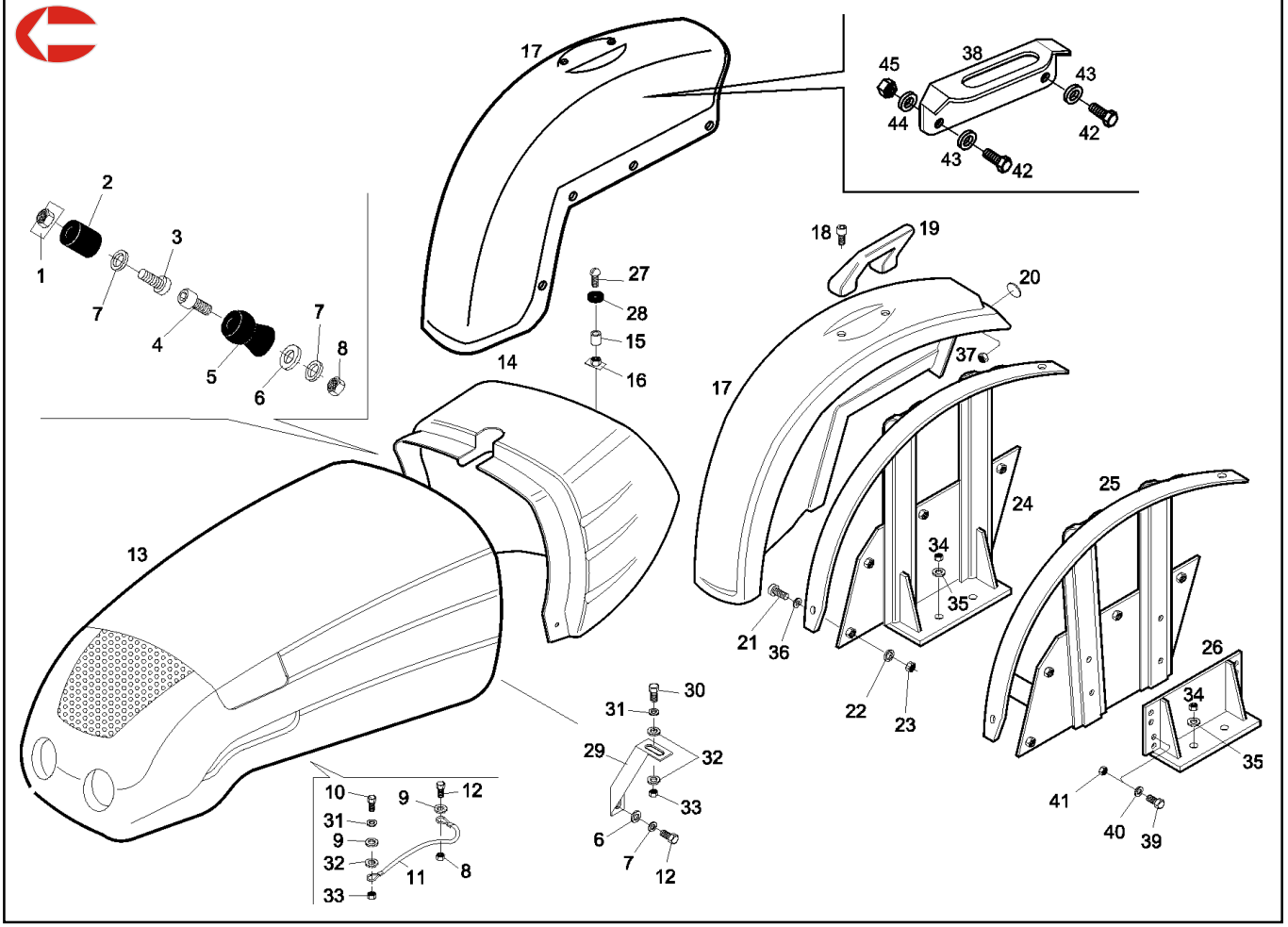

SISTEMA DA CARENAGEM / *SISTEMA DEL CARENAGEM*						4230 HSE	4230 SEI	4230.4 -HSE	4230.S-HSE	4230.4S-HSE	4230.SV-HSE
ITEM *ITEM*	CÓDIGO *Nº DE PIEZAS*	QTD. *CANT.*	DENOMINAÇÃO / *DENOMINACION*		ALTERAÇÕES *ALTERACIONES*						
-	8008.109.151.00.6	1	Conjunto fixação do capô	*Conjunto fijación del capot*		●	●	●	●	●	●
1	8008.109.539.00.2	1	Arruela de encosto	*Arandela de encosto*		●	●	●	●	●	●
2	8009.107.207.00.6	1	Assento de borracha	*Asiento de goma*		●	●	●	●	●	●
3	4101.037.082.05.6	1	Parafuso sextavado interno	*Tornillo hexagonal interno*		●	●	●	●	●	●
4	4101.037.085.04.2	1	Parafuso sextavado interno	*Tornillo hexagonal interno*		●	●	●	●	●	●
5	8009.107.206.00.8	1	Amortecedor de borracha	*Amortiguador de goma*		●	●	●	●	●	●
6	4103.011.013.01.6	3	Arruela lisa	*Arandela lisa*		●	●	●	●	●	●
7	4103.012.009.01.3	3	Arruela de pressão	*Arandela de presión*		●	●	●	●	●	●
8	4102.011.007.06.9	2	Porca sextavada	*Tuerca hexagonal*		●	●	●	●	●	●
9	4103.011.011.01.0	1	Arruela lisa	*Arandela lisa*		●	●	●	●	●	●
10	4101.047.068.05.3	1	Parafuso sextavado	*Tornillo hexagonal*		●	●	●	●	●	●
11	8002.109.028.01.7	1	Cabo limitador do capô	*Cable (limitador) de la capó*		●	●	●	●	●	●
12	4101.047.088.05.1	3	Parafuso sextavado	*Tornillo hexagonal*		●	●	●	●	●	●
13	8008.109.510.00.3	1	Conjunto capô do motor	*Conjunto capot del motor*		●		●	●	●	
13	8008.109.517.00.8	1	Conjunto capô do motor	*Conjunto capot del motor*			●				
13	8005.109.505.00.9	1	Conjunto capô do motor	*Conjunto capot del motor*							●
14	8008.109.538.00.4 (A)	1	Painel	*Tablero*		●		●	●	●	
14	8008.109.508.00.7	1	Painel	*Tablero*			●				
14	8008.109.557.00.4	1	Painel	*Tablero*							●
15	7015.008.041.00.7	2	Distanciador	*Distanciador*		●	●	●	●	●	
16	5068.005.023.00.9	2	Porca clip M6	*Tuerca clip M6*		●	●	●	●	●	
17	8008.107.521.00.2	1	Conjunto para-lamas esquerdo	*Conjunto guardabarro izquierdo*		●		●	●	●	
17	8008.107.523.00.8	1	Conjunto para-lamas esquerdo	*Conjunto guardabarro izquierdo*			●				
17	8008.107.526.00.1	1	Conjunto para-lamas direito	*Conjunto guardabarro derecho*		●		●	●	●	

SISTEMA DA CARENAGEM / *SISTEMA DEL CARENAGEM*					61	4230 HSE	4230 SEI	4230.4 -HSE	4230.S-HSE	4230.4S-HSE	4230.SV-HSE
ITEM *ITEM*	CÓDIGO *Nº DE PIEZAS*	QTD. *CANT.*	DENOMINAÇÃO / *DENOMINACION*		ALTERAÇÕES *ALTERACIONES*						
17	8008.107.524.00.6	1	Conjunto pára-lamas direito	*Conjunto guardabarro derecho*			●				
17	8005.107.505.00.1	1	Conjunto pára-lamas esquerdo	*Conjunto guardabarro izquierdo*							●
17	8005.107.506.00.9	1	Conjunto pára-lamas direito	*Conjunto guardabarro derecho*							●
18	4101.037.084.05.2	4	Paraffuso sextavado interno	*Tornillo hexagonal interno*		●	●	●	●	●	●
19	6007.013.077.00.2	2	Conjunto pega-mão	*Conjunto corre-mano*		●	●	●	●	●	●
20	6005.011.055.00.4	4	Conjunto retrorefletor traseiro	*Conjunto retroreflector trasero*		●		●	●	●	●
21	4101.047.090.05.7	8	Parafuso sextavado	*Tornillo hexagonal*		●	●	●	●	●	●
22	4103.012.009.01.3	10	Arruela de pressão	*Arandela de presión*		●	●	●	●	●	●
23	4102.011.007.06.9	8	Porca sextavada	*Tuerca hexagonal*		●		●	●	●	●
24	8008.107.517.00.0	1	Conjunto suporte para-lamas esquerdo	*Conjunto soporte guardabarro izquierdo*		●	●	●	●	●	
24	8008.107.518.00.8	1	Conjunto suporte para-lamas direito	*Conjunto soporte guardabarro derecho*		●	●	●	●	●	
25	8005.107.541.00.6	1	Conjunto suporte para-lamas esquerdo	*Conjunto soporte guardabarro izquierdo*							●
25	8005.107.542.00.4	1	Conjunto suporte para-lamas direito	*Conjunto soporte guardabarro derecho*							●
26	8005.107.538.00.2	1	Suporte direito fixação para-lamas	*Soporte derecho fijación guardabarro*							●
26	8005.107.539.00.0	1	Suporte esquerdo fixação para-lamas	*Soporte izquierdo fijación guardabarro*							●
27	8002.107.534.00.8	2	Parafuso	*Tornillo*		●	●	●	●	●	
27	6007.013.433.00.7	4	Parafuso de fixação	*Tornillo de fijación*							●
28	5061.005.050.00.7	4	Coxim	*Coxim*							●
28	7015.008.042.00.5	2	Coxim	*Coxim*		●	●	●	●	●	
29	8005.109.545.00.5	2	Conjunto suporte painel	*Conjunto soporte tablero*		●	●	●	●	●	
30	4101.047.069.05.1	2	Parafuso sextavado	*Tornillo hexagonal*		●	●	●	●	●	
31	4103.012.007.01.7	3	Arruela de pressão	*Arandela de presión*		●	●	●	●	●	●
32	4103.024.008.01.1	5	Arruela lisa	*Arandela lisa*		●	●	●	●	●	●
33	4102.011.005.05.5	3	Porca sextavada	*Tuerca hexagonal*		●	●	●	●	●	●
34	4102.011.021.06.0	4	Porca sextavada	*Tuerca hexagonal*		●	●	●	●	●	
34	4102.011.021.06.0	8	Porca sextavada	*Tuerca hexagonal*							●
35	4103.012.055.01.6	4	Arruela de pressão	*Arandela de presión*		●	●	●	●	●	
35	4103.012.055.01.6	8	Arruela de pressão	*Arandela de presión*							●
36	6003.001.109.00.6	10	Arruela	*Arandela*		●	●	●	●	●	●
37	4102.023.003.05.8	4	Porca freno	*Tuerca freno*		●		●	●	●	●
38	8008.108.589.00.8	1	Guia da alavanca	*Guia del palanca*		●		●	●	●	●
39	4101.048.029.05.4	8	Parafuso sextavado	*Tornillo hexagonal*							●
40	4103.012.011.01.9	8	Arruela de pressão	*Arandela de presión*							●
41	4102.011.014.05.7	8	Porca sextavada	*Tuerca hexagonal*							●
42	4101.047.090.05.7	2	Parafuso sextavado	*Tornillo hexagonal*		●		●	●	●	●
43	4103.011.013.01.6	2	Arruela lisa	*Arandela lisa*		●		●	●	●	●
44	4103.012.009.01.3	2	Arruela de pressão	*Arandela de presión*		●		●	●	●	●
45	4102.011.007.00.9	2	Porca sextavada	*Tuerca hexagonal*		●		●	●	●	●

NOTA:

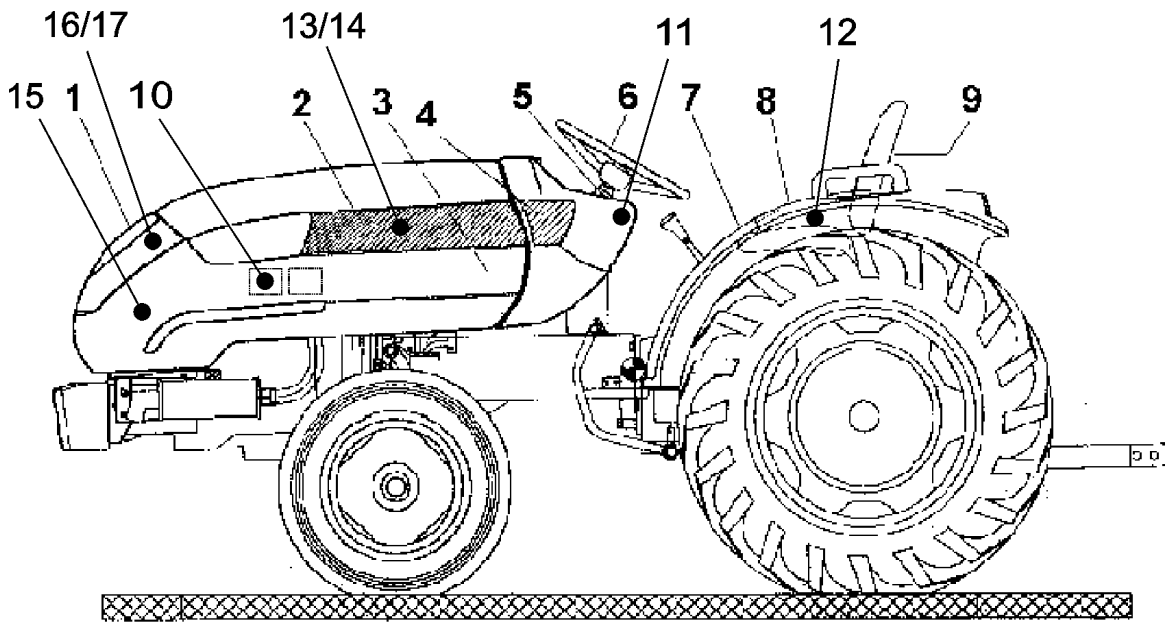

ITEM / *ITEM*	CÓDIGO / *Nº DE PIEZAS*	QTD. / *CANT.*	DENOMINAÇÃO / *DENOMINACION*		ALTERAÇÕES / *ALTERACIONES*	4230 HSE	4230 SEI	4230.4 -HSE	4230.S-HSE	4230.4S-HSE	4230.SV-HSE
			SISTEMA DE ADESIVOS / *SISTEMA DE ADHESIVOS*								
1	8002.112.505.00.1	1	Emblema Agrale	*Emblema Agrale*		●	●	●	●	●	●
2	8008.112.505.00.8	1	Adesivo lateral 4230 esquerdo	*Adhesivo lateral 4230 izquierdo*		●					●
2	8008.112.511.00.6	1	Adesivo lateral 4230 esquerdo	*Adhesivo lateral 4230 izquierdo*			●				
2	8008.112.506.00.6	1	Adesivo lateral 4230 direito	*Adhesivo lateral 4230 derecho*		●					●
2	8008.112.510.00.8	1	Adesivo lateral 4230 direito	*Adhesivo lateral 4230 derecho*			●				
2	8008.112.515.00.7	1	Adesivo lateral esquerdo 4230.4	*Adhesivo lateral izquierdo 4230.4*				●	●	●	
2	8008.112.514.00.0	1	Adesivo lateral direito 4230.4	*Adhesivo lateral derecho 4230.4*				●	●	●	
3	8008.112.509.00.0	1	Adesivo - filtros	*Adhesivo - filtros*		●	●	●	●	●	
3	8005.112.512.00.0	1	Adesivo - filtros	*Adhesivo - filtros*							●
4	8008.112.507.00.4	1	Adesivo painel 4230 esquerdo	*Adhesivo tablero 4230 izquierdo*		●		●	●	●	●
4	8008.112.513.00.2	1	Adesivo painel 4230 esquerdo	*Adhesivo tablero 4230 izquierdo*			●				
4	8008.112.508.00.2	1	Adesivo painel 4230 direito	*Adhesivo tablero 4230 derecho*		●		●	●	●	
4	8008.112.512.00.4	1	Adesivo painel 4230 direito	*Adhesivo tablero 4230 derecho*			●				
4	8005.112.507.00.0	1	Adesivo painel esquerdo	*Adhesivo tablero izquierdo*							●
4	8005.112.508.00.8	1	Adesivo painel direito	*Adhesivo tablero derecho*							●
5	8009.112.051.00.1	1	Adesivo de segurança	*Adhesivo de seguridad*		●	●	●	●	●	●
6	8009.112.025.00.5	1	Adesivo orientativo	*Adhesivo orientador*		●	●	●	●	●	●
7	8009.112.053.00.7	1	Adesivo da alavanca de comando	*Adhesivo de la palanca del comando*		●		●	●	●	●
8	8009.112.029.00.7	1	Adesivo da T.D.P.	*Adhesivo de la T. D. P.*		●		●	●	●	●
9	8002.112.506.00.9	1	Adesivo Agrale	*Adhesivo Agrale*		●	●	●	●	●	●
10	8002.112.504.00.4	1	Adesivo filtro de ar	*Adhesivo filtro de aire*		●	●	●	●	●	●
11	8002.112.003.00.7	1	Adesivo instrução de bloqueio	*Adhesivo instrución bloqueo*		●		●	●	●	●
12	8008.112.519.00.9	1	Adesivo tração dianteira	*Adhesivo tración delantera*				●		●	
13	8008.112.517.00.3	1	Adesivo 4230S	*Adhesivo 4230S*					●		

SISTEMA DE ADESIVOS / *SISTEMA DE ADHESIVOS*					62	4230 HSE	4230 SEI	4230.4 -HSE	4230.S-HSE	4230.4S-HSE	4230.SV-HSE
ITEM *ITEM*	CÓDIGO *Nº DE PIEZAS*	QTD. *CANT.*	DENOMINAÇÃO / *DENOMINACION*		ALTERAÇÕES *ALTERACIONES*						
14	8008.112.516.00.5	1	Adesivo 4230.4	*Adhesivo 4230.4*				●		●	
15	7006.014.003.00.8	1	Decalco entrada de ar	*Decalque entrada de aire*							●
16	8005.112.518.00.7	1	Adesivo direito SV	*Adhesivo derecho SV*							●
17	8005.112.519.00.5	1	Adesivo esquerdo SV	*Adhesivo izquierdo SV*							●

NOTA:

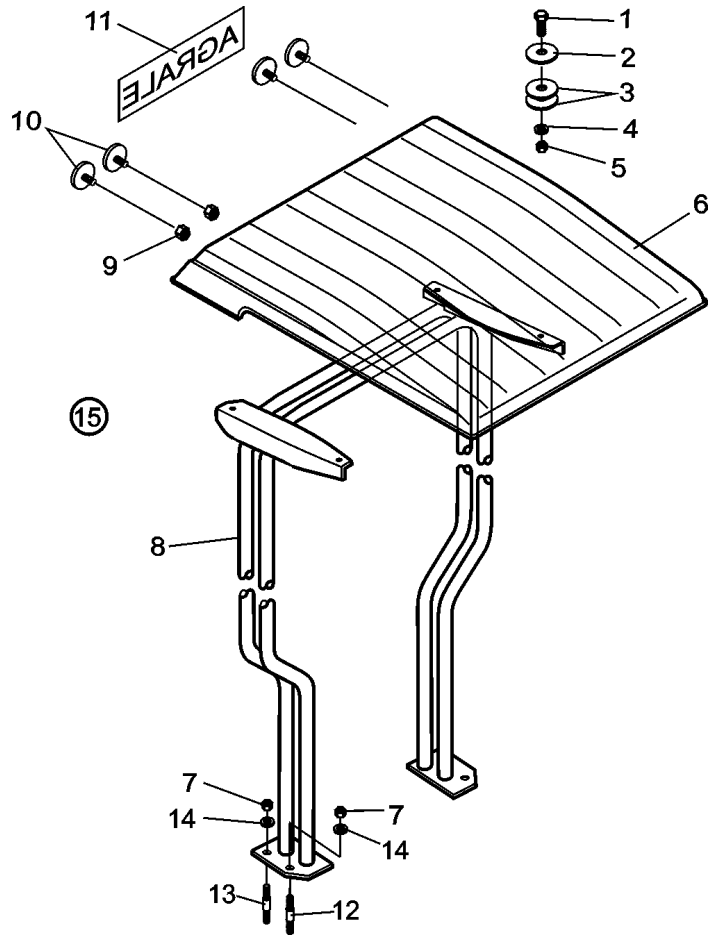

KIT TETO SOLAR / *KIT TECHO SOLAR*						4230 HSE	4230 SEI	4230.4 -HSE	4230.S-HSE	4230.4S-HSE	4230.SV-HSE
ITEM *ITEM*	CÓDIGO *Nº DE PIEZAS*	QTD. *CANT.*	DENOMINAÇÃO / *DENOMINACION*		ALTERAÇÕES *ALTERACIONES*						
1	4101.047.092.05.3	4	Parafuso sextavado	*Tornillo hexagonal*		●	●	●	●	●	●
2	4103.024.011.01.5	4	Arruela lisa	*Arandela lisa*		●	●	●	●	●	●
3	8002.107.526.00.4	8	Arruela	*Arandela*		●	●	●	●	●	●
4	4103.011.013.01.6	4	Arruela lisa	*Arandela lisa*		●	●	●	●	●	●
5	4102.011.007.06.9	4	Porca sextavada	*Tuerca hexagonal*		●	●	●	●	●	●
6	8005.107.547.00.3	1	Teto solar	*Techo solar*		●	●	●	●	●	●
7	4102.011.020.00.2	6	Porca sextavada	*Tuerca hexagonal*		●	●	●	●	●	●
8	8005.107.548.00.1	1	Conjunto estrutura do teto solar	*Conjunto de la estructura del techo solar*		●	●	●	●	●	●
9	4102.023.003.05.8	4	Porca freno	*Tuerca freno*		●	●	●	●	●	●
10	6005.011.055.00.4	4	Conjunto retrorefletor traseiro	*Conjunto del retroreflector trasero*		●	●	●	●	●	●
11	8005.112.509.00.6	1	Adesivo “Agrale”	*Adhesivo “Agrale”*		●	●	●	●	●	●
12	4101.050.064.01.5	4	Parafuso prisioneiro	*Tornillo prisionero*		●	●	●	●	●	●
13	4101.037.007.05.3	2	Parafuso prisioneiro	*Tornillo prisionero*		●	●	●	●	●	●
14	4103.012.055.01.6	6	Arruela de pressão	*Arandela de presión*		●	●	●	●	●	●
15	8005.199.040.00.8	1	Kit teto solar	*Kit del techo solar*		●	●	●	●	●	●

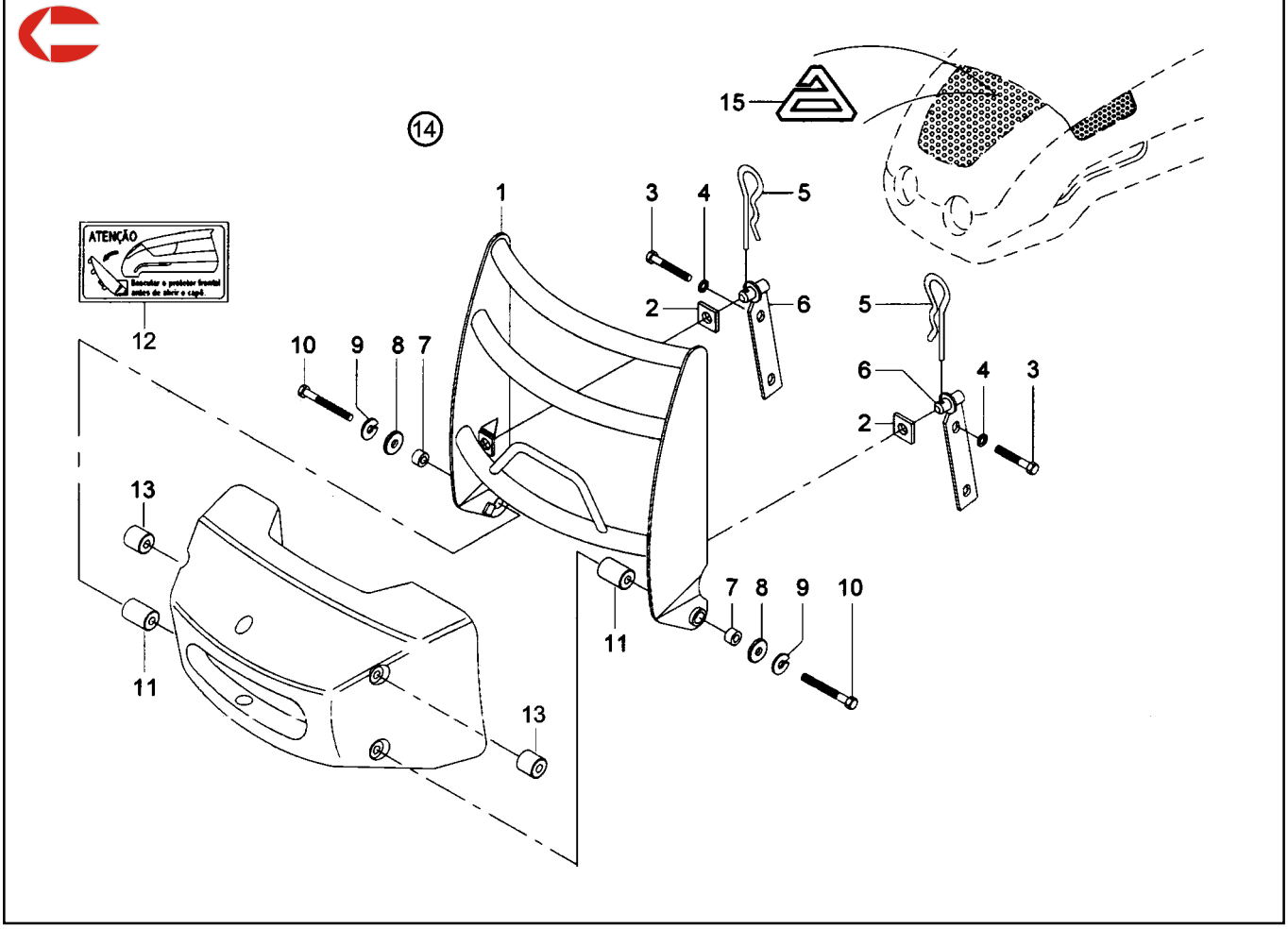

KIT PROTETOR FRONTAL / *KIT PROTECTOR FRONTAL*												
ITEM / *ITEM*	CÓDIGO / *Nº DE PIEZAS*	QTD. / *CANT.*	DENOMINAÇÃO / *DENOMINACION*		ALTERAÇÕES / *ALTERACIONES*	4230 HSE	4230 SEI	4230.4 -HSE	4230.S-HSE	4230.4S-HSE	4230.SV-HSE
1	8005.109.530.00.7	1	Conjunto protetor frontal maior	*Conjunto protector frontal mayor*		●	●		●		●
2	8005.109.522.00.4	2	Batente de borracha	*Batiente de goma*		●	●		●		●
3	4101.045.059.05.4	2	Parafuso sextavado	*Tornillo hexagonal*		●	●		●		●
4	4103.011.015.01.1	2	Arruela lisa	*Arandela lisa*		●	●		●		●
5	8002.108.051.00.2	2	Grampo de fixação	*Prendedor de fijación*		●	●		●		●
6	8005.109.524.00.0	2	Conjunto pino trava	*Conjunto perno de traba*		●	●		●		●
7	8005.109.523.00.2	2	Bucha guia	*Buje guia*		●	●		●		●
8	8005.109.521.00.6	2	Arruela de fixação	*Arandela de fijación*		●	●		●		●
9	4103.012.010.01.1	4	Arruela de pressão	*Arandela de presión*		●	●		●		●
10	4101.045.063.05.6	2	Parafuso sextavado	*Tornillo hexagonal*		●	●		●		●
11	8005.109.542.00.2	2	Espaçador maior	*Espaciador mayor*		●	●		●		●
12	8005.112.517.00.9	1	Adesivo protetor frontal	*Adhesivoprotector frontal*		●	●		●		●
13	8005.109.543.00.0	2	Espaçador menor	*Espaciador menor*		●	●		●		●
14	8008.199.044.00.4	1	Kit protetor frontal	*Kit protector frontal*		●	●		●		●
15	8002.112.505.00.1	1	Emblema Agrale	*Emblema Agrale*		●	●		●		●

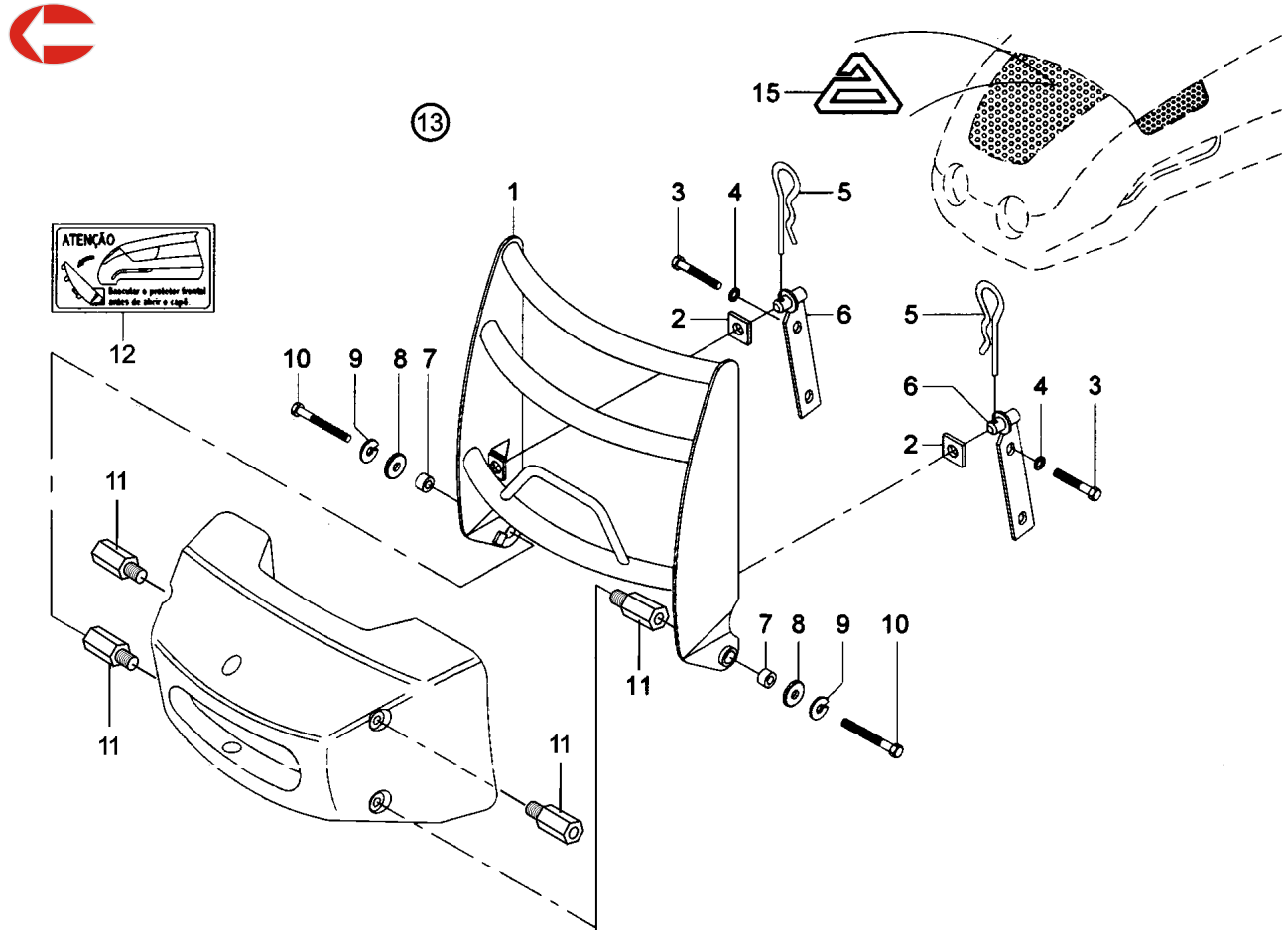

KIT PROTETOR FRONTAL / *KIT PROTECTOR FRONTAL*						4230 HSE	4230 SEI	4230.4 -HSE	4230.S-HSE	4230.4S-HSE	4230.SV-HSE
ITEM *ITEM*	CÓDIGO *Nº DE PIEZAS*	QTD. *CANT.*	DENOMINAÇÃO / *DENOMINACION*		ALTERAÇÕES *ALTERACIONES*						
1	8005.109.530.00.7	1	Conjunto protetor frontal maior	*Conjunto protector frontal mayor*				●		●	
2	8005.109.522.00.4	2	Batente de borracha	*Batiente de goma*				●		●	
3	4101.048.006.05.2	2	Parafuso sextavado	*Tornillo hexagonal*				●		●	
4	4103.011.015.01.1	2	Arruela lisa	*Arandela lisa*				●		●	
5	8002.108.051.00.2	2	Grampo de fixação	*Prendedor de fijación*				●		●	
6	8005.109.524.00.0	2	Conjunto pino trava	*Conjunto perno de traba*				●		●	
7	8005.109.523.00.2	2	Bucha guia	*Buje guia*				●		●	
8	8005.109.521.00.6	2	Arruela de fixação	*Arandela de fijación*				●		●	
9	4103.012.010.01.1	4	Arruela de pressão	*Arandela de presión*				●		●	
10	4101.048.009.05.6	2	Parafuso sextavado	*Tornillo hexagonal*				●		●	
11	8008.109.548.00.3	4	Adaptador	*Adaptador*				●		●	
12	8005.112.517.00.9	1	Adesivo protetor frontal	*Adhesivo protector frontal*				●		●	
13	8008.199.046.00.9	1	Kit protetor frontal	*Kit protector frontal*				●		●	
15	8002.112.505.00.1	1	Emblema Agrale	*Emblema Agrale*				●		●	

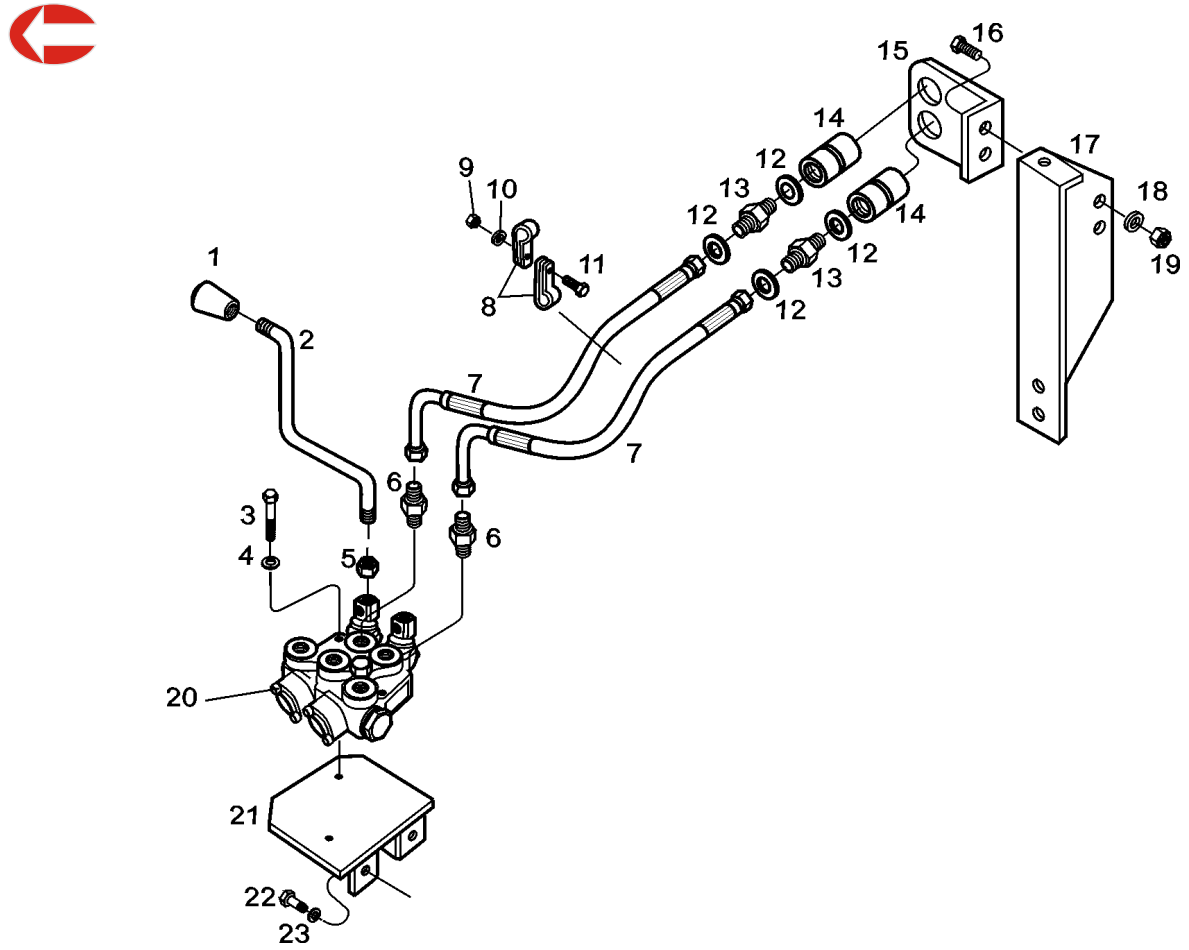

SISTEMA HIDRÁULICO - VÁLVULA DE COMANDO / *SISTEMA HIDRAULICO - VALVULA DEL COMANDO*						4230 HSE	4230 SEI	4230.4 -HSE	4230.S-HSE	4230.4S-HSE	4230.SV-HSE
ITEM *ITEM*	CÓDIGO *Nº DE PIEZAS*	QTD. *CANT.*	DENOMINAÇÃO / *DENOMINACION*		ALTERAÇÕES *ALTERACIONES*						
1	6008.007.216.00.2	1	Manípulo	*Brida*		●		●	●	●	●
2	8002.104.535.00.8	1	Haste acionamento bloqueio	*Vástago accionamento del bloqueo*		●		●	●	●	●
3	4101.047.088.05.1	2	Parafuso sextavado	*Tornillo hexagonal*		●		●	●	●	●
4	4103.012.009.01.3	2	Arruela de pressão	*Arandela de presión*		●		●	●	●	●
5	4102.011.011.05.3	1	Porca sextavada	*Tuerca hexagonal*		●		●	●	●	●
6	8002.108.549.00.5	2	Adaptador	*Adaptador*		●		●	●	●	●
7	8008.108.598.00.9	2	Mangueira de pressão	*Manguera de presión*		●		●	●	●	●
8	6006.003.511.00.4	2	Abraçadeira	*Abrazadera*		●		●	●	●	●
9	4102.011.005.05.5	1	Porca sextavada	*Tuerca hexagonal*		●		●	●	●	●
10	4103.012.007.01.7	1	Arruela de pressão	*Arandela de presión*		●		●	●	●	●
11	4101.047.090.05.7	1	Parafuso sextavado	*Tornillo hexagonal*		●		●	●	●	●
12	4008.010.035.00.3	4	Anel elástico	*Anillo elástico*		●		●	●	●	●
13	8012.108.622.00.9	2	Adaptador	*Adaptador*		●		●	●	●	●
14	8009.108.109.00.3	2	Engate rápido	*Engaste rápido*		●		●	●	●	●
15	8008.108.575.00.7	1	Fixador engate rápido	*Fijador engaste rápido*		●		●	●	●	●
16	4101.047.088.05.1	2	Parafuso sextavado	*Tornillo hexagonal*		●		●	●	●	●
17	8008.108.576.00.5	1	Suporte do engate rápido	*Soporte engaste rápido*		●		●	●	●	●
18	4103.012.009.01.3	2	Arruela de pressão	*Arandela de presión*		●		●	●	●	●
19	4102.011.007.06.9	2	Parafuso sextavado	*Tornillo hexagonal*		●		●	●	●	●
20	8008.108.597.00.1	1	Conj. válvula comando hidráulico duplo	*Conj. valvula comando hidráulico doble*		●		●	●	●	●
21	8005.104.520.00.3	1	Conjunto suporte alavanca bloqueio	*Conjunto soporte palanca del bloqueo*		●		●	●	●	●
22	4101.048.006.05.2	1	Parafuso sextavado	*Tornillo hexagonal*		●		●	●	●	●
23	4103.012.010.01.1	1	Porca sextavada	*Tuerca hexagonal*		●		●	●	●	●
-	8005.199.043.00.2	1	Kit controle remoto(opcional)	*Kit control remoto (opcional)*		●		●	●	●	●

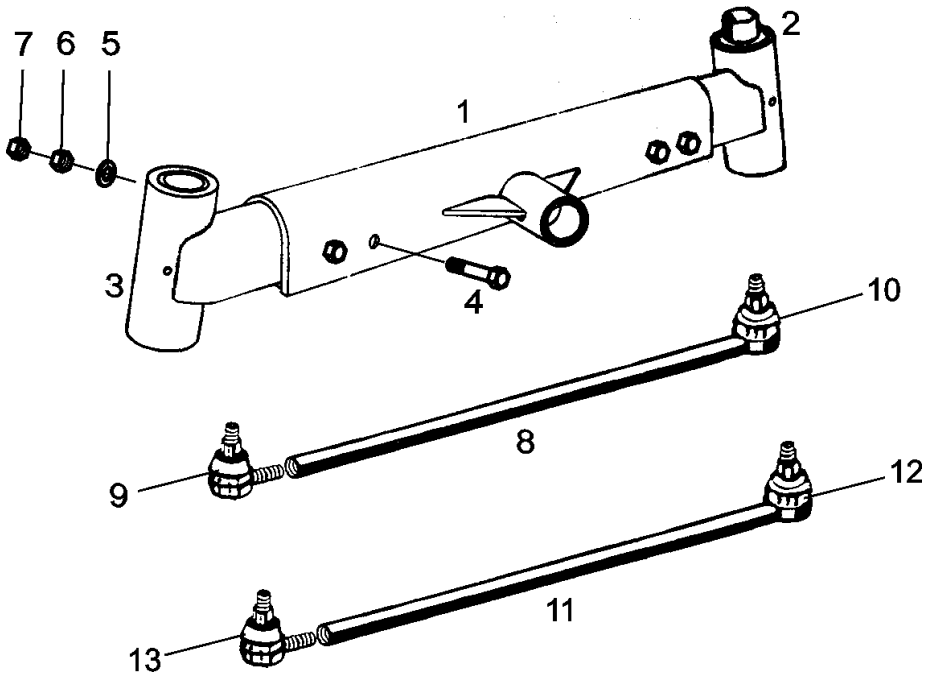

SISTEMA DO CUBO DIANTEIRO - BARRA DE DIREÇÃO / SISTEMA DEL CUBO DELANTERO - BARRA DE DIRECCIÓN						4230 HSE	4230 SEI	4230.4 -HSE	4230.S-HSE	4230.4S-HSE	4230.SV-HSE
ITEM *ITEM*	CÓDIGO *Nº DE PIEZAS*	QTD. *CANT.*	DENOMINAÇÃO / *DENOMINACION*		ALTERAÇÕES *ALTERACIONES*						
1	8008.103.071.00.2	1	Conjunto longarina eixo dianteiro	*Conjunto larguero eje delantero*		●			●		
2	8008.103.072.00.0	1	Conjunto eixo dianteiro regulagem direito	*Conjunto eje delantero reguje derecho*		●			●		
3	8008.103.073.00.8	1	Conjunto eixo dianteiro regulagem esquerdo	*Conjunto eje delantero reguje izquierdo*		●			●		
4	4101.046.034.05.6	4	Parafuso sextavado	*Tornillo hexagonal*		●			●		
5	4103.012.055.01.6	4	Arruela de pressão	*Arandela de presión*		●			●		
6	4102.011.020.06.2	4	Porca sextavada	*Tuerca hexagonal*		●			●		
7	4102.010.020.05.5	4	Porca sextavada	*Tuerca hexagonal*		●			●		
8	8005.103.053.00.6	1	Conj. barra de direção regulável -Driveway	*Conj. barra de dirección regulable-Driveway*							
			(inclui itens 9 e 10)	*(incluye los itens 9 y 10)*		●			●		
9	8005.103.101.00.3	1	Conj. terminal de direção (rosca esquerda)	*Conj. terminal de dirección (rosca izquierda)*		●			●		
10	8005.103.102.00.1	1	Conj. terminal de direção (rosca direita)	*Conj. terminal de dirección (rosca derecha)*		●			●		
11	8005.103.545.00.1	1	Conjunto barra de direção - NAKATA	*Conjunto barra de dirección - NAKATA*							
			(inclui itens 12 e 13)	*(incluye los itens 12 y 13)*		●			●		
12	8005.103.543.00.6	1	Terminal reto (NAKATA)	*Terminal reto (NAKATA)*		●			●		
13	8005.103.544.00.4	1	Terminal longo (NAKATA)	*Terminal longuo (NAKATA)*		●			●		
-	8008.199.041.00.0	1	Eixo dianteiro regulável (opcional)	*Eje delantero regulable (opcional)*		●			●		

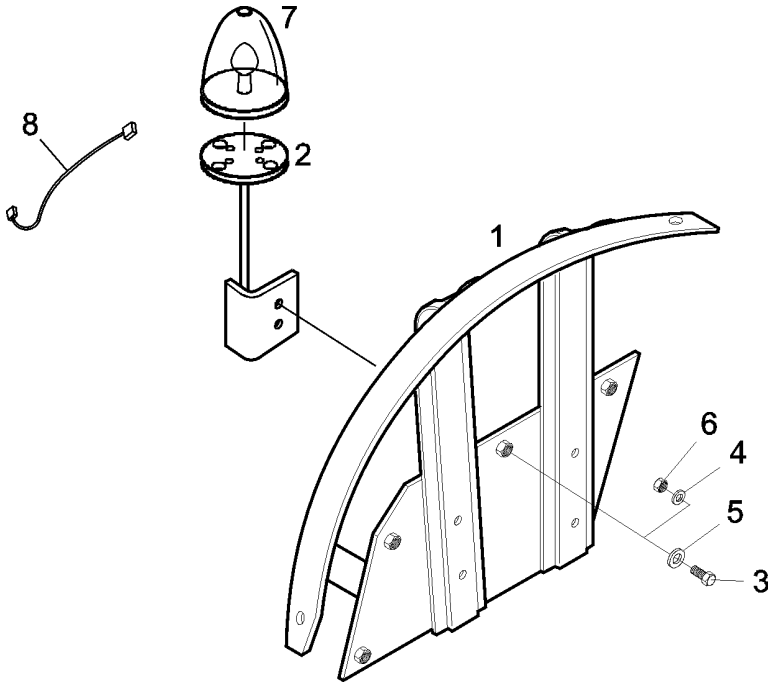

COJUNTO PÁRA-LAMAS E SINALIZADOR / *COJUNTO GUARDABARRO E SIÑALERO*						4230 HSE	4230 SEI	4230.4 -HSE	4230.S-HSE	4230.4S-HSE	4230.SV-HSE
ITEM *ITEM*	CÓDIGO *Nº DE PIEZAS*	QTD. *CANT.*	DENOMINAÇÃO / *DENOMINACION*		ALTERAÇÕES *ALTERACIONES*						
1	8008.107.515.00.1	1	Conjunto suporte do pára-lamas esquerdo	*Conjunto soporte del guardabarro izquierdo*			●				
2	8008.107.516.00.2	1	Conjunto coluna	*Conjunto coluña*			●				
3	4101.048.029.05.4	2	Paraffuso sextavado	*Tornillo hexagonal*			●				
4	4103.012.011.01.9	2	Arruela de pressão	*Arandela de presión*			●				
5	4103.011.017.01.7	2	Arruela lisa	*Arandela lisa*			●				
6	4102.011.014.05.7	2	Porca sextavada	*Tuerca hexagonal*			●				
7	8109.110.014.00.9	1	Sinalizador visual rotativo	*Señalero visual rotativo*			●				
8	8008.111.509.00.1	1	Cabo de ligação	*Cable del conección*			●				
-	8008.199.048.00.5	1	Kit sinalizador visual rotativo (opcional)	*Kit senãlero visual rotativo (opcional)*			●				

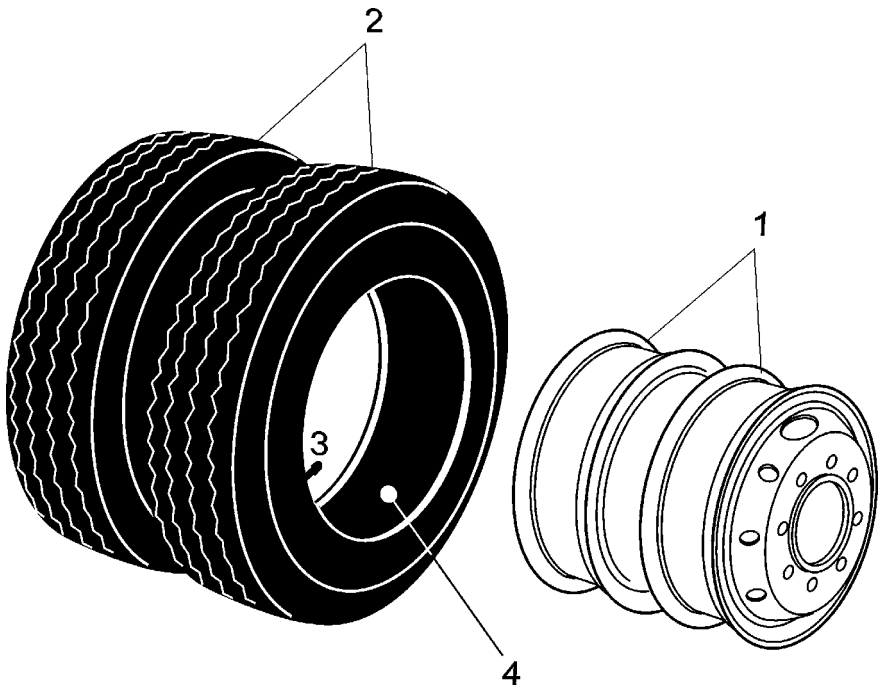

SISTEMA DE RODADO DUPLO / *SISTEMA DEL RODADO DOBLE*						4230 HSE	4230 SEI	4230.4 -HSE	4230.S-HSE	4230.4S-HSE	4230.SV-HSE
ITEM / *ITEM*	CÓDIGO / *Nº DE PIEZAS*	QTD. / *CANT.*	DENOMINAÇÃO / *DENOMINACION*		ALTERAÇÕES / *ALTERACIONES*						
1	8008.110.020.00.0	4	Aro 7,0 x 20”	*Rueda*			●				
2	8008.110.022.00.6	4	Pneu 9.00 x 20”	*Neumático 9.00 x 20”*			●				
3	8008.110.023.00.4	4	Câmara de ar 9,0 x 20” TR 78A	*Cámara de aire 9,0 x 20” TR 78A*			●				
4	8008.110.024.00.2	4	Protetor câmara de ar	*Protetor cámara de aire*			●				

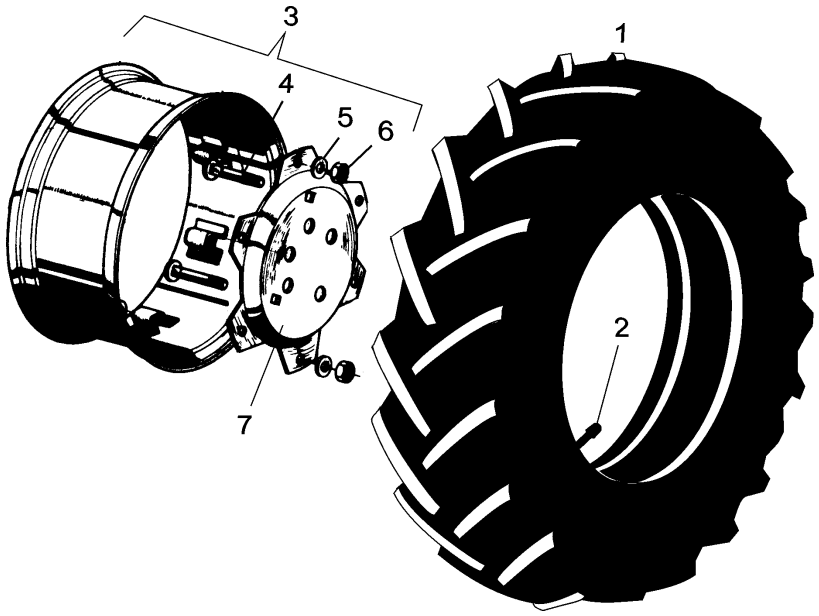

CONJUNTO RODADO TRASEIRO / *CONJUNTO DEL RODADO TRASERO*						4230 HSE	4230 SEI	4230.4-HSE	4230.S-HSE	4230.4S-HSE	4230.SV-HSE
ITEM *ITEM*	CÓDIGO *Nº DE PIEZAS*	QTD. *CANT.*	DENOMINAÇÃO / *DENOMINACION*		ALTERAÇÕES *ALTERACIONES*						
1	8003.110.010.00.2	2	Pneu 8,3 x 24 R1 (opcional)	*Neumático 8,3 x 24 R1 (opcional)*		●			●		
2	8003.110.011.00.0	2	Câmara de ar 8,3 x 24" TR 218A (opcional)	*Cámara de aire 8,3 x 24" TR 218A (opcional)*		●			●		
3	8003.110.008.00.6	2	Conjunto roda traseira W8 x 24 (opcional)	*Conjunto rueda trasera W8 x 24 (opcional)*							
			inclui itens 4 a 7)	*incluye los itens 4 a 7)*		●			●		
4	8009.110.114.00.9	8	Parafuso sextavado	*Tornillo hexagonal*		●			●		
5	4103.011.020.01.1	8	Arruela lisa	*Arandela lisa*		●			●		
6	4102.018.029.04.1	8	Porca sextavada	*Tuerca hexagonal*		●			●		
7	-	-	Item sem reposição individual	*Iten sin reposición individual*		●			●		



KIT PNEU / *KIT NEUMÁTICO*						4230 HSE	4230 SEI	4230.4 -HSE	4230.S-HSE	4230.4S-HSE	4230.SV-HSE
ITEM *ITEM*	CÓDIGO *Nº DE PIEZAS*	QTD. *CANT.*	DENOMINAÇÃO / *DENOMINACION*		ALTERAÇÕES *ALTERACIONES*						
1	8008.110.511.00.8	2	Pneu 11,2 / 10 - 24 / 6 TT R1 (opcional)	*Neumático 11,2 / 10 - 24 / 6 TT R1(opcional)*		●		●	●	●	
2	8008.110.512.00.6	2	Câmara de ar 12,4 x 24" TR 218A (opcional)	*Cámara de aire 12,4 x 24" TR 218A (opcional)*		●		●	●	●	

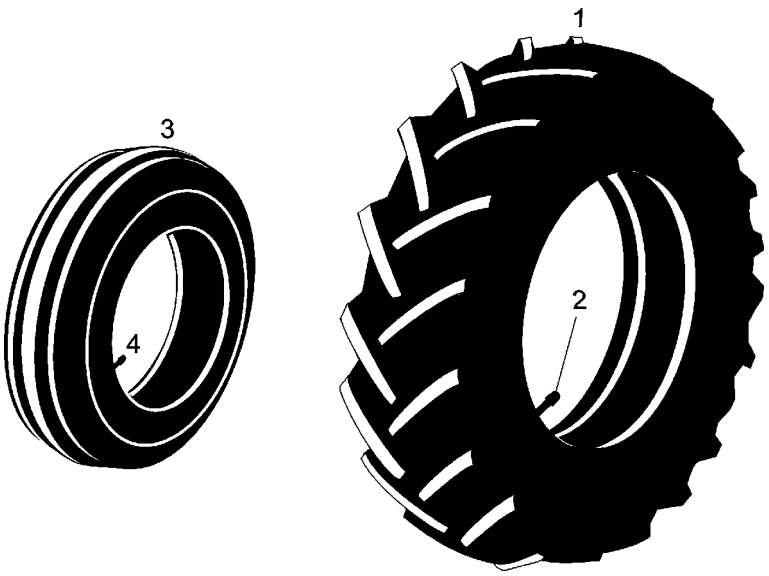

KIT PNEUS / *KIT NEUMÁTICOS*						4230 HSE	4230 SEI	4230.4 -HSE	4230.S-HSE	4230.4S-HSE	4230.SV-HSE
ITEM *ITEM*	CÓDIGO *Nº DE PIEZAS*	QTD. *CANT.*	DENOMINAÇÃO / *DENOMINACION*		ALTERAÇÕES *ALTERACIONES*						
1	8008.110.010.00.1	2	Pneu 14,9 x 24 R1	*Neumático 14,9 x 24 R1*							●
2	8005.110.011.00.5	2	Câmara de ar 11,0 x 24 TR 218A (opcional)	*Cámara de aire 11.0 x 24" TR 218A (opcional)*							●
3	8009.110.064.00.6	2	Pneu 7,50 x 16 F2	*Neumático 7,50 x 16 F2*							●
4	8009.110.065.00.3	2	Câmara de ar 7,50 x 16 TR 15 CW	*Cámara de aire 7,50 x 16 TR 15 CW*							●