RUTHZIL TRATOR COMERCIAL DE PEÇAS LTDA 11 97083-6812 ROLANDO CITRANGULO

FEVEREIRO 2003

PERKINS

INTERNATIONAL Engines

CATÁLOGO DE PEÇAS
PARTS BOOK
CATÁLOGO DE REPUESTOS
CATALOGUE DE PIÈCES

4.236 / T4.236
4.248

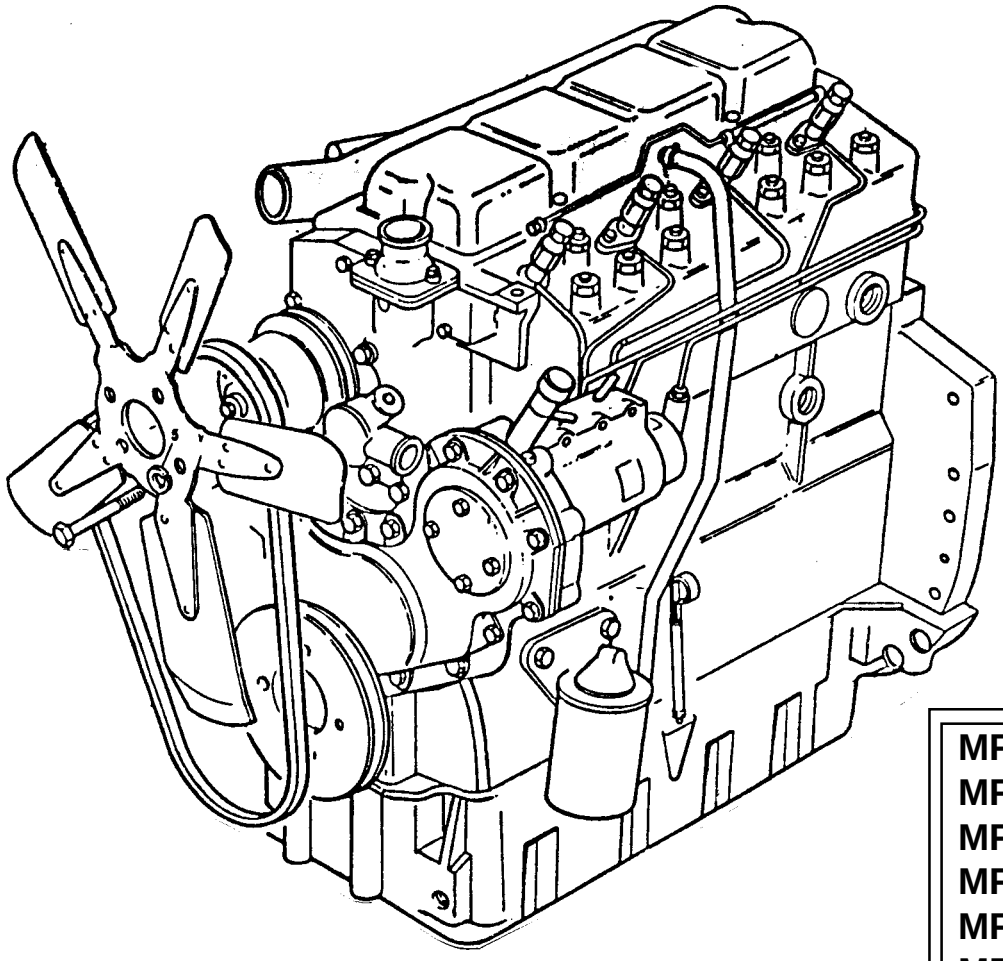

MF 86
MF 96
MF 265
MF 270
MF 272
MF 275
MF 283
MF 290
MF 292
MAXION 750

IMPRESSO NO BRASIL 81000093 A 02/03

ÍNDICE NUMÉRICO
NUMERICAL INDEX
INDICE NUMERICO
INDEX NUMERIQUE

4.236 / T4.236
4.248

NUMEROS INTERNATIONAL
INTERNATIONAL NUMBERS
NUMEROS INTERNATIONAL
NUMEROS INTERNATIONAL

PEÇA NÚMERO	G R U P O S
S4004	11/33
	11/36
	13/13
	13/27
	13/41
S4025	11/58
	13/38
38367	39/78
71054	33/21
	33/101
	33/116
72032	42/165
72040	75/105
	75/122
72044	42/177
	42/197
72045	75/105
	75/122
72046	75/105
	75/122
72048	75/105
	75/122
72054	75/105
	75/122
72059	75/105
	75/122
72083	42/177
	42/197
72088	42/94
	42/165
	42/211
72089	42/165
	42/177
	42/197
72095	42/39
	42/60
72111	42/271
72113	75/19
72122	15/18
72130	42/271
73071	47/18
	47/32
74083	39/186
	39/199
74320	39/240
75053	33/101
77206	48/39
	48/62
	48/95
77207	48/39
	48/62
	48/95
77246	39/132

PEÇA NÚMERO	G R U P O S
77250	39/133
77251	39/75
77271	48/80
	48/118
77272	39/142
77327	39/177
77328	39/173
77335	39/175
77336	39/176
77339	48/96
	48/151
77340	48/96
	48/151
77341	48/96
	48/151
77386	39/186
77396	39/199
77511	39/240
79007	58/07
423614	14/14
423617	00/17
423651	42/165
	42/177
	42/197
	42/271
423669	13/13
	13/27
	13/38
	13/41
423669 A	13/13
	13/27
	13/38
	13/41
423669 B	13/13
	13/27
	13/38
	13/41
423669 C	13/13
	13/27
	13/38
	41
423670	13/13
	13/27
	13/41
	14/14
	14/21
	14/27
	14/35
423670 A	13/13
	13/27
	13/41
	14/14
	14/21
	14/27
	14/35

PEÇA NÚMERO	G R U P O S
423670 B	13/13
	13/27
	13/41
	14/14
	14/21
	14/27
423670 C	14/35
	13/13
	13/27
	13/41
	14/14
	14/21
	14/27
424804	11/33
	11/33
	11/36
	14/14
	14/21
	14/27
	14/35
424807	18/14
	18/22
	18/25
	18/26
	18/28
	18/42
424808	13/13
	13/27
	13/38
	13/41
424808 A	13/13
	13/27
	13/38
	13/41
424819	15/06
	15/17
424823	18/14
	18/22
	18/25
	18/26
	18/28
	18/42
424828	20/17
424836	11/36
424843	11/36
	14/27
424845	11/36
424857	56/26
	56/69
	56/107
424858	11/36

ÍNDICE NUMÉRICO
NUMERICAL INDEX
INDICE NUMERICO
INDEX NUMERIQUE

4.236 / T4.236
4.248

NUMEROS INTERNATIONAL
INTERNATIONAL NUMBERS
NUMEROS INTERNATIONAL
NUMEROS INTERNATIONAL

PEÇA NÚMERO	G R U P O S
424865	11/36
424875	56/26
635477	11/58
	14/28
0020005	48/62
	75/19
0020007	42/211
0050345	22/08
	22/13
0095315	48/36
	48/39
	48/62
	48/74
	48/75
	48/80
	48/90
	48/95
	48/96
	48/118
0095344	42/165
	42/177
	42/197
0096214	31/51
	31/67
	31/137
	31/144
	31/183
0096215	31/51
	31/67
	31/114
	31/137
	31/144
	31/145
	31/183
0096231	48/80
	48/90
	48/96
	48/118
	56/78
0096232	48/36
	48/39
	48/62
	48/74
	48/75
	48/95
0096233	35/39
0096234	35/38
	56/78
0096236	15/06
	15/17
	35/44
0096237	15/06
	15/17

PEÇA NÚMERO	G R U P O S
0096238	12/16
	37/28
	56/78
0096239	12/16
0096241	31/51
	31/67
	31/114
	31/137
	31/144
	31/145
	31/183
0096242	31/114
	31/145
0096431	42/165
	42/177
	42/197
	75/105
0096433	37/28
0096434	37/28
	56/26
	56/69
	56/107
0096435	44/128
0096437	42/39
	42/60
	42/94
	42/211
	42/271
0096438	38/101
0096439	15/06
	15/17
	15/18
	15/21
	22/08
	37/28
	38/29
	56/26
	56/69
	56/78
0096440	38/101
0096441	15/06
	15/17
	15/18
	15/21
	38/101
0096442	15/18
	15/21
0096446	38/101
0096633	15/06
	15/17
0096634	18/25
	18/26
	18/28

PEÇA NÚMERO	G R U P O S
0096634	18/42
0170040	56/26
	56/60
	56/107
0170151	18/14
	18/22
	18/25
	18/26
	18/28
	18/42
0180637	42/165
	42/177
	42/197
0201397	42/165
0201526	75/19
	75/105
	75/122
0350005	15/06
	15/17
0350009	20/17
0350010	39/75
	39/78
	39/132
	39/133
	39/142
	39/173
	39/175
	39/176
	39/177
	39/186
	39/199
	39/240
0350042	15/18
	15/21
0360027	35/38
	35/39
0410236	55/63
0500006	56/26
	56/69
	56/78
	56/107
0500012	13/13
	13/27
	13/38
	13/41
	21/09
	21/18
	21/19
0566004	42/211
	75/105
	75/122
0576002	31/51
	31/67

ÍNDICE NUMÉRICO
NUMERICAL INDEX 4.236 / T4.236
INDICE NUMERICO 4.248
INDEX NUMERIQUE

NUMEROS INTERNATIONAL
INTERNATIONAL NUMBERS
NUMEROS INTERNATIONAL
NUMEROS INTERNATIONAL

PEÇA NÚMERO	G R U P O S
0576002	31/137
	31/144
	36/75
	42/39
	42/60
	42/94
	42/177
	42/197
	42/211
	42/271
	56/26
	56/69
	56/78
	56/107
	58/07
	76/05
0576007	56/26
	56/69
	56/78
	56/107
0576051	37/28
	38/29
	38/45
	38/69
	38/77
	38/93
	42/165
	44/128
	49/15
	56/78
	75/105
0576052	18/14
	18/22
	18/25
	18/26
	18/28
	18/42
	56/26
	56/69
	56/107
0576054	18/14
	18/22
0576111	48/62
	75/19
0576113	42/211
	75/105
	75/122
0610012	15/06
	15/17
0610031	73/19
0610844	21/09
	21/18
	21/19
0610879	15/06
	15/17
0640126	31/51
	31/67
	31/114
	31/137
0650507	18/14
	18/22
	18/25
	18/26
	18/28
	18/42
0650582	11/33
	11/36
	11/58
0650594	43/17
0720579	18/14
	18/22
	18/25
	18/26
	18/28
	18/42
0726260	42/165
	42/177
	42/197
	48/36
	48/39
	48/62
	48/74
	48/75
	48/80
	48/90
	48/95
	48/96
0726262	58/07
0726504	18/14
	18/22
	18/25
	18/26
	18/28
	18/42
	73/19
0746019	47/18
	47/32
0746052	31/51
	31/67
	31/137
	31/144
	31/183
0746053	47/18
	47/32
0746211	12/16
	36/52
0746251	40/111
0746252	47/32
0746253	42/177
	42/197
0746254	34/38
	34/67
	39/75
	39/78
	39/132
	39/133
	39/142
	39/173
	39/175
	39/176
	39/177
	39/186
	39/199
	39/240
	41/41
	41/54
0746255	12/16
	17/10
	17/16
	17/27
	17/31
	17/32
	17/35
	36/52
	36/69
	37/28
	42/39
0746424	36/69
	37/77
	42/177
	42/197
0746453	36/24
	36/52
	36/69
	36/75
	42/165
	42/177
	42/197
	49/15
	50/58
0746454	36/52
	36/69
	38/29
	56/78
0746610	33/21
	33/101
0746652	33/116
0826017	48/80
	48/96

ÍNDICE NUMÉRICO
NUMERICAL INDEX 4.236 / T4.236
INDICE NUMERICO 4.248
INDEX NUMERIQUE

NUMEROS INTERNATIONAL
INTERNATIONAL NUMBERS
NUMEROS INTERNATIONAL
NUMEROS INTERNATIONAL

PEÇA NÚMERO	G R U P O S
0826017	48/118
0826201	76/05
0826222	42/39
	42/60
	42/94
	42/211
	42/271
0826243	36/75
0826277	39/186
0826403	38/69
	38/93
	58/07
0826405	41/41
0826408	41/19
	41/21
	41/41
	41/95
	46/26
0826417	41/54
0826422	38/29
	38/77
	41/19
	41/21
	41/95
0826427	74/36
0826450	41/54
0826467	37/28
	38/45
0826470	38/45
0826476	41/41
0826479	56/78
0826500	38/69
0826505	38/45
0826509	38/77
0826526	41/19
0826628	18/14
	18/22
0920002	34/38
	34/67
0920003	31/51
	31/67
	31/114
	31/137
	31/144
	31/145
	31/183
	41/41
	41/54
	42/165
	42/177
	42/197
	42/211
0920004	38/69

PEÇA NÚMERO	G R U P O S
0920004	38/93
	42/165
	42/177
	42/197
	58/07
	75/105
0920005	50/58
	58/07
0920006	18/14
	18/22
	18/25
	18/26
	18/28
	18/42
0920009	56/26
	56/69
	56/78
	56/107
0920024	73/19
0920052	12/16
	31/51
	31/67
	31/137
	31/144
	31/183
	34/38
	34/67
	47/18
	47/32
0920053	12/16
	15/06
	15/17
	17/10
	17/16
	17/27
	17/31
	17/32
	17/35
	31/51
	31/67
	31/114
	31/137
	31/144
	31/145
	31/183
	35/38
	35/39
	35/44
	36/52
	36/69
	36/75
	37/28
	39/75

PEÇA NÚMERO	G R U P O S
0920053	39/78
	39/132
	39/133
	39/142
	39/173
	39/175
	39/176
	39/177
	39/186
	39/199
	39/240
	40/111
	41/41
	41/54
	42/39
	42/60
	42/94
	42/177
	42/197
	42/211
	42/271
	56/26
	56/69
	56/78
	56/107
	58/07
	76/05
0920054	15/06
	15/17
	15/18
	15/21
	36/24
	36/52
	36/69
	36/75
	37/28
	37/77
	38/29
	38/45
	38/77
	42/39
	42/60
	42/94
	42/165
	42/177
	42/197
	42/211
	42/271
	44/128
	49/15
	50/58
	56/26
	56/69

ÍNDICE NUMÉRICO
NUMERICAL INDEX
INDICE NUMERICO
INDEX NUMERIQUE

4.236 / T4.236
4.248

NUMEROS INTERNATIONAL
INTERNATIONAL NUMBERS
NUMEROS INTERNATIONAL
NUMEROS INTERNATIONAL

PEÇA NÚMERO	G R U P O S
0920054	56/78
	56/107
	75/105
0920055	33/21
	33/101
	33/116
0920058	56/26
	56/69
	56/78
	56/107
0920108	12/16
	34/38
	34/67
	47/32
0920465	50/58
0940913	36/24
	36/75
0995260	42/39
2116024	15/18
2171225	15/06
	15/17
2172513	15/06
	15/17
	34/38
	34/67
2172514	11/33
	11/36
	11/58
2172530	20/17
2184435	31/51
	31/67
	31/114
	31/137
	31/144
	31/145
	31/183
2184546	15/06
	15/17
2215574	39/75
	39/78
	39/132
	39/133
	39/142
	39/173
	39/175
	39/176
	39/177
	39/199
	39/240
2232151	44/128
	58/07
2238153	44/128
2485791	37/28
2511425	18/14
	18/22
	18/25
	18/26
	18/28
	18/42
2557181	15/06
2557182	15/06
2576675	15/06
	15/17
2645666	48/36
	48/74
	48/75
	48/90
2646842	48/36
	48/74
	48/75
	48/90
4236112	00/26
4236113	00/27
4236114	13/38
	14/28
4236114 A	13/38
	14/28
4236114 B	13/38
	14/28
4236114 C	13/38
	14/28
4236119	11/58
	14/28
4236120	56/78
4236122	11/58
4236129	00/42
4236141	11/33
4236143	11/33
4236144	11/58
4236151	11/33
	14/21
	14/35
4236188	11/33
4236193	11/58
4236195	00/55
4236200	00/60
4236205	17/31
	17/32
4236206	17/27
4236207	17/35
4236226	11/33
4236247	11/33
4236248	11/58
4236252	56/26
	56/69
	56/107
4236253	56/69
	56/107
4236254	56/78
4236255	56/78
4236256	12/16
4236278	11/33
4236279	11/33
2116A056	15/18
	15/21
2314C034	15/18
	15/21
2314C044	58/07
2314C045	58/07
2314J606	15/18
	15/21
2315C052	15/18
	15/21
2315C053	15/18
	15/21
	31/114
	31/145
2315C059	15/18
	15/21
	31/114
	31/145
2431A051	15/17
2511A730	15/18
	15/21
2551A009	15/18
	15/21
2551A014	15/18
	15/21
2551A201	15/18
	15/21
26410009	42/39
	42/60
2645K002	48/80
	48/118
2645K602	48/80
	48/118
3113V021	56/78
3116K004	15/18
	15/21
3116K014	15/18
	15/21
3116W001	15/18
	15/21
31171276	15/06
31171681	13/13
	13/27
	13/38
	13/41
31171931	21/09

ÍNDICE NUMÉRICO
NUMERICAL INDEX 4.236 / T4.236
INDICE NUMERICO 4.248
INDEX NUMERIQUE

NUMEROS INTERNATIONAL
INTERNATIONAL NUMBERS
NUMEROS INTERNATIONAL
NUMEROS INTERNATIONAL

PEÇA NÚMERO	G R U P O S
31171931	21/18
	21/19
3117C072	15/18
	15/21
3117V003	15/18
	15/21
31358391	11/36
31358393	11/33
	11/58
31415294	21/18
31415321	21/09
	21/19
31415371	21/09
	21/19
31415373	21/18
3142H002	18/28
31434163	18/14
	18/22
	18/25
	18/26
	18/28
	18/42
31733121	21/18
	21/19
31743108	18/14
	18/22
	18/25
	18/26
	18/28
	18/42
31744123	18/14
	18/22
	18/25
	18/26
	18/28
	18/42
31744131	18/14
	18/22
	18/25
31744133	17/10
	17/16
	17/27
	17/31
	17/32
	17/35
	18/25
	18/26
	18/28
31745121	18/14
	18/22
	18/25
31745122	17/10
	17/16

PEÇA NÚMERO	G R U P O S
31745122	17/27
	17/31
	17/32
	17/35
	18/25
	18/26
	18/28
3174D004	15/18
	15/21
3174D005	15/21
32161209	21/18
	21/19
32162319	32/46
32166329	11/33
	11/36
	11/58
32166337	17/10
	17/16
	17/27
	17/31
	17/35
32166338	17/10
	17/16
	17/27
	17/31
	17/35
32166339	17/10
	17/16
	17/27
	17/31
	17/35
32181424	17/10
	17/16
32181425	17/10
	17/16
32181426	17/10
	17/16
32413415	12/16
	47/32
3242T001	32/101
32455123	15/06
	15/17
32526312	17/10
	17/16
32558314	15/18
	15/21
3272E005	15/18
	15/21
32731127	15/06
32762116	14/14
	14/21
	14/27
	14/28

PEÇA NÚMERO	G R U P O S
32762116	14/35
33112111	20/17
33114412	39/75
	39/78
	39/132
	39/133
	39/142
	39/173
	39/175
	39/176
	39/177
	39/186
	39/199
	39/240
33115117	38/101
	41/41
	41/54
33115408	21/18
	21/19
33117121	55/63
33117415	18/14
	18/22
	18/25
	18/26
	18/28
	18/42
33123117	18/22
	18/25
33125124	32/46
33125416	13/13
	13/27
	13/38
33137408	15/06
	15/17
	15/18
	15/21
33142111	11/33
	11/36
	11/58
33152153	17/10
	17/16
	17/27
	17/31
	17/32
	17/35
33152153 A	17/10
	17/16
	17/27
	17/31
	17/32
	17/35
33152153 B	17/10
	17/16

ÍNDICE NUMÉRICO
NUMERICAL INDEX
INDICE NUMERICO
INDEX NUMERIQUE

4.236 / T4.236
4.248

NUMEROS INTERNATIONAL
INTERNATIONAL NUMBERS
NUMEROS INTERNATIONAL
NUMEROS INTERNATIONAL

PEÇA NÚMERO	G R U P O S
33152153 B	17/27
	17/31
	17/32
	17/35
33152153 C	17/10
	17/16
	17/27
	17/31
	17/32
	17/35
33152155 A	17/10
	17/31
	17/32
	17/35
33152155 B	17/10
	17/31
	17/32
	17/35
33152155 C	17/10
	17/31
	17/32
	17/35
33153121	21/09
	21/18
	21/19
33153128	21/18
	21/19
33153133	15/06
	15/17
3321A002	15/18
	15/21
33221115	42/39
	42/60
	42/165
	42/177
	42/197
	42/211
33221316	17/10
	17/16
33261732	17/10
	17/16
	17/31
	17/32
33261752	17/10
	17/16
	17/31
	17/32
33415118	17/10
	17/16
	17/27
	17/31
	17/32
	17/35

PEÇA NÚMERO	G R U P O S
33415118	18/14
	18/25
	18/26
	18/28
	18/42
33423122	18/14
	18/22
	18/25
33424107	17/10
	17/16
	17/26
	17/32
33424107	18/25
	18/28
3342A611	15/18
	15/21
3342K701	58/07
3343F002	17/27
3343J002	17/27
33451801	15/06
	15/17
33451804	15/18
	15/21
33531136	15/18
	15/21
33533103	31/51
	31/67
	31/137
33811113	18/14
	18/22
	18/25
	18/26
	18/28
	18/42
33814311	49/15
33851119	58/07
35511111	18/14
	18/22
	18/25
	18/26
	18/28
	18/42
35587338	48/36
	48/39
	48/62
	48/74
	48/75
	48/90
	48/95
3558X011	48/80
	48/96
	48/118
3571C009	58/07

PEÇA NÚMERO	G R U P O S
35731144	53/14
36177111	36/24
	36/52
	36/69
	36/75
36212152	17/10
	17/16
	17/27
	17/31
	17/32
	17/35
	36/24
	36/52
	36/69
	36/75
36237156	15/06
	15/17
36241316	42/39
	42/60
3625X002	41/54
3627P011	11/33
	11/36
	11/58
3627P013	11/33
36516119	48/36
	48/39
	48/62
	48/74
	48/75
	48/80
	48/90
	48/95
	48/96
	48/118
	48/151
36548441	42/165
3661K001	15/18
	15/21
3667N002	58/07
36815721	31/51
	31/67
	31/114
	31/137
	31/144
	31/145
	31/183
36817157	20/17
36817181	20/17
3681A027	34/67
3681E034	17/10
	17/16
	17/27
	17/31

ÍNDICE NUMÉRICO
NUMERICAL INDEX 4.236 / T4.236
INDICE NUMERICO 4.248
INDEX NUMERIQUE

NUMEROS INTERNATIONAL
INTERNATIONAL NUMBERS
NUMEROS INTERNATIONAL
NUMEROS INTERNATIONAL

PEÇA NÚMERO	G R U P O S
3681E034	17/32
	17/35
36825107	12/16
36832131	58/07
36832135	58/07
36834147	37/77
3683L002	31/114
	31/145
36861454	58/07
36862134	41/19
	41/21
	41/54
	41/95
36862558	33/116
36866722	15/06
	15/17
3687M006	15/18
	15/21
36885008	58/07
3688C001	38/29
	38/45
	38/69
	38/77
	38/93
	38/101
3688C002	38/29
	38/45
	38/69
	38/77
	38/93
	38/101
3688C003	38/29
	38/45
	38/69
	38/77
	38/93
	38/101
3688C007	41/41
3743E021	58/07
37462401	48/80
	48/96
37462401	48/118
3753R061	15/18
	15/21
37556117	12/16
3764E031	31/114
	31/145
3765K031	58/07
37714234	15/06
	15/17
37735651	37/28
37738261	31/51
	31/67
37738261	31/137
	31/144
	31/183
	33/116
37764191	33/116
37764401	38/101
3777E161	41/21
37781781	41/95
	38/45
37787491	41/54
3778H072	22/08
41115018	22/13
	39/75
41115126	39/132
	39/133
	39/142
	39/173
	39/186
	39/78
41115127	39/175
	39/176
	39/177
	39/199
	39/240
4111K055	15/21
4111K057	15/18
4132F041	15/18
	15/21
70050113	15/06
	15/17
70100329	50/58
70100345	42/39
70100390	42/60
70100528	42/94
	42/211
70100624	42/177
	42/197
70100627	42/177
	42/197
70100628	75/105
70100716	18/14
	18/22
	18/25
	18/26
	18/28
	18/42
70100814	42/271
70150038	34/38
	34/67
70150047	17/32
	18/26
	18/42
70170026	14/14
70170026	14/21
	14/27
	14/35
70170035	14/28
70180125	33/101
70180153	53/14
70180154	33/101
	58/07
70180156	56/78
70180157	49/15
70180158	58/07
70180159	58/07
70200123	39/186
70200214	37/77
70200300	33/101
70200425	33/101
70200440	58/07
70200451	49/15
70200458	42/177
	42/197
	42/211
70200590	33/101
70200636	58/07
70200655	43/16
	43/56
70200691	33/101
70200874	56/78
70230008	17/10
	17/16
	18/14
	18/22
	18/25
	18/28
70230010	17/27
	17/31
	17/32
	17/35
	18/26
	18/28
	18/42
70320056	31/114
70320062	31/51
	31/67
	31/137
70320076	31/144
	31/145
	31/183
70320078	31/144
	31/145
	31/183
70330018	75/105
70330075	35/44
70360014	35/39

ÍNDICE NUMÉRICO
NUMERICAL INDEX
INDICE NUMERICO
INDEX NUMERIQUE

4.236 / T4.236
4.248

NUMEROS INTERNATIONAL
INTERNATIONAL NUMBERS
NUMEROS INTERNATIONAL
NUMEROS INTERNATIONAL

PEÇA NÚMERO	G R U P O S
70420017	17/27
	17/31
	17/32
70420019	17/27
	17/32
	17/35
70430001	15/06
	15/17
70440185	37/28
70470053	17/10
	17/31
	17/32
	17/35
70470066	17/35
70470068	33/101
70490182	42/94
	42/165
	42/177
	42/197
	42/211
70490266	34/38
70490275	12/16
70490279	11/33
	11/36
	11/58
70490311	12/16
70490316	42/39
	42/60
70490320	34/38
	34/67
70490333	42/94
	42/165
	42/177
	42/197
	42/211
	42/271
70490334	49/15
70490341	56/26
	56/69
	56/78
	56/107
70490368	12/16
70490369	12/16
70490377	31/51
	31/67
	31/137
	31/144
	31/145
	31/183
70490378	47/18
	47/32
70490379	17/10
	17/16

PEÇA NÚMERO	G R U P O S
70490379	17/27
	17/31
	17/32
	17/35
	36/24
	36/52
	36/69
	36/75
70490380	37/28
70490383	33/21
	33/101
	33/116
70490399	76/05
70490402	47/32
70490403	39/75
	39/78
	39/132
	39/133
	39/142
	39/173
	39/176
	39/177
	39/186
	39/199
	39/240
70490408	37/28
	56/78
70490412	56/26
	56/69
	56/107
70530028	11/33
	11/58
70540061	41/19
70540063	38/29
	38/77
70540099	58/07
70540103	41/41
70540141	38/69
	38/93
70570064	41/41
	41/54
	58/07
70570073	39/75
	39/78
	39/132
	39/142
	39/173
	39/175
	39/176
	39/177
	39/186
	39/199
	39/240

PEÇA NÚMERO	G R U P O S
70570073	42/94
	42/271
70570082	41/19
	41/21
	41/95
70570094	14/14
	14/21
	14/27
	14/28
	14/35
70576100	42/165
	42/177
	42/197
	48/36
	48/39
	48/62
	48/74
	48/75
	48/80
	48/90
	48/95
	48/96
	58/07
70576101	48/80
	48/96
	48/118
70600001	42/165
	42/177
	42/197
	48/36
	48/39
	48/62
	48/74
	48/75
	48/80
	48/90
	48/95
	48/96
	48/118
	48/151
70610010	73/19
70620711	53/14
70650008	31/51
	31/67
	31/114
	31/137
	31/144
	31/145
	31/183
70650068	11/33
	11/36
	11/58
70650075	11/33

ÍNDICE NUMÉRICO
NUMERICAL INDEX
INDICE NUMERICO
INDEX NUMERIQUE

4.236 / T4.236
4.248

NUMEROS INTERNATIONAL
INTERNATIONAL NUMBERS
NUMEROS INTERNATIONAL
NUMEROS INTERNATIONAL

PEÇA NÚMERO	G R U P O S
70650075	11/36
	11/58
	17/10
	17/16
	17/26
	17/27
	17/31
	17/32
70650076	11/33
	11/36
	11/58
70650077	11/33
	11/36
	11/58
70650079	11/33
	11/36
	11/58
70650083	11/33
	11/36
	11/58
	43/16
70650109	11/33
	11/36
70650115	42/177
	75/105
	75/122
70650116	15/06
	15/17
	33/21
	33/101
70650117	15/06
70650118	15/18
	15/21
70650119	37/28
	52/226
	52/292
70650138	52/98
	52/292
70670091	56/26
	56/69
70670098	56/107
70670168	32/101
70670170	32/46
70690005	75/122
70730019	48/36
	48/39
	48/62
	48/74
	48/75
	48/80
	48/90
	48/95
	48/96
70730019	48/118
70730034 A	17/16
	18/14
	18/22
	18/25
70730034 B	17/16
	18/14
	18/22
	18/25
70730043	12/16
70730050	20/17
70730051	17/27
	17/32
	17/35
	18/26
	18/28
	18/42
70740059	44/128
70740063	55/63
70740128	12/16
70740130	20/17
	36/24
70740177	38/77
70740178	42/271
	75/19
70740188	38/77
70740189	22/13
70740323	21/09
70740340	17/27
	17/32
70740341	17/27
	17/32
70740342	17/27
	17/32
70740343	40/77
	40/98
	40/111
	42/39
	42/165
	42/177
	42/197
	42/271
	75/19
	75/105
70740373	32/101
70740740	42/271
70750043	15/17
70750045	15/17
70760024	42/39
	42/60
	42/94
	42/211
	42/271
70800016	42/94
	42/165
	42/177
	42/197
	42/211
70820048	56/69
	56/107
70820052	49/15
70820056	56/26
70820063	31/51
	31/67
	31/137
	31/144
70820076	38/69
70820078	38/93
70820083	42/271
	58/07
70820084	42/39
	42/94
	42/165
	42/177
	42/197
	42/211
	56/26
	56/69
	56/78
	56/107
70830129	31/114
	31/145
70830131	31/51
	31/67
	31/137
	31/144
70830132	31/183
70840054	42/271
70910009 A	17/16
	18/14
	18/22
	18/25
70910009 B	17/16
	18/14
	18/22
	18/25
70910010	17/10
	17/16
	18/14
	18/22
	18/25
	18/28
70910010 A	17/16
	18/14
	18/22
	18/25

ÍNDICE NUMÉRICO
NUMERICAL INDEX 4.236 / T4.236
INDICE NUMERICO 4.248
INDEX NUMERIQUE

NUMEROS INTERNATIONAL
INTERNATIONAL NUMBERS
NUMEROS INTERNATIONAL
NUMEROS INTERNATIONAL

PEÇA NÚMERO	G R U P O S
70910010 B	17/16
	18/14
	18/22
	18/25
70910017	18/26
70910018	18/26
70910032	17/27
	18/28
70920008	31/144
	31/145
	31/183
70920065	11/33
	11/36
	11/58
	33/116
	40/01
70920081	48/36
	48/39
	48/62
	48/74
	48/75
	48/80
	48/90
	48/95
	48/96
	48/118
70920083	48/36
	48/39
	48/62
	48/74
	48/75
	48/80
	48/90
	48/95
	48/96
	48/118
	75/19
70920094	33/101
70920103	21/09
70920109	31/51
	31/67
	31/114
	31/137
	31/145
70920115	39/186
	40/77
	40/98
	40/111
	42/39
	42/165
	42/177
	42/197
	42/271

PEÇA NÚMERO	G R U P O S
70920115	75/19
	75/105
	75/122
70920120	42/165
	42/177
	42/197
	42/271
70920128	52/98
	52/292
70940055	36/52
	36/69
70940151	22/08
	22/13
70950018	41/41
70950027	42/177
	42/197
70990177	42/39
70991031	55/63
70991042	15/06
	15/17
70991079	42/39
70991114	42/165
	42/177
	42/197
70991157	34/38
	34/67
70991262	14/14
70991544	48/74
	48/75
70991545	48/74
	48/75
70991546	48/74
	48/75
70991547	48/74
	48/75
70991630	34/38
	34/67
70991937	35/38
	35/44
70992016	58/07
70992017	58/07
70992048	40/77
70992095	31/114
70992220	48/151
70992221	48/151
70992222	48/151
70992223	48/151
70992244	42/165
70992245	42/165
70992246	42/165
70992258	48/90
70992259	48/90
70992260	48/90

PEÇA NÚMERO	G R U P O S
70992261	48/90
70992283	76/05
70992340	31/145
70992341	31/144
70992368	48/36
	48/39
	48/62
70992368	48/95
70992369	48/36
	48/39
	48/62
	48/95
70992370	48/36
	48/39
	48/62
	48/95
70992371	48/36
	48/39
	48/62
	48/95
70992386	42/177
	42/197
70992387	42/177
	42/197
70992388	40/98
70992410	75/122
70992433	48/80
	48/96
	48/118
70992434	48/80
	48/96
	48/118
70992435	48/80
	48/96
	48/118
70992436	48/80
	48/96
	48/118
70992461	75/105
70992547	15/18
70992579	42/177
	42/197
70992591	40/111
70922820	31/183
70992825	12/16
70993138	31/51
	31/67
	31/137
70993311	33/101
70993401	20/17
70993430	42/271
70997005	42/39
70997006	42/39

ÍNDICE NUMÉRICO
NUMERICAL INDEX 4.236 / T4.236
INDICE NUMERICO 4.248
INDEX NUMERIQUE

NUMEROS INTERNATIONAL
INTERNATIONAL NUMBERS
NUMEROS INTERNATIONAL
NUMEROS INTERNATIONAL

PEÇA NÚMERO	G R U P O S
70997010	42/39
70997075	42/39
70997144	33/101
70997145	33/21
70998003	37/28
70998009	13/13
	13/27
	13/38
	13/41
70998010	56/78
70998029	14/27
70998033	11/33
	11/36
	11/58
70998041	18/14
	18/22
	18/25
	18/26
	18/28
	18/42
70998044	11/33
	14/21
	14/35
70998050	11/58
	14/28
70998052	40/22
	40/77
	40/98
	40/111
70998053	40/77
	40/98
	40/111
70998075	17/10
	17/16
	18/14
	18/22
	18/25
70998076	31/51
	31/67
	31/137
	31/144
	31/183
70998078	14/28
70998085	14/14
	14/21
	14/27
	14/35
70998095	18/14
	18/22
	18/25
	18/26
	18/28
	18/42

PEÇA NÚMERO	G R U P O S
70998096	18/14
	18/22
	18/25
	18/26
	18/28
	18/42
70998103	15/17
70998104	15/17
70998113	37/77
70998120	17/10
	17/16
	17/27
	17/31
	18/14
	18/22
	18/25
	18/26
	18/28
	18/42
70998121	17/22
	17/31
	17/32
	17/35
	18/26
	18/28
70998128	15/06
	15/17
70998129	15/06
	15/17
70998135	15/17
70998162	17/31
	17/32
	17/35
	18/24
	18/42
70998163	17/27
	17/31
	17/32
	17/35
	18/26
	18/28
	18/42
70998136	17/32
	18/26
	18/42
70998172	22/08
	22/13
70998174	15/06
	15/17
70998196	75/19
70998197	42/271
	42/271
70998198	33/116

PEÇA NÚMERO	G R U P O S
80650722	40/01

ÍNDICE DE GRUPOS
GROUP INDEX
INDICE DE GRUPOS
INDEX DE GROUPES

MOTOR 4.236 (A)
TRATOR AGRÍCOLA
MF 275

LISTA DE PEÇAS
PART LIST
LISTA DE PIEZAS
LISTE DE PIECES

8445

GRUPOS	UNIDADE BÁSICA Nº 151	BASIC UNIT Nº 151	UNIDAD BÁSICA Nº 151	UNITÉ DE BASE Nº 151
11/33	BLOCO DE CILINDROS	CYLINDER BLOCK	BLOQUE DE CILINDROS	BLOC-CYLINDRES
12/16	CAIXA DISTRIBUIÇÃO	TIMING CASE	CAJA DISTRIBUCIÓN	CARTER DISTRIBUTION
13/13	ÁRVORE DE MANIVELAS	CRANKSHAFT	CIGUENAL	VILEBREQUIN
14/14	PISTÕES E BIELAS	PISTONS / CONNECT RODS	PISTONES Y BIELAS	PISTONS ET BIELLES
15/06	BOMBA ÓLEO LUBRIFICANTE	LUBRICATING OIL PUMP	BOMBA ACEITE LUBRICANTE	POMPE À HUILE LUBRIFIANTE
17/10	CABEÇOTE	CYLINDER HEAD	CULATA	CULASSE
18/14	VÁLVULAS/BALANCEIROS	VALVES / ROCKERSHAFT	VÁLVULAS / BALANCINES	SOUPAPES / LEVIERS
20/17	RETENTOR TRASEIRO DE ÓLEO	REAR OIL SEAL	SELLO TRASERO DE ACEITE	DÉFLECTEUR D'HUILE ARR.
21/09	ÁRVORE COMANDO VÁLVULAS	CAMSHAFT	ARBOL DE LEVAS	ARBRE À CAMES
22/08	ENGRENAGENS DISTRIBUIÇÃO	IDLER GEARS	ENGRENAJES DISTRIBUCIÓN	PIGNONS DISTRIBUTION
	COMPLEMENTOS	**COMPLEMENTS**	**COMPLEMENTOS**	**COMPLÉMENTS**
31/67	CARTER ÓLEO LUBRIFICANTE	LUBRICATING OIL SUMP	CARTER ACEITE LUBRICANTE	CARTER HUILE LUBRIFIANTE
32/46	POLIA ÁRVORE MANIVELAS	CRANKSHAFT PULLEY	POLEA DEL CIGÜENAL	POULIE DU VILEBREQUIN
33/21	FILTRO ÓLEO LUBRIFICANTE	LUBR. OIL FILTER	FILTRO ACEITE LUBRIFICANTE	FILTRE HUILE LUBRIFIANTE
34/38	TAMPA DO CABEÇOTE	CYLINDER HEAD COVER	TAPA DE VÁLVULAS	CACHE-CULBUTEURS
35/39	VENTILADOR	FAN	VENTILADOR	VENTILATEUR
36/24	TAMPA TRASEIRA CABEÇOTE	CYLINDER HEAD REAR COVER	TAPA TRASERA DE LA CULATA	CACHE-CULBUTEURS ARRIERE
37/28	TERMOSTATO E CARCAÇA	THERMOSTAT AND HOUSING	TERMOSTATO Y CÁRTER	THERMOSTAT ET CARTER
38/29	COLETOR DE ADMISSÃO	INDUCTION MANIFOLD	MÚLTIPLE DE ADMISIÓN	COLLECTEUR D'ADMISSION
39/75	BOMBA INJETORA COMBUSTÍVEL	FUEL INJECTION PUMP	BOMBA INYECTORA COMBUSTIBLE	POMPE D'INJEC. / COMBUST.
40/01	SISTEMA AUXILIAR PARTIDA	COLD WEATHER STARTING AID	SIST. AUXILIAR DE ARRANQUE	THERMOSTART
41/19	COLETOR DE ESCAPE	EXHAUST MANIFOLD	MÚLTIPLE DE ESCAPE	COLLECTEURD'ECHAPPEMENT
42/39	BOMBA ALIMENTADORA E FILTRO ÓLEO COMBUSTÍVEL	FUEL LIFT PUMP AND FUEL OIL FILTER	BOMBA DE ALIMENTACIÓN Y FILTROS ACEITE COMBUSTIBLE	POMPE D'ALIMENTATION ET FILTRE À HUILE COMBUSTIBLE
43/16	TOMADA P/ MANÔMETRO ÓLEO	OIL PRESS GAUGE FITTING	TOMA P/ MANÓMETRO ACEITE	PRISE P/ MANOMETRE D'HUILE
44/128	TOMADA POTÊNCIA	POWER TAKE-OFF	TOMA DE POTENCIA	PRISE DE PUISSANCE
45/..	CARCAÇA DO VOLANTE	FLYWHEEL HOUSING	CARTER DEL VOLANTE	CARTER DU VOLANT
46/26	MOTOR DE PARTIDA	STARTER MOTOR	MOTOR DE ARRANQUE	DÉMARREUR
47/18	ACIONAMENTO DO TAQUÍMETRO	TACHOMETER DRIVE	MANDO DEL TAQUÍMETRO	COMMANDE DU COMPTE-TOURS
48/36	TUBO INJEÇÃO / INJETORES	FUEL INJECTION SYSTEM	EQUIPO DE INYECCIÓN	SYSTEME D'INJECTION
49/..	CONEXÃO ENTRADA D'ÁGUA	WATER INLET CONNECTION	CONEXIÓN ENTRADA D'ÁGUA	RACCORD D'ENTRÉE D'EAU
50/58	ALTERNADOR E CORREIA	ALTERNATOR AND BELT	ALTERNADOR Y CORREA	ALTERNATEUR ET COURROIE
52/98	ÍTENS DE INSTALAÇÃO	FITTING ITEMS	PIEZAS DE INSTALACIÓN	ARTICLES D'INSTALLATION
53/14	RESPIRO DO MOTOR	ENGINER BREATHER	RESPIRADERO DEL MOTOR	RENIFLARD DU MOTEUR
54/..	FILTRO DE AR	AIR CLEANER	FILTRO DE AIRE	FILTRE À AIR
55/63	VOLANTE E CREMALHEIRA	FLYWHEEL AND STARTER RING	VOLANTE Y CORONA	VOLANT ET COURONNE
56/26	BOMBA D'ÁGUA	WATER PUMP	BOMBA DE ÁGUA	POMPE À EAU
	ACESSÓRIOS	**ACCESSORIES**	**ACESSORIOS**	**ACESSOIRES**
71/..	SUPORTE DO MOTOR	ENGINE SUPPORTS	SOPORTES DEL MOTOR	SUPPORTS DU MOTEUR
72/..	SISTEMA DE ARREFECIMENTO	COOLING SYSTEM	SISTEMA DE ENFRIAMIENTO	SYSTEME REFROIDISSEMENT
73/..	CONTROLES	CONTROLS	CONTROLES	CONTRÔLES
74/..	SISTEMA DE ESCAPE	EXHAUST SYSTEM	SISTEMA DE ESCAPE	SYSTEME D'ECHAPPEMENT
75/..	SISTEMA DE COMBUSTÍVEL	FUEL SYSTEM	SISTEMA DE COMBUSTIBLE	SYSTEME D'COMBUSTIBLE
76/..	SISTEMA DE ADMISSÃO	INDUCTION SYSTEM	SISTEMA DE ADMISIÓN	SYSTEME D'ADMISSION
77/..	PAINEL DE INSTRUMENTOS	INSTRUMENT PANEL	TABLERO DE INSTRUMENTOS	TABLEAU DE BORD
78/..	SISTEMA ELÉTRICO	ELECTRICAL SYSTEM	SISTEMA ELÉCTRICO	SYSTEME ÉLECTRIQUE
	JOGO DE JUNTAS	**JOINT SETS**	**JUEGOS DE JUNTAS**	**JEUX DE JOINTS**
00/42	JOGO DE JUNTAS CABEÇOTE	TOP OVERHAUL	JUEGO DE JUNTAS CULATA	JEU DE JOINTS CULASSE
00/17	JOGO DE JUNTAS BLOCO	BOTTOM OVERHAUL	JUEGO DE JUNTAS BLOQUE	JEU DE JOINTS DU BLOC

ÍNDICE DE GRUPOS
GROUP INDEX
INDICE DE GRUPOS
INDEX DE GROUPES

MOTOR 4.248
TRATOR AGRÍCOLA
MF 290

LISTA DE PEÇAS
PART LIST
LISTA DE PIEZAS
LISTE DE PIECES

8494

GRUPOS	UNIDADE BÁSICA Nº 155	BASIC UNIT Nº 155	UNIDAD BÁSICA Nº 155	UNITÉ DE BASE Nº 155
11/36	BLOCO DE CILINDROS	CYLINDER BLOCK	BLOQUE DE CILINDROS	BLOC-CYLINDRES
12/16	CAIXA DISTRIBUIÇÃO	TIMING CASE	CAJA DISTRIBUCIÓN	CARTER DISTRIBUTION
13/13	ÁRVORE DE MANIVELAS	CRANKSHAFT	CIGUENAL	VILEBREQUIN
14/27	PISTÕES E BIELAS	PISTONS / CONNECT RODS	PISTONES Y BIELAS	PISTONS ET BIELLES
15/17	BOMBA ÓLEO LUBRIFICANTE	LUBRICATING OIL PUMP	BOMBA ACEITE LUBRICANTE	POMPE À HUILE LUBRIFIANTE
17/16	CABEÇOTE	CYLINDER HEAD	CULATA	CULASSE
18/22	VÁLVULAS/BALANCEIROS	VALVES / ROCKERSHAFT	VÁLVULAS / BALANCINES	SOUPAPES / LEVIERS
20/17	RETENTOR TRASEIRO DE ÓLEO	REAR OIL SEAL	SELLO TRASERO DE ACEITE	DÉFLECTEUR D'HUILE ARR.
21/09	ÁRVORE COMANDO VÁLVULAS	CAMSHAFT	ARBOL DE LEVAS	ARBRE À CAMES
22/08	ENGRENAGENS DISTRIBUIÇÃO	IDLER GEARS	ENGRENAJES DISTRIBUCIÓN	PIGNONS DISTRIBUTION
	COMPLEMENTOS	**COMPLEMENTS**	**COMPLEMENTOS**	**COMPLÉMENTS**
31/67	CARTER ÓLEO LUBRIFICANTE	LUBRICATING OIL SUMP	CARTER ACEITE LUBRICANTE	CARTER HUILE LUBRIFIANTE
32/46	POLIA ÁRVORE MANIVELAS	CRANKSHAFT PULLEY	POLEA DEL CIGÜENAL	POULIE DU VILEBREQUIN
33/21	FILTRO ÓLEO LUBRIFICANTE	LUBR. OIL FILTER	FILTRO ACEITE LUBRIFICANTE	FILTRE HUILE LUBRIFIANTE
34/38	TAMPA DO CABEÇOTE	CYLINDER HEAD COVER	TAPA DE VÁLVULAS	CACHE-CULBUTEURS
35/38	VENTILADOR	FAN	VENTILADOR	VENTILATEUR
36/24	TAMPA TRASEIRA CABEÇOTE	CYLINDER HEAD REAR COVER	TAPA TRASERA DE LA CULATA	CACHE-CULBUTEURS ARRIERE
37/28	TERMOSTATO E CARCAÇA	THERMOSTAT AND HOUSING	TERMOSTATO Y CÁRTER	THERMOSTAT ET CARTER
38/29	COLETOR DE ADMISSÃO	INDUCTION MANIFOLD	MÚLTIPLE DE ADMISIÓN	COLLECTEUR D'ADMISSION
39/78	BOMBA INJETORA COMBUSTÍVEL	FUEL INJECTION PUMP	BOMBA INYECTORA COMBUSTIBLE	POMPE D'INJEC. / COMBUST.
40/01	SISTEMA AUXILIAR PARTIDA	COLD WEATHER STARTING AID	SIST. AUXILIAR DE ARRANQUE	THERMOSTART
41/19	COLETOR DE ESCAPE	EXHAUST MANIFOLD	MÚLTIPLE DE ESCAPE	COLLECTEURD'ECHAPPEMENT
42/60	BOMBA ALIMENTADORA E FILTRO ÓLEO COMBUSTÍVEL	FUEL LIFT PUMP AND FUEL OIL FILTER	BOMBA DE ALIMENTACIÓN Y FILTROS ACEITE COMBUSTIBLE	POMPE D'ALIMENTATION ET FILTRE À HUILE COMBUSTIBLE
43/16	TOMADA P/ MANÔMETRO ÓLEO	OIL PRESS GAUGE FITTING	TOMA P/ MANÓMETRO ACEITE	PRISE P/ MANOMETRE D'HUILE
44/128	TOMADA POTÊNCIA	POWER TAKE-OFF	TOMA DE POTENCIA	PRISE DE PUISSANCE
45/..	CARCAÇA DO VOLANTE	FLYWHEEL HOUSING	CARTER DEL VOLANTE	CARTER DU VOLANT
46/26	MOTOR DE PARTIDA	STARTER MOTOR	MOTOR DE ARRANQUE	DÉMARREUR
47/18	ACIONAMENTO DO TAQUÍMETRO	TACHOMETER DRIVE	MANDO DEL TAQUÍMETRO	COMMANDE DU COMPTE-TOURS
48/39	TUBO INJEÇÃO / INJETORES	FUEL INJECTION SYSTEM	EQUIPO DE INYECCIÓN	SYSTEME D'INJECTION
49/..	CONEXÃO ENTRADA D'ÁGUA	WATER INLET CONNECTION	CONEXIÓN ENTRADA D'ÁGUA	RACCORD D'ENTRÉE D'EAU
50/58	ALTERNADOR E CORREIA	ALTERNATOR AND BELT	ALTERNADOR Y CORREA	ALTERNATEUR ET COURROIE
52/98	ÍTENS DE INSTALAÇÃO	FITTING ITEMS	PIEZAS DE INSTALACIÓN	ARTICLES D'INSTALLATION
53/14	RESPIRO DO MOTOR	ENGINER BREATHER	RESPIRADERO DEL MOTOR	RENIFLARD DU MOTEUR
54/..	FILTRO DE AR	AIR CLEANER	FILTRO DE AIRE	FILTRE À AIR
55/63	VOLANTE E CREMALHEIRA	FLYWHEEL AND STARTER RING	VOLANTE Y CORONA	VOLANT ET COURONNE
56/26	BOMBA D'ÁGUA	WATER PUMP	BOMBA DE ÁGUA	POMPE À EAU
	ACESSÓRIOS	**ACCESSORIES**	**ACESSORIOS**	**ACESSOIRES**
71/..	SUPORTE DO MOTOR	ENGINE SUPPORTS	SOPORTES DEL MOTOR	SUPPORTS DU MOTEUR
72/..	SISTEMA DE ARREFECIMENTO	COOLING SYSTEM	SISTEMA DE ENFRIAMIENTO	SYSTEME REFROIDISSEMENT
73/..	CONTROLES	CONTROLS	CONTROLES	CONTRÔLES
74/..	SISTEMA DE ESCAPE	EXHAUST SYSTEM	SISTEMA DE ESCAPE	SYSTEME D'ECHAPPEMENT
75/..	SISTEMA DE COMBUSTÍVEL	FUEL SYSTEM	SISTEMA DE COMBUSTIBLE	SYSTEME D'COMBUSTIBLE
76/..	SISTEMA DE ADMISSÃO	INDUCTION SYSTEM	SISTEMA DE ADMISIÓN	SYSTEME D'ADMISSION
77/..	PAINEL DE INSTRUMENTOS	INSTRUMENT PANEL	TABLERO DE INSTRUMENTOS	TABLEAU DE BORD
78/..	SISTEMA ELÉTRICO	ELECTRICAL SYSTEM	SISTEMA ELÉCTRICO	SYSTEME ÉLECTRIQUE
	JOGO DE JUNTAS	**JOINT SETS**	**JUEGOS DE JUNTAS**	**JEUX DE JOINTS**
00/42	JOGO DE JUNTAS CABEÇOTE	TOP OVERHAUL	JUEGO DE JUNTAS CULATA	JEU DE JOINTS CULASSE
00/17	JOGO DE JUNTAS BLOCO	BOTTOM OVERHAUL	JUEGO DE JUNTAS BLOQUE	JEU DE JOINTS DU BLOC

ÍNDICE DE GRUPOS
GROUP INDEX
INDICE DE GRUPOS
INDEX DE GROUPES

MOTOR 4.236 (A)
TRATOR AGRÍCOLA
MF 275

LISTA DE PEÇAS
PART LIST
LISTA DE PIEZAS
LISTE DE PIECES

8502

GRUPOS	UNIDADE BÁSICA Nº 159	BASIC UNIT Nº 159	UNIDAD BÁSICA Nº 159	UNITÉ DE BASE Nº 159
11/33	BLOCO DE CILINDROS	CYLINDER BLOCK	BLOQUE DE CILINDROS	BLOC-CYLINDRES
12/16	CAIXA DISTRIBUIÇÃO	TIMING CASE	CAJA DISTRIBUCIÓN	CARTER DISTRIBUTION
13/13	ÁRVORE DE MANIVELAS	CRANKSHAFT	CIGUENAL	VILEBREQUIN
14/14	PISTÕES E BIELAS	PISTONS / CONNECT RODS	PISTONES Y BIELAS	PISTONS ET BIELLES
15/17	BOMBA ÓLEO LUBRIFICANTE	LUBRICATING OIL PUMP	BOMBA ACEITE LUBRICANTE	POMPE À HUILE LUBRIFIANTE
17/31	CABEÇOTE (A)	CYLINDER HEAD (A)	CULATA (A)	CULASSE (A)
17/32	CABEÇOTE (B)	CYLINDER HEAD (B)	CULATA (B)	CULASSE (B)
18/25	VÁLVULAS/BALANCEIROS	VALVES / ROCKERSHAFT	VÁLVULAS / BALANCINES	SOUPAPES / LEVIERS
20/17	RETENTOR TRASEIRO DE ÓLEO	REAR OIL SEAL	SELLO TRASERO DE ACEITE	DÉFLECTEUR D'HUILE ARR.
21/09	ÁRVORE COMANDO VÁLVULAS	CAMSHAFT	ARBOL DE LEVAS	ARBRE À CAMES
22/08	ENGRENAGENS DISTRIBUIÇÃO	IDLER GEARS	ENGRENAJES DISTRIBUCIÓN	PIGNONS DISTRIBUTION
	COMPLEMENTOS	**COMPLEMENTS**	**COMPLEMENTOS**	**COMPLÉMENTS**
31/67	CARTER ÓLEO LUBRIFICANTE	LUBRICATING OIL SUMP	CARTER ACEITE LUBRICANTE	CARTER HUILE LUBRIFIANTE
32/46	POLIA ÁRVORE MANIVELAS	CRANKSHAFT PULLEY	POLEA DEL CIGÜENAL	POULIE DU VILEBREQUIN
33/21	FILTRO ÓLEO LUBRIFICANTE	LUBR. OIL FILTER	FILTRO ACEITE LUBRIFICANTE	FILTRE HUILE LUBRIFIANTE
34/38	TAMPA DO CABEÇOTE	CYLINDER HEAD COVER	TAPA DE VÁLVULAS	CACHE-CULBUTEURS
35/38	VENTILADOR	FAN	VENTILADOR	VENTILATEUR
36/24	TAMPA TRASEIRA CABEÇOTE	CYLINDER HEAD REAR COVER	TAPA TRASERA DE LA CULATA	CACHE-CULBUTEURS ARRIERE
37/28	TERMOSTATO E CARCAÇA	THERMOSTAT AND HOUSING	TERMOSTATO Y CÁRTER	THERMOSTAT ET CARTER
38/29	COLETOR DE ADMISSÃO	INDUCTION MANIFOLD	MÚLTIPLE DE ADMISIÓN	COLLECTEUR D'ADMISSION
39/75	BOMBA INJETORA COMBUSTÍVEL	FUEL INJECTION PUMP	BOMBA INYECTORA COMBUSTIBLE	POMPE D'INJEC. / COMBUST.
40/01	SISTEMA AUXILIAR PARTIDA	COLD WEATHER STARTING AID	SIST. AUXILIAR DE ARRANQUE	THERMOSTART
41/19	COLETOR DE ESCAPE	EXHAUST MANIFOLD	MÚLTIPLE DE ESCAPE	COLLECTEURD'ECHAPPEMENT
42/60	BOMBA ALIMENTADORA E FILTRO ÓLEO COMBUSTÍVEL	FUEL LIFT PUMP AND FUEL OIL FILTER	BOMBA DE ALIMENTACIÓN Y FILTROS ACEITE COMBUSTIBLE	POMPE D'ALIMENTATION ET FILTRE À HUILE COMBUSTIBLE
43/16	TOMADA P/ MANÔMETRO ÓLEO	OIL PRESS GAUGE FITTING	TOMA P/ MANÓMETRO ACEITE	PRISE P/ MANOMETRE D'HUILE
44/128	TOMADA POTÊNCIA	POWER TAKE-OFF	TOMA DE POTENCIA	PRISE DE PUISSANCE
45/..	CARCAÇA DO VOLANTE	FLYWHEEL HOUSING	CARTER DEL VOLANTE	CARTER DU VOLANT
46/26	MOTOR DE PARTIDA	STARTER MOTOR	MOTOR DE ARRANQUE	DÉMARREUR
47/18	ACIONAMENTO DO TAQUÍMETRO	TACHOMETER DRIVE	MANDO DEL TAQUÍMETRO	COMMANDE DU COMPTE-TOURS
48/36	TUBO INJEÇÃO / INJETORES	FUEL INJECTION SYSTEM	EQUIPO DE INYECCIÓN	SYSTEME D'INJECTION
49/..	CONEXÃO ENTRADA D'ÁGUA	WATER INLET CONNECTION	CONEXIÓN ENTRADA D'ÁGUA	RACCORD D'ENTRÉE D'EAU
50/58	ALTERNADOR E CORREIA	ALTERNATOR AND BELT	ALTERNADOR Y CORREA	ALTERNATEUR ET COURROIE
52/98	ÍTENS DE INSTALAÇÃO	FITTING ITEMS	PIEZAS DE INSTALACIÓN	ARTICLES D'INSTALLATION
53/14	RESPIRO DO MOTOR	ENGINER BREATHER	RESPIRADERO DEL MOTOR	RENIFLARD DU MOTEUR
54/..	FILTRO DE AR	AIR CLEANER	FILTRO DE AIRE	FILTRE À AIR
55/63	VOLANTE E CREMALHEIRA	FLYWHEEL AND STARTER RING	VOLANTE Y CORONA	VOLANT ET COURONNE
56/26	BOMBA D'ÁGUA	WATER PUMP	BOMBA DE ÁGUA	POMPE À EAU
	ACESSÓRIOS	**ACCESSORIES**	**ACESSORIOS**	**ACESSOIRES**
71/..	SUPORTE DO MOTOR	ENGINE SUPPORTS	SOPORTES DEL MOTOR	SUPPORTS DU MOTEUR
72/..	SISTEMA DE ARREFECIMENTO	COOLING SYSTEM	SISTEMA DE ENFRIAMIENTO	SYSTEME REFROIDISSEMENT
73/..	CONTROLES	CONTROLS	CONTROLES	CONTRÔLES
74/..	SISTEMA DE ESCAPE	EXHAUST SYSTEM	SISTEMA DE ESCAPE	SYSTEME D'ECHAPPEMENT
75/..	SISTEMA DE COMBUSTÍVEL	FUEL SYSTEM	SISTEMA DE COMBUSTIBLE	SYSTEME D'COMBUSTIBLE
76/..	SISTEMA DE ADMISSÃO	INDUCTION SYSTEM	SISTEMA DE ADMISIÓN	SYSTEME D'ADMISSION
77/..	PAINEL DE INSTRUMENTOS	INSTRUMENT PANEL	TABLERO DE INSTRUMENTOS	TABLEAU DE BORD
78/..	SISTEMA ELÉTRICO	ELECTRICAL SYSTEM	SISTEMA ELÉCTRICO	SYSTEME ÉLECTRIQUE
	JOGO DE JUNTAS	**JOINT SETS**	**JUEGOS DE JUNTAS**	**JEUX DE JOINTS**
00/42	JOGO DE JUNTAS CABEÇOTE	TOP OVERHAUL	JUEGO DE JUNTAS CULATA	JEU DE JOINTS CULASSE
00/17	JOGO DE JUNTAS BLOCO	BOTTOM OVERHAUL	JUEGO DE JUNTAS BLOQUE	JEU DE JOINTS DU BLOC

(A) → 301180S

(B) ← 301181S

ÍNDICE DE GRUPOS
GROUP INDEX
INDICE DE GRUPOS
INDEX DE GROUPES

MOTOR 4.236 (A)
TRATOR AGRÍCOLA
MF 275

LISTA DE PEÇAS
PART LIST
LISTA DE PIEZAS
LISTE DE PIECES

8537

GRUPOS	UNIDADE BÁSICA Nº 159	BASIC UNIT Nº 159	UNIDAD BÁSICA Nº 159	UNITÉ DE BASE Nº 159
11/33	BLOCO DE CILINDROS	CYLINDER BLOCK	BLOQUE DE CILINDROS	BLOC-CYLINDRES
12/16	CAIXA DISTRIBUIÇÃO	TIMING CASE	CAJA DISTRIBUCIÓN	CARTER DISTRIBUTION
13/13	ÁRVORE DE MANIVELAS	CRANKSHAFT	CIGUENAL	VILEBREQUIN
14/14	PISTÕES E BIELAS	PISTONS / CONNECT RODS	PISTONES Y BIELAS	PISTONS ET BIELLES
15/17	BOMBA ÓLEO LUBRIFICANTE	LUBRICATING OIL PUMP	BOMBA ACEITE LUBRICANTE	POMPE À HUILE LUBRIFIANTE
17/31	CABEÇOTE	CYLINDER HEAD	CULATA	CULASSE
18/25	VÁLVULAS/BALANCEIROS	VALVES / ROCKERSHAFT	VÁLVULAS / BALANCINES	SOUPAPES / LEVIERS
20/17	RETENTOR TRASEIRO DE ÓLEO	REAR OIL SEAL	SELLO TRASERO DE ACEITE	DÉFLECTEUR D'HUILE ARR.
21/09	ÁRVORE COMANDO VÁLVULAS	CAMSHAFT	ARBOL DE LEVAS	ARBRE À CAMES
22/08	ENGRENAGENS DISTRIBUIÇÃO	IDLER GEARS	ENGRENAJES DISTRIBUCIÓN	PIGNONS DISTRIBUTION
	COMPLEMENTOS	**COMPLEMENTS**	**COMPLEMENTOS**	**COMPLÉMENTS**
31/67	CARTER ÓLEO LUBRIFICANTE	LUBRICATING OIL SUMP	CARTER ACEITE LUBRICANTE	CARTER HUILE LUBRIFIANTE
32/46	POLIA ÁRVORE MANIVELAS	CRANKSHAFT PULLEY	POLEA DEL CIGÜENAL	POULIE DU VILEBREQUIN
33/21	FILTRO ÓLEO LUBRIFICANTE	LUBR. OIL FILTER	FILTRO ACEITE LUBRIFICANTE	FILTRE HUILE LUBRIFIANTE
34/38	TAMPA DO CABEÇOTE	CYLINDER HEAD COVER	TAPA DE VÁLVULAS	CACHE-CULBUTEURS
35/..	VENTILADOR	FAN	VENTILADOR	VENTILATEUR
36/24	TAMPA TRASEIRA CABEÇOTE	CYLINDER HEAD REAR COVER	TAPA TRASERA DE LA CULATA	CACHE-CULBUTEURS ARRIERE
37/28	TERMOSTATO E CARCAÇA	THERMOSTAT AND HOUSING	TERMOSTATO Y CÁRTER	THERMOSTAT ET CARTER
38/29	COLETOR DE ADMISSÃO	INDUCTION MANIFOLD	MÚLTIPLE DE ADMISIÓN	COLLECTEUR D'ADMISSION
39/75	BOMBA INJETORA COMBUSTÍVEL	FUEL INJECTION PUMP	BOMBA INYECTORA COMBUSTIBLE	POMPE D'INJEC. / COMBUST.
40/01	SISTEMA AUXILIAR PARTIDA	COLD WEATHER STARTING AID	SIST. AUXILIAR DE ARRANQUE	THERMOSTART
41/19	COLETOR DE ESCAPE	EXHAUST MANIFOLD	MÚLTIPLE DE ESCAPE	COLLECTEURD'ECHAPPEMENT
42/94	BOMBA ALIMENTADORA E FILTRO ÓLEO COMBUSTÍVEL	FUEL LIFT PUMP AND FUEL OIL FILTER	BOMBA DE ALIMENTACIÓN Y FILTROS ACEITE COMBUSTIBLE	POMPE D'ALIMENTATION ET FILTRE À HUILE COMBUSTIBLE
43/16	TOMADA P/ MANÔMETRO ÓLEO	OIL PRESS GAUGE FITTING	TOMA P/ MANÓMETRO ACEITE	PRISE P/ MANOMETRE D'HUILE
44/128	TOMADA POTÊNCIA	POWER TAKE-OFF	TOMA DE POTENCIA	PRISE DE PUISSANCE
45/..	CARCAÇA DO VOLANTE	FLYWHEEL HOUSING	CARTER DEL VOLANTE	CARTER DU VOLANT
46/26	MOTOR DE PARTIDA	STARTER MOTOR	MOTOR DE ARRANQUE	DÉMARREUR
47/18	ACIONAMENTO DO TAQUÍMETRO	TACHOMETER DRIVE	MANDO DEL TAQUÍMETRO	COMMANDE DU COMPTE-TOURS
48/75	TUBO INJEÇÃO / INJETORES	FUEL INJECTION SYSTEM	EQUIPO DE INYECCIÓN	SYSTEME D'INJECTION
49/..	CONEXÃO ENTRADA D'ÁGUA	WATER INLET CONNECTION	CONEXIÓN ENTRADA D'ÁGUA	RACCORD D'ENTRÉE D'EAU
50/..	ALTERNADOR E CORREIA	ALTERNATOR AND BELT	ALTERNADOR Y CORREA	ALTERNATEUR ET COURROIE
52/98	ÍTENS DE INSTALAÇÃO	FITTING ITEMS	PIEZAS DE INSTALACIÓN	ARTICLES D'INSTALLATION
53/14	RESPIRO DO MOTOR	ENGINER BREATHER	RESPIRADERO DEL MOTOR	RENIFLARD DU MOTEUR
54/..	FILTRO DE AR	AIR CLEANER	FILTRO DE AIRE	FILTRE À AIR
55/..	VOLANTE E CREMALHEIRA	FLYWHEEL AND STARTER RING	VOLANTE Y CORONA	VOLANT ET COURONNE
56/69	BOMBA D'ÁGUA	WATER PUMP	BOMBA DE ÁGUA	POMPE À EAU
	ACESSÓRIOS	**ACCESSORIES**	**ACESSORIOS**	**ACESSOIRES**
71/..	SUPORTE DO MOTOR	ENGINE SUPPORTS	SOPORTES DEL MOTOR	SUPPORTS DU MOTEUR
72/..	SISTEMA DE ARREFECIMENTO	COOLING SYSTEM	SISTEMA DE ENFRIAMIENTO	SYSTEME REFROIDISSEMENT
73/..	CONTROLES	CONTROLS	CONTROLES	CONTRÔLES
74/..	SISTEMA DE ESCAPE	EXHAUST SYSTEM	SISTEMA DE ESCAPE	SYSTEME D'ECHAPPEMENT
75/..	SISTEMA DE COMBUSTÍVEL	FUEL SYSTEM	SISTEMA DE COMBUSTIBLE	SYSTEME D'COMBUSTIBLE
76/..	SISTEMA DE ADMISSÃO	INDUCTION SYSTEM	SISTEMA DE ADMISIÓN	SYSTEME D'ADMISSION
77/..	PAINEL DE INSTRUMENTOS	INSTRUMENT PANEL	TABLERO DE INSTRUMENTOS	TABLEAU DE BORD
78/..	SISTEMA ELÉTRICO	ELECTRICAL SYSTEM	SISTEMA ELÉCTRICO	SYSTEME ÉLECTRIQUE
	JOGO DE JUNTAS	**JOINT SETS**	**JUEGOS DE JUNTAS**	**JEUX DE JOINTS**
00/42	JOGO DE JUNTAS CABEÇOTE	TOP OVERHAUL	JUEGO DE JUNTAS CULATA	JEU DE JOINTS CULASSE
00/17	JOGO DE JUNTAS BLOCO	BOTTOM OVERHAUL	JUEGO DE JUNTAS BLOQUE	JEU DE JOINTS DU BLOC

ÍNDICE DE GRUPOS
GROUP INDEX
INDICE DE GRUPOS
INDEX DE GROUPES

MOTOR 4.236 (A)
TRATOR AGRÍCOLA
MF 270

LISTA DE PEÇAS
PART LIST
LISTA DE PIEZAS
LISTE DE PIECES

8545

GRUPOS	UNIDADE BÁSICA Nº 159	BASIC UNIT Nº 159	UNIDAD BÁSICA Nº 159	UNITÉ DE BASE Nº 159
11/33	BLOCO DE CILINDROS	CYLINDER BLOCK	BLOQUE DE CILINDROS	BLOC-CYLINDRES
12/16	CAIXA DISTRIBUIÇÃO	TIMING CASE	CAJA DISTRIBUCIÓN	CARTER DISTRIBUTION
13/13	ÁRVORE DE MANIVELAS	CRANKSHAFT	CIGUENAL	VILEBREQUIN
14/14	PISTÕES E BIELAS	PISTONS / CONNECT RODS	PISTONES Y BIELAS	PISTONS ET BIELLES
15/17	BOMBA ÓLEO LUBRIFICANTE	LUBRICATING OIL PUMP	BOMBA ACEITE LUBRICANTE	POMPE À HUILE LUBRIFIANTE
17/31	CABEÇOTE	CYLINDER HEAD	CULATA	CULASSE
18/25	VÁLVULAS/BALANCEIROS	VALVES / ROCKERSHAFT	VÁLVULAS / BALANCINES	SOUPAPES / LEVIERS
20/17	RETENTOR TRASEIRO DE ÓLEO	REAR OIL SEAL	SELLO TRASERO DE ACEITE	DÉFLECTEUR D'HUILE ARR.
21/09	ÁRVORE COMANDO VÁLVULAS	CAMSHAFT	ARBOL DE LEVAS	ARBRE À CAMES
22/08	ENGRENAGENS DISTRIBUIÇÃO	IDLER GEARS	ENGRENAJES DISTRIBUCIÓN	PIGNONS DISTRIBUTION
	COMPLEMENTOS	**COMPLEMENTS**	**COMPLEMENTOS**	**COMPLÉMENTS**
31/51	CARTER ÓLEO LUBRIFICANTE	LUBRICATING OIL SUMP	CARTER ACEITE LUBRICANTE	CARTER HUILE LUBRIFIANTE
32/46	POLIA ÁRVORE MANIVELAS	CRANKSHAFT PULLEY	POLEA DEL CIGÜENAL	POULIE DU VILEBREQUIN
33/21	FILTRO ÓLEO LUBRIFICANTE	LUBR. OIL FILTER	FILTRO ACEITE LUBRIFICANTE	FILTRE HUILE LUBRIFIANTE
34/38	TAMPA DO CABEÇOTE	CYLINDER HEAD COVER	TAPA DE VÁLVULAS	CACHE-CULBUTEURS
35/..	VENTILADOR	FAN	VENTILADOR	VENTILATEUR
36/24	TAMPA TRASEIRA CABEÇOTE	CYLINDER HEAD REAR COVER	TAPA TRASERA DE LA CULATA	CACHE-CULBUTEURS ARRIERE
37/28	TERMOSTATO E CARCAÇA	THERMOSTAT AND HOUSING	TERMOSTATO Y CÁRTER	THERMOSTAT ET CARTER
38/77	COLETOR DE ADMISSÃO	INDUCTION MANIFOLD	MÚLTIPLE DE ADMISIÓN	COLLECTEUR D'ADMISSION
39/133	BOMBA INJETORA COMBUSTÍVEL	FUEL INJECTION PUMP	BOMBA INYECTORA COMBUSTIBLE	POMPE D'INJEC. / COMBUST.
40/01	SISTEMA AUXILIAR PARTIDA	COLD WEATHER STARTING AID	SIST. AUXILIAR DE ARRANQUE	THERMOSTART
41/19	COLETOR DE ESCAPE	EXHAUST MANIFOLD	MÚLTIPLE DE ESCAPE	COLLECTEURD'ECHAPPEMENT
42/94	BOMBA ALIMENTADORA E FILTRO ÓLEO COMBUSTÍVEL	FUEL LIFT PUMP AND FUEL OIL FILTER	BOMBA DE ALIMENTACIÓN Y FILTROS ACEITE COMBUSTIBLE	POMPE D'ALIMENTATION ET FILTRE À HUILE COMBUSTIBLE
43/16	TOMADA P/ MANÔMETRO ÓLEO	OIL PRESS GAUGE FITTING	TOMA P/ MANÓMETRO ACEITE	PRISE P/ MANOMETRE D'HUILE
44/128	TOMADA POTÊNCIA	POWER TAKE-OFF	TOMA DE POTENCIA	PRISE DE PUISSANCE
45/..	CARCAÇA DO VOLANTE	FLYWHEEL HOUSING	CARTER DEL VOLANTE	CARTER DU VOLANT
46/26	MOTOR DE PARTIDA	STARTER MOTOR	MOTOR DE ARRANQUE	DÉMARREUR
47/18	ACIONAMENTO DO TAQUÍMETRO	TACHOMETER DRIVE	MANDO DEL TAQUÍMETRO	COMMANDE DU COMPTE-TOURS
48/75	TUBO INJEÇÃO / INJETORES	FUEL INJECTION SYSTEM	EQUIPO DE INYECCIÓN	SYSTEME D'INJECTION
49/..	CONEXÃO ENTRADA D'ÁGUA	WATER INLET CONNECTION	CONEXIÓN ENTRADA D'ÁGUA	RACCORD D'ENTRÉE D'EAU
50/..	ALTERNADOR E CORREIA	ALTERNATOR AND BELT	ALTERNADOR Y CORREA	ALTERNATEUR ET COURROIE
52/98	ÍTENS DE INSTALAÇÃO	FITTING ITEMS	PIEZAS DE INSTALACIÓN	ARTICLES D'INSTALLATION
53/14	RESPIRO DO MOTOR	ENGINER BREATHER	RESPIRADERO DEL MOTOR	RENIFLARD DU MOTEUR
54/..	FILTRO DE AR	AIR CLEANER	FILTRO DE AIRE	FILTRE À AIR
55/..	VOLANTE E CREMALHEIRA	FLYWHEEL AND STARTER RING	VOLANTE Y CORONA	VOLANT ET COURONNE
56/69	BOMBA D'ÁGUA	WATER PUMP	BOMBA DE ÁGUA	POMPE À EAU
	ACESSÓRIOS	**ACCESSORIES**	**ACESSORIOS**	**ACESSOIRES**
71/..	SUPORTE DO MOTOR	ENGINE SUPPORTS	SOPORTES DEL MOTOR	SUPPORTS DU MOTEUR
72/..	SISTEMA DE ARREFECIMENTO	COOLING SYSTEM	SISTEMA DE ENFRIAMIENTO	SYSTEME REFROIDISSEMENT
73/19	CONTROLES	CONTROLS	CONTROLES	CONTRÔLES
74/..	SISTEMA DE ESCAPE	EXHAUST SYSTEM	SISTEMA DE ESCAPE	SYSTEME D'ECHAPPEMENT
75/..	SISTEMA DE COMBUSTÍVEL	FUEL SYSTEM	SISTEMA DE COMBUSTIBLE	SYSTEME D'COMBUSTIBLE
76/..	SISTEMA DE ADMISSÃO	INDUCTION SYSTEM	SISTEMA DE ADMISIÓN	SYSTEME D'ADMISSION
77/..	PAINEL DE INSTRUMENTOS	INSTRUMENT PANEL	TABLERO DE INSTRUMENTOS	TABLEAU DE BORD
78/..	SISTEMA ELÉTRICO	ELECTRICAL SYSTEM	SISTEMA ELÉCTRICO	SYSTEME ÉLECTRIQUE
	JOGO DE JUNTAS	**JOINT SETS**	**JUEGOS DE JUNTAS**	**JEUX DE JOINTS**
00/42	JOGO DE JUNTAS CABEÇOTE	TOP OVERHAUL	JUEGO DE JUNTAS CULATA	JEU DE JOINTS CULASSE
00/17	JOGO DE JUNTAS BLOCO	BOTTOM OVERHAUL	JUEGO DE JUNTAS BLOQUE	JEU DE JOINTS DU BLOC

ÍNDICE DE GRUPOS
GROUP INDEX
INDICE DE GRUPOS
INDEX DE GROUPES

MOTOR 4.248
TRATOR AGRÍCOLA
MF 290

LISTA DE PEÇAS
PART LIST
LISTA DE PIEZAS
LISTE DE PIECES

8552

GRUPOS	UNIDADE BÁSICA Nº 155	BASIC UNIT Nº 155	UNIDAD BÁSICA Nº 155	UNITÉ DE BASE Nº 155
11/36	BLOCO DE CILINDROS	CYLINDER BLOCK	BLOQUE DE CILINDROS	BLOC-CYLINDRES
12/16	CAIXA DISTRIBUIÇÃO	TIMING CASE	CAJA DISTRIBUCIÓN	CARTER DISTRIBUTION
13/13	ÁRVORE DE MANIVELAS	CRANKSHAFT	CIGUENAL	VILEBREQUIN
14/27	PISTÕES E BIELAS	PISTONS / CONNECT RODS	PISTONES Y BIELAS	PISTONS ET BIELLES
15/17	BOMBA ÓLEO LUBRIFICANTE	LUBRICATING OIL PUMP	BOMBA ACEITE LUBRICANTE	POMPE À HUILE LUBRIFIANTE
17/16	CABEÇOTE	CYLINDER HEAD	CULATA	CULASSE
18/22	VÁLVULAS/BALANCEIROS	VALVES / ROCKERSHAFT	VÁLVULAS / BALANCINES	SOUPAPES / LEVIERS
20/17	RETENTOR TRASEIRO DE ÓLEO	REAR OIL SEAL	SELLO TRASERO DE ACEITE	DÉFLECTEUR D'HUILE ARR.
21/09	ÁRVORE COMANDO VÁLVULAS	CAMSHAFT	ARBOL DE LEVAS	ARBRE À CAMES
22/08	ENGRENAGENS DISTRIBUIÇÃO	IDLER GEARS	ENGRENAJES DISTRIBUCIÓN	PIGNONS DISTRIBUTION
	COMPLEMENTOS	**COMPLEMENTS**	**COMPLEMENTOS**	**COMPLÉMENTS**
31/67	CARTER ÓLEO LUBRIFICANTE	LUBRICATING OIL SUMP	CARTER ACEITE LUBRICANTE	CARTER HUILE LUBRIFIANTE
32/46	POLIA ÁRVORE MANIVELAS	CRANKSHAFT PULLEY	POLEA DEL CIGÜENAL	POULIE DU VILEBREQUIN
33/21	FILTRO ÓLEO LUBRIFICANTE	LUBR. OIL FILTER	FILTRO ACEITE LUBRIFICANTE	FILTRE HUILE LUBRIFIANTE
34/38	TAMPA DO CABEÇOTE	CYLINDER HEAD COVER	TAPA DE VÁLVULAS	CACHE-CULBUTEURS
35/..	VENTILADOR	FAN	VENTILADOR	VENTILATEUR
36/24	TAMPA TRASEIRA CABEÇOTE	CYLINDER HEAD REAR COVER	TAPA TRASERA DE LA CULATA	CACHE-CULBUTEURS ARRIERE
37/28	TERMOSTATO E CARCAÇA	THERMOSTAT AND HOUSING	TERMOSTATO Y CÁRTER	THERMOSTAT ET CARTER
38/29	COLETOR DE ADMISSÃO	INDUCTION MANIFOLD	MÚLTIPLE DE ADMISIÓN	COLLECTEUR D'ADMISSION
39/78	BOMBA INJETORA COMBUSTÍVEL	FUEL INJECTION PUMP	BOMBA INYECTORA COMBUSTIBLE	POMPE D'INJEC. / COMBUST.
40/01	SISTEMA AUXILIAR PARTIDA	COLD WEATHER STARTING AID	SIST. AUXILIAR DE ARRANQUE	THERMOSTART
41/19	COLETOR DE ESCAPE	EXHAUST MANIFOLD	MÚLTIPLE DE ESCAPE	COLLECTEURD'ECHAPPEMENT
42/94	BOMBA ALIMENTADORA E FILTRO ÓLEO COMBUSTÍVEL	FUEL LIFT PUMP AND FUEL OIL FILTER	BOMBA DE ALIMENTACIÓN Y FILTROS ACEITE COMBUSTIBLE	POMPE D'ALIMENTATION ET FILTRE À HUILE COMBUSTIBLE
43/16	TOMADA P/ MANÔMETRO ÓLEO	OIL PRESS GAUGE FITTING	TOMA P/ MANÓMETRO ACEITE	PRISE P/ MANOMETRE D'HUILE
44/128	TOMADA POTÊNCIA	POWER TAKE-OFF	TOMA DE POTENCIA	PRISE DE PUISSANCE
45/..	CARCAÇA DO VOLANTE	FLYWHEEL HOUSING	CARTER DEL VOLANTE	CARTER DU VOLANT
46/26	MOTOR DE PARTIDA	STARTER MOTOR	MOTOR DE ARRANQUE	DÉMARREUR
47/18	ACIONAMENTO DO TAQUÍMETRO	TACHOMETER DRIVE	MANDO DEL TAQUÍMETRO	COMMANDE DU COMPTE-TOURS
48/62	TUBO INJEÇÃO / INJETORES	FUEL INJECTION SYSTEM	EQUIPO DE INYECCIÓN	SYSTEME D'INJECTION
49/..	CONEXÃO ENTRADA D'ÁGUA	WATER INLET CONNECTION	CONEXIÓN ENTRADA D'ÁGUA	RACCORD D'ENTRÉE D'EAU
50/..	ALTERNADOR E CORREIA	ALTERNATOR AND BELT	ALTERNADOR Y CORREA	ALTERNATEUR ET COURROIE
52/98	ÍTENS DE INSTALAÇÃO	FITTING ITEMS	PIEZAS DE INSTALACIÓN	ARTICLES D'INSTALLATION
53/14	RESPIRO DO MOTOR	ENGINER BREATHER	RESPIRADERO DEL MOTOR	RENIFLARD DU MOTEUR
54/..	FILTRO DE AR	AIR CLEANER	FILTRO DE AIRE	FILTRE À AIR
55/..	VOLANTE E CREMALHEIRA	FLYWHEEL AND STARTER RING	VOLANTE Y CORONA	VOLANT ET COURONNE
56/69	BOMBA D'ÁGUA	WATER PUMP	BOMBA DE ÁGUA	POMPE À EAU
	ACESSÓRIOS	**ACCESSORIES**	**ACESSORIOS**	**ACESSOIRES**
71/..	SUPORTE DO MOTOR	ENGINE SUPPORTS	SOPORTES DEL MOTOR	SUPPORTS DU MOTEUR
72/..	SISTEMA DE ARREFECIMENTO	COOLING SYSTEM	SISTEMA DE ENFRIAMIENTO	SYSTEME REFROIDISSEMENT
73/..	CONTROLES	CONTROLS	CONTROLES	CONTRÔLES
74/..	SISTEMA DE ESCAPE	EXHAUST SYSTEM	SISTEMA DE ESCAPE	SYSTEME D'ECHAPPEMENT
75/..	SISTEMA DE COMBUSTÍVEL	FUEL SYSTEM	SISTEMA DE COMBUSTIBLE	SYSTEME D'COMBUSTIBLE
76/..	SISTEMA DE ADMISSÃO	INDUCTION SYSTEM	SISTEMA DE ADMISIÓN	SYSTEME D'ADMISSION
77/..	PAINEL DE INSTRUMENTOS	INSTRUMENT PANEL	TABLERO DE INSTRUMENTOS	TABLEAU DE BORD
78/..	SISTEMA ELÉTRICO	ELECTRICAL SYSTEM	SISTEMA ELÉCTRICO	SYSTEME ÉLECTRIQUE
	JOGO DE JUNTAS	**JOINT SETS**	**JUEGOS DE JUNTAS**	**JEUX DE JOINTS**
00/42	JOGO DE JUNTAS CABEÇOTE	TOP OVERHAUL	JUEGO DE JUNTAS CULATA	JEU DE JOINTS CULASSE
00/17	JOGO DE JUNTAS BLOCO	BOTTOM OVERHAUL	JUEGO DE JUNTAS BLOQUE	JEU DE JOINTS DU BLOC

ÍNDICE DE GRUPOS
GROUP INDEX
INDICE DE GRUPOS
INDEX DE GROUPES

MOTOR 4.236 (I)
TRATOR INDUSTRIAL
MF 86

LISTA DE PEÇAS
PART LIST
LISTA DE PIEZAS
LISTE DE PIECES

8677

GRUPOS	UNIDADE BÁSICA Nº 159	BASIC UNIT Nº 159	UNIDAD BÁSICA Nº 159	UNITÉ DE BASE Nº 159
11/33	BLOCO DE CILINDROS	CYLINDER BLOCK	BLOQUE DE CILINDROS	BLOC-CYLINDRES
12/16	CAIXA DISTRIBUIÇÃO	TIMING CASE	CAJA DISTRIBUCIÓN	CARTER DISTRIBUTION
13/13	ÁRVORE DE MANIVELAS	CRANKSHAFT	CIGUENAL	VILEBREQUIN
14/14	PISTÕES E BIELAS (A)	PISTONS / CONNECT RODS (A)	PISTONES Y BIELAS (A)	PISTONS ET BIELLES (A)
14/35	PISTÕES E BIELAS (B)	PISTONS / CONNECT RODS (B)	PISTONES Y BIELAS (B)	PISTONS ET BIELLES (B)
15/17	BOMBA ÓLEO LUBRIFICANTE	LUBRICATING OIL PUMP	BOMBA ACEITE LUBRICANTE	POMPE À HUILE LUBRIFIANTE
17/32	CABEÇOTE	CYLINDER HEAD	CULATA	CULASSE
18/25	VÁLVULAS / BALANCEIROS	VALVES / ROCKERSHAFT	VÁLVULAS / BALANCINES	SOUPAPES / LEVIERS
20/17	RETENTOR TRASEIRO DE ÓLEO	REAR OIL SEAL	SELLO TRASERO DE ACEITE	DÉFLECTEUR D'HUILE ARR.
21/09	ÁRVORE COMANDO VÁLVULAS	CAMSHAFT	ARBOL DE LEVAS	ARBRE À CAMES
22/08	ENGRENAGENS DISTRIBUIÇÃO	IDLER GEARS	ENGRENAJES DISTRIBUCIÓN	PIGNONS DISTRIBUTION
	COMPLEMENTOS	**COMPLEMENTS**	**COMPLEMENTOS**	**COMPLÉMENTS**
31/137	CARTER ÓLEO LUBRIFICANTE	LUBRICATING OIL SUMP	CARTER ACEITE LUBRICANTE	CARTER HUILE LUBRIFIANTE
32/46	POLIA ÁRVORE MANIVELAS	CRANKSHAFT PULLEY	POLEA DEL CIGÜENAL	POULIE DU VILEBREQUIN
33/21	FILTRO ÓLEO LUBRIFICANTE	LUBR. OIL FILTER	FILTRO ACEITE LUBRIFICANTE	FILTRE HUILE LUBRIFIANTE
34/38	TAMPA DO CABEÇOTE	CYLINDER HEAD COVER	TAPA DE VÁLVULAS	CACHE-CULBUTEURS
35/..	VENTILADOR	FAN	VENTILADOR	VENTILATEUR
36/24	TAMPA TRASEIRA CABEÇOTE	CYLINDER HEAD REAR COVER	TAPA TRASERA DE LA CULATA	CACHE-CULBUTEURS ARRIERE
37/28	TERMOSTATO E CARCAÇA	THERMOSTAT AND HOUSING	TERMOSTATO Y CÁRTER	THERMOSTAT ET CARTER
38/29	COLETOR DE ADMISSÃO (C)	INDUCTION MANIFOLD (C)	MÚLTIPLE DE ADMISIÓN (C)	COLLECTEUR D'ADMISSION (C)
38/77	COLETOR DE ADMISSÃO (D)	INDUCTION MANIFOLD (D)	MÚLTIPLE DE ADMISIÓN (D)	COLLECTEUR D'ADMISSION (D)
39/132	BOMBA INJETORA COMBUSTÍVEL	FUEL INJECTION PUMP	BOMBA INYECTORA COMBUSTIBLE	POMPE D'INJEC. / COMBUST.
40/01	SISTEMA AUXILIAR PARTIDA	COLD WEATHER STARTING AID	SIST. AUXILIAR DE ARRANQUE	THERMOSTART
41/19	COLETOR DE ESCAPE	EXHAUST MANIFOLD	MÚLTIPLE DE ESCAPE	COLLECTEURD'ECHAPPEMENT
42/94	BOMBA ALIMENTADORA E FILTRO ÓLEO COMBUSTÍVEL	FUEL LIFT PUMP AND FUEL OIL FILTER	BOMBA DE ALIMENTACIÓN Y FILTROS ACEITE COMBUSTIBLE	POMPE D'ALIMENTATION ET FILTRE À HUILE COMBUSTIBLE
43/16	TOMADA P/ MANÔMETRO ÓLEO	OIL PRESS GAUGE FITTING	TOMA P/ MANÓMETRO ACEITE	PRISE P/ MANOMETRE D'HUILE
44/128	TOMADA POTÊNCIA	POWER TAKE-OFF	TOMA DE POTENCIA	PRISE DE PUISSANCE
45/..	CARCAÇA DO VOLANTE	FLYWHEEL HOUSING	CARTER DEL VOLANTE	CARTER DU VOLANT
46/26	MOTOR DE PARTIDA	STARTER MOTOR	MOTOR DE ARRANQUE	DÉMARREUR
47/18	ACIONAMENTO DO TAQUÍMETRO	TACHOMETER DRIVE	MANDO DEL TAQUÍMETRO	COMMANDE DU COMPTE-TOURS
48/74	TUBO INJEÇÃO / INJETORES	FUEL INJECTION SYSTEM	EQUIPO DE INYECCIÓN	SYSTEME D'INJECTION
49/..	CONEXÃO ENTRADA D'ÁGUA	WATER INLET CONNECTION	CONEXIÓN ENTRADA D'ÁGUA	RACCORD D'ENTRÉE D'EAU
50/..	ALTERNADOR E CORREIA	ALTERNATOR AND BELT	ALTERNADOR Y CORREA	ALTERNATEUR ET COURROIE
52/98	ÍTENS DE INSTALAÇÃO	FITTING ITEMS	PIEZAS DE INSTALACIÓN	ARTICLES D'INSTALLATION
53/14	RESPIRO DO MOTOR	ENGINER BREATHER	RESPIRADERO DEL MOTOR	RENIFLARD DU MOTEUR
54/..	FILTRO DE AR	AIR CLEANER	FILTRO DE AIRE	FILTRE À AIR
55/..	VOLANTE E CREMALHEIRA	FLYWHEEL AND STARTER RING	VOLANTE Y CORONA	VOLANT ET COURONNE
56/69	BOMBA D'ÁGUA	WATER PUMP	BOMBA DE ÁGUA	POMPE À EAU
	ACESSÓRIOS	**ACCESSORIES**	**ACESSORIOS**	**ACESSOIRES**
71/..	SUPORTE DO MOTOR	ENGINE SUPPORTS	SOPORTES DEL MOTOR	SUPPORTS DU MOTEUR
72/..	SISTEMA DE ARREFECIMENTO	COOLING SYSTEM	SISTEMA DE ENFRIAMIENTO	SYSTEME REFROIDISSEMENT
73/19	CONTROLES	CONTROLS	CONTROLES	CONTRÔLES
74/..	SISTEMA DE ESCAPE	EXHAUST SYSTEM	SISTEMA DE ESCAPE	SYSTEME D'ECHAPPEMENT
75/..	SISTEMA DE COMBUSTÍVEL	FUEL SYSTEM	SISTEMA DE COMBUSTIBLE	SYSTEME D'COMBUSTIBLE
76/..	SISTEMA DE ADMISSÃO	INDUCTION SYSTEM	SISTEMA DE ADMISIÓN	SYSTEME D'ADMISSION
77/..	PAINEL DE INSTRUMENTOS	INSTRUMENT PANEL	TABLERO DE INSTRUMENTOS	TABLEAU DE BORD
78/..	SISTEMA ELÉTRICO	ELECTRICAL SYSTEM	SISTEMA ELÉCTRICO	SYSTEME ÉLECTRIQUE
	JOGO DE JUNTAS	**JOINT SETS**	**JUEGOS DE JUNTAS**	**JEUX DE JOINTS**
00/42	JOGO DE JUNTAS CABEÇOTE	TOP OVERHAUL	JUEGO DE JUNTAS CULATA	JEU DE JOINTS CULASSE
00/17	JOGO DE JUNTAS BLOCO	BOTTOM OVERHAUL	JUEGO DE JUNTAS BLOQUE	JEU DE JOINTS DU BLOC

(A) → 224900N
(B) → 224901N
(C) → 292815S
(D) → 292816S

ÍNDICE DE GRUPOS
GROUP INDEX
INDICE DE GRUPOS
INDEX DE GROUPES

MOTOR 4.236 (A)
TRATOR AGRÍCOLA
MF 275

LISTA DE PEÇAS
PART LIST
LISTA DE PIEZAS
LISTE DE PIECES

8714

GRUPOS	UNIDADE BÁSICA Nº 215	BASIC UNIT Nº 215	UNIDAD BÁSICA Nº 215	UNITÉ DE BASE Nº 215
11/33	BLOCO DE CILINDROS	CYLINDER BLOCK	BLOQUE DE CILINDROS	BLOC-CYLINDRES
12/16	CAIXA DISTRIBUIÇÃO	TIMING CASE	CAJA DISTRIBUCIÓN	CARTER DISTRIBUTION
13/13	ÁRVORE DE MANIVELAS (A)	CRANKSHAFT (A)	CIGUENAL (A)	VILEBREQUIN (A)
13/27	ÁRVORE DE MANIVELAS (B)	CRANKSHAFT (B)	CIGUENAL (B)	VILEBREQUIN (B)
14/35	PISTÕES E BIELAS	PISTONS / CONNECT RODS	PISTONES Y BIELAS	PISTONS ET BIELLES
15/17	BOMBA ÓLEO LUBRIFICANTE	LUBRICATING OIL PUMP	BOMBA ACEITE LUBRICANTE	POMPE À HUILE LUBRIFIANTE
17/32	CABEÇOTE	CYLINDER HEAD	CULATA	CULASSE
18/25	VÁLVULAS/BALANCEIROS (C)	VALVES / ROCKERSHAFT (C)	VÁLVULAS / BALANCINES (C)	SOUPAPES / LEVIERS (C)
18/26	VÁLVULAS BALANCEIROS (D)	VALVES / ROCKERSHAFT (D)	VÁLVULAS / BALANCINES (D)	SOUPAPES / LEVIERS (D)
20/17	RETENTOR TRASEIRO DE ÓLEO	REAR OIL SEAL	SELLO TRASERO DE ACEITE	DÉFLECTEUR D'HUILE ARR.
21/09	ÁRVORE COMANDO VÁLVULAS	CAMSHAFT	ARBOL DE LEVAS	ARBRE À CAMES
22/08	ENGRENAGENS DISTRIBUIÇÃO	IDLER GEARS	ENGRENAJES DISTRIBUCIÓN	PIGNONS DISTRIBUTION
	COMPLEMENTOS	**COMPLEMENTS**	**COMPLEMENTOS**	**COMPLÉMENTS**
31/67	CARTER ÓLEO LUBRIFICANTE	LUBRICATING OIL SUMP	CARTER ACEITE LUBRICANTE	CARTER HUILE LUBRIFIANTE
32/46	POLIA ÁRVORE MANIVELAS	CRANKSHAFT PULLEY	POLEA DEL CIGÜENAL	POULIE DU VILEBREQUIN
33/21	FILTRO ÓLEO LUBRIFICANTE	LUBR. OIL FILTER	FILTRO ACEITE LUBRIFICANTE	FILTRE HUILE LUBRIFIANTE
34/38	TAMPA DO CABEÇOTE	CYLINDER HEAD COVER	TAPA DE VÁLVULAS	CACHE-CULBUTEURS
35/..	VENTILADOR	FAN	VENTILADOR	VENTILATEUR
36/24	TAMPA TRASEIRA CABEÇOTE	CYLINDER HEAD REAR COVER	TAPA TRASERA DE LA CULATA	CACHE-CULBUTEURS ARRIERE
37/28	TERMOSTATO E CARCAÇA	THERMOSTAT AND HOUSING	TERMOSTATO Y CÁRTER	THERMOSTAT ET CARTER
38/29	COLETOR DE ADMISSÃO (E)	INDUCTION MANIFOLD (E)	MÚLTIPLE DE ADMISIÓN (E)	COLLECTEUR D'ADMISSION (E)
38/77	COLETOR DE ADMISSÃO (F)	INDUCTION MANIFOLD (F)	MÚLTIPLE DE ADMISIÓN (F)	COLLECTEUR D'ADMISSION (F)
39/75	BOMBA INJETORA COMBUSTÍVEL	FUEL INJECTION PUMP	BOMBA INYECTORA COMBUSTIBLE	POMPE D'INJEC. / COMBUST.
40/01	SISTEMA AUXILIAR PARTIDA	COLD WEATHER STARTING AID	SIST. AUXILIAR DE ARRANQUE	THERMOSTART
41/19	COLETOR DE ESCAPE	EXHAUST MANIFOLD	MÚLTIPLE DE ESCAPE	COLLECTEURD'ECHAPPEMENT
42/94	BOMBA ALIMENTADORA E FILTRO ÓLEO COMBUSTÍVEL	FUEL LIFT PUMP AND FUEL OIL FILTER	BOMBA DE ALIMENTACIÓN Y FILTROS ACEITE COMBUSTIBLE	POMPE D'ALIMENTATION ET FILTRE À HUILE COMBUSTIBLE
43/16	TOMADA P/ MANÔMETRO ÓLEO	OIL PRESS GAUGE FITTING	TOMA P/ MANÓMETRO ACEITE	PRISE P/ MANOMETRE D'HUILE
44/128	TOMADA POTÊNCIA	POWER TAKE-OFF	TOMA DE POTENCIA	PRISE DE PUISSANCE
45/..	CARCAÇA DO VOLANTE	FLYWHEEL HOUSING	CARTER DEL VOLANTE	CARTER DU VOLANT
46/26	MOTOR DE PARTIDA	STARTER MOTOR	MOTOR DE ARRANQUE	DÉMARREUR
47/18	ACIONAMENTO DO TAQUÍMETRO	TACHOMETER DRIVE	MANDO DEL TAQUÍMETRO	COMMANDE DU COMPTE-TOURS
48/90	TUBO INJEÇÃO / INJETORES	FUEL INJECTION SYSTEM	EQUIPO DE INYECCIÓN	SYSTEME D'INJECTION
49/..	CONEXÃO ENTRADA D'ÁGUA	WATER INLET CONNECTION	CONEXIÓN ENTRADA D'ÁGUA	RACCORD D'ENTRÉE D'EAU
50/..	ALTERNADOR E CORREIA	ALTERNATOR AND BELT	ALTERNADOR Y CORREA	ALTERNATEUR ET COURROIE
52/98	ÍTENS DE INSTALAÇÃO	FITTING ITEMS	PIEZAS DE INSTALACIÓN	ARTICLES D'INSTALLATION
53/14	RESPIRO DO MOTOR	ENGINER BREATHER	RESPIRADERO DEL MOTOR	RENIFLARD DU MOTEUR
54/..	FILTRO DE AR	AIR CLEANER	FILTRO DE AIRE	FILTRE À AIR
55/..	VOLANTE E CREMALHEIRA	FLYWHEEL AND STARTER RING	VOLANTE Y CORONA	VOLANT ET COURONNE
56/69	BOMBA D'ÁGUA	WATER PUMP	BOMBA DE ÁGUA	POMPE À EAU
	ACESSÓRIOS	**ACCESSORIES**	**ACESSORIOS**	**ACESSOIRES**
71/..	SUPORTE DO MOTOR	ENGINE SUPPORTS	SOPORTES DEL MOTOR	SUPPORTS DU MOTEUR
72/..	SISTEMA DE ARREFECIMENTO	COOLING SYSTEM	SISTEMA DE ENFRIAMIENTO	SYSTEME REFROIDISSEMENT
73/..	CONTROLES	CONTROLS	CONTROLES	CONTRÔLES
74/..	SISTEMA DE ESCAPE	EXHAUST SYSTEM	SISTEMA DE ESCAPE	SYSTEME D'ECHAPPEMENT
75/..	SISTEMA DE COMBUSTÍVEL	FUEL SYSTEM	SISTEMA DE COMBUSTIBLE	SYSTEME D'COMBUSTIBLE
76/..	SISTEMA DE ADMISSÃO	INDUCTION SYSTEM	SISTEMA DE ADMISIÓN	SYSTEME D'ADMISSION
77/..	PAINEL DE INSTRUMENTOS	INSTRUMENT PANEL	TABLERO DE INSTRUMENTOS	TABLEAU DE BORD
78/..	SISTEMA ELÉTRICO	ELECTRICAL SYSTEM	SISTEMA ELÉCTRICO	SYSTEME ÉLECTRIQUE
	JOGO DE JUNTAS	**JOINT SETS**	**JUEGOS DE JUNTAS**	**JEUX DE JOINTS**
00/42	JOGO DE JUNTAS CABEÇOTE	TOP OVERHAUL	JUEGO DE JUNTAS CULATA	JEU DE JOINTS CULASSE
00/17	JOGO DE JUNTAS BLOCO	BOTTOM OVERHAUL	JUEGO DE JUNTAS BLOQUE	JEU DE JOINTS DU BLOC

(A) → 224901N
(B) ← 224902N
(C) → 407698V
(D) ← 407699V
(E) → 292839S
(F) ← 292840S

ÍNDICE DE GRUPOS
GROUP INDEX
INDICE DE GRUPOS
INDEX DE GROUPES

MOTOR 4.236 (A)
TRATOR AGRÍCOLA
MF 292

LISTA DE PEÇAS
PART LIST
LISTA DE PIEZAS
LISTE DE PIECES

8719

GRUPOS	UNIDADE BÁSICA Nº 218	BASIC UNIT Nº 218	UNIDAD BÁSICA Nº 218	UNITÉ DE BASE Nº 218
11/58	BLOCO DE CILINDROS	CYLINDER BLOCK	BLOQUE DE CILINDROS	BLOC-CYLINDRES
12/16	CAIXA DISTRIBUIÇÃO	TIMING CASE	CAJA DISTRIBUCIÓN	CARTER DISTRIBUTION
13/38	ÁRVORE DE MANIVELAS	CRANKSHAFT	CIGUENAL	VILEBREQUIN
14/28	PISTÕES E BIELAS	PISTONS / CONNECT RODS	PISTONES Y BIELAS	PISTONS ET BIELLES
15/18	BOMBA ÓLEO LUBRIFICANTE	LUBRICATING OIL PUMP	BOMBA ACEITE LUBRICANTE	POMPE À HUILE LUBRIFIANTE
17/27	CABEÇOTE	CYLINDER HEAD	CULATA	CULASSE
18/28	VÁLVULAS/BALANCEIROS	VALVES / ROCKERSHAFT	VÁLVULAS / BALANCINES	SOUPAPES / LEVIERS
20/17	RETENTOR TRASEIRO DE ÓLEO	REAR OIL SEAL	SELLO TRASERO DE ACEITE	DÉFLECTEUR D'HUILE ARR.
21/18	ÁRVORE COMANDO VÁLVULAS	CAMSHAFT	ARBOL DE LEVAS	ARBRE À CAMES
22/13	ENGRENAGENS DISTRIBUIÇÃO	IDLER GEARS	ENGRENAJES DISTRIBUCIÓN	PIGNONS DISTRIBUTION
	COMPLEMENTOS	**COMPLEMENTS**	**COMPLEMENTOS**	**COMPLÉMENTS**
31/114	CARTER ÓLEO LUBRIFICANTE	LUBRICATING OIL SUMP	CARTER ACEITE LUBRICANTE	CARTER HUILE LUBRIFIANTE
32/46	POLIA ÁRVORE MANIVELAS	CRANKSHAFT PULLEY	POLEA DEL CIGÜENAL	POULIE DU VILEBREQUIN
33/101	FILTRO ÓLEO LUBRIFICANTE	LUBR. OIL FILTER	FILTRO ACEITE LUBRIFICANTE	FILTRE HUILE LUBRIFIANTE
34/67	TAMPA DO CABEÇOTE	CYLINDER HEAD COVER	TAPA DE VÁLVULAS	CACHE-CULBUTEURS
35/..	VENTILADOR	FAN	VENTILADOR	VENTILATEUR
36/52	TAMPA TRASEIRA CABEÇOTE	CYLINDER HEAD REAR COVER	TAPA TRASERA DE LA CULATA	CACHE-CULBUTEURS ARRIERE
37/77	TERMOSTATO E CARCAÇA	THERMOSTAT AND HOUSING	TERMOSTATO Y CÁRTER	THERMOSTAT ET CARTER
38/69	COLETOR DE ADMISSÃO	INDUCTION MANIFOLD	MÚLTIPLE DE ADMISIÓN	COLLECTEUR D'ADMISSION
39/142	BOMBA INJETORA COMBUSTÍVEL	FUEL INJECTION PUMP	BOMBA INYECTORA COMBUSTIBLE	POMPE D'INJEC. / COMBUST.
40/77	SISTEMA AUXILIAR PARTIDA	COLD WEATHER STARTING AID	SIST. AUXILIAR DE ARRANQUE	THERMOSTART
41/41	COLETOR DE ESCAPE	EXHAUST MANIFOLD	MÚLTIPLE DE ESCAPE	COLLECTEURD'ECHAPPEMENT
42/165	BOMBA ALIMENTADORA E FILTRO ÓLEO COMBUSTÍVEL	FUEL LIFT PUMP AND FUEL OIL FILTER	BOMBA DE ALIMENTACIÓN Y FILTROS ACEITE COMBUSTIBLE	POMPE D'ALIMENTATION ET FILTRE À HUILE COMBUSTIBLE
43/17	TOMADA P/ MANÔMETRO ÓLEO	OIL PRESS GAUGE FITTING	TOMA P/ MANÓMETRO ACEITE	PRISE P/ MANOMETRE D'HUILE
44/128	TOMADA POTÊNCIA	POWER TAKE-OFF	TOMA DE POTENCIA	PRISE DE PUISSANCE
45/..	CARCAÇA DO VOLANTE	FLYWHEEL HOUSING	CARTER DEL VOLANTE	CARTER DU VOLANT
46/26	MOTOR DE PARTIDA	STARTER MOTOR	MOTOR DE ARRANQUE	DÉMARREUR
47/32	ACIONAMENTO DO TAQUÍMETRO	TACHOMETER DRIVE	MANDO DEL TAQUÍMETRO	COMMANDE DU COMPTE-TOURS
48/80	TUBO INJEÇÃO / INJETORES	FUEL INJECTION SYSTEM	EQUIPO DE INYECCIÓN	SYSTEME D'INJECTION
49/15	CONEXÃO ENTRADA D'ÁGUA	WATER INLET CONNECTION	CONEXIÓN ENTRADA D'ÁGUA	RACCORD D'ENTRÉE D'EAU
50/..	ALTERNADOR E CORREIA	ALTERNATOR AND BELT	ALTERNADOR Y CORREA	ALTERNATEUR ET COURROIE
52/226	ÍTENS DE INSTALAÇÃO	FITTING ITEMS	PIEZAS DE INSTALACIÓN	ARTICLES D'INSTALLATION
53/14	RESPIRO DO MOTOR	ENGINER BREATHER	RESPIRADERO DEL MOTOR	RENIFLARD DU MOTEUR
54/..	FILTRO DE AR	AIR CLEANER	FILTRO DE AIRE	FILTRE À AIR
55/..	VOLANTE E CREMALHEIRA	FLYWHEEL AND STARTER RING	VOLANTE Y CORONA	VOLANT ET COURONNE
56/78	BOMBA D'ÁGUA	WATER PUMP	BOMBA DE ÁGUA	POMPE À EAU
58/07	INSTALAÇÃO DO TURBO	TURBOCHARGER INSTALLATION	INSTALACIÓN DEL TURBO	INSTALLATION DU TURBO
	ACESSÓRIOS	**ACCESSORIES**	**ACESSORIOS**	**ACESSOIRES**
71/..	SUPORTE DO MOTOR	ENGINE SUPPORTS	SOPORTES DEL MOTOR	SUPPORTS DU MOTEUR
72/..	SISTEMA DE ARREFECIMENTO	COOLING SYSTEM	SISTEMA DE ENFRIAMIENTO	SYSTEME REFROIDISSEMENT
73/..	CONTROLES	CONTROLS	CONTROLES	CONTRÔLES
74/..	SISTEMA DE ESCAPE	EXHAUST SYSTEM	SISTEMA DE ESCAPE	SYSTEME D'ECHAPPEMENT
75/19	SISTEMA DE COMBUSTÍVEL	FUEL SYSTEM	SISTEMA DE COMBUSTIBLE	SYSTEME D'COMBUSTIBLE
76/..	SISTEMA DE ADMISSÃO	INDUCTION SYSTEM	SISTEMA DE ADMISIÓN	SYSTEME D'ADMISSION
77/..	PAINEL DE INSTRUMENTOS	INSTRUMENT PANEL	TABLERO DE INSTRUMENTOS	TABLEAU DE BORD
78/..	SISTEMA ELÉTRICO	ELECTRICAL SYSTEM	SISTEMA ELÉCTRICO	SYSTEME ÉLECTRIQUE
	JOGO DE JUNTAS	**JOINT SETS**	**JUEGOS DE JUNTAS**	**JEUX DE JOINTS**
00/26	JOGO DE JUNTAS CABEÇOTE	TOP OVERHAUL	JUEGO DE JUNTAS CULATA	JEU DE JOINTS CULASSE
00/27	JOGO DE JUNTAS BLOCO	BOTTOM OVERHAUL	JUEGO DE JUNTAS BLOQUE	JEU DE JOINTS DU BLOC

ÍNDICE DE GRUPOS
GROUP INDEX
INDICE DE GRUPOS
INDEX DE GROUPES

MOTOR 4.248
TRATOR AGRÍCOLA
MF 290

LISTA DE PEÇAS
PART LIST
LISTA DE PIEZAS
LISTE DE PIECES

8723

GRUPOS	UNIDADE BÁSICA Nº 219	BASIC UNIT Nº 219	UNIDAD BÁSICA Nº 219	UNITÉ DE BASE Nº 219
11/36	BLOCO DE CILINDROS	CYLINDER BLOCK	BLOQUE DE CILINDROS	BLOC-CYLINDRES
12/16	CAIXA DISTRIBUIÇÃO	TIMING CASE	CAJA DISTRIBUCIÓN	CARTER DISTRIBUTION
13/13	ÁRVORE DE MANIVELAS	CRANKSHAFT	CIGUENAL	VILEBREQUIN
14/27	PISTÕES E BIELAS	PISTONS / CONNECT RODS	PISTONES Y BIELAS	PISTONS ET BIELLES
15/17	BOMBA ÓLEO LUBRIFICANTE	LUBRICATING OIL PUMP	BOMBA ACEITE LUBRICANTE	POMPE À HUILE LUBRIFIANTE
17/16	CABEÇOTE	CYLINDER HEAD	CULATA	CULASSE
18/25	VÁLVULAS/BALANCEIROS	VALVES / ROCKERSHAFT	VÁLVULAS / BALANCINES	SOUPAPES / LEVIERS
20/17	RETENTOR TRASEIRO DE ÓLEO	REAR OIL SEAL	SELLO TRASERO DE ACEITE	DÉFLECTEUR D'HUILE ARR.
21/09	ÁRVORE COMANDO VÁLVULAS (C)	CAMSHAFT (C)	ARBOL DE LEVAS (C)	ARBRE À CAMES (C)
21/19	ÁRVORE COMANDO VÁLVULAS (D)	CAMSHAFT (D)	ARBOL DE LEVAS (D)	ARBRE À CAMES (D)
22/08	ENGRENAGENS DISTRIBUIÇÃO (C)	IDLER GEARS (C)	ENGRENAJES DISTRIBUCIÓN (C)	PIGNONS DISTRIBUTION (C)
22/13	ENGRENAGENS DISTRIBUIÇÃO (D)	IDLER GEARS (D)	ENGRENAJES DISTRIBUCIÓN (D)	PIGNONS DISTRIBUTION (D)
	COMPLEMENTOS	**COMPLEMENTS**	**COMPLEMENTOS**	**COMPLÉMENTS**
31/67	CARTER ÓLEO LUBRIFICANTE	LUBRICATING OIL SUMP	CARTER ACEITE LUBRICANTE	CARTER HUILE LUBRIFIANTE
32/46	POLIA ÁRVORE MANIVELAS	CRANKSHAFT PULLEY	POLEA DEL CIGÜENAL	POULIE DU VILEBREQUIN
33/21	FILTRO ÓLEO LUBRIFICANTE	LUBR. OIL FILTER	FILTRO ACEITE LUBRIFICANTE	FILTRE HUILE LUBRIFIANTE
34/38	TAMPA DO CABEÇOTE	CYLINDER HEAD COVER	TAPA DE VÁLVULAS	CACHE-CULBUTEURS
35/..	VENTILADOR	FAN	VENTILADOR	VENTILATEUR
36/24	TAMPA TRASEIRA CABEÇOTE	CYLINDER HEAD REAR COVER	TAPA TRASERA DE LA CULATA	CACHE-CULBUTEURS ARRIERE
37/28	TERMOSTATO E CARCAÇA	THERMOSTAT AND HOUSING	TERMOSTATO Y CÁRTER	THERMOSTAT ET CARTER
38/29	COLETOR DE ADMISSÃO (A)	INDUCTION MANIFOLD (A)	MÚLTIPLE DE ADMISIÓN (A)	COLLECTEUR D'ADMISSION (A)
38/77	COLETOR DE ADMISSÃO (B)	INDUCTION MANIFOLD (B)	MÚLTIPLE DE ADMISIÓN (B)	COLLECTEUR D'ADMISSION (B)
39/78	BOMBA INJETORA COMBUSTÍVEL	FUEL INJECTION PUMP	BOMBA INYECTORA COMBUSTIBLE	POMPE D'INJEC. / COMBUST.
40/01	SISTEMA AUXILIAR PARTIDA	COLD WEATHER STARTING AID	SIST. AUXILIAR DE ARRANQUE	THERMOSTART
41/19	COLETOR DE ESCAPE	EXHAUST MANIFOLD	MÚLTIPLE DE ESCAPE	COLLECTEURD'ECHAPPEMENT
42/94	BOMBA ALIMENTADORA E FILTRO ÓLEO COMBUSTÍVEL	FUEL LIFT PUMP AND FUEL OIL FILTER	BOMBA DE ALIMENTACIÓN Y FILTROS ACEITE COMBUSTIBLE	POMPE D'ALIMENTATION ET FILTRE À HUILE COMBUSTIBLE
43/16	TOMADA P/ MANÔMETRO ÓLEO	OIL PRESS GAUGE FITTING	TOMA P/ MANÓMETRO ACEITE	PRISE P/ MANOMETRE D'HUILE
44/128	TOMADA POTÊNCIA	POWER TAKE-OFF	TOMA DE POTENCIA	PRISE DE PUISSANCE
45/..	CARCAÇA DO VOLANTE	FLYWHEEL HOUSING	CARTER DEL VOLANTE	CARTER DU VOLANT
46/26	MOTOR DE PARTIDA	STARTER MOTOR	MOTOR DE ARRANQUE	DÉMARREUR
47/18	ACIONAMENTO DO TAQUÍMETRO	TACHOMETER DRIVE	MANDO DEL TAQUÍMETRO	COMMANDE DU COMPTE-TOURS
48/62	TUBO INJEÇÃO / INJETORES	FUEL INJECTION SYSTEM	EQUIPO DE INYECCIÓN	SYSTEME D'INJECTION
49/..	CONEXÃO ENTRADA D'ÁGUA	WATER INLET CONNECTION	CONEXIÓN ENTRADA D'ÁGUA	RACCORD D'ENTRÉE D'EAU
50/..	ALTERNADOR E CORREIA	ALTERNATOR AND BELT	ALTERNADOR Y CORREA	ALTERNATEUR ET COURROIE
52/98	ÍTENS DE INSTALAÇÃO	FITTING ITEMS	PIEZAS DE INSTALACIÓN	ARTICLES D'INSTALLATION
53/14	RESPIRO DO MOTOR	ENGINER BREATHER	RESPIRADERO DEL MOTOR	RENIFLARD DU MOTEUR
54/..	FILTRO DE AR	AIR CLEANER	FILTRO DE AIRE	FILTRE À AIR
55/..	VOLANTE E CREMALHEIRA	FLYWHEEL AND STARTER RING	VOLANTE Y CORONA	VOLANT ET COURONNE
56/69	BOMBA D'ÁGUA	WATER PUMP	BOMBA DE ÁGUA	POMPE À EAU
	ACESSÓRIOS	**ACCESSORIES**	**ACESSORIOS**	**ACESSOIRES**
71/..	SUPORTE DO MOTOR	ENGINE SUPPORTS	SOPORTES DEL MOTOR	SUPPORTS DU MOTEUR
72/..	SISTEMA DE ARREFECIMENTO	COOLING SYSTEM	SISTEMA DE ENFRIAMIENTO	SYSTEME REFROIDISSEMENT
73/..	CONTROLES	CONTROLS	CONTROLES	CONTRÔLES
74/..	SISTEMA DE ESCAPE	EXHAUST SYSTEM	SISTEMA DE ESCAPE	SYSTEME D'ECHAPPEMENT
75/..	SISTEMA DE COMBUSTÍVEL	FUEL SYSTEM	SISTEMA DE COMBUSTIBLE	SYSTEME D'COMBUSTIBLE
76/..	SISTEMA DE ADMISSÃO	INDUCTION SYSTEM	SISTEMA DE ADMISIÓN	SYSTEME D'ADMISSION
77/..	PAINEL DE INSTRUMENTOS	INSTRUMENT PANEL	TABLERO DE INSTRUMENTOS	TABLEAU DE BORD
78/..	SISTEMA ELÉTRICO	ELECTRICAL SYSTEM	SISTEMA ELÉCTRICO	SYSTEME ÉLECTRIQUE
	JOGO DE JUNTAS	**JOINT SETS**	**JUEGOS DE JUNTAS**	**JEUX DE JOINTS**
00/42	JOGO DE JUNTAS CABEÇOTE	TOP OVERHAUL	JUEGO DE JUNTAS CULATA	JEU DE JOINTS CULASSE
00/17	JOGO DE JUNTAS BLOCO	BOTTOM OVERHAUL	JUEGO DE JUNTAS BLOQUE	JEU DE JOINTS DU BLOC

(A) → 292312S
(B) → 292313S
(C) → 336420T
(D) → 336421T

ÍNDICE DE GRUPOS
GROUP INDEX
INDICE DE GRUPOS
INDEX DE GROUPES

MOTOR 4.248
TRATOR AGRÍCOLA
MF 283

LISTA DE PEÇAS
PART LIST
LISTA DE PIEZAS
LISTE DE PIECES

8763

GRUPOS	UNIDADE BÁSICA Nº 263	BASIC UNIT Nº 263	UNIDAD BÁSICA Nº 263	UNITÉ DE BASE Nº 263
11/36	BLOCO DE CILINDROS	CYLINDER BLOCK	BLOQUE DE CILINDROS	BLOC-CYLINDRES
12/16	CAIXA DISTRIBUIÇÃO	TIMING CASE	CAJA DISTRIBUCIÓN	CARTER DISTRIBUTION
13/13	ÁRVORE DE MANIVELAS	CRANKSHAFT	CIGUENAL	VILEBREQUIN
14/27	PISTÕES E BIELAS	PISTONS / CONNECT RODS	PISTONES Y BIELAS	PISTONS ET BIELLES
15/21	BOMBA ÓLEO LUBRIFICANTE	LUBRICATING OIL PUMP	BOMBA ACEITE LUBRICANTE	POMPE À HUILE LUBRIFIANTE
17/32	CABEÇOTE	CYLINDER HEAD	CULATA	CULASSE
18/25	VÁLVULAS/BALANCEIROS	VALVES / ROCKERSHAFT	VÁLVULAS / BALANCINES	SOUPAPES / LEVIERS
20/17	RETENTOR TRASEIRO DE ÓLEO	REAR OIL SEAL	SELLO TRASERO DE ACEITE	DÉFLECTEUR D'HUILE ARR.
21/19	ÁRVORE COMANDO VÁLVULAS	CAMSHAFT	ARBOL DE LEVAS	ARBRE À CAMES
22/13	ENGRENAGENS DISTRIBUIÇÃO	IDLER GEARS	ENGRENAJES DISTRIBUCIÓN	PIGNONS DISTRIBUTION
	COMPLEMENTOS	**COMPLEMENTS**	**COMPLEMENTOS**	**COMPLÉMENTS**
31/114	CARTER ÓLEO LUBRIFICANTE	LUBRICATING OIL SUMP	CARTER ACEITE LUBRICANTE	CARTER HUILE LUBRIFIANTE
32/46	POLIA ÁRVORE MANIVELAS	CRANKSHAFT PULLEY	POLEA DEL CIGÜENAL	POULIE DU VILEBREQUIN
33/21	FILTRO ÓLEO LUBRIFICANTE	LUBR. OIL FILTER	FILTRO ACEITE LUBRIFICANTE	FILTRE HUILE LUBRIFIANTE
34/38	TAMPA DO CABEÇOTE	CYLINDER HEAD COVER	TAPA DE VÁLVULAS	CACHE-CULBUTEURS
35/..	VENTILADOR	FAN	VENTILADOR	VENTILATEUR
36/24	TAMPA TRASEIRA CABEÇOTE	CYLINDER HEAD REAR COVER	TAPA TRASERA DE LA CULATA	CACHE-CULBUTEURS ARRIERE
37/28	TERMOSTATO E CARCAÇA	THERMOSTAT AND HOUSING	TERMOSTATO Y CÁRTER	THERMOSTAT ET CARTER
38/77	COLETOR DE ADMISSÃO	INDUCTION MANIFOLD	MÚLTIPLE DE ADMISIÓN	COLLECTEUR D'ADMISSION
39/78	BOMBA INJETORA COMBUSTÍVEL	FUEL INJECTION PUMP	BOMBA INYECTORA COMBUSTIBLE	POMPE D'INJEC. / COMBUST.
40/22	SISTEMA AUXILIAR PARTIDA	COLD WEATHER STARTING AID	SIST. AUXILIAR DE ARRANQUE	THERMOSTART
41/19	COLETOR DE ESCAPE	EXHAUST MANIFOLD	MÚLTIPLE DE ESCAPE	COLLECTEURD'ECHAPPEMENT
42/94	BOMBA ALIMENTADORA E FILTRO ÓLEO COMBUSTÍVEL	FUEL LIFT PUMP AND FUEL OIL FILTER	BOMBA DE ALIMENTACIÓN Y FILTROS ACEITE COMBUSTIBLE	POMPE D'ALIMENTATION ET FILTRE À HUILE COMBUSTIBLE
43/16	TOMADA P/ MANÔMETRO ÓLEO	OIL PRESS GAUGE FITTING	TOMA P/ MANÓMETRO ACEITE	PRISE P/ MANOMETRE D'HUILE
44/128	TOMADA POTÊNCIA	POWER TAKE-OFF	TOMA DE POTENCIA	PRISE DE PUISSANCE
45/..	CARCAÇA DO VOLANTE	FLYWHEEL HOUSING	CARTER DEL VOLANTE	CARTER DU VOLANT
46/26	MOTOR DE PARTIDA	STARTER MOTOR	MOTOR DE ARRANQUE	DÉMARREUR
47/18	ACIONAMENTO DO TAQUÍMETRO	TACHOMETER DRIVE	MANDO DEL TAQUÍMETRO	COMMANDE DU COMPTE-TOURS
48/62	TUBO INJEÇÃO / INJETORES	FUEL INJECTION SYSTEM	EQUIPO DE INYECCIÓN	SYSTEME D'INJECTION
49/..	CONEXÃO ENTRADA D'ÁGUA	WATER INLET CONNECTION	CONEXIÓN ENTRADA D'ÁGUA	RACCORD D'ENTRÉE D'EAU
50/..	ALTERNADOR E CORREIA	ALTERNATOR AND BELT	ALTERNADOR Y CORREA	ALTERNATEUR ET COURROIE
52/98	ÍTENS DE INSTALAÇÃO	FITTING ITEMS	PIEZAS DE INSTALACIÓN	ARTICLES D'INSTALLATION
53/14	RESPIRO DO MOTOR	ENGINER BREATHER	RESPIRADERO DEL MOTOR	RENIFLARD DU MOTEUR
54/..	FILTRO DE AR	AIR CLEANER	FILTRO DE AIRE	FILTRE À AIR
55/..	VOLANTE E CREMALHEIRA	FLYWHEEL AND STARTER RING	VOLANTE Y CORONA	VOLANT ET COURONNE
56/69	BOMBA D'ÁGUA	WATER PUMP	BOMBA DE ÁGUA	POMPE À EAU
	ACESSÓRIOS	**ACCESSORIES**	**ACESSORIOS**	**ACESSOIRES**
71/..	SUPORTE DO MOTOR	ENGINE SUPPORTS	SOPORTES DEL MOTOR	SUPPORTS DU MOTEUR
72/..	SISTEMA DE ARREFECIMENTO	COOLING SYSTEM	SISTEMA DE ENFRIAMIENTO	SYSTEME REFROIDISSEMENT
73/..	CONTROLES	CONTROLS	CONTROLES	CONTRÔLES
74/..	SISTEMA DE ESCAPE	EXHAUST SYSTEM	SISTEMA DE ESCAPE	SYSTEME D'ECHAPPEMENT
75/..	SISTEMA DE COMBUSTÍVEL	FUEL SYSTEM	SISTEMA DE COMBUSTIBLE	SYSTEME D'COMBUSTIBLE
76/..	SISTEMA DE ADMISSÃO	INDUCTION SYSTEM	SISTEMA DE ADMISIÓN	SYSTEME D'ADMISSION
77/..	PAINEL DE INSTRUMENTOS	INSTRUMENT PANEL	TABLERO DE INSTRUMENTOS	TABLEAU DE BORD
78/..	SISTEMA ELÉTRICO	ELECTRICAL SYSTEM	SISTEMA ELÉCTRICO	SYSTEME ÉLECTRIQUE
	JOGO DE JUNTAS	**JOINT SETS**	**JUEGOS DE JUNTAS**	**JEUX DE JOINTS**
00/42	JOGO DE JUNTAS CABEÇOTE	TOP OVERHAUL	JUEGO DE JUNTAS CULATA	JEU DE JOINTS CULASSE
00/17	JOGO DE JUNTAS BLOCO	BOTTOM OVERHAUL	JUEGO DE JUNTAS BLOQUE	JEU DE JOINTS DU BLOC

ÍNDICE DE GRUPOS
GROUP INDEX
INDICE DE GRUPOS
INDEX DE GROUPES

MOTOR 4.236 (I)
TRATOR INDUSTRIAL
MF 86

LISTA DE PEÇAS
PART LIST
LISTA DE PIEZAS
LISTE DE PIECES

8788

GRUPOS	UNIDADE BÁSICA Nº 215	BASIC UNIT Nº 215	UNIDAD BÁSICA Nº 215	UNITÉ DE BASE Nº 215
11/33	BLOCO DE CILINDROS	CYLINDER BLOCK	BLOQUE DE CILINDROS	BLOC-CYLINDRES
12/16	CAIXA DISTRIBUIÇÃO	TIMING CASE	CAJA DISTRIBUCIÓN	CARTER DISTRIBUTION
13/13	ÁRVORE DE MANIVELAS	CRANKSHAFT	CIGUENAL	VILEBREQUIN
14/35	PISTÕES E BIELAS	PISTONS / CONNECT RODS	PISTONES Y BIELAS	PISTONS ET BIELLES
15/17	BOMBA ÓLEO LUBRIFICANTE	LUBRICATING OIL PUMP	BOMBA ACEITE LUBRICANTE	POMPE À HUILE LUBRIFIANTE
17/32	CABEÇOTE	CYLINDER HEAD	CULATA	CULASSE
18/25	VÁLVULAS / BALANCEIROS (A)	VALVES / ROCKERSHAFT (A)	VÁLVULAS / BALANCINES (A)	SOUPAPES / LEVIERS (A)
18/26	VÁLVULAS / BALANCEIROS (B)	VALVES / ROCKERSHAFT (B)	VÁLVULAS / BALANCINES (B)	SOUPAPES / LEVIERS (B)
20/17	RETENTOR TRASEIRO DE ÓLEO	REAR OIL SEAL	SELLO TRASERO DE ACEITE	DÉFLECTEUR D'HUILE ARR.
21/09	ÁRVORE COMANDO VÁLVULAS	CAMSHAFT	ARBOL DE LEVAS	ARBRE À CAMES
22/08	ENGRENAGENS DISTRIBUIÇÃO	IDLER GEARS	ENGRENAJES DISTRIBUCIÓN	PIGNONS DISTRIBUTION
	COMPLEMENTOS	**COMPLEMENTS**	**COMPLEMENTOS**	**COMPLÉMENTS**
31/137	CARTER ÓLEO LUBRIFICANTE	LUBRICATING OIL SUMP	CARTER ACEITE LUBRICANTE	CARTER HUILE LUBRIFIANTE
32/46	POLIA ÁRVORE MANIVELAS	CRANKSHAFT PULLEY	POLEA DEL CIGÜENAL	POULIE DU VILEBREQUIN
33/21	FILTRO ÓLEO LUBRIFICANTE	LUBR. OIL FILTER	FILTRO ACEITE LUBRIFICANTE	FILTRE HUILE LUBRIFIANTE
34/38	TAMPA DO CABEÇOTE	CYLINDER HEAD COVER	TAPA DE VÁLVULAS	CACHE-CULBUTEURS
35/..	VENTILADOR	FAN	VENTILADOR	VENTILATEUR
36/24	TAMPA TRASEIRA CABEÇOTE	CYLINDER HEAD REAR COVER	TAPA TRASERA DE LA CULATA	CACHE-CULBUTEURS ARRIERE
37/28	TERMOSTATO E CARCAÇA	THERMOSTAT AND HOUSING	TERMOSTATO Y CÁRTER	THERMOSTAT ET CARTER
38/77	COLETOR DE ADMISSÃO	INDUCTION MANIFOLD	MÚLTIPLE DE ADMISIÓN	COLLECTEUR D'ADMISSION
39/132	BOMBA INJETORA COMBUSTÍVEL	FUEL INJECTION PUMP	BOMBA INYECTORA COMBUSTIBLE	POMPE D'INJEC. / COMBUST.
40/01	SISTEMA AUXILIAR PARTIDA	COLD WEATHER STARTING AID	SIST. AUXILIAR DE ARRANQUE	THERMOSTART
41/19	COLETOR DE ESCAPE	EXHAUST MANIFOLD	MÚLTIPLE DE ESCAPE	COLLECTEURD'ECHAPPEMENT
42/94	BOMBA ALIMENTADORA E FILTRO ÓLEO COMBUSTÍVEL	FUEL LIFT PUMP AND FUEL OIL FILTER	BOMBA DE ALIMENTACIÓN Y FILTROS ACEITE COMBUSTIBLE	POMPE D'ALIMENTATION ET FILTRE À HUILE COMBUSTIBLE
43/16	TOMADA P/ MANÔMETRO ÓLEO	OIL PRESS GAUGE FITTING	TOMA P/ MANÓMETRO ACEITE	PRISE P/ MANOMETRE D'HUILE
44/128	TOMADA POTÊNCIA	POWER TAKE-OFF	TOMA DE POTENCIA	PRISE DE PUISSANCE
45/..	CARCAÇA DO VOLANTE	FLYWHEEL HOUSING	CARTER DEL VOLANTE	CARTER DU VOLANT
46/26	MOTOR DE PARTIDA	STARTER MOTOR	MOTOR DE ARRANQUE	DÉMARREUR
47/18	ACIONAMENTO DO TAQUÍMETRO	TACHOMETER DRIVE	MANDO DEL TAQUÍMETRO	COMMANDE DU COMPTE-TOURS
48/90	TUBO INJEÇÃO / INJETORES	FUEL INJECTION SYSTEM	EQUIPO DE INYECCIÓN	SYSTEME D'INJECTION
49/..	CONEXÃO ENTRADA D'ÁGUA	WATER INLET CONNECTION	CONEXIÓN ENTRADA D'ÁGUA	RACCORD D'ENTRÉE D'EAU
50/..	ALTERNADOR E CORREIA	ALTERNATOR AND BELT	ALTERNADOR Y CORREA	ALTERNATEUR ET COURROIE
52/98	ÍTENS DE INSTALAÇÃO	FITTING ITEMS	PIEZAS DE INSTALACIÓN	ARTICLES D'INSTALLATION
53/14	RESPIRO DO MOTOR	ENGINER BREATHER	RESPIRADERO DEL MOTOR	RENIFLARD DU MOTEUR
54/..	FILTRO DE AR	AIR CLEANER	FILTRO DE AIRE	FILTRE À AIR
55/..	VOLANTE E CREMALHEIRA	FLYWHEEL AND STARTER RING	VOLANTE Y CORONA	VOLANT ET COURONNE
56/69	BOMBA D'ÁGUA	WATER PUMP	BOMBA DE ÁGUA	POMPE À EAU
	ACESSÓRIOS	**ACCESSORIES**	**ACESSORIOS**	**ACESSOIRES**
71/..	SUPORTE DO MOTOR	ENGINE SUPPORTS	SOPORTES DEL MOTOR	SUPPORTS DU MOTEUR
72/..	SISTEMA DE ARREFECIMENTO	COOLING SYSTEM	SISTEMA DE ENFRIAMIENTO	SYSTEME REFROIDISSEMENT
73/19	CONTROLES	CONTROLS	CONTROLES	CONTRÔLES
74/..	SISTEMA DE ESCAPE	EXHAUST SYSTEM	SISTEMA DE ESCAPE	SYSTEME D'ECHAPPEMENT
75/..	SISTEMA DE COMBUSTÍVEL	FUEL SYSTEM	SISTEMA DE COMBUSTIBLE	SYSTEME D'COMBUSTIBLE
76/..	SISTEMA DE ADMISSÃO	INDUCTION SYSTEM	SISTEMA DE ADMISIÓN	SYSTEME D'ADMISSION
77/..	PAINEL DE INSTRUMENTOS	INSTRUMENT PANEL	TABLERO DE INSTRUMENTOS	TABLEAU DE BORD
78/..	SISTEMA ELÉTRICO	ELECTRICAL SYSTEM	SISTEMA ELÉCTRICO	SYSTEME ÉLECTRIQUE
	JOGO DE JUNTAS	**JOINT SETS**	**JUEGOS DE JUNTAS**	**JEUX DE JOINTS**
00/42	JOGO DE JUNTAS CABEÇOTE	TOP OVERHAUL	JUEGO DE JUNTAS CULATA	JEU DE JOINTS CULASSE
00/17	JOGO DE JUNTAS BLOCO	BOTTOM OVERHAUL	JUEGO DE JUNTAS BLOQUE	JEU DE JOINTS DU BLOC
00/55	JOGO DE JUNTAS BLOCO (C)	BOTTOM OVERHAUL (C)	JUEGO DE JUNTAS BLOQUE (C)	JEU DE JOINTS DU BLOC (C)

(A) → 407693V
(B) ↦ 407694V
(C) ↦ 407700V

ÍNDICE DE GRUPOS
GROUP INDEX
INDICE DE GRUPOS
INDEX DE GROUPES

MOTOR 4.236 (A)
TRATOR AGRÍCOLA
MF 265
"DERATED"

LISTA DE PEÇAS
PART LIST
LISTA DE PIEZAS
LISTE DE PIECES

8820

GRUPOS	UNIDADE BÁSICA Nº 234	BASIC UNIT Nº 234	UNIDAD BÁSICA Nº 234	UNITÉ DE BASE Nº 234
11/33	BLOCO DE CILINDROS	CYLINDER BLOCK	BLOQUE DE CILINDROS	BLOC-CYLINDRES
12/16	CAIXA DISTRIBUIÇÃO	TIMING CASE	CAJA DISTRIBUCIÓN	CARTER DISTRIBUTION
13/13	ÁRVORE DE MANIVELAS	CRANKSHAFT	CIGUENAL	VILEBREQUIN
14/35	PISTÕES E BIELAS	PISTONS / CONNECT RODS	PISTONES Y BIELAS	PISTONS ET BIELLES
15/17	BOMBA ÓLEO LUBRIFICANTE	LUBRICATING OIL PUMP	BOMBA ACEITE LUBRICANTE	POMPE À HUILE LUBRIFIANTE
17/32	CABEÇOTE	CYLINDER HEAD	CULATA	CULASSE
18/25	VÁLVULAS/BALANCEIROS (A)	VALVES / ROCKERSHAFT (A)	VÁLVULAS / BALANCINES (A)	SOUPAPES / LEVIERS (A)
18/26	VÁLVULAS BALANCEIROS (B)	VALVES / ROCKERSHAFT (B)	VÁLVULAS / BALANCINES (B)	SOUPAPES / LEVIERS (B)
20/17	RETENTOR TRASEIRO DE ÓLEO	REAR OIL SEAL	SELLO TRASERO DE ACEITE	DÉFLECTEUR D'HUILE ARR.
21/19	ÁRVORE COMANDO VÁLVULAS	CAMSHAFT	ARBOL DE LEVAS	ARBRE À CAMES
22/13	ENGRENAGENS DISTRIBUIÇÃO	IDLER GEARS	ENGRENAJES DISTRIBUCIÓN	PIGNONS DISTRIBUTION
	COMPLEMENTOS	**COMPLEMENTS**	**COMPLEMENTOS**	**COMPLÉMENTS**
31/144	CARTER ÓLEO LUBRIFICANTE	LUBRICATING OIL SUMP	CARTER ACEITE LUBRICANTE	CARTER HUILE LUBRIFIANTE
32/46	POLIA ÁRVORE MANIVELAS	CRANKSHAFT PULLEY	POLEA DEL CIGÜENAL	POULIE DU VILEBREQUIN
33/21	FILTRO ÓLEO LUBRIFICANTE	LUBR. OIL FILTER	FILTRO ACEITE LUBRIFICANTE	FILTRE HUILE LUBRIFIANTE
34/38	TAMPA DO CABEÇOTE	CYLINDER HEAD COVER	TAPA DE VÁLVULAS	CACHE-CULBUTEURS
35/..	VENTILADOR	FAN	VENTILADOR	VENTILATEUR
36/24	TAMPA TRASEIRA CABEÇOTE	CYLINDER HEAD REAR COVER	TAPA TRASERA DE LA CULATA	CACHE-CULBUTEURS ARRIERE
37/28	TERMOSTATO E CARCAÇA	THERMOSTAT AND HOUSING	TERMOSTATO Y CÁRTER	THERMOSTAT ET CARTER
38/77	COLETOR DE ADMISSÃO	INDUCTION MANIFOLD	MÚLTIPLE DE ADMISIÓN	COLLECTEUR D'ADMISSION
39/175	BOMBA INJETORA COMBUSTÍVEL	FUEL INJECTION PUMP	BOMBA INYECTORA COMBUSTIBLE	POMPE D'INJEC. / COMBUST.
40/01	SISTEMA AUXILIAR PARTIDA	COLD WEATHER STARTING AID	SIST. AUXILIAR DE ARRANQUE	THERMOSTART
41/19	COLETOR DE ESCAPE	EXHAUST MANIFOLD	MÚLTIPLE DE ESCAPE	COLLECTEURD'ECHAPPEMENT
42/94	BOMBA ALIMENTADORA E FILTRO ÓLEO COMBUSTÍVEL	FUEL LIFT PUMP AND FUEL OIL FILTER	BOMBA DE ALIMENTACIÓN Y FILTROS ACEITE COMBUSTIBLE	POMPE D'ALIMENTATION ET FILTRE À HUILE COMBUSTIBLE
43/56	TOMADA P/ MANÔMETRO ÓLEO	OIL PRESS GAUGE FITTING	TOMA P/ MANÓMETRO ACEITE	PRISE P/ MANOMETRE D'HUILE
44/128	TOMADA POTÊNCIA	POWER TAKE-OFF	TOMA DE POTENCIA	PRISE DE PUISSANCE
45/..	CARCAÇA DO VOLANTE	FLYWHEEL HOUSING	CARTER DEL VOLANTE	CARTER DU VOLANT
46/26	MOTOR DE PARTIDA	STARTER MOTOR	MOTOR DE ARRANQUE	DÉMARREUR
47/18	ACIONAMENTO DO TAQUÍMETRO	TACHOMETER DRIVE	MANDO DEL TAQUÍMETRO	COMMANDE DU COMPTE-TOURS
48/96	TUBO INJEÇÃO / INJETORES	FUEL INJECTION SYSTEM	EQUIPO DE INYECCIÓN	SYSTEME D'INJECTION
49/..	CONEXÃO ENTRADA D'ÁGUA	WATER INLET CONNECTION	CONEXIÓN ENTRADA D'ÁGUA	RACCORD D'ENTRÉE D'EAU
50/..	ALTERNADOR E CORREIA	ALTERNATOR AND BELT	ALTERNADOR Y CORREA	ALTERNATEUR ET COURROIE
52/98	ÍTENS DE INSTALAÇÃO	FITTING ITEMS	PIEZAS DE INSTALACIÓN	ARTICLES D'INSTALLATION
53/14	RESPIRO DO MOTOR	ENGINER BREATHER	RESPIRADERO DEL MOTOR	RENIFLARD DU MOTEUR
54/..	FILTRO DE AR	AIR CLEANER	FILTRO DE AIRE	FILTRE À AIR
55/..	VOLANTE E CREMALHEIRA	FLYWHEEL AND STARTER RING	VOLANTE Y CORONA	VOLANT ET COURONNE
56/69	BOMBA D'ÁGUA	WATER PUMP	BOMBA DE ÁGUA	POMPE À EAU
	ACESSÓRIOS	**ACCESSORIES**	**ACESSORIOS**	**ACESSOIRES**
71/..	SUPORTE DO MOTOR	ENGINE SUPPORTS	SOPORTES DEL MOTOR	SUPPORTS DU MOTEUR
72/..	SISTEMA DE ARREFECIMENTO	COOLING SYSTEM	SISTEMA DE ENFRIAMIENTO	SYSTEME REFROIDISSEMENT
73/19	CONTROLES	CONTROLS	CONTROLES	CONTRÔLES
74/..	SISTEMA DE ESCAPE	EXHAUST SYSTEM	SISTEMA DE ESCAPE	SYSTEME D'ECHAPPEMENT
75/19	SISTEMA DE COMBUSTÍVEL	FUEL SYSTEM	SISTEMA DE COMBUSTIBLE	SYSTEME D'COMBUSTIBLE
76/..	SISTEMA DE ADMISSÃO	INDUCTION SYSTEM	SISTEMA DE ADMISIÓN	SYSTEME D'ADMISSION
77/..	PAINEL DE INSTRUMENTOS	INSTRUMENT PANEL	TABLERO DE INSTRUMENTOS	TABLEAU DE BORD
78/..	SISTEMA ELÉTRICO	ELECTRICAL SYSTEM	SISTEMA ELÉCTRICO	SYSTEME ÉLECTRIQUE
	JOGO DE JUNTAS	**JOINT SETS**	**JUEGOS DE JUNTAS**	**JEUX DE JOINTS**
00/42	JOGO DE JUNTAS CABEÇOTE	TOP OVERHAUL	JUEGO DE JUNTAS CULATA	JEU DE JOINTS CULASSE
00/17	JOGO DE JUNTAS BLOCO	BOTTOM OVERHAUL	JUEGO DE JUNTAS BLOQUE	JEU DE JOINTS DU BLOC
00/55	JOGO DE JUNTAS BLOCO (C)	BOTTOM OVERHAUL (C)	JUEGO DE JUNTAS BLOQUE (C)	JEU DE JOINTS DU BLOC (C)

(A) → 407698V
(B) → 407699V
(C) → 407700V

ÍNDICE DE GRUPOS
GROUP INDEX
INDICE DE GRUPOS
INDEX DE GROUPES

MOTOR 4.248
RETROESCAVADEIRA
MF 96

LISTA DE PEÇAS
PART LIST
LISTA DE PIEZAS
LISTE DE PIECES

8890

GRUPOS	UNIDADE BÁSICA Nº 301	BASIC UNIT Nº 301	UNIDAD BÁSICA Nº 301	UNITÉ DE BASE Nº 301
11/36	BLOCO DE CILINDROS	CYLINDER BLOCK	BLOQUE DE CILINDROS	BLOC-CYLINDRES
12/16	CAIXA DISTRIBUIÇÃO	TIMING CASE	CAJA DISTRIBUCIÓN	CARTER DISTRIBUTION
13/13	ÁRVORE DE MANIVELAS	CRANKSHAFT	CIGUENAL	VILEBREQUIN
14/27	PISTÕES E BIELAS	PISTONS / CONNECT RODS	PISTONES Y BIELAS	PISTONS ET BIELLES
15/17	BOMBA ÓLEO LUBRIFICANTE	LUBRICATING OIL PUMP	BOMBA ACEITE LUBRICANTE	POMPE À HUILE LUBRIFIANTE
17/35	CABEÇOTE	CYLINDER HEAD	CULATA	CULASSE
18/26	VÁLVULAS/BALANCEIROS	VALVES / ROCKERSHAFT	VÁLVULAS / BALANCINES	SOUPAPES / LEVIERS
20/17	RETENTOR TRASEIRO DE ÓLEO	REAR OIL SEAL	SELLO TRASERO DE ACEITE	DÉFLECTEUR D'HUILE ARR.
21/19	ÁRVORE COMANDO VÁLVULAS	CAMSHAFT	ARBOL DE LEVAS	ARBRE À CAMES
22/13	ENGRENAGENS DISTRIBUIÇÃO	IDLER GEARS	ENGRENAJES DISTRIBUCIÓN	PIGNONS DISTRIBUTION
	COMPLEMENTOS	**COMPLEMENTS**	**COMPLEMENTOS**	**COMPLÉMENTS**
31/144	CARTER ÓLEO LUBRIFICANTE	LUBRICATING OIL SUMP	CARTER ACEITE LUBRICANTE	CARTER HUILE LUBRIFIANTE
32/46	POLIA ÁRVORE MANIVELAS	CRANKSHAFT PULLEY	POLEA DEL CIGÜENAL	POULIE DU VILEBREQUIN
33/21	FILTRO ÓLEO LUBRIFICANTE	LUBR. OIL FILTER	FILTRO ACEITE LUBRIFICANTE	FILTRE HUILE LUBRIFIANTE
34/38	TAMPA DO CABEÇOTE	CYLINDER HEAD COVER	TAPA DE VÁLVULAS	CACHE-CULBUTEURS
35/44	VENTILADOR	FAN	VENTILADOR	VENTILATEUR
36/75	TAMPA TRASEIRA CABEÇOTE	CYLINDER HEAD REAR COVER	TAPA TRASERA DE LA CULATA	CACHE-CULBUTEURS ARRIERE
37/28	TERMOSTATO E CARCAÇA	THERMOSTAT AND HOUSING	TERMOSTATO Y CÁRTER	THERMOSTAT ET CARTER
38/45	COLETOR DE ADMISSÃO	INDUCTION MANIFOLD	MÚLTIPLE DE ADMISIÓN	COLLECTEUR D'ADMISSION
39/199	BOMBA INJETORA COMBUSTÍVEL	FUEL INJECTION PUMP	BOMBA INYECTORA COMBUSTIBLE	POMPE D'INJEC. / COMBUST.
40/01	SISTEMA AUXILIAR PARTIDA	COLD WEATHER STARTING AID	SIST. AUXILIAR DE ARRANQUE	THERMOSTART
41/19	COLETOR DE ESCAPE	EXHAUST MANIFOLD	MÚLTIPLE DE ESCAPE	COLLECTEURD'ECHAPPEMENT
42/211	BOMBA ALIMENTADORA E	FUEL LIFT PUMP AND	BOMBA DE ALIMENTACIÓN Y	POMPE D'ALIMENTATION ET
	FILTRO ÓLEO COMBUSTÍVEL	FUEL OIL FILTER	FILTROS ACEITE COMBUSTIBLE	FILTRE À HUILE COMBUSTIBLE
43/..	TOMADA P/ MANÔMETRO ÓLEO	OIL PRESS GAUGE FITTING	TOMA P/ MANÓMETRO ACEITE	PRISE P/ MANOMETRE D'HUILE
44/128	TOMADA POTÊNCIA	POWER TAKE-OFF	TOMA DE POTENCIA	PRISE DE PUISSANCE
45/..	CARCAÇA DO VOLANTE	FLYWHEEL HOUSING	CARTER DEL VOLANTE	CARTER DU VOLANT
46/26	MOTOR DE PARTIDA	STARTER MOTOR	MOTOR DE ARRANQUE	DÉMARREUR
47/18	ACIONAMENTO DO TAQUÍMETRO	TACHOMETER DRIVE	MANDO DEL TAQUÍMETRO	COMMANDE DU COMPTE-TOURS
48/95	TUBO INJEÇÃO / INJETORES	FUEL INJECTION SYSTEM	EQUIPO DE INYECCIÓN	SYSTEME D'INJECTION
49/..	CONEXÃO ENTRADA D'ÁGUA	WATER INLET CONNECTION	CONEXIÓN ENTRADA D'ÁGUA	RACCORD D'ENTRÉE D'EAU
50/..	ALTERNADOR E CORREIA	ALTERNATOR AND BELT	ALTERNADOR Y CORREA	ALTERNATEUR ET COURROIE
52/292	ÍTENS DE INSTALAÇÃO	FITTING ITEMS	PIEZAS DE INSTALACIÓN	ARTICLES D'INSTALLATION
53/14	RESPIRO DO MOTOR	ENGINER BREATHER	RESPIRADERO DEL MOTOR	RENIFLARD DU MOTEUR
54/..	FILTRO DE AR	AIR CLEANER	FILTRO DE AIRE	FILTRE À AIR
55/..	VOLANTE E CREMALHEIRA	FLYWHEEL AND STARTER RING	VOLANTE Y CORONA	VOLANT ET COURONNE
56/107	BOMBA D'ÁGUA	WATER PUMP	BOMBA DE ÁGUA	POMPE À EAU
	ACESSÓRIOS	**ACCESSORIES**	**ACESSORIOS**	**ACESSOIRES**
71/..	SUPORTE DO MOTOR	ENGINE SUPPORTS	SOPORTES DEL MOTOR	SUPPORTS DU MOTEUR
72/..	SISTEMA DE ARREFECIMENTO	COOLING SYSTEM	SISTEMA DE ENFRIAMIENTO	SYSTEME REFROIDISSEMENT
73/19	CONTROLES	CONTROLS	CONTROLES	CONTRÔLES
74/..	SISTEMA DE ESCAPE	EXHAUST SYSTEM	SISTEMA DE ESCAPE	SYSTEME D'ECHAPPEMENT
75/..	SISTEMA DE COMBUSTÍVEL	FUEL SYSTEM	SISTEMA DE COMBUSTIBLE	SYSTEME D'COMBUSTIBLE
76/05	SISTEMA DE ADMISSÃO	INDUCTION SYSTEM	SISTEMA DE ADMISIÓN	SYSTEME D'ADMISSION
77/..	PAINEL DE INSTRUMENTOS	INSTRUMENT PANEL	TABLERO DE INSTRUMENTOS	TABLEAU DE BORD
78/..	SISTEMA ELÉTRICO	ELECTRICAL SYSTEM	SISTEMA ELÉCTRICO	SYSTEME ÉLECTRIQUE
	JOGO DE JUNTAS	**JOINT SETS**	**JUEGOS DE JUNTAS**	**JEUX DE JOINTS**
00/42	JOGO DE JUNTAS CABEÇOTE	TOP OVERHAUL	JUEGO DE JUNTAS CULATA	JEU DE JOINTS CULASSE
00/55	JOGO DE JUNTAS BLOCO	BOTTOM OVERHAUL	JUEGO DE JUNTAS BLOQUE	JEU DE JOINTS DU BLOC

ÍNDICE DE GRUPOS
GROUP INDEX
INDICE DE GRUPOS
INDEX DE GROUPES

MOTOR 4.236 (I)
RETROESCAVADEIRA
MAXION 750

LISTA DE PEÇAS
PART LIST
LISTA DE PIEZAS
LISTE DE PIECES

8854

GRUPOS	UNIDADE BÁSICA Nº 300	BASIC UNIT Nº 300	UNIDAD BÁSICA Nº 300	UNITÉ DE BASE Nº 300
11/33	BLOCO DE CILINDROS	CYLINDER BLOCK	BLOQUE DE CILINDROS	BLOC-CYLINDRES
12/16	CAIXA DISTRIBUIÇÃO	TIMING CASE	CAJA DISTRIBUCIÓN	CARTER DISTRIBUTION
13/13	ÁRVORE DE MANIVELAS	CRANKSHAFT	CIGUENAL	VILEBREQUIN
14/35	PISTÕES E BIELAS	PISTONS / CONNECT RODS	PISTONES Y BIELAS	PISTONS ET BIELLES
15/17	BOMBA ÓLEO LUBRIFICANTE	LUBRICATING OIL PUMP	BOMBA ACEITE LUBRICANTE	POMPE À HUILE LUBRIFIANTE
17/32	CABEÇOTE	CYLINDER HEAD	CULATA	CULASSE
18/25	VÁLVULAS / BALANCEIROS (A)	VALVES / ROCKERSHAFT (A)	VÁLVULAS / BALANCINES (A)	SOUPAPES / LEVIERS (A)
18/26	VÁLVULAS / BALANCEIROS (B)	VALVES / ROCKERSHAFT (B)	VÁLVULAS / BALANCINES (B)	SOUPAPES / LEVIERS (B)
20/17	RETENTOR TRASEIRO DE ÓLEO	REAR OIL SEAL	SELLO TRASERO DE ACEITE	DÉFLECTEUR D'HUILE ARR.
21/19	ÁRVORE COMANDO VÁLVULAS	CAMSHAFT	ARBOL DE LEVAS	ARBRE À CAMES
22/13	ENGRENAGENS DISTRIBUIÇÃO	IDLER GEARS	ENGRENAJES DISTRIBUCIÓN	PIGNONS DISTRIBUTION
	COMPLEMENTOS	**COMPLEMENTS**	**COMPLEMENTOS**	**COMPLÉMENTS**
31/144	CARTER ÓLEO LUBRIFICANTE	LUBRICATING OIL SUMP	CARTER ACEITE LUBRICANTE	CARTER HUILE LUBRIFIANTE
32/46	POLIA ÁRVORE MANIVELAS	CRANKSHAFT PULLEY	POLEA DEL CIGÜENAL	POULIE DU VILEBREQUIN
33/116	FILTRO ÓLEO LUBRIFICANTE	LUBR. OIL FILTER	FILTRO ACEITE LUBRIFICANTE	FILTRE HUILE LUBRIFIANTE
34/38	TAMPA DO CABEÇOTE	CYLINDER HEAD COVER	TAPA DE VÁLVULAS	CACHE-CULBUTEURS
35/..	VENTILADOR	FAN	VENTILADOR	VENTILATEUR
36/75	TAMPA TRASEIRA CABEÇOTE	CYLINDER HEAD REAR COVER	TAPA TRASERA DE LA CULATA	CACHE-CULBUTEURS ARRIERE
37/77	TERMOSTATO E CARCAÇA	THERMOSTAT AND HOUSING	TERMOSTATO Y CÁRTER	THERMOSTAT ET CARTER
38/101	COLETOR DE ADMISSÃO	INDUCTION MANIFOLD	MÚLTIPLE DE ADMISIÓN	COLLECTEUR D'ADMISSION
39/186	BOMBA INJETORA COMBUSTÍVEL	FUEL INJECTION PUMP	BOMBA INYECTORA COMBUSTIBLE	POMPE D'INJEC. / COMBUST.
40/01	SISTEMA AUXILIAR PARTIDA (C)	COLD WEATHER START. AID (C)	SIST. AUXILIAR DE ARRANQUE (C)	THERMOSTART (C)
40/111	SISTEMA AUXILIAR PARTIDA (D)	COLD WEATHER START. AID (D)	SIST. AUXILIAR DE ARRANQUE (D)	THERMOSTART (D)
41/54	COLETOR DE ESCAPE	EXHAUST MANIFOLD	MÚLTIPLE DE ESCAPE	COLLECTEURD'ECHAPPEMENT
42/177	BOMBA ALIMENTADORA E FILTRO ÓLEO COMBUSTÍVEL (C)	FUEL LIFT PUMP AND FUEL OIL FILTER (C)	BOMBA DE ALIMENTACIÓN Y FILTROS ACEITE COMBUSTIBLE (C)	POMPE D'ALIMENTATION ET FILTRE À HUILE COMBUSTIB. (C)
42/197	BOMBA ALIMENTADORA E FILTRO ÓLEO COMBUSTÍVEL (D)	FUEL LIFT PUMP AND FUEL OIL FILTER (D)	BOMBA DE ALIMENTACIÓN Y FILTROS ACEITE COMBUSTIBLE (D)	POMPE D'ALIMENTATION ET FILTRE À HUILE COMBUSTIB. (D)
43/56	TOMADA P/ MANÔMETRO ÓLEO	OIL PRESS GAUGE FITTING	TOMA P/ MANÓMETRO ACEITE	PRISE P/ MANOMETRE D'HUILE
44/128	TOMADA POTÊNCIA	POWER TAKE-OFF	TOMA DE POTENCIA	PRISE DE PUISSANCE
45/..	CARCAÇA DO VOLANTE	FLYWHEEL HOUSING	CARTER DEL VOLANTE	CARTER DU VOLANT
46/26	MOTOR DE PARTIDA	STARTER MOTOR	MOTOR DE ARRANQUE	DÉMARREUR
47/18	ACIONAMENTO DO TAQUÍMETRO	TACHOMETER DRIVE	MANDO DEL TAQUÍMETRO	COMMANDE DU COMPTE-TOURS
48/80	TUBO INJEÇÃO / INJETORES (E)	FUEL INJECTION SYSTEM (E)	EQUIPO DE INYECCIÓN (E)	SYSTEME D'INJECTION (E)
48/118	TUBO INJEÇÃO / INJETORES (F)	FUEL INJECTION SYSTEM (F)	EQUIPO DE INYECCIÓN (F)	SYSTEME D'INJECTION (F)
49/15	CONEXÃO ENTRADA D'ÁGUA	WATER INLET CONNECTION	CONEXIÓN ENTRADA D'ÁGUA	RACCORD D'ENTRÉE D'EAU
50/..	ALTERNADOR E CORREIA	ALTERNATOR AND BELT	ALTERNADOR Y CORREA	ALTERNATEUR ET COURROIE
52/292	ÍTENS DE INSTALAÇÃO	FITTING ITEMS	PIEZAS DE INSTALACIÓN	ARTICLES D'INSTALLATION
53/14	RESPIRO DO MOTOR	ENGINER BREATHER	RESPIRADERO DEL MOTOR	RENIFLARD DU MOTEUR
54/..	FILTRO DE AR	AIR CLEANER	FILTRO DE AIRE	FILTRE À AIR
55/..	VOLANTE E CREMALHEIRA	FLYWHEEL AND STARTER RING	VOLANTE Y CORONA	VOLANT ET COURONNE
56/78	BOMBA D'ÁGUA	WATER PUMP	BOMBA DE ÁGUA	POMPE À EAU
	ACESSÓRIOS	**ACCESSORIES**	**ACESSORIOS**	**ACESSOIRES**
71/..	SUPORTE DO MOTOR	ENGINE SUPPORTS	SOPORTES DEL MOTOR	SUPPORTS DU MOTEUR
72/..	SISTEMA DE ARREFECIMENTO	COOLING SYSTEM	SISTEMA DE ENFRIAMIENTO	SYSTEME REFROIDISSEMENT
73/..	CONTROLES	CONTROLS	CONTROLES	CONTRÔLES
74/36	SISTEMA DE ESCAPE	EXHAUST SYSTEM	SISTEMA DE ESCAPE	SYSTEME D'ECHAPPEMENT
75/122	SISTEMA DE COMBUSTÍVEL	FUEL SYSTEM	SISTEMA DE COMBUSTIBLE	SYSTEME D'COMBUSTIBLE
76/..	SISTEMA DE ADMISSÃO	INDUCTION SYSTEM	SISTEMA DE ADMISIÓN	SYSTEME D'ADMISSION
77/..	PAINEL DE INSTRUMENTOS	INSTRUMENT PANEL	TABLERO DE INSTRUMENTOS	TABLEAU DE BORD
78/..	SISTEMA ELÉTRICO	ELECTRICAL SYSTEM	SISTEMA ELÉCTRICO	SYSTEME ÉLECTRIQUE
	JOGO DE JUNTAS	**JOINT SETS**	**JUEGOS DE JUNTAS**	**JEUX DE JOINTS**
00/42	JOGO DE JUNTAS CABEÇOTE	TOP OVERHAUL	JUEGO DE JUNTAS CULATA	JEU DE JOINTS CULASSE
00/27	JOGO DE JUNTAS BLOCO	BOTTOM OVERHAUL	JUEGO DE JUNTAS BLOQUE	JEU DE JOINTS DU BLOC
00/60	JOGO DE JUNTAS BLOCO (G)	BOTTOM OVERHAUL (G)	JUEGO DE JUNTAS BLOQUE (G)	JEU DE JOINTS DU BLOC (G)

(A) → 407507V
(B) ← 407508V
(C) → 410985V
(D) ← 410986V
(E) → 415801X
(F) ← 415802X
(G) → 407721V

ÍNDICE DE GRUPOS
GROUP INDEX
INDICE DE GRUPOS
INDEX DE GROUPES

MOTOR T4.236
TRATOR AGRÍCOLA
MF 292

LISTA DE PEÇAS
PART LIST
LISTA DE PIEZAS
LISTE DE PIECES

8826

GRUPOS	UNIDADE BÁSICA Nº 218	BASIC UNIT Nº 218	UNIDAD BÁSICA Nº 218	UNITÉ DE BASE Nº 218
11/58	BLOCO DE CILINDROS	CYLINDER BLOCK	BLOQUE DE CILINDROS	BLOC-CYLINDRES
12/16	CAIXA DISTRIBUIÇÃO	TIMING CASE	CAJA DISTRIBUCIÓN	CARTER DISTRIBUTION
13/38	ÁRVORE DE MANIVELAS	CRANKSHAFT	CIGUENAL	VILEBREQUIN
14/28	PISTÕES E BIELAS	PISTONS / CONNECT RODS	PISTONES Y BIELAS	PISTONS ET BIELLES
15/18	BOMBA ÓLEO LUBRIFICANTE	LUBRICATING OIL PUMP	BOMBA ACEITE LUBRICANTE	POMPE À HUILE LUBRIFIANTE
17/27	CABEÇOTE	CYLINDER HEAD	CULATA	CULASSE
18/28	VÁLVULAS/BALANCEIROS	VALVES / ROCKERSHAFT	VÁLVULAS / BALANCINES	SOUPAPES / LEVIERS
20/17	RETENTOR TRASEIRO DE ÓLEO	REAR OIL SEAL	SELLO TRASERO DE ACEITE	DÉFLECTEUR D'HUILE ARR.
21/18	ÁRVORE COMANDO VÁLVULAS	CAMSHAFT	ARBOL DE LEVAS	ARBRE À CAMES
22/13	ENGRENAGENS DISTRIBUIÇÃO	IDLER GEARS	ENGRENAJES DISTRIBUCIÓN	PIGNONS DISTRIBUTION
	COMPLEMENTOS	**COMPLEMENTS**	**COMPLEMENTOS**	**COMPLÉMENTS**
31/145	CARTER ÓLEO LUBRIFICANTE	LUBRICATING OIL SUMP	CARTER ACEITE LUBRICANTE	CARTER HUILE LUBRIFIANTE
32/46	POLIA ÁRVORE MANIVELAS	CRANKSHAFT PULLEY	POLEA DEL CIGÜENAL	POULIE DU VILEBREQUIN
32/101	POLIA ÁRVORE MANIVELAS (B)	CRANKSHAFT PULLEY (B)	POLEA DEL CIGÜENAL (B)	POULIE DU VILEBREQUIN (B)
33/101	FILTRO ÓLEO LUBRIFICANTE	LUBR. OIL FILTER	FILTRO ACEITE LUBRIFICANTE	FILTRE HUILE LUBRIFIANTE
34/67	TAMPA DO CABEÇOTE	CYLINDER HEAD COVER	TAPA DE VÁLVULAS	CACHE-CULBUTEURS
35/..	VENTILADOR	FAN	VENTILADOR	VENTILATEUR
36/69	TAMPA TRASEIRA CABEÇOTE	CYLINDER HEAD REAR COVER	TAPA TRASERA DE LA CULATA	CACHE-CULBUTEURS ARRIERE
37/77	TERMOSTATO E CARCAÇA	THERMOSTAT AND HOUSING	TERMOSTATO Y CÁRTER	THERMOSTAT ET CARTER
38/93	COLETOR DE ADMISSÃO	INDUCTION MANIFOLD	MÚLTIPLE DE ADMISIÓN	COLLECTEUR D'ADMISSION
39/173	BOMBA INJETORA COMBUSTÍVEL	FUEL INJECTION PUMP	BOMBA INYECTORA COMBUSTIBLE	POMPE D'INJEC. / COMBUST.
40/98	SISTEMA AUXILIAR PARTIDA	COLD WEATHER STARTING AID	SIST. AUXILIAR DE ARRANQUE	THERMOSTART
41/41	COLETOR DE ESCAPE	EXHAUST MANIFOLD	MÚLTIPLE DE ESCAPE	COLLECTEURD'ECHAPPEMENT
42/177	BOMBA ALIMENTADORA E FILTRO ÓLEO COMBUSTÍVEL	FUEL LIFT PUMP AND FUEL OIL FILTER	BOMBA DE ALIMENTACIÓN Y FILTROS ACEITE COMBUSTIBLE	POMPE D'ALIMENTATION ET FILTRE À HUILE COMBUSTIBLE
43/56	TOMADA P/ MANÔMETRO ÓLEO	OIL PRESS GAUGE FITTING	TOMA P/ MANÓMETRO ACEITE	PRISE P/ MANOMETRE D'HUILE
44/128	TOMADA POTÊNCIA	POWER TAKE-OFF	TOMA DE POTENCIA	PRISE DE PUISSANCE
45/..	CARCAÇA DO VOLANTE	FLYWHEEL HOUSING	CARTER DEL VOLANTE	CARTER DU VOLANT
46/26	MOTOR DE PARTIDA	STARTER MOTOR	MOTOR DE ARRANQUE	DÉMARREUR
47/18	ACIONAMENTO DO TAQUÍMETRO	TACHOMETER DRIVE	MANDO DEL TAQUÍMETRO	COMMANDE DU COMPTE-TOURS
48/80	TUBO INJEÇÃO / INJETORES	FUEL INJECTION SYSTEM	EQUIPO DE INYECCIÓN	SYSTEME D'INJECTION
49/15	CONEXÃO ENTRADA D'ÁGUA	WATER INLET CONNECTION	CONEXIÓN ENTRADA D'ÁGUA	RACCORD D'ENTRÉE D'EAU
50/..	ALTERNADOR E CORREIA	ALTERNATOR AND BELT	ALTERNADOR Y CORREA	ALTERNATEUR ET COURROIE
52/226	ÍTENS DE INSTALAÇÃO	FITTING ITEMS	PIEZAS DE INSTALACIÓN	ARTICLES D'INSTALLATION
53/14	RESPIRO DO MOTOR	ENGINER BREATHER	RESPIRADERO DEL MOTOR	RENIFLARD DU MOTEUR
54/..	FILTRO DE AR	AIR CLEANER	FILTRO DE AIRE	FILTRE À AIR
55/..	VOLANTE E CREMALHEIRA	FLYWHEEL AND STARTER RING	VOLANTE Y CORONA	VOLANT ET COURONNE
56/78	BOMBA D'ÁGUA	WATER PUMP	BOMBA DE ÁGUA	POMPE À EAU
58/07	TURBO ALIMENTADOR	TURBOCHARGER	AVEC COMPRESSEUR	TURBINA
	ACESSÓRIOS	**ACCESSORIES**	**ACESSORIOS**	**ACESSOIRES**
71/..	SUPORTE DO MOTOR	ENGINE SUPPORTS	SOPORTES DEL MOTOR	SUPPORTS DU MOTEUR
72/..	SISTEMA DE ARREFECIMENTO	COOLING SYSTEM	SISTEMA DE ENFRIAMIENTO	SYSTEME REFROIDISSEMENT
73/19	CONTROLES	CONTROLS	CONTROLES	CONTRÔLES
74/..	SISTEMA DE ESCAPE	EXHAUST SYSTEM	SISTEMA DE ESCAPE	SYSTEME D'ECHAPPEMENT
75/105	SISTEMA DE COMBUSTÍVEL	FUEL SYSTEM	SISTEMA DE COMBUSTIBLE	SYSTEME D'COMBUSTIBLE
76/..	SISTEMA DE ADMISSÃO	INDUCTION SYSTEM	SISTEMA DE ADMISIÓN	SYSTEME D'ADMISSION
77/..	PAINEL DE INSTRUMENTOS	INSTRUMENT PANEL	TABLERO DE INSTRUMENTOS	TABLEAU DE BORD
78/..	SISTEMA ELÉTRICO	ELECTRICAL SYSTEM	SISTEMA ELÉCTRICO	SYSTEME ÉLECTRIQUE
	JOGO DE JUNTAS	**JOINT SETS**	**JUEGOS DE JUNTAS**	**JEUX DE JOINTS**
00/26	JOGO DE JUNTAS CABEÇOTE	TOP OVERHAUL	JUEGO DE JUNTAS CULATA	JEU DE JOINTS CULASSE
00/27	JOGO DE JUNTAS BLOCO	BOTTOM OVERHAUL	JUEGO DE JUNTAS BLOQUE	JEU DE JOINTS DU BLOC
00/60	JOGO DE JUNTAS BLOCO (A)	BOTTOM OVERHAUL (A)	JUEGO DE JUNTAS BLOQUE (A)	JEU DE JOINTS DU BLOC (A)

(A) → 407061V

(B) → 426026X

ÍNDICE DE GRUPOS
GROUP INDEX
INDICE DE GRUPOS
INDEX DE GROUPES

MOTOR 4.248
TRATOR AGRÍCOLA
MF 290

LISTA DE PEÇAS
PART LIST
LISTA DE PIEZAS
LISTE DE PIECES

8825

GRUPOS	UNIDADE BÁSICA Nº 219	BASIC UNIT Nº 219	UNIDAD BÁSICA Nº 219	UNITÉ DE BASE Nº 219
11/36	BLOCO DE CILINDROS	CYLINDER BLOCK	BLOQUE DE CILINDROS	BLOC-CYLINDRES
12/16	CAIXA DISTRIBUIÇÃO	TIMING CASE	CAJA DISTRIBUCIÓN	CARTER DISTRIBUTION
13/13	ÁRVORE DE MANIVELAS	CRANKSHAFT	CIGUENAL	VILEBREQUIN
14/27	PISTÕES E BIELAS	PISTONS / CONNECT RODS	PISTONES Y BIELAS	PISTONS ET BIELLES
15/17	BOMBA ÓLEO LUBRIFICANTE	LUBRICATING OIL PUMP	BOMBA ACEITE LUBRICANTE	POMPE À HUILE LUBRIFIANTE
17/32	CABEÇOTE	CYLINDER HEAD	CULATA	CULASSE
18/25	VÁLVULAS / BALANCEIROS (A)	VALVES / ROCKERSHAFT (A)	VÁLVULAS / BALANCINES (A)	SOUPAPES / LEVIERS (A)
18/26	VÁLVULAS / BALANCEIROS (B)	VALVES / ROCKERSHAFT (B)	VÁLVULAS / BALANCINES (B)	SOUPAPES / LEVIERS (B)
20/17	RETENTOR TRASEIRO DE ÓLEO	REAR OIL SEAL	SELLO TRASERO DE ACEITE	DÉFLECTEUR D'HUILE ARR.
21/19	ÁRVORE COMANDO VÁLVULAS	CAMSHAFT	ARBOL DE LEVAS	ARBRE À CAMES
22/13	ENGRENAGENS DISTRIBUIÇÃO	IDLER GEARS	ENGRENAJES DISTRIBUCIÓN	PIGNONS DISTRIBUTION
	COMPLEMENTOS	**COMPLEMENTS**	**COMPLEMENTOS**	**COMPLÉMENTS**
31/144	CARTER ÓLEO LUBRIFICANTE	LUBRICATING OIL SUMP	CARTER ACEITE LUBRICANTE	CARTER HUILE LUBRIFIANTE
32/46	POLIA ÁRVORE MANIVELAS	CRANKSHAFT PULLEY	POLEA DEL CIGÜENAL	POULIE DU VILEBREQUIN
33/21	FILTRO ÓLEO LUBRIFICANTE	LUBR. OIL FILTER	FILTRO ACEITE LUBRIFICANTE	FILTRE HUILE LUBRIFIANTE
34/38	TAMPA DO CABEÇOTE	CYLINDER HEAD COVER	TAPA DE VÁLVULAS	CACHE-CULBUTEURS
35/..	VENTILADOR	FAN	VENTILADOR	VENTILATEUR
36/24	TAMPA TRASEIRA CABEÇOTE	CYLINDER HEAD REAR COVER	TAPA TRASERA DE LA CULATA	CACHE-CULBUTEURS ARRIERE
37/28	TERMOSTATO E CARCAÇA	THERMOSTAT AND HOUSING	TERMOSTATO Y CÁRTER	THERMOSTAT ET CARTER
38/77	COLETOR DE ADMISSÃO	INDUCTION MANIFOLD	MÚLTIPLE DE ADMISIÓN	COLLECTEUR D'ADMISSION
39/177	BOMBA INJETORA COMBUSTÍVEL	FUEL INJECTION PUMP	BOMBA INYECTORA COMBUSTIBLE	POMPE D'INJEC. / COMBUST.
40/01	SISTEMA AUXILIAR PARTIDA	COLD WEATHER STARTING AID	SIST. AUXILIAR DE ARRANQUE	THERMOSTART
41/19	COLETOR DE ESCAPE	EXHAUST MANIFOLD	MÚLTIPLE DE ESCAPE	COLLECTEURD'ECHAPPEMENT
42/94	BOMBA ALIMENTADORA E FILTRO ÓLEO COMBUSTÍVEL	FUEL LIFT PUMP AND FUEL OIL FILTER	BOMBA DE ALIMENTACIÓN Y FILTROS ACEITE COMBUSTIBLE	POMPE D'ALIMENTATION ET FILTRE À HUILE COMBUSTIBLE
43/56	TOMADA P/ MANÔMETRO ÓLEO	OIL PRESS GAUGE FITTING	TOMA P/ MANÓMETRO ACEITE	PRISE P/ MANOMETRE D'HUILE
44/128	TOMADA POTÊNCIA	POWER TAKE-OFF	TOMA DE POTENCIA	PRISE DE PUISSANCE
45/..	CARCAÇA DO VOLANTE	FLYWHEEL HOUSING	CARTER DEL VOLANTE	CARTER DU VOLANT
46/26	MOTOR DE PARTIDA	STARTER MOTOR	MOTOR DE ARRANQUE	DÉMARREUR
47/18	ACIONAMENTO DO TAQUÍMETRO	TACHOMETER DRIVE	MANDO DEL TAQUÍMETRO	COMMANDE DU COMPTE-TOURS
48/95	TUBO INJEÇÃO / INJETORES	FUEL INJECTION SYSTEM	EQUIPO DE INYECCIÓN	SYSTEME D'INJECTION
49/..	CONEXÃO ENTRADA D'ÁGUA	WATER INLET CONNECTION	CONEXIÓN ENTRADA D'ÁGUA	RACCORD D'ENTRÉE D'EAU
50/..	ALTERNADOR E CORREIA	ALTERNATOR AND BELT	ALTERNADOR Y CORREA	ALTERNATEUR ET COURROIE
52/98	ÍTENS DE INSTALAÇÃO	FITTING ITEMS	PIEZAS DE INSTALACIÓN	ARTICLES D'INSTALLATION
53/14	RESPIRO DO MOTOR	ENGINER BREATHER	RESPIRADERO DEL MOTOR	RENIFLARD DU MOTEUR
54/..	FILTRO DE AR	AIR CLEANER	FILTRO DE AIRE	FILTRE À AIR
55/..	VOLANTE E CREMALHEIRA	FLYWHEEL AND STARTER RING	VOLANTE Y CORONA	VOLANT ET COURONNE
56/69	BOMBA D'ÁGUA	WATER PUMP	BOMBA DE ÁGUA	POMPE À EAU
	ACESSÓRIOS	**ACCESSORIES**	**ACESSORIOS**	**ACESSOIRES**
71/..	SUPORTE DO MOTOR	ENGINE SUPPORTS	SOPORTES DEL MOTOR	SUPPORTS DU MOTEUR
72/..	SISTEMA DE ARREFECIMENTO	COOLING SYSTEM	SISTEMA DE ENFRIAMIENTO	SYSTEME REFROIDISSEMENT
73/19	CONTROLES	CONTROLS	CONTROLES	CONTRÔLES
74/..	SISTEMA DE ESCAPE	EXHAUST SYSTEM	SISTEMA DE ESCAPE	SYSTEME D'ECHAPPEMENT
75/..	SISTEMA DE COMBUSTÍVEL	FUEL SYSTEM	SISTEMA DE COMBUSTIBLE	SYSTEME D'COMBUSTIBLE
76/..	SISTEMA DE ADMISSÃO	INDUCTION SYSTEM	SISTEMA DE ADMISIÓN	SYSTEME D'ADMISSION
77/..	PAINEL DE INSTRUMENTOS	INSTRUMENT PANEL	TABLERO DE INSTRUMENTOS	TABLEAU DE BORD
78/..	SISTEMA ELÉTRICO	ELECTRICAL SYSTEM	SISTEMA ELÉCTRICO	SYSTEME ÉLECTRIQUE
	JOGO DE JUNTAS	**JOINT SETS**	**JUEGOS DE JUNTAS**	**JEUX DE JOINTS**
00/42	JOGO DE JUNTAS CABEÇOTE	TOP OVERHAUL	JUEGO DE JUNTAS CULATA	JEU DE JOINTS CULASSE
00/17	JOGO DE JUNTAS BLOCO (C)	BOTTOM OVERHAUL (C)	JUEGO DE JUNTAS BLOQUE (C)	JEU DE JOINTS DU BLOC (C)
00/55	JOGO DE JUNTAS BLOCO (D)	BOTTOM OVERHAUL (D)	JUEGO DE JUNTAS BLOQUE (D)	JEU DE JOINTS DU BLOC (D)

(A) → 407772V
(B) → 407773V
(C) → 407768V
(D) → 407769V

ÍNDICE DE GRUPOS
GROUP INDEX
INDICE DE GRUPOS
INDEX DE GROUPES

MOTOR 4.248
TRATOR AGRÍCOLA
MF 283

LISTA DE PEÇAS
PART LIST
LISTA DE PIEZAS
LISTE DE PIECES

8824

GRUPOS	UNIDADE BÁSICA Nº 239	BASIC UNIT Nº 239	UNIDAD BÁSICA Nº 239	UNITÉ DE BASE Nº 239
11/36	BLOCO DE CILINDROS	CYLINDER BLOCK	BLOQUE DE CILINDROS	BLOC-CYLINDRES
12/16	CAIXA DISTRIBUIÇÃO	TIMING CASE	CAJA DISTRIBUCIÓN	CARTER DISTRIBUTION
13/13	ÁRVORE DE MANIVELAS	CRANKSHAFT	CIGUENAL	VILEBREQUIN
14/27	PISTÕES E BIELAS	PISTONS / CONNECT RODS	PISTONES Y BIELAS	PISTONS ET BIELLES
15/21	BOMBA ÓLEO LUBRIFICANTE	LUBRICATING OIL PUMP	BOMBA ACEITE LUBRICANTE	POMPE À HUILE LUBRIFIANTE
17/32	CABEÇOTE	CYLINDER HEAD	CULATA	CULASSE
18/25	VÁLVULAS / BALANCEIROS (A)	VALVES / ROCKERSHAFT (A)	VÁLVULAS / BALANCINES (A)	SOUPAPES / LEVIERS (A)
18/26	VÁLVULAS / BALANCEIROS (B)	VALVES / ROCKERSHAFT (B)	VÁLVULAS / BALANCINES (B)	SOUPAPES / LEVIERS (B)
20/17	RETENTOR TRASEIRO DE ÓLEO	REAR OIL SEAL	SELLO TRASERO DE ACEITE	DÉFLECTEUR D'HUILE ARR.
21/19	ÁRVORE COMANDO VÁLVULAS	CAMSHAFT	ARBOL DE LEVAS	ARBRE À CAMES
22/13	ENGRENAGENS DISTRIBUIÇÃO	IDLER GEARS	ENGRENAJES DISTRIBUCIÓN	PIGNONS DISTRIBUTION
	COMPLEMENTOS	**COMPLEMENTS**	**COMPLEMENTOS**	**COMPLÉMENTS**
31/145	CARTER ÓLEO LUBRIFICANTE	LUBRICATING OIL SUMP	CARTER ACEITE LUBRICANTE	CARTER HUILE LUBRIFIANTE
32/46	POLIA ÁRVORE MANIVELAS	CRANKSHAFT PULLEY	POLEA DEL CIGÜENAL	POULIE DU VILEBREQUIN
33/21	FILTRO ÓLEO LUBRIFICANTE	LUBR. OIL FILTER	FILTRO ACEITE LUBRIFICANTE	FILTRE HUILE LUBRIFIANTE
34/38	TAMPA DO CABEÇOTE	CYLINDER HEAD COVER	TAPA DE VÁLVULAS	CACHE-CULBUTEURS
35/..	VENTILADOR	FAN	VENTILADOR	VENTILATEUR
36/24	TAMPA TRASEIRA CABEÇOTE	CYLINDER HEAD REAR COVER	TAPA TRASERA DE LA CULATA	CACHE-CULBUTEURS ARRIERE
37/28	TERMOSTATO E CARCAÇA	THERMOSTAT AND HOUSING	TERMOSTATO Y CÁRTER	THERMOSTAT ET CARTER
38/77	COLETOR DE ADMISSÃO	INDUCTION MANIFOLD	MÚLTIPLE DE ADMISIÓN	COLLECTEUR D'ADMISSION
39/177	BOMBA INJETORA COMBUSTÍVEL	FUEL INJECTION PUMP	BOMBA INYECTORA COMBUSTIBLE	POMPE D'INJEC. / COMBUST.
40/22	SISTEMA AUXILIAR PARTIDA	COLD WEATHER STARTING AID	SIST. AUXILIAR DE ARRANQUE	THERMOSTART
41/19	COLETOR DE ESCAPE	EXHAUST MANIFOLD	MÚLTIPLE DE ESCAPE	COLLECTEURD'ECHAPPEMENT
42/94	BOMBA ALIMENTADORA E FILTRO ÓLEO COMBUSTÍVEL	FUEL LIFT PUMP AND FUEL OIL FILTER	BOMBA DE ALIMENTACIÓN Y FILTROS ACEITE COMBUSTIBLE	POMPE D'ALIMENTATION ET FILTRE À HUILE COMBUSTIBLE
43/56	TOMADA P/ MANÔMETRO ÓLEO	OIL PRESS GAUGE FITTING	TOMA P/ MANÓMETRO ACEITE	PRISE P/ MANOMETRE D'HUILE
44/128	TOMADA POTÊNCIA	POWER TAKE-OFF	TOMA DE POTENCIA	PRISE DE PUISSANCE
45/..	CARCAÇA DO VOLANTE	FLYWHEEL HOUSING	CARTER DEL VOLANTE	CARTER DU VOLANT
46/26	MOTOR DE PARTIDA	STARTER MOTOR	MOTOR DE ARRANQUE	DÉMARREUR
47/18	ACIONAMENTO DO TAQUÍMETRO	TACHOMETER DRIVE	MANDO DEL TAQUÍMETRO	COMMANDE DU COMPTE-TOURS
48/95	TUBO INJEÇÃO / INJETORES	FUEL INJECTION SYSTEM	EQUIPO DE INYECCIÓN	SYSTEME D'INJECTION
49/..	CONEXÃO ENTRADA D'ÁGUA	WATER INLET CONNECTION	CONEXIÓN ENTRADA D'ÁGUA	RACCORD D'ENTRÉE D'EAU
50/..	ALTERNADOR E CORREIA	ALTERNATOR AND BELT	ALTERNADOR Y CORREA	ALTERNATEUR ET COURROIE
52/98	ÍTENS DE INSTALAÇÃO	FITTING ITEMS	PIEZAS DE INSTALACIÓN	ARTICLES D'INSTALLATION
53/14	RESPIRO DO MOTOR	ENGINER BREATHER	RESPIRADERO DEL MOTOR	RENIFLARD DU MOTEUR
54/..	FILTRO DE AR	AIR CLEANER	FILTRO DE AIRE	FILTRE À AIR
55/..	VOLANTE E CREMALHEIRA	FLYWHEEL AND STARTER RING	VOLANTE Y CORONA	VOLANT ET COURONNE
56/69	BOMBA D'ÁGUA	WATER PUMP	BOMBA DE ÁGUA	POMPE À EAU
	ACESSÓRIOS	**ACCESSORIES**	**ACESSORIOS**	**ACESSOIRES**
71/..	SUPORTE DO MOTOR	ENGINE SUPPORTS	SOPORTES DEL MOTOR	SUPPORTS DU MOTEUR
72/..	SISTEMA DE ARREFECIMENTO	COOLING SYSTEM	SISTEMA DE ENFRIAMIENTO	SYSTEME REFROIDISSEMENT
73/19	CONTROLES	CONTROLS	CONTROLES	CONTRÔLES
74/..	SISTEMA DE ESCAPE	EXHAUST SYSTEM	SISTEMA DE ESCAPE	SYSTEME D'ECHAPPEMENT
75/..	SISTEMA DE COMBUSTÍVEL	FUEL SYSTEM	SISTEMA DE COMBUSTIBLE	SYSTEME D'COMBUSTIBLE
76/..	SISTEMA DE ADMISSÃO	INDUCTION SYSTEM	SISTEMA DE ADMISIÓN	SYSTEME D'ADMISSION
77/..	PAINEL DE INSTRUMENTOS	INSTRUMENT PANEL	TABLERO DE INSTRUMENTOS	TABLEAU DE BORD
78/..	SISTEMA ELÉTRICO	ELECTRICAL SYSTEM	SISTEMA ELÉCTRICO	SYSTEME ÉLECTRIQUE
	JOGO DE JUNTAS	**JOINT SETS**	**JUEGOS DE JUNTAS**	**JEUX DE JOINTS**
00/42	JOGO DE JUNTAS CABEÇOTE	TOP OVERHAUL	JUEGO DE JUNTAS CULATA	JEU DE JOINTS CULASSE
00/17	JOGO DE JUNTAS BLOCO (C)	BOTTOM OVERHAUL (C)	JUEGO DE JUNTAS BLOQUE (C)	JEU DE JOINTS DU BLOC (C)
00/55	JOGO DE JUNTAS BLOCO (D)	BOTTOM OVERHAUL (D)	JUEGO DE JUNTAS BLOQUE (D)	JEU DE JOINTS DU BLOC (D)

(A) → 407772V
(B) → 407773V
(C) → 407768V
(D) → 407769V

ÍNDICE DE GRUPOS
GROUP INDEX
INDICE DE GRUPOS
INDEX DE GROUPES

MOTOR 4.236 (A)
TRATOR AGRÍCOLA
MF 272 E / 275

LISTA DE PEÇAS
PART LIST
LISTA DE PIEZAS
LISTE DE PIECES

8823

GRUPOS	UNIDADE BÁSICA Nº 234	BASIC UNIT Nº 234	UNIDAD BÁSICA Nº 234	UNITÉ DE BASE Nº 234
11/33	BLOCO DE CILINDROS	CYLINDER BLOCK	BLOQUE DE CILINDROS	BLOC-CYLINDRES
12/16	CAIXA DISTRIBUIÇÃO	TIMING CASE	CAJA DISTRIBUCIÓN	CARTER DISTRIBUTION
13/13	ÁRVORE DE MANIVELAS	CRANKSHAFT	CIGUENAL	VILEBREQUIN
14/35	PISTÕES E BIELAS	PISTONS / CONNECT RODS	PISTONES Y BIELAS	PISTONS ET BIELLES
15/17	BOMBA ÓLEO LUBRIFICANTE	LUBRICATING OIL PUMP	BOMBA ACEITE LUBRICANTE	POMPE À HUILE LUBRIFIANTE
17/32	CABEÇOTE	CYLINDER HEAD	CULATA	CULASSE
18/25	VÁLVULAS/BALANCEIROS (A)	VALVES / ROCKERSHAFT (A)	VÁLVULAS / BALANCINES (A)	SOUPAPES / LEVIERS (A)
18/26	VÁLVULAS BALANCEIROS (B)	VALVES / ROCKERSHAFT (B)	VÁLVULAS / BALANCINES (B)	SOUPAPES / LEVIERS (B)
20/17	RETENTOR TRASEIRO DE ÓLEO	REAR OIL SEAL	SELLO TRASERO DE ACEITE	DÉFLECTEUR D'HUILE ARR.
21/19	ÁRVORE COMANDO VÁLVULAS	CAMSHAFT	ARBOL DE LEVAS	ARBRE À CAMES
22/13	ENGRENAGENS DISTRIBUIÇÃO	IDLER GEARS	ENGRENAJES DISTRIBUCIÓN	PIGNONS DISTRIBUTION
	COMPLEMENTOS	**COMPLEMENTS**	**COMPLEMENTOS**	**COMPLÉMENTS**
31/144	CARTER ÓLEO LUBRIFICANTE	LUBRICATING OIL SUMP	CARTER ACEITE LUBRICANTE	CARTER HUILE LUBRIFIANTE
32/46	POLIA ÁRVORE MANIVELAS	CRANKSHAFT PULLEY	POLEA DEL CIGÜENAL	POULIE DU VILEBREQUIN
33/21	FILTRO ÓLEO LUBRIFICANTE	LUBR. OIL FILTER	FILTRO ACEITE LUBRIFICANTE	FILTRE HUILE LUBRIFIANTE
34/38	TAMPA DO CABEÇOTE	CYLINDER HEAD COVER	TAPA DE VÁLVULAS	CACHE-CULBUTEURS
35/..	VENTILADOR	FAN	VENTILADOR	VENTILATEUR
36/24	TAMPA TRASEIRA CABEÇOTE	CYLINDER HEAD REAR COVER	TAPA TRASERA DE LA CULATA	CACHE-CULBUTEURS ARRIERE
37/28	TERMOSTATO E CARCAÇA	THERMOSTAT AND HOUSING	TERMOSTATO Y CÁRTER	THERMOSTAT ET CARTER
38/77	COLETOR DE ADMISSÃO	INDUCTION MANIFOLD	MÚLTIPLE DE ADMISIÓN	COLLECTEUR D'ADMISSION
39/176	BOMBA INJETORA COMBUSTÍVEL	FUEL INJECTION PUMP	BOMBA INYECTORA COMBUSTIBLE	POMPE D'INJEC. / COMBUST.
40/01	SISTEMA AUXILIAR PARTIDA	COLD WEATHER STARTING AID	SIST. AUXILIAR DE ARRANQUE	THERMOSTART
41/21	COLETOR DE ESCAPE	EXHAUST MANIFOLD	MÚLTIPLE DE ESCAPE	COLLECTEURD'ECHAPPEMENT
42/94	BOMBA ALIMENTADORA E FILTRO ÓLEO COMBUSTÍVEL	FUEL LIFT PUMP AND FUEL OIL FILTER	BOMBA DE ALIMENTACIÓN Y FILTROS ACEITE COMBUSTIBLE	POMPE D'ALIMENTATION ET FILTRE À HUILE COMBUSTIBLE
43/56	TOMADA P/ MANÔMETRO ÓLEO	OIL PRESS GAUGE FITTING	TOMA P/ MANÓMETRO ACEITE	PRISE P/ MANOMETRE D'HUILE
44/128	TOMADA POTÊNCIA	POWER TAKE-OFF	TOMA DE POTENCIA	PRISE DE PUISSANCE
45/..	CARCAÇA DO VOLANTE	FLYWHEEL HOUSING	CARTER DEL VOLANTE	CARTER DU VOLANT
46/26	MOTOR DE PARTIDA	STARTER MOTOR	MOTOR DE ARRANQUE	DÉMARREUR
47/18	ACIONAMENTO DO TAQUÍMETRO	TACHOMETER DRIVE	MANDO DEL TAQUÍMETRO	COMMANDE DU COMPTE-TOURS
48/80	TUBO INJEÇÃO / INJETORES	FUEL INJECTION SYSTEM	EQUIPO DE INYECCIÓN	SYSTEME D'INJECTION
49/..	CONEXÃO ENTRADA D'ÁGUA	WATER INLET CONNECTION	CONEXIÓN ENTRADA D'ÁGUA	RACCORD D'ENTRÉE D'EAU
50/..	ALTERNADOR E CORREIA	ALTERNATOR AND BELT	ALTERNADOR Y CORREA	ALTERNATEUR ET COURROIE
52/98	ÍTENS DE INSTALAÇÃO	FITTING ITEMS	PIEZAS DE INSTALACIÓN	ARTICLES D'INSTALLATION
53/14	RESPIRO DO MOTOR	ENGINER BREATHER	RESPIRADERO DEL MOTOR	RENIFLARD DU MOTEUR
54/..	FILTRO DE AR	AIR CLEANER	FILTRO DE AIRE	FILTRE À AIR
55/..	VOLANTE E CREMALHEIRA	FLYWHEEL AND STARTER RING	VOLANTE Y CORONA	VOLANT ET COURONNE
56/69	BOMBA D'ÁGUA	WATER PUMP	BOMBA DE ÁGUA	POMPE À EAU
	ACESSÓRIOS	**ACCESSORIES**	**ACESSORIOS**	**ACESSOIRES**
71/..	SUPORTE DO MOTOR	ENGINE SUPPORTS	SOPORTES DEL MOTOR	SUPPORTS DU MOTEUR
72/..	SISTEMA DE ARREFECIMENTO	COOLING SYSTEM	SISTEMA DE ENFRIAMIENTO	SYSTEME REFROIDISSEMENT
73/19	CONTROLES	CONTROLS	CONTROLES	CONTRÔLES
74/36	SISTEMA DE ESCAPE	EXHAUST SYSTEM	SISTEMA DE ESCAPE	SYSTEME D'ECHAPPEMENT
75/19	SISTEMA DE COMBUSTÍVEL	FUEL SYSTEM	SISTEMA DE COMBUSTIBLE	SYSTEME D'COMBUSTIBLE
76/..	SISTEMA DE ADMISSÃO	INDUCTION SYSTEM	SISTEMA DE ADMISIÓN	SYSTEME D'ADMISSION
77/..	PAINEL DE INSTRUMENTOS	INSTRUMENT PANEL	TABLERO DE INSTRUMENTOS	TABLEAU DE BORD
78/..	SISTEMA ELÉTRICO	ELECTRICAL SYSTEM	SISTEMA ELÉCTRICO	SYSTEME ÉLECTRIQUE
	JOGO DE JUNTAS	**JOINT SETS**	**JUEGOS DE JUNTAS**	**JEUX DE JOINTS**
00/42	JOGO DE JUNTAS CABEÇOTE	TOP OVERHAUL	JUEGO DE JUNTAS CULATA	JEU DE JOINTS CULASSE
00/17	JOGO DE JUNTAS BLOCO	BOTTOM OVERHAUL	JUEGO DE JUNTAS BLOQUE	JEU DE JOINTS DU BLOC
00/55	JOGO DE JUNTAS BLOCO (C)	BOTTOM OVERHAUL (C)	JUEGO DE JUNTAS BLOQUE (C)	JEU DE JOINTS DU BLOC (C)

(A) → 407709V
(B) → 407710V
(C) → 407725V

ÍNDICE DE GRUPOS
GROUP INDEX
INDICE DE GRUPOS
INDEX DE GROUPES

MOTOR 4.236 (A)
TRATOR AGRÍCOLA
MF 265
EXP. CHILE

LISTA DE PEÇAS
PART LIST
LISTA DE PIEZAS
LISTE DE PIECES

8821

GRUPOS	UNIDADE BÁSICA Nº 234	BASIC UNIT Nº 234	UNIDAD BÁSICA Nº 234	UNITÉ DE BASE Nº 234
11/33	BLOCO DE CILINDROS	CYLINDER BLOCK	BLOQUE DE CILINDROS	BLOC-CYLINDRES
12/16	CAIXA DISTRIBUIÇÃO	TIMING CASE	CAJA DISTRIBUCIÓN	CARTER DISTRIBUTION
13/13	ÁRVORE DE MANIVELAS	CRANKSHAFT	CIGUENAL	VILEBREQUIN
14/35	PISTÕES E BIELAS	PISTONS / CONNECT RODS	PISTONES Y BIELAS	PISTONS ET BIELLES
15/17	BOMBA ÓLEO LUBRIFICANTE	LUBRICATING OIL PUMP	BOMBA ACEITE LUBRICANTE	POMPE À HUILE LUBRIFIANTE
17/32	CABEÇOTE	CYLINDER HEAD	CULATA	CULASSE
18/25	VÁLVULAS/BALANCEIROS (A)	VALVES / ROCKERSHAFT (A)	VÁLVULAS / BALANCINES (A)	SOUPAPES / LEVIERS (A)
18/26	VÁLVULAS BALANCEIROS (B)	VALVES / ROCKERSHAFT (B)	VÁLVULAS / BALANCINES (B)	SOUPAPES / LEVIERS (B)
20/17	RETENTOR TRASEIRO DE ÓLEO	REAR OIL SEAL	SELLO TRASERO DE ACEITE	DÉFLECTEUR D'HUILE ARR.
21/19	ÁRVORE COMANDO VÁLVULAS	CAMSHAFT	ARBOL DE LEVAS	ARBRE À CAMES
22/13	ENGRENAGENS DISTRIBUIÇÃO	IDLER GEARS	ENGRENAJES DISTRIBUCIÓN	PIGNONS DISTRIBUTION
	COMPLEMENTOS	**COMPLEMENTS**	**COMPLEMENTOS**	**COMPLÉMENTS**
31/144	CARTER ÓLEO LUBRIFICANTE	LUBRICATING OIL SUMP	CARTER ACEITE LUBRICANTE	CARTER HUILE LUBRIFIANTE
32/46	POLIA ÁRVORE MANIVELAS	CRANKSHAFT PULLEY	POLEA DEL CIGÜENAL	POULIE DU VILEBREQUIN
33/21	FILTRO ÓLEO LUBRIFICANTE	LUBR. OIL FILTER	FILTRO ACEITE LUBRIFICANTE	FILTRE HUILE LUBRIFIANTE
34/38	TAMPA DO CABEÇOTE	CYLINDER HEAD COVER	TAPA DE VÁLVULAS	CACHE-CULBUTEURS
35/..	VENTILADOR	FAN	VENTILADOR	VENTILATEUR
36/24	TAMPA TRASEIRA CABEÇOTE	CYLINDER HEAD REAR COVER	TAPA TRASERA DE LA CULATA	CACHE-CULBUTEURS ARRIERE
37/28	TERMOSTATO E CARCAÇA	THERMOSTAT AND HOUSING	TERMOSTATO Y CÁRTER	THERMOSTAT ET CARTER
38/77	COLETOR DE ADMISSÃO	INDUCTION MANIFOLD	MÚLTIPLE DE ADMISIÓN	COLLECTEUR D'ADMISSION
39/175	BOMBA INJETORA COMBUSTÍVEL	FUEL INJECTION PUMP	BOMBA INYECTORA COMBUSTIBLE	POMPE D'INJEC. / COMBUST.
40/01	SISTEMA AUXILIAR PARTIDA	COLD WEATHER STARTING AID	SIST. AUXILIAR DE ARRANQUE	THERMOSTART
41/21	COLETOR DE ESCAPE	EXHAUST MANIFOLD	MÚLTIPLE DE ESCAPE	COLLECTEURD'ECHAPPEMENT
42/94	BOMBA ALIMENTADORA E FILTRO ÓLEO COMBUSTÍVEL	FUEL LIFT PUMP AND FUEL OIL FILTER	BOMBA DE ALIMENTACIÓN Y FILTROS ACEITE COMBUSTIBLE	POMPE D'ALIMENTATION ET FILTRE À HUILE COMBUSTIBLE
43/56	TOMADA P/ MANÔMETRO ÓLEO	OIL PRESS GAUGE FITTING	TOMA P/ MANÓMETRO ACEITE	PRISE P/ MANOMETRE D'HUILE
44/128	TOMADA POTÊNCIA	POWER TAKE-OFF	TOMA DE POTENCIA	PRISE DE PUISSANCE
45/..	CARCAÇA DO VOLANTE	FLYWHEEL HOUSING	CARTER DEL VOLANTE	CARTER DU VOLANT
46/26	MOTOR DE PARTIDA	STARTER MOTOR	MOTOR DE ARRANQUE	DÉMARREUR
47/18	ACIONAMENTO DO TAQUÍMETRO	TACHOMETER DRIVE	MANDO DEL TAQUÍMETRO	COMMANDE DU COMPTE-TOURS
48/96	TUBO INJEÇÃO / INJETORES	FUEL INJECTION SYSTEM	EQUIPO DE INYECCIÓN	SYSTEME D'INJECTION
49/..	CONEXÃO ENTRADA D'ÁGUA	WATER INLET CONNECTION	CONEXIÓN ENTRADA D'ÁGUA	RACCORD D'ENTRÉE D'EAU
50/..	ALTERNADOR E CORREIA	ALTERNATOR AND BELT	ALTERNADOR Y CORREA	ALTERNATEUR ET COURROIE
52/98	ÍTENS DE INSTALAÇÃO	FITTING ITEMS	PIEZAS DE INSTALACIÓN	ARTICLES D'INSTALLATION
53/14	RESPIRO DO MOTOR	ENGINER BREATHER	RESPIRADERO DEL MOTOR	RENIFLARD DU MOTEUR
54/..	FILTRO DE AR	AIR CLEANER	FILTRO DE AIRE	FILTRE À AIR
55/..	VOLANTE E CREMALHEIRA	FLYWHEEL AND STARTER RING	VOLANTE Y CORONA	VOLANT ET COURONNE
56/69	BOMBA D'ÁGUA	WATER PUMP	BOMBA DE ÁGUA	POMPE À EAU
	ACESSÓRIOS	**ACCESSORIES**	**ACESSORIOS**	**ACESSOIRES**
71/..	SUPORTE DO MOTOR	ENGINE SUPPORTS	SOPORTES DEL MOTOR	SUPPORTS DU MOTEUR
72/..	SISTEMA DE ARREFECIMENTO	COOLING SYSTEM	SISTEMA DE ENFRIAMIENTO	SYSTEME REFROIDISSEMENT
73/19	CONTROLES	CONTROLS	CONTROLES	CONTRÔLES
74/36	SISTEMA DE ESCAPE	EXHAUST SYSTEM	SISTEMA DE ESCAPE	SYSTEME D'ECHAPPEMENT
75/19	SISTEMA DE COMBUSTÍVEL	FUEL SYSTEM	SISTEMA DE COMBUSTIBLE	SYSTEME D'COMBUSTIBLE
76/..	SISTEMA DE ADMISSÃO	INDUCTION SYSTEM	SISTEMA DE ADMISIÓN	SYSTEME D'ADMISSION
77/..	PAINEL DE INSTRUMENTOS	INSTRUMENT PANEL	TABLERO DE INSTRUMENTOS	TABLEAU DE BORD
78/..	SISTEMA ELÉTRICO	ELECTRICAL SYSTEM	SISTEMA ELÉCTRICO	SYSTEME ÉLECTRIQUE
	JOGO DE JUNTAS	**JOINT SETS**	**JUEGOS DE JUNTAS**	**JEUX DE JOINTS**
00/42	JOGO DE JUNTAS CABEÇOTE	TOP OVERHAUL	JUEGO DE JUNTAS CULATA	JEU DE JOINTS CULASSE
00/17	JOGO DE JUNTAS BLOCO	BOTTOM OVERHAUL	JUEGO DE JUNTAS BLOQUE	JEU DE JOINTS DU BLOC
00/55	JOGO DE JUNTAS BLOCO (C)	BOTTOM OVERHAUL (C)	JUEGO DE JUNTAS BLOQUE (C)	JEU DE JOINTS DU BLOC (C)

(A) → 407709V
(B) → 407710V
(C) → 407721V

ÍNDICE DE GRUPOS
GROUP INDEX
INDICE DE GRUPOS
INDEX DE GROUPES

MOTOR 4.236 (A)
TRATOR AGRÍCOLA
MF 272 / 275

LISTA DE PEÇAS
PART LIST
LISTA DE PIEZAS
LISTE DE PIECES

8822

GRUPOS	UNIDADE BÁSICA Nº 234	BASIC UNIT Nº 234	UNIDAD BÁSICA Nº 234	UNITÉ DE BASE Nº 234
11/33	BLOCO DE CILINDROS	CYLINDER BLOCK	BLOQUE DE CILINDROS	BLOC-CYLINDRES
12/16	CAIXA DISTRIBUIÇÃO	TIMING CASE	CAJA DISTRIBUCIÓN	CARTER DISTRIBUTION
13/13	ÁRVORE DE MANIVELAS	CRANKSHAFT	CIGUENAL	VILEBREQUIN
14/35	PISTÕES E BIELAS	PISTONS / CONNECT RODS	PISTONES Y BIELAS	PISTONS ET BIELLES
15/17	BOMBA ÓLEO LUBRIFICANTE	LUBRICATING OIL PUMP	BOMBA ACEITE LUBRICANTE	POMPE À HUILE LUBRIFIANTE
17/32	CABEÇOTE	CYLINDER HEAD	CULATA	CULASSE
18/25	VÁLVULAS/BALANCEIROS (A)	VALVES / ROCKERSHAFT (A)	VÁLVULAS / BALANCINES (A)	SOUPAPES / LEVIERS (A)
18/26	VÁLVULAS BALANCEIROS (B)	VALVES / ROCKERSHAFT (B)	VÁLVULAS / BALANCINES (B)	SOUPAPES / LEVIERS (B)
20/17	RETENTOR TRASEIRO DE ÓLEO	REAR OIL SEAL	SELLO TRASERO DE ACEITE	DÉFLECTEUR D'HUILE ARR.
21/19	ÁRVORE COMANDO VÁLVULAS	CAMSHAFT	ARBOL DE LEVAS	ARBRE À CAMES
22/13	ENGRENAGENS DISTRIBUIÇÃO	IDLER GEARS	ENGRENAJES DISTRIBUCIÓN	PIGNONS DISTRIBUTION
	COMPLEMENTOS	**COMPLEMENTS**	**COMPLEMENTOS**	**COMPLÉMENTS**
31/144	CARTER ÓLEO LUBRIFICANTE	LUBRICATING OIL SUMP	CARTER ACEITE LUBRICANTE	CARTER HUILE LUBRIFIANTE
32/46	POLIA ÁRVORE MANIVELAS	CRANKSHAFT PULLEY	POLEA DEL CIGÜENAL	POULIE DU VILEBREQUIN
33/21	FILTRO ÓLEO LUBRIFICANTE	LUBR. OIL FILTER	FILTRO ACEITE LUBRIFICANTE	FILTRE HUILE LUBRIFIANTE
34/38	TAMPA DO CABEÇOTE	CYLINDER HEAD COVER	TAPA DE VÁLVULAS	CACHE-CULBUTEURS
35/..	VENTILADOR	FAN	VENTILADOR	VENTILATEUR
36/24	TAMPA TRASEIRA CABEÇOTE	CYLINDER HEAD REAR COVER	TAPA TRASERA DE LA CULATA	CACHE-CULBUTEURS ARRIERE
37/28	TERMOSTATO E CARCAÇA	THERMOSTAT AND HOUSING	TERMOSTATO Y CÁRTER	THERMOSTAT ET CARTER
38/77	COLETOR DE ADMISSÃO	INDUCTION MANIFOLD	MÚLTIPLE DE ADMISIÓN	COLLECTEUR D'ADMISSION
39/176	BOMBA INJETORA COMBUSTÍVEL	FUEL INJECTION PUMP	BOMBA INYECTORA COMBUSTIBLE	POMPE D'INJEC. / COMBUST.
40/01	SISTEMA AUXILIAR PARTIDA	COLD WEATHER STARTING AID	SIST. AUXILIAR DE ARRANQUE	THERMOSTART
41/19	COLETOR DE ESCAPE	EXHAUST MANIFOLD	MÚLTIPLE DE ESCAPE	COLLECTEURD'ECHAPPEMENT
42/94	BOMBA ALIMENTADORA E FILTRO ÓLEO COMBUSTÍVEL	FUEL LIFT PUMP AND FUEL OIL FILTER	BOMBA DE ALIMENTACIÓN Y FILTROS ACEITE COMBUSTIBLE	POMPE D'ALIMENTATION ET FILTRE À HUILE COMBUSTIBLE
43/56	TOMADA P/ MANÔMETRO ÓLEO	OIL PRESS GAUGE FITTING	TOMA P/ MANÓMETRO ACEITE	PRISE P/ MANOMETRE D'HUILE
44/128	TOMADA POTÊNCIA	POWER TAKE-OFF	TOMA DE POTENCIA	PRISE DE PUISSANCE
45/..	CARCAÇA DO VOLANTE	FLYWHEEL HOUSING	CARTER DEL VOLANTE	CARTER DU VOLANT
46/26	MOTOR DE PARTIDA	STARTER MOTOR	MOTOR DE ARRANQUE	DÉMARREUR
47/18	ACIONAMENTO DO TAQUÍMETRO	TACHOMETER DRIVE	MANDO DEL TAQUÍMETRO	COMMANDE DU COMPTE-TOURS
48/80	TUBO INJEÇÃO / INJETORES	FUEL INJECTION SYSTEM	EQUIPO DE INYECCIÓN	SYSTEME D'INJECTION
49/..	CONEXÃO ENTRADA D'ÁGUA	WATER INLET CONNECTION	CONEXIÓN ENTRADA D'ÁGUA	RACCORD D'ENTRÉE D'EAU
50/..	ALTERNADOR E CORREIA	ALTERNATOR AND BELT	ALTERNADOR Y CORREA	ALTERNATEUR ET COURROIE
52/98	ÍTENS DE INSTALAÇÃO	FITTING ITEMS	PIEZAS DE INSTALACIÓN	ARTICLES D'INSTALLATION
53/14	RESPIRO DO MOTOR	ENGINER BREATHER	RESPIRADERO DEL MOTOR	RENIFLARD DU MOTEUR
54/..	FILTRO DE AR	AIR CLEANER	FILTRO DE AIRE	FILTRE À AIR
55/..	VOLANTE E CREMALHEIRA	FLYWHEEL AND STARTER RING	VOLANTE Y CORONA	VOLANT ET COURONNE
56/69	BOMBA D'ÁGUA	WATER PUMP	BOMBA DE ÁGUA	POMPE À EAU
	ACESSÓRIOS	**ACCESSORIES**	**ACESSORIOS**	**ACESSOIRES**
71/..	SUPORTE DO MOTOR	ENGINE SUPPORTS	SOPORTES DEL MOTOR	SUPPORTS DU MOTEUR
72/..	SISTEMA DE ARREFECIMENTO	COOLING SYSTEM	SISTEMA DE ENFRIAMIENTO	SYSTEME REFROIDISSEMENT
73/19	CONTROLES	CONTROLS	CONTROLES	CONTRÔLES
74/..	SISTEMA DE ESCAPE	EXHAUST SYSTEM	SISTEMA DE ESCAPE	SYSTEME D'ECHAPPEMENT
75/19	SISTEMA DE COMBUSTÍVEL	FUEL SYSTEM	SISTEMA DE COMBUSTIBLE	SYSTEME D'COMBUSTIBLE
76/..	SISTEMA DE ADMISSÃO	INDUCTION SYSTEM	SISTEMA DE ADMISIÓN	SYSTEME D'ADMISSION
77/..	PAINEL DE INSTRUMENTOS	INSTRUMENT PANEL	TABLERO DE INSTRUMENTOS	TABLEAU DE BORD
78/..	SISTEMA ELÉTRICO	ELECTRICAL SYSTEM	SISTEMA ELÉCTRICO	SYSTEME ÉLECTRIQUE
	JOGO DE JUNTAS	**JOINT SETS**	**JUEGOS DE JUNTAS**	**JEUX DE JOINTS**
00/42	JOGO DE JUNTAS CABEÇOTE	TOP OVERHAUL	JUEGO DE JUNTAS CULATA	JEU DE JOINTS CULASSE
00/17	JOGO DE JUNTAS BLOCO	BOTTOM OVERHAUL	JUEGO DE JUNTAS BLOQUE	JEU DE JOINTS DU BLOC
00/55	JOGO DE JUNTAS BLOCO (C)	BOTTOM OVERHAUL (C)	JUEGO DE JUNTAS BLOQUE (C)	JEU DE JOINTS DU BLOC (C)

(A) → 407709V
(B) → 407710V
(C) → 407725V

ÍNDICE DE GRUPOS
GROUP INDEX
INDICE DE GRUPOS
INDEX DE GROUPES

MOTOR 4.236
EMPILHADEIRA
MAXION 3000

LISTA DE PEÇAS
PART LIST
LISTA DE PIEZAS
LISTE DE PIECES

8872

GRUPOS	UNIDADE BÁSICA Nº 296	BASIC UNIT Nº 296	UNIDAD BÁSICA Nº 296	UNITÉ DE BASE Nº 296
11/33	BLOCO DE CILINDROS	CYLINDER BLOCK	BLOQUE DE CILINDROS	BLOC-CYLINDRES
12/16	CAIXA DISTRIBUIÇÃO	TIMING CASE	CAJA DISTRIBUCIÓN	CARTER DISTRIBUTION
13/41	ÁRVORE DE MANIVELAS	CRANKSHAFT	CIGUENAL	VILEBREQUIN
14/21	PISTÕES E BIELAS	PISTONS / CONNECT RODS	PISTONES Y BIELAS	PISTONS ET BIELLES
15/17	BOMBA ÓLEO LUBRIFICANTE	LUBRICATING OIL PUMP	BOMBA ACEITE LUBRICANTE	POMPE À HUILE LUBRIFIANTE
17/35	CABEÇOTE	CYLINDER HEAD	CULATA	CULASSE
18/26	VÁLVULAS BALANCEIROS	VALVES / ROCKERSHAFT	VÁLVULAS / BALANCINES	SOUPAPES / LEVIERS
20/17	RETENTOR TRASEIRO DE ÓLEO	REAR OIL SEAL	SELLO TRASERO DE ACEITE	DÉFLECTEUR D'HUILE ARR.
21/09	ÁRVORE COMANDO VÁLVULAS	CAMSHAFT	ARBOL DE LEVAS	ARBRE À CAMES
22/13	ENGRENAGENS DISTRIBUIÇÃO	IDLER GEARS	ENGRENAJES DISTRIBUCIÓN	PIGNONS DISTRIBUTION
	COMPLEMENTOS	**COMPLEMENTS**	**COMPLEMENTOS**	**COMPLÉMENTS**
31/144	CARTER ÓLEO LUBRIFICANTE	LUBRICATING OIL SUMP	CARTER ACEITE LUBRICANTE	CARTER HUILE LUBRIFIANTE
32/101	POLIA ÁRVORE MANIVELAS	CRANKSHAFT PULLEY	POLEA DEL CIGÜENAL	POULIE DU VILEBREQUIN
33/21	FILTRO LUBRIF./RESFRIADOR	LUBR. OIL FILTER/COOLER	FILTRO ACEITE/REFRIGERADOR	FILTRE HUILE /REFROID
34/38	TAMPA DO CABEÇOTE	CYLINDER HEAD COVER	TAPA DE VÁLVULAS	CACHE-CULBUTEURS
36/75	TAMPA TRASEIRA CABEÇOTE	CYLINDER HEAD REAR COVER	TAPA TRASERA DE LA CULATA	CACHE-CULBUTEURS ARRIERE
37/28	TERMOSTATO E CARCAÇA	THERMOSTAT AND HOUSING	TERMOSTATO Y CÁRTER	THERMOSTAT ET CARTER
38/77	COLETOR DE ADMISSÃO	INDUCTION MANIFOLD	MÚLTIPLE DE ADMISIÓN	COLLECTEUR D'ADMISSION
39/176	BOMBA INJETORA COMBUSTÍVEL	FUEL INJECTION PUMP	BOMBA INYECTORA COMBUSTIBLE	POMPE D'INJEC. / COMBUST.
40/01	SISTEMA AUXILIAR PARTIDA	COLD WEATHER STARTING AID	SIST. AUXILIAR DE ARRANQUE	THERMOSTART
41/23	COLETOR DE ESCAPE	EXHAUST MANIFOLD	MÚLTIPLE DE ESCAPE	COLLECTEURD'ECHAPPEMENT
42/177	BOMBA ALIMENTADORA E FILTRO ÓLEO COMBUSTÍVEL	FUEL LIFT PUMP AND FUEL OIL FILTER	BOMBA DE ALIMENTACIÓN Y FILTROS ACEITE COMBUSTIBLE	POMPE D'ALIMENTATION ET FILTRE À HUILE COMBUSTIBLE
43/56	TOMADA P/ MANÔMETRO ÓLEO	OIL PRESS GAUGE FITTING	TOMA P/ MANÓMETRO ACEITE	PRISE P/ MANOMETRE D'HUILE
44/128	TOMADA POTÊNCIA	POWER TAKE-OFF	TOMA DE POTENCIA	PRISE DE PUISSANCE
46/26	MOTOR DE PARTIDA	STARTER MOTOR	MOTOR DE ARRANQUE	DÉMARREUR
47/19	ACIONAMENTO DO TAQUÍMETRO	TACHOMETER DRIVE	MANDO DEL TAQUÍMETRO	COMMANDE DU COMPTE-TOURS
48/80	TUBO INJEÇÃO / INJETORES	FUEL INJECTION SYSTEM	EQUIPO DE INYECCIÓN	SYSTEME D'INJECTION
52/292	ÍTENS DE INSTALAÇÃO	FITTING ITEMS	PIEZAS DE INSTALACIÓN	ARTICLES D'INSTALLATION
53/14	RESPIRO DO MOTOR	ENGINER BREATHER	RESPIRADERO DEL MOTOR	RENIFLARD DU MOTEUR
56/69	BOMBA D'ÁGUA	WATER PUMP	BOMBA DE ÁGUA	POMPE À EAU
	ACESSÓRIOS	**ACCESSORIES**	**ACESSORIOS**	**ACESSOIRES**
73/19	CONTROLES	CONTROLS	CONTROLES	CONTRÔLES
74/48	SISTEMA DE ESCAPE	EXHAUST SYSTEM	SISTEMA DE ESCAPE	SYSTEME D'ECHAPPEMENT
75/135	SISTEMA DE COMBUSTÍVEL	FUEL SYSTEM	SISTEMA DE COMBUSTIBLE	SYSTEME D'COMBUSTIBLE
	JOGO DE JUNTAS	**JOINT SETS**	**JUEGOS DE JUNTAS**	**JEUX DE JOINTS**
00/42	JOGO DE JUNTAS CABEÇOTE	TOP OVERHAUL	JUEGO DE JUNTAS CULATA	JEU DE JOINTS CULASSE
00/55	JOGO DE JUNTAS BLOCO	BOTTOM OVERHAUL	JUEGO DE JUNTAS BLOQUE	JEU DE JOINTS DU BLOC

ÍNDICE DE GRUPOS
GROUP INDEX
INDICE DE GRUPOS
INDEX DE GROUPES

MOTOR 4.236 (A)
TRATOR AGRÍCOLA
MF 265 E

LISTA DE PEÇAS
PART LIST
LISTA DE PIEZAS
LISTE DE PIECES

8B12

GRUPOS	UNIDADE BÁSICA Nº 342	BASIC UNIT Nº 342	UNIDAD BÁSICA Nº 342	UNITÉ DE BASE Nº 342
11/33	BLOCO DE CILINDROS	CYLINDER BLOCK	BLOQUE DE CILINDROS	BLOC-CYLINDRES
12/16	CAIXA DISTRIBUIÇÃO	TIMING CASE	CAJA DISTRIBUCIÓN	CARTER DISTRIBUTION
13/41	ÁRVORE DE MANIVELAS	CRANKSHAFT	CIGUENAL	VILEBREQUIN
14/21	PISTÕES E BIELAS	PISTONS / CONNECT RODS	PISTONES Y BIELAS	PISTONS ET BIELLES
15/17	BOMBA ÓLEO LUBRIFICANTE	LUBRICATING OIL PUMP	BOMBA ACEITE LUBRICANTE	POMPE À HUILE LUBRIFIANTE
17/32	CABEÇOTE	CYLINDER HEAD	CULATA	CULASSE
18/42	VÁLVULAS/BALANCEIROS	VALVES / ROCKERSHAFT	VÁLVULAS / BALANCINES	SOUPAPES / LEVIERS
20/17	RETENTOR TRASEIRO DE ÓLEO	REAR OIL SEAL	SELLO TRASERO DE ACEITE	DÉFLECTEUR D'HUILE ARR.
21/19	ÁRVORE COMANDO VÁLVULAS	CAMSHAFT	ARBOL DE LEVAS	ARBRE À CAMES
22/13	ENGRENAGENS DISTRIBUIÇÃO	IDLER GEARS	ENGRENAJES DISTRIBUCIÓN	PIGNONS DISTRIBUTION
	COMPLEMENTOS	**COMPLEMENTS**	**COMPLEMENTOS**	**COMPLÉMENTS**
31/144	CARTER ÓLEO LUBRIFICANTE (A)	LUBRICATING OIL SUMP	CARTER ACEITE LUBRICANTE	CARTER HUILE LUBRIFIANTE
31/183	CARTER ÓLEO LUBRIFICANTE (B)	LUBRICATING OIL SUMP	CARTER ACEITE LUBRICANTE	CARTER HUILE LUBRIFIANTE
32/101	POLIA ÁRVORE MANIVELAS	CRANKSHAFT PULLEY	POLEA DEL CIGÜENAL	POULIE DU VILEBREQUIN
33/21	FILTRO ÓLEO LUBRIFICANTE	LUBR. OIL FILTER	FILTRO ACEITE LUBRIFICANTE	FILTRE HUILE LUBRIFIANTE
34/38	TAMPA DO CABEÇOTE	CYLINDER HEAD COVER	TAPA DE VÁLVULAS	CACHE-CULBUTEURS
35/..	VENTILADOR	FAN	VENTILADOR	VENTILATEUR
36/24	TAMPA TRASEIRA CABEÇOTE	CYLINDER HEAD REAR COVER	TAPA TRASERA DE LA CULATA	CACHE-CULBUTEURS ARRIERE
37/28	TERMOSTATO E CARCAÇA	THERMOSTAT AND HOUSING	TERMOSTATO Y CÁRTER	THERMOSTAT ET CARTER
38/77	COLETOR DE ADMISSÃO	INDUCTION MANIFOLD	MÚLTIPLE DE ADMISIÓN	COLLECTEUR D'ADMISSION
39/240	BOMBA INJETORA COMBUSTÍVEL	FUEL INJECTION PUMP	BOMBA INYECTORA COMBUSTIBLE	POMPE D'INJEC. / COMBUST.
40/01	SISTEMA AUXILIAR PARTIDA	COLD WEATHER STARTING AID	SIST. AUXILIAR DE ARRANQUE	THERMOSTART
41/95	COLETOR DE ESCAPE	EXHAUST MANIFOLD	MÚLTIPLE DE ESCAPE	COLLECTEURD'ECHAPPEMENT
42/94	BOMBA ALIMENTADORA E FILTRO ÓLEO COMBUSTÍVEL (C)	FUEL LIFT PUMP AND FUEL OIL FILTER (C)	BOMBA DE ALIMENTACIÓN Y FILTROS ACEITE COMBUSTIBLE (C)	POMPE D'ALIMENTATION ET FILTRE À HUILE COMBUSTIBLE (C)
42/271	BOMBA ALIMENTADORA E FILTRO ÓLEO COMBUSTÍVEL (D)	FUEL LIFT PUMP AND FUEL OIL FILTER (D)	BOMBA DE ALIMENTACIÓN Y FILTROS ACEITE COMBUSTIBLE (D)	POMPE D'ALIMENTATION ET FILTRE À HUILE COMBUSTIBLE (D)
43/56	TOMADA P/ MANÔMETRO ÓLEO	OIL PRESS GAUGE FITTING	TOMA P/ MANÓMETRO ACEITE	PRISE P/ MANOMETRE D'HUILE
44/128	TOMADA POTÊNCIA	POWER TAKE-OFF	TOMA DE POTENCIA	PRISE DE PUISSANCE
45/..	CARCAÇA DO VOLANTE	FLYWHEEL HOUSING	CARTER DEL VOLANTE	CARTER DU VOLANT
46/26	MOTOR DE PARTIDA	STARTER MOTOR	MOTOR DE ARRANQUE	DÉMARREUR
47/18	ACIONAMENTO DO TAQUÍMETRO	TACHOMETER DRIVE	MANDO DEL TAQUÍMETRO	COMMANDE DU COMPTE-TOURS
48/151	TUBO INJEÇÃO / INJETORES	FUEL INJECTION SYSTEM	EQUIPO DE INYECCIÓN	SYSTEME D'INJECTION
49/..	CONEXÃO ENTRADA D'ÁGUA	WATER INLET CONNECTION	CONEXIÓN ENTRADA D'ÁGUA	RACCORD D'ENTRÉE D'EAU
50/..	ALTERNADOR E CORREIA	ALTERNATOR AND BELT	ALTERNADOR Y CORREA	ALTERNATEUR ET COURROIE
52/98	ÍTENS DE INSTALAÇÃO	FITTING ITEMS	PIEZAS DE INSTALACIÓN	ARTICLES D'INSTALLATION
53/14	RESPIRO DO MOTOR	ENGINER BREATHER	RESPIRADERO DEL MOTOR	RENIFLARD DU MOTEUR
54/..	FILTRO DE AR	AIR CLEANER	FILTRO DE AIRE	FILTRE À AIR
55/..	VOLANTE E CREMALHEIRA	FLYWHEEL AND STARTER RING	VOLANTE Y CORONA	VOLANT ET COURONNE
56/69	BOMBA D'ÁGUA	WATER PUMP	BOMBA DE ÁGUA	POMPE À EAU
	ACESSÓRIOS	**ACCESSORIES**	**ACESSORIOS**	**ACESSOIRES**
71/..	SUPORTE DO MOTOR	ENGINE SUPPORTS	SOPORTES DEL MOTOR	SUPPORTS DU MOTEUR
72/..	SISTEMA DE ARREFECIMENTO	COOLING SYSTEM	SISTEMA DE ENFRIAMIENTO	SYSTEME REFROIDISSEMENT
73/19	CONTROLES	CONTROLS	CONTROLES	CONTRÔLES
74/..	SISTEMA DE ESCAPE	EXHAUST SYSTEM	SISTEMA DE ESCAPE	SYSTEME D'ECHAPPEMENT
75/19	SISTEMA DE COMBUSTÍVEL	FUEL SYSTEM	SISTEMA DE COMBUSTIBLE	SYSTEME D'COMBUSTIBLE
76/..	SISTEMA DE ADMISSÃO	INDUCTION SYSTEM	SISTEMA DE ADMISIÓN	SYSTEME D'ADMISSION
77/..	PAINEL DE INSTRUMENTOS	INSTRUMENT PANEL	TABLERO DE INSTRUMENTOS	TABLEAU DE BORD
78/..	SISTEMA ELÉTRICO	ELECTRICAL SYSTEM	SISTEMA ELÉCTRICO	SYSTEME ÉLECTRIQUE
	JOGO DE JUNTAS	**JOINT SETS**	**JUEGOS DE JUNTAS**	**JEUX DE JOINTS**
00/42	JOGO DE JUNTAS CABEÇOTE	TOP OVERHAUL	JUEGO DE JUNTAS CULATA	JEU DE JOINTS CULASSE
00/55	JOGO DE JUNTAS BLOCO	BOTTOM OVERHAUL	JUEGO DE JUNTAS BLOQUE	JEU DE JOINTS DU BLOC

(A) → 603005E
(B) → 603006E
(C) → 624770G
(D) → 624771G

ÍNDICE DE GRUPOS
GROUP INDEX
INDICE DE GRUPOS
INDEX DE GROUPES

MOTOR 4.236 (A)
TRATOR AGRÍCOLA
MF 275

LISTA DE PEÇAS
PART LIST
LISTA DE PIEZAS
LISTE DE PIECES

8B13

GRUPOS	UNIDADE BÁSICA Nº 342	BASIC UNIT Nº 342	UNIDAD BÁSICA Nº 342	UNITÉ DE BASE Nº 342
11/33	BLOCO DE CILINDROS	CYLINDER BLOCK	BLOQUE DE CILINDROS	BLOC-CYLINDRES
12/16	CAIXA DISTRIBUIÇÃO	TIMING CASE	CAJA DISTRIBUCIÓN	CARTER DISTRIBUTION
13/41	ÁRVORE DE MANIVELAS	CRANKSHAFT	CIGUENAL	VILEBREQUIN
14/21	PISTÕES E BIELAS	PISTONS / CONNECT RODS	PISTONES Y BIELAS	PISTONS ET BIELLES
15/17	BOMBA ÓLEO LUBRIFICANTE	LUBRICATING OIL PUMP	BOMBA ACEITE LUBRICANTE	POMPE À HUILE LUBRIFIANTE
17/32	CABEÇOTE	CYLINDER HEAD	CULATA	CULASSE
18/42	VÁLVULAS/BALANCEIROS	VALVES / ROCKERSHAFT	VÁLVULAS / BALANCINES	SOUPAPES / LEVIERS
20/17	RETENTOR TRASEIRO DE ÓLEO	REAR OIL SEAL	SELLO TRASERO DE ACEITE	DÉFLECTEUR D'HUILE ARR.
21/19	ÁRVORE COMANDO VÁLVULAS	CAMSHAFT	ARBOL DE LEVAS	ARBRE À CAMES
22/13	ENGRENAGENS DISTRIBUIÇÃO	IDLER GEARS	ENGRENAJES DISTRIBUCIÓN	PIGNONS DISTRIBUTION
	COMPLEMENTOS	**COMPLEMENTS**	**COMPLEMENTOS**	**COMPLÉMENTS**
31/144	CARTER ÓLEO LUBRIFICANTE (A)	LUBRICATING OIL SUMP	CARTER ACEITE LUBRICANTE	CARTER HUILE LUBRIFIANTE
31/183	CARTER ÓLEO LUBRIFICANTE (B)	LUBRICATING OIL SUMP	CARTER ACEITE LUBRICANTE	CARTER HUILE LUBRIFIANTE
32/101	POLIA ÁRVORE MANIVELAS	CRANKSHAFT PULLEY	POLEA DEL CIGÜENAL	POULIE DU VILEBREQUIN
33/21	FILTRO ÓLEO LUBRIFICANTE	LUBR. OIL FILTER	FILTRO ACEITE LUBRIFICANTE	FILTRE HUILE LUBRIFIANTE
34/38	TAMPA DO CABEÇOTE	CYLINDER HEAD COVER	TAPA DE VÁLVULAS	CACHE-CULBUTEURS
35/..	VENTILADOR	FAN	VENTILADOR	VENTILATEUR
36/24	TAMPA TRASEIRA CABEÇOTE	CYLINDER HEAD REAR COVER	TAPA TRASERA DE LA CULATA	CACHE-CULBUTEURS ARRIERE
37/28	TERMOSTATO E CARCAÇA	THERMOSTAT AND HOUSING	TERMOSTATO Y CÁRTER	THERMOSTAT ET CARTER
38/77	COLETOR DE ADMISSÃO	INDUCTION MANIFOLD	MÚLTIPLE DE ADMISIÓN	COLLECTEUR D'ADMISSION
39/240	BOMBA INJETORA COMBUSTÍVEL	FUEL INJECTION PUMP	BOMBA INYECTORA COMBUSTIBLE	POMPE D'INJEC. / COMBUST.
40/01	SISTEMA AUXILIAR PARTIDA	COLD WEATHER STARTING AID	SIST. AUXILIAR DE ARRANQUE	THERMOSTART
41/95	COLETOR DE ESCAPE	EXHAUST MANIFOLD	MÚLTIPLE DE ESCAPE	COLLECTEURD'ECHAPPEMENT
42/94	BOMBA ALIMENTADORA E FILTRO ÓLEO COMBUSTÍVEL (C)	FUEL LIFT PUMP AND FUEL OIL FILTER (C)	BOMBA DE ALIMENTACIÓN Y FILTROS ACEITE COMBUSTIBLE (C)	POMPE D'ALIMENTATION ET FILTRE À HUILE COMBUSTIBLE (C)
42/271	BOMBA ALIMENTADORA E FILTRO ÓLEO COMBUSTÍVEL (D)	FUEL LIFT PUMP AND FUEL OIL FILTER (D)	BOMBA DE ALIMENTACIÓN Y FILTROS ACEITE COMBUSTIBLE (D)	POMPE D'ALIMENTATION ET FILTRE À HUILE COMBUSTIBLE (D)
43/56	TOMADA P/ MANÔMETRO ÓLEO	OIL PRESS GAUGE FITTING	TOMA P/ MANÓMETRO ACEITE	PRISE P/ MANOMETRE D'HUILE
44/128	TOMADA POTÊNCIA	POWER TAKE-OFF	TOMA DE POTENCIA	PRISE DE PUISSANCE
45/..	CARCAÇA DO VOLANTE	FLYWHEEL HOUSING	CARTER DEL VOLANTE	CARTER DU VOLANT
46/26	MOTOR DE PARTIDA	STARTER MOTOR	MOTOR DE ARRANQUE	DÉMARREUR
47/18	ACIONAMENTO DO TAQUÍMETRO	TACHOMETER DRIVE	MANDO DEL TAQUÍMETRO	COMMANDE DU COMPTE-TOURS
48/151	TUBO INJEÇÃO / INJETORES	FUEL INJECTION SYSTEM	EQUIPO DE INYECCIÓN	SYSTEME D'INJECTION
49/..	CONEXÃO ENTRADA D'ÁGUA	WATER INLET CONNECTION	CONEXIÓN ENTRADA D'ÁGUA	RACCORD D'ENTRÉE D'EAU
50/..	ALTERNADOR E CORREIA	ALTERNATOR AND BELT	ALTERNADOR Y CORREA	ALTERNATEUR ET COURROIE
52/98	ÍTENS DE INSTALAÇÃO	FITTING ITEMS	PIEZAS DE INSTALACIÓN	ARTICLES D'INSTALLATION
53/14	RESPIRO DO MOTOR	ENGINER BREATHER	RESPIRADERO DEL MOTOR	RENIFLARD DU MOTEUR
54/..	FILTRO DE AR	AIR CLEANER	FILTRO DE AIRE	FILTRE À AIR
55/..	VOLANTE E CREMALHEIRA	FLYWHEEL AND STARTER RING	VOLANTE Y CORONA	VOLANT ET COURONNE
56/69	BOMBA D'ÁGUA	WATER PUMP	BOMBA DE ÁGUA	POMPE À EAU
	ACESSÓRIOS	**ACCESSORIES**	**ACESSORIOS**	**ACESSOIRES**
71/..	SUPORTE DO MOTOR	ENGINE SUPPORTS	SOPORTES DEL MOTOR	SUPPORTS DU MOTEUR
72/..	SISTEMA DE ARREFECIMENTO	COOLING SYSTEM	SISTEMA DE ENFRIAMIENTO	SYSTEME REFROIDISSEMENT
73/19	CONTROLES	CONTROLS	CONTROLES	CONTRÔLES
74/..	SISTEMA DE ESCAPE	EXHAUST SYSTEM	SISTEMA DE ESCAPE	SYSTEME D'ECHAPPEMENT
75/19	SISTEMA DE COMBUSTÍVEL	FUEL SYSTEM	SISTEMA DE COMBUSTIBLE	SYSTEME D'COMBUSTIBLE
76/..	SISTEMA DE ADMISSÃO	INDUCTION SYSTEM	SISTEMA DE ADMISIÓN	SYSTEME D'ADMISSION
77/..	PAINEL DE INSTRUMENTOS	INSTRUMENT PANEL	TABLERO DE INSTRUMENTOS	TABLEAU DE BORD
78/..	SISTEMA ELÉTRICO	ELECTRICAL SYSTEM	SISTEMA ELÉCTRICO	SYSTEME ÉLECTRIQUE
	JOGO DE JUNTAS	**JOINT SETS**	**JUEGOS DE JUNTAS**	**JEUX DE JOINTS**
00/42	JOGO DE JUNTAS CABEÇOTE	TOP OVERHAUL	JUEGO DE JUNTAS CULATA	JEU DE JOINTS CULASSE
00/55	JOGO DE JUNTAS BLOCO	BOTTOM OVERHAUL	JUEGO DE JUNTAS BLOQUE	JEU DE JOINTS DU BLOC

(A) → 603005E
(B) → 603006E
(C) → 624770G
(D) → 624771G

ÍNDICE DE GRUPOS	4.236
GROUP INDEX	T4.236
ÍNDICE DE GRUPOS	4.248
INDEX DE GROUPES	

11
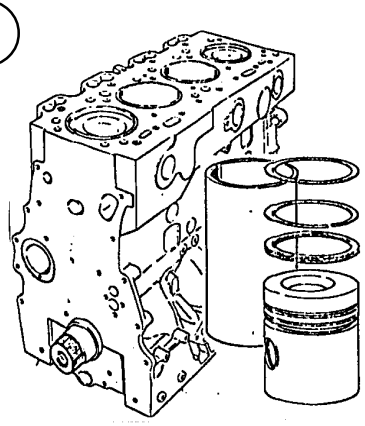

12
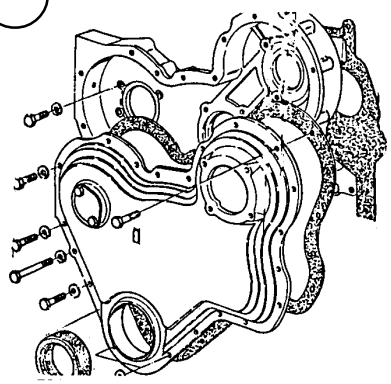

13
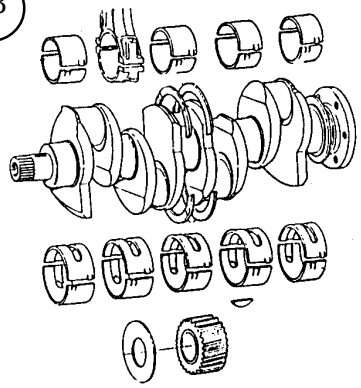

14
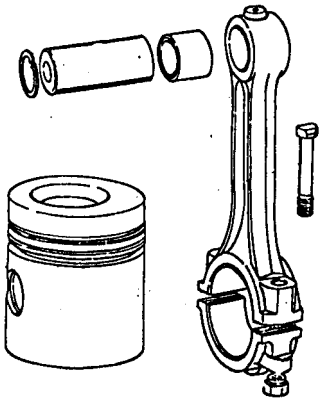

15
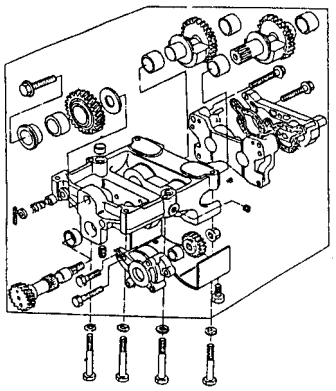

17
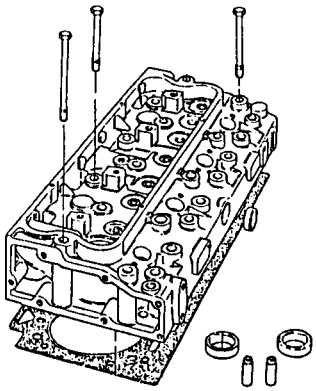

18
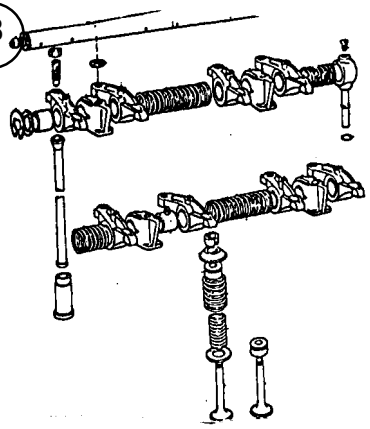

20
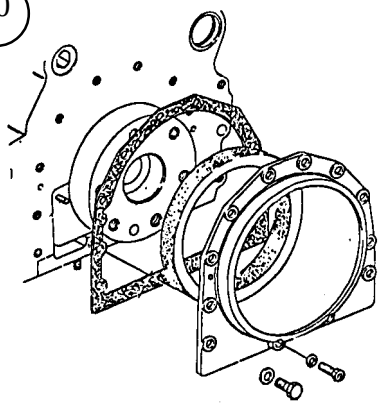

21
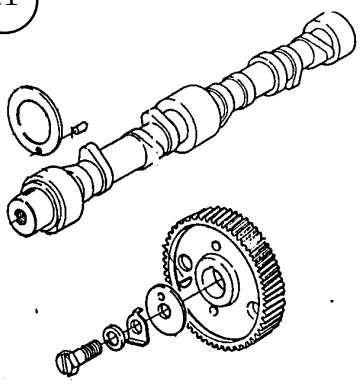

22
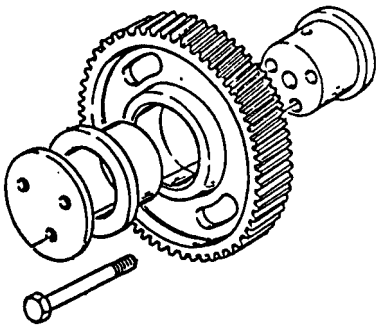

31
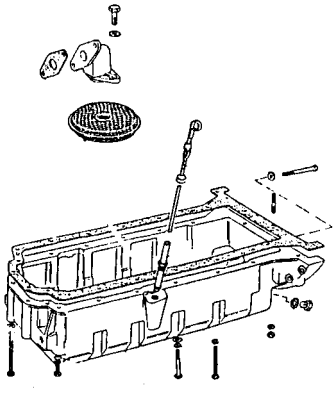

32
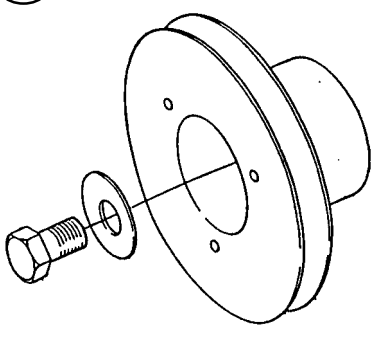

ÍNDICE DE GRUPOS	4.236
GROUP INDEX	T4.236
ÍNDICE DE GRUPOS	4.248
INDEX DE GROUPES	

33
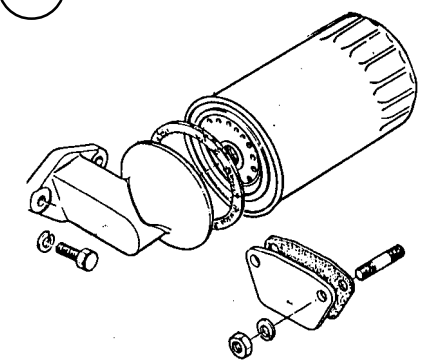

34
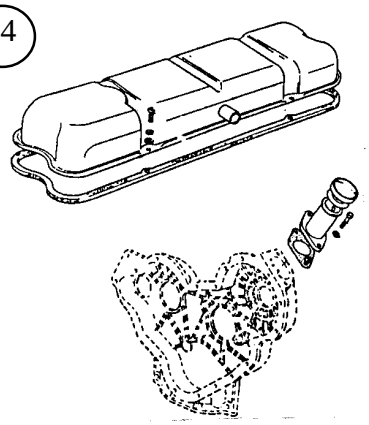

35
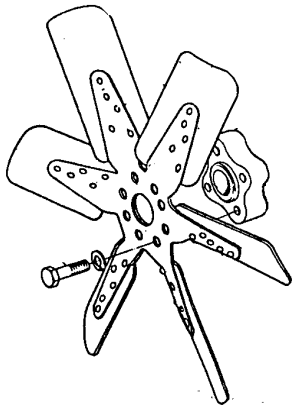

36
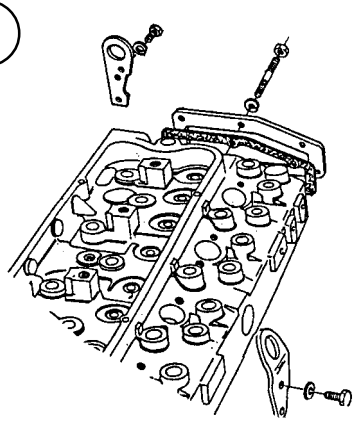

37
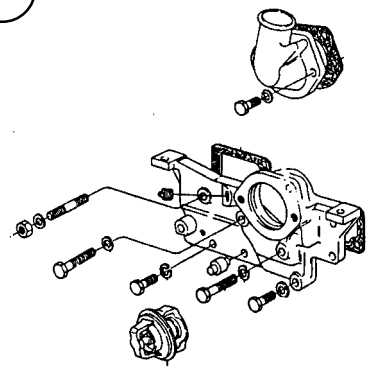

38
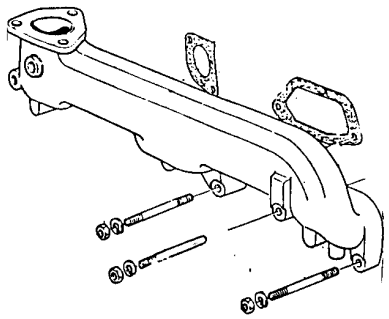

39
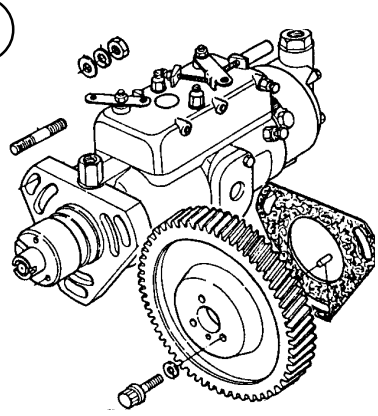

40
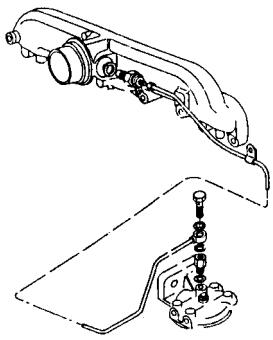

41
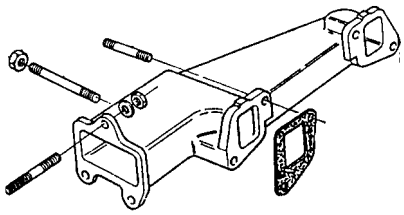

42
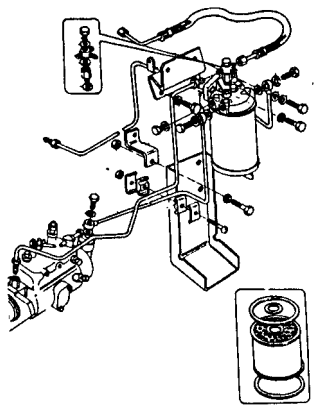

43
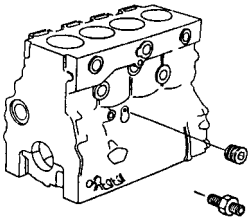

44
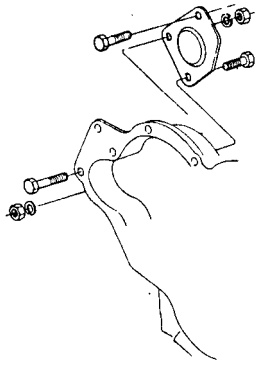

ÍNDICE DE GRUPOS	4.236
GROUP INDEX	T4.236
ÍNDICE DE GRUPOS	4.248
INDEX DE GROUPES	

46

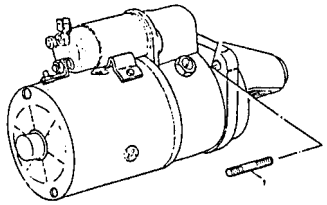

47

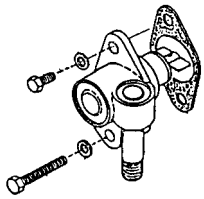

48

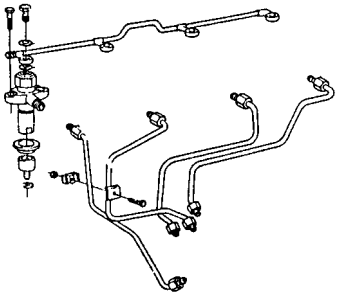

49

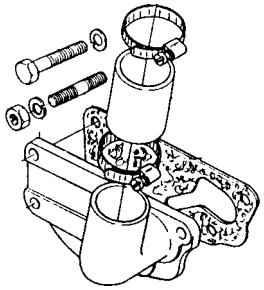

50

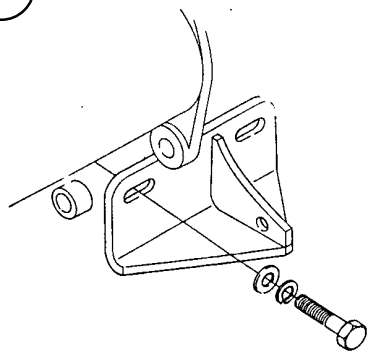

52

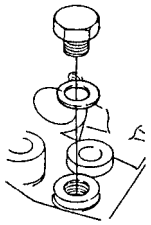

53

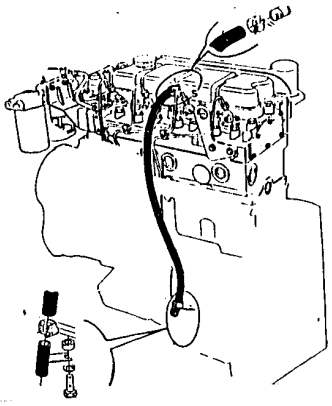

55

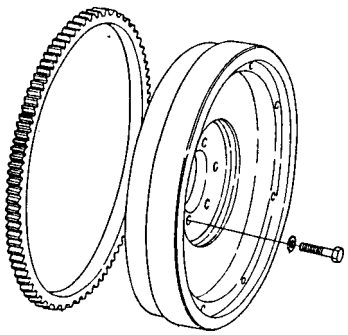

56

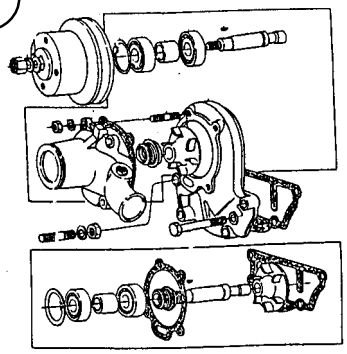

58

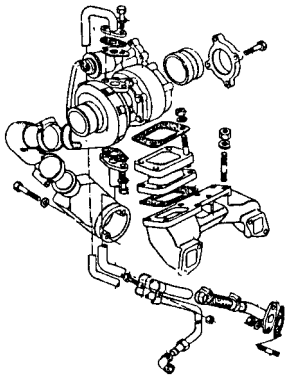

73

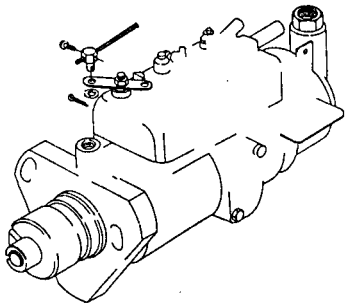

74

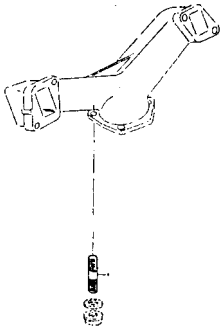

ÍNDICE DE GRUPOS	4.236
GROUP INDEX	T4.236
ÍNDICE DE GRUPOS	4.248
INDEX DE GROUPES	

BLOCO DE CILINDROS **CYLINDER BLOCK** **BLOQUE DE CILINDROS** **BLOC-CYLINDRES**	**GRUPO** **GROUP** **11/33** **GRUPO** **GROUPE**

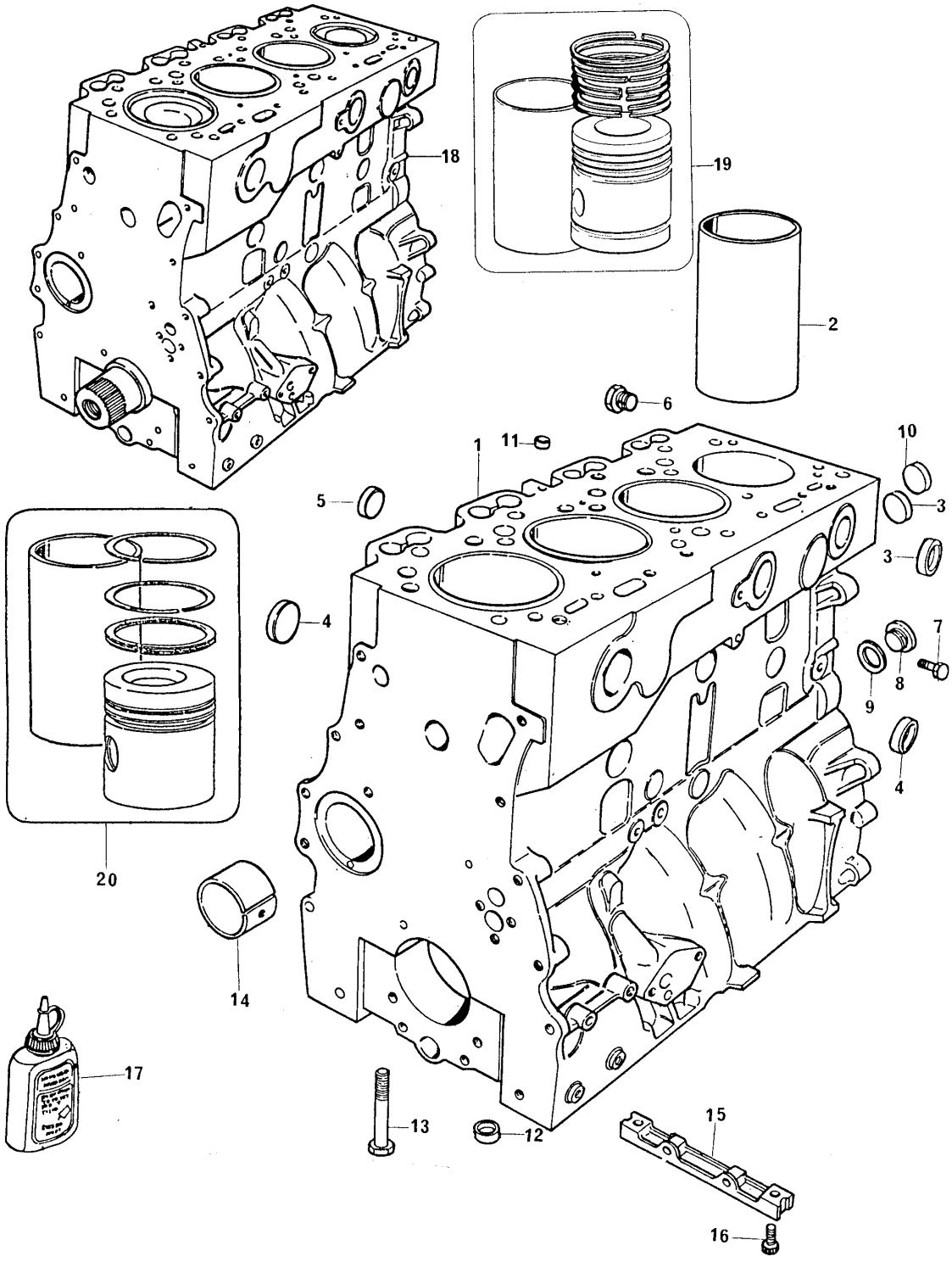

BLOCO DE CILINDROS
CYLINDER BLOCK
BLOQUE DE CILINDROS
BLOC-CYLINDRES

GRUPO
GROUP **11/33**
GRUPO
GROUPE

1	4236188		→	603005E	1 BLOCO CILINDROS	CYLINDER BLOCK	BLOQUE	BLOC-CYLINDRES
1	4236279		→	603006E	1 BLOCO CILINDROS	CYLINDER BLOCK	BLOQUE	BLOC-CYLINDRES
2	31358393		→	523617A	X CAMISA	LINER	CAMISA	CHEMISE
2	70530028	1	→	523618A	4 CAMISA	LINER	CAMISA	CHEMISE
3	70650075	1			8 BUJÃO	PLUG	TAPÓN	BOUCHON
4	70650077	1			4 BUJÃO	PLUG	TAPÓN	BOUCHON
5	70650076	1			4 BUJÃO	PLUG	TAPÓN	BOUCHON
6	70650083	1	●○	70650014	1 BUJÃO	PLUG	TAPÓN	BOUCHON
7	70650109	1			1 BUJÃO	PLUG	TAPÓN	BOUCHON
8	0650582	1			1 BUJÃO	PLUG	TAPÓN	BOUCHON
9	70920065	1			1 ARRUELA	WASHER	ARANDELA	RONDELLE
10	70650068	1			1 BUJÃO	PLUG	TAPÓN	BOUCHON
11	70650079	1			1 BUJÃO	PLUG	TAPÓN	BOUCHON
12	33142111	1			10 ANEL LOCALIZADOR	THIMBLE	GUIA	BAGUE
13	32166329	1			10 PARAFUSO	BOLT	TORNILLO	VIS
14	70998033	1			1 BUCHA	BUSH	BUJE	BAGUE
15	3627P011		→	603005E	1 PLACA	PLATE	PLACA	PLAQUE
15	3627P013		→	603006E	1 PLACA	PLATE	PLACA	PLAQUE
16	2172514		●○	70740062	2 PARAFUSO	BOLT	TORNILLO	VIS
17	70490279				1 JUNTA PLÁSTICA	GASKET	JUNTA	JOINT
18	4236226		→	603005E	1 MOTOR PARCIAL	SHORT ENGINE	MOTOR PARCIAL	MOTEUR PARTIEL
18	4236278		→	603006E	1 MOTOR PARCIAL	SHORT ENGINE	MOTOR PARCIAL	MOTEUR PARTIEL
	4236188	18			1 BLOCO	BLOCK	BLOQUE	BLOC
	S4004	18	●○	424827	1 ÁRVORE MANIVELAS	CRANKSHAFT ASSY	CIGUEÑAL	VILEBREQUIN
	70998044	18	●○	423646	4 PISTÃO	PISTON	PISTÓN	PISTON
	424804	18			4 BIELA	CONNECTING ROD	BIELA	BIELLE
	4236151	18			4 JOGO DE ANÉIS	RING KIT	JUEGO DE AROS	JEU DE SEGMENTS
19	4236141				1 JOGO	KIT	JUEGO	JEU
20	4236143		→	523617A	1 JOGO	KIT	JUEGO	JEU
20	4236247		→	523618A	1 JOGO	KIT	JUEGO	JEU

BLOCO DE CILINDROS **CYLINDER BLOCK** **BLOQUE DE CILINDROS** **BLOC-CYLINDRES**	**GRUPO** **GROUP** **11/36** **GRUPO** **GROUPE**

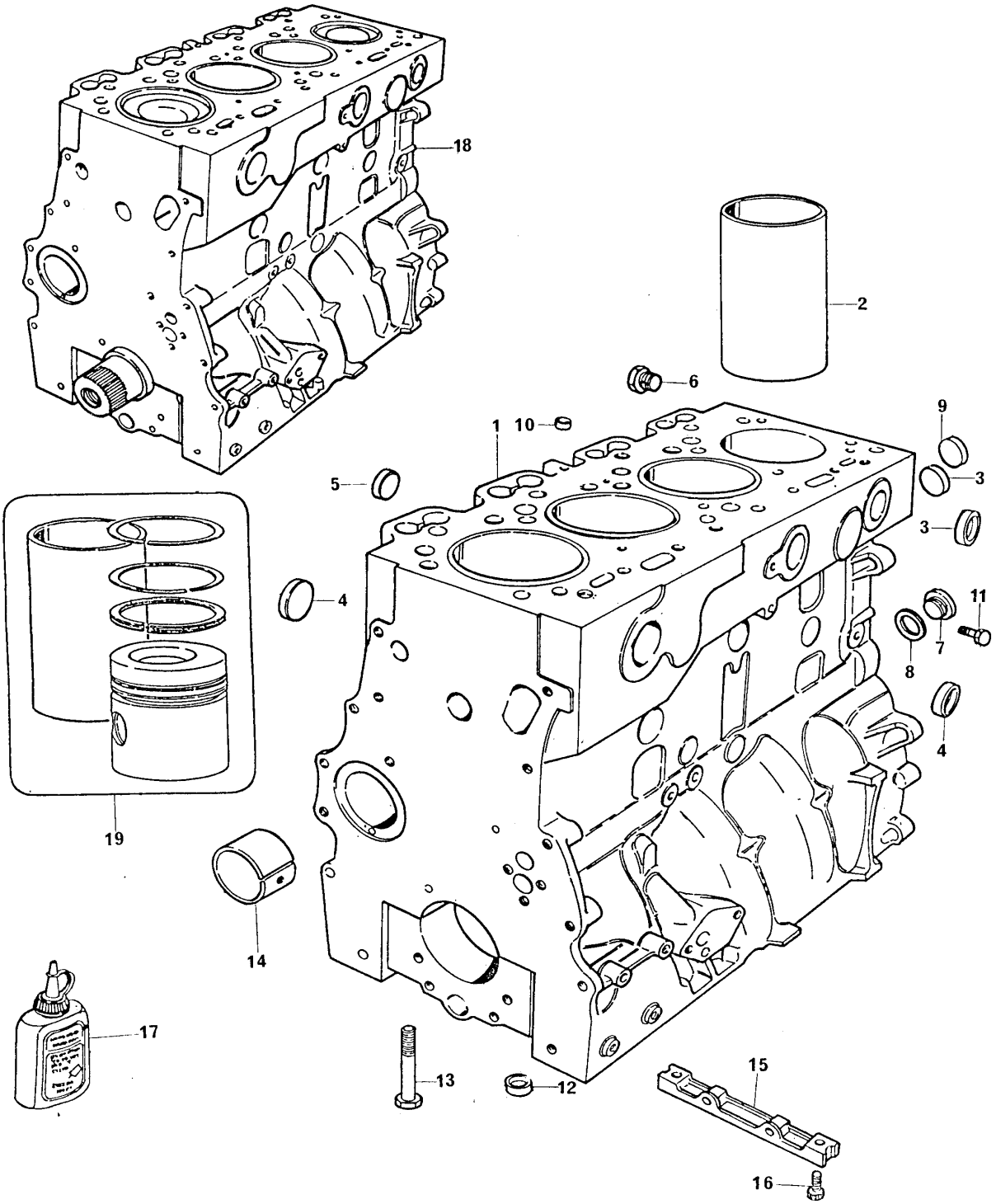

BLOCO DE CILINDROS
CYLINDER BLOCK
BLOQUE DE CILINDROS
BLOC-CYLINDRES

GRUPO
GROUP **11/36**
GRUPO
GROUPE

1	424865			1	BLOCO CILINDROS	CYLINDER BLOCK	BLOQUE	BLOC-CYLINDRES
2	31358391	1		4	CAMISA	LINER	CAMISA	CHEMISE
3	70650075	1		8	BUJÃO	PLUG	TAPÓN	BOUCHON
4	70650077	1		4	BUJÃO	PLUG	TAPÓN	BOUCHON
5	70650076	1		4	BUJÃO	PLUG	TAPÓN	BOUCHON
6	70650083	1	70650014	1	BUJÃO	PLUG	TAPÓN	BOUCHON
7	0650582	1		1	BUJÃO	PLUG	TAPÓN	BOUCHON
8	70920065	1		1	ARRUELA	WASHER	ARANDELA	RONDELLE
9	70650068	1		1	BUJÃO	PLUG	TAPÓN	BOUCHON
10	70650079	1		1	BUJÃO	PLUG	TAPÓN	BOUCHON
11	70650109	1		1	BUJÃO	PLUG	TAPÓN	BOUCHON
12	33142111	1		10	ANEL LOCALIZADOR	THIMBLE	GUIA	BAGUE
13	32166329	1		10	PARAFUSO	BOLT	TORNILLO	VIS
14	70998033	1		1	BUCHA	BUSH	BUJE	BAGUE
15	3627P011			1	PLACA	PLATE	PLACA	PLAQUE
16	2172514		70740062	2	PARAFUSO	BOLT	TORNILLO	VIS
17	70490279			1	JUNTA PLÁSTICA	GASKET	JUNTA	JOINT
18	424836			1	MOTOR PARCIAL	SHORT ENGINE	MOTOR PARCIAL	MOTEUR PARTIEL
	424865	18		1	BLOCO	BLOCK	BLOQUE	BLOC
	S4004	18	424827	1	ÁRVORE MANIVELAS	CRANKSHAFT ASSY	CIGUEÑAL	VILEBREQUIN
	424845	18		4	PISTÃO	PISTON	PISTÓN	PISTON
	424843	18		4	JOGO DE ANÉIS	RING KIT	JUEGO DE AROS	JEU DE SEGMENTS
	424804	18		4	BIELA	CONNECTING ROD	BIELA	BIELLE
19	424858			1	JOGO	KIT	JUEGO	JEU

BLOCO DE CILINDROS **CYLINDER BLOCK** **BLOQUE DE CILINDROS** **BLOC-CYLINDRES**	**GRUPO** **GROUP** **11/58** **GRUPO** **GROUPE**

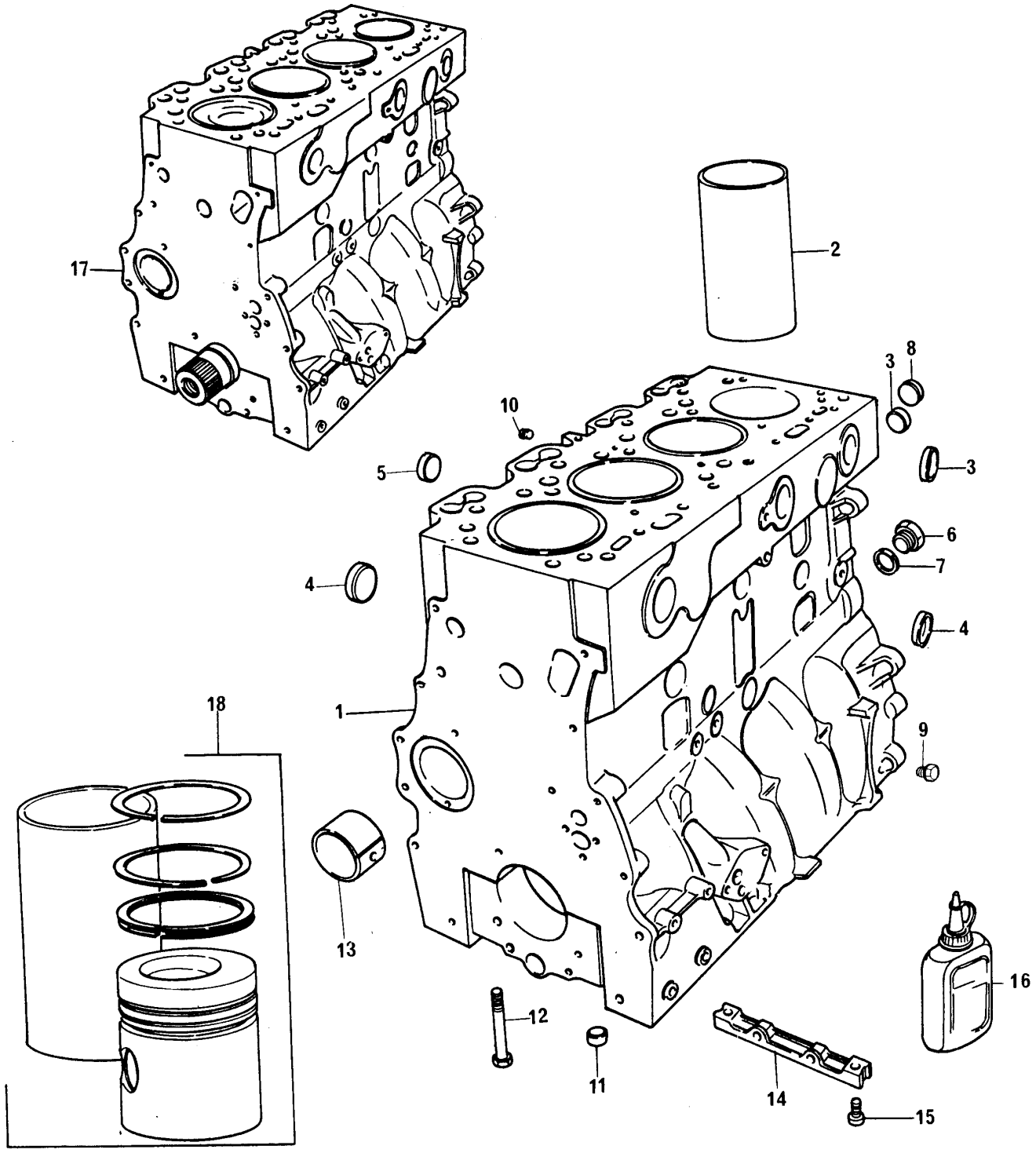

BLOCO DE CILINDROS
CYLINDER BLOCK
BLOQUE DE CILINDROS
BLOC-CYLINDRES

GRUPO
GROUP **11/58**
GRUPO
GROUPE

1	4236193			1	BLOCO CILINDROS	CYLINDER BLOCK	BLOQUE	BLOC-CYLINDRES
2	31358393		523939A	X	CAMISA	LINER	CAMISA	CHEMISE
2	70530028	1	523940A	4	CAMISA	LINER	CAMISA	CHEMISE
3	70650075	1		7	BUJÃO	PLUG	TAPÓN	BOUCHON
4	70650077	1		4	BUJÃO	PLUG	TAPÓN	BOUCHON
5	70650076	1		4	BUJÃO	PLUG	TAPÓN	BOUCHON
6	0650582	1		1	BUJÃO	PLUG	TAPÓN	BOUCHON
7	70920065	1		1	ARRUELA	WASHER	ARANDELA	RONDELLE
8	70650068	1		1	BUJÃO	PLUG	TAPÓN	BOUCHON
9	70650079	1		2	BUJÃO	PLUG	TAPÓN	BOUCHON
10	70650083	1	70650014	1	BUJÃO	PLUG	TAPÓN	BOUCHON
11	33142111	1		10	ANEL LOCALIZADOR	THIMBLE	GUIA	BAGUE
12	32166329	1		10	PARAFUSO	BOLT	TORNILLO	VIS
13	70998033	1		1	BUCHA	BUSH	BUJE	BAGUE
14	3627P011			1	PLACA	PLATE	PLACA	PLAQUE
15	2172514		70740062	2	PARAFUSO	BOLT	TORNILLO	VIS
16	70490279			1	JUNTA PLÁSTICA	GASKET	JUNTA	JOINT
17	4236122			1	MOTOR PARCIAL	SHORT ENGINE	MOTOR PARCIAL	MOTEUR PARTIEL
	4236193	17		1	BLOCO CILINDROS	CYLINDER BLOCK	BLOQUE CILINDROS	BLOC-CYLINDRES
	S4025	17	4236115	1	ÁRVORE MANIVELAS	CRANKSHAFT ASSY	CIGUEÑAL	VILEBREQUIN
	70998050	17	4236116	4	PISTÃO	PISTON	PISTÓN	PISTON
	635477	17		4	JOGO DE ANÉIS	RING KIT	JUEGO DE AROS	JEU DE SEGMENTS
	4236119	17		4	BIELA	CONNECTING ROD	BIELA	BIELLE
18	4236144		523939A	1	JOGO	KIT	JUEGO	JEU
18	4236248		523940A	1	JOGO	KIT	JUEGO	JEU

CAIXA DE DISTRIBUIÇÃO **TIMING CASE** **CAJA DE DISTRIBUCIÓN** **CARTER DE LA DISTRIBUTION**	**GRUPO** **GROUP** **12/16** **GRUPO** **GROUPE**

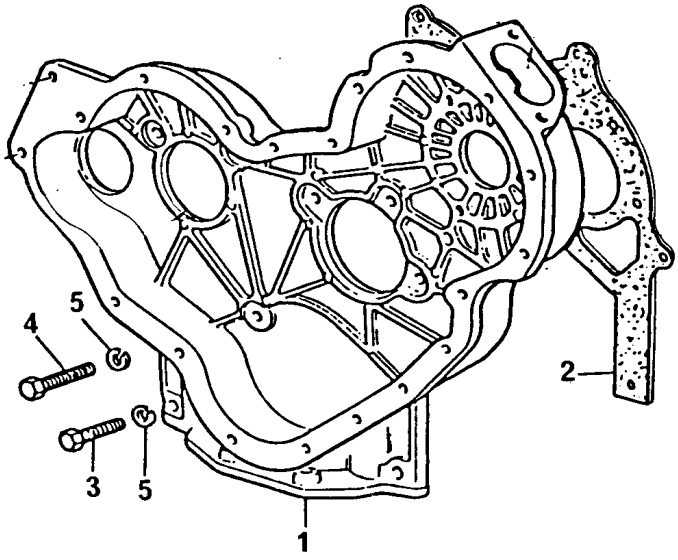

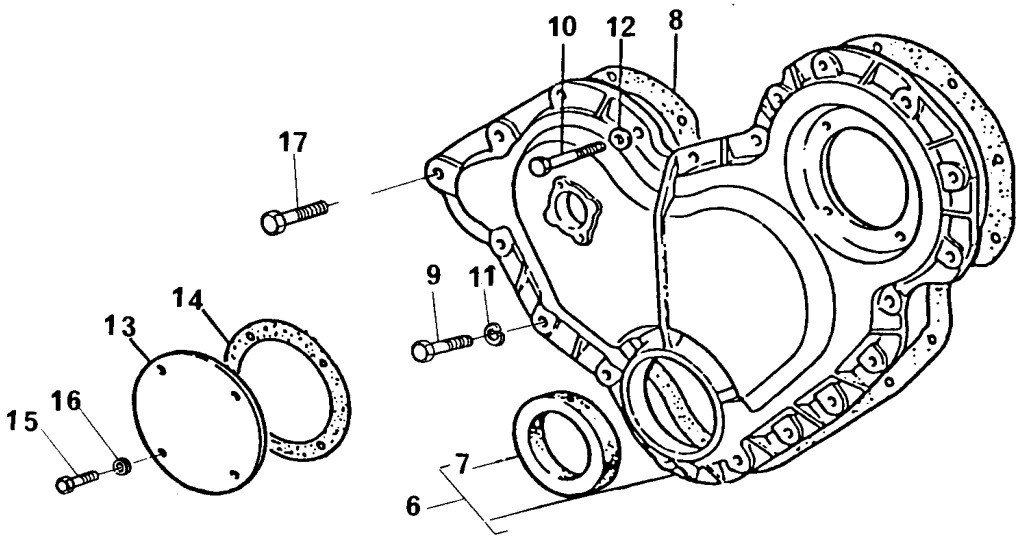

CAIXA DE DISTRIBUIÇÃO
TIMING CASE
CAJA DE DISTRIBUCIÓN
CARTER DE LA DISTRIBUTION

GRUPO
GROUP **12/16**
GRUPO
GROUPE

1	4236256		1	CAIXA	HOUSING	CAJA	CARTER
2	70490368	●○ 36814127	1	JUNTA	JOINT	JUNTA	JOINT
2	70490396	(A) ●○ 36814137	1	JUNTA	JOINT	JUNTA	JOINT
3	0746255		2	PARAFUSO	BOLT	TORNILLO	VIS
4	0746211		7	PARAFUSO	BOLT	TORNILLO	VIS
5	0920053		9	ARRUELA	WASHER	ARANDELA	RONDELLE
6	70992825		1	TAMPA	COVER	TAPA	COUVERCLE
7	70730043	6	1	RETENTOR	SEAL	RETÉN	BAGUÉ ÉTANCHÉITE
8	70490311	●○ 36813137	1	JUNTA	JOINT	JUNTA	JOINT
9	0746211		14	PARAFUSO	BOLT	TORNILLO	VIS
10	0096238		3	PARAFUSO	BOLT	TORNILLO	VIS
11	0920053		14	ARRUELA	WASHER	ARANDELA	RONDELLE
12	0920052	●○ 70920112	4	ARRUELA	WASHER	ARANDELA	RONDELLE
13	32413415	→ 505806Z	1	TAMPA	COVER	TAPA	COUVERCLE
13	37556117	→ 505807Z	1	TAMPA	COVER	TAPA	COUVERCLE
14	70490275	→ 505806Z	1	JUNTA	JOINT	JUNTA	JOINT
14	36825107	→ 505807Z	1	JUNTA	JOINT	JUNTA	JOINT
15	70740128	●○ 0746252	4	PARAFUSO	BOLT	TORNILLO	VIS
16	0920108		4	ARRUELA	WASHER	ARANDELA	RONDELLE
17	0096239		1	PARAFUSO	BOLT	TORNILLO	VIS

(A) MOTOR 4.236 LD → 8820B407700V
LD 8821B407721V
LD 8822B407725V
LD 8826B407061V

MOTOR 4.248 LF → 8824B407769V
LF 8825B407769V
LF 8890B407769V

ÁRVORE DE MANIVELAS	
CRANKSHAFT	
CIGUEÑÃL	
VILEBREQUIN	

GRUPO	**13/13**
GROUP	**13/27**
GRUPO	**13/41**
GROUPE	

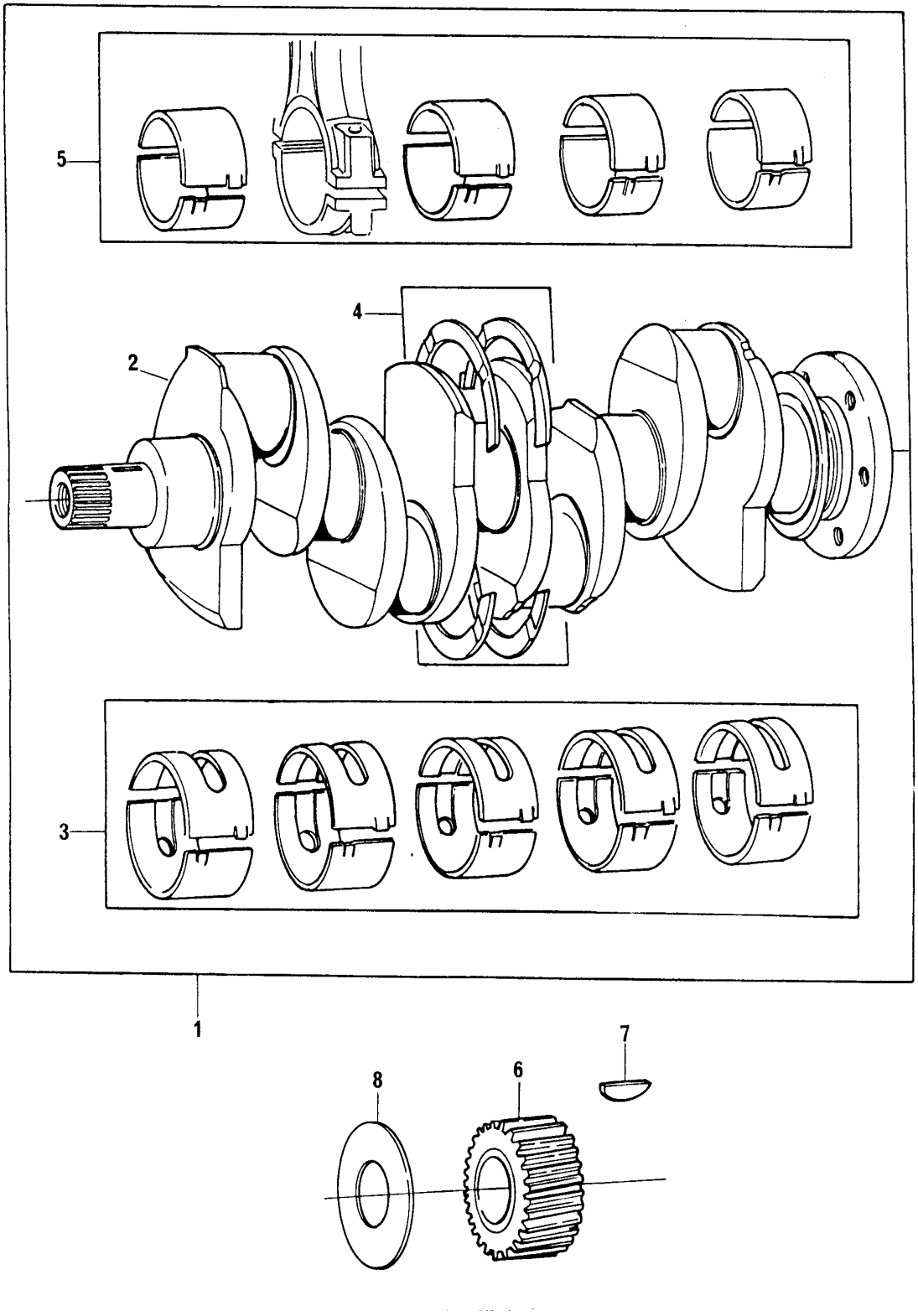

ÁRVORE DE MANIVELAS
CRANKSHAFT
CIGUEÑAL
VILEBREQUIN

GRUPO	**13/13**
GROUP	**13/27**
GRUPO	**13/41**
GROUPE	

1	S4004			1	CJ.ÁRVORE MANIV.	CRANKSHAFT KIT	JUEGO CIGUEÑAL	JEU VILEBREQUIN
2	70998009	1		1	ÁRVORE MANIVELAS	CRANKSHAFT	CIGUEÑAL	VILEBREQUIN
3	423669	1	STD	1	JG. CASQUILHOS	BEARING KIT	JUEGO COJINETES	JEU COUSSINETS
3	426669	A	▼▲ + . 010"	X	JG. CASQUILHOS	BEARING KIT	JUEGO COJINETES	JEU COUSSINETS
3	423669	B	▼▲ + . 020"	X	JG. CASQUILHOS	BEARING KIT	JUEGO COJINETES	JEU COUSSINETS
3	423669	C	▼▲ + . 030"	X	JG. CASQUILHOS	BEARING KIT	JUEGO COJINETES	JEU COUSSINETS
4	424808	1	STD	1	JG. ARRUELAS	WASHER KIT	JUEGO ARANDELAS	JEU RONDELLES
4	424808	A	▼▲ + . 0075"	X	JG. ARRUELAS	WASHER KIT	JUEGO ARANDELAS	JEU RONDELLES
5	423670	1	STD	1	JG. CASQUILHOS	BEARING KIT	JUEGO COJINETES	JEU COUSSINETS
5	423670	A	▼▲ + . 010"	X	JG. CASQUILHOS	BEARING KIT	JUEGO COJINETES	JEU COUSSINETS
5	423670	B	▼▲ + . 020"	X	JG. CASQUILHOS	BEARING KIT	JUEGO COJINETES	JEU COUSSINETS
5	423670	C	▼▲ + . 030"	X	JG. CASQUILHOS	BEARING KIT	JUEGO COJINETES	JEU COUSSINETS
6	31171681			1	ENGRENAGEM	GEAR	ENGRANAJE	PIGNON
7	0500012			1	CHAVETA	KEY	CHAVETA	CLAVETTE
8	33125416			1	ARRUELA	WASHER	ARANDELA	RONDELLE

ÁRVORE DE MANIVELAS **CRANKSHAFT** **CIGUEÑAL** **VILEBREQUIN**	**GRUPO** **GROUP** **13/38** **GRUPO** **GROUPE**

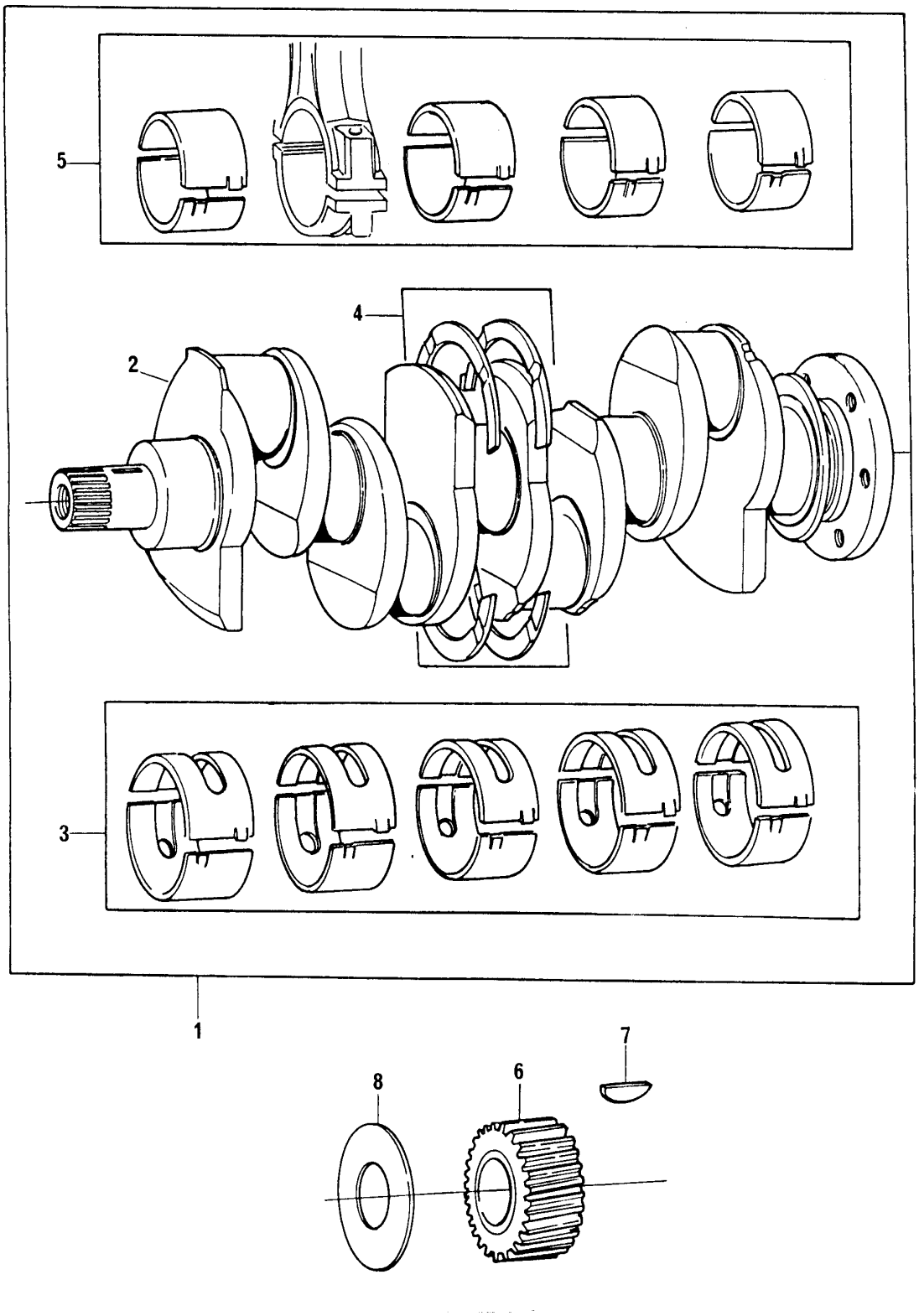

ÁRVORE DE MANIVELAS
CRANKSHAFT
CIGUEÑAL
VILEBREQUIN

GRUPO
GROUP **13/38**
GRUPO
GROUPE

1	S4025			1	CJ. ÁRVORE MANIV.	CRANKSHAFT KIT	JUEGO CIGUEÑAL	JEU VILEBREQUIN
2	70998009	1		1	ÁRVORE MANIVELAS	CRANKSHAFT	CIGUEÑAL	VILEBREQUIN
3	423669	1	STD	1	JG. CASQUILHOS	BEARING KIT	JUEGO COJINETES	JEU COUSSINETS
3	423669 A		+ . 010"	X	JG. CASQUILHOS	BEARING KIT	JUEGO COJINETES	JEU COUSSINETS
3	423669 B		+ . 020"	X	JG. CASQUILHOS	BEARING KIT	JUEGO COJINETES	JEU COUSSINETS
3	423669 C		+ . 030"	X	JG. CASQUILHOS	BEARING KIT	JUEGO COJINETES	JEU COUSSINETS
4	424808	1	STD	1	JG. ARRUELAS	WASHER KIT	JUEGO ARANDELAS	JEU RONDELLES
4	424808 A		+ . 0075"	X	JG. ARRUELAS	WASHER KIT	JUEGO ARANDELAS	JEU RONDELLES
5	4236114	1	STD	1	JG. CASQUILHOS	BEARING KIT	JUEGO COJINETES	JEU COUSSINETS
5	4236114 A		+ . 010"	X	JG. CASQUILHOS	BEARING KIT	JUEGO COJINETES	JEU COUSSINETS
5	4236114 B		+ . 020"	X	JG. CASQUILHOS	BEARING KIT	JUEGO COJINETES	JEU COUSSINETS
5	4236114 C		+ . 030"	X	JG. CASQUILHOS	BEARING KIT	JUEGO COJINETES	JEU COUSSINETS
6	31171681			1	ENGRENAGEM	GEAR	ENGRANAJE	PIGNON
7	0500012			1	CHAVETA	KEY	CHAVETA	CLAVETTE
8	33125416		426025X	1	ARRUELA	WASHER	ARANDELA	RONDELLE

PISTÕES E BIELAS **PISTONS AND CONNECTING RODS** **PISTONES Y BIELAS** **PISTONES ET BIELLES**	**GRUPO** **GROUP** **14/14** **GRUPO** **GROUPE**

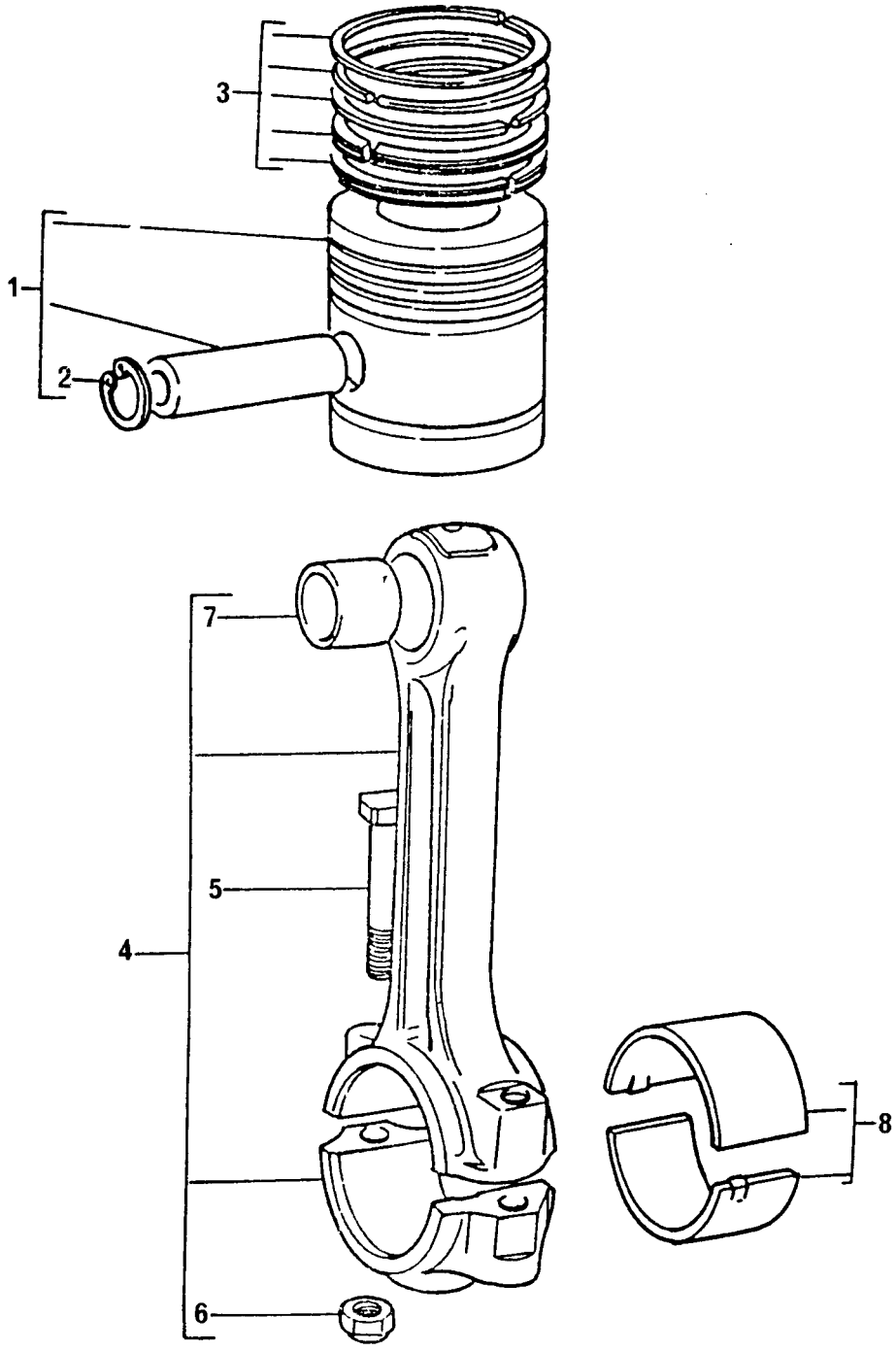

PISTÕES E BIELAS
PISTONS AND CONNECTING RODS
PISTONES Y BIELAS
PISTONES ET BIELLES

GRUPO
GROUP **14/14**
GRUPO
GROUPE

1	70991262		●○	423615	4	PISTÃO	PISTON	PISTÓN	PISTON
2	70170026	1			8	ANEL TRAVA	CIRCLIP	ARO RETÉN	CIRCLIP
3	423614				4	JOGO DE ANÉIS	RING KIT	JUEGO DE AROS	JEU DE SEGMENTS
4	424804				4	BIELA - CONJUNTO	CONNECTING ROD	BIELA - CONJUNTO	BIELLE - ENSEMBLE
5	32762116	4			8	PARAFUSO	BOLT	TORNILLO	VIS
6	70570094	4			8	PORCA	NUT	TUERCA	ÉCROU
7	70998085	4			4	BUCHA	BUSH	BUJE	BAGUE
8	423670			STD	1	JG. CASQUILHOS	BEARING KIT	JUEGO COJINETES	JEU COUSSINETS
8	423670	A	▼▲	+ . 010"	X	JG. CASQUILHOS	BEARING KIT	JUEGO COJINETES	JEU COUSSINETS
8	423670	B	▼▲	+ . 020"	X	JG. CASQUILHOS	BEARING KIT	JUEGO COJINETES	JEU COUSSINETS
8	423670	C	▼▲	+ . 030"	X	JG. CASQUILHOS	BEARING KIT	JUEGO COJINETES	JEU COUSSINETS

PISTÕES E BIELAS **PISTONS AND CONNECTING RODS** **PISTONES Y BIELAS** **PISTONES ET BIELLES**	**GRUPO** **GROUP** **14/21** **GRUPO** **14/35** **GROUPE**

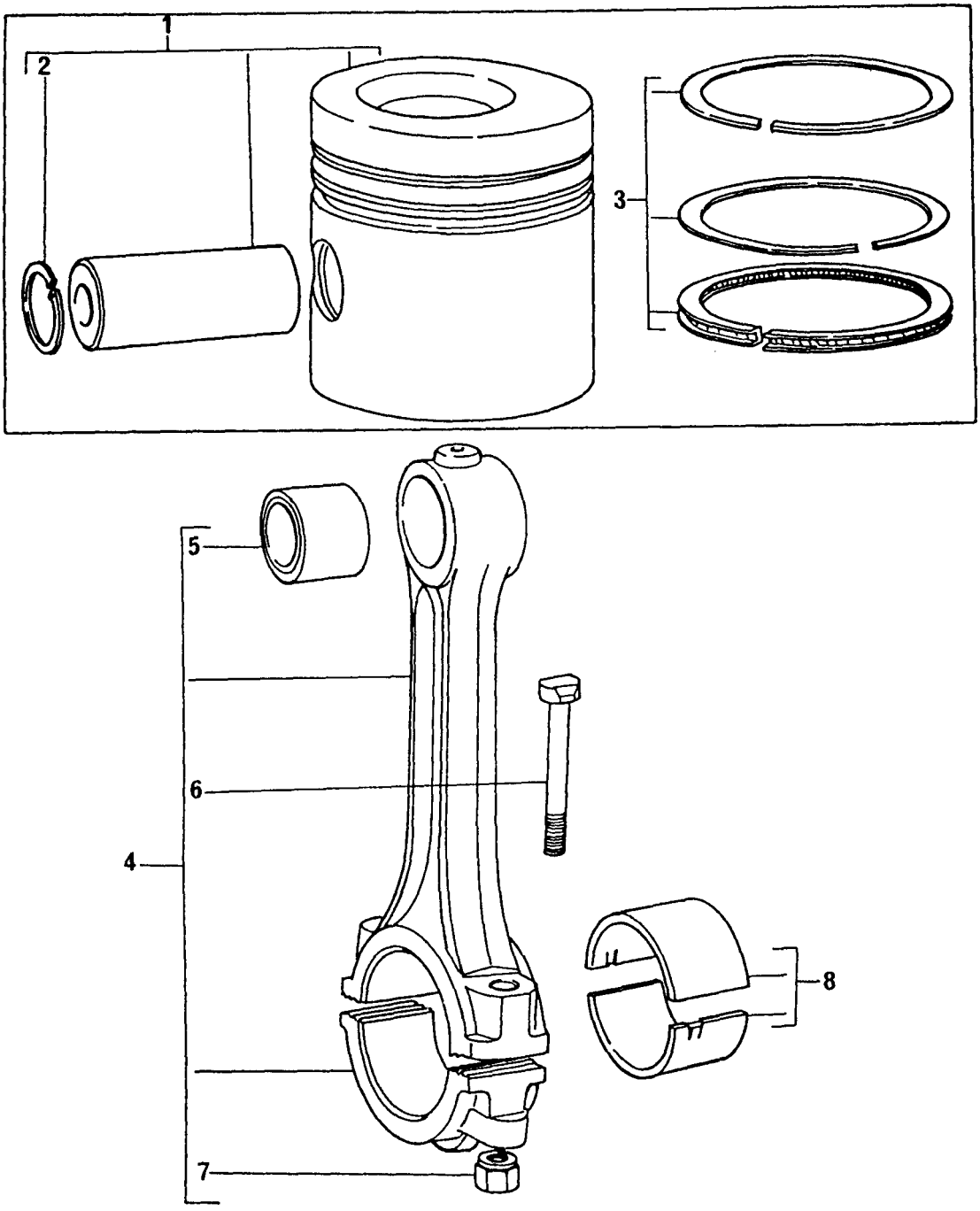

PISTÕES E BIELAS
PISTONS AND CONNECTING RODS
PISTONES Y BIELAS
PISTONES ET BIELLES

GRUPO
GROUP **14/21**
GRUPO **14/35**
GROUPE

1	70998044		●○	423646	4	PISTÃO	PISTON	PISTÓN	PISTON
2	70170026	1			8	ANEL TRAVA	CIRCLIP	ARO RETÉN	CIRCLIP
3	4236151				4	JOGO DE ANÉIS	RING KIT	JUEGO DE AROS	JEU DE SEGMENTS
4	424804				4	BIELA - CONJUNTO	CONNECTING ROD	BIELA - CONJUNTO	BIELLE - ENSEMBLE
5	70998085	4			4	BUCHA	BUSH	BUJE	BAGUE
6	32762116	4			8	PARAFUSO	BOLT	TORNILLO	VIS
7	70570094	4			8	PORCA	NUT	TUERCA	ÉCROU
8	423670			STD	1	JG. CASQUILHOS	BEARING KIT	JUEGO COJINETES	JEU COUSSINETS
8	423670	A	▼▲	+ . 010"	X	JG. CASQUILHOS	BEARING KIT	JUEGO COJINETES	JEU COUSSINETS
8	423670	B	▼▲	+ . 020"	X	JG. CASQUILHOS	BEARING KIT	JUEGO COJINETES	JEU COUSSINETS
8	423670	C	▼▲	+ . 030"	X	JG. CASQUILHOS	BEARING KIT	JUEGO COJINETES	JEU COUSSINETS

PISTÕES E BIELAS **PISTONS AND CONNECTING RODS** **PISTONES Y BIELAS** **PISTONES ET BIELLES**	**GRUPO** **GROUP** **14/27** **GRUPO** **GROUPE**

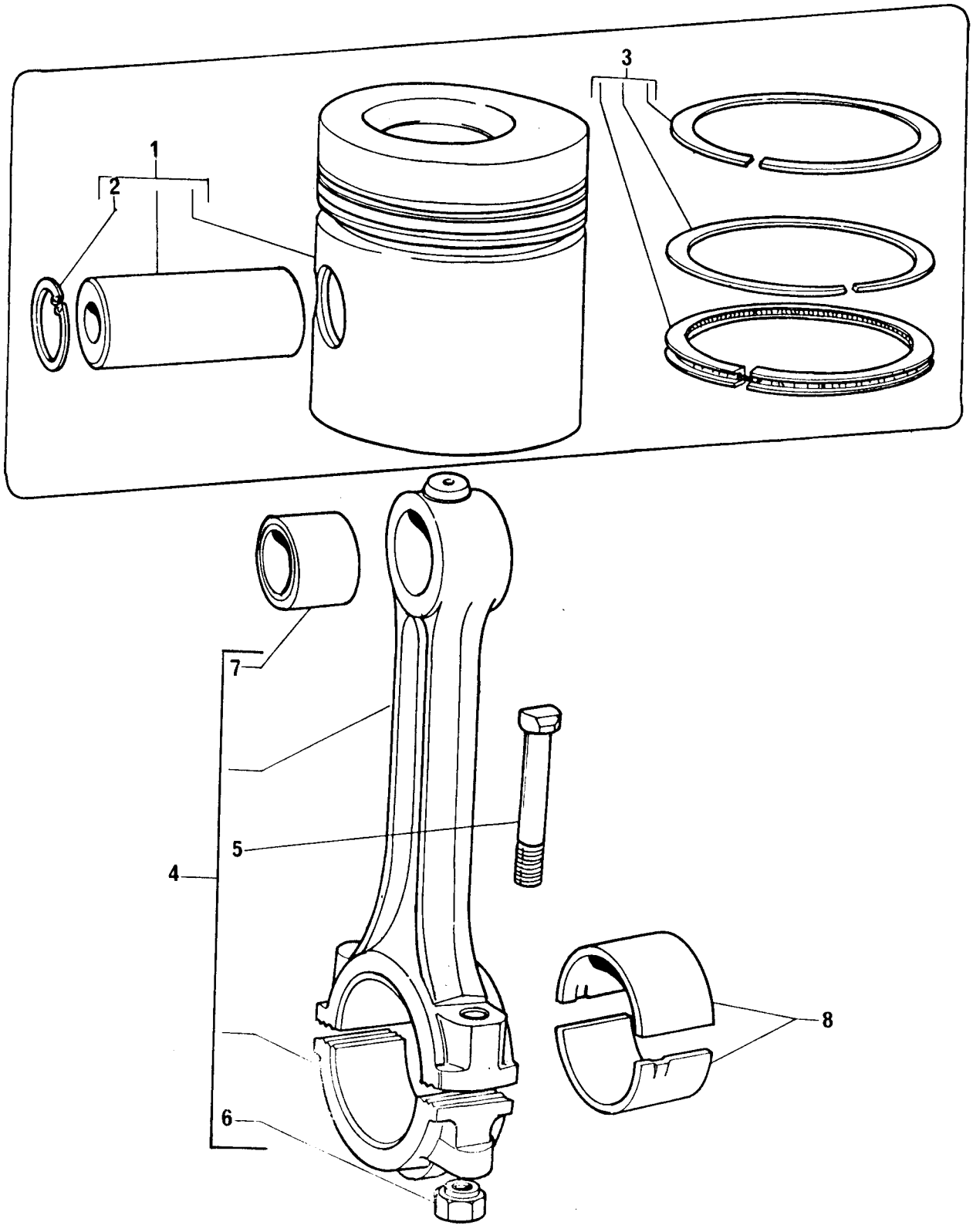

PISTÕES E BIELAS
PISTONS AND CONNECTING RODS
PISTONES Y BIELAS
PISTONES ET BIELLES

GRUPO
GROUP **14/27**
GRUPO
GROUPE

1	70998029		●○ 424845	4	PISTÃO	PISTON	PISTÓN	PISTON
2	70170026	1		8	ANEL TRAVA	CIRCLIP	ARO RETÉN	CIRCLIP
3	424843			4	JOGO DE ANÉIS	RING KIT	JUEGO DE AROS	JEU DE SEGMENTS
4	424804			4	BIELA - CONJUNTO	CONNECTING ROD	BIELA - CONJUNTO	BIELLE - ENSEMBLE
5	32762116	4		8	PARAFUSO	BOLT	TORNILLO	VIS
6	70570094	4		8	PORCA	NUT	TUERCA	ÉCROU
7	70998085	4		4	BUCHA	BUSH	BUJE	BAGUE
8	423670		STD	1	JG. CASQUILHOS	BEARING KIT	JUEGO COJINETES	JEU COUSSINETS
8	423670 A		▼▲ + . 010"	X	JG. CASQUILHOS	BEARING KIT	JUEGO COJINETES	JEU COUSSINETS
8	423670 B		▼▲ + . 020"	X	JG. CASQUILHOS	BEARING KIT	JUEGO COJINETES	JEU COUSSINETS
8	423670 C		▼▲ + . 030"	X	JG. CASQUILHOS	BEARING KIT	JUEGO COJINETES	JEU COUSSINETS

PISTÕES E BIELAS **PISTONS AND CONNECTING RODS** **PISTONES Y BIELAS** **PISTONES ET BIELLES**	**GRUPO** **GROUP** **14/28** **GRUPO** **GROUPE**

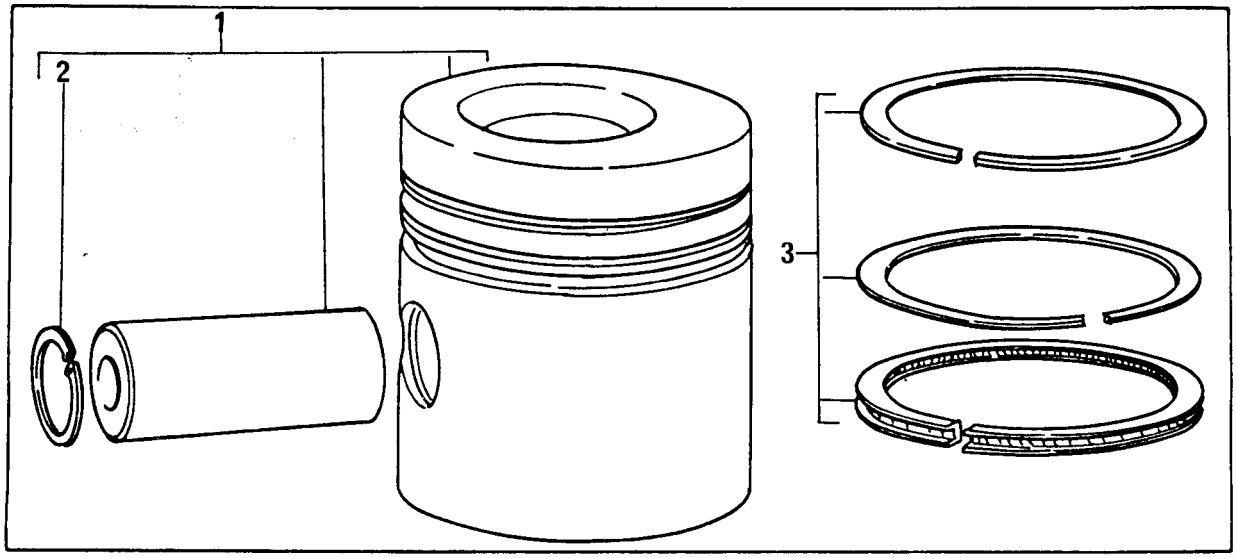

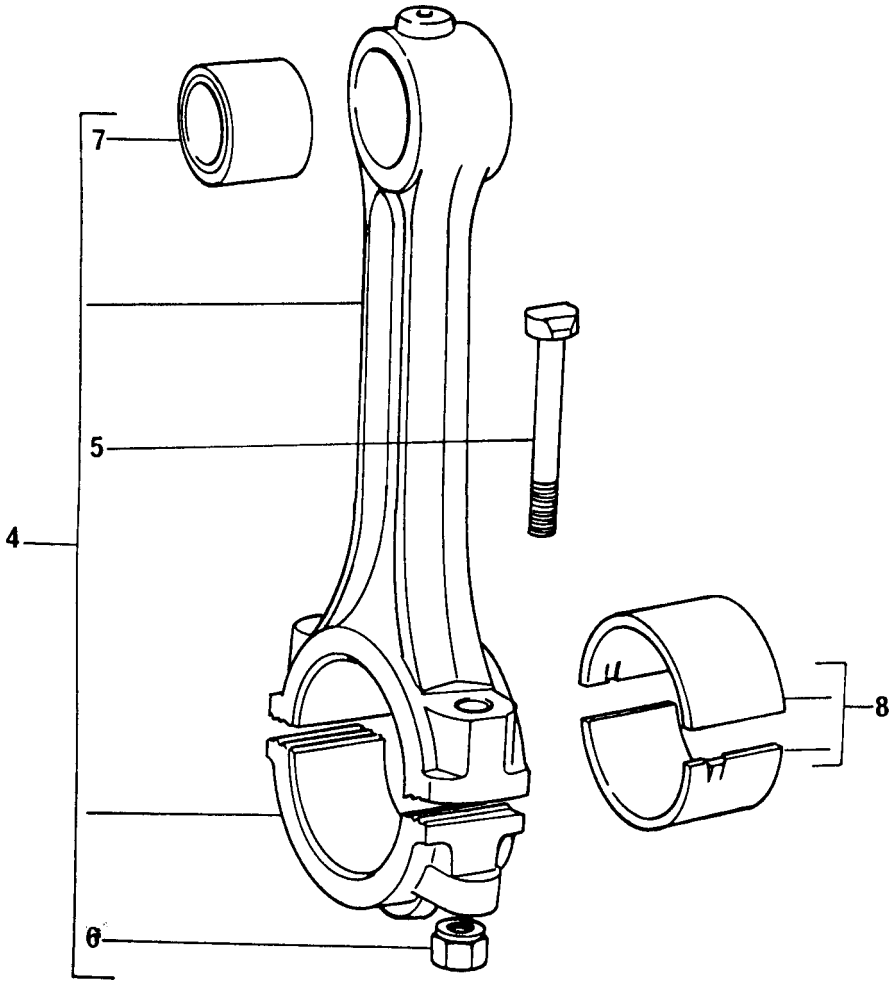

PISTÕES E BIELAS
PISTONS AND CONNECTING RODS
PISTONES Y BIELAS
PISTONES ET BIELLES

GRUPO
GROUP **14/28**
GRUPO
GROUPE

1	70998050		●○	4236116	4 PISTÃO	PISTON	PISTÓN	PISTON
2	70170035	1			8 ANEL TRAVA	CIRCLIP	ARO RETÉN	CIRCLIP
3	635477				4 JOGO DE ANÉIS	RING KIT	JUEGO DE AROS	JEU DE SEGMENTS
4	4236119				4 BIELA - CONJUNTO	CONNECTING ROD	BIELA - CONJUNTO	BIELLE - ENSEMBLE
5	32762116	4			8 PARAFUSO	BOLT	TORNILLO	VIS
6	70570094	4			8 PORCA	NUT	TUERCA	ÉCROU
7	70998078	4			4 BUCHA	BUSH	BUJE	BAGUE
8	4236114			STD	1 JG. CASQUILHOS	BEARING KIT	JUEGO COJINETES	JEU COUSSINETS
8	4236114	A	▼▲	+ . 010"	X JG. CASQUILHOS	BEARING KIT	JUEGO COJINETES	JEU COUSSINETS
8	4236114	B	▼▲	+ . 020"	X JG. CASQUILHOS	BEARING KIT	JUEGO COJINETES	JEU COUSSINETS
8	4236114	C	▼▲	+ . 030"	X JG. CASQUILHOS	BEARING KIT	JUEGO COJINETES	JEU COUSSINETS

BALANCEADOR DINÂMICO E BOMBA DE ÓLEO LUBRIFICANTE
BALANCER UNIT AND LUBRICATING OIL PUMP
COMPENSADOR Y BOMBA DE ACEITE LUBRICANTE
ÉQUILIBREUR ET POMPE À HUILE LUBRIFIANTE

GRUPO
GROUP **15/06**
GRUPO
GROUPE

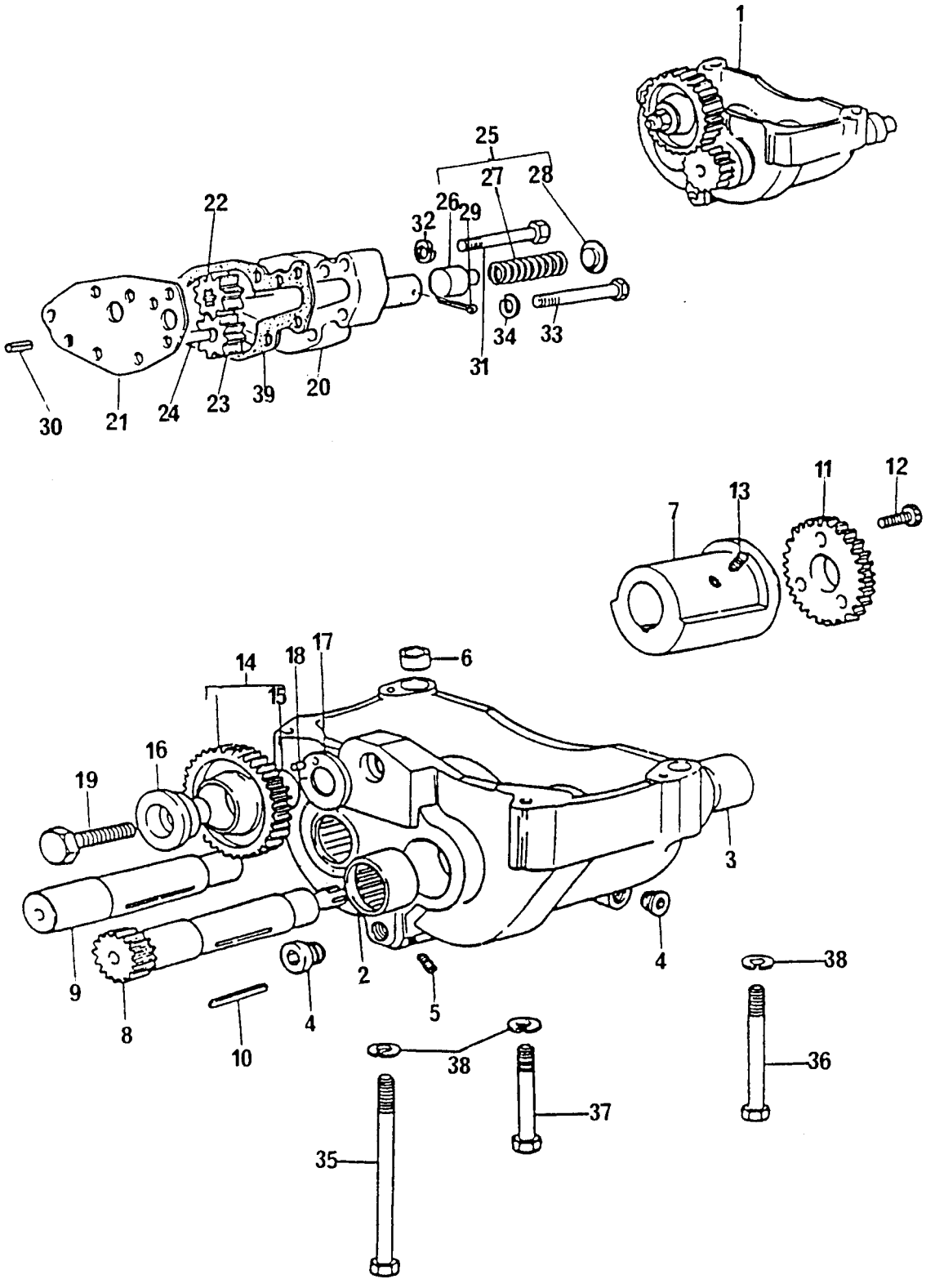

BALANCEADOR DINÂMICO E BOMBA DE ÓLEO LUBRIFICANTE
BALANCER UNIT AND LUBRICATING OIL PUMP
COMPENSADOR Y BOMBA DE ACEITE LUBRICANTE
ÉQUILIBREUR ET POMPE À HUILE LUBRIFIANTE

GRUPO
GROUP **15/06**
GRUPO
GROUPE

1			⇨ 70998135	1 BALANCEADOR	BALANCER UNIT	COMPENSADOR	EQUILIBREUR
2	2557181	1		2 ROLAMENTO	BEARING	COJINETE	ROULEMENT
3	2557182	1		2 ROLAMENTO	BEARING	COJINETE	ROULEMENT
4	70650116	1		3 BUJÃO	PLUG	TAPÓN	BOUCHON
5	70650117	1		1 BUJÃO	PLUG	TAPÓN	BOUCHON
6	33137408	1		2 ANEL LOCALIZADOR	THIMBLE	GUÍA	BAGUE
7	70430001	1		2 CONTRAPESO	WEIGHT	CONTRAPESO	MASSE
8	31171276	1		1 EIXO MOTOR	SHAFT	EJE	ARBRE
9	32731127	1		1 EIXO MOVIDO	SHAFT	EJE	ARBRE
10	2576675	1		2 CHAVETTA	KEY	CHAVETA	CLAVETTE
11	70998174	1	● 31164581	2 ENGRENAGEM	GEAR	ENGRANAJE	PIGNON
12	2172513	1		6 PARAFUSO	BOLT	TORNILLO	VIS
13	2171225	1		4 PARAFUSO	BOLT	TORNILLO	VIS
14	70991042	1		1 ENGRENAGEM	GEAR	ENGRANAJE	PIGNON
15	70050113	14		1 BUCHA	BUSH	BUJE	BAGUE
16	33451801	1		1 CUBO	HUB	CUBO	MOYEU
17	33153133	1		1 PLACA	PLATE	PLACA	PLAQUE
18	0610879	1		1 PINO GUIA	DOWEL	ESPIGA	PION
19	0096633	1		1 PARAFUSO	BOLT	TORNILLO	VIS
20	37714234	1		1 CORPO	BODY	CUERPO	CORPS
21	36237156	1		1 PLACA	PLATE	PLACA	PLAQUE
22	70998129	1		1 ENGRENAGEM	GEAR	ENGRANAJE	PIGNON
23	70998128	1		1 ENGRENAGEM	GEAR	ENGRANAJE	PIGNON
24	32455123	1		1 EIXO	SHAFT	EJE	ARBRE
25	424819	1		1 JOGO DE REPARO	REPAIR KIT	JUEGO REPARACIÓN	JEU REPARATION
26		25		1 ÊMBOLO	PLUNGER	ÊMBOLO	PISTÓN
27		25		1 MOLA	SPRING	RESORTE	RESSORT
28		25		1 CAPA	CAP	CASQUILLO	CUVETTE
29	0610012	25		1 CONTRA PINO	COTTER PIN	PASADOR DOBLE	GOUPILLE
30	0350005			2 PINO GUIA	DOWEL	ESPIGA	PION
31	0096236	1		5 PARAFUSO	BOLT	TORNILLO	VIS
32	0920053	1		5 ARRUELA	WASHER	ARANDELA	RONDELLE
33	0096237			2 PARAFUSO	BOLT	TORNILLO	VIS
34	0920053			2 ARRUELA	WASHER	ARANDELA	RONDELLE
35	2184546			1 PARAFUSO	BOLT	TORNILLO	VIS
36	0096441			1 PARAFUSO	BOLT	TORNILLO	VIS
37	0096439			2 PARAFUSO	BOLT	TORNILLO	VIS
38	0920054			4 ARRUELA	WASHER	ARANDELA	RONDELLE
39	36866722	1		1 JUNTA	JOINT	JUNTA	JOINT

BALANCEADOR DINÂMICO E BOMBA DE ÓLEO LUBRIFICANTE
BALANCER UNIT AND LUBRICATING OIL PUMP
COMPENSADOR Y BOMBA DE ACEITE LUBRICANTE
ÉQUILIBREUR ET POMPE À HUILE LUBRIFIANTE

GRUPO
GROUP **15/17**
GRUPO
GROUPE

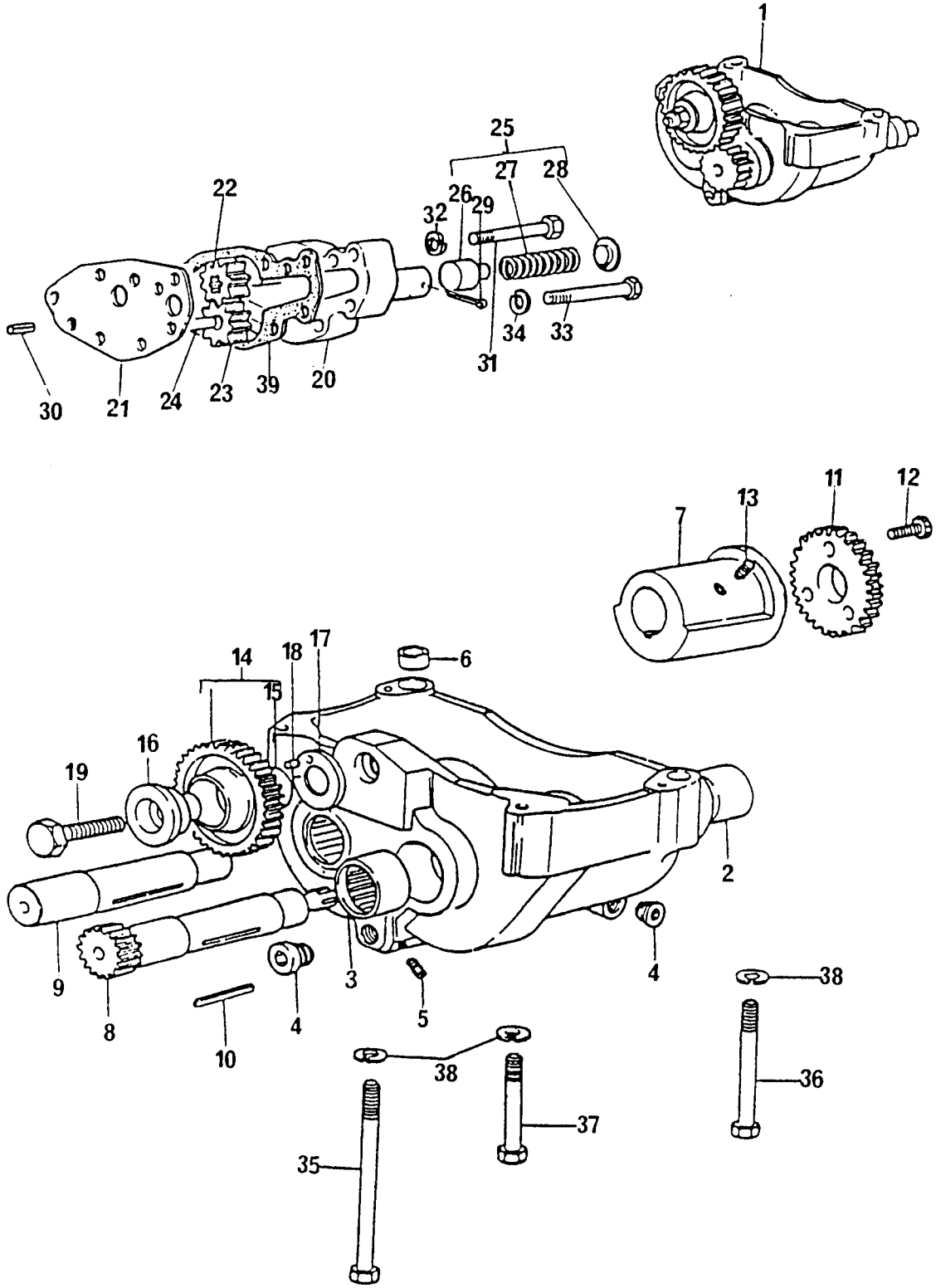

BALANCEADOR DINÂMICO E BOMBA DE ÓLEO LUBRIFICANTE
BALANCER UNIT AND LUBRICATING OIL PUMP
COMPENSADOR Y BOMBA DE ACEITE LUBRICANTE
ÉQUILIBREUR ET POMPE À HUILE LUBRIFIANTE

GRUPO
GROUP **15/17**
GRUPO
GROUPE

1	70998135			1 BALANCEADOR	BALANCER UNIT	COMPENSADOR	EQUILIBREUR
2	70998104	1		2 BUCHA	BUSH	BUJE	BAGUÉ
3	70998103	1		2 BUCHA	BUSH	BUJE	BAGUÉ
4	70650116	1		2 BUJÃO	PLUG	TAPÓN	BOUCHON
5	2431A051	1		5 BUJÃO	PLUG	TAPÓN	BOUCHON
6	33137408			2 ANEL LOCALIZADOR	THIMBLE	GUÍA	BAGUE
7	70430001	1		2 CONTRAPESO	WEIGHT	CONTRAPESO	MASSE
8	70750043	1		1 EIXO MOTOR	SHAFT	EJE	ARBRE
9	70750045	1		1 EIXO MOVIDO	SHAFT	EJE	ARBRE
10	2576675	1		2 CHAVETTA	KEY	CHAVETA	CLAVETTE
11	70998174	1	●○ 31164581	2 ENGRENAGEM	GEAR	ENGRANAJE	PIGNON
12	2172513	1		6 PARAFUSO	BOLT	TORNILLO	VIS
13	2171225	1		4 PARAFUSO	BOLT	TORNILLO	VIS
14	70991042	1		1 ENGRENAGEM	GEAR	ENGRANAJE	PIGNON
15	70050113	14		1 BUCHA	BUSH	BUJE	BAGUE
16	33451801	1		1 CUBO	HUB	CUBO	MOYEU
17	33153133	1		1 PLACA	PLATE	PLACA	PLAQUE
18	0610879	1		1 PINO GUIA	DOWEL	ESPIGA	PION
19	0096633	1		1 PARAFUSO	BOLT	TORNILLO	VIS
20	37714234	1		1 CORPO	BODY	CUERPO	CORPS
21	36237156	1		1 PLACA	PLATE	PLACA	PLAQUE
22	70998129	1		1 ENGRENAGEM	GEAR	ENGRANAJE	PIGNON
23	70998128	1		1 ENGRENAGEM	GEAR	ENGRANAJE	PIGNON
24	32455123	1		1 EIXO	SHAFT	EJE	ARBRE
25	424819	1		1 JOGO DE REPARO	REPAIR KIT	JUEGO REPARACIÓN	JEU REPARATION
26		25		1 ÊMBOLO	PLUNGER	ÊMBOLO	PISTÓN
27		25		1 MOLA	SPRING	RESORTE	RESSORT
28		25		1 CAPA	CAP	CASQUILLO	CUVETTE
29	0610012	25		1 CONTRA PINO	COTTER PIN	PASADOR DOBLE	GOUPILLE
30	0350005	1		2 PINO GUIA	DOWEL	ESPIGA	PION
31	0096236	1		5 PARAFUSO	BOLT	TORNILLO	VIS
32	0920053	1		5 ARRUELA	WASHER	ARANDELA	RONDELLE
33	0096237			2 PARAFUSO	BOLT	TORNILLO	VIS
34	0920053			2 ARRUELA	WASHER	ARANDELA	RONDELLE
35	2184546			1 PARAFUSO	BOLT	TORNILLO	VIS
36	0096441			1 PARAFUSO	BOLT	TORNILLO	VIS
37	0096439			2 PARAFUSO	BOLT	TORNILLO	VIS
38	0920054			4 ARRUELA	WASHER	ARANDELA	RONDELLE
39	36866722	1		1 JUNTA	JOINT	JUNTA	JOINT

BALANCEADOR DINÂMICO E BOMBA DE ÓLEO LUBRIFICANTE **BALANCER UNIT AND LUBRICATING OIL PUMP** **COMPENSADOR Y BOMBA DE ACEITE LUBRICANTE** **ÉQUILIBREUR ET POMPE À HUILE LUBRIFIANTE**	**GRUPO** **GROUP** **1518** **GRUPO** **GROUPE**

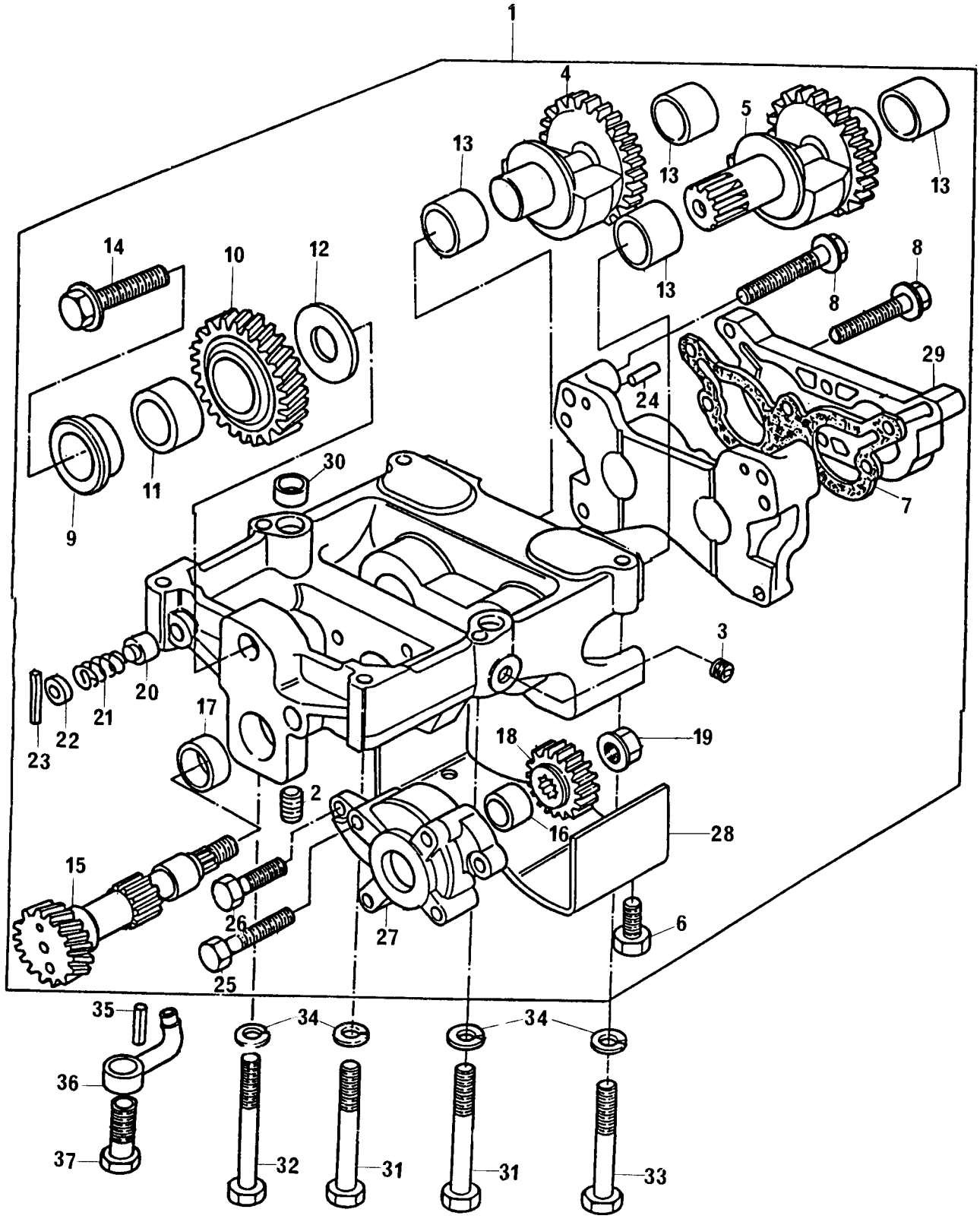

BALANCEADOR DINÂMICO E BOMBA DE ÓLEO LUBRIFICANTE
BALANCER UNIT AND LUBRICATING OIL PUMP
COMPENSADOR Y BOMBA DE ACEITE LUBRICANTE
ÉQUILIBREUR ET POMPE À HUILE LUBRIFIANTE

GRUPO
GROUP **15/18**
GRUPO
GROUPE

1	4111K057		1	BALANCEADOR	BALANCER UNIT	COMPENSADOR	EQUILIBREUR
2	70650118	1	1	BUJÃO	PLUG	TAPÓN	BOUCHON
3	32558314	1	1	BUJÃO	PLUG	TAPÓN	BOUCHON
4	3116K004	1	1	CONTRAPESO	WEIGHT	CONTRAPESO	MASSE
5	3116K014	1	1	CONTRAPESO	WEIGHT	CONTRAPESO	MASSE
6	2314C034	1	4	PARAFUSO	BOLT	TORNILLO	VIS
7	3687M006	1	1	JUNTA	JOINT	JUNTA	JOINT
8	2315C052	1	4	PARAFUSO	BOLT	TORNILLO	VIS
9	33451804	1	1	CUBO	HUB	CUBO	MOYEU
10	3117C072	1	1	ENGRENAGEM	GEAR	ENGRANAJE	PIGNON
11	2551A201	1	1	ROLAMENTO	BEARING	COJINETE	ROULEMENT
12	3321A002	1	1	ARRUELA	WASHER	ARANDELA	RONDELLE
13	2511A730	1	4	BUCHA	BUSH	BUJE	BAGUE
14	2314J606	1	1	PARAFUSO	BOLT	TORNILLO	VIS
15	3117V003	1	1	EIXO	SHAFT	EJE	ARBRE
16	2551A014	1	1	ROLAMENTO	BEARING	COJINETE	ROULEMENT
17	2551A009	1	1	ROLAMENTO	BEARING	COJINETE	ROULEMENT
18	3116W001	1	1	ENGRENAGEM	GEAR	ENGRANAJE	PIGNON
19	33531136	1	1	PORCA	NUT	TUERCA	ÉCROU
20	3272E005	1	1	ÊMBOLO	PLUNGER	EMBOLO	PISTÓN
21	3174D004	1	1	MOLA	SPRING	RESORTE	RESSORT
22	3342A611	1	1	CAPA	CAP	CASQUILLO	CUVETTE
23	2116A056	1	1	PINO	PIN	PERNO	AXE
24	0350042	1	2	PINO	PIN	PERNO	AXE
25	2315C059	1	2	PARAFUSO	BOLT	TORNILLO	VIS
26	2315C053	1	1	PARAFUSO	BOLT	TORNILLO	VIS
27	4132F041	1	1	BOMBA DE ÓLEO	PUMP	BOMBA	POMPE
28	3661K001	1	1	TAMPA	COVER	TAPA	COUVERCLE
29	3753R061	1	1	TAMPA	COVER	TAPA	COUVERCLE
30	33137408		2	ANEL LOCALIZADOR	THIMBLE	GUÍA	BAGUE
31	0096441		3	PARAFUSO	BOLT	TORNILLO	VIS
32	0096442		1	PARAFUSO	BOLT	TORNILLO	VIS
33	0096439		2	PARAFUSO	BOLT	TORNILLO	VIS
34	0920054		6	ARRUELA	WASHER	ARANDELA	RONDELLE
35	2116024		4	PINO ELÁSTICO	COTTER PIN	PASADOR DOBLE	GOUPILLE
36	70992547		4	TUBO	PIPE	CAÑO	TUYAUTERIE
37	72122	●○ 4138A017	4	VÁLVULA	VALVE	VÁLVULA	SOUPAPE

BALANCEADOR DINÂMICO E BOMBA DE ÓLEO LUBRIFICANTE **BALANCER UNIT AND LUBRICATING OIL PUMP** **COMPENSADOR Y BOMBA DE ACEITE LUBRICANTE** **ÉQUILIBREUR ET POMPE À HUILE LUBRIFIANTE**	**GRUPO** **GROUP** **15/21** **GRUPO** **GROUPE**

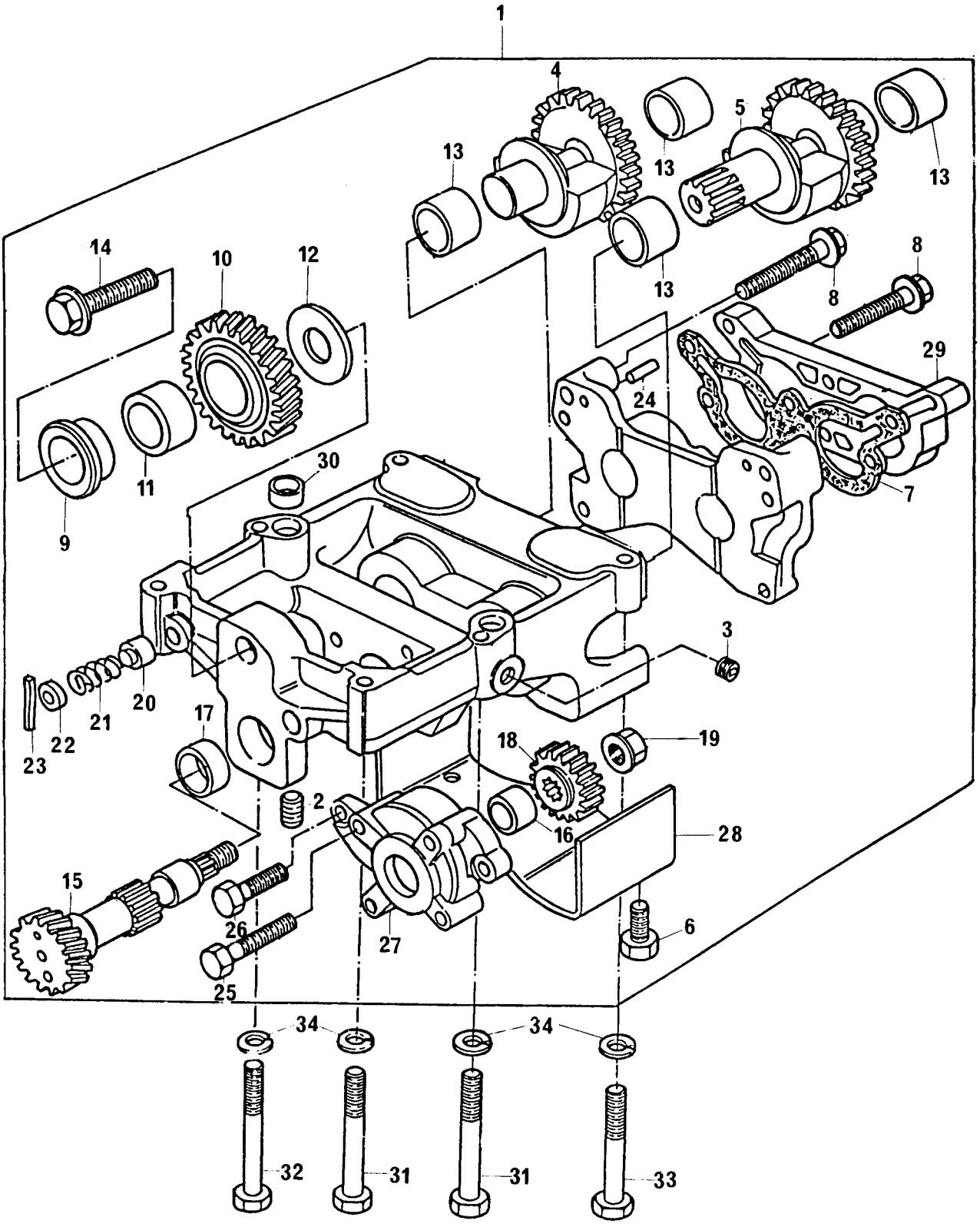

BALANCEADOR DINÂMICO E BOMBA DE ÓLEO LUBRIFICANTE
BALANCER UNIT AND LUBRICATING OIL PUMP
COMPENSADOR Y BOMBA DE ACEITE LUBRICANTE
ÉQUILIBREUR ET POMPE À HUILE LUBRIFIANTE

GRUPO
GROUP **15/21**
GRUPO
GROUPE

1	4111K055		1	BALANCEADOR	BALANCER UNIT	COMPENSADOR	EQUILIBREUR
2	70650118	1	1	BUJÃO	PLUG	TAPÓN	BOUCHON
3	32558314	1	1	BUJÃO	PLUG	TAPÓN	BOUCHON
4	3116K004	1	1	CONTRAPESO	WEIGHT	CONTRAPESO	MASSE
5	3116K014	1	1	CONTRAPESO	WEIGHT	CONTRAPESO	MASSE
6	2314C034	1	4	PARAFUSO	BOLT	TORNILLO	VIS
7	3687M006	1	1	JUNTA	JOINT	JUNTA	JOINT
8	2315C052	1	4	PARAFUSO	BOLT	TORNILLO	VIS
9	33451804	1	1	CUBO	HUB	CUBO	MOYEU
10	3117C072	1	1	ENGRENAGEM	GEAR	ENGRANAJE	PIGNON
11	2551A201	1	1	ROLAMENTO	BEARING	COJINETE	ROULEMENT
12	3321A002	1	1	ARRUELA	WASHER	ARANDELA	RONDELLE
13	2511A730	1	4	BUCHA	BUSH	BUJE	BAGUE
14	2314J606	1	1	PARAFUSO	BOLT	TORNILLO	VIS
15	3117V003	1	1	EIXO	SHAFT	EJE	ARBRE
16	2551A014	1	1	ROLAMENTO	BEARING	COJINETE	ROULEMENT
17	2551A009	1	1	ROLAMENTO	BEARING	COJINETE	ROULEMENT
18	3116W001	1	1	ENGRENAGEM	GEAR	ENGRANAJE	PIGNON
19	33531136	1	1	PORCA	NUT	TUERCA	ÉCROU
20	3272E005	1	1	ÊMBOLO	PLUNGER	EMBOLO	PISTÓN
21	3174D005	1	1	MOLA	SPRING	RESORTE	RESSORT
22	3342A611	1	1	CAPA	CAP	CASQUILLO	CUVETTE
23	2116A056	1	1	PINO	PIN	PERNO	AXE
24	0350042	1	2	PINO	PIN	PERNO	AXE
25	2315C059	1	2	PARAFUSO	BOLT	TORNILLO	VIS
26	2315C053	1	1	PARAFUSO	BOLT	TORNILLO	VIS
27	4132F041	1	1	BOMBA DE ÓLEO	PUMP	BOMBA	POMPE
28	3661K001	1	1	TAMPA	COVER	TAPA	COUVERCLE
29	3753R061	1	1	TAMPA	COVER	TAPA	COUVERCLE
30	33137408		2	ANEL LOCALIZADOR	THIMBLE	GUÍA	BAGUE
31	0096441		3	PARAFUSO	BOLT	TORNILLO	VIS
32	0096442		1	PARAFUSO	BOLT	TORNILLO	VIS
33	0096439		2	PARAFUSO	BOLT	TORNILLO	VIS
34	0920054		6	ARRUELA	WASHER	ARANDELA	RONDELLE

CABEÇOTE **CYLINDER HEAD** **CULATA** **CULASSE**	**GRUPO** **GROUP** **17/10** **GRUPO** **GROUPE**

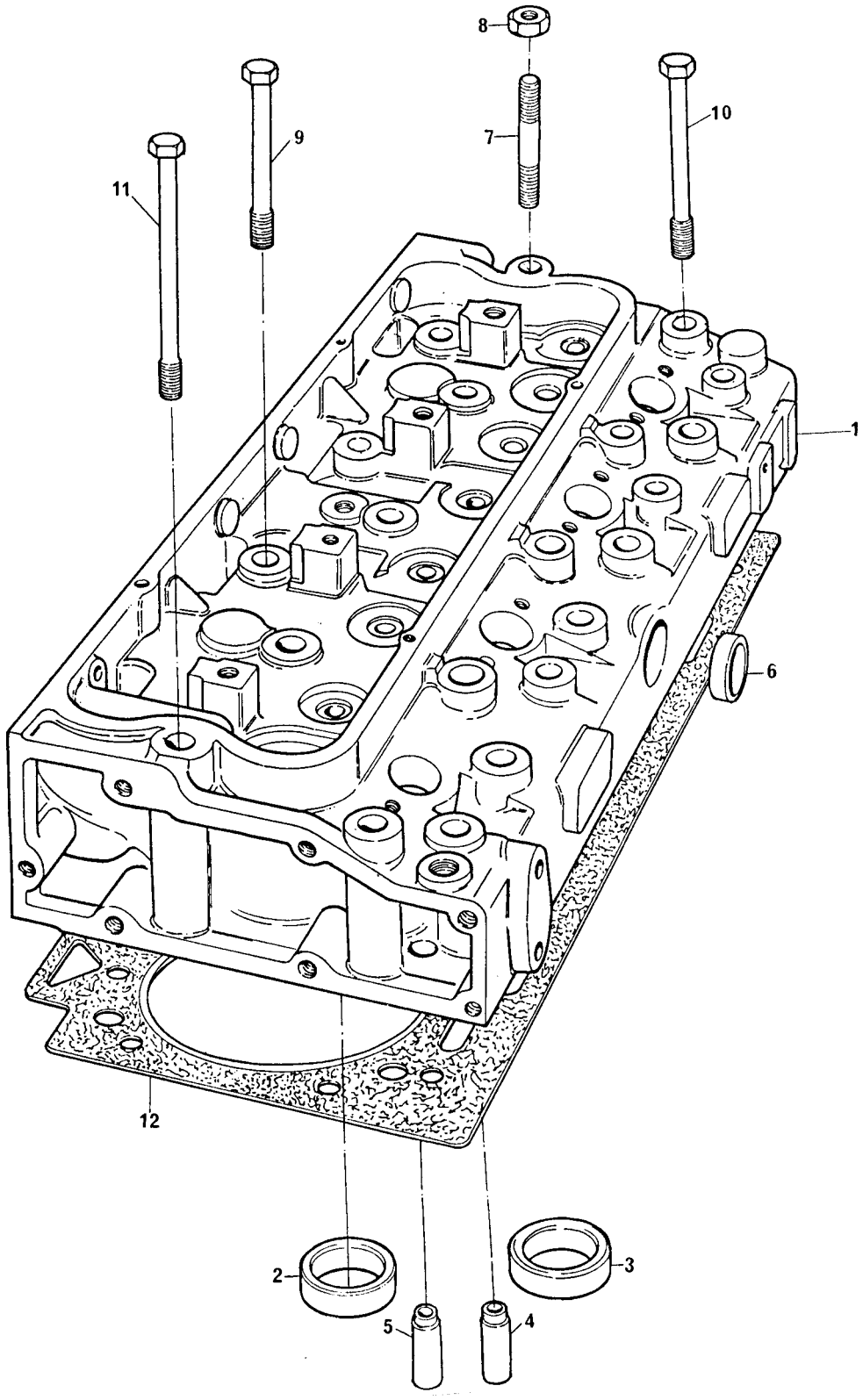

CABEÇOTE
CYLINDER HEAD
CULATA
CULASSE

GRUPO
GROUP **17/10**
GRUPO
GROUPE

1				4236205	1 CABEÇOTE	CYLINDER HEAD	CULATA	CULASSE
2	33152153		1	STD	4 SEDE DE ESCAPE	INSERT EXHAUST	INSERTO ESCAPE	SIEGE RAPPORTÉ
2	33152153	A		+ . 010"	X SEDE DE ESCAPE	INSERT EXHAUST	INSERTO ESCAPE	SIEGE RAPPORTÉ
2	33152153	B		+ . 020"	X SEDE DE ESCAPE	INSERT EXHAUST	INSERTO ESCAPE	SIEGE RAPPORTÉ
2	33152153	C		+ . 030"	X SEDE DE ESCAPE	INSERT EXHAUST	INSERTO ESCAPE	SIEGE RAPPORTÉ
3	70470053		1	STD	4 SEDE DE ADMISSÃO	INSERT INLET	INSERTO ADMISIÓN	SIEGE RAPPORTÉ
3	33152155	A		+ . 010"	X SEDE DE ADMISSÃO	INSERT INLET	INSERTO ADMISIÓN	SIEGE RAPPORTÉ
3	33152155	B		+ . 020"	X SEDE DE ADMISSÃO	INSERT INLET	INSERTO ADMISIÓN	SIEGE RAPPORTÉ
3	33152155	C		+ . 030"	X SEDE DE ADMISSÃO	INSERT INLET	INSERTO ADMISIÓN	SIEGE RAPPORTÉ
4	33261732		1		4 GUIA DE ADMISSÃO	INLET GUIDE	GUIA ADMISIÓN	GUIDE ADMISSION
5	33261752		1		4 GUIA DE ESCAPE	EXHAUST GUIDE	GUIA ESCAPE	GUIDE ÉCHAPP
6	70650075		1		1 BUJÃO	PLUG	TAPÓN	BOUCHON
*	70910010		1		4 VÁLVULA ESCAPE	EXHAUST VALVE	VÁLVULA ESCAPE	SOUPAPE ÉCHAPP
*	70998075		1		4 VÁLVULA ADMISSÃO	INLET VALVE	VÁLVULA ADMISIÓN	SOUPAPE ADM.
*	70998120		1	70730044	8 VEDADOR	SEAL	RETÉN	GUARNITURE
*	31745122		1		8 MOLA EXTERNA	OUTER SPRING	RESORTE EXTERIOR	RESSORT EXT.
*	31744133		1		8 MOLA INTERNA	INNER SPRING	RESORTE INTERIOR	RESSORT INT.
*	33415118		1		8 ARRUELA	WASHER	ARANDELA	RONDELLE
*	70230008		1		16 TRAVA	COTTER	SEGURO CÔNICO	CLAVETTE
*	33424107		1		8 CAPA	CAP	CASQUILLO	CUVETTE
+	70490379		1	36851409	1 JUNTA	JOINT	JUNTA	JOINT
+	36212152		1		1 TAMPA TRASEIRA	REAR COVER	TAPA TRASERA	COUVERCLE
+	0746255		1		6 PARAFUSO	BOLT	TORNILLO	VIS
+	0920053		1		6 ARRUELA	WASHER	ARANDELA	RONDELLE
7	32526312			275652P	2 PRISIONEIRO	STUD	ESPÁRRAGO	GOUJON
8	33221316			275652P	2 PORCA	NUT	TUERCA	ÉCROU
9	32181424			275652P	6 PARAFUSO	BOLT	TORNILLO	VIS
9	32166337			275653P	2 PARAFUSO	BOLT	TORNILLO	VIS
10	32181425			275652P	12 PARAFUSO	BOLT	TORNILLO	VIS
10	32166338			275653P	12 PARAFUSO	BOLT	TORNILLO	VIS
11	32181426			275652P	2 PARAFUSO	BOLT	TORNILLO	VIS
11	32166339			275653P	8 PARAFUSO	BOLT	TORNILLO	VIS
12	3681E034			70490195	1 JUNTA	GASKET	JUNTA	JOINT

* VIDE GRUPO 18
SEE GROUP 18
VÉASE GRUPO 18
VOIR GROUPE 18

+ VIDE GRUPO 36
SEE GROUP 36
VÉASE GRUPO 36
VOIR GROUPE 36

CABEÇOTE **CYLINDER HEAD** **CULATA** **CULASSE**	**GRUPO** **GROUP** **17/16** **GRUPO** **GROUPE**

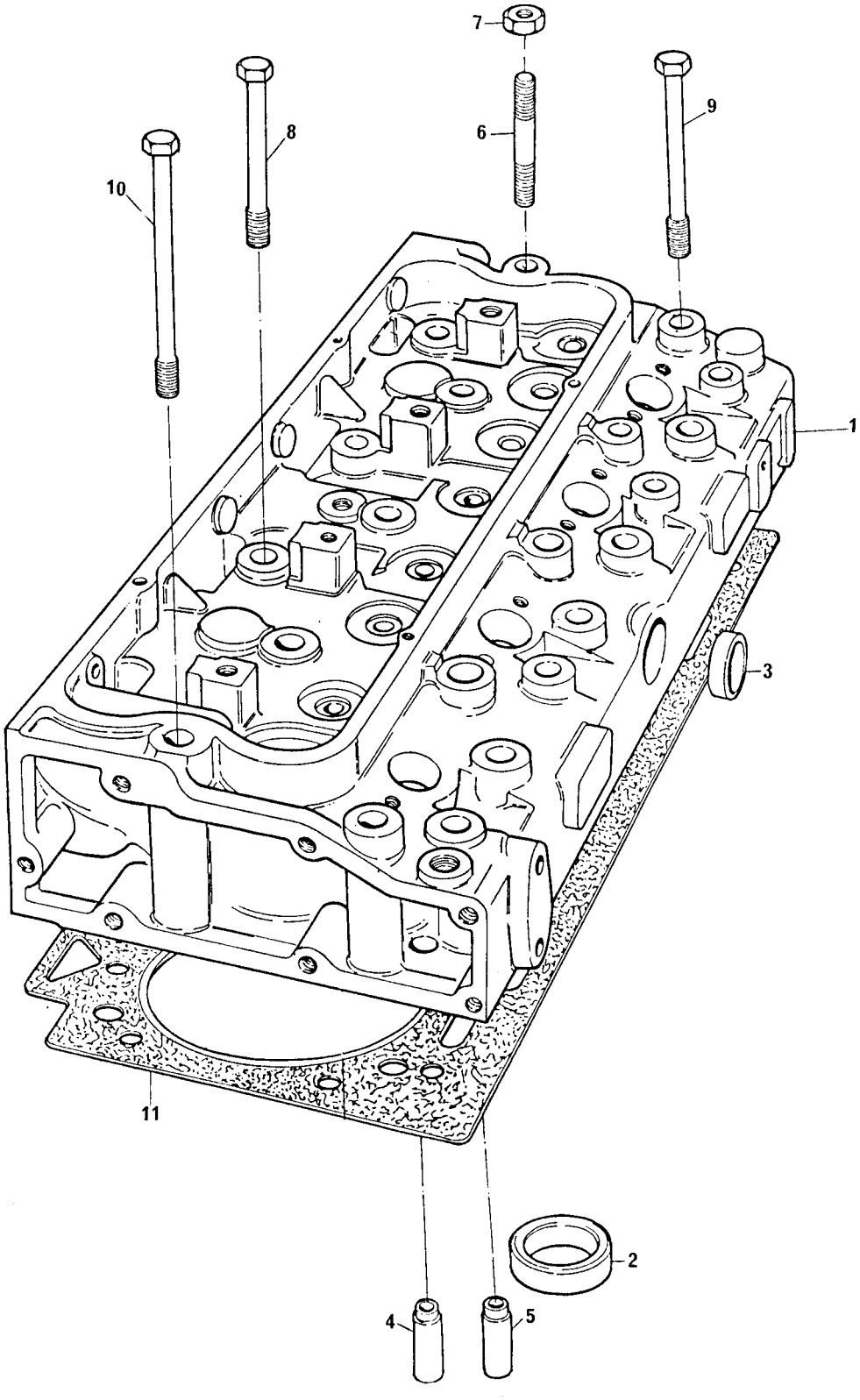

CABEÇOTE
CYLINDER HEAD
CULATA
CULASSE

GRUPO
GROUP **17/16**
GRUPO
GROUPE

1				4236205	1 CABEÇOTE	CYLINDER HEAD	CULATA	CULASSE
2	33152153		1	STD	4 SEDE DE ESCAPE	INSERT EXHAUST	INSERTO ESCAPE	SIEGE RAPPORTÉ
2	33152153	A		+ . 010"	X SEDE DE ESCAPE	INSERT EXHAUST	INSERTO ESCAPE	SIEGE RAPPORTÉ
2	33152153	B		+ . 020"	X SEDE DE ESCAPE	INSERT EXHAUST	INSERTO ESCAPE	SIEGE RAPPORTÉ
2	33152153	C		+ . 030"	X SEDE DE ESCAPE	INSERT EXHAUST	INSERTO ESCAPE	SIEGE RAPPORTÉ
3	70650075		1		1 BUJÃO	PLUG	TAPÓN	BOUCHON
*	70910010		1	STD	4 VÁLVULA ESCAPE	EXHAUST VALVE	VÁLVULA ESCAPE	SOUPAPE ÉCHAPP
*	70910010	A		+ . 015"	X VÁLVULA ESCAPE	EXHAUST VALVE	VÁLVULA ESCAPE	SOUPAPE ÉCHAPP
*	70910010	B		+ . 030"	X VÁLVULA ESCAPE	EXHAUST VALVE	VÁLVULA ESCAPE	SOUPAPE ÉCHAPP
*	70998075		1	STD	4 VÁLVULA ADMISSÃO	INLET VALVE	VÁLVULA ADMISIÓN	SOUPAPE ADM.
*	70910009	A		+ . 015"	X VÁLVULA ADMISSÃO	INLET VALVE	VÁLVULA ADMISIÓN	SOUPAPE ADM.
*	70910009	B		+ . 030"	X VÁLVULA ADMISSÃO	INLET VALVE	VÁLVULA ADMISIÓN	SOUPAPE ADM.
*	70998120		1	STD	8 VEDADOR	SEAL	RETÉN	GUARNITURE
*	70730034	A		+ . 015"	X VEDADOR	SEAL	RETÉN	GUARNITURE
*	70730034	B		+ . 030"	X VEDADOR	SEAL	RETÉN	GUARNITURE
*	31745122		1		8 MOLA EXTERNA	OUTER SPRING	RESORTE EXTERIOR	RESSORT EXT.
*	31744133		1		8 MOLA INTERNA	INNER SPRING	RESORTE INTERIOR	RESSORT INT.
*	33415118		1		8 ARRUELA	WASHER	ARANDELA	RONDELLE
*	70230008		1		16 TRAVA	COTTER	SEGURO CÔNICO	CLAVETTE
*	33424107		1		8 CAPA	CAP	CASQUILLO	CUVETTE
+	70490379		1	36851409	1 JUNTA	JOINT	JUNTA	JOINT
+	36212152		1		1 TAMPA TRASEIRA	REAR COVER	TAPA TRASERA	COUVERCLE
+	0746255		1		6 PARAFUSO	BOLT	TORNILLO	VIS
+	0920053		1		6 ARRUELA	WASHER	ARANDELA	RONDELLE
4	33261732		1		4 GUIA ADMISSÃO	INLET GUIDE	GUIA ADMISIÓN	GUIDE ADMISSION
5	33261752		1		4 GUIA ESCAPE	EXHAUST GUIDE	GUIA ESCAPE	GUIDE ÉCHAPP
6	32526312			275652P	2 PRISIONEIRO	STUD	ESPÁRRAGO	GOUJON
7	33221316			275652P	2 PORCA	NUT	TUERCA	ÉCROU
8	32181424			275652P	6 PARAFUSO	BOLT	TORNILLO	VIS
8	32166337			275653P	2 PARAFUSO	BOLT	TORNILLO	VIS
9	32181425			275652P	12 PARAFUSO	BOLT	TORNILLO	VIS
9	32166338			275653P	12 PARAFUSO	BOLT	TORNILLO	VIS
10	32181426			275652P	2 PARAFUSO	BOLT	TORNILLO	VIS
10	32166339			275653P	8 PARAFUSO	BOLT	TORNILLO	VIS
11	3681E034			70490195	1 JUNTA	GASKET	JUNTA	JOINT

* VIDE GRUPO 18
SEE GROUP 18
VÉASE GRUPO 18
VOIR GROUPE 18

+ VIDE GRUPO 36
SEE GROUP 36
VÉASE GRUPO 36
VOIR GROUPE 36

CABEÇOTE **CYLINDER HEAD** **CULATA** **CULASSE**	**GRUPO** **GROUP** **17/27** **GRUPO** **GROUPE**

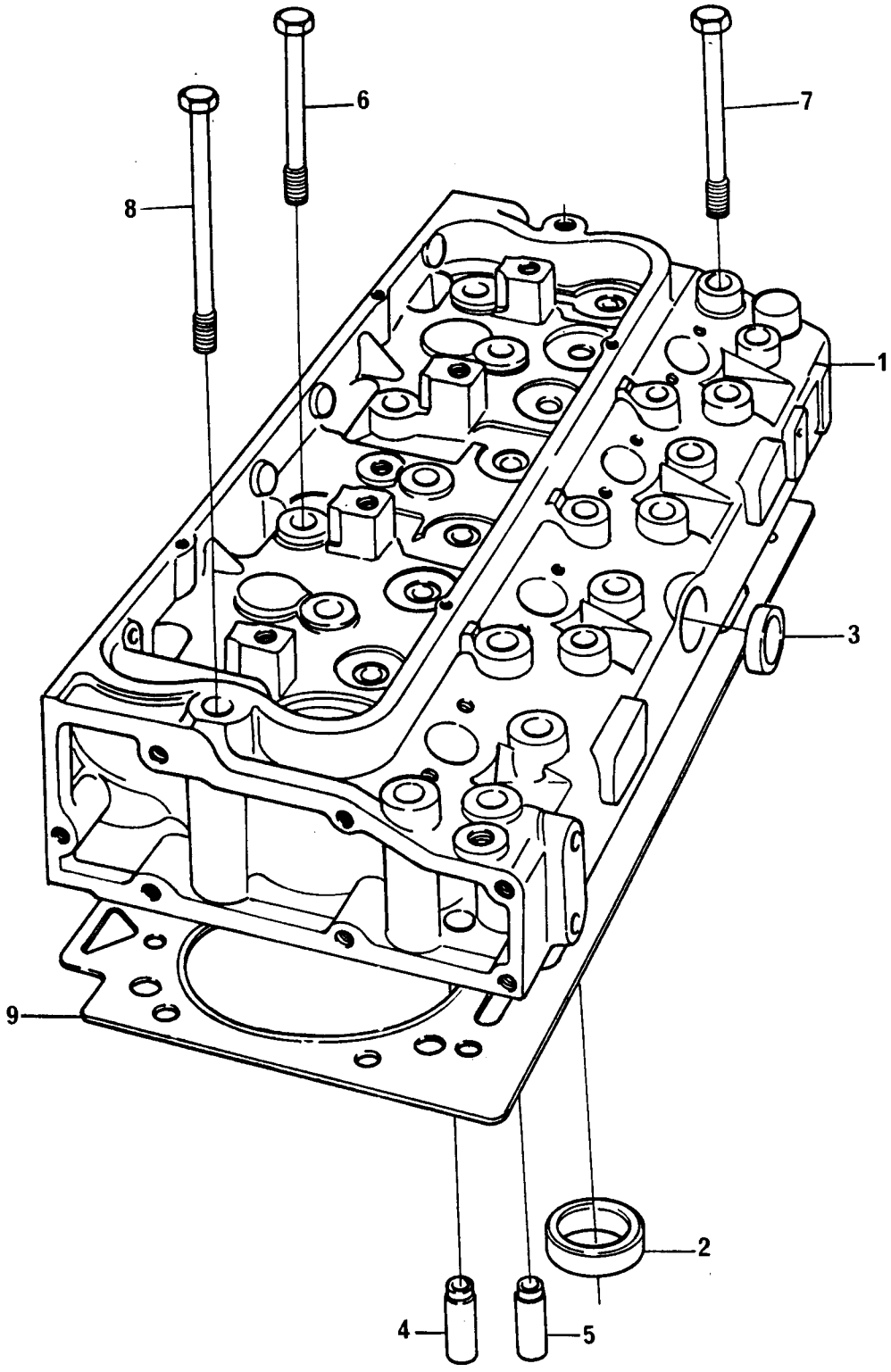

CABEÇOTE
CYLINDER HEAD
CULATA
CULASSE

GRUPO
GROUP **17/27**
GRUPO
GROUPE

1	4236206			1	CABEÇOTE	CYLINDER HEAD	CULATA	CULASSE
2	33152153	1	STD	4	SEDE DE ESCAPE	INSERT EXHAUST	INSERTO ESCAPE	SIEGE RAPPORTÉ
2	33152153	A	+ . 010"	X	SEDE DE ESCAPE	INSERT EXHAUST	INSERTO ESCAPE	SIEGE RAPPORTÉ
2	33152153	B	+ . 020"	X	SEDE DE ESCAPE	INSERT EXHAUST	INSERTO ESCAPE	SIEGE RAPPORTÉ
2	33152153	C	+ . 030"	X	SEDE DE ESCAPE	INSERT EXHAUST	INSERTO ESCAPE	SIEGE RAPPORTÉ
3	70650075	1		1	BUJÃO	PLUG	TAPÓN	BOUCHON
*	70998163	1	70910029	4	VÁLVULA ESCAPE	EXHAUST VALVE	VÁLVULA ESCAPE	SOUPAPE ÉCHAPP
*	70910032	1		4	VÁLVULA ADMISSÃO	INLET VALVE	VÁLVULA ADMISIÓN	SOUPAPE ADM.
*	70998120	1	514764Z	8	VEDADOR	SEAL	RETÉN	GUARNITURE
*	70730051	1	514765Z	8	VEDADOR	SEAL	RETÉN	GUARNITURE
*	31745122	1		8	MOLA EXTERNA	OUTER SPRING	RESORTE EXTERIOR	RESSORT EXT.
*	31744133	1		8	MOLA INTERNA	INNER SPRING	RESORTE INTERIOR	RESSORT INT.
*	33415118	1		8	ARRUELA	WASHER	ARANDELA	RONDELLE
*	70230010	1		16	TRAVA	COTTER	SEGURO CÔNICO	CLAVETTE
*	70998121	1	70150040	8	CAPA	CAP	CASQUILLO	CUVETTE
+	70490379	1	36851409	1	JUNTA	JOINT	JUNTA	JOINT
+	36212152	1		1	TAMPA TRASEIRA	REAR COVER	TAPA TRASERA	COUVERCLE
+	0746255	1		6	PARAFUSO	BOLT	TORNILLO	VIS
+	0920053	1		6	ARRUELA	WASHER	ARANDELA	RONDELLE
4	3343F002		407516V	4	GUIA ADMISSÃO	INLET GUIDE	GUIA ADMISIÓN	GUIDE ADMISSION
4	70420017	407517V	514764Z	4	GUIA ADMISSÃO	INLET GUIDE	GUIA ADMISIÓN	GUIDE ADMISSION
4	70420019	1	514765Z	4	GUIA ADMISSÃO	INLET GUIDE	GUIA ADMISIÓN	GUIDE ADMISSION
5	3343J002		407516V	4	GUIA ESCAPE	EXHAUST GUIDE	GUIA ESCAPE	GUIDE ÉCHAPP
5	70420017	407517V	514764Z	4	GUIA ESCAPE	EXHAUST GUIDE	GUIA ESCAPE	GUIDE ÉCHAPP
5	70420019	1	514765Z	4	GUIA ESCAPE	EXHAUST GUIDE	GUIA ESCAPE	GUIDE ÉCHAPP
6	32166337		448549Y	2	PARAFUSO	BOLT	TORNILLO	VIS
6	70740340		448550Y	2	PARAFUSO	BOLT	TORNILLO	VIS
7	32166338		448549Y	12	PARAFUSO	BOLT	TORNILLO	VIS
7	70740341		448550Y	12	PARAFUSO	BOLT	TORNILLO	VIS
8	32166339		448549Y	8	PARAFUSO	BOLT	TORNILLO	VIS
8	70740342		448550Y	8	PARAFUSO	BOLT	TORNILLO	VIS
9	3681E034		3681E016	1	JUNTA	GASKET	JUNTA	JOINT

* VIDE GRUPO 18
SEE GROUP 18
VÉASE GRUPO 18
VOIR GROUPE 18

\+ VIDE GRUPO 36
SEE GROUP 36
VÉASE GRUPO 36
VOIR GROUPE 36

CABEÇOTE **CYLINDER HEAD** **CULATA** **CULASSE**	**GRUPO** **GROUP** **17/31** **GRUPO** **GROUPE**

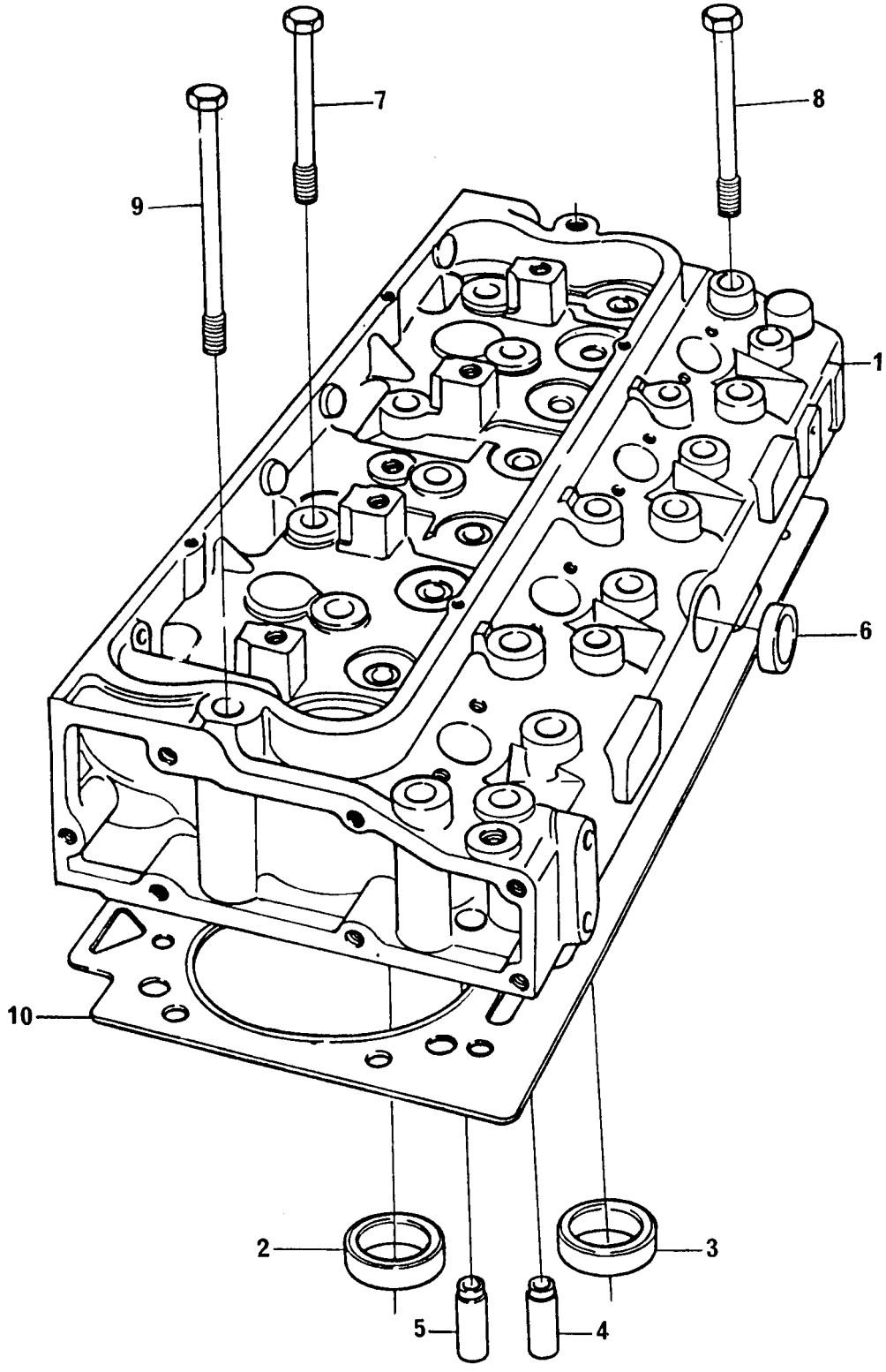

CABEÇOTE
CYLINDER HEAD
CULATA
CULASSE

GRUPO
GROUP **17/31**
GRUPO
GROUPE

1	4236205			
2	33152153		1	STD
2	33152153	A		+ . 010"
2	33152153	B		+ . 020"
2	33152153	C		+ . 030"
3	70470053		1	STD
3	33152155	A		+ . 010"
3	33152155	B		+ . 020"
3	33152155	C		+ . 030"
4	33261732			407455V
4	70420017		1	407456V
5	33261752			407455V
5	70420017		1	407456V
6	70650075		1	
*	70998162		1	70910030
*	70998163		1	70910029
*	70998120		1	70730044
*	31745122		1	
*	31744133		1	
*	33415118		1	
*	70230010		1	
*	70998121		1	
+	70490379		1	36851409
+	36212152		1	
+	0746255		1	
+	0920053		1	
7	32166337			
8	32166338			
9	32166339			
10	3681E034			70490195

1	CABEÇOTE	CYLINDER HEAD	CULATA	CULASSE
4	SEDE DE ESCAPE	INSERT EXHAUST	INSERTO ESCAPE	SIEGE RAPPORTÉ
X	SEDE DE ESCAPE	INSERT EXHAUST	INSERTO ESCAPE	SIEGE RAPPORTÉ
X	SEDE DE ESCAPE	INSERT EXHAUST	INSERTO ESCAPE	SIEGE RAPPORTÉ
X	SEDE DE ESCAPE	INSERT EXHAUST	INSERTO ESCAPE	SIEGE RAPPORTÉ
4	SEDE DE ADMISSÃO	INSERT INLET	INSERTO ADMISIÓN	SIEGE RAPPORTÉ
X	SEDE DE ADMISSÃO	INSERT INLET	INSERTO ADMISIÓN	SIEGE RAPPORTÉ
X	SEDE DE ADMISSÃO	INSERT INLET	INSERTO ADMISIÓN	SIEGE RAPPORTÉ
X	SEDE DE ADMISSÃO	INSERT INLET	INSERTO ADMISIÓN	SIEGE RAPPORTÉ
4	GUIA DE ADMISSÃO	INLET GUIDE	GUIA ADMISIÓN	GUIDE ADMISSION
4	GUIA DE ADMISSÃO	INLET GUIDE	GUIA ADMISIÓN	GUIDE ADMISSION
4	GUIA DE ESCAPE	EXHAUST GUIDE	GUIA ESCAPE	GUIDE ÉCHAPP
4	GUIA DE ESCAPE	EXHAUST GUIDE	GUIA ESCAPE	GUIDE ÉCHAPP
1	BUJÃO	PLUG	TAPÓN	BOUCHON
4	VÁLVULA ADMISSÃO	INLET VALVE	VÁLVULA ADMISIÓN	SOUPAPE ADM.
4	VÁLVULA ESCAPE	EXHAUST VALVE	VÁLVULA ESCAPE	SOUPAPE ÉCHAPP
8	VEDADOR	SEAL	RETÉN	GUARNITURE
8	MOLA EXTERNA	OUTER SPRING	RESORTE EXTERIOR	RESSORT EXT.
8	MOLA INTERNA	INNER SPRING	RESORTE INTERIOR	RESSORT INT.
8	ARRUELA	WASHER	ARANDELA	RONDELLE
16	TRAVA	COTTER	SEGURO CÔNICO	CLAVETTE
8	CAPA	CAP	CASQUILLO	CUVETTE
1	JUNTA	JOINT	JUNTA	JOINT
1	TAMPA TRASEIRA	REAR COVER	TAPA TRASERA	COUVERCLE
6	PARAFUSO	BOLT	TORNILLO	VIS
6	ARRUELA	WASHER	ARANDELA	RONDELLE
2	PARAFUSO	BOLT	TORNILLO	VIS
12	PARAFUSO	BOLT	TORNILLO	VIS
8	PARAFUSO	BOLT	TORNILLO	VIS
1	JUNTA	GASKET	JUNTA	JOINT

* VIDE GRUPO 18
SEE GROUP 18
VÉASE GRUPO 18
VOIR GROUPE 18

+ VIDE GRUPO 36
SEE GROUP 36
VÉASE GRUPO 36
VOIR GROUPE 36

CABEÇOTE **CYLINDER HEAD** **CULATA** **CULASSE**	**GRUPO** **GROUP** **17/32** **GRUPO** **GROUPE**

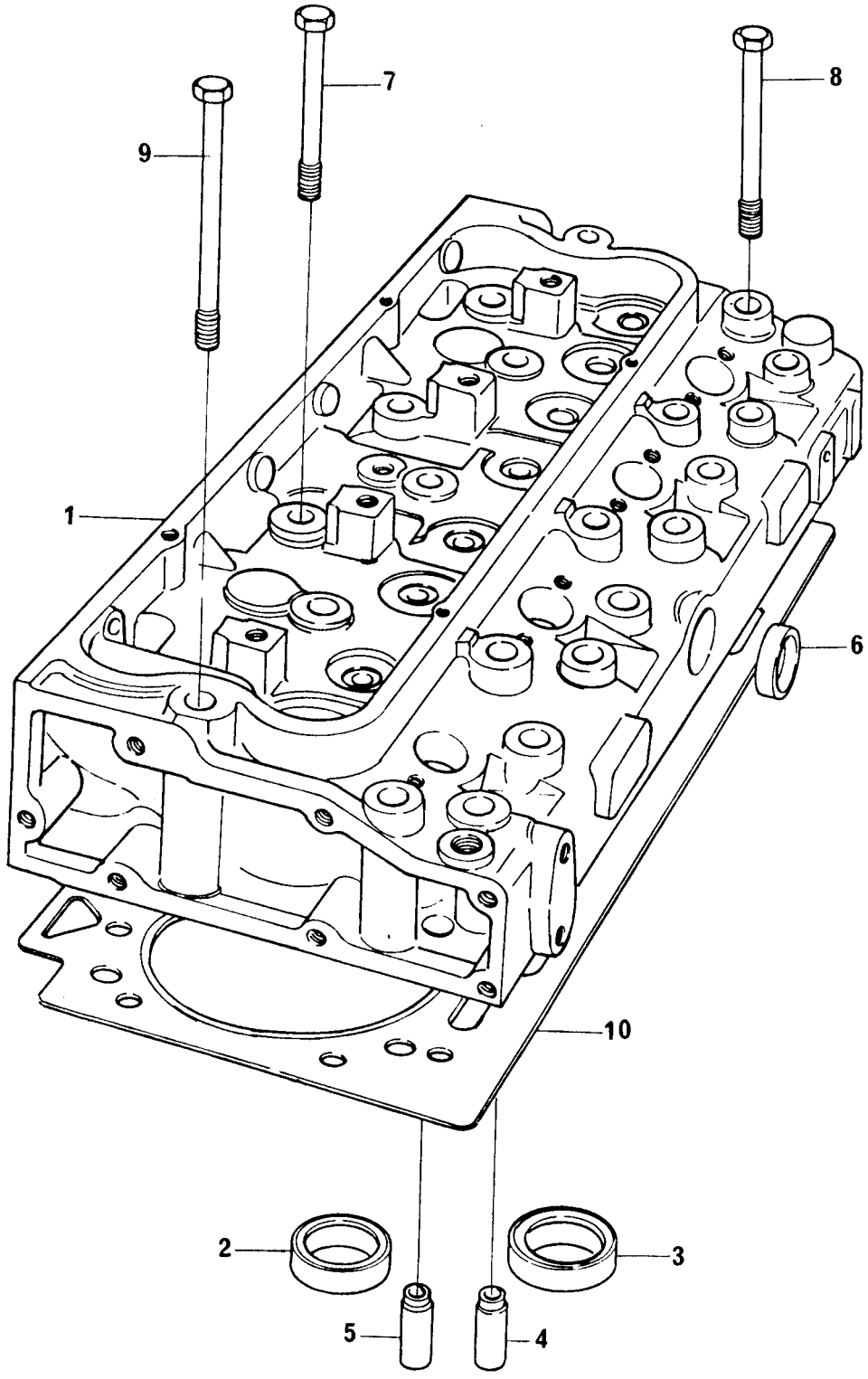

CABEÇOTE
CYLINDER HEAD
CULATA
CULASSE

GRUPO
GROUP **17/32**
GRUPO
GROUPE

1	4236205			1	CABEÇOTE	CYLINDER HEAD	CULATA	CULASSE
2	33152153	1	STD	4	SEDE DE ESCAPE	INSERT EXHAUST	INSERTO ESCAPE	SIEGE RAPPORTÉ
2	33152153	A	+ . 010"	X	SEDE DE ESCAPE	INSERT EXHAUST	INSERTO ESCAPE	SIEGE RAPPORTÉ
2	33152153	B	+ . 020"	X	SEDE DE ESCAPE	INSERT EXHAUST	INSERTO ESCAPE	SIEGE RAPPORTÉ
2	33152153	C	+ . 030"	X	SEDE DE ESCAPE	INSERT EXHAUST	INSERTO ESCAPE	SIEGE RAPPORTÉ
3	70470053	1	STD	4	SEDE DE ADMISSÃO	INSERT INLET	INSERTO ADMISIÓN	SIEGE RAPPORTÉ
3	33152155	A	+ . 010"	X	SEDE DE ADMISSÃO	INSERT INLET	INSERTO ADMISIÓN	SIEGE RAPPORTÉ
3	33152155	B	+ . 020"	X	SEDE DE ADMISSÃO	INSERT INLET	INSERTO ADMISIÓN	SIEGE RAPPORTÉ
3	33152155	C	+ . 030"	X	SEDE DE ADMISSÃO	INSERT INLET	INSERTO ADMISIÓN	SIEGE RAPPORTÉ
4	33261732		407452V	4	GUIA DE ADMISSÃO	INLET GUIDE	GUIA ADMISIÓN	GUIDE ADMISSION
4	70420017		407453V ↔ 514764Z	4	GUIA DE ADMISSÃO	INLET GUIDE	GUIA ADMISIÓN	GUIDE ADMISSION
4	70420019		514765Z	4	GUIA DE ADMISSÃO	INLET GUIDE	GUIA ADMISIÓN	GUIDE ADMISSION
5	33261752		407452V	4	GUIA DE ESCAPE	EXHAUST GUIDE	GUIA ESCAPE	GUIDE ÉCHAPP
5	70420017		407453V ↔ 514764Z	4	GUIA DE ESCAPE	EXHAUST GUIDE	GUIA ESCAPE	GUIDE ÉCHAPP
5	70420019	1	514765Z	4	GUIA DE ESCAPE	EXHAUST GUIDE	GUIA ESCAPE	GUIDE ÉCHAPP
6	70650075	1		1	BUJÃO	PLUG	TAPÓN	BOUCHON
*	70998162	1	70910030	4	VÁLVULA ADMISSÃO	INLET VALVE	VÁLVULA ADMISIÓN	SOUPAPE ADM.
*	70998163	1	70910029	4	VÁLVULA ESCAPE	EXHAUST VALVE	VÁLVULA ESCAPE	SOUPAPE ÉCHAPP
*	70730051	1		8	VEDADOR	SEAL	RETÉN	GUARNITURE
*	31745122	1	562781B	8	MOLA EXTERNA	OUTER SPRING	RESORTE EXTERIOR	RESSORT EXT.
*	70998136	1	562782B	8	MOLA EXTERNA	OUTER SPRING	RESORTE EXTERIOR	RESSORT EXT.
*	31744133	1		8	MOLA INTERNA	INNER SPRING	RESORTE INTERIOR	RESSORT INT.
*	33415118	1		8	ARRUELA	WASHER	ARANDELA	RONDELLE
*	70230010	1		16	TRAVA	COTTER	SEGURO CÔNICO	CLAVETTE
*	70998121	1	562781B	8	CAPA	CAP	CASQUILLO	CUVETTE
*	70150047	1	562782B	8	CAPA	CAP	CASQUILLO	CUVETTE
+	70490379	1	36851409	1	JUNTA	JOINT	JUNTA	JOINT
+	36212152	1		1	TAMPA TRASEIRA	REAR COVER	TAPA TRASERA	COUVERCLE
+	0746255	1		6	PARAFUSO	BOLT	TORNILLO	VIS
+	0920053	1		6	ARRUELA	WASHER	ARANDELA	RONDELLE
7	70740340		32166337	2	PARAFUSO	BOLT	TORNILLO	VIS
8	70740341		32166338	12	PARAFUSO	BOLT	TORNILLO	VIS
9	70740342		32166339	8	PARAFUSO	BOLT	TORNILLO	VIS
10	3681E034		70490195	1	JUNTA	GASKET	JUNTA	JOINT

* VIDE GRUPO 18
SEE GROUP 18
VÉASE GRUPO 18
VOIR GROUPE 18

\+ VIDE GRUPO 36
SEE GROUP 36
VÉASE GRUPO 36
VOIR GROUPE 36

CABEÇOTE **CYLINDER HEAD** **CULATA** **CULASSE**	**GRUPO** **GROUP** **17/35** **GRUPO** **GROUPE**

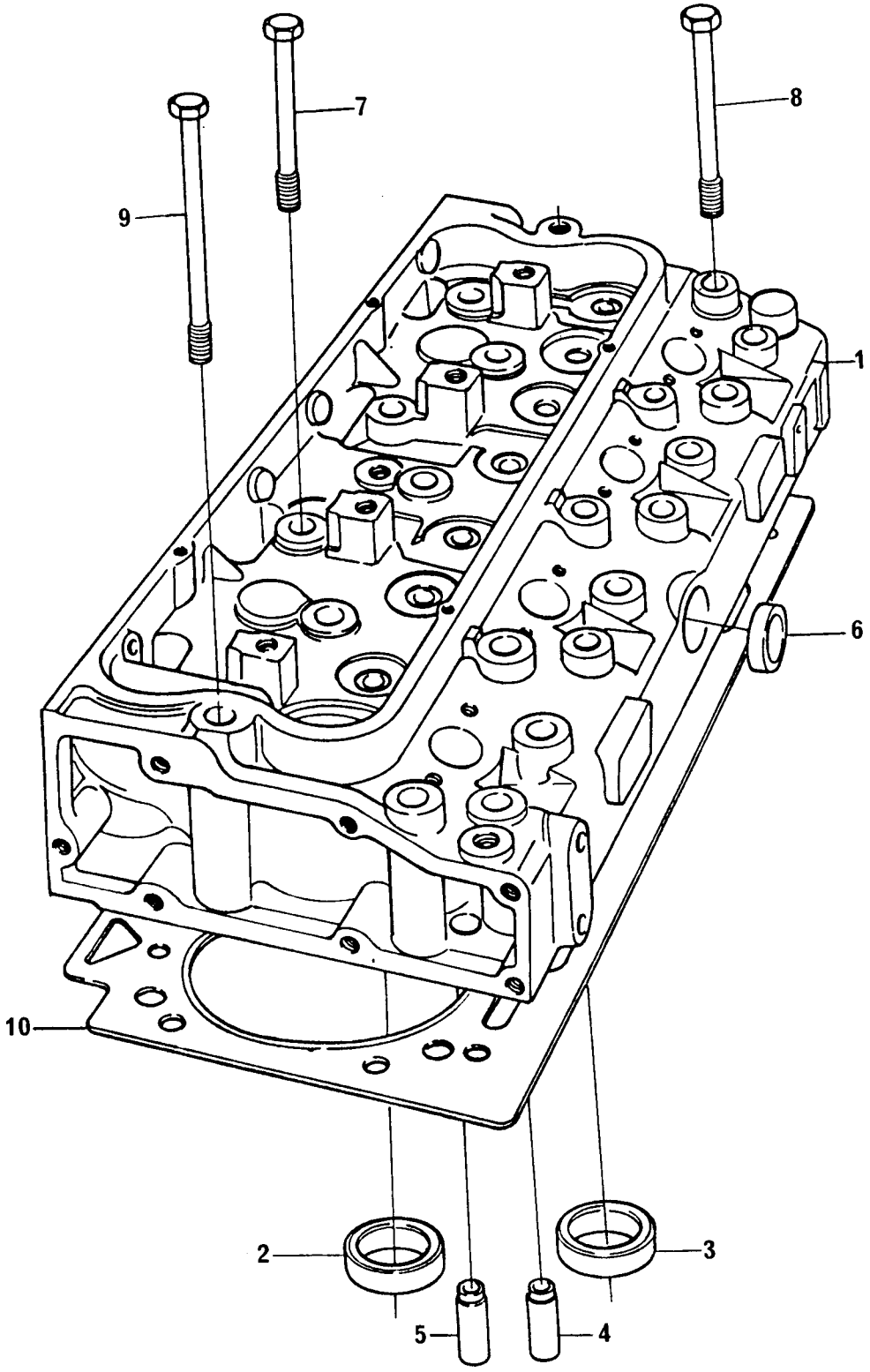

CABEÇOTE
CYLINDER HEAD
CULATA
CULASSE

GRUPO
GROUP **17/35**
GRUPO
GROUPE

1	4236207				1 CABEÇOTE	CYLINDER HEAD	CULATA	CULASSE
2	33152153		1	STD	4 SEDE DE ESCAPE	INSERT EXHAUST	INSERTO ESCAPE	SIEGE RAPPORTÉ
2	33152153	A		+ . 010"	X SEDE DE ESCAPE	INSERT EXHAUST	INSERTO ESCAPE	SIEGE RAPPORTÉ
2	33152153	B		+ . 020"	X SEDE DE ESCAPE	INSERT EXHAUST	INSERTO ESCAPE	SIEGE RAPPORTÉ
2	33152153	C		+ . 030"	X SEDE DE ESCAPE	INSERT EXHAUST	INSERTO ESCAPE	SIEGE RAPPORTÉ
3	70470053		1	STD	4 SEDE DE ADMISSÃO	INSERT INLET	INSERTO ADMISIÓN	SIEGE RAPPORTÉ
3	33152155	A		+ . 010"	X SEDE DE ADMISSÃO	INSERT INLET	INSERTO ADMISIÓN	SIEGE RAPPORTÉ
3	33152155	B		+ . 020"	X SEDE DE ADMISSÃO	INSERT INLET	INSERTO ADMISIÓN	SIEGE RAPPORTÉ
3	33152155	C		+ . 030"	X SEDE DE ADMISSÃO	INSERT INLET	INSERTO ADMISIÓN	SIEGE RAPPORTÉ
4	70420019		1		4 GUIA DE ADMISSÃO	INLET GUIDE	GUIA ADMISIÓN	GUIDE ADMISSION
5	70420019		1		4 GUIA DE ESCAPE	EXHAUST GUIDE	GUIA ESCAPE	GUIDE ÉCHAPP
6	70470066		1		1 BUJÃO	PLUG	TAPÓN	BOUCHON
*	70998162		1	70910030	4 VÁLVULA ADMISSÃO	INLET VALVE	VÁLVULA ADMISIÓN	SOUPAPE ADM.
*	70998163		1	70910029	4 VÁLVULA ESCAPE	EXHAUST VALVE	VÁLVULA ESCAPE	SOUPAPE ÉCHAPP
*	70730051		1		8 VEDADOR	SEAL	RETÉN	GUARNITURE
*	31745122		1		8 MOLA EXTERNA	OUTER SPRING	RESORTE EXTERIOR	RESSORT EXT.
*	31744133		1		8 MOLA INTERNA	INNER SPRING	RESORTE INTERIOR	RESSORT INT.
*	33415118		1		8 ARRUELA	WASHER	ARANDELA	RONDELLE
*	70230010		1		16 TRAVA	COTTER	SEGURO CÔNICO	CLAVETTE
*	70998121		1		8 CAPA	CAP	CASQUILLO	CUVETTE
+	70490379		1	36851409	1 JUNTA	JOINT	JUNTA	JOINT
+	36212152		1		1 TAMPA TRASEIRA	REAR COVER	TAPA TRASERA	COUVERCLE
+	0746255		1		6 PARAFUSO	BOLT	TORNILLO	VIS
+	0920053		1		6 ARRUELA	WASHER	ARANDELA	RONDELLE
7	32166337				2 PARAFUSO	BOLT	TORNILLO	VIS
8	32166338				12 PARAFUSO	BOLT	TORNILLO	VIS
9	32166339				8 PARAFUSO	BOLT	TORNILLO	VIS
10	3681E034			70490195	1 JUNTA	GASKET	JUNTA	JOINT

* VIDE GRUPO 18
SEE GROUP 18
VÉASE GRUPO 18
VOIR GROUPE 18

+ VIDE GRUPO 36
SEE GROUP 36
VÉASE GRUPO 36
VOIR GROUPE 36

VÁLVULAS E BALANCEIROS VALVES AND ROCKERSHAFTS VÁLVULAS Y BALANCINES SOUPAPES ET LEVIERS OSCILLANTS	GRUPO GROUP 18/14 GRUPO GROUPE

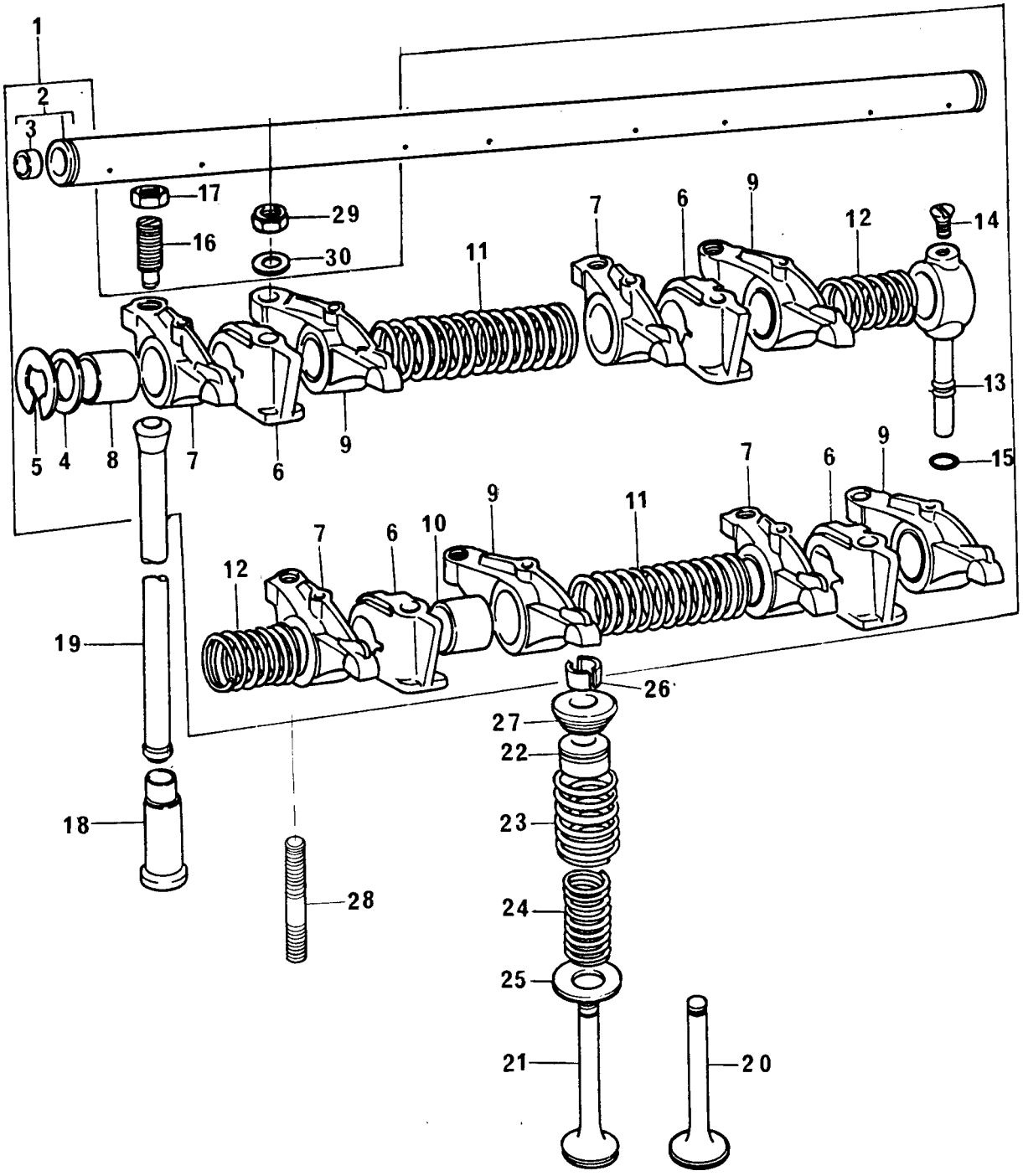

VÁLVULAS E BALANCEIROS
VALVES AND ROCKERSHAFTS
VÁLVULAS Y BALANCINES
SOUPAPES ET LEVIERS OSCILLANTS

GRUPO
GROUP **18/14**
GRUPO
GROUPE

1	424823			1	EIXO BALANCEIRO	ROCKERSHAFT ASSY	EJE BALANCINES	RAMPE CULBUTEURS
2	424807	1		1	EIXO	SHAFT	EJE	ARBRE
3	0650507	2		2	BUJÃO	PLUG	TAPÓN	BOUCHON
4	33117415	1		2	ARRUELA	WASHER	ARANDELA	RONDELLE
5	0170151	1		2	ANEL TRAVA	CIRCLIP	ARO RETÉN	CIRCLIP
6	70100716	1		4	SUPORTE	BRACKET	SOPORTE	SUPPORT
7	70998095	1	▶	4	BALANCEIRO	ROCKER LEVER	BALANCÍN	LEVIER OSCILLANT
8	2511425	7		4	BUCHA	BUSH	BUJE	BAGUE
9	70998096	1	◀	4	BALANCEIRO	ROCKER LEVER	BALANCÍN	LEVIER OSCILLANT
10	2511425	9		4	BUCHA	BUSH	BUJE	BAGUE
11	31744123	1		2	MOLA	SPRING	RESORTE	RESSORT
12	31743108	1		2	MOLA	SPRING	RESORTE	RESSORT
13	35511111	1		1	TUBO	PIPE	CAÑO	TUYAUTERIE
14	0726504	1		1	PARAFUSO	BOLT	TORNILLO	VIS
15	33811113			1	ANEL "O"	"O" RING	ARO SELLO	JOINT TORIQUE
16	0720579			8	PARAFUSO	BOLT	TORNILLO	VIS
17	0576052			8	PORCA	NUT	TUERCA	ÉCROU
18	31434163			8	TUCHO	TAPPET	BOTADOR	POUSSOIR
19	70998041			8	VARETA	PUSH-ROD	VARILLA	TIGE
20	70910010		STD	4	VÁLVULA ESCAPE	EXHAUST VALVE	VÁLVULA ESCAPE	SOUPAPE ÉCHAPP
20	70910010	A	▼▲ + . 015"	X	VÁLVULA ESCAPE	EXHAUST VALVE	VÁLVULA ESCAPE	SOUPAPE ÉCHAPP
20	70910010	B	▼▲ + . 030"	X	VÁLVULA ESCAPE	EXHAUST VALVE	VÁLVULA ESCAPE	SOUPAPE ÉCHAPP
21	70998075		STD	4	VÁLVULA ADMISSÃO	INLET VALVE	VÁLVULA ADMISIÓN	SOUPAPE ADM.
21	70910009	A	▼▲ + . 015"	X	VÁLVULA ADMISSÃO	INLET VALVE	VÁLVULA ADMISIÓN	SOUPAPE ADM.
21	70910009	B	▼▲ + . 030"	X	VÁLVULA ADMISSÃO	INLET VALVE	VÁLVULA ADMISIÓN	SOUPAPE ADM.
22	70998120		STD	8	VEDADOR	SEAL	DEFLECTOR	DEFLECTEUR
22	70730034	A	▼▲ + . 015"	X	VEDADOR	SEAL	DEFLECTOR	DEFLECTEUR
22	70730034	B	▼▲ + . 030"	X	VEDADOR	SEAL	DEFLECTOR	DEFLECTEUR
23	31745121			8	MOLA EXTERNA	OUTER SPRING	RESORTE EXTERIOR	RESSORT EXT.
24	31744131			8	MOLA INTERNA	INNER SPRING	RESORTE INTERIOR	RESSORT INT.
25	33415118			8	ARRUELA	WASHER	ARANDELA	RONDELLE
26	70230008			16	TRAVA	COTTER	SEGURO CÓNICO	CLAVETTE
27	33423122			8	CAPA	CAP	CASQUILLO	CUVETTE
28	0826628			4	PRISIONEIRO	STUD	ESPÁRRAGO	GOUJON
29	0576054			4	PORCA	NUT	TUERCA	ÉCROU
30	0920006			4	ARRUELA	WASHER	ARANDELA	RONDELLE

VÁLVULAS E BALANCEIROS VALVES AND ROCKERSHAFTS VÁLVULAS Y BALANCINES SOUPAPES ET LEVIERS OSCILLANTS	GRUPO GROUP 18/22 GRUPO GROUPE

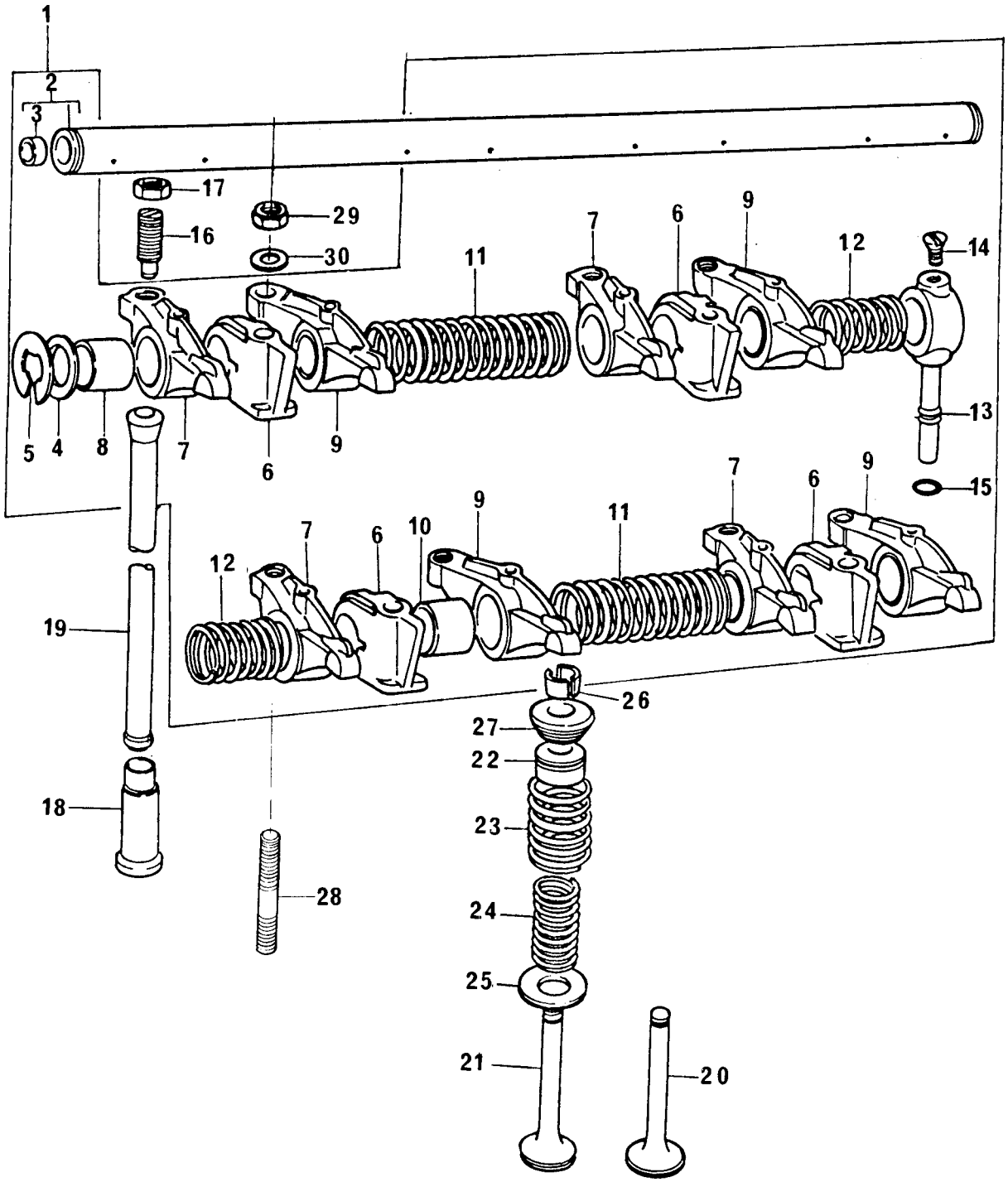

VÁLVULAS E BALANCEIROS
VALVES AND ROCKERSHAFTS
VÁLVULAS Y BALANCINES
SOUPAPES ET LEVIERS OSCILLANTS

GRUPO
GROUP **18/22**
GRUPO
GROUPE

1	424823				1	EIXO BALANCEIRO	ROCKERSHAFT ASSY	EJE BALANCINES	RAMPE CULBUTEURS
2	424807	1			1	EIXO	SHAFT	EJE	ARBRE
3	0650507	2			2	BUJÃO	PLUG	TAPÓN	BOUCHON
4	33117415	1			2	ARRUELA	WASHER	ARANDELA	RONDELLE
5	0170151	1			2	ANEL TRAVA	CIRCLIP	ARO RETÉN	CIRCLIP
6	70100716	1			4	SUPORTE	BRACKET	SOPORTE	SUPPORT
7	70998095	1	▶		4	BALANCEIRO	ROCKER LEVER	BALANCÍN	LEVIER OSCILLANT
8	2511425	7			4	BUCHA	BUSH	BUJE	BAGUE
9	70998096	1	◀		4	BALANCEIRO	ROCKER LEVER	BALANCÍN	LEVIER OSCILLANT
10	2511425	9			4	BUCHA	BUSH	BUJE	BAGUE
11	31744123	1			2	MOLA	SPRING	RESORTE	RESSORT
12	31743108	1			2	MOLA	SPRING	RESORTE	RESSORT
13	35511111	1			1	TUBO	PIPE	CAÑO	TUYAUTERIE
14	0726504	1			1	PARAFUSO	BOLT	TORNILLO	VIS
15	33811113				1	ANEL "O"	"O" RING	ARO SELLO	JOINT TORIQUE
16	0720579				8	PARAFUSO	BOLT	TORNILLO	VIS
17	0576052				8	PORCA	NUT	TUERCA	ÉCROU
18	31434163				8	TUCHO	TAPPET	BOTADOR	POUSSOIR
19	70998041				8	VARETA	PUSH-ROD	VARILLA	TIGE
20	70910010			STD	4	VÁLVULA ESCAPE	EXHAUST VALVE	VÁLVULA ESCAPE	SOUPAPE ÉCHAPP
20	70910010	A	▼▲	+ . 015"	X	VÁLVULA ESCAPE	EXHAUST VALVE	VÁLVULA ESCAPE	SOUPAPE ÉCHAPP
20	70910010	B	▼▲	+ . 030"	X	VÁLVULA ESCAPE	EXHAUST VALVE	VÁLVULA ESCAPE	SOUPAPE ÉCHAPP
21	70998075			STD	4	VÁLVULA ADMISSÃO	INLET VALVE	VÁLVULA ADMISIÓN	SOUPAPE ADM.
21	70910009	A	▼▲	+ . 015"	X	VÁLVULA ADMISSÃO	INLET VALVE	VÁLVULA ADMISIÓN	SOUPAPE ADM.
21	70910009	B	▼▲	+ . 030"	X	VÁLVULA ADMISSÃO	INLET VALVE	VÁLVULA ADMISIÓN	SOUPAPE ADM.
22	70998120			STD	8	VEDADOR	SEAL	DEFLECTOR	DEFLECTEUR
22	70730034	A	▼▲	+ . 015"	X	VEDADOR	SEAL	DEFLECTOR	DEFLECTEUR
22	70730034	B	▼▲	+ . 030"	X	VEDADOR	SEAL	DEFLECTOR	DEFLECTEUR
23	31745121				8	MOLA EXTERNA	OUTER SPRING	RESORTE EXTERIOR	RESSORT EXT.
24	31744131				8	MOLA INTERNA	INNER SPRING	RESORTE INTERIOR	RESSORT INT.
25	33123117				8	ARRUELA	WASHER	ARANDELA	RONDELLE
26	70230008				16	TRAVA	COTTER	SEGURO CÓNICO	CLAVETTE
27	33423122				8	CAPA	CAP	CASQUILLO	CUVETTE
28	0826628				4	PRISIONEIRO	STUD	ESPÁRRAGO	GOUJON
29	0576054				4	PORCA	NUT	TUERCA	ÉCROU
30	0920006				4	ARRUELA	WASHER	ARANDELA	RONDELLE

VÁLVULAS E BALANCEIROS **VALVES AND ROCKERSHAFTS** **VÁLVULAS Y BALANCINES** **SOUPAPES ET LEVIERS OSCILLANTS**	**GRUPO** **GROUP** **18/25** **GRUPO** **GROUPE**

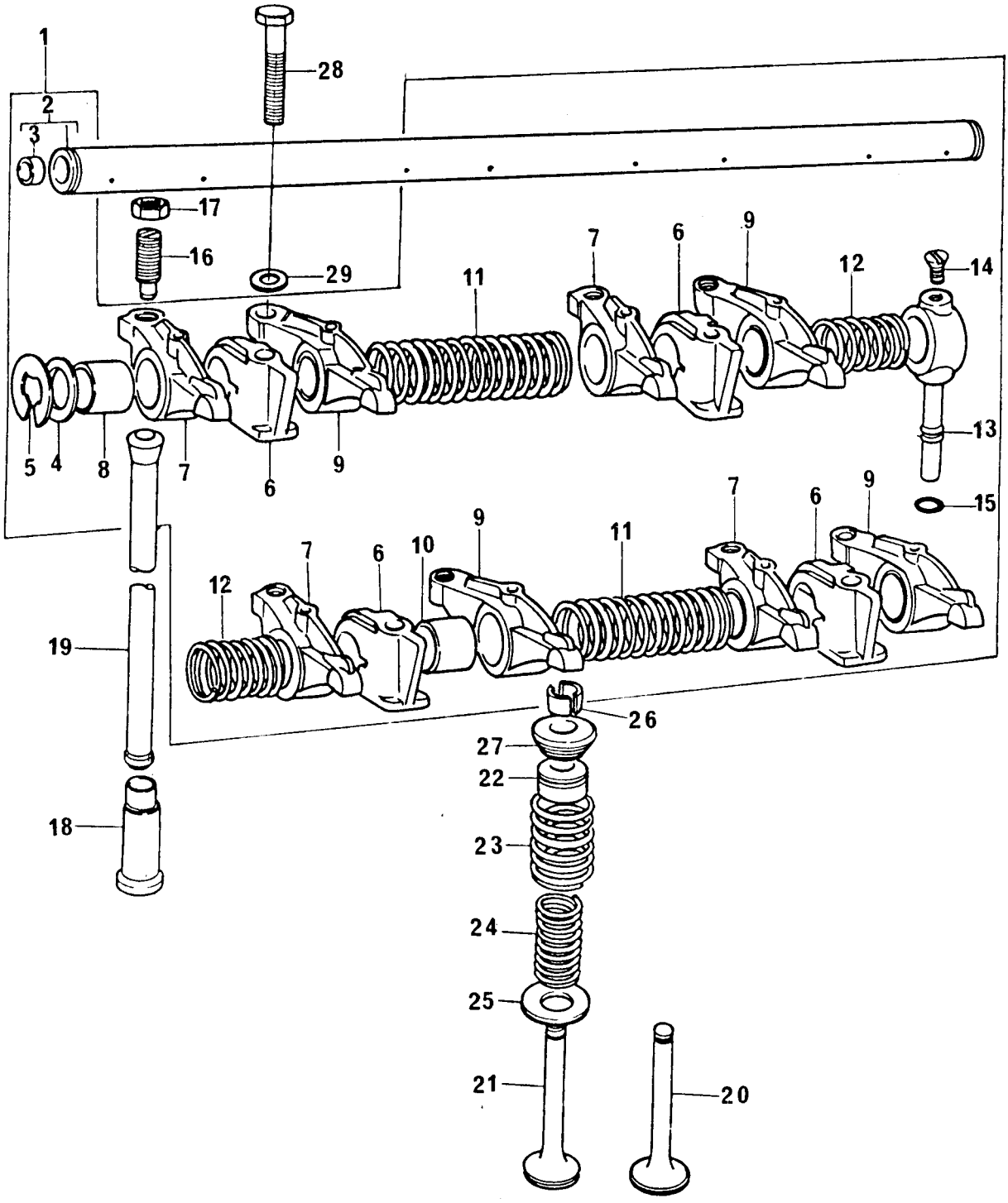

VÁLVULAS E BALANCEIROS
VALVES AND ROCKERSHAFTS
VÁLVULAS Y BALANCINES
SOUPAPES ET LEVIERS OSCILLANTS

GRUPO
GROUP **18/25**
GRUPO
GROUPE

1	424823				1	EIXO BALANCEIRO	ROCKERSHAFT ASSY	EJE BALANCINES	RAMPE CULBUTEURS
2	424807		1		1	EIXO	SHAFT	EJE	ARBRE
3	0650507		2		2	BUJÃO	PLUG	TAPÓN	BOUCHON
4	33117415		1		2	ARRUELA	WASHER	ARANDELA	RONDELLE
5	0170151		1		2	ANEL TRAVA	CIRCLIP	ARO RETÉN	CIRCLIP
6	70100716		1		4	SUPORTE	BRACKET	SOPORTE	SUPPORT
7	70998095		1	▶	4	BALANCEIRO	ROCKER LEVER	BALANCÍN	LEVIER OSCILLANT
8	2511425		7		4	BUCHA	BUSH	BUJE	BAGUE
9	70998096		1	◀	4	BALANCEIRO	ROCKER LEVER	BALANCÍN	LEVIER OSCILLANT
10	2511425		9		4	BUCHA	BUSH	BUJE	BAGUE
11	31744123		1		2	MOLA	SPRING	RESORTE	RESSORT
12	31743108		1		2	MOLA	SPRING	RESORTE	RESSORT
13	35511111		1		1	TUBO	PIPE	CAÑO	TUYAUTERIE
14	0726504		1		1	PARAFUSO	BOLT	TORNILLO	VIS
15	33811113				1	ANEL "O"	"O" RING	ARO SELLO	JOINT TORIQUE
16	0720579				8	PARAFUSO	BOLT	TORNILLO	VIS
17	0576052				8	PORCA	NUT	TUERCA	ÉCROU
18	31434163				8	TUCHO	TAPPET	BOTADOR	POUSSOIR
19	70998041				8	VARETA	PUSH-ROD	VARILLA	TIGE
20	70910010			STD	4	VÁLVULA ESCAPE	EXHAUST VALVE	VÁLVULA ESCAPE	SOUPAPE ÉCHAPP
20	70910010	A	(A)	▼▲ + . 015"	X	VÁLVULA ESCAPE	EXHAUST VALVE	VÁLVULA ESCAPE	SOUPAPE ÉCHAPP
20	70910010	B	(A)	▼▲ + . 030"	X	VÁLVULA ESCAPE	EXHAUST VALVE	VÁLVULA ESCAPE	SOUPAPE ÉCHAPP
21	70998075			STD	4	VÁLVULA ADMISSÃO	INLET VALVE	VÁLVULA ADMISIÓN	SOUPAPE ADM.
21	70910009	A	(A)	▼▲ + . 015"	X	VÁLVULA ADMISSÃO	INLET VALVE	VÁLVULA ADMISIÓN	SOUPAPE ADM.
21	70910009	B	(A)	▼▲ + . 030"	X	VÁLVULA ADMISSÃO	INLET VALVE	VÁLVULA ADMISIÓN	SOUPAPE ADM.
22	70998120			STD	8	VEDADOR	SEAL	DEFLECTOR	DEFLECTEUR
22	70730034	A	(A)	▼▲ + . 015"	X	VEDADOR	SEAL	DEFLECTOR	DEFLECTEUR
22	70730034	B	(A)	▼▲ + . 030"	X	VEDADOR	SEAL	DEFLECTOR	DEFLECTEUR
23	31745121		(A)		8	MOLA EXTERNA	OUTER SPRING	RESORTE EXTERIOR	RESSORT EXT.
23	31745122				8	MOLA EXTERNA	OUTER SPRING	RESORTE EXTERIOR	RESSORT EXT.
24	31744131		(A)		8	MOLA INTERNA	INNER SPRING	RESORTE INTERIOR	RESSORT INT.
24	31744133				8	MOLA INTERNA	INNER SPRING	RESORTE INTERIOR	RESSORT INT.
25	33123117		(A)		8	ARRUELA	WASHER	ARANDELA	RONDELLE
25	33415118				8	ARRUELA	WASHER	ARANDELA	RONDELLE
26	70230008				16	TRAVA	COTTER	SEGURO CÓNICO	CLAVETTE
27	33423122		(A)		8	CAPA	CAP	CASQUILLO	CUVETTE
27	33424107				8	CAPA	CAP	CASQUILLO	CUVETTE
28	0096634				4	PARAFUSO	BOLT	TORNILLO	VIS
29	0920006				4	ARRUELA	WASHER	ARANDELA	RONDELLE

(A) → 224900N

VÁLVULAS E BALANCEIROS VALVES AND ROCKERSHAFTS VÁLVULAS Y BALANCINES SOUPAPES ET LEVIERS OSCILLANTS	GRUPO GROUP 18/26 GRUPO 18/42 GROUPE

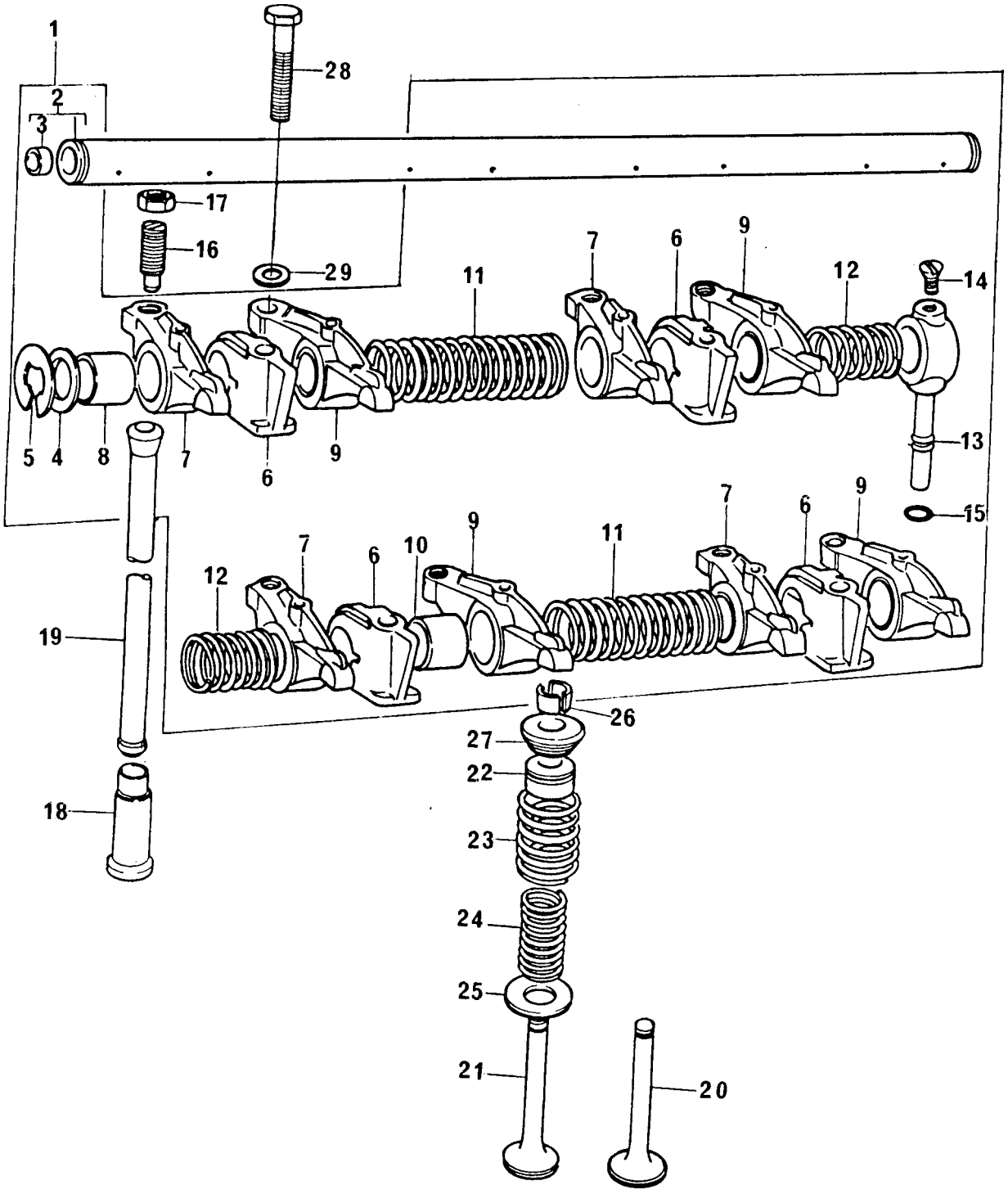

VÁLVULAS E BALANCEIROS
VALVES AND ROCKERSHAFTS
VÁLVULAS Y BALANCINES
SOUPAPES ET LEVIERS OSCILLANTS

GRUPO
GROUP **18/26**
GRUPO **18/42**
GROUPE

1	424823		1	EIXO BALANCEIRO	ROCKERSHAFT ASSY	EJE BALANCINES	RAMPE CULBUTEURS
2	424807	1	1	EIXO	SHAFT	EJE	ARBRE
3	0650507	2	2	BUJÃO	PLUG	TAPÓN	BOUCHON
4	33117415	1	2	ARRUELA	WASHER	ARANDELA	RONDELLE
5	0170151	1	2	ANEL TRAVA	CIRCLIP	ARO RETÉN	CIRCLIP
6	70100716	1	4	SUPORTE	BRACKET	SOPORTE	SUPPORT
7	70998095	1 ▶	4	BALANCEIRO	ROCKER LEVER	BALANCÍN	LEVIER OSCILLANT
8	2511425	7	4	BUCHA	BUSH	BUJE	BAGUE
9	70998096	1 ◀	4	BALANCEIRO	ROCKER LEVER	BALANCÍN	LEVIER OSCILLANT
10	2511425	9	4	BUCHA	BUSH	BUJE	BAGUE
11	31744123	1	2	MOLA	SPRING	RESORTE	RESSORT
12	31743108	1	2	MOLA	SPRING	RESORTE	RESSORT
13	35511111	1	1	TUBO	PIPE	CAÑO	TUYAUTERIE
14	0726504	1	1	PARAFUSO	BOLT	TORNILLO	VIS
15	33811113		1	ANEL "O"	"O" RING	ARO SELLO	JOINT TORIQUE
16	0720579		8	PARAFUSO	BOLT	TORNILLO	VIS
17	0576052		8	PORCA	NUT	TUERCA	ÉCROU
18	31434163		8	TUCHO	TAPPET	BOTADOR	POUSSOIR
19	70998041		8	VARETA	PUSH-ROD	VARILLA	TIGE
20	70910018	(A)	4	VÁLVULA ESCAPE	EXHAUST VALVE	VÁLVULA ESCAPE	SOUPAPE ÉCHAPP
20	70998163	(B) ●○ 70910029	4	VÁLVULA ESCAPE	EXHAUST VALVE	VÁLVULA ESCAPE	SOUPAPE ÉCHAPP
21	70910017	(A)	4	VÁLVULA ADMISSÃO	INLET VALVE	VÁLVULA ADMISIÓN	SOUPAPE ADM.
21	70998162	(A) ●○ 70910030	4	VÁLVULA ADMISSÃO	INLET VALVE	VÁLVULA ADMISIÓN	SOUPAPE ADM.
22	70998120	→| 514764Z	8	VEDADOR	SEAL	DEFLECTOR	DEFLECTEUR
22	70730051	|→ 514765Z	8	VEDADOR	SEAL	DEFLECTOR	DEFLECTEUR
23	31745122	→| 562781B	8	MOLA EXTERNA	OUTER SPRING	RESORTE EXTERIOR	RESSORT EXT.
23	70998136	|→ 562782B	8	MOLA EXTERNA	OUTER SPRING	RESORTE EXTERIOR	RESSORT EXT.
24	31744133	→| 562781B	8	MOLA INTERNA	INNER SPRING	RESORTE INTERIOR	RESSORT INT.
25	33415118		8	ARRUELA	WASHER	ARANDELA	RONDELLE
26	70230010		16	TRAVA	COTTER	SEGURO CÓNICO	CLAVETTE
27	70998121	→| 562781B	8	CAPA	CAP	CASQUILLO	CUVETTE
27	70150047	|→ 562782B	8	CAPA	CAP	CASQUILLO	CUVETTE
28	0096634		4	PARAFUSO	BOLT	TORNILLO	VIS
29	0920006		4	ARRUELA	WASHER	ARANDELA	RONDELLE

(A) MOTOR 4.236 →| 407899V
ENGINE 4.248 →| 407772V
MOTOR
MOTEUR

(B) MOTOR 4.236 |→ 407900V
ENGINE 4.248 |→ 407773V
MOTOR
MOTEUR

VÁLVULAS E BALANCEIROS VALVES AND ROCKERSHAFTS VÁLVULAS Y BALANCINES SOUPAPES ET LEVIERS OSCILLANTS	GRUPO GROUP 18/28 GRUPO GROUPE

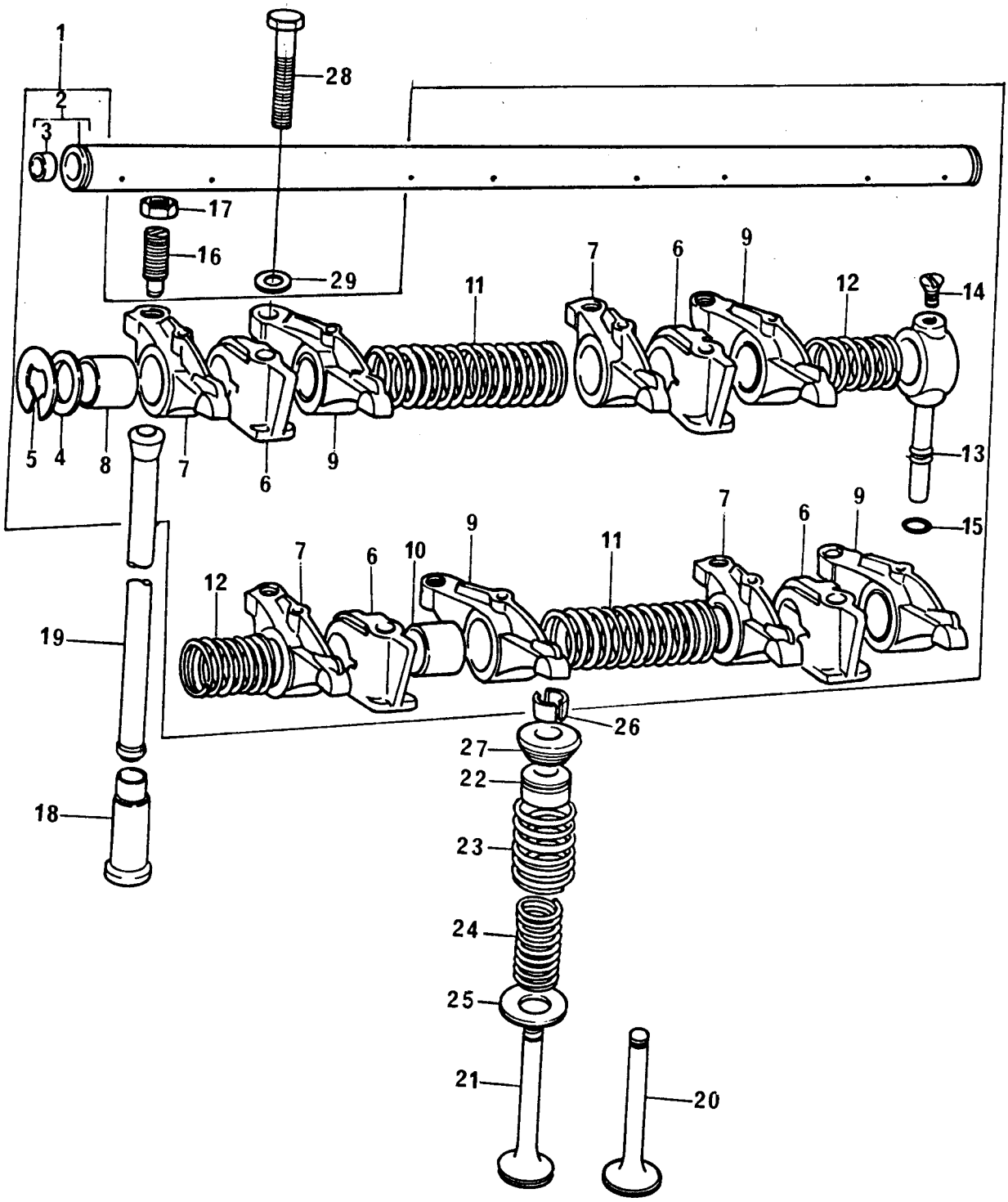

VÁLVULAS E BALANCEIROS
VALVES AND ROCKERSHAFTS
VÁLVULAS Y BALANCINES
SOUPAPES ET LEVIERS OSCILLANTS

GRUPO
GROUP **18/28**
GRUPO
GROUPE

1	424823			1	EIXO BALANCEIRO	ROCKERSHAFT ASSY	EJE BALANCINES	RAMPE CULBUTEURS
2	424807	1		1	EIXO	SHAFT	EJE	ARBRE
3	0650507	2		2	BUJÃO	PLUG	TAPÓN	BOUCHON
4	33117415	1		2	ARRUELA	WASHER	ARANDELA	RONDELLE
5	0170151	1		2	ANEL TRAVA	CIRCLIP	ARO RETÉN	CIRCLIP
6	70100716	1		4	SUPORTE	BRACKET	SOPORTE	SUPPORT
7	70998095	1	▶	4	BALANCEIRO	ROCKER LEVER	BALANCÍN	LEVIER OSCILLANT
8	2511425	7		4	BUCHA	BUSH	BUJE	BAGUE
9	70998096	1	◀	4	BALANCEIRO	ROCKER LEVER	BALANCÍN	LEVIER OSCILLANT
10	2511425	9		4	BUCHA	BUSH	BUJE	BAGUE
11	31744123	1		2	MOLA	SPRING	RESORTE	RESSORT
12	31743108	1		2	MOLA	SPRING	RESORTE	RESSORT
13	35511111	1		1	TUBO	PIPE	CAÑO	TUYAUTERIE
14	0726504	1		1	PARAFUSO	BOLT	TORNILLO	VIS
15	33811113			1	ANEL "O"	"O" RING	ARO SELLO	JOINT TORIQUE
16	0720579			8	PARAFUSO	BOLT	TORNILLO	VIS
17	0576052			8	PORCA	NUT	TUERCA	ÉCROU
18	31434163			8	TUCHO	TAPPET	BOTADOR	POUSSOIR
19	70998041			8	VARETA	PUSH-ROD	VARILLA	TIGE
20	70910010		407516V	4	VÁLVULA ESCAPE	EXHAUST VALVE	VÁLVULA ESCAPE	SOUPAPE ÉCHAPP
20	70998163		407517V	4	VÁLVULA ESCAPE	EXHAUST VALVE	VÁLVULA ESCAPE	SOUPAPE ÉCHAPP
21	3142H002		407516V	4	VÁLVULA ADMISSÃO	INLET VALVE	VÁLVULA ADMISIÓN	SOUPAPE ADM.
21	70910032		407517V	4	VÁLVULA ADMISSÃO	INLET VALVE	VÁLVULA ADMISIÓN	SOUPAPE ADM.
22	70998120		514764Z	8	VEDADOR	SEAL	DEFLECTOR	DEFLECTEUR
22	70730051		514765Z	8	VEDADOR	SEAL	DEFLECTOR	DEFLECTEUR
23	31745122			8	MOLA EXTERNA	OUTER SPRING	RESORTE EXTERIOR	RESSORT EXT.
24	31744133			8	MOLA INTERNA	INNER SPRING	RESORTE INTERIOR	RESSORT INT.
25	33415118			8	ARRUELA	WASHER	ARANDELA	RONDELLE
26	70230008		407516V	16	TRAVA	COTTER	SEGURO CÓNICO	CLAVETTE
26	70230010		407517V	16	TRAVA	COTTER	SEGURO CÓNICO	CLAVETTE
27	33424107		407516V	8	CAPA	CAP	CASQUILLO	CUVETTE
27	70998121		407517V	8	CAPA	CAP	CASQUILLO	CUVETTE
28	0096634			4	PARAFUSO	BOLT	TORNILLO	VIS
29	0920006			4	ARRUELA	WASHER	ARANDELA	RONDELLE

RETENTOR TRASEIRO DA ÁRVORE DE MANIVELAS
CRANKSHAFT REAR OIL SEAL
SELLO TRASERO DE ACEITE
DÉFLECTEUR D'HUILE ARRIERE

GRUPO
GROUP **20/17**
GRUPO
GROUPE

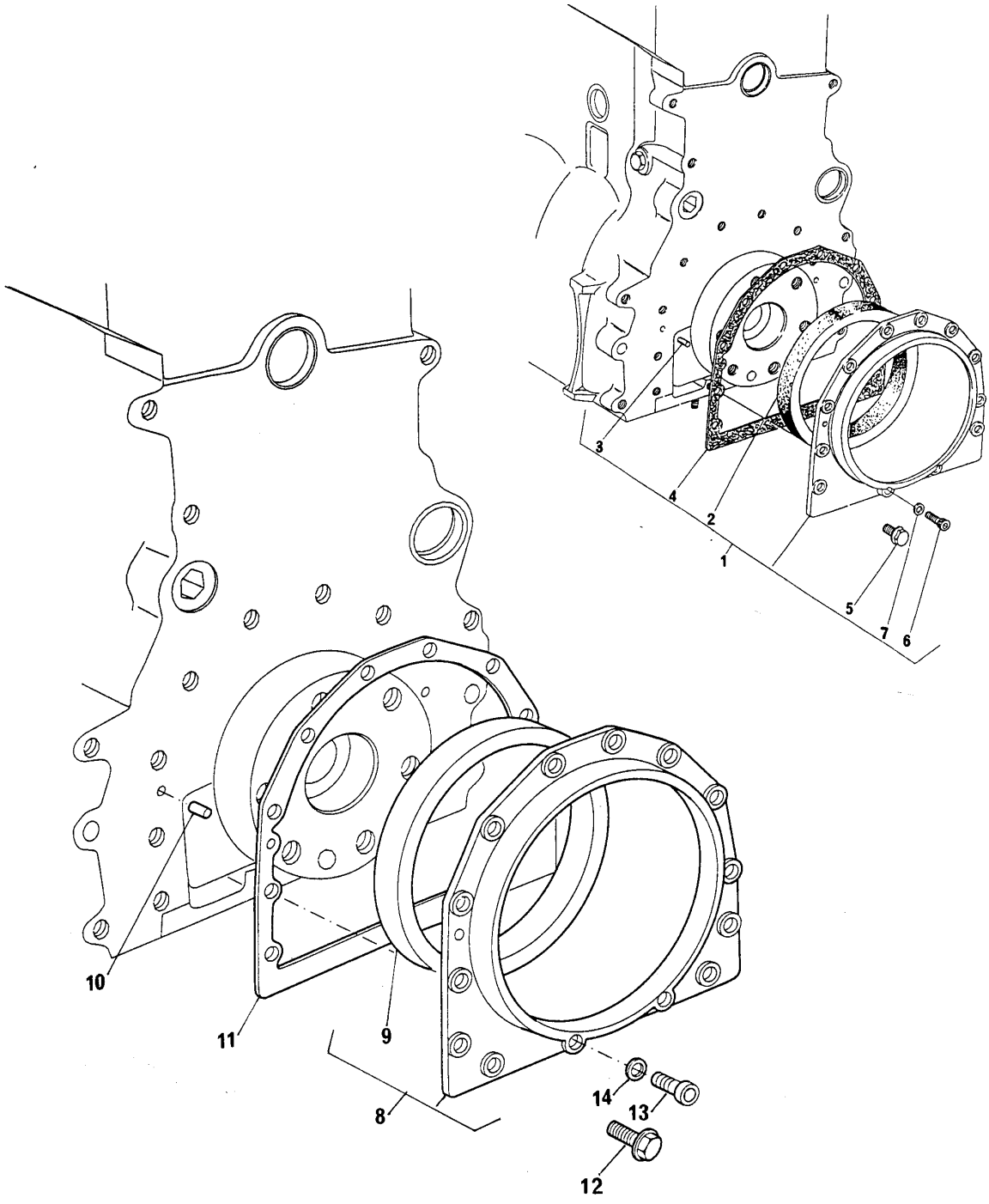

RETENTOR TRASEIRO DA ÁRVORE DE MANIVELAS
CRANKSHAFT REAR OIL SEAL
SELLO TRASERO DE ACEITE
DÉFLECTEUR D'HUILE ARRIERE

GRUPO
GROUP **20/17**
GRUPO
GROUPE

1	424828		1	CJ. RETENTOR	SEAL-ASSY	CJ. SELLO	JEU DEFLECTEUR
2	70730050	1	1	RETENTOR	SEAL	SELLO	DEFLECTEUR
3	0350009	1	2	PINO GUIA	DOWEL	ESPIGA	PION
4	36817157	1	1	JUNTA	JOINT	JUNTA	JOINT
5	70740130	1	10	PARAFUSO	BOLT	TORNILLO	VIS
6	2172530	1	2	PARAFUSO	BOLT	TORNILLO	VIS
7	33112111	1	2	ARRUELA	WASHER	ARANDELA	RONDELLE
8	70993401		1	CJ. RETENTOR	SEAL-ASSY	CJ. SELLO	JEU DEFLECTEUR
9	70730050	8	1	RETENTOR	SEAL	SELLO	DEFLECTEUR
10	0350009		2	PINO GUIA	DOWEL	ESPIGA	PION
11	36817157		1	JUNTA	JOINT	JUNTA	JOINT
12	70740130		12	PARAFUSO	BOLT	TORNILLO	VIS
13	2172530		2	PARAFUSO	BOLT	TORNILLO	VIS
14	33112111		2	ARRUELA	WASHER	ARANDELA	RONDELLE

ÁRVORE DE COMANDO DAS VÁLVULAS **CAMSHAFT** **ARBOL DE LEVAS** **ARBRE À CAMES**	**GRUPO** **GROUP** **21/09** **GRUPO** **GROUPE**

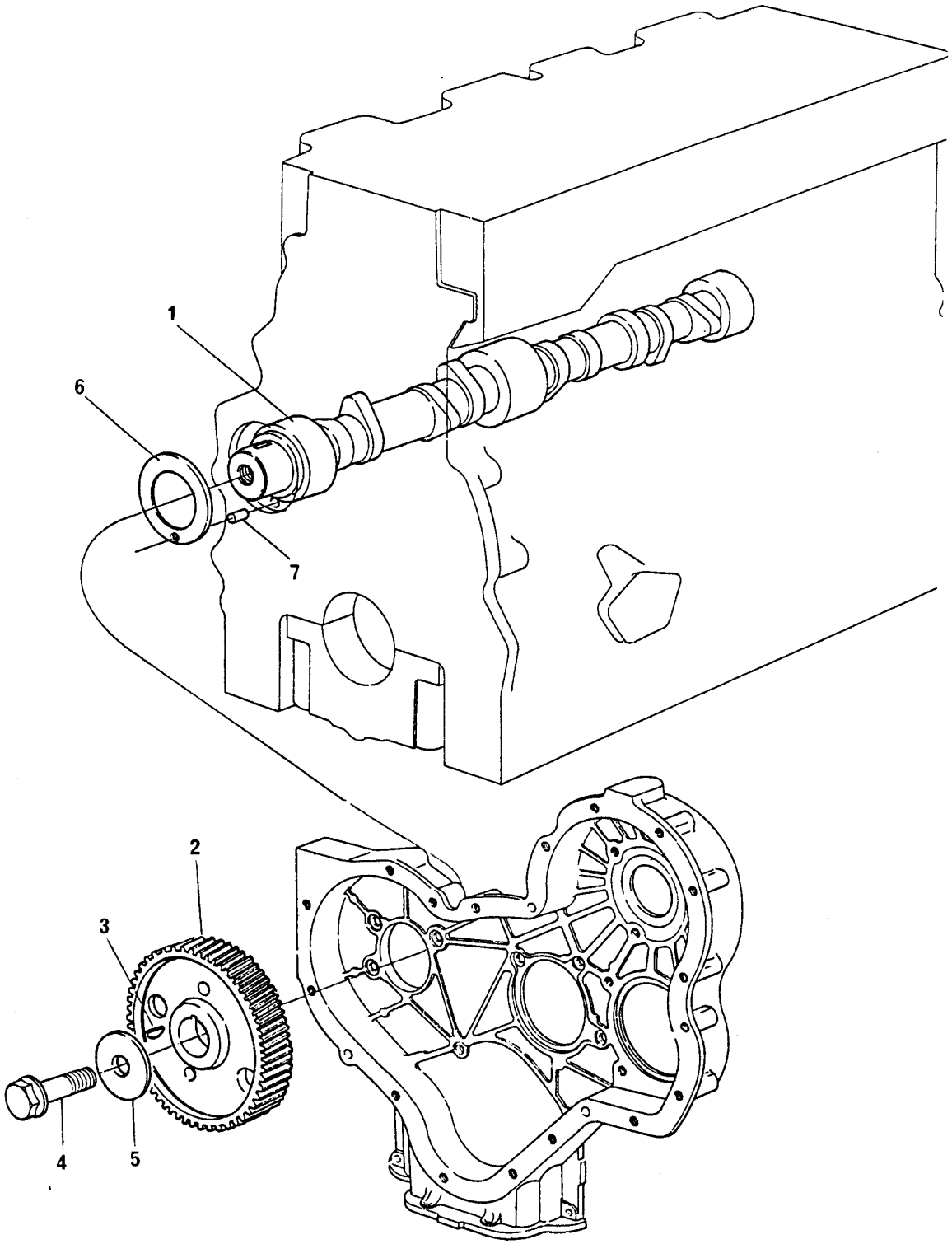

ÁRVORE DE COMANDO DAS VÁLVULAS
CAMSHAFT
ARBOL DE LEVAS
ARBRE À CAMES

GRUPO
GROUP **21/09**
GRUPO
GROUPE

1	31415321	→	407699V	1 ÁRVORE COMANDO	CAMSHAFT	ÁRBOL DE LEVAS	ARBRE A CAMES
1	31415371	→	407700V	1 ÁRVORE COMANDO	CAMSHAFT	ÁRBOL DE LEVAS	ARBRE A CAMES
2	31171931	●○	31171353	1 ENGRENAGEM	GEAR	ENGRANAJE	PIGNON
3	0500012			1 CHAVETA	KEY	CHAVETA	CLAVETTE
4	70740323	●○	32161209	1 PARAFUSO	BOLT	TORNILLO	VIS
5	70920103	●○	33153128	1 ARRUELA	WASHER	ARANDELA	RONDELLE
6	33153121			1 ARRUELA ENCOSTO	THRUST WASHER	ARANDELA	RONDELLE
7	0610844			1 PINO GUIA	DOWEL	ESPIGA	PION

ÁRVORE DE COMANDO DAS VÁLVULAS **CAMSHAFT** **ARBOL DE LEVAS** **ARBRE À CAMES**	**GRUPO** **GROUP** **21/18** **GRUPO** **GROUPE**

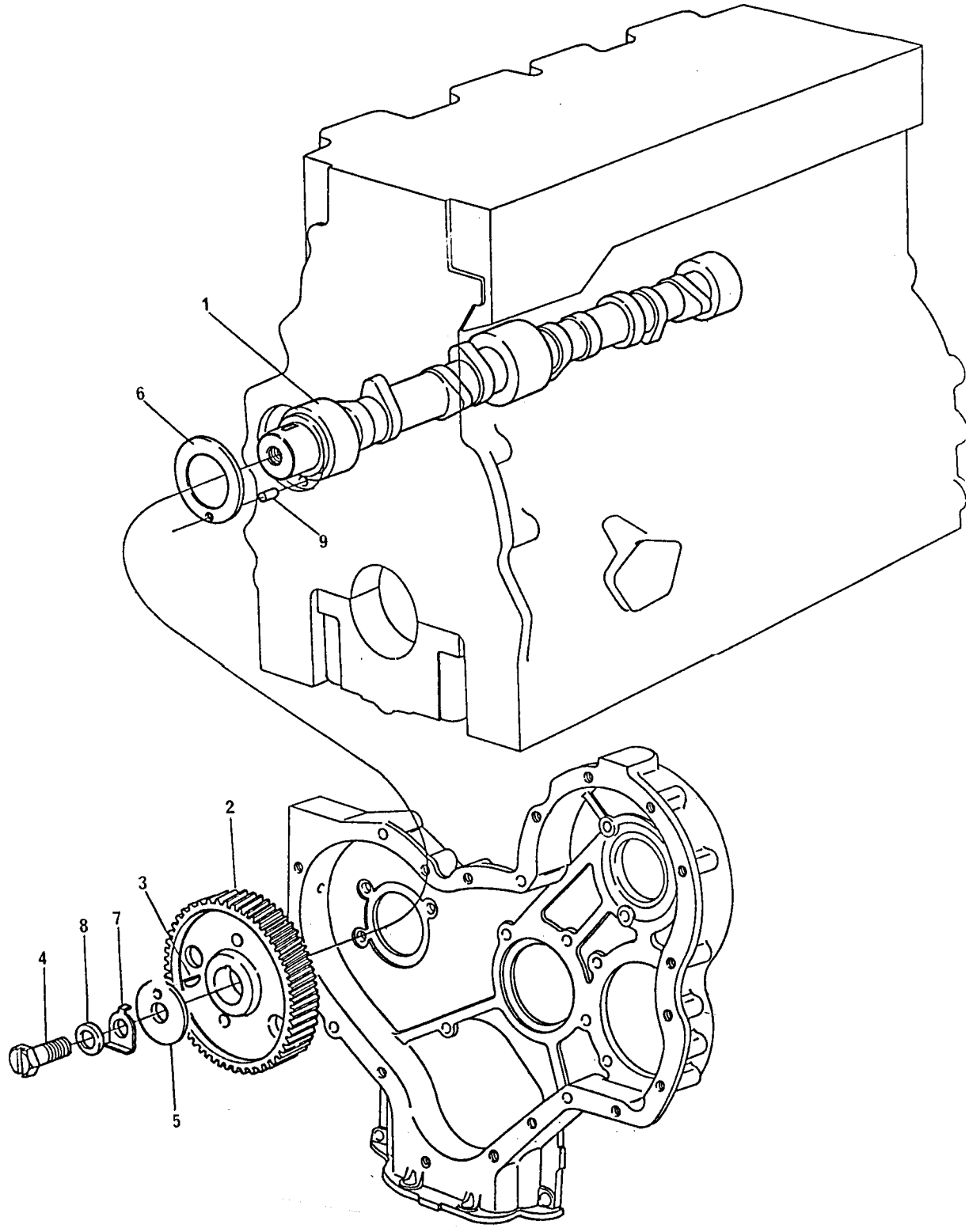

ÁRVORE DE COMANDO DAS VÁLVULAS
CAMSHAFT
ARBOL DE LEVAS
ARBRE À CAMES

GRUPO
GROUP **21/18**
GRUPO
GROUPE

1	31415294	→ 407060V	1	ÁRVORE COMANDO	CAMSHAFT	ÁRBOL DE LEVAS	ARBRE A CAMES
1	31415373	← 407061V	1	ÁRVORE COMANDO	CAMSHAFT	ÁRBOL DE LEVAS	ARBRE A CAMES
2	31171931		1	ENGRENAGEM	GEAR	ENGRANAJE	PIGNON
3	0500012		1	CHAVETA	KEY	CHAVETA	CLAVETTE
4	32161209		1	PARAFUSO	BOLT	TORNILLO	VIS
5	33153128		1	PLACA	PLATE	PLACA	PLAQUE
6	33153121		1	ARRUELA ENCOSTO	THRUST WASHER	ARANDELA	RONDELLE
7	31733121		1	ARRUELA	WASHER	ARANDELA	RONDELLE
8	33115408		1	ARRUELA	WASHER	ARANDELA	RONDELLE
9	0610844		1	PINO GUIA	DOWEL	ESPIGA	PION

ÁRVORE DE COMANDO DAS VÁLVULAS **CAMSHAFT** **ARBOL DE LEVAS** **ARBRE À CAMES**	**GRUPO** **GROUP** **21/19** **GRUPO** **GROUPE**

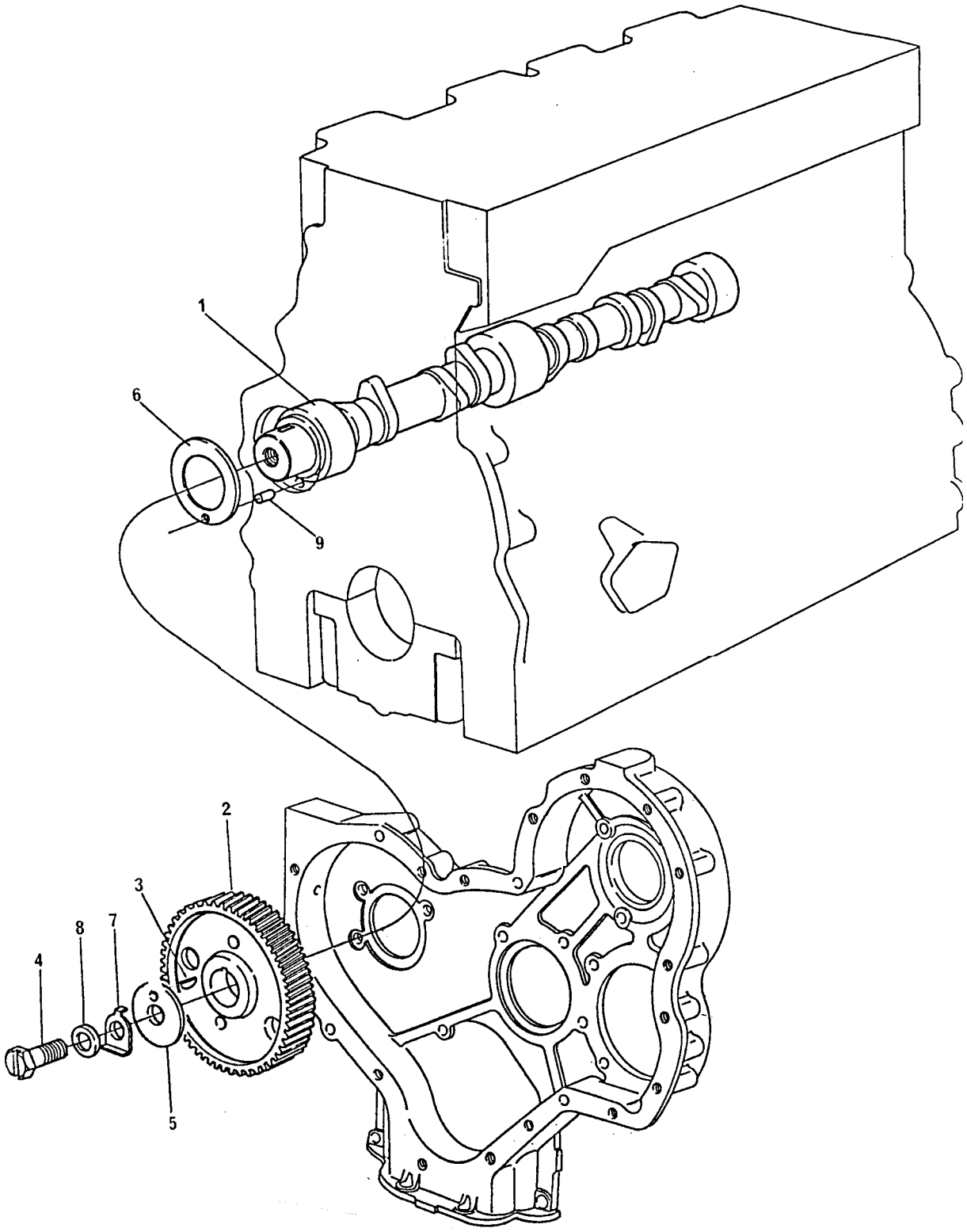

ÁRVORE DE COMANDO DAS VÁLVULAS
CAMSHAFT
ARBOL DE LEVAS
ARBRE À CAMES

GRUPO
GROUP **21/19**
GRUPO
GROUPE

1	31415321		1 ÁRVORE COMANDO	CAMSHAFT	ÁRBOL DE LEVAS	ARBRE A CAMES
1	31415371	(A)	1 ÁRVORE COMANDO	CAMSHAFT	ÁRBOL DE LEVAS	ARBRE A CAMES
2	31171931		1 ENGRENAGEM	GEAR	ENGRANAJE	PIGNON
3	0500012		1 CHAVETA	KEY	CHAVETA	CLAVETTE
4	32161209		1 PARAFUSO	BOLT	TORNILLO	VIS
5	33153128		1 PLACA	PLATE	PLACA	PLAQUE
6	33153121		1 ARRUELA ENCOSTO	THRUST WASHER	ARANDELA	RONDELLE
7	31733121		1 ARRUELA	WASHER	ARANDELA	RONDELLE
8	33115408		1 ARRUELA	WASHER	ARANDELA	RONDELLE
9	0610844		1 PINO GUIA	DOWEL	ESPIGA	PION

(A) MOTOR 4.236 → LD8820B407700V
ENGINE LD8821B407721V
MOTOR LD8822B407725V
MOTEUR

(A) MOTOR 4.248 → LF8824B407769V
ENGINE LF8825B407769V
MOTOR LF8890B407769V
MOTEUR

ENGRENAGENS INTERMEDIÁRIAS DA DISTRIBUIÇÃO **IDLER GEARS** **ENGRANAJES INTERMÉDIOS DE LA DISTRIBUCIÓN** **PIGNONS INTERMÉDIARES DE LA DISTRIBUTION**	**GRUPO** **GROUP** **22/08** **GRUPO** **GROUPE**

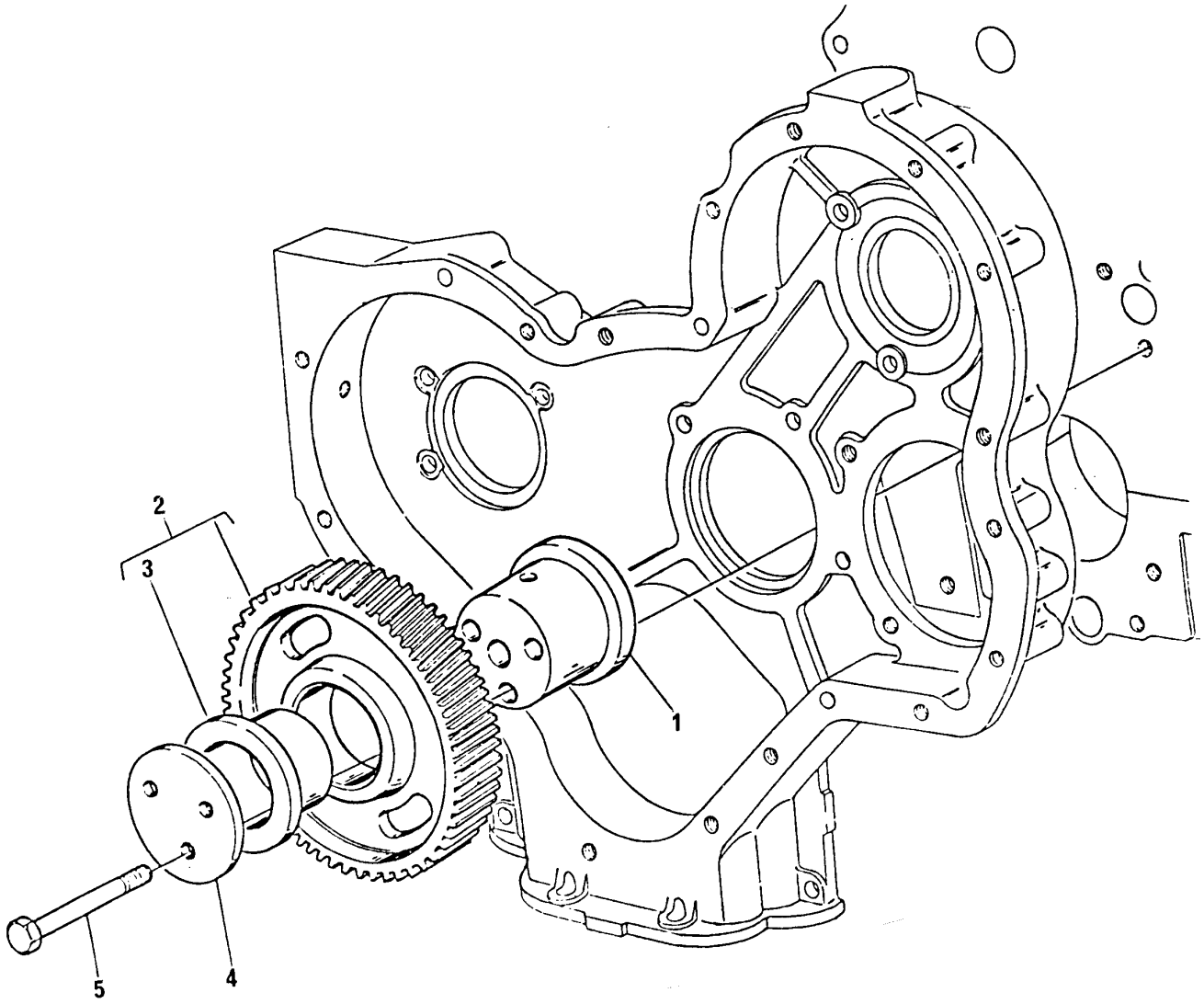

ENGRENAGENS INTERMEDIÁRIAS DA DISTRIBUIÇÃO
IDLER GEARS
ENGRANAJES INTERMÉDIOS DE LA DISTRIBUCIÓN
PIGNONS INTERMÉDIARES DE LA DISTRIBUTION

GRUPO
GROUP **22/08**
GRUPO
GROUPE

1	70998172		70998001	1	CUBO	HUB	CUBO	MOYEU
2	41115018		41115023	1	ENGRENAGEM	GEAR	ENGRANAJE	PIGNON
3	0050345	2		2	BUCHA	BUSH	BUJE	BAGUE
4	70940151			1	PLACA	PLATE	PLACA	PLAQUE
5	0096439			3	PARAFUSO	BOLT	TORNILLO	VIS

ENGRENAGENS INTERMEDIÁRIAS DA DISTRIBUIÇÃO
IDLER GEARS
ENGRANAJES INTERMÉDIOS DE LA DISTRIBUCIÓN
PIGNONS INTERMÉDIARES DE LA DISTRIBUTION

GRUPO
GROUP **22/13**
GRUPO
GROUPE

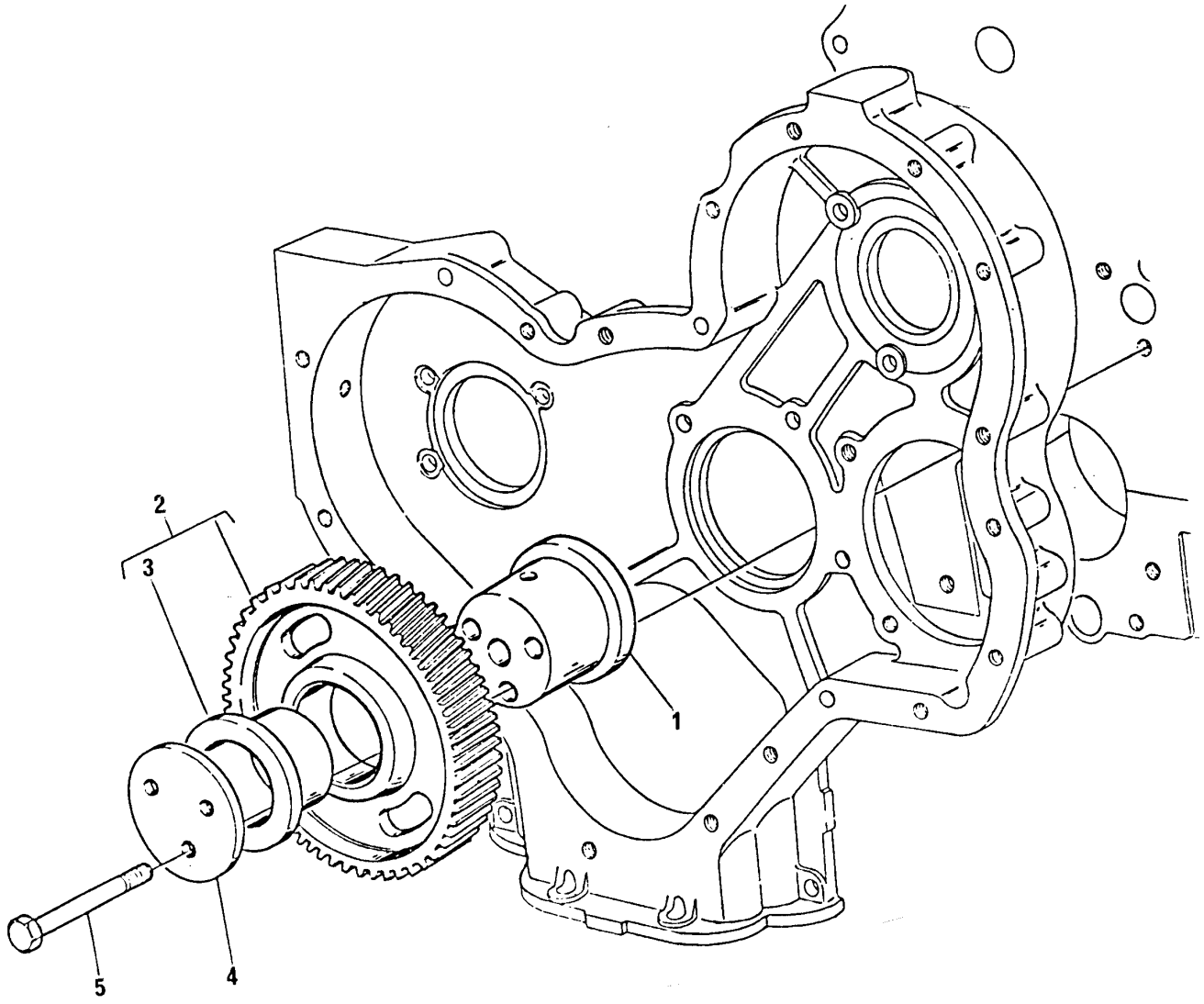

ENGRENAGENS INTERMEDIÁRIAS DA DISTRIBUIÇÃO
IDLER GEARS
ENGRANAJES INTERMÉDIOS DE LA DISTRIBUCIÓN
PIGNONS INTERMÉDIARES DE LA DISTRIBUTION

GRUPO
GROUP **22/13**
GRUPO
GROUPE

1	70998172	●○	70998001	1	CUBO	HUB	CUBO	MOYEU
2	41115018			1	ENGRENAGEM	GEAR	ENGRANAJE	PIGNON
3	0050345	2		2	BUCHA	BUSH	BUJE	BAGUE
4	70940151			1	PLACA	PLATE	PLACA	PLAQUE
5	70740189			3	PARAFUSO	BOLT	TORNILLO	VIS

CARTER DE ÓLEO LUBRIFICANTE **LUBRICATING OIL SUMP** **CÁRTER DE ACEITE LUBRICANTE** **CARTER À HUILE LUBRIFIANT**	**GRUPO** **GROUP** **31/51** **GRUPO** **GROUPE**

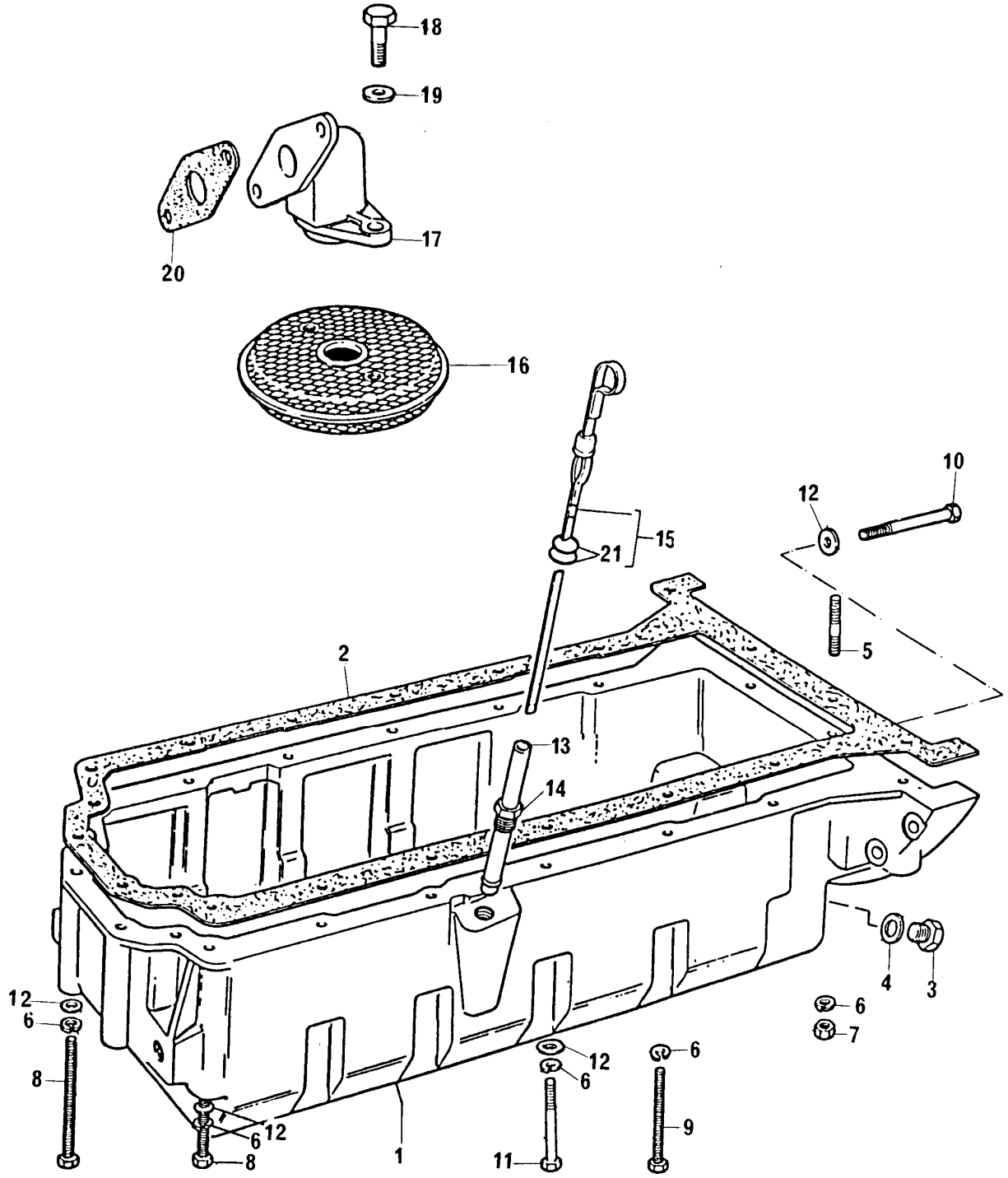

CARTER DE ÓLEO LUBRIFICANTE
LUBRICATING OIL SUMP
CÁRTER DE ACEITE LUBRICANTE
CARTER À HUILE LUBRIFIANTE

GRUPO
GROUP **31/51**
GRUPO
GROUPE

1	70830131			1	CÁRTER	SUMP	CÁRTER	CARTER
2	36815721			1	JUNTA	JOINT	JUNTA	JOINT
3	70650008	●○	2487004	1	BUJÃO DE DRENO	DRAIN PLUG	TAPÓN DRENAJE	BOUCHON VIDANGE
4	70920109			1	ARRUELA	WASHER	ARANDELA	RONDELLE
5	70820063			2	PRISIONEIRO	STUD	ESPÁRRAGO	GOUJON
6	0920053			20	ARRUELA	WASHER	ARANDELA	RONDELLE
7	0576002			2	PORCA	NUT	TUERCA	ÉCROU
8	2184435			6	PARAFUSO	BOLT	TORNILLO	VIS
9	0096241			9	PARAFUSO	BOLT	TORNILLO	VIS
10	0096214			2	PARAFUSO	BOLT	TORNILLO	VIS
11	0096215			1	PARAFUSO	BOLT	TORNILLO	VIS
12	0920003			9	ARRUELA	WASHER	ARANDELA	RONDELLE
13	70993138			1	TUBO	PIPE	CAÑO	TUYAUTERIE
14	33533103	13		1	PORCA	NUT	TUERCA	ÉCROU
15	70320062			1	VARETA MEDIDORA	DIPSTICK	VARILLA NIVEL	JAUGE
16	70998076			1	PENEIRA	SCREEN	TAMIZ	TAMIS
17	37738261			1	CONEXÃO	CONNECTION	CONEXIÓN	RACCORD
18	0746052			2	PARAFUSO	BOLT	TORNILLO	VIS
19	0920052			2	ARRUELA	WASHER	ARANDELA	RONDELLE
20	70490377	●○	36832409	1	JUNTA	JOINT	JUNTA	JOINT
21	0640126	15		2	ANEL VEDAÇÃO	SEALING RING	ANILLO SELLADO	BAGUÉ ÉTANCHÉITÉ

CARTER DE ÓLEO LUBRIFICANTE **LUBRICATING OIL SUMP** **CÁRTER DE ACEITE LUBRICANTE** **CARTER À HUILE LUBRIFIANTE**	**GRUPO** **GROUP** **31/67** **GRUPO** **GROUPE**

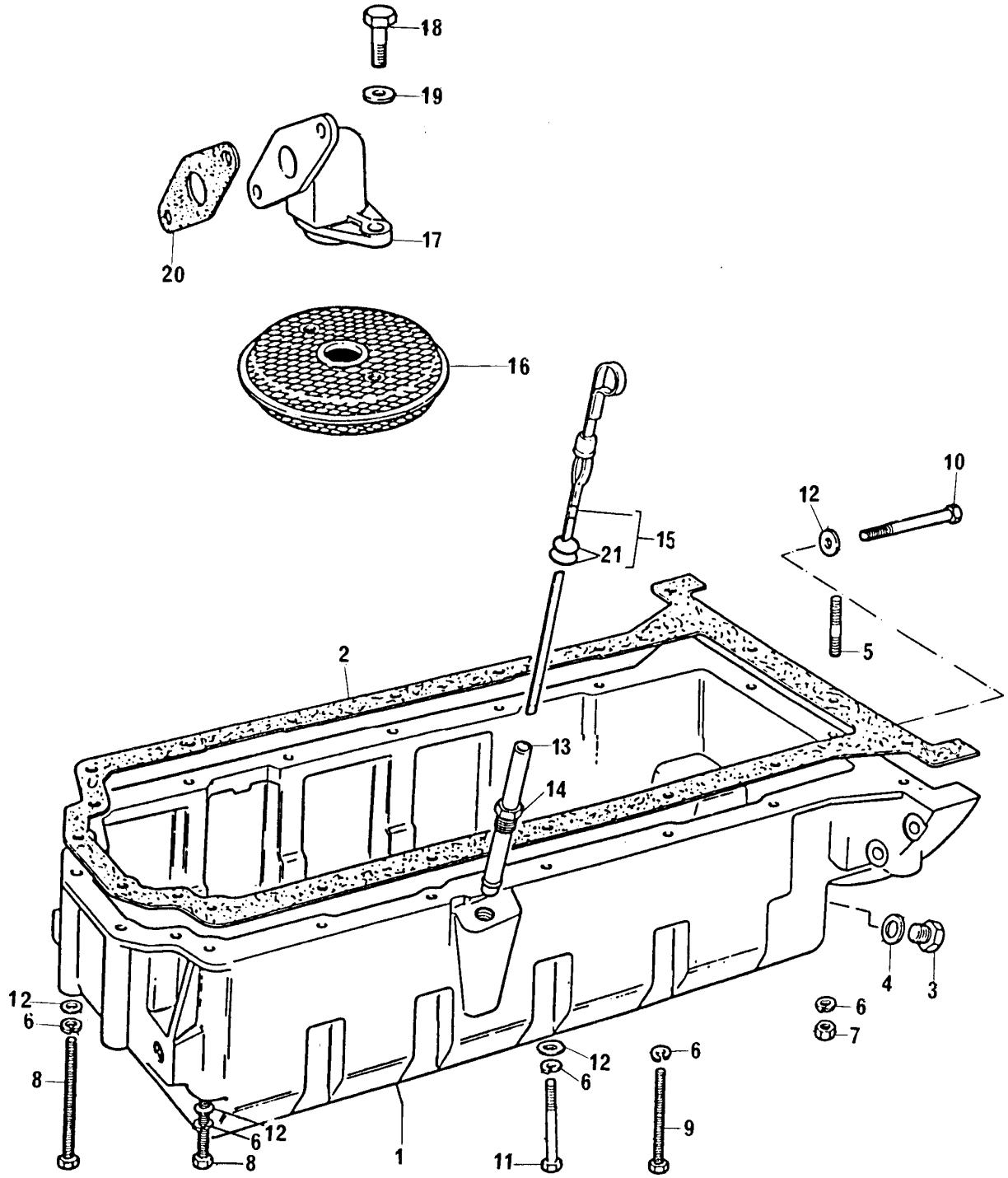

CARTER DE ÓLEO LUBRIFICANTE
LUBRICATING OIL SUMP
CÁRTER DE ACEITE LUBRICANTE
CARTER À HUILE LUBRIFIANTE

GRUPO
GROUP **31/67**
GRUPO
GROUPE

1	70830131			1	CÁRTER	SUMP	CÁRTER	CARTER
2	36815721			1	JUNTA	JOINT	JUNTA	JOINT
3	70650008	●○	2487004	1	BUJÃO DE DRENO	DRAIN PLUG	TAPÓN DRENAJE	BOUCHON VIDANGE
4	70920109			1	ARRUELA	WASHER	ARANDELA	RONDELLE
5	70820063			2	PRISIONEIRO	STUD	ESPÁRRAGO	GOUJON
6	0920053			20	ARRUELA	WASHER	ARANDELA	RONDELLE
7	0576002			2	PORCA	NUT	TUERCA	ÉCROU
8	2184435			6	PARAFUSO	BOLT	TORNILLO	VIS
9	0096241			9	PARAFUSO	BOLT	TORNILLO	VIS
10	0096214			2	PARAFUSO	BOLT	TORNILLO	VIS
11	0096215			1	PARAFUSO	BOLT	TORNILLO	VIS
12	0920003			9	ARRUELA	WASHER	ARANDELA	RONDELLE
13	70993138			1	TUBO	PIPE	CAÑO	TUYAUTERIE
14	33533103	13		1	PORCA	NUT	TUERCA	ÉCROU
15	70320062			1	VARETA MEDIDORA	DIPSTICK	VARILLA NIVEL	JAUGE
16	70998076			1	PENEIRA	SCREEN	TAMIZ	TAMIS
17	37738261			1	CONEXÃO	CONNECTION	CONEXIÓN	RACCORD
18	0746052			2	PARAFUSO	BOLT	TORNILLO	VIS
19	0920052			2	ARRUELA	WASHER	ARANDELA	RONDELLE
20	70490377	●○	36832409	1	JUNTA	JOINT	JUNTA	JOINT
21	0640126	15		2	ANEL VEDAÇÃO	SEALING RING	ANILLO SELLADO	BAGUÉ ÉTANCHÉITÉ

CARTER DE ÓLEO LUBRIFICANTE **LUBRICATING OIL SUMP** **CÁRTER DE ACEITE LUBRICANTE** **CARTER À HUILE LUBRIFIANTE**	**GRUPO** **GROUP** **31/114** **GRUPO** **GROUPE**

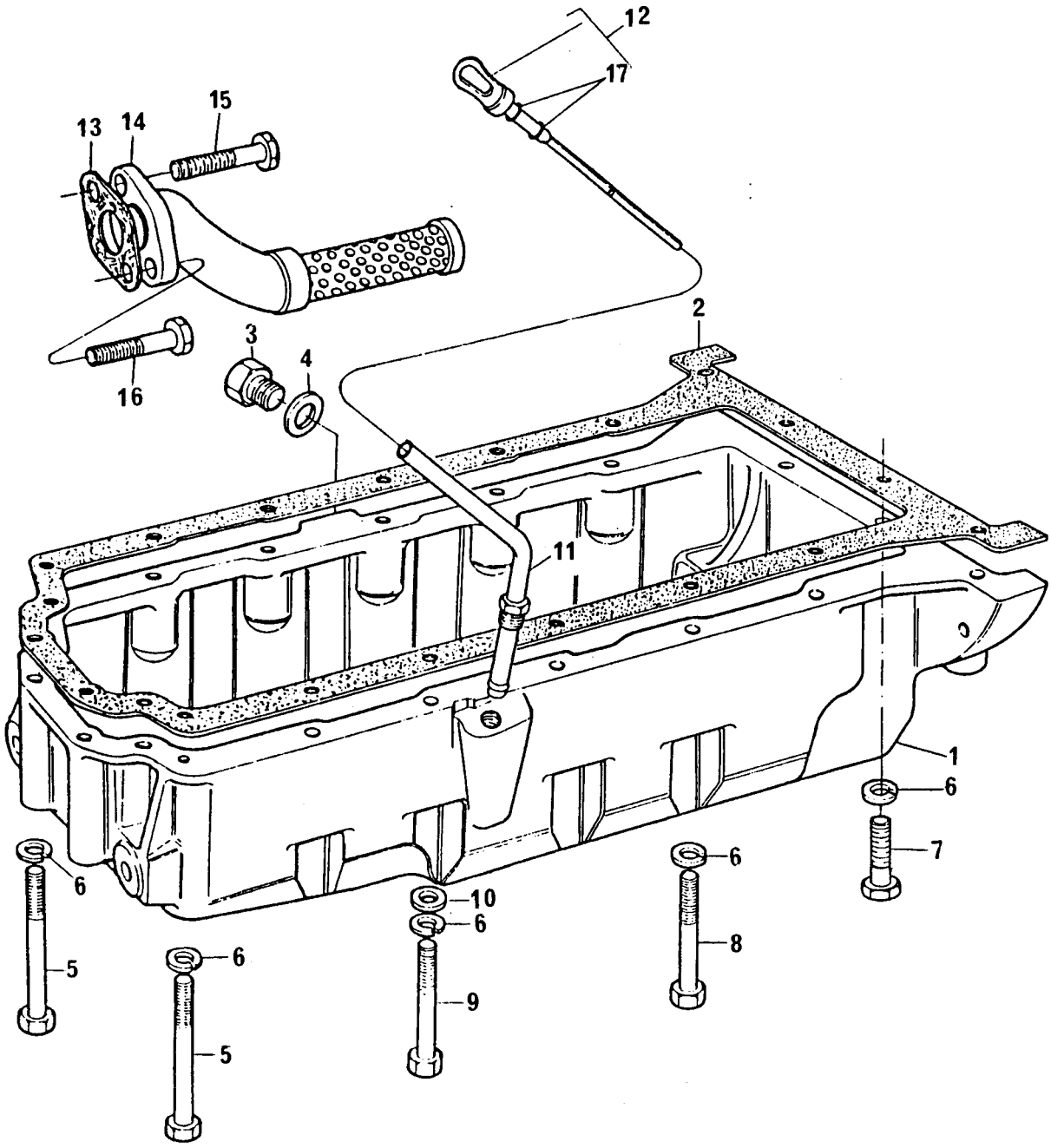

CARTER DE ÓLEO LUBRIFICANTE
LUBRICATING OIL SUMP
CÁRTER DE ACEITE LUBRICANTE
CARTER À HUILE LUBRIFIANTE

GRUPO
GROUP **31/114**
GRUPO
GROUPE

1	70830129		1	CÁRTER	SUMP	CÁRTER	CARTER
2	36815721		1	JUNTA	JOINT	JUNTA	JOINT
3	70650008	●○ 2487004	1	BUJÃO DE DRENO	DRAIN PLUG	TAPÓN DRENAJE	BOUCHON VIDANGE
4	70920109		1	ARRUELA	WASHER	ARANDELA	RONDELLE
5	2184435		6	PARAFUSO	BOLT	TORNILLO	VIS
6	0920053		20	ARRUELA	WASHER	ARANDELA	RONDELLE
7	0096242		2	PARAFUSO	BOLT	TORNILLO	VIS
8	0096241		11	PARAFUSO	BOLT	TORNILLO	VIS
9	0096215		1	PARAFUSO	BOLT	TORNILLO	VIS
10	0920003		1	ARRUELA	WASHER	ARANDELA	RONDELLE
11	70992095		1	TUBO	PIPE	CAÑO	TUYAUTERIE
12	70320056		1	VARETA MEDIDORA	DIPSTICK	VARILLA NIVEL	JAUGE
13	3683L002		1	JUNTA	JOINT	JUNTA	JOINT
14	3764E031		1	TUBO	PIPE	CAÑO	TUYAUTERIE
15	2315C053		1	PARAFUSO	BOLT	TORNILLO	VIS
16	2315C059		1	PARAFUSO	BOLT	TORNILLO	VIS
17	0640126	12	2	ANEL VEDAÇÃO	SEALING RING	ANILLO SELADO	BAGUE ÉTANCHÉITE

CARTER DE ÓLEO LUBRIFICANTE **LUBRICATING OIL SUMP** **CÁRTER DE ACEITE LUBRICANTE** **CARTER À HUILE LUBRIFIANTE**	**GRUPO** **GROUP** **31/137** **GRUPO** **GROUPE**

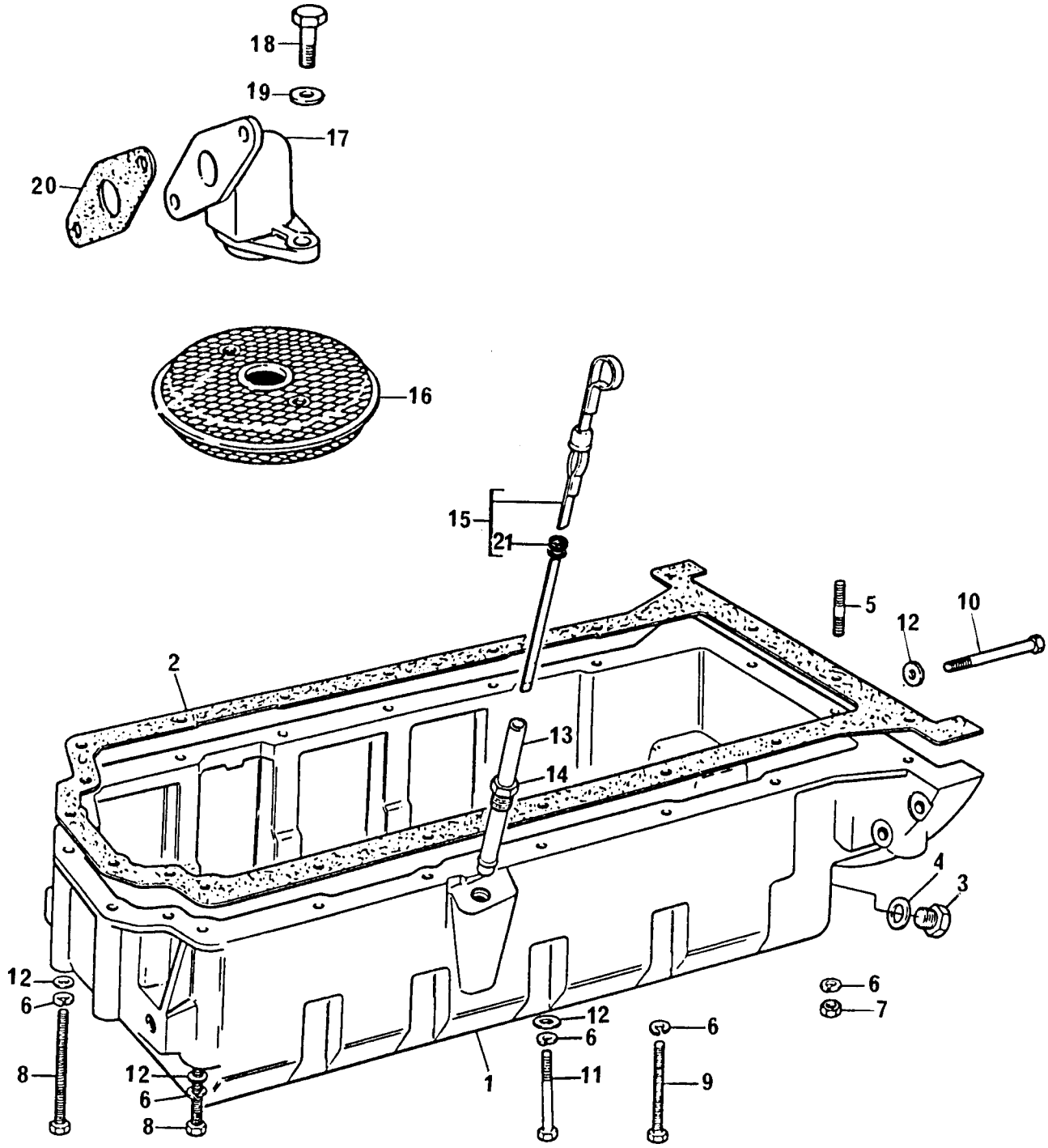

CARTER DE ÓLEO LUBRIFICANTE
LUBRICATING OIL SUMP
CÁRTER DE ACEITE LUBRICANTE
CARTER À HUILE LUBRIFIANTE

GRUPO
GROUP **31/137**
GRUPO
GROUPE

1	70830131		1	CÁRTER	SUMP	CÁRTER	CARTER
2	36815721		1	JUNTA	JOINT	JUNTA	JOINT
3	70650008	●○ 2487004	1	BUJÃO DE DRENO	DRAIN PLUG	TAPÓN DRENAJE	BOUCHON VIDANGE
4	70920109		1	ARRUELA	WASHER	ARANDELA	RONDELLE
5	70820063		2	PRISIONEIRO	STUD	ESPÁRRAGO	GOUJON
6	0920053		20	ARRUELA	WASHER	ARANDELA	RONDELLE
7	0576002		2	PORCA	NUT	TUERCA	ÉCROU
8	2184435		6	PARAFUSO	BOLT	TORNILLO	VIS
9	0096241		11	PARAFUSO	BOLT	TORNILLO	VIS
10	0096214		2	PARAFUSO	BOLT	TORNILLO	VIS
11	0096215		1	PARAFUSO	BOLT	TORNILLO	VIS
12	0920003		9	ARRUELA	WASHER	ARANDELA	RONDELLE
13	70993138		1	TUBO	PIPE	CAÑO	TUYAUTERIE
14	33533103	13	1	PORCA	NUT	TUERCA	ÉCROU
15	70320062		1	VARETA MEDIDORA	DIPSTICK	VARILLA NIVEL	JAUGE
16	70998076		1	PENEIRA	SCREEN	TAMIZ	TAMIS
17	37738261		1	CONEXÃO	CONNECTION	CONEXIÓN	RACCORD
18	0746052		2	PARAFUSO	BOLT	TORNILLO	VIS
19	0920052		2	ARRUELA	WASHER	ARANDELA	RONDELLE
20	70490377	●○ 36832409	1	JUNTA	JOINT	JUNTA	JOINT
21	0640126	15	2	ANEL VEDAÇÃO	SEALING RING	ANILLO SELLADO	BAGUÉ ÉTANCHÉITÉ

CARTER DE ÓLEO LUBRIFICANTE **LUBRICATING OIL SUMP** **CÁRTER DE ACEITE LUBRICANTE** **CARTER À HUILE LUBRIFIANTE**	**GRUPO** **GROUP** **31/144** **GRUPO** **GROUPE**

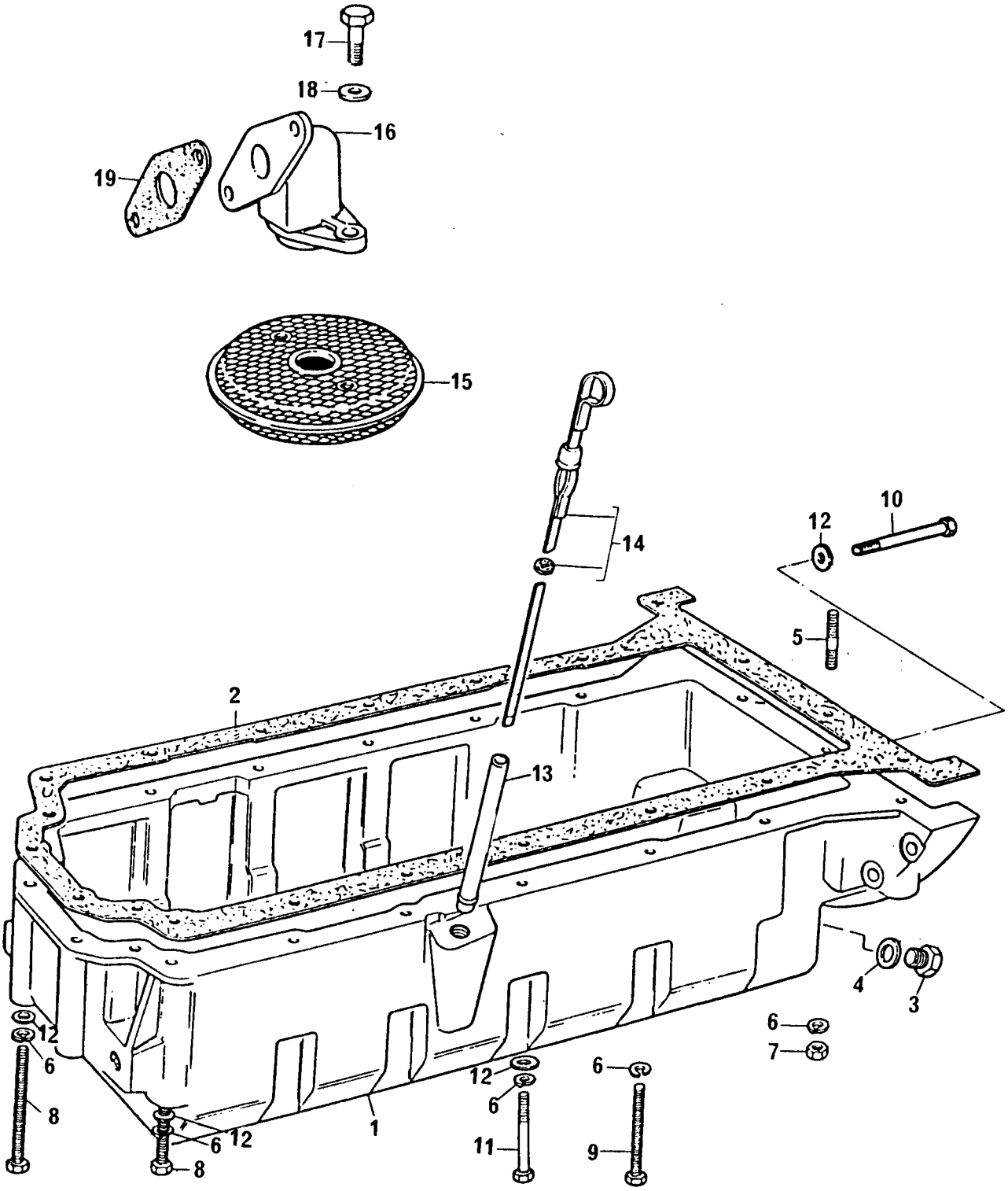

CARTER DE ÓLEO LUBRIFICANTE
LUBRICATING OIL SUMP
CÁRTER DE ACEITE LUBRICANTE
CARTER À HUILE LUBRIFIANTE

GRUPO
GROUP **31/144**
GRUPO
GROUPE

1	70830131		1	CÁRTER	SUMP	CÁRTER	CARTER
2	36815721		1	JUNTA	JOINT	JUNTA	JOINT
3	70650008	●○ 2487004	1	BUJÃO DE DRENO	DRAIN PLUG	TAPÓN DRENAJE	BOUCHON VIDANGE
4	70920008		1	ARRUELA	WASHER	ARANDELA	RONDELLE
5	70820063		2	PRISIONEIRO	STUD	ESPÁRRAGO	GOUJON
6	0920053		20	ARRUELA	WASHER	ARANDELA	RONDELLE
7	0576002		2	PORCA	NUT	TUERCA	ÉCROU
8	2184435		6	PARAFUSO	BOLT	TORNILLO	VIS
9	0096241		11	PARAFUSO	BOLT	TORNILLO	VIS
10	0096214		2	PARAFUSO	BOLT	TORNILLO	VIS
11	0096215		1	PARAFUSO	BOLT	TORNILLO	VIS
12	0920003		11	ARRUELA	WASHER	ARANDELA	RONDELLE
13	70992341		1	TUBO	PIPE	CAÑO	TUYAUTERIE
14	70320076	●○ 70320055	1	VARETA MEDIDORA	DIPSTICK	VARILLA NIVEL	JAUGE
15	70998076		1	PENEIRA	SCREEN	TAMIZ	TAMIS
16	37738261		1	CONEXÃO	CONNECTION	CONEXIÓN	RACCORD
17	0746052		2	PARAFUSO	BOLT	TORNILLO	VIS
18	0920052		2	ARRUELA	WASHER	ARANDELA	RONDELLE
19	70490377	●○ 36832409	1	JUNTA	JOINT	JUNTA	JOINT

CARTER DE ÓLEO LUBRIFICANTE **LUBRICATING OIL SUMP** **CÁRTER DE ACEITE LUBRICANTE** **CARTER À HUILE LUBRIFIANTE**	**GRUPO** **GROUP** **31/145** **GRUPO** **GROUPE**

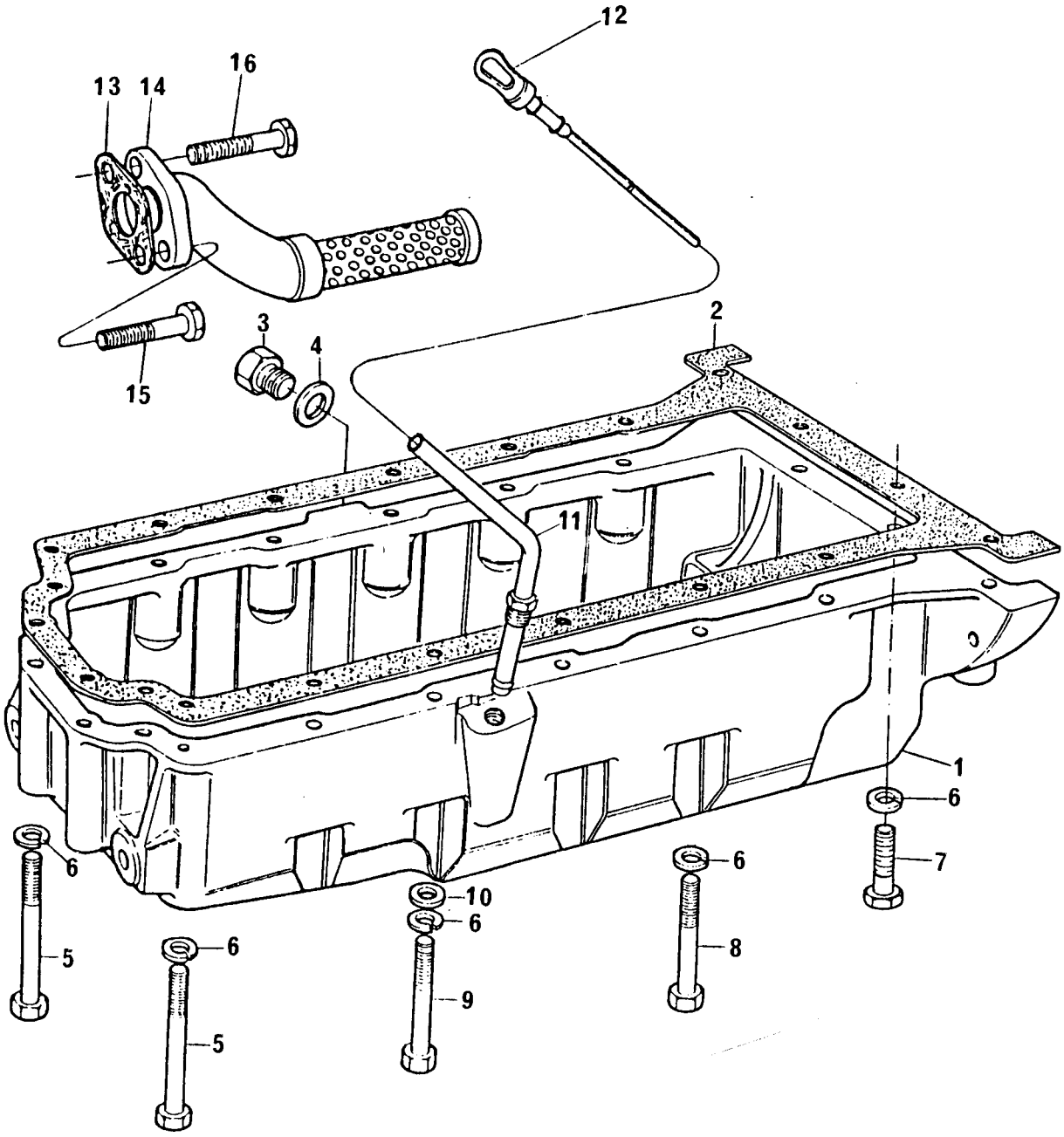

CARTER DE ÓLEO LUBRIFICANTE
LUBRICATING OIL SUMP
CÁRTER DE ACEITE LUBRICANTE
CARTER À HUILE LUBRIFIANTE

GRUPO
GROUP **31/145**
GRUPO
GROUPE

1	70830129		1	CÁRTER	SUMP	CÁRTER	CARTER
2	36815721		1	JUNTA	JOINT	JUNTA	JOINT
3	70650008	●○ 2487004	1	BUJÃO DE DRENO	DRAIN PLUG	TAPÓN DRENAJE	BOUCHON VIDANGE
4	70920109		1	ARRUELA	WASHER	ARANDELA	RONDELLE
5	2184435		6	PARAFUSO	BOLT	TORNILLO	VIS
6	0920053		20	ARRUELA	WASHER	ARANDELA	RONDELLE
7	0096242		2	PARAFUSO	BOLT	TORNILLO	VIS
8	0096241		11	PARAFUSO	BOLT	TORNILLO	VIS
9	0096215		1	PARAFUSO	BOLT	TORNILLO	VIS
10	0920003		1	ARRUELA	WASHER	ARANDELA	RONDELLE
11	70992340		1	TUBO	PIPE	CAÑO	TUYAUTERIE
12	70320076	●○ 70320055	1	VARETA MEDIDORA	DIPSTICK	VARILLA NIVEL	JAUGE
13	3683L002		1	JUNTA	JOINT	JUNTA	JOINT
14	3764E031		1	TUBO	PIPE	CAÑO	TUYAUTERIE
15	2315C053		1	PARAFUSO	BOLT	TORNILLO	VIS
16	2315C059		1	PARAFUSO	BOLT	TORNILLO	VIS

CARTER DE ÓLEO LUBRIFICANTE **LUBRICATING OIL SUMP** **CÁRTER DE ACEITE LUBRICANTE** **CARTER À HUILE LUBRIFIANTE**	**GRUPO** **GROUP** **31/183** **GRUPO** **GROUPE**

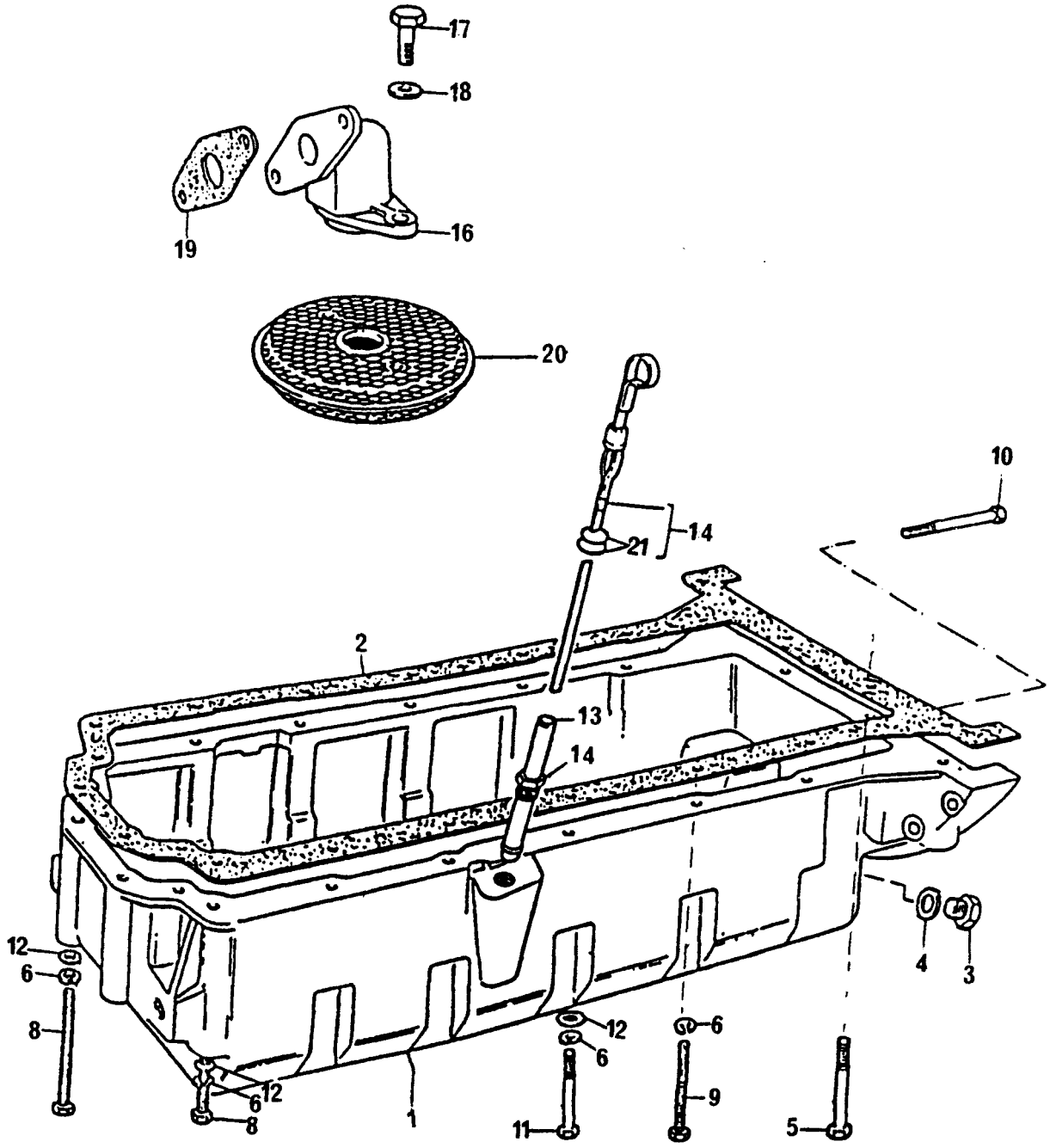

CARTER DE ÓLEO LUBRIFICANTE
LUBRICATING OIL SUMP
CÁRTER DE ACEITE LUBRICANTE
CARTER À HUILE LUBRIFIANTE

GRUPO
GROUP **31/183**
GRUPO
GROUPE

1	70830133	1	CÁRTER	SUMP	CÁRTER	CARTER
2	36815721	1	JUNTA	JOINT	JUNTA	JOINT
3	70650008	1	BUJÃO DE DRENO	DRAIN PLUG	TAPÓN DRENAJE	BOUCHON VIDANGE
4	70920008	1	ARRUELA	WASHER	ARANDELA	RONDELLE
6	0920053	20	ARRUELA	WASHER	ARANDELA	RONDELLE
8	2184435	6	PARAFUSO	BOLT	TORNILLO	VIS
9	0096241	11	PARAFUSO	BOLT	TORNILLO	VIS
10	0096214	2	PARAFUSO	BOLT	TORNILLO	VIS
11	0096215	1	PARAFUSO	BOLT	TORNILLO	VIS
12	0920003	11	ARRUELA	WASHER	ARANDELA	RONDELLE
13	70992820	1	TUBO	PIPE	CAÑO	TUYAUTERIE
14	70320078	1	VARETA MEDIDORA	DIPSTICK	VARILLA NIVEL	JAUGE
16	37738261	1	CONEXÃO	CONNECTION	CONEXIÓN	RACCORD
17	0746052	2	PARAFUSO	BOLT	TORNILLO	VIS
18	0920052	2	ARRUELA	WASHER	ARANDELA	RONDELLE
19	70490377	1	JUNTA	JOINT	JUNTA	JOINT
20	70998076	1	PENEIRA	SCREEN	TAMIZ	TAMIS

POLIA DA ÁRVORE DE MANIVELAS
CRANKSHAFT PULLEY
POLEA DEL CIGUEÑAL
POULIE DU VILEBREQUIN

GRUPO
GROUP **32/46**
GRUPO
GROUPE

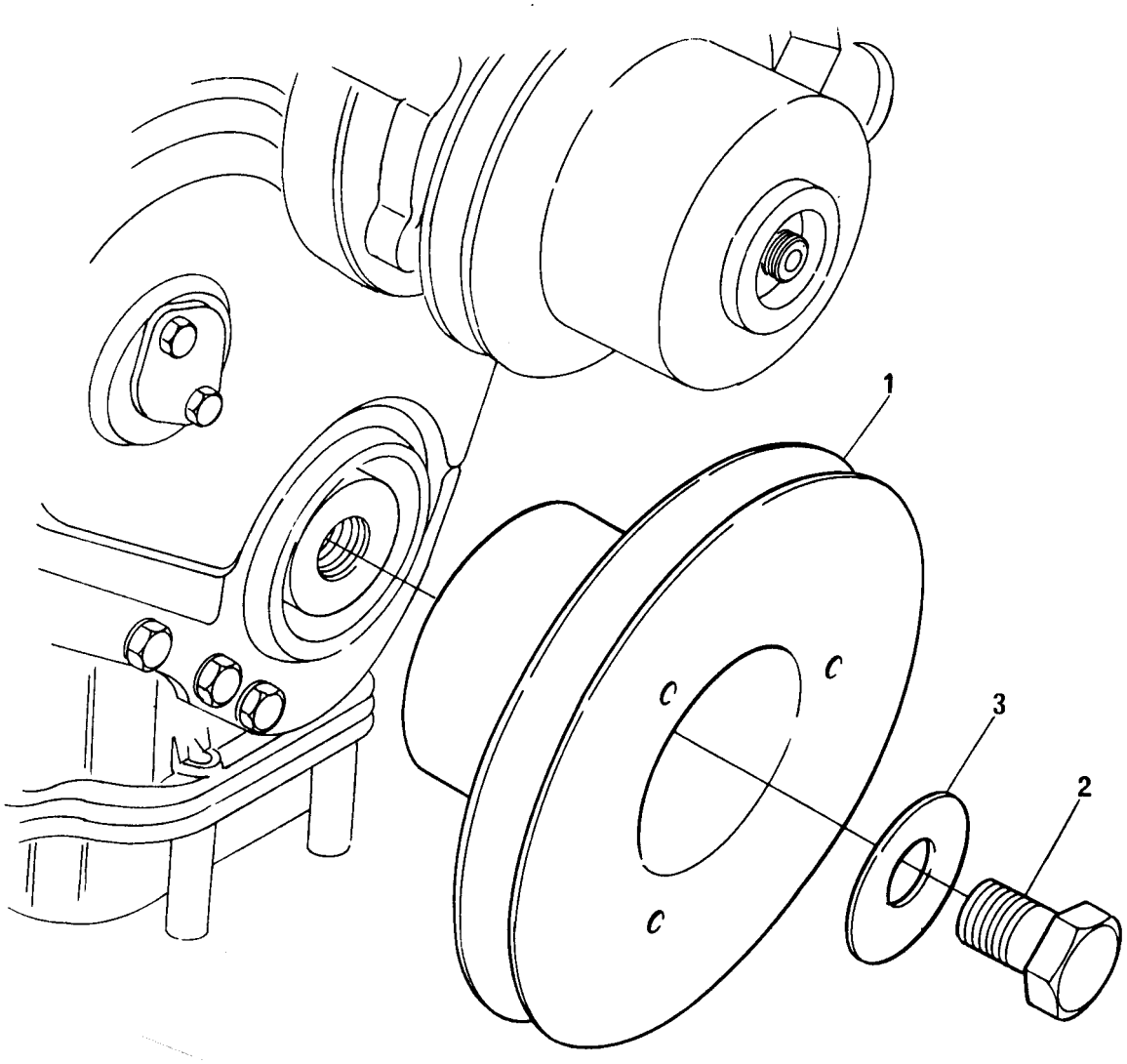

POLIA DA ÁRVORE DE MANIVELAS
CRANKSHAFT PULLEY
POLEA DEL CIGUEÑAL
POULIE DU VILEBREQUIN

GRUPO
GROUP **32/46**
GRUPO
GROUPE

1	70670170	1	POLIA	PULLEY	POLEA	POULIE
2	32162319	1	PARAFUSO	BOLT	TORNILLO	VIS
3	33125124	1	ARRUELA	WASHER	ARANDELA	RONDELLE

POLIA DA ÁRVORE DE MANIVELAS
CRANKSHAFT PULLEY
POLEA DEL CIGUEÑAL
POULIE DU VILEBREQUIN

GRUPO
GROUP **32/101**
GRUPO
GROUPE

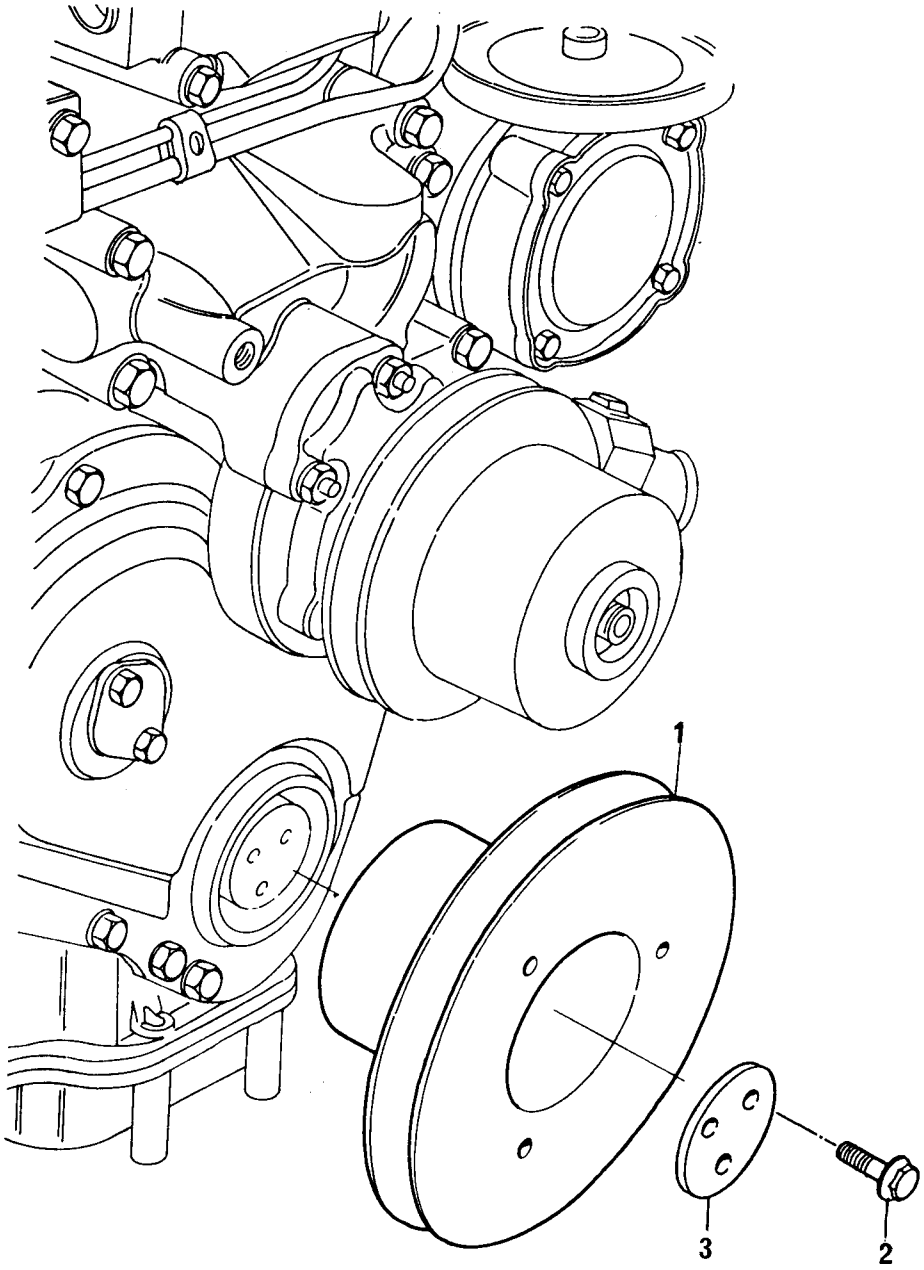

POLIA DA ÁRVORE DE MANIVELAS
CRANKSHAFT PULLEY
POLEA DEL CIGUEÑAL
POULIE DU VILEBREQUIN

GRUPO
GROUP **32/101**
GRUPO
GROUPE

1	70670168		1	POLIA	PULLEY	POLEA	POULIE
2	70740373	●○ 32186139	3	PARAFUSO	BOLT	TORNILLO	VIS
3	3242T001		1	PLACA	PLATE	PLACA	PLAQUE

FILTRO DE ÓLEO LUBRIFICANTE **LUBRICATING OIL FILTER** **FILTRO DE ACEITE LUBRICANTE** **FILTRE À HUILE LUBRIFIANTE**	**GRUPO** **GROUP** **33/21** **GRUPO** **GROUPE**

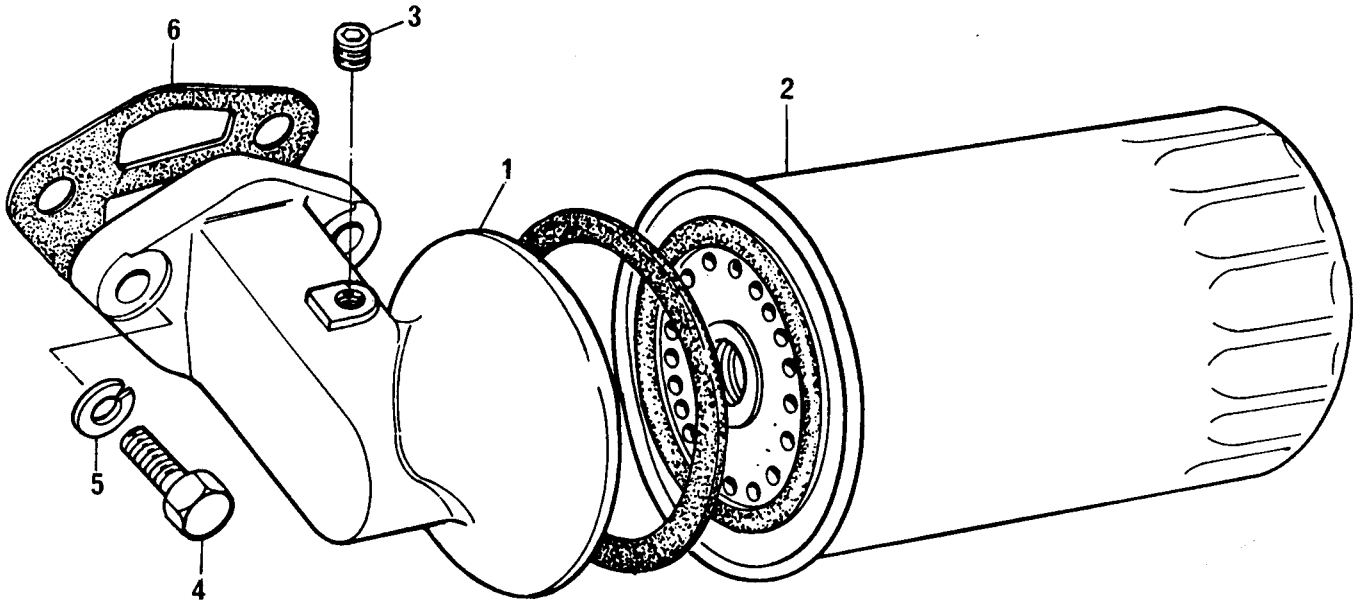

FILTRO DE ÓLEO LUBRIFICANTE
LUBRICATING OIL FILTER
FILTRO DE ACEITE LUBRICANTE
FILTRE À HUILE LUBRIFIANTE

GRUPO
GROUP **33/21**
GRUPO
GROUPE

1	70997145	●○	70997134	1 CABEÇOTE FILTRO	FILTER HEAD	CABEZA FILTRO	TÊTE DE FILTRE
2	71054			1 ELEMENTO	ELEMENT	ELEMENTO	ELEMENT
3	70650116			1 BUJÃO	PLUG	TAPÓN	BOUCHON
4	0746610			2 PARAFUSO	BOLT	TORNILLO	VIS
5	0920055			2 ARRUELA	WASHER	ARANDELA	RONDELLE
6	70490383	●○	36862517	1 JUNTA	JOINT	JUNTA	JOINT

FILTRO DE ÓLEO LUBRIFICANTE E RESFRIADOR DE ÓLEO **LUBRIFICATING OIL FILTER AND OIL COOLER** **FILTRO DE ACEITE LUBRICANTE Y REFRIGERADOR DE ACEITE** **FILTRE À HUILE LUBRIFIANTE ET REFROIDISSEUR D'HUILE**	**GRUPO** **GROUP** **33/101** **GRUPO** **GROUPE**

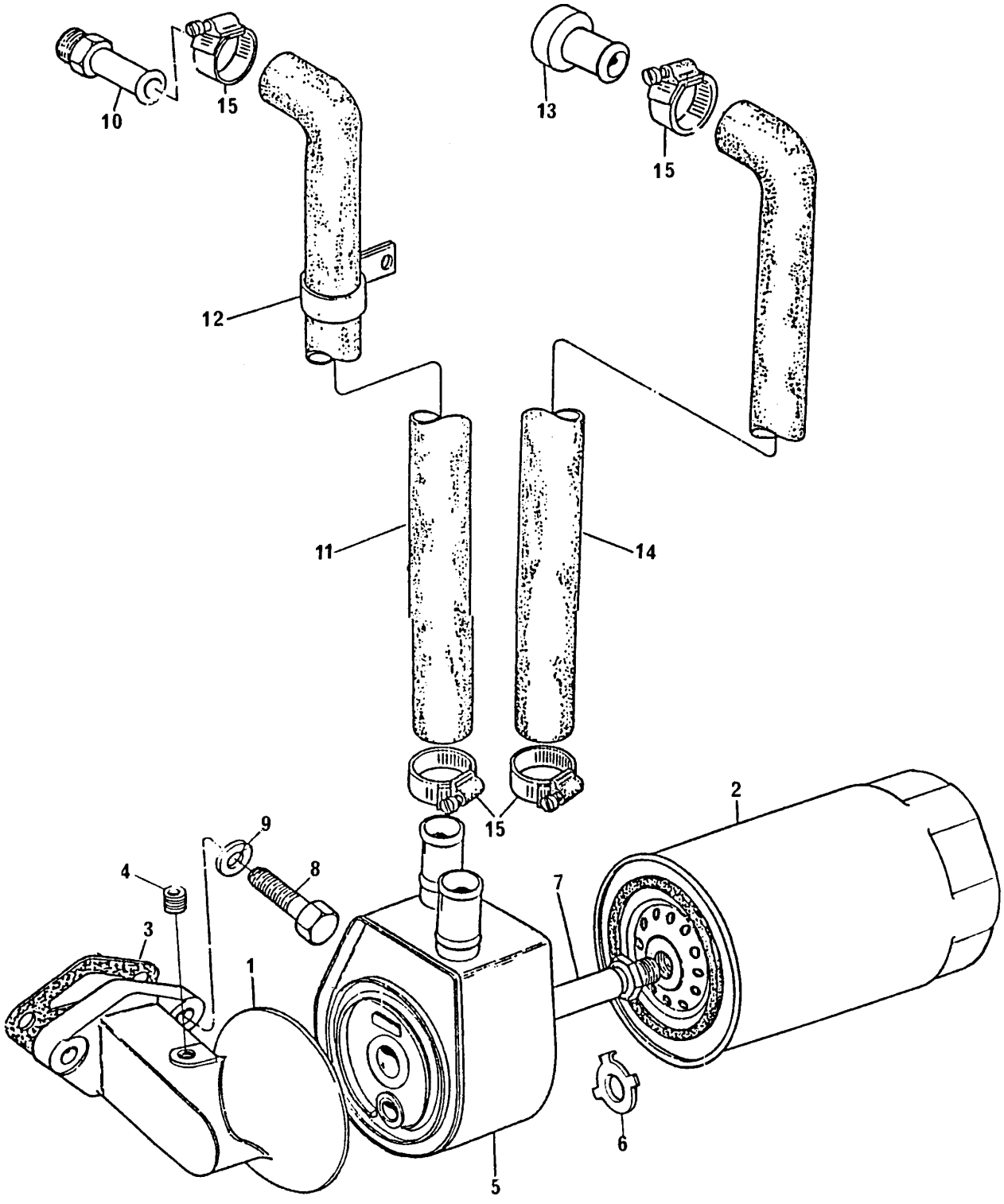

FILTRO DE ÓLEO LUBRIFICANTE E RESFRIADOR DE ÓLEO
LUBRICATING OIL FILTER AND OIL COOLER
FILTRO DE ACEITE LUBRICANTE Y REFRIGERADOR DE ACEITE
FILTRE À HUILE LUBRIFIANTE ET REFROIDISSEUR D'HUILE

GRUPO
GROUP **33/101**
GRUPO
GROUPE

1	70997144	●○ 70997133	1	CABEÇOTE FILTRO	FILTER HEAD	CABEZA FILTRO	TÊTE DE FILTRE
2	71054	●○ 71057	1	ELEMENTO	ELEMENT	ELEMENTO	ELEMENT
3	70490383	●○ 36862517	1	JUNTA	JOINT	JUNTA	JOINT
4	70650116		1	BUJÃO	BOUJON	TAPÓN	BOUCHON
5	75053		1	RESFRIADOR	OIL COOLER	REFRIGERADOR	REFROIDISSEUR
6	70920094		1	ARRUELA TRAVA	TABWASHER	ARANDELA	RONDELLE
7	70200300	→ 456341Y	1	CONEXÃO	CONNECTION	CONEXIÓN	RACCORD
7	70993311	→ 456342Y	1	CONEXÃO	CONNECTION	CONEXIÓN	RACCORD
8	0746610		2	PARAFUSO	BOLT	TORNILLO	VIS
9	0920055		2	ARRUELA	WASHER	ARANDELA	RONDELLE
10	70200590		1	CONEXÃO	CONNECTION	CONEXIÓN	RACCORD
11	70200425		1	MANGUEIRA	HOSE	MANGUERA	DURITE
12	70180125		1	PRESILHA	CLIP	SUJETADOR	AGRAFE
13	70470068		1	ADAPTADOR	ADAPTOR	ADAPTADOR	ADAPTATEUR
14	70200691		1	MANGUEIRA	HOSE	MANGUERA	DURITE
15	70180154		4	BRAÇADEIRA	CLAMP	ABRAZADERA	COLLIER

FILTRO DE ÓLEO LUBRIFICANTE **LUBRICATING OIL FILTER** **FILTRO DE ACEITE LUBRICANTE** **FILTRE À HUILE LUBRIFIANTE**	**GRUPO** **GROUP** **33/116** **GRUPO** **GROUPE**

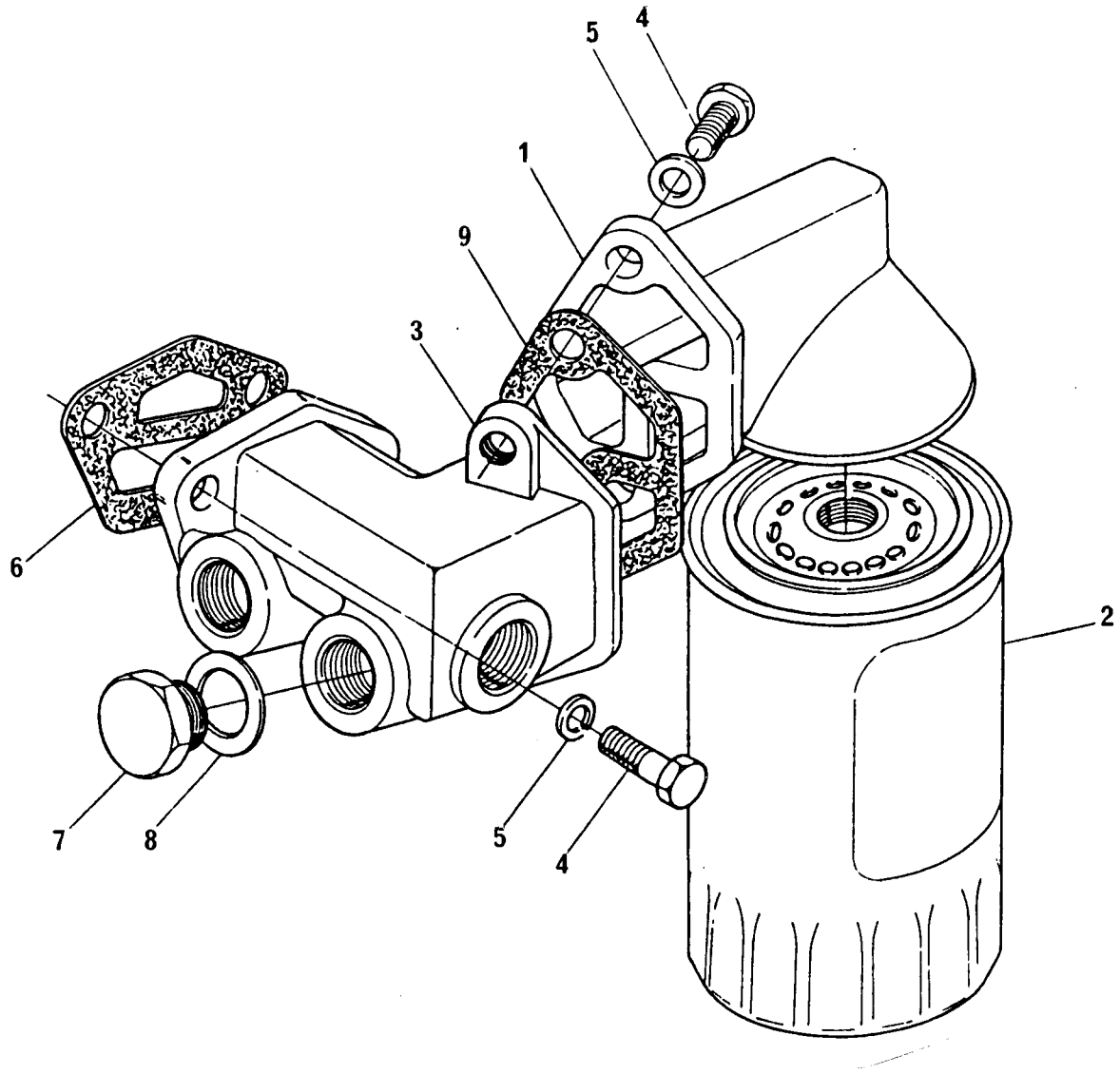

FILTRO DE ÓLEO LUBRIFICANTE
LUBRICATING OIL FILTER
FILTRO DE ACEITE LUBRICANTE
FILTRE À HUILE LUBRIFIANTE

GRUPO
GROUP **33/116**
GRUPO
GROUPE

1	37764191		1 CABEÇOTE FILTRO	FILTER HEAD	CABEZA FILTRO	TÊTE DE FILTRE
2	71054		1 ELEMENTO	ELEMENT	ELEMENTO	ELEMENT
3	37764401		1 ADAPTADOR	ADAPTOR	ADAPTADOR	ADAPTATEUR
4	0746652		4 PARAFUSO	BOLT	TORNILLO	VIS
5	0920055		4 ARRUELA	WASHER	ARANDELA	RONDELLE
6	70490383	● 36862517	1 JUNTA	JOINT	JUNTA	JOINT
7	80650722		3 BUJÃO	PLUG	TAPÓN	BOUCHON
8	70920065		3 ARRUELA	WASHER	ARANDELA	RONDELLE
9	36862558		1 JUNTA	JOINT	JUNTA	JOINT

TAMPA DO CABEÇOTE **CYLINDER HEAD COVER** **TAPA DE VÁLVULAS** **CACHE-CULBUTEURS**	**GRUPO** **GROUP** **34/38** **GRUPO** **GROUPE**

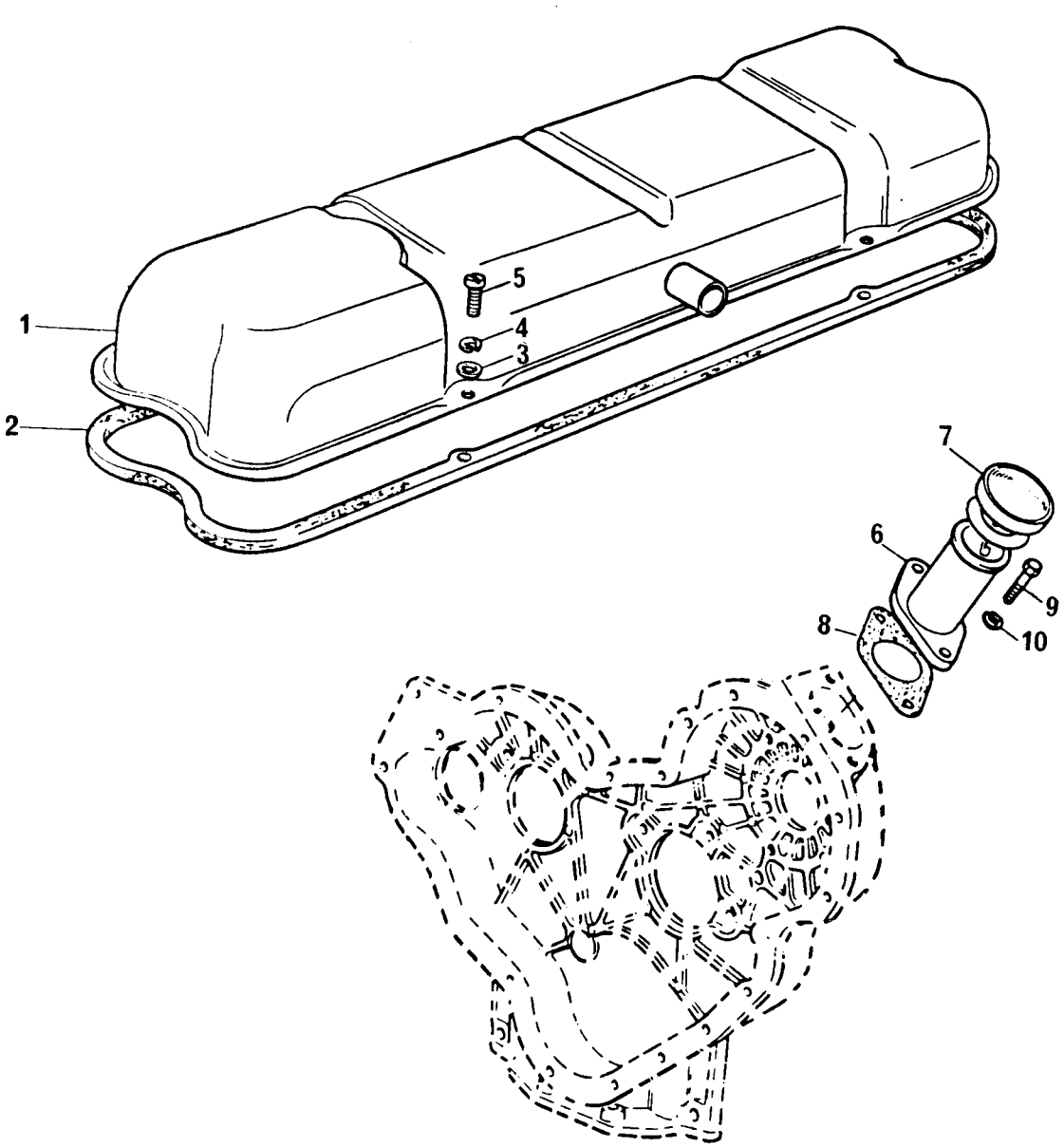

TAMPA DO CABEÇOTE
CYLINDER HEAD COVER
TAPA DE VÁLVULAS
CACHE-CULBUTEURS

GRUPO
GROUP **34/38**
GRUPO
GROUPE

1	70991157		1	TAMPA	COVER	TAPA	CACHE-CULBUTEUR
2	70490266		1	JUNTA	JOINT	JUNTA	JOINT
3	0920002		4	ARRUELA	WASHER	ARANDELA	RONDELLE
4	0920052		4	ARRUELA	WASHER	ARANDELA	RONDELLE
5	2172513		4	PARAFUSO	BOLT	TORNILLO	VIS
6	70991630		1	BOCAL	FILLER	LLENADOR	REMPLISSEUR
7	70150038		1	TAMPA	COVER	TAPA	COUVERCLE
8	70490320	●○ 36862138	1	JUNTA	JOINT	JUNTA	JOINT
9	0746254		2	PARAFUSO	BOLT	TORNILLO	VIS
10	0920108		2	ARRUELA	WASHER	ARANDELA	RONDELLE

TAMPA DO CABEÇOTE **CYLINDER HEAD COVER** **TAPA DE VÁLVULAS** **CACHE-CULBUTEURS**	**GRUPO** **GROUP** **34/67** **GRUPO** **GROUPE**

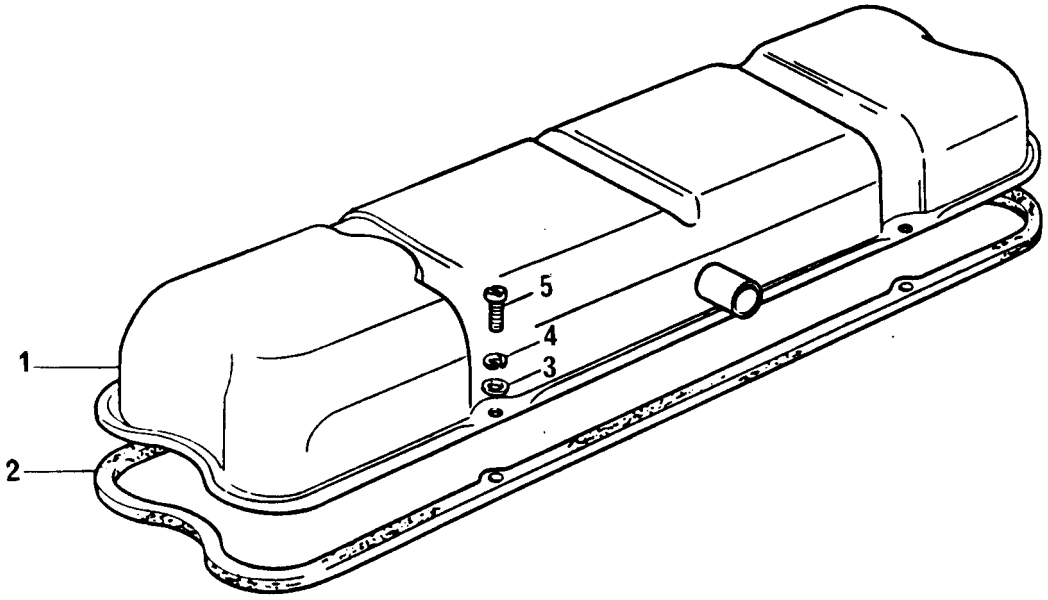

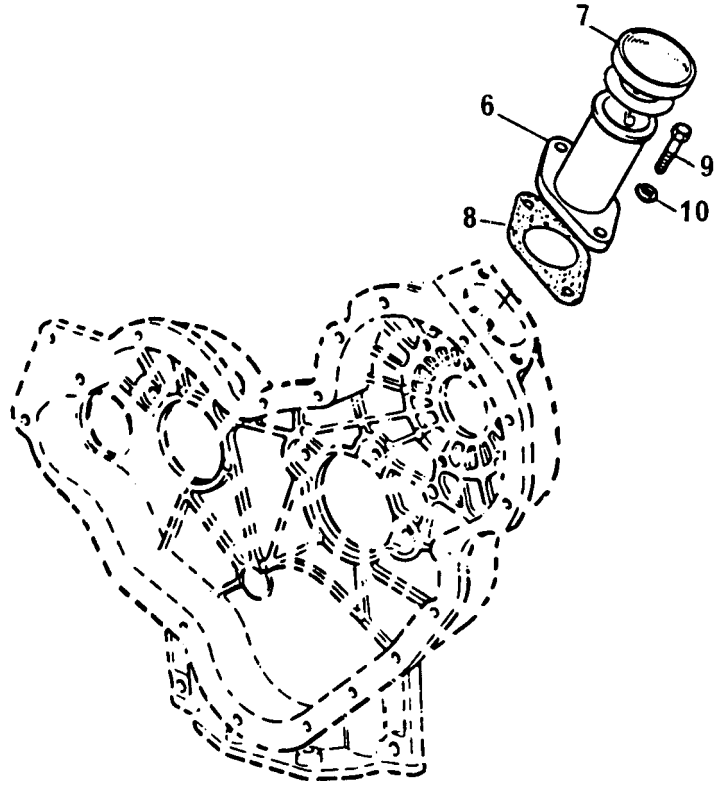

TAMPA DO CABEÇOTE
CYLINDER HEAD COVER
TAPA DE VÁLVULAS
CACHE-CULBUTEURS

GRUPO
GROUP **34/67**
GRUPO
GROUPE

1	70991157		1	TAMPA	COVER	TAPA	CACHE-CULBUTEUR
2	3681A027		1	JUNTA	JOINT	JUNTA	JOINT
3	0920002		4	ARRUELA	WASHER	ARANDELA	RONDELLE
4	0920052		4	ARRUELA	WASHER	ARANDELA	RONDELLE
5	2172513		4	PARAFUSO	BOLT	TORNILLO	VIS
6	70991630		1	BOCAL	FILLER	LLENADOR	REMPLISSEUR
7	70150038		1	TAMPA	COVER	TAPA	COUVERCLE
8	70490320	●○ 36862138	1	JUNTA	JOINT	JUNTA	JOINT
9	0746254		2	PARAFUSO	BOLT	TORNILLO	VIS
10	0920108		2	ARRUELA	WASHER	ARANDELA	RONDELLE

VENTILADOR E EXTENSÃO **FAN AND EXTENSION** **VENTILADOR Y EXTENSIÓN** **VENTILATEUR ET RALLONGE**	**GRUPO** **GROUP** **35/38** **GRUPO** **GROUPE**



VENTILADOR E EXTENSÃO
FAN AND EXTENSION
VENTILADOR Y EXTENSIÓN
VENTILATEUR ET RALLONGE

GRUPO
GROUP **35/38**
GRUPO
GROUPE

1	70991937	6	PÁS	1	VENTILADOR 17 "	FAN 17"	VENTILADOR 17"	VENTILATEUR 17"
2	0360027			1	ESPAÇADOR	SPACER	ESPACIADOR	ENTRETOISE
3	0096234			4	PARAFUSO	BOLT	TORNILLO	VIS
4	0920053			4	ARRUELA	WASHER	ARANDELA	RONDELLE

VENTILADOR E EXTENSÃO **FAN AND EXTENSION** **VENTILADOR Y EXTENSIÓN** **VENTILATEUR ET RALLONGE**	**GRUPO** **GROUP** **35/39** **GRUPO** **GROUPE**

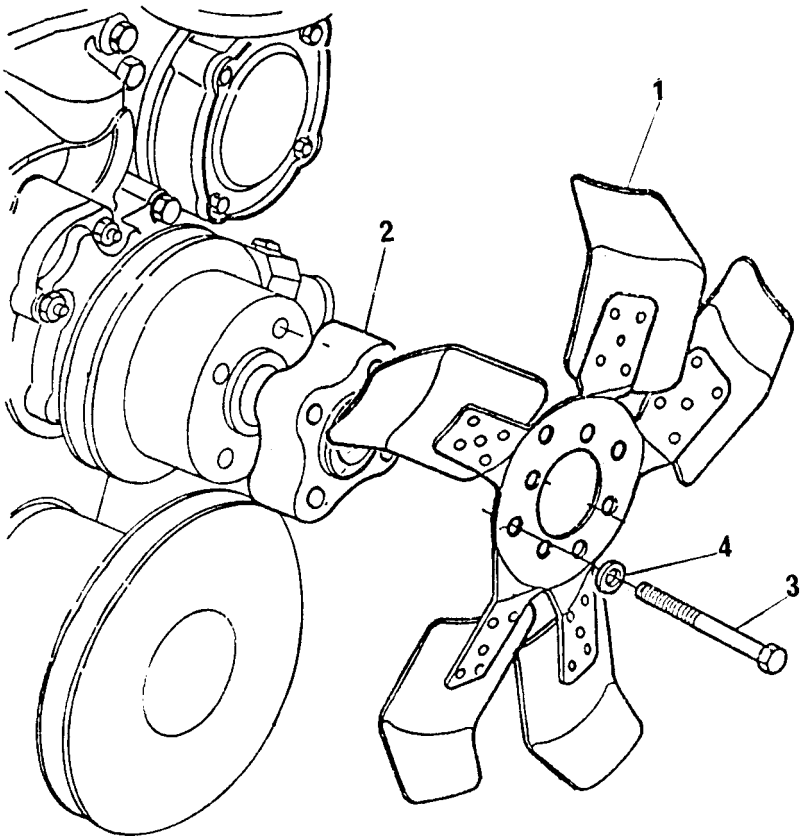

VENTILADOR E EXTENSÃO
FAN AND EXTENSION
VENTILADOR Y EXTENSIÓN
VENTILATEUR ET RALLONGE

GRUPO
GROUP **35/39**
GRUPO
GROUPE

1	70360014	5 PÁS	1 VENTILADOR 17"	FAN 17"	VENTILADOR 17"	VENTILATEUR 17"
2	0360027		1 ESPAÇADOR	SPACER	ESPACIADOR	ENTRETOISE
3	0096233		4 PARAFUSO	BOLT	TORNILLO	VIS
4	0920053		4 ARRUELA	WASHER	ARANDELA	RONDELLE

VENTILADOR E EXTENSÃO **FAN AND EXTENSION** **VENTILADOR Y EXTENSIÓN** **VENTILATEUR ET RALLONGE**	**GRUPO** **GROUP** **35/44** **GRUPO** **GROUPE**

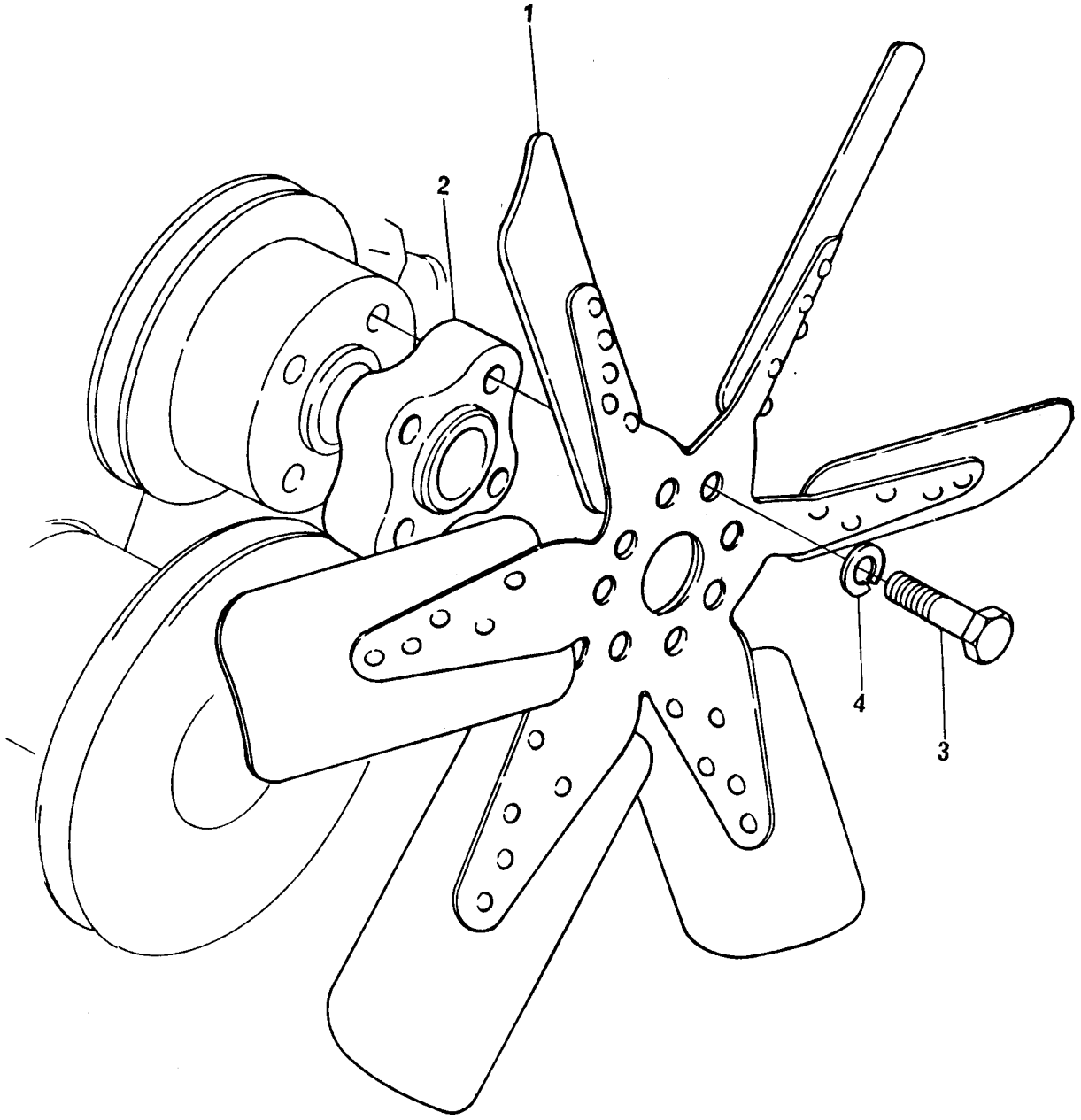

VENTILADOR E EXTENSÃO
FAN AND EXTENSION
VENTILADOR Y EXTENSIÓN
VENTILATEUR ET RALLONGE

GRUPO
GROUP **35/44**
GRUPO
GROUPE

1	70991937	6	PÁS	1	VENTILADOR 17 "	FAN 17"	VENTILADOR 17"	VENTILATEUR 17"
2	70330075			1	ESPAÇADOR	SPACER	ESPACIADOR	ENTRETOISE
3	0096236			4	PARAFUSO	BOLT	TORNILLO	VIS
4	0920053			4	ARRUELA	WASHER	ARANDELA	RONDELLE

TAMPA TRASEIRA DO CABEÇOTE CYLINDER HEAD REAR COVER TAPA TRASERA DE LA CULATA CACHE-CULBUTEURS ARRIERE	GRUPO GROUP 36/24 GRUPO GROUPE

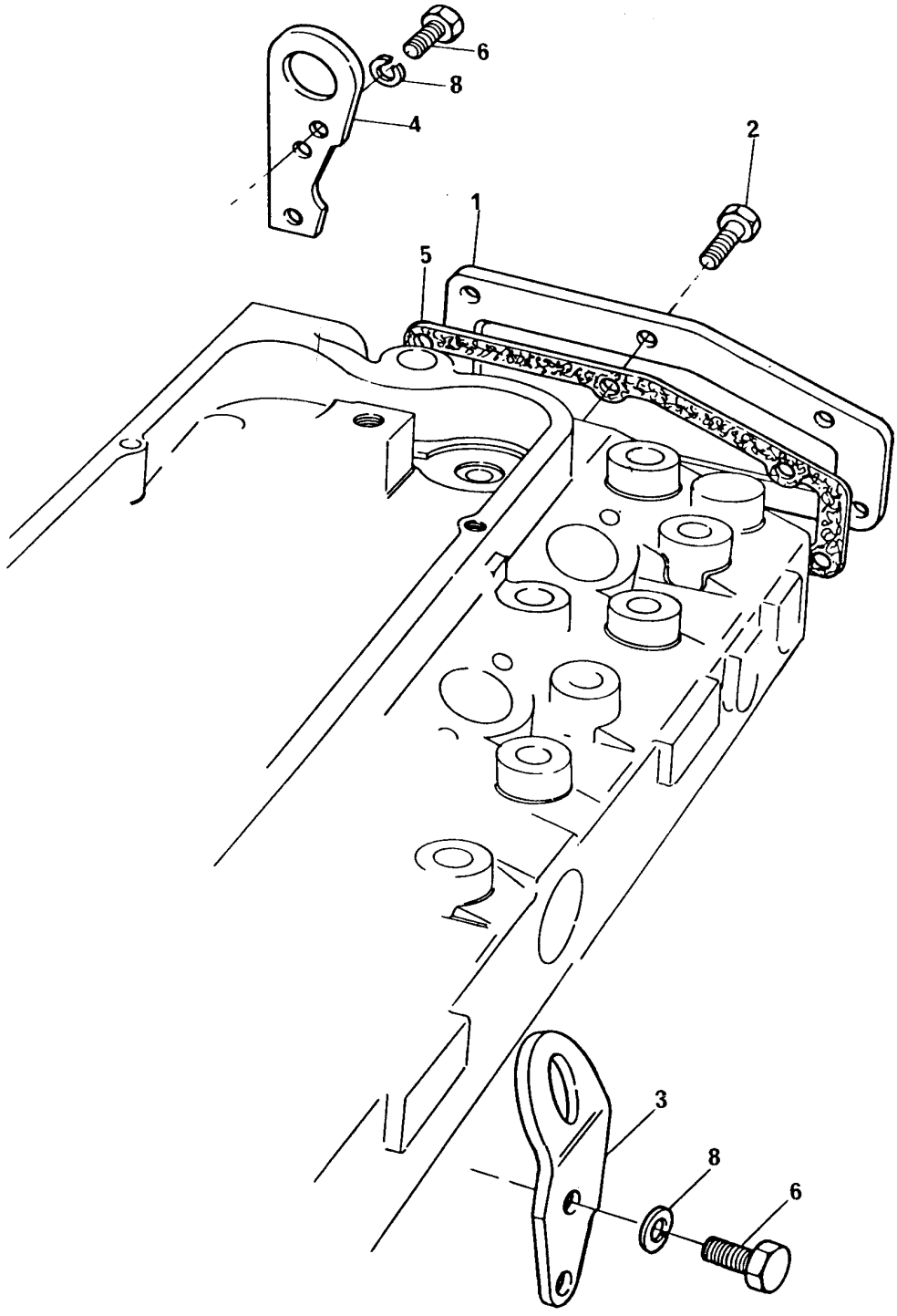

TAMPA TRASEIRA DO CABEÇOTE
CYLINDER HEAD REAR COVER
TAPA TRASERA DE LA CULATA
CACHE-CULBUTEURS ARRIERE

GRUPO
GROUP **36/24**
GRUPO
GROUPE

1	36212152		1 TAMPA TRASEIRA	REAR COVER	TAPA TRASERA	COUVERCLE
2	70740130	●○ 0746255	6 PARAFUSO	BOLT	TORNILLO	VIS
3	0940913		1 ALÇA DIANTEIRA	LIFTING PLATE	PLACA	PLAQUE
4	36177111		1 ALÇA TRASEIRA	LIFTING PLATE	PLACA	PLAQUE
5	70490379	●○ 36851409	1 JUNTA	JOINT	JUNTA	JOINT
6	0746453		4 PARAFUSO	BOLT	TORNILLO	VIS
7	0920054		4 ARRUELA	WASHER	ARANDELA	RONDELLE

TAMPA TRASEIRA DO CABEÇOTE **CYLINDER HEAD REAR COVER** **TAPA TRASERA DE LA CULATA** **CACHE-CULBUTEURS ARRIERE**	**GRUPO** **GROUP** **36/52** **GRUPO** **GROUPE**

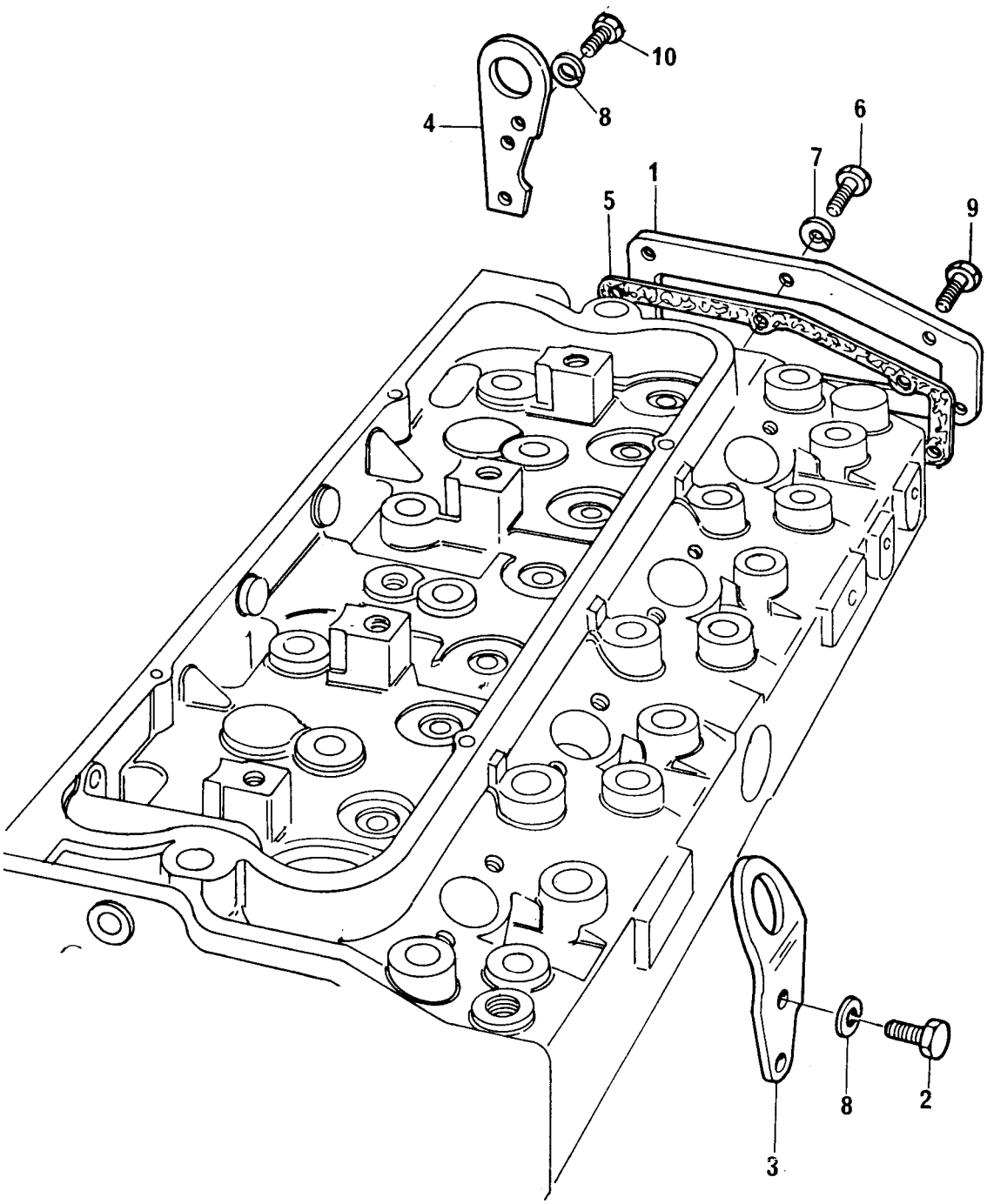

TAMPA TRASEIRA DO CABEÇOTE
CYLINDER HEAD REAR COVER
TAPA TRASERA DE LA CULATA
CACHE-CULBUTEURS ARRIERE

GRUPO
GROUP **36/52**
GRUPO
GROUPE

1	36212152		1 TAMPA TRASEIRA	REAR COVER	TAPA TRASERA	COUVERCLE
2	0746454		2 PARAFUSO	BOLT	TORNILLO	VIS
3	70940055		1 ALÇA DIANTEIRA	LIFTING PLATE	PLACA	PLAQUE
4	36177111		1 ALÇA TRASEIRA	LIFTING PLATE	PLACA	PLAQUE
5	70490379	●○ 36851409	1 JUNTA	JOINT	JUNTA	JOINT
6	0746255		5 PARAFUSO	BOLT	TORNILLO	VIS
7	0920053		6 ARRUELA	WASHER	ARANDELA	RONDELLE
8	0920054		4 ARRUELA	WASHER	ARANDELA	RONDELLE
9	0746211		1 PARAFUSO	BOLT	TORNILLO	VIS
10	0746453		2 PARAFUSO	BOLT	TORNILLO	VIS

TAMPA TRASEIRA DO CABEÇOTE **CYLINDER HEAD REAR COVER** **TAPA TRASERA DE LA CULATA** **CACHE-CULBUTEURS ARRIERE**	**GRUPO** **GROUP** **36/69** **GRUPO** **GROUPE**

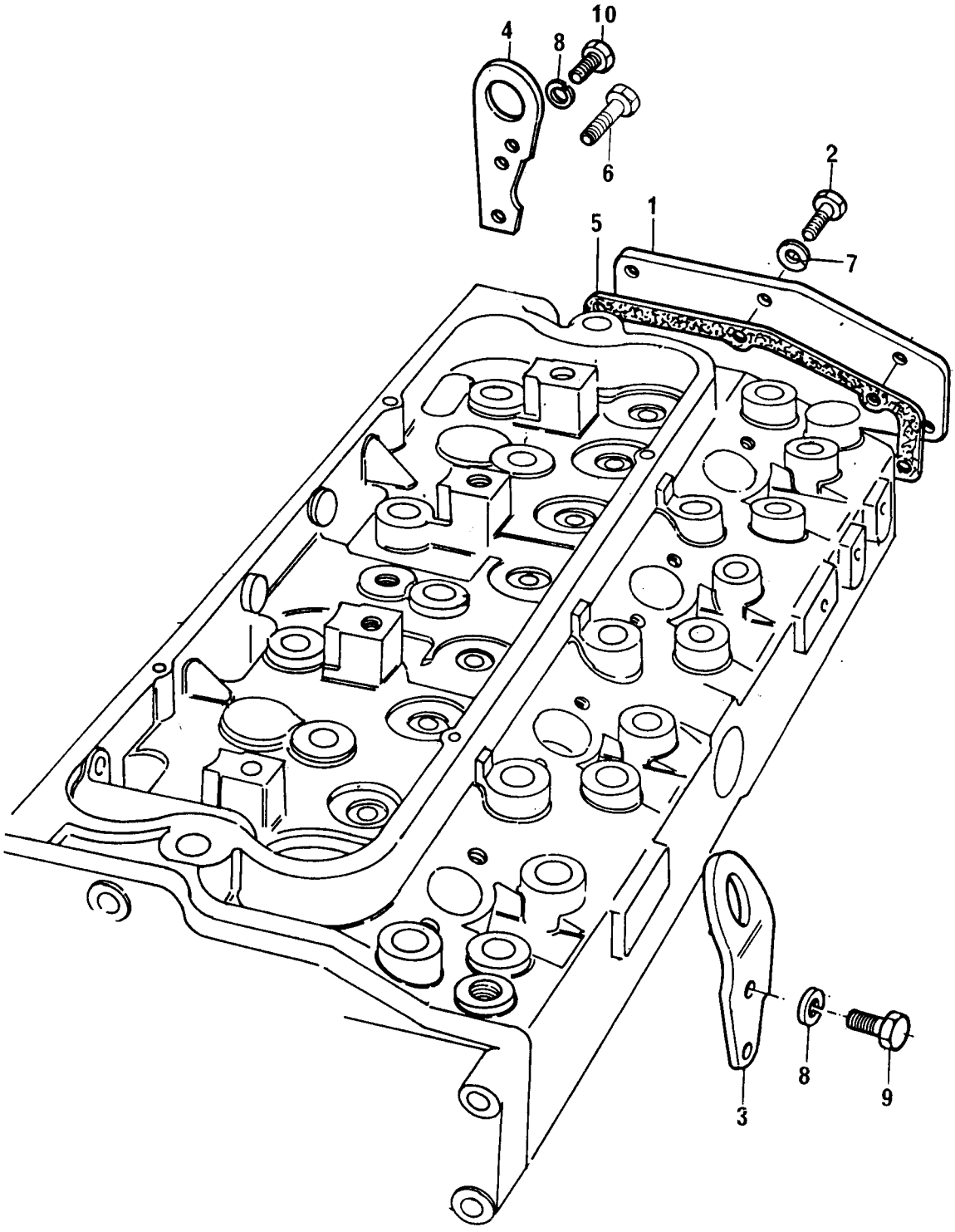

TAMPA TRASEIRA DO CABEÇOTE
CYLINDER HEAD REAR COVER
TAPA TRASERA DE LA CULATA
CACHE-CULBUTEURS ARRIERE

GRUPO
GROUP **36/69**
GRUPO
GROUPE

1	36212152		1 TAMPA TRASEIRA	REAR COVER	TAPA TRASERA	COUVERCLE
2	0746255		6 PARAFUSO	BOLT	TORNILLO	VIS
3	70940055		1 ALÇA DIANTEIRA	LIFTING PLATE	PLACA	PLAQUE
4	36177111		1 ALÇA TRASEIRA	LIFTING PLATE	PLACA	PLAQUE
5	70490379	●○ 36851409	1 JUNTA	JOINT	JUNTA	JOINT
6	0746453		1 PARAFUSO	BOLT	TORNILLO	VIS
7	0920053		6 ARRUELA	WASHER	ARANDELA	RONDELLE
8	0920054		4 ARRUELA	WASHER	ARANDELA	RONDELLE
9	0746454		2 PARAFUSO	BOLT	TORNILLO	VIS
10	0746424		1 PARAFUSO	BOLT	TORNILLO	VIS

TAMPA TRASEIRA DO CABEÇOTE **CYLINDER HEAD REAR COVER** **TAPA TRASERA DE LA CULATA** **CACHE-CULBUTEURS ARRIERE**	**GRUPO** **GROUP** **36/75** **GRUPO** **GROUPE**

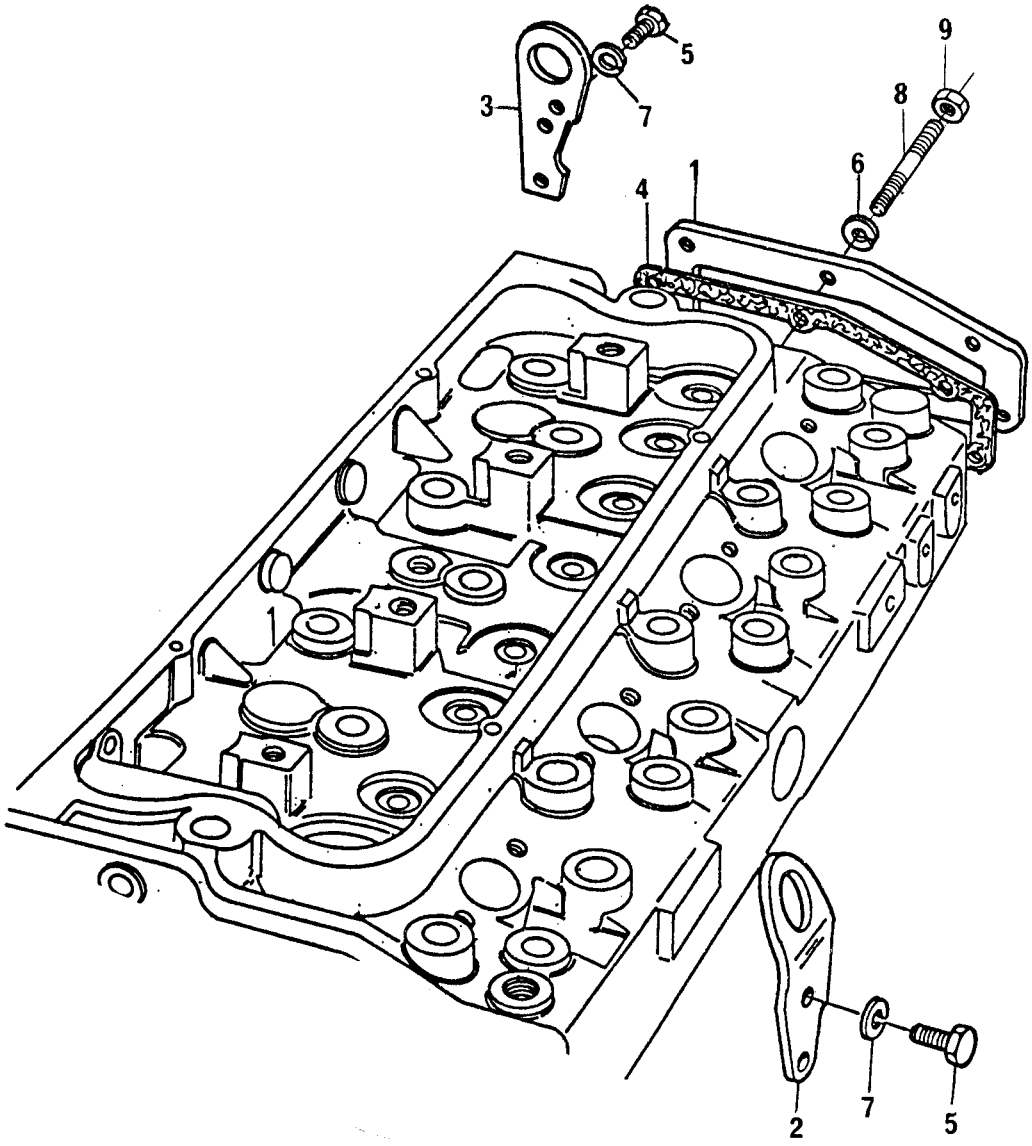

TAMPA TRASEIRA DO CABEÇOTE
CYLINDER HEAD REAR COVER
TAPA TRASERA DE LA CULATA
CACHE-CULBUTEURS ARRIERE

GRUPO
GROUP **36/75**
GRUPO
GROUPE

1	36212152		1 TAMPA TRASEIRA	REAR COVER	TAPA TRASERA	COUVERCLE
2	0940913		1 ALÇA DIANTEIRA	LIFTING PLATE	PLACA	PLAQUE
3	36177111		1 ALÇA TRASEIRA	LIFTING PLATE	PLACA	PLAQUE
4	70490379		1 JUNTA	JOINT	JUNTA	JOINT
5	0746453	●○ 36851409	4 PARAFUSO	BOLT	TORNILLO	VIS
6	0920053		6 ARRUELA	WASHER	ARANDELA	RONDELLE
7	0920054		4 ARRUELA	WASHER	ARANDELA	RONDELLE
8	0826243		6 PRISIONEIRO	STUD	ESPÁRRAGO	GOUJON
9	0576002		6 PORCA	NUT	TUERCA	ÉCROU

TERMOSTATO E CARCAÇA **THERMOSTAT AND HOUSING** **TERMOSTATO Y CÂRTER** **THERMOSTAT ET CARTER**	**GRUPO** **GROUP** **37/28** **GRUPO** **GROUPE**

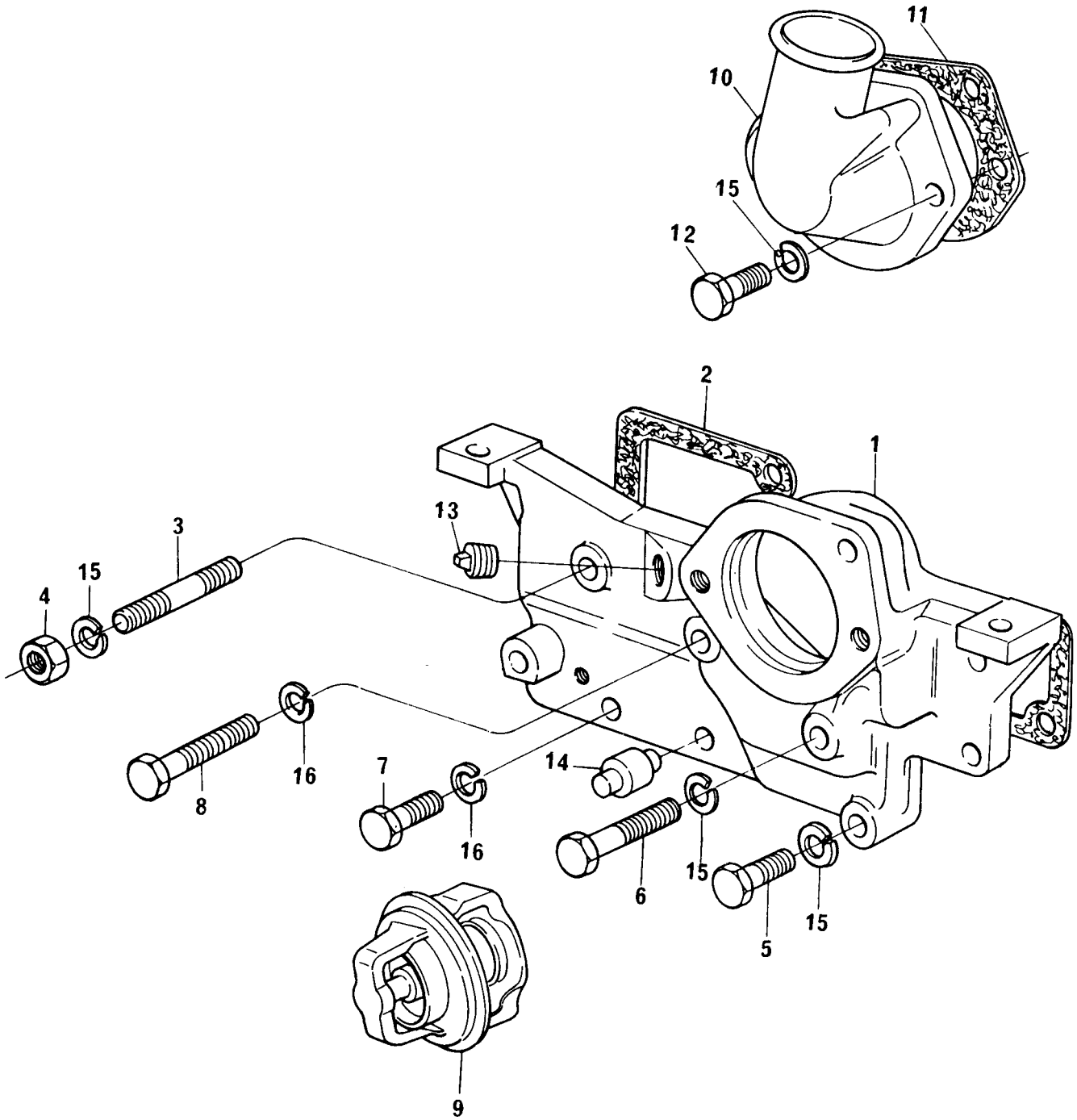

TERMOSTATO E CARCAÇA
THERMOSTAT AND HOUSING
TERMOSTATO Y CÂRTER
THERMOSTAT ET CARTER

GRUPO
GROUP **37/28**
GRUPO
GROUPE

1	70440185	●○ 70440170	1	CARCAÇA	HOUSING	CAJA	CARTER
2	70490408	●○ 36853514	1	JUNTA	JOINT	JUNTA	JOINT
3	0826467		1	PRISIONEIRO	STUD	ESPÁRRAGO	GOUJON
4	0576051		1	PORCA	NUT	TUERCA	ÉCROU
5	0096434		2	PARAFUSO	BOLT	TORNILLO	VIS
6	0096439		1	PARAFUSO	BOLT	TORNILLO	VIS
7	0746255		2	PARAFUSO	BOLT	TORNILLO	VIS
8	0096238		1	PARAFUSO	BOLT	TORNILLO	VIS
9	70998003		1	TERMOSTATO	THERMOSTAT	TERMOSTATO	THERMOSTAT
10	37735651		1	CONEXÃO	CONNECTION	CONEXIÓN	RACCORD
11	70490380	●○ 36862151	1	JUNTA	JOINT	JUNTA	JOINT
12	0096433		2	PARAFUSO	BOLT	TORNILLO	VIS
13	70650119		2	BUJÃO	PLUG	TAPÓN	BOUCHON
14	2485791		1	RESPIRO	BREATHER	RESPIRADERO	RENIFLARD
15	0920054		6	ARRUELA	WASHER	ARANDELA	RONDELLE
16	0920053		3	ARRUELA	WASHER	ARANDELA	RONDELLE

TERMOSTATO E CARCAÇA **THERMOSTAT AND HOUSING** **TERMOSTATO Y CÂRTER** **THERMOSTAT ET CARTER**	**GRUPO** **GROUP** **37/77** **GRUPO** **GROUPE**

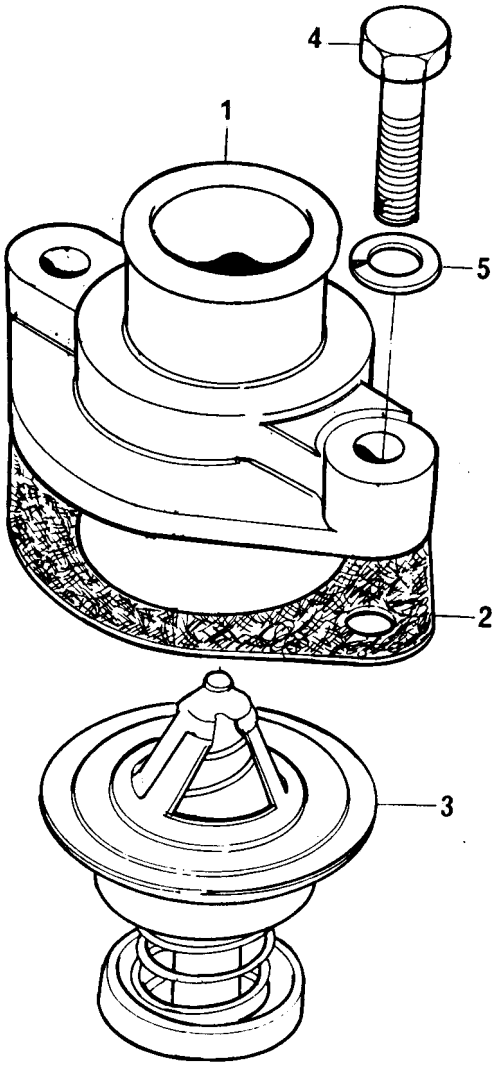

TERMOSTATO E CARCAÇA
THERMOSTAT AND HOUSING
TERMOSTATO Y CÂRTER
THERMOSTAT ET CARTER

GRUPO
GROUP **37/77**
GRUPO
GROUPE

1	70200214	1 CONEXÃO	CONECCTION	CONEXIÓN	RACCORD
2	36834147	1 JUNTA	JOINT	JUNTA	JOINT
3	70998113	1 TERMOSTATO	THERMOSTAT	TERMOSTATO	THERMOSTAT
4	0746424	2 PARAFUSO	BOLT	TORNILLO	VIS
5	0920054	2 ARRUELA	WASHER	ARANDELA	RONDELLE

COLETOR DE ADMISSÃO **INDUCTION MANIFOLD** **MÚLTIPLE DE ADMISIÓN** **COLLECTEUR D'ADMISSION**	**GRUPO** **GROUP** **38/29** **GRUPO** **GROUPE**

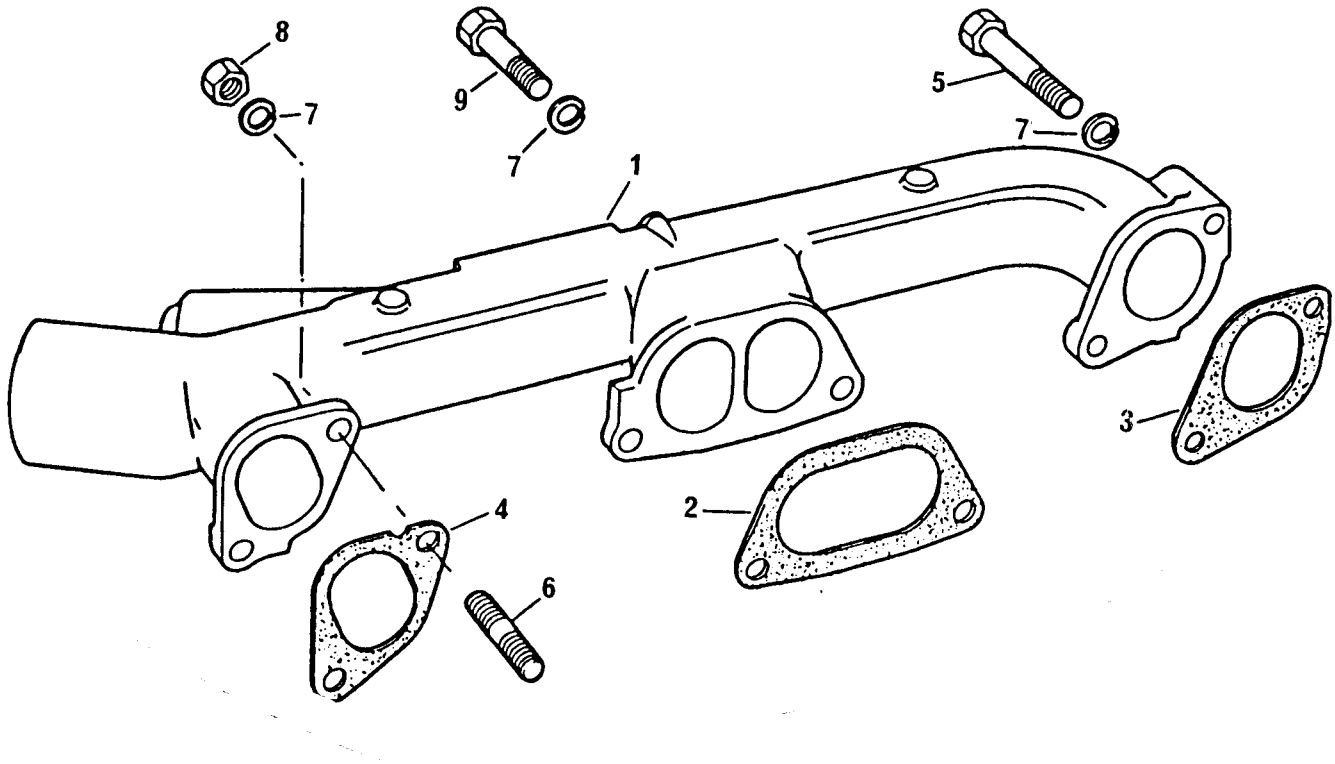

COLETOR DE ADMISSÃO
INDUCTION MANIFOLD
MÚLTIPLE DE ADMISIÓN
COLLECTEUR D'ADMISSION

GRUPO
GROUP **38/29**
GRUPO
GROUPE

1	70540063		1	COLETOR	MANIFOLD	MÚLTIPLE	COLLECTEUR
2	3688C002	●○ 36862133	1	JUNTA	JOINT	JUNTA	JOINT
3	3688C001	●○ 36862131	1	JUNTA	JOINT	JUNTA	JOINT
4	3688C003	●○ 36866462	1	JUNTA	JOINT	JUNTA	JOINT
5	0096439		1	PARAFUSO	BOLT	TORNILLO	VIS
6	0826422		1	PRISIONEIRO	STUD	ESPÁRRAGO	GOUJON
7	0920054		6	ARRUELA	WASHER	ARANDELA	RONDELLE
8	0576051		1	PORCA	NUT	TUERCA	ÉCROU
9	0746454		4	PARAFUSO	BOLT	TORNILLO	VIS

COLETOR DE ADMISSÃO **INDUCTION MANIFOLD** **MÚLTIPLE DE ADMISIÓN** **COLLECTEUR D'ADMISSION**	**GRUPO** **GROUP** **38/45** **GRUPO** **GROUPE**

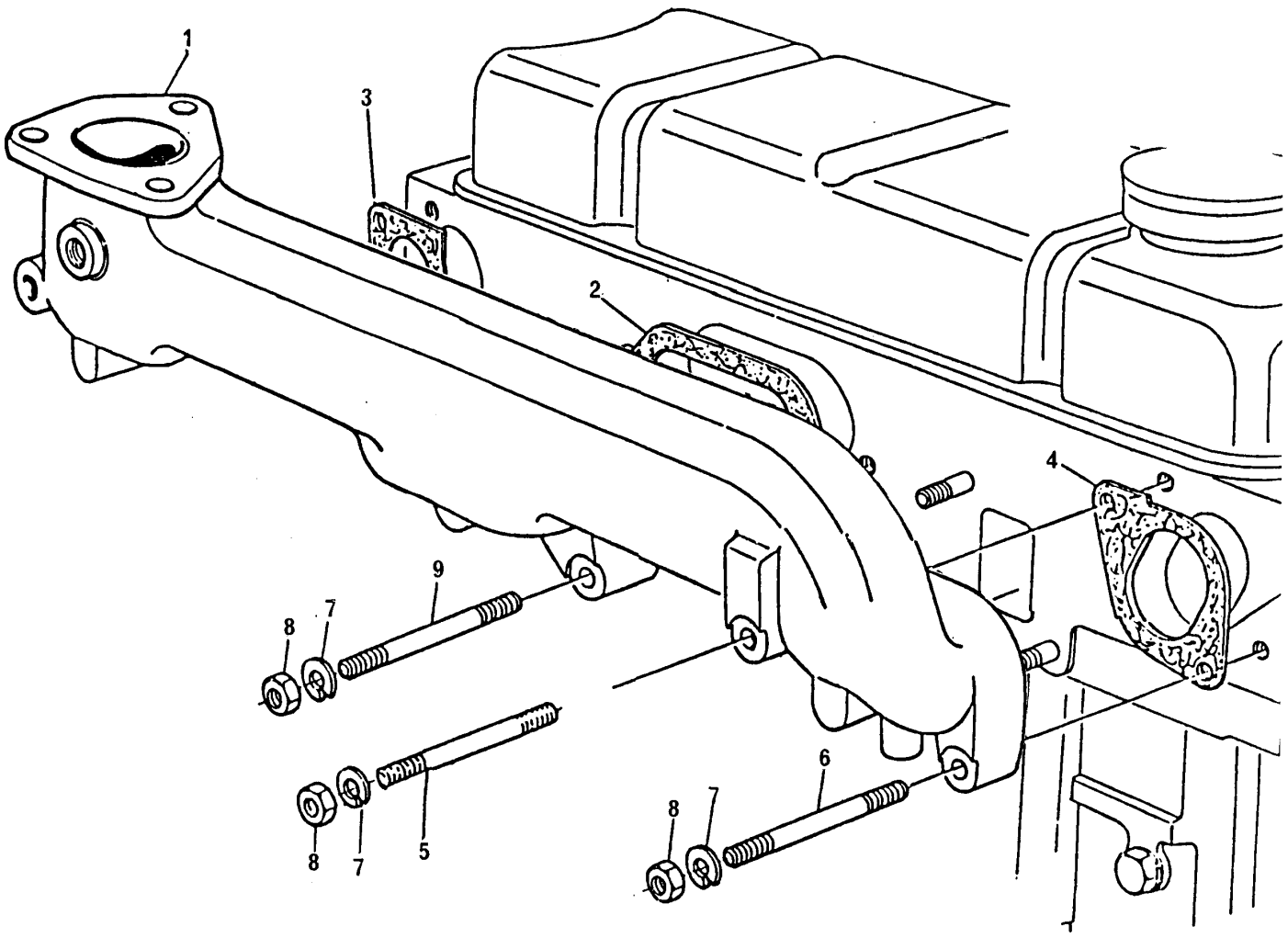

COLETOR DE ADMISSÃO
INDUCTION MANIFOLD
MÚLTIPLE DE ADMISIÓN
COLLECTEUR D'ADMISSION

GRUPO
GROUP **38/45**
GRUPO
GROUPE

1	37787491		1	COLETOR	MANIFOLD	MÚLTIPLE	COLLECTEUR
2	3688C002	●○ 36862133	1	JUNTA	JOINT	JUNTA	JOINT
3	3688C001	●○ 36862131	1	JUNTA	JOINT	JUNTA	JOINT
4	3688C003	●○ 36866462	1	JUNTA	JOINT	JUNTA	JOINT
5	0826505		2	PRISIONEIRO	STUD	ESPÁRRAGO	GOUJON
6	0826470		2	PRISIONEIRO	STUD	ESPÁRRAGO	GOUJON
7	0920054		6	ARRUELA	WASHER	ARANDELA	RONDELLE
8	0576051		6	PORCA	NUT	TUERCA	ÉCROU
9	0826467		2	PRISIONEIRO	STUD	ESPÁRRAGO	GOUJON

COLETOR DE ADMISSÃO **INDUCTION MANIFOLD** **MÚLTIPLE DE ADMISIÓN** **COLLECTEUR D'ADMISSION**	**GRUPO** **GROUP** **38/69** **GRUPO** **GROUPE**

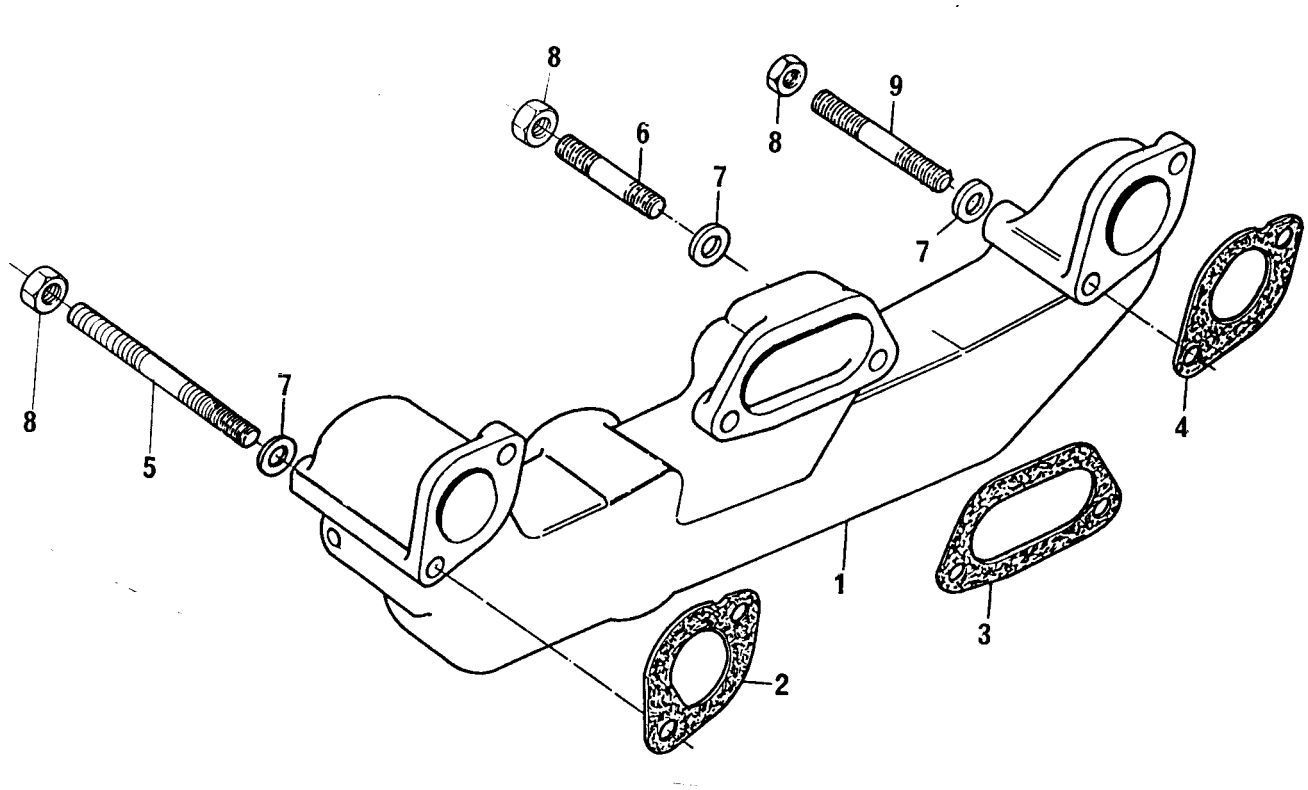

COLETOR DE ADMISSÃO
INDUCTION MANIFOLD
MÚLTIPLE DE ADMISIÓN
COLLECTEUR D'ADMISSION

GRUPO
GROUP **38/69**
GRUPO
GROUPE

1	70540141	1 COLETOR	MANIFOLD	MÚLTIPLE	COLLECTEUR
2	3688C001	1 JUNTA	JOINT	JUNTA	JOINT
3	3688C002	1 JUNTA	JOINT	JUNTA	JOINT
4	3688C003	1 JUNTA	JOINT	JUNTA	JOINT
5	70820076	1 PRISIONEIRO	STUD	ESPÁRRAGO	GOUJON
6	0826403	4 PRISIONEIRO	STUD	ESPÁRRAGO	GOUJON
7	0920004	6 ARRUELA	WASHER	ARANDELA	RONDELLE
8	0576051	6 PORCA	NUT	TUERCA	ÉCROU
9	0826500	1 PRISIONEIRO	STUD	ESPÁRRAGO	GOUJON

COLETOR DE ADMISSÃO **INDUCTION MANIFOLD** **MÚLTIPLE DE ADMISIÓN** **COLLECTEUR D'ADMISSION**	**GRUPO** **GROUP** **38/77** **GRUPO** **GROUPE**

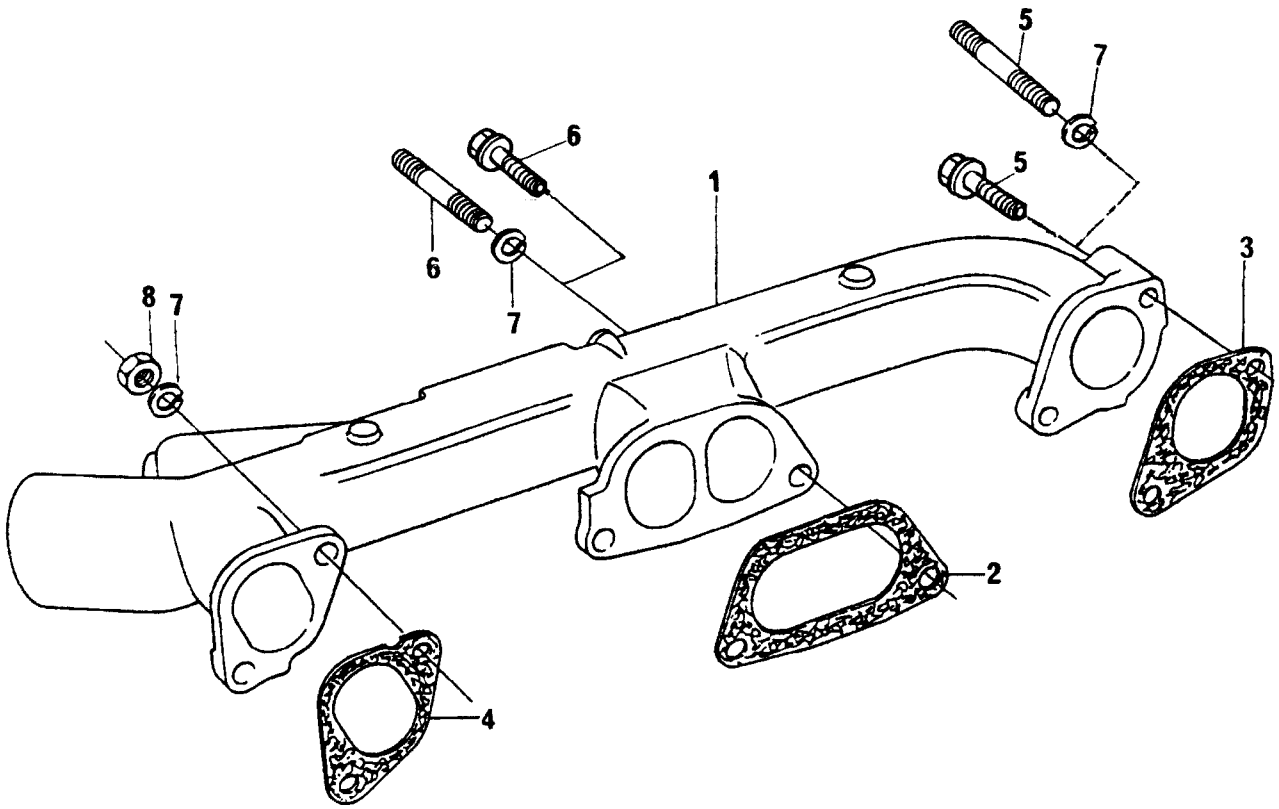

COLETOR DE ADMISSÃO
INDUCTION MANIFOLD
MÚLTIPLE DE ADMISIÓN
COLLECTEUR D'ADMISSION

GRUPO
GROUP **38/77**
GRUPO
GROUPE

1	70540063		1	COLETOR	MANIFOLD	MÚLTIPLE	COLLECTEUR
2	3688C002	36862133	1	JUNTA	JOINT	JUNTA	JOINT
3	3688C001	36862131	1	JUNTA	JOINT	JUNTA	JOINT
4	3688C003	36866462	1	JUNTA	JOINT	JUNTA	JOINT
5	0826509		1	PRISIONEIRO	STUD	ESPÁRRAGO	GOUJON
5	70740188		1	PARAFUSO	BOLT	TORNILLO	VIS
6	0826422	0826403	1	PRISIONEIRO	STUD	ESPÁRRAGO	GOUJON
6	70740177		4	PARAFUSO	BOLT	TORNILLO	VIS
7	0920054		1	ARRUELA	WASHER	ARANDELA	RONDELLE
8	0576051		2	PORCA	NUT	TUERCA	ÉCROU

COLETOR DE ADMISSÃO **INDUCTION MANIFOLD** **MÚLTIPLE DE ADMISIÓN** **COLLECTEUR D'ADMISSION**	**GRUPO** **GROUP** **38/93** **GRUPO** **GROUPE**

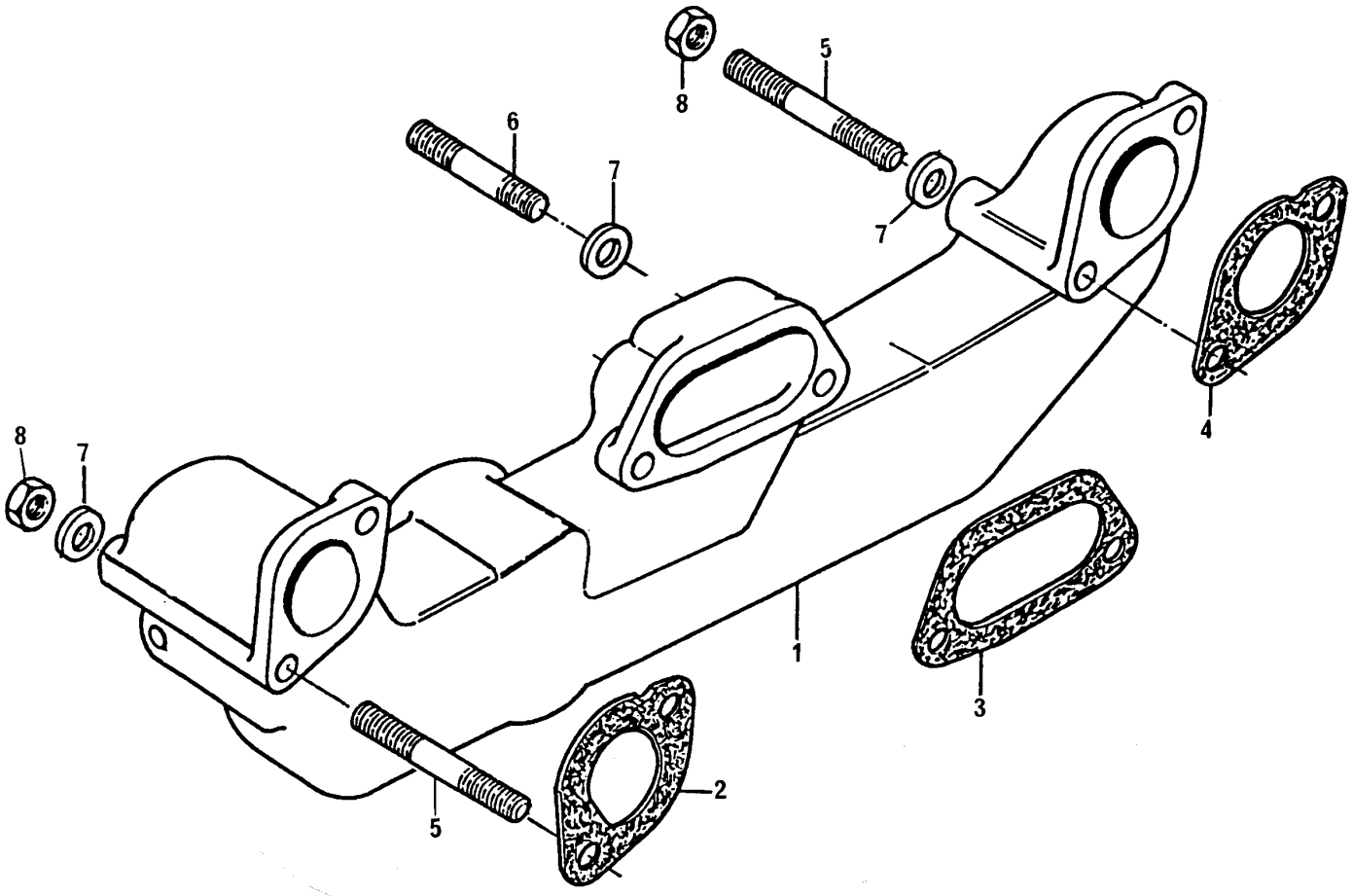

COLETOR DE ADMISSÃO
INDUCTION MANIFOLD
MÚLTIPLE DE ADMISIÓN
COLLECTEUR D'ADMISSION

GRUPO
GROUP **38/93**
GRUPO
GROUPE

1	70540141	1	COLETOR	MANIFOLD	MÚLTIPLE	COLLECTEUR
2	3688C001	1	JUNTA	JOINT	JUNTA	JOINT
3	3688C002	1	JUNTA	JOINT	JUNTA	JOINT
4	3688C003	1	JUNTA	JOINT	JUNTA	JOINT
5	70820078	2	PRISIONEIRO	STUD	ESPÁRRAGO	GOUJON
6	0826403	4	PRISIONEIRO	STUD	ESPÁRRAGO	GOUJON
7	0920004	6	ARRUELA	WASHER	ARANDELA	RONDELLE
8	0576051	6	PORCA	NUT	TUERCA	ÉCROU

COLETOR DE ADMISSÃO **INDUCTION MANIFOLD** **MÚLTIPLE DE ADMISIÓN** **COLLECTEUR D'ADMISSION**	**GRUPO** **GROUP** **38/101** **GRUPO** **GROUPE**

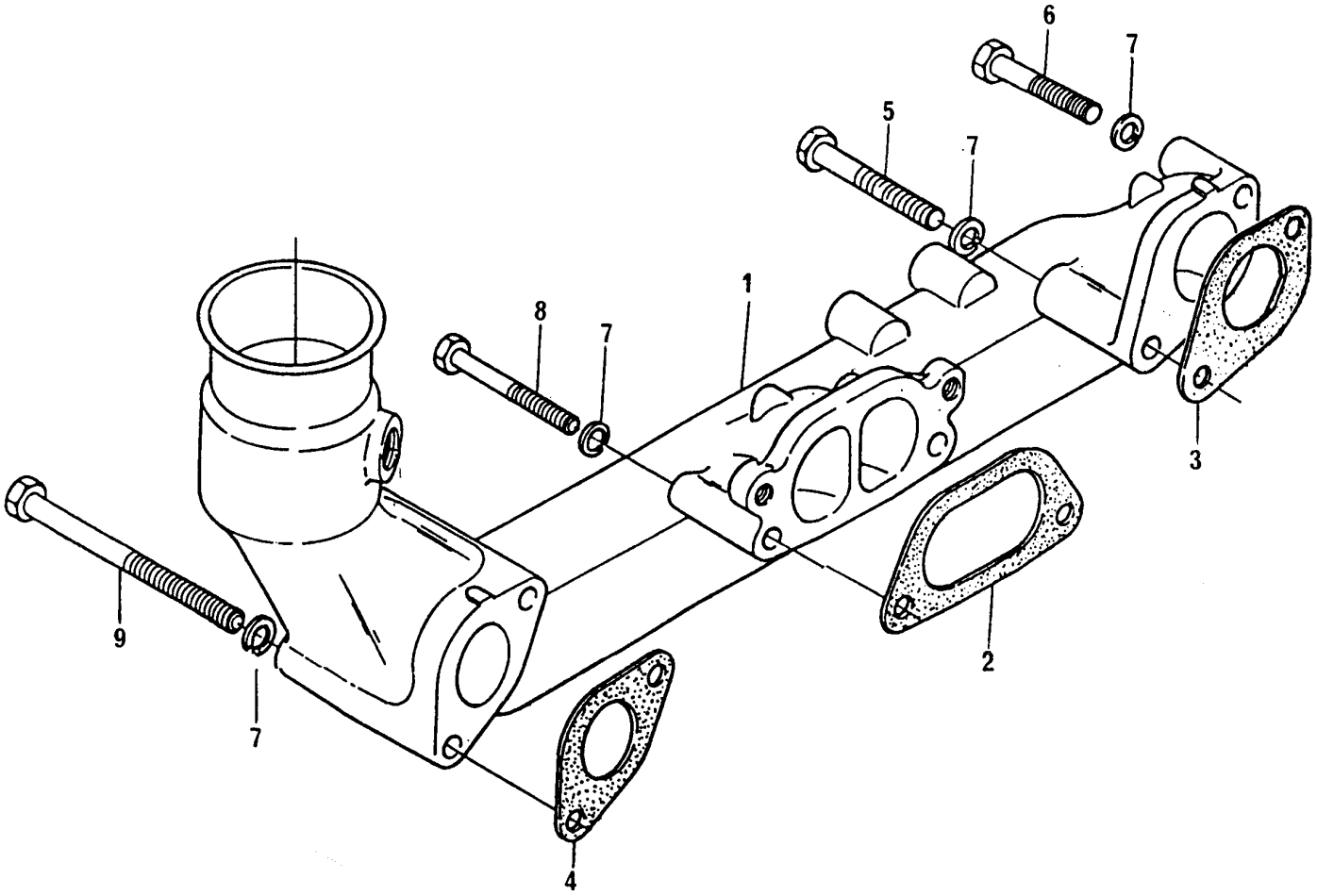

COLETOR DE ADMISSÃO
INDUCTION MANIFOLD
MÚLTIPLE DE ADMISIÓN
COLLECTEUR D'ADMISSION

GRUPO
GROUP **38/101**
GRUPO
GROUPE

1	3777E161		1 COLETOR	MANIFOLD	MÚLTIPLE	COLLECTEUR
2	3688C002	●○ 36862133	1 JUNTA	JOINT	JUNTA	JOINT
3	3688C001	●○ 36862131	1 JUNTA	JOINT	JUNTA	JOINT
4	3688C003	●○ 36866462	1 JUNTA	JOINT	JUNTA	JOINT
5	0096438		1 PARAFUSO	BOLT	TORNILLO	VIS
6	0096441		1 PARAFUSO	BOLT	TORNILLO	VIS
7	33115117		6 ARRUELA	WASHER	ARANDELA	RONDELLE
8	0096440		2 PARAFUSO	BOLT	TORNILLO	VIS
9	0096446		2 PARAFUSO	BOLT	TORNILLO	VIS

BOMBA INJETORA DE COMBUSTÍVEL **FUEL INJECTION PUMP** **BOMBA DE INYECCIÓN DE COMBUSTIBLE** **POMPE D'INJECTION DE COMBUSTIBLE**	**GRUPO** **GROUP** **39/75** **GRUPO** **GROUPE**

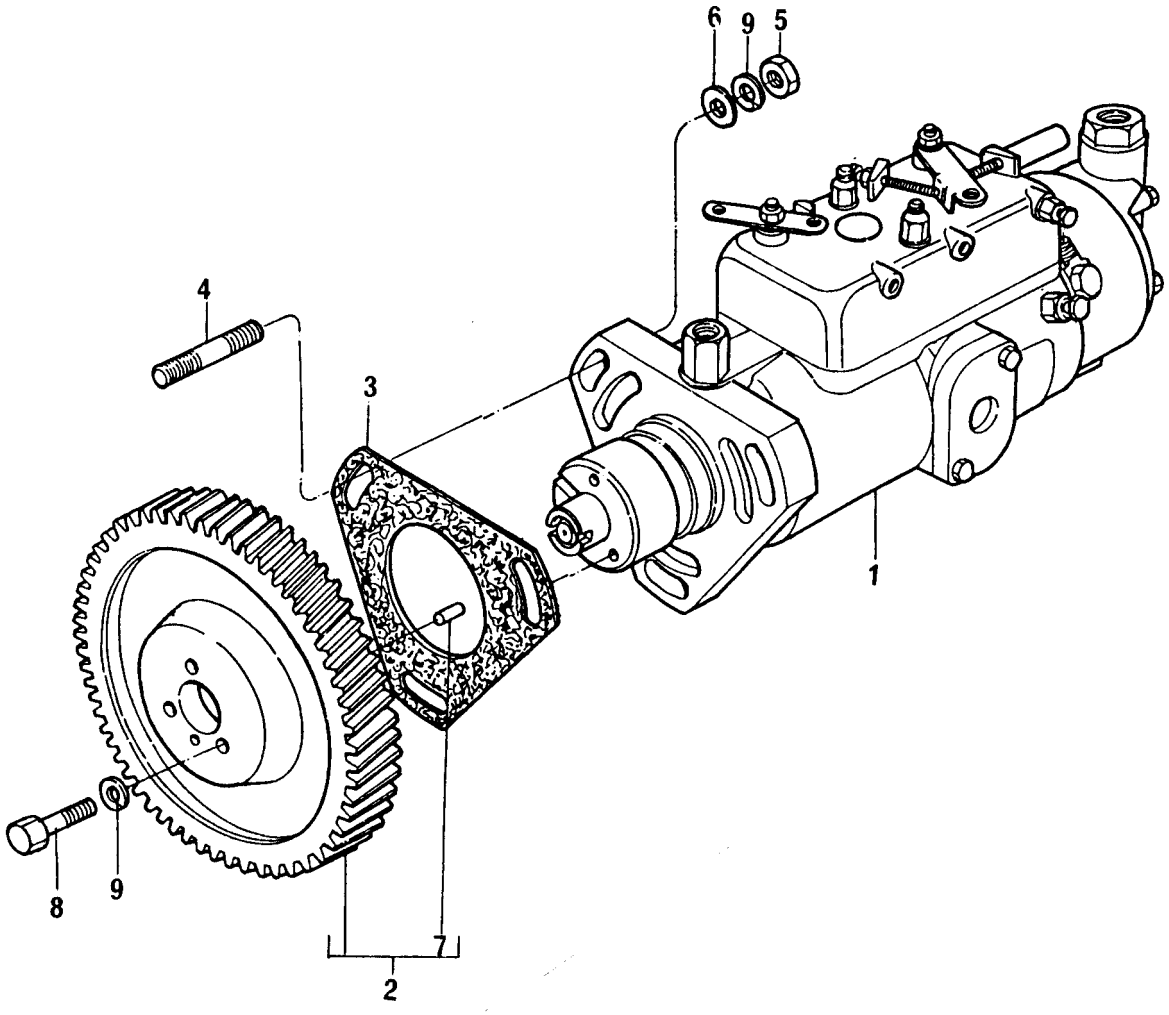

BOMBA INJETORA DE COMBUSTÍVEL
FUEL INJECTION PUMP
BOMBA DE INYECCIÓN DE COMBUSTIBLE
POMPE D'INJECTION DE COMBUSTIBLE

GRUPO
GROUP **39/75**
GRUPO
GROUPE

1	77251		1 BOMBA	PUMP	BOMBA	POMPE
2	41115126		1 ENGRENAGEM	GEAR	ENGRANAJE	PIGNON
3	70490403	●○ 70490063	1 JUNTA	JOINT	JUNTA	JOINT
4	2215574		3 PRISIONEIRO	STUD	ESPÁRRAGO	GOUJON
5	70570073	●○ 0576002	3 PORCA	NUT	TUERCA	ÉCROU
6	33114412	●○ 0920003	3 ARRUELA	WASHER	ARANDELA	RONDELLE
7	0350010	2	1 PINO GUIA	DOWEL	ESPIGA	PION
8	0746254		3 PARAFUSO	BOLT	TORNILLO	VIS
9	0920053		6 ARRUELA	WASHER	ARANDELA	RONDELLE

BOMBA INJETORA DE COMBUSTÍVEL **FUEL INJECTION PUMP** **BOMBA DE INYECCIÓN DE COMBUSTIBLE** **POMPE D'INJECTION DE COMBUSTIBLE**	**GRUPO** **GROUP** **39/78** **GRUPO** **GROUPE**

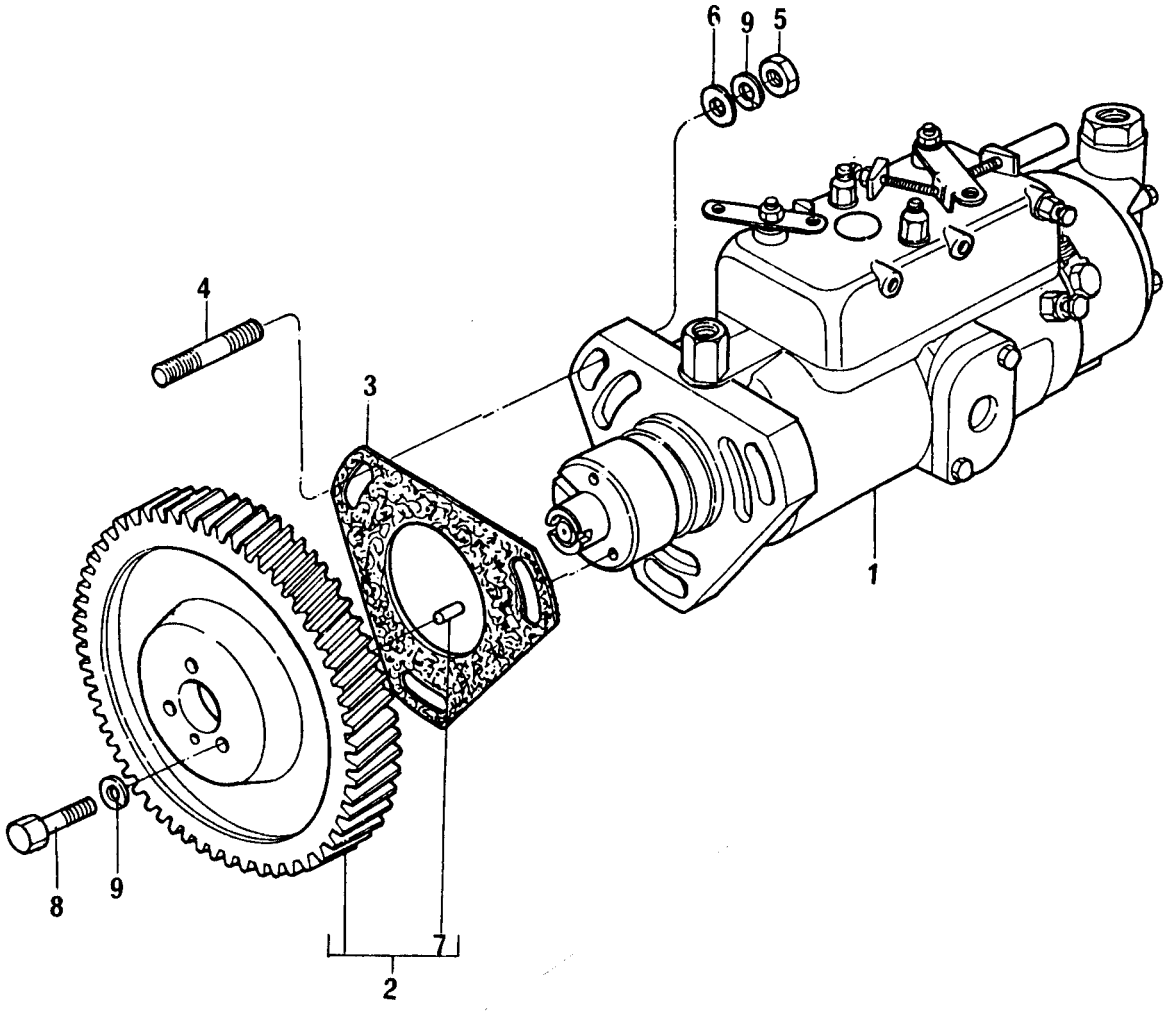

BOMBA INJETORA DE COMBUSTÍVEL
FUEL INJECTION PUMP
BOMBA DE INYECCIÓN DE COMBUSTIBLE
POMPE D'INJECTION DE COMBUSTIBLE

GRUPO
GROUP **39/78**
GRUPO
GROUPE

1	38367		1	BOMBA	PUMP	BOMBA	POMPE
2	41115126		1	ENGRENAGEM	GEAR	ENGRANAJE	PIGNON
3	70490403	●○ 70490063	1	JUNTA	JOINT	JUNTA	JOINT
4	2215574		3	PRISIONEIRO	STUD	ESPÁRRAGO	GOUJON
5	70570073	●○ 0576002	3	PORCA	NUT	TUERCA	ÉCROU
6	33114412	●○ 0920003	3	ARRUELA	WASHER	ARANDELA	RONDELLE
7	0350010	2	1	PINO GUIA	DOWEL	ESPIGA	PION
8	0746254		3	PARAFUSO	BOLT	TORNILLO	VIS
9	0920053		6	ARRUELA	WASHER	ARANDELA	RONDELLE

BOMBA INJETORA DE COMBUSTÍVEL **FUEL INJECTION PUMP** **BOMBA DE INYECCIÓN DE COMBUSTIBLE** **POMPE D'INJECTION DE COMBUSTIBLE**	**GRUPO** **GROUP** **39/132** **GRUPO** **GROUPE**

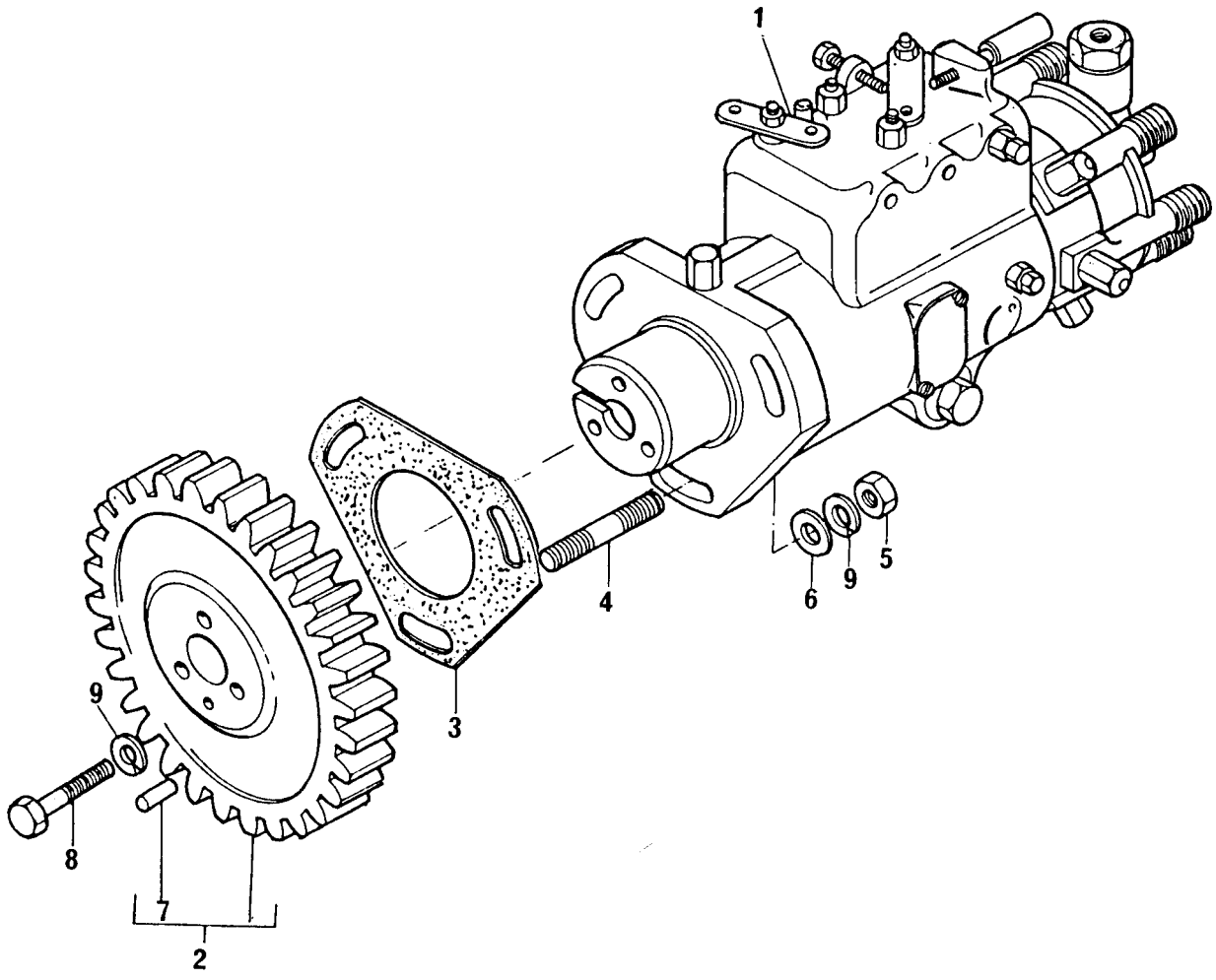

BOMBA INJETORA DE COMBUSTÍVEL
FUEL INJECTION PUMP
BOMBA DE INYECCIÓN DE COMBUSTIBLE
POMPE D'INJECTION DE COMBUSTIBLE

GRUPO
GROUP **39/132**
GRUPO
GROUPE

1	77246		1	BOMBA	PUMP	BOMBA	POMPE
2	41115126		1	ENGRENAGEM	GEAR	ENGRANAJE	PIGNON
3	70490403	●○ 70490063	1	JUNTA	JOINT	JUNTA	JOINT
4	2215574		3	PRISIONEIRO	STUD	ESPÁRRAGO	GOUJON
5	70570073	●○ 0576002	3	PORCA	NUT	TUERCA	ÉCROU
6	33114412	●○ 0920003	3	ARRUELA	WASHER	ARANDELA	RONDELLE
7	0350010	2	1	PINO GUIA	DOWEL	ESPIGA	PION
8	0746254		3	PARAFUSO	BOLT	TORNILLO	VIS
9	0920053		6	ARRUELA	WASHER	ARANDELA	RONDELLE

BOMBA INJETORA DE COMBUSTÍVEL **FUEL INJECTION PUMP** **BOMBA DE INYECCIÓN DE COMBUSTIBLE** **POMPE D'INJECTION DE COMBUSTIBLE**	**GRUPO** **GROUP** **39/133** **GRUPO** **GROUPE**

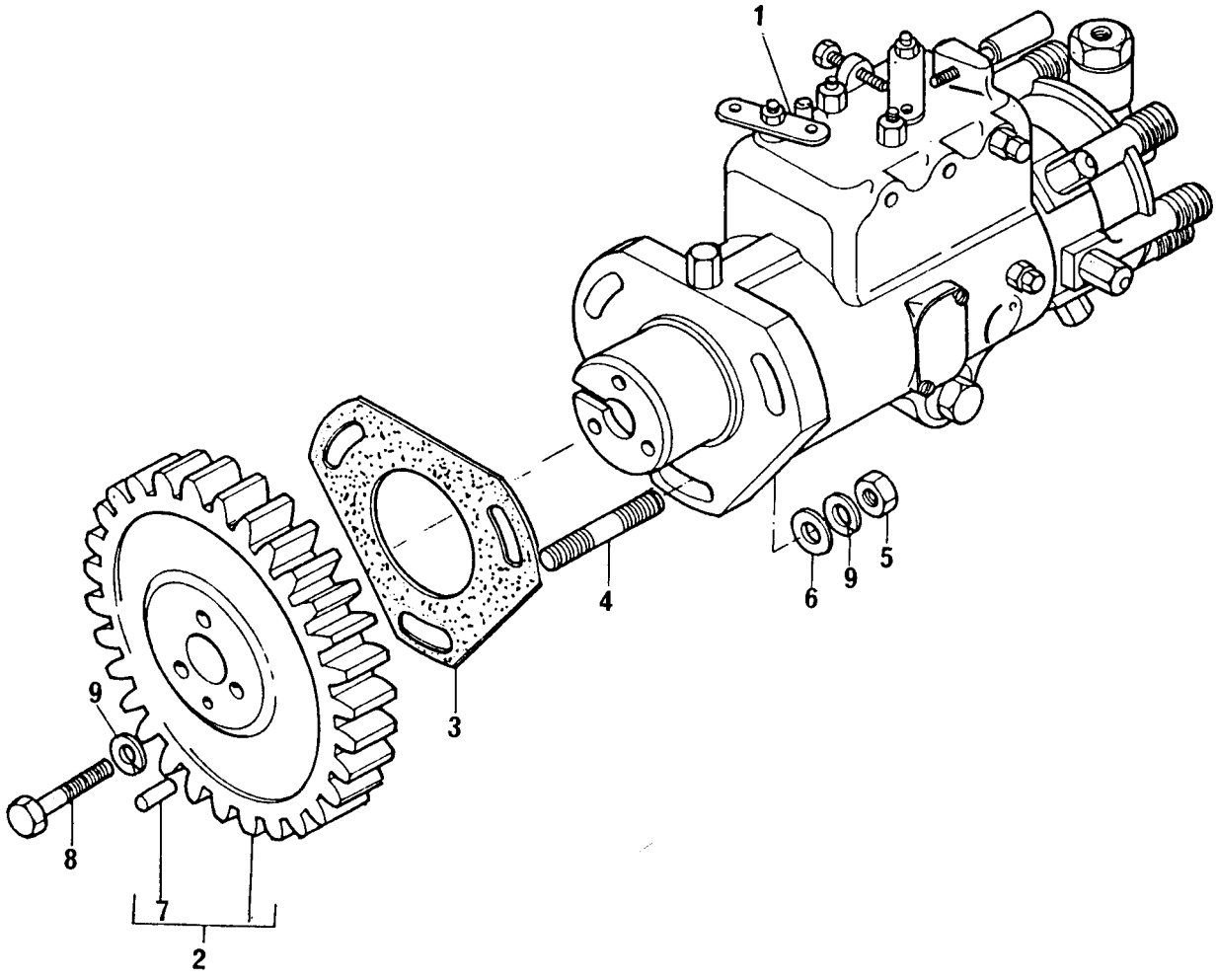

BOMBA INJETORA DE COMBUSTÍVEL
FUEL INJECTION PUMP
BOMBA DE INYECCIÓN DE COMBUSTIBLE
POMPE D'INJECTION DE COMBUSTIBLE

GRUPO
GROUP **39/133**
GRUPO
GROUPE

1	77250		1	BOMBA	PUMP	BOMBA	POMPE
2	41115126		1	ENGRENAGEM	GEAR	ENGRANAJE	PIGNON
3	70490403	●○ 70490063	1	JUNTA	JOINT	JUNTA	JOINT
4	2215574		3	PRISIONEIRO	STUD	ESPÁRRAGO	GOUJON
5	70570073	●○ 0576002	3	PORCA	NUT	TUERCA	ÉCROU
6	33114412	●○ 0920003	3	ARRUELA	WASHER	ARANDELA	RONDELLE
7	0350010	2	1	PINO GUIA	DOWEL	ESPIGA	PION
8	0746254		3	PARAFUSO	BOLT	TORNILLO	VIS
9	0920053		6	ARRUELA	WASHER	ARANDELA	RONDELLE

BOMBA INJETORA DE COMBUSTÍVEL **FUEL INJECTION PUMP** **BOMBA DE INYECCIÓN DE COMBUSTIBLE** **POMPE D'INJECTION DE COMBUSTIBLE**	**GRUPO** **GROUP** **39/142** **GRUPO** **GROUPE**

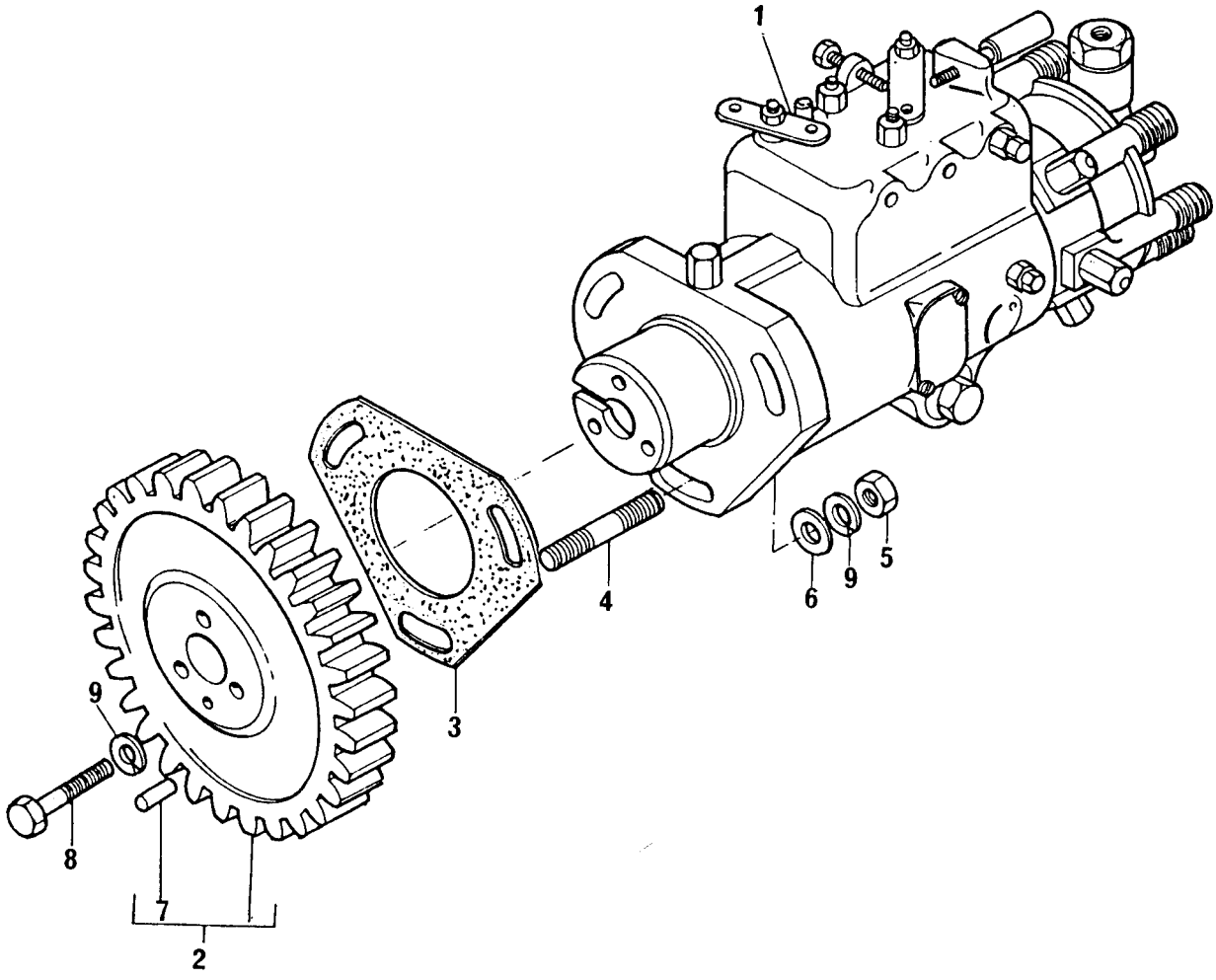

BOMBA INJETORA DE COMBUSTÍVEL
FUEL INJECTION PUMP
BOMBA DE INYECCIÓN DE COMBUSTIBLE
POMPE D'INJECTION DE COMBUSTIBLE

GRUPO
GROUP **39/142**
GRUPO
GROUPE

1	77272		1 BOMBA	PUMP	BOMBA	POMPE
2	41115126		1 ENGRENAGEM	GEAR	ENGRANAJE	PIGNON
3	70490403	●○ 70490063	1 JUNTA	JOINT	JUNTA	JOINT
4	2215574		3 PRISIONEIRO	STUD	ESPÁRRAGO	GOUJON
5	70570073	●○ 0576002	3 PORCA	NUT	TUERCA	ÉCROU
6	33114412	●○ 0920003	3 ARRUELA	WASHER	ARANDELA	RONDELLE
7	0350010	2	1 PINO GUIA	DOWEL	ESPIGA	PION
8	0746254		3 PARAFUSO	BOLT	TORNILLO	VIS
9	0920053		6 ARRUELA	WASHER	ARANDELA	RONDELLE

BOMBA INJETORA DE COMBUSTÍVEL **FUEL INJECTION PUMP** **BOMBA DE INYECCIÓN DE COMBUSTIBLE** **POMPE D'INJECTION DE COMBUSTIBLE**	**GRUPO** **GROUP** **39/173** **GRUPO** **GROUPE**

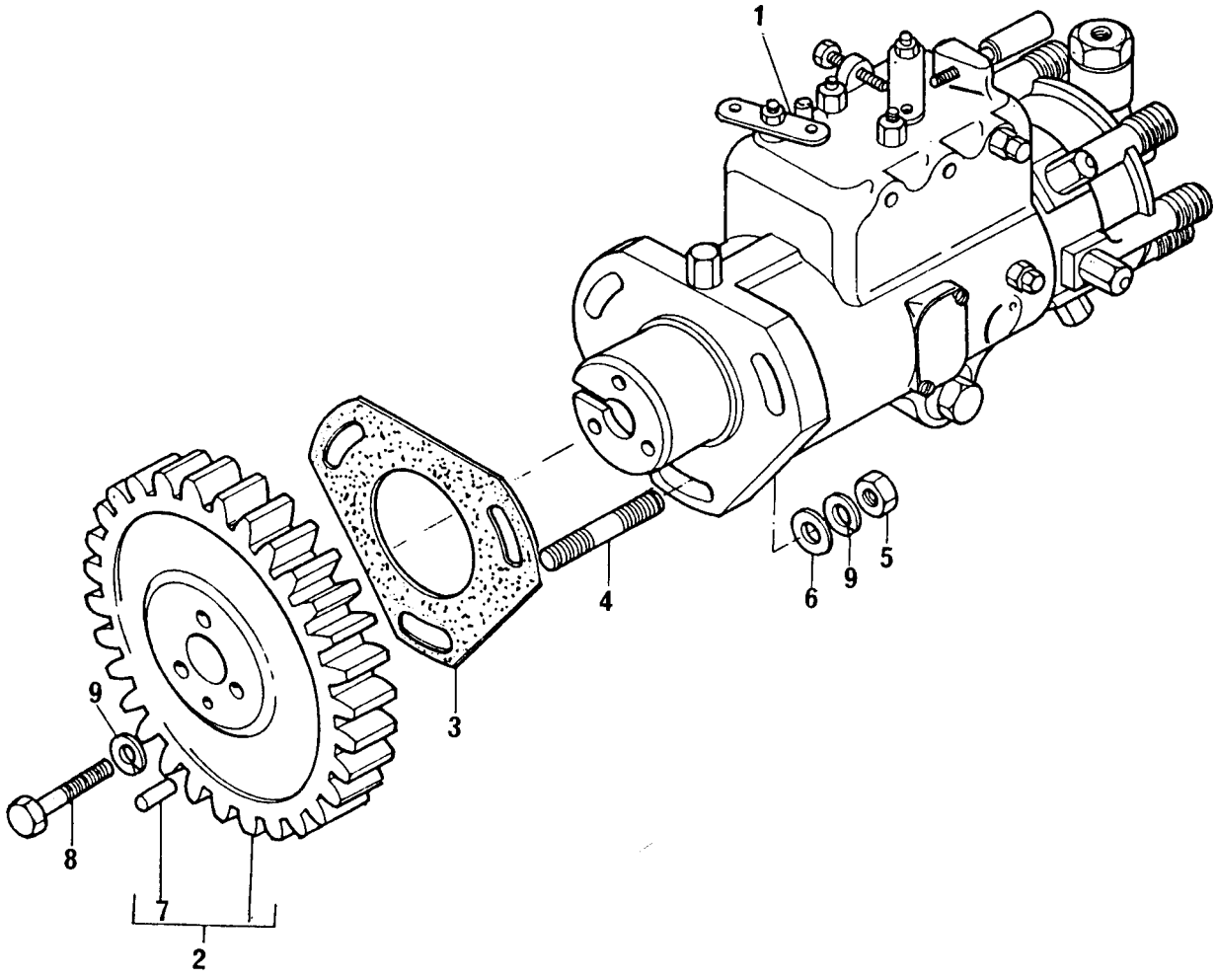

BOMBA INJETORA DE COMBUSTÍVEL
FUEL INJECTION PUMP
BOMBA DE INYECCIÓN DE COMBUSTIBLE
POMPE D'INJECTION DE COMBUSTIBLE

GRUPO
GROUP **39/173**
GRUPO
GROUPE

1	77328			1	BOMBA	PUMP	BOMBA	POMPE
2	41115126			1	ENGRENAGEM	GEAR	ENGRANAJE	PIGNON
3	70490403	●○	70490063	1	JUNTA	JOINT	JUNTA	JOINT
4	2215574			3	PRISIONEIRO	STUD	ESPÁRRAGO	GOUJON
5	70570073	●○	0576002	3	PORCA	NUT	TUERCA	ÉCROU
6	33114412	●○	0920003	3	ARRUELA	WASHER	ARANDELA	RONDELLE
7	0350010	2		1	PINO GUIA	DOWEL	ESPIGA	PION
8	0746254			3	PARAFUSO	BOLT	TORNILLO	VIS
9	0920053			6	ARRUELA	WASHER	ARANDELA	RONDELLE

BOMBA INJETORA DE COMBUSTÍVEL
FUEL INJECTION PUMP
BOMBA DE INYECCIÓN DE COMBUSTIBLE
POMPE D'INJECTION DE COMBUSTIBLE

GRUPO
GROUP **39/175**
GRUPO
GROUPE

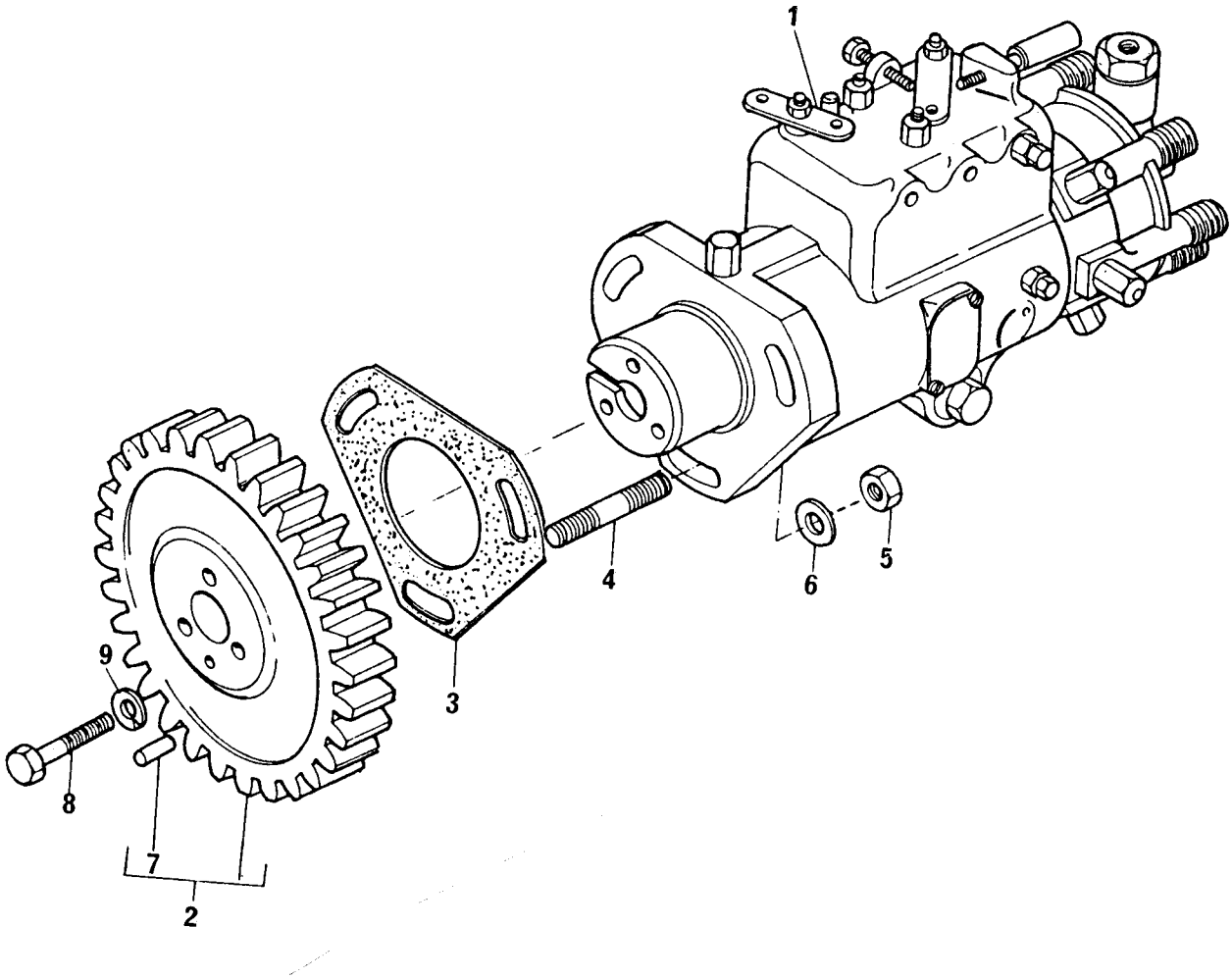

BOMBA INJETORA DE COMBUSTÍVEL
FUEL INJECTION PUMP
BOMBA DE INYECCIÓN DE COMBUSTIBLE
POMPE D'INJECTION DE COMBUSTIBLE

GRUPO
GROUP **39/175**
GRUPO
GROUPE

1	77335			1	BOMBA	PUMP	BOMBA	POMPE
2	41115127			1	ENGRENAGEM	GEAR	ENGRANAJE	PIGNON
3	70490403	●○	70490063	1	JUNTA	JOINT	JUNTA	JOINT
4	2215574			3	PRISIONEIRO	STUD	ESPÁRRAGO	GOUJON
5	70570073	●○	0576002	3	PORCA	NUT	TUERCA	ÉCROU
6	33114412	●○	0920003	3	ARRUELA	WASHER	ARANDELA	RONDELLE
7	0350010	2		1	PINO GUIA	DOWEL	ESPIGA	PION
8	0746254			3	PARAFUSO	BOLT	TORNILLO	VIS
9	0920053			3	ARRUELA	WASHER	ARANDELA	RONDELLE

BOMBA INJETORA DE COMBUSTÍVEL **FUEL INJECTION PUMP** **BOMBA DE INYECCIÓN DE COMBUSTIBLE** **POMPE D'INJECTION DE COMBUSTIBLE**	**GRUPO** **GROUP** **39/176** **GRUPO** **GROUPE**

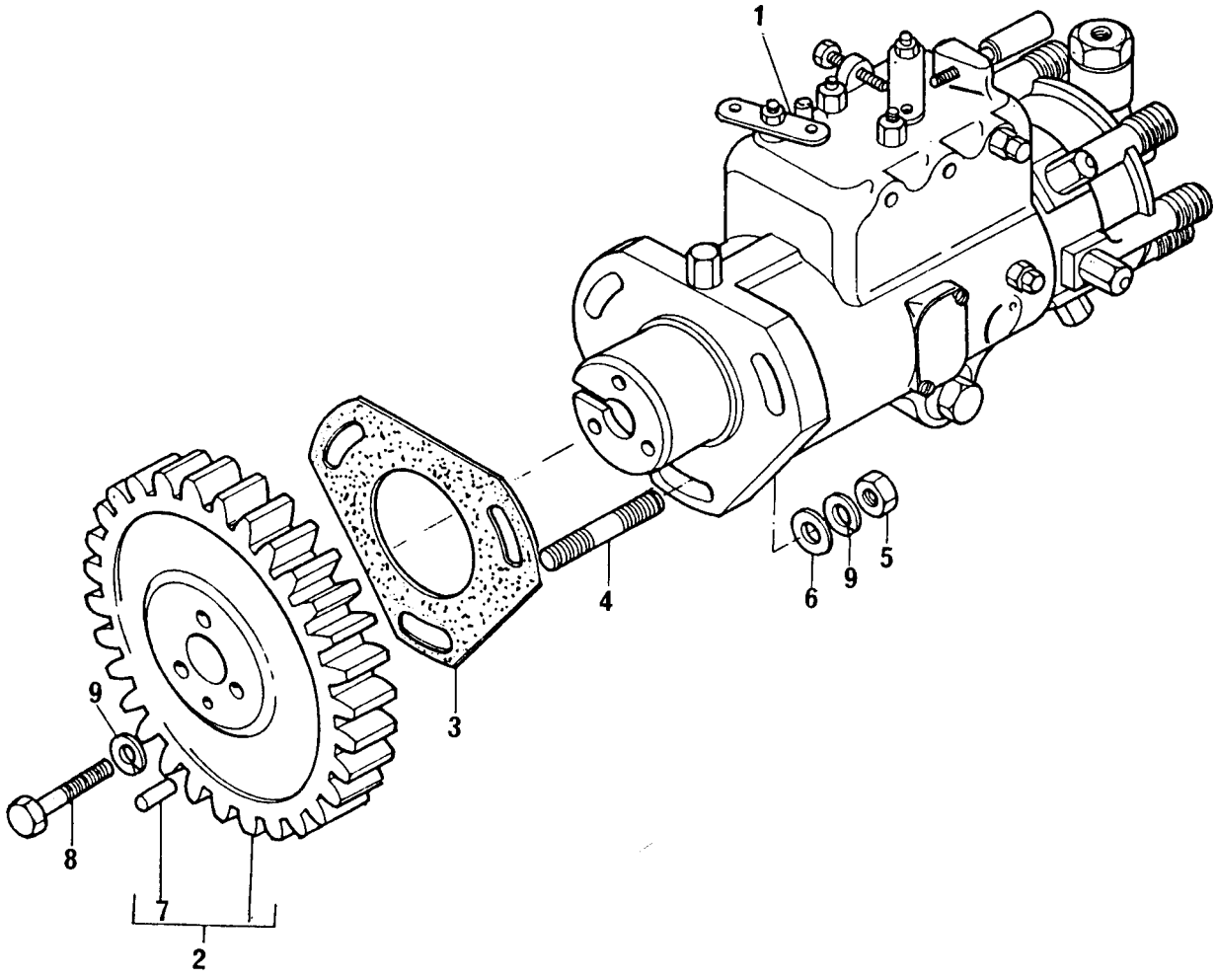

BOMBA INJETORA DE COMBUSTÍVEL
FUEL INJECTION PUMP
BOMBA DE INYECCIÓN DE COMBUSTIBLE
POMPE D'INJECTION DE COMBUSTIBLE

GRUPO
GROUP **39/176**
GRUPO
GROUPE

1	77336			1	BOMBA	PUMP	BOMBA	POMPE
2	41115127			1	ENGRENAGEM	GEAR	ENGRANAJE	PIGNON
3	70490403	●○	70490063	1	JUNTA	JOINT	JUNTA	JOINT
4	2215574			3	PRISIONEIRO	STUD	ESPÁRRAGO	GOUJON
5	70570073	●○	0576002	3	PORCA	NUT	TUERCA	ÉCROU
6	33114412	●○	0920003	3	ARRUELA	WASHER	ARANDELA	RONDELLE
7	0350010	2		1	PINO GUIA	DOWEL	ESPIGA	PION
8	0746254			3	PARAFUSO	BOLT	TORNILLO	VIS
9	0920053			6	ARRUELA	WASHER	ARANDELA	RONDELLE

BOMBA INJETORA DE COMBUSTÍVEL **FUEL INJECTION PUMP** **BOMBA DE INYECCIÓN DE COMBUSTIBLE** **POMPE D'INJECTION DE COMBUSTIBLE**	**GRUPO** **GROUP** **39/177** **GRUPO** **GROUPE**

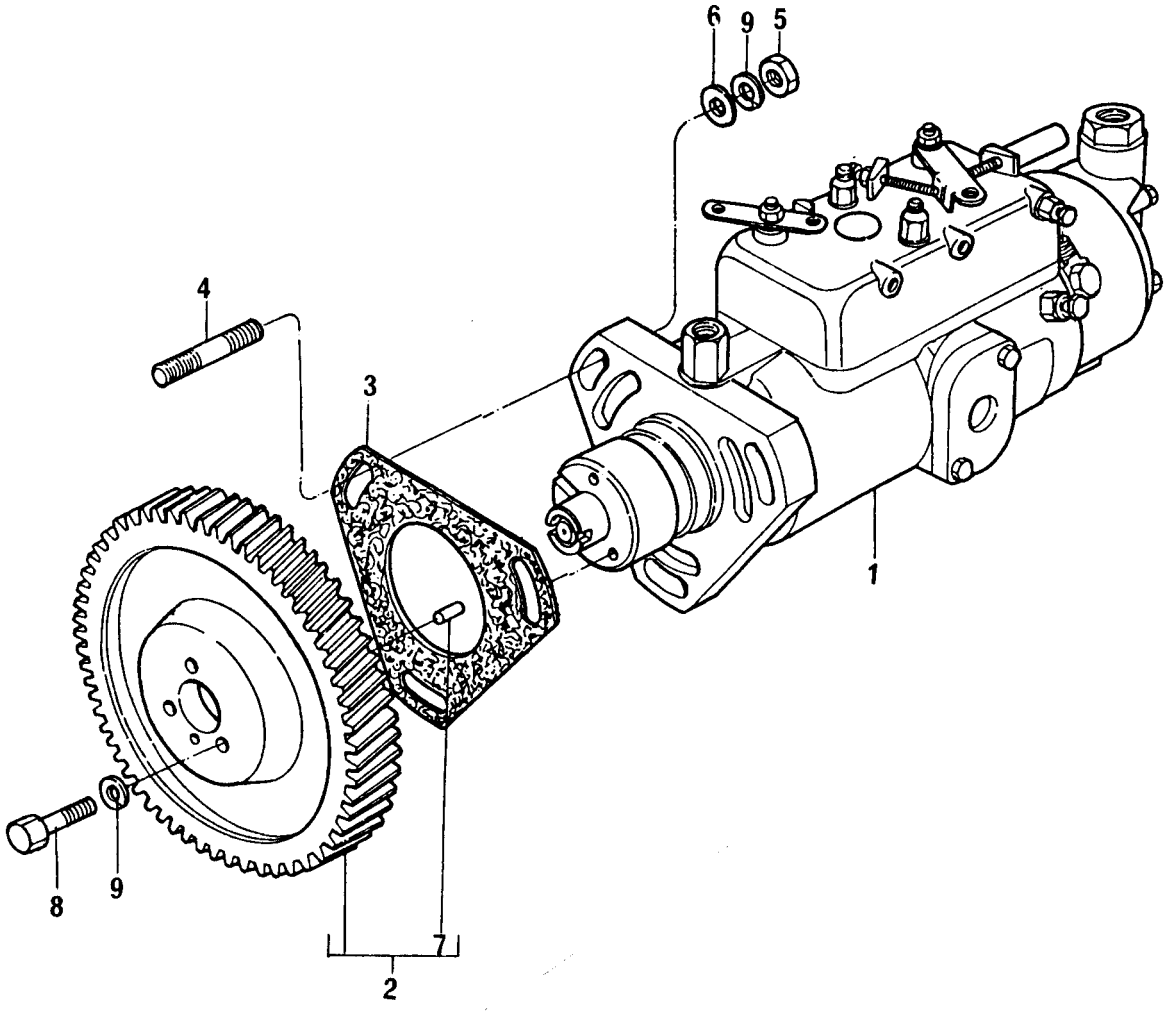

BOMBA INJETORA DE COMBUSTÍVEL
FUEL INJECTION PUMP
BOMBA DE INYECCIÓN DE COMBUSTIBLE
POMPE D'INJECTION DE COMBUSTIBLE

GRUPO
GROUP **39/177**
GRUPO
GROUPE

1	77327		1	BOMBA	PUMP	BOMBA	POMPE
2	41115127		1	ENGRENAGEM	GEAR	ENGRANAJE	PIGNON
3	70490403	●○ 70490063	1	JUNTA	JOINT	JUNTA	JOINT
4	2215574		3	PRISIONEIRO	STUD	ESPÁRRAGO	GOUJON
5	70570073	●○ 0576002	3	PORCA	NUT	TUERCA	ÉCROU
6	33114412	●○ 0920003	3	ARRUELA	WASHER	ARANDELA	RONDELLE
7	0350010	2	1	PINO GUIA	DOWEL	ESPIGA	PION
8	0746254		3	PARAFUSO	BOLT	TORNILLO	VIS
9	0920053		6	ARRUELA	WASHER	ARANDELA	RONDELLE

BOMBA INJETORA DE COMBUSTÍVEL **FUEL INJECTION PUMP** **BOMBA DE INYECCIÓN DE COMBUSTIBLE** **POMPE D'INJECTION DE COMBUSTIBLE**	**GRUPO** **GROUP** **39/186** **GRUPO** **GROUPE**

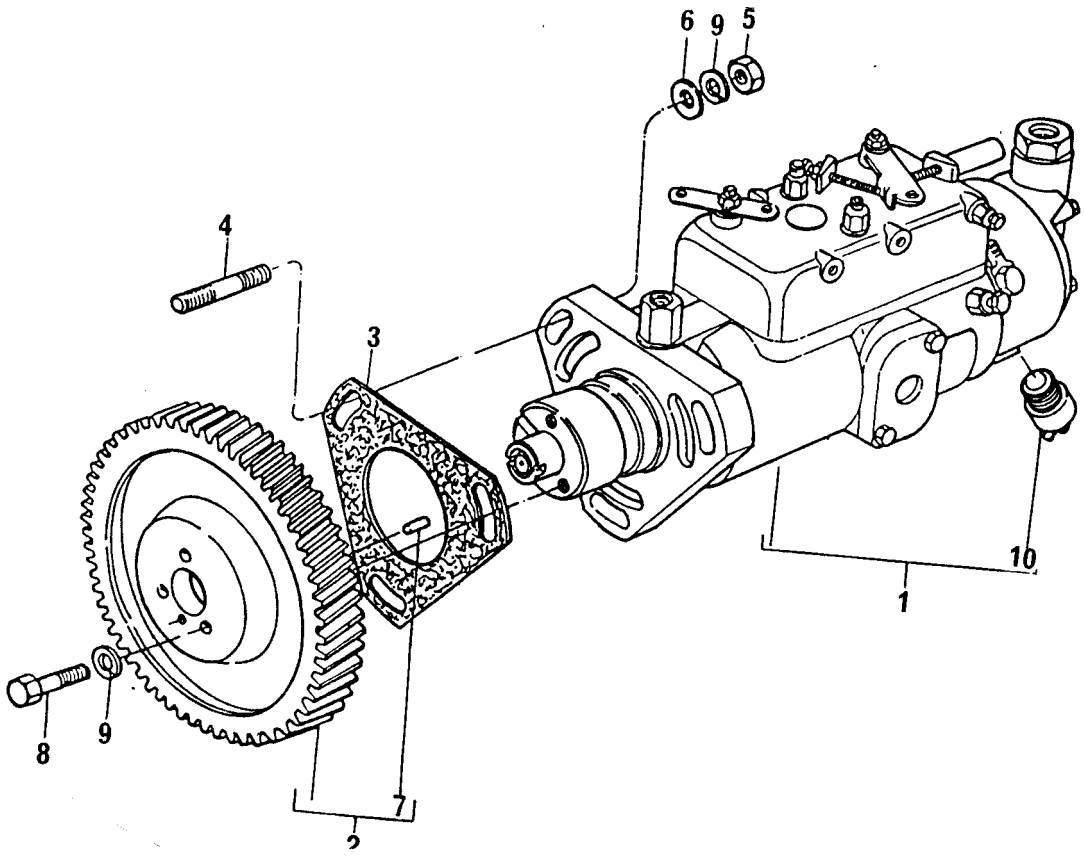

BOMBA INJETORA DE COMBUSTÍVEL
FUEL INJECTION PUMP
BOMBA DE INYECCIÓN DE COMBUSTIBLE
POMPE D'INJECTION DE COMBUSTIBLE

GRUPO
GROUP **39/186**
GRUPO
GROUPE

1	77386			1 BOMBA	PUMP	BOMBA	POMPE
2	41115126			1 ENGRENAGEM	GEAR	ENGRANAJE	PIGNON
3	70490403	●○	70490063	1 JUNTA	JOINT	JUNTA	JOINT
4	0826277			3 PRISIONEIRO	STUD	ESPÁRRAGO	GOUJON
5	70570073	●○	0576002	3 PORCA	NUT	TUERCA	ÉCROU
6	33114412	●○	0920003	3 ARRUELA	WASHER	ARANDELA	RONDELLE
7	0350010	5		1 PINO GUIA	DOWEL	ESPIGA	PION
8	0746254			3 PARAFUSO	BOLT	TORNILLO	VIS
9	0920053			6 ARRUELA	WASHER	ARANDELA	RONDELLE
10	74083	1		1 SOLENÓIDE	SOLENOID	SOLENÓIDE	SOLENOIDE
11	70200123			1 CONEXÃO	CONNECTION	CONEXIÓN	RACCORD
12	70920175			1 ARRUELA	WASHER	ARANDELA	RONDELLE

BOMBA INJETORA DE COMBUSTÍVEL **FUEL INJECTION PUMP** **BOMBA DE INYECCIÓN DE COMBUSTIBLE** **POMPE D'INJECTION DE COMBUSTIBLE**	**GRUPO** **GROUP** **39/199** **GRUPO** **GROUPE**

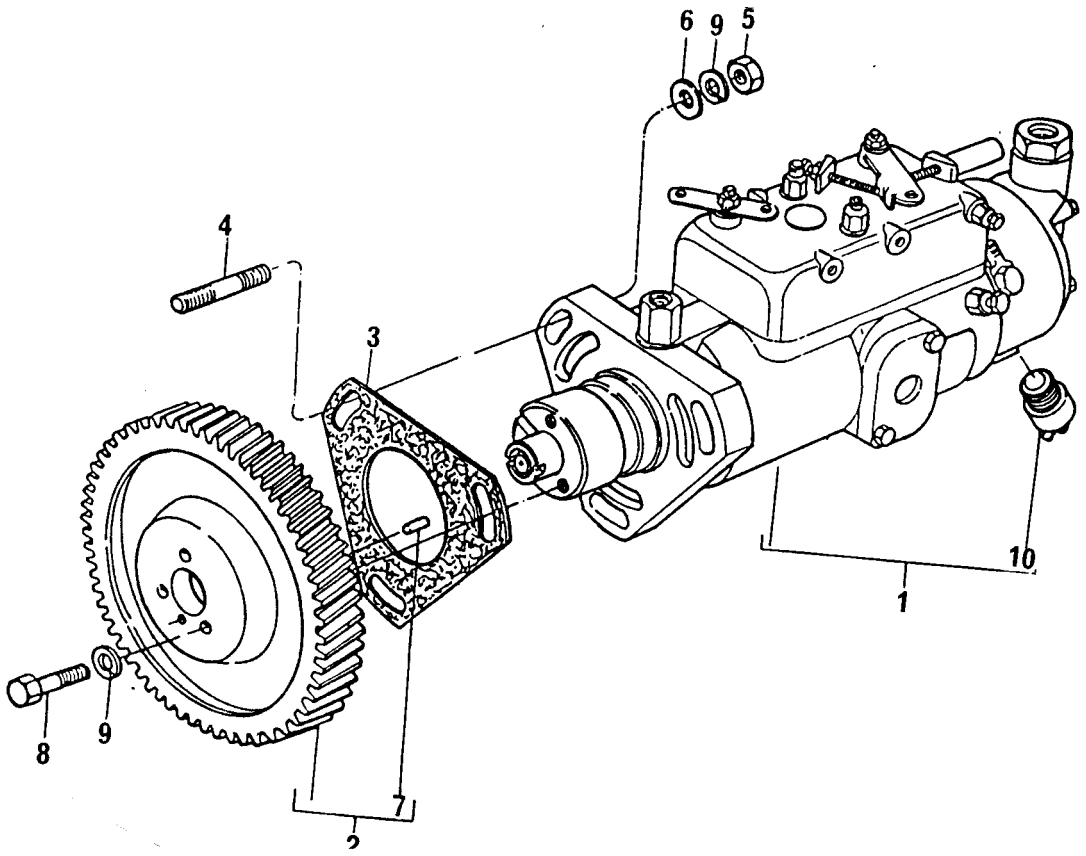

BOMBA INJETORA DE COMBUSTÍVEL
FUEL INJECTION PUMP
BOMBA DE INYECCIÓN DE COMBUSTIBLE
POMPE D'INJECTION DE COMBUSTIBLE

GRUPO
GROUP **39/199**
GRUPO
GROUPE

1	77396			1	BOMBA	PUMP	BOMBA	POMPE
2	41115127			1	ENGRENAGEM	GEAR	ENGRANAJE	PIGNON
3	70490403	●○	70490063	1	JUNTA	JOINT	JUNTA	JOINT
4	2215574			3	PRISIONEIRO	STUD	ESPÁRRAGO	GOUJON
5	70570073	●○	0576002	3	PORCA	NUT	TUERCA	ÉCROU
6	33114412	●○	0920003	3	ARRUELA	WASHER	ARANDELA	RONDELLE
7	0350010	2		1	PINO GUIA	DOWEL	ESPIGA	PION
8	0746254			3	PARAFUSO	BOLT	TORNILLO	VIS
9	0920053			6	ARRUELA	WASHER	ARANDELA	RONDELLE
10	74083	1		1	SOLENÓIDE	SOLENOID	SOLENÓIDE	SOLENOIDE

BOMBA INJETORA DE COMBUSTÍVEL **FUEL INJECTION PUMP** **BOMBA DE INYECCIÓN DE COMBUSTIBLE** **POMPE D'INJECTION DE COMBUSTIBLE**	**GRUPO** **GROUP** **39/240** **GRUPO** **GROUPE**

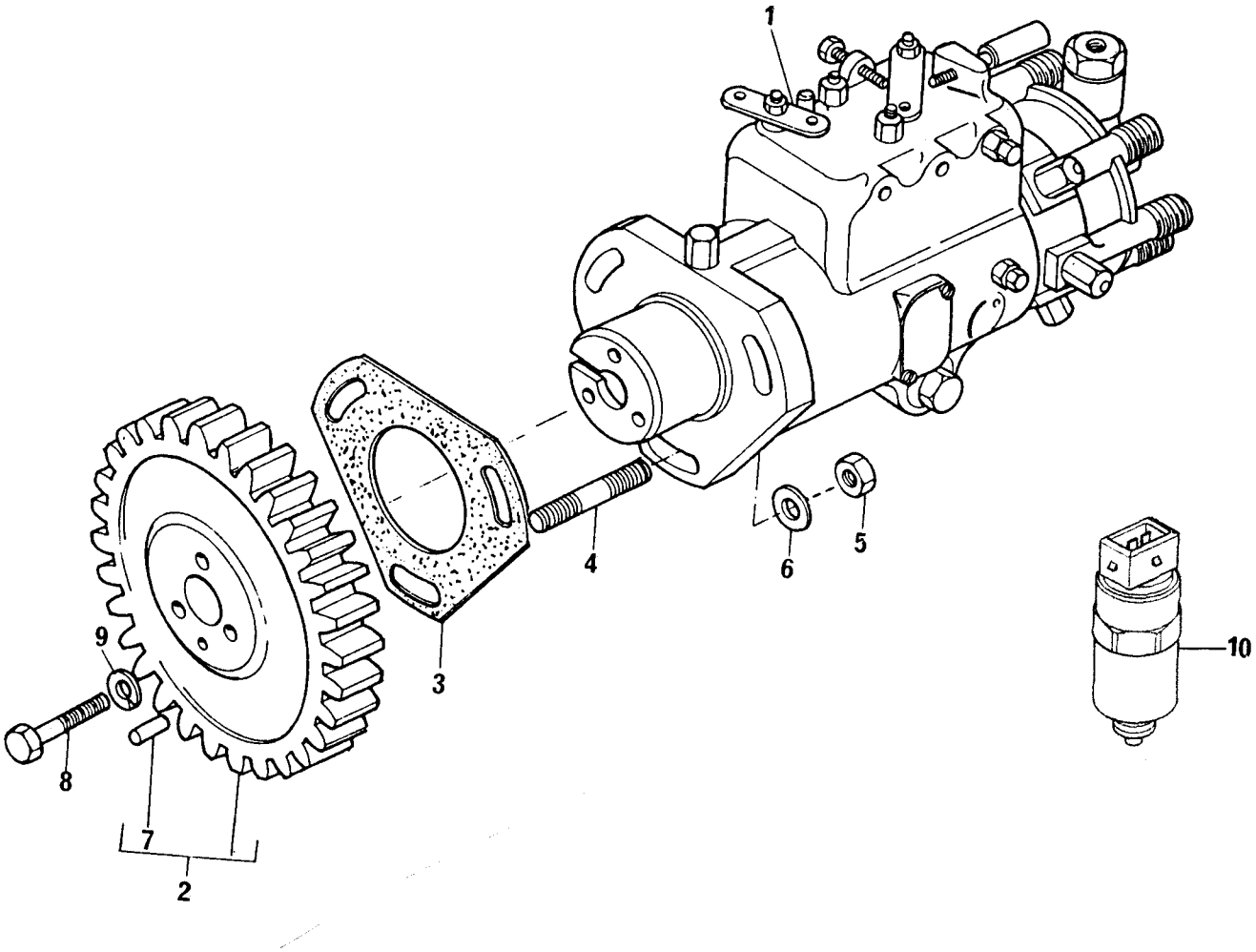

BOMBA INJETORA DE COMBUSTÍVEL
FUEL INJECTION PUMP
BOMBA DE INYECCIÓN DE COMBUSTIBLE
POMPE D'INJECTION DE COMBUSTIBLE

GRUPO
GROUP **39/240**
GRUPO
GROUPE

1	77511		1	BOMBA	PUMP	BOMBA	POMPE
2	41115127		1	ENGRENAGEM	GEAR	ENGRANAJE	PIGNON
3	70490403		1	JUNTA	JOINT	JUNTA	JOINT
4	2215574		3	PRISIONEIRO	STUD	ESPÁRRAGO	GOUJON
5	70570073		3	PORCA	NUT	TUERCA	ÉCROU
6	33114412		3	ARRUELA	WASHER	ARANDELA	RONDELLE
7	0350010	2	1	PINO GUIA	DOWEL	ESPIGA	PION
8	0746254		3	PARAFUSO	BOLT	TORNILLO	VIS
9	0920053		3	ARRUELA	WASHER	ARANDELA	RONDELLE
10	74320		1	SOLENÓIDE	SOLENOID	SOLENOIDE	SOLENOID

SISTEMA AUXILIAR DE PARTIDA A FRIO COLD WHEATHER STARTING AID SISTEMA AUXILIAR DE TERMOARRANQUE SYSTEME DE DEMARRAGE POR TEMPS FROID	GRUPO GROUP 40/01 GRUPO GROUPE

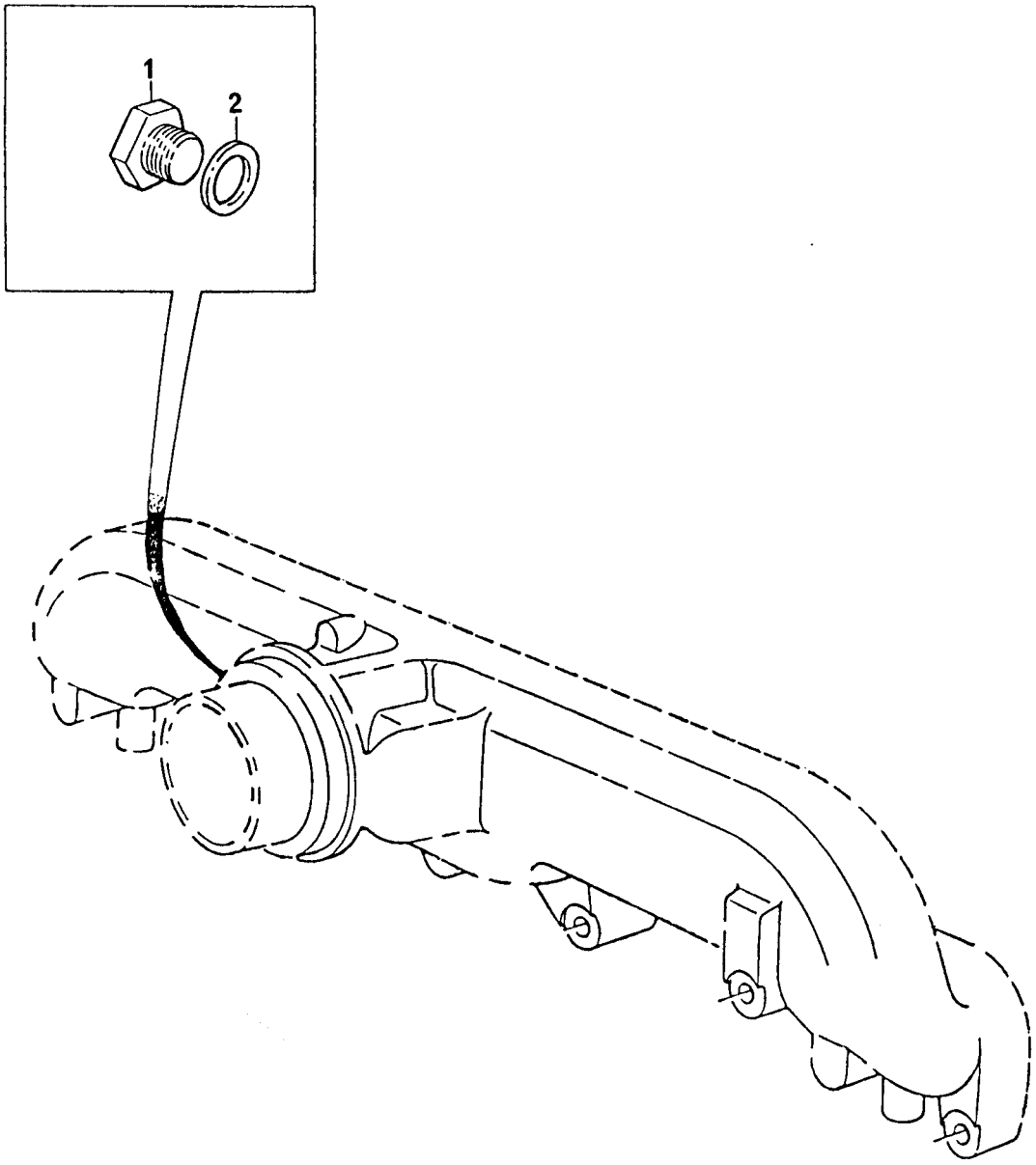

SISTEMA AUXILIAR DE PARTIDA A FRIO
COLD WHEATHER STARTING AID
SISTEMA AUXILIAR DE TERMOARRANQUE
SYSTEME DE DEMARRAGE POR TEMPS FROID

GRUPO
GROUP **40/01**
GRUPO
GROUPE

1	80650722	1 BUJÃO	PLUG	TAPÓN	BOUCHON
2	70920065	1 ARRUELA	WASHER	ARANDELA	RONDELLE

SISTEMA AUXILIAR DE PARTIDA A FRIO **COLD WHEATHER STARTING AID** **SISTEMA AUXILIAR DE TERMOARRANQUE** **SYSTEME DE DEMARRAGE POR TEMPS FROID**	**GRUPO** **GROUP** **40/22** **GRUPO** **GROUPE**

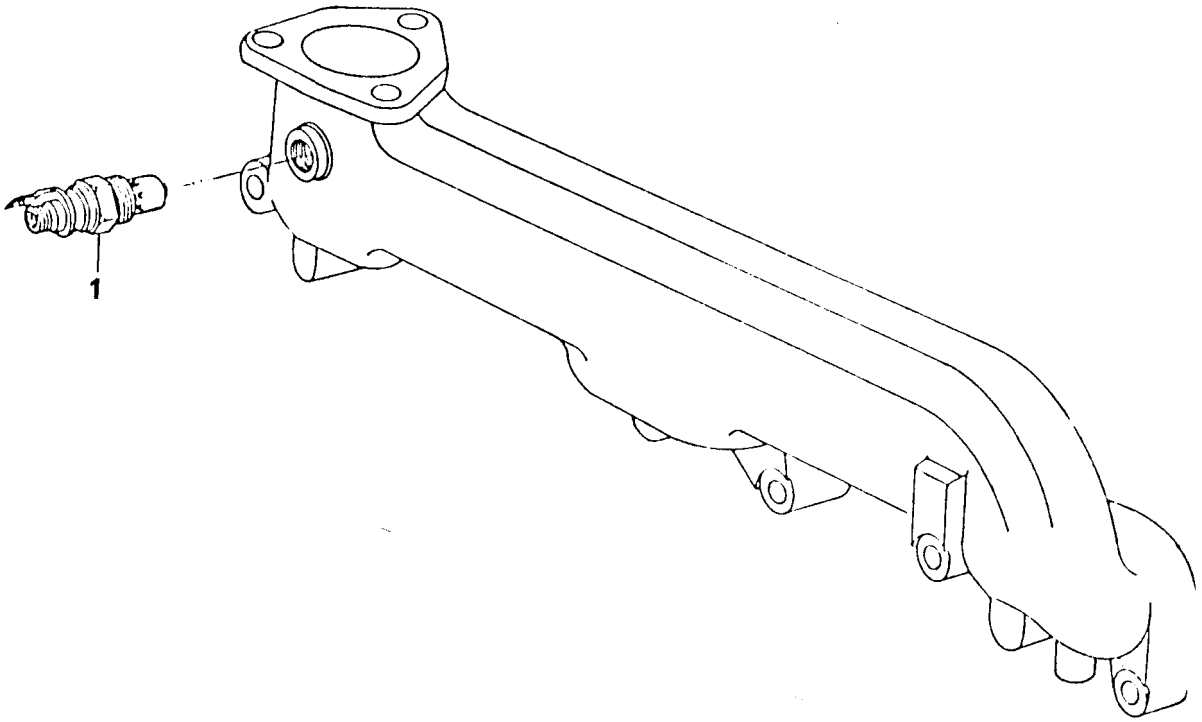

SISTEMA AUXILIAR DE PARTIDA A FRIO
COLD WHEATHER STARTING AID
SISTEMA AUXILIAR DE TERMOARRANQUE
SYSTEME DE DEMARRAGE POR TEMPS FROID

GRUPO
GROUP **40/22**
GRUPO
GROUPE

1	70998052	1	ELEMENTO AQUEC.	HEATER	CALENTADOR	CHAUFFAGE

SISTEMA AUXILIAR DE PARTIDA A FRIO **COLD WHEATHER STARTING AID** **SISTEMA AUXILIAR DE TERMOARRANQUE** **SYSTEME DE DEMARRAGE POR TEMPS FROID**	**GRUPO** **GROUP** **40/77** **GRUPO** **GROUPE**

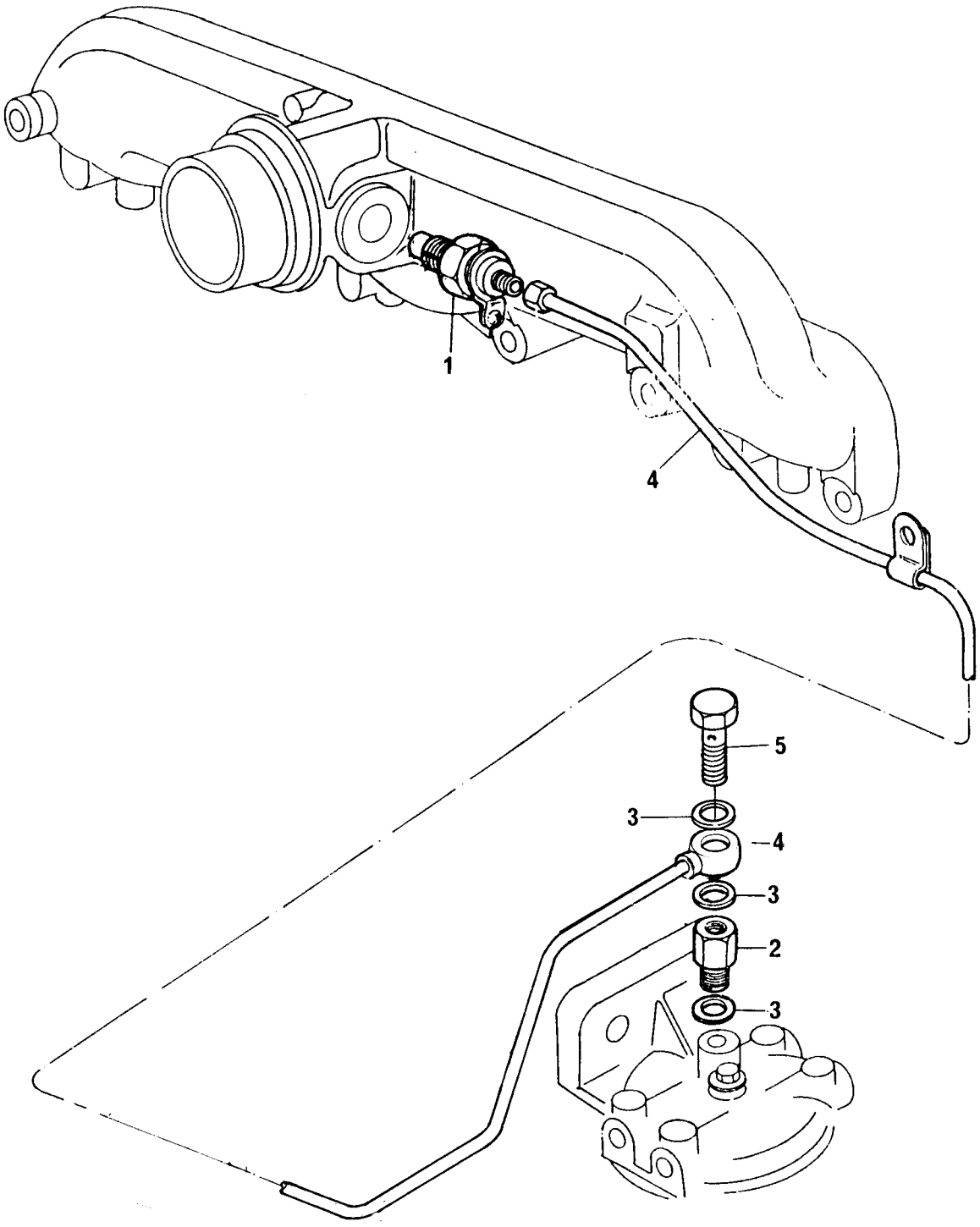

SISTEMA AUXILIAR DE PARTIDA A FRIO
COLD WHEATHER STARTING AID
SISTEMA AUXILIAR DE TERMOARRANQUE
SYSTEME DE DEMARRAGE POR TEMPS FROID

GRUPO
GROUP **40/77**
GRUPO
GROUPE

1	70998052	1 ELEMENTO AQUEC.	HEATER	CALENTADOR	CHAUFFAGE
2	70998053	1 VÁLVULA	VALVE	VÁLVULA	SOUPAPE
3	70920115	3 ARRUELA	WASHER	ARANDELA	RONDELLE
4	70992048	1 TUBO	PIPE	CAÑO	TUYAUTERIE
5	70740343	1 PARAFUSO BANJO	BANJO BOLT	TORNILLO BANJO	VIS BANJO

SISTEMA AUXILIAR DE PARTIDA A FRIO COLD WHEATHER STARTING AID SISTEMA AUXILIAR DE TERMOARRANQUE SYSTEME DE DEMARRAGE POR TEMPS FROID	GRUPO GROUP 40/98 GRUPO GROUPE

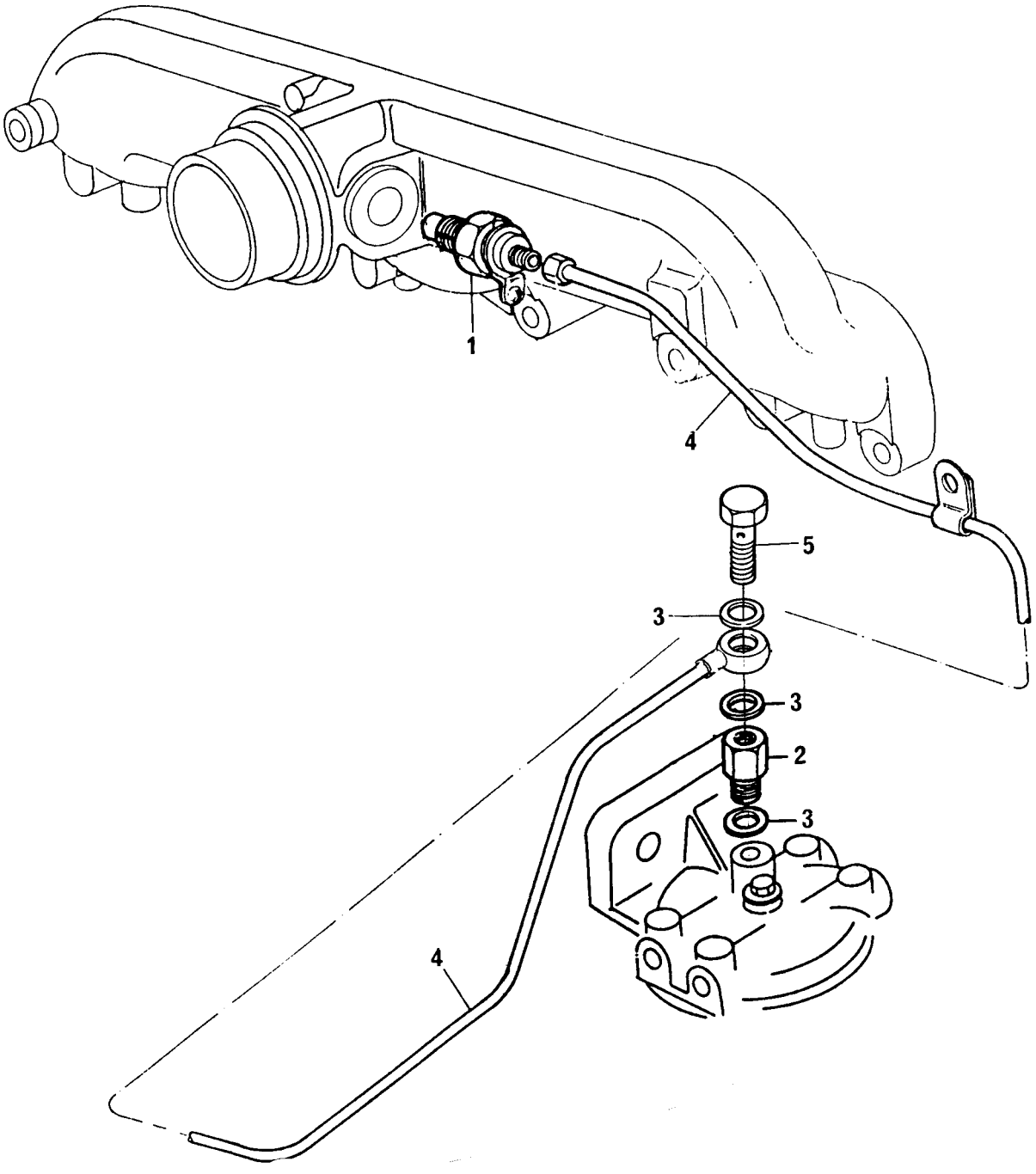

SISTEMA AUXILIAR DE PARTIDA A FRIO
COLD WHEATHER STARTING AID
SISTEMA AUXILIAR DE TERMOARRANQUE
SYSTEME DE DEMARRAGE POR TEMPS FROID

GRUPO
GROUP **40/98**
GRUPO
GROUPE

1	70998052	1 ELEMENTO AQUEC.	HEATER	CALENTADOR	CHAUFFAGE
2	70998053	1 VÁLVULA	VALVE	VÁLVULA	SOUPAPE
3	70920115	3 ARRUELA	WASHER	ARANDELA	RONDELLE
4	70992388	1 TUBO	PIPE	CAÑO	TUYAUTERIE
5	70740343	1 PARAFUSO BANJO	BANJO BOLT	TORNILLO BANJO	VIS BANJO

SISTEMA AUXILIAR DE PARTIDA A FRIO COLD WHEATHER STARTING AID SISTEMA AUXILIAR DE TERMOARRANQUE SYSTEME DE DEMARRAGE POR TEMPS FROID	GRUPO GROUP 40/111 GRUPO GROUPE

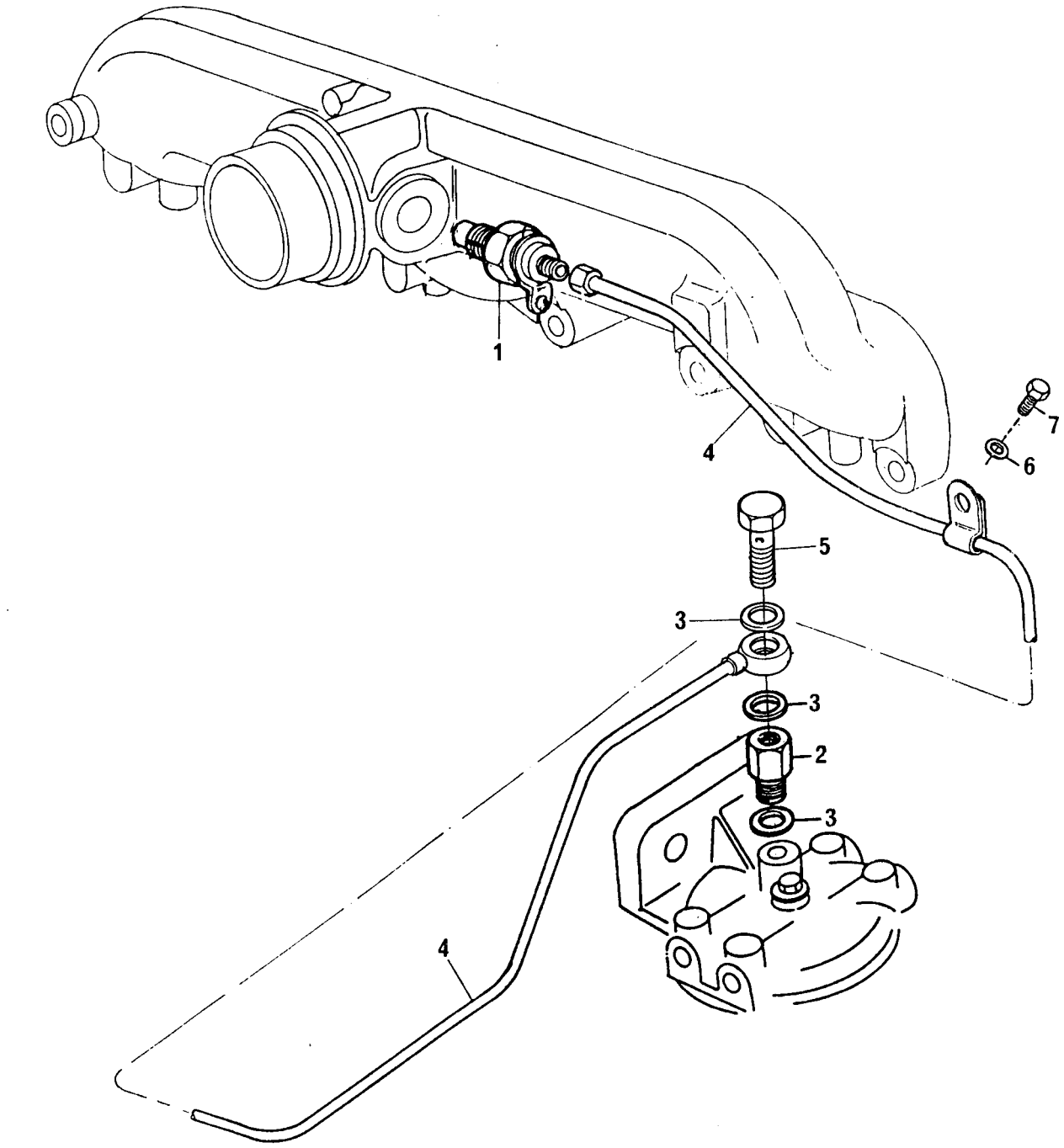

SISTEMA AUXILIAR DE PARTIDA A FRIO
COLD WHEATHER STARTING AID
SISTEMA AUXILIAR DE TERMOARRANQUE
SYSTEME DE DEMARRAGE POR TEMPS FROID

GRUPO
GROUP **40/111**
GRUPO
GROUPE

1	70998052	1	ELEMENTO AQUEC.	HEATER	CALENTADOR	CHAUFFAGE
2	70998053	1	VÁLVULA	VALVE	VÁLVULA	SOUPAPE
3	70920115	3	ARRUELA	WASHER	ARANDELA	RONDELLE
4	70992591	1	TUBO	PIPE	CAÑO	TUYAUTERIE
5	70740343	1	PARAFUSO BANJO	BANJO BOLT	TORNILLO BANJO	VIS BANJO
6	0920053	1	ARRUELA	WASHER	ARANDELA	RONDELLE
7	0746251	1	PARAFUSO	BOLT	TORNILLO	VIS

COLETOR DE ESCAPE **EXHAUST MANIFOLD** **MÚLTIPLE DE ESCAPE** **COLLECTEUR D'ECHAPPEMENT**	**GRUPO** **GROUP** **41/19** **GRUPO** **GROUPE**

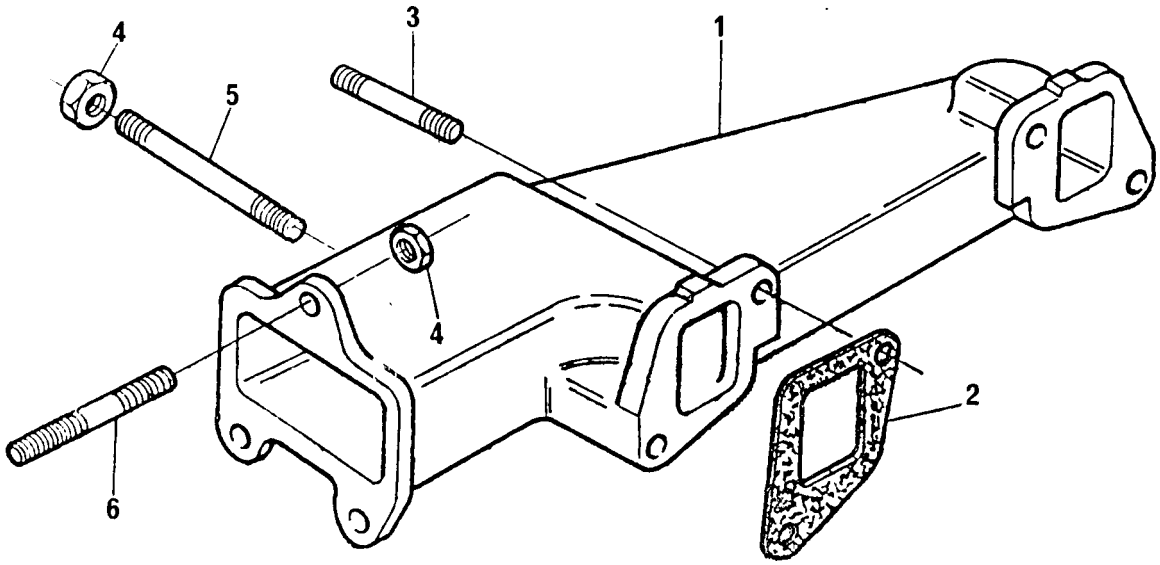

COLETOR DE ESCAPE
EXHAUST MANIFOLD
MÚLTIPLE DE ESCAPE
COLLECTEUR D'ECHAPPEMENT

GRUPO
GROUP **41/19**
GRUPO
GROUPE

1	70540061		1	COLETOR ESCAPE	MANIFOLD	MÚLTIPLE	COLLECTEUR
2	36862134		2	JUNTA	JOINT	JUNTA	JOINT
3	0826422	0826403	3	PRISIONEIRO	STUD	ESPÁRRAGO	GOUJON
4	70570082	70570064	7	PORCA	NUT	TUERCA	ÉCROU
5	0826526		1	PRISIONEIRO	STUD	ESPÁRRAGO	GOUJON
6	0826408	0826412	3	PRISIONEIRO	STUD	ESPÁRRAGO	GOUJON

COLETOR DE ESCAPE **EXHAUST MANIFOLD** **MÚLTIPLE DE ESCAPE** **COLLECTEUR D'ECHAPPEMENT**	**GRUPO** **GROUP** **41/21** **GRUPO** **41/95** **GROUPE**

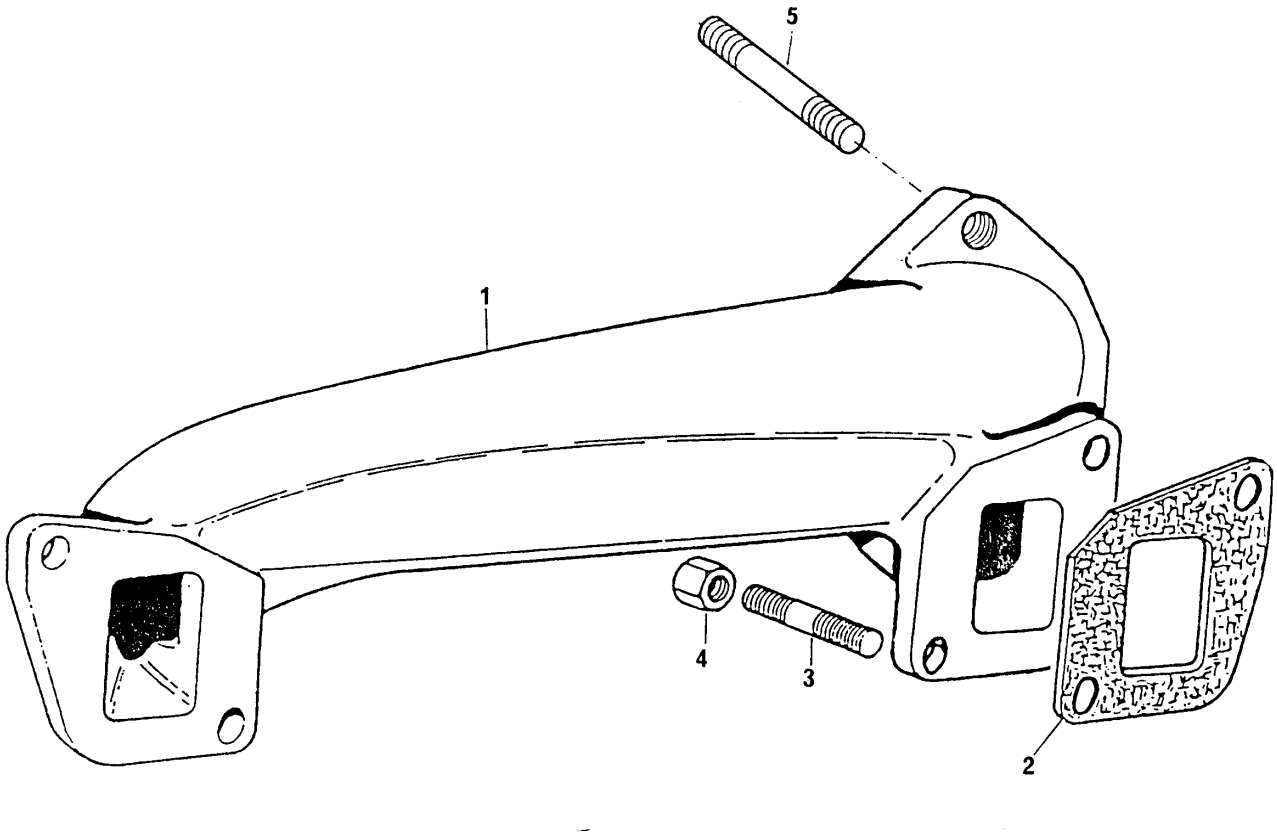

COLETOR DE ESCAPE
EXHAUST MANIFOLD
MÚLTIPLE DE ESCAPE
COLLECTEUR D'ECHAPPEMENT

GRUPO
GROUP **41/21**
GRUPO **41/95**
GROUPE

1	37781781		1	COLETOR ESCAPE	MANIFOLD	MÚLTIPLE	COLLECTEUR
2	36862134		2	JUNTA	JOINT	JUNTA	JOINT
3	0826422	0826403	4	PRISIONEIRO	STUD	ESPÁRRAGO	GOUJON
4	70570082	70570064	7	PORCA	NUT	TUERCA	ÉCROU
5	0826408		3	PRISIONEIRO	STUD	ESPÁRRAGO	GOUJON

COLETOR DE ESCAPE **EXHAUST MANIFOLD** **MÚLTIPLE DE ESCAPE** **COLLECTEUR D'ECHAPPEMENT**	**GRUPO** **GROUP** **41/23** **GRUPO** **GROUPE**

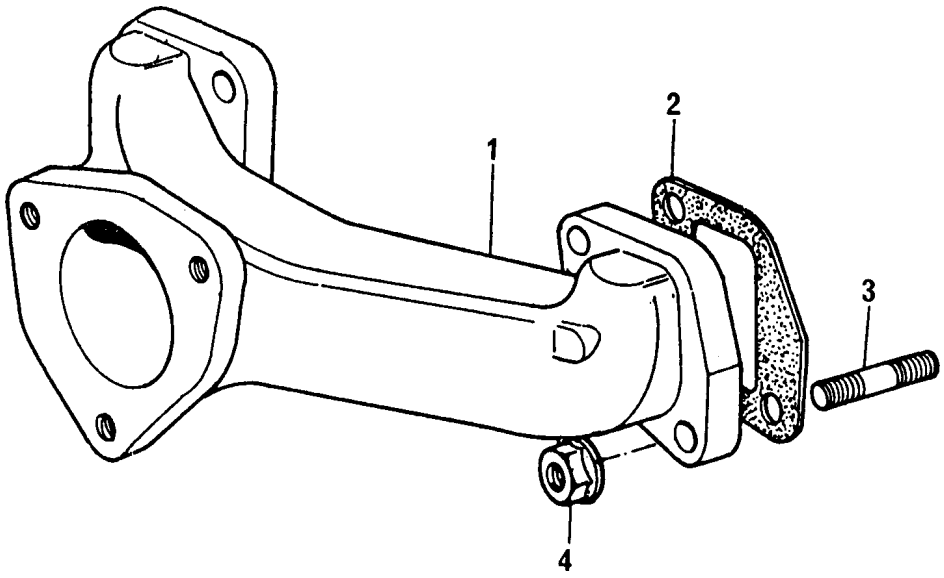

COLETOR DE ESCAPE
EXHAUST MANIFOLD
MÚLTIPLE DE ESCAPE
COLLECTEUR D'ECHAPPEMENT

GRUPO
GROUP **41/23**
GRUPO
GROUPE

1	37781321	1 COLETOR ESCAPE	MANIFOLD	MÚLTIPLE	COLLECTEUR
2	36862134	2 JUNTA	JOINT	JUNTA	JOINT
3	0826408	4 PRISIONEIRO	STUD	ESPÁRRAGO	GOUJON
4	70570082	4 PORCA	NUT	TUERCA	ÉCROU

COLETOR DE ESCAPE **EXHAUST MANIFOLD** **MÚLTIPLE DE ESCAPE** **COLLECTEUR D'ECHAPPEMENT**	**GRUPO** **GROUP** **41/41** **GRUPO** **GROUPE**

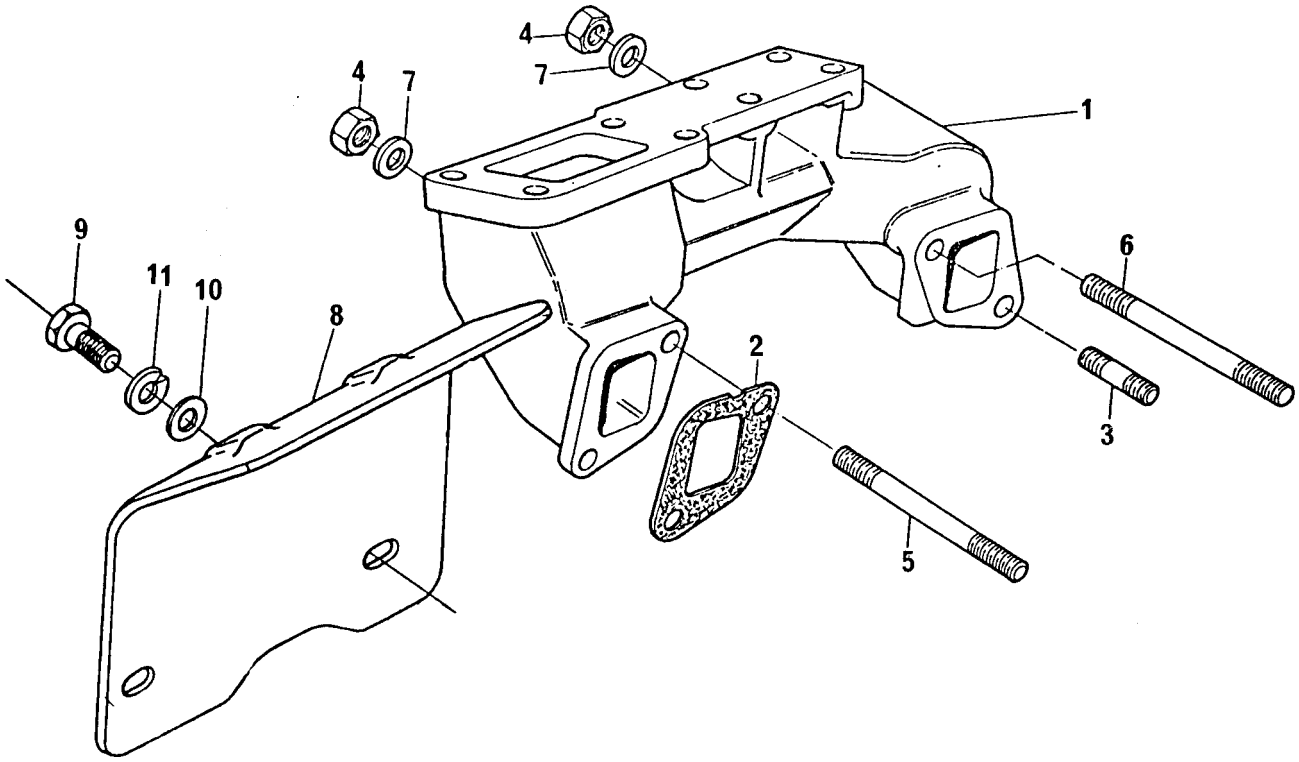

COLETOR DE ESCAPE
EXHAUST MANIFOLD
MÚLTIPLE DE ESCAPE
COLLECTEUR D'ECHAPPEMENT

GRUPO
GROUP **41/41**
GRUPO
GROUPE

1	70540103	1 COLETOR ESCAPE	MANIFOLD	MÚLTIPLE	COLLECTEUR
2	3688C007	2 JUNTA	JOINT	JUNTA	JOINT
3	0826408	2 PRISIONEIRO	STUD	ESPÁRRAGO	GOUJON
4	70570064	4 PORCA	NUT	TUERCA	ÉCROU
5	0826476	1 PRISIONEIRO	STUD	ESPÁRRAGO	GOUJON
6	0826405	1 PRISIONEIRO	STUD	ESPÁRRAGO	GOUJON
7	33115117	4 ARRUELA	WASHER	ARANDELA	RONDELLE
8	70950018	1 DEFLETOR	DEFLECTOR	DEFLECTOR	DEFLECTEUR
9	0746254	2 PARAFUSO	BOLT	TORNILLO	VIS
10	0920003	2 ARRUELA	WASHER	ARANDELA	RONDELLE
11	0920053	2 ARRUELA	WASHER	ARANDELA	RONDELLE

COLETOR DE ESCAPE **EXHAUST MANIFOLD** **MÚLTIPLE DE ESCAPE** **COLLECTEUR D'ECHAPPEMENT**	**GRUPO** **GROUP** **41/54** **GRUPO** **GROUPE**

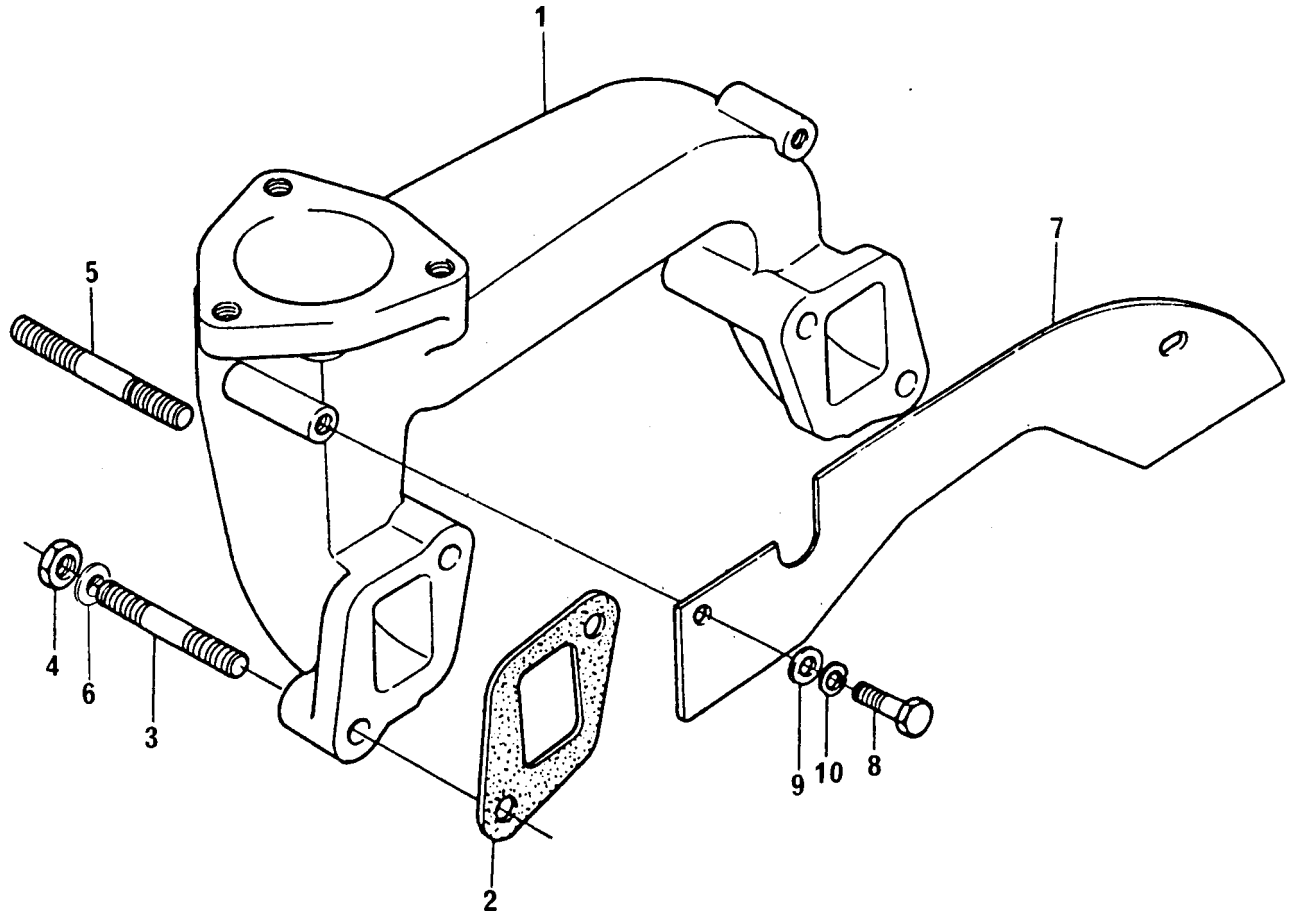

COLETOR DE ESCAPE
EXHAUST MANIFOLD
MÚLTIPLE DE ESCAPE
COLLECTEUR D'ECHAPPEMENT

GRUPO
GROUP **41/54**
GRUPO
GROUPE

1	3778H072	1 COLETOR	MANIFOLD	MÚLTIPLE	COLLECTEUR
2	36862134	2 JUNTA	JOINT	JUNTA	JOINT
3	0826417	2 PRISIONEIRO	STUD	ESPÁRRAGO	GOUJON
4	70570064	4 PORCA	NUT	TUERCA	ÉCROU
5	0826450	2 PRISIONEIRO	STUD	ESPÁRRAGO	GOUJON
6	33115117	4 ARRUELA	WASHER	ARANDELA	RONDELLE
7	3625X002	1 DEFLETOR	DEFLECTOR	DEFLECTOR	DEFLECTEUR
8	0746254	2 PARAFUSO	BOLT	TORNILLO	VIS
9	0920003	2 ARRUELA	WASHER	ARANDELA	RONDELLE
10	0920053	2 ARRUELA	WASHER	ARANDELA	RONDELLE

BOMBA ALIMENTADORA E FILTRO DE COMBUSTÍVEL
LIFT PUMP AND FUEL OIL FILTER
BOMBA DE ALIMENTACIÓN Y FILTRO DE COMBUSTIBLE
POMPE D'ALIMENTATION ET FILTRE DE COMBUSTIBLE

GRUPO
GROUP **42/39**
GRUPO
GROUPE

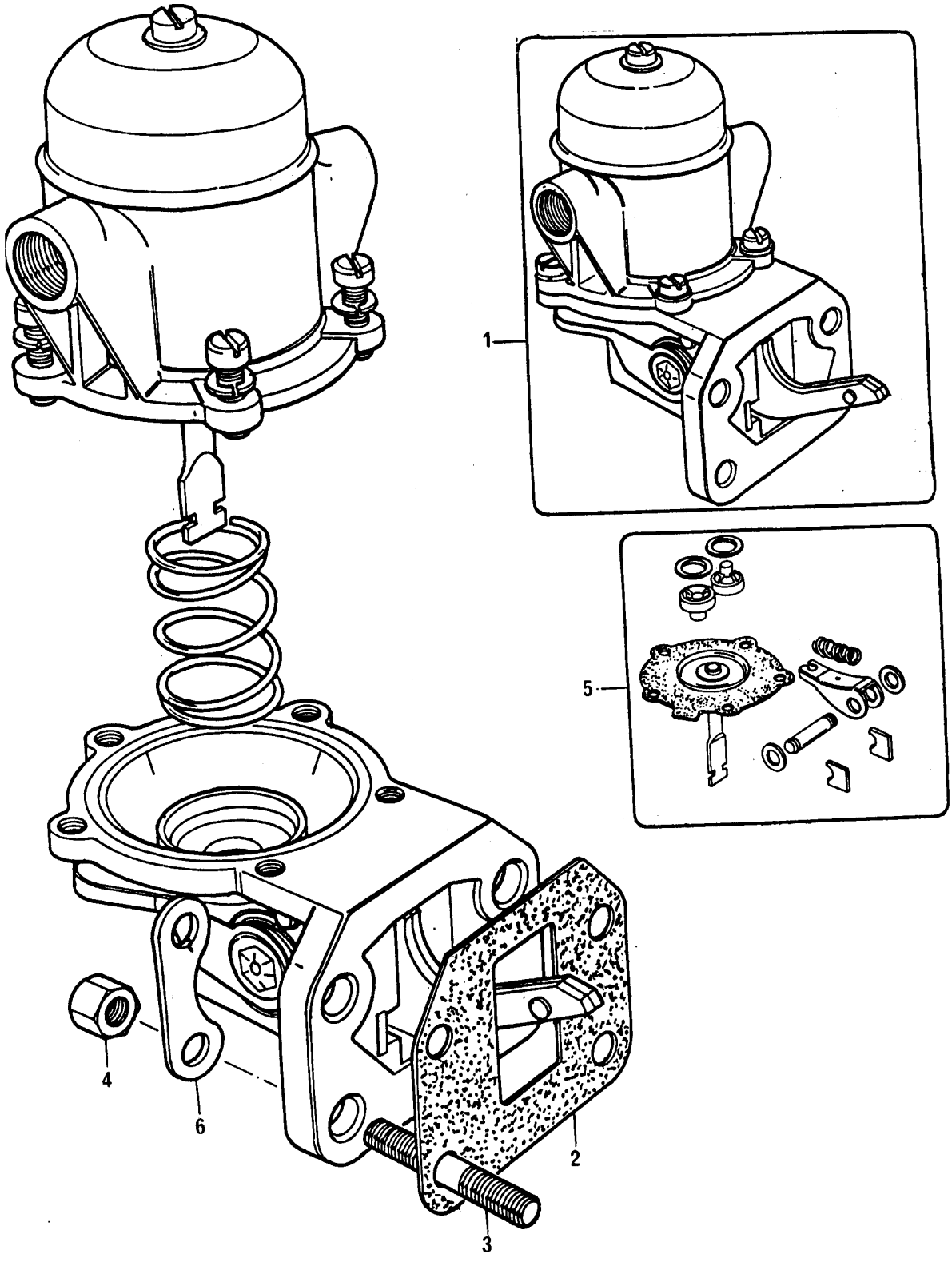

BOMBA ALIMENTADORA DE COMBUSTÍVEL
LIFT PUMP OIL FILTER
BOMBA DE ALIMENTACIÓN DE COMBUSTIBLE
POMPE D'ALIMENTATION DE COMBUSTIBLE

GRUPO
GROUP **42/39**
GRUPO
GROUPE

1	72095			1 BOMBA ALIMENTADORA	LIFT PUMP	BOMBA	POMPE
2	70490316	●○	36851113	1 JUNTA	JOINT	JUNTA	JOINT
3	0826222			4 PRISIONEIRO	STUD	ESPÁRRAGO	GOUJON
4	33221115			4 PORCA	NUT	TUERCA	ÉCROU
5	26410009	1		1 JOGO DE REPARO	REPAIR KIT	JUEGO REPARACIÓN	JEU RÉPARATION
6	36241316			2 ARRUELA TRAVA	TABWASHER	ARANDELA	RONDELLE

FILTROS DE ÓLEO COMBUSTÍVEL **FUEL OIL FILTER** **FILTROS DE ACEITE COMBUSTIBLE** **FILTRES À HUILE COMBUSTIBLE**	**GRUPO** **GROUP** **42/39** **GRUPO** **GROUPE**

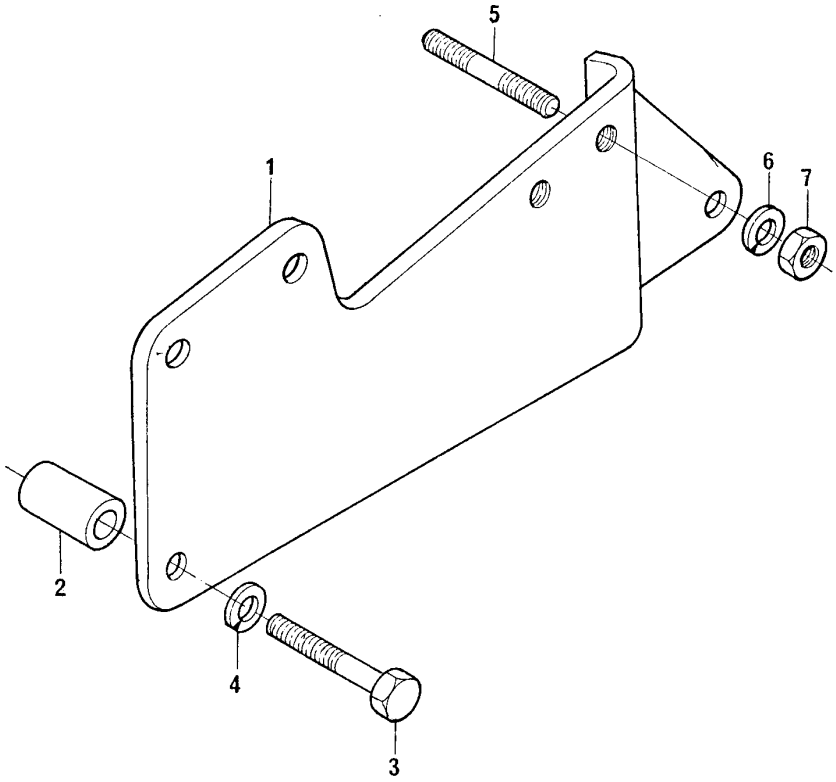

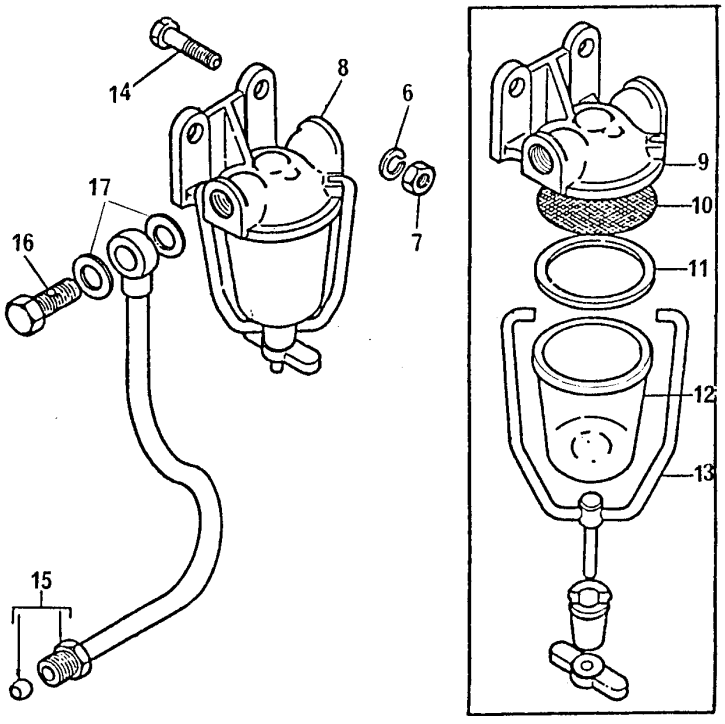

FILTROS DE ÓLEO COMBUSTÍVEL
FUEL OIL FILTER
FILTROS DE ACEITE COMBUSTIBLE
FILTRES À HUILE COMBUSTIBLE

GRUPO
GROUP **42/39**
GRUPO
GROUPE

1	70100345		1	SUPORTE	BRACKET	SOPORTE	SUPPORT
2	70760024		2	ESPAÇADOR	SPACER	ESPACIADOR	ENTRETOISE
3	0096437		2	PARAFUSO	BOLT	TORNILLO	VIS
4	0920054		2	ARRUELA	WASHER	ARANDELA	RONDELLE
5	70820084		1	PRISIONEIRO	STUD	ESPÁRRAGO	GOUJON
6	0920053		3	ARRUELA	WASHER	ARANDELA	RONDELLE
7	0576002		3	PORCA	NUT	TUERCA	ÉCROU
8	70990177		1	PRÉ-FILTRO	PRE-FILTER	PRE-FILTRO	PRÉFILTRE
9	70997010	8	1	CABEÇOTE FILTRO	FILTER HEAD	CABEZA FILTRO	TETE DE FILTRE
10	70997006	8	1	TELA	STRAINER	COLADOR	CRÉPINE
11	70997005	8	1	JUNTA	JOINT	JUNTA	JOINT
12	0995260	8	1	COPO	GLASS	VASO	BOL
13	70997075	8	1	ALÇA DO COPO	STIRRUP	SUJETADOR	SUPPORT DE CUVE
14	0746255	8	2	PARAFUSO	BOLT	TORNILLO	VIS
15	70991079		1	TUBO	PIPE	CAÑO	TUYAUTERIE
16	70740343		1	PARAFUSO BANJO	BANJO BOLT	TORNILLO BANJO	VIS BANJO
17	70920115		2	ARRUELA	WASHER	ARANDELA	RONDELLE

BOMBA ALIMENTADORA E FILTRO DE COMBUSTÍVEL **LIFT PUMP AND FUEL OIL FILTER** **BOMBA DE ALIMENTACIÓN Y FILTRO DE COMBUSTIBLE** **POMPE D'ALIMENTATION ET FILTRE DE COMBUSTIBLE**	**GRUPO** **GROUP** **42/60** **GRUPO** **GROUPE**

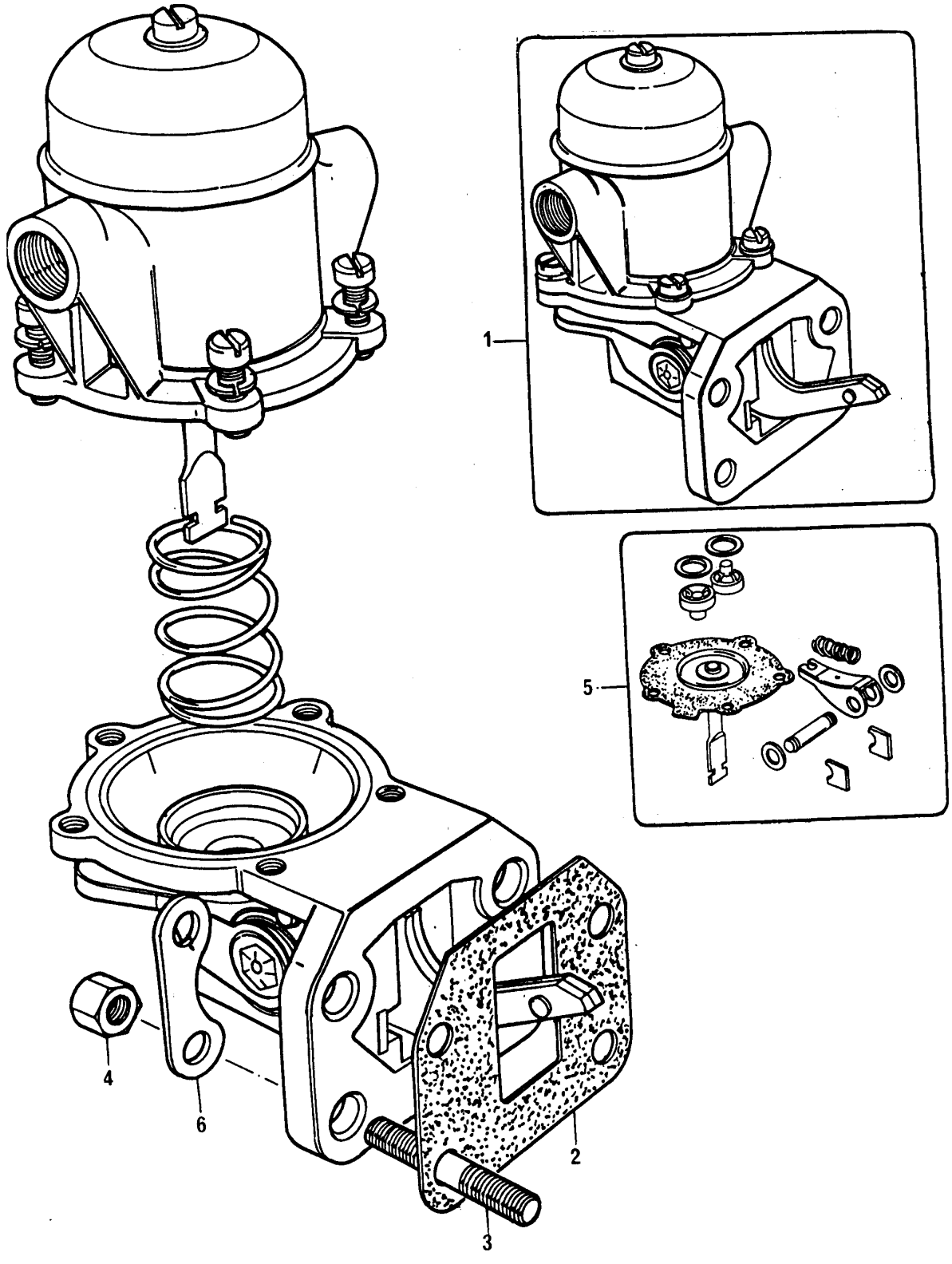

BOMBA ALIMENTADORA DE COMBUSTÍVEL
LIFT PUMP OIL FILTER
BOMBA DE ALIMENTACIÓN DE COMBUSTIBLE
POMPE D'ALIMENTATION DE COMBUSTIBLE

GRUPO
GROUP **42/60**
GRUPO
GROUPE

1	72095		1	BOMBA ALIMENTADORA	LIFT PUMP	BOMBA	POMPE
2	70490316	●○ 36851113	1	JUNTA	JOINT	JUNTA	JOINT
3	0826222		4	PRISIONEIRO	STUD	ESPÁRRAGO	GOUJON
4	33221115		4	PORCA	NUT	TUERCA	ÉCROU
5	26410009	1	1	JOGO DE REPARO	REPAIR KIT	JUEGO REPARACIÓN	JEU RÉPARATION
6	36241316		2	ARRUELA TRAVA	TABWASHER	ARANDELA	RONDELLE

FILTROS DE ÓLEO COMBUSTÍVEL **FUEL OIL FILTER** **FILTROS DE ACEITE COMBUSTIBLE** **FILTRES À HUILE COMBUSTIBLE**	**GRUPO** **GROUP** **42/60** **GRUPO** **GROUPE**

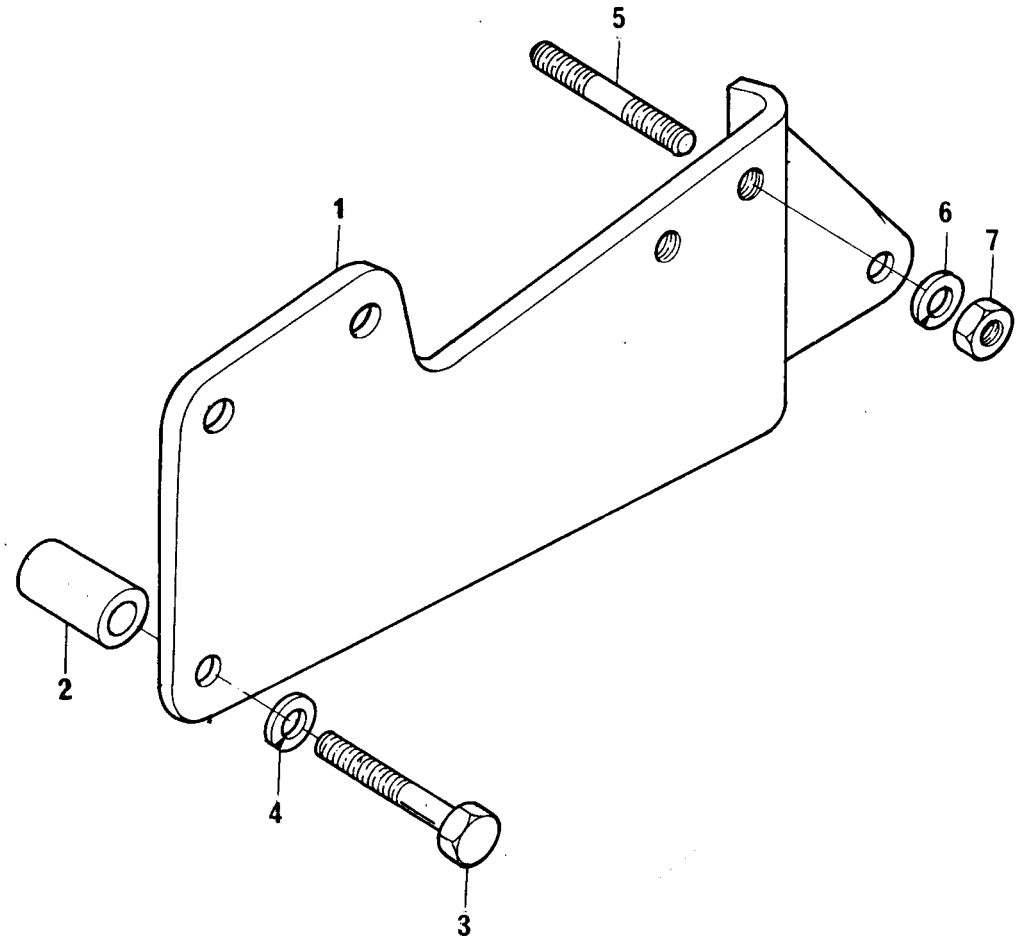

FILTROS DE ÓLEO COMBUSTÍVEL
FUEL OIL FILTER
FILTROS DE ACEITE COMBUSTIBLE
FILTRES À HUILE COMBUSTIBLE

GRUPO
GROUP **42/60**
GRUPO
GROUPE

1	70100390	1 SUPORTE	BRACKET	SOPORTE	SUPPORT
2	70760024	2 ESPAÇADOR	SPACER	ESPACIADOR	ENTRETOISE
3	0096437	2 PARAFUSO	BOLT	TORNILLO	VIS
4	0920054	2 ARRUELA	WASHER	ARANDELA	RONDELLE
5	0826222	1 PRISIONEIRO	STUD	ESPÁRRAGO	GOUJON
6	0920053	1 ARRUELA	WASHER	ARANDELA	RONDELLE
7	0576002	1 PORCA	NUT	TUERCA	ÉCROU

BOMBA ALIMENTADORA E FILTRO DE COMBUSTÍVEL **LIFT PUMP AND FUEL OIL FILTER** **BOMBA DE ALIMENTACIÓN Y FILTRO DE COMBUSTIBLE** **POMPE D'ALIMENTATION ET FILTRE DE COMBUSTIBLE**	**GRUPO** **GROUP** **42/94** **GRUPO** **GROUPE**

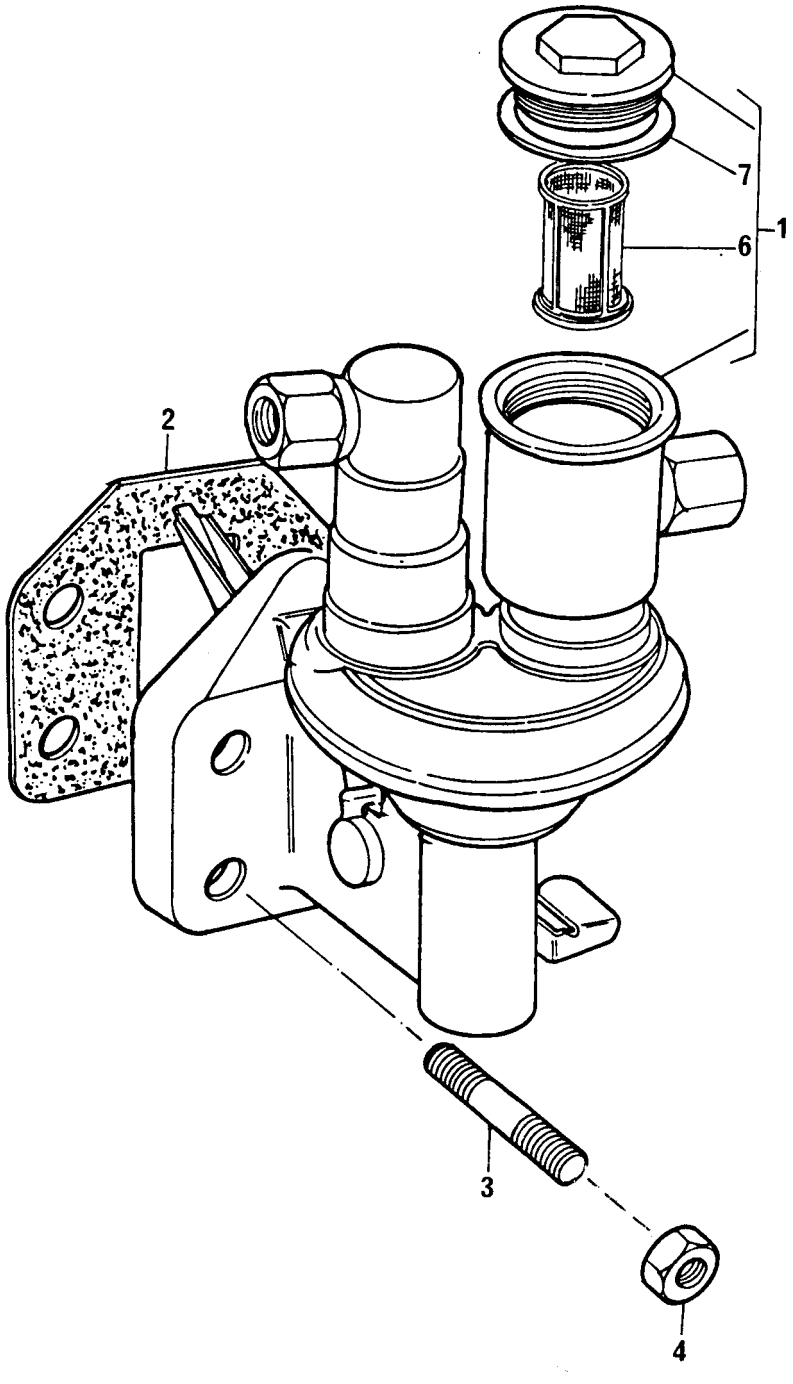

BOMBA ALIMENTADORA DE COMBUSTÍVEL
LIFT PUMP OIL FILTER
BOMBA DE ALIMENTACIÓN DE COMBUSTIBLE
POMPE D'ALIMENTATION DE COMBUSTIBLE

GRUPO
GROUP **42/94**
GRUPO
GROUPE

1	72088		1	BOMBA ALIMENTADORA	LIFT PUMP	BOMBA	POMPE
2	70490333	●○ 36856102	1	JUNTA	JOINT	JUNTA	JOINT
3	70820084		4	PRISIONEIRO	STUD	ESPÁRRAGO	GOUJON
4	70570073	●○ 33221115	4	PORCA	NUT	TUERCA	ÉCROU
6	70800016	1	1	FILTRO	FILTER	FILTRO	FILTRE
7	70490182	1	1	JUNTA	JOINT	JUNTA	JOINT

FILTROS DE ÓLEO COMBUSTÍVEL **FUEL OIL FILTER** **FILTROS DE ACEITE COMBUSTIBLE** **FILTRES À HUILE COMBUSTIBLE**	**GRUPO** **GROUP** **42/94** **GRUPO** **GROUPE**

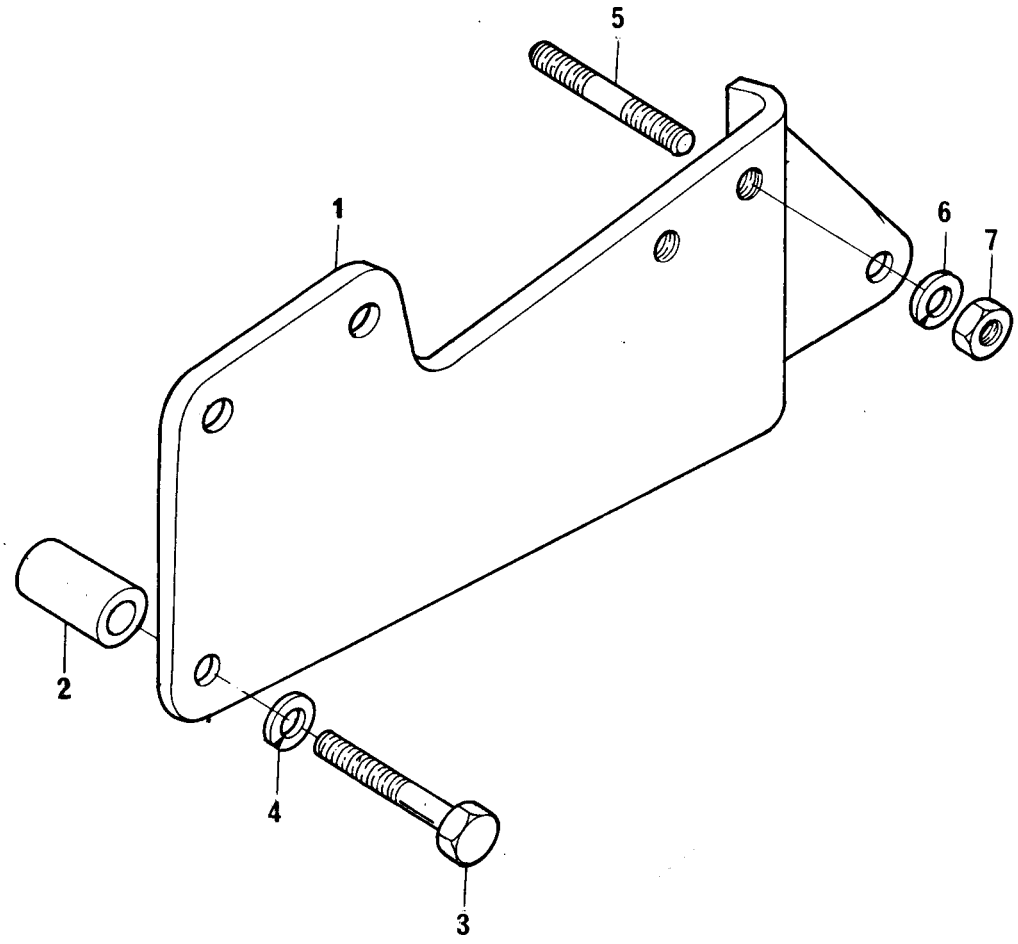

FILTROS DE ÓLEO COMBUSTÍVEL
FUEL OIL FILTER
FILTROS DE ACEITE COMBUSTIBLE
FILTRES À HUILE COMBUSTIBLE

GRUPO
GROUP **42/94**
GRUPO
GROUPE

1	70100528	1 SUPORTE	BRACKET	SOPORTE	SUPPORT
2	70760024	2 ESPAÇADOR	SPACER	ESPACIADOR	ENTRETOISE
3	0096437	2 PARAFUSO	BOLT	TORNILLO	VIS
4	0920054	2 ARRUELA	WASHER	ARANDELA	RONDELLE
5	0826222	1 PRISIONEIRO	STUD	ESPÁRRAGO	GOUJON
6	0920053	1 ARRUELA	WASHER	ARANDELA	RONDELLE
7	0576002	1 PORCA	NUT	TUERCA	ÉCROU

BOMBA ALIMENTADORA E FILTRO DE COMBUSTÍVEL **LIFT PUMP AND FUEL OIL FILTER** **BOMBA DE ALIMENTACIÓN Y FILTRO DE COMBUSTIBLE** **POMPE D'ALIMENTATION ET FILTRE DE COMBUSTIBLE**	**GRUPO** **GROUP** **42/165** **GRUPO** **GROUPE**

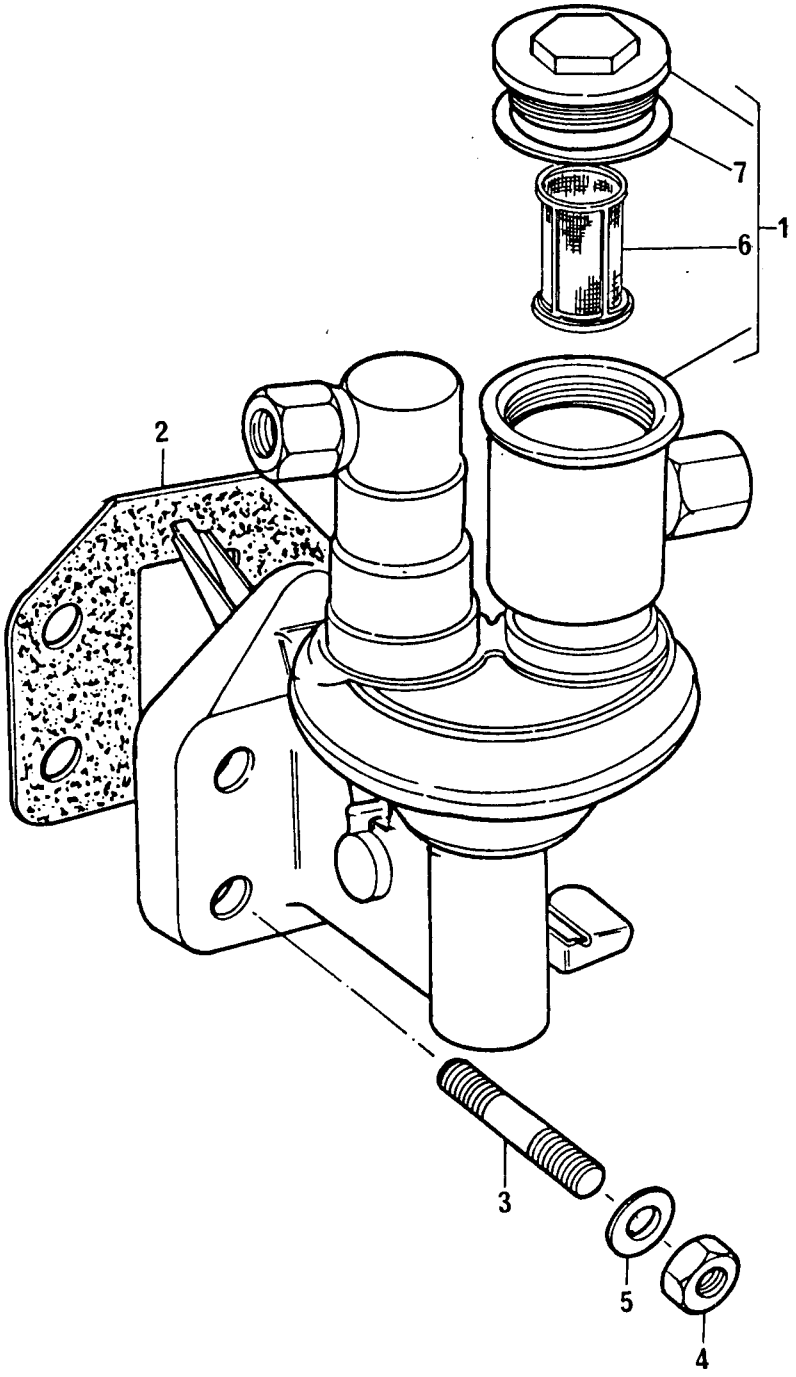

BOMBA ALIMENTADORA DE COMBUSTÍVEL
LIFT PUMP OIL FILTER
BOMBA DE ALIMENTACIÓN DE COMBUSTIBLE
POMPE D'ALIMENTATION DE COMBUSTIBLE

GRUPO
GROUP **42/165**
GRUPO
GROUPE

1	72088		1	BOMBA ALIMENTADORA	LIFT PUMP	BOMBA	POMPE
2	70490333	●○ 36856102	1	JUNTA	JOINT	JUNTA	JOINT
3	70820084		4	PRISIONEIRO	STUD	ESPÁRRAGO	GOUJON
4	33221115		4	PORCA	NUT	TUERCA	ÉCROU
5	0920003		4	ARRUELA	WASHER	ARANDELA	RONDELLE
6	70800016	1	1	PENEIRA	SCREEN	TAMIZ	TAMIS
7	70490182	1	1	JUNTA	JOINT	JUNTA	JOINT

FILTROS DE ÓLEO COMBUSTÍVEL **FUEL OIL FILTER** **FILTROS DE ACEITE COMBUSTIBLE** **FILTRES À HUILE COMBUSTIBLE**	**GRUPO** **GROUP** **42/165** **GRUPO** **GROUPE**

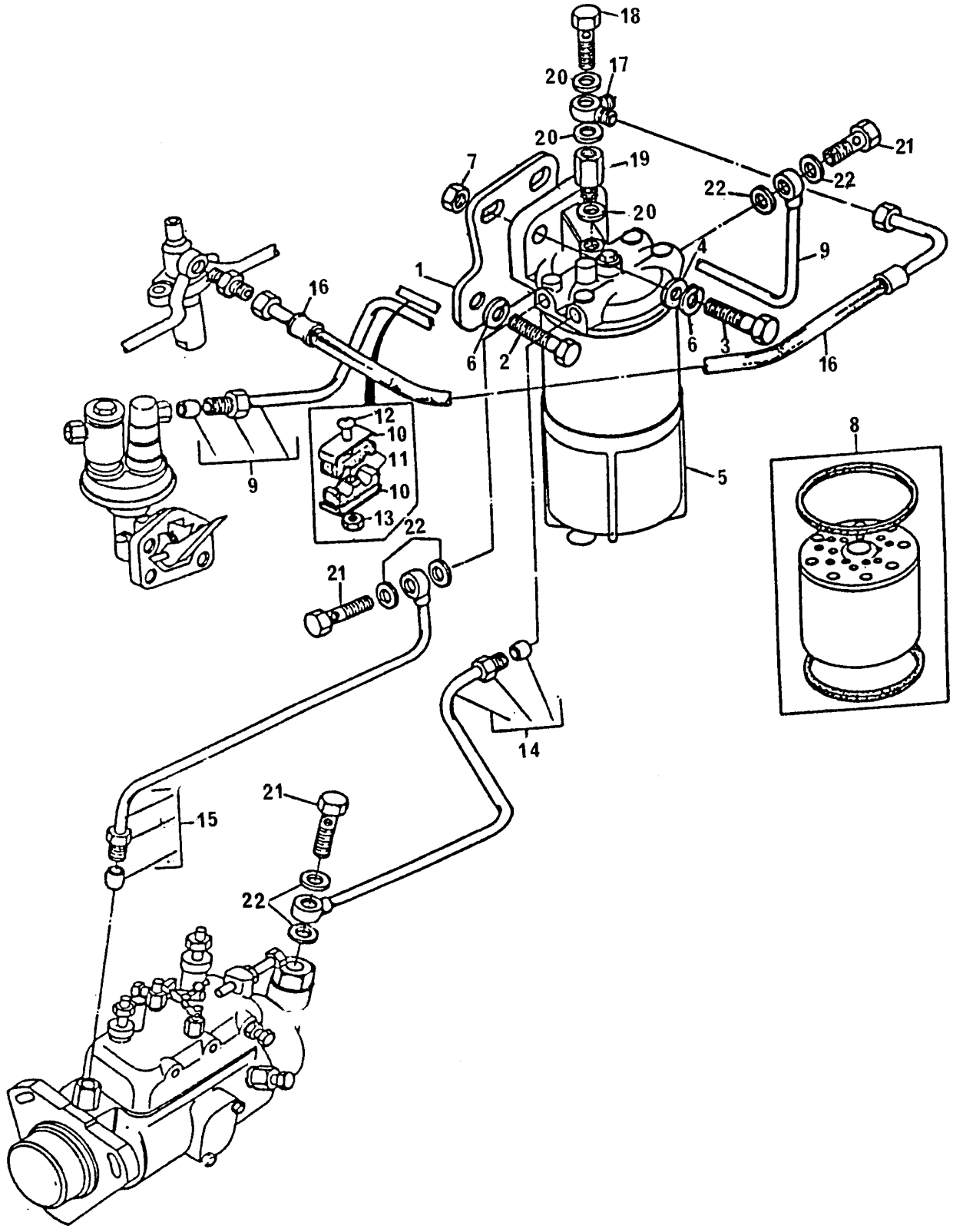

FILTROS DE ÓLEO COMBUSTÍVEL
FUEL OIL FILTER
FILTROS DE ACEITE COMBUSTIBLE
FILTRES À HUILE COMBUSTIBLE

GRUPO
GROUP **42/165**
GRUPO
GROUPE

1	36548441		1	SUPORTE	BRACKET	SOPORTE	SUPPORT
2	0746453		2	PARAFUSO	BOLT	TORNILLO	VIS
3	0096431		2	PARAFUSO	BOLT	TORNILLO	VIS
4	0920004		2	ARRUELA	WASHER	ARANDELA	RONDELLE
5	72032		1	FILTRO	FILTER	FILTRO	FILTRE
6	0920054		4	ARRUELA	WASHER	ARANDELA	RONDELLE
7	0576051		2	PORCA	NUT	TUERCA	ÉCROU
8	423651	5	1	ELEMENTO	ELEMENT	ELEMENTO	ÉLÉMENT
9	70992244		1	TUBO	PIPE	CAÑO	TUYAUTERIE
10	0180637		2	PRESILHA	CLIP	SUJETADOR	AGRAFE
11	70600001		2	ALMOFADA	DAMPER	AMORTIGUADOR	AMORTISSEUR
12	0726260		1	PARAFUSO	BOLT	TORNILLO	VIS
13	70576100		1	PORCA	NUT	TUERCA	ÉCROU
14	70992246		1	TUBO	PIPE	CAÑO	TUYAUTERIE
15	70992245		1	TUBO	PIPE	CAÑO	TUYAUTERIE
16	70991114		1	TUBO	PIPE	CAÑO	TUYAUTERIE
17	0201397		1	CONEXÃO BANJO	CONNECTION	CONEXIÓN	RACCORD
18	0095344		1	PARAFUSO BANJO	BANJO BOLT	TORNILLO BANJO	VIS BANJO
19	72089		1	VÁLVULA	VALVE	VÁLVULA	SOUPAPE
20	70920120		3	ARRUELA	WASHER	ARANDELA	RONDELLE
21	70740343		3	PARAFUSO BANJO	BANJO BOLT	TORNILLO BANJO	VIS BANJO
22	70920115		6	ARRUELA	WASHER	ARANDELA	RONDELLE

BOMBA ALIMENTADORA DE COMBUSTÍVEL **LIFT PUMP OIL FILTER** **BOMBA DE ALIMENTACIÓN DE COMBUSTIBLE** **POMPE D'ALIMENTATION DE COMBUSTIBLE**	**GRUPO** **GROUP** **42/177** **GRUPO** **GROUPE**

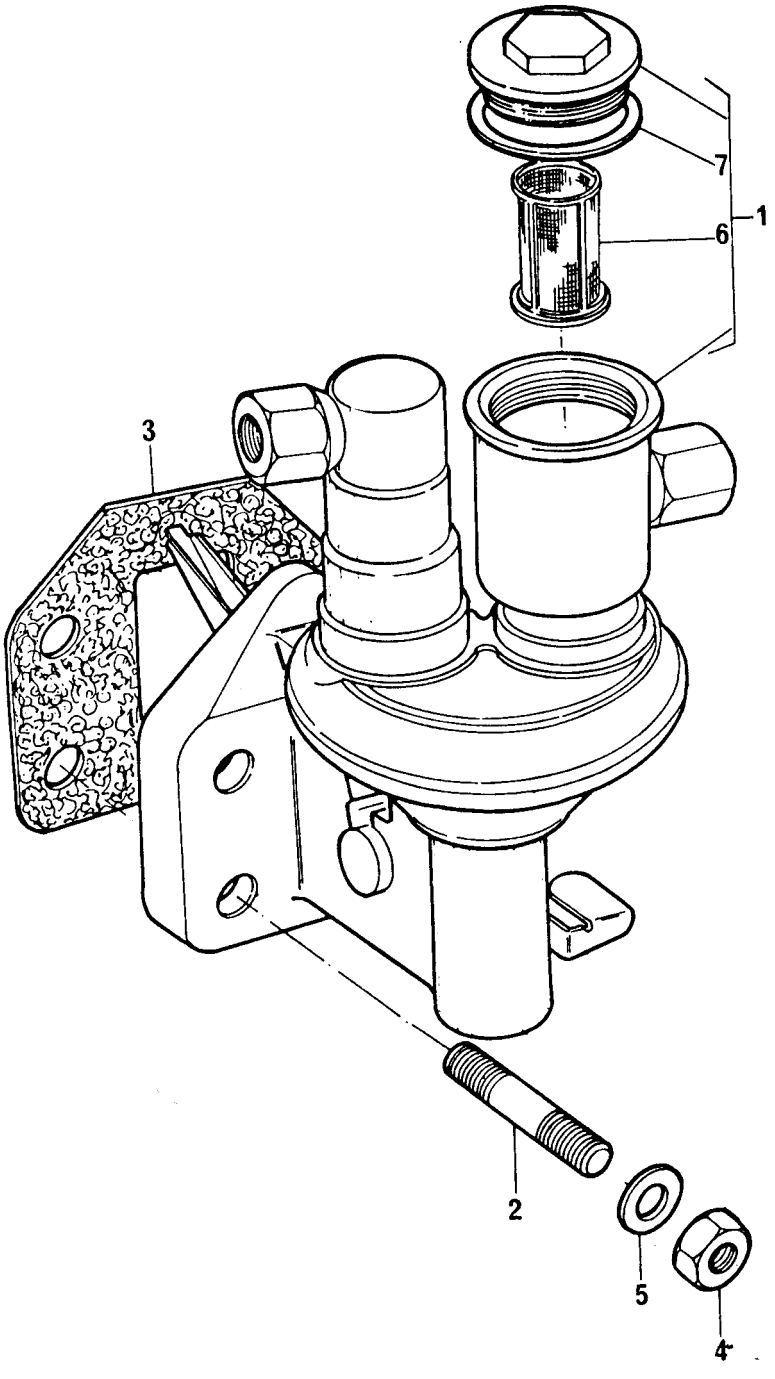

BOMBA ALIMENTADORA DE COMBUSTÍVEL
LIFT PUMP OIL FILTER
BOMBA DE ALIMENTACIÓN DE COMBUSTIBLE
POMPE D'ALIMENTATION DE COMBUSTIBLE

GRUPO
GROUP **42/177**
GRUPO
GROUPE

1	72083		1	BOMBA ALIMENTADORA	LIFT PUMP	BOMBA	POMPE
2	70820084		4	PRISIONEIRO	STUD	ESPÁRRAGO	GOUJON
3	70490333	●○ 36856102	1	JUNTA	JOINT	JUNTA	JOINT
4	33221115		4	PORCA	NUT	TUERCA	ÉCROU
5	0920003		4	ARRUELA	WASHER	ARANDELA	RONDELLE
6	70800016	1	1	FILTRO	FILTER	FILTRO	FILTRE
7	70490182	1	1	JUNTA	JOINT	JUNTA	JOINT

FILTROS DE ÓLEO COMBUSTÍVEL
FUEL OIL FILTER
FILTROS DE ACEITE COMBUSTIBLE
FILTRES À HUILE COMBUSTIBLE

GRUPO
GROUP **42/177**
GRUPO
GROUPE

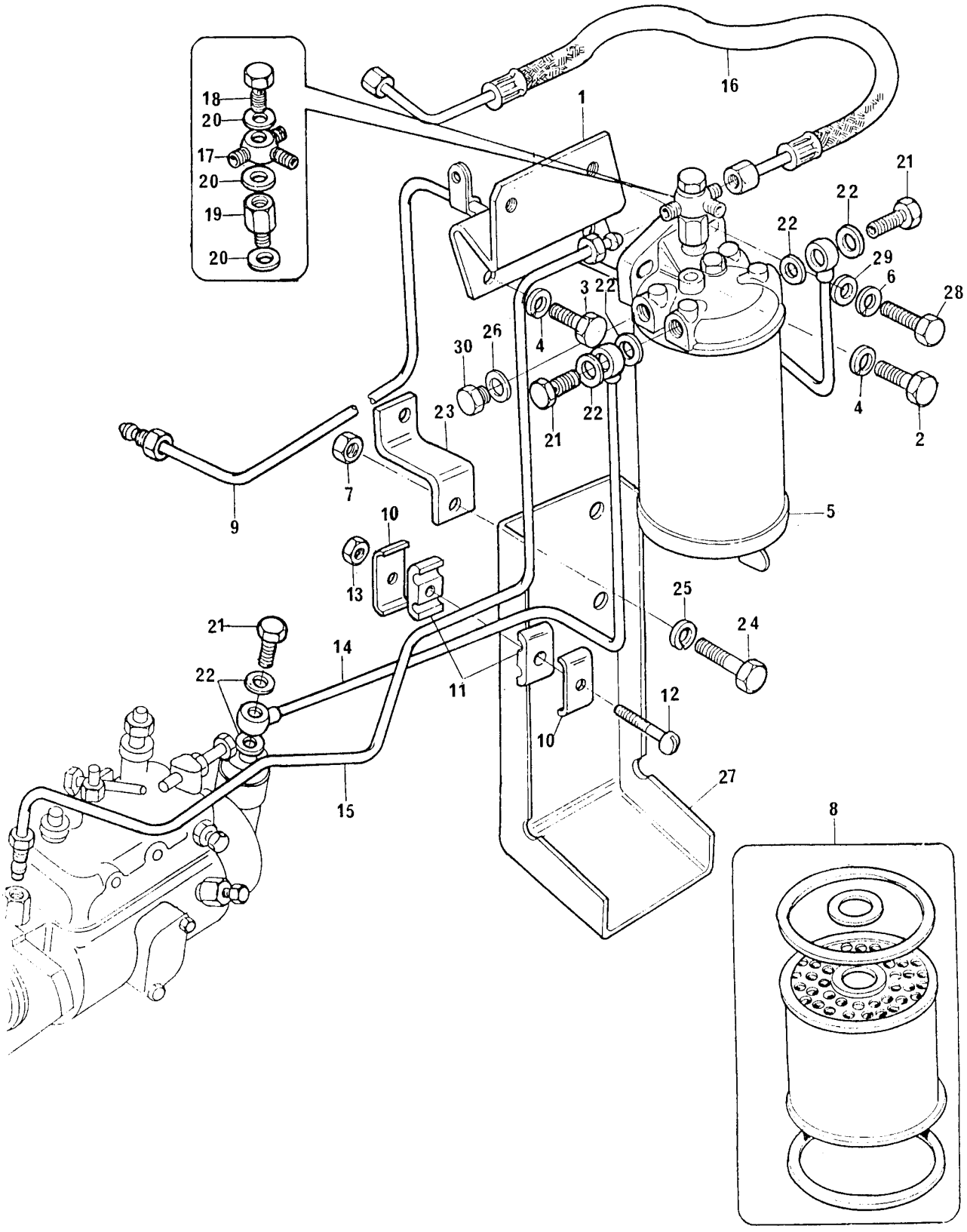

FILTROS DE ÓLEO COMBUSTÍVEL
FUEL OIL FILTER
FILTROS DE ACEITE COMBUSTIBLE
FILTRES À HUILE COMBUSTIBLE

GRUPO
GROUP **42/177**
GRUPO
GROUPE

1	70100627		1	SUPORTE	BRACKET	SOPORTE	SUPPORT
2	0746453		1	PARAFUSO	BOLT	TORNILLO	VIS
3	0746424		1	PARAFUSO	BOLT	TORNILLO	VIS
4	0920054		2	ARRUELA	WASHER	ARANDELA	RONDELLE
5	72044		1	FILTRO	FILTER	FILTRO	FILTRE
6	0920054		2	ARRUELA	WASHER	ARANDELA	RONDELLE
7	0576002		1	PORCA	NUT	TUERCA	ÉCROU
8	423651	5	1	ELEMENTO	ELEMENT	ELEMENTO	ÉLÉMENT
9	70992386		1	TUBO	PIPE	CAÑO	TUYAUTERIE
10	0180637		2	PRESILHA	CLIP	SUJETADOR	AGRAFE
11	70600001		2	ALMOFADA	DAMPER	AMORTIGUADOR	AMORTISSEUR
12	0726260		1	PARAFUSO	BOLT	TORNILLO	VIS
13	70576100		1	PORCA	NUT	TUERCA	ÉCROU
14	70992387		1	TUBO	PIPE	CAÑO	TUYAUTERIE
15	70992579		1	TUBO	PIPE	CAÑO	TUYAUTERIE
16	70991114		1	TUBO FLEXÍVEL	PIPE	CAÑO	TUYAUTERIE
17	70200458		1	CONEXÃO "T"	"T" UNION	CONEXIÓN "T"	RACCORD "T"
18	0095344		1	PARAFUSO BANJO	BANJO BOLT	TORNILLO BANJO	VIS BANJO
19	72089		1	VÁLVULA	VALVE	VÁLVULA	SOUPAPE
20	70920120		3	ARRUELA	WASHER	ARANDELA	RONDELLE
21	70740343		3	PARAFUSO BANJO	BANJO BOLT	TORNILLO BANJO	VIS BANJO
22	70920115		6	ARRUELA	WASHER	ARANDELA	RONDELLE
23	70100624		1	TIRANTE	ROD	VARILLA	TIGE
24	0746253		1	PARAFUSO	BOLT	TORNILLO	VIS
25	0920053		1	ARRUELA	BOLT	TORNILLO	VIS
26	70920115		1	ARRUELA	WASHER	ARANDELA	RONDELLE
27	70950027		1	DEFLETOR	DEFLECTOR	DEFLECTOR	DÉFLECTEUR
28	0096431		2	PARAFUSO	BOLT	TORNILLO	VIS
29	0920004		2	ARRUELA	WASHER	ARANDELA	RONDELLE
30	70650115		1	BUJÃO	PLUG	TAPÓN	BOUCHON

BOMBA ALIMENTADORA DE COMBUSTÍVEL **LIFT PUMP OIL FILTER** **BOMBA DE ALIMENTACIÓN DE COMBUSTIBLE** **POMPE D'ALIMENTATION DE COMBUSTIBLE**	**GRUPO** **GROUP** **42/197** **GRUPO** **GROUPE**

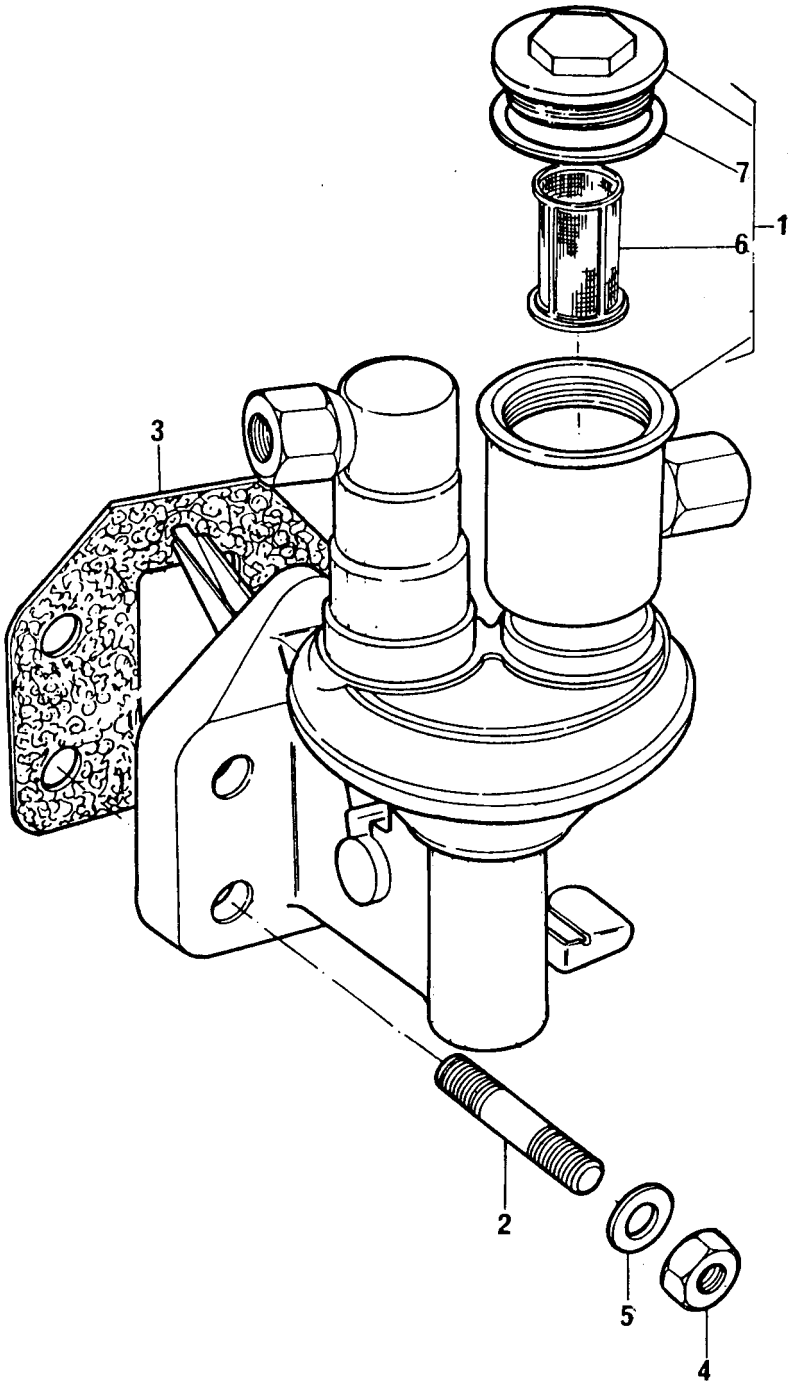

BOMBA ALIMENTADORA DE COMBUSTÍVEL
LIFT PUMP OIL FILTER
BOMBA DE ALIMENTACIÓN DE COMBUSTIBLE
POMPE D'ALIMENTATION DE COMBUSTIBLE

GRUPO
GROUP **42/197**
GRUPO
GROUPE

1	72083			1 BOMBA ALIMENTADORA	LIFT PUMP	BOMBA	POMPE
2	70820084			4 PRISIONEIRO	STUD	ESPÁRRAGO	GOUJON
3	70490333	●○	36856102	1 JUNTA	JOINT	JUNTA	JOINT
4	33221115			4 PORCA	NUT	TUERCA	ÉCROU
5	0920003			4 ARRUELA	WASHER	ARANDELA	RONDELLE
6	70800016	1		1 FILTRO	FILTER	FILTRO	FILTRE
7	70490182	1		1 JUNTA	JOINT	JUNTA	JOINT

FILTROS DE ÓLEO COMBUSTÍVEL **FUEL OIL FILTER** **FILTROS DE ACEITE COMBUSTIBLE** **FILTRES À HUILE COMBUSTIBLE**	**GRUPO** **GROUP** **42/197** **GRUPO** **GROUPE**

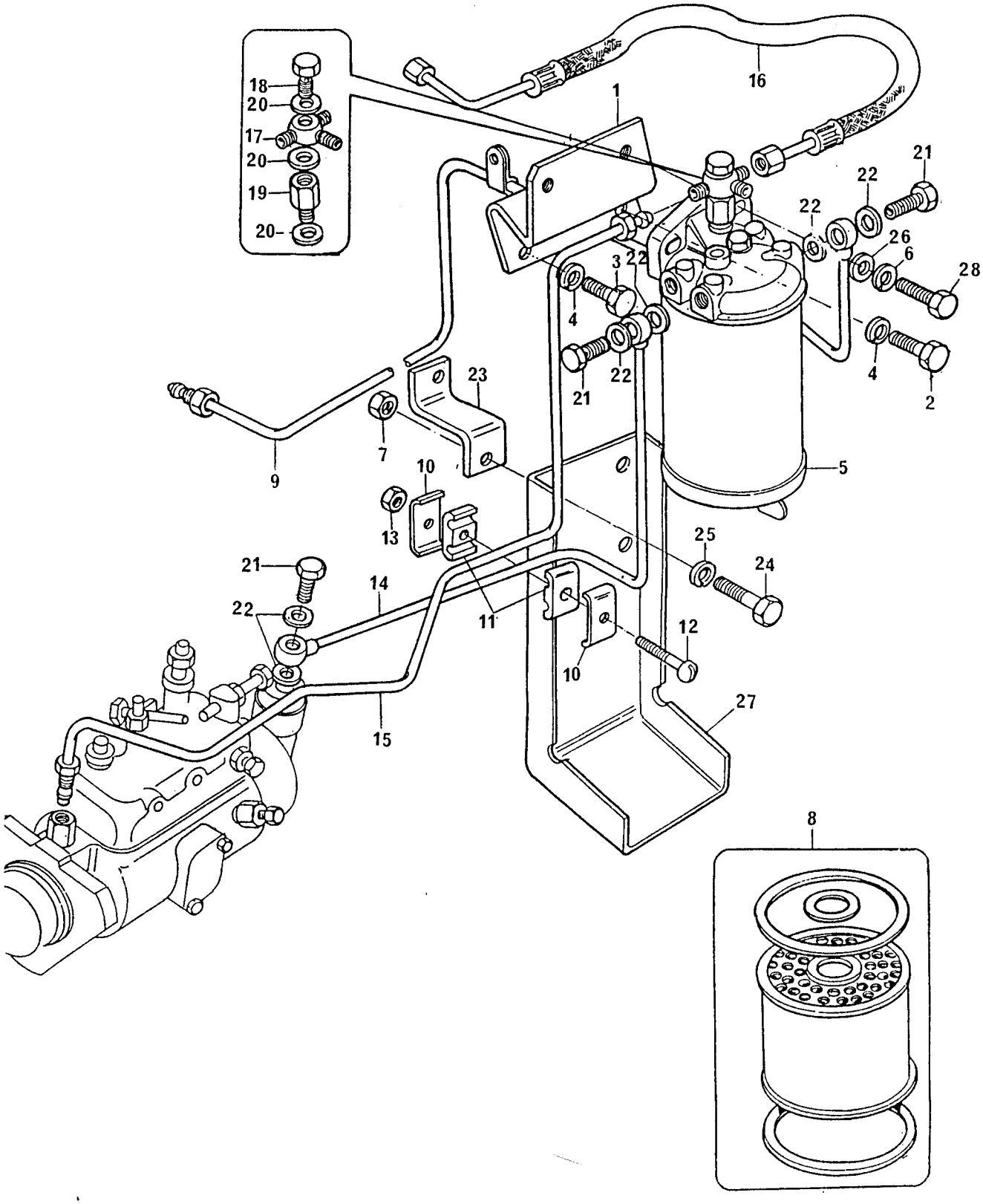

FILTROS DE ÓLEO COMBUSTÍVEL
FUEL OIL FILTER
FILTROS DE ACEITE COMBUSTIBLE
FILTRES À HUILE COMBUSTIBLE

GRUPO
GROUP **42/197**
GRUPO
GROUPE

1	70100627		1	SUPORTE	BRACKET	SOPORTE	SUPPORT
2	0746453		1	PARAFUSO	BOLT	TORNILLO	VIS
3	0746424		1	PARAFUSO	BOLT	TORNILLO	VIS
4	0920054		2	ARRUELA	WASHER	ARANDELA	RONDELLE
5	72044		1	FILTRO	FILTER	FILTRO	FILTRE
6	0920054		2	ARRUELA	WASHER	ARANDELA	RONDELLE
7	0576002		1	PORCA	NUT	TUERCA	ÉCROU
8	423651	5	1	ELEMENTO	ELEMENT	ELEMENTO	ÉLÉMENT
9	70992386		1	TUBO	PIPE	CAÑO	TUYAUTERIE
10	0180637		2	PRESILHA	CLIP	SUJETADOR	AGRAFE
11	70600001		2	ALMOFADA	DAMPER	AMORTIGUADOR	AMORTISSEUR
12	0726260		1	PARAFUSO	BOLT	TORNILLO	VIS
13	70576100		1	PORCA	NUT	TUERCA	ÉCROU
14	70992387		1	TUBO	PIPE	CAÑO	TUYAUTERIE
15	70992579		1	TUBO	PIPE	CAÑO	TUYAUTERIE
16	70991114		1	TUBO FLEXÍVEL	PIPE	CAÑO	TUYAUTERIE
17	70200458		1	CONEXÃO "T"	"T" UNION	CONEXIÓN "T"	RACCORD "T"
18	0095344		1	PARAFUSO BANJO	BANJO BOLT	TORNILLO BANJO	VIS BANJO
19	72089		1	VÁLVULA	VALVE	VÁLVULA	SOUPAPE
20	70920120		3	ARRUELA	WASHER	ARANDELA	RONDELLE
21	70740343		3	PARAFUSO BANJO	BANJO BOLT	TORNILLO BANJO	VIS BANJO
22	70920115		6	ARRUELA	WASHER	ARANDELA	RONDELLE
23	70100624		1	TIRANTE	ROD	VARILLA	TIGE
24	0746253		1	PARAFUSO	BOLT	TORNILLO	VIS
25	0920053		1	ARRUELA	BOLT	TORNILLO	VIS
26	0920004		2	ARRUELA	WASHER	ARANDELA	RONDELLE
27	70950027		1	DEFLETOR	DEFLECTOR	DEFLECTOR	DÉFLECTEUR
28	0096431		2	PARAFUSO	BOLT	TORNILLO	VIS

BOMBA ALIMENTADORA DE COMBUSTÍVEL **LIFT PUMP OIL FILTER** **BOMBA DE ALIMENTACIÓN DE COMBUSTIBLE** **POMPE D'ALIMENTATION DE COMBUSTIBLE**	**GRUPO** **GROUP** **42/211** **GRUPO** **GROUPE**

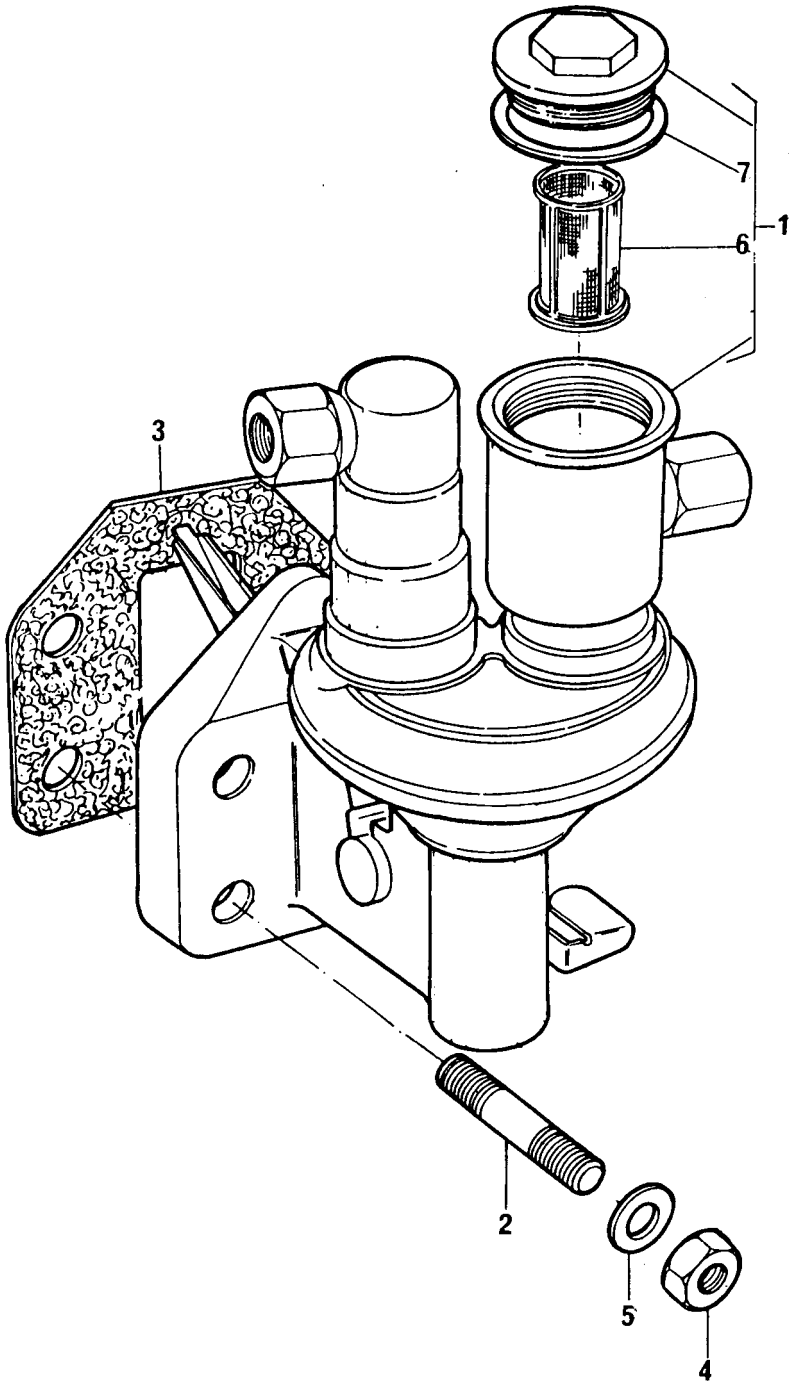

BOMBA ALIMENTADORA DE COMBUSTÍVEL
LIFT PUMP OIL FILTER
BOMBA DE ALIMENTACIÓN DE COMBUSTIBLE
POMPE D'ALIMENTATION DE COMBUSTIBLE

GRUPO
GROUP **42/211**
GRUPO
GROUPE

1	72088		1	BOMBA ALIMENTADORA	LIFT PUMP	BOMBA	POMPE
2	70820084		4	PRISIONEIRO	STUD	ESPÁRRAGO	GOUJON
3	70490333	●○ 36856102	1	JUNTA	JOINT	JUNTA	JOINT
4	33221115		4	PORCA	NUT	TUERCA	ÉCROU
5	0920003		4	ARRUELA	WASHER	ARANDELA	RONDELLE
6	70800016	1	1	FILTRO	FILTER	FILTRO	FILTRE
7	70490182	1	1	JUNTA	JOINT	JUNTA	JOINT

FILTROS DE ÓLEO COMBUSTÍVEL **FUEL OIL FILTER** **FILTROS DE ACEITE COMBUSTIBLE** **FILTRES À HUILE COMBUSTIBLE**	**GRUPO** **GROUP** **42/211** **GRUPO** **GROUPE**

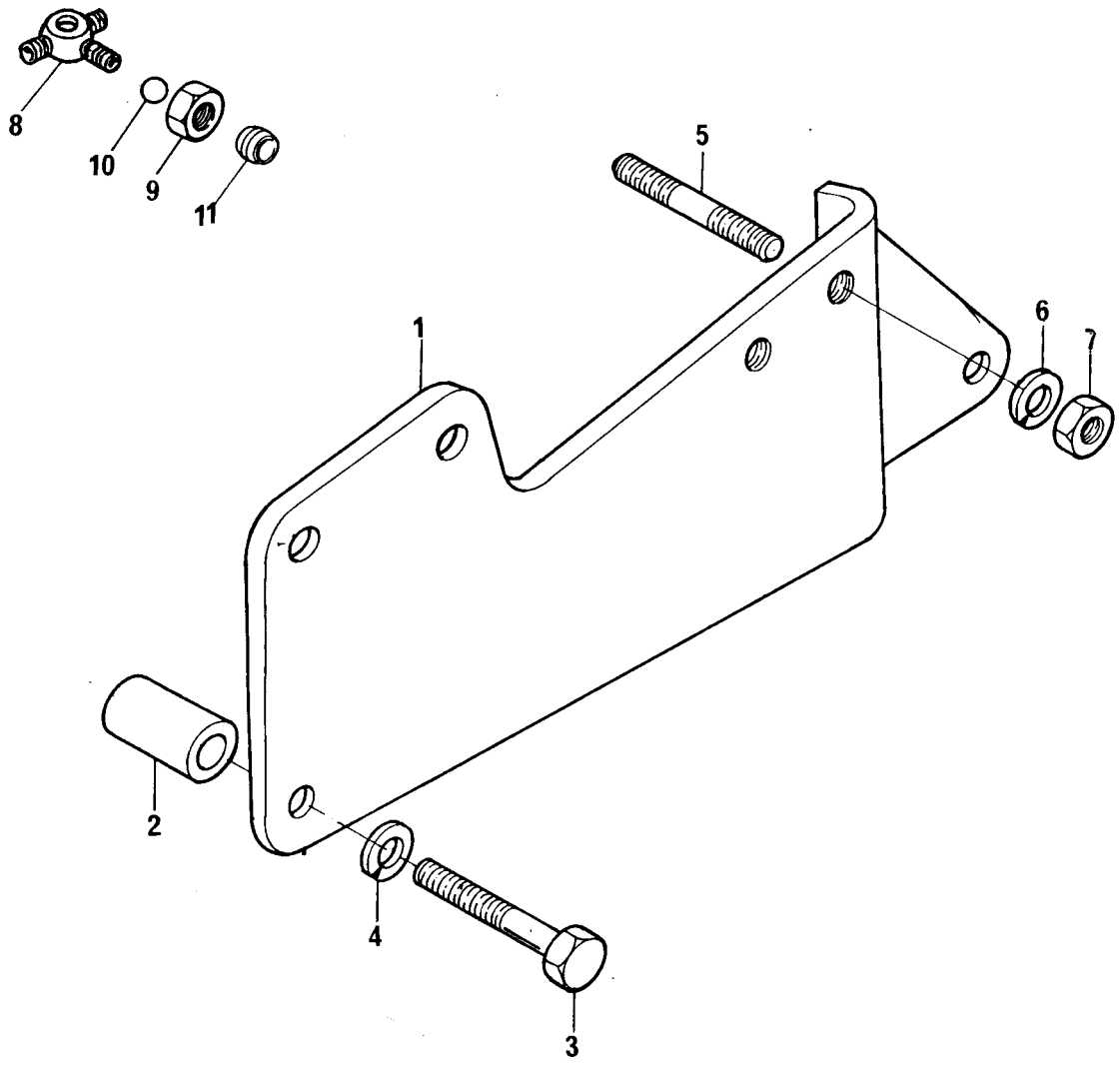

FILTROS DE ÓLEO COMBUSTÍVEL
FUEL OIL FILTER
FILTROS DE ACEITE COMBUSTIBLE
FILTRES À HUILE COMBUSTIBLE

GRUPO
GROUP **42/211**
GRUPO
GROUPE

1	70100528	1 SUPORTE	BRACKET	SOPORTE	SUPPORT
2	70760024	2 ESPAÇADOR	SPACER	ESPACIADOR	ENTRETOISE
3	0096437	2 PARAFUSO	BOLT	TORNILLO	VIS
4	0920054	2 ARRUELA	WASHER	ARANDELA	RONDELLE
5	0826222	1 PRISIONEIRO	STUD	ESPÁRRAGO	GOUJON
6	0920053	1 ARRUELA	WASHER	ARANDELA	RONDELLE
7	0576002	1 PORCA	NUT	TUERCA	ÉCROU
8	70200458	1 CONEXÃO "T"	CONNECTION	CONEXIÓN	RACCORD
9	0576113	2 PORCA	NUT	TUERCA	ÉCROU
10	0020007	1 ESFERA	BALL	BOLA	BILLE
11	0566004	1 OLIVA	OLIVE	OLIVA	OLIVE

BOMBA ALIMENTADORA E FILTRO DE COMBUSTÍVEL **LIFT PUMP AND FUEL OIL FILTER** **BOMBA DE ALIMENTACIÓN Y FILTRO DE COMBUSTIBLE** **POMPE D'ALIMENTATION ET FILTRE DE COMBUSTIBLE**	**GRUPO** **GROUP** **42/271** **GRUPO** **GROUPE**

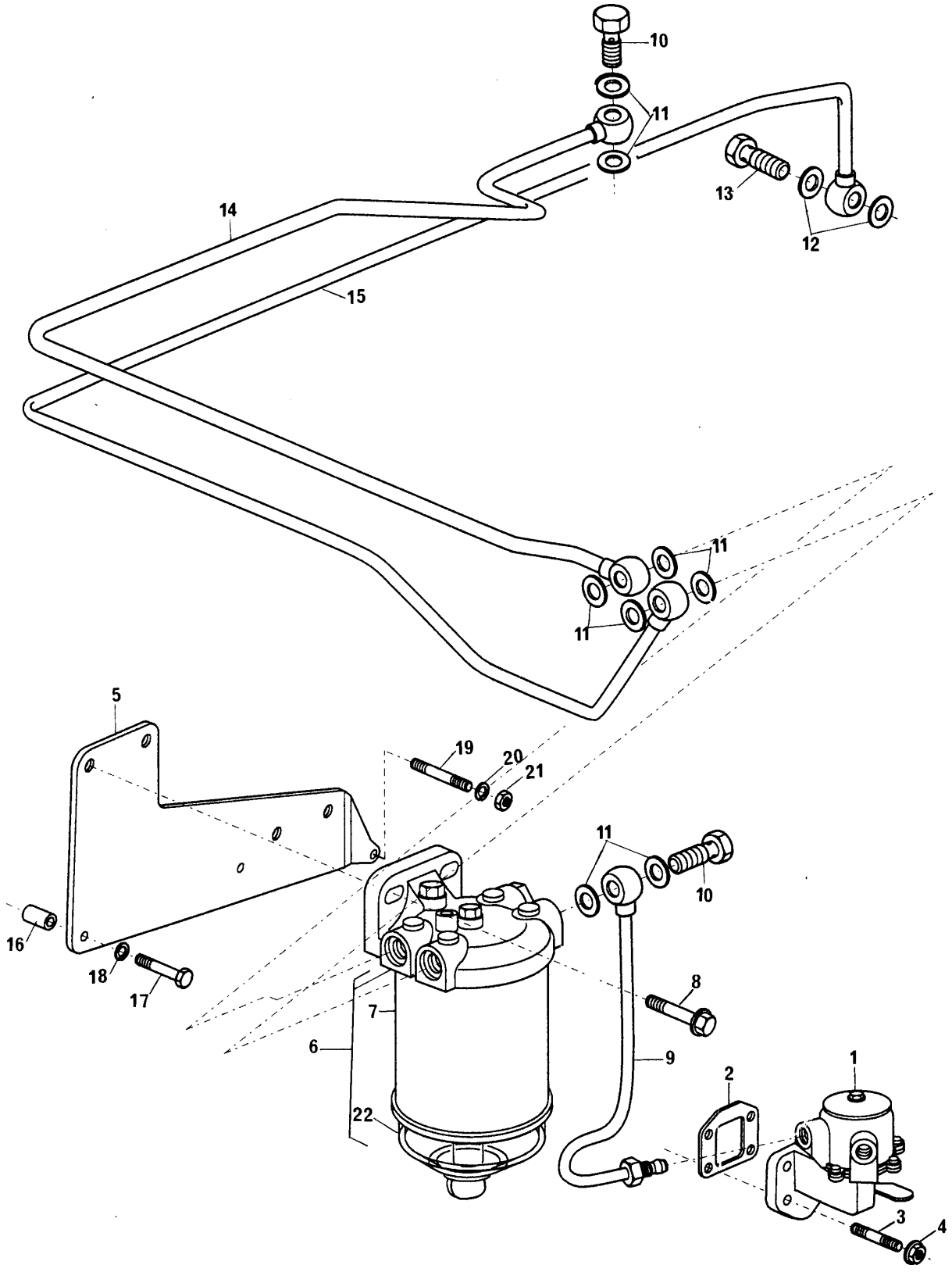

BOMBA ALIMENTADORA E FILTRO DE COMBUSTÍVEL
LIFT PUMP AND FUEL OIL FILTER
BOMBA DE ALIMENTACIÓN Y FILTRO DE COMBUSTIBLE
POMPE D'ALIMENTATION ET FILTRE DE COMBUSTIBLE

GRUPO
GROUP **42/271**
GRUPO
GROUPE

1	72111		1 BOMBA ALIMENTADORA	LIFT PUMP	BOMBA	POMPE
2	70490333		1 JUNTA	JOINT	JUNTA	JOINT
3	70820083		4 PRISIONEIRO	STUD	ESPÁRRAGO	GOUJON
4	70570073		4 PORCA	NUT	TUERCA	ÉCROU
5	70100814		1 SUPORTE	BRACKET	SOPORTE	SUPPORT
6	72130		1 FILTRO	FILTER	FILTRO	FILTRE
7	423651	6	1 ELEMENTO	ELEMENT	ELEMENTO	ELEMENT
8	70740178		2 PARAFUSO	BOLT	TORNILLO	VIS
9	70998197		1 TUBO	PIPE	CAÑO	TUYAUTERIE
10	70740343		4 PARAFUSO BANJO	BANJO BOLT	TORNILLO BANJO	VIS BANJO
11	70920115		10 ARRUELA	WASHER	ARANDELA	RONDELLE
12	70920120		2 ARRUELA	WASHER	ARANDELA	RONDELLE
13	70740740		1 PARAFUSO BANJO	BANJO BOLT	TORNILLO BANJO	VIS BANJO
14	70998198		1 TUBO	PIPE	CAÑO	TUYAUTERIE
15	70993430		1 TUBO	PIPE	CAÑO	TUYAUTERIE
16	70760024		1 ESPAÇADOR	SPACER	ESPACIADOR	ENTRETOISE
17	0096437		2 PARAFUSO	BOLT	TORNILLO	VIS
18	0920054		2 ARRUELA	WASHER	ARANDELA	RONDELLE
19	0826222		1 PRISIONEIRO	STUD	ESPÁRRAGO	GOUJON
20	0920053		1 ARRUELA	WASHER	ARANDELA	RONDELLE
21	0576002		1 PORCA	NUT	TUERCA	ÉCROU
22	70840054	6	1 COPO	GLASS	VASO	BOL

TOMADA PARA MANOMETRO DE ÓLEO **OIL PRESSURE GAUGE FITTING** **TOMA PARA MANOMETRO DE ACEITE** **PRISE POUR MANOMETRE D'HUILE**	**GRUPO** **GROUP** **43/16** **GRUPO** **GROUPE**

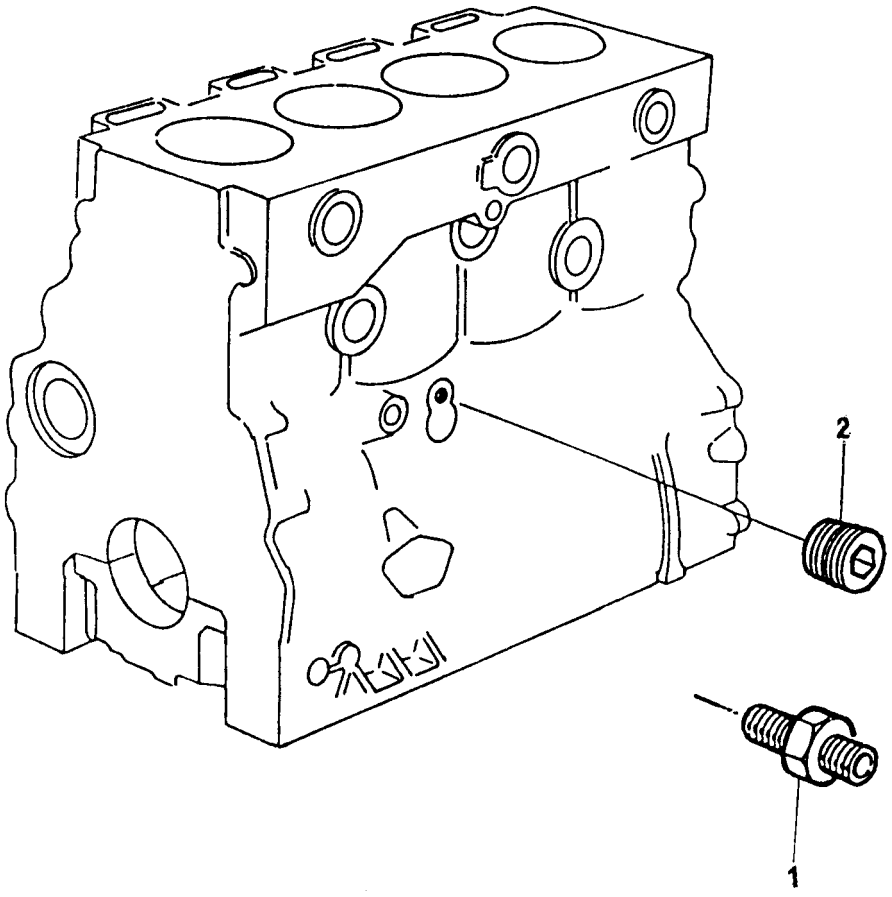

TOMADA PARA MANOMETRO DE ÓLEO
OIL PRESSURE GAUGE FITTING
TOMA PARA MANOMETRO DE ACEITE
PRISE POUR MANOMETRE D'HUILE

GRUPO
GROUP **43/16**
GRUPO
GROUPE

1	70200655		1	CONEXÃO	CONNECTION	CONEXIÓN	RACCORD
2	70650083	70650014	1	BUJÃO	PLUG	TAPÓN	BOUCHON

TOMADA PARA MANOMETRO DE ÓLEO
OIL PRESSURE GAUGE FITTING
TOMA PARA MANOMETRO DE ACEITE
PRISE POUR MANOMETRE D'HUILE

GRUPO
GROUP **43/17**
GRUPO
GROUPE

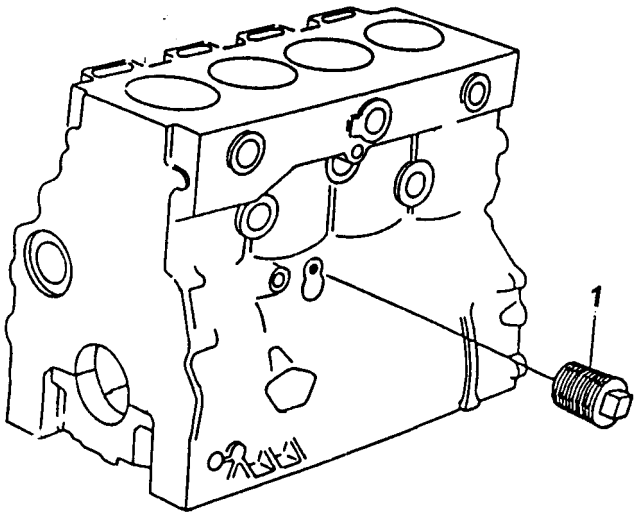

TOMADA PARA MANOMETRO DE ÓLEO
OIL PRESSURE GAUGE FITTING
TOMA PARA MANOMETRO DE ACEITE
PRISE POUR MANOMETRE D'HUILE

GRUPO
GROUP **43/17**
GRUPO
GROUPE

1	0650594	1	BUJÃO	PLUG	TAPÓN	BOUCHON

TOMADA PARA MANOMETRO DE ÓLEO
OIL PRESSURE GAUGE FITTING
TOMA PARA MANOMETRO DE ACEITE
PRISE POUR MANOMETRE D'HUILE

GRUPO
GROUP **43/56**
GRUPO
GROUPE

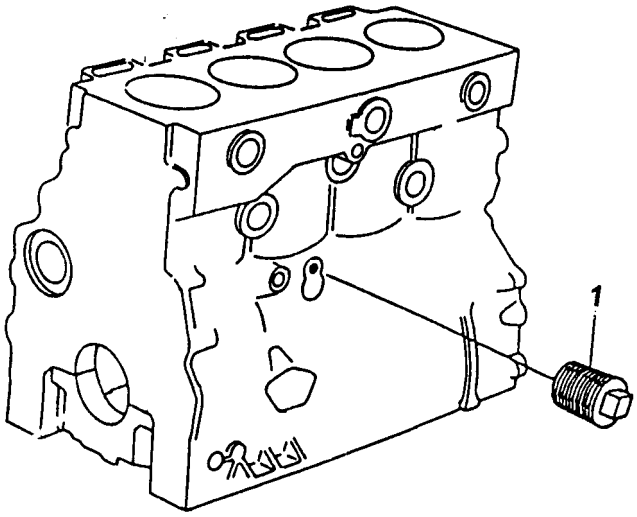

TOMADA PARA MANOMETRO DE ÓLEO
OIL PRESSURE GAUGE FITTING
TOMA PARA MANOMETRO DE ACEITE
PRISE POUR MANOMETRE D'HUILE

GRUPO
GROUP **43/56**
GRUPO
GROUPE

1	70200655	1 CONEXÃO	CONNECTION	CONEXIÓN	RACCORD

TOMADA DE POTÊNCIA **POWER TAKE-OFF** **TOMA DE POTENCIA** **PRISE DE PUISSANCE**	**GRUPO** **GROUP** **44/128** **GRUPO** **GROUPE**

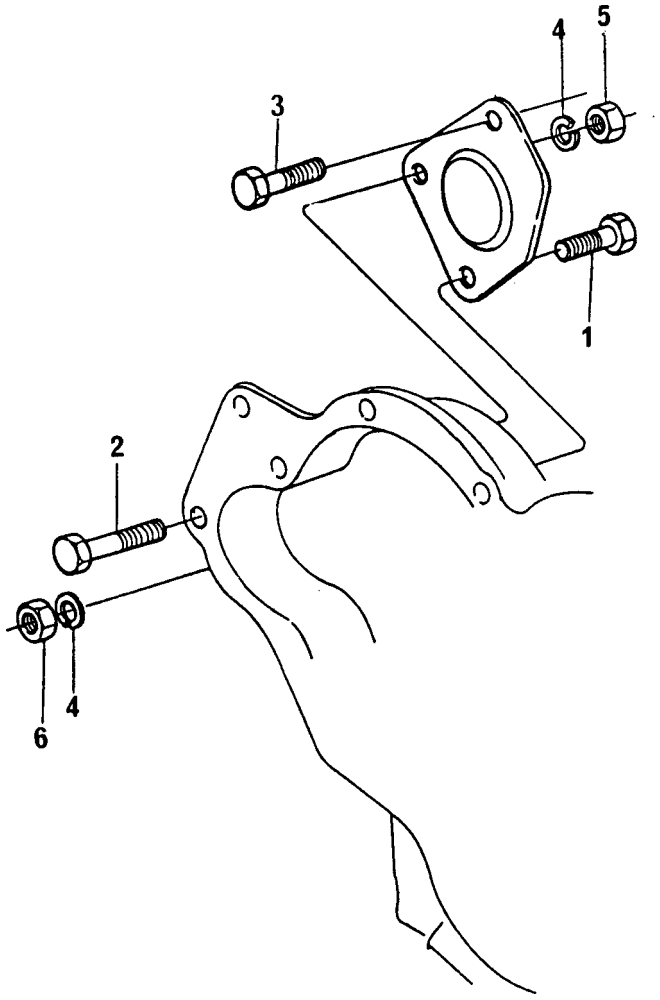

TOMADA DE POTÊNCIA
POWER TAKE-OFF
TOMA DE POTENCIA
PRISE DE PUISSANCE

GRUPO
GROUP **44/128**
GRUPO
GROUPE

1	0096435	1 PARAFUSO	BOLT	TORNILLO	VIS
2	2232151	1 PARAFUSO	BOLT	TORNILLO	VIS
3	70740059	1 PARAFUSO	BOLT	TORNILLO	VIS
4	0920054	3 ARRUELA	WASHER	ARANDELA	RONDELLE
5	2238153	2 PORCA	NUT	TUERCA	ÉCROU
6	0576051	1 PORCA	NUT	TUERCA	ÉCROU

MOTOR DE PARTIDA **STARTER MOTOR** **MOTOR DE ARRANQUE** **DEMARREUR**	**GRUPO** **GROUP** **46/26** **GRUPO** **GROUPE**

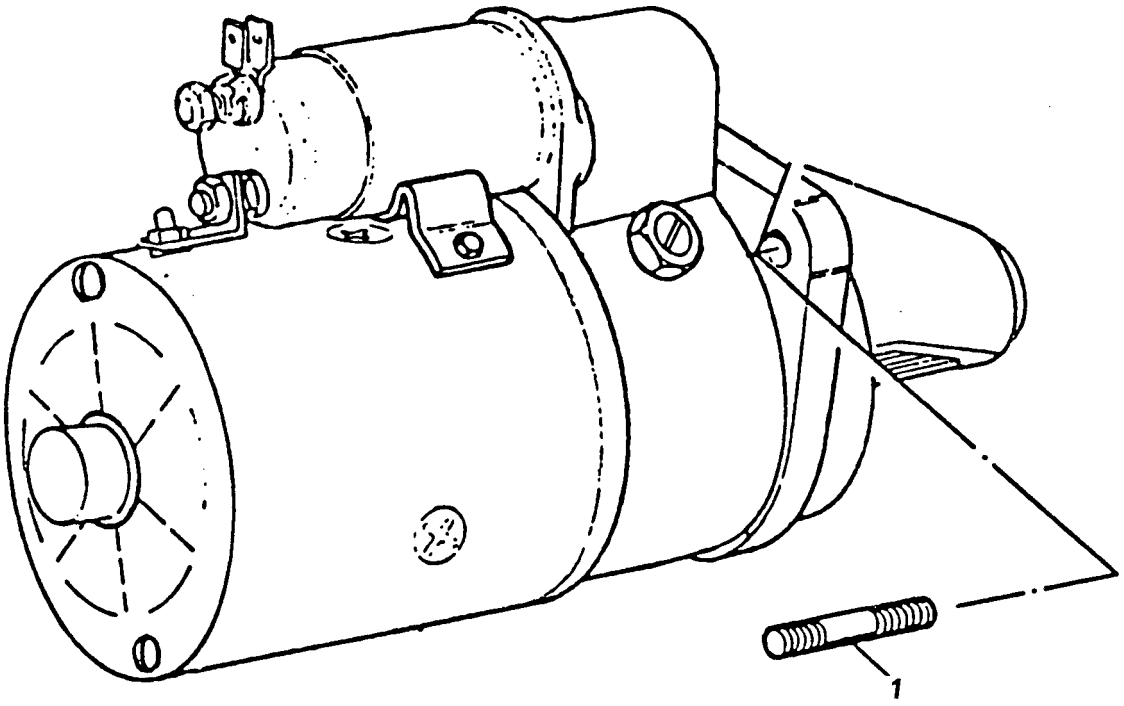

MOTOR DE PARTIDA
STARTER MOTOR
MOTOR DE ARRANQUE
DEMARREUR

GRUPO
GROUP **46/26**
GRUPO
GROUPE

1	0826408	●○	0826403	3	PRISIONEIRO	STUD	ESPÁRRAGO GOUJON

ACIONAMENTO DO TAQUÍMETRO **TACHOMETER DRIVE** **MANDO DEL TAQUÍMETRO** **COMMANDE DU COMPTE-TOURS**	**GRUPO** **GROUP** **47/18** **GRUPO** **GROUPE**

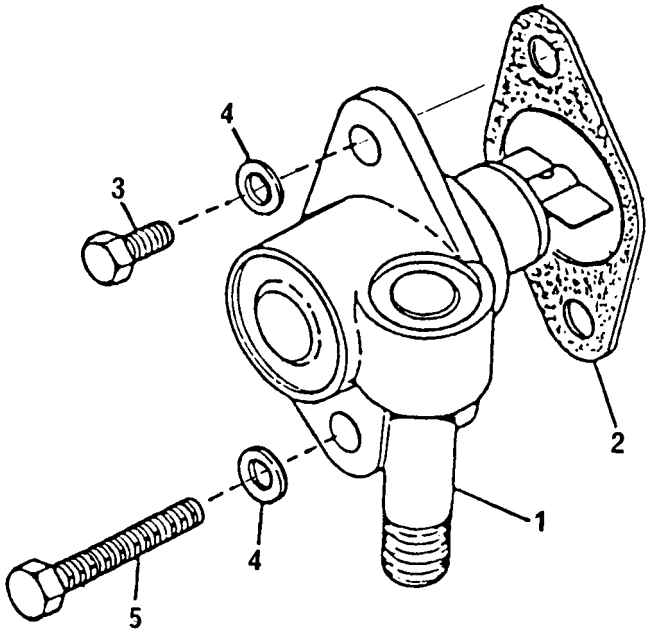

ACIONAMENTO DO TAQUÍMETRO
TACHOMETER DRIVE
MANDO DEL TAQUÍMETRO
COMMANDE DU COMPTE-TOURS

GRUPO
GROUP **47/18**
GRUPO
GROUPE

1	73071		1	ACIONADOR ANG.	ANGLE DRIVE	TRACCION	PRISE
2	70490378	●○ 36833119	1	JUNTA	JOINT	JUNTA	JOINT
3	0746053		1	PARAFUSO	BOLT	TORNILLO	VIS
4	0920052		2	ARRUELA	WASHER	ARANDELA	RONDELLE
5	0746019	●○ 0096034	1	PARAFUSO	BOLT	TORNILLO	VIS

ACIONAMENTO DO TAQUÍMETRO
TACHOMETER DRIVE
MANDO DEL TAQUÍMETRO
COMMANDE DU COMPTE-TOURS

GRUPO
GROUP **47/19**
GRUPO
GROUPE

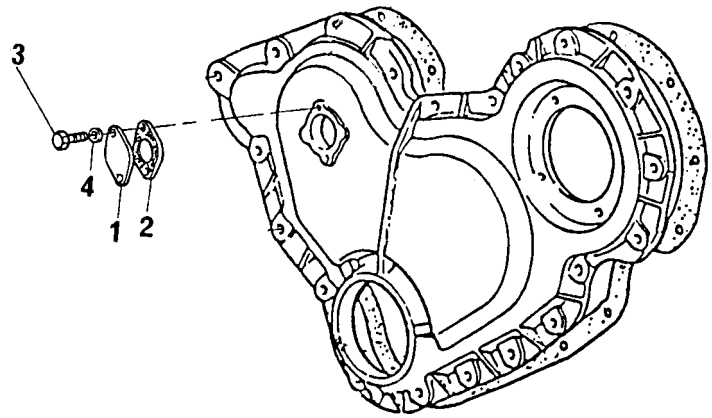

ACIONAMENTO DO TAQUÍMETRO
TACHOMETER DRIVE
MANDO DEL TAQUÍMETRO
COMMANDE DU COMPTE-TOURS

GRUPO
GROUP **47/19**
GRUPO
GROUPE

1	36171121	1	TAMPA	COVER	TAPA	COUVERCLE
2	36833119	1	JUNTA	JOINT	JUNTA	JOINT
3	0746051	2	PARAFUSO	BOLT	TORNILLO	VIS
4	0920052	2	ARRUELA	WASHER	ARANDELA	RONDELLE

ACIONAMENTO DO TAQUÍMETRO **TACHOMETER DRIVE** **MANDO DEL TAQUÍMETRO** **COMMANDE DU COMPTE-TOURS**	**GRUPO** **GROUP** **47/32** **GRUPO** **GROUPE**

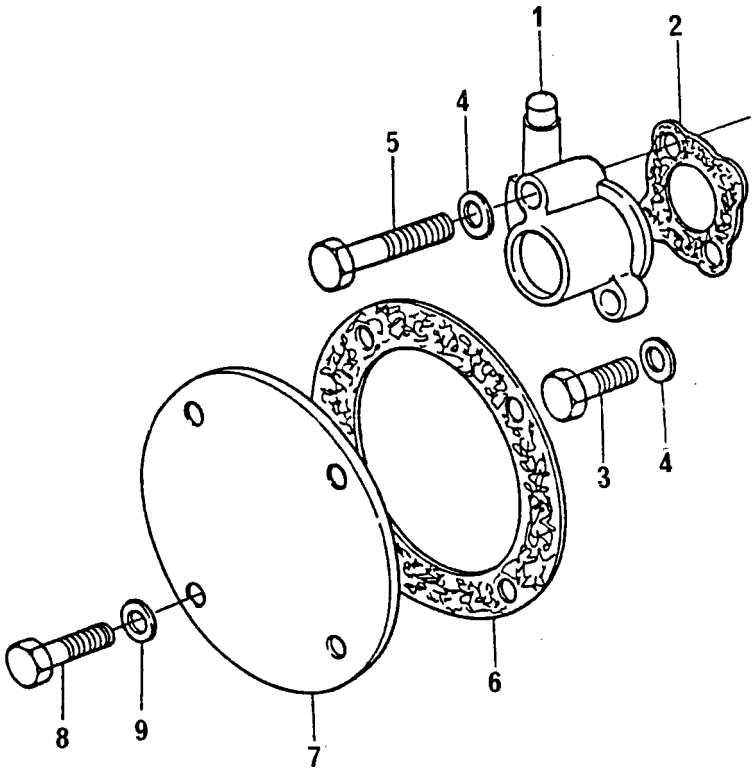

ACIONAMENTO DO TAQUÍMETRO
TACHOMETER DRIVE
MANDO DEL TAQUÍMETRO
COMMANDE DU COMPTE-TOURS

GRUPO
GROUP **47/32**
GRUPO
GROUPE

1	73071		1 ACIONADOR ANG.	ANGLE DRIVE	TRACCION	PRISE
2	70490378	●○ 36833119	1 JUNTA	JOINT	JUNTA	JOINT
3	0746053		1 PARAFUSO	BOLT	TORNILLO	VIS
4	0920052		2 ARRUELA	WASHER	ARANDELA	RONDELLE
5	0746019	●○ 0096034	1 PARAFUSO	BOLT	TORNILLO	VIS
6	70490402	●○ 70490275	1 JUNTA	JOINT	JUNTA	JOINT
7	32413415		1 TAMPA	COVER	TAPA	COUVERCLE
8	0746252		4 PARAFUSO	BOLT	TORNILLO	VIS
9	70920112		4 ARRUELA	WASHER	ARANDELA	RONDELLE

TUBOS DE INJEÇÃO E INJETORES **FUEL INJECTION SYSTEM** **EQUIPO DE INYECCIÓN** **SYSTEME D'INJECTION**	**GRUPO** **GROUP** **48/36** **GRUPO** **GROUPE**

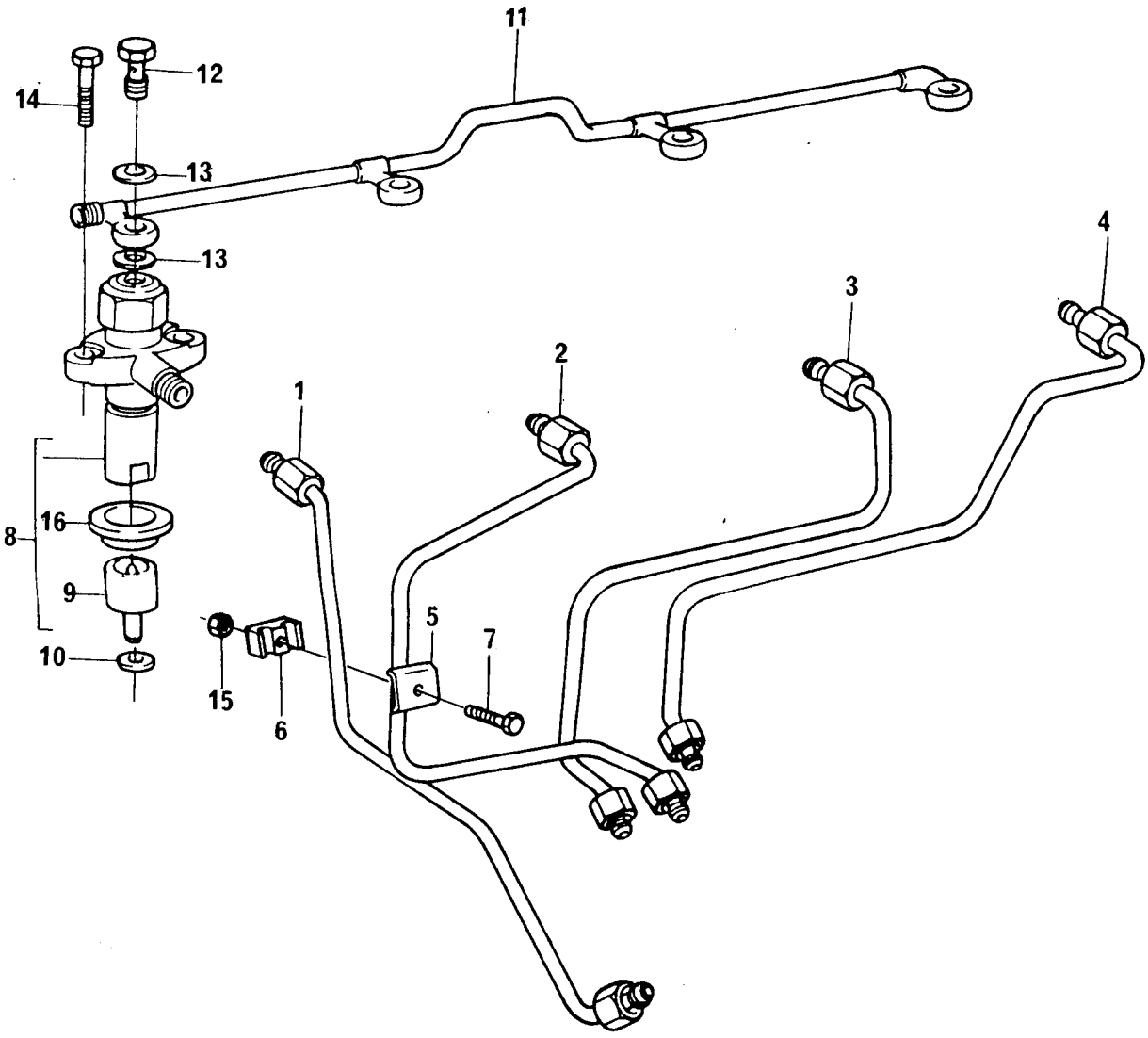

TUBOS DE INJEÇÃO E INJETORES
FUEL INJECTION SYSTEM
EQUIPO DE INYECCIÓN
SYSTEME D'INJECTION

GRUPO
GROUP **48/36**
GRUPO
GROUPE

1	70992368		1	TUBO CIL. 1	PIPE 1 CYL	CAÑO CIL 1	TUYAUTERIE 1
2	70992369		1	TUBO CIL. 2	PIPE 2 CYL	CAÑO CIL 2	TUYAUTERIE 2
3	70992370		1	TUBO CIL. 3	PIPE 3 CYL	CAÑO CIL 3	TUYAUTERIE 3
4	70992371		1	TUBO CIL. 4	PIPE 4 CYL	CAÑO CIL 4	TUYAUTERIE 4
5	36516119	●○ 0180637	4	PRESILHA	CLIP	SUJETADOR	AGRAFE
6	70600001		4	ALMOFADA	DAMPER	AMORTIGUADOR	AMORTISSEUR
7	0726260		2	PARAFUSO	BOLT	TORNILLO	VIS
8	2645666		4	INJETOR - CJ.	ATOMISER ASSY	INYECTOR - CJ.	INJECTEUR
9	2646842	8	4	BICO INJETOR	NOZZLE	TOBERA	NEZ INJECTEUR
10	70920081		4	ARRUELA	WASHER	ARANDELA	RONDELLE
11	35587338		1	TUBO RETORNO	LEAK - OFF PIPE	CAÑO	TUYAUTERIE
12	0095315		4	PARAFUSO BANJO	BANJO BOLT	TORNILLO BANJO	VIS BANJO
13	70920083		8	ARRUELA	WASHER	ARANDELA	RONDELLE
14	0096232		8	PARAFUSO	BOLT	TORNILLO	VIS
15	70576100		2	PORCA	NUT	TUERCA	ÉCROU
16	70730019		4	VEDADOR	SEAL	RETÉN	GUARNITURE

TUBOS DE INJEÇÃO E INJETORES **FUEL INJECTION SYSTEM** **EQUIPO DE INYECCIÓN** **SYSTEME D'INJECTION**	**GRUPO** **GROUP** **48/39** **GRUPO** **GROUPE**

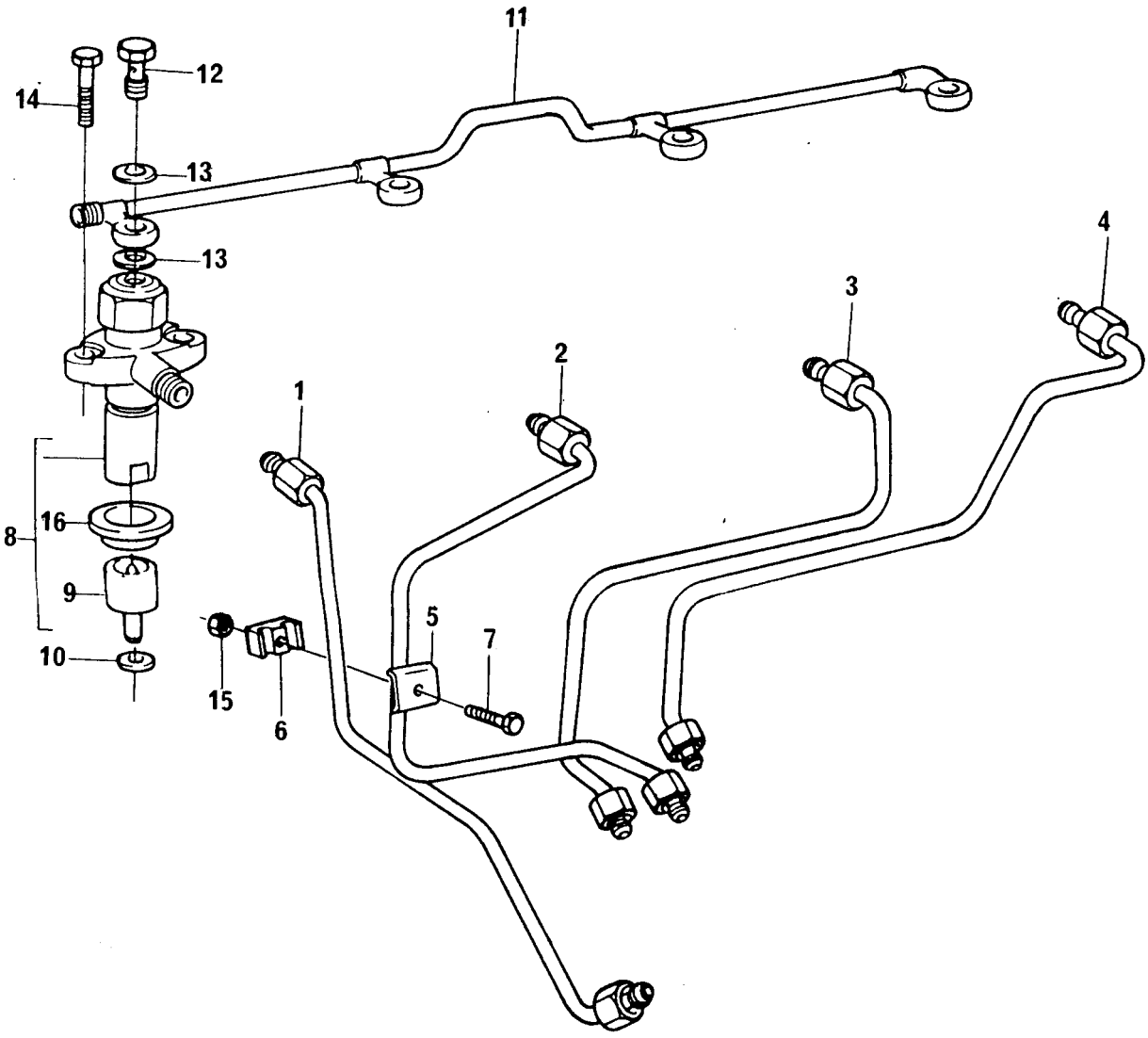

TUBOS DE INJEÇÃO E INJETORES
FUEL INJECTION SYSTEM
EQUIPO DE INYECCIÓN
SYSTEME D'INJECTION

GRUPO
GROUP **48/39**
GRUPO
GROUPE

1	70992368		1	TUBO CIL. 1	PIPE 1 CYL	CAÑO CIL 1	TUYAUTERIE 1
2	70992369		1	TUBO CIL. 2	PIPE 2 CYL	CAÑO CIL 2	TUYAUTERIE 2
3	70992370		1	TUBO CIL. 3	PIPE 3 CYL	CAÑO CIL 3	TUYAUTERIE 3
4	70992371		1	TUBO CIL. 4	PIPE 4 CYL	CAÑO CIL 4	TUYAUTERIE 4
5	36516119	●○ 0180637	4	PRESILHA	CLIP	SUJETADOR	AGRAFE
6	70600001		4	ALMOFADA	DAMPER	AMORTIGUADOR	AMORTISSEUR
7	0726260		2	PARAFUSO	BOLT	TORNILLO	VIS
8	77206		4	INJETOR - CJ.	ATOMISER ASSY	INYECTOR - CJ.	INJECTEUR
9	77207	8	4	BICO INJETOR	NOZZLE	TOBERA	NEZ INJECTEUR
10	70920081		4	ARRUELA	WASHER	ARANDELA	RONDELLE
11	35587338		1	TUBO RETORNO	LEAK - OFF PIPE	CAÑO	TUYAUTERIE
12	0095315		4	PARAFUSO BANJO	BANJO BOLT	TORNILLO BANJO	VIS BANJO
13	70920083		8	ARRUELA	WASHER	ARANDELA	RONDELLE
14	0096232		8	PARAFUSO	BOLT	TORNILLO	VIS
15	70576100		2	PORCA	NUT	TUERCA	ÉCROU
16	70730019		4	VEDADOR	SEAL	RETÉN	GUARNITURE

TUBOS DE INJEÇÃO E INJETORES **FUEL INJECTION SYSTEM** **EQUIPO DE INYECCIÓN** **SYSTEME D'INJECTION**	**GRUPO** **GROUP** **48/62** **GRUPO** **GROUPE**

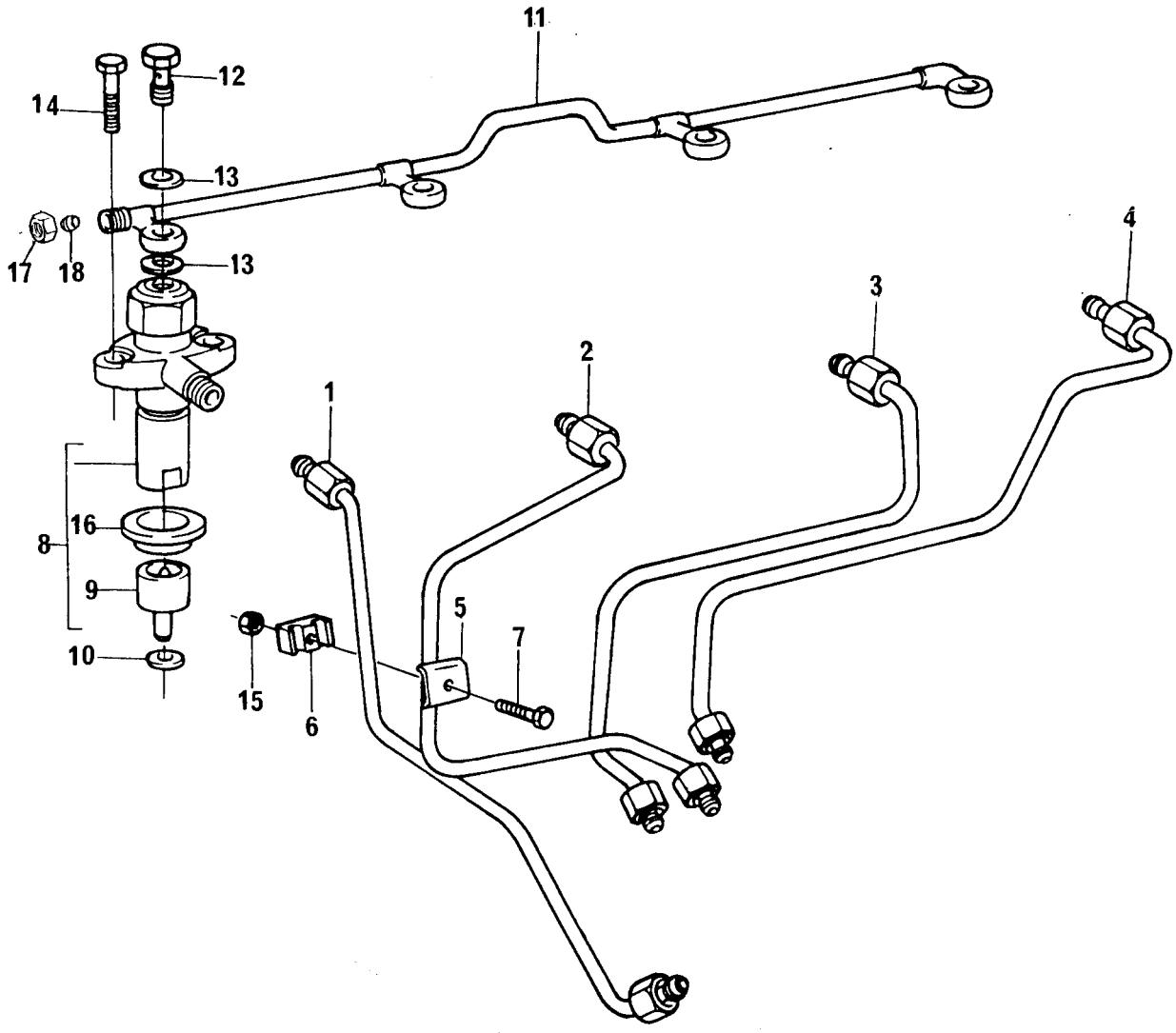

TUBOS DE INJEÇÃO E INJETORES
FUEL INJECTION SYSTEM
EQUIPO DE INYECCIÓN
SYSTEME D'INJECTION

GRUPO
GROUP **48/62**
GRUPO
GROUPE

1	70992368		1	TUBO CIL. 1	PIPE 1 CYL	CAÑO CIL 1	TUYAUTERIE 1
2	70992369		1	TUBO CIL. 2	PIPE 2 CYL	CAÑO CIL 2	TUYAUTERIE 2
3	70992370		1	TUBO CIL. 3	PIPE 3 CYL	CAÑO CIL 3	TUYAUTERIE 3
4	70992371		1	TUBO CIL. 4	PIPE 4 CYL	CAÑO CIL 4	TUYAUTERIE 4
5	36516119	●○ 0180637	4	PRESILHA	CLIP	SUJETADOR	AGRAFE
6	70600001		4	ALMOFADA	DAMPER	AMORTIGUADOR	AMORTISSEUR
7	0726260		2	PARAFUSO	BOLT	TORNILLO	VIS
8	77206		4	INJETOR - CJ.	ATOMISER ASSY	INYECTOR - CJ.	INJECTEUR
9	77207	8	4	BICO INJETOR	NOZZLE	TOBERA	NEZ INJECTEUR
10	70920081		4	ARRUELA	WASHER	ARANDELA	RONDELLE
11	35587338		1	TUBO RETORNO	LEAK - OFF PIPE	CAÑO	TUYAUTERIE
12	0095315		4	PARAFUSO BANJO	BANJO BOLT	TORNILLO BANJO	VIS BANJO
13	70920083		8	ARRUELA	WASHER	ARANDELA	RONDELLE
14	0096232		8	PARAFUSO	BOLT	TORNILLO	VIS
15	70576100		2	PORCA	NUT	TUERCA	ÉCROU
16	70730019		4	VEDADOR	SEAL	RETÉN	GUARNITURE
17	0576111		1	PORCA	NUT	TUERCA	ÉCROU
18	0020005		1	ESFERA	BALL	BOLA	BILLE

TUBOS DE INJEÇÃO E INJETORES **FUEL INJECTION SYSTEM** **EQUIPO DE INYECCIÓN** **SYSTEME D'INJECTION**	**GRUPO** **GROUP** **48/74** **GRUPO** **GROUPE**

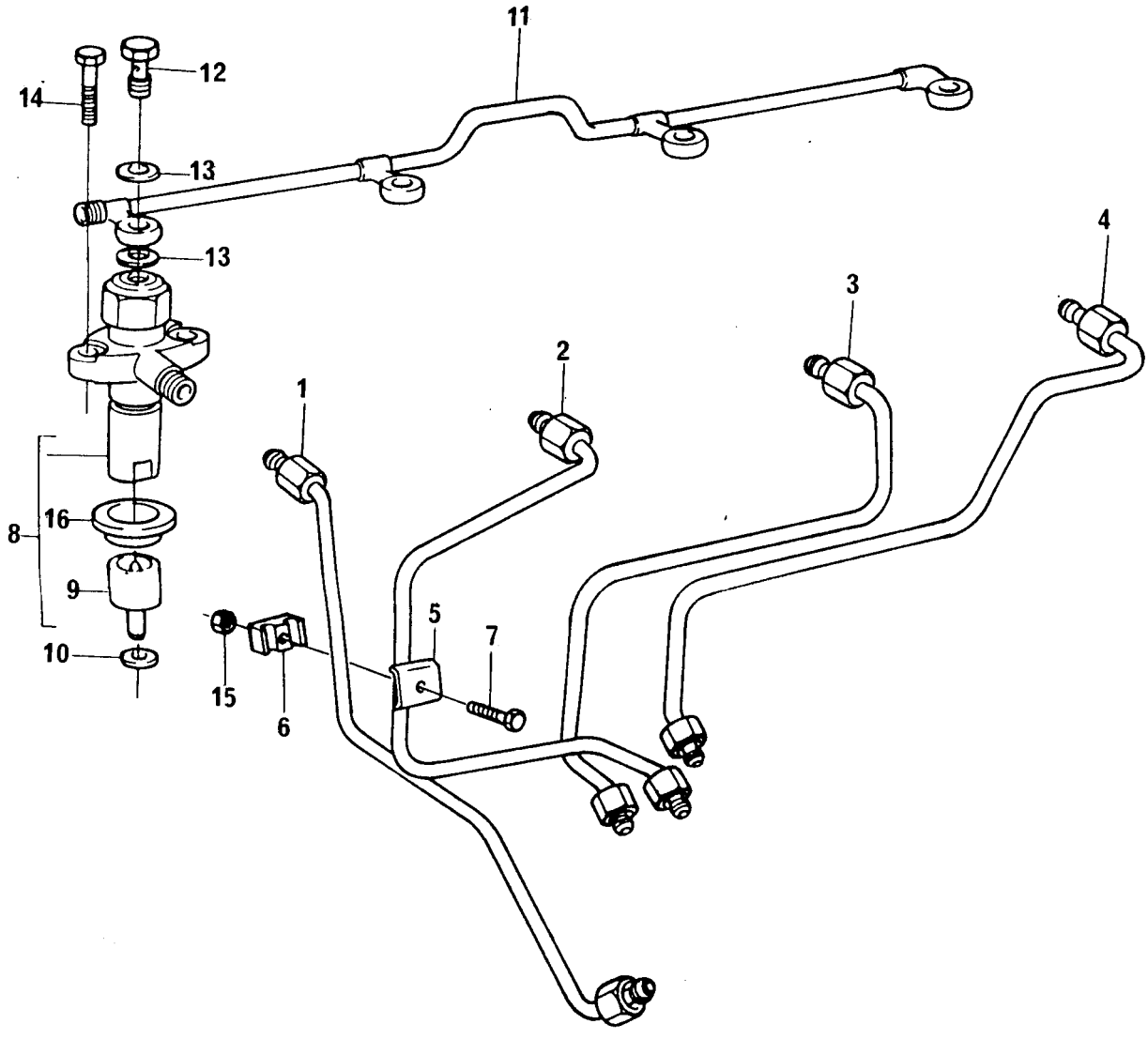

TUBOS DE INJEÇÃO E INJETORES
FUEL INJECTION SYSTEM
EQUIPO DE INYECCIÓN
SYSTEME D'INJECTION

GRUPO
GROUP **48/74**
GRUPO
GROUPE

1	70991544		1	TUBO CIL. 1	PIPE 1 CYL	CAÑO CIL 1	TUYAUTERIE 1
2	70991545		1	TUBO CIL. 2	PIPE 2 CYL	CAÑO CIL 2	TUYAUTERIE 2
3	70991546		1	TUBO CIL. 3	PIPE 3 CYL	CAÑO CIL 3	TUYAUTERIE 3
4	70991547		1	TUBO CIL. 4	PIPE 4 CYL	CAÑO CIL 4	TUYAUTERIE 4
5	36516119	●○ 0180637	6	PRESILHA	CLIP	SUJETADOR	AGRAFE
6	70600001		6	ALMOFADA	DAMPER	AMORTIGUADOR	AMORTISSEUR
7	0726260		3	PARAFUSO	BOLT	TORNILLO	VIS
8	2645666		4	INJETOR - CJ.	ATOMISER ASSY	INYECTOR - CJ.	INJECTEUR
9	2646842	8	4	BICO INJETOR	NOZZLE	TOBERA	NEZ INJECTEUR
10	70920081		4	ARRUELA	WASHER	ARANDELA	RONDELLE
11	35587338		1	TUBO RETORNO	LEAK - OFF PIPE	CAÑO	TUYAUTERIE
12	0095315		3	PARAFUSO BANJO	BANJO BOLT	TORNILLO BANJO	VIS BANJO
13	70920083		6	ARRUELA	WASHER	ARANDELA	RONDELLE
14	0096232		8	PARAFUSO	BOLT	TORNILLO	VIS
15	70576100		3	PORCA	NUT	TUERCA	ÉCROU
16	70730019		4	VEDADOR	SEAL	RETÉN	GUARNITURE

TUBOS DE INJEÇÃO E INJETORES **FUEL INJECTION SYSTEM** **EQUIPO DE INYECCIÓN** **SYSTEME D'INJECTION**	**GRUPO** **GROUP** **48/75** **GRUPO** **GROUPE**

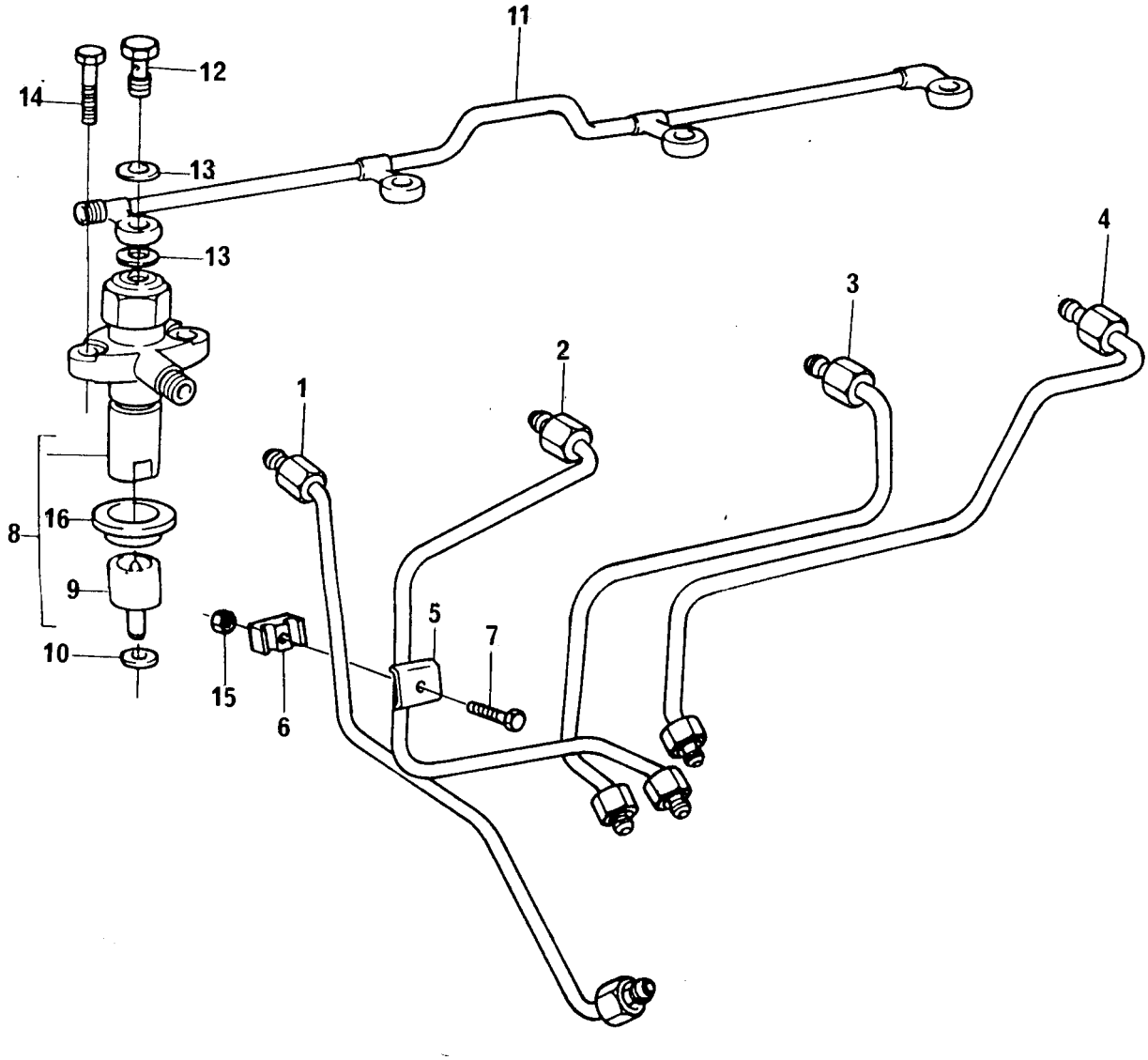

TUBOS DE INJEÇÃO E INJETORES
FUEL INJECTION SYSTEM
EQUIPO DE INYECCIÓN
SYSTEME D'INJECTION

GRUPO
GROUP **48/75**
GRUPO
GROUPE

1	70991544		1	TUBO CIL. 1	PIPE 1 CYL	CAÑO CIL 1	TUYAUTERIE 1
2	70991545		1	TUBO CIL. 2	PIPE 2 CYL	CAÑO CIL 2	TUYAUTERIE 2
3	70991546		1	TUBO CIL. 3	PIPE 3 CYL	CAÑO CIL 3	TUYAUTERIE 3
4	70991547		1	TUBO CIL. 4	PIPE 4 CYL	CAÑO CIL 4	TUYAUTERIE 4
5	36516119	●○ 0180637	6	PRESILHA	CLIP	SUJETADOR	AGRAFE
6	70600001		6	ALMOFADA	DAMPER	AMORTIGUADOR	AMORTISSEUR
7	0726260		3	PARAFUSO	BOLT	TORNILLO	VIS
8	2645666		4	INJETOR - CJ.	ATOMISER ASSY	INYECTOR - CJ.	INJECTEUR
9	2646842	8	4	BICO INJETOR	NOZZLE	TOBERA	NEZ INJECTEUR
10	70920081		4	ARRUELA	WASHER	ARANDELA	RONDELLE
11	35587338		1	TUBO RETORNO	LEAK - OFF PIPE	CAÑO	TUYAUTERIE
12	0095315		4	PARAFUSO BANJO	BANJO BOLT	TORNILLO BANJO	VIS BANJO
13	70920083		8	ARRUELA	WASHER	ARANDELA	RONDELLE
14	0096232		8	PARAFUSO	BOLT	TORNILLO	VIS
15	70576100		3	PORCA	NUT	TUERCA	ÉCROU
16	70730019		4	VEDADOR	SEAL	RETÉN	GUARNITURE

TUBOS DE INJEÇÃO E INJETORES **FUEL INJECTION SYSTEM** **EQUIPO DE INYECCIÓN** **SYSTEME D'INJECTION**	**GRUPO** **GROUP** **48/80** **GRUPO** **GROUPE**

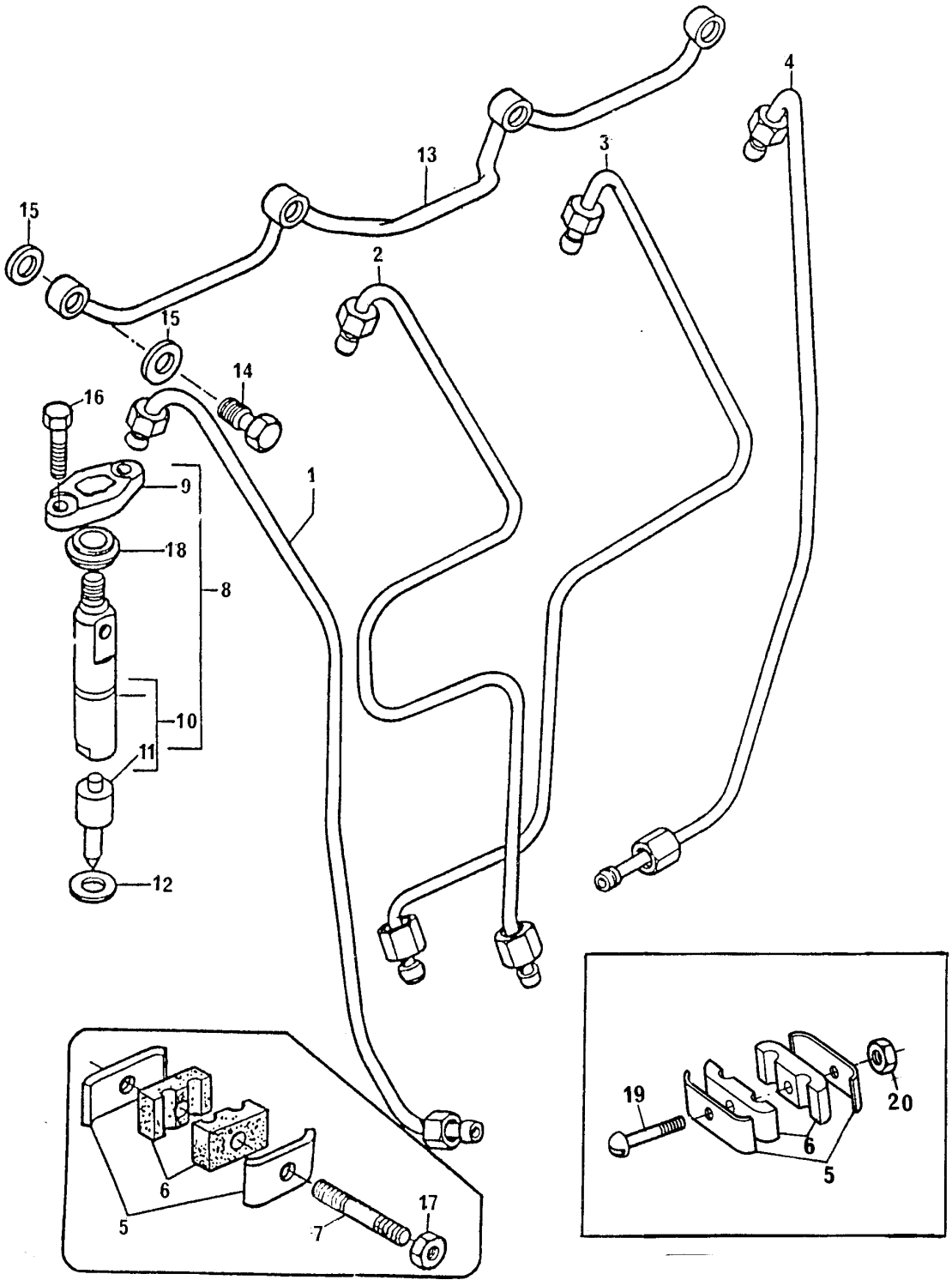

TUBOS DE INJEÇÃO E INJETORES
FUEL INJECTION SYSTEM
EQUIPO DE INYECCIÓN
SYSTEME D'INJECTION

GRUPO
GROUP **48/80**
GRUPO
GROUPE

1	70992433		1	TUBO CIL. 1	PIPE 1 CYL	CAÑO CIL 1	TUYAUTERIE 1
2	70992434		1	TUBO CIL. 2	PIPE 2 CYL	CAÑO CIL 2	TUYAUTERIE 2
3	70992435		1	TUBO CIL. 3	PIPE 3 CYL	CAÑO CIL 3	TUYAUTERIE 3
4	70992436		1	TUBO CIL. 4	PIPE 4 CYL	CAÑO CIL 4	TUYAUTERIE 4
5	36516119		4	PRESILHA	CLIP	SUJETADOR	AGRAFE
6	70600001	●○ 36854103	4	ALMOFADA	DAMPER	AMORTIGUADOR	AMORTISSEUR
7	0826017		2	PRISIONEIRO	STUD	ESPÁRRAGO	GOUJON
8	77271		4	INJETOR - CJ. / FLANGE	ATOMISER ASSY	INYECTOR - CJ.	INJECTEUR
9	37462401	8	4	FLANGE	FLANGE	PLETINA	FLASQUE
10	2645K002	8	4	INJETOR - CJ.	ATOMISER ASSY	INYECTOR - CJ.	INJECTEUR
11	2645K602	10	4	BICO INJETOR	NOZZLE	TOBERA	NEZ INJECTEUR
12	70920081		4	ARRUELA	WASHER	ARANDELA	RONDELLE
13	3558X011		1	TUBO RETORNO	LEAK - OFF PIPE	CAÑO	TUYAUTERIE
14	0095315		3	PARAFUSO BANJO	BANJO BOLT	TORNILLO BANJO	VIS BANJO
15	70920083		8	ARRUELA	WASHER	ARANDELA	RONDELLE
16	0096231		8	PARAFUSO	BOLT	TORNILLO	VIS
17	70576101		2	PORCA	NUT	TUERCA	ÉCROU
18	70730019		4	VEDADOR	SEAL	RETÉN	GUARNITURE
19	0726260		2	PARAFUSO	BOLT	TORNILLO	VIS
20	70576100		2	PORCA	NUT	TUERCA	ÉCROU

TUBOS DE INJEÇÃO E INJETORES **FUEL INJECTION SYSTEM** **EQUIPO DE INYECCIÓN** **SYSTEME D'INJECTION**	**GRUPO** **GROUP** **48/90** **GRUPO** **GROUPE**

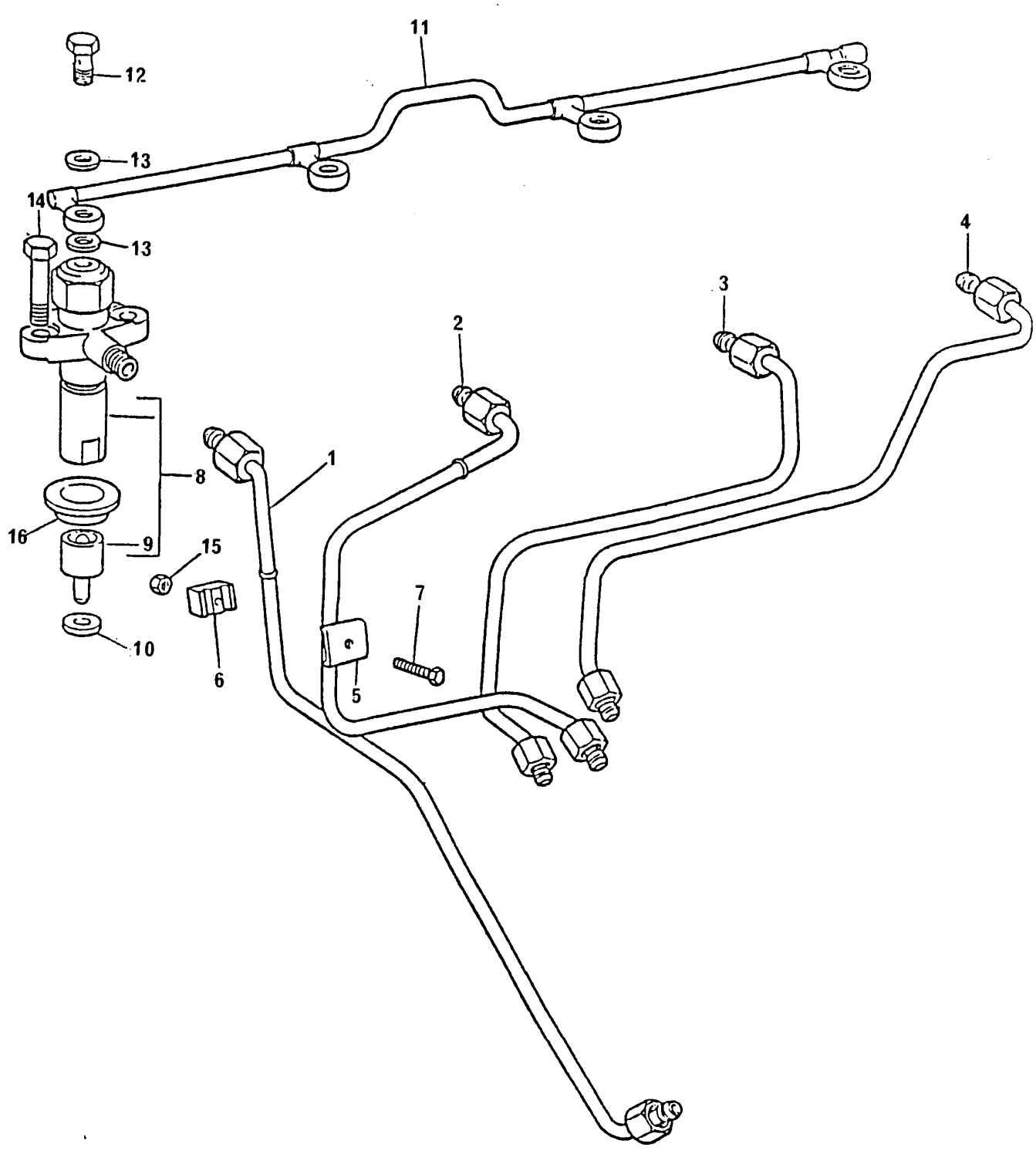

TUBOS DE INJEÇÃO E INJETORES
FUEL INJECTION SYSTEM
EQUIPO DE INYECCIÓN
SYSTEME D'INJECTION

GRUPO
GROUP **48/90**
GRUPO
GROUPE

1	70992258			1 TUBO CIL. 1	PIPE 1 CYL	CAÑO CIL 1	TUYAUTERIE 1
2	70992259			1 TUBO CIL. 2	PIPE 2 CYL	CAÑO CIL 2	TUYAUTERIE 2
3	70992260			1 TUBO CIL. 3	PIPE 3 CYL	CAÑO CIL 3	TUYAUTERIE 3
4	70992261			1 TUBO CIL. 4	PIPE 4 CYL	CAÑO CIL 4	TUYAUTERIE 4
5	36516119	●○	0180637	6 PRESILHA	CLIP	SUJETADOR	AGRAFE
6	70600001			6 ALMOFADA	DAMPER	AMORTIGUADOR	AMORTISSEUR
7	0726260			3 PARAFUSO	BOLT	TORNILLO	VIS
8	2645666			4 INJETOR - CJ.	ATOMISER ASSY	INYECTOR - CJ.	INJECTEUR
9	2646842	8		4 BICO INJETOR	NOZZLE	TOBERA	NEZ INJECTEUR
10	70920081			4 ARRUELA	WASHER	ARANDELA	RONDELLE
11	35587338			1 TUBO RETORNO	LEAK - OFF PIPE	CAÑO	TUYAUTERIE
12	0095315			4 PARAFUSO BANJO	BANJO BOLT	TORNILLO BANJO	VIS BANJO
13	70920083			8 ARRUELA	WASHER	ARANDELA	RONDELLE
14	0096231	●○	0096232	8 PARAFUSO	BOLT	TORNILLO	VIS
15	70576100			4 PORCA	NUT	TUERCA	ÉCROU
16	70730019			4 VEDADOR	SEAL	RETÉN	GUARNITURE

TUBOS DE INJEÇÃO E INJETORES **FUEL INJECTION SYSTEM** **EQUIPO DE INYECCIÓN** **SYSTEME D'INJECTION**	**GRUPO** **GROUP** **48/95** **GRUPO** **GROUPE**

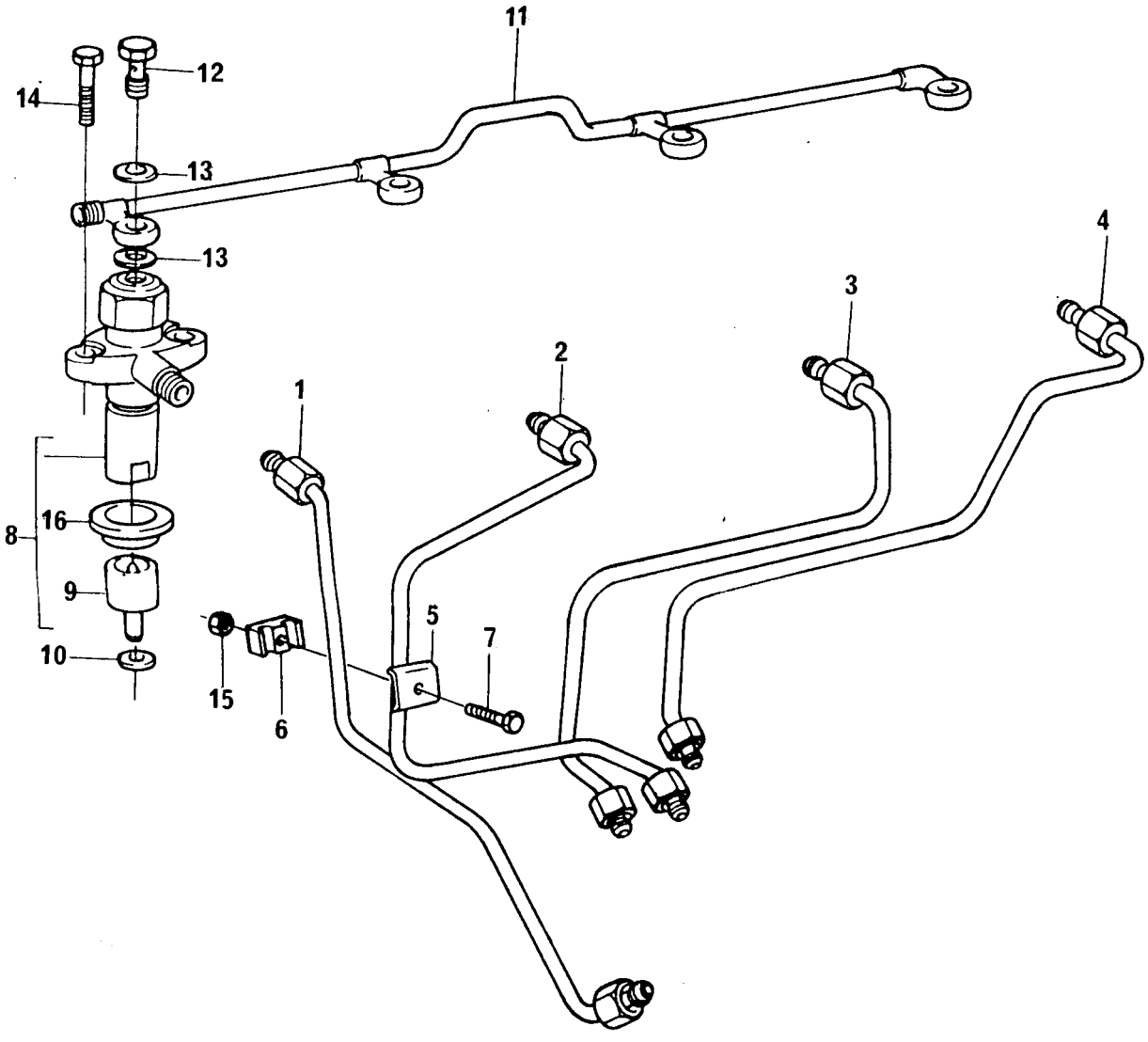

TUBOS DE INJEÇÃO E INJETORES
FUEL INJECTION SYSTEM
EQUIPO DE INYECCIÓN
SYSTEME D'INJECTION

GRUPO
GROUP **48/95**
GRUPO
GROUPE

1	70992368		1 TUBO CIL. 1	PIPE 1 CYL	CAÑO CIL 1	TUYAUTERIE 1
2	70992369		1 TUBO CIL. 2	PIPE 2 CYL	CAÑO CIL 2	TUYAUTERIE 2
3	70992370		1 TUBO CIL. 3	PIPE 3 CYL	CAÑO CIL 3	TUYAUTERIE 3
4	70992371		1 TUBO CIL. 4	PIPE 4 CYL	CAÑO CIL 4	TUYAUTERIE 4
5	36516119	●○ 0180637	4 PRESILHA	CLIP	SUJETADOR	AGRAFE
6	70600001		4 ALMOFADA	DAMPER	AMORTIGUADOR	AMORTISSEUR
7	0726260		2 PARAFUSO	BOLT	TORNILLO	VIS
8	77206		4 INJETOR - CJ.	ATOMISER ASSY	INYECTOR - CJ.	INJECTEUR
9	77207	8	4 BICO INJETOR	NOZZLE	TOBERA	NEZ INJECTEUR
10	70920081		4 ARRUELA	WASHER	ARANDELA	RONDELLE
11	35587338		1 TUBO RETORNO	LEAK - OFF PIPE	CAÑO	TUYAUTERIE
12	0095315		4 PARAFUSO BANJO	BANJO BOLT	TORNILLO BANJO	VIS BANJO
13	70920083		8 ARRUELA	WASHER	ARANDELA	RONDELLE
14	0096232		8 PARAFUSO	BOLT	TORNILLO	VIS
15	70576100		2 PORCA	NUT	TUERCA	ÉCROU
16	70730019		4 VEDADOR	SEAL	RETÉN	GUARNITURE

TUBOS DE INJEÇÃO E INJETORES **FUEL INJECTION SYSTEM** **EQUIPO DE INYECCIÓN** **SYSTEME D'INJECTION**	**GRUPO** **GROUP** **48/96** **GRUPO** **GROUPE**

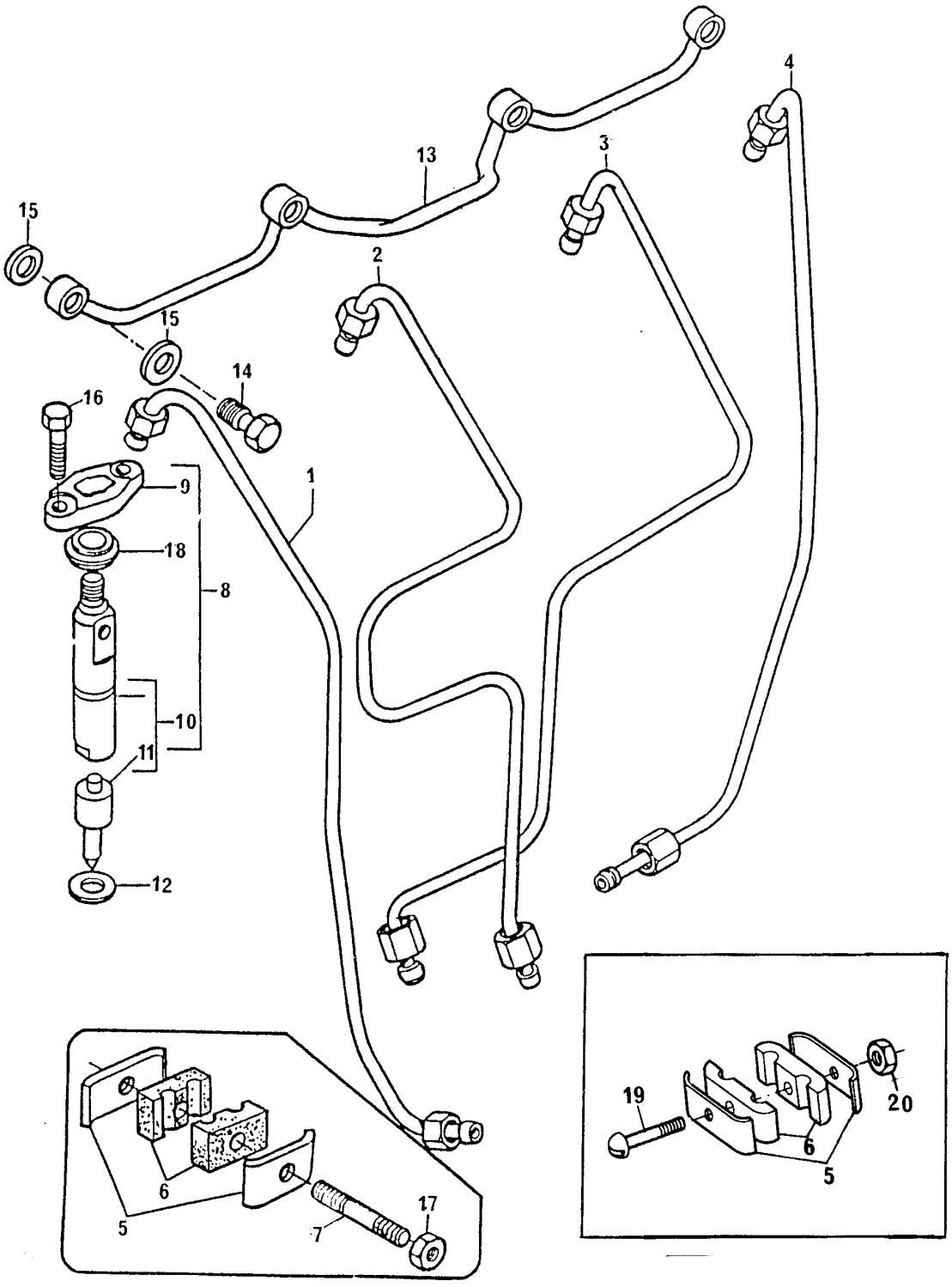

TUBOS DE INJEÇÃO E INJETORES
FUEL INJECTION SYSTEM
EQUIPO DE INYECCIÓN
SYSTEME D'INJECTION

GRUPO
GROUP **48/96**
GRUPO
GROUPE

1	70992433		1	TUBO CIL. 1	PIPE 1 CYL	CAÑO CIL 1	TUYAUTERIE 1
2	70992434		1	TUBO CIL. 2	PIPE 2 CYL	CAÑO CIL 2	TUYAUTERIE 2
3	70992435		1	TUBO CIL. 3	PIPE 3 CYL	CAÑO CIL 3	TUYAUTERIE 3
4	70992436		1	TUBO CIL. 4	PIPE 4 CYL	CAÑO CIL 4	TUYAUTERIE 4
5	36516119		2	PRESILHA	CLIP	SUJETADOR	AGRAFE
6	70600001		2	ALMOFADA	DAMPER	AMORTIGUADOR	AMORTISSEUR
7	0826017		2	PRISIONEIRO	STUD	ESPÁRRAGO	GOUJON
8	77339		4	INJETOR - CJ. / FLANGE	ATOMISER ASSY	INYECTOR - CJ.	INJECTEUR
9	37462401	8	4	FLANGE	FLANGE	PLETINA	FLASQUE
10	77340	8	4	INJETOR - CJ.	ATOMISER ASSY	INYECTOR - CJ.	INJECTEUR
11	77341	10	4	BICO INJETOR	NOZZLE	TOBERA	NEZ INJECTEUR
12	70920081		4	ARRUELA	WASHER	ARANDELA	RONDELLE
13	3558X011		1	TUBO RETORNO	LEAK - OFF PIPE	CAÑO	TUYAUTERIE
14	0095315		3	PARAFUSO BANJO	BANJO BOLT	TORNILLO BANJO	VIS BANJO
15	70920083		8	ARRUELA	WASHER	ARANDELA	RONDELLE
16	0096231		8	PARAFUSO	BOLT	TORNILLO	VIS
17	70576101		2	PORCA	NUT	TUERCA	ÉCROU
18	70730019		4	VEDADOR	SEAL	RETÉN	GUARNITURE
19	70600001		4	ALMOFADA	DAMPER	AMORTIGUADOR	AMORTISSEUR
20	0726260		2	PARAFUSO	BOLT	TORNILLO	VIS
21	70576100		2	PORCA	NUT	TUERCA	ÉCROU

TUBOS DE INJEÇÃO E INJETORES **FUEL INJECTION SYSTEM** **EQUIPO DE INYECCIÓN** **SYSTEME D'INJECTION**	**GRUPO** **GROUP** **48/118** **GRUPO** **GROUPE**

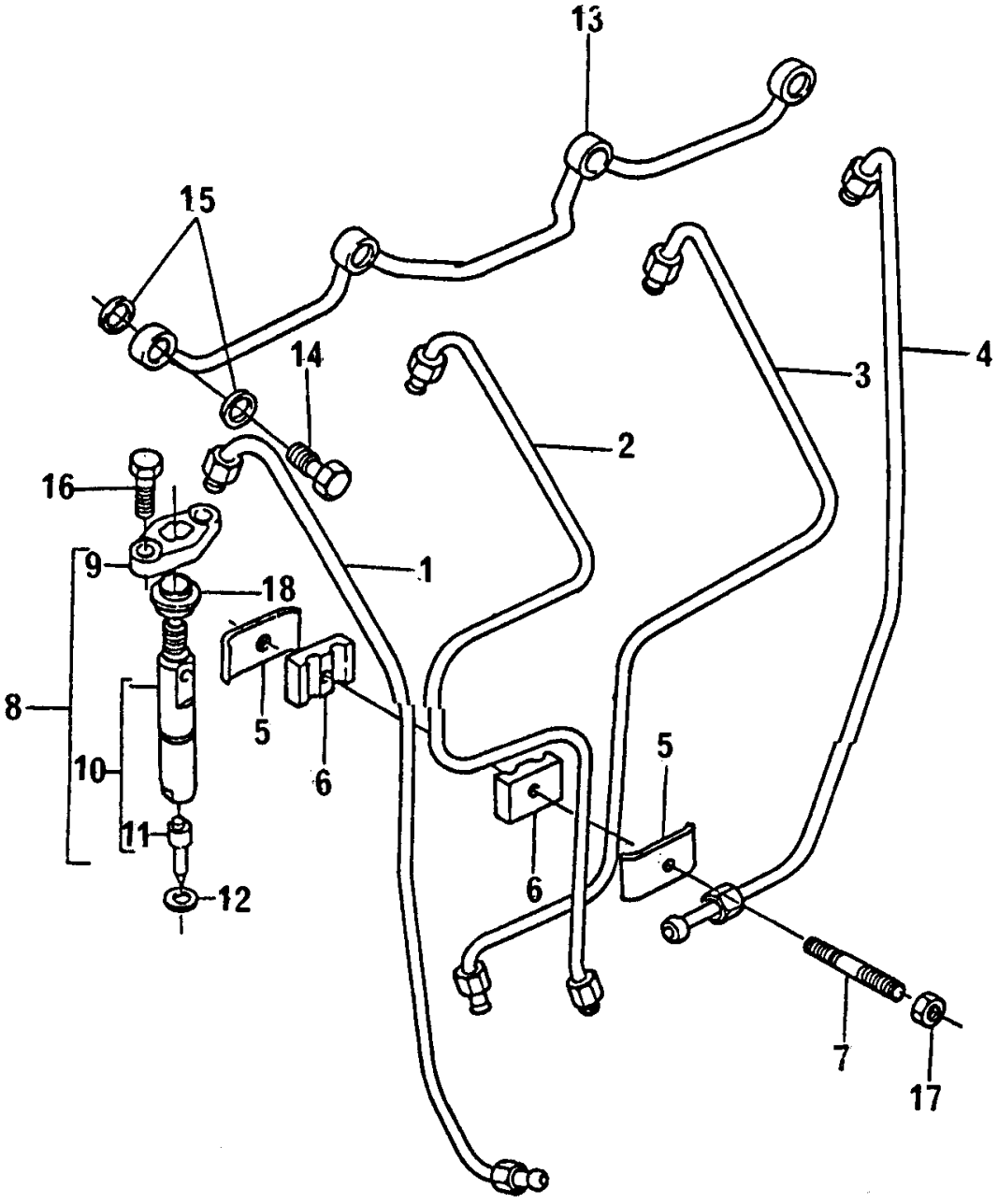

TUBOS DE INJEÇÃO E INJETORES
FUEL INJECTION SYSTEM
EQUIPO DE INYECCIÓN
SYSTEME D'INJECTION

GRUPO
GROUP **48/118**
GRUPO
GROUPE

1	70992433		1	TUBO CIL. 1	PIPE 1 CYL	CAÑO CIL 1	TUYAUTERIE 1
2	70992434		1	TUBO CIL. 2	PIPE 2 CYL	CAÑO CIL 2	TUYAUTERIE 2
3	70992435		1	TUBO CIL. 3	PIPE 3 CYL	CAÑO CIL 3	TUYAUTERIE 3
4	70992436		1	TUBO CIL. 4	PIPE 4 CYL	CAÑO CIL 4	TUYAUTERIE 4
5	36516119		2	PRESILHA	CLIP	SUJETADOR	AGRAFE
6	70600001		2	ALMOFADA	DAMPER	AMORTIGUADOR	AMORTISSEUR
7	0826017		2	PRISIONEIRO	STUD	ESPÁRRAGO	GOUJON
8	77271		4	INJETOR - CJ. / FLANGE	ATOMISER ASSY	INYECTOR - CJ.	INJECTEUR
9	37462401	8	4	FLANGE	FLANGE	PLETINA	FLASQUE
10	2645K002	8	4	INJETOR - CJ.	ATOMISER ASSY	INYECTOR - CJ.	INJECTEUR
11	2645K602	10	4	BICO INJETOR	NOZZLE	TOBERA	NEZ INJECTEUR
12	70920081		4	ARRUELA	WASHER	ARANDELA	RONDELLE
13	3558X011		1	TUBO RETORNO	LEAK - OFF PIPE	CAÑO	TUYAUTERIE
14	0095315		2	PARAFUSO BANJO	BANJO BOLT	TORNILLO BANJO	VIS BANJO
15	70920083		8	ARRUELA	WASHER	ARANDELA	RONDELLE
16	0096231		8	PARAFUSO	BOLT	TORNILLO	VIS
17	70576101		2	PORCA	NUT	TUERCA	ÉCROU
18	70730019		4	VEDADOR	SEAL	RETÉN	GUARNITURE

TUBOS DE INJEÇÃO E INJETORES **FUEL INJECTION SYSTEM** **EQUIPO DE INYECCIÓN** **SYSTEME D'INJECTION**	**GRUPO** **GROUP** **48/151** **GRUPO** **GROUPE**

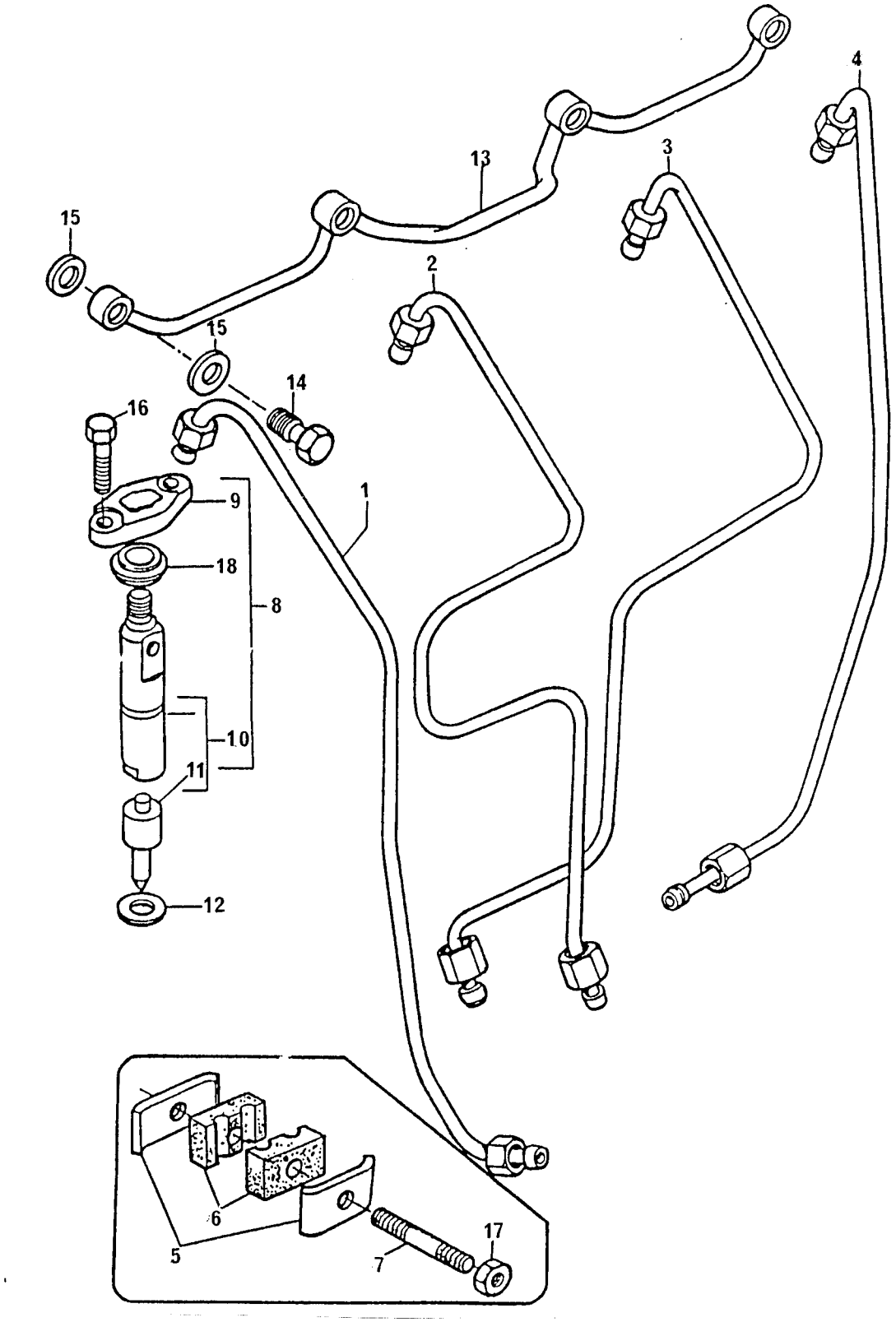

TUBOS DE INJEÇÃO E INJETORES
FUEL INJECTION SYSTEM
EQUIPO DE INYECCIÓN
SYSTEME D'INJECTION

GRUPO
GROUP **48/151**
GRUPO
GROUPE

1	70993220		1 TUBO CIL. 1	PIPE 1 CYL	CAÑO CIL 1	TUYAUTERIE 1
2	70993221		1 TUBO CIL. 2	PIPE 2 CYL	CAÑO CIL 2	TUYAUTERIE 2
3	70993222		1 TUBO CIL. 3	PIPE 3 CYL	CAÑO CIL 3	TUYAUTERIE 3
4	70993323		1 TUBO CIL. 4	PIPE 4 CYL	CAÑO CIL 4	TUYAUTERIE 4
5	36516119		4 PRESILHA	CLIP	SUJETADOR	AGRAFE
6	70600001		4 ALMOFADA	DAMPER	AMORTIGUADOR	AMORTISSEUR
7	0826017		2 PRISIONEIRO	STUD	ESPÁRRAGO	GOUJON
8	77339		4 INJETOR - CJ. / FLANGE	ATOMISER ASSY	INYECTOR - CJ.	INJECTEUR
9	37462401	8	4 FLANGE	FLANGE	PLETINA	FLASQUE
10	77340	8	4 INJETOR - CJ.	ATOMISER ASSY	INYECTOR - CJ.	INJECTEUR
11	77341	10	4 BICO INJETOR	NOZZLE	TOBERA	NEZ INJECTEUR
12	70920081		4 ARRUELA	WASHER	ARANDELA	RONDELLE
13	3558X011		1 TUBO RETORNO	LEAK - OFF PIPE	CAÑO	TUYAUTERIE
14	0095315		3 PARAFUSO BANJO	BANJO BOLT	TORNILLO BANJO	VIS BANJO
15	70920083		8 ARRUELA	WASHER	ARANDELA	RONDELLE
16	0096231		8 PARAFUSO	BOLT	TORNILLO	VIS
17	70576101		2 PORCA	NUT	TUERCA	ÉCROU
18	70730019		4 VEDADOR	SEAL	RETÉN	GUARNITURE

CONEXÃO DE ENTRADA D'ÁGUA **WATER INLET CONNECTION** **CONEXIÓN DE ENTRADA DE ÁGUA** **RACCORD D'ENTRÉE D'EAU**	**GRUPO** **GROUP** **49/15** **GRUPO** **GROUPE**

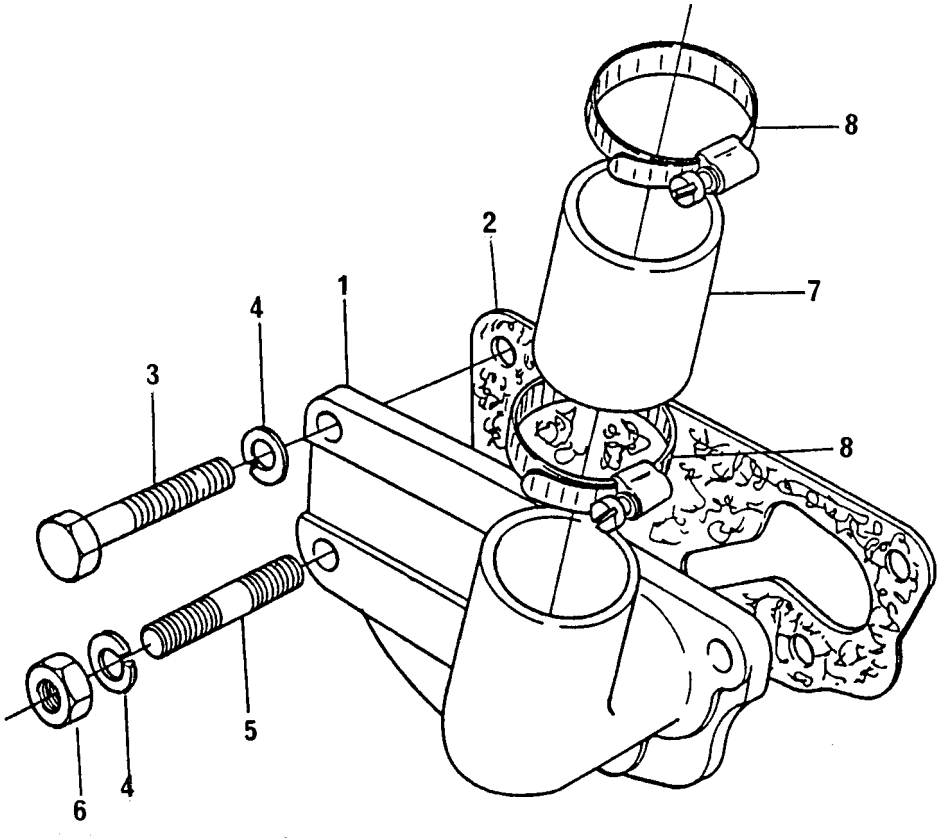

CONEXÃO DE ENTRADA D'ÁGUA
WATER INLET CONNECTION
CONEXIÓN DE ENTRADA DE ÁGUA
RACCORD D'ENTRÉE D'EAU

GRUPO
GROUP **49/15**
GRUPO
GROUPE

1	70200451		1 CONEXÃO	CONNECTION	CONEXIÓN	RACCORD
2	70490334	●○ 70490276	1 JUNTA	JOINT	JUNTA	JOINT
3	0746453		3 PARAFUSO	BOLT	TORNILLO	VIS
4	0920054		4 ARRUELA	WASHER	ARANDELA	RONDELLE
5	70820052		1 PRISIONEIRO	STUD	ESPÁRRAGO	GOUJON
6	0576051		1 PORCA	NUT	TUERCA	ÉCROU
7	33814311		1 MANGUEIRA	HOSE	MANGUERA	DURITE
8	70180157		2 BRAÇADEIRA	CLAMP	ABRAZADERA	COLLIER

ALTERNADOR E CORREIA **ALTERNATOR AND BELT** **ALTERNADOR Y CORREA** **ALTERNATEUR ET COURROIE**	**GRUPO** **GROUP** **50/58** **GRUPO** **GROUPE**

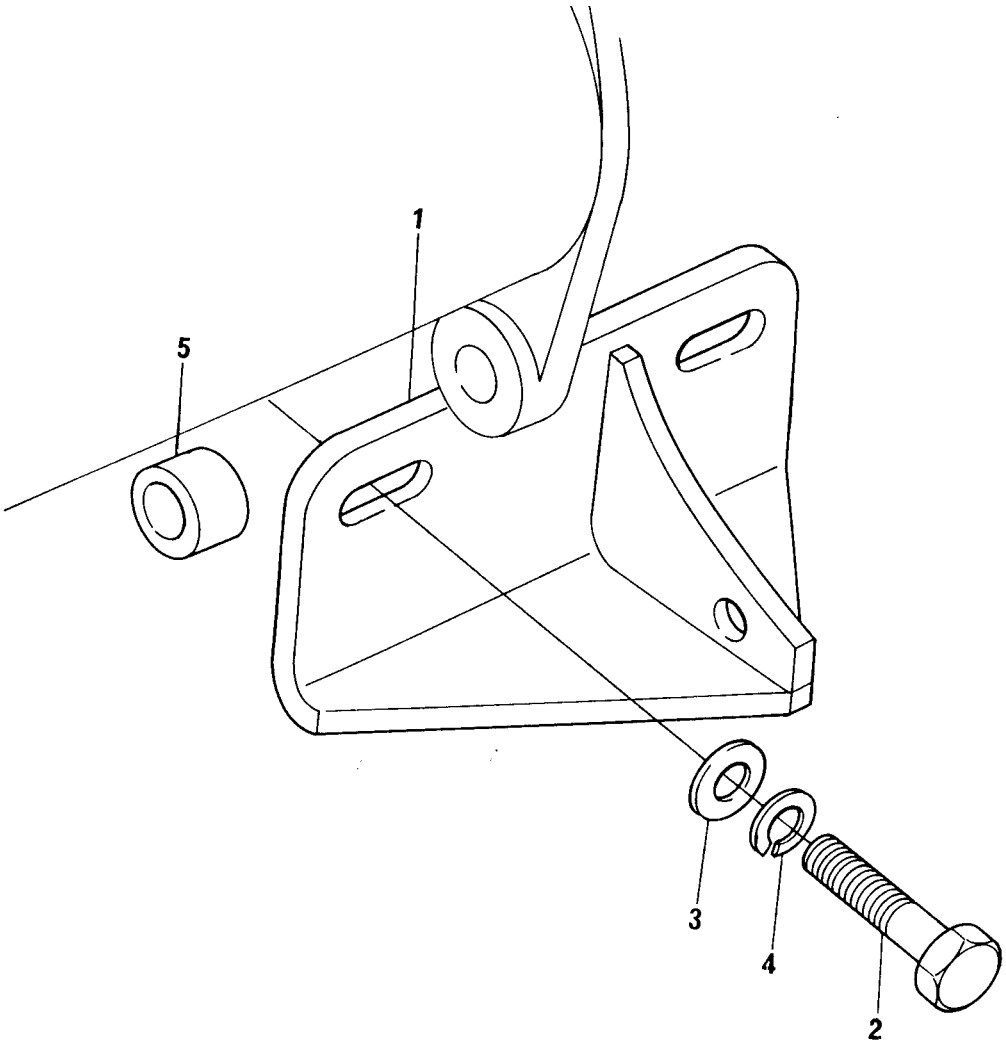

ALTERNADOR E CORREIA
ALTERNATOR AND BELT
ALTERNADOR Y CORREA
ALTERNATEUR ET COURROIE

GRUPO
GROUP **50/58**
GRUPO
GROUPE

1	70100329	1 SUPORTE	BRACKET	SOPORTE	SUPPORT
2	0746453	2 PARAFUSO	BOLT	TORNILLO	VIS
3	0920005	2 ARRUELA	WASHER	ARANDELA	RONDELLE
4	0920054	2 ARRUELA	WASHER	ARANDELA	RONDELLE
5	0920465	1 ESPAÇADOR	SPACER	ESPACIADOR	ENTRETOISE

ITENS DE INSTALAÇÃO **FITTING ITEMS** **PIEZAS DE INSTALACION** **ARTICLES D'INSTALLATION**	**GRUPO** **GROUP** **52/98** **GRUPO** **GROUPE**

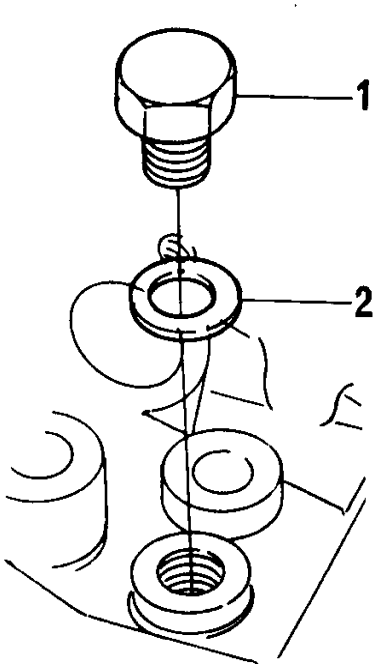

ITENS DE INSTALAÇÃO
FITTING ITEMS
PIEZAS DE INSTALACION
ARTICLES D'INSTALLATION

GRUPO
GROUP **52/98**
GRUPO
GROUPE

1	70650138	●○	0650203	1 BUJÃO	PLUG	TAPÓN	BOUCHON
2	70920128			1 ARRUELA	WASHER	ARANDELA	RONDELLE

ITENS DE INSTALAÇÃO **FITTING ITEMS** **PIEZAS DE INSTALACION** **ARTICLES D'INSTALLATION**	**GRUPO** **GROUP** **52/226** **GRUPO** **GROUPE**

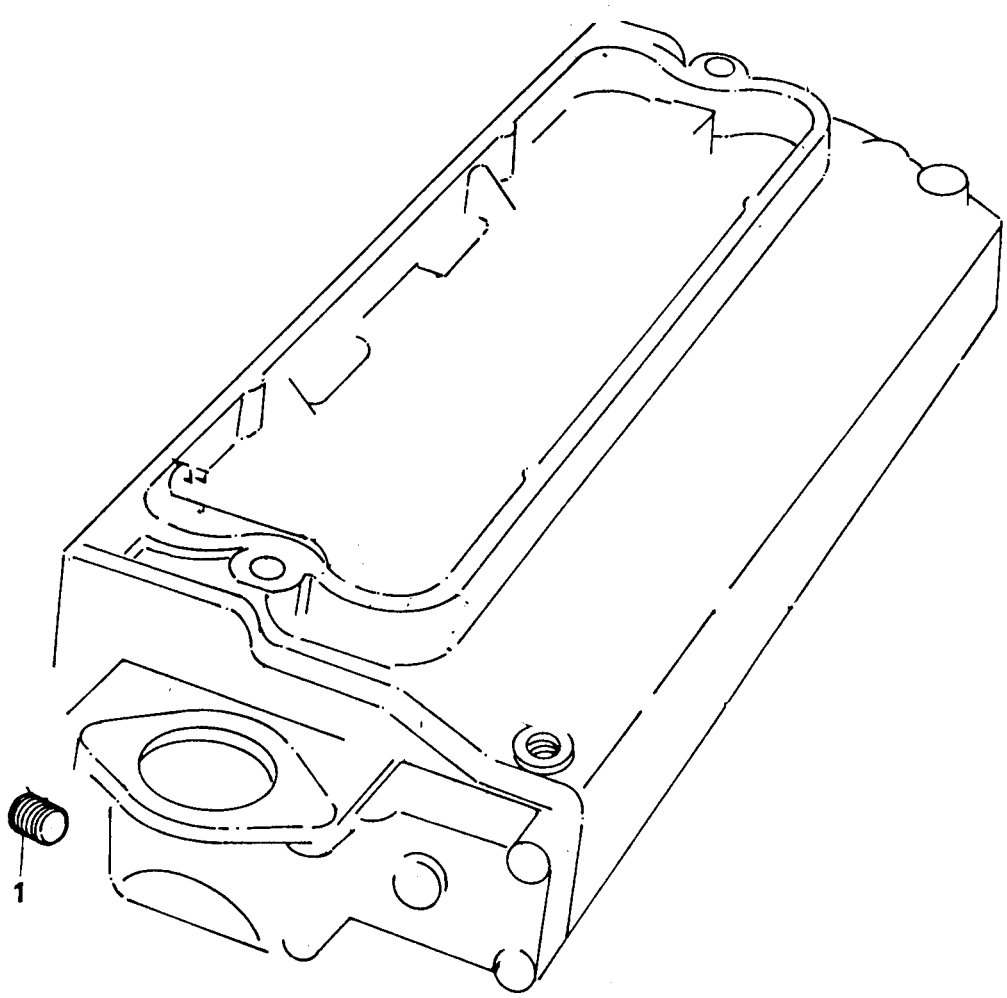

ITENS DE INSTALAÇÃO
FITTING ITEMS
PIEZAS DE INSTALACION
ARTICLES D'INSTALLATION

GRUPO
GROUP **52/226**
GRUPO
GROUPE

1	70650119	●○	2431154	1 BUJÃO	PLUG	TAPÓN	BOUCHON

ITENS DE INSTALAÇÃO **FITTING ITEMS** **PIEZAS DE INSTALACION** **ARTICLES D'INSTALLATION**	**GRUPO** **GROUP** **52/292** **GRUPO** **GROUPE**

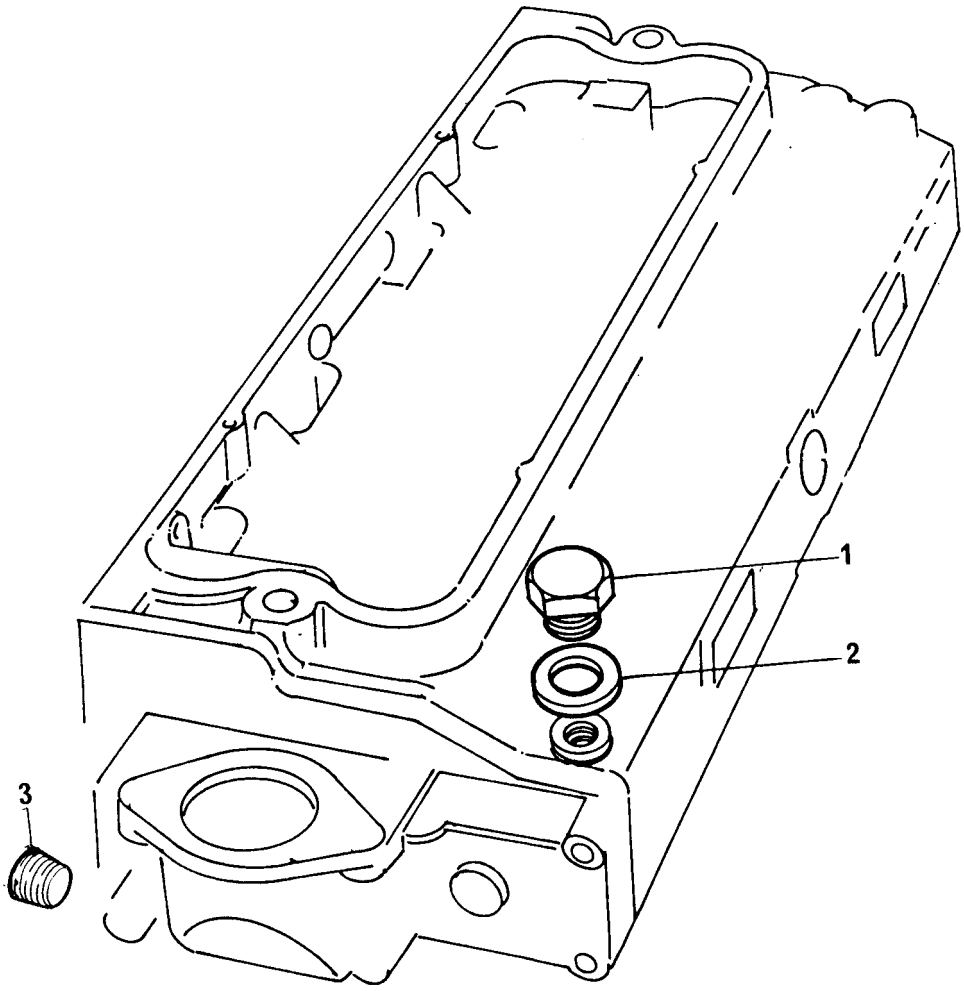

ITENS DE INSTALAÇÃO
FITTING ITEMS
PIEZAS DE INSTALACION
ARTICLES D'INSTALLATION

GRUPO
GROUP **52/292**
GRUPO
GROUPE

1	70650138	●○ 0650203	1 BUJÃO	PLUG	TAPÓN	BOUCHON
2	70920128		1 ARRUELA	WASHER	ARANDELA	RONDELLE
3	70650119		1 BUJÃO	PLUG	TAPÓN	BOUCHON

RESPIRO DO MOTOR **ENGINE BREATHER** **RESPIRADERO DEL MOTOR** **RENIFLARD DU MOTEUR**	**GRUPO** **GROUP** **53/14** **GRUPO** **GROUPE**

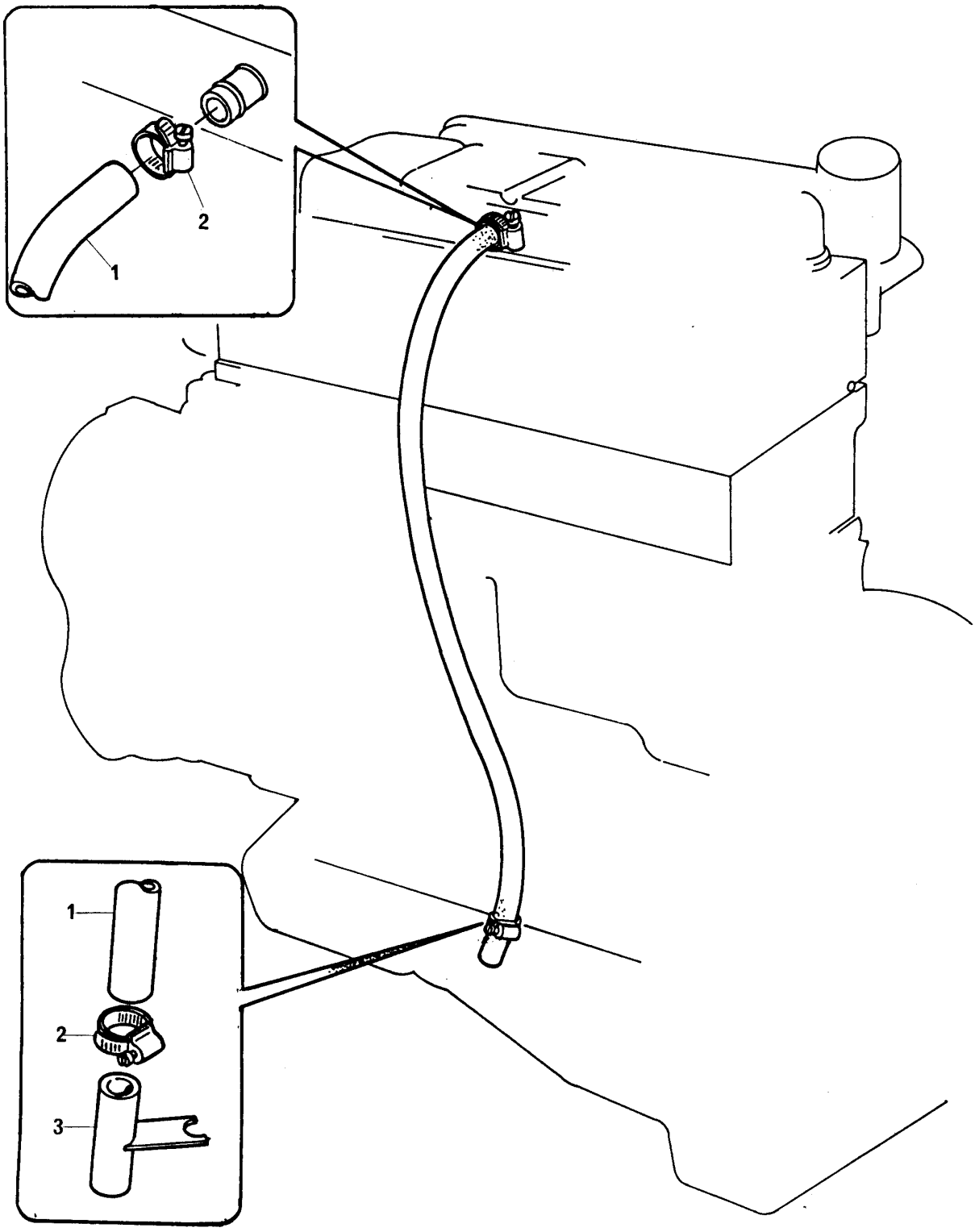

RESPIRO DO MOTOR
ENGINE BREATHER
RESPIRADERO DEL MOTOR
RENIFLARD DU MOTEUR

GRUPO
GROUP **53/14**
GRUPO
GROUPE

1	70620711	1	MANGUEIRA	HOSE	MANGUERA	DURITE
2	70180153	2	BRAÇADEIRA	CLAMP	ABRAZADERA	COLLIER
3	35731144	1	TUBO	PIPE	CAÑO	TUYAUTERIE

VOLANTE E CREMALHEIRA FLYWHEEL AND STARTER RING VOLANTE Y CORONA VOLANT ET COURONE	GRUPO GROUP 55/63 GRUPO GROUPE

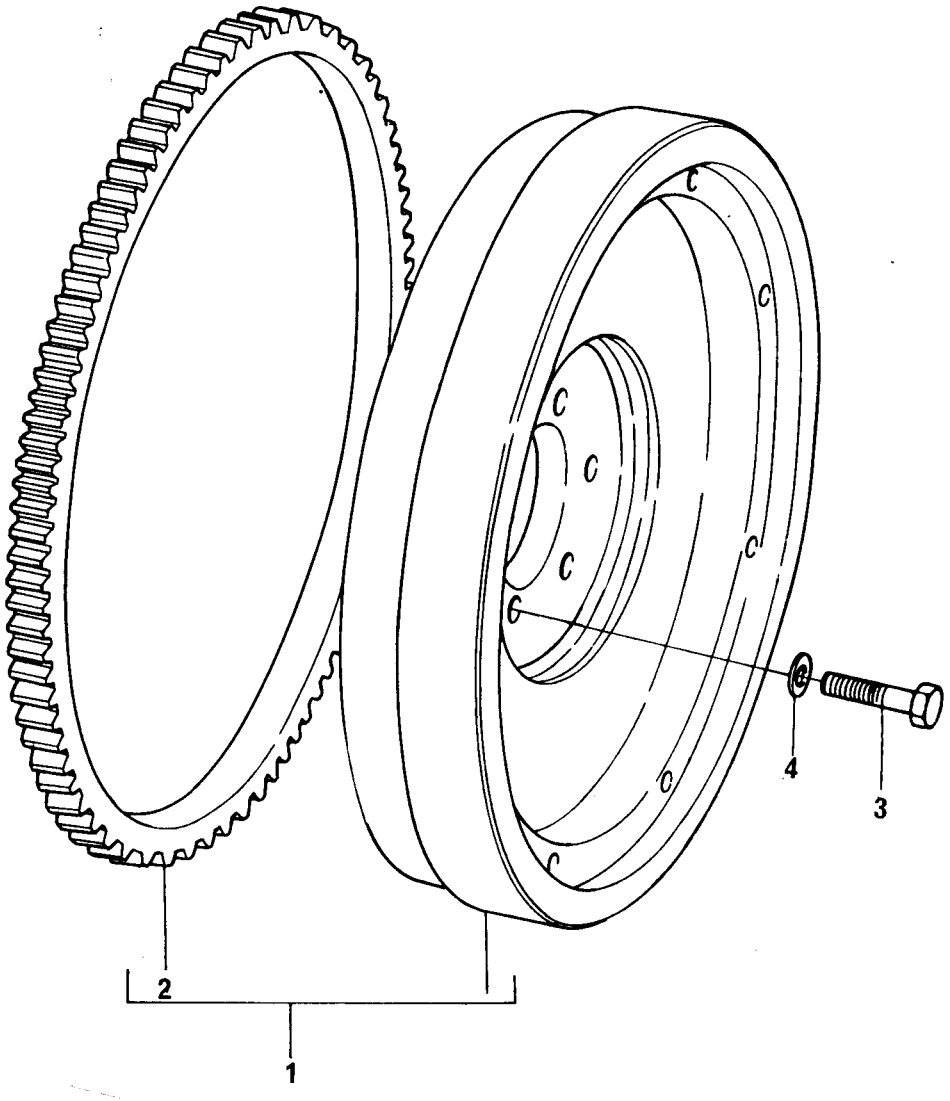

VOLANTE E CREMALHEIRA
FLYWHEEL AND STARTER RING
VOLANTE Y CORONA
VOLANT ET COURONE

GRUPO
GROUP **55/63**
GRUPO
GROUPE

1	70991031		3408361	M91	1	VOLANTE	FLYWHEEL	VOLANTE	VOLANTE
2	0410236	1			1	CREMALHEIRA	STARTER RING	CORONA	COURONNE
3	70740063				6	PARAFUSO	BOLT	TORNILLO	VIS
4	33117121				6	ARRUELA	WASHER	ARANDELA	RONDELLE

BOMBA D'ÁGUA **WATER PUMP** **BOMBA DE AGUA** **POMPE À EAU**	**GRUPO** **GROUP** **56/26** **GRUPO** **GROUPE**

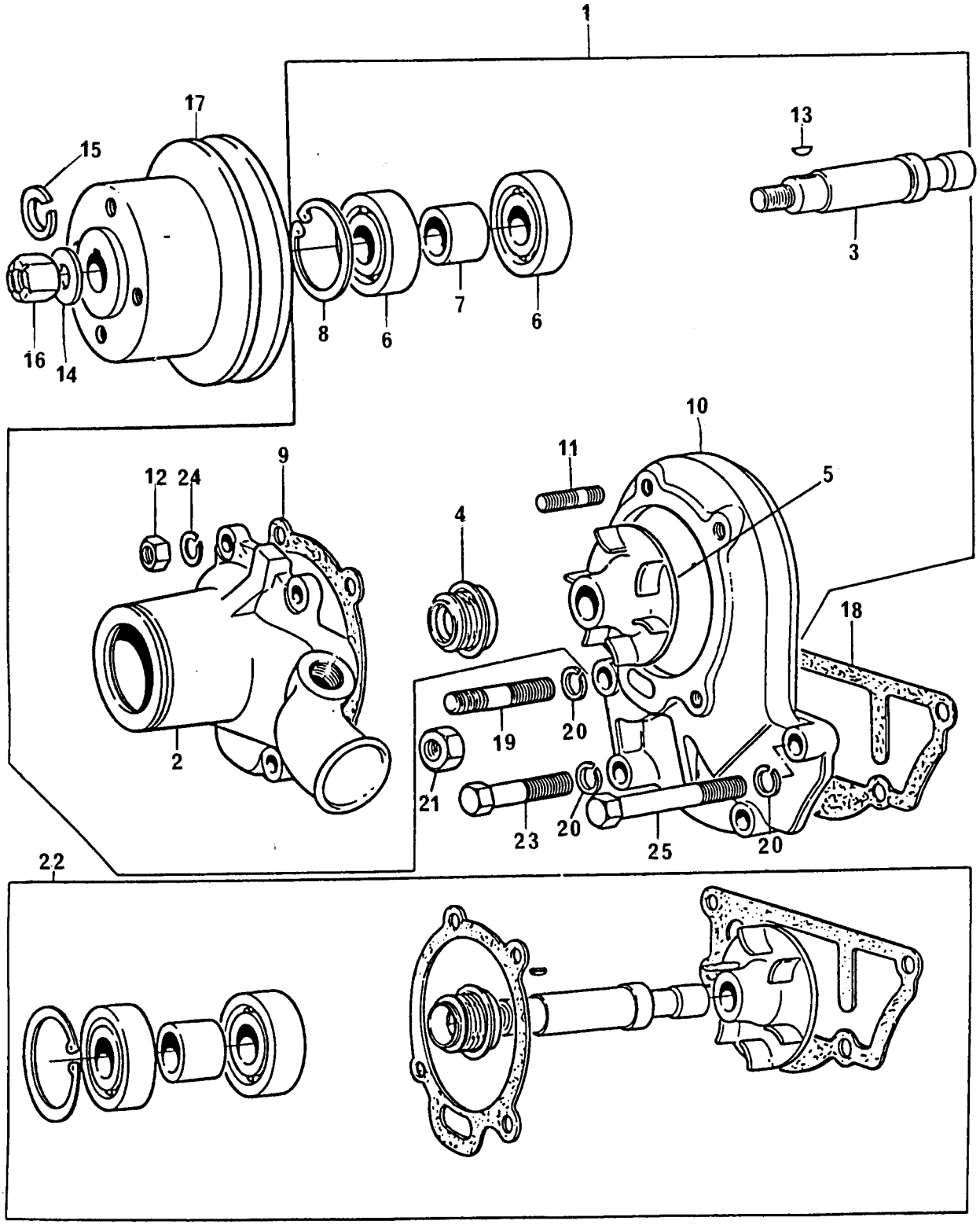

BOMBA D'ÁGUA
WATER PUMP
BOMBA DE AGUA
POMPE À EAU

GRUPO
GROUP **56/26**
GRUPO
GROUPE

1	424875		1	BOMBA D`ÁGUA	WATER PUMP	BOMBA DE ÁGUA	POMPE À EAU
2		1	1	CORPO	BODY	CUERPO	CORPS
3		22	1	EIXO	SHAFT	EJE	ARBRE
4		22	1	VEDADOR TRASEIRO	REAR SEAL	RETÉN TRASERO	GUARNITURE
5		22	1	ROTOR	IMPELLER	TURBINA	TURBINE
6		22	2	ROLAMENTO	BEARING	COJINETE	ROULEMENT
7		22	1	ESPAÇADOR	SPACER	ESPACIADOR	ENTRETOISE
8	0170040	22	1	ANEL TRAVA	CIRCLIP	ARO RETÉN	CIRCLIP
9	70490341	22 ●○ 36866721	1	JUNTA	JOINT	JUNTA	JOINT
10	4236252		1	CORPO TRASEIRO	REAR BODY	CUERPO TRASERO	CORPS ARRIERE
11	70820084		4	PRISIONEIRO	STUD	ESPÁRRAGO	GOUJON
12	0576002		4	PORCA	NUT	TUERCA	ÉCROU
13	0500006	22	1	CHAVETA	KEY	CHAVETA	CLAVETTE
14	0920009		1	ARRUELA	WASHER	ARANDELA	RONDELLE
15	0920058		1	ARRUELA	WASHER	ARANDELA	RONDELLE
16	0576007		1	PORCA	NUT	TUERCA	ÉCROU
17	70670091		1	POLIA	PULLEY	POLEA	POULIE
18	70490412	22 ●○ 70490146	1	JUNTA	JOINT	JUNTA	JOINT
19	70820056		1	PRISIONEIRO	STUD	ESPÁRRAGO	GOUJON
20	0920054		4	ARRUELA	WASHER	ARANDELA	RONDELLE
21	0576052		1	PORCA	NUT	TUERCA	ÉCROU
22	424857	1	1	JOGO DE REPARO	REPAIR KIT	JUEGO REPARACIÓN	JEU RÉPARATION
23	0096434		2	PARAFUSO	BOLT	TORNILLO	VIS
24	0920053		4	ARRUELA	WASHER	ARANDELA	RONDELLE
25	0096439		1	PARAFUSO	BOLT	TORNILLO	VIS

BOMBA D'ÁGUA **WATER PUMP** **BOMBA DE AGUA** **POMPE À EAU**	**GRUPO** **GROUP** **56/69** **GRUPO** **GROUPE**

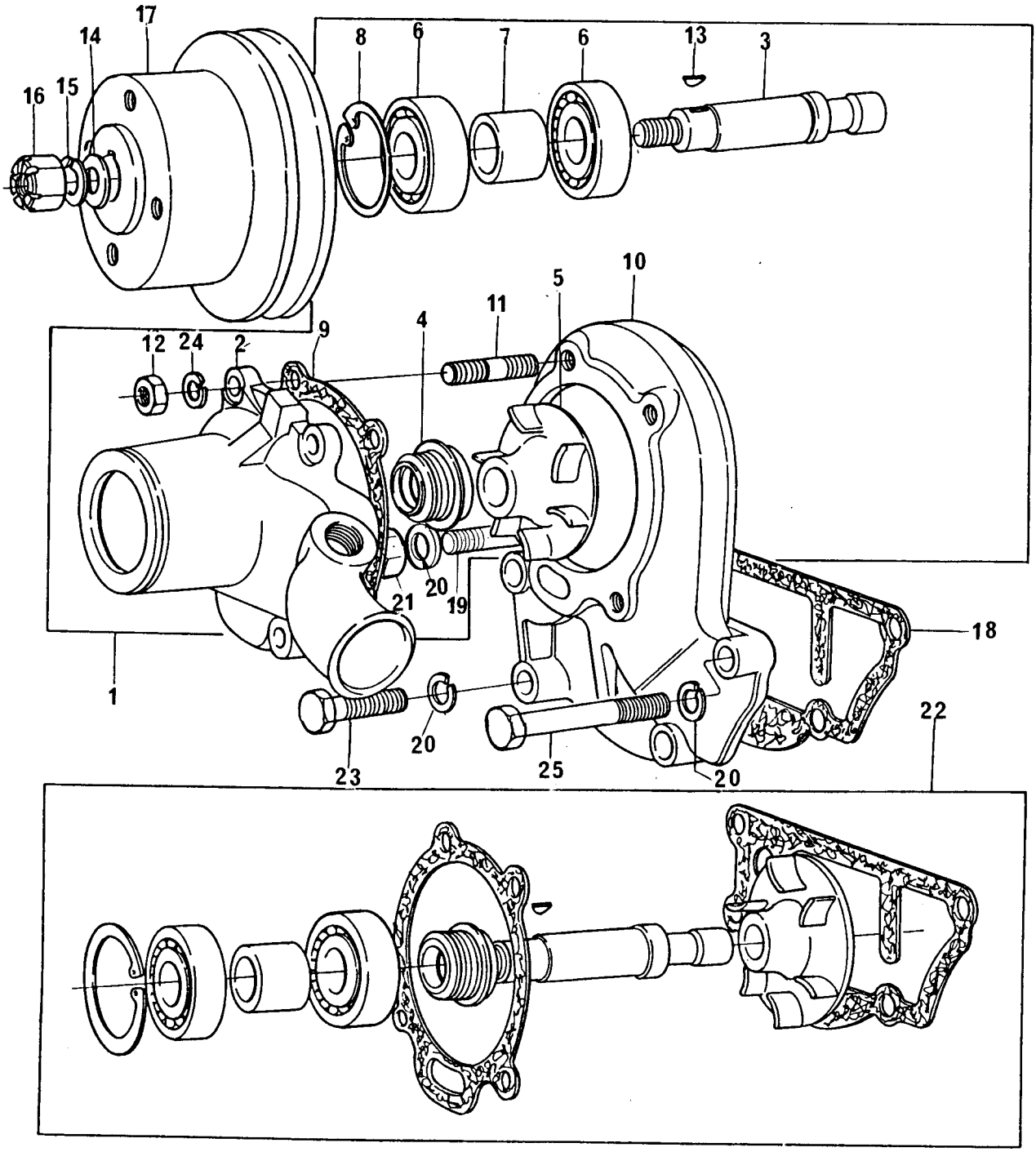

BOMBA D'ÁGUA
WATER PUMP
BOMBA DE AGUA
POMPE À EAU

GRUPO
GROUP **56/69**
GRUPO
GROUPE

1	4236253		1	BOMBA D`ÁGUA	WATER PUMP	BOMBA DE ÁGUA	POMPE À EAU
2		1	1	CORPO	BODY	CUERPO	CORPS
3		22	1	EIXO	SHAFT	EJE	ARBRE
4		22	1	VEDADOR TRASEIRO	REAR SEAL	RETÉN TRASERO	GUARNITURE
5		22	1	ROTOR	IMPELLER	TURBINA	TURBINE
6		22	2	ROLAMENTO	BEARING	COJINETE	ROULEMENT
7		22	1	ESPAÇADOR	SPACER	ESPACIADOR	ENTRETOISE
8	0170040	22	1	ANEL TRAVA	CIRCLIP	ARO RETÉN	CIRCLIP
9	70490341	22 ●○ 36866721	1	JUNTA	JOINT	JUNTA	JOINT
10	4236252		1	CORPO TRASEIRO	REAR BODY	CUERPO TRASERO	CORPS ARRIERE
11	70820084		4	PRISIONEIRO	STUD	ESPÁRRAGO	GOUJON
12	0576002		4	PORCA	NUT	TUERCA	ÉCROU
13	0500006	22	1	CHAVETA	KEY	CHAVETA	CLAVETTE
14	0920009		1	ARRUELA	WASHER	ARANDELA	RONDELLE
15	0920058		1	ARRUELA	WASHER	ARANDELA	RONDELLE
16	0576007		1	PORCA	NUT	TUERCA	ÉCROU
17	70670091		1	POLIA	PULLEY	POLEA	POULIE
18	70490412	22 ●○ 70490146	1	JUNTA	JOINT	JUNTA	JOINT
19	70820048		1	PRISIONEIRO	STUD	ESPÁRRAGO	GOUJON
20	0920054		4	ARRUELA	WASHER	ARANDELA	RONDELLE
21	0576052		1	PORCA	NUT	TUERCA	ÉCROU
22	424857	1	1	JOGO DE REPARO	REPAIR KIT	JUEGO REPARACIÓN	JEU RÉPARATION
23	0096434		2	PARAFUSO	BOLT	TORNILLO	VIS
24	0920053		4	ARRUELA	WASHER	ARANDELA	RONDELLE
25	0096439		1	PARAFUSO	BOLT	TORNILLO	VIS

BOMBA D'ÁGUA **WATER PUMP** **BOMBA DE AGUA** **POMPE À EAU**	**GRUPO** **GROUP** **56/78** **GRUPO** **GROUPE**

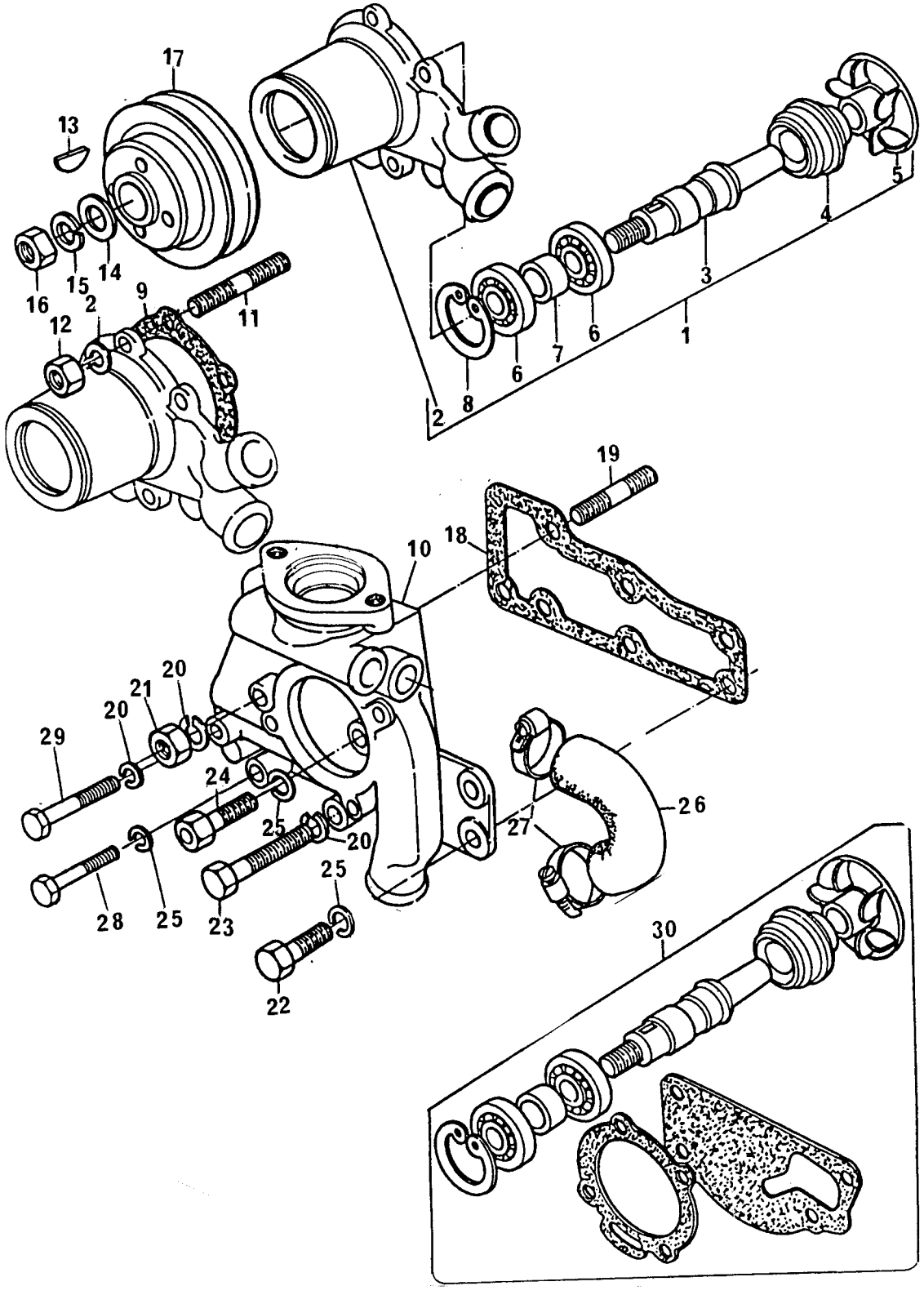

BOMBA D'ÁGUA
WATER PUMP
BOMBA DE AGUA
POMPE À EAU

GRUPO
GROUP **56/78**
GRUPO
GROUPE

1	4236254		1 BOMBA D`ÁGUA	WATER PUMP	BOMBA DE ÁGUA	POMPE À EAU
2		1	1 CORPO	BODY	CUERPO	CORPS
3		30	1 EIXO	SHAFT	EJE	ARBRE
4		30	1 VEDADOR TRASEIRO	REAR SEAL	RETÉN TRASERO	GUARNITURE
5		30	1 ROTOR	IMPELLER	TURBINA	TURBINE
6		30	2 ROLAMENTO	BEARING	COJINETE	ROULEMENT
7		30	1 ESPAÇADOR	SPACER	ESPACIADOR	ENTRETOISE
8	70998010	30	1 ANEL TRAVA	CIRCLIP	ARO RETÉN	CIRCLIP
9	70490341	30 ●○ 38666721	1 JUNTA	JOINT	JUNTA	JOINT
10	4236255		1 CORPO TRASEIRO	REAR BODY	CUERPO TRASERO	CORPS ARRIERE
11	70820084		4 PRISIONEIRO	STUD	ESPÁRRAGO	GOUJON
12	0576002		4 PORCA	NUT	TUERCA	ÉCROU
13	0500006	30	1 CHAVETA	KEY	CHAVETA	CLAVETTE
14	0920009		1 ARRUELA	WASHER	ARANDELA	RONDELLE
15	0920058		1 ARRUELA	WASHER	ARANDELA	RONDELLE
16	0576007		1 PORCA	NUT	TUERCA	ÉCROU
17	3113V021		1 POLIA	PULLEY	POLEA	POULIE
18	70490408	30 ●○ 36853514	1 JUNTA	JOINT	JUNTA	JOINT
19	0826479		1 PRISIONEIRO	STUD	ESPÁRRAGO	GOUJON
20	0920054		4 ARRUELA	WASHER	ARANDELA	RONDELLE
21	0576051		1 PORCA	NUT	TUERCA	ÉCROU
22	0746454		2 PARAFUSO	BOLT	TORNILLO	VIS
23	0096234		1 PARAFUSO	BOLT	TORNILLO	VIS
24	0096231		1 PARAFUSO	BOLT	TORNILLO	VIS
25	0920053		7 ARRUELA	WASHER	ARANDELA	RONDELLE
26	70200874	●○ 3482T004	1 MANGUEIRA	HOSE	MANGUERA	DURITE
27	70180156		2 BRAÇADEIRA	CLAMP	ABRAZADERA	COLLIER
28	0096238		1 PARAFUSO	BOLT	TORNILLO	VIS
29	0096439		1 PARAFUSO	BOLT	TORNILLO	VIS
30	4236120	1	1 JOGO DE REPARO	REPAIR KIT	JUEGO REPARACIÓN	JEU RÉPARATION

BOMBA D'ÁGUA **WATER PUMP** **BOMBA DE AGUA** **POMPE À EAU**	**GRUPO** **GROUP** **56/107** **GRUPO** **GROUPE**

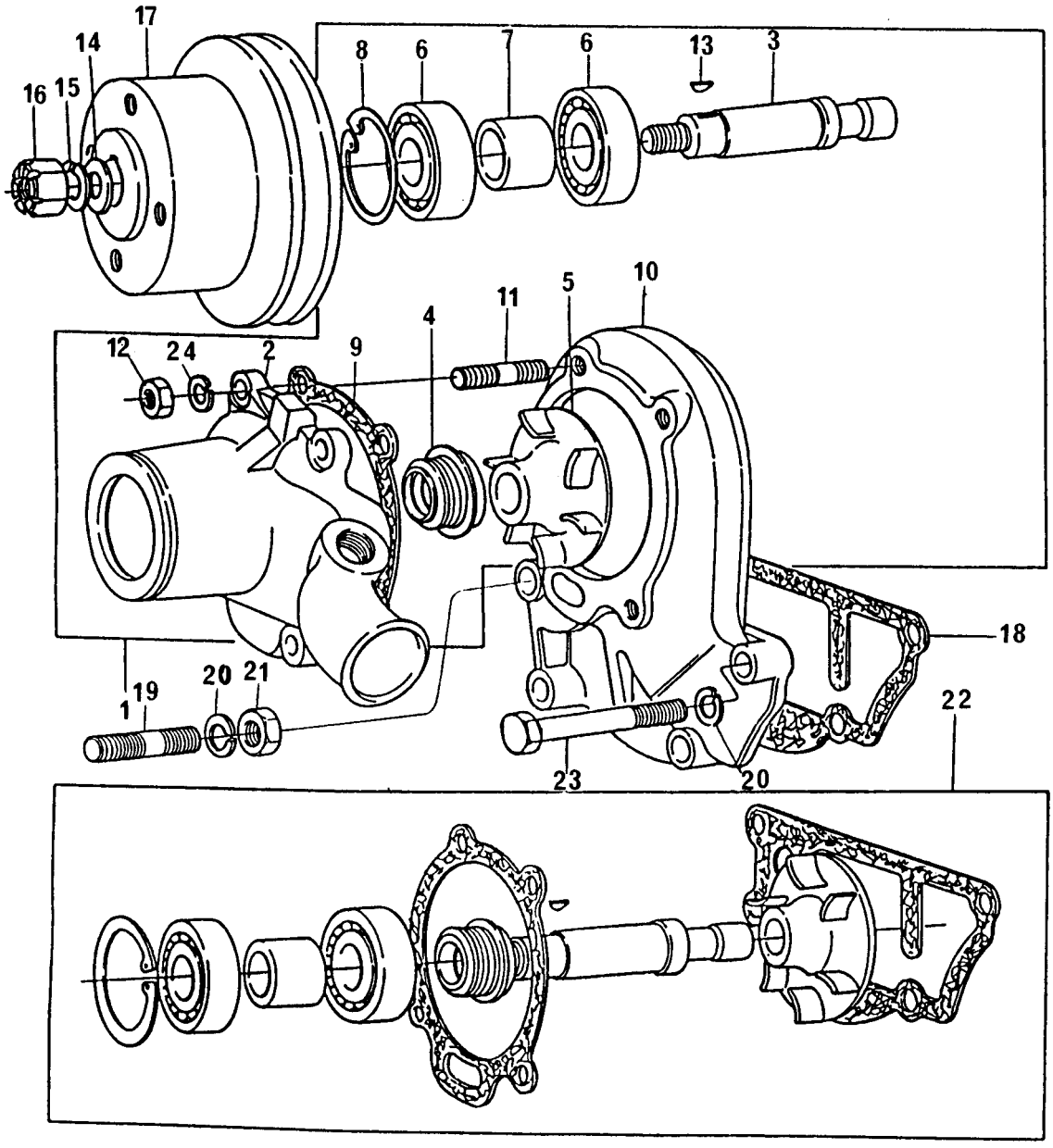

BOMBA D'ÁGUA
WATER PUMP
BOMBA DE AGUA
POMPE À EAU

GRUPO
GROUP **56/107**
GRUPO
GROUPE

1	4236253		1	BOMBA D`ÁGUA	WATER PUMP	BOMBA DE ÁGUA	POMPE À EAU
2		1	1	CORPO	BODY	CUERPO	CORPS
3		22	1	EIXO	SHAFT	EJE	ARBRE
4		22	1	VEDADOR TRASEIRO	REAR SEAL	RETÉN TRASERO	GUARNITURE
5		22	1	ROTOR	IMPELLER	TURBINA	TURBINE
6		22	2	ROLAMENTO	BEARING	COJINETE	ROULEMENT
7		22	1	ESPAÇADOR	SPACER	ESPACIADOR	ENTRETOISE
8	0170040	22	1	ANEL TRAVA	CIRCLIP	ARO RETÉN	CIRCLIP
9	70490341	22 ●○ 36866721	1	JUNTA	JOINT	JUNTA	JOINT
10	4236252		1	CORPO TRASEIRO	REAR BODY	CUERPO TRASERO	CORPS ARRIERE
11	70820084		4	PRISIONEIRO	STUD	ESPÁRRAGO	GOUJON
12	0576002		4	PORCA	NUT	TUERCA	ÉCROU
13	0500006	22	1	CHAVETA	KEY	CHAVETA	CLAVETTE
14	0920009		1	ARRUELA	WASHER	ARANDELA	RONDELLE
15	0920058		1	ARRUELA	WASHER	ARANDELA	RONDELLE
16	0576007		1	PORCA	NUT	TUERCA	ÉCROU
17	70670098		1	POLIA	PULLEY	POLEA	POULIE
18	70490412	22 ●○ 70490146	1	JUNTA	JOINT	JUNTA	JOINT
19	70820048		1	PRISIONEIRO	STUD	ESPÁRRAGO	GOUJON
20	0920054		4	ARRUELA	WASHER	ARANDELA	RONDELLE
21	0576052		1	PORCA	NUT	TUERCA	ÉCROU
22	424857	1	1	JOGO DE REPARO	REPAIR KIT	JUEGO REPARACIÓN	JEU RÉPARATION
23	0096434		3	PARAFUSO	BOLT	TORNILLO	VIS
24	0920053		4	ARRUELA	WASHER	ARANDELA	RONDELLE

INSTALAÇÃO DO TURBO **TURBOCHARGER INSTALLATION** **INSTALACIÓN DEL TURBO** **INSTALLATION DU TURBO -COMPRESSEUR**	**GRUPO** **GROUP** **58/07** **GRUPO** **GROUPE**

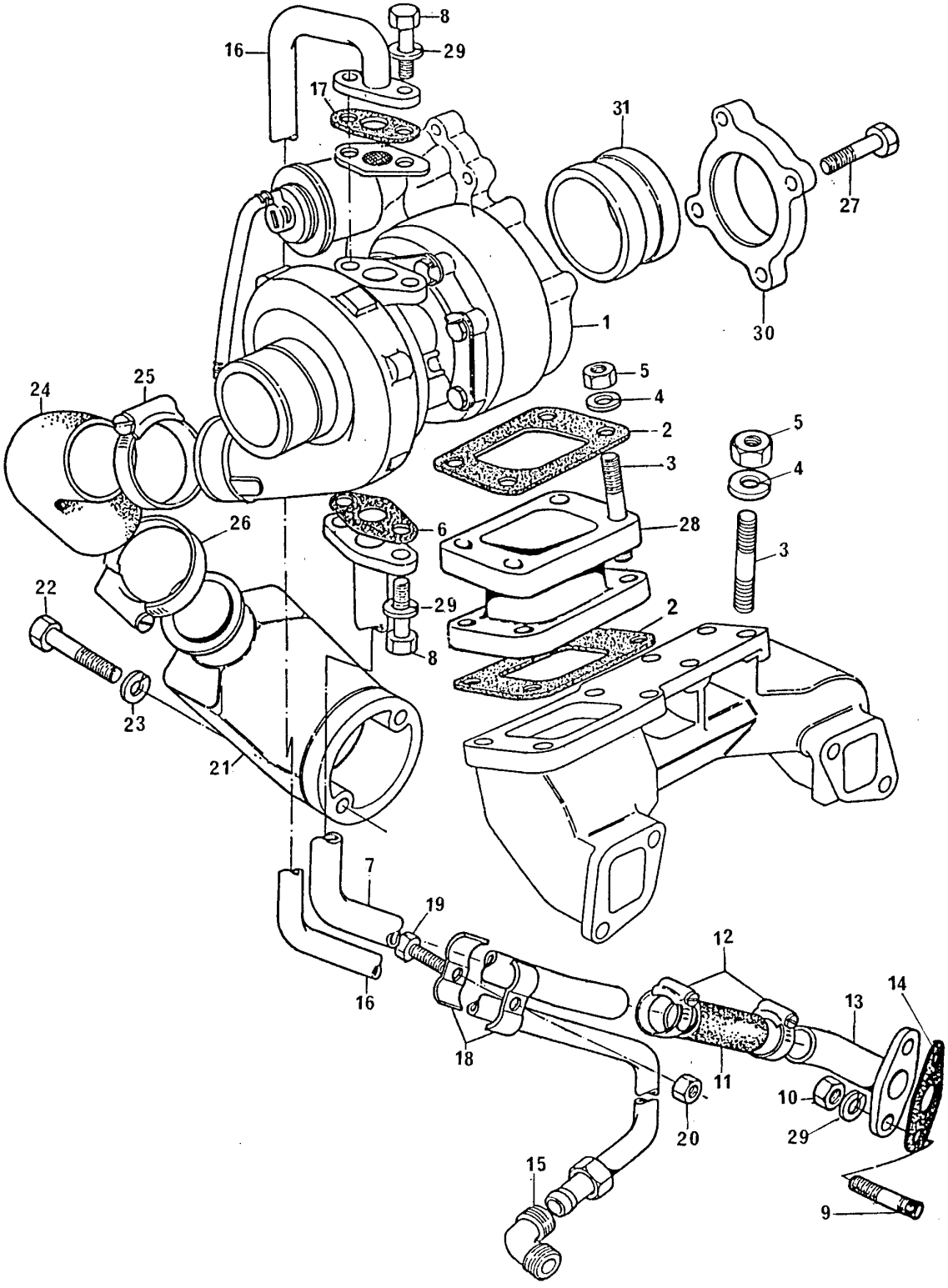

INSTALAÇÃO DO TURBO
TURBOCHARGER INSTALLATION
INSTALACIÓN DEL TURBO
INSTALLATION DU TURBO -COMPRESSEUR

GRUPO
GROUP **58/07**
GRUPO
GROUPE

1	79007	1	TURBO	TURBO	TURBINA	AVEC COMPRESSEUR
2	36885008	2	JUNTA	JOINT	JUNTA	JOINT
3	0826403	8	PRISIONEIRO	STUD	ESPÁRRAGO	GOUJON
4	0920005	8	ARRUELA	WASHER	ARANDELA	RONDELLE
5	70570064	8	PORCA	NUT	TUERCA	ÉCROU
6	36832135	1	JUNTA	JOINT	JUNTA	JOINT
7	3571C009	1	TUBO	PIPE	CAÑO	TUYAUTERIE
8	2314C044	4	PARAFUSO	BOLT	TORNILLO	VIS
9	70820083	2	PRISIONEIRO	STUD	ESPÁRRAGO	GOUJON
10	0576002	2	PORCA	NUT	TUERCA	ÉCROU
11	33851119	1	MANGUEIRA	HOSE	MANGUERA	DURITE
12	70180154	2	BRAÇADEIRA	CLAMP	ABRAZADERA	COLLIER
13	70992016	1	TUBO	PIPE	CAÑO	TUYAUTERIE
14	36861454	1	JUNTA	JOINT	JUNTA	JOINT
15	70200636	1	COTOVELO	ELBOW	CODO	COUDE
16	70992017	1	TUBO	PIPE	CAÑO	TUYAUTERIE
17	36832131	1	JUNTA	JOINT	JUNTA	JOINT
18	3667N002	2	PRESILHA	CLIP	SUJETADOR	AGRAFE
19	0726262	1	PARAFUSO	BOLT	TORNILLO	VIS
20	70576100	1	PORCA	NUT	TUERCA	ÉCROU
21	3765K031	1	DIFUSOR	DIFFUSER	DIFUSOR	DIFFUSEUR
22	2232151	2	PARAFUSO	BOLT	TORNILLO	VIS
23	0920004	2	ARRUELA	WASHER	ARANDELA	RONDELLE
24	70200440	1	MANGUEIRA	HOSE	MANGUERA	DURITE
25	70180158	1	BRAÇADEIRA	CLAMP	ABRAZADERA	COLLIER
26	70180159	1	BRAÇADEIRA	CLAMP	ABRAZADERA	COLLIER
27	2314C045	4	PARAFUSO	BOLT	TORNILLO	VIS
28	70540099	1	ADAPTADOR	ADAPTOR	ADAPTADOR	ADAPTATEUR
29	0920053	6	ARRUELA	WASHER	ARANDELA	RONDELLE
30	3743E021	1	ADAPTADOR	ADAPTOR	ADAPTADOR	ADAPTATEUR
31	3342K701	1	LUVA	SLEEVE	MANGUITO	MANCHON

CONTROLES **CONTROLS** **CONTROLES** **CONTRÔLES**	**GRUPO** **GROUP** **73/19** **GRUPO** **GROUPE**

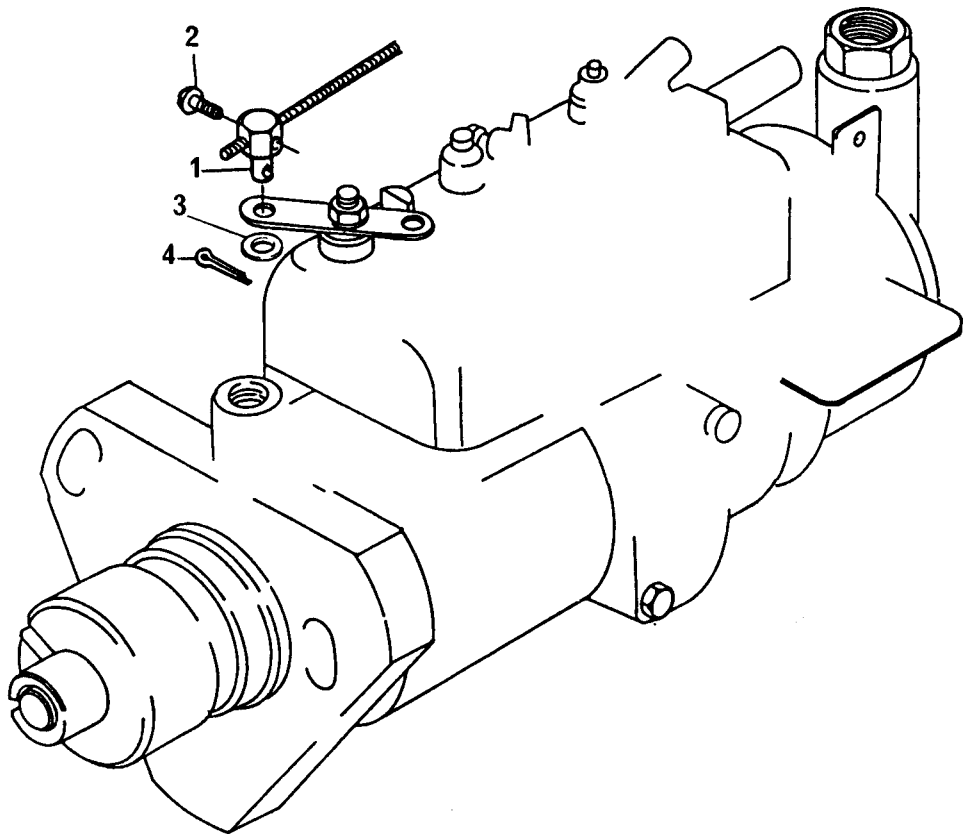

CONTROLES
CONTROLS
CONTROLES
CONTRÔLES

GRUPO
GROUP **73/19**
GRUPO
GROUPE

1	70610010	1 PINO	PIN	PERNO	AXE
2	0726504	1 PARAFUSO	BOLT	TORNILLO	VIS
3	0920024	1 ARRUELA	WASHER	ARANDELA	RONDELLE
4	0610031	1 CONTRA PINO	COTTER PIN	PASADOR DOBLE	GOUPILLE

SISTEMA DE ESCAPE **EXHAUST SYSTEM** **SISTEMA DE ESCAPE** **SYSTEME D'ÉCHAPPEMENT**	**GRUPO** **GROUP** **74/36** **GRUPO** **GROUPE**

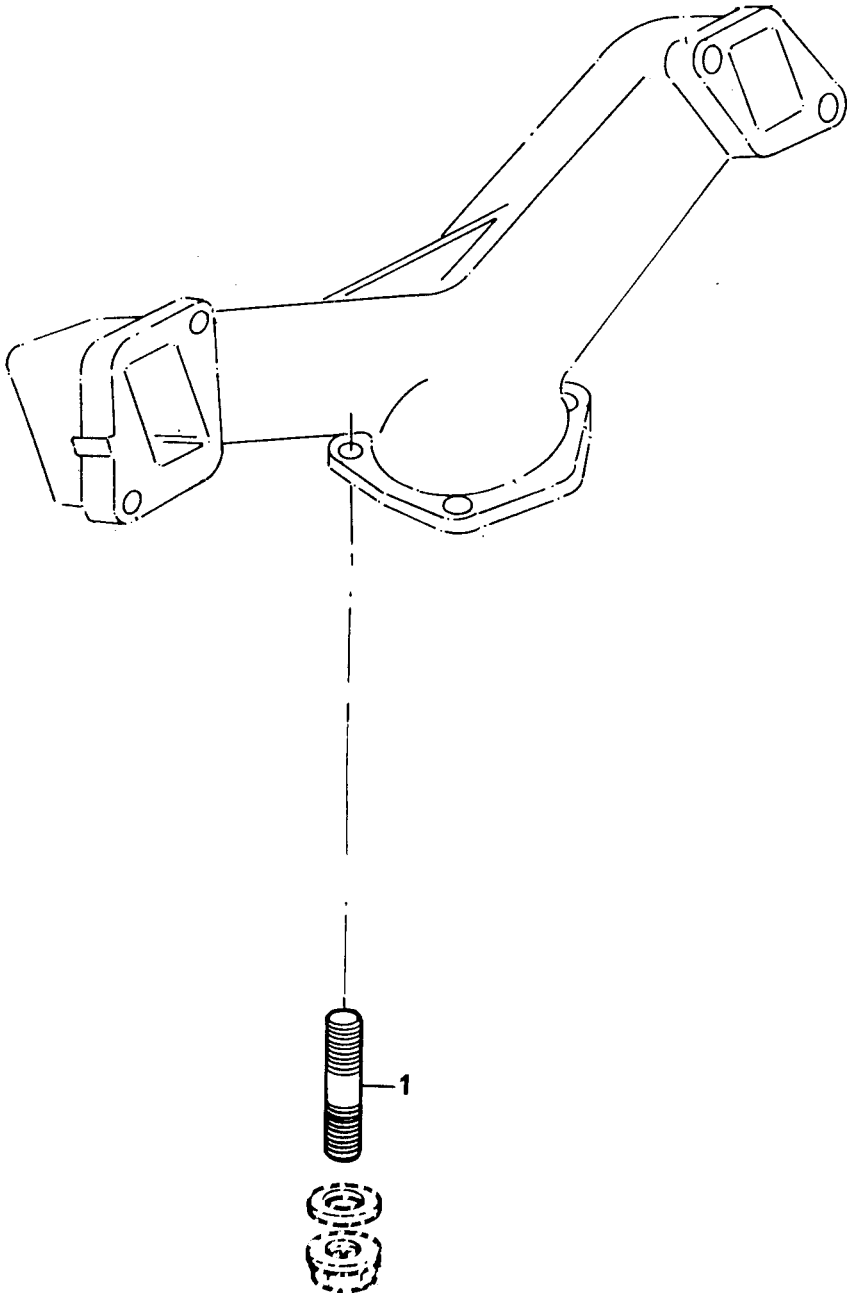

SISTEMA DE ESCAPE
EXHAUST SYSTEM
SISTEMA DE ESCAPE
SYSTEME D'ÉCHAPPEMENT

GRUPO
GROUP **74/36**
GRUPO
GROUPE

1	0826427	3	PRISIONEIRO	STUD	ESPÁRRAGO	GOUJON

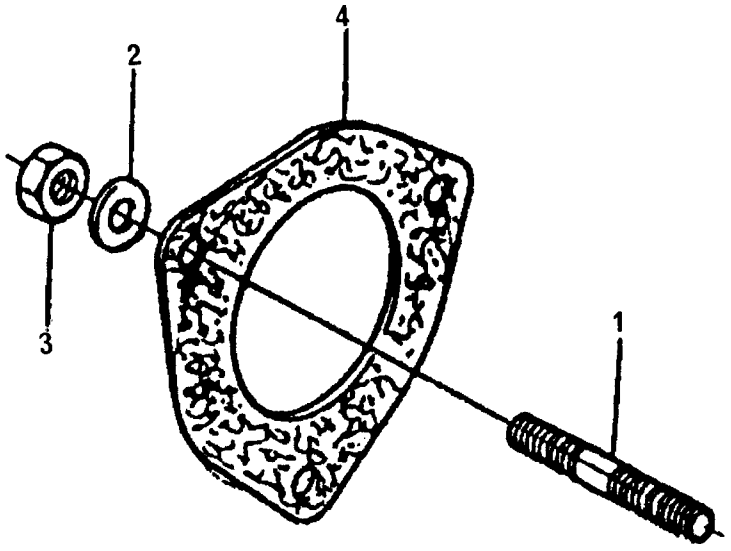
4
2
3
1

SISTEMA DE ESCAPE
EXHAUST SYSTEM
SISTEMA DE ESCAPE
SYSTEME D'ÉCHAPPEMENT

GRUPO
GROUP **74/48**
GRUPO
GROUPE

1	0826427	3	PRISIONEIRO	STUD	ESPÁRRAGO	GOUJON
2	0920005	3	ARRUELA	WASHER	ARANDELA	RONDELLE
3	70570064	3	PORCA	NUT	TUERCA	ÉCROU
4	36822111	1	JUNTA	JOINT	JUNTA	JOINT

SISTEMA DE COMBUSTÍVEL **FUEL SYSTEM** **SISTEMA DE COMBUSTIBLE** **SYSTEME DE COMBUSTIBLE**	**GRUPO** **GROUP** **75/19** **GRUPO** **GROUPE**

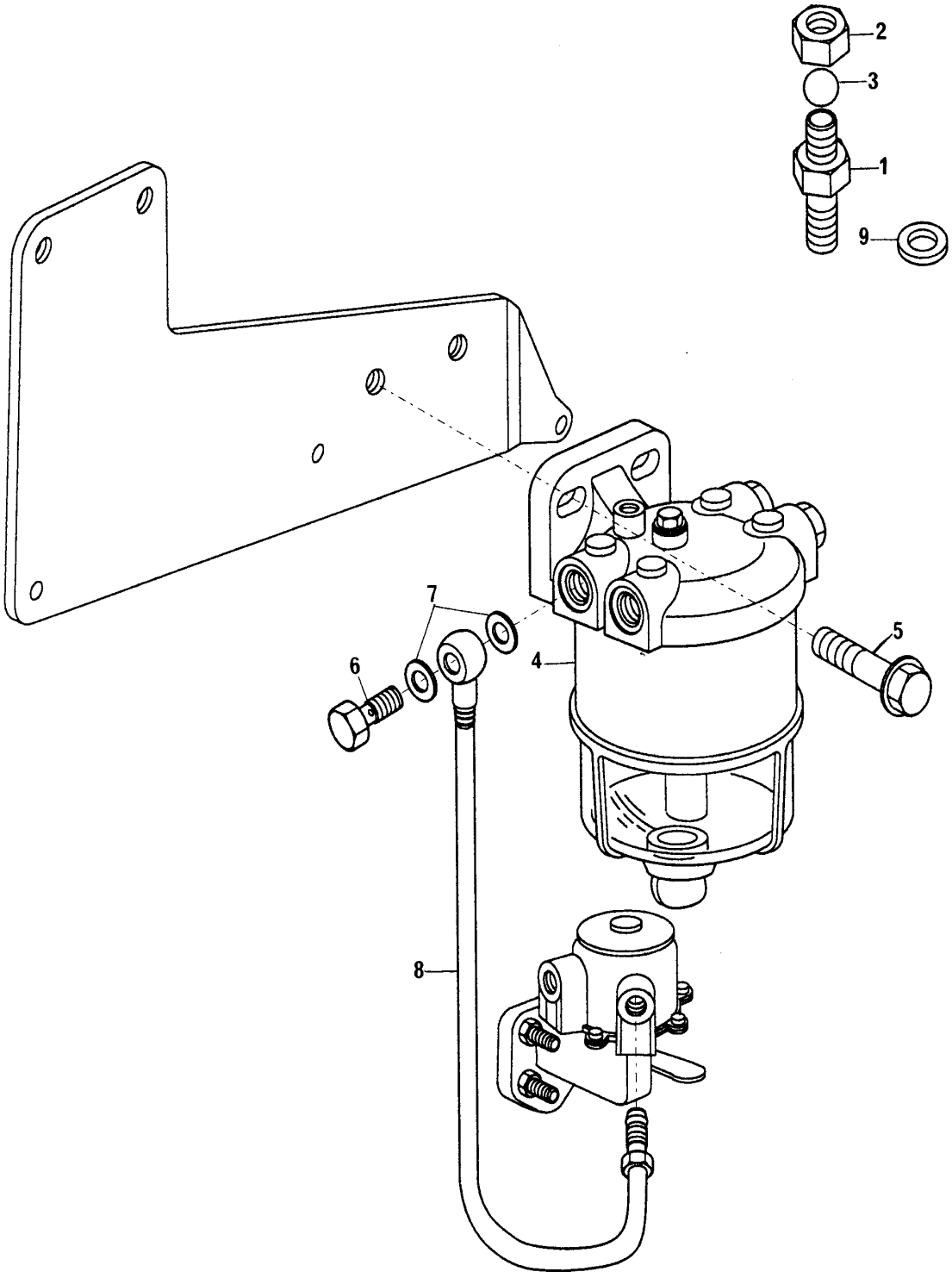

SISTEMA DE COMBUSTÍVEL
FUEL SYSTEM
SISTEMA DE COMBUSTIBLE
SYSTEME DE COMBUSTIBLE

GRUPO
GROUP **75/19**
GRUPO
GROUPE

1	0201526	1	CONEXÃO	CONNECTION	CONEXIÓN	RACCORD
2	0576111	1	PORCA	NUT	TUERCA	ÉCROU
3	0020005	1	ESFERA	BALL	BOLA	BILLE
4	72113	1	FILTRO	FILTER	FILTRO	FILTRE
5	70740178	2	PARAFUSO	BOLT	TORNILLO	VIS
6	70740343	1	PARAFUSO BANJO	BANJO BOLT	TORNILLO BANJO	VIS
7	70920115	2	ARRUELA	WASHER	ARANDELA	RONDELLE
8	70998196	1	TUBO	PIPE	CAÑO	TUYAUTERIE
9	70920083	2	ARRUELA	WASHER	ARANDELA	RONDELLE

SISTEMA DE COMBUSTÍVEL **FUEL SYSTEM** **SISTEMA DE COMBUSTIBLE** **SYSTEME DE COMBUSTIBLE**	**GRUPO** **GROUP** **75/105** **GRUPO** **GROUPE**

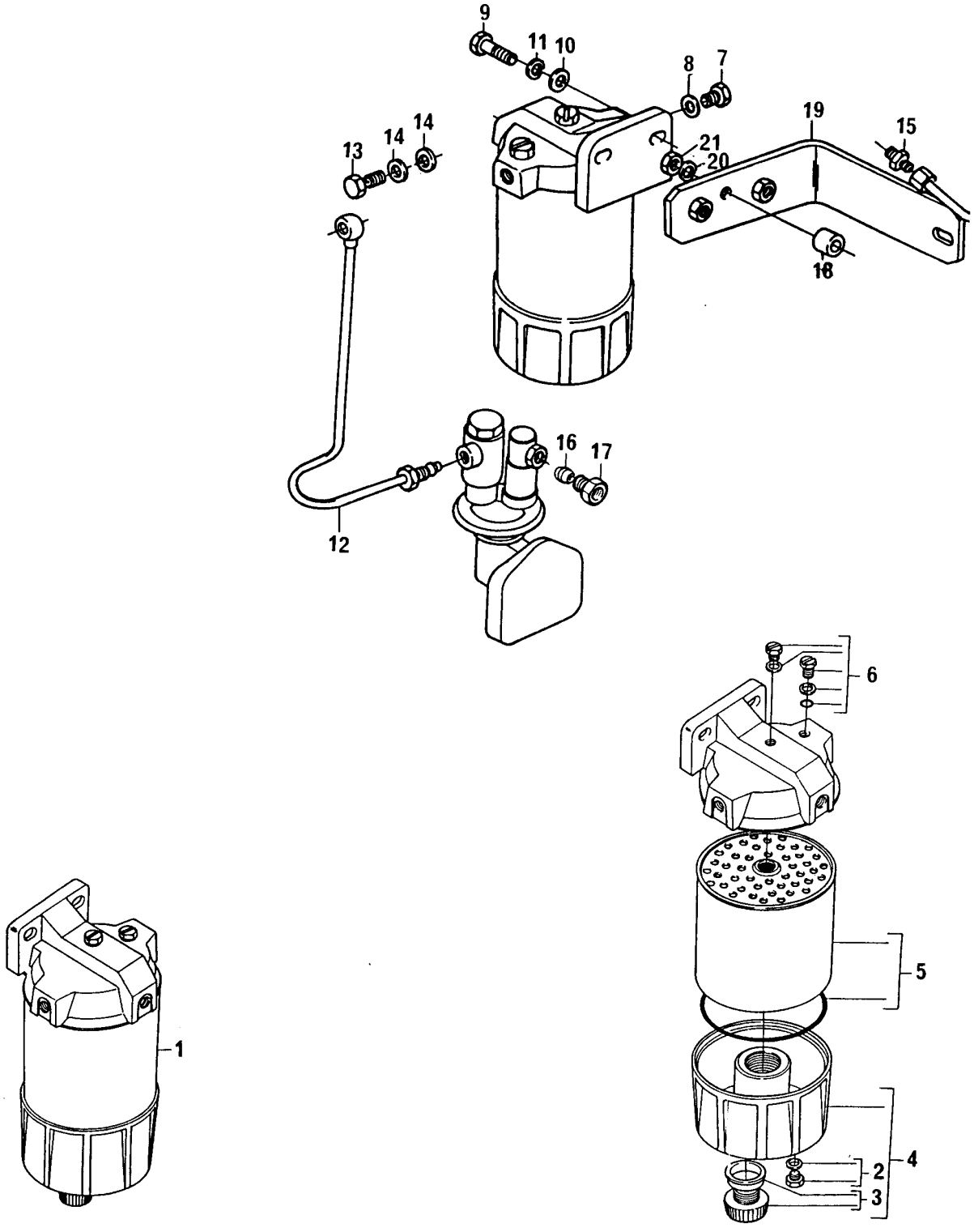

SISTEMA DE COMBUSTÍVEL
FUEL SYSTEM
SISTEMA DE COMBUSTIBLE
SYSTEME DE COMBUSTIBLE

GRUPO
GROUP **75/105**
GRUPO
GROUPE

1	72059		1	PRÉ-FILTRO	PRE-FILTER	PRÉ-FILTRO	PRÉ-FILTRE
2	72045	1	1	BUJÃO	PLUG	TAPÓN	BOUCHON
3	72046	1	1	BUJÃO DRENO	PLUG	TAPÓN	BOUCHON
4	72054	1	1	COPO	GLASS	VASO	BOL
5	72040	1	1	ELEMENTO	ELEMENT	ELEMENTO	ÉLÉMENT
6	72048	1	1	BUJÃO	PLUG	TAPÓN	BOUCHON
7	70650115		2	BUJÃO	PLUG	TAPÓN	BOUCHON
8	70920115		2	ARRUELA	WASHER	ARANDELA	RONDELLE
9	0096431		2	PARAFUSO	BOLT	TORNILLO	VIS
10	0920004		2	ARRUELA	WASHER	ARANDELA	RONDELLE
11	0920054		2	ARRUELA	WASHER	ARANDELA	RONDELLE
12	70992461		1	TUBO	PIPE	CAÑO	TUYAUTERIE
13	70740343		1	PARAFUSO BANJO	BANJO BOLT	TORNILLO BANJO	VIS BANJO
14	70920115		2	ARRUELA	WASHER	ARANDELA	RONDELLE
15	0201526		1	CONEXÃO	CONNECTION	CONEXIÓN	RACCORD
16	0566004		1	OLIVA	OLIVE	OLIVA	OLIVE
17	0576113		1	PORCA	NUT	TUERCA	ÉCROU
18	70330018		1	ESPAÇADOR	SPACER	ESPACIADOR	ENTRETOISE
19	70100628		1	SUPORTE	BRACKET	SOPORTE	SUPPORT
20	0920054		1	ARRUELA	WASHER	ARANDELA	RONDELLE
21	0576051		1	PORCA	NUT	TUERCA	ÉCROU

SISTEMA DE COMBUSTÍVEL **FUEL SYSTEM** **SISTEMA DE COMBUSTIBLE** **SYSTEME DE COMBUSTIBLE**	**GRUPO** **GROUP** **75/122** **GRUPO** **GROUPE**

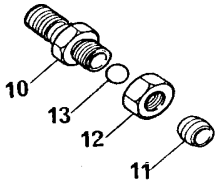

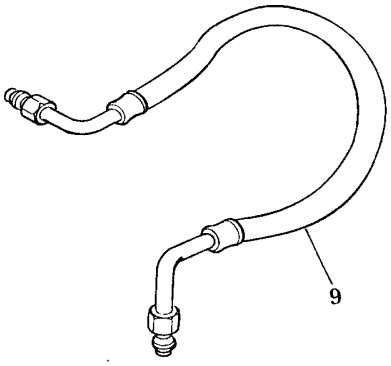

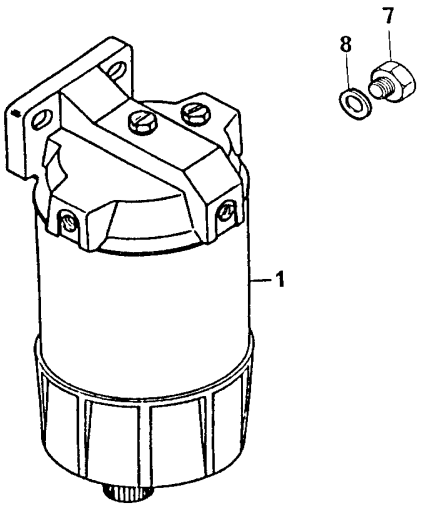

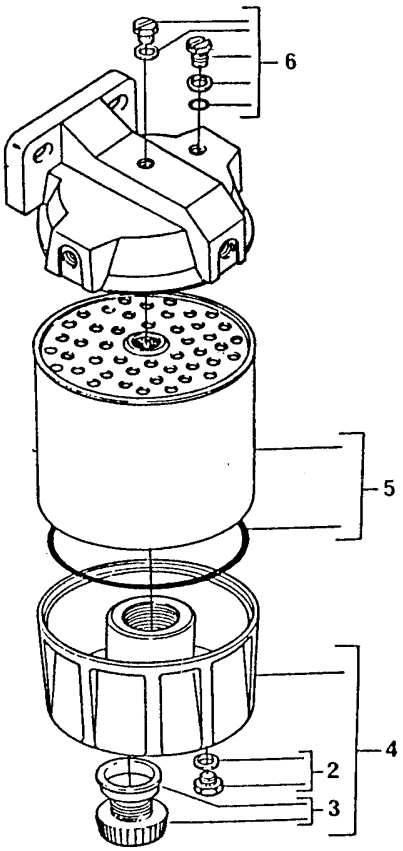

SISTEMA DE COMBUSTÍVEL
FUEL SYSTEM
SISTEMA DE COMBUSTIBLE
SYSTEME DE COMBUSTIBLE

GRUPO
GROUP **75/122**
GRUPO
GROUPE

1	72059		1 PRÉ-FILTRO	PRE-FILTER	PRÉ-FILTRO	PRÉ-FILTRE
2	72045	1	1 BUJÃO	PLUG	TAPÓN	BOUCHON
3	72046	1	1 BUJÃO DRENO	PLUG	TAPÓN	BOUCHON
4	72054	1	1 COPO	GLASS	VASO	BOL
5	72040	1	1 ELEMENTO	ELEMENT	ELEMENTO	ÉLÉMENT
6	72048	1	1 BUJÃO	PLUG	TAPÓN	BOUCHON
7	70650115		2 BUJÃO	PLUG	TAPÓN	BOUCHON
8	70920115		2 ARRUELA	WASHER	ARANDELA	RONDELLE
9	70992410		1 TUBO FLEXÍVEL	PIPE	CAÑO	TUYAUTERIE
10	0201526		2 CONEXÃO	CONNECTION	CONEXIÓN	RACCORD
11	0566004		1 OLIVA	OLIVE	OLIVA	OLIVE
12	0576113		1 PORCA	NUT	TUERCA	ÉCROU
13	70690005		1 ESFERA	BALL	BOLA	BILLE

SISTEMA DE COMBUSTÍVEL FUEL SYSTEM SISTEMA DE COMBUSTIBLE SYSTEME DE COMBUSTIBLE	GRUPO GROUP 75/135 GRUPO GROUPE

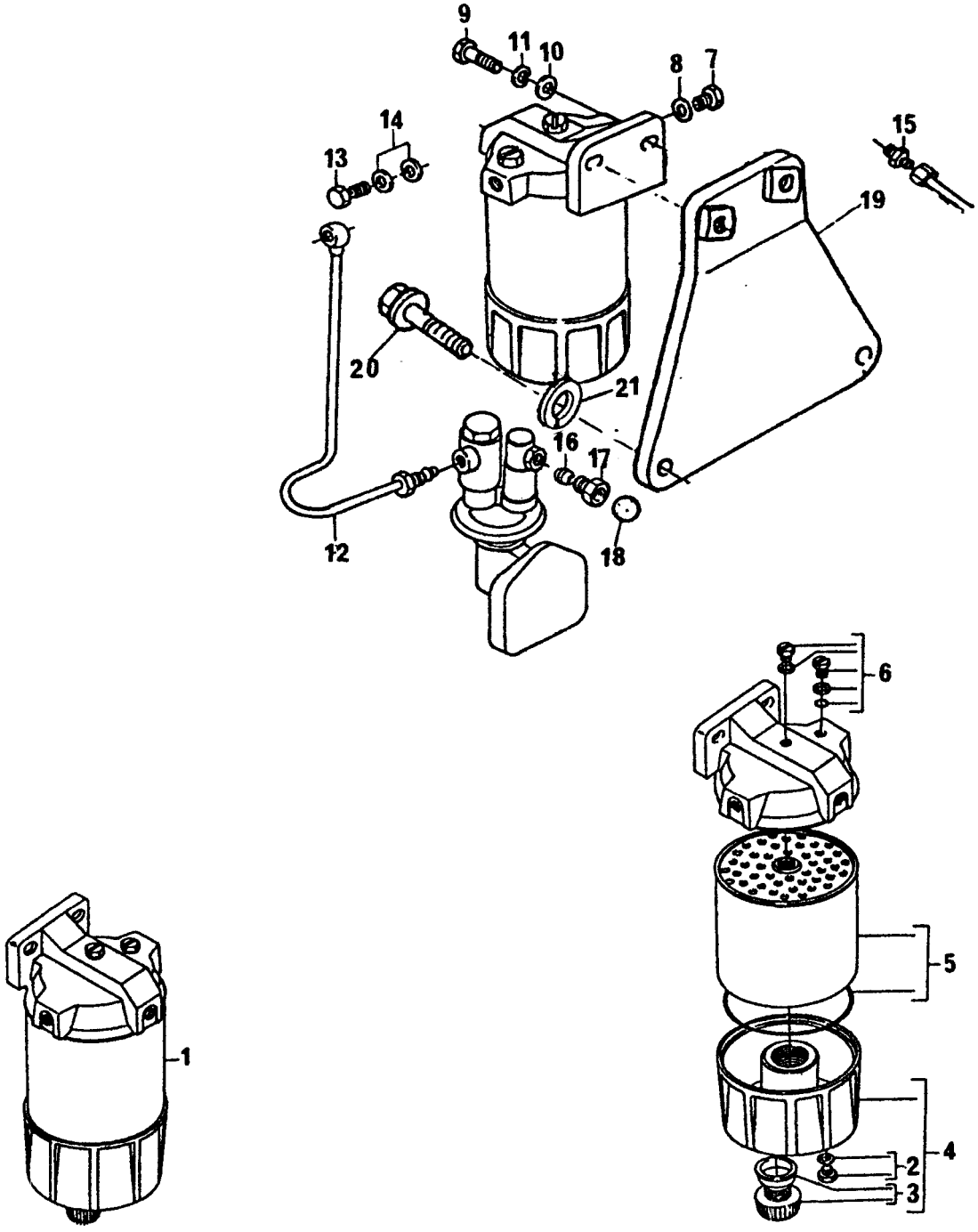

SISTEMA DE COMBUSTÍVEL
FUEL SYSTEM
SISTEMA DE COMBUSTIBLE
SYSTEME DE COMBUSTIBLE

GRUPO
GROUP **75/135**
GRUPO
GROUPE

1	72059		1 PRÉ-FILTRO	PRE-FILTER	PRÉ-FILTRO	PRÉ-FILTRE
2	72045	1	1 BUJÃO	PLUG	TAPÓN	BOUCHON
3	72046	1	1 BUJÃO DRENO	PLUG	TAPÓN	BOUCHON
4	72054	1	1 COPO	GLASS	VASO	BOL
5	72040	1	1 ELEMENTO	ELEMENT	ELEMENTO	ÉLÉMENT
6	72048	1	1 BUJÃO	PLUG	TAPÓN	BOUCHON
7	70650115		2 BUJÃO	PLUG	TAPÓN	BOUCHON
8	70920115		2 ARRUELA	WASHER	ARANDELA	RONDELLE
9	0096431		2 PARAFUSO	BOLT	TORNILLO	VIS
10	0920004		2 ARRUELA	WASHER	ARANDELA	RONDELLE
11	0920054		2 ARRUELA	WASHER	ARANDELA	RONDELLE
12	70992705		1 TUBO	PIPE	CAÑO	TUYAUTERIE
13	70740343		1 PARAFUSO BANJO	BANJO BOLT	TORNILLO BANJO	VIS BANJO
14	70920115		2 ARRUELA	WASHER	ARANDELA	RONDELLE
15	0201526		1 CONEXÃO	CONNECTION	CONEXIÓN	RACCORD
16	0566004		1 OLIVA	OLIVE	OLIVA	OLIVE
17	0576113		1 PORCA	NUT	TUERCA	ÉCROU
18	70690005		1 ESFERA	BALL	BOLA	BILLE
19	70100626		1 SUPORTE	BRACKET	SOPORTE	SUPPORT
20	0746453		2 PARAFUSO	BOLT	TORNILLO	VIS
21	0920054		2 ARRUELA	WASHER	ARANDELA	RONDELLE

SISTEMA DE ADMISSÃO **INDUCTION SYSTEM** **SISTEMA DE ADMISIÓN** **SYSTEME D'ADMISSION**	**GRUPO** **GROUP** **76/05** **GRUPO** **GROUPE**

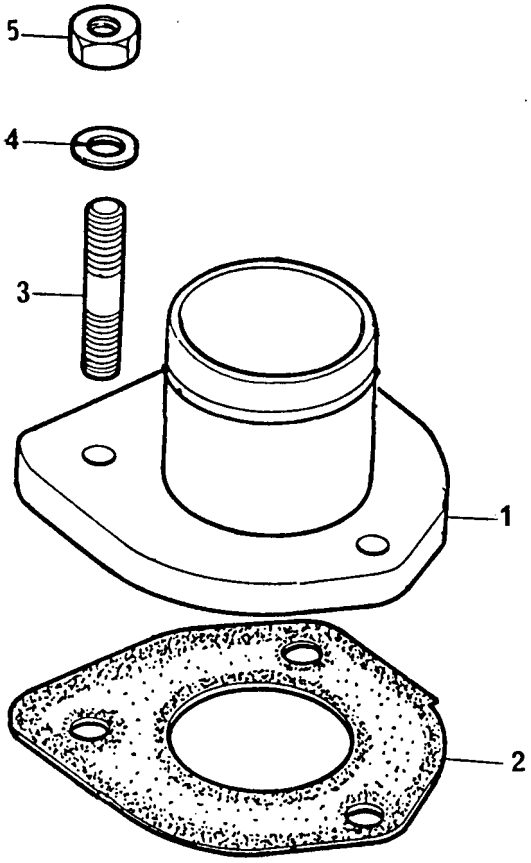

SISTEMA DE ADMISSÃO
INDUCTION SYSTEM
SISTEMA DE ADMISIÓN
SYSTEME D'ADMISSION

GRUPO
GROUP **76/05**
GRUPO
GROUPE

1	70992283			1	CONEXÃO	CONNECTION	CONEXIÓN	RACCORD
2	70490399	●○	70490166	1	JUNTA	JOINT	JUNTA	JOINT
3	0826201			3	PRISIONEIRO	STUD	ESPÁRRAGO	GOUJON
4	0920053			3	ARRUELA	WASHER	ARANDELA	RONDELLE
5	0576002			3	PORCA	NUT	TUERCA	ÉCROU

JOGO DE JUNTAS DO BLOCO **CYLINDER BLOCK JOINTS SET** **JUEGO DE JUNTAS DEL BLOQUE** **JEU DE JOINTS DU BLOC**	**GRUPO** **GROUP** **00/17** **GRUPO** **GROUPE**

1

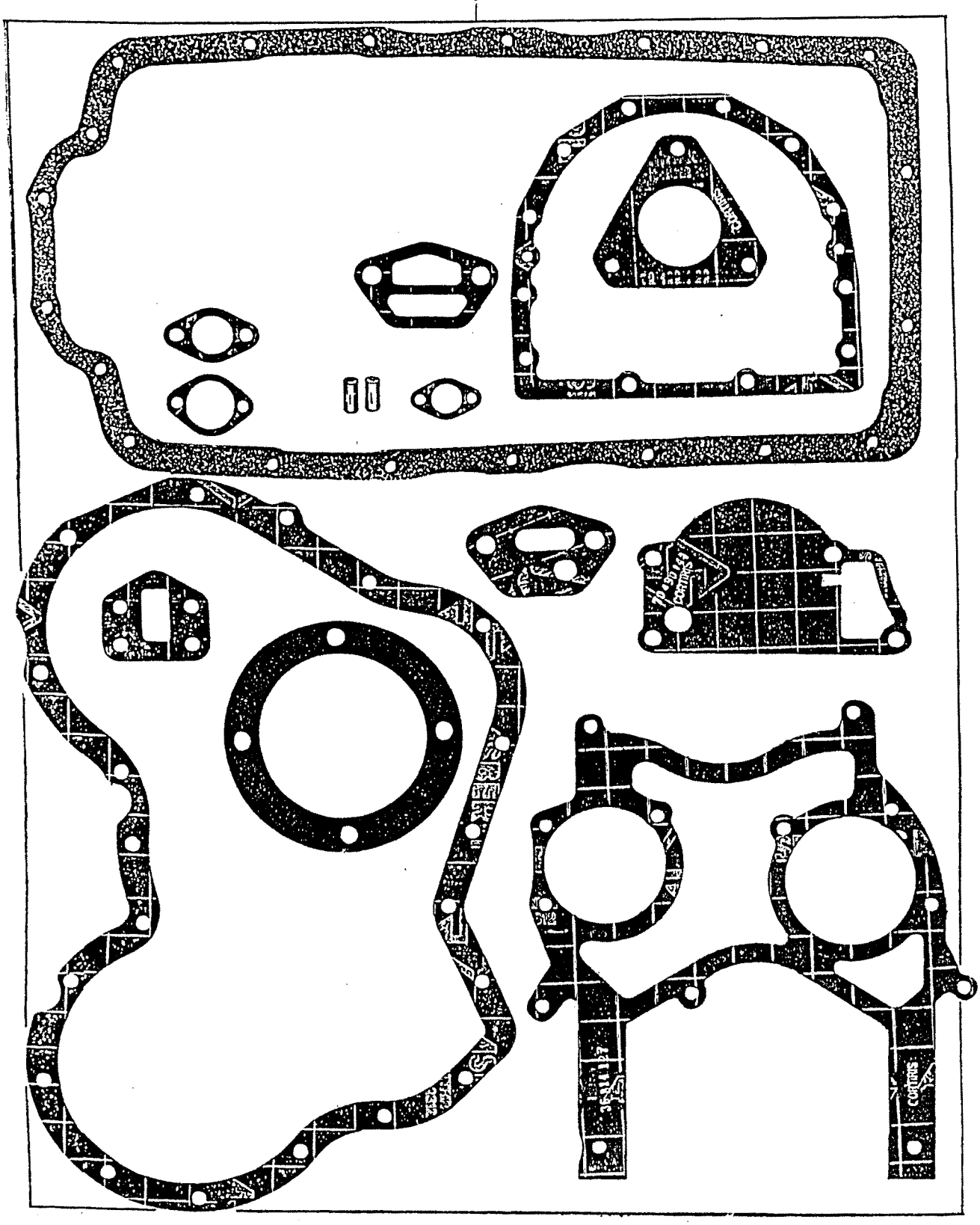

JOGO DE JUNTAS DO BLOCO
CYLINDER BLOCK JOINTS SET
JUEGO DE JUNTAS DEL BLOQUE
JEU DE JOINTS DU BLOC

GRUPO
GROUP **00/17**
GRUPO
GROUPE

1	423617	1	JOGO DE JUNTAS	JOINTS SET	JUEGO DE JUNTAS	JEU DE JOINTS

JOGO DE JUNTAS DO CABEÇOTE **CYLINDER HEAD GASKETS SET** **JUEGO DE JUNTAS DE LA CULATA** **JEU DE JOINTS DE LA CULASSE**	**GRUPO** **GROUP** **00/26** **GRUPO** **GROUPE**

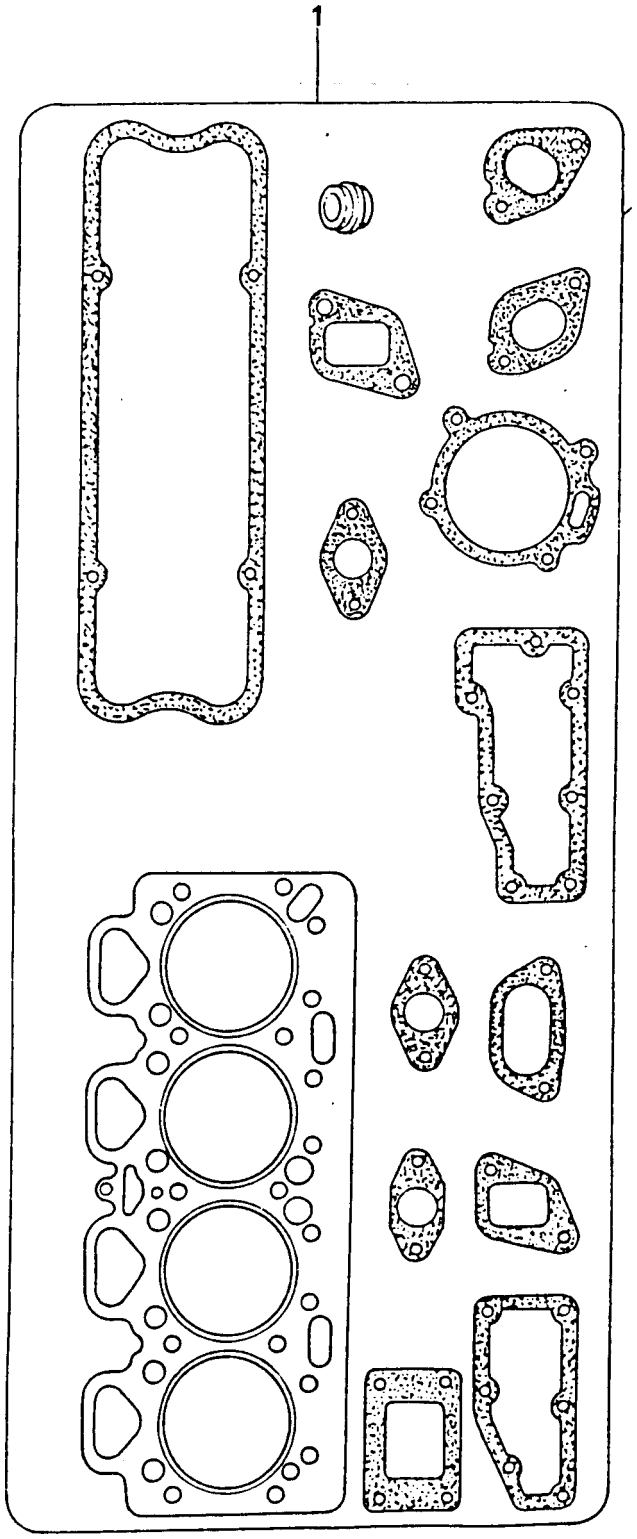

JOGO DE JUNTAS DO CABEÇOTE
CYLINDER HEAD GASKETS SET
JUEGO DE JUNTAS DE LA CULATA
JEU DE JOINTS DE LA CULASSE

GRUPO
GROUP **00/26**
GRUPO
GROUPE

1	4236112	1	JOGO DE JUNTAS	GASKETS SET	JUEGO DE JUNTAS	JEU DE JOINTS

JOGO DE JUNTAS DO CABEÇOTE **CYLINDER HEAD GASKETS SET** **JUEGO DE JUNTAS DE LA CULATA** **JEU DE JOINTS DE LA CULASSE**	**GRUPO** **GROUP** **00/42** **GRUPO** **GROUPE**

1

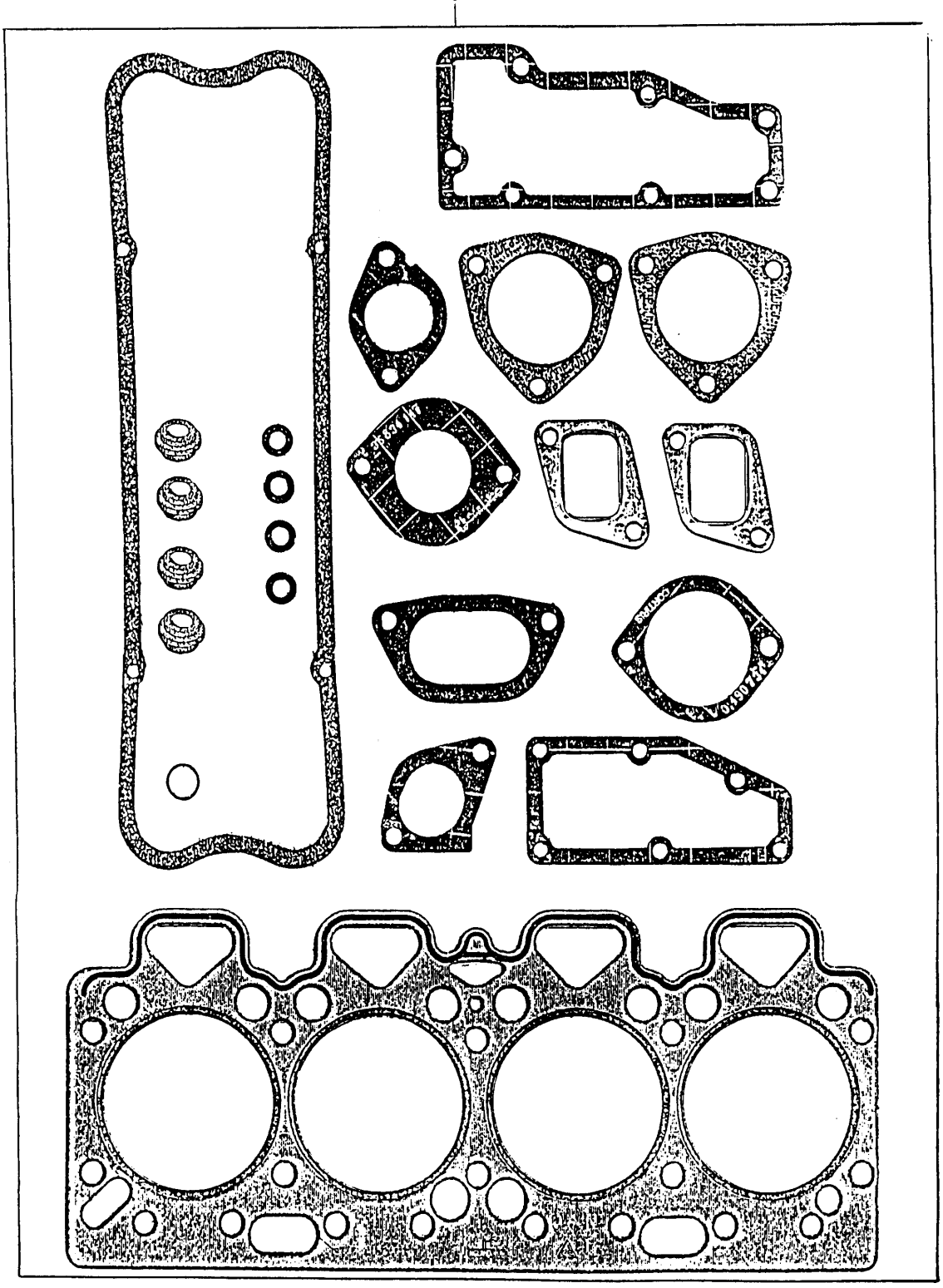

JOGO DE JUNTAS DO CABEÇOTE
CYLINDER HEAD GASKETS SET
JUEGO DE JUNTAS DE LA CULATA
JEU DE JOINTS DE LA CULASSE

GRUPO
GROUP **00/42**
GRUPO
GROUPE

1	4236129	1	JOGO DE JUNTAS	GASKETS SET	JUEGO DE JUNTAS	JEU DE JOINTS

JOGO DE JUNTAS DO BLOCO **CYLINDER BLOCK JOINTS SET** **JUEGO DE JUNTAS DEL BLOQUE** **JEU DE JOINTS DU BLOC**	**GRUPO** **GROUP** **00/27** **GRUPO** **GROUPE**

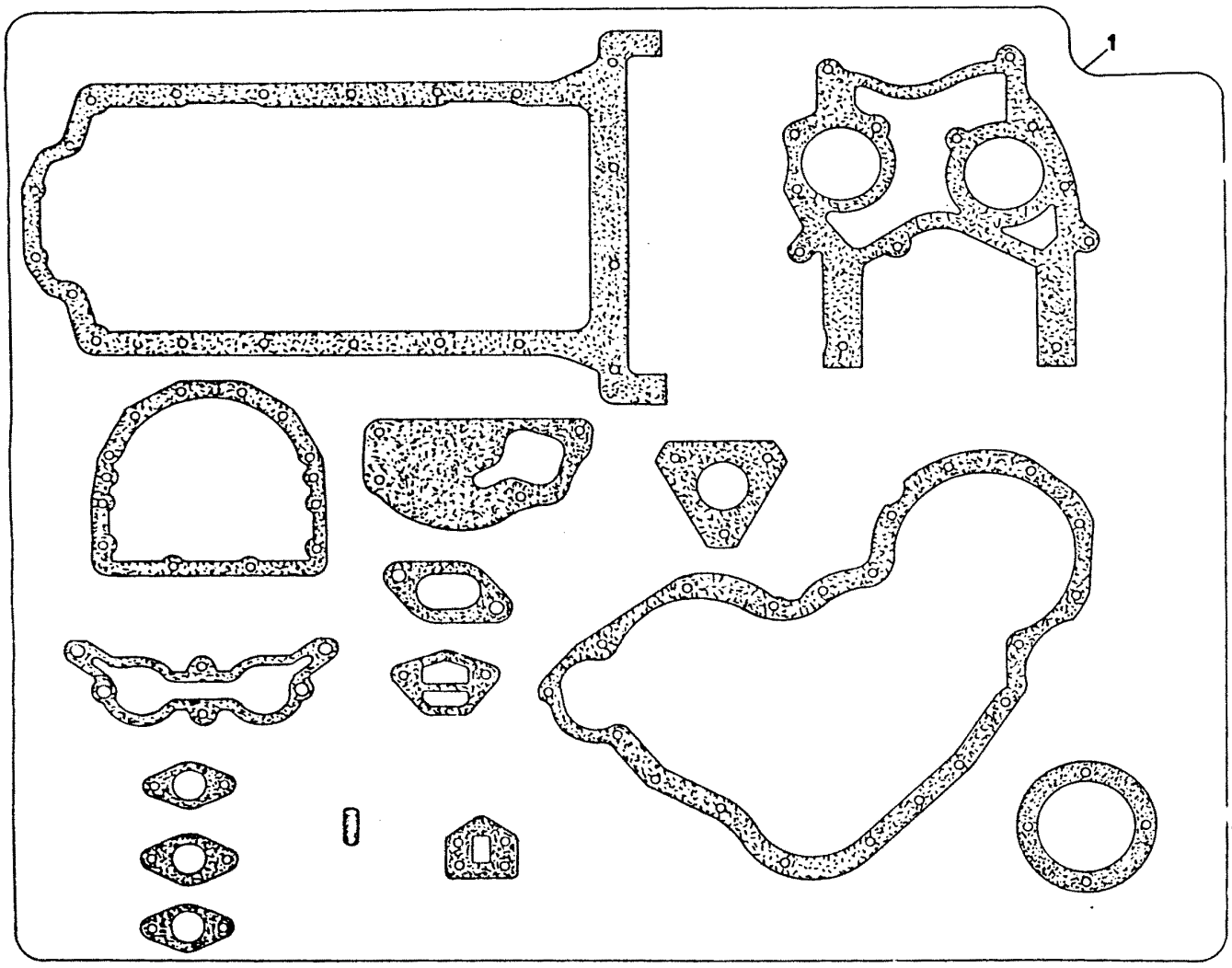

JOGO DE JUNTAS DO BLOCO
CYLINDER BLOCK JOINTS SET
JUEGO DE JUNTAS DEL BLOQUE
JEU DE JOINTS DU BLOC

GRUPO
GROUP **00/27**
GRUPO
GROUPE

1	4236113	1	JOGO DE JUNTAS	JOINTS SET	JUEGO DE JUNTAS	JEU DE JOINTS

JOGO DE JUNTAS DO BLOCO **CYLINDER BLOCK JOINTS SET** **JUEGO DE JUNTAS DEL BLOQUE** **JEU DE JOINTS DU BLOC**	**GRUPO** **GROUP** **00/55** **GRUPO** **GROUPE**

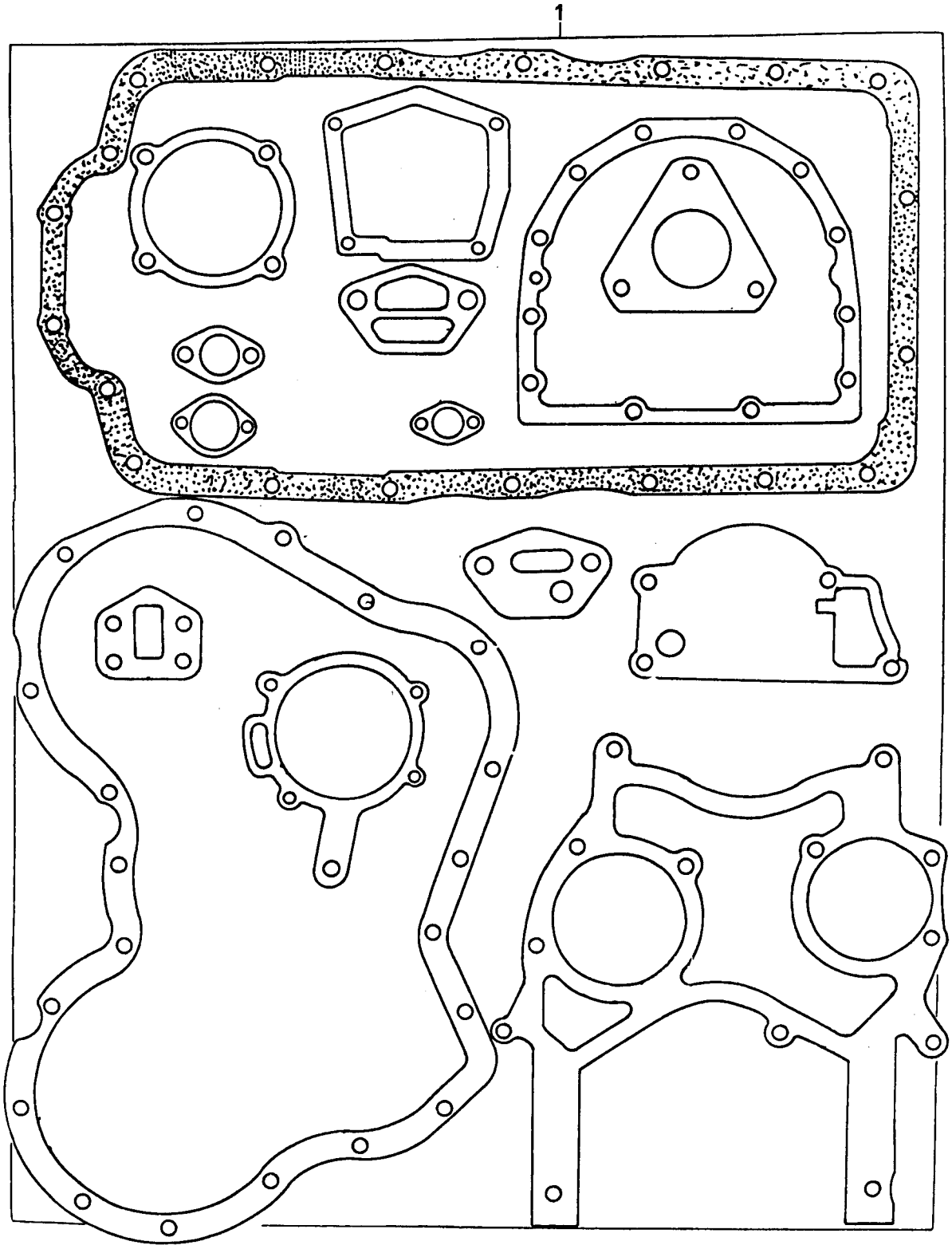

JOGO DE JUNTAS DO BLOCO
CYLINDER BLOCK JOINTS SET
JUEGO DE JUNTAS DEL BLOQUE
JEU DE JOINTS DU BLOC

GRUPO
GROUP **00/55**
GRUPO
GROUPE

1	4236195	1	JOGO DE JUNTAS	JOINTS SET	JUEGO DE JUNTAS	JEU DE JOINTS

JOGO DE JUNTAS DO BLOCO CYLINDER BLOCK JOINTS SET JUEGO DE JUNTAS DEL BLOQUE JEU DE JOINTS DU BLOC	GRUPO GROUP 00/60 GRUPO GROUPE

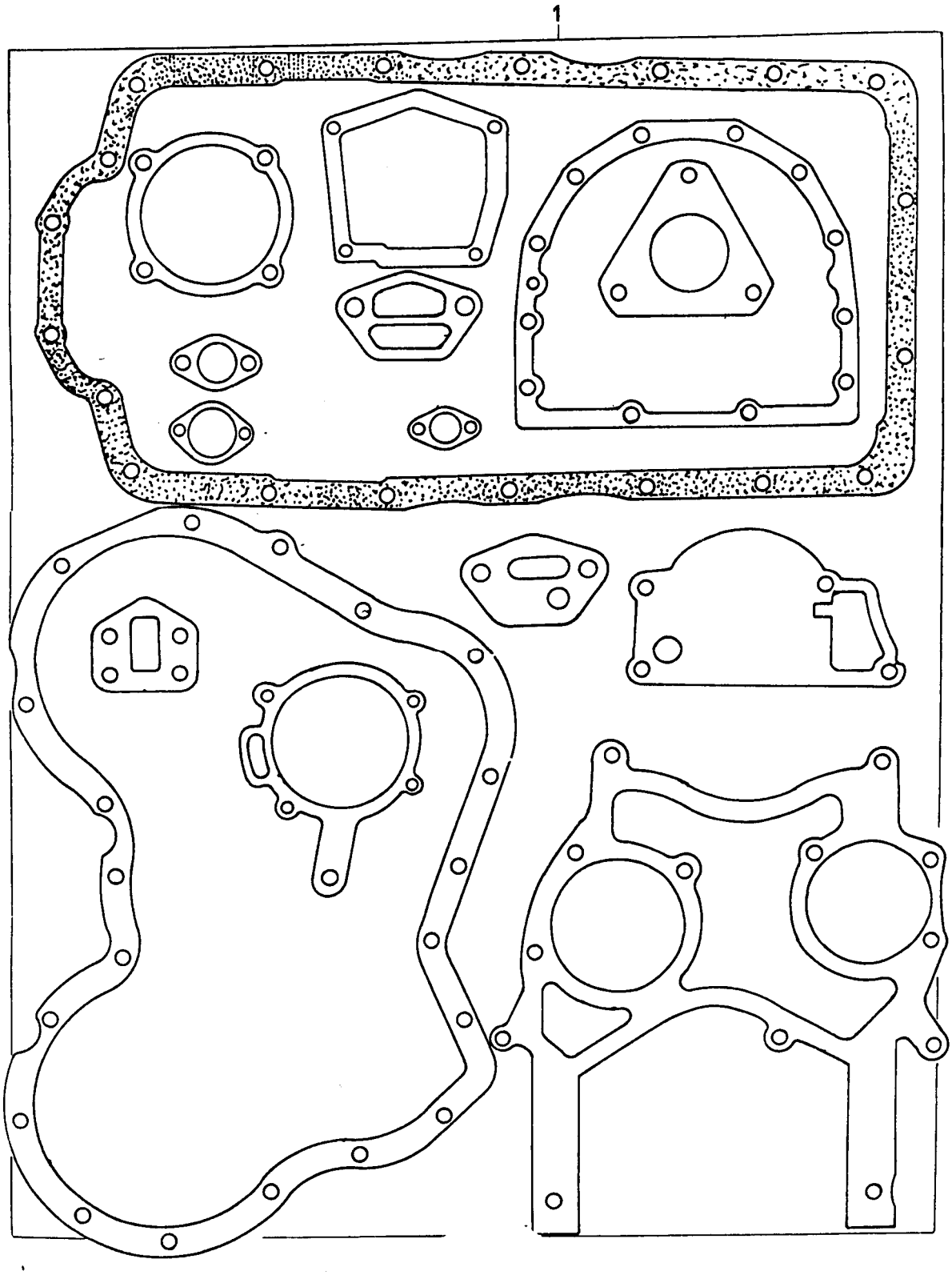

JOGO DE JUNTAS DO BLOCO
CYLINDER BLOCK JOINTS SET
JUEGO DE JUNTAS DEL BLOQUE
JEU DE JOINTS DU BLOC

GRUPO
GROUP **00/60**
GRUPO
GROUPE

1	4236200	1	JOGO DE JUNTAS	JOINTS SET	JUEGO DE JUNTAS	JEU DE JOINTS