GRUPO DE MONTAGEM
GROUP INDEX ALPHA
GRUPOS DE MONTAJE
GROUPES DE MONTAGE

MASSEY FERGUSON

B 1

4265

NOVEMBRO 2011

		PAGE
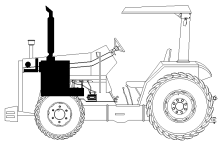	MOTOR E EQUIPAMENTOS ENGINE AND EQUIPMENT MOTOR Y EQUIPAMENTE	10
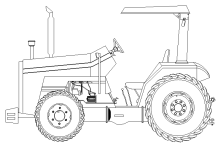	EMBREAGEM CLUTCH EMBRAGUE	20
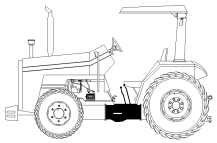	TRANSMISSÃO TRANSMISSION TRANSMISION	25
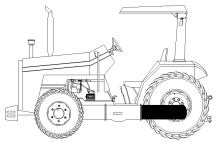	EIXO TRASEIRO REAR AXLE EJE TRASERO	30
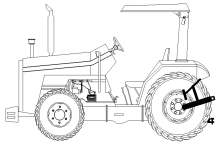	ENGATES LINKAGE ENGANCHES	40
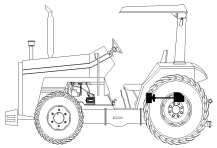	TOMADA DE FORÇA PTO-DRIVE MECHANISM MECANISMO ACCIONAMIENTO TOMA DE FUERZA	50
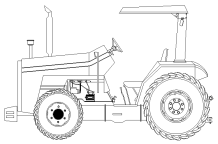	EIXO DIANTEIRO FRONT AXLE EJE DELANTERO	60
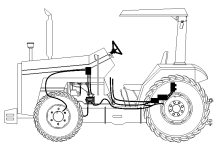	HIDRÁULICOS HYDRAULICS HIDRAULICOS	70
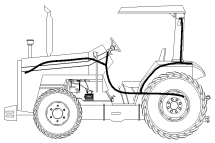	EQUIPAMENTO ELÉTRICO & PAINEL DE INSTRUMENTOS ELECTRIC EQUIPMENT & INSTRUMENT PANEL EQUIPO ELECTRICO Y TABLERO DE INSTRUMENTOS	80
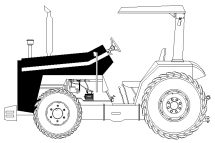	LATARIA SHEET METAL EMPLANCHADOS	100
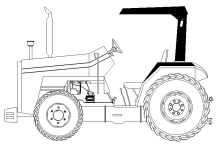	PLATAFORMA DO OPERADOR OPERATOR PLATAFORM PLATAFORMA DEL OPERADOR	105
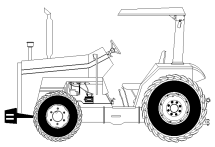	RODADO E PESO DAS RODAS RIMS AND WHEELS WEIGHTS LLANTA E PESOS DE RUEDAS	130

GRUPO DE MONTAGEM
GROUP INDEX ALPHA
GRUPOS DE MONTAJE
GROUPES DE MONTAGE

B 2

PAGE

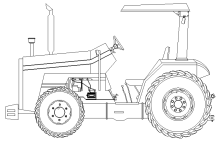

ACESSÓRIOS GERAIS
ACCESSORIES MISCELLANEOUS
ACCESORIOS MISCELANEOS

140

PAGE

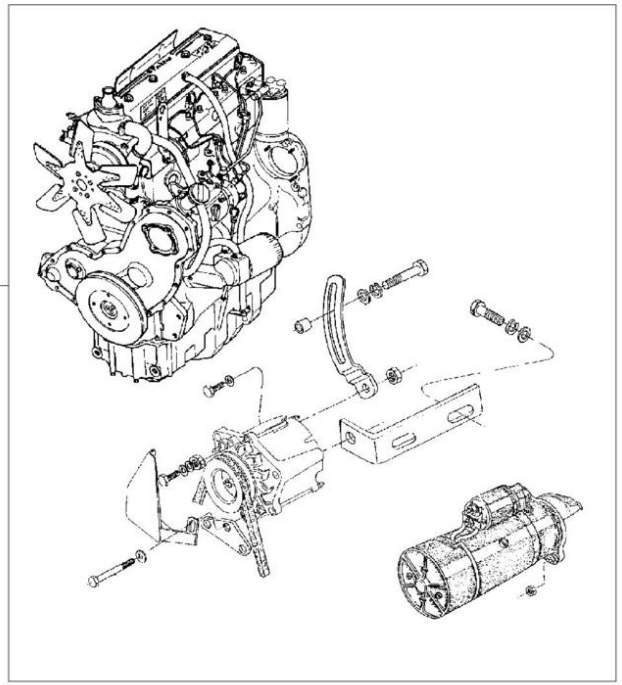

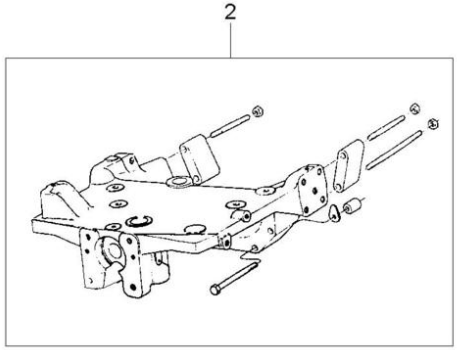

1	6263136M91	10-30 No	**1**	CJ. MOTOR	KIT, MOTOR	JUEGO MOTOR
2	6201488M91	10-20 No	**1**	FIXAÇÃO	FASTENER	CIERRE

Suporte Da Bateria
Battery Support
Soporte De La Bateria

10-15

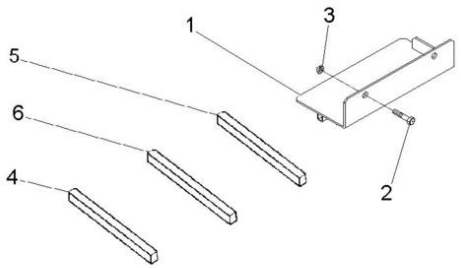

1	038581S1	**1** PLACA	PLATE	PLATO
2	353723X1	**2** PARAFUSO	BOLT	PERNO
3	353439X1	**2** ARRUELA	WASHER	ARANDELA
4	050658P1	**1** GUARNIÇÃO	FOAM	ESPUMA
5	3149668M1	**1** GUARNIÇÃO	FOAM	ESPUMA
6	3412754M1	**1** GUARNIÇÃO	FOAM	ESPUMA

Fixação Do Eixo Dianteiro
Front Axle
Eje Delantero

10-20

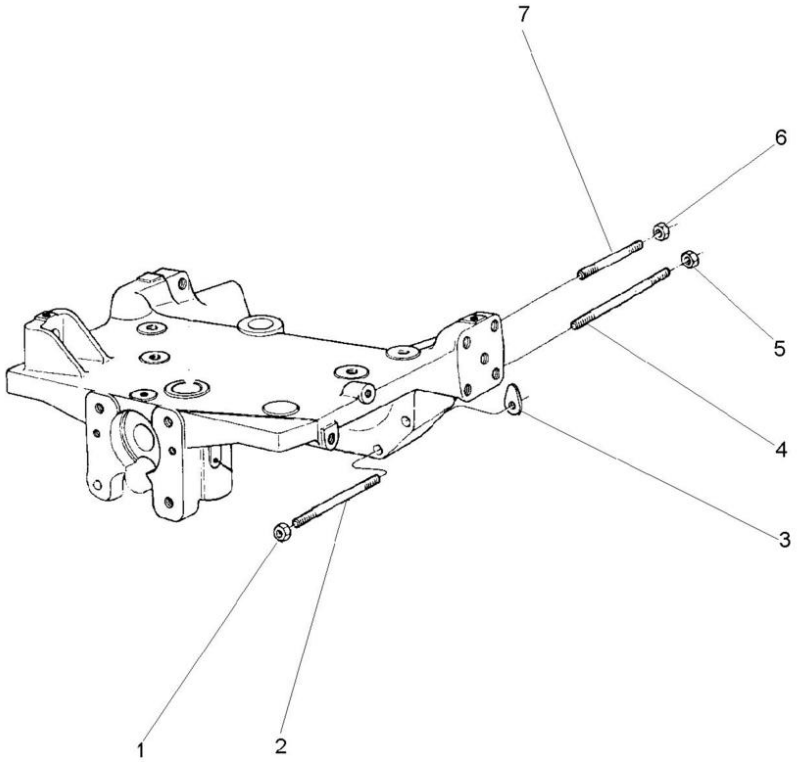

1	368748X1	**2** PORCA	NUT	TUERCA
2	049205P1	**2** PRISIONEIRO	STUD	ESPARRAGO
3	1660192M1	**X** CALÇO	SHIM	CALCE
3	894825M1	**X** CALÇO	SHIM	CALCE
3	894826M1	**X** CALÇO	SHIM	CALCE
4	6202618M1	**2** PRISIONEIRO	STUD	ESPARRAGO
5	368748X1	**2** PORCA	NUT	TUERCA
6	368748X1	**2** PORCA	NUT	TUERCA
7	3585546M1	**2** PRISIONEIRO	STUD	ESPARRAGO

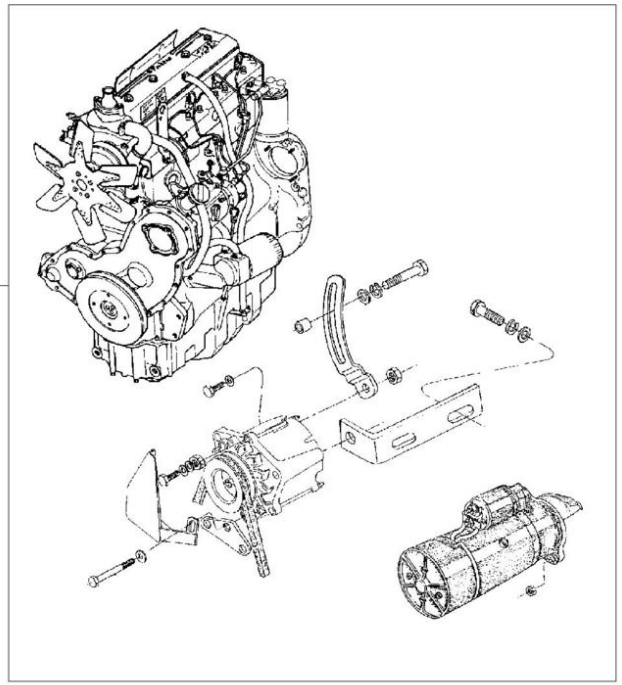

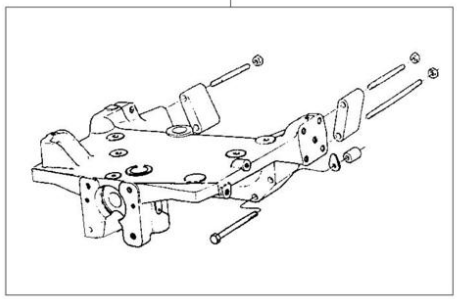

1	6263136M91	10-30 No	**1**	CJ. MOTOR	KIT, MOTOR	JUEGO MOTOR
2	048500N1	60-10 No	**1**	FIXAÇÃO	FASTENER	CIERRE

Instalação Do Motor
Engine Installation
Instalacion Motor

10-30

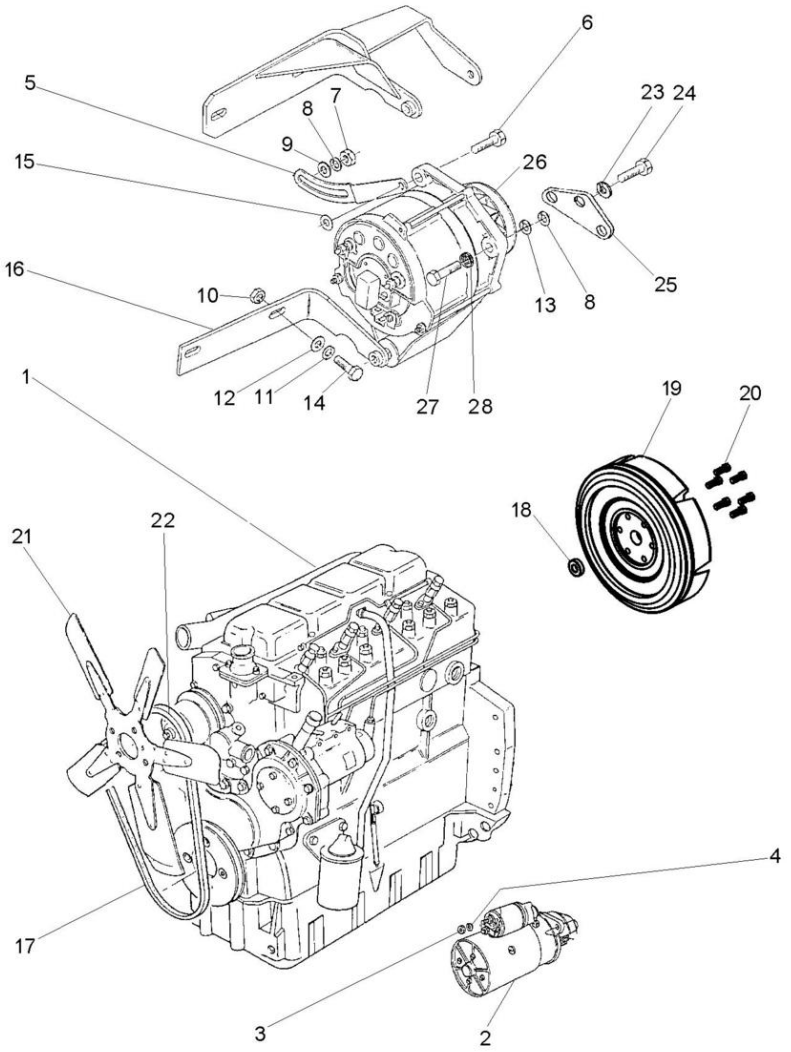

1	054559T1	10-35 No	**1**	CJ. MOTOR	KIT, MOTOR	JUEGO MOTOR
2	6229400M91	10-160 No	**1**	MOTOR PARTIDA	STARTERMOTOR	MOTOR ARRANQUE
3	353431X1		**3**	PORCA	NUT	TUERCA
4	353434X1		**3**	ARRUELA	WASHER	ARANDELA
5	3149888M1		**1**	ESTICADOR	TURNBUCKLE	TORNIQUETE
6	3145869M1		**1**	PARAFUSO	BOLT	PERNO
7	353426X1		**1**	PORCA	NUT	TUERCA
8	353432X1		**1**	ARRUELA	WASHER	ARANDELA
9	353757X1		**1**	ARRUELA	WASHER	ARANDELA
10	353430X1		**1**	PORCA	NUT	TUERCA
11	353434X1		**1**	ARRUELA	WASHER	ARANDELA
12	353756X1		**2**	ARRUELA	WASHER	ARANDELA
13	353434X1		**2**	ARRUELA	WASHER	ARANDELA
14	353536X1		**2**	PARAFUSO	BOLT	PERNO
15	353756X1		**2**	ARRUELA	WASHER	ARANDELA
16	6282073M91		**1**	SUPORTE	BRACKET	SOPORTE
17	049880T1		**1**	CORREIA "V"	V BELT	CORREA EN V
18	488952M4		**1**	ROLAMENTO	BEARING	COJINETE
19	3408361M91		**1**	CJ. VOLANTE	FLYWHEEL ASSY.	CJTO.DE VOLANTE
20	361563X1		**6**	PARAFUSO	BOLT	PERNO
21	3408373M91		**1**	HÉLICE	FAN	VENTILADOR
22	3408374M1		**1**	EXTENSÃO	EXTENSION	EXTENSION
23	353446X1		**4**	ARRUELA	WASHER	ARANDELA
24	353525X1		**4**	PARAFUSO	BOLT	PERNO
25	6282072M1		**1**	SUPORTE FRONTAL	FRONT FRAME	BASTIDOR DELANT
26	6237273M91	10-155 No	**1**	ALTERNADOR	ALTERNATOR	ALTERNADOR
27	354513X1		**1**	PARAFUSO	BOLT	PERNO
28	353434X1		**1**	ARRUELA	WASHER	ARANDELA

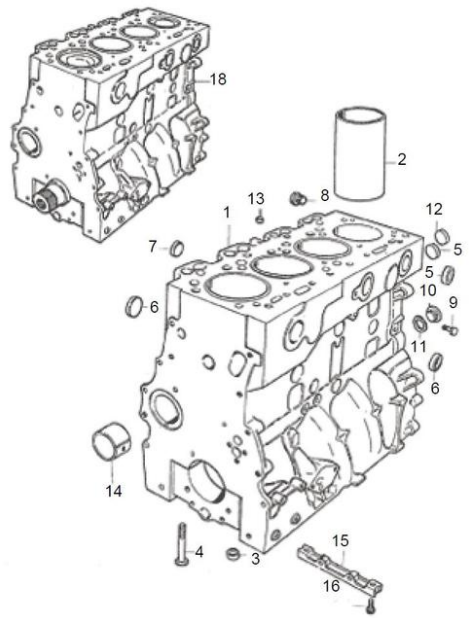

1	4236279	**1** BLOCO CILINDROS	CYLINDER BLOCK	BLOQUE CILINDROS
2	70530028	**4** CAMISA	LINER	CAMISA
3	33142111	**10** ANEL DE GUIA	GUIDE RING	ANILLO DE GUIA
4	32166329	**10** PARAFUSO	BOLT	PERNO
5	70650075	**8** BUJÃO	PLUG	TAPON
6	70650077	**4** BUJÃO	PLUG	TAPON
7	70650076	**4** BUJÃO	PLUG	TAPON
8	70650083	**1** BUJÃO	PLUG	TAPON
9	70650109	**1** BUJÃO	PLUG	TAPON
10	0650582	**1** BUJÃO	PLUG	TAPON
11	70920065	**1** ARRUELA	WASHER	ARANDELA
12	70650068	**1** BUJÃO	PLUG	TAPON
13	70650079	**1** BUJÃO	PLUG	TAPON
14	70998033	**1** BUCHA	BUSH	CASQUILLO
15	3627P013	**1** PLACA	PLATE	PLATO
16	2172514	**2** PARAFUSO	SCREW	TORNILLO

Instalação Do Motor
Engine Installation
Instalacion Motor

10-40

Caixa De Distribuição
Timing Case
Caja De Distribución

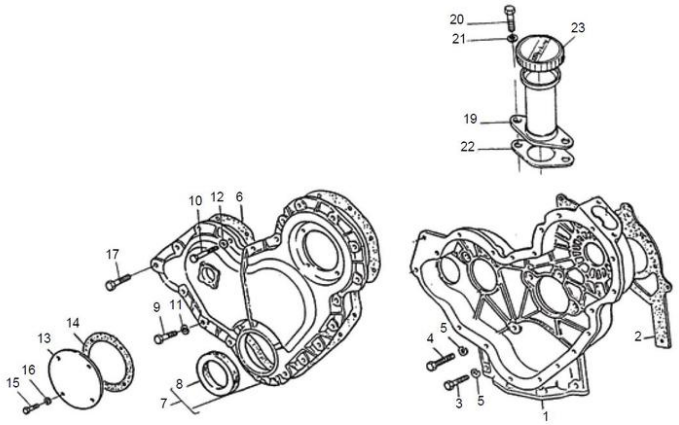

1	4236256	**1**	CARCAÇA	HOUSING	ALOJAMIENTO
2	70490369R	**1**	JUNTA	GASKET	EMPAQUETADURA.
3	0746255	**2**	PARAFUSO	BOLT	PERNO
4	0746211	**7**	PARAFUSO	BOLT	PERNO
5	0920053	**9**	ARRUELA	WASHER	ARANDELA
6	70490311R	**1**	JUNTA	GASKET	EMPAQUETADURA.
7	70993553	**1**	TAMPA	COVER	CUBIERTA
8	70730043	**1**	RETENTOR	SEAL	RETEN
9	0746211	**14**	PARAFUSO	BOLT	PERNO
10	0096238	**3**	PARAFUSO	BOLT	PERNO
11	0920053	**14**	ARRUELA	WASHER	ARANDELA
12	0920108	**4**	ARRUELA	WASHER	ARANDELA
13	70240521	**1**	TAMPA	COVER	CUBIERTA
14	36825107	**1**	JUNTA	GASKET	EMPAQUETADURA.
15	70740128	**4**	PARAFUSO	BOLT	PERNO
16	0920053	**4**	ARRUELA	WASHER	ARANDELA
17	0096239	**1**	PARAFUSO	BOLT	PERNO
19	70991630	**1**	BOCAL	FILLER	RELLENADOR
20	0746254	**2**	PARAFUSO	BOLT	PERNO
21	0920108	**2**	ARRUELA	WASHER	ARANDELA
22	70490320R	**1**	JUNTA	GASKET	EMPAQUETADURA.
23	70150038	**1**	TAMPA	COVER	CUBIERTA

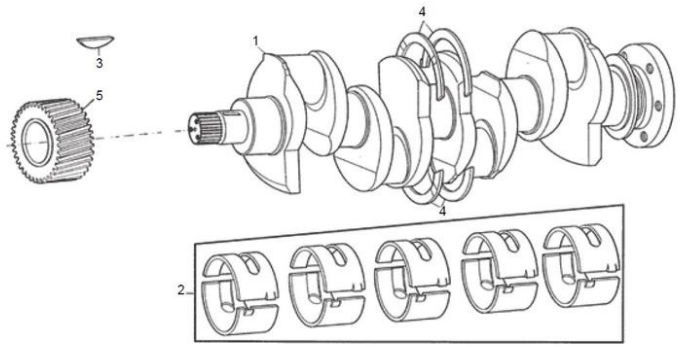

1	70998009		**1** VIRABREQUIM	CRANKSHAFT	CIGUENAL
2	423669C	⧗ 0,75mm	**1** JOGO CASQUILHOS	BEARING KIT	JUEGO COJINETES
2	423669B	⧗ 0,50mm	**1** JOGO CASQUILHOS	BEARING KIT	JUEGO COJINETES
2	423669A	⧗ 0,25mm	**1** JOGO CASQUILHOS	BEARING KIT	JUEGO COJINETES
2	423669	STD	**1** JOGO CASQUILHOS	BEARING KIT	JUEGO COJINETES
3	0500012		**1** CHAVETA	KEY	CLAVE
4	424808A		**1** JG. ARRUELAS	KIT, WASHER	JUEGO ARANDELAS
4	424808		**1** JG. ARRUELAS	KIT, WASHER	JUEGO ARANDELAS
5	31171681		**1** ENGRENAGEM	GEAR	ENGRANAJE

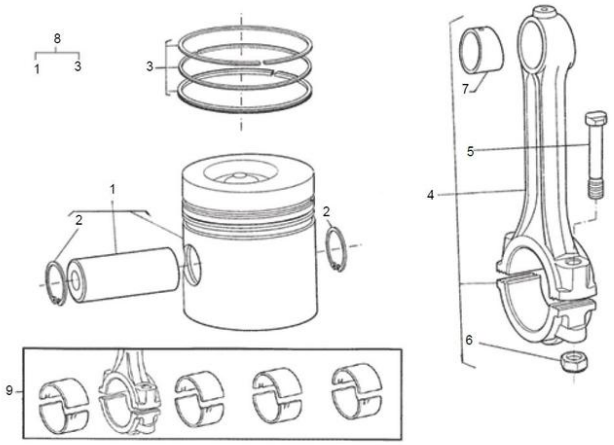

1	70992484		**4** PISTÃO	PISTON	PISTON
2	70170026		**8** ANEL TRAVA	CIRCLIP	CIRCULITO
3	4236151		**4** JG. ANÉIS	KIT, RING	AROS JUEGO
4	7000520C91		**4** CJ. BIELA	KIT, CONROD	JUEGO DE BIELA
5	32762116		**8** PARAFUSO	BOLT	PERNO
6	70570094		**8** PORCA	NUT	TUERCA
7	70998085		**4** BUCHA	BUSH	CASQUILLO
9	423670C	⧗ + 0,75mm	**1** JOGO CASQUILHOS	BEARING KIT	JUEGO COJINETES
9	423670B	⧗ + 0,50mm	**1** JOGO CASQUILHOS	BEARING KIT	JUEGO COJINETES
9	423670A	⧗ + 0,25mm	**1** JOGO CASQUILHOS	BEARING KIT	JUEGO COJINETES
9	423670	STD	**1** JOGO CASQUILHOS	BEARING KIT	JUEGO COJINETES

Instalação Do Motor
Engine Installation
Instalacion Motor

10-55

Válvulas E Balanceiros
Valves And Rockershafts
Válvulas Y Balancines

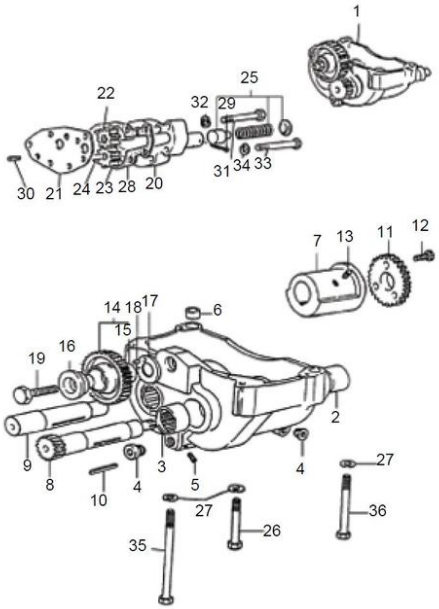

1	70991809	**1**	BALANCEADOR	BALANCER	BALANCEADOR
2	70998104	**2**	BUCHA	BUSH	CASQUILLO
3	70998103	**2**	BUCHA	BUSH	CASQUILLO
4	70650116	**2**	BUJÃO	PLUG	TAPON
5	2431A051	**5**	BUJÃO	PLUG	TAPON
6	33137408	**2**	ANEL	RING	ARO
7	70430001	**2**	CONTRA PESO	COUNTERWEIGHT	CONTRAPESO
8	70750043	**1**	EIXO	SHAFT	ARBOL
9	70750045	**1**	EIXO	SHAFT	ARBOL
10	2576675	**2**	CHAVETA	KEY	CLAVE
11	70410116	**2**	ENGRENAGEM	GEAR	ENGRANAJE
12	2172513	**6**	PARAFUSO	BOLT	PERNO
13	2171225	**4**	PARAFUSO	BOLT	PERNO
14	70991042	**1**	ENGRENAGEM	GEAR	ENGRANAJE
15	70050113	**1**	BUCHA	BUSH	CASQUILLO
16	33451801	**1**	CUBO	HUB	CUBO
17	33153133	**1**	PLACA	PLATE	PLATO
18	0610879	**1**	PINO	PIN	PASADOR
19	0096633	**1**	PARAFUSO	BOLT	PERNO
20	37714234	**1**	CORPO	BODY	CUERPO
21	36237156	**1**	PLACA	PLATE	PLATO
22	70998115	**1**	ENGRENAGEM	GEAR	ENGRANAJE
23	70410114	**1**	ENGRENAGEM	GEAR Z-13	ENGRANAJE Z-13
24	32455123	**1**	EIXO	SHAFT	ARBOL
25	424819	**1**	JG. REPARO	KIT, REPAIR	JUEGO REPARACION
26	0096439	**2**	PARAFUSO	BOLT	PERNO
27	0920054	**4**	ARRUELA	WASHER	ARANDELA
28	36866722	**1**	JUNTA	GASKET	EMPAQUETADURA.
29	0610012	**1**	CUPILHA	COTTER PIN	PASADOR DOUBLE
30	0350005	**2**	PINO	PIN	PASADOR
31	0096236	**5**	PARAFUSO	BOLT	PERNO
32	0920053	**5**	ARRUELA	WASHER	ARANDELA
33	0096237	**2**	PARAFUSO	BOLT	PERNO
34	0920053	**2**	ARRUELA	WASHER	ARANDELA
35	2184546	**1**	PARAFUSO	BOLT	PERNO
36	0096441	**1**	PARAFUSO	BOLT	PERNO

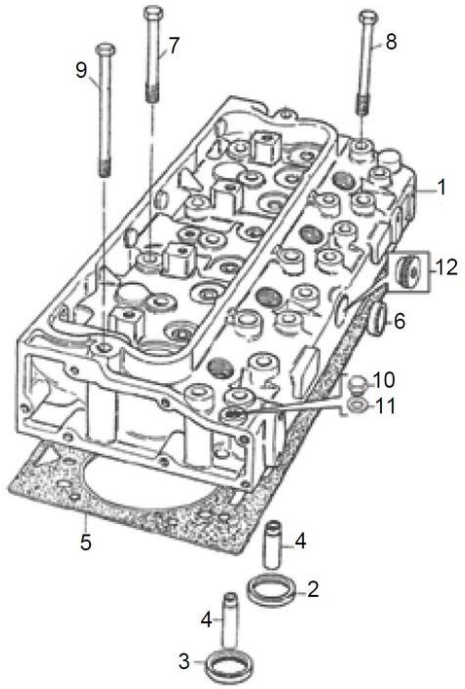

1	4236205	**1**	CABEÇOTE	CYLINDER HEAD	CULATA CILINDRO
2	33152153	**4**	SEDE ESCAPE	INSERT EXHAUST	INSERTO ESCAPE
3	70470053	**4**	SEDE ADMISSÃO	INLET INSERT	INSERTO ADMISIÓN
4	70420018	**8**	GUIA	GUIDE	GUIA
5	70490304	**1**	JUNTA	GASKET	EMPAQUETADURA.
6	70650075	**1**	BUJÃO	PLUG	TAPON
7	70740853	**2**	PARAFUSO	BOLT	PERNO
8	70740854	**12**	PARAFUSO	BOLT	PERNO
9	70740855	**8**	PARAFUSO	BOLT	PERNO

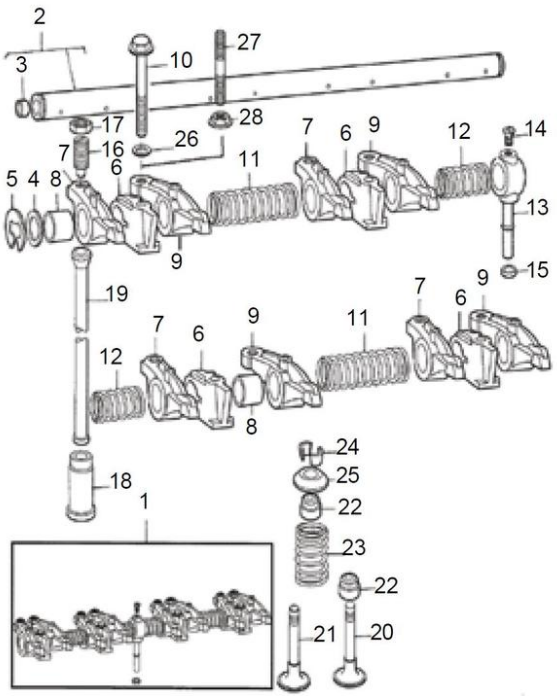

1	424823		**1**	EIXO BALANCEIRO	ROCKER SHAFT	EJE BALANCINES
2	424807		**1**	EIXO	SHAFT	ARBOL
3	0650507		**2**	BUJÃO	PLUG	TAPON
4	33117415		**2**	ARRUELA	WASHER	ARANDELA
5	0170151		**2**	ANEL TRAVA	CIRCLIP	CIRCULITO
6	70100716		**4**	SUPORTE	BRACKET	SOPORTE
7	70992757	▶	**4**	BALANCEIRO	ROCKER	BALANCIN
8	2511425		**1**	BUCHA	BUSH	CASQUILLO
9	70992758	◀	**4**	BALANCEIRO	ROCKER	BALANCIN
10	0096634		**4**	PARAFUSO	BOLT	PERNO
11	31744123		**2**	MOLA	SPRING	RESORTE
12	31743108		**2**	MOLA	SPRING	RESORTE
13	35511111		**1**	TUBO	PIPE	CANO
14	0726504		**1**	PARAFUSO	BOLT	PERNO
15	33811113		**1**	OLIVA	OLIVE	OLIVA
16	0720579		**8**	PARAFUSO	BOLT	PERNO
17	0576052		**8**	PORCA	NUT	TUERCA
18	70870001		**8**	TUCHO	TAPPET	TAQUET
19	70998041		**8**	VARETA	ROD	VARILLA
20	70910100		**4**	VÁLVULA ESCAPE	VALVE EXHAUST	VALVULA ESCAPE
21	70910098		**4**	VÁLVULA ADMISSÃO	VALVE INLET	VALVULA ADMISION
22	70730051		**8**	VEDANTE	SEAL	RETEN
23	70998136		**8**	MOLA	SPRING	RESORTE
24	70230010		**16**	TRAVA	LOCK	RETENEDOR
25	70150047		**8**	CAPA	CAP	TAPA
26	0920006		**4**	ARRUELA	WASHER	ARANDELA

Instalação Do Motor
Engine Installation
Instalacion Motor

10-70

Retentor Árvore De Manivelas
Crankshaft Oil Seal
Sello De Aceite

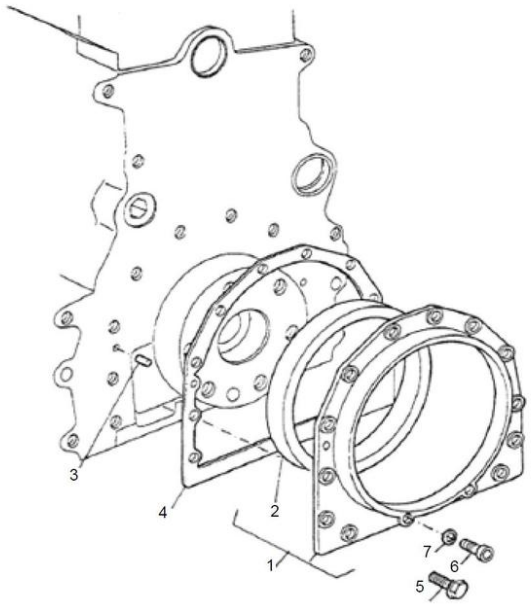

1	70993401	**1**	ALOJAMENTO	ATOMISER BODY	CUERPO ATOMIZ.
2	70730050	**1**	RETENTOR	SEAL	RETEN
3	0350009	**2**	PINO	PIN	PASADOR
4	36817181R	**1**	JUNTA	GASKET	EMPAQUETADURA.
5	70740130	**12**	PARAFUSO	BOLT	PERNO
6	2172530	**2**	PARAFUSO	BOLT	PERNO
7	33112111	**2**	ARRUELA	WASHER	ARANDELA

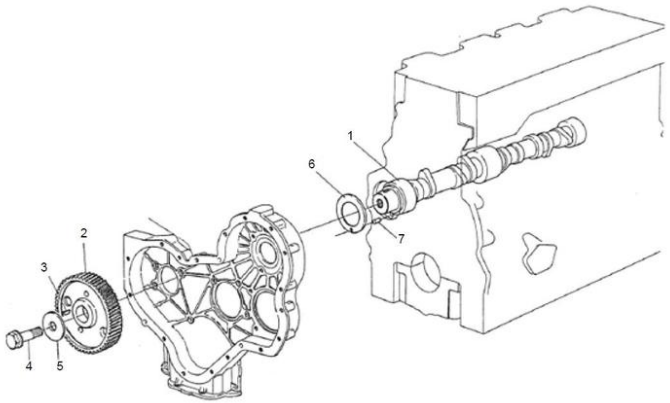

1	70140017	**1** ÁRVORE COMANDO	CAMSHAFT	ARBOL DE LEVAS
2	31171931	**1** ENGRENAGEM	GEAR	ENGRANAJE
3	0500012	**1** CHAVETA	KEY	CLAVE
4	70740323	**1** PARAFUSO	BOLT	PERNO
5	70920103	**1** ARRUELA	WASHER	ARANDELA
6	33153121	**1** ARRUELA	WASHER	ARANDELA
7	0610844	**1** PINO	PIN	PASADOR

Instalação Do Motor
Engine Installation
Instalacion Motor

10-80

Carter De Óleo
Oil Sump
Cárter De Aceite

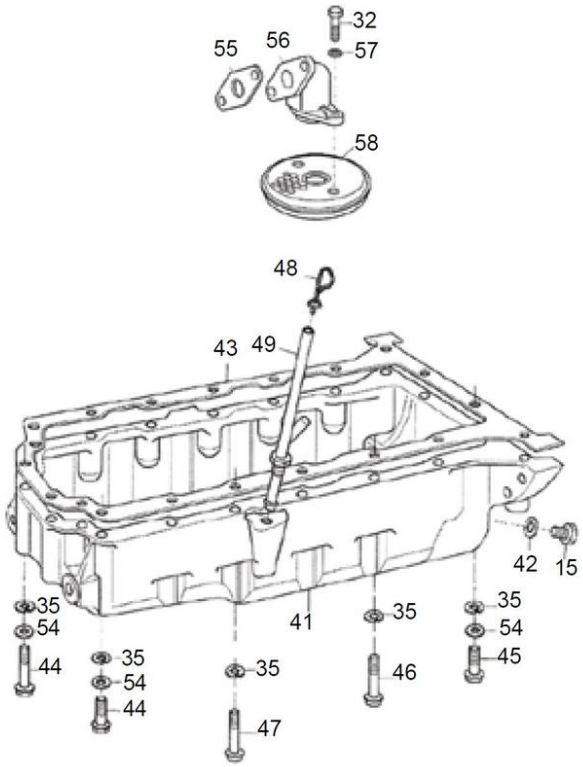

15	70650008	**1**	BUJÃO	PLUG	TAPON
32	0746052	**2**	PARAFUSO	BOLT	PERNO
35	0920053	**20**	ARRUELA	WASHER	ARANDELA
41	70830133	**1**	CÁRTER	SUMP	CARTER
42	70920008	**1**	ARRUELA	WASHER	ARANDELA
43	70490698	**1**	JUNTA	GASKET	EMPAQUETADURA.
44	2184435	**6**	PARAFUSO	BOLT	PERNO
45	0096214	**2**	PARAFUSO	BOLT	PERNO
46	0096241	**11**	PARAFUSO	BOLT	PERNO
47	0096215	**1**	PARAFUSO	BOLT	PERNO
48	70320078	**1**	VARETA	ROD	VARILLA
49	70620843	**1**	TUBO	PIPE	CANO
54	0920003	**9**	ARRUELA	WASHER	ARANDELA
55	70490377	**1**	JUNTA	GASKET	EMPAQUETADURA.
56	37738261	**1**	CONEXÃO	CONNECTION	CONEXION
57	0920052	**2**	ARRUELA	WASHER	ARANDELA
58	70998076	**1**	PENEIRA	SIEVE	ZARANDA

Instalação Do Motor
Engine Installation
Instalacion Motor

10-85

Polia Da Árvore De Manivelas
Crankshaft Pulley
Polea Del Cigueñal

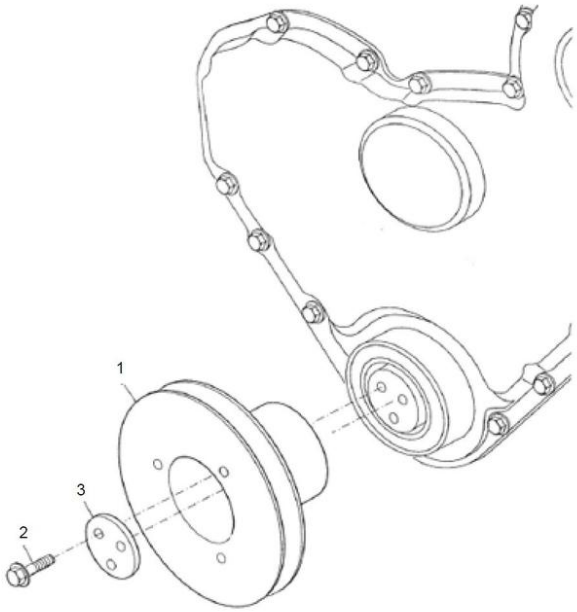

1	70670168	**1**	POLIA	PULLEY	POLEA
2	70740373	**3**	PARAFUSO	BOLT	PERNO
3	3242T001	**1**	PLACA	PLATE	PLATO

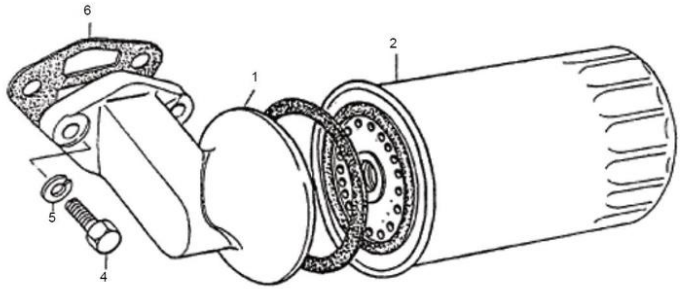

1	70997148	**1**	CABEÇOTE FILTRO	FILTER HEAD	CABEZA DE FILTRO
2	71054	**1**	ELEMENTO	ELEMENT	ELEMENTO
3	0746610	**2**	PARAFUSO	BOLT	PERNO
4	0920055	**2**	ARRUELA	WASHER	ARANDELA
5	70490383	**1**	JUNTA	GASKET	EMPAQUETADURA.

Instalação Do Motor
Engine Installation
Instalacion Motor

10-95

Tampa Do Cabeçote
Cylinder Head Cover
Tapa De Válvulas

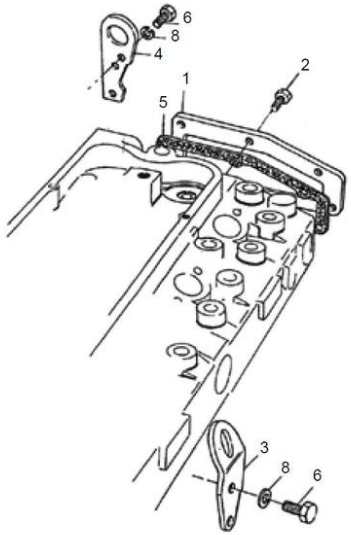

1	36212152	**1** TAMPA	COVER	CUBIERTA
2	70740130	**6** PARAFUSO	BOLT	PERNO
3	0940913	**1** ALÇA	STRAP	FAJA
4	36177111	**1** ALÇA	STRAP	FAJA
5	70490379	**1** JUNTA	GASKET	EMPAQUETADURA.
6	0746453	**4** PARAFUSO	BOLT	PERNO
7	0920052	**4** ARRUELA	WASHER	ARANDELA
8	0920002	**4** ARRUELA	WASHER	ARANDELA

Instalação Do Motor
Engine Installation
Instalacion Motor

10-100

Termostato E Carcaça
Thermostato And Housing
Termostato Y Carter

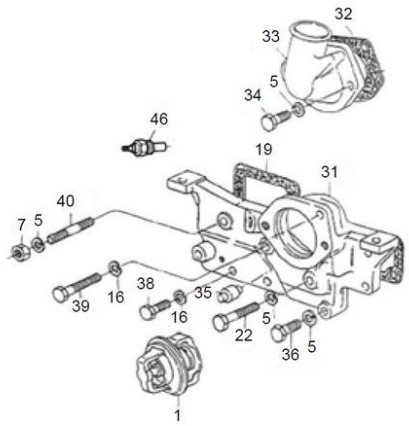

1	70998003	**1**	TERMOSTATO	THERMOSTAT	TERMOSTATO
5	0920054	**6**	ARRUELA	WASHER	ARANDELA
7	0576051	**1**	PORCA	NUT	TUERCA
16	0920053	**3**	ARRUELA	WASHER	ARANDELA
19	70490408R	**1**	JUNTA	GASKET	EMPAQUETADURA.
22	0096439	**1**	PARAFUSO	BOLT	PERNO
31	70440185	**1**	CARCAÇA	HOUSING	ALOJAMIENTO
32	70490380R	**1**	JUNTA	GASKET	EMPAQUETADURA.
33	37735651	**1**	CONEXÃO	CONNECTION	CONEXION
34	0096433	**2**	PARAFUSO	BOLT	PERNO
35	2485791	**1**	RESPIRO	BREATHER	RESPIRADERO
36	0096434	**2**	PARAFUSO	BOLT	PERNO
38	0746255	**2**	PARAFUSO	BOLT	PERNO
39	0096238	**1**	PARAFUSO	BOLT	PERNO
40	0826467	**1**	PRISIONEIRO	STUD	ESPARRAGO

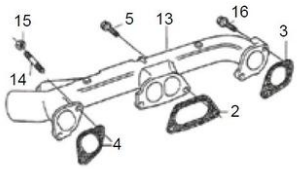

2	3688C002	**1**	JUNTA	GASKET	EMPAQUETADURA.
3	70490800R	**1**	JUNTA	GASKET	EMPAQUETADURA.
4	70490800R	**1**	JUNTA	GASKET	EMPAQUETADURA.
5	70740177	**4**	PARAFUSO	BOLT	PERNO
13	70540063	**1**	COLETOR ADMISSÃO	INDUCT.MANIFOLD	COLECTOR ADMISI.
14	0826422	**1**	PRISIONEIRO	STUD	ESPARRAGO
15	70570074	**1**	PORCA	NUT	TUERCA
16	70740188	**1**	PARAFUSO	BOLT	PERNO

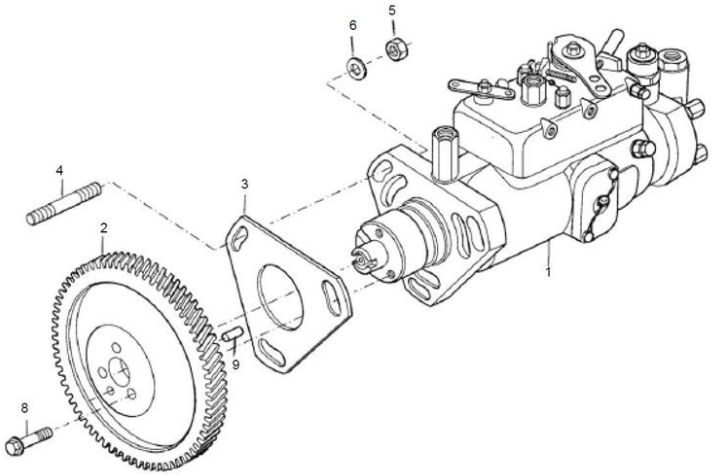

1	77551	**1** BOMBA INJETORA	INJECTION PUMP	BOMBA INYECTORA
2	70993772	**1** ENGRENAGEM	GEAR	ENGRANAJE
3	70490403	**1** JUNTA	JOINT	JUNTA
4	2215574	**3** PRISIONEIRO	STUD	ESPARRAGO
5	70570073	**3** PORCA	NUT	TUERCA
6	33114412	**3** ARRUELA	WASHER	ARANDELA
8	0746254	**3** PARAFUSO	BOLT	PERNO

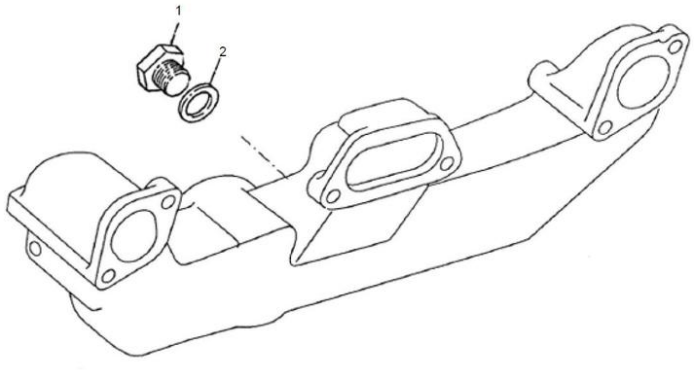

1	80650722	**1** BUJÃO	PLUG	TAPON
2	70920065	**1** ARRUELA	WASHER	ARANDELA

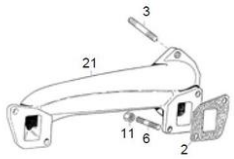

2	3688C007	**2** JUNTA	GASKET	EMPAQUETADURA.
3	0826422	**4** PRISIONEIRO	STUD	ESPARRAGO
6	0826408	**3** PRISIONEIRO	STUD	ESPARRAGO
11	70570082	**7** PORCA	NUT	TUERCA
21	37781781	**1** COLETOR ESCAPE	EXHAUST MANIFOLD	COLECTOR ESCAPE

Instalação Do Motor
Engine Installation
Instalacion Motor

10-125

Bomba Alimentadora E Filtro De Combustível
Fuel Oil Lift Pump And Filter
Bomba Y Filtro De Combustible

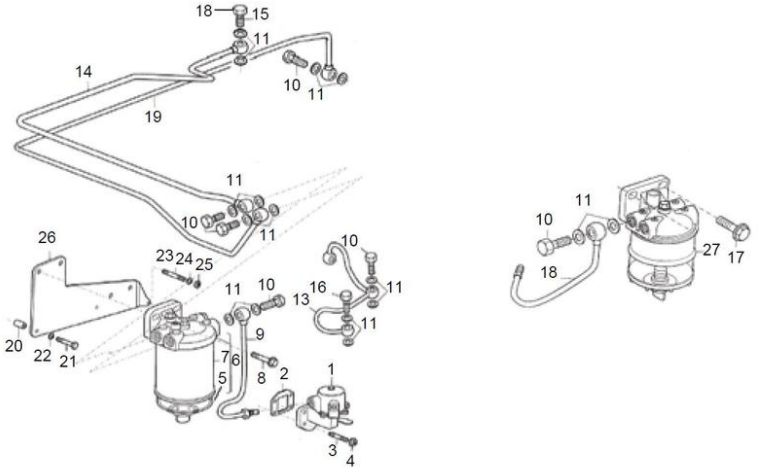

1	72145	**1**	BOMBA	PUMP	BOMBA
2	70490333R	**1**	JUNTA	GASKET	EMPAQUETADURA.
3	70820083	**4**	PRISIONEIRO	STUD	ESPARRAGO
4	70570073	**4**	PORCA	NUT	TUERCA
5	70840054	**1**	COPO	CUP	CUBETA
6	72130	**1**	CJ. FILTRO	KIT, FILTER	JUEGO FILTRO
7	423651	**1**	ELEMENTO	ELEMENT	ELEMENTO
8	70740178	**2**	PARAFUSO	BOLT	PERNO
9	70998197	**1**	TUBO	PIPE	CANO
10	70740343	**5**	PARAFUSO	BOLT	PERNO
11	70920115	**12**	ARRUELA	WASHER	ARANDELA
14	70998198	**1**	TUBO	PIPE	CANO
15	70740740	**1**	PARAFUSO BANJO	BANJO BOLT	TORNILLO DIFER
17	70740178	**2**	PARAFUSO	BOLT	PERNO
18	70998196	**1**	TUBO	PIPE	CANO
19	70993430	**1**	TUBO	PIPE	CANO
20	70760024	**2**	ESPAÇADOR	SPACER	PIEZA DISTANCIA
21	0096437	**2**	PARAFUSO	BOLT	PERNO
22	0920054	**2**	ARRUELA	WASHER	ARANDELA
23	0826222	**1**	PRISIONEIRO	STUD	ESPARRAGO
24	0920053	**1**	ARRUELA	WASHER	ARANDELA
25	0576002	**1**	PORCA	NUT	TUERCA
26	70100814	**1**	SUPORTE	BRACKET	SOPORTE
27	72113	**1**	FILTRO	FILTER	FILTRO

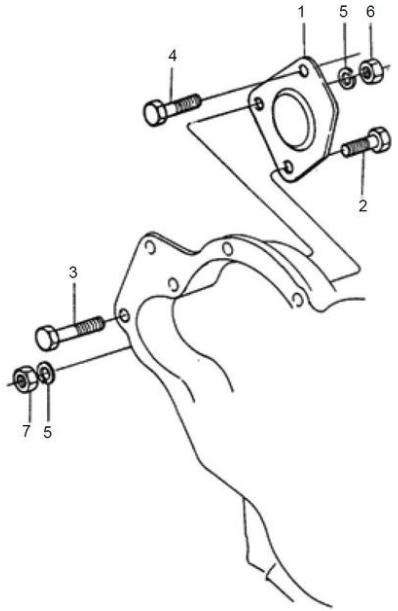

2	0096435	**1** PARAFUSO	BOLT	PERNO
3	2232151	**1** PARAFUSO	BOLT	PERNO
4	70740877	**1** PARAFUSO	BOLT	PERNO
5	2238153	**2** PORCA	NUT	TUERCA
6	0576051	**1** PORCA	NUT	TUERCA
7	0920054	**3** ARRUELA	WASHER	ARANDELA

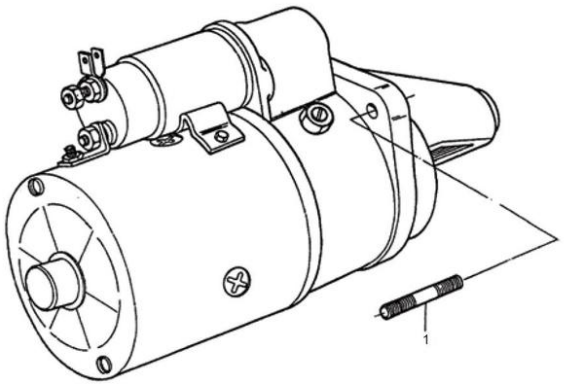

1	0826408	**3** PRISIONEIRO	STUD	ESPARRAGO

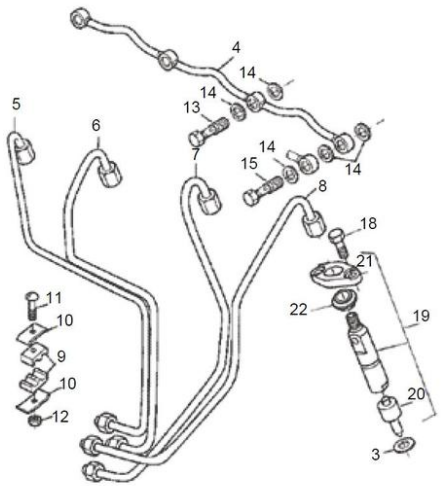

3	70920081		**4**	ARRUELA	WASHER	ARANDELA
4	3558X011		**1**	TUBO	PIPE	CANO
5	70993220	[A]	**1**	TUBO	PIPE	CANO
6	70993221	[B]	**1**	TUBO	PIPE	CANO
7	70993222	[C]	**1**	TUBO	PIPE	CANO
8	70993223	[D]	**1**	TUBO	PIPE	CANO
9	70600001		**4**	ALMOFADA	CUSHION	COJIN
10	70180248		**4**	PRESILHA	STAPLE	GRAPA
11	70740838		**2**	PARAFUSO	BOLT	PERNO
12	70576100		**2**	PORCA	NUT	TUERCA
13	0095315		**3**	PARAFUSO BANJO	BANJO BOLT	TORNILLO DIFER
14	70920083		**6**	ARRUELA	WASHER	ARANDELA
18	0096231		**8**	PARAFUSO	BOLT	PERNO
19	77339		**4**	CJ. INJETOR	KIT, ATOMISER	JUEGO ATOMIZADOR
20	77341		**4**	BICO INJETOR	NOZZLE	TOBERA
22	70730019		**4**	VEDANTE	SEAL	RETEN

[A] CILINDRO N° 1
CYLINDER N° 1
CILINDRO N° 1

[B] CILINDRO N° 2
CYLINDER N° 2
CILINDRO N° 2

[C] CILINDRO N° 3
CYLINDER N° 3
CILINDRO N° 3

[D] CILINDRO N° 4
CYLINDER N° 4
CILINDRO N° 4

Instalação Do Motor
Engine Installation
Instalacion Motor

10-145

Respiro
Breather
Respiradero

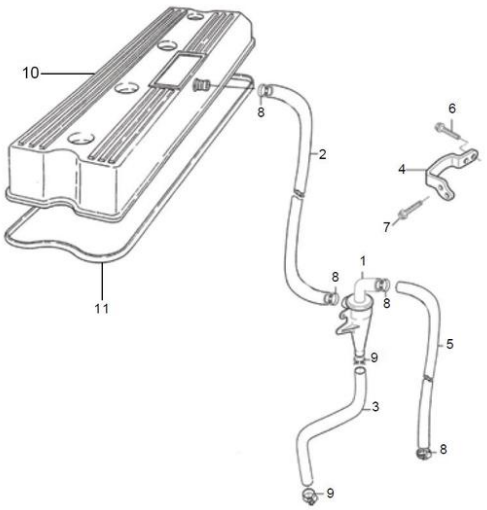

1	70910068	**1** VÁLVULA	VALVE	VALVULA
2	70200959	**1** MANGUEIRA	HOSE	FLEXIBLE
3	70200960	**1** MANGUEIRA	HOSE	FLEXIBLE
4	70100865	**1** SUPORTE	BRACKET	SOPORTE
5	70200961	**1** MANGUEIRA	HOSE	FLEXIBLE
6	FS106161	**1** PARAFUSO	BOLT	PERNO
7	70740174	**2** PARAFUSO	BOLT	PERNO
8	70180154	**3** BRAÇADEIRA	CLAMP	ABRAZADERA
9	70180153	**2** BRAÇADEIRA	CLAMP	ABRAZADERA
10	70991157	**1** TAMPA	COVER	CUBIERTA
11	70490266	**1** JUNTA	GASKET	EMPAQUETADURA.

Instalação Do Motor
Engine Installation
Instalacion Motor

10-150

Bomba D'Água
Water Pump
Bomba Del Agua

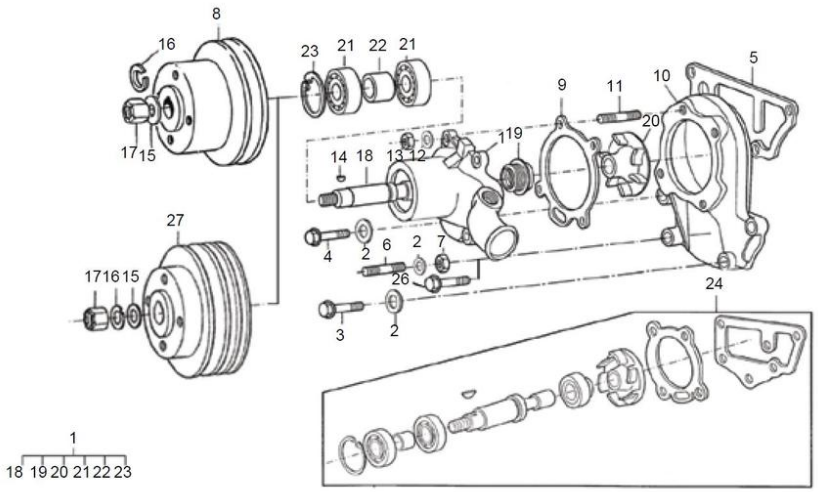

1	4236253	**1**	BOMBA D'ÁGUA	WATER PUMP	BOMBA DE AGUA
2	0920054	**4**	ARRUELA	WASHER	ARANDELA
3	0096439	**1**	PARAFUSO	BOLT	PERNO
4	0096434	**2**	PARAFUSO	BOLT	PERNO
5	70490412R	**1**	JUNTA	GASKET	EMPAQUETADURA.
6	70820048	**1**	PRISIONEIRO	STUD	ESPARRAGO
7	0576052	**1**	PORCA	NUT	TUERCA
8	70670091	**1**	POLIA	PULLEY	POLEA
9	70490341R	**1**	JUNTA	OIL PUMP GASKET	JUNTA
10	4236252	**1**	CORPO	BODY	CUERPO
11	70820084	**4**	PRISIONEIRO	STUD	ESPARRAGO
12	0920053	**4**	ARRUELA	WASHER	ARANDELA
13	0576002	**4**	PORCA	NUT	TUERCA
14	0500006	**1**	CHAVETA	KEY	CLAVE
15	0920009	**1**	ARRUELA	WASHER	ARANDELA
16	0920058	**1**	ARRUELA	WASHER	ARANDELA
17	0576007	**1**	PORCA	NUT	TUERCA
18	70750066	**1**	EIXO	SHAFT	ARBOL
19	70650163	**1**	VEDAÇÃO	SEALING	VEDACION
20	70998105	**1**	ROTOR	ROTOR	ROTOR
21		**2**	ROLAMENTO	BEARING	COJINETE
22	3312K011	**1**	ESPAÇADOR	SPACER	PIEZA DISTANCIA
23	0170040	**1**	ANEL	RING	ARO
24		**1**	JG. REPARO	KIT, REPAIR	JUEGO REPARACION

Alternador
Alternator
Alternador

10-155

Iskra
Iskra
Iskra

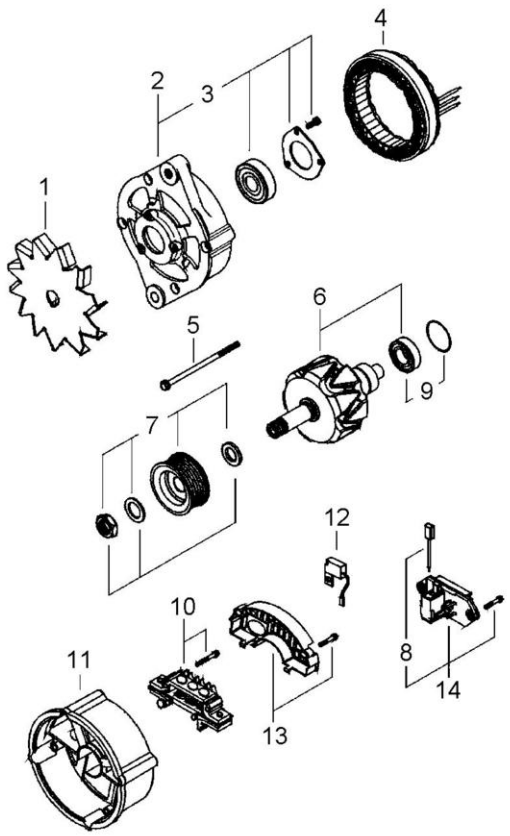

1	6230922M1	**1**	CJ. VENTILADOR	KIT, FAN	JUEGO VENTILADOR
2	6269002M1	**1**	MANCAL	BEARING	COJINETE
3	6269003M91	**1**	ROLAMENTO	BEARING	COJINETE
4	6230925M1	**1**	ESTATOR	STATOR	ESTATOR
5	6269004M91	**1**	KIT PARAFUSOS	KIT, BOLT	TORNILLOS JUEGO
6	6269005M1	**1**	ROTOR	ROTOR	ROTOR
7	6230928M91	**1**	POLIA	PULLEY	POLEA
8	6269006M91	**1**	CJ. ESCOVA	KIT, BRUSH	ESCOBILLAS JUEGO
9	6230930M91	**1**	CJ. ROLAMENTO	BEARING ASSY	RODAMIENTO RAD
10	6230950M91	**1**	RETIFICADOR	RECTIFIER	RECTIFICADOR
11	6230932M1	**1**	MANCAL	BEARING	COJINETE
12	6230933M1	**1**	CAPACITOR	CAPACITOR	CAPACITOR
13	6230934M1	**1**	CAPUZ	HOOD	CAPO
14	6230936M91	**1**	REGULADOR	REGULATOR	REGULADOR

Motor De Partida	Iskra
Starter Motor	Iskra
Motor Arranque	Iskra

10-160

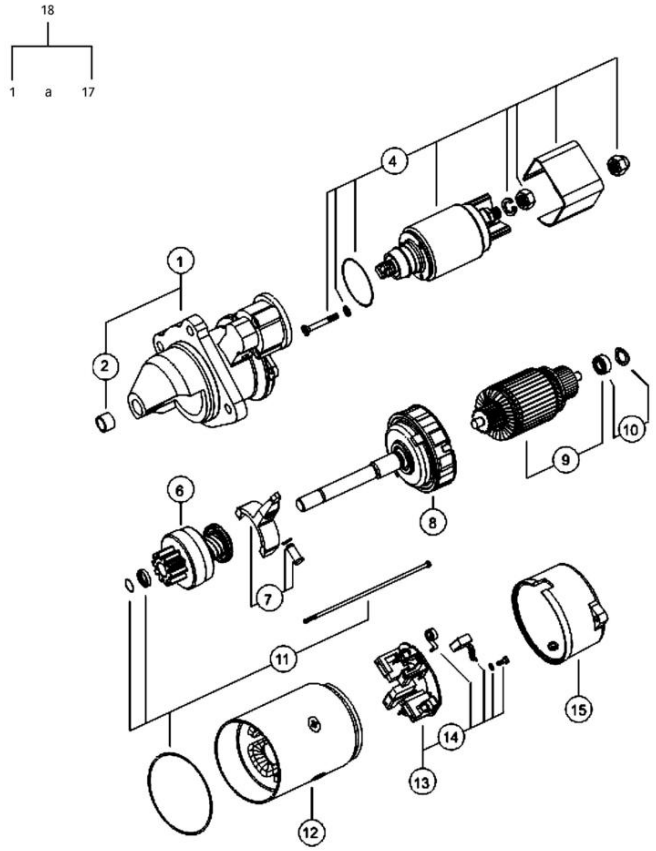

1	6231020M1		**1**	MANCAL	BEARING	COJINETE
2	6230903M1		**1**	ROLAMENTO	BEARING	COJINETE
3			**1**	MANCAL	BEARING	COJINETE
4	6230905M91		**1**	CJ. SOLENÓIDE	KIT, SOLENOID	JGO SOLENOIDE
5			**1**	RELÉ	RELAY	RELE
6	6231021M1		**1**	IMPULSOR	IMPELLER	TURBINA IMPULS.
7	6231022M1		**1**	ALAVANCA	LEVER	PALANCA
8	6231023M1		**1**	REDUTOR	REDUCER	REDUCTOR
9	6231024M1		**1**	INDUZIDO	ARMATURE	INDUCIDO
10	6231025M91		**1**	CJ. ROLAMENTO	BEARING ASSY	RODAMIENTO RAD
11	6231026M91		**1**	KIT PARAFUSOS	KIT, BOLT	TORNILLOS JUEGO
12	6231027M91		**1**	ESTATOR	STATOR	ESTATOR
13	6231028M91		**1**	CJ. PLACA ESCOVA	KIT, BRUSH PLATE	JGO.PLACA ESCOB.
14	6231029M91		**1**	CJ. MOLA	KIT, SPRING	RESORTE JUEGO
15	6231030M1		**1**	TAMPA	COVER	CUBIERTA
16			**1**	PROTETOR	PROTECTOR	PROTECTOR
17			**1**	PINHÃO	PINION	PINON
18	6229400M91	12V - 3,2 kW	**1**	MOTOR PARTIDA	STARTERMOTOR	MOTOR ARRANQUE

Escapamento Horizontal
Horizontal Exhaust
Descarga Horizontal

10-165

Tratores Compacto
Compact Tractors
Tractores Compacto

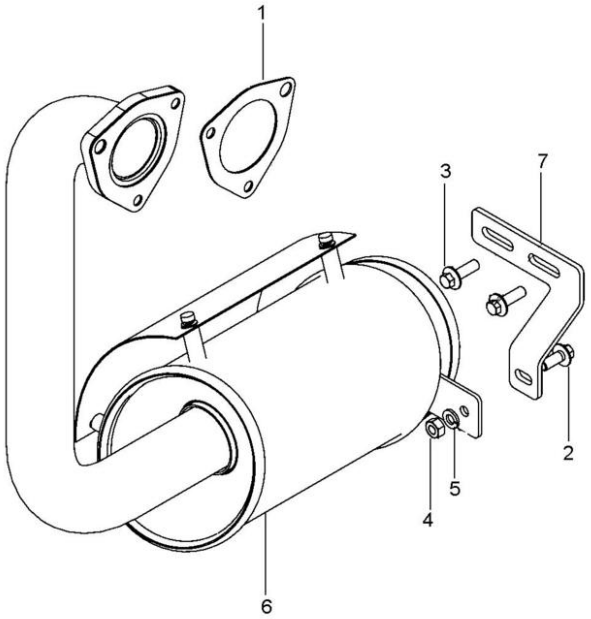

1	194742M1	**1** JUNTA	GASKET	EMPAQUETADURA.
2	3009193X1	**1** PARAFUSO	BOLT	PERNO
3	3009194X1	**2** PARAFUSO	BOLT	PERNO
4	339169X1	**1** PORCA	NUT	TUERCA
5	339374X1	**1** ARRUELA	WASHER	ARANDELA
6	6218947M91	**1** SILENCIOSO	SILENCER	SILENCIADOR
7	6283188M1	**1** SUPORTE	CLEVIS	GANCHO SEGURI.

Filtro De Ar
Air Cleaner
Filtro De Aire

10-170

Tratores Compacto
Compact Tractors
Tractores Compacto

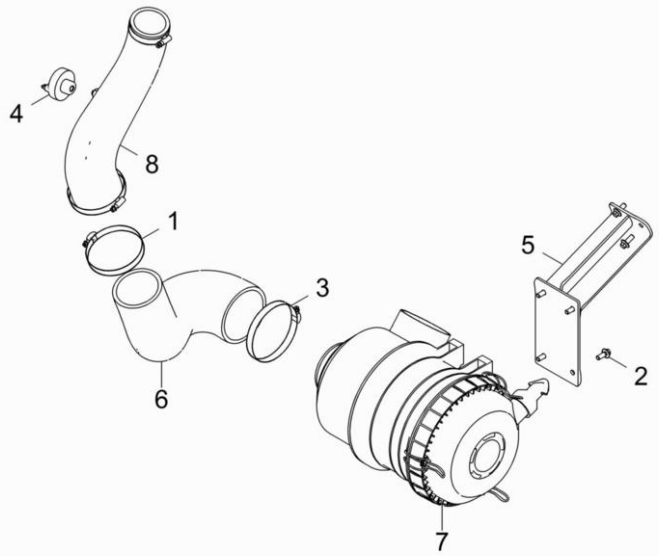

1	2800261M1		**1**	BRAÇADEIRA	CLAMP	ABRAZADERA
2	3009193X1	M8x1.25x20	**6**	PARAFUSO	BOLT	PERNO
3	3468400M1		**1**	BRAÇADEIRA	CLAMP	ABRAZADERA
4	3808461M1		**1**	INTERRUPTOR	SWITCH	INTERRUPTOR
5	6281077M91		**1**	SUPORTE	BRACKET	SOPORTE
6	6281117M1		**1**	MANGUEIRA	HOSE	FLEXIBLE
7	6281118M91		**1**	FILTRO DE AR	AIR FILTER	FILTRO DE AIRE
8	6281122M91		**1**	MANGUEIRA	HOSE	FLEXIBLE

Sistema De Arrefecimento
Cooling System
Sistema Enfriamiento

10-175

Tratores Compacto
Compact Tractors
Tractores Compacto

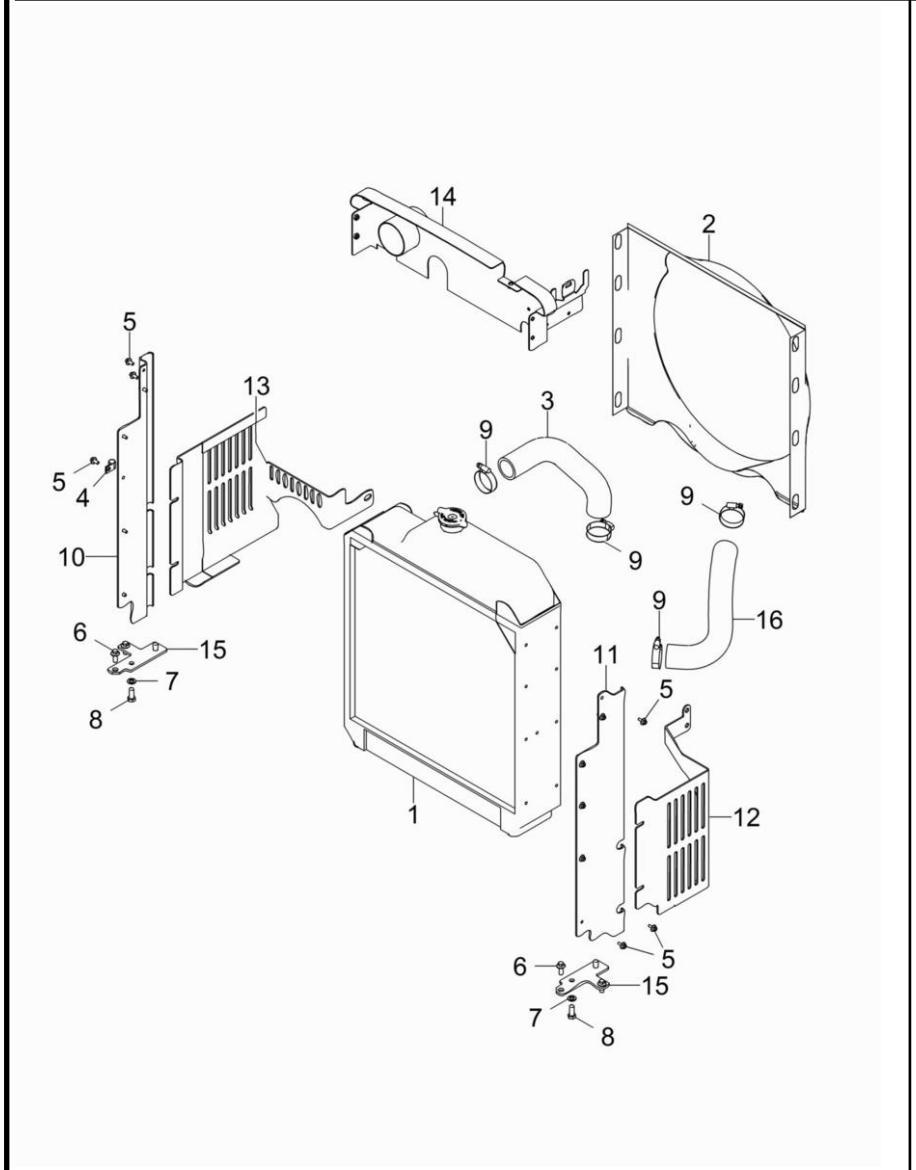

1	067327T1		**1**	CJ. RADIADOR	KIT, RADIATOR	JUEGO RADIADOR
2	067380P1		**1**	DEFLETOR	DEFLECTOR	DEFLECTOR
3	2800304M1		**1**	MANGUEIRA	HOSE	FLEXIBLE
4	2800985M1		**2**	PRESILHA	STAPLE	GRAPA
5	3009181X1	M6x12	**20**	PARAFUSO	BOLT	PERNO
6	3012152X1	M8x20	**4**	PARAFUSO	BOLT	PERNO
7	353434X1		**4**	ARRUELA	WASHER	ARANDELA
8	353690X1	3/8	**4**	PARAFUSO	BOLT	PERNO
9	490802M1		**4**	BRAÇADEIRA	CLAMP	ABRAZADERA
10	6281064M1	▶	**1**	FECHAMENTO	COVER	CUBIERTA
11	6281065M1	◀	**1**	FECHAMENTO	COVER	CUBIERTA
12	6281066M1	◀	**1**	PROTEÇÃO	GUARD	DEFENSA
13	6281067M1	▶	**1**	PROTEÇÃO	GUARD	DEFENSA
14	6281068M91		**1**	DEFLETOR	DEFLECTOR	DEFLECTOR
15	6283097M1		**2**	CHAPA	PLATE	CHAPA
16	885563M2		**1**	MANGUEIRA	HOSE	FLEXIBLE

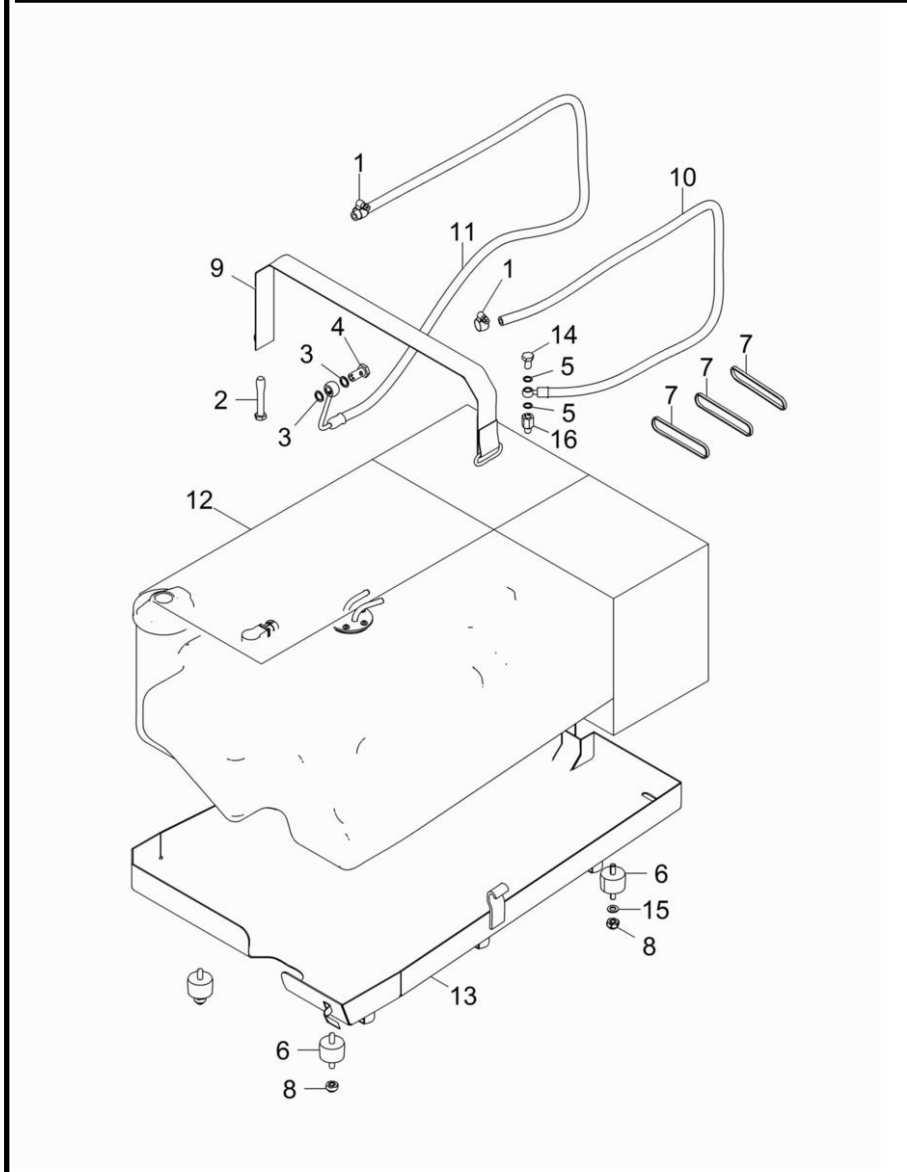

1	890025533016		**2** BRAÇADEIRA	CLAMP	ABRAZADERA
2	1441865X1	M10X1.5X70	**1** PARAFUSO	BOLT	PERNO
3	1480517M1		**2** ARRUELA	WASHER	ARANDELA
4	1481691M1		**1** PARAFUSO	BOLT	PERNO
5	3147545M1		**2** ARRUELA	WASHER	ARANDELA
6	3148108M1		**4** AMORTECEDOR	DAMPER	AMORTIGUADOR
7	3225356M1		**3** BRAÇADEIRA	CLAMP	ABRAZADERA
8	358657X1		**4** PORCA	NUT	TUERCA
9	6281304M91		**1** CINTA	SURROUND	ENVOLVENTE
10	6281985M91		**1** MANGUEIRA	HOSE	FLEXIBLE
11	6281990M91		**1** MANGUEIRA	HOSE	FLEXIBLE
12	6282684M91	75L	**1** TANQUE COMBUST.	FUEL TANK	DEPOSITO GAS OIL
13	6282696M91		**1** CJ. BASE	KIT, BOWL	JUEGO TAZA
14	731352M1		**1** PARAFUSO	BOLT	PERNO
15	829185M1		**2** ARRUELA	WASHER	ARANDELA
16	890972M91		**1** VÁLVULA	VALVE	VALVULA

Aquecedor De Partida
Starting Heater
Calentador De Partida

10-185

Tratores Compacto
Compact Tractors
Tractores Compacto

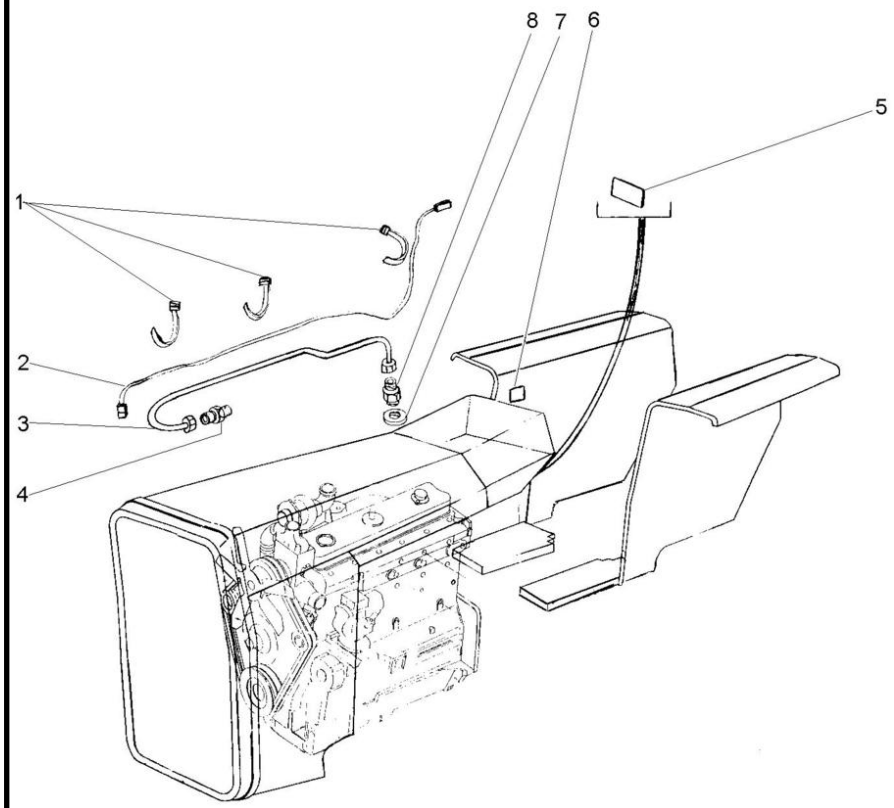

1	3225356M1	**3** BRAÇADEIRA	CLAMP	ABRAZADERA
2	2802836M91	**1** CABO	CABLE	CABLE
3	3587619M91	**1** CJ. TUBO	TUBE ASSY	CONJ.DE TUBO
4	6203403M1	**1** VELA AQUECEDORA	INTAKE HEATER	CALENTADOR ADM
5	3146487M1	**1** DECAL	DECAL	CALCOMANIA
6	3149938M1	**1** DECAL	DECAL	CALCOMANIA
7	3147545M1	**1** ARRUELA	WASHER	ARANDELA
8	3587617M91	**1** VÁLVULA	VALVE	VALVULA

Embreagem Split Torque	**12" - Nd - 21 Estrias**	**20-10**
Clutch Split Torque	**12" - Nd - 21 Furrow**	
Embrague Split Torque	**12" - Nd - 21 Estrias**	

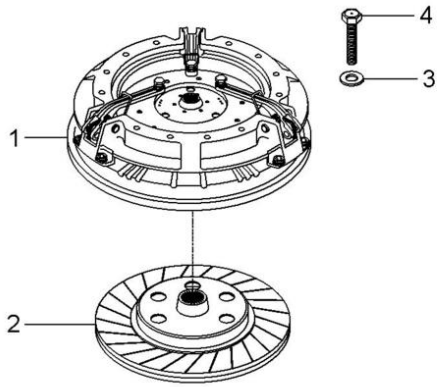

1	026566T3	20-15 No	**1** CJ. EMBREAGEM	KIT, CLUTCH	EMBRAGUE JUEGO
2	048438T1	[A]	**1** DISCO	DISC	DISCO
3	19752X		**6** ARRUELA	WASHER	ARANDELA
4	887892M1	5/16x18x1.47/64	**6** PARAFUSO	BOLT	PERNO

[A] 21 ESTRIAS
21 FURROW
21 ESTRIAS

Embreagem Split Torque
Clutch Split Torque
Embrague Split Torque

20-15

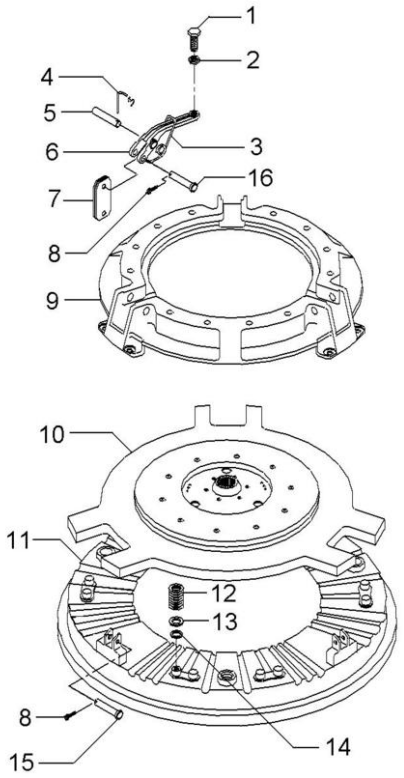

1	3147178M1		**3**	PARAFUSO	BOLT	PERNO
2	353430X1	3/8x24	**3**	PORCA	NUT	TUERCA
3	887910M2		**3**	MOLA	SPRING	RESORTE
4	891827M1		**3**	GRAMPO	CRAMP	PASADOR
5	891826M1		**3**	PINO	PIN	PASADOR
6	887898M1		**3**	ALAVANCA	LEVER	PALANCA
7	022634R1		**18**	BIELETA	LINK	CONEXION
8	354048X1		**6**	CUPILHA	COTTER PIN	PASADOR DOUBLE
9	033204R1		**1**	COBERTURA	BONNET	CAPOT
10	033206R2		**1**	PLACA	PLATE	PLATO
11	887907M1		**1**	PLATÔ	PLATE	PLATO
12	3176865M1		**12**	MOLA	SPRING	RESORTE
13	1753751M1		**12**	ARRUELA	WASHER	ARANDELA
14	3175517M1		**12**	ARRUELA	WASHER	ARANDELA
15	887893M1		**3**	PINO	PIN	PASADOR
16	887897M1		**3**	PINO	PIN	PASADOR

Embreagem Dupla
Dual Clutch
Embrague Doble

20-20

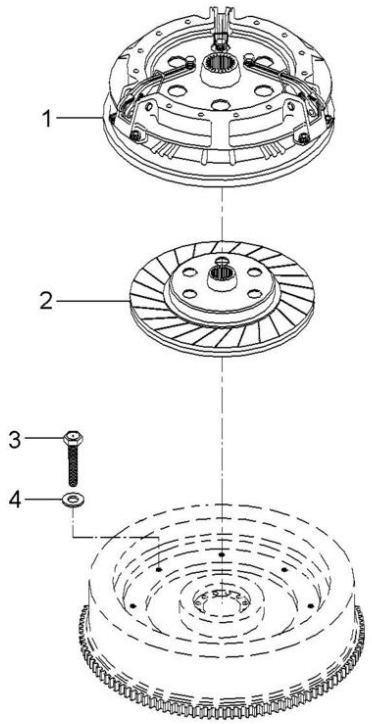

1	1868005M92	20-25 No	**1** CJ. EMBREAGEM	KIT, CLUTCH	EMBRAGUE JUEGO
2	048438T1	[A]	**1** DISCO	DISC	DISCO
3	887892M1	5/16X18X1.47/64	**6** PARAFUSO	BOLT	PERNO
4	19752X	19/32X21/64X5/64	**6** ARRUELA	WASHER	ARANDELA

[A] 21 ESTRIAS
21 FURROW
21 ESTRIAS

Embreagem Dupla
Dual Clutch
Embrague Doble

20-25

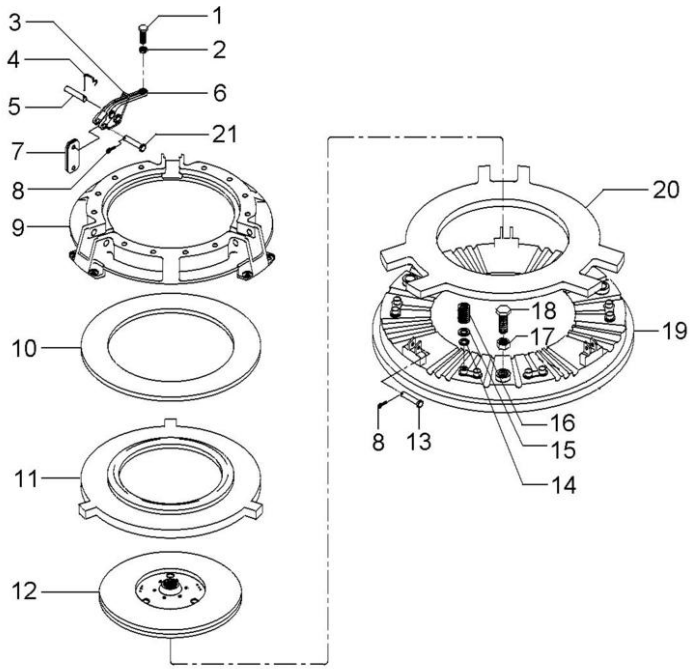

1	3147178M1		**3**	PARAFUSO	BOLT	PERNO
2	353430X1	3/8X24	**3**	PORCA	NUT	TUERCA
3	887910M2		**3**	MOLA	SPRING	RESORTE
4	891827M1		**3**	GRAMPO	CRAMP	PASADOR
5	891826M1		**3**	PINO	PIN	PASADOR
6	887898M1		**3**	ALAVANCA	LEVER	PALANCA
7	022634R1		**18**	BIELETA	LINK	CONEXION
8	354048X1	3/4X3/32	**6**	CUPILHA	COTTER PIN	PASADOR DOUBLE
9	3176859M91		**1**	COBERTURA	BONNET	CAPOT
10	887906M1		**1**	MOLA PRATO	SPRING PLATE	PLETINA MUELLE
11	3176863M1		**1**	PLACA	PLATE	PLATO
12	1865836M91		**1**	DISCO	DISC	DISCO
13	887893M1		**3**	PINO	PIN	PASADOR
14	3175517M1		**12**	ARRUELA	WASHER	ARANDELA
15	1753751M1		**12**	ARRUELA	WASHER	ARANDELA
16	3176865M1		**12**	MOLA	SPRING	RESORTE
17	353916X1	5/16X24	**3**	PORCA	NUT	TUERCA
18	181124M1	5/16	**3**	PARAFUSO	BOLT	PERNO
19	887907M1	12"	**1**	PLATÔ	PLATE	PLATO
20	887902M1		**1**	PLACA	PLATE	PLATO
21	887897M1		**3**	PINO	PIN	PASADOR

Alavancas De Câmbio
Shift Lever
Palanca Del Cambio

25-10

Tratores Compacto
Compact Tractors
Tractores Compacto

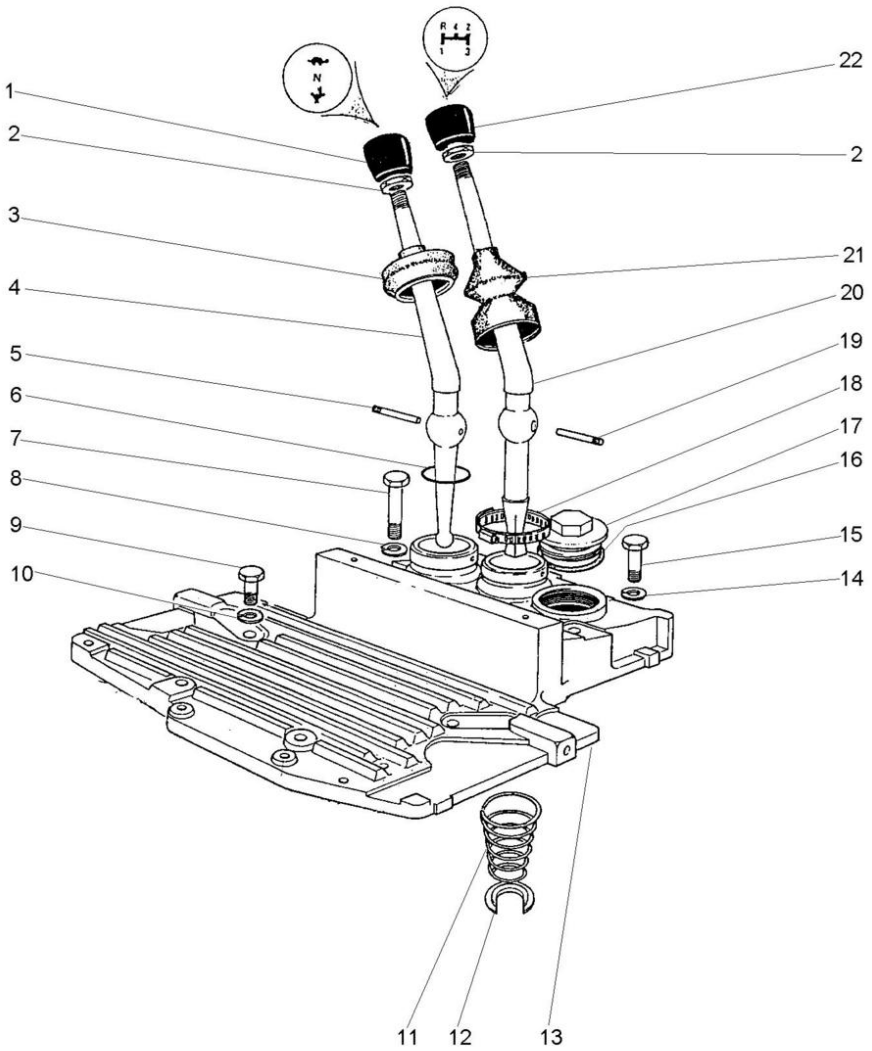

1	6234516M1		**1** MANÍPULO	KNOB	POMO
2	353430X1	3/8X24	**2** PORCA	NUT	TUERCA
3	6269767M1		**1** COIFA	BELLOWS	FUELLE
4	2801130M1		**1** ALAVANCA	LEVER	PALANCA
5	180581M1		**1** PINO	PIN	PASADOR
6	831527M1		**1** ANEL "O"	O RING	JUNTA TORICA
7	353714X1	7/16X14X3"	**2** PARAFUSO	BOLT	PERNO
8	353432X1	25/32X15/32X7/64	**2** ARRUELA	WASHER	ARANDELA
9	353699X1	7/16X14X1.1/8	**4** PARAFUSO	BOLT	PERNO
10	353432X1		**2** ARRUELA	WASHER	ARANDELA
11	192007M1		**1** MOLA	SPRING	RESORTE
12	022345T1		**1** ANEL TRAVA	CIRCLIP	CIRCULITO
13	027732P1		**1** TAMPA	COVER	CUBIERTA
14	353432X1		**3** ARRUELA	WASHER	ARANDELA
15	377825X1	7/16X14X2.1/4	**4** PARAFUSO	BOLT	PERNO
16	359134X1	1/8X17/8	**1** ANEL "O"	O RING	JUNTA TORICA
17	768300M1		**1** BUJÃO	PLUG	TAPON
18	490804M1	21/4	**1** BRAÇADEIRA	CLAMP	ABRAZADERA
19	180581M1		**1** PINO	PIN	PASADOR
20	022344P1		**1** ALAVANCA	LEVER	PALANCA
21	6269765M1		**1** COIFA	BELLOWS	FUELLE
22	6234519M1		**1** MANÍPULO	KNOB	POMO

Suporte E Alavancas	12 Velocidades	25-15	Tdp 540 Rpm
Bracket And Levers	12 Speed		Pto 540 Rpm
Soporte Y Palancas	12 Velocidades		Tdf 540 Rpm

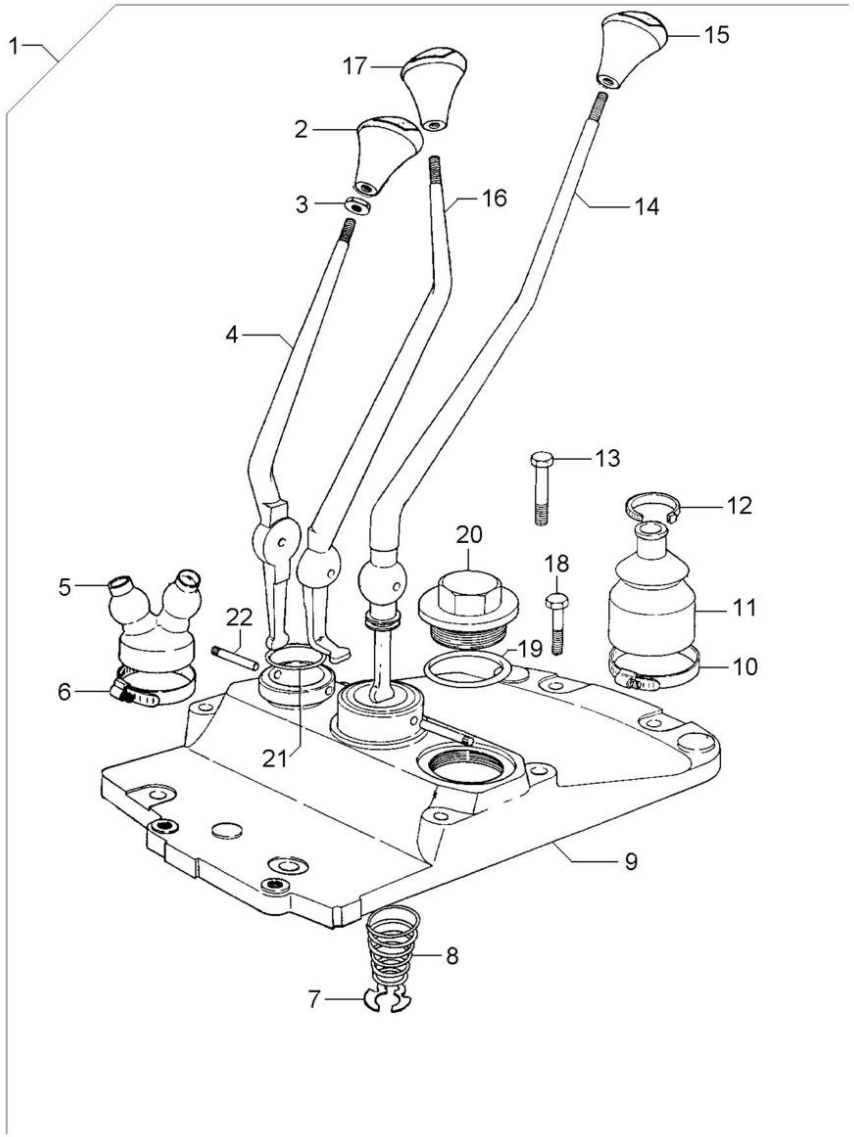

1		022004N1	**1**	CJ. ALAVANCA	KIT, LEVER	JUEGO, PALANCA
2	6234503M1	1	**1**	MANÍPULO	KNOB	POMO
3	339402X1	1	**3**	PORCA	NUT	TUERCA
4	022006P1	1	**1**	ALAVANCA	LEVER	PALANCA
5	022008P1	1	**1**	COIFA	BELLOWS	FUELLE
6	1440858X1	1	**1**	BRAÇADEIRA	CLAMP	ABRAZADERA
7	368233X1	1	**1**	ANEL	RING	ARO
8	192007M1	1	**1**	MOLA	SPRING	RESORTE
9	022007P1	1	**1**	TAMPA	COVER	CUBIERTA
10	490804M1	1	**1**	BRAÇADEIRA	CLAMP	ABRAZADERA
11	6269765M1	1	**1**	COIFA	BELLOWS	FUELLE
12	3225356M1	1	**1**	BRAÇADEIRA	CLAMP	ABRAZADERA
13	3145868M1	1	**3**	PARAFUSO	BOLT	PERNO
14	022005P1	1	**1**	ALAVANCA	LEVER	PALANCA
15	6234502M1	1	**1**	MANÍPULO	KNOB	POMO
16	022633P1	1	**1**	ALAVANCA	LEVER	PALANCA
17	6234500M1	1	**1**	MANÍPULO	KNOB	POMO
18	377825X1	1	**2**	PARAFUSO	BOLT	PERNO
19	359134X1	1	**1**	ANEL "O"	O RING	JUNTA TORICA
20	768300M1	1	**1**	BUJÃO	PLUG	TAPON
21	831527M1	1	**1**	ANEL "O"	O RING	JUNTA TORICA
22	180581M1	1	**2**	PINO	PIN	PASADOR

Transmissão 12 Velocidades **Constant Mesh**
12 Speed Transmission **Constant Mesh**
Transmision 12 Velocidades **Constant Mesh**

25-20

Tdp 540 Rpm / Tratores Compacto
Pto 540 Rpm / Compact Tractors
Tdf 540 Rpm / Tractores Compacto

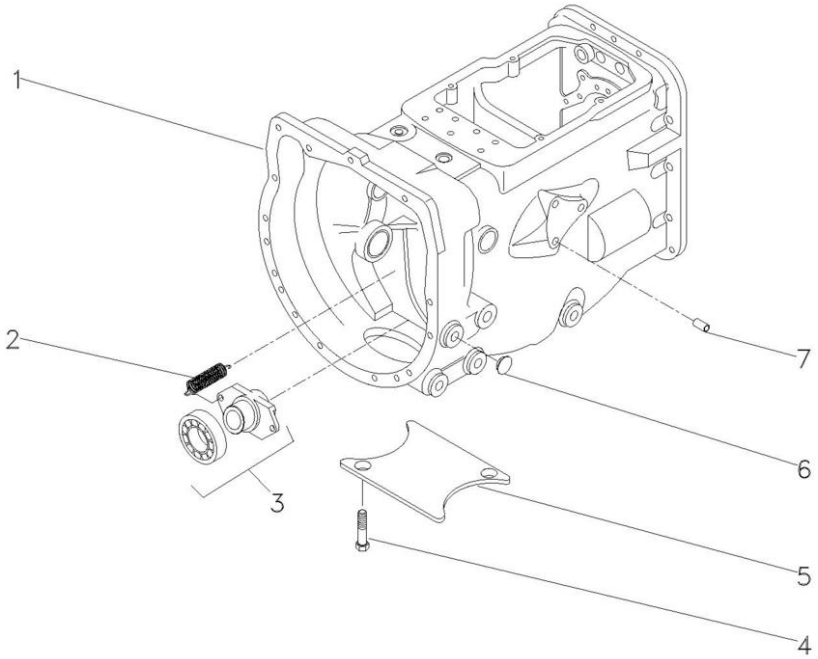

1	063274N3	**1**	CJ. TRANSMISSÃO	KIT,TRANSMISSION	JGO.TRANSMISION
4	354441X1	**4**	PARAFUSO	BOLT	PERNO
5	021020P2	**1**	TAMPA	COVER	CUBIERTA
6	027014P1	**8**	TAMPÃO	PAD	ALMOHADILLA
7	899297M1	**1**	BUJÃO	PLUG	TAPON

Transmissão 12 Velocidades	**Sincronizada**	**25-25**
12 Speed Transmission	**Syncromesh**	
Transmision 12 Velocidades	**Sincronizada**	

Tratores Compacto / Sincronizado - 540 Rpm
Compact Tractors / Syncromesh - 540 Rpm
Tractores Compacto / Sincronizado - 540 Rpm

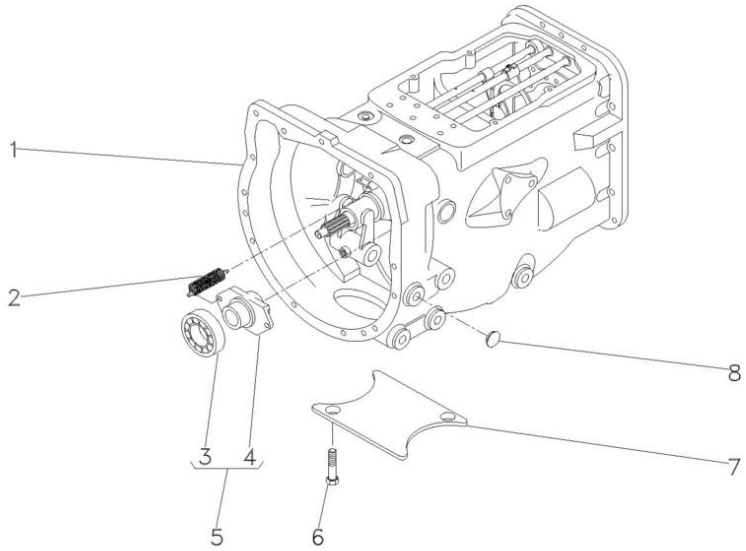

1	063278N3	25-30 No	**1**	CJ. TRANSMISSÃO	KIT,TRANSMISSION	JGO.TRANSMISION
1		25-35 No	**1**	CX. TRANSMISSÃO	TRANSMISSION	TRANSMISION
1		25-40 No	**1**	CX. TRANSMISSÃO	TRANSMISSION	TRANSMISION
1		25-50 No	**1**	CX. TRANSMISSÃO	TRANSMISSION	TRANSMISION
1		25-60 No	**1**	CX. TRANSMISSÃO	TRANSMISSION	TRANSMISION
1		25-75 No	**1**	CX. TRANSMISSÃO	TRANSMISSION	TRANSMISION
4	886727M2	5	**1**	COLAR	COLLAR	COLLAR
6	354441X1		**4**	PARAFUSO	BOLT	PERNO
7	021020P2		**1**	TAMPA	COVER	CUBIERTA
8	027014P1		**4**	TAMPÃO	PAD	ALMOHADILLA

Transmissão 12 Velocidades-Sincronizada | **Carcaça**
12 Speed Transmission - Syncro | **Housing**
Transmision 12 Velocidades - Sincr | **Caja**

25-30

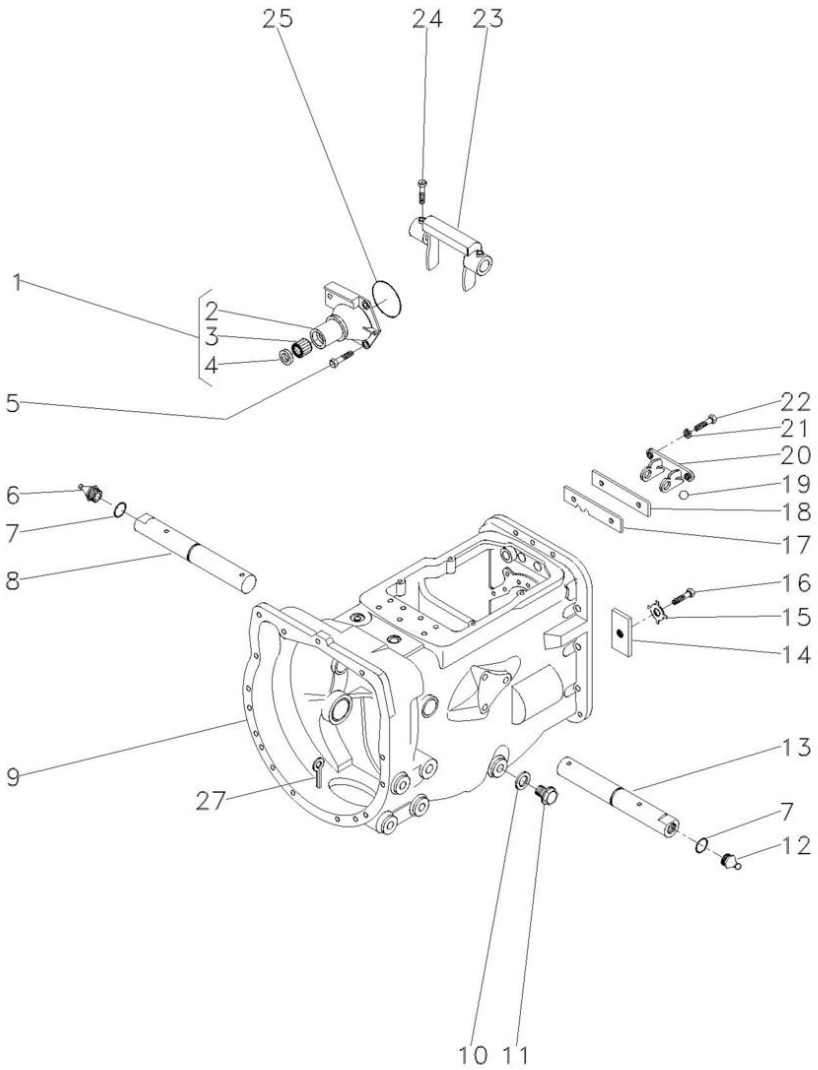

1	1860890M91		**1**	FLANGE	FLANGE	PLETINA
2	1860876M1	1	**1**	FLANGE	FLANGE	PLETINA
3	886668M1	1	**1**	ROLAMENTO	BEARING	COJINETE
4	1860867M3	1	**1**	RETENTOR	SEAL	RETEN
5	377477X1		**3**	PARAFUSO	BOLT	PERNO
5	377480X1		**1**	PARAFUSO	BOLT	PERNO
6	29951X		**1**	GRAXEIRA	GREASER	ENGRASADOR
7	364784X1		**2**	ANEL "O"	O RING	JUNTA TORICA
8	058424P1	▶	**1**	EIXO	SHAFT	ARBOL
9	488156M97	👁 25-150 No	**1**	CJ. CARCAÇA	HOUSE ASSY	CONJ. CARTER
10	180474M1		**1**	ARRUELA	WASHER	ARANDELA
11	050698T1		**1**	BUJÃO	PLUG	TAPON
12	13811X		**1**	GRAXEIRA	GREASER	ENGRASADOR
13	058424P1	◀	**1**	EIXO	SHAFT	ARBOL
14	184789M1		**1**	TRAVA	LOCK	RETENEDOR
15	828020M1		**1**	ARRUELA	WASHER	ARANDELA
16	353691X1		**1**	PARAFUSO	BOLT	PERNO
17	1860764M2		**1**	PLACA	PLATE	PLATO
18	1860765M1		**1**	ESPAÇADOR	SPACER	PIEZA DISTANCIA
19	391838X1	∅ 12MM	**1**	ESFERA	BALL	BOLA
20	1860761M1		**1**	SUPORTE	BRACKET	SOPORTE
21	353434X1		**2**	ARRUELA	WASHER	ARANDELA
22	362443X1		**2**	PARAFUSO	BOLT	PERNO
23	886719M1		**1**	GARFO	FORK	HORQUILLA
24	180002M1		**4**	PARAFUSO	BOLT	PERNO
25	886089M1		**1**	ANEL "O"	O RING	JUNTA TORICA
27	354076X1		**1**	CUPILHA	COTTER PIN	PASADOR DOUBLE
28	354441X1		**4**	PARAFUSO	BOLT	PERNO
29	021020P2		**1**	TAMPA	COVER	CUBIERTA
30	3761983M91		**1**	INTERRUPTOR	SWITCH	INTERRUPTOR

Transmissão 12 Velocidades-Sincronizada
12 Speed Transmission - Syncro
Transmision 12 Velocidades - Sincr

Eixos E Garfos
Shafts & Forks
Ejes Y Horquillas

25-35

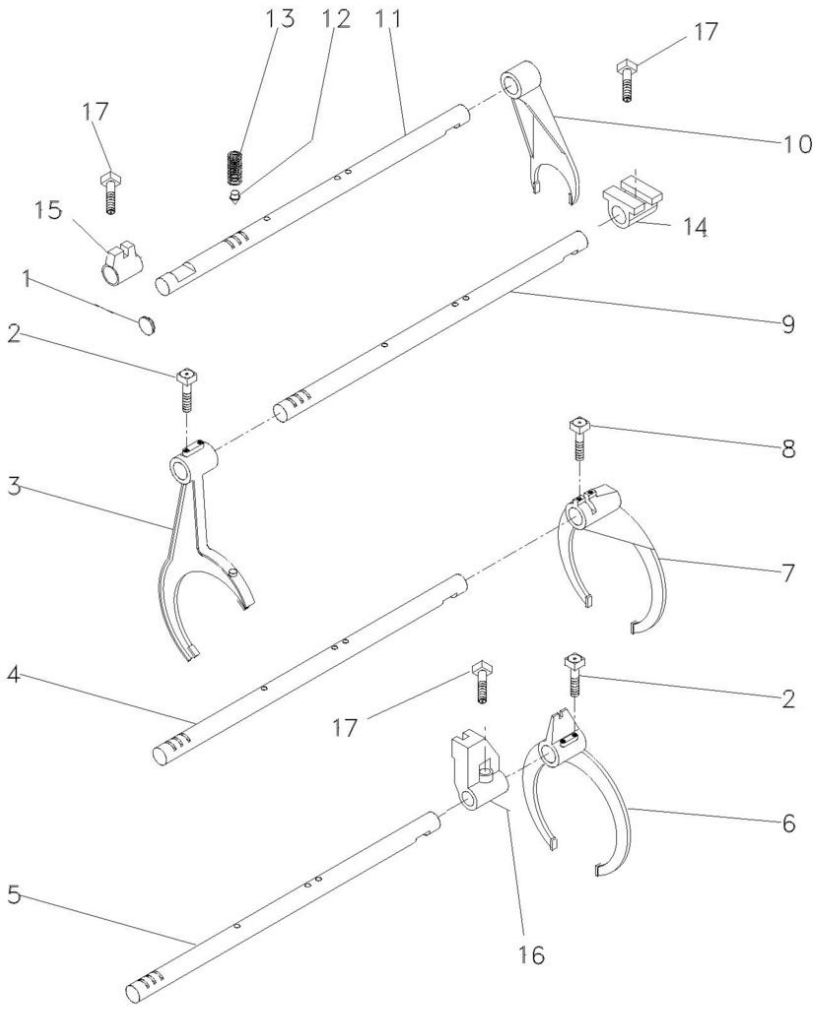

1	2950X	**1** BUJÃO	PLUG	TAPON
2	1675367M2	**4** PARAFUSO	BOLT	PERNO
3	023424R2	**1** GARFO	FORK	HORQUILLA
4	1693824M2	**1** EIXO	SHAFT	ARBOL
5	1693823M1	**1** EIXO	SHAFT	ARBOL
6	023414R2	**1** GARFO	FORK	HORQUILLA
7	039404P2	**1** GARFO	FORK	HORQUILLA
8	180002M1	**2** PARAFUSO	BOLT	PERNO
9	023435R1	**1** EIXO	SHAFT	ARBOL
12	180418M2	**4** PINO	PIN	PASADOR
13	191221M1	**4** MOLA	SPRING	RESORTE
14	023425R1	**1** SELETOR	SELECTOR	SELECTOR
15	023416R1	**1** SELETOR	SELECTOR	SELECTOR
16	023417R1	**1** SELETOR	SELECTOR	SELECTOR
17	180002M1	**3** PARAFUSO	BOLT	PERNO

Transmissão 12 Velocidades-Sincronizada | **Árvore De Entrada**
12 Speed Transmission - Syncro | **Input Shaft**
Transmision 12 Velocidades - Sincr | **Arbol De Entrada**

25-40

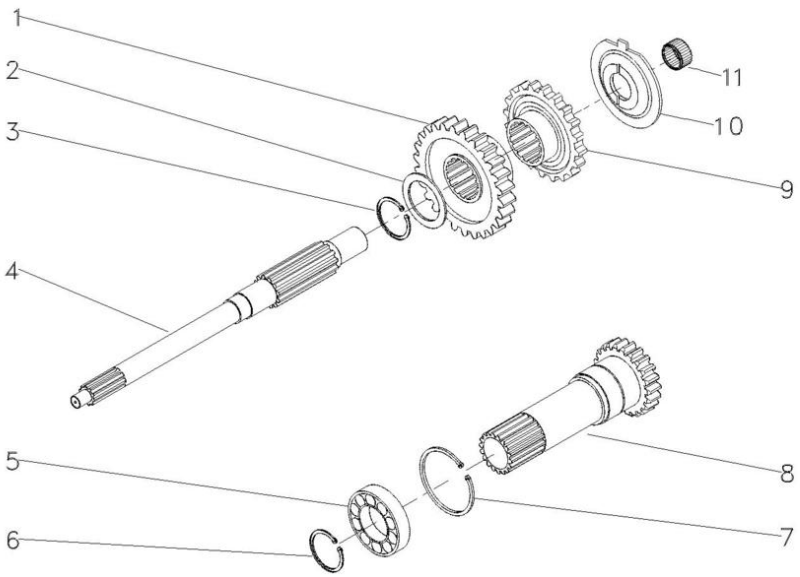

1	054184P1	26	**1**	ENGRENAGEM	GEAR	ENGRANAJE
2	1677742M1		**1**	ARRUELA	WASHER	ARANDELA
3	358969X1		**1**	ANEL TRAVA	CIRCLIP	CIRCULITO
4	039423P1		**1**	EIXO	SHAFT	ARBOL
5	3761292M1		**1**	ROLAMENTO	BEARING	COJINETE
6	762101M1		**1**	ANEL TRAVA	CIRCLIP	CIRCULITO
7	377631X1		**1**	ANEL TRAVA	CIRCLIP	CIRCULITO
8	049834N2	15 PTO 540 RPM 25-45 No	**1**	CJ. EIXO	KIT, AXLE	JUEGO DE EJE
9	054183P1	26	**1**	ENGRENAGEM	GEAR	ENGRANAJE
10	1674668M3		**1**	ESPAÇADOR	SPACER	PIEZA DISTANCIA
11	2700273M1		**1**	ROLAMENTO AGULHA	BEARING NEEDLE	COJINETA AGUJAS

Eixo Entrada
Inlet Shaft
Eje Entrada

25-45

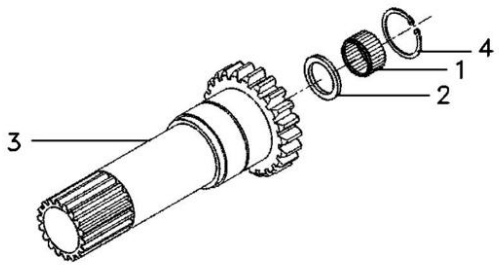

1	1677724M1	**1** ROLAMENTO	BEARING	COJINETE
2	6231386M1	**1** RETENTOR	SEAL	RETEN
3	049835P2	**1** EIXO TDP 540	PTO SHAFT 540	EJE TDF 540
4	6212982M1	**1** ANEL TRAVA	CIRCLIP	CIRCULITO

Transmissão 12 Velocidades-Sincronizada
12 Speed Transmission - Syncro
Transmision 12 Velocidades - Sincr

Árvore Principal
Main Shaft
Eje Principale

25-50

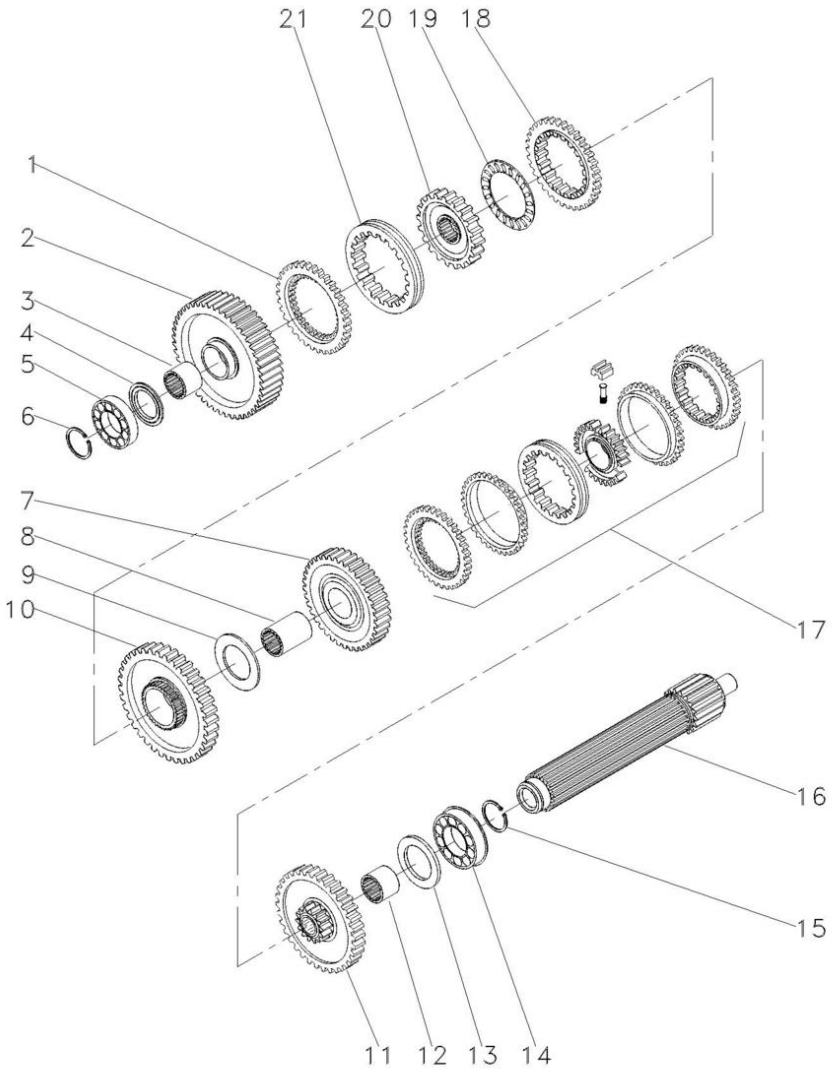

1	1686458M1		**1** ANEL	RING	ARO
2	049163N1	56	**1** ENGRENAGEM	GEAR	ENGRANAJE
3	039397P1		**1** LUVA	SLEEVE	MANCHA
4	1671888M2	4.14-4.19MM	**1** CALÇO	SHIM	CALCE
4	1671889M1	4,39-4,45MM	**1** ARRUELA	WASHER	ARANDELA
4	1671890M2	4.62-4.67MM	**1** ARRUELA	WASHER	ARANDELA
4	1671891M2	4.85-4.90MM	**1** ARRUELA	WASHER	ARANDELA
5	039544R1		**1** ROLAMENTO	BEARING	COJINETE
6	039545R1		**1** ANEL TRAVA	CIRCLIP	CIRCULITO
7	039424N1	45	**1** CJ. ENGRENAGEM	KIT, GEAR	ENGRANAJES JUEGO
8	039398P1		**1** LUVA	SLEEVE	MANCHA
9	023422R1		**1** ARRUELA	WASHER	ARANDELA
11	053352N1	40	**1** CJ. ENGRENAGEM	KIT, GEAR	ENGRANAJES JUEGO
12	039396P1		**1** LUVA	SLEEVE	MANCHA
13	1867259M1		**1** ARRUELA	WASHER	ARANDELA
14	3761291M1		**2** ROLAMENTO	BEARING	COJINETE
15	195363M1		**2** ANEL TRAVA	CIRCLIP	CIRCULITO
16	039543P1		**1** EIXO	SHAFT	ARBOL
17	039400N2	25-55 No	**1** CJ. SINCRONIZADO	SYNCHRO UNIT	SINCRONIZ ADORA
18	1686459M1		**1** ANEL	RING	ARO
19	1663796M1		**1** ROLAMENTO	BEARING	COJINETE
20	039402P1		**1** CUBO	HUB	CUBO
21	039425P1		**1** LUVA	SLEEVE	MANCHA

Sincronizada
Syncromesh
Sincronizada

25-55

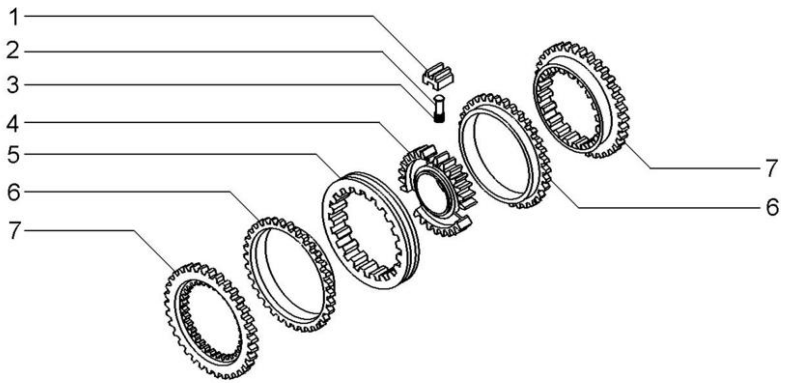

1	023485R1	**3** BLOCO	BLOCK	BLOQUE
2	023483R1	**3** PINO	PIN	PASADOR
3	023484R2	**3** MOLA	SPRING	RESORTE
4	040752P1	**1** CUBO	HUB	CUBO
5	023486R1	**1** LUVA	SLEEVE	MANCHA
6	023487R1	**2** ANEL	RING	ARO
7	023488R1	**2** CONE	CONE	CONO

Transmissão 12 Velocidades-Sincronizada
12 Speed Transmission - Syncro
Transmision 12 Velocidades - Sincr

Árvore Secundária
Secondary Shaft
Eje Secundaria

25-60

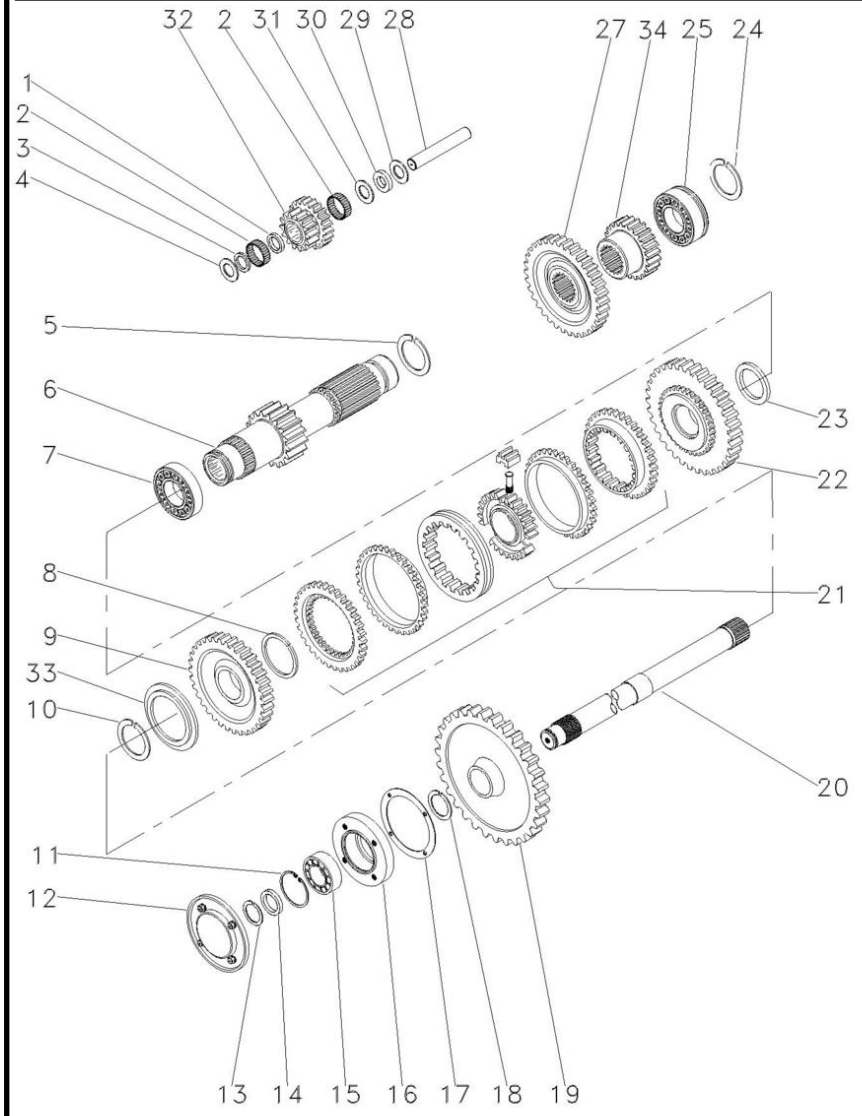

1	1688131M1		**1**	ESPAÇADOR	SPACER	PIEZA DISTANCIA
2	183039M1		**56**	ROLETE	ROLLER	RODILLO
3	183037M1		**1**	ARRUELA	WASHER	ARANDELA
4	1688132M1		**2**	ARRUELA	WASHER	ARANDELA
5	195500M1		**1**	ANEL TRAVA	CIRCLIP	CIRCULITO
6	049165N1	19	**1**	EIXO	SHAFT	ARBOL
7	3003372X1		**1**	ROLAMENTO	BEARING	COJINETE
8	1440873X1		**1**	ANEL TRAVA	CIRCLIP	CIRCULITO
9	054180N1	34	**1**	ENGRENAGEM	GEAR	ENGRANAJE
10	831581M2		**1**	ANEL TRAVA	CIRCLIP	CIRCULITO
11	355988X1		**1**	ANEL TRAVA	CIRCLIP	CIRCULITO
12	1683386M91	25-65 No	**1**	TAMPA	COVER	CUBIERTA
13	899385M1		**1**	ANEL	RING	ARO
14	881122M2		**1**	ANEL	RING	ARO
15	899377M2		**1**	ROLAMENTO	BEARING	COJINETE
16	899331M1		**1**	FLANGE	FLANGE	PLETINA
17	180432M1		**1**	JUNTA	GASKET	EMPAQUETADURA.
18	358913X1		**1**	ANEL TRAVA	CIRCLIP	CIRCULITO
19	9004882M1	53	**1**	ENGRENAGEM	GEAR	ENGRANAJE
20	1868533M2		**1**	EIXO	SHAFT	ARBOL
21	039410N2	25-70 No	**1**	CJ. SINCRONIZADO	SYNCHRO UNIT	SINCRONIZ ADORA
22	054182N1	42	**1**	ENGRENAGEM	GEAR	ENGRANAJE
23	039413P1		**1**	ARRUELA	WASHER	ARANDELA
24	195363M1		**2**	ANEL TRAVA	CIRCLIP	CIRCULITO
25	3761291M1		**1**	ROLAMENTO	BEARING	COJINETE
27	053312P1	42	**1**	ENGRENAGEM	GEAR	ENGRANAJE
28	180445M1		**1**	EIXO	SHAFT	ARBOL
29	1688130M1		**1**	ARRUELA	WASHER	ARANDELA
30	1688129M1		**1**	MOLA PRATO	SPRING PLATE	PLETINA MUELLE
31	1688128M1		**1**	ARRUELA	WASHER	ARANDELA
32	053310P1	20/15	**1**	ENGRENAGEM	GEAR	ENGRANAJE
33	039408P1		**1**	ARRUELA	WASHER	ARANDELA
33	039409P1		**1**	ARRUELA	WASHER	ARANDELA
34	053314P1	20	**1**	ENGRENAGEM	GEAR	ENGRANAJE

Tampa De Rolamento
Bearing Cover
Tapa De Cojinete

25-65

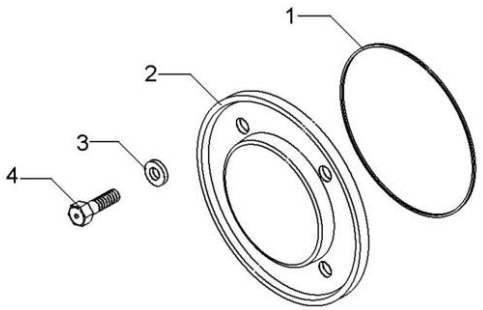

1	1004633M1	**1** ANEL "O"	O RING	JUNTA TORICA
2	883620M1	**1** TAMPA	COVER	CUBIERTA
3	376703X1	**4** ARRUELA	WASHER	ARANDELA
4	377479X1	**4** PARAFUSO	BOLT	PERNO

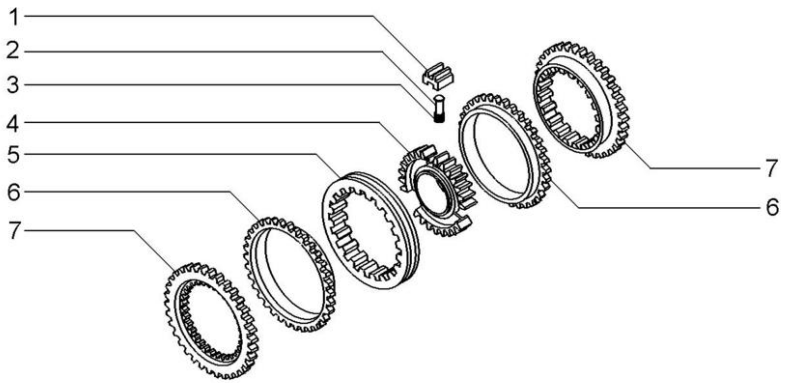

1	023485R1		**3** BLOCO	BLOCK	BLOQUE
2	023483R1		**3** PINO	PIN	PASADOR
3	023484R2		**3** MOLA	SPRING	RESORTE
4	040753P1		**1** CUBO	HUB	CUBO
5	023486R1		**1** LUVA	SLEEVE	MANCHA
6	023487R1		**2** ANEL	RING	ARO
7	023488R1		**2** CONE	CONE	CONO
		027341R1			

Transmissão 12 Velocidades-Sincronizada
12 Speed Transmission - Syncro
Transmision 12 Velocidades - Sincr

Redutor Epicicloidal
Epicyclic Unit
Unidad Epicicloidal

25-75

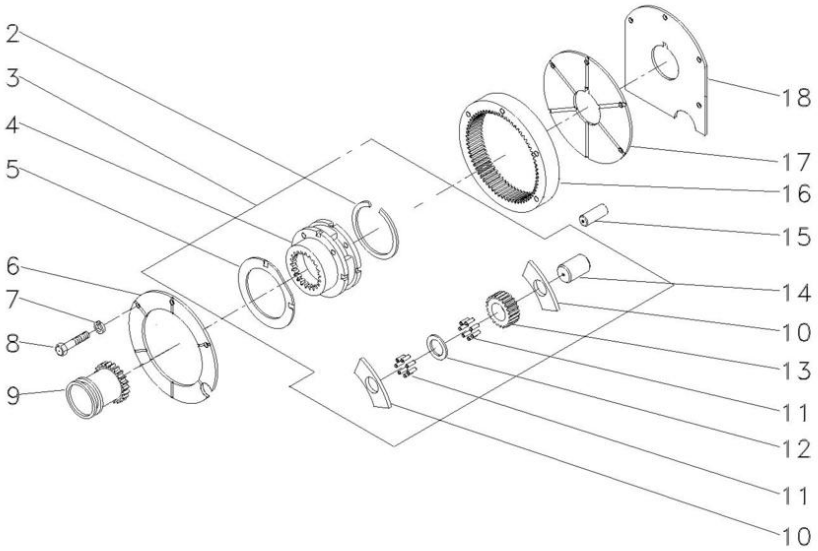

2	366317X1		**1**	ANEL TRAVA	CIRCLIP	CIRCULITO
3	022638N1		**1**	CJ. REDUTOR	KIT, CARRIER	JUEGO PORTADOR
4		3 022638N1	**1**	PORTA ENGRENAGEM	CARRIER	PORTADOR
5	518414M1	3	**2**	ARRUELA	WASHER	ARANDELA
6	1867423M1		**1**	PLACA	PLATE	PLATO
7	353434X1		**3**	ARRUELA	WASHER	ARANDELA
8	362684X1		**4**	PARAFUSO	BOLT	PERNO
9	184770M2		**1**	LUVA	SLEEVE	MANCHA
10	516526M1	3	**6**	ARRUELA	WASHER	ARANDELA
11	834211M1	3	**144**	ROLETE	ROLLER	RODILLO
12	897020M1	3	**3**	ARRUELA	WASHER	ARANDELA
13	516509M1	3 23	**3**	ENGRENAGEM	GEAR	ENGRANAJE
14	518415M1	3	**3**	EIXO	SHAFT	ARBOL
15	180409M1		**2**	PINO	PIN	PASADOR
16	1865530M1		**1**	COROA	ANNULAR GEAR	ENGRANAJE ANULAR
17	1867425M1		**1**	PLACA	PLATE	PLATO
18	1867426M1		**1**	CALÇO	SHIM	CALCE

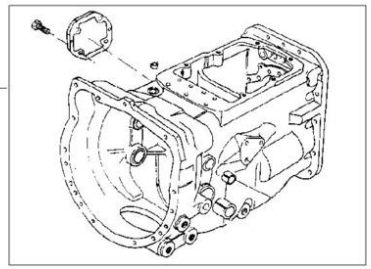

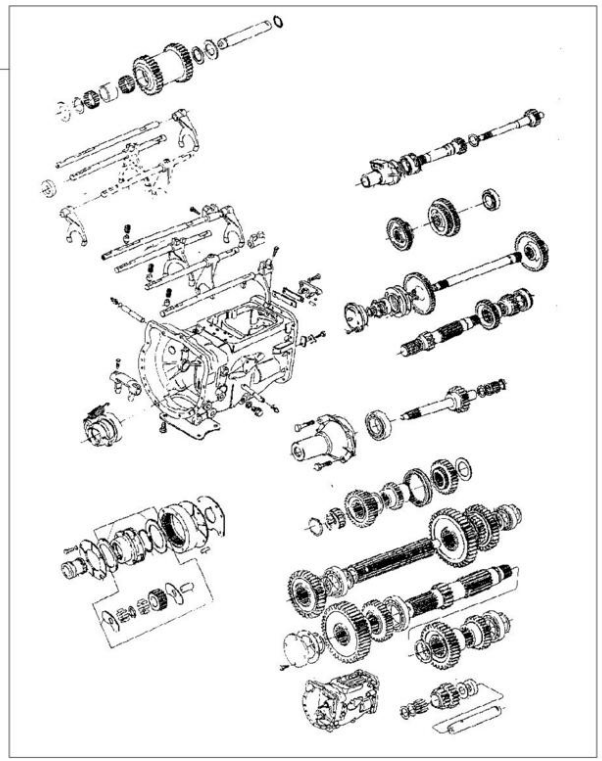

1	488156M97	25-150 No	**1**	CJ. CARCAÇA	HOUSE ASSY	CONJ. CARTER
2	063281N4	25-85 No	**1**	CJ. TRANSMISSÃO	KIT,TRANSMISSION	JGO.TRANSMISION
2		25-90 No	**1**	CJ. TRANSMISSÃO	KIT,TRANSMISSION	JGO.TRANSMISION
2		25-95 No	**1**	CJ. TRANSMISSÃO	KIT,TRANSMISSION	JGO.TRANSMISION
2		25-110 No	**1**	CJ. TRANSMISSÃO	KIT,TRANSMISSION	JGO.TRANSMISION

Transmissão 8 Velocidades
8 Speed Transmission
Transmision 8 Velocidades

Carcaça
Housing
Caja

25-85

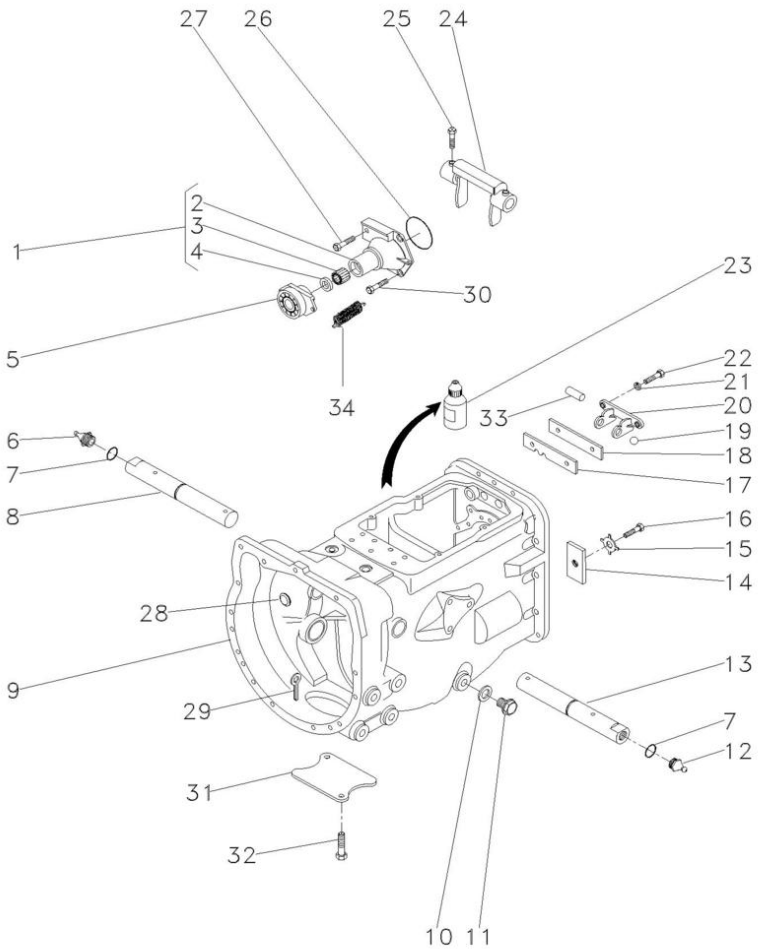

1	1860890M91		**1**	FLANGE	FLANGE	PLETINA
2	1860876M1	1	**1**	FLANGE	FLANGE	PLETINA
3	886668M1	1	**1**	ROLAMENTO	BEARING	COJINETE
4	1860867M3	1	**1**	RETENTOR	SEAL	RETEN
5	063142N1		**1**	PORTA ROLAMENTO	BEARING FLANGE	BEARING FLANGE
6	29951X		**1**	GRAXEIRA	GREASER	ENGRASADOR
7	364784X1		**2**	ANEL "O"	O RING	JUNTA TORICA
8	058424P1	▶	**1**	EIXO	SHAFT	ARBOL
9	488156M97	👁 25-150 No	**1**	CJ. CARCAÇA	HOUSE ASSY	CONJ. CARTER
10	180474M1		**1**	ARRUELA	WASHER	ARANDELA
11	050698T1		**1**	BUJÃO	PLUG	TAPON
12	13811X		**1**	GRAXEIRA	GREASER	ENGRASADOR
13	058424P1	◀	**1**	EIXO	SHAFT	ARBOL
14	184789M1		**1**	TRAVA	LOCK	RETENEDOR
15	828020M1		**1**	ARRUELA	WASHER	ARANDELA
16	362433X1		**1**	PARAFUSO	BOLT	PERNO
17	1860764M2		**1**	PLACA	PLATE	PLATO
18	1860765M1		**1**	ESPAÇADOR	SPACER	PIEZA DISTANCIA
19	391838X1		**2**	ESFERA	BALL	BOLA
20	1860761M1		**1**	SUPORTE	BRACKET	SOPORTE
21	353434X1		**2**	ARRUELA	WASHER	ARANDELA
22	362443X1		**2**	PARAFUSO	BOLT	PERNO
23	0710129		**1**	JUNTA	GASKET	EMPAQUETADURA.
24	886719M1		**1**	GARFO	FORK	HORQUILLA
25	180002M1		**2**	PARAFUSO	BOLT	PERNO
26	886089M1		**1**	ANEL "O"	O RING	JUNTA TORICA
27	377480X1		**1**	PARAFUSO	BOLT	PERNO
28	2950X		**1**	BUJÃO	PLUG	TAPON
29	354076X1		**1**	CUPILHA	COTTER PIN	PASADOR DOUBLE
30	377477X1		**3**	PARAFUSO	BOLT	PERNO
31	021020P2		**1**	TAMPA	COVER	CUBIERTA
32	354441X1		**2**	PARAFUSO	BOLT	PERNO
33	1860767M1		**1**	PINO	PIN	PASADOR
34	3700450M1		**2**	MOLA	SPRING	RESORTE

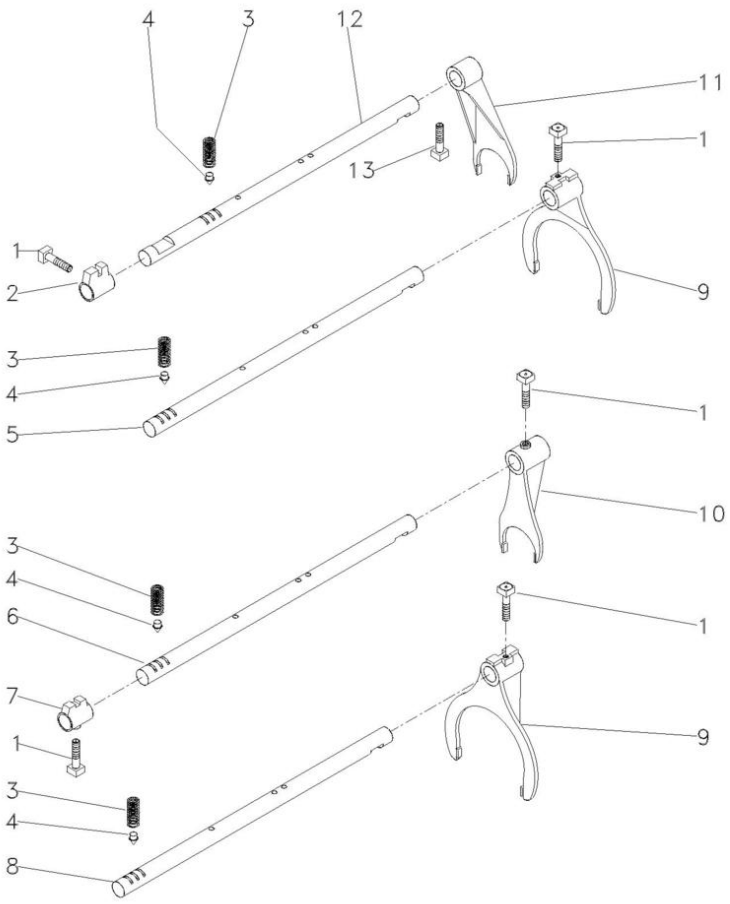

1	180002M1		**5**	PARAFUSO	BOLT	PERNO
2	180446M1		**1**	SELETOR	SELECTOR	SELECTOR
3	191221M1		**4**	MOLA	SPRING	RESORTE
4	180418M2		**4**	PINO	PIN	PASADOR
5	180442M2	[A]	**1**	EIXO	SHAFT	ARBOL
6	1862866M1	[B]	**1**	EIXO	SHAFT	ARBOL
7	1862868M2	[B]	**1**	SELETOR	SELECTOR	SELECTOR
8	180438M2	[C]	**1**	EIXO	SHAFT	ARBOL
9	1860773M1		**2**	GARFO	FORK	HORQUILLA
10	1873532M1	[B]	**1**	GARFO	FORK	HORQUILLA
11	897065M2		**1**	GARFO	FORK	HORQUILLA
12	894703M2		**1**	EIXO	SHAFT	ARBOL
13	180002M1		**1**	PARAFUSO	BOLT	PERNO

[A] 1ª E MARCHA RÉ
1 AND REVERSE SPEED
1ª Y MARCHA ATRÁS

[B] 4ª MARCHA
4 SPEED
4ª MARCHA

[C] 2ª E 3ª MARCHA
2 AND 3 SPEED
2ª Y 3ª VELOCIDAD

Transmissão 8 Velocidades
8 Speed Transmission
Transmision 8 Velocidades

25-95

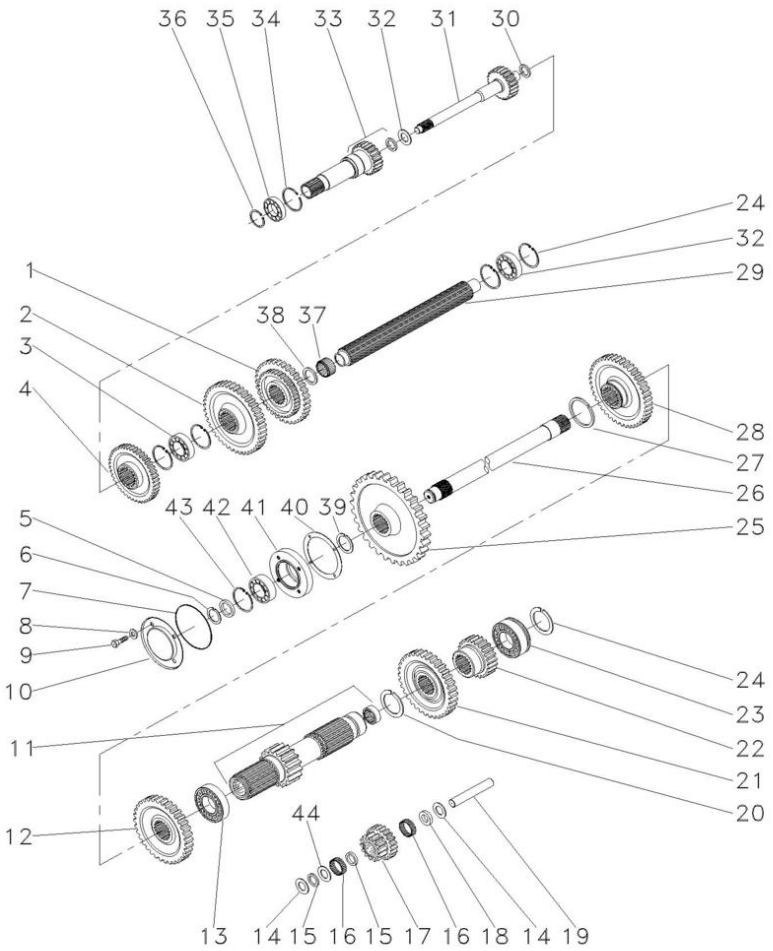

2	520700M2	[B]	**1** ENGRENAGEM	GEAR	ENGRANAJE
3	3587731M2		**1** ROLAMENTO	BEARING	COJINETE
4	1660095M1	[C]	**1** ENGRENAGEM	GEAR	ENGRANAJE
5	881122M2		**1** ANEL	RING	ARO
6	899385M1		**1** ANEL	RING	ARO
7	1004633M1		**1** ANEL "O"	O RING	JUNTA TORICA
8	376703X1		**4** ARRUELA	WASHER	ARANDELA
9	362439X1		**4** PARAFUSO	BOLT	PERNO
10	883620M1		**1** TAMPA	COVER	CUBIERTA
11	906743M92		**1** EIXO	SHAFT	ARBOL
12	1868010M1	[C]	**1** ENGRENAGEM	GEAR	ENGRANAJE
13	195507M1		**1** ROLAMENTO	BEARING	COJINETE
14	180458M1		**2** ARRUELA	WASHER	ARANDELA
15	183037M1		**2** ARRUELA	WASHER	ARANDELA
16	183039M1		**56** ROLETE	ROLLER	RODILLO
17	183040M1	[D]	**1** ENGRENAGEM	GEAR	ENGRANAJE
18	189449M1		**1** ARRUELA	WASHER	ARANDELA
19	180445M1		**1** EIXO	SHAFT	ARBOL
20	195500M1		**1** ANEL TRAVA	CIRCLIP	CIRCULITO
21	180415M1	[E]	**1** ENGRENAGEM	GEAR	ENGRANAJE
22	072221P1	[F]	**1** ENGRENAGEM	GEAR	ENGRANAJE
		➡ 265209C004086			
		23			
23	3410432M1		**2** ROLAMENTO	BEARING	COJINETE
24	195363M1		**5** ANEL TRAVA	CIRCLIP	CIRCULITO
25	1870200M1		**1** ENGRENAGEM	GEAR	ENGRANAJE
26	1868533M2		**1** EIXO	SHAFT	ARBOL
27	195499M1		**1** ANEL TRAVA	CIRCLIP	CIRCULITO
28	1862422M1		**1** ENGRENAGEM	GEAR	ENGRANAJE
29	1687642M1		**1** ÁRVORE	AXLE	EJE
30	964944M1		**1** ESPAÇADOR	SPACER	PIEZA DISTANCIA
31	3604667M91	10/26	**1** EIXO	SHAFT	ARBOL
31	1862423M2	21/26	**1** EIXO	SHAFT	ARBOL
32	964929M1		**1** ARRUELA	WASHER	ARANDELA
33	9004880M91	25-100 No	**1** EIXO	SHAFT	ARBOL
34	516503M1		**1** ANEL TRAVA	CIRCLIP	CIRCULITO
35	834850M1		**1** ROLAMENTO	BEARING	COJINETE
36	762101M1		**1** ANEL TRAVA	CIRCLIP	CIRCULITO
37	2700273M1		**1** ROLAMENTO AGULHA	BEARING NEEDLE	COJINETA AGUJAS
38	2700274M1		**2** ESPAÇADOR	SPACER	PIEZA DISTANCIA
39	358913X1		**1** ANEL TRAVA	CIRCLIP	CIRCULITO
40	180432M1		**1** JUNTA	GASKET	EMPAQUETADURA.
41	899331M1		**1** FLANGE	FLANGE	PLETINA
42	899377M2		**1** ROLAMENTO	BEARING	COJINETE
43	355988X1		**1** ANEL TRAVA	CIRCLIP	CIRCULITO
44	183038M1		**1** ARRUELA	WASHER	ARANDELA

[B] 1ª MARCHA
1 SPEED
1ª MARCHA

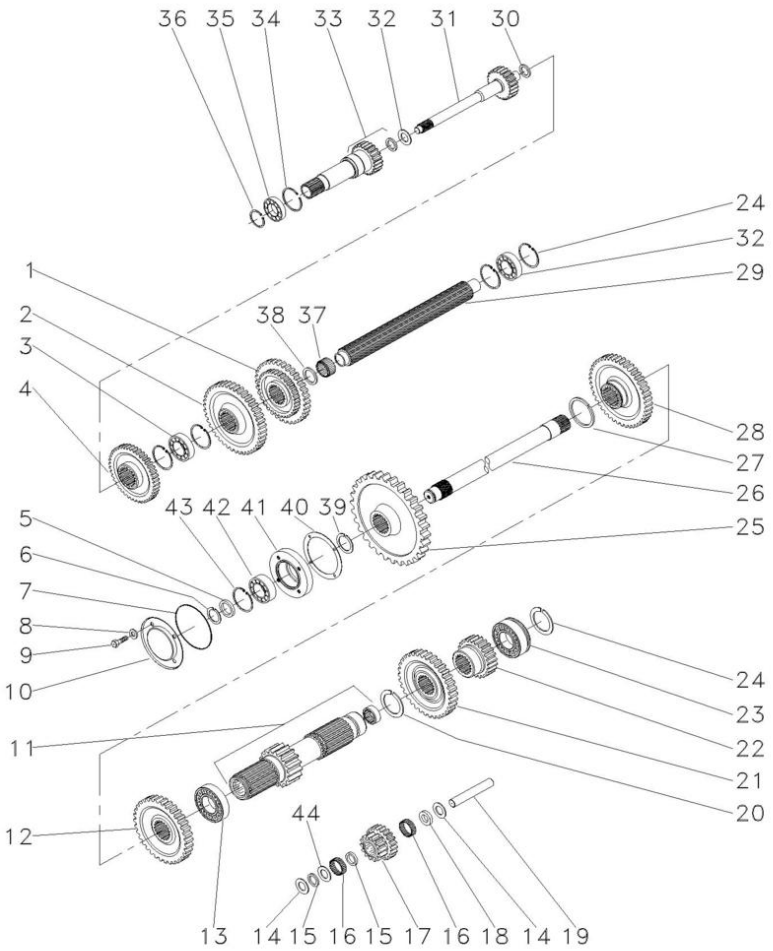

[C] 4ª MARCHA
4 SPEED
4ª MARCHA

[D] MARCHA RÉ
REVERSE SPEED
MARCHA ATRÁS

[E] 3ª MARCHA
3 SPEED
3ª MARCHA

[F] 2ª MARCHA
2 SPEED
2ª MARCHA

Pinhão
Pinion
Pinion

25-100

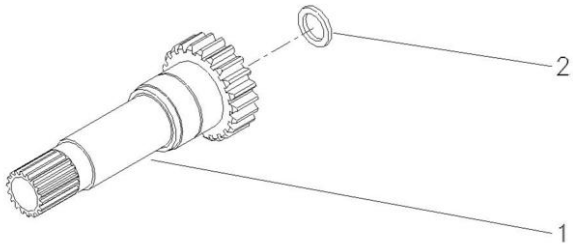

1		9004880M91	**1** EIXO	SHAFT	ARBOL
2	1860011M1		**1** RETENTOR	SEAL	RETEN

Flange E Pinhão
Flange And Pinion
Pletina Y Piñon

25-105

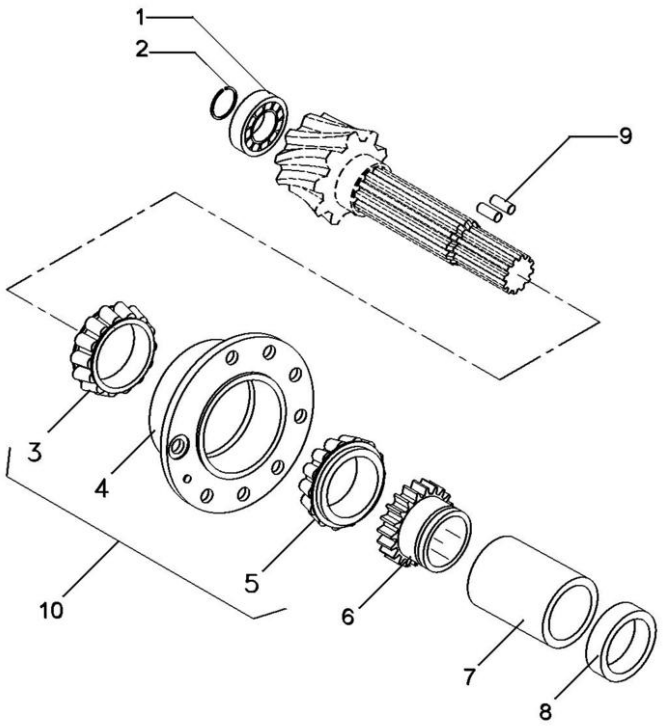

1	834733M1		**1**	ROLAMENTO	BEARING	COJINETE
2	366442X1		**1**	ANEL	RING	ARO
3	3176710M91	10	**1**	ROLAMENTO	BEARING	COJINETE
4	507565M91	10	**1**	FLANGE	FLANGE	PLETINA
5	3176708M91	10	**1**	ROLAMENTO	BEARING	COJINETE
6	037806P1	23	**1**	ENGRENAGEM	GEAR	ENGRANAJE
7	3697318M1		**1**	ESPAÇADOR	SPACER	PIEZA DISTANCIA
8	048363P2		**1**	ESPAÇADOR	SPACER	PIEZA DISTANCIA
9	3612442M1		**2**	ROLETE	ROLLER	RODILLO
10	3604055M91		**1**	FLANGE	FLANGE	PLETINA

Transmissão 8 Velocidades
8 Speed Transmission
Transmision 8 Velocidades

Redutor Epicicloidal
Epicyclic Unit
Unidad Epicicloidal

25-110

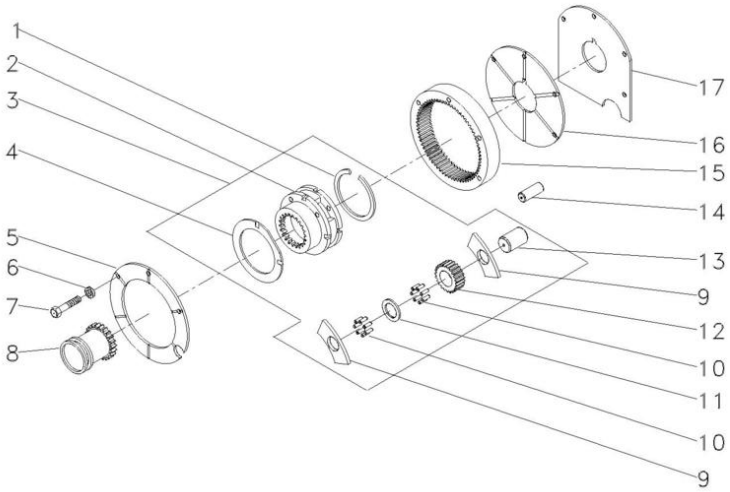

1	377424X1	3	**1**	ANEL TRAVA	CIRCLIP	CIRCULITO
2	023404N1	3 ➡ 022638N1	**1**	PORTA ENGRENAGEM	CARRIER	PORTADOR
3	022638N1		**1**	CJ. REDUTOR	KIT, CARRIER	JUEGO PORTADOR
4	1866545M2	3	**2**	ARRUELA	WASHER	ARANDELA
5	1867423M1		**1**	PLACA	PLATE	PLATO
6	353434X1		**3**	ARRUELA	WASHER	ARANDELA
7	362684X1		**4**	PARAFUSO	BOLT	PERNO
8	1866557M1		**1**	LUVA	SLEEVE	MANCHA
9	1866542M1	3	**6**	ARRUELA	WASHER	ARANDELA
10	1866553M2	3	**96**	ROLETE	ROLLER	RODILLO
11	023406R1	3	**3**	ARRUELA	WASHER	ARANDELA
12	023405P1	3	**3**	ENGRENAGEM	GEAR	ENGRANAJE
13	1866538M2	3	**3**	EIXO	SHAFT	ARBOL
14	180409M1		**2**	PINO	PIN	PASADOR
15	1865530M1		**1**	COROA	ANNULAR GEAR	ENGRANAJE ANULAR
16	1867425M1		**1**	PLACA	PLATE	PLATO
17	1867426M1		**1**	CALÇO	SHIM	CALCE

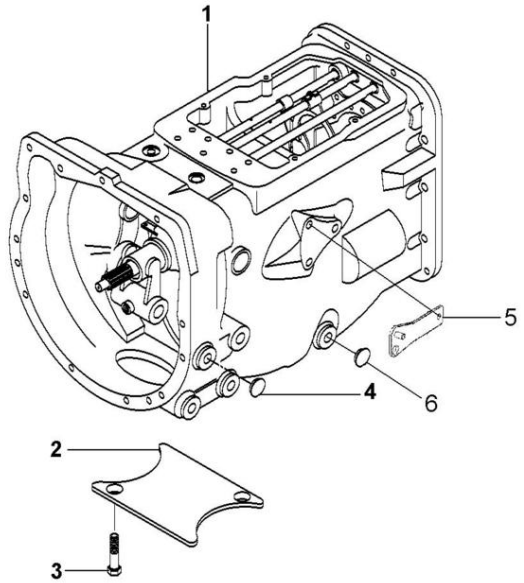

1	063280N2	25-120 No	**1** CJ. TRANSMISSÃO	KIT,TRANSMISSION	JGO.TRANSMISION
1		25-135 No	**1** CJ. TRANSMISSÃO	KIT,TRANSMISSION	JGO.TRANSMISION
1		25-140 No	**1** CJ. TRANSMISSÃO	KIT,TRANSMISSION	JGO.TRANSMISION
1		25-145 No	**1** CJ. TRANSMISSÃO	KIT,TRANSMISSION	JGO.TRANSMISION
2	021020P2		**1** TAMPA	COVER	CUBIERTA
3	354441X1		**4** PARAFUSO	BOLT	PERNO
4	027014P1		**8** TAMPÃO	PAD	ALMOHADILLA

Transmissão
Transmission
Transmisión

25-120

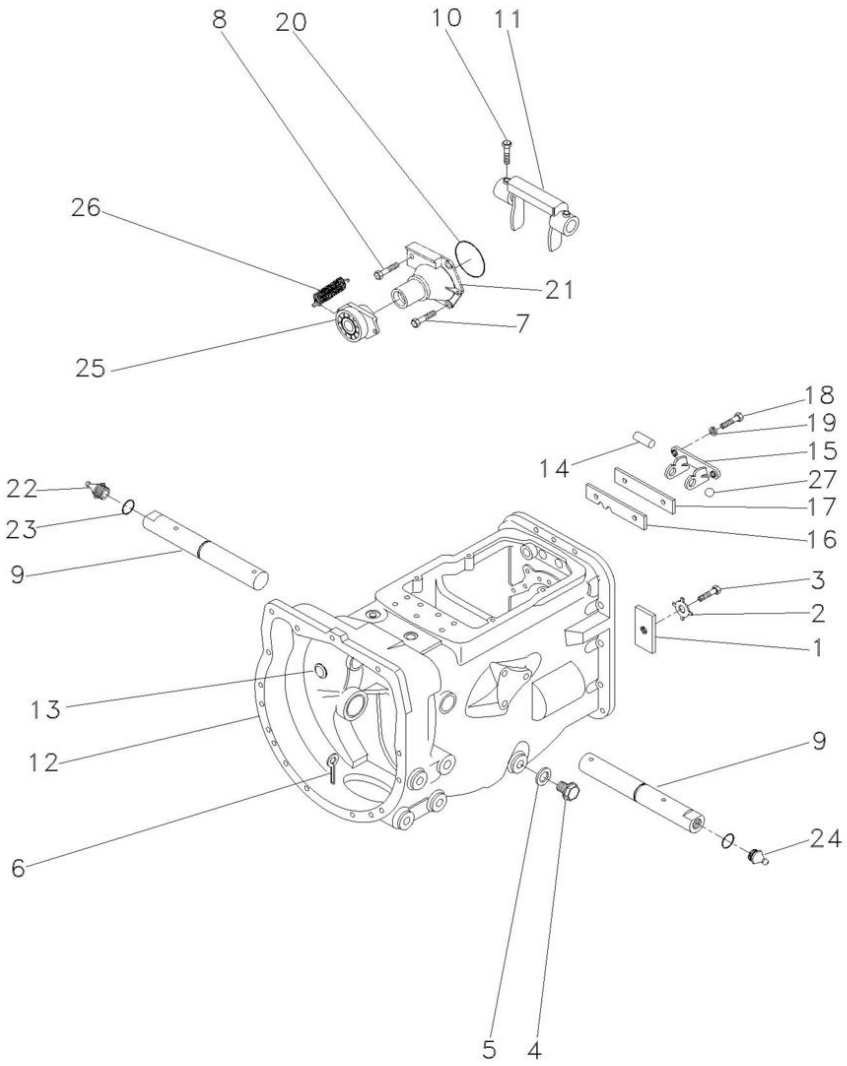

1	184789M1		**1**	TRAVA	LOCK	RETENEDOR
2	828020M1		**1**	ARRUELA	WASHER	ARANDELA
3	362433X1		**1**	PARAFUSO	BOLT	PERNO
4	050698T1		**1**	BUJÃO	PLUG	TAPON
5	180474M1		**1**	ARRUELA	WASHER	ARANDELA
6	354076X1		**1**	CUPILHA	COTTER PIN	PASADOR DOUBLE
7	377477X1		**3**	PARAFUSO	BOLT	PERNO
8	377480X1		**1**	PARAFUSO	BOLT	PERNO
9	058424P1		**2**	EIXO	SHAFT	ARBOL
10	180002M1		**2**	PARAFUSO	BOLT	PERNO
11	886719M1		**1**	GARFO	FORK	HORQUILLA
12	488156M97		**1**	CJ. CARCAÇA	HOUSE ASSY	CONJ. CARTER
13	2950X		**1**	BUJÃO	PLUG	TAPON
14	1860767M1		**1**	PINO	PIN	PASADOR
15	1860761M1		**1**	SUPORTE	BRACKET	SOPORTE
16	1860765M1		**1**	ESPAÇADOR	SPACER	PIEZA DISTANCIA
17	1860764M2		**1**	PLACA	PLATE	PLATO
18	362443X1		**2**	PARAFUSO	BOLT	PERNO
19	353434X1		**2**	ARRUELA	WASHER	ARANDELA
20	886089M1		**1**	ANEL "O"	O RING	JUNTA TORICA
21	1860890M91	25-125 No	**1**	FLANGE	FLANGE	PLETINA
22	13811X		**1**	GRAXEIRA	GREASER	ENGRASADOR
23	364784X1		**2**	ANEL "O"	O RING	JUNTA TORICA
24	29951X		**1**	GRAXEIRA	GREASER	ENGRASADOR
25	063142N1	25-130 No	**1**	PORTA ROLAMENTO	BEARING FLANGE	BEARING FLANGE
26	3700450M1		**2**	MOLA	SPRING	RESORTE
27	391838X1		**2**	ESFERA	BALL	BOLA

Flange Da Árvore Primária
Retainer Main Drive Shaft
Capa De Arbre Primare

25-125

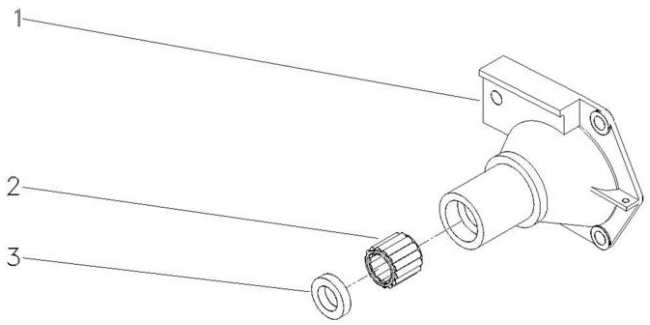

1	1860876M1	**1** FLANGE	FLANGE	PLETINA
2	886668M1	**1** ROLAMENTO	BEARING	COJINETE
3	6231385M1	**1** RETENTOR	SEAL	RETEN

Porta
Door
Puerta

25-130

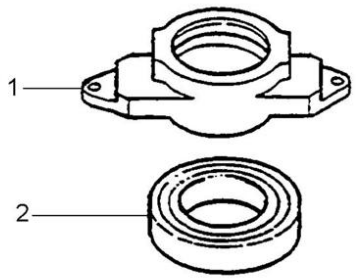

1	886727M4	**1** COLAR	COLLAR	COLLAR
2	3700527M1	**1** ROLAMENTO	BEARING	COJINETE

Transmissão
Transmission
Transmisión

25-135

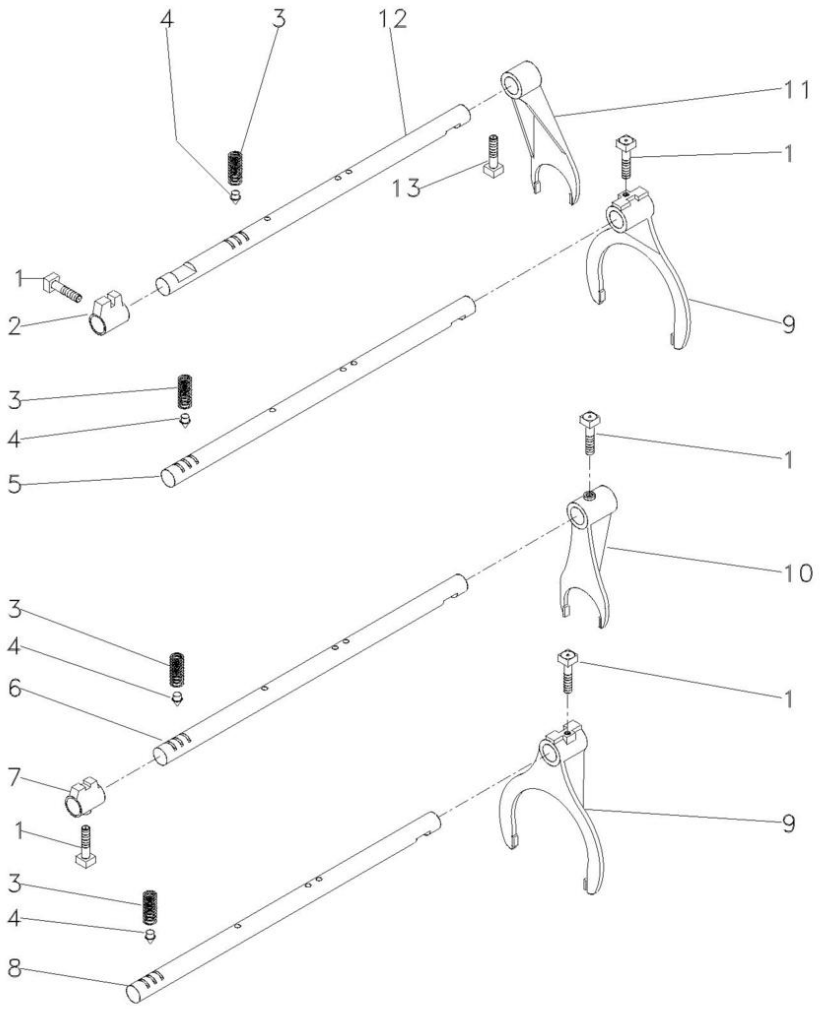

1	180002M1	**5**	PARAFUSO	BOLT	PERNO
2	180446M1	**1**	SELETOR	SELECTOR	SELECTOR
3	191221M1	**4**	MOLA	SPRING	RESORTE
4	180418M2	**4**	PINO	PIN	PASADOR
5	180442M2	**1**	EIXO	SHAFT	ARBOL
6	1862866M1	**1**	EIXO	SHAFT	ARBOL
7	1862868M2	**1**	SELETOR	SELECTOR	SELECTOR
8	180438M2	**1**	EIXO	SHAFT	ARBOL
9	1860773M1	**2**	GARFO	FORK	HORQUILLA
10	1873532M1	**1**	GARFO	FORK	HORQUILLA
11	897065M2	**1**	GARFO	FORK	HORQUILLA
12	894703M2	**1**	EIXO	SHAFT	ARBOL
13	180002M1	**1**	PARAFUSO	BOLT	PERNO

Transmissão
Transmission
Transmisión

25-140

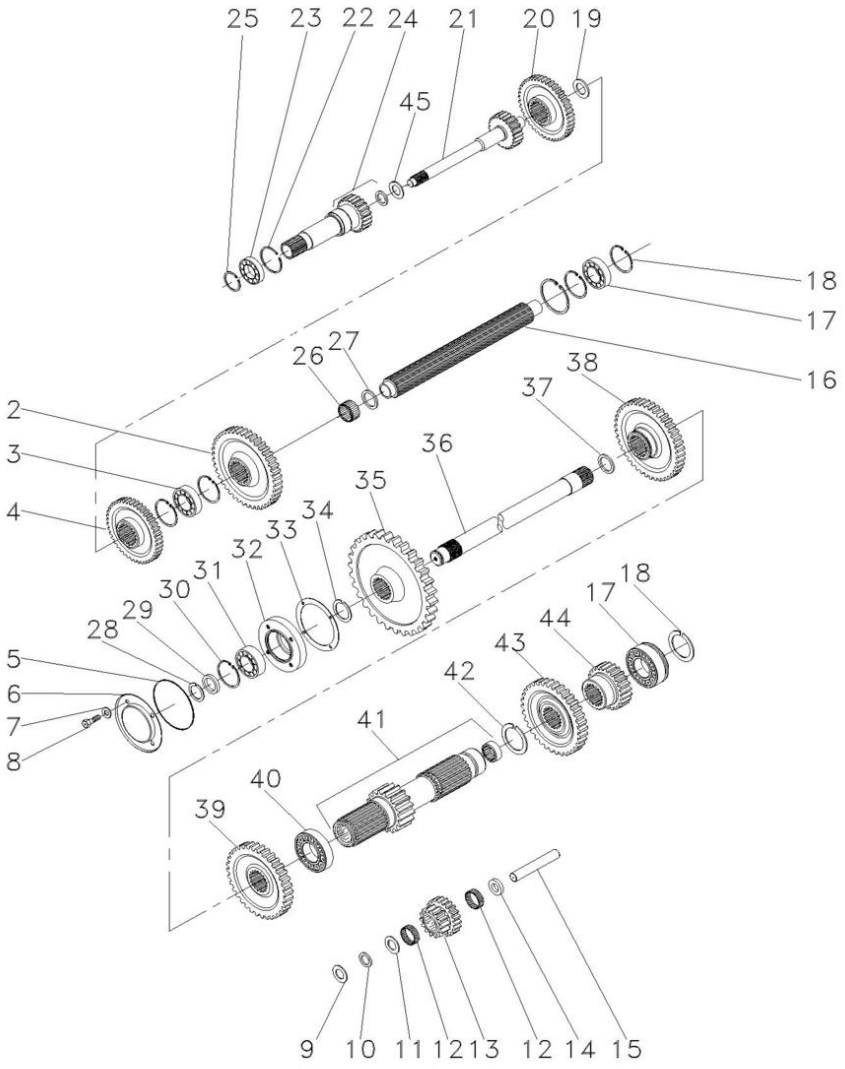

2	520700M2		**1**	ENGRENAGEM	GEAR	ENGRANAJE
3	3587731M2		**1**	ROLAMENTO	BEARING	COJINETE
4	071624P1		**1**	ENGRENAGEM	GEAR	ENGRANAJE
5	1004633M1		**1**	ANEL "O"	O RING	JUNTA TORICA
6	883620M1		**1**	TAMPA	COVER	CUBIERTA
7	376703X1		**4**	ARRUELA	WASHER	ARANDELA
8	362439X1		**4**	PARAFUSO	BOLT	PERNO
9	180458M1		**2**	ARRUELA	WASHER	ARANDELA
10	183037M1		**2**	ARRUELA	WASHER	ARANDELA
11	183038M1		**1**	ARRUELA	WASHER	ARANDELA
12	183039M1		**56**	ROLETE	ROLLER	RODILLO
13	6217373M1		**1**	PINHÃO	PINION	PINON
14	189449M1		**1**	ARRUELA	WASHER	ARANDELA
15	180445M1		**1**	EIXO	SHAFT	ARBOL
16	1687643M1		**1**	ÁRVORE	AXLE	EJE
17	3410432M1		**2**	ROLAMENTO	BEARING	COJINETE
18	195363M1		**5**	ANEL TRAVA	CIRCLIP	CIRCULITO
19	964944M1		**1**	ESPAÇADOR	SPACER	PIEZA DISTANCIA
20	071623P1		**1**	ENGRENAGEM	GEAR	ENGRANAJE
21	3604667M91	10/26	**1**	EIXO	SHAFT	ARBOL
21	1862423M2	21/26	**1**	EIXO	SHAFT	ARBOL
22	516503M1		**1**	ANEL TRAVA	CIRCLIP	CIRCULITO
23	834850M1		**1**	ROLAMENTO	BEARING	COJINETE
24	9004880M91		**1**	EIXO	SHAFT	ARBOL
25	762101M1		**1**	ANEL TRAVA	CIRCLIP	CIRCULITO
26	2700273M1		**1**	ROLAMENTO AGULHA	BEARING NEEDLE	COJINETA AGUJAS
27	2700274M1		**2**	ESPAÇADOR	SPACER	PIEZA DISTANCIA
28	899385M1		**1**	ANEL	RING	ARO
29	881122M2		**1**	ANEL	RING	ARO
30	355988X1		**1**	ANEL TRAVA	CIRCLIP	CIRCULITO
31	899377M2		**1**	ROLAMENTO	BEARING	COJINETE
32	899331M1		**1**	FLANGE	FLANGE	PLETINA
33	180432M1		**1**	JUNTA	GASKET	EMPAQUETADURA.
34	358913X1		**1**	ANEL TRAVA	CIRCLIP	CIRCULITO
35	9004882M1		**1**	ENGRENAGEM	GEAR	ENGRANAJE
36	1868533M2		**1**	EIXO	SHAFT	ARBOL
37	195499M1		**1**	ANEL TRAVA	CIRCLIP	CIRCULITO
38	1862422M1		**1**	ENGRENAGEM	GEAR	ENGRANAJE
39	071622P2		**1**	ENGRENAGEM	GEAR	ENGRANAJE
40	195507M1		**1**	ROLAMENTO	BEARING	COJINETE
41	906743M92		**1**	EIXO	SHAFT	ARBOL
42	195500M1		**1**	ANEL TRAVA	CIRCLIP	CIRCULITO
43	180419M1		**1**	ENGRENAGEM	GEAR	ENGRANAJE
44	072221P1		**1**	ENGRENAGEM	GEAR	ENGRANAJE
45	964929M1		**1**	ARRUELA	WASHER	ARANDELA

Transmissões **540 Rpm**
Transmission **540 Rpm**
Transmisión **540 Rpm**

25-145

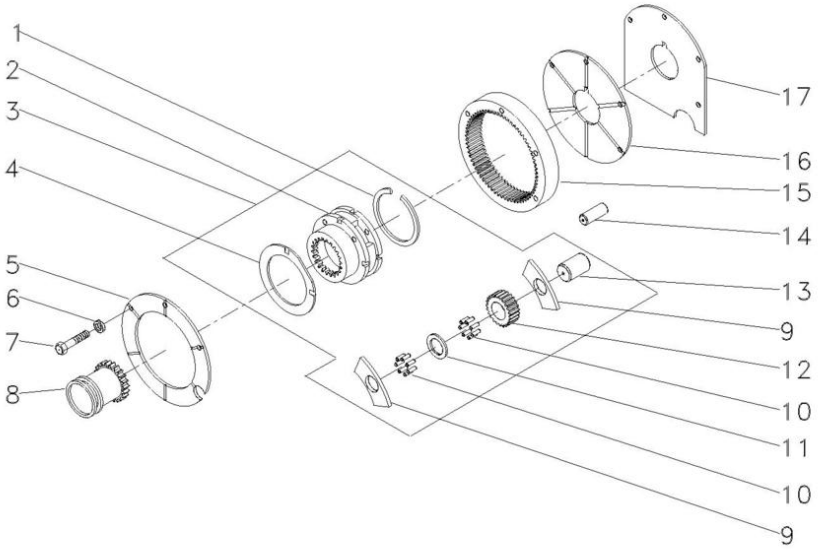

1	366317X1	3		**1**	ANEL TRAVA	CIRCLIP	CIRCULITO
2	1860308M91	3	518938M92	**1**	PORTA ENGRENAGEM	CARRIER	PORTADOR
3	518938M92			**1**	CJ. REDUTOR	KIT, CARRIER	JUEGO PORTADOR
4	518414M1	3		**2**	ARRUELA	WASHER	ARANDELA
5	184012M4			**1**	PLACA	PLATE	PLATO
6	353434X1			**3**	ARRUELA	WASHER	ARANDELA
7	362684X1			**4**	PARAFUSO	BOLT	PERNO
8	184770M2			**1**	LUVA	SLEEVE	MANCHA
9	516526M1	3		**6**	ARRUELA	WASHER	ARANDELA
10	834211M1	3		**144**	ROLETE	ROLLER	RODILLO
11	897020M1	3		**3**	ARRUELA	WASHER	ARANDELA
12	516509M1	3		**3**	ENGRENAGEM	GEAR	ENGRANAJE
13	518415M1	3		**3**	EIXO	SHAFT	ARBOL
14	180409M1			**2**	PINO	PIN	PASADOR
15	1865530M1		68	**1**	COROA	ANNULAR GEAR	ENGRANAJE ANULAR
16	180408M2			**1**	PLACA	PLATE	PLATO
17	180403M1			**1**	CALÇO	SHIM	CALCE

Carcaça
Housing
Carter

25-150

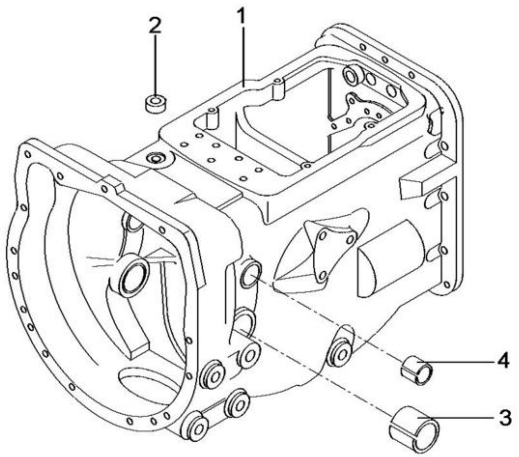

1	052462P1	**1** CARCAÇA	HOUSING	ALOJAMIENTO
2	183071M1	**1** BUJÃO	PLUG	TAPON
3	180801M1	**2** BUCHA	BUSH	CASQUILLO
4	6227779M1	**2** BUCHA	BUSH	CASQUILLO

Fixação Eixo Traseiro - Transmissão
Rear Axle - Transmission
Eje Trasero - Transmisión

25-155

4rm - Tratores Estreito / Compacto
4wd - Narrow Tractors / Compact
4rm - Tractores Estrecho / Compacto

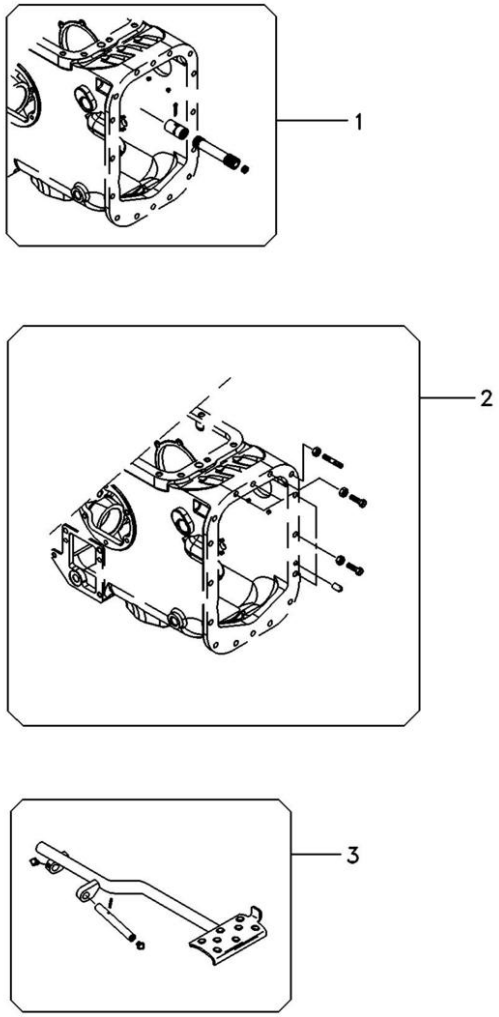

1	3146570M91	25-170 No	**1**	EIXO	SHAFT	ARBOL
2	048424N2	25-185 No	**1**	FIXAÇÃO	CATCH	FIJADOR
3	6221288M91	25-195 No	**1**	PEDAL	PEDAL	PEDAL

Fixação Eixo Traseiro - Transmissão	8 Velocidades	25-160	2rm - Tratores Estreito / Compacto
Rear Axle - Transmission	8 Speed		2wd - Narrow Tractors / Compact
Eje Trasero - Transmisión	8 Velocidades		2rm - Tractores Estrecho / Compacto

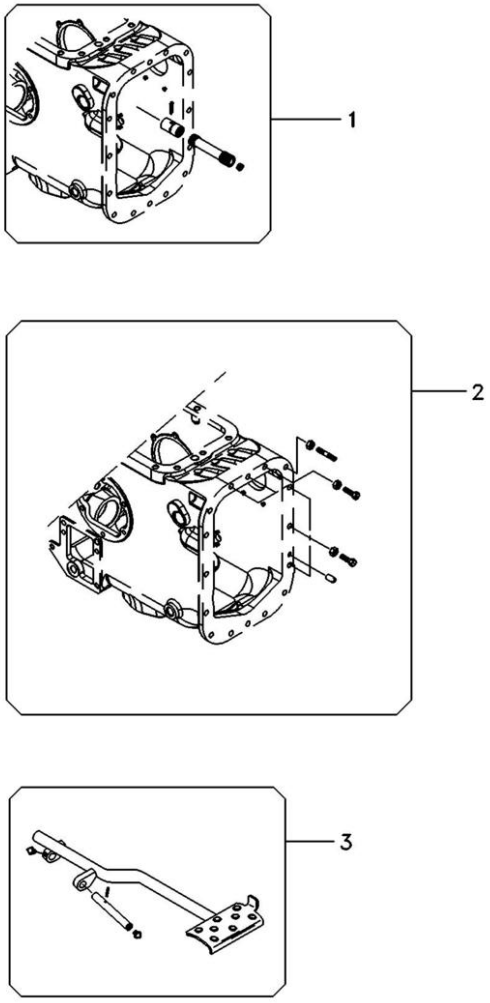

1	3146561M91	25-175 No	**1**	EIXO	SHAFT	ARBOL
2	048424N2	25-185 No	**1**	FIXAÇÃO	CATCH	FIJADOR
3	6221288M91	25-195 No	**1**	PEDAL	PEDAL	PEDAL

Fixação Eixo Traseiro - Transmissão
Rear Axle - Transmission
Eje Trasero - Transmisión

25-165

12 Velocidades / Tratores Compacto
12 Speed / Compact Tractors
12 Velocidades / Tractores Compacto

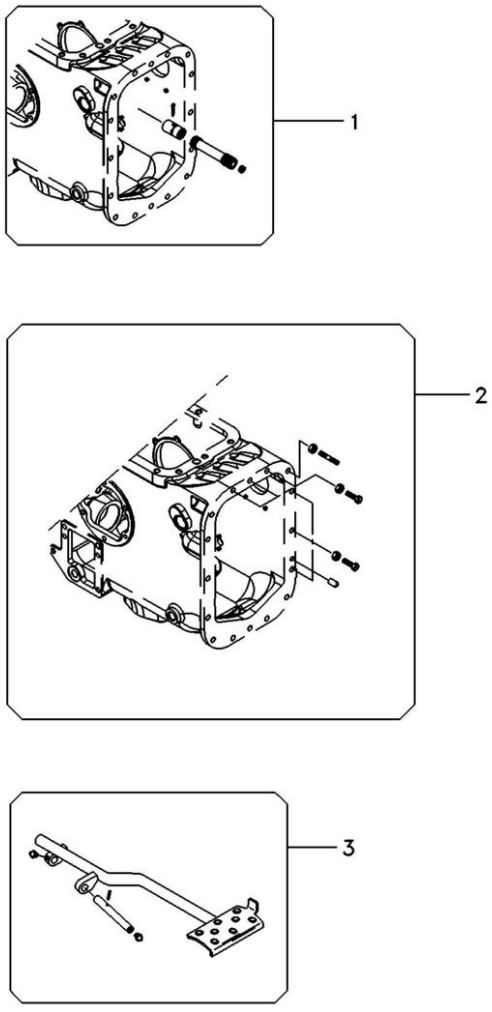

1	034403N1	25-180 No	**1** ÁRVORE	AXLE	EJE
2	3589418M92	25-190 No	**1** FIXAÇÃO	CATCH	FIJADOR
3	6221288M91	25-195 No	**1** PEDAL	PEDAL	PEDAL

Eixo Propulsor
Propeller Axle
Eje Propulsor

25-170

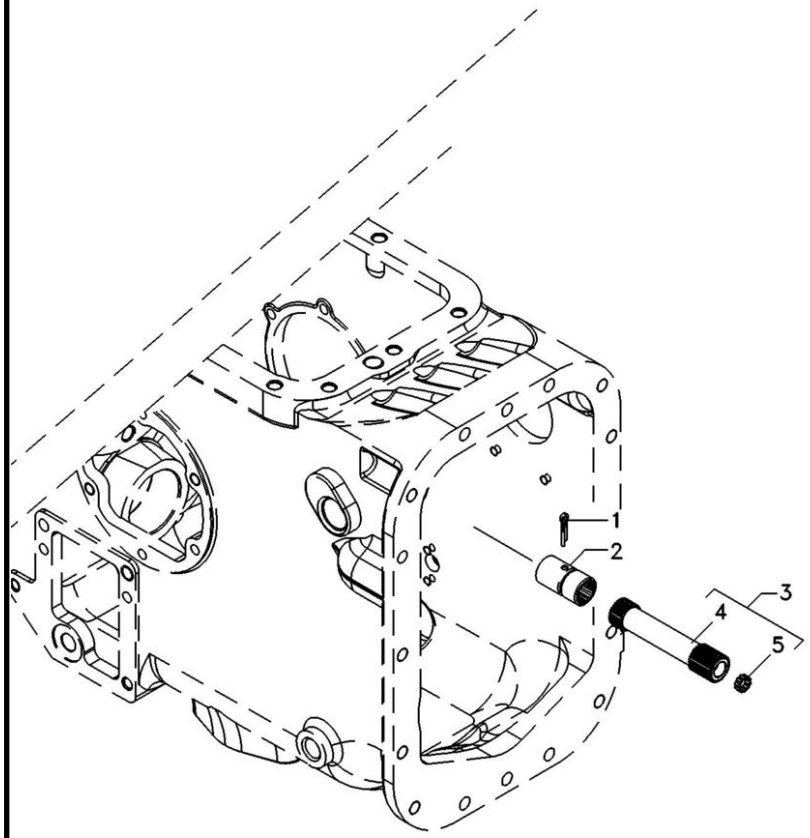

1	355342X1	**1**	CUPILHA	COTTER PIN	PASADOR DOUBLE
2	3611473M1	**1**	LUVA	SLEEVE	MANCHA
3	048386N1	**1**	CJ. EIXO	KIT, AXLE	JUEGO DE EJE
4	048383P1	**1**	EIXO	SHAFT	ARBOL
5	195513M1	**1**	ROLAMENTO AGULHA	BEARING NEEDLE	COJINETA AGUJAS

Eixo Propulsor
Propeller Axle
Eje Propulsor

25-175

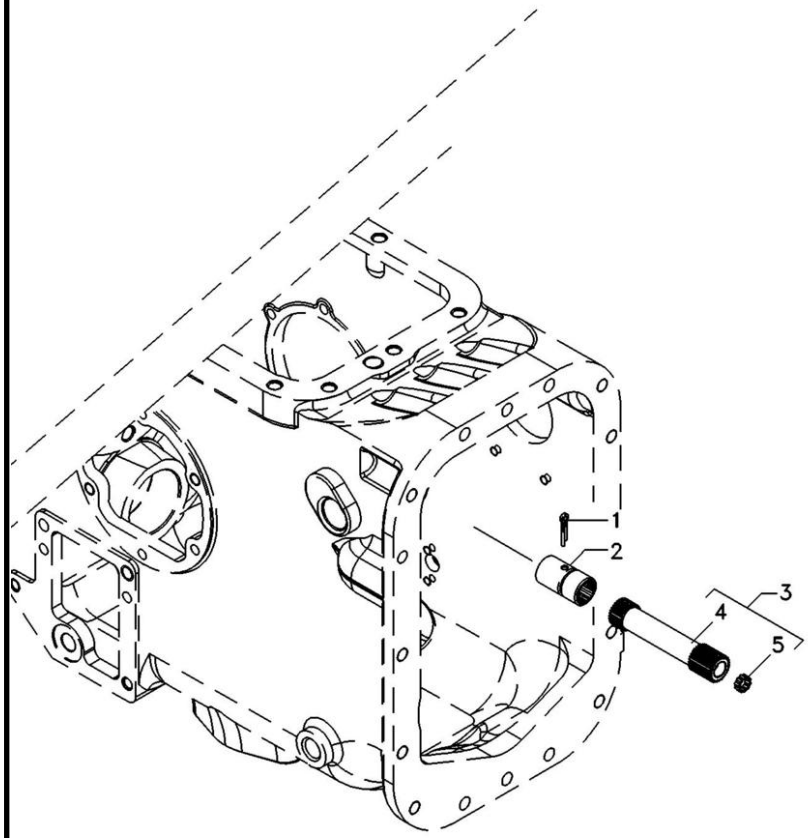

1	355342X1	**1**	CUPILHA	COTTER PIN	PASADOR DOUBLE
2	3611473M1	**1**	LUVA	SLEEVE	MANCHA
3	048385N1	**1**	EIXO	SHAFT	ARBOL
4	048381P1	**1**	EIXO	SHAFT	ARBOL
5	195513M1	**1**	ROLAMENTO AGULHA	BEARING NEEDLE	COJINETA AGUJAS

Eixo Propulsor
Propeller Axle
Eje Propulsor

25-180

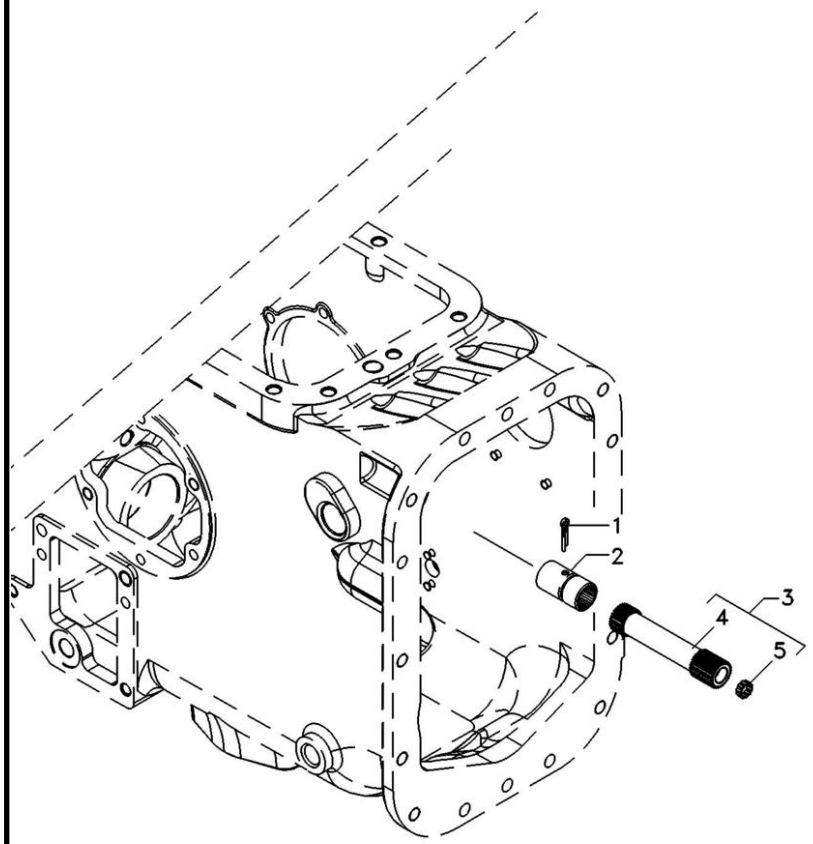

1	355342X1	**1**	CUPILHA	COTTER PIN	PASADOR DOUBLE
4	048383P1	**1**	EIXO	SHAFT	ARBOL
5	195513M1	**1**	ROLAMENTO AGULHA	BEARING NEEDLE	COJINETA AGUJAS

Fixação Eixo Traseiro - Transmissão
Rear Axle - Transmission
Eje Trasero - Transmisión

25-185

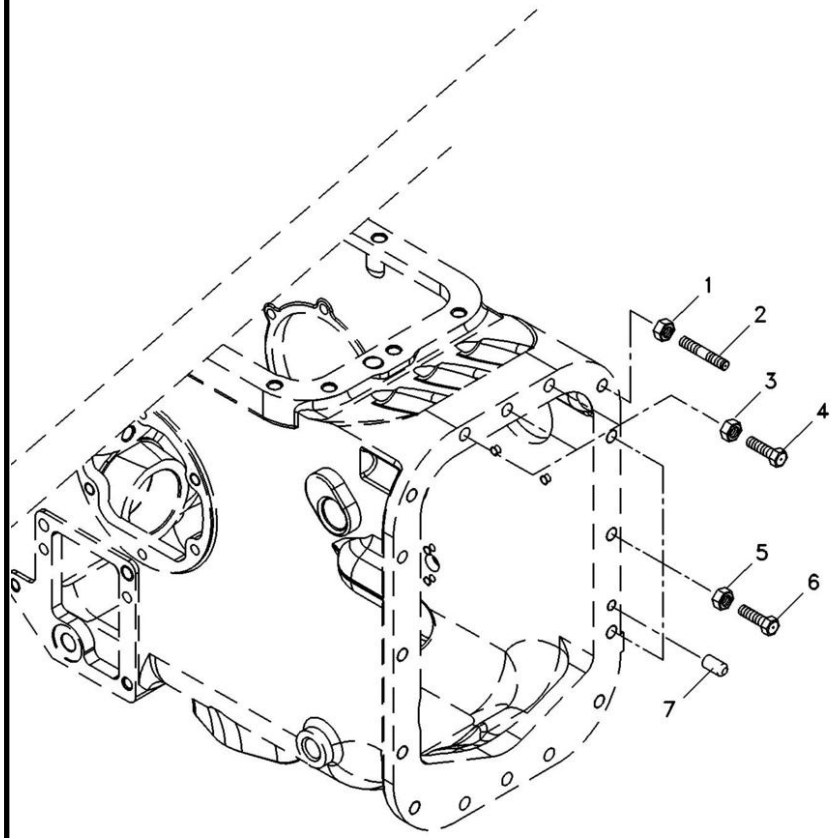

1	069676T1	**3**	PORCA	NUT	TUERCA
2	3589429M1	**3**	PRISIONEIRO	STUD	ESPARRAGO
3	069676T1	**3**	PORCA	NUT	TUERCA
4	377563X1	**3**	PARAFUSO	BOLT	PERNO
5	069676T1	**10**	PORCA	NUT	TUERCA
6	377561X1	**10**	PARAFUSO	BOLT	PERNO
7	191314M1	**2**	PINO	PIN	PASADOR

Fixação Eixo Traseiro - Transmissão
Rear Axle - Transmission
Eje Trasero - Transmisión

25-190

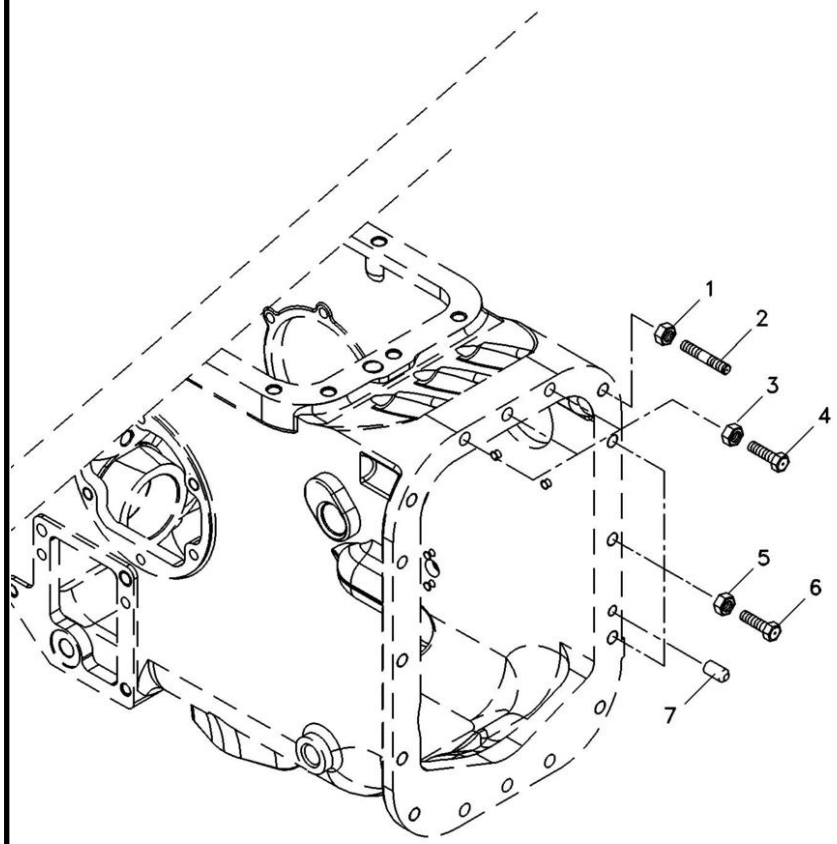

1	069676T1	**3**	PORCA	NUT	TUERCA
2	3589429M1	**3**	PRISIONEIRO	STUD	ESPARRAGO
3	069676T1	**3**	PORCA	NUT	TUERCA
4	377563X1	**3**	PARAFUSO	BOLT	PERNO
5	069676T1	**10**	PORCA	NUT	TUERCA
6	377561X1	**8**	PARAFUSO	BOLT	PERNO
7	191314M1	**2**	PINO	PIN	PASADOR

Pedal De Bloqueio Do Diferencial Eixo Traseiro
Rear Axle- Differential Lock Pedal
Eje Trasero Con Blocaje Diferencial-Pedal

25-195

Tratores Estreito / Compacto
Narrow Tractors / Compact
Tractores Estrecho / Compacto

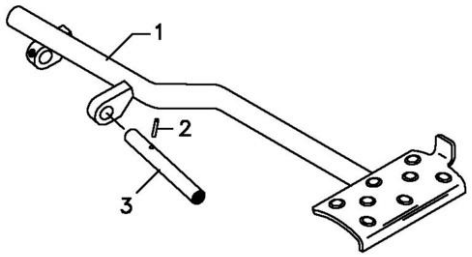

1	6210181M91	**1** PEDAL	PEDAL	PEDAL
2	357632X1	**1** PINO	PIN	PASADOR
3	072292P1	**1** EIXO	SHAFT	ARBOL

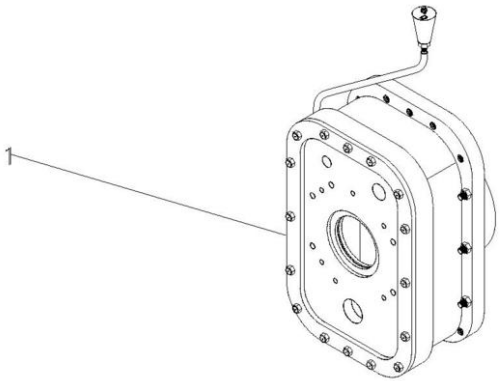

1	055830N1	25-205 No	**1**	CJ. REDUTOR	KIT, CARRIER	JUEGO PORTADOR

Caixa De Redução De Velocidades | **Redutor De Velocidade**
Rangebox | **Creeper**
Caja Cambio Gama | **Reducción De Velociad**

25-205

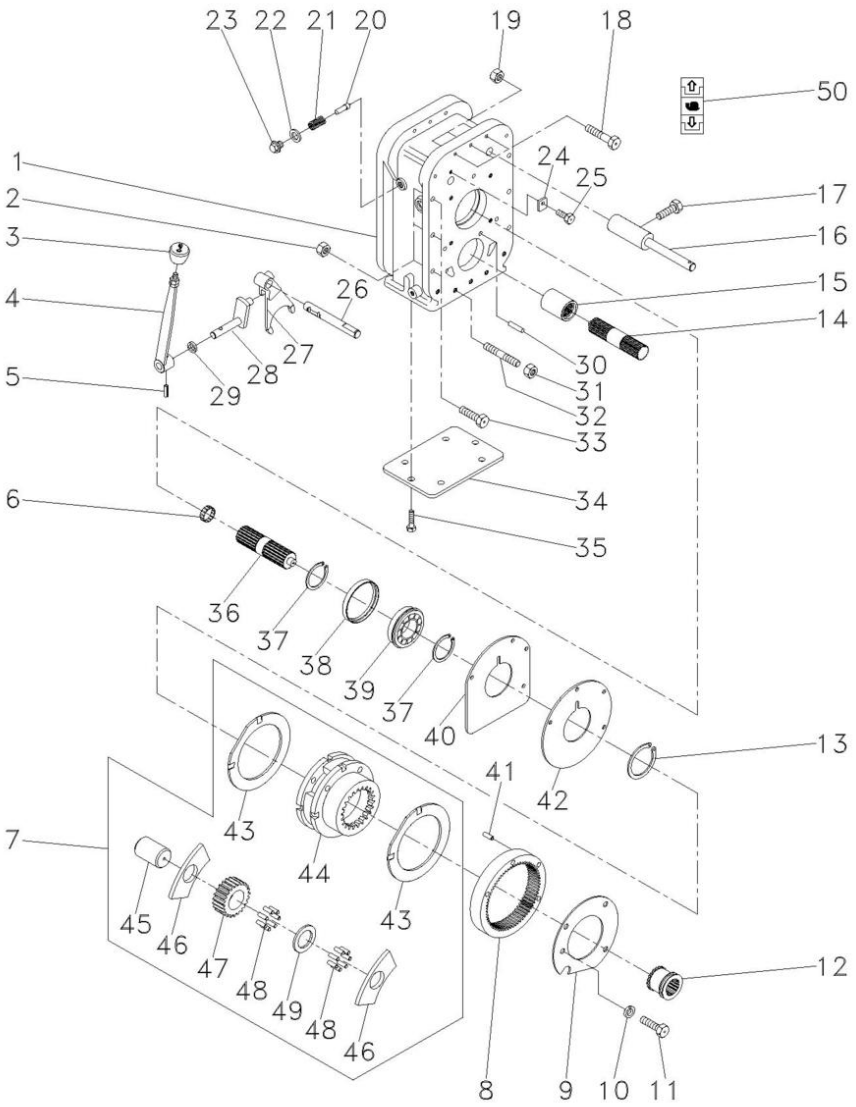

1	055831P1		**1**	CARCAÇA	HOUSING	ALOJAMIENTO
2	3589412M1		**6**	PORCA	NUT	TUERCA
3	6234518M1		**1**	MANÍPULO	KNOB	POMO
4	051650S1		**1**	ALAVANCA	LEVER	PALANCA
5	357659X1		**1**	PINO	PIN	PASADOR
6	195513M1		**1**	ROLAMENTO AGULHA	BEARING NEEDLE	COJINETA AGUJAS
7	518938M92		**1**	CJ. REDUTOR	KIT, CARRIER	JUEGO PORTADOR
8	1865530M1		**1**	COROA	ANNULAR GEAR	ENGRANAJE ANULAR
9	184012M4		**1**	PLACA	PLATE	PLATO
10	353434X1		**3**	ARRUELA	WASHER	ARANDELA
11	362686X1		**4**	PARAFUSO	BOLT	PERNO
12	184770M2		**1**	LUVA	SLEEVE	MANCHA
13	366317X1		**1**	ANEL TRAVA	CIRCLIP	CIRCULITO
14	1868539M1		**1**	EIXO	SHAFT	ARBOL
15	1868538M4		**1**	LUVA	SLEEVE	MANCHA
16	907962M91		**1**	EIXO	SHAFT	ARBOL
17	180002M1		**2**	PARAFUSO	BOLT	PERNO
18	3408222M1		**3**	PARAFUSO	BOLT	PERNO
19	3589412M1		**3**	PORCA	NUT	TUERCA
20	180418M2		**1**	PINO	PIN	PASADOR
21	3585797M1		**1**	MOLA	SPRING	RESORTE
22	3409613M1		**1**	ARRUELA	WASHER	ARANDELA
23	1692580M1		**1**	BUJÃO	PLUG	TAPON
24	051655P1		**1**	TRAVA	LOCK	RETENEDOR
25	339124X1		**1**	PARAFUSO	BOLT	PERNO
26	055833P2		**1**	EIXO	SHAFT	ARBOL
27	055832P1		**1**	GARFO	FORK	HORQUILLA
28	3410533M92		**1**	ALAVANCA	LEVER	PALANCA
29	894307M1		**1**	RETENTOR	OIL SEAL	BUJE RETENACEITE
30	191314P1		**2**	PINO	PIN	PASADOR
31	3589412M1		**7**	PORCA	NUT	TUERCA
32	3589429M1		**7**	PRISIONEIRO	STUD	ESPARRAGO
33	377561X1		**6**	PARAFUSO	BOLT	PERNO
34	039434P1		**1**	TAMPA	COVER	CUBIERTA
35	339139X1		**6**	PARAFUSO	BOLT	PERNO
36	051372P1		**1**	EIXO	SHAFT	ARBOL
37	195363M1		**2**	ANEL TRAVA	CIRCLIP	CIRCULITO
38	051653P1		**1**	BUCHA	BUSH	CASQUILLO
39	3410432M1		**1**	ROLAMENTO	BEARING	COJINETE
40	180403M1		**1**	CALÇO	SHIM	CALCE
41	180409M1		**2**	PINO	PIN	PASADOR
42	180408M2		**1**	PLACA	PLATE	PLATO
43	518414M1	7	**2**	ARRUELA	WASHER	ARANDELA
44	1860308M91	7	**1**	PORTA ENGRENAGEM	CARRIER	PORTADOR
45	518415M1	7	**3**	EIXO	SHAFT	ARBOL
46	516526M1	7	**6**	ARRUELA	WASHER	ARANDELA
47	516509M1	7	**3**	ENGRENAGEM	GEAR	ENGRANAJE
48	834211M1	7	**144**	ROLETE	ROLLER	RODILLO
49	897020M1	7	**3**	ARRUELA	WASHER	ARANDELA
50	6203307M1		**1**	DECAL	DECAL	CALCOMANIA

Carcaça Central Middle Body Carcaza Central	Tdp (540 Rpm) - 2 Rm Pto (540 Rpm) - 2 Wd Tdf (540 Rpm) - 2 Rm	**30-10**	2rm - Tratores Estreito / Compacto - Tdp 540 Rpm 2wd - Narrow Tractors / Compact - Pto 540 Rpm 2rm - Tractores Estrecho / Compacto - Tdp 540 Rpm

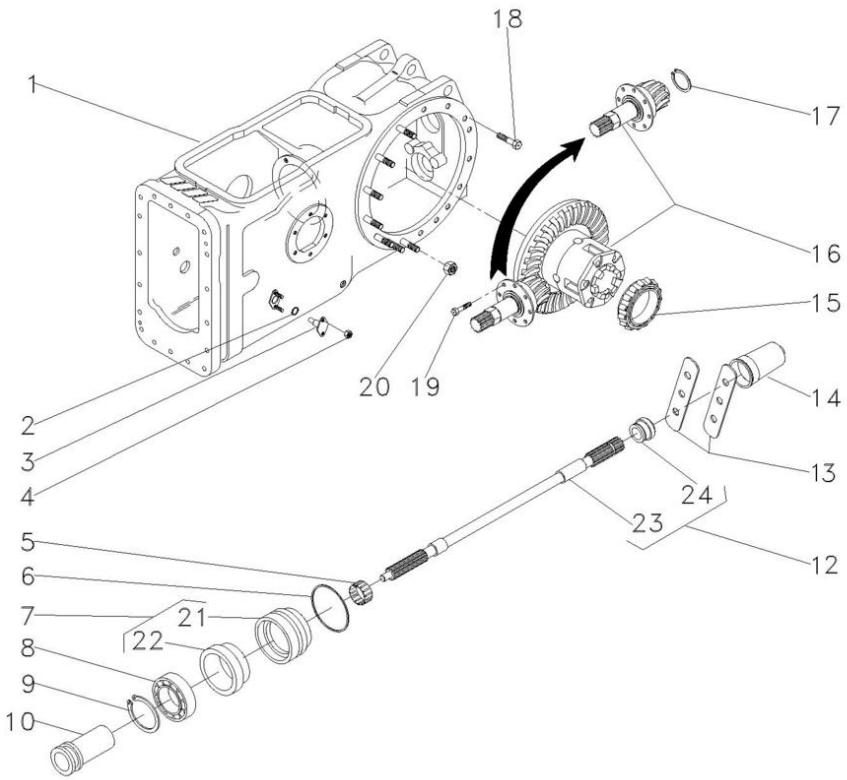

1	022350N2		30-15 No	**1**	CARCAÇA	HOUSING	ALOJAMIENTO
2	851258M1			**2**	ANEL "O"	O RING	JUNTA TORICA
3	898643M1			**2**	PINO	PIN	PASADOR
4	353916X1			**4**	PORCA	NUT	TUERCA
5	195453M1			**1**	ROLAMENTO AGULHA	BEARING NEEDLE	COJINETA AGUJAS
6	1004633M1			**1**	ANEL "O"	O RING	JUNTA TORICA
7	3611134M93			**1**	LUVA	SLEEVE	MANCHA
8	391162X1			**1**	ROLAMENTO	BEARING	COJINETE
9	831581M2			**1**	ANEL TRAVA	CIRCLIP	CIRCULITO
10	532898M1			**1**	LUVA	SLEEVE	MANCHA
12	3599003M92			**1**	EIXO	SHAFT	ARBOL
13	3149348M1			**2**	CHAPA	PLATE	CHAPA
14	035678T1			**1**	TAMPA	COVER	CUBIERTA
15	1850909M91			**1**	CJ. ROLAMENTO	BEARING ASSY	RODAMIENTO RAD
16	3146477M93		30-30 No	**1**	CJ. DIFERENCIAL	KIT,DIFFERENTIAL	JGO.DIFERENCIAL.
17	196097M1			**1**	ANEL	RING	ARO
18	377622X1			**8**	PARAFUSO	BOLT	PERNO
19	899199M1			**6**	PARAFUSO	BOLT	PERNO
20	353437X1			**14**	PORCA	NUT	TUERCA
21	3599002M3	7		**1**	LUVA	SLEEVE	MANCHA
22	3699801M1	7		**1**	RETENTOR	OIL SEAL	BUJE RETENACEITE
23		12	3599003M92	**1**	EIXO	SHAFT	ARBOL
24	072295P1	12		**1**	COLAR	COLLAR	COLLAR

Carcaça Central
Middle Body
Carcaza Central

30-15

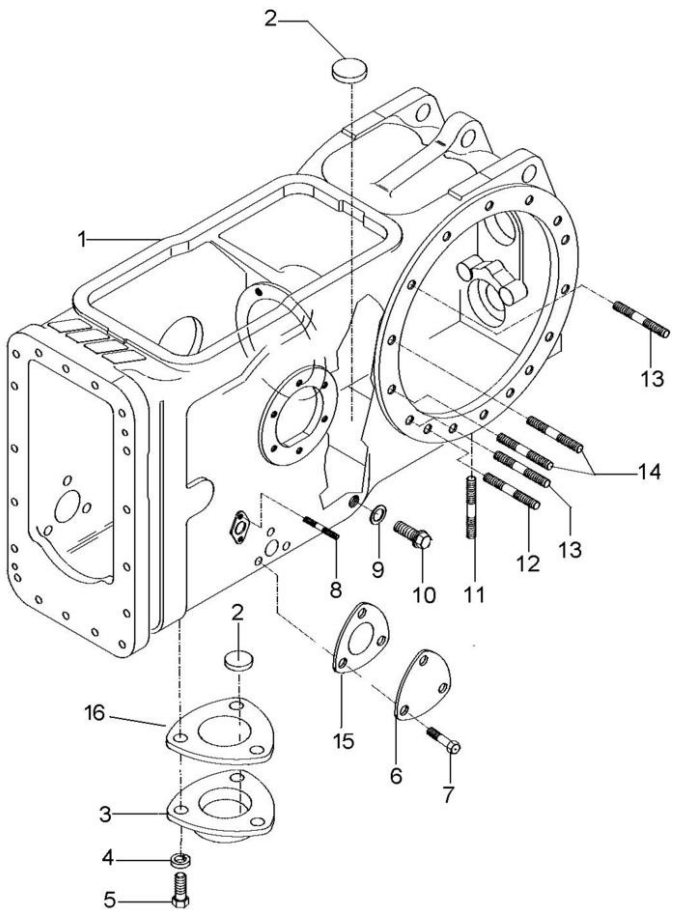

1	022334P5	**1**	CARCAÇA	HOUSING	ALOJAMIENTO
2	020468T1	**3**	MAGNÉTICO	MAGNET	IMAN
3	1869491M1	**1**	TAMPA	COVER	CUBIERTA
4	353446X1	**3**	ARRUELA	WASHER	ARANDELA
5	353676X1	**3**	PARAFUSO	BOLT	PERNO
6	3411758M1	**1**	TAMPA	COVER	CUBIERTA
7	353691X1	**3**	PARAFUSO	BOLT	PERNO
8	195569M2	**4**	PRISIONEIRO	STUD	ESPARRAGO
9	180474M1	**1**	ARRUELA	WASHER	ARANDELA
10	3409712M1	**1**	BUJÃO	PLUG	TAPON
11	490808M1	**4**	PRISIONEIRO	STUD	ESPARRAGO
12	1860900M1	**2**	PRISIONEIRO	STUD	ESPARRAGO
13	1860900M1	**12**	PRISIONEIRO	STUD	ESPARRAGO
14	377616X1	**4**	PRISIONEIRO	STUD	ESPARRAGO
15	1660551M2	**1**	JUNTA	GASKET	EMPAQUETADURA.
16	6214508M1	**1**	JUNTA	GASKET	EMPAQUETADURA.

Carcaça Central	Tdp (540 Rpm)	30-20	2rm - Tratores Estreito / Compacto - Tdpi 540 Rpm
Middle Body	Pto (540 Rpm)		2wd - Narrow Tractors / Compact - Ipto 540 Rpm
Carcaza Central	Tdf (540 Rpm)		2rm - Tractores Estrecho / Compacto - Tdpi 540 Rpm

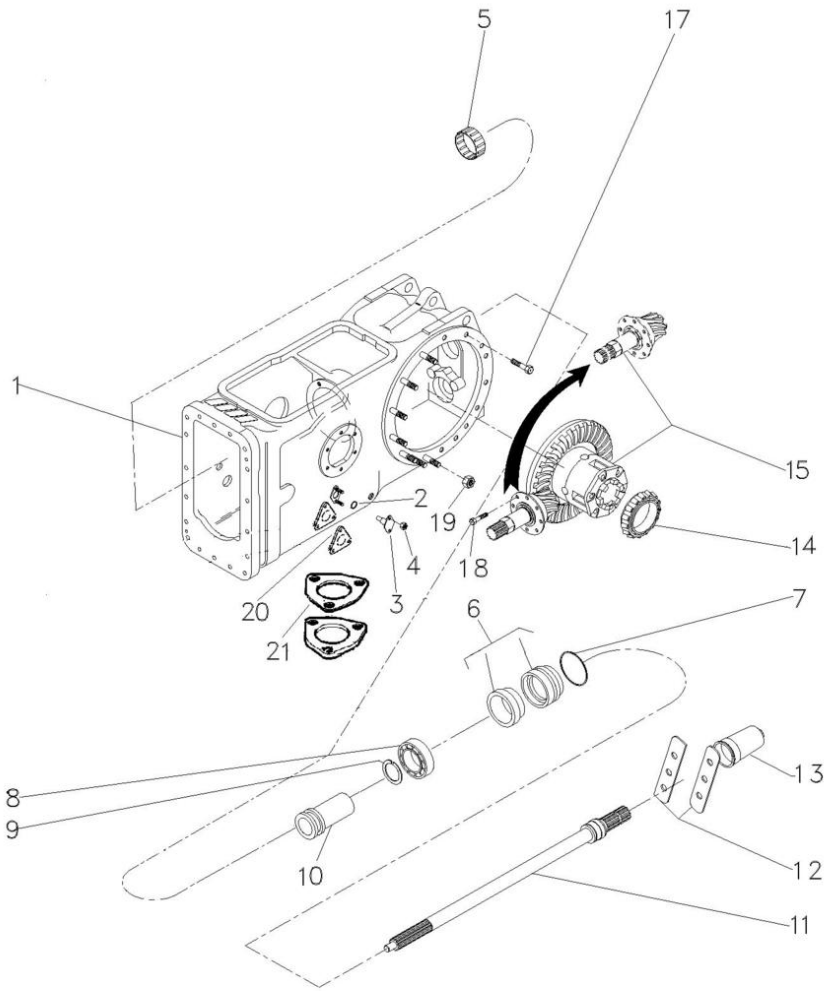

1	063781N1	30-25 No	**1**	CARCAÇA	HOUSING	ALOJAMIENTO
2	851258M1		**2**	ANEL "O"	O RING	JUNTA TORICA
3	898643M1		**2**	PINO	PIN	PASADOR
4	353916X1		**4**	PORCA	NUT	TUERCA
5	195453M1		**1**	ROLAMENTO AGULHA	BEARING NEEDLE	COJINETA AGUJAS
6	3611134M93		**1**	LUVA	SLEEVE	MANCHA
7	1004633M1		**1**	ANEL "O"	O RING	JUNTA TORICA
8	391162X1		**1**	ROLAMENTO	BEARING	COJINETE
9	831581M2		**1**	ANEL TRAVA	CIRCLIP	CIRCULITO
10	532898M1		**1**	LUVA	SLEEVE	MANCHA
11	3599003M92		**1**	EIXO	SHAFT	ARBOL
12	3149348M1		**2**	CHAPA	PLATE	CHAPA
13	035678T1		**1**	TAMPA	COVER	CUBIERTA
14	1850909M91		**1**	CJ. ROLAMENTO	BEARING ASSY	RODAMIENTO RAD
15	3146477M93	30-30 No	**1**	CJ. DIFERENCIAL	KIT,DIFFERENTIAL	JGO.DIFERENCIAL.
17	377622X1		**8**	PARAFUSO	BOLT	PERNO
18	899199M1		**6**	PARAFUSO	BOLT	PERNO
19	353437X1		**14**	PORCA	NUT	TUERCA
20	6214508M1		**2**	JUNTA	GASKET	EMPAQUETADURA.
21	1660551M2		**1**	JUNTA	GASKET	EMPAQUETADURA.

Carcaça Central | **Tdp (540 Rpm)**
Middle Body | **Pto (540 Rpm)**
Carcaza Central | **Tdf (540 Rpm)**

30-25

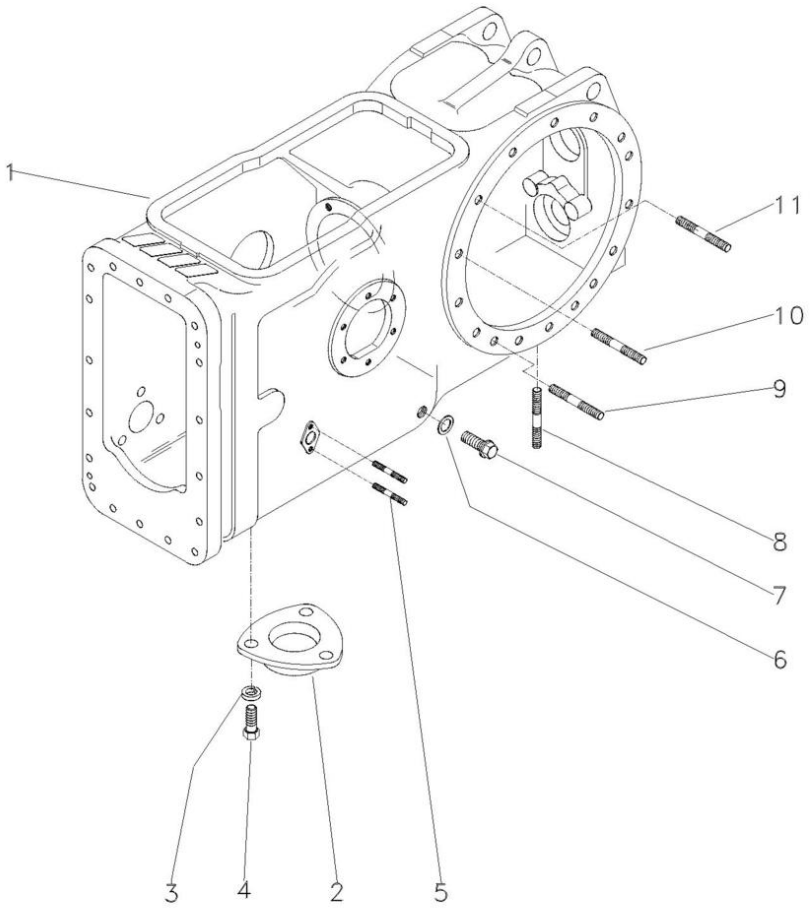

1	022334P5	**1** CARCAÇA	HOUSING	ALOJAMIENTO
2	063207P1	**1** TAMPA	COVER	CUBIERTA
3	353446X1	**3** ARRUELA	WASHER	ARANDELA
4	353676X1	**3** PARAFUSO	BOLT	PERNO
5	195569M2	**4** PRISIONEIRO	STUD	ESPARRAGO
6	180474M1	**1** ARRUELA	WASHER	ARANDELA
7	3409712M1	**1** BUJÃO	PLUG	TAPON
8	490808M1	**4** PRISIONEIRO	STUD	ESPARRAGO
9	1860900M1	**2** PRISIONEIRO	STUD	ESPARRAGO
10	1860900M1	**8** PRISIONEIRO	STUD	ESPARRAGO
11	377616X1	**4** PRISIONEIRO	STUD	ESPARRAGO

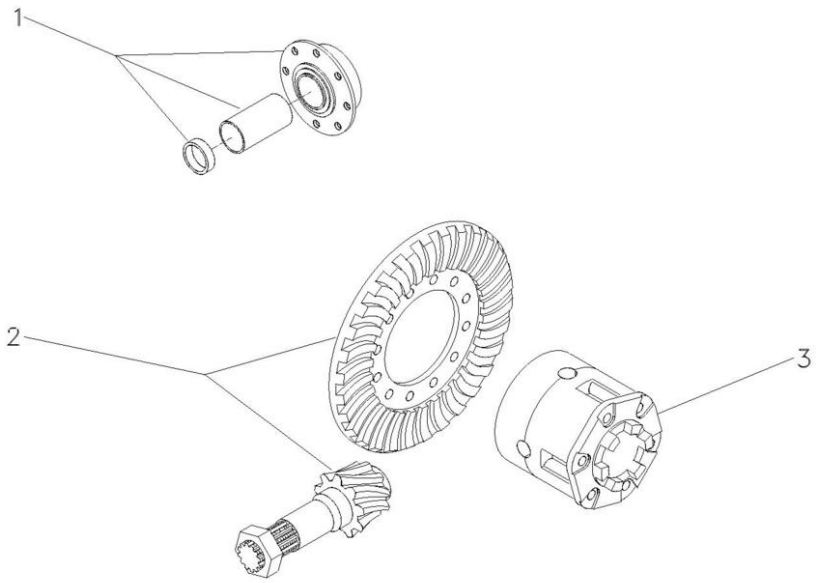

1	3146478M92	30-35 No	**1**	FLANGE	FLANGE	PLETINA
3	1481423M94	30-40 No	**1**	CJ. DIFERENCIAL	KIT,DIFFERENTIAL	JGO.DIFERENCIAL.

Flange E Pinhão
Flange And Pinion
Pletina Y Piñon

30-35

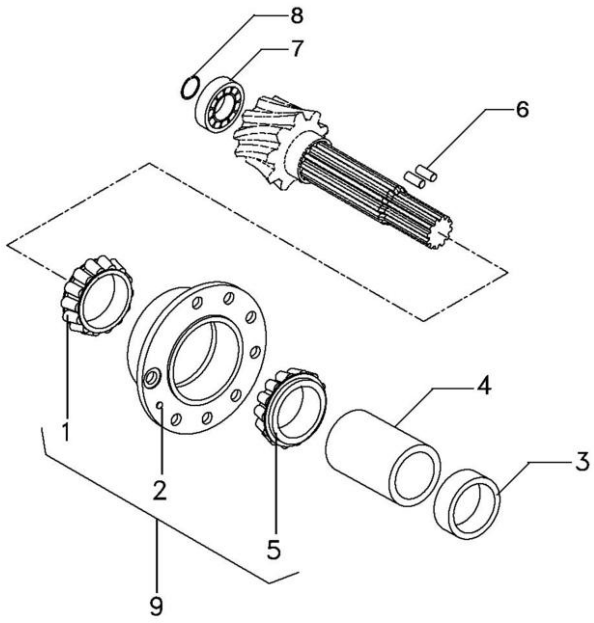

1	1850090M91	9	**1** ROLAMENTO	BEARING	COJINETE
2		9 ■ 3604054M91	**1** FLANGE	FLANGE	PLETINA
3	048363P2		**1** ESPAÇADOR	SPACER	PIEZA DISTANCIA
4	1661065M2		**1** ESPAÇADOR	SPACER	PIEZA DISTANCIA
5	1850090M91	9	**1** ROLAMENTO	BEARING	COJINETE
6	3612442M1		**2** ROLETE	ROLLER	RODILLO
7	191250M1		**1** ROLAMENTO	BEARING	COJINETE
8	196097M1		**1** ANEL	RING	ARO
9	3604054M91		**1** FLANGE	FLANGE	PLETINA

Diferencial
Differential
Differencial

30-40

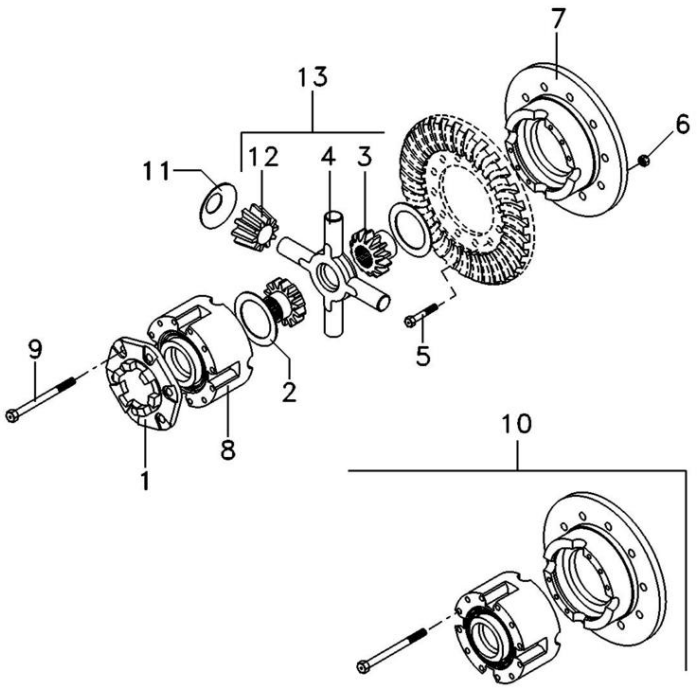

1	898712M2		
2	897726M1		
3	885518M1	13	
4	894302M5	13	
5	825776M1		1/2X20X1,720
6	891947M1		1/2X20
7		10	10
8		10	10
9	490001M1	10	1/2X13X4"
10	2800781M92		
11	6270713M1		
12	897725M3	13	
13	4200009M91		

1	FLANGE	FLANGE	PLETINA
2	ARRUELA	WASHER	ARANDELA
2	ENGRENAGEM	GEAR	ENGRANAJE
1	CRUZETA	SPIDER	CRUCETA
12	PARAFUSO	BOLT	PERNO
12	PORCA	NUT	TUERCA
1	MEIA CAIXA	STOCKING BOX	MEDIA CAJA
1	MEIA CAIXA	STOCKING BOX	MEDIA CAJA
8	PARAFUSO	BOLT	PERNO
1	CJ. CAIXA	KIT, BOX	JUEGO DE CAJA
4	ARRUELA	WASHER	ARANDELA
4	SATÉLITE	SATELLITE	SATELITE
1	CJ. ENGRENAGEM	KIT, GEAR	ENGRANAJES JUEGO

Carcaça Central Middle Body Carcaza Central	Tdpi 540 Rpm Ipto 540 Rpm Tdfi 540 Rpm	**30-45**	**4 Rodas Motrizes - Tração Lateral** **4 Wheels Drive - Side Drive** **4 Ruedas Motriz - Traccion Lateral**

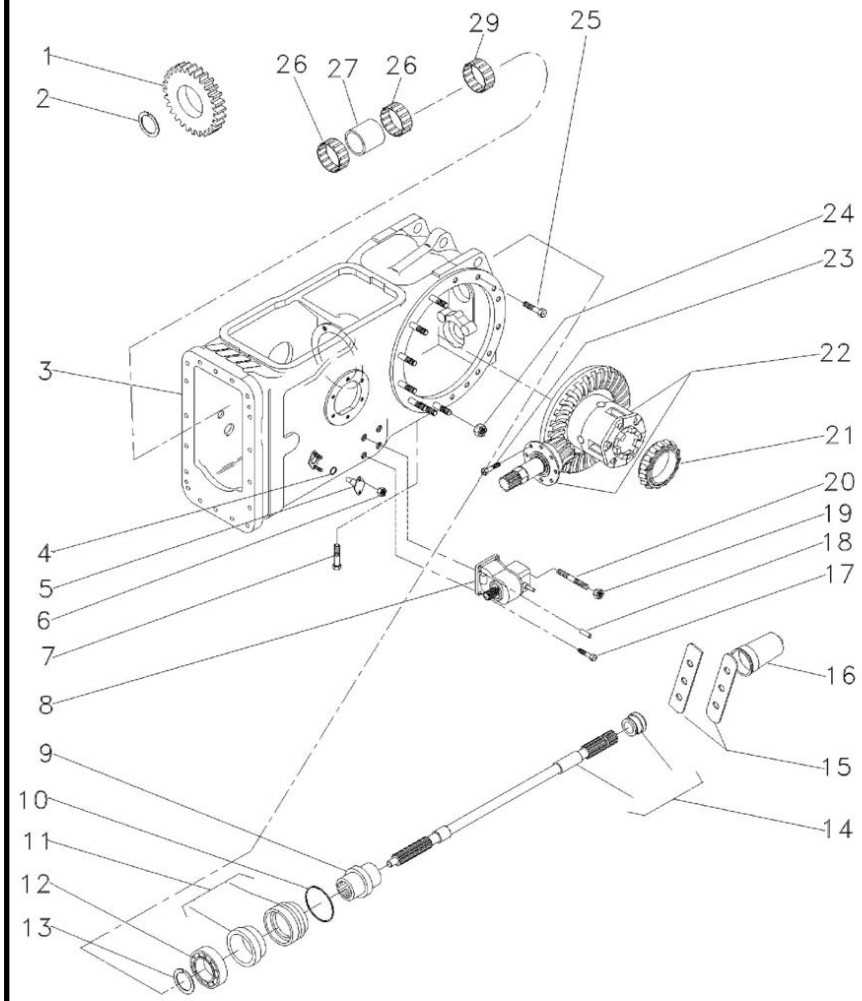

1	037804P1	25	**1**	ENGRENAGEM	GEAR	ENGRANAJE
2	1872362M1		**1**	ANEL TRAVA	CIRCLIP	CIRCULITO
3	063782N2	30-50 No	**1**	CARCAÇA	HOUSING	ALOJAMIENTO
4	851258M1		**2**	ANEL "O"	O RING	JUNTA TORICA
5	898643M1		**2**	PINO	PIN	PASADOR
6	353916X1		**4**	PORCA	NUT	TUERCA
7	360776X1		**1**	PARAFUSO	BOLT	PERNO
8	6282163M91	30-55 No	**1**	CAIXA	BOX	CAJA
9	039087P1		**1**	LUVA	SLEEVE	MANCHA
10	1004633M1		**1**	ANEL "O"	O RING	JUNTA TORICA
11	3611134M93		**1**	LUVA	SLEEVE	MANCHA
12	391162X1		**1**	ROLAMENTO	BEARING	COJINETE
13	831581M2		**1**	ANEL TRAVA	CIRCLIP	CIRCULITO
14	3599003M92		**1**	EIXO	SHAFT	ARBOL
15	3149348M1		**2**	CHAPA	PLATE	CHAPA
16	035678T1		**1**	TAMPA	COVER	CUBIERTA
17	353699X1		**3**	PARAFUSO	BOLT	PERNO
18	1444415X1		**2**	PINO	PIN	PASADOR
19	353426X1		**1**	PORCA	NUT	TUERCA
20	3146844M1		**1**	PRISIONEIRO	STUD	ESPARRAGO
21	1850909M91		**1**	CJ. ROLAMENTO	BEARING ASSY	RODAMIENTO RAD
22	037031N1	30-70 No	**1**	CJ. DIFERENCIAL	KIT,DIFFERENTIAL	JGO.DIFERENCIAL.
23	899199M1		**6**	PARAFUSO	BOLT	PERNO
24	353437X1		**14**	PORCA	NUT	TUERCA
25	377622X1		**16**	PARAFUSO	BOLT	PERNO
26	6219533M1		**2**	ROLAMENTO	BEARING	COJINETE
27	3698406M1		**1**	ESPAÇADOR	SPACER	PIEZA DISTANCIA
29	195453M1		**1**	ROLAMENTO AGULHA	BEARING NEEDLE	COJINETA AGUJAS

Carcaça Central
Middle Body
Carcaza Central

30-50

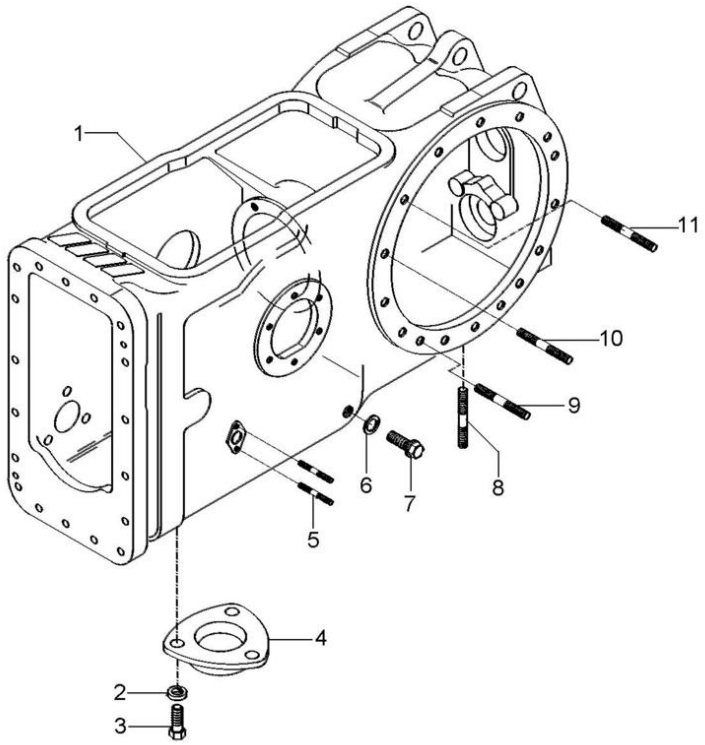

1	6210904M2	**1** CARCAÇA	HOUSING	ALOJAMIENTO
2	353446X1	**3** ARRUELA	WASHER	ARANDELA
3	353676X1	**3** PARAFUSO	BOLT	PERNO
4	063207P1	**1** TAMPA	COVER	CUBIERTA
5	195569M2	**4** PRISIONEIRO	STUD	ESPARRAGO
6	180474M1	**1** ARRUELA	WASHER	ARANDELA
7	3409712M1	**1** BUJÃO	PLUG	TAPON
8	490808M1	**4** PRISIONEIRO	STUD	ESPARRAGO
9	1860900M1	**2** PRISIONEIRO	STUD	ESPARRAGO
10	377616X1	**4** PRISIONEIRO	STUD	ESPARRAGO
11	1860900M1	**8** PRISIONEIRO	STUD	ESPARRAGO

Caixa De Acionemento Lateral Side Drive Box Caja De Acionemento Laterale	Instalação Installation Instalacion	30-55	

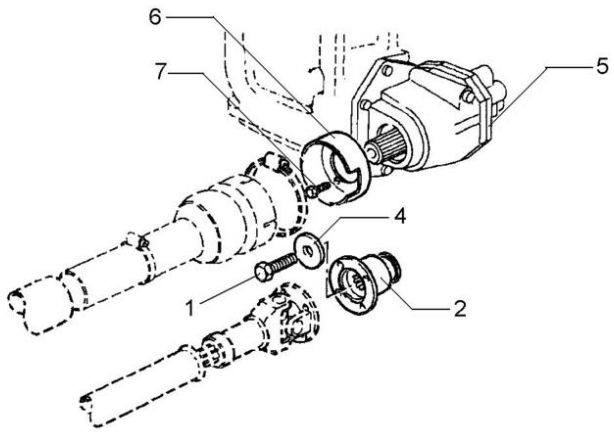

1	3009882X1		**1** PARAFUSO	BOLT	PERNO
2	3599678M2		**1** FLANGE	FLANGE	PLETINA
4	1687354M2		**1** ARRUELA	WASHER	ARANDELA
5	6201604M91	30-60 No	**1** CX. ACIONAMENTO	DRIVE HOUSING	CAJA DE MANDO
6	1696555M2		**1** MOLDURA	MOULDING	BORDON
7	391074X1		**3** PARAFUSO	BOLT	PERNO

Caixa De Acionemento Lateral Side Drive Box Caja De Acionemento Laterale	Componentes Constituent Parts Componentes	30-60	

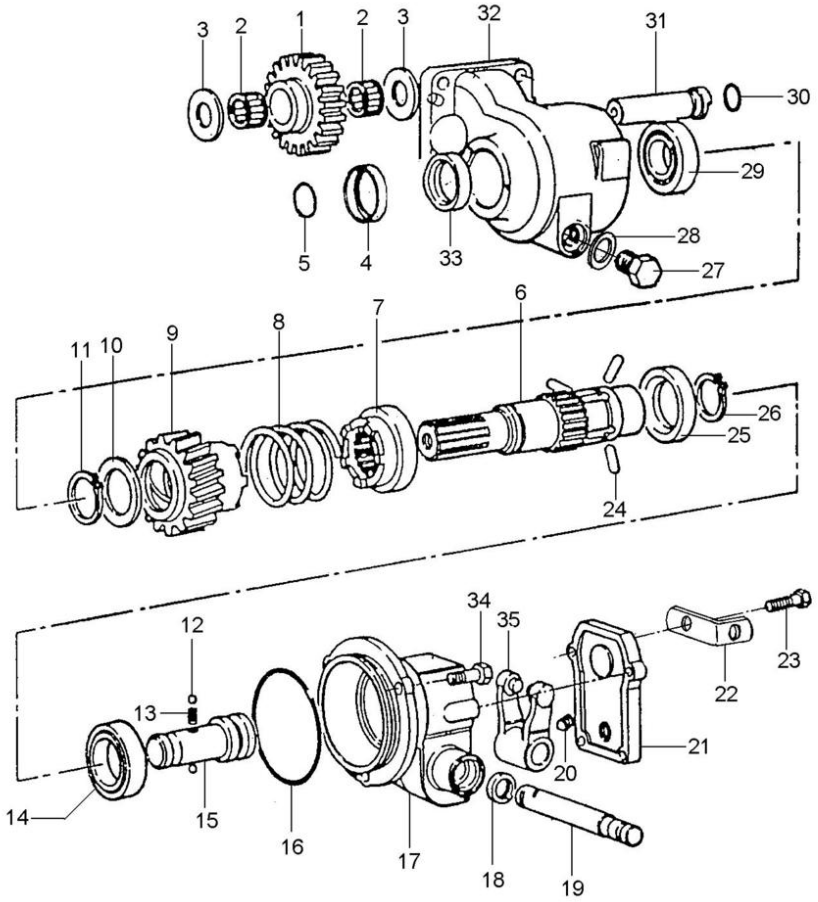

1	3698286M1	23	**1**	ENGRENAGEM	GEAR	ENGRANAJE
2	3697317M1		**2**	ROLAMENTO AGULHA	BEARING NEEDLE	COJINETA AGUJAS
3	6201717M1		**2**	ARRUELA	WASHER	ARANDELA
4	6282165M1		**1**	COLAR	COLLAR	COLLAR
5	831702M1		**1**	ANEL "O"	O RING	JUNTA TORICA
6	6203309M1		**1**	EIXO	SHAFT	ARBOL
7	3611837M2		**1**	ACOPLADOR	COUPLER	ACOPLADOR
8	3611858M1		**1**	MOLA	SPRING	RESORTE
9	3698275M91		**1**	ACOPLADOR	COUPLER	ACOPLADOR
10	3598855M1		**1**	ARRUELA	WASHER	ARANDELA
11	22608X		**1**	ANEL TRAVA	CIRCLIP	CIRCULITO
12	1444586X1		**2**	ESFERA	BALL	BOLA
13	1693592M1		**1**	MOLA	SPRING	RESORTE
14	1440825X1		**1**	ROLAMENTO	BEARING	COJINETE
15	3613029M1		**1**	EIXO	SHAFT	ARBOL
16	378232X1		**1**	ANEL "O"	O RING	JUNTA TORICA
17	6201736M1		**1**	CARCAÇA	HOUSING	ALOJAMIENTO
18	3009856X1		**1**	RETENTOR	SEAL	RETEN
19	3598854M1		**1**	EIXO	SHAFT	ARBOL
20	3009720X1	M10 x 16	**1**	PARAFUSO	BOLT	PERNO
21	3613036M2		**1**	TAMPA	COVER	CUBIERTA
22	3701532M1		**1**	SUPORTE	SUPPORT	DISPOS.DE SOSTEN
23	390991X1	M8x1,25x22	**4**	PARAFUSO	BOLT	PERNO
24	3611839M1		**3**	PINO	PIN	PASADOR
25	3611838M1		**1**	ANEL	RING	ARO
26	391129X1		**1**	ANEL TRAVA	CIRCLIP	CIRCULITO
27	884691M1		**1**	BUJÃO	PLUG	TAPON
28	180474M1		**1**	ARRUELA	WASHER	ARANDELA
29	1692582M1		**1**	ROLAMENTO	BEARING	COJINETE
30	3005500X1		**1**	ANEL "O"	O RING	JUNTA TORICA
31	3698287M1		**1**	EIXO	SHAFT	ARBOL
32	6282166M1		**1**	CARCAÇA	HOUSING	ALOJAMIENTO
33	6282164M1		**1**	RETENTOR	SEAL	RETEN
34	3009491X1	M10 x 20	**3**	PARAFUSO	BOLT	PERNO
35	3613033M91		**1**	GARFO	FORK	HORQUILLA

Carcaça Central | **Tdpi 540 Rpm**
Middle Body | **Ipto 540 Rpm**
Carcaza Central | **Tdfi 540 Rpm**

30-65

Tração Lateral - 8x2 Velocidades Sincronizado
Side Drive - 8x2 Syncro Shuttle
Traccion Lateral - 8x2 Velocidades Sincronizado

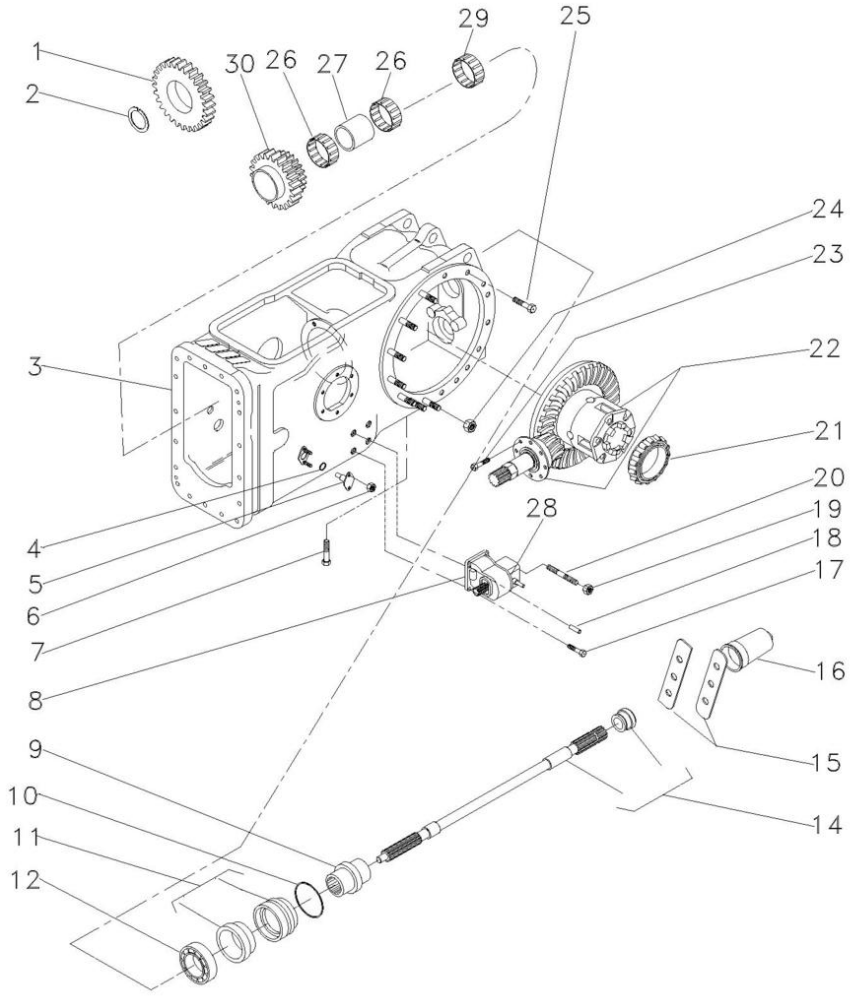

1	070268P1	23	**1**	ENGRENAGEM	GEAR	ENGRANAJE
2	1872362M1		**1**	ANEL TRAVA	CIRCLIP	CIRCULITO
3	050482N1	30-75 No	**1**	CJ. CARCAÇA	HOUSE ASSY	CONJ. CARTER
4	851258M1		**2**	ANEL "O"	O RING	JUNTA TORICA
5	898643M1		**2**	PINO	PIN	PASADOR
6	353916X1		**4**	PORCA	NUT	TUERCA
7	360776X1		**1**	PARAFUSO	BOLT	PERNO
8	6282163M91	30-55 No	**1**	CAIXA	BOX	CAJA
9	039087P1		**1**	LUVA	SLEEVE	MANCHA
10	1004633M1		**1**	ANEL "O"	O RING	JUNTA TORICA
11	3611134M93		**1**	LUVA	SLEEVE	MANCHA
12	391162X1		**1**	ROLAMENTO	BEARING	COJINETE
14	3599003M92		**1**	EIXO	SHAFT	ARBOL
15	3149348M1		**2**	CHAPA	PLATE	CHAPA
16	035678T1		**1**	TAMPA	COVER	CUBIERTA
17	353699X1		**3**	PARAFUSO	BOLT	PERNO
18	1444415X1		**2**	PINO	PIN	PASADOR
19	353426X1		**1**	PORCA	NUT	TUERCA
20	3146844M1		**1**	PRISIONEIRO	STUD	ESPARRAGO
20	353432X1		**1**	ARRUELA	WASHER	ARANDELA
21	1850909M91		**1**	CJ. ROLAMENTO	BEARING ASSY	RODAMIENTO RAD
22	037031N1	30-70 No	**1**	CJ. DIFERENCIAL	KIT,DIFFERENTIAL	JGO.DIFERENCIAL.
23	899199M1		**6**	PARAFUSO	BOLT	PERNO
24	353437X1		**14**	PORCA	NUT	TUERCA
25	377622X1		**16**	PARAFUSO	BOLT	PERNO
26	6219533M1		**2**	ROLAMENTO	BEARING	COJINETE
27	3698406M1		**1**	ESPAÇADOR	SPACER	PIEZA DISTANCIA
29	195453M1		**1**	ROLAMENTO AGULHA	BEARING NEEDLE	COJINETA AGUJAS
30	070269P1	38/33	**1**	ENGRENAGEM DUPLA	DOUBLE GEAR	DOUBLE GEAR

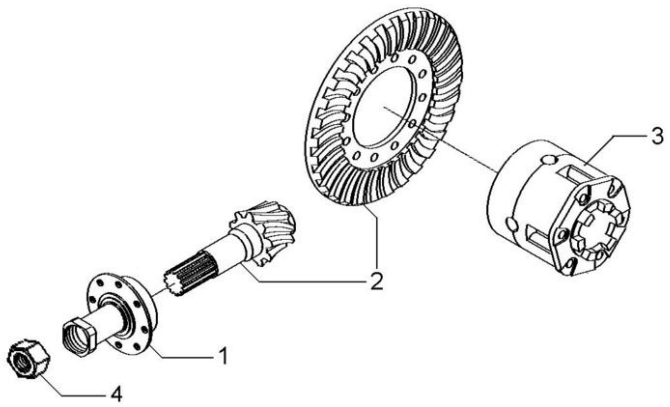

1	037032N1	25-105 No	**1**	FLANGE	FLANGE	PLETINA
3	1481423M94	30-40 No	**1**	CJ. DIFERENCIAL	KIT,DIFFERENTIAL	JGO.DIFERENCIAL.
4	532956M1		**1**	PORCA	NUT	TUERCA

Carcaça Central
Middle Body
Carcaza Central

30-75

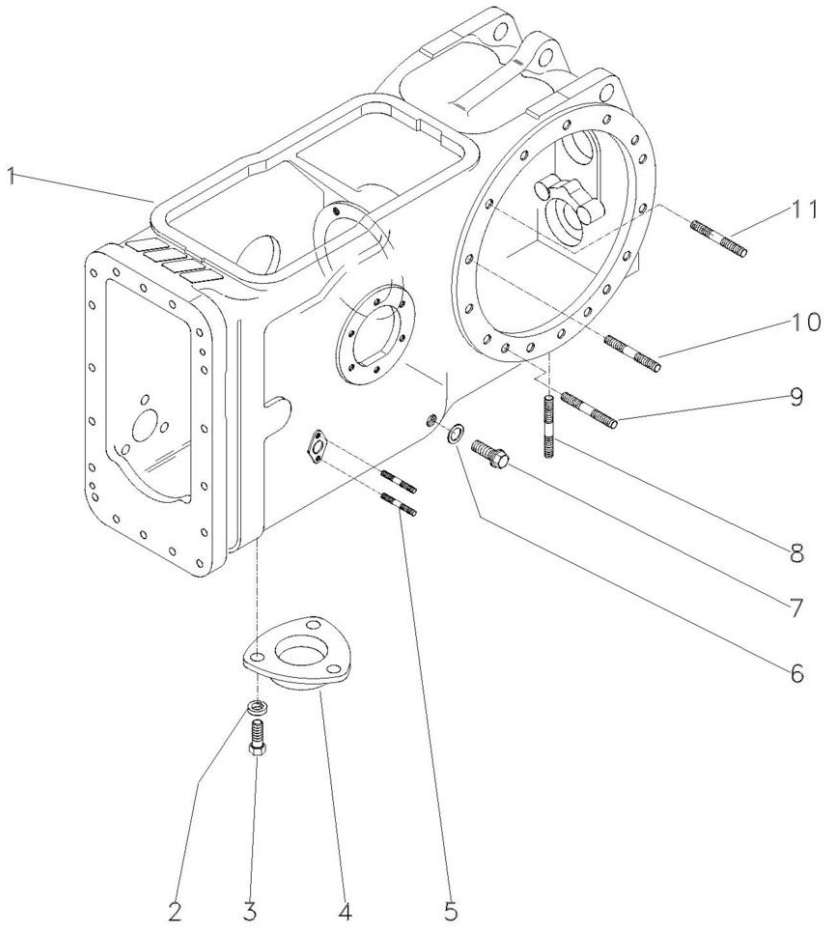

1	6210904M2	**1** CARCAÇA	HOUSING	ALOJAMIENTO
2	353446X1	**3** ARRUELA	WASHER	ARANDELA
3	353676X1	**3** PARAFUSO	BOLT	PERNO
4	1869491M1	**1** TAMPA	COVER	CUBIERTA
5	195569M2	**4** PRISIONEIRO	STUD	ESPARRAGO
6	180474M1	**1** ARRUELA	WASHER	ARANDELA
7	3409712M1	**1** BUJÃO	PLUG	TAPON
8	490808M1	**4** PRISIONEIRO	STUD	ESPARRAGO
9	1860900M1	**2** PRISIONEIRO	STUD	ESPARRAGO
10	377616X1	**4** PRISIONEIRO	STUD	ESPARRAGO
11	1860900M1	**8** PRISIONEIRO	STUD	ESPARRAGO

Carcaça Central Middle Body Carcaza Central	4 Rm / Tração Lateral 4 Wd / Side Drive 4 Rm / Traccion Lateral	**30-80**	Tdp 540 Rpm Pto 540 Rpm Tdf 540 Rpm

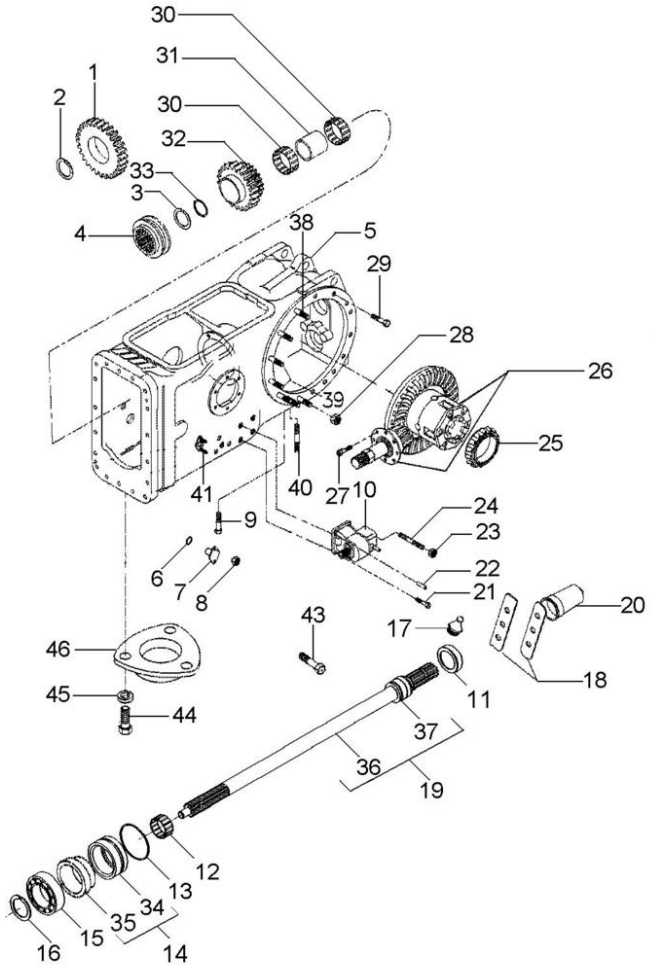

1	037804P1	25	**1**	ENGRENAGEM	GEAR	ENGRANAJE
2	1872362M1		**1**	ANEL TRAVA	CIRCLIP	CIRCULITO
3	390792X1		**1**	ANEL TRAVA	CIRCLIP	CIRCULITO
4	3698518M1		**1**	LUVA ACOPLAMENTO	COUPLING SLEEVE	COUPLING SLEEVE
5	6210904M2	30-90 No	**1**	CARCAÇA	HOUSING	ALOJAMIENTO
6	851258M1		**2**	ANEL "O"	O RING	JUNTA TORICA
7	898643M1		**2**	PINO	PIN	PASADOR
8	353916X1		**4**	PORCA	NUT	TUERCA
9	360776X1		**1**	PARAFUSO	BOLT	PERNO
10	6282163M91	30-55 No	**1**	CAIXA	BOX	CAJA
11	6218854M1		**1**	TAMPA	COVER	CUBIERTA
12	195453M1		**1**	ROLAMENTO AGULHA	BEARING NEEDLE	COJINETA AGUJAS
13	1004633M1		**1**	ANEL "O"	O RING	JUNTA TORICA
14	6218852M91		**1**	CJ. RETENTOR	KIT, SEAL	RETENES JUEGO
15	6218855M1		**1**	ROLAMENTO	BEARING	COJINETE
16	831581M2		**1**	ANEL TRAVA	CIRCLIP	CIRCULITO
17	13811X		**1**	GRAXEIRA	GREASER	ENGRASADOR
18	3149348M1		**2**	CHAPA	PLATE	CHAPA
19	6219214M91	30-95 No	**1**	CJ. EIXO	KIT, AXLE	JUEGO DE EJE
20	035678T1		**1**	TAMPA	COVER	CUBIERTA
21	353699X1		**3**	PARAFUSO	BOLT	PERNO
22	1444415X1		**2**	PINO	PIN	PASADOR
23	353426X1		**1**	PORCA	NUT	TUERCA
24	3146844M1		**1**	PRISIONEIRO	STUD	ESPARRAGO
25	1850909M91		**1**	CJ. ROLAMENTO	BEARING ASSY	RODAMIENTO RAD
26	037031N1	30-70 No	**1**	CJ. DIFERENCIAL	KIT,DIFFERENTIAL	JGO.DIFERENCIAL.
27	899199M1		**6**	PARAFUSO	BOLT	PERNO
28	353437X1		**14**	PORCA	NUT	TUERCA
29	377622X1		**8**	PARAFUSO	BOLT	PERNO
30	6219533M1		**2**	ROLAMENTO	BEARING	COJINETE
31	3698406M1		**1**	ESPAÇADOR	SPACER	PIEZA DISTANCIA
32	6200678M1	34/38	**1**	ENGRENAGEM	GEAR	ENGRANAJE
33	3698405M1		**1**	ARRUELA	WASHER	ARANDELA
34	6218853M1	14	**1**	LUVA	SLEEVE	MANCHA
35	834216M1	14	**1**	RETENTOR	SEAL	RETEN
36	059899P1	19	**1**	EIXO	SHAFT	ARBOL
37	6219534M1	19	**1**	COLAR	COLLAR	COLLAR
38	1860900M1		**10**	PRISIONEIRO	STUD	ESPARRAGO
39	377616X1		**4**	PRISIONEIRO	STUD	ESPARRAGO
40	490808M1		**4**	PRISIONEIRO	STUD	ESPARRAGO
41	195569M2		**4**	PRISIONEIRO	STUD	ESPARRAGO
43	353691X1		**3**	PARAFUSO	BOLT	PERNO
44	353676X1		**3**	PARAFUSO	BOLT	PERNO
45	353446X1		**3**	ARRUELA	WASHER	ARANDELA
46	063207P1		**1**	TAMPA	COVER	CUBIERTA

Carcaça Central	4 Rm / Tração Lateral	30-85	8x2 Velocidades Sincronizado
Middle Body	4 Wd / Side Drive		8x2 Speed Syncromesh
Carcaza Central	4 Rm / Traccion Lateral		8x2 Velocidades Sincronizado

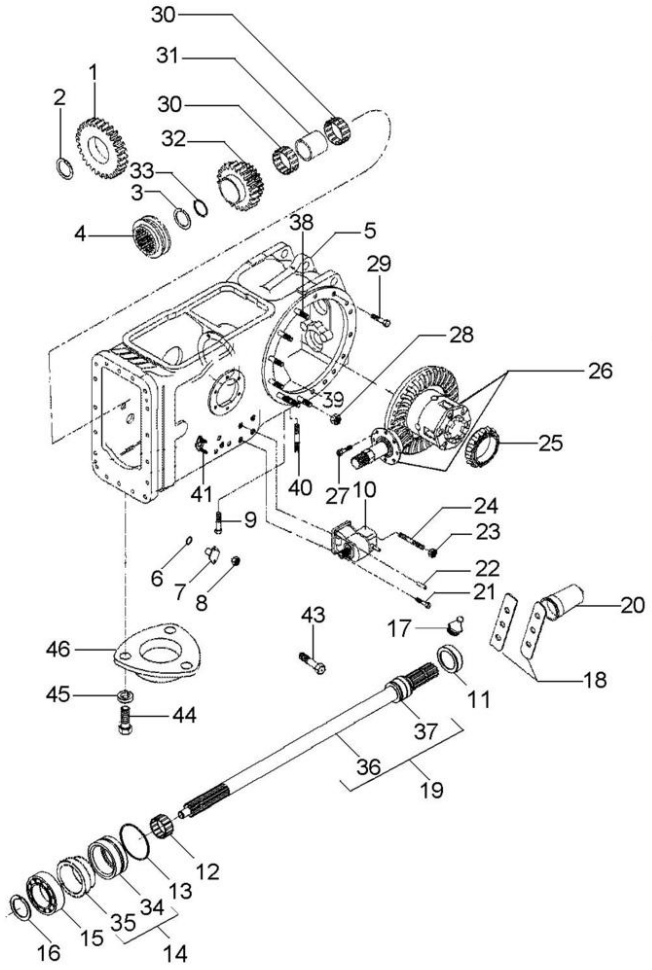

1	069664T1	23	**1**	ENGRENAGEM	GEAR	ENGRANAJE
2	1872362M1		**1**	ANEL TRAVA	CIRCLIP	CIRCULITO
3	390792X1		**1**	ANEL TRAVA	CIRCLIP	CIRCULITO
4	3698518M1		**1**	LUVA ACOPLAMENTO	COUPLING SLEEVE	COUPLING SLEEVE
5	6210904M2	30-90 No	**1**	CARCAÇA	HOUSING	ALOJAMIENTO
6	851258M1		**2**	ANEL "O"	O RING	JUNTA TORICA
7	898643M1		**2**	PINO	PIN	PASADOR
8	353916X1		**4**	PORCA	NUT	TUERCA
9	360776X1		**1**	PARAFUSO	BOLT	PERNO
10	6282163M91	30-55 No	**1**	CAIXA	BOX	CAJA
11	6218854M1		**1**	TAMPA	COVER	CUBIERTA
12	195453M1		**1**	ROLAMENTO AGULHA	BEARING NEEDLE	COJINETA AGUJAS
13	1004633M1		**1**	ANEL "O"	O RING	JUNTA TORICA
14	6218852M91		**1**	CJ. RETENTOR	KIT, SEAL	RETENES JUEGO
15	6218855M1		**1**	ROLAMENTO	BEARING	COJINETE
16	831581M2		**1**	ANEL TRAVA	CIRCLIP	CIRCULITO
17	13811X		**1**	GRAXEIRA	GREASER	ENGRASADOR
18	3149348M1		**2**	CHAPA	PLATE	CHAPA
19	6219214M91	30-95 No	**1**	CJ. EIXO	KIT, AXLE	JUEGO DE EJE
20	035678T1		**1**	TAMPA	COVER	CUBIERTA
21	353699X1		**3**	PARAFUSO	BOLT	PERNO
22	1444415X1		**2**	PINO	PIN	PASADOR
23	353426X1		**1**	PORCA	NUT	TUERCA
24	3146844M1		**1**	PRISIONEIRO	STUD	ESPARRAGO
25	1850909M91		**1**	CJ. ROLAMENTO	BEARING ASSY	RODAMIENTO RAD
26	037031N1	30-70 No	**1**	CJ. DIFERENCIAL	KIT,DIFFERENTIAL	JGO.DIFERENCIAL.
27	899199M1		**6**	PARAFUSO	BOLT	PERNO
28	353437X1		**14**	PORCA	NUT	TUERCA
29	377622X1		**8**	PARAFUSO	BOLT	PERNO
30	6219533M1		**2**	ROLAMENTO	BEARING	COJINETE
31	3698406M1		**1**	ESPAÇADOR	SPACER	PIEZA DISTANCIA
32	069665T1	33/38	**1**	ENGRENAGEM	GEAR	ENGRANAJE
33	3698405M1		**1**	ARRUELA	WASHER	ARANDELA
34	6218853M1	14	**1**	LUVA	SLEEVE	MANCHA
35	834216M1	14	**2**	RETENTOR	SEAL	RETEN
36	059899P1	19	**1**	EIXO	SHAFT	ARBOL
37	6219534M1	19	**1**	COLAR	COLLAR	COLLAR
38	1860900M1		**10**	PRISIONEIRO	STUD	ESPARRAGO
39	377616X1		**4**	PRISIONEIRO	STUD	ESPARRAGO
40	490808M1		**4**	PRISIONEIRO	STUD	ESPARRAGO
41	195569M2		**4**	PRISIONEIRO	STUD	ESPARRAGO
43	353691X1		**3**	PARAFUSO	BOLT	PERNO
44	353676X1		**3**	PARAFUSO	BOLT	PERNO
45	353446X1		**3**	ARRUELA	WASHER	ARANDELA
46	063207P1		**1**	TAMPA	COVER	CUBIERTA

Carcaça Central
Middle Body
Carcaza Central

30-90

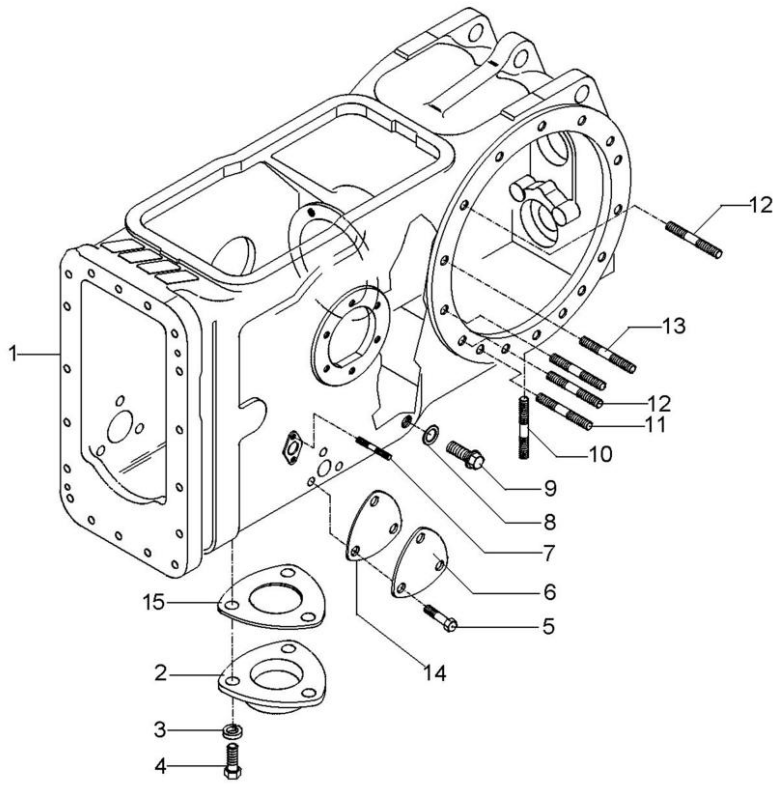

1	6210904M2	**1**	CARCAÇA	HOUSING	ALOJAMIENTO
2	1869491M1	**1**	TAMPA	COVER	CUBIERTA
3	353446X1	**3**	ARRUELA	WASHER	ARANDELA
4	353676X1	**3**	PARAFUSO	BOLT	PERNO
5	353691X1	**3**	PARAFUSO	BOLT	PERNO
6	3411758M1	**2**	TAMPA	COVER	CUBIERTA
7	195569M2	**4**	PRISIONEIRO	STUD	ESPARRAGO
8	180474M1	**1**	ARRUELA	WASHER	ARANDELA
9	3409712M1	**1**	BUJÃO	PLUG	TAPON
10	490808M1	**4**	PRISIONEIRO	STUD	ESPARRAGO
11	1860900M1	**2**	PRISIONEIRO	STUD	ESPARRAGO
12	1860900M1	**10**	PRISIONEIRO	STUD	ESPARRAGO
13	377616X1	**4**	PRISIONEIRO	STUD	ESPARRAGO
14	6214508M1	**2**	JUNTA	GASKET	EMPAQUETADURA.
15	1660551M2	**1**	JUNTA	GASKET	EMPAQUETADURA.

Eixo Da Tdp
Pto Shaft
Eje Toma De Fuerza

30-95

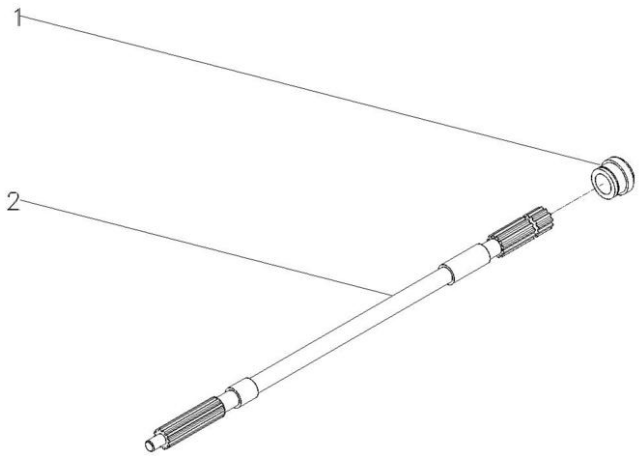

1	6219534M1	**1** COLAR	COLLAR	COLLAR
2	059899P1	**1** EIXO	SHAFT	ARBOL

Redução Final Traseira
Rear Final Drive
Reduccion Final Trasera

30-100

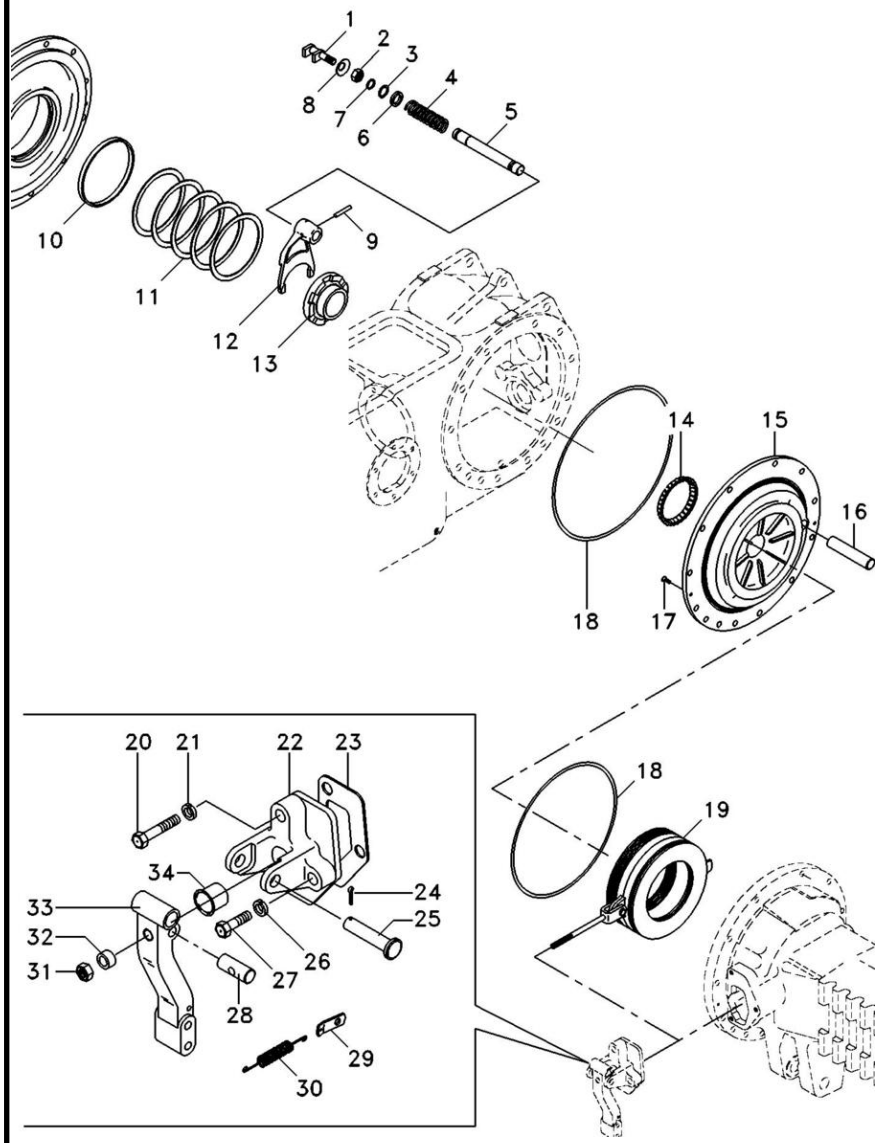

1	1865014M1		**1**	GARFO	FORK	HORQUILLA
2	353426X1		**1**	PORCA	NUT	TUERCA
3	358950X1		**1**	ANEL TRAVA	CIRCLIP	CIRCULITO
4	906808M1		**1**	MOLA	SPRING	RESORTE
5	1864763M1		**1**	EIXO	SHAFT	ARBOL
6	1864764M1		**1**	ARRUELA	WASHER	ARANDELA
7	851258M1		**1**	ANEL "O"	O RING	JUNTA TORICA
8	906811M1		**1**	PROTETOR	PROTECTOR	PROTECTOR
9	420407M1		**1**	PINO	PIN	PASADOR
10	072300P1		**2**	BUCHA	BUSH	CASQUILLO
11	187689M1	0.73-0.78mm	**X**	CALÇO	SHIM	CALCE
11	521401M1	0.60-0.66mm	**X**	CALÇO	SHIM	CALCE
11	892170M1	1.24-1.29mm	**X**	CALÇO	SHIM	CALCE
11	892171M1	1.11-1.16mm	**X**	CALÇO	SHIM	CALCE
11	892172M1	0.99-1.04mm	**X**	CALÇO	SHIM	CALCE
11	892173M1	0.86-0.91mm	**X**	CALÇO	SHIM	CALCE
12	906807M1		**1**	GARFO	FORK	HORQUILLA
13	897003M3		**1**	LUVA	SLEEVE	MANCHA
14	1851533M91		**1**	CJ. ROLAMENTO	BEARING ASSY	RODAMIENTO RAD
15	071272P2	◀	**1**	PLACA	PLATE	PLATO
15	071271P2	▶	**1**	PLACA	PLATE	PLATO
16	1860956M1		**2**	EIXO	SHAFT	ARBOL
17	034013P1		**4**	PARAFUSO	BOLT	PERNO
18	1860838M2		**4**	ANEL "O"	O RING	JUNTA TORICA
19		30-105 No	**2**	CJ. FREIO	KIT, BRAKE	FRENOS JUEGO
20	362684X1		**2**	PARAFUSO	BOLT	PERNO
21	353434X1		**2**	ARRUELA	WASHER	ARANDELA
22	3409713M1	▶	**1**	SUPORTE	BRACKET	SOPORTE
22	1860970M1	◀	**1**	SUPORTE	BRACKET	SOPORTE
23	1860960M2		**2**	JUNTA	GASKET	EMPAQUETADURA.
24	354059X1		**2**	CONTRAPINO	DOWEL	CENTRAJE
25	363459X1		**2**	PINO	PIN	PASADOR
26	353434X1		**4**	ARRUELA	WASHER	ARANDELA
27	362455X1		**4**	PARAFUSO	BOLT	PERNO
28	1865003M1		**2**	PINO	PIN	PASADOR
29	184310M1		**2**	ALÇA	STRAP	FAJA
30	184171M1		**2**	MOLA	SPRING	RESORTE
31	330797X1		**2**	PORCA	NUT	TUERCA
32	1865002M1		**2**	ESPAÇADOR	SPACER	PIEZA DISTANCIA
33	1861665M1	▶	**1**	ALAVANCA	LEVER	PALANCA
33	1861666M1	◀	**1**	ALAVANCA	LEVER	PALANCA
34	1860959M1		**2**	CAPA	CAP	TAPA

Freio
Brake
Freno

30-105

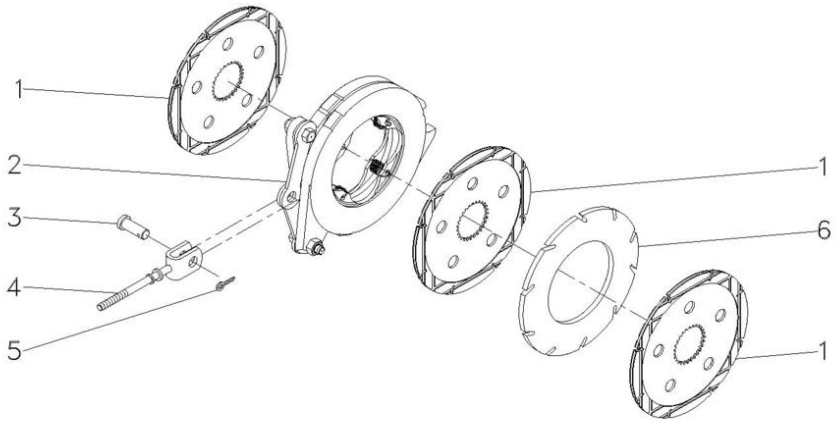

1	060429P2		**6**	DISCO	DISC	DISCO
2	1860963M91	30-110 No	**1**	CJ. COMANDO	KIT, ACTUATOR	JUEGO ACTUADOR
3	195348M1		**2**	PINO	PIN	PASADOR
4	1861676M91		**1**	TIRANTE	ROD	VARILLA
5	354068X1	1.1/4X5/32	**2**	CONTRAPINO	DOWEL	CENTRAJE
6	035670T1		**2**	DISCO	DISC	DISCO

Comando Do Freio
Brake Drive
Mando De Freno

30-110

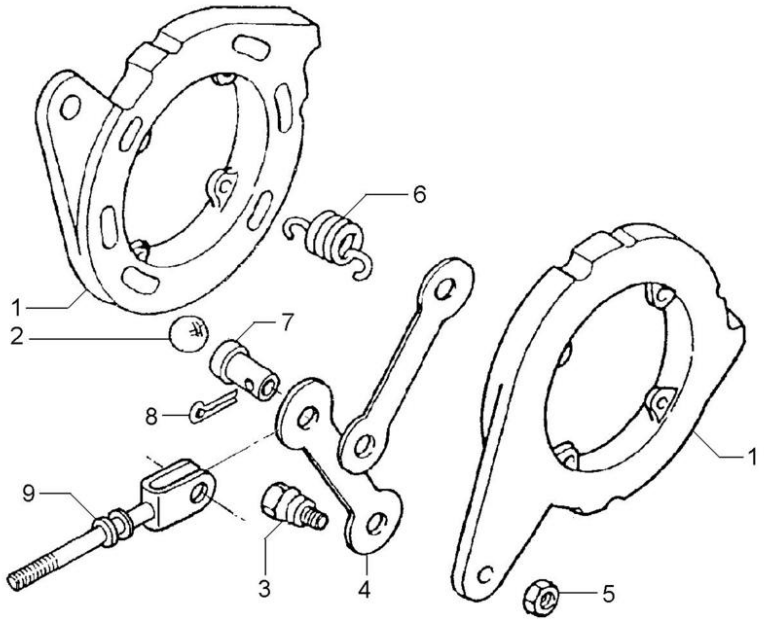

1		1860963M91	**2** DISCO	DISC	DISCO
2	16779X		**6** ESFERA	BALL	BOLA
3	1481654M1	1/2	**2** PARAFUSO	BOLT	PERNO
4	1481653M1		**2** BRAÇO	ARM	BRAZO
5	353438X1	1/2X20	**2** PORCA	NUT	TUERCA
6	1853148M1		**4** MOLA	SPRING	RESORTE
7	195348M1		**1** PINO	PIN	PASADOR
8	354068X1		**1** CONTRAPINO	DOWEL	CENTRAJE
9	1861676M91		**1** TIRANTE	ROD	VARILLA

Redução Final Traseira
Rear Final Drive
Reduccion Final Trasera

30-115

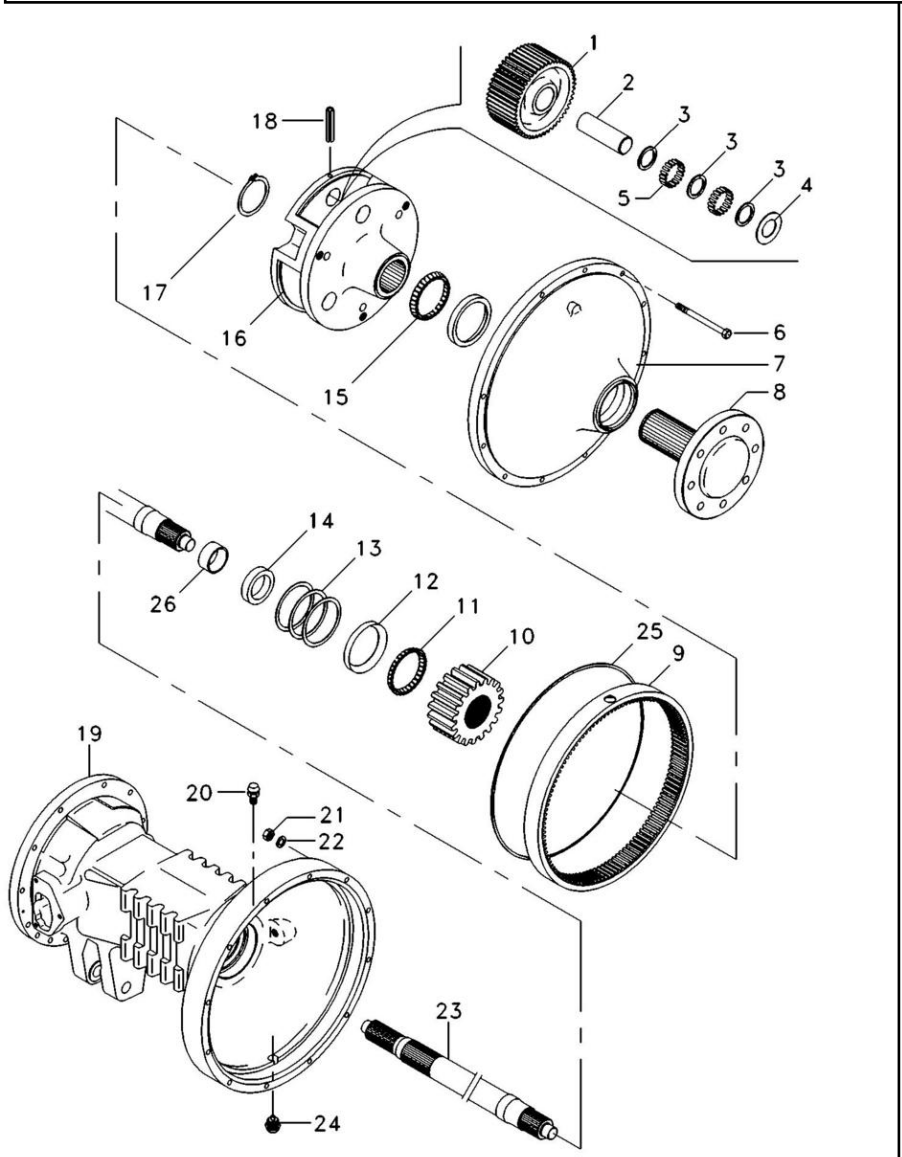

1	894769M1		**6**	ENGRENAGEM	GEAR	ENGRANAJE
2	1864869M1		**6**	EIXO	SHAFT	ARBOL
3	184196M1		**6**	ARRUELA	WASHER	ARANDELA
4	184441M1		**12**	ARRUELA	WASHER	ARANDELA
5	184742M1		**348**	ROLETE	ROLLER	RODILLO
6	361785X1		**24**	PARAFUSO	BOLT	PERNO
7	022356N1	30-120 No	**2**	CJ. TAMPA	KIT, COVER	JUEGO DE TAPA
8	022424N3		**2**	SEMI EIXO	HALF AXLE	SEMIEJES
9	1692735M2		**2**	COROA	SPROCKET	RUEDA DE CADENA
10	897005M1		**2**	ENGRENAGEM	GEAR	ENGRANAJE
11	1881931M91		**2**	CJ. ROLAMENTO	BEARING ASSY	RODAMIENTO RAD
12		11	**2**	CAPA	BOOT	PROTECCION
13	894757M1	0.05mm	**X**	CALÇO	SHIM	CALCE
13	894758M1	0.10mm	**X**	CALÇO	SHIM	CALCE
13	894759M1	0.15mm	**X**	CALÇO	SHIM	CALCE
14	1860954M1		**2**	RETENTOR	OIL SEAL	BUJE RETENACEITE
15	1860503M92		**2**	CJ. ROLAMENTO	BEARING ASSY	RODAMIENTO RAD
16	022516P3		**2**	PORTA ENGRENAGEM	CARRIER	PORTADOR
17	022351P1		**2**	ANEL TRAVA	CIRCLIP	CIRCULITO
18	371924X1		**6**	PINO	PIN	PASADOR
19	3411899M3	◀	**1**	CARCAÇA	HOUSING	ALOJAMIENTO
19	3411898M3	▶	**1**	CARCAÇA	HOUSING	ALOJAMIENTO
20	182099M91		**2**	RESPIRO	BREATHER	RESPIRADERO
21	353426X1		**24**	PORCA	NUT	TUERCA
22	353432X1		**24**	ARRUELA	WASHER	ARANDELA
23	3585913M1		**2**	EIXO	SHAFT	ARBOL
24	2412X		**2**	BUJÃO	PLUG	TAPON
25	068135T1		**1**	ADESIVO	ADHESIVE	ADHESIVO
26			**2**	BUCHA	BUSH	CASQUILLO

Tampa Da Redução Final
Cover Final Drive
Tapa Da Raduccion Final

30-120

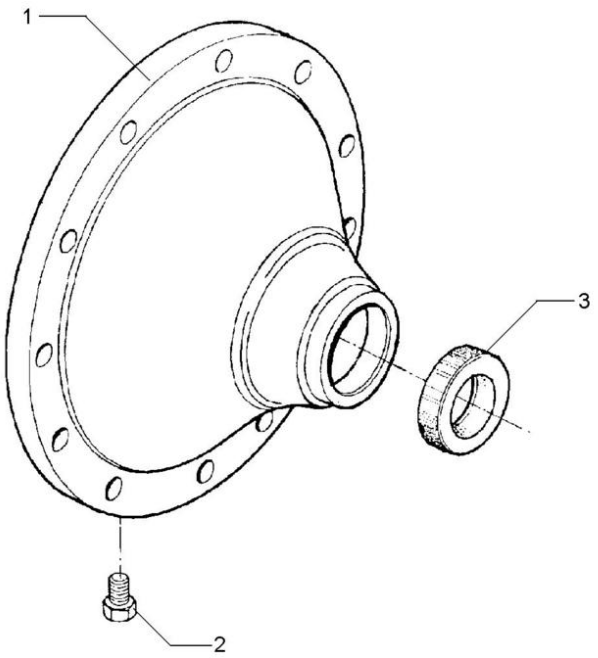

1	022513P2	**1** TAMPA	COVER	CUBIERTA
2	490075M1	**1** BUJÃO	PLUG	TAPON
3	6208335M1	**1** RETENTOR	SEAL	RETEN

Fixação Tampa Lateral
Fastener Side Cover
Fixacion Tapa Lateral

30-125

Tratores Compacto
Compact Tractors
Tractores Compacto

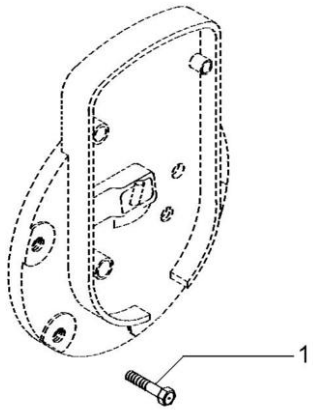

1	353698X1	2	7/16X14X1"	**8** PARAFUSO	BOLT	PERNO

Barra Transversal
Transversal Bar
Barra Transversal

40-10

Tratores Compacto
Compact Tractors
Tractores Compacto

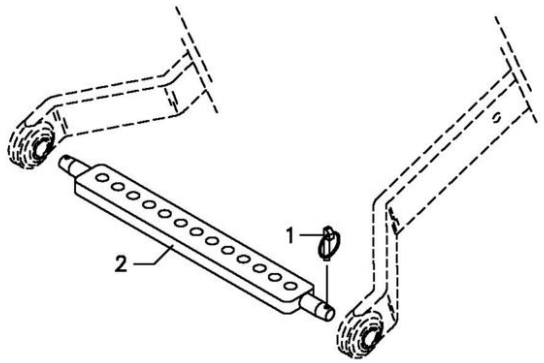

1	810285M92	**2** PINO	PIN	PASADOR
2	058349P1	**1** BARRA	BAR	BARRA

Barra De Tração
Drawbar
Barra De Tiro

40-15

Nd / Tratores Compacto
Nd / Compact Tractors
Nd / Tractores Compacto

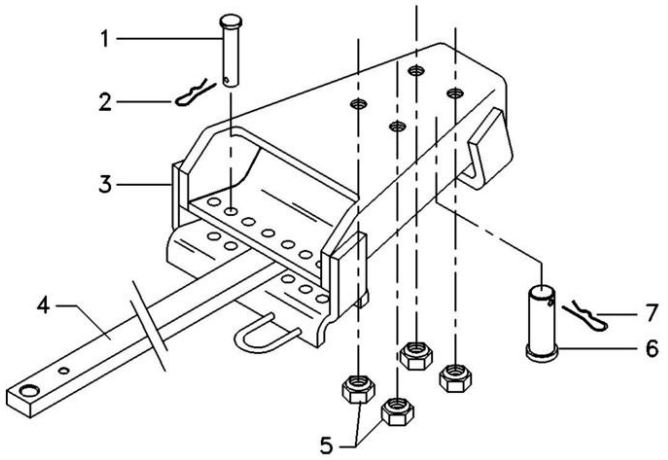

1	376398X1	**2** PINO	PIN	PASADOR
2	195414M1	**2** GRAMPO	CRAMP	PASADOR
3	062223S1	**1** SUPORTE	BRACKET	SOPORTE
4	1484982M2	**1** BARRA	BAR	BARRA
5	186809M1	**4** PORCA	NUT	TUERCA
6	184631M1	**1** PINO	PIN	PASADOR
7	195708M1	**1** GRAMPO	CRAMP	PASADOR

Barra De Tração
Drawbar
Barra De Tiro

40-20

Hd / Tratores Compacto
Hd / Compact Tractors
Hd / Tractores Compacto

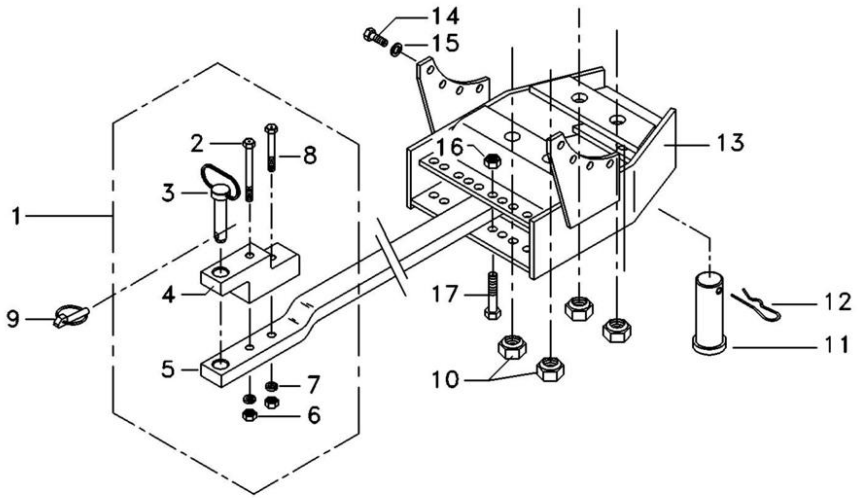

1	3146136M92	**1** BARRA DE TRAÇÃO	DRAWBAR	BARRA DE TIRO
2	080240H1	**1** PARAFUSO	BOLT	PERNO
3	3146131M92	**1** PINO	PIN	PASADOR
4	490059M4	**1** SUPORTE	BRACKET	SOPORTE
5	056606P2	**1** BARRA DE TRAÇÃO	DRAWBAR	BARRA DE TIRO
6	368123X1	**2** PORCA	NUT	TUERCA
7	3585377M1	**2** ARRUELA	WASHER	ARANDELA
8	080241H1	**1** PARAFUSO	BOLT	PERNO
9	810285M92	**1** PINO	PIN	PASADOR
10	909718M1	**4** PORCA	NUT	TUERCA
11	489785M2	**1** PINO	PIN	PASADOR
12	195708M1	**1** GRAMPO	CRAMP	PASADOR
13	073481S1	**1** SUPORTE	BRACKET	SOPORTE
14	354651X1	**8** PARAFUSO	SCREW	TORNILLO
15	353439X1	**8** ARRUELA	WASHER	ARANDELA
16	375098X1	**2** PORCA	NUT	TUERCA
17	366909X1	**2** PARAFUSO	BOLT	PERNO

Braços Do Levante
Lift Arms
Brazos De Levante

40-25

Tratores Compacto
Compact Tractors
Tractores Compacto

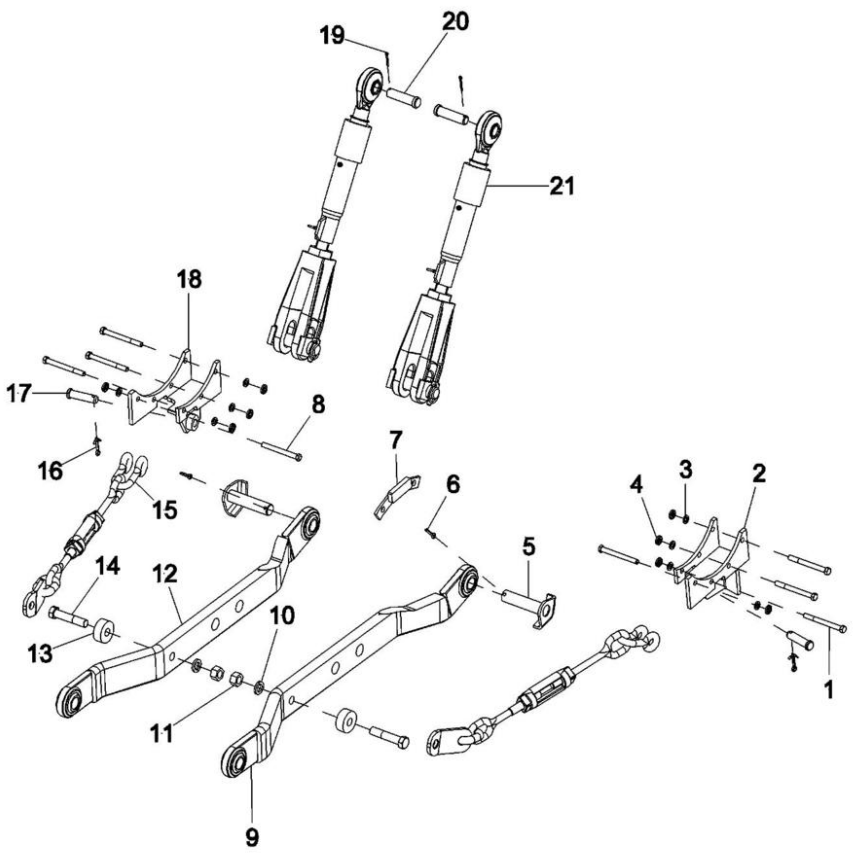

1	366908X1		**6**	PARAFUSO	BOLT	PERNO
2	039121S1		**1**	SUPORTE	BRACKET	SOPORTE
3	353432X1		**8**	ARRUELA	WASHER	ARANDELA
4	353426X1		**8**	PORCA	NUT	TUERCA
5	1482939M91		**2**	PINO	PIN	PASADOR
6	354092X1		**2**	CUPILHA	COTTER PIN	PASADOR DOUBLE
7	047127S1		**1**	BATENTE	STOP	PARO
8	361791X1		**2**	PARAFUSO	BOLT	PERNO
9	6234741M91		**1**	CJ. BRAÇO	KIT, ARM	JUEGO DE BRAZO
10	353440X1		**2**	ARRUELA	WASHER	ARANDELA
11	353435X1		**2**	PORCA	NUT	TUERCA
12	6234740M91		**1**	CJ. BRAÇO	KIT, ARM	JUEGO DE BRAZO
13	045121P1		**2**	ESPAÇADOR	SPACER	PIEZA DISTANCIA
14	894061M1		**2**	PARAFUSO	BOLT	PERNO
15	039118N1	40-40 No	**2**	CJ.ESTABILIZADOR	KIT, STABILIZER	ESTABILIZAD JUEG
16	354089X1		**2**	CUPILHA	COTTER PIN	PASADOR DOUBLE
17	1481712M1		**2**	PINO	PIN	PASADOR
18	039120S1		**1**	SUPORTE	BRACKET	SOPORTE
19	354068X1		**2**	CONTRAPINO	DOWEL	CENTRAJE
20	893568M1		**2**	PINO	PIN	PASADOR
21	6214917M91		**2**	CJ. BRAÇO	KIT, ARM	JUEGO DE BRAZO

Braços Do Levante
Lift Arms
Brazos De Levante

40-30

Tratores Compacto
Compact Tractors
Tractores Compacto

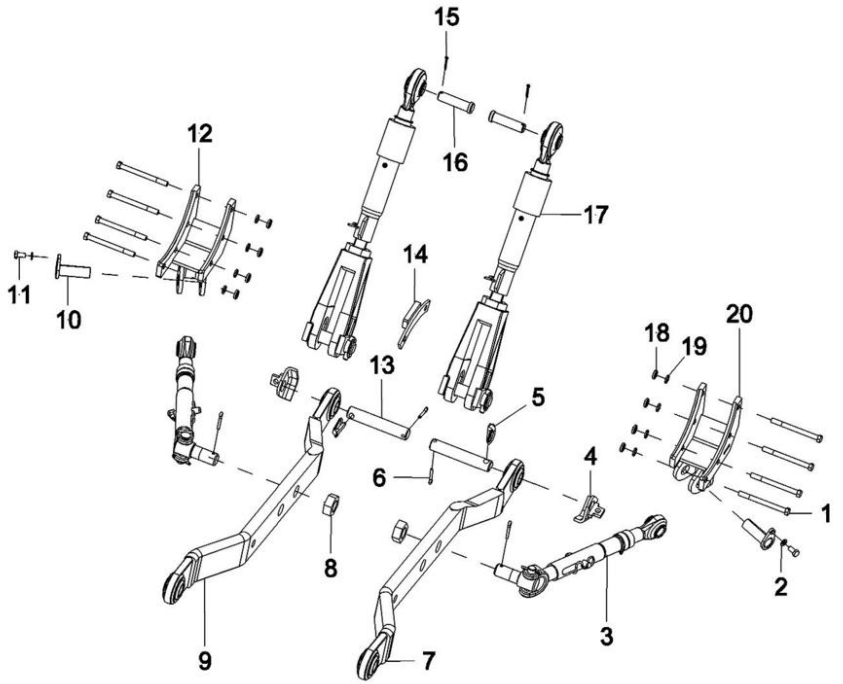

1	354647X1		**8**	PARAFUSO	BOLT	PERNO
2	339376X1		**2**	ARRUELA	WASHER	ARANDELA
3	6224332M91	40-45 No	**2**	CJ.ESTABILIZADOR	KIT, STABILIZER	ESTABILIZAD JUEG
4	6285502M91		**2**	TRAVA	LOCK	RETENEDOR
5	810285M92		**2**	PINO	PIN	PASADOR
6	354092X1		**4**	CUPILHA	COTTER PIN	PASADOR DOUBLE
7	6234741M91		**1**	CJ. BRAÇO	KIT, ARM	JUEGO DE BRAZO
8	6224322M1		**2**	PORCA	NUT	TUERCA
9	6234740M91		**1**	CJ. BRAÇO	KIT, ARM	JUEGO DE BRAZO
10	6280000M91		**2**	PINO	PIN	PASADOR
11	339081X1		**2**	PARAFUSO	BOLT	PERNO
12	6269996M91		**1**	SUPORTE	BRACKET	SOPORTE
13	6285500M1		**2**	PINO	PIN	PASADOR
14	047127S1		**1**	BATENTE	STOP	PARO
15	354068X1		**2**	CONTRAPINO	DOWEL	CENTRAJE
16	893568M1		**2**	PINO	PIN	PASADOR
17	6214917M91		**2**	CJ. BRAÇO	KIT, ARM	JUEGO DE BRAZO
18	353426X1		**8**	PORCA	NUT	TUERCA
19	353432X1		**8**	ARRUELA	WASHER	ARANDELA
20	6269997M91		**1**	SUPORTE	BRACKET	SOPORTE

Braços Hidráulicos
Lift Arm And Linkage
Brazo Elevador Y Enganches

40-35

Tratores Compacto
Compact Tractors
Tractores Compacto

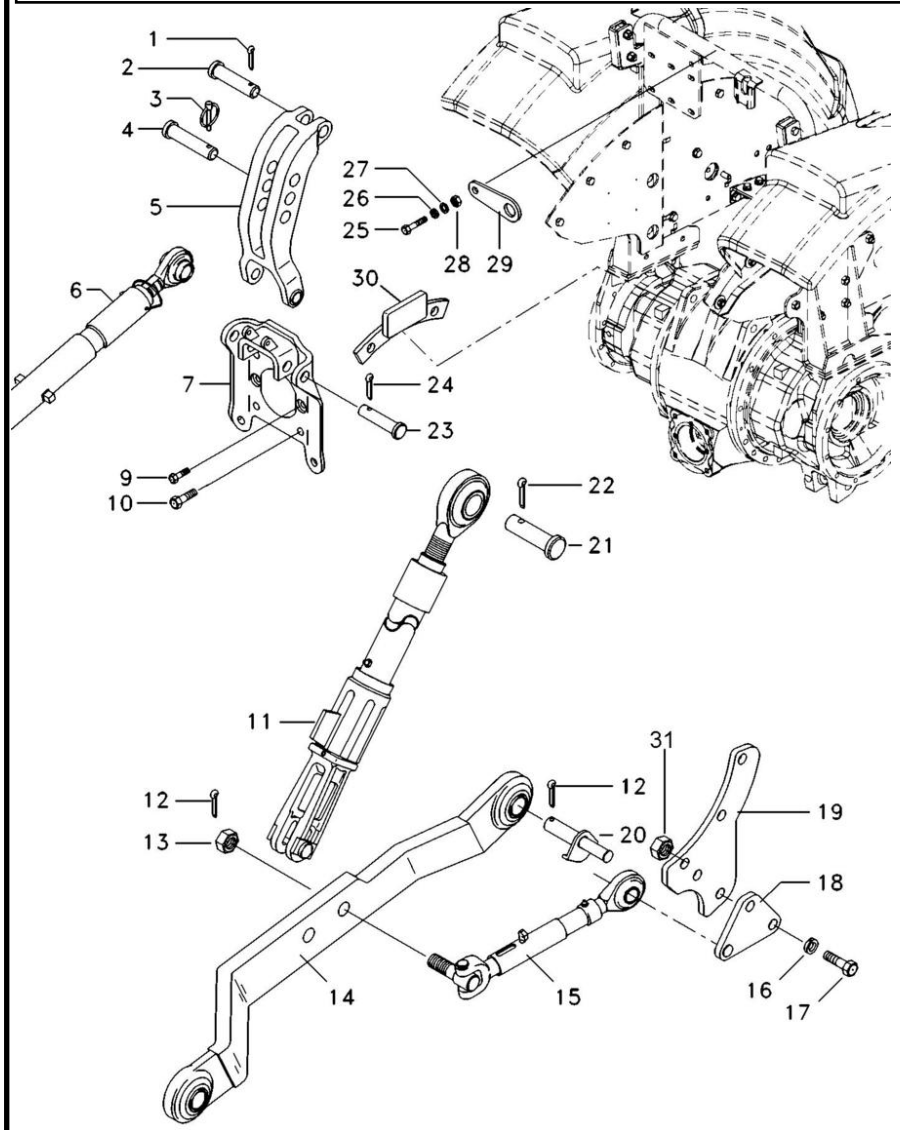

1	354068X1		1	CONTRAPINO	DOWEL	CENTRAJE
2	893567M1		1	PINO	PIN	PASADOR
3	810285M92		1	PINO	PIN	PASADOR
4	035777P1		1	PINO	PIN	PASADOR
5	1863393M93		1	VIGA	BEAM	VIGA
6	1660050M95	40-50 No	1	CJ. BRAÇO	KIT, ARM	JUEGO DE BRAZO
7	059367S1		1	SUPORTE	BRACKET	SOPORTE
9	353699X1		2	PARAFUSO	BOLT	PERNO
10	354277X1		4	PARAFUSO	BOLT	PERNO
11	6214917M91	Undef Ref	2	CJ. BRAÇO	KIT, ARM	JUEGO DE BRAZO
12	354092X1		2	CUPILHA	COTTER PIN	PASADOR DOUBLE
13	6224322M1		2	PORCA	NUT	TUERCA
14	6234740M91	◀	1	CJ. BRAÇO	KIT, ARM	JUEGO DE BRAZO
14	6234741M91	▶	1	CJ. BRAÇO	KIT, ARM	JUEGO DE BRAZO
15	6224332M91	40-45 No	2	CJ.ESTABILIZADOR	KIT, STABILIZER	ESTABILIZAD JUEG
16	339369X1		4	ARRUELA	WASHER	ARANDELA
17	1440717X1		4	PARAFUSO	BOLT	PERNO
18	6224191M1		2	BATENTE	STOP	PARO
19	6224190M1	◀	1	SUPORTE	BRACKET	SOPORTE
19	6224199M1	▶	1	SUPORTE	BRACKET	SOPORTE
20	6222511M91		2	PINO	PIN	PASADOR
21	893568M1		2	PINO	PIN	PASADOR
22	354068X1		2	CONTRAPINO	DOWEL	CENTRAJE
23	1481712M1		2	PINO	PIN	PASADOR
24	354089X1		2	CUPILHA	COTTER PIN	PASADOR DOUBLE
25	339451X1		1	PARAFUSO	BOLT	PERNO
26	339376X1		1	ARRUELA	WASHER	ARANDELA
27	339735X1		1	ARRUELA	WASHER	ARANDELA
28	339551X1		1	PORCA	NUT	TUERCA
29	6221041M1		1	CHAPA	PLATE	CHAPA
30	047127S1	◀	1	BATENTE	STOP	PARO
31	339054X1		4	PORCA	NUT	TUERCA

Estabilizador
Stabiliser
Estabilizador

40-40

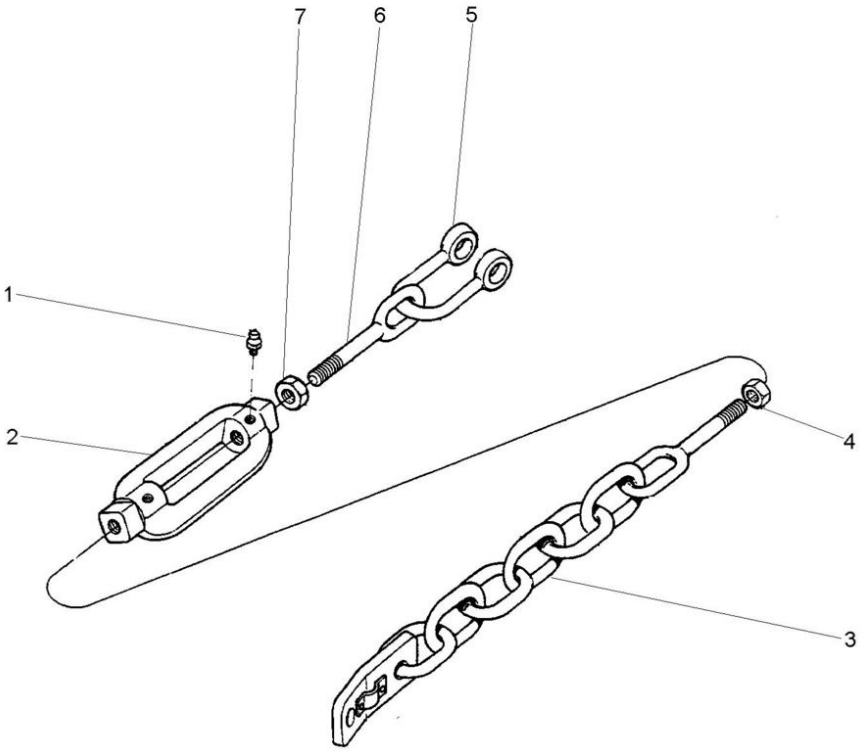

1	13811X		**2**	GRAXEIRA	GREASER	ENGRASADOR
2	490521M3		**1**	ARTICULAÇÃO	KNUCKLE	CHARNELA
3	3146038M91		**1**	TERMINAL	END	EXTREMO
4	490532M1		**1**	PORCA	NUT	TUERCA
5	039117P1		**1**	GARFO	FORK	HORQUILLA
6	490522M1	◀	**1**	TERMINAL	END	EXTREMO
7	375100X1		**1**	PORCA	NUT	TUERCA

Estabilizador Telescópico
Telescopic Stabiliser
Estabilizador Telescópico

40-45

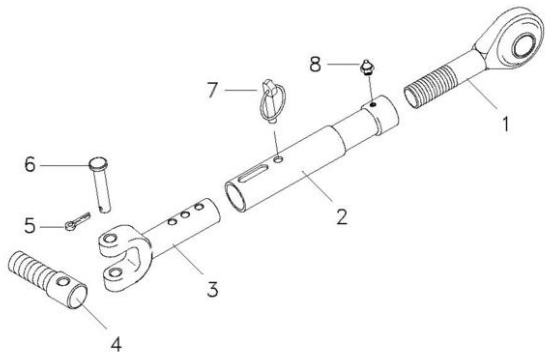

1	6224312M91	**1** CJ. BRAÇO	KIT, ARM	JUEGO DE BRAZO
2	045299P1	**1** TUBO	PIPE	CANO
3	6224301M1	**1** TERMINAL	BALL JOINT	UNION ROTULA
4	6224302M1	**1** PINO	PIN	PASADOR
5	354092X1	**1** CUPILHA	COTTER PIN	PASADOR DOUBLE
6	6224303M1	**1** PINO	PIN	PASADOR
7	037676R1	**1** PINO	PIN	PASADOR
8	13811X	**1** GRAXEIRA	GREASER	ENGRASADOR

Braço Do Terceiro Ponto
Arm Rest
Brazo De Apoyo

40-50

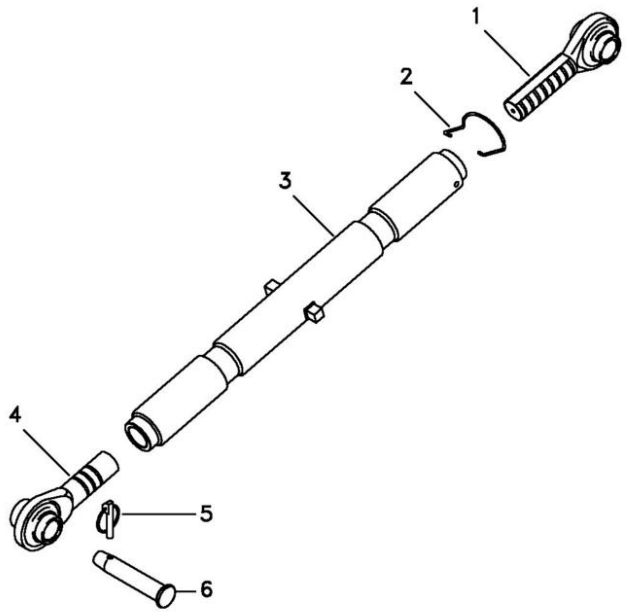

1	1660055M92	**1** TERMINAL	END	EXTREMO
2	6282182M1	**1** MOLA	SPRING	RESORTE
3	1660051M93	**1** TUBO	PIPE	CANO
4	1660053M92	**1** TERMINAL	END	EXTREMO
5	810285M92	**1** PINO	PIN	PASADOR
6	035777P1	**1** PINO	PIN	PASADOR

Suporte Da Barra De Tração
Drawbar Bracket
Soporte Del Barra Tiro

40-55

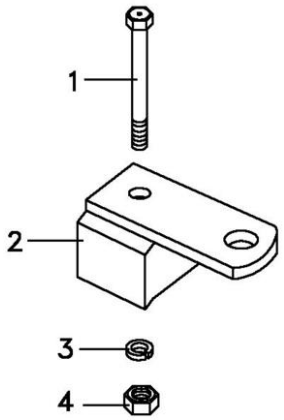

1	080240M1	5/8X18X6.1/2	**1** PARAFUSO	BOLT	PERNO
2	027994S1		**1** SUPORTE	BRACKET	SOPORTE
3	3585377M1	33,5X17,0X3,75	**1** ARRUELA	WASHER	ARANDELA
4	368123X1	5/8X18	**1** PORCA	NUT	TUERCA

Tampa Da Tomada De Potência
Power Take Off Cover
Tapa De La Toma De Potência

50-10

2rm - Tratores Estreito / Compacto
2wd - Narrow Tractors / Compact
2rm - Tractores Estrecho / Compacto

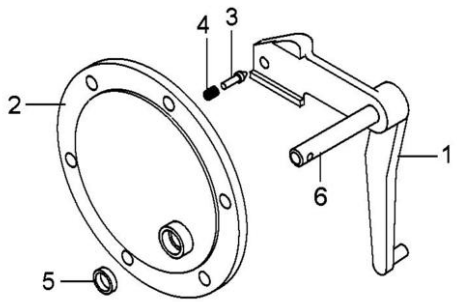

1	069215S1	**1**	ALAVANCA	LEVER	PALANCA
2	3149447M1	**1**	TAMPA	COVER	CUBIERTA
3	180418M2	**1**	PINO	PIN	PASADOR
4	3585797M1	**1**	MOLA	SPRING	RESORTE
5	894307M1	**1**	RETENTOR	OIL SEAL	BUJE RETENACEITE
6	1440999X1	**1**	PINO	PIN	PASADOR
6	391018X1	**1**	PINO	PIN	PASADOR

Tampa Da Tomada De Potência
Power Take Off Cover
Tapa De La Toma De Potência

50-15

4rm - Tratores Estreito / Compacto
4wd - Narrow Tractors / Compact
4rm - Tractores Estrecho / Compacto

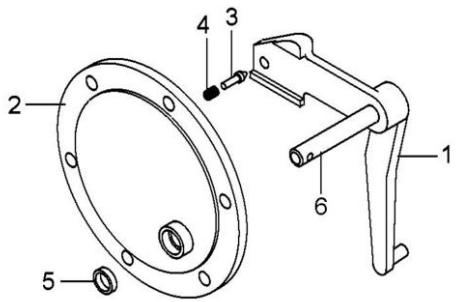

1	022245S1	**1**	ALAVANCA	LEVER	PALANCA
2	3149447M1	**1**	TAMPA	COVER	CUBIERTA
3	180418M2	**1**	PINO	PIN	PASADOR
4	3585797M1	**1**	MOLA	SPRING	RESORTE
5	894307M1	**1**	RETENTOR	OIL SEAL	BUJE RETENACEITE
6	1440999X1	**1**	PINO	PIN	PASADOR
6	391018X1	**1**	PINO	PIN	PASADOR

Conjunto Alavanca De Acionamento Da Tdpi
Drive Lever Of The Ipto
Palanca Acionamiento De La Tdfi

50-20

Tratores Compacto
Compact Tractors
Tractores Compacto

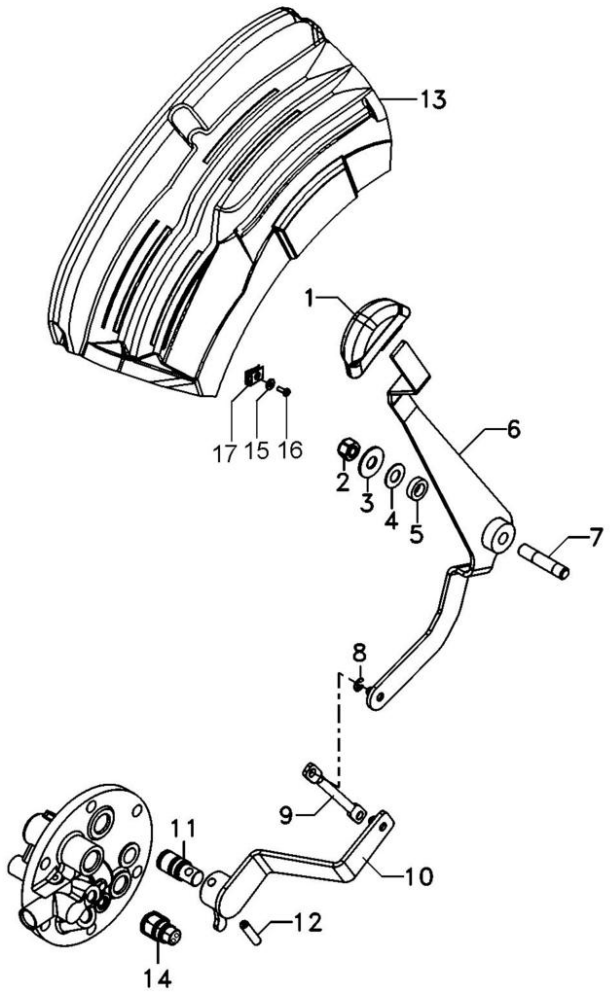

REV.03

1	6219376M1	**1**	MANÍPULO	KNOB	POMO
2	1440330X1	**1**	PORCA	NUT	TUERCA
3	1869272M1	**2**	ESPAÇADOR	SPACER	PIEZA DISTANCIA
4	3386166M1	**3**	ARRUELA	WASHER	ARANDELA
5	355620X1	**1**	ARRUELA	WASHER	ARANDELA
6	6216496M91	**1**	ALAVANCA	LEVER	PALANCA
7	6216538M1	**1**	PINO	PIN	PASADOR
8	354345X1	**2**	ANEL TRAVA	CIRCLIP	CIRCULITO
9	6217853M1	**1**	TIRANTE	ROD	VARILLA
10	6221614M91	**1**	CJ. ALAVANCA	KIT, LEVER	JUEGO, PALANCA
11	6213219M1	**1**	EIXO	SHAFT	ARBOL
12	357660X1	**1**	PINO	PIN	PASADOR
13	6216424M1	**1**	CONSOLE	CONSOLE	CONSOLA
14	6223127M1	**1**	CONECTOR	CONNECTOR	CONECTOR
15	1427000M1	**3**	ARRUELA	WASHER	ARANDELA
16	3580257M1	**3**	PARAFUSO	BOLT	PERNO
17	3715143M1	**3**	PORCA	NUT	TUERCA

Conjunto Alavanca De Acionamento Da Tdpi
Drive Lever Of The Ipto
Palanca Acionamiento De La Tdfi

50-25

Tratores Compacto
Compact Tractors
Tractores Compacto

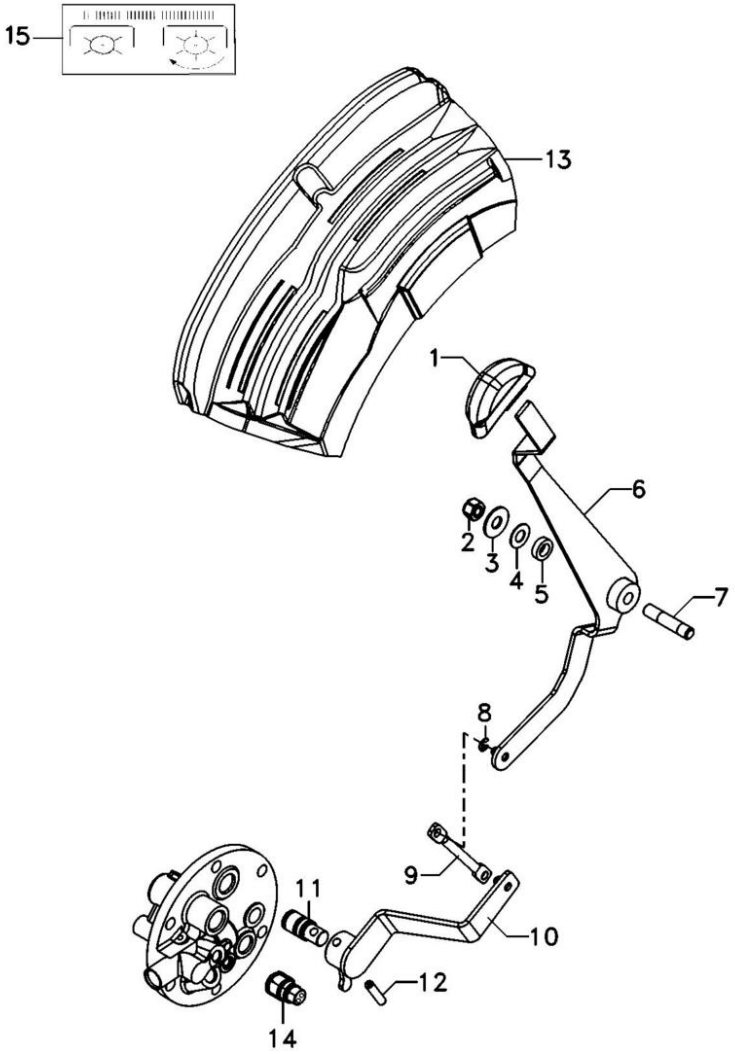

REV.03

1	6219376M1	**1**	MANÍPULO	KNOB	POMO
2	1440330X1	**1**	PORCA	NUT	TUERCA
3	1869272M1	**2**	ESPAÇADOR	SPACER	PIEZA DISTANCIA
4	3386166M1	**3**	ARRUELA	WASHER	ARANDELA
5	355620X1	**1**	ARRUELA	WASHER	ARANDELA
6	6220832M91	**1**	ALAVANCA	LEVER	PALANCA
7	6216538M1	**1**	PINO	PIN	PASADOR
8	354345X1	**2**	ANEL TRAVA	CIRCLIP	CIRCULITO
9	6217853M1	**1**	TIRANTE	ROD	VARILLA
10	6221614M91	**1**	CJ. ALAVANCA	KIT, LEVER	JUEGO, PALANCA
11	6213219M1	**1**	EIXO	SHAFT	ARBOL
12	357660X1	**1**	PINO	PIN	PASADOR
13	6216424M1	**1**	CONSOLE	CONSOLE	CONSOLA
14	6223127M1	**1**	CONECTOR	CONNECTOR	CONECTOR
15	026065P1	**1**	DECAL	DECAL	CALCOMANIA

Alavanca De Acionamento Da Tdp
Pto Drive Lever
Palanca De Accionamiento De La Tdf

50-30

Tratores Compacto
Compact Tractors
Tractores Compacto

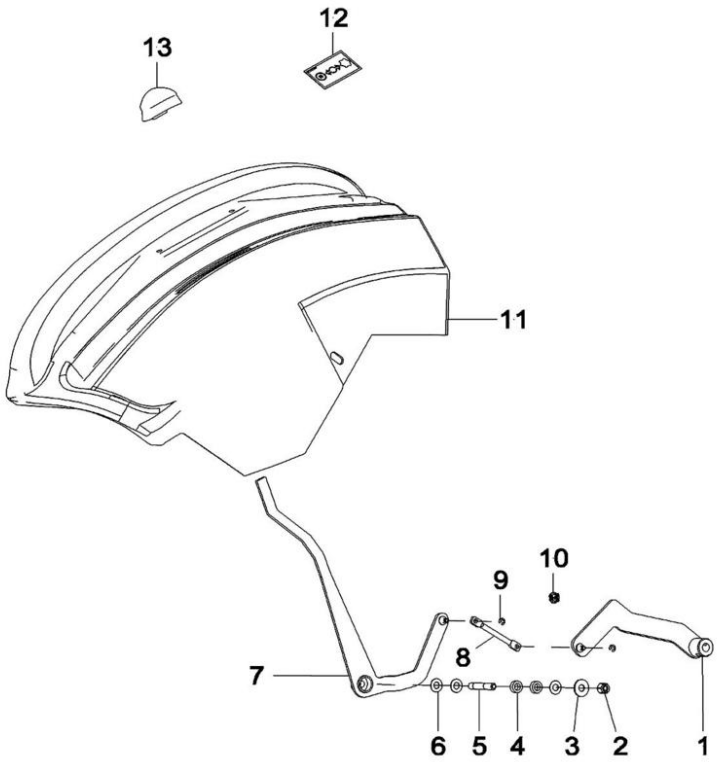

1	6221614M91	**1** CJ. ALAVANCA	KIT, LEVER	JUEGO, PALANCA
2	1440330X1	**1** PORCA	NUT	TUERCA
3	355620X1	**1** ARRUELA	WASHER	ARANDELA
4	1869272M1	**2** ESPAÇADOR	SPACER	PIEZA DISTANCIA
5	6216538M1	**1** PINO	PIN	PASADOR
6	3386166M1	**3** ARRUELA	WASHER	ARANDELA
7	6220832M91	**1** ALAVANCA	LEVER	PALANCA
8	6217853M1	**1** TIRANTE	ROD	VARILLA
9	354345X1	**2** ANEL TRAVA	CIRCLIP	CIRCULITO
10	6223127M1	**1** CONECTOR	CONNECTOR	CONECTOR
11	6281099M1	**1** CONSOLE	CONSOLE	CONSOLA
12	026065P1	**1** DECAL	DECAL	CALCOMANIA
13	6219376M1	**1** MANÍPULO	KNOB	POMO

Alavanca De Acionamento Da Tdp
Pto Drive Lever
Palanca De Accionamiento De La Tdf

50-35

Tratores Compacto
Compact Tractors
Tractores Compacto

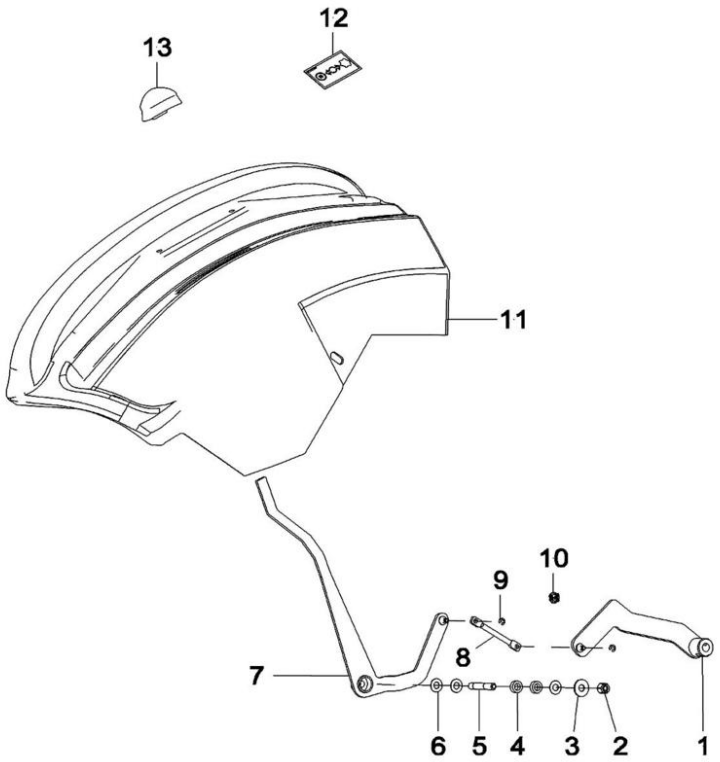

1	6221614M91	**1** CJ. ALAVANCA	KIT, LEVER	JUEGO, PALANCA
2	1440330X1	**1** PORCA	NUT	TUERCA
3	355620X1	**1** ARRUELA	WASHER	ARANDELA
4	1869272M1	**2** ESPAÇADOR	SPACER	PIEZA DISTANCIA
5	6216538M1	**1** PINO	PIN	PASADOR
6	3386166M1	**3** ARRUELA	WASHER	ARANDELA
7	6220832M91	**1** ALAVANCA	LEVER	PALANCA
8	6217853M1	**1** TIRANTE	ROD	VARILLA
9	354345X1	**2** ANEL TRAVA	CIRCLIP	CIRCULITO
10	6223127M1	**1** CONECTOR	CONNECTOR	CONECTOR
11	6281099M1	**1** CONSOLE	CONSOLE	CONSOLA
12	026065P1	**1** DECAL	DECAL	CALCOMANIA
13	6219376M1	**1** MANÍPULO	KNOB	POMO

Cj. Tampa
Cover
Tapa

50-40

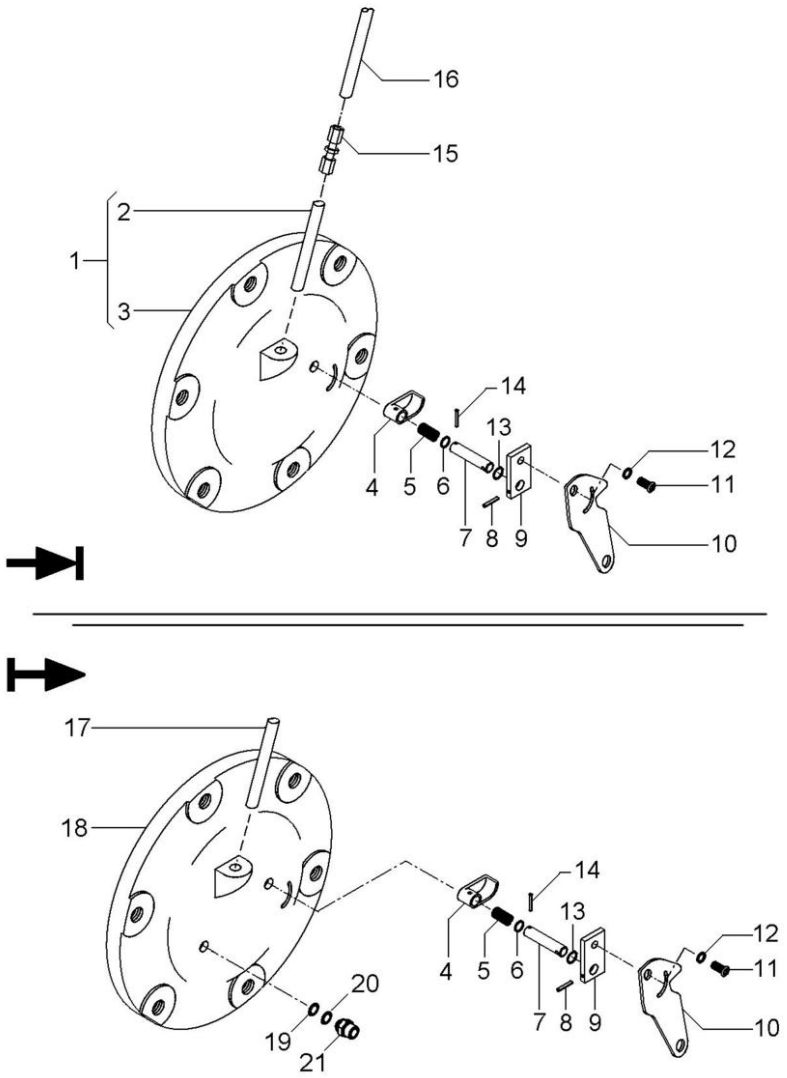

1	6201200M1		**1**	TAMPA	COVER	CUBIERTA
2	049179P1	1	**1**	TUBO	PIPE	CANO
3		1 ➡ 065247N1	**1**	TAMPA	COVER	CUBIERTA
4	1869134M2		**1**	ATUADOR	ACTUATOR	ACTUADOR
5	1869136M1		**1**	MOLA	SPRING	RESORTE
6	1001833M1		**1**	ANEL "O"	O RING	JUNTA TORICA
7	1869407M1		**1**	EIXO	SHAFT	ARBOL
8	357616X1		**1**	PINO	PIN	PASADOR
9	1869408M1		**1**	PLACA	PLATE	PLATO
10	6209491M1		**1**	ALAVANCA	LEVER	PALANCA
11	1869138M1		**1**	PARAFUSO	BOLT	PERNO
12	353753X1		**1**	ARRUELA	WASHER	ARANDELA
13	377426X1		**1**	ANEL TRAVA	CIRCLIP	CIRCULITO
14	2801719M1		**1**	PINO	PIN	PASADOR
15	3412001M91		**1**	CONEXÃO	CONNECTION	CONEXION
16	046213P1		**1**	TUBO	PIPE	CANO
17	6204706M91		**1**	CJ. TUBO	KIT, PIPE	JUEGO CANO
18	6201200M1		**1**	TAMPA	COVER	CUBIERTA
19	039291T1		**1**	ARRUELA	WASHER	ARANDELA
20	069937P1		**1**	ANEL	RING	ARO
21	039290T1		**1**	CONEXÃO	CONNECTION	CONEXION

Eixo Dianteiro Front Axle Eje Delantero	2 Rodas Motrizes 2 Wheel Drive 2 Ruedas Motrices	60-10	

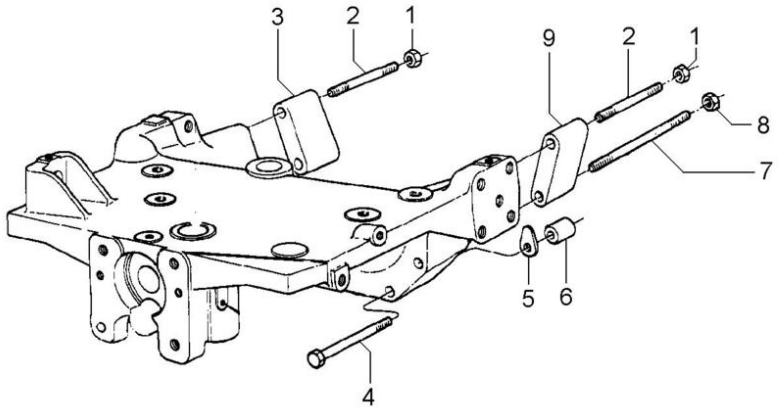

1	368748X1	5/8"-18 G8	**2**	PORCA	NUT	TUERCA
2	2801086M1		**2**	PRISIONEIRO	STUD	ESPARRAGO
3	043962P1	▶	**1**	ESPAÇADOR	SPACER	PIEZA DISTANCIA
4	3019869X1		**2**	PARAFUSO	BOLT	PERNO
5	1660192M1	⧗ 0,10MM	**X**	CALÇO	SHIM	CALCE
5	894825M1	⧗ 0,25MM	**X**	CALÇO	SHIM	CALCE
5	894826M1	⧗ 0,50MM	**X**	CALÇO	SHIM	CALCE
6	885533M1		**2**	ESPAÇADOR	SPACER	PIEZA DISTANCIA
7	048496P1		**2**	PRISIONEIRO	STUD	ESPARRAGO
8	368748X1		**2**	PORCA	NUT	TUERCA
9	043961P1	◀	**1**	ESPAÇADOR	SPACER	PIEZA DISTANCIA

Eixo Dianteiro 2 Rodas Motrizes	Suporte
Front Axle 2 Wheel Drive	Support
Eje Delantero 2 Ruedas Motrices	Soporte

60-15

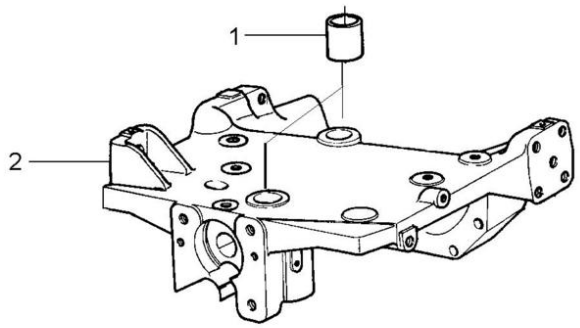

1	897235M1		**2**	BUCHA	BUSH	CASQUILLO
2	067588P1	3147108M94	**1**	SUPORTE	BRACKET	SOPORTE

Eixo Dianteiro
Front Axle
Eje Delantero

2 Rodas Motrizes
2 Wheels Drive
2 Ruedas Motriz

60-20

Tratores Compacto
Compact Tractors
Tractores Compacto

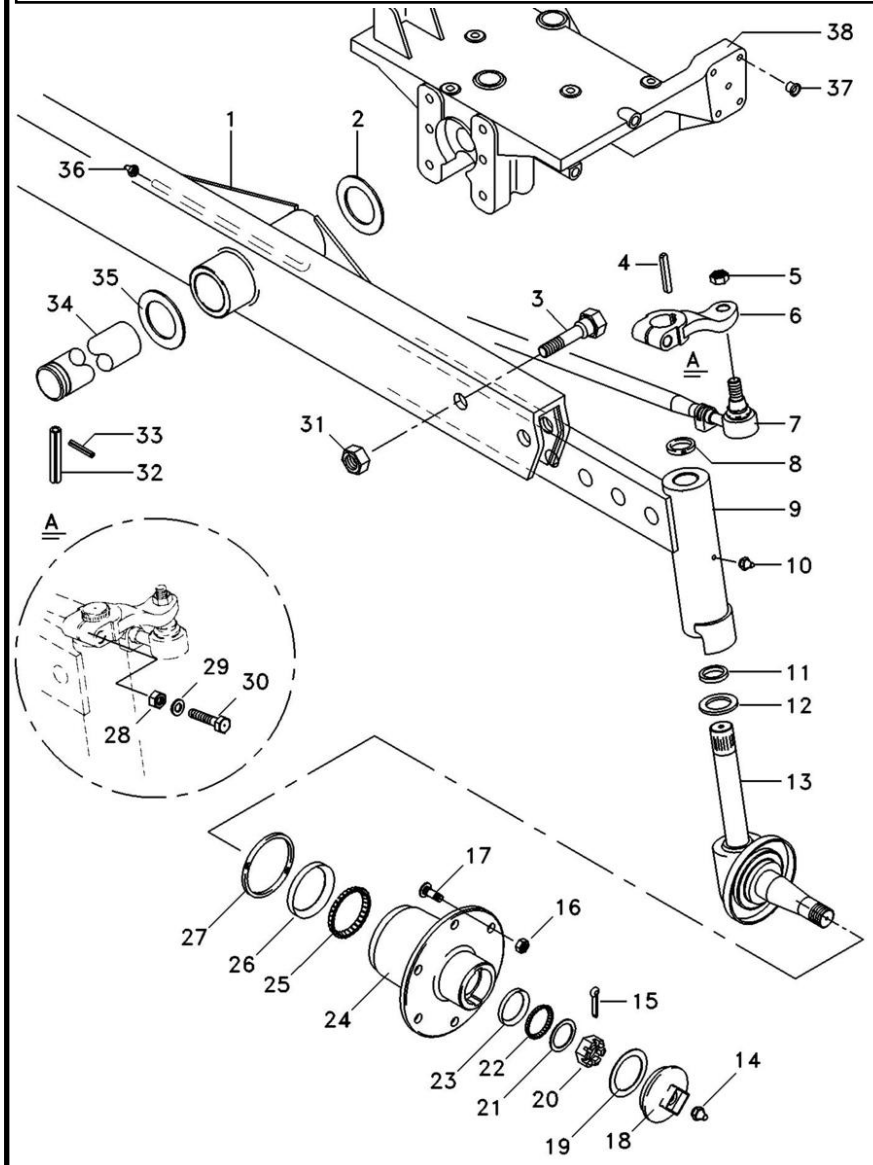

1	1482531M93			**1**	VIGA	BEAM	VIGA
2	6203409M1			**1**	ARRUELA	WASHER	ARANDELA
3	353934X1			**4**	PARAFUSO	BOLT	PERNO
4	350355X1			**2**	CHAVETA	KEY	CLAVE
5	353429X1			**4**	PORCA	NUT	TUERCA
6	049517P1	▶		**1**	BRAÇO	ARM	BRAZO
6	049518P1	◀		**1**	BRAÇO	ARM	BRAZO
7	033924T1	▶		**1**	BARRA	BAR	BARRA
7	033923T1	◀		**1**	BARRA	BAR	BARRA
8	180355M2			**2**	VEDANTE	SEAL	RETEN
9	3147612M91	▶		**1**	CJ. BRAÇO	KIT, ARM	JUEGO DE BRAZO
9	3147613M91	◀		**1**	CJ. BRAÇO	KIT, ARM	JUEGO DE BRAZO
10	13811X			**2**	GRAXEIRA	GREASER	ENGRASADOR
11	048156P1			**2**	ARRUELA	WASHER	ARANDELA
12	048155P1			**2**	ARRUELA	WASHER	ARANDELA
13	1481392M91	▶		**1**	PONTA EIXO	STEERING SPINDLE	MANGUETA DIRECC
			60-25 No				
13	1481393M91	◀		**1**	PONTA EIXO	STEERING SPINDLE	MANGUETA DIRECC
			60-30 No				
14	13811X			**2**	GRAXEIRA	GREASER	ENGRASADOR
15	354068X1			**2**	CONTRAPINO	DOWEL	CENTRAJE
16	195490M1			**12**	PORCA	NUT	TUERCA
17	181328M1			**12**	PARAFUSO	BOLT	PERNO
18	191142M1			**2**	CALOTA	CAP	TAPA
19	646059M1			**2**	JUNTA	GASKET	EMPAQUETADURA.
20	353928X1			**2**	PORCA	NUT	TUERCA
21	180010M1			**2**	ARRUELA	WASHER	ARANDELA
22	895322M91			**2**	CJ. ROLAMENTO	BEARING ASSY	RODAMIENTO RAD
23		22		**2**	CAPA	BOOT	PROTECCION
24	894832M2			**2**	CUBO	HUB	CUBO
25	1851800M91			**2**	ROLAMENTO	BEARING	COJINETE
26		25		**2**	CAPA	BOOT	PROTECCION
27	897242M1			**2**	RETENTOR	SEAL	RETEN
28	353427X1			**2**	PORCA	NUT	TUERCA
29	353433X1			**2**	ARRUELA	WASHER	ARANDELA
30	361859X1			**2**	PARAFUSO	BOLT	PERNO
31	2800775M1			**4**	PORCA	NUT	TUERCA
32	033992P1			**1**	PINO	PIN	PASADOR
33	195414M1			**1**	GRAMPO	CRAMP	PASADOR
34	033991P1			**1**	PINO	PIN	PASADOR
35	882868M2	⧗	.044"/.046"	**X**	CALÇO	SHIM	CALCE
35	882869M2	⧗	.049"/.051"	**X**	CALÇO	SHIM	CALCE
35	898018M2	⧗	.028"/.030"	**X**	CALÇO	SHIM	CALCE
35	898019M2	⧗	.034"/.036"	**X**	CALÇO	SHIM	CALCE
35	898020M2	⧗	.039"/.041"	**X**	CALÇO	SHIM	CALCE
36	29951X			**1**	GRAXEIRA	GREASER	ENGRASADOR
37	027030P1			**14**	TAMPÃO	PAD	ALMOHADILLA
38	068166N2		60-15 No	**1**	CJ. SUPORTE	KIT, BRACKET	JUEGO SOPORTE

Protetor Protector Protector	Lado Direito Right Hand Lado Derecho	60-25	

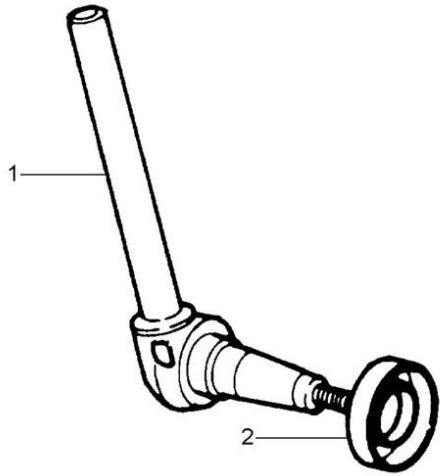

1	1481394M91	▶	**1** PONTA EIXO	STEERING SPINDLE	MANGUETA DIRECC
2	881336M1		**1** PROTETOR	PROTECTOR	PROTECTOR

Protetor
Protector
Protector

Lado Esquerdo
Left Hand
Lado Izquierdo

60-30

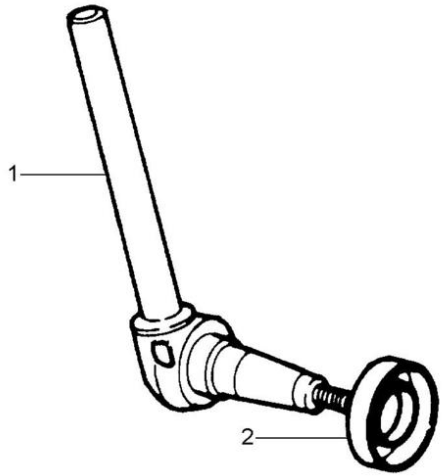

1	1481395M91	◀	**1** PONTA EIXO	STEERING SPINDLE	MANGUETA DIRECC
2	881336M1		**1** PROTETOR	PROTECTOR	PROTECTOR

Eixo Dianteiro
Front Axle
Eje Delantero

60-35

Zf - Estreito Sem Creeper - Tração Lateral
Zf - Narrow Without Creeper - Side Drive
Zf - Estrecho Sin Creeper - Tracción Lateral

1	3410152M2		**1**	MANÍPULO	KNOB	POMO
2	6231324M92		**1**	CJ. ALAVANCA	KIT, LEVER	JUEGO, PALANCA
3	339027X1		**1**	ARRUELA	WASHER	ARANDELA
4	354068X1		**1**	CONTRAPINO	DOWEL	CENTRAJE
5	6231323M91		**1**	CJ. ALAVANCA	KIT, LEVER	JUEGO, PALANCA
6	832813M1		**2**	PINO	PIN	PASADOR
7	366195X1		**1**	PASSA-FIO	GROMMET	PASACABLE
8	6213230M92	60-45 No	**1**	CJ. TIRANTE	KIT, ROD	JUEGO DE BIELAS
9	354059X1		**2**	CONTRAPINO	DOWEL	CENTRAJE
10	353756X1		**3**	ARRUELA	WASHER	ARANDELA
11	354264X1	3/8x16x1.1/4	**1**	PARAFUSO	BOLT	PERNO
12	036838S1		**1**	ALAVANCA	LEVER	PALANCA
13	353434X1		**1**	ARRUELA	WASHER	ARANDELA
14	355566X1		**1**	PORCA	NUT	TUERCA
15	339124X1	M8x1,25x16	**2**	PARAFUSO	BOLT	PERNO
16	353446X1		**2**	ARRUELA	WASHER	ARANDELA
17	353431X1		**8**	PORCA	NUT	TUERCA
18	353540X1	3/8x24x1.1/4	**4**	PARAFUSO	BOLT	PERNO
19	6234075M91		**1**	CARDAN	DRIVE SHAFT	EJE DE MANDO
20	073147N1	60-50 No	**1**	CJ. EIXO DIANT.	FRONT AXLE ASSY	CONJ. EJE DELANT
21	067590P2		**1**	SUPORTE	BRACKET	SOPORTE
22	058457P1		**1**	BUCHA	BUSH	CASQUILLO
23	058456P1		**1**	PINO	PIN	PASADOR
24	882868M2	1.17/1.12MM	**1**	CALÇO	SHIM	CALCE
24	882869M2	1.30/1.25MM	**1**	CALÇO	SHIM	CALCE
24	898018M2	0.73/0.67MM	**1**	CALÇO	SHIM	CALCE
24	898019M2	0.92/0.87MM	**1**	CALÇO	SHIM	CALCE
24	898020M2	1.04/0.99MM	**1**	CALÇO	SHIM	CALCE
25	058458P1		**1**	BUCHA	BUSH	CASQUILLO
26	195414M1		**1**	GRAMPO	CRAMP	PASADOR
27	033992P1		**1**	PINO	PIN	PASADOR

Eixo Dianteiro
Front Axle
Eje Delantero

60-40

Estreito Com Creeper - Tração Lateral
Narrow With Creeper - Side Drive
Estrecho Con Creeper - Tracción Lateral

1	3410152M2		**1**	MANÍPULO	KNOB	POMO
2	6231324M92		**1**	CJ. ALAVANCA	KIT, LEVER	JUEGO, PALANCA
3	339027X1		**1**	ARRUELA	WASHER	ARANDELA
4	391290X1		**1**	PINO	PIN	PASADOR
5	6231323M91		**1**	CJ. ALAVANCA	KIT, LEVER	JUEGO, PALANCA
6	832813M1		**2**	PINO	PIN	PASADOR
7	366195X1		**1**	PASSA-FIO	GROMMET	PASACABLE
8	6213230M92	60-45 No	**1**	CJ. TIRANTE	KIT, ROD	JUEGO DE BIELAS
9	354059X1		**2**	CONTRAPINO	DOWEL	CENTRAJE
10	353756X1		**3**	ARRUELA	WASHER	ARANDELA
11	354264X1	3/8x16x1.1/4	**1**	PARAFUSO	BOLT	PERNO
12	036838S1		**1**	ALAVANCA	LEVER	PALANCA
13	353434X1		**1**	ARRUELA	WASHER	ARANDELA
14	355566X1	3/8x16	**1**	PORCA	NUT	TUERCA
15	339124X1	M8x1,25x16	**2**	PARAFUSO	BOLT	PERNO
16	353446X1	15.2x8.1x2	**2**	ARRUELA	WASHER	ARANDELA
17	353431X1	3/8x24	**8**	PORCA	NUT	TUERCA
18	353540X1	3/8x24x1.1/4	**4**	PARAFUSO	BOLT	PERNO
18	353538X1		**4**	PARAFUSO	BOLT	PERNO
19	6234072M91		**1**	CARDAN	DRIVE SHAFT	EJE DE MANDO
20	073147N1	60-50 No	**1**	CJ. EIXO DIANT.	FRONT AXLE ASSY	CONJ. EJE DELANT
21	067590P2		**1**	SUPORTE	BRACKET	SOPORTE
22	058457P1		**1**	BUCHA	BUSH	CASQUILLO
23	058456P1		**1**	PINO	PIN	PASADOR
24	882868M2	1.17/1.12MM	**1**	CALÇO	SHIM	CALCE
24	882869M2	1.30/1.25MM	**1**	CALÇO	SHIM	CALCE
24	898018M2	0.73/0.67MM	**1**	CALÇO	SHIM	CALCE
24	898019M2	0.92/0.87MM	**1**	CALÇO	SHIM	CALCE
24	898020M2	1.04/0.99MM	**1**	CALÇO	SHIM	CALCE
25	058458P1		**1**	BUCHA	BUSH	CASQUILLO
26	195414M1		**1**	GRAMPO	CRAMP	PASADOR
27	033992P1		**1**	PINO	PIN	PASADOR

Tirante
Rod
Varilla

60-45

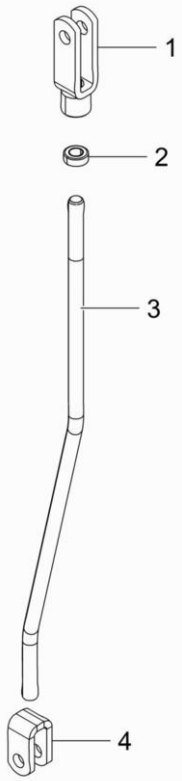

1	195270M1	**1** GARFO	FORK	HORQUILLA
2	353430X1	**1** PORCA	NUT	TUERCA
3	6213231M1	**1** TIRANTE	ROD	VARILLA
4	882732M1	**1** GARFO	FORK	HORQUILLA

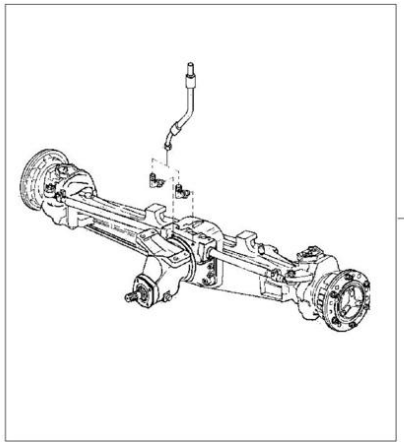

1	063122N1	ZF	**1** CJ. EIXO DIANT.	FRONT AXLE ASSY	CONJ. EJE DELANT
		60-55 No			

Eixo Dianteiro
Front Axle
Eje Delantero

60-55

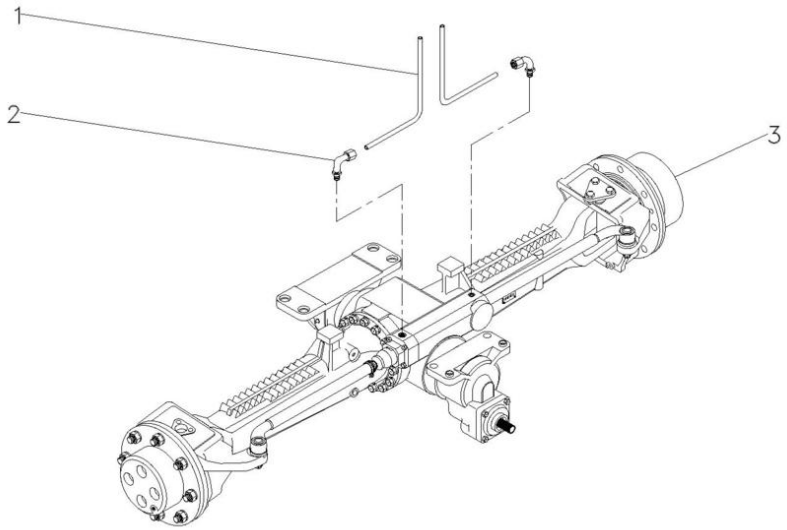

1	022313T2		**2** MANGUEIRA	HOSE	FLEXIBLE
2	3411947M91		**2** CONEXÃO	CONNECTION	CONEXION
3	036917T1	60-60 No	**1** CJ. EIXO DIANT.	FRONT AXLE ASSY	CONJ. EJE DELANT
3		60-70 No	**1** CJ. EIXO DIANT.	FRONT AXLE ASSY	CONJ. EJE DELANT
3		60-75 No	**1** CJ. EIXO DIANT.	FRONT AXLE ASSY	CONJ. EJE DELANT
3		60-80 No	**1** CJ. EIXO DIANT.	FRONT AXLE ASSY	CONJ. EJE DELANT

Eixo Dianteiro Front Axle Eje Delantero	Zf-Apl335-Tração Lateral Zf - Apl335-Side Drive Zf - Apl335-Traccion Lateral	**60-60**	Estreito Narrow Estrecho

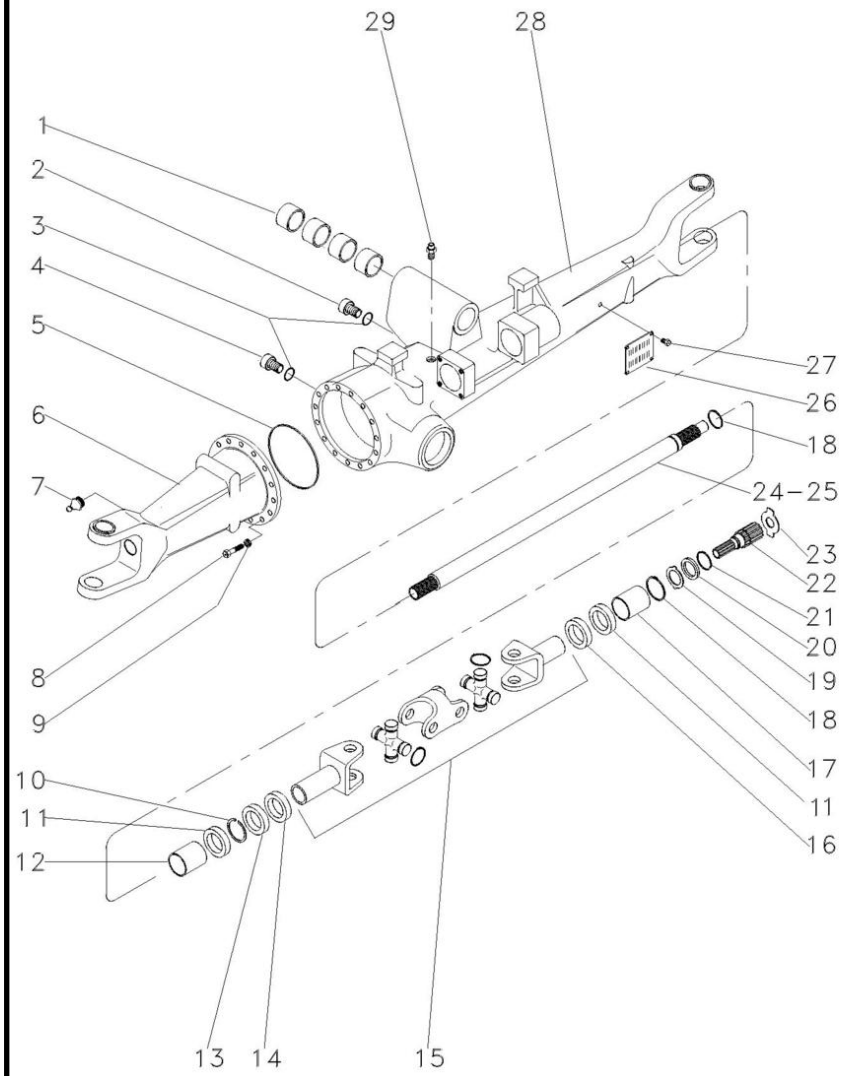

1	050646R1		**4**	BUCHA	BUSH	CASQUILLO
2	056600R1		**1**	BUJÃO	PLUG	TAPON
3	033556R1		**2**	ANEL "O"	O RING	JUNTA TORICA
4	3603226M1		**1**	BUJÃO	PLUG	TAPON
5	033718R1		**1**	ANEL "O"	O RING	JUNTA TORICA
6	041097R1	◀	**1**	CARCAÇA	HOUSING	ALOJAMIENTO
7	033606R1		**2**	GRAXEIRA	GREASER	ENGRASADOR
8	033717R1		**16**	PARAFUSO	BOLT	PERNO
9	033716R1		**16**	ARRUELA	WASHER	ARANDELA
10	027544R1		**4**	ANEL TRAVA	CIRCLIP	CIRCULITO
11	027536R1		**4**	RETENTOR	SEAL	RETEN
12	3603228M1		**2**	BUCHA	BUSH	CASQUILLO
13	027539R1		**2**	RETENTOR	OIL SEAL	BUJE RETENACEITE
14	033227R1		**2**	PROTETOR	PROTECTOR	PROTECTOR
15	040658R1	👁 60-65 No	**2**	ARTICULAÇÃO	KNUCKLE	CHARNELA
16	027537R1		**1**	RETENTOR	OIL SEAL	BUJE RETENACEITE
17	3603235M1		**2**	BUCHA	BUSH	CASQUILLO
18	033620R1		**2**	ANEL TRAVA	CIRCLIP	CIRCULITO
19	3170348M1		**2**	ARRUELA	WASHER	ARANDELA
20	3176337M1		**2**	ARRUELA	WASHER	ARANDELA
21	033549R1		**2**	ANEL TRAVA	CIRCLIP	CIRCULITO
22	6203949M1		**2**	EIXO	SHAFT	ARBOL
23	033618R1	⧗ 1,5 MM	**X**	CALÇO	SHIM	CALCE
23	3176343M1	⧗ 1,5 MM	**X**	ARRUELA	WASHER	ARANDELA
23	3176344M1	⧗ 2,0 MM	**X**	ARRUELA	WASHER	ARANDELA
23	3603293M1	⧗ 2,5 MM	**X**	ARRUELA	WASHER	ARANDELA
23	3603294M1	⧗ 3,0 MM	**X**	ARRUELA	WASHER	ARANDELA
23	3603295M1	⧗ 1,7 MM	**X**	ARRUELA	WASHER	ARANDELA
23	3603296M1	⧗ 2,2 MM	**X**	ARRUELA	WASHER	ARANDELA
24	042982R1	▶	**1**	EIXO	SHAFT	ARBOL
25	041096R1	◀	**1**	EIXO	SHAFT	ARBOL
26	3588127M1		**1**	PLACA	PLATE	PLATO
27	3588126M1		**4**	REBITE	RIVET	REMACHE
28	041085R1	▶	**1**	CARCAÇA	HOUSING	ALOJAMIENTO
29	033609R1		**1**	VÁLVULA	VALVE	VALVULA

Jogo De Juntas
Joints And Gaskets
Juegos De Juntas

60-65

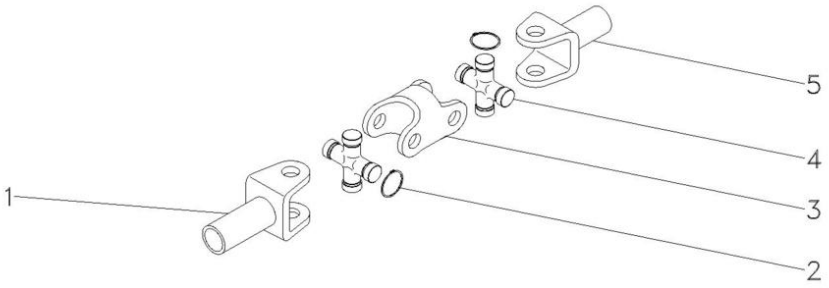

1	3604081M1		**1** GARFO	FORK	HORQUILLA
2	3604082M1	⧗ 1,5MM	**X** ANEL	RING	ARO
2	3604083M1	⧗ 1,3MM	**X** ANEL	RING	ARO
2	3604084M1	⧗ 1,2MM	**X** ANEL	RING	ARO
2	3604085M1	⧗ 1,7MM	**X** ANEL	RING	ARO
3	3604086M1		**1** GARFO	FORK	HORQUILLA
4	3603881M1		**1** CRUZETA	SPIDER	CRUCETA
5	3604080M1		**1** GARFO	FORK	HORQUILLA

Eixo Dianteiro Front Axle Eje Delantero	Zf-Apl335-Tração Lateral Zf - Apl335-Side Drive Zf - Apl335-Traccion Lateral	60-70	Estreito Narrow Estrecho

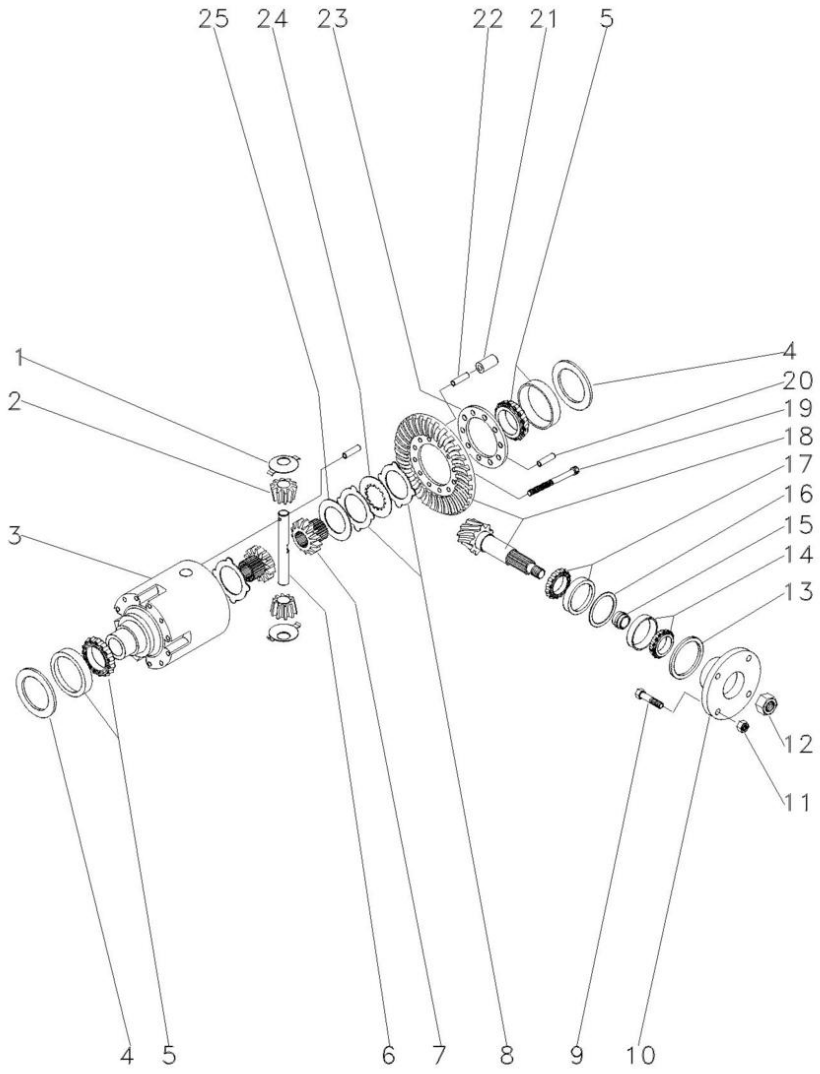

1	033681R1			**2**	ARRUELA	WASHER	ARANDELA
2	040662R1			**2**	ENGRENAGEM	GEAR	ENGRANAJE
3	033691R1			**1**	CARCAÇA	HOUSING	ALOJAMIENTO
4	033694R1	⧗	0,60 MM	**X**	CALÇO	SHIM	CALCE
4	033695R1	⧗	0,70 MM	**X**	CALÇO	SHIM	CALCE
4	033696R1	⧗	0,80 MM	**X**	CALÇO	SHIM	CALCE
4	033697R1	⧗	0,90 MM	**X**	CALÇO	SHIM	CALCE
4	033698R1	⧗	1,00 MM	**X**	CALÇO	SHIM	CALCE
4	033699R1	⧗	1,10 MM	**X**	CALÇO	SHIM	CALCE
4	033700R1	⧗	1,20 MM	**X**	CALÇO	SHIM	CALCE
4	033701R1	⧗	1,30 MM	**X**	CALÇO	SHIM	CALCE
4	033702R1	⧗	1,40 MM	**X**	CALÇO	SHIM	CALCE
4	033703R1	⧗	1,50 MM	**X**	CALÇO	SHIM	CALCE
4	033704R1	⧗	1,60 MM	**X**	CALÇO	SHIM	CALCE
4	033705R1	⧗	1,80 MM	**X**	CALÇO	SHIM	CALCE
4	033706R1	⧗	0,50 MM	**X**	CALÇO	SHIM	CALCE
4	033707R1	⧗	0,75 MM	**X**	CALÇO	SHIM	CALCE
4	033708R1	⧗	0,85 MM	**X**	CALÇO	SHIM	CALCE
4	033709R1	⧗	0,95 MM	**X**	CALÇO	SHIM	CALCE
4	033710R1	⧗	1,05 MM	**X**	CALÇO	SHIM	CALCE
4	033711R1	⧗	1,15 MM	**X**	CALÇO	SHIM	CALCE
4	033712R1	⧗	1,25 MM	**X**	CALÇO	SHIM	CALCE
4	033713R1	⧗	1,35 MM	**X**	CALÇO	SHIM	CALCE
5	033715R1			**2**	ROLAMENTO	BEARING	COJINETE
6	033690R1			**1**	EIXO	SHAFT	ARBOL
7	033688R1			**2**	ENGRENAGEM	GEAR	ENGRANAJE
8	033683R1	⧗	1,2 MM	**1**	DISCO	DISC	DISCO
8	033684R1	⧗	1,1 MM	**1**	DISCO	DISC	DISCO
8	033685R1	⧗	1,3 MM	**1**	DISCO	DISC	DISCO
8	033686R1	⧗	1,4 MM	**1**	DISCO	DISC	DISCO
9	040673R1			**4**	PARAFUSO	BOLT	PERNO
10	040671R1			**1**	FLANGE	FLANGE	PLETINA
11	040674R1			**4**	PORCA	NUT	TUERCA
12	033551R1			**1**	PORCA	NUT	TUERCA
13	040690R1			**1**	RETENTOR	OIL SEAL	BUJE RETENACEITE
14	040691R1			**1**	ROLAMENTO	BEARING	COJINETE
15	033641R1	⧗	11,30 MM	**X**	CALÇO	SHIM	CALCE
15	033642R1	⧗	11,33 MM	**X**	CALÇO	SHIM	CALCE
15	033643R1	⧗	11,36 MM	**X**	CALÇO	SHIM	CALCE
15	033644R1	⧗	11,39 MM	**X**	CALÇO	SHIM	CALCE
15	033645R1	⧗	11,42 MM	**X**	CALÇO	SHIM	CALCE
15	033646R1	⧗	11,45 MM	**X**	CALÇO	SHIM	CALCE
15	033647R1	⧗	11,48 MM	**X**	CALÇO	SHIM	CALCE
15	033648R1	⧗	11,51 MM	**X**	CALÇO	SHIM	CALCE
15	033649R1	⧗	11,54 MM	**X**	CALÇO	SHIM	CALCE
15	033650R1	⧗	11,57 MM	**X**	CALÇO	SHIM	CALCE
15	033651R1	⧗	11,60 MM	**X**	CALÇO	SHIM	CALCE
15	033652R1	⧗	11,63 MM	**X**	CALÇO	SHIM	CALCE
15	033653R1	⧗	11,66 MM	**X**	CALÇO	SHIM	CALCE
15	033654R1	⧗	11,69 MM	**X**	CALÇO	SHIM	CALCE

Eixo Dianteiro Front Axle Eje Delantero	Zf-Apl335-Tração Lateral Zf - Apl335-Side Drive Zf - Apl335-Traccion Lateral	60-70	Estreito Narrow Estrecho

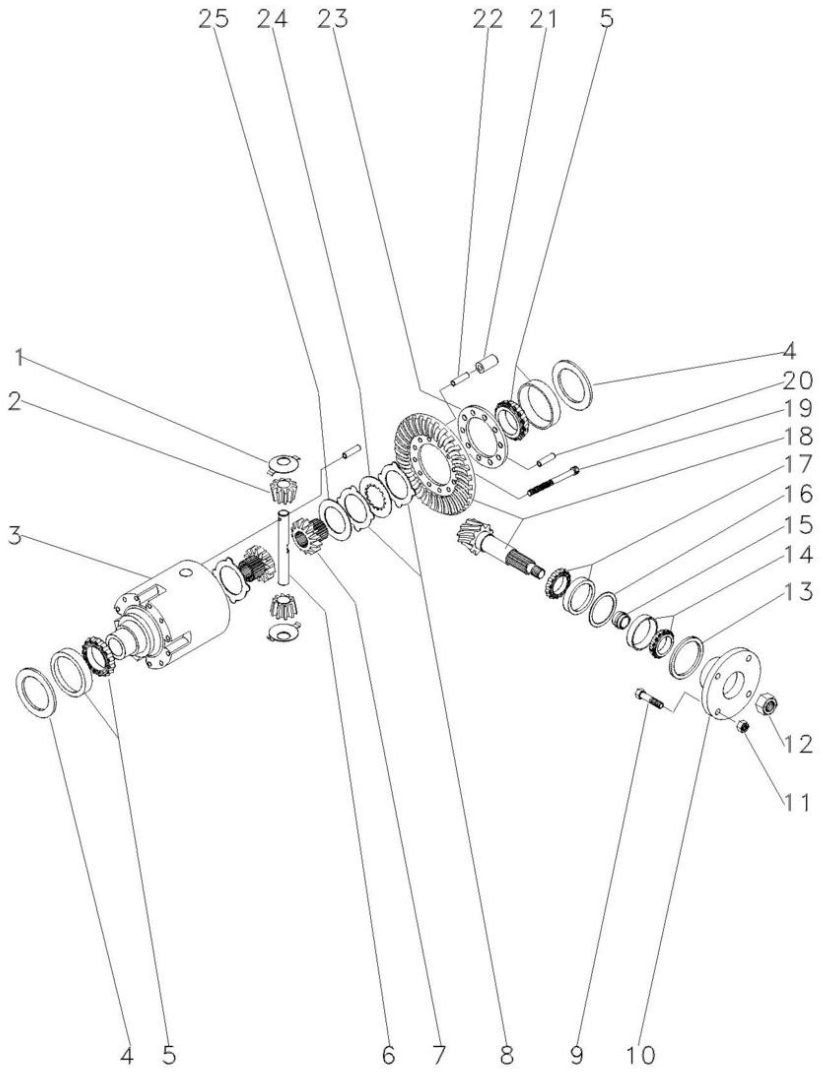

15	033656R1		11,72 MM	X	CALÇO	SHIM	CALCE
15	033657R1		11,75 MM	X	CALÇO	SHIM	CALCE
15	033658R1		11,78 MM	X	CALÇO	SHIM	CALCE
15	033659R1		11,81 MM	X	CALÇO	SHIM	CALCE
15	033660R1		11,87 MM	X	CALÇO	SHIM	CALCE
15	033661R1		11,90 MM	X	CALÇO	SHIM	CALCE
15	033662R1		11,93 MM	X	CALÇO	SHIM	CALCE
15	033663R1		11,96 MM	X	CALÇO	SHIM	CALCE
15	033664R1		11,99 MM	X	CALÇO	SHIM	CALCE
15	033665R1		12,02 MM	X	CALÇO	SHIM	CALCE
15	033666R1		12,05 MM	X	CALÇO	SHIM	CALCE
15	033667R1		12,08 MM	X	CALÇO	SHIM	CALCE
15	033668R1		12,11 MM	X	CALÇO	SHIM	CALCE
15	033669R1		12,14 MM	X	CALÇO	SHIM	CALCE
15	033670R1		12,17 MM	X	CALÇO	SHIM	CALCE
15	033671R1		12,20 MM	X	CALÇO	SHIM	CALCE
15	033672R1		12,23 MM	X	CALÇO	SHIM	CALCE
15	033673R1		12,26 MM	X	CALÇO	SHIM	CALCE
15	033674R1		12,29 MM	X	CALÇO	SHIM	CALCE
15	033675R1		12,32 MM	X	CALÇO	SHIM	CALCE
15	033676R1		12,35 MM	X	CALÇO	SHIM	CALCE
15	033677R1		12,38 MM	X	CALÇO	SHIM	CALCE
16	033625R1		0,50 MM	X	CALÇO	SHIM	CALCE
16	033626R1		0,60 MM	X	CALÇO	SHIM	CALCE
16	033627R1		0,70 MM	X	CALÇO	SHIM	CALCE
16	033628R1		0,80 MM	X	CALÇO	SHIM	CALCE
16	033629R1		0,90 MM	X	CALÇO	SHIM	CALCE
16	033630R1		1,00 MM	X	CALÇO	SHIM	CALCE
16	033631R1		1,10 MM	X	CALÇO	SHIM	CALCE
16	033632R1		1,30 MM	X	CALÇO	SHIM	CALCE
16	033633R1		1,40 MM	X	CALÇO	SHIM	CALCE
16	033634R1		1,50 MM	X	CALÇO	SHIM	CALCE
16	033635R1		0,65 MM	X	CALÇO	SHIM	CALCE
16	033636R1		0,75 MM	X	CALÇO	SHIM	CALCE
16	033637R1		0,85 MM	X	CALÇO	SHIM	CALCE
16	033638R1		0,95 MM	X	CALÇO	SHIM	CALCE
16	033639R1		1,05 MM	X	CALÇO	SHIM	CALCE
16	033640R1		1,15 MM	X	CALÇO	SHIM	CALCE
16	033789R1		1,20 MM	X	CALÇO	SHIM	CALCE
17	033678R1			1	ROLAMENTO	BEARING	COJINETE
18	040661R1		17/32	1	COROA E PINHÃO	KIT, CROWNWHEEL	JUEGO CORONA
19	033682R1			10	PARAFUSO	BOLT	PERNO
20	033782R1			1	PINO	PIN	PASADOR
21	033693R1			5	PINO	PIN	PASADOR
22	033692R1			5	PINO	PIN	PASADOR
23	033783R1			1	FLANGE	FLANGE	PLETINA
24	033687R1			8	DISCO	DISC	DISCO
25	033680R1			2	ARRUELA	WASHER	ARANDELA

Eixo Dianteiro Front Axle Eje Delantero	Zf-Apl335-Tração Lateral Zf - Apl335-Side Drive Zf - Apl335-Traccion Lateral	60-75	Estreito Narrow Estrecho

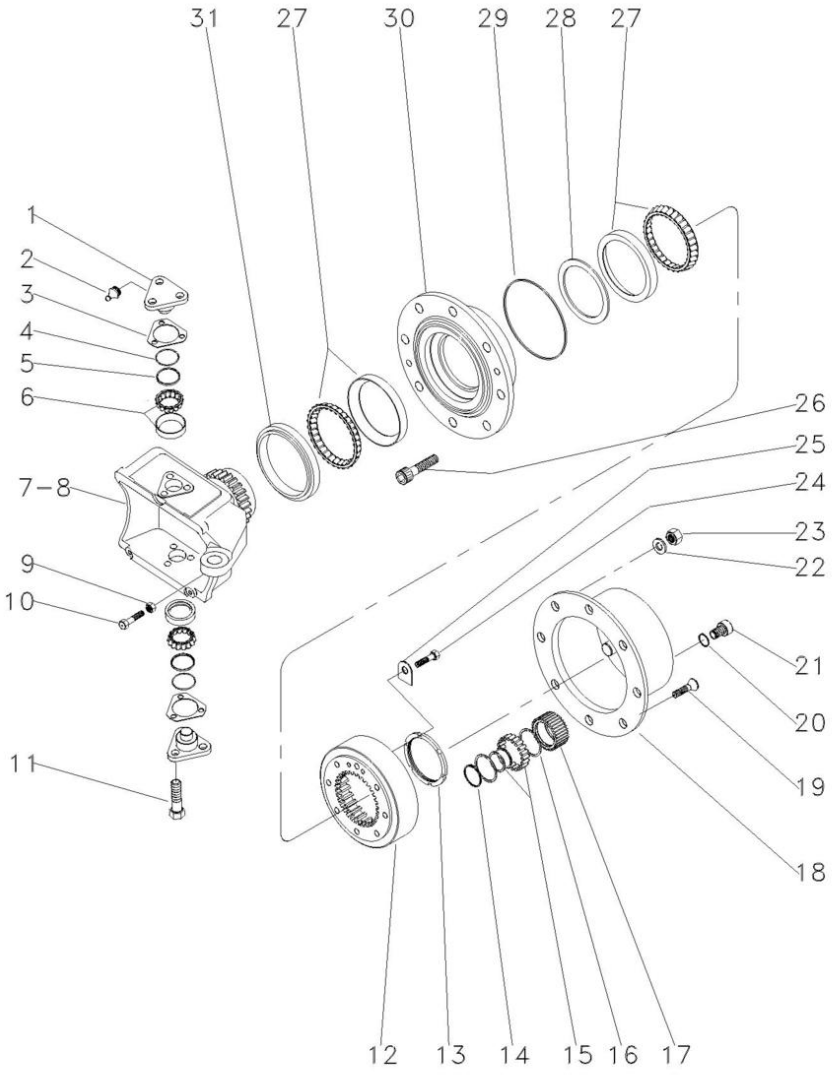

1	033725R1			**4**	PINO	PIN	PASADOR
2	3176390M1			**4**	GRAXEIRA	GREASER	ENGRASADOR
3	3176313M1	⧗	0,6 MM	**X**	CALÇO	SHIM	CALCE
3	3176314M1	⧗	1,0 MM	**X**	CALÇO	SHIM	CALCE
3	3176315M1	⧗	1,4 MM	**X**	CALÇO	SHIM	CALCE
3	3176319M1	⧗	0,4 MM	**X**	CALÇO	SHIM	CALCE
3	3176320M1	⧗	0,8 MM	**X**	CALÇO	SHIM	CALCE
3	3588106M1	⧗	0,2 MM	**X**	CALÇO	SHIM	CALCE
3	3588107M1	⧗	0,3 MM	**X**	CALÇO	SHIM	CALCE
4	033721R1			**4**	ANEL "O"	O RING	JUNTA TORICA
5	033722R1			**4**	CAPA	CAP	TAPA
6	040665R1			**4**	ROLAMENTO	BEARING	COJINETE
7	033726R1	▶		**1**	CARCAÇA	HOUSING	ALOJAMIENTO
8	033727R1	◀		**1**	CARCAÇA	HOUSING	ALOJAMIENTO
9	033608R1			**2**	PORCA	NUT	TUERCA
10	040689R1			**2**	PARAFUSO	BOLT	PERNO
11	3588113M1			**12**	PARAFUSO	BOLT	PERNO
12	033616R1			**2**	COROA	ANNULAR GEAR	ENGRANAJE ANULAR
13	033621R1			**2**	PORCA	NUT	TUERCA
14	3587936M1			**6**	ANEL TRAVA	CIRCLIP	CIRCULITO
15	3176341M1			**6**	ROLAMENTO	BEARING	COJINETE
16	3587938M1			**12**	ANEL TRAVA	CIRCLIP	CIRCULITO
17	3587932M91			**6**	ENGRENAGEM	GEAR	ENGRANAJE
18	3176339M1			**2**	CUBO	HUB	CUBO
19	3176347M1			**4**	PARAFUSO	BOLT	PERNO
20	3176364M1			**2**	ANEL "O"	O RING	JUNTA TORICA
21	3176345M1			**2**	BUJÃO	PLUG	TAPON
22	3176350M1			**16**	ARRUELA	WASHER	ARANDELA
23	3176351M1			**16**	PORCA	NUT	TUERCA
24	3176333M1			**4**	PARAFUSO	BOLT	PERNO
25	033617R1			**2**	PLACA	PLATE	PLATO
26	3176349M1			**16**	PARAFUSO	BOLT	PERNO
27	033615P1			**4**	ROLAMENTO	BEARING	COJINETE
28	033771R1	⧗	10,000 MM	**X**	CALÇO	SHIM	CALCE
28	033772R1	⧗	10,025 MM	**X**	CALÇO	SHIM	CALCE
28	033773R1	⧗	10,050 MM	**X**	CALÇO	SHIM	CALCE
28	033774R1	⧗	10,075 MM	**X**	CALÇO	SHIM	CALCE
28	033775R1	⧗	10,100 MM	**X**	CALÇO	SHIM	CALCE
28	033776R1	⧗	10,125 MM	**X**	CALÇO	SHIM	CALCE
28	033777R1	⧗	10,150 MM	**X**	CALÇO	SHIM	CALCE
28	033778R1	⧗	10,175 MM	**X**	CALÇO	SHIM	CALCE
28	033779R1	⧗	10,200 MM	**X**	CALÇO	SHIM	CALCE
28	033780R1	⧗	10,225 MM	**X**	CALÇO	SHIM	CALCE
28	033781R1	⧗	10,250 MM	**X**	CALÇO	SHIM	CALCE
28	040677R1			**X**	CALÇO	SHIM	CALCE
28	040678R1			**X**	CALÇO	SHIM	CALCE
28	040679R1			**X**	CALÇO	SHIM	CALCE
28	040680R1			**X**	CALÇO	SHIM	CALCE
28	040681R1			**X**	CALÇO	SHIM	CALCE
28	040682R1			**X**	CALÇO	SHIM	CALCE

Eixo Dianteiro Front Axle Eje Delantero	Zf-Apl335-Tração Lateral Zf - Apl335-Side Drive Zf - Apl335-Traccion Lateral	60-75	Estreito Narrow Estrecho

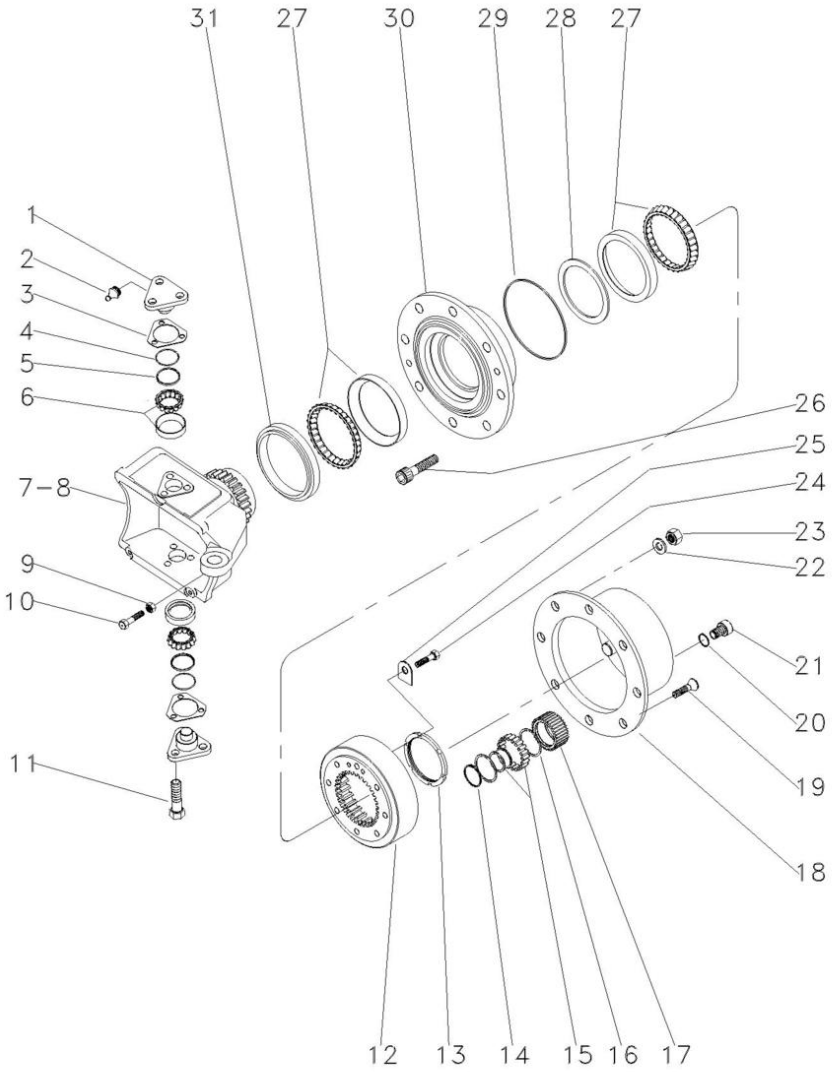

28	040683R1	**X** CALÇO	SHIM	CALCE
28	040684R1	**X** CALÇO	SHIM	CALCE
28	040685R1	**X** CALÇO	SHIM	CALCE
28	040686R1	**X** CALÇO	SHIM	CALCE
28	040687R1	**X** CALÇO	SHIM	CALCE
29	3176332M1	**2** ANEL TRAVA	CIRCLIP	CIRCULITO
30	033728R1	**2** CUBO	HUB	CUBO
31	033614R1	**2** RETENTOR	OIL SEAL	BUJE RETENACEITE

Eixo Dianteiro Front Axle Eje Delantero	Zf-Apl335-Tração Lateral Zf - Apl335-Side Drive Zf - Apl335-Traccion Lateral	60-80	Estreito Narrow Estrecho

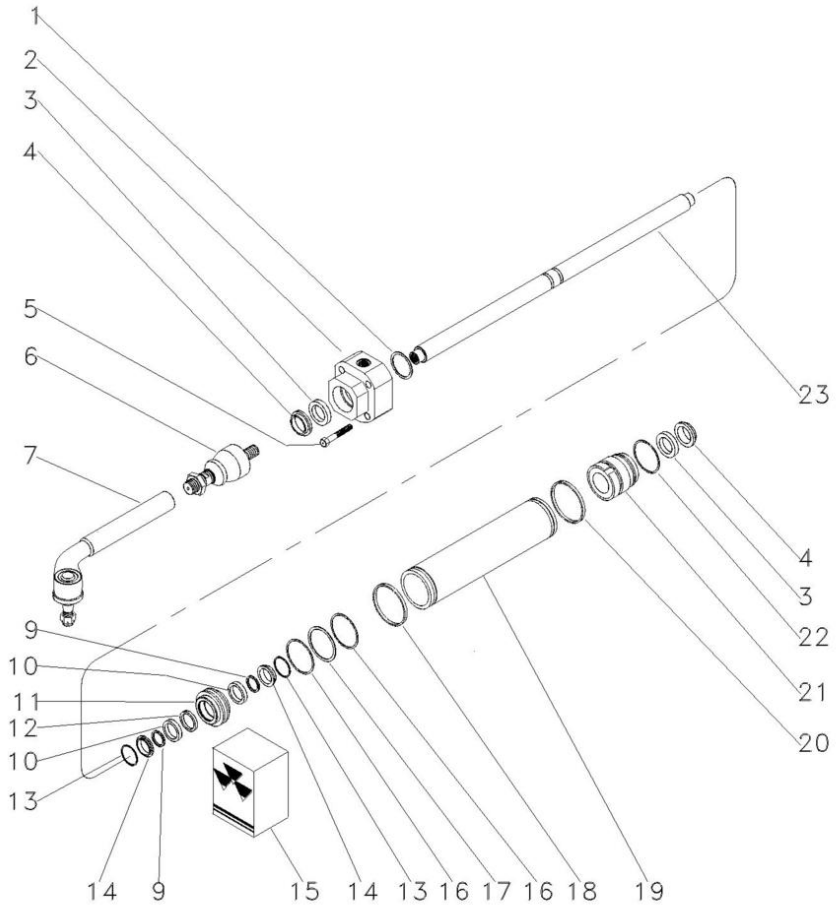

1	033736R1	⧗	1,0 MM	**1**	CALÇO	SHIM	CALCE
1	033737R1	⧗	1,1 MM	**1**	CALÇO	SHIM	CALCE
1	033738R1	⧗	1,2 MM	**1**	CALÇO	SHIM	CALCE
1	033739R1	⧗	1,3 MM	**1**	CALÇO	SHIM	CALCE
1	033740R1	⧗	1,4 MM	**1**	CALÇO	SHIM	CALCE
1	033741R1	⧗	1,5 MM	**1**	CALÇO	SHIM	CALCE
1	033742R1	⧗	1.6 MM	**1**	CALÇO	SHIM	CALCE
1	033743R1	⧗	1,7 MM	**1**	CALÇO	SHIM	CALCE
1	033744R1	⧗	1,8 MM	**1**	CALÇO	SHIM	CALCE
1	033745R1	⧗	0,9 MM	**1**	CALÇO	SHIM	CALCE
2	050642R1	◀		**1**	GUIA	GUIDE	GUIA
3	033730R1	15		**2**	ANEL "O"	O RING	JUNTA TORICA
4	033731R1	15		**2**	ANEL "O"	O RING	JUNTA TORICA
5	033759R1			**4**	PARAFUSO	BOLT	PERNO
6	050644R1			**2**	TERMINAL	END	EXTREMO
7	050645R1			**2**	TERMINAL	END	EXTREMO
9	033756R1	15		**2**	ANEL "O"	O RING	JUNTA TORICA
10	033748R1			**2**	ARRUELA	WASHER	ARANDELA
11	033750R1			**1**	PISTÃO	PISTON	PISTON
12	033757R1	15		**1**	ANEL "O"	O RING	JUNTA TORICA
13	033747R1			**2**	ANEL "O"	O RING	JUNTA TORICA
14	033755R1			**2**	ANEL "O"	O RING	JUNTA TORICA
15	038054R1			**1**	JG. REPARO	KIT, REPAIR	JUEGO REPARACION
16	033749R1	15		**2**	ANEL "O"	O RING	JUNTA TORICA
17	033754R1			**1**	ANEL "O"	O RING	JUNTA TORICA
18	033746R1	15		**1**	ANEL "O"	O RING	JUNTA TORICA
19	041222R1			**1**	CILINDRO	CYLINDER	CILINDRO
20	033746R1			**1**	ANEL "O"	O RING	JUNTA TORICA
21	050643R1	▶		**1**	GUIA	GUIDE	GUIA
22	033751R1			**1**	ANEL "O"	O RING	JUNTA TORICA
23	038651R1			**1**	HASTE	SPINDLE	MANGUETA

Direção Hidrostática Hydrostatic Steering Direccion Hidrostática	2 Rodas Motrizes 2 Wheels Drive 2 Ruedas Motriz	70-10	Tratores Compacto Compact Tractors Tractores Compacto

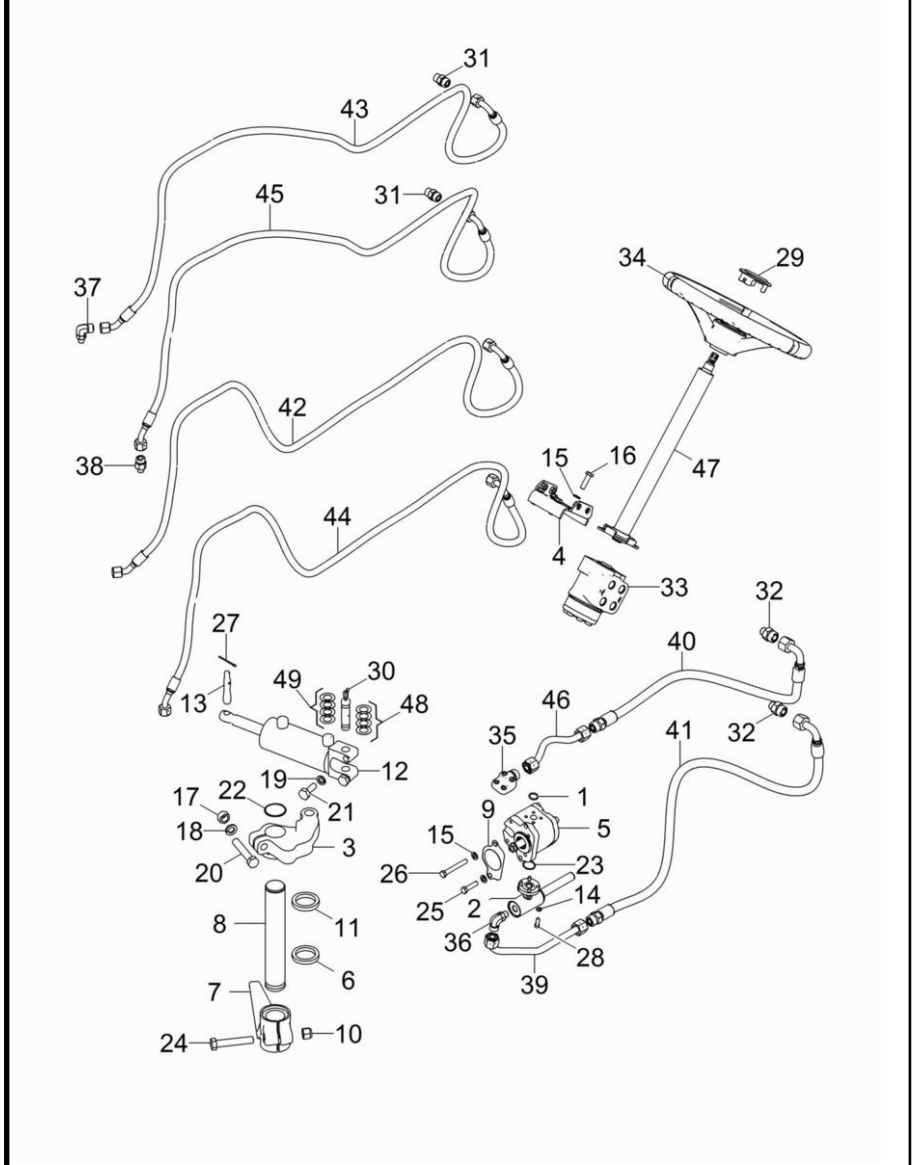

1	035881P1		1	ANEL "O"	O RING	JUNTA TORICA
2	039478S2		1	CJ. FLANGE	FLANGE ASSY.	CJ. PLETINA
3	042863N1		1	CJ. BRAÇO	KIT, ARM	JUEGO DE BRAZO
4	047181S1		1	SUPORTE	BRACKET	SOPORTE
5	052207T1		1	BOMBA HIDRÁULICA	HYDRAULIC PUMP	BOMBA HIDRAULICA
6	072293P1		1	VEDANTE	SEAL	RETEN
7	1676664M1		1	BRAÇO	ARM	BRAZO
8	1676666M1		1	EIXO	SHAFT	ARBOL
9	1687018M2		1	JUNTA	GASKET	EMPAQUETADURA.
10	195556M2		1	PORCA	NUT	TUERCA
11	196079M1		1	VEDANTE	SEAL	RETEN
12	3148318M92		1	CILINDRO	CYLINDER	CILINDRO
13	3148787M2		1	PINO	PIN	PASADOR
14	339375X1		4	ARRUELA	WASHER	ARANDELA
15	339376X1		6	ARRUELA	WASHER	ARANDELA
16	339814X1	M10X1.5X35	4	PARAFUSO	BOLT	PERNO
17	353427X1		1	PORCA	NUT	TUERCA
18	353433X1		1	ARRUELA	WASHER	ARANDELA
19	353439X1		2	ARRUELA	WASHER	ARANDELA
20	353622X1	5/8"	1	PARAFUSO	BOLT	PERNO
21	353725X1	1/2"	2	PARAFUSO	BOLT	PERNO
22	355917X1		1	ANEL TRAVA	CIRCLIP	CIRCULITO
23	3585217M1		1	ANEL "O"	O RING	JUNTA TORICA
24	361859X1	5/8"	1	PARAFUSO	BOLT	PERNO
25	362443X1	3/8"	1	PARAFUSO	BOLT	PERNO
26	362684X1		1	PARAFUSO	BOLT	PERNO
27	375090X1		1	CUPILHA	COTTER PIN	PASADOR DOUBLE
28	391979X1	M6x1.0x20	4	PARAFUSO	BOLT	PERNO
29	4298376M91		1	TAMPA	COVER	CUBIERTA
30	489720M91		1	PINO	PIN	PASADOR
31	6216156M1		2	CONEXÃO	CONNECTION	CONEXION
32	6233972M1		2	CONEXÃO	CONNECTION	CONEXION
33	6262273M91		1	UN. HIDROSTÁTICA	STEERING UNIT	UNIDAD DIRECCION
34	6264314M1		1	VOLANTE DIREÇÃO	STEERING WHEEL	VOLANT DIRECCION
35	6269359M91		1	CONEXÃO	CONNECTION	CONEXION
36	6269788M1		1	CONEXÃO	CONNECTION	CONEXION
37	6271122M1		1	CONEXÃO	CONNECTION	CONEXION
38	6274930M1		1	CONEXÃO	CONNECTION	CONEXION
39	6280007M91		1	TUBO	PIPE	CANO
40	6281095M91		1	MANGUEIRA	HOSE	FLEXIBLE
41	6281096M91		1	MANGUEIRA	HOSE	FLEXIBLE
42	6281258M91		1	MANGUEIRA	HOSE	FLEXIBLE
43	6281258M91		1	MANGUEIRA	HOSE	FLEXIBLE
44	6281258M91		1	MANGUEIRA	HOSE	FLEXIBLE
45	6281258M91		1	MANGUEIRA	HOSE	FLEXIBLE
46	6281423M91		1	TUBO	PIPE	CANO
47	6281507M91		1	COLUNA DIREÇÃO	STEERING COLUMN	COLUMNA DIRECC
48	829258M1		4	CALÇO	SHIM	CALCE
49	829259M1		4	CALÇO	SHIM	CALCE

Direção E Controle Remoto	2 Rm
Remote Control And Steering	2 Wd
Dirección Y Controle Remoto	2 Rm

70-15

Tratores Compacto
Compact Tractors
Tractores Compacto

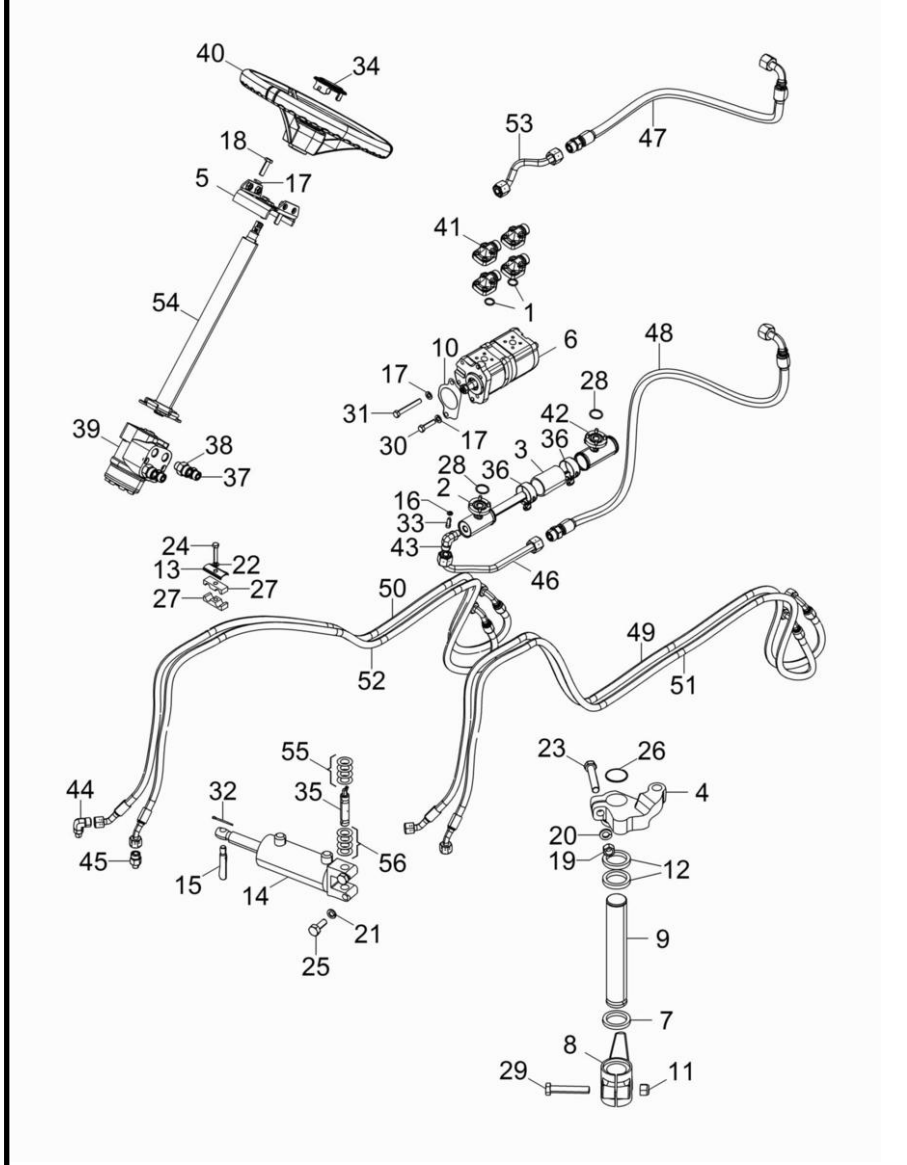

1	035881P1		**2**	ANEL "O"	O RING	JUNTA TORICA
2	039478S2		**1**	CJ. FLANGE	FLANGE ASSY.	CJ. PLETINA
3	039509P1		**1**	MANGUEIRA	HOSE	FLEXIBLE
4	042863N1		**1**	CJ. BRAÇO	KIT, ARM	JUEGO DE BRAZO
5	047181S1		**1**	SUPORTE	BRACKET	SOPORTE
6	052107T1		**1**	BOMBA HIDRÁULICA	HYDRAULIC PUMP	BOMBA HIDRAULICA
7	072293P1		**1**	VEDANTE	SEAL	RETEN
8	1676664M1		**1**	BRAÇO	ARM	BRAZO
9	1676666M1		**1**	EIXO	SHAFT	ARBOL
10	1687018M2		**1**	JUNTA	GASKET	EMPAQUETADURA.
11	195556M2		**1**	PORCA	NUT	TUERCA
12	196079M1		**2**	VEDANTE	SEAL	RETEN
13	3146897M1		**1**	REFORÇO	REINFORCEMENT	REFUERZO
14	3148318M92		**1**	CILINDRO	CYLINDER	CILINDRO
15	3148787M2		**1**	PINO	PIN	PASADOR
16	339375X1		**8**	ARRUELA	WASHER	ARANDELA
17	339376X1		**6**	ARRUELA	WASHER	ARANDELA
18	339814X1	M10X1.5X35	**4**	PARAFUSO	BOLT	PERNO
19	353427X1		**1**	PORCA	NUT	TUERCA
20	353433X1		**1**	ARRUELA	WASHER	ARANDELA
21	353439X1		**2**	ARRUELA	WASHER	ARANDELA
22	353446X1		**1**	ARRUELA	WASHER	ARANDELA
23	353622X1	5/8"	**1**	PARAFUSO	BOLT	PERNO
24	353685X1	5/16"	**1**	PARAFUSO	BOLT	PERNO
25	353725X1	1/2"	**2**	PARAFUSO	BOLT	PERNO
26	355917X1		**1**	ANEL TRAVA	CIRCLIP	CIRCULITO
27	3585143M1		**2**	BRAÇADEIRA	CLAMP	ABRAZADERA
28	3585217M1		**2**	ANEL "O"	O RING	JUNTA TORICA
29	361859X1	5/8"	**1**	PARAFUSO	BOLT	PERNO
30	362443X1	3/8"	**1**	PARAFUSO	BOLT	PERNO
31	362684X1		**1**	PARAFUSO	BOLT	PERNO
32	375090X1		**1**	CUPILHA	COTTER PIN	PASADOR DOUBLE
33	391979X1	M6x1.0x20	**8**	PARAFUSO	BOLT	PERNO
34	4298376M91		**1**	TAMPA	COVER	CUBIERTA
35	489720M91		**1**	PINO	PIN	PASADOR
36	6214781M1		**2**	BRAÇADEIRA	CLAMP	ABRAZADERA
37	6216156M1		**2**	CONEXÃO	CONNECTION	CONEXION
38	6233972M1		**2**	CONEXÃO	CONNECTION	CONEXION
39	6262273M91		**1**	UN. HIDROSTÁTICA	STEERING UNIT	UNIDAD DIRECCION
40	6264314M1		**1**	VOLANTE DIREÇÃO	STEERING WHEEL	VOLANT DIRECCION
41	6269359M91		**4**	CONEXÃO	CONNECTION	CONEXION
42	6269753M91		**1**	FLANGE	FLANGE	PLETINA
43	6269788M1		**1**	CONEXÃO	CONNECTION	CONEXION
44	6271122M1		**1**	CONEXÃO	CONNECTION	CONEXION
45	6274930M1		**1**	CONEXÃO	CONNECTION	CONEXION
46	6280007M91		**1**	TUBO	PIPE	CANO
47	6281095M91		**1**	MANGUEIRA	HOSE	FLEXIBLE
48	6281096M91		**1**	MANGUEIRA	HOSE	FLEXIBLE
49	6281258M91		**1**	MANGUEIRA	HOSE	FLEXIBLE
50	6281258M91		**1**	MANGUEIRA	HOSE	FLEXIBLE

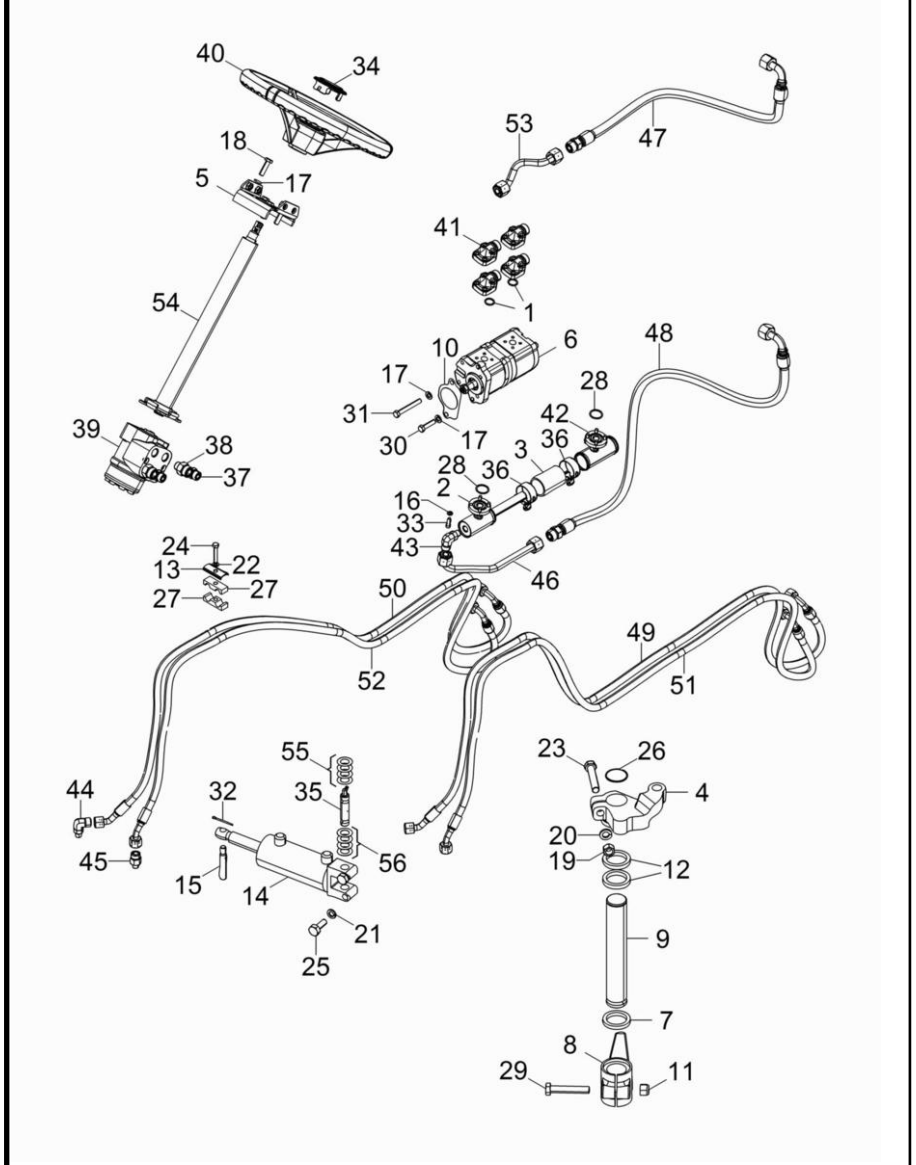

51	6281258M91	**1**	MANGUEIRA	HOSE	FLEXIBLE
52	6281258M91	**1**	MANGUEIRA	HOSE	FLEXIBLE
53	6281423M91	**1**	TUBO	PIPE	CANO
54	6281507M91	**1**	COLUNA DIREÇÃO	STEERING COLUMN	COLUMNA DIRECC
55	829258M1	**4**	CALÇO	SHIM	CALCE
56	829259M1	**4**	CALÇO	SHIM	CALCE

Direção Hidrostática Hydrostatic Steering Direccion Hidrostática	4 Rodas Motrizes 4 Wheels Drive 4 Ruedas Motriz	70-20	Tratores Compacto Compact Tractors Tractores Compacto

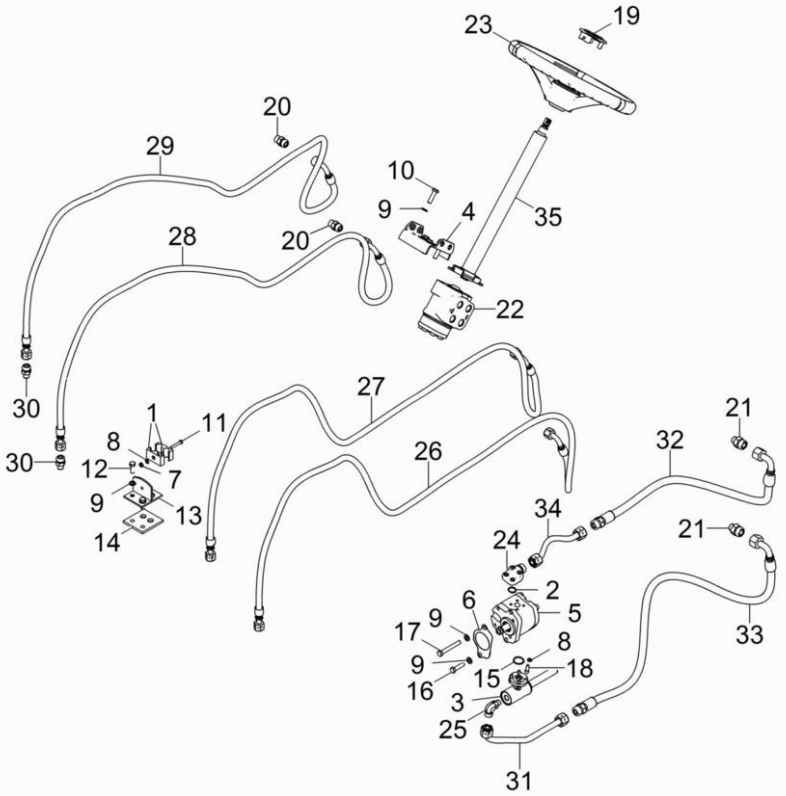

1	033212P1		**2**	BRAÇADEIRA	CLAMP	ABRAZADERA
2	035881P1		**1**	ANEL "O"	O RING	JUNTA TORICA
3	039478S2		**1**	CJ. FLANGE	FLANGE ASSY.	CJ. PLETINA
4	047181S1		**1**	SUPORTE	BRACKET	SOPORTE
5	052207T1		**1**	BOMBA HIDRÁULICA	HYDRAULIC PUMP	BOMBA HIDRAULICA
6	1687018M2		**1**	JUNTA	GASKET	EMPAQUETADURA.
7	339030X1		**1**	PORCA	NUT	TUERCA
8	339375X1		**5**	ARRUELA	WASHER	ARANDELA
9	339376X1		**8**	ARRUELA	WASHER	ARANDELA
10	339814X1	M10X1.5X35	**4**	PARAFUSO	BOLT	PERNO
11	3468414M1	M6x40	**1**	PARAFUSO	BOLT	PERNO
12	353691X1	3/8"	**2**	PARAFUSO	BOLT	PERNO
13	3585070M91		**1**	SUPORTE	BRACKET	SOPORTE
14	3585072M1		**1**	PROTETOR	PROTECTOR	PROTECTOR
15	3585217M1		**1**	ANEL "O"	O RING	JUNTA TORICA
16	362443X1	3/8"	**1**	PARAFUSO	BOLT	PERNO
17	362684X1		**1**	PARAFUSO	BOLT	PERNO
18	391979X1	M6x1.0x20	**4**	PARAFUSO	BOLT	PERNO
19	4298376M91		**1**	TAMPA	COVER	CUBIERTA
20	6216156M1		**2**	CONEXÃO	CONNECTION	CONEXION
21	6233972M1		**2**	CONEXÃO	CONNECTION	CONEXION
22	6262273M91		**1**	UN. HIDROSTÁTICA	STEERING UNIT	UNIDAD DIRECCION
23	6264314M1		**1**	VOLANTE DIREÇÃO	STEERING WHEEL	VOLANT DIRECCION
24	6269359M91		**1**	CONEXÃO	CONNECTION	CONEXION
25	6269788M1		**1**	CONEXÃO	CONNECTION	CONEXION
26	6274827M91		**1**	MANGUEIRA	HOSE	FLEXIBLE
27	6274827M91		**1**	MANGUEIRA	HOSE	FLEXIBLE
28	6274827M91		**1**	MANGUEIRA	HOSE	FLEXIBLE
29	6274827M91		**1**	MANGUEIRA	HOSE	FLEXIBLE
30	6274963M1		**2**	CONEXÃO	CONNECTION	CONEXION
31	6280007M91		**1**	TUBO	PIPE	CANO
32	6281095M91		**1**	MANGUEIRA	HOSE	FLEXIBLE
33	6281096M91		**1**	MANGUEIRA	HOSE	FLEXIBLE
34	6281423M91		**1**	TUBO	PIPE	CANO
35	6281507M91		**1**	COLUNA DIREÇÃO	STEERING COLUMN	COLUMNA DIRECC

Direção E Controle Remoto	4 Rm
Remote Control And Steering	4 Wd
Dirección Y Controle Remoto	4 Rm

70-25

Tratores Compacto
Compact Tractors
Tractores Compacto

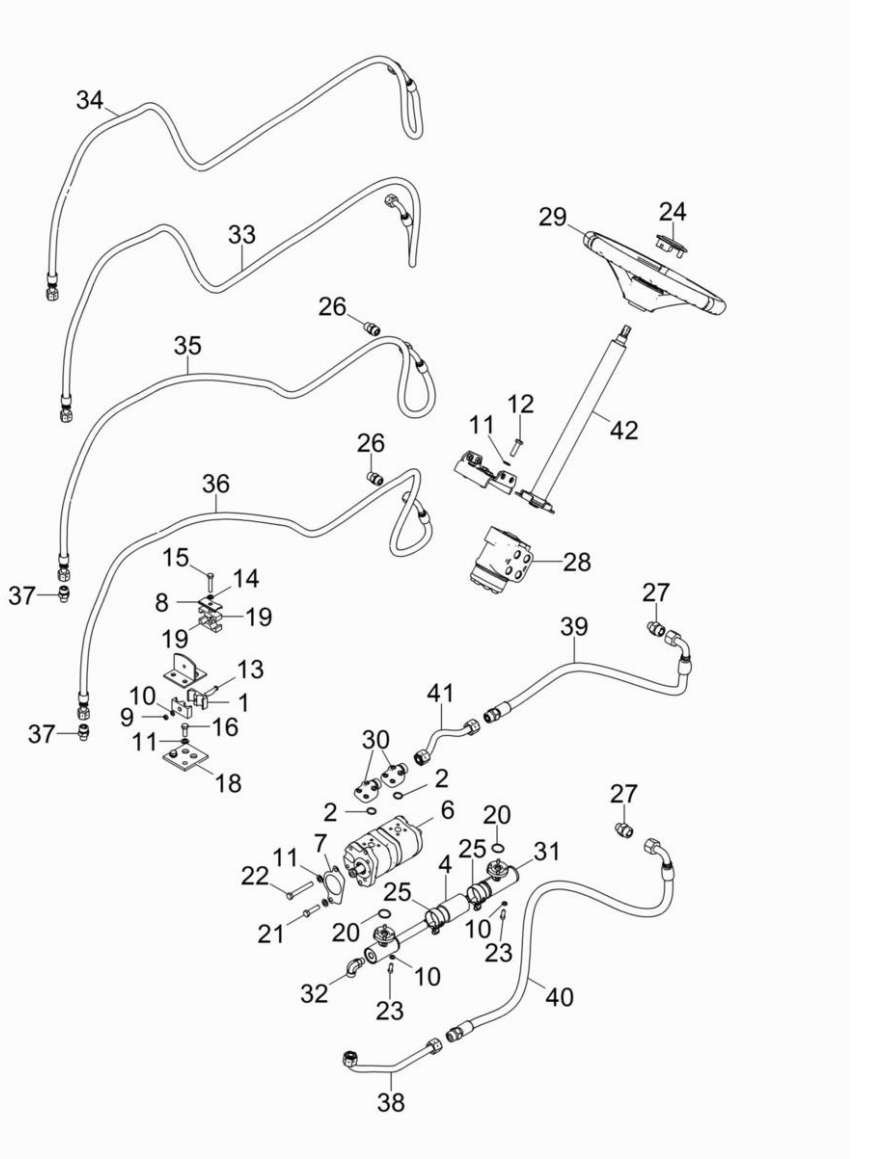

1	033212P1		**2**	BRAÇADEIRA	CLAMP	ABRAZADERA
2	035881P1		**2**	ANEL "O"	O RING	JUNTA TORICA
3	039478S2		**1**	CJ. FLANGE	FLANGE ASSY.	CJ. PLETINA
4	039509P1		**1**	MANGUEIRA	HOSE	FLEXIBLE
5	047181S1		**1**	SUPORTE	BRACKET	SOPORTE
6	052107T1		**1**	BOMBA HIDRÁULICA	HYDRAULIC PUMP	BOMBA HIDRAULICA
7	1687018M2		**1**	JUNTA	GASKET	EMPAQUETADURA.
8	3146897M1		**1**	REFORÇO	REINFORCEMENT	REFUERZO
9	339030X1		**1**	PORCA	NUT	TUERCA
10	339375X1		**9**	ARRUELA	WASHER	ARANDELA
11	339376X1		**8**	ARRUELA	WASHER	ARANDELA
12	339814X1	M10X1.5X35	**4**	PARAFUSO	BOLT	PERNO
13	3468414M1	M6x40	**1**	PARAFUSO	BOLT	PERNO
14	353446X1		**1**	ARRUELA	WASHER	ARANDELA
15	353685X1	5/16"	**1**	PARAFUSO	BOLT	PERNO
16	353691X1	3/8"	**2**	PARAFUSO	BOLT	PERNO
17	3585070M91		**1**	SUPORTE	BRACKET	SOPORTE
18	3585072M1		**1**	PROTETOR	PROTECTOR	PROTECTOR
19	3585143M1		**2**	BRAÇADEIRA	CLAMP	ABRAZADERA
20	3585217M1		**2**	ANEL "O"	O RING	JUNTA TORICA
21	362443X1	3/8"	**1**	PARAFUSO	BOLT	PERNO
22	362684X1		**1**	PARAFUSO	BOLT	PERNO
23	391979X1	M6x1.0x20	**8**	PARAFUSO	BOLT	PERNO
24	4298376M91		**1**	TAMPA	COVER	CUBIERTA
25	6214781M1		**2**	BRAÇADEIRA	CLAMP	ABRAZADERA
26	6216156M1		**2**	CONEXÃO	CONNECTION	CONEXION
27	6233972M1		**2**	CONEXÃO	CONNECTION	CONEXION
28	6262273M91		**1**	UN. HIDROSTÁTICA	STEERING UNIT	UNIDAD DIRECCION
29	6264314M1		**1**	VOLANTE DIREÇÃO	STEERING WHEEL	VOLANT DIRECCION
30	6269359M91		**2**	CONEXÃO	CONNECTION	CONEXION
31	6269753M91		**1**	FLANGE	FLANGE	PLETINA
32	6269788M1		**1**	CONEXÃO	CONNECTION	CONEXION
33	6274827M91		**1**	MANGUEIRA	HOSE	FLEXIBLE
34	6274827M91		**1**	MANGUEIRA	HOSE	FLEXIBLE
35	6274827M91		**1**	MANGUEIRA	HOSE	FLEXIBLE
36	6274827M91		**1**	MANGUEIRA	HOSE	FLEXIBLE
37	6274963M1		**2**	CONEXÃO	CONNECTION	CONEXION
38	6280007M91		**1**	TUBO	PIPE	CANO
39	6281095M91		**1**	MANGUEIRA	HOSE	FLEXIBLE
40	6281096M91		**1**	MANGUEIRA	HOSE	FLEXIBLE
41	6281423M91		**1**	TUBO	PIPE	CANO
42	6281507M91		**1**	COLUNA DIREÇÃO	STEERING COLUMN	COLUMNA DIRECC

Direção Hidrostática Hydrostatic Steering Direccion Hidrostática	S/ Controle Remoto Without Remote Control Sin Controle Remoto	70-30	Tratores Compacto Compact Tractors Tractores Compacto

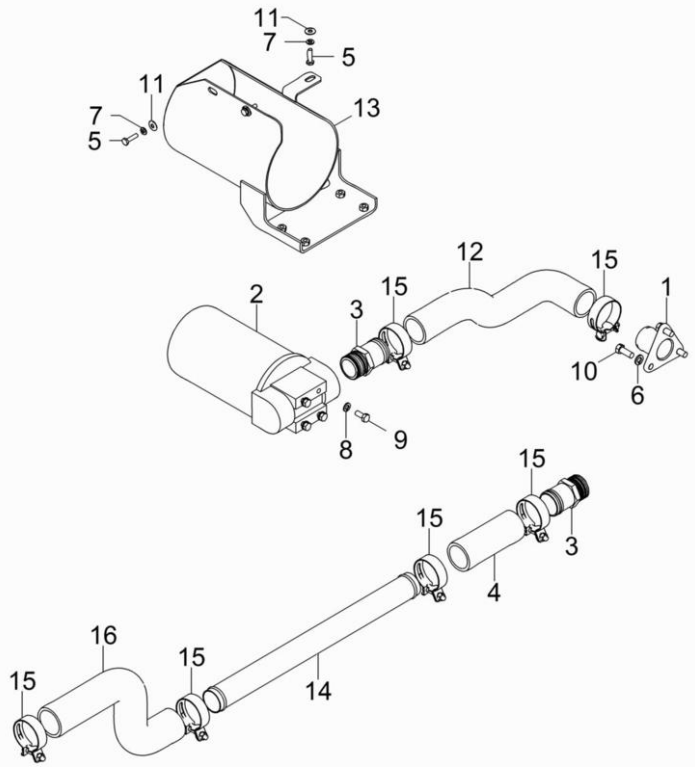

1	020380S1		**1**	FLANGE	FLANGE	PLETINA
2	020388T2		**1**	CJ. FILTRO	KIT, FILTER	JUEGO FILTRO
3	020529P1		**2**	CONEXÃO	CONNECTION	CONEXION
4	036732P1		**1**	MANGUEIRA	HOSE	FLEXIBLE
5	339804X1	M6x25	**3**	PARAFUSO	BOLT	PERNO
6	353434X1		**3**	ARRUELA	WASHER	ARANDELA
7	353441X1		**3**	ARRUELA	WASHER	ARANDELA
8	353446X1		**4**	ARRUELA	WASHER	ARANDELA
9	353677X1	5/16"	**4**	PARAFUSO	BOLT	PERNO
10	353691X1	3/8"	**3**	PARAFUSO	BOLT	PERNO
11	391038X1		**3**	ARRUELA	WASHER	ARANDELA
12	6214723M1		**1**	MANGUEIRA	HOSE	FLEXIBLE
13	6215448M91		**1**	CJ. PROTEÇÃO	KIT, GUARD	PROTECTOR JUEGO
14	6219676M1		**1**	TUBO	PIPE	CANO
15	6280006M91		**6**	ABRAÇADEIRA	CLAMP	ABRAZADERA
16	6287683M1		**1**	MANGUEIRA	HOSE	FLEXIBLE

Direção Hidrostática Hydrostatic Steering Direccion Hidrostática	S/ Controle Remoto Without Remote Control Sin Controle Remoto	70-35	Tratores Compacto Compact Tractors Tractores Compacto

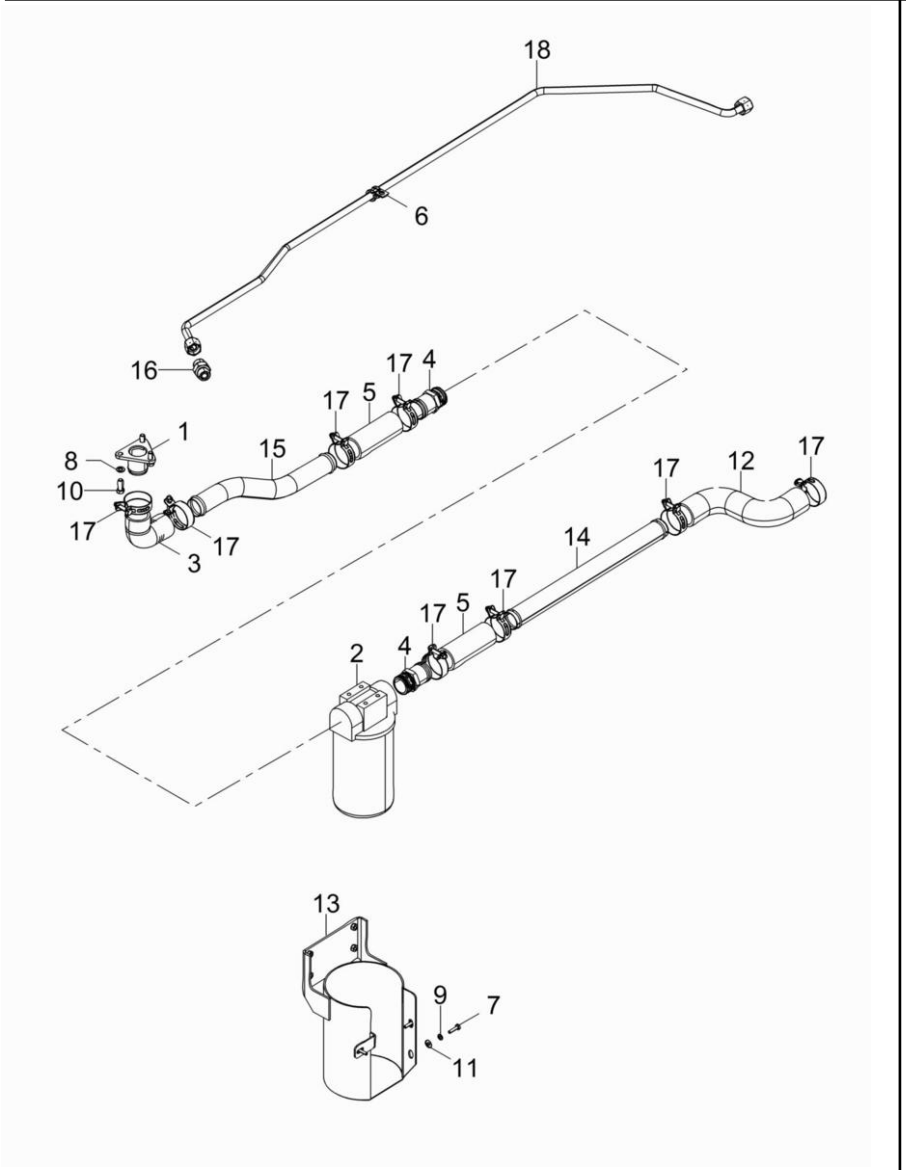

1	020380S1		**1**	FLANGE	FLANGE	PLETINA
2	020388T2		**1**	CJ. FILTRO	KIT, FILTER	JUEGO FILTRO
3	020528P1		**1**	MANGUEIRA	HOSE	FLEXIBLE
4	020529P1		**2**	CONEXÃO	CONNECTION	CONEXION
5	036732P1		**2**	MANGUEIRA	HOSE	FLEXIBLE
6	1696473M1		**1**	BRAÇADEIRA	CLAMP	ABRAZADERA
7	339804X1	M6x25	**3**	PARAFUSO	BOLT	PERNO
8	353434X1		**3**	ARRUELA	WASHER	ARANDELA
9	353441X1		**3**	ARRUELA	WASHER	ARANDELA
10	353691X1	3/8"	**3**	PARAFUSO	BOLT	PERNO
11	391038X1		**3**	ARRUELA	WASHER	ARANDELA
12	6214005M1		**1**	MANGUEIRA	HOSE	FLEXIBLE
13	6215448M91		**1**	CJ. PROTEÇÃO	KIT, GUARD	PROTECTOR JUEGO
14	6219676M1		**1**	TUBO	PIPE	CANO
15	6221035M1		**1**	TUBO	PIPE	CANO
16	6225777M1		**1**	CONEXÃO	CONNECTION	CONEXION
17	6280006M91		**8**	ABRAÇADEIRA	CLAMP	ABRAZADERA
18	6281287M91		**1**	TUBO	PIPE	CANO

Direção Hidrostática Hydrostatic Steering Direccion Hidrostática	S/ Controle Remoto Without Remote Control Sin Controle Remoto	70-40	Tratores Compacto Compact Tractors Tractores Compacto

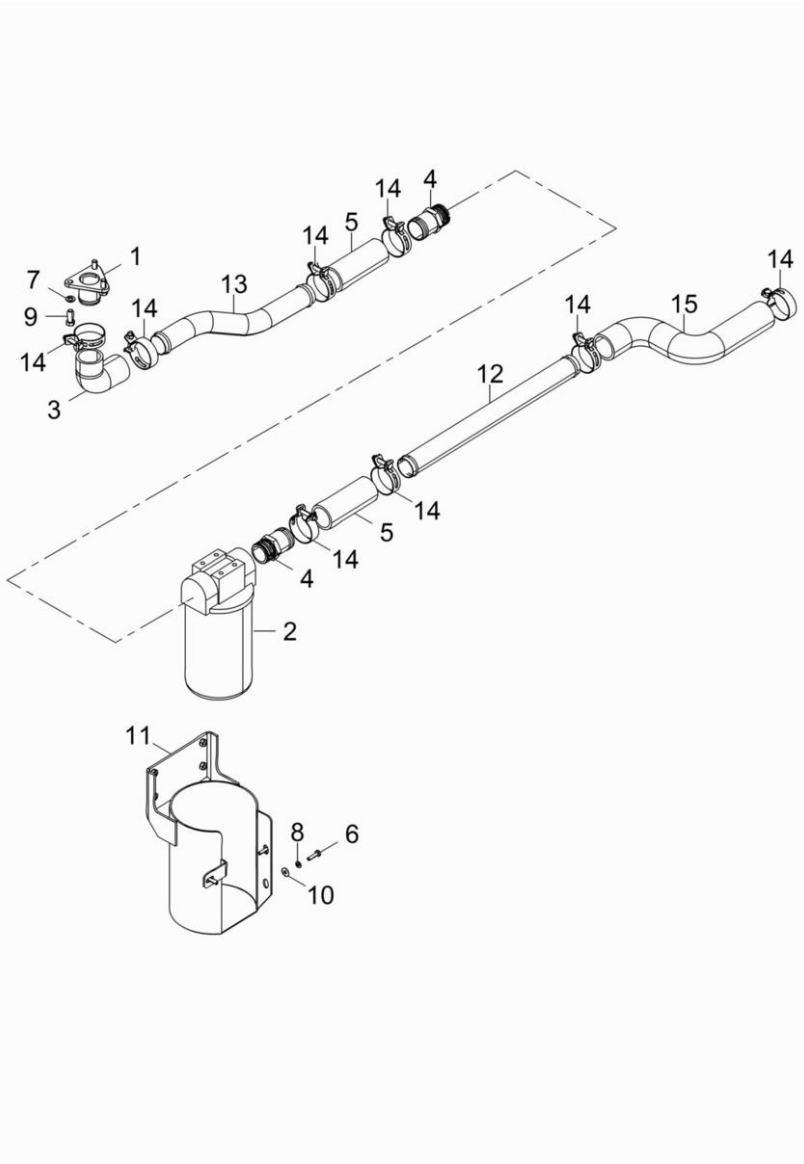

1	020380S1		**1**	FLANGE	FLANGE	PLETINA
2	020388T2		**1**	CJ. FILTRO	KIT, FILTER	JUEGO FILTRO
3	020528P1		**1**	MANGUEIRA	HOSE	FLEXIBLE
4	020529P1		**2**	CONEXÃO	CONNECTION	CONEXION
5	036732P1		**2**	MANGUEIRA	HOSE	FLEXIBLE
6	339804X1	M6x25	**3**	PARAFUSO	BOLT	PERNO
7	353434X1		**3**	ARRUELA	WASHER	ARANDELA
8	353441X1		**3**	ARRUELA	WASHER	ARANDELA
9	353691X1	3/8"	**3**	PARAFUSO	BOLT	PERNO
10	391038X1		**3**	ARRUELA	WASHER	ARANDELA
11	6215448M91		**1**	CJ. PROTEÇÃO	KIT, GUARD	PROTECTOR JUEGO
12	6219676M1		**1**	TUBO	PIPE	CANO
13	6221035M1		**1**	TUBO	PIPE	CANO
14	6280006M91		**8**	ABRAÇADEIRA	CLAMP	ABRAZADERA
15	6287683M1		**1**	MANGUEIRA	HOSE	FLEXIBLE

Direção Hidrostática
Hydrostatic Steering
Direccion Hidrostática

70-45

Tratores Compacto
Compact Tractors
Tractores Compacto

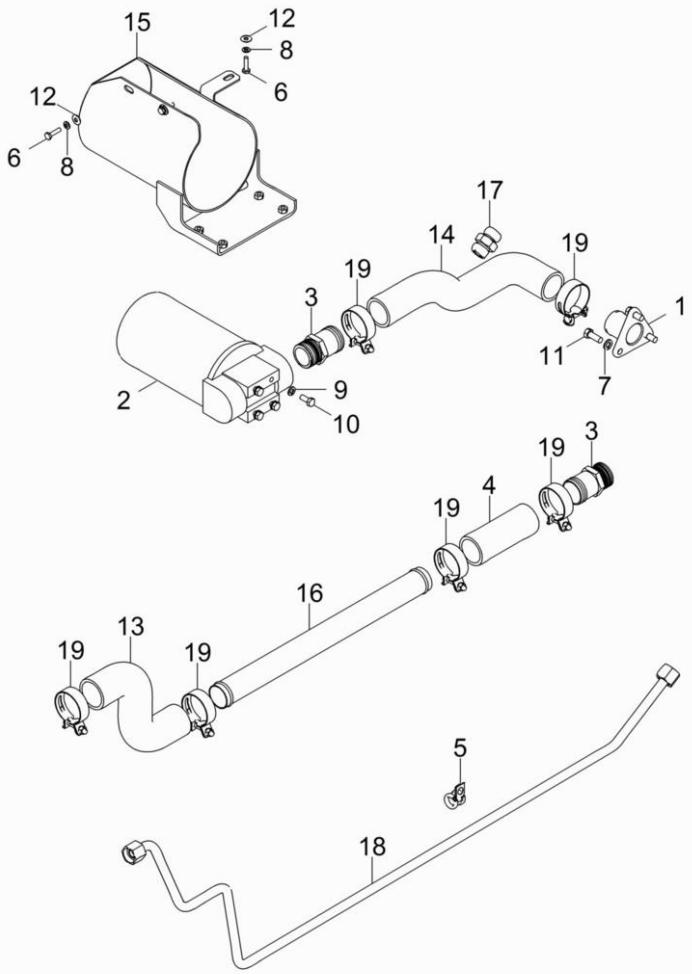

1	020380S1		**1**	FLANGE	FLANGE	PLETINA
2	020388T2		**1**	CJ. FILTRO	KIT, FILTER	JUEGO FILTRO
3	020529P1		**2**	CONEXÃO	CONNECTION	CONEXION
4	036732P1		**1**	MANGUEIRA	HOSE	FLEXIBLE
5	1696473M1		**1**	BRAÇADEIRA	CLAMP	ABRAZADERA
6	339804X1	M6x25	**3**	PARAFUSO	BOLT	PERNO
7	353434X1		**3**	ARRUELA	WASHER	ARANDELA
8	353441X1		**3**	ARRUELA	WASHER	ARANDELA
9	353446X1		**4**	ARRUELA	WASHER	ARANDELA
10	353677X1	5/16"	**4**	PARAFUSO	BOLT	PERNO
11	353691X1	3/8"	**3**	PARAFUSO	BOLT	PERNO
12	391038X1		**3**	ARRUELA	WASHER	ARANDELA
13	6214005M1		**1**	MANGUEIRA	HOSE	FLEXIBLE
14	6214723M1		**1**	MANGUEIRA	HOSE	FLEXIBLE
15	6215448M91		**1**	CJ. PROTEÇÃO	KIT, GUARD	PROTECTOR JUEGO
16	6219676M1		**1**	TUBO	PIPE	CANO
17	6225777M1		**1**	CONEXÃO	CONNECTION	CONEXION
18	6280003M91		**1**	TUBO	PIPE	CANO
19	6280006M91		**6**	ABRAÇADEIRA	CLAMP	ABRAZADERA

Direção Hidráulica
Hydraulic Steering
Dirección Hidráulica

70-50

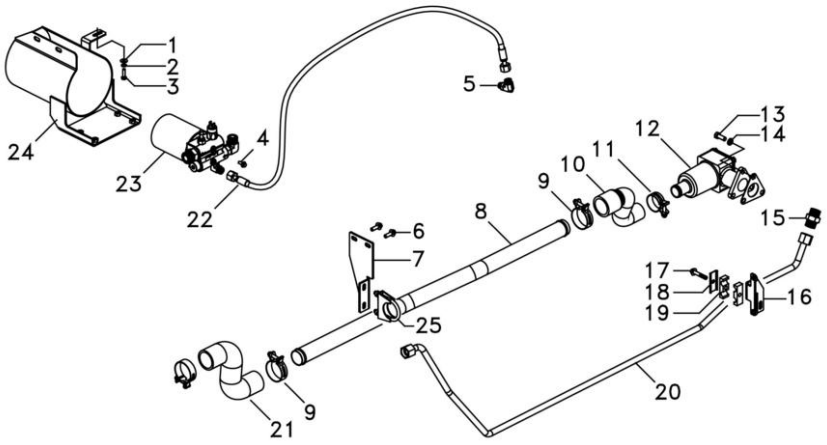

1	391038X1	**3**	ARRUELA	WASHER	ARANDELA
2	353441X1	**3**	ARRUELA	WASHER	ARANDELA
3	339804X1	**3**	PARAFUSO	BOLT	PERNO
4	3012141X1	**2**	PARAFUSO	BOLT	PERNO
5	6215505M1	**1**	CONEXÃO	CONNECTION	CONEXION
6	3009194X1	**2**	PARAFUSO	BOLT	PERNO
7	6294326M1	**1**	SUPORTE DO TUBO	SUPPORT TUBE	SOPORTE DEL TUBO
8	6294313M1	**1**	TUBO DE SUCÇÃO	SUCTION PIPE	TUBO DE SUCCIÓN
9	6280006M91	**3**	ABRAÇADEIRA	CLAMP	ABRAZADERA
11	6214781M1	**1**	BRAÇADEIRA	CLAMP	ABRAZADERA
12	6223552M92	**1**	FILTRO DE SUCÇÃO	SUCTION FILTER	FILTRO
13	353691X1	**3**	PARAFUSO	BOLT	PERNO
14	353434X1	**3**	ARRUELA	WASHER	ARANDELA
15	6225777M1	**1**	CONEXÃO	CONNECTION	CONEXION
16	6294325M1	**1**	SUPORTE DO TUBO	SUPPORT TUBE	SOPORTE DEL TUBO
18	3146897M1	**1**	REFORÇO	REINFORCEMENT	REFUERZO
19	3585143M1	**2**	BRAÇADEIRA	CLAMP	ABRAZADERA
20	6293036M91	**1**	TUBO DE PRESSÃO	PRESSURE TUBE	TUBO DE PRESIÓN
21	6214005M1	**1**	MANGUEIRA	HOSE	FLEXIBLE
23	6281329M91	**1**	CJ. FILTRO	KIT, FILTER	JUEGO FILTRO
24	6294316M91	**1**	CJ. PROTEÇÃO	KIT, GUARD	PROTECTOR JUEGO
25	042779N1	**1**	BRAÇADEIRA	CLAMP	ABRAZADERA

Direção Hidráulica
Hydraulic Steering
Dirección Hidráulica

70-55

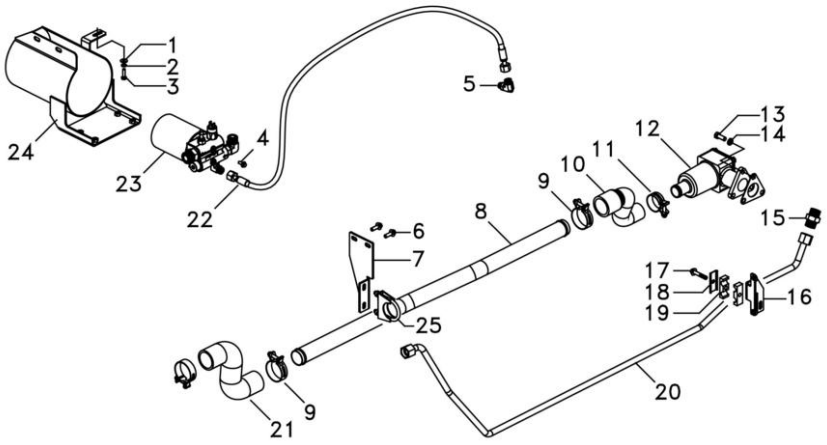

1	391038X1	**3**	ARRUELA	WASHER	ARANDELA
2	353441X1	**3**	ARRUELA	WASHER	ARANDELA
3	339804X1	**3**	PARAFUSO	BOLT	PERNO
4	3012141X1	**2**	PARAFUSO	BOLT	PERNO
5	6215505M1	**1**	CONEXÃO	CONNECTION	CONEXION
6	3009194X1	**2**	PARAFUSO	BOLT	PERNO
7	6294326M1	**1**	SUPORTE DO TUBO	SUPPORT TUBE	SOPORTE DEL TUBO
8	6294321M1	**1**	TUBO DE SUCÇÃO	SUCTION PIPE	TUBO DE SUCCIÓN
9	6280006M91	**3**	ABRAÇADEIRA	CLAMP	ABRAZADERA
11	6214781M1	**1**	BRAÇADEIRA	CLAMP	ABRAZADERA
12	6223552M92	**1**	FILTRO DE SUCÇÃO	SUCTION FILTER	FILTRO
13	353691X1	**3**	PARAFUSO	BOLT	PERNO
14	353434X1	**3**	ARRUELA	WASHER	ARANDELA
15	6225777M1	**1**	CONEXÃO	CONNECTION	CONEXION
16	6294325M1	**1**	SUPORTE DO TUBO	SUPPORT TUBE	SOPORTE DEL TUBO
18	3146897M1	**1**	REFORÇO	REINFORCEMENT	REFUERZO
19	3585143M1	**2**	BRAÇADEIRA	CLAMP	ABRAZADERA
20	6281287M91	**1**	TUBO	PIPE	CANO
21	6214005M1	**1**	MANGUEIRA	HOSE	FLEXIBLE
23	6281329M91	**1**	CJ. FILTRO	KIT, FILTER	JUEGO FILTRO
24	6294316M91	**1**	CJ. PROTEÇÃO	KIT, GUARD	PROTECTOR JUEGO
25	042779N1	**1**	BRAÇADEIRA	CLAMP	ABRAZADERA

Direção Hidráulica
Hydraulic Steering
Dirección Hidráulica

70-60

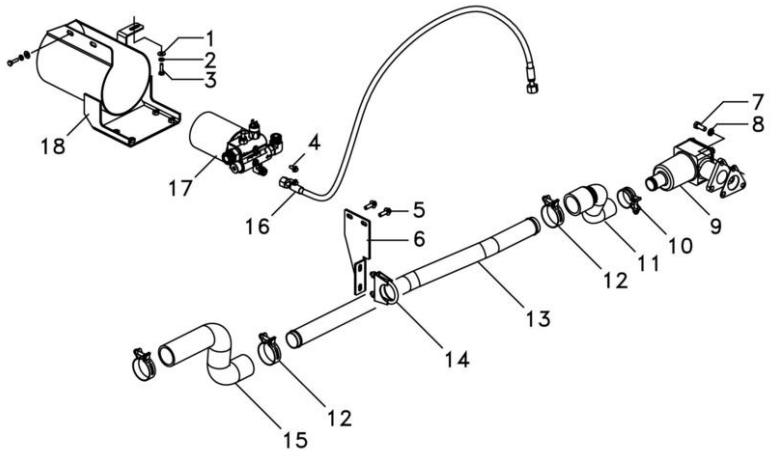

1	391038X1	**3**	ARRUELA	WASHER	ARANDELA
2	353441X1	**3**	ARRUELA	WASHER	ARANDELA
3	339804X1	**3**	PARAFUSO	BOLT	PERNO
4	3012141X1	**2**	PARAFUSO	BOLT	PERNO
5	3009194X1	**2**	PARAFUSO	BOLT	PERNO
6	6294326M1	**1**	SUPORTE DO TUBO	SUPPORT TUBE	SOPORTE DEL TUBO
7	353691X1	**3**	PARAFUSO	BOLT	PERNO
8	353434X1	**3**	ARRUELA	WASHER	ARANDELA
9	6223552M92	**1**	FILTRO DE SUCÇÃO	SUCTION FILTER	FILTRO
10	6214781M1	**1**	BRAÇADEIRA	CLAMP	ABRAZADERA
12	6280006M91	**3**	ABRAÇADEIRA	CLAMP	ABRAZADERA
13	6294313M1	**1**	TUBO DE SUCÇÃO	SUCTION PIPE	TUBO DE SUCCIÓN
14	042779N1	**1**	BRAÇADEIRA	CLAMP	ABRAZADERA
15	6287683M1	**1**	MANGUEIRA	HOSE	FLEXIBLE
17	6281329M91	**1**	CJ. FILTRO	KIT, FILTER	JUEGO FILTRO
18	6294316M91	**1**	CJ. PROTEÇÃO	KIT, GUARD	PROTECTOR JUEGO

Direção Hidráulica
Hydraulic Steering
Dirección Hidráulica

70-65

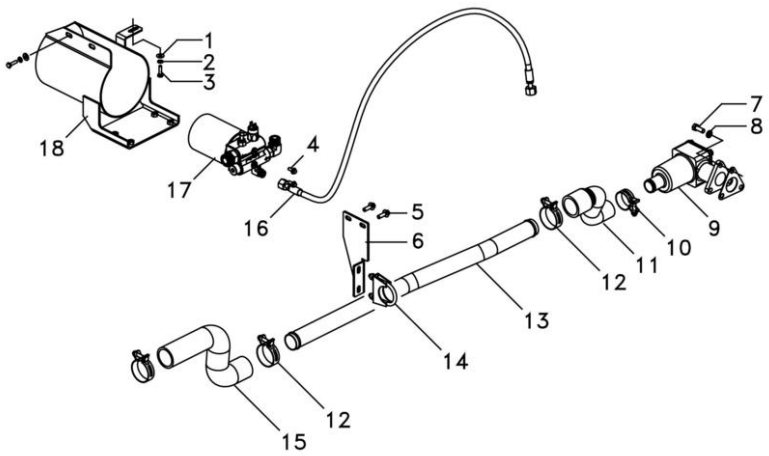

1	391038X1	**3**	ARRUELA	WASHER	ARANDELA
2	353441X1	**3**	ARRUELA	WASHER	ARANDELA
3	339804X1	**3**	PARAFUSO	BOLT	PERNO
4	3012141X1	**2**	PARAFUSO	BOLT	PERNO
5	3009194X1	**2**	PARAFUSO	BOLT	PERNO
6	6294326M1	**1**	SUPORTE DO TUBO	SUPPORT TUBE	SOPORTE DEL TUBO
7	353691X1	**3**	PARAFUSO	BOLT	PERNO
8	353434X1	**3**	ARRUELA	WASHER	ARANDELA
9	6223552M92	**1**	FILTRO DE SUCÇÃO	SUCTION FILTER	FILTRO
10	6214781M1	**1**	BRAÇADEIRA	CLAMP	ABRAZADERA
12	6280006M91	**3**	ABRAÇADEIRA	CLAMP	ABRAZADERA
13	6294321M1	**1**	TUBO DE SUCÇÃO	SUCTION PIPE	TUBO DE SUCCIÓN
14	042779N1	**1**	BRAÇADEIRA	CLAMP	ABRAZADERA
15	6287683M1	**1**	MANGUEIRA	HOSE	FLEXIBLE
17	6281329M91	**1**	CJ. FILTRO	KIT, FILTER	JUEGO FILTRO
18	6294316M91	**1**	CJ. PROTEÇÃO	KIT, GUARD	PROTECTOR JUEGO

Controle Remoto **Remote Control** **Control Remoto**	**1 Válvula** **1 Valve** **1 Valvula**	**70-70**	**Tratores Compacto** **Compact Tractors** **Tractores Compacto**

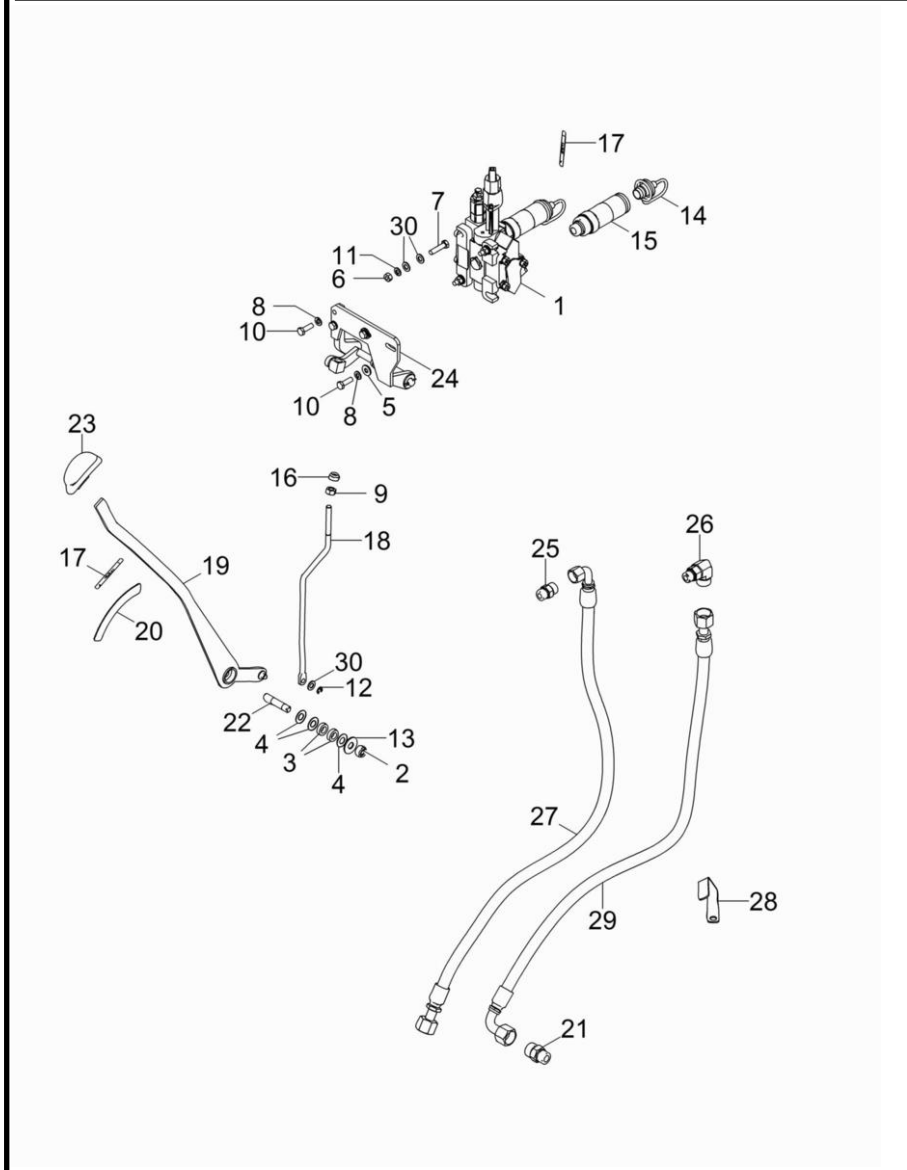

1	072489T1		**1**	CJ. COMANDO	KIT, ACTUATOR	JUEGO ACTUADOR
2	1440330X1		**1**	PORCA	NUT	TUERCA
3	1869272M1		**2**	ESPAÇADOR	SPACER	PIEZA DISTANCIA
4	3386166M1		**3**	ARRUELA	WASHER	ARANDELA
5	339056X1		**2**	ARRUELA	WASHER	ARANDELA
6	339169X1		**3**	PORCA	NUT	TUERCA
7	339287X1	M8x35	**3**	PARAFUSO	BOLT	PERNO
8	339374X1		**2**	ARRUELA	WASHER	ARANDELA
9	339402X1		**1**	PORCA	NUT	TUERCA
10	339761X1		**2**	PARAFUSO	BOLT	PERNO
11	353446X1		**3**	ARRUELA	WASHER	ARANDELA
12	354345X1		**1**	ANEL TRAVA	CIRCLIP	CIRCULITO
13	355620X1		**1**	ARRUELA	WASHER	ARANDELA
14	3611673M1		**2**	TAMPÃO	PAD	ALMOHADILLA
15	3772942M1		**2**	VÁLVULA FÊMEA	FEMALE COUPLER	ACOPLADOR HEMBRA
16	390881X1		**1**	PORCA	NUT	TUERCA
17	6203286M1		**2**	DECAL	DECAL	CALCOMANIA
18	6209945M1		**1**	TIRANTE	ROD	VARILLA
19	6209974M91		**1**	ALAVANCA	LEVER	PALANCA
20	6211544M1		**1**	ESPAÇADOR	SPACER	PIEZA DISTANCIA
21	6216069M1		**1**	CONEXÃO	CONNECTION	CONEXION
22	6216538M1		**1**	PINO	PIN	PASADOR
23	6219605M1		**1**	MANÍPULO	KNOB	POMO
24	6220172M91		**1**	ARTICULADOR	HEAD	CULATA
25	6233451M1		**1**	CONEXÃO	CONNECTION	CONEXION
26	6275047M1		**1**	CONEXÃO	CONNECTION	CONEXION
27	6281343M91		**1**	MANGUEIRA	HOSE	FLEXIBLE
28	6281502M1		**1**	CHAPA	PLATE	CHAPA
29	6283689M91		**1**	MANGUEIRA	HOSE	FLEXIBLE
30	829185M1		**7**	ARRUELA	WASHER	ARANDELA

Controle Remoto	1 Corpo
Remote Control	1 Body
Control Remoto	1 Cuerpo

70-75

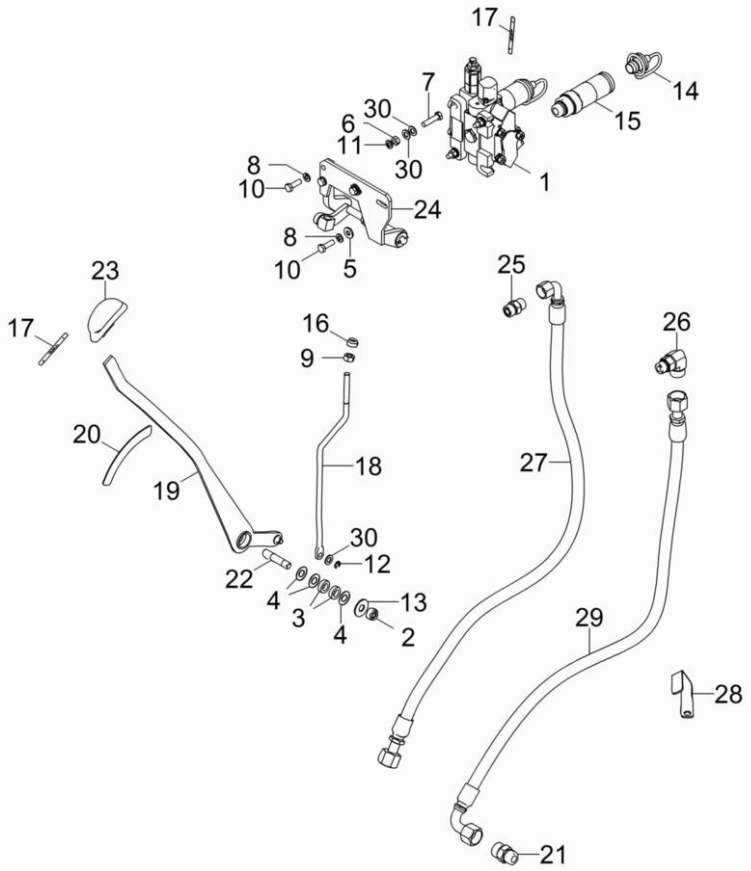

1	072487T1		**1**	CJ. COMANDO	KIT, ACTUATOR	JUEGO ACTUADOR
2	1440330X1		**1**	PORCA	NUT	TUERCA
3	1869272M1		**2**	ESPAÇADOR	SPACER	PIEZA DISTANCIA
4	3386166M1		**3**	ARRUELA	WASHER	ARANDELA
5	339056X1		**2**	ARRUELA	WASHER	ARANDELA
6	339169X1		**3**	PORCA	NUT	TUERCA
7	339287X1	M8x35	**3**	PARAFUSO	BOLT	PERNO
8	339374X1		**2**	ARRUELA	WASHER	ARANDELA
9	339402X1		**1**	PORCA	NUT	TUERCA
10	339761X1		**2**	PARAFUSO	BOLT	PERNO
11	353446X1		**3**	ARRUELA	WASHER	ARANDELA
12	354345X1		**1**	ANEL TRAVA	CIRCLIP	CIRCULITO
13	355620X1		**1**	ARRUELA	WASHER	ARANDELA
14	3611673M1		**2**	TAMPÃO	PAD	ALMOHADILLA
15	3772942M1		**2**	VÁLVULA FÊMEA	FEMALE COUPLER	ACOPLADOR HEMBRA
16	390881X1		**1**	PORCA	NUT	TUERCA
17	6203286M1		**2**	DECAL	DECAL	CALCOMANIA
18	6209945M1		**1**	TIRANTE	ROD	VARILLA
19	6209974M91		**1**	ALAVANCA	LEVER	PALANCA
20	6211544M1		**1**	ESPAÇADOR	SPACER	PIEZA DISTANCIA
21	6216069M1		**1**	CONEXÃO	CONNECTION	CONEXION
22	6216538M1		**1**	PINO	PIN	PASADOR
23	6219605M1		**1**	MANÍPULO	KNOB	POMO
24	6220172M91		**1**	ARTICULADOR	HEAD	CULATA
25	6233451M1		**1**	CONEXÃO	CONNECTION	CONEXION
26	6275047M1		**1**	CONEXÃO	CONNECTION	CONEXION
27	6281343M91		**1**	MANGUEIRA	HOSE	FLEXIBLE
28	6281502M1		**1**	CHAPA	PLATE	CHAPA
29	6283689M91		**1**	MANGUEIRA	HOSE	FLEXIBLE
30	829185M1		**7**	ARRUELA	WASHER	ARANDELA

Controle Remoto Remote Control Control Remoto	2 Válvulas 2 Valves 2 Valvulas	**70-80**	Tratores Compacto Compact Tractors Tractores Compacto

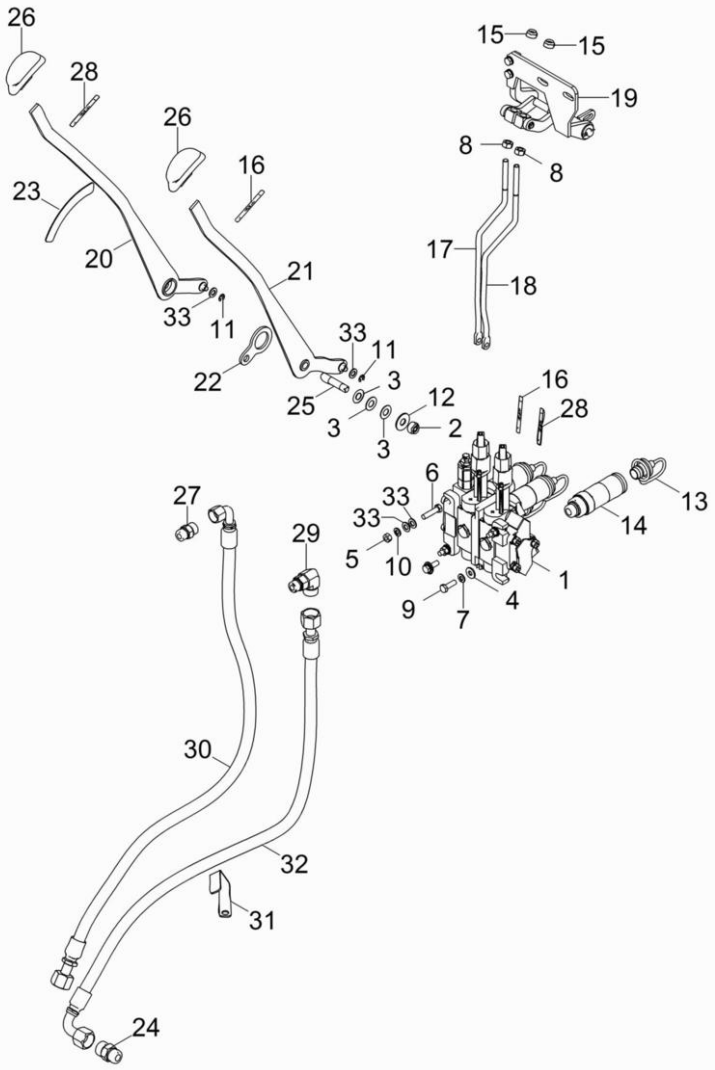

1	072490T1		**1**	CJ. COMANDO	KIT, ACTUATOR	JUEGO ACTUADOR
2	1440330X1		**1**	PORCA	NUT	TUERCA
3	3386166M1		**3**	ARRUELA	WASHER	ARANDELA
4	339056X1		**2**	ARRUELA	WASHER	ARANDELA
5	339169X1		**3**	PORCA	NUT	TUERCA
6	339287X1	M8x35	**3**	PARAFUSO	BOLT	PERNO
7	339374X1		**2**	ARRUELA	WASHER	ARANDELA
8	339402X1		**2**	PORCA	NUT	TUERCA
9	339761X1		**2**	PARAFUSO	BOLT	PERNO
10	353446X1		**3**	ARRUELA	WASHER	ARANDELA
11	354345X1		**2**	ANEL TRAVA	CIRCLIP	CIRCULITO
12	355620X1		**1**	ARRUELA	WASHER	ARANDELA
13	3611673M1		**4**	TAMPÃO	PAD	ALMOHADILLA
14	3772942M1		**4**	VÁLVULA FÊMEA	FEMALE COUPLER	ACOPLADOR HEMBRA
15	390881X1		**2**	PORCA	NUT	TUERCA
16	6203286M1		**2**	DECAL	DECAL	CALCOMANIA
17	6209945M1		**1**	TIRANTE	ROD	VARILLA
18	6209946M1		**1**	TIRANTE	ROD	VARILLA
19	6209947M91		**1**	ARTICULADOR	HEAD	CULATA
20	6209974M91		**1**	ALAVANCA	LEVER	PALANCA
21	6209977M91		**1**	ALAVANCA	LEVER	PALANCA
22	6210906M1		**1**	ESPAÇADOR	SPACER	PIEZA DISTANCIA
23	6211544M1		**1**	ESPAÇADOR	SPACER	PIEZA DISTANCIA
24	6216069M1		**1**	CONEXÃO	CONNECTION	CONEXION
25	6216538M1		**1**	PINO	PIN	PASADOR
26	6219605M1		**2**	MANÍPULO	KNOB	POMO
27	6233451M1		**1**	CONEXÃO	CONNECTION	CONEXION
28	6267446M1		**2**	DECAL	DECAL	CALCOMANIA
29	6275047M1		**1**	CONEXÃO	CONNECTION	CONEXION
30	6281343M91		**1**	MANGUEIRA	HOSE	FLEXIBLE
31	6281502M1		**1**	CHAPA	PLATE	CHAPA
32	6283689M91		**1**	MANGUEIRA	HOSE	FLEXIBLE
33	829185M1		**8**	ARRUELA	WASHER	ARANDELA

Controle Remoto	2 Válvulas	70-85	Tratores Compacto
Remote Control	2 Valves		Compact Tractors
Control Remoto	2 Valvulas		Tractores Compacto

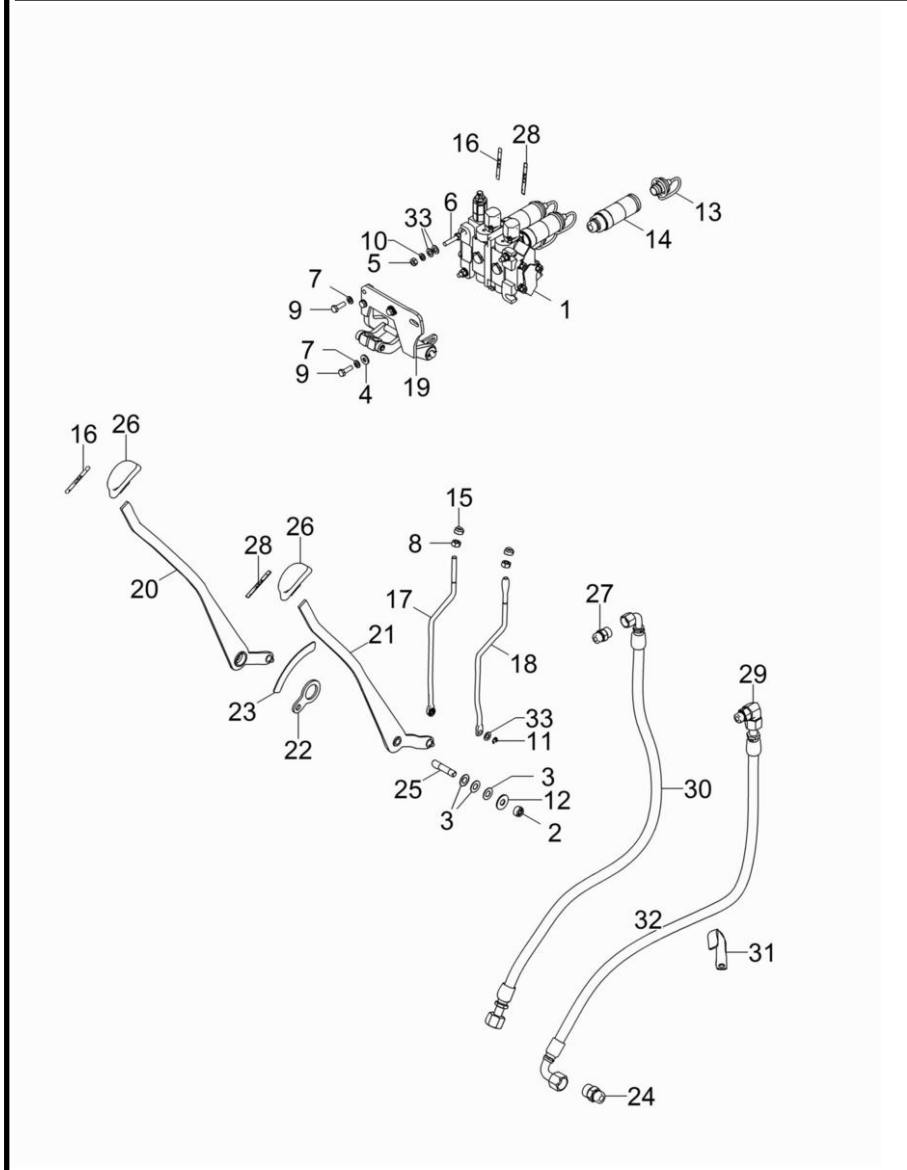

1	072488T1		**1**	CJ. COMANDO	KIT, ACTUATOR	JUEGO ACTUADOR
2	1440330X1		**1**	PORCA	NUT	TUERCA
3	3386166M1		**3**	ARRUELA	WASHER	ARANDELA
4	339056X1		**2**	ARRUELA	WASHER	ARANDELA
5	339169X1		**3**	PORCA	NUT	TUERCA
6	339287X1	M8x35	**3**	PARAFUSO	BOLT	PERNO
7	339374X1		**2**	ARRUELA	WASHER	ARANDELA
8	339402X1		**2**	PORCA	NUT	TUERCA
9	339761X1		**2**	PARAFUSO	BOLT	PERNO
10	353446X1		**3**	ARRUELA	WASHER	ARANDELA
11	354345X1		**2**	ANEL TRAVA	CIRCLIP	CIRCULITO
12	355620X1		**1**	ARRUELA	WASHER	ARANDELA
13	3611673M1		**4**	TAMPÃO	PAD	ALMOHADILLA
14	3772942M1		**4**	VÁLVULA FÊMEA	FEMALE COUPLER	ACOPLADOR HEMBRA
15	390881X1		**2**	PORCA	NUT	TUERCA
16	6203286M1		**2**	DECAL	DECAL	CALCOMANIA
17	6209945M1		**1**	TIRANTE	ROD	VARILLA
18	6209946M1		**1**	TIRANTE	ROD	VARILLA
19	6209947M91		**1**	ARTICULADOR	HEAD	CULATA
20	6209974M91		**1**	ALAVANCA	LEVER	PALANCA
21	6209977M91		**1**	ALAVANCA	LEVER	PALANCA
22	6210906M1		**1**	ESPAÇADOR	SPACER	PIEZA DISTANCIA
23	6211544M1		**1**	ESPAÇADOR	SPACER	PIEZA DISTANCIA
24	6216069M1		**1**	CONEXÃO	CONNECTION	CONEXION
25	6216538M1		**1**	PINO	PIN	PASADOR
26	6219605M1		**2**	MANÍPULO	KNOB	POMO
27	6233451M1		**1**	CONEXÃO	CONNECTION	CONEXION
28	6267446M1		**2**	DECAL	DECAL	CALCOMANIA
29	6275047M1		**1**	CONEXÃO	CONNECTION	CONEXION
30	6281343M91		**1**	MANGUEIRA	HOSE	FLEXIBLE
31	6281502M1		**1**	CHAPA	PLATE	CHAPA
32	6283689M91		**1**	MANGUEIRA	HOSE	FLEXIBLE
33	829185M1		**8**	ARRUELA	WASHER	ARANDELA

Alavanca De Controle
Control Levier
Palanca De Controle

70-90

Tratores Compacto
Compact Tractors
Tractores Compacto

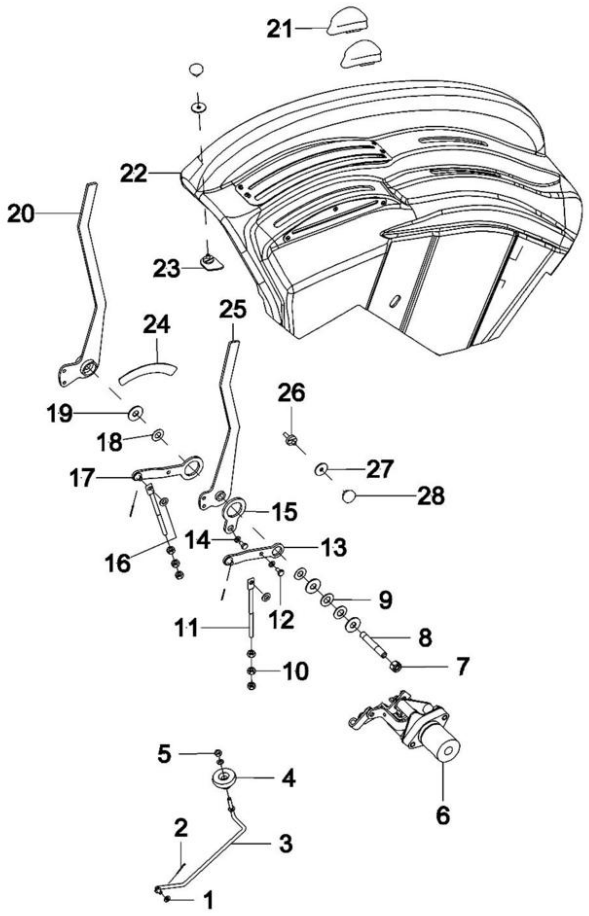

1	353754X1	**2**	ARRUELA	WASHER	ARANDELA
2	354041X1	**3**	CUPILHA	COTTER PIN	PASADOR DOUBLE
3	6216918M91	**1**	TIRANTE	ROD	VARILLA
4	1860403M1	**1**	MANÍPULO	KNOB	POMO
5	353918X1	**1**	PORCA	NUT	TUERCA
6	6233023M91	**1**	CJ. QUADRANTE	KIT, QUADRANT	JUEGO CUADRANTE
7	1440330X1	**1**	PORCA	NUT	TUERCA
8	6230224M1	**1**	PINO	PIN	PASADOR
9	055535P1	**2**	MOLA	SPRING	RESORTE
10	339169X1	**6**	PORCA	NUT	TUERCA
11	6208545M1	**2**	TIRANTE	ROD	VARILLA
12	391074X1	**2**	PARAFUSO	BOLT	PERNO
13	6230231M91	**1**	CJ. ALAVANCA	KIT, LEVER	JUEGO, PALANCA
14	339375X1	**2**	ARRUELA	WASHER	ARANDELA
15	6210906M1	**1**	ESPAÇADOR	SPACER	PIEZA DISTANCIA
16	829185M1	**2**	ARRUELA	WASHER	ARANDELA
17	6230228M91	**1**	CJ. ALAVANCA	KIT, LEVER	JUEGO, PALANCA
18	3386166M1	**2**	ARRUELA	WASHER	ARANDELA
19	355620X1	**3**	ARRUELA	WASHER	ARANDELA
20	6230042M91	**1**	CJ. ALAVANCA	KIT, LEVER	JUEGO, PALANCA
21	6219605M1	**2**	MANÍPULO	KNOB	POMO
22	6281098M91	**1**	CONSOLE	CONSOLE	CONSOLA
23	6234007M91	**1**	BATENTE	RETAINER	RETENEDOR
24	6211544M1	**1**	ESPAÇADOR	SPACER	PIEZA DISTANCIA
25	6230044M91	**1**	CJ. ALAVANCA	KIT, LEVER	JUEGO, PALANCA
26	6234009M1	**1**	BATENTE	RETAINER	RETENEDOR
27	051275P1	**2**	ARRUELA	WASHER	ARANDELA
28	037020T1	**2**	MANÍPULO	KNOB	POMO

Comando Hidráulico
Control Valves
Comando Hidraulico

70-95

Tratores Compacto
Compact Tractors
Tractores Compacto

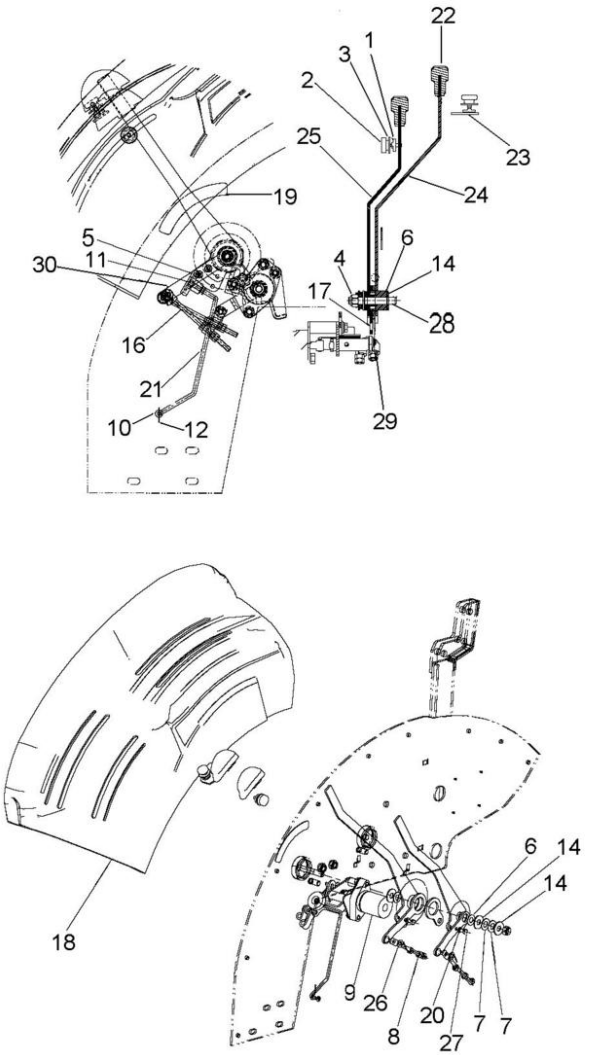

1	6234009M1	**1**	BATENTE	RETAINER	RETENEDOR
2	037020T1	**2**	MANÍPULO	KNOB	POMO
3	051275P1	**2**	ARRUELA	WASHER	ARANDELA
4	1440330X1	**1**	PORCA	NUT	TUERCA
5	1860403M1	**1**	MANÍPULO	KNOB	POMO
6	3386166M1	**2**	ARRUELA	WASHER	ARANDELA
7	055535P1	**2**	MOLA	SPRING	RESORTE
8	339169X1	**6**	PORCA	NUT	TUERCA
9	6233023M91	**1**	CJ. QUADRANTE	KIT, QUADRANT	JUEGO CUADRANTE
10	353754X1	**2**	ARRUELA	WASHER	ARANDELA
11	353918X1	**1**	PORCA	NUT	TUERCA
12	354041X1	**3**	CUPILHA	COTTER PIN	PASADOR DOUBLE
14	353520X1	**3**	PARAFUSO	SCREW	TORNILLO
16	6208545M1	**2**	TIRANTE	ROD	VARILLA
17	6210906M1	**1**	ESPAÇADOR	SPACER	PIEZA DISTANCIA
18	6211371M1	**1**	CONSOLE	CONSOLE	CONSOLA
19	6211544M1	**1**	ESPAÇADOR	SPACER	PIEZA DISTANCIA
20	339375X1	**2**	ARRUELA	WASHER	ARANDELA
21	6216918M91	**1**	TIRANTE	ROD	VARILLA
22	6219605M1	**1**	MANÍPULO	KNOB	POMO
23	6234007M91	**1**	BATENTE	RETAINER	RETENEDOR
24	6230042M91	**1**	CJ. ALAVANCA	KIT, LEVER	JUEGO, PALANCA
25	6230044M91	**1**	CJ. ALAVANCA	KIT, LEVER	JUEGO, PALANCA
26	829185M1	**2**	ARRUELA	WASHER	ARANDELA
27	391074X1	**2**	PARAFUSO	BOLT	PERNO
28	6230224M1	**1**	PINO	PIN	PASADOR
29	6230228M91	**1**	CJ. ALAVANCA	KIT, LEVER	JUEGO, PALANCA
30	6230231M91	**1**	CJ. ALAVANCA	KIT, LEVER	JUEGO, PALANCA

Tampa Do Levante Hidráulico
Hydraulic Lift Cover
Tapa Levante Hidraulico

70-100

Tratores Compacto
Compact Tractors
Tractores Compacto

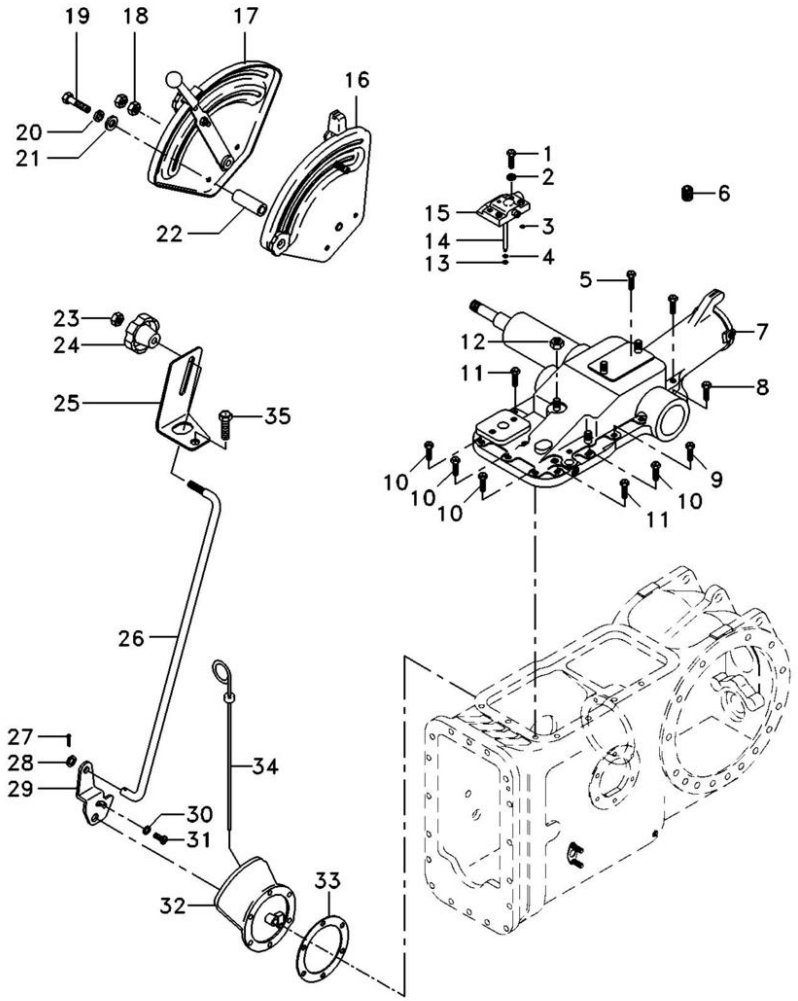

1	362479X1		**2**	PARAFUSO	BOLT	PERNO
2	353432X1		**2**	ARRUELA	WASHER	ARANDELA
3	195561M1		**1**	ANEL "O"	O RING	JUNTA TORICA
4	195561M1		**3**	ANEL "O"	O RING	JUNTA TORICA
5	058291P1		**2**	PARAFUSO	BOLT	PERNO
6	182099M91		**1**	RESPIRO	BREATHER	RESPIRADERO
7	2802511M4		**1**	TAMPA	COVER	CUBIERTA
8	058292P1		**3**	PARAFUSO	SCREW	TORNILLO
9	058289P1		**1**	PARAFUSO	BOLT	PERNO
10	058283P1		**4**	PARAFUSO	BOLT	PERNO
11	058282P1		**2**	PARAFUSO	BOLT	PERNO
12	368123X1		**2**	PORCA	NUT	TUERCA
13	195874M1		**2**	ARRUELA	WASHER	ARANDELA
14	3808400M1		**1**	TUBO	PIPE	CANO
15	182373M91		**1**	TAMPA	COVER	CUBIERTA
16	058417N1	[A]	**1**	CJ. QUADRANTE	KIT, QUADRANT	JUEGO CUADRANTE
17	058416N1	[B]	**1**	CJ. QUADRANTE	KIT, QUADRANT	JUEGO CUADRANTE
18	353430X1		**2**	PORCA	NUT	TUERCA
19	354269X1		**2**	PARAFUSO	BOLT	PERNO
20	353434X1		**2**	ARRUELA	WASHER	ARANDELA
21	353756X1		**2**	ARRUELA	WASHER	ARANDELA
22	067059P1		**2**	ESPAÇADOR	SPACER	PIEZA DISTANCIA
23	353918X1		**1**	PORCA	NUT	TUERCA
24	1860403M1		**1**	MANÍPULO	KNOB	POMO
25	047999P1		**1**	SUPORTE	BRACKET	SOPORTE
26	051898S1		**1**	TIRANTE	ROD	VARILLA
27	354041X1		**1**	CUPILHA	COTTER PIN	PASADOR DOUBLE
28	353754X1		**1**	ARRUELA	WASHER	ARANDELA
29	3147360M1		**1**	ALAVANCA	LEVER	PALANCA
30	353753X1		**1**	ARRUELA	WASHER	ARANDELA
31	1869138M1		**1**	PARAFUSO	BOLT	PERNO
32	063253N2	👁 50-40 No	**1**	CJ. TAMPA	KIT, COVER	JUEGO DE TAPA
33	181217M1		**1**	JUNTA	GASKET	EMPAQUETADURA.
34	046115T1		**1**	VARETA	ROD	VARILLA
35	058293P1		**2**	PARAFUSO	BOLT	PERNO

[A] CONTROLE DE POSIÇÃO
POSITION CONTROL
CONTROL DE POSICION

[B] CONTROLE DE PROFUNDIDADE
DEPTH CONTROL
CONTROL DE PROFUNDIDAD

Bomba Hidráulica
Hydraulic Pump
Bomba Hidraulica

70-105

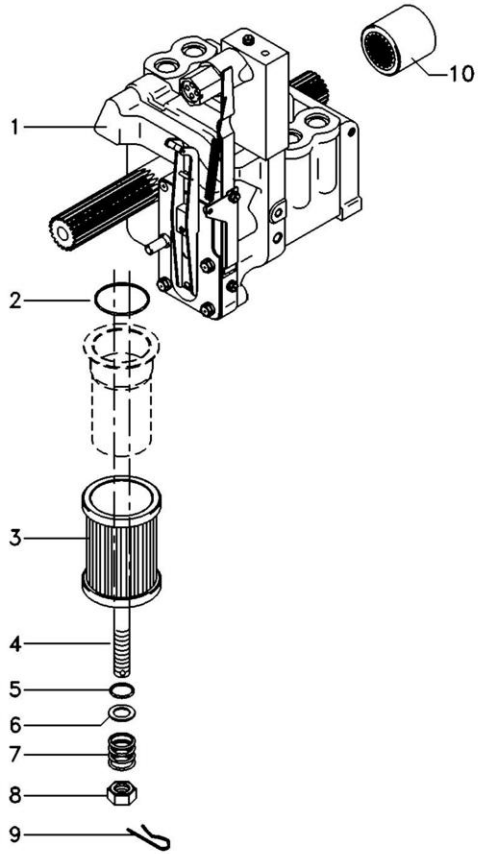

1	6215817M91	70-110 No	**1**	BOMBA HIDRÁULICA	HYDRAULIC PUMP	BOMBA HIDRAULICA
2	195876M1		**1**	ANEL "O"	O RING	JUNTA TORICA
3	3771122M92		**1**	FILTRO	FILTER	FILTRO
4	3699759M2		**1**	PRISIONEIRO	STUD	ESPARRAGO
5	1007240M1		**1**	ANEL "O"	O RING	JUNTA TORICA
6	377499X1		**1**	ARRUELA	WASHER	ARANDELA
7	1868469M1		**1**	MOLA	SPRING	RESORTE
8	363645X1		**1**	PORCA	NUT	TUERCA
9	1870089M1		**1**	PRESILHA	STAPLE	GRAPA
10	1868538M4		**1**	LUVA	SLEEVE	MANCHA

Bomba Hidráulica Hydraulic Pump Bomba Hidraulica	Coletor E Luva Collector And Glove Colecionador Y Guante	70-110

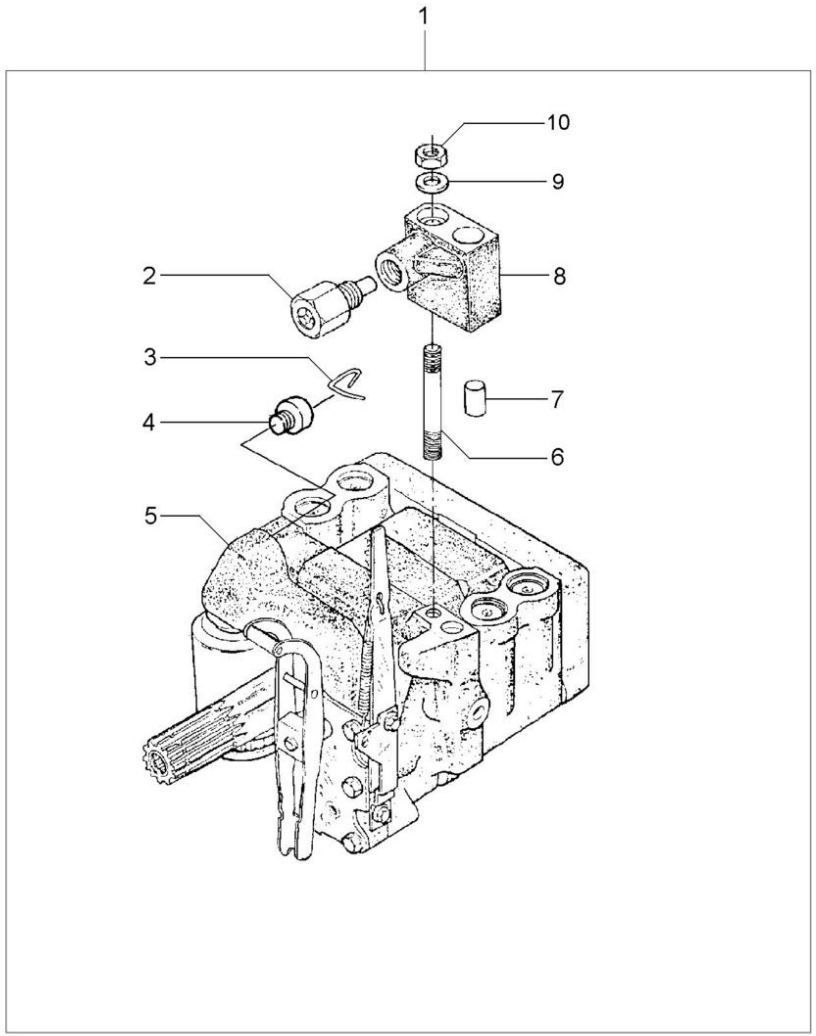

1		6215817M91	**1**	BOMBA	PUMP	BOMBA
2	038639T1	8	**1**	VÁLVULA	VALVE	VALVULA
3	1870819M1	1	**1**	PRESILHA	STAPLE	GRAPA
4	1870820M1	1	**1**	BUJÃO	PLUG	TAPON
5	3773701M92	1 U.K.	**1**	CJ. BOMBA	KIT, PUMP	BOMBA JUEGO
		70-115 No				
6	1694381M1	1	**1**	PRISIONEIRO	STUD	ESPARRAGO
7	377605X1	8	**1**	PINO	PIN	PASADOR
8	3808924M91	1	**1**	COLETOR	COLLECTOR	COLECTOR
9	353756X1	1	**1**	ARRUELA	WASHER	ARANDELA
10	195258M1	1	**1**	PORCA	NUT	TUERCA

Bomba Hidráulica
Hydraulic Pump
Bomba Hidraulica

70-115

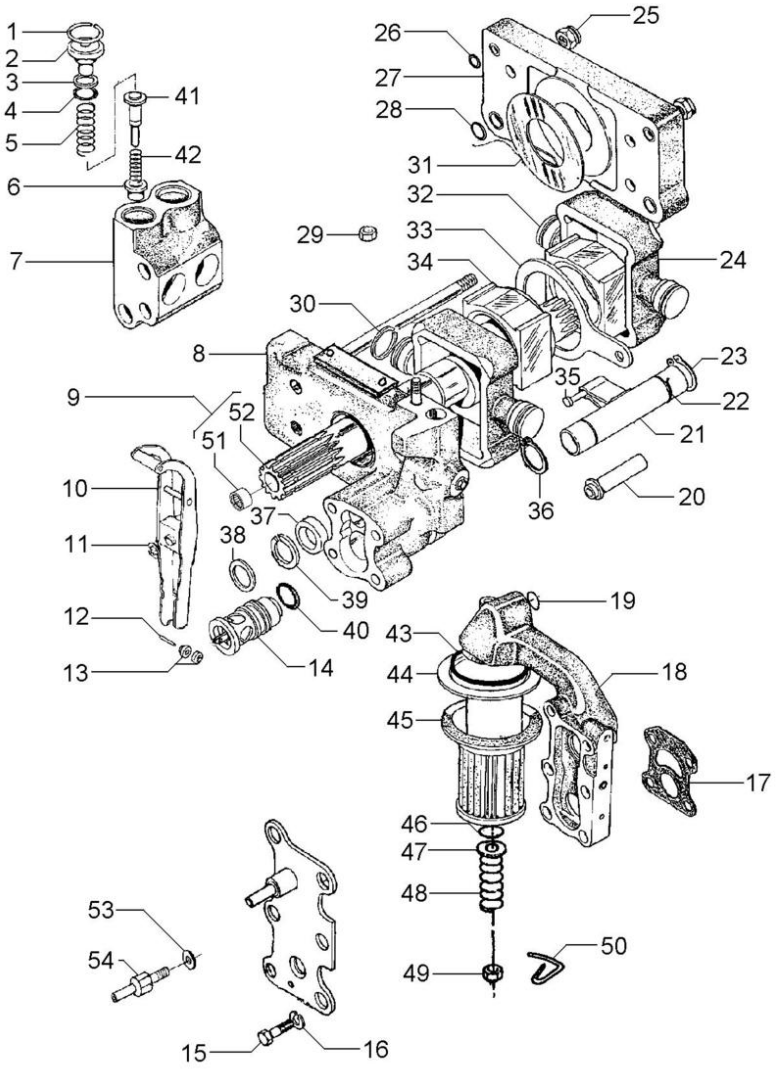

1	1868743M1		4	ANEL TRAVA	CIRCLIP	CIRCULITO
2	1868741M1		4	BUJÃO	PLUG	TAPON
3	1870849M1		4	ARRUELA	WASHER	ARANDELA
4	1868742M1		4	ANEL "O"	O RING	JUNTA TORICA
5	180928M2		4	MOLA	SPRING	RESORTE
6	1660116M1	[A]	4	VÁLVULA	VALVE	VALVULA
7	1868435M3		2	CÂMARA	CHAMBER	CAMARA
8	3808617M91	70-120 No	1	CORPO	BODY	CUERPO
9	1871781M93		1	EIXO	SHAFT	ARBOL
10	3610175M91		1	ALAVANCA	LEVER	PALANCA
11	377493X1		1	ANEL TRAVA	CIRCLIP	CIRCULITO
12	897504M1		1	PINO	PIN	PASADOR
13	897599M1		2	ROLETE	ROLLER	RODILLO
14	3611085M91		1	VÁLVULA	VALVE	VALVULA
15	362403X1		4	PARAFUSO	BOLT	PERNO
16	366719X1		4	ARRUELA	WASHER	ARANDELA
17	1869529M2		1	JUNTA	GASKET	EMPAQUETADURA.
18	3611141M91	70-125 No	1	CARCAÇA	HOUSING	ALOJAMIENTO
19	851134M1		1	ANEL "O"	O RING	JUNTA TORICA
20	1686740M1		1	TUBO	PIPE	CANO
21	1681790M91	70-130 No	1	OSCILADOR	OSCILLATOR	OSCILADOR
22	1671699M1		1	ANEL TRAVA	CIRCLIP	CIRCULITO
23	3000361X1		1	ANEL TRAVA	CIRCLIP	CIRCULITO
24	1860038M1		2	PISTÃO	PISTON	PISTON
25	1871659M1	3/8	2	PORCA	NUT	TUERCA
25	1871660M1		2	PORCA	NUT	TUERCA
26	377494X1		4	ANEL "O"	O RING	JUNTA TORICA
27	1665499M91		1	CORPO	BODY	CUERPO
28	831533M1		4	ANEL "O"	O RING	JUNTA TORICA
29	376448X1	3/8	1	PORCA	NUT	TUERCA
		195258M1				
30	897493M1		4	ANEL	RING	ARO
31	1664589M1		2	ARRUELA	WASHER	ARANDELA
32	180924M2		1	BLOCO	BLOCK	BLOQUE
33	180933M1		1	SEGUIDOR	FOLLOWER	IMPULSOR
34	180925M2		1	BLOCO	BLOCK	BLOQUE
35	831130M1		1	PINO	PIN	PASADOR
36	195946M1		2	ANEL TRAVA	CIRCLIP	CIRCULITO
37	1868486M1		1	ESPAÇADOR	SPACER	PIEZA DISTANCIA
38	377543X1		1	ARRUELA	WASHER	ARANDELA
39	1868485M1		1	ARRUELA	WASHER	ARANDELA
40	377502X1		1	ANEL "O"	O RING	JUNTA TORICA
41	180930M2	[B]	4	VÁLVULA	VALVE	VALVULA
42	180927M2		4	MOLA	SPRING	RESORTE
43	195876M1		1	ANEL "O"	O RING	JUNTA TORICA
44	1671633M1		1	TUBO	PIPE	CANO
45	1870199M92		1	FILTRO	FILTER	FILTRO
46	1007240M1		1	ANEL "O"	O RING	JUNTA TORICA
47	377499X1		1	ARRUELA	WASHER	ARANDELA
48	1868469M1		1	MOLA	SPRING	RESORTE

Bomba Hidráulica
Hydraulic Pump
Bomba Hidraulica

70-115

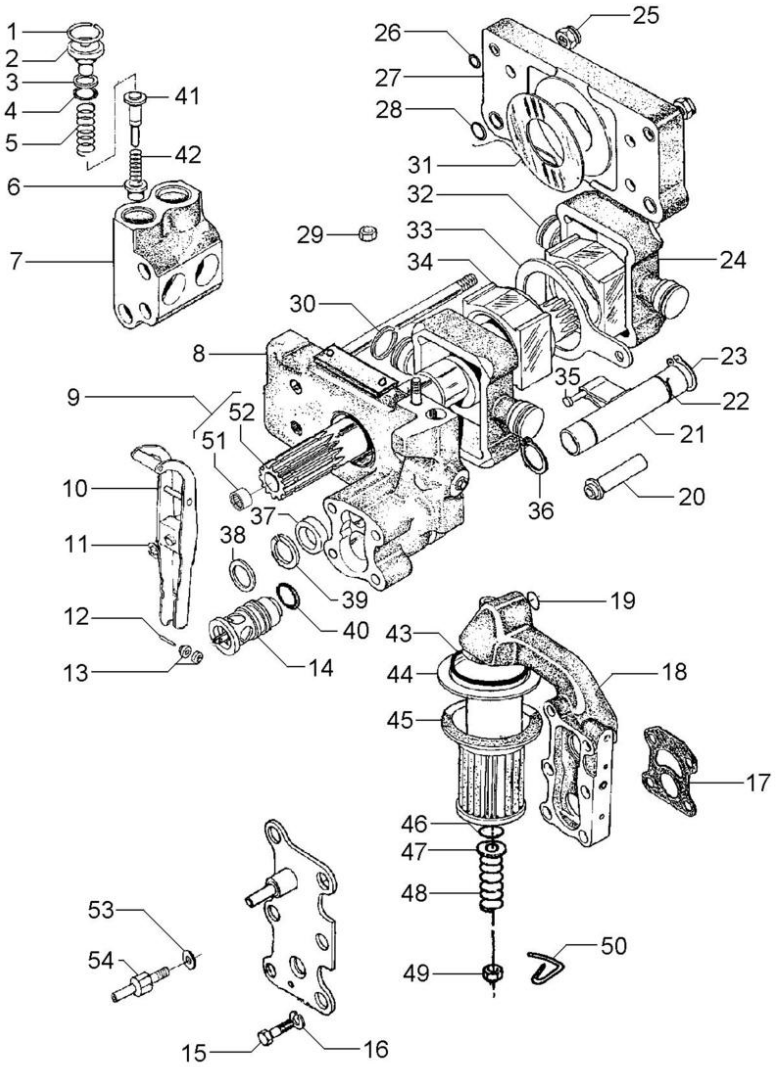

49	375109X1	3/8X16	**1**	PORCA	NUT	TUERCA
50	1870089M1		**1**	PRESILHA	STAPLE	GRAPA
51	1000251M1	9	**1**	ROLAMENTO	BEARING	COJINETE
52	1871782M3	9	**1**	EIXO	SHAFT	ARBOL
53	376719X1		**1**	ARRUELA	WASHER	ARANDELA
54	3610280M1		**1**	PARAFUSO	BOLT	PERNO

[A] ADMISSÃO
INLET
ADMISIÓN

[B] RETORNO
RETURN
RETORNO

Corpo
Body
Cuerpo

70-120

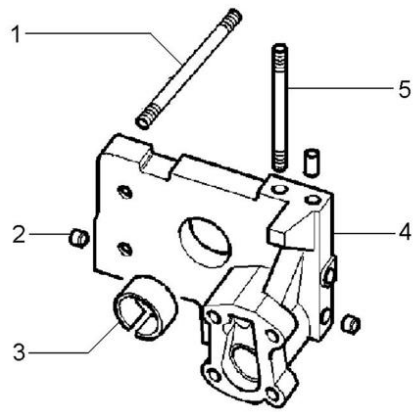

1	377528X1		**4** PRISIONEIRO	STUD	ESPARRAGO
2	1868431M3		**2** BUJÃO	PLUG	TAPON
3	1664491M2		**1** BUCHA	BUSH	CASQUILLO
4		3808617M91	**1** CORPO	BODY	CUERPO
5	377528X1		**1** PRISIONEIRO	STUD	ESPARRAGO

Bomba Do Levante Hidráulico | **Suporte Filtro**
Hydraulic Lift Pump | **Strainer Unit**
Bomba Hidraulica Elevador | **Soporte Filtro**

70-125

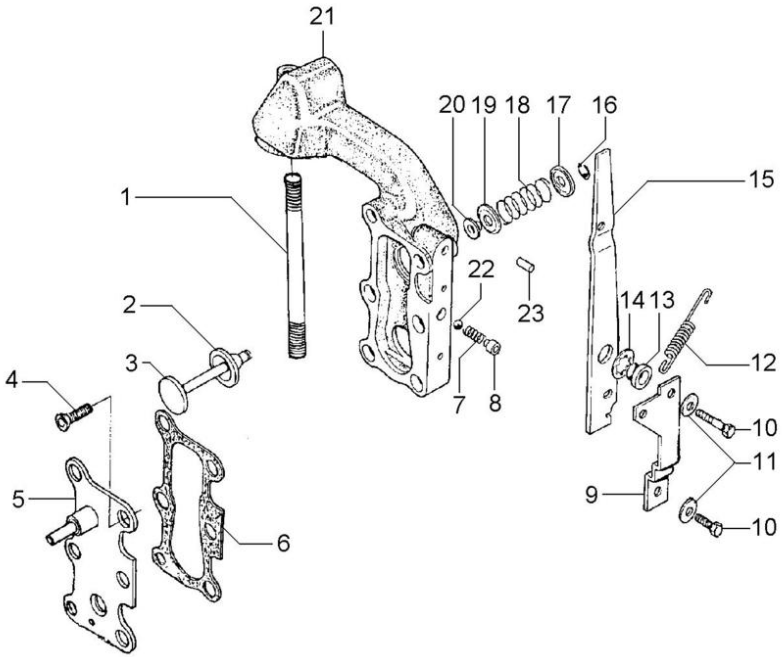

1	377531X1	**1**	PRISIONEIRO	STUD	ESPARRAGO
2	1870810M1	**1**	ANEL "O"	O RING	JUNTA TORICA
3	1870811M1	**1**	VÁLVULA	VALVE	VALVULA
4	358334X1	**2**	PARAFUSO	BOLT	PERNO
5	3599748M91	**1**	TAMPA	COVER	CUBIERTA
6	1868456M1	**2**	JUNTA	GASKET	EMPAQUETADURA.
7	1868452M1	**1**	MOLA	SPRING	RESORTE
8	1868451M2	**1**	BUCHA	BUSH	CASQUILLO
9	1869831M1	**1**	SUPORTE	SUPPORT	DISPOS.DE SOSTEN
10	362352X1	**2**	PARAFUSO	BOLT	PERNO
11	359004X1	**2**	ARRUELA	WASHER	ARANDELA
12	1868454M2	**1**	MOLA	SPRING	RESORTE
13	1868444M1	**1**	BUCHA	BUSH	CASQUILLO
14	377500X1	**1**	ARRUELA	WASHER	ARANDELA
15	1868453M2	**1**	ALAVANCA	LEVER	PALANCA
16	377501X1	**1**	ANEL TRAVA	CIRCLIP	CIRCULITO
17	1868464M1	**1**	ASSENTO	SEAT	ASIENTO
18	1868465M1	**1**	MOLA	SPRING	RESORTE
19	1868460M1	**1**	ASSENTO	SEAT	ASIENTO
20	1868466M1	**1**	RETENTOR	SEAL	RETEN
21	3599949M1	**1**	CARCAÇA	HOUSING	ALOJAMIENTO
22	361023X1	**1**	ESFERA	BALL	BOLA
23	377489X1	**1**	PINO	PIN	PASADOR

Bomba Do Levante Hidráulico Hydraulic Pump Bomba Hidralica	Válvula Osciladora Oscillator Valve Valvula Osciladora	70-130	

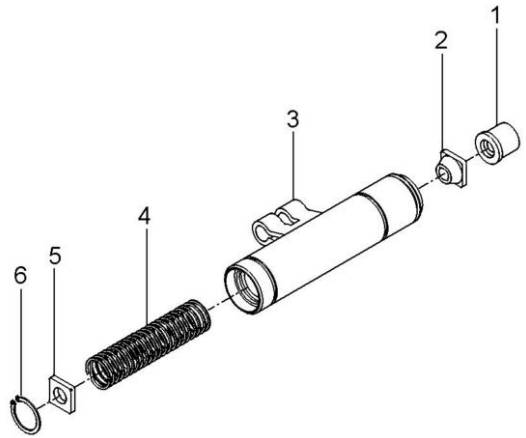

1	1681786M1	**1** COLAR	COLLAR	COLLAR
2	1862576M2	**1** GUIA	GUIDE	GUIA
3	1869826M93	**1** OSCILADOR	OSCILLATOR	OSCILADOR
4	180940M1	**1** MOLA	SPRING	RESORTE
5	1869830M2	**1** DISCO	DISC	DISCO
6	1442466X1	**1** ANEL	RING	ARO

Painel De Instrumentos
Instrument Panel
Tablero De Instrumentos

80-10

Tratores Compacto
Compact Tractors
Tractores Compacto

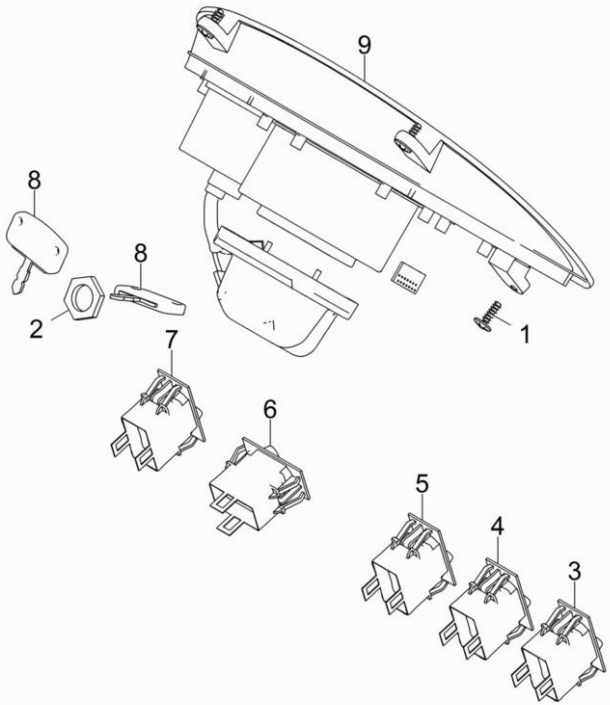

1	049574R1	5x16	**4** PARAFUSO	BOLT	PERNO
2	052437P1		**1** PORCA	NUT	TUERCA
3	071642T1		**1** INTERRUPTOR	SWITCH	INTERRUPTOR
4	071643T1		**1** INTERRUPTOR	SWITCH	INTERRUPTOR
5	071645T1		**1** INTERRUPTOR	SWITCH	INTERRUPTOR
6	071646T1		**1** INDICADOR	INDICATOR	INDICADOR
7	071647T1		**1** INTERRUPTOR	SWITCH	INTERRUPTOR
8	3813361M1		**2** CHAVE INTERRUPT.	KEY SWITCH	LLAVE INTERRUPT.
9	6272741M91		**1** PAINEL INSTRUM.	INSTRUMENT PANEL	PANEL INSTRUMENT

Sistema Elétrico Dianteiro
Front Electric System
Sistema Electrico Delantero

80-15

Tratores Compacto
Compact Tractors
Tractores Compacto

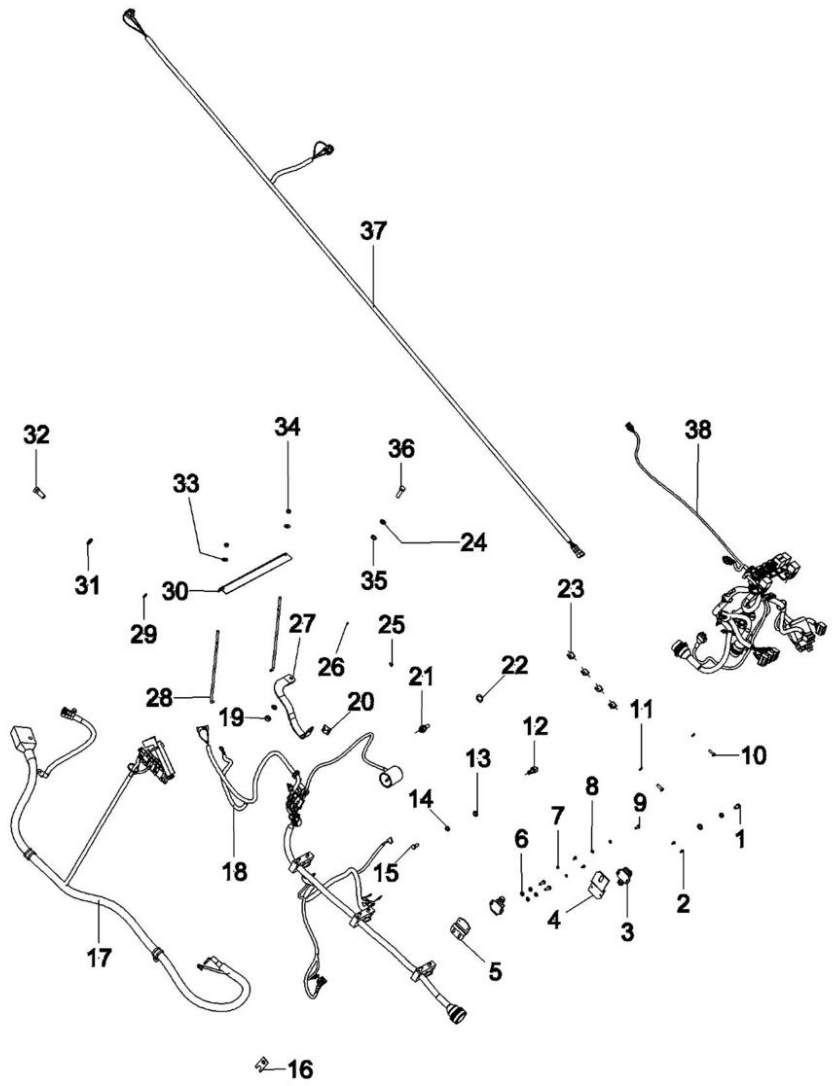

1	339124X1	**1**	PARAFUSO	BOLT	PERNO
2	3008179X1	**4**	PARAFUSO	BOLT	PERNO
3	046552T1	**2**	INTERRUPTOR	SWITCH	INTERRUPTOR
4	048835P1	**1**	SUPORTE	BRACKET	SOPORTE
5	6284202M1	**1**	SUPORTE	CLEVIS	GANCHO SEGURI.
6	390971X1	**2**	ARRUELA	WASHER	ARANDELA
7	390468X1	**2**	ARRUELA	WASHER	ARANDELA
8	WWC_144110(	**1**	ARRUELA	WASHER	ARANDELA
9	3001163X1	**1**	PARAFUSO	BOLT	PERNO
10	3001753X1	**4**	PARAFUSO	BOLT	PERNO
11	339375X1	**4**	ARRUELA	WASHER	ARANDELA
12	6280485M1	**1**	SENSOR	SENDER	EMISOR
13	829185M1	**2**	ARRUELA	WASHER	ARANDELA
14	353446X1	**2**	ARRUELA	WASHER	ARANDELA
15	339123X1	**1**	PARAFUSO	BOLT	PERNO
16	6228616M91	**1**	CJ. SUPORTE	KIT, BRACKET	JUEGO SOPORTE
17	6282002M91	**1**	CABO DE BATERIA	BATTERY CABLE	CABLE DE BATERIA
18	6262975M91	**1**	CHICOTE	HARNESS	MAZO CABLES
19	339402X1	**1**	PORCA	NUT	TUERCA
20	1677803M1	**1**	PRESILHA	STAPLE	GRAPA
21	3147425M1	**1**	SENSOR	SENDER	EMISOR
22	3147516M1	**1**	ARRUELA	WASHER	ARANDELA
23	2800985M1	**4**	PRESILHA	STAPLE	GRAPA
24	339376X1	**2**	ARRUELA	WASHER	ARANDELA
25	3009536X1	**1**	PARAFUSO	BOLT	PERNO
26	390469X1	**2**	ARRUELA	WASHER	ARANDELA
27	6203223M1	**1**	FIO-TERRA	EARTH STRAP	CABLE DE MASA
28	028345P2	**2**	TIRANTE	ROD	VARILLA
29	3147503M1	**1**	ARRUELA	WASHER	ARANDELA
30	064429P1	**1**	FIXADOR	ATTACHMENT	ADITAMENTO
31	353439X1	**1**	ARRUELA	WASHER	ARANDELA
32	353723X1	**1**	PARAFUSO	BOLT	PERNO
33	355617X1	**2**	ARRUELA	WASHER	ARANDELA
34	826760M1	**2**	PORCA	NUT	TUERCA
35	826760M1	**1**	PORCA	NUT	TUERCA
36	339814X1	**1**	PARAFUSO	BOLT	PERNO
37	6262986M91	**1**	CHICOTE	HARNESS	MAZO CABLES
38	6262977M91	**1**	CHICOTE	HARNESS	MAZO CABLES

PLANCHES EN COURS D'ILLUSTRATION

1	181142M1	**1**	ARRUELA	WASHER	ARANDELA
2	3786668M93	**1**	FAROL	LIGHT	ALUMBRADO
3	391026X1	**1**	ARRUELA	WASHER	ARANDELA
4	6219208M1	**1**	INTERRUPTOR	SWITCH	INTERRUPTOR
5	6222247M1	**1**	SUPORTE	BRACKET	SOPORTE
6	6262984M91	**1**	CHICOTE TRASEIRO	REAR WIRING	CABLE TRASERO
7	6280746M1	**1**	SUPORTE	BRACKET	SOPORTE
8	6280747M1	**1**	SUPORTE	BRACKET	SOPORTE

Bateria
Battery
Batterie

80-25

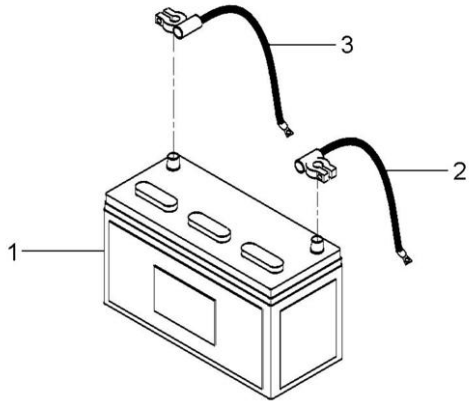

1	6207372M1	12V 100A	**1** BATERIA	BATTERY	BATERIA

Farol Auxiliar
Headlamp
Faro

80-30

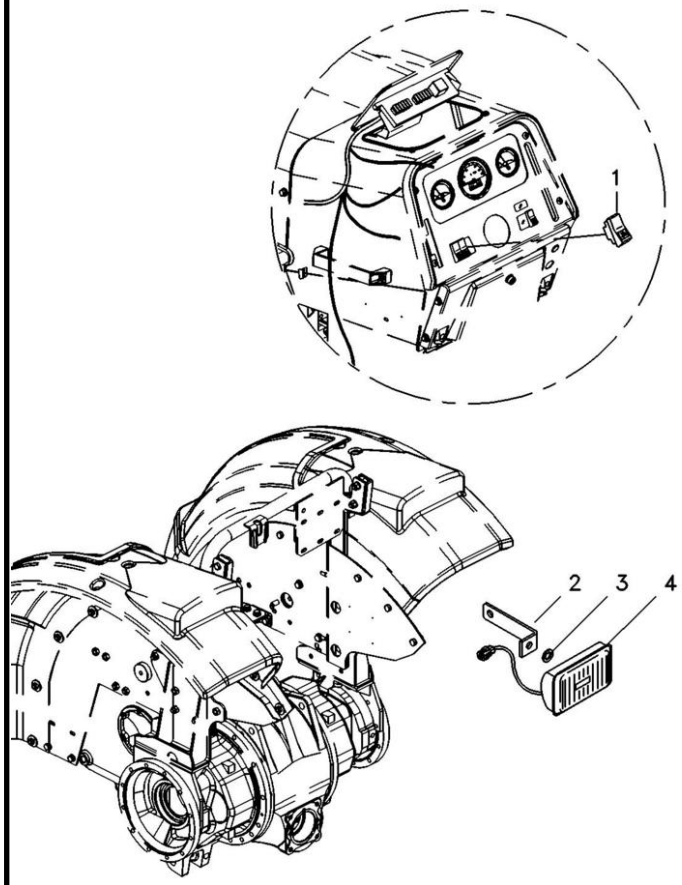

1	071645T1	**1**	INTERRUPTOR	SWITCH	INTERRUPTOR
2	6222247M1	**1**	SUPORTE	BRACKET	SOPORTE
3	3147503M1	**1**	ARRUELA	WASHER	ARANDELA
4	6221297M91	**1**	FAROL	LIGHT	ALUMBRADO

Sem Farol Auxiliar De Serviço
Without Serving Auxiliary Lantern
Sim Farol Auxiliar De Servicio

80-35

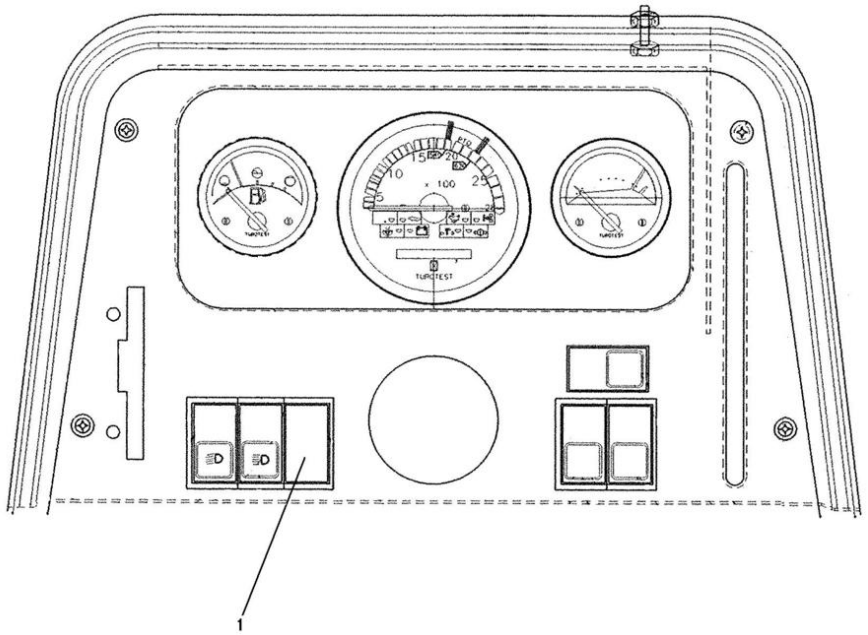

1	042603T1	**1** TAMPA	COVER	CUBIERTA

Instalação Da Buzina
Horn Assy
Instalación Bocina

80-40

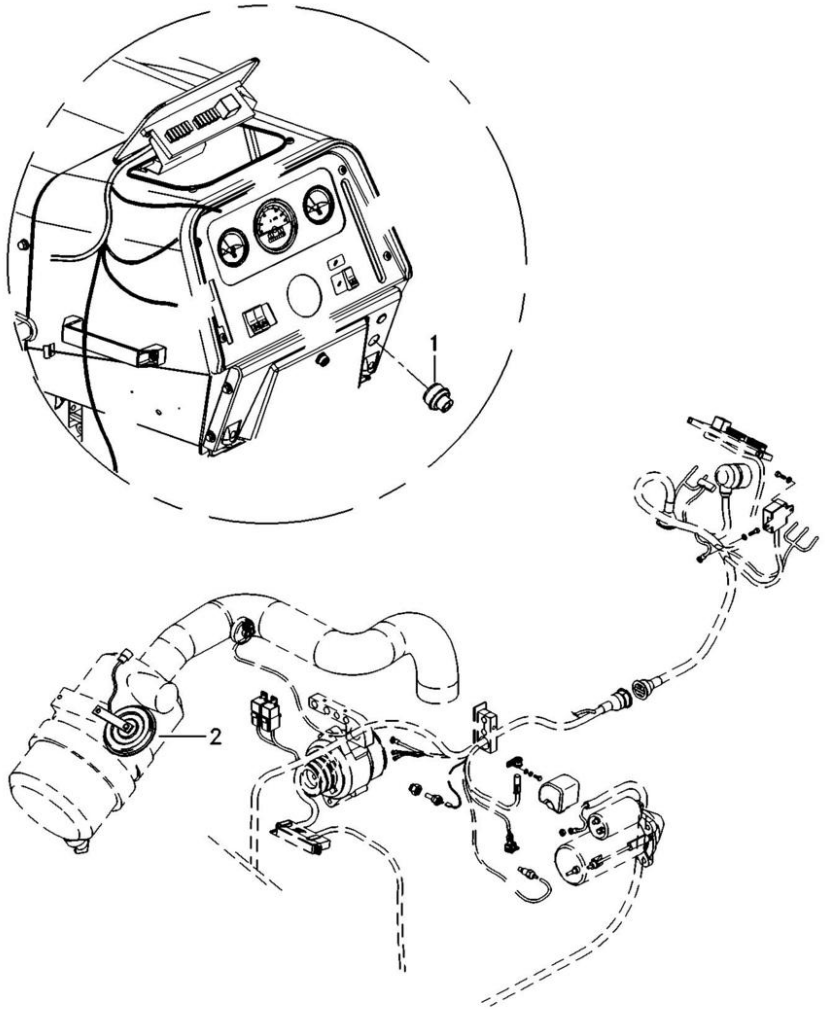

1	6223780M1	**1** INTERRUPTOR	SWITCH	INTERRUPTOR
2	1678404M1	**1** BUZINA	HORN	BOCINA

PLANCHES EN COURS D'ILLUSTRATION

Lataria	2 Rm	100-10	Tratores Compacto
Bodywork	2 Wd		Compact Tractors
Carroceria	2 Rm		Tractores Compacto

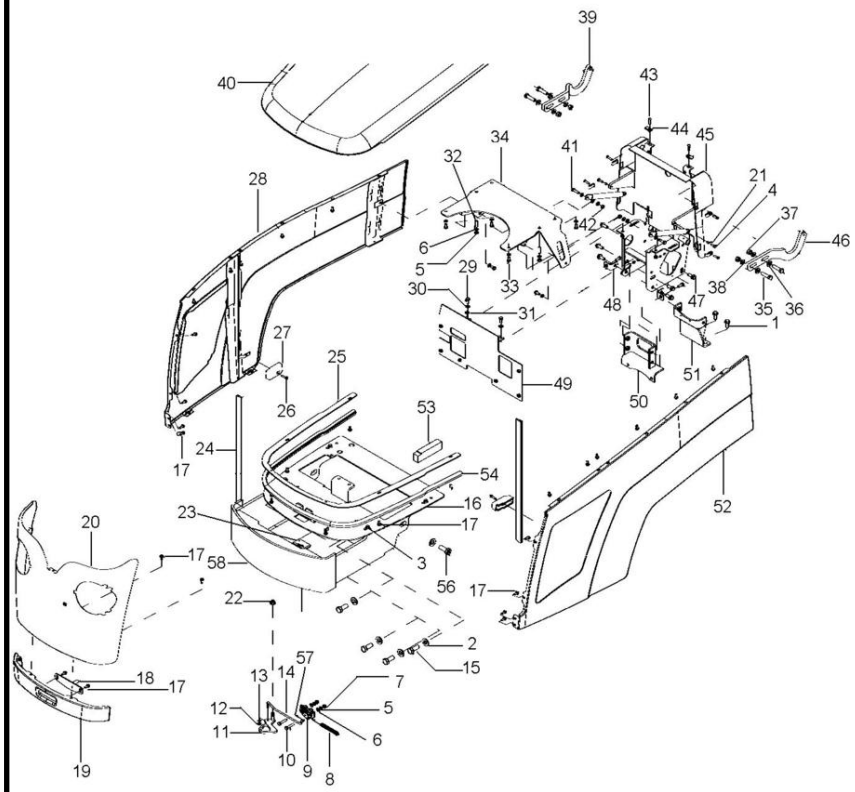

1	058285P1	**2**	PARAFUSO	SCREW	TORNILLO
2	3585377M1	**6**	ARRUELA	WASHER	ARANDELA
3	3012152X1	**4**	PARAFUSO	BOLT	PERNO
4	339666X1	**2**	PARAFUSO	BOLT	PERNO
5	339169X1	**4**	PORCA	NUT	TUERCA
6	339374X1	**10**	ARRUELA	WASHER	ARANDELA
7	391166X1	**8**	ARRUELA	WASHER	ARANDELA
8	893713M1	**1**	MOLA	SPRING	RESORTE
9	4284519M1	**1**	FECHADURA	LOCK	CERRADURA
10	391176X1	**2**	PARAFUSO	BOLT	PERNO
11	6274527M91	**1**	PUXADOR	HANDLE	PUJADOR
12	1441500X1	**1**	PORCA	NUT	TUERCA
13	353754X1	**1**	ARRUELA	WASHER	ARANDELA
14	6267318M91	**1**	TIRANTE	ROD	VARILLA
15	368761X1	**4**	PARAFUSO	BOLT	PERNO
16	6282509M91	**1**	BASE	BOWL	TAZA
17	3009182X1	**30**	PARAFUSO	BOLT	PERNO
18	6270222M91	**1**	TRINCO	LATCH	CERROJO
19	6234338M91	**1**	GUARNIÇÃO	FOAM	ESPUMA
20	6270500M91	**1**	GRADE	GRILLE	REJILLA
21	6282511M1	**2**	ESPAÇADOR	SPACER	PIEZA DISTANCIA
22	5000004X1	**1**	PORCA	NUT	TUERCA
23	6267350M1	**1**	GALÃO	PAD	CIERRE
24	6275000M1	**2**	GALÃO	PAD	CIERRE
25	6280220M1	**1**	REFORÇO	REINFORCEMENT	REFUERZO
26	300928X1	**2**	PARAFUSO	BOLT	PERNO
27	6272334M1	**2**	GUIA	GUIDE	GUIA
28	6234351M91	**1**	LATERAL	SIDE	LATERAL
29	339123X1	**4**	PARAFUSO	BOLT	PERNO
30	339024X1	**2**	ARRUELA	WASHER	ARANDELA
31	339549X1	**2**	PORCA	NUT	TUERCA
32	1440022X1	**2**	PARAFUSO	BOLT	PERNO
33	339124X1	**6**	PARAFUSO	BOLT	PERNO
34	6264598M91	**1**	SUPORTE	BRACKET	SOPORTE
35	339208X1	**4**	PARAFUSO	BOLT	PERNO
36	339026X1	**4**	ARRUELA	WASHER	ARANDELA
37	339054X1	**4**	PORCA	NUT	TUERCA
38	339369X1	**4**	ARRUELA	WASHER	ARANDELA
39	62646001M1	**1**	BRAÇO	ARM	BRAZO
40	6234320M91	**1**	CAPUZ	HOOD	CAPO
41	339337X1	**2**	PARAFUSO	BOLT	PERNO
42	394367X1	**2**	PORCA	NUT	TUERCA
43	6211348M1	**6**	PARAFUSO	BOLT	PERNO
44	6215830M1	**6**	GRAMPO	CRAMP	PASADOR
45	6263105M91	**1**	CJ. ESTRUTURA	STRUCTURE	ESTRUCTURA
46	6264599M1	**1**	BRAÇO	ARM	BRAZO
47	3010235X1	**6**	PARAFUSO	BOLT	PERNO
48	026409P1	**2**	SUPORTE	BRACKET	SOPORTE
49	6281480M91	**1**	CJ. DEFLETOR	KIT, DEFLECTOR	JUEGO DEFLECTOR
50	6281496M91	**1**	CJ. BASE	KIT, BOWL	JUEGO TAZA

Lataria **2 Rm** **Bodywork** **2 Wd** **Carroceria** **2 Rm**	**100-10**	**Tratores Compacto** **Compact Tractors** **Tractores Compacto**

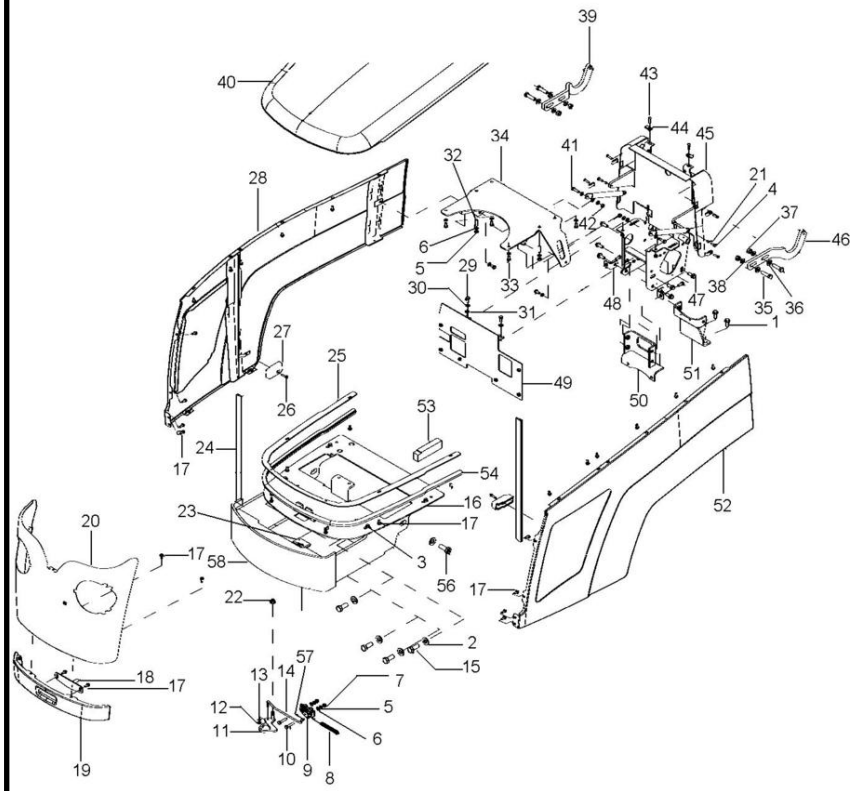

51	033922S1	**1**	SUPORTE	BRACKET	SOPORTE
52	6234344M91	**1**	LATERAL	SIDE	LATERAL
53	6280660M1	**1**	VEDAÇÃO	SEALING	VEDACION
54	4288442M2	**1**	GUARNIÇÃO	FOAM	ESPUMA
56	6280547M1	**2**	PARAFUSO	BOLT	PERNO
57	354041X1	**1**	CUPILHA	COTTER PIN	PASADOR DOUBLE
58	6282700M91	**1**	SUPORTE PESOS	WEIGHT FRAME	BASTIDOR P.PESAS

Lataria	4 Rm
Bodywork	4 Wd
Carroceria	4 Rm

100-15

Tratores Compacto
Compact Tractors
Tractores Compacto

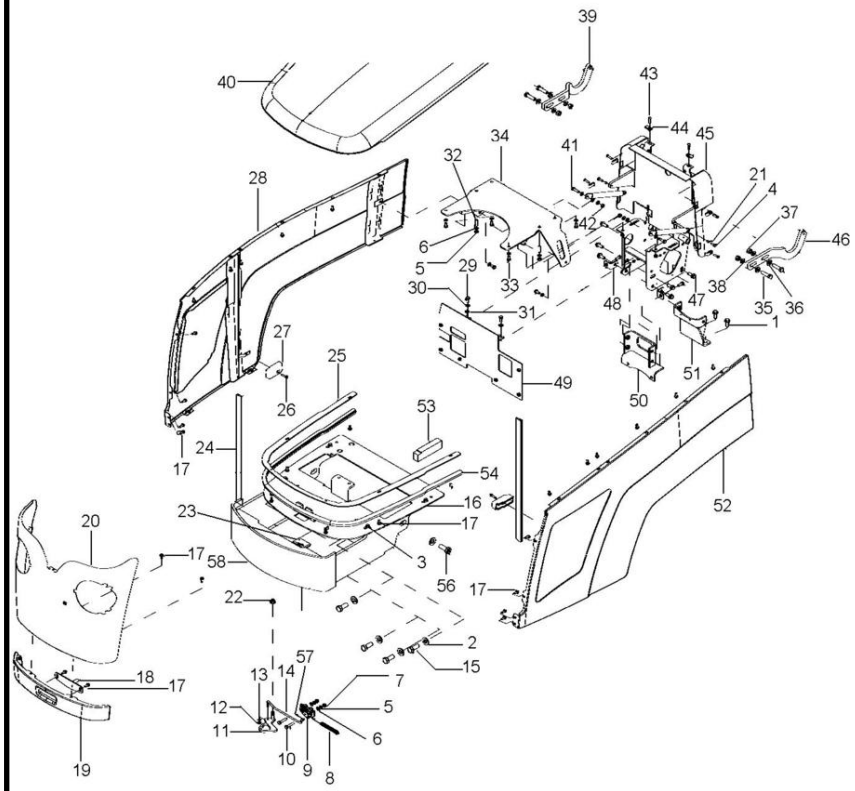

1	058285P1	**2**	PARAFUSO	SCREW	TORNILLO
2	3585377M1	**6**	ARRUELA	WASHER	ARANDELA
3	3012152X1	**4**	PARAFUSO	BOLT	PERNO
4	339666X1	**2**	PARAFUSO	BOLT	PERNO
5	339169X1	**4**	PORCA	NUT	TUERCA
6	339374X1	**10**	ARRUELA	WASHER	ARANDELA
7	391166X1	**8**	ARRUELA	WASHER	ARANDELA
8	893713M1	**1**	MOLA	SPRING	RESORTE
9	4284519M1	**1**	FECHADURA	LOCK	CERRADURA
10	391176X1	**2**	PARAFUSO	BOLT	PERNO
11	6274527M91	**1**	PUXADOR	HANDLE	PUJADOR
12	1441500X1	**1**	PORCA	NUT	TUERCA
13	353754X1	**1**	ARRUELA	WASHER	ARANDELA
14	6267318M91	**1**	TIRANTE	ROD	VARILLA
15	368761X1	**4**	PARAFUSO	BOLT	PERNO
16	6283096M91	**1**	CJ. BASE	KIT, BOWL	JUEGO TAZA
17	3009182X1	**30**	PARAFUSO	BOLT	PERNO
18	6270222M91	**1**	TRINCO	LATCH	CERROJO
19	6234338M91	**1**	GUARNIÇÃO	FOAM	ESPUMA
20	6270500M91	**1**	GRADE	GRILLE	REJILLA
21	6282511M1	**2**	ESPAÇADOR	SPACER	PIEZA DISTANCIA
22	5000004X1	**1**	PORCA	NUT	TUERCA
23	6267350M1	**1**	GALÃO	PAD	CIERRE
24	6275000M1	**2**	GALÃO	PAD	CIERRE
25	6280220M1	**1**	REFORÇO	REINFORCEMENT	REFUERZO
26	300928X1	**2**	PARAFUSO	BOLT	PERNO
27	6272334M1	**2**	GUIA	GUIDE	GUIA
28	6234351M91	**1**	LATERAL	SIDE	LATERAL
29	339123X1	**4**	PARAFUSO	BOLT	PERNO
30	339024X1	**2**	ARRUELA	WASHER	ARANDELA
31	339549X1	**2**	PORCA	NUT	TUERCA
32	1440022X1	**2**	PARAFUSO	BOLT	PERNO
33	339124X1	**6**	PARAFUSO	BOLT	PERNO
34	6264598M91	**1**	SUPORTE	BRACKET	SOPORTE
35	339208X1	**4**	PARAFUSO	BOLT	PERNO
36	339026X1	**4**	ARRUELA	WASHER	ARANDELA
37	339054X1	**4**	PORCA	NUT	TUERCA
38	339369X1	**4**	ARRUELA	WASHER	ARANDELA
39	62646001M1	**1**	BRAÇO	ARM	BRAZO
40	6234320M91	**1**	CAPUZ	HOOD	CAPO
41	339337X1	**2**	PARAFUSO	BOLT	PERNO
42	394367X1	**2**	PORCA	NUT	TUERCA
43	6211348M1	**6**	PARAFUSO	BOLT	PERNO
44	6215830M1	**6**	GRAMPO	CRAMP	PASADOR
45	6263105M91	**1**	CJ. ESTRUTURA	STRUCTURE	ESTRUCTURA
46	6264599M1	**1**	BRAÇO	ARM	BRAZO
47	3010235X1	**6**	PARAFUSO	BOLT	PERNO
48	026409P1	**2**	SUPORTE	BRACKET	SOPORTE
49	6281480M91	**1**	CJ. DEFLETOR	KIT, DEFLECTOR	JUEGO DEFLECTOR
50	6281496M91	**1**	CJ. BASE	KIT, BOWL	JUEGO TAZA

Lataria	4 Rm	100-15	Tratores Compacto
Bodywork	4 Wd		Compact Tractors
Carroceria	4 Rm		Tractores Compacto

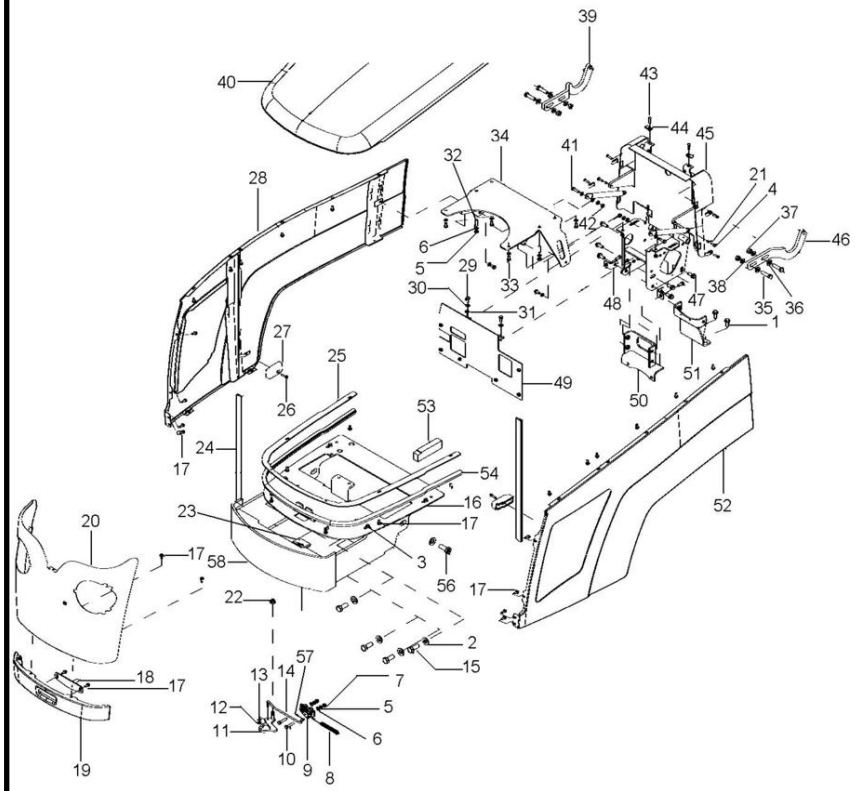

51	033922S1	**1**	SUPORTE	BRACKET	SOPORTE
52	6234344M91	**1**	LATERAL	SIDE	LATERAL
53	6280660M1	**1**	VEDAÇÃO	SEALING	VEDACION
54	4288442M2	**1**	GUARNIÇÃO	FOAM	ESPUMA
56	6280547M1	**2**	PARAFUSO	BOLT	PERNO
57	354041X1	**1**	CUPILHA	COTTER PIN	PASADOR DOUBLE
58	6282700M91	**1**	SUPORTE PESOS	WEIGHT FRAME	BASTIDOR P.PESAS

Bloco Ótico
Headlamp
Faro

100-20

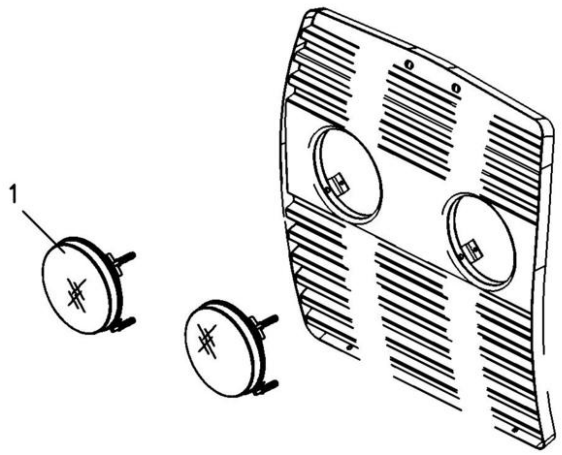

1	6263123M91	**2**	FAROL	LIGHT	ALUMBRADO

Decalcomania
Decals
Callomanias

100-25

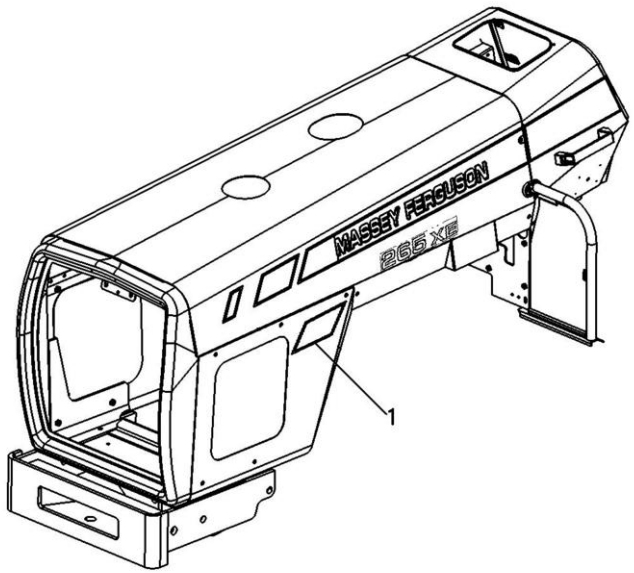

1	6275239M1	[A]	**2**	DECAL	DECAL	CALCOMANIA

[A] MAIS ALIMENTOS
MORE FOOD
MÁS ALIMENTOS

Decalcomania
Decals
Callomanias

100-30

Tratores Compacto
Compact Tractors
Tractores Compacto

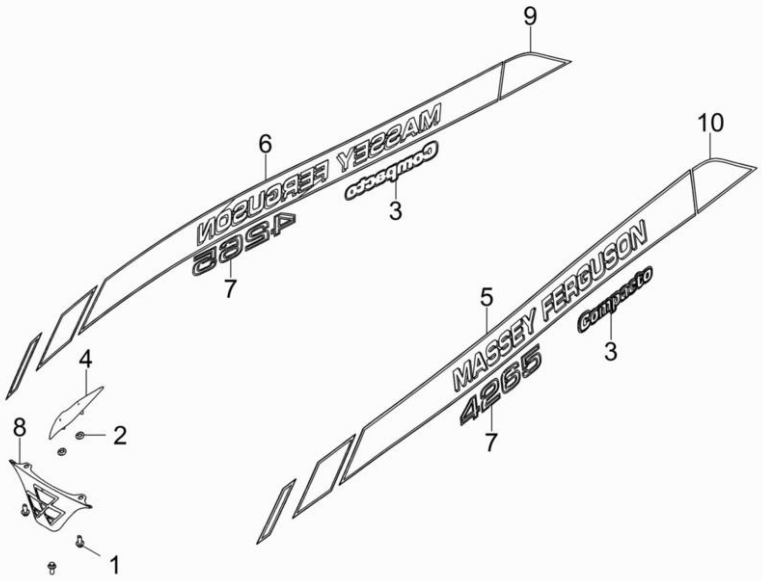

1	3009182X1	M6x1.0x16	**3**	PARAFUSO	BOLT	PERNO
2	4276693M1		**2**	PORCA	NUT	TUERCA
3	6229461M1		**2**	DECAL	DECAL	CALCOMANIA
4	6261544M1		**1**	ALÇA	STRAP	FAJA
5	6262014M1	◀	**1**	DECAL	DECAL	CALCOMANIA
6	6262015M1	▶	**1**	DECAL	DECAL	CALCOMANIA
7	6262829M1		**2**	DECAL	DECAL	CALCOMANIA
8	6284278M91		**1**	EMBLEMA	EMBLEM	EMBLEMA
9	6285325M1	▶	**1**	DECAL	DECAL	CALCOMANIA
10	6285326M1	◀	**1**	DECAL	DECAL	CALCOMANIA

Escala De Velocidades Velocity Scale Escala De Velocidades	100-35	8 Velocidades / Tratores Compacto 8 Speed / Compact Tractors 8 Velocidades / Tractores Compacto

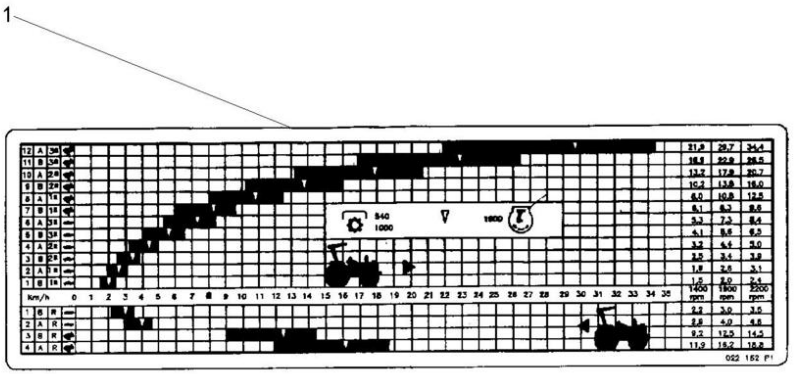

1	3408158M1	**1** DECAL	DECAL	CALCOMANIA

Escala De Velocidades
Velocity Scale
Escala De Velocidades

100-40

Tratores Compacto
Compact Tractors
Tractores Compacto

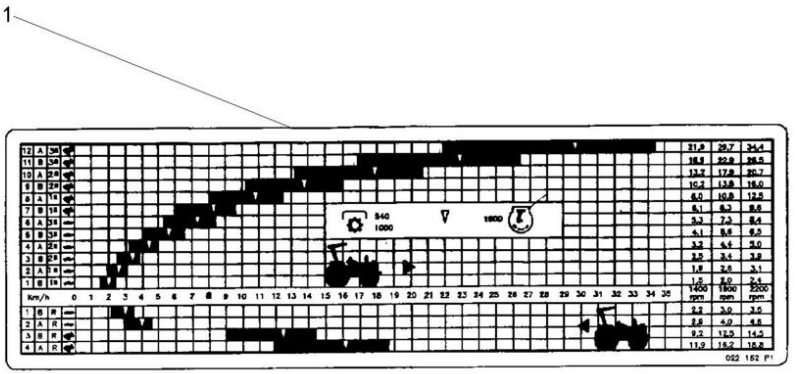

1	037057P1	**1**	DECAL	DECAL	CALCOMANIA

Escala De Velocidades
Velocity Scale
Escala De Velocidades

100-45

8x2 Velocidades - Com Redutor De Velocidade
8x2 Speed - With Creeper
8x2 Velocidades - Con Reducción De Velociad

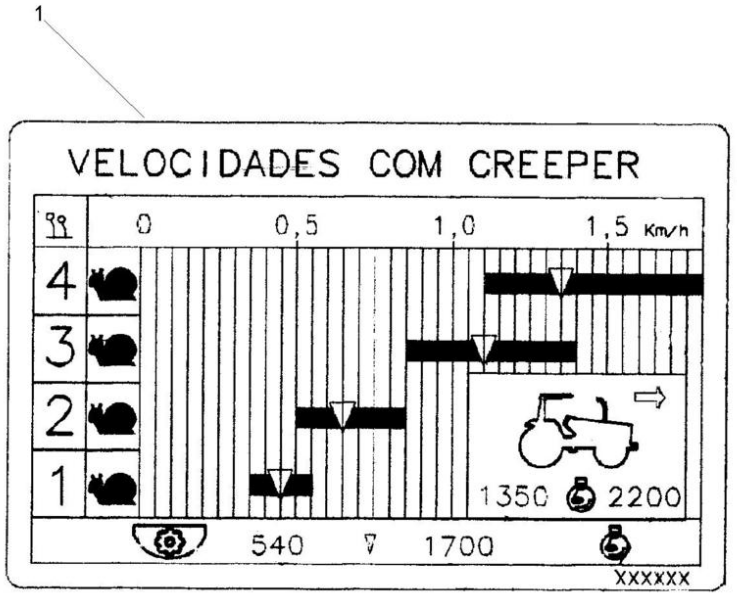

1	054362P1	13.6 X 38 16.9 X 30 18.4 X 30 18.4 X 34	**1** DECAL	DECAL	CALCOMANIA

Escala De Velocidades **Velocity Scale** **Escala De Velocidades**	**100-50**	**12x4 Velocidades - Com Redutor De Velocidade** **12x4 Speed - With Creeper** **12x4 Velocidades - Con Reducción De Velociad**

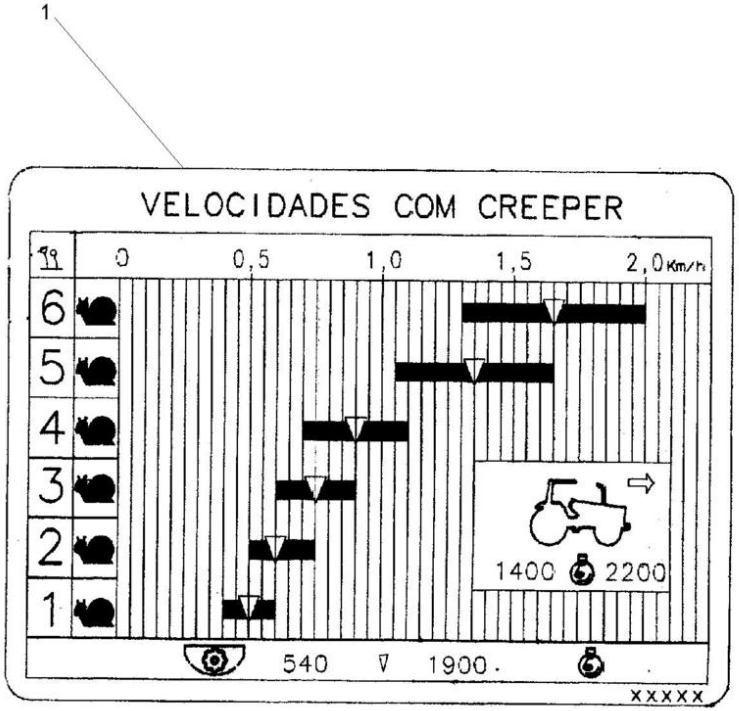

1	6219563M1	**1** ESCALA	SCALE	ESCALA

Kit Decais De Advertência
Warning Decal Kit
Juego Decal De Advertencia

100-55

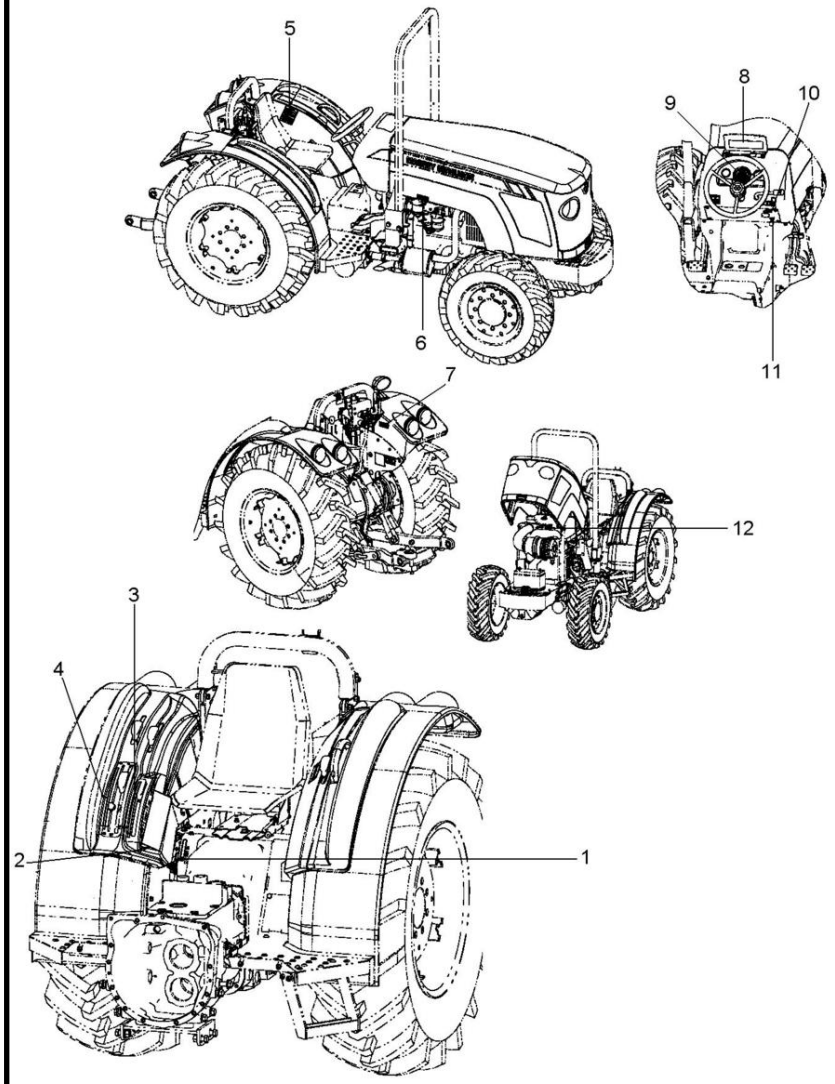

1	049485P1	**1** EMBLEMA	EMBLEM	EMBLEMA
2	050270P1	**1** DECAL	DECAL	CALCOMANIA
3	6235355M1	**1** DECAL	DECAL	CALCOMANIA
4	6235351M1	**1** DECAL	DECAL	CALCOMANIA
5	022101P2	**1** DECAL	DECAL	CALCOMANIA
6	022092P1	**1** DECAL	DECAL	CALCOMANIA
7	3586819M2	**1** DECAL	DECAL	CALCOMANIA
8	067210P1	**1** DECAL	DECAL	CALCOMANIA
9	3410241M1	**1** DECAL	DECAL	CALCOMANIA
10	068136P1	**1** DECAL	DECAL	CALCOMANIA
11	3410245M1	**1** EMBLEMA	EMBLEM	EMBLEMA
12	022096P1	DECAL	DECAL	CALCOMANIA

Kit Decais De Advertência
Warning Decal Kit
Juego Decal De Advertencia

100-60

Tratores Compacto
Compact Tractors
Tractores Compacto

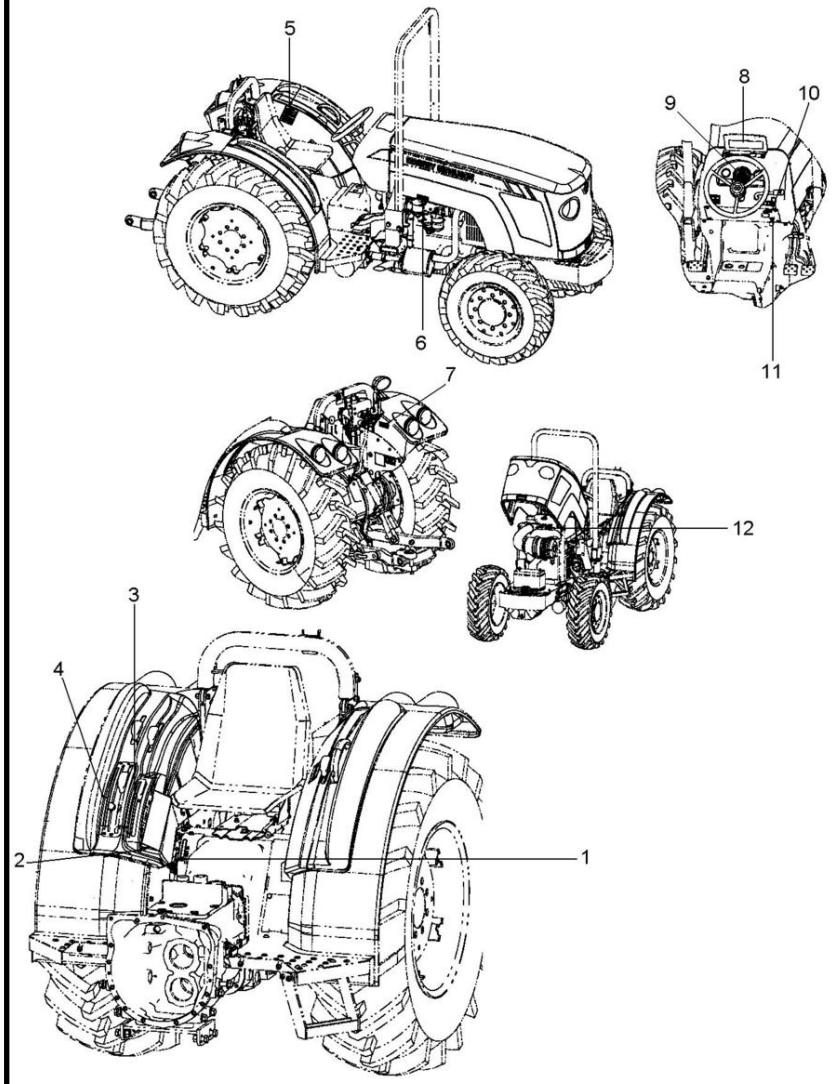

1	049485P1	**1** EMBLEMA	EMBLEM	EMBLEMA
2	050272P1	**1** DECAL	DECAL	CALCOMANIA
3	6235354M1	**1** DECAL	DECAL	CALCOMANIA
4	6235350M1	**1** DECAL	DECAL	CALCOMANIA
5	022102P2	**1** DECAL	DECAL	CALCOMANIA
6	022093P1	**1** DECAL	DECAL	CALCOMANIA
7	3586819M2	**1** DECAL	DECAL	CALCOMANIA
8	067210P1	**1** DECAL	DECAL	CALCOMANIA
9	3411432M1	**1** DECAL	DECAL	CALCOMANIA
10	068136P1	**1** DECAL	DECAL	CALCOMANIA
11	3410245M1	**1** EMBLEMA	EMBLEM	EMBLEMA
12	022097P1	DECAL	DECAL	CALCOMANIA

Kit Decais De Advertência
Warning Decal Kit
Juego Decal De Advertencia

100-65

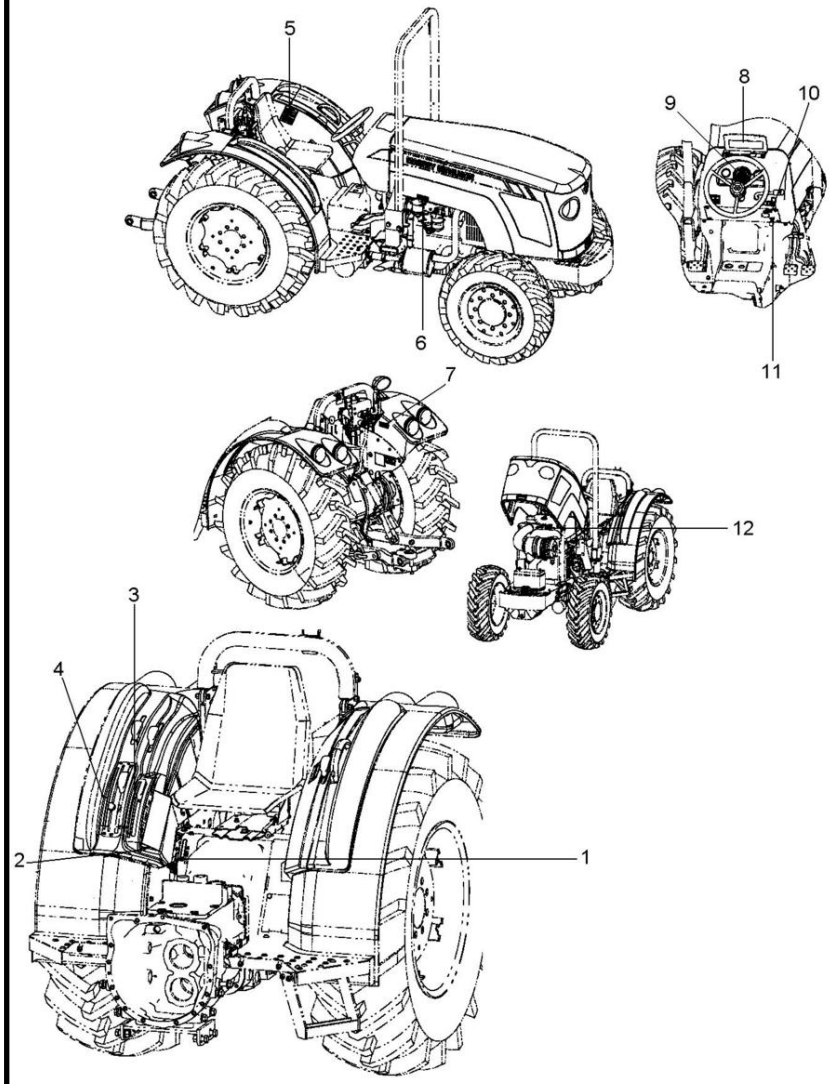

1	049485P1	**1** EMBLEMA	EMBLEM	EMBLEMA
2	049391P1	**1** DECAL	DECAL	CALCOMANIA
3	6235353M1	**1** DECAL	DECAL	CALCOMANIA
4	6235349M1	**1** DECAL	DECAL	CALCOMANIA
5	022100P2	**1** DECAL	DECAL	CALCOMANIA
6	022091P1	**1** DECAL	DECAL	CALCOMANIA
7	3586819M2	**1** DECAL	DECAL	CALCOMANIA
8	067210P1	**1** DECAL	DECAL	CALCOMANIA
9	2800862M1	**1** DECAL	DECAL	CALCOMANIA
10	068136P1	**1** DECAL	DECAL	CALCOMANIA
11	3410245M1	**1** EMBLEMA	EMBLEM	EMBLEMA
12	3146834M1	**1** DECAL	DECAL	CALCOMANIA

Pára-Lama Traseiro
Rear Mudguard
Guardabarros Trasero

105-10

Tratores Compacto
Compact Tractors
Tractores Compacto

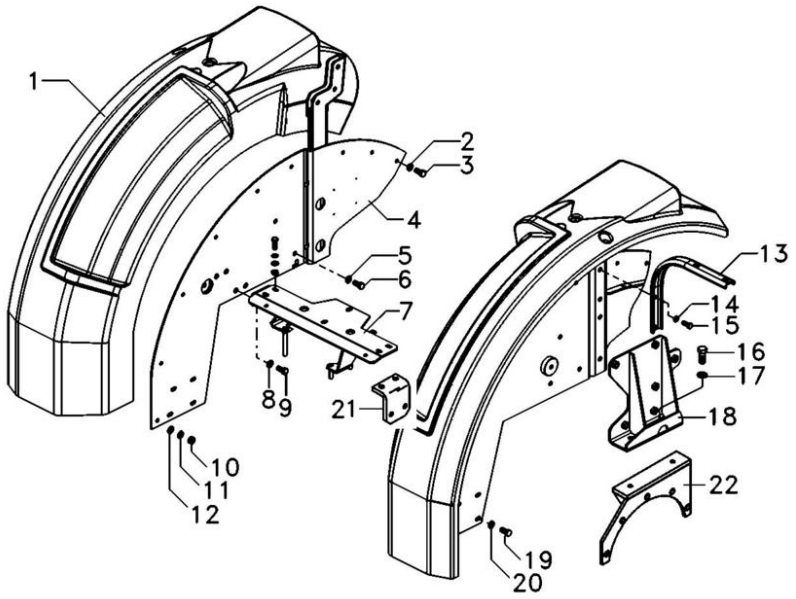

REV.01

1	6214704M1	▶	**1**	PÁRA-LAMA	FENDER	GUARDABARRO
1	6215445M1	◀	**1**	PÁRA-LAMA	FENDER	GUARDABARRO
2	339299X1		**24**	PARAFUSO	BOLT	PERNO
3	339376X1		**24**	ARRUELA	WASHER	ARANDELA
4	6227629M91	▶	**1**	LATERAL	BOARD	TABLERO
4	6227631M92	◀	**1**	LATERAL	BOARD	TABLERO
5	339026X1		**8**	ARRUELA	WASHER	ARANDELA
6	339299X1		**8**	PARAFUSO	BOLT	PERNO
7	6216931M91		**1**	CJ. CHAPA	KIT, PLATE	JUEGO DE PLATO
8	339369X1		**4**	ARRUELA	WASHER	ARANDELA
9	339139X1		**4**	PARAFUSO	BOLT	PERNO
10	394367X1		**24**	PORCA	NUT	TUERCA
11	390652X1		**24**	ARRUELA	WASHER	ARANDELA
12	390972X1		**24**	ARRUELA	WASHER	ARANDELA
13	6218215M1		**2**	SUPORTE	BRACKET	SOPORTE
14	339376X1		**4**	ARRUELA	WASHER	ARANDELA
15	339401X1		**4**	PARAFUSO	BOLT	PERNO
16	353726X1		**4**	PARAFUSO	BOLT	PERNO
17	353433X1		**4**	ARRUELA	WASHER	ARANDELA
18	6227625M91	◀	**1**	SUPORTE	CLEVIS	GANCHO SEGURI.
18	6227627M91	▶	**1**	SUPORTE	CLEVIS	GANCHO SEGURI.
19	339451X1		**4**	PARAFUSO	BOLT	PERNO
20	391388X1		**4**	ARRUELA	WASHER	ARANDELA
21	6215614M91		**2**	SUPORTE	BRACKET	SOPORTE
22	6222506M91	◀	**1**	CJ. SUPORTE	KIT, BRACKET	JUEGO SOPORTE
22	6222504M91	▶	**1**	CJ. SUPORTE	KIT, BRACKET	JUEGO SOPORTE

Pára-Lama Traseiro
Rear Mudguard
Guardabarros Trasero

105-15

Tratores Compacto
Compact Tractors
Tractores Compacto

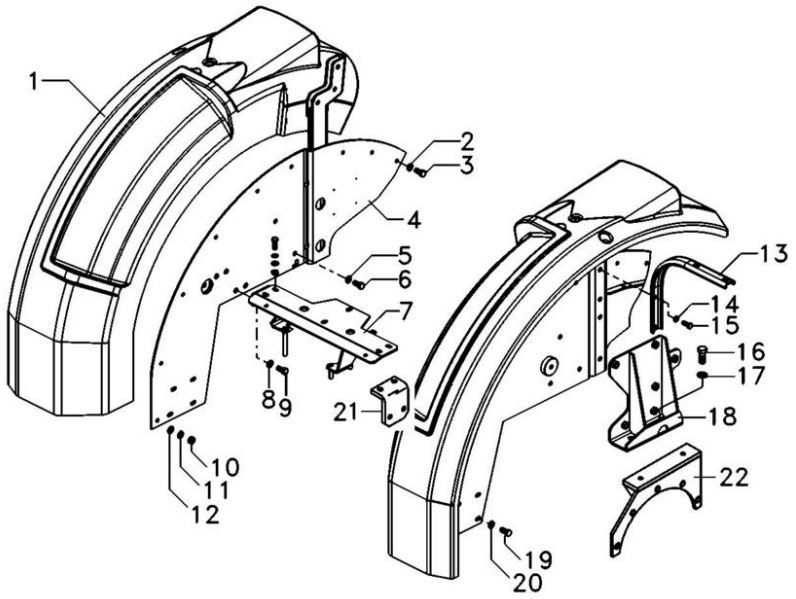

1	6214704M1	▶	**1**	PÁRA-LAMA	FENDER	GUARDABARRO
1	6215445M1	◀	**1**	PÁRA-LAMA	FENDER	GUARDABARRO
2	339299X1		**24**	PARAFUSO	BOLT	PERNO
3	339376X1		**24**	ARRUELA	WASHER	ARANDELA
4	6214840M91	▶	**1**	LATERAL	SIDE	LATERAL
4	6215355M92	◀	**1**	LATERAL	BOARD	TABLERO
5	339026X1		**8**	ARRUELA	WASHER	ARANDELA
6	339299X1		**8**	PARAFUSO	BOLT	PERNO
7	6216931M91		**1**	CJ. CHAPA	KIT, PLATE	JUEGO DE PLATO
8	339369X1		**4**	ARRUELA	WASHER	ARANDELA
9	339139X1		**4**	PARAFUSO	BOLT	PERNO
10	394367X1		**24**	PORCA	NUT	TUERCA
11	390652X1		**24**	ARRUELA	WASHER	ARANDELA
12	390972X1		**24**	ARRUELA	WASHER	ARANDELA
13	6218215M1		**2**	SUPORTE	BRACKET	SOPORTE
14	339376X1		**4**	ARRUELA	WASHER	ARANDELA
15	339401X1		**4**	PARAFUSO	BOLT	PERNO
16	353726X1		**4**	PARAFUSO	BOLT	PERNO
17	353433X1		**4**	ARRUELA	WASHER	ARANDELA
18	6207936M91	◀	**1**	SUPORTE	BRACKET	SOPORTE
18	6207937M91	▶	**1**	SUPORTE	BRACKET	SOPORTE
19	339451X1		**4**	PARAFUSO	BOLT	PERNO
20	391388X1		**4**	ARRUELA	WASHER	ARANDELA
21	6215614M91		**2**	SUPORTE	BRACKET	SOPORTE
22	6222506M91	◀	**1**	CJ. SUPORTE	KIT, BRACKET	JUEGO SOPORTE
22	6222504M91	▶	**1**	CJ. SUPORTE	KIT, BRACKET	JUEGO SOPORTE
23	6285931M1		**6**	TAMPÃO	PAD	ALMOHADILLA

Paralama Traseiro
Rear Fender
Guardabarro Trasero

105-20

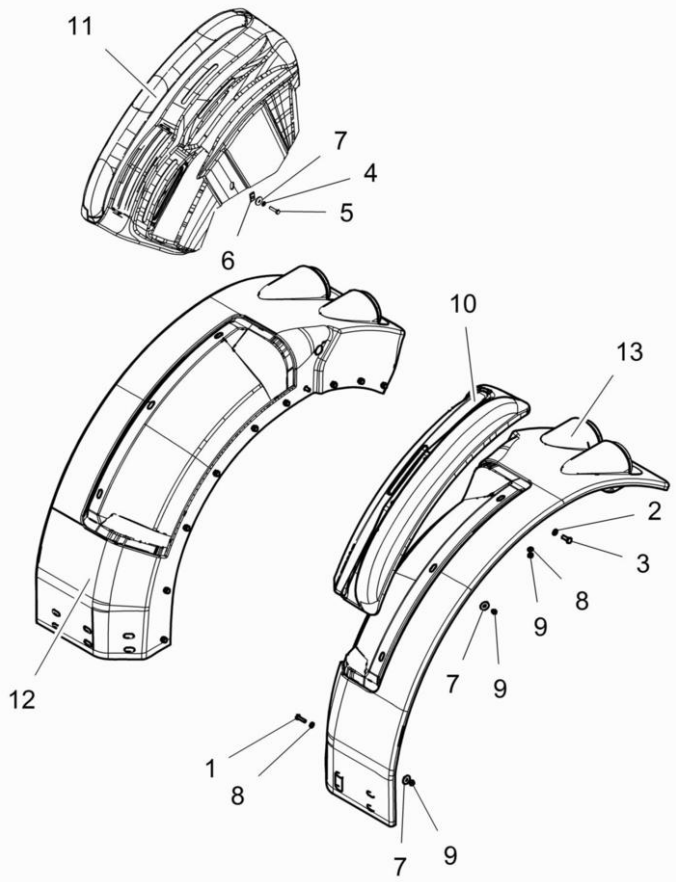

1	6262127M91	▶	**1**	PÁRA-LAMA	FENDER	GUARDABARRO
2	6262068M91		**1**	CONSOLE	CONSOLE	CONSOLA
3	6260454M1		**1**	CONSOLE	CONSOLE	CONSOLA
4	6262128M91	◀	**1**	PÁRA-LAMA	FENDER	GUARDABARRO
5	368897X1		**2**	PORCA	NUT	TUERCA
6	353446X1		**2**	ARRUELA	WASHER	ARANDELA
7	353681X1		**2**	PARAFUSO	BOLT	PERNO
8	390652X1		**26**	ARRUELA	WASHER	ARANDELA
9	394367X1		**28**	PORCA	NUT	TUERCA
10	339337X1		**18**	PARAFUSO	BOLT	PERNO
11	390972X1		**22**	ARRUELA	WASHER	ARANDELA
12	339401X1		**2**	PARAFUSO	BOLT	PERNO
13	339376X1		**2**	ARRUELA	WASHER	ARANDELA

Paralama Traseiro
Rear Fender
Guardabarro Trasero

105-25

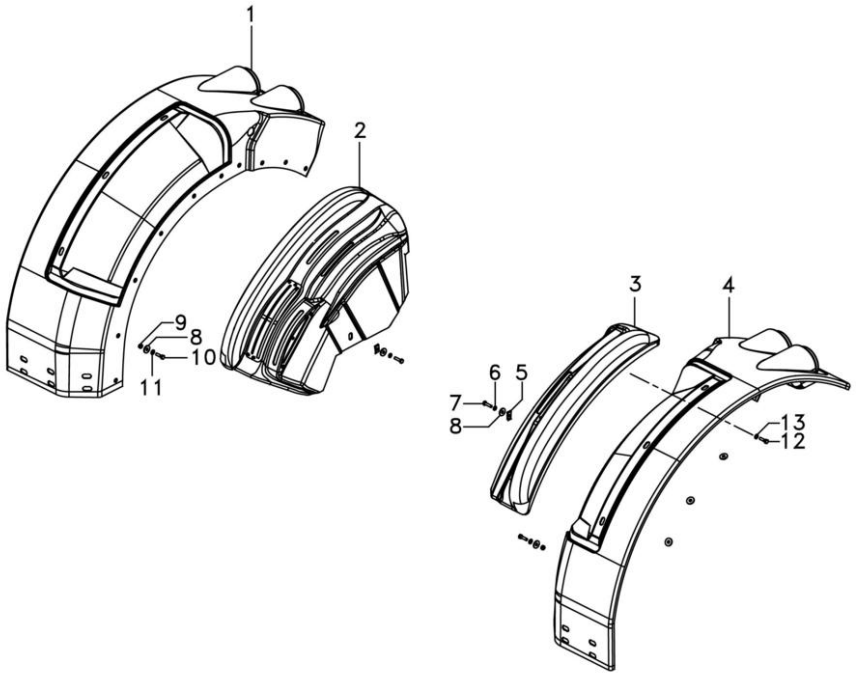

1	6262127M91	▶	**1**	PÁRA-LAMA	FENDER	GUARDABARRO
2	6281098M91	▶	**1**	CONSOLE	CONSOLE	CONSOLA
3	6281099M1	◀	**1**	CONSOLE	CONSOLE	CONSOLA
4	6262128M91	◀	**1**	PÁRA-LAMA	FENDER	GUARDABARRO
5	368897X1		**2**	PORCA	NUT	TUERCA
6	353446X1		**2**	ARRUELA	WASHER	ARANDELA
7	353681X1		**2**	PARAFUSO	BOLT	PERNO
8	390652X1		**26**	ARRUELA	WASHER	ARANDELA
9	394367X1		**28**	PORCA	NUT	TUERCA
10	339337X1		**18**	PARAFUSO	BOLT	PERNO
11	390972X1		**22**	ARRUELA	WASHER	ARANDELA
12	339401X1		**2**	PARAFUSO	BOLT	PERNO
13	339376X1		**2**	ARRUELA	WASHER	ARANDELA

Console
Console
Consola

105-30

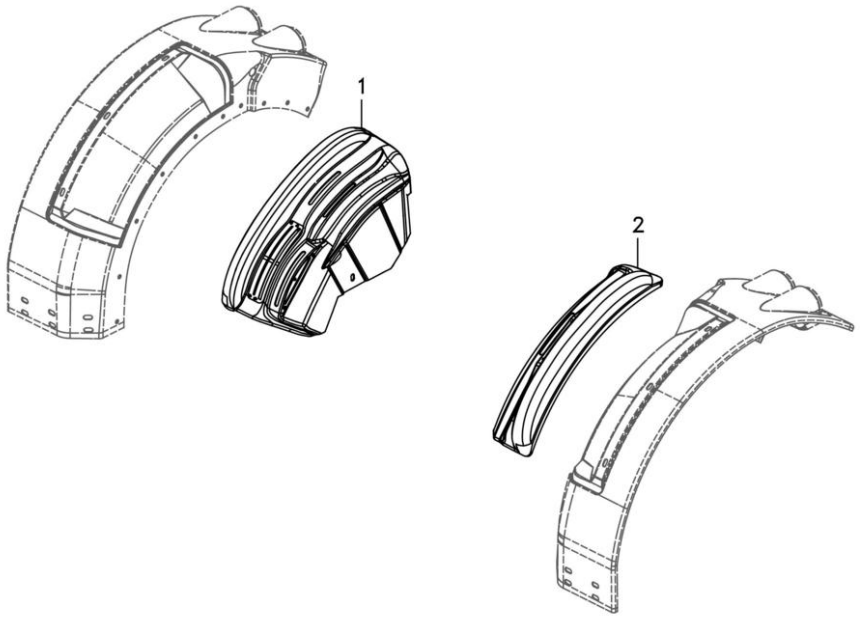

1	6262068M91	▶	**1** CONSOLE	CONSOLE	CONSOLA
2	6281099M1	◀	**1** CONSOLE	CONSOLE	CONSOLA

Estrutura De Proteção
Roll- Over Protective
Estructura De Protecion

105-35

Tratores Compacto - Basculante
Compact Tractors - Inclinable
Tractores Compacto - Inclinable

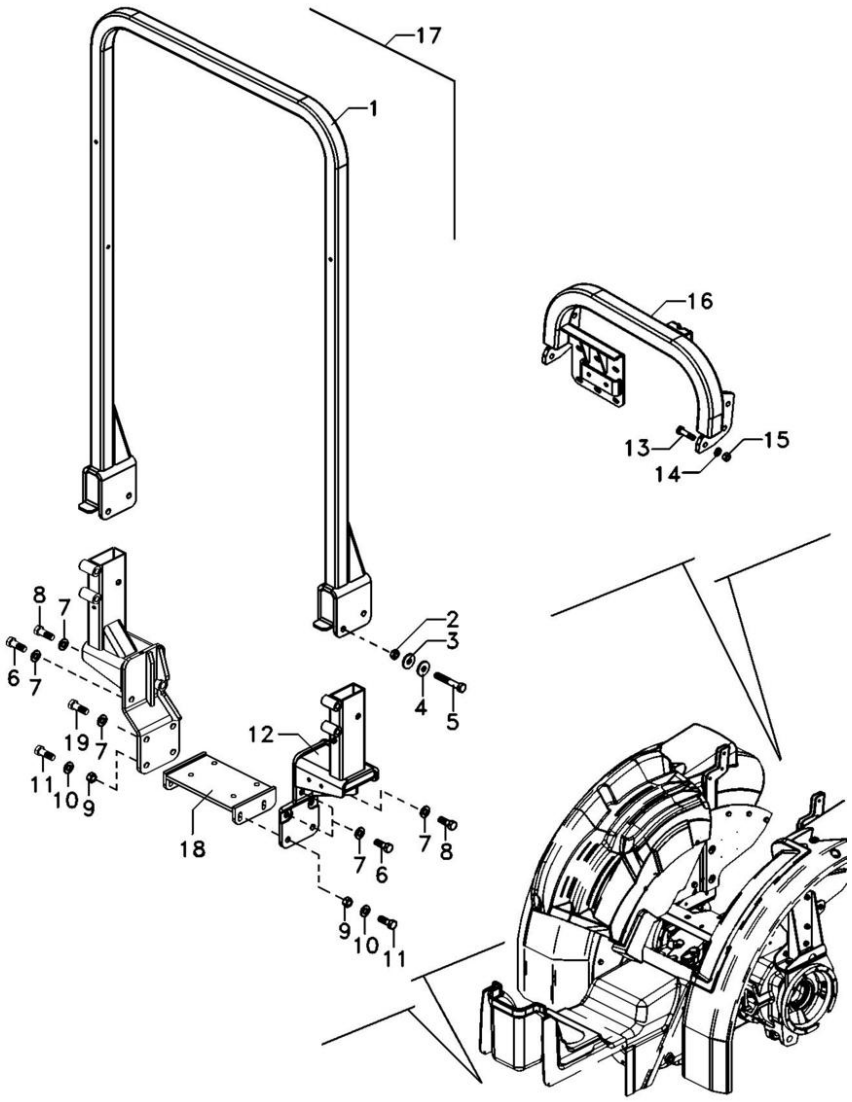

1	6211159M91	17	**1**	ESTRUTURA	STRUCTURE	ESTRUCTURA
2	375112X1	17	**4**	PORCA	NUT	TUERCA
3	70921345	17	**4**	ARRUELA	WASHER	ARANDELA
4	70921345	17	**4**	ARRUELA	WASHER	ARANDELA
5	354295X1	17	**4**	PARAFUSO	BOLT	PERNO
6	353726X1		**8**	PARAFUSO	BOLT	PERNO
7	3585377M1		**8**	ARRUELA	WASHER	ARANDELA
8	353729X1		**2**	PARAFUSO	BOLT	PERNO
9	368123X1		**4**	PORCA	NUT	TUERCA
10	3585377M1		**4**	ARRUELA	WASHER	ARANDELA
11	353613X1		**4**	PARAFUSO	BOLT	PERNO
12	6211163M91	17 ◀	**1**	SUPORTE	BRACKET	SOPORTE
12	6211167M91	17 ▶	**1**	SUPORTE	BRACKET	SOPORTE
13	339208X1		**6**	PARAFUSO	BOLT	PERNO
14	339369X1		**6**	ARRUELA	WASHER	ARANDELA
15	339054X1		**6**	PORCA	NUT	TUERCA
16	6212464M91		**1**	ESTRUTURA	STRUCTURE	ESTRUCTURA
17	6211175M91		**1**	CJ. ESTRUTURA	STRUCTURE	ESTRUCTURA
18	6222318M91		**1**	SUPORTE	BRACKET	SOPORTE
19	367037X1		**2**	PARAFUSO	BOLT	PERNO

Assento
Seat
Asiento

105-40

Tratores Compacto
Compact Tractors
Tractores Compacto

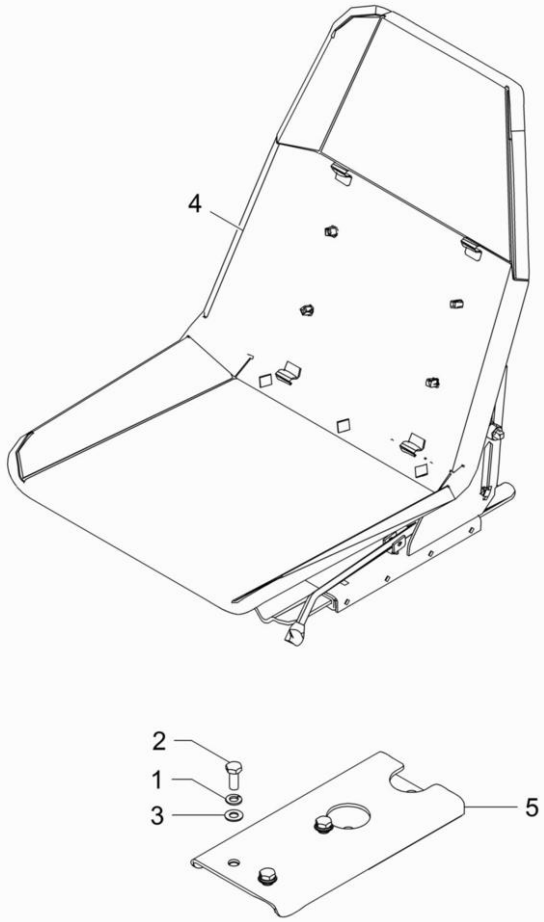

1	339376X1		**3** ARRUELA	WASHER	ARANDELA
2	339401X1	M10X1.5X25	**3** PARAFUSO	BOLT	PERNO
3	353756X1		**3** ARRUELA	WASHER	ARANDELA
4	6264098M91		**1** CJ. ASSENTO	KIT, SEAT	ASIENTO JUEGO
5	6287638M91		**1** SUPORTE	BRACKET	SOPORTE

Assento
Seat
Asiento

105-45

Tratores Compacto
Compact Tractors
Tractores Compacto

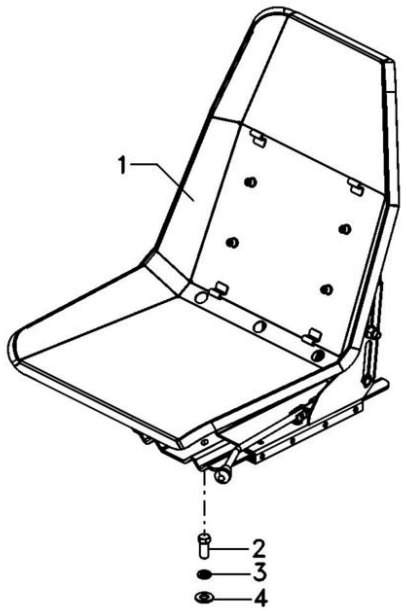

1	6264097M91	[B]	**1** CJ. ASSENTO	KIT, SEAT	ASIENTO JUEGO
2	353699X1		**2** PARAFUSO	BOLT	PERNO
3	353432X1		**2** ARRUELA	WASHER	ARANDELA
4	353758X1		**2** ARRUELA	WASHER	ARANDELA

[B] SEM CINTO DE SEGURANÇA
WITHOUT SEAT BEALT
SIN CINTURON DE SEGURIDAD

Soleira
Footstep
Estribos

105-50

Tratores Compacto
Compact Tractors
Tractores Compacto

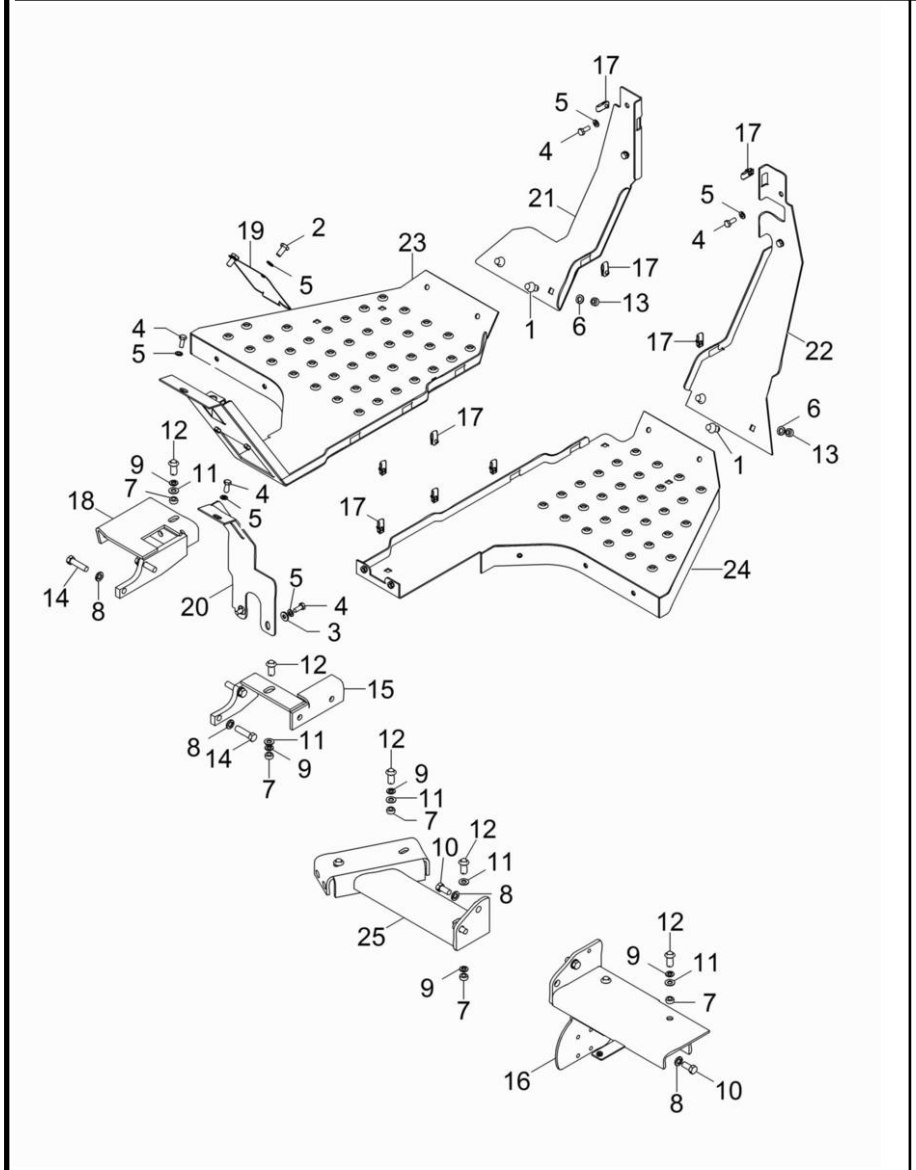

1	70931348	3/8"	**4**	PARAFUSO	BOLT	PERNO
2	3009491X1	M10x20	**2**	PARAFUSO	BOLT	PERNO
3	339056X1		**2**	ARRUELA	WASHER	ARANDELA
4	339123X1	M8X1.25X20	**8**	PARAFUSO	BOLT	PERNO
5	339374X1		**10**	ARRUELA	WASHER	ARANDELA
6	339376X1		**4**	ARRUELA	WASHER	ARANDELA
7	353431X1		**7**	PORCA	NUT	TUERCA
8	353432X1		**8**	ARRUELA	WASHER	ARANDELA
9	353434X1		**7**	ARRUELA	WASHER	ARANDELA
10	353698X1	7/16	**4**	PARAFUSO	BOLT	PERNO
11	353756X1		**7**	ARRUELA	WASHER	ARANDELA
12	353810X1	3/8"	**7**	PARAFUSO	BOLT	PERNO
13	355566X1		**4**	PORCA	NUT	TUERCA
14	377184X1	7/16"	**4**	PARAFUSO	BOLT	PERNO
15	6208697M91		**1**	SUPORTE	BRACKET	SOPORTE
16	6213996M91		**1**	SUPORTE	BRACKET	SOPORTE
17	6215830M1		**9**	GRAMPO	CRAMP	PASADOR
18	6216787M91		**1**	SUPORTE	BRACKET	SOPORTE
19	6219484M1		**1**	TAMPA	COVER	CUBIERTA
20	6230258M91		**1**	CJ. SOLEIRA	FOOTSTEP	CHAPAS DE PISO
21	6280588M91	◀	**1**	SOLEIRA	FOOT REST	REPOSAPIES
22	6280590M91	▶	**1**	SOLEIRA	FOOT REST	REPOSAPIES
23	6280592M91	◀	**1**	SOLEIRA	FOOT REST	REPOSAPIES
24	6280595M91	▶	**1**	SOLEIRA	FOOT REST	REPOSAPIES
25	6281428M91	◀	**1**	SUPORTE	BRACKET	SOPORTE

Soleira
Footstep
Estribos

105-55

Tratores Compacto
Compact Tractors
Tractores Compacto

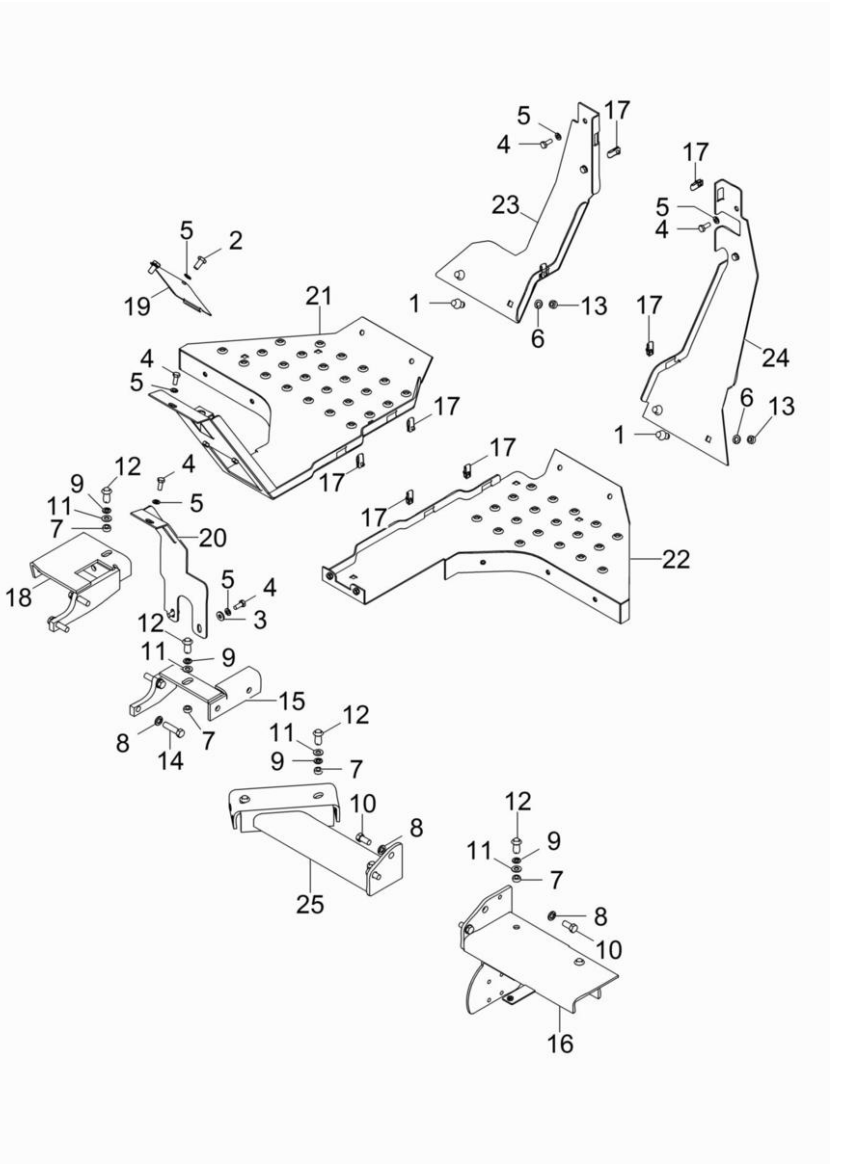

1	70931348	3/8"	**4**	PARAFUSO	BOLT	PERNO
2	3009491X1	M10x20	**2**	PARAFUSO	BOLT	PERNO
3	339056X1		**2**	ARRUELA	WASHER	ARANDELA
4	339123X1	M8X1.25X20	**8**	PARAFUSO	BOLT	PERNO
5	339374X1		**10**	ARRUELA	WASHER	ARANDELA
6	339376X1		**4**	ARRUELA	WASHER	ARANDELA
7	353431X1		**7**	PORCA	NUT	TUERCA
8	353432X1		**8**	ARRUELA	WASHER	ARANDELA
9	353434X1		**7**	ARRUELA	WASHER	ARANDELA
10	353698X1	7/16	**4**	PARAFUSO	BOLT	PERNO
11	353756X1		**7**	ARRUELA	WASHER	ARANDELA
12	353810X1	3/8"	**7**	PARAFUSO	BOLT	PERNO
13	355566X1		**4**	PORCA	NUT	TUERCA
14	377184X1	7/16"	**4**	PARAFUSO	BOLT	PERNO
15	6208697M91		**1**	SUPORTE	BRACKET	SOPORTE
16	6213996M91		**1**	SUPORTE	BRACKET	SOPORTE
17	6215830M1		**8**	GRAMPO	CRAMP	PASADOR
18	6216787M91		**1**	SUPORTE	BRACKET	SOPORTE
19	6219484M1		**1**	TAMPA	COVER	CUBIERTA
20	6230258M91		**1**	CJ. SOLEIRA	FOOTSTEP	CHAPAS DE PISO
21	6280580M91		**1**	SOLEIRA ESQUERDA	LEFT DOOR-SILL	SOLERA IZQUIERDA
22	6280584M91		**1**	SOLEIRA DIREITA	RIGHT DOOR-SILL	SOLERA DERECHA
23	6280588M91	◀	**1**	SOLEIRA	FOOT REST	REPOSAPIES
24	6280590M91	▶	**1**	SOLEIRA	FOOT REST	REPOSAPIES
25	6281445M91	◀	**1**	SUPORTE	BRACKET	SOPORTE

Conjunto Extensão
Extension Set
Conjunto Extension

105-60

Tratores Compacto
Compact Tractors
Tractores Compacto

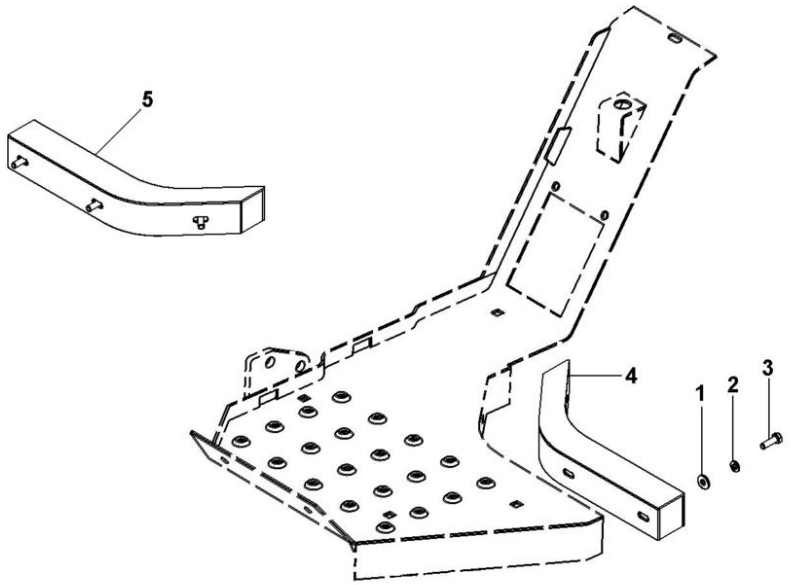

1	339056X1	**6** ARRUELA	WASHER	ARANDELA
2	339374X1	**6** ARRUELA	WASHER	ARANDELA
3	391931X1	**6** PARAFUSO	BOLT	PERNO

Acelerador
Throttle
Acelerador

105-65

Tratores Compacto
Compact Tractors
Tractores Compacto

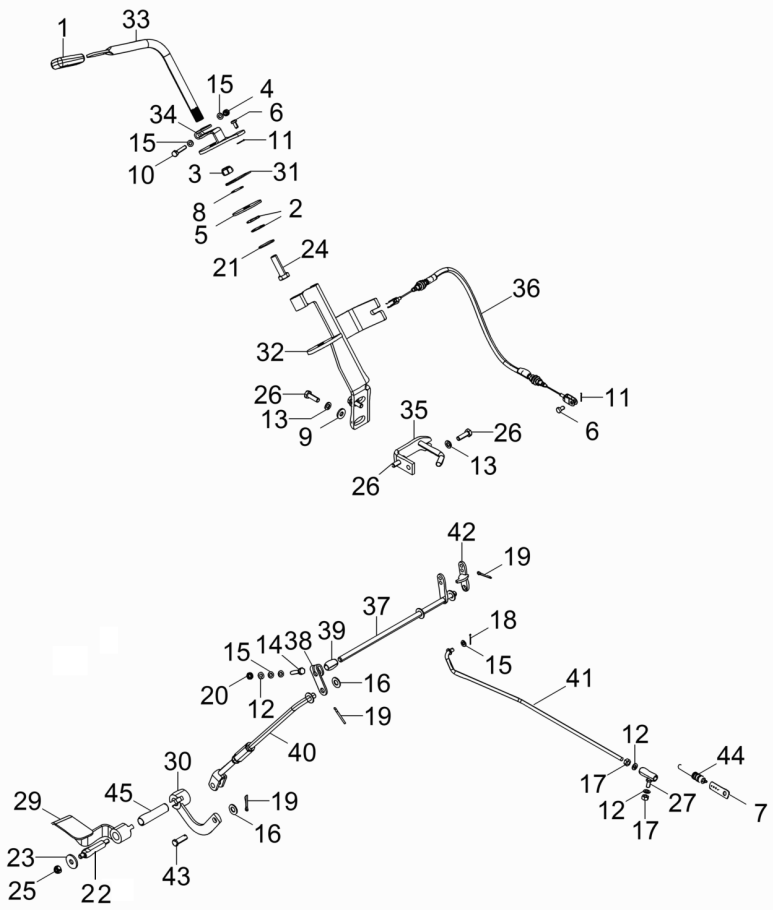

1	035972P1		**1**	MANÍPULO	KNOB	POMO
2	055535P1		**2**	MOLA	SPRING	RESORTE
3	1440330X1		**1**	PORCA	NUT	TUERCA
4	1441500X1		**1**	PORCA	NUT	TUERCA
5	184149M3		**1**	DISCO	DISC	DISCO
6	3007850X1		**2**	PINO	PIN	PASADOR
7	3145926M1		**1**	SUPORTE	BRACKET	SOPORTE
8	3386166M1		**1**	ARRUELA	WASHER	ARANDELA
9	339056X1		**2**	ARRUELA	WASHER	ARANDELA
10	339229X1	M6x1.0x40	**1**	PARAFUSO	BOLT	PERNO
11	339851X1		**2**	PINO	PIN	PASADOR
12	353441X1		**3**	ARRUELA	WASHER	ARANDELA
13	353446X1		**4**	ARRUELA	WASHER	ARANDELA
14	353671X1	1/4"	**1**	PARAFUSO	BOLT	PERNO
15	353754X1		**5**	ARRUELA	WASHER	ARANDELA
16	353756X1		**2**	ARRUELA	WASHER	ARANDELA
17	353918X1		**2**	PORCA	NUT	TUERCA
18	354041X1		**1**	CUPILHA	COTTER PIN	PASADOR DOUBLE
19	354059X1		**3**	CONTRAPINO	DOWEL	CENTRAJE
20	355564X1		**1**	PORCA	NUT	TUERCA
21	355620X1		**1**	ARRUELA	WASHER	ARANDELA
22	3712279M3		**1**	EIXO	SHAFT	ARBOL
23	390652X1		**1**	ARRUELA	WASHER	ARANDELA
24	390912X1	M12x40	**1**	PARAFUSO	BOLT	PERNO
25	391056X1		**1**	PORCA	NUT	TUERCA
26	391931X1	M8x1	**4**	PARAFUSO	BOLT	PERNO
27	487077M91		**1**	CONECTOR	CONNECTOR	CONECTOR
28	6203936M1		**1**	BUCHA	BUSH	CASQUILLO
29	6209173M91		**1**	PEDAL	PEDAL	PEDAL
30	6217728M91		**1**	CJ. ALAVANCA	KIT, LEVER	JUEGO, PALANCA
31	6265606M1		**1**	ARRUELA	WASHER	ARANDELA
32	6265954M91		**1**	SUPORTE	BRACKET	SOPORTE
33	6265981M1		**1**	ALAVANCA	LEVER	PALANCA
34	6265982M91		**1**	ALAVANCA	LEVER	PALANCA
35	6281656M91		**1**	CABO	CABLE	CABLE
36	6281670M1		**1**	CABO	CABLE	CABLE
37	6283644M91		**1**	EIXO TRANSVERSAL	CROSS SHAFT	EJE TRANSVERSAL
38	6283657M1		**1**	ALAVANCA	LEVER	PALANCA
39	6283660M1		**1**	DISTANCIADOR	SPECIL	ESPACIADOR
40	6283661M91		**1**	TIRANTE	ROD	VARILLA
41	6283663M91		**1**	TIRANTE	ROD	VARILLA
42	6283730M91		**1**	SUPORTE	BRACKET	SOPORTE
43	832813M1		**1**	PINO	PIN	PASADOR
44	893713M1		**1**	MOLA	SPRING	RESORTE

Pedais Do Freio E Embreagem
Brake Pedals And Clutch
Pedales De Freno Y Embrague

105-70

Tratores Compacto
Compact Tractors
Tractores Compacto

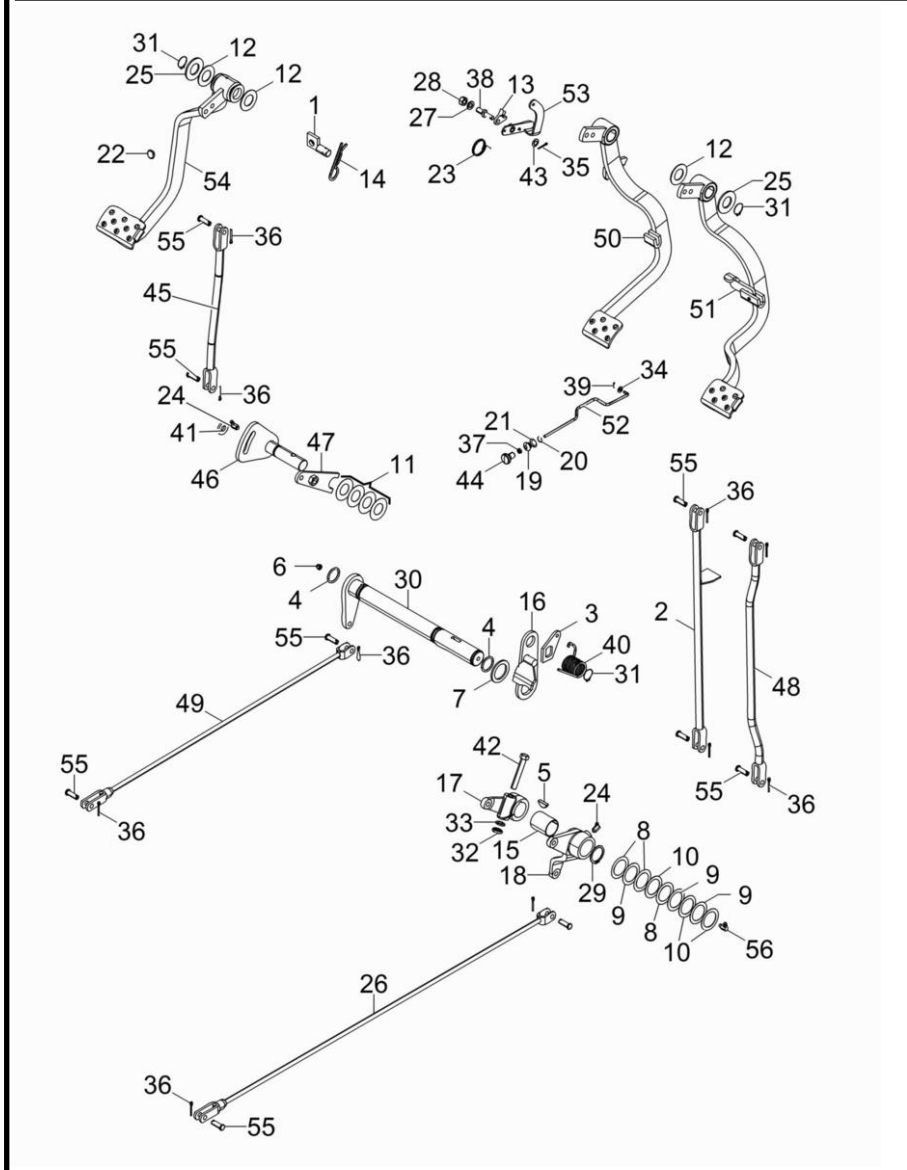

1	027511S1		**1**	BATENTE	STOP	PARO
2	048833S1		**1**	TIRANTE	ROD	VARILLA
3	058423P1		**1**	PLACA	PLATE	PLATO
4	1001489M1		**2**	ANEL "O"	O RING	JUNTA TORICA
5	12501X		**1**	CHAVETA	KEY	CLAVE
6	13811X		**1**	GRAXEIRA	GREASER	ENGRASADOR
7	1482670M1		**1**	ARRUELA	WASHER	ARANDELA
8	1482675M1		**3**	CALÇO	SHIM	CALCE
9	1482676M1		**3**	CALÇO	SHIM	CALCE
10	1482677M1		**3**	CALÇO	SHIM	CALCE
11	1669096M2		**4**	ARRUELA	WASHER	ARANDELA
12	180812M1		**3**	ARRUELA	WASHER	ARANDELA
13	181150M1		**1**	TRAVA	LOCK	RETENEDOR
14	195708M1		**1**	GRAMPO	CRAMP	PASADOR
15	195910M1		**1**	BUCHA	BUSH	CASQUILLO
16	2800888M91		**1**	SUPORTE	BRACKET	SOPORTE
17	2800894M1		**1**	ALAVANCA	LEVER	PALANCA
18	2800895M1		**1**	ALAVANCA FREIO	BRAKE LEVER	PALANCA DE FRENO
19	2801075M1		**1**	PASSADOR	COTTER	PASADOR ABIERTO
20	2801154M1		**1**	ANEL	RING	ARO
21	2801172M1		**1**	ARRUELA	WASHER	ARANDELA
22	2801324M1		**1**	BUJÃO	PLUG	TAPON
23	2802224M1		**1**	MOLA	SPRING	RESORTE
24	29951X		**2**	GRAXEIRA	GREASER	ENGRASADOR
25	3145369M1		**2**	ARRUELA	WASHER	ARANDELA
26	3146699M91		**1**	CJ. TIRANTE	KIT, ROD	JUEGO DE BIELAS
27	339376X1		**1**	ARRUELA	WASHER	ARANDELA
28	339402X1		**1**	PORCA	NUT	TUERCA
29	339469X1		**1**	ANEL TRAVA	CIRCLIP	CIRCULITO
30	3409161M91		**1**	EIXO	SHAFT	ARBOL
31	352438X1		**3**	ANEL TRAVA	CIRCLIP	CIRCULITO
32	353426X1		**1**	PORCA	NUT	TUERCA
33	353432X1		**1**	ARRUELA	WASHER	ARANDELA
34	353753X1		**1**	ARRUELA	WASHER	ARANDELA
35	354048X1		**1**	CUPILHA	COTTER PIN	PASADOR DOUBLE
36	354059X1		**10**	CONTRAPINO	DOWEL	CENTRAJE
37	357515X1		**1**	PORCA	NUT	TUERCA
38	3588673M1		**1**	PINO	PIN	PASADOR
39	361332X1		**1**	CUPILHA	COTTER PIN	PASADOR DOUBLE
40	3700585M1		**1**	MOLA	SPRING	RESORTE
41	3759973M2		**1**	ARRUELA	WASHER	ARANDELA
42	377563X1	7/16"	**1**	PARAFUSO	BOLT	PERNO
43	391166X1		**1**	ARRUELA	WASHER	ARANDELA
44	487096M1		**1**	BOTÃO	BUTTON	PULSADOR
45	6218558M91		**1**	TIRANTE	ROD	VARILLA
46	6218645M91		**1**	EIXO	SHAFT	ARBOL
47	6218648M91		**1**	TRAVA	LOCK	RETENEDOR
48	6219277M91		**1**	TIRANTE	ROD	VARILLA
49	6222133M91		**1**	TIRANTE	ROD	VARILLA
50	6281085M91		**1**	PEDAL	PEDAL	PEDAL

Pedais Do Freio E Embreagem
Brake Pedals And Clutch
Pedales De Freno Y Embrague

105-70

Tratores Compacto
Compact Tractors
Tractores Compacto

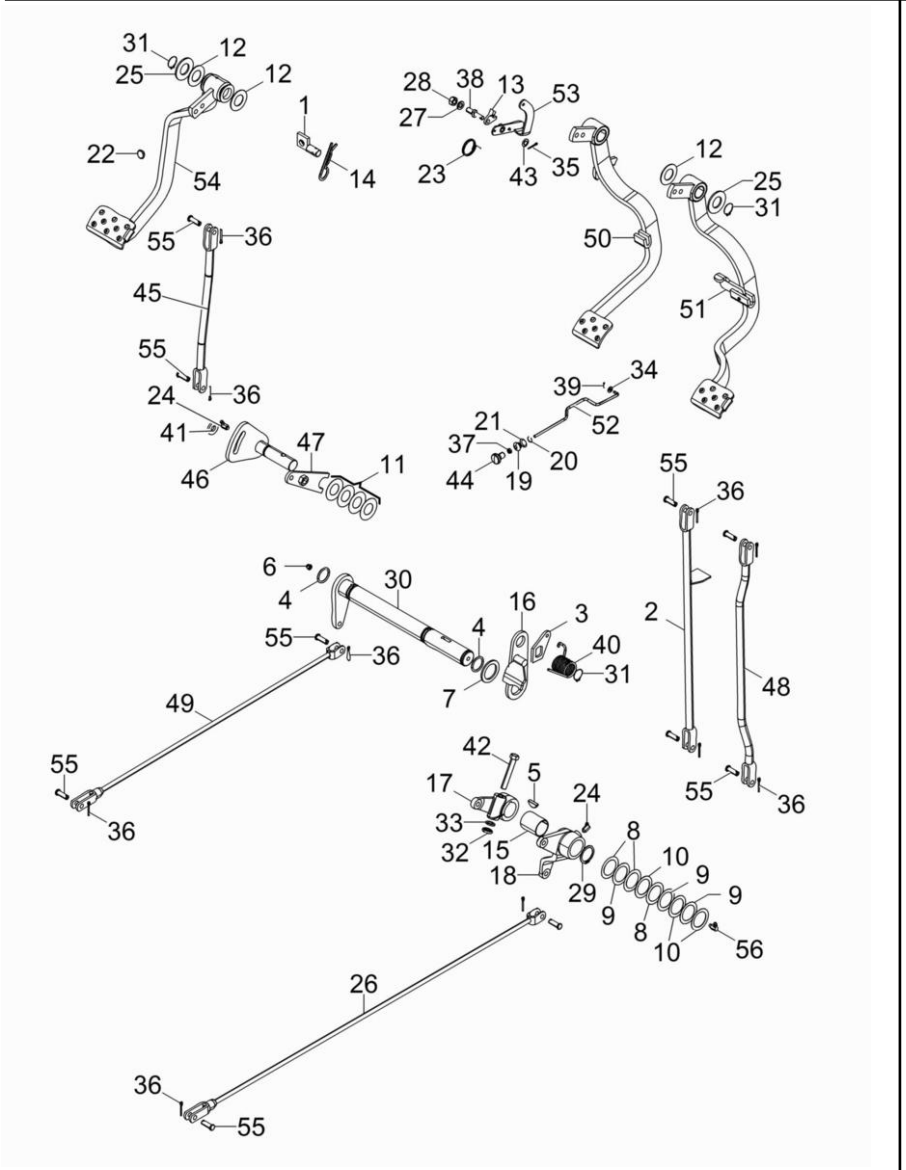

51	6281088M91	**1**	PEDAL	PEDAL	PEDAL
52	6281105M1	**1**	TIRANTE	ROD	VARILLA
53	6282506M91	**1**	TRAVA	LOCK	RETENEDOR
54	6283840M91	**1**	PEDAL EMBREAGEM	CLUTCH PEDAL	PEDAL
55	832813M1	**10**	PINO	PIN	PASADOR
56	850778M1	**1**	GRAXEIRA	GREASER	ENGRASADOR

Pedais Do Freio E Embreagem
Brake Pedals And Clutch
Pedales De Freno Y Embrague

105-75

Tratores Compacto
Compact Tractors
Tractores Compacto

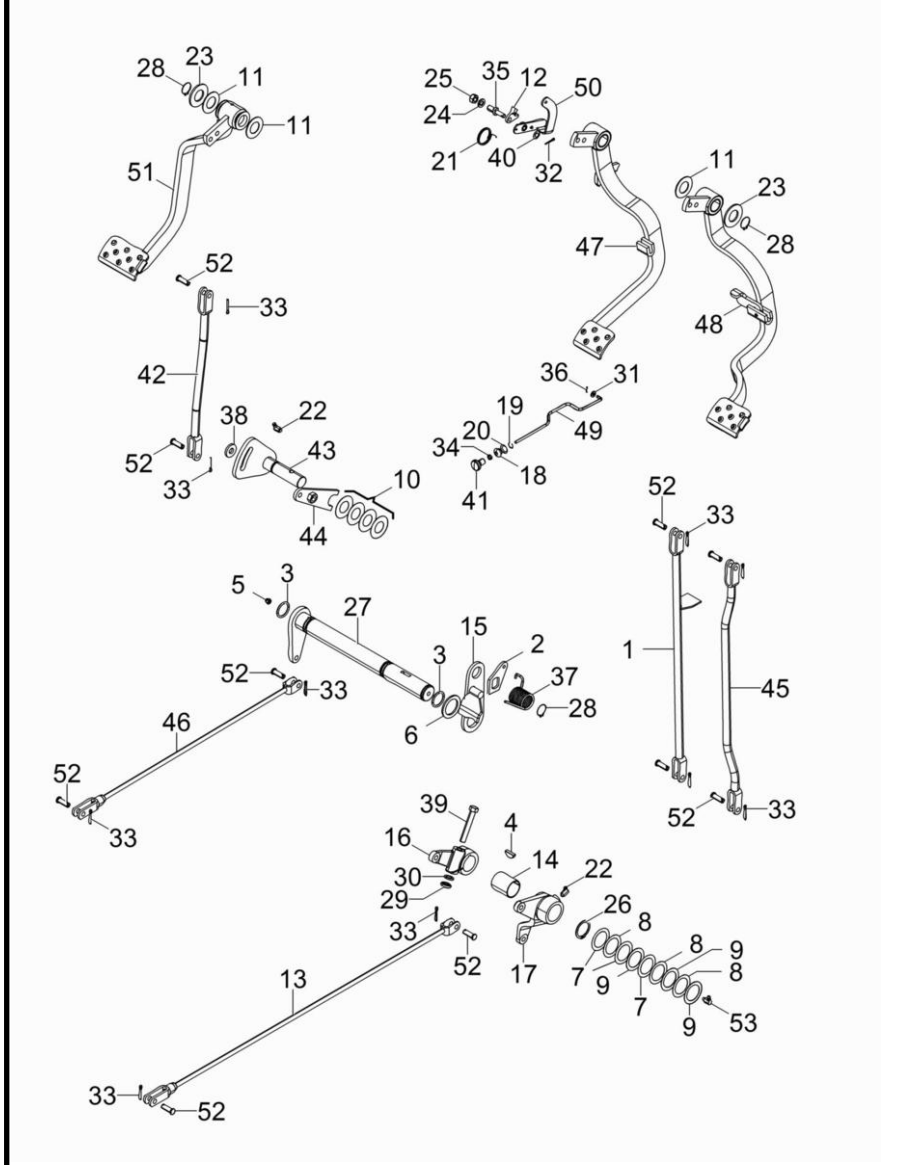

1	048833S1		**1**	TIRANTE	ROD	VARILLA
2	058423P1		**1**	PLACA	PLATE	PLATO
3	1001489M1		**2**	ANEL "O"	O RING	JUNTA TORICA
4	12501X		**1**	CHAVETA	KEY	CLAVE
5	13811X		**1**	GRAXEIRA	GREASER	ENGRASADOR
6	1482670M1		**1**	ARRUELA	WASHER	ARANDELA
7	1482675M1		**3**	CALÇO	SHIM	CALCE
8	1482676M1		**3**	CALÇO	SHIM	CALCE
9	1482677M1		**3**	CALÇO	SHIM	CALCE
10	1669096M2		**4**	ARRUELA	WASHER	ARANDELA
11	180812M1		**3**	ARRUELA	WASHER	ARANDELA
12	181150M1		**1**	TRAVA	LOCK	RETENEDOR
13	187661M91		**1**	CJ. TIRANTE	KIT, ROD	JUEGO DE BIELAS
14	195910M1		**1**	BUCHA	BUSH	CASQUILLO
15	2800888M91		**1**	SUPORTE	BRACKET	SOPORTE
16	2800894M1		**1**	ALAVANCA	LEVER	PALANCA
17	2800895M1		**1**	ALAVANCA FREIO	BRAKE LEVER	PALANCA DE FRENO
18	2801075M1		**1**	PASSADOR	COTTER	PASADOR ABIERTO
19	2801154M1		**1**	ANEL	RING	ARO
20	2801172M1		**1**	ARRUELA	WASHER	ARANDELA
21	2802224M1		**1**	MOLA	SPRING	RESORTE
22	29951X		**2**	GRAXEIRA	GREASER	ENGRASADOR
23	3145369M1		**2**	ARRUELA	WASHER	ARANDELA
24	339376X1		**1**	ARRUELA	WASHER	ARANDELA
25	339402X1		**1**	PORCA	NUT	TUERCA
26	339469X1		**1**	ANEL TRAVA	CIRCLIP	CIRCULITO
27	3409161M91		**1**	EIXO	SHAFT	ARBOL
28	352438X1		**3**	ANEL TRAVA	CIRCLIP	CIRCULITO
29	353426X1		**1**	PORCA	NUT	TUERCA
30	353432X1		**1**	ARRUELA	WASHER	ARANDELA
31	353753X1		**1**	ARRUELA	WASHER	ARANDELA
32	354048X1		**1**	CUPILHA	COTTER PIN	PASADOR DOUBLE
33	354059X1		**10**	CONTRAPINO	DOWEL	CENTRAJE
34	357515X1		**1**	PORCA	NUT	TUERCA
35	3588673M1		**1**	PINO	PIN	PASADOR
36	361332X1		**1**	CUPILHA	COTTER PIN	PASADOR DOUBLE
37	3700585M1		**1**	MOLA	SPRING	RESORTE
38	3759973M2		**1**	ARRUELA	WASHER	ARANDELA
39	377563X1	7/16"	**1**	PARAFUSO	BOLT	PERNO
40	391166X1		**1**	ARRUELA	WASHER	ARANDELA
41	487096M1		**1**	BOTÃO	BUTTON	PULSADOR
42	6218558M91		**1**	TIRANTE	ROD	VARILLA
43	6218645M91		**1**	EIXO	SHAFT	ARBOL
44	6218648M91		**1**	TRAVA	LOCK	RETENEDOR
45	6219277M91		**1**	TIRANTE	ROD	VARILLA
46	6222053M91		**1**	TIRANTE	ROD	VARILLA
47	6281085M91		**1**	PEDAL	PEDAL	PEDAL
48	6281088M91		**1**	PEDAL	PEDAL	PEDAL
49	6281105M1		**1**	TIRANTE	ROD	VARILLA
50	6282506M91		**1**	TRAVA	LOCK	RETENEDOR

Pedais Do Freio E Embreagem
Brake Pedals And Clutch
Pedales De Freno Y Embrague

105-75

Tratores Compacto
Compact Tractors
Tractores Compacto

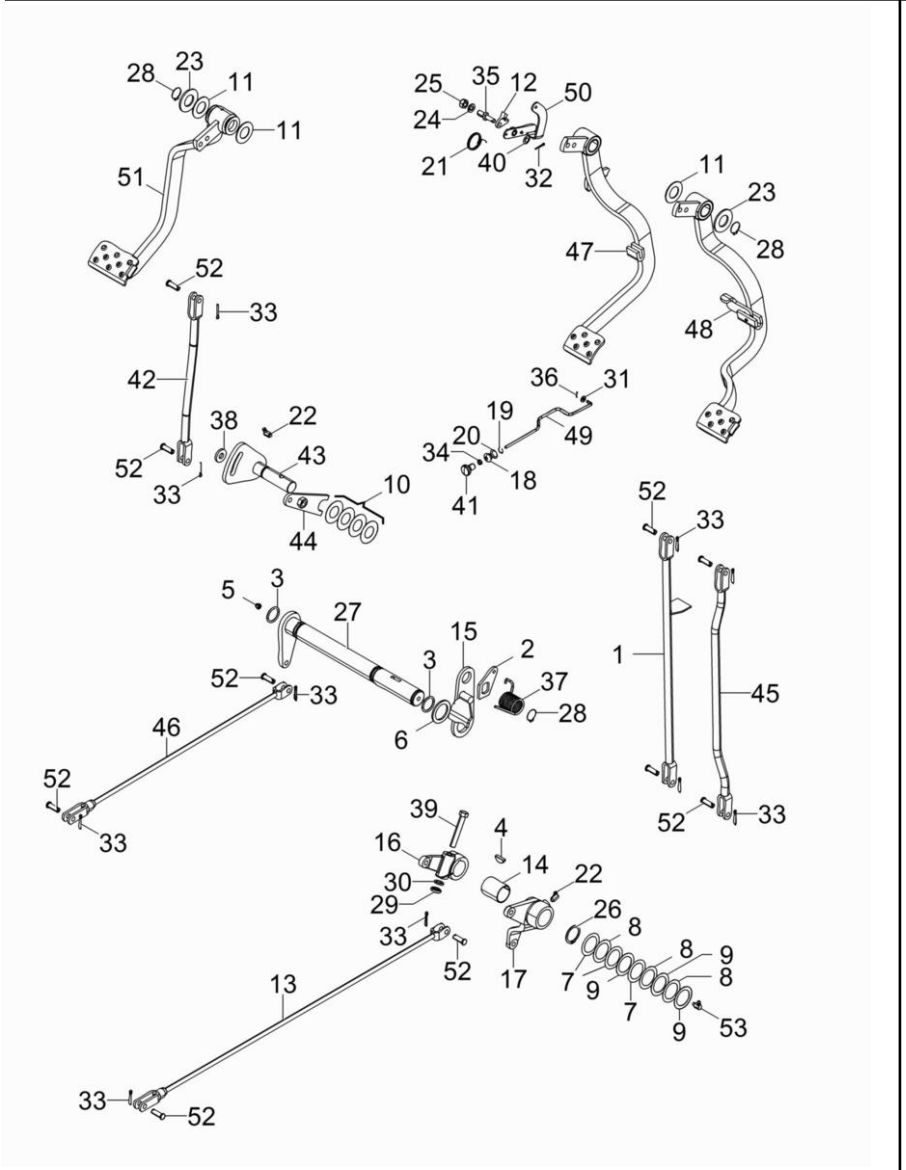

51	6283840M91	**1**	PEDAL EMBREAGEM	CLUTCH PEDAL	PEDAL
52	832813M1	**10**	PINO	PIN	PASADOR
53	850778M1	**1**	GRAXEIRA	GREASER	ENGRASADOR

Pedais Do Freio E Embreagem
Brake Pedals And Clutch
Pedales De Freno Y Embrague

105-80

Tratores Compacto
Compact Tractors
Tractores Compacto

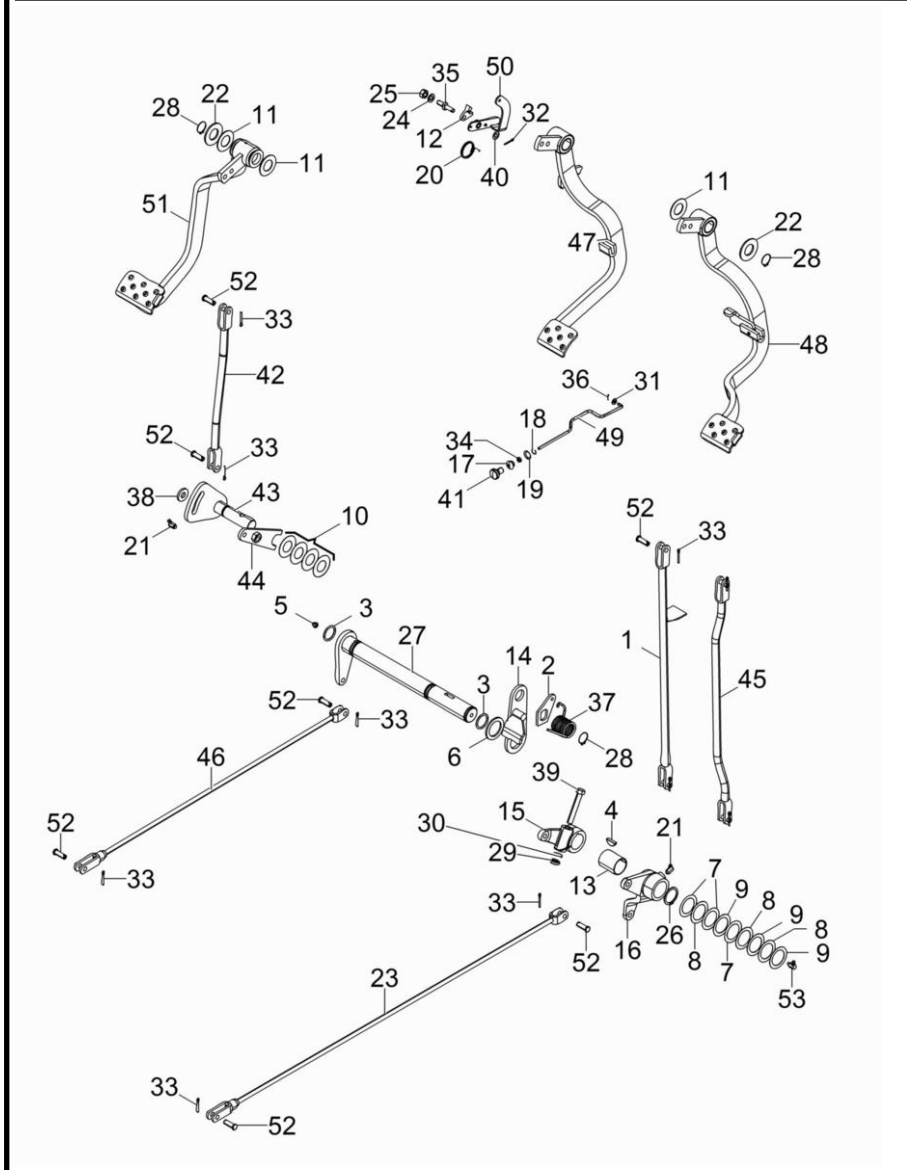

1	048833S1		**1**	TIRANTE	ROD	VARILLA
2	058423P1		**1**	PLACA	PLATE	PLATO
3	1001489M1		**2**	ANEL "O"	O RING	JUNTA TORICA
4	12501X		**1**	CHAVETA	KEY	CLAVE
5	13811X		**1**	GRAXEIRA	GREASER	ENGRASADOR
6	1482670M1		**1**	ARRUELA	WASHER	ARANDELA
7	1482675M1		**3**	CALÇO	SHIM	CALCE
8	1482676M1		**3**	CALÇO	SHIM	CALCE
9	1482677M1		**3**	CALÇO	SHIM	CALCE
10	1669096M2		**4**	ARRUELA	WASHER	ARANDELA
11	180812M1		**3**	ARRUELA	WASHER	ARANDELA
12	181150M1		**1**	TRAVA	LOCK	RETENEDOR
13	195910M1		**1**	BUCHA	BUSH	CASQUILLO
14	2800888M91		**1**	SUPORTE	BRACKET	SOPORTE
15	2800894M1		**1**	ALAVANCA	LEVER	PALANCA
16	2800895M1		**1**	ALAVANCA FREIO	BRAKE LEVER	PALANCA DE FRENO
17	2801075M1		**1**	PASSADOR	COTTER	PASADOR ABIERTO
18	2801154M1		**1**	ANEL	RING	ARO
19	2801172M1		**1**	ARRUELA	WASHER	ARANDELA
20	2802224M1		**1**	MOLA	SPRING	RESORTE
21	29951X		**1**	GRAXEIRA	GREASER	ENGRASADOR
22	3145369M1		**2**	ARRUELA	WASHER	ARANDELA
23	3146699M91		**2**	CJ. TIRANTE	KIT, ROD	JUEGO DE BIELAS
24	339376X1		**1**	ARRUELA	WASHER	ARANDELA
25	339402X1		**1**	PORCA	NUT	TUERCA
26	339469X1		**1**	ANEL TRAVA	CIRCLIP	CIRCULITO
27	3409161M91		**1**	EIXO	SHAFT	ARBOL
28	352438X1		**3**	ANEL TRAVA	CIRCLIP	CIRCULITO
29	353426X1		**1**	PORCA	NUT	TUERCA
30	353432X1		**1**	ARRUELA	WASHER	ARANDELA
31	353753X1		**1**	ARRUELA	WASHER	ARANDELA
32	354048X1		**1**	CUPILHA	COTTER PIN	PASADOR DOUBLE
33	354059X1		**10**	CONTRAPINO	DOWEL	CENTRAJE
34	357515X1		**1**	PORCA	NUT	TUERCA
35	3588673M1		**1**	PINO	PIN	PASADOR
36	361332X1		**1**	CUPILHA	COTTER PIN	PASADOR DOUBLE
37	3700585M1		**1**	MOLA	SPRING	RESORTE
38	3759973M2		**1**	ARRUELA	WASHER	ARANDELA
39	377563X1	7/16"	**1**	PARAFUSO	BOLT	PERNO
40	391166X1		**1**	ARRUELA	WASHER	ARANDELA
41	487096M1		**1**	BOTÃO	BUTTON	PULSADOR
42	6218558M91		**1**	TIRANTE	ROD	VARILLA
43	6218645M91		**1**	EIXO	SHAFT	ARBOL
44	6218648M91		**1**	TRAVA	LOCK	RETENEDOR
45	6219277M91		**1**	TIRANTE	ROD	VARILLA
46	6222133M91		**1**	TIRANTE	ROD	VARILLA
47	6281085M91		**1**	PEDAL	PEDAL	PEDAL
48	6281088M91		**1**	PEDAL	PEDAL	PEDAL
49	6281105M1		**1**	TIRANTE	ROD	VARILLA
50	6282506M91		**1**	TRAVA	LOCK	RETENEDOR

Pedais Do Freio E Embreagem
Brake Pedals And Clutch
Pedales De Freno Y Embrague

105-80

Tratores Compacto
Compact Tractors
Tractores Compacto

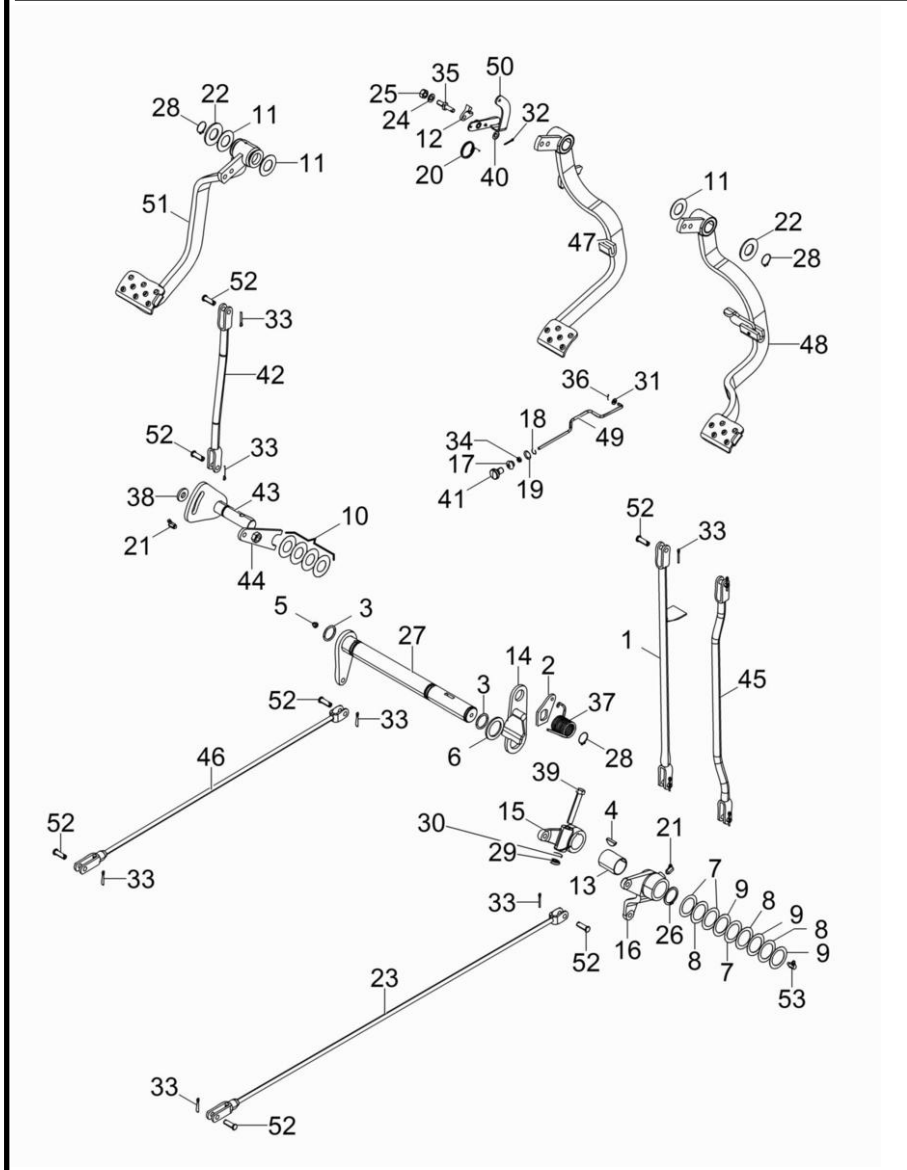

51	6283840M91	**1**	PEDAL EMBREAGEM	CLUTCH PEDAL	PEDAL
52	832813M1	**10**	PINO	PIN	PASADOR
53	850778M1	**1**	GRAXEIRA	GREASER	ENGRASADOR

Pedais Do Freio E Embreagem
Brake Pedals And Clutch
Pedales De Freno Y Embrague

105-85

Tratores Compacto
Compact Tractors
Tractores Compacto

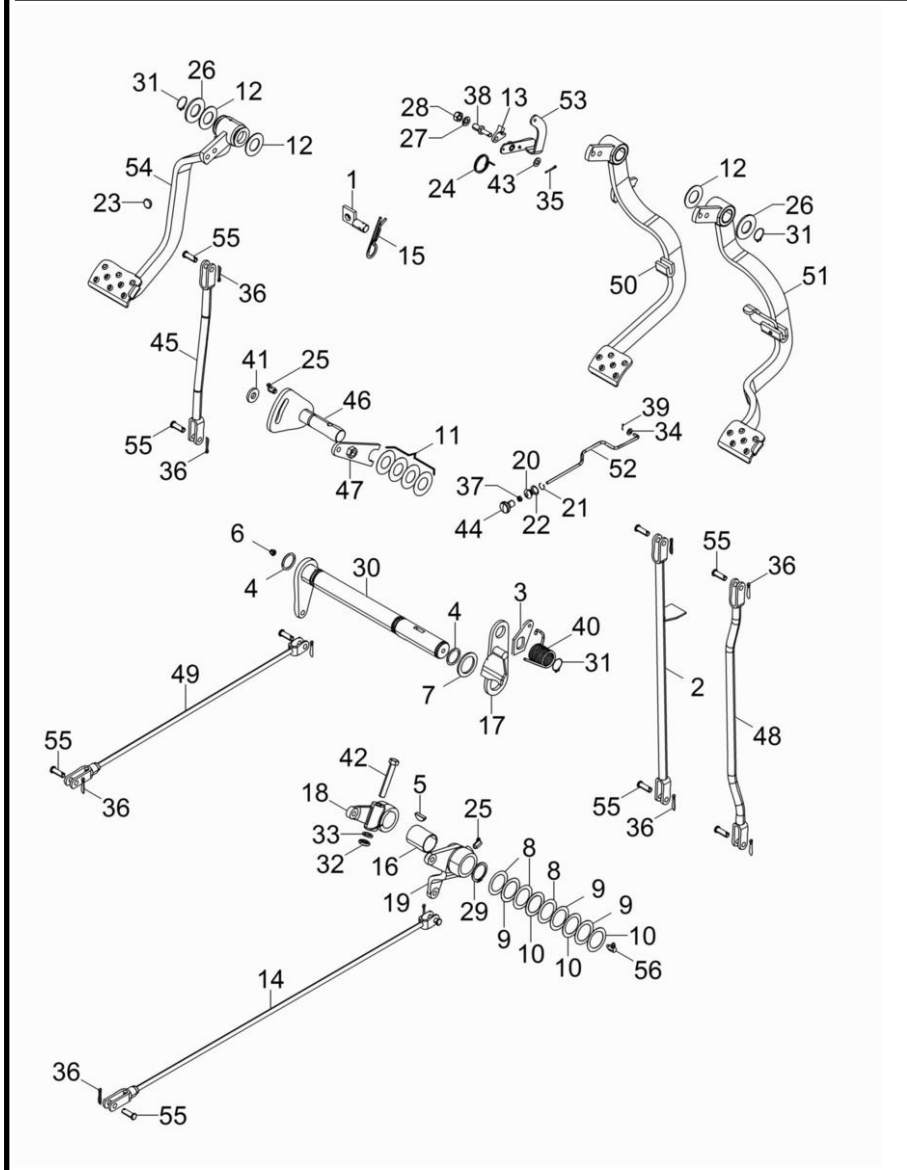

T0211113 **EL88Z022** **C426502 E01 (0)** **11/11** **105-85**

1	027511S1		**1**	BATENTE	STOP	PARO
2	048833S1		**1**	TIRANTE	ROD	VARILLA
3	058423P1		**1**	PLACA	PLATE	PLATO
4	1001489M1		**2**	ANEL "O"	O RING	JUNTA TORICA
5	12501X		**1**	CHAVETA	KEY	CLAVE
6	13811X		**1**	GRAXEIRA	GREASER	ENGRASADOR
7	1482670M1		**1**	ARRUELA	WASHER	ARANDELA
8	1482675M1		**3**	CALÇO	SHIM	CALCE
9	1482676M1		**3**	CALÇO	SHIM	CALCE
10	1482677M1		**3**	CALÇO	SHIM	CALCE
11	1669096M2		**4**	ARRUELA	WASHER	ARANDELA
12	180812M1		**3**	ARRUELA	WASHER	ARANDELA
13	181150M1		**1**	TRAVA	LOCK	RETENEDOR
14	187661M91		**1**	CJ. TIRANTE	KIT, ROD	JUEGO DE BIELAS
15	195708M1		**1**	GRAMPO	CRAMP	PASADOR
16	195910M1		**1**	BUCHA	BUSH	CASQUILLO
17	2800888M91		**1**	SUPORTE	BRACKET	SOPORTE
18	2800894M1		**1**	ALAVANCA	LEVER	PALANCA
19	2800895M1		**1**	ALAVANCA FREIO	BRAKE LEVER	PALANCA DE FRENO
20	2801075M1		**1**	PASSADOR	COTTER	PASADOR ABIERTO
21	2801154M1		**1**	ANEL	RING	ARO
22	2801172M1		**1**	ARRUELA	WASHER	ARANDELA
23	2801324M1		**1**	BUJÃO	PLUG	TAPON
24	2802224M1		**1**	MOLA	SPRING	RESORTE
25	29951X		**2**	GRAXEIRA	GREASER	ENGRASADOR
26	3145369M1		**2**	ARRUELA	WASHER	ARANDELA
27	339376X1		**1**	ARRUELA	WASHER	ARANDELA
28	339402X1		**1**	PORCA	NUT	TUERCA
29	339469X1		**1**	ANEL TRAVA	CIRCLIP	CIRCULITO
30	3409161M91		**1**	EIXO	SHAFT	ARBOL
31	352438X1		**3**	ANEL TRAVA	CIRCLIP	CIRCULITO
32	353426X1		**1**	PORCA	NUT	TUERCA
33	353432X1		**1**	ARRUELA	WASHER	ARANDELA
34	353753X1		**1**	ARRUELA	WASHER	ARANDELA
35	354048X1		**1**	CUPILHA	COTTER PIN	PASADOR DOUBLE
36	354059X1		**10**	CONTRAPINO	DOWEL	CENTRAJE
37	357515X1		**1**	PORCA	NUT	TUERCA
38	3588673M1		**1**	PINO	PIN	PASADOR
39	361332X1		**1**	CUPILHA	COTTER PIN	PASADOR DOUBLE
40	3700585M1		**1**	MOLA	SPRING	RESORTE
41	3759973M2		**1**	ARRUELA	WASHER	ARANDELA
42	377563X1	7/16"	**1**	PARAFUSO	BOLT	PERNO
43	391166X1		**1**	ARRUELA	WASHER	ARANDELA
44	487096M1		**1**	BOTÃO	BUTTON	PULSADOR
45	6218558M91		**1**	TIRANTE	ROD	VARILLA
46	6218645M91		**1**	EIXO	SHAFT	ARBOL
47	6218648M91		**1**	TRAVA	LOCK	RETENEDOR
48	6219277M91		**1**	TIRANTE	ROD	VARILLA
49	6222053M91		**1**	TIRANTE	ROD	VARILLA

Pedais Do Freio E Embreagem
Brake Pedals And Clutch
Pedales De Freno Y Embrague

105-85

Tratores Compacto
Compact Tractors
Tractores Compacto

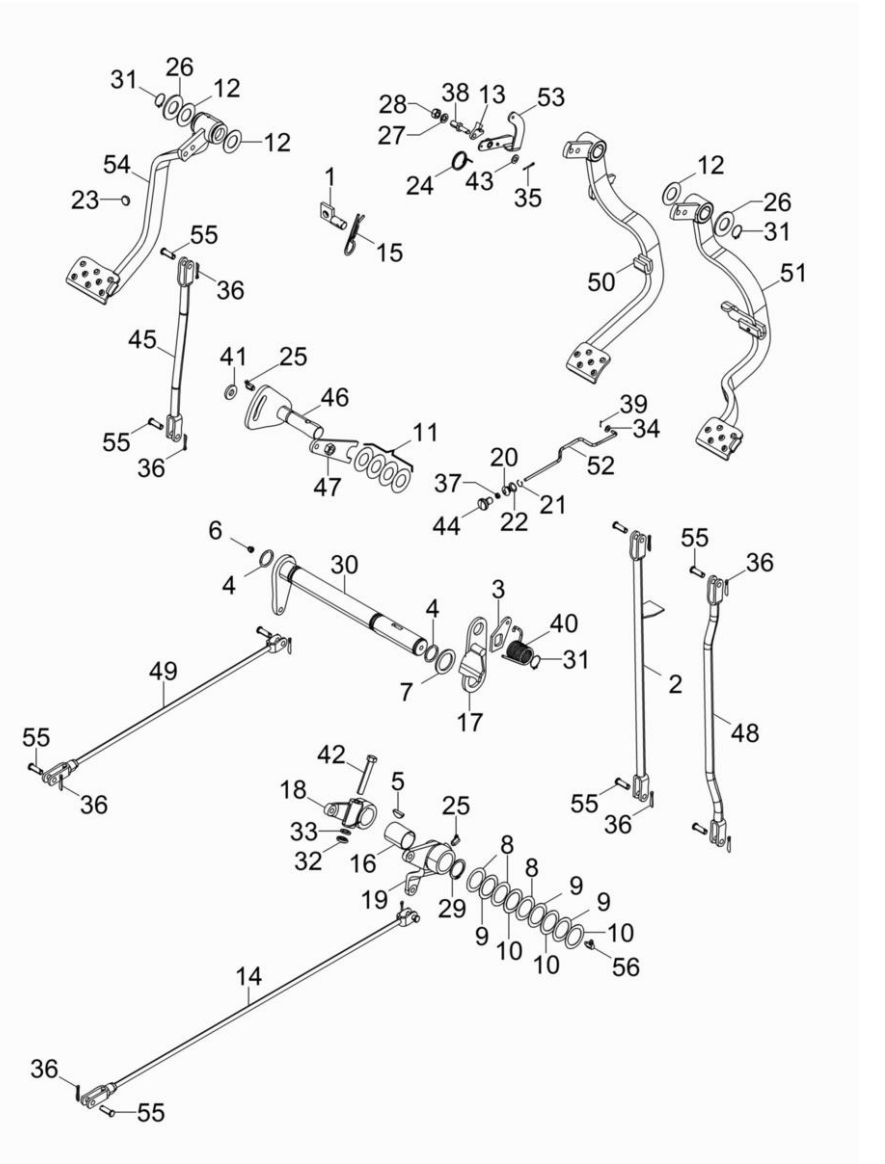

50	6281085M91	[A] ◀	**1**	PEDAL	PEDAL	PEDAL
51	6281088M91	[A] ▶	**1**	PEDAL	PEDAL	PEDAL
52	6281105M1		**1**	TIRANTE	ROD	VARILLA
53	6282506M91		**1**	TRAVA	LOCK	RETENEDOR
54	6283840M91		**1**	PEDAL EMBREAGEM	CLUTCH PEDAL	PEDAL
55	832813M1		**10**	PINO	PIN	PASADOR
56	850778M1		**1**	GRAXEIRA	GREASER	ENGRASADOR

[A] FREIO
BRAKE
FRENO

Rodagem	**6.00 X 16**
Wheels	**6.00 X 16**
Ruedas	**6.00 X 16**

130-10

Tratores Compacto
Compact Tractors
Tractores Compacto

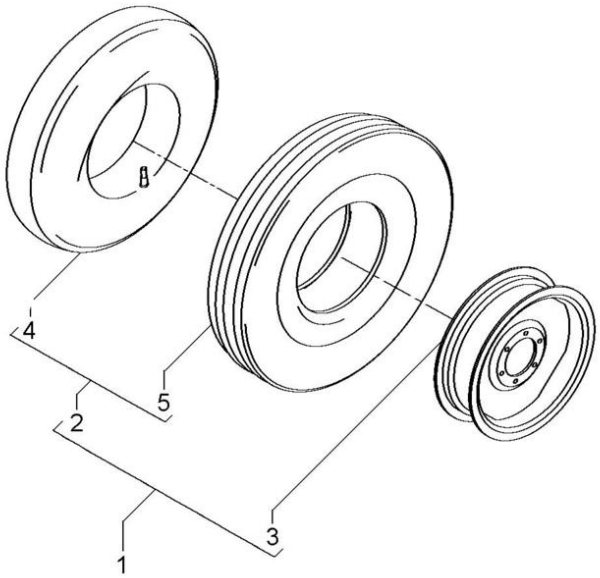

1			3145665M91	**1** RODAGEM	WHEELS	RODAJE
2	3145680M91	1	6.00X16	**2** CJ.PNEU E CÂMARA	TYRE AND TUBE	NEUM.Y.CAMARA
3	488506M91	1		**2** RODA	WHEEL	RUEDA
4	2801455M1	2		**1** CÂMARA	CHAMBER	CAMARA
5	3145681M1	2	6.00X16-6L	**1** PNEU	TYRE	NEUMATICO

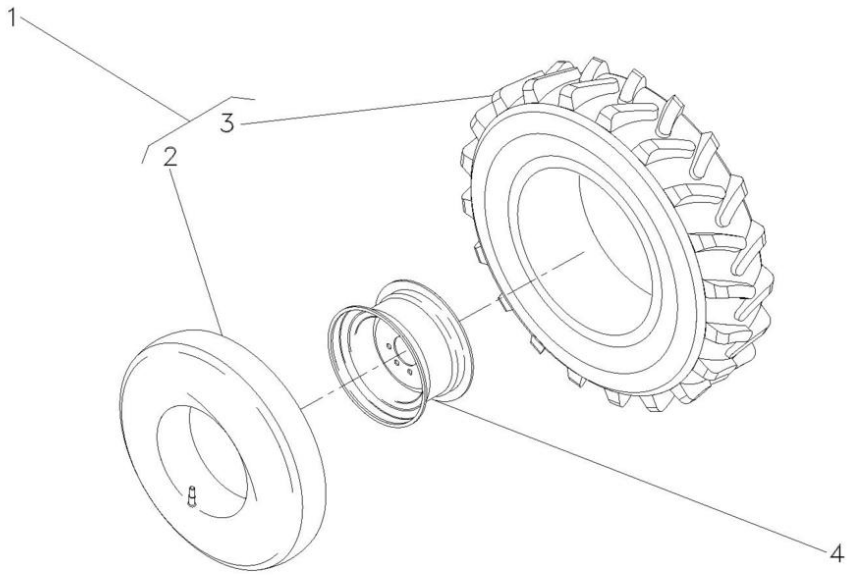

1	6219628M91	7.00X18	**2** CJ.PNEU E CÂMARA	TYRE AND TUBE	NEUM.Y.CAMARA
2	036999P1	1	**2** CÂMARA	CHAMBER	CAMARA
3	621929M1	1	**2** PNEU	TYRE	NEUMATICO
4	036938S1		**2** RODA	WHEEL	RUEDA

Rodagem	**8.00 X 18 R1**
Wheels	**8.00 X 18 R1**
Ruedas	**8.00 X 18 R1**

130-20

Tratores Compacto
Compact Tractors
Tractores Compacto

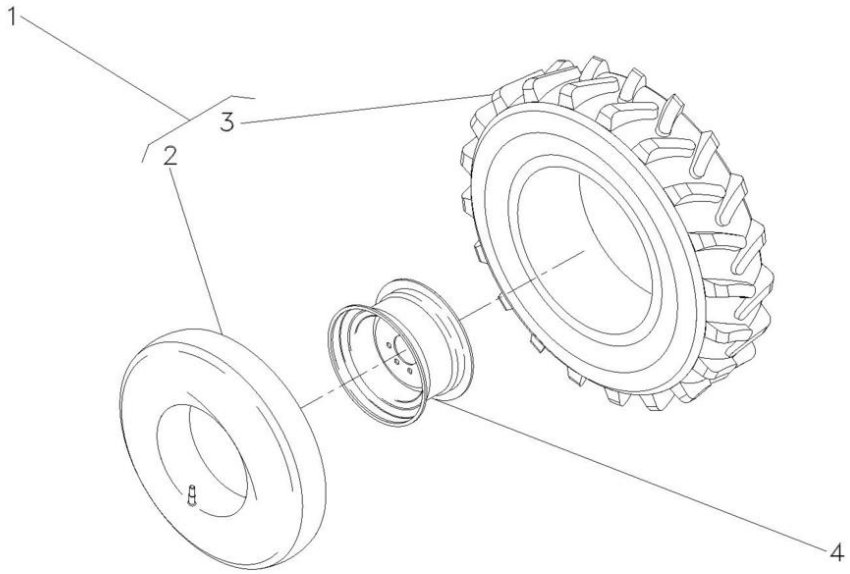

1	036939N1	8.00X18	**2** CJ.PNEU E CÂMARA	TYRE AND TUBE	NEUM.Y.CAMARA
2	036941P1	1	**1** CÂMARA	CHAMBER	CAMARA
3	036940P1	1	**1** PNEU	TYRE	NEUMATICO
4	036938S1		**2** RODA	WHEEL	RUEDA

Rodagem	**8.00 X 18 R1**
Wheels	**8.00 X 18 R1**
Ruedas	**8.00 X 18 R1**

130-25

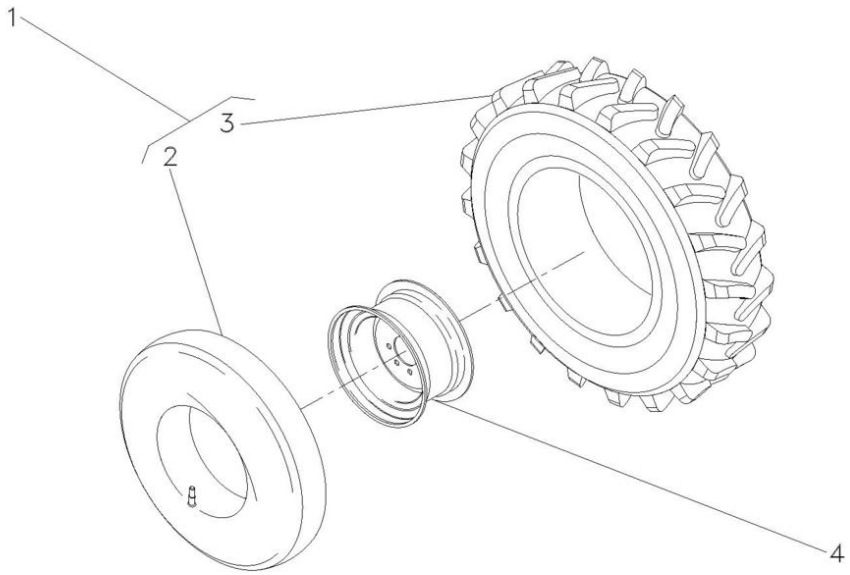

1	068098N1		**2**	CJ.PNEU E CÂMARA	TYRE AND TUBE	NEUM.Y.CAMARA
2	068100T1	1	**2**	CÂMARA	CHAMBER	CAMARA
3	068099T1	1 7.5L-15	**2**	PNEU	TYRE	NEUMATICO
4	068090S1	5,5JX15	**2**	ARO	RIM	LLANTA

Rodagem	**8.00 X 18 R1**	**130-30**	**Tratores Compacto**
Wheels	**8.00 X 18 R1**		**Compact Tractors**
Ruedas	**8.00 X 18 R1**		**Tractores Compacto**

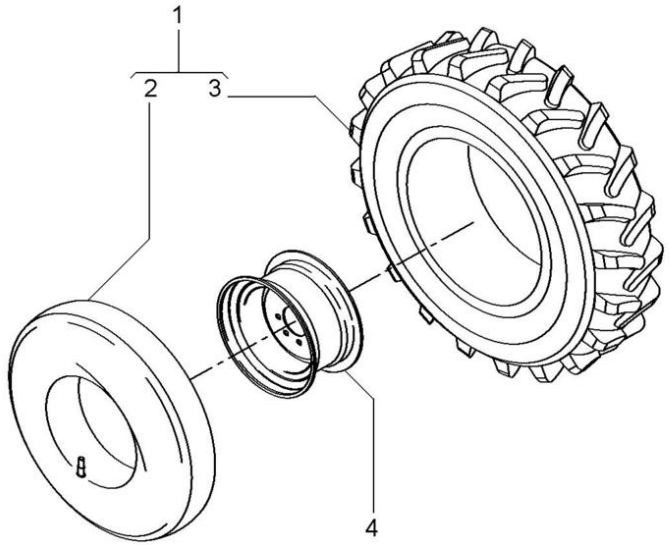

1	070265N1		**2**	CJ.PNEU E CÂMARA	TYRE AND TUBE	NEUM.Y.CAMARA
2	070267P1	1	**2**	CÂMARA	CHAMBER	CAMARA
3	070266P1	1 7.5L-15	**1**	PNEU	TYRE	NEUMATICO
4	061065N1		**2**	RODA	WHEEL	RUEDA

Rodas Traseiras	**12.4 X 24 R1**	**Tratores Compacto**
Rear Wheels	**12.4 X 24 R1**	**Compact Tractors**
Ruedas Traseras	**12.4 X 24 R1**	**Tractores Compacto**

130-35

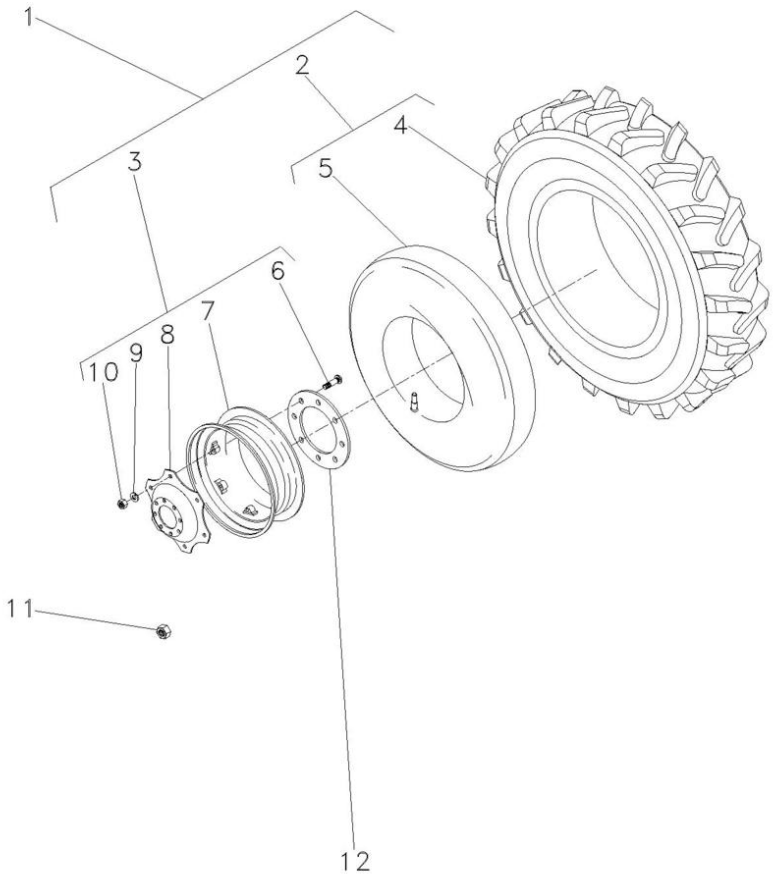

1	058632N1		**2**	CJ. ARO/PNEU	WHEEL AND TYRE	RUEDA Y NEUMATIC
2	3408345M91	1	**1**	CJ.PNEU E CÂMARA	TYRE AND TUBE	NEUM.Y.CAMARA
3	058331N1	1	**1**	CJ. RODA	KIT, WHEEL	JUEGO DE RUEDA
4	3408327M1	2	**1**	PNEU	TYRE	NEUMATICO
5	3408326M1	2	**1**	CÂMARA	CHAMBER	CAMARA
6	3408246M1	3	**6**	PARAFUSO	BOLT	PERNO
7	057440S1	3	**1**	ARO	RIM	LLANTA
8	3412697M2	3	**1**	DISCO	DISC	DISCO
9	027646P1	3	**6**	ARRUELA	WASHER	ARANDELA
10	353427X1	3	**6**	PORCA	NUT	TUERCA
11	881162M2		**16**	PORCA	NUT	TUERCA
12	059610P1		**2**	FLANGE	FLANGE	PLETINA

Rodas Traseiras	**12.4 X 28 R1**	**130-40**	**Tratores Compacto**
Rear Wheels	**12.4 X 28 R1**		**Compact Tractors**
Ruedas Traseras	**12.4 X 28 R1**		**Tractores Compacto**

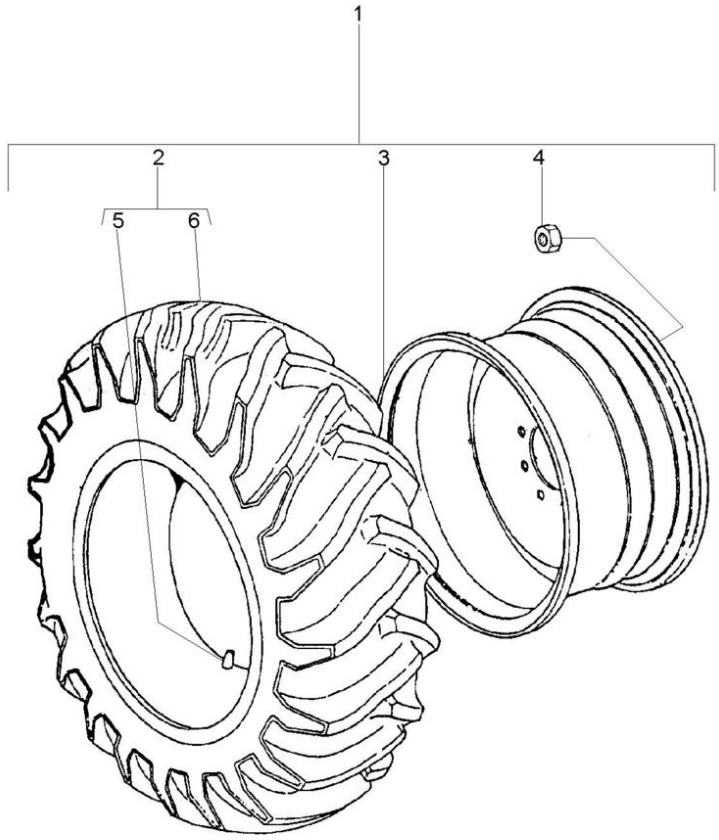

1			3412278M91	**1**	RODAGEM	WHEELS	RODAJE
2	3410293M91	1	6L	**2**	CJ.PNEU E CÂMARA	TYRE AND TUBE	NEUM.Y.CAMARA
3	033916T1	1		**2**	ARO	RIM	LLANTA
4	881162M2	1	5/8x18	**16**	PORCA	NUT	TUERCA
5	180380M1	2		**2**	CÂMARA	CHAMBER	CAMARA
6	3410294M91	2		**2**	PNEU	TYRE	NEUMATICO

Rodas Traseiras	**14.9 X 24 R1**	**Tratores Compactos 2rm E 4rm**
Rear Wheels	**14.9 X 24 R1**	**Compact Tractors 2rm E 4rm**
Ruedas Traseras	**14.9 X 24 R1**	**Tractores Compactos 2rm E 4rm**

130-45

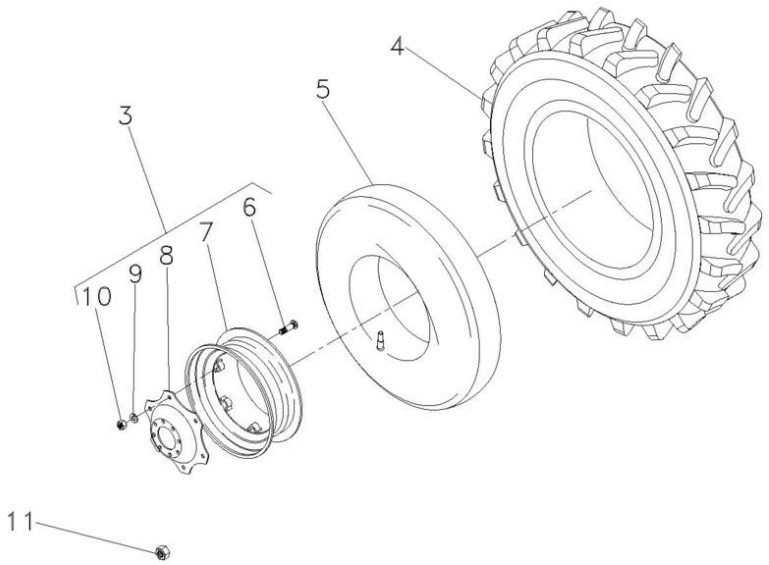

3	062791N1		**1**	RODA	WHEEL	RUEDA
4	831521M1	14.9X24R1	**1**	PNEU	TYRE	NEUMATICO
5	182578M1		**1**	CÂMARA	CHAMBER	CAMARA
6	3408246M1	3	**8**	PARAFUSO	BOLT	PERNO
7	487150M92	3	**1**	ARO	RIM	LLANTA
8	3412697M2	3	**1**	DISCO	DISC	DISCO
9	027646P1	3	**8**	ARRUELA	WASHER	ARANDELA
10	353427X1	3	**8**	PORCA	NUT	TUERCA
11	881162M2		**16**	PORCA	NUT	TUERCA

Rodas Traseiras **14.9 X 26 R1**
Rear Wheels
Ruedas Traseras

130-50

Tratores Compacto
Compact Tractors
Tractores Compacto

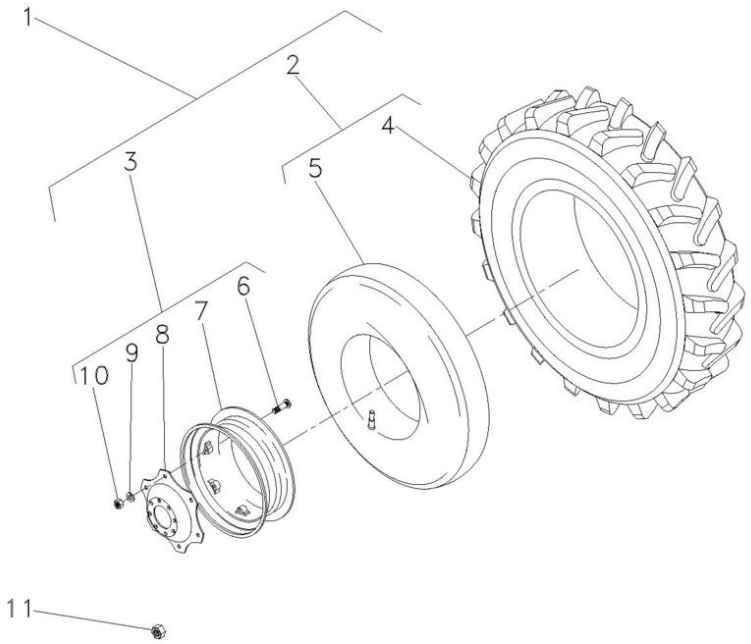

1	058648N1		**2**	CJ. ARO/PNEU	WHEEL AND TYRE	RUEDA Y NEUMATIC
2	035822N1	1	**1**	CJ.PNEU E CÂMARA	TYRE AND TUBE	NEUM.Y.CAMARA
3	058650N1	1	**1**	CJ. RODA	KIT, WHEEL	JUEGO DE RUEDA
4	035823P1	2	**1**	PNEU	TYRE	NEUMATICO
5	3410379M1	2	**1**	CÂMARA	CHAMBER	CAMARA
6	3408246M1	3	**6**	PARAFUSO	BOLT	PERNO
7	058634S1	3	**1**	ARO	RIM	LLANTA
8	3412697M2	3	**1**	DISCO	DISC	DISCO
9	027646P1	3	**6**	ARRUELA	WASHER	ARANDELA
10	353427X1	3	**6**	PORCA	NUT	TUERCA
11	881162M2		**16**	PORCA	NUT	TUERCA

Rodas Traseiras	14.9-28r1 (6l)
Rear Wheels	14.9-28r1 (6l)
Ruedas Traseras	14.9-28r1 (6l)

130-55

Tratores Compacto
Compact Tractors
Tractores Compacto

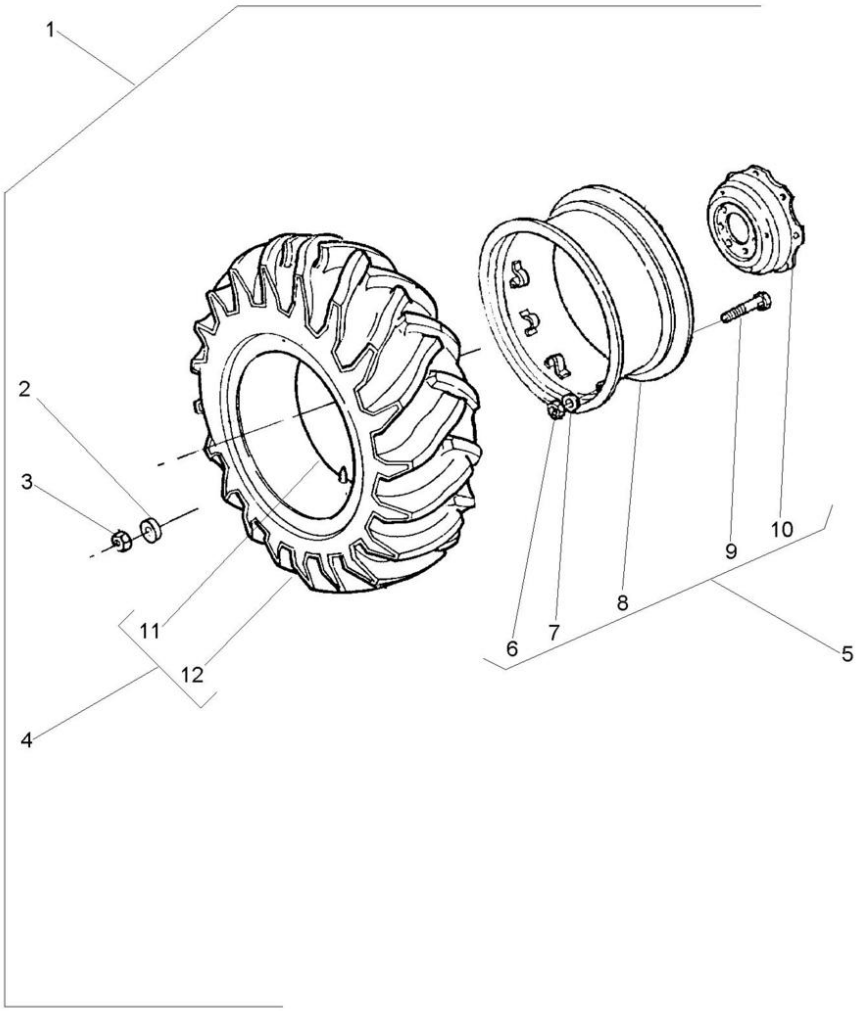

1	6237532M91	▶	**1**	CJ. RODAGEM	WHEELS	RODAJE
1	6237531M91	◀	**1**	CJ. RODAGEM	WHEELS	RODAJE
2	3410536M1	1	**16**	ARRUELA	WASHER	ARANDELA
3	847417M1	1	**16**	PORCA	NUT	TUERCA
4	828537M91	1	**1**	CJ.PNEU E CÂMARA	TYRE AND TUBE	NEUM.Y.CAMARA
5	6234100M91		**1**	ARO	RIM	LLANTA
6	353427X1	5	**8**	PORCA	NUT	TUERCA
7	027646P1	5	**8**	ARRUELA	WASHER	ARANDELA
8	6234101M91	5	**1**	ARO	RIM	LLANTA
9	3149812M1	5	**8**	PARAFUSO	BOLT	PERNO
10	6234102M1	5	**1**	DISCO	DISC	DISCO
11	828539M1	4	**1**	CÂMARA	CHAMBER	CAMARA
12	828538M1	4	**1**	PNEU	TYRE	NEUMATICO

Rodas Traseiras **16.9 X 24r1**
Rear Wheels
Ruedas Traseras

130-60

Tratores Compacto
Compact Tractors
Tractores Compacto

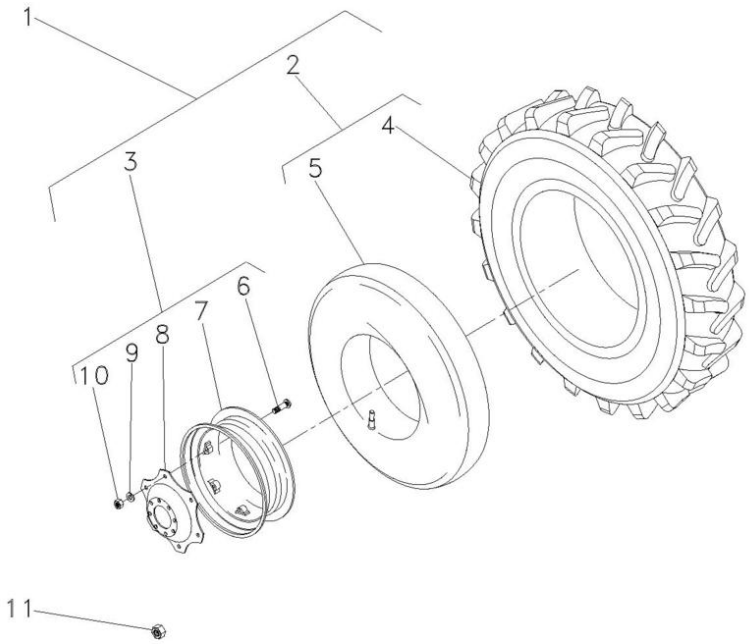

1	058655N1		**2**	CJ. ARO/PNEU	WHEEL AND TYRE	RUEDA Y NEUMATIC
2	058654N1	1	**1**	CJ.PNEU E CÂMARA	TYRE AND TUBE	NEUM.Y.CAMARA
3	058653N1	1	**1**	CJ. RODA	KIT, WHEEL	JUEGO DE RUEDA
4	6204154M1	2	**1**	PNEU	TYRE	NEUMATICO
5	1693418M1	2	**1**	CÂMARA	CHAMBER	CAMARA
6	3408246M1	3	**6**	PARAFUSO	BOLT	PERNO
7	057442S1	3	**1**	ARO	RIM	LLANTA
8	3412697M2	3	**1**	DISCO	DISC	DISCO
9	027646P1	3	**6**	ARRUELA	WASHER	ARANDELA
10	353427X1	3	**6**	PORCA	NUT	TUERCA
11	881162M2		**16**	PORCA	NUT	TUERCA

Peso Da Roda Traseira	**1 + 1 X 52 Kgf**
Rear Wheel Weights	**1 + 1 X 52 Kgf**
Contrapesos De La Roda Trasera	**1 + 1 X 52 Kgf**

130-65

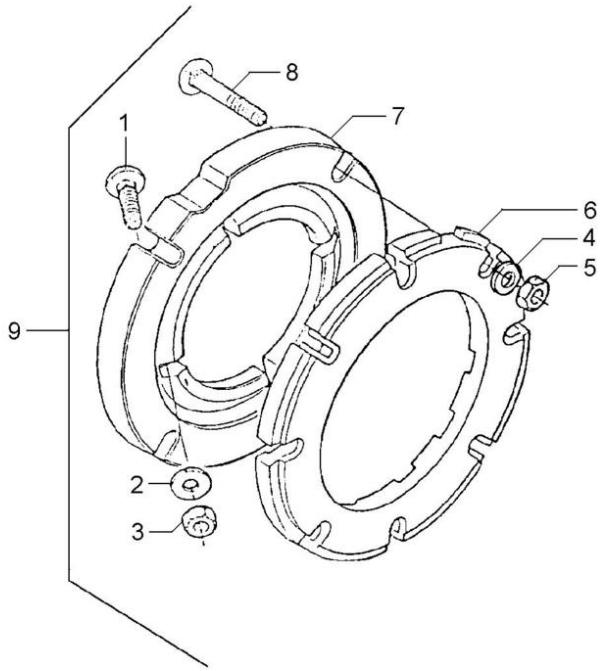

1	353864X1	9	5/8x18x1.3/4	**8**	PARAFUSO	BOLT	PERNO
2	3585377M1	9		**8**	ARRUELA	WASHER	ARANDELA
3	353429X1	9	5/8x18	**8**	PORCA	NUT	TUERCA
4	3585377M1	9		**8**	ARRUELA	WASHER	ARANDELA
5	353429X1	9	5/8x18	**8**	PORCA	NUT	TUERCA
6	2801403M1	9		**2**	PESO	WEIGHT	PESA
7	3149851M1	9		**2**	ADAPTADOR	ADAPTOR	ADAPTADOR
8	353870X1	9	5/8x18x3"	**8**	PARAFUSO	BOLT	PERNO
9			➡ 027908N1	**1**	PESO	WEIGHT	PESA

Pesos Traseiro	**2 + 2 X 40 Kg**
Rear Weights	**2 + 2 X 40 Kg**
Contrapesos Traseras	**2 + 2 X 40 Kg**

130-70

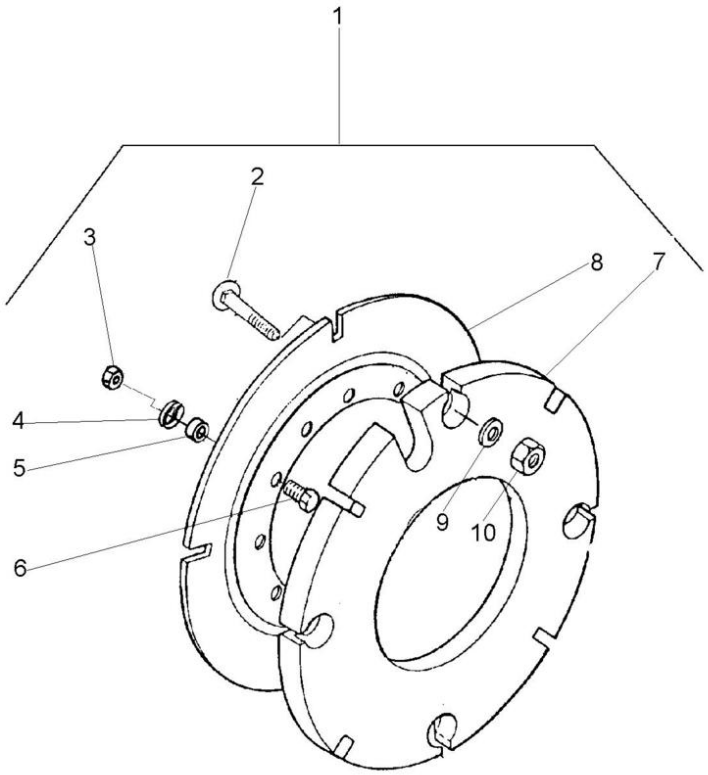

1		3589296M91	**1**	PESO	WEIGHT	PESA
2	3315210M1	1 M16X2,0X58	**16**	PARAFUSO	BOLT	PERNO
3	353427X1	1 5/8x18	**8**	PORCA	NUT	TUERCA
4	3585377M1	1	**8**	ARRUELA	WASHER	ARANDELA
5	3589297M1	1	**8**	ESPAÇADOR	SPACER	PIEZA DISTANCIA
6	353617X1	1 5/8x18x2.1/4	**8**	PARAFUSO	BOLT	PERNO
7	2801392M2	1	**4**	CONTRA PESO	COUNTERWEIGHT	CONTRAPESO
8	2801394M2	1	**2**	PLACA	PLATE	PLATO
9	3585377M1	1	**16**	ARRUELA	WASHER	ARANDELA
10	3904660M1	1 M16	**16**	PORCA	NUT	TUERCA

Peso Da Roda Traseira	**2 + 2 X 52 Kgf**	**130-75**	**Tratores Compacto**
Rear Wheel Weights	**2 + 2 X 52 Kgf**		**Compact Tractors**
Contrapesos De La Roda Trasera	**2 + 2 X 52 Kgf**		**Tractores Compacto**

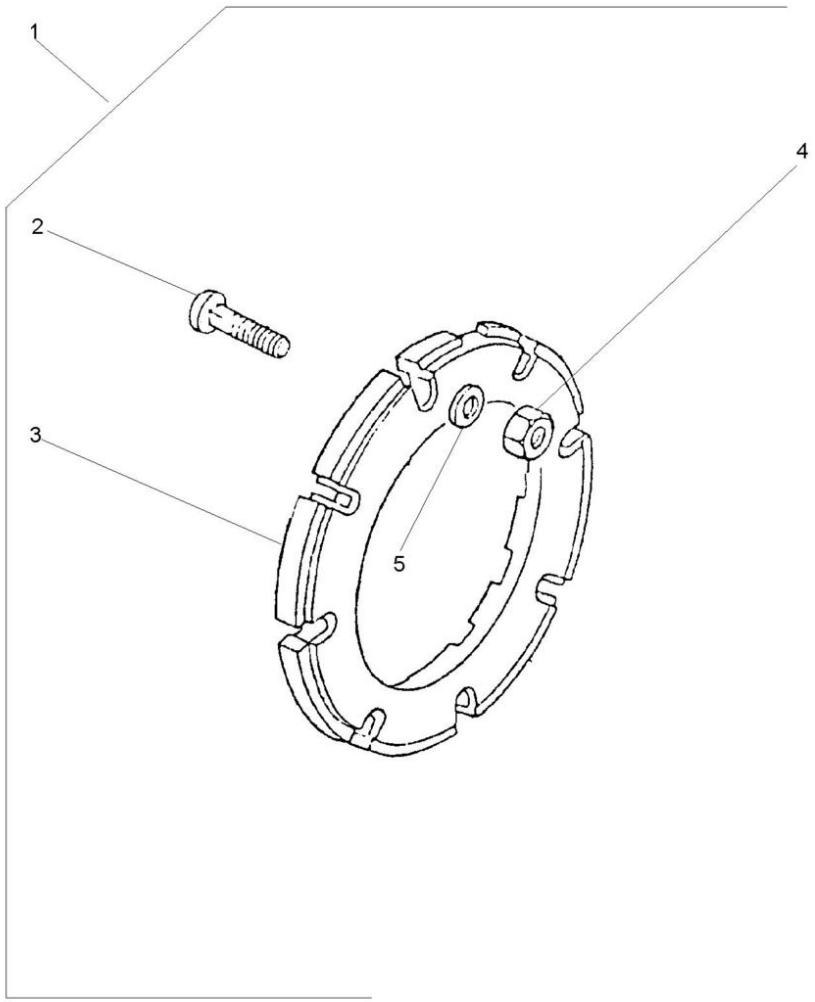

1		3408894M91	**1** PESO	WEIGHT	PESA
2	353870X1	1	5/8x18x3"	**16** PARAFUSO	BOLT	PERNO
3	2801403M1	1		**4** PESO	WEIGHT	PESA
4	353429X1	1	5/8x18	**16** PORCA	NUT	TUERCA
5	3585377M1	1		**16** ARRUELA	WASHER	ARANDELA

Peso Da Roda Traseira	**2 + 2 X 52 Kgf**	**130-80**	**Tratores Compacto**
Rear Wheel Weights	**2 + 2 X 52 Kgf**		**Compact Tractors**
Contrapesos De La Roda Trasera	**2 + 2 X 52 Kgf**		**Tractores Compacto**

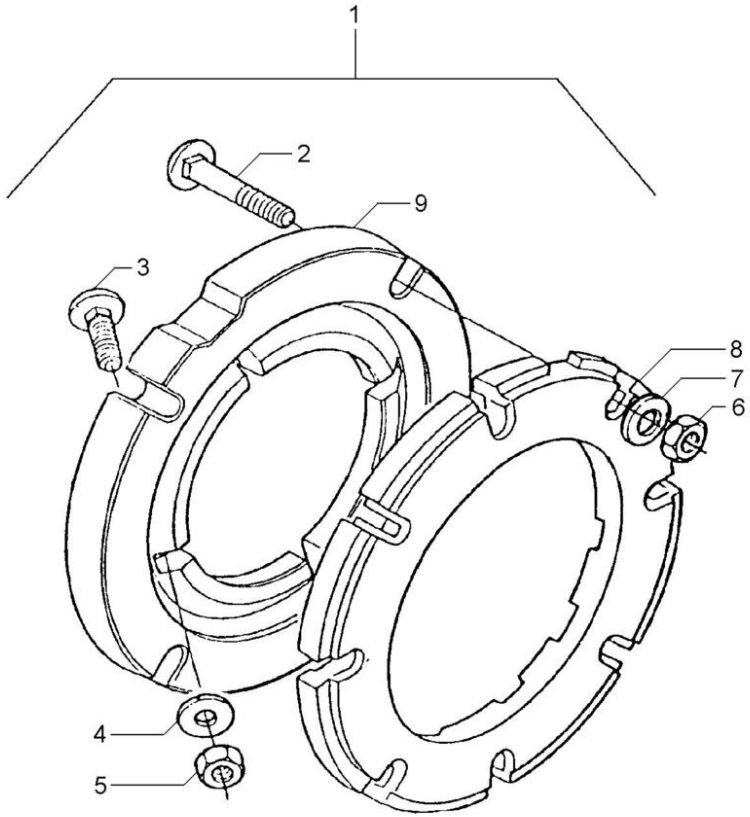

1		3149180M91	**1**	PESO	WEIGHT	PESA
2	353870X1	1 5/8x18x3"	**16**	PARAFUSO	BOLT	PERNO
3	353864X1	1 5/8x18x1.3/4	**8**	PARAFUSO	BOLT	PERNO
4	3585377M1	1 33.5X17X3.75	**16**	ARRUELA	WASHER	ARANDELA
5	353429X1	1 5/8x18	**8**	PORCA	NUT	TUERCA
6	353429X1	1 5/8x18	**16**	PORCA	NUT	TUERCA
7	3585377M1	1 33.5X17X3.75	**16**	ARRUELA	WASHER	ARANDELA
8	2801403M1	1	**4**	PESO	WEIGHT	PESA
9	3149851M1	1	**2**	ADAPTADOR	ADAPTOR	ADAPTADOR

Peso Da Roda Traseira	**1 + 1 X 40 Kgf**	**130-85**	**Tratores Compacto**
Rear Wheel Weights	**1 + 1 X 40 Kgf**		**Compact Tractors**
Contrapesos De La Roda Trasera	**1 + 1 X 40 Kgf**		**Tractores Compacto**

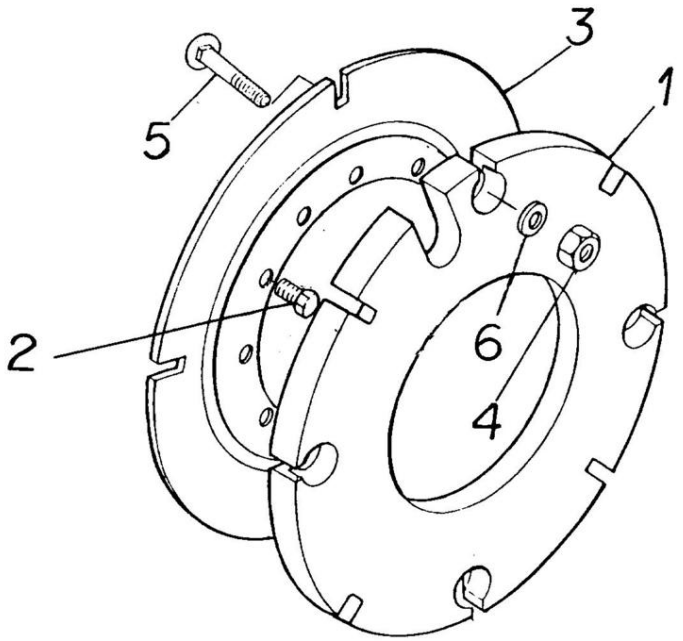

1	2801392M2		**2** CONTRA PESO	COUNTERWEIGHT	CONTRAPESO
2	353617X1	5/8x18x1.3/4	**8** PARAFUSO	BOLT	PERNO
3	2801394M2		**2** PLACA	PLATE	PLATO
4	353427X1	5/8x18	**8** PORCA	NUT	TUERCA
5	385403X1	5/8x18x1.3/4	**8** PARAFUSO	BOLT	PERNO
6	3585377M1		**16** ARRUELA	WASHER	ARANDELA

Pesos Dianteiros	**8 X 25 Kgf**	**130-90**	**Tratores Compacto**
Front Wheight	**8 X 25 Kgf**		**Compact Tractors**
Pesos Delanteros	**8 X 25 Kgf**		**Tractores Compacto**

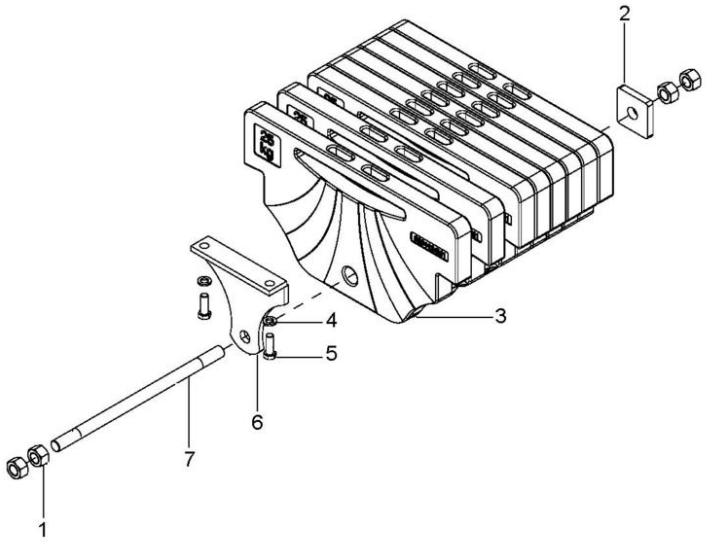

1	339035X1	**4** PORCA	NUT	TUERCA
2	6235343M1	**1** ARRUELA	WASHER	ARANDELA
3	6264124M1	**8** PESO DIANTEIRO	FRONT WEIGHT	PESA DELANTERA
4	353439X1	**2** ARRUELA	WASHER	ARANDELA
5	391375X1	**2** PARAFUSO	BOLT	PERNO
6	6264126M91	**1** SUPORTE	CLEVIS	GANCHO SEGURI.
7	6264123M1	**1** TIRANTE	ROD	VARILLA

Caixa De Ferramentas
Tools Box
Caja De Herramientas

140-10

Tratores Compacto
Compact Tractors
Tractores Compacto

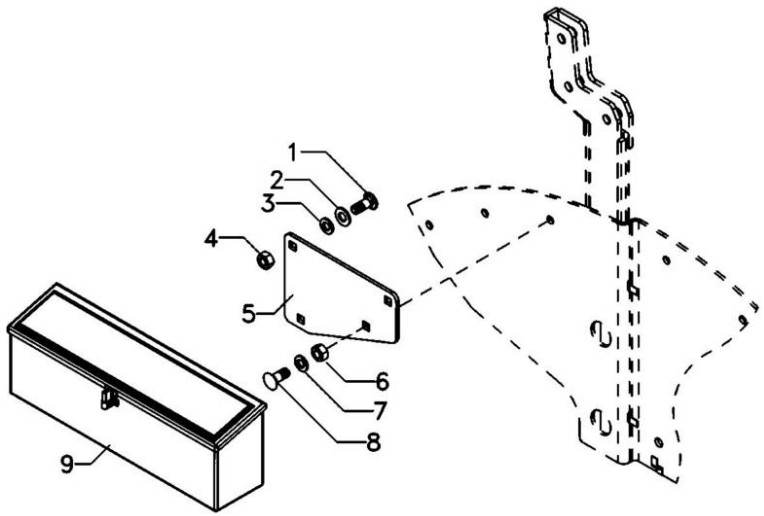

1	390809X1	**2** PARAFUSO	BOLT	PERNO
2	390734X1	**2** ARRUELA	WASHER	ARANDELA
3	339376X1	**2** ARRUELA	WASHER	ARANDELA
4	339402X1	**2** PORCA	NUT	TUERCA
5	6222248M1	**1** SUPORTE	BRACKET	SOPORTE
6	339402X1	**2** PORCA	NUT	TUERCA
7	339376X1	**2** ARRUELA	WASHER	ARANDELA
8	390809X1	**2** PARAFUSO	BOLT	PERNO
9	3587610M91	**1** CAIXA	BOX	CAJA

Chaves De Roda
Spanner
Llave Rueda

140-15

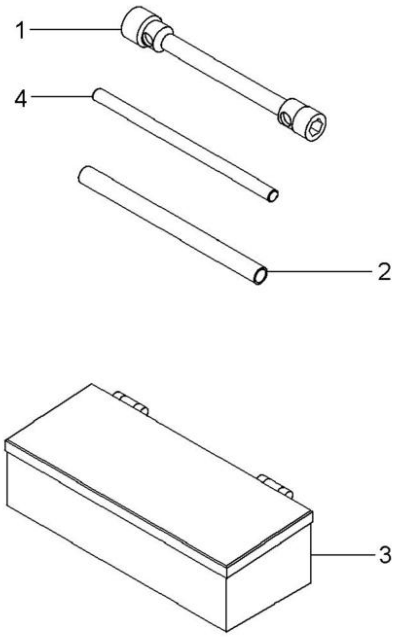

1	876500M1	**1** CHAVE DE RODA	WHEEL KEY	LLAVE DE RUEDA
2	3149803M1	**1** TUBO	PIPE	CANO
3	070798T1	**1** CAIXA	BOX	CAJA
4	3149804M1	**1** BARRA	BAR	BARRA

Kit De Ferramentas
Tools
Herramientas

140-20

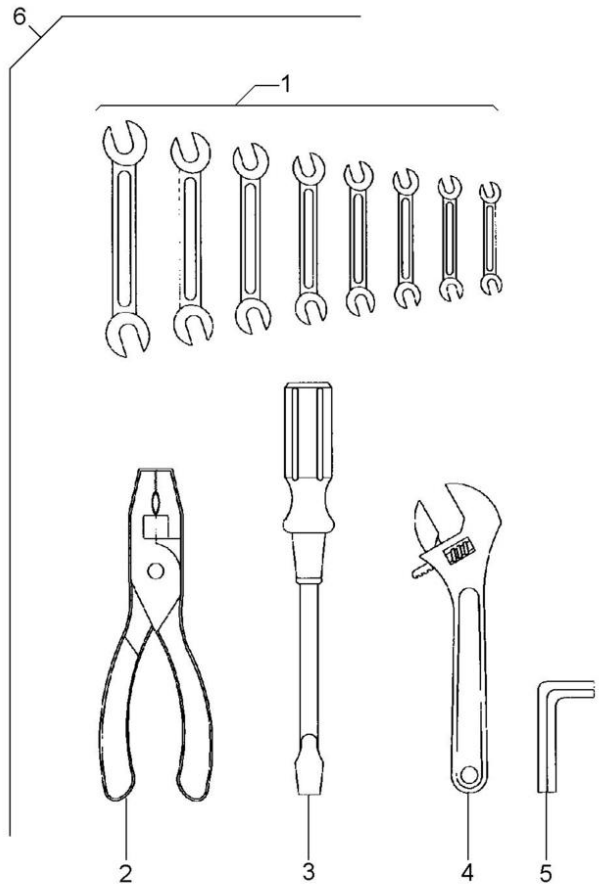

1	3145880M1	6	**1**	CHAVE DE BOCA	SPANNER	LLAVE DE RUEDA
1	3145881M1	6	**1**	CHAVE DE BOCA	SPANNER	LLAVE DE RUEDA
1	3145882M1	6	**1**	CHAVE DE BOCA	SPANNER	LLAVE DE RUEDA
1	3145883M1	6	**1**	CHAVE DE BOCA	SPANNER	LLAVE DE RUEDA
1	3145884M1	6	**1**	CHAVE DE BOCA	SPANNER	LLAVE DE RUEDA
1	3145885M1	6	**1**	CHAVE DE BOCA	SPANNER	LLAVE DE RUEDA
1	3145886M1	6	**1**	CHAVE DE BOCA	SPANNER	LLAVE DE RUEDA
1	3145887M1	6	**1**	CHAVE DE BOCA	SPANNER	LLAVE DE RUEDA
2	3145888M1	6	**1**	ALICATE	PLIERS	PINZAS
3	3145890M1	6	**1**	CHAVE DE FENDA	SCREWDRIVER	DESTORNILLADOR
4	3145889M1	6	**1**	CHAVE DE BOCA	SPANNER	LLAVE DE RUEDA
5	1437379M1	6	**1**	CHAVE ALLEN	ALLEN KEY	LLAVE ALLEN
6		3145959M91	**1**	KIT FERRAMENTAS	KIT, TOOL	JGO.HERRAMIENTAS

Engraxadeira
Greaser
Engrasadera

140-25

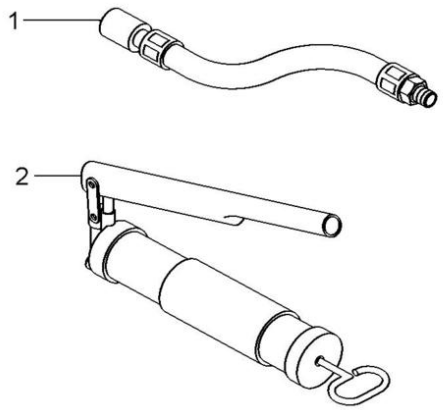

1	036336T1	**1** MANGUEIRA	HOSE	FLEXIBLE
2	036335T1	**1** GRAXEIRA	GREASER	ENGRASADOR

Protetor Auricular
Protector
Protetor

140-30

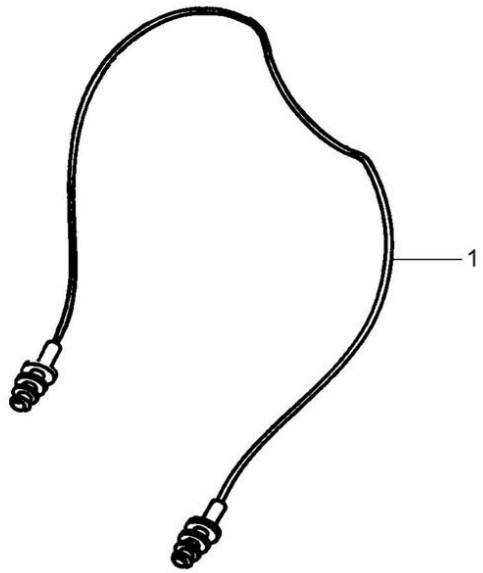

1	T0289054	**1** PROTETOR	PROTECTOR	PROTECTOR