RUTHZIL TRATOR COMERCIAL DE PEÇAS LTDA 11 97083-6812 ROLANDO

GRUPO DE MONTAGEM
GROUP INDEX ALPHA
GRUPOS DE MONTAJE
GROUPES DE MONTAGE

MASSEY FERGUSON

B 1

4283

NOVEMBRO 2011

		PAGE
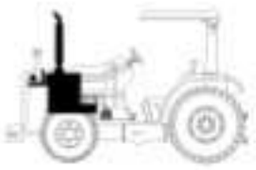	MOTOR E EQUIPAMENTOS ENGINE AND EQUIPMENT MOTOR Y EQUIPAMENTE	10
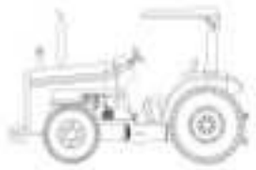	EMBREAGEM CLUTCH EMBRAGUE	20
	TRANSMISSÃO TRANSMISSION TRANSMISION	25
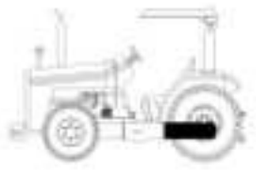	EIXO TRASEIRO REAR AXLE EJE TRASERO	30
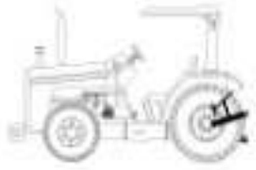	ENGATES LINKAGE ENGANCHES	40
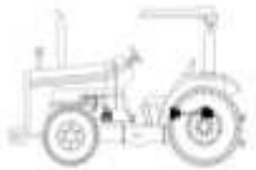	TOMADA DE FORÇA PTO-DRIVE MECHANISM MECANISMO ACCIONAMIENTO TOMA DE FUERZA	50
	EIXO DIANTEIRO FRONT AXLE EJE DELANTERO	60
	HIDRÁULICOS HYDRAULICS HIDRAULICOS	70
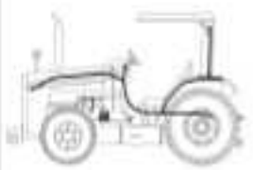	EQUIPAMENTO ELÉTRICO & PAINEL DE INSTRUMENTOS ELECTRIC EQUIPMENT & INSTRUMENT PANEL EQUIPO ELECTRICO Y TABLERO DE INSTRUMENTOS	80
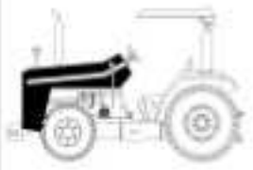	LATARIA SHEET METAL EMPLANCHADOS	100
	PLATAFORMA DO OPERADOR OPERATOR PLATAFORM PLATAFORMA DEL OPERADOR	105
	CABINE TRATOR TRACTOR CAB CABINA TRACTOR	110

GRUPO DE MONTAGEM
GROUP INDEX ALPHA
GRUPOS DE MONTAJE
GROUPES DE MONTAGE

B 2

PAGE



RODADO E PESO DAS RODAS
RIMS AND WHEELS WEIGHTS
LLANTA E PESOS DE RUEDAS

130

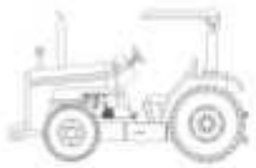

ACESSÓRIOS GERAIS
ACCESSORIES MISCELLANEOUS
ACCESORIOS MISCELANEOS

140

PAGE

Motor Engine Motor	10-10	2 Rodas Motrizes - Com Cabina 2 Wheels Drive - With Cab 2 Ruedas Motriz - Con Cabina

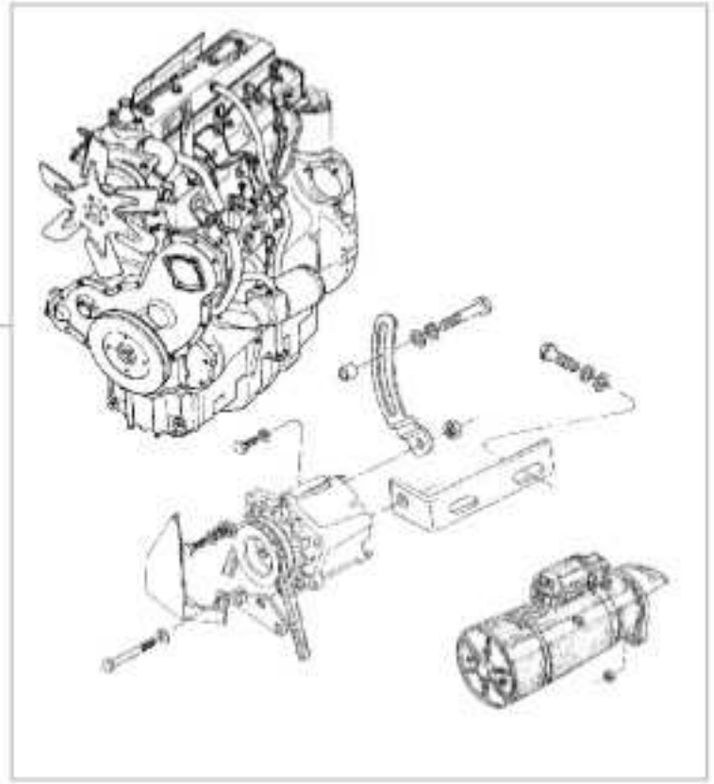

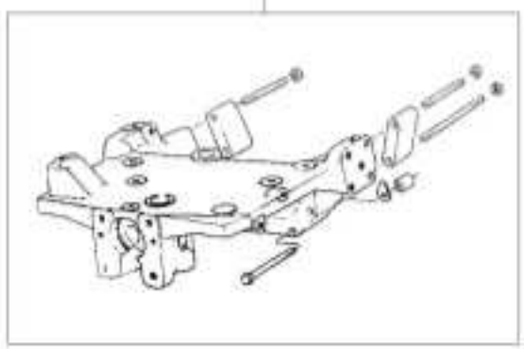

1	6263282M91	10-20 No	1 CJ. MOTOR	KIT, MOTOR	JUEGO MOTOR
2	048500N1	60-10 No	1 FIXAÇÃO	FASTENER	CIERRE

Instalação Do Motor Engine Installation Instalacion Motor	10-15	4 Rodas Motrizes - Com Cabina 4 Wheels Drive - With Cab 4 Ruedas Motriz - Con Cabina

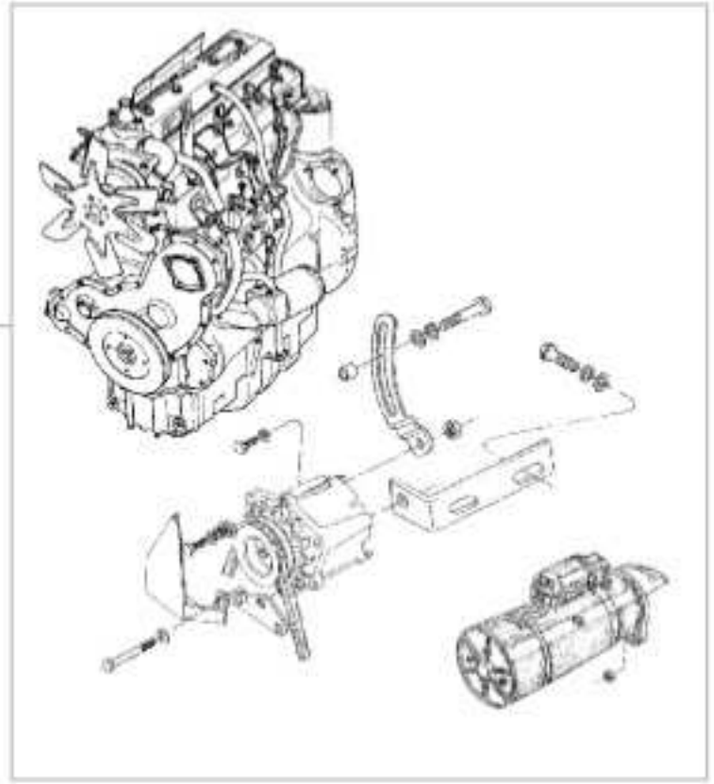

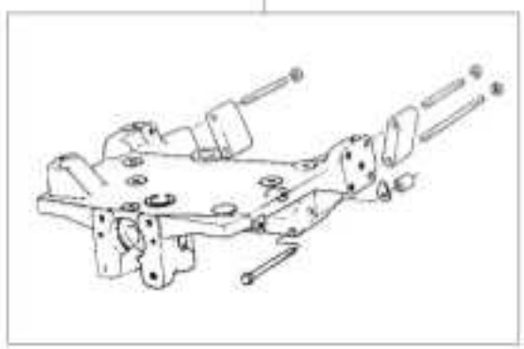

1	6263282M91	10-20 No	1 CJ. MOTOR	KIT, MOTOR	JUEGO MOTOR
2	6201488M91	60-16 No	1 FIXAÇÃO	FASTENER	CIERRE

Cj. Motor
Motor
Motor

10-20

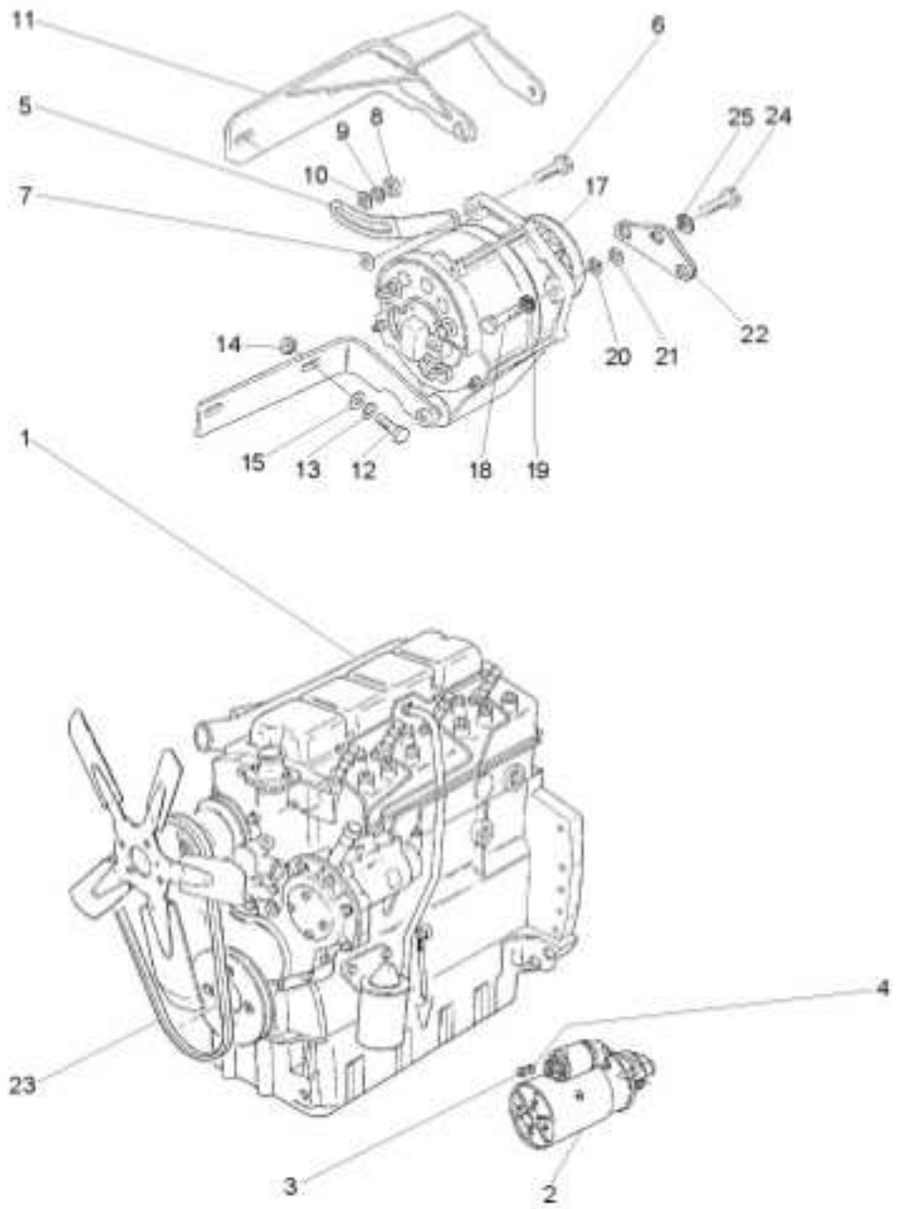

1	6234799M91	10-45 No	1	MOTOR PARCIAL	SHORT ENGINE	BLOQUE EMBIELADO
2	6229400M91	80-125 No	1	MOTOR PARTIDA	STARTERMOTOR	MOTOR ARRANQUE
3	353431X1		3	PORCA	NUT	TUERCA
4	353434X1		3	ARRUELA	WASHER	ARANDELA
5	048570P1		1	ESTICADOR	TURNBUCKLE	TORNIQUETE
6	339337X1		1	PARAFUSO	BOLT	PERNO
7	339374X1		1	ARRUELA	WASHER	ARANDELA
8	353430X1		1	PORCA	NUT	TUERCA
9	353756X1		2	ARRUELA	WASHER	ARANDELA
10	353434X1		1	ARRUELA	WASHER	ARANDELA
11	038215S1		1	SUPORTE	BRACKET	SOPORTE
12	353536X1		2	PARAFUSO	BOLT	PERNO
13	353434X1		3	ARRUELA	WASHER	ARANDELA
14	355566X1		1	PORCA	NUT	TUERCA
15	353756X1		3	ARRUELA	WASHER	ARANDELA
17	6228058M91		1	ALTERNADOR	ALTERNATOR	ALTERNADOR
18	353683X1		2	PARAFUSO	BOLT	PERNO
19	355565X1		2	PORCA	NUT	TUERCA
20	353446X1		2	ARRUELA	WASHER	ARANDELA
21	829185M1		3	ARRUELA	WASHER	ARANDELA
22	049197P1		1	POSICIONADOR	POSITIONER	POSICIONADOR
23	072729T1		1	CORREIA "V"	V BELT	CORREA EN V
24	354517X1		1	PARAFUSO	BOLT	PERNO
25	353434X1		1	ARRUELA	WASHER	ARANDELA

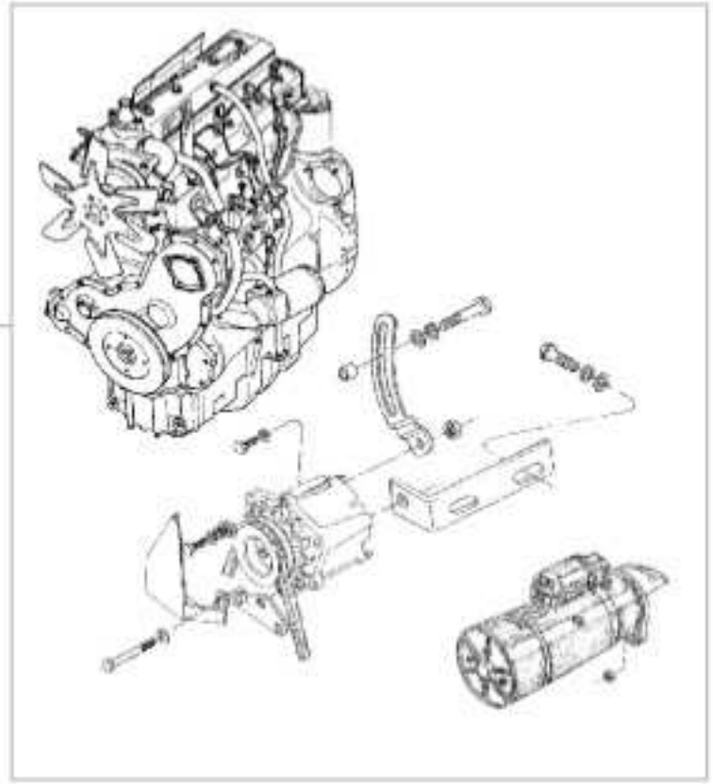

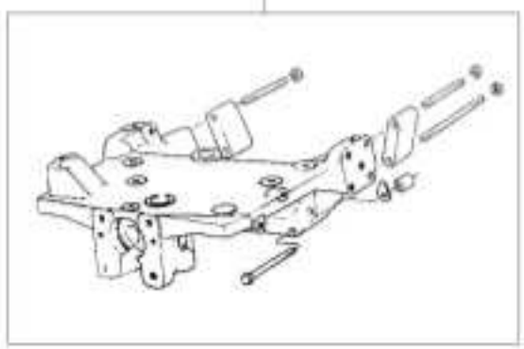

1	6263281M91	10-40 No	1	CJ. MOTOR	KIT, MOTOR	JUEGO MOTOR
2	6201488M91	60-16 No	1	FIXAÇÃO	FASTENER	CIERRE

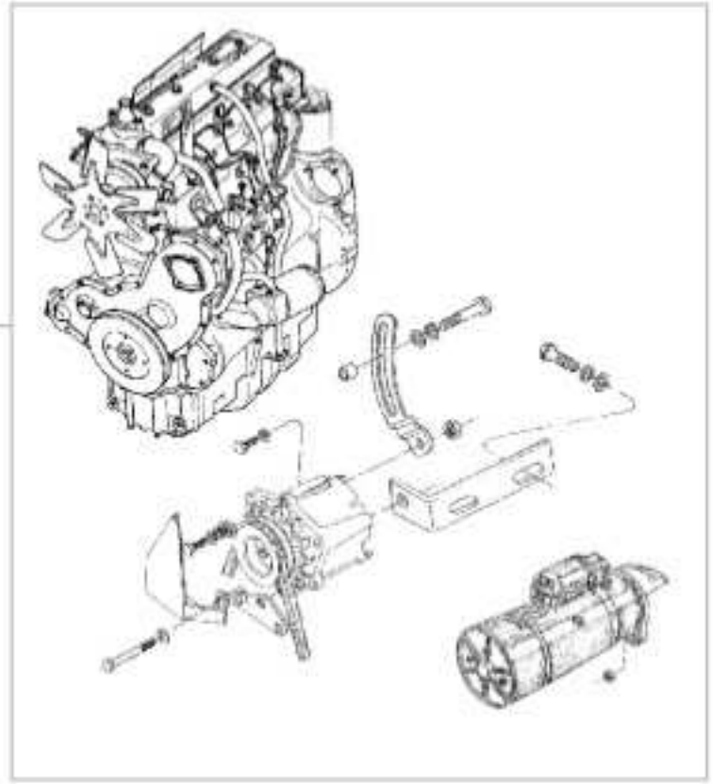

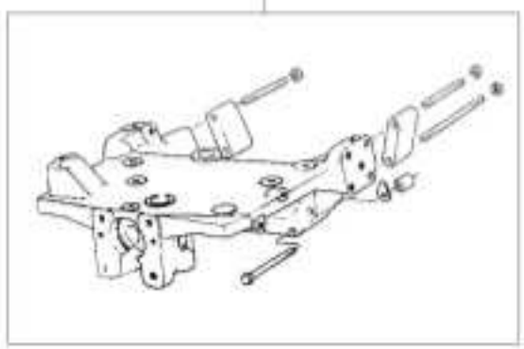

1	6263281M91	10-40 No	1 CJ. MOTOR	KIT, MOTOR	JUEGO MOTOR
2	048498N1	60-15 No	1 FIXAÇÃO	FASTENER	CIERRE

Motor Engine Motor	10-35	2 Rodas Motrizes - Com Plataforma Do Operador 2 Wheels Drive - With Operator Plataform 2 Ruedas Motriz - Con Plataforma Del Operador

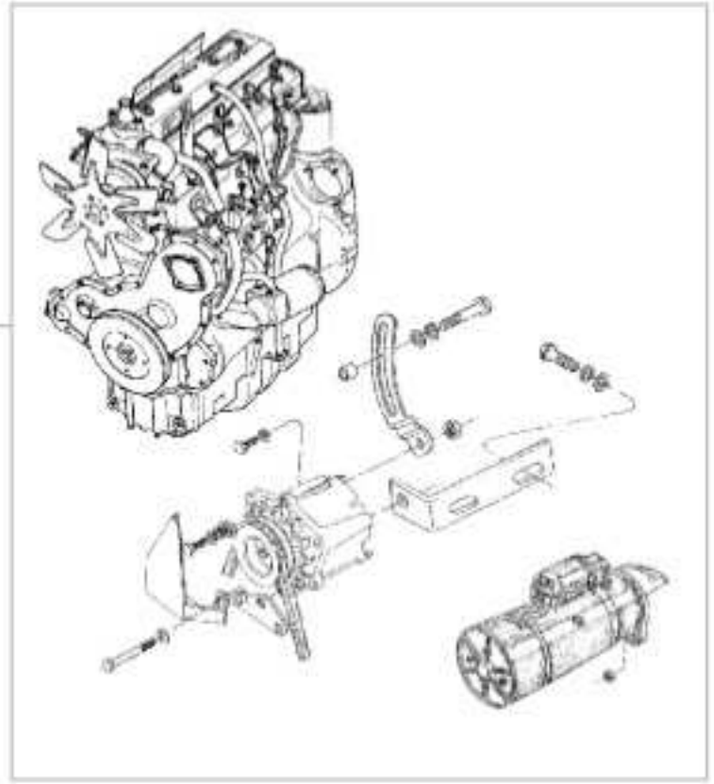

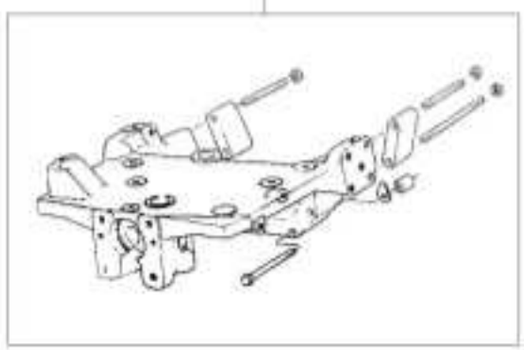

1	6263281M91	10-40 No	1 CJ. MOTOR	KIT, MOTOR	JUEGO MOTOR
2	048500N1	60-10 No	1 FIXAÇÃO	FASTENER	CIERRE

Cj. Motor
Motor
Motor

10-40

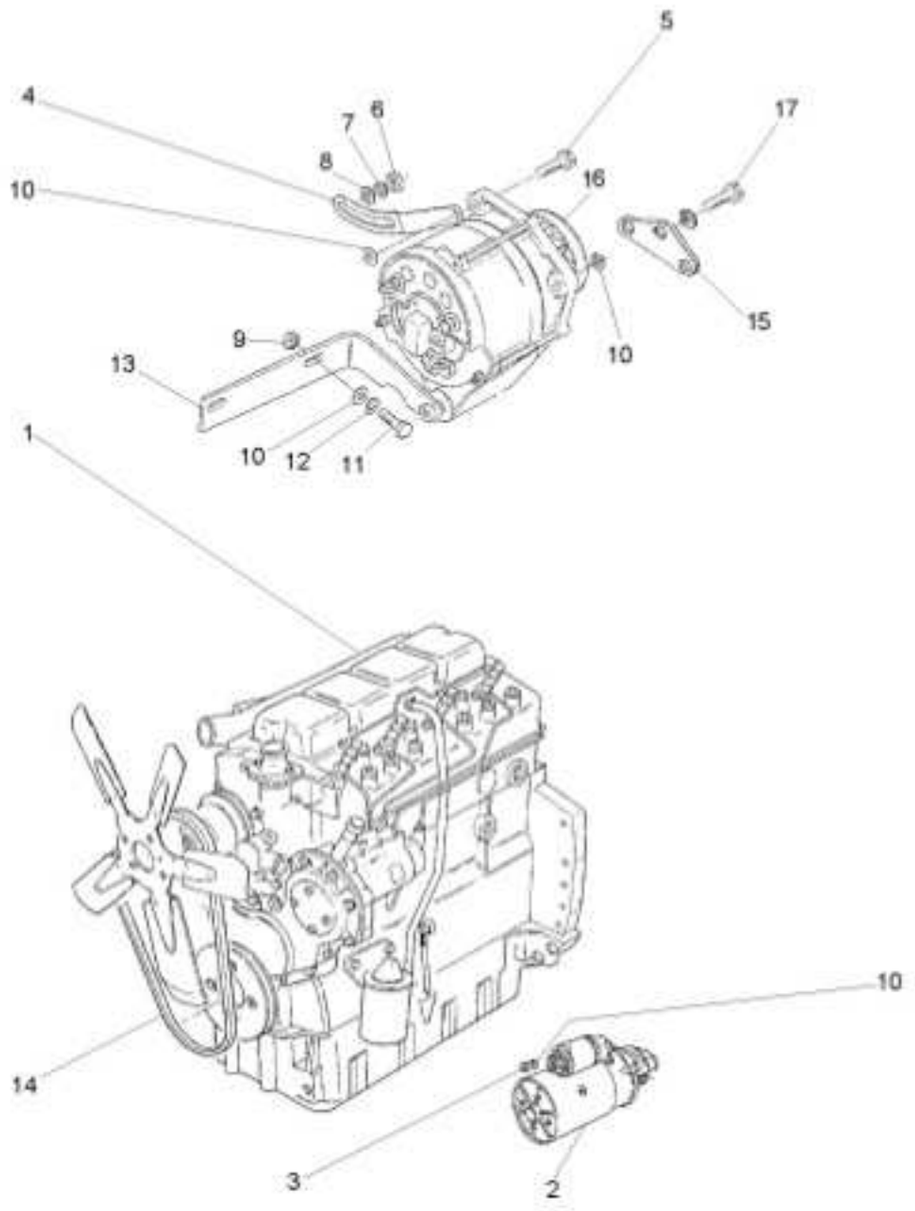

1	6203771M91	10-45 No	1	CJ. MOTOR	KIT, MOTOR	JUEGO MOTOR
2	6229400M91	80-125 No	1	MOTOR PARTIDA	STARTERMOTOR	MOTOR ARRANQUE
3	353431X1		3	PORCA	NUT	TUERCA
4	3149888M1		1	ESTICADOR	TURNBUCKLE	TORNIQUETE
5	3145869M1		1	PARAFUSO	BOLT	PERNO
6	353426X1		1	PORCA	NUT	TUERCA
7	353432X1		1	ARRUELA	WASHER	ARANDELA
8	353757X1		1	ARRUELA	WASHER	ARANDELA
9	353430X1		1	PORCA	NUT	TUERCA
10	353434X1		2	ARRUELA	WASHER	ARANDELA
11	353536X1		2	PARAFUSO	BOLT	PERNO
12	353756X1		2	ARRUELA	WASHER	ARANDELA
13	6282073M91		1	SUPORTE	BRACKET	SOPORTE
14	049880T1		1	CORREIA "V"	V BELT	CORREA EN V
15	6282072M1		1	SUPORTE FRONTAL	FRONT FRAME	BASTIDOR DELANT
16	6237273M91	10-216 No	1	ALTERNADOR	ALTERNATOR	ALTERNADOR
17	354513X1		1	PARAFUSO	BOLT	PERNO

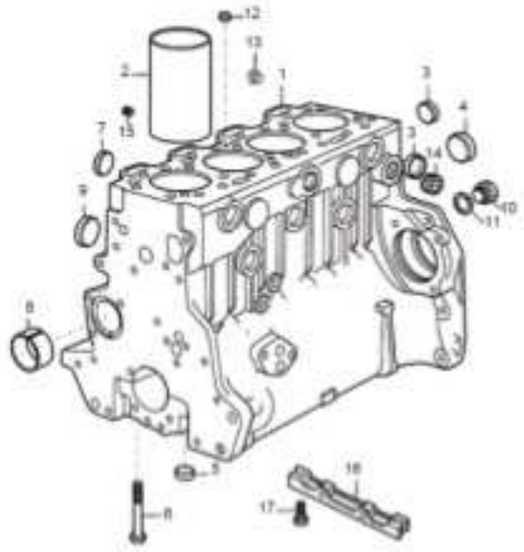

1	P4036	1 BLOCO CILINDROS	CYLINDER BLOCK	BLOQUE CILINDROS
2	70530022	4 CAMISA	LINER	CAMISA
3	70650075	8 BUJÃO	PLUG	TAPON
4	70650068	1 BUJÃO	PLUG	TAPON
5	33142111	10 ANEL DE GUIA	GUIDE RING	ANILLO DE GUIA
6	32166329	10 PARAFUSO	BOLT	PERNO
7	70650076	4 BUJÃO	PLUG	TAPON
8	70998033	1 BUCHA	BUSH	CASQUILLO
9	70650077	4 BUJÃO	PLUG	TAPON
10	0650582	1 BUJÃO	PLUG	TAPON
11	70920065	1 ARRUELA	WASHER	ARANDELA
12	70650079	1 BUJÃO	PLUG	TAPON
13	70650109	1 BUJÃO	PLUG	TAPON
15	70650083	1 BUJÃO	PLUG	TAPON
16	3627P013	1 PLACA	PLATE	PLATO
17	2172514	2 PARAFUSO	SCREW	TORNILLO

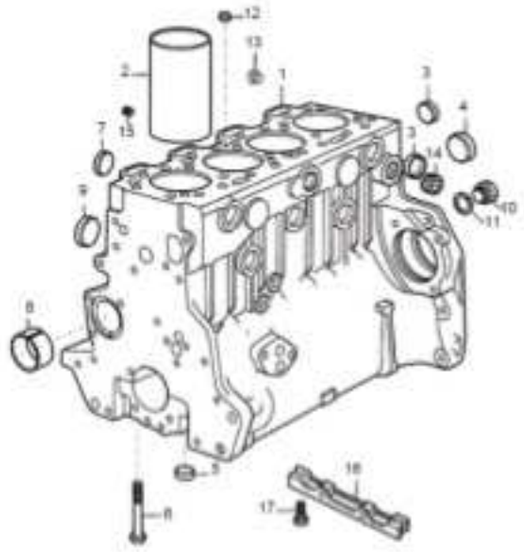

1	P4045	1 BLOCO	BLOCK	BLOQUE
2	70530022	4 CAMISA	LINER	CAMISA
3	70650075	8 BUJÃO	PLUG	TAPON
4	70650068	1 BUJÃO	PLUG	TAPON
5	33142111	10 ANEL DE GUIA	GUIDE RING	ANILLO DE GUIA
6	32166329	10 PARAFUSO	BOLT	PERNO
7	70650076	4 BUJÃO	PLUG	TAPON
8	70998033	1 BUCHA	BUSH	CASQUILLO
9	70650077	4 BUJÃO	PLUG	TAPON
10	0650582	1 BUJÃO	PLUG	TAPON
11	70920065	1 ARRUELA	WASHER	ARANDELA
12	70650079	1 BUJÃO	PLUG	TAPON
13	70650109	1 BUJÃO	PLUG	TAPON
14	70650120	1 BUJÃO	PLUG	TAPON
15	70650083	1 BUJÃO	PLUG	TAPON
16	3627P013	1 PLACA	PLATE	PLATO
17	2172514	2 PARAFUSO	SCREW	TORNILLO

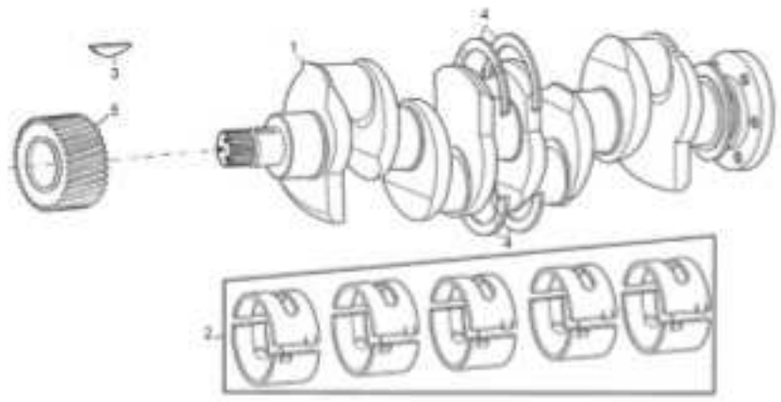

1	70998009		1 VIRABREQUIM	CRANKSHAFT	CIGUENAL
2	423669C	⧗ 0,75MM	1 JOGO CASQUILHOS	BEARING KIT	JUEGO COJINETES
2	423669B	⧗ 0,50MM	1 JOGO CASQUILHOS	BEARING KIT	JUEGO COJINETES
2	423669A	⧗ 0,25MM	1 JOGO CASQUILHOS	BEARING KIT	JUEGO COJINETES
2	423669	STD	1 JOGO CASQUILHOS	BEARING KIT	JUEGO COJINETES
3	0500012		1 CHAVETA	KEY	CLAVE
4	424808A	⧗ 0,0075"	1 JG. ARRUELAS	KIT, WASHER	JUEGO ARANDELAS
4	424808	STD	1 JG. ARRUELAS	KIT, WASHER	JUEGO ARANDELAS
5	31171681		1 ENGRENAGEM	GEAR	ENGRANAJE

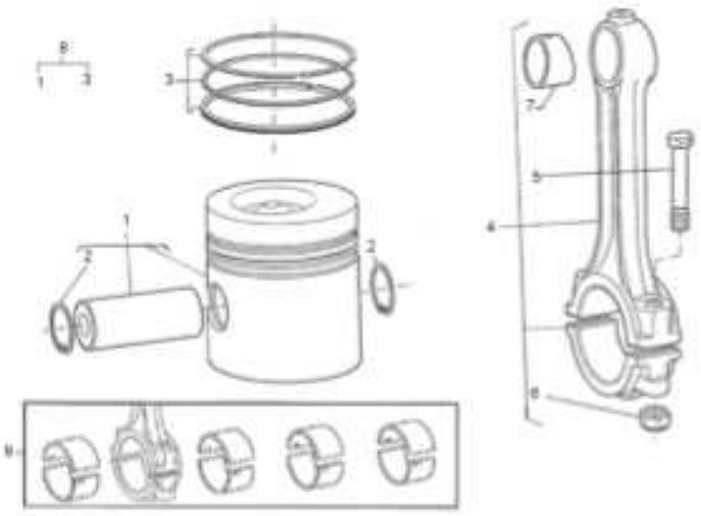

1	70993697		1 PISTÃO	PISTON	PISTON
1	70993696		3 PISTÃO	PISTON	PISTON
2	70170026		6 ANEL TRAVA	CIRCLIP	CIRCULITO
3	70993854		4 KIT ANÉIS	KIT, O RINGS	JUEGO,ANILLOS'O'
4	7000520C91		4 CJ. BIELA	KIT, CONROD	JUEGO DE BIELA
5	32762116		8 PARAFUSO	BOLT	PERNO
6	70570094		6 PORCA	NUT	TUERCA
7	70998085		4 BUCHA	BUSH	CASQUILLO
8	P4067	1st,2nd and 3rd	3 KIT	CONNECTING	KIT
8	P4068	4th	1 KIT	CONNECTING	KIT
9	423670C	⧗ 0,75MM	1 JOGO CASQUILHOS	BEARING KIT	JUEGO COJINETES
9	423670B	⧗ 0,50MM	1 JOGO CASQUILHOS	BEARING KIT	JUEGO COJINETES
9	423670A	⧗ 0,25MM	1 JOGO CASQUILHOS	BEARING KIT	JUEGO COJINETES
9	423670	STD	1 JOGO CASQUILHOS	BEARING KIT	JUEGO COJINETES

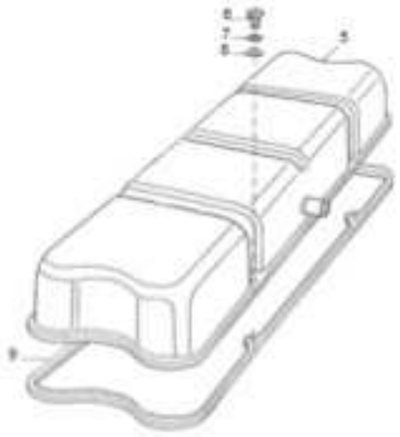

5	70991157	1 TAMPA	COVER	CUBIERTA
6	2172513	4 PARAFUSO	BOLT	PERNO
7	0920052	4 ARRUELA	WASHER	ARANDELA
8	0920002	4 ARRUELA	WASHER	ARANDELA
9	70490836	1 JUNTA	GASKET	EMPAQUETADURA

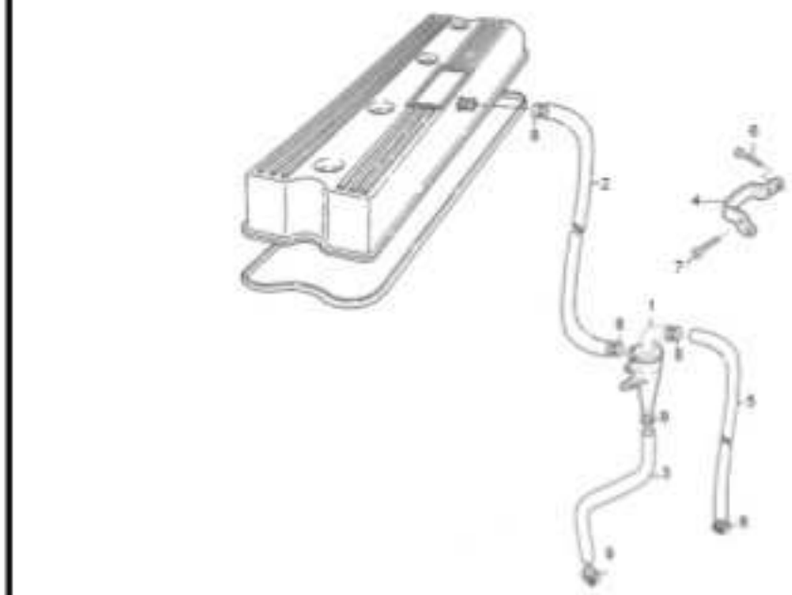

1	70910068	1 VÁLVULA	VALVE	VALVULA
2	70200959	1 MANGUEIRA	HOSE	FLEXIBLE
3	70200960	1 MANGUEIRA	HOSE	FLEXIBLE
4	70100865	1 SUPORTE	BRACKET	SOPORTE
5	70200961	1 MANGUEIRA	HOSE	FLEXIBLE
6	FS106161	1 PARAFUSO	BOLT	PERNO
7	70740174	2 PARAFUSO	BOLT	PERNO
8	70180154	3 BRAÇADEIRA	CLAMP	ABRAZADERA
9	70180153	2 BRAÇADEIRA	CLAMP	ABRAZADERA

Instalação Do Motor
Engine Installation
Instalacion Motor

10-75

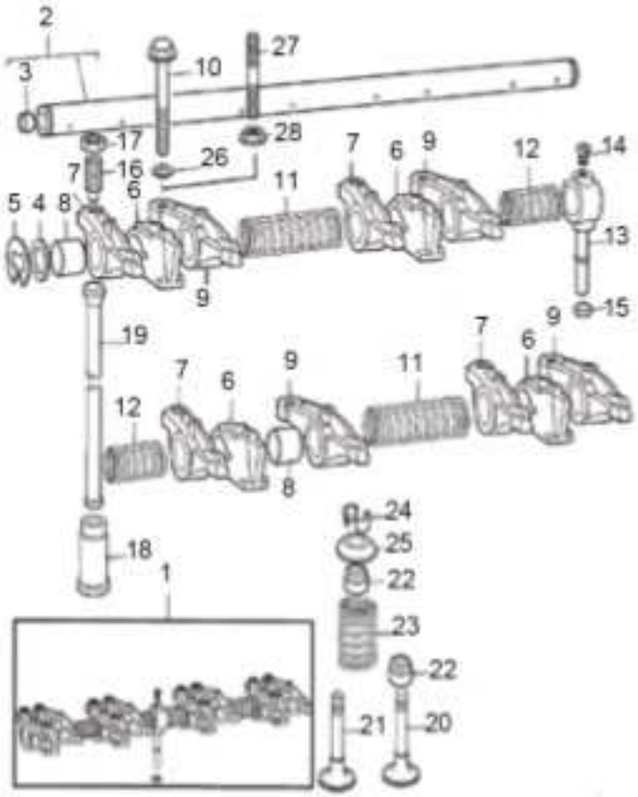

1	424823	**1**	EIXO BALANCEIRO	ROCKER SHAFT	EJE BALANCINES
2	424807	**1**	EIXO	SHAFT	ARBOL
3	0650507	**2**	BUJÃO	PLUG	TAPON
4	33117415	**2**	ARRUELA	WASHER	ARANDELA
5	0170151	**2**	ANEL TRAVA	CIRCLIP	CIRCULITO
6	70100716	**4**	SUPORTE	BRACKET	SOPORTE
7	70992757	**4**	BALANCEIRO	ROCKER	BALANCIN
8	2511425	**1**	BUCHA	BUSH	CASQUILLO
9	70992758	**4**	BALANCEIRO	ROCKER	BALANCIN
10	0096634	**4**	PARAFUSO	BOLT	PERNO
11	31744123	**2**	MOLA	SPRING	RESORTE
12	31743108	**2**	MOLA	SPRING	RESORTE
13	35511111	**1**	TUBO	PIPE	CANO
14	0726504	**1**	PARAFUSO	BOLT	PERNO
15	33811113	**1**	OLIVA	OLIVE	OLIVA
16	0720579	**8**	PARAFUSO	BOLT	PERNO
17	0576052	**8**	PORCA	NUT	TUERCA
18	70870001	**8**	TUCHO	TAPPET	TAQUET
19	70998041	**8**	VARETA	ROD	VARILLA
20	70910036	**4**	VÁLVULA ESCAPE	VALVE EXHAUST	VALVULA ESCAPE
21	70910035	**4**	VÁLVULA ADMISSÃO	VALVE INLET	VALVULA ADMISION
22	70730051	**8**	VEDANTE	SEAL	RETEN
23	70998136	**8**	MOLA	SPRING	RESORTE
24	70230010	**16**	TRAVA	LOCK	RETENEDOR
25	70150047	**8**	CAPA	CAP	TAPA
26	0920006	**4**	ARRUELA	WASHER	ARANDELA
27	70820105	**4**	PRISIONEIRO	STUD	ESPARRAGO
28	70570075	**4**	PORCA	NUT	TUERCA

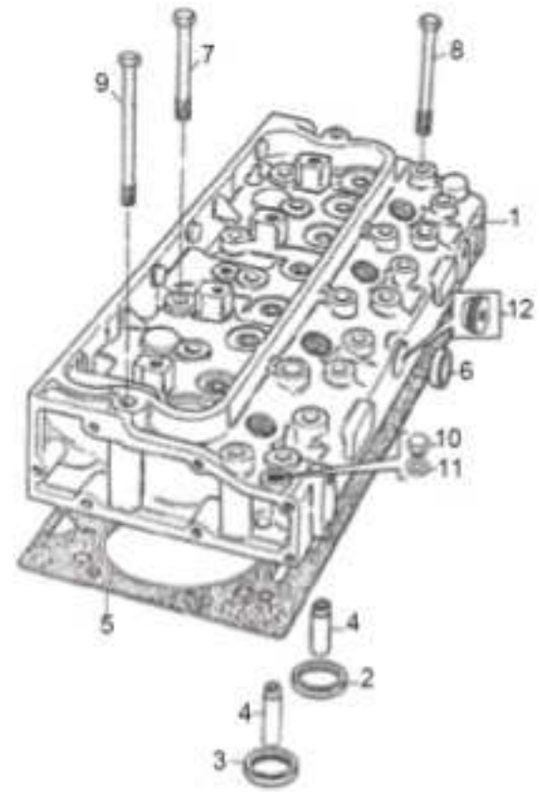

1	70993376R	1	CABEÇOTE	HEAD	CULATA
2	70470096	4	SEDE ESCAPE	INSERT EXHAUST	INSERTO ESCAPE
3	70470095	4	SEDE VÁLVULA	VALVE SEAT	ASIENTO VALVULA
4	70420018	4	GUIA	GUIDE	GUIA
5	70490825	1	JUNTA	GASKET	EMPAQUETADURA
6	70650075	1	BUJÃO	PLUG	TAPON
7	70740853	2	PARAFUSO	BOLT	PERNO
8	70740854	12	PARAFUSO	BOLT	PERNO
9	70740855	8	PARAFUSO	BOLT	PERNO
10	70650138	1	BUJÃO	PLUG	TAPON
11	70920128	1	ARRUELA	WASHER	ARANDELA

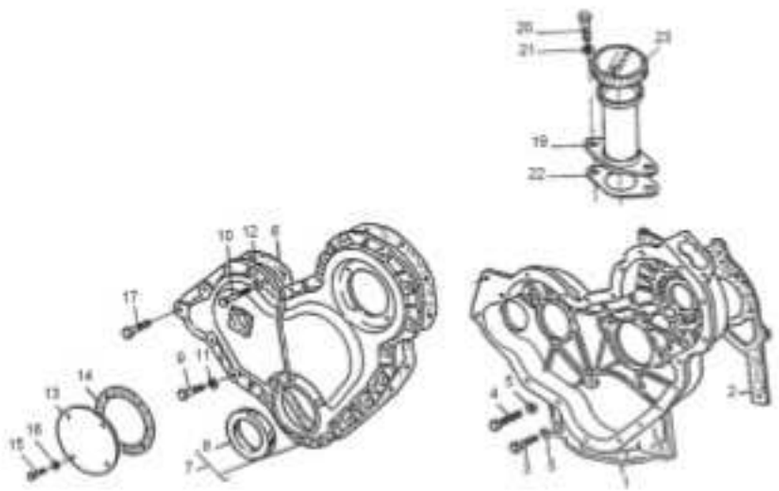

1	4236256	1	CARCAÇA	HOUSING	ALOJAMIENTO
2	70490369R	1	JUNTA	GASKET	EMPAQUETADURA
3	0746255	2	PARAFUSO	BOLT	PERNO
4	0746211	7	PARAFUSO	BOLT	PERNO
5	0920053	9	ARRUELA	WASHER	ARANDELA
6	70490311R	1	JUNTA	GASKET	EMPAQUETADURA
7	70993553	1	TAMPA	COVER	CUBIERTA
8	70730043	1	RETENTOR	SEAL	RETEN
9	0746211	14	PARAFUSO	BOLT	PERNO
10	0096238	3	PARAFUSO	BOLT	PERNO
11	0920053	17	ARRUELA	WASHER	ARANDELA
12	0920108	3	ARRUELA	WASHER	ARANDELA
13	70240521	1	TAMPA	COVER	CUBIERTA
14	36825107	1	JUNTA	GASKET	EMPAQUETADURA
15	70740128	4	PARAFUSO	BOLT	PERNO
16	0920053	4	ARRUELA	WASHER	ARANDELA
17	0096239	1	PARAFUSO	BOLT	PERNO
19	70991630	1	BOCAL	FILLER	RELLENADOR
20	0746254	2	PARAFUSO	BOLT	PERNO
21	0920108	2	ARRUELA	WASHER	ARANDELA
22	70490320R	1	JUNTA	GASKET	EMPAQUETADURA
23	70150038	1	TAMPA	COVER	CUBIERTA

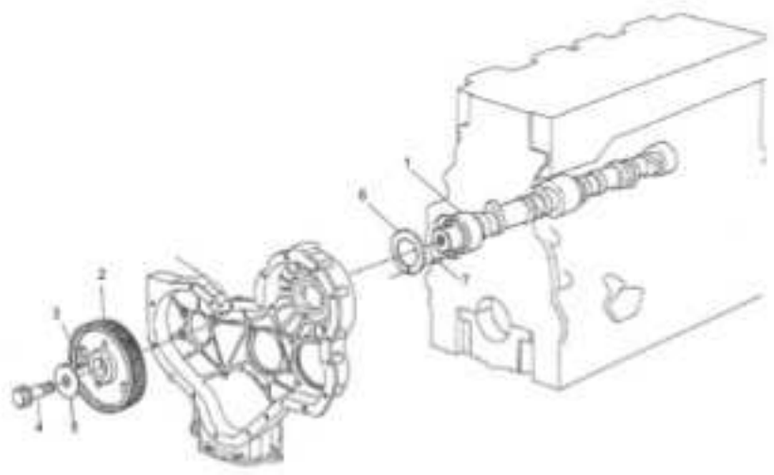

1	70140017	1	ÁRVORE COMANDO	CAMSHAFT	ARBOL DE LEVAS
2	31171931	1	ENGRENAGEM	GEAR	ENGRANAJE
3	0500012	1	CHAVETA	KEY	CLAVE
4	70740323	1	PARAFUSO	BOLT	PERNO
5	70920103	1	ARRUELA	WASHER	ARANDELA
6	33153121	1	ARRUELA	WASHER	ARANDELA
7	0610844	1	PINO	PIN	PASADOR

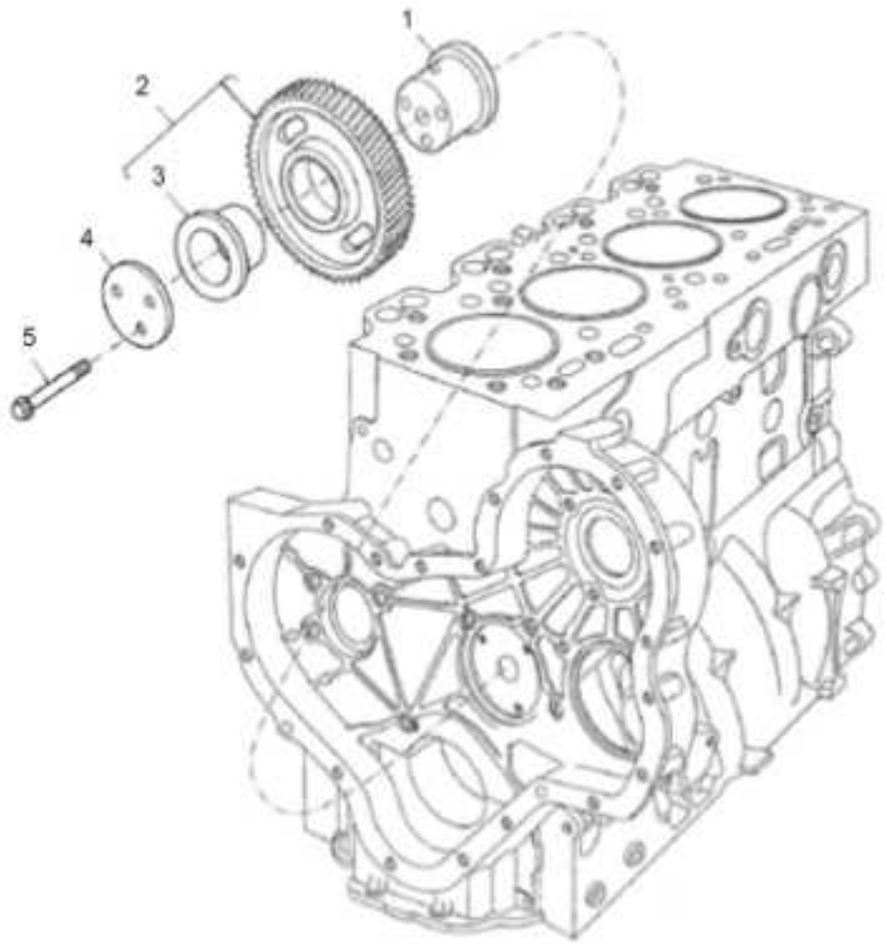

1	70450034	**1**	CUBO	HUB	CUBO
2	41115018	**1**	ENGRENAGEM	GEAR	ENGRANAJE
3	0050345	**2**	BUCHA	BUSH	CASQUILLO
4	70940151	**1**	PLACA	PLATE	PLATO
5	70740189	**3**	PARAFUSO	BOLT	PERNO



1	70670168	1 POLIA	PULLEY	POLEA
2	70740373	3 PARAFUSO	BOLT	PERNO
3	3242T001	1 PLACA	PLATE	PLATO



1	70670773	1 POLIA	PULLEY	POLEA
2	70740373	3 PARAFUSO	BOLT	PERNO
3	3242T001	1 PLACA	PLATE	PLATO

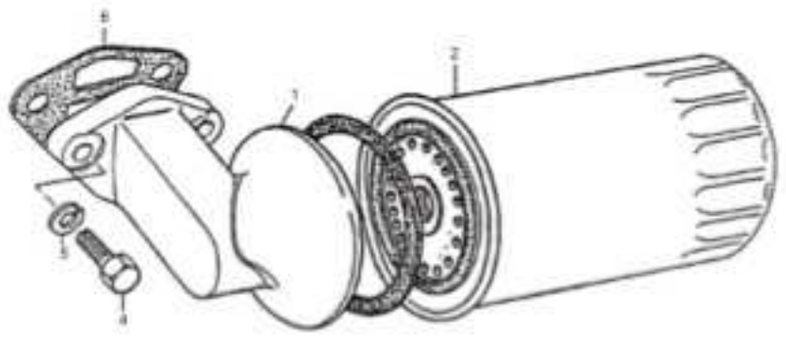

1	70997148	1 CABEÇOTE FILTRO	FILTER HEAD	CABEZA DE FILTRO
2	71054	1 ELEMENTO	ELEMENT	ELEMENTO
4	0746610	2 PARAFUSO	BOLT	PERNO
5	0920055	2 ARRUELA	WASHER	ARANDELA
6	70490383	1 JUNTA	GASKET	EMPAQUETADURA

Instalação Do Motor
Engine Installation
Instalacion Motor

10-115

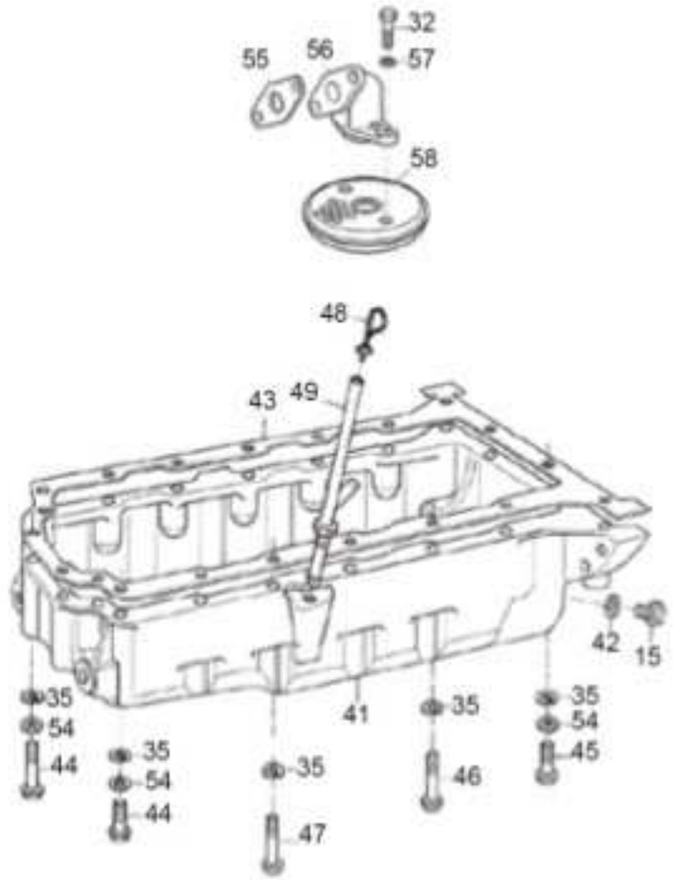

15	70650008	**1**	BUJÃO	PLUG	TAPON
32	0746052	**2**	PARAFUSO	BOLT	PERNO
35	0920053	**20**	ARRUELA	WASHER	ARANDELA
41	70830133	**1**	CÁRTER	SUMP	CARTER
42	70920008	**1**	ARRUELA	WASHER	ARANDELA
43	70490698	**1**	JUNTA	GASKET	EMPAQUETADURA
44	2184435	**6**	PARAFUSO	BOLT	PERNO
45	0096214	**2**	PARAFUSO	BOLT	PERNO
46	0096241	**2**	PARAFUSO	BOLT	PERNO
47	0096215	**1**	PARAFUSO	BOLT	PERNO
48	70320078	**1**	VARETA	ROD	VARILLA
49	70620843	**1**	TUBO	PIPE	CANO
54	0920003	**7**	ARRUELA	WASHER	ARANDELA
55	70490377	**1**	JUNTA	GASKET	EMPAQUETADURA
56	37738261	**1**	CONEXÃO	CONNECTION	CONEXION
57	0920052	**2**	ARRUELA	WASHER	ARANDELA
58	70998076	**1**	PENEIRA	SIEVE	ZARANDA

Instalação Do Motor
Engine Installation
Instalacion Motor

10-120

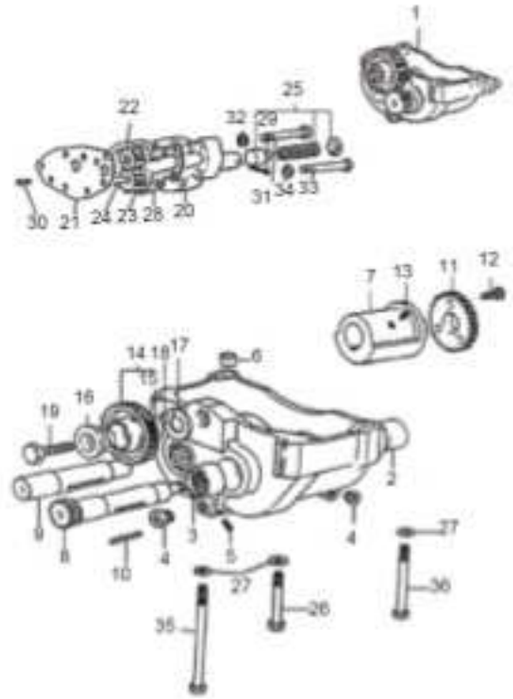

1	70991809	1	BALANCEADOR	BALANCER	BALANCEADOR
2	70998104	2	BUCHA	BUSH	CASQUILLO
3	70998103	2	BUCHA	BUSH	CASQUILLO
4	70650116	2	BUJÃO	PLUG	TAPON
5	2431A051	5	BUJÃO	PLUG	TAPON
6	33137408	6	ANEL	RING	ARO
7	70430001	2	CONTRA PESO	COUNTERWEIGHT	CONTRAPESO
8	70750043	2	EIXO	SHAFT	ARBOL
9	70750045	1	EIXO	SHAFT	ARBOL
10	2576675	2	CHAVETA	KEY	CLAVE
11	70998174	2	ENGRENAGEM	GEAR	ENGRANAJE
12	2172513	6	PARAFUSO	BOLT	PERNO
13	2171225	4	PARAFUSO	BOLT	PERNO
14	70991042	1	ENGRENAGEM	GEAR	ENGRANAJE
15	70050113	1	BUCHA	BUSH	CASQUILLO
16	33451801	1	CUBO	HUB	CUBO
17	33153133	1	PLACA	PLATE	PLATO
18	0610879	1	PINO	PIN	PASADOR
19	0096633	1	PARAFUSO	BOLT	PERNO
20	37714234	1	CORPO	BODY	CUERPO
21	36237156	1	PLACA	PLATE	PLATO
22	70998129	1	ENGRENAGEM	GEAR	ENGRANAJE
23	70998128	1	ENGRENAGEM	GEAR	ENGRANAJE
24	32455123	1	EIXO	SHAFT	ARBOL
25	424819	1	JG. REPARO	KIT, REPAIR	JUEGO REPARACION
26	0096439	2	PARAFUSO	BOLT	PERNO
27	0920054	4	ARRUELA	WASHER	ARANDELA
28	36866722	1	JUNTA	GASKET	EMPAQUETADURA
29	0610012	1	CUPILHA	COTTER PIN	PASADOR DOUBLE
30	0350005	2	PINO	PIN	PASADOR
31	0096236	5	PARAFUSO	BOLT	PERNO
32	0920053	5	ARRUELA	WASHER	ARANDELA
33	0096237	2	PARAFUSO	BOLT	PERNO
34	0920053	2	ARRUELA	WASHER	ARANDELA
35	2184546	1	PARAFUSO	BOLT	PERNO
36	0096441	1	PARAFUSO	BOLT	PERNO

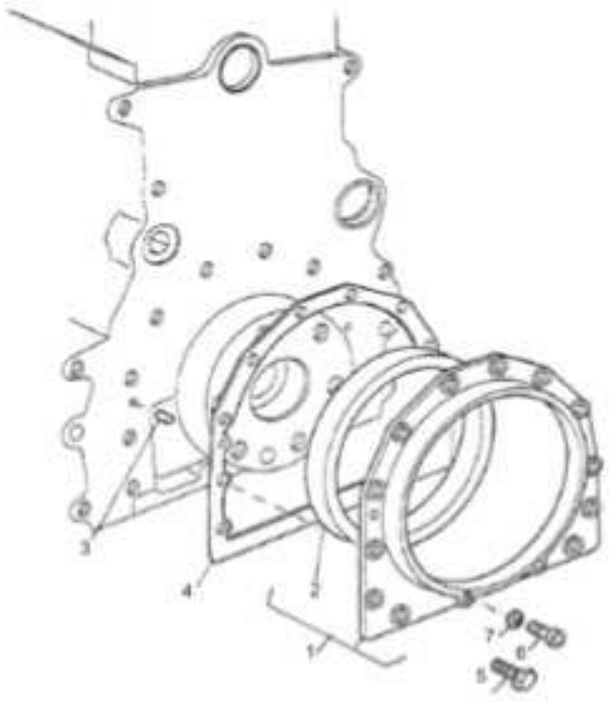

1	70993401	1 ALOJAMENTO	ATOMISER BODY	CUERPO ATOMIZ.
2	70730050	1 RETENTOR	SEAL	RETEN
3	0350009	2 PINO	PIN	PASADOR
4	36817181R	1 JUNTA	GASKET	EMPAQUETADURA
5	70740130	12 PARAFUSO	BOLT	PERNO
6	2172530	2 PARAFUSO	BOLT	PERNO
7	33112111	2 ARRUELA	WASHER	ARANDELA

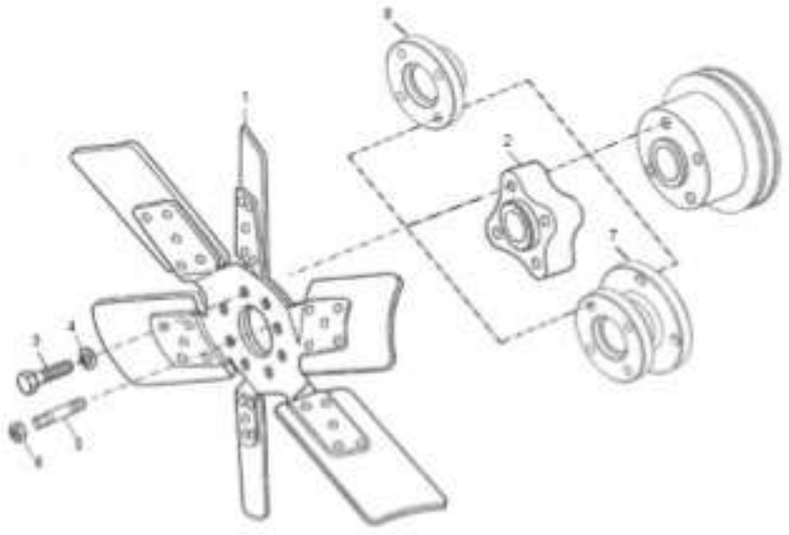

1	70991937	1 HÉLICE	FAN	VENTILADOR
2	0360027	1 ESPAÇADOR	SPACER	PIEZA DISTANCIA
3	0096234	4 PARAFUSO	BOLT	PERNO
4	0920053	4 ARRUELA	WASHER	ARANDELA

Instalação Do Motor
Engine Installation
Instalacion Motor

10-135

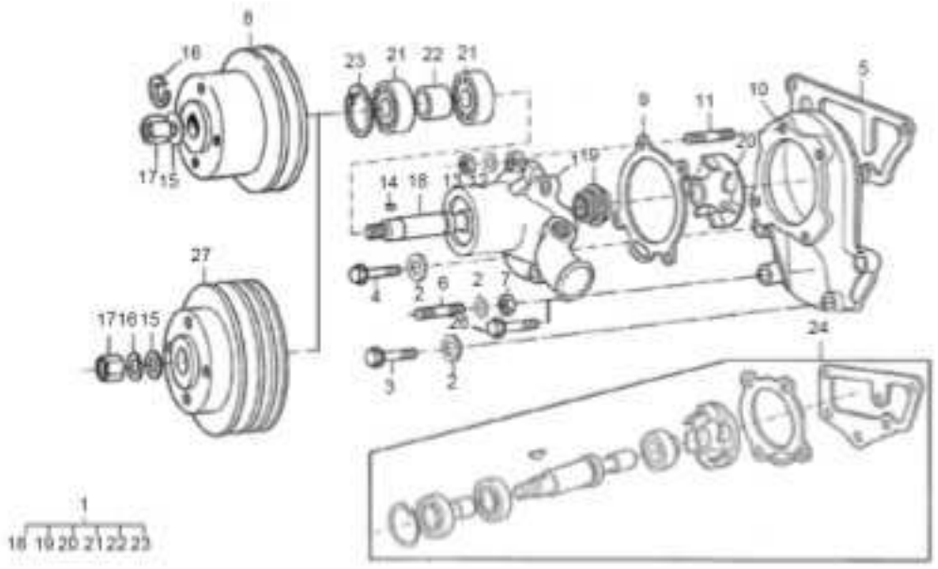

1	4236253	1	BOMBA D'ÁGUA	WATER PUMP	BOMBA DE AGUA
2	0920054	4	ARRUELA	WASHER	ARANDELA
3	0096434	2	PARAFUSO	BOLT	PERNO
4	0096439	1	PARAFUSO	BOLT	PERNO
5	70490412R	1	JUNTA	GASKET	EMPAQUETADURA
6	70820048	1	PRISIONEIRO	STUD	ESPARRAGO
7	0576052	1	PORCA	NUT	TUERCA
8	70670098	1	POLIA	PULLEY	POLEA
9	70490341R	1	JUNTA	OIL PUMP GASKET	JUNTA
10	4236252	1	CORPO	BODY	CUERPO
11	70820084	4	PRISIONEIRO	STUD	ESPARRAGO
12	0920053	4	ARRUELA	WASHER	ARANDELA
13	0576002	4	PORCA	NUT	TUERCA
14	0500006	1	CHAVETA	KEY	CLAVE
15	0920009	1	ARRUELA	WASHER	ARANDELA
16	0920058	1	ARRUELA	WASHER	ARANDELA
17	0576007	1	PORCA	NUT	TUERCA
18	70750066	1	EIXO	SHAFT	ARBOL
19	70650163	1	VEDAÇÃO	SEALING	VEDACION
20	70998105	1	ROTOR	ROTOR	ROTOR
21		2	ROLAMENTO	BEARING	COJINETE
22	3312K011	1	ESPAÇADOR	SPACER	PIEZA DISTANCIA
23	0170040	1	ANEL	RING	ARO
24		1	JG. REPARO	KIT, REPAIR	JUEGO REPARACION

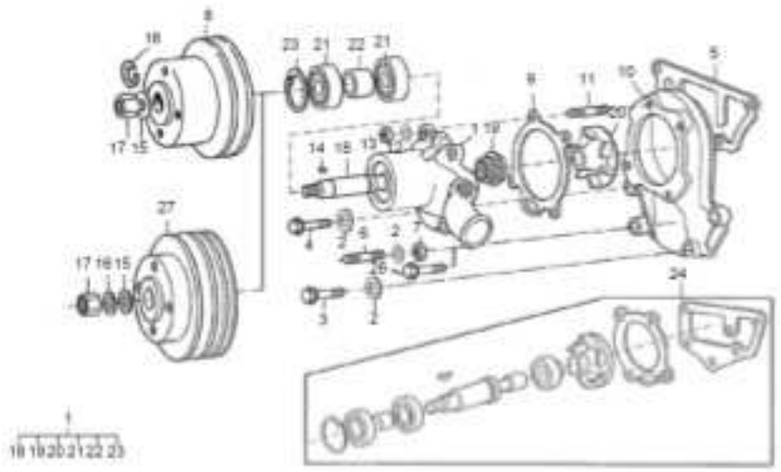

1	4236254	1 BOMBA D'ÁGUA	WATER PUMP	BOMBA DE AGUA
3	0096437	1 PARAFUSO	BOLT	PERNO
4	70740188	1 PARAFUSO	BOLT	PERNO
5	70490412R	1 JUNTA	GASKET	EMPAQUETADURA
9	70490341R	1 JUNTA	OIL PUMP GASKET	JUNTA
10	P4042	1 CORPO	BODY	CUERPO
11	70820084	4 PRISIONEIRO	STUD	ESPARRAGO
12	0920053	4 ARRUELA	WASHER	ARANDELA
13	0576002	4 PORCA	NUT	TUERCA
14	0500006	1 CHAVETA	KEY	CLAVE
15	0920009	1 ARRUELA	WASHER	ARANDELA
16	0920058	1 ARRUELA	WASHER	ARANDELA
17	0576007	1 PORCA	NUT	TUERCA
18	70750065	1 EIXO	SHAFT	ARBOL
19	70650163	1 VEDAÇÃO	SEALING	VEDACION
20	70998105	1 ROTOR	ROTOR	ROTOR
21	70040025	2 ROLAMENTO	BEARING	COJINETE
22	3312N006	1 ESPAÇADOR	DISTANCE PIECE	ESPACIADOR
23	70998010	1 ANEL TRAVA	CIRCLIP	CIRCULITO
24	4236120	1 JG. REPARO	KIT, REPAIR	JUEGO REPARACION
26	70740181	2 PARAFUSO	BOLT	PERNO
27	70670772	1 POLIA	PULLEY	POLEA

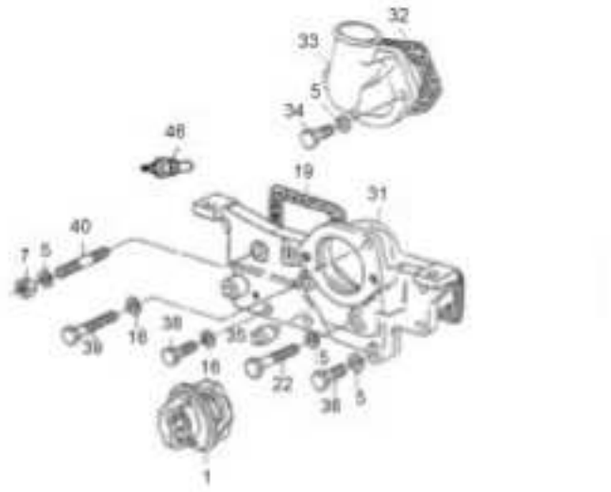

1	70998003	1	TERMOSTATO	THERMOSTAT	TERMOSTATO
5	0920054	3	ARRUELA	WASHER	ARANDELA
7	0576051	1	PORCA	NUT	TUERCA
16	0920053	3	ARRUELA	WASHER	ARANDELA
19	70490408R	1	JUNTA	GASKET	EMPAQUETADURA
22	0096439	1	PARAFUSO	BOLT	PERNO
31	70440185	1	CARCAÇA	HOUSING	ALOJAMIENTO
32	70490380R	1	JUNTA	GASKET	EMPAQUETADURA
33	37735651	1	CONEXÃO	CONNECTION	CONEXION
34	0096433	2	PARAFUSO	BOLT	PERNO
35	2485791	1	RESPIRO	BREATHER	RESPIRADERO
36	0096434	2	PARAFUSO	BOLT	PERNO
38	0746255	2	PARAFUSO	BOLT	PERNO
39	0096238	1	PARAFUSO	BOLT	PERNO
40	0826467	1	PRISIONEIRO	STUD	ESPARRAGO

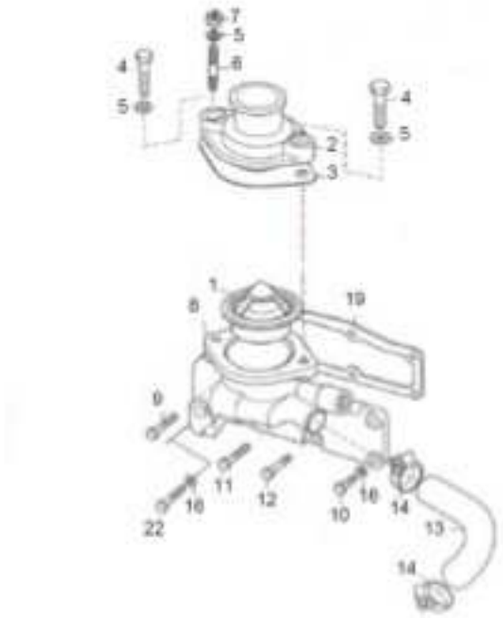

1	70998113	1	TERMOSTATO	THERMOSTAT	TERMOSTATO
2	70200214	1	CONEXÃO	CONNECTION	CONEXION
3	70490345R	1	JUNTA	GASKET	EMPAQUETADURA
4	0746424	1	PARAFUSO	BOLT	PERNO
5	0920054	2	ARRUELA	WASHER	ARANDELA
6	70820052	1	PRISIONEIRO	STUD	ESPARRAGO
7	0576051	1	PORCA	NUT	TUERCA
8	70440186	1	CARCAÇA	HOUSING	ALOJAMIENTO
9	0096437	1	PARAFUSO	BOLT	PERNO
10	0746255	3	PARAFUSO	BOLT	PERNO
11	0096441	1	PARAFUSO	BOLT	PERNO
12	0746454	2	PARAFUSO	BOLT	PERNO
13	70200874	1	MANGUEIRA	HOSE	FLEXIBLE
14	70180156	2	BRAÇADEIRA	CLAMP	ABRAZADERA
16	0920053	3	ARRUELA	WASHER	ARANDELA
19	70490408R	1	JUNTA	GASKET	EMPAQUETADURA

Instalação Do Motor
Engine Installation
Instalacion Motor

10-155

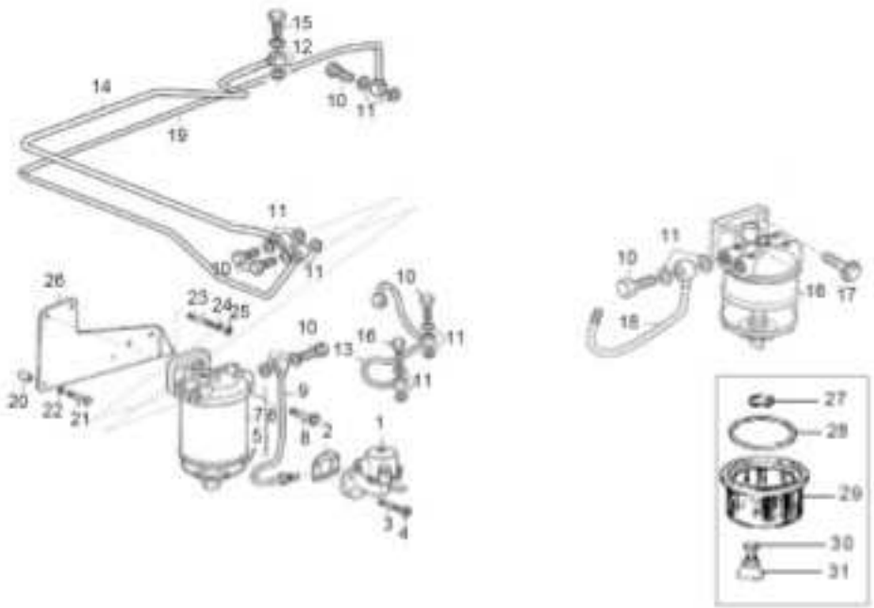

1	72145	1 BOMBA	PUMP	BOMBA
2	70490333R	1 JUNTA	GASKET	EMPAQUETADURA
3	70820083	4 PRISIONEIRO	STUD	ESPARRAGO
4	70570073	4 PORCA	NUT	TUERCA
5	70840054	1 COPO	CUP	CUBETA
6	72130	1 CJ. FILTRO	KIT, FILTER	JUEGO FILTRO
7	423651	ELEMENTO	ELEMENT	ELEMENTO
8	70740178	2 PARAFUSO	BOLT	PERNO
9	70998197	1 TUBO	PIPE	CANO
10	70740343	2 PARAFUSO	BOLT	PERNO
11	70920115	2 ARRUELA	WASHER	ARANDELA
12	70920120	2 ARRUELA	WASHER	ARANDELA
13	70993290	1 TUBO	PIPE	CANO
14	70998198	1 TUBO	PIPE	CANO
15	70740334	1 PARAFUSO	BOLT	PERNO
16	72113	1 FILTRO	FILTER	FILTRO
16	70740757	1 PARAFUSO	BOLT	PERNO
17	70740178	2 PARAFUSO	BOLT	PERNO
18	70998196	1 TUBO	PIPE	CANO
19	70993430	1 TUBO	PIPE	CANO
20	70760024	2 ESPAÇADOR	SPACER	PIEZA DISTANCIA
21	0096437	2 PARAFUSO	BOLT	PERNO
22	0920054	2 ARRUELA	WASHER	ARANDELA
23	0826222	1 PRISIONEIRO	STUD	ESPARRAGO
24	0920053	1 ARRUELA	WASHER	ARANDELA
25	0576002	1 PORCA	NUT	TUERCA
26	70100814	1 SUPORTE	BRACKET	SOPORTE
27	1851889M1	1 ARRUELA	WASHER	ARANDELA
28	1851891M1	1 ANEL "O"	O RING	JUNTA TORICA
29	1024386M1	1 COPO	CUP	CUBETA
30	831461M1	1 ANEL "O"	O RING	JUNTA TORICA
31	3603045M1	1 VÁLVULA DRENO	DRAIN VALVE	DRAIN VALVE

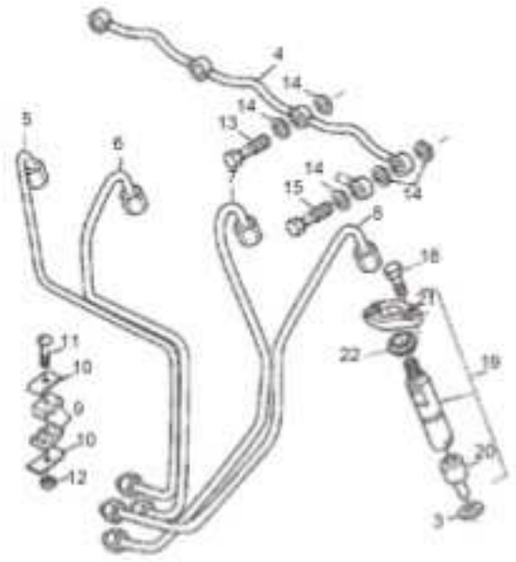

3	70920081		4	ARRUELA	WASHER	ARANDELA
4	3558X011		1	TUBO	PIPE	CANO
5	70993220	[A]	1	TUBO	PIPE	CANO
6	70993221	[B]	1	TUBO	PIPE	CANO
7	70993222	[C]	1	TUBO	PIPE	CANO
8	70993223	[D]	1	TUBO	PIPE	CANO
9	70600001		4	ALMOFADA	CUSHION	COJIN
10	70180248		4	PRESILHA	STAPLE	GRAPA
11	70740838		2	PARAFUSO	BOLT	PERNO
12	70576100		2	PORCA	NUT	TUERCA
13	0095315		2	PARAFUSO BANJO	BANJO BOLT	TORNILLO DIFER
14	70920083		9	ARRUELA	WASHER	ARANDELA
15	70090010		1	PARAFUSO BANJO	BANJO BOLT	TORNILLO DIFER
18	0096231		8	PARAFUSO	BOLT	PERNO
19	77489		4	CJ. INJETOR	KIT, ATOMISER	JUEGO ATOMIZADOR
20	77496		1	BICO INJETOR	NOZZLE	TOBERA
22	70730019		4	VEDANTE	SEAL	RETEN

[A] CILINDRO N° 1
CYLINDER N°1
CILINDRO N° 1

[B] CILINDRO N° 2
CYLINDER N°2
CILINDRO N° 2

[C] CILINDRO N° 3
CYLINDER N°3
CILINDRO N° 3

[D] CILINDRO N° 4
CYLINDER N°4
CILINDRO N° 4

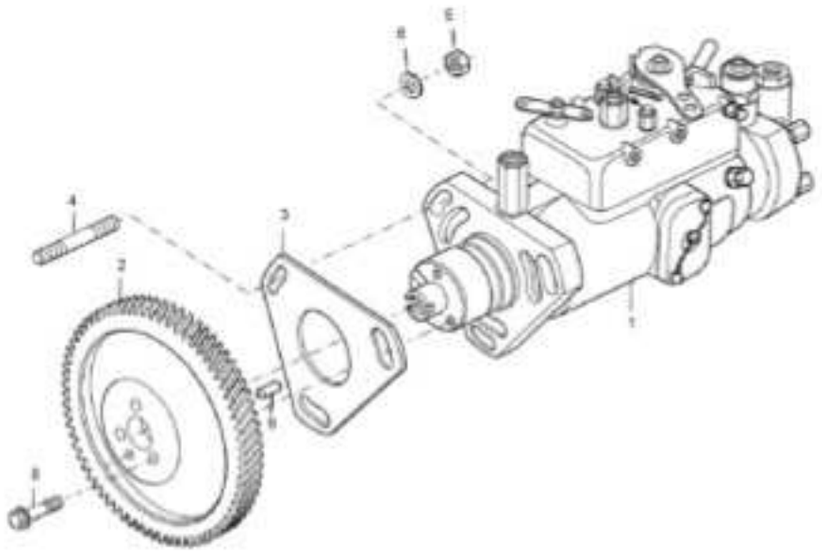

1	77546	**1** BOMBA INJETORA	INJECTION PUMP	BOMBA INYECTORA
2	70993772	**1** ENGRENAGEM	GEAR	ENGRANAJE
3	70490403	**1** JUNTA	JOINT	JUNTA
4	0827616	**3** PRISIONEIRO	STUD	ESPARRAGO
5	70570073	**3** PORCA	NUT	TUERCA
6	33114412	**3** ARRUELA	WASHER	ARANDELA
8	0746254	**3** PARAFUSO	BOLT	PERNO
9	0350010	**1** PINO	PIN	PASADOR

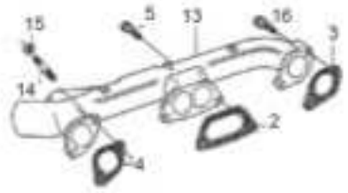

2	3688C002	1	JUNTA	GASKET	EMPAQUETADURA
3	70490800R	1	JUNTA	GASKET	EMPAQUETADURA
4	70490800R	1	JUNTA	GASKET	EMPAQUETADURA
5	70740177	4	PARAFUSO	BOLT	PERNO
13	70540063	1	COLETOR ADMISSÃO	INDUCT.MANIFOLD	COLECTOR ADMISI.
14	0826422	1	PRISIONEIRO	STUD	ESPARRAGO
15	70570074	1	PORCA	NUT	TUERCA
16	70740188	1	PARAFUSO	BOLT	PERNO

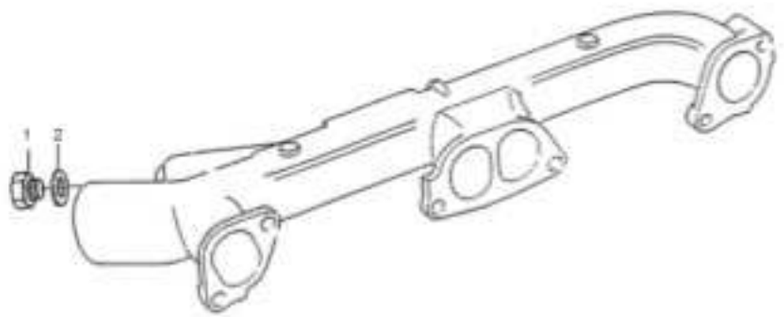

1	80650722	1 BUJÃO	PLUG	TAPON
2	70920065	1 ARRUELA	WASHER	ARANDELA



2	3688C007	**2** JUNTA	GASKET	EMPAQUETADURA
3	0826422	**4** PRISIONEIRO	STUD	ESPARRAGO
6	0826408	**3** PRISIONEIRO	STUD	ESPARRAGO
11	70570082	**7** PORCA	NUT	TUERCA
21	37781781	**1** COLETOR ESCAPE	EXHAUST MANIFOLD	COLECTOR ESCAPE

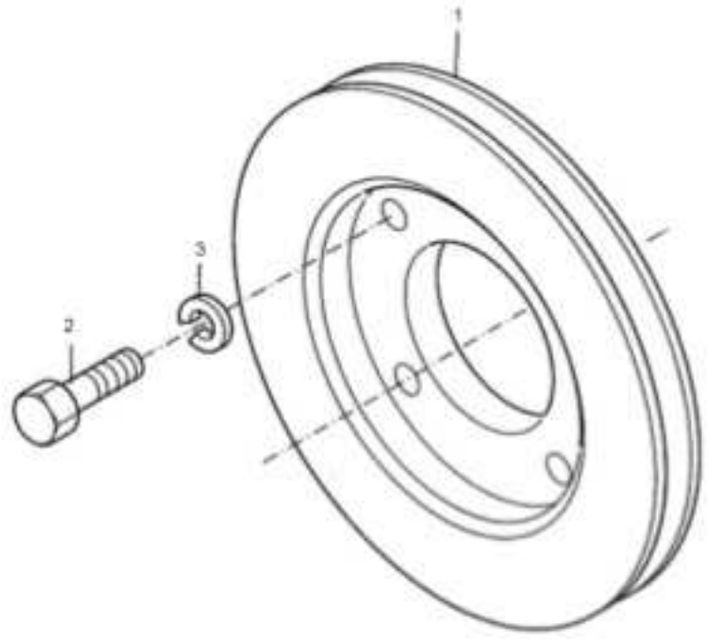

1	70670774	1 POLIA	PULLEY	POLEA
2	0748523	4 PARAFUSO	BOLT	PERNO
3	0920054	4 ARRUELA	WASHER	ARANDELA

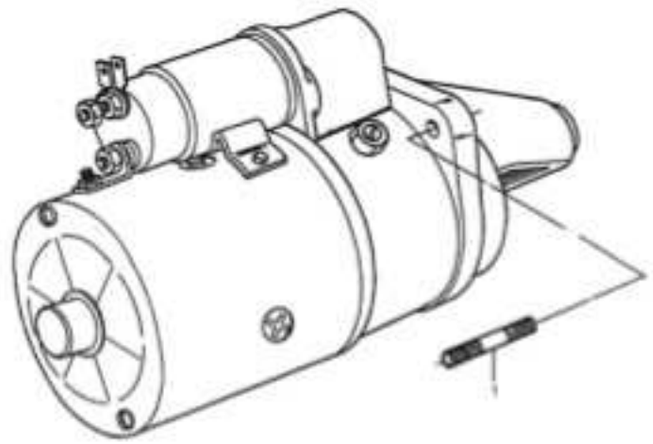

1	0826408	**3** PRISIONEIRO	STUD	ESPARRAGO

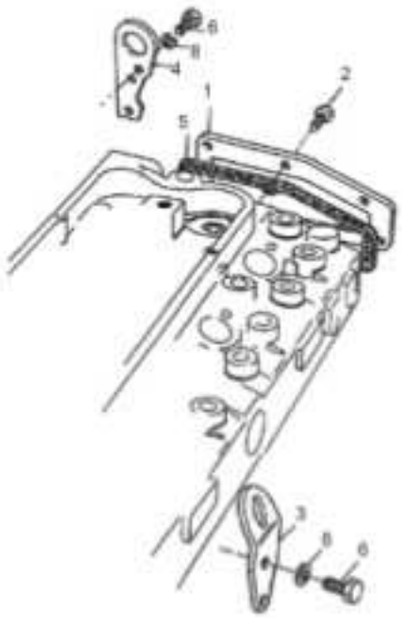

1	36212152	1 TAMPA	COVER	CUBIERTA
2	70740130	6 PARAFUSO	BOLT	PERNO
3	0940913	1 ALÇA	STRAP	FAJA
4	36177111	1 ALÇA	STRAP	FAJA
5	70490379	1 JUNTA	GASKET	EMPAQUETADURA
6	0746453	2 PARAFUSO	BOLT	PERNO
8	0920054	2 ARRUELA	WASHER	ARANDELA

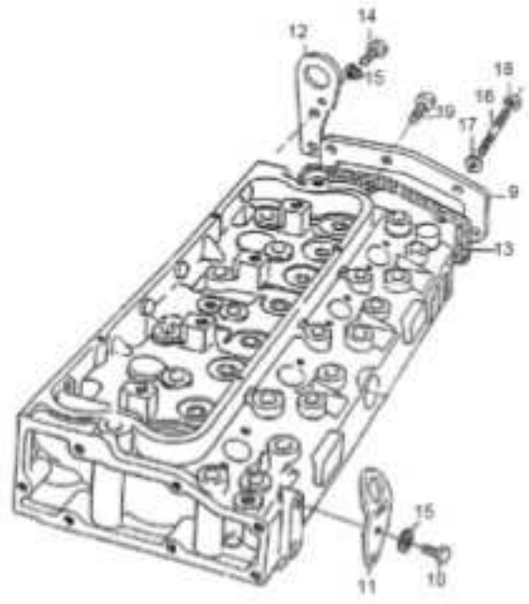

9	36212152	1	TAMPA	COVER	CUBIERTA
10	0746453	2	PARAFUSO	BOLT	PERNO
11	0940913	1	ALÇA	STRAP	FAJA
12	36177111	1	ALÇA	STRAP	FAJA
13	70490379	1	JUNTA	GASKET	EMPAQUETADURA
14	0746453	2	PARAFUSO	BOLT	PERNO
15	0920054	2	ARRUELA	WASHER	ARANDELA
16	0826243	4	PRISIONEIRO	STUD	ESPARRAGO
17	0920053	4	ARRUELA	WASHER	ARANDELA
18	0576002	4	PORCA	NUT	TUERCA
19	70740130	2	PARAFUSO	BOLT	PERNO

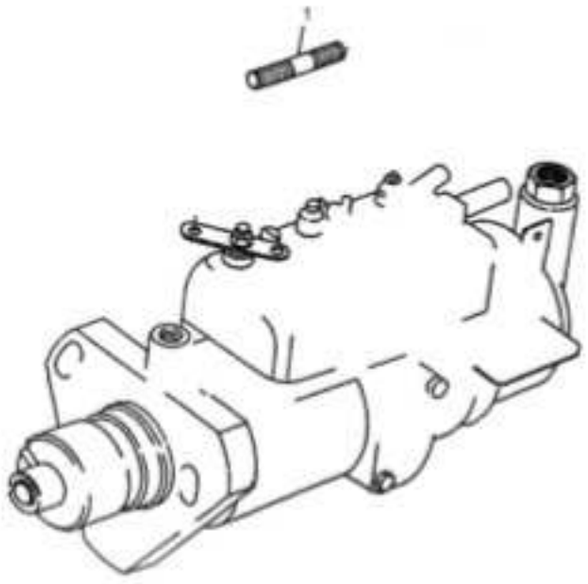

1	70820083	1 PRISIONEIRO	STUD	ESPARRAGO

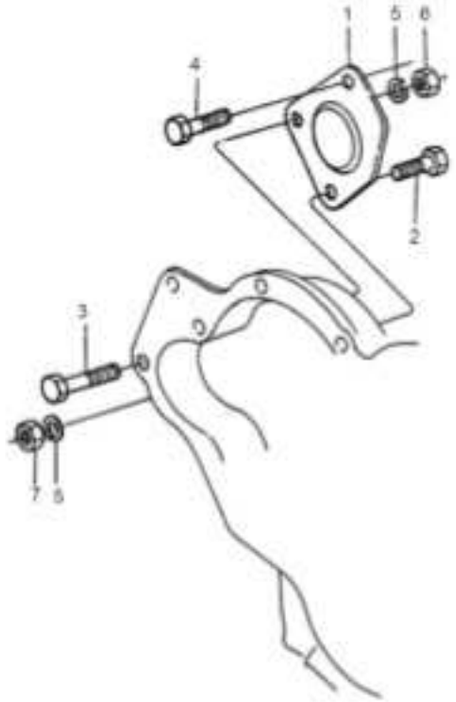

2	0096435	1 PARAFUSO	BOLT	PERNO
3	2232151	1 PARAFUSO	BOLT	PERNO
4	70740877	1 PARAFUSO	BOLT	PERNO
5	2238153	2 PORCA	NUT	TUERCA
6	0576051	1 PORCA	NUT	TUERCA
7	0920054	3 ARRUELA	WASHER	ARANDELA

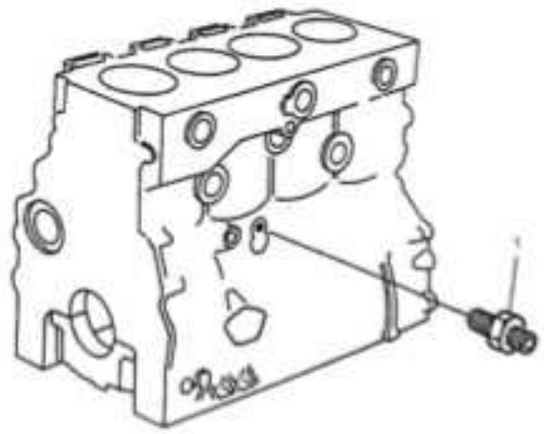

1	70200655	1 CONEXÃO	CONNECTION	CONEXION

Alternador Alternator Alternador	10-216	Iskra Iskra Iskra

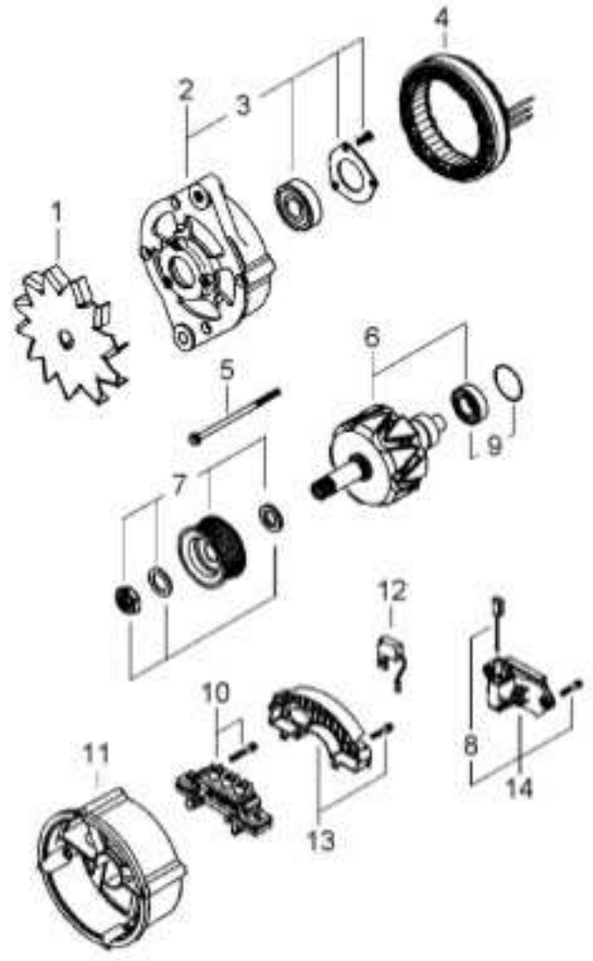

1	6230922M1	1	CJ. VENTILADOR	KIT, FAN	JUEGO VENTILADOR
2	6269002M1	1	MANCAL	BEARING	COJINETE
3	6269003M91	1	ROLAMENTO	BEARING	COJINETE
4	6230925M1	1	ESTATOR	STATOR	ESTATOR
5	6269004M91	1	KIT PARAFUSOS	KIT, BOLT	TORNILLOS JUEGO
6	6269005M1	1	ROTOR	ROTOR	ROTOR
7	6230928M91	1	POLIA	PULLEY	POLEA
8	6269006M91	1	CJ. ESCOVA	KIT, BRUSH	ESCOBILLAS JUEGO
9	6230930M91	1	CJ. ROLAMENTO	BEARING ASSY	RODAMIENTO RAD
10	6230950M91	1	RETIFICADOR	RECTIFIER	RECTIFICADOR
11	6230932M1	1	MANCAL	BEARING	COJINETE
12	6230933M1	1	CAPACITOR	CAPACITOR	CAPACITOR
13	6230934M1	1	CAPUZ	HOOD	CAPO
14	6230936M91	1	REGULADOR	REGULATOR	REGULADOR

1	3408357M1		1 CREMALHEIRA	STARTER RING	ARO DE ARRANQUE
2		022327N1	1 VOLANTE MOTOR	FLYWHEEL	VOLANTE MOTOR

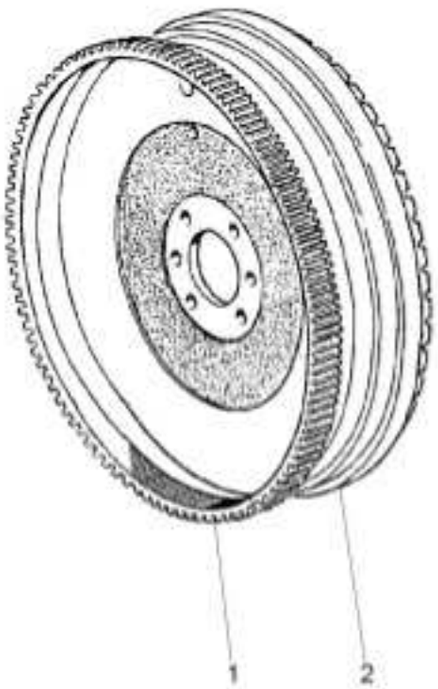

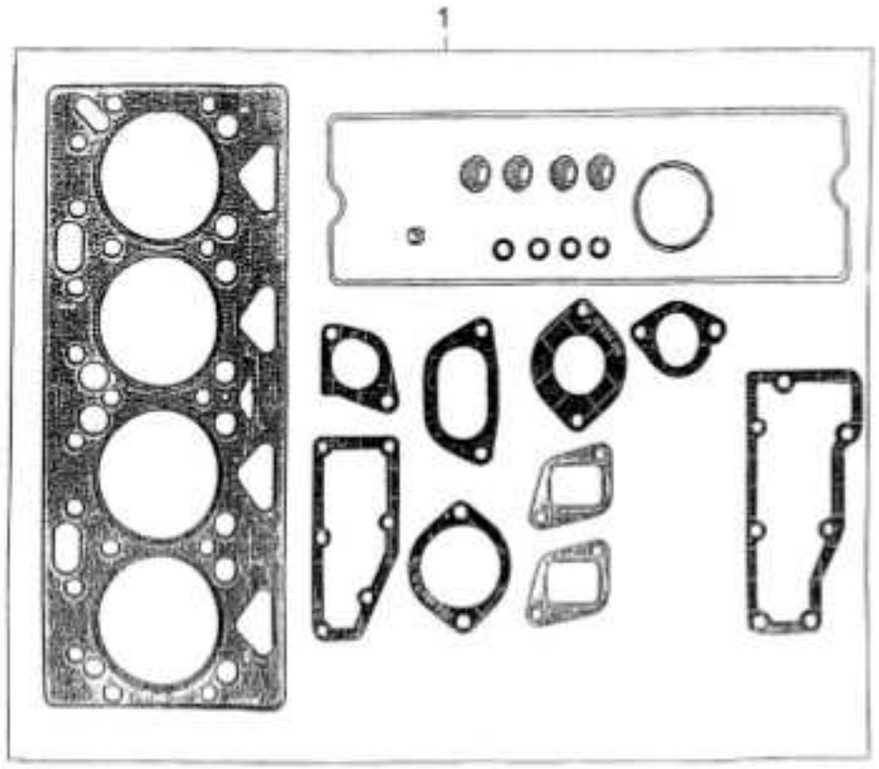

1	P4056	1 JOGO DE JUNTAS	KIT, JOINT	JUEGO JUNTAS

Jogo De Juntas Joints Set Juego De Juntas	Bloco Block Bloque	10-223	

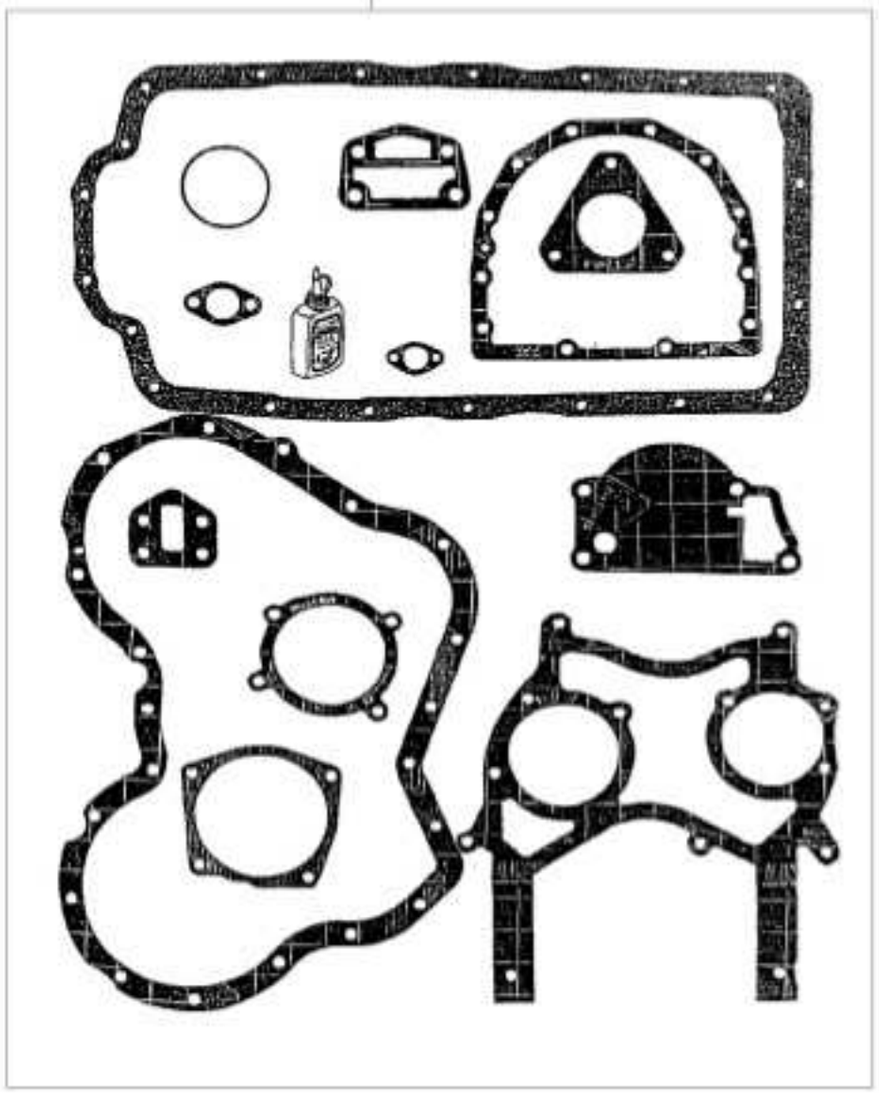

1	P4006	1 JG.JUNTAS	KIT, GASKET	JGO.EMPAQUETAD.

Filtro De Ar
Air Cleaner
Filtro De Aire

10-225

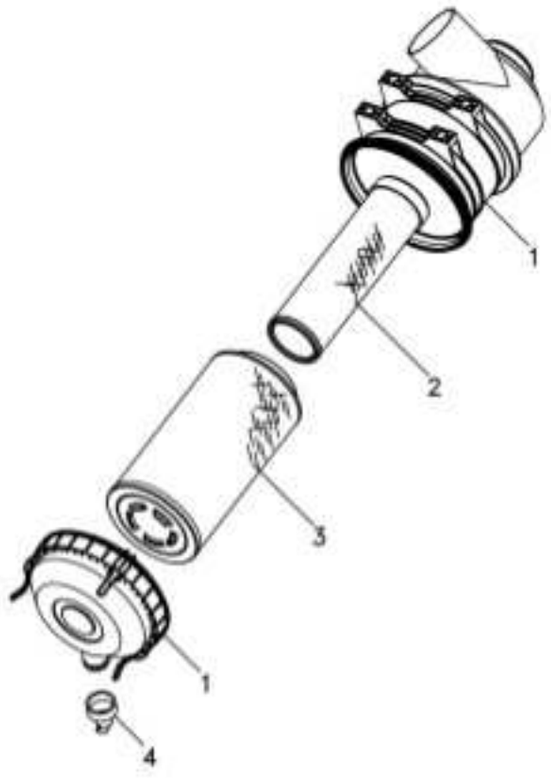

1			1 TAMPA	COVER	CUBIERTA
2	6223618M1	[A]	1 ELEMENTO	ELEMENT	ELEMENTO
3	6223619M1	[B]	1 ELEMENTO	ELEMENT	ELEMENTO
4	6223613M1		1 VÁLVULA	VALVE	VALVULA

[A] INTERNO
INNER
INTERNO

[B] EXTERNO
OUTER
EXTERNO

Filtro De Ar
Air Cleaner
Filtro De Aire

10-230

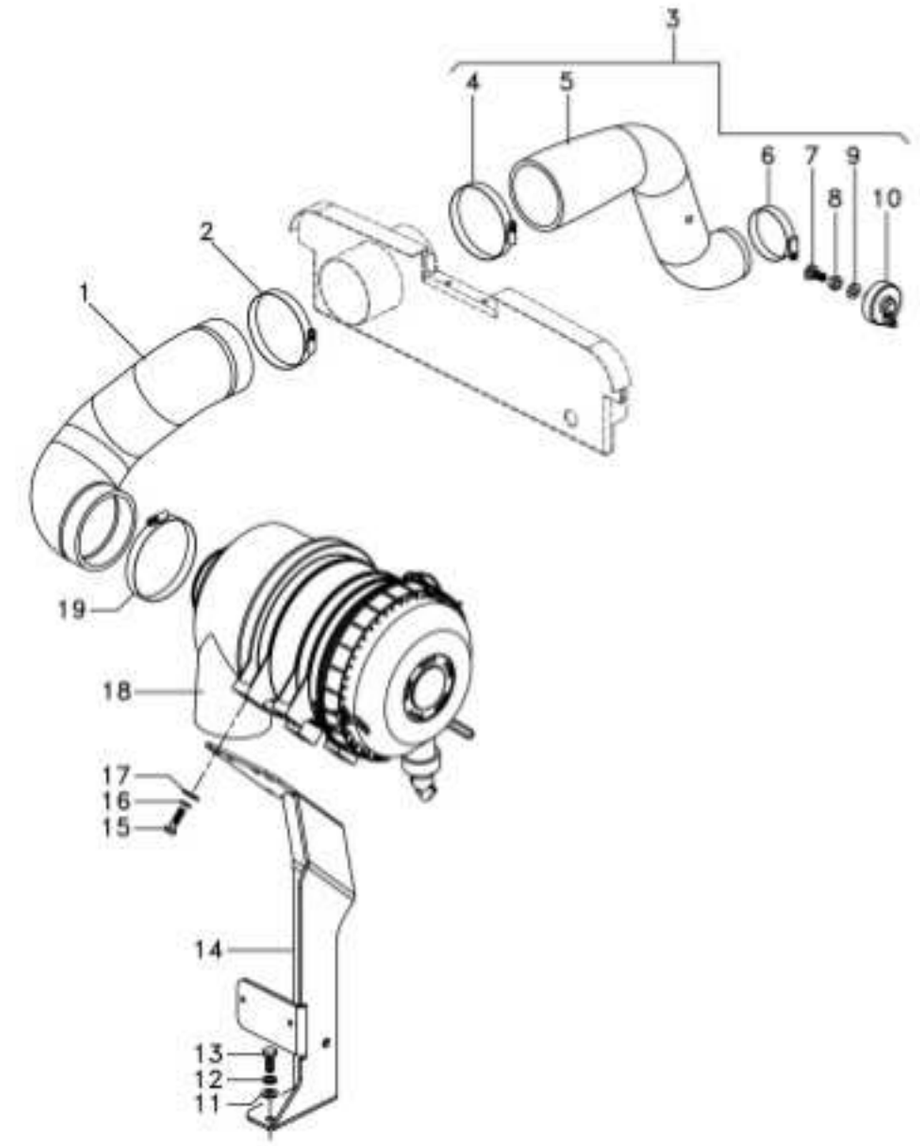

1	6274387M1		1 MANGUEIRA	HOSE	FLEXIBLE
2	2800261M1		1 BRAÇADEIRA	CLAMP	ABRAZADERA
3	6275670M91		1 MANGUEIRA	HOSE	FLEXIBLE
4	2800261M1		1 BRAÇADEIRA	CLAMP	ABRAZADERA
5	6275669M1		1 MANGUEIRA	HOSE	FLEXIBLE
6	2801096M1		1 BRAÇADEIRA	CLAMP	ABRAZADERA
7	050386P1		1 CONEXÃO	CONNECTION	CONEXION
8	390332X1		1 PORCA	NUT	TUERCA
9	390734X1		1 ARRUELA	WASHER	ARANDELA
10	3808461M1		1 INTERRUPTOR	SWITCH	INTERRUPTOR
11	390734X1		2 ARRUELA	WASHER	ARANDELA
12	339376X1		2 ARRUELA	WASHER	ARANDELA
13	339401X1		2 PARAFUSO	BOLT	PERNO
14	6274385M91		1 SUPORTE FILTRO	FILTER SUPPORT	FILTER SUPPORT
15	339337X1		4 PARAFUSO	BOLT	PERNO
16	339374X1		4 ARRUELA	WASHER	ARANDELA
17	391039X1		4 ARRUELA	WASHER	ARANDELA
18	6274389M91	10-225 No	1 FILTRO DE AR	AIR FILTER	FILTRO DE AIRE
19	3468400M1		1 BRAÇADEIRA	CLAMP	ABRAZADERA

Pré-Filtro
Pre-Filter
Pré-Filtro

10-233

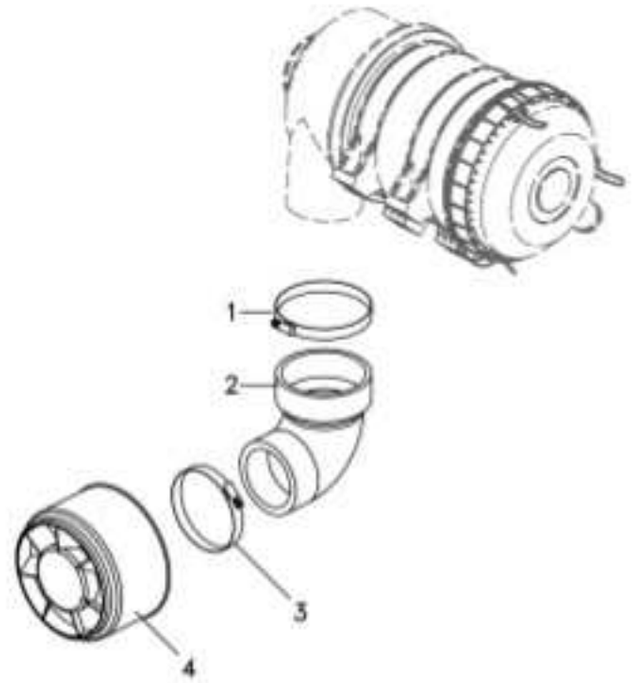

1	3468400M1	1	BRAÇADEIRA	CLAMP	ABRAZADERA
2	6270099M1	1	MANGUEIRA	HOSE	FLEXIBLE
3	2800261M1	1	BRAÇADEIRA	CLAMP	ABRAZADERA
4	6272970M1	1	PRÉ-FILTRO	PRE FILTER	PRE FILTRO

Escapamento Vertical Exhaust Vertical Escape Vertical	10-235	Tratores Com Plataforma Do Operador Tractors With Operator Plataform Tractores Con Plataforma Del Operador

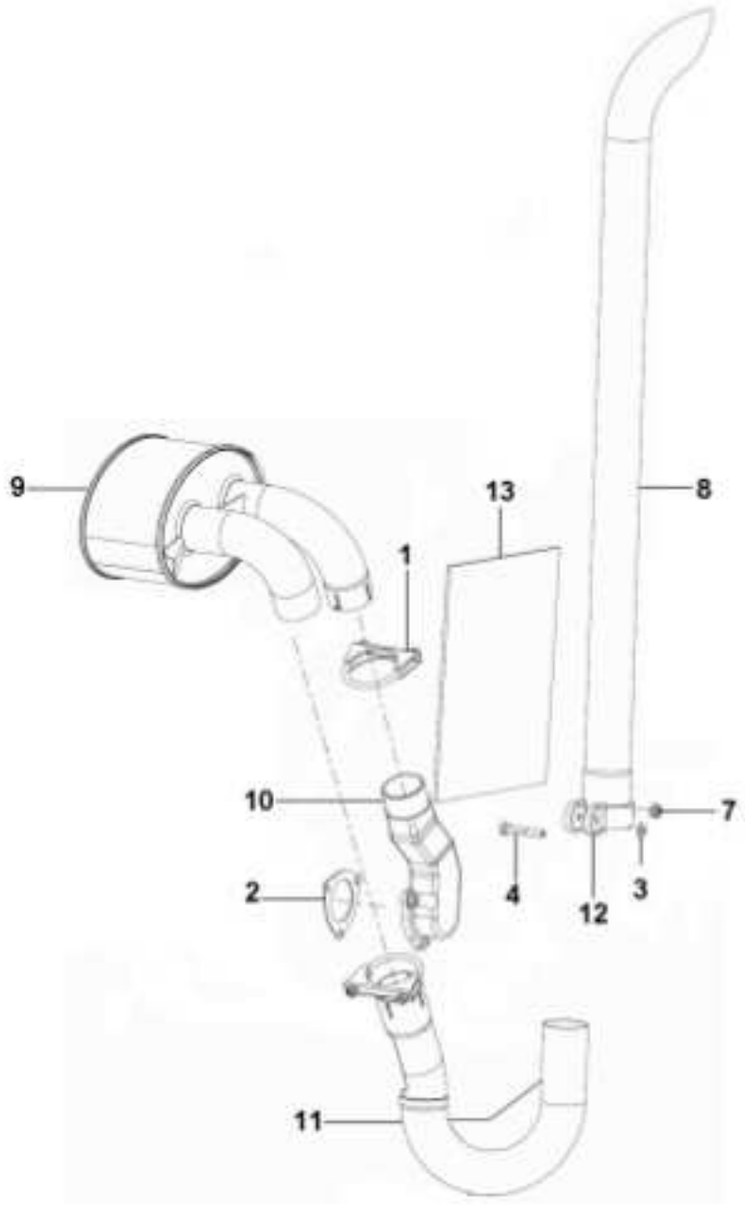

1	042780N1	2	BRAÇADEIRA	CLAMP	ABRAZADERA
2	194742M1	1	JUNTA	GASKET	EMPAQUETADURA
3	339025X1	1	ARRUELA	WASHER	ARANDELA
4	339679X1	1	PARAFUSO	BOLT	PERNO
7	390881X1	1	PORCA	NUT	TUERCA
8	6201614M1	1	TUBO	PIPE	CANO
9	6262549M91	1	CURVA DE ESCAPE	EXHAUST BEND	CURVA DE ESCAPE
10	6262550M1	1	COTOVELO	ELBOW	CODO
11	6267871M91	1	CURVA DE ESCAPE	EXHAUST BEND	CURVA DE ESCAPE
12	6281291M1	1	ABRAÇADEIRA	CLAMP	ABRAZADERA
13	6285521M1	1	PROTEÇÃO	GUARD	DEFENSA

Escapamento Vertical Exhaust Vertical Escape Vertical	10-250	Tratores Com Cabine Tractors With Cab Tractores Con Cabina

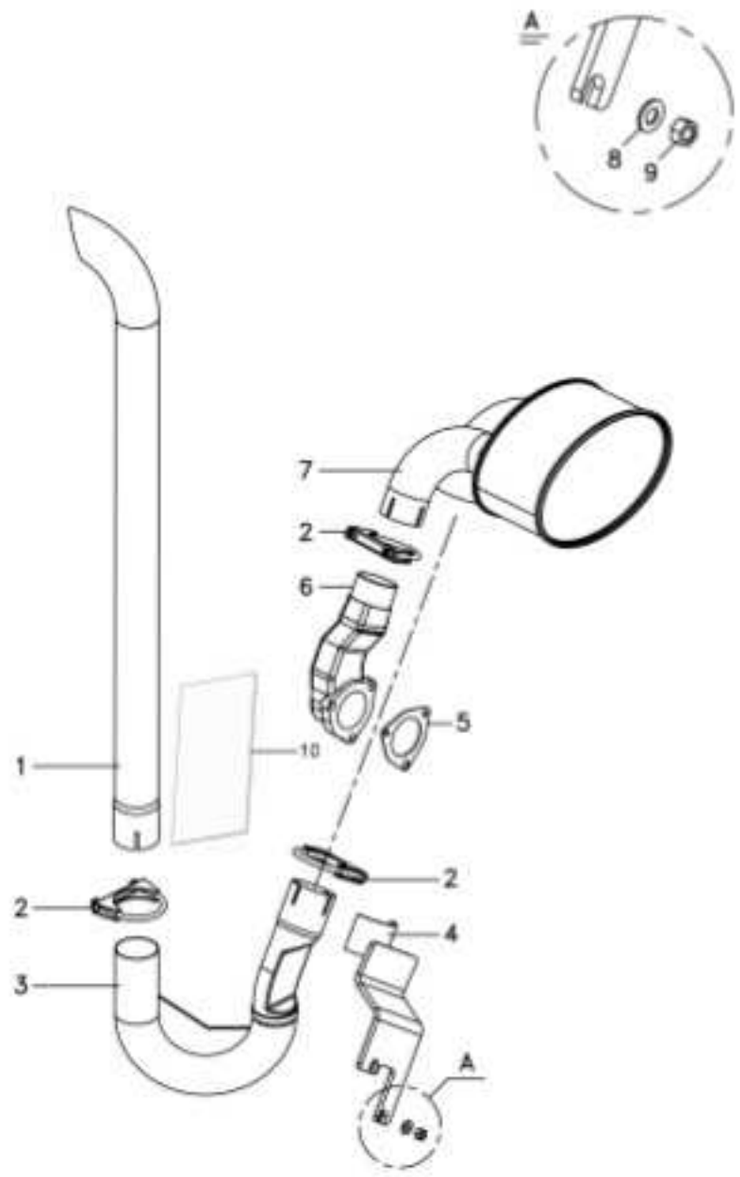

1	6267869M91	1	TUBO DE ESCAPE	EXHAUST PIPE	TUBO DE ESCAPE
2	042780N1	3	BRAÇADEIRA	CLAMP	ABRAZADERA
3	6267871M91	1	CURVA DE ESCAPE	EXHAUST BEND	CURVA DE ESCAPE
4	6262553M91	1	SUPORTE	BRACKET	SOPORTE
5	194742M1	1	JUNTA	GASKET	EMPAQUETADURA
6	6262550M1	1	COTOVELO	ELBOW	CODO
7	6262549M91	1	CURVA DE ESCAPE	EXHAUST BEND	CURVA DE ESCAPE
8	353446X1	2	ARRUELA	WASHER	ARANDELA
9	355565X1	2	PORCA	NUT	TUERCA
10	6285521M1	1	PROTEÇÃO	GUARD	DEFENSA

Tanque De Combustivel
Fuel Tank
Tanque De Combustible

10-255

Tratores Com Plataforma Do Operador
Tractors With Operator Plataform
Tractores Con Plataforma Del Operador

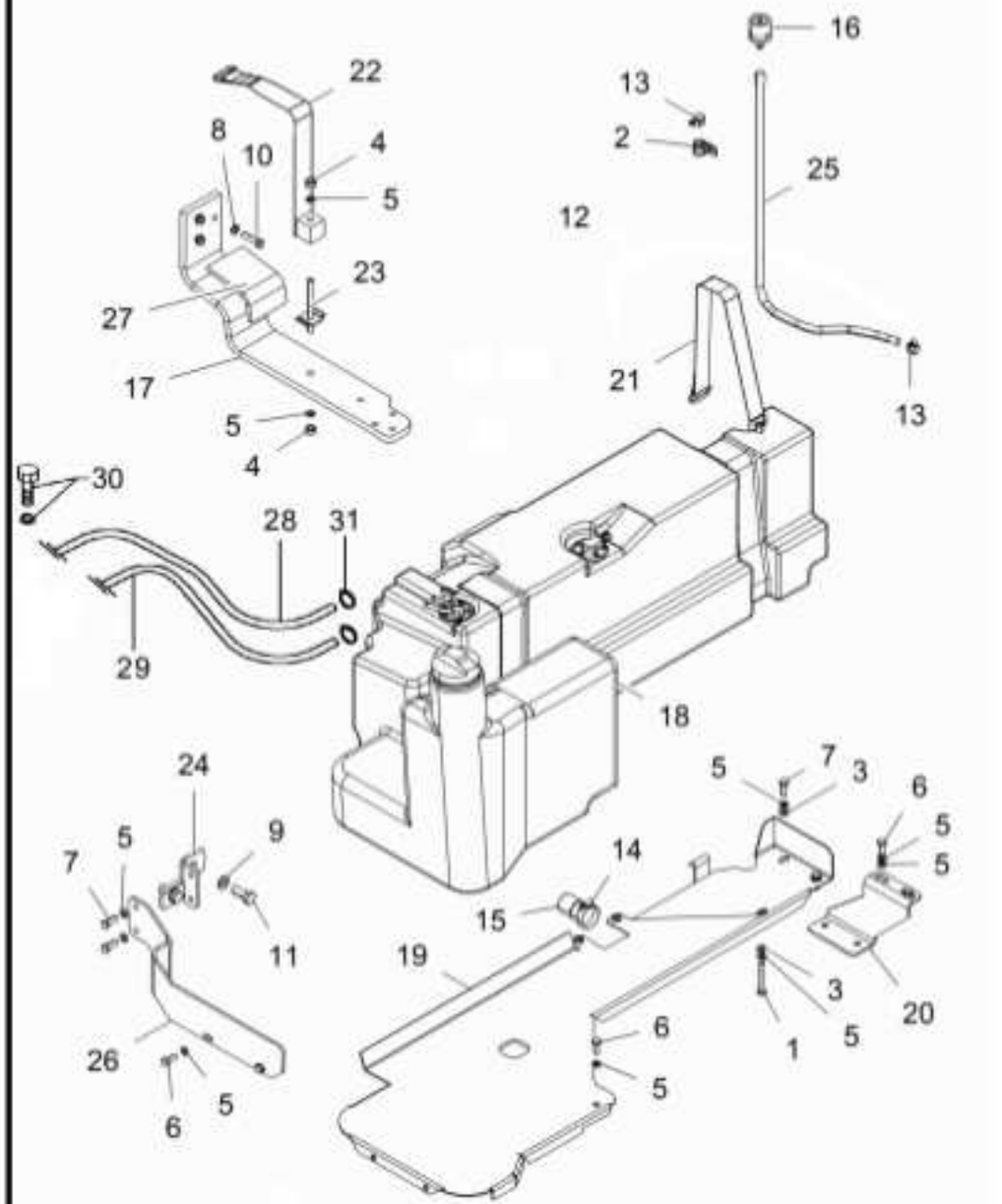

1	1441865X1	M10X1.5X70	1 PARAFUSO	BOLT	PERNO
2	1696473M1		1 BRAÇADEIRA	CLAMP	ABRAZADERA
3	339025X1	10.5X2.5X21	3 ARRUELA	WASHER	ARANDELA
4	339054X1	M12 X 1.75	2 PORCA	NUT	TUERCA
5	339376X1	10mm	13 ARRUELA	WASHER	ARANDELA
6	339401X1	M10X1.5X25	5 PARAFUSO	BOLT	PERNO
7	339451X1	M10X1.5X30	4 PARAFUSO	BOLT	PERNO
8	353432X1	7/16"	3 ARRUELA	WASHER	ARANDELA
9	353433X1	5/8"	2 ARRUELA	WASHER	ARANDELA
10	353704X1		3 PARAFUSO	BOLT	PERNO
11	353726X1	5/8-11 X 1-1/2HB	2 PARAFUSO	BOLT	PERNO
13	391087X1		3 BRAÇADEIRA	CLAMP	ABRAZADERA
14	490802M1		1 BRAÇADEIRA	CLAMP	ABRAZADERA
15	6213508M1		1 TAMPÃO	PAD	ALMOHADILLA
16	6238406M1		1 RESPIRO	BREATHER	RESPIRADERO
17	6269309M1		1 SUPORTE	BRACKET	SOPORTE
18	6269310M91	10-257 No	1 TANQUE COMBUST.	FUEL TANK	DEPOSITO GAS OIL
19	6269316M91		1 PROTEÇÃO	GUARD	DEFENSA
20	6269332M1		1 SUPORTE	CLEVIS	GANCHO SEGURL
21	6269342M91		1 CINTA	SURROUND	ENVOLVENTE
22	6269344M91		1 CINTA	SURROUND	ENVOLVENTE
23	6269348M91		1 TIRANTE	ROD	VARILLA
24	6269454M91		1 SUPORTE	BRACKET	SOPORTE
25	023123P1		1 MANGUEIRA	HOSE	FLEXIBLE
26	6269671M1		1 PROTEÇÃO	GUARD	DEFENSA
27	6282413M1		1 VEDAÇÃO	SEALING	VEDACION
28	6231003M91		1 MANGUEIRA	HOSE	FLEXIBLE
29	6231002M91		1 MANGUEIRA	HOSE	FLEXIBLE
30	1480517M1		2 ARRUELA	WASHER	ARANDELA
30	1481691M1		1 PARAFUSO	BOLT	PERNO
31	3147545M1		2 ARRUELA	WASHER	ARANDELA

Tanque De Combustivel
Fuel Tank
Tanque De Combustible

10-256

Tratores Com Cabine
Tractors With Cab
Tractores Con Cabina

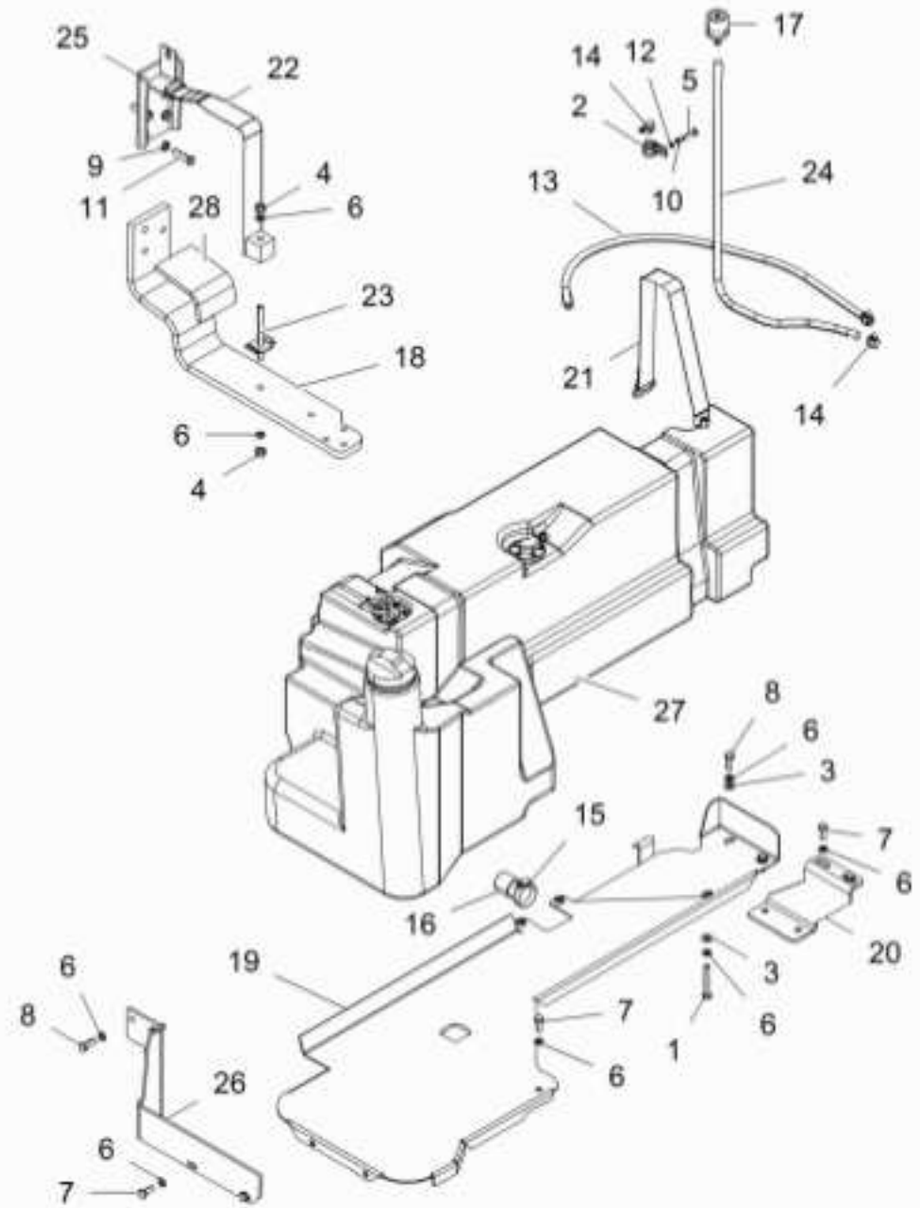

1	1441865X1	M10X1.5X70	1	PARAFUSO	BOLT	PERNO
2	1696473M1		1	BRAÇADEIRA	CLAMP	ABRAZADERA
3	339025X1	10.5X2.5X21	3	ARRUELA	WASHER	ARANDELA
4	339054X1	M12 X 1.75	2	PORCA	NUT	TUERCA
5	339337X1		1	PARAFUSO	BOLT	PERNO
6	339376X1	10mm	13	ARRUELA	WASHER	ARANDELA
7	339401X1	M10X1.5X25	5	PARAFUSO	BOLT	PERNO
8	339451X1	M10X1.5X30	4	PARAFUSO	BOLT	PERNO
9	353432X1	7/16"	3	ARRUELA	WASHER	ARANDELA
10	353441X1		1	ARRUELA	WASHER	ARANDELA
11	353704X1		3	PARAFUSO	BOLT	PERNO
12	353754X1		1	ARRUELA	WASHER	ARANDELA
13	3812334M1		1	MANGUEIRA	HOSE	FLEXIBLE
14	391087X1		3	BRAÇADEIRA	CLAMP	ABRAZADERA
15	490802M1		1	BRAÇADEIRA	CLAMP	ABRAZADERA
16	6213508M1		1	TAMPÃO	PAD	ALMOHADILLA
17	6238406M1		1	RESPIRO	BREATHER	RESPIRADERO
18	6269309M1		1	SUPORTE	BRACKET	SOPORTE
19	6269316M91		1	PROTEÇÃO	GUARD	DEFENSA
20	6269331M91		1	SUPORTE	BRACKET	SOPORTE
21	6269342M91		1	CINTA	SURROUND	ENVOLVENTE
22	6269344M91		1	CINTA	SURROUND	ENVOLVENTE
23	6269348M91		1	TIRANTE	ROD	VARILLA
24	6269498M1		1	MANGUEIRA	HOSE	FLEXIBLE
25	6269516M91		1	SUPORTE	BRACKET	SOPORTE
26	6269519M1		1	PROTEÇÃO	GUARD	DEFENSA
27	6282226M91	10-258 No	1	TANQUE	TANK	TANQUE
28	6282413M1		1	VEDAÇÃO	SEALING	VEDACION

Tanque De Combustivel
Fuel Tank
Tanque De Combustible

10-257

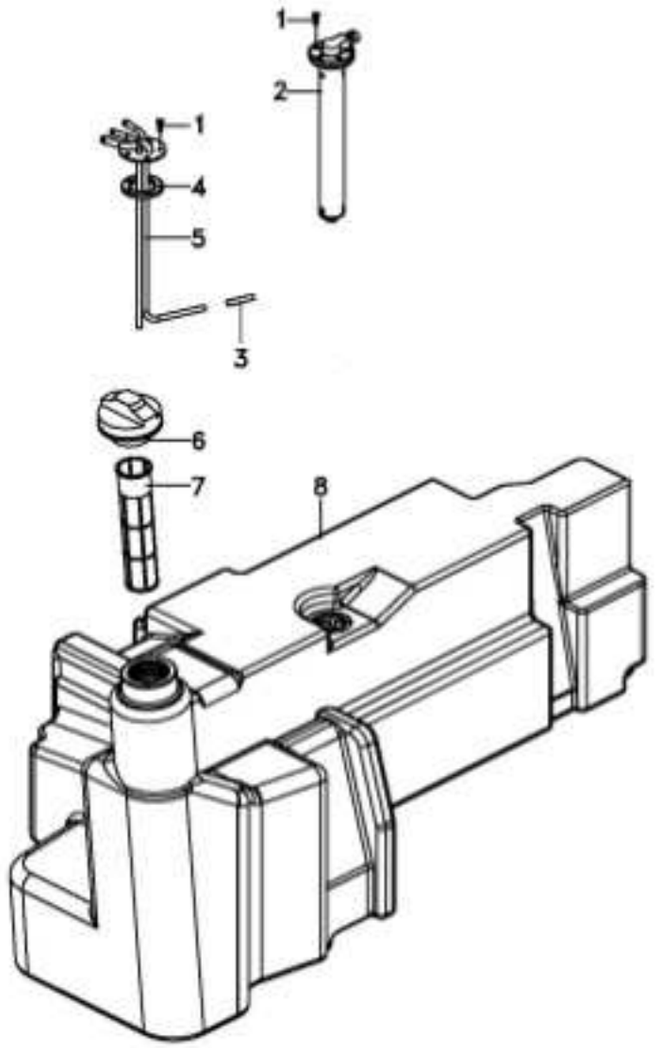

1	3001163X1		
2	6260903M91		
3	6283611M91		
4	6222336M1		
5	6217558M91		
6	073217N1		
7	6209575M1		
8	6269311M1		
10	PARAFUSO	BOLT	PERNO
1	BÓIA	FLOAT	FLOTADOR
1	FILTRO COMB.	FUEL FILTER	FILTRO GAS OIL
1	JUNTA	GASKET	EMPAQUETADURA
1	TUBO	PIPE	CANO
1	TAMPA	COVER	CUBIERTA
1	FILTRO	FILTER	FILTRO
1	TANQUE COMBUST.	FUEL TANK	DEPOSITO GAS OIL

Tanque De Combustivel
Fuel Tank
Tanque De Combustible

10-258

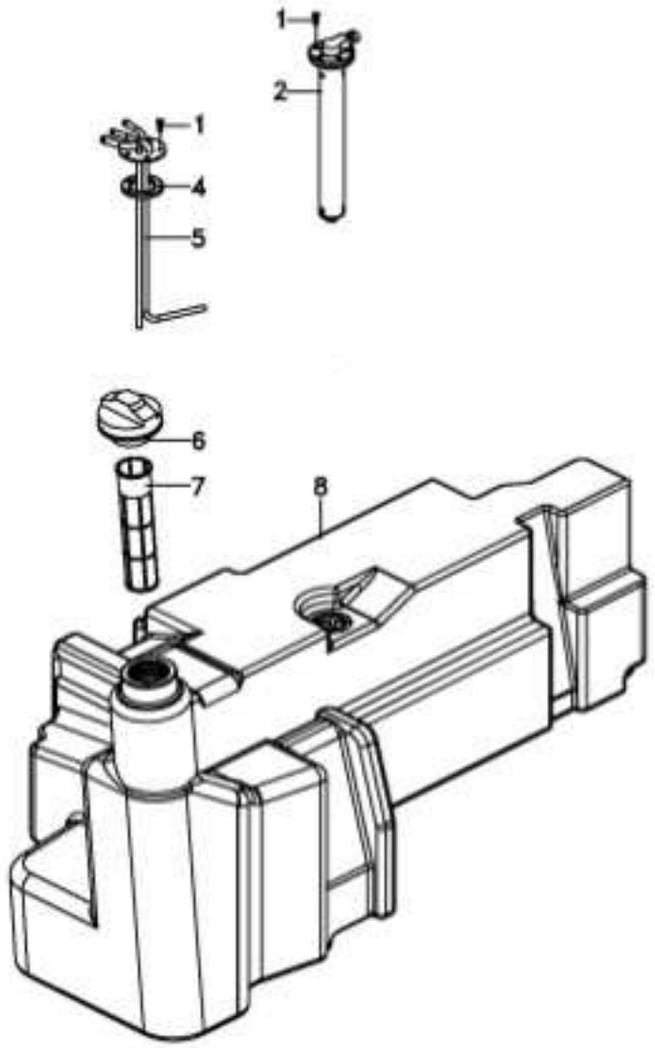

1	3001163X1	**10** PARAFUSO	BOLT	PERNO
2	6260903M91	**1** BÓIA	FLOAT	FLOTADOR
4	6222336M1	**1** JUNTA	GASKET	EMPAQUETADURA
5	6217558M91	**1** TUBO	PIPE	CANO
6	073217N1	**1** TAMPA	COVER	CUBIERTA
7	6209575M1	**1** FILTRO	FILTER	FILTRO
8	6282227M1	**1** TANQUE COMBUST.	FUEL TANK	DEPOSITO GAS OIL

Escapamento Horizontal Horizontal Exhaust Descarga Horizontal	10-260	

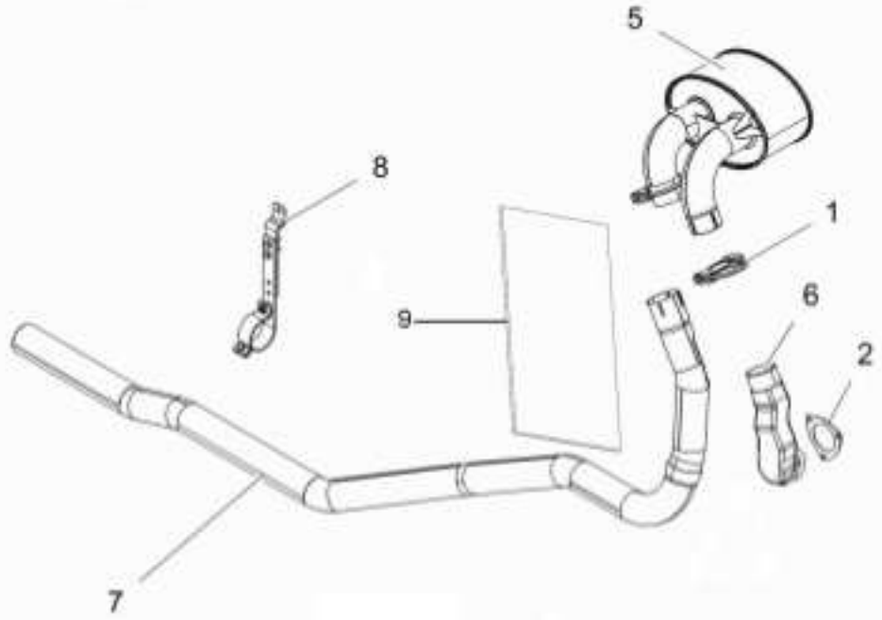

1	042780N1	**2**	BRAÇADEIRA	CLAMP	ABRAZADERA
2	194742M1	**1**	JUNTA	GASKET	EMPAQUETADURA
5	6262549M91	**1**	CURVA DE ESCAPE	EXHAUST BEND	CURVA DE ESCAPE
6	6262550M1	**1**	COTOVELO	ELBOW	CODO
7	6267870M91	**1**	CJ. ESCAPE	KIT, EXHAUSTER	ESCAPE JUEGO
8	6267872M91	**1**	CJ. SUPORTE	KIT, BRACKET	JUEGO SOPORTE
9	6285521M1	**1**	PROTEÇÃO	GUARD	DEFENSA

Cj. Mangueira Hose Manguera	10-265	

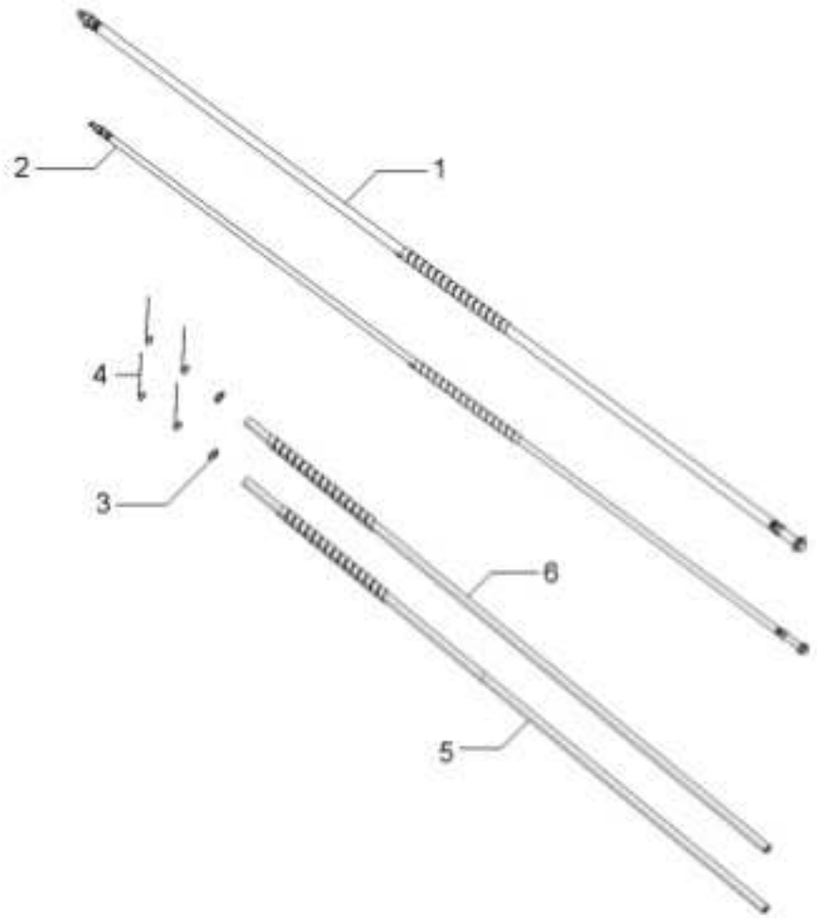

1	6229094M1	1 MANGUEIRA	HOSE	FLEXIBLE
2	6229093M1	1 MANGUEIRA	HOSE	FLEXIBLE
3	6211324M1	2 BRAÇADEIRA	CLAMP	ABRAZADERA
4	6204276M1	4 BRAÇADEIRA	CLAMP	ABRAZADERA
5	6229095M1	1 MANGUEIRA	HOSE	FLEXIBLE
6	6229096M1	1 MANGUEIRA	HOSE	FLEXIBLE

Sistema De Arrefecimento Cooling System Sistema Enfriamiento	10-270	Tratores Com Cabine Tractors With Cab Tractores Con Cabina

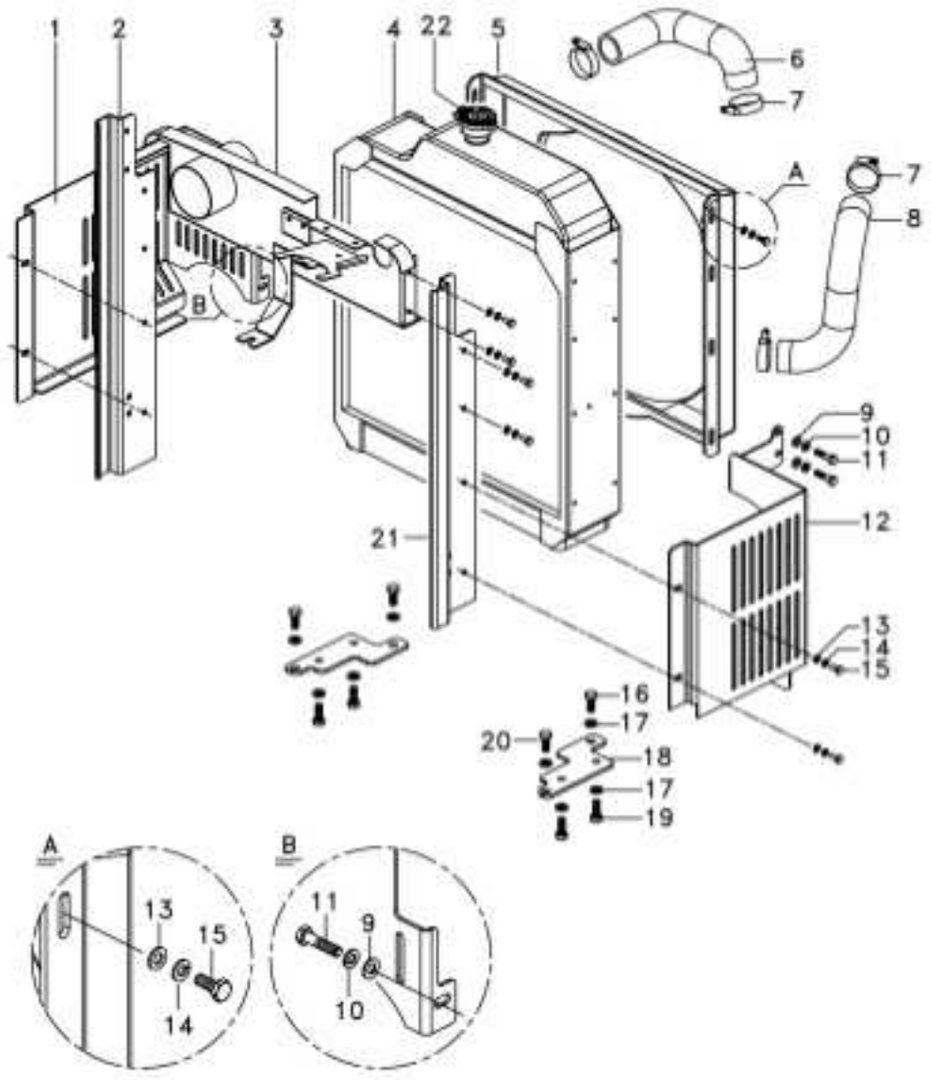

1	6275667M1	▶	1	PROTEÇÃO	GUARD	DEFENSA
2	6234239M1	▶	1	FECHAMENTO	COVER	CUBIERTA
3	6234241M91		1	PAINEL	PANEL	PANEL
4	067328T1		1	CJ. RADIADOR	KIT, RADIATOR	JUEGO RADIADOR
5	067379P1		1	DEFLETOR	DEFLECTOR	DEFLECTOR
6	049126P1		1	MANGUEIRA	HOSE	FLEXIBLE
7	490802M1		4	BRAÇADEIRA	CLAMP	ABRAZADERA
8	885563M2		1	MANGUEIRA	HOSE	FLEXIBLE
9	390972X1		3	ARRUELA	WASHER	ARANDELA
10	339374X1		3	ARRUELA	WASHER	ARANDELA
11	339287X1	M8x22	3	PARAFUSO	BOLT	PERNO
12	6239958M1	◀	1	PROTEÇÃO	GUARD	DEFENSA
13	339692X1		20	ARRUELA	WASHER	ARANDELA
14	339375X1		20	ARRUELA	WASHER	ARANDELA
15	339560X1	M6x1x16	20	PARAFUSO	BOLT	PERNO
16	353693X1	16x1	2	PARAFUSO	BOLT	PERNO
17	353434X1		8	ARRUELA	WASHER	ARANDELA
18	6262198M1	◀	1	CHAPA DE CALÇO	SHIM	CALZO
18	6262189M1	▶	1	CHAPA DE CALÇO	SHIM	CALZO
19	353691X1	3/8"	4	PARAFUSO	BOLT	PERNO
20	70921966	3/8"	2	PARAFUSO	BOLT	PERNO
21	6234236M1	◀	1	FECHAMENTO	COVER	CUBIERTA
22	044953R1		1	TAMPA	COVER	CUBIERTA

Sistema De Arrefecimento Cooling System Sistema Enfriamiento	10-275	Tratores Com Plataforma Do Operador Tractors With Operator Plataform Tractores Con Plataforma Del Operador

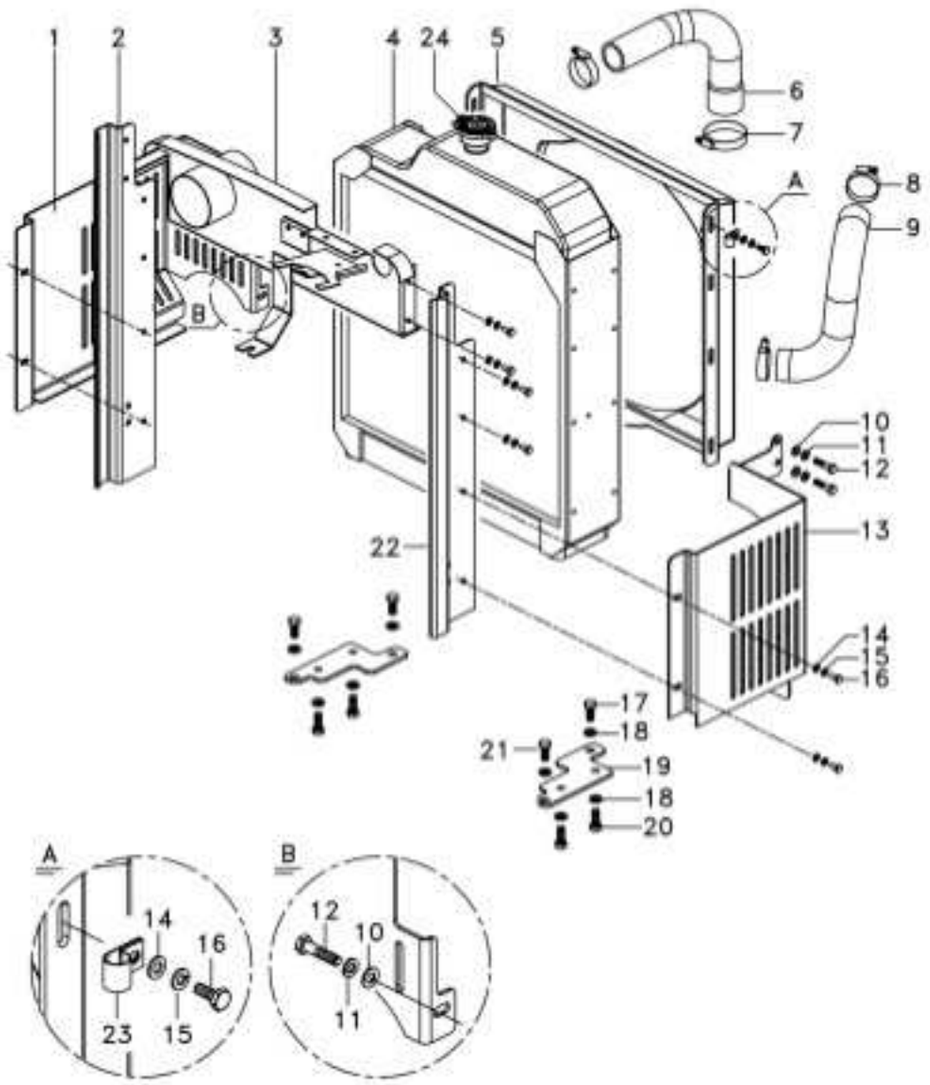

1	6275667M1	▶	1	PROTEÇÃO	GUARD	DEFENSA
2	6234239M1	▶	1	FECHAMENTO	COVER	CUBIERTA
3	6234241M91		1	PAINEL	PANEL	PANEL
4	067327T1		1	CJ. RADIADOR	KIT, RADIATOR	JUEGO RADIADOR
5	067380P1		1	DEFLETOR	DEFLECTOR	DEFLECTOR
6	2800304M1		1	MANGUEIRA	HOSE	FLEXIBLE
7	490804M1		1	BRAÇADEIRA	CLAMP	ABRAZADERA
8	490802M1		3	BRAÇADEIRA	CLAMP	ABRAZADERA
9	885563M2		1	MANGUEIRA	HOSE	FLEXIBLE
10	390972X1		3	ARRUELA	WASHER	ARANDELA
11	339374X1		3	ARRUELA	WASHER	ARANDELA
12	339287X1	M8x22	3	PARAFUSO	BOLT	PERNO
13	6239958M1	◀	1	PROTEÇÃO	GUARD	DEFENSA
14	339692X1		20	ARRUELA	WASHER	ARANDELA
15	339375X1		20	ARRUELA	WASHER	ARANDELA
16	339560X1	M6x1x16	20	PARAFUSO	BOLT	PERNO
17	353693X1	16x1	2	PARAFUSO	BOLT	PERNO
18	353434X1		8	ARRUELA	WASHER	ARANDELA
19	6262198M1	◀	1	CHAPA DE CALÇO	SHIM	CALZO
19	6262189M1	▶	1	CHAPA DE CALÇO	SHIM	CALZO
20	353691X1	3/8" 16x1	4	PARAFUSO	BOLT	PERNO
21	70921966	16x7/8	2	PARAFUSO	BOLT	PERNO
22	6234236M1	◀	1	FECHAMENTO	COVER	CUBIERTA
23	2800985M1		2	PRESILHA	STAPLE	GRAPA
24	044953R1		1	TAMPA	COVER	CUBIERTA

Sistema De Combustivel
Fuel System
Sistema Combustible

10-276

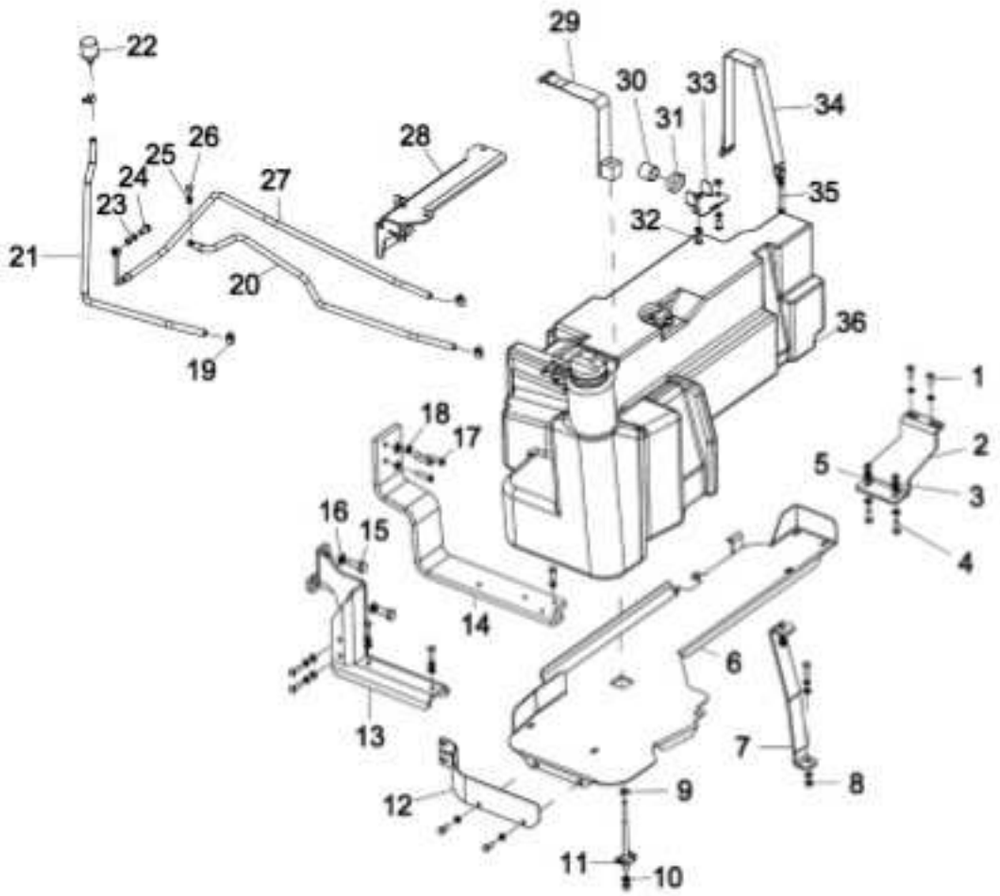

1	339401X1	5	PARAFUSO	BOLT	PERNO
2	6273631M91	1	SUPORTE	BRACKET	SOPORTE
3	339376X1	17	ARRUELA	WASHER	ARANDELA
4	339451X1	7	PARAFUSO	BOLT	PERNO
5	339025X1	11	ARRUELA	WASHER	ARANDELA
6	6271604M91	1	PROTEÇÃO	GUARD	DEFENSA
7	6275058M1	1	SUPORTE	BRACKET	SOPORTE
8	339402X1	3	PORCA	NUT	TUERCA
9	339054X1	2	PORCA	NUT	TUERCA
10	339369X1	1	ARRUELA	WASHER	ARANDELA
11	6274597M91	1	TIRANTE	ROD	VARILLA
12	6272670M1	1	SUPORTE	BRACKET	SOPORTE
13	6275138M91	1	SUPORTE	BRACKET	SOPORTE
14	6270591M1	1	SUPORTE	BRACKET	SOPORTE
15	353726X1	2	PARAFUSO	BOLT	PERNO
16	353433X1	2	ARRUELA	WASHER	ARANDELA
17	353704X1	3	PARAFUSO	BOLT	PERNO
18	353432X1	3	ARRUELA	WASHER	ARANDELA
19	391087X1	4	BRAÇADEIRA	CLAMP	ABRAZADERA
20	6231002M91	1	MANGUEIRA	HOSE	FLEXIBLE
21	069552P1	1	MANGUEIRA	HOSE	FLEXIBLE
22	6238406M1	1	RESPIRO	BREATHER	RESPIRADERO
23	1480517M1	2	ARRUELA	WASHER	ARANDELA
24	1481691M1	1	PARAFUSO	BOLT	PERNO
25	3147545M1	2	ARRUELA	WASHER	ARANDELA
26	731352M1	1	PARAFUSO	BOLT	PERNO
27	6231003M91	1	MANGUEIRA	HOSE	FLEXIBLE
28	6274059M91	1	SUPORTE	BRACKET	SOPORTE
29	6274491M91	1	CINTA	SURROUND	ENVOLVENTE
30	6213508M1	1	TAMPÃO	PAD	ALMOHADILLA
31	490802M1	1	BRAÇADEIRA	CLAMP	ABRAZADERA
32	3009491X1	3	PARAFUSO	BOLT	PERNO
33	6275466M1	1	PROTEÇÃO	FENCE	CERCA
34	6274488M91	1	CINTA	SURROUND	ENVOLVENTE
35	1441865X1	1	PARAFUSO	BOLT	PERNO
36	6271606M91	1	TANQUE	TANK	TANQUE

10-277 No

Tanque De Combustivel Fuel Tank Tanque De Combustible	Lado Esquerdo Left Hand Lado Izquierdo	10-277	

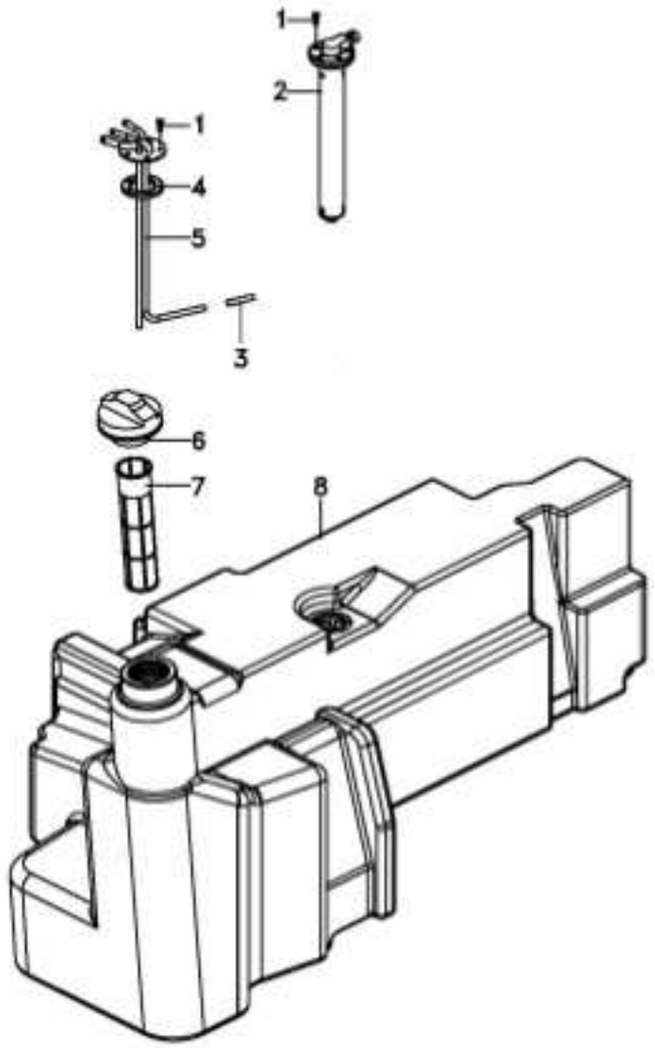

1	3001163X1	M5x16	10	PARAFUSO	BOLT	PERNO
2	6260903M91		1	BÓIA	FLOAT	FLOTADOR
3	6283611M91		1	FILTRO COMB.	FUEL FILTER	FILTRO GAS OIL
4	6222336M1		1	JUNTA	GASKET	EMPAQUETADURA
5	6217558M91		1	TUBO	PIPE	CANO
6	073217N1		1	TAMPA	COVER	CUBIERTA
7	6209575M1		1	FILTRO	FILTER	FILTRO
8	6270462M1		1	TANQUE COMBUST.	FUEL TANK	DEPOSITO GAS OIL

Fechamento Stopping Cerramento	10-280	

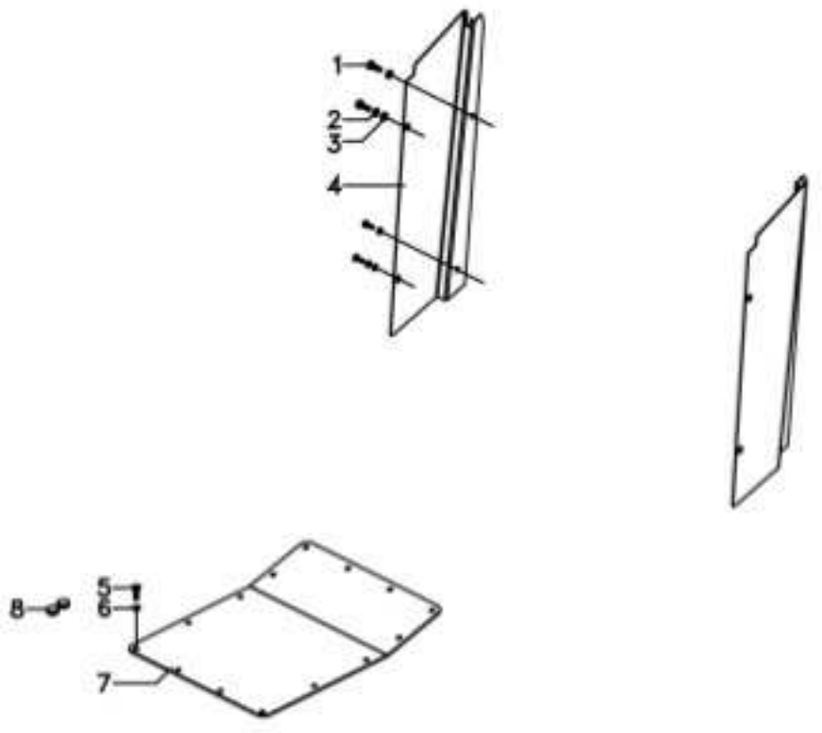

1	339666X1	M6x1x20	8	PARAFUSO	BOLT	PERNO
2	353441X1	1/2	4	ARRUELA	WASHER	ARANDELA
3	390971X1		8	ARRUELA	WASHER	ARANDELA
4	066077P1	▶	1	FECHAMENTO	COVER	CUBIERTA
4	066076P1	◀	1	FECHAMENTO	COVER	CUBIERTA
5	339761X1		14	PARAFUSO	BOLT	PERNO
6	6211360M1	M8	14	ARRUELA	WASHER	ARANDELA
7	6206342M91		1	CJ. TAMPA	KIT, CAP	JUEGO DE TAPON
8	066360T1		2	TAMPÃO	PAD	ALMOHADILLA

Embreagem Split Torque Com Molas	**13"**	**20-10**
Clutch Split Torque With Spring	**13"**	
Embrague Split Torque Con Ressorte	**13"**	

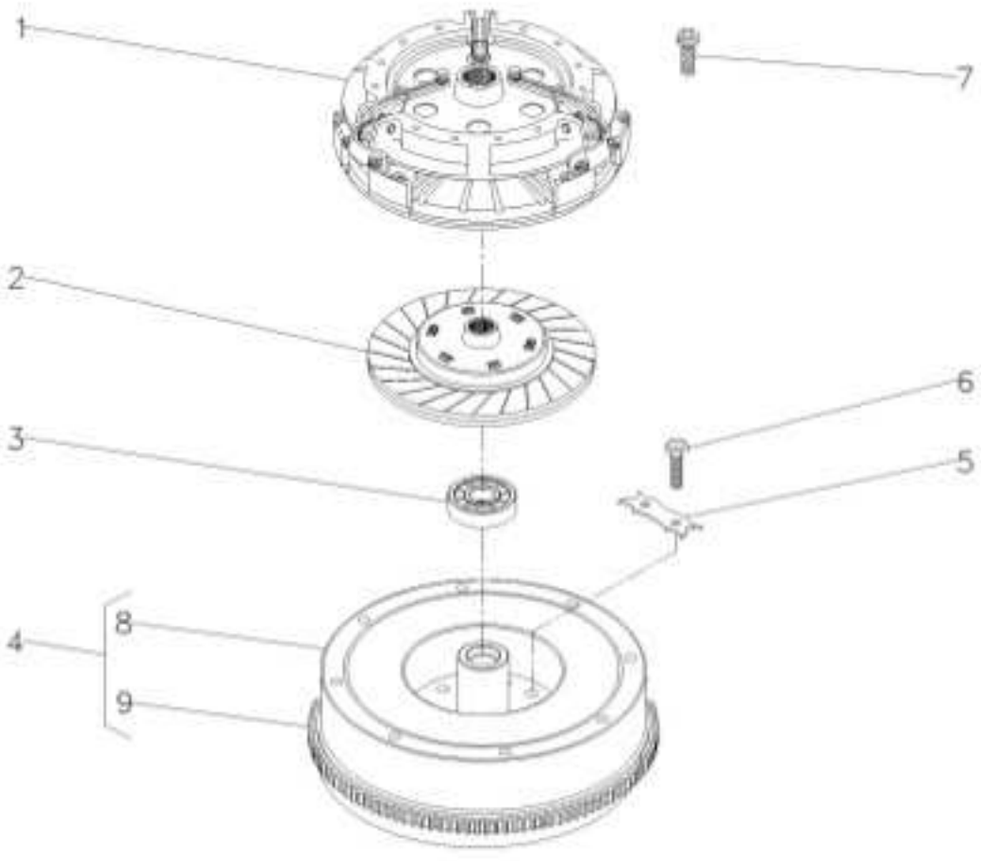

1	039210T1	20-15 No	**1**	EMBREAGEM	CLUTCH	EMBRAGUE
2	044704T1		**1**	DISCO	DISC	DISCO
3	488952M4		**1**	ROLAMENTO	BEARING	COJINETE
4	027518N1		**1**	CJ. VOLANTE	FLYWHEEL ASSY.	CJTO.DE VOLANTE
5	3408355M1		**3**	TRAVA	LOCK	RETENEDOR
6	361563X1		**6**	PARAFUSO	BOLT	PERNO
7	339019X1		**6**	PARAFUSO	BOLT	PERNO
8		4 027518N1	**1**	VOLANTE MOTOR	FLYWHEEL	VOLANTE MOTOR
9	3408357M1	4	**1**	CREMALHEIRA	STARTER RING	ARO DE ARRANQUE

Embreagem Split Torque	13"	**20-15**
Clutch Split Torque	13"	
Embrague Split Torque	13"	

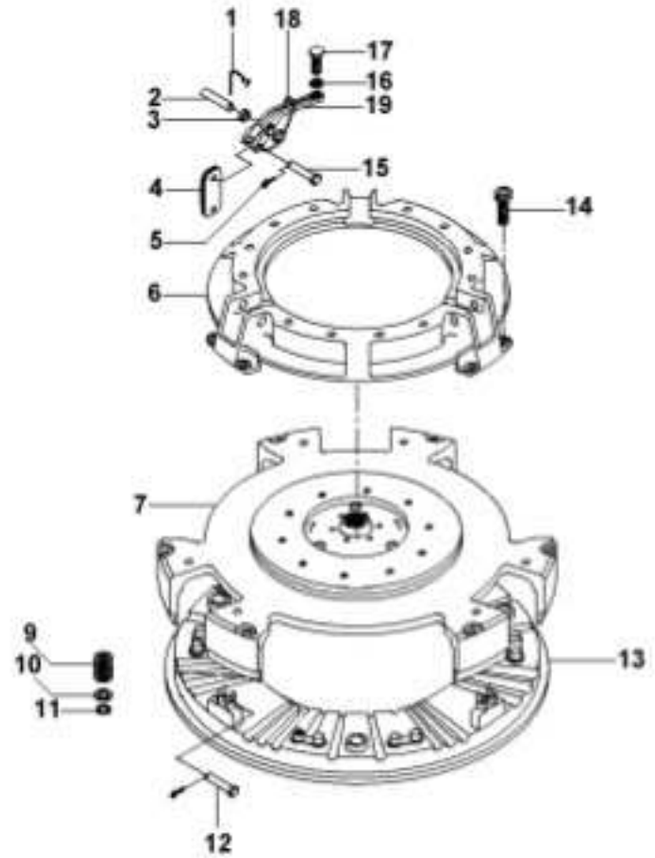

1	891827M1			**3**	GRAMPO	CRAMP	PASADOR
2	887893M1			**3**	PINO	PIN	PASADOR
3			19	**9**	BUCHA	BUSH	CASQUILLO
4	022634R1			**18**	BIELETA	LINK	CONEXION
5	354048X1			**6**	CUPILHA	COTTER PIN	PASADOR DOUBLE
6	3176859M1			**1**	COBERTURA	BONNET	CAPOT
7	044699R1			**1**	PLACA	PLATE	PLATO
9	3603609M1			**12**	MOLA	SPRING	RESORTE
10	3175517M1			**12**	ARRUELA	WASHER	ARANDELA
11	1753751M1			**12**	ARRUELA	WASHER	ARANDELA
12	887897M1			**3**	PINO	PIN	PASADOR
13	3603608M1			**1**	PLATÔ	PLATE	PLATO
14	3176867M1			**6**	PARAFUSO	BOLT	PERNO
15	891826M1			**3**	PINO	PIN	PASADOR
16	353430X1			**3**	PORCA	NUT	TUERCA
17	3147178M1			**3**	PARAFUSO	BOLT	PERNO
18	887910M2			**3**	MOLA	SPRING	RESORTE
19	022789R1			**3**	ALAVANCA	LEVER	PALANCA

Embreagem Dupla **Dual Clutch** **Embrague Doble**	**13"** **13"** **13"**	**20-20**

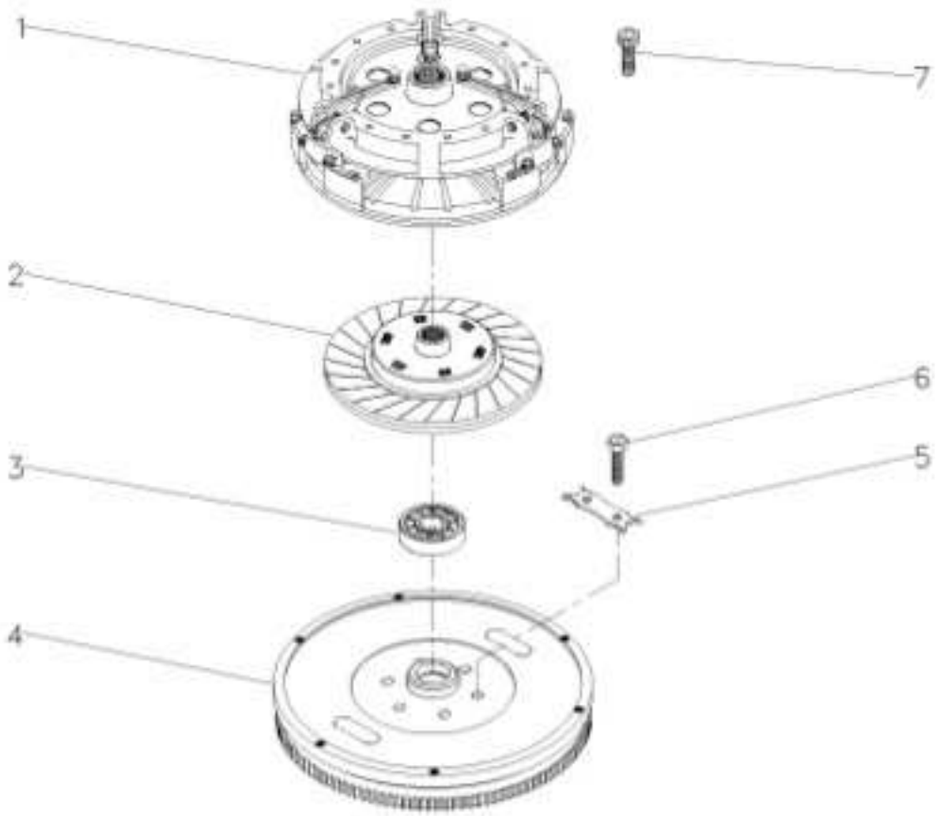

1	3412120M93	20-25 No	**1** EMBREAGEM	CLUTCH	EMBRAGUE
2	023991T2		**1** DISCO	DISC	DISCO
3	488952M4		**1** ROLAMENTO	BEARING	COJINETE
4	022327N1	10-220 No	**1** CJ. VOLANTE	FLYWHEEL ASSY.	CJTO.DE VOLANTE
5	3408355M1		**3** TRAVA	LOCK	RETENEDOR
6	361563X1		**6** PARAFUSO	BOLT	PERNO
7	339019X1		**6** PARAFUSO	BOLT	PERNO

Embreagem Dupla	13"	20-25	
Dual Clutch	13"		
Embrague Doble	13"		

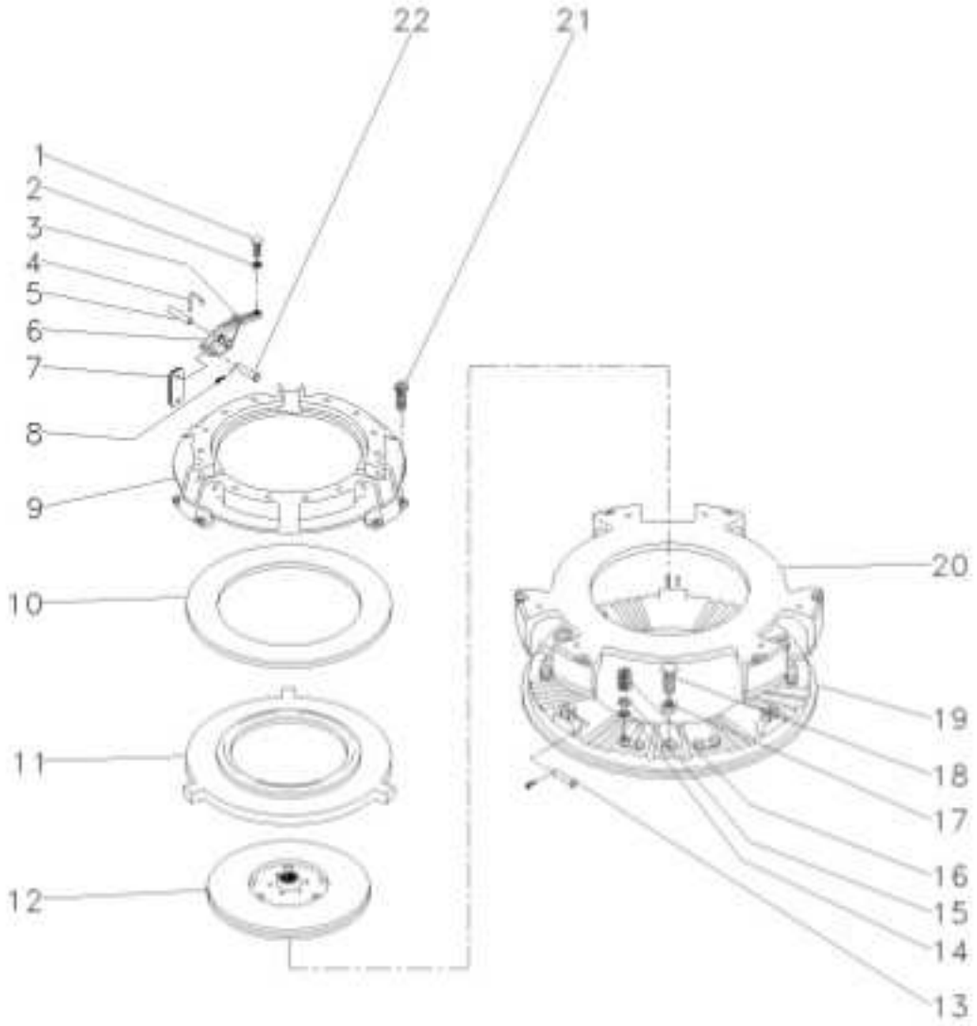

1	3147178M1	3	PARAFUSO	BOLT	PERNO
2	353430X1	3	PORCA	NUT	TUERCA
3	887910M2	3	MOLA	SPRING	RESORTE
4	891827M1	3	GRAMPO	CRAMP	PASADOR
5	891826M1	3	PINO	PIN	PASADOR
6	3603605M1	3	ALAVANCA	LEVER	PALANCA
7	022634R1	18	BIELETA	LINK	CONEXION
8	354048X1	6	CUPILHA	COTTER PIN	PASADOR DOUBLE
9	3176859M1	1	COBERTURA	BONNET	CAPOT
10	887906M1	1	MOLA PRATO	SPRING PLATE	PLETINA MUELLE
11	3176863M1	1	PLACA	PLATE	PLATO
12	1865836M91	1	DISCO	DISC	DISCO
13	887893M1	3	PINO	PIN	PASADOR
14	1753751M1	12	ARRUELA	WASHER	ARANDELA
15	3175517M1	12	ARRUELA	WASHER	ARANDELA
16	3176865M1	12	MOLA	SPRING	RESORTE
17	353916X1	3	PORCA	NUT	TUERCA
18	181124M1	3	PARAFUSO	BOLT	PERNO
19	3176866M1	1	PLATÔ	PLATE	PLATO
20	3176864M1	1	PLACA	PLATE	PLATO
21	3176867M1	6	PARAFUSO	BOLT	PERNO
22	887897M1	3	PINO	PIN	PASADOR

Alavanca De Câmbio Shift Levers Palanca De Cambio	25-10	Tratores Com Plataforma Do Operador Tractors With Operator Plataform Tractores Con Plataforma Del Operador

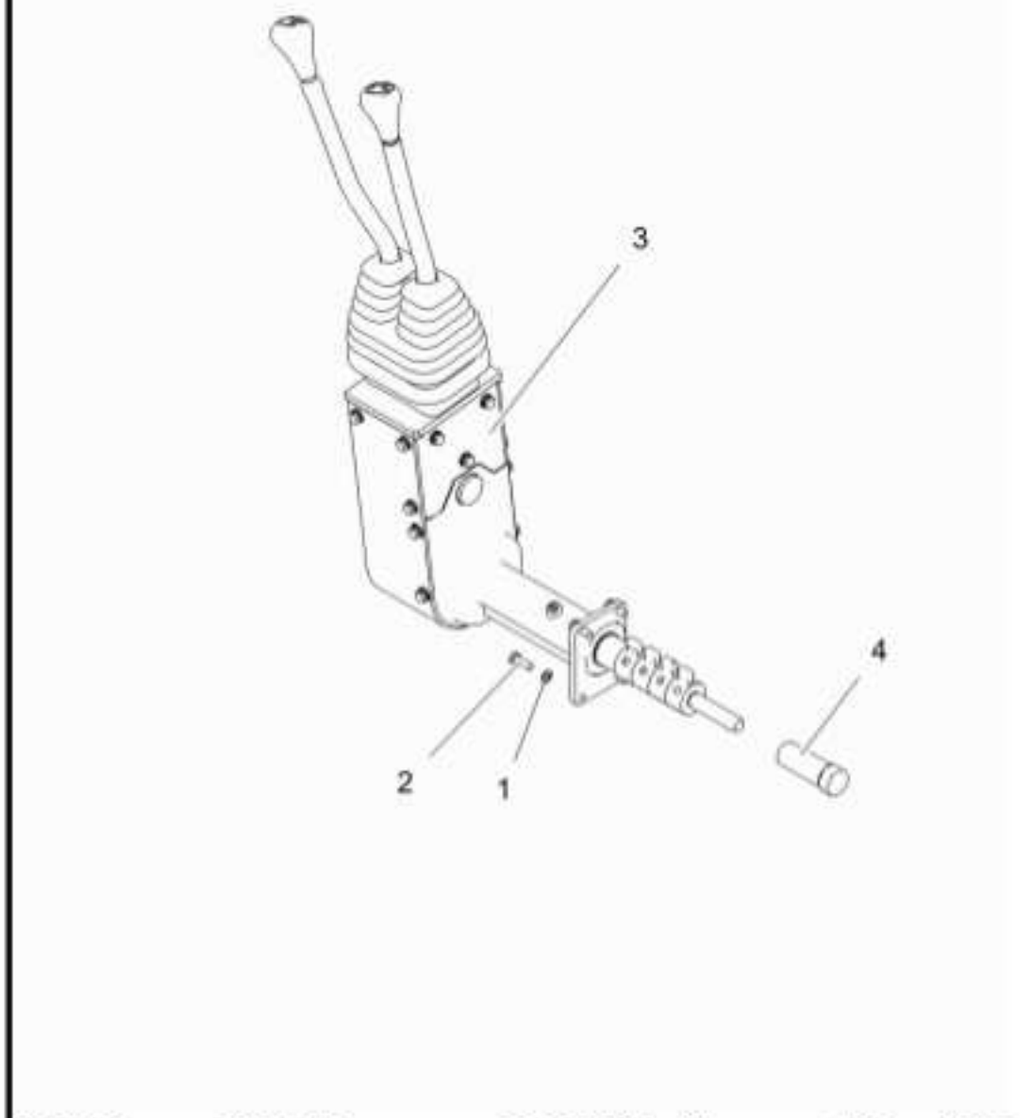

1	339374X1		4	ARRUELA	WASHER	ARANDELA
2	339761X1		4	PARAFUSO	BOLT	PERNO
3	6234136M91	25-22 No	1	ACIONAMENTO	DRIVE	MANDO
4	6264908M91		1	BUJÃO	PLUG	TAPON

Conjunto De Acionamento
Drive Assembly
Conjunto De Accionamiento

25-15

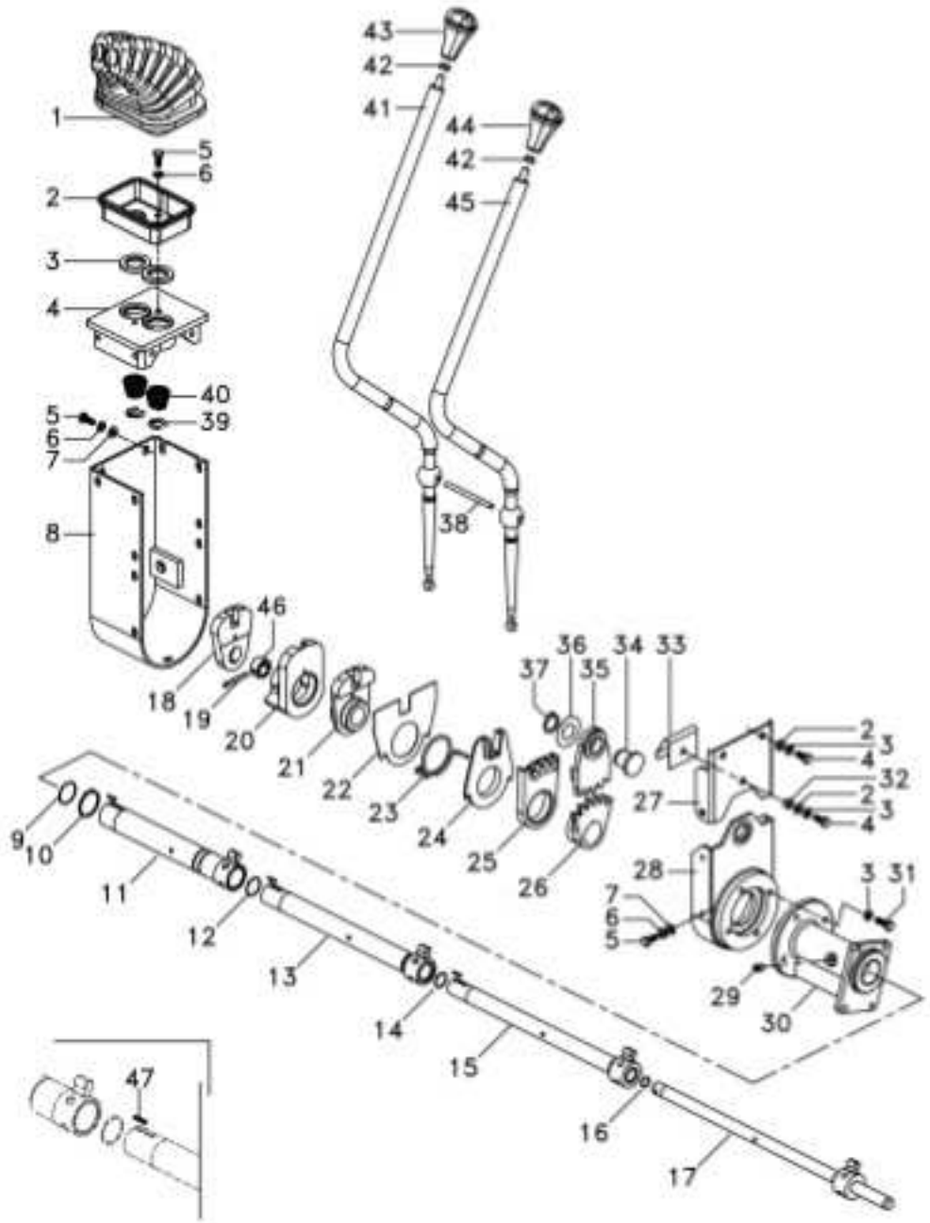

1	049175P1		**1**	PROTEÇÃO	GUARD	DEFENSA
2	046097P1		**1**	PLACA	PLATE	PLATO
3	023701P1		**2**	ARRUELA	WASHER	ARANDELA
4	046096P1		**1**	TAMPA	COVER	CUBIERTA
5	339123X1	M8 x 1	**18**	PARAFUSO	BOLT	PERNO
6	339374X1		**22**	ARRUELA	WASHER	ARANDELA
7	339024X1		**16**	ARRUELA	WASHER	ARANDELA
8	046092S1		**1**	PROTEÇÃO	GUARD	DEFENSA
9	373215X1		**1**	ANEL "O"	O RING	JUNTA TORICA
10	390948X1		**1**	ANEL	RING	ARO
11	046079S1		**1**	TUBO	PIPE	CANO
12	832038M1		**1**	ANEL "O"	O RING	JUNTA TORICA
13	046076S1		**1**	TUBO	PIPE	CANO
14	364101X1		**1**	ANEL "O"	O RING	JUNTA TORICA
15	046073S1		**1**	TUBO	PIPE	CANO
16	363549X1		**1**	ANEL "O"	O RING	JUNTA TORICA
17	046070S2		**1**	EIXO	SHAFT	ARBOL
18	046089P1		**1**	ALAVANCA	LEVER	PALANCA
19	390383X1		**1**	PINO	PIN	PASADOR
20	046088N1		**1**	ALAVANCA	LEVER	PALANCA
21	046087P1		**1**	ALAVANCA	LEVER	PALANCA
22	046669P1		**1**	PLACA	PLATE	PLATO
23	046086P1		**1**	MOLA	SPRING	RESORTE
24	046085P1		**1**	ANEL	RING	ARO
25	046084N1		**1**	SEGMENTO	SEGMENT	SEGMENTO
26	046083P1		**1**	ALAVANCA	LEVER	PALANCA
27	046090S1		**1**	PROTEÇÃO	GUARD	DEFENSA
28	046263P1		**1**	BASE	BOWL	TAZA
29	29951X		**1**	GRAXEIRA	GREASER	ENGRASADOR
30	046061N1		**1**	KIT DE BRONZINAS	KIT, BEARING	JUEGO COJINETES
31	339761X1		**4**	PARAFUSO	BOLT	PERNO
32	339169X1		**1**	PORCA	NUT	TUERCA
33	049162P1		**1**	MOLA	SPRING	RESORTE
34	046069P1		**1**	PINO	PIN	PASADOR
35	046082N1		**1**	SEGMENTO	SEGMENT	SEGMENTO
36	1669096M2		**1**	ARRUELA	WASHER	ARANDELA
37	352438X1		**1**	ANEL TRAVA	CIRCLIP	CIRCULITO
38	046105P1		**1**	PINO	PIN	PASADOR
39	368233X1		**2**	ANEL	RING	ARO
40	192007M1		**2**	MOLA	SPRING	RESORTE
41	064438P1		**1**	ALAVANCA	LEVER	PALANCA
42	353430X1		**2**	PORCA	NUT	TUERCA
43	6234502M1		**1**	MANÍPULO	KNOB	POMO
44	6234509M1		**1**	MANÍPULO	KNOB	POMO
45	064439P1		**1**	ALAVANCA	LEVER	PALANCA
46	050193P1		**1**	ESPAÇADOR	SPACER	PIEZA DISTANCIA
47	044374P1		**4**	CHAVETA	KEY	CLAVE

Alavanca De Câmbio Shift Levers Palanca De Cambio	25-20	Tratores Com Cabine Tractors With Cab Tractores Con Cabina

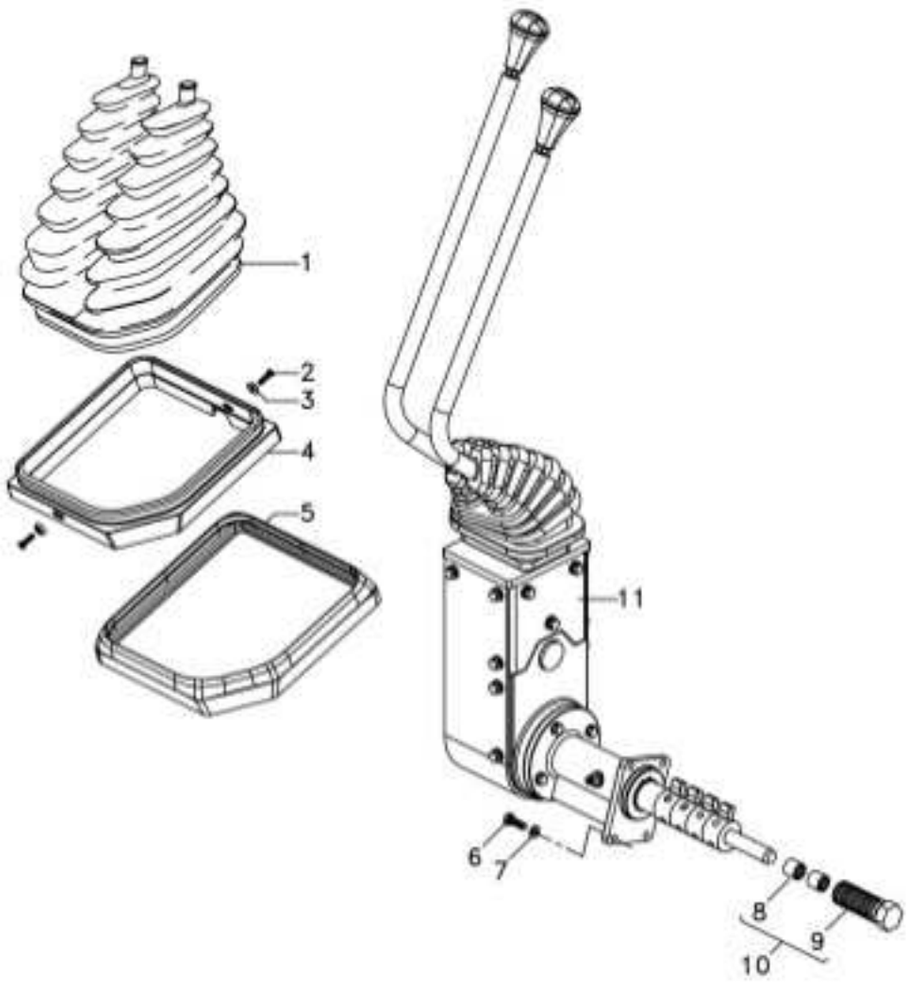

1	6213489M1		1	PROTEÇÃO	GUARD	DEFENSA
2	3580257M1	M5x20	2	PARAFUSO	BOLT	PERNO
3	1427000M1		2	ARRUELA	WASHER	ARANDELA
4	6211992M1		1	BASE	BOWL	TAZA
5	6262016M1		1	BASE	BOWL	TAZA
6	339761X1		4	PARAFUSO	BOLT	PERNO
7	339374X1		4	ARRUELA	WASHER	ARANDELA
8	023767P1	10	2	BUCHA	BUSH	CASQUILLO
9	6264907M1	10	1	BUJÃO	PLUG	TAPON
10	6264908M91		1	BUJÃO	PLUG	TAPON
11	070370N2	Undef Ref	1	CJ. ALAVANCA	KIT, LEVER	JUEGO, PALANCA

Conjunto De Acionamento
Drive Assembly
Conjunto De Accionamiento

25-22

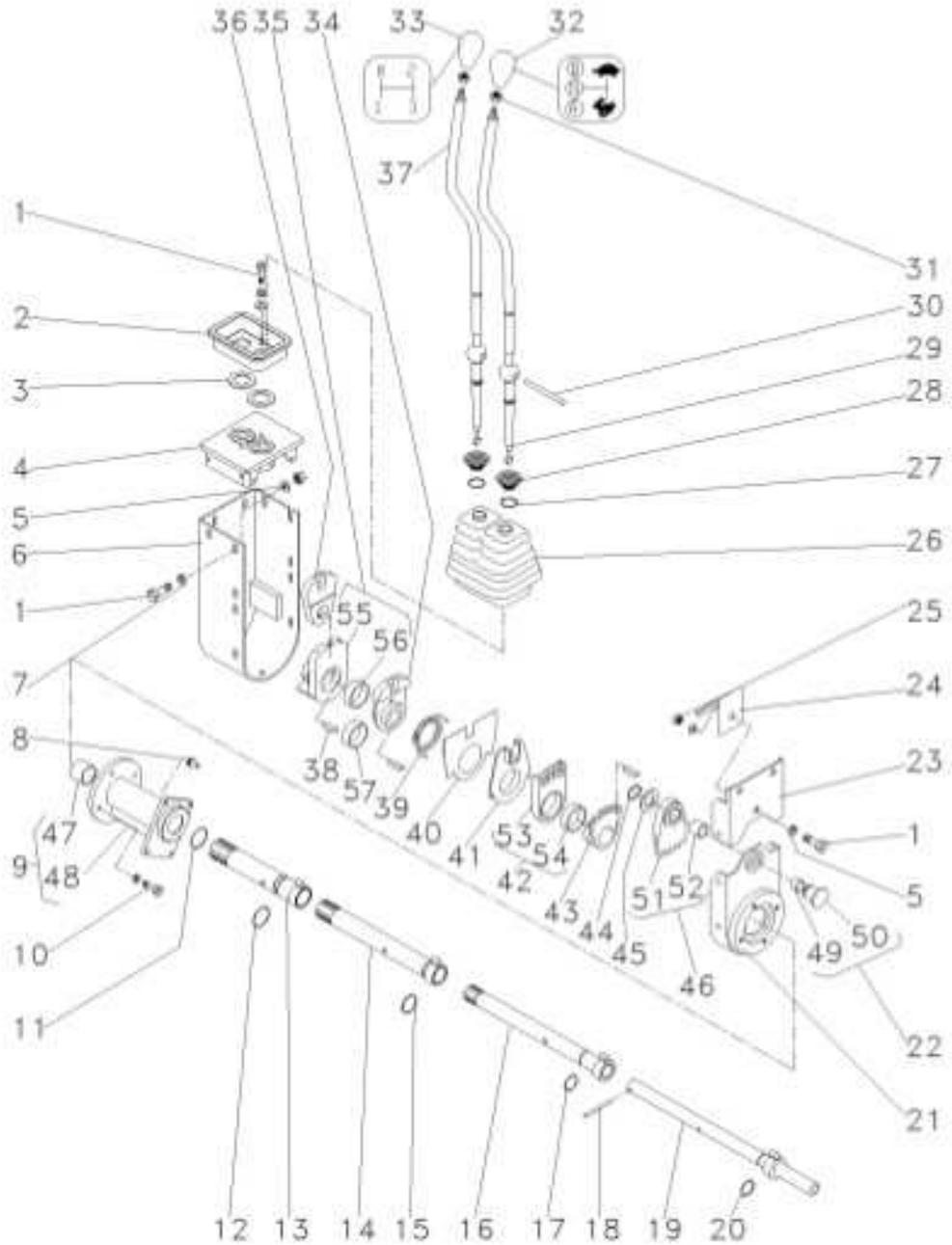

1	339123X1			**18**	PARAFUSO	BOLT	PERNO
2	046097P1		▲	**1**	PLACA	PLATE	PLATO
3	023701P1			**2**	ARRUELA	WASHER	ARANDELA
4	046096P1			**1**	TAMPA	COVER	CUBIERTA
5	339024X1			**16**	ARRUELA	WASHER	ARANDELA
6	046092S1			**1**	PROTEÇÃO	GUARD	DEFENSA
7	339374X1			**22**	ARRUELA	WASHER	ARANDELA
8	13811X			**1**	GRAXEIRA	GREASER	ENGRASADOR
9	6234126M91			**1**	MANCAL	BEARING	COJINETE
10	339761X1			**4**	PARAFUSO	BOLT	PERNO
11	390948X1			**1**	ANEL	RING	ARO
12	373215X1			**1**	ANEL "O"	O RING	JUNTA TORICA
13	6234124M91			**1**	CJ. TUBO	TUBE ASSY	CONJ.DE TUBO
14	6234122M91			**1**	CJ. TUBO	TUBE ASSY	CONJ.DE TUBO
15	832038M1			**1**	ANEL "O"	O RING	JUNTA TORICA
16	6234120M91			**1**	CJ. TUBO	TUBE ASSY	CONJ.DE TUBO
17	364101X1			**1**	ANEL "O"	O RING	JUNTA TORICA
18	390383X1			**1**	PINO	PIN	PASADOR
19	6234118M91			**1**	EIXO CURTO	SHORT SHAFT	EJE CORTO
20	363549X1			**1**	ANEL "O"	O RING	JUNTA TORICA
21	046263P1			**1**	BASE	BOWL	TAZA
22	046069P1			**1**	PINO	PIN	PASADOR
23	046090S1			**1**	PROTEÇÃO	GUARD	DEFENSA
24	049162P1			**1**	MOLA	SPRING	RESORTE
25	339169X1			**1**	PORCA	NUT	TUERCA
26	049175P1			**1**	PROTEÇÃO	GUARD	DEFENSA
27	368233X1			**2**	ANEL	RING	ARO
28	192007M1			**2**	MOLA	SPRING	RESORTE
29	6234131M1			**1**	ALAVANCA	LEVER	PALANCA
30	046105P1			**1**	PINO	PIN	PASADOR
31	353430X1			**2**	PORCA	NUT	TUERCA
32	6234509M1			**1**	MANÍPULO	KNOB	POMO
33	6234502M1			**1**	MANÍPULO	KNOB	POMO
34	046087P1			**1**	ALAVANCA	LEVER	PALANCA
35	046088N1			**1**	ALAVANCA	LEVER	PALANCA
36	046089P1			**1**	ALAVANCA	LEVER	PALANCA
37	6234132M1			**1**	ALAVANCA	LEVER	PALANCA
38	044374P1			**4**	CHAVETA	KEY	CLAVE
39	046086P1			**1**	MOLA	SPRING	RESORTE
40	046669P1			**1**	PLACA	PLATE	PLATO
41	046085P1			**1**	ANEL	RING	ARO
42	046084N1		▼	**1**	SEGMENTO	SEGMENT	SEGMENTO
43	046083P1			**1**	ALAVANCA	LEVER	PALANCA
44	352438X1			**1**	ANEL TRAVA	CIRCLIP	CIRCULITO
45	1669096M2			**1**	ARRUELA	WASHER	ARANDELA
46	046082N1		▲	**1**	SEGMENTO	SEGMENT	SEGMENTO
47	044012P1	9		**2**	BUCHA	BUSH	CASQUILLO
48	6234127M1	9		**1**	MANCAL	BEARING	COJINETE
49	023767P1	22		**1**	BUCHA	BUSH	CASQUILLO
50	046852P1	22		**1**	BUJÃO	PLUG	TAPON

Conjunto De Acionamento
Drive Assembly
Conjunto De Accionamiento

25-22

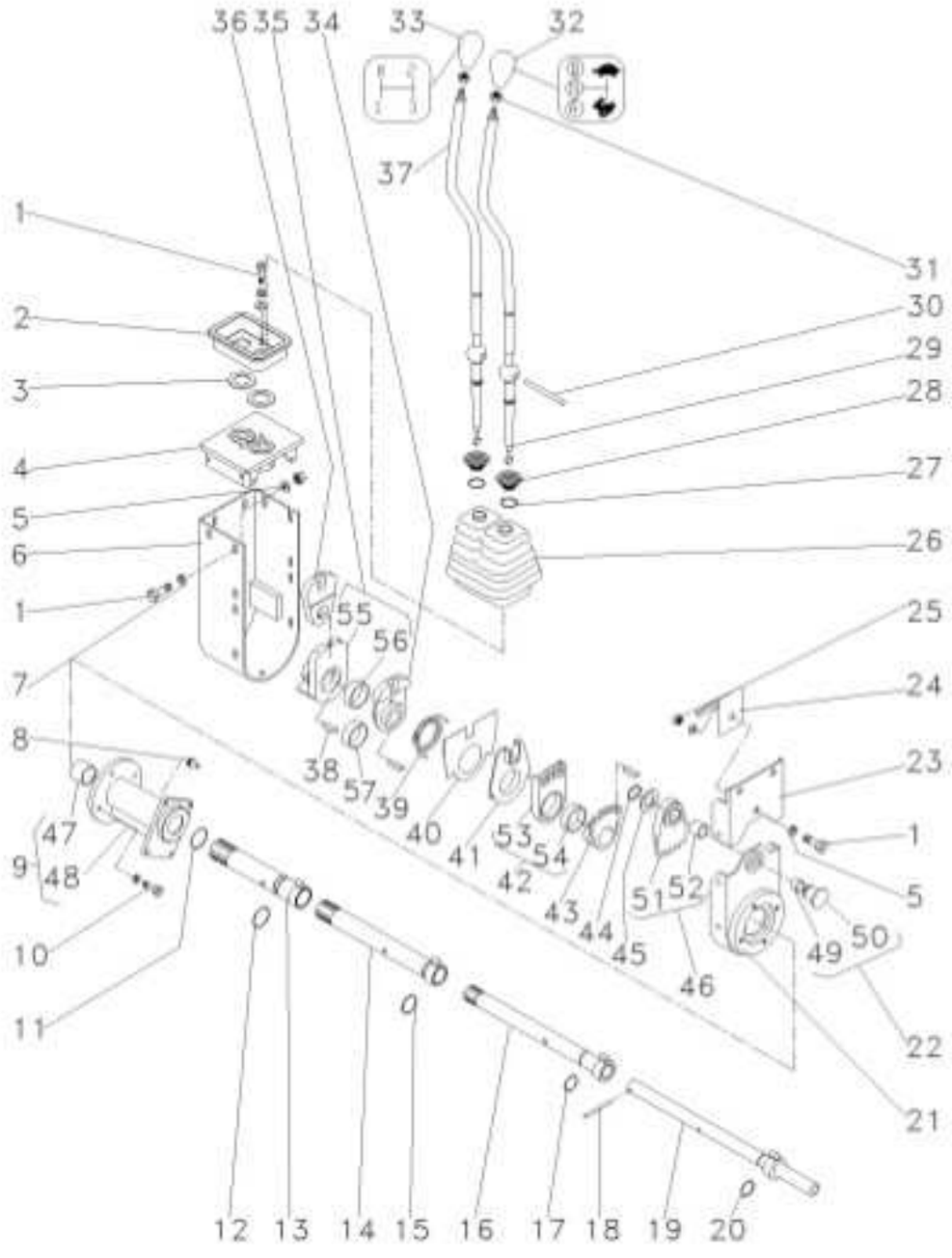

51	046820P1	46	1 SEGMENTO	SEGMENT	SEGMENTO
52	046819P1	46	1 BUCHA	BUSH	CASQUILLO
53	046818P1	42	1 SEGMENTO	SEGMENT	SEGMENTO
54	046817P1	42	1 BUCHA	BUSH	CASQUILLO
55	046816P1	35	1 ALAVANCA	LEVER	PALANCA
56	046817P1	35	1 BUCHA	BUSH	CASQUILLO
57	050193P1		1 ESPAÇADOR	SPACER	PIEZA DISTANCIA

Cj. Transmissão Kit, Transmission Jgo. Transmision	25-25	12x4 Sync. 540 12x4 Sync. 540 12x4 Sync. 540

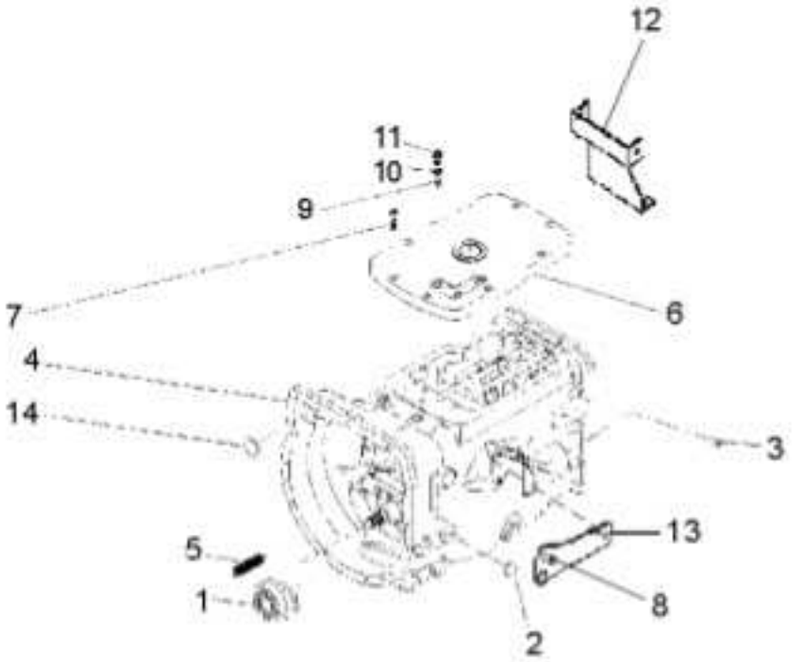

1	6226262M91	25-60 No
2	027014P1	
3	899297M1	
4	6274582M91	25-30 No
4		25-35 No
4		25-40 No
4		25-45 No
4		25-50 No
4		25-55 No
5	3700450M1	
6	6267806M1	
7	058286P1	
8	354441X1	
9	046569P1	
10	181142M1	
11	6269931M1	
12	6234151M91	
13	6269524M1	
14	036310P1	

1	DESTACADOR	SEPARATED	DESTACADOR
2	TAMPÃO	PAD	ALMOHADILLA
1	BUJÃO	PLUG	TAPON
1	CJ. TRANSMISSÃO	KIT, TRANSMISSION	JGO. TRANSMISION
1	CJ. TRANSMISSÃO	KIT, TRANSMISSION	JGO. TRANSMISION
1	CJ. TRANSMISSÃO	KIT, TRANSMISSION	JGO. TRANSMISION
1	CJ. TRANSMISSÃO	KIT, TRANSMISSION	JGO. TRANSMISION
1	CJ. TRANSMISSÃO	KIT, TRANSMISSION	JGO. TRANSMISION
1	CJ. TRANSMISSÃO	KIT, TRANSMISSION	JGO. TRANSMISION
2	MOLA	SPRING	RESORTE
1	TAMPA	COVER	CUBIERTA
8	PARAFUSO	BOLT	PERNO
1	PARAFUSO	BOLT	PERNO
3	EXTENSÃO	EXTENSION	EXTENSION
2	ARRUELA	WASHER	ARANDELA
2	INTERRUPTOR	SWITCH	INTERRUPTOR
1	CJ. BASE	KIT, BOWL	JUEGO TAZA
1	SUPORTE	COLUMN SUPPORT	SOPORTE
2	BUJÃO	PLUG	TAPON

Transmissão 12 Velocidades-Sincronizada 12 Speed Transmission - Syncro Transmision 12 Velocidades - Sincr	Carcaça Housing Caja	25-30	

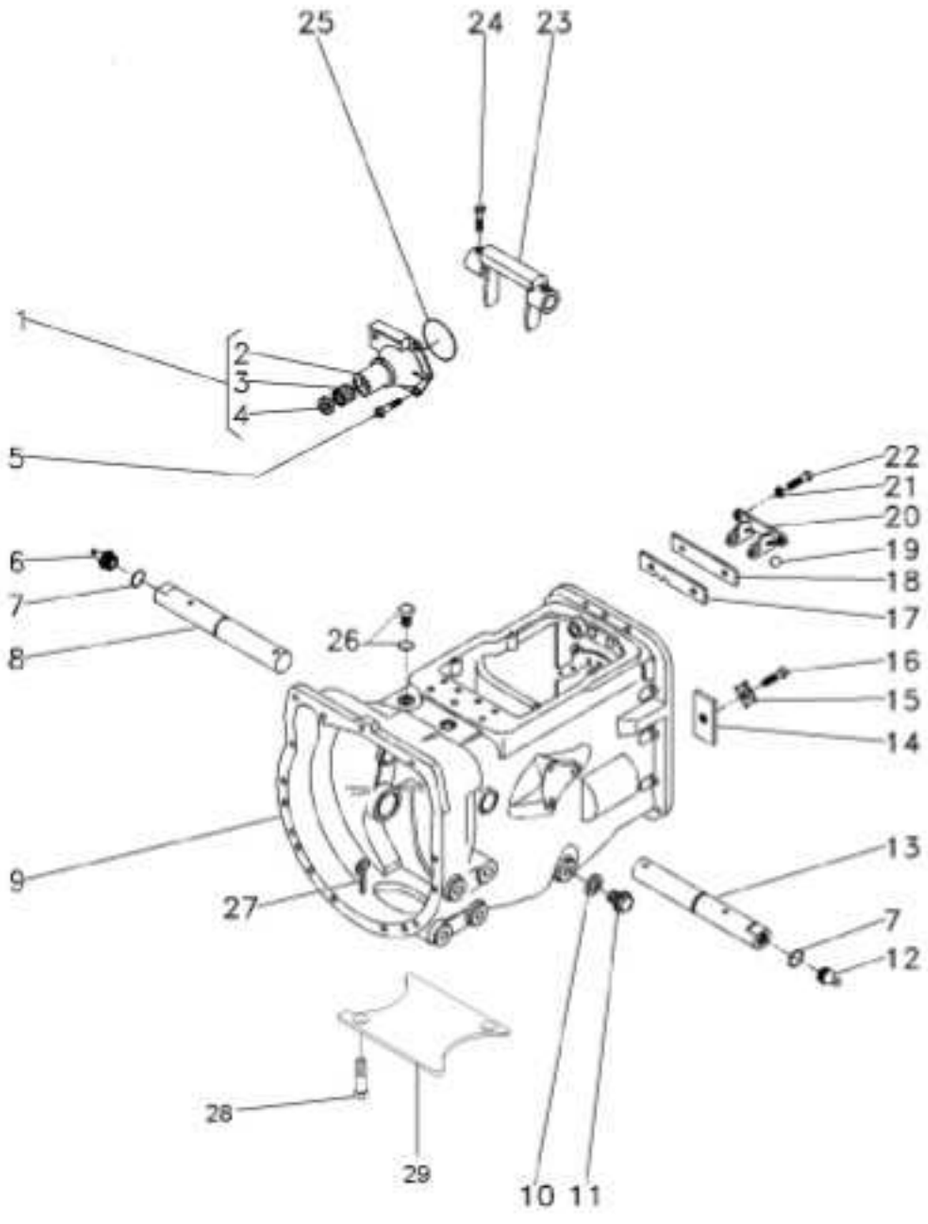

1	1860890M91			1	FLANGE	FLANGE	PLETINA
2	1860876M1	1		1	FLANGE	FLANGE	PLETINA
3	886668M1	1		1	ROLAMENTO	BEARING	COJINETE
4	1860867M3	1		1	RETENTOR	SEAL	RETEN
5	377477X1			3	PARAFUSO	BOLT	PERNO
5	377480X1			1	PARAFUSO	BOLT	PERNO
6	29951X			1	GRAXEIRA	GREASER	ENGRASADOR
7	364784X1			2	ANEL "O"	O RING	JUNTA TORICA
8	058424P1			1	EIXO	SHAFT	ARBOL
9	488156M97		25-65 No	1	CJ. CARCAÇA	HOUSE ASSY	CONJ. CARTER
10	180474M1			1	ARRUELA	WASHER	ARANDELA
11	050698T1			1	BUJÃO	PLUG	TAPON
12	13811X			1	GRAXEIRA	GREASER	ENGRASADOR
13	058424P1			1	EIXO	SHAFT	ARBOL
14	184789M1			1	TRAVA	LOCK	RETENEDOR
15	828020M1			1	ARRUELA	WASHER	ARANDELA
16	353691X1			1	PARAFUSO	BOLT	PERNO
17	1860764M2			1	PLACA	PLATE	PLATO
18	1860765M1			1	ESPAÇADOR	SPACER	PIEZA DISTANCIA
19	391838X1		12MM	1	ESFERA	BALL	BOLA
20	1860761M1			1	SUPORTE	BRACKET	SOPORTE
21	353434X1			2	ARRUELA	WASHER	ARANDELA
22	362443X1			2	PARAFUSO	BOLT	PERNO
23	886719M1			1	GARFO	FORK	HORQUILLA
24	3771408M1			4	PARAFUSO	BOLT	PERNO
25	886089M1			1	ANEL "O"	O RING	JUNTA TORICA
26	052197P1			1	TAMPÃO	PAD	ALMOHADILLA
27	354076X1			1	CUPILHA	COTTER PIN	PASADOR DOUBLE
28	354441X1			4	PARAFUSO	BOLT	PERNO
29	021020P2			1	TAMPA	COVER	CUBIERTA

Transmissão 12 Velocidades-Sincronizada 12 Speed Transmission - Syncro Transmision 12 Velocidades - Sincr	Eixos E Garfos Shafts & Forks Ejes Y Horquillas	25-35

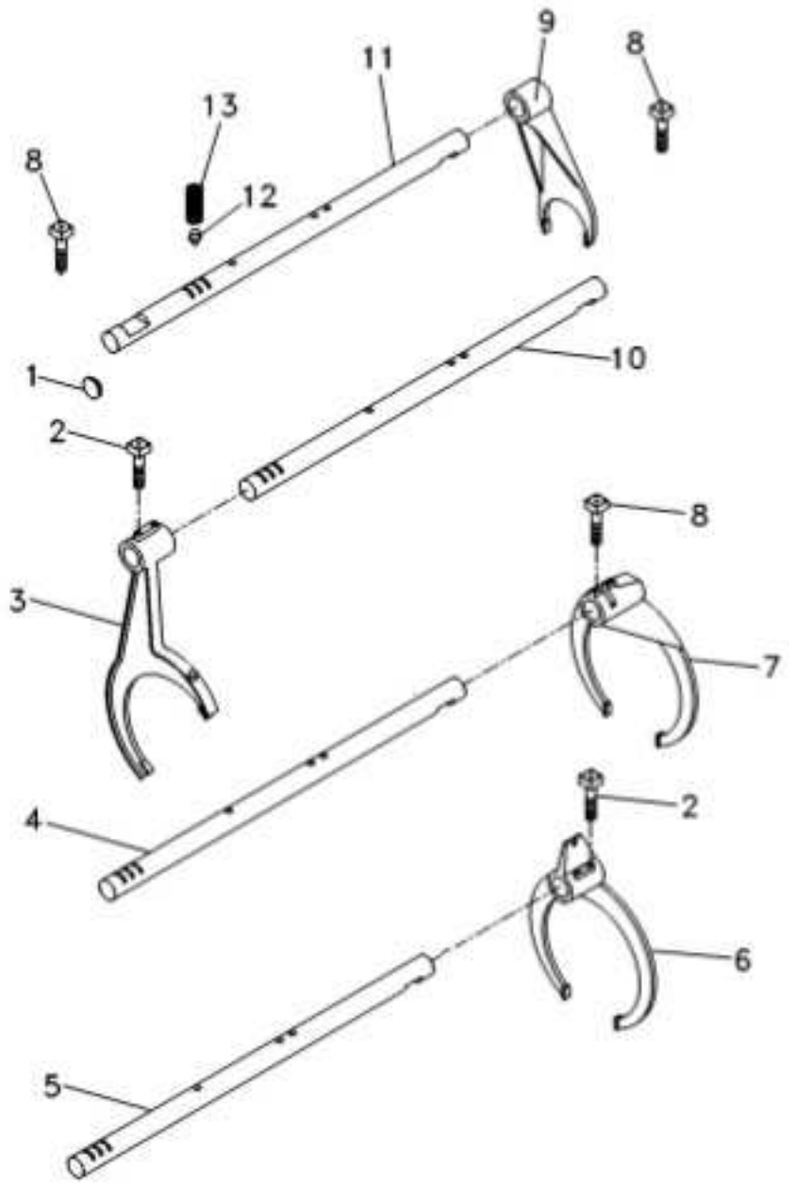

1	6229563M1	1	BUJÃO	PLUG	TAPON
2	1675367M2	4	PARAFUSO	BOLT	PERNO
3	023424R2	1	GARFO	FORK	HORQUILLA
4	6237642M1	1	EIXO	SHAFT	ARBOL
5	6216489M1	1	EIXO	SHAFT	ARBOL
6	023414R2	1	GARFO	FORK	HORQUILLA
7	6270250M1	1	GARFO	FORK	HORQUILLA
8	180002M1	4	PARAFUSO	BOLT	PERNO
9	897065M2	1	GARFO	FORK	HORQUILLA
10	6216486M1	1	EIXO	SHAFT	ARBOL
11	6216485M1	1	EIXO	SHAFT	ARBOL
12	180418M2	4	PINO	PIN	PASADOR
13	191221M1	4	MOLA	SPRING	RESORTE

Transmissão 12 Velocidades-Sincronizada 12 Speed Transmission - Syncro Transmision 12 Velocidades - Sincr	Árvore De Entrada Input Shaft Arbol De Entrada	25-40

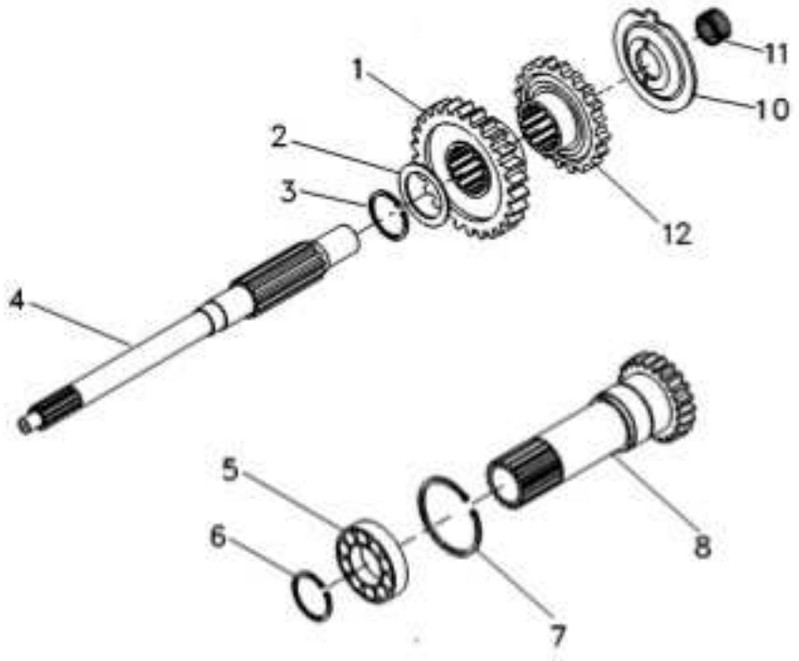

1	054184P1	30	1	ENGRENAGEM	GEAR	ENGRANAJE
2	1677742M1		1	ARRUELA	WASHER	ARANDELA
3	358969X1		1	ANEL TRAVA	CIRCLIP	CIRCULITO
4	039423P1		1	EIXO	SHAFT	ARBOL
5	3761292M1		1	ROLAMENTO	BEARING	COJINETE
6	762101M1		1	ANEL TRAVA	CIRCLIP	CIRCULITO
7	377631X1		1	ANEL TRAVA	CIRCLIP	CIRCULITO
8	049834N2	15 PTO 540 RPM 25-70 No	1	CJ. EIXO	KIT, AXLE	JUEGO DE EJE
10	1674668M3		1	ESPAÇADOR	SPACER	PIEZA DISTANCIA
11	2700273M1		1	ROLAMENTO AGULHA	BEARING NEEDLE	COJINETA AGUJAS
12	054183P1	26	1	ENGRENAGEM	GEAR	ENGRANAJE

Transmissão 12 Velocidades-Sincronizada 12 Speed Transmission - Syncro Transmision 12 Velocidades - Sincr	Árvore Principal Main Shaft Eje Principale	25-45

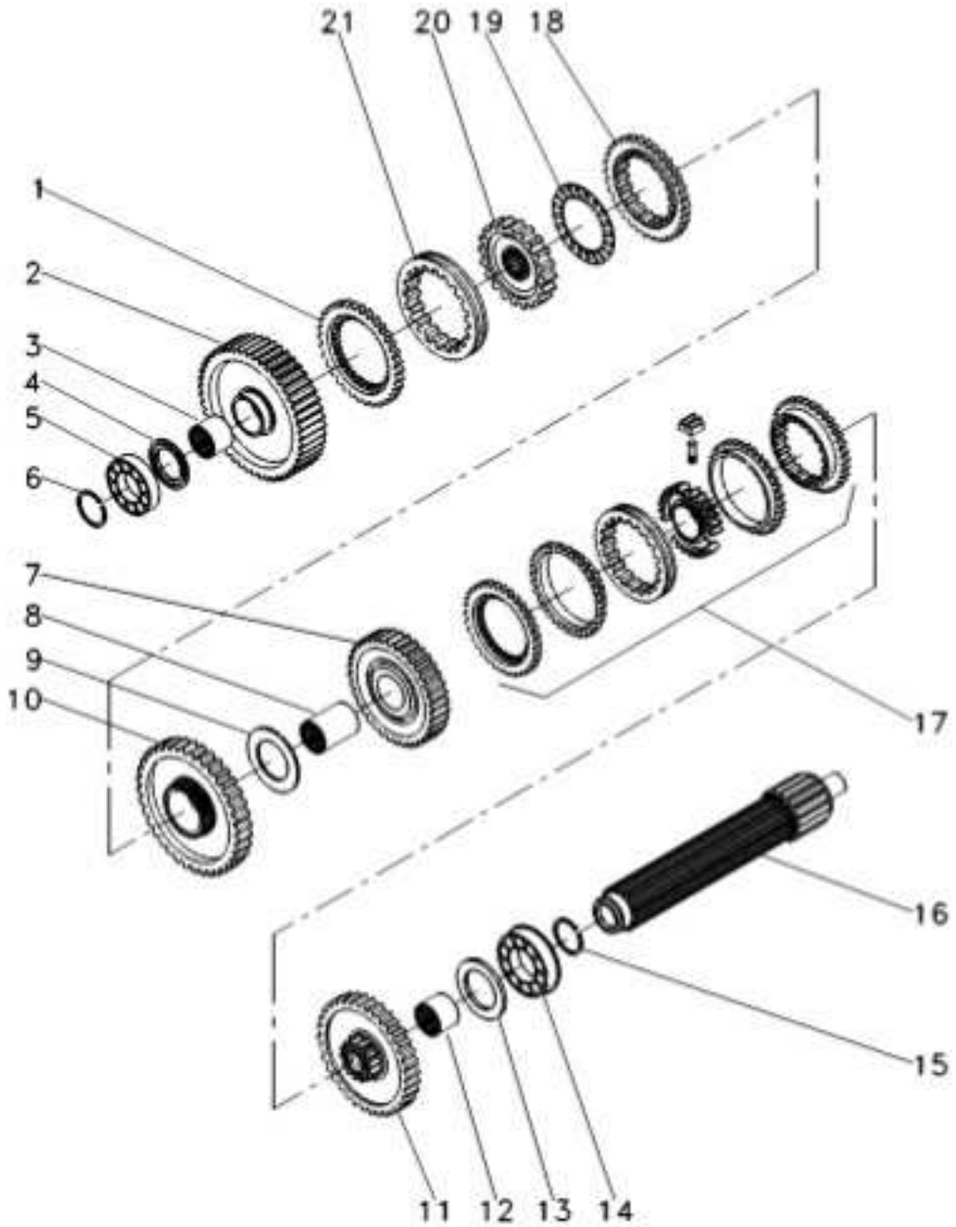

1	1686458M1		1	ANEL	RING	ARO
2	049163N1	56	1	ENGRENAGEM	GEAR	ENGRANAJE
3	039397P1		1	LUVA	SLEEVE	MANCHA
4	1671888M2	4.14-4.19MM	1	CALÇO	SHIM	CALCE
4	1671889M1	4,39-4,45MM	1	ARRUELA	WASHER	ARANDELA
4	1671890M2	4.62-4.67MM	1	ARRUELA	WASHER	ARANDELA
4	1671891M2	4.85-4.90MM	1	ARRUELA	WASHER	ARANDELA
5	039544R1		1	ROLAMENTO	BEARING	COJINETE
6	039545R1		1	ANEL TRAVA	CIRCLIP	CIRCULITO
7	053354N1	35	1	CJ. ENGRENAGEM	KIT, GEAR	ENGRANAJES JUEGO
8	039398P1		1	LUVA	SLEEVE	MANCHA
9	6282261M1		1	ARRUELA	WASHER	ARANDELA
10	6231156M91	51	1	ENGRENAGEM	GEAR	ENGRANAJE
11	053352N1	46	1	CJ. ENGRENAGEM	KIT, GEAR	ENGRANAJES JUEGO
12	039396P1		1	LUVA	SLEEVE	MANCHA
13	1867259M1		1	ARRUELA	WASHER	ARANDELA
14	3761291M1		2	ROLAMENTO	BEARING	COJINETE
15	195363M1		2	ANEL TRAVA	CIRCLIP	CIRCULITO
16	039542P1		1	EIXO	SHAFT	ARBOL
17	039400N2	25-72 No	1	CJ. SINCRONIZADO	SYNCHRO UNIT	SINCRONIZADORA
18	1686459M1		1	ANEL	RING	ARO
19	1663796M1		1	ROLAMENTO	BEARING	COJINETE
20	039402P1		1	CUBO	HUB	CUBO
21	6231154M1		1	LUVA ACOPLAMENTO	COUPLING SLEEVE	COUPLING SLEEVE

Transmissão 12 Velocidades-Sincronizada
12 Speed Transmission - Syncro
Transmision 12 Velocidades - Sincr

Árvore Secundária
Secondary Shaft
Eje Secundaria

25-50

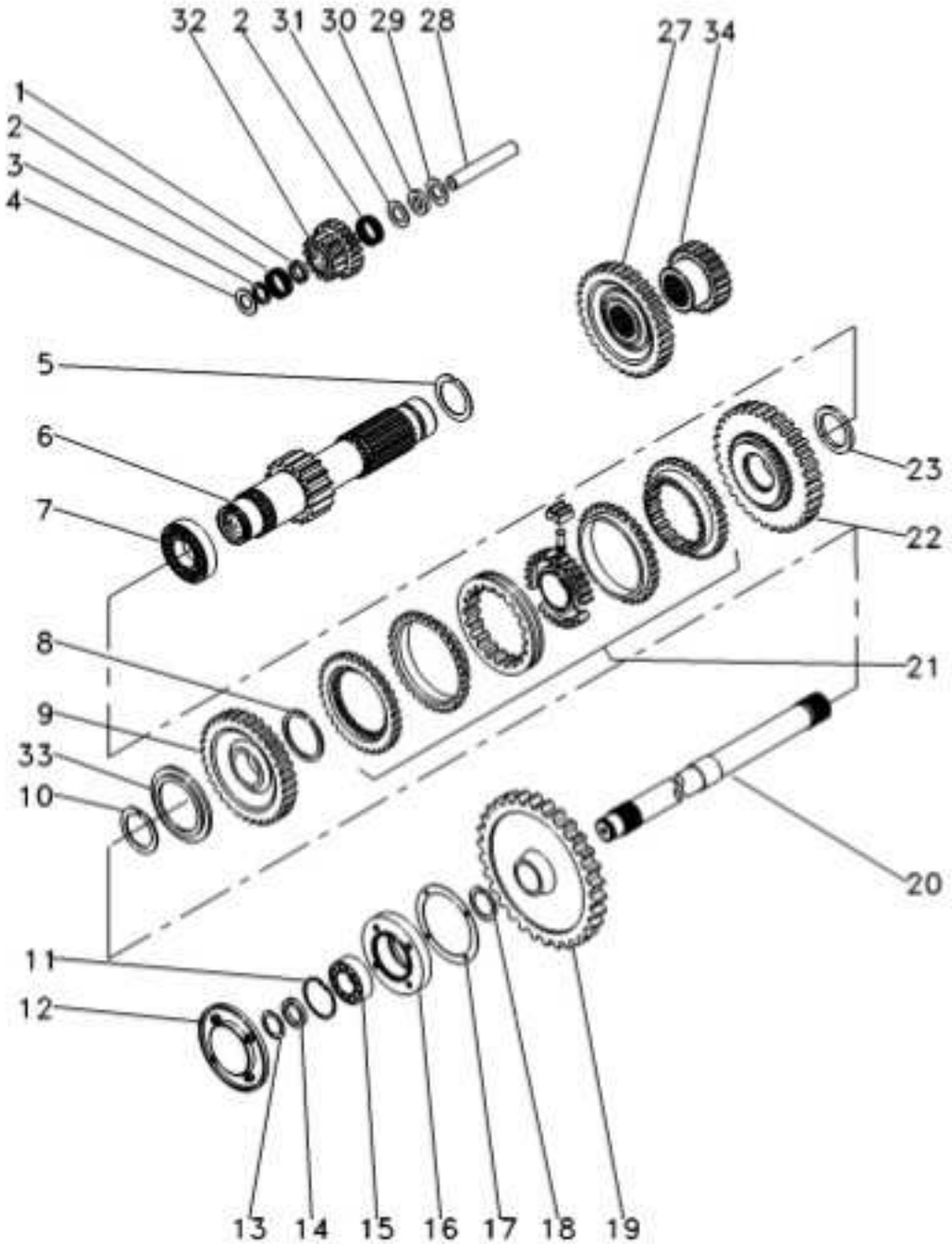

1	1688131M1		1	ESPAÇADOR	SPACER	PIEZA DISTANCIA
2	183039M1		56	ROLETE	ROLLER	RODILLO
3	183037M1		1	ARRUELA	WASHER	ARANDELA
4	1688132M1		2	ARRUELA	WASHER	ARANDELA
5	195500M1		1	ANEL TRAVA	CIRCLIP	CIRCULITO
6	049165N1	19	1	EIXO	SHAFT	ARBOL
7	3003372X1		1	ROLAMENTO	BEARING	COJINETE
8	1440873X1		1	ANEL TRAVA	CIRCLIP	CIRCULITO
9	054180N1	39	1	ENGRENAGEM	GEAR	ENGRANAJE
10	831581M2		1	ANEL TRAVA	CIRCLIP	CIRCULITO
11	355988X1		1	ANEL TRAVA	CIRCLIP	CIRCULITO
12	1683386M91	25-110 No	1	TAMPA	COVER	CUBIERTA
13	899385M1		1	ANEL	RING	ARO
14	881122M2		1	ANEL	RING	ARO
15	899377M2		1	ROLAMENTO	BEARING	COJINETE
16	899331M1		1	FLANGE	FLANGE	PLETINA
17	180432M1		1	JUNTA	GASKET	EMPAQUETADURA
18	358913X1		1	ANEL TRAVA	CIRCLIP	CIRCULITO
19	9004882M1	53	1	ENGRENAGEM	GEAR	ENGRANAJE
20	1869279M1		1	EIXO	SHAFT	ARBOL
21	039410N2	25-73 No	1	CJ. SINCRONIZADO	SYNCHRO UNIT	SINCRONIZADORA
22	054182N1	42	1	ENGRENAGEM	GEAR	ENGRANAJE
23	039413P1		1	ARRUELA	WASHER	ARANDELA
27	053312P1	33	1	ENGRENAGEM	GEAR	ENGRANAJE
28	180445M1		1	EIXO	SHAFT	ARBOL
29	1688130M1		1	ARRUELA	WASHER	ARANDELA
30	1688129M1		1	MOLA PRATO	SPRING PLATE	PLETINA MUELLE
31	1688128M1		1	ARRUELA	WASHER	ARANDELA
32	053310P1	20/15	1	ENGRENAGEM	GEAR	ENGRANAJE
33	039408P1		1	ARRUELA	WASHER	ARANDELA
33	039409P1		1	ARRUELA	WASHER	ARANDELA
34	053314P1	23	1	ENGRENAGEM	GEAR	ENGRANAJE

Transmissão 12 Velocidades-Sincronizada 12 Speed Transmission - Syncro Transmision 12 Velocidades - Sincr	Redutor Epicicloidal Epicyclic Unit Unidad Epicicloidal	25-55

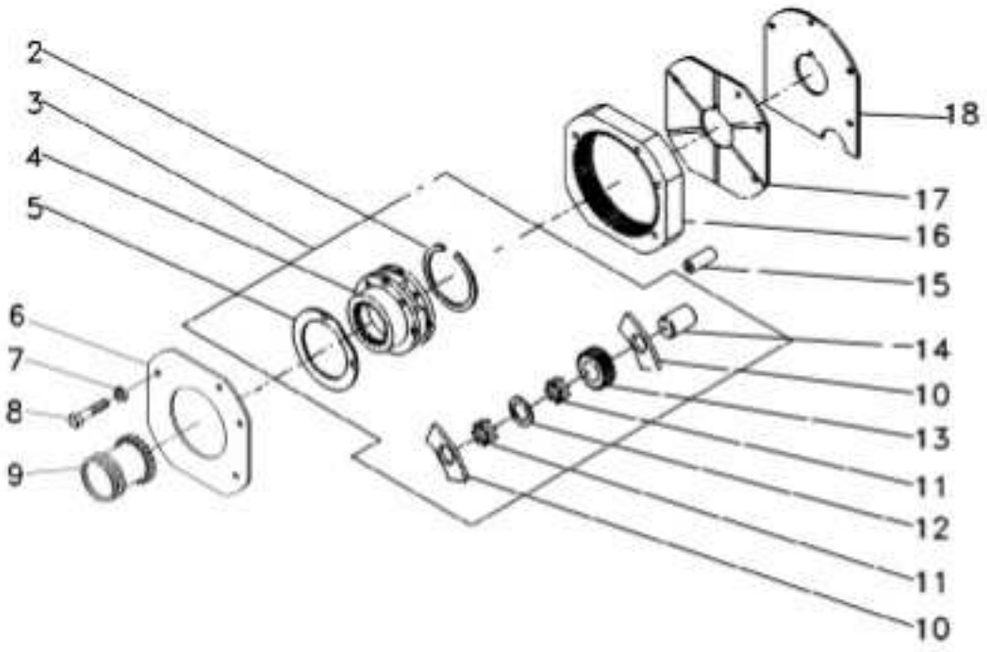

2	377424X1			1	ANEL TRAVA	CIRCLIP	CIRCULITO
3	022638N1			1	CJ. REDUTOR	KIT, CARRIER	JUEGO PORTADOR
4		3	022638N1	1	PORTA ENGRENAGEM	CARRIER	PORTADOR
5	1866545M2			2	ARRUELA	WASHER	ARANDELA
6	1867425M1			1	PLACA	PLATE	PLATO
7	353434X1			3	ARRUELA	WASHER	ARANDELA
8	362684X1			4	PARAFUSO	BOLT	PERNO
9	1866557M1			1	LUVA	SLEEVE	MANCHA
10	1866542M1			6	ARRUELA	WASHER	ARANDELA
11	1866553M2			96	ROLETE	ROLLER	RODILLO
12	023406R1			3	ARRUELA	WASHER	ARANDELA
13	023405P1		23	3	ENGRENAGEM	GEAR	ENGRANAJE
14	1866538M2			3	EIXO	SHAFT	ARBOL
15	180409M1			2	PINO	PIN	PASADOR
16	1867424M2		68	1	COROA	ANNULAR GEAR	ENGRANAJE ANULAR
17	1867423M1			1	PLACA	PLATE	PLATO
18	1867426M1			1	CALÇO	SHIM	CALCE

Porta Door Puerta	25-60	

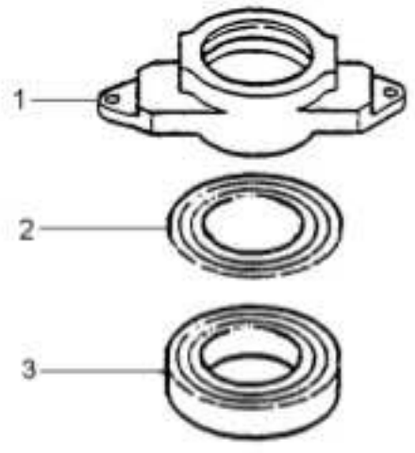

1	6226154M1	1 COLAR	COLLAR	COLLAR
2	6225046M1	1 DISCO	DISC	DISCO
3	6223296M1	1 ROLAMENTO	BEARING	COJINETE

Carcaça Housing Carter	25-65	

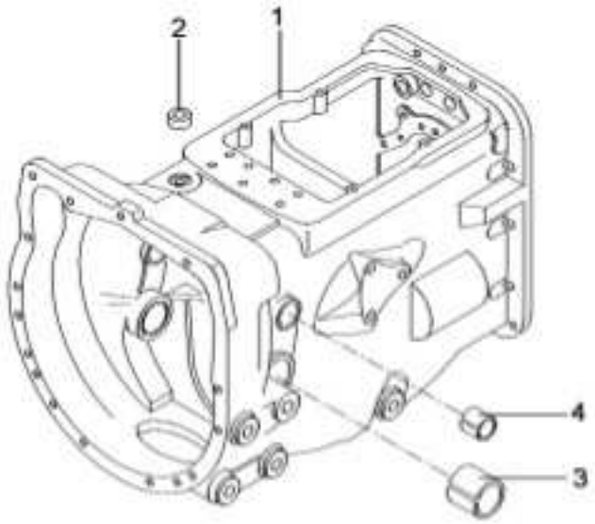

1	052462P1	**1** CARCAÇA	HOUSING	ALOJAMIENTO
2	183071M1	**1** BUJÃO	PLUG	TAPON
3	180801M1	**2** BUCHA	BUSH	CASQUILLO
4	6227779M1	**2** BUCHA	BUSH	CASQUILLO

Eixo Entrada Inlet Shaft Eje Entrada	25-70	

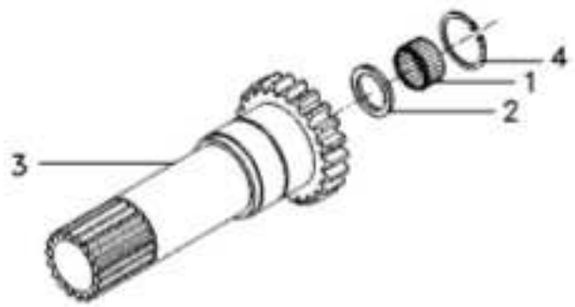

1	1677724M1	1 ROLAMENTO	BEARING	COJINETE
2	6231386M1	1 RETENTOR	SEAL	RETEN
3	049835P2	1 EIXO TDP 540	PTO SHAFT 540	EJE TDF 540
4	6212982M1	1 ANEL TRAVA	CIRCLIP	CIRCULITO

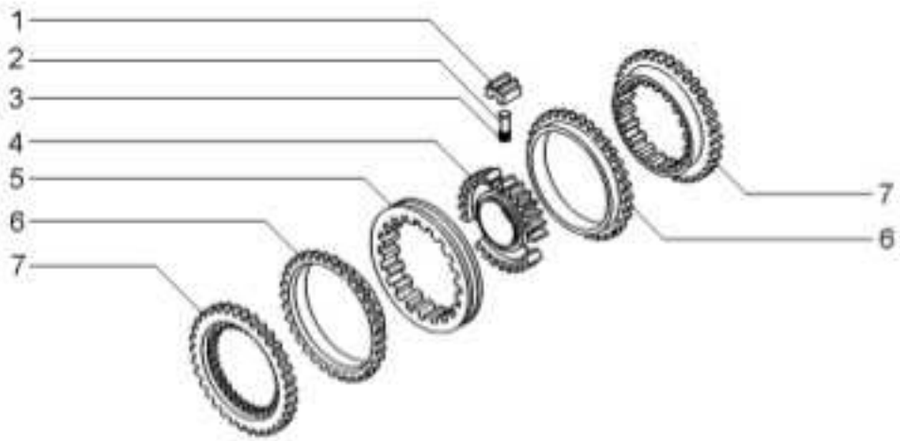

1	023485R1	**3**	BLOCO	BLOCK	BLOQUE
2	023483R1	**3**	PINO	PIN	PASADOR
3	023484R2	**3**	MOLA	SPRING	RESORTE
4	040752P1	**1**	CUBO	HUB	CUBO
5	023486R1	**1**	LUVA	SLEEVE	MANCHA
6	023487R1	**2**	ANEL	RING	ARO
7	023488R1	**2**	CONE	CONE	CONO

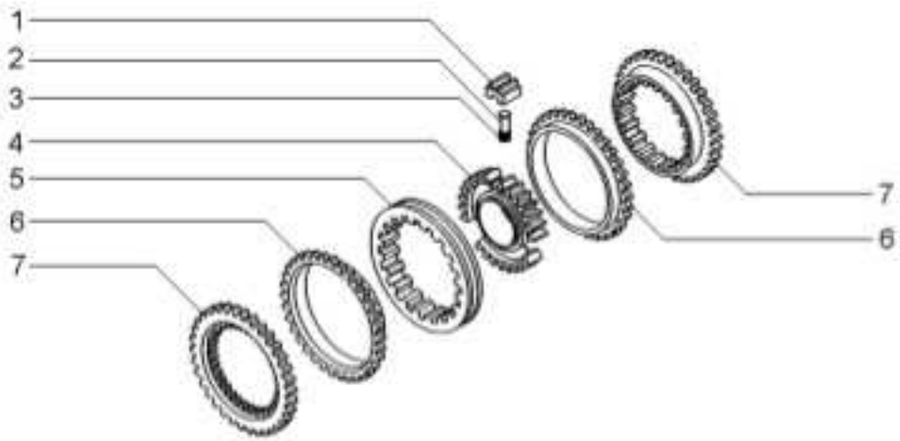

1	023485R1	⊸ 027341R1	**3**	BLOCO	BLOCK	BLOQUE
2	023483R1		**3**	PINO	PIN	PASADOR
3	023484R2		**3**	MOLA	SPRING	RESORTE
4	040753P1		**1**	CUBO	HUB	CUBO
5	023486R1		**1**	LUVA	SLEEVE	MANCHA
6	023487R1		**2**	ANEL	RING	ARO
7	023488R1		**2**	CONE	CONE	CONO

Cj. Transmissão Kit, Transmission Jgo. Transmision	25-75	12x4 Constant Mesh 540 12x4 Constant Mesh 540 12x4 Constant Mesh 540

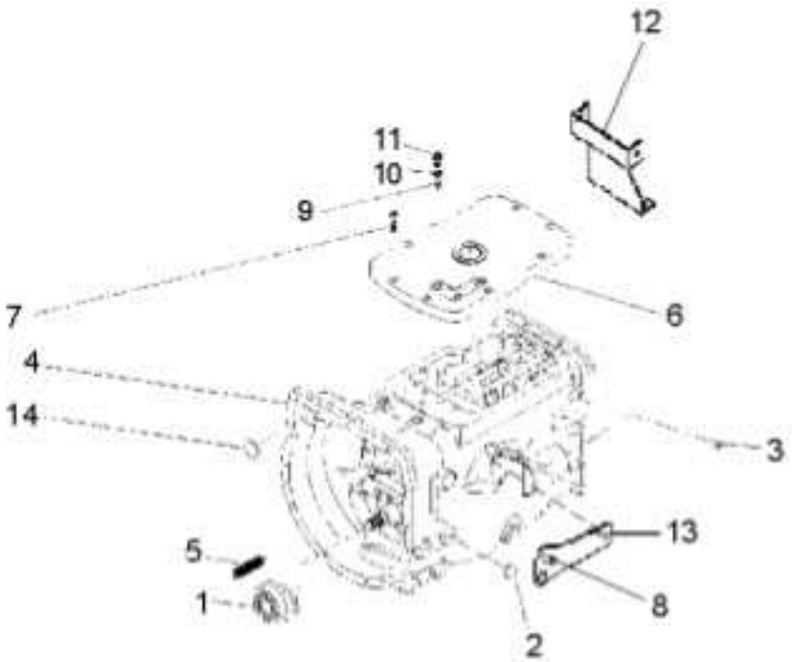

1	6226262M91	25-60 No	1	DESTACADOR	SEPARATED	DESTACADOR
2	027014P1		2	TAMPÃO	PAD	ALMOHADILLA
3	899297M1		1	BUJÃO	PLUG	TAPON
4	6274812M91	25-80 No	1	CJ. TRANSMISSÃO	KIT, TRANSMISSION	JGO. TRANSMISION
4		25-85 No	1	CJ. TRANSMISSÃO	KIT, TRANSMISSION	JGO. TRANSMISION
4		25-90 No	1	CJ. TRANSMISSÃO	KIT, TRANSMISSION	JGO. TRANSMISION
4		25-95 No	1	CJ. TRANSMISSÃO	KIT, TRANSMISSION	JGO. TRANSMISION
4		25-100 No	1	CJ. TRANSMISSÃO	KIT, TRANSMISSION	JGO. TRANSMISION
4		25-105 No	1	CJ. TRANSMISSÃO	KIT, TRANSMISSION	JGO. TRANSMISION
5	3700450M1		2	MOLA	SPRING	RESORTE
6	6267806M1		1	TAMPA	COVER	CUBIERTA
7	058286P1		8	PARAFUSO	BOLT	PERNO
8	354441X1		1	PARAFUSO	BOLT	PERNO
9	046569P1		3	EXTENSÃO	EXTENSION	EXTENSION
10	181142M1		2	ARRUELA	WASHER	ARANDELA
11	6269931M1		2	INTERRUPTOR	SWITCH	INTERRUPTOR
12	6234151M91		1	CJ. BASE	KIT, BOWL	JUEGO TAZA
13	6269524M1		1	SUPORTE	COLUMN SUPPORT	SOPORTE
14	036310P1		2	BUJÃO	PLUG	TAPON

Transmissão 12 Velocidades-C. Mesh 12 Speed Transmission - C. Mesh Transmision 12 Velocidades-C. Mesh	Carcaça Housing Caja	25-80	

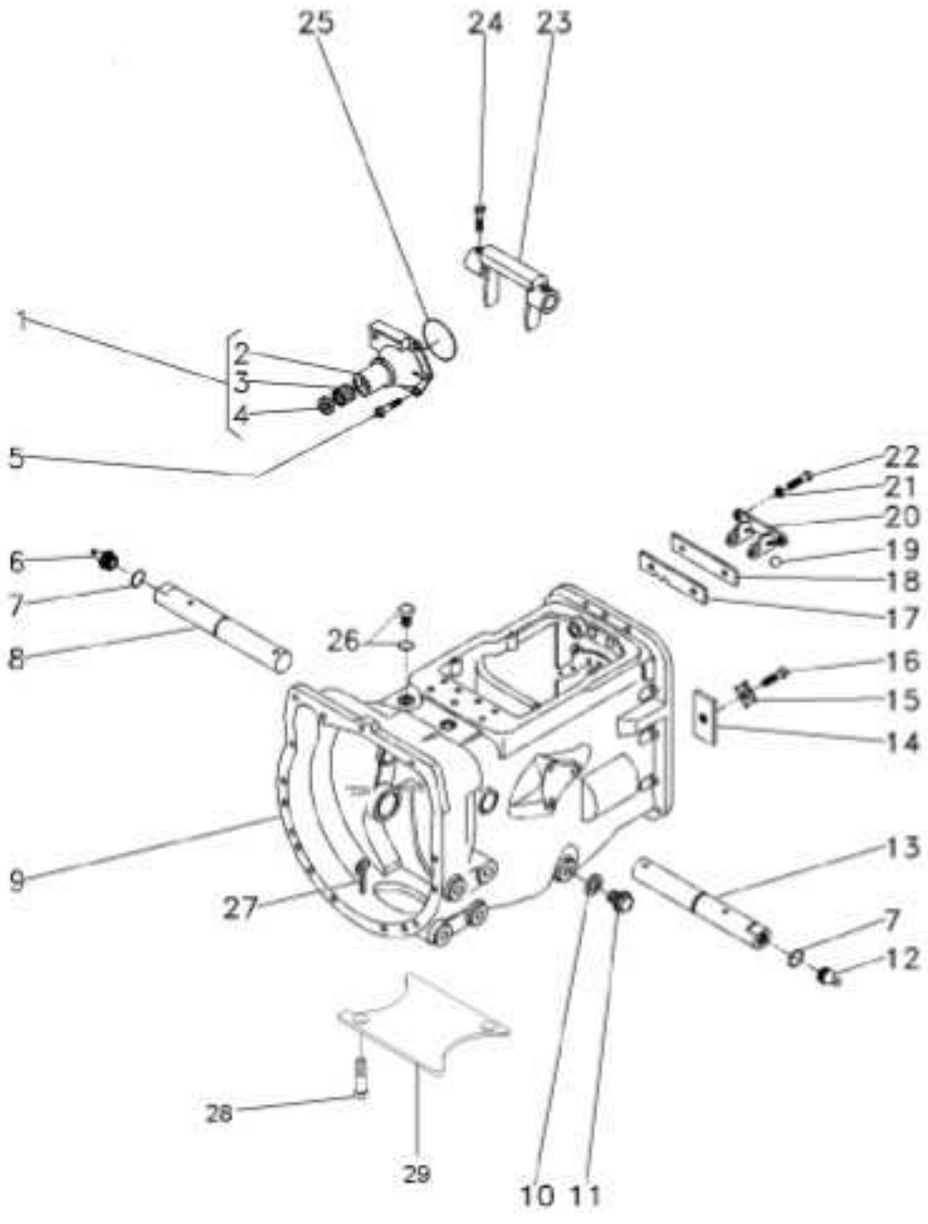

1	1860890M91			1	FLANGE	FLANGE	PLETINA
2	1860876M1	1		1	FLANGE	FLANGE	PLETINA
3	886668M1	1		1	ROLAMENTO	BEARING	COJINETE
4	1860867M3	1		1	RETENTOR	SEAL	RETEN
5	377477X1			3	PARAFUSO	BOLT	PERNO
5	377480X1			1	PARAFUSO	BOLT	PERNO
6	29951X			1	GRAXEIRA	GREASER	ENGRASADOR
7	364784X1			2	ANEL "O"	O RING	JUNTA TORICA
8	058424P1			1	EIXO	SHAFT	ARBOL
9	488156M97		25-65 No	1	CJ. CARCAÇA	HOUSE ASSY	CONJ. CARTER
10	180474M1			1	ARRUELA	WASHER	ARANDELA
11	050698T1			1	BUJÃO	PLUG	TAPON
12	13811X			1	GRAXEIRA	GREASER	ENGRASADOR
13	058424P1			1	EIXO	SHAFT	ARBOL
14	184789M1			1	TRAVA	LOCK	RETENEDOR
15	828020M1			1	ARRUELA	WASHER	ARANDELA
16	353691X1			1	PARAFUSO	BOLT	PERNO
17	1860764M2			1	PLACA	PLATE	PLATO
18	1860765M1			1	ESPAÇADOR	SPACER	PIEZA DISTANCIA
19	391838X1		12MM	1	ESFERA	BALL	BOLA
20	1860761M1			1	SUPORTE	BRACKET	SOPORTE
21	353434X1			2	ARRUELA	WASHER	ARANDELA
22	362443X1			2	PARAFUSO	BOLT	PERNO
23	886719M1			1	GARFO	FORK	HORQUILLA
24	3771408M1			4	PARAFUSO	BOLT	PERNO
25	886089M1			1	ANEL "O"	O RING	JUNTA TORICA
26	052197P1			1	TAMPÃO	PAD	ALMOHADILLA
27	354076X1			1	CUPILHA	COTTER PIN	PASADOR DOUBLE
28	354441X1			4	PARAFUSO	BOLT	PERNO
29	021020P2			1	TAMPA	COVER	CUBIERTA

Transmissão 12 Velocidades-C. Mesh 12 Speed Transmission - C. Mesh Transmision 12 Velocidades-C. Mesh	Eixos E Garfos Shafts & Forks Ejes Y Horquillas	25-85

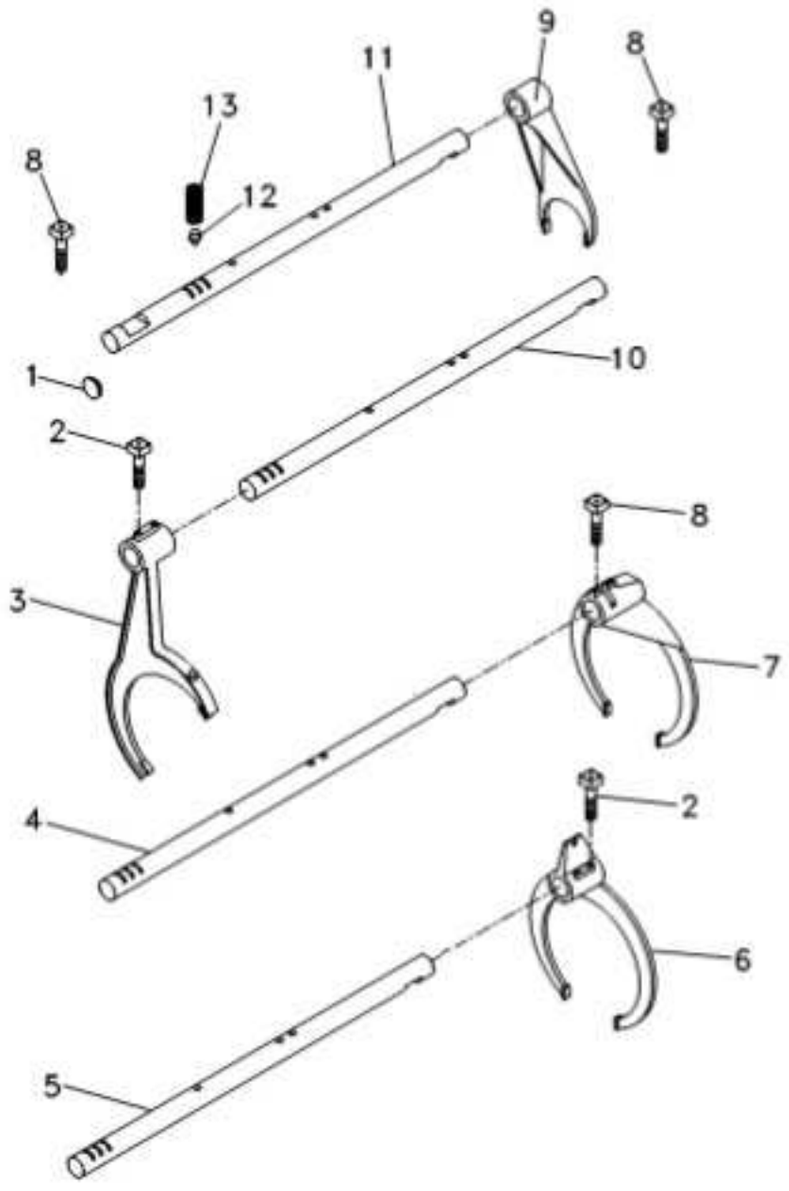

1	6229563M1	1	BUJÃO	PLUG	TAPON
2	1675367M2	4	PARAFUSO	BOLT	PERNO
3	027923P1	1	GARFO	FORK	HORQUILLA
4	6237642M1	1	EIXO	SHAFT	ARBOL
5	6235753M1	1	EIXO	SHAFT	ARBOL
6	027922P1	1	GARFO	FORK	HORQUILLA
7	6270250M1	1	GARFO	FORK	HORQUILLA
8	180002M1	4	PARAFUSO	BOLT	PERNO
9	897065M2	1	GARFO	FORK	HORQUILLA
10	6235751M1	1	EIXO	SHAFT	ARBOL
11	6235750M1	1	EIXO	SHAFT	ARBOL
12	180418M2	4	PINO	PIN	PASADOR
13	191221M1	4	MOLA	SPRING	RESORTE

Transmissão 12 Velocidades-C. Mesh 12 Speed Transmission - C. Mesh Transmision 12 Velocidades-C. Mesh	Árvore De Entrada Input Shaft Arbol De Entrada	25-90

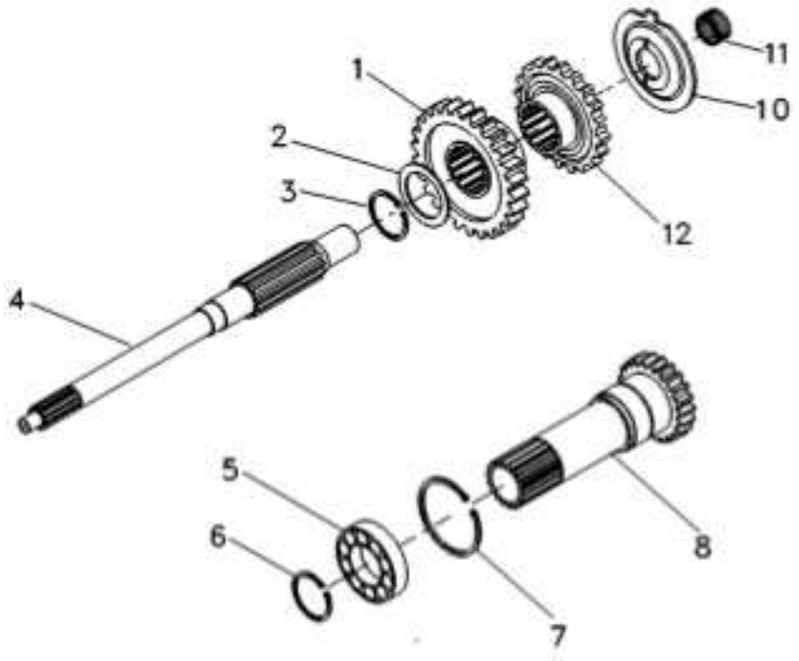

1	054184P1	30	1 ENGRENAGEM	GEAR	ENGRANAJE
2	1677742M1		1 ARRUELA	WASHER	ARANDELA
3	358969X1		1 ANEL TRAVA	CIRCLIP	CIRCULITO
4	039423P1		1 EIXO	SHAFT	ARBOL
5	3761292M1		1 ROLAMENTO	BEARING	COJINETE
6	762101M1		1 ANEL TRAVA	CIRCLIP	CIRCULITO
7	377631X1		1 ANEL TRAVA	CIRCLIP	CIRCULITO
8	049834N2	15 PTO 540 RPM 25-70 No	1 CJ. EIXO	KIT, AXLE	JUEGO DE EJE
10	1674668M3		1 ESPAÇADOR	SPACER	PIEZA DISTANCIA
11	2700273M1		1 ROLAMENTO AGULHA	BEARING NEEDLE	COJINETA AGUJAS
12	054183P1	26	1 ENGRENAGEM	GEAR	ENGRANAJE

Transmissão 12 Velocidades-C. Mesh 12 Speed Transmission - C. Mesh Transmision 12 Velocidades-C. Mesh	Árvore Principal Main Shaft Eje Principale	25-95

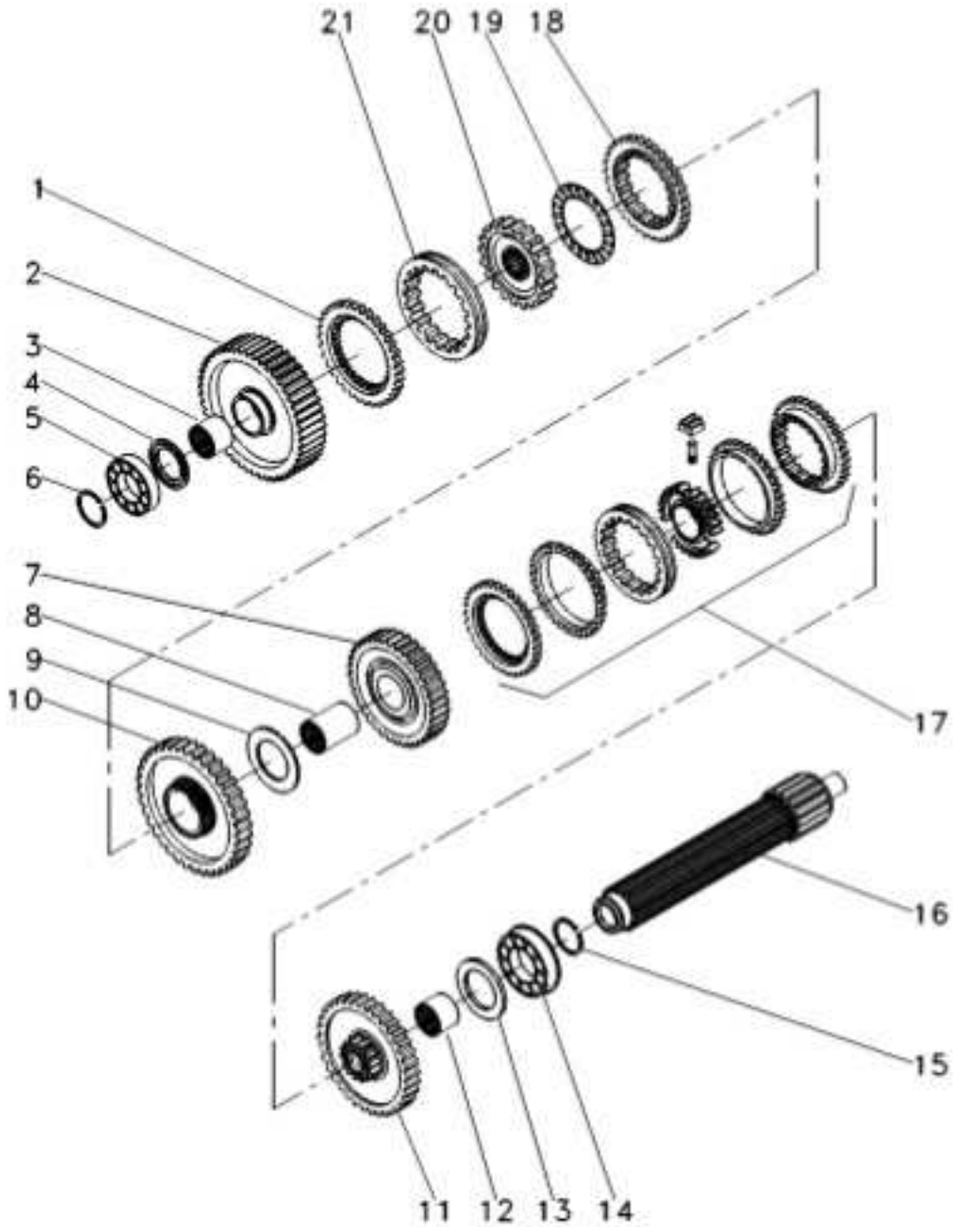

1	1686458M1		1	ANEL	RING	ARO
2	049163N1	56	1	ENGRENAGEM	GEAR	ENGRANAJE
3	039397P1		1	LUVA	SLEEVE	MANCHA
4	1671888M2	4.14-4.19MM	1	CALÇO	SHIM	CALCE
4	1671889M1	4,39-4,45MM	1	ARRUELA	WASHER	ARANDELA
4	1671890M2	4.62-4.67MM	1	ARRUELA	WASHER	ARANDELA
4	1671891M2	4.85-4.90MM	1	ARRUELA	WASHER	ARANDELA
5	039544R1		1	ROLAMENTO	BEARING	COJINETE
6	039545R1		1	ANEL TRAVA	CIRCLIP	CIRCULITO
7	053354N1	35	1	CJ. ENGRENAGEM	KIT, GEAR	ENGRANAJES JUEGO
8	039398P1		1	LUVA	SLEEVE	MANCHA
9	6282261M1		1	ARRUELA	WASHER	ARANDELA
10	6231156M91	51	1	ENGRENAGEM	GEAR	ENGRANAJE
11	053352N1	46	1	CJ. ENGRENAGEM	KIT, GEAR	ENGRANAJES JUEGO
12	039396P1		1	LUVA	SLEEVE	MANCHA
13	1867259M1		1	ARRUELA	WASHER	ARANDELA
14	3761291M1		2	ROLAMENTO	BEARING	COJINETE
15	195363M1		2	ANEL TRAVA	CIRCLIP	CIRCULITO
16	039542P1		1	EIXO	SHAFT	ARBOL
17	039440N1	25-112 No	1	CJ. SINCRONIZADO	SYNCHRO UNIT	SINCRONIZADORA
18	1686459M1		1	ANEL	RING	ARO
19	1663796M1		1	ROLAMENTO	BEARING	COJINETE
20	039402P1		1	CUBO	HUB	CUBO
21	6231154M1		1	LUVA ACOPLAMENTO	COUPLING SLEEVE	COUPLING SLEEVE

Transmissão 12 Velocidades-C. Mesh 12 Speed Transmission - C. Mesh Transmision 12 Velocidades-C. Mesh	Árvore Secundária Secundary Shaft Eje Secundaria	25-100	

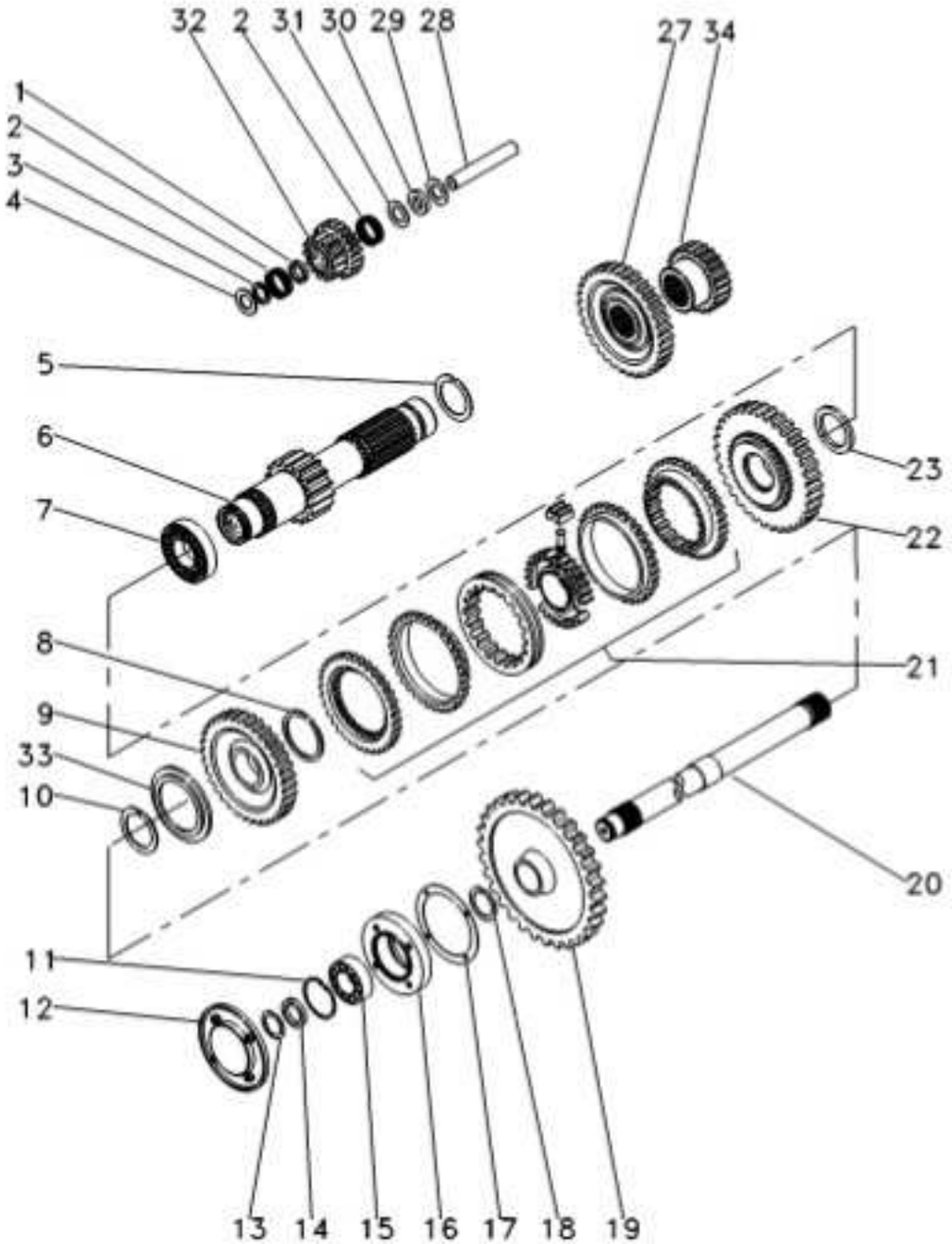

1	1688131M1		1	ESPAÇADOR	SPACER	PIEZA DISTANCIA
2	183039M1		56	ROLETE	ROLLER	RODILLO
3	183037M1		1	ARRUELA	WASHER	ARANDELA
4	1688132M1		2	ARRUELA	WASHER	ARANDELA
5	195500M1		1	ANEL TRAVA	CIRCLIP	CIRCULITO
6	049165N1	19	1	EIXO	SHAFT	ARBOL
7	3003372X1		1	ROLAMENTO	BEARING	COJINETE
8	1440873X1		1	ANEL TRAVA	CIRCLIP	CIRCULITO
9	054180N1	39	1	ENGRENAGEM	GEAR	ENGRANAJE
10	831581M2		1	ANEL TRAVA	CIRCLIP	CIRCULITO
11	355988X1		1	ANEL TRAVA	CIRCLIP	CIRCULITO
12	1683386M91	25-110 No	1	TAMPA	COVER	CUBIERTA
13	899385M1		1	ANEL	RING	ARO
14	881122M2		1	ANEL	RING	ARO
15	899377M2		1	ROLAMENTO	BEARING	COJINETE
16	899331M1		1	FLANGE	FLANGE	PLETINA
17	180432M1		1	JUNTA	GASKET	EMPAQUETADURA
18	358913X1		1	ANEL TRAVA	CIRCLIP	CIRCULITO
19	9004882M1	53	1	ENGRENAGEM	GEAR	ENGRANAJE
20	1869279M1		1	EIXO	SHAFT	ARBOL
21	039439N1	25-113 No	1	CJ. SINCRONIZADO	SYNCHRO UNIT	SINCRONIZADORA
22	054182N1	42	1	ENGRENAGEM	GEAR	ENGRANAJE
23	039413P1		1	ARRUELA	WASHER	ARANDELA
27	053312P1	33	1	ENGRENAGEM	GEAR	ENGRANAJE
28	180445M1		1	EIXO	SHAFT	ARBOL
29	1688130M1		1	ARRUELA	WASHER	ARANDELA
30	1688129M1		1	MOLA PRATO	SPRING PLATE	PLETINA MUELLE
31	1688128M1		1	ARRUELA	WASHER	ARANDELA
32	053310P1	20/15	1	ENGRENAGEM	GEAR	ENGRANAJE
33	039408P1		1	ARRUELA	WASHER	ARANDELA
33	039409P1		1	ARRUELA	WASHER	ARANDELA
34	053314P1	23	1	ENGRENAGEM	GEAR	ENGRANAJE

Transmissão 12 Velocidades-C. Mesh 12 Speed Transmission - C. Mesh Transmision 12 Velocidades-C. Mesh	Redutor Epicicloidal Epicyclic Unit Unidad Epicicloidal	25-105	

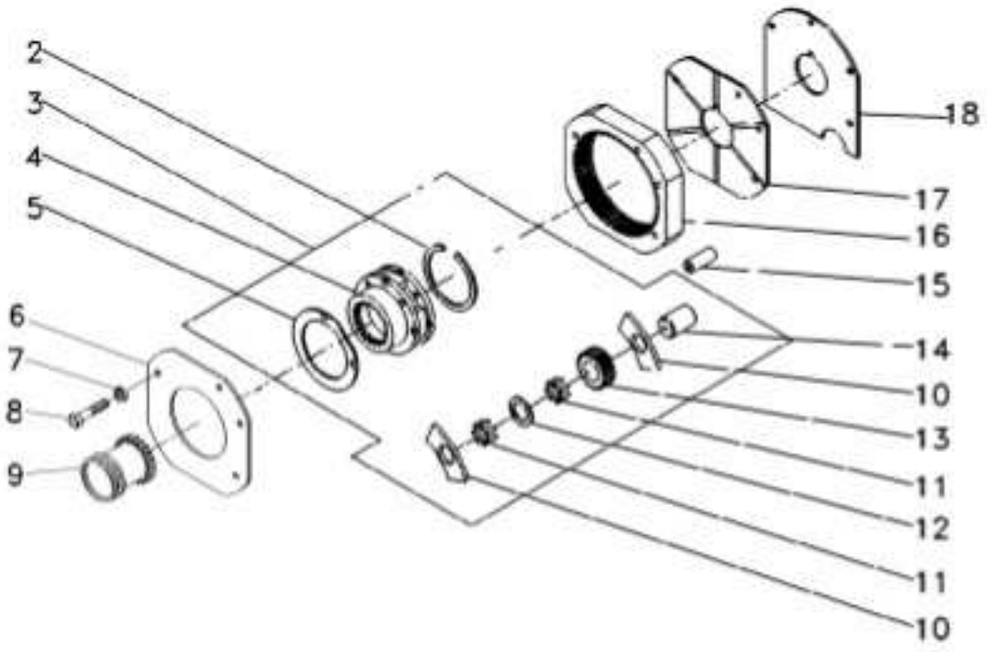

2	377424X1			1	ANEL TRAVA	CIRCLIP	CIRCULITO
3	022638N1			1	CJ. REDUTOR	KIT, CARRIER	JUEGO PORTADOR
4		3	022638N1	1	PORTA ENGRENAGEM	CARRIER	PORTADOR
5	1866545M2			2	ARRUELA	WASHER	ARANDELA
6	1867425M1			1	PLACA	PLATE	PLATO
7	353434X1			3	ARRUELA	WASHER	ARANDELA
8	362684X1			4	PARAFUSO	BOLT	PERNO
9	1866557M1			1	LUVA	SLEEVE	MANCHA
10	1866542M1			6	ARRUELA	WASHER	ARANDELA
11	1866553M2			96	ROLETE	ROLLER	RODILLO
12	023406R1			3	ARRUELA	WASHER	ARANDELA
13	023405P1		23	3	ENGRENAGEM	GEAR	ENGRANAJE
14	1866538M2			3	EIXO	SHAFT	ARBOL
15	180409M1			2	PINO	PIN	PASADOR
16	1867424M2		68	1	COROA	ANNULAR GEAR	ENGRANAJE ANULAR
17	1867423M1			1	PLACA	PLATE	PLATO
18	1867426M1			1	CALÇO	SHIM	CALCE

Tampa De Rolamento Bearing Cover Tapa De Cojinete	25-110	

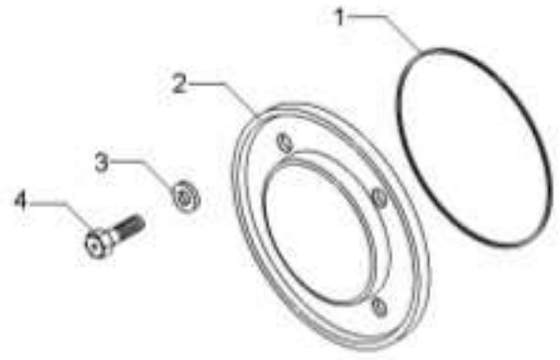

1	1004633M1	1	ANEL "O"	O RING	JUNTA TORICA
2	883620M1	1	TAMPA	COVER	CUBIERTA
3	376703X1	4	ARRUELA	WASHER	ARANDELA
4	377479X1	4	PARAFUSO	BOLT	PERNO

Luva E Cubo
Sleeve And Hub
Manguito Y Cubo

25-112

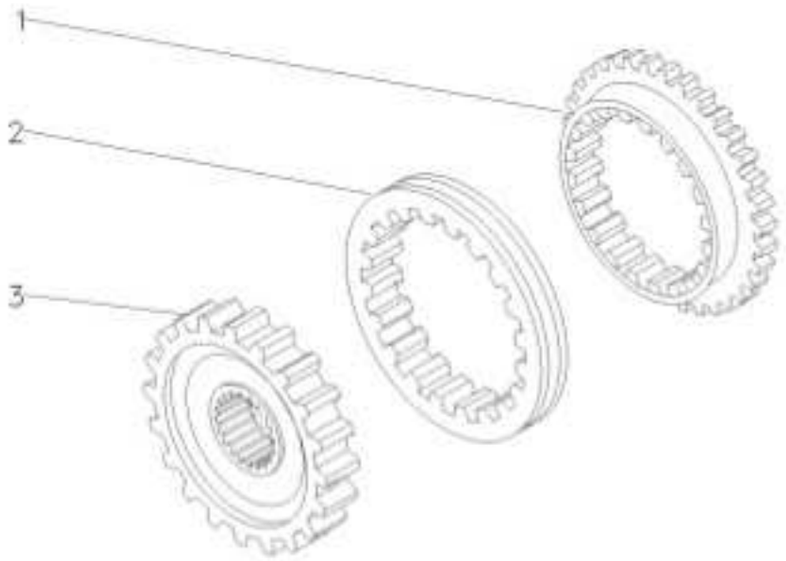

1	027925P1	**2** ANEL	RING	ARO
2	027924P1	**1** LUVA	SLEEVE	MANCHA
3	040751P1	**1** CUBO	HUB	CUBO

Luva E Cubo
Sleeve And Hub
Manguito Y Cubo

25-113

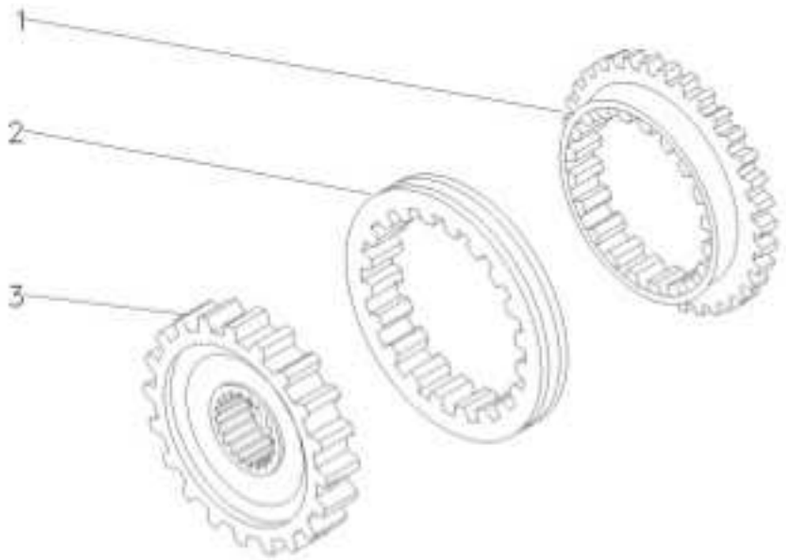

1	027925P1	**2** ANEL	RING	ARO
2	027924P1	**1** LUVA	SLEEVE	MANCHA
3	040754P1	**1** CUBO	HUB	CUBO

Cj. Transmissão Kit, Transmission Jgo. Transmision	25-115	12x4 Constant Mesh 1000 12x4 Constant Mesh 1000 12x4 Constant Mesh 1000

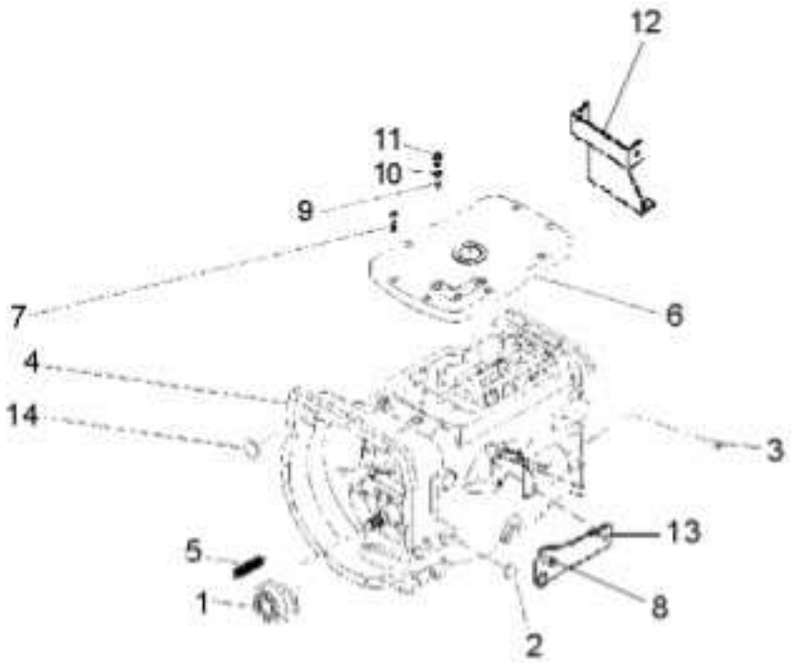

1	6226262M91	25-60 No	1	DESTACADOR	SEPARATED	DESTACADOR
2	027014P1		2	TAMPÃO	PAD	ALMOHADILLA
3	899297M1		1	BUJÃO	PLUG	TAPON
4	6274585M91	25-120 No	1	CJ. TRANSMISSÃO	KIT, TRANSMISSION	JGO. TRANSMISION
4		25-125 No	1	CJ. TRANSMISSÃO	KIT, TRANSMISSION	JGO. TRANSMISION
4		25-130 No	1	CJ. TRANSMISSÃO	KIT, TRANSMISSION	JGO. TRANSMISION
4		25-135 No	1	CJ. TRANSMISSÃO	KIT, TRANSMISSION	JGO. TRANSMISION
4		25-140 No	1	CJ. TRANSMISSÃO	KIT, TRANSMISSION	JGO. TRANSMISION
4		25-145 No	1	CJ. TRANSMISSÃO	KIT, TRANSMISSION	JGO. TRANSMISION
5	3700450M1		2	MOLA	SPRING	RESORTE
6	6267806M1		1	TAMPA	COVER	CUBIERTA
7	058286P1		8	PARAFUSO	BOLT	PERNO
8	354441X1		1	PARAFUSO	BOLT	PERNO
9	046569P1		3	EXTENSÃO	EXTENSION	EXTENSION
10	181142M1		2	ARRUELA	WASHER	ARANDELA
11	6269931M1		2	INTERRUPTOR	SWITCH	INTERRUPTOR
12	6234151M91		1	CJ. BASE	KIT, BOWL	JUEGO TAZA
13	6269524M1		1	SUPORTE	COLUMN SUPPORT	SOPORTE
14	036310P1		2	BUJÃO	PLUG	TAPON

Transmissão 12 Velocidades-C. Mesh 12 Speed Transmission - C. Mesh Transmision 12 Velocidades-C. Mesh	Carcaça Housing Caja	25-120	

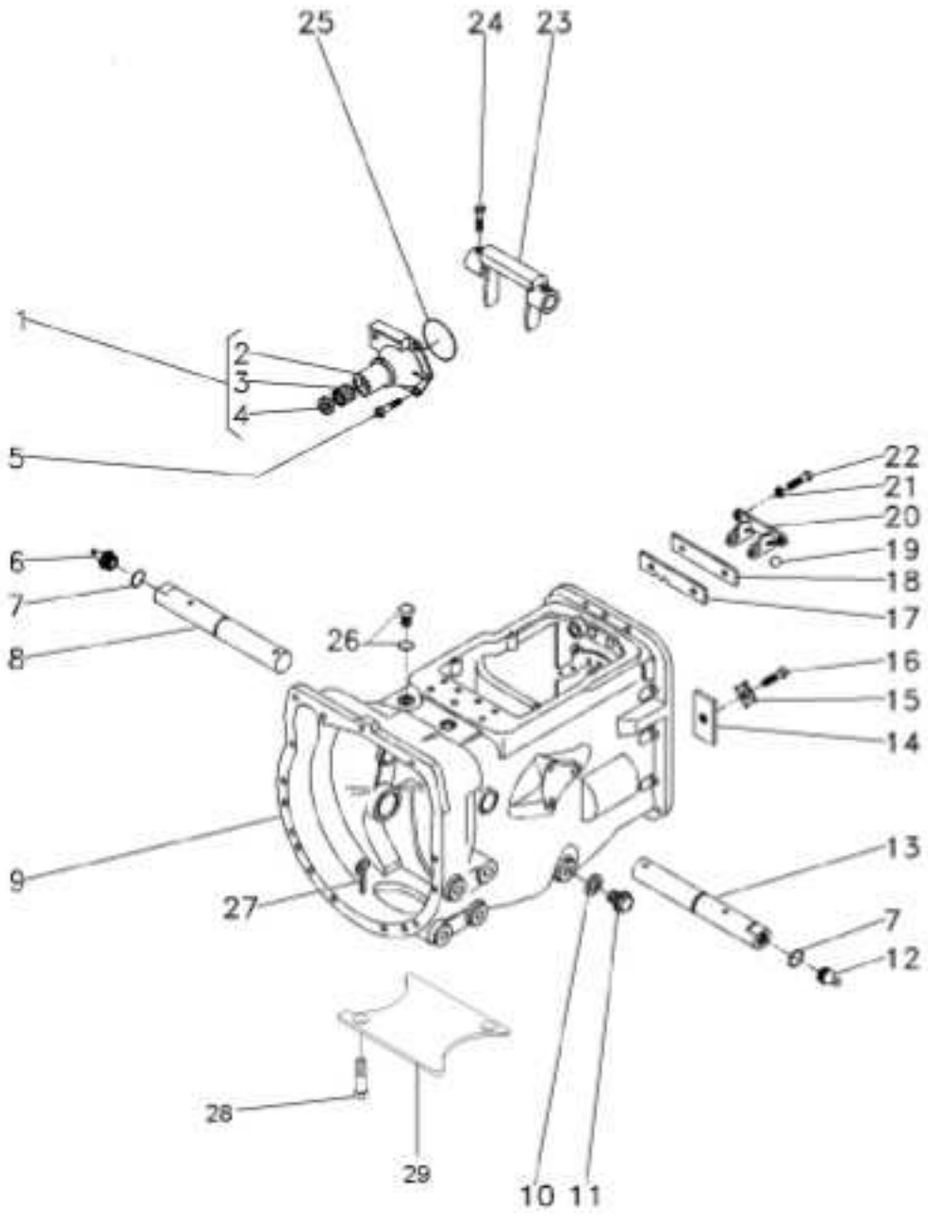

1	1860890M91		1	FLANGE	FLANGE	PLETINA
2	1860876M1	1	1	FLANGE	FLANGE	PLETINA
3	886668M1	1	1	ROLAMENTO	BEARING	COJINETE
4	1860867M3	1	1	RETENTOR	SEAL	RETEN
5	377477X1		3	PARAFUSO	BOLT	PERNO
5	377480X1		1	PARAFUSO	BOLT	PERNO
6	29951X		1	GRAXEIRA	GREASER	ENGRASADOR
7	364784X1		2	ANEL "O"	O RING	JUNTA TORICA
8	058424P1		1	EIXO	SHAFT	ARBOL
9	488156M97	25-65 No	1	CJ. CARCAÇA	HOUSE ASSY	CONJ. CARTER
10	180474M1		1	ARRUELA	WASHER	ARANDELA
11	050698T1		1	BUJÃO	PLUG	TAPON
12	13811X		1	GRAXEIRA	GREASER	ENGRASADOR
13	058424P1		1	EIXO	SHAFT	ARBOL
14	184789M1		1	TRAVA	LOCK	RETENEDOR
15	828020M1		1	ARRUELA	WASHER	ARANDELA
16	353691X1		1	PARAFUSO	BOLT	PERNO
17	1860764M2		1	PLACA	PLATE	PLATO
18	1860765M1		1	ESPAÇADOR	SPACER	PIEZA DISTANCIA
19	391838X1	12MM	1	ESFERA	BALL	BOLA
20	1860761M1		1	SUPORTE	BRACKET	SOPORTE
21	353434X1		2	ARRUELA	WASHER	ARANDELA
22	362443X1		2	PARAFUSO	BOLT	PERNO
23	886719M1		1	GARFO	FORK	HORQUILLA
24	3771408M1		4	PARAFUSO	BOLT	PERNO
25	886089M1		1	ANEL "O"	O RING	JUNTA TORICA
26	052197P1		1	TAMPÃO	PAD	ALMOHADILLA
27	354076X1		1	CUPILHA	COTTER PIN	PASADOR DOUBLE
28	354441X1		4	PARAFUSO	BOLT	PERNO
29	021020P2		1	TAMPA	COVER	CUBIERTA

Transmissão 12 Velocidades-C. Mesh 12 Speed Transmission - C. Mesh Transmision 12 Velocidades-C. Mesh	Eixos E Garfos Shafts & Forks Ejes Y Horquillas	25-125

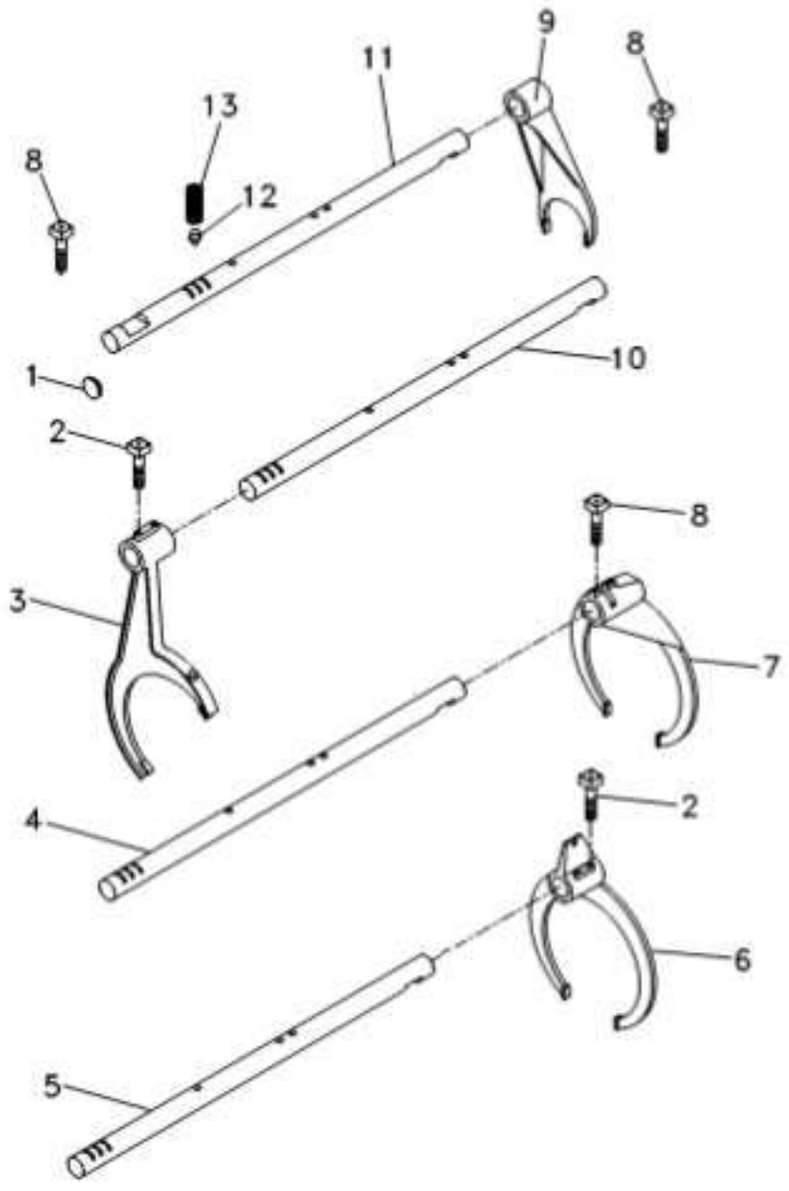

1	6229563M1	1	BUJÃO	PLUG	TAPON
2	1675367M2	4	PARAFUSO	BOLT	PERNO
3	027923P1	1	GARFO	FORK	HORQUILLA
4	6237642M1	1	EIXO	SHAFT	ARBOL
5	6235753M1	1	EIXO	SHAFT	ARBOL
6	027922P1	1	GARFO	FORK	HORQUILLA
7	6270250M1	1	GARFO	FORK	HORQUILLA
8	180002M1	4	PARAFUSO	BOLT	PERNO
9	897065M2	1	GARFO	FORK	HORQUILLA
10	6235751M1	1	EIXO	SHAFT	ARBOL
11	6235750M1	1	EIXO	SHAFT	ARBOL
12	180418M2	4	PINO	PIN	PASADOR
13	191221M1	4	MOLA	SPRING	RESORTE

Transmissão 12 Velocidades-C. Mesh 12 Speed Transmission - C. Mesh Transmision 12 Velocidades-C. Mesh	Árvore De Entrada Input Shaft Arbol De Entrada	25-130	

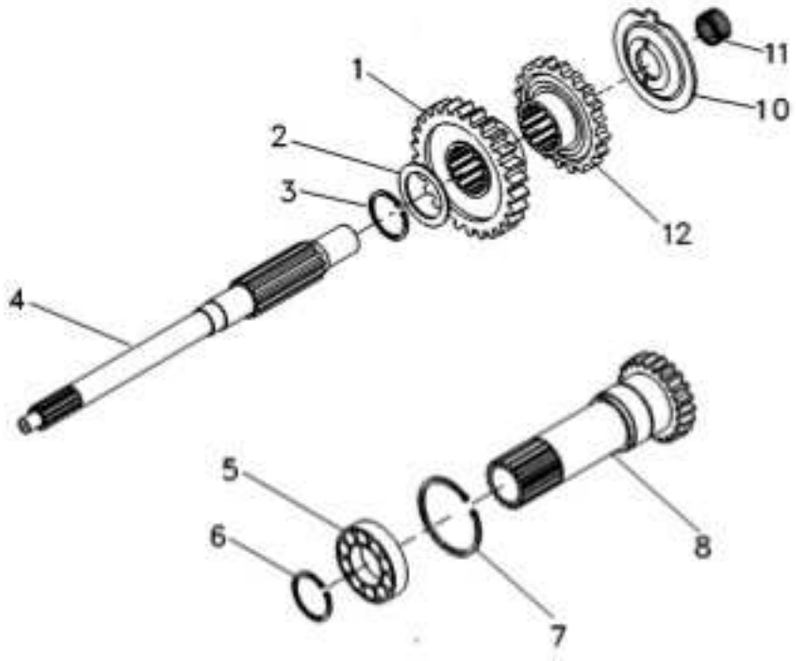

1	054184P1	30	1	ENGRENAGEM	GEAR	ENGRANAJE
2	1677742M1		1	ARRUELA	WASHER	ARANDELA
3	358969X1		1	ANEL TRAVA	CIRCLIP	CIRCULITO
4	039423P1		1	EIXO	SHAFT	ARBOL
5	3761292M1		1	ROLAMENTO	BEARING	COJINETE
6	762101M1		1	ANEL TRAVA	CIRCLIP	CIRCULITO
7	377631X1		1	ANEL TRAVA	CIRCLIP	CIRCULITO
8	6203588M91	20 PTO 1000 RPM 25-150 No	1	CJ. EIXO	KIT, AXLE	JUEGO DE EJE
10	1674668M3		1	ESPAÇADOR	SPACER	PIEZA DISTANCIA
11	2700273M1		1	ROLAMENTO AGULHA	BEARING NEEDLE	COJINETA AGUJAS
12	054183P1	26	1	ENGRENAGEM	GEAR	ENGRANAJE

Transmissão 12 Velocidades-C. Mesh 12 Speed Transmission - C. Mesh Transmision 12 Velocidades-C. Mesh	Árvore Principal Main Shaft Eje Principale	25-135

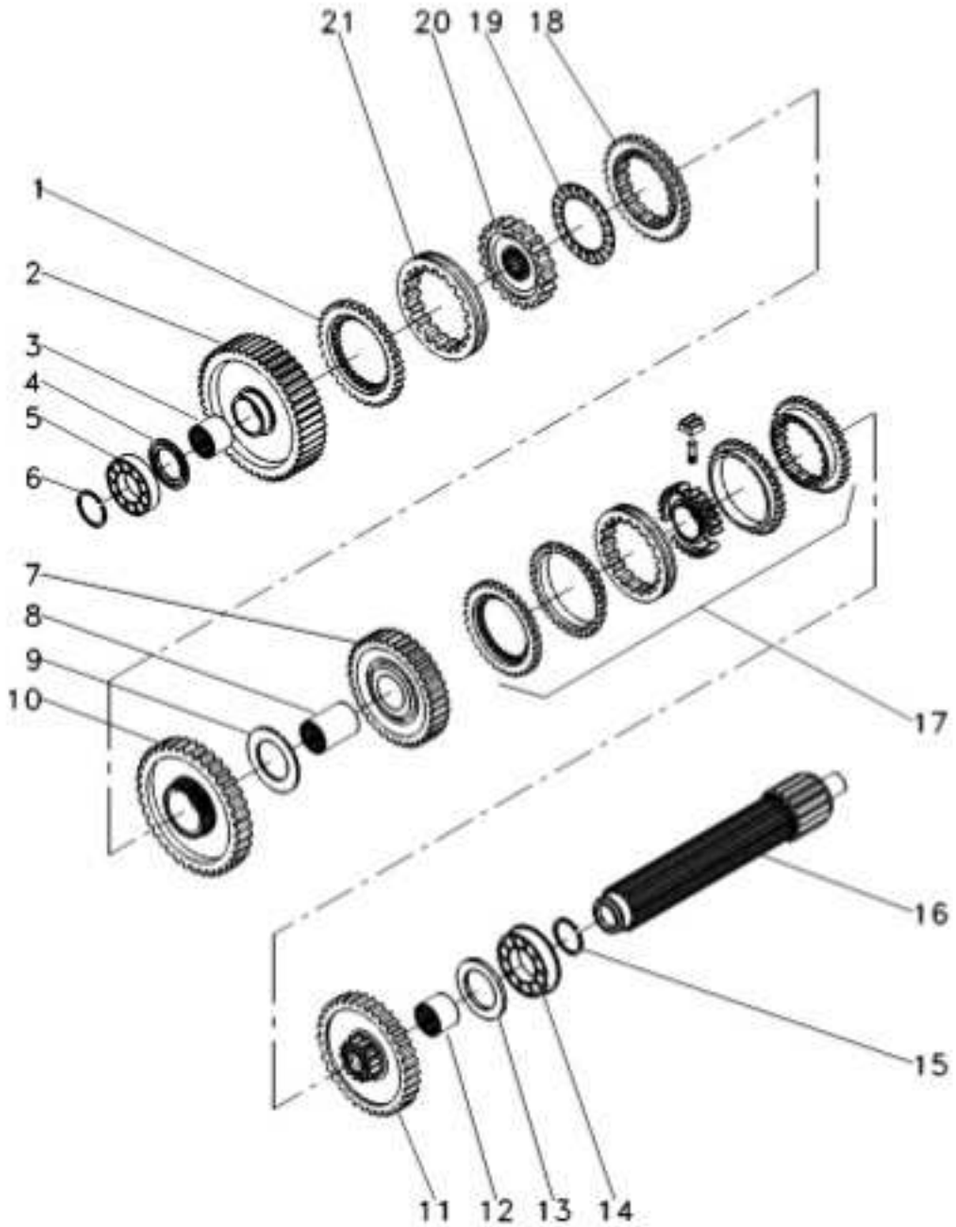

1	1686458M1		1	ANEL	RING	ARO
2	049163N1	56	1	ENGRENAGEM	GEAR	ENGRANAJE
3	039397P1		1	LUVA	SLEEVE	MANCHA
4	1671888M2	4.14-4.19MM	1	CALÇO	SHIM	CALCE
4	1671889M1	4,39-4,45MM	1	ARRUELA	WASHER	ARANDELA
4	1671890M2	4.62-4.67MM	1	ARRUELA	WASHER	ARANDELA
4	1671891M2	4.85-4.90MM	1	ARRUELA	WASHER	ARANDELA
5	039544R1		1	ROLAMENTO	BEARING	COJINETE
6	039545R1		1	ANEL TRAVA	CIRCLIP	CIRCULITO
7	053354N1	35	1	CJ. ENGRENAGEM	KIT, GEAR	ENGRANAJES JUEGO
8	039398P1		1	LUVA	SLEEVE	MANCHA
9	6282261M1		1	ARRUELA	WASHER	ARANDELA
10	6231156M91	51	1	ENGRENAGEM	GEAR	ENGRANAJE
11	053352N1	46	1	CJ. ENGRENAGEM	KIT, GEAR	ENGRANAJES JUEGO
12	039396P1		1	LUVA	SLEEVE	MANCHA
13	1867259M1		1	ARRUELA	WASHER	ARANDELA
14	3761291M1		2	ROLAMENTO	BEARING	COJINETE
15	195363M1		2	ANEL TRAVA	CIRCLIP	CIRCULITO
16	039542P1		1	EIXO	SHAFT	ARBOL
17	039440N1	25-112 No	1	CJ. SINCRONIZADO	SYNCHRO UNIT	SINCRONIZADORA
18	1686459M1		1	ANEL	RING	ARO
19	1663796M1		1	ROLAMENTO	BEARING	COJINETE
20	039402P1		1	CUBO	HUB	CUBO
21	6231154M1		1	LUVA ACOPLAMENTO	COUPLING SLEEVE	COUPLING SLEEVE

Transmissão 12 Velocidades-C. Mesh
12 Speed Transmission - C. Mesh
Transmision 12 Velocidades-C. Mesh

Árvore Secundária
Secundary Shaft
Eje Secundaria

25-140

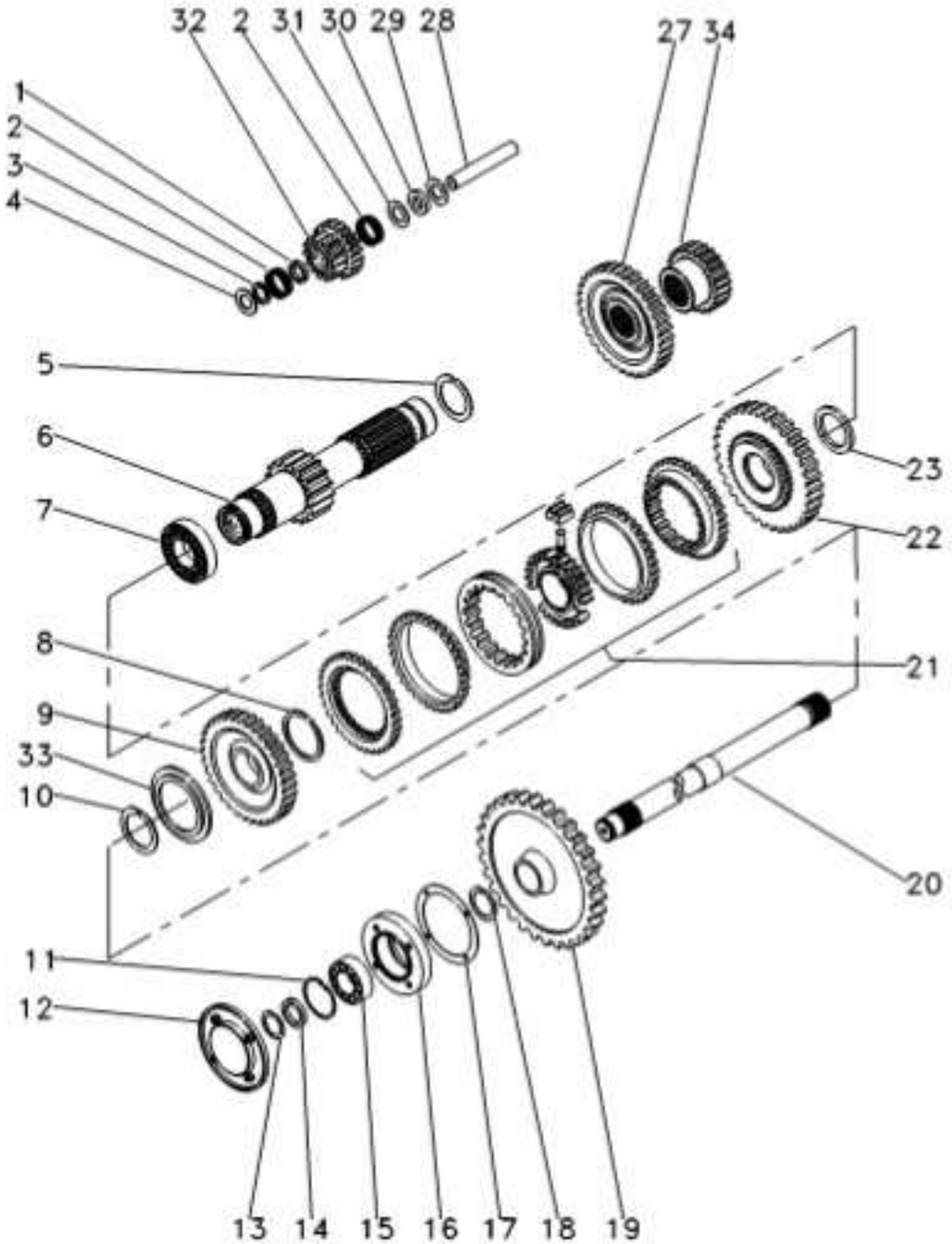

1	1688131M1		1	ESPAÇADOR	SPACER	PIEZA DISTANCIA
2	183039M1		56	ROLETE	ROLLER	RODILLO
3	183037M1		1	ARRUELA	WASHER	ARANDELA
4	1688132M1		2	ARRUELA	WASHER	ARANDELA
5	195500M1		1	ANEL TRAVA	CIRCLIP	CIRCULITO
6	049165N1	19	1	EIXO	SHAFT	ARBOL
7	3003372X1		1	ROLAMENTO	BEARING	COJINETE
8	1440873X1		1	ANEL TRAVA	CIRCLIP	CIRCULITO
9	054180N1	39	1	ENGRENAGEM	GEAR	ENGRANAJE
10	831581M2		1	ANEL TRAVA	CIRCLIP	CIRCULITO
11	355988X1		1	ANEL TRAVA	CIRCLIP	CIRCULITO
12	1683386M91	25-110 No	1	TAMPA	COVER	CUBIERTA
13	899385M1		1	ANEL	RING	ARO
14	881122M2		1	ANEL	RING	ARO
15	899377M2		1	ROLAMENTO	BEARING	COJINETE
16	899331M1		1	FLANGE	FLANGE	PLETINA
17	180432M1		1	JUNTA	GASKET	EMPAQUETADURA
18	358913X1		1	ANEL TRAVA	CIRCLIP	CIRCULITO
19	1869708M1	38	1	ENGRENAGEM	GEAR	ENGRANAJE
20	1869279M1		1	EIXO	SHAFT	ARBOL
21	039439N1	25-113 No	1	CJ. SINCRONIZADO	SYNCHRO UNIT	SINCRONIZADORA
22	054182N1	42	1	ENGRENAGEM	GEAR	ENGRANAJE
23	039413P1		1	ARRUELA	WASHER	ARANDELA
27	053312P1	33	1	ENGRENAGEM	GEAR	ENGRANAJE
28	180445M1		1	EIXO	SHAFT	ARBOL
29	1688130M1		1	ARRUELA	WASHER	ARANDELA
30	1688129M1		1	MOLA PRATO	SPRING PLATE	PLETINA MUELLE
31	1688128M1		1	ARRUELA	WASHER	ARANDELA
32	053310P1	20/15	1	ENGRENAGEM	GEAR	ENGRANAJE
33	039408P1		1	ARRUELA	WASHER	ARANDELA
33	039409P1		1	ARRUELA	WASHER	ARANDELA
34	053314P1	23	1	ENGRENAGEM	GEAR	ENGRANAJE

Transmissão 12 Velocidades-C. Mesh 12 Speed Transmission - C. Mesh Transmision 12 Velocidades-C. Mesh	Redutor Epicicloidal Epicyclic Unit Unidad Epicicloidal	25-145	

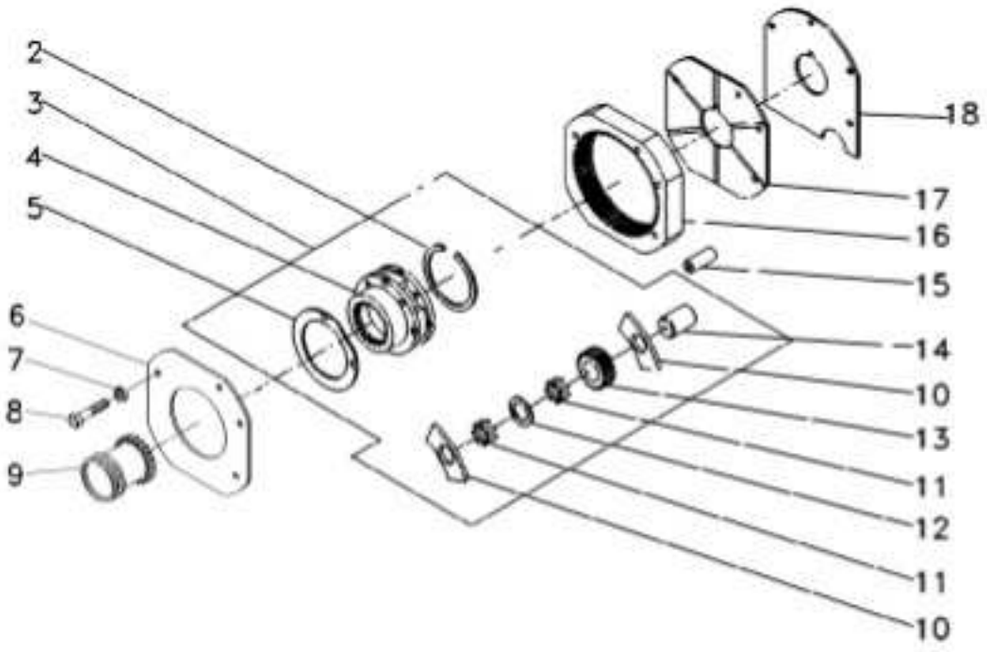

2	377424X1			1	ANEL TRAVA	CIRCLIP	CIRCULITO
3	022638N1			1	CJ. REDUTOR	KIT, CARRIER	JUEGO PORTADOR
4		3	022638N1	1	PORTA ENGRENAGEM	CARRIER	PORTADOR
5	1866545M2			2	ARRUELA	WASHER	ARANDELA
6	1867425M1			1	PLACA	PLATE	PLATO
7	353434X1			3	ARRUELA	WASHER	ARANDELA
8	362684X1			4	PARAFUSO	BOLT	PERNO
9	1866557M1			1	LUVA	SLEEVE	MANCHA
10	1866542M1			6	ARRUELA	WASHER	ARANDELA
11	1866553M2			96	ROLETE	ROLLER	RODILLO
12	023406R1			3	ARRUELA	WASHER	ARANDELA
13	023405P1		23	3	ENGRENAGEM	GEAR	ENGRANAJE
14	1866538M2			3	EIXO	SHAFT	ARBOL
15	180409M1			2	PINO	PIN	PASADOR
16	1867424M2		68	1	COROA	ANNULAR GEAR	ENGRANAJE ANULAR
17	1867423M1			1	PLACA	PLATE	PLATO
18	1867426M1			1	CALÇO	SHIM	CALCE

Eixo Entrada Inlet Shaft Eje Entrada	25-150	

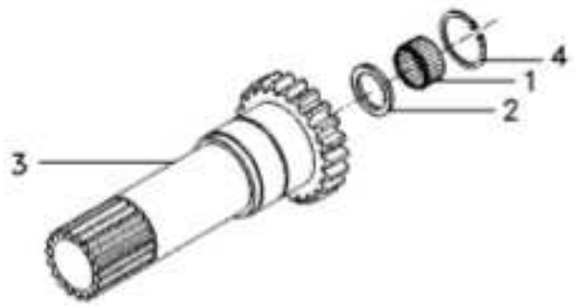

1	1677724M1		1	ROLAMENTO	BEARING	COJINETE
2	6231386M1		1	RETENTOR	SEAL	RETEN
3	6203585M1	20	1	EIXO	SHAFT	ARBOL
4	6212982M1		1	ANEL TRAVA	CIRCLIP	CIRCULITO

Cj. Transmissão Kit, Transmission Jgo. Transmision	25-155	12x4 Sync. 1000 12x4 Sync. 1000 12x4 Sync. 1000

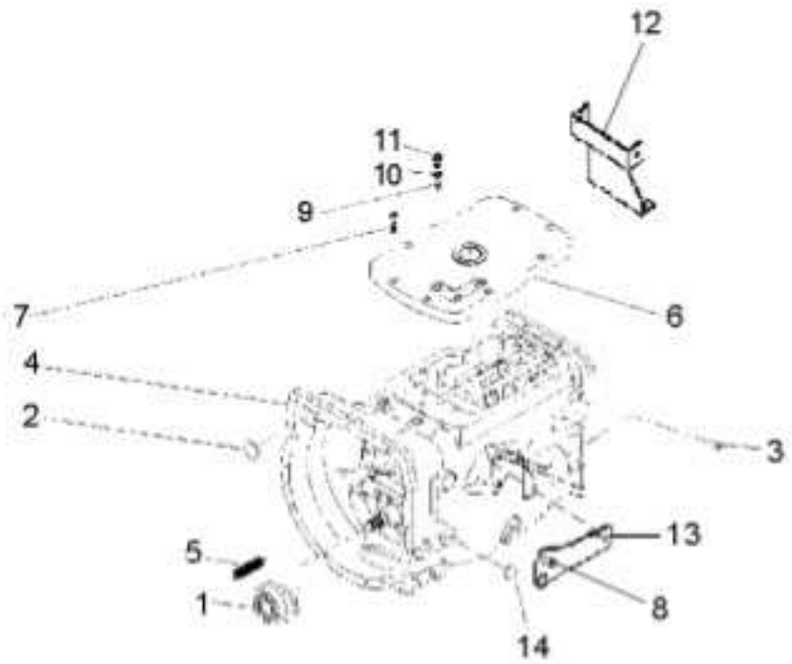

1	6226262M91	25-60 No	1	DESTACADOR	SEPARATED	DESTACADOR
2	027014P1		2	TAMPÃO	PAD	ALMOHADILLA
3	899297M1		1	BUJÃO	PLUG	TAPON
4	6274583M91	25-160 No	1	CJ. TRANSMISSÃO	KIT, TRANSMISSION	JGO. TRANSMISION
4		25-165 No	1	CJ. TRANSMISSÃO	KIT, TRANSMISSION	JGO. TRANSMISION
4		25-170 No	1	CJ. TRANSMISSÃO	KIT, TRANSMISSION	JGO. TRANSMISION
4		25-175 No	1	CJ. TRANSMISSÃO	KIT, TRANSMISSION	JGO. TRANSMISION
4		25-180 No	1	CJ. TRANSMISSÃO	KIT, TRANSMISSION	JGO. TRANSMISION
4		25-185 No	1	CJ. TRANSMISSÃO	KIT, TRANSMISSION	JGO. TRANSMISION
5	3700450M1		2	MOLA	SPRING	RESORTE
6	6267806M1		1	TAMPA	COVER	CUBIERTA
7	058286P1		8	PARAFUSO	BOLT	PERNO
8	354441X1		1	PARAFUSO	BOLT	PERNO
9	046569P1		3	EXTENSÃO	EXTENSION	EXTENSION
10	181142M1		2	ARRUELA	WASHER	ARANDELA
11	6269931M1		2	INTERRUPTOR	SWITCH	INTERRUPTOR
12	6234151M91		1	CJ. BASE	KIT, BOWL	JUEGO TAZA
13	6269524M1		1	SUPORTE	COLUMN SUPPORT	SOPORTE
14	036310P1		2	BUJÃO	PLUG	TAPON

Transmissão 12 Velocidades-Sincronizada 12 Speed Transmission - Syncro Transmision 12 Velocidades - Sincr	Carcaça Housing Caja	25-160

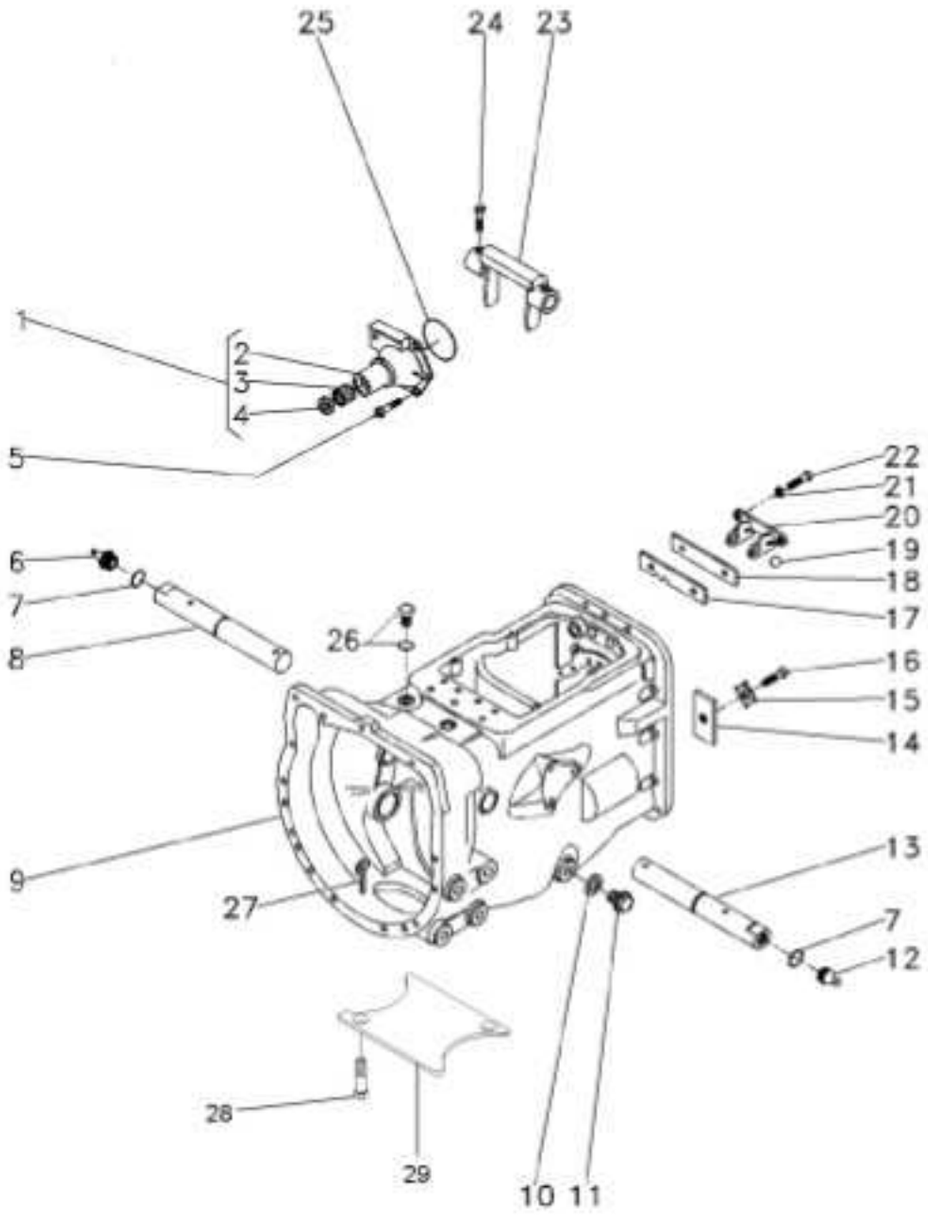

1	1860890M91			1	FLANGE	FLANGE	PLETINA
2	1860876M1	1		1	FLANGE	FLANGE	PLETINA
3	886668M1	1		1	ROLAMENTO	BEARING	COJINETE
4	1860867M3	1		1	RETENTOR	SEAL	RETEN
5	377477X1			3	PARAFUSO	BOLT	PERNO
5	377480X1			1	PARAFUSO	BOLT	PERNO
6	29951X			1	GRAXEIRA	GREASER	ENGRASADOR
7	364784X1			2	ANEL "O"	O RING	JUNTA TORICA
8	058424P1			1	EIXO	SHAFT	ARBOL
9	488156M97		25-65 No	1	CJ. CARCAÇA	HOUSE ASSY	CONJ. CARTER
10	180474M1			1	ARRUELA	WASHER	ARANDELA
11	050698T1			1	BUJÃO	PLUG	TAPON
12	13811X			1	GRAXEIRA	GREASER	ENGRASADOR
13	058424P1			1	EIXO	SHAFT	ARBOL
14	184789M1			1	TRAVA	LOCK	RETENEDOR
15	828020M1			1	ARRUELA	WASHER	ARANDELA
16	353691X1			1	PARAFUSO	BOLT	PERNO
17	1860764M2			1	PLACA	PLATE	PLATO
18	1860765M1			1	ESPAÇADOR	SPACER	PIEZA DISTANCIA
19	391838X1		12MM	1	ESFERA	BALL	BOLA
20	1860761M1			1	SUPORTE	BRACKET	SOPORTE
21	353434X1			2	ARRUELA	WASHER	ARANDELA
22	362443X1			2	PARAFUSO	BOLT	PERNO
23	886719M1			1	GARFO	FORK	HORQUILLA
24	3771408M1			4	PARAFUSO	BOLT	PERNO
25	886089M1			1	ANEL "O"	O RING	JUNTA TORICA
26	052197P1			1	TAMPÃO	PAD	ALMOHADILLA
27	354076X1			1	CUPILHA	COTTER PIN	PASADOR DOUBLE
28	354441X1			4	PARAFUSO	BOLT	PERNO
29	021020P2			1	TAMPA	COVER	CUBIERTA

Transmissão 12 Velocidades-Sincronizada 12 Speed Transmission - Syncro Transmision 12 Velocidades - Sincr	Eixos E Garfos Shafts & Forks Ejes Y Horquillas	25-165

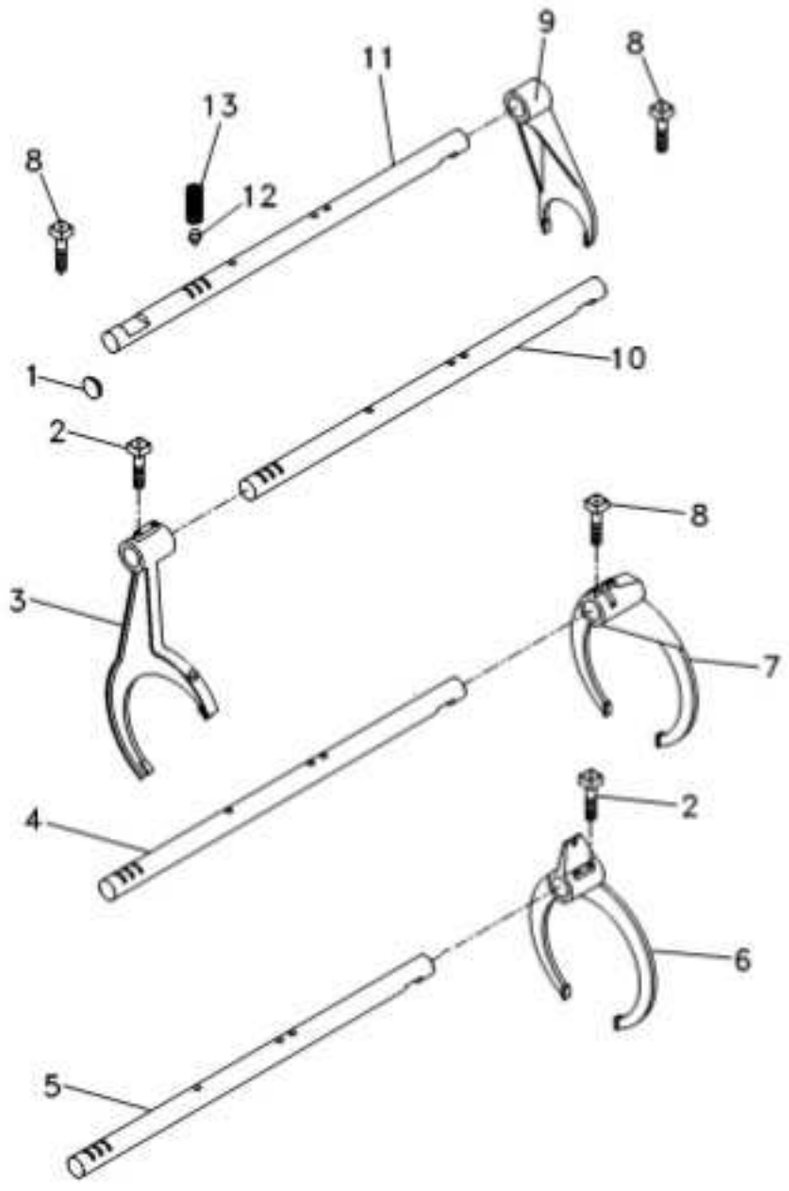

1	6229563M1	1	BUJÃO	PLUG	TAPON
2	1675367M2	4	PARAFUSO	BOLT	PERNO
3	023424R2	1	GARFO	FORK	HORQUILLA
4	6237642M1	1	EIXO	SHAFT	ARBOL
5	6216489M1	1	EIXO	SHAFT	ARBOL
6	023414R2	1	GARFO	FORK	HORQUILLA
7	6270250M1	1	GARFO	FORK	HORQUILLA
8	180002M1	4	PARAFUSO	BOLT	PERNO
9	897065M2	1	GARFO	FORK	HORQUILLA
10	6216486M1	1	EIXO	SHAFT	ARBOL
11	6216485M1	1	EIXO	SHAFT	ARBOL
12	180418M2	4	PINO	PIN	PASADOR
13	191221M1	4	MOLA	SPRING	RESORTE

Transmissão 12 Velocidades-Sincronizada 12 Speed Transmission - Syncro Transmision 12 Velocidades - Sincr	Árvore De Entrada Input Shaft Arbol De Entrada	25-170	

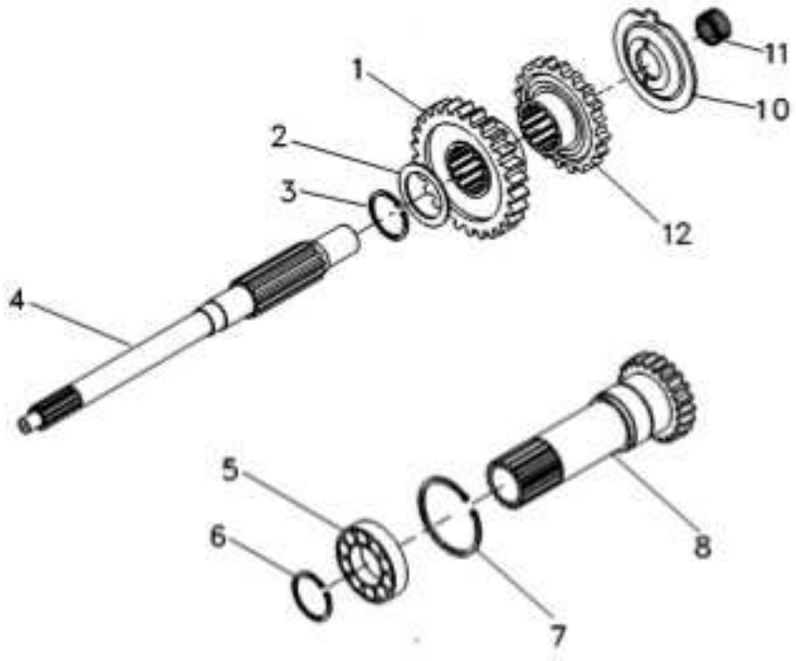

1	054184P1	30	1 ENGRENAGEM	GEAR	ENGRANAJE
2	1677742M1		1 ARRUELA	WASHER	ARANDELA
3	358969X1		1 ANEL TRAVA	CIRCLIP	CIRCULITO
4	039423P1		1 EIXO	SHAFT	ARBOL
5	3761292M1		1 ROLAMENTO	BEARING	COJINETE
6	762101M1		1 ANEL TRAVA	CIRCLIP	CIRCULITO
7	377631X1		1 ANEL TRAVA	CIRCLIP	CIRCULITO
8	6203588M91	20 PTO 1000 RPM 25-150 No	1 CJ. EIXO	KIT, AXLE	JUEGO DE EJE
10	1674668M3		1 ESPAÇADOR	SPACER	PIEZA DISTANCIA
11	2700273M1		1 ROLAMENTO AGULHA	BEARING NEEDLE	COJINETA AGUJAS
12	054183P1	26	1 ENGRENAGEM	GEAR	ENGRANAJE

Transmissão 12 Velocidades-Sincronizada 12 Speed Transmission - Syncro Transmision 12 Velocidades - Sincr	Árvore Principal Main Shaft Eje Principale	25-175

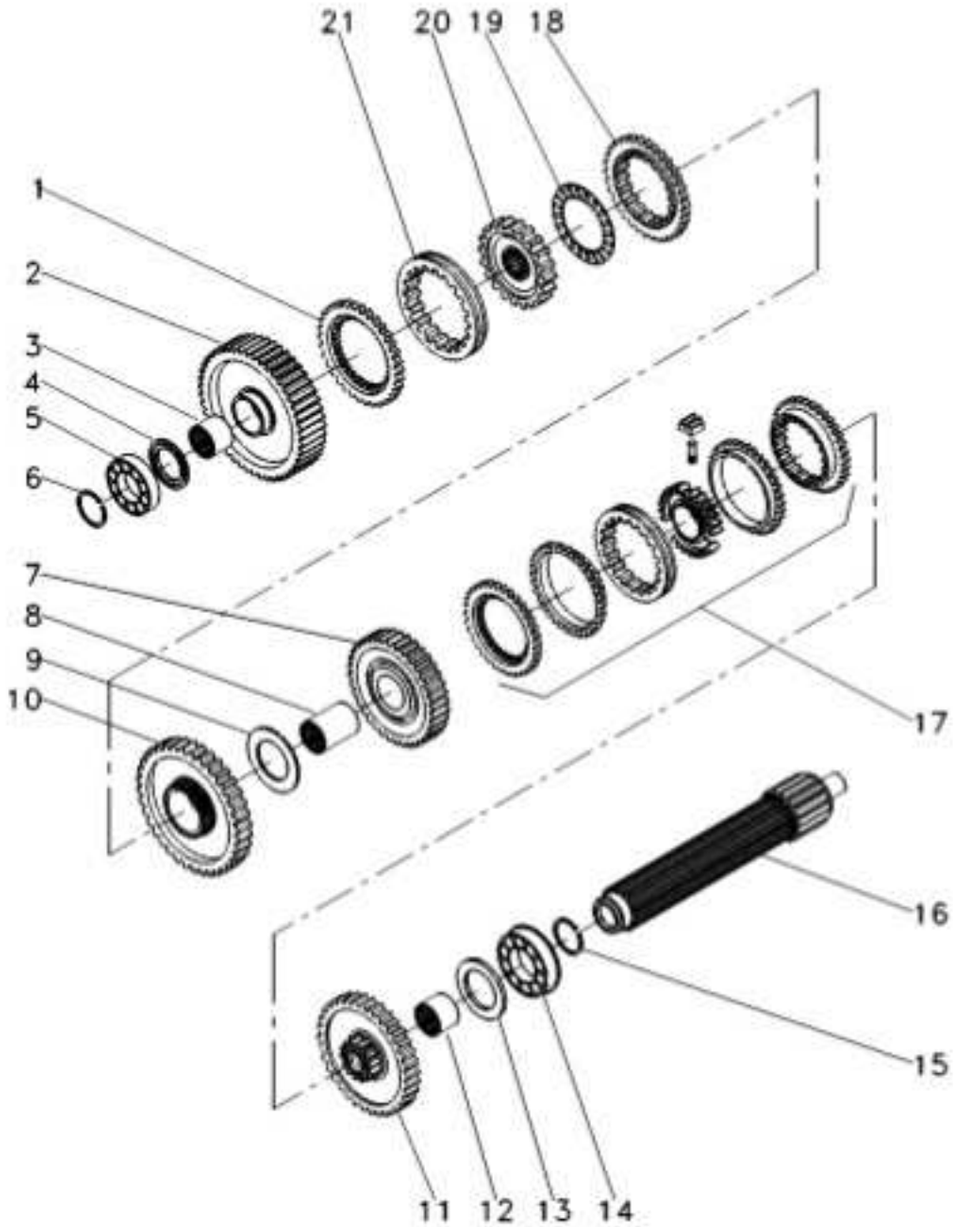

1	1686458M1		1	ANEL	RING	ARO
2	049163N1	56	1	ENGRENAGEM	GEAR	ENGRANAJE
3	039397P1		1	LUVA	SLEEVE	MANCHA
4	1671888M2	4.14-4.19MM	1	CALÇO	SHIM	CALCE
4	1671889M1	4,39-4,45MM	1	ARRUELA	WASHER	ARANDELA
4	1671890M2	4.62-4.67MM	1	ARRUELA	WASHER	ARANDELA
4	1671891M2	4.85-4.90MM	1	ARRUELA	WASHER	ARANDELA
5	039544R1		1	ROLAMENTO	BEARING	COJINETE
6	039545R1		1	ANEL TRAVA	CIRCLIP	CIRCULITO
7	053354N1	35	1	CJ. ENGRENAGEM	KIT, GEAR	ENGRANAJES JUEGO
8	039398P1		1	LUVA	SLEEVE	MANCHA
9	6282261M1		1	ARRUELA	WASHER	ARANDELA
10	6231156M91	51	1	ENGRENAGEM	GEAR	ENGRANAJE
11	053352N1	46	1	CJ. ENGRENAGEM	KIT, GEAR	ENGRANAJES JUEGO
12	039396P1		1	LUVA	SLEEVE	MANCHA
13	1867259M1		1	ARRUELA	WASHER	ARANDELA
14	3761291M1		2	ROLAMENTO	BEARING	COJINETE
15	195363M1		2	ANEL TRAVA	CIRCLIP	CIRCULITO
16	039542P1		1	EIXO	SHAFT	ARBOL
17	039400N2	25-72 No	1	CJ. SINCRONIZADO	SYNCHRO UNIT	SINCRONIZADORA
18	1686459M1		1	ANEL	RING	ARO
19	1663796M1		1	ROLAMENTO	BEARING	COJINETE
20	039402P1		1	CUBO	HUB	CUBO
21	6231154M1		1	LUVA ACOPLAMENTO	COUPLING SLEEVE	COUPLING SLEEVE

Transmissão 12 Velocidades-Sincronizada 12 Speed Transmission - Syncro Transmision 12 Velocidades - Sincr	Árvore Secundária Secondary Shaft Eje Secundaria	25-180	

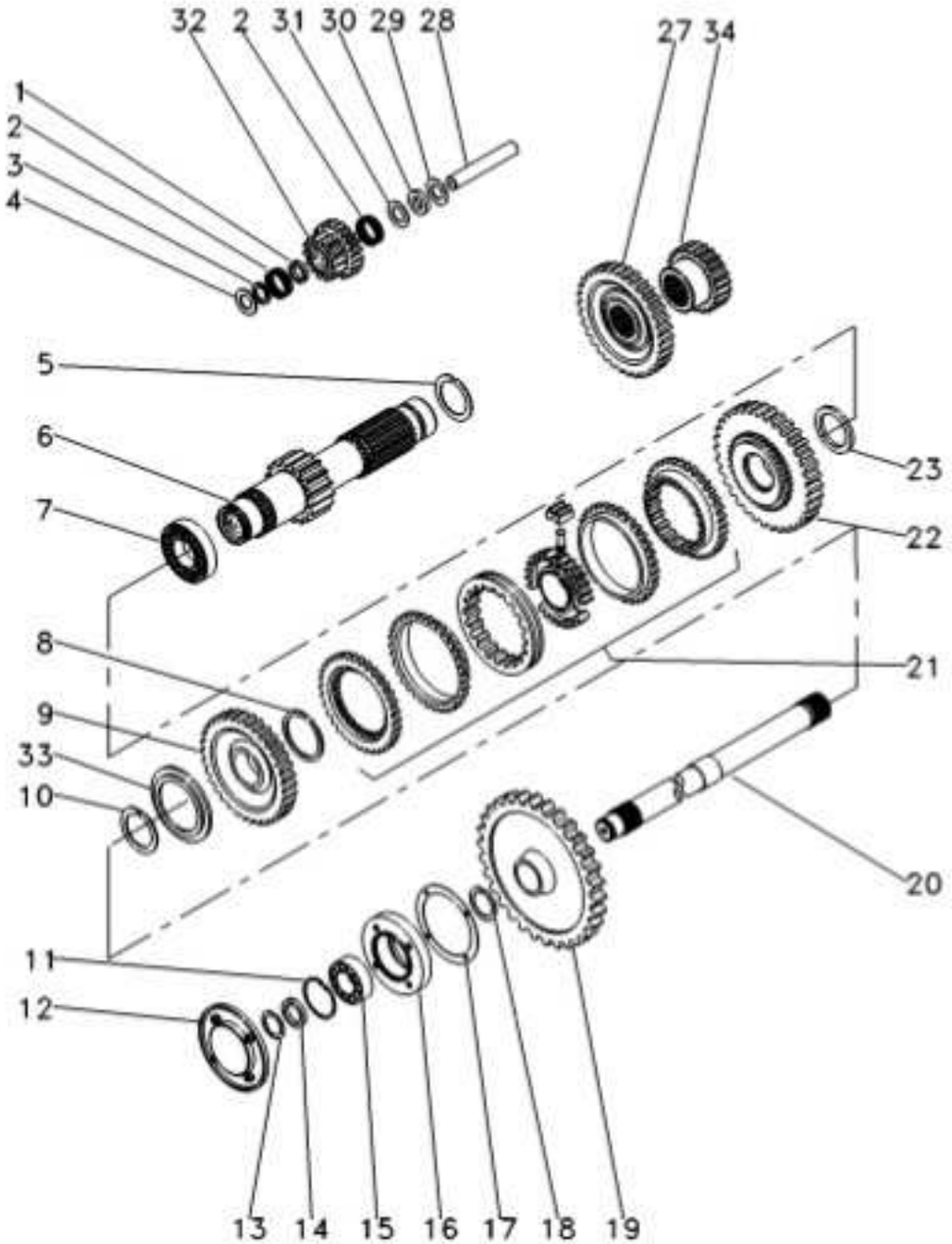

1	1688131M1		1	ESPAÇADOR	SPACER	PIEZA DISTANCIA
2	183039M1		56	ROLETE	ROLLER	RODILLO
3	183037M1		1	ARRUELA	WASHER	ARANDELA
4	1688132M1		2	ARRUELA	WASHER	ARANDELA
5	195500M1		1	ANEL TRAVA	CIRCLIP	CIRCULITO
6	049165N1	19	1	EIXO	SHAFT	ARBOL
7	3003372X1		1	ROLAMENTO	BEARING	COJINETE
8	1440873X1		1	ANEL TRAVA	CIRCLIP	CIRCULITO
9	054180N1	39	1	ENGRENAGEM	GEAR	ENGRANAJE
10	831581M2		1	ANEL TRAVA	CIRCLIP	CIRCULITO
11	355988X1		1	ANEL TRAVA	CIRCLIP	CIRCULITO
12	1683386M91	25-110 No	1	TAMPA	COVER	CUBIERTA
13	899385M1		1	ANEL	RING	ARO
14	881122M2		1	ANEL	RING	ARO
15	899377M2		1	ROLAMENTO	BEARING	COJINETE
16	899331M1		1	FLANGE	FLANGE	PLETINA
17	180432M1		1	JUNTA	GASKET	EMPAQUETADURA
18	358913X1		1	ANEL TRAVA	CIRCLIP	CIRCULITO
19	1869708M1	38	1	ENGRENAGEM	GEAR	ENGRANAJE
20	1869279M1		1	EIXO	SHAFT	ARBOL
21	039410N2	25-73 No	1	CJ. SINCRONIZADO	SYNCHRO UNIT	SINCRONIZADORA
22	054182N1	42	1	ENGRENAGEM	GEAR	ENGRANAJE
23	039413P1		1	ARRUELA	WASHER	ARANDELA
27	053312P1	33	1	ENGRENAGEM	GEAR	ENGRANAJE
28	180445M1		1	EIXO	SHAFT	ARBOL
29	1688130M1		1	ARRUELA	WASHER	ARANDELA
30	1688129M1		1	MOLA PRATO	SPRING PLATE	PLETINA MUELLE
31	1688128M1		1	ARRUELA	WASHER	ARANDELA
32	053310P1	20/15	1	ENGRENAGEM	GEAR	ENGRANAJE
33	039408P1		1	ARRUELA	WASHER	ARANDELA
33	039409P1		1	ARRUELA	WASHER	ARANDELA
34	053314P1	23	1	ENGRENAGEM	GEAR	ENGRANAJE

Transmissão 12 Velocidades-Sincronizada 12 Speed Transmission - Syncro Transmision 12 Velocidades - Sincr	Redutor Epicicloidal Epicyclic Unit Unidad Epicicloidal	25-185

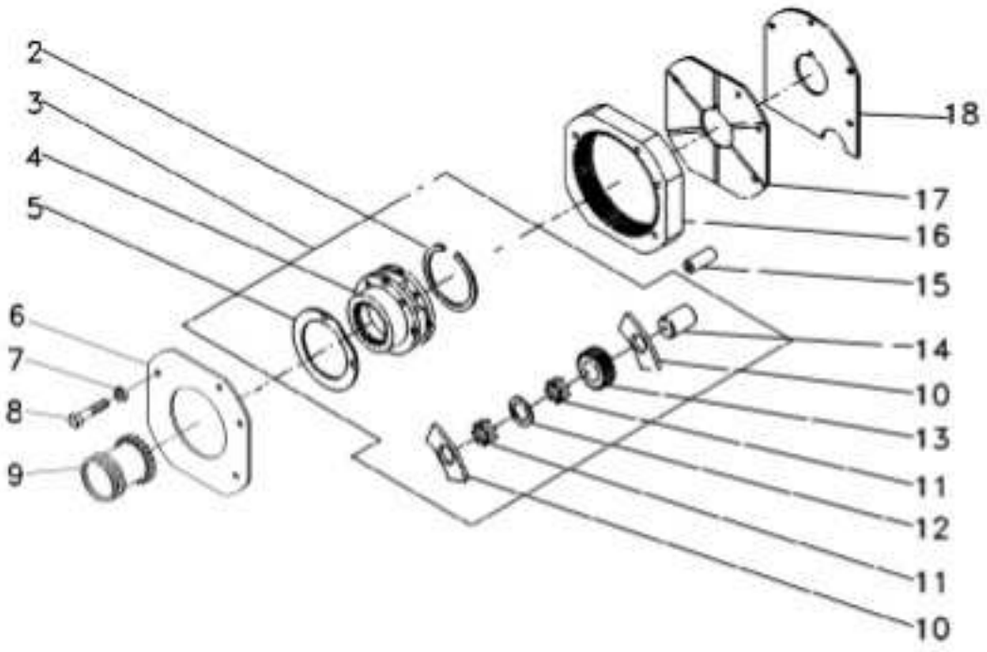

2	377424X1			1	ANEL TRAVA	CIRCLIP	CIRCULITO
3	022638N1			1	CJ. REDUTOR	KIT, CARRIER	JUEGO PORTADOR
4		3	022638N1	1	PORTA ENGRENAGEM	CARRIER	PORTADOR
5	1866545M2			2	ARRUELA	WASHER	ARANDELA
6	1867425M1			1	PLACA	PLATE	PLATO
7	353434X1			3	ARRUELA	WASHER	ARANDELA
8	362684X1			4	PARAFUSO	BOLT	PERNO
9	1866557M1			1	LUVA	SLEEVE	MANCHA
10	1866542M1			6	ARRUELA	WASHER	ARANDELA
11	1866553M2			96	ROLETE	ROLLER	RODILLO
12	023406R1			3	ARRUELA	WASHER	ARANDELA
13	023405P1		23	3	ENGRENAGEM	GEAR	ENGRANAJE
14	1866538M2			3	EIXO	SHAFT	ARBOL
15	180409M1			2	PINO	PIN	PASADOR
16	1867424M2		68	1	COROA	ANNULAR GEAR	ENGRANAJE ANULAR
17	1867423M1			1	PLACA	PLATE	PLATO
18	1867426M1			1	CALÇO	SHIM	CALCE

Transmissão Transmission Transmision	25-190	8 X 8 - Com Cabina 8 X 8 - With Cab 8 X 8 - Con Cabina

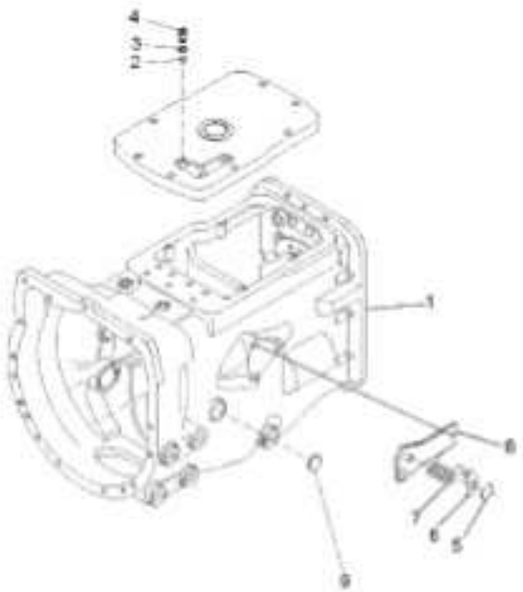

1	6269399M91	25-195 No	1	CJ. TRANSMISSÃO	KIT, TRANSMISSION	JGO. TRANSMISION
2	046569P1		2	EXTENSÃO	EXTENSION	EXTENSION
3	181142M1		2	ARRUELA	WASHER	ARANDELA
4	6269651M1		1	INTERRUPTOR	SWITCH	INTERRUPTOR
5	352438X1		1	ANEL TRAVA	CIRCLIP	CIRCULITO
6	058423P1		1	PLACA	PLATE	PLATO
7	3700585M1		1	MOLA	SPRING	RESORTE
8	073529S1		1	CJ. SUPORTE	KIT, BRACKET	JUEGO SOPORTE
9	036310P1		2	BUJÃO	PLUG	TAPON

Transmissão Transmission Transmision	Carcaça Housing Caja	25-195	

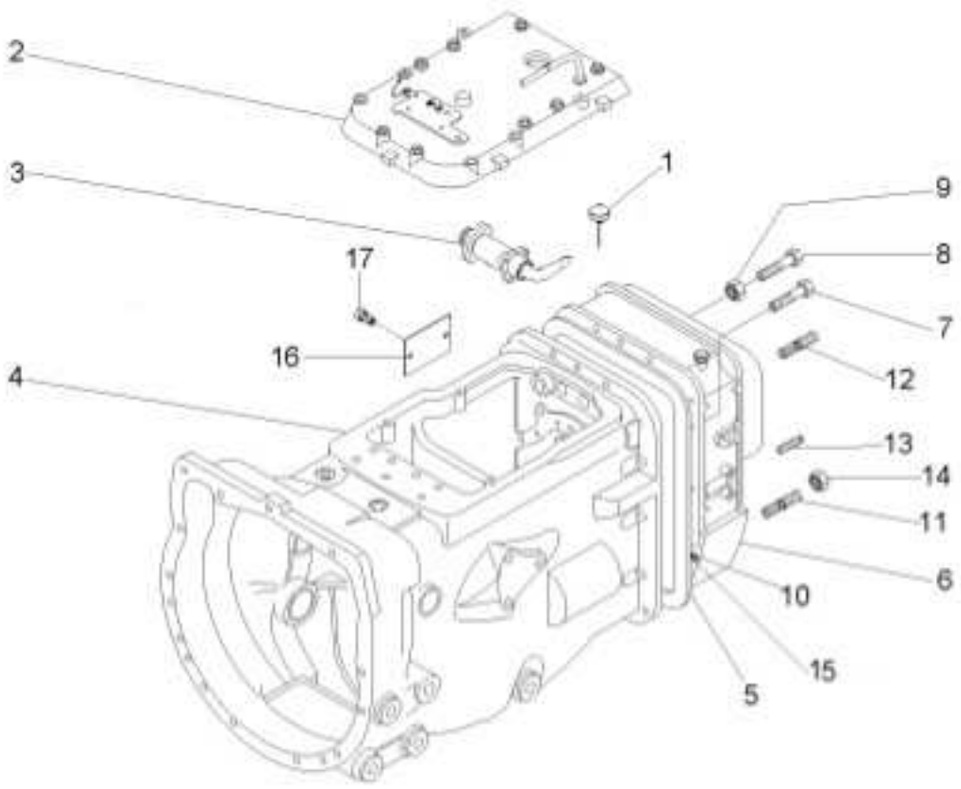

1	3811274M1		1	INTERRUPTOR	SWITCH	INTERRUPTOR
2	6269395M91		1	TAMPA	COVER	CUBIERTA
3	3810967M92	30-180 No	1	SELETOR	SELECTOR	SELECTOR
4	6269398M91	25-200 No	1	CJ. TRANSMISSÃO	KIT, TRANSMISSION	JGO. TRANSMISION
4		25-205 No	1	CJ. TRANSMISSÃO	KIT, TRANSMISSION	JGO. TRANSMISION
4		25-210 No	1	CJ. TRANSMISSÃO	KIT, TRANSMISSION	JGO. TRANSMISION
4		25-215 No	1	CJ. TRANSMISSÃO	KIT, TRANSMISSION	JGO. TRANSMISION
4		25-220 No	1	CJ. TRANSMISSÃO	KIT, TRANSMISSION	JGO. TRANSMISION
4		25-225 No	1	CJ. TRANSMISSÃO	KIT, TRANSMISSION	JGO. TRANSMISION
5	1687785M4		1	JUNTA	GASKET	EMPAQUETADURA
6	6200553M1	30-165 No	1	CARCAÇA TRANSM.	TRANSM.HOUSING	CAJA TRANSMISION
7	377824X1		9	PARAFUSO	BOLT	PERNO
8	377563X1		3	PARAFUSO	BOLT	PERNO
9	069676T1		5	PORCA	NUT	TUERCA
10	180474M1		1	ARRUELA	WASHER	ARANDELA
11	3807776M1		1	PARAFUSO	BOLT	PERNO
12	3589428M1		2	PRISIONEIRO	STUD	ESPARRAGO
13	191314M1		2	PINO	PIN	PASADOR
14	3772662M1		1	PORCA	NUT	TUERCA
15	884691M1		1	BUJÃO	PLUG	TAPON
16	050905P1		1	PLACA	PLATE	PLATO
17	050906P1		2	PARAFUSO	BOLT	PERNO

Transmissão 8x8
8x8 Transmission
Transmision 8x8

25-200

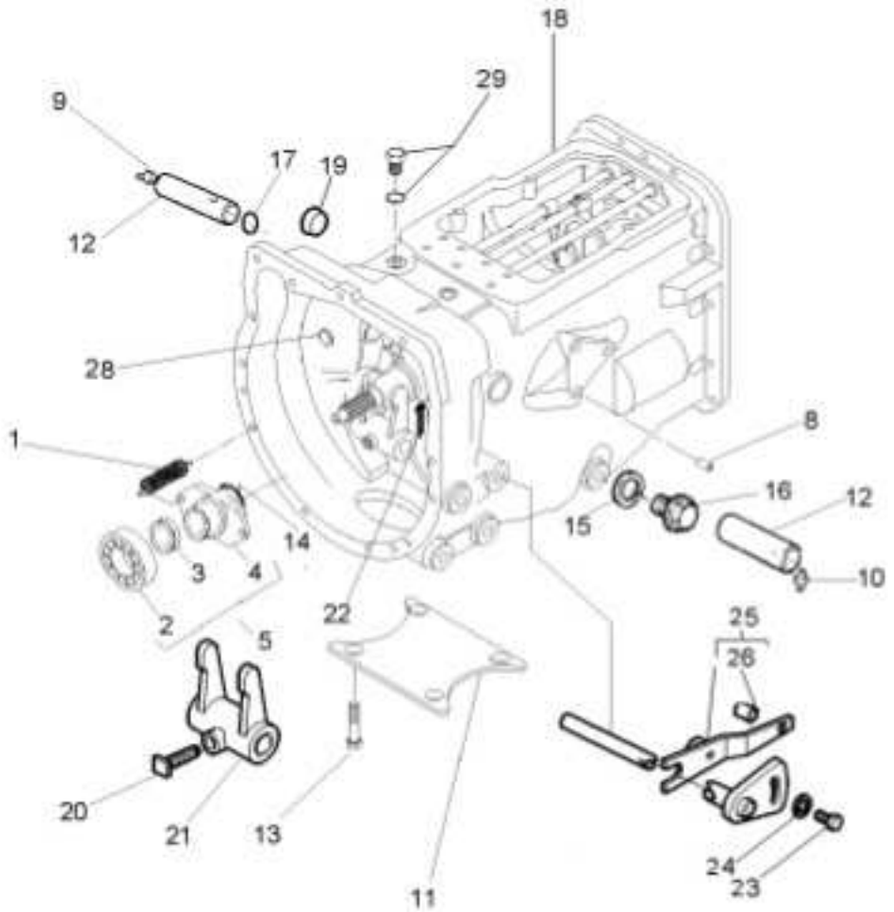

1	3700450M1	**2**	MOLA	SPRING	RESORTE
2	6223296M1	**1**	ROLAMENTO	BEARING	COJINETE
3	6225046M1	**1**	DISCO	DISC	DISCO
4	6226154M1	**1**	COLAR	COLLAR	COLLAR
5	6226262M91	**1**	DESTACADOR	SEPARATED	DESTACADOR
8	899297M1	**1**	BUJÃO	PLUG	TAPON
9	29951X	**1**	GRAXEIRA	GREASER	ENGRASADOR
10	13811X	**1**	GRAXEIRA	GREASER	ENGRASADOR
11	180482M1	**1**	TAMPA	COVER	CUBIERTA
12	068424S1	**2**	EIXO	SHAFT	ARBOL
13	377477X1	**4**	PARAFUSO	BOLT	PERNO
14	886089M1	**1**	ANEL "O"	O RING	JUNTA TORICA
15	180474M1	**1**	ARRUELA	WASHER	ARANDELA
16	884691M1	**1**	BUJÃO	PLUG	TAPON
17	364784X1	**2**	ANEL "O"	O RING	JUNTA TORICA
18	6201746M91	**1**	CJ. CARCAÇA	HOUSE ASSY	CONJ. CARTER
19	1667919M1	**1**	BUJÃO	PLUG	TAPON
20	180002M1	**2**	PARAFUSO	BOLT	PERNO
21	886719M1	**1**	GARFO	FORK	HORQUILLA
22	354076X1	**1**	CUPILHA	COTTER PIN	PASADOR DOUBLE
23	3009220X1	**1**	PARAFUSO	BOLT	PERNO
24	3759973M2	**1**	ARRUELA	WASHER	ARANDELA
25	068428S1	**1**	ALAVANCA	LEVER	PALANCA
26	3801223M1	**1**	BUCHA	INSERT	INSERCION
28	3614857M1	**1**	BUJÃO	PLUG	TAPON
29	358724X91	**1**	BUJÃO	PLUG	TAPON

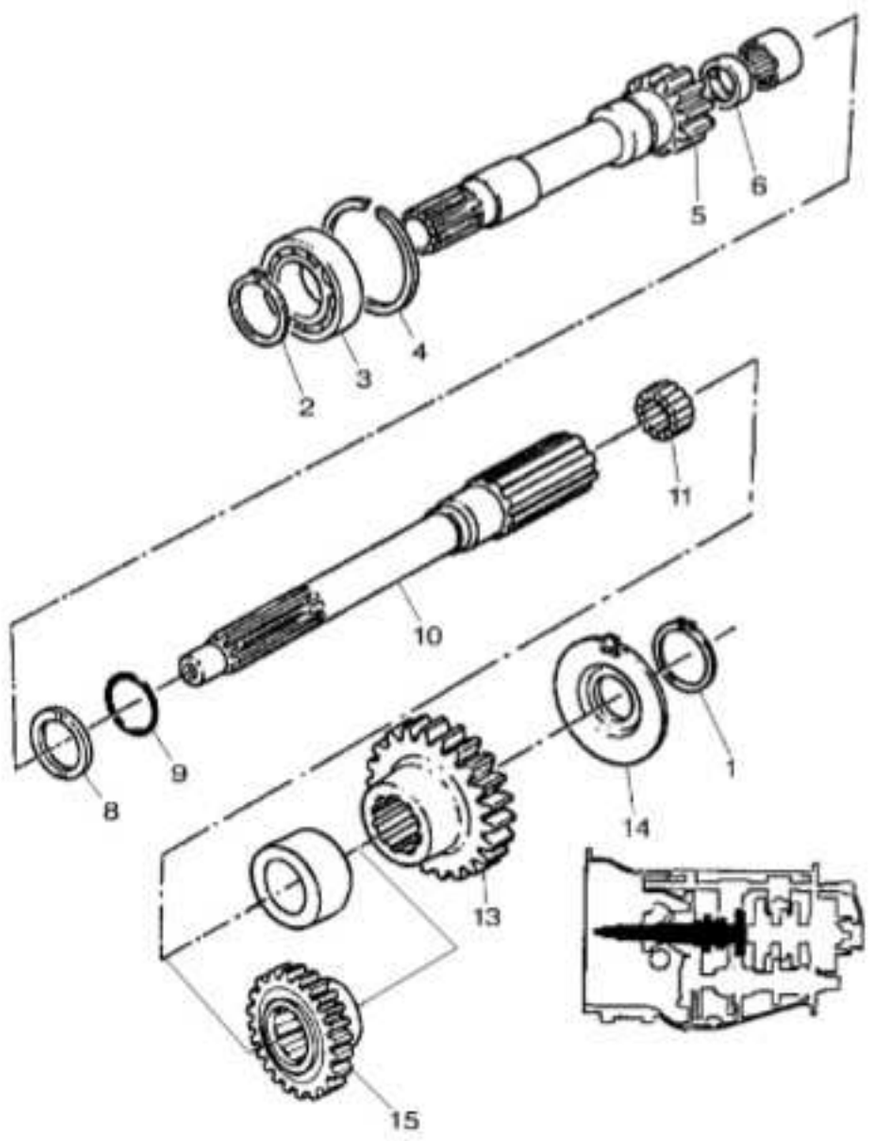

1	762101M1		1	ANEL TRAVA	CIRCLIP	CIRCULITO
2	762101M1		1	ANEL TRAVA	CIRCLIP	CIRCULITO
3	GK2151		1	ROLAMENTO	BEARING	COJINETE
4	377631X1		1	ANEL TRAVA	CIRCLIP	CIRCULITO
5	1677748M92	16	1	ÁRVORE	AXLE	EJE
6	3612710M92		1	LUVA	SLEEVE	MANCHA
8	1677742M2		1	ARRUELA	WASHER	ARANDELA
9	358969X1		1	ANEL TRAVA	CIRCLIP	CIRCULITO
10	1692502M2		1	EIXO	SHAFT	ARBOL
11	2700273M1		1	ROLAMENTO AGULHA	BEARING NEEDLE	COJINETA AGUJAS
13	3612048M1	22	1	PINHÃO	PINION	PINON
14	3599429M2		1	ESPAÇADOR	SPACER	PIEZA DISTANCIA
15	3599607M1	28	1	PINHÃO	PINION	PINON

Transmissão 8x8
8x8 Transmission
Transmision 8x8

25-210

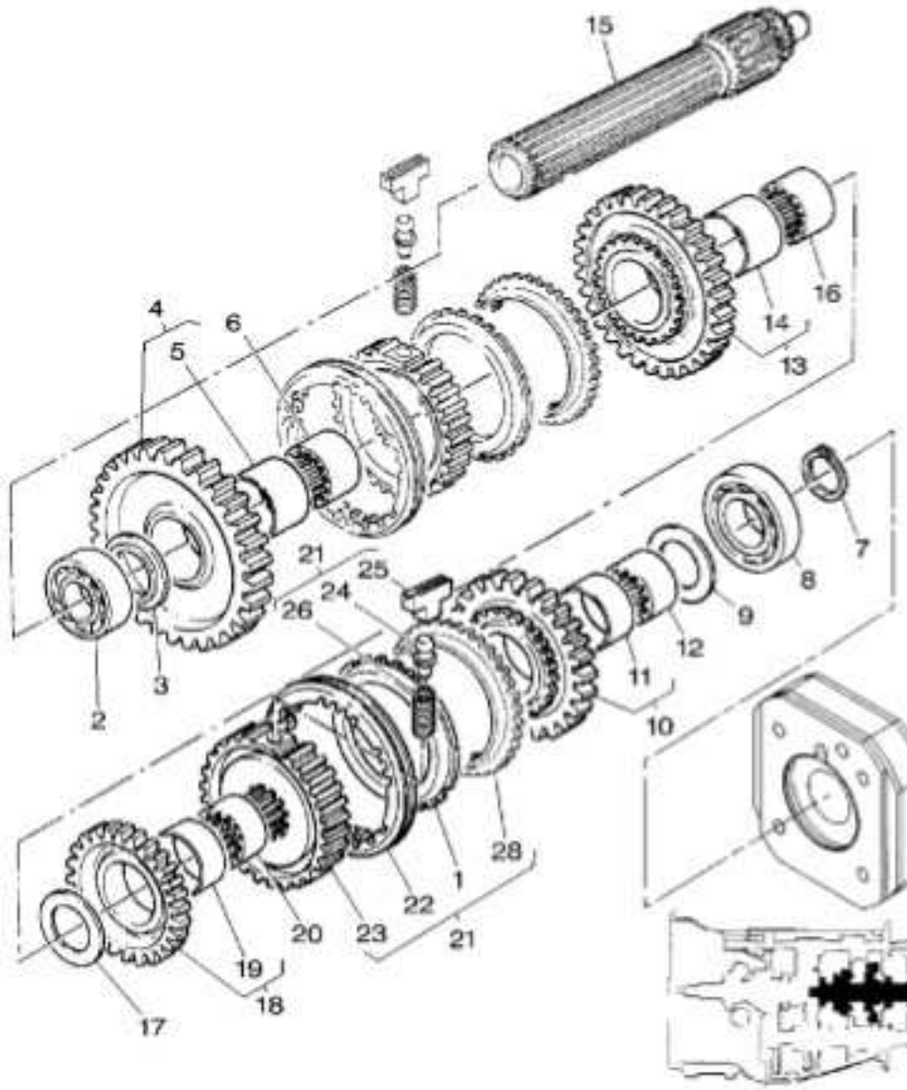

1	3771362M1		2	ANEL	RING	ARO
2	338552X1		1	ROLAMENTO	BEARING	COJINETE
3	1671888M2		X	CALÇO	SHIM	CALCE
3	1671889M2		X	ARRUELA	WASHER	ARANDELA
3	3598643M1		X	CALÇO	SHIM	CALCE
3	3598644M1		X	CALÇO	SHIM	CALCE
4	3598365M91	42	1	CJ. ENGRENAGEM	KIT, GEAR	ENGRANAJES JUEGO
5	3598367M1		1	LUVA	SLEEVE	MANCHA
6	3598654M1		1	LUVA	SLEEVE	MANCHA
7	195363M1		2	ANEL TRAVA	CIRCLIP	CIRCULITO
8	3761291M1		1	ROLAMENTO	BEARING	COJINETE
9	1867259M1		1	ARRUELA	WASHER	ARANDELA
10	3612053M91		1	ENGRENAGEM	GEAR	ENGRANAJE
11	1867246M1		1	BUCHA	BUSH	CASQUILLO
12	1617894M1		1	LUVA	SLEEVE	MANCHA
13	3612050M91	40	1	ENGRENAGEM	GEAR	ENGRANAJE
14	3598370M1		1	LUVA	SLEEVE	MANCHA
15	3807710M1		1	EIXO	SHAFT	ARBOL
16	3599945M1		1	LUVA	SLEEVE	MANCHA
17	1867259M1		1	ARRUELA	WASHER	ARANDELA
18	3612056M91		1	ENGRENAGEM	GEAR	ENGRANAJE
19	1867250M1		1	BUCHA	BUSH	CASQUILLO
20	3599946M1		1	LUVA	SLEEVE	MANCHA
21	3771346M91		X	CJ. SINCRONIZADO	SYNCHRO UNIT	SINCRONIZADORA
22	3771359M1		1	LUVA	SLEEVE	MANCHA
23	3771367M1		1	CUBO	HUB	CUBO
24	3771353M1		3	PINO	PIN	PASADOR
25	3771355M1		3	BLOCO	BLOCK	BLOQUE
26	3771354M1		3	MOLA	SPRING	RESORTE
28	3771370M1		2	ANEL	RING	ARO

Transmissão 8x8
8x8 Transmission
Transmision 8x8

25-215

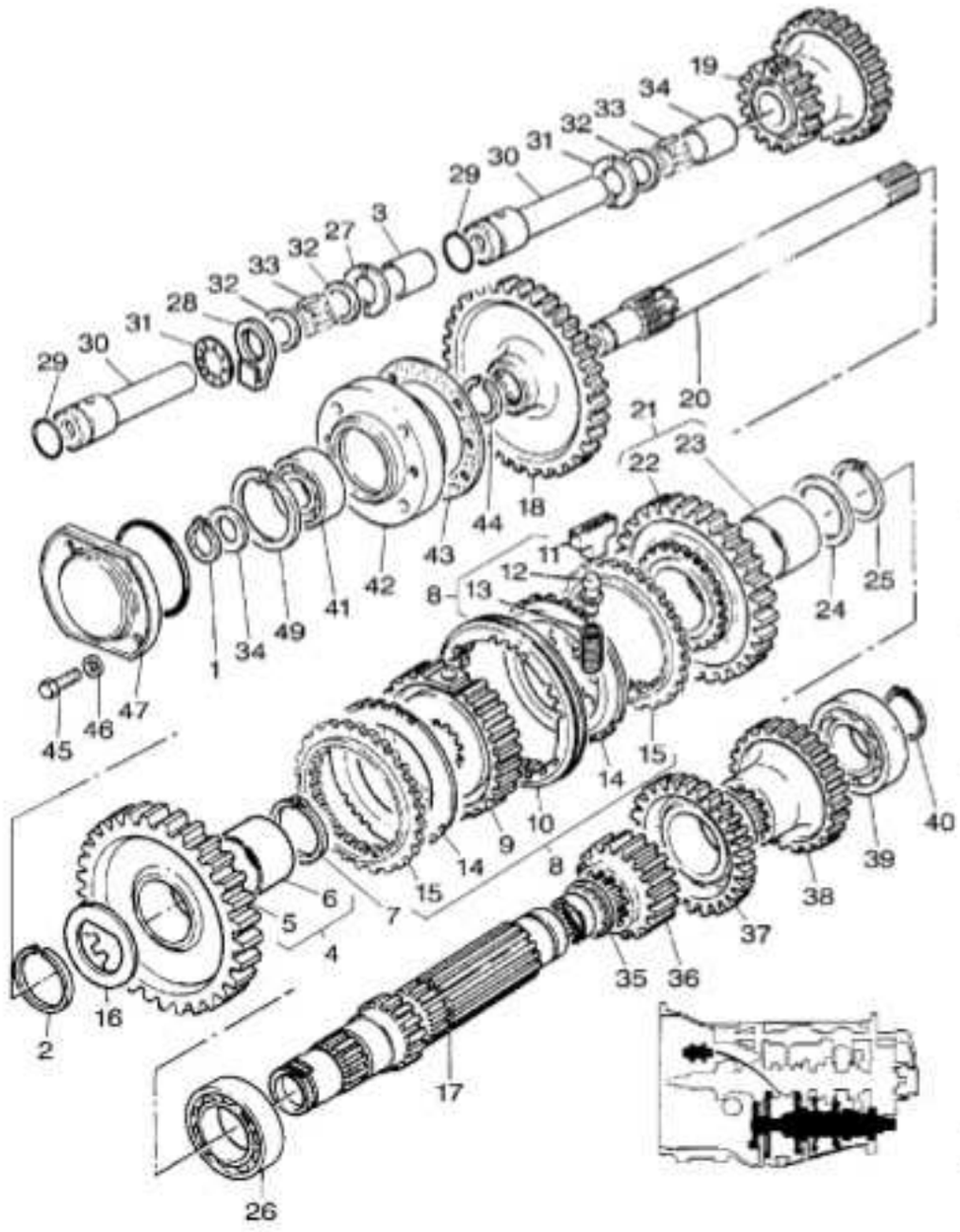

1	899385M1		1	ANEL	RING	ARO
2	831581M2		1	ANEL TRAVA	CIRCLIP	CIRCULITO
3	3771498M1		1	ESPAÇADOR	SPACER	PIEZA DISTANCIA
4	3599605M93	40	1	ENGRENAGEM	GEAR	ENGRANAJE
5			1	ENGRENAGEM	GEAR	ENGRANAJE
6	3697899M2		1	BUCHA	BUSH	CASQUILLO
7	1440873X1		1	ANEL TRAVA	CIRCLIP	CIRCULITO
8	3771350M91		X	CJ. SINCRONIZADO	SYNCHRO UNIT	SINCRONIZADORA
9	3771367M1		1	CUBO	HUB	CUBO
10	3771359M1		1	LUVA	SLEEVE	MANCHA
11	3771355M1		3	BLOCO	BLOCK	BLOQUE
12	3771353M1		3	PINO	PIN	PASADOR
13	3771354M1		3	MOLA	SPRING	RESORTE
14	3697917M1		2	ANEL	RING	ARO
15	3771370M1		2	ANEL	RING	ARO
16	3613276M1		1	ARRUELA AJUSTE	ADJUST WASHER	ARRUELA AJUSTE
17	3614588M2		1	EIXO	SHAFT	ARBOL
18	1671706M4	53	1	ENGRENAGEM	GEAR	ENGRANAJE
19	3599606M1	23	1	PINHÃO	PINION	PINON
20	1869279M1		1	EIXO	SHAFT	ARBOL
21	3614720M92	37	1	CJ. ENGRENAGEM	KIT, GEAR	ENGRANAJES JUEGO
22			1	ENGRENAGEM	GEAR	ENGRANAJE
23	3612301M1		1	BUCHA	BUSH	CASQUILLO
24	3612291M1		1	ARRUELA AJUSTE	ADJUST WASHER	ARRUELA AJUSTE
25	339470X1		1	ANEL	RING	ARO
26	3003372X1		1	ROLAMENTO	BEARING	COJINETE
27	189904M1		1	ARRUELA AJUSTE	ADJUST WASHER	ARRUELA AJUSTE
28	3763523M1		1	PLACA	PLATE	PLATO
29	3762561M1		1	ANEL "O"	O RING	JUNTA TORICA
30	3612693M2		1	EIXO	SHAFT	ARBOL
31	3771857M1		1	MOLA DISCO	DISC SPRING	DISC SPRING
32	3612559M2		2	ARRUELA	WASHER	ARANDELA
33	3614399M1		23	ROLAMENTO AGULHA	BEARING NEEDLE	COJINETA AGUJAS
34	881122M2		1	ANEL	RING	ARO
35	195500M1		1	ANEL TRAVA	CIRCLIP	CIRCULITO
36	3612049M1	20	1	PINHÃO	PINION	PINON
37	3612055M1	35	1	PINHÃO	PINION	PINON
38	3612052M1	29	1	PINHÃO	PINION	PINON
39	3761291M1		1	ROLAMENTO	BEARING	COJINETE
40	195363M1		2	ANEL TRAVA	CIRCLIP	CIRCULITO
41	899377M2		1	ROLAMENTO	BEARING	COJINETE
42	899331M1		1	FLANGE	FLANGE	PLETINA
43	180432M1		1	JUNTA	GASKET	EMPAQUETADURA
44	358913X1		1	ANEL TRAVA	CIRCLIP	CIRCULITO
45	354441X1		4	PARAFUSO	BOLT	PERNO
46	376724X1		4	ARRUELA	WASHER	ARANDELA
47	1683386M91		1	TAMPA	COVER	CUBIERTA
49	355988X1		1	ANEL TRAVA	CIRCLIP	CIRCULITO

Transmissão 8x8
8x8 Transmission
Transmision 8x8

25-220

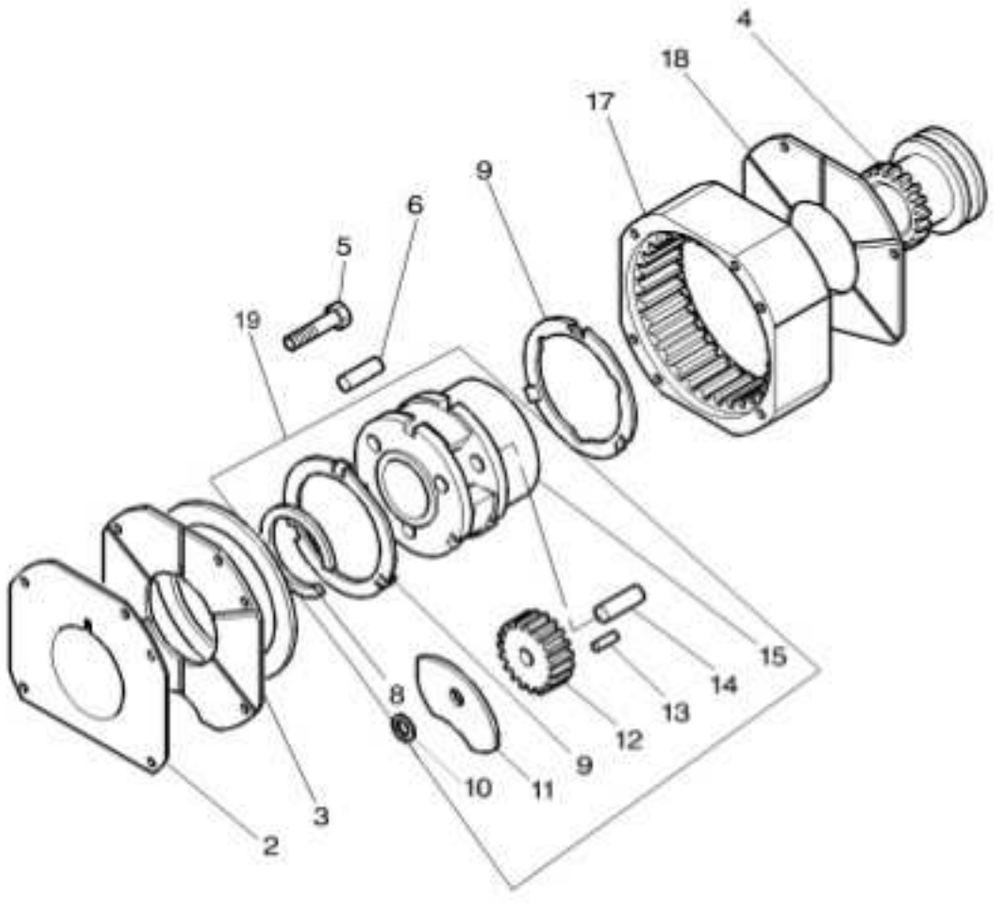

2	1867426M1			
3	1867425M1			
4	3807729M1			
5	354271X1			
6	180409M1			
8	377424X1			
9	1866545M2			
10	1866543M1			
11	1866542M1			
12	1866552M1			
13	1866553M2			
14	1866538M2			
15				
17	1867424M2			
18	1867423M1			
19	3811067M91			
1	CALÇO	SHIM	CALCE	
1	PLACA	PLATE	PLATO	
1	LUVA ACOPLAMENTO	COUPLING SLEEVE	COUPLING SLEEVE	
2	PARAFUSO	BOLT	PERNO	
2	PINO	PIN	PASADOR	
1	ANEL TRAVA	CIRCLIP	CIRCULITO	
2	ARRUELA	WASHER	ARANDELA	
3	ARRUELA	WASHER	ARANDELA	
6	ARRUELA	WASHER	ARANDELA	
3	ENGRENAGEM	GEAR	ENGRANAJE	
96	ROLETE	ROLLER	RODILLO	
3	EIXO	SHAFT	ARBOL	
1	PORTA ENGRENAGEM	CARRIER	PORTADOR	
1	COROA	ANNULAR GEAR	ENGRANAJE ANULAR	
1	PLACA	PLATE	PLATO	
1	PORTA ENGRENAGEM	CARRIER	PORTADOR	

Transmissão 8x8
8x8 Transmission
Transmision 8x8

25-225

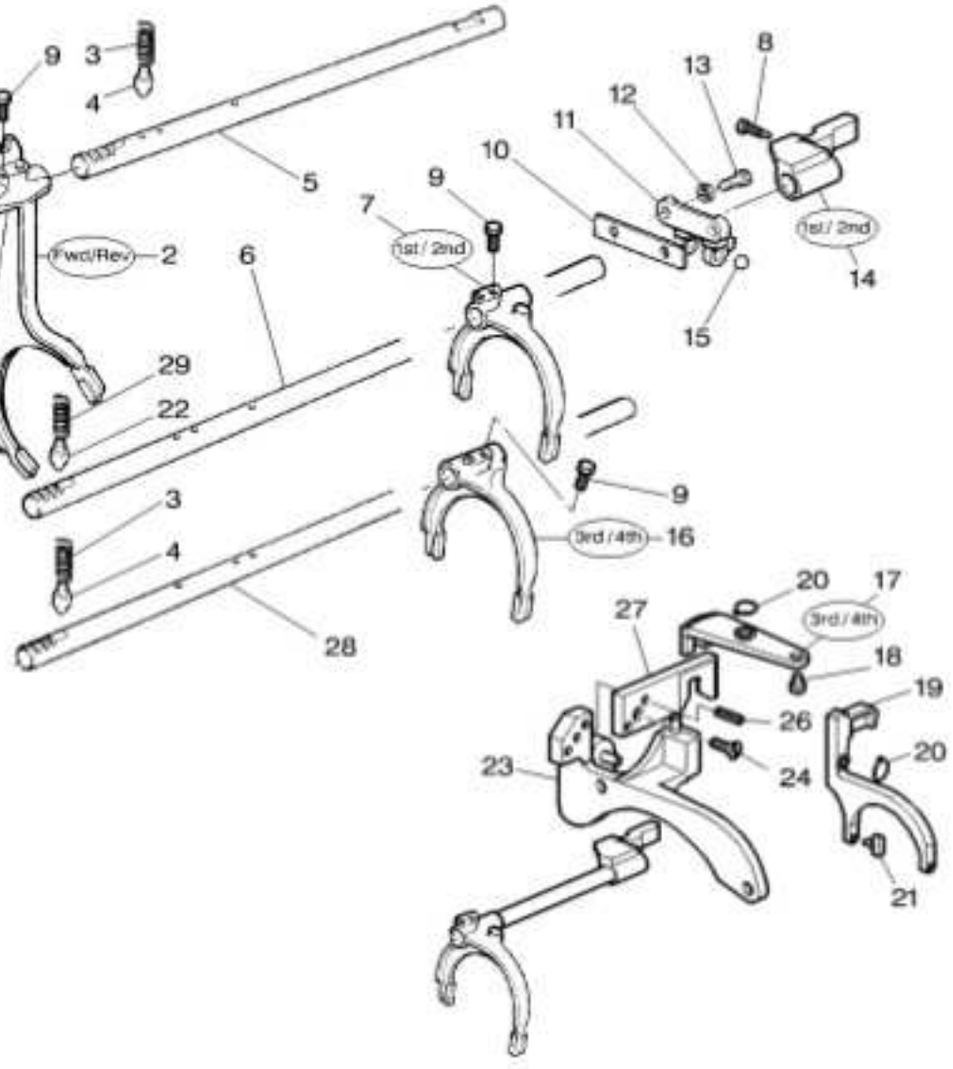

2	3697242M2	1	GARFO	FORK	HORQUILLA
5	6267986M1	1	EIXO	SHAFT	ARBOL
6	3808865M1	1	EIXO	SHAFT	ARBOL
7	3599652M1	1	GARFO	FORK	HORQUILLA
8	3810902M1	1	PARAFUSO	BOLT	PERNO
9	1675367M2	6	PARAFUSO	BOLT	PERNO
10	3809342M1	1	PLACA	PLATE	PLATO
11	1860761M1	1	SUPORTE	BRACKET	SOPORTE
12	376720X1	2	ARRUELA	WASHER	ARANDELA
13	354262X1	2	PARAFUSO	BOLT	PERNO
14	3807536M1	1	SELETOR	SELECTOR	SELECTOR
15	391838X1	1	ESFERA	BALL	BOLA
16	1674654M3	1	GARFO	FORK	HORQUILLA
17	3810851M1	1	ALAVANCA	LEVER	PALANCA
18	3807525M1	1	PINO	PIN	PASADOR
19	6200656M1	1	GARFO	FORK	HORQUILLA
20	1440474X1	2	ANEL TRAVA	CIRCLIP	CIRCULITO
21	3811154M1	1	PINO	PIN	PASADOR
22	3610589M2	3	PINO	PIN	PASADOR
23	6200655M91	1	ACIONAMENTO	DRIVE	MANDO
24	3009431X1	1	PARAFUSO	BOLT	PERNO
26	3019304X1	2	PINO	PIN	PASADOR
27	3807529M1	1	PLACA	PLATE	PLATO
28	3808864M1	1	EIXO	SHAFT	ARBOL
29	3610591M3	3	MOLA	SPRING	RESORTE

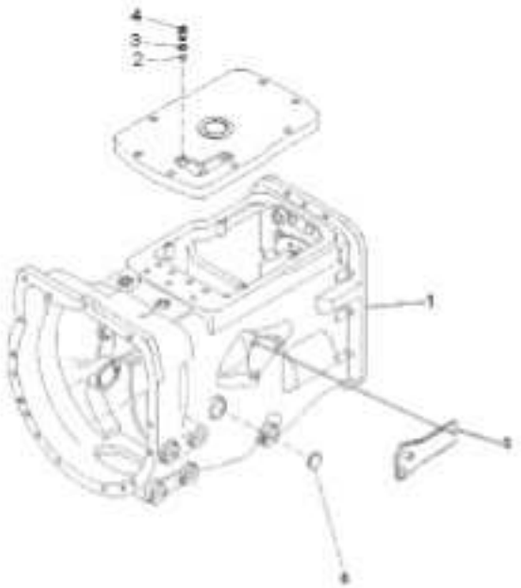

1	6269397M91	25-235 No	1 CJ. TRANSMISSÃO	KIT, TRANSMISSION	JGO. TRANSMISION
2	046569P1		2 EXTENSÃO	EXTENSION	EXTENSION
3	181142M1		2 ARRUELA	WASHER	ARANDELA
4	6269651M1		1 INTERRUPTOR	SWITCH	INTERRUPTOR
5	073529S1		1 CJ. SUPORTE	KIT, BRACKET	JUEGO SOPORTE
6	036310P1		2 BUJÃO	PLUG	TAPON

Transmissão Transmission Transmision	Carcaça Housing Caja	25-235	8x8 Velocidades 8x8 Speed 8x8 Velocidades

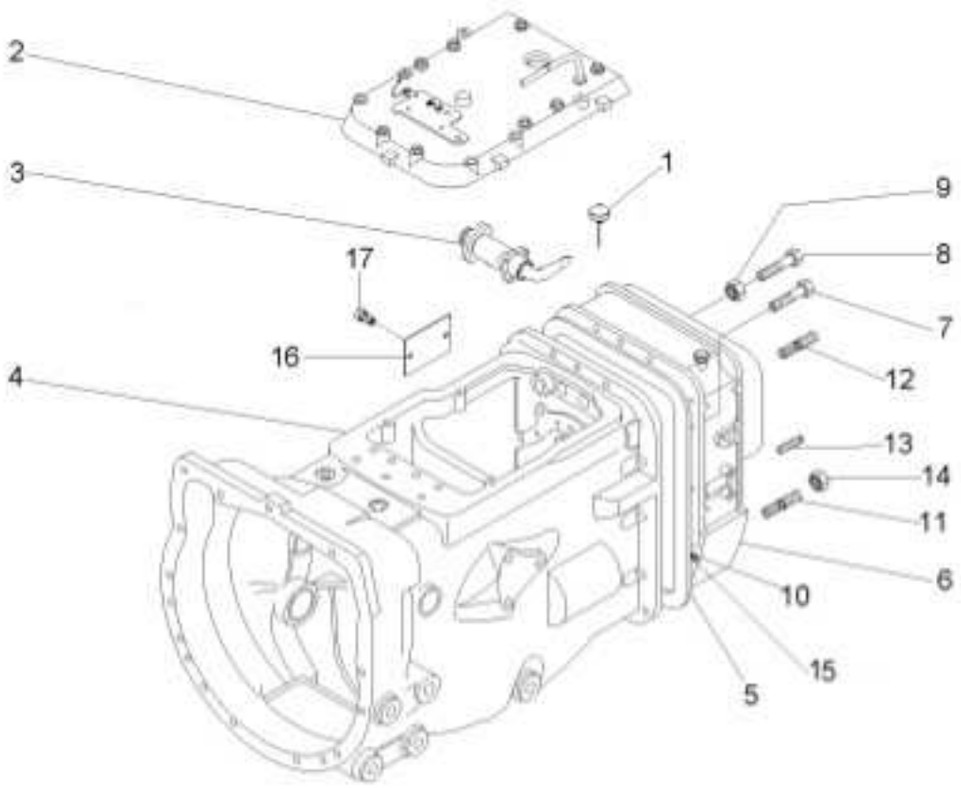

1	3811274M1		1	INTERRUPTOR	SWITCH	INTERRUPTOR
2	6269395M91		1	TAMPA	COVER	CUBIERTA
3	3810967M92	30-180 No	1	SELETOR	SELECTOR	SELECTOR
4	6269396M91	25-240 No	1	CJ. TRANSMISSÃO	KIT, TRANSMISSION	JGO. TRANSMISION
4		25-245 No	1	CJ. TRANSMISSÃO	KIT, TRANSMISSION	JGO. TRANSMISION
4		25-250 No	1	CJ. TRANSMISSÃO	KIT, TRANSMISSION	JGO. TRANSMISION
4		25-255 No	1	CJ. TRANSMISSÃO	KIT, TRANSMISSION	JGO. TRANSMISION
4		25-260 No	1	CJ. TRANSMISSÃO	KIT, TRANSMISSION	JGO. TRANSMISION
4		25-265 No	1	CJ. TRANSMISSÃO	KIT, TRANSMISSION	JGO. TRANSMISION
5	1687785M4		1	JUNTA	GASKET	EMPAQUETADURA
6	6200553M1	30-165 No	1	CARCAÇA TRANSM.	TRANSM.HOUSING	CAJA TRANSMISION
7	377824X1		9	PARAFUSO	BOLT	PERNO
8	377563X1		3	PARAFUSO	BOLT	PERNO
9	069676T1		5	PORCA	NUT	TUERCA
10	180474M1		1	ARRUELA	WASHER	ARANDELA
11	3807776M1		1	PARAFUSO	BOLT	PERNO
12	3589428M1		2	PRISIONEIRO	STUD	ESPARRAGO
13	191314M1		2	PINO	PIN	PASADOR
14	3772662M1		1	PORCA	NUT	TUERCA
15	884691M1		1	BUJÃO	PLUG	TAPON
16	050905P1		1	PLACA	PLATE	PLATO
17	050906P1		2	PARAFUSO	BOLT	PERNO

Transmissão 8x8
8x8 Transmission
Transmision 8x8

25-240

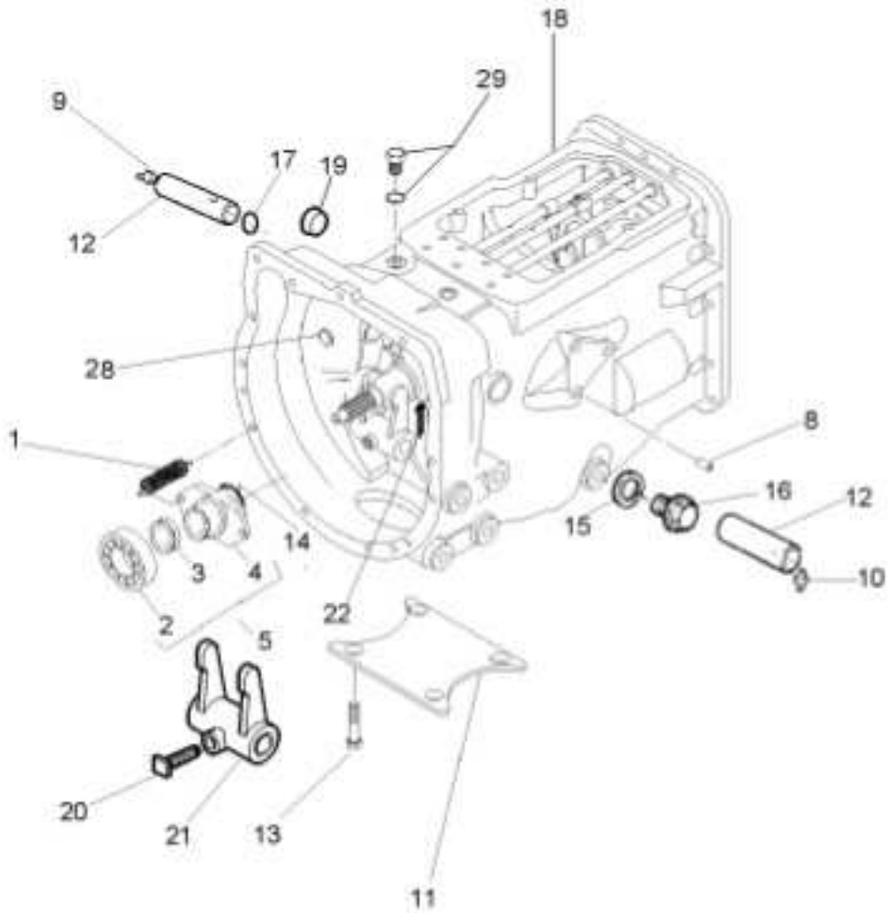

1	3700450M1	2	MOLA	SPRING	RESORTE
2	6223296M1	1	ROLAMENTO	BEARING	COJINETE
3	6225046M1	1	DISCO	DISC	DISCO
4	6226154M1	1	COLAR	COLLAR	COLLAR
5	6226262M91	1	DESTACADOR	SEPARATED	DESTACADOR
8	899297M1	1	BUJÃO	PLUG	TAPON
9	29951X	1	GRAXEIRA	GREASER	ENGRASADOR
10	13811X	1	GRAXEIRA	GREASER	ENGRASADOR
11	180482M1	1	TAMPA	COVER	CUBIERTA
12	058424P1	2	EIXO	SHAFT	ARBOL
13	377477X1	4	PARAFUSO	BOLT	PERNO
14	886089M1	1	ANEL "O"	O RING	JUNTA TORICA
15	180474M1	1	ARRUELA	WASHER	ARANDELA
16	884691M1	1	BUJÃO	PLUG	TAPON
17	364784X1	2	ANEL "O"	O RING	JUNTA TORICA
18	6201746M91	1	CJ. CARCAÇA	HOUSE ASSY	CONJ. CARTER
19	1667919M1	1	BUJÃO	PLUG	TAPON
20	3771408M1	2	PARAFUSO	BOLT	PERNO
21	886719M1	1	GARFO	FORK	HORQUILLA
22	354076X1	1	CUPILHA	COTTER PIN	PASADOR DOUBLE
28	3614857M1	1	BUJÃO	PLUG	TAPON
29	358724X91	1	BUJÃO	PLUG	TAPON

Transmissão 8x8
8x8 Transmission
Transmision 8x8

25-245

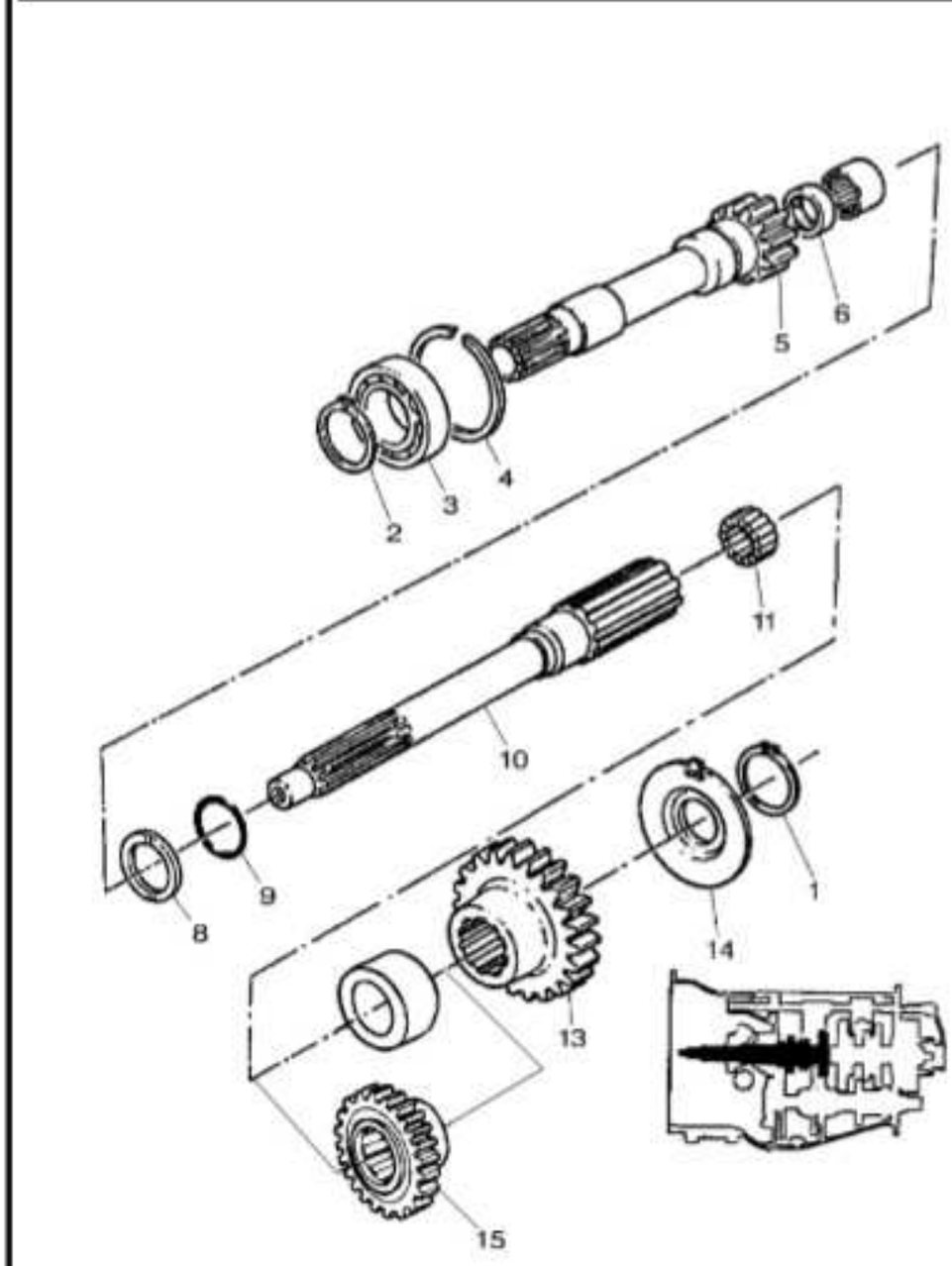

1	762101M1		1	ANEL TRAVA	CIRCLIP	CIRCULITO
2	762101M1		1	ANEL TRAVA	CIRCLIP	CIRCULITO
3	GK2151		1	ROLAMENTO	BEARING	COJINETE
4	377631X1		1	ANEL TRAVA	CIRCLIP	CIRCULITO
5	1677748M92	16	1	ÁRVORE	AXLE	EJE
6	3612710M92		1	LUVA	SLEEVE	MANCHA
8	1677742M2		1	ARRUELA	WASHER	ARANDELA
9	358969X1		1	ANEL TRAVA	CIRCLIP	CIRCULITO
10	1692502M2		1	EIXO	SHAFT	ARBOL
11	2700273M1		1	ROLAMENTO AGULHA	BEARING NEEDLE	COJINETA AGUJAS
13	3612048M1	22	1	PINHÃO	PINION	PINON
14	3599429M2		1	ESPAÇADOR	SPACER	PIEZA DISTANCIA
15	3599607M1	28	1	PINHÃO	PINION	PINON

Transmissão 8x8
8x8 Transmission
Transmision 8x8

25-250

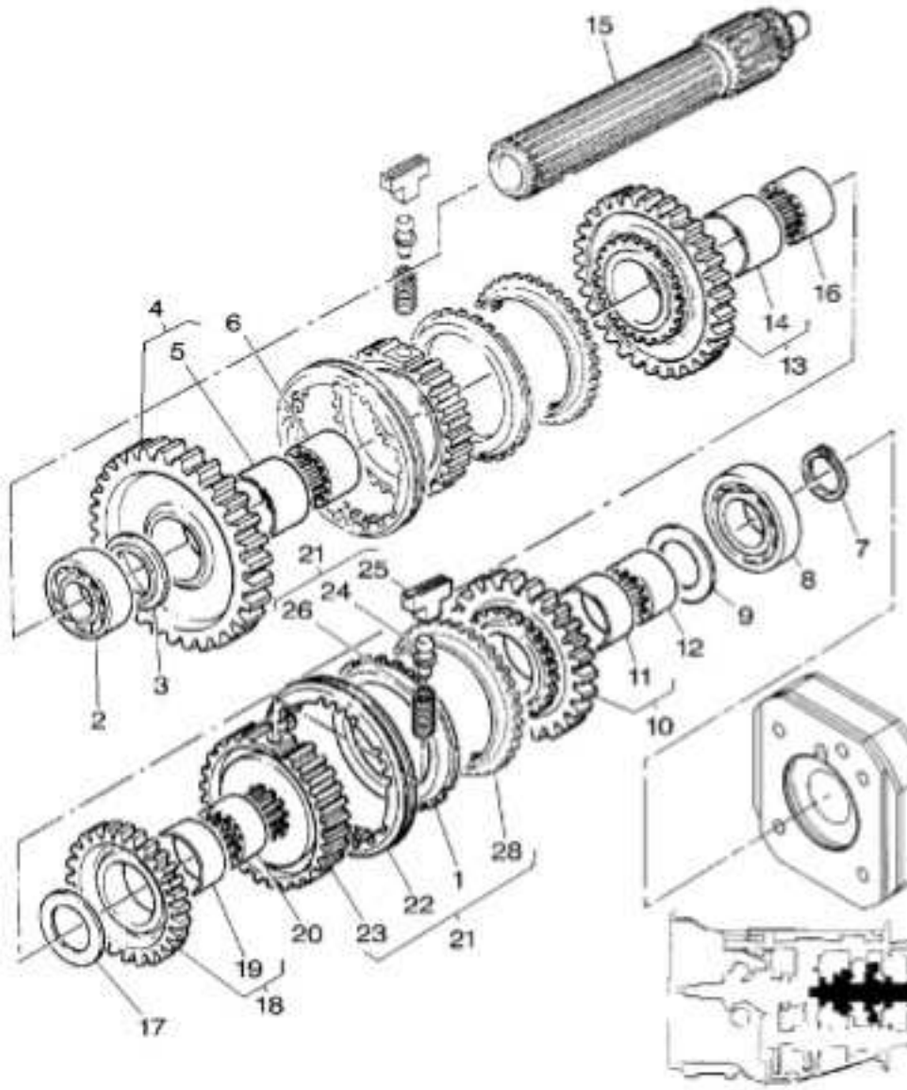

1	3771362M1		2	ANEL	RING	ARO
2	338552X1		1	ROLAMENTO	BEARING	COJINETE
3	1671888M2		X	CALÇO	SHIM	CALCE
3	1671889M2		X	ARRUELA	WASHER	ARANDELA
3	3598643M1		X	CALÇO	SHIM	CALCE
3	3598644M1		X	CALÇO	SHIM	CALCE
4	3598365M91	42	1	CJ. ENGRENAGEM	KIT, GEAR	ENGRANAJES JUEGO
5	3598367M1		1	LUVA	SLEEVE	MANCHA
6	3598654M1		1	LUVA	SLEEVE	MANCHA
7	195363M1		2	ANEL TRAVA	CIRCLIP	CIRCULITO
8	3761291M1		1	ROLAMENTO	BEARING	COJINETE
9	1867259M1		1	ARRUELA	WASHER	ARANDELA
10	3612053M91		1	ENGRENAGEM	GEAR	ENGRANAJE
11	1867246M1		1	BUCHA	BUSH	CASQUILLO
12	1617894M1		1	LUVA	SLEEVE	MANCHA
13	3612050M91	40	1	ENGRENAGEM	GEAR	ENGRANAJE
14	3598370M1		1	LUVA	SLEEVE	MANCHA
15	3807710M1		1	EIXO	SHAFT	ARBOL
16	3599945M1		1	LUVA	SLEEVE	MANCHA
17	1867259M1		1	ARRUELA	WASHER	ARANDELA
18	3612056M91		1	ENGRENAGEM	GEAR	ENGRANAJE
19	1867250M1		1	BUCHA	BUSH	CASQUILLO
20	3599946M1		1	LUVA	SLEEVE	MANCHA
21	3771346M91		X	CJ. SINCRONIZADO	SYNCHRO UNIT	SINCRONIZADORA
22	3771359M1		1	LUVA	SLEEVE	MANCHA
23	3771367M1		1	CUBO	HUB	CUBO
24	3771353M1		3	PINO	PIN	PASADOR
25	3771355M1		3	BLOCO	BLOCK	BLOQUE
26	3771354M1		3	MOLA	SPRING	RESORTE
28	3771370M1		2	ANEL	RING	ARO

Transmissão 8x8
8x8 Transmission
Transmision 8x8

25-255

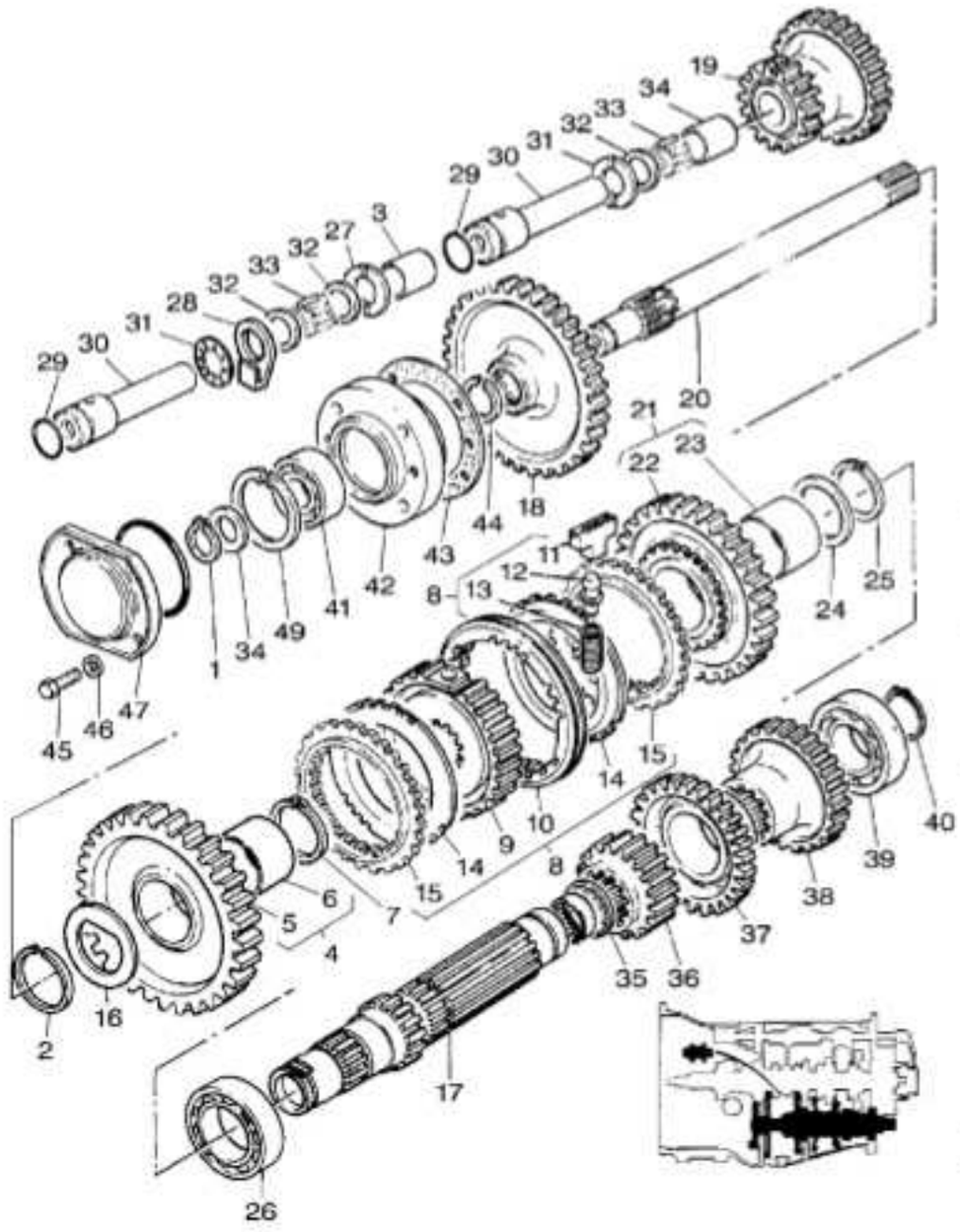

1	899385M1		1	ANEL	RING	ARO
2	831581M2		1	ANEL TRAVA	CIRCLIP	CIRCULITO
3	3771498M1		1	ESPAÇADOR	SPACER	PIEZA DISTANCIA
4	3599605M93	40	1	ENGRENAGEM	GEAR	ENGRANAJE
5			1	ENGRENAGEM	GEAR	ENGRANAJE
6	3697899M2		1	BUCHA	BUSH	CASQUILLO
7	1440873X1		1	ANEL TRAVA	CIRCLIP	CIRCULITO
8	3771350M91		X	CJ. SINCRONIZADO	SYNCHRO UNIT	SINCRONIZADORA
9	3771367M1		1	CUBO	HUB	CUBO
10	3771359M1		1	LUVA	SLEEVE	MANCHA
11	3771355M1		3	BLOCO	BLOCK	BLOQUE
12	3771353M1		3	PINO	PIN	PASADOR
13	3771354M1		3	MOLA	SPRING	RESORTE
14	3697917M1		2	ANEL	RING	ARO
15	3771370M1		2	ANEL	RING	ARO
16	3613276M1		1	ARRUELA AJUSTE	ADJUST WASHER	ARRUELA AJUSTE
17	3614588M2		1	EIXO	SHAFT	ARBOL
18	1671706M4	53	1	ENGRENAGEM	GEAR	ENGRANAJE
19	3599606M1	23	1	PINHÃO	PINION	PINON
20	1869279M1		1	EIXO	SHAFT	ARBOL
21	3614720M92	37	1	CJ. ENGRENAGEM	KIT, GEAR	ENGRANAJES JUEGO
22			1	ENGRENAGEM	GEAR	ENGRANAJE
23	3612301M1		1	BUCHA	BUSH	CASQUILLO
24	3612291M1		1	ARRUELA AJUSTE	ADJUST WASHER	ARRUELA AJUSTE
25	339470X1		1	ANEL	RING	ARO
26	3003372X1		1	ROLAMENTO	BEARING	COJINETE
27	189904M1		1	ARRUELA AJUSTE	ADJUST WASHER	ARRUELA AJUSTE
28	3763523M1		1	PLACA	PLATE	PLATO
29	3762561M1		1	ANEL "O"	O RING	JUNTA TORICA
30	3612693M2		1	EIXO	SHAFT	ARBOL
31	3771857M1		1	MOLA DISCO	DISC SPRING	DISC SPRING
32	3612559M2		2	ARRUELA	WASHER	ARANDELA
33	3614399M1		23	ROLAMENTO AGULHA	BEARING NEEDLE	COJINETA AGUJAS
34	881122M2		1	ANEL	RING	ARO
35	195500M1		1	ANEL TRAVA	CIRCLIP	CIRCULITO
36	3612049M1	20	1	PINHÃO	PINION	PINON
37	3612055M1	35	1	PINHÃO	PINION	PINON
38	3612052M1	29	1	PINHÃO	PINION	PINON
39	3761291M1		1	ROLAMENTO	BEARING	COJINETE
40	195363M1		2	ANEL TRAVA	CIRCLIP	CIRCULITO
41	899377M2		1	ROLAMENTO	BEARING	COJINETE
42	899331M1		1	FLANGE	FLANGE	PLETINA
43	180432M1		1	JUNTA	GASKET	EMPAQUETADURA
44	358913X1		1	ANEL TRAVA	CIRCLIP	CIRCULITO
45	354441X1		4	PARAFUSO	BOLT	PERNO
46	376724X1		4	ARRUELA	WASHER	ARANDELA
47	1683386M91		1	TAMPA	COVER	CUBIERTA
49	355988X1		1	ANEL TRAVA	CIRCLIP	CIRCULITO

Transmissão 8x8
8x8 Transmission
Transmision 8x8

25-260

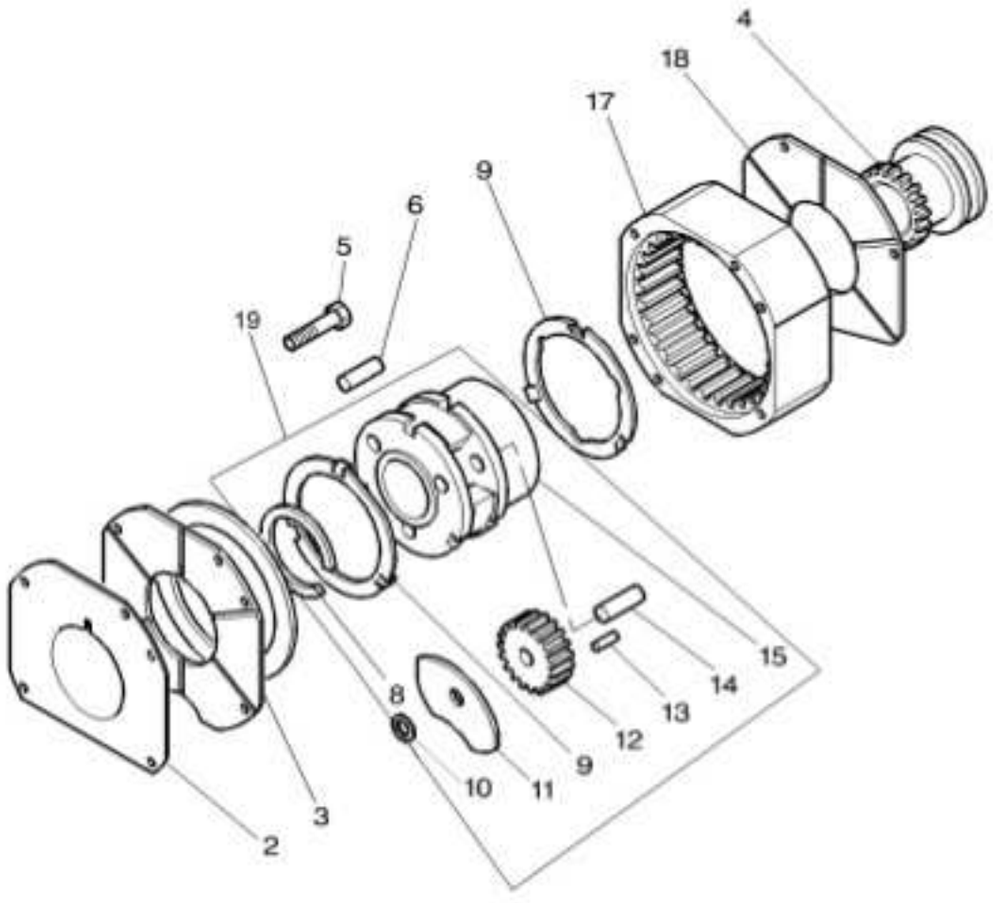

2	1867426M1			
3	1867425M1			
4	3807729M1			
5	354271X1			
6	180409M1			
8	377424X1			
9	1866545M2			
10	1866543M1			
11	1866542M1			
12	1866552M1			
13	1866553M2			
14	1866538M2			
15				
17	1867424M2			
18	1867423M1			
19	3811067M91			
1	CALÇO	SHIM	CALCE	
1	PLACA	PLATE	PLATO	
1	LUVA ACOPLAMENTO	COUPLING SLEEVE	COUPLING SLEEVE	
2	PARAFUSO	BOLT	PERNO	
2	PINO	PIN	PASADOR	
1	ANEL TRAVA	CIRCLIP	CIRCULITO	
2	ARRUELA	WASHER	ARANDELA	
3	ARRUELA	WASHER	ARANDELA	
6	ARRUELA	WASHER	ARANDELA	
3	ENGRENAGEM	GEAR	ENGRANAJE	
96	ROLETE	ROLLER	RODILLO	
3	EIXO	SHAFT	ARBOL	
1	PORTA ENGRENAGEM	CARRIER	PORTADOR	
1	COROA	ANNULAR GEAR	ENGRANAJE ANULAR	
1	PLACA	PLATE	PLATO	
1	PORTA ENGRENAGEM	CARRIER	PORTADOR	

Transmissão 8x8
8x8 Transmission
Transmision 8x8

25-265

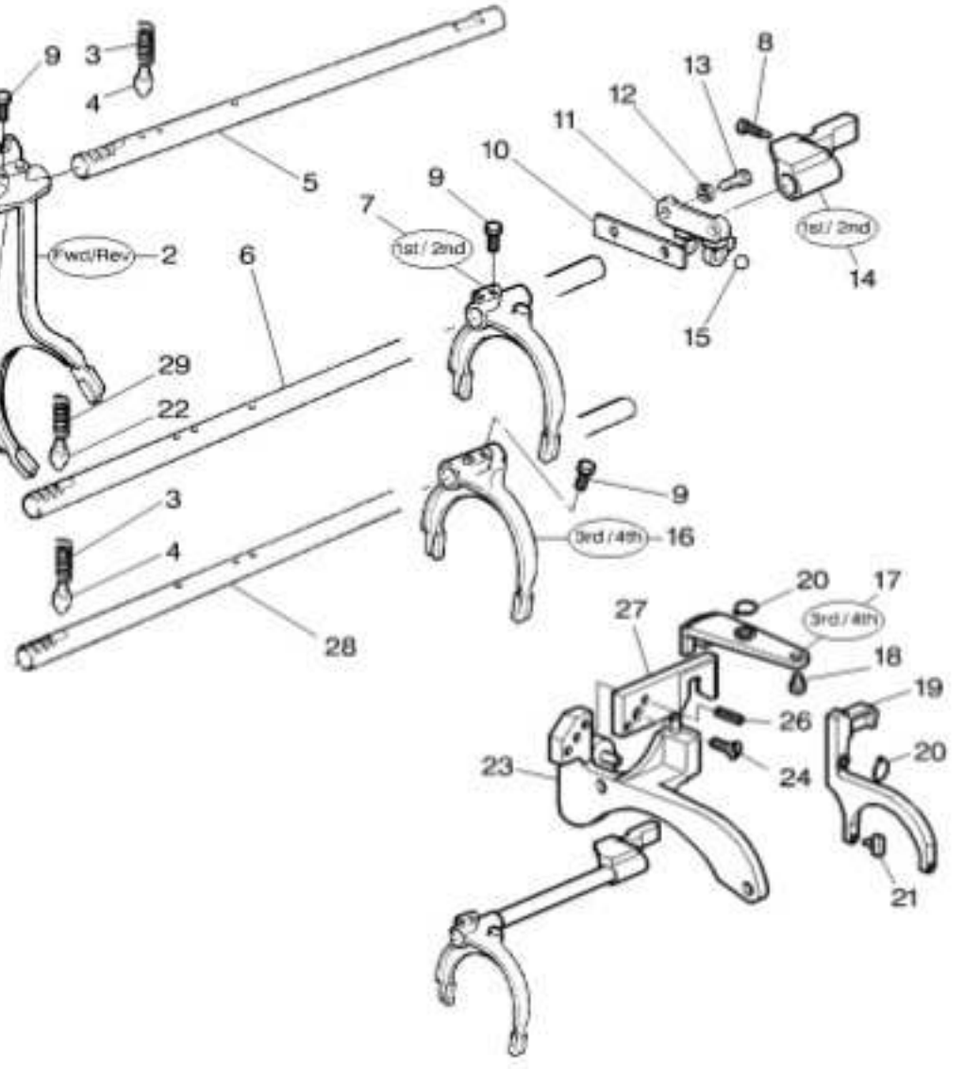

2	3697242M2	1	GARFO	FORK	HORQUILLA
5	6267986M1	1	EIXO	SHAFT	ARBOL
6	3808865M1	1	EIXO	SHAFT	ARBOL
7	3599652M1	1	GARFO	FORK	HORQUILLA
8	3810902M1	1	PARAFUSO	BOLT	PERNO
9	1675367M2	6	PARAFUSO	BOLT	PERNO
10	3809342M1	1	PLACA	PLATE	PLATO
11	1860761M1	1	SUPORTE	BRACKET	SOPORTE
12	376720X1	2	ARRUELA	WASHER	ARANDELA
13	354262X1	2	PARAFUSO	BOLT	PERNO
14	3807536M1	1	SELETOR	SELECTOR	SELECTOR
15	391838X1	1	ESFERA	BALL	BOLA
16	1674654M3	1	GARFO	FORK	HORQUILLA
17	3810851M1	1	ALAVANCA	LEVER	PALANCA
18	3807525M1	1	PINO	PIN	PASADOR
19	6200656M1	1	GARFO	FORK	HORQUILLA
20	1440474X1	2	ANEL TRAVA	CIRCLIP	CIRCULITO
21	3811154M1	1	PINO	PIN	PASADOR
22	3610589M2	3	PINO	PIN	PASADOR
23	6200655M91	1	ACIONAMENTO	DRIVE	MANDO
24	3009431X1	1	PARAFUSO	BOLT	PERNO
26	3019304X1	2	PINO	PIN	PASADOR
27	3807529M1	1	PLACA	PLATE	PLATO
28	3808864M1	1	EIXO	SHAFT	ARBOL
29	3610591M3	3	MOLA	SPRING	RESORTE

Transmissão (8 Vel. Deslizante)	4 Rodas Motrizes	25-270	
Tmsmission (8. Speed)	4 Wheels Drive		
Transmision (8. Vel. Deslizante)	4 Ruedas Motriz		

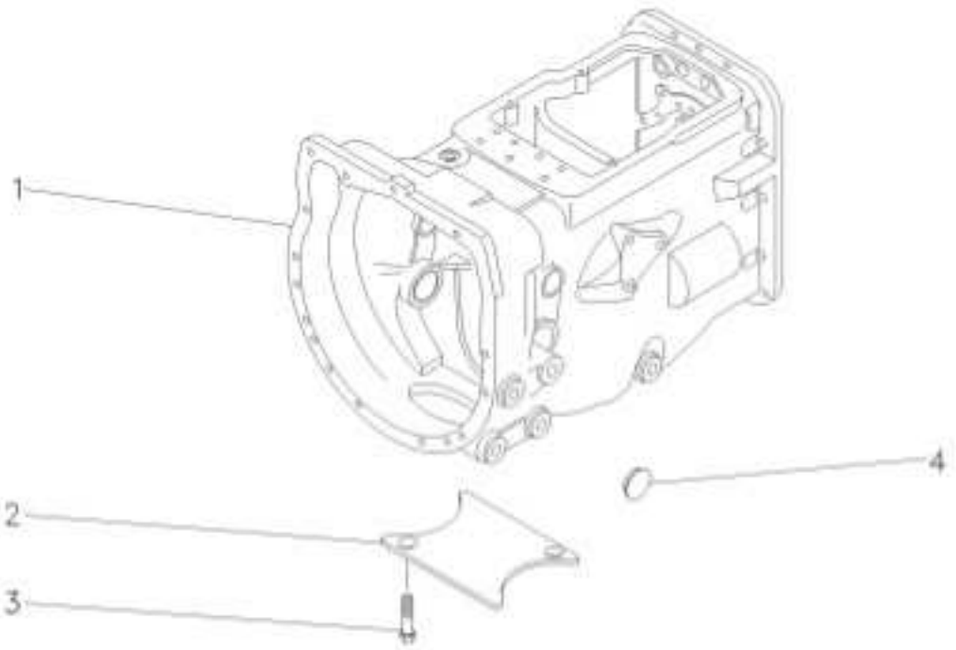

1	063282N2	25-271 No	1 CJ. TRANSMISSÃO	KIT, TRANSMISSION	JGO. TRANSMISION
1		25-272 No	1 CJ. TRANSMISSÃO	KIT, TRANSMISSION	JGO. TRANSMISION
1		25-273 No	1 CJ. TRANSMISSÃO	KIT, TRANSMISSION	JGO. TRANSMISION
1		25-274 No	1 CJ. TRANSMISSÃO	KIT, TRANSMISSION	JGO. TRANSMISION
2	021020P2		1 TAMPA	COVER	CUBIERTA
3	354441X1		4 PARAFUSO	BOLT	PERNO
4	027014P1		1 TAMPÃO	PAD	ALMOHADILLA

Transmissão
Transmission
Transmisión

25-271

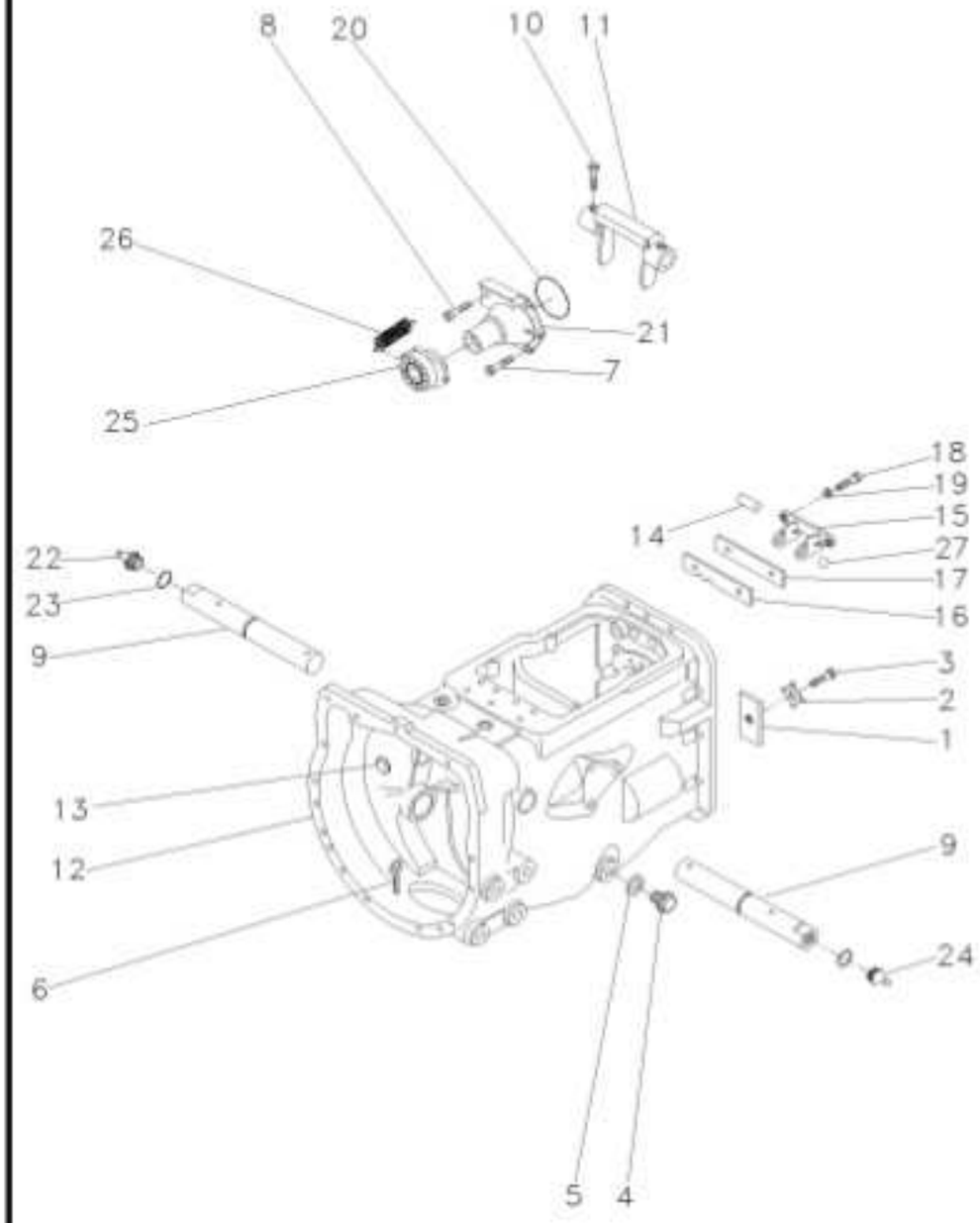

1	184789M1			1	TRAVA	LOCK	RETENEDOR
2	828020M1			1	ARRUELA	WASHER	ARANDELA
3	362433X1			1	PARAFUSO	BOLT	PERNO
4	050698T1			1	BUJÃO	PLUG	TAPON
5	180474M1			1	ARRUELA	WASHER	ARANDELA
6	354076X1			1	CUPILHA	COTTER PIN	PASADOR DOUBLE
7	377477X1			3	PARAFUSO	BOLT	PERNO
8	377480X1			1	PARAFUSO	BOLT	PERNO
9	058424P1	▶		2	EIXO	SHAFT	ARBOL
10	180002M1			2	PARAFUSO	BOLT	PERNO
11	886719M1			1	GARFO	FORK	HORQUILLA
12	488156M97	👁	25-65 No	1	CJ. CARCAÇA	HOUSE ASSY	CONJ. CARTER
13	2950X			1	BUJÃO	PLUG	TAPON
14	1860767M1			1	PINO	PIN	PASADOR
15	1860761M1			1	SUPORTE	BRACKET	SOPORTE
16	1860765M1			1	ESPAÇADOR	SPACER	PIEZA DISTANCIA
17	1860764M2			1	PLACA	PLATE	PLATO
18	362443X1			2	PARAFUSO	BOLT	PERNO
19	353434X1			2	ARRUELA	WASHER	ARANDELA
20	886089M1			1	ANEL "O"	O RING	JUNTA TORICA
21	1860890M91			1	FLANGE	FLANGE	PLETINA
22	13811X			1	GRAXEIRA	GREASER	ENGRASADOR
23	364784X1			2	ANEL "O"	O RING	JUNTA TORICA
24	29951X			1	GRAXEIRA	GREASER	ENGRASADOR
25	063142N1			1	PORTA ROLAMENTO	BEARING FLANGE	BEARING FLANGE
26	3700450M1			2	MOLA	SPRING	RESORTE
27	391838X1			2	ESFERA	BALL	BOLA

Transmissão
Transmission
Transmisión

25-272

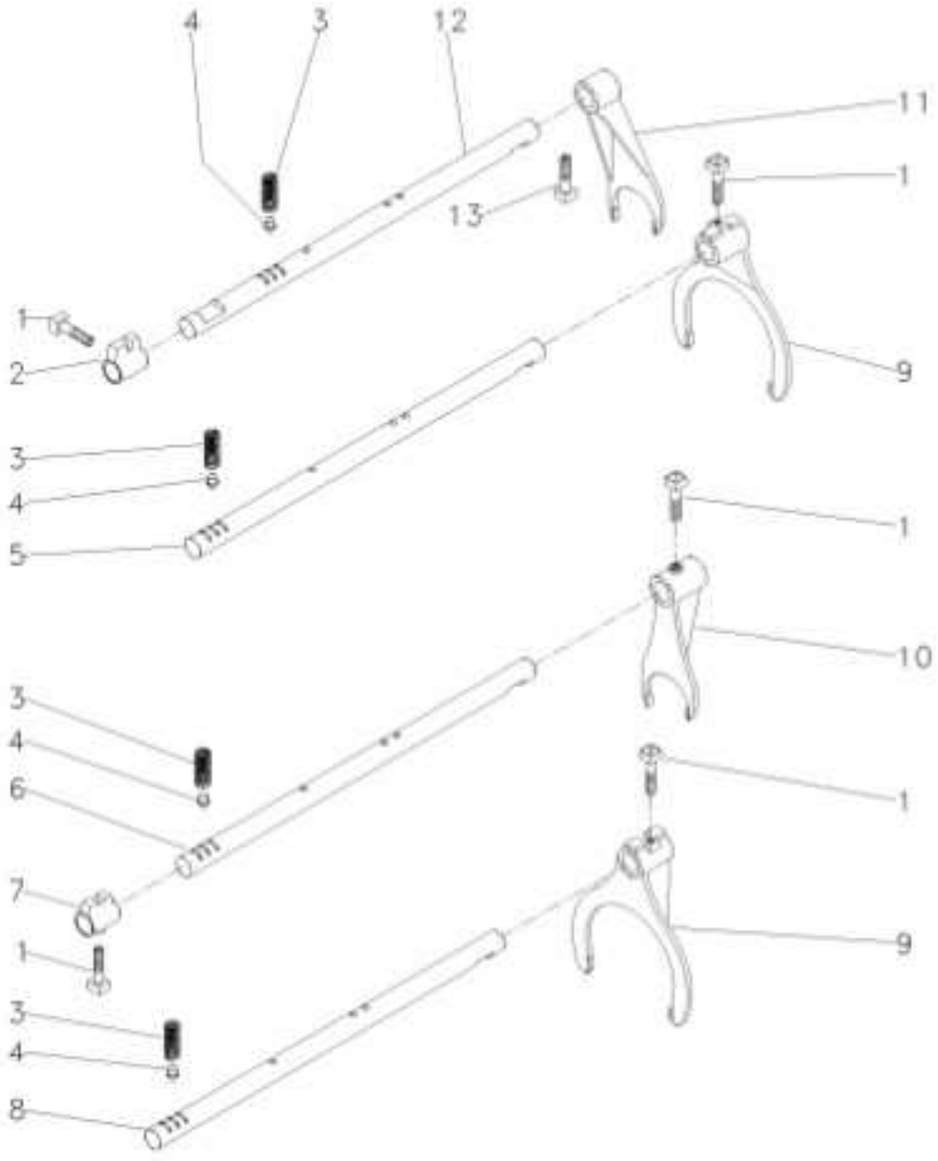

1	180002M1	**5** PARAFUSO	BOLT	PERNO
2	180446M1	**1** SELETOR	SELECTOR	SELECTOR
3	191221M1	**4** MOLA	SPRING	RESORTE
4	180418M2	**4** PINO	PIN	PASADOR
5	180442M2	**1** EIXO	SHAFT	ARBOL
6	1862866M1	**1** EIXO	SHAFT	ARBOL
7	1862868M2	**1** SELETOR	SELECTOR	SELECTOR
8	180438M2	**2** EIXO	SHAFT	ARBOL
9	1860773M1	**2** GARFO	FORK	HORQUILLA
10	1873532M1	**1** GARFO	FORK	HORQUILLA
11	897065M2	**1** GARFO	FORK	HORQUILLA
12	894703M2	**1** EIXO	SHAFT	ARBOL
13	180002M1	**1** PARAFUSO	BOLT	PERNO

Transmissão
Transmission
Transmisión

25-273

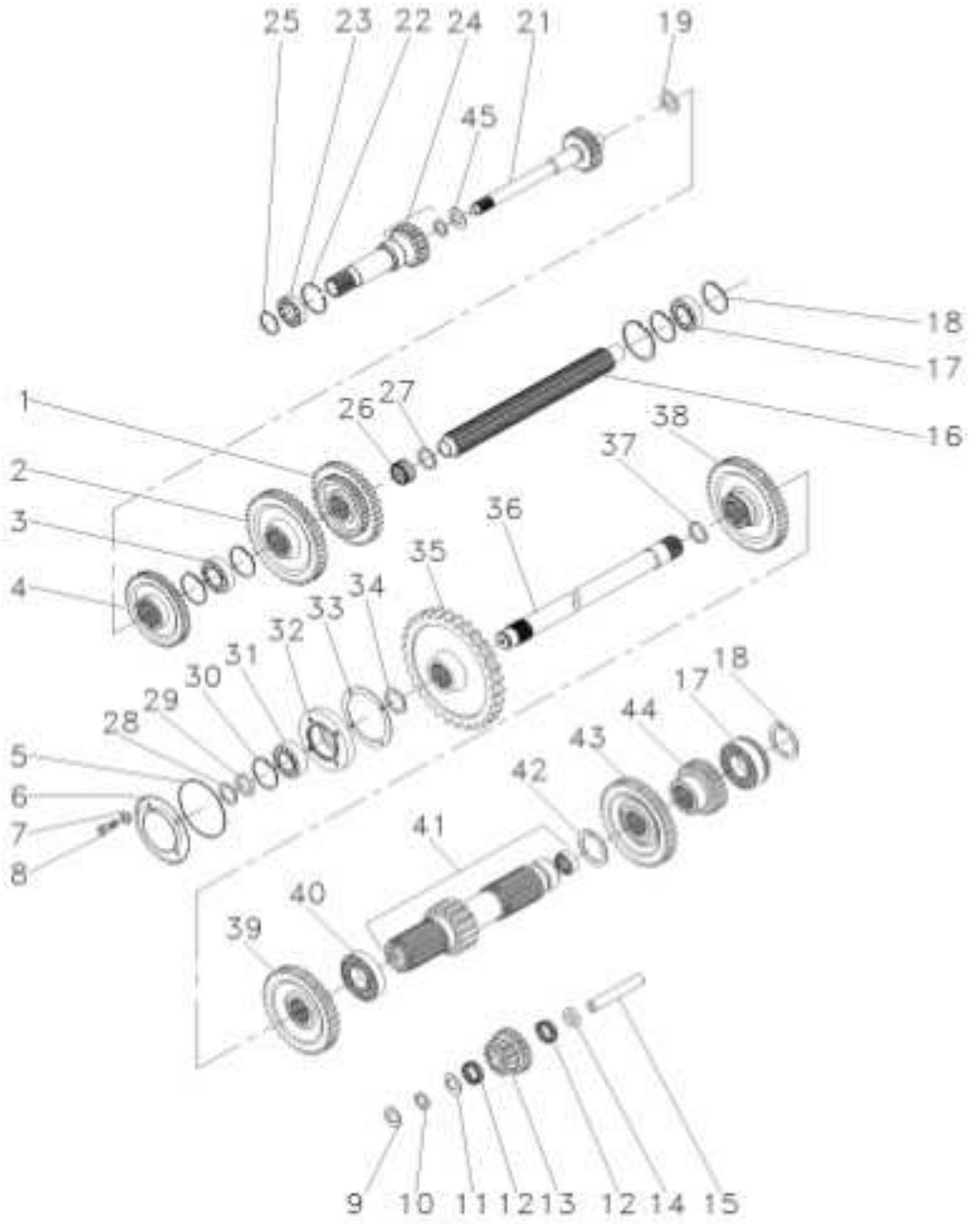

2	520700M2		**1**	ENGRENAGEM	GEAR	ENGRANAJE
3	3587731M2		**1**	ROLAMENTO	BEARING	COJINETE
4	1660095M1		**1**	ENGRENAGEM	GEAR	ENGRANAJE
5	1004633M1		**1**	ANEL "O"	O RING	JUNTA TORICA
6	883620M1		**1**	TAMPA	COVER	CUBIERTA
7	376703X1		**4**	ARRUELA	WASHER	ARANDELA
8	362439X1		**4**	PARAFUSO	BOLT	PERNO
9	180458M1		**2**	ARRUELA	WASHER	ARANDELA
10	183037M1		**2**	ARRUELA	WASHER	ARANDELA
11	183038M1		**1**	ARRUELA	WASHER	ARANDELA
12	183039M1		**56**	ROLETE	ROLLER	RODILLO
13	6217373M1		**1**	PINHÃO	PINION	PINON
14	189449M1		**1**	ARRUELA	WASHER	ARANDELA
15	180445M1		**1**	EIXO	SHAFT	ARBOL
16	1687642M1		**1**	ÁRVORE	AXLE	EJE
17	3410432M1		**2**	ROLAMENTO	BEARING	COJINETE
18	195363M1		**5**	ANEL TRAVA	CIRCLIP	CIRCULITO
19	964944M1		**1**	ESPAÇADOR	SPACER	PIEZA DISTANCIA
21	040656R1		**1**	ÁRVORE	AXLE	EJE
22	516503M1		**1**	ANEL TRAVA	CIRCLIP	CIRCULITO
23	834850M1		**1**	ROLAMENTO	BEARING	COJINETE
24	9004880M91		**1**	EIXO	SHAFT	ARBOL
25	762101M1		**1**	ANEL TRAVA	CIRCLIP	CIRCULITO
26	2700273M1		**1**	ROLAMENTO AGULHA	BEARING NEEDLE	COJINETA AGUJAS
27	2700274M1		**2**	ESPAÇADOR	SPACER	PIEZA DISTANCIA
28	899385M1		**1**	ANEL	RING	ARO
29	881122M2		**1**	ANEL	RING	ARO
30	355988X1		**1**	ANEL TRAVA	CIRCLIP	CIRCULITO
31	899377M2		**1**	ROLAMENTO	BEARING	COJINETE
32	899331M1		**1**	FLANGE	FLANGE	PLETINA
33	180432M1		**1**	JUNTA	GASKET	EMPAQUETADURA
34	358913X1		**1**	ANEL TRAVA	CIRCLIP	CIRCULITO
35	9004882M1		**1**	ENGRENAGEM	GEAR	ENGRANAJE
36	1869279M1		**1**	EIXO	SHAFT	ARBOL
37	195499M1		**1**	ANEL TRAVA	CIRCLIP	CIRCULITO
38	1862422M1		**1**	ENGRENAGEM	GEAR	ENGRANAJE
39	1868010M1		**1**	ENGRENAGEM	GEAR	ENGRANAJE
40	195507M1		**1**	ROLAMENTO	BEARING	COJINETE
41	906743M92	15	**1**	EIXO	SHAFT	ARBOL
42	195500M1		**1**	ANEL TRAVA	CIRCLIP	CIRCULITO
43	180415M1		**1**	ENGRENAGEM	GEAR	ENGRANAJE
45	964929M1		**1**	ARRUELA	WASHER	ARANDELA

Transmissões	540 Rpm
Transmission	540 Rpm
Transmisión	540 Rpm

25-274

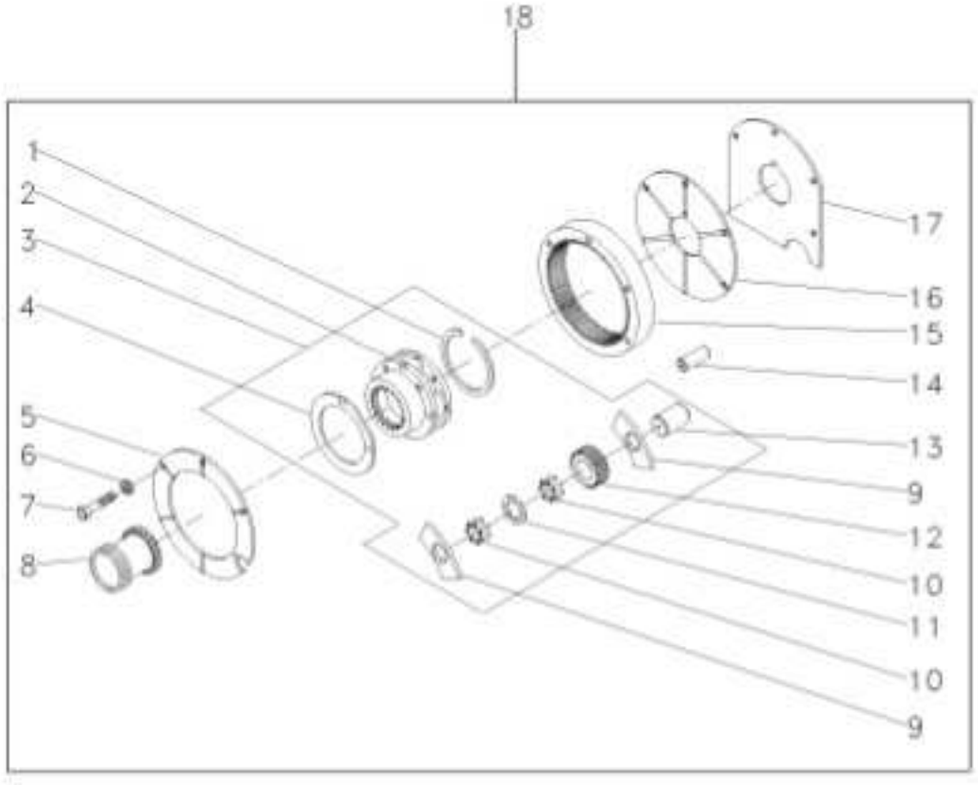

1	366317X1	3		1	ANEL TRAVA	CIRCLIP	CIRCULITO
2	023404N1			1	PORTA ENGRENAGEM	CARRIER	PORTADOR
3			022638N1	1	CJ. REDUTOR	KIT, CARRIER	JUEGO PORTADOR
4	518414M1	3		2	ARRUELA	WASHER	ARANDELA
5	184012M4			1	PLACA	PLATE	PLATO
6	353434X1			3	ARRUELA	WASHER	ARANDELA
7	362684X1			4	PARAFUSO	BOLT	PERNO
8	184770M2			1	LUVA	SLEEVE	MANCHA
9	516526M1	3		6	ARRUELA	WASHER	ARANDELA
10	834211M1	3		144	ROLETE	ROLLER	RODILLO
11	023406R1	3		3	ARRUELA	WASHER	ARANDELA
12	023405P1	3		3	ENGRENAGEM	GEAR	ENGRANAJE
13	518415M1	3		3	EIXO	SHAFT	ARBOL
14	180409M1			2	PINO	PIN	PASADOR
15	1865530M1		68	1	COROA	ANNULAR GEAR	ENGRANAJE ANULAR
16	180408M2			1	PLACA	PLATE	PLATO
17	180403M1			1	CALÇO	SHIM	CALCE
18	022638N1			1	CJ. REDUTOR	KIT, CARRIER	JUEGO PORTADOR

Transmissão 8x8
8x8 Transmission
Transmision 8x8

25-275

4 Rodas Motrizes - 540 Rpm
4 Wheels Drive - 540 Rpm
4 Ruedas Motriz - 540 Rpm

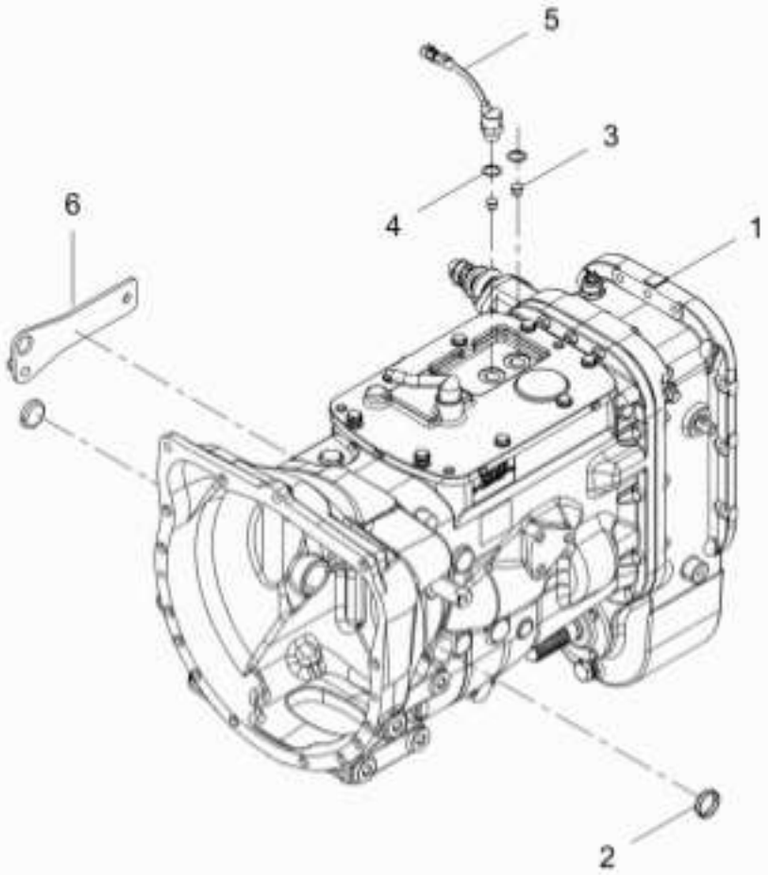

1	6267393M91	25-276 No	1 TRANSMISSÃO	TRANSMISSION	TRANSMISIÓN
2	036310P1		2 BUJÃO	PLUG	TAPON
3	046569P1		2 EXTENSÃO	EXTENSION	EXTENSION
4	181142M1		2 ARRUELA	WASHER	ARANDELA
5	6269651M1		1 INTERRUPTOR	SWITCH	INTERRUPTOR
6	073529S1		1 CJ. SUPORTE	KIT, BRACKET	JUEGO SOPORTE

Transmissão Transmission Transmision	Carcaça Housing Caja	25-276	8x8 Velocidades 8x8 Speed 8x8 Velocidades

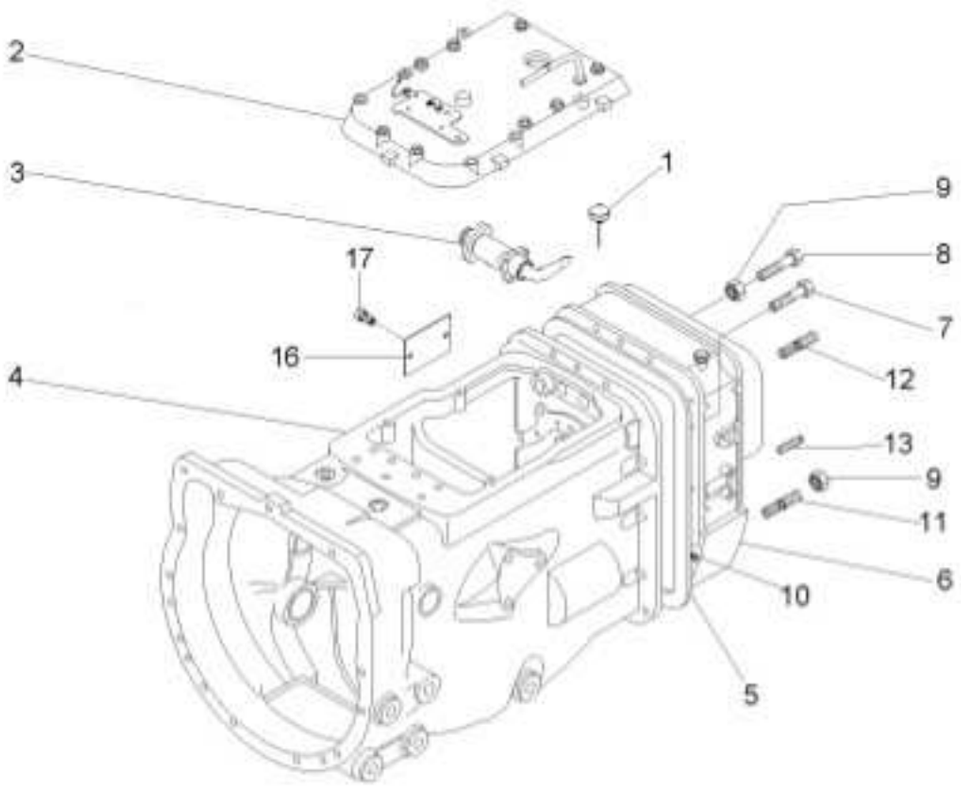

1	3811274M1		1	INTERRUPTOR	SWITCH	INTERRUPTOR
2	6269395M91		1	TAMPA	COVER	CUBIERTA
3	6226675M91	25-290 No	1	SELETOR	SELECTOR	SELECTOR
4	6269396M91	25-240 No	1	CJ. TRANSMISSÃO	KIT, TRANSMISSION	JGO. TRANSMISION
4		25-245 No	1	CJ. TRANSMISSÃO	KIT, TRANSMISSION	JGO. TRANSMISION
4		25-250 No	1	CJ. TRANSMISSÃO	KIT, TRANSMISSION	JGO. TRANSMISION
4		25-255 No	1	CJ. TRANSMISSÃO	KIT, TRANSMISSION	JGO. TRANSMISION
4		25-260 No	1	CJ. TRANSMISSÃO	KIT, TRANSMISSION	JGO. TRANSMISION
4		25-265 No	1	CJ. TRANSMISSÃO	KIT, TRANSMISSION	JGO. TRANSMISION
5	1687785M4		1	JUNTA	GASKET	EMPAQUETADURA
6	6269119M91	25-295 No	1	CJ. ESPAÇADOR	KIT, SPACER	JUEGO ESPACIADOR
7	377561X1		8	PARAFUSO	BOLT	PERNO
8	377563X1		3	PARAFUSO	BOLT	PERNO
9	069676T1		15	PORCA	NUT	TUERCA
10	3807978M1		1	ARRUELA	WASHER	ARANDELA
11	033849P1		2	PRISIONEIRO	STUD	ESPARRAGO
12	3589428M1		2	PRISIONEIRO	STUD	ESPARRAGO
13	191314M1		2	PINO	PIN	PASADOR
16	050905P1		1	PLACA	PLATE	PLATO
17	050906P1		2	PARAFUSO	BOLT	PERNO

Tampa E Alavancas
Cover And Levers
Tapa Y Palancas

25-280

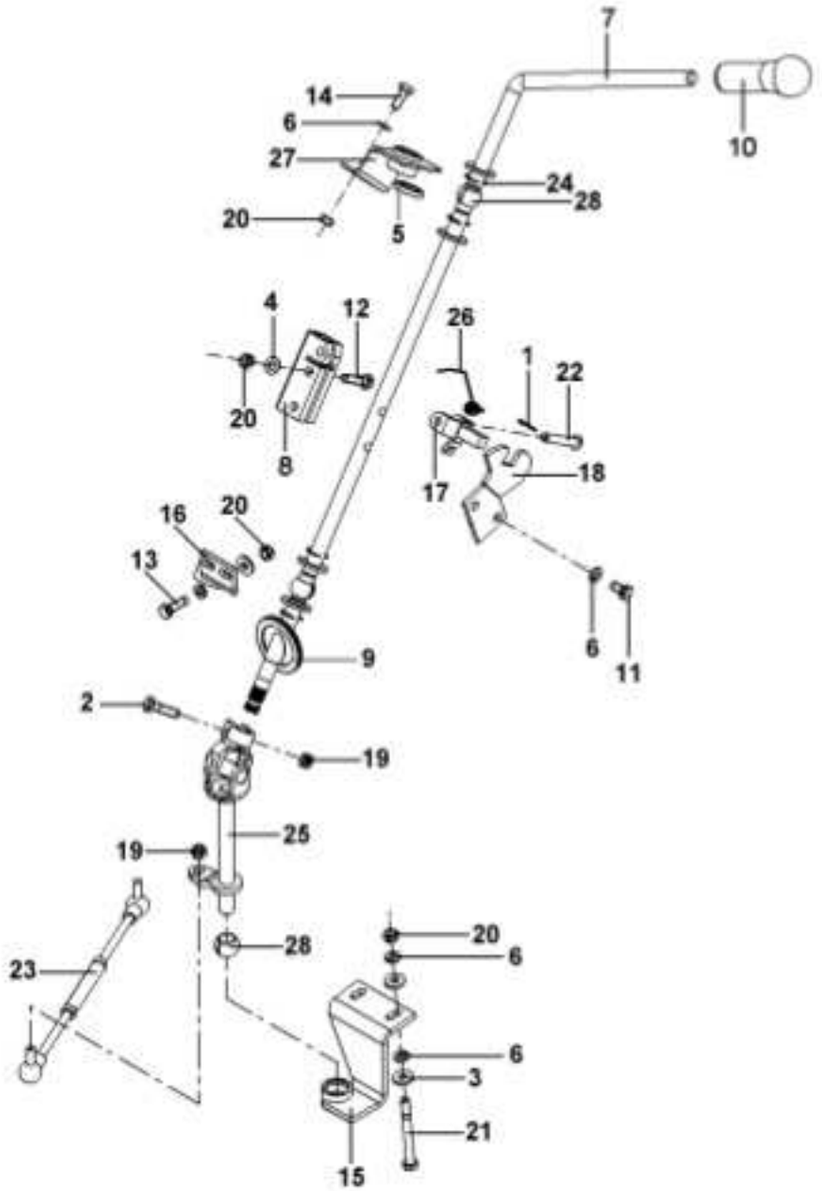

1	1442961X1	1	CONTRAPINO	DOWEL	CENTRAJE
2	339337X1	1	PARAFUSO	BOLT	PERNO
3	339056X1	8	ARRUELA	WASHER	ARANDELA
4	391166X1	2	ARRUELA	WASHER	ARANDELA
5	339027X1	4	ARRUELA	WASHER	ARANDELA
6	339374X1	10	ARRUELA	WASHER	ARANDELA
7	6207058M1	1	ALAVANCA	LEVER	PALANCA
8	3805287M1	1	CONECTOR	CONNECTOR	CONECTOR
9	6207066M1	1	TAMPÃO	PAD	ALMOHADILLA
10	6222329M1	1	BOTÃO	BUTTON	PULSADOR
11	339124X1	2	PARAFUSO	BOLT	PERNO
12	339009X1	2	PARAFUSO	BOLT	PERNO
13	391931X1	2	PARAFUSO	BOLT	PERNO
14	339123X1	2	PARAFUSO	BOLT	PERNO
15	6207064M91	1	SUPORTE	BRACKET	SOPORTE
16	6207828M91	1	SUPORTE	BRACKET	SOPORTE
17	3806286M92	1	TRAVA	LOCK	RETENEDOR
18	6207065M1	1	TRAVA	LOCK	RETENEDOR
19	394367X1	2	PORCA	NUT	TUERCA
20	339169X1	8	PORCA	NUT	TUERCA
21	339891X1	2	PARAFUSO	BOLT	PERNO
22	3813645M1	1	PINO	PIN	PASADOR
23	6220915M91	1	TIRANTE	ROD	VARILLA
24	390702X1	4	ANEL	RING	ARO
25	6207310M91	1	TERMINAL	END	EXTREMO
26	3820318M1	1	MOLA	SPRING	RESORTE
27	6207060M91	1	SUPORTE	CLEVIS	GANCHO SEGURL
28	3613813M2	3	BUCHA	INSERT	INSERCION

Suporte E Alavancas Bracket And Levers Soporte Y Palancas	8 Velocidades 8 Speeds 8 Velocidades	25-285

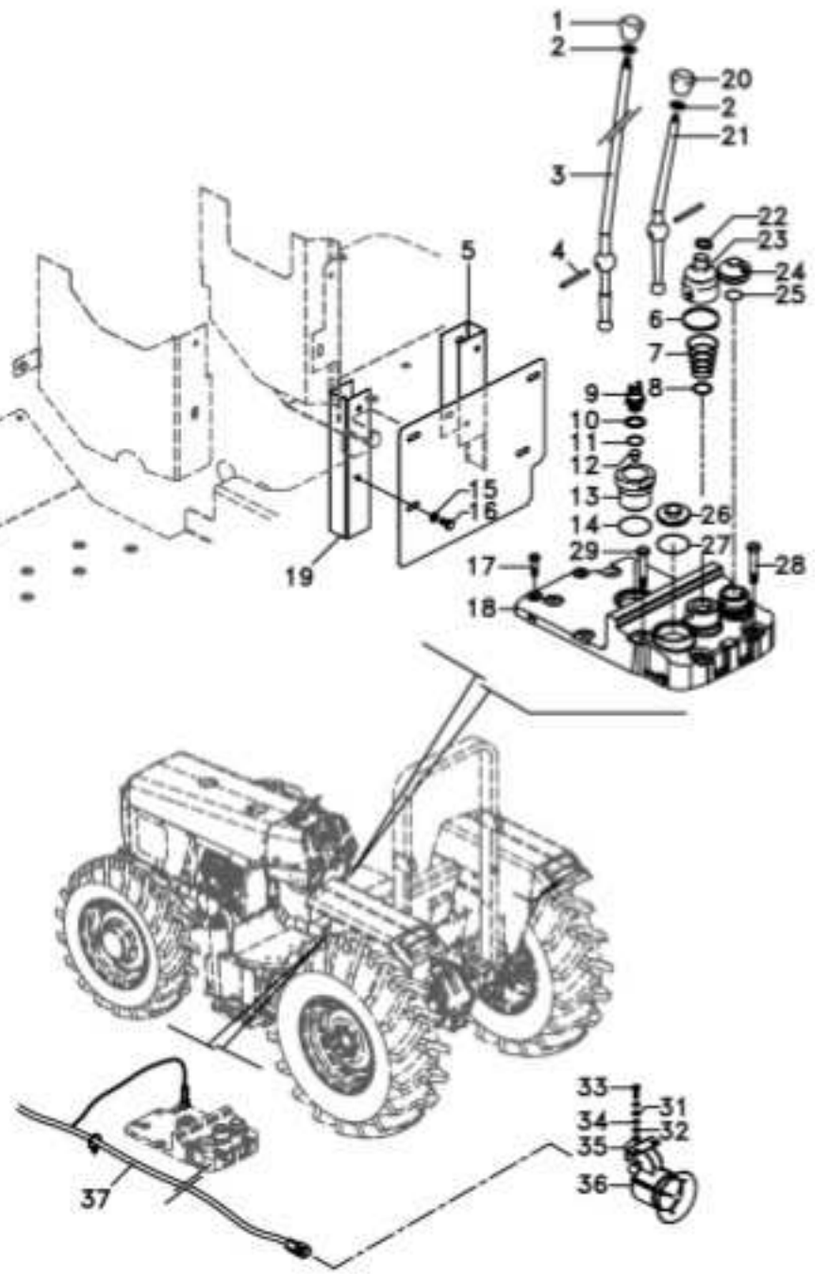

1	1484780M1		1	MANÍPULO	KNOB	POMO
2	353430X1		2	PORCA	NUT	TUERCA
3	6265616M1		1	ALAVANCA	LEVER	PALANCA
4	180581M1		2	PINO	PIN	PASADOR
5	6234621M91	▶	1	CHAPA	PLATE	CHAPA
6	490804M1		1	BRAÇADEIRA	CLAMP	ABRAZADERA
7	192007M1		1	MOLA	SPRING	RESORTE
8	022345T1		1	ANEL TRAVA	CIRCLIP	CIRCULITO
9	6219208M1		1	INTERRUPTOR	SWITCH	INTERRUPTOR
10	339574X1		x	ARRUELA	WASHER	ARANDELA
10	3409614M1		x	ARRUELA	WASHER	ARANDELA
11	831497M1		1	ANEL "O"	O RING	JUNTA TORICA
12	046569P1		1	EXTENSÃO	EXTENSION	EXTENSION
13	6227172M1		1	SUPORTE	BRACKET	SOPORTE
14	359134X1		1	ANEL "O"	O RING	JUNTA TORICA
15	353446X1		4	ARRUELA	WASHER	ARANDELA
16	353676X1		4	PARAFUSO	BOLT	PERNO
17	058291P1		2	PARAFUSO	BOLT	PERNO
18	6227242M1		1	SUPORTE	BRACKET	SOPORTE
19	6234622M91	◀	1	CHAPA	PLATE	CHAPA
20	490703M2		1	MANÍPULO	KNOB	POMO
21	2801130M1		1	ALAVANCA	LEVER	PALANCA
22	3225356M1		1	BRAÇADEIRA	CLAMP	ABRAZADERA
23	6269765M1		1	COIFA	BELLOWS	FUELLE
24	6269765M1		1	COIFA	BELLOWS	FUELLE
25	831527M1		1	ANEL "O"	O RING	JUNTA TORICA
26	768300M1		1	BUJÃO	PLUG	TAPON
27	359134X1		1	ANEL "O"	O RING	JUNTA TORICA
28	058289P1		2	PARAFUSO	BOLT	PERNO
29	058286P1		4	PARAFUSO	BOLT	PERNO
31	3006155X1		2	ARRUELA	WASHER	ARANDELA
32	339381X1		2	ARRUELA	WASHER	ARANDELA
33	3001163X1		2	PARAFUSO	BOLT	PERNO
34	390469X1		4	ARRUELA	WASHER	ARANDELA
35	390995X1		2	PORCA	NUT	TUERCA
36	6230065M1		1	ALARME	ALARM	ALARMA.
37	6282203M1		1	CJ. CHICOTE	KIT, HARNESS	JUEGO DE ARNES

Seletor
Selector
Seletor

25-290

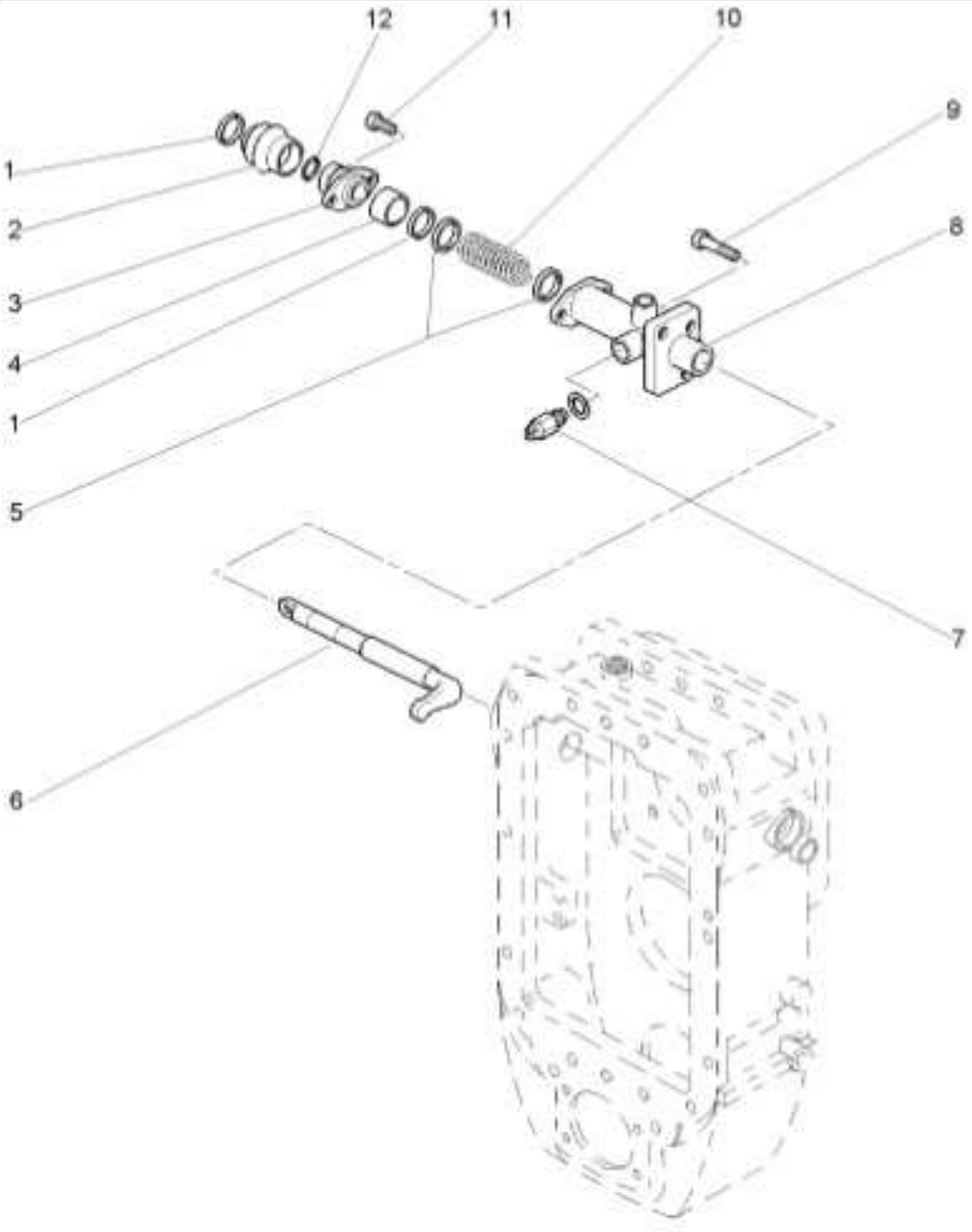

1	391086X1	**2**	ANEL TRAVA	CIRCLIP	CIRCULITO
2	3611029M3	**1**	COIFA	BELLOWS	FUELLE
3	3808249M2	**1**	MANCAL	BEARING	COJINETE
4	3613792M1	**1**	ESPAÇADOR	SPACER	PIEZA DISTANCIA
5	3613789M1	**2**	ARRUELA	WASHER	ARANDELA
6	3813738M1	**1**	EIXO	SHAFT	ARBOL
7	358724X91	**1**	BUJÃO	PLUG	TAPON
8	6226676M1	**1**	SUPORTE	BRACKET	SOPORTE
9	391991X1	**3**	PARAFUSO	BOLT	PERNO
10	3613788M1	**1**	MOLA	SPRING	RESORTE
11	339123X1	**2**	PARAFUSO	BOLT	PERNO
12	3007357X1	**1**	ANEL "O"	O RING	JUNTA TORICA

Espaçador Spacer Espaciador	25-295	

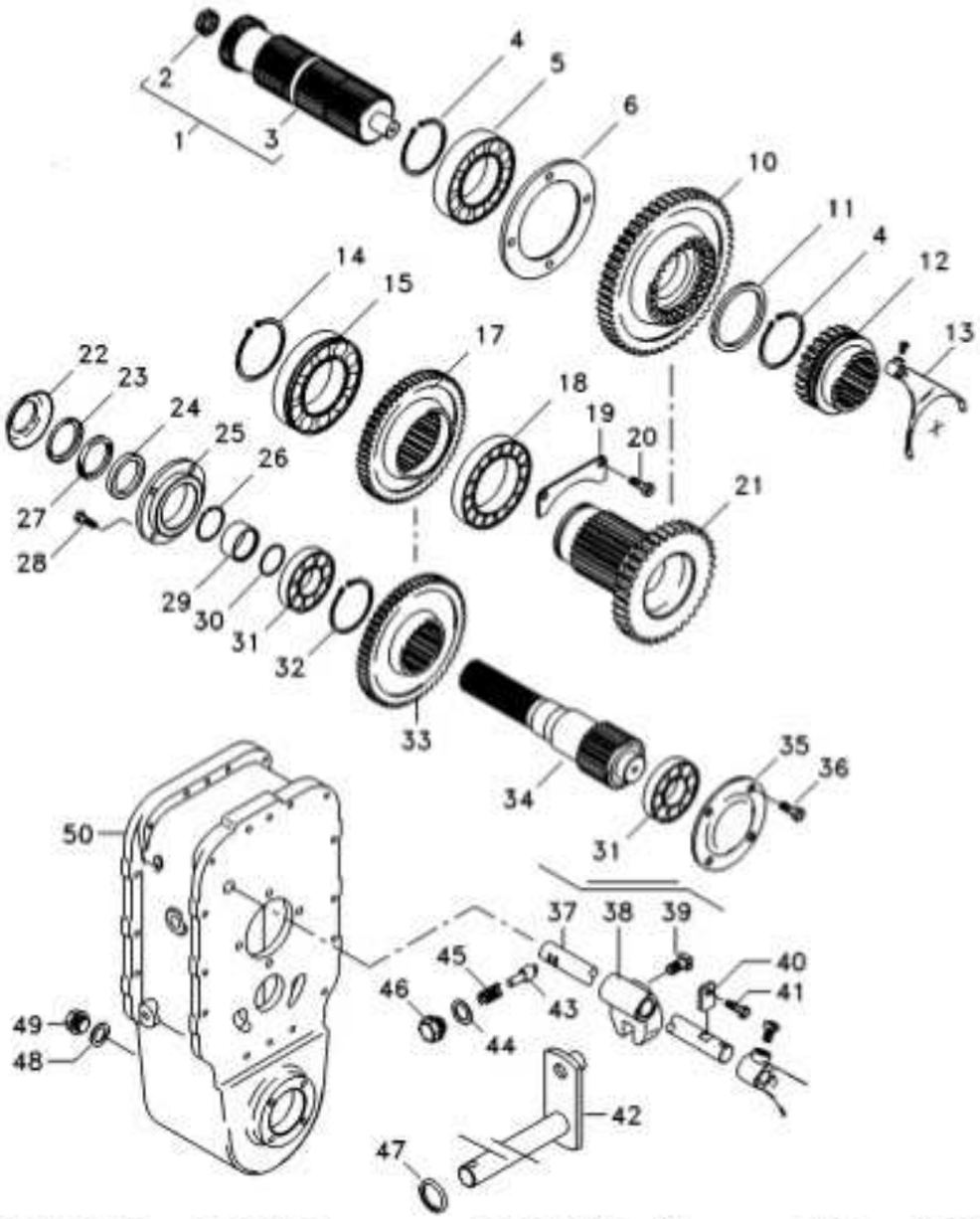

1	6226284M91		1	CJ. EIXO	KIT, AXLE	JUEGO DE EJE
2	195513M1		1	ROLAMENTO AGULHA	BEARING NEEDLE	COJINETA AGUJAS
3	6212050M1		1	EIXO	SHAFT	ARBOL
4	339470X1		2	ANEL	RING	ARO
5	1692601M1		1	ROLAMENTO	BEARING	COJINETE
6	1692549M1		1	CAPA	CAP	TAPA
10	3585333M2	41	1	ENGRENAGEM	GEAR	ENGRANAJE
11	3585332M1		2	ANEL	RING	ARO
12	3585343M3		1	LUVA	SLEEVE	MANCHA
13	3585335M3		1	GARFO	FORK	HORQUILLA
14	391129X1		1	ANEL TRAVA	CIRCLIP	CIRCULITO
15	1692592M1		1	ROLAMENTO	BEARING	COJINETE
17	6207865M1	36	1	ENGRENAGEM	GEAR	ENGRANAJE
18	1692590M1		1	ROLAMENTO	BEARING	COJINETE
19	1692550M1		1	CHAPA	PLATE	CHAPA
20	339124X1		2	PARAFUSO	BOLT	PERNO
21	1692534M1	18	1	ENGRENAGEM	GEAR	ENGRANAJE
22	042997P1		1	DEFLETOR	DEFLECTOR	DEFLECTOR
23	1692603M1		1	ANEL	RING	ARO
24	3409619M1		1	RETENTOR	SEAL	RETEN
25	1692553M1		1	CARCAÇA	HOUSING	ALOJAMIENTO
26	339469X1		1	ANEL TRAVA	CIRCLIP	CIRCULITO
27	1692604M1		1	FELTRO	FELT	FIELTRO
28	339761X1		8	PARAFUSO	BOLT	PERNO
29	1692554M1		1	COLAR	COLLAR	COLLAR
30	1441271X1		1	ANEL "O"	O RING	JUNTA TORICA
31	1692582M1		2	ROLAMENTO	BEARING	COJINETE
32	339470X1		1	ANEL	RING	ARO
33	6207866M1	39	1	ENGRENAGEM	GEAR	ENGRANAJE
34	033063P1		1	EIXO	SHAFT	ARBOL
35	069507P1		1	TAMPA	COVER	CUBIERTA
36	390379X1		4	PARAFUSO	BOLT	PERNO
37	3585331M2		1	EIXO	SHAFT	ARBOL
38	180446M1		1	SELETOR	SELECTOR	SELECTOR
39	180002M1		2	PARAFUSO	BOLT	PERNO
40	3410726M1		1	BATENTE	STOP	PARO
41	339123X1		1	PARAFUSO	BOLT	PERNO
42	3410533M92		1	ALAVANCA	LEVER	PALANCA
43	180418M2		1	PINO	PIN	PASADOR
44	3409613M1		1	ARRUELA	WASHER	ARANDELA
45	3585797M1		1	MOLA	SPRING	RESORTE
46	1692580M1		1	BUJÃO	PLUG	TAPON
47	894307M1		1	RETENTOR	OIL SEAL	BUJE RETENACEITE
48	3409614M1		1	ARRUELA	WASHER	ARANDELA
49	3409616M1		1	BUJÃO	PLUG	TAPON
50	6226276M1		1	CARCAÇA	HOUSING	ALOJAMIENTO

Carcaça Central Middle Body Carcaza Central	Tdp (540 Rpm) Pto (540 Rpm) Tdf (540 Rpm)	30-10	Tração Central - 8x8 Velocidades Sincronizado Central Traction - 8x8 Syncro Shuttle Tracción Central - 8x8 Velocidades Sincronizado

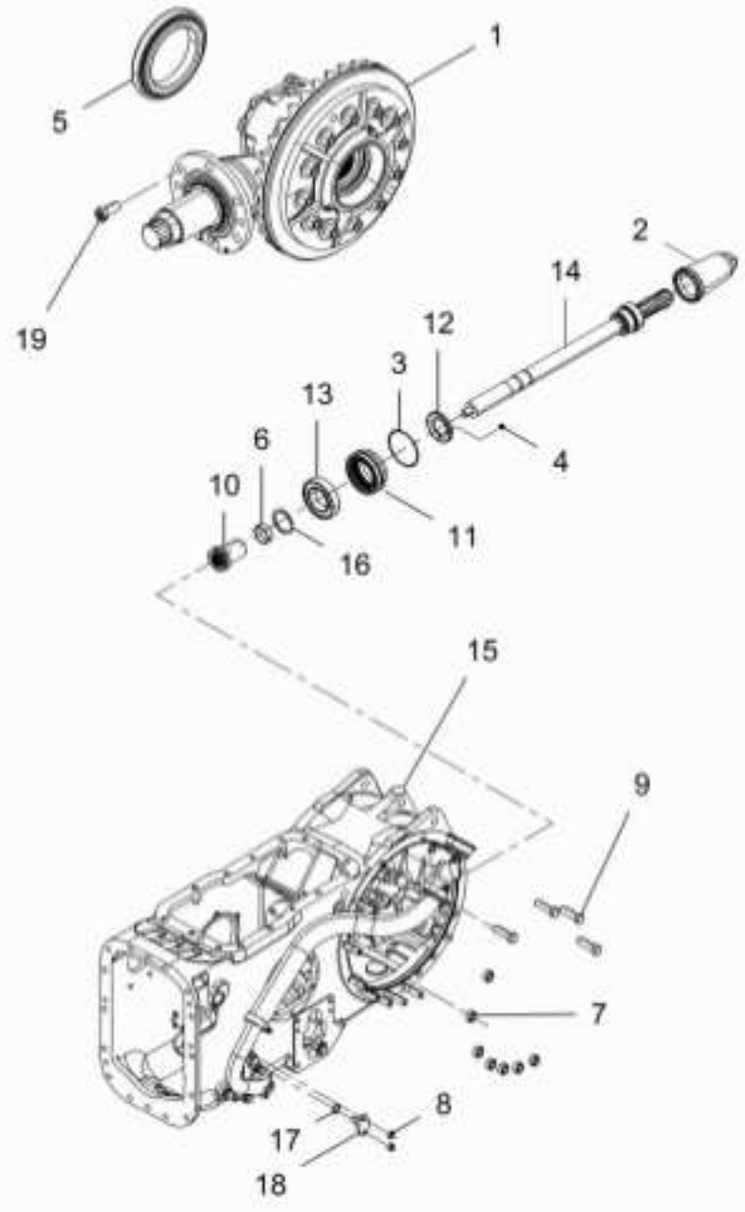

1	035426N1	30-240 No	1	DIFERENCIAL	DIFFERENTIAL	DIFERENCIAL
2	035678T1		1	TAMPA	COVER	CUBIERTA
3	1004633M1		1	ANEL "O"	O RING	JUNTA TORICA
4	13811X	1/4"-28	1	GRAXEIRA	GREASER	ENGRASADOR
5	1850909M91		1	CJ. ROLAMENTO	BEARING ASSY	RODAMIENTO RAD
6	195453M1		1	ROLAMENTO AGULHA	BEARING NEEDLE	COJINETA AGUJAS
7	353437X1	1/2-20unf	14	PORCA	NUT	TUERCA
8	353916X1	5/16"-18unc	4	PORCA	NUT	TUERCA
9	377622X1	1/2-13x1.88"	8	PARAFUSO	BOLT	PERNO
10	532898M1		1	LUVA	SLEEVE	MANCHA
11	6218852M91		1	CJ. RETENTOR	KIT, SEAL	RETENES JUEGO
12	6218854M1		1	TAMPA	COVER	CUBIERTA
13	6218855M1	SKF 6011RSR	1	ROLAMENTO	BEARING	COJINETE
14	6219214M91	TDP 540 rpm 30-112 No	1	CJ. EIXO	KIT, AXLE	JUEGO DE EJE
15	6269660M91	30-111 No	1	CARCAÇA CENTRAL	CENTRAL HOUSING	CARCASA
16	831581M2		1	ANEL TRAVA	CIRCLIP	CIRCULITO
17	851258M1		2	ANEL "O"	O RING	JUNTA TORICA
18	898643M1		2	PINO	PIN	PASADOR
19	899199M1		6	PARAFUSO	BOLT	PERNO

Carcaça Central	Tdp (540 Rpm)	30-15	Tração Lateral - 8x8 Velocidades Sincronizado
Middle Body	Pto (540 Rpm)		Side Drive - 8x8 Syncro Shuttle
Carcaza Central	Tdf (540 Rpm)		Traccion Lateral - 8x8 Velocidades Sincronizado

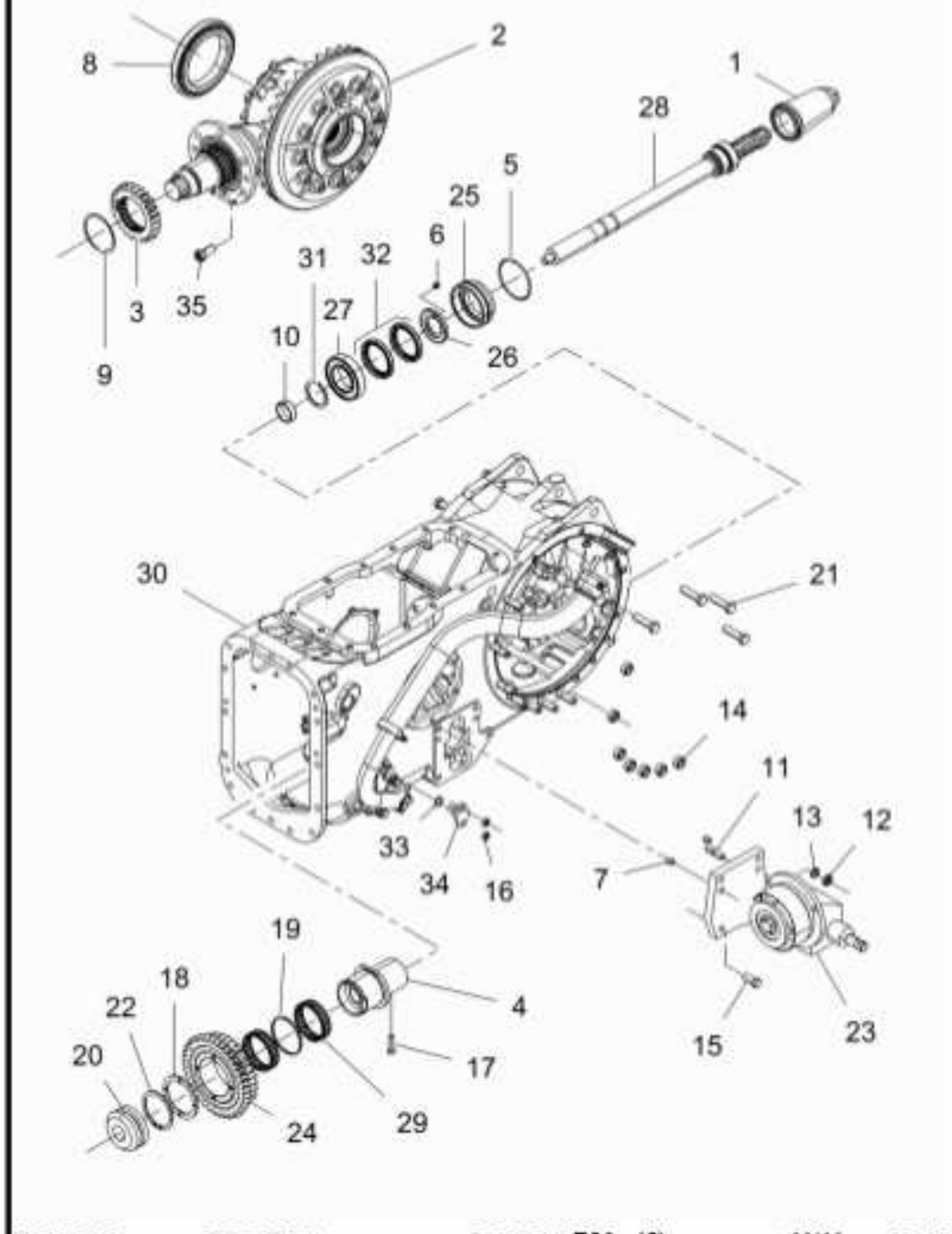

1	035678T1		1	TAMPA	COVER	CUBIERTA
2	037031N1	30-205 No	1	CJ. DIFERENCIAL	KIT, DIFFERENTIAL	JGO. DIFERENCIAL
3	037804P1	25	1	ENGRENAGEM	GEAR	ENGRANAJE
4	039087P1		1	LUVA	SLEEVE	MANCHA
5	1004633M1		1	ANEL "O"	O RING	JUNTA TORICA
6	13811X	1/4"-28	1	GRAXEIRA	GREASER	ENGRASADOR
7	1444415X1	10x14	2	PINO	PIN	PASADOR
8	1850909M91		1	CJ. ROLAMENTO	BEARING ASSY	RODAMIENTO RAD
9	1872362M1		1	ANEL TRAVA	CIRCLIP	CIRCULITO
10	195453M1		1	ROLAMENTO AGULHA	BEARING NEEDLE	COJINETA AGUJAS
11	3146844M1		1	PRISIONEIRO	STUD	ESPARRAGO
12	353426X1	7/16"	1	PORCA	NUT	TUERCA
13	353432X1	7/27	1	ARRUELA	WASHER	ARANDELA
14	353437X1	1/2-20unf	14	PORCA	NUT	TUERCA
15	353699X1	7/16-14x1.1/8	3	PARAFUSO	BOLT	PERNO
16	353916X1	5/16"-18unc	4	PORCA	NUT	TUERCA
17	360776X1	5/16x18x11/4	1	PARAFUSO	BOLT	PERNO
18	3698405M1		1	ARRUELA	WASHER	ARANDELA
19	3698406M1		1	ESPAÇADOR	SPACER	PIEZA DISTANCIA
20	3698518M1		1	LUVA ACOPLAMENTO	COUPLING SLEEVE	COUPLING SLEEVE
21	377622X1	1/2-13x1.88"	8	PARAFUSO	BOLT	PERNO
22	390792X1		1	ANEL TRAVA	CIRCLIP	CIRCULITO
23	6282163M91	30-201 No	1	CAIXA	BOX	CAJA
24	6200678M1		1	ENGRENAGEM	GEAR	ENGRANAJE
25	6218853M1		1	LUVA	SLEEVE	MANCHA
26	6218854M1		1	TAMPA	COVER	CUBIERTA
27	6218855M1		1	ROLAMENTO	BEARING	COJINETE
28	6219214M91	TDP 540 rpm 30-112 No	1	CJ. EIXO	KIT, AXLE	JUEGO DE EJE
29	6219533M1		2	ROLAMENTO	BEARING	COJINETE
30	6269659M91	30-113 No	1	CARCAÇA CENTRAL	CENTRAL HOUSING	CARCASA
31	831581M2		1	ANEL TRAVA	CIRCLIP	CIRCULITO
32	834216M1	Sabo-bag 02077	2	RETENTOR	SEAL	RETEN
33	851258M1		2	ANEL "O"	O RING	JUNTA TORICA
34	898643M1		2	PINO	PIN	PASADOR
35	899199M1		6	PARAFUSO	BOLT	PERNO

Carcaça Central	Tdp (540 Rpm)	30-20	Tração Lateral - 8x8 Velocidades Sincronizado
Middle Body	Pto (540 Rpm)		Side Drive - 8x8 Syncro Shuttle
Carcaza Central	Tdf (540 Rpm)		Traccion Lateral - 8x8 Velocidades Sincronizado

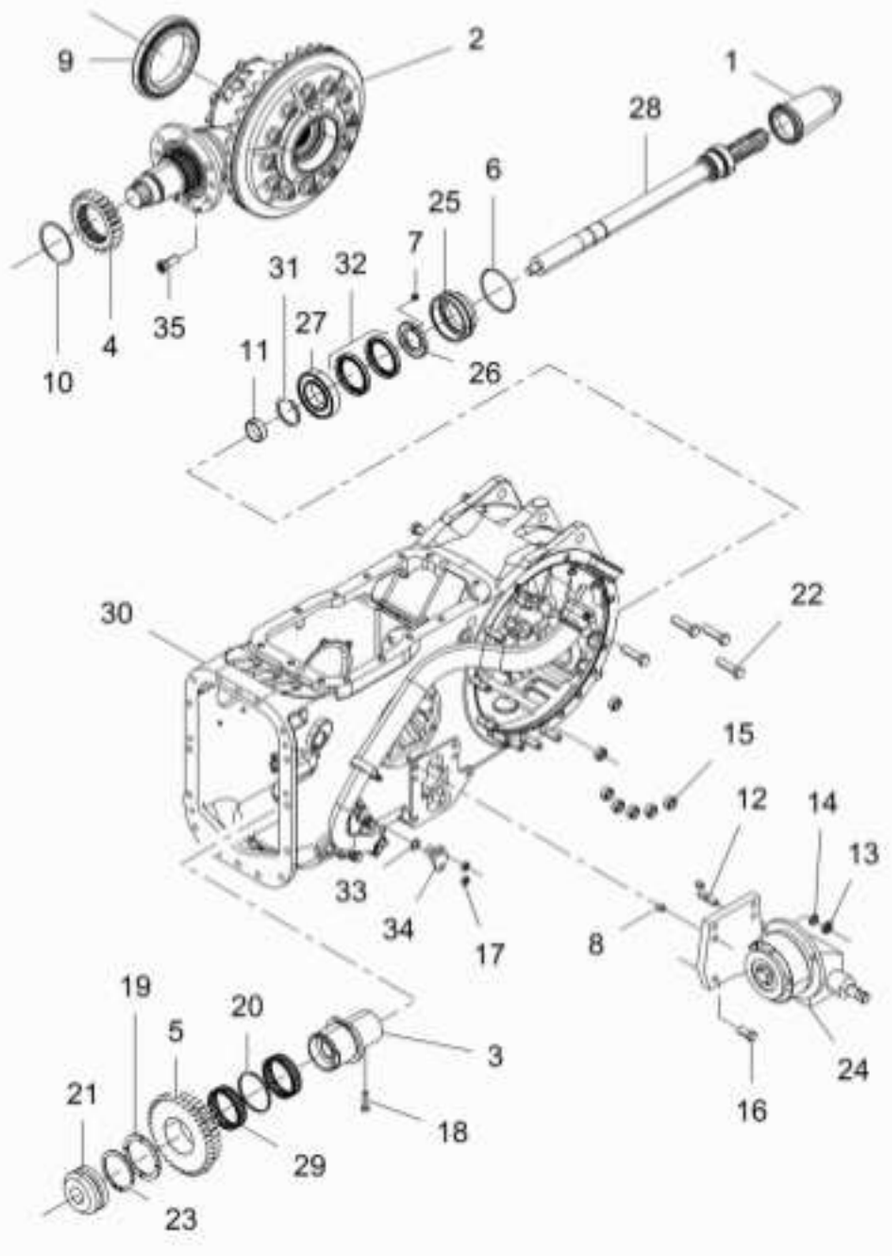

1	035678T1		1	TAMPA	COVER	CUBIERTA
2	037031N1	30-205 No	1	CJ. DIFERENCIAL	KIT, DIFFERENTIAL	JGO. DIFERENCIAL
3	039087P1		1	LUVA	SLEEVE	MANCHA
4	069664T1	23	1	ENGRENAGEM	GEAR	ENGRANAJE
5	069665T1	38/33	1	ENGRENAGEM	GEAR	ENGRANAJE
6	1004633M1		1	ANEL "O"	O RING	JUNTA TORICA
7	13811X	1/4"-28	1	GRAXEIRA	GREASER	ENGRASADOR
8	1444415X1	10x14	2	PINO	PIN	PASADOR
9	1850909M91		1	CJ. ROLAMENTO	BEARING ASSY	RODAMIENTO RAD
10	1872362M1		1	ANEL TRAVA	CIRCLIP	CIRCULITO
11	195453M1		1	ROLAMENTO AGULHA	BEARING NEEDLE	COJINETA AGUJAS
12	3146844M1		1	PRISIONEIRO	STUD	ESPARRAGO
13	353426X1	7/16"	1	PORCA	NUT	TUERCA
14	353432X1	7/25	1	ARRUELA	WASHER	ARANDELA
15	353437X1	1/2-20unf	14	PORCA	NUT	TUERCA
16	353699X1	7/16-14x1.1/8	3	PARAFUSO	BOLT	PERNO
17	353916X1	5/16"-18unc	4	PORCA	NUT	TUERCA
18	360776X1	5/16x18x11/4	1	PARAFUSO	BOLT	PERNO
19	3698405M1		1	ARRUELA	WASHER	ARANDELA
20	3698406M1		1	ESPAÇADOR	SPACER	PIEZA DISTANCIA
21	3698518M1		1	LUVA ACOPLAMENTO	COUPLING SLEEVE	COUPLING SLEEVE
22	377622X1	1/2-13x1.88"	8	PARAFUSO	BOLT	PERNO
23	390792X1		1	ANEL TRAVA	CIRCLIP	CIRCULITO
24	6282163M91	30-201 No	1	CAIXA	BOX	CAJA
25	6218853M1		1	LUVA	SLEEVE	MANCHA
26	6218854M1		1	TAMPA	COVER	CUBIERTA
27	6218855M1		1	ROLAMENTO	BEARING	COJINETE
28	6219214M91	TDP 540 rpm 30-112 No	1	CJ. EIXO	KIT, AXLE	JUEGO DE EJE
29	6219533M1		2	ROLAMENTO	BEARING	COJINETE
30	6269659M91	30-113 No	1	CARCAÇA CENTRAL	CENTRAL HOUSING	CARCASA
31	831581M2		1	ANEL TRAVA	CIRCLIP	CIRCULITO
32	834216M1	Sabo-bag 02077	2	RETENTOR	SEAL	RETEN
33	851258M1		2	ANEL "O"	O RING	JUNTA TORICA
34	898643M1		2	PINO	PIN	PASADOR
35	899199M1		6	PARAFUSO	BOLT	PERNO

Carcaça Central Middle Body Carcaza Central	Tdp (540 Rpm) Pto (540 Rpm) Tdf (540 Rpm)	**30-25**	12 Velocidades - Tratores Tração Central 12 Speed - Central Traction 12 Velocidades - Tracción Central

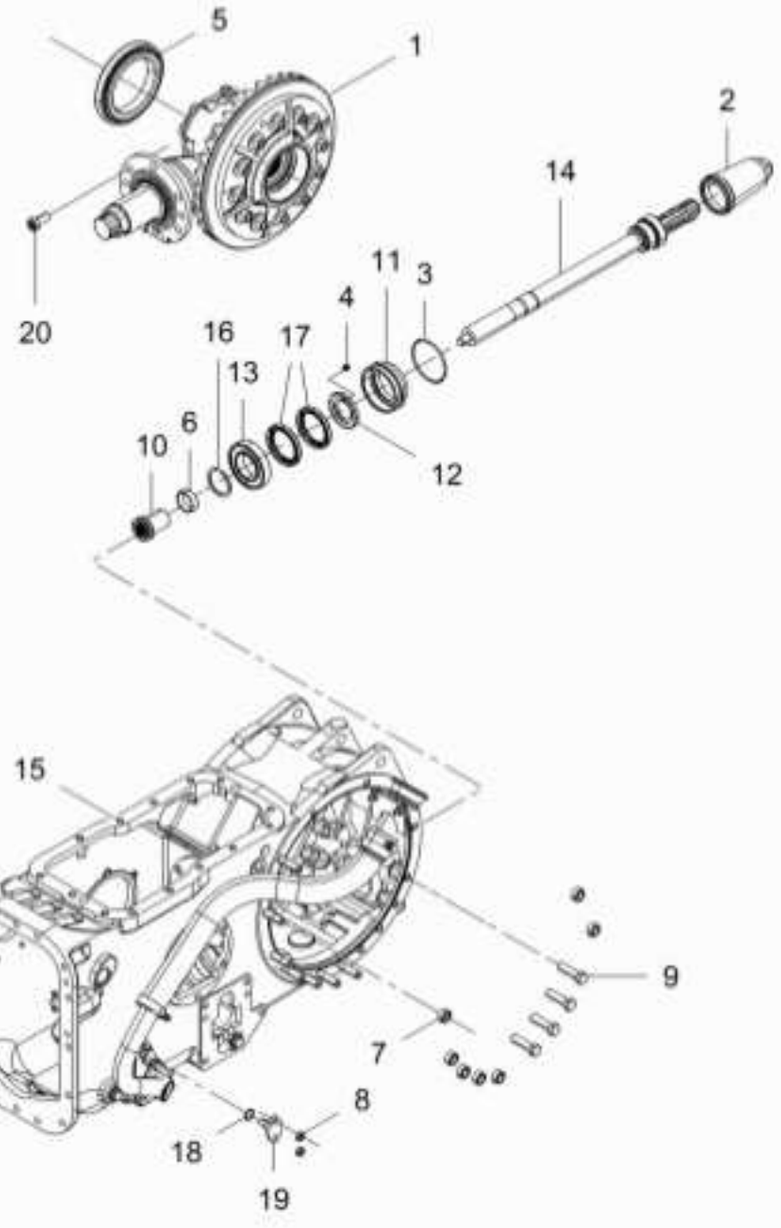

1	035426N1	30-240 No	1	DIFERENCIAL	DIFFERENTIAL	DIFERENCIAL
2	035678T1		1	TAMPA	COVER	CUBIERTA
3	1004633M1		1	ANEL "O"	O RING	JUNTA TORICA
4	13811X	1/4"-28	1	GRAXEIRA	GREASER	ENGRASADOR
5	1850909M91		1	CJ. ROLAMENTO	BEARING ASSY	RODAMIENTO RAD
6	195453M1		1	ROLAMENTO AGULHA	BEARING NEEDLE	COJINETA AGUJAS
7	353437X1	1/2-20unf	14	PORCA	NUT	TUERCA
8	353916X1	5/16"-18unc	4	PORCA	NUT	TUERCA
9	377622X1	1/2-13x1.88"	8	PARAFUSO	BOLT	PERNO
10	532898M1		1	LUVA	SLEEVE	MANCHA
11	6218853M1		1	LUVA	SLEEVE	MANCHA
12	6218854M1		1	TAMPA	COVER	CUBIERTA
13	6218855M1		1	ROLAMENTO	BEARING	COJINETE
14	6219214M91	TDP 540 rpm 30-112 No	1	CJ. EIXO	KIT, AXLE	JUEGO DE EJE
15	6280021M91	30-114 No	1	CARCAÇA CENTRAL	CENTRAL HOUSING	CARCASA
16	831581M2		1	ANEL TRAVA	CIRCLIP	CIRCULITO
17	834216M1	Sabo-bag 02077	2	RETENTOR	SEAL	RETEN
18	851258M1		2	ANEL "O"	O RING	JUNTA TORICA
19	898643M1		2	PINO	PIN	PASADOR
20	899199M1		6	PARAFUSO	BOLT	PERNO

Carcaça Central Middle Body Carcaza Central	Tdp (540 Rpm) Pto (540 Rpm) Tdf (540 Rpm)	**30-30**	12 Velocidades - Tração Lateral 12 Speed - Side Drive 12 Velocidades - Traccion Lateral

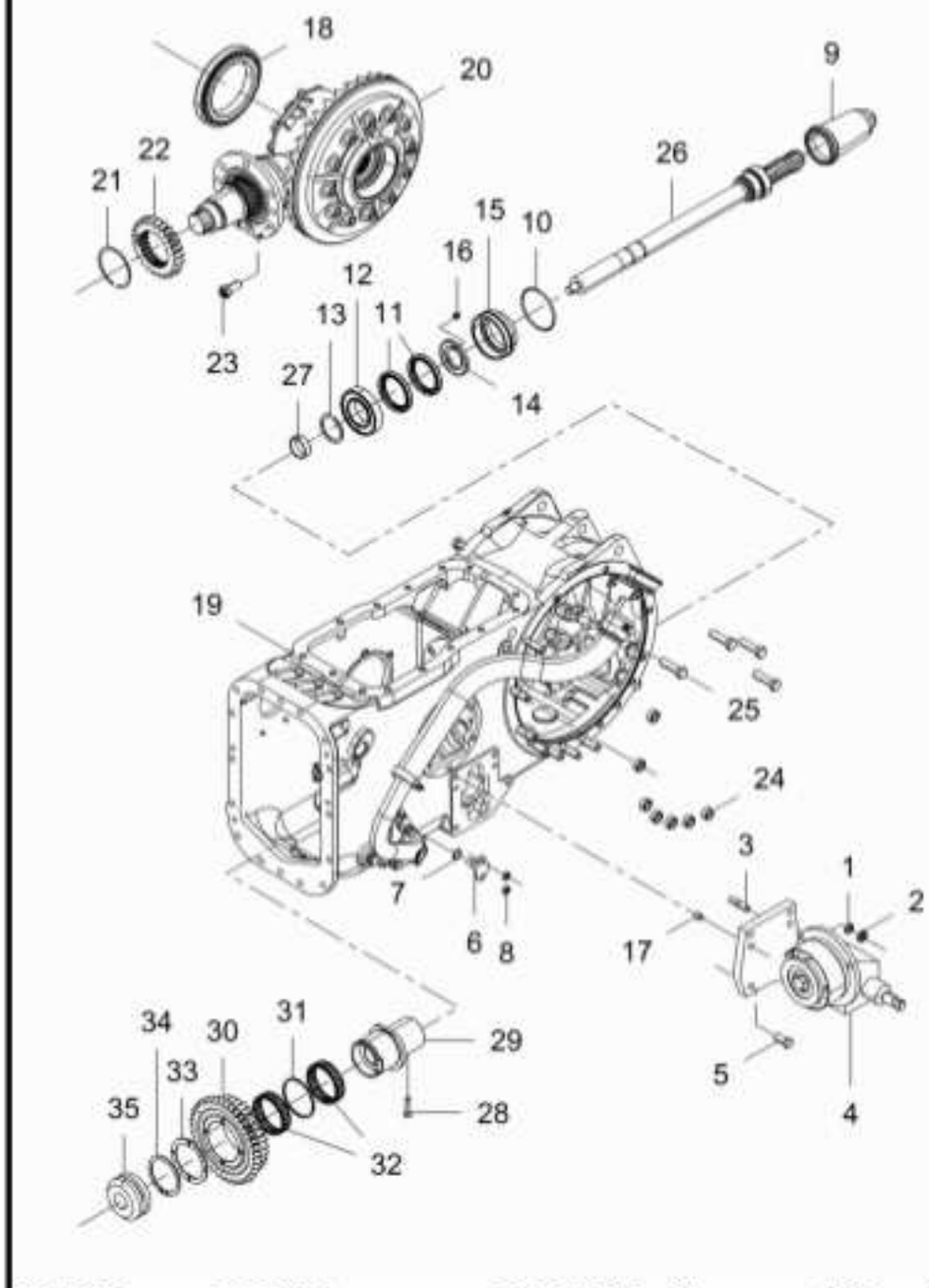

1	353432X1	7/20	1 ARRUELA	WASHER	ARANDELA
2	353426X1	7/16"	1 PORCA	NUT	TUERCA
3	3146844M1		1 PRISIONEIRO	STUD	ESPARRAGO
4	6282163M91	30-201 No	1 CAIXA	BOX	CAJA
5	353699X1	7/16-14x1.1/8	3 PARAFUSO	BOLT	PERNO
6	898643M1		2 PINO	PIN	PASADOR
7	851258M1		2 ANEL "O"	O RING	JUNTA TORICA
8	353916X1	5/16"-18unc	4 PORCA	NUT	TUERCA
9	035678T1		1 TAMPA	COVER	CUBIERTA
10	1004633M1		1 ANEL "O"	O RING	JUNTA TORICA
11	834216M1	Sabo-bag 02077	2 RETENTOR	SEAL	RETEN
12	6218855M1		1 ROLAMENTO	BEARING	COJINETE
13	831581M2		1 ANEL TRAVA	CIRCLIP	CIRCULITO
14	6218854M1		1 TAMPA	COVER	CUBIERTA
15	6218853M1		1 LUVA	SLEEVE	MANCHA
16	13811X	1/4"-28	1 GRAXEIRA	GREASER	ENGRASADOR
17	1444415X1	10x14	2 PINO	PIN	PASADOR
18	1850909M91		1 CJ. ROLAMENTO	BEARING ASSY	RODAMIENTO RAD
19	6280020M91	30-186 No	1 CARCAÇA CENTRAL	CENTRAL HOUSING	CARCASA
20	037031N1	30-205 No	1 CJ. DIFERENCIAL	KIT, DIFFERENTIAL	JGO.DIFERENCIAL.
21	1872362M1		1 ANEL TRAVA	CIRCLIP	CIRCULITO
22	037804P1	25	1 ENGRENAGEM	GEAR	ENGRANAJE
23	899199M1		6 PARAFUSO	BOLT	PERNO
24	353437X1	1/2-20unf	14 PORCA	NUT	TUERCA
25	377622X1	1/2-13x1.88"	8 PARAFUSO	BOLT	PERNO
26	6219214M91	TDP 540 rpm 30-112 No	1 CJ. EIXO	KIT, AXLE	JUEGO DE EJE
27	195453M1		1 ROLAMENTO AGULHA	BEARING NEEDLE	COJINETA AGUJAS
28	360776X1	5/16x18x11/4	1 PARAFUSO	BOLT	PERNO
29	039087P1		1 LUVA	SLEEVE	MANCHA
30	6200678M1		1 ENGRENAGEM	GEAR	ENGRANAJE
31	3698406M1		1 ESPAÇADOR	SPACER	PIEZA DISTANCIA
32	6219533M1		2 ROLAMENTO	BEARING	COJINETE
33	3698405M1		1 ARRUELA	WASHER	ARANDELA
34	390792X1		1 ANEL TRAVA	CIRCLIP	CIRCULITO
35	3698518M1		1 LUVA ACOPLAMENTO	COUPLING SLEEVE	COUPLING SLEEVE

Carcaça Central Middle Body Carcaza Central	Tdp (540 Rpm) Pto (540 Rpm) Tdf (540 Rpm)	**30-35**	12 Velocidades - Tração Lateral 12 Speed - Side Drive 12 Velocidades - Traccion Lateral

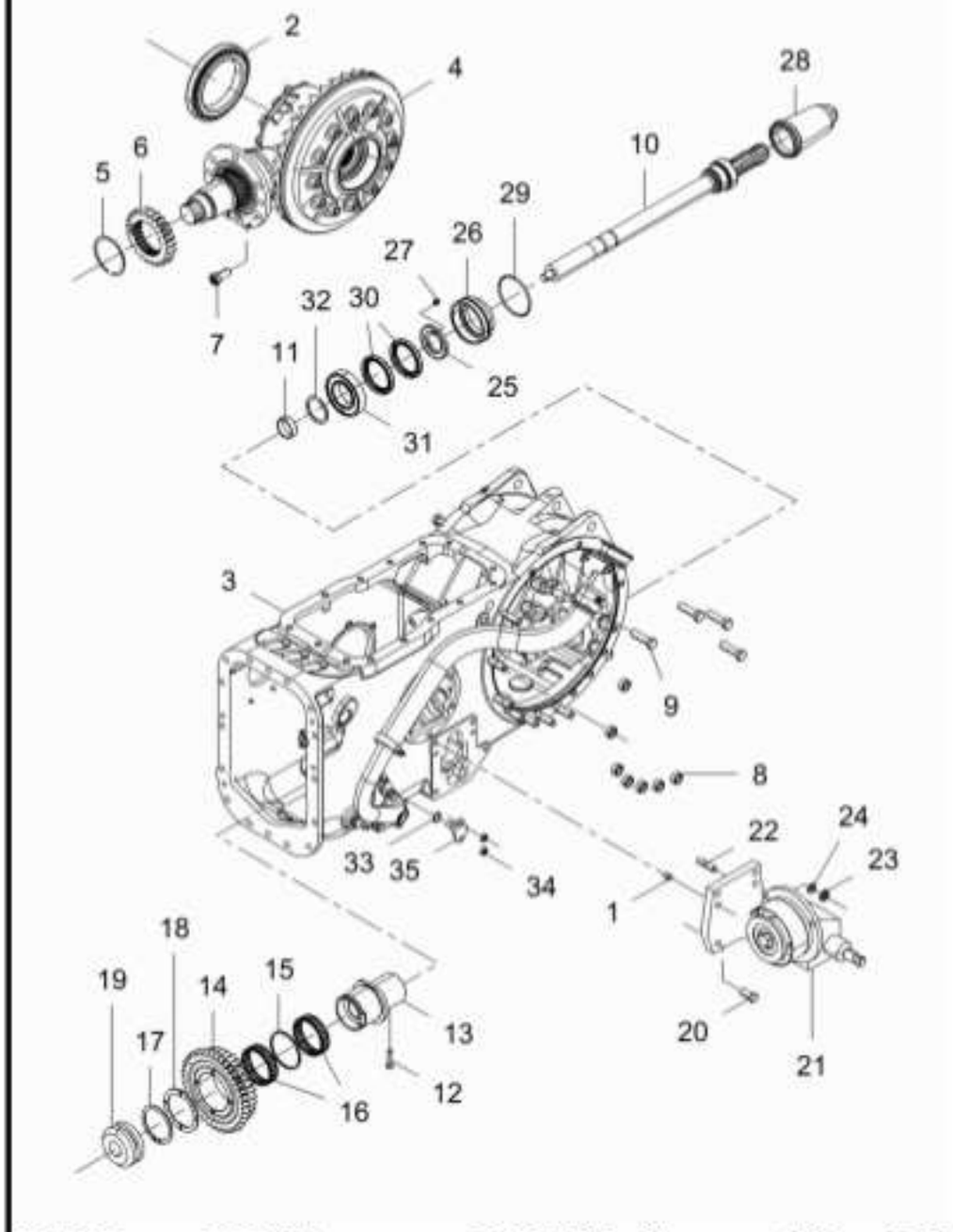

1	1444415X1	10x14	**2**	PINO	PIN	PASADOR
2	1850909M91		**1**	CJ. ROLAMENTO	BEARING ASSY	RODAMIENTO RAD
3	6280020M91	30-186 No	**1**	CARCAÇA CENTRAL	CENTRAL HOUSING	CARCASA
4	037031N1	30-205 No	**1**	CJ. DIFERENCIAL	KIT, DIFFERENTIAL	JGO. DIFERENCIAL
5	1872362M1		**1**	ANEL TRAVA	CIRCLIP	CIRCULITO
6	069664T1	23	**1**	ENGRENAGEM	GEAR	ENGRANAJE
7	899199M1		**6**	PARAFUSO	BOLT	PERNO
8	353437X1	1/2-20unf	**14**	PORCA	NUT	TUERCA
9	377622X1	1/2-13x1.88"	**8**	PARAFUSO	BOLT	PERNO
10	6219214M91	TDP 540 rpm 30-112 No	**1**	CJ. EIXO	KIT, AXLE	JUEGO DE EJE
11	195453M1		**1**	ROLAMENTO AGULHA	BEARING NEEDLE	COJINETA AGUJAS
12	360776X1	5/16x18x11/4	**1**	PARAFUSO	BOLT	PERNO
13	039087P1		**1**	LUVA	SLEEVE	MANCHA
14	069665T1	38/33	**1**	ENGRENAGEM	GEAR	ENGRANAJE
15	3698406M1		**1**	ESPAÇADOR	SPACER	PIEZA DISTANCIA
16	6219533M1		**2**	ROLAMENTO	BEARING	COJINETE
17	390792X1		**1**	ANEL TRAVA	CIRCLIP	CIRCULITO
18	3698405M1		**1**	ARRUELA	WASHER	ARANDELA
19	3698518M1		**1**	LUVA ACOPLAMENTO	COUPLING SLEEVE	COUPLING SLEEVE
20	353699X1	7/16-14x1.1/8	**3**	PARAFUSO	BOLT	PERNO
21	6282163M91	30-201 No	**1**	CAIXA	BOX	CAJA
22	3146844M1		**1**	PRISIONEIRO	STUD	ESPARRAGO
23	353426X1	7/16"	**1**	PORCA	NUT	TUERCA
24	353432X1	7/23	**1**	ARRUELA	WASHER	ARANDELA
25	6218854M1		**1**	TAMPA	COVER	CUBIERTA
26	6218853M1		**1**	LUVA	SLEEVE	MANCHA
27	13811X	1/4"-28	**1**	GRAXEIRA	GREASER	ENGRASADOR
28	035678T1		**1**	TAMPA	COVER	CUBIERTA
29	1004633M1		**1**	ANEL "O"	O RING	JUNTA TORICA
30	834216M1	Sabo-bag 02077	**2**	RETENTOR	SEAL	RETEN
31	6218855M1		**1**	ROLAMENTO	BEARING	COJINETE
32	831581M2		**1**	ANEL TRAVA	CIRCLIP	CIRCULITO
33	851258M1		**2**	ANEL "O"	O RING	JUNTA TORICA
34	353916X1	5/16"-18unc	**4**	PORCA	NUT	TUERCA
35	898643M1		**2**	PINO	PIN	PASADOR

Carcaça Central Middle Body Carcaza Central	Tdpi 540 Rpm Ipto 540 Rpm Tdfi 540 Rpm	30-40	8 Velocidades - Tratores Tração Central 8 Speed - Central Traction 8 Velocidades - Tracción Central

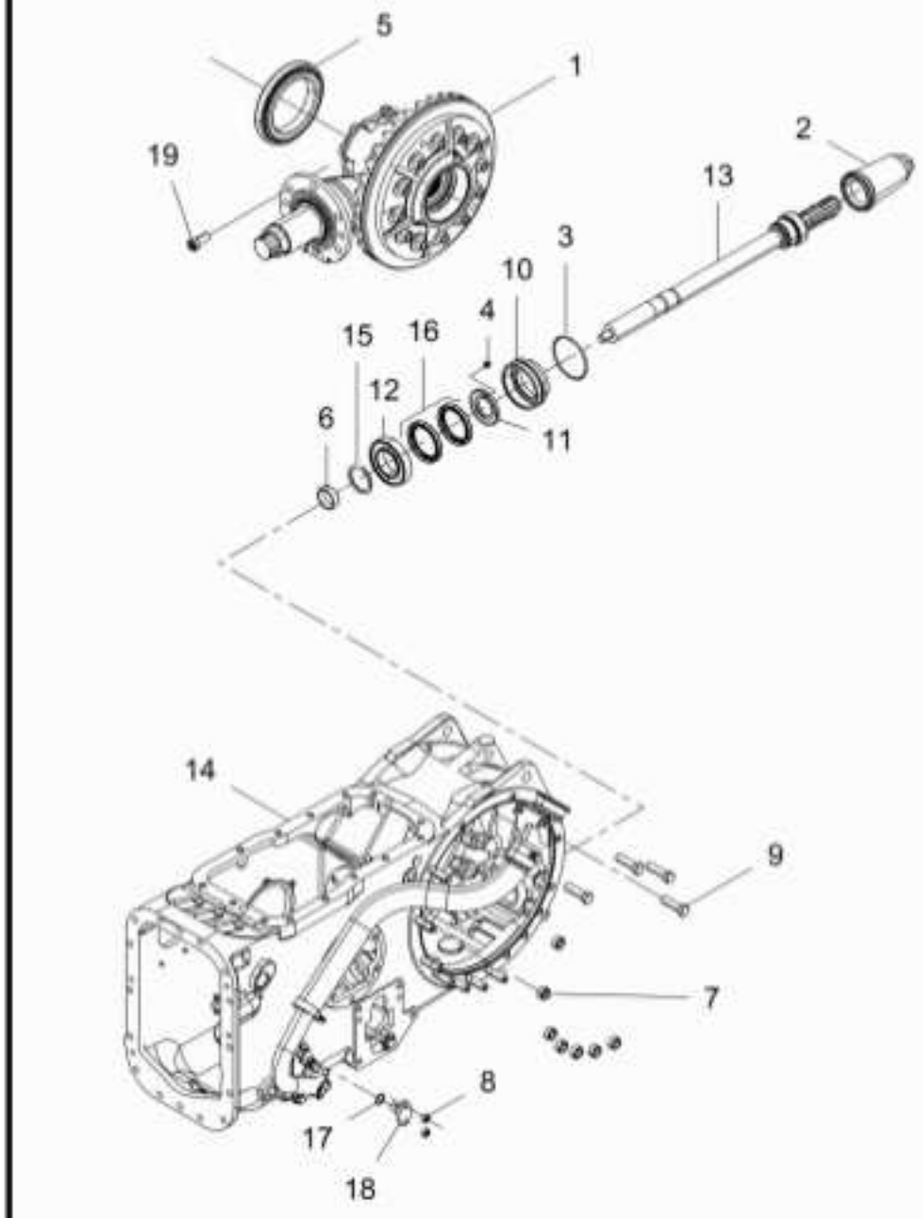

1	035426N1	30-240 No	1	DIFERENCIAL	DIFFERENTIAL	DIFERENCIAL
2	035678T1		1	TAMPA	COVER	CUBIERTA
3	1004633M1		1	ANEL "O"	O RING	JUNTA TORICA
4	13811X	1/4"-28	1	GRAXEIRA	GREASER	ENGRASADOR
5	1850909M91		1	CJ. ROLAMENTO	BEARING ASSY	RODAMIENTO RAD
6	195453M1		1	ROLAMENTO AGULHA	BEARING NEEDLE	COJINETA AGUJAS
7	353437X1	1/2-20unf	14	PORCA	NUT	TUERCA
8	353916X1	5/16"-18unc	4	PORCA	NUT	TUERCA
9	377622X1	1/2-13x1.88"	8	PARAFUSO	BOLT	PERNO
10	6218853M1		1	LUVA	SLEEVE	MANCHA
11	6218854M1		1	TAMPA	COVER	CUBIERTA
12	6218855M1		1	ROLAMENTO	BEARING	COJINETE
13	6219214M91	TDP 540 rpm 30-112 No	1	CJ. EIXO	KIT, AXLE	JUEGO DE EJE
14	6269660M91	30-111 No	1	CARCAÇA CENTRAL	CENTRAL HOUSING	CARCASA
15	831581M2		1	ANEL TRAVA	CIRCLIP	CIRCULITO
16	834216M1	Sabo-bag 02077	2	RETENTOR	SEAL	RETEN
17	851258M1		2	ANEL "O"	O RING	JUNTA TORICA
18	898643M1		2	PINO	PIN	PASADOR
19	899199M1		6	PARAFUSO	BOLT	PERNO

Carcaça Central	Tdpi 540 Rpm	30-45	Tração Lateral - 8x8 Velocidades Sincronizado
Middle Body	Ipto 540 Rpm		Side Drive - 8x8 Syncro Shuttle
Carcaza Central	Tdfi 540 Rpm		Traccion Lateral - 8x8 Velocidades Sincronizado

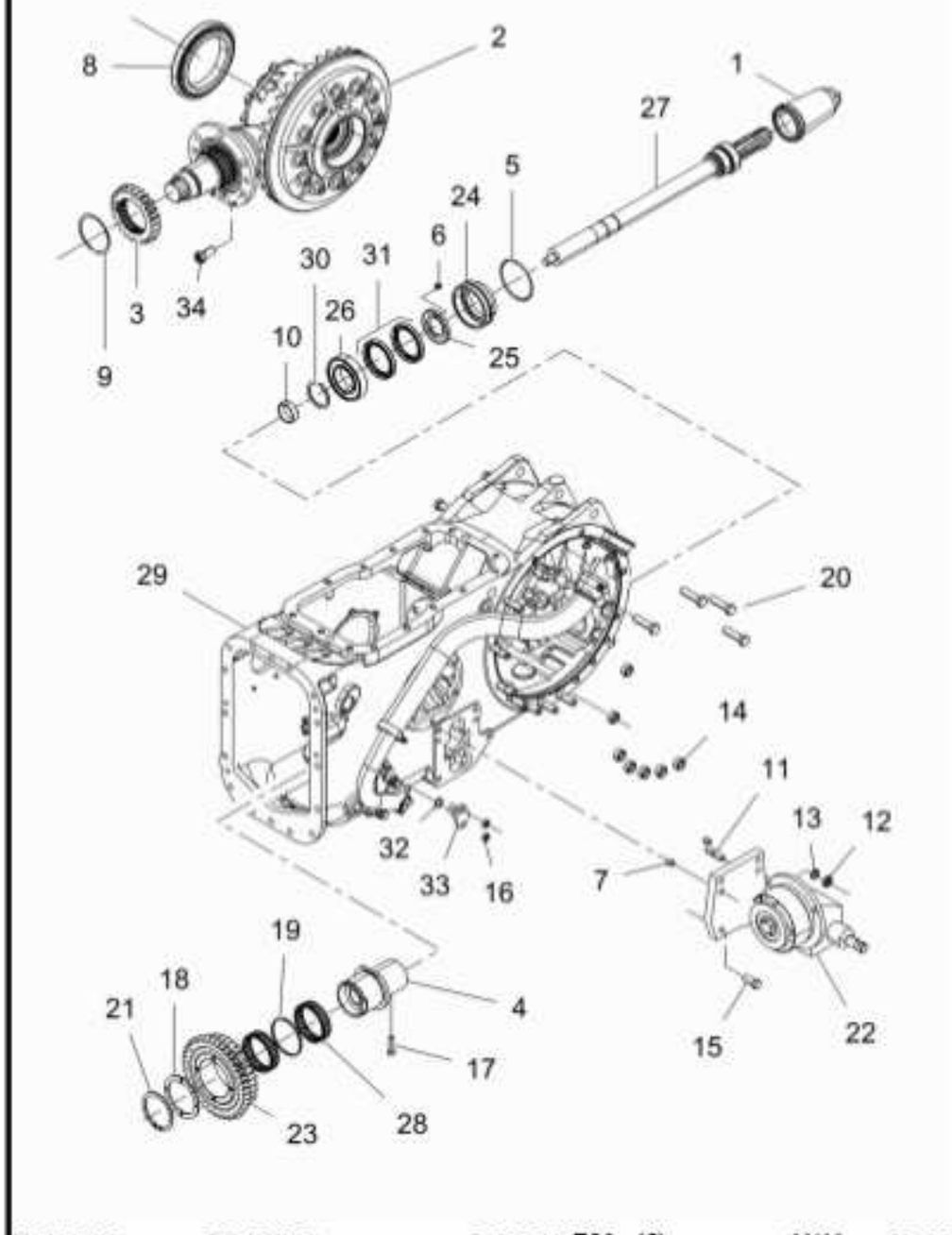

1	035678T1		1	TAMPA	COVER	CUBIERTA
2	037031N1	30-205 No	1	CJ. DIFERENCIAL	KIT, DIFFERENTIAL	JGO. DIFERENCIAL
3	037804P1	25	1	ENGRENAGEM	GEAR	ENGRANAJE
4	039087P1		1	LUVA	SLEEVE	MANCHA
5	1004633M1		1	ANEL "O"	O RING	JUNTA TORICA
6	13811X	1/4"-28	1	GRAXEIRA	GREASER	ENGRASADOR
7	1444415X1	10x14	2	PINO	PIN	PASADOR
8	1850909M91		1	CJ. ROLAMENTO	BEARING ASSY	RODAMIENTO RAD
9	1872362M1		1	ANEL TRAVA	CIRCLIP	CIRCULITO
10	195453M1		1	ROLAMENTO AGULHA	BEARING NEEDLE	COJINETA AGUJAS
11	3146844M1		1	PRISIONEIRO	STUD	ESPARRAGO
12	353426X1	7/16"	1	PORCA	NUT	TUERCA
13	353432X1	7/26	1	ARRUELA	WASHER	ARANDELA
14	353437X1	1/2-20unf	14	PORCA	NUT	TUERCA
15	353699X1	7/16-14x1.1/8	3	PARAFUSO	BOLT	PERNO
16	353916X1	5/16"-18unc	4	PORCA	NUT	TUERCA
17	360776X1	5/16x18x11/4	1	PARAFUSO	BOLT	PERNO
18	3698405M1		1	ARRUELA	WASHER	ARANDELA
19	3698406M1		1	ESPAÇADOR	SPACER	PIEZA DISTANCIA
20	377622X1	1/2-13x1.88"	8	PARAFUSO	BOLT	PERNO
21	390792X1		1	ANEL TRAVA	CIRCLIP	CIRCULITO
22	6282163M91	30-201 No	1	CAIXA	BOX	CAJA
23	6200678M1		1	ENGRENAGEM	GEAR	ENGRANAJE
24	6218853M1		1	LUVA	SLEEVE	MANCHA
25	6218854M1		1	TAMPA	COVER	CUBIERTA
26	6218855M1		1	ROLAMENTO	BEARING	COJINETE
27	6219214M91	TDP 540 rpm 30-112 No	1	CJ. EIXO	KIT, AXLE	JUEGO DE EJE
28	6219533M1		2	ROLAMENTO	BEARING	COJINETE
29	6269659M91	30-113 No	1	CARCAÇA CENTRAL	CENTRAL HOUSING	CARCASA
30	831581M2		1	ANEL TRAVA	CIRCLIP	CIRCULITO
31	834216M1	Sabo-bag 02077	2	RETENTOR	SEAL	RETEN
32	851258M1		2	ANEL "O"	O RING	JUNTA TORICA
33	898643M1		2	PINO	PIN	PASADOR
34	899199M1		6	PARAFUSO	BOLT	PERNO

Carcaça Central Middle Body Carcaza Central	Tdpi 540 Rpm Ipto 540 Rpm Tdfi 540 Rpm	**30-50**

Tração Lateral - 8x8 Velocidades Sincronizado
Side Drive - 8x8 Syncro Shuttle
Traccion Lateral - 8x8 Velocidades Sincronizado

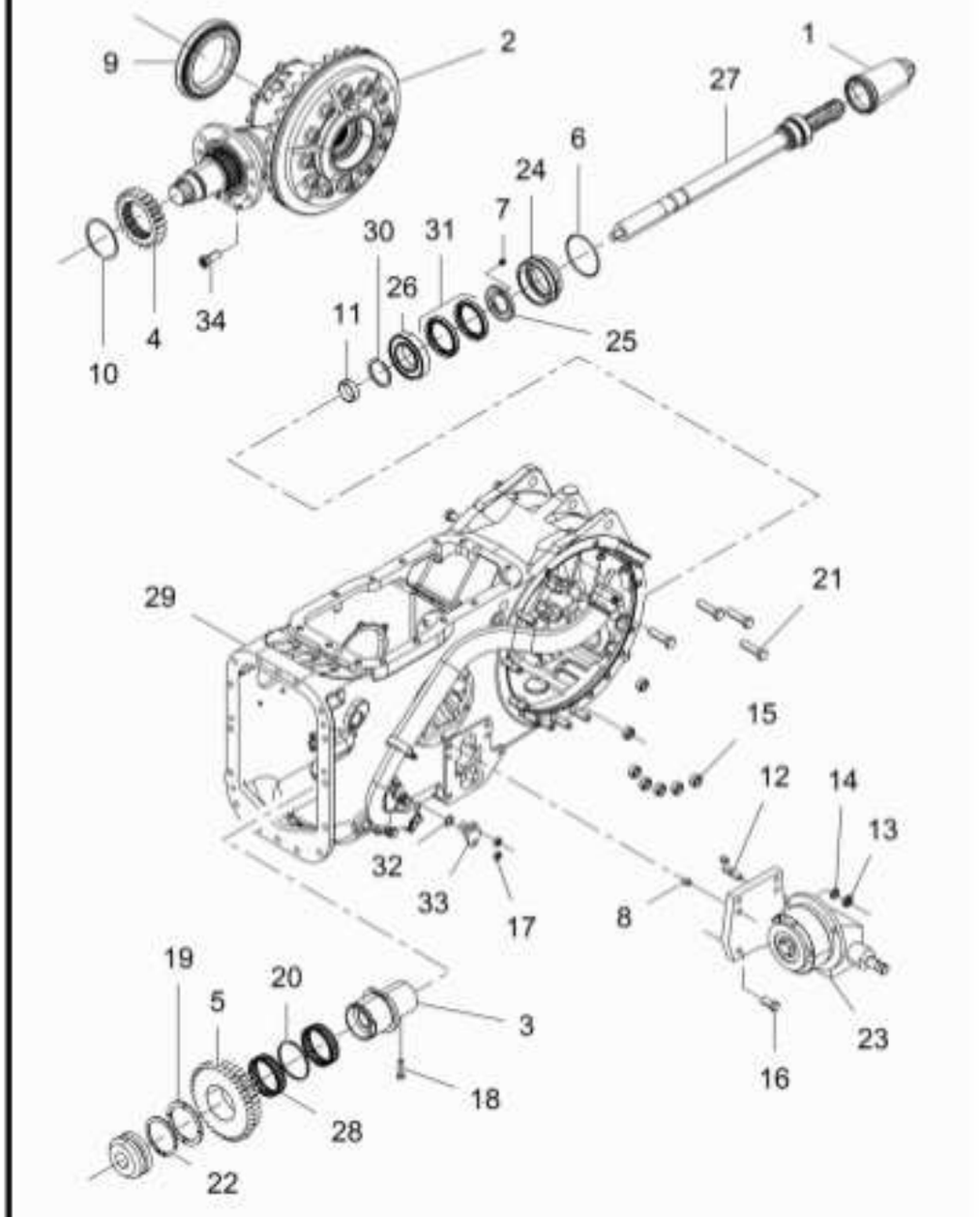

1	035678T1		1	TAMPA	COVER	CUBIERTA
2	037031N1	30-205 No	1	CJ. DIFERENCIAL	KIT, DIFFERENTIAL	JGO. DIFERENCIAL
3	039087P1		1	LUVA	SLEEVE	MANCHA
4	069664T1	23	1	ENGRENAGEM	GEAR	ENGRANAJE
5	069665T1	38/33	1	ENGRENAGEM	GEAR	ENGRANAJE
6	1004633M1		1	ANEL "O"	O RING	JUNTA TORICA
7	13811X	1/4"-28	1	GRAXEIRA	GREASER	ENGRASADOR
8	1444415X1	10x14	2	PINO	PIN	PASADOR
9	1850909M91		1	CJ. ROLAMENTO	BEARING ASSY	RODAMIENTO RAD
10	1872362M1		1	ANEL TRAVA	CIRCLIP	CIRCULITO
11	195453M1		1	ROLAMENTO AGULHA	BEARING NEEDLE	COJINETA AGUJAS
12	3146844M1		1	PRISIONEIRO	STUD	ESPARRAGO
13	353426X1	7/16"	1	PORCA	NUT	TUERCA
14	353432X1	7/16	1	ARRUELA	WASHER	ARANDELA
15	353437X1	1/2-20unf	14	PORCA	NUT	TUERCA
16	353699X1	7/16-14x1.1/8	3	PARAFUSO	BOLT	PERNO
17	353916X1	5/16"-18unc	4	PORCA	NUT	TUERCA
18	360776X1	5/16x18x11/4	1	PARAFUSO	BOLT	PERNO
19	3698405M1		1	ARRUELA	WASHER	ARANDELA
20	3698406M1		1	ESPAÇADOR	SPACER	PIEZA DISTANCIA
21	377622X1	1/2-13x1.88"	8	PARAFUSO	BOLT	PERNO
22	390792X1		1	ANEL TRAVA	CIRCLIP	CIRCULITO
23	6282163M91	30-201 No	1	CAIXA	BOX	CAJA
24	6218853M1		1	LUVA	SLEEVE	MANCHA
25	6218854M1		1	TAMPA	COVER	CUBIERTA
26	6218855M1		1	ROLAMENTO	BEARING	COJINETE
27	6219214M91	TDP 540 rpm 30-112 No	1	CJ. EIXO	KIT, AXLE	JUEGO DE EJE
28	6219533M1		2	ROLAMENTO	BEARING	COJINETE
29	6269659M91	30-113 No	1	CARCAÇA CENTRAL	CENTRAL HOUSING	CARCASA
30	831581M2		1	ANEL TRAVA	CIRCLIP	CIRCULITO
31	834216M1	Sabo-bag 02077	2	RETENTOR	SEAL	RETEN
32	851258M1		2	ANEL "O"	O RING	JUNTA TORICA
33	898643M1		2	PINO	PIN	PASADOR
34	899199M1		6	PARAFUSO	BOLT	PERNO

Carcaça Central Middle Body Carcaza Central	Tdpi 540 Rpm Ipto 540 Rpm Tdfi 540 Rpm	30-55	Com Cabine - 2 Rodas Motrizes - 8x8 Velocidades With Cab - 2 Wheels Drive - 8x8 Speed Con Cabina - 2 Ruedas Motriz - 8x8 Velocidades

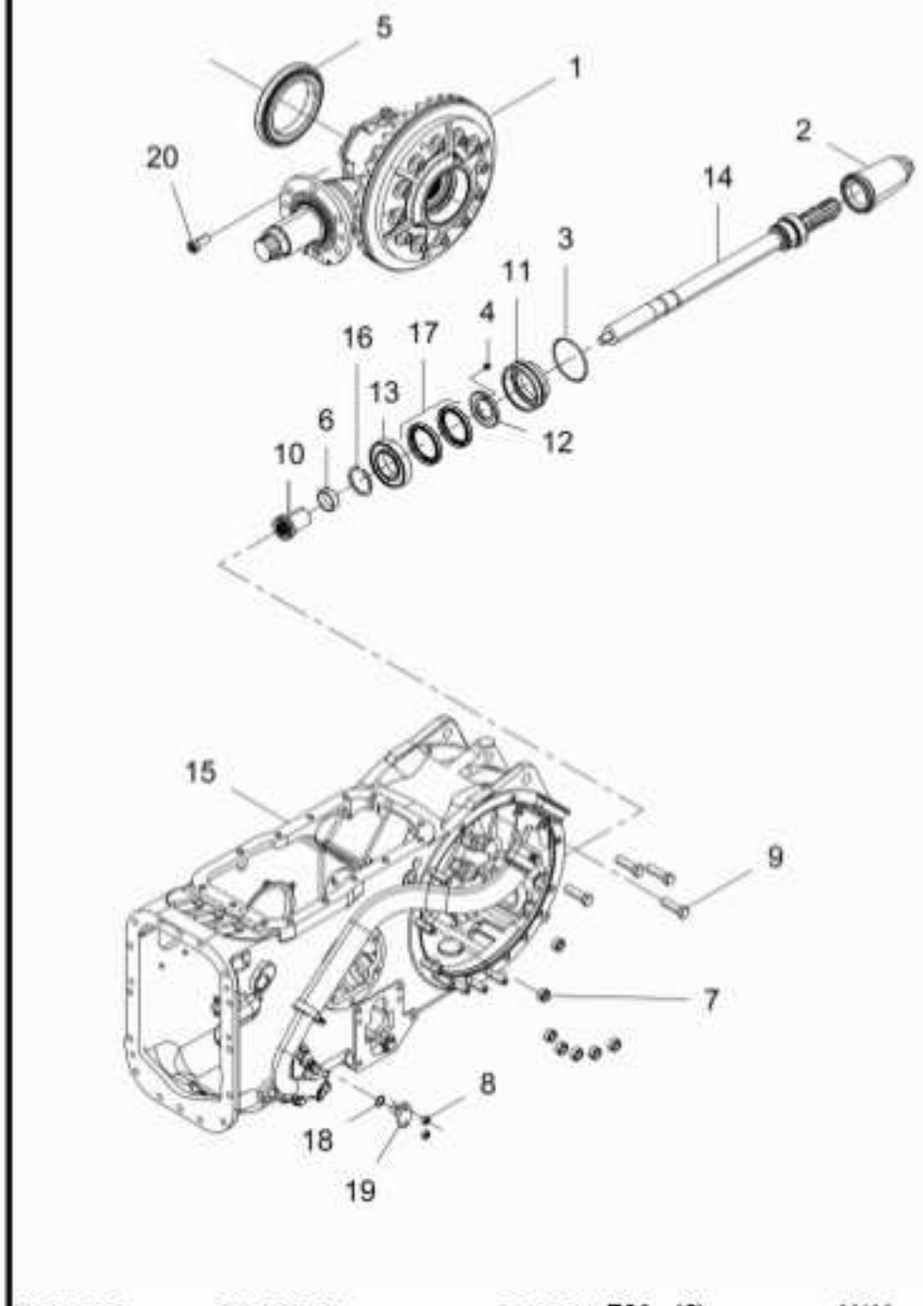

1	035426N1	30-240 No	1	DIFERENCIAL	DIFFERENTIAL	DIFERENCIAL
2	035678T1		1	TAMPA	COVER	CUBIERTA
3	1004633M1		1	ANEL "O"	O RING	JUNTA TORICA
4	13811X	1/4"-28	1	GRAXEIRA	GREASER	ENGRASADOR
5	1850909M91		1	CJ. ROLAMENTO	BEARING ASSY	RODAMIENTO RAD
6	195453M1		1	ROLAMENTO AGULHA	BEARING NEEDLE	COJINETA AGUJAS
7	353437X1	1/2-20unf	14	PORCA	NUT	TUERCA
8	353916X1	5/16"-18unc	4	PORCA	NUT	TUERCA
9	377622X1	1/2-13x1.88"	8	PARAFUSO	BOLT	PERNO
10	532898M1		1	LUVA	SLEEVE	MANCHA
11	6218853M1		1	LUVA	SLEEVE	MANCHA
12	6218854M1		1	TAMPA	COVER	CUBIERTA
13	6218855M1		1	ROLAMENTO	BEARING	COJINETE
14	6219214M91	TDP 540 rpm 30-112 No	1	CJ. EIXO	KIT, AXLE	JUEGO DE EJE
15	6269660M91	30-111 No	1	CARCAÇA CENTRAL	CENTRAL HOUSING	CARCASA
16	831581M2		1	ANEL TRAVA	CIRCLIP	CIRCULITO
17	834216M1	Sabo-bag 02077	2	RETENTOR	SEAL	RETEN
18	851258M1		2	ANEL "O"	O RING	JUNTA TORICA
19	898643M1		2	PINO	PIN	PASADOR
20	899199M1		6	PARAFUSO	BOLT	PERNO

Carcaça Central	Tdpi 540 Rpm	30-60	Com Cabine - 4 Rodas Motrizes - 8x8 Velocidades
Middle Body	Ipto 540 Rpm		With Cab - 4 Wheels Drive - 8x8 Speed
Carcaza Central	Tdfi 540 Rpm		Con Cabina - 4 Ruedas Motriz - 8x8 Velocidades

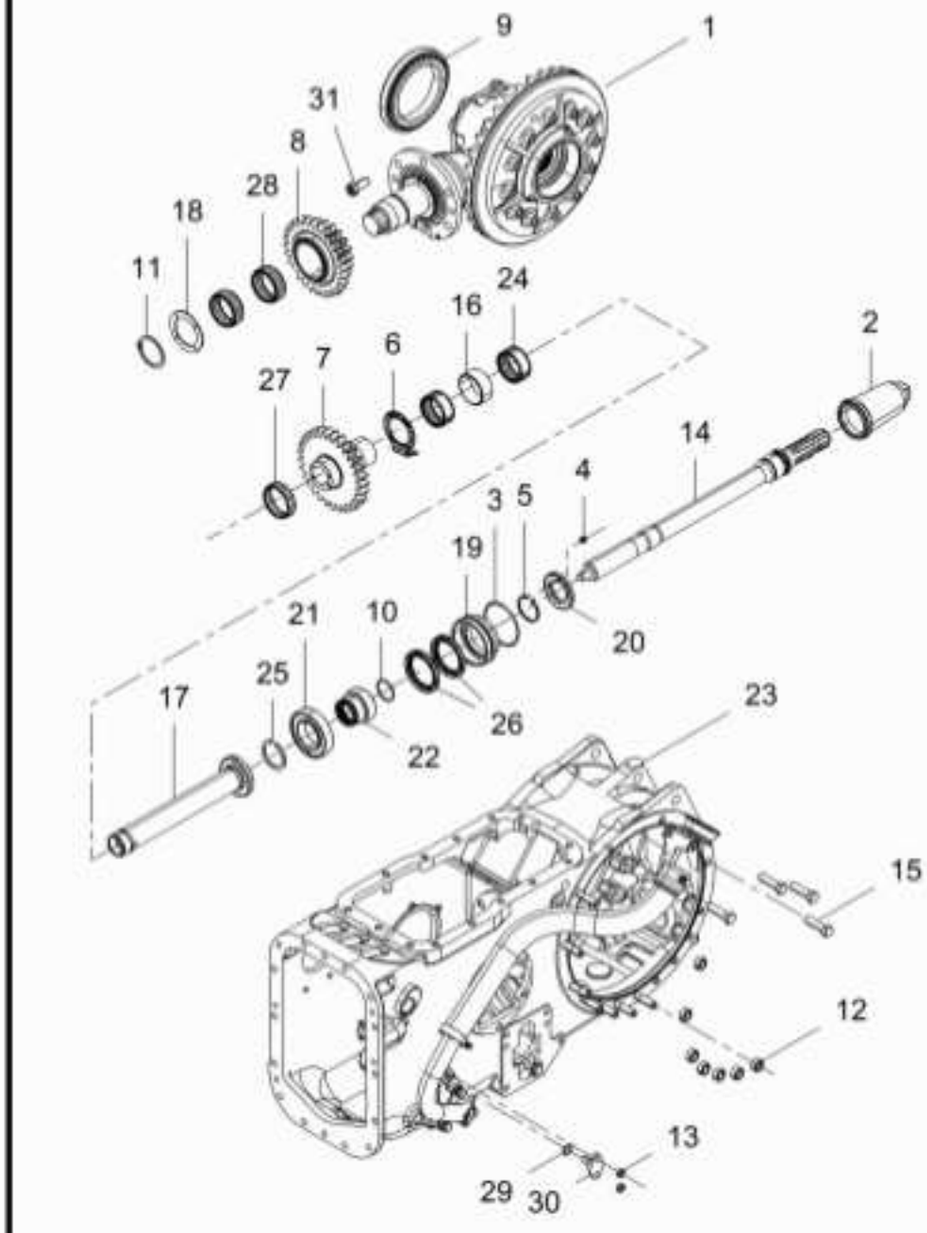

1	035290N1	30-116 No	1	DIFERENCIAL	DIFFERENTIAL	DIFERENCIAL
2	035678T1		1	TAMPA	COVER	CUBIERTA
3	1004633M1		1	ANEL "O"	O RING	JUNTA TORICA
4	13811X	1/4"-28	1	GRAXEIRA	GREASER	ENGRASADOR
5	1662726M3		1	ANEL	RING	ARO
6	1663312M2		1	ARRUELA	WASHER	ARANDELA
7	1679306M1	29	1	ENGRENAGEM	GEAR	ENGRANAJE
8	1679310M1	20/28	1	ENGRENAGEM	GEAR	ENGRANAJE
9	1850909M91		1	CJ. ROLAMENTO	BEARING ASSY	RODAMIENTO RAD
10	3008359X1	36.5x3	1	ANEL "O"	O RING	JUNTA TORICA
11	339470X1	55x2	1	ANEL	RING	ARO
12	353437X1	1/2-20unf	14	PORCA	NUT	TUERCA
13	353916X1	5/16"-18unc	4	PORCA	NUT	TUERCA
14	3599000M1	540 rpm	1	EIXO	SHAFT	ARBOL
15	377622X1	1/2-13x1.88"	8	PARAFUSO	BOLT	PERNO
16	532876M2		1	ESPAÇADOR	SPACER	PIEZA DISTANCIA
17	532877M92		1	TUBO	PIPE	CANO
18	532882M1		1	ARRUELA	WASHER	ARANDELA
19	6218853M1		1	LUVA	SLEEVE	MANCHA
20	6218854M1		1	TAMPA	COVER	CUBIERTA
21	6218855M1		1	ROLAMENTO	BEARING	COJINETE
22	6228937M1	540/1000	1	COLAR	COLLAR	COLLAR
23	6269660M91	30-111 No	1	CARCAÇA CENTRAL	CENTRAL HOUSING	CARCASA
24	831220M1		2	ROLAMENTO	BEARING	COJINETE
25	831581M2		1	ANEL TRAVA	CIRCLIP	CIRCULITO
26	834216M1	Sabo-bag 02077	2	RETENTOR	SEAL	RETEN
27	842921M1		1	ROLAMENTO	BEARING	COJINETE
28	842922M1		2	ROLAMENTO	BEARING	COJINETE
29	851258M1		2	ANEL "O"	O RING	JUNTA TORICA
30	898643M1		2	PINO	PIN	PASADOR
31	899199M1		6	PARAFUSO	BOLT	PERNO

Carcaça Central Middle Body Carcaza Central	Tdpi 540 Rpm Ipto 540 Rpm Tdfi 540 Rpm	30-65	12 Velocidades - Tração Lateral 12 Speed - Side Drive 12 Velocidades - Traccion Lateral

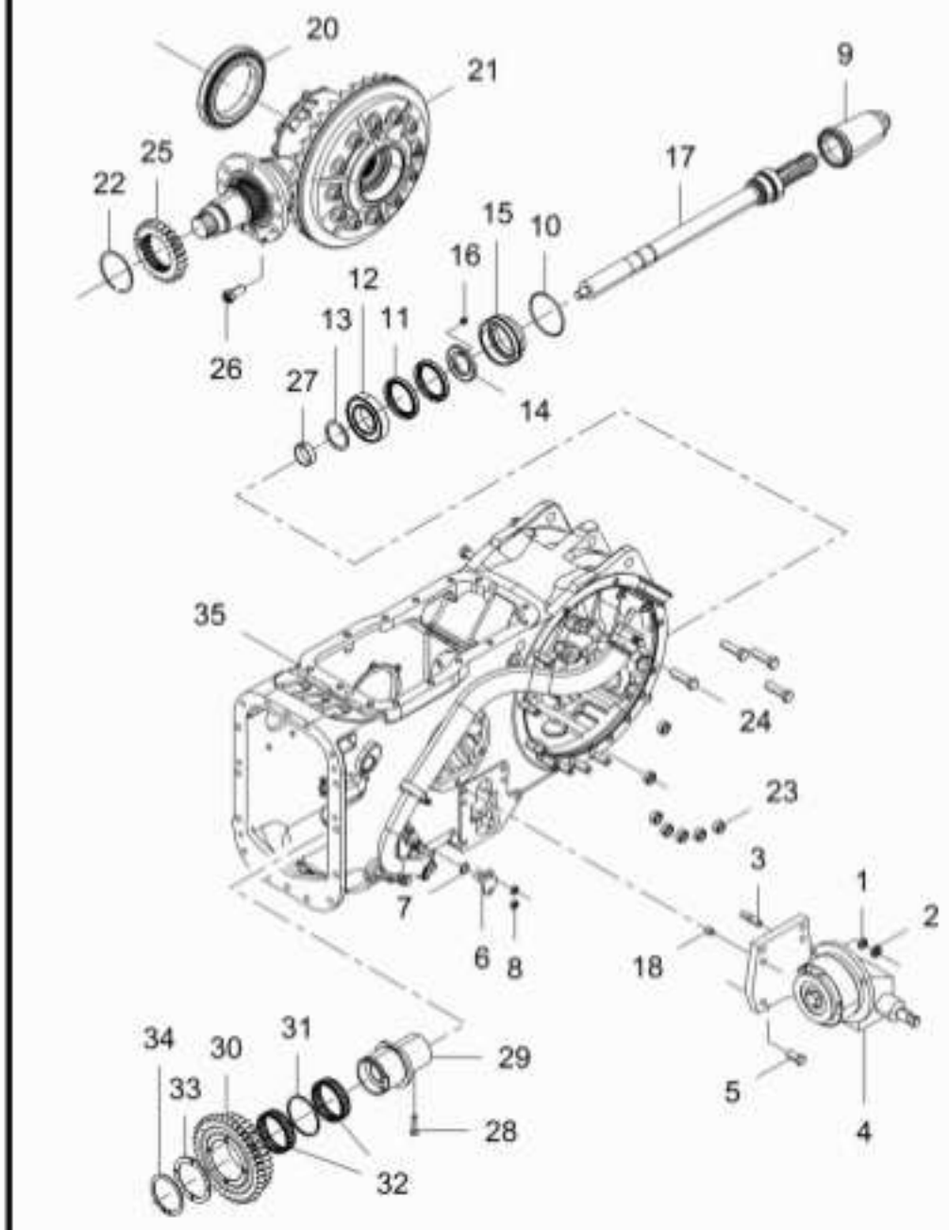

1	353432X1	7/16	1	ARRUELA	WASHER	ARANDELA
2	353426X1	7/16"	1	PORCA	NUT	TUERCA
3	3146844M1		1	PRISIONEIRO	STUD	ESPARRAGO
4	6282163M91	30-201 No	1	CAIXA	BOX	CAJA
5	353699X1	7/16-14x1.1/8	3	PARAFUSO	BOLT	PERNO
6	898643M1		2	PINO	PIN	PASADOR
7	851258M1		2	ANEL "O"	O RING	JUNTA TORICA
8	353916X1	5/16"-18unc	4	PORCA	NUT	TUERCA
9	035678T1		1	TAMPA	COVER	CUBIERTA
10	1004633M1		1	ANEL "O"	O RING	JUNTA TORICA
11	834216M1	sabo-bag02077	2	RETENTOR	SEAL	RETEN
12	6218855M1	SKF 6011rsr	1	ROLAMENTO	BEARING	COJINETE
13	831581M2		1	ANEL TRAVA	CIRCLIP	CIRCULITO
14	6218854M1		1	TAMPA	COVER	CUBIERTA
15	6218853M1		1	LUVA	SLEEVE	MANCHA
16	13811X	1/4"-28	1	GRAXEIRA	GREASER	ENGRASADOR
17	6219214M91	30-112 No	1	CJ. EIXO	KIT, AXLE	JUEGO DE EJE
18	1444415X1	10x14	2	PINO	PIN	PASADOR
20	1850909M91		1	CJ. ROLAMENTO	BEARING ASSY	RODAMIENTO RAD
21	037031N1	30-205 No	1	CJ. DIFERENCIAL	KIT,DIFFERENTIAL	JGO.DIFERENCIAL
22	1872362M1		1	ANEL TRAVA	CIRCLIP	CIRCULITO
23	353437X1	1/2-20unf	14	PORCA	NUT	TUERCA
24	377622X1	1/2-13x1.88"	8	PARAFUSO	BOLT	PERNO
25	037804P1	25	1	ENGRENAGEM	GEAR	ENGRANAJE
26	899199M1		6	PARAFUSO	BOLT	PERNO
27	195453M1		1	ROLAMENTO AGULHA	BEARING NEEDLE	COJINETA AGUJAS
28	360776X1	5/16x18x11/4	1	PARAFUSO	BOLT	PERNO
29	039087P1		1	LUVA	SLEEVE	MANCHA
30	6200678M1	34/38	1	ENGRENAGEM	GEAR	ENGRANAJE
31	3698406M1		1	ESPAÇADOR	SPACER	PIEZA DISTANCIA
32	6219533M1		2	ROLAMENTO	BEARING	COJINETE
33	3698405M1		1	ARRUELA	WASHER	ARANDELA
34	390792X1		1	ANEL TRAVA	CIRCLIP	CIRCULITO
35	6280020M91	30-186 No	1	CARCAÇA CENTRAL	CENTRAL HOUSING	CARCASA

Carcaça Central Middle Body Carcaza Central	Tdpi 540 Rpm Ipto 540 Rpm Tdfi 540 Rpm	30-70	12 Velocidades - Tratores Tração Central 12 Speed - Central Traction 12 Velocidades - Tracción Central

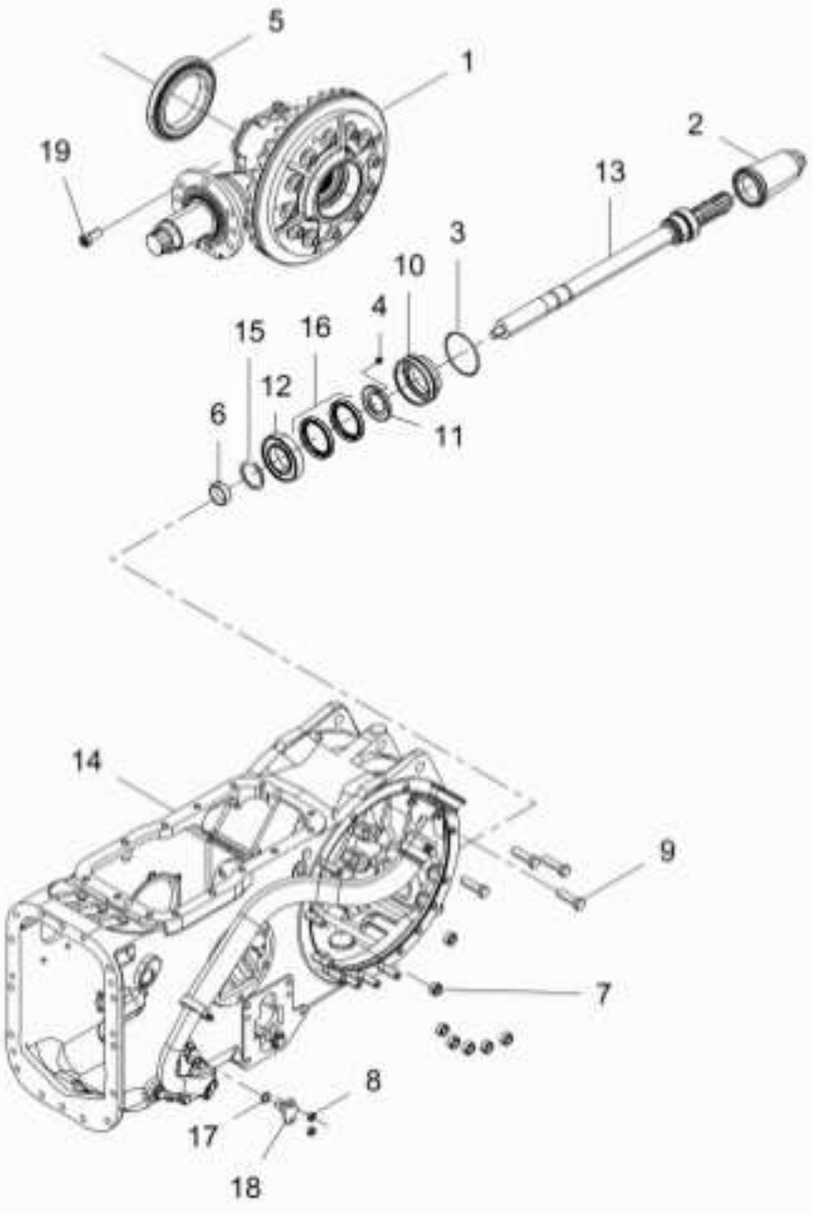

1	035426N1	30-240 No	1	DIFERENCIAL	DIFFERENTIAL	DIFERENCIAL
2	035678T1		1	TAMPA	COVER	CUBIERTA
3	1004633M1		1	ANEL "O"	O RING	JUNTA TORICA
4	13811X	1/4"-28	1	GRAXEIRA	GREASER	ENGRASADOR
5	1850909M91		1	CJ. ROLAMENTO	BEARING ASSY	RODAMIENTO RAD
6	195453M1		1	ROLAMENTO AGULHA	BEARING NEEDLE	COJINETA AGUJAS
7	353437X1	1/2-20unf	14	PORCA	NUT	TUERCA
8	353916X1	5/16"-18unc	4	PORCA	NUT	TUERCA
9	377622X1	1/2-13x1.88"	8	PARAFUSO	BOLT	PERNO
10	6218853M1		1	LUVA	SLEEVE	MANCHA
11	6218854M1		1	TAMPA	COVER	CUBIERTA
12	6218855M1		1	ROLAMENTO	BEARING	COJINETE
13	6219214M91	TDP 540 rpm 30-112 No	1	CJ. EIXO	KIT, AXLE	JUEGO DE EJE
14	6280021M91	30-114 No	1	CARCAÇA CENTRAL	CENTRAL HOUSING	CARCASA
15	831581M2		1	ANEL TRAVA	CIRCLIP	CIRCULITO
16	834216M1	Sabo-bag 02077	2	RETENTOR	SEAL	RETEN
17	851258M1		2	ANEL "O"	O RING	JUNTA TORICA
18	898643M1		2	PINO	PIN	PASADOR
19	899199M1		6	PARAFUSO	BOLT	PERNO

Carcaça Central Middle Body Carcaza Central	Tdpi 540 Rpm Ipto 540 Rpm Tdfi 540 Rpm	**30-75**

12 Velocidades - Tração Lateral
12 Speed - Side Drive
12 Velocidades - Traccion Lateral

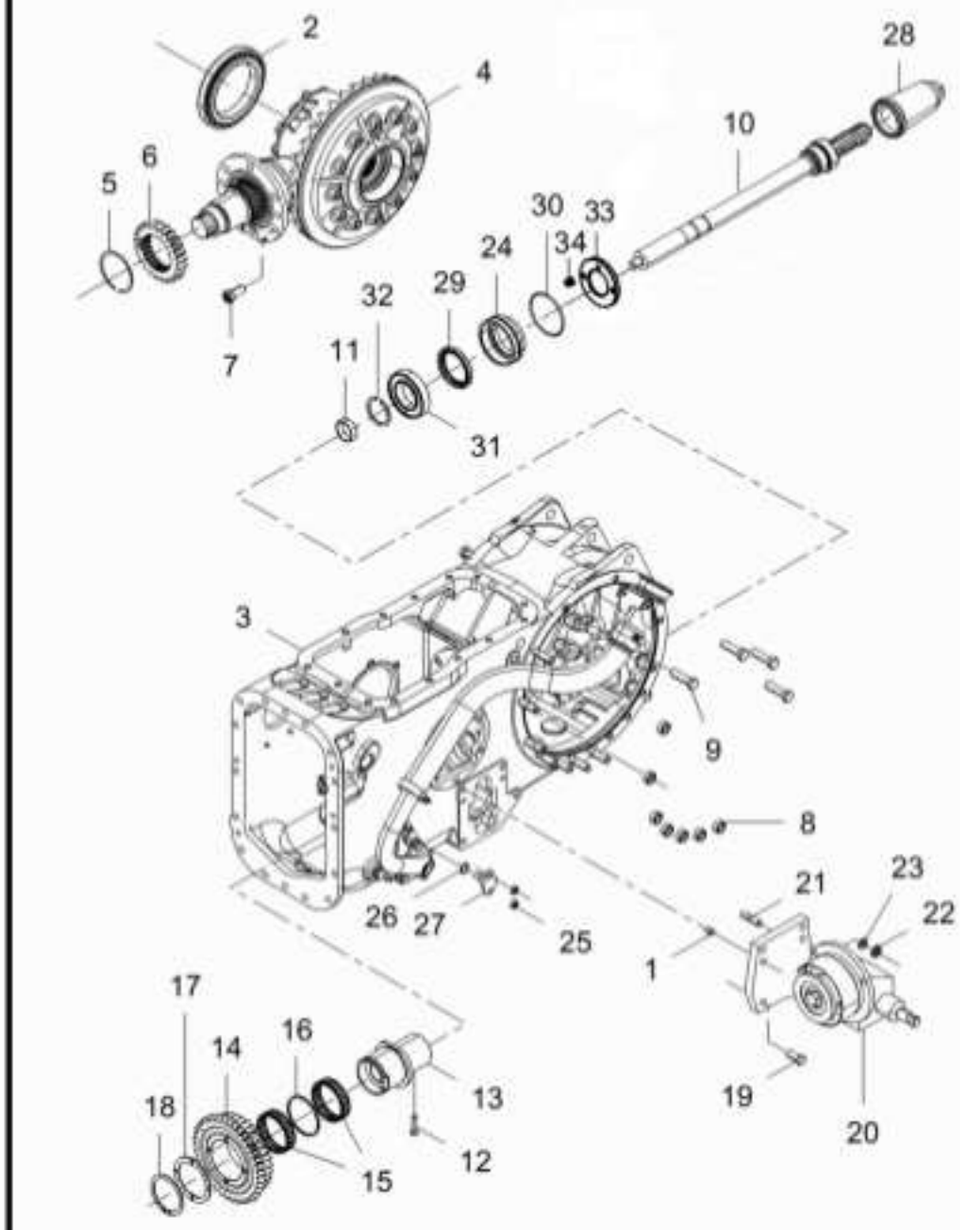

1	1444415X1	10x14	**2**	PINO	PIN	PASADOR
2	1850909M91		**1**	CJ. ROLAMENTO	BEARING ASSY	RODAMIENTO RAD
3	6280020M91	30-186 No	**1**	CARCAÇA CENTRAL	CENTRAL HOUSING	CARCASA
4	037031N1	30-205 No	**1**	CJ. DIFERENCIAL	KIT, DIFFERENTIAL	JGO. DIFERENCIAL
5	1872362M1		**1**	ANEL TRAVA	CIRCLIP	CIRCULITO
6	069664T1	23	**1**	ENGRENAGEM	GEAR	ENGRANAJE
7	899199M1		**6**	PARAFUSO	BOLT	PERNO
8	353437X1	1/2-20unf	**14**	PORCA	NUT	TUERCA
9	377622X1	1/2-13x1.88"	**8**	PARAFUSO	BOLT	PERNO
10	6219214M91	TDP 540 rpm 30-112 No	**1**	CJ. EIXO	KIT, AXLE	JUEGO DE EJE
11	195453M1		**1**	ROLAMENTO AGULHA	BEARING NEEDLE	COJINETA AGUJAS
12	360776X1	5/16x18x11/4	**1**	PARAFUSO	BOLT	PERNO
13	039087P1		**1**	LUVA	SLEEVE	MANCHA
14	069665T1	38/33	**1**	ENGRENAGEM	GEAR	ENGRANAJE
15	6219533M1		**2**	ROLAMENTO	BEARING	COJINETE
16	3698406M1		**1**	ESPAÇADOR	SPACER	PIEZA DISTANCIA
17	3698405M1		**1**	ARRUELA	WASHER	ARANDELA
18	390792X1		**1**	ANEL TRAVA	CIRCLIP	CIRCULITO
19	353699X1	7/16-14x1.1/8	**3**	PARAFUSO	BOLT	PERNO
20	6282163M91	30-201 No	**1**	CAIXA	BOX	CAJA
21	3146844M1		**1**	PRISIONEIRO	STUD	ESPARRAGO
22	353426X1	7/16"	**1**	PORCA	NUT	TUERCA
23	353432X1	7/22	**1**	ARRUELA	WASHER	ARANDELA
24	6218853M1		**1**	LUVA	SLEEVE	MANCHA
25	353916X1	5/16"-18unc	**4**	PORCA	NUT	TUERCA
26	851258M1		**2**	ANEL "O"	O RING	JUNTA TORICA
27	898643M1		**2**	PINO	PIN	PASADOR
28	035678T1		**1**	TAMPA	COVER	CUBIERTA
29	834216M1		**2**	RETENTOR	SEAL	RETEN
30	1004633M1		**1**	ANEL "O"	O RING	JUNTA TORICA
31	6218855M1		**1**	ROLAMENTO	BEARING	COJINETE
32	831581M2		**1**	ANEL TRAVA	CIRCLIP	CIRCULITO
33	6218854M1		**1**	TAMPA	COVER	CUBIERTA
34	13811X		**1**	GRAXEIRA	GREASER	ENGRASADOR

Carcaça Central	Tdpi 540 / 1000 Rpm	30-80	12 Velocidades - Tratores Tração Central
Middle Body	Ipto 540 / 1000 Rpm		12 Speed - Central Traction
Carcaza Central	Tdfi 540 / 1000 Rpm		12 Velocidades - Tracción Central

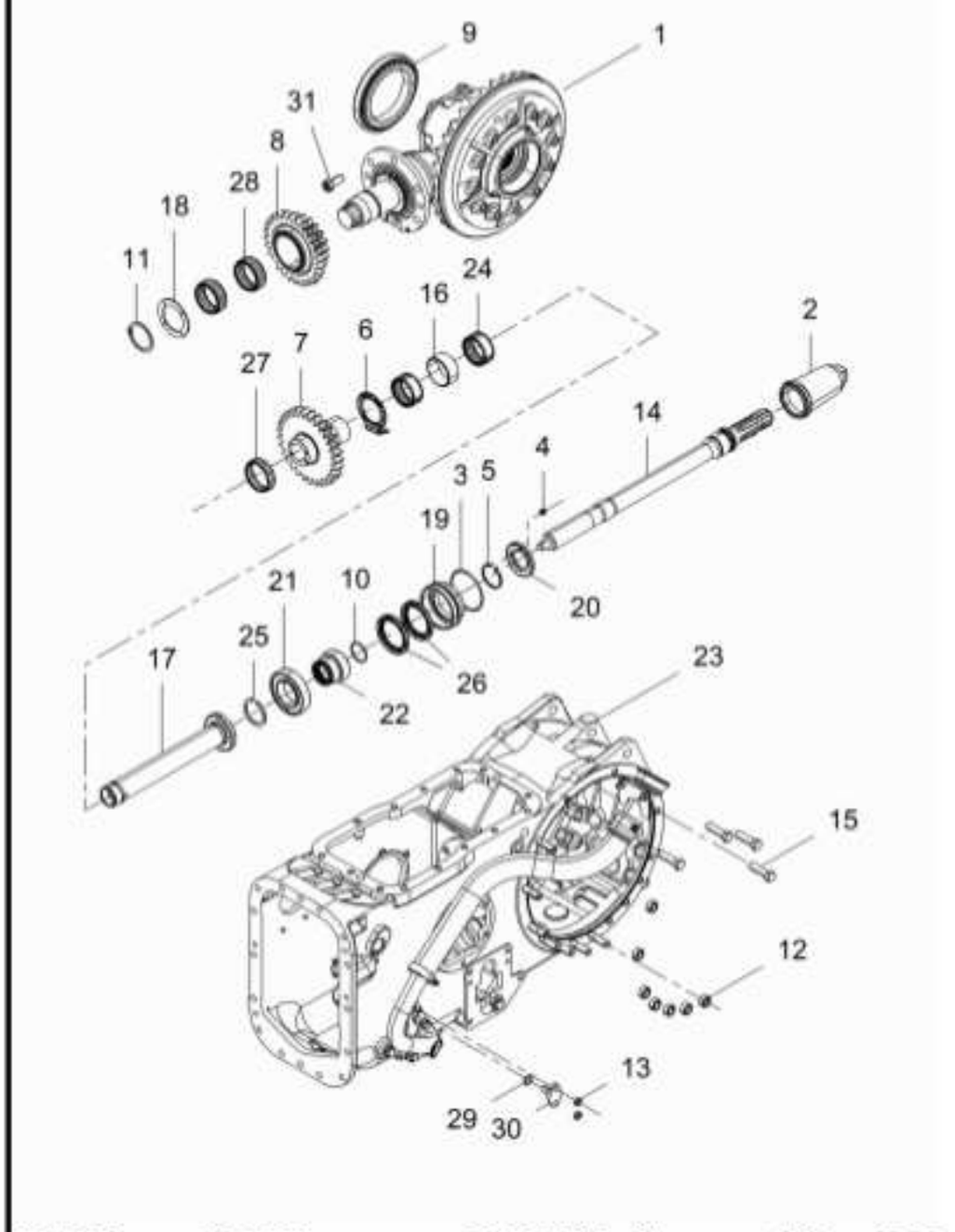

1	035290N1	30-116 No	1	DIFERENCIAL	DIFFERENTIAL	DIFERENCIAL
2	035678T1		1	TAMPA	COVER	CUBIERTA
3	1004633M1		1	ANEL "O"	O RING	JUNTA TORICA
4	13811X	1/4"-28	1	GRAXEIRA	GREASER	ENGRASADOR
5	1662726M3		1	ANEL	RING	ARO
6	1663312M2		1	ARRUELA	WASHER	ARANDELA
7	1679306M1	29	1	ENGRENAGEM	GEAR	ENGRANAJE
8	1679310M1	20/28	1	ENGRENAGEM	GEAR	ENGRANAJE
9	1850909M91		1	CJ. ROLAMENTO	BEARING ASSY	RODAMIENTO RAD
10	3008359X1	36.5x4	1	ANEL "O"	O RING	JUNTA TORICA
11	339470X1		1	ANEL	RING	ARO
12	353437X1	1/2-20unf	14	PORCA	NUT	TUERCA
13	353916X1	5/16"-18unc	4	PORCA	NUT	TUERCA
14	3599000M1	540 rpm	1	EIXO	SHAFT	ARBOL
15	377622X1	1/2-13x1.88"	8	PARAFUSO	BOLT	PERNO
16	532876M2		1	ESPAÇADOR	SPACER	PIEZA DISTANCIA
17	532877M92		1	TUBO	PIPE	CANO
18	532882M1		1	ARRUELA	WASHER	ARANDELA
19	6218853M1		1	LUVA	SLEEVE	MANCHA
20	6218854M1		1	TAMPA	COVER	CUBIERTA
21	6218855M1		1	ROLAMENTO	BEARING	COJINETE
22	6228937M1	540/1000	1	COLAR	COLLAR	COLLAR
23	6280021M91	30-114 No	1	CARCAÇA CENTRAL	CENTRAL HOUSING	CARCASA
24	831220M1		2	ROLAMENTO	BEARING	COJINETE
25	831581M2		1	ANEL TRAVA	CIRCLIP	CIRCULITO
26	834216M1	Sabo-bag 02077	2	RETENTOR	SEAL	RETEN
27	842921M1		1	ROLAMENTO	BEARING	COJINETE
28	842922M1		2	ROLAMENTO	BEARING	COJINETE
29	851258M1		2	ANEL "O"	O RING	JUNTA TORICA
30	898643M1		2	PINO	PIN	PASADOR
31	899199M1		6	PARAFUSO	BOLT	PERNO

Carcaça Central - 12 Velocidades	540 Rpm	2 Rodas Motrizes - Com Cabina
Middle Body - 12 Speed	540 Rpm	2 Wheels Drive - With Cab
Carcaza Central - 12 Velocidades	540 Rpm	2 Ruedas Motriz - Con Cabina

30-85

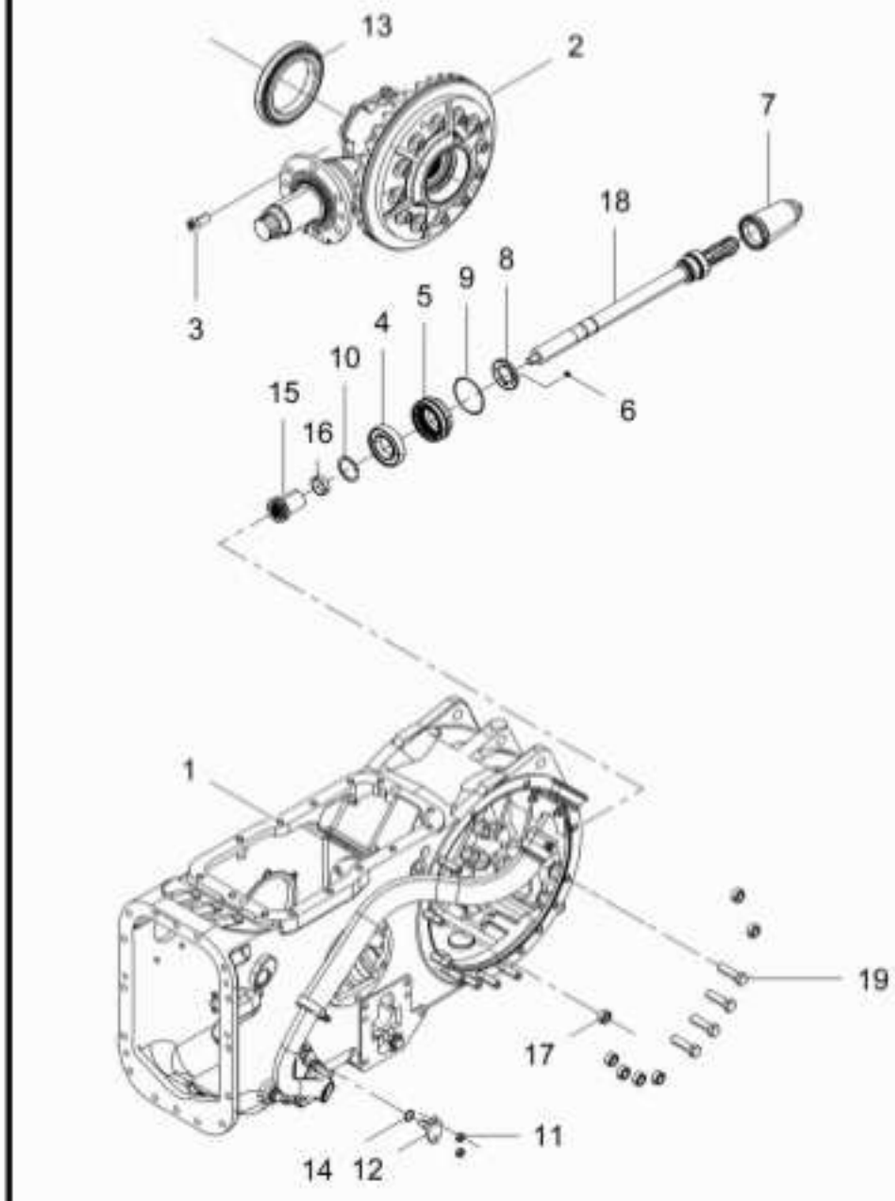

1	6280021M91	30-114 No	1	CARCAÇA CENTRAL	CENTRAL HOUSING	CARCASA
2	035426N1	30-240 No	1	DIFERENCIAL	DIFFERENTIAL	DIFERENCIAL
3	899199M1		6	PARAFUSO	BOLT	PERNO
4	6218855M1		1	ROLAMENTO	BEARING	COJINETE
5	6218852M91		1	CJ. RETENTOR	KIT, SEAL	RETENES JUEGO
6	13811X	1/4"-28	1	GRAXEIRA	GREASER	ENGRASADOR
7	035678T1		1	TAMPA	COVER	CUBIERTA
8	6218854M1		1	TAMPA	COVER	CUBIERTA
9	1004633M1		1	ANEL "O"	O RING	JUNTA TORICA
10	831581M2		1	ANEL TRAVA	CIRCLIP	CIRCULITO
11	353916X1	5/16"-18unc	4	PORCA	NUT	TUERCA
12	898643M1		2	PINO	PIN	PASADOR
13	1850909M91		1	CJ. ROLAMENTO	BEARING ASSY	RODAMIENTO RAD
14	851258M1		2	ANEL "O"	O RING	JUNTA TORICA
15	532898M1		1	LUVA	SLEEVE	MANCHA
16	195453M1		1	ROLAMENTO AGULHA	BEARING NEEDLE	COJINETA AGUJAS
17	353437X1	1/2-20unf	14	PORCA	NUT	TUERCA
18	6219214M91	TDP 540 rpm 30-112 No	1	CJ. EIXO	KIT, AXLE	JUEGO DE EJE
19	377622X1	1/2-13x1.88"	8	PARAFUSO	BOLT	PERNO

Carcaça Central	540/1000 Rpm	
Middle Body	540/1000 Rpm	**30-90**
Carcaza Central	540/1000 Rpm	

12 Velocidades - Tratores Tração Central
12 Speed - Central Traction
12 Velocidades - Tracción Central

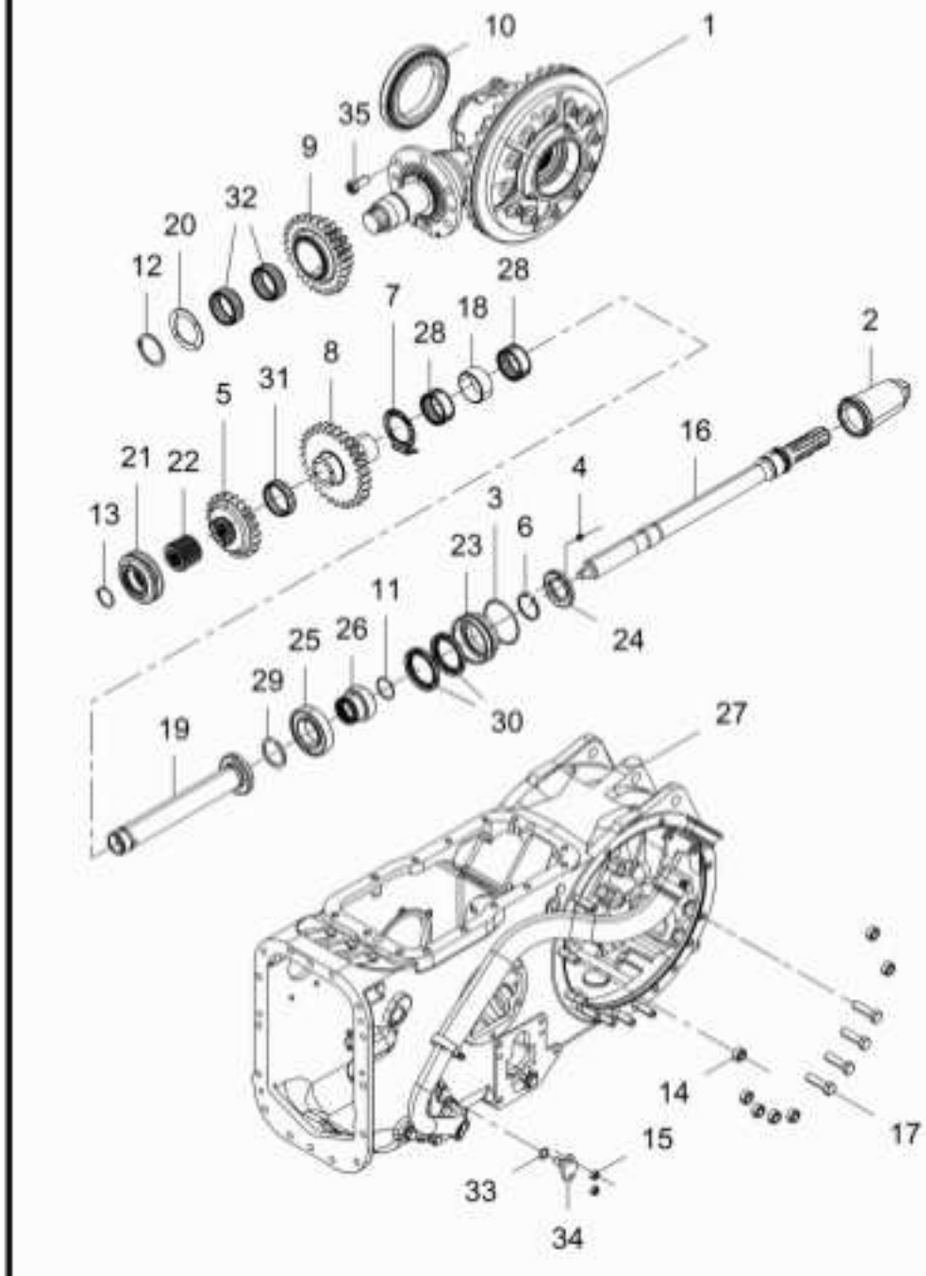

1	035290N1	30-116 No	1	DIFERENCIAL	DIFFERENTIAL	DIFERENCIAL
2	035678T1		1	TAMPA	COVER	CUBIERTA
3	1004633M1		1	ANEL "O"	O RING	JUNTA TORICA
4	13811X	1/4"-28	1	GRAXEIRA	GREASER	ENGRASADOR
5	1660713M1	22	1	ENGRENAGEM	GEAR	ENGRANAJE
6	1662726M3		1	ANEL	RING	ARO
7	1663312M2		1	ARRUELA	WASHER	ARANDELA
8	1679306M1	29	1	ENGRENAGEM	GEAR	ENGRANAJE
9	1679310M1	20/28	1	ENGRENAGEM	GEAR	ENGRANAJE
10	1850909M91		1	CJ. ROLAMENTO	BEARING ASSY	RODAMIENTO RAD
11	3008359X1	36.5x5	1	ANEL "O"	O RING	JUNTA TORICA
12	339470X1		1	ANEL	RING	ARO
13	352699X1	32x1.5	1	ANEL TRAVA	CIRCLIP	CIRCULITO
14	353437X1	1/2-20unf	14	PORCA	NUT	TUERCA
15	353916X1	5/16"-18unc	4	PORCA	NUT	TUERCA
16	3599000M1	540 rpm	1	EIXO	SHAFT	ARBOL
17	377622X1	1/2-13x1.88"	8	PARAFUSO	BOLT	PERNO
18	532876M2		1	ESPAÇADOR	SPACER	PIEZA DISTANCIA
19	532877M92		1	TUBO	PIPE	CANO
20	532882M1		1	ARRUELA	WASHER	ARANDELA
21	532889M1		1	COLAR	COLLAR	COLLAR
22	532891M1		1	CUBO	HUB	CUBO
23	6218853M1		1	LUVA	SLEEVE	MANCHA
24	6218854M1		1	TAMPA	COVER	CUBIERTA
25	6218855M1		1	ROLAMENTO	BEARING	COJINETE
26	6228937M1	540/1000	1	COLAR	COLLAR	COLLAR
27	6280021M91	30-114 No	1	CARCAÇA CENTRAL	CENTRAL HOUSING	CARCASA
28	831220M1		2	ROLAMENTO	BEARING	COJINETE
29	831581M2		1	ANEL TRAVA	CIRCLIP	CIRCULITO
30	834216M1	Sabo-bag 02077	2	RETENTOR	SEAL	RETEN
31	842921M1		1	ROLAMENTO	BEARING	COJINETE
32	842922M1		2	ROLAMENTO	BEARING	COJINETE
33	851258M1		2	ANEL "O"	O RING	JUNTA TORICA
34	898643M1		2	PINO	PIN	PASADOR
35	899199M1		6	PARAFUSO	BOLT	PERNO

Carcaça Central	Sem Tdp	30-95	Tração Central - 8x8 Velocidades Sincronizado
Middle Body	Without Tdp		Central Traction - 8x8 Syncro Shuttle
Carcaza Central	Sem Tdp		Tracción Central - 8x8 Velocidades Sincronizado

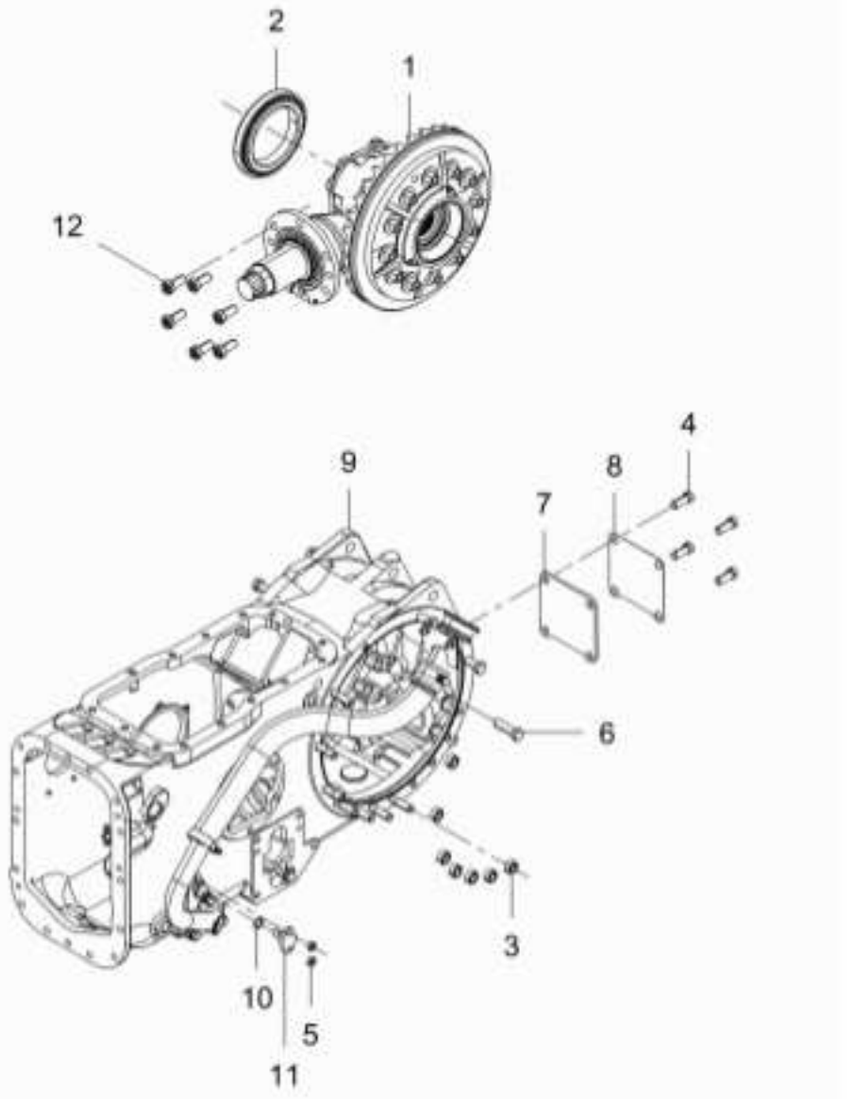

1	035426N1	30-240 No	1 DIFERENCIAL	DIFFERENTIAL	DIFERENCIAL
2	1850909M91		1 CJ. ROLAMENTO	BEARING ASSY	RODAMIENTO RAD
3	353437X1	1/2-20unf	14 PORCA	NUT	TUERCA
4	353723X1	1/2"-13x1	4 PARAFUSO	BOLT	PERNO
5	353916X1	5/16"-18unc	4 PORCA	NUT	TUERCA
6	377622X1	1/2-13x1.88"	8 PARAFUSO	BOLT	PERNO
7	488253M4		1 TAMPA	COVER	CUBIERTA
8	488254M2		1 JUNTA	GASKET	EMPAQUETADURA
9	6269660M91	30-111 No	1 CARCAÇA CENTRAL	CENTRAL HOUSING	CARCASA
10	851258M1		2 ANEL "O"	O RING	JUNTA TORICA
11	898643M1		2 PINO	PIN	PASADOR
12	899199M1		6 PARAFUSO	BOLT	PERNO

Carcaça Central	Sem Tdp	30-100	Tração Lateral - 8x8 Velocidades Sincronizado
Middle Body	Without Tdp		Side Drive - 8x8 Syncro Shuttle
Carcaza Central	Sem Tdp		Traccion Lateral - 8x8 Velocidades Sincronizado

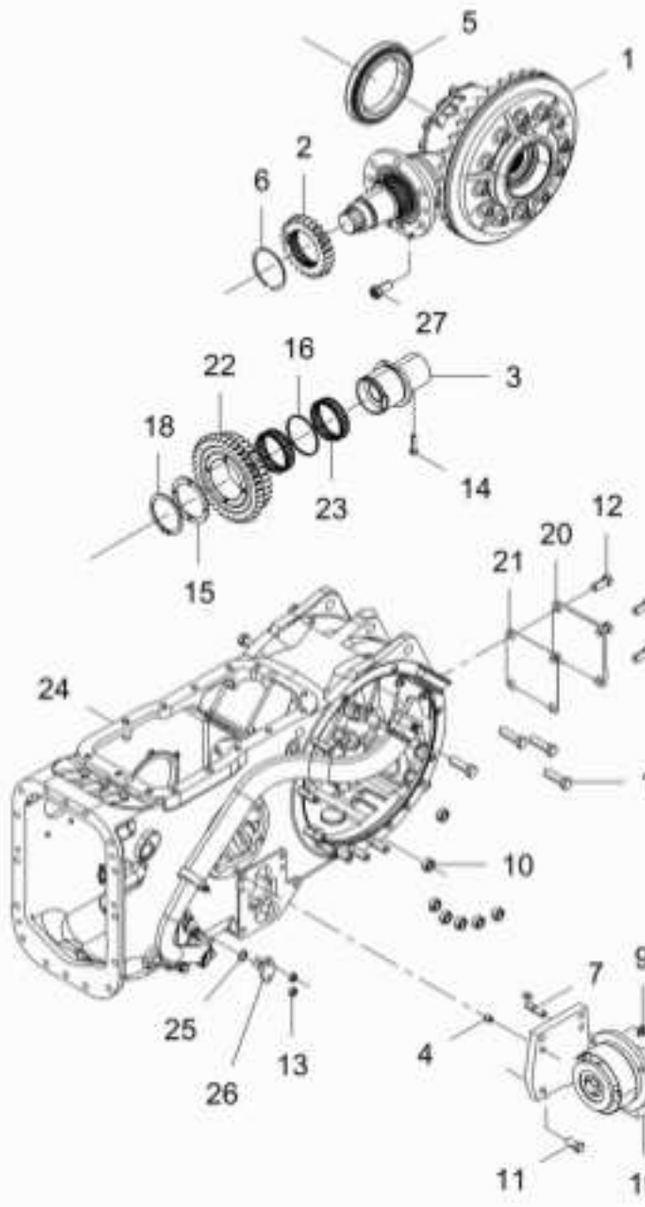

1	037031N1	30-205 No	1	CJ. DIFERENCIAL	KIT,DIFFERENTIAL	JGO.DIFERENCIAL
2	037804P1	25	1	ENGRENAGEM	GEAR	ENGRANAJE
3	039087P1		1	LUVA	SLEEVE	MANCHA
4	1444415X1	10x14	2	PINO	PIN	PASADOR
5	1850909M91		1	CJ. ROLAMENTO	BEARING ASSY	RODAMIENTO RAD
6	1872362M1		1	ANEL TRAVA	CIRCLIP	CIRCULITO
7	3146844M1		1	PRISIONEIRO	STUD	ESPARRAGO
8	353426X1	7/16"	1	PORCA	NUT	TUERCA
9	353432X1	7/28	1	ARRUELA	WASHER	ARANDELA
10	353437X1	1/2-20unf	14	PORCA	NUT	TUERCA
11	353699X1	7/16-14x1.1/8	3	PARAFUSO	BOLT	PERNO
12	353723X1	1/2"-13x1	4	PARAFUSO	BOLT	PERNO
13	353916X1	5/16"-18unc	4	PORCA	NUT	TUERCA
14	360776X1	5/16x18x11/4	1	PARAFUSO	BOLT	PERNO
15	3698405M1		1	ARRUELA	WASHER	ARANDELA
16	3698406M1		1	ESPAÇADOR	SPACER	PIEZA DISTANCIA
17	377622X1	1/2-13x1.88"	8	PARAFUSO	BOLT	PERNO
18	390792X1		1	ANEL TRAVA	CIRCLIP	CIRCULITO
19	6282163M91	30-201 No	1	CAIXA	BOX	CAJA
20	488253M4		1	TAMPA	COVER	CUBIERTA
21	488254M2		1	JUNTA	GASKET	EMPAQUETADURA
22	6200678M1	34/38	1	ENGRENAGEM	GEAR	ENGRANAJE
23	6219533M1		2	ROLAMENTO	BEARING	COJINETE
24	6269659M91	30-113 No	1	CARCAÇA CENTRAL	CENTRAL HOUSING	CARCASA
25	851258M1		2	ANEL "O"	O RING	JUNTA TORICA
26	898643M1		2	PINO	PIN	PASADOR
27	899199M1		6	PARAFUSO	BOLT	PERNO

Carcaça Central Middle Body Carcaza Central	Sem Tdp Without Tdp Sem Tdp	30-105	12 Velocidades - Tração Lateral 12 Speed - Side Drive 12 Velocidades - Traccion Lateral

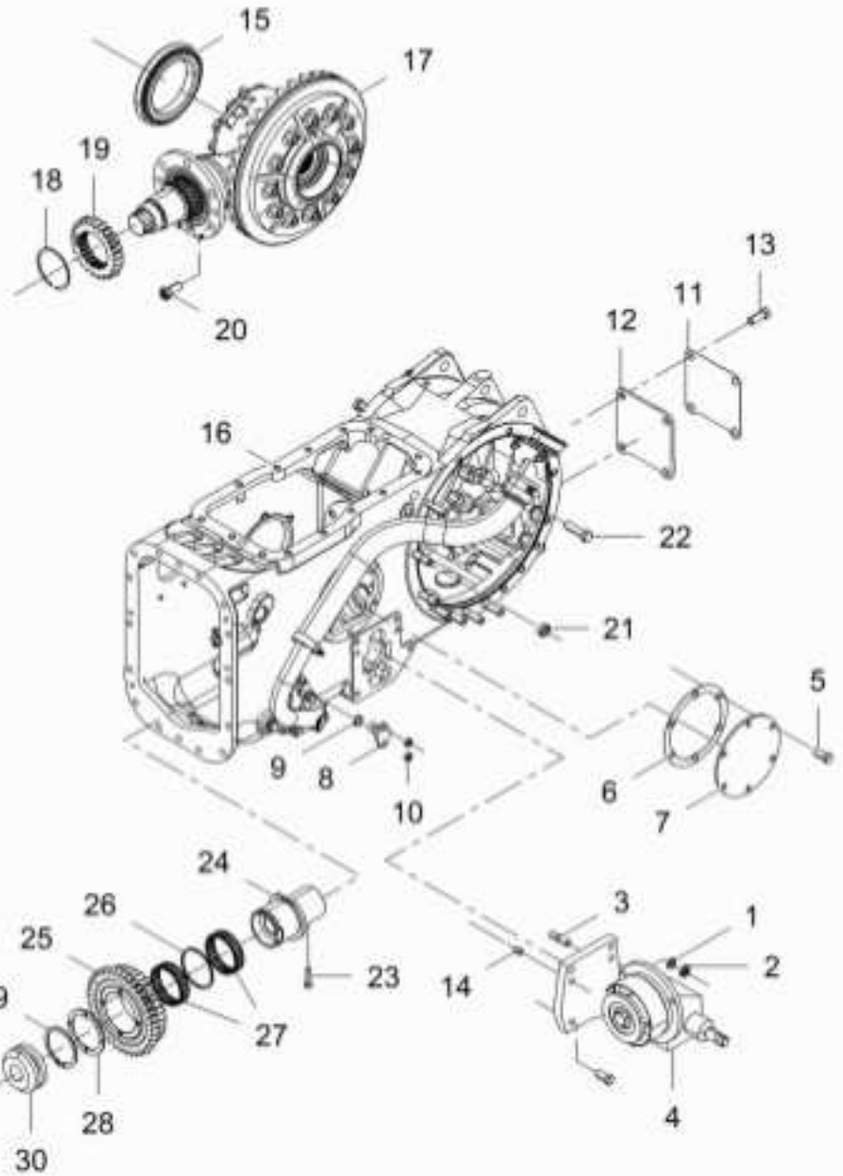

1	353432X1	7/19	1	ARRUELA	WASHER	ARANDELA
2	353426X1	7/16"	1	PORCA	NUT	TUERCA
3	3146844M1		1	PRISIONEIRO	STUD	ESPARRAGO
4	6282163M91	30-201 No	1	CAIXA	BOX	CAJA
5	353699X1	7/16-14x1.1/8	9	PARAFUSO	BOLT	PERNO
6	181217M1		1	JUNTA	GASKET	EMPAQUETADURA
7	489190M1		1	TAMPA	COVER	CUBIERTA
8	898643M1		2	PINO	PIN	PASADOR
9	851258M1		2	ANEL "O"	O RING	JUNTA TORICA
10	353916X1	5/16"-18unc	4	PORCA	NUT	TUERCA
11	488254M2		1	JUNTA	GASKET	EMPAQUETADURA
12	488253M4		1	TAMPA	COVER	CUBIERTA
13	353723X1	1/2"-13x1	4	PARAFUSO	BOLT	PERNO
14	1444415X1	10x14	2	PINO	PIN	PASADOR
15	1850909M91		1	CJ. ROLAMENTO	BEARING ASSY	RODAMIENTO RAD
16	6280020M91	30-186 No	1	CARCAÇA CENTRAL	CENTRAL HOUSING	CARCASA
17	037031N1	30-205 No	1	CJ. DIFERENCIAL	KIT,DIFFERENTIAL	JGO.DIFERENCIAL
18	1872362M1		1	ANEL TRAVA	CIRCLIP	CIRCULITO
19	037804P1	25	1	ENGRENAGEM	GEAR	ENGRANAJE
20	899199M1		6	PARAFUSO	BOLT	PERNO
21	353437X1	1/2-20unf	14	PORCA	NUT	TUERCA
22	377622X1	1/2-13x1.88"	8	PARAFUSO	BOLT	PERNO
23	360776X1	5/16x18x11/4	1	PARAFUSO	BOLT	PERNO
24	039087P1		1	LUVA	SLEEVE	MANCHA
25	6200678M1		1	ENGRENAGEM	GEAR	ENGRANAJE
26	3698406M1		1	ESPAÇADOR	SPACER	PIEZA DISTANCIA
27	6219533M1		2	ROLAMENTO	BEARING	COJINETE
28	3698405M1		1	ARRUELA	WASHER	ARANDELA
29	390792X1		1	ANEL TRAVA	CIRCLIP	CIRCULITO
30	3698518M1		1	LUVA ACOPLAMENTO	COUPLING SLEEVE	COUPLING SLEEVE

Carcaça Central Middle Body Carcaza Central	Sem Tdp Without Tdp Sem Tdp	30-110	12 Velocidades - Tratores Tração Central 12 Speed - Central Traction 12 Velocidades - Tracción Central

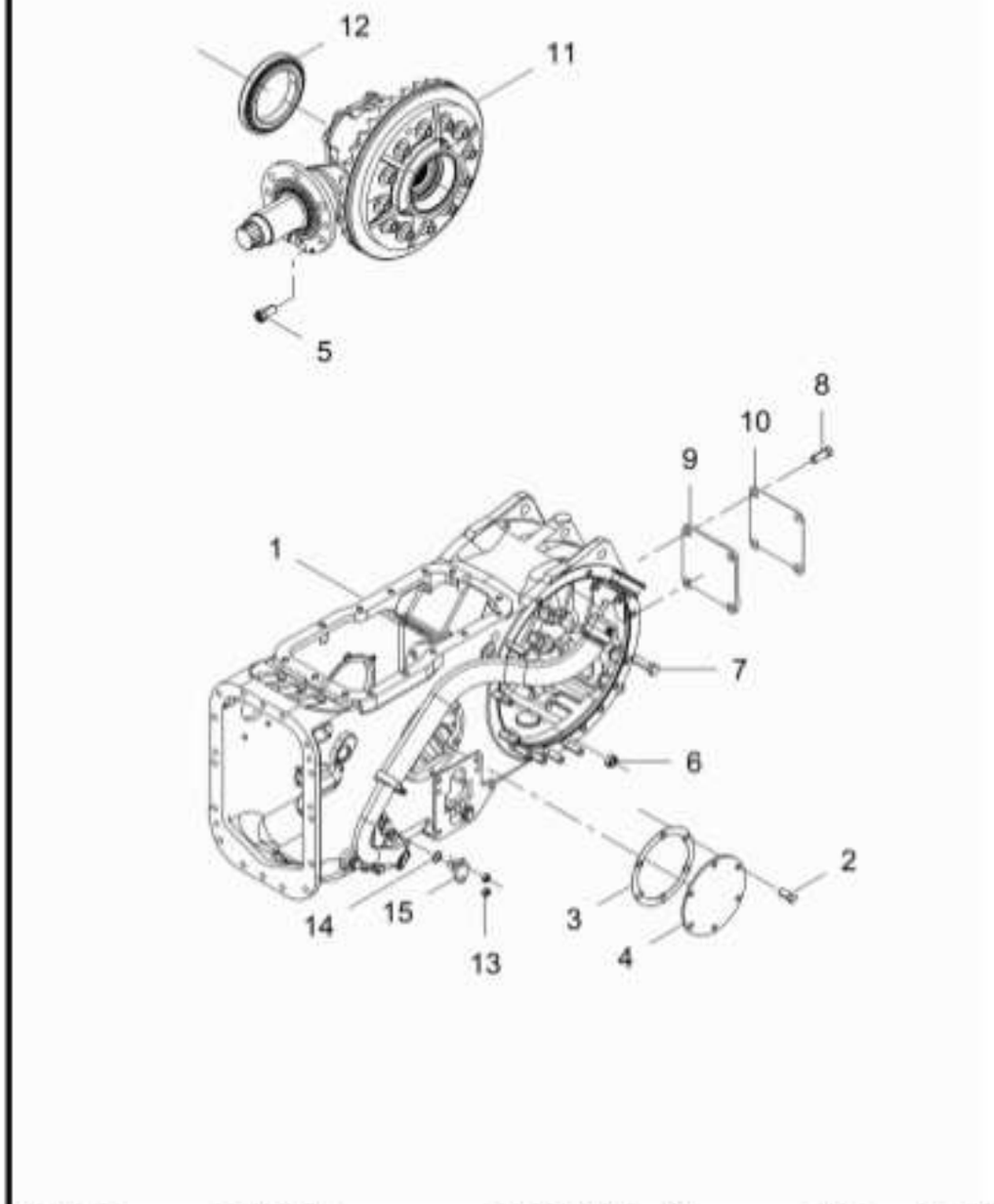

1	6280021M91	30-114 No	1 CARCAÇA CENTRAL	CENTRAL HOUSING	CARCASA
2	353699X1	7/16-14x1.1/8	6 PARAFUSO	BOLT	PERNO
3	181217M1		1 JUNTA	GASKET	EMPAQUETADURA
4	489190M1		1 TAMPA	COVER	CUBIERTA
5	899199M1		6 PARAFUSO	BOLT	PERNO
6	353437X1	1/2-20unf	14 PORCA	NUT	TUERCA
7	377622X1	1/2-13x1.88"	8 PARAFUSO	BOLT	PERNO
8	353723X1	1/2"-13x1	4 PARAFUSO	BOLT	PERNO
9	488253M4		1 TAMPA	COVER	CUBIERTA
10	488254M2		1 JUNTA	GASKET	EMPAQUETADURA
11	035426N1	30-240 No	1 DIFERENCIAL	DIFFERENTIAL	DIFERENCIAL
12	1850909M91		1 CJ. ROLAMENTO	BEARING ASSY	RODAMIENTO RAD
13	353916X1	5/16"-18unc	4 PORCA	NUT	TUERCA
14	851258M1		2 ANEL "O"	O RING	JUNTA TORICA
15	898643M1		2 PINO	PIN	PASADOR

Carcaça Central Middle Body Carcaza Central	30-111	

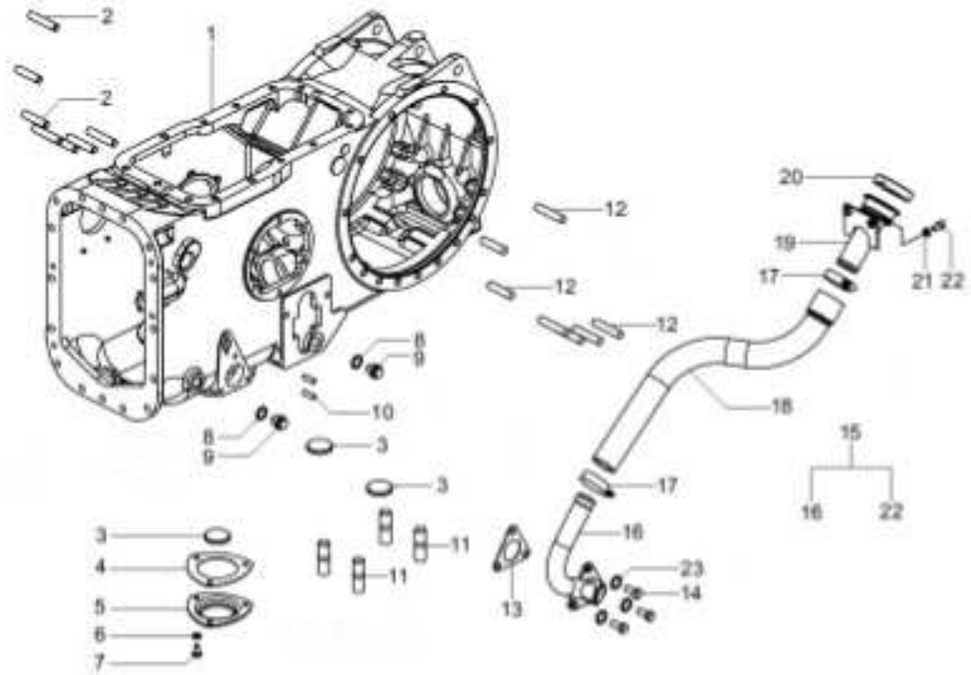

1	022334P5		1	CARCAÇA	HOUSING	ALOJAMIENTO
2	377616X1	1/2"	4	PRISIONEIRO	STUD	ESPARRAGO
3	020468T1		3	MAGNÉTICO	MAGNET	IMAN
4	1660551M2		1	JUNTA	GASKET	EMPAQUETADURA
5	1869491M1		1	TAMPA	COVER	CUBIERTA
6	353446X1		3	ARRUELA	WASHER	ARANDELA
7	353676X1	18x5.8"	3	PARAFUSO	BOLT	PERNO
8	180474M1		2	ARRUELA	WASHER	ARANDELA
9	3409712M1		2	BUJÃO	PLUG	TAPON
10	195569M2	5/16"	4	PRISIONEIRO	STUD	ESPARRAGO
11	490808M1		4	PRISIONEIRO	STUD	ESPARRAGO
12	1860900M1	1/2"	10	PRISIONEIRO	STUD	ESPARRAGO
13	6214508M1		1	JUNTA	GASKET	EMPAQUETADURA
14	353691X1	3/8"	3	PARAFUSO	BOLT	PERNO
15	6269447M91		1	BOCAL MONTADO	ASSY NECK	BOCAL MONTADO
16	6269442M91	15	1	CJ. TUBO	KIT, PIPE	JUEGO CANO
17	490802M1	15	2	BRAÇADEIRA	CLAMP	ABRAZADERA
18	6269446M1	15	1	MANGUEIRA	HOSE	FLEXIBLE
19	6269445M91	15	1	BOCAL	FILLER	RELLENADOR
20	3149550M92	15	1	TAMPA	COVER	CUBIERTA
21	353446X1	15	2	ARRUELA	WASHER	ARANDELA
22	3009285X1	15 M8x16	2	PARAFUSO	BOLT	PERNO
23	353434X1		3	ARRUELA	WASHER	ARANDELA

Eixo Da Tdp Pto Shaft Eje Toma De Fuerza	30-112	



1	6219534M1	1 COLAR	COLLAR	COLLAR
2	059899P1	1 EIXO	SHAFT	ARBOL

Carcaça Central
Middle Body
Carcaza Central

30-113

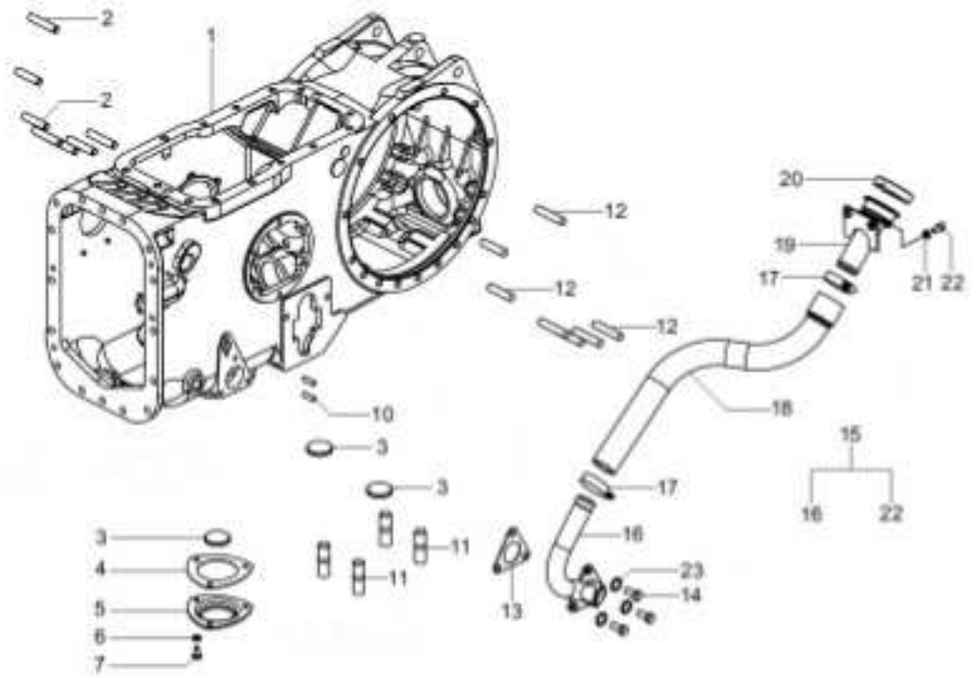

1	6210904M2			1	CARCAÇA	HOUSING	ALOJAMIENTO
2	377616X1	1/2"		4	PRISIONEIRO	STUD	ESPARRAGO
3	020468T1			3	MAGNÉTICO	MAGNET	IMAN
4	1660551M2			1	JUNTA	GASKET	EMPAQUETADURA
5	1869491M1			1	TAMPA	COVER	CUBIERTA
6	353446X1			3	ARRUELA	WASHER	ARANDELA
7	353676X1	18x5.8"		3	PARAFUSO	BOLT	PERNO
10	195569M2	5/16"		4	PRISIONEIRO	STUD	ESPARRAGO
11	490808M1			4	PRISIONEIRO	STUD	ESPARRAGO
12	1860900M1	1/2"		10	PRISIONEIRO	STUD	ESPARRAGO
13	6214508M1			1	JUNTA	GASKET	EMPAQUETADURA
14	353691X1	3/8"		3	PARAFUSO	BOLT	PERNO
15	6269447M91			1	BOCAL MONTADO	ASSY NECK	BOCAL MONTADO
16	6269442M91	15		1	CJ. TUBO	KIT, PIPE	JUEGO CANO
17	490802M1	15		2	BRAÇADEIRA	CLAMP	ABRAZADERA
18	6269446M1	15		1	MANGUEIRA	HOSE	FLEXIBLE
19	6269445M91	15		1	BOCAL	FILLER	RELLENADOR
20	3149550M92	15		1	TAMPA	COVER	CUBIERTA
21	353446X1	15		2	ARRUELA	WASHER	ARANDELA
22	3009285X1	15	M8x16	2	PARAFUSO	BOLT	PERNO
23	353434X1			3	ARRUELA	WASHER	ARANDELA

Carcaça Central
Middle Body
Carcaza Central

30-114

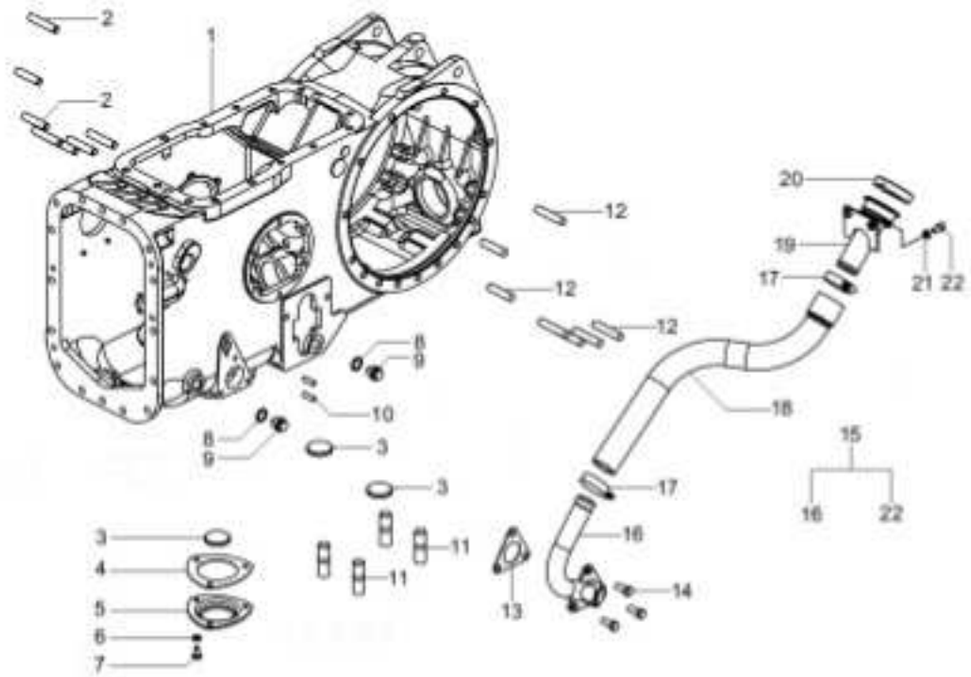

1	045608P2		1	CJ. CARCAÇA	HOUSE ASSY	CONJ. CARTER
2	377616X1	1/2"	4	PRISIONEIRO	STUD	ESPARRAGO
3	020468T1		3	MAGNÉTICO	MAGNET	IMAN
4	1660551M2		1	JUNTA	GASKET	EMPAQUETADURA
5	1869491M1		1	TAMPA	COVER	CUBIERTA
6	353446X1		3	ARRUELA	WASHER	ARANDELA
7	353676X1	18x5.8"	3	PARAFUSO	BOLT	PERNO
8	180474M1		2	ARRUELA	WASHER	ARANDELA
9	3409712M1		2	BUJÃO	PLUG	TAPON
10	195569M2	5/16"	4	PRISIONEIRO	STUD	ESPARRAGO
11	490808M1		4	PRISIONEIRO	STUD	ESPARRAGO
12	1860900M1	1/2"	10	PRISIONEIRO	STUD	ESPARRAGO
13	6214508M1		1	JUNTA	GASKET	EMPAQUETADURA
14	353691X1	3/8"	3	PARAFUSO	BOLT	PERNO
15	6269447M91		1	BOCAL MONTADO	ASSY NECK	BOCAL MONTADO
16	6269442M91	15	1	CJ. TUBO	KIT, PIPE	JUEGO CANO
17	490802M1	15	2	BRAÇADEIRA	CLAMP	ABRAZADERA
18	6269446M1	15	1	MANGUEIRA	HOSE	FLEXIBLE
19	6269445M91	15	1	BOCAL	FILLER	RELLENADOR
20	3149550M92	15	1	TAMPA	COVER	CUBIERTA
21	353446X1	15	2	ARRUELA	WASHER	ARANDELA
22	3009285X1	15 M8x16	2	PARAFUSO	BOLT	PERNO

Alavancas De Câmbio
Shift Lever
Palanca Del Cambio

30-115

Tratores Com Cabine E 8x8 Velocidades
Tractors With Cab And 8x8 Speed
Tractores Con Cabina Y 8x8 Velocidades

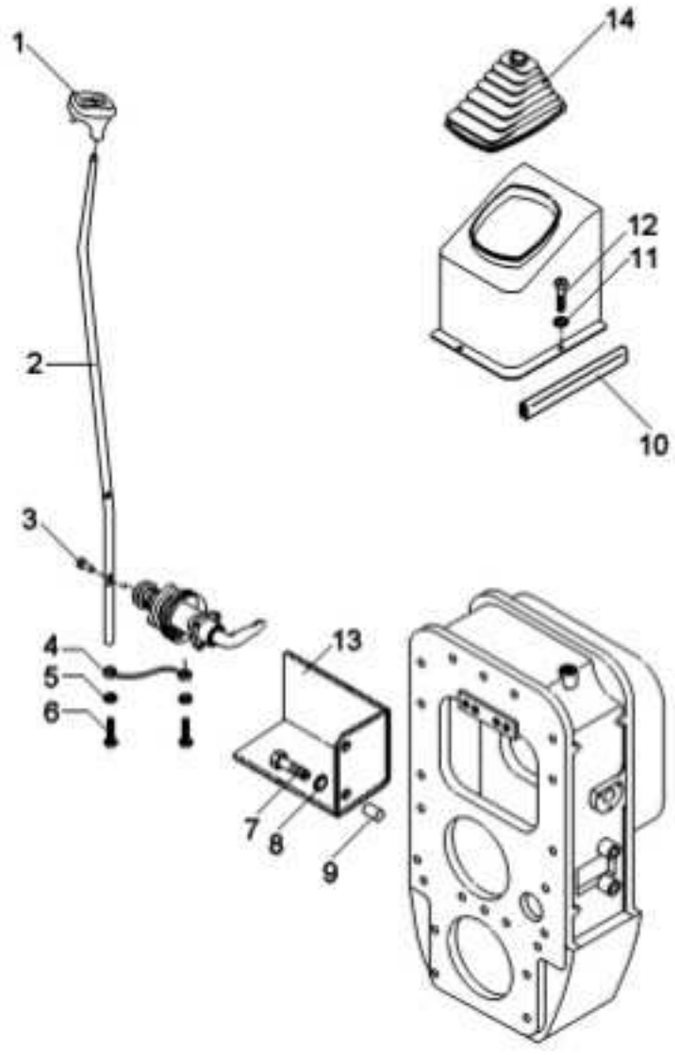

1	6234517M1	1	MANÍPULO	KNOB	POMO
2	6208653M1	1	ALAVANCA	LEVER	PALANCA
3	3019311X1	1	PINO	PIN	PASADOR
4	6208663M91	1	TIRANTE	ROD	VARILLA
5	3301745M1	3	ARRUELA	WASHER	ARANDELA
6	339009X1	2	PARAFUSO	BOLT	PERNO
7	339582X1	2	PARAFUSO	BOLT	PERNO
8	339376X1	2	ARRUELA	WASHER	ARANDELA
9	3812934M1	2	ESPAÇADOR	SPACER	PIEZA DISTANCIA
10	060017P1	1	GUARNIÇÃO	BEADING	GUARNICION
11	1427000M1	2	ARRUELA	WASHER	ARANDELA
12	3580257M1	2	PARAFUSO	BOLT	PERNO
13	3811918M91	1	PROTETOR	PROTECTOR	PROTECTOR
14	060006N1	1	COIFA	BELLOWS	FUELLE

Pinhão E Diferencial Pinion And Diferential Piñon Y Diferencial	30-116	

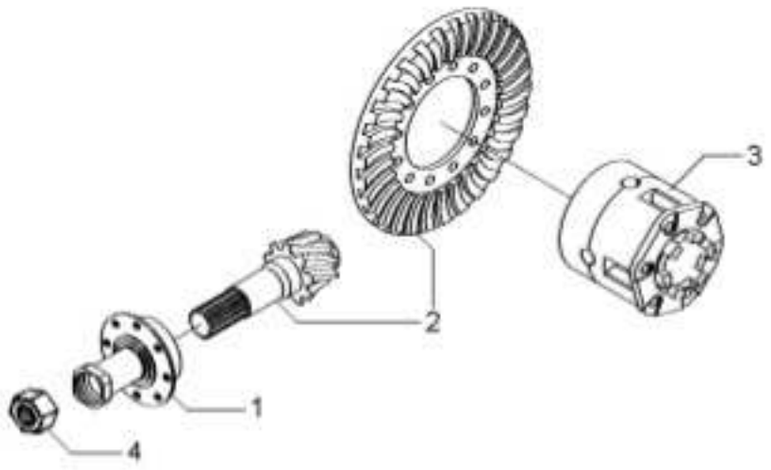

1	1872858M93	30-211 No	1 FLANGE	FLANGE	PLETINA
2	4200008M91	9/35	1 COROA E PINHÃO	KIT, BEVEL GEAR	CORONA Y PINON
3	1481423M94	30-215 No	1 CJ. DIFERENCIAL	KIT,DIFFERENTIAL	JGO.DIFERENCIAL.
4	532956M1		1 PORCA	NUT	TUERCA

Eixo Da Tdp Pto Shaft Eje Toma De Fuerza	30-117	



1	3599001M3	1 COLAR	COLLAR	COLLAR
2	059899P1	1 EIXO	SHAFT	ARBOL

Fixação Eixo Traseiro - Transmissão Fastener Rear Axle - Transmisson Fijación Eje Trasero - Transmissón	30-120	Tratores Com Cabine E 8x8 Velocidades Tractors With Cab And 8x8 Speed Tractores Con Cabina Y 8x8 Velocidades

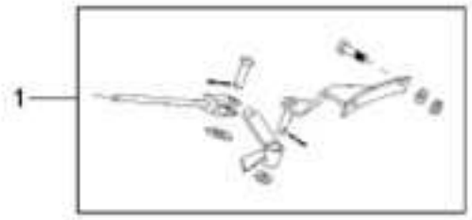

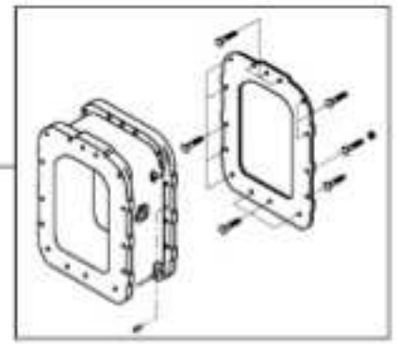

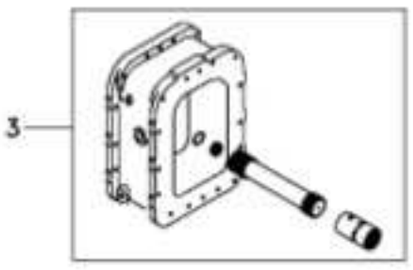

1	071049N1	30-155 No	1 PEDAL	PEDAL	PEDAL
2	6210608M91	30-125 No	1 FIXAÇÃO	FASTENER	CIERRE
3	6200711M91	30-130 No	1 EIXO	SHAFT	ARBOL

Fixação Eixo Traseiro - Transmissão Fastener Rear Axle - Transmisson Fijación Eje Trasero - Transmissón	30-125	

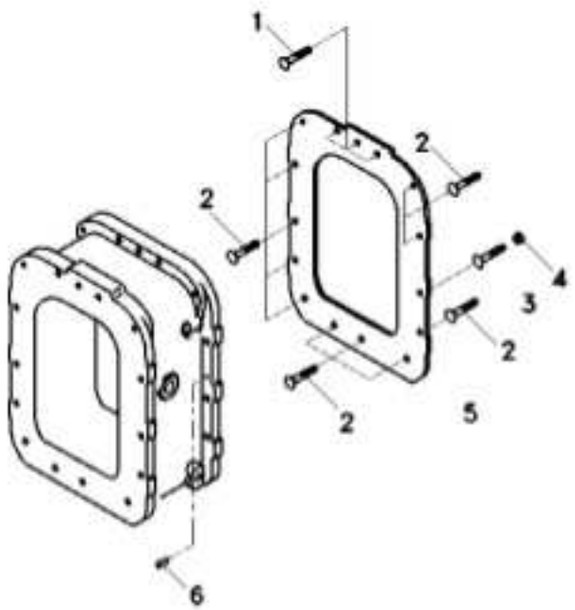

1	3808040M1	**3**	PARAFUSO	BOLT	PERNO
2	3807780M1	**11**	PARAFUSO	BOLT	PERNO
3	3807776M1	**1**	PARAFUSO	BOLT	PERNO
4	3772662M1	**1**	PORCA	NUT	TUERCA
5	1687785M4	**1**	JUNTA	GASKET	EMPAQUETADURA
6	191314M1	**2**	PINO	PIN	PASADOR

Eixo Propulsor Drive Shaft Eje De Mando	30-130	

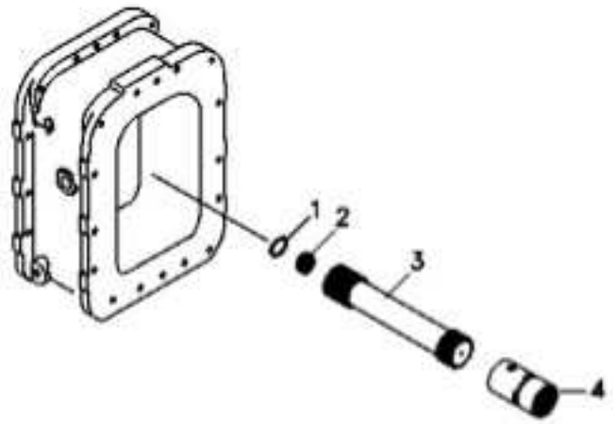

1	3807978M1	1 ARRUELA	WASHER	ARANDELA
2	3807979M1	1 ROLAMENTO	BEARING	COJINETE
3	3808391M1	1 EIXO	SHAFT	ARBOL
4	3611473M1	1 LUVA	SLEEVE	MANCHA

Fixação Eixo Traseiro - Transmissão Rear Axle - Transmission Eje Trasero - Transmisión	30-135	Tratores Com Plataforma Do Operador Tractors With Operator Plataform Tractores Con Plataforma Del Operador

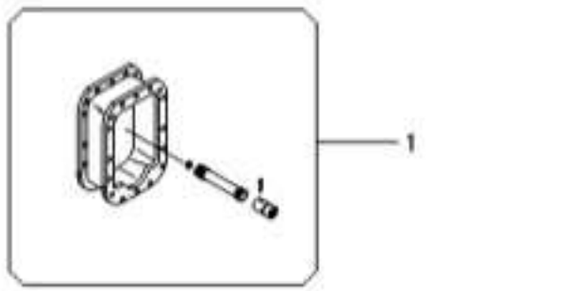

1	3411827M92	30-140 No	1 EIXO	SHAFT	ARBOL
2	6214701M91	30-145 No	1 FIXAÇÃO	FASTENER	CIERRE
3	6237252M91	30-150 No	1 PEDAL	PEDAL	PEDAL

Eixo Propulsor
Drive Shaft
Eje De Mando

30-140

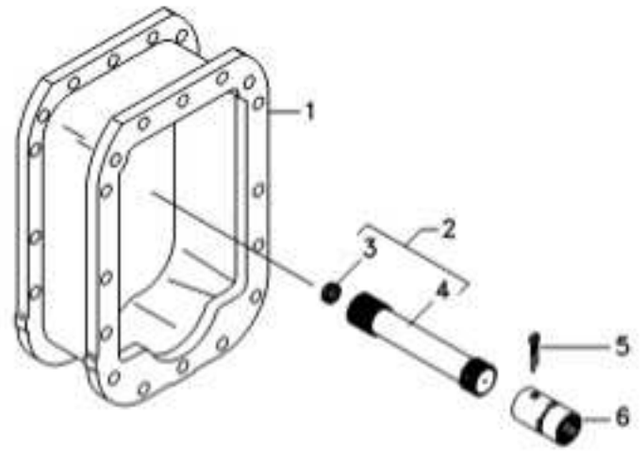

1	027848P3	1 ESPAÇADOR	SPACER	PIEZA DISTANCIA
2	048387N1	1 CJ. EIXO	KIT, AXLE	JUEGO DE EJE
3	195513M1	1 ROLAMENTO AGULHA	BEARING NEEDLE	COJINETA AGUJAS
4	048382P1	1 EIXO	SHAFT	ARBOL
5	355342X1	1 CUPILHA	COTTER PIN	PASADOR DOUBLE
6	3611473M1	1 LUVA	SLEEVE	MANCHA

Fixação Eixo Traseiro - Transmissão
Fastener Rear Axle - Transmisson
Fijación Eje Trasero - Transmissón

30-145

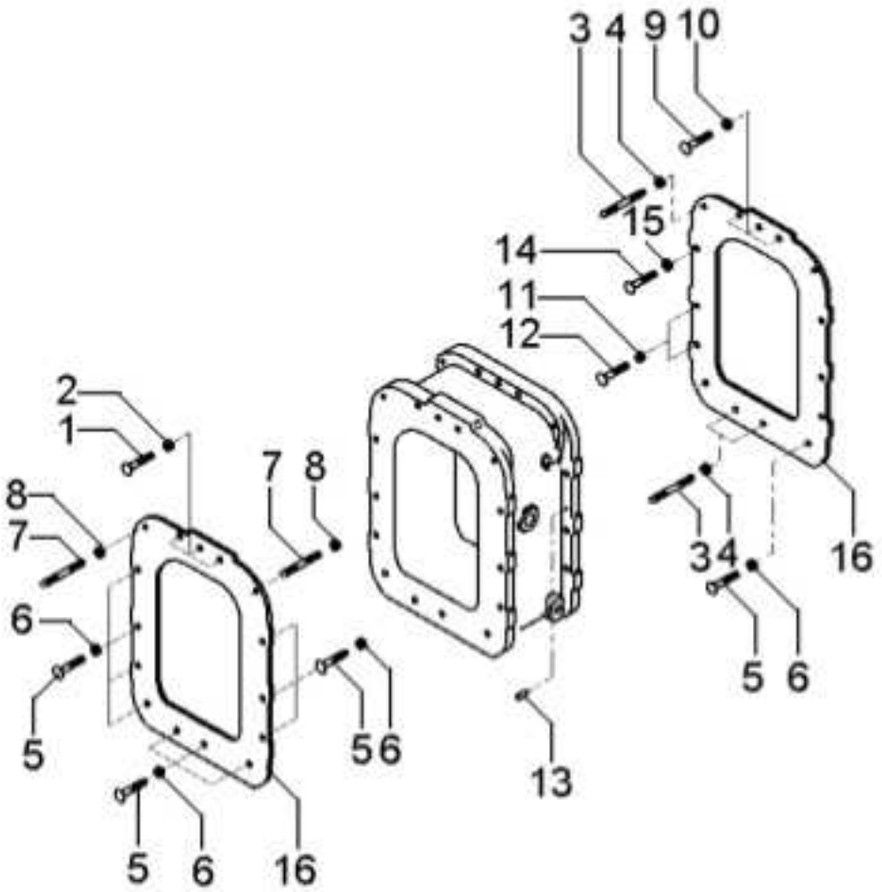

1	377563X1	**3**	PARAFUSO	BOLT	PERNO
2	069676T1	**3**	PORCA	NUT	TUERCA
3	3589429M1	**6**	PRISIONEIRO	STUD	ESPARRAGO
4	069676T1	**6**	PORCA	NUT	TUERCA
5	377561X1	**13**	PARAFUSO	BOLT	PERNO
6	069676T1	**13**	PORCA	NUT	TUERCA
7	3589429M1	**2**	PRISIONEIRO	STUD	ESPARRAGO
8	069676T1	**2**	PORCA	NUT	TUERCA
9	3408222M1	**3**	PARAFUSO	BOLT	PERNO
10	069676T1	**3**	PORCA	NUT	TUERCA
11	377561X1	**4**	PARAFUSO	BOLT	PERNO
12	069676T1	**4**	PORCA	NUT	TUERCA
13	191314M1	**4**	PINO	PIN	PASADOR
14	377561X1	**1**	PARAFUSO	BOLT	PERNO
15	069676T1	**1**	PORCA	NUT	TUERCA
16	1687785M4	**2**	JUNTA	GASKET	EMPAQUETADURA

Pedal De Bloqueio Do Diferencial Eixo Traseiro
Rear Axle- Differential Lock Pedal
Eje Trasero Con Blocaje Diferencial-Pedal

30-150

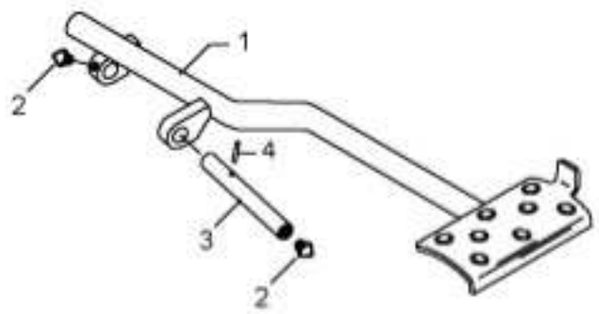

1	6274403M91		**1** PEDAL	PEDAL	PEDAL
2	13811X	1/4"-28	**2** GRAXEIRA	GREASER	ENGRASADOR
3	072292P1		**1** EIXO	SHAFT	ARBOL
4	357632X1		**1** PINO	PIN	PASADOR

Bloqueio Diferencial Differential Lock Bloqueo Del Diferencial	30-155	

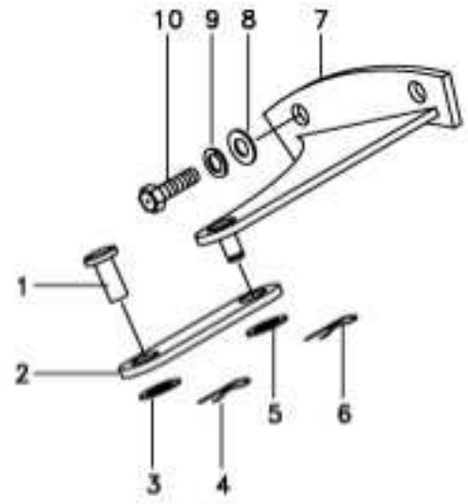

1	832813M1	1 PINO	PIN	PASADOR
2	033298S1	1 ALAVANCA	LEVER	PALANCA
3	353758X1	1 ARRUELA	WASHER	ARANDELA
4	354059X1	1 CONTRAPINO	DOWEL	CENTRAJE
5	353758X1	1 ARRUELA	WASHER	ARANDELA
6	354059X1	1 CONTRAPINO	DOWEL	CENTRAJE
7	033294S1	1 SUPORTE	BRACKET	SOPORTE
8	353439X1	2 ARRUELA	WASHER	ARANDELA
9	353758X1	2 ARRUELA	WASHER	ARANDELA
10	366909X1	2 PARAFUSO	BOLT	PERNO

Fixação Eixo Traseiro - Transmissão Fastener Rear Axle - Transmisson Fijación Eje Trasero - Transmissón	30-160	Tratores Com Cabine Tractors With Cab Tractores Con Cabina

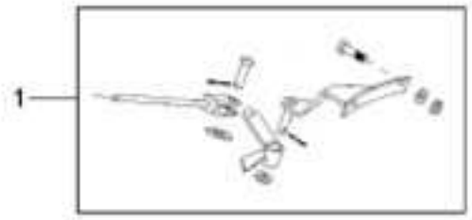

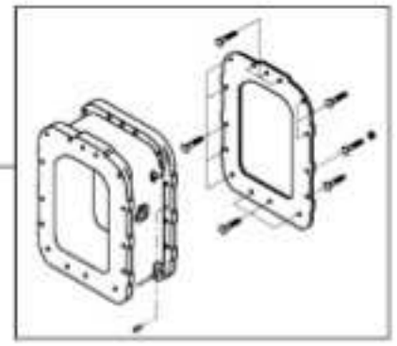

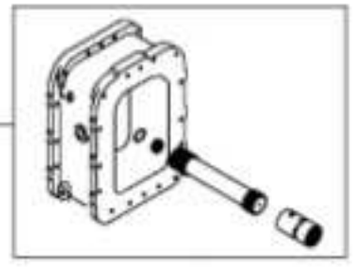

1	071049N1	30-155 No	1 PEDAL	PEDAL	PEDAL
2	6214701M91	30-145 No	1 FIXAÇÃO	FASTENER	CIERRE
3	3411827M92	30-140 No	1 EIXO	SHAFT	ARBOL

Espaçador Spacer Espaciador	30-165	

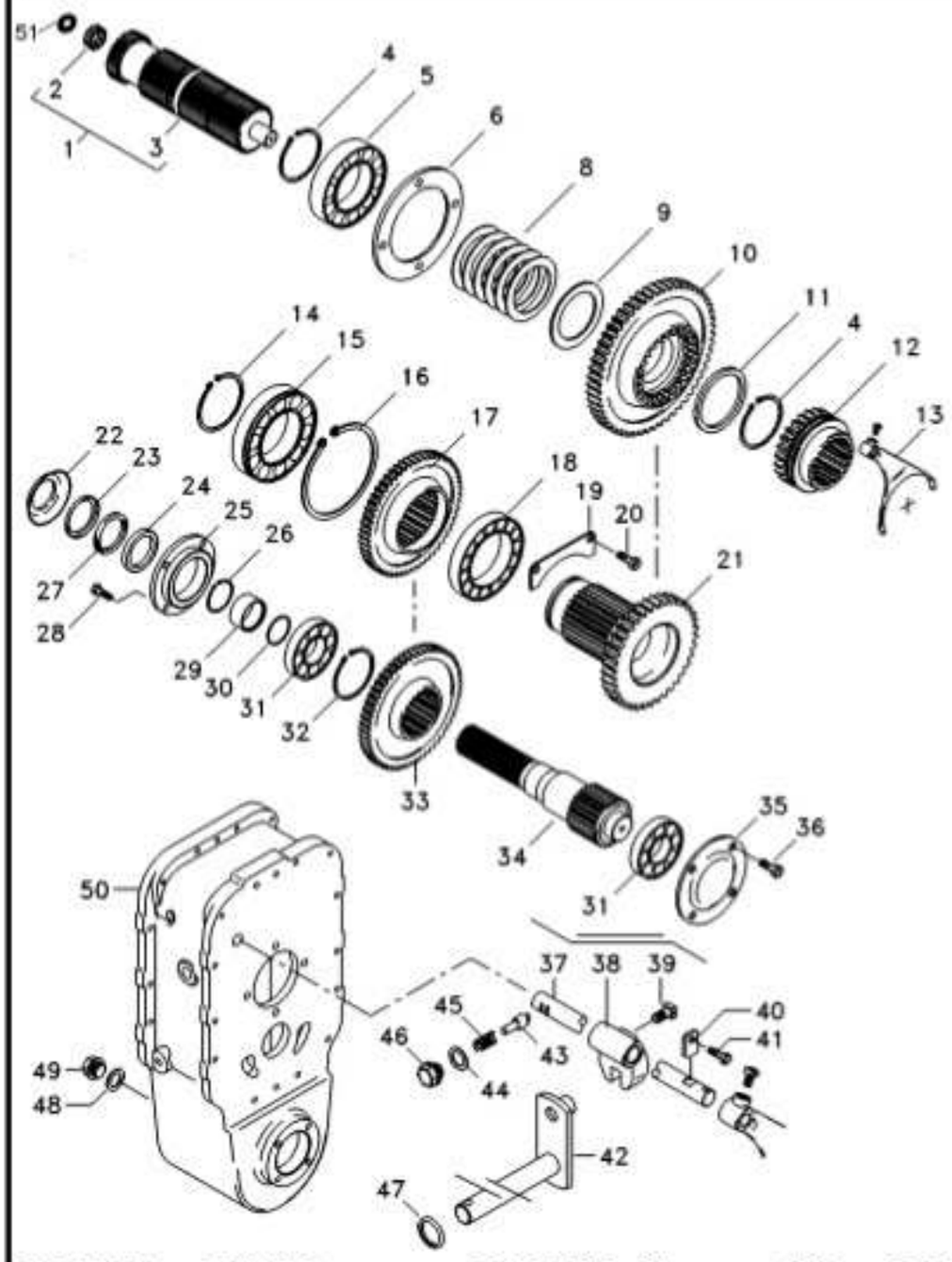

1	6226284M91		1	CJ. EIXO	KIT, AXLE	JUEGO DE EJE
2	195513M1		1	ROLAMENTO AGULHA	BEARING NEEDLE	COJINETA AGUJAS
3	6212050M1		1	EIXO	SHAFT	ARBOL
4	339470X1		2	ANEL	RING	ARO
5	1692601M1		1	ROLAMENTO	BEARING	COJINETE
6	1692549M1		1	CAPA	CAP	TAPA
8	6207280M1		6	MOLA PRATO	SPRING PLATE	PLETINA MUELLE
9	6207387M1		1	ANEL	RING	ARO
10	6207274M1	36	1	ENGRENAGEM	GEAR	ENGRANAJE
11	6211327M1		1	ANEL	RING	ARO
12	3585343M3		1	LUVA	SLEEVE	MANCHA
13	069653P1		1	GARFO	FORK	HORQUILLA
14	391129X1		1	ANEL TRAVA	CIRCLIP	CIRCULITO
15	1692592M1		1	ROLAMENTO	BEARING	COJINETE
16	1443565X1		1	ANEL	RING	ARO
17	027843T1		1	ENGRENAGEM	GEAR	ENGRANAJE
18	1692590M1		1	ROLAMENTO	BEARING	COJINETE
19	1692550M1		1	CHAPA	PLATE	CHAPA
20	339124X1		2	PARAFUSO	BOLT	PERNO
21	6207275M1	23	1	ENGRENAGEM	GEAR	ENGRANAJE
22	042997P1		1	DEFLETOR	DEFLECTOR	DEFLECTOR
23	1692603M1		1	ANEL	RING	ARO
24	3409619M1		1	RETENTOR	SEAL	RETEN
25	1692553M1		1	CARCAÇA	HOUSING	ALOJAMIENTO
26	339469X1		1	ANEL TRAVA	CIRCLIP	CIRCULITO
27	1692604M1		1	FELTRO	FELT	FIELTRO
28	339761X1		8	PARAFUSO	BOLT	PERNO
29	1692554M1		1	COLAR	COLLAR	COLLAR
30	1441271X1		1	ANEL "O"	O RING	JUNTA TORICA
31	1692582M1		2	ROLAMENTO	BEARING	COJINETE
32	339470X1		1	ANEL	RING	ARO
33	027842T1	37	1	ENGRENAGEM	GEAR	ENGRANAJE
34	033063P1		1	EIXO	SHAFT	ARBOL
35	069507P1		1	TAMPA	COVER	CUBIERTA
36	390379X1		4	PARAFUSO	BOLT	PERNO
37	3585331M2		1	EIXO	SHAFT	ARBOL
38	180446M1		1	SELETOR	SELECTOR	SELECTOR
39	180002M1		2	PARAFUSO	BOLT	PERNO
40	3410726M1		1	BATENTE	STOP	PARO
41	339123X1		1	PARAFUSO	BOLT	PERNO
42	3410533M92		1	ALAVANCA	LEVER	PALANCA
43	180418M2		1	PINO	PIN	PASADOR
44	3409613M1		1	ARRUELA	WASHER	ARANDELA
45	3585797M1		1	MOLA	SPRING	RESORTE
46	1692580M1		1	BUJÃO	PLUG	TAPON
47	894307M1		1	RETENTOR	OIL SEAL	BUJE RETENACEITE
48	3409614M1		1	ARRUELA	WASHER	ARANDELA
49	3409616M1		1	BUJÃO	PLUG	TAPON
50	6226276M1		1	CARCAÇA	HOUSING	ALOJAMIENTO
51	3807978M1		1	ARRUELA	WASHER	ARANDELA

Fixação Eixo Traseiro - Transmissão Fastener Rear Axle - Transmisson Fijación Eje Trasero - Transmissón	30-170	Tração Central Central Traction Tracción Central

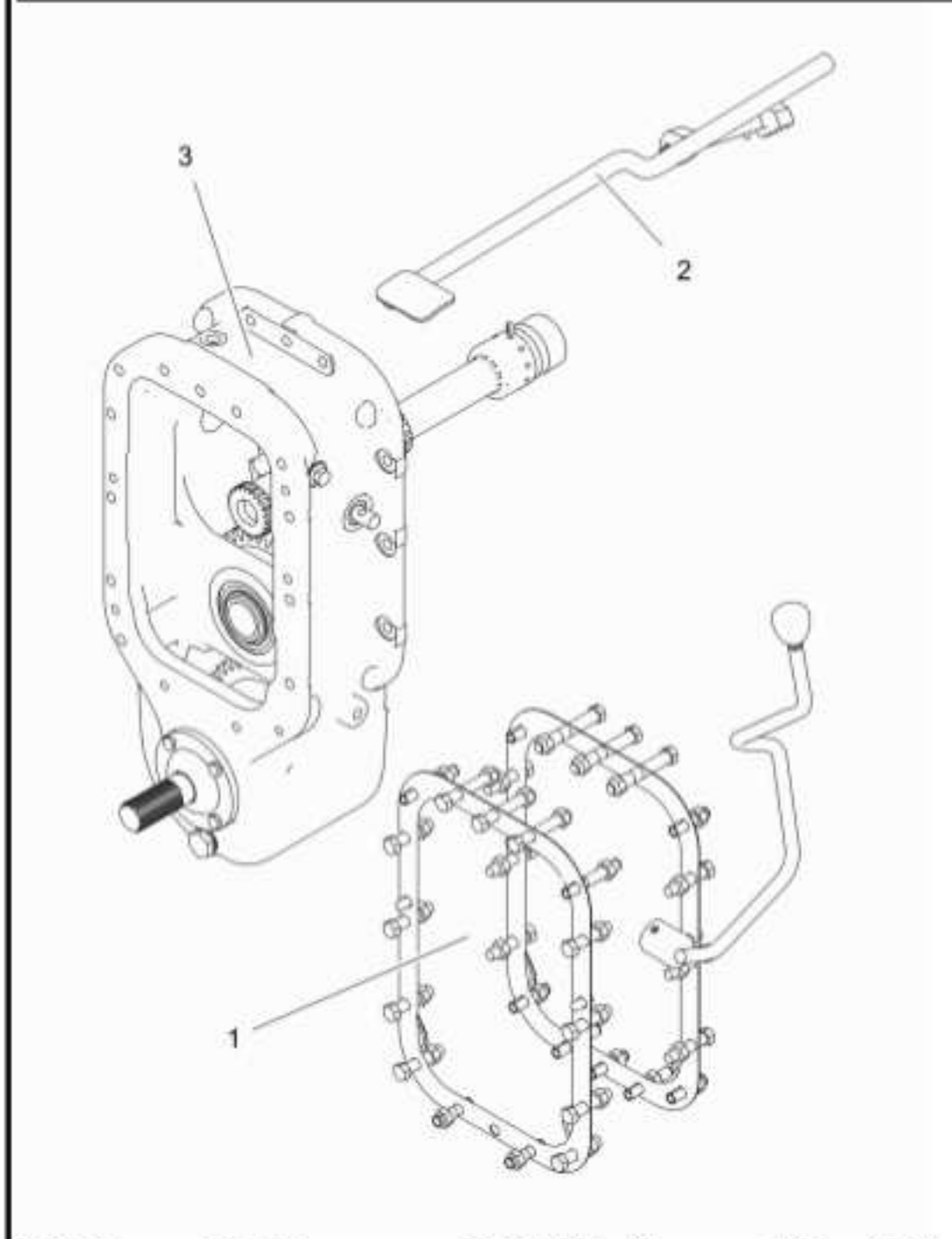

1	3589417M92	30-177 No	1 FIXAÇÃO	FASTENER	CIERRE
2	6269925M91	4WD	1 ACIONAMENTO	DRIVE	MANDO
3	6237252M91	30-150 No	1 PEDAL	PEDAL	PEDAL

Fixação Eixo Traseiro - Transmissão Fastener Rear Axle - Transmisson Fijación Eje Trasero - Transmissón	30-175	12 Velocidades - Tratores Tração Central 12 Speed - Central Traction 12 Velocidades - Tracción Central

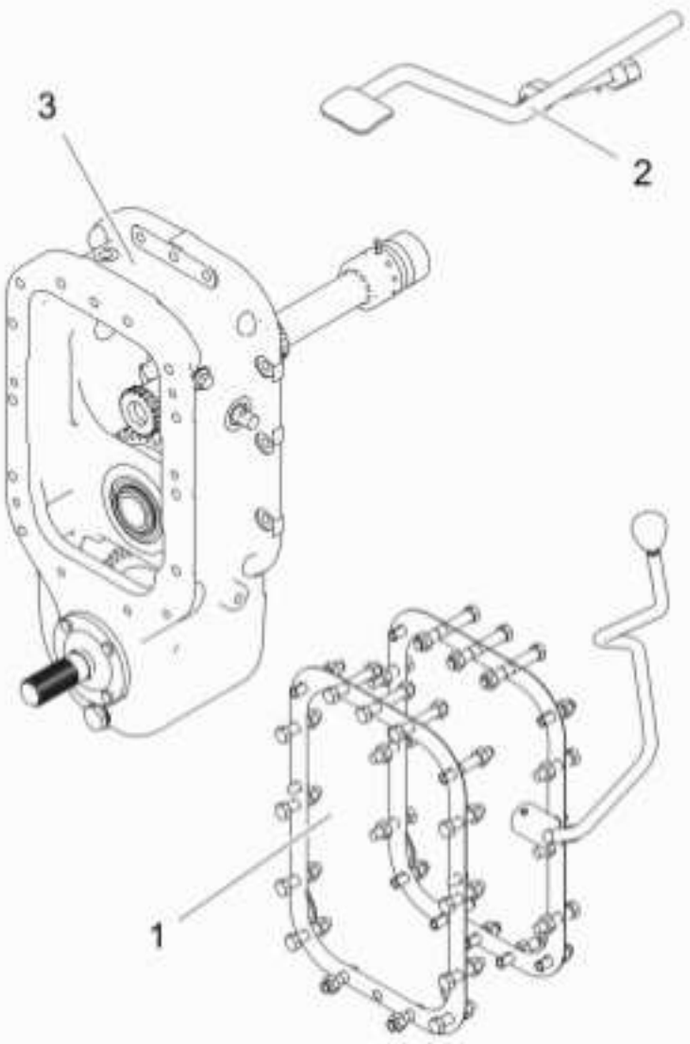

1	3589417M92	30-177 No	1 FIXAÇÃO	FASTENER	CIERRE
2	6269925M91	4WD	1 ACIONAMENTO	DRIVE	MANDO
3	6269489M91		1 PEDAL	PEDAL	PEDAL

Fixação Eixo Traseiro - Transmissão Fastener Rear Axle - Transmisson Fijación Eje Trasero - Transmissón	30-177	Tração Central Central Traction Tracción Central

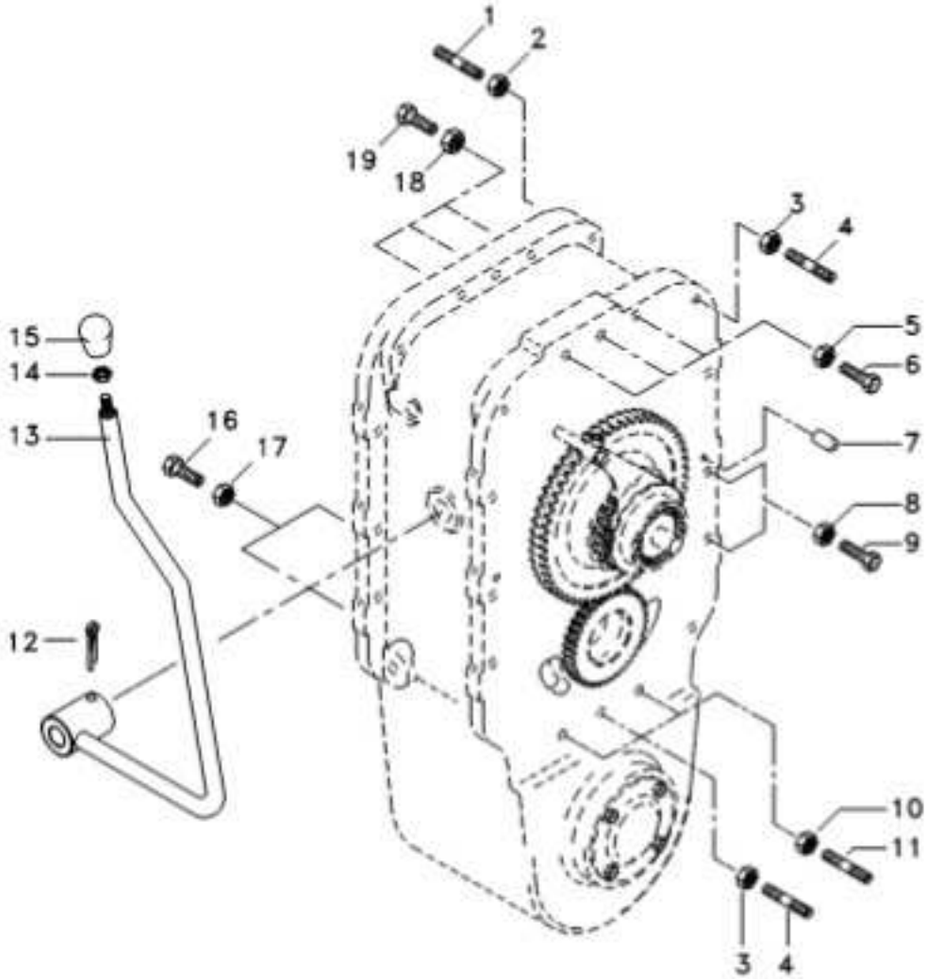

1	3589428M1	2	PRISIONEIRO	STUD	ESPARRAGO
2	069676T1	2	PORCA	NUT	TUERCA
3	069676T1	5	PORCA	NUT	TUERCA
4	3589429M1	5	PRISIONEIRO	STUD	ESPARRAGO
5	069676T1	3	PORCA	NUT	TUERCA
6	3408222M1	3	PARAFUSO	BOLT	PERNO
7	191314M1	4	PINO	PIN	PASADOR
8	069676T1	14	PORCA	NUT	TUERCA
9	377561X1	14	PARAFUSO	BOLT	PERNO
10	069676T1	2	PORCA	NUT	TUERCA
11	3589413M1	2	PRISIONEIRO	STUD	ESPARRAGO
12	357660X1	1	PINO	PIN	PASADOR
13	027398S1	1	ALAVANCA	LEVER	PALANCA
14	353430X1	1	PORCA	NUT	TUERCA
15	3410152M2	1	MANÍPULO	KNOB	POMO
16	3145869M1	2	PARAFUSO	BOLT	PERNO
17	069676T1	2	PORCA	NUT	TUERCA
18	069676T1	3	PORCA	NUT	TUERCA
19	377563X1	3	PARAFUSO	BOLT	PERNO

Suporte
Support
Soporte

30-180

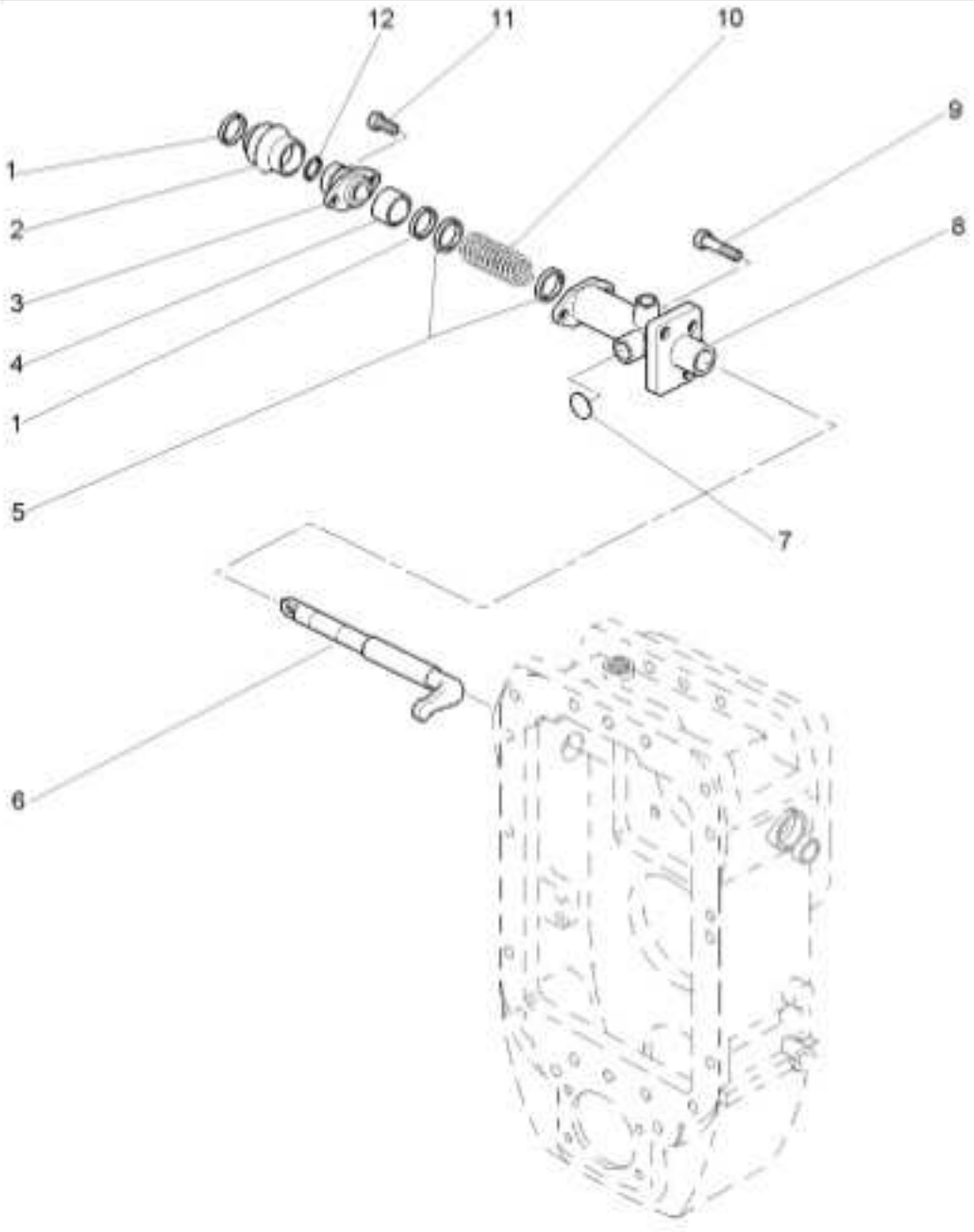

1	391086X1	**2**	ANEL TRAVA	CIRCLIP	CIRCULITO
2	3611029M3	**1**	COIFA	BELLOWS	FUELLE
3	3808249M2	**1**	MANCAL	BEARING	COJINETE
4	3613792M1	**1**	ESPAÇADOR	SPACER	PIEZA DISTANCIA
5	3813789M1	**2**	ARRUELA	WASHER	ARANDELA
6	3813738M1	**1**	EIXO	SHAFT	ARBOL
7	358724X91	**1**	BUJÃO	PLUG	TAPON
8	3813739M1	**1**	SUPORTE	BRACKET	SOPORTE
9	3009777X1	**3**	PARAFUSO	BOLT	PERNO
10	3813788M1	**1**	MOLA	SPRING	RESORTE
11	339123X1	**2**	PARAFUSO	BOLT	PERNO
12	3007357X1	**1**	ANEL "O"	O RING	JUNTA TORICA

Carcaça Central Middle Body Carcaza Central	Tdpi 540 Rpm Ipto 540 Rpm Tdfi 540 Rpm	30-185	4 Rodas Motrizes - Tração Lateral 4 Wheels Drive - Side Drive 4 Ruedas Motriz - Traccion Lateral

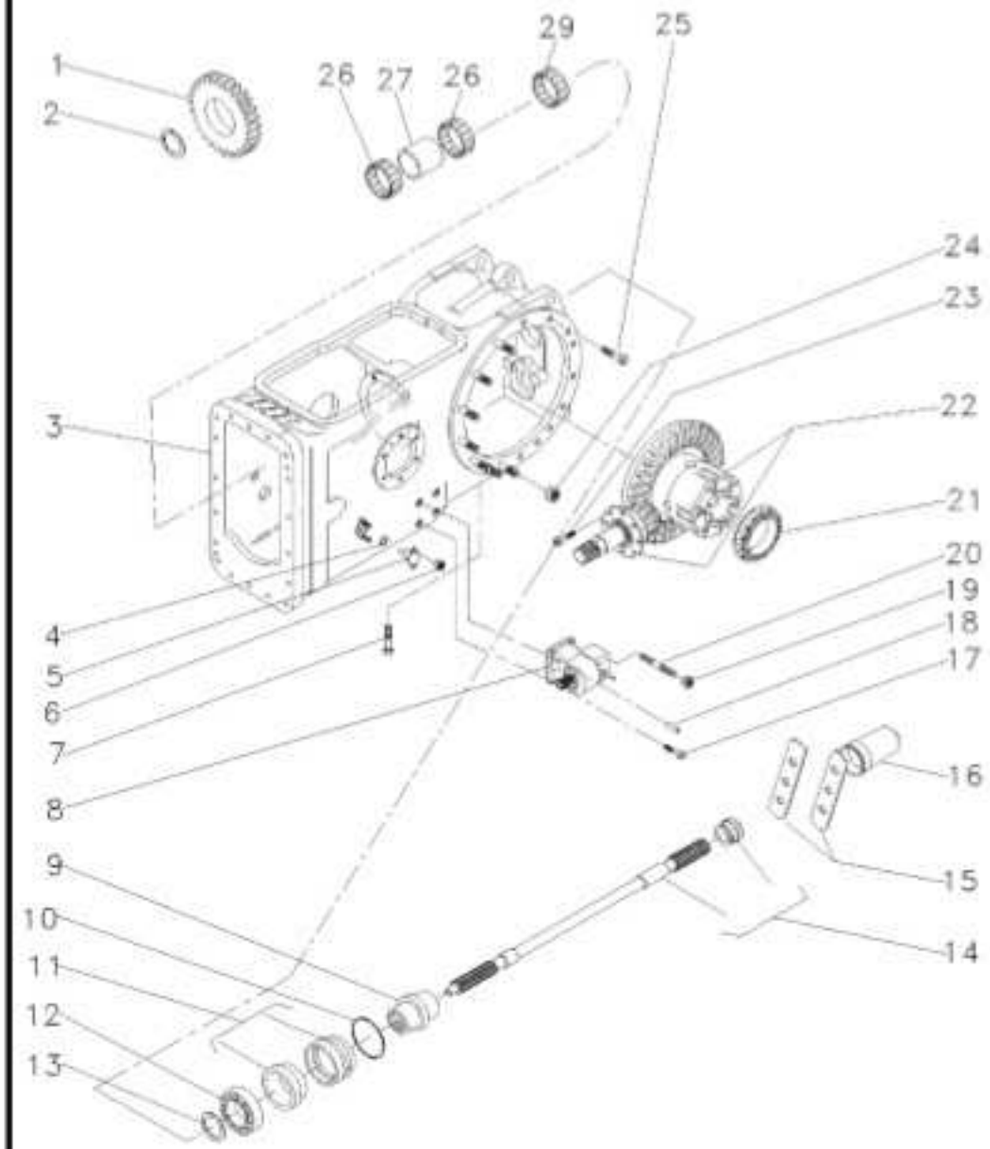

1	037804P1	25	1	ENGRENAGEM	GEAR	ENGRANAJE
2	1872362M1		1	ANEL TRAVA	CIRCLIP	CIRCULITO
3	063782N2	30-190 No	1	CARCAÇA	HOUSING	ALOJAMIENTO
4	851258M1		2	ANEL "O"	O RING	JUNTA TORICA
5	898643M1		2	PINO	PIN	PASADOR
6	353916X1		4	PORCA	NUT	TUERCA
7	360776X1		1	PARAFUSO	BOLT	PERNO
8	6282163M91	30-201 No	1	CAIXA	BOX	CAJA
9	039087P1		1	LUVA	SLEEVE	MANCHA
10	1004633M1		1	ANEL "O"	O RING	JUNTA TORICA
11	3611134M93		1	LUVA	SLEEVE	MANCHA
12	391162X1		1	ROLAMENTO	BEARING	COJINETE
13	831581M2		1	ANEL TRAVA	CIRCLIP	CIRCULITO
14	3599003M92		1	EIXO	SHAFT	ARBOL
15	3149348M1		2	CHAPA	PLATE	CHAPA
16	035678T1		1	TAMPA	COVER	CUBIERTA
17	353699X1		3	PARAFUSO	BOLT	PERNO
18	1444415X1		2	PINO	PIN	PASADOR
19	353426X1		1	PORCA	NUT	TUERCA
20	3146844M1		1	PRISIONEIRO	STUD	ESPARRAGO
21	1850909M91		1	CJ. ROLAMENTO	BEARING ASSY	RODAMIENTO RAD
22	037031N1	30-205 No	1	CJ. DIFERENCIAL	KIT, DIFFERENTIAL	JGO.DIFERENCIAL.
23	899199M1		6	PARAFUSO	BOLT	PERNO
24	353437X1		14	PORCA	NUT	TUERCA
25	377622X1		16	PARAFUSO	BOLT	PERNO
26	6219533M1		2	ROLAMENTO	BEARING	COJINETE
27	3698406M1		1	ESPAÇADOR	SPACER	PIEZA DISTANCIA
29	195453M1		1	ROLAMENTO AGULHA	BEARING NEEDLE	COJINETA AGUJAS

Carcaça Central
Middle Body
Carcaza Central

30-186

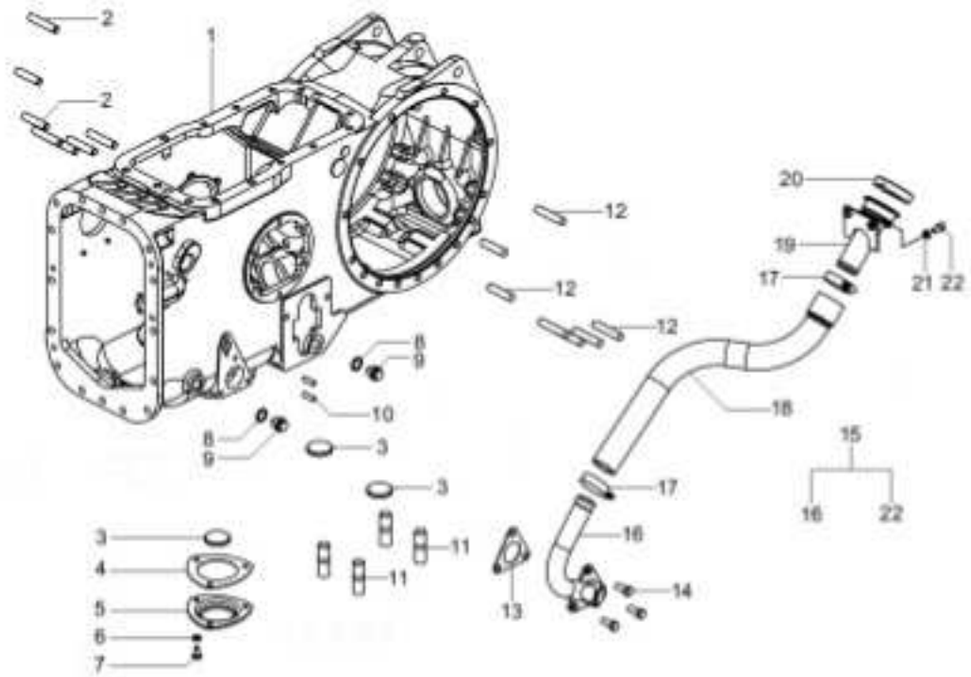

1	6217516M1		1	CARCAÇA	HOUSING	ALOJAMIENTO
2	377616X1	1/2"	4	PRISIONEIRO	STUD	ESPARRAGO
3	020468T1		3	MAGNÉTICO	MAGNET	IMAN
4	1660551M2		1	JUNTA	GASKET	EMPAQUETADURA
5	1869491M1		1	TAMPA	COVER	CUBIERTA
6	353446X1		3	ARRUELA	WASHER	ARANDELA
7	353676X1	18x5.8"	3	PARAFUSO	BOLT	PERNO
8	180474M1		2	ARRUELA	WASHER	ARANDELA
9	3409712M1		2	BUJÃO	PLUG	TAPON
10	195569M2	5/16"	4	PRISIONEIRO	STUD	ESPARRAGO
11	490808M1		4	PRISIONEIRO	STUD	ESPARRAGO
12	1860900M1	1/2"	10	PRISIONEIRO	STUD	ESPARRAGO
13	6214508M1		1	JUNTA	GASKET	EMPAQUETADURA
14	353691X1	3/8"	3	PARAFUSO	BOLT	PERNO
15	6269447M91		1	BOCAL MONTADO	ASSY NECK	BOCAL MONTADO
16	6269442M91	15	1	CJ. TUBO	KIT, PIPE	JUEGO CANO
17	490802M1	15	2	BRAÇADEIRA	CLAMP	ABRAZADERA
18	6269446M1	15	1	MANGUEIRA	HOSE	FLEXIBLE
19	6269445M91	15	1	BOCAL	FILLER	RELLENADOR
20	3149550M92	15	1	TAMPA	COVER	CUBIERTA
21	353446X1	15	2	ARRUELA	WASHER	ARANDELA
22	3009285X1	15 M8x16	2	PARAFUSO	BOLT	PERNO

Carcaça Central Middle Body Carcaza Central	30-190	

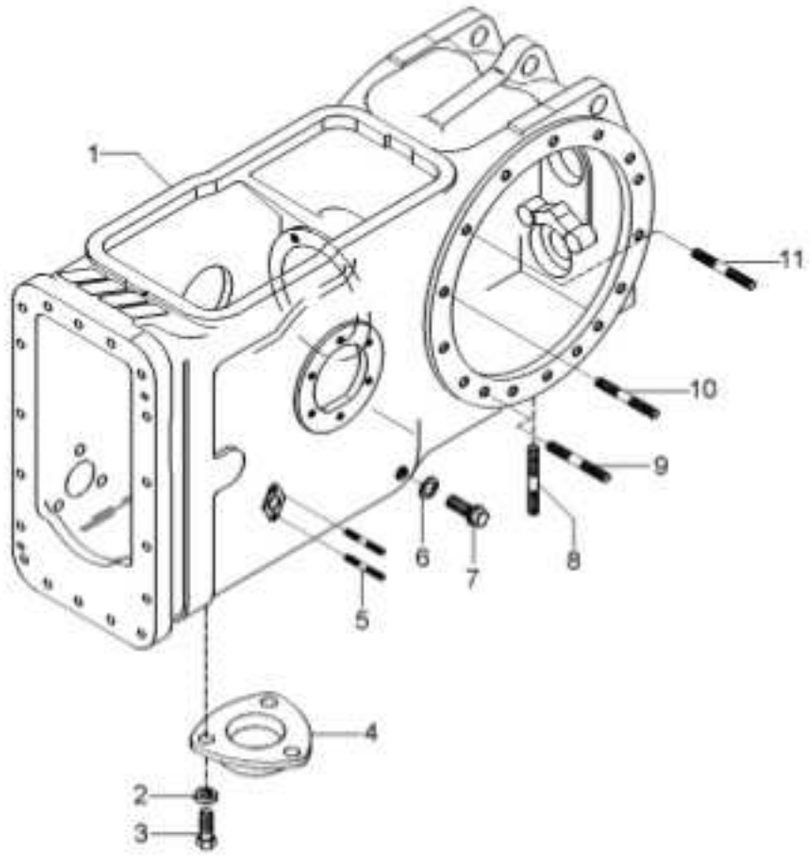

1	6210904M2	1	CARCAÇA	HOUSING	ALOJAMIENTO
2	353446X1	3	ARRUELA	WASHER	ARANDELA
3	353676X1	3	PARAFUSO	BOLT	PERNO
4	063207P1	1	TAMPA	COVER	CUBIERTA
5	195569M2	4	PRISIONEIRO	STUD	ESPARRAGO
6	180474M1	1	ARRUELA	WASHER	ARANDELA
7	3409712M1	1	BUJÃO	PLUG	TAPON
8	490808M1	4	PRISIONEIRO	STUD	ESPARRAGO
9	1860900M1	2	PRISIONEIRO	STUD	ESPARRAGO
10	377616X1	4	PRISIONEIRO	STUD	ESPARRAGO
11	1860900M1	8	PRISIONEIRO	STUD	ESPARRAGO

Caixa De Acionemento Lateral Side Drive Box Caja De Acionemento Laterale	Instalação Installation Instalacion	30-195	

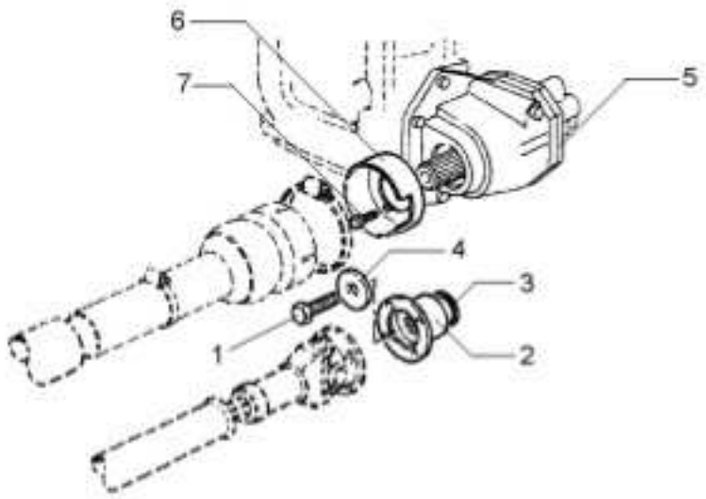

1	3009882X1		1	PARAFUSO	BOLT	PERNO
2	3599678M2		1	FLANGE	FLANGE	PLETINA
3	3699802M2		1	RETENTOR	OIL SEAL	BUJE RETENACEITE
4	1687354M2		1	ARRUELA	WASHER	ARANDELA
5	6201604M91	30-200 No	1	CX. ACIONAMENTO	DRIVE HOUSING	CAJA DE MANDO
6	1696555M2		1	MOLDURA	MOULDING	BORDON
7	391074X1		3	PARAFUSO	BOLT	PERNO

Caixa De Acionemento Lateral Side Drive Box Caja De Acionemento Laterale	Componentes Constituent Parts Componentes	30-200

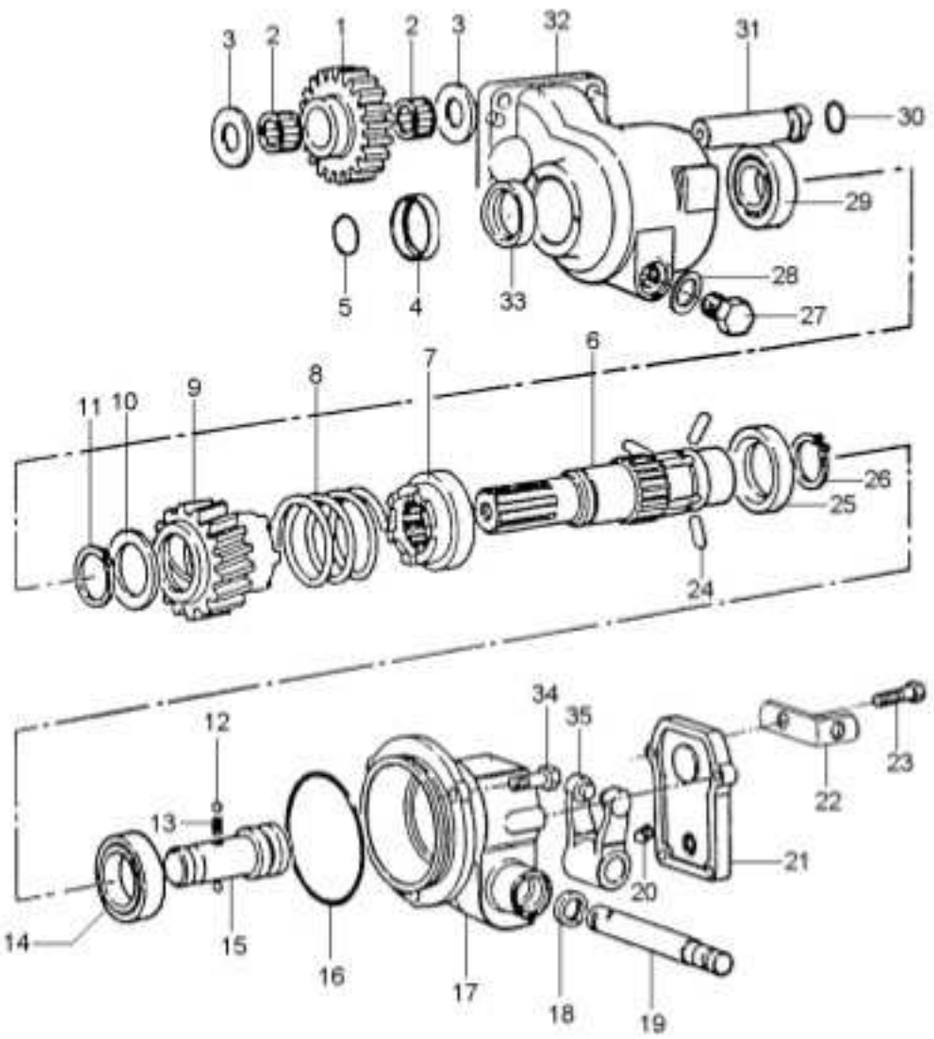

1	3698286M1	23	1 ENGRENAGEM	GEAR	ENGRANAJE
2	3697317M1		2 ROLAMENTO AGULHA	BEARING NEEDLE	COJINETA AGUJAS
3	6201717M1		2 ARRUELA	WASHER	ARANDELA
4	6282165M1		1 COLAR	COLLAR	COLLAR
5	831702M1		1 ANEL "O"	O RING	JUNTA TORICA
6	6203309M1		1 EIXO	SHAFT	ARBOL
7	3611837M2		1 ACOPLADOR	COUPLER	ACOPLADOR
8	3611858M1		1 MOLA	SPRING	RESORTE
9	3698275M91		1 ACOPLADOR	COUPLER	ACOPLADOR
10	3598855M1		1 ARRUELA	WASHER	ARANDELA
11	22608X		1 ANEL TRAVA	CIRCLIP	CIRCULITO
12	1444586X1		2 ESFERA	BALL	BOLA
13	1693592M1		1 MOLA	SPRING	RESORTE
14	1440825X1		1 ROLAMENTO	BEARING	COJINETE
15	3613029M1		1 EIXO	SHAFT	ARBOL
16	378232X1		1 ANEL "O"	O RING	JUNTA TORICA
17	6201736M1		1 CARCAÇA	HOUSING	ALOJAMIENTO
18	3009856X1		1 RETENTOR	SEAL	RETEN
19	3598854M1		1 EIXO	SHAFT	ARBOL
20	3009720X1	M10 x 16	1 PARAFUSO	BOLT	PERNO
21	3613036M2		1 TAMPA	COVER	CUBIERTA
22	3701532M1		1 SUPORTE	SUPPORT	DISPOS.DE SOSTEN
23	390991X1	M8x1,25x22	4 PARAFUSO	BOLT	PERNO
24	3611839M1		3 PINO	PIN	PASADOR
25	3611838M1		1 ANEL	RING	ARO
26	391129X1		1 ANEL TRAVA	CIRCLIP	CIRCULITO
27	884691M1		1 BUJÃO	PLUG	TAPON
28	180474M1		1 ARRUELA	WASHER	ARANDELA
29	1692582M1		1 ROLAMENTO	BEARING	COJINETE
30	3005500X1		1 ANEL "O"	O RING	JUNTA TORICA
31	3698287M1		1 EIXO	SHAFT	ARBOL
32	6282166M1		1 CARCAÇA	HOUSING	ALOJAMIENTO
33	6282164M1		1 RETENTOR	SEAL	RETEN
34	3009491X1	M10 x 20	3 PARAFUSO	BOLT	PERNO
35	3613033M91		1 GARFO	FORK	HORQUILLA

Caixa De Acionemento Lateral Side Drive Box Caja De Acionemento Laterale	Instalação Installation Instalacion	30-201

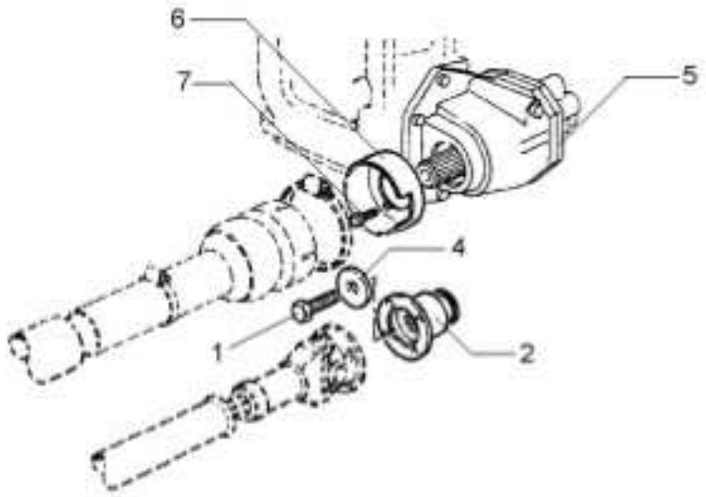

1	3009882X1		1 PARAFUSO	BOLT	PERNO
2	3599678M2		1 FLANGE	FLANGE	PLETINA
4	1687354M2		1 ARRUELA	WASHER	ARANDELA
5	6201604M91	30-200 No	1 CX. ACIONAMENTO	DRIVE HOUSING	CAJA DE MANDO
6	1696555M2		1 MOLDURA	MOULDING	BORDON
7	391074X1		3 PARAFUSO	BOLT	PERNO

Eixo Traseiro Rear Axle Eje Trasero	Diferencial Differential Diferencial	30-205	

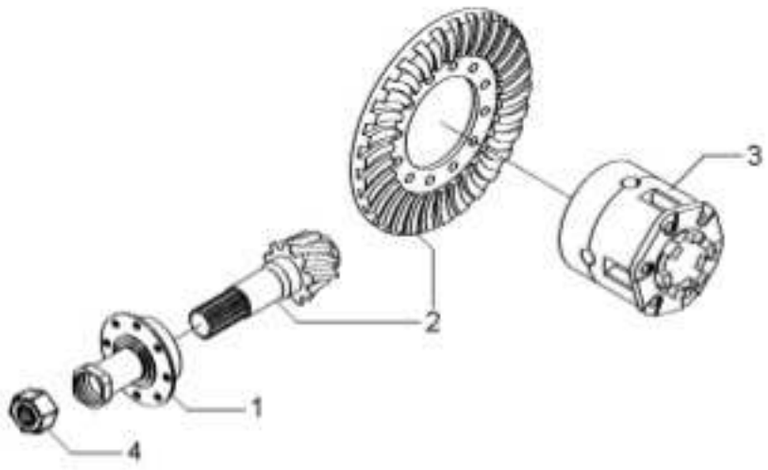

1	037032N1	30-210 No	1 FLANGE	FLANGE	PLETINA
2	4200008M91	9/35	1 COROA E PINHÃO	KIT, BEVEL GEAR	CORONA Y PINON
3	1481423M94	30-215 No	1 CJ. DIFERENCIAL	KIT,DIFFERENTIAL	JGO.DIFERENCIAL.
4	532956M1		1 PORCA	NUT	TUERCA

Flange E Pinhão
Flange And Pinion
Pletina Y Piñon

30-210

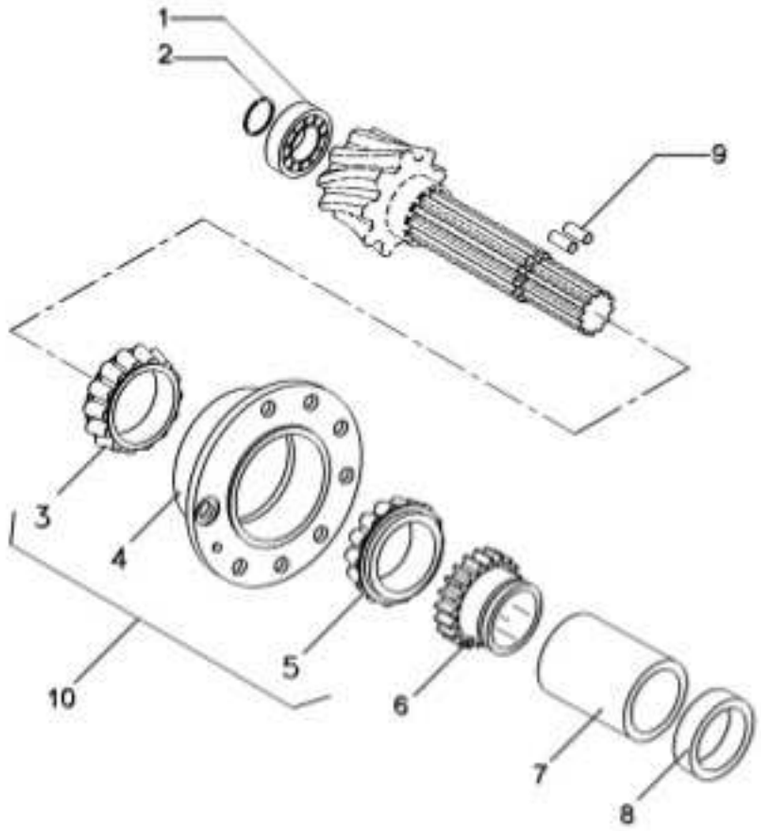

1	834733M1		
2	366442X1		
3	3176710M91	10	
4	507565M91	10	
5	3176708M91	10	
6	037806P1	23	
7	3697318M1		
8	048363P2		
9	3612442M1		
10	3604055M91		

1	ROLAMENTO	BEARING	COJINETE
1	ANEL	RING	ARO
1	ROLAMENTO	BEARING	COJINETE
1	FLANGE	FLANGE	PLETINA
1	ROLAMENTO	BEARING	COJINETE
1	ENGRENAGEM	GEAR	ENGRANAJE
1	ESPAÇADOR	SPACER	PIEZA DISTANCIA
1	ESPAÇADOR	SPACER	PIEZA DISTANCIA
2	ROLETE	ROLLER	RODILLO
1	FLANGE	FLANGE	PLETINA

Flange E Pinhão Flange And Pinion Pletina Y Piñon	30-211	

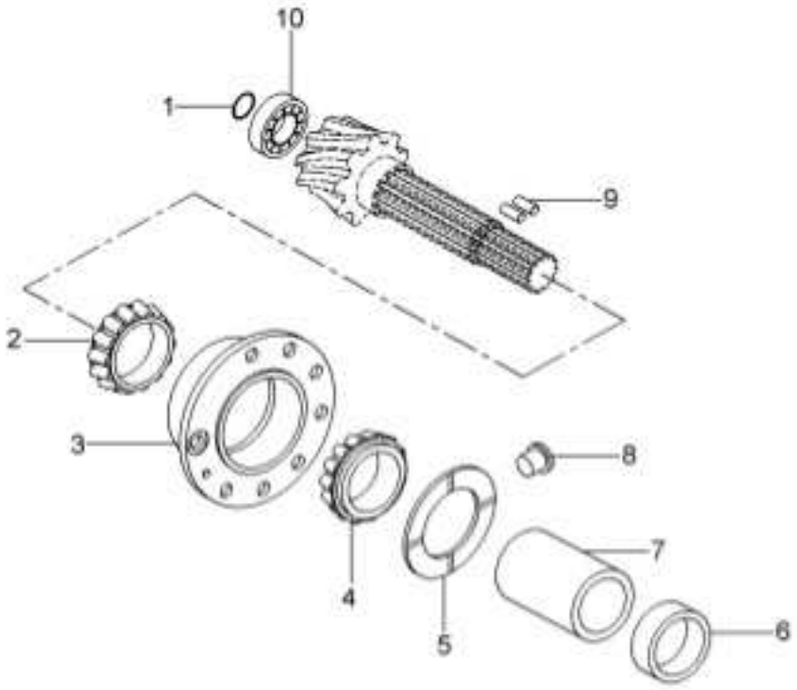

1	366442X1	1 ANEL	RING	ARO
2	3176710M91	1 ROLAMENTO	BEARING	COJINETE
3	507565M91	1 FLANGE	FLANGE	PLETINA
4	3176708M91	1 ROLAMENTO	BEARING	COJINETE
5	516377M1	1 ARRUELA	WASHER	ARANDELA
6	048363P2	1 ESPAÇADOR	SPACER	PIEZA DISTANCIA
7	532893M1	1 ESPAÇADOR	SPACER	PIEZA DISTANCIA
8	532910M1	1 TRAVA	LOCK	RETENEDOR
9	3612442M1	2 ROLETE	ROLLER	RODILLO
10	834733M1	1 ROLAMENTO	BEARING	COJINETE

Diferencial
Differential
Differencial

30-215

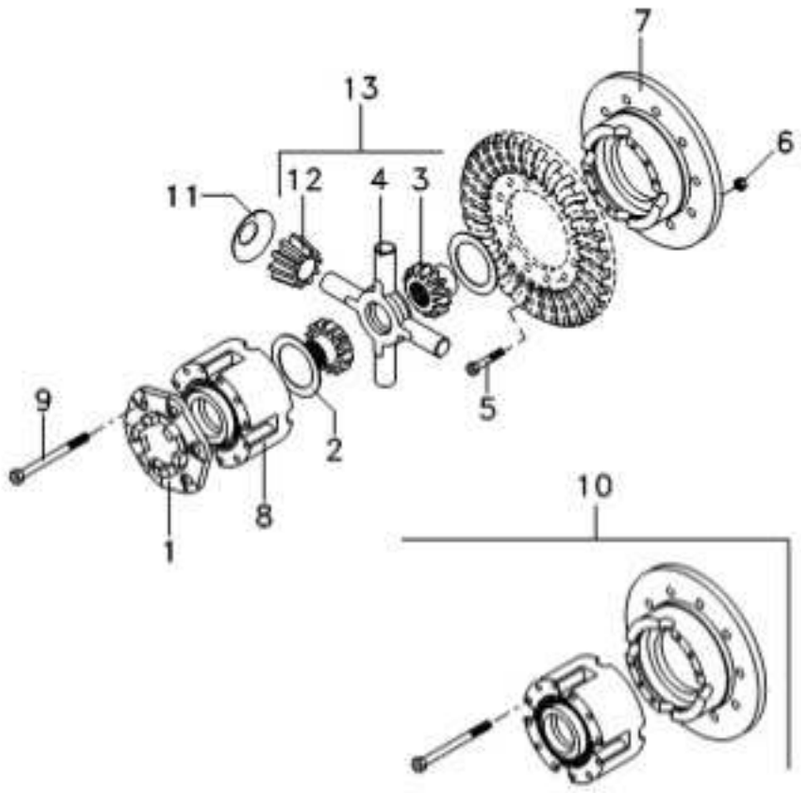

1	898712M2			1	FLANGE	FLANGE	PLETINA
2	897726M1			2	ARRUELA	WASHER	ARANDELA
3	885518M1	13		2	ENGRENAGEM	GEAR	ENGRANAJE
4	894302M5	13		1	CRUZETA	SPIDER	CRUCETA
5	825776M1		1/2X20X1,720	12	PARAFUSO	BOLT	PERNO
6	891947M1		1/2X20	12	PORCA	NUT	TUERCA
7		10 ■ 10		1	MEIA CAIXA	STOCKING BOX	MEDIA CAJA
8		10 ■ 10		1	MEIA CAIXA	STOCKING BOX	MEDIA CAJA
9	490001M1	10	1/2X13X4"	8	PARAFUSO	BOLT	PERNO
10	2800781M92			1	CJ. CAIXA	KIT, BOX	JUEGO DE CAJA
11	6270713M1			4	ARRUELA	WASHER	ARANDELA
12	897725M3	13		4	SATÉLITE	SATELLITE	SATELITE
13	4200009M91			1	CJ. ENGRENAGEM	KIT, GEAR	ENGRANAJES JUEGO

Carcaça Central Middle Body Carcaza Central	4 Rodas Motrizes 4 Wheels Drive 4 Ruedas Motriz	**30-220**	8 Velocidades - 540 Rpm 8 Speed - 540 Rpm 8 Velocidades - 540 Rpm

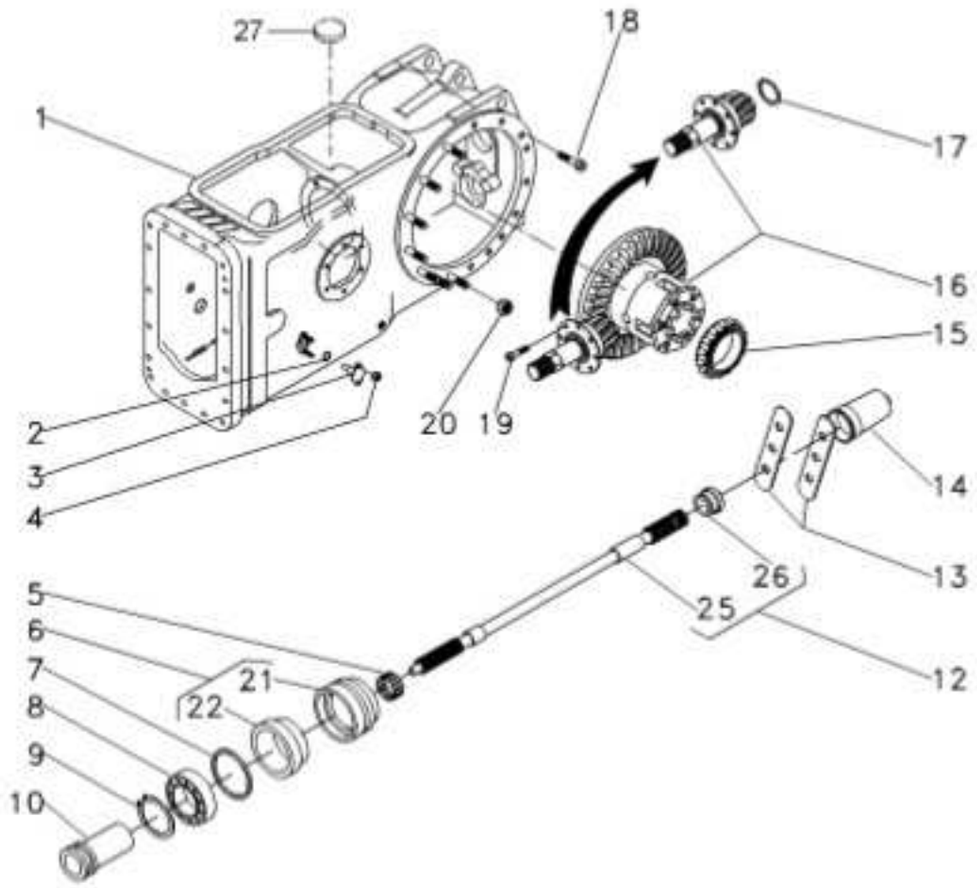

1	022350N2		30-225 No	1	CARCAÇA	HOUSING	ALOJAMIENTO
2	851258M1			2	ANEL "O"	O RING	JUNTA TORICA
3	898643M1			2	PINO	PIN	PASADOR
4	353916X1			4	PORCA	NUT	TUERCA
5	195453M1			1	ROLAMENTO AGULHA	BEARING NEEDLE	COJINETA AGUJAS
6	3611134M93			1	LUVA	SLEEVE	MANCHA
7	1004633M1			1	ANEL "O"	O RING	JUNTA TORICA
8	391162X1			1	ROLAMENTO	BEARING	COJINETE
9	831581M2			1	ANEL TRAVA	CIRCLIP	CIRCULITO
10	532898M1			1	LUVA	SLEEVE	MANCHA
12	3599003M92		30-231 No	1	EIXO	SHAFT	ARBOL
13	3149348M1			2	CHAPA	PLATE	CHAPA
14	035678T1			1	TAMPA	COVER	CUBIERTA
15	1850909M91			1	CJ. ROLAMENTO	BEARING ASSY	RODAMIENTO RAD
16	3146477M93		30-235 No	1	CJ. DIFERENCIAL	KIT,DIFFERENTIAL	JGO.DIFERENCIAL.
17	196097M1			1	ANEL	RING	ARO
18	377622X1			16	PARAFUSO	BOLT	PERNO
19	899199M1			6	PARAFUSO	BOLT	PERNO
20	353437X1			14	PORCA	NUT	TUERCA
21	3599002M3	6		1	LUVA	SLEEVE	MANCHA
22	3699801M1	6		1	RETENTOR	OIL SEAL	BUJE RETENACEITE
25		12	3599003M92	1	EIXO	SHAFT	ARBOL
26	072295P1	12		1	COLAR	COLLAR	COLLAR
27	020468T1			1	MAGNÉTICO	MAGNET	IMAN

Carcaça Central Middle Body Carcaza Central	30-225	

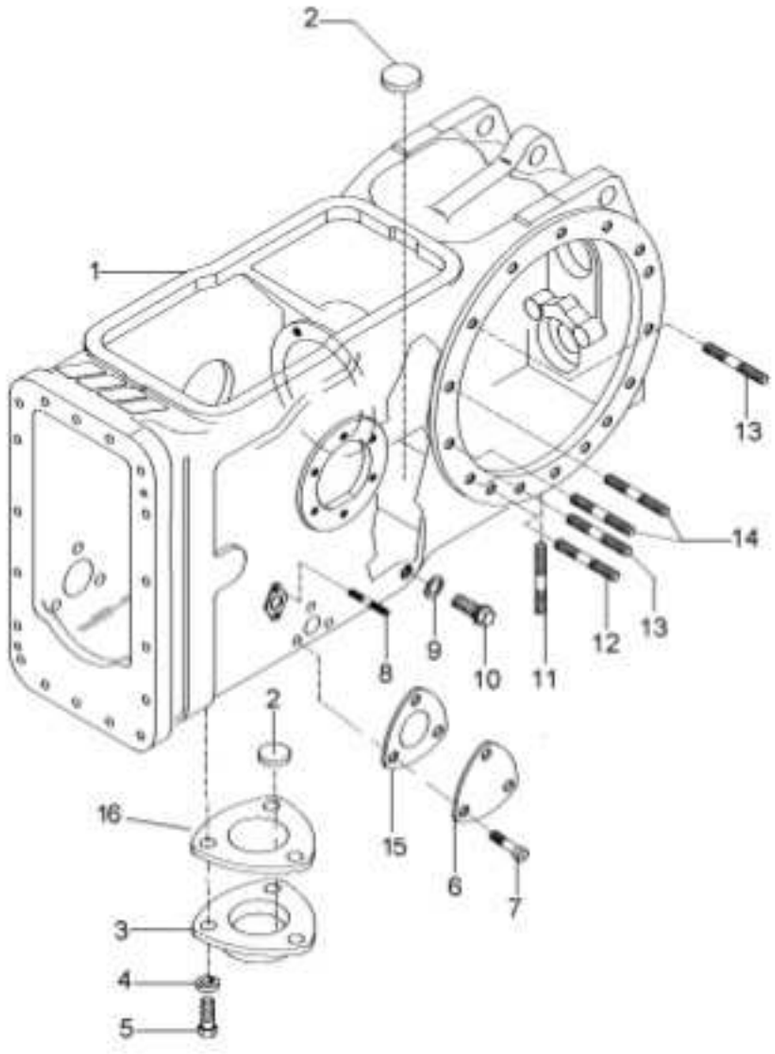

1	022334P5	1	CARCAÇA	HOUSING	ALOJAMIENTO
2	020468T1	3	MAGNÉTICO	MAGNET	IMAN
3	1869491M1	1	TAMPA	COVER	CUBIERTA
4	353446X1	3	ARRUELA	WASHER	ARANDELA
5	353676X1	3	PARAFUSO	BOLT	PERNO
6	3411758M1	1	TAMPA	COVER	CUBIERTA
7	353691X1	3	PARAFUSO	BOLT	PERNO
8	195569M2	4	PRISIONEIRO	STUD	ESPARRAGO
9	180474M1	1	ARRUELA	WASHER	ARANDELA
10	3409712M1	1	BUJÃO	PLUG	TAPON
11	490808M1	4	PRISIONEIRO	STUD	ESPARRAGO
12	1860900M1	2	PRISIONEIRO	STUD	ESPARRAGO
13	1860900M1	12	PRISIONEIRO	STUD	ESPARRAGO
14	377616X1	4	PRISIONEIRO	STUD	ESPARRAGO
15	1660551M2	1	JUNTA	GASKET	EMPAQUETADURA
16	6214508M1	1	JUNTA	GASKET	EMPAQUETADURA

Flange E Pinhão
Flange And Pinion
Pletina Y Piñon

30-230

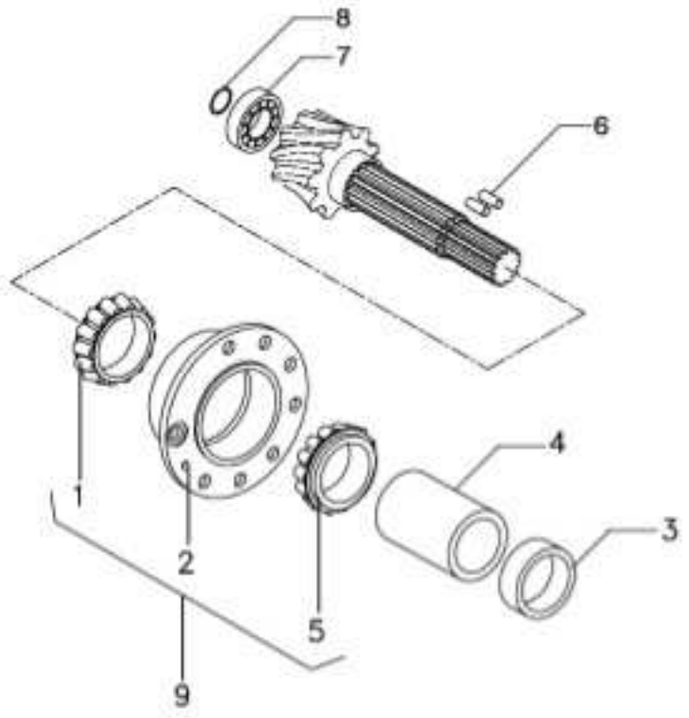

1	1850090M91	9	1	ROLAMENTO	BEARING	COJINETE
2		9 ■ 3604054M91	1	FLANGE	FLANGE	PLETINA
3	048363P2		1	ESPAÇADOR	SPACER	PIEZA DISTANCIA
4	1661065M2		1	ESPAÇADOR	SPACER	PIEZA DISTANCIA
5	1850090M91	9	1	ROLAMENTO	BEARING	COJINETE
6	3612442M1		2	ROLETE	ROLLER	RODILLO
7	191250M1		1	ROLAMENTO	BEARING	COJINETE
8	196097M1		1	ANEL	RING	ARO
9	3604054M91		1	FLANGE	FLANGE	PLETINA

Eixo Da Tdp Pto Shaft Eje Toma De Fuerza	30-231	540 Rpm 540 Rpm 540 Rpm



1	3599001M3	1	COLAR	COLLAR	COLLAR
2	1871628M1	1	EIXO	SHAFT	ARBOL

Eixo Traseiro Rear Axle Eje Trasero	Diferencial Differential Diferencial	30-235	

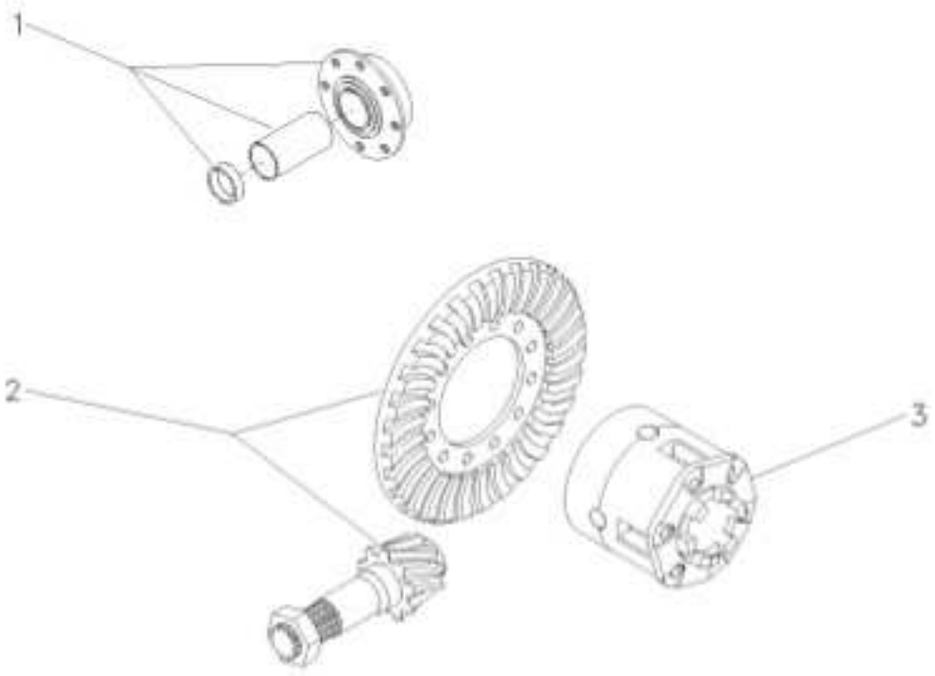

1	3146478M92	30-230 No	1	FLANGE	FLANGE	PLETINA
2	4200006M91	11/38	1	COROA E PINHÃO	KIT, BEVEL GEAR	CORONA Y PINON
3	1481423M94	30-215 No	1	CJ. DIFERENCIAL	KIT,DIFFERENTIAL	JGO.DIFERENCIAL.

Pinhão E Diferencial Pinion And Diferential Piñon Y Diferencial	30-240	

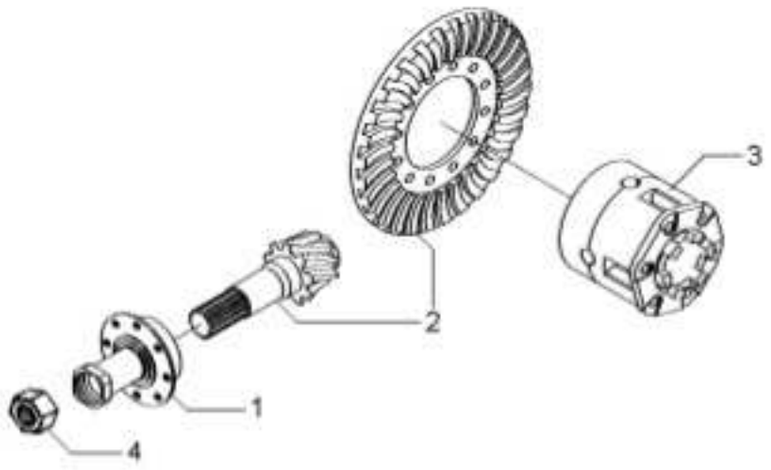

1	3147511M93	30-245 No	1 FLANGE	FLANGE	PLETINA
2	4200008M91		1 COROA E PINHÃO	KIT, BEVEL GEAR	CORONA Y PINON
3	1481423M94	30-215 No	1 CJ. DIFERENCIAL	KIT,DIFFERENTIAL	JGO.DIFERENCIAL.
4	532956M1		1 PORCA	NUT	TUERCA

Flange E Pinhão
Flange And Pinion
Pletina Y Piñon

30-245

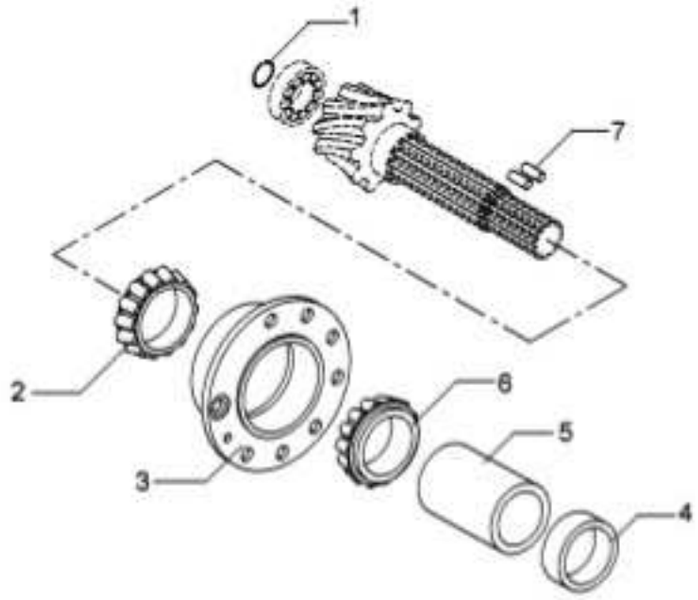

1	196097M1	**1** ANEL	RING	ARO
2	3176710M91	**1** ROLAMENTO	BEARING	COJINETE
3	507565M91	**1** FLANGE	FLANGE	PLETINA
4	048363P2	**1** ESPAÇADOR	SPACER	PIEZA DISTANCIA
5	1661065M2	**1** ESPAÇADOR	SPACER	PIEZA DISTANCIA
6	3176708M91	**1** ROLAMENTO	BEARING	COJINETE
7	3612442M1	**2** ROLETE	ROLLER	RODILLO

Carcaça Central Middle Body Carcaza Central	Tdpi 540 Rpm Ipto 540 Rpm Tdfi 540 Rpm	**30-250**	**Tração Lateral - 8x2 Velocidades Sincronizado** **Side Drive - 8x2 Syncro Shuttle** **Traccion Lateral - 8x2 Velocidades Sincronizado**

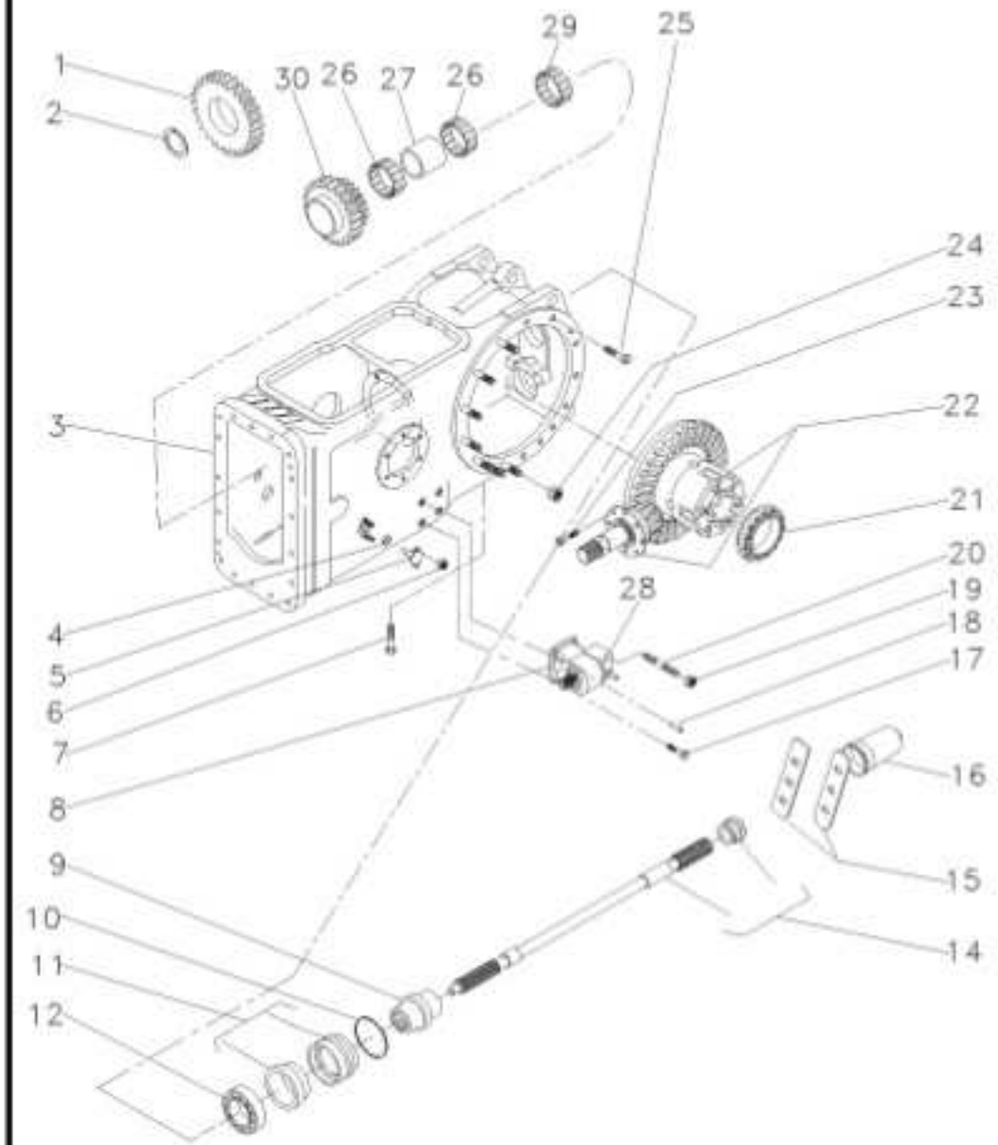

1	070268P1	23	**1**	ENGRENAGEM	GEAR	ENGRANAJE
2	1872362M1		**1**	ANEL TRAVA	CIRCLIP	CIRCULITO
3	050482N1	30-255 No	**1**	CJ. CARCAÇA	HOUSE ASSY	CONJ. CARTER
4	851258M1		**2**	ANEL "O"	O RING	JUNTA TORICA
5	898643M1		**2**	PINO	PIN	PASADOR
6	353916X1		**4**	PORCA	NUT	TUERCA
7	360776X1		**1**	PARAFUSO	BOLT	PERNO
8	6282163M91	30-201 No	**1**	CAIXA	BOX	CAJA
9	039087P1		**1**	LUVA	SLEEVE	MANCHA
10	1004633M1		**1**	ANEL "O"	O RING	JUNTA TORICA
11	3611134M93		**1**	LUVA	SLEEVE	MANCHA
12	391162X1		**1**	ROLAMENTO	BEARING	COJINETE
14	3599003M92		**1**	EIXO	SHAFT	ARBOL
15	3149348M1		**2**	CHAPA	PLATE	CHAPA
16	035678T1		**1**	TAMPA	COVER	CUBIERTA
17	353699X1		**3**	PARAFUSO	BOLT	PERNO
18	1444415X1		**2**	PINO	PIN	PASADOR
19	353426X1		**1**	PORCA	NUT	TUERCA
20	3146844M1		**1**	PRISIONEIRO	STUD	ESPARRAGO
20	353432X1		**1**	ARRUELA	WASHER	ARANDELA
21	1850909M91		**1**	CJ. ROLAMENTO	BEARING ASSY	RODAMIENTO RAD
22	037031N1	30-205 No	**1**	CJ. DIFERENCIAL	KIT, DIFFERENTIAL	JGO.DIFERENCIAL.
23	899199M1		**6**	PARAFUSO	BOLT	PERNO
24	353437X1		**14**	PORCA	NUT	TUERCA
25	377622X1		**16**	PARAFUSO	BOLT	PERNO
26	6219533M1		**2**	ROLAMENTO	BEARING	COJINETE
27	3698406M1		**1**	ESPAÇADOR	SPACER	PIEZA DISTANCIA
29	195453M1		**1**	ROLAMENTO AGULHA	BEARING NEEDLE	COJINETA AGUJAS
30	070269P1	38/33	**1**	ENGRENAGEM DUPLA	DOUBLE GEAR	DOUBLE GEAR

Carcaça Central
Middle Body
Carcaza Central

30-255

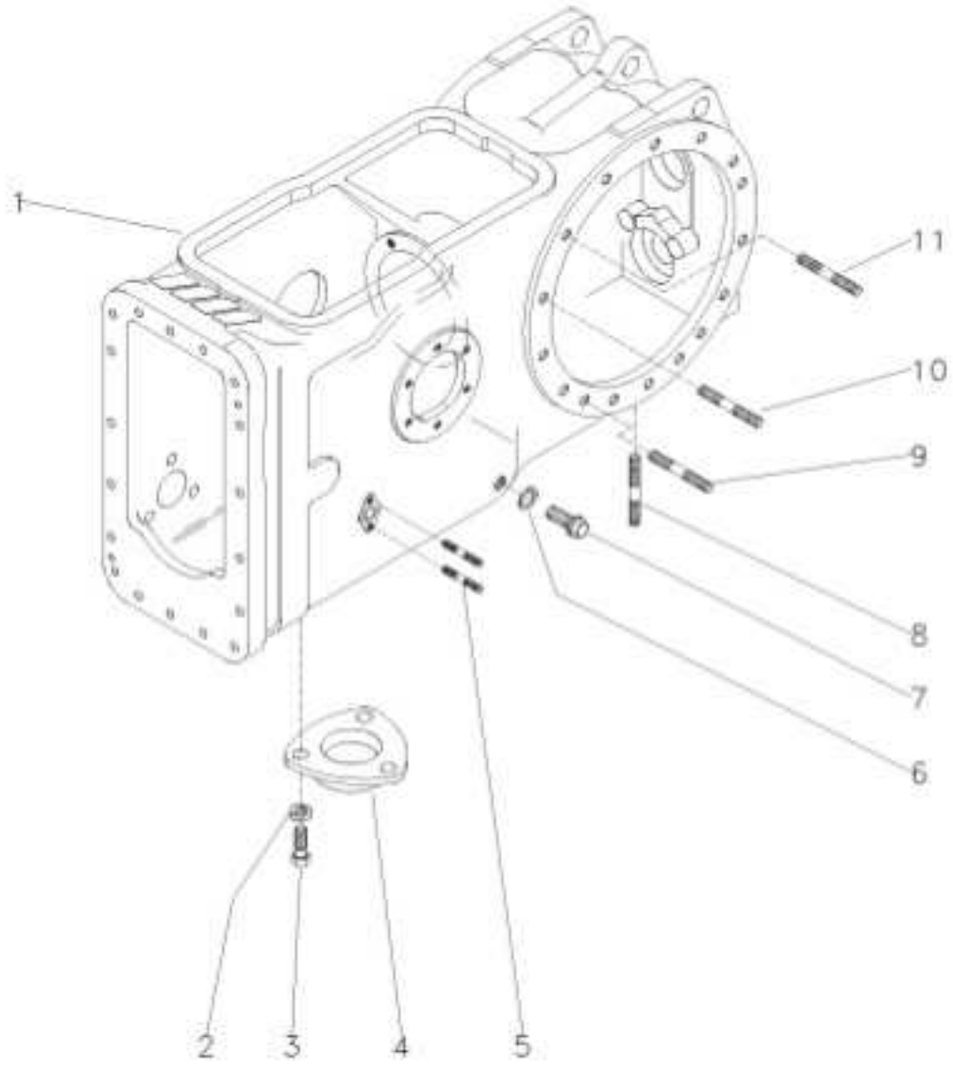

1	6210904M2	**1**	CARCAÇA	HOUSING	ALOJAMIENTO
2	353446X1	**3**	ARRUELA	WASHER	ARANDELA
3	353676X1	**3**	PARAFUSO	BOLT	PERNO
4	1869491M1	**1**	TAMPA	COVER	CUBIERTA
5	195569M2	**4**	PRISIONEIRO	STUD	ESPARRAGO
6	180474M1	**1**	ARRUELA	WASHER	ARANDELA
7	3409712M1	**1**	BUJÃO	PLUG	TAPON
8	490808M1	**4**	PRISIONEIRO	STUD	ESPARRAGO
9	1860900M1	**2**	PRISIONEIRO	STUD	ESPARRAGO
10	377616X1	**4**	PRISIONEIRO	STUD	ESPARRAGO
11	1860900M1	**8**	PRISIONEIRO	STUD	ESPARRAGO

Carcaça Central
Middle Body
Carcaza Central

30-260

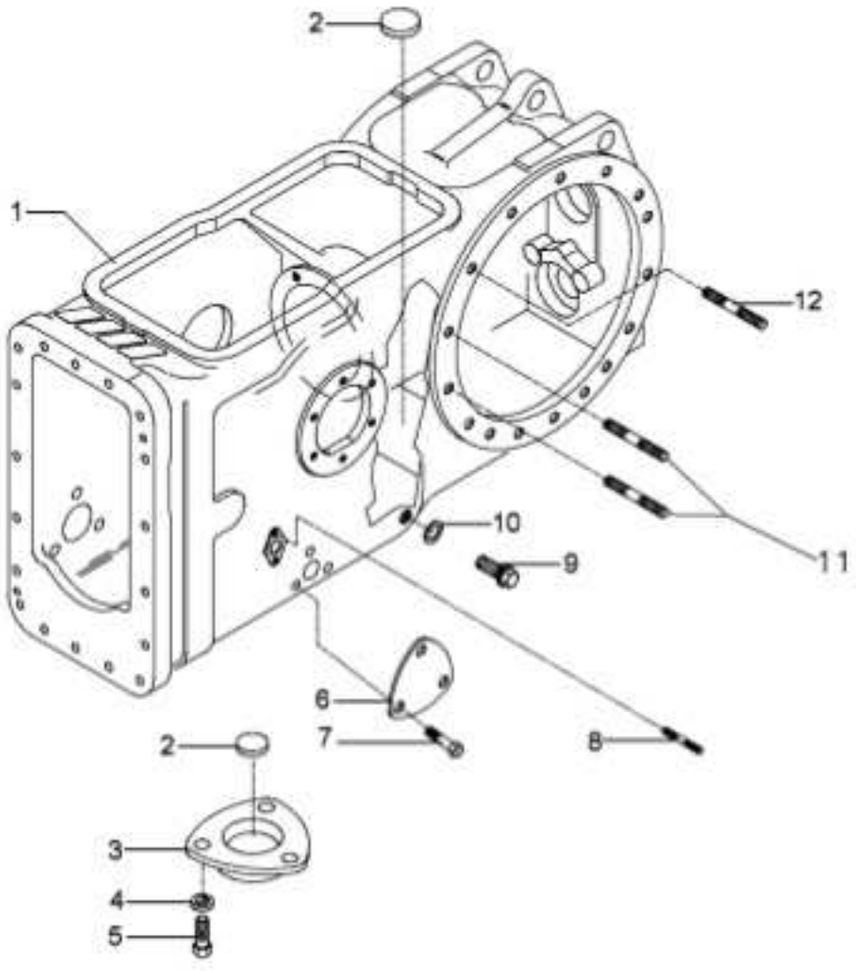

1	022334P5	**1**	CARCAÇA	HOUSING	ALOJAMIENTO
2	020468T1	**3**	MAGNÉTICO	MAGNET	IMAN
3	1869491M1	**1**	TAMPA	COVER	CUBIERTA
4	353446X1	**3**	ARRUELA	WASHER	ARANDELA
5	353676X1	**3**	PARAFUSO	BOLT	PERNO
6	3411758M1	**2**	TAMPA	COVER	CUBIERTA
7	353691X1	**6**	PARAFUSO	BOLT	PERNO
8	195569M2	**4**	PRISIONEIRO	STUD	ESPARRAGO
9	3409712M1	**1**	BUJÃO	PLUG	TAPON
10	180474M1	**1**	ARRUELA	WASHER	ARANDELA
11	377616X1	**4**	PRISIONEIRO	STUD	ESPARRAGO
12	1860900M1	**26**	PRISIONEIRO	STUD	ESPARRAGO

Carcaça Central Middle Body Carcaza Central	30-265	

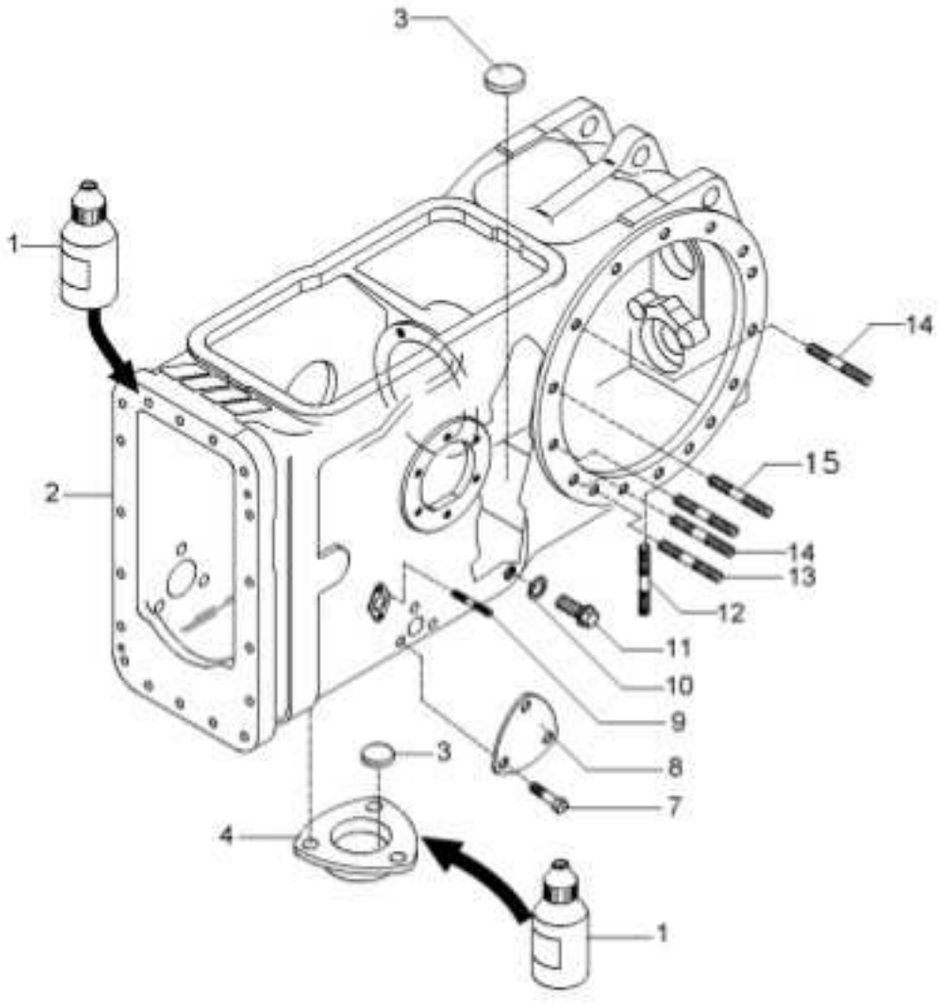

1	0710129	1	JUNTA	GASKET	EMPAQUETADURA
2	022334P5	1	CARCAÇA	HOUSING	ALOJAMIENTO
3	020468T1	3	MAGNÉTICO	MAGNET	IMAN
4	1869491M1	1	TAMPA	COVER	CUBIERTA
7	353691X1	3	PARAFUSO	BOLT	PERNO
8	3411758M1	1	TAMPA	COVER	CUBIERTA
9	195569M2	4	PRISIONEIRO	STUD	ESPARRAGO
10	180474M1	1	ARRUELA	WASHER	ARANDELA
11	3409712M1	1	BUJÃO	PLUG	TAPON
12	490808M1	4	PRISIONEIRO	STUD	ESPARRAGO
13	1860900M1	2	PRISIONEIRO	STUD	ESPARRAGO
14	1860900M1	10	PRISIONEIRO	STUD	ESPARRAGO
15	377616X1	4	PRISIONEIRO	STUD	ESPARRAGO

Carcaça Central Middle Body Carcaza Central	30-270	4 Rodas Motrizes - 8 Velocidades Sem Tdp 4 Wheels Drive - 8 Speed Without Pto 4 Ruedas Motriz - 8 Velocidades Sin Tdf

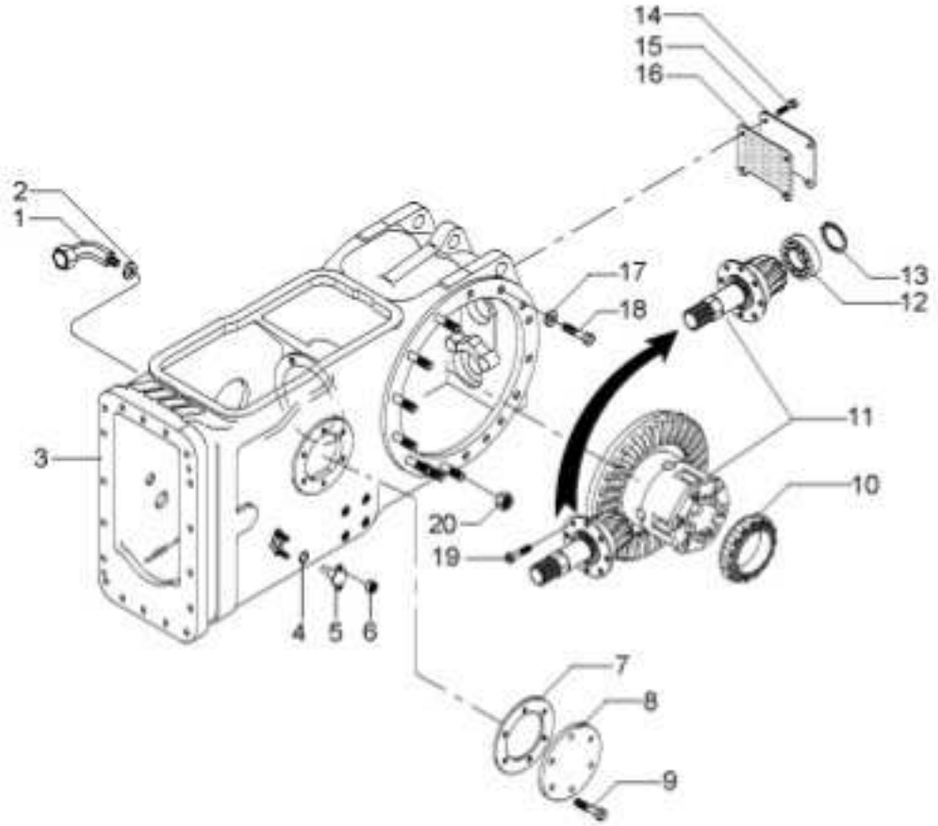

1	036590T1		1	CONEXÃO	CONNECTION	CONEXION
2	3409613M1		1	ARRUELA	WASHER	ARANDELA
3	037084N1	30-265 No	1	CARCAÇA	HOUSING	ALOJAMIENTO
4	851258M1		2	ANEL "O"	O RING	JUNTA TORICA
5	898643M1		2	PINO	PIN	PASADOR
6	353916X1		4	PORCA	NUT	TUERCA
7	181217M1		1	JUNTA	GASKET	EMPAQUETADURA
8	022942P1		1	TAMPA	COVER	CUBIERTA
9	353698X1		6	PARAFUSO	BOLT	PERNO
10	1850909M91		1	CJ. ROLAMENTO	BEARING ASSY	RODAMIENTO RAD
11	035426N1	30-240 No	1	DIFERENCIAL	DIFFERENTIAL	DIFERENCIAL
12	834733M1		1	ROLAMENTO	BEARING	COJINETE
13	336442X1		1	ANEL	RING	ARO
14	353723X1		4	PARAFUSO	BOLT	PERNO
15	488253M4		1	TAMPA	COVER	CUBIERTA
16	488254M2		1	JUNTA	GASKET	EMPAQUETADURA
17	354648X1		2	PARAFUSO	BOLT	PERNO
18	353439X1		2	ARRUELA	WASHER	ARANDELA
19	899199M1		6	PARAFUSO	BOLT	PERNO
20	353437X1		14	PORCA	NUT	TUERCA

Carcaça Central Middle Body Carcaza Central	30-275	Tração Central - 8x2 Central Traction - 8x2 Tracción Central - 8x2

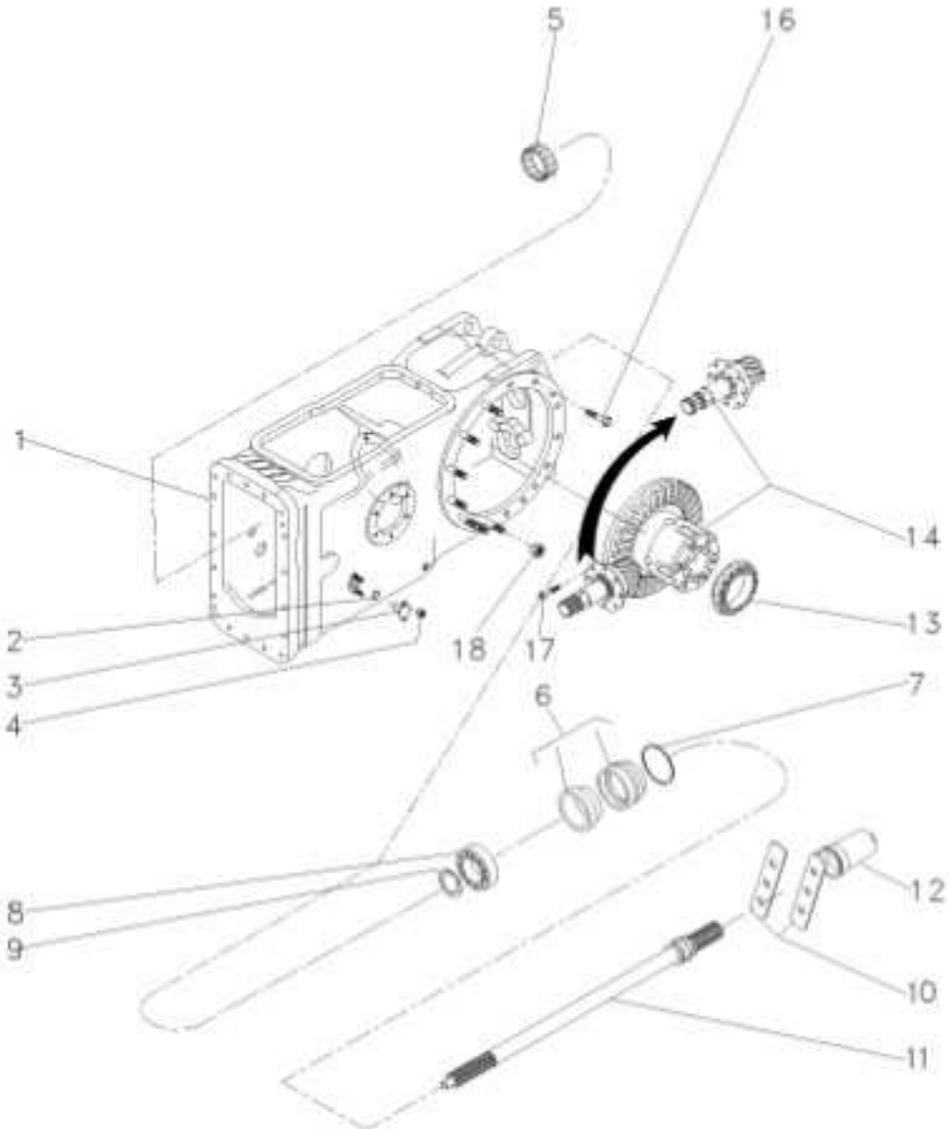

1	063781N1	30-290 No	1	CARCAÇA	HOUSING	ALOJAMIENTO
2	851258M1		2	ANEL "O"	O RING	JUNTA TORICA
3	898643M1		2	PINO	PIN	PASADOR
4	353916X1		4	PORCA	NUT	TUERCA
5	195453M1		1	ROLAMENTO AGULHA	BEARING NEEDLE	COJINETA AGUJAS
6	3611134M93		1	LUVA	SLEEVE	MANCHA
7	1004633M1		1	ANEL "O"	O RING	JUNTA TORICA
8	391162X1		1	ROLAMENTO	BEARING	COJINETE
9	831581M2		1	ANEL TRAVA	CIRCLIP	CIRCULITO
10	3149348M1		2	CHAPA	PLATE	CHAPA
11	3599003M92		1	EIXO	SHAFT	ARBOL
12	035678T1		1	TAMPA	COVER	CUBIERTA
13	1850909M91		1	CJ. ROLAMENTO	BEARING ASSY	RODAMIENTO RAD
14	035426N1	30-240 No	1	DIFERENCIAL	DIFFERENTIAL	DIFERENCIAL
16	377622X1		16	PARAFUSO	BOLT	PERNO
17	899199M1		6	PARAFUSO	BOLT	PERNO
18	353437X1		14	PORCA	NUT	TUERCA

Carcaça Central Middle Body Carcaza Central	30-280	2rm E 4rm Tração Central - Sem Tdp 2wd And 4wd Central Traction - Without Tdp 2rm Y 4rm Tracción Central - Sin Tdf

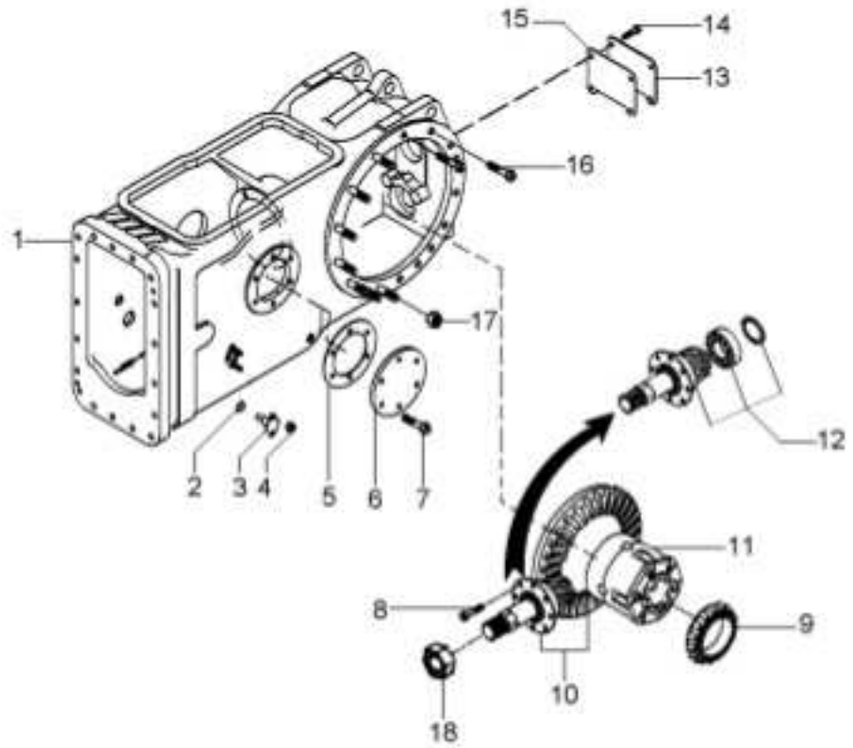

1	024304N2	30-260 No	1	CJ. CARCAÇA	HOUSE ASSY	CONJ. CARTER
2	851258M1		2	ANEL "O"	O RING	JUNTA TORICA
3	898643M1		2	PINO	PIN	PASADOR
4	353916X1		4	PORCA	NUT	TUERCA
5	181217M1		1	JUNTA	GASKET	EMPAQUETADURA
6	489190M1		1	TAMPA	COVER	CUBIERTA
7	353698X1		6	PARAFUSO	BOLT	PERNO
8	899199M1		6	PARAFUSO	BOLT	PERNO
9	1850909M91		1	CJ. ROLAMENTO	BEARING ASSY	RODAMIENTO RAD
10	4200008M91	9/35	1	COROA E PINHÃO	KIT, BEVEL GEAR	CORONA Y PINON
11	1481423M94	30-215 No	1	CJ. DIFERENCIAL	KIT, DIFFERENTIAL	JGO.DIFERENCIAL
12	3147511M93		1	FLANGE	FLANGE	PLETINA
13	488253M4		1	TAMPA	COVER	CUBIERTA
14	353723X1		4	PARAFUSO	BOLT	PERNO
15	488254M2		1	JUNTA	GASKET	EMPAQUETADURA
16	377622X1		8	PARAFUSO	BOLT	PERNO
17	353437X1		30	PORCA	NUT	TUERCA
18	532956M1		1	PORCA	NUT	TUERCA

Carcaça Central Middle Body Carcaza Central	30-285	

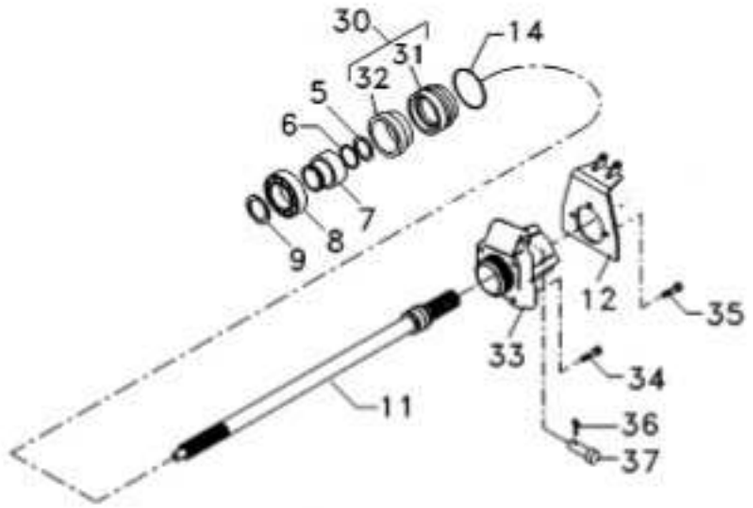

5	1662726M3		1	ANEL	RING	ARO
6	3008359X1		1	ANEL "O"	O RING	JUNTA TORICA
7	6216126M1		1	LUVA	SLEEVE	MANCHA
8	391162X1		1	ROLAMENTO	BEARING	COJINETE
9	831581M2		1	ANEL TRAVA	CIRCLIP	CIRCULITO
11	6210292M1	540 RPM	1	EIXO TDP	PTO SHAFT	EJE TDF
12	6211706M91		1	SUPORTE	BRACKET	SOPORTE
14	1004633M1		2	ANEL "O"	O RING	JUNTA TORICA
30	3611134M93		1	LUVA	SLEEVE	MANCHA
31	3599002M3	30	1	LUVA	SLEEVE	MANCHA
32	3699801M1	30	1	RETENTOR	OIL SEAL	BUJE RETENACEITE
33	1690067M2		1	EXTENSÃO	EXTENSION	EXTENSION
34	354649X1		4	PARAFUSO	BOLT	PERNO
35	353696X1		3	PARAFUSO	BOLT	PERNO
36	354089X1		1	CUPILHA	COTTER PIN	PASADOR DOUBLE
37	6211682M1		1	PINO	PIN	PASADOR

Carcaça Central	Tdp (540 Rpm)	30-290	
Middle Body	Pto (540 Rpm)		
Carcaza Central	Tdf (540 Rpm)		

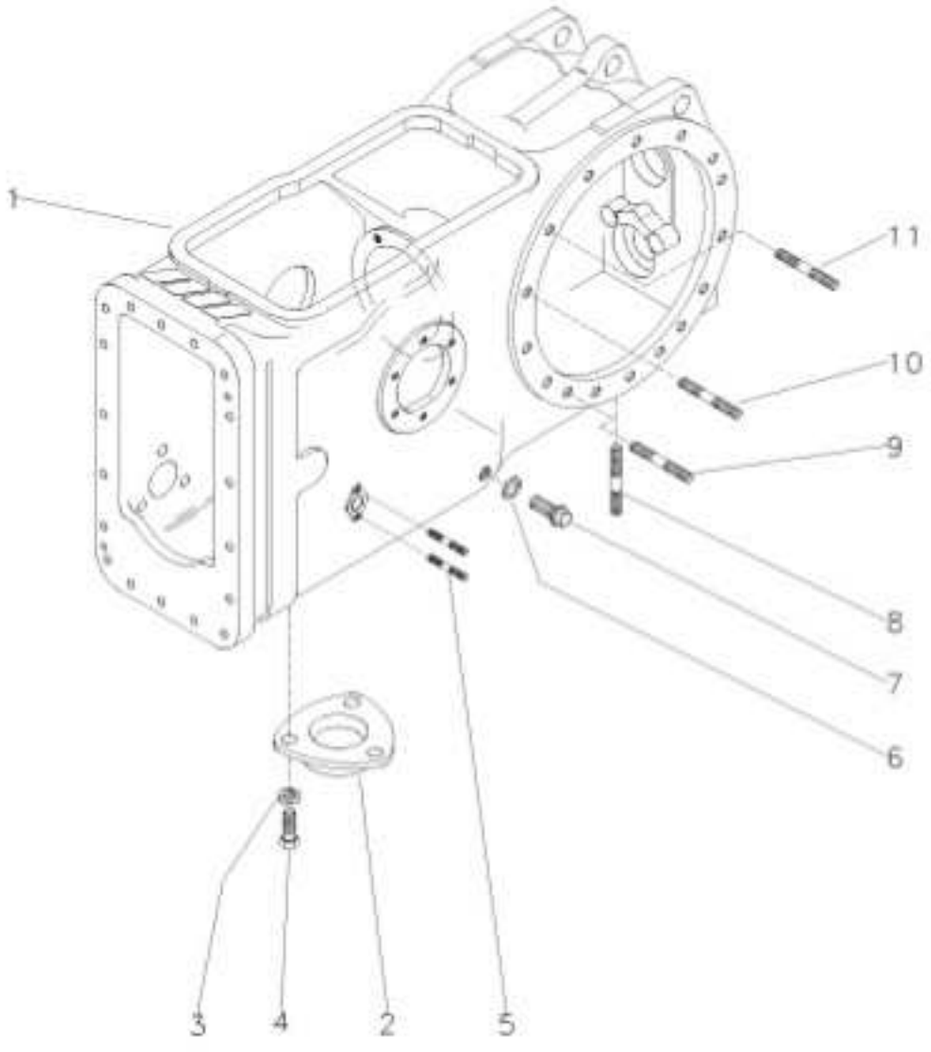

1	022334P5	1	CARCAÇA	HOUSING	ALOJAMIENTO
2	063207P1	1	TAMPA	COVER	CUBIERTA
3	353446X1	3	ARRUELA	WASHER	ARANDELA
4	353676X1	3	PARAFUSO	BOLT	PERNO
5	195569M2	4	PRISIONEIRO	STUD	ESPARRAGO
6	180474M1	1	ARRUELA	WASHER	ARANDELA
7	3409712M1	1	BUJÃO	PLUG	TAPON
8	490808M1	4	PRISIONEIRO	STUD	ESPARRAGO
9	1860900M1	2	PRISIONEIRO	STUD	ESPARRAGO
10	1860900M1	8	PRISIONEIRO	STUD	ESPARRAGO
11	377616X1	4	PRISIONEIRO	STUD	ESPARRAGO

Carcaça Central Middle Body Carcaza Central	4 Rm / Tração Lateral 4 Wd / Side Drive 4 Rm / Traccion Lateral	**30-295**	Tdp 540 Rpm Pto 540 Rpm Tdf 540 Rpm

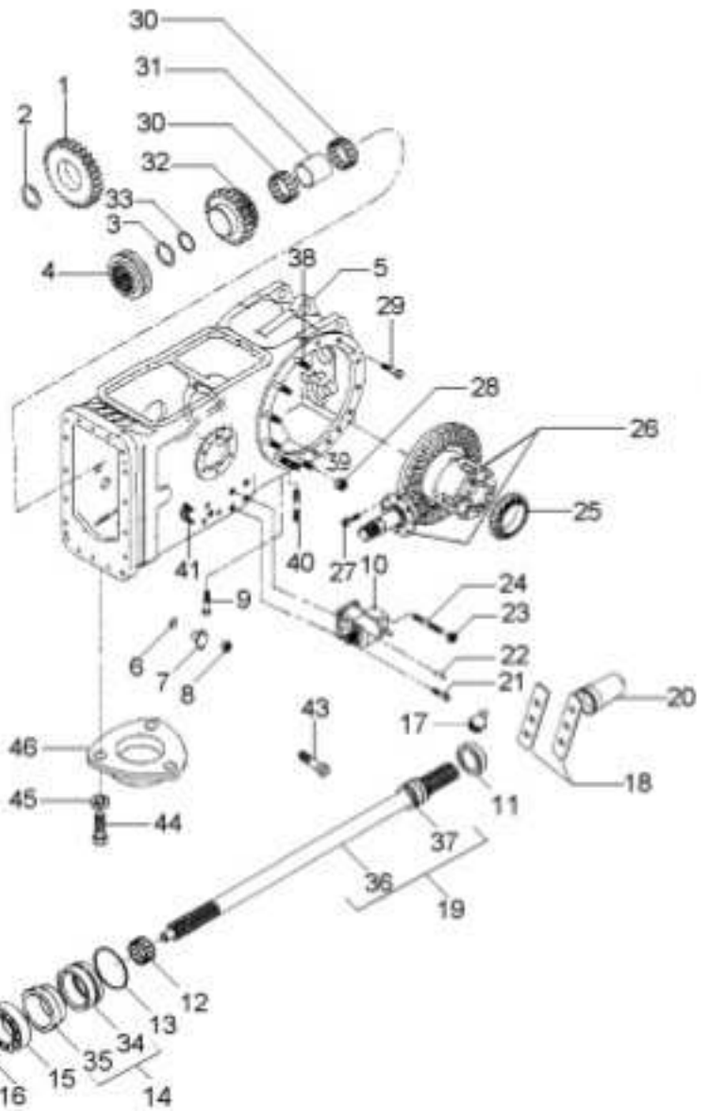

1	037804P1		25	1	ENGRENAGEM	GEAR	ENGRANAJE
2	1872362M1			1	ANEL TRAVA	CIRCLIP	CIRCULITO
3	390792X1			1	ANEL TRAVA	CIRCLIP	CIRCULITO
4	3698518M1			1	LUVA ACOPLAMENTO	COUPLING SLEEVE	COUPLING SLEEVE
5	6210904M2		30-301 No	1	CARCAÇA	HOUSING	ALOJAMIENTO
6	851258M1			2	ANEL "O"	O RING	JUNTA TORICA
7	898643M1			2	PINO	PIN	PASADOR
8	353916X1			4	PORCA	NUT	TUERCA
9	360776X1			1	PARAFUSO	BOLT	PERNO
10	6282163M91		30-201 No	1	CAIXA	BOX	CAJA
11	6218854M1			1	TAMPA	COVER	CUBIERTA
12	195453M1			1	ROLAMENTO AGULHA	BEARING NEEDLE	COJINETA AGUJAS
13	1004633M1			1	ANEL "O"	O RING	JUNTA TORICA
14	6218852M91			1	CJ. RETENTOR	KIT, SEAL	RETENES JUEGO
15	6218855M1			1	ROLAMENTO	BEARING	COJINETE
16	831581M2			1	ANEL TRAVA	CIRCLIP	CIRCULITO
17	13811X			1	GRAXEIRA	GREASER	ENGRASADOR
18	3149348M1			2	CHAPA	PLATE	CHAPA
19	6219214M91		30-112 No	1	CJ. EIXO	KIT, AXLE	JUEGO DE EJE
20	035678T1			1	TAMPA	COVER	CUBIERTA
21	353699X1			3	PARAFUSO	BOLT	PERNO
22	1444415X1			2	PINO	PIN	PASADOR
23	353426X1			1	PORCA	NUT	TUERCA
24	3146844M1			1	PRISIONEIRO	STUD	ESPARRAGO
25	1850909M91			1	CJ. ROLAMENTO	BEARING ASSY	RODAMIENTO RAD
26	037031N1		30-205 No	1	CJ. DIFERENCIAL	KIT,DIFFERENTIAL	JGO.DIFERENCIAL
27	899199M1			6	PARAFUSO	BOLT	PERNO
28	353437X1			14	PORCA	NUT	TUERCA
29	377622X1			8	PARAFUSO	BOLT	PERNO
30	6219533M1			2	ROLAMENTO	BEARING	COJINETE
31	3698406M1			1	ESPAÇADOR	SPACER	PIEZA DISTANCIA
32	6200678M1		34/38	1	ENGRENAGEM	GEAR	ENGRANAJE
33	3698405M1			1	ARRUELA	WASHER	ARANDELA
34	6218853M1	14		1	LUVA	SLEEVE	MANCHA
35	834216M1	14		1	RETENTOR	SEAL	RETEN
36	059899P1	19		1	EIXO	SHAFT	ARBOL
37	6219534M1	19		1	COLAR	COLLAR	COLLAR
38	1860900M1			10	PRISIONEIRO	STUD	ESPARRAGO
39	377616X1			4	PRISIONEIRO	STUD	ESPARRAGO
40	490808M1			4	PRISIONEIRO	STUD	ESPARRAGO
41	195569M2			4	PRISIONEIRO	STUD	ESPARRAGO
43	353691X1			3	PARAFUSO	BOLT	PERNO
44	353676X1			3	PARAFUSO	BOLT	PERNO
45	353446X1			3	ARRUELA	WASHER	ARANDELA
46	063207P1			1	TAMPA	COVER	CUBIERTA

Carcaça Central Middle Body Carcaza Central	4 Rm / Tração Lateral 4 Wd / Side Drive 4 Rm / Traccion Lateral	**30-300**

8x2 Velocidades Sincronizado
8x2 Speed Syncromesh
8x2 Velocidades Sincronizado

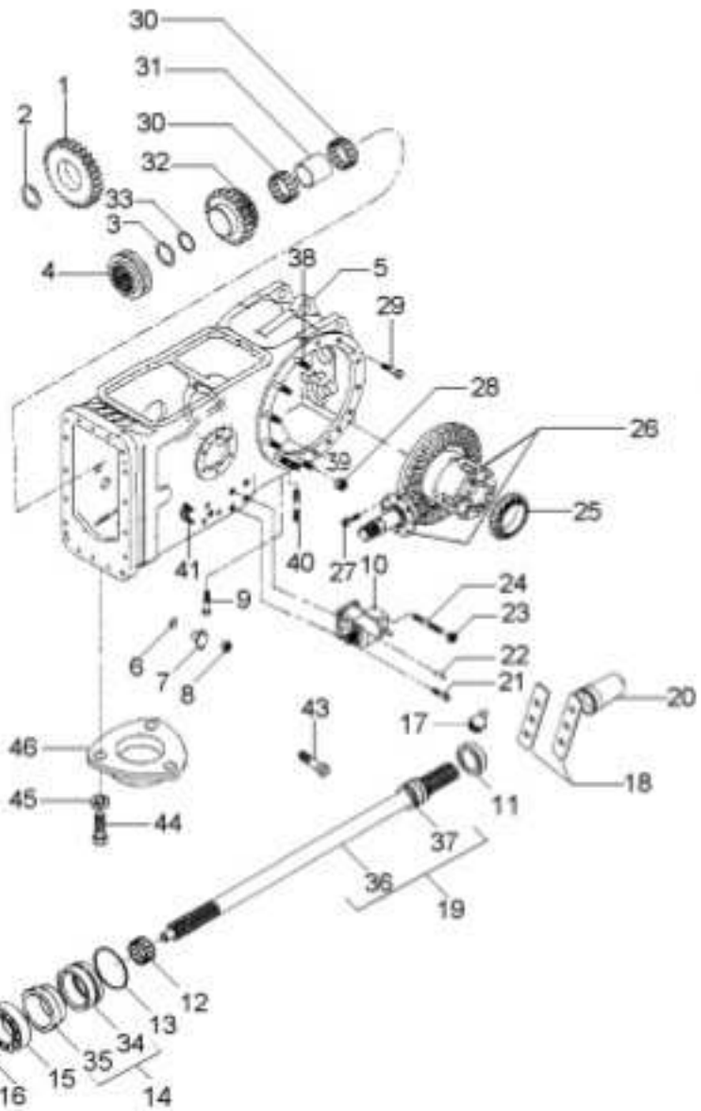

1	069664T1	23	1 ENGRENAGEM	GEAR	ENGRANAJE
2	1872362M1		1 ANEL TRAVA	CIRCLIP	CIRCULITO
3	390792X1		1 ANEL TRAVA	CIRCLIP	CIRCULITO
4	3698518M1		1 LUVA ACOPLAMENTO	COUPLING SLEEVE	COUPLING SLEEVE
5	6210904M2	30-301 No	1 CARCAÇA	HOUSING	ALOJAMIENTO
6	851258M1		2 ANEL "O"	O RING	JUNTA TORICA
7	898643M1		2 PINO	PIN	PASADOR
8	353916X1		4 PORCA	NUT	TUERCA
9	360776X1		1 PARAFUSO	BOLT	PERNO
10	6282163M91	30-201 No	1 CAIXA	BOX	CAJA
11	6218854M1		1 TAMPA	COVER	CUBIERTA
12	195453M1		1 ROLAMENTO AGULHA	BEARING NEEDLE	COJINETA AGUJAS
13	1004633M1		1 ANEL "O"	O RING	JUNTA TORICA
14	6218852M91		1 CJ. RETENTOR	KIT, SEAL	RETENES JUEGO
15	6218855M1		1 ROLAMENTO	BEARING	COJINETE
16	831581M2		1 ANEL TRAVA	CIRCLIP	CIRCULITO
17	13811X		1 GRAXEIRA	GREASER	ENGRASADOR
18	3149348M1		2 CHAPA	PLATE	CHAPA
19	6219214M91	30-112 No	1 CJ. EIXO	KIT, AXLE	JUEGO DE EJE
20	035678T1		1 TAMPA	COVER	CUBIERTA
21	353699X1		3 PARAFUSO	BOLT	PERNO
22	1444415X1		2 PINO	PIN	PASADOR
23	353426X1		1 PORCA	NUT	TUERCA
24	3146844M1		1 PRISIONEIRO	STUD	ESPARRAGO
25	1850909M91		1 CJ. ROLAMENTO	BEARING ASSY	RODAMIENTO RAD
26	037031N1	30-205 No	1 CJ. DIFERENCIAL	KIT,DIFFERENTIAL	JGO.DIFERENCIAL
27	899199M1		6 PARAFUSO	BOLT	PERNO
28	353437X1		14 PORCA	NUT	TUERCA
29	377622X1		8 PARAFUSO	BOLT	PERNO
30	6219533M1		2 ROLAMENTO	BEARING	COJINETE
31	3698406M1		1 ESPAÇADOR	SPACER	PIEZA DISTANCIA
32	069665T1	33/38	1 ENGRENAGEM	GEAR	ENGRANAJE
33	3698405M1		1 ARRUELA	WASHER	ARANDELA
34	6218853M1	14	1 LUVA	SLEEVE	MANCHA
35	834216M1	14	2 RETENTOR	SEAL	RETEN
36	059899P1	19	1 EIXO	SHAFT	ARBOL
37	6219534M1	19	1 COLAR	COLLAR	COLLAR
38	1860900M1		10 PRISIONEIRO	STUD	ESPARRAGO
39	377616X1		4 PRISIONEIRO	STUD	ESPARRAGO
40	490808M1		4 PRISIONEIRO	STUD	ESPARRAGO
41	195569M2		4 PRISIONEIRO	STUD	ESPARRAGO
43	353691X1		3 PARAFUSO	BOLT	PERNO
44	353676X1		3 PARAFUSO	BOLT	PERNO
45	353446X1		3 ARRUELA	WASHER	ARANDELA
46	063207P1		1 TAMPA	COVER	CUBIERTA

Carcaça Central Middle Body Carcaza Central	30-301	

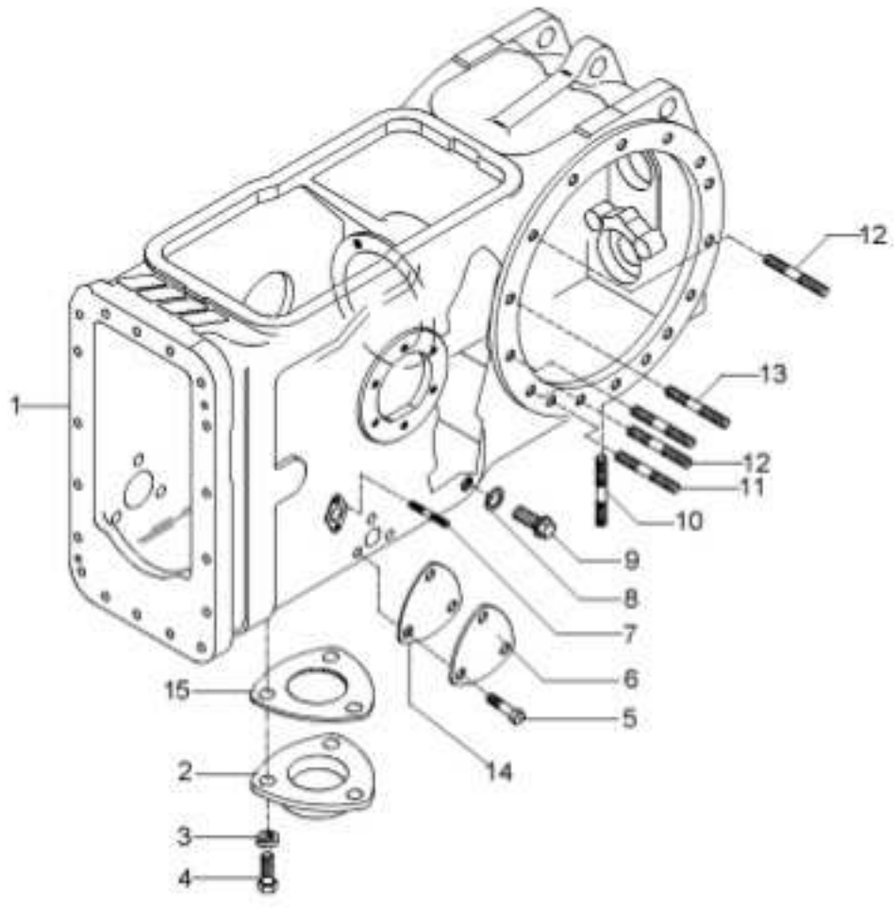

1	6210904M2	1	CARCAÇA	HOUSING	ALOJAMIENTO
2	1869491M1	1	TAMPA	COVER	CUBIERTA
3	353446X1	3	ARRUELA	WASHER	ARANDELA
4	353676X1	3	PARAFUSO	BOLT	PERNO
5	353691X1	3	PARAFUSO	BOLT	PERNO
6	3411758M1	2	TAMPA	COVER	CUBIERTA
7	195569M2	4	PRISIONEIRO	STUD	ESPARRAGO
8	180474M1	1	ARRUELA	WASHER	ARANDELA
9	3409712M1	1	BUJÃO	PLUG	TAPON
10	490808M1	4	PRISIONEIRO	STUD	ESPARRAGO
11	1860900M1	2	PRISIONEIRO	STUD	ESPARRAGO
12	1860900M1	10	PRISIONEIRO	STUD	ESPARRAGO
13	377616X1	4	PRISIONEIRO	STUD	ESPARRAGO
14	6214508M1	2	JUNTA	GASKET	EMPAQUETADURA
15	1660551M2	1	JUNTA	GASKET	EMPAQUETADURA

Cj. Tampa
Cover
Tapa

30-305

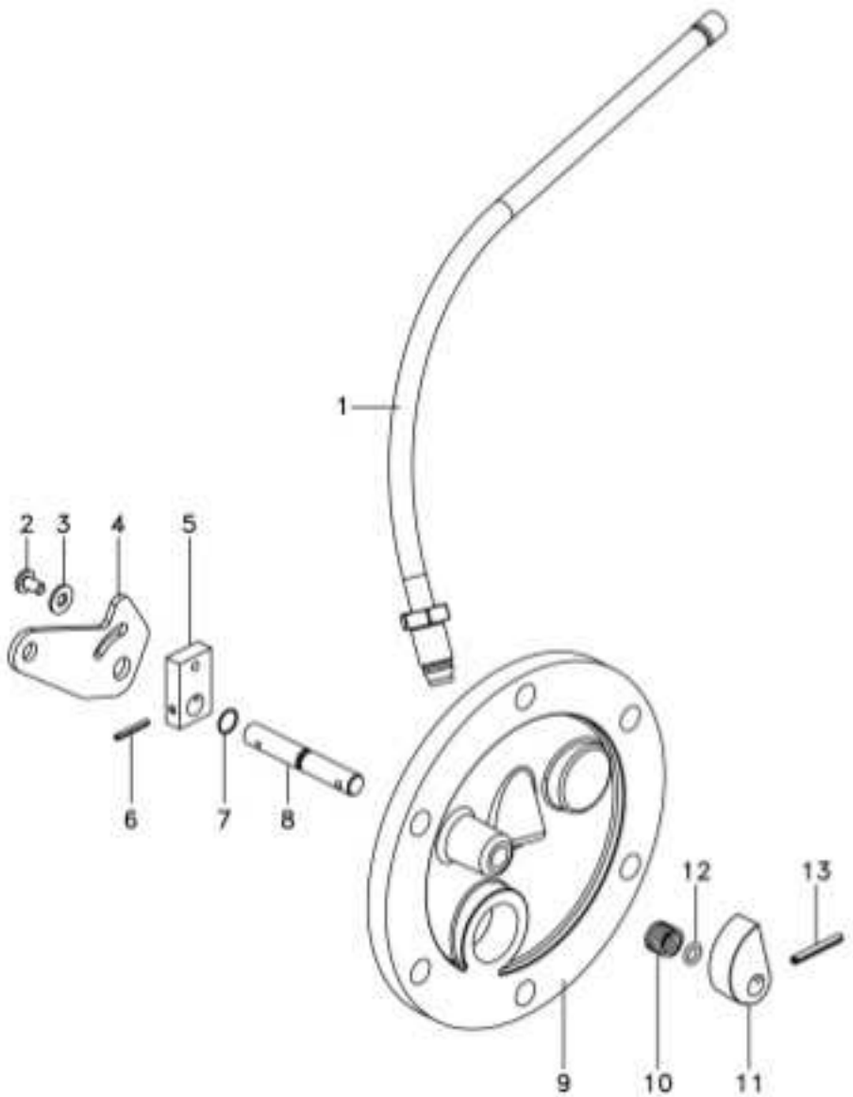

1	6204706M91	1 CJ. TUBO	KIT, PIPE	JUEGO CANO
2	1869138M1	1 PARAFUSO	BOLT	PERNO
3	353753X1	1 ARRUELA	WASHER	ARANDELA
4	6209491M1	1 ALAVANCA	LEVER	PALANCA
5	1869408M1	1 PLACA	PLATE	PLATO
6	357616X1	1 PINO	PIN	PASADOR
7	377426X1	1 ANEL TRAVA	CIRCLIP	CIRCULITO
8	1869407M1	1 EIXO	SHAFT	ARBOL
9	6263182M1	1 TAMPA	COVER	CUBIERTA
10	1869136M1	1 MOLA	SPRING	RESORTE
11	1869134M2	1 ATUADOR	ACTUATOR	ACTUADOR
12	1001833M1	1 ANEL "O"	O RING	JUNTA TORICA
13	2801719M1	1 PINO	PIN	PASADOR

Fixação Tampa Lateral Fastener Side Cover Fixacion Tapa Lateral	30-310	

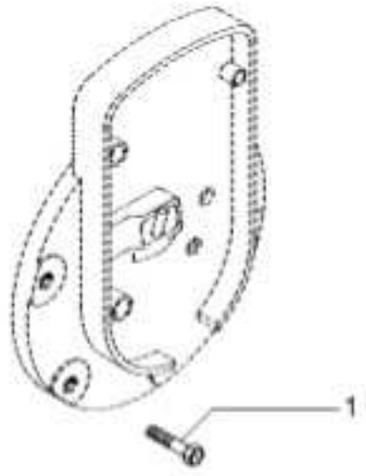

1	353698X1	27/16X14X1"	8	PARAFUSO	BOLT	PERNO

Redução Final Traseira Rear Final Drive Reduccion Final Trasera	Disco Orgânico Oraganic Disc Orgánico Disco	30-315	4 Rodas Motrizes - Com Cabina 4 Wheels Drive - With Cab 4 Ruedas Motriz - Con Cabina

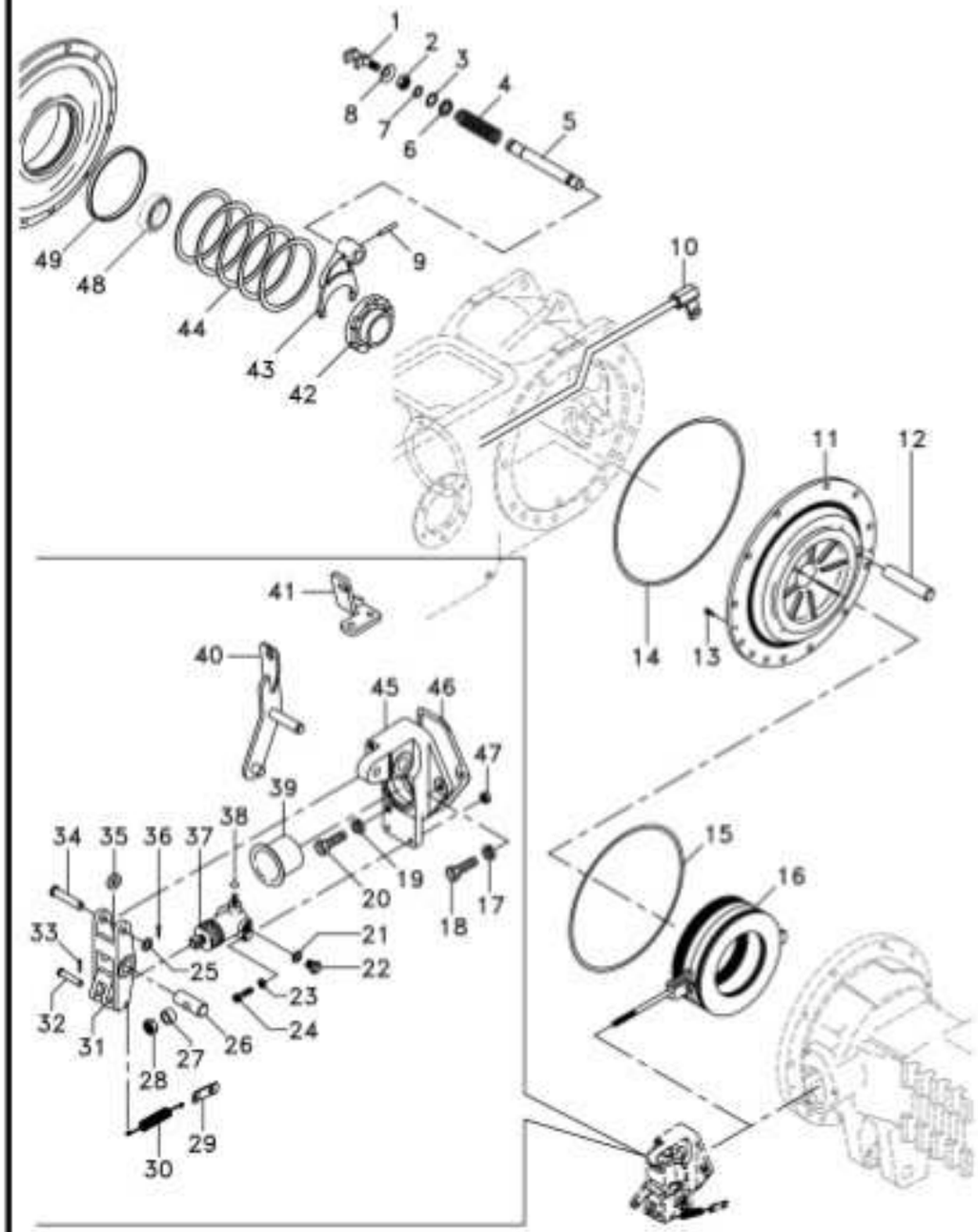

1	1865014M1		1	GARFO	FORK	HORQUILLA
2	353426X1		1	PORCA	NUT	TUERCA
3	358950X1		1	ANEL TRAVA	CIRCLIP	CIRCULITO
4	906808M1		1	MOLA	SPRING	RESORTE
5	1864763M1		1	EIXO	SHAFT	ARBOL
6	1864764M1		1	ARRUELA	WASHER	ARANDELA
7	851258M1		1	ANEL "O"	O RING	JUNTA TORICA
8	906811M1		1	PROTETOR	PROTECTOR	PROTECTOR
9	420407M1		1	PINO	PIN	PASADOR
10	6264729M91	▶	1	TUBO	PIPE	CANO
10	6264730M91	◀	1	TUBO	PIPE	CANO
11	071270P2	◀	1	PLACA	PLATE	PLATO
11	071269P2	▶	1	PLACA	PLATE	PLATO
12	1860956M1		2	EIXO	SHAFT	ARBOL
13	034013P1		4	PARAFUSO	BOLT	PERNO
14	1860838M2		2	ANEL "O"	O RING	JUNTA TORICA
15	1860838M2		2	ANEL "O"	O RING	JUNTA TORICA
16		30-435 No	2	CJ. FREIO	KIT, BRAKE	FRENOS JUEGO
17	353434X1		2	ARRUELA	WASHER	ARANDELA
18	354269X1		2	PARAFUSO	BOLT	PERNO
19	353434X1		4	ARRUELA	WASHER	ARANDELA
20	353897X1		2	PARAFUSO	BOLT	PERNO
21	1440993X1		2	ANEL	RING	ARO
22	021349P1	▶	2	BUJÃO	PLUG	TAPON
23	353441X1		4	ARRUELA	WASHER	ARANDELA
24	353508X1		4	PARAFUSO	BOLT	PERNO
25	353757X1		2	ARRUELA	WASHER	ARANDELA
26	020895P1		1	PINO	PIN	PASADOR
26	1865003M1		1	PINO	PIN	PASADOR
27	1865002M1		2	ESPAÇADOR	SPACER	PIEZA DISTANCIA
28	330797X1		2	PORCA	NUT	TUERCA
29	184310M1		2	ALÇA	STRAP	FAJA
30	184171M1		2	MOLA	SPRING	RESORTE
31	6264112M1		2	ACIONADOR	DRIVE	TRASMISION
32	363284X1		2	PINO	PIN	PASADOR
33	354041X1		2	CUPILHA	COTTER PIN	PASADOR DOUBLE
34	021464P1		2	PINO	PIN	PASADOR
35	020894P1		2	ESPAÇADOR	SPACER	PIEZA DISTANCIA
36	354059X1		2	CONTRAPINO	DOWEL	CENTRAJE
37	020543T1		2	CILINDRO	CYLINDER	CILINDRO
38	023473P1		2	TAMPÃO	PAD	ALMOHADILLA
39	1860959M1		2	CAPA	CAP	TAPA
40	6270374M91	▶	1	ALAVANCA FREIO	BRAKE LEVER	PALANCA DE FRENO
40	6238645M91	◀	1	ALAVANCA FREIO	BRAKE LEVER	PALANCA DE FRENO
41	6275164M91	◀	1	SUPORTE	BRACKET	SOPORTE
41	6274406M1	▶	1	SUPORTE	BRACKET	SOPORTE
41	339081X1		2	PARAFUSO	BOLT	PERNO
41	339025X1		2	ARRUELA	WASHER	ARANDELA
41	339400X1		2	PARAFUSO	BOLT	PERNO
41	339376X1		2	ARRUELA	WASHER	ARANDELA

Redução Final Traseira Rear Final Drive Reduccion Final Trasera	Disco Orgânico Oraganic Disc Orgánico Disco	30-315	4 Rodas Motrizes - Com Cabina 4 Wheels Drive - With Cab 4 Ruedas Motriz - Con Cabina

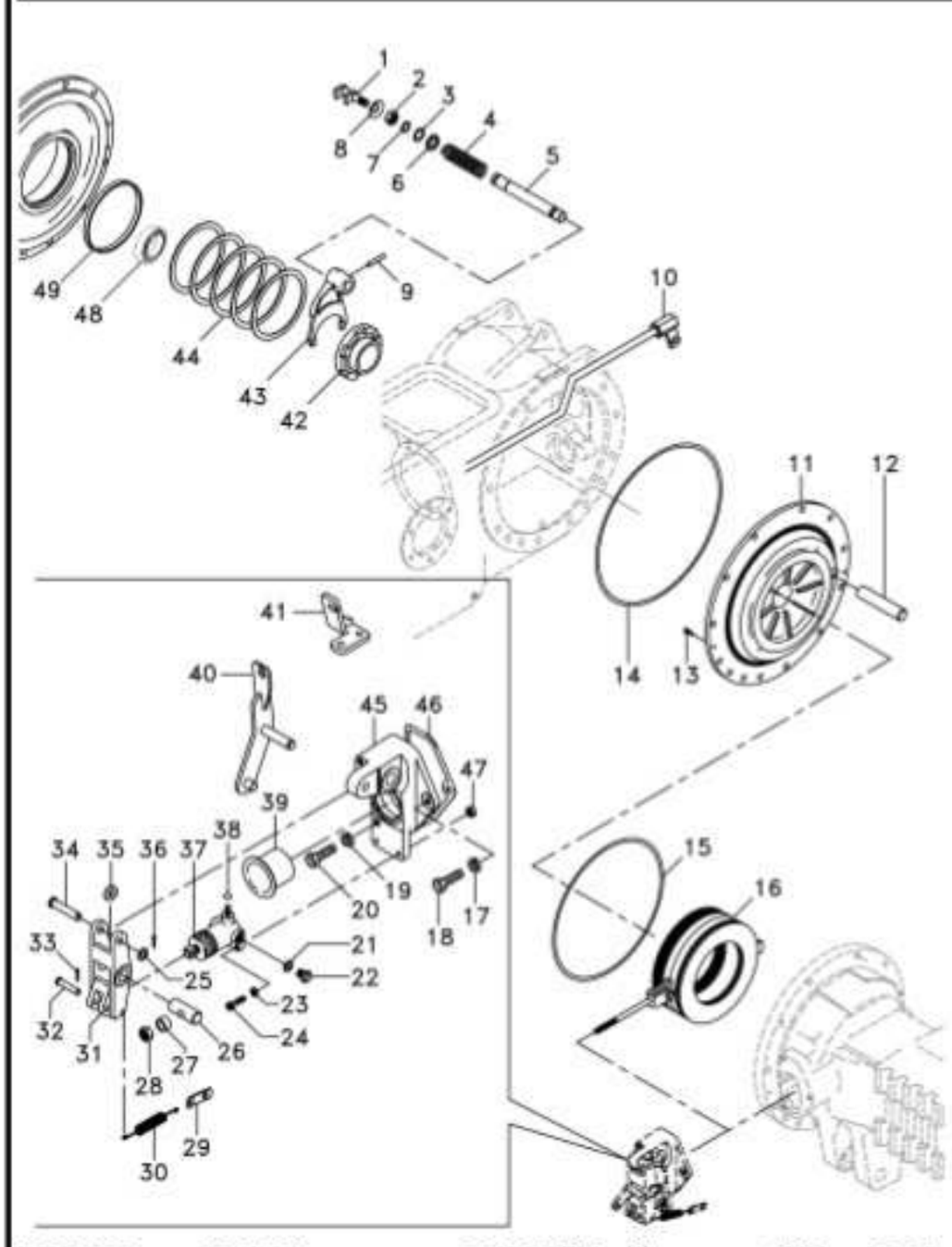

42	897003M3		1	LUVA	SLEEVE	MANCHA
43	906807M1		1	GARFO	FORK	HORQUILLA
44	187689M1	0.73/0.78mm	x	CALÇO	SHIM	CALCE
44	521401M1	0.60/0.66mm	x	CALÇO	SHIM	CALCE
44	892170M1	1.24/1.29mm	x	CALÇO	SHIM	CALCE
44	892171M1	1.11/1.16mm	x	CALÇO	SHIM	CALCE
44	892172M1	0.99/1.04mm	x	CALÇO	SHIM	CALCE
44	892173M1	0.86/0.91mm	x	CALÇO	SHIM	CALCE
45	6274864M91	▶		SUPORTE	BRACKET	SOPORTE
45	6274865M91	◀	1	SUPORTE	BRACKET	SOPORTE
46	1860960M2		2	JUNTA	GASKET	EMPAQUETADURA
47	353918X1		4	PORCA	NUT	TUERCA
48	185775M1		1	CJ. ROLAMENTO	BEARING ASSY	RODAMIENTO RAD
49	072300P1		2	BUCHA	BUSH	CASQUILLO

Redução Final Traseira Rear Final Drive Reduccion Final Trasera	Disco Orgânico Oraganic Disc Orgánico Disco	30-320	4 Rodas Motrizes - Com Cabina 4 Wheels Drive - With Cab 4 Ruedas Motriz - Con Cabina

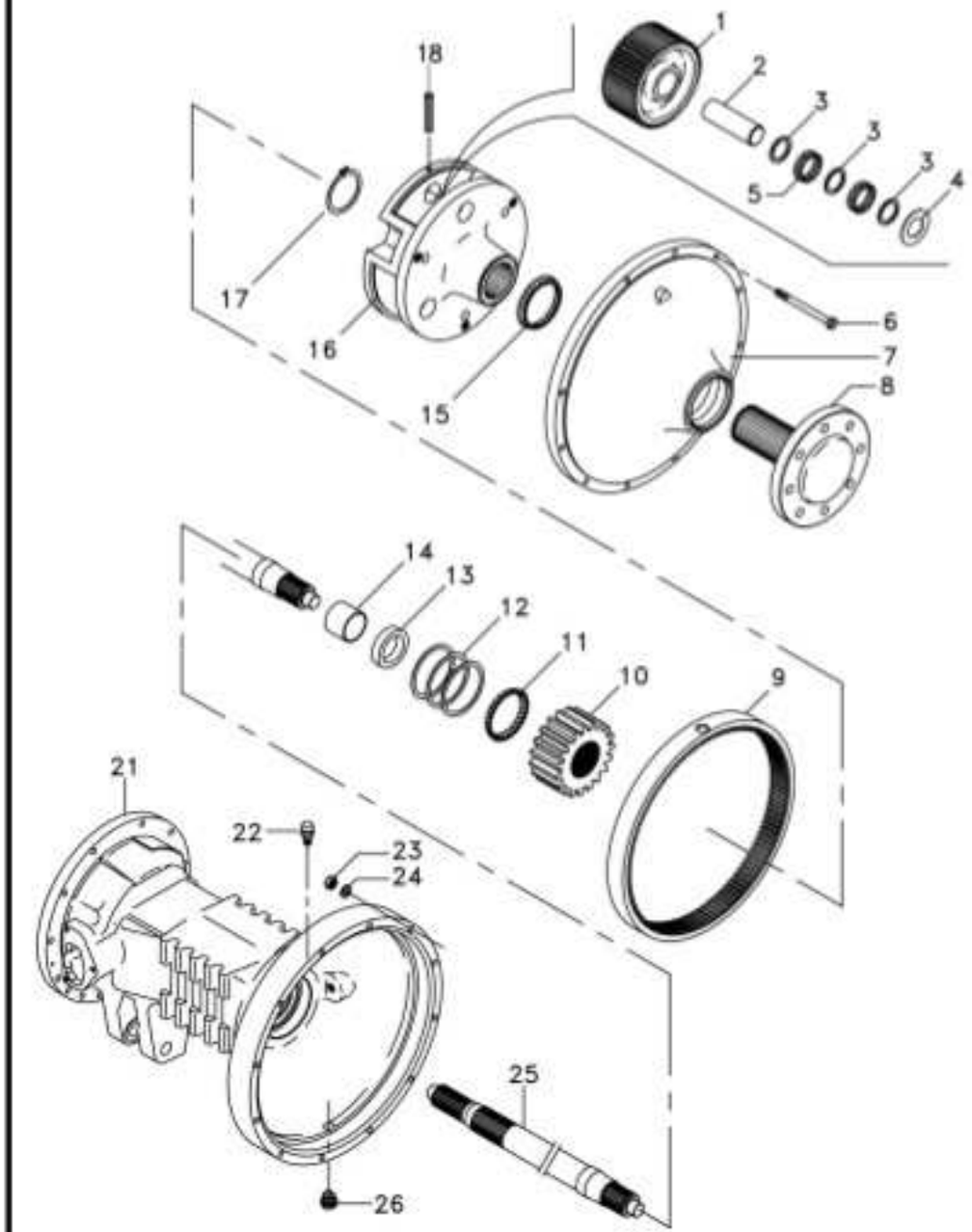

1	894769M1	12	6	ENGRENAGEM	GEAR	ENGRANAJE
2	1864869M1		6	EIXO	SHAFT	ARBOL
3	184196M1		6	ARRUELA	WASHER	ARANDELA
4	184441M1		8	ARRUELA	WASHER	ARANDELA
4	894867M1		4	ARRUELA	WASHER	ARANDELA
5	184742M1		348	ROLETE	ROLLER	RODILLO
6	361785X1		24	PARAFUSO	BOLT	PERNO
7	022356N1		2	CJ. TAMPA	KIT, COVER	JUEGO DE TAPA
8	6201007M91	30-395 No	2	CJ. EIXO	KIT, AXLE	JUEGO DE EJE
9	894772M2	45	2	COROA	ANNULAR GEAR	ENGRANAJE ANULAR
10	897005M1	21	2	ENGRENAGEM	GEAR	ENGRANAJE
11	1881931M91		2	CJ. ROLAMENTO	BEARING ASSY	RODAMIENTO RAD
12	894757M1	0.05mm	2	CALÇO	SHIM	CALCE
12	894758M1	0.10mm	2	CALÇO	SHIM	CALCE
12	894759M1	0.15mm	2	CALÇO	SHIM	CALCE
13	1860954M1		2	RETENTOR	OIL SEAL	BUJE RETENACEITE
14			1	BUCHA	BUSH	CASQUILLO
15	831343M1		2	CJ. ROLAMENTO	BEARING ASSY	RODAMIENTO RAD
16	022516P3		2	PORTA ENGRENAGEM	CARRIER	PORTADOR
17	022351P1		2	ANEL TRAVA	CIRCLIP	CIRCULITO
18	371924X1		6	PINO	PIN	PASADOR
21	055999P2	◀	1	CARCAÇA DO EIXO	AXLE HOUSING	CAJA DEL EJE
21	3147504M2	▶	1	CARCAÇA DO EIXO	AXLE HOUSING	CAJA DEL EJE
22	182099M91		2	RESPIRO	BREATHER	RESPIRADERO
23	353426X1		24	PORCA	NUT	TUERCA
24	353432X1		24	ARRUELA	WASHER	ARANDELA
25	3585916M1		2	EIXO	SHAFT	ARBOL
26	2412X		2	BUJÃO	PLUG	TAPON

Redução Final Traseira Rear Final Drive Reduccion Final Trasera	Disco Orgânico Oraganic Disc Orgánico Disco	30-325	2 Rodas Motrizes - Com Cabina 2 Wheels Drive - With Cab 2 Ruedas Motriz - Con Cabina

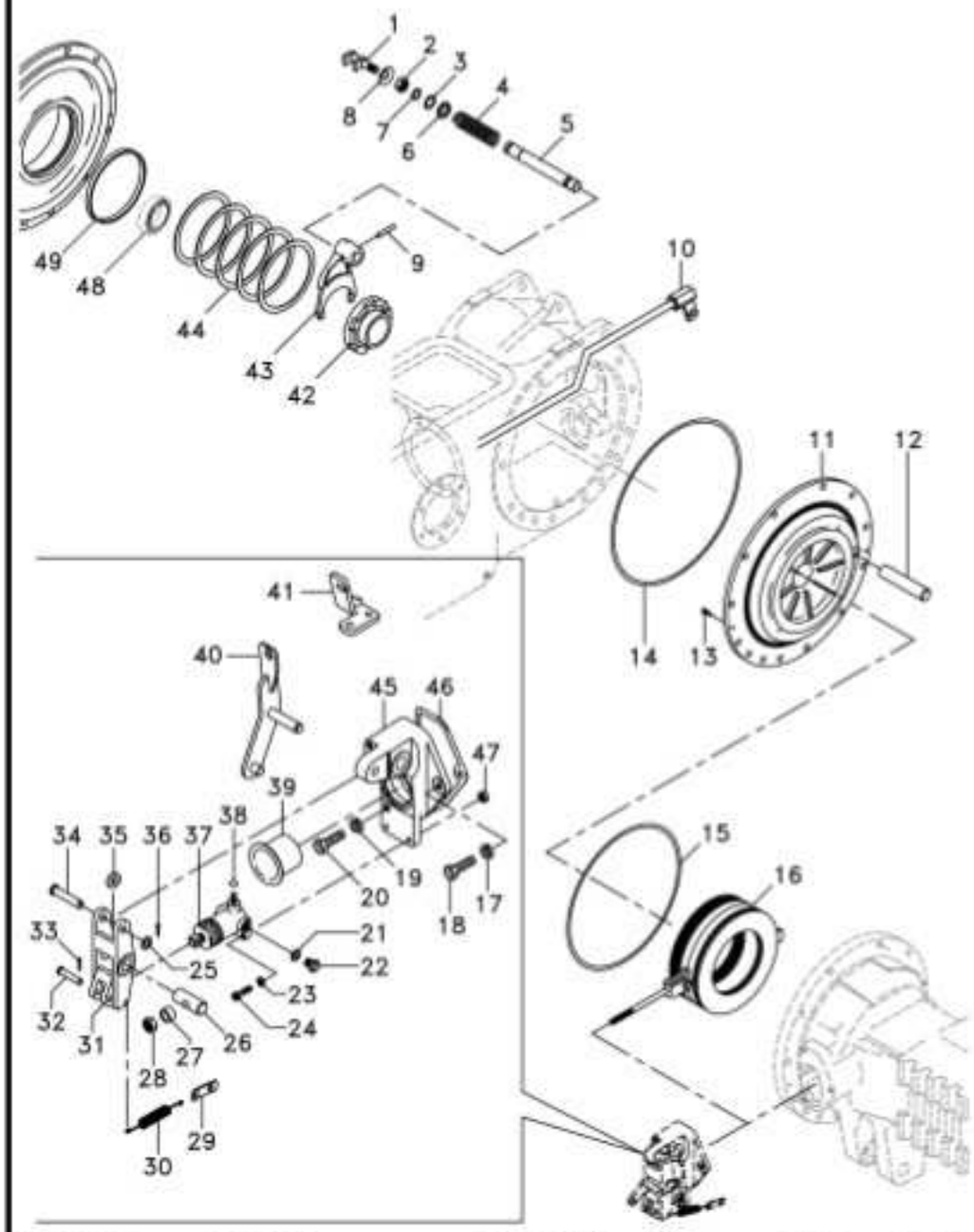

1	1865014M1		1	GARFO	FORK	HORQUILLA
2	353426X1		1	PORCA	NUT	TUERCA
3	358950X1		1	ANEL TRAVA	CIRCLIP	CIRCULITO
4	906808M1		1	MOLA	SPRING	RESORTE
5	1864763M1		1	EIXO	SHAFT	ARBOL
6	1864764M1		1	ARRUELA	WASHER	ARANDELA
7	851258M1		1	ANEL "O"	O RING	JUNTA TORICA
8	906811M1		1	PROTETOR	PROTECTOR	PROTECTOR
9	420407M1		1	PINO	PIN	PASADOR
10	6264729M91	▶	1	TUBO	PIPE	CANO
10	6264730M91	◀	1	TUBO	PIPE	CANO
11	071270P2	◀	1	PLACA	PLATE	PLATO
11	071269P2	▶	1	PLACA	PLATE	PLATO
12	1860956M1		2	EIXO	SHAFT	ARBOL
13	034013P1		4	PARAFUSO	BOLT	PERNO
14	1860838M2		2	ANEL "O"	O RING	JUNTA TORICA
15	1860838M2		2	ANEL "O"	O RING	JUNTA TORICA
16		30-436 No	2	CJ. FREIO	KIT, BRAKE	FRENOS JUEGO
17	353434X1		2	ARRUELA	WASHER	ARANDELA
18	354269X1		2	PARAFUSO	BOLT	PERNO
19	353434X1		4	ARRUELA	WASHER	ARANDELA
20	353897X1		2	PARAFUSO	BOLT	PERNO
21	1440993X1		2	ANEL	RING	ARO
22	021349P1	▶	2	BUJÃO	PLUG	TAPON
23	353441X1		4	ARRUELA	WASHER	ARANDELA
24	353508X1		4	PARAFUSO	BOLT	PERNO
25	353757X1		2	ARRUELA	WASHER	ARANDELA
26	020895P1		1	PINO	PIN	PASADOR
26	1865003M1		1	PINO	PIN	PASADOR
27	1865002M1		2	ESPAÇADOR	SPACER	PIEZA DISTANCIA
28	330797X1		2	PORCA	NUT	TUERCA
29	184310M1		2	ALÇA	STRAP	FAJA
30	184171M1		2	MOLA	SPRING	RESORTE
31	6264112M1		2	ACIONADOR	DRIVE	TRASMISION
32	363284X1		2	PINO	PIN	PASADOR
33	354041X1		2	CUPILHA	COTTER PIN	PASADOR DOUBLE
34	021464P1		2	PINO	PIN	PASADOR
35	020894P1		2	ESPAÇADOR	SPACER	PIEZA DISTANCIA
36	354059X1		2	CONTRAPINO	DOWEL	CENTRAJE
37	020543T1		2	CILINDRO	CYLINDER	CILINDRO
38	023473P1		2	TAMPÃO	PAD	ALMOHADILLA
39	1860959M1		2	CAPA	CAP	TAPA
40	6270374M91	▶	1	ALAVANCA FREIO	BRAKE LEVER	PALANCA DE FRENO
40	6238645M91	◀	1	ALAVANCA FREIO	BRAKE LEVER	PALANCA DE FRENO
41	6275164M91	◀	1	SUPORTE	BRACKET	SOPORTE
41	6274406M1	▶	1	SUPORTE	BRACKET	SOPORTE
41	339081X1		2	PARAFUSO	BOLT	PERNO
41	339025X1		2	ARRUELA	WASHER	ARANDELA
41	339400X1		2	PARAFUSO	BOLT	PERNO
41	339376X1		2	ARRUELA	WASHER	ARANDELA

Redução Final Traseira Rear Final Drive Reduccion Final Trasera	Disco Orgânico Oraganic Disc Orgánico Disco	30-325	2 Rodas Motrizes - Com Cabina 2 Wheels Drive - With Cab 2 Ruedas Motriz - Con Cabina

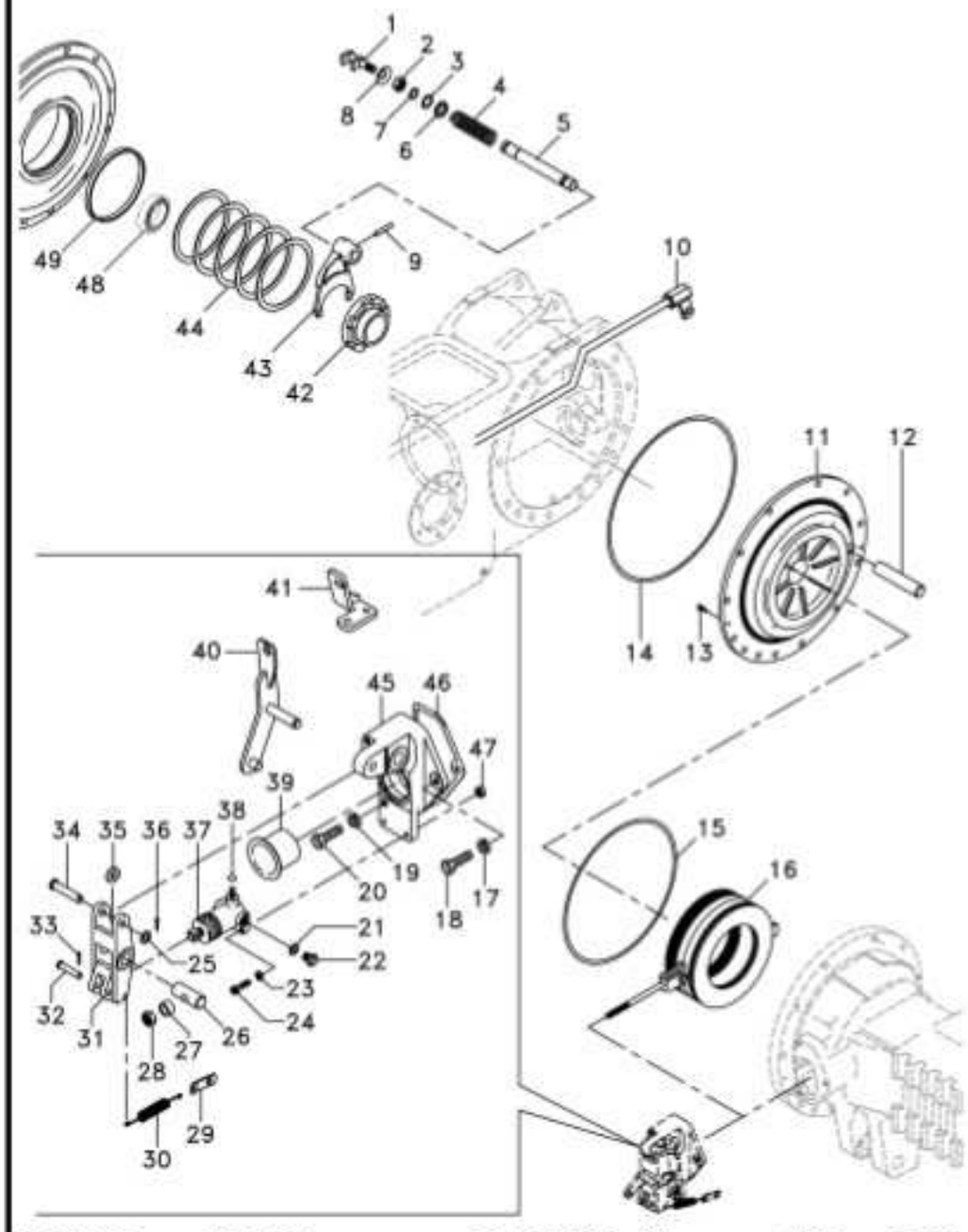

42	897003M3		1	LUVA	SLEEVE	MANCHA
43	906807M1		1	GARFO	FORK	HORQUILLA
44	187689M1	0.73/0.78mm	x	CALÇO	SHIM	CALCE
44	521401M1	0.60/0.66mm	x	CALÇO	SHIM	CALCE
44	892170M1	1.24/1.29mm	x	CALÇO	SHIM	CALCE
44	892171M1	1.11/1.16mm	x	CALÇO	SHIM	CALCE
44	892172M1	0.99/1.04mm	x	CALÇO	SHIM	CALCE
44	892173M1	0.86/0.91mm	x	CALÇO	SHIM	CALCE
45	6274864M91	▶	1	SUPORTE	BRACKET	SOPORTE
45	6274865M91	◀	1	SUPORTE	BRACKET	SOPORTE
46	1860960M2		2	JUNTA	GASKET	EMPAQUETADURA
47	353918X1		4	PORCA	NUT	TUERCA
48	185775M1		1	CJ. ROLAMENTO	BEARING ASSY	RODAMIENTO RAD
49	072300P1		2	BUCHA	BUSH	CASQUILLO

Redução Final Traseira Rear Final Drive Reduccion Final Trasera	Disco Orgânico Oraganic Disc Orgánico Disco	**30-330**	2 Rodas Motrizes - Com Cabina 2 Wheels Drive - With Cab 2 Ruedas Motriz - Con Cabina

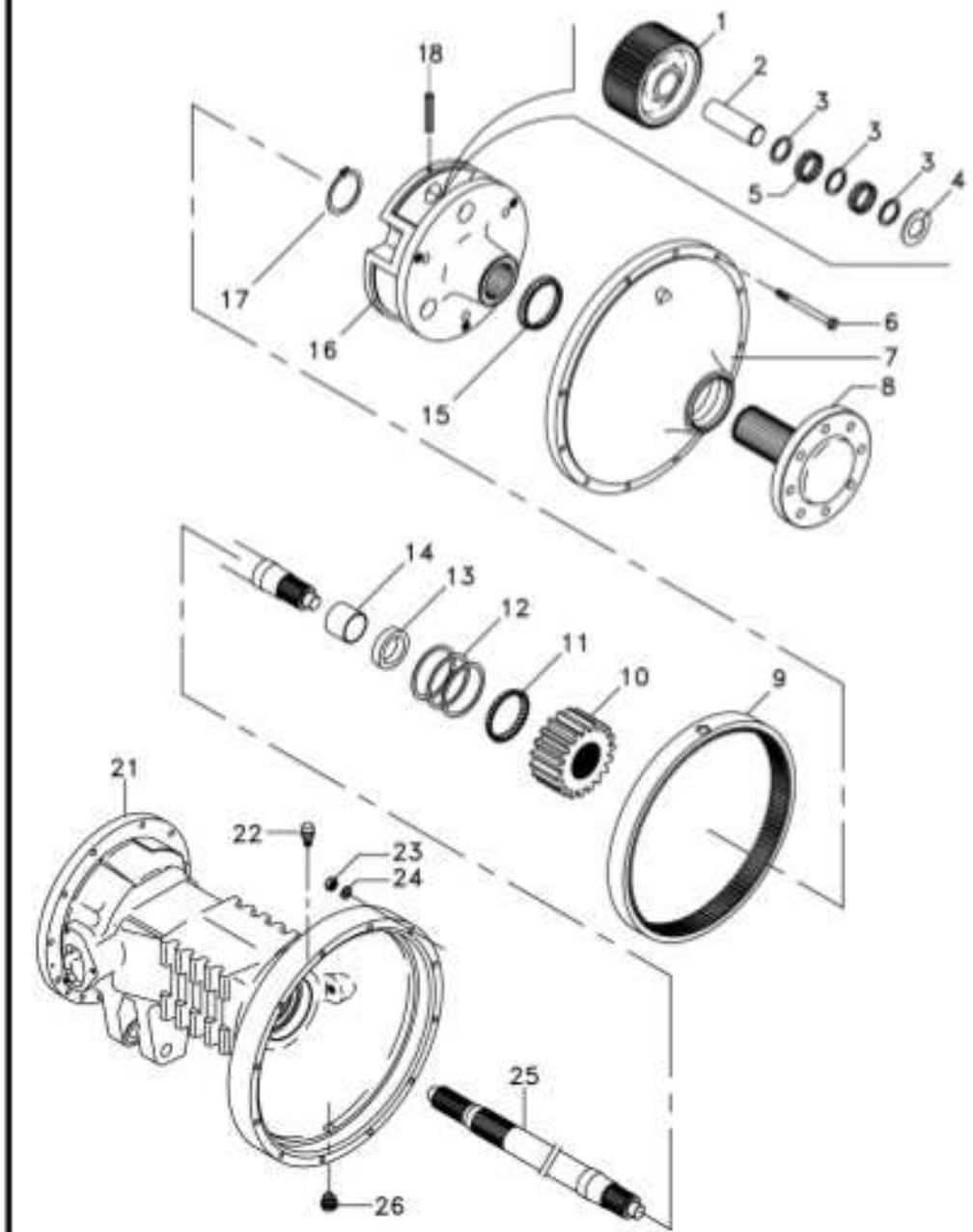

1	894769M1		12	6	ENGRENAGEM	GEAR	ENGRANAJE
2	1864869M1			6	EIXO	SHAFT	ARBOL
3	184196M1			6	ARRUELA	WASHER	ARANDELA
4	184441M1			8	ARRUELA	WASHER	ARANDELA
4	894867M1			4	ARRUELA	WASHER	ARANDELA
5	184742M1			348	ROLETE	ROLLER	RODILLO
6	361785X1			24	PARAFUSO	BOLT	PERNO
7	022356N1			2	CJ. TAMPA	KIT, COVER	JUEGO DE TAPA
8	6201007M91		30-395 No	2	CJ. EIXO	KIT, AXLE	JUEGO DE EJE
9	894772M2		45	2	COROA	ANNULAR GEAR	ENGRANAJE ANULAR
10	897005M1		21	2	ENGRENAGEM	GEAR	ENGRANAJE
11	894776M1			2	CAPA	CAP	TAPA
12	894757M1		0.05mm	2	CALÇO	SHIM	CALCE
12	894758M1		0.10mm	2	CALÇO	SHIM	CALCE
12	894759M1		0.15mm	2	CALÇO	SHIM	CALCE
13	1860954M1			2	RETENTOR	OIL SEAL	BUJE RETENACEITE
14				1	BUCHA	BUSH	CASQUILLO
15	831343M1			2	CJ. ROLAMENTO	BEARING ASSY	RODAMIENTO RAD
16	022516P3			2	PORTA ENGRENAGEM	CARRIER	PORTADOR
17	022351P1			2	ANEL TRAVA	CIRCLIP	CIRCULITO
18	371924X1			6	PINO	PIN	PASADOR
21	055999P2	◀		1	CARCAÇA DO EIXO	AXLE HOUSING	CAJA DEL EJE
21	3147504M2	▶		1	CARCAÇA DO EIXO	AXLE HOUSING	CAJA DEL EJE
22	182099M91			2	RESPIRO	BREATHER	RESPIRADERO
23	353426X1			24	PORCA	NUT	TUERCA
24	353432X1			24	ARRUELA	WASHER	ARANDELA
25	3585916M1			2	EIXO	SHAFT	ARBOL
26	2412X			2	BUJÃO	PLUG	TAPON

Redução Final Traseira Rear Final Drive Reduccion Final Trasera	Disco Orgânico Oraganic Disc Orgánico Disco	30-335	Tratores Com Plataforma Do Operador 2rm E 4rm Tração Central Tractors With Operator Plataform 2wd And 4wd Central Traction Tractores Con Plataforma Del Operador 2rm Y 4rm Tracción Central

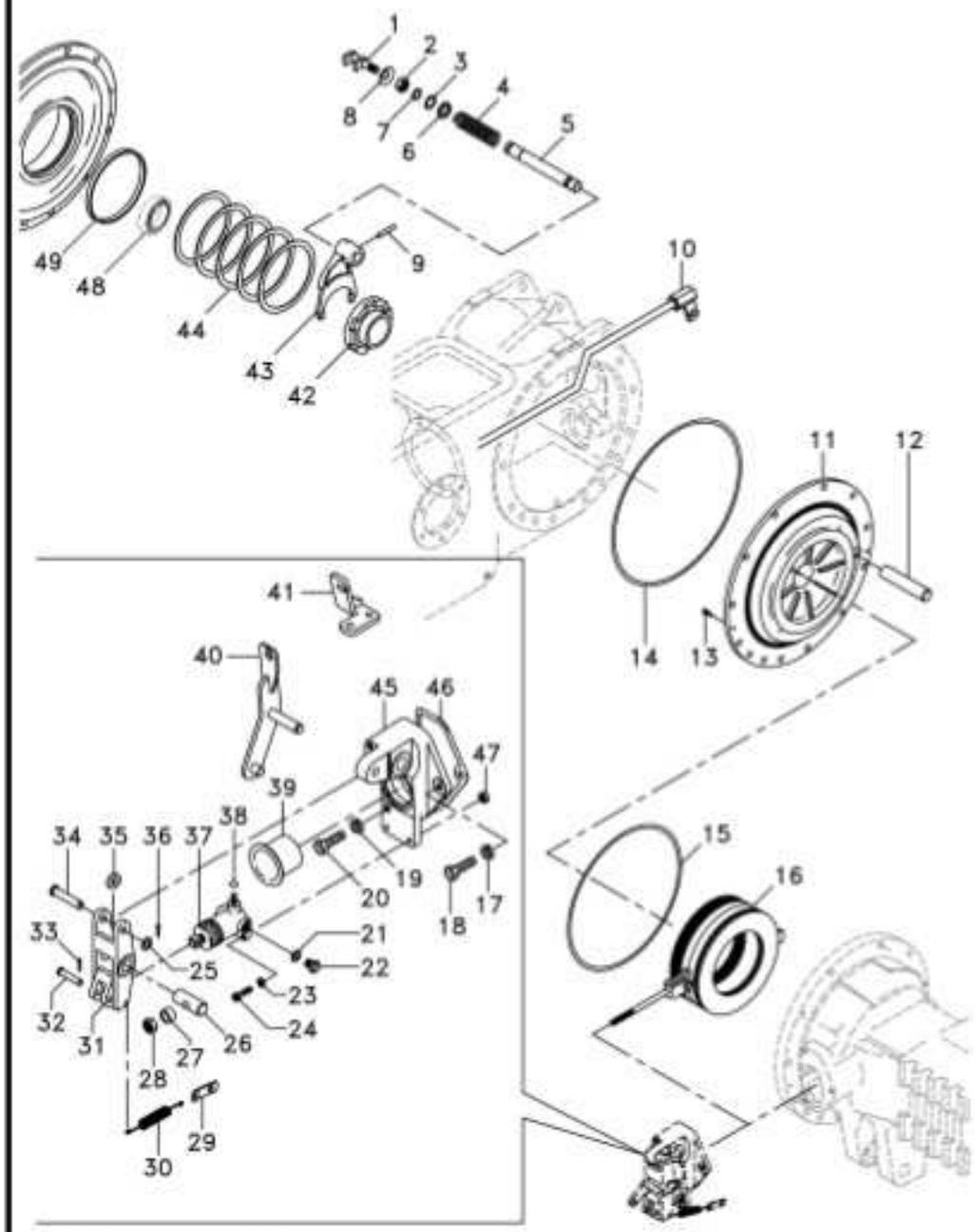

1	1865014M1		1	GARFO	FORK	HORQUILLA
2	353426X1		1	PORCA	NUT	TUERCA
3	358950X1		1	ANEL TRAVA	CIRCLIP	CIRCULITO
4	906808M1		1	MOLA	SPRING	RESORTE
5	1864763M1		1	EIXO	SHAFT	ARBOL
6	1864764M1		1	ARRUELA	WASHER	ARANDELA
7	851258M1		1	ANEL "O"	O RING	JUNTA TORICA
8	906811M1		1	PROTETOR	PROTECTOR	PROTECTOR
9	420407M1		1	PINO	PIN	PASADOR
10	6264729M91	▶	1	TUBO	PIPE	CANO
10	6264730M91	◀	1	TUBO	PIPE	CANO
11	071270P2	◀	1	PLACA	PLATE	PLATO
11	071269P2	▶	1	PLACA	PLATE	PLATO
12	1860956M1		2	EIXO	SHAFT	ARBOL
13	034013P1		4	PARAFUSO	BOLT	PERNO
14	1860838M2		2	ANEL "O"	O RING	JUNTA TORICA
15	1860838M2		2	ANEL "O"	O RING	JUNTA TORICA
16		◐ 30-425 No	2	CJ. FREIO	KIT, BRAKE	FRENOS JUEGO
17	353434X1		2	ARRUELA	WASHER	ARANDELA
18	354269X1		2	PARAFUSO	BOLT	PERNO
19	353434X1		4	ARRUELA	WASHER	ARANDELA
20	353897X1		2	PARAFUSO	BOLT	PERNO
21	1440993X1		2	ANEL	RING	ARO
22	021349P1	▶	2	BUJÃO	PLUG	TAPON
23	353441X1		4	ARRUELA	WASHER	ARANDELA
24	353508X1		4	PARAFUSO	BOLT	PERNO
25	353757X1		2	ARRUELA	WASHER	ARANDELA
26	020895P1		1	PINO	PIN	PASADOR
27	1865002M1		2	ESPAÇADOR	SPACER	PIEZA DISTANCIA
28	330797X1		2	PORCA	NUT	TUERCA
29	184310M1		2	ALÇA	STRAP	FAJA
30	184171M1		2	MOLA	SPRING	RESORTE
31	6264112M1		2	ACIONADOR	DRIVE	TRASMISION
32	363284X1		2	PINO	PIN	PASADOR
33	354041X1		2	CUPILHA	COTTER PIN	PASADOR DOUBLE
34	021464P1		2	PINO	PIN	PASADOR
35	020894P1		2	ESPAÇADOR	SPACER	PIEZA DISTANCIA
36	354059X1		2	CONTRAPINO	DOWEL	CENTRAJE
37	020543T1		2	CILINDRO	CYLINDER	CILINDRO
38	023473P1		2	TAMPÃO	PAD	ALMOHADILLA
39	1860959M1		2	CAPA	CAP	TAPA
40	6270374M91	▶	1	ALAVANCA FREIO	BRAKE LEVER	PALANCA DE FRENO
40	6238645M91	◀	1	ALAVANCA FREIO	BRAKE LEVER	PALANCA DE FRENO
41	6275164M91	◀	1	SUPORTE	BRACKET	SOPORTE
41	339081X1		2	PARAFUSO	BOLT	PERNO
41	339025X1		2	ARRUELA	WASHER	ARANDELA
41	339400X1		2	PARAFUSO	BOLT	PERNO
41	339376X1		2	ARRUELA	WASHER	ARANDELA
42	897003M3		1	LUVA	SLEEVE	MANCHA
43	906807M1		1	GARFO	FORK	HORQUILLA

Redução Final Traseira Rear Final Drive Reduccion Final Trasera	Disco Orgânico Oraganic Disc Orgánico Disco	30-335	Tratores Com Plataforma Do Operador 2rm E 4rm Tração Central Tractors With Operator Plataform 2wd And 4wd Central Traction Tractores Con Plataforma Del Operador 2rm Y 4rm Tracción Central

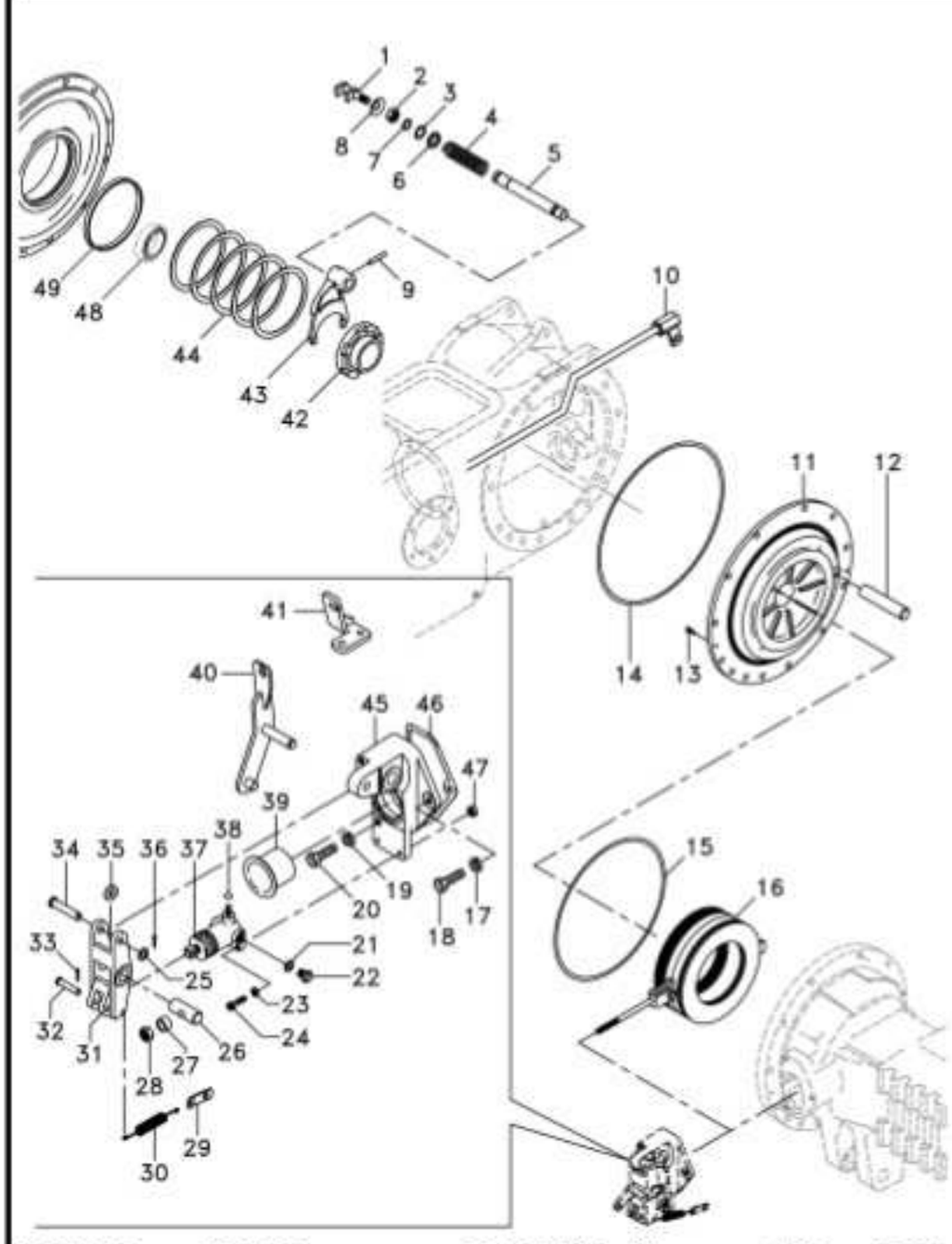

44	187689M1	⧗	0.73/0.78mm	x CALÇO	SHIM	CALCE
44	521401M1	⧗	0.60/0.66mm	x CALÇO	SHIM	CALCE
44	892170M1	⧗	1.24/1.29mm	x CALÇO	SHIM	CALCE
44	892171M1	⧗	1.11/1.16mm	x CALÇO	SHIM	CALCE
44	892172M1	⧗	0.99/1.04mm	x CALÇO	SHIM	CALCE
44	892173M1	⧗	0.86/0.91mm	x CALÇO	SHIM	CALCE
45	6274864M91	▶		1 SUPORTE	BRACKET	SOPORTE
45	6274865M91	◀		1 SUPORTE	BRACKET	SOPORTE
46	1860960M2			2 JUNTA	GASKET	EMPAQUETADURA
47	353918X1			4 PORCA	NUT	TUERCA
48	185775M1			1 CJ. ROLAMENTO	BEARING ASSY	RODAMIENTO RAD
49	072300P1			2 BUCHA	BUSH	CASQUILLO

Redução Final Traseira Rear Final Drive Reduccion Final Trasera	Disco Orgânico Oraganic Disc Orgánico Disco	30-340	Tratores Com Plataforma Do Operador 2rm E 4rm Tração Central Tractors With Operator Plataform 2wd And 4wd Central Traction Tractores Con Plataforma Del Operador 2rm Y 4rm Tracción Central

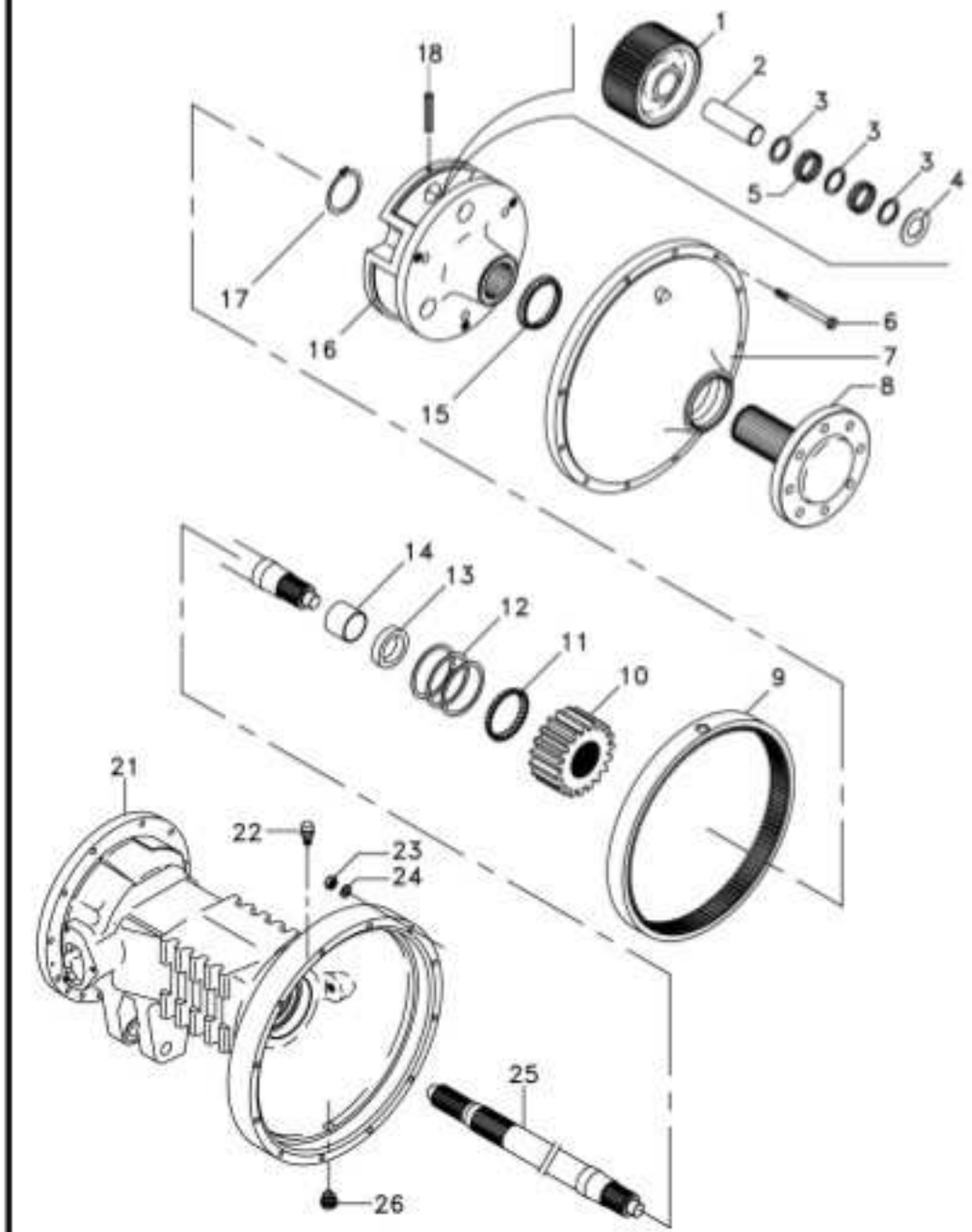

1	894769M1	12	6	ENGRENAGEM	GEAR	ENGRANAJE
2	1864869M1		6	EIXO	SHAFT	ARBOL
3	184196M1		6	ARRUELA	WASHER	ARANDELA
4	184441M1		8	ARRUELA	WASHER	ARANDELA
4	894867M1		4	ARRUELA	WASHER	ARANDELA
5	184742M1		348	ROLETE	ROLLER	RODILLO
6	361785X1		24	PARAFUSO	BOLT	PERNO
7	022356N1		2	CJ. TAMPA	KIT, COVER	JUEGO DE TAPA
8	6201007M91	30-395 No	2	CJ. EIXO	KIT, AXLE	JUEGO DE EJE
9	894772M2	45	2	COROA	ANNULAR GEAR	ENGRANAJE ANULAR
10	897005M1	21	2	ENGRENAGEM	GEAR	ENGRANAJE
11	894776M1		2	CAPA	CAP	TAPA
12	894757M1	0.05mm	2	CALÇO	SHIM	CALCE
12	894758M1	0.10mm	2	CALÇO	SHIM	CALCE
12	894759M1	0.15mm	2	CALÇO	SHIM	CALCE
13	1860954M1		2	RETENTOR	OIL SEAL	BUJE RETENACEITE
14			1	BUCHA	BUSH	CASQUILLO
15	831343M1		2	CJ. ROLAMENTO	BEARING ASSY	RODAMIENTO RAD
16	022516P3		2	PORTA ENGRENAGEM	CARRIER	PORTADOR
17	022351P1		2	ANEL TRAVA	CIRCLIP	CIRCULITO
18	371924X1		6	PINO	PIN	PASADOR
21	055999P2	◀	1	CARCAÇA DO EIXO	AXLE HOUSING	CAJA DEL EJE
21	3147504M2	▶	1	CARCAÇA DO EIXO	AXLE HOUSING	CAJA DEL EJE
22	182099M91		2	RESPIRO	BREATHER	RESPIRADERO
23	353426X1		24	PORCA	NUT	TUERCA
24	353432X1		24	ARRUELA	WASHER	ARANDELA
25	3585916M1		2	EIXO	SHAFT	ARBOL
26	2412X		2	BUJÃO	PLUG	TAPON

Redução Final Traseira Rear Final Drive Reduccion Final Trasera	Disco Orgânico Oraganic Disc Orgánico Disco	30-345	Tratores Com Plataforma Do Operador 4rm Tração Lateral Tractors With Operator Plataform 4wd Side Drive Tractores Con Plataforma Del Operador 4rm Traccion Lateral

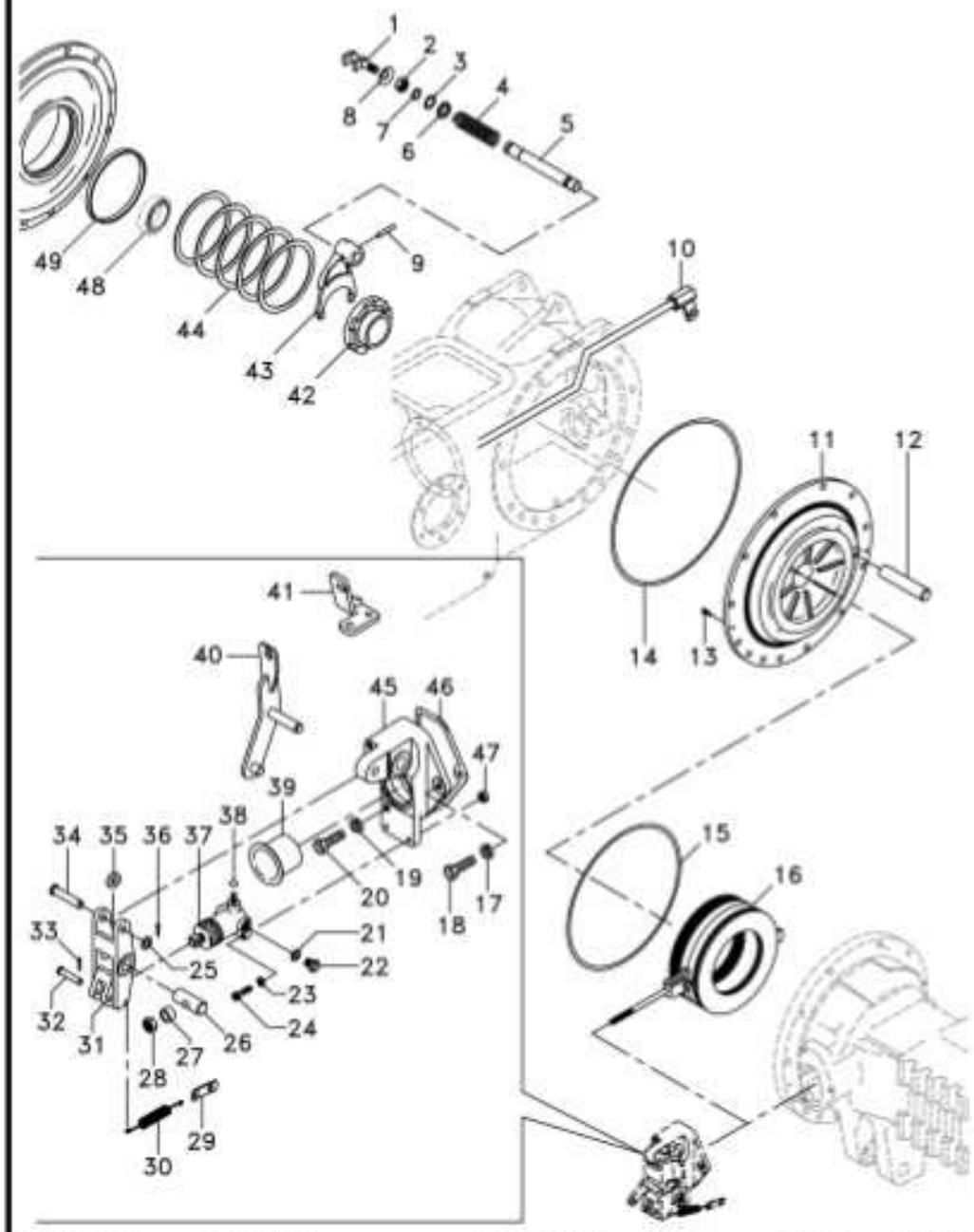

1	1865014M1		1	GARFO	FORK	HORQUILLA
2	353426X1		1	PORCA	NUT	TUERCA
3	358950X1		1	ANEL TRAVA	CIRCLIP	CIRCULITO
4	906808M1		1	MOLA	SPRING	RESORTE
5	1864763M1		1	EIXO	SHAFT	ARBOL
6	1864764M1		1	ARRUELA	WASHER	ARANDELA
7	851258M1		1	ANEL "O"	O RING	JUNTA TORICA
8	906811M1		1	PROTETOR	PROTECTOR	PROTECTOR
9	420407M1		1	PINO	PIN	PASADOR
10	6264729M91	▶	1	TUBO	PIPE	CANO
10	6264730M91	◀	1	TUBO	PIPE	CANO
11	071270P2	◀	1	PLACA	PLATE	PLATO
11	071269P2	▶	1	PLACA	PLATE	PLATO
12	1860956M1		2	EIXO	SHAFT	ARBOL
13	034013P1		4	PARAFUSO	BOLT	PERNO
14	1860838M2		2	ANEL "O"	O RING	JUNTA TORICA
15	1860838M2		2	ANEL "O"	O RING	JUNTA TORICA
16		30-430 No	2	CJ. FREIO	KIT, BRAKE	FRENOS JUEGO
17	353434X1		2	ARRUELA	WASHER	ARANDELA
18	354269X1		2	PARAFUSO	BOLT	PERNO
19	353434X1		4	ARRUELA	WASHER	ARANDELA
20	353897X1		2	PARAFUSO	BOLT	PERNO
21	1440993X1		2	ANEL	RING	ARO
22	021349P1	▶	2	BUJÃO	PLUG	TAPON
23	353441X1		4	ARRUELA	WASHER	ARANDELA
24	353508X1		4	PARAFUSO	BOLT	PERNO
25	353757X1		2	ARRUELA	WASHER	ARANDELA
26	020895P1		1	PINO	PIN	PASADOR
27	1865002M1		2	ESPAÇADOR	SPACER	PIEZA DISTANCIA
28	330797X1		2	PORCA	NUT	TUERCA
29	184310M1		2	ALÇA	STRAP	FAJA
30	184171M1		2	MOLA	SPRING	RESORTE
31	6264112M1		2	ACIONADOR	DRIVE	TRASMISION
32	363284X1		2	PINO	PIN	PASADOR
33	354041X1		2	CUPILHA	COTTER PIN	PASADOR DOUBLE
34	021464P1		2	PINO	PIN	PASADOR
35	020894P1		2	ESPAÇADOR	SPACER	PIEZA DISTANCIA
36	354059X1		2	CONTRAPINO	DOWEL	CENTRAJE
37	020543T1		2	CILINDRO	CYLINDER	CILINDRO
38	023473P1		2	TAMPÃO	PAD	ALMOHADILLA
39	1860959M1		2	CAPA	CAP	TAPA
40	6270374M91	▶	1	ALAVANCA FREIO	BRAKE LEVER	PALANCA DE FRENO
40	6238645M91	◀	1	ALAVANCA FREIO	BRAKE LEVER	PALANCA DE FRENO
41	6275164M91	◀	1	SUPORTE	BRACKET	SOPORTE
41	339081X1		2	PARAFUSO	BOLT	PERNO
41	339025X1		2	ARRUELA	WASHER	ARANDELA
41	339400X1		2	PARAFUSO	BOLT	PERNO
41	339376X1		2	ARRUELA	WASHER	ARANDELA
42	897003M3		1	LUVA	SLEEVE	MANCHA
43	906807M1		1	GARFO	FORK	HORQUILLA

Redução Final Traseira Rear Final Drive Reduccion Final Trasera	Disco Orgânico Oraganic Disc Orgánico Disco	30-345	Tratores Com Plataforma Do Operador 4rm Tração Lateral Tractors With Operator Plataform 4wd Side Drive Tractores Con Plataforma Del Operador 4rm Traccion Lateral

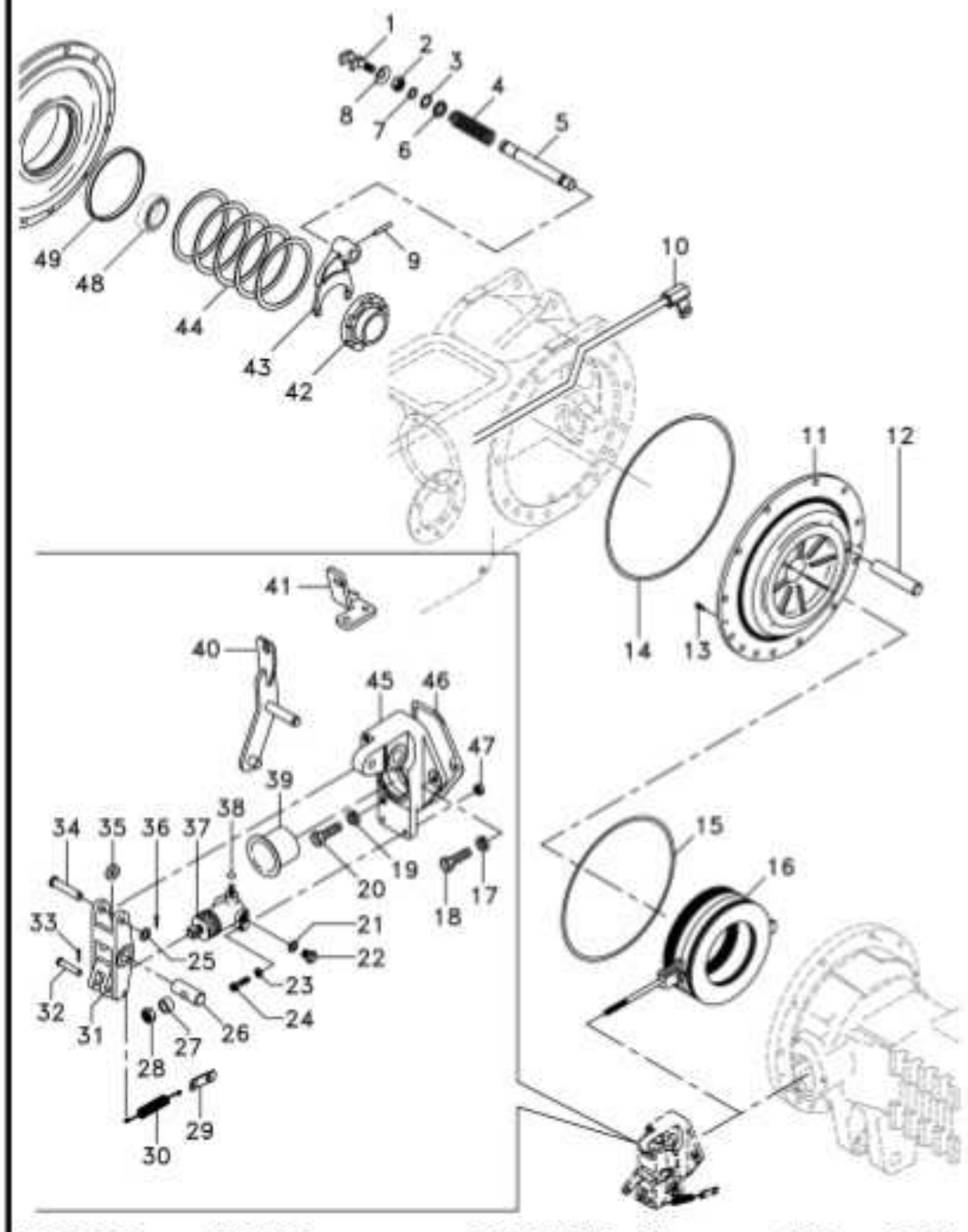

44	187689M1	⧗	0.73/0.78mm	x	CALÇO	SHIM	CALCE
44	521401M1	⧗	0.60/0.66mm	x	CALÇO	SHIM	CALCE
44	892170M1	⧗	1.24/1.29mm	x	CALÇO	SHIM	CALCE
44	892171M1	⧗	1.11/1.16mm	x	CALÇO	SHIM	CALCE
44	892172M1	⧗	0.99/1.04mm	x	CALÇO	SHIM	CALCE
44	892173M1	⧗	0.86/0.91mm	x	CALÇO	SHIM	CALCE
45	6274864M91	▶		1	SUPORTE	BRACKET	SOPORTE
45	6274865M91	◀		1	SUPORTE	BRACKET	SOPORTE
46	1860960M2			2	JUNTA	GASKET	EMPAQUETADURA
47	353918X1			4	PORCA	NUT	TUERCA
48	185775M1			1	CJ. ROLAMENTO	BEARING ASSY	RODAMIENTO RAD
49	072300P1			2	BUCHA	BUSH	CASQUILLO

Redução Final Traseira Rear Final Drive Reduccion Final Trasera	Disco Orgânico Oraganic Disc Orgánico Disco	30-350	Tratores Com Plataforma Do Operador 4rm Tração Lateral Tractors With Operator Plataform 4wd Side Drive Tractores Con Plataforma Del Operador 4rm Traccion Lateral

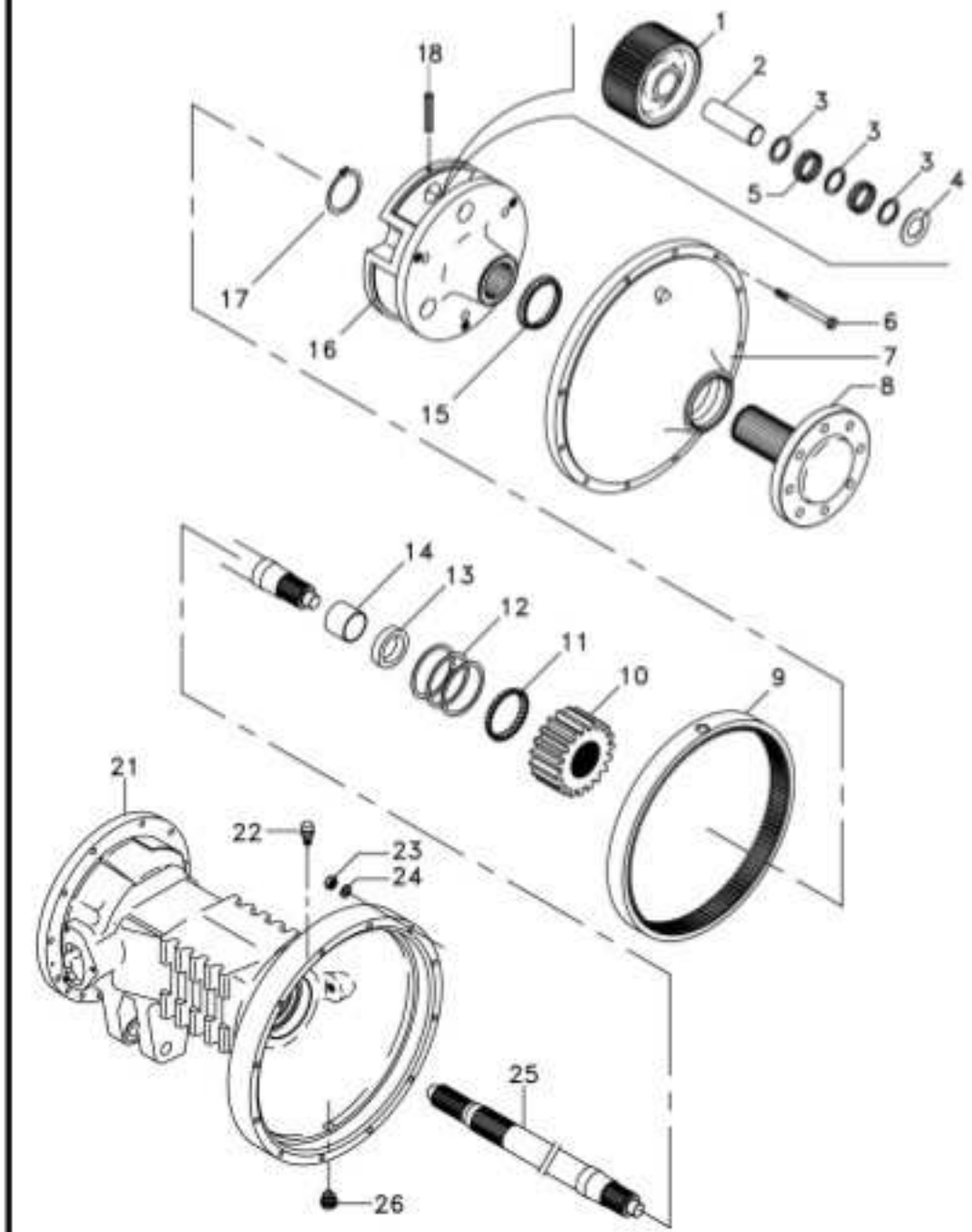

1	894769M1	12	6	ENGRENAGEM	GEAR	ENGRANAJE
2	1864869M1		6	EIXO	SHAFT	ARBOL
3	184196M1		6	ARRUELA	WASHER	ARANDELA
4	184441M1		8	ARRUELA	WASHER	ARANDELA
4	894867M1		4	ARRUELA	WASHER	ARANDELA
5	184742M1		348	ROLETE	ROLLER	RODILLO
6	361785X1		24	PARAFUSO	BOLT	PERNO
7	022356N1		2	CJ. TAMPA	KIT, COVER	JUEGO DE TAPA
8	6201007M91	30-395 No	2	CJ. EIXO	KIT, AXLE	JUEGO DE EJE
9	894772M2	45	2	COROA	ANNULAR GEAR	ENGRANAJE ANULAR
10	897005M1	21	2	ENGRENAGEM	GEAR	ENGRANAJE
11	894776M1		2	CAPA	CAP	TAPA
12	894757M1	0.05mm	2	CALÇO	SHIM	CALCE
12	894758M1	0.10mm	2	CALÇO	SHIM	CALCE
12	894759M1	0.15mm	2	CALÇO	SHIM	CALCE
13	1860954M1		2	RETENTOR	OIL SEAL	BUJE RETENACEITE
14			1	BUCHA	BUSH	CASQUILLO
15	831343M1		2	CJ. ROLAMENTO	BEARING ASSY	RODAMIENTO RAD
16	022516P3		2	PORTA ENGRENAGEM	CARRIER	PORTADOR
17	022351P1		2	ANEL TRAVA	CIRCLIP	CIRCULITO
18	371924X1		6	PINO	PIN	PASADOR
21	055999P2	◀	1	CARCAÇA DO EIXO	AXLE HOUSING	CAJA DEL EJE
21	3147504M2	▶	1	CARCAÇA DO EIXO	AXLE HOUSING	CAJA DEL EJE
22	182099M91		2	RESPIRO	BREATHER	RESPIRADERO
23	353426X1		24	PORCA	NUT	TUERCA
24	353432X1		24	ARRUELA	WASHER	ARANDELA
25	3585916M1		2	EIXO	SHAFT	ARBOL
26	2412X		2	BUJÃO	PLUG	TAPON

Redução Final Traseira Rear Final Drive Reduccion Final Trasera	Disco Cerâmico Ceramic Disk Disco Cerámico	30-355	Tratores Com Plataforma Do Operador 4rm Tração Lateral Tractors With Operator Plataform 4wd Side Drive Tractores Con Plataforma Del Operador 4rm Traccion Lateral

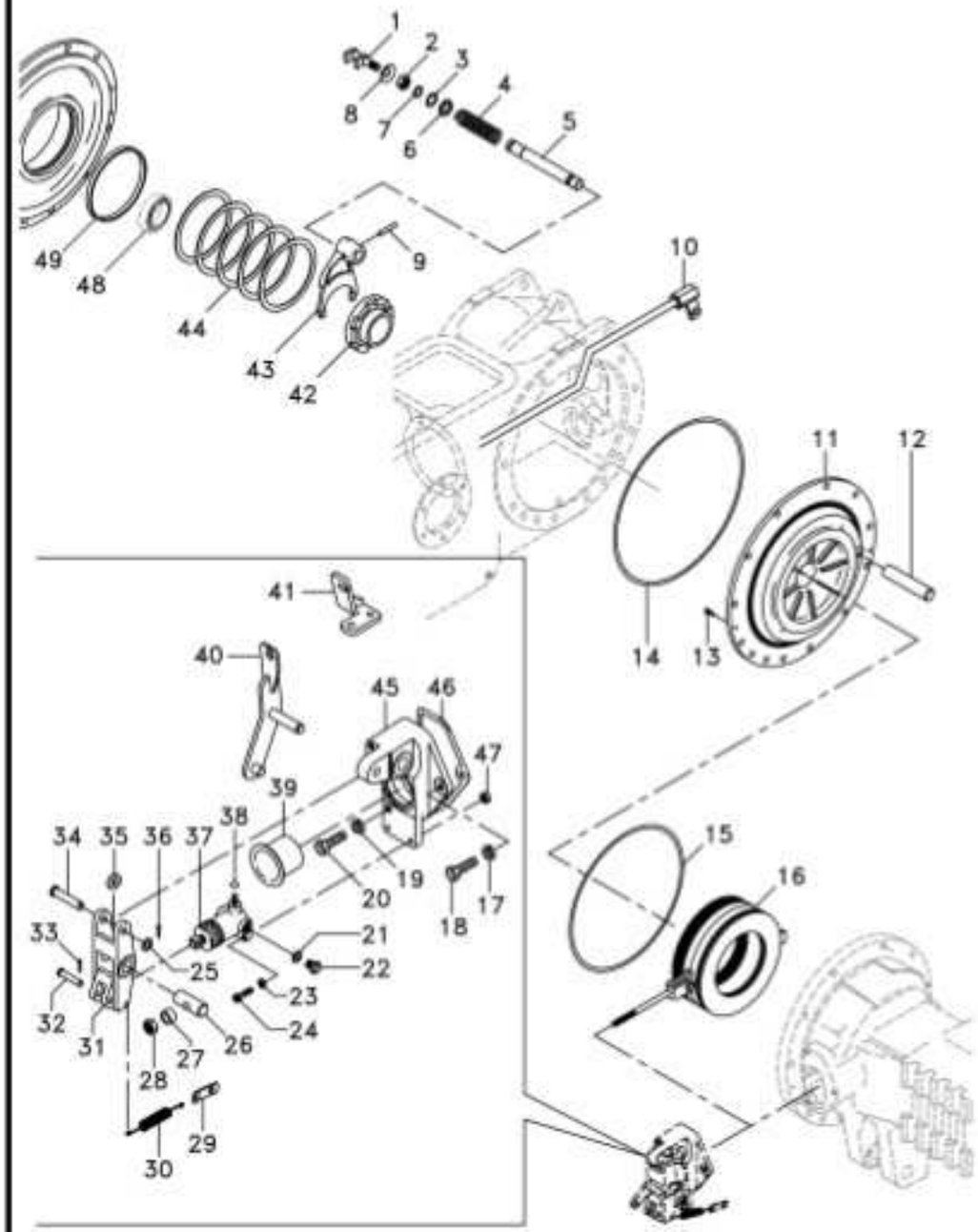

1	1865014M1		1	GARFO	FORK	HORQUILLA
2	353426X1		1	PORCA	NUT	TUERCA
3	358950X1		1	ANEL TRAVA	CIRCLIP	CIRCULITO
4	906808M1		1	MOLA	SPRING	RESORTE
5	1864763M1		1	EIXO	SHAFT	ARBOL
6	1864764M1		1	ARRUELA	WASHER	ARANDELA
7	851258M1		1	ANEL "O"	O RING	JUNTA TORICA
8	906811M1		1	PROTETOR	PROTECTOR	PROTECTOR
9	420407M1		1	PINO	PIN	PASADOR
10	6264729M91	▶	1	TUBO	PIPE	CANO
10	6264730M91	◀	1	TUBO	PIPE	CANO
11	071270P2	◀	1	PLACA	PLATE	PLATO
11	071269P2	▶	1	PLACA	PLATE	PLATO
12	1860956M1		2	EIXO	SHAFT	ARBOL
13	034013P1		4	PARAFUSO	BOLT	PERNO
14	1860838M2		2	ANEL "O"	O RING	JUNTA TORICA
15	1860838M2		2	ANEL "O"	O RING	JUNTA TORICA
16		◐ 30-415 No	2	CJ. FREIO	KIT, BRAKE	FRENOS JUEGO
17	353434X1		2	ARRUELA	WASHER	ARANDELA
18	354269X1		2	PARAFUSO	BOLT	PERNO
19	353434X1		4	ARRUELA	WASHER	ARANDELA
20	353897X1		2	PARAFUSO	BOLT	PERNO
21	1440993X1		2	ANEL	RING	ARO
22	021349P1	▶	2	BUJÃO	PLUG	TAPON
23	353441X1		4	ARRUELA	WASHER	ARANDELA
24	353508X1		4	PARAFUSO	BOLT	PERNO
25	353757X1		2	ARRUELA	WASHER	ARANDELA
26	020895P1		1	PINO	PIN	PASADOR
27	1865002M1		2	ESPAÇADOR	SPACER	PIEZA DISTANCIA
28	330797X1		2	PORCA	NUT	TUERCA
29	6264113M1		2	SUPORTE	BRACKET	SOPORTE
30	184171M1		2	MOLA	SPRING	RESORTE
31	6264112M1		2	ACIONADOR	DRIVE	TRASMISION
32	363284X1		2	PINO	PIN	PASADOR
33	354041X1		2	CUPILHA	COTTER PIN	PASADOR DOUBLE
34	021464P1		2	PINO	PIN	PASADOR
35	020894P1		2	ESPAÇADOR	SPACER	PIEZA DISTANCIA
36	354059X1		2	CONTRAPINO	DOWEL	CENTRAJE
37	020543T1		2	CILINDRO	CYLINDER	CILINDRO
38	023473P1		2	TAMPÃO	PAD	ALMOHADILLA
39	1860959M1		2	CAPA	CAP	TAPA
40	6270374M91	▶	1	ALAVANCA FREIO	BRAKE LEVER	PALANCA DE FRENO
40	6238645M91	◀	1	ALAVANCA FREIO	BRAKE LEVER	PALANCA DE FRENO
41	6275164M91	◀	1	SUPORTE	BRACKET	SOPORTE
41	339081X1		2	PARAFUSO	BOLT	PERNO
41	339025X1		2	ARRUELA	WASHER	ARANDELA
41	339400X1		2	PARAFUSO	BOLT	PERNO
41	339376X1		2	ARRUELA	WASHER	ARANDELA
42	897003M3		1	LUVA	SLEEVE	MANCHA
43	906807M1		1	GARFO	FORK	HORQUILLA

Redução Final Traseira Rear Final Drive Reduccion Final Trasera	Disco Cerâmico Ceramic Disk Disco Cerámico	30-355	Tratores Com Plataforma Do Operador 4rm Tração Lateral Tractors With Operator Plataform 4wd Side Drive Tractores Con Plataforma Del Operador 4rm Traccion Lateral

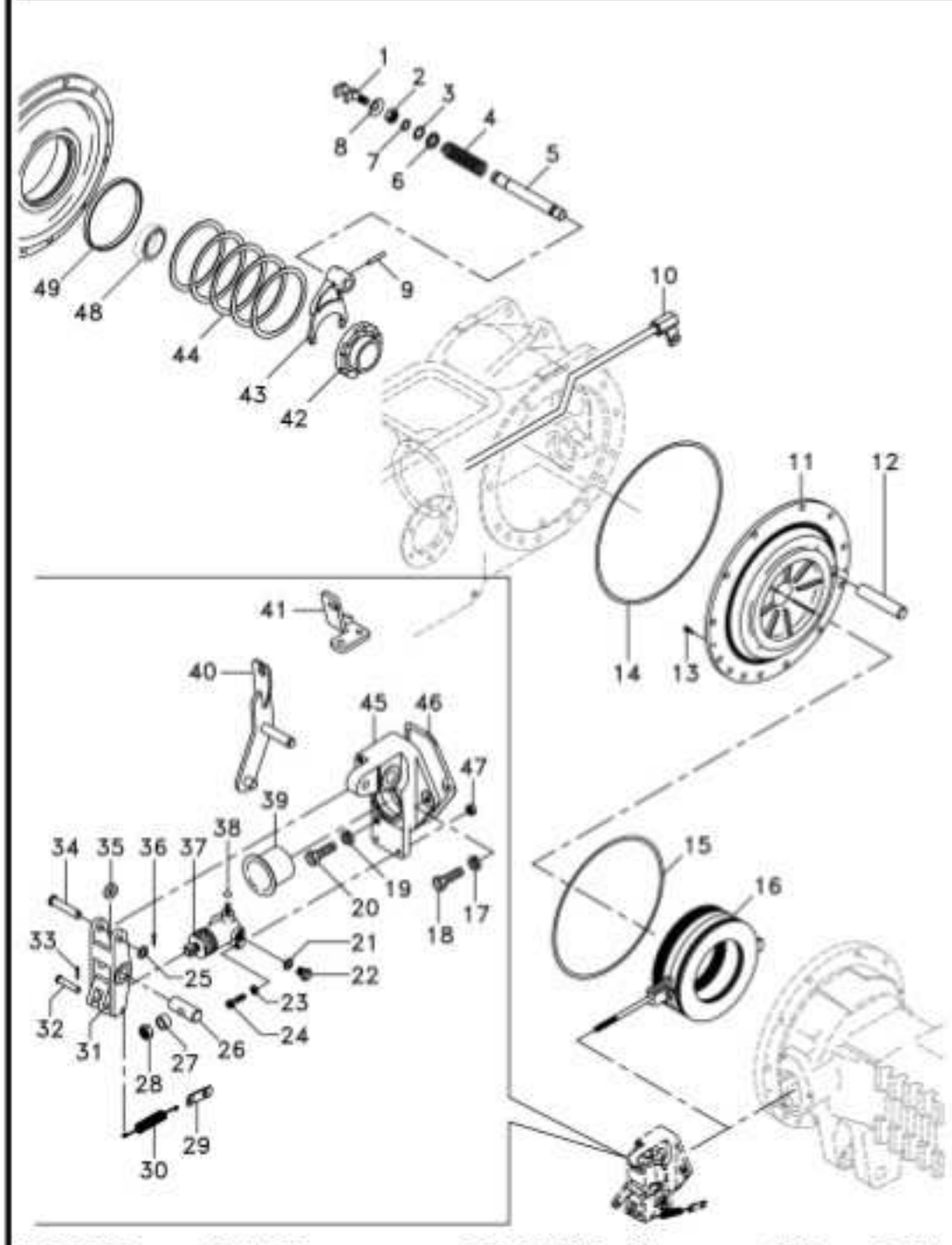

44	187689M1	⧗	0.73/0.78mm	x	CALÇO	SHIM	CALCE
44	521401M1	⧗	0.60/0.66mm	x	CALÇO	SHIM	CALCE
44	892170M1	⧗	1.24/1.29mm	x	CALÇO	SHIM	CALCE
44	892171M1	⧗	1.11/1.16mm	x	CALÇO	SHIM	CALCE
44	892172M1	⧗	0.99/1.04mm	x	CALÇO	SHIM	CALCE
44	892173M1	⧗	0.86/0.91mm	x	CALÇO	SHIM	CALCE
45	6274864M91	▶		1	SUPORTE	BRACKET	SOPORTE
45	6274865M91	◀		1	SUPORTE	BRACKET	SOPORTE
46	1860960M2			2	JUNTA	GASKET	EMPAQUETADURA
47	353918X1			4	PORCA	NUT	TUERCA
48	185775M1			1	CJ. ROLAMENTO	BEARING ASSY	RODAMIENTO RAD
49	072300P1			2	BUCHA	BUSH	CASQUILLO

Redução Final Traseira Rear Final Drive Reduccion Final Trasera	Disco Cerâmico Ceramic Disk Disco Cerámico	30-360	Tratores Com Plataforma Do Operador 4rm Tração Lateral Tractors With Operator Plataform 4wd Side Drive Tractores Con Plataforma Del Operador 4rm Traccion Lateral

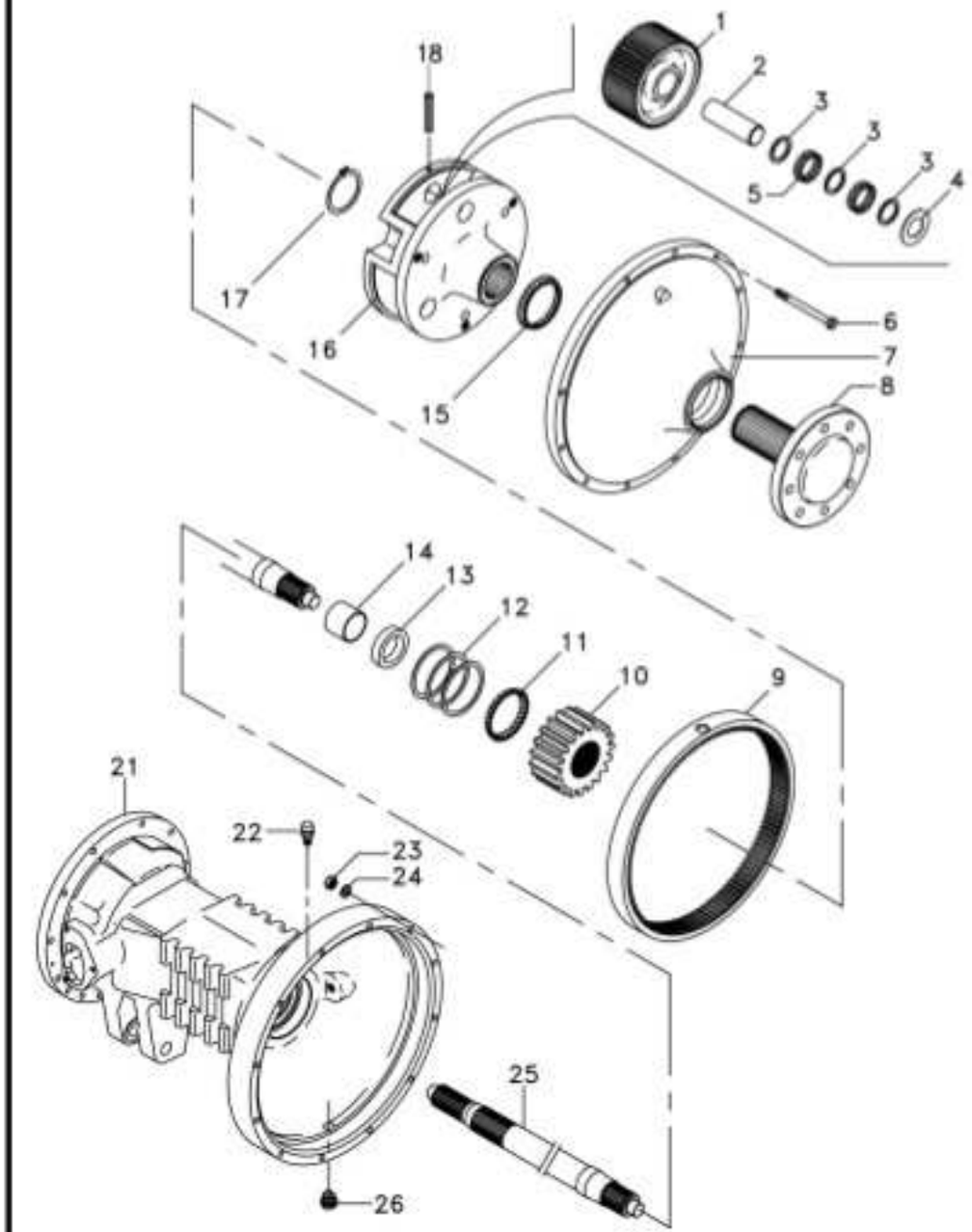

1	894769M1	12	6	ENGRENAGEM	GEAR	ENGRANAJE
2	1864869M1		6	EIXO	SHAFT	ARBOL
3	184196M1		6	ARRUELA	WASHER	ARANDELA
4	184441M1		8	ARRUELA	WASHER	ARANDELA
4	894867M1		4	ARRUELA	WASHER	ARANDELA
5	184742M1		348	ROLETE	ROLLER	RODILLO
6	361785X1		24	PARAFUSO	BOLT	PERNO
7	022356N1		2	CJ. TAMPA	KIT, COVER	JUEGO DE TAPA
8	6201007M91	30-395 No	2	CJ. EIXO	KIT, AXLE	JUEGO DE EJE
9	894772M2	45	2	COROA	ANNULAR GEAR	ENGRANAJE ANULAR
10	897005M1	21	2	ENGRENAGEM	GEAR	ENGRANAJE
11	894776M1		2	CAPA	CAP	TAPA
12	894757M1	0.05mm	2	CALÇO	SHIM	CALCE
12	894758M1	0.10mm	2	CALÇO	SHIM	CALCE
12	894759M1	0.15mm	2	CALÇO	SHIM	CALCE
13	1860954M1		2	RETENTOR	OIL SEAL	BUJE RETENACEITE
14			1	BUCHA	BUSH	CASQUILLO
15	831343M1		2	CJ. ROLAMENTO	BEARING ASSY	RODAMIENTO RAD
16	022516P3		2	PORTA ENGRENAGEM	CARRIER	PORTADOR
17	022351P1		2	ANEL TRAVA	CIRCLIP	CIRCULITO
18	371924X1		6	PINO	PIN	PASADOR
21	055999P2	◀	1	CARCAÇA DO EIXO	AXLE HOUSING	CAJA DEL EJE
21	3147504M2	▶	1	CARCAÇA DO EIXO	AXLE HOUSING	CAJA DEL EJE
22	182099M91		2	RESPIRO	BREATHER	RESPIRADERO
23	353426X1		24	PORCA	NUT	TUERCA
24	353432X1		24	ARRUELA	WASHER	ARANDELA
25	3585916M1		2	EIXO	SHAFT	ARBOL
26	2412X		2	BUJÃO	PLUG	TAPON

Redução Final Traseira Rear Final Drive Reduccion Final Trasera	Disco Cerâmico Ceramic Disk Disco Cerámico	30-365	Tratores Com Plataforma Do Operador 2rm E 4rm Tração Central Tractors With Operator Plataform 2wd And 4wd Central Traction Tractores Con Plataforma Del Operador 2rm Y 4rm Tracción Central

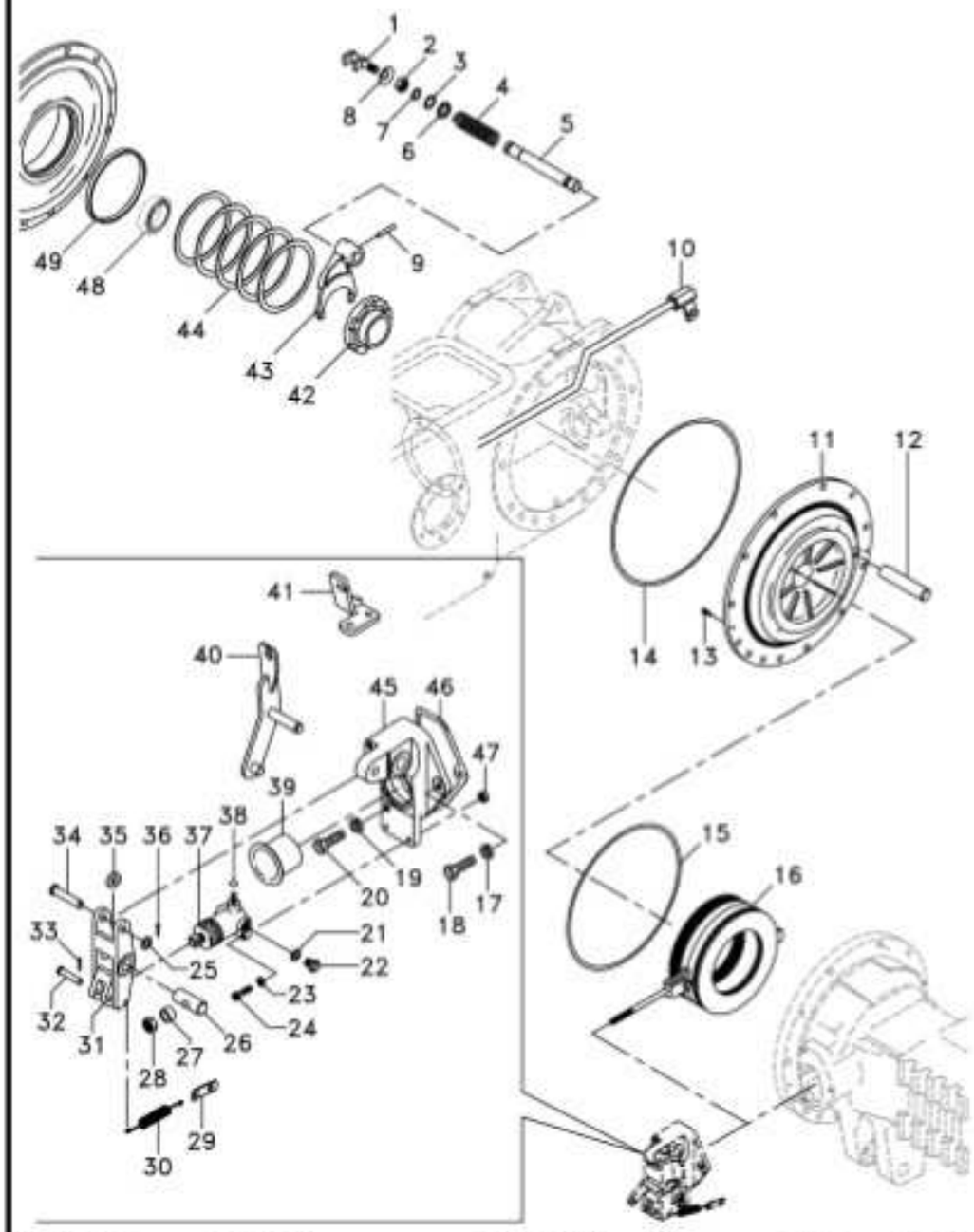

1	1865014M1			1	GARFO	FORK	HORQUILLA
2	353426X1			1	PORCA	NUT	TUERCA
3	358950X1			1	ANEL TRAVA	CIRCLIP	CIRCULITO
4	906808M1			1	MOLA	SPRING	RESORTE
5	1864763M1			1	EIXO	SHAFT	ARBOL
6	1864764M1			1	ARRUELA	WASHER	ARANDELA
7	851258M1			1	ANEL "O"	O RING	JUNTA TORICA
8	906811M1			1	PROTETOR	PROTECTOR	PROTECTOR
9	420407M1			1	PINO	PIN	PASADOR
10	6264729M91	▶		1	TUBO	PIPE	CANO
10	6264730M91	◀		1	TUBO	PIPE	CANO
11	071270P2	◀		1	PLACA	PLATE	PLATO
11	071269P2	▶		1	PLACA	PLATE	PLATO
12	1860956M1			2	EIXO	SHAFT	ARBOL
13	034013P1			4	PARAFUSO	BOLT	PERNO
14	1860838M2			2	ANEL "O"	O RING	JUNTA TORICA
15	1860838M2			2	ANEL "O"	O RING	JUNTA TORICA
16			30-410 No	2	CJ. FREIO	KIT, BRAKE	FRENOS JUEGO
17	353434X1			2	ARRUELA	WASHER	ARANDELA
18	354269X1			2	PARAFUSO	BOLT	PERNO
19	353434X1			4	ARRUELA	WASHER	ARANDELA
20	353897X1			2	PARAFUSO	BOLT	PERNO
21	1440993X1			2	ANEL	RING	ARO
22	021349P1	▶		2	BUJÃO	PLUG	TAPON
23	353441X1			4	ARRUELA	WASHER	ARANDELA
24	353508X1			4	PARAFUSO	BOLT	PERNO
25	353757X1			2	ARRUELA	WASHER	ARANDELA
26	020895P1			1	PINO	PIN	PASADOR
27	1865002M1			2	ESPAÇADOR	SPACER	PIEZA DISTANCIA
28	330797X1			2	PORCA	NUT	TUERCA
29	020924P1			2	SUPORTE	BRACKET	SOPORTE
30	184171M1			2	MOLA	SPRING	RESORTE
31	6264112M1			2	ACIONADOR	DRIVE	TRASMISION
32	363284X1			2	PINO	PIN	PASADOR
33	354041X1			2	CUPILHA	COTTER PIN	PASADOR DOUBLE
34	021464P1			2	PINO	PIN	PASADOR
35	020894P1			2	ESPAÇADOR	SPACER	PIEZA DISTANCIA
36	354059X1			2	CONTRAPINO	DOWEL	CENTRAJE
37	020543T1			2	CILINDRO	CYLINDER	CILINDRO
38	023473P1			2	TAMPÃO	PAD	ALMOHADILLA
39	1860959M1			2	CAPA	CAP	TAPA
40	6270374M91	▶		1	ALAVANCA FREIO	BRAKE LEVER	PALANCA DE FRENO
40	6238645M91	◀		1	ALAVANCA FREIO	BRAKE LEVER	PALANCA DE FRENO
41	6275164M91	◀		1	SUPORTE	BRACKET	SOPORTE
41	339081X1			2	PARAFUSO	BOLT	PERNO
41	339025X1			2	ARRUELA	WASHER	ARANDELA
41	339400X1			2	PARAFUSO	BOLT	PERNO
41	339376X1			2	ARRUELA	WASHER	ARANDELA
42	897003M3			1	LUVA	SLEEVE	MANCHA
43	906807M1			1	GARFO	FORK	HORQUILLA

Redução Final Traseira Rear Final Drive Reduccion Final Trasera	Disco Cerâmico Ceramic Disk Disco Cerámico	30-365	Tratores Com Plataforma Do Operador 2rm E 4rm Tração Central Tractors With Operator Plataform 2wd And 4wd Central Traction Tractores Con Plataforma Del Operador 2rm Y 4rm Tracción Central

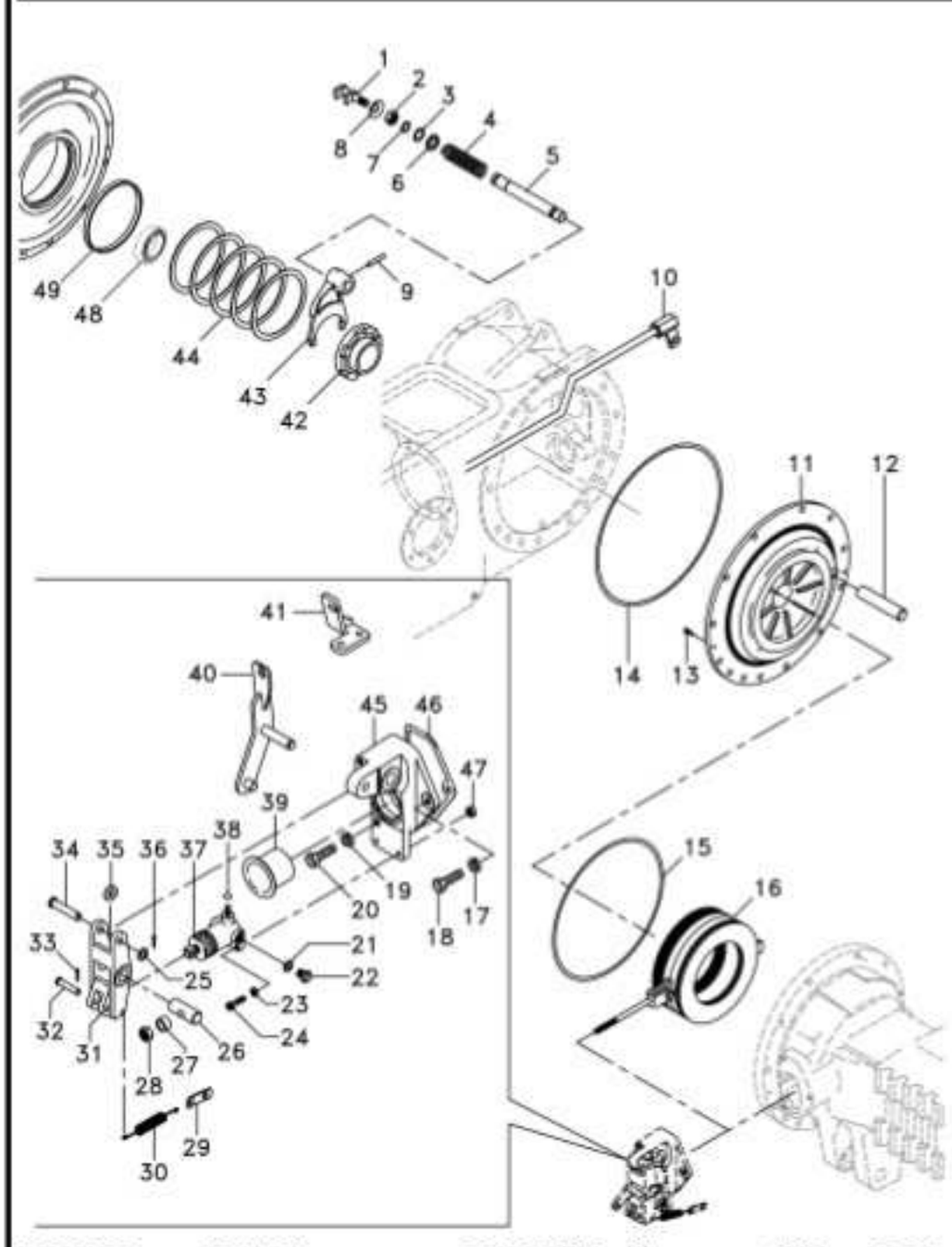

44	187689M1	⧗	0.73/0.78mm	x CALÇO	SHIM	CALCE
44	521401M1	⧗	0.60/0.66mm	x CALÇO	SHIM	CALCE
44	892170M1	⧗	1.24/1.29mm	x CALÇO	SHIM	CALCE
44	892171M1	⧗	1.11/1.16mm	x CALÇO	SHIM	CALCE
44	892172M1	⧗	0.99/1.04mm	x CALÇO	SHIM	CALCE
44	892173M1	⧗	0.86/0.91mm	x CALÇO	SHIM	CALCE
45	6274864M91	▶		1 SUPORTE	BRACKET	SOPORTE
45	6274865M91	◀		1 SUPORTE	BRACKET	SOPORTE
46	1860960M2			2 JUNTA	GASKET	EMPAQUETADURA
47	353918X1			4 PORCA	NUT	TUERCA
48	185775M1			1 CJ. ROLAMENTO	BEARING ASSY	RODAMIENTO RAD
49	072300P1			2 BUCHA	BUSH	CASQUILLO

Redução Final Traseira Rear Final Drive Reduccion Final Trasera	Disco Cerâmico Ceramic Disk Disco Cerámico	30-370	Tratores Com Plataforma Do Operador 2rm E 4rm Tração Central Tractors With Operator Plataform 2wd And 4wd Central Traction Tractores Con Plataforma Del Operador 2rm Y 4rm Tracción Central

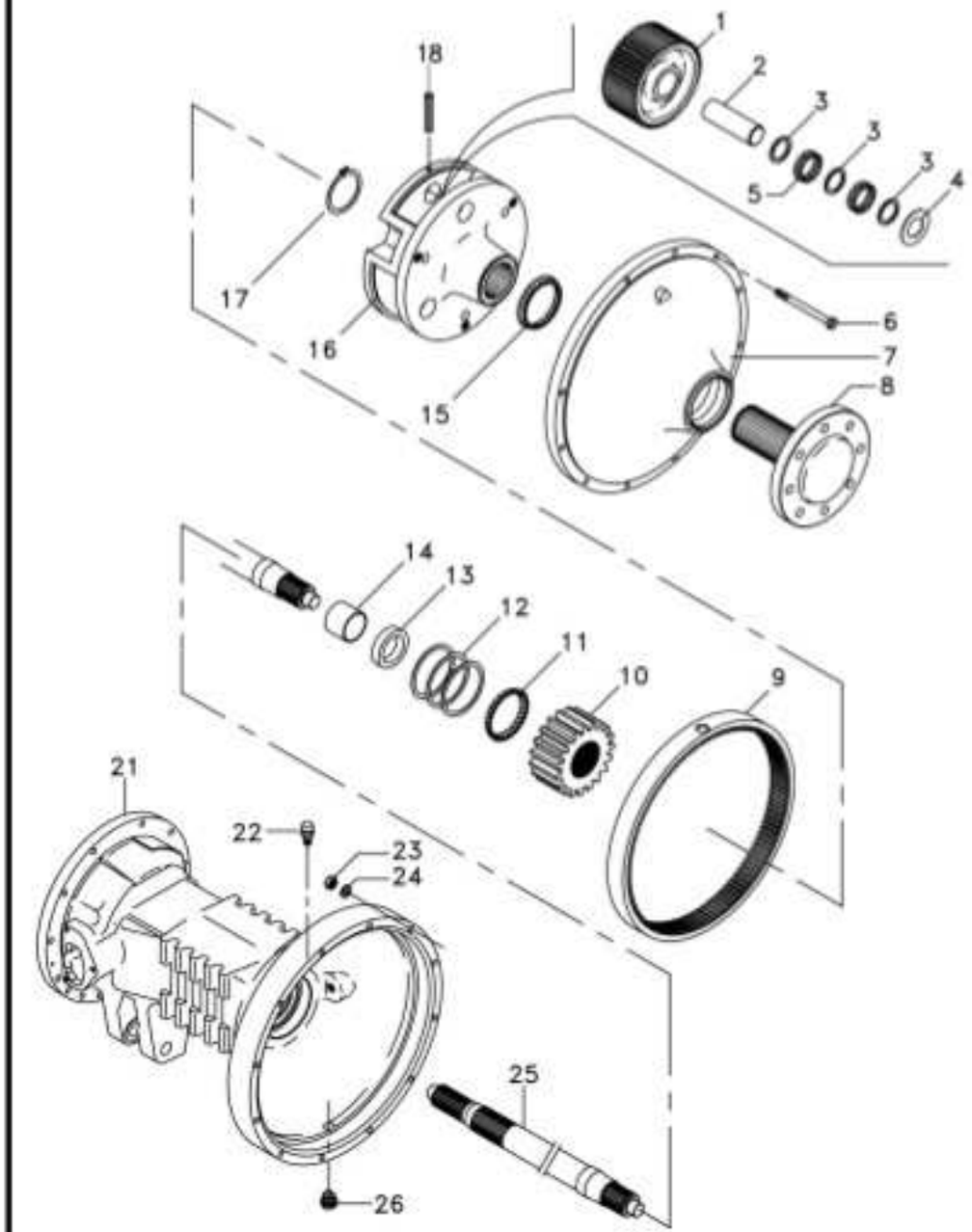

1	894769M1	12	6	ENGRENAGEM	GEAR	ENGRANAJE
2	1864869M1		6	EIXO	SHAFT	ARBOL
3	184196M1		6	ARRUELA	WASHER	ARANDELA
4	184441M1		8	ARRUELA	WASHER	ARANDELA
4	894867M1		4	ARRUELA	WASHER	ARANDELA
5	184742M1		348	ROLETE	ROLLER	RODILLO
6	361785X1		24	PARAFUSO	BOLT	PERNO
7	022356N1		2	CJ. TAMPA	KIT, COVER	JUEGO DE TAPA
8	6201007M91	30-395 No	2	CJ. EIXO	KIT, AXLE	JUEGO DE EJE
9	894772M2	45	2	COROA	ANNULAR GEAR	ENGRANAJE ANULAR
10	897005M1	21	2	ENGRENAGEM	GEAR	ENGRANAJE
11	894776M1		2	CAPA	CAP	TAPA
12	894757M1	0.05mm	2	CALÇO	SHIM	CALCE
12	894758M1	0.10mm	2	CALÇO	SHIM	CALCE
12	894759M1	0.15mm	2	CALÇO	SHIM	CALCE
13	1860954M1		2	RETENTOR	OIL SEAL	BUJE RETENACEITE
14			1	BUCHA	BUSH	CASQUILLO
15	831343M1		2	CJ. ROLAMENTO	BEARING ASSY	RODAMIENTO RAD
16	022516P3		2	PORTA ENGRENAGEM	CARRIER	PORTADOR
17	022351P1		2	ANEL TRAVA	CIRCLIP	CIRCULITO
18	371924X1		6	PINO	PIN	PASADOR
21	055999P2	◀	1	CARCAÇA DO EIXO	AXLE HOUSING	CAJA DEL EJE
21	3147504M2	▶	1	CARCAÇA DO EIXO	AXLE HOUSING	CAJA DEL EJE
22	182099M91		2	RESPIRO	BREATHER	RESPIRADERO
23	353426X1		24	PORCA	NUT	TUERCA
24	353432X1		24	ARRUELA	WASHER	ARANDELA
25	3585916M1		2	EIXO	SHAFT	ARBOL
26	2412X		2	BUJÃO	PLUG	TAPON

Redução Final Traseira Rear Final Drive Reduccion Final Trasera	Disco Cerâmico Ceramic Disk Disco Cerámico	30-375	2 Rodas Motrizes - Com Cabina 2 Wheels Drive - With Cab 2 Ruedas Motriz - Con Cabina

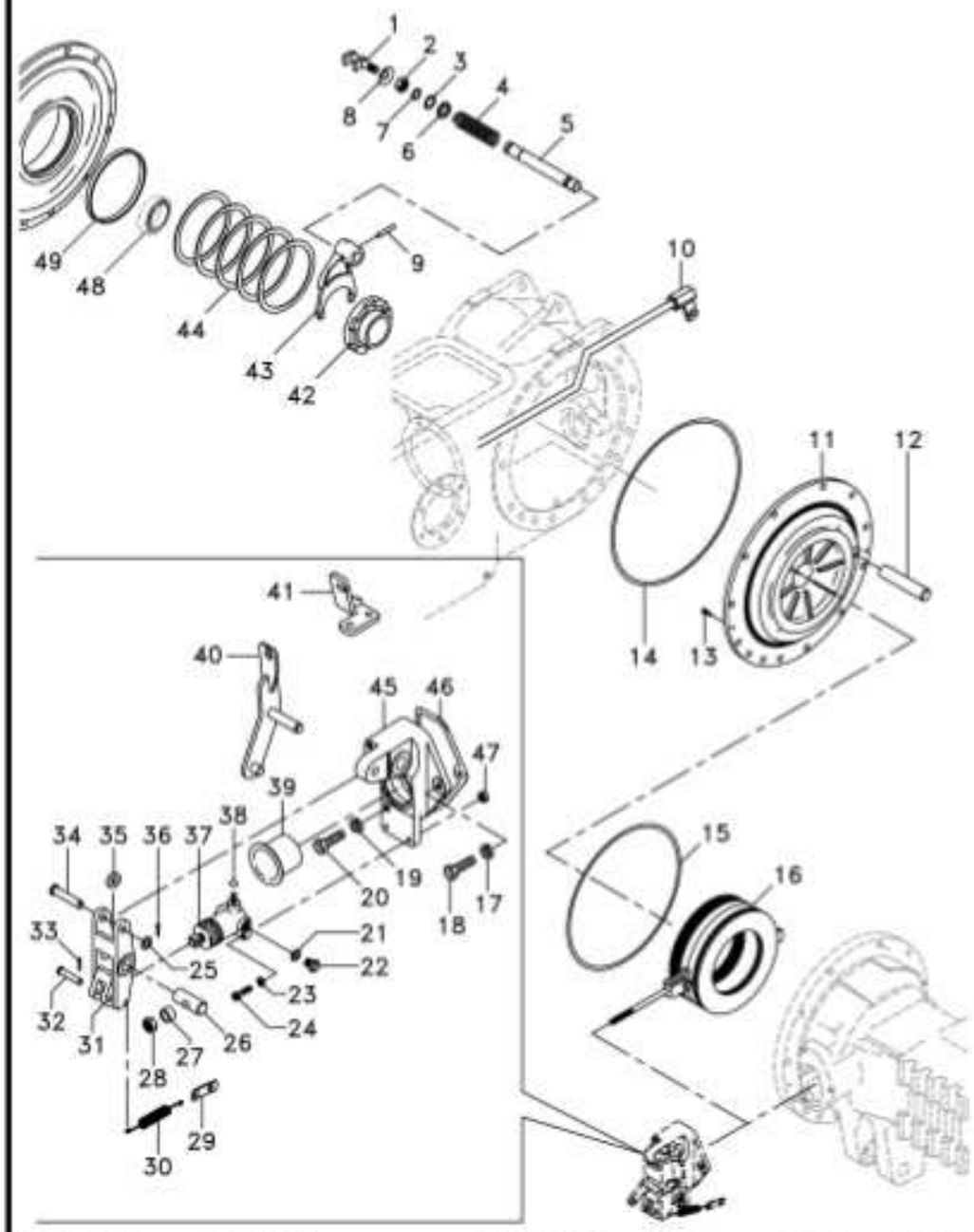

1	1865014M1		1	GARFO	FORK	HORQUILLA
2	353426X1		1	PORCA	NUT	TUERCA
3	358950X1		1	ANEL TRAVA	CIRCLIP	CIRCULITO
4	906808M1		1	MOLA	SPRING	RESORTE
5	1864763M1		1	EIXO	SHAFT	ARBOL
6	1864764M1		1	ARRUELA	WASHER	ARANDELA
7	851258M1		1	ANEL "O"	O RING	JUNTA TORICA
8	906811M1		1	PROTETOR	PROTECTOR	PROTECTOR
9	420407M1		1	PINO	PIN	PASADOR
10	6264729M91	▶	1	TUBO	PIPE	CANO
10	6264730M91	◀	1	TUBO	PIPE	CANO
11	071270P2	◀	1	PLACA	PLATE	PLATO
11	071269P2	▶	1	PLACA	PLATE	PLATO
12	1860956M1		2	EIXO	SHAFT	ARBOL
13	034013P1		4	PARAFUSO	BOLT	PERNO
14	1860838M2		2	ANEL "O"	O RING	JUNTA TORICA
15	1860838M2		2	ANEL "O"	O RING	JUNTA TORICA
16		◐ 30-400 No	2	CJ. FREIO	KIT, BRAKE	FRENOS JUEGO
17	353434X1		2	ARRUELA	WASHER	ARANDELA
18	354269X1		2	PARAFUSO	BOLT	PERNO
19	353434X1		4	ARRUELA	WASHER	ARANDELA
20	353897X1		2	PARAFUSO	BOLT	PERNO
21	1440993X1		2	ANEL	RING	ARO
22	021349P1	▶	2	BUJÃO	PLUG	TAPON
23	353441X1		4	ARRUELA	WASHER	ARANDELA
24	353508X1		4	PARAFUSO	BOLT	PERNO
25	353757X1		2	ARRUELA	WASHER	ARANDELA
26	020895P1		1	PINO	PIN	PASADOR
27	1865002M1		2	ESPAÇADOR	SPACER	PIEZA DISTANCIA
28	330797X1		2	PORCA	NUT	TUERCA
29	020924P1		2	SUPORTE	BRACKET	SOPORTE
30	184171M1		2	MOLA	SPRING	RESORTE
31	6264112M1		2	ACIONADOR	DRIVE	TRASMISION
32	363284X1		2	PINO	PIN	PASADOR
33	354041X1		2	CUPILHA	COTTER PIN	PASADOR DOUBLE
34	021464P1		2	PINO	PIN	PASADOR
35	020894P1		2	ESPAÇADOR	SPACER	PIEZA DISTANCIA
36	354048X1		2	CUPILHA	COTTER PIN	PASADOR DOUBLE
37	020543T1		2	CILINDRO	CYLINDER	CILINDRO
38	023473P1		2	TAMPÃO	PAD	ALMOHADILLA
39	1860959M1		2	CAPA	CAP	TAPA
40	6270374M91	▶	1	ALAVANCA FREIO	BRAKE LEVER	PALANCA DE FRENO
40	6238645M91	◀	1	ALAVANCA FREIO	BRAKE LEVER	PALANCA DE FRENO
41	6275164M91	◀	1	SUPORTE	BRACKET	SOPORTE
41	339081X1		2	PARAFUSO	BOLT	PERNO
41	339025X1		2	ARRUELA	WASHER	ARANDELA
41	339400X1		2	PARAFUSO	BOLT	PERNO
41	339376X1		2	ARRUELA	WASHER	ARANDELA
42	897003M3		1	LUVA	SLEEVE	MANCHA
43	906807M1		1	GARFO	FORK	HORQUILLA

Redução Final Traseira Rear Final Drive Reduccion Final Trasera	Disco Cerâmico Ceramic Disk Disco Cerámico	30-375	2 Rodas Motrizes - Com Cabina 2 Wheels Drive - With Cab 2 Ruedas Motriz - Con Cabina

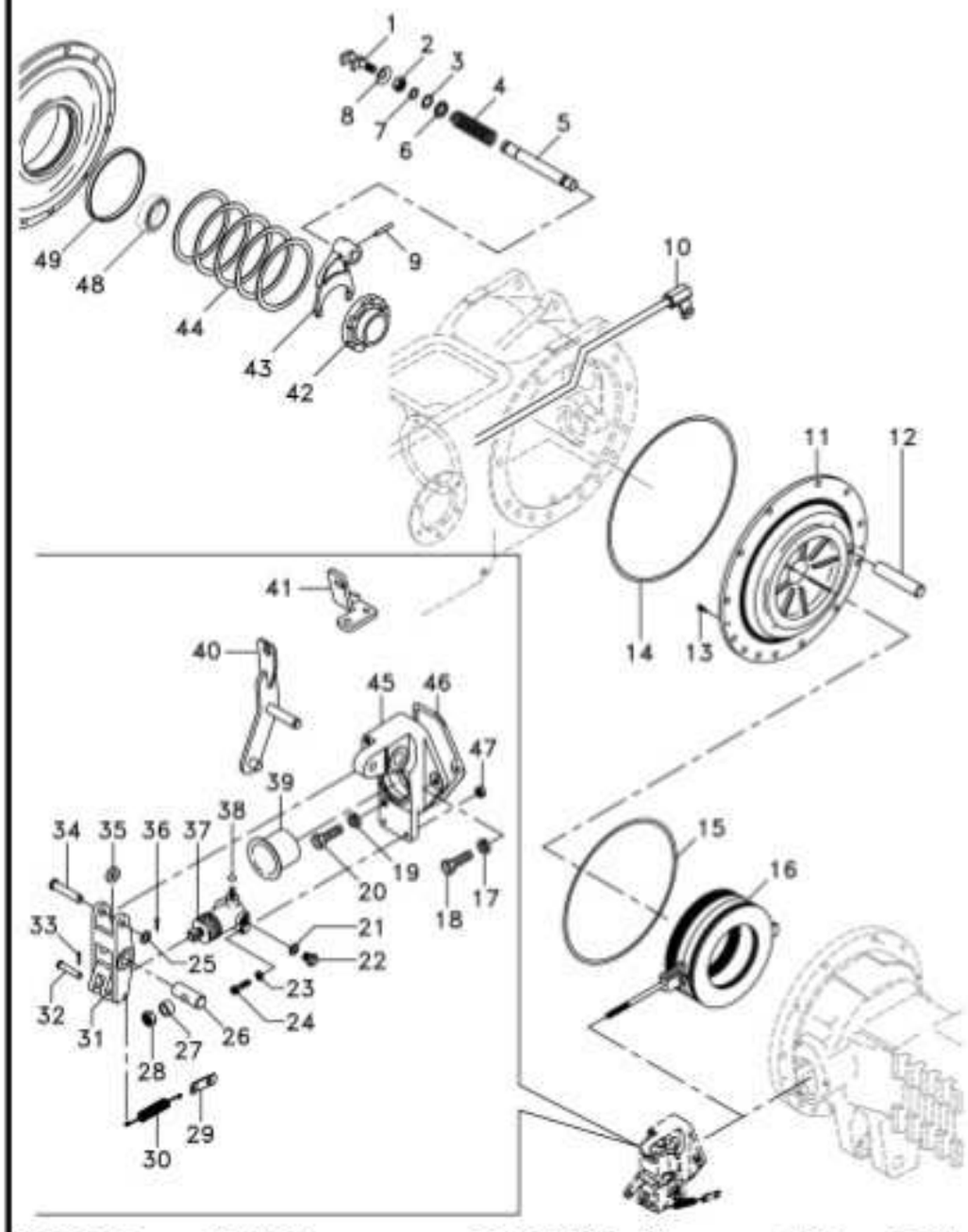

44	187689M1	⧗	0.73/0.78mm	x	CALÇO	SHIM	CALCE
44	521401M1	⧗	0.60/0.66mm	x	CALÇO	SHIM	CALCE
44	892170M1	⧗	1.24/1.29mm	x	CALÇO	SHIM	CALCE
44	892171M1	⧗	1.11/1.16mm	x	CALÇO	SHIM	CALCE
44	892172M1	⧗	0.99/1.04mm	x	CALÇO	SHIM	CALCE
44	892173M1	⧗	0.86/0.91mm	x	CALÇO	SHIM	CALCE
45	6274864M91	▶		1	SUPORTE	BRACKET	SOPORTE
45	6274865M91	◀		1	SUPORTE	BRACKET	SOPORTE
46	1860960M2			2	JUNTA	GASKET	EMPAQUETADURA
47	353918X1			4	PORCA	NUT	TUERCA
48	185775M1			1	CJ. ROLAMENTO	BEARING ASSY	RODAMIENTO RAD
49	072300P1			2	BUCHA	BUSH	CASQUILLO

Redução Final Traseira	Disco Cerâmico	30-380	2 Rodas Motrizes - Com Cabina
Rear Final Drive	Ceramic Disk		2 Wheels Drive - With Cab
Reduccion Final Trasera	Disco Cerámico		2 Ruedas Motriz - Con Cabina

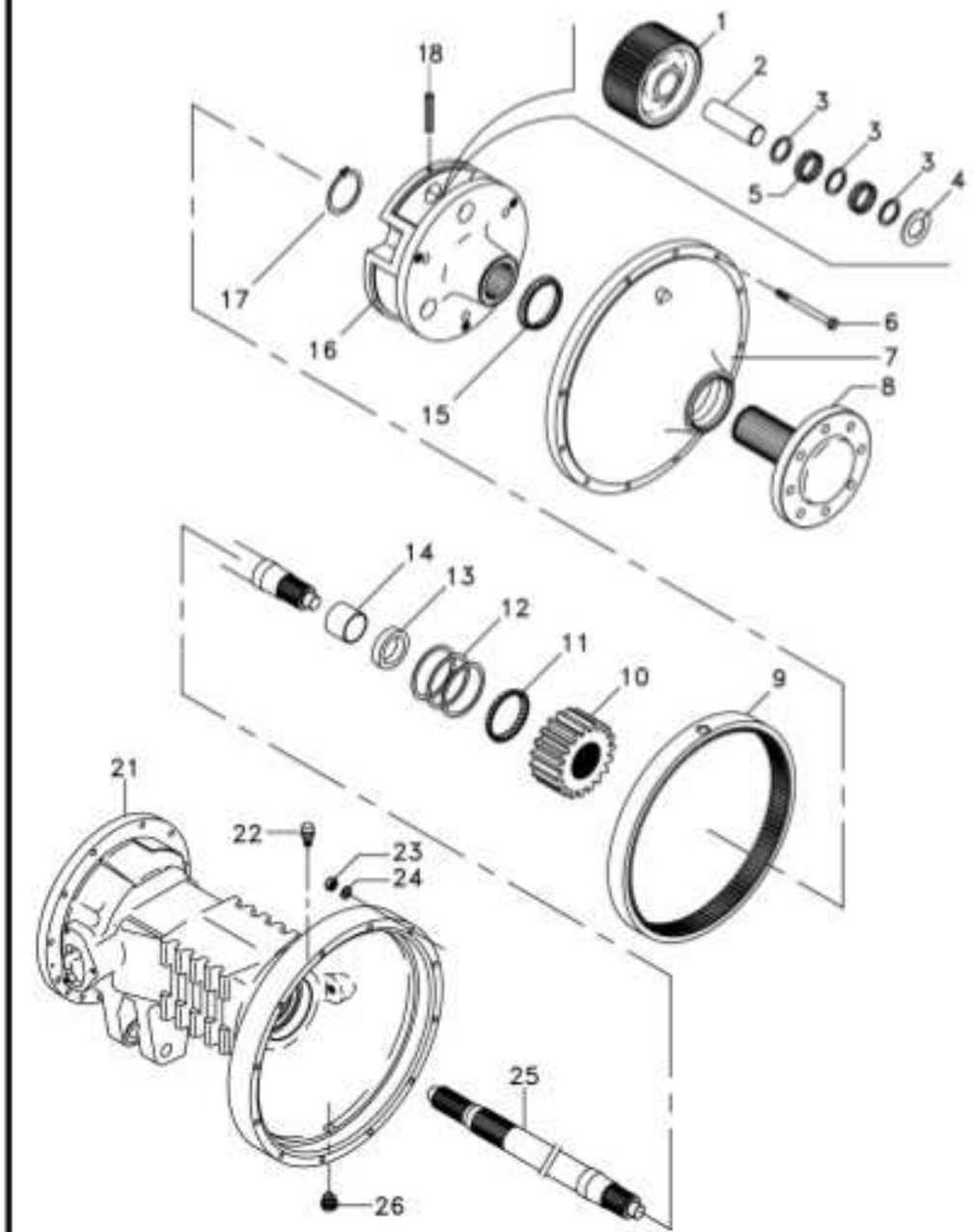

1	894769M1	12	6	ENGRENAGEM	GEAR	ENGRANAJE
2	1864869M1		6	EIXO	SHAFT	ARBOL
3	184196M1		6	ARRUELA	WASHER	ARANDELA
4	184441M1		8	ARRUELA	WASHER	ARANDELA
4	894867M1		4	ARRUELA	WASHER	ARANDELA
5	184742M1		348	ROLETE	ROLLER	RODILLO
6	361785X1		24	PARAFUSO	BOLT	PERNO
7	022356N1		2	CJ. TAMPA	KIT, COVER	JUEGO DE TAPA
8	6201007M91	30-395 No	2	CJ. EIXO	KIT, AXLE	JUEGO DE EJE
9	894772M2	45	2	COROA	ANNULAR GEAR	ENGRANAJE ANULAR
10	897005M1	21	2	ENGRENAGEM	GEAR	ENGRANAJE
11	894776M1		2	CAPA	CAP	TAPA
12	894757M1	0.05mm	2	CALÇO	SHIM	CALCE
12	894758M1	0.10mm	2	CALÇO	SHIM	CALCE
12	894759M1	0.15mm	2	CALÇO	SHIM	CALCE
13	1860954M1		2	RETENTOR	OIL SEAL	BUJE RETENACEITE
14			1	BUCHA	BUSH	CASQUILLO
15	831343M1		2	CJ. ROLAMENTO	BEARING ASSY	RODAMIENTO RAD
16	022516P3		2	PORTA ENGRENAGEM	CARRIER	PORTADOR
17	022351P1		2	ANEL TRAVA	CIRCLIP	CIRCULITO
18	371924X1		6	PINO	PIN	PASADOR
21	055999P2	◀	1	CARCAÇA DO EIXO	AXLE HOUSING	CAJA DEL EJE
21	3147504M2	▶	1	CARCAÇA DO EIXO	AXLE HOUSING	CAJA DEL EJE
22	182099M91		2	RESPIRO	BREATHER	RESPIRADERO
23	353426X1		24	PORCA	NUT	TUERCA
24	353432X1		24	ARRUELA	WASHER	ARANDELA
25	3585916M1		2	EIXO	SHAFT	ARBOL
26	2412X		2	BUJÃO	PLUG	TAPON

Redução Final Traseira Rear Final Drive Reduccion Final Trasera	Disco Cerâmico Ceramic Disk Disco Cerámico	30-385	4 Rodas Motrizes - Com Cabina 4 Wheels Drive - With Cab 4 Ruedas Motriz - Con Cabina

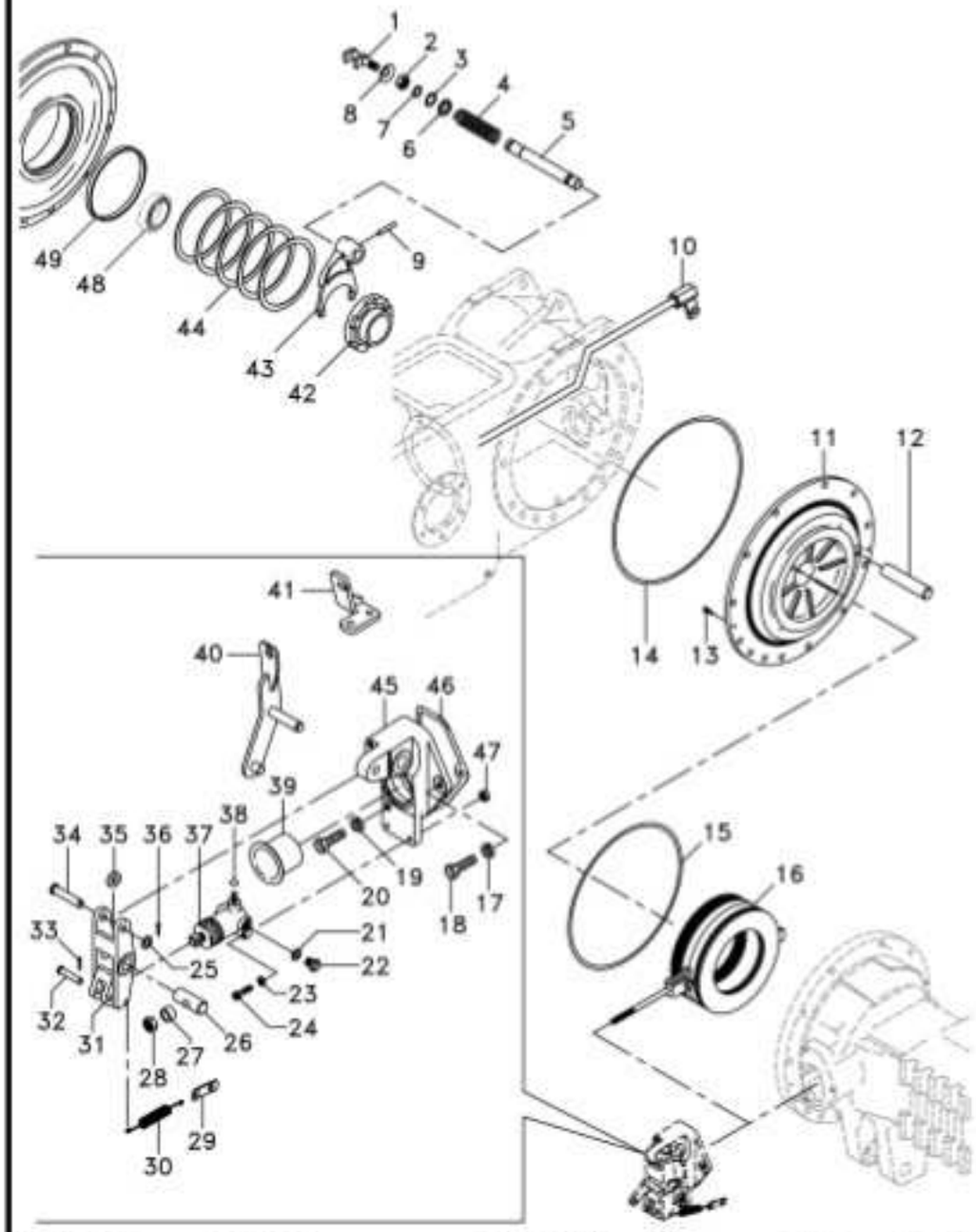

1	1865014M1		1	GARFO	FORK	HORQUILLA
2	353426X1		1	PORCA	NUT	TUERCA
3	358950X1		1	ANEL TRAVA	CIRCLIP	CIRCULITO
4	906808M1		1	MOLA	SPRING	RESORTE
5	1864763M1		1	EIXO	SHAFT	ARBOL
6	1864764M1		1	ARRUELA	WASHER	ARANDELA
7	851258M1		1	ANEL "O"	O RING	JUNTA TORICA
8	906811M1		1	PROTETOR	PROTECTOR	PROTECTOR
9	420407M1		1	PINO	PIN	PASADOR
10	6264729M91	▶	1	TUBO	PIPE	CANO
10	6264730M91	◀	1	TUBO	PIPE	CANO
11	071270P2	◀	1	PLACA	PLATE	PLATO
11	071269P2	▶	1	PLACA	PLATE	PLATO
12	1860956M1		2	EIXO	SHAFT	ARBOL
13	034013P1		4	PARAFUSO	BOLT	PERNO
14	1860838M2		2	ANEL "O"	O RING	JUNTA TORICA
15	1860838M2		2	ANEL "O"	O RING	JUNTA TORICA
16		30-405 No	2	CJ. FREIO	KIT, BRAKE	FRENOS JUEGO
17	353434X1		2	ARRUELA	WASHER	ARANDELA
18	354269X1		2	PARAFUSO	BOLT	PERNO
19	353434X1		4	ARRUELA	WASHER	ARANDELA
20	353897X1		2	PARAFUSO	BOLT	PERNO
21	1440993X1		2	ANEL	RING	ARO
22	021349P1	▶	2	BUJÃO	PLUG	TAPON
23	353441X1		4	ARRUELA	WASHER	ARANDELA
24	353508X1		4	PARAFUSO	BOLT	PERNO
25	353757X1		2	ARRUELA	WASHER	ARANDELA
26	020895P1		1	PINO	PIN	PASADOR
27	1865002M1		2	ESPAÇADOR	SPACER	PIEZA DISTANCIA
28	330797X1		2	PORCA	NUT	TUERCA
29	6264113M1		2	SUPORTE	BRACKET	SOPORTE
30	184171M1		2	MOLA	SPRING	RESORTE
31	6264112M1		2	ACIONADOR	DRIVE	TRASMISION
32	363284X1		2	PINO	PIN	PASADOR
33	354041X1		2	CUPILHA	COTTER PIN	PASADOR DOUBLE
34	021464P1		2	PINO	PIN	PASADOR
35	020894P1		2	ESPAÇADOR	SPACER	PIEZA DISTANCIA
36	354048X1		2	CUPILHA	COTTER PIN	PASADOR DOUBLE
37	020543T1		2	CILINDRO	CYLINDER	CILINDRO
38	023473P1		2	TAMPÃO	PAD	ALMOHADILLA
39	1860959M1		2	CAPA	CAP	TAPA
40	6270374M91	▶	1	ALAVANCA FREIO	BRAKE LEVER	PALANCA DE FRENO
40	6238645M91	◀	1	ALAVANCA FREIO	BRAKE LEVER	PALANCA DE FRENO
41	6275164M91	◀	1	SUPORTE	BRACKET	SOPORTE
41	339081X1		2	PARAFUSO	BOLT	PERNO
41	339025X1		2	ARRUELA	WASHER	ARANDELA
41	339400X1		2	PARAFUSO	BOLT	PERNO
41	339376X1		2	ARRUELA	WASHER	ARANDELA
42	897003M3		1	LUVA	SLEEVE	MANCHA
43	906807M1		1	GARFO	FORK	HORQUILLA

Redução Final Traseira Rear Final Drive Reduccion Final Trasera	Disco Cerâmico Ceramic Disk Disco Cerámico	30-385	4 Rodas Motrizes - Com Cabina 4 Wheels Drive - With Cab 4 Ruedas Motriz - Con Cabina

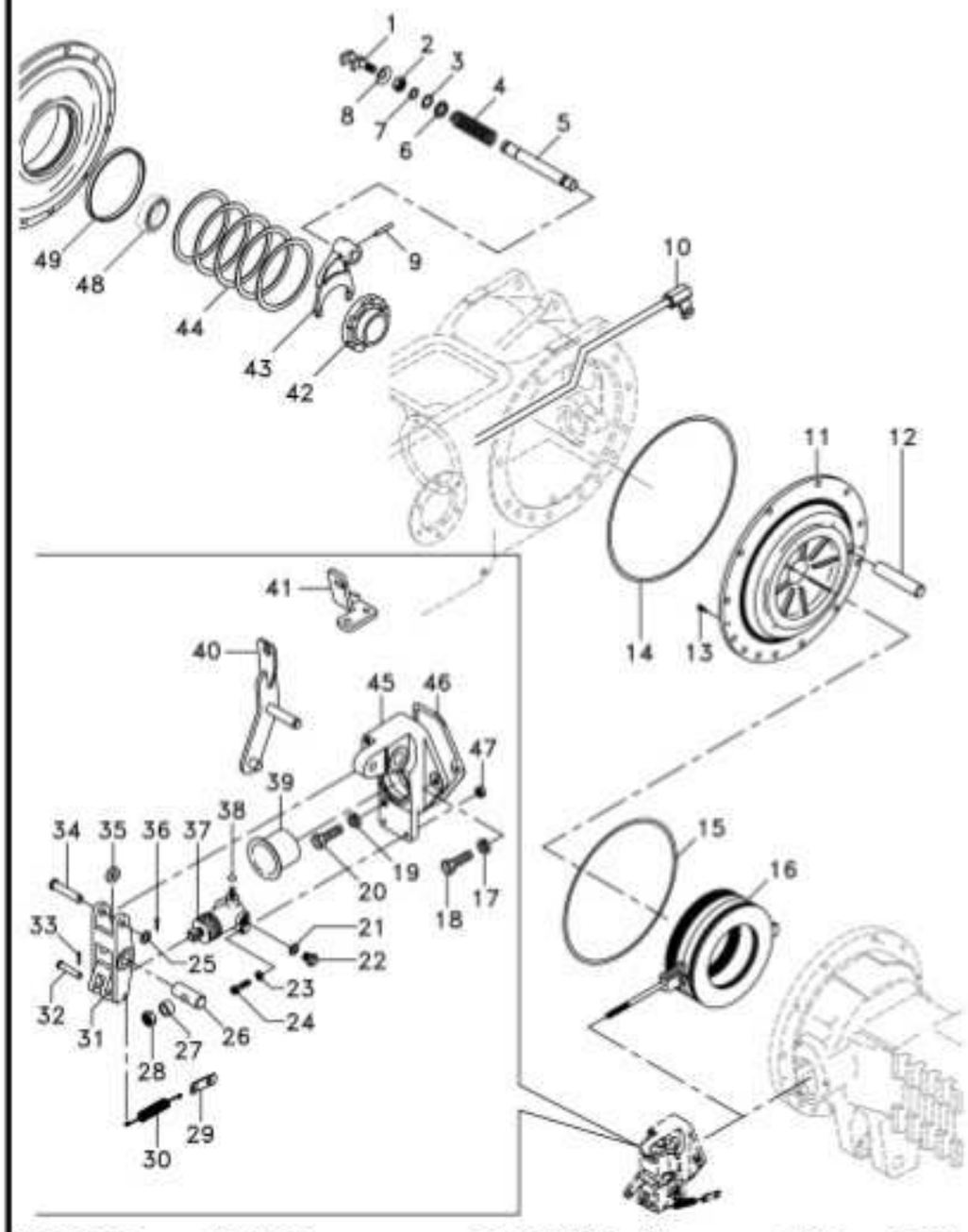

44	187689M1	⧗	0.73/0.78mm	x CALÇO	SHIM	CALCE
44	521401M1	⧗	0.60/0.66mm	x CALÇO	SHIM	CALCE
44	892170M1	⧗	1.24/1.29mm	x CALÇO	SHIM	CALCE
44	892171M1	⧗	1.11/1.16mm	x CALÇO	SHIM	CALCE
44	892172M1	⧗	0.99/1.04mm	x CALÇO	SHIM	CALCE
44	892173M1	⧗	0.86/0.91mm	x CALÇO	SHIM	CALCE
45	6274864M91	▶		1 SUPORTE	BRACKET	SOPORTE
45	6274865M91	◀		1 SUPORTE	BRACKET	SOPORTE
46	1860960M2			2 JUNTA	GASKET	EMPAQUETADURA
47	353918X1			4 PORCA	NUT	TUERCA
48	185775M1			1 CJ. ROLAMENTO	BEARING ASSY	RODAMIENTO RAD
49	072300P1			2 BUCHA	BUSH	CASQUILLO

Redução Final Traseira	Disco Cerâmico	30-390	4 Rodas Motrizes - Com Cabina
Rear Final Drive	Ceramic Disk		4 Wheels Drive - With Cab
Reduccion Final Trasera	Disco Cerámico		4 Ruedas Motriz - Con Cabina

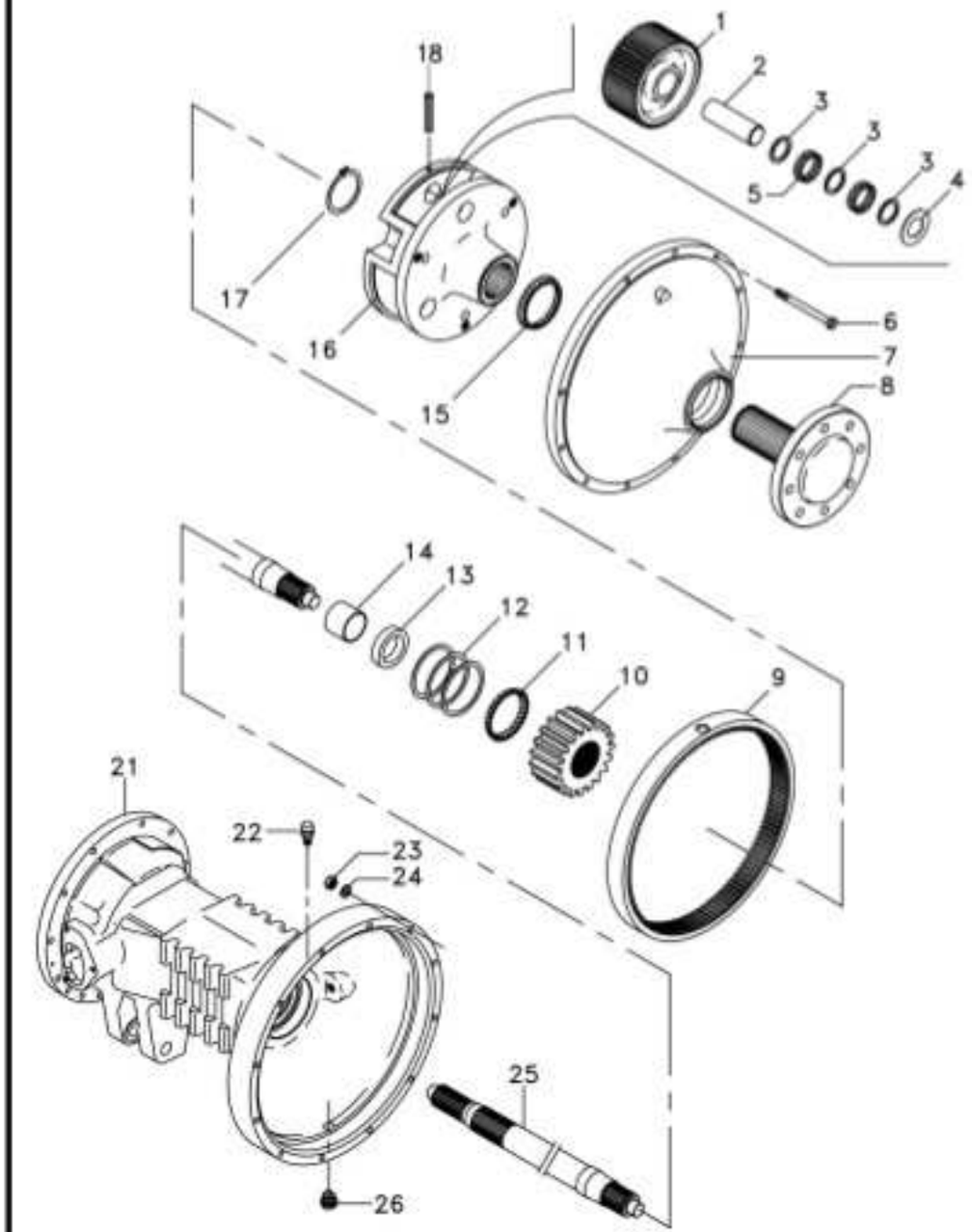

1	894769M1	12	6	ENGRENAGEM	GEAR	ENGRANAJE
2	1864869M1		6	EIXO	SHAFT	ARBOL
3	184196M1		6	ARRUELA	WASHER	ARANDELA
4	184441M1		8	ARRUELA	WASHER	ARANDELA
4	894867M1		4	ARRUELA	WASHER	ARANDELA
5	184742M1		348	ROLETE	ROLLER	RODILLO
6	361785X1		24	PARAFUSO	BOLT	PERNO
7	022356N1		2	CJ. TAMPA	KIT, COVER	JUEGO DE TAPA
8	6201007M91	30-395 No	2	CJ. EIXO	KIT, AXLE	JUEGO DE EJE
9	894772M2	45	2	COROA	ANNULAR GEAR	ENGRANAJE ANULAR
10	897005M1	21	2	ENGRENAGEM	GEAR	ENGRANAJE
11	894776M1		2	CAPA	CAP	TAPA
12	894757M1	0.05mm	2	CALÇO	SHIM	CALCE
12	894758M1	0.10mm	2	CALÇO	SHIM	CALCE
12	894759M1	0.15mm	2	CALÇO	SHIM	CALCE
13	1860954M1		2	RETENTOR	OIL SEAL	BUJE RETENACEITE
14			1	BUCHA	BUSH	CASQUILLO
15	831343M1		2	CJ. ROLAMENTO	BEARING ASSY	RODAMIENTO RAD
16	022516P3		2	PORTA ENGRENAGEM	CARRIER	PORTADOR
17	022351P1		2	ANEL TRAVA	CIRCLIP	CIRCULITO
18	371924X1		6	PINO	PIN	PASADOR
21	055999P2	◀	1	CARCAÇA DO EIXO	AXLE HOUSING	CAJA DEL EJE
21	3147504M2	▶	1	CARCAÇA DO EIXO	AXLE HOUSING	CAJA DEL EJE
22	182099M91		2	RESPIRO	BREATHER	RESPIRADERO
23	353426X1		24	PORCA	NUT	TUERCA
24	353432X1		24	ARRUELA	WASHER	ARANDELA
25	3585916M1		2	EIXO	SHAFT	ARBOL
26	2412X		2	BUJÃO	PLUG	TAPON

Semi-Árvore Shaft-Half Semieje	30-395	

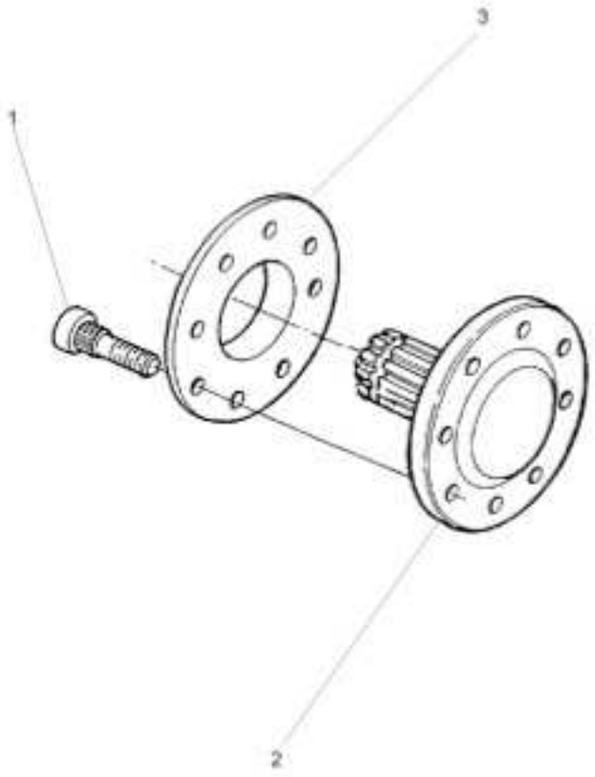

1	3412644M2	8 PARAFUSO	BOLT	PERNO
2	022414P3	1 SEMI EIXO	HALF AXLE	SEMIEJES
3	894756M1	1 ESPAÇADOR	SPACER	PIEZA DISTANCIA

Cj. Freio Brake Freno	30-400	2 Rodas Motrizes - Com Cabina 2 Wheels Drive - With Cab 2 Ruedas Motriz - Con Cabina

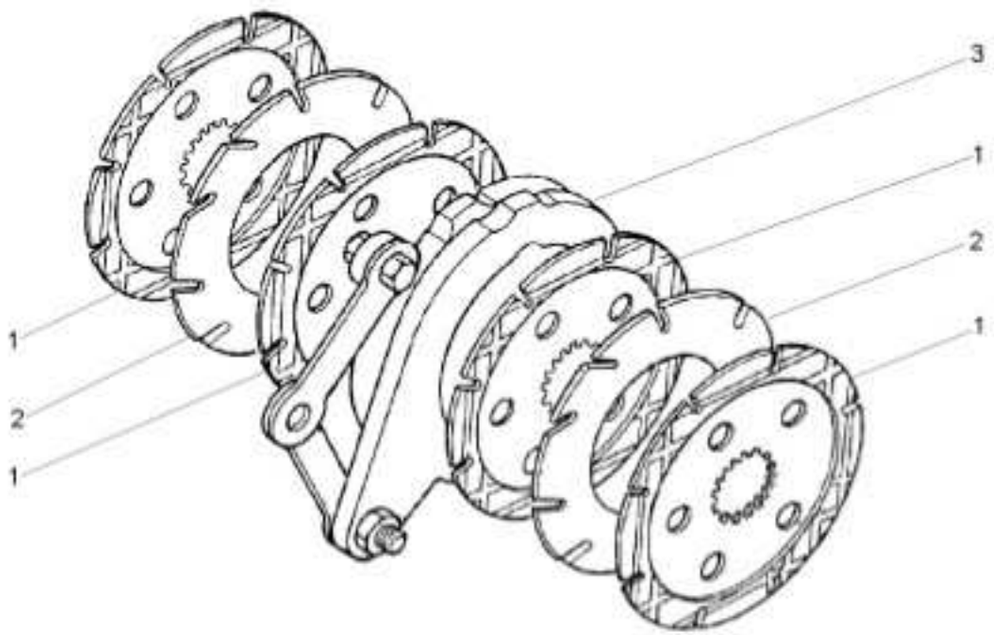

1	060429P2		8 DISCO	DISC	DISCO
2	035670T1		4 DISCO	DISC	DISCO
3	071437N1	30-440 No	2 CJ. DISCO	KIT, DISC	KIT, DISC

Cj. Freio Brake Freno	30-405	4 Rodas Motrizes - Com Cabina 4 Wheels Drive - With Cab 4 Ruedas Motriz - Con Cabina

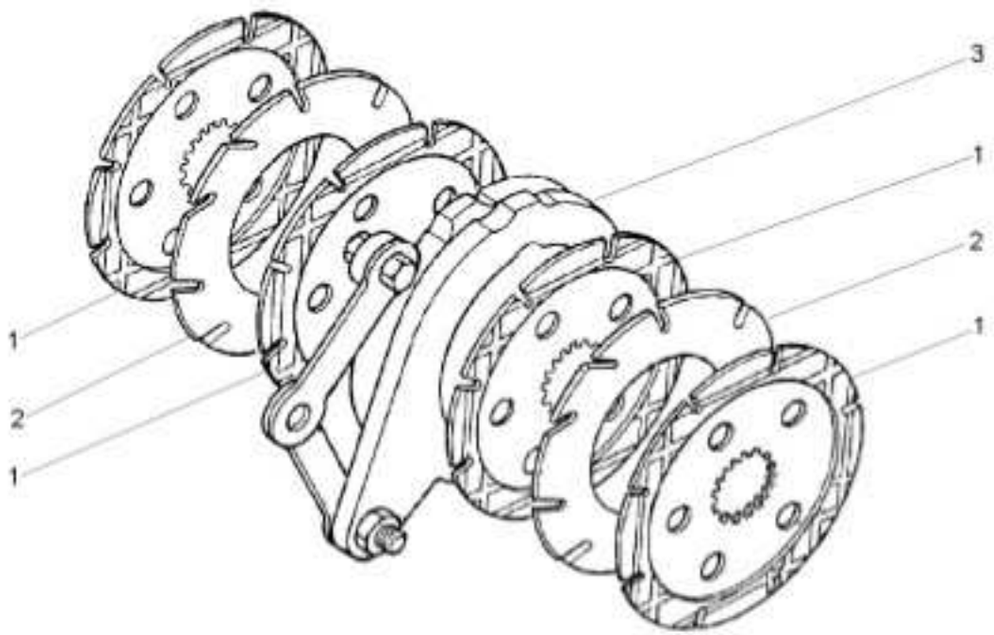

1	060429P2		8 DISCO	DISC	DISCO
2	035670T1		4 DISCO	DISC	DISCO
3	071437N1	30-440 No	2 CJ. DISCO	KIT, DISC	KIT, DISC

Cj. Freio Brake Freno	30-410	Tratores Com Plataforma Do Operador 2rm E 4rm Tração Central Tractors With Operator Plataform 2wd And 4wd Central Traction Tractores Con Plataforma Del Operador 2rm Y 4rm Tracción Central

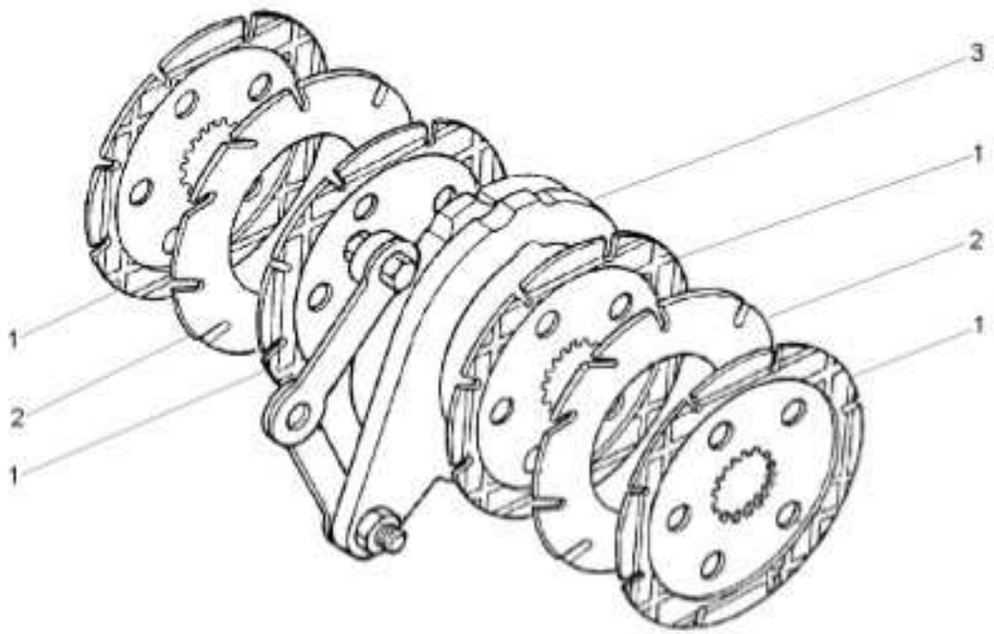

1	060429P2			8 DISCO	DISC	DISCO
2	035670T1			4 DISCO	DISC	DISCO
3	071437N1	👁	30-440 No	2 CJ. DISCO	KIT, DISC	KIT, DISC

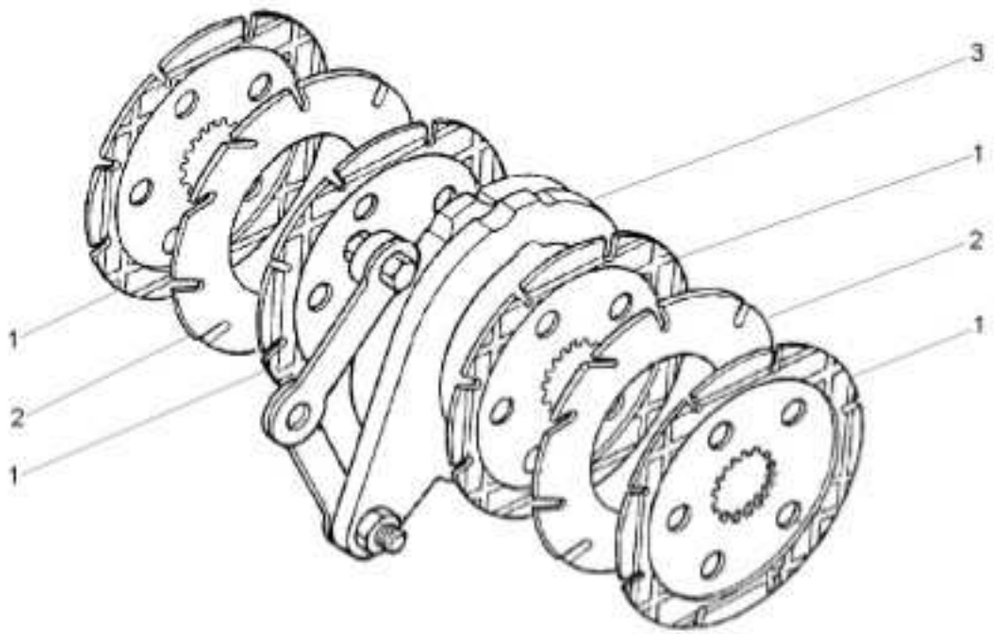

1	060429P2		8 DISCO	DISC	DISCO
2	035670T1		4 DISCO	DISC	DISCO
3	071437N1	30-440 No	2 CJ. DISCO	KIT, DISC	KIT, DISC

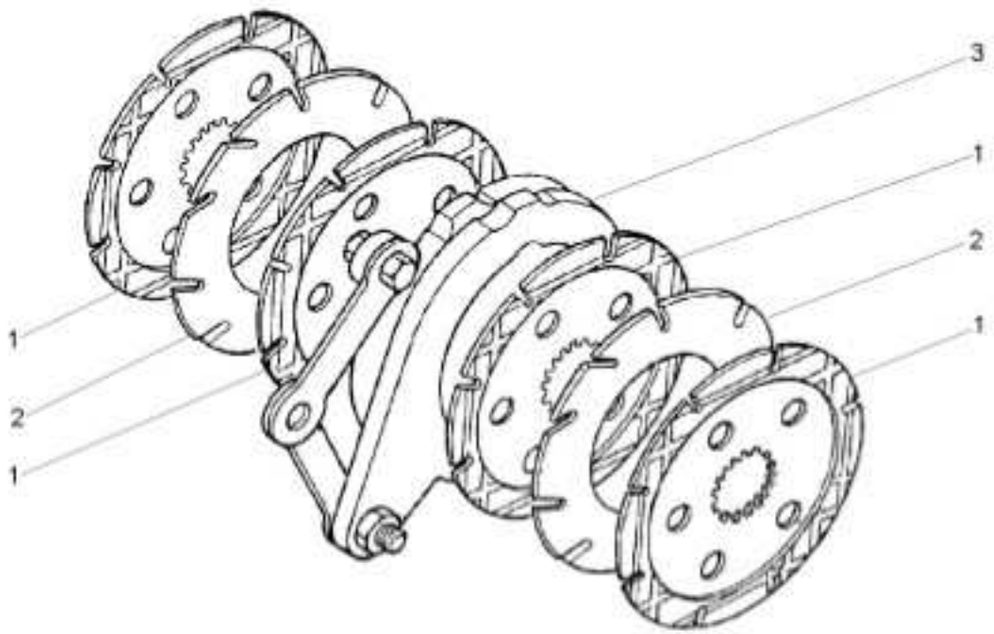

1	3823952M1		**8** DISCO	DISC	DISCO
2	3613538M2		**4** DISCO	DISC	DISCO
3	071437N1	30-440 No	**2** CJ. DISCO	KIT, DISC	KIT, DISC

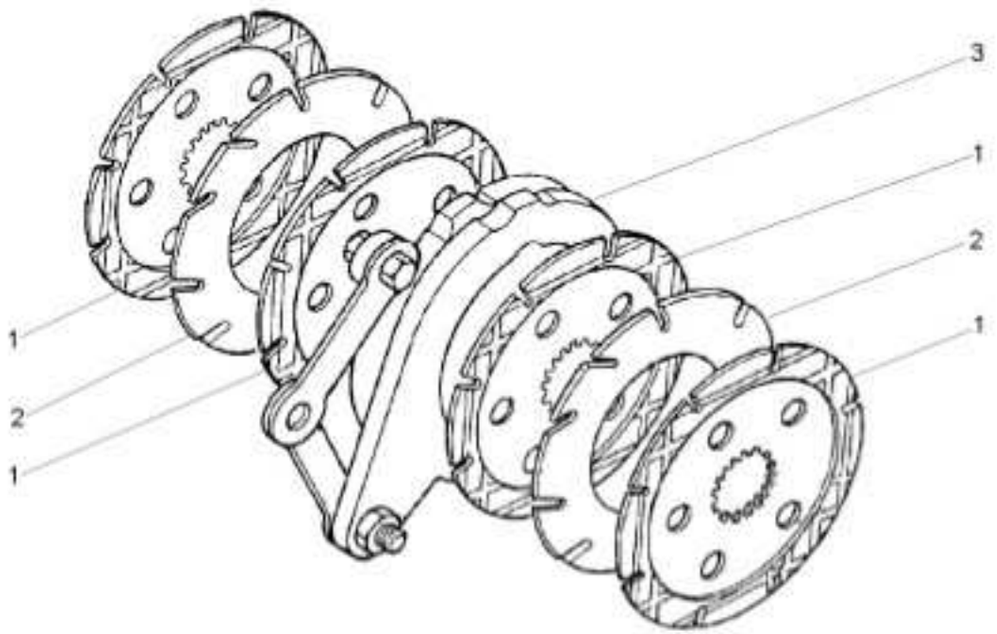

1	3823952M1		**8** DISCO	DISC	DISCO
2	3613538M2		**4** DISCO	DISC	DISCO
3	071437N1	30-440 No	**2** CJ. DISCO	KIT, DISC	KIT, DISC

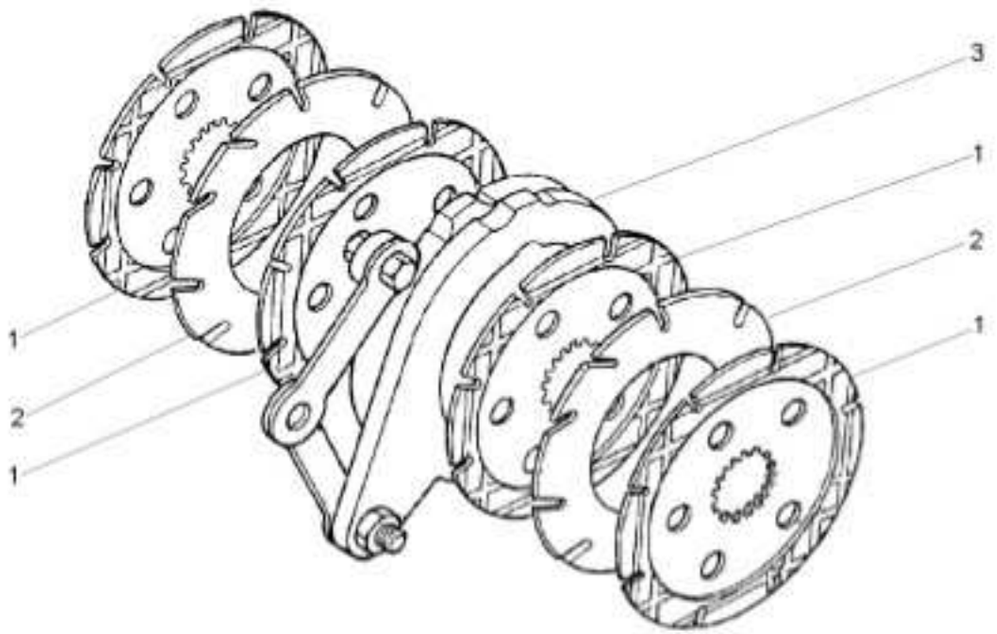

1	3823952M1		**8** DISCO	DISC	DISCO
2	3613538M2		**4** DISCO	DISC	DISCO
3	071437N1	30-440 No	**2** CJ. DISCO	KIT, DISC	KIT, DISC

Freio
Brake
Freno

30-435

4 Rodas Motrizes - Com Cabina
4 Wheels Drive - With Cab
4 Ruedas Motriz - Con Cabina

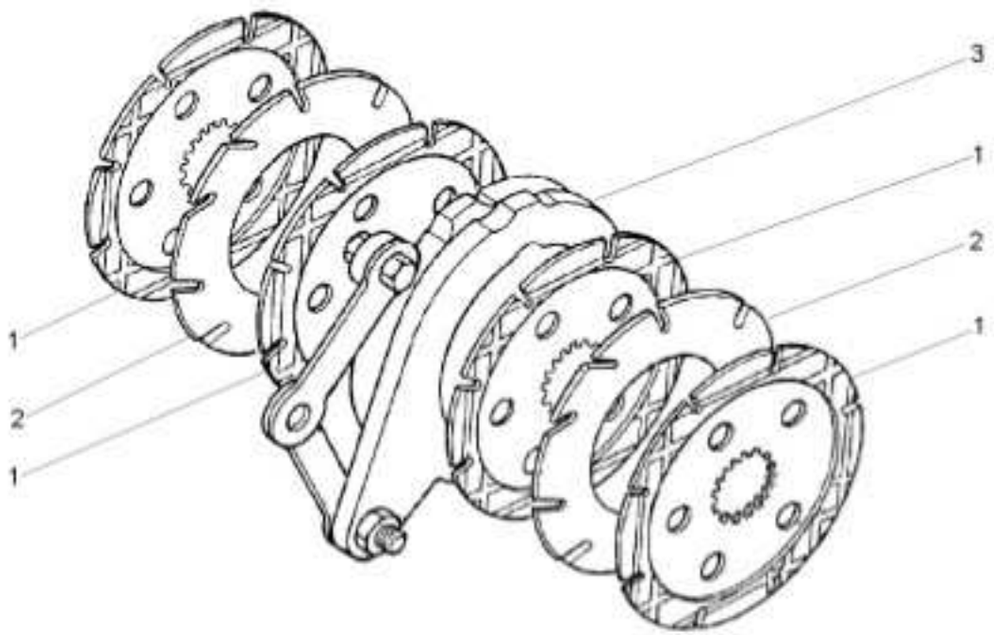

1	3823952M1		**8** DISCO	DISC	DISCO
2	3613538M2		**4** DISCO	DISC	DISCO
3	071437N1	30-440 No	**2** CJ. DISCO	KIT, DISC	KIT, DISC

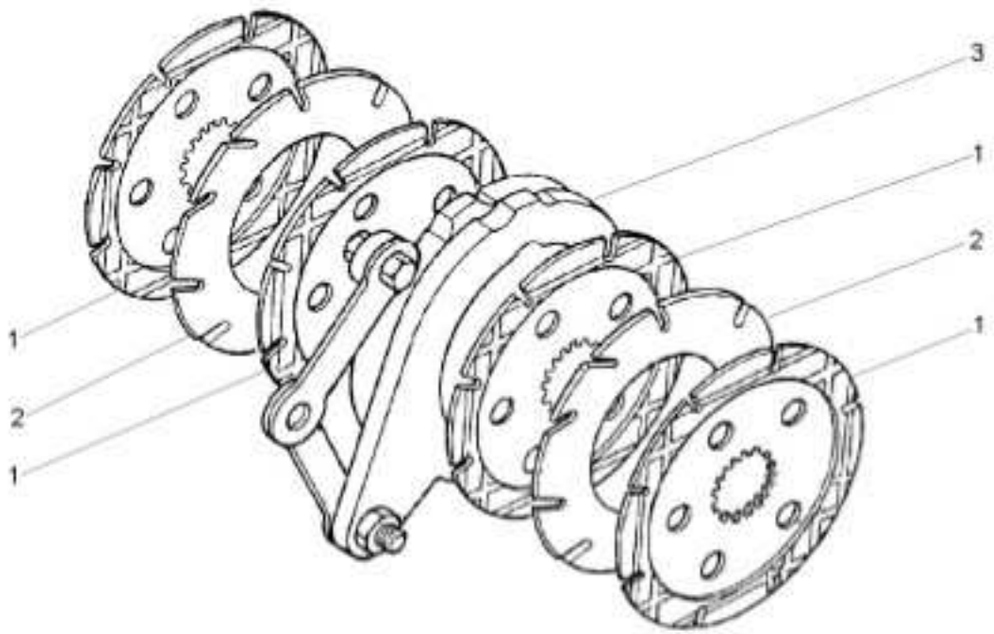

1	3823952M1		**8** DISCO	DISC	DISCO
2	3613538M2		**4** DISCO	DISC	DISCO
3	071437N1	30-440 No	**2** CJ. DISCO	KIT, DISC	KIT, DISC

Comando Do Freio
Brake Drive
Mando De Freno

30-440

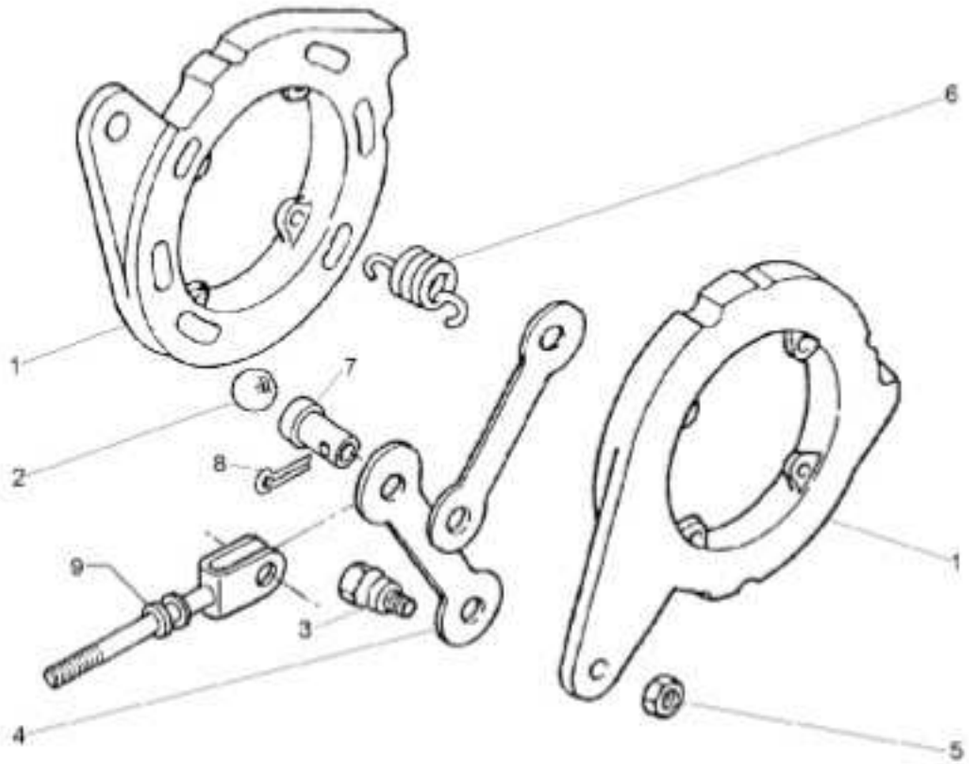

1	3148407M1		2 DISCO	DISC	DISCO
2	16779X		6 ESFERA	BALL	BOLA
3	1481654M1	1/2	2 PARAFUSO	BOLT	PERNO
4	1481653M1		2 BRAÇO	ARM	BRAZO
5	353438X1	1/2X20	2 PORCA	NUT	TUERCA
6	1853148M1		4 MOLA	SPRING	RESORTE
7	195348M1		1 PINO	PIN	PASADOR
8	354068X1		1 CONTRAPINO	DOWEL	CENTRAJE
9	020929S1		1 TIRANTE	ROD	VARILLA

Braços Hidráulicos	2500 Kgf
Hydraulic Arms	2500 Kgf
Brazos Hidráulicos	2500 Kgf

40-10

Hd Longo
Hd Long
Hd Largo

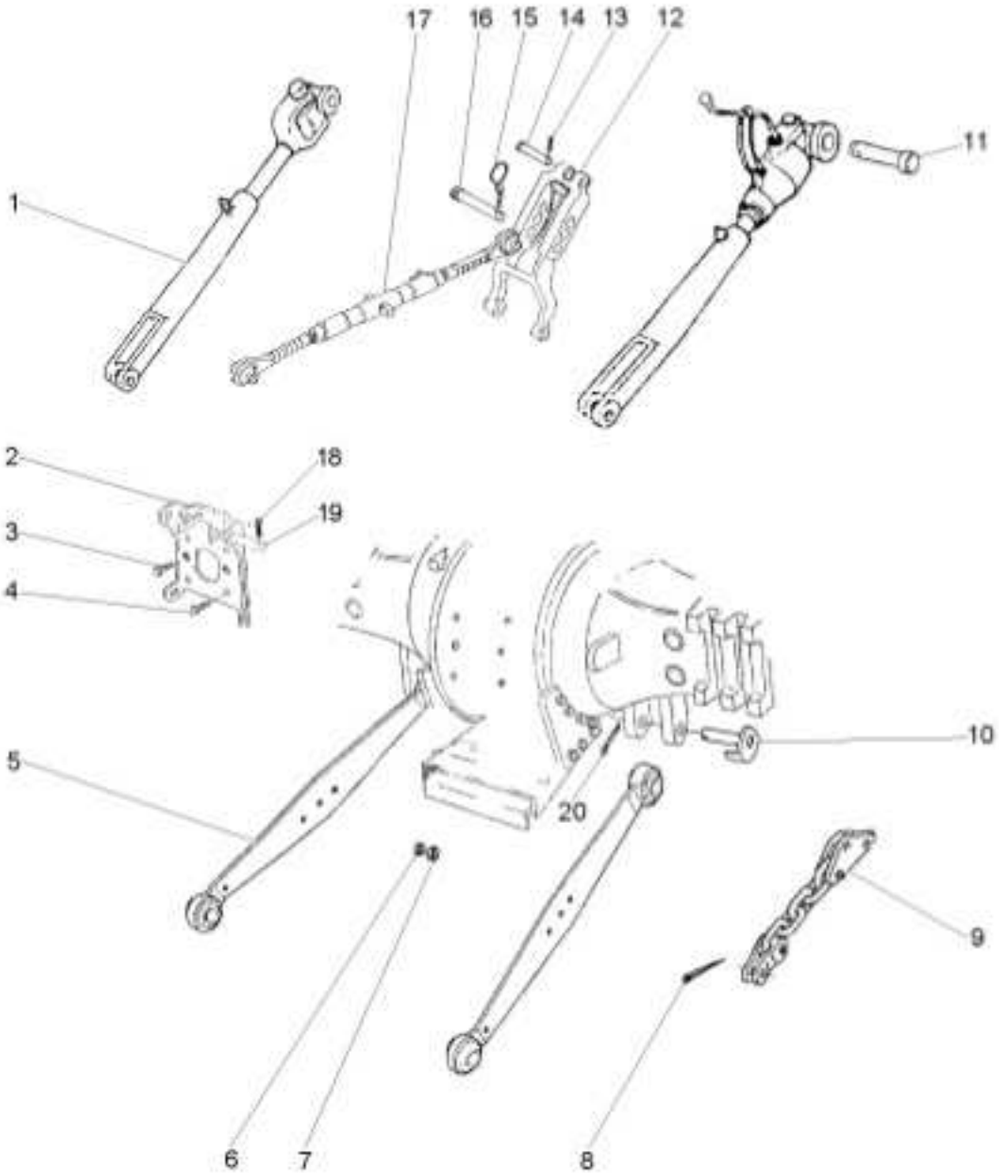

1	060679T1	1	40-35 No	2	CJ. BRAÇO	KIT, ARM	JUEGO DE BRAZO
2	059367S1	1		1	SUPORTE	BRACKET	SOPORTE
3	353699X1	1		2	PARAFUSO	BOLT	PERNO
4	354277X1	1		4	PARAFUSO	BOLT	PERNO
5	060683T1	1	▶	1	CJ. BRAÇO	KIT, ARM	JUEGO DE BRAZO
5	060682T1	1	◀	1	CJ. BRAÇO	KIT, ARM	JUEGO DE BRAZO
6	490481M1	1	3/4X16	2	PARAFUSO	BOLT	PERNO
7	353435X1	1	3/4X16	2	PORCA	NUT	TUERCA
8	354068X1	1		2	CONTRAPINO	DOWEL	CENTRAJE
9	1865239M91	1		2	CJ. CORRENTE	KIT, CHAIN	CADENA JUEGO
10	1482934M92	1		2	PINO	PIN	PASADOR
11	893568M1	1		2	PINO	PIN	PASADOR
12	1863393M93	1	40-40 No	1	VIGA	BEAM	VIGA
13	354068X1	1		1	CONTRAPINO	DOWEL	CENTRAJE
14	893567M1	1		1	PINO	PIN	PASADOR
15	810285M92	1		1	PINO	PIN	PASADOR
16	035777P1	1		1	PINO	PIN	PASADOR
17	1660050M95	1	Undef Ref	1	CJ. BRAÇO	KIT, ARM	JUEGO DE BRAZO
18	354089X1	1		2	CUPILHA	COTTER PIN	PASADOR DOUBLE
19	1481712M1	1		2	PINO	PIN	PASADOR
20	354092X1	1		2	CUPILHA	COTTER PIN	PASADOR DOUBLE

Braços Hidráulicos Hydraulic Arms Brazos Hidráulicos	40-15	Hd Curto Hd Short Hd Corto

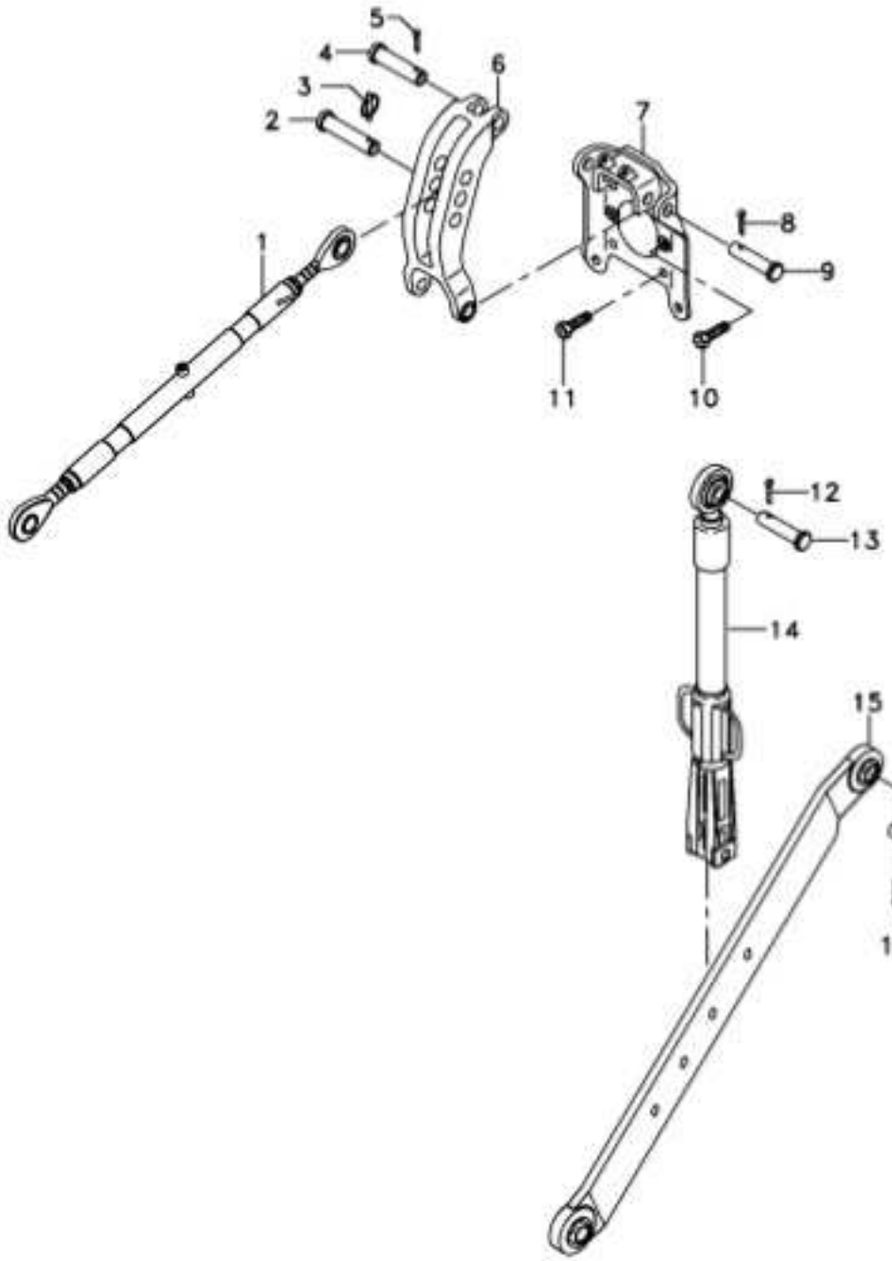

1	1660050M95	⊕	Undef Ref	1	CJ. BRAÇO	KIT, ARM	JUEGO DE BRAZO
2	035777P1			1	PINO	PIN	PASADOR
3	810285M92			1	PINO	PIN	PASADOR
4	893567M1			1	PINO	PIN	PASADOR
5	354068X1			1	CONTRAPINO	DOWEL	CENTRAJE
6	1863393M93	⊕	40-40 No	1	VIGA	BEAM	VIGA
7	059367S1			1	SUPORTE	BRACKET	SOPORTE
8	354089X1			2	CUPILHA	COTTER PIN	PASADOR DOUBLE
9	1481712M1			2	PINO	PIN	PASADOR
10	353699X1			2	PARAFUSO	BOLT	PERNO
11	354277X1			4	PARAFUSO	BOLT	PERNO
12	354068X1			2	CONTRAPINO	DOWEL	CENTRAJE
13	893568M1			2	PINO	PIN	PASADOR
14	060679T1	⊕	40-35 No	2	CJ. BRAÇO	KIT, ARM	JUEGO DE BRAZO
15	6214971M91	◀		1	BRAÇO	ARM	BRAZO
15	6214972M91	▶		1	BRAÇO	ARM	BRAZO
16	1482934M92			2	PINO	PIN	PASADOR
17	354092X1			2	CUPILHA	COTTER PIN	PASADOR DOUBLE

Braços Hidráulicos
Lift Arm And Linkage
Brazo Elevador Y Enganches

40-20

Hd Longo
Hd Long
Hd Largo

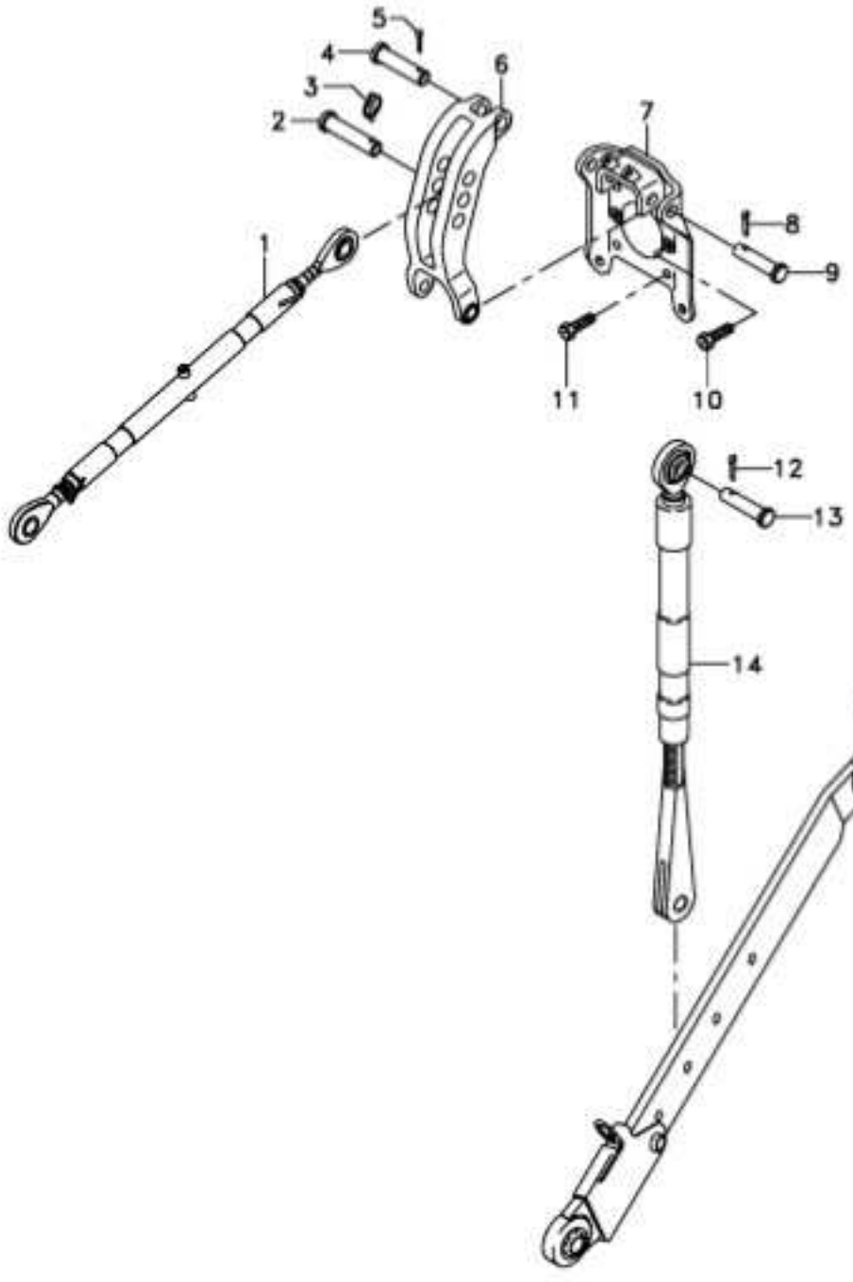

1	1660050M95	Undef Ref	1	CJ. BRAÇO	KIT, ARM	JUEGO DE BRAZO
2	035777P1		1	PINO	PIN	PASADOR
3	810285M92		1	PINO	PIN	PASADOR
4	893567M1		1	PINO	PIN	PASADOR
5	354068X1		1	CONTRAPINO	DOWEL	CENTRAJE
6	1863393M93	40-40 No	1	VIGA	BEAM	VIGA
7	059367S1		1	SUPORTE	BRACKET	SOPORTE
8	354089X1		2	CUPILHA	COTTER PIN	PASADOR DOUBLE
9	1481712M1		2	PINO	PIN	PASADOR
10	353699X1		2	PARAFUSO	BOLT	PERNO
11	354277X1		4	PARAFUSO	BOLT	PERNO
12	354068X1		2	CONTRAPINO	DOWEL	CENTRAJE
13	893568M1		2	PINO	PIN	PASADOR
14	060679T1	40-35 No	2	CJ. BRAÇO	KIT, ARM	JUEGO DE BRAZO
15	6216575M92	◀ 40-60 No	1	BARRA	BAR	BARRA
15	6216576M92	▶ 40-60 No	1	BARRA	BAR	BARRA
16	1482934M92		2	PINO	PIN	PASADOR
17	354092X1		2	CUPILHA	COTTER PIN	PASADOR DOUBLE

Braços Hidráulicos
Lift Arm And Linkage
Brazo Elevador Y Enganches

40-25

Hd Curto
Hd Short
Hd Corto

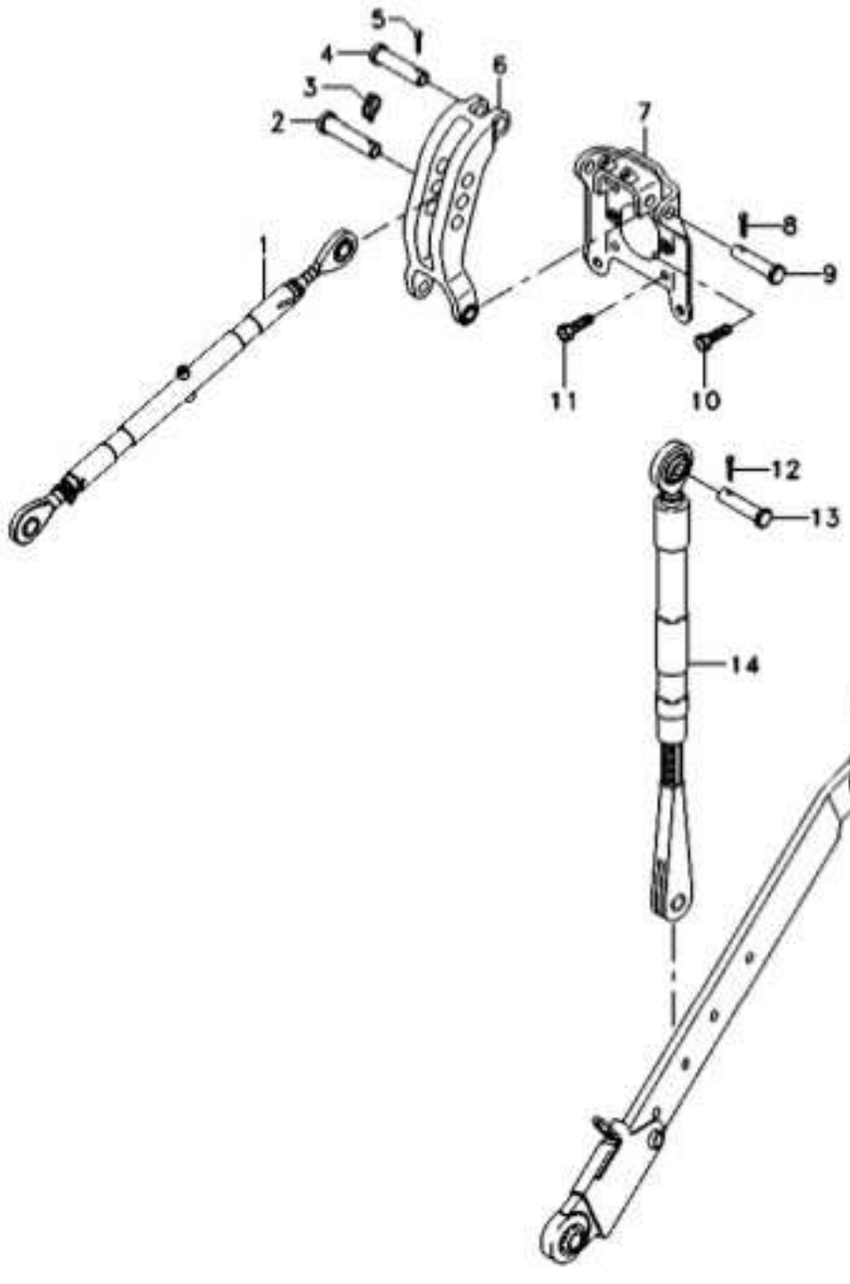

1	3147681M91	40-45 No	1 CJ. BRAÇO	KIT, ARM	JUEGO DE BRAZO
2	035777P1		1 PINO	PIN	PASADOR
3	810285M92		1 PINO	PIN	PASADOR
4	893567M1		1 PINO	PIN	PASADOR
5	354068X1		1 CONTRAPINO	DOWEL	CENTRAJE
6	1863393M93	40-40 No	1 VIGA	BEAM	VIGA
7	059367S1		1 SUPORTE	BRACKET	SOPORTE
8	354089X1		2 CUPILHA	COTTER PIN	PASADOR DOUBLE
9	1481712M1		2 PINO	PIN	PASADOR
10	353699X1		2 PARAFUSO	BOLT	PERNO
11	354277X1		4 PARAFUSO	BOLT	PERNO
12	354068X1		2 CONTRAPINO	DOWEL	CENTRAJE
13	893568M1		2 PINO	PIN	PASADOR
14	060679T1	40-35 No	2 CJ. BRAÇO	KIT, ARM	JUEGO DE BRAZO
15	6216577M92	◀ 40-55 No	1 BARRA	BAR	BARRA
15	6216578M92	▶ 40-55 No	1 BARRA	BAR	BARRA
16	1482939M91		2 PINO	PIN	PASADOR
17	354092X1		2 CUPILHA	COTTER PIN	PASADOR DOUBLE

Braço Do Terceiro Ponto Arm Rest Brazo De Apoyo	40-30	

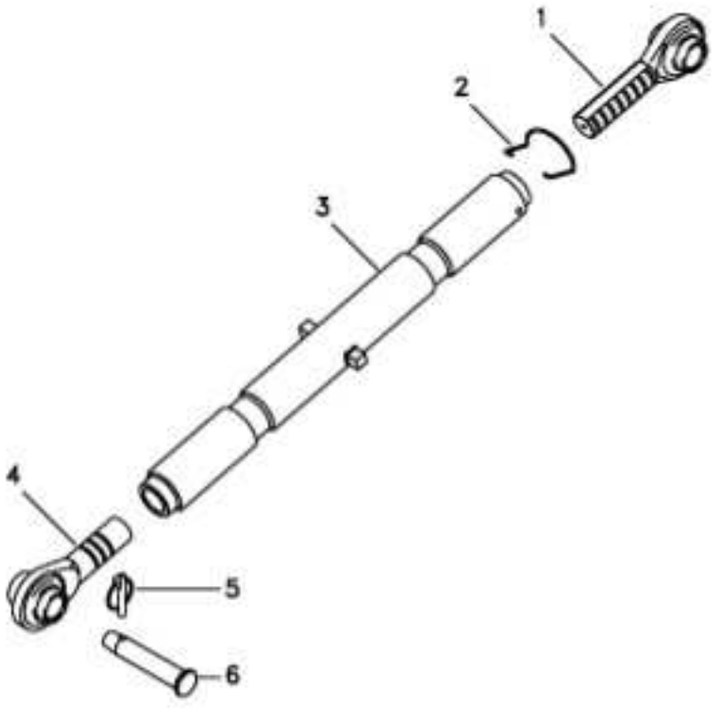

1	1660055M92	1 TERMINAL	END	EXTREMO
2	6282182M1	1 MOLA	SPRING	RESORTE
3	1660051M93	1 TUBO	PIPE	CANO
4	1660053M92	1 TERMINAL	END	EXTREMO
5	810285M92	1 PINO	PIN	PASADOR
6	035777P1	1 PINO	PIN	PASADOR

Braço Nivelador
Levelling Arm
Brazo Nivelación

40-35

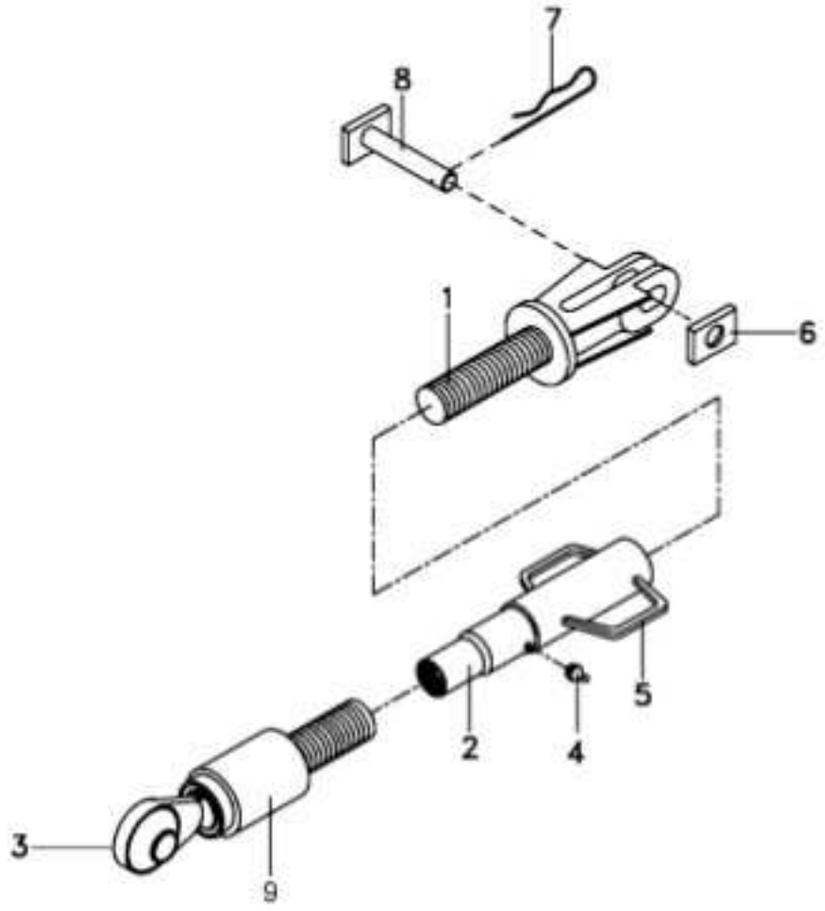

1	060688R1	1 GARFO	FORK	HORQUILLA
2	060706R1	1 TUBO	PIPE	CANO
3	055511R1	1 TERMINAL	END	EXTREMO
4	055513R1	1 GRAXEIRA	GREASER	ENGRASADOR
5	055514R1	1 TUBO	PIPE	CANO
6	060666R1	1 GUIA	GUIDE	GUIA
7	056632R1	1 GRAMPO	CRAMP	PASADOR
8	060661R1	1 PINO	PIN	PASADOR
9	055532R1	1 PROTETOR	PROTECTOR	PROTECTOR

Viga Beam Viga	40-40	

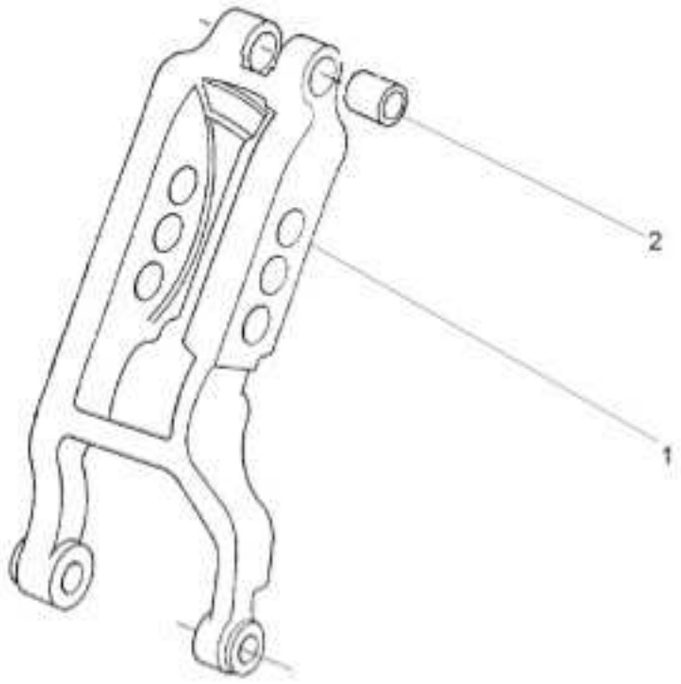

1	1863391M3	**1** VIGA	BEAM	VIGA
2	1860913M1	**2** BUCHA	BUSH	CASQUILLO

Braço Do Terceiro Ponto Arm Rest Brazo De Apoyo	40-45	

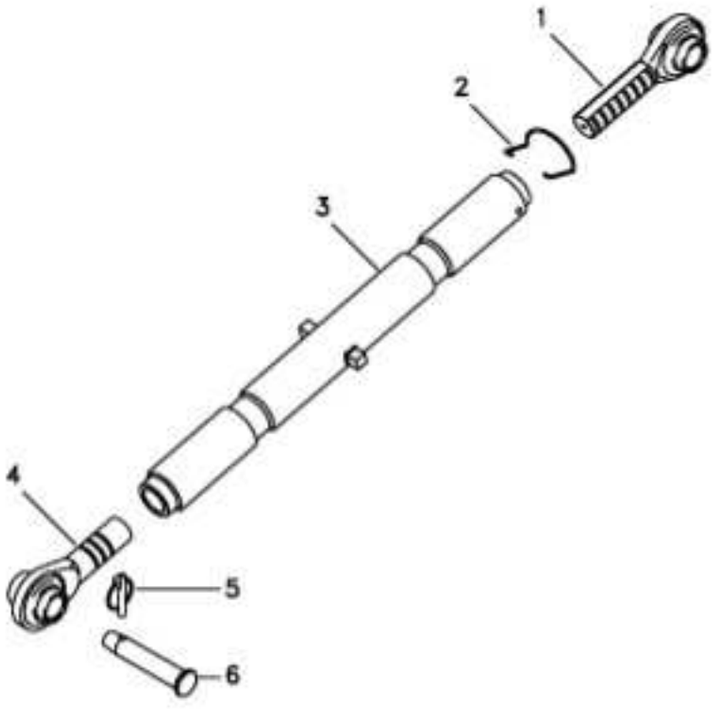

1	3147676M91	1 TERMINAL	END	EXTREMO
2	183614M2	1 MOLA	SPRING	RESORTE
3	3147678M91	1 TUBO	TUBE	TUBO
4	3147669M91	1 TERMINAL	END	EXTREMO
5	810285M92	1 PINO	PIN	PASADOR
6	035777P1	1 PINO	PIN	PASADOR

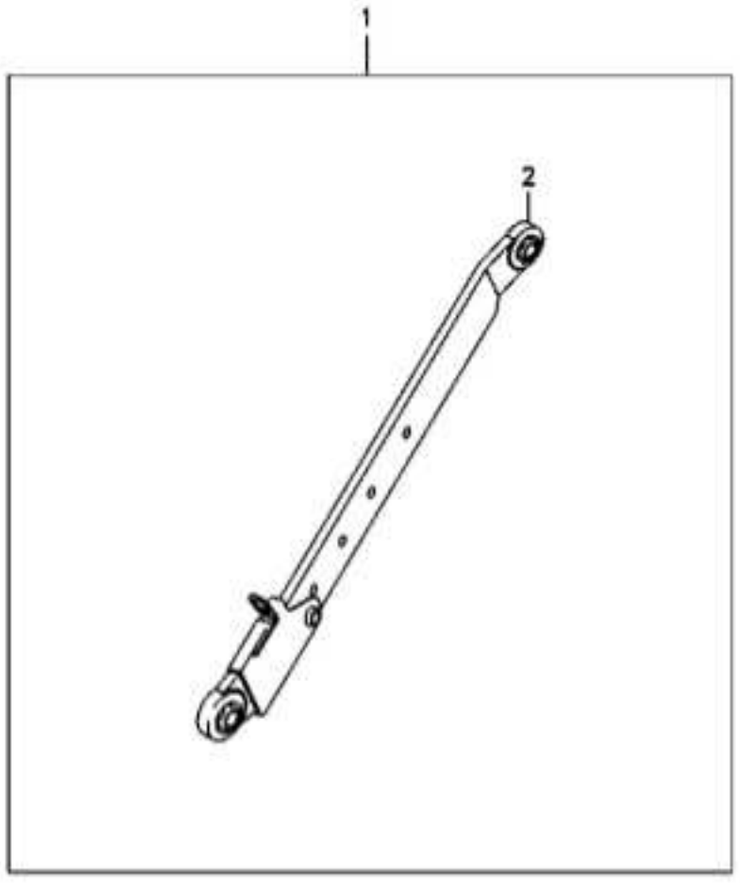

1	T0225074		1 CJ. BRAÇO	KIT, ARM	JUEGO DE BRAZO
2	6216577M92	◀	1 BARRA	BAR	BARRA
		40-55 No			
2	6216578M92	▶	1 BARRA	BAR	BARRA
		40-55 No			

Cj. Braço Arm Brazo	40-55	

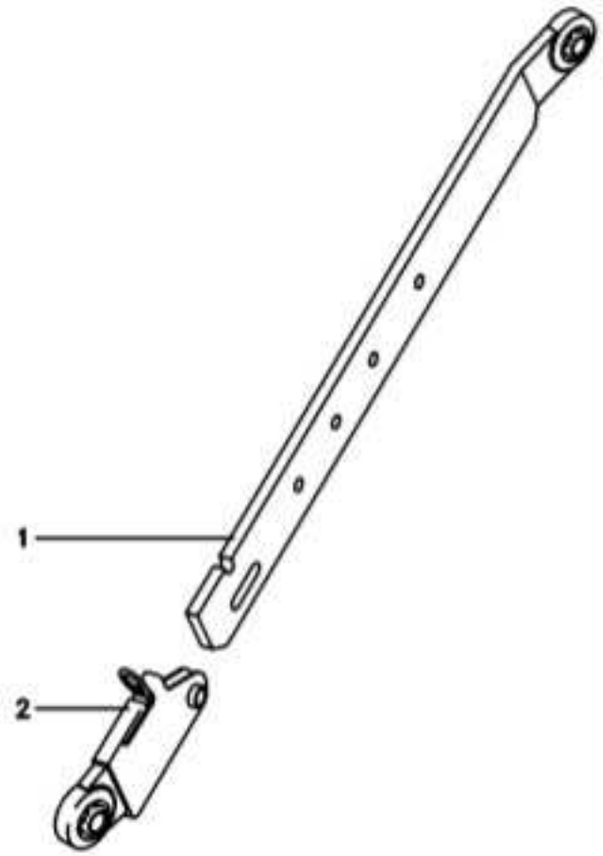

1	6216560M91	▶		1 BARRA	BAR	BARRA
1	6216559M91	◀		1 BARRA	BAR	BARRA
2	6216564M92	▶		1 PONTEIRA	TOGGLE	TENSOR
			40-65 No			
2	6216563M92	◀		1 PONTEIRA	TOGGLE	TENSOR
			40-65 No			

Cj. Braço Arm Brazo	40-60	

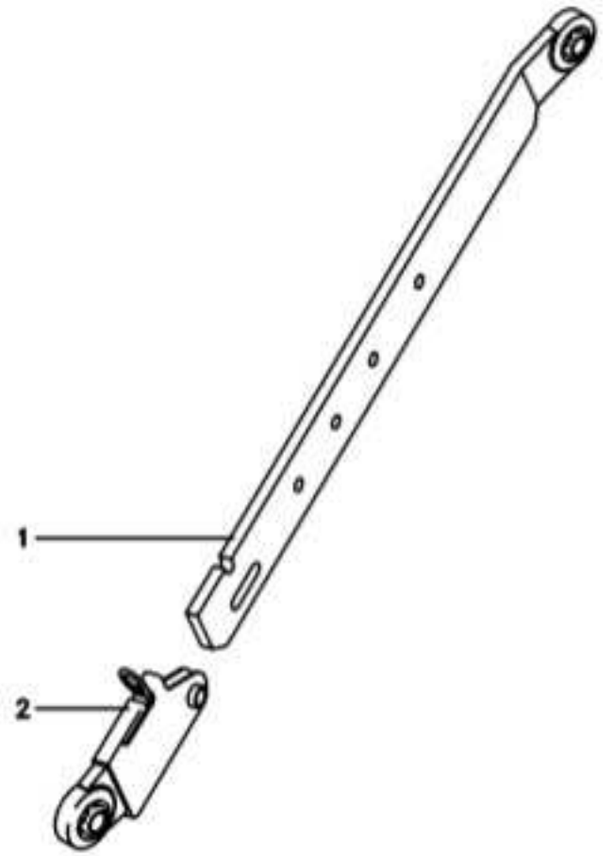

1	6216573M91	▶	1 BARRA	BAR	BARRA
1	6216572M91	◀	1 BARRA	BAR	BARRA
2	6216564M92	▶	1 PONTEIRA	TOGGLE	TENSOR
		40-65 No			
2	6216563M92	◀	1 PONTEIRA	TOGGLE	TENSOR
		40-65 No			

Terminal Da Barra Bar Terminal Terminal De La Barra	40-65	

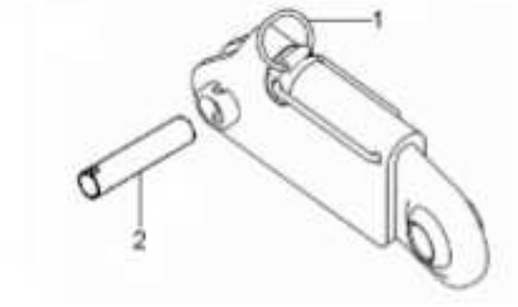

1	6224147M92	1 TRAVA	LOCK	RETENEDOR
2	6224146M1	1 ARTICULAÇÃO	KNUCKLE	CHARNELA

Estabilizador
Stabiliser
Estabilizador

40-70

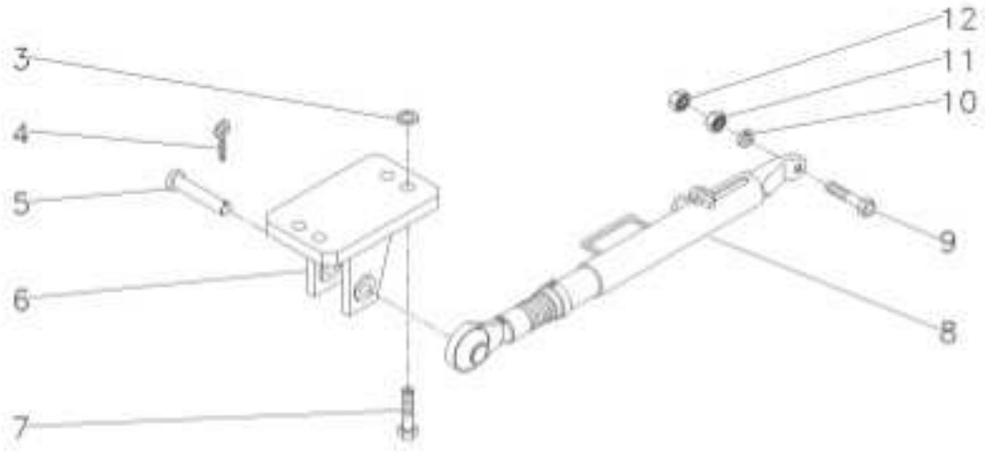

3	353775X1		4	ARRUELA	WASHER	ARANDELA
4	354068X1		2	CONTRAPINO	DOWEL	CENTRAJE
5	037549P3		2	PINO	PIN	PASADOR
6	045108S2	◀	1	CJ.ESTABILIZADOR	KIT, STABILIZER	ESTABILIZAD JUEG
6	045110S2	▶	1	CJ.ESTABILIZADOR	KIT, STABILIZER	ESTABILIZAD JUEG
7	368547X1		4	PARAFUSO	BOLT	PERNO
8	6232224M91	40-80 No	2	CJ.ESTABILIZADOR	KIT, STABILIZER	ESTABILIZAD JUEG
9	353934X1		2	PARAFUSO	BOLT	PERNO
11	353435X1		2	PORCA	NUT	TUERCA
12	353436X1		2	PORCA	NUT	TUERCA

Estabilizador Telescópico
Telescopic Stabiliser
Estabilizador Telescópico

40-75

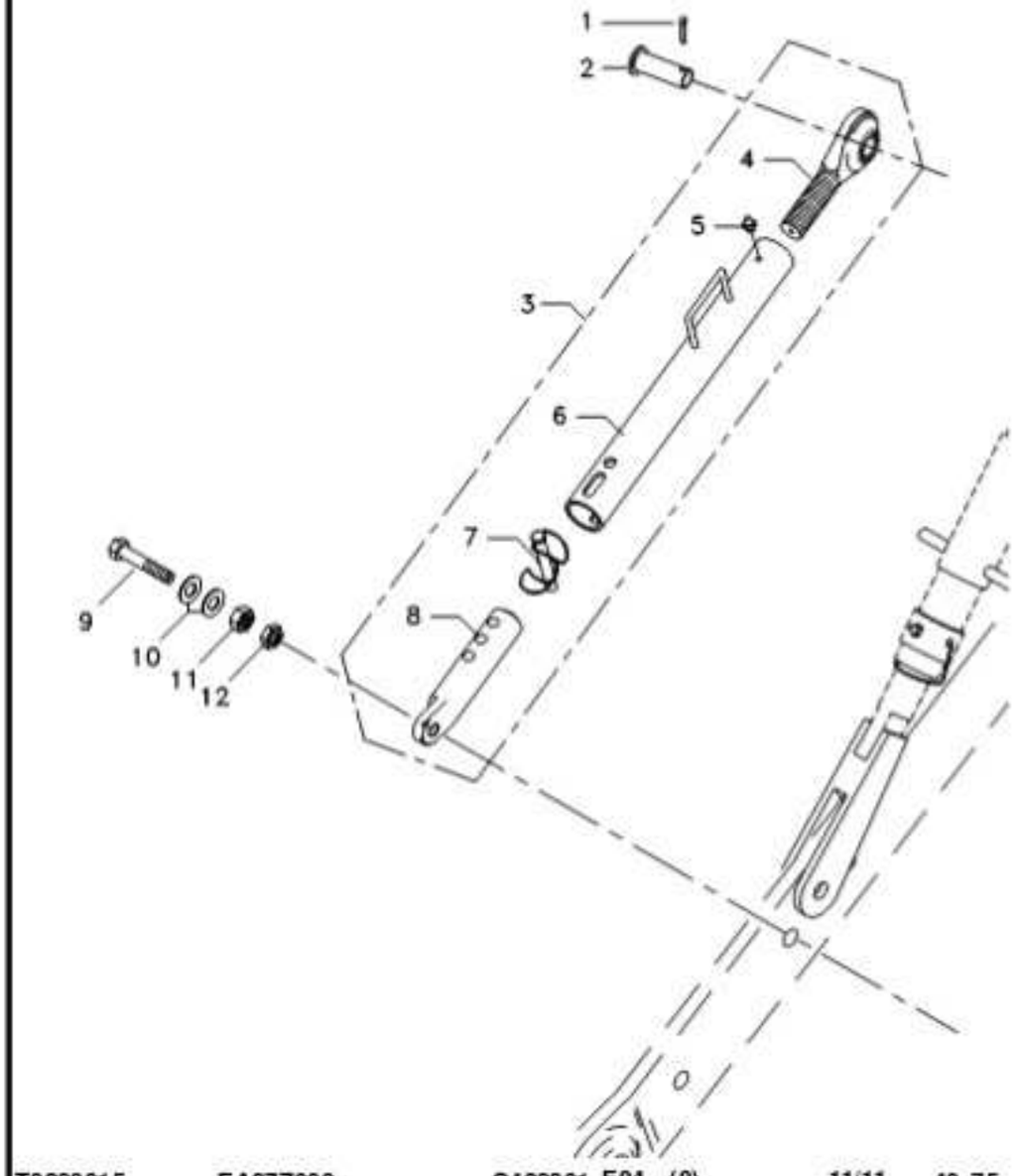

1	354068X1		2	CONTRAPINO	DOWEL	CENTRAJE
2	037549P1		2	PINO	PIN	PASADOR
3	6232224M91	40-80 No	2	CJ.ESTABILIZADOR	KIT, STABILIZER	ESTABILIZAD JUEG
4	037682R1		1	TERMINAL	END	EXTREMO
5	13811X		1	GRAXEIRA	GREASER	ENGRASADOR
6	055510R1		1	TUBO	PIPE	CANO
7	037676R1		1	PINO	PIN	PASADOR
8	039057R1		1	TERMINAL	END	EXTREMO
9	354575X1		2	PARAFUSO	BOLT	PERNO
10	353775X1		4	ARRUELA	WASHER	ARANDELA
11	353435X1		2	PORCA	NUT	TUERCA
12	353436X1		2	PORCA	NUT	TUERCA

Estabilizador Telescópico Telescopic Stabiliser Estabilizador Telescópico	40-80	

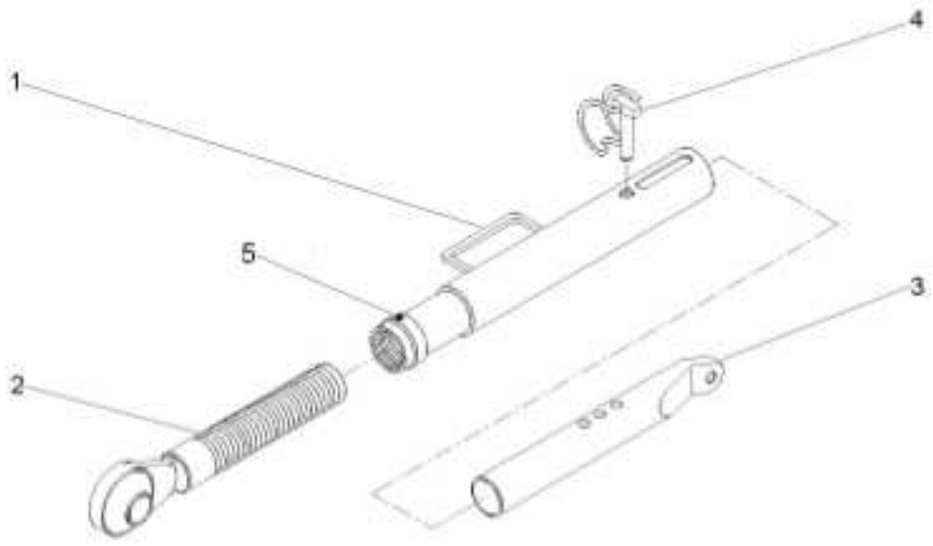

1	055510R1	1 TUBO	PIPE	CANO
2	037682R1	1 TERMINAL	END	EXTREMO
3	6232225M91	1 TERMINAL	END	EXTREMO
4	037676R1	1 PINO	PIN	PASADOR
5	13811X	1 GRAXEIRA	GREASER	ENGRASADOR

Barra De Tração	Standard	40-85
Drawbar	Standard	
Barra De Tiro	Standard	

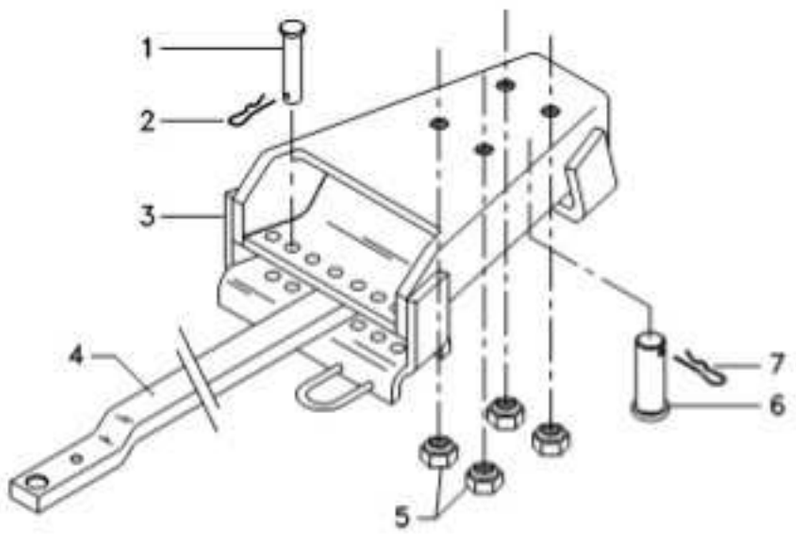

1	376398X1			
2	195414M1	2	PINO	PIN	PASADOR
3	062223S1	2	GRAMPO	CRAMP	PASADOR
4	1484981M2	1	SUPORTE	BRACKET	SOPORTE
5	909718M1	1	BARRA	BAR	BARRA
6	184632M91	4	PORCA	NUT	TUERCA
7	195708M1	1	PINO	PIN	PASADOR
		1	GRAMPO	CRAMP	PASADOR

Barra De Tração Drawbar Barra De Tiro	40-90	Hd Hd Hd

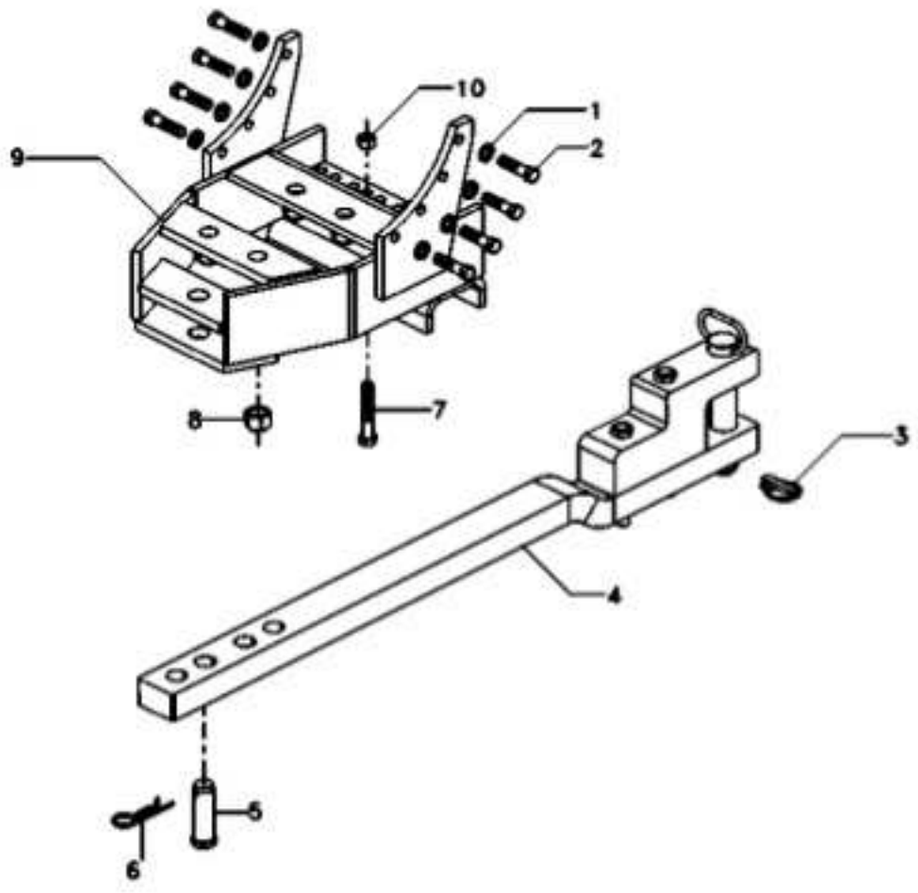

1	353439X1			8	ARRUELA	WASHER	ARANDELA
2	354651X1			8	PARAFUSO	SCREW	TORNILLO
3	810285M92			1	PINO	PIN	PASADOR
4	6208691M91		40-95 No	1	BARRA DE TRAÇÃO	DRAWBAR	BARRA DE TIRO
5	489785M2			1	PINO	PIN	PASADOR
6	195708M1			1	GRAMPO	CRAMP	PASADOR
7	354655X1			2	PARAFUSO	SCREW	TORNILLO
8	909718M1			4	PORCA	NUT	TUERCA
9	073481S1			1	SUPORTE	BRACKET	SOPORTE
10	375098X1			2	PORCA	NUT	TUERCA

Barra De Tração
Drawbar
Barra De Tiro

40-95

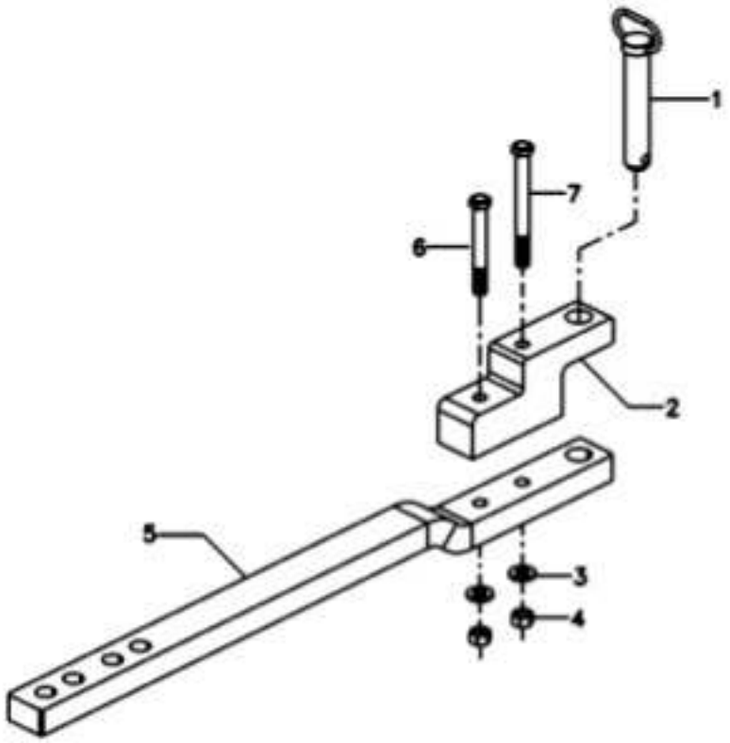

1	6208690M91	**1** PINO	PIN	PASADOR
2	6208686M1	**1** SUPORTE	BRACKET	SOPORTE
3	3585377M1	**2** ARRUELA	WASHER	ARANDELA
4	368123X1	**2** PORCA	NUT	TUERCA
5	6208688M1	**1** BARRA DE TRAÇÃO	DRAWBAR	BARRA DE TIRO
6	080241H1	**1** PARAFUSO	BOLT	PERNO
7	080240H1	**1** PARAFUSO	BOLT	PERNO

Suporte Da Barra De Tração
Drawbar Bracket
Soporte Del Barra Tiro

40-100

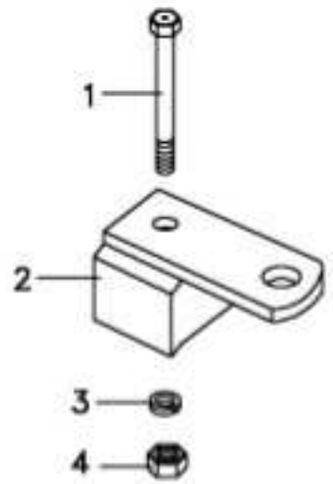

1	080240M1	5/8X18X6.1/2	1 PARAFUSO	BOLT	PERNO
2	027994S1		1 SUPORTE	BRACKET	SOPORTE
3	3585377M1	33,5X17,0X3,75	1 ARRUELA	WASHER	ARANDELA
4	368123X1	5/8X18	1 PORCA	NUT	TUERCA

Tampa Da Tomada De Potência Independente
Independent Power Take Off Cover
Tapa De La Toma De Potencia Indenpendente

50-10

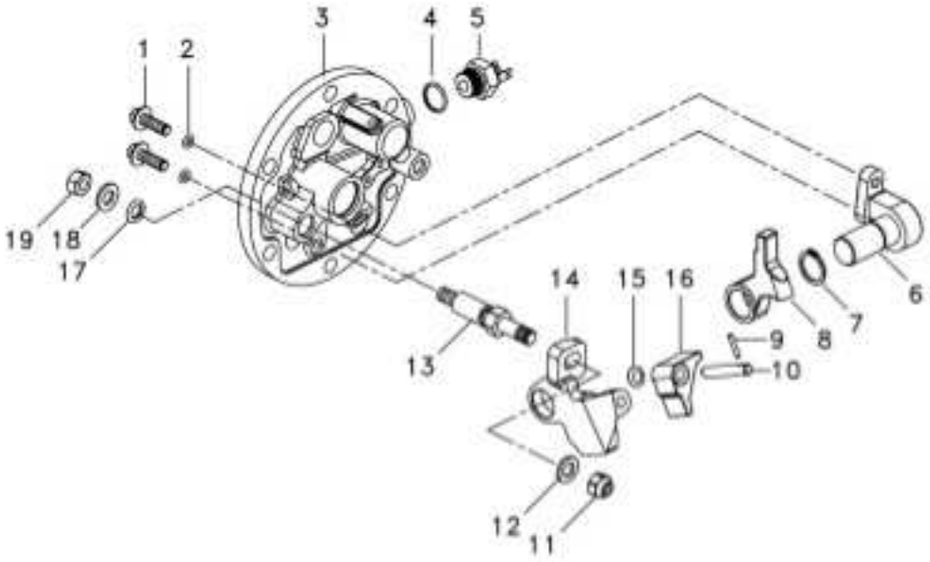

1	3009194X1		2	PARAFUSO	BOLT	PERNO
2	369132X1		2	ANEL "O"	O RING	JUNTA TORICA
3	061929N1	50-25 No	1	TAMPA	COVER	CUBIERTA
5	6263051M1		1	INTERRUPTOR	SWITCH	INTERRUPTOR
6	3697956M91		1	SUPORTE	BRACKET	SOPORTE
7	1440523X1		1	ANEL TRAVA	CIRCLIP	CIRCULITO
8	3614289M2		1	ALAVANCA	LEVER	PALANCA
9	3009322X1		1	PINO	PIN	PASADOR
10	3614294M1		1	PINO	PIN	PASADOR
11	1440329X1		1	PORCA	NUT	TUERCA
12	3699552M1		1	ARRUELA	WASHER	ARANDELA
13	063616P1		1	EIXO	SHAFT	ARBOL
14	038383P1		1	PIVÔ	PIVOT	PIVOTE
15	3697982M1		1	ARRUELA	WASHER	ARANDELA
16	3614290M2		1	ALAVANCA	LEVER	PALANCA
17	195562M1		1	ANEL "O"	O RING	JUNTA TORICA
18	390734X1		1	ARRUELA	WASHER	ARANDELA
19	339402X1		1	PORCA	NUT	TUERCA

Conjunto Alavanca De Acionamento Da Tdpi
Drive Lever Of The Ipto
Palanca Acionamiento De La Tdfi

50-15

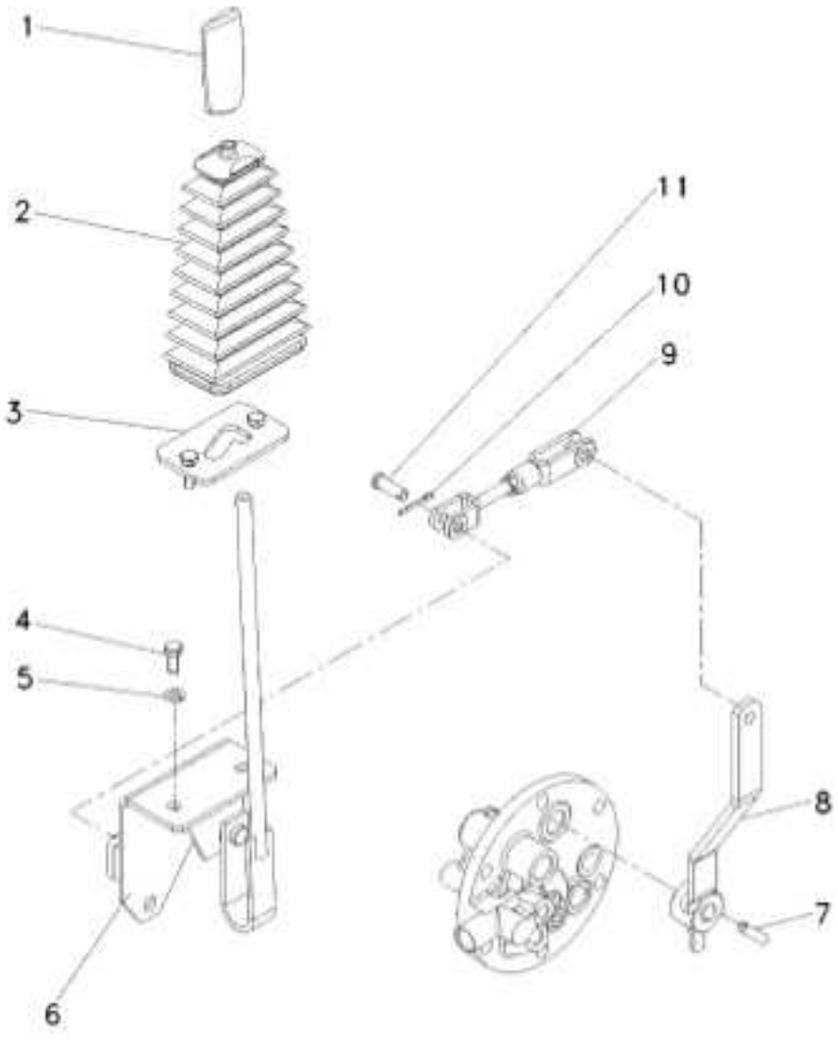

1	6200649M1	1	MANÍPULO	KNOB	POMO
2	069845P1	1	COIFA	BELLOWS	FUELLE
3	068851S1	1	TRAVA	LOCK	RETENEDOR
4	339123X1	2	PARAFUSO	BOLT	PERNO
5	339374X1	2	ARRUELA	WASHER	ARANDELA
6	068942S1	1	ALAVANCA	LEVER	PALANCA
7	357660X1	1	PINO	PIN	PASADOR
8	069774S1	1	ALAVANCA	LEVER	PALANCA
9	069832N1	1	CJ. TIRANTE	KIT, ROD	JUEGO DE BIELAS
10	354059X1	2	CONTRAPINO	DOWEL	CENTRAJE
11	832813M1	2	PINO	PIN	PASADOR

Tomada De Força Independente Independent Power Take Off Toma De Fuerza Independente	50-20	Tratores Com Cabine - 540 Rpm Tractors With Cab - 540 Rpm Tractores Con Cabina - 540 Rpm

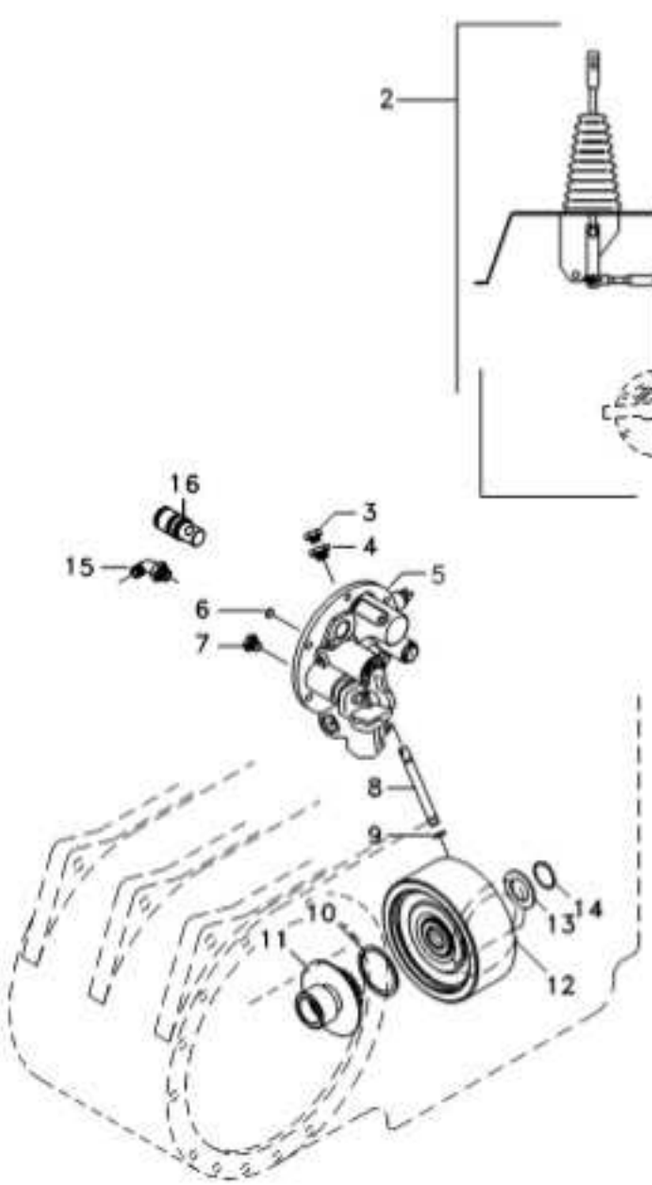

1	071036P1		1	DECAL	DECAL	CALCOMANIA
2	070008N1	50-15 No	1	CJ. ALAVANCA	KIT, LEVER	JUEGO, PALANCA
3	358720X91		1	TAMPÃO	PAD	ALMOHADILLA
4	072296N1		1	ADAPTADOR	ADAPTOR	ADAPTADOR
5	061928N1	50-10 No	1	TAMPA	COVER	CUBIERTA
6	6220164M1		1	ANEL	RING	ARO
7	6214797M1		1	TAMPÃO	PAD	ALMOHADILLA
8	3610929M1		1	TUBO	PIPE	CANO
9	195561M1		2	ANEL "O"	O RING	JUNTA TORICA
10	6222485M1		1	ARRUELA AJUSTE	ADJUST WASHER	ARRUELA AJUSTE
11	061060N1		1	CJ. CUBO	KIT, HUB	JUEGO DE CUBO
12	4200050M91	50-30 No	1	CJ. EMBREAGEM	KIT, CLUTCH	EMBRAGUE JUEGO
13	6222485M1		1	ARRUELA AJUSTE	ADJUST WASHER	ARRUELA AJUSTE
14	352699X1		1	ANEL TRAVA	CIRCLIP	CIRCULITO
15	3412299M91		1	CONEXÃO	CONNECTION	CONEXION
16	6213219M1		1	EIXO	SHAFT	ARBOL

Tampa E Controles
Cover And Controls
Tapa Y Mandos

50-25

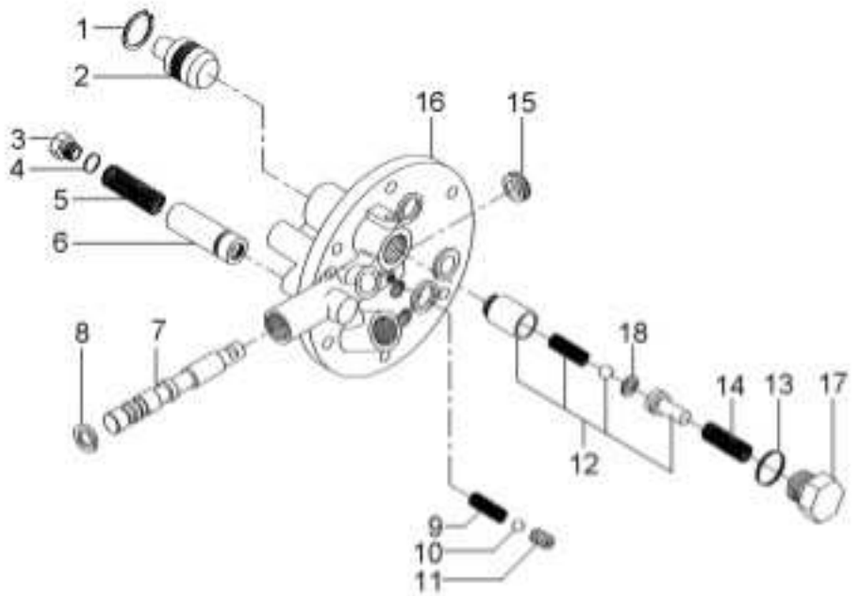

1	339361X1		1	ANEL	RING	ARO
2	3697275M1		1	PISTÃO	PISTON	PISTON
3	3762215M1		1	TAMPÃO	PAD	ALMOHADILLA
4	3019398X1		1	ANEL "O"	O RING	JUNTA TORICA
5	3610923M1		1	MOLA	SPRING	RESORTE
6	3762216M92		1	VÁLVULA	VALVE	VALVULA
7	3760735M1		1	BOBINA	COIL	BOBINA
8	3019839X1		1	ANEL	RING	ARO
9	3610554M1		1	MOLA	SPRING	RESORTE
10	3003593X1		1	ESFERA	BALL	BOLA
11	3760739M1		1	PRISIONEIRO	STUD	ESPARRAGO
12	3610600M91		1	VÁLVULA	VALVE	VALVULA
13	3019394X1		1	ANEL "O"	O RING	JUNTA TORICA
14	3610555M1		1	MOLA	SPRING	RESORTE
15	3760738M1		1	RETENTOR	SEAL	RETEN
16		➡ 061929N1	1	TAMPA	COVER	CUBIERTA
17	3610598M1		1	TAMPÃO	PAD	ALMOHADILLA
18	3610926M1		1	CALÇO	SHIM	CALCE

Embreagem Da Tomada De Força Independente
Independent Power Take-Off Clutch
Embrague De La Toma De Fuerza Independente

50-30

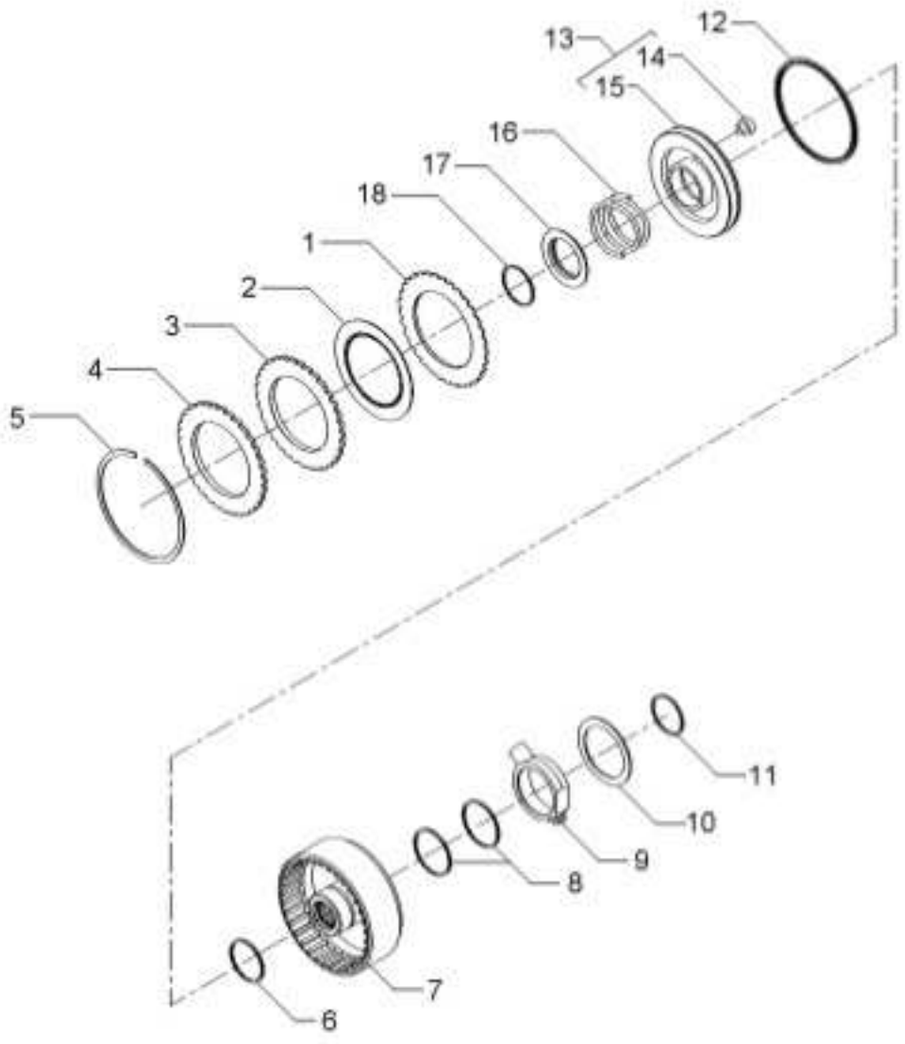

1	1870860M1			7	DISCO	DISC	DISCO
2	1688532M1			7	DISCO	DISC	DISCO
3	1870011M1			1	CALÇO	SHIM	CALCE
4	3699355M1			1	PLACA	PLATE	PLATO
5	364689X1			1	ANEL	RING	ARO
6	186198M1	⊰	3699909M1	1	ANEL	RING	ARO
7	3701442M1			1	CARCAÇA	HOUSING	ALOJAMIENTO
8	3612141M1			2	ANEL	RING	ARO
9	3610279M2			1	FLANGE	FLANGE	PLETINA
10	3699433M1			1	ARRUELA	WASHER	ARANDELA
11	391129X1			1	ANEL TRAVA	CIRCLIP	CIRCULITO
12	1870859M1			1	RETENTOR	SEAL	RETEN
13	3599601M93			1	CJ. PISTÃO	KIT, PISTON	JUEGO DE PISTON
14	3699353M1		13	1	BUJÃO	PLUG	TAPON
15	3699313M1		13	1	PISTÃO	PISTON	PISTON
16	3599507M2			1	MOLA	SPRING	RESORTE
17	1691307M2			1	ANEL	RING	ARO
18	1442512X1			1	ANEL	RING	ARO

Eixo Da Tdp Pto Shaft Eje Toma De Fuerza	50-35	



1	3599001M3	1 COLAR	COLLAR	COLLAR
2	1871628M1	1 EIXO	SHAFT	ARBOL

Eixo Da Tomada De Força	1000 Rpm
Power Take-Off Shaft	1000 Rpm
Eje De La Toma De Fuerza	1000 Rpm

50-40

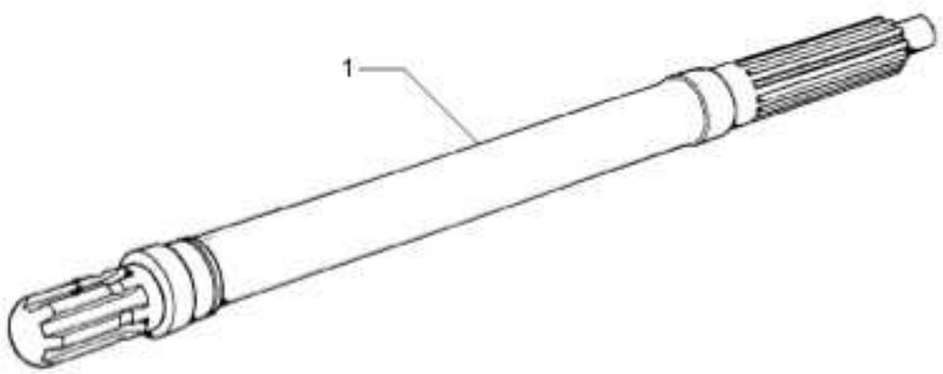

1	3610936M1	1000 RPM	1 EIXO	SHAFT	ARBOL

Eixo Shaft Eje	50-45	

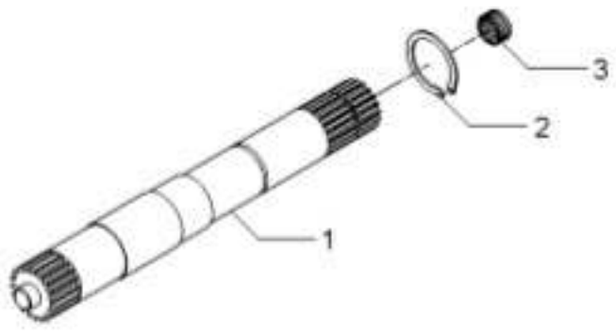

1	028363P2	540 RPM	1 EIXO	SHAFT	ARBOL
1	046396P1	540/1000 RPM	1 EIXO	SHAFT	ARBOL
2	352699X1		1 ANEL TRAVA	CIRCLIP	CIRCULITO
3	1000251M1		1 ROLAMENTO	BEARING	COJINETE

Eixo Intermediário Da Tdp Shaft Eje	50-50	

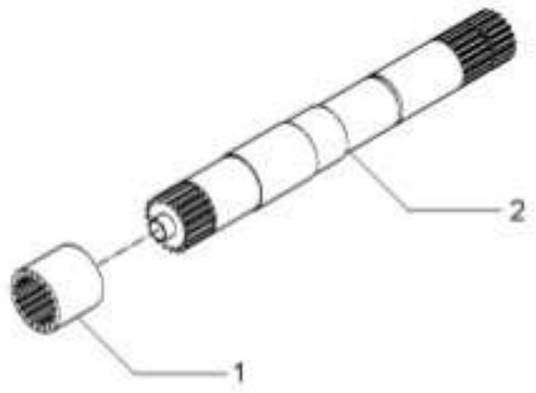

1	1868538M4	540 RPM	1	LUVA	SLEEVE	MANCHA
1	3610189M2	540/1000 RPM	1	LUVA	SLEEVE	MANCHA
2	028362N1	540 RPM 50-45 No	1	CJ. EIXO	KIT, AXLE	JUEGO DE EJE
2	049642N1	540/1000 RPM	1	CJ. EIXO	KIT, AXLE	JUEGO DE EJE

Proteção Guard Proteccion	Tomada De Potência Power Take Off Toma De Fuerza	50-55	

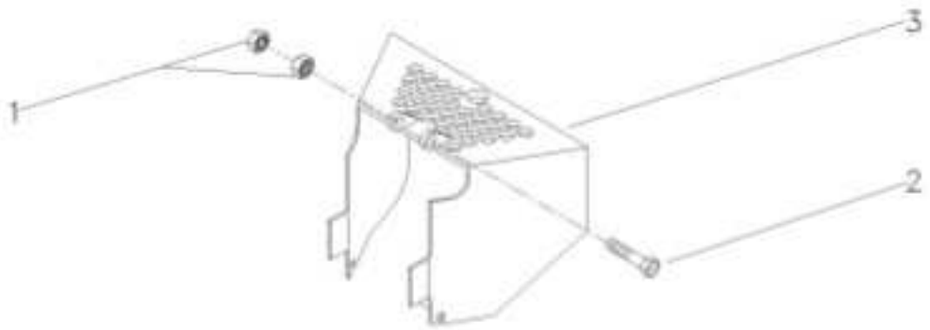

1	394367X1	M8X1,25	2	PORCA	NUT	TUERCA
2	339761X1	M8X1,25X25	2	PARAFUSO	BOLT	PERNO
3	058136S2		1	PROTEÇÃO	GUARD	DEFENSA

Eixo Dianteiro Front Axle Eje Delantero	2 Rodas Motrizes 2 Wheel Drive 2 Ruedas Motrices	60-10	

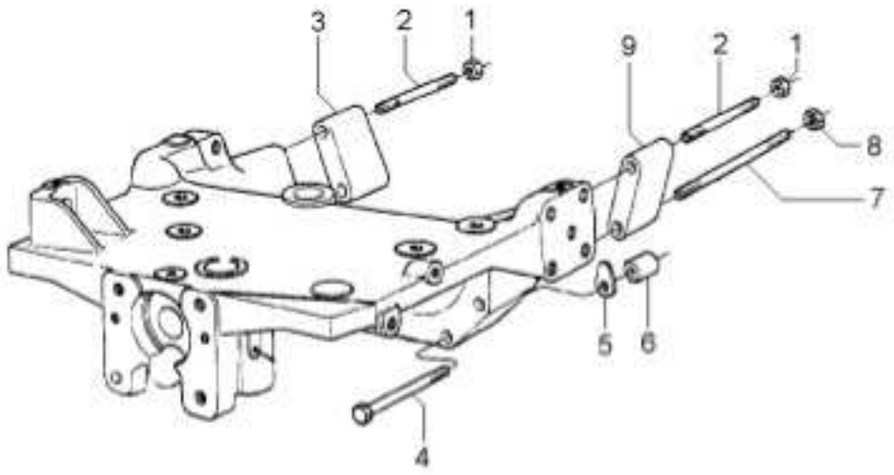

1	368748X1	5/8"-18 G8	2	PORCA	NUT	TUERCA
2	2801086M1		2	PRISIONEIRO	STUD	ESPARRAGO
3	043962P1	▶	1	ESPAÇADOR	SPACER	PIEZA DISTANCIA
4	3019869X1		2	PARAFUSO	BOLT	PERNO
5	1660192M1	⧗ 0,10MM	X	CALÇO	SHIM	CALCE
5	894825M1	⧗ 0,25MM	X	CALÇO	SHIM	CALCE
5	894826M1	⧗ 0,50MM	X	CALÇO	SHIM	CALCE
6	885533M1		2	ESPAÇADOR	SPACER	PIEZA DISTANCIA
7	048496P1		2	PRISIONEIRO	STUD	ESPARRAGO
8	368748X1		2	PORCA	NUT	TUERCA
9	043961P1	◀	1	ESPAÇADOR	SPACER	PIEZA DISTANCIA

Fixação Do Eixo Dianteiro
Front Axle
Eje Delantero

60-15

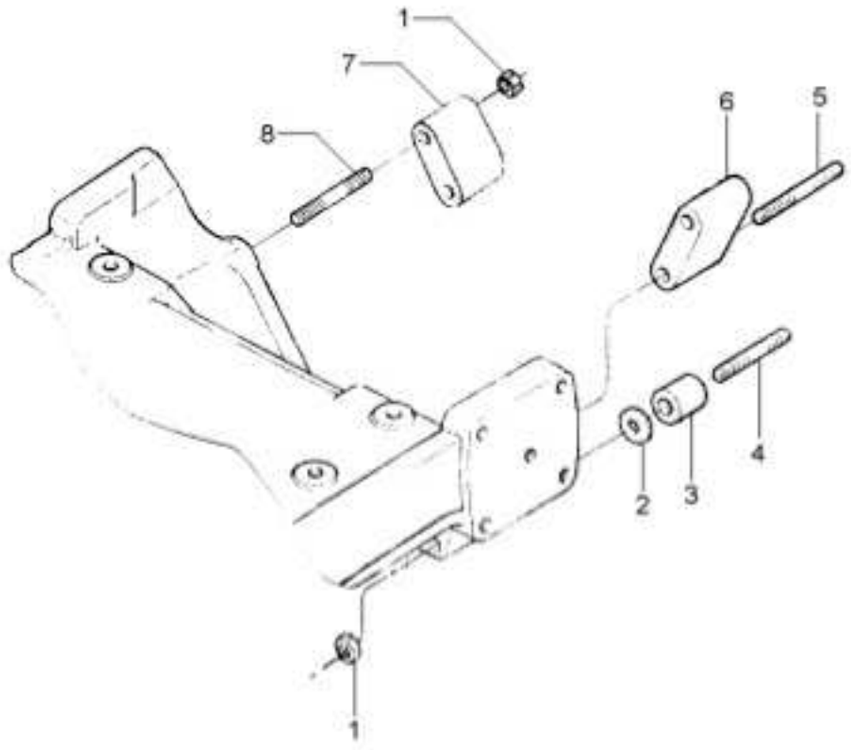

1	368748X1		6	PORCA	NUT	TUERCA
2	894825M1	⧗ 0.25MM	X	CALÇO	SHIM	CALCE
2	894826M1	⧗ 0.50MM	X	CALÇO	SHIM	CALCE
3	1484677M1		2	ESPAÇADOR	SPACER	PIEZA DISTANCIA
4	036660P1		2	PRISIONEIRO	STUD	ESPARRAGO
5	048507P1		2	PRISIONEIRO	STUD	ESPARRAGO
6	043962P1	▶	1	ESPAÇADOR	SPACER	PIEZA DISTANCIA
7	043961P1	◀	1	ESPAÇADOR	SPACER	PIEZA DISTANCIA
8	2801086M1		2	PRISIONEIRO	STUD	ESPARRAGO

Fixação Do Eixo Dianteiro Front Axle Eje Delantero	60-16	

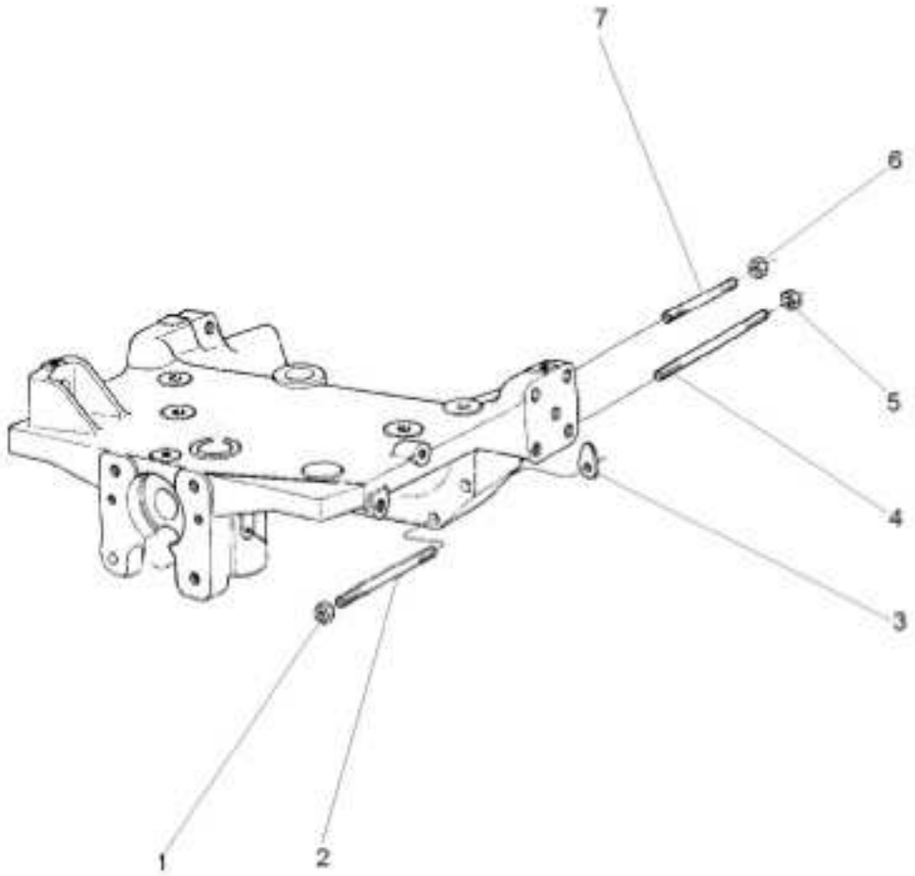

1	368748X1	2 PORCA	NUT	TUERCA
2	049205P1	2 PRISIONEIRO	STUD	ESPARRAGO
3	1660192M1	X CALÇO	SHIM	CALCE
3	894825M1	X CALÇO	SHIM	CALCE
3	894826M1	X CALÇO	SHIM	CALCE
4	6202618M1	2 PRISIONEIRO	STUD	ESPARRAGO
5	368748X1	2 PORCA	NUT	TUERCA
6	368748X1	2 PORCA	NUT	TUERCA
7	3585546M1	2 PRISIONEIRO	STUD	ESPARRAGO

Eixo Dianteiro 2 Rodas Motrizes Front Axle 2 Wheel Drive Eje Delantero 2 Ruedas Motrices	Suporte Support Soporte	60-20	

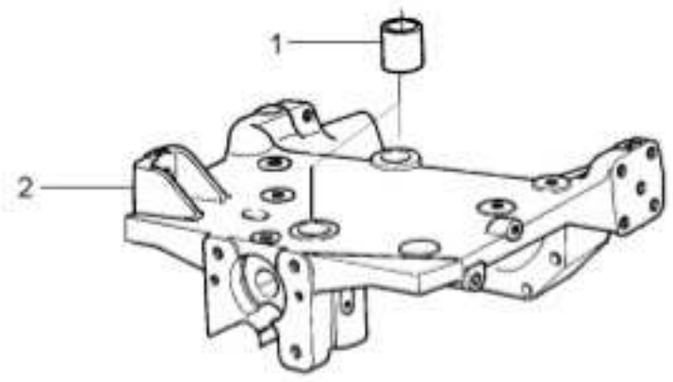

1	897235M1			2	BUCHA	BUSH	CASQUILLO
2	067588P1	■▸	3147108M94	1	SUPORTE	BRACKET	SOPORTE

Eixo Dianteiro
Front Axle
Eje Delantero

60-25

2 Rodas Motrizes - Hd - Cubo Médio
2 Wheels Drive-Hd-Medium Hub
2 Ruedas Motriz-Hd-Cubo Medio

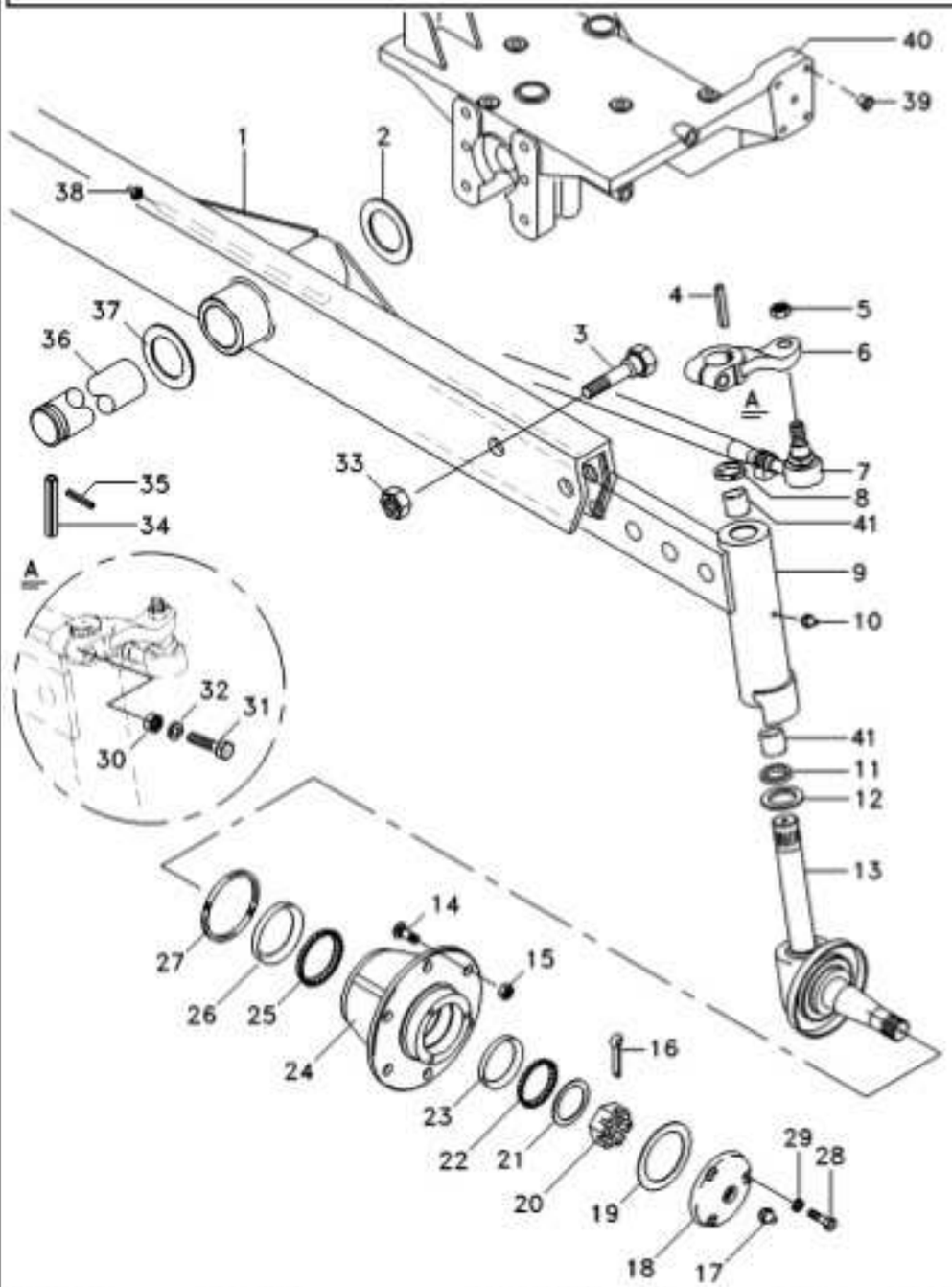

1	3146788M93			1	VIGA	BEAM	VIGA
2	6203409M1			1	ARRUELA	WASHER	ARANDELA
3	353934X1			6	PARAFUSO	BOLT	PERNO
4	350355X1			2	CHAVETA	KEY	CLAVE
5	353429X1			4	PORCA	NUT	TUERCA
6	898342M1	▶		1	BRAÇO	ARM	BRAZO
6	898343M1	◀		1	BRAÇO	ARM	BRAZO
7	033906T1	▶		1	BARRA	BAR	BARRA
			60-35 No				
7	033907T1	◀		1	BARRA	BAR	BARRA
			60-40 No				
8	183021M2			2	VEDANTE	SEAL	RETEN
9	3148818M91	▶		1	CJ. BRAÇO	KIT, ARM	JUEGO DE BRAZO
9	3148819M91	◀		1	CJ. BRAÇO	KIT, ARM	JUEGO DE BRAZO
10	13811X			2	GRAXEIRA	GREASER	ENGRASADOR
11	049731P1			2	ARRUELA	WASHER	ARANDELA
12	049730P1			2	ARRUELA	WASHER	ARANDELA
13	3146770M91	▶		1	PONTA EIXO	STEERING SPINDLE	MANGUETA DIRECC
13	3146771M91	◀		1	PONTA EIXO	STEERING SPINDLE	MANGUETA DIRECC
14	882572M1			12	PARAFUSO	BOLT	PERNO
15	881162M2			12	PORCA	NUT	TUERCA
16	354415X1			2	CUPILHA	COTTER PIN	PASADOR DOUBLE
17	13811X			2	GRAXEIRA	GREASER	ENGRASADOR
18	489172M1			2	CALOTA	CAP	TAPA
19	882282M1			2	JUNTA	GASKET	EMPAQUETADURA
20	882263M1			2	PORCA	NUT	TUERCA
21	881384M1			2	ARRUELA	WASHER	ARANDELA
22	645695M91			2	ROLAMENTO	BEARING	COJINETE
23			22	2	CAPA ROLAMENTO	BEARING CAP	TAPA DE COJINETE
24	882254M1			2	CUBO	HUB	CUBO
25	882554M91			2	ROLAMENTO	BEARING	COJINETE
26			25	2	CAPA ROLAMENTO	BEARING CAP	TAPA DE COJINETE
27	882261M1			2	RETENTOR	SEAL	RETEN
28	353679X1			8	PARAFUSO	BOLT	PERNO
29	353446X1			8	ARRUELA	WASHER	ARANDELA
30	353427X1			2	PORCA	NUT	TUERCA
31	361859X1			2	PARAFUSO	BOLT	PERNO
32	353433X1			2	ARRUELA	WASHER	ARANDELA
33	2800775M1			6	PORCA	NUT	TUERCA
34	033992P1			1	PINO	PIN	PASADOR
35	195414M1			1	GRAMPO	CRAMP	PASADOR
36	033991P1			1	PINO	PIN	PASADOR
37	882868M2	⧗	1.17"/1.12"	X	CALÇO	SHIM	CALCE
37	882869M2	⧗	0.049"/0.051"	X	CALÇO	SHIM	CALCE
37	898018M2	⧗	0.028"/0.030"	X	CALÇO	SHIM	CALCE
37	898019M2	⧗	0.034"/0.036"	X	CALÇO	SHIM	CALCE
37	898020M2	⧗	0.039"/0.041"	X	CALÇO	SHIM	CALCE
38	29951X			1	GRAXEIRA	GREASER	ENGRASADOR
39	027030P1			15	TAMPÃO	PAD	ALMOHADILLA
40	068166N2		60-20 No	1	CJ. SUPORTE	KIT, BRACKET	JUEGO SOPORTE

Eixo Dianteiro Front Axle Eje Delantero	60-25	2 Rodas Motrizes - Hd - Cubo Médio 2 Wheels Drive-Hd-Medium Hub 2 Ruedas Motriz-Hd-Cubo Medio

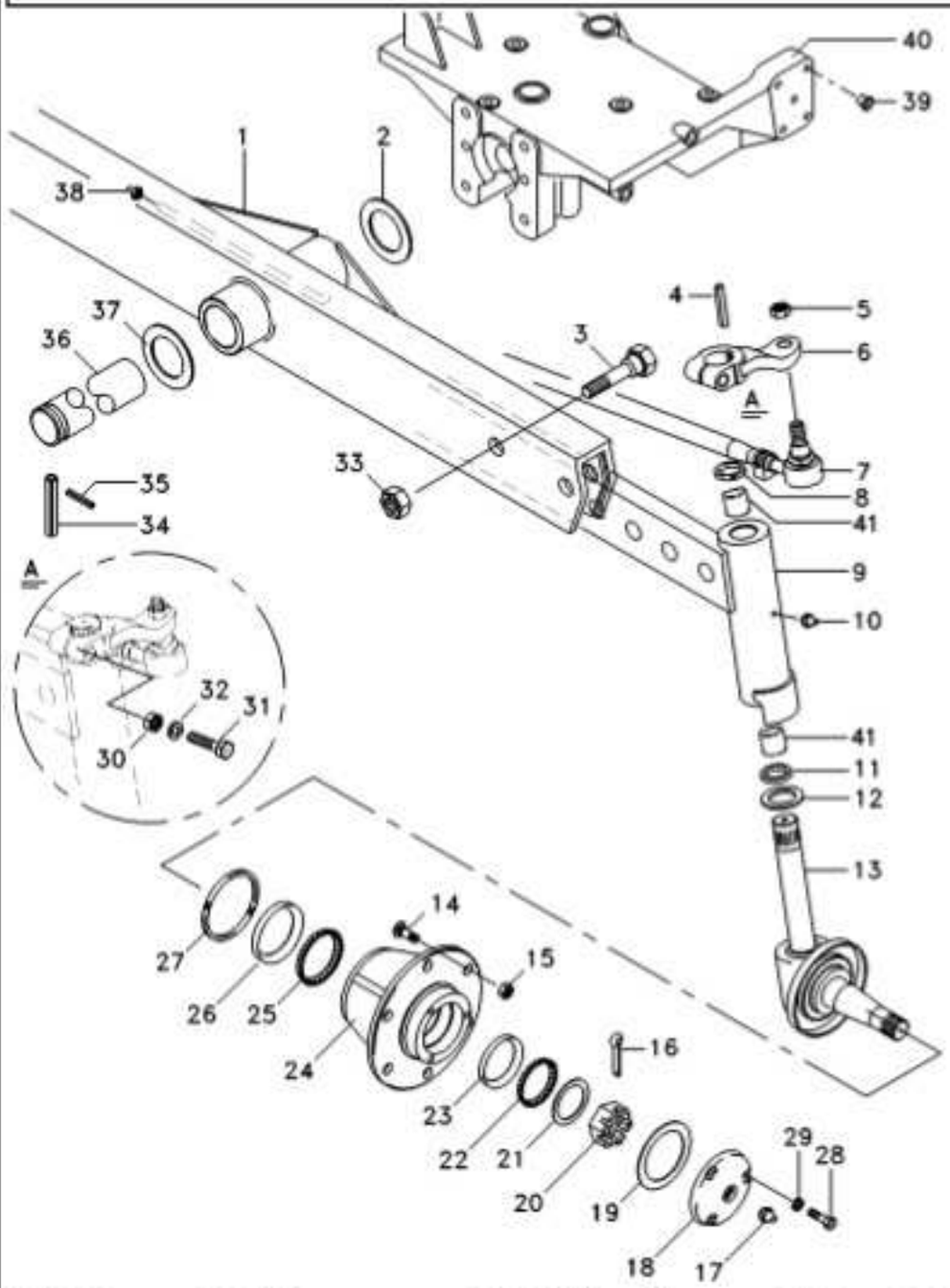

41	183086M1	4 BUCHA	BUSH	CASQUILLO

Eixo Dianteiro Front Axle Eje Delantero	60-30	2 Rodas Motrizes - Hd - Cubo Médio 2 Wheels Drive-Hd-Medium Hub 2 Ruedas Motriz-Hd-Cubo Medio

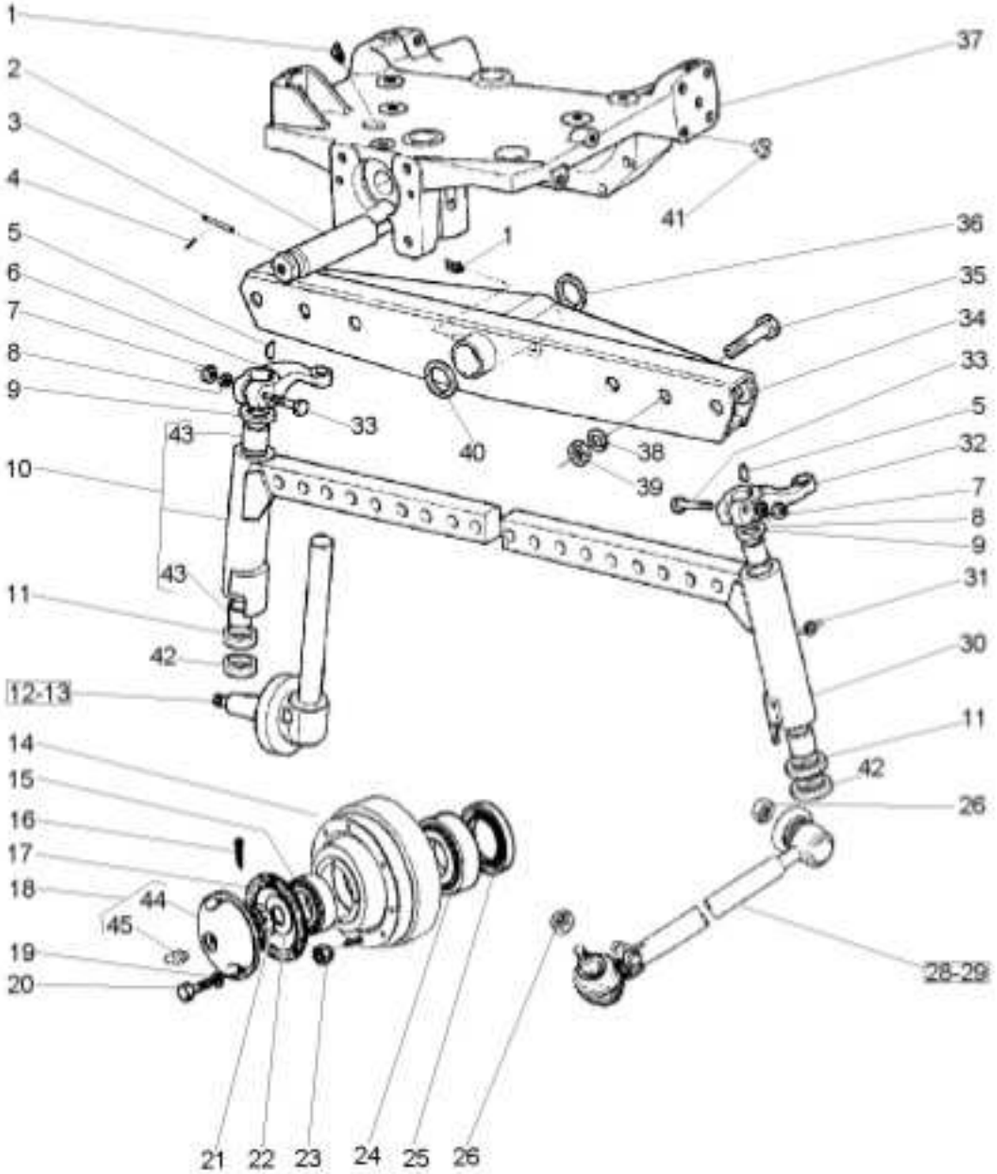

1	29951X		1	GRAXEIRA	GREASER	ENGRASADOR
2	033991P1		1	PINO	PIN	PASADOR
3	033992P1		1	PINO	PIN	PASADOR
4	195414M1	3/8	1	GRAMPO	CRAMP	PASADOR
5	350355X1	5/16X11/4A	2	CHAVETA	KEY	CLAVE
6	898342M1	▶	1	BRAÇO	ARM	BRAZO
7	353427X1	5/8X18	2	PORCA	NUT	TUERCA
8	353433X1	1.5/64X21/32	2	ARRUELA	WASHER	ARANDELA
9	183021M2		2	VEDANTE	SEAL	RETEN
10	6205485M91	▶	1	CJ. BRAÇO	KIT, ARM	JUEGO DE BRAZO
11	049731P1		2	ARRUELA	WASHER	ARANDELA
12	6205482M91	▶	1	PONTA EIXO	STEERING SPINDLE	MANGUETA DIRECC
13	6205483M91	◀	1	PONTA EIXO	STEERING SPINDLE	MANGUETA DIRECC
14	882254M1		2	CUBO	HUB	CUBO
15	645695M91		2	ROLAMENTO	BEARING	COJINETE
16	354415X1	5/32 L21/4	2	CUPILHA	COTTER PIN	PASADOR DOUBLE
17	882282M1		2	JUNTA	GASKET	EMPAQUETADURA
18	489173M91		2	CALOTA	CAP	TAPA
19	353446X1	19/32X21/64X5/64	8	ARRUELA	WASHER	ARANDELA
20	353679X1	5/16X18X1"	8	PARAFUSO	BOLT	PERNO
21	882263M1	1.1/4X12	2	PORCA	NUT	TUERCA
22	881384M1		2	ARRUELA	WASHER	ARANDELA
23	881162M2	5/8X18	12	PORCA	NUT	TUERCA
24	882554M91		2	ROLAMENTO	BEARING	COJINETE
25	882261M1		2	RETENTOR	SEAL	RETEN
26	353429X1	5/8X18	4	PORCA	NUT	TUERCA
28	033906T1	▶ 60-35 No	1	BARRA	BAR	BARRA
29	033907T1	◀ 60-40 No	1	BARRA	BAR	BARRA
30	6205486M91	◀	1	CJ. BRAÇO	KIT, ARM	JUEGO DE BRAZO
31	13811X	1/4"-28	2	GRAXEIRA	GREASER	ENGRASADOR
32	898343M1	◀	1	BRAÇO	ARM	BRAZO
33	361859X1	5/8X18X3.1/2	2	PARAFUSO	BOLT	PERNO
34	3146788M93		1	VIGA	BEAM	VIGA
35	182501M1	3/4X16X3.1/4	6	PARAFUSO	BOLT	PERNO
36	6203409M1		1	ARRUELA	WASHER	ARANDELA
37	068166N2	60-20 No	1	CJ. SUPORTE	KIT, BRACKET	JUEGO SOPORTE
38	353440X1	1.9/32X25/32	6	ARRUELA	WASHER	ARANDELA
39	353435X1	3/4X16	6	PORCA	NUT	TUERCA
40	882868M2	1.17"/1.12"	X	CALÇO	SHIM	CALCE
40	882869M2	0.049"/0.051"	X	CALÇO	SHIM	CALCE
40	898018M2	0.028"/0.030"	X	CALÇO	SHIM	CALCE
40	898019M2	0.034"/0.036"	X	CALÇO	SHIM	CALCE
40	898020M2	0.039"/0.041"	X	CALÇO	SHIM	CALCE
41	027030P1	3/4	14	TAMPÃO	PAD	ALMOHADILLA
42	049730P1		2	ARRUELA	WASHER	ARANDELA
43	183086M1	10	4	BUCHA	BUSH	CASQUILLO
44	489172M1	18 5/8X18X1.7/8	1	CALOTA	CAP	TAPA
45	13811X	18	1	GRAXEIRA	GREASER	ENGRASADOR

Eixo Dianteiro 2 Rodas Motrizes Front Axle 2 Wheel Drive Eje Delantero 2 Ruedas Motrices	Barra De Direção Tie Rods Conexiones Direccion	60-35

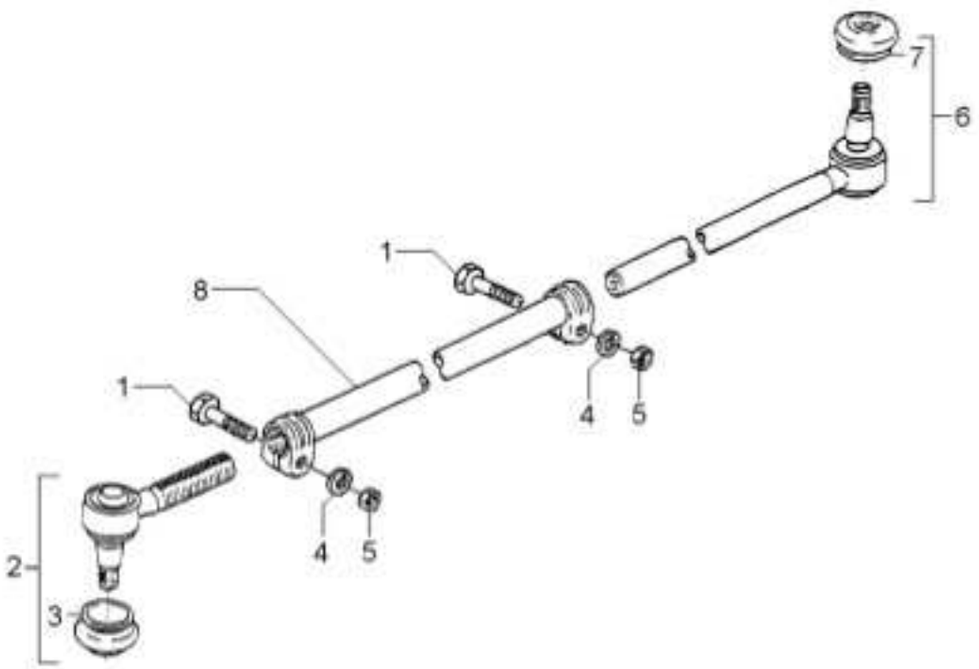

1	391918X1	M10X1,0X50	2	PARAFUSO	BOLT	PERNO
2	1482009M91		1	TERMINAL	TOGGLE	PERNO ENGANCHE
3	2710227M1	2	1	COIFA	BELLOWS	FUELLE
4	353434X1		2	ARRUELA	WASHER	ARANDELA
5	1440217X1		2	PORCA	NUT	TUERCA
6	1481537M93		1	TERMINAL	TOGGLE	PERNO ENGANCHE
7	2710227M1	6	1	COIFA	BELLOWS	FUELLE
8		■ 033906T1	1	TUBO	PIPE	CANO

Eixo Dianteiro 2 Rodas Motrizes Front Axle 2 Wheel Drive Eje Delantero 2 Ruedas Motrices	Barra De Direção Tie Rods Conexiones Direccion	60-40	

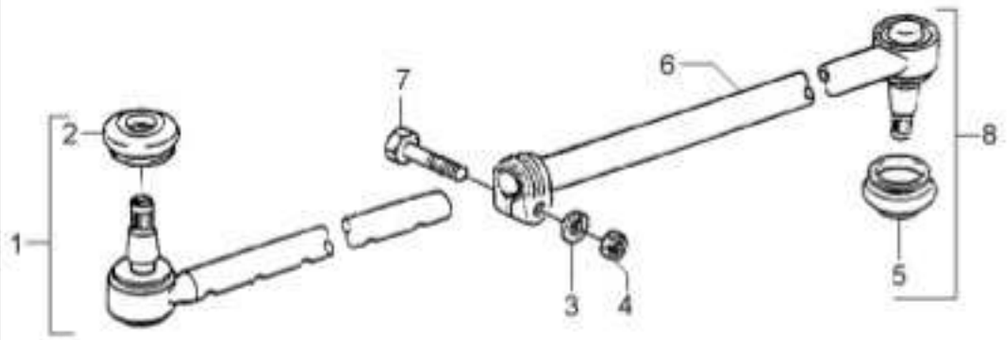

1	1481537M93		1	TERMINAL	TOGGLE	PERNO ENGANCHE
2	2710227M1	1	1	COIFA	BELLOWS	FUELLE
3	353434X1	11/16X25/64X3/32	1	ARRUELA	WASHER	ARANDELA
4	353431X1	3/8X24	1	PORCA	NUT	TUERCA
5	2710227M1	8	1	COIFA	BELLOWS	FUELLE
6		■ 033907T1	1	TUBO	PIPE	CANO
7	353546X1	3/8X24X2	1	PARAFUSO	BOLT	PERNO
8	1482009M91		1	TERMINAL	TOGGLE	PERNO ENGANCHE

Eixo Dianteiro Front Axle Eje Delantero	60-45	Sem Redutor De Velocidade Without Creeper Sin Reducción De Velociad

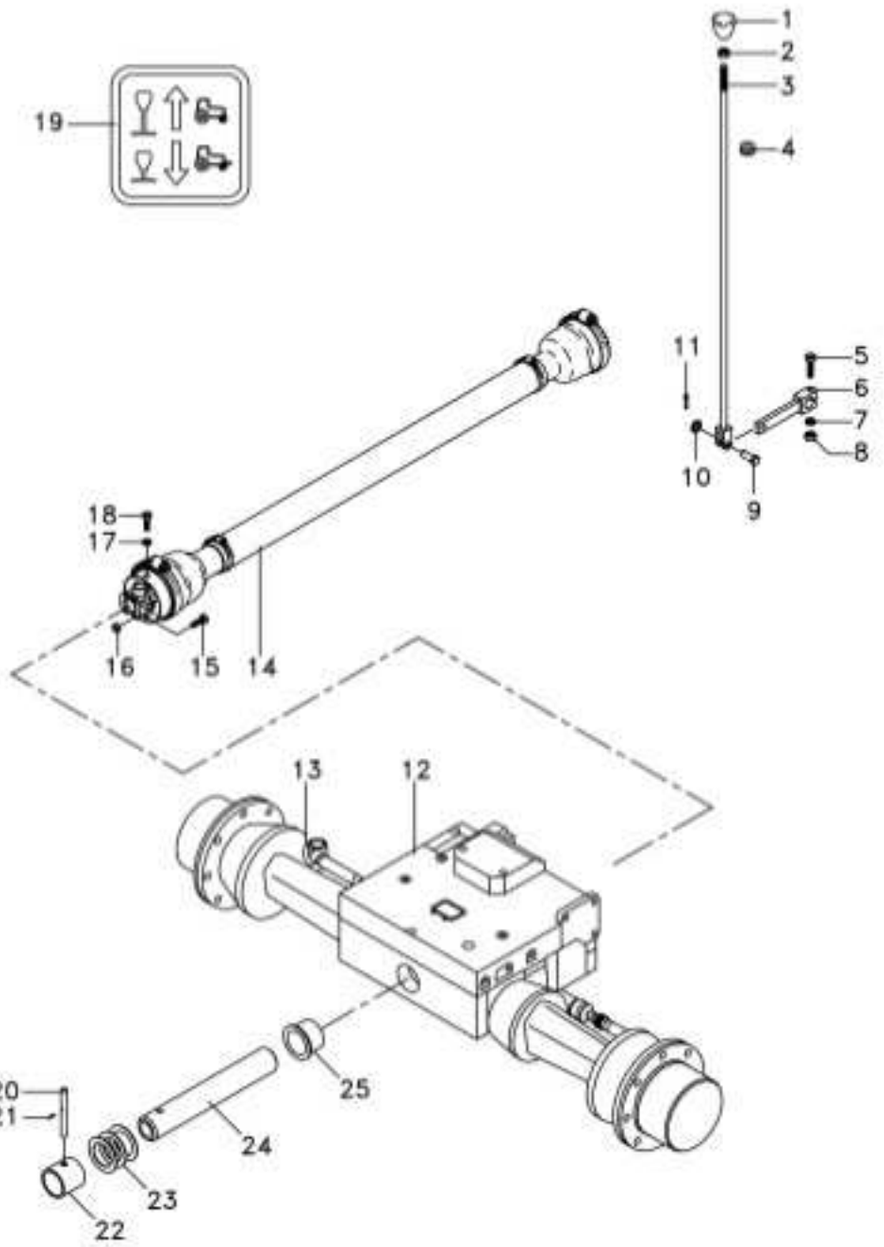

1	6200648M2		1	BOTÃO	BUTTON	PULSADOR
2	353430X1		1	PORCA	NUT	TUERCA
3	6218987M91		1	CJ. TIRANTE	KIT, ROD	JUEGO DE BIELAS
4	366195X1		1	PASSA-FIO	GROMMET	PASACABLE
5	354264X1		1	PARAFUSO	BOLT	PERNO
6	036838S1		1	ALAVANCA	LEVER	PALANCA
7	353434X1		1	ARRUELA	WASHER	ARANDELA
8	355566X1		1	PORCA	NUT	TUERCA
9	832813M1		1	PINO	PIN	PASADOR
10	353756X1		1	ARRUELA	WASHER	ARANDELA
11	354059X1		1	CONTRAPINO	DOWEL	CENTRAJE
12	6200993M1		1	SUPORTE	BRACKET	SOPORTE
13	063124N1	60-55 No ZF	1	CJ. EIXO	KIT, AXLE	JUEGO DE EJE
14	6234072M91		1	CARDAN	DRIVE SHAFT	EJE DE MANDO
15	353540X1	3/8x1.1/4	4	PARAFUSO	BOLT	PERNO
15	353538X1		4	PARAFUSO	BOLT	PERNO
16	373561X1		8	PORCA	NUT	TUERCA
17	353446X1		2	ARRUELA	WASHER	ARANDELA
18	339124X1	M8x1.25x16	2	PARAFUSO	BOLT	PERNO
19	047009P1		1	DECAL	DECAL	CALCOMANIA
20	033992P1		1	PINO	PIN	PASADOR
21	195414M1		1	GRAMPO	CRAMP	PASADOR
22	058458P1		1	BUCHA	BUSH	CASQUILLO
23	6203409M1		X	ARRUELA	WASHER	ARANDELA
23	882868M2		X	CALÇO	SHIM	CALCE
23	882869M2		X	CALÇO	SHIM	CALCE
23	898018M2		X	CALÇO	SHIM	CALCE
23	898019M2		X	CALÇO	SHIM	CALCE
23	898020M2		X	CALÇO	SHIM	CALCE
24	058456P1		1	PINO	PIN	PASADOR
25	058457P1		1	BUCHA	BUSH	CASQUILLO

Eixo Dianteiro Front Axle Eje Delantero	60-50	Com Redutor De Velocidade With Creeper Con Reducción De Velociad

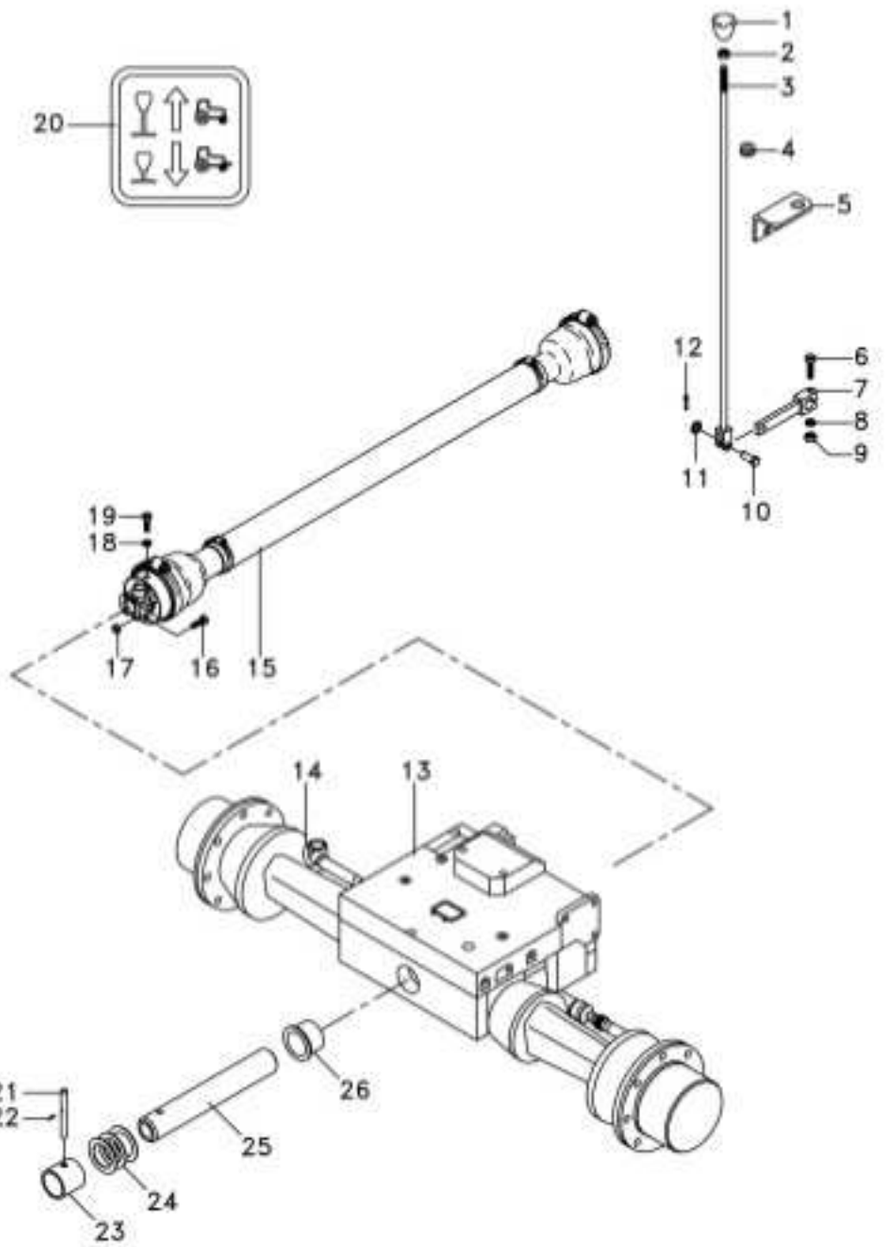

1	3410152M2		1	MANÍPULO	KNOB	POMO
2	353430X1		1	PORCA	NUT	TUERCA
3	184174M91		1	TIRANTE	ROD	VARILLA
4	366195X1		1	PASSA-FIO	GROMMET	PASACABLE
5	036836P1		1	SUPORTE	BRACKET	SOPORTE
6	354264X1		1	PARAFUSO	BOLT	PERNO
7	036838S1		1	ALAVANCA	LEVER	PALANCA
8	353434X1		1	ARRUELA	WASHER	ARANDELA
9	355566X1		1	PORCA	NUT	TUERCA
10	832813M1		1	PINO	PIN	PASADOR
11	353756X1		1	ARRUELA	WASHER	ARANDELA
12	354059X1		1	CONTRAPINO	DOWEL	CENTRAJE
13	6200993M1		1	SUPORTE	BRACKET	SOPORTE
14	063124N1	60-55 No ZF	1	CJ. EIXO	KIT, AXLE	JUEGO DE EJE
15	6234072M91		1	CARDAN	DRIVE SHAFT	EJE DE MANDO
16	353540X1		8	PARAFUSO	BOLT	PERNO
17	373561X1		8	PORCA	NUT	TUERCA
18	353446X1		2	ARRUELA	WASHER	ARANDELA
19	339124X1		2	PARAFUSO	BOLT	PERNO
20	047009P1		1	DECAL	DECAL	CALCOMANIA
21	033992P1		1	PINO	PIN	PASADOR
22	195414M1		1	GRAMPO	CRAMP	PASADOR
23	058458P1		1	BUCHA	BUSH	CASQUILLO
24	6203409M1		X	ARRUELA	WASHER	ARANDELA
24	898018M2		X	CALÇO	SHIM	CALCE
24	898019M2		X	CALÇO	SHIM	CALCE
24	898020M2		X	CALÇO	SHIM	CALCE
24	882868M2		X	CALÇO	SHIM	CALCE
24	882869M2		X	CALÇO	SHIM	CALCE
25	058456P1		1	PINO	PIN	PASADOR
26	058457P1		1	BUCHA	BUSH	CASQUILLO

Eixo Dianteiro Front Axle Eje Delantero	Zf-Apl335-Tração Lateral Zf - Apl335-Side Drive Zf - Apl335-Traccion Lateral	60-55	

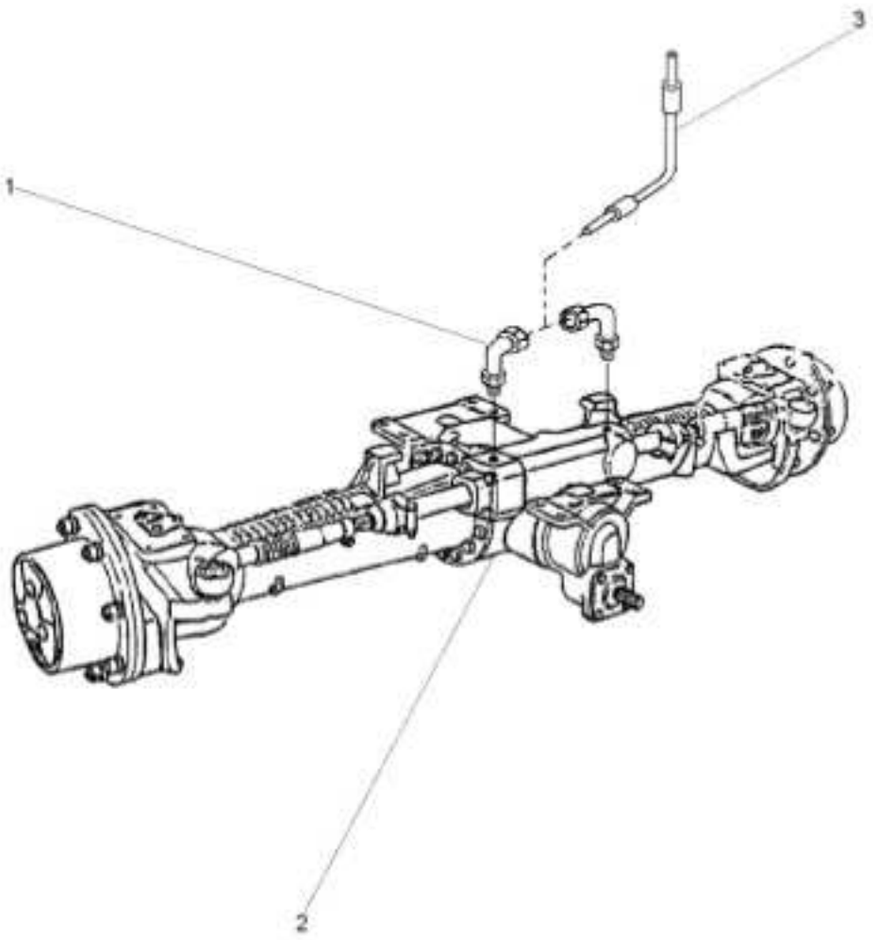

1	3411947M91		2 CONEXÃO	CONNECTION	CONEXION
2	6203926M91	60-60 No	1 CJ. EIXO	KIT, AXLE	JUEGO DE EJE
2		60-65 No	1 CJ. EIXO	KIT, AXLE	JUEGO DE EJE
2		60-70 No	1 CJ. EIXO	KIT, AXLE	JUEGO DE EJE
2		60-75 No	1 CJ. EIXO	KIT, AXLE	JUEGO DE EJE
3	022313T2		2 MANGUEIRA	HOSE	FLEXIBLE

Eixo Dianteiro 4 Rodas Motrizes
Front Axle 4 Wheel Drive
Eje Delantero 4 Ruedas Motrices

60-60

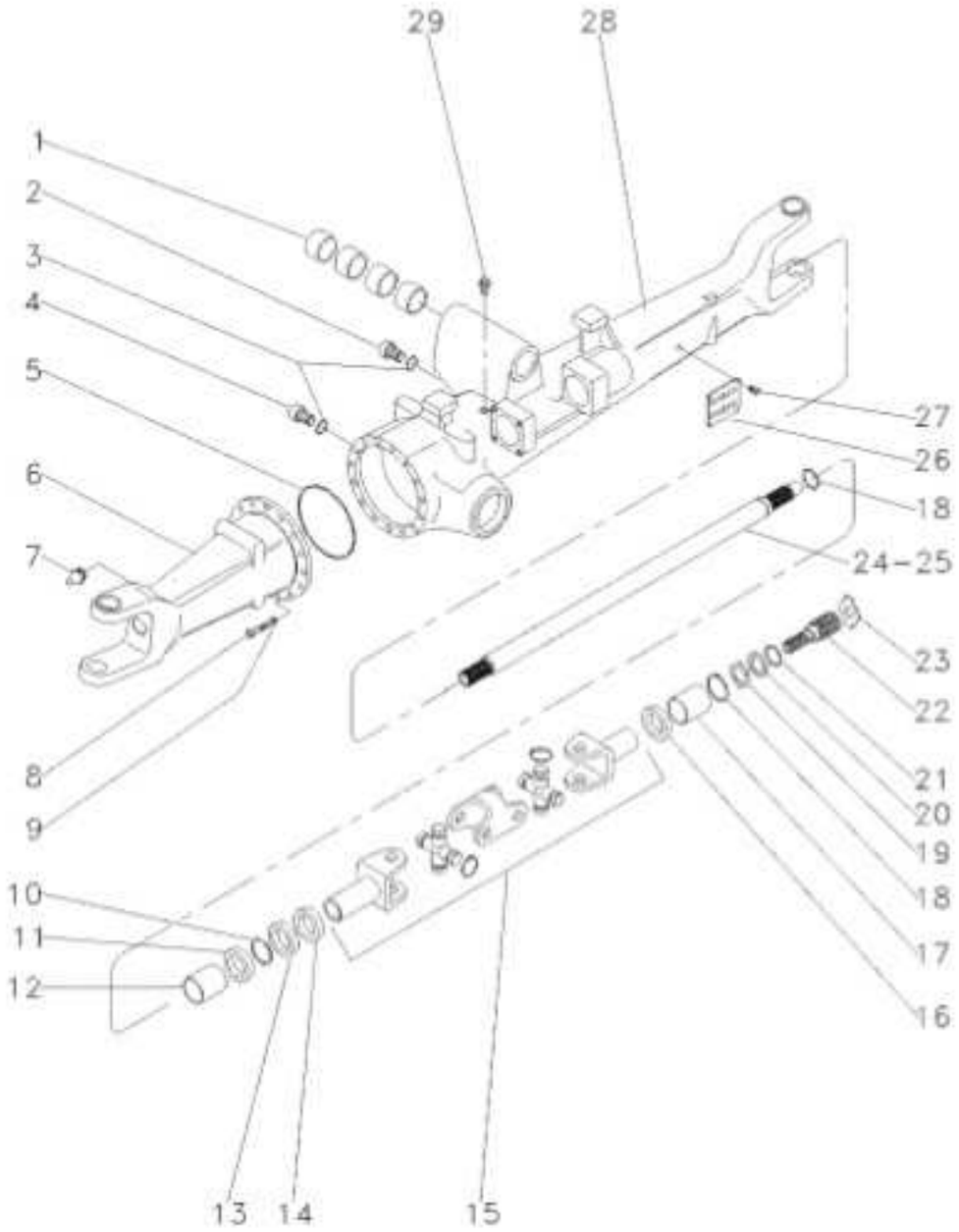

1	050646R1			4	BUCHA	BUSH	CASQUILLO
2	056600R1			1	BUJÃO	PLUG	TAPON
3	033556R1			2	ANEL "O"	O RING	JUNTA TORICA
4	3603226M1			1	BUJÃO	PLUG	TAPON
5	033718R1			1	ANEL "O"	O RING	JUNTA TORICA
6	040663R1	◄		1	CARCAÇA	HOUSING	ALOJAMIENTO
7	033606R1			2	GRAXEIRA	GREASER	ENGRASADOR
8	033717R1			16	PARAFUSO	BOLT	PERNO
9	033716R1			16	ARRUELA	WASHER	ARANDELA
10	027544R1			4	ANEL TRAVA	CIRCLIP	CIRCULITO
11	027536R1			4	RETENTOR	SEAL	RETEN
12	3603228M1			2	BUCHA	BUSH	CASQUILLO
13	027539R1			2	RETENTOR	OIL SEAL	BUJE RETENACEITE
14	033227R1			2	PROTETOR	PROTECTOR	PROTECTOR
15	040658R1		60-77 No	2	ARTICULAÇÃO	KNUCKLE	CHARNELA
16	027536R1			2	RETENTOR	SEAL	RETEN
17	3603235M1			2	BUCHA	BUSH	CASQUILLO
18	033620R1			2	ANEL TRAVA	CIRCLIP	CIRCULITO
19	3176337M1			2	ARRUELA	WASHER	ARANDELA
20	3176337M1			2	ARRUELA	WASHER	ARANDELA
21	033549R1			2	ANEL TRAVA	CIRCLIP	CIRCULITO
22	033619R1			2	EIXO	SHAFT	ARBOL
23	020842R1	⧗	3,0MM	X	CALÇO	SHIM	CALCE
23	020843R1	⧗	1,7MM	X	CALÇO	SHIM	CALCE
23	033618R1	⧗	2,2MM	X	CALÇO	SHIM	CALCE
23	3176343M1	⧗	1,5MM	X	ARRUELA	WASHER	ARANDELA
23	3176344M1	⧗	2,0MM	X	ARRUELA	WASHER	ARANDELA
23	3603293M1	⧗	2,5MM	X	ARRUELA	WASHER	ARANDELA
24	040659R1	►		1	EIXO	SHAFT	ARBOL
25	040688R1	◄		1	EIXO	SHAFT	ARBOL
26	3588127M1			1	PLACA	PLATE	PLATO
27	3588126M1			4	REBITE	RIVET	REMACHE
28	040664R1	►		1	CARCAÇA	HOUSING	ALOJAMIENTO
29	033609R1			1	VÁLVULA	VALVE	VALVULA

Eixo Dianteiro 4 Rodas Motrizes	Diferencial	60-65	
Front Axle 4 Wheel Drive	Differential		
Eje Delantero 4 Ruedas Motrices	Diferencial		

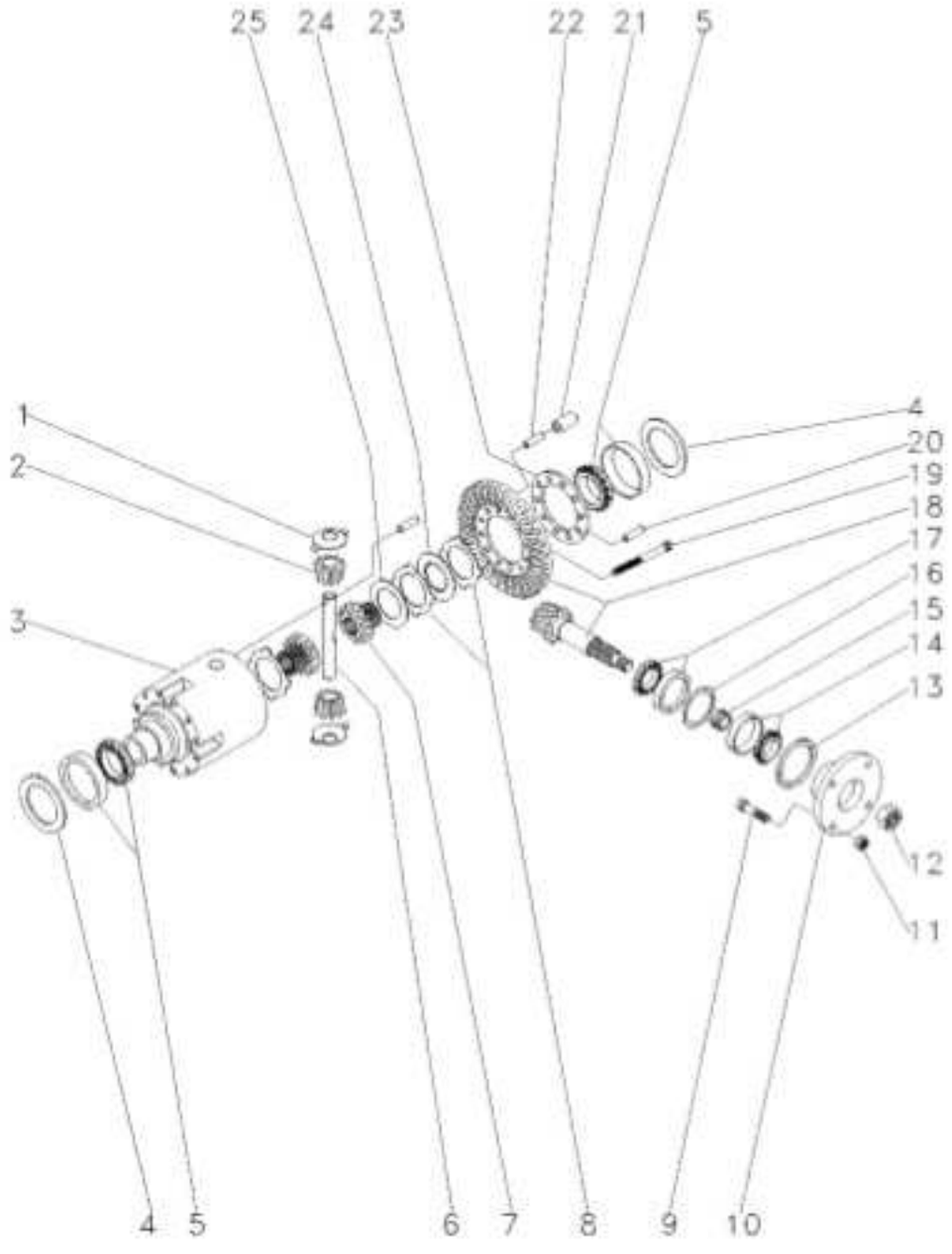

1	033681R1			2	ARRUELA	WASHER	ARANDELA
2	040662R1			2	ENGRENAGEM	GEAR	ENGRANAJE
3	033691R1			1	CARCAÇA	HOUSING	ALOJAMIENTO
4	033694R1	⧗	0,60MM	2	CALÇO	SHIM	CALCE
4	033695R1	⧗	0,70MM	2	CALÇO	SHIM	CALCE
4	033696R1	⧗	0,80MM	2	CALÇO	SHIM	CALCE
4	033697R1	⧗	0,90MM	2	CALÇO	SHIM	CALCE
4	033698R1	⧗	1,0MM	2	CALÇO	SHIM	CALCE
4	033700R1	⧗	1,20MM	2	CALÇO	SHIM	CALCE
4	033701R1	⧗	1,30MM	2	CALÇO	SHIM	CALCE
4	033702R1	⧗	1,40MM	2	CALÇO	SHIM	CALCE
4	033703R1	⧗	1,50MM	2	CALÇO	SHIM	CALCE
4	033704R1	⧗	1,60MM	2	CALÇO	SHIM	CALCE
4	033705R1	⧗	1,80MM	2	CALÇO	SHIM	CALCE
4	033706R1	⧗	0,50MM	2	CALÇO	SHIM	CALCE
4	033707R1	⧗	0,75MM	2	CALÇO	SHIM	CALCE
4	033708R1	⧗	0,85MM	2	CALÇO	SHIM	CALCE
4	033709R1	⧗	0,95MM	2	CALÇO	SHIM	CALCE
4	033710R1	⧗	1,05MM	2	CALÇO	SHIM	CALCE
4	033711R1	⧗	1,15MM	2	CALÇO	SHIM	CALCE
4	033712R1	⧗	1,25MM	2	CALÇO	SHIM	CALCE
5	033715R1			2	ROLAMENTO	BEARING	COJINETE
6	033690R1			1	EIXO	SHAFT	ARBOL
7	033688R1			2	ENGRENAGEM	GEAR	ENGRANAJE
8	033683R1	⧗	1,2MM	1	DISCO	DISC	DISCO
8	033684R1	⧗	1,1MM	1	DISCO	DISC	DISCO
8	033685R1	⧗	1,3MM	1	DISCO	DISC	DISCO
8	033686R1	⧗	1,4MM	1	DISCO	DISC	DISCO
9	040673R1			4	PARAFUSO	BOLT	PERNO
10	040671R1			1	FLANGE	FLANGE	PLETINA
11	040674R1			4	PORCA	NUT	TUERCA
12	033551R1			1	PORCA	NUT	TUERCA
13	040690R1			1	RETENTOR	OIL SEAL	BUJE RETENACEITE
14	040691R1			1	ROLAMENTO	BEARING	COJINETE
15	033641R1	⧗	11,30MM	1	CALÇO	SHIM	CALCE
15	033642R1	⧗	11,33MM	1	CALÇO	SHIM	CALCE
15	033643R1	⧗	11,36MM	1	CALÇO	SHIM	CALCE
15	033644R1	⧗	11,39MM	1	CALÇO	SHIM	CALCE
15	033645R1	⧗	11,42MM	1	CALÇO	SHIM	CALCE
15	033646R1	⧗	11,45MM	1	CALÇO	SHIM	CALCE
15	033647R1	⧗	11,48MM	1	CALÇO	SHIM	CALCE
15	033648R1	⧗	11,51MM	1	CALÇO	SHIM	CALCE
15	033649R1	⧗	11,54MM	1	CALÇO	SHIM	CALCE
15	033650R1	⧗	11,57MM	1	CALÇO	SHIM	CALCE
15	033651R1	⧗	11,60MM	1	CALÇO	SHIM	CALCE
15	033652R1	⧗	11,63MM	1	CALÇO	SHIM	CALCE
15	033653R1	⧗	11,66MM	1	CALÇO	SHIM	CALCE
15	033654R1	⧗	11,69MM	1	CALÇO	SHIM	CALCE
15	033656R1	⧗	11,75MM	1	CALÇO	SHIM	CALCE
15	033657R1	⧗	11,78MM	1	CALÇO	SHIM	CALCE

Eixo Dianteiro 4 Rodas Motrizes	Diferencial	60-65	
Front Axle 4 Wheel Drive	Differential		
Eje Delantero 4 Ruedas Motrices	Diferencial		

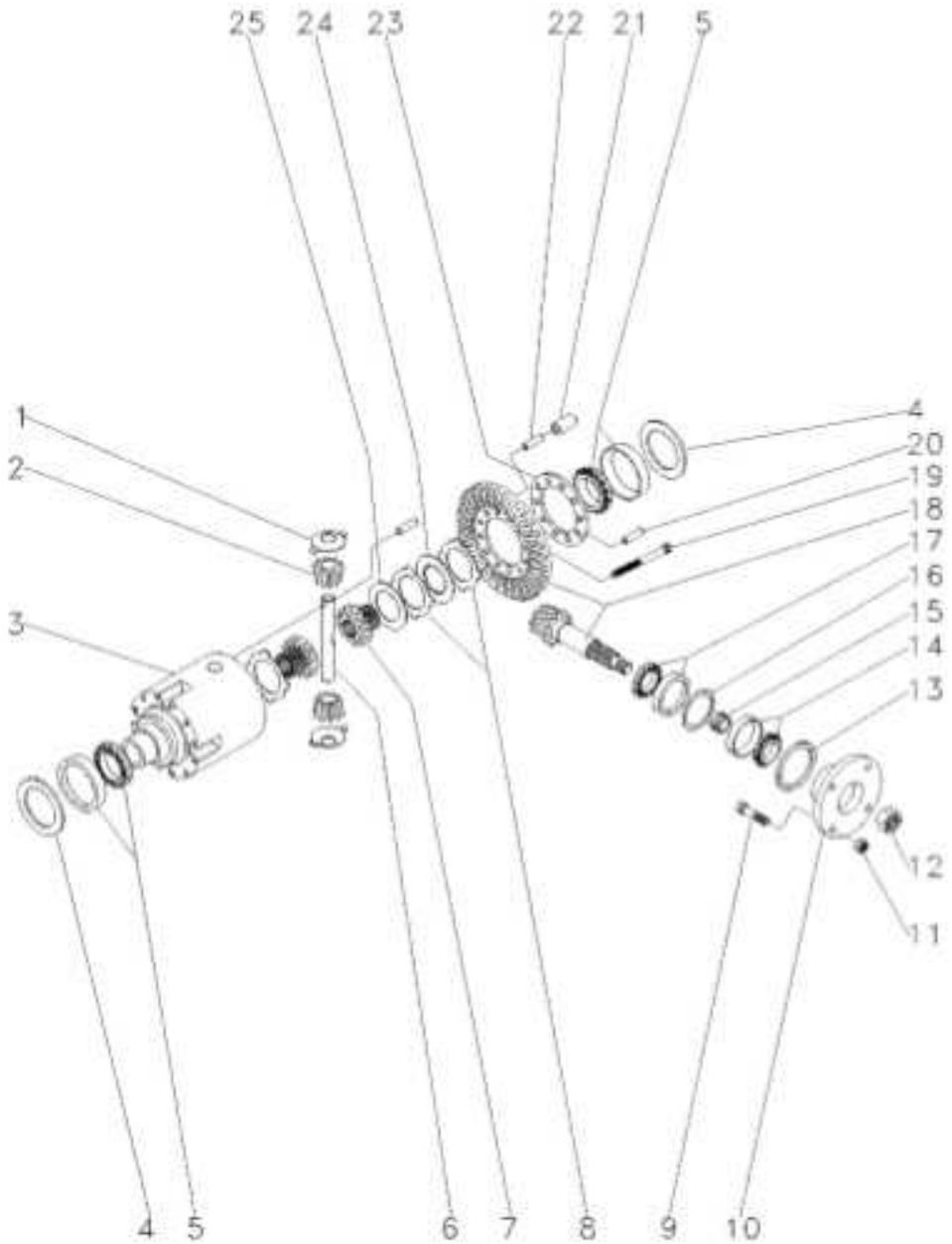

15	033658R1	⧗	11,81MM	1	CALÇO	SHIM	CALCE
15	033659R1	⧗	11,84MM	1	CALÇO	SHIM	CALCE
15	033660R1	⧗	11,87MM	1	CALÇO	SHIM	CALCE
15	033661R1	⧗	11,90MM	1	CALÇO	SHIM	CALCE
15	033662R1	⧗	11,93MM	1	CALÇO	SHIM	CALCE
15	033663R1	⧗	11,96MM	1	CALÇO	SHIM	CALCE
15	033664R1	⧗	11,99MM	1	CALÇO	SHIM	CALCE
15	033665R1	⧗	12,02MM	1	CALÇO	SHIM	CALCE
15	033666R1	⧗	12,05MM	1	CALÇO	SHIM	CALCE
15	033667R1	⧗	12,08MM	1	CALÇO	SHIM	CALCE
15	033668R1	⧗	12,11MM	1	CALÇO	SHIM	CALCE
15	033669R1	⧗	12,14MM	1	CALÇO	SHIM	CALCE
15	033670R1	⧗	12,17MM	1	CALÇO	SHIM	CALCE
15	033671R1	⧗	12,20MM	1	CALÇO	SHIM	CALCE
15	033672R1	⧗	12,23MM	1	CALÇO	SHIM	CALCE
15	033673R1	⧗	12,26MM	1	CALÇO	SHIM	CALCE
15	033674R1	⧗	12,29MM	1	CALÇO	SHIM	CALCE
15	033675R1	⧗	12,32MM	1	CALÇO	SHIM	CALCE
15	033676R1	⧗	12,35MM	1	CALÇO	SHIM	CALCE
15	033677R1	⧗	12,38MM	1	CALÇO	SHIM	CALCE
16	033625R1	⧗	0,50MM	1	CALÇO	SHIM	CALCE
16	033626R1	⧗	0,60MM	1	CALÇO	SHIM	CALCE
16	033627R1	⧗	0,70MM	1	CALÇO	SHIM	CALCE
16	033628R1	⧗	0,80MM	1	CALÇO	SHIM	CALCE
16	033629R1	⧗	0,90MM	1	CALÇO	SHIM	CALCE
16	033630R1	⧗	1,00MM	1	CALÇO	SHIM	CALCE
16	033631R1	⧗	1,10MM	1	CALÇO	SHIM	CALCE
16	033632R1	⧗	1,30MM	1	CALÇO	SHIM	CALCE
16	033633R1	⧗	1,40MM	1	CALÇO	SHIM	CALCE
16	033634R1	⧗	1,50MM	1	CALÇO	SHIM	CALCE
16	033635R1	⧗	0,65MM	1	CALÇO	SHIM	CALCE
16	033637R1	⧗	0,85MM	1	CALÇO	SHIM	CALCE
16	033638R1	⧗	0,95MM	1	CALÇO	SHIM	CALCE
16	033639R1	⧗	1,05MM	1	CALÇO	SHIM	CALCE
16	033640R1	⧗	1,15MM	1	CALÇO	SHIM	CALCE
16	033789R1	⧗	1,20MM	1	CALÇO	SHIM	CALCE
17	033678R1			1	ROLAMENTO	BEARING	COJINETE
18	040660R1		13x28	1	COROA E PINHÃO	KIT, BEVEL GEAR	CORONA Y PINON
19	033682R1			10	PARAFUSO	BOLT	PERNO
20	033782R1			1	PINO	PIN	PASADOR
21	033693R1			5	PINO	PIN	PASADOR
22	033692R1			5	PINO	PIN	PASADOR
23	033783R1			1	FLANGE	FLANGE	PLETINA
24	033687R1			8	DISCO	DISC	DISCO
25	033680R1	⧗	3,2MM	2	ARRUELA	WASHER	ARANDELA

Eixo Dianteiro 4 Rodas Motrizes Front Axle 4 Wheel Drive Eje Delantero 4 Ruedas Motrices	Redução Final Final Drive Accionamiento Final	60-70

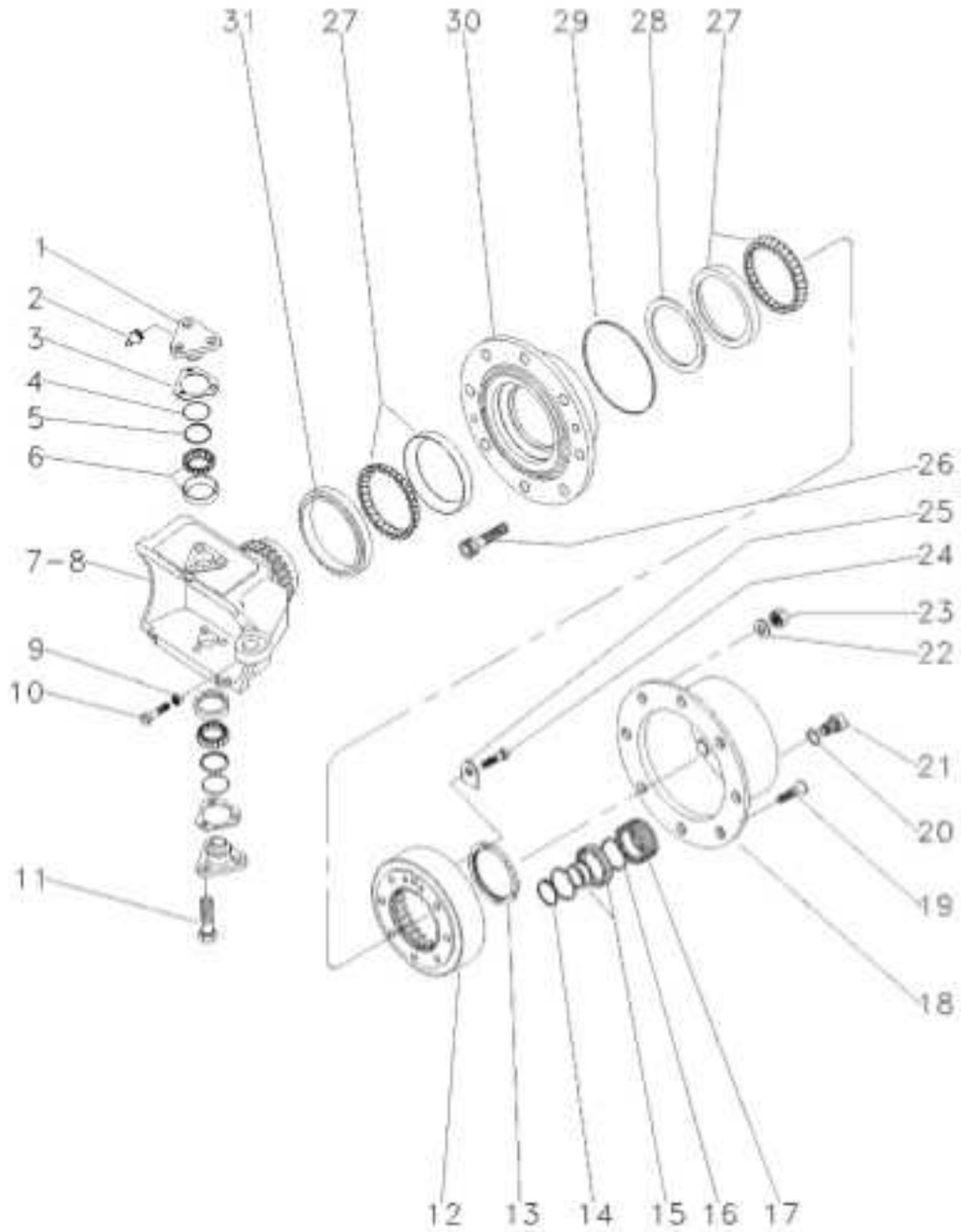

1	033725R1			4	PINO	PIN	PASADOR
2	3176390M1			4	GRAXEIRA	GREASER	ENGRASADOR
3	3176313M1	⧗	0,6MM	4	CALÇO	SHIM	CALCE
3	3176314M1	⧗	1,0MM	4	CALÇO	SHIM	CALCE
3	3176315M1	⧗	1,4MM	4	CALÇO	SHIM	CALCE
3	3176319M1	⧗	0,4MM	4	CALÇO	SHIM	CALCE
3	3176320M1	⧗	0,8MM	4	CALÇO	SHIM	CALCE
3	3588106M1	⧗	0,2MM	4	CALÇO	SHIM	CALCE
3	3588107M1	⧗	0,3MM	4	CALÇO	SHIM	CALCE
4	033721R1			4	ANEL "O"	O RING	JUNTA TORICA
5	033722R1			4	CAPA	CAP	TAPA
6	040665R1			4	ROLAMENTO	BEARING	COJINETE
7	6207052M1	◀		1	CARCAÇA	HOUSING	ALOJAMIENTO
8	6207053M1	▶		1	CARCAÇA	HOUSING	ALOJAMIENTO
9	033608R1			2	PORCA	NUT	TUERCA
10	040689R1			2	PARAFUSO	BOLT	PERNO
11	3588113M1			12	PARAFUSO	BOLT	PERNO
12	033616R1			2	COROA	ANNULAR GEAR	ENGRANAJE ANULAR
13	033621R1			2	PORCA	NUT	TUERCA
14	3587936M1			6	ANEL TRAVA	CIRCLIP	CIRCULITO
15	3176341M1			6	ROLAMENTO	BEARING	COJINETE
16	3176342M1			12	ANEL	RING	ARO
17	3176340M1			6	ENGRENAGEM	GEAR	ENGRANAJE
18	3176339M1			2	CUBO	HUB	CUBO
19	3176347M1			4	PARAFUSO	BOLT	PERNO
20	3176364M1	1.3		2	ANEL "O"	O RING	JUNTA TORICA
21	3176345M1			2	BUJÃO	PLUG	TAPON
22	3176350M1			16	ARRUELA	WASHER	ARANDELA
23	3176351M1			16	PORCA	NUT	TUERCA
24	3176333M1			4	PARAFUSO	BOLT	PERNO
25	033617R1			2	PLACA	PLATE	PLATO
26	3176349M1			16	PARAFUSO	BOLT	PERNO
27	3176330M1			4	ROLAMENTO	BEARING	COJINETE
28	033580R1	⧗	10,00MM	1	CALÇO	SHIM	CALCE
28	033579R1	⧗	10,025MM	1	CALÇO	SHIM	CALCE
28	3603757M1	⧗	10,050MM	1	ARRUELA	WASHER	ARANDELA
28	033577R1	⧗	10,075MM	1	CALÇO	SHIM	CALCE
28	033562R1	⧗	10,100MM	1	CALÇO	SHIM	CALCE
28	033575R1	⧗	10,125MM	1	CALÇO	SHIM	CALCE
28	033574R1	⧗	10,175MM	1	CALÇO	SHIM	CALCE
28	033573R1	⧗	10,200MM	1	CALÇO	SHIM	CALCE
28	033565R1	⧗	10,225MM	1	CALÇO	SHIM	CALCE
28	033572R1	⧗	10,250MM	1	CALÇO	SHIM	CALCE
28	040677R1	12,000MM		1	CALÇO	SHIM	CALCE
28	040678R1	12,025MM		1	CALÇO	SHIM	CALCE
28	040679R1	12,050		1	CALÇO	SHIM	CALCE
28	040680R1	12,075MM		1	CALÇO	SHIM	CALCE
28	040681R1	12,100MM		1	CALÇO	SHIM	CALCE
28	033570R1	14,439MM		1	CALÇO	SHIM	CALCE
28	033569R1	14,464MM		1	CALÇO	SHIM	CALCE

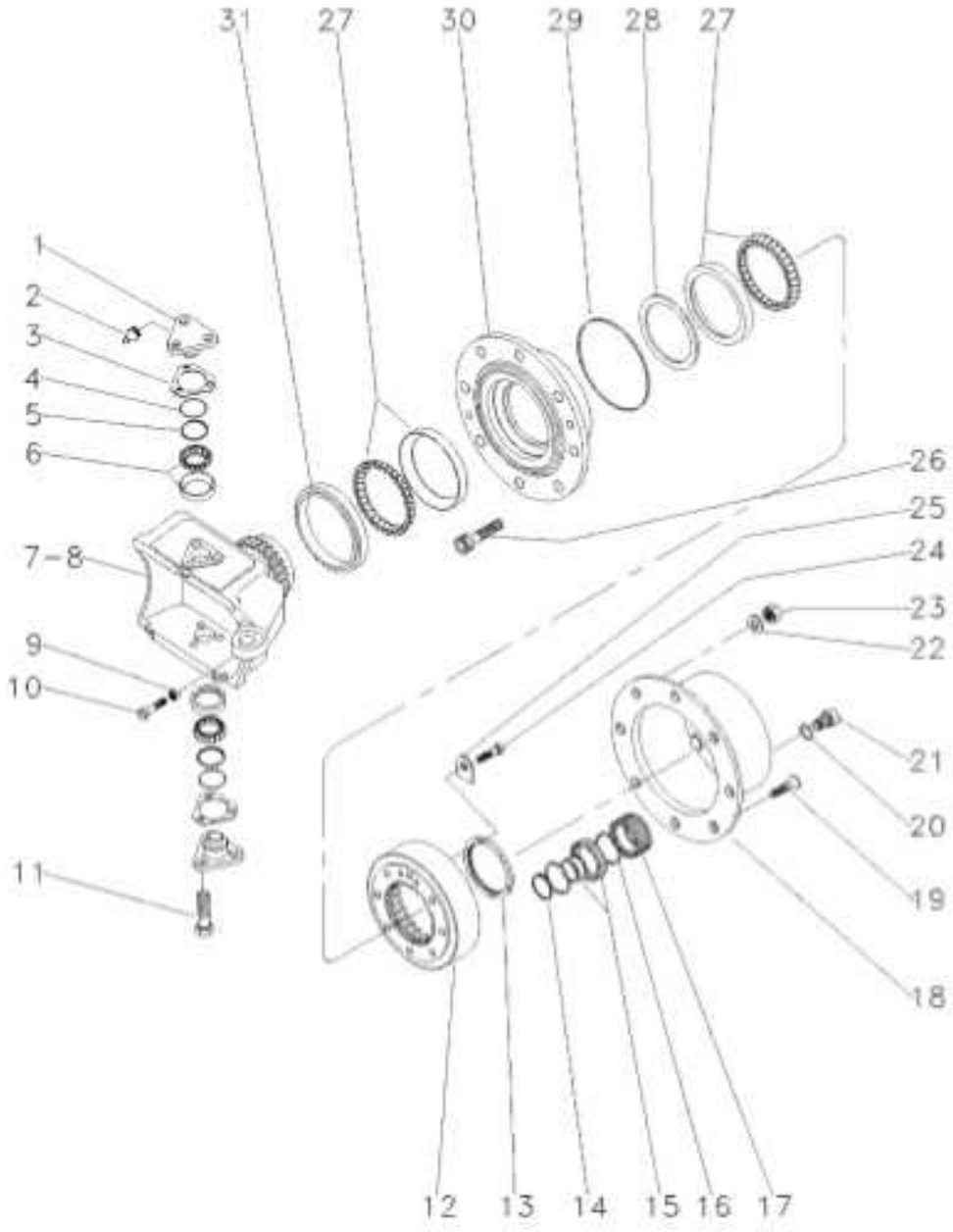

28	033567R1	14,514MM	1 CALÇO	SHIM	CALCE
28	033566R1	14,539MM	1 CALÇO	SHIM	CALCE
28	040682R1	12,125MM	1 CALÇO	SHIM	CALCE
28	033563R1	14,614MM	1 CALÇO	SHIM	CALCE
28	033562R1	14,639MM	1 CALÇO	SHIM	CALCE
28	033561R1	14,664MM	1 CALÇO	SHIM	CALCE
28	033560R1	14,689MM	1 CALÇO	SHIM	CALCE
28	040683R1	12,150MM	1 CALÇO	SHIM	CALCE
28	040684R1	12,175MM	1 CALÇO	SHIM	CALCE
28	040685R1	12,200MM	1 CALÇO	SHIM	CALCE
28	040686R1	12,225MM	1 CALÇO	SHIM	CALCE
28	040687R1	12,250MM	1 CALÇO	SHIM	CALCE
28	033571R1	14,414MM	1 CALÇO	SHIM	CALCE
29	3176331M1		2 ANEL "O"	O RING	JUNTA TORICA
30	033728R1		2 CUBO	HUB	CUBO
31	6239085M1		2 RETENTOR	SEAL	RETEN

Eixo Dianteiro 4 Rodas Motrizes Front Axle 4 Wheel Drive Doble Traccion Del Eje Frontal	Cilindro De Direção Steering Cylinders Cilindros De Direccion	60-75

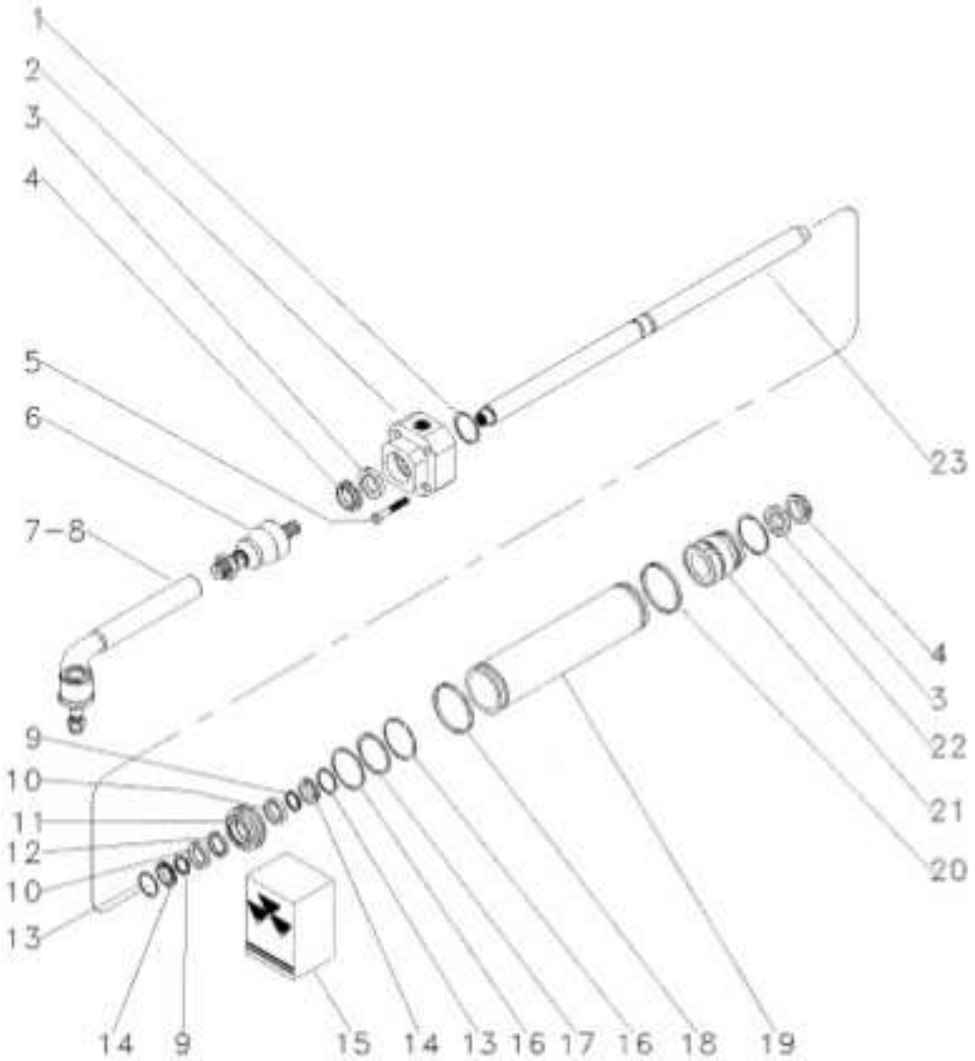

1	033736R1	⧗	1,0MM	1 CALÇO	SHIM	CALCE
1	033737R1	⧗	1,1MM	1 CALÇO	SHIM	CALCE
1	033738R1	⧗	1,2MM	1 CALÇO	SHIM	CALCE
1	033739R1	⧗	1,3MM	1 CALÇO	SHIM	CALCE
1	033740R1	⧗	1,4MM	1 CALÇO	SHIM	CALCE
1	033741R1	⧗	1,5MM	1 CALÇO	SHIM	CALCE
1	033742R1	⧗	1,6MM	1 CALÇO	SHIM	CALCE
1	033743R1	⧗	1,7MM	1 CALÇO	SHIM	CALCE
1	033744R1	⧗	1,8MM	1 CALÇO	SHIM	CALCE
1	033745R1	⧗	0,9MM	1 CALÇO	SHIM	CALCE
2	040666R1	◀		1 GUIA	GUIDE	GUIA
3		■▸	15	2 ANEL "O"	O RING	JUNTA TORICA
4		■▸	15	2 ANEL "O"	O RING	JUNTA TORICA
5	033759R1			4 PARAFUSO	BOLT	PERNO
6	050655R1			2 TERMINAL	BALL JOINT	UNION ROTULA
7	050656R1	▶		1 TERMINAL	BALL JOINT	UNION ROTULA
8	050657R1	◀		1 TERMINAL	BALL JOINT	UNION ROTULA
9		■▸	15	2 ANEL "O"	O RING	JUNTA TORICA
10	033748R1			2 ARRUELA	WASHER	ARANDELA
11	033750R1			1 PISTÃO	PISTON	PISTON
12		■▸	15	1 ANEL "O"	O RING	JUNTA TORICA
13	033747R1	15		2 ANEL "O"	O RING	JUNTA TORICA
14	033755R1			2 ANEL "O"	O RING	JUNTA TORICA
15	038054R1			1 JG. REPARO	KIT, REPAIR	JUEGO REPARACION
16		■▸	15	2 ANEL "O"	O RING	JUNTA TORICA
17	033754R1	15		1 ANEL "O"	O RING	JUNTA TORICA
18		■▸	15	1 ANEL "O"	O RING	JUNTA TORICA
19	033733R1			1 CILINDRO	CYLINDER	CILINDRO
20		■▸	15	1 ANEL "O"	O RING	JUNTA TORICA
21	033734R1	▶		1 GUIA	GUIDE	GUIA
22	033751R1			1 ANEL "O"	O RING	JUNTA TORICA
23	033732R1			1 HASTE CILINDRO	CYLINDER ROD	BIELA DE CILINDR

Jogo De Juntas Joints And Gaskets Juegos De Juntas	60-77	

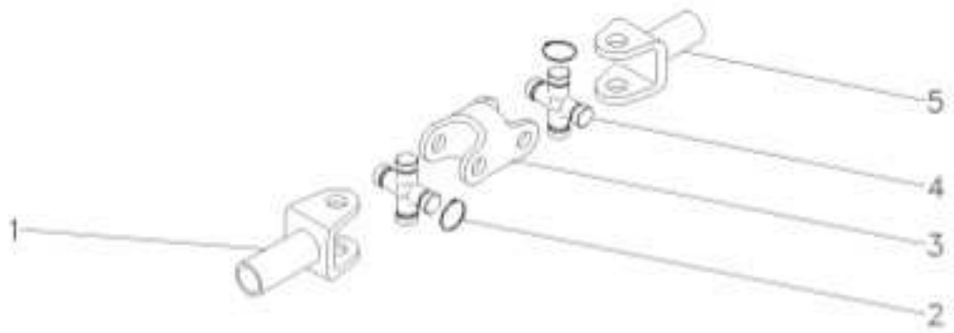

1	3604081M1		1	GARFO	FORK	HORQUILLA
2	3604082M1	⧗ 1,5MM	X	ANEL	RING	ARO
2	3604083M1	⧗ 1,3MM	X	ANEL	RING	ARO
2	3604084M1	⧗ 1,2MM	X	ANEL	RING	ARO
2	3604085M1	⧗ 1,7MM	X	ANEL	RING	ARO
3	3604086M1		1	GARFO	FORK	HORQUILLA
4	3603881M1		1	CRUZETA	SPIDER	CRUCETA
5	3604080M1		1	GARFO	FORK	HORQUILLA

Eixo Dianteiro
Front Axle
Eje Delantero

60-80

Sem Redutor De Velocidade
Without Creeper
Sin Reducción De Velociad

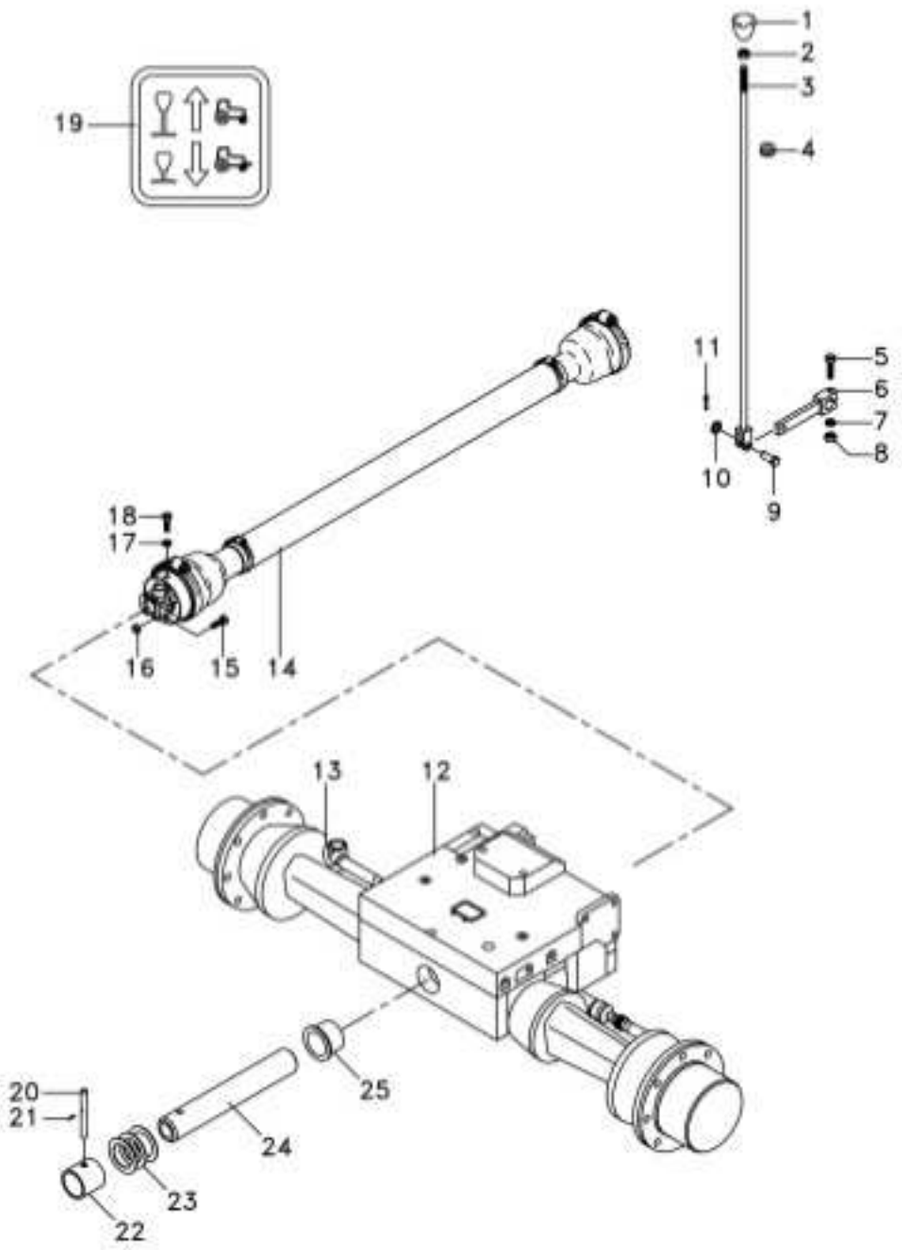

1	3410152M2		1	MANÍPULO	KNOB	POMO
2	353430X1		1	PORCA	NUT	TUERCA
3	184174M91		1	TIRANTE	ROD	VARILLA
4	366195X1		1	PASSA-FIO	GROMMET	PASACABLE
5	354264X1		1	PARAFUSO	BOLT	PERNO
6	036838S1		1	ALAVANCA	LEVER	PALANCA
7	353434X1		1	ARRUELA	WASHER	ARANDELA
8	355566X1		1	PORCA	NUT	TUERCA
9	832813M1		1	PINO	PIN	PASADOR
10	353756X1		1	ARRUELA	WASHER	ARANDELA
11	354059X1		1	CONTRAPINO	DOWEL	CENTRAJE
12	6200993M1		1	SUPORTE	BRACKET	SOPORTE
13	063123N1	60-105 No CARRARO	1	CJ. EIXO DIANT.	FRONT AXLE ASSY	CONJ. EJE DELANT
14	6234072M91		1	CARDAN	DRIVE SHAFT	EJE DE MANDO
15	353540X1		4	PARAFUSO	BOLT	PERNO
16	373561X1		8	PORCA	NUT	TUERCA
17	353446X1		2	ARRUELA	WASHER	ARANDELA
18	339124X1		2	PARAFUSO	BOLT	PERNO
19	047009P1		1	DECAL	DECAL	CALCOMANIA
20	033992P1		1	PINO	PIN	PASADOR
21	195414M1		1	GRAMPO	CRAMP	PASADOR
22	058458P1		1	BUCHA	BUSH	CASQUILLO
23	6203409M1		X	ARRUELA	WASHER	ARANDELA
23	898018M2		X	CALÇO	SHIM	CALCE
23	898019M2		X	CALÇO	SHIM	CALCE
23	898020M2		X	CALÇO	SHIM	CALCE
23	882868M2		X	CALÇO	SHIM	CALCE
23	882869M2		X	CALÇO	SHIM	CALCE
24	058456P1		1	PINO	PIN	PASADOR
25	058457P1		1	BUCHA	BUSH	CASQUILLO

Eixo Dianteiro Front Axle Eje Delantero	60-85	4 Rm High Clearance 4 Wd High Clearance 4 Rm High Clearance

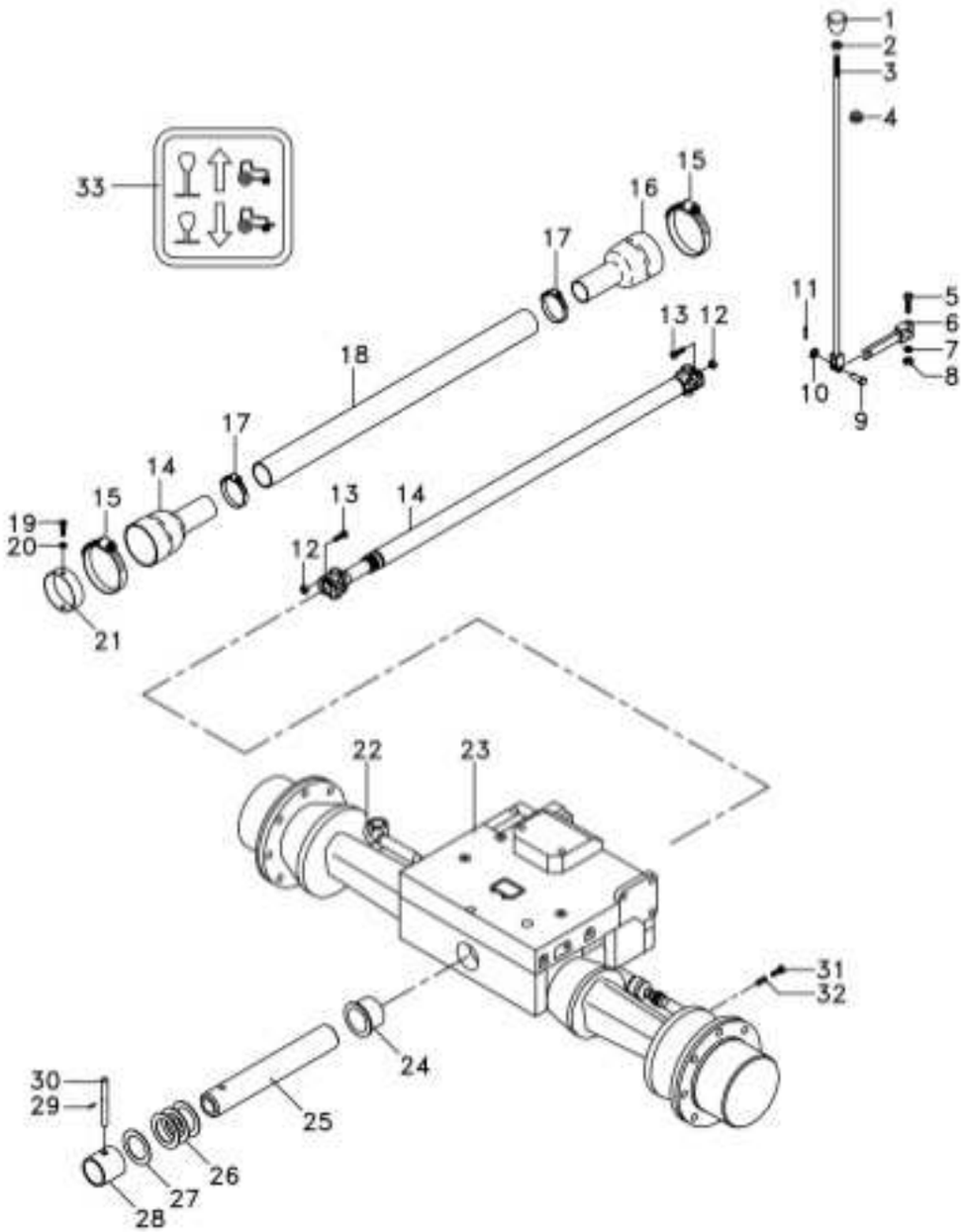

1	6200648M2		1	BOTÃO	BUTTON	PULSADOR
2	353430X1		1	PORCA	NUT	TUERCA
3	184174M91		1	TIRANTE	ROD	VARILLA
4	366195X1		1	PASSA-FIO	GROMMET	PASACABLE
5	354264X1		1	PARAFUSO	BOLT	PERNO
6	036838S1		1	ALAVANCA	LEVER	PALANCA
7	353434X1		1	ARRUELA	WASHER	ARANDELA
8	355566X1		1	PORCA	NUT	TUERCA
9	832813M1		1	PINO	PIN	PASADOR
10	353756X1		1	ARRUELA	WASHER	ARANDELA
11	354059X1		1	CONTRAPINO	DOWEL	CENTRAJE
12	373561X1		8	PORCA	NUT	TUERCA
13	353540X1		4	PARAFUSO	BOLT	PERNO
13	353538X1		4	PARAFUSO	BOLT	PERNO
14	036908T1	60-205 No	1	CARDAN	DRIVE SHAFT	EJE DE MANDO
15	338623X1		2	BRAÇADEIRA	CLAMP	ABRAZADERA
16	1688236M93		2	PROTEÇÃO	GUARD	DEFENSA
17	490804M1		2	BRAÇADEIRA	CLAMP	ABRAZADERA
18	036911P1		1	TUBO	PIPE	CANO
19	339124X1		2	PARAFUSO	BOLT	PERNO
20	353446X1		2	ARRUELA	WASHER	ARANDELA
21	036903P1		1	BLINDAGEM	SHIELD	BLINDAJE
22	063124N1	60-55 No ZF	1	CJ. EIXO	KIT, AXLE	JUEGO DE EJE
23	6200993M1		1	SUPORTE	BRACKET	SOPORTE
24	058457P1		1	BUCHA	BUSH	CASQUILLO
25	058456P1		1	PINO	PIN	PASADOR
26	882868M2		x	CALÇO	SHIM	CALCE
26	882869M2		x	CALÇO	SHIM	CALCE
26	898018M2		x	CALÇO	SHIM	CALCE
26	898019M2		x	CALÇO	SHIM	CALCE
26	898020M2		x	CALÇO	SHIM	CALCE
27	6203409M1		1	ARRUELA	WASHER	ARANDELA
28	058458P1		1	BUCHA	BUSH	CASQUILLO
29	195414M1		1	GRAMPO	CRAMP	PASADOR
30	033992P1		1	PINO	PIN	PASADOR
31	6231711M1		2	PARAFUSO	BOLT	PERNO
32	6231997M1		4	BUCHA	INSERT	INSERCION
33	047009P1		1	DECAL	DECAL	CALCOMANIA

Eixo Dianteiro
Front Axle
Eje Delantero

60-90

Com Redutor De Velocidade
With Creeper
Con Reducción De Velociad

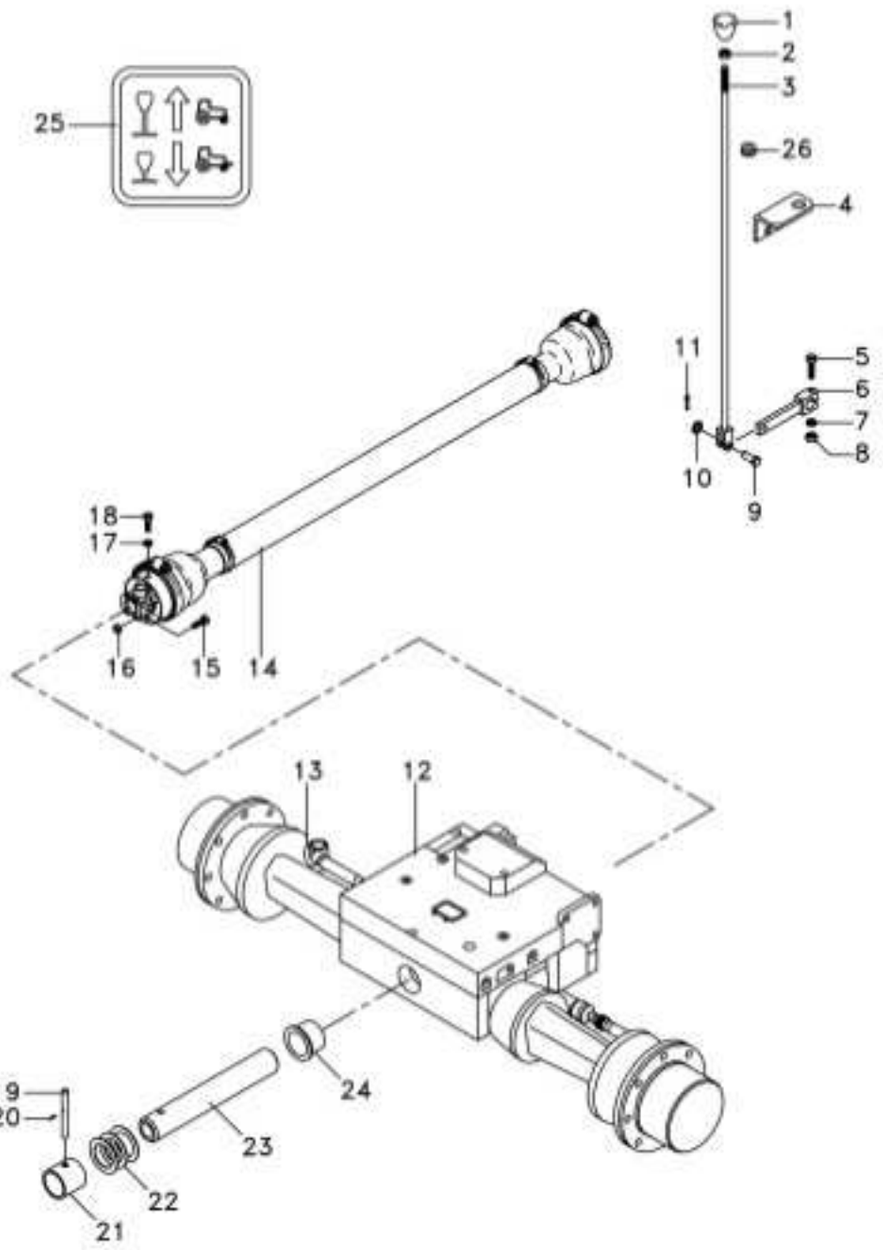

1	3410152M2		1	MANÍPULO	KNOB	POMO
2	353430X1		1	PORCA	NUT	TUERCA
3	6218987M91		1	CJ. TIRANTE	KIT, ROD	JUEGO DE BIELAS
4	036836P1		1	SUPORTE	BRACKET	SOPORTE
5	354264X1		1	PARAFUSO	BOLT	PERNO
6	036838S1		1	ALAVANCA	LEVER	PALANCA
7	353434X1		1	ARRUELA	WASHER	ARANDELA
8	355566X1		1	PORCA	NUT	TUERCA
9	832813M1		1	PINO	PIN	PASADOR
10	353756X1		1	ARRUELA	WASHER	ARANDELA
11	354059X1		1	CONTRAPINO	DOWEL	CENTRAJE
12	6200993M1		1	SUPORTE	BRACKET	SOPORTE
13	063123N1	60-105 No CARRARO	1	CJ. EIXO DIANT.	FRONT AXLE ASSY	CONJ. EJE DELANT
14	6234072M91		1	CARDAN	DRIVE SHAFT	EJE DE MANDO
15	353540X1		8	PARAFUSO	BOLT	PERNO
16	373561X1		8	PORCA	NUT	TUERCA
17	353446X1		2	ARRUELA	WASHER	ARANDELA
18	339124X1		2	PARAFUSO	BOLT	PERNO
19	033992P1		1	PINO	PIN	PASADOR
20	195414M1		1	GRAMPO	CRAMP	PASADOR
21	058458P1		1	BUCHA	BUSH	CASQUILLO
22	6203409M1		X	ARRUELA	WASHER	ARANDELA
22	898018M2		X	CALÇO	SHIM	CALCE
22	898019M2		X	CALÇO	SHIM	CALCE
22	898020M2		X	CALÇO	SHIM	CALCE
22	882868M2		X	CALÇO	SHIM	CALCE
22	882869M2		X	CALÇO	SHIM	CALCE
23	058456P1		1	PINO	PIN	PASADOR
24	058457P1		1	BUCHA	BUSH	CASQUILLO
25	047009P1		1	DECAL	DECAL	CALCOMANIA
26	366195X1		1	PASSA-FIO	GROMMET	PASACABLE

Eixo Dianteiro Front Axle Eje Delantero	60-95	Tratores Com Cabine Tractors With Cab Tractores Con Cabina

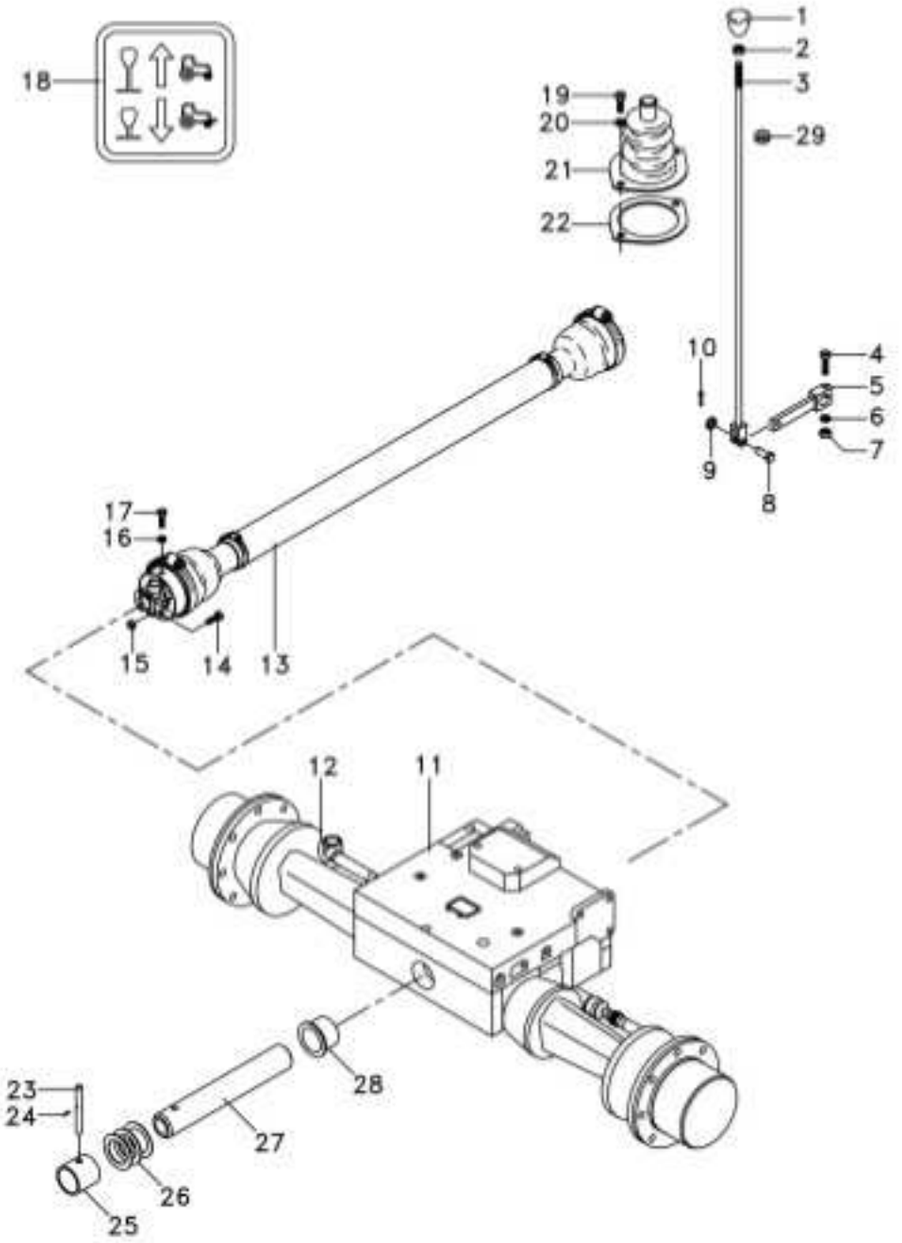

1	3410152M2		1	MANÍPULO	KNOB	POMO
2	353430X1		1	PORCA	NUT	TUERCA
3	069884S1		1	TIRANTE	ROD	VARILLA
4	354264X1		1	PARAFUSO	BOLT	PERNO
5	036838S1		1	ALAVANCA	LEVER	PALANCA
6	353434X1		1	ARRUELA	WASHER	ARANDELA
7	355566X1		1	PORCA	NUT	TUERCA
8	832813M1		1	PINO	PIN	PASADOR
9	353756X1		1	ARRUELA	WASHER	ARANDELA
10	354059X1		1	CONTRAPINO	DOWEL	CENTRAJE
11	6200993M1		1	SUPORTE	BRACKET	SOPORTE
12	063123N1	60-105 No CARRARO	1	CJ. EIXO DIANT.	FRONT AXLE ASSY	CONJ. EJE DELANT
13	6234072M91		1	CARDAN	DRIVE SHAFT	EJE DE MANDO
14	353540X1		8	PARAFUSO	BOLT	PERNO
15	373561X1		8	PORCA	NUT	TUERCA
16	353446X1		2	ARRUELA	WASHER	ARANDELA
17	339124X1		2	PARAFUSO	BOLT	PERNO
18	6201615M1		1	DECAL	DECAL	CALCOMANIA
19	339666X1		2	PARAFUSO	BOLT	PERNO
20	339375X1		2	ARRUELA	WASHER	ARANDELA
21	069915P1		1	COIFA	BELLOWS	FUELLE
22	069937P1		1	ANEL	RING	ARO
23	033992P1		1	PINO	PIN	PASADOR
24	195414M1		1	GRAMPO	CRAMP	PASADOR
25	058458P1		1	BUCHA	BUSH	CASQUILLO
26	6203409M1		X	ARRUELA	WASHER	ARANDELA
26	898018M2		X	CALÇO	SHIM	CALCE
26	898019M2		X	CALÇO	SHIM	CALCE
26	898020M2		X	CALÇO	SHIM	CALCE
26	882868M2		X	CALÇO	SHIM	CALCE
26	882869M2		X	CALÇO	SHIM	CALCE
27	058456P1		1	PINO	PIN	PASADOR
28	058457P1		1	BUCHA	BUSH	CASQUILLO
29	366195X1		1	PASSA-FIO	GROMMET	PASACABLE

Eixo Dianteiro Front Axle Eje Delantero	60-100	Tratores Com Cabine Tractors With Cab Tractores Con Cabina

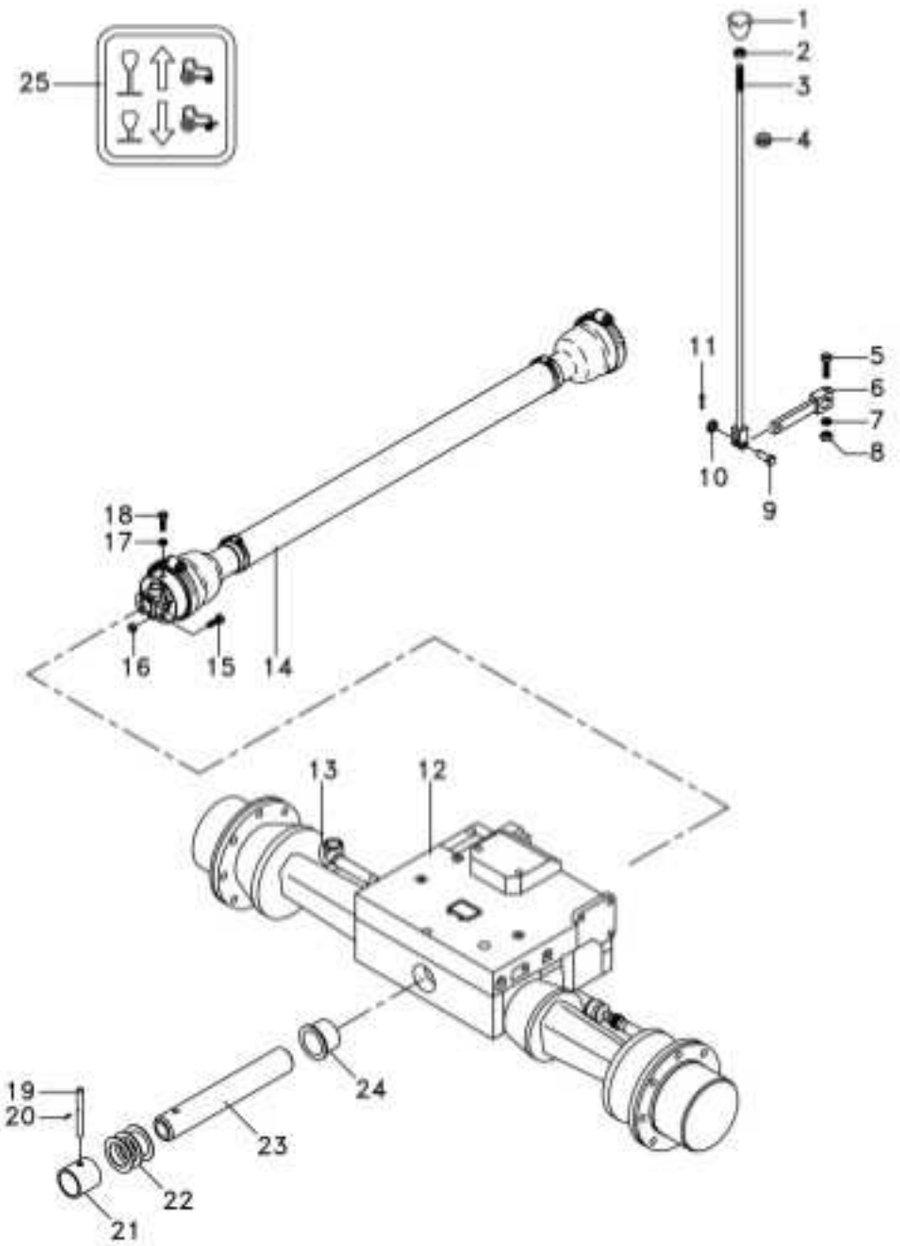

1	3410152M2		1	MANÍPULO	KNOB	POMO
2	353430X1		1	PORCA	NUT	TUERCA
3	184174M91		1	TIRANTE	ROD	VARILLA
4	366195X1		1	PASSA-FIO	GROMMET	PASACABLE
5	354264X1		1	PARAFUSO	BOLT	PERNO
6	036838S1		1	ALAVANCA	LEVER	PALANCA
8	355566X1		1	PORCA	NUT	TUERCA
9	832813M1		1	PINO	PIN	PASADOR
10	353756X1		1	ARRUELA	WASHER	ARANDELA
11	354059X1		1	CONTRAPINO	DOWEL	CENTRAJE
12	6200993M1		1	SUPORTE	BRACKET	SOPORTE
13	063123N1	👁 60-105 No ZF	1	CJ. EIXO DIANT.	FRONT AXLE ASSY	CONJ. EJE DELANT
14	6234072M91		1	CARDAN	DRIVE SHAFT	EJE DE MANDO
15	353540X1		4	PARAFUSO	BOLT	PERNO
16	373561X1		8	PORCA	NUT	TUERCA
17	353446X1		2	ARRUELA	WASHER	ARANDELA
18	339124X1		2	PARAFUSO	BOLT	PERNO
19	033992P1		1	PINO	PIN	PASADOR
20	195414M1		1	GRAMPO	CRAMP	PASADOR
21	058458P1		1	BUCHA	BUSH	CASQUILLO
22	6203409M1		X	ARRUELA	WASHER	ARANDELA
22	898018M2		X	CALÇO	SHIM	CALCE
22	898019M2		X	CALÇO	SHIM	CALCE
22	898020M2		X	CALÇO	SHIM	CALCE
22	882868M2		X	CALÇO	SHIM	CALCE
22	882869M2		X	CALÇO	SHIM	CALCE
23	058456P1		1	PINO	PIN	PASADOR
24	058457P1		1	BUCHA	BUSH	CASQUILLO
25	6201615M1		1	DECAL	DECAL	CALCOMANIA

Eixo Dianteiro Front Axle Eje Delantero	60-105	

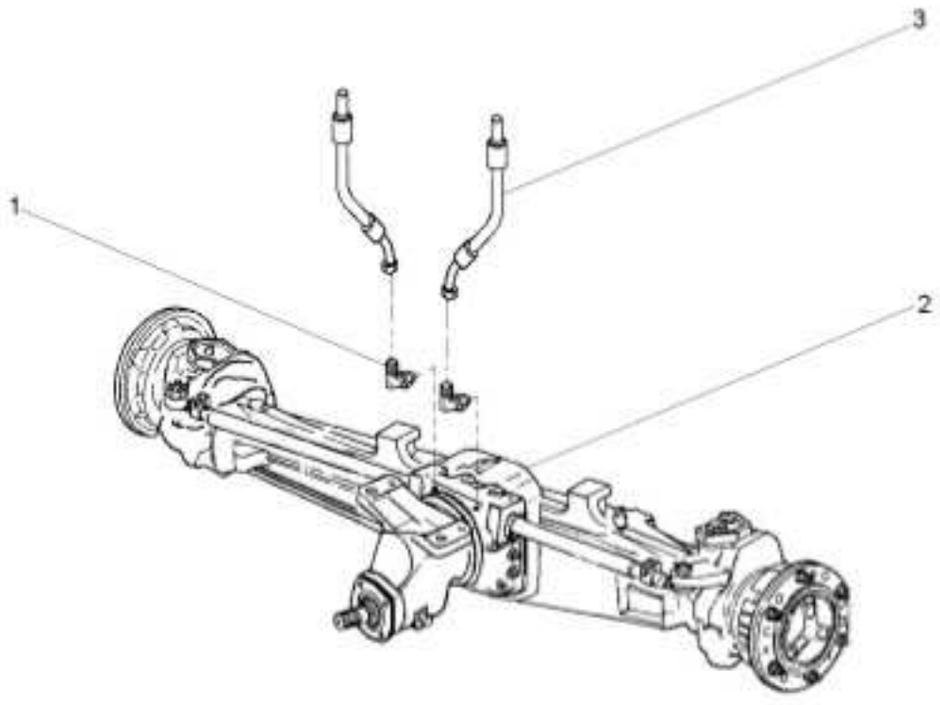

1	043030P1			**2** CONEXÃO	CONNECTION	CONEXION
2	061360T1		60-110 No	**1** CJ. EIXO DIANT.	FRONT AXLE ASSY	CONJ. EJE DELANT
2			60-115 No	**1** CJ. EIXO DIANT.	FRONT AXLE ASSY	CONJ. EJE DELANT
2			60-120 No	**1** CJ. EIXO DIANT.	FRONT AXLE ASSY	CONJ. EJE DELANT
2			60-125 No	**1** CJ. EIXO DIANT.	FRONT AXLE ASSY	CONJ. EJE DELANT
2			60-130 No	**1** CJ. EIXO DIANT.	FRONT AXLE ASSY	CONJ. EJE DELANT
3	3412609M91			**2** MANGUEIRA	HOSE	FLEXIBLE

Eixo Dianteiro	Carraro - 20.14	60-110	
Front Axle	Carraro - 20.14		
Eje Delantero	Carraro - 20.14		

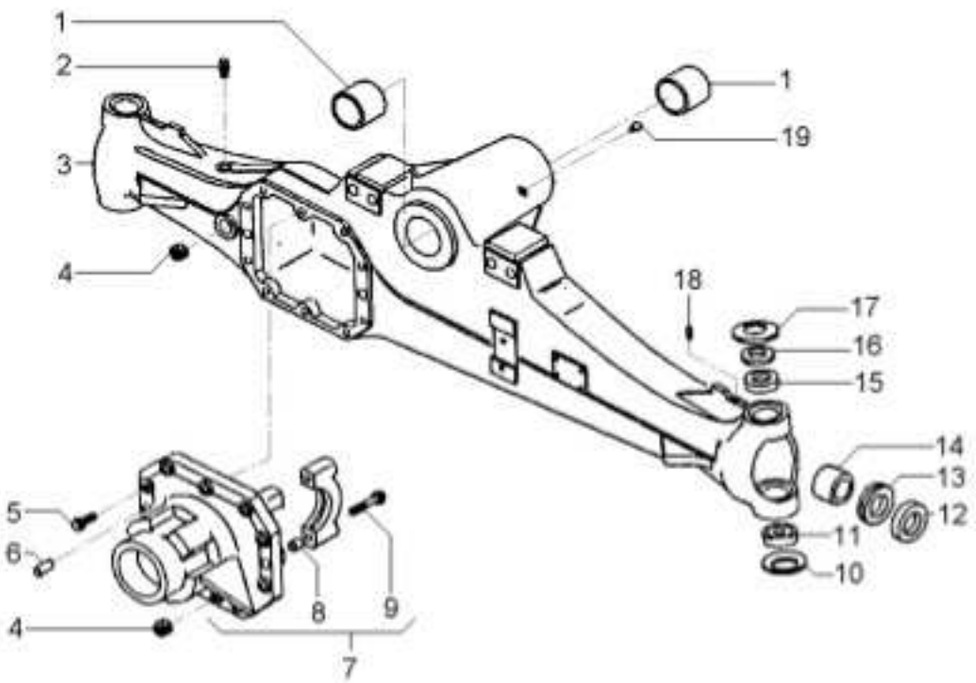

1	061265R1		2	BUCHA	BUSH	CASQUILLO
2	3475328M1		1	VÁLVULA	VALVE	VALVULA
3	061324R1		1	CARCAÇA	HOUSING	ALOJAMIENTO
4	053949R1		2	TAMPÃO	PAD	ALMOHADILLA
5	040961R1		10	PARAFUSO	BOLT	PERNO
6	3475341M1		2	PINO	PIN	PASADOR
7	061328R1		1	CJ. SUPORTE	KIT, BRACKET	JUEGO SOPORTE
8	3475335M1	7	4	BUCHA	BUSH	CASQUILLO
9	040962R1	7	4	PARAFUSO	BOLT	PERNO
10	061293R1		2	MOLA PRATO	SPRING PLATE	PLETINA MUELLE
11	061224R1		2	ROLAMENTO	BEARING	COJINETE
12	061219R1		2	RETENTOR	SEAL	RETEN
13	061342R1		2	RETENTOR	SEAL	RETEN
14	061264R1		2	BUCHA	BUSH	CASQUILLO
15	6222566M1		2	BUCHA	BUSH	CASQUILLO
16	6290990M1		2	BUCHA	BUSH	CASQUILLO
17	061276R1		2	MOLA PRATO	SPRING PLATE	PLETINA MUELLE
18	040946R1		2	GRAXEIRA	GREASER	ENGRASADOR
19	061216R1		1	GRAXEIRA	GREASER	ENGRASADOR

Eixo Dianteiro	Carraro - 20.14	60-115	
Front Axle	Carraro - 20.14		
Eje Delantero	Carraro - 20.14		

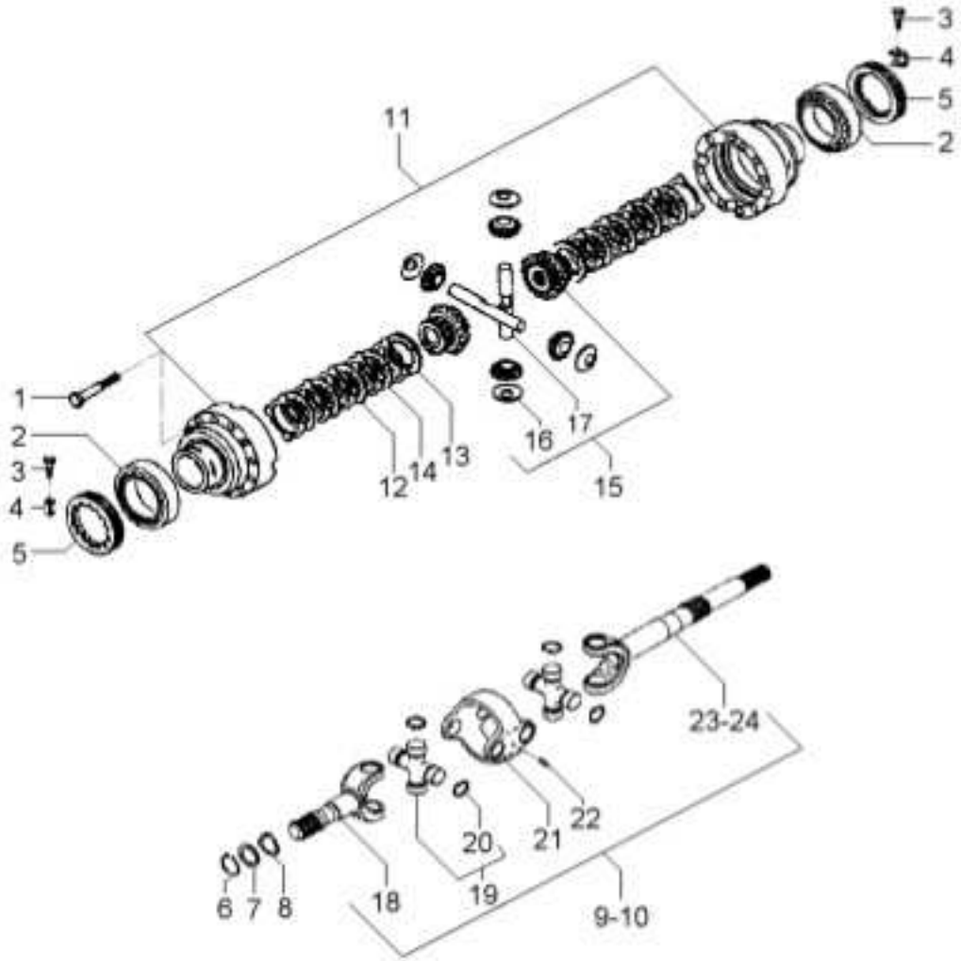

1	3475587M1		12	PARAFUSO	BOLT	PERNO
2	061221R1		2	ROLAMENTO	BEARING	COJINETE
3	040993R1		2	PARAFUSO	BOLT	PERNO
4	3475583M1		2	CHAPA	PLATE	CHAPA
5	3475584M1		2	PORCA	NUT	TUERCA
6	053849R1		2	ANEL	RING	ARO
7	061322R1		2	ARRUELA	WASHER	ARANDELA
8	061288R1		2	ARRUELA	WASHER	ARANDELA
9	6222573M91	◀	1	CJ. EIXO	KIT, AXLE	JUEGO DE EJE
10	6222574M91	▶	1	CJ. EIXO	KIT, AXLE	JUEGO DE EJE
11	061278R1		1	CJ. CARCAÇA	HOUSE ASSY	CONJ. CARTER
12	041055R1		8	DISCO	DISC	DISCO
13	041054R1		10	DISCO	DISC	DISCO
14	061248R1		2	DISCO	DISC	DISCO
15	6222570M91		1	CJ. ENGRENAGEM	KIT, GEAR	ENGRANAJES JUEGO
16	061246R1	15	4	ARRUELA	WASHER	ARANDELA
17	061247R1	15	2	EIXO	SHAFT	ARBOL
20	066532R1	9	16	ANEL TRAVA	CIRCLIP	CIRCULITO

Eixo Dianteiro	Carraro - 20.14	60-120	
Front Axle	Carraro - 20.14		
Eje Delantero	Carraro - 20.14		

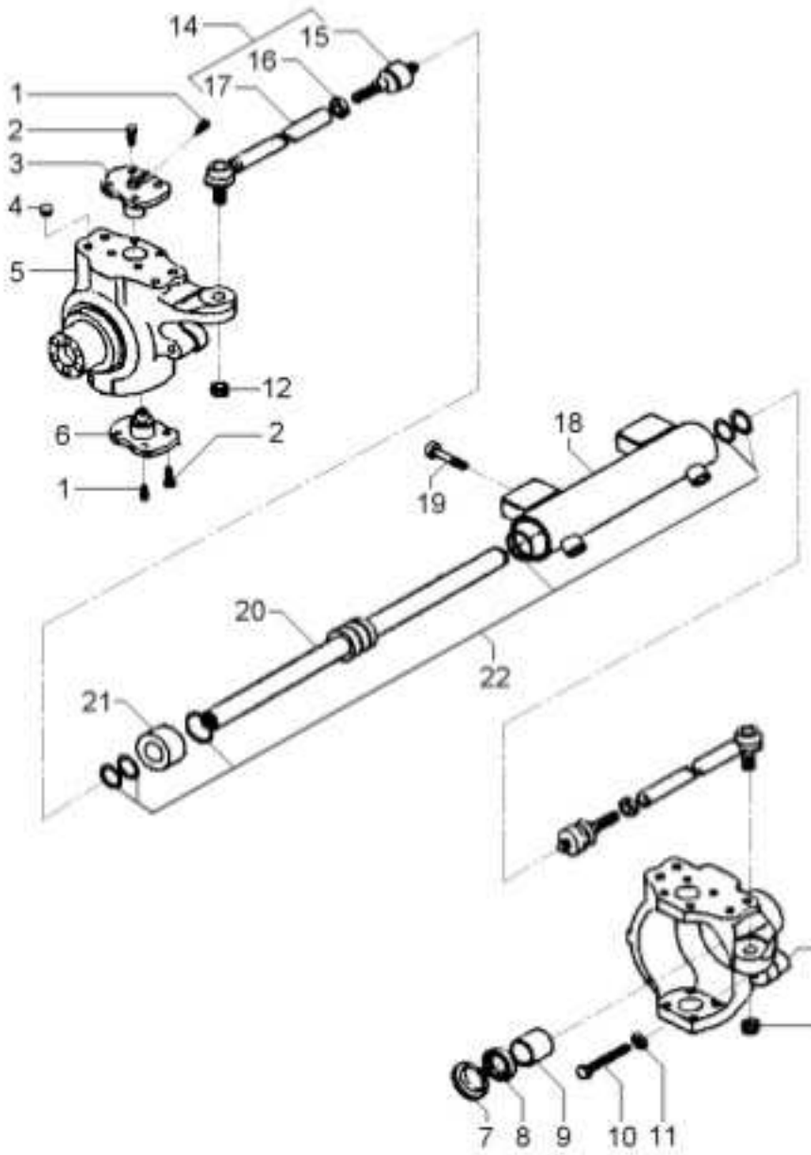

1	040944R1			4	GRAXEIRA	GREASER	ENGRASADOR
2	061287R1			16	PARAFUSO	BOLT	PERNO
3	061297R1			2	PINO	PIN	PASADOR
4	061231R1			8	TAMPÃO	PAD	ALMOHADILLA
5	061350R1		◄	1	CARCAÇA	HOUSING	ALOJAMIENTO
6	061296R1			2	PINO	PIN	PASADOR
7	061343R1			2	TAMPA	COVER	CUBIERTA
8	053965R1	70x45x14		2	RETENTOR	SEAL	RETEN
9	053966R1			2	BUCHA	BUSH	CASQUILLO
10	053967R1			2	PARAFUSO	BOLT	PERNO
11	053838R1			1	PORCA	NUT	TUERCA
12	061214R1			2	PORCA	NUT	TUERCA
13	061349R1		►	1	CARCAÇA	HOUSING	ALOJAMIENTO
14	061267R1			2	CJ. BRAÇO	KIT, ARM	JUEGO DE BRAZO
15	061352R1	14		1	ARTICULAÇÃO	KNUCKLE	CHARNELA
16	061213R1	14		1	PORCA	NUT	TUERCA
17	061351R1	14		1	BRAÇO	ARM	BRAZO
18	061321R1			1	CILINDRO	CYLINDER	CILINDRO
19	061212R1			4	PARAFUSO	BOLT	PERNO
20	061234R1			1	HASTE	SPINDLE	MANGUETA
21	061232R1			1	GUIA	GUIDE	GUIA
22	061233R1			1	JG. REPARO	KIT, REPAIR	JUEGO REPARACION

Eixo Dianteiro	Carraro - 20.14	60-125	
Front Axle	Carraro - 20.14		
Eje Delantero	Carraro - 20.14		

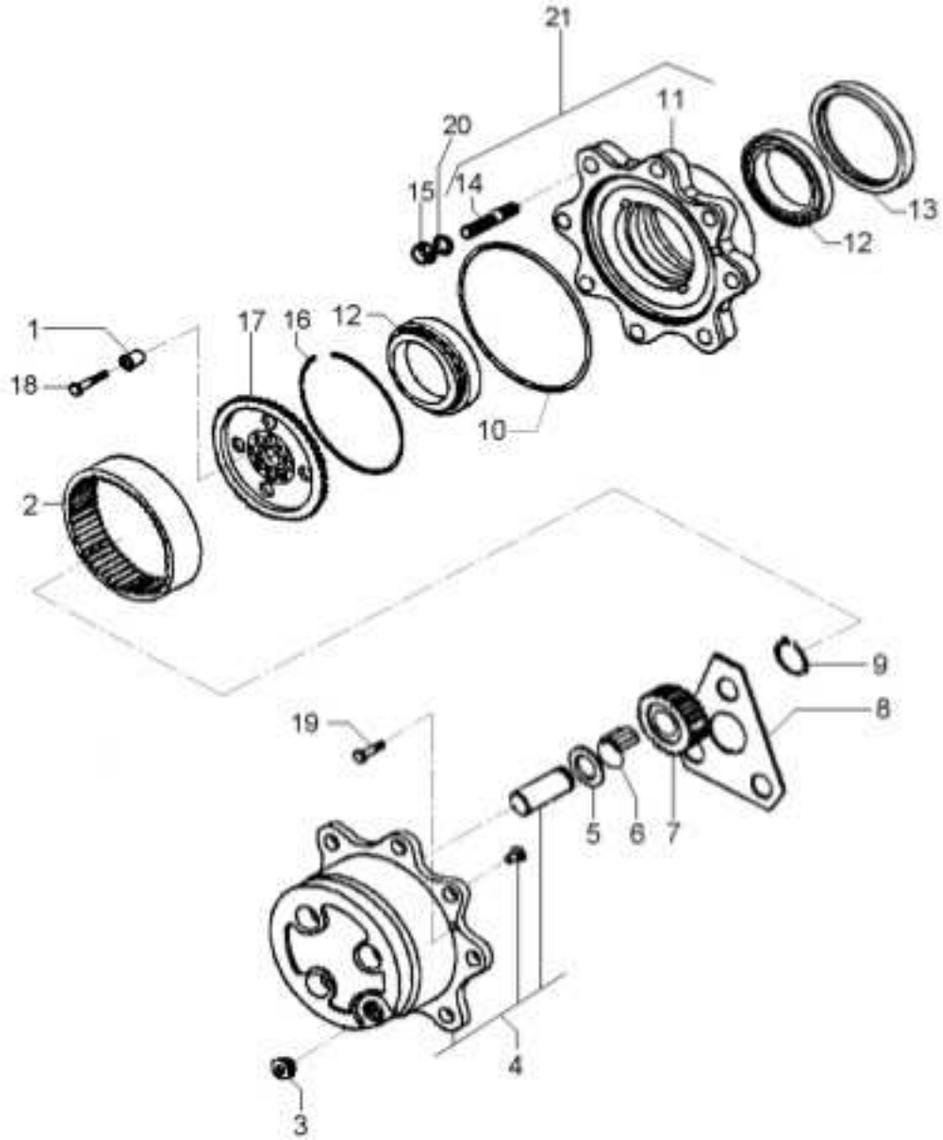

1	061291R1		12	BUCHA	INSERT	INSERCION
2	061273R1	60	2	COROA	SPROCKET	RUEDA DE CADENA
3	053857R1		3	TAMPÃO	PAD	ALMOHADILLA
4	061237R1		2	CUBO	HUB	CUBO
5	3475625M1		6	ARRUELA	WASHER	ARANDELA
6	061227R1		18	ROLETE	ROLLER	RODILLO
7	061274R1	23	6	ENGRENAGEM	GEAR	ENGRANAJE
8	061269R1		2	ARRUELA	WASHER	ARANDELA
9	040926R1		6	ANEL	RING	ARO
10	061229R1		2	ANEL "O"	O RING	JUNTA TORICA
11	6264889M1	21	2	CUBO DA RODA	WHEEL HUB	CUBO RUEDA
12	061249R1		4	ROLAMENTO	BEARING	COJINETE
13	6222575M1		2	RETENTOR	SEAL	RETEN
14	061290R1	21	8	PRISIONEIRO	STUD	ESPARRAGO
15	041088R1		16	PORCA	NUT	TUERCA
16	054030R1		2	ANEL	RING	ARO
17	061294R1		2	SUPORTE	BRACKET	SOPORTE
18	061295R1		12	PARAFUSO	BOLT	PERNO
19	053858R1		4	PARAFUSO	BOLT	PERNO
20	041087R1		16	ARRUELA	WASHER	ARANDELA
21	061242R1		2	CUBO	HUB	CUBO

Eixo Dianteiro	Carraro - 20.14	60-130	
Front Axle	Carraro - 20.14		
Eje Delantero	Carraro - 20.14		

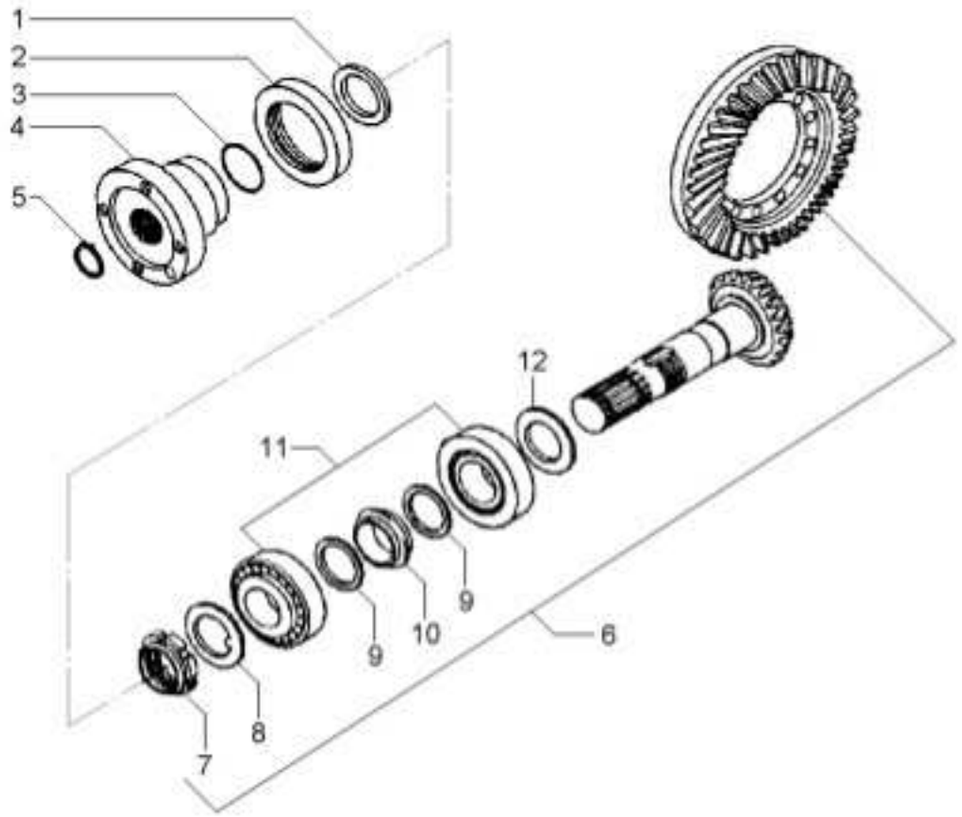

1	061270R1			1	ARRUELA	WASHER	ARANDELA
2	061320R1			1	RETENTOR	SEAL	RETEN
3	061226R1			1	ANEL "O"	O RING	JUNTA TORICA
4	061326R1			1	FLANGE	FLANGE	PLETINA
5	061218R1			1	ANEL	RING	ARO
6	6222569M1		13/28	1	COROA E PINHÃO	KIT, CROWNWHEEL	JUEGO CORONA
7	061251R1	6		1	PORCA	NUT	TUERCA
8	061252R1	6		1	ARRUELA	WASHER	ARANDELA
9	061277R1	6		2	ARRUELA	WASHER	ARANDELA
10	061275R1	6		1	ESPAÇADOR	SPACER	PIEZA DISTANCIA
11	061223R1			2	ROLAMENTO	BEARING	COJINETE
12	061305R1		2,50MM	X	CALÇO	SHIM	CALCE
12	061306R1		2,60MM	X	CALÇO	SHIM	CALCE
12	061307R1		2,70MM	X	CALÇO	SHIM	CALCE
12	061308R1		2,80MM	X	CALÇO	SHIM	CALCE
12	061309R1		2,90MM	X	CALÇO	SHIM	CALCE
12	061310R1		3,00MM	X	CALÇO	SHIM	CALCE
12	061311R1		3,10MM	X	CALÇO	SHIM	CALCE
12	061312R1		3,20MM	X	CALÇO	SHIM	CALCE
12	061313R1		3,30MM	X	CALÇO	SHIM	CALCE
12	061314R1		3,40MM	X	CALÇO	SHIM	CALCE

Eixo Dianteiro Front Axle Eje Delantero	4 Rodas Motriz 4 Wheel Drive 4 Ruedas Motrices	60-135	Carraro - 20.14 / Tração Central Carraro - 20.14 / Central Traction Carraro - 20.14 / Tracción Central

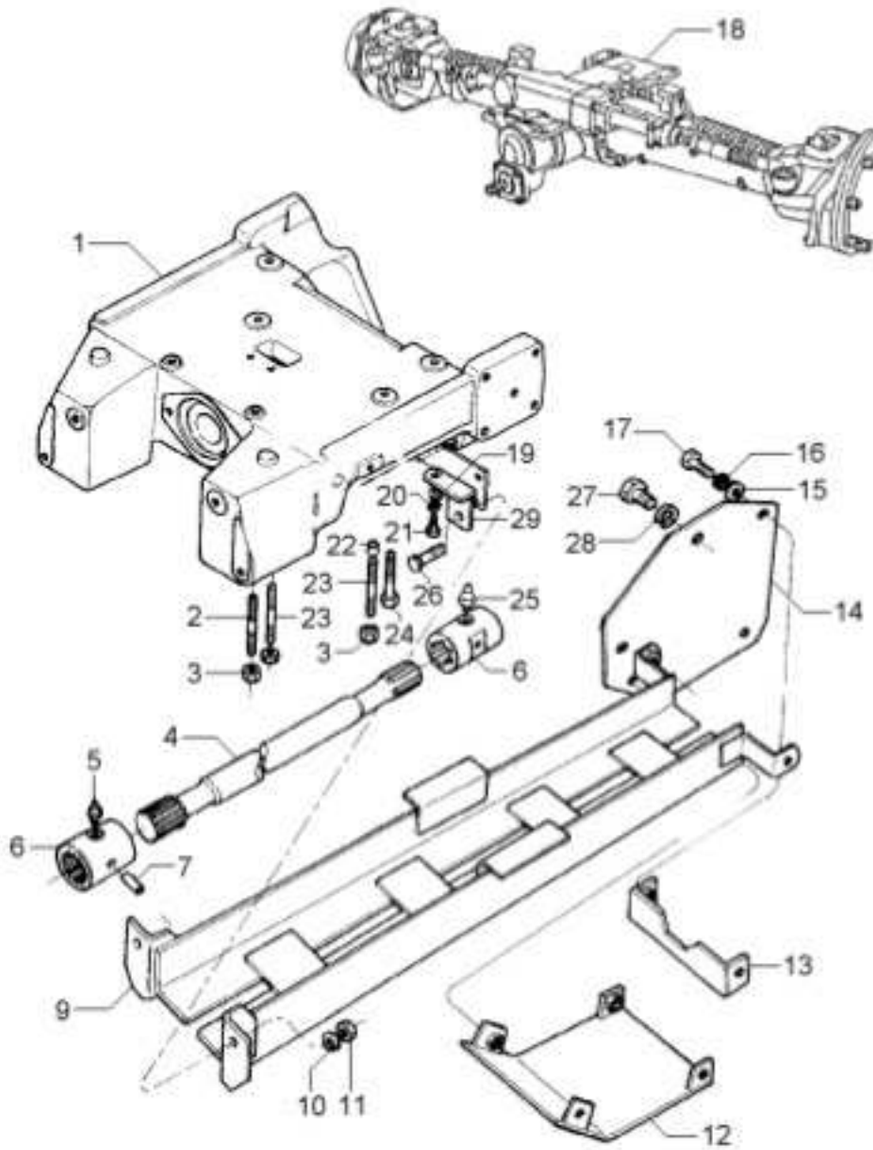

1	067589P2		1	SUPORTE	BRACKET	SOPORTE
2	3585532M1		4	PRISIONEIRO	STUD	ESPARRAGO
3	3410728M1		6	PORCA	NUT	TUERCA
4	033075P1		1	EIXO	SHAFT	ARBOL
5	13811X		1	GRAXEIRA	GREASER	ENGRASADOR
6	3409609M1		2	LUVA	SLEEVE	MANCHA
7	339194X1		2	PINO	PIN	PASADOR
9	6263097M91		1	PROTEÇÃO	GUARD	DEFENSA
10	353433X1		2	ARRUELA	WASHER	ARANDELA
11	363628X1		2	PORCA	NUT	TUERCA
12	073296P1		1	PROTEÇÃO	GUARD	DEFENSA
13	6218541M91		1	SUPORTE	BRACKET	SOPORTE
14	3411843M91		2	SUPORTE	BRACKET	SOPORTE
15	353756X1		2	ARRUELA	WASHER	ARANDELA
16	353434X1		2	ARRUELA	WASHER	ARANDELA
17	353693X1		2	PARAFUSO	BOLT	PERNO
18	6233453M91	60-140 No	1	CJ. EIXO DIANT.	FRONT AXLE ASSY	CONJ. EJE DELANT
19	353756X1		2	ARRUELA	WASHER	ARANDELA
20	353434X1		2	ARRUELA	WASHER	ARANDELA
21	353691X1		2	PARAFUSO	BOLT	PERNO
22	3411830M1		4	BUCHA	BUSH	CASQUILLO
23	3585615M1		2	PRISIONEIRO	STUD	ESPARRAGO
24	1442667X1		2	PARAFUSO	BOLT	PERNO
25	13811X		1	GRAXEIRA	GREASER	ENGRASADOR
26	353726X1		2	PARAFUSO	BOLT	PERNO
27	353723X1		2	PARAFUSO	BOLT	PERNO
28	353439X1		2	ARRUELA	WASHER	ARANDELA
29	3585345M91	◀	1	SUPORTE	BRACKET	SOPORTE
29	3585675M91	▶	1	SUPORTE	BRACKET	SOPORTE

Eixo Dianteiro	Carraro - 20.14	60-140	
Front Axle	Carraro - 20.14		
Eje Delantero	Carraro - 20.14		

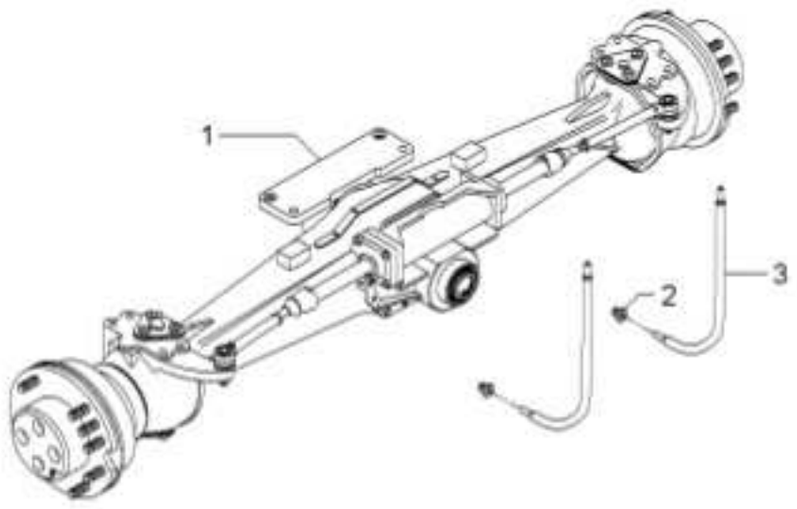

1	061355T1	60-145 No	**1** EIXO DIANTEIRO	FRONT AXLE	EJE DELANTERO
1		60-150 No	**1** EIXO DIANTEIRO	FRONT AXLE	EJE DELANTERO
1		60-155 No	**1** EIXO DIANTEIRO	FRONT AXLE	EJE DELANTERO
1		60-160 No	**1** EIXO DIANTEIRO	FRONT AXLE	EJE DELANTERO
1		60-165 No	**1** EIXO DIANTEIRO	FRONT AXLE	EJE DELANTERO
1		60-167 No	**1** EIXO DIANTEIRO	FRONT AXLE	EJE DELANTERO
2	043030P1		**2** CONEXÃO	CONNECTION	CONEXION
3	041019T1		**2** MANGUEIRA	HOSE	FLEXIBLE

Eixo Dianteiro	Carraro - 20.14	60-145	
Front Axle	Carraro - 20.14		
Eje Delantero	Carraro - 20.14		

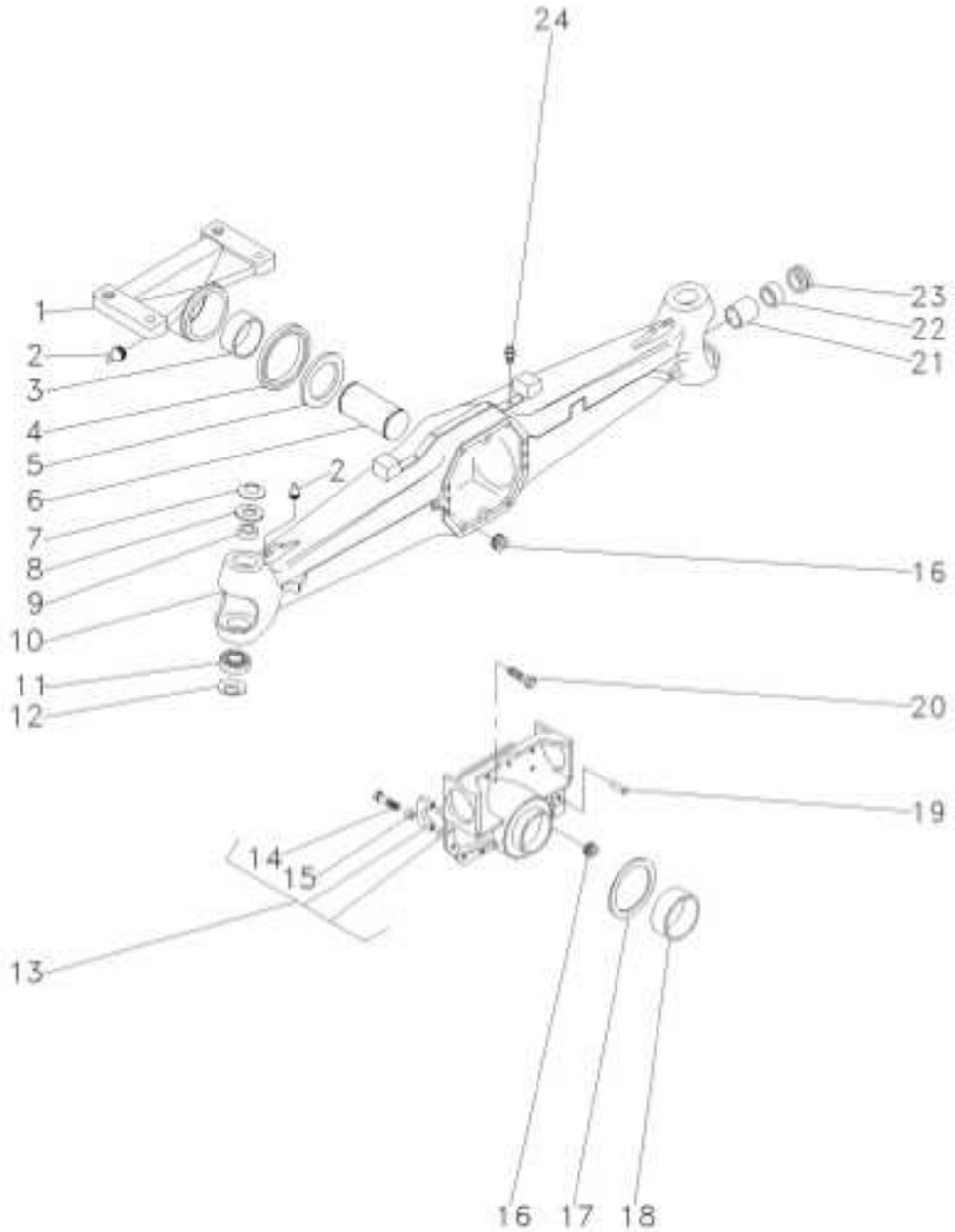

1	061334R1		1	SUPORTE	BRACKET	SOPORTE
2	040944R1		2	GRAXEIRA	GREASER	ENGRASADOR
3	061300R1		1	BUCHA	BUSH	CASQUILLO
4	061304R1		1	RETENTOR	SEAL	RETEN
5	061301R1		1	ARRUELA	WASHER	ARANDELA
6	061354R1		1	PINO	PIN	PASADOR
7	061276R1		2	MOLA PRATO	SPRING PLATE	PLETINA MUELLE
8	6290990M1		2	BUCHA	BUSH	CASQUILLO
9	6290990M1		2	BUCHA	BUSH	CASQUILLO
10	061332R1		1	CARCAÇA	HOUSING	ALOJAMIENTO
11	061224R1		2	ROLAMENTO	BEARING	COJINETE
12	061293R1		2	MOLA PRATO	SPRING PLATE	PLETINA MUELLE
13	061292R1		1	CJ. SUPORTE	KIT, BRACKET	JUEGO SOPORTE
14	040962R1	13	4	PARAFUSO	BOLT	PERNO
15	3475335M1	13	4	BUCHA	BUSH	CASQUILLO
16	053949R1		2	TAMPÃO	PAD	ALMOHADILLA
17	040967R1		1	ARRUELA	WASHER	ARANDELA
18	061331R1		1	BUCHA	BUSH	CASQUILLO
19	3475341M1		2	PINO	PIN	PASADOR
20	040961R1		10	PARAFUSO	BOLT	PERNO
21	061264R1		2	BUCHA	BUSH	CASQUILLO
22	061219R1		2	RETENTOR	SEAL	RETEN
23	061342R1		2	RETENTOR	SEAL	RETEN
24	3475328M1		1	VÁLVULA	VALVE	VALVULA

Eixo Dianteiro	Carraro - 20.14	60-150	
Front Axle	Carraro - 20.14		
Eje Delantero	Carraro - 20.14		

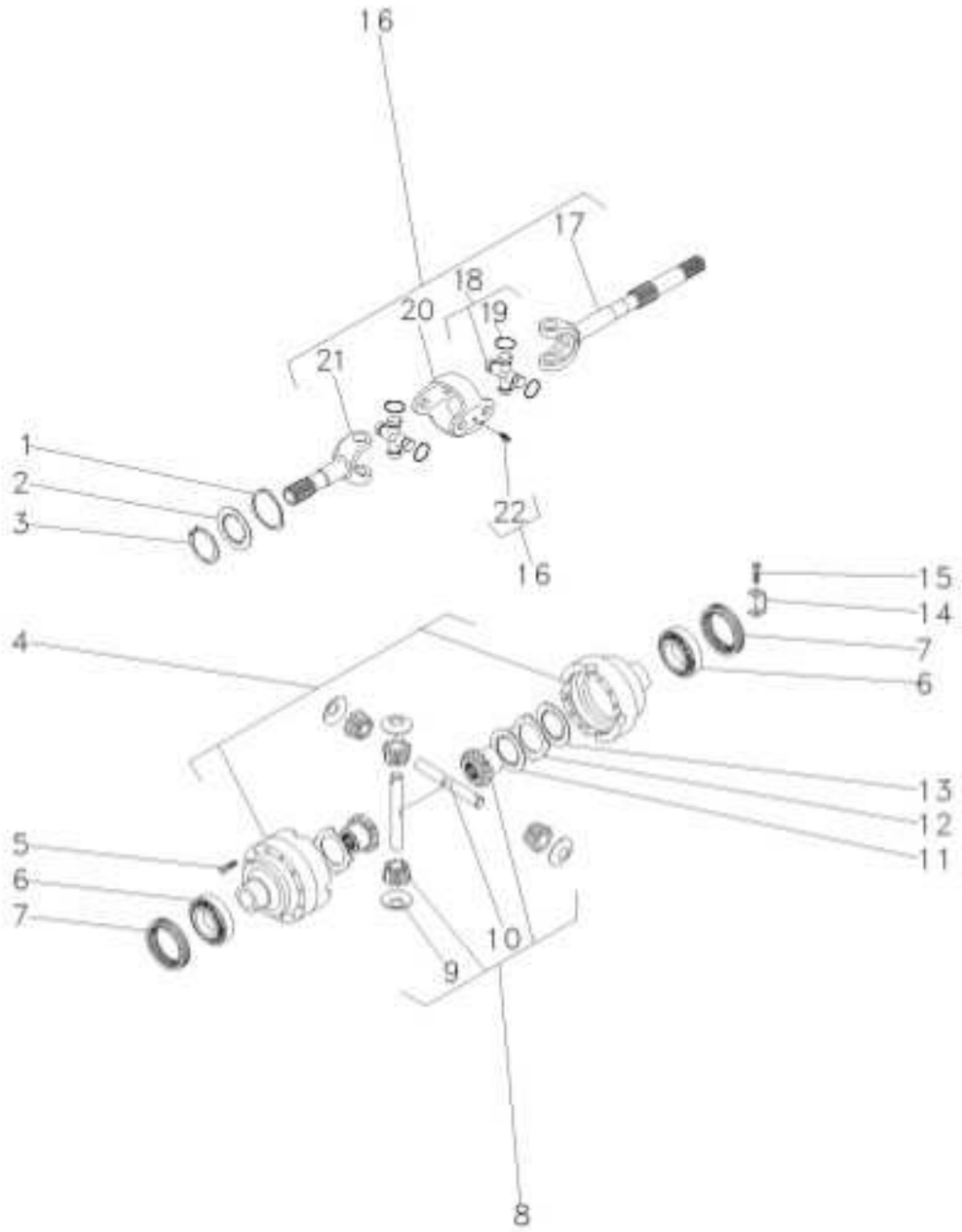

1	061288R1		2	ARRUELA	WASHER	ARANDELA
2	061322R1		2	ARRUELA	WASHER	ARANDELA
3	053849R1		2	ANEL	RING	ARO
4	061278R1		1	CJ. CARCAÇA	HOUSE ASSY	CONJ. CARTER
5	3475587M1		12	PARAFUSO	BOLT	PERNO
6	061222R1		2	ROLAMENTO	BEARING	COJINETE
7	3475584M1		2	PORCA	NUT	TUERCA
8	061238R1		1	CJ. DIFERENCIAL	KIT, DIFFERENTIAL	JGO. DIFERENCIAL.
9	061246R1	8	4	ARRUELA	WASHER	ARANDELA
10	061247R1	8	2	EIXO	SHAFT	ARBOL
11	061248R1		2	DISCO	DISC	DISCO
12	041054R1		10	DISCO	DISC	DISCO
13	041055R1		8	DISCO	DISC	DISCO
14	3475583M1		2	CHAPA	PLATE	CHAPA
15	040993R1		2	PARAFUSO	BOLT	PERNO
16	061348R1		2	CJ. EIXO	KIT, AXLE	JUEGO DE EJE
17	066538R1	16	2	GARFO	FORK	HORQUILLA
18	066530R1	16	4	CRUZETA	SPIDER	CRUCETA
19	066531R1	18	16	ANEL TRAVA	CIRCLIP	CIRCULITO
19	066532R1	18	16	ANEL TRAVA	CIRCLIP	CIRCULITO
19	066533R1	18	16	ANEL TRAVA	CIRCLIP	CIRCULITO
19	066534R1	18	16	ANEL TRAVA	CIRCLIP	CIRCULITO
20	066528R1	16	2	GARFO	FORK	HORQUILLA
21	066535R1	16	2	EIXO	SHAFT	ARBOL
22	066529R1	16	4	GRAXEIRA	GREASER	ENGRASADOR

Eixo Dianteiro	Carraro - 20.14	60-155	
Front Axle	Carraro - 20.14		
Eje Delantero	Carraro - 20.14		

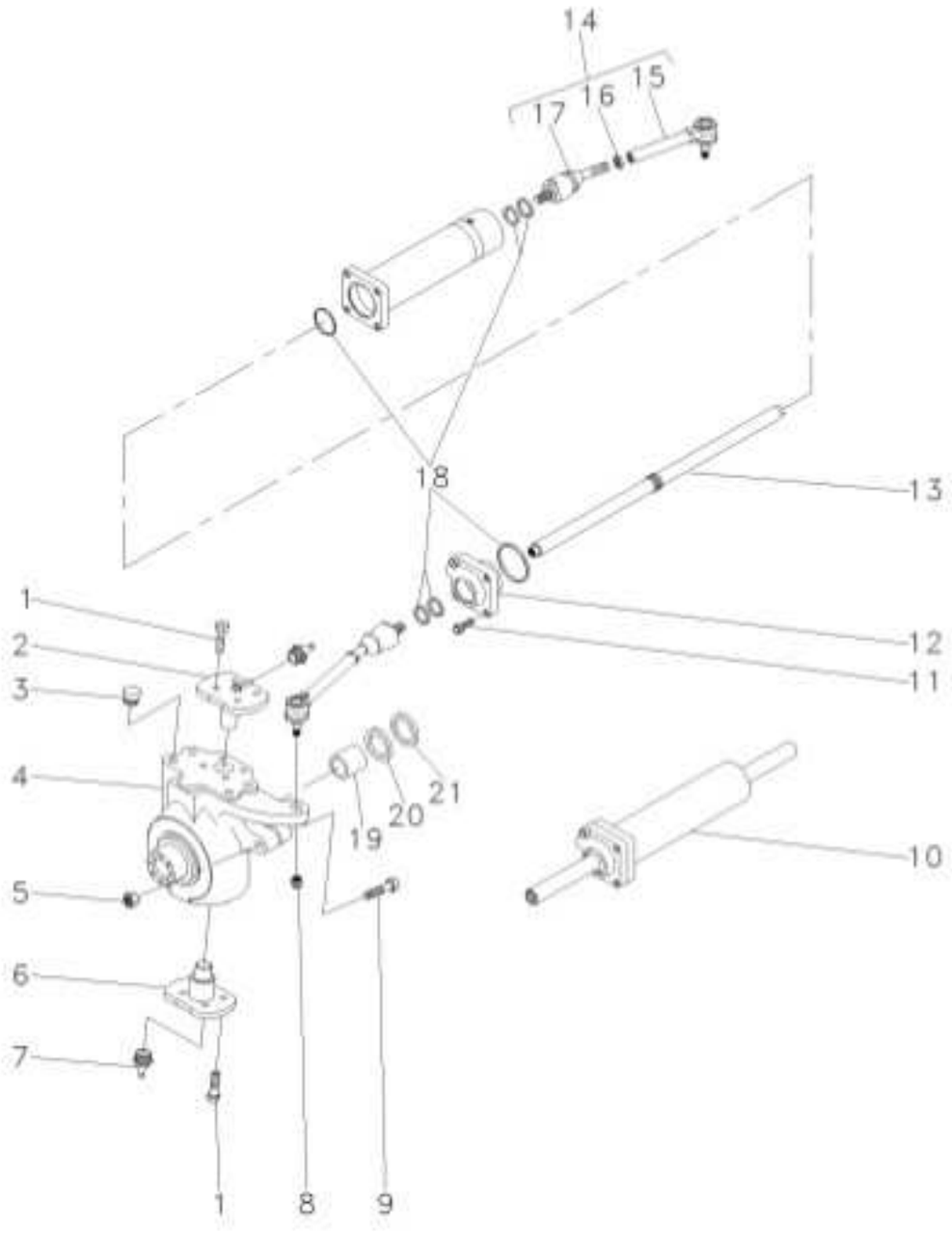

1	061287R1			16	PARAFUSO	BOLT	PERNO
2	061297R1			2	PINO	PIN	PASADOR
3	061231R1			8	TAMPÃO	PAD	ALMOHADILLA
4	061350R1		◀	1	CARCAÇA	HOUSING	ALOJAMIENTO
4	061349R1		▶	1	CARCAÇA	HOUSING	ALOJAMIENTO
5	053838R1			2	PORCA	NUT	TUERCA
6	061296R1			2	PINO	PIN	PASADOR
7	049944R1			4	GRAXEIRA	GREASER	ENGRASADOR
8	061214R1			2	PORCA	NUT	TUERCA
9	053967R1			2	PARAFUSO	BOLT	PERNO
10	061266R1			1	CILINDRO	CYLINDER	CILINDRO
11	041070R1			4	PARAFUSO	BOLT	PERNO
12	061236R1			1	GUIA	GUIDE	GUIA
13	061232R1			1	GUIA	GUIDE	GUIA
14	061289R1			2	CJ. BRAÇO	KIT, ARM	JUEGO DE BRAZO
15	061353R1	14		1	BRAÇO	ARM	BRAZO
16	061213R1	14		1	PORCA	NUT	TUERCA
17	061352R1	14		1	ARTICULAÇÃO	KNUCKLE	CHARNELA
18	061235R1			1	JG. REPARO	KIT, REPAIR	JUEGO REPARACION
19	053966R1			2	BUCHA	BUSH	CASQUILLO
20	053965R1	70x45x14		2	RETENTOR	SEAL	RETEN
21	061343R1			2	TAMPA	COVER	CUBIERTA

Eixo Dianteiro	Carraro - 20.14	60-160	
Front Axle	Carraro - 20.14		
Eje Delantero	Carraro - 20.14		

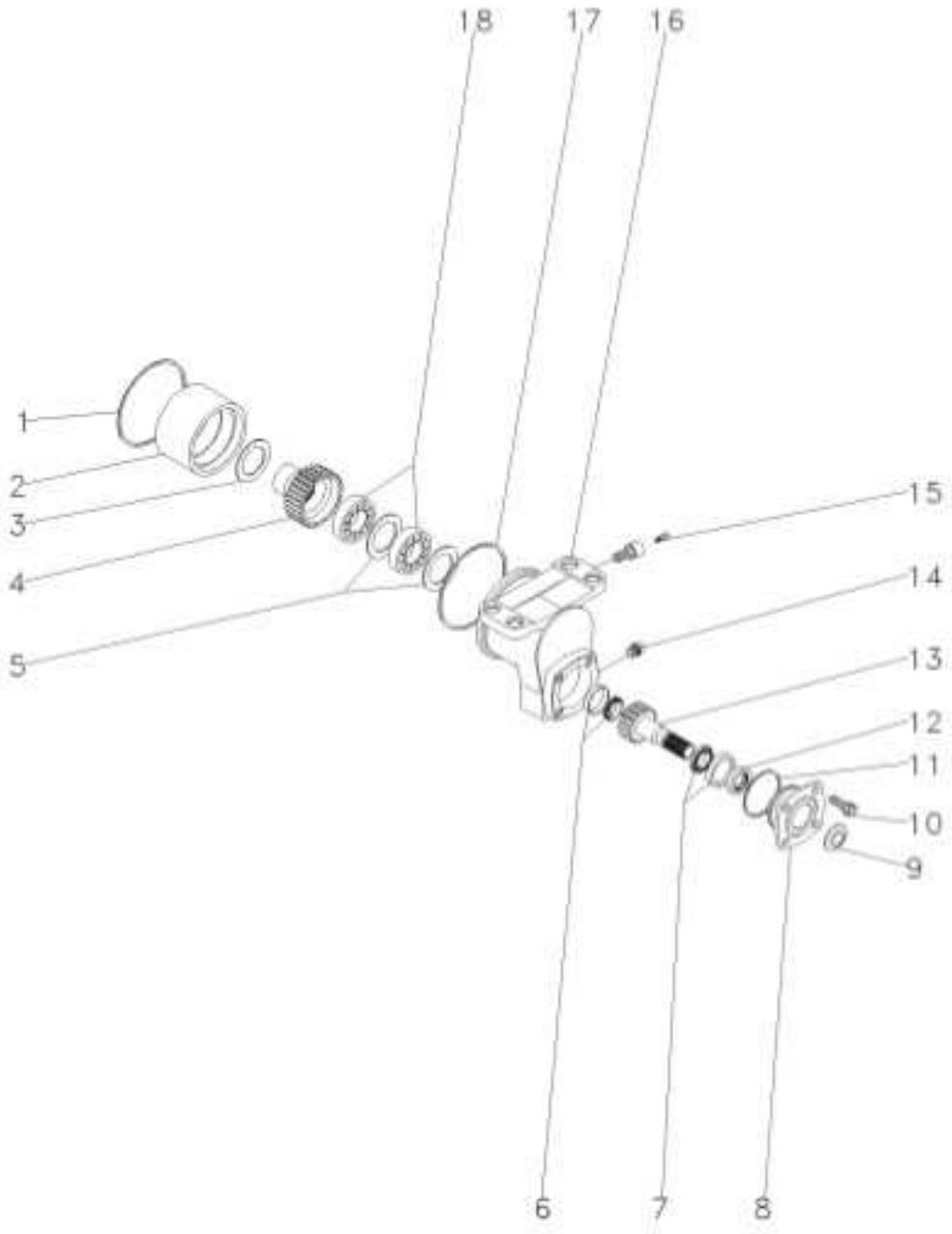

1	040918R1		1 RETENTOR	SEAL	RETEN
2	040942R1		1 BUCHA	BUSH	CASQUILLO
3	061339R1	3.00MM	1 ARRUELA	WASHER	ARANDELA
4	061330R1	29	1 EIXO	SHAFT	ARBOL
5	040930R1		2 CALÇO	SHIM	CALCE
6	040923R1		1 ROLAMENTO	BEARING	COJINETE
7	040927R1		1 ROLAMENTO	BEARING	COJINETE
8	040933R1		1 FLANGE	FLANGE	PLETINA
9	040935R1		1 PLACA	PLATE	PLATO
10	040934R1		4 PARAFUSO	BOLT	PERNO
11	040937R1		1 ANEL "O"	O RING	JUNTA TORICA
12	061316R1		1 RETENTOR	SEAL	RETEN
13	061329R1	20	1 EIXO	SHAFT	ARBOL
14	040932R1		1 TAMPÃO	PAD	ALMOHADILLA
15	040944R1		1 GRAXEIRA	GREASER	ENGRASADOR
16	061335R1		1 CARCAÇA	HOUSING	ALOJAMIENTO
17	040922R1		1 ANEL "O"	O RING	JUNTA TORICA
18	040929R1		2 ROLAMENTO	BEARING	COJINETE

Eixo Dianteiro	Carraro - 20.14	60-165
Front Axle	Carraro - 20.14	
Eje Delantero	Carraro - 20.14	

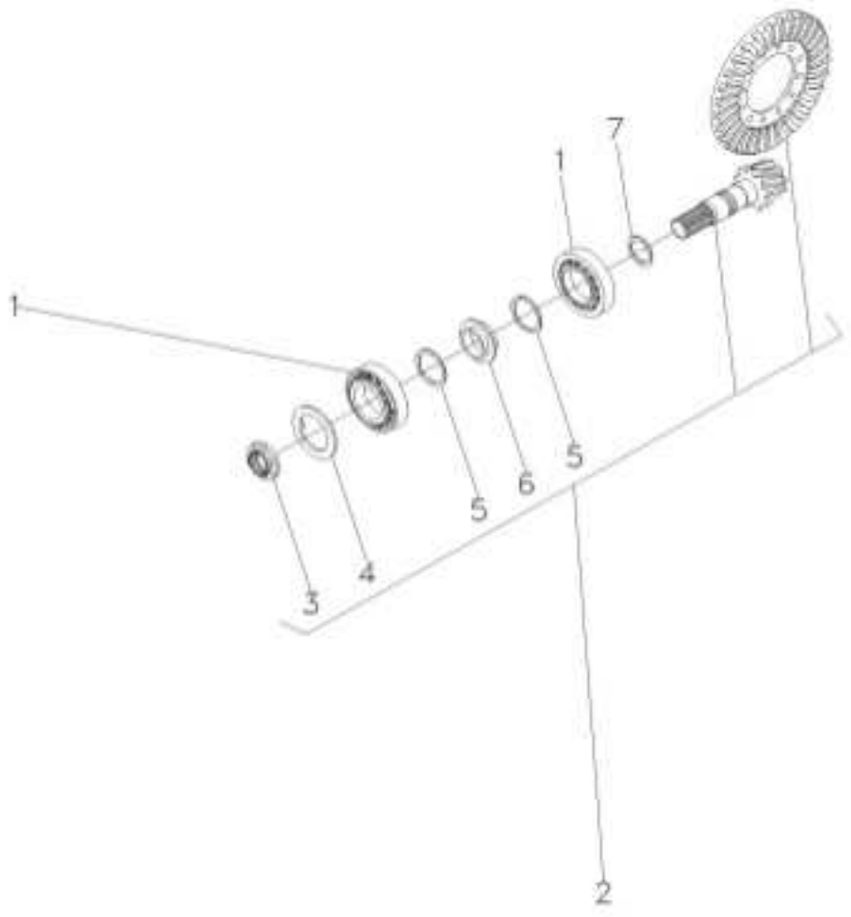

1	061223R1		2	ROLAMENTO	BEARING	COJINETE
2	061241R1	13/28	1	COROA E PINHÃO	KIT, BEVEL GEAR	CORONA Y PINON
3	061251R1	2	1	PORCA	NUT	TUERCA
4	061252R1	2	1	ARRUELA	WASHER	ARANDELA
5	061277R1	2	2	ARRUELA	WASHER	ARANDELA
6	061275R1	2	1	ESPAÇADOR	SPACER	PIEZA DISTANCIA
7	061255R1	2.50MM	X	CALÇO	SHIM	CALCE
7	061256R1	2.60MM	X	CALÇO	SHIM	CALCE
7	061257R1	2.70MM	X	CALÇO	SHIM	CALCE
7	061258R1	2.80MM	X	CALÇO	SHIM	CALCE
7	061259R1	2.90MM	X	CALÇO	SHIM	CALCE
7	040930R1	3.00MM	X	CALÇO	SHIM	CALCE
7	061260R1	3.10MM	X	CALÇO	SHIM	CALCE
7	061261R1	3.20MM	X	CALÇO	SHIM	CALCE
7	061262R1	3.30MM	X	CALÇO	SHIM	CALCE
7	061263R1	3.40MM	X	CALÇO	SHIM	CALCE

Eixo Dianteiro	Carraro - 20.14	60-167	
Front Axle	Carraro - 20.14		
Eje Delantero	Carraro - 20.14		

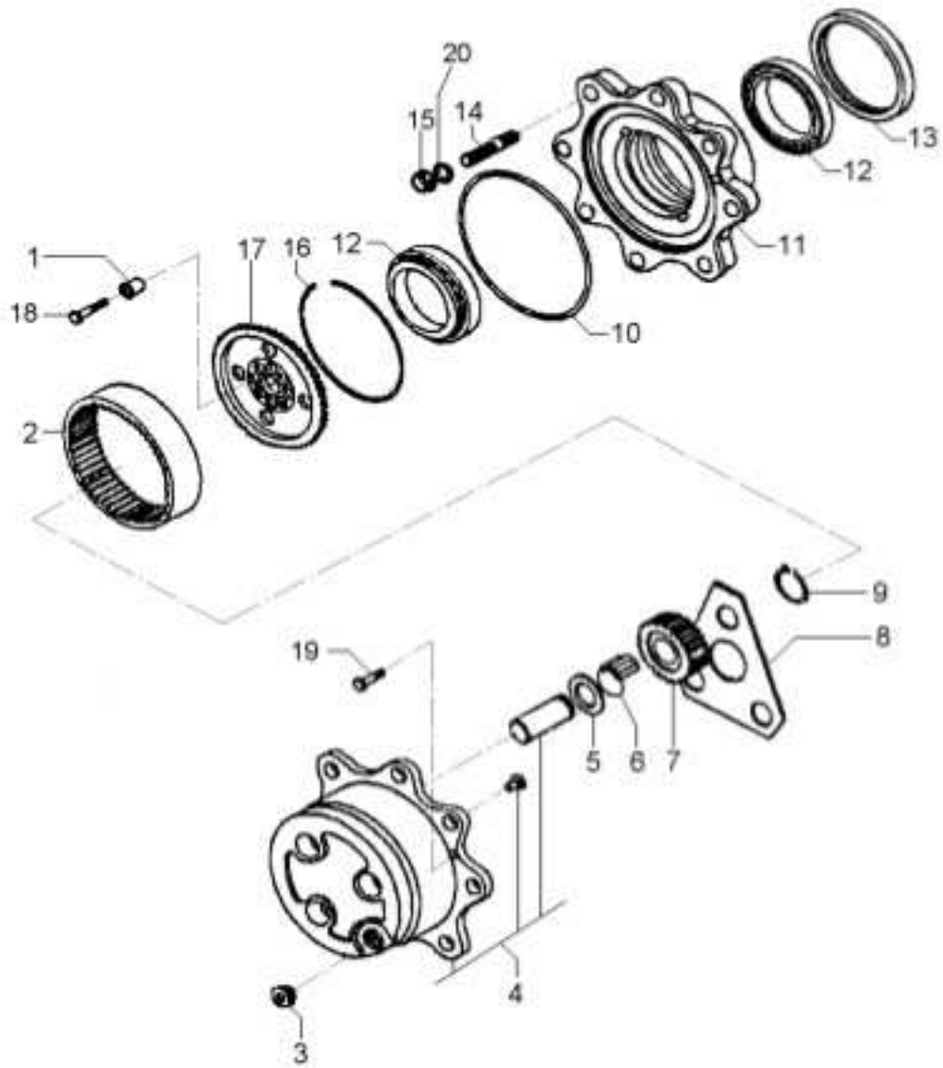

1	061291R1		12 BUCHA	INSERT	INSERCION
2	061273R1	60	2 COROA	SPROCKET	RUEDA DE CADENA
3	053857R1		3 TAMPÃO	PAD	ALMOHADILLA
4	061237R1		2 CUBO	HUB	CUBO
5	3475625M1		6 ARRUELA	WASHER	ARANDELA
6	061227R1		18 ROLETE	ROLLER	RODILLO
7	061274R1	23	6 ENGRENAGEM	GEAR	ENGRANAJE
8	061269R1		2 ARRUELA	WASHER	ARANDELA
9	040926R1		6 ANEL	RING	ARO
10	061229R1		2 ANEL "O"	O RING	JUNTA TORICA
11	061242R1		2 CUBO	HUB	CUBO
12	061249R1		4 ROLAMENTO	BEARING	COJINETE
13	6222575M1		2 RETENTOR	SEAL	RETEN
14	061290R1		8 PRISIONEIRO	STUD	ESPARRAGO
15	041088R1		16 PORCA	NUT	TUERCA
16	054030R1		2 ANEL	RING	ARO
17	061294R1		2 SUPORTE	BRACKET	SOPORTE
18	061295R1		12 PARAFUSO	BOLT	PERNO
19	053858R1		4 PARAFUSO	BOLT	PERNO
20	041087R1		16 ARRUELA	WASHER	ARANDELA

Eixo Dianteiro
Front Axle
Eje Delantero

60-170

4 Rodas Motrizes - Tração Central
4 Wheels Drive - Central Traction
4 Ruedas Motriz - Tracción Central

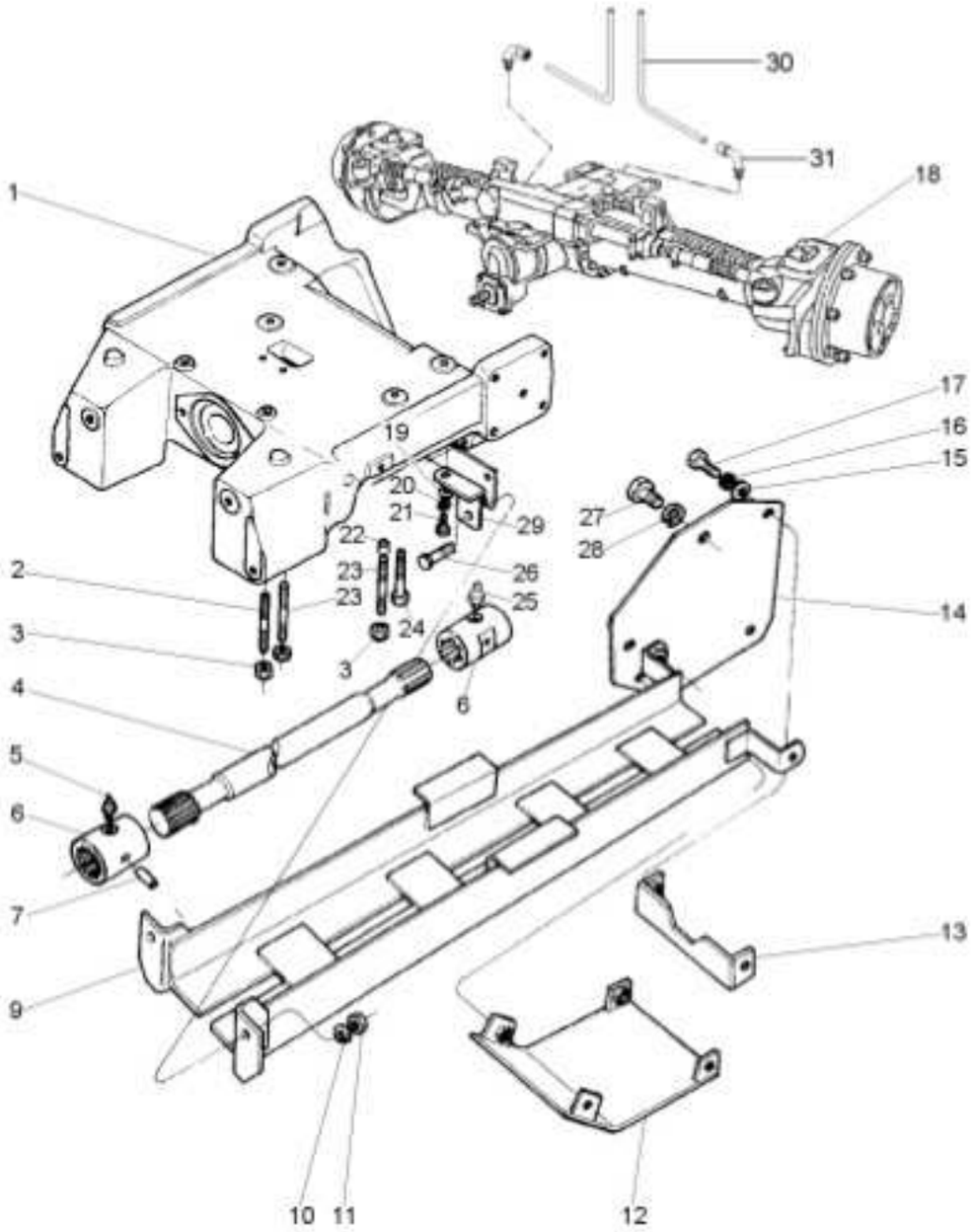

1	067589P2			1	SUPORTE	BRACKET	SOPORTE
2	3585532M1			4	PRISIONEIRO	STUD	ESPARRAGO
3	3410728M1			6	PORCA	NUT	TUERCA
4	033075P1			1	EIXO	SHAFT	ARBOL
5	13811X			1	GRAXEIRA	GREASER	ENGRASADOR
6	3409609M1			2	LUVA	SLEEVE	MANCHA
7	339194X1			2	PINO	PIN	PASADOR
9	6263097M91			1	PROTEÇÃO	GUARD	DEFENSA
10	353433X1			2	ARRUELA	WASHER	ARANDELA
11	363628X1			2	PORCA	NUT	TUERCA
12	073296P1			1	PROTEÇÃO	GUARD	DEFENSA
13	6218541M91			1	SUPORTE	BRACKET	SOPORTE
14	3411843M91			2	SUPORTE	BRACKET	SOPORTE
15	353756X1			6	ARRUELA	WASHER	ARANDELA
16	353434X1			6	ARRUELA	WASHER	ARANDELA
17	353693X1			6	PARAFUSO	BOLT	PERNO
18	6237377M91		60-175 No ZF	1	CJ. EIXO DIANT.	FRONT AXLE ASSY	CONJ. EJE DELANT
18			60-180 No	1	CJ. EIXO DIANT.	FRONT AXLE ASSY	CONJ. EJE DELANT
18			60-185 No	1	CJ. EIXO DIANT.	FRONT AXLE ASSY	CONJ. EJE DELANT
18			60-190 No	1	CJ. EIXO DIANT.	FRONT AXLE ASSY	CONJ. EJE DELANT
18			60-195 No	1	CJ. EIXO DIANT.	FRONT AXLE ASSY	CONJ. EJE DELANT
18			60-197 No	1	CJ. EIXO DIANT.	FRONT AXLE ASSY	CONJ. EJE DELANT
19	353756X1			2	ARRUELA	WASHER	ARANDELA
20	353434X1			2	ARRUELA	WASHER	ARANDELA
21	353691X1			2	PARAFUSO	BOLT	PERNO
22	3411830M1			4	BUCHA	BUSH	CASQUILLO
23	3585615M1			2	PRISIONEIRO	STUD	ESPARRAGO
24	1442667X1			2	PARAFUSO	BOLT	PERNO
25	13811X			1	GRAXEIRA	GREASER	ENGRASADOR
26	353726X1			2	PARAFUSO	BOLT	PERNO
27	353723X1			2	PARAFUSO	BOLT	PERNO
28	353439X1			2	ARRUELA	WASHER	ARANDELA
29	3585345M91	◀		1	SUPORTE	BRACKET	SOPORTE
29	3585675M91	▶		1	SUPORTE	BRACKET	SOPORTE
30	022313T2			2	MANGUEIRA	HOSE	FLEXIBLE
31	3411947M91			2	CONEXÃO	CONNECTION	CONEXION

Eixo Dianteiro
Front Axle
Eje Delantero

DIFERENCIAL - AS3085

60-175

Zf As 3035
Zf As 3035
Zf As 3035

CUIDADO EXISTE DIFERENCIAL ZF TSA09 E É DIFERENTE

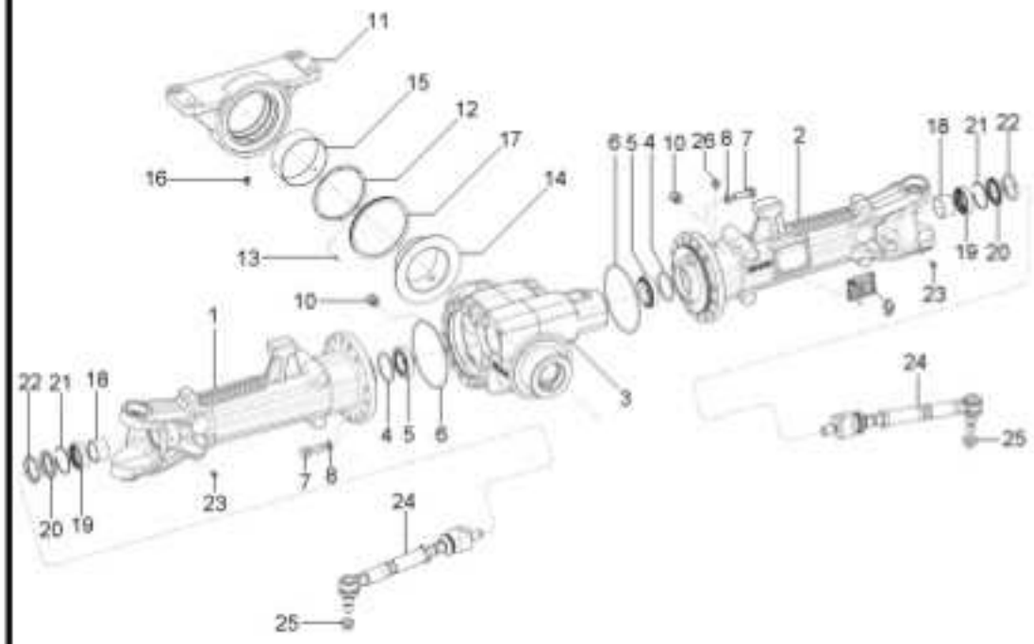

1	6239062M1			1	PONTE	BRIDGE	PUENTE
2	6239063M1			1	PONTE	BRIDGE	PUENTE
3	6239064M1			1	CARCAÇA	HOUSING	ALOJAMIENTO
4	033699R1	STD		X	CALÇO	SHIM	CALCE
4	033706R1	⧗	0,50 MM	X	CALÇO	SHIM	CALCE
4	6239090M1	⧗	0,55 MM	X	CALÇO	SHIM	CALCE
4	033694R1	⧗	0,60 MM	X	CALÇO	SHIM	CALCE
4	6239598M1	⧗	0,65 MM	X	CALÇO	SHIM	CALCE
4	033695R1	⧗	0,70 MM	X	CALÇO	SHIM	CALCE
4	0337707R1	⧗	0,75 MM	X	CALÇO	SHIM	CALCE
4	033696R1	⧗	0,80 MM	X	CALÇO	SHIM	CALCE
4	033708R1	⧗	0,85 MM	X	CALÇO	SHIM	CALCE
4	033697R1	⧗	0,90 MM	X	CALÇO	SHIM	CALCE
4	033709R1	⧗	0,95 MM	X	CALÇO	SHIM	CALCE
4	033698R1	⧗	1,00 MM	X	CALÇO	SHIM	CALCE
4	033711R1	⧗	1,15 MM	X	CALÇO	SHIM	CALCE
5	6223076M1			2	ROLAMENTO	BEARING	COJINETE
6	033718R1			2	ANEL "O"	O RING	JUNTA TORICA
7	033717R1	M14 x 45		30	PARAFUSO	BOLT	PERNO
8	033716R1			30	ARRUELA	WASHER	ARANDELA
9	6270966M1			1	PLACA	PLATE	PLATO
10	056599R1			2	BUJÃO	PLUG	TAPON
11	3603231M1			1	SUPORTE	BRACKET	SOPORTE
12	3603230M1	⧗	3,75 MM	1	CALÇO	SHIM	CALCE
12	3603245M1	⧗	3,85 MM	1	CALÇO	SHIM	CALCE
12	3603246M1	⧗	3,95 MM	1	CALÇO	SHIM	CALCE
12	3603247M1	⧗	4,05 MM	1	CALÇO	SHIM	CALCE
12	3603248M1	⧗	4,15 MM	1	CALÇO	SHIM	CALCE
12	3603249M1	⧗	4,25 MM	1	CALÇO	SHIM	CALCE
12	3603250M1	⧗	4,35 MM	1	CALÇO	SHIM	CALCE
12	3603251M1	⧗	4,45 MM	1	CALÇO	SHIM	CALCE
12	3603252M1	⧗	4,55 MM	1	CALÇO	SHIM	CALCE
12	3603253M1	⧗	4,60 MM	1	CALÇO	SHIM	CALCE
13	3588079M1			2	PINO	PIN	PASADOR
14	3588080M1			1	BUCHA	BUSH	CASQUILLO
15	3603232M1			1	BUCHA	BUSH	CASQUILLO
16	3603229M1			1	GRAXEIRA	GREASER	ENGRASADOR
17	6275854M1			1	ANEL	RING	ARO
18	3603235M1			2	BUCHA	BUSH	CASQUILLO
19	6237857M1			2	RETENTOR	SEAL	RETEN
20	027539R1			2	RETENTOR	OIL SEAL	BUJE RETENACEITE
21	027544R1			2	ANEL TRAVA	CIRCLIP	CIRCULITO
22	033227R1			2	PROTETOR	PROTECTOR	PROTECTOR
23	033606R1			2	GRAXEIRA	GREASER	ENGRASADOR
24	3604908M91			2	BARRA	BAR	BARRA
25	6282470M1			2	PORCA SEXTAVADA	HEXAGON NUT	TUERCA HEXAGONAL
26	2947215M1			1	RESPIRO	BREATHER	RESPIRADERO

DIFERENCIAL - AS3085

CUIDADO EXISTE DIFERENCIAL ZF TSA09 E É DIFERENTE

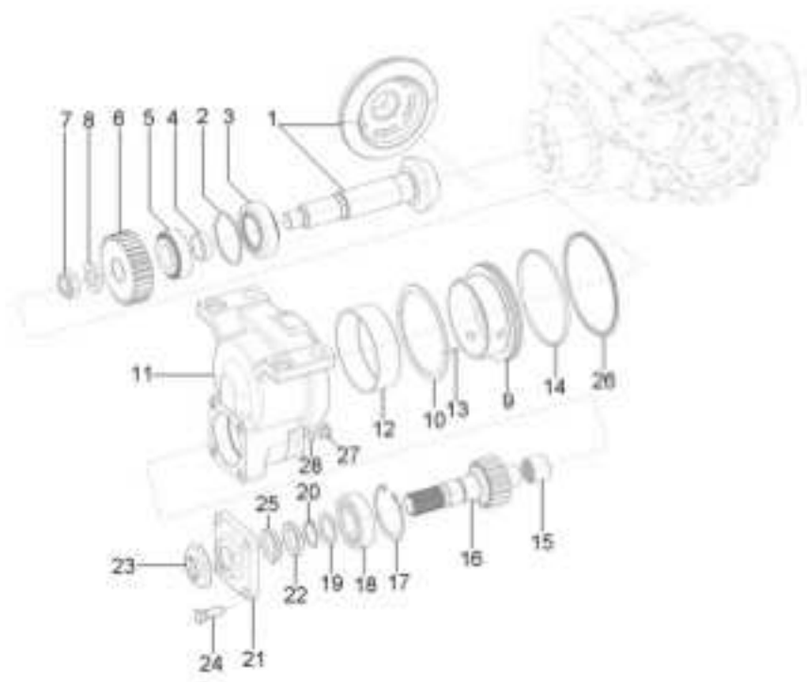

1	048252R1			1	COROA E PINHÃO	KIT, CROWNWHEEL	JUEGO CORONA
2	033625R1	⧗	0,50 MM	1	CALÇO	SHIM	CALCE
2	033626R1	⧗	0,60 MM	1	CALÇO	SHIM	CALCE
2	033635R1	⧗	0,65 MM	1	CALÇO	SHIM	CALCE
2	033627R1	⧗	0,70 MM	1	CALÇO	SHIM	CALCE
2	033636R1	⧗	0,75 MM	1	CALÇO	SHIM	CALCE
2	033628R1	⧗	0,80 MM	1	CALÇO	SHIM	CALCE
2	033637R1	⧗	0,85 MM	1	CALÇO	SHIM	CALCE
2	033629R1	⧗	0,90 MM	1	CALÇO	SHIM	CALCE
2	033638R1	⧗	0,95 MM	1	CALÇO	SHIM	CALCE
2	033639R1	⧗	1,05 MM	1	CALÇO	SHIM	CALCE
3	033678R1			1	ROLAMENTO	BEARING	COJINETE
4	033641R1	⧗	11,30 MM	1	CALÇO	SHIM	CALCE
4	033642R1	⧗	11,33 MM	1	CALÇO	SHIM	CALCE
4	033643R1	⧗	11,36 MM	1	CALÇO	SHIM	CALCE
4	033644R1	⧗	11,39 MM	1	CALÇO	SHIM	CALCE
4	033645R1	⧗	11,42 MM	1	CALÇO	SHIM	CALCE
4	033646R1	⧗	11,45 MM	1	CALÇO	SHIM	CALCE
4	033647R1	⧗	11,48 MM	1	CALÇO	SHIM	CALCE
4	033648R1	⧗	11,51 MM	1	CALÇO	SHIM	CALCE
4	033649R1	⧗	11,54 MM	1	CALÇO	SHIM	CALCE
4	033640R1	⧗	11,57 MM	1	CALÇO	SHIM	CALCE
4	033651R1	⧗	11,60 MM	1	CALÇO	SHIM	CALCE
4	033652R1	⧗	11,63 MM	1	CALÇO	SHIM	CALCE
4	033653R1	⧗	11,66 MM	1	CALÇO	SHIM	CALCE
4	033654R1	⧗	11,69 MM	1	CALÇO	SHIM	CALCE
4	033655R1	⧗	11,72 MM	1	CALÇO	SHIM	CALCE
4	033656R1	⧗	11,75 MM	1	CALÇO	SHIM	CALCE
4	033657R1	⧗	11,78 MM	1	CALÇO	SHIM	CALCE
4	033658R1	⧗	11,81 MM	1	CALÇO	SHIM	CALCE
4	033659R1	⧗	11,84 MM	1	CALÇO	SHIM	CALCE
4	033660R1	⧗	11,87 MM	1	CALÇO	SHIM	CALCE
4	033661R1	⧗	11,90 MM	1	CALÇO	SHIM	CALCE
4	033662R1	⧗	11,93 MM	1	CALÇO	SHIM	CALCE
4	033663R1	⧗	11,96 MM	1	CALÇO	SHIM	CALCE
4	033664R1	⧗	11,99 MM	1	CALÇO	SHIM	CALCE
4	033665R1	⧗	12,02 MM	1	CALÇO	SHIM	CALCE
4	033666R1	⧗	12,05 MM	1	CALÇO	SHIM	CALCE
4	033667R1	⧗	12,08 MM	1	CALÇO	SHIM	CALCE
4	033668R1	⧗	12,11 MM	1	CALÇO	SHIM	CALCE
4	033669R1	⧗	12,14 MM	1	CALÇO	SHIM	CALCE
4	033670R1	⧗	12,17 MM	1	CALÇO	SHIM	CALCE
4	033671R1	⧗	12,20 MM	1	CALÇO	SHIM	CALCE
4	033672R1	⧗	12,23 MM	1	CALÇO	SHIM	CALCE
4	033673R1	⧗	12,26 MM	1	CALÇO	SHIM	CALCE
4	033674R1	⧗	12,29 MM	1	CALÇO	SHIM	CALCE
4	033675R1	⧗	12,32 MM	1	CALÇO	SHIM	CALCE
4	033676R1	⧗	12,35 MM	1	CALÇO	SHIM	CALCE
4	033677R1	⧗	12,38 MM	1	CALÇO	SHIM	CALCE
5	048302R1			1	ROLAMENTO	BEARING	COJINETE

DIFERENCIAL - AS3085

CUIDADO EXISTE DIFERENCIAL ZF TSA09 E É DIFERENTE

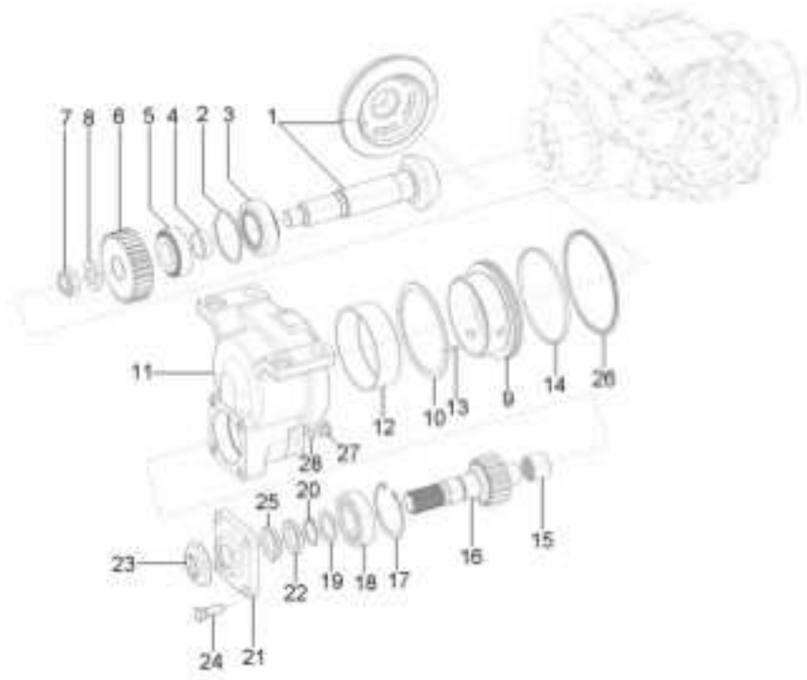

6	3603217M1		1	ENGRENAGEM	GEAR	ENGRANAJE
7	048361R1		1	PORCA	NUT	TUERCA
8	3604287M1		1	ARRUELA	WASHER	ARANDELA
9	6210006M1		1	BUCHA	BUSH	CASQUILLO
10	6239053M1		1	ARRUELA	WASHER	ARANDELA
11	3587986M2		1	CARCAÇA	HOUSING	ALOJAMIENTO
12	3603215M1		1	BUCHA	BUSH	CASQUILLO
13	3588079M1		2	PINO	PIN	PASADOR
14	6210008M1		1	ANEL	RING	ARO
15	3588135M1		1	BUCHA	BUSH	CASQUILLO
16	3603220M1		1	EIXO	SHAFT	ARBOL
17	3588138M1		1	ANEL	RING	ARO
18	3603976M1		1	ROLAMENTO	BEARING	COJINETE
19	3176215M1		1	ARRUELA	WASHER	ARANDELA
20	3175396M1		1	ANEL	RING	ARO
21	3176218M1		1	TAMPA	COVER	CUBIERTA
22	051516R1		1	RETENTOR	OIL SEAL	BUJE RETENACEITE
23	042997P1		1	DEFLETOR	DEFLECTOR	DEFLECTOR
24	3176219M1	M12 x 35	4	PARAFUSO	BOLT	PERNO
25	051518R1		1	RETENTOR	OIL SEAL	BUJE RETENACEITE
26	6210013M1		1	ANEL	RING	ARO
27	036366R1		1	BUJÃO	PLUG	TAPON
28	020608R1		1	ANEL "O"	O RING	JUNTA TORICA

Eixo Dianteiro
Front Axle
Eje Delantero

60-185

Zf As 3035
Zf As 3035
Zf As 3035

DIFERENCIAL - AS3085

CUIDADO EXISTE DIFERENCIAL ZF TSA09 E É DIFERENTE

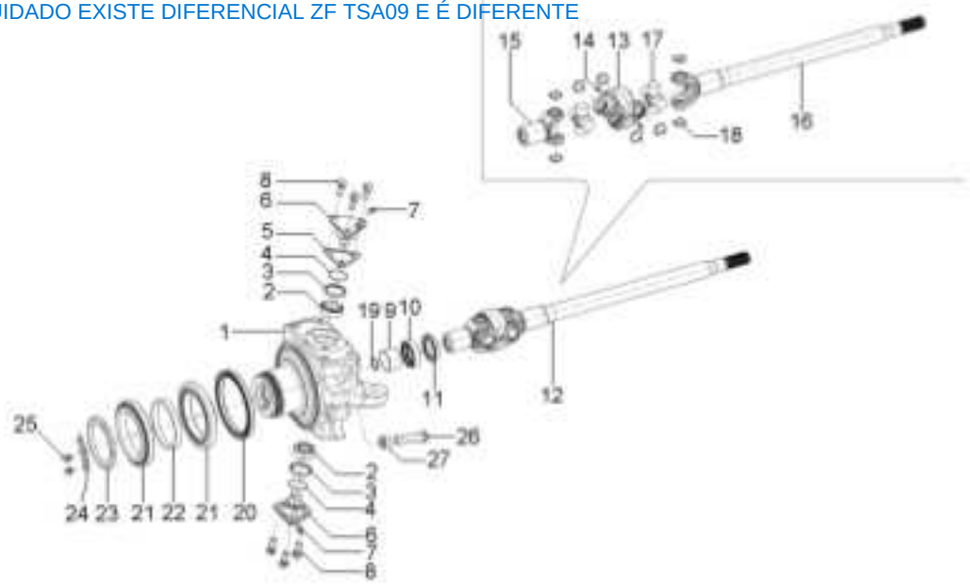

1	6239055M1	◀		1	CARCAÇA	HOUSING	ALOJAMIENTO
1	033726R1	▶		1	CARCAÇA	HOUSING	ALOJAMIENTO
2	033723R1			4	ROLAMENTO	BEARING	COJINETE
3	033722R1			4	CAPA	CAP	TAPA
4	033721R1			4	ANEL "O"	O RING	JUNTA TORICA
5	3588106M1	⧗	0,20 MM	X	CALÇO	SHIM	CALCE
5	3588107M1	⧗	0,30 MM	X	CALÇO	SHIM	CALCE
5	3176319M1	⧗	0,40 MM	X	CALÇO	SHIM	CALCE
5	3176313M1	⧗	0,60 MM	X	CALÇO	SHIM	CALCE
5	3176320M1	⧗	0,80 MM	X	CALÇO	SHIM	CALCE
5	3176314M1	⧗	1,00 MM	X	CALÇO	SHIM	CALCE
5	3176315M1	⧗	1,40 MM	X	CALÇO	SHIM	CALCE
6	033725R1			4	PINO	PIN	PASADOR
7	3176390M1			4	GRAXEIRA	GREASER	ENGRASADOR
8	3588113M1		M12 x 30	12	PARAFUSO	BOLT	PERNO
9	3603235M1			2	BUCHA	BUSH	CASQUILLO
10	6237857M1			2	RETENTOR	SEAL	RETEN
11	027537R1			2	RETENTOR	OIL SEAL	BUJE RETENACEITE
12	6282471M1			2	ARTICULAÇÃO	KNUCKLE	CHARNELA
13	3604086M1	12		2	GARFO	FORK	HORQUILLA
14	048308R1	12		4	GRAXEIRA	GREASER	ENGRASADOR
15	3604080M1	12		2	GARFO	FORK	HORQUILLA
16	6282473M1	12		2	GARFO	FORK	HORQUILLA
17	6282474M1	12		4	CRUZETA	SPIDER	CRUCETA
18		12		16	ANEL ELÁSTICO	SNAP RING	ANILLO DE TRABA
19	033620R1			2	ANEL TRAVA	CIRCLIP	CIRCULITO
20	6239085M1			2	RETENTOR	SEAL	RETEN
21	6239056M1			4	ROLAMENTO	BEARING	COJINETE
22	033584R1	⧗	14,089 MM	2	CALÇO	SHIM	CALCE
22	033583R1	⧗	14,114 MM	2	CALÇO	SHIM	CALCE
22	033582R1	⧗	14,139 MM	2	CALÇO	SHIM	CALCE
22	033581R1	⧗	14,164 MM	2	CALÇO	SHIM	CALCE
22	033580R1	⧗	14,189 MM	2	CALÇO	SHIM	CALCE
22	033579R1	⧗	14,214 MM	2	CALÇO	SHIM	CALCE
22	033578R1	⧗	14,239 MM	2	CALÇO	SHIM	CALCE
22	033577R1	⧗	14,264 MM	2	CALÇO	SHIM	CALCE
22	3603759M1	⧗	14,289 MM	2	CALÇO	SHIM	CALCE
22	033575R1	⧗	14,314 MM	2	CALÇO	SHIM	CALCE
22	3603761M1	⧗	14,339 MM	2	CALÇO	SHIM	CALCE
22	3603762M1	⧗	14,364 MM	2	CALÇO	SHIM	CALCE
22	033572R1	⧗	14,389 MM	2	CALÇO	SHIM	CALCE
22	033571R1	⧗	14,414 MM	2	CALÇO	SHIM	CALCE
22	033570R1	⧗	14,439 MM	2	CALÇO	SHIM	CALCE
22	033569R1	⧗	14,464 MM	2	CALÇO	SHIM	CALCE
22	033568R1	⧗	14,489 MM	2	CALÇO	SHIM	CALCE
22	033567R1	⧗	14,514 MM	2	CALÇO	SHIM	CALCE
22	033566R1	⧗	14,539 MM	2	CALÇO	SHIM	CALCE
22	033565R1	⧗	14,564 MM	2	CALÇO	SHIM	CALCE
22	033564R1	⧗	14,589 MM	2	CALÇO	SHIM	CALCE
22	3603772M1	⧗	14,614 MM	2	CALÇO	SHIM	CALCE

Eixo Dianteiro
Front Axle
Eje Delantero

DIFERENCIAL - AS3085

60-185

Zf As 3035
Zf As 3035
Zf As 3035

CUIDADO EXISTE DIFERENCIAL ZF TSA09 E É DIFERENTE

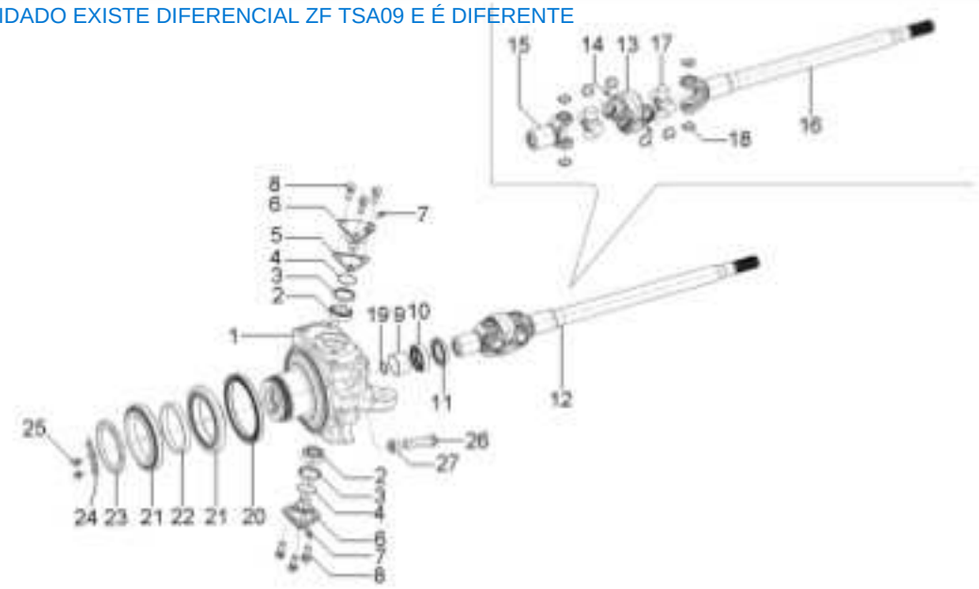

22	033562R1	⧗	14,639 MM	2	CALÇO	SHIM	CALCE
22	3603774M1	⧗	14,664 MM	2	CALÇO	SHIM	CALCE
22	033560R1	⧗	14,689 MM	2	CALÇO	SHIM	CALCE
22	033559R1	⧗	14,714 MM	2	CALÇO	SHIM	CALCE
23	3176334M1			2	PORCA	NUT	TUERCA
24	3176332M1			2	ANEL TRAVA	CIRCLIP	CIRCULITO
25	3176333M1	M8 x 16		4	PARAFUSO	BOLT	PERNO
26	048343R1			2	PARAFUSO	BOLT	PERNO
27	048344R1			2	PORCA	NUT	TUERCA

Eixo Dianteiro
Front Axle
Eje Delantero

60-190

Zf As 3035
Zf As 3035
Zf As 3035

DIFERENCIAL - AS3085

CUIDADO EXISTE DIFERENCIAL ZF TSA09 E É DIFERENTE

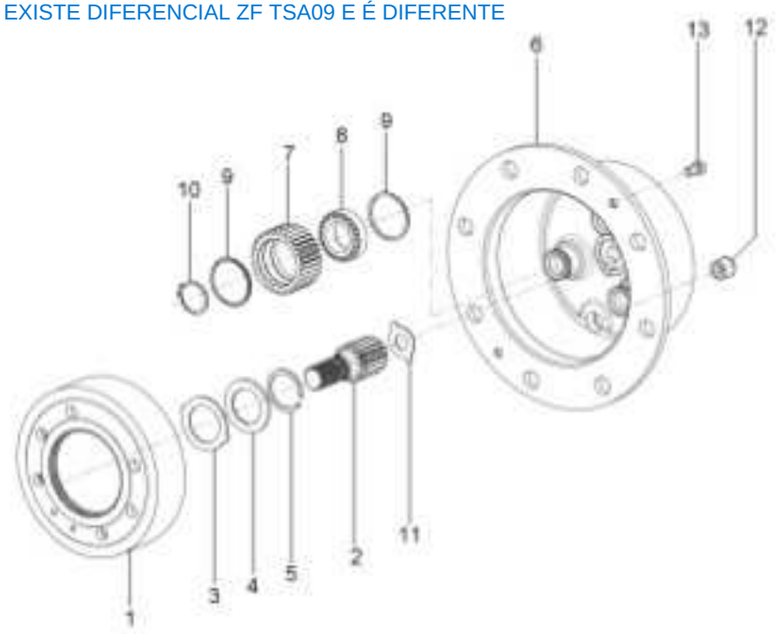

1	3176335M1			2	ENGRENAGEM	GEAR	ENGRANAJE
2	6203949M1			2	EIXO	SHAFT	ARBOL
3	6282475M1			2	ARRUELA	WASHER	ARANDELA
4	3176348M1			2	ARRUELA	WASHER	ARANDELA
5	033549R1			2	ANEL TRAVA	CIRCLIP	CIRCULITO
6	3604910M91			2	PORTA ENGRENAGEM	CARRIER	PORTADOR
7	3176340M1			6	ENGRENAGEM	GEAR	ENGRANAJE
8				6	ROLAMENTO	BEARING	COJINETE
9				12	ANEL	RING	ARO
10	3587936M1			6	ANEL TRAVA	CIRCLIP	CIRCULITO
11	3176343M1		1,5 MM	2	ARRUELA	WASHER	ARANDELA
11	0208433R1		1,7 MM	2	ARRUELA	WASHER	ARANDELA
11	3176344M1		2,0 MM	2	ARRUELA	WASHER	ARANDELA
11	033618R1		2,2 MM	2	CALÇO	SHIM	CALCE
11	3603293M1		2,5 MM	2	ARRUELA	WASHER	ARANDELA
11	048350R1		2,7 MM	2	CALÇO	SHIM	CALCE
11	020842R1		3,0 MM	2	CALÇO	SHIM	CALCE
12	056599R1			2	BUJÃO	PLUG	TAPON
13	3176347M1		M10 x 20	4	PARAFUSO	BOLT	PERNO

Eixo Dianteiro
Front Axle
Eje Delantero

DIFERENCIAL - AS3085

60-195

Zf As 3035
Zf As 3035
Zf As 3035

CUIDADO EXISTE DIFERENCIAL ZF TSA09 E É DIFERENTE

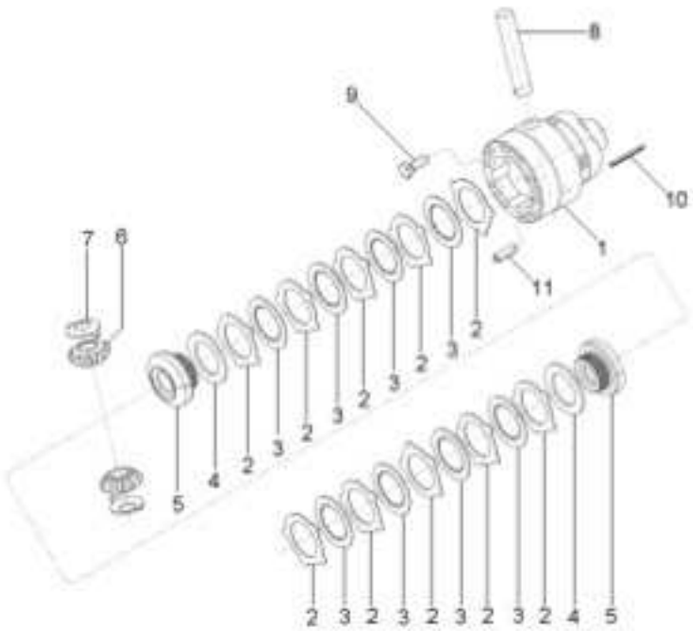

1	033691N1		1	DIFERENCIAL	DIFFERENTIAL	DIFERENCIAL
2	033684R1	1,1 MM	10	DISCO	DISC	DISCO
2	033683R1	1,2 MM	10	DISCO	DISC	DISCO
2	033685R1	1,3 MM	10	DISCO	DISC	DISCO
2	033686R1	1,4 MM	10	DISCO	DISC	DISCO
3	033687R1		8	DISCO	DISC	DISCO
4	033680R1		2	ARRUELA	WASHER	ARANDELA
5	033688R1	21	2	ENGRENAGEM	GEAR	ENGRANAJE
6	040662R1		2	ENGRENAGEM	GEAR	ENGRANAJE
7	033681R1		2	ARRUELA	WASHER	ARANDELA
8	033690R1		1	EIXO	SHAFT	ARBOL
9	033682R1	M10 x 28	10	PARAFUSO	BOLT	PERNO
10	033782R1	5 x 50 MM	1	PINO	PIN	PASADOR
11	033692R1	10 x 30 MM	5	PINO	PIN	PASADOR

Eixo Dianteiro
Front Axle
Eje Delantero

DIFERENCIAL - AS3085

60-197

Zf As 3035
Zf As 3035
Zf As 3035

CUIDADO EXISTE DIFERENCIAL ZF TSA09 E É DIFERENTE

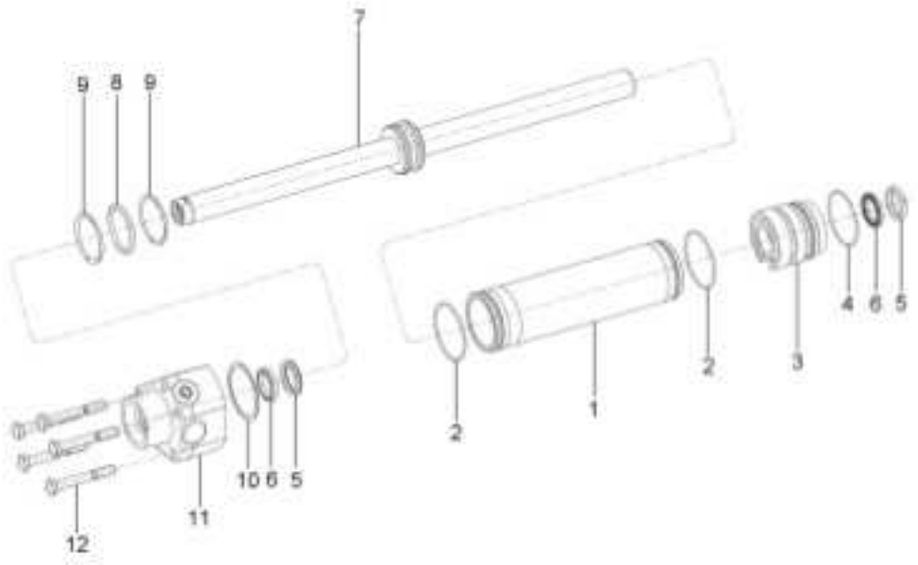

1	033733R1		1	CILINDRO	CYLINDER	CILINDRO
2	6239057M1		2	ANEL "O"	O RING	JUNTA TORICA
3	033752R1		1	GUIA	GUIDE	GUIA
4	033751R1		1	ANEL "O"	O RING	JUNTA TORICA
5	6239058M1		2	ANEL "O"	O RING	JUNTA TORICA
6	6239059M1		2	ANEL "O"	O RING	JUNTA TORICA
7	033732R1		1	HASTE CILINDRO	CYLINDER ROD	BIELA DE CILINDR
8	033754R1		1	ANEL "O"	O RING	JUNTA TORICA
9	6239061M1		2	ANEL "O"	O RING	JUNTA TORICA
10	033745R1	0,90 MM	1	CALÇO	SHIM	CALCE
10	033736R1	1,00 MM	1	CALÇO	SHIM	CALCE
10	033737R1	1,10 MM	1	CALÇO	SHIM	CALCE
10	033738R1	1,20 MM	1	CALÇO	SHIM	CALCE
10	033739R1	1,30 MM	1	CALÇO	SHIM	CALCE
10	033740R1	1,40 MM	1	CALÇO	SHIM	CALCE
10	033741R1	1,50 MM	1	CALÇO	SHIM	CALCE
10	033742R1	1,60 MM	1	CALÇO	SHIM	CALCE
10	033743R1	1,70 MM	1	CALÇO	SHIM	CALCE
10	033744R1	1,80 MM	1	CALÇO	SHIM	CALCE
11	033734R1		1	GUIA	GUIDE	GUIA
12	033759R1	M10 x 80	5	PARAFUSO	BOLT	PERNO

Eixo Dianteiro Front Axle Eje Delantero	4 Rodas Motriz 4 Wheel Drive 4 Ruedas Motrices	60-200	

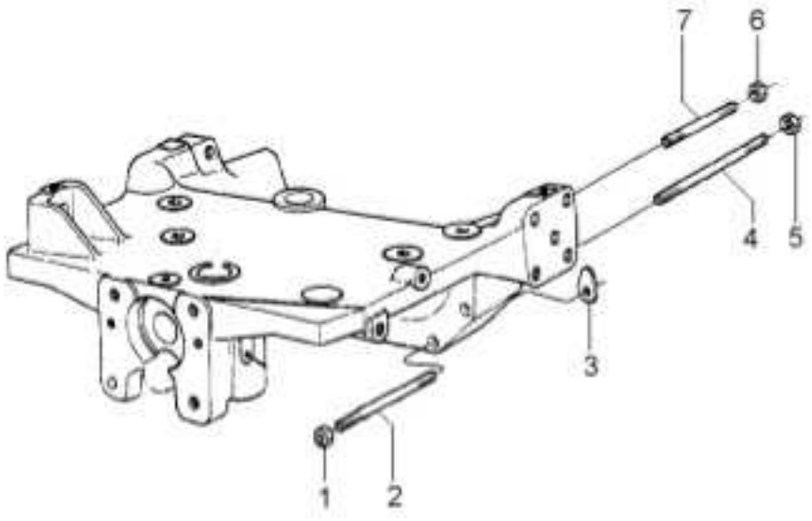

1	368748X1	5/8"-18 G8	2	PORCA	NUT	TUERCA
2	049212P1		2	PRISIONEIRO	STUD	ESPARRAGO
3	1660192M1	⧗ 0.10MM	X	CALÇO	SHIM	CALCE
3	894825M1	⧗ 0.25MM	X	CALÇO	SHIM	CALCE
3	894826M1	⧗ 0.50MM	X	CALÇO	SHIM	CALCE
4	049205P1		2	PRISIONEIRO	STUD	ESPARRAGO
5	368748X1		2	PORCA	NUT	TUERCA
6	368748X1		2	PORCA	NUT	TUERCA
7	3585546M1		2	PRISIONEIRO	STUD	ESPARRAGO

Eixo Cardan
Tail Shaft
Eje Cardan

60-205

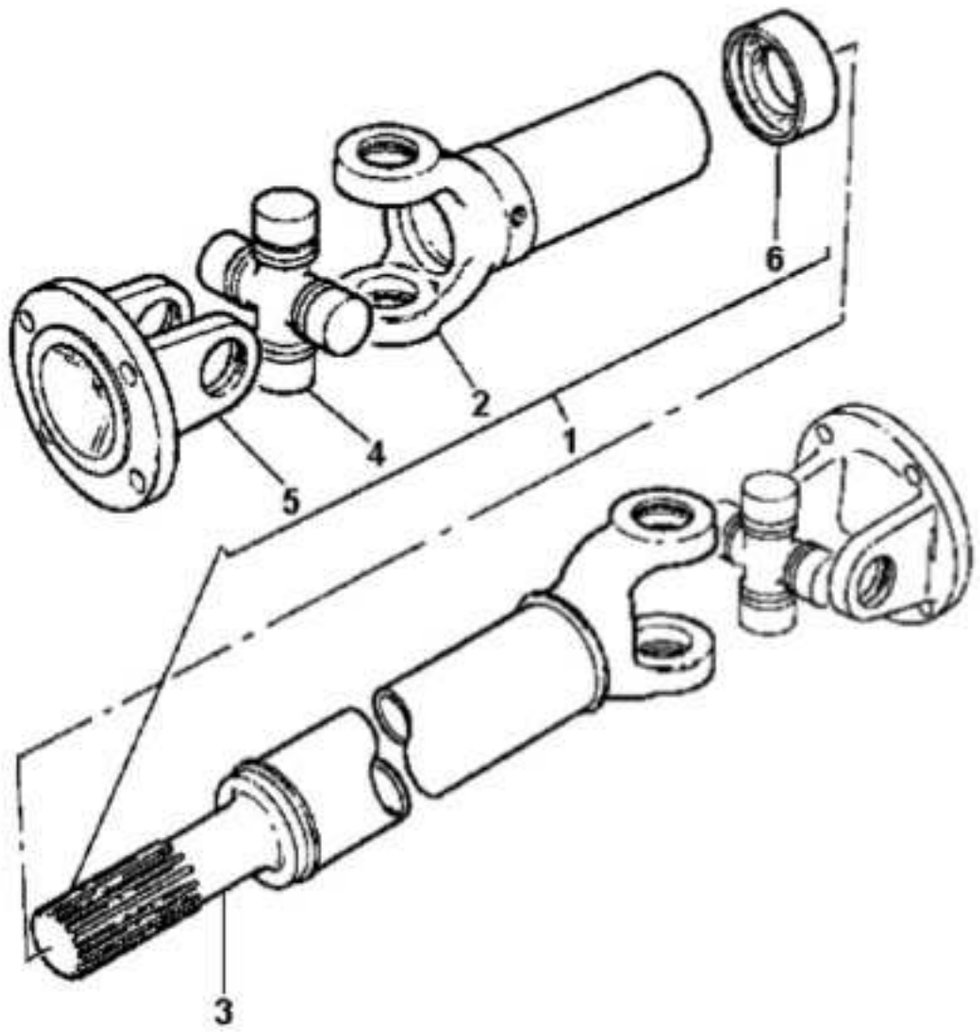

1	6235742M91		**1** CARDAN	DRIVE SHAFT	EJE DE MANDO
2		1	**2** GARFO	FORK	HORQUILLA
3	6235578M1		**1** PONTEIRA	TOGGLE	TENSOR
4	6235580M1		**2** CRUZETA	CROSSPIECE	PIEZA TRANSVERSA
5	6235581M1		**2** FLANGE	FLANGE	PLETINA
6	6235577M1		**1** LUVA	SLEEVE	MANCHA

Tampa Hidráulica Hydraulic Cover Tapa Hidraulica	70-10	Tratores Com Cabine Tractors With Cab Tractores Con Cabina

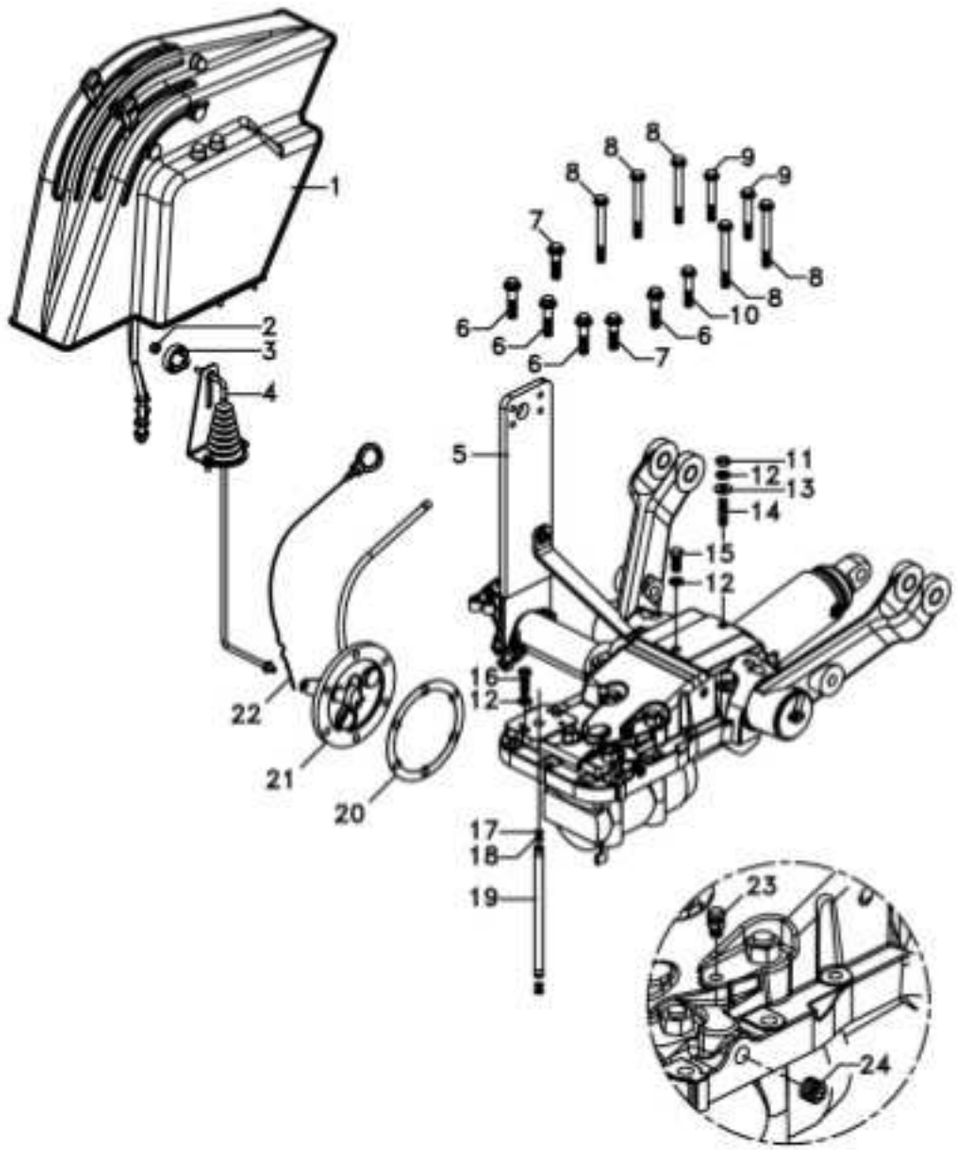

1	6274957M91	70-35 No	1	ALAVANCA	LEVER	PALANCA
2	353918X1		1	PORCA	NUT	TUERCA
3	1860403M1		1	MANÍPULO	KNOB	POMO
4	6280013M91		1	CONTROLE	CONTROL	MANDO
5	6262943M91	70-20 No	1	CJ. TAMPA	KIT, CAP	JUEGO DE TAPON
6	058283P1		4	PARAFUSO	BOLT	PERNO
7	058282P1		2	PARAFUSO	BOLT	PERNO
8	058292P1	7/16"	5	PARAFUSO	SCREW	TORNILLO
9	058291P1	7/16"	2	PARAFUSO	BOLT	PERNO
10	058289P1		1	PARAFUSO	BOLT	PERNO
11	353426X1		1	PORCA	NUT	TUERCA
12	353432X1		4	ARRUELA	WASHER	ARANDELA
13	355619X1		1	ARRUELA	WASHER	ARANDELA
14	3146844M1		1	PRISIONEIRO	STUD	ESPARRAGO
15	353699X1	7/16	1	PARAFUSO	BOLT	PERNO
16	362479X1	7/16	2	PARAFUSO	BOLT	PERNO
17	195874M1		2	ARRUELA	WASHER	ARANDELA
18	195561M1		2	ANEL "O"	O RING	JUNTA TORICA
19	3808400M1		1	TUBO	PIPE	CANO
20	181217M1		1	JUNTA	GASKET	EMPAQUETADURA
21	6263219M91	30-305 No	1	TAMPA	COVER	CUBIERTA
22	046115T1		1	VARETA	ROD	VARILLA
23	182099M91		1	RESPIRO	BREATHER	RESPIRADERO
24	195387M1		2	BUJÃO	PLUG	TAPON

Tampa Hidráulica
Hydraulic Cover
Tapa Hidraulica

70-15

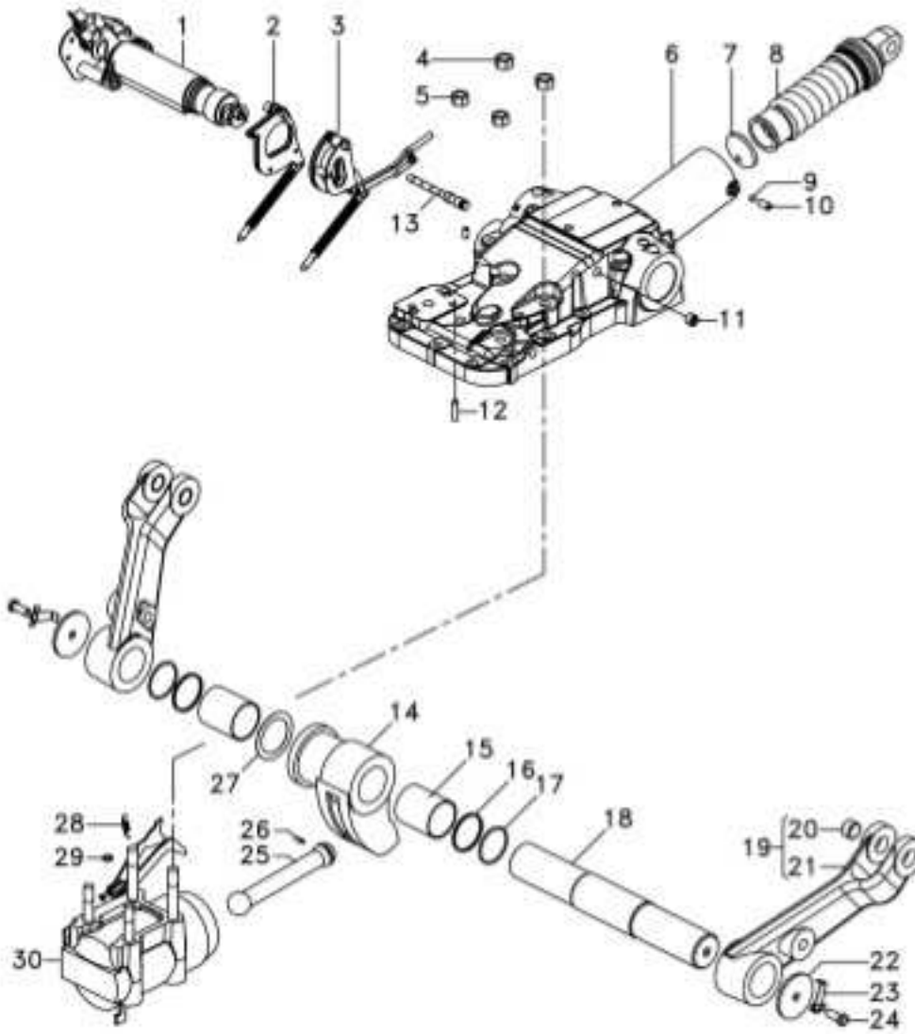

1	6274876M92	70-50 No	1	QUADRANTE	QUADRANT	CUADRANTE
2	1661918M91		1	ARTICULAÇÃO	KNUCKLE	CHARNELA
3	1660324M91	70-55 No	1	ARTICULAÇÃO	KNUCKLE	CHARNELA
4	377641X1		2	PORCA	NUT	TUERCA
5	377765X1		2	PORCA	NUT	TUERCA
6	2802511M4		1	TAMPA	COVER	CUBIERTA
7	180981M1		1	DISCO	DISC	DISCO
8	2800150M91	70-40 No	1	CJ. MOLA	KIT, SPRING	RESORTE JUEGO
9	882451M1		1	BUCHA	BUSH	CASQUILLO
10	355286X1	5/16	2	PARAFUSO ALLEN	ALLEN BOLT	TORNILLO ALLEN
11	195387M1		1	BUJÃO	PLUG	TAPON
12	1869074M1		1	PINO	PIN	PASADOR
13	180997M2		1	PINO	PIN	PASADOR
14	886404M2		1	BRAÇO	ARM	BRAZO
15	3611558M1		2	BUCHA	BUSH	CASQUILLO
16	3611557M1		2	ANEL "O"	O RING	JUNTA TORICA
17	033928T1		2	ANEL "O"	O RING	JUNTA TORICA
18	897567M3		1	EIXO	SHAFT	ARBOL
19	3408251M91		2	CJ. BRAÇO	KIT, ARM	JUEGO DE BRAZO
20	885455M1	19	2	BUCHA	BUSH	CASQUILLO
21	3408250M1	19	1	BRAÇO	ARM	BRAZO
22	897580M1		2	ARRUELA	WASHER	ARANDELA
23	897581M3		2	PRESILHA	STAPLE	GRAPA
24	353560X1	7/16	2	PARAFUSO	BOLT	PERNO
25	886410M1		1	BIELA	CONROD	BIELA
26	887076M2		1	PARAFUSO	BOLT	PERNO
27	2801013M1		1	CALÇO	SHIM	CALCE
28	898137M1		1	MOLA	SPRING	RESORTE
29	195562M1		1	ANEL "O"	O RING	JUNTA TORICA
30	6274889M91	70-60 No	1	CILINDRO HIDRÁUL	RAM	ARIETE

Tampa Hidráulica
Hydraulic Cover
Tapa Hidraulica

70-20

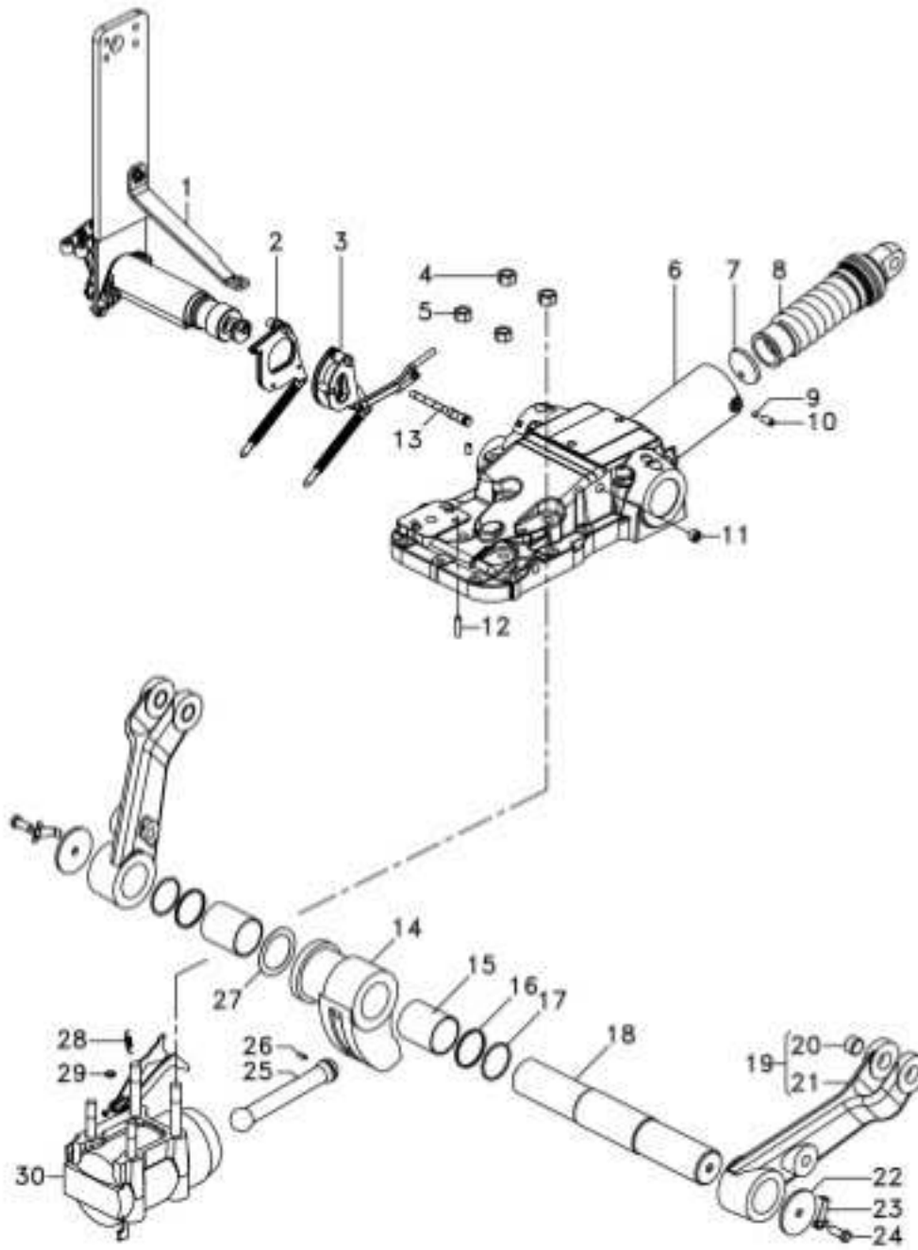

1	6262942M91	70-45 No	1	QUADRANTE	QUADRANT	CUADRANTE
2	1661918M91		1	ARTICULAÇÃO	KNUCKLE	CHARNELA
3	1660324M91	70-55 No	1	ARTICULAÇÃO	KNUCKLE	CHARNELA
4	377641X1		2	PORCA	NUT	TUERCA
5	377765X1		2	PORCA	NUT	TUERCA
6	2802511M4		1	TAMPA	COVER	CUBIERTA
7	180981M1		1	DISCO	DISC	DISCO
8	2800150M91	70-40 No	1	CJ. MOLA	KIT, SPRING	RESORTE JUEGO
9	882451M1		1	BUCHA	BUSH	CASQUILLO
10	355286X1	5/16	2	PARAFUSO ALLEN	ALLEN BOLT	TORNILLO ALLEN
11	195387M1		1	BUJÃO	PLUG	TAPON
12	1869074M1		1	PINO	PIN	PASADOR
13	180997M2		1	PINO	PIN	PASADOR
14	886404M2		1	BRAÇO	ARM	BRAZO
15	3611558M1		2	BUCHA	BUSH	CASQUILLO
16	3611557M1		2	ANEL "O"	O RING	JUNTA TORICA
17	033928T1		2	ANEL "O"	O RING	JUNTA TORICA
18	897567M3		1	EIXO	SHAFT	ARBOL
19	3408251M91		2	CJ. BRAÇO	KIT, ARM	JUEGO DE BRAZO
20	885455M1	19	2	BUCHA	BUSH	CASQUILLO
21	3408250M1	19	1	BRAÇO	ARM	BRAZO
22	897580M1		2	ARRUELA	WASHER	ARANDELA
23	897581M3		2	PRESILHA	STAPLE	GRAPA
24	353560X1	7/16	2	PARAFUSO	BOLT	PERNO
25	886410M1		1	BIELA	CONROD	BIELA
26	887076M2		1	PARAFUSO	BOLT	PERNO
27	2801013M1		1	CALÇO	SHIM	CALCE
28	898137M1		1	MOLA	SPRING	RESORTE
29	195562M1		1	ANEL "O"	O RING	JUNTA TORICA
30	6274889M91	70-60 No	1	CILINDRO HIDRÁUL	RAM	ARIETE

Tampa Hidráulica Hydraulic Cover Tapa Hidraulica	70-25	Tratores Com Plataforma Do Operador Tractors With Operator Plataform Tractores Con Plataforma Del Operador

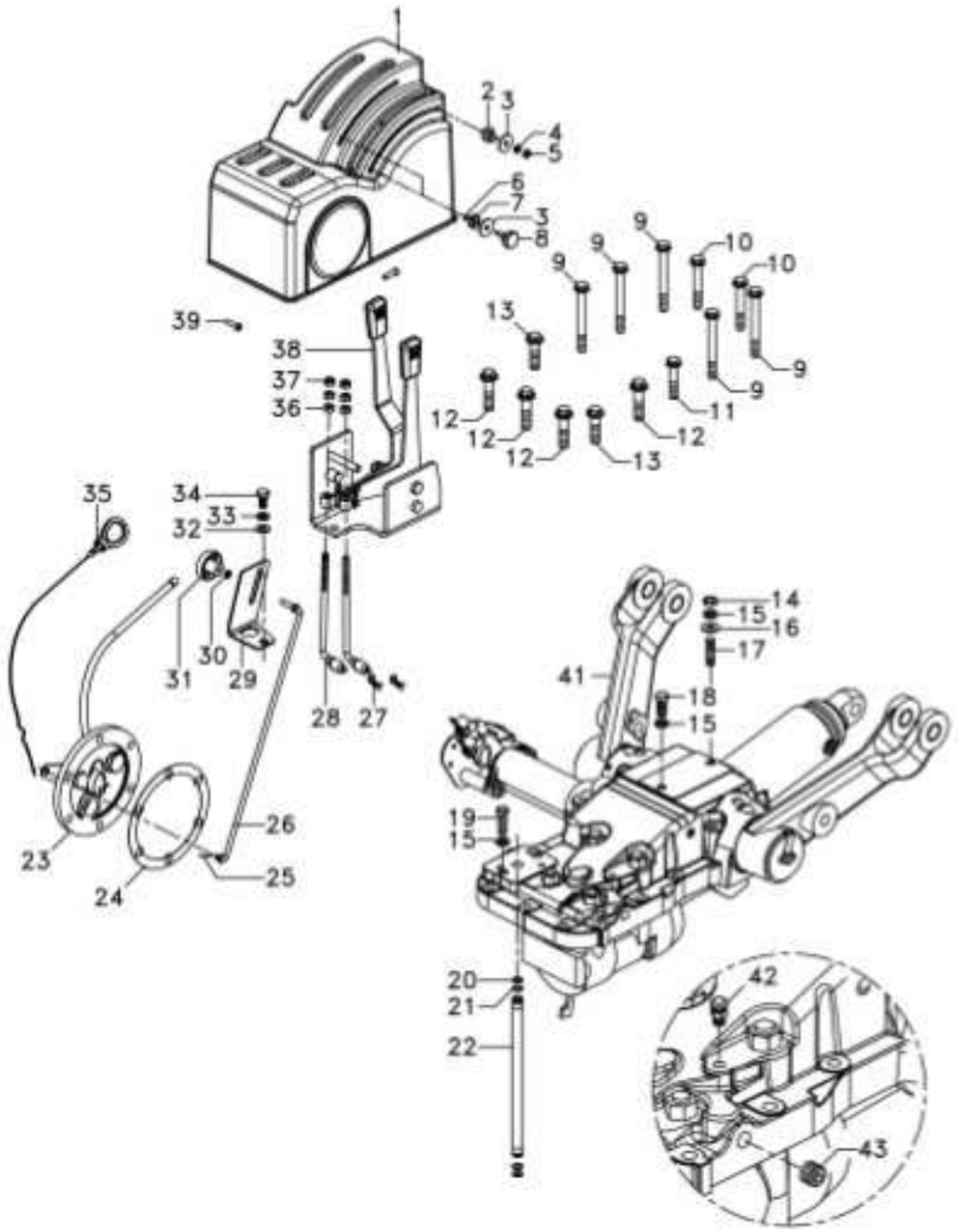

1	6274880M91	70-350 No	1	CJ. TAMPA	KIT, CAP	JUEGO DE TAPON
2	036993P1		1	BATENTE	RETAINER	RETENEDOR
3	051275P1		3	ARRUELA	WASHER	ARANDELA
4	339375X1		1	ARRUELA	WASHER	ARANDELA
5	339030X1		1	PORCA	NUT	TUERCA
6	3000261X1		2	ANEL	RING	ARO
7	6261767M1		2	BATENTE	RETAINER	RETENEDOR
8	6263120M1		2	MANÍPULO	KNOB	POMO
9	058292P1	7/16"	5	PARAFUSO	SCREW	TORNILLO
10	058291P1	7/16"	2	PARAFUSO	BOLT	PERNO
11	058289P1		1	PARAFUSO	BOLT	PERNO
12	058283P1		4	PARAFUSO	BOLT	PERNO
13	058282P1		2	PARAFUSO	BOLT	PERNO
14	353426X1		1	PORCA	NUT	TUERCA
15	353432X1		4	ARRUELA	WASHER	ARANDELA
16	355619X1		1	ARRUELA	WASHER	ARANDELA
17	3146844M1		1	PRISIONEIRO	STUD	ESPARRAGO
18	353699X1	7/16	1	PARAFUSO	BOLT	PERNO
19	362479X1	7/16	2	PARAFUSO	BOLT	PERNO
20	195874M1		2	ARRUELA	WASHER	ARANDELA
21	195561M1		2	ANEL "O"	O RING	JUNTA TORICA
22	3808400M1		1	TUBO	PIPE	CANO
23	6263219M91	30-305 No	1	TAMPA	COVER	CUBIERTA
24	181217M1		1	JUNTA	GASKET	EMPAQUETADURA
25	354041X1		1	CUPILHA	COTTER PIN	PASADOR DOUBLE
26	061405S1		1	TIRANTE	ROD	VARILLA
27	1442993X1		2	CUPILHA	COTTER PIN	PASADOR DOUBLE
28	6274027M91		2	TIRANTE	ROD	VARILLA
29	061381P1		1	SUPORTE	BRACKET	SOPORTE
30	353754X1		1	ARRUELA	WASHER	ARANDELA
31	1860403M1		1	MANÍPULO	KNOB	POMO
32	353756X1		1	ARRUELA	WASHER	ARANDELA
33	339376X1		1	ARRUELA	WASHER	ARANDELA
34	339081X1	M10x20	1	PARAFUSO	BOLT	PERNO
35	046115T1		1	VARETA	ROD	VARILLA
36	339169X1		4	PORCA	NUT	TUERCA
37	394367X1		2	PORCA	NUT	TUERCA
38	6274874M91	70-30 No	1	CJ. ALAVANCAS	LEVER SET	JUEGO PALANCAS
39	062894P1	M6x25	2	PARAFUSO	BOLT	PERNO
41	6274888M91	70-15 No	1	TAMPA HIDRÁULICA	HYDRAULIC COVER	TAPA HIDRÁULICA
42	182099M91		1	RESPIRO	BREATHER	RESPIRADERO
43	195387M1		2	BUJÃO	PLUG	TAPON

Alavanca De Controle
Control Levier
Palanca De Controle

70-30

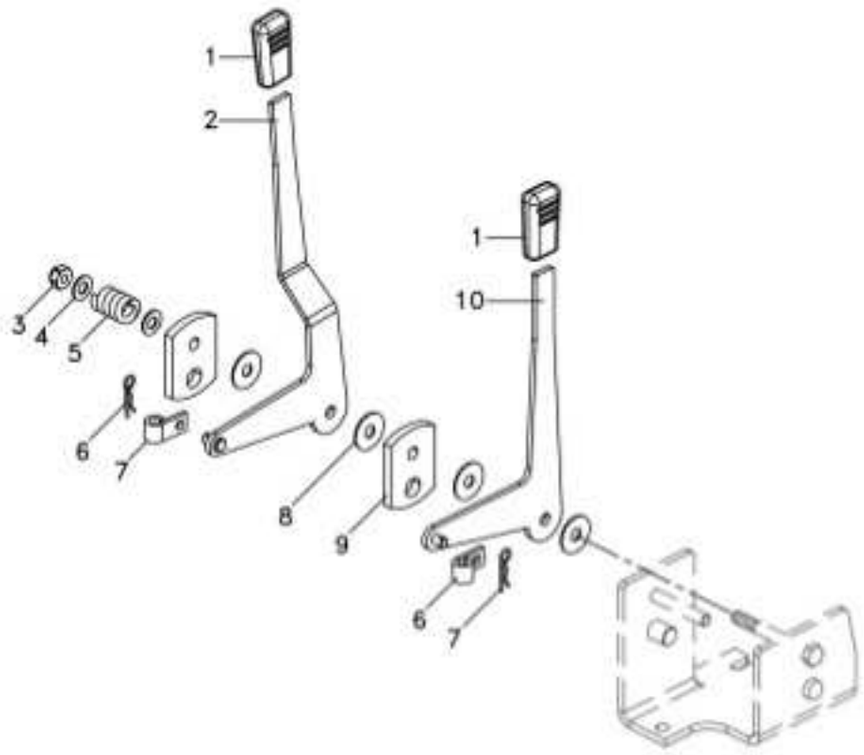

1	035972P1		**2** MANÍPULO	KNOB	POMO
2	6274020M91	[A]	**1** ALAVANCA	LEVER	PALANCA
3	390881X1		**1** PORCA	NUT	TUERCA
4	353756X1		**2** ARRUELA	WASHER	ARANDELA
5	037594P1		**1** MOLA	SPRING	RESORTE
6	195414M1		**2** GRAMPO	CRAMP	PASADOR
7	3809059M1		**2** PRESILHA	STAPLE	GRAPA
8	490434M1		**4** ARRUELA	WASHER	ARANDELA
9	036881P1		**2** ESPAÇADOR	SPACER	PIEZA DISTANCIA
10	6274018M91	[B]	**1** ALAVANCA	LEVER	PALANCA

[A] PROFUNDIDADE
DEPTH
PROFUNDIDAD

[B] POSIÇÃO
POSITION
POSICION

Alavanca De Controle
Control Levier
Palanca De Controle

70-35

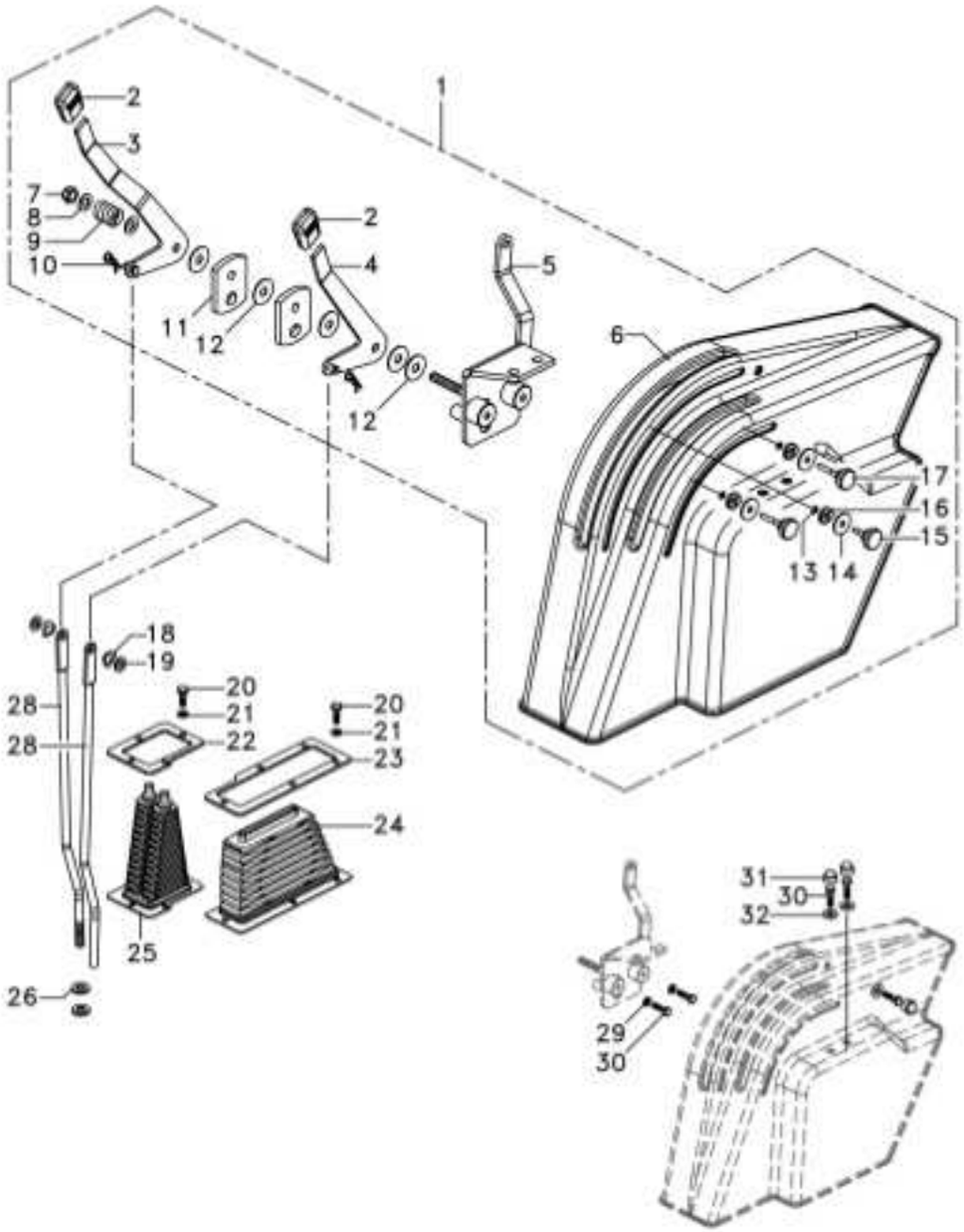

1	6274958M91		1	ALAVANCA	LEVER	PALANCA
2	035972P1		2	MANÍPULO	KNOB	POMO
3	6275705M91	[A]	1	ALAVANCA	LEVER	PALANCA
4	6275704M91	[B]	1	ALAVANCA	LEVER	PALANCA
5	6274976M91		1	SUPORTE	BRACKET	SOPORTE
6	6261755M91		1	CONSOLE	CONSOLE	CONSOLA
7	390881X1		1	PORCA	NUT	TUERCA
8	353756X1		2	ARRUELA	WASHER	ARANDELA
9	037594P1		1	MOLA	SPRING	RESORTE
10	195414M1		2	GRAMPO	CRAMP	PASADOR
11	036881P1		2	ESPAÇADOR	SPACER	PIEZA DISTANCIA
12	490434M1		5	ARRUELA	WASHER	ARANDELA
13	3000261X1		3	ANEL	RING	ARO
14	051275P1		3	ARRUELA	WASHER	ARANDELA
15	6263120M1		1	MANÍPULO	KNOB	POMO
16	6261767M1		3	BATENTE	RETAINER	RETENEDOR
17	6261768M1		2	MANÍPULO	KNOB	POMO
18	377103X1		2	ARRUELA	WASHER	ARANDELA
19	339024X1		2	ARRUELA	WASHER	ARANDELA
20	339666X1	M6 x 1	9	PARAFUSO	BOLT	PERNO
21	339375X1		9	ARRUELA	WASHER	ARANDELA
22	069938P1		1	BASE	BOWL	TAZA
23	069959P1		1	BASE	BOWL	TAZA
24	069989P1		1	FECHAMENTO	COVER	CUBIERTA
25	069967P1		1	COIFA	BELLOWS	FUELLE
26	339025X1		4	ARRUELA	WASHER	ARANDELA
28	070699S1	◄	2	TIRANTE	ROD	VARILLA
29	339374X1		2	ARRUELA	WASHER	ARANDELA
30	339337X1	M8 x 1	5	PARAFUSO	BOLT	PERNO
31	3616277M1		3	CAPA	CAP	TAPA
32	391039X1		3	ARRUELA	WASHER	ARANDELA

[A] PROFUNDIDADE
DEPTH
PROFUNDIDAD

[B] POSIÇÃO
POSITION
POSICION

Mola De Controle Do Hidráulico
Spring Assy - Control
Resorte De Controle De Hidraulico

70-40

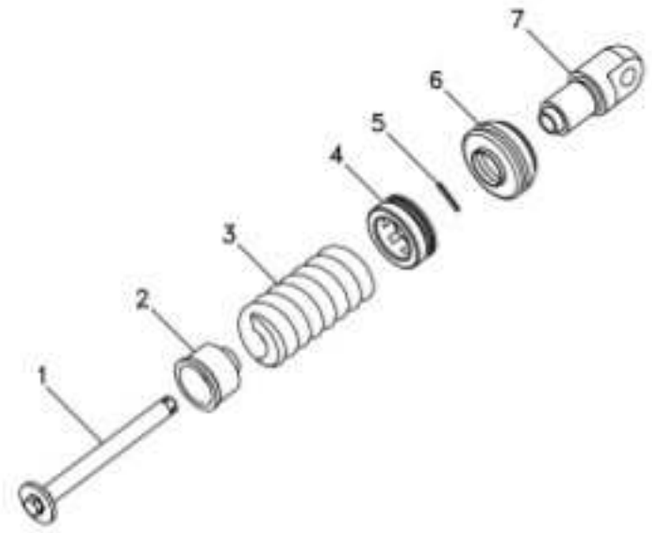

1	886348M2	1 PINO	PIN	PASADOR
2	886351M2	1 ASSENTO	SEAT	ASIENTO
3	1661755M2	1 MOLA	SPRING	RESORTE
4	180979M2	1 PORCA	NUT	TUERCA
5	1442142X1	1 PINO	PIN	PASADOR
6	887654M2	1 PROTETOR	PROTECTOR	PROTECTOR
7	1863389M1	1 ARTICULADOR	HEAD	CULATA

Suporte Do Quadrante
Draft Braket
Soporte Del Quadrante

70-45

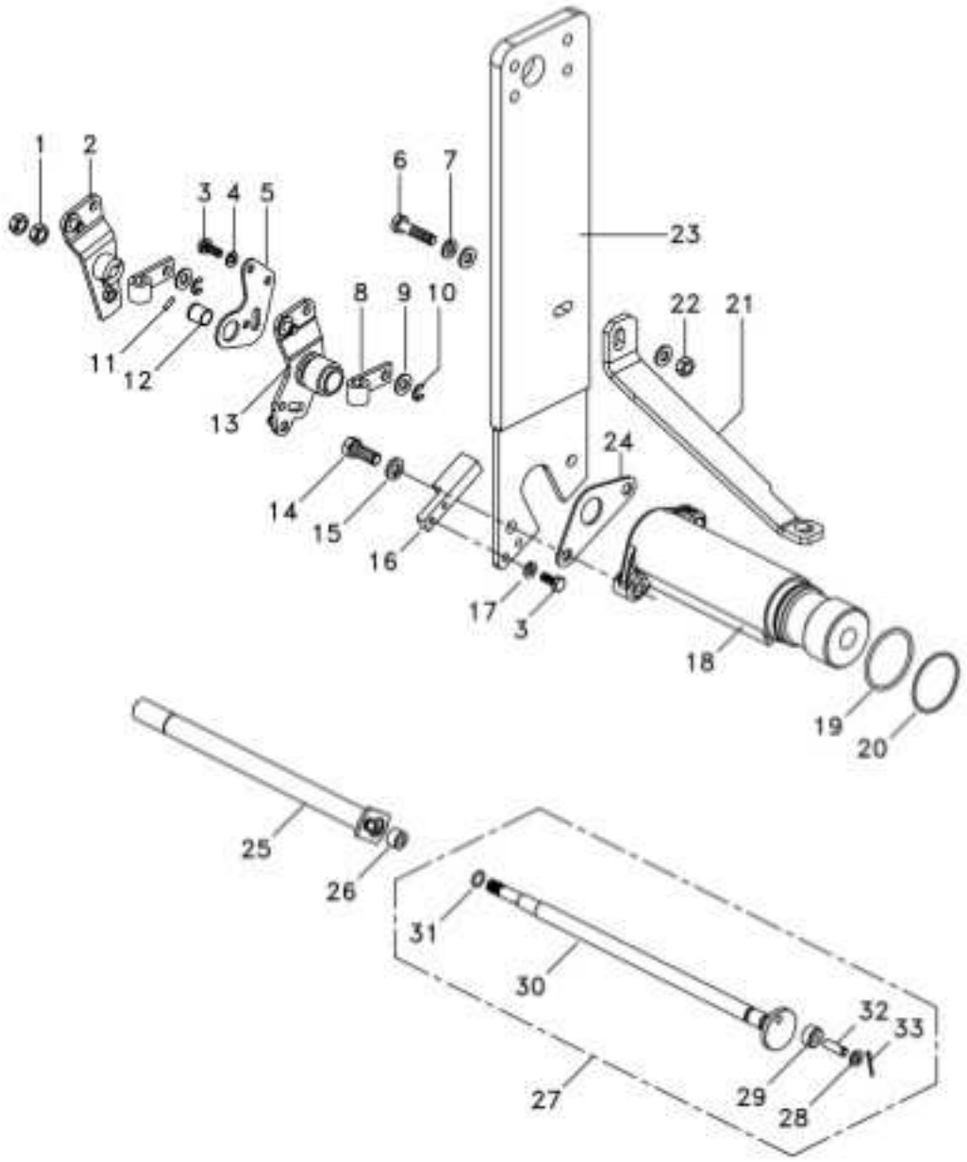

1	353430X1		2	PORCA	NUT	TUERCA
2	3807551M91	[A]	1	ALAVANCA	LEVER	PALANCA
3	339560X1	M6 x 1	4	PARAFUSO	BOLT	PERNO
4	339375X1		2	ARRUELA	WASHER	ARANDELA
5	1696586M1		1	SUPORTE	BRACKET	SOPORTE
6	339287X1	M8 x 22	1	PARAFUSO	BOLT	PERNO
7	339374X1		1	ARRUELA	WASHER	ARANDELA
8	070684P1		2	TERMINAL	END	EXTREMO
9	339024X1		4	ARRUELA	WASHER	ARANDELA
10	1440988X1		2	ANEL TRAVA	CIRCLIP	CIRCULITO
11	1870244M1		1	PINO	PIN	PASADOR
12	1870225M1		1	BUCHA	BUSH	CASQUILLO
13	3807550M91	[B]	1	ALAVANCA	LEVER	PALANCA
14	353691X1	3/8"	2	PARAFUSO	BOLT	PERNO
15	353434X1		2	ARRUELA	WASHER	ARANDELA
16	070361P1		1	ESPAÇADOR	SPACER	PIEZA DISTANCIA
17	353441X1		2	ARRUELA	WASHER	ARANDELA
18	1870240M1		1	SUPORTE	SUPPORT	DISPOS.DE SOSTEN
19	377832X1		1	ANEL "O"	O RING	JUNTA TORICA
20	364281X1		1	ANEL "O"	O RING	JUNTA TORICA
21	064324P1		1	SUPORTE	BRACKET	SOPORTE
22	339169X1		1	PORCA	NUT	TUERCA
23	6262947M91		1	SUPORTE	BRACKET	SOPORTE
24	044137P1		1	PLACA	PLATE	PLATO
25	045314N1	[B]	1	EIXO	SHAFT	ARBOL
26	898189M2		1	ROLETE	ROLLER	RODILLO
27	1870243M92	[A]	1	EIXO	SHAFT	ARBOL
28	339692X1	27	1	ARRUELA	WASHER	ARANDELA
29	898196M2	27	1	ROLETE	ROLLER	RODILLO
30	1870241M1	27	1	EIXO	SHAFT	ARBOL
31	195561M1	27	1	ANEL "O"	O RING	JUNTA TORICA
32	898194M1	27	1	PINO	PIN	PASADOR
33	354041X1	27	1	CUPILHA	COTTER PIN	PASADOR DOUBLE

[A] PROFUNDIDADE
DEPTH
PROFUNDIDAD

[B] POSIÇÃO
POSITION
POSICION

Suporte Do Quadrante
Draft Braket
Soporte Del Quadrante

70-50

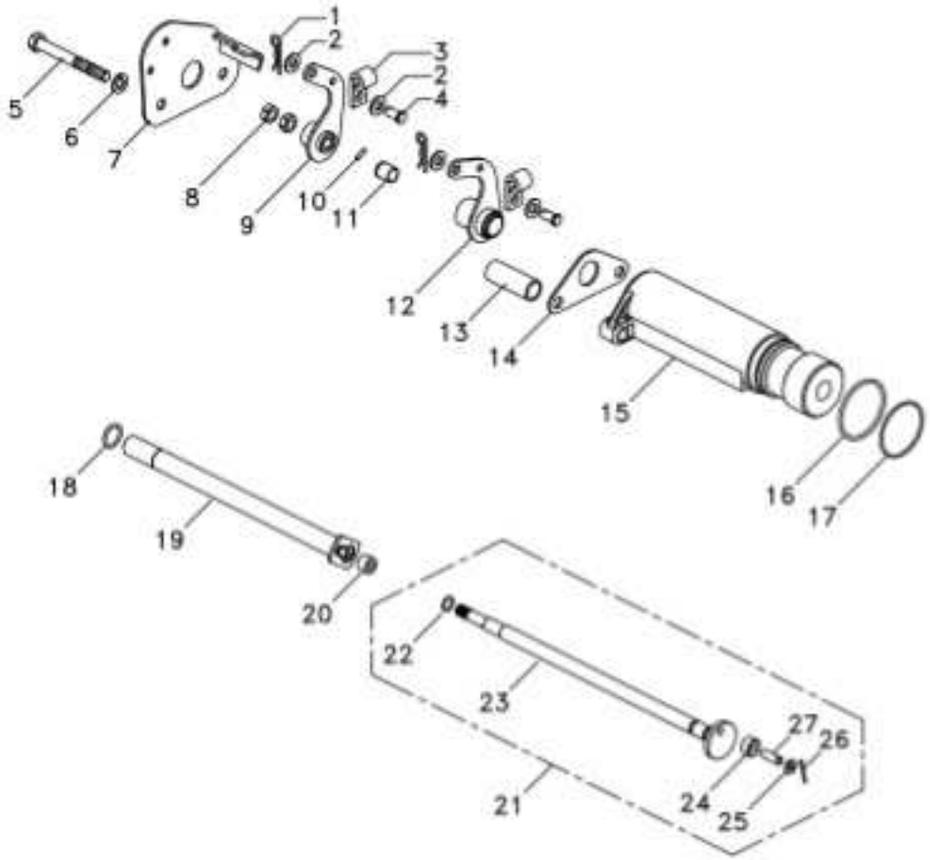

1	195414M1		2	GRAMPO	CRAMP	PASADOR
2	339024X1		4	ARRUELA	WASHER	ARANDELA
3	3809059M1		2	PRESILHA	STAPLE	GRAPA
4	195240M1		2	PINO	PIN	PASADOR
5	353898X1	3/8	2	PARAFUSO	BOLT	PERNO
6	353434X1		2	ARRUELA	WASHER	ARANDELA
7	061420S1		1	SUPORTE	BRACKET	SOPORTE
8	353430X1		2	PORCA	NUT	TUERCA
9	049460P1		1	ALAVANCA	LEVER	PALANCA
10	1870244M1		1	PINO	PIN	PASADOR
11	1870225M1		1	BUCHA	BUSH	CASQUILLO
12	049461P1		1	ALAVANCA	LEVER	PALANCA
13	067058P1		2	ESPAÇADOR	SPACER	PIEZA DISTANCIA
14	044137P1		1	PLACA	PLATE	PLATO
15	1870240M1		1	SUPORTE	SUPPORT	DISPOS.DE SOSTEN
16	377832X1		1	ANEL "O"	O RING	JUNTA TORICA
17	364281X1		1	ANEL "O"	O RING	JUNTA TORICA
18	762026M1		1	ANEL "O"	O RING	JUNTA TORICA
19	1870219M93	[B]	1	EIXO	SHAFT	ARBOL
20	898189M2		1	ROLETE	ROLLER	RODILLO
21	1870243M92	[A]	1	EIXO	SHAFT	ARBOL
22	195561M1	21	1	ANEL "O"	O RING	JUNTA TORICA
23	1870241M1	21	1	EIXO	SHAFT	ARBOL
24	898196M2	21	1	ROLETE	ROLLER	RODILLO
25	339692X1	21	1	ARRUELA	WASHER	ARANDELA
26	354041X1	21	1	CUPILHA	COTTER PIN	PASADOR DOUBLE
27	898194M1	21	1	PINO	PIN	PASADOR

[A] PROFUNDIDADE
DEPTH
PROFUNDIDAD

[B] POSIÇÃO
POSITION
POSICION

Tampa Do Levante Hidráulico Tampa Do Levante Hidráulico Tapa Levante Hidraulico	Articulador Link Articulador	70-55

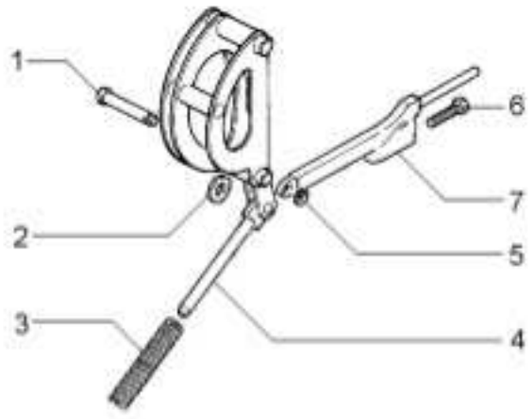

1	180990M1		1 PINO	PIN	PASADOR
2	898125M1		1 ARRUELA	WASHER	ARANDELA
3	1660323M1		1 MOLA	SPRING	RESORTE
4		■ 1660324M91	1 ARTICULAÇÃO	KNUCKLE	CHARNELA
4		■ 1660884M91	1 ARTICULAÇÃO	KNUCKLE	CHARNELA
5	195575M1		1 ANEL	RING	ARO
6	898128M1		1 PARAFUSO	BOLT	PERNO
7	898124M1		1 HASTE	SPINDLE	MANGUETA

Cilindro Hidráulico
Hydraulic Cylinder
Cilindro Hidráulico

70-60

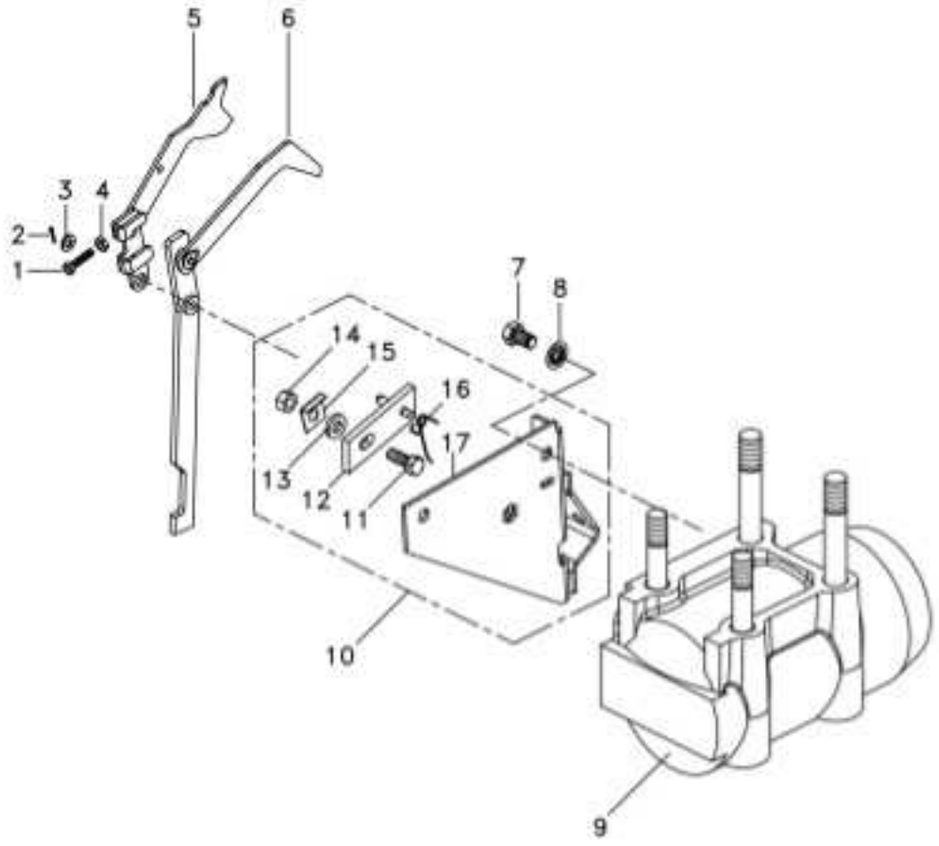

1	2802251M1	3/16"	1	PARAFUSO	BOLT	PERNO
2	361332X1		1	CUPILHA	COTTER PIN	PASADOR DOUBLE
3	353754X1		1	ARRUELA	WASHER	ARANDELA
4	354120X1		1	PORCA	NUT	TUERCA
5	1661547M92		1	ALAVANCA	LEVER	PALANCA
6	1869093M93		1	ALAVANCA	LEVER	PALANCA
7	353688X1	3/8"	2	PARAFUSO	BOLT	PERNO
8	390287X1		2	ARRUELA	WASHER	ARANDELA
9	034617N1	70-65 No	1	CJ. CILINDRO	KIT, CYLINDER	JUEGO DE CILINDR
10	1870190M92		1	SUPORTE	SUPPORT	DISPOS.DE SOSTEN
11	361448X1	10	1	PARAFUSO	BOLT	PERNO
12	1869104M91	10	1	SUPORTE	BRACKET	SOPORTE
13	376702X1	10	1	ARRUELA	WASHER	ARANDELA
14	363621X1	10	1	PORCA	NUT	TUERCA
15	1869107M1	10	1	ARRUELA	WASHER	ARANDELA
16	1872044M1	10	1	MOLA	SPRING	RESORTE
17	1661617M91	10	1	SUPORTE	BRACKET	SOPORTE

Cilindro Hidráulico Hydraulic Cylinder Cilindro Hidráulico	Levante Hidráulico Hydraulic Lift Levante Hidráulico	70-65	2500 Kgf 2500 Kgf 2500 Kgf

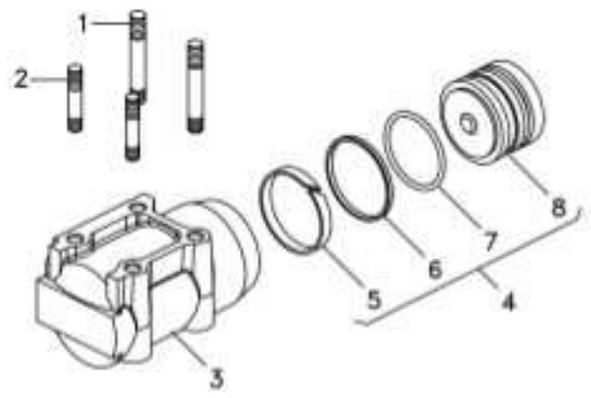

1	1481941M2		2	PRISIONEIRO	STUD	ESPARRAGO
2	1667580M1		2	PRISIONEIRO	STUD	ESPARRAGO
3	516571M3		1	CILINDRO	CYLINDER	CILINDRO
4	6220420M92		1	PISTÃO	PISTON	PISTON
5	034615P1	4	1	ANEL	RING	ARO
6	3412380M1	4	1	ANEL	RING	ARO
7	3412140M1	4	1	ANEL "O"	O RING	JUNTA TORICA
8	034604N1	4	1	PISTÃO	PISTON	PISTON

Válvula De Fluxo Combinado
Combined Flow Valve
Válvula De Flujo Combinada

70-70

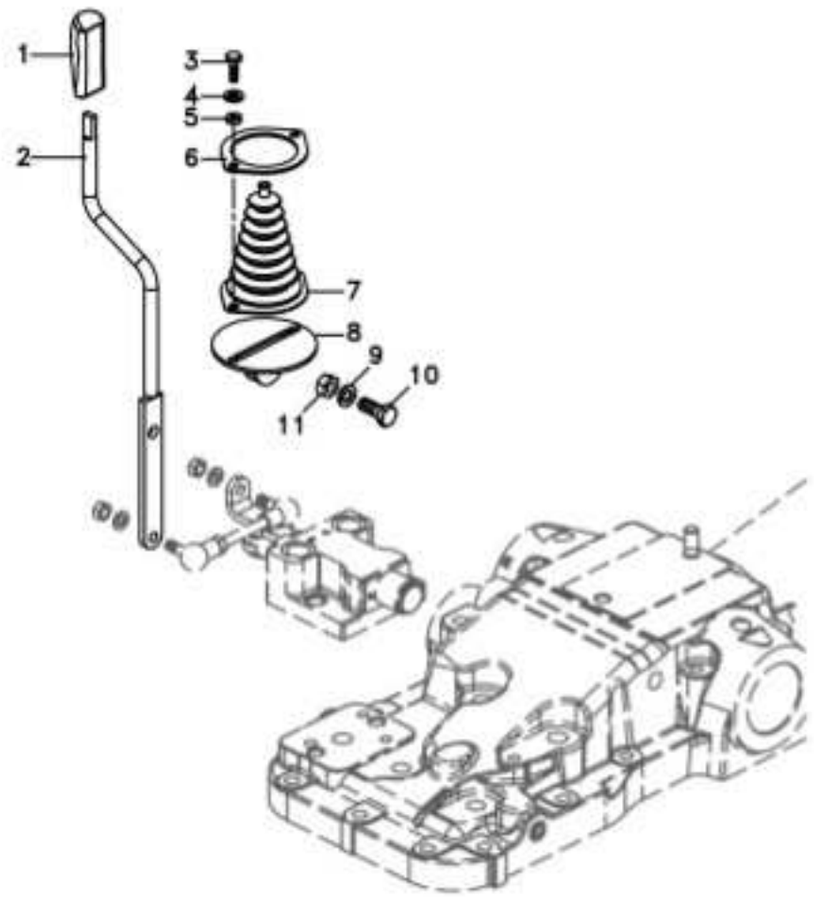

1	3715491M91		1 MANÍPULO	KNOB	POMO
2	6207308M91		1 CJ. ALAVANCA	KIT, LEVER	JUEGO, PALANCA
3	339666X1	M6x1x20	2 PARAFUSO	BOLT	PERNO
4	339374X1		2 ARRUELA	WASHER	ARANDELA
5	339030X1	M6	2 PORCA	NUT	TUERCA
6	069937P1		1 ANEL	RING	ARO
7	069915P1		1 COIFA	BELLOWS	FUELLE
8	6207307M91		1 CJ. SUPORTE	KIT, BRACKET	JUEGO SOPORTE
9	339376X1		1 ARRUELA	WASHER	ARANDELA
10	339401X1	M10x1,5x25	1 PARAFUSO	BOLT	PERNO
11	339402X1	M10x1,5	1 PORCA	NUT	TUERCA

Tampa Cover Tapa	Sem Levante Without Lift Sin Levante	70-75

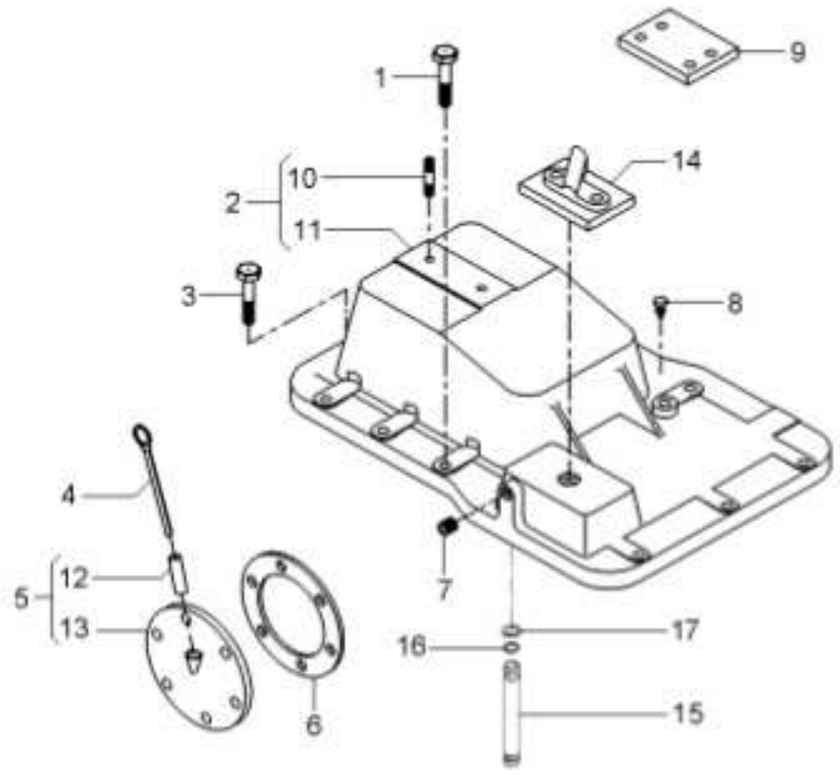

1	058281P1		5	PARAFUSO	BOLT	PERNO
2	3145272M92		1	TAMPA	COVER	CUBIERTA
3	058287P1		8	PARAFUSO	BOLT	PERNO
4	1665962M91		1	VARETA	ROD	VARILLA
5	6263182M1		1	TAMPA	COVER	CUBIERTA
6	181217M1		1	JUNTA	GASKET	EMPAQUETADURA
7	195387M1		2	BUJÃO	PLUG	TAPON
8	182099M91		1	RESPIRO	BREATHER	RESPIRADERO
9	022724P1		2	CHAPA	PLATE	CHAPA
10	3146844M1	2	1	PRISIONEIRO	STUD	ESPARRAGO
11	3145276M1	2	1	TAMPA	COVER	CUBIERTA
12	898207M1	5	1	TUBO	PIPE	CANO
13	181219M1	5	1	TAMPA	COVER	CUBIERTA
14	070467N1		1	CJ. TAMPA	KIT, CAP	JUEGO DE TAPON
15	3808400M1		1	TUBO	PIPE	CANO
16	195561M1		2	ANEL "O"	O RING	JUNTA TORICA
17	195874M1		2	ARRUELA	WASHER	ARANDELA

Bomba Hidráulica
Hydraulic Pump
Bomba Hidraulica

70-80

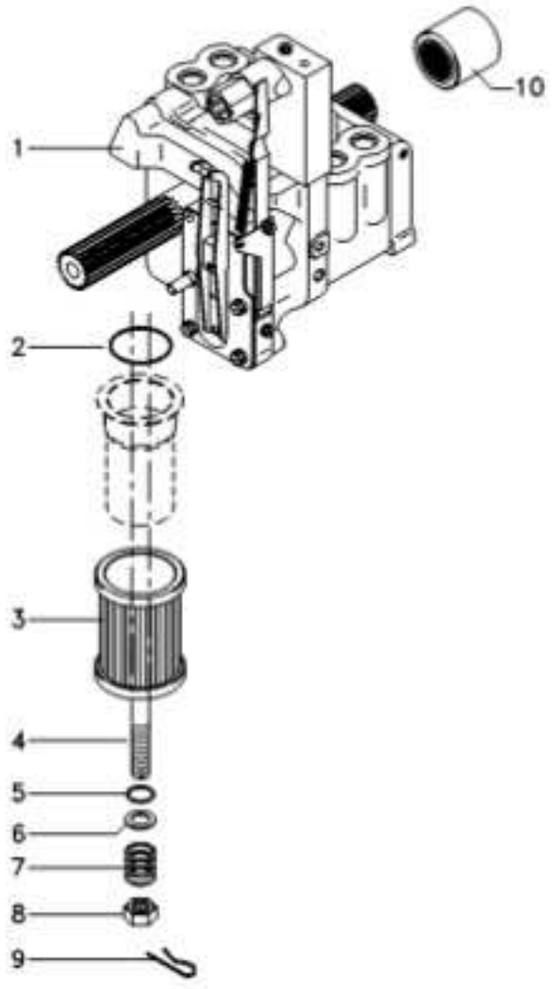

1	6215817M91	70-81 No	1 BOMBA HIDRÁULICA	HYDRAULIC PUMP	BOMBA HIDRAULICA
2	195876M1		1 ANEL "O"	O RING	JUNTA TORICA
3	3771122M92		1 FILTRO	FILTER	FILTRO
4	3699759M2		1 PRISIONEIRO	STUD	ESPARRAGO
5	1007240M1		1 ANEL "O"	O RING	JUNTA TORICA
6	377499X1		1 ARRUELA	WASHER	ARANDELA
7	1868469M1		1 MOLA	SPRING	RESORTE
8	363645X1		1 PORCA	NUT	TUERCA
9	1870089M1		1 PRESILHA	STAPLE	GRAPA
10	1868538M4		1 LUVA	SLEEVE	MANCHA

Bomba Hidráulica Hydraulic Pump Bomba Hidraulica	Coletor E Luva Collector And Glove Colecionador Y Guante	70-81	

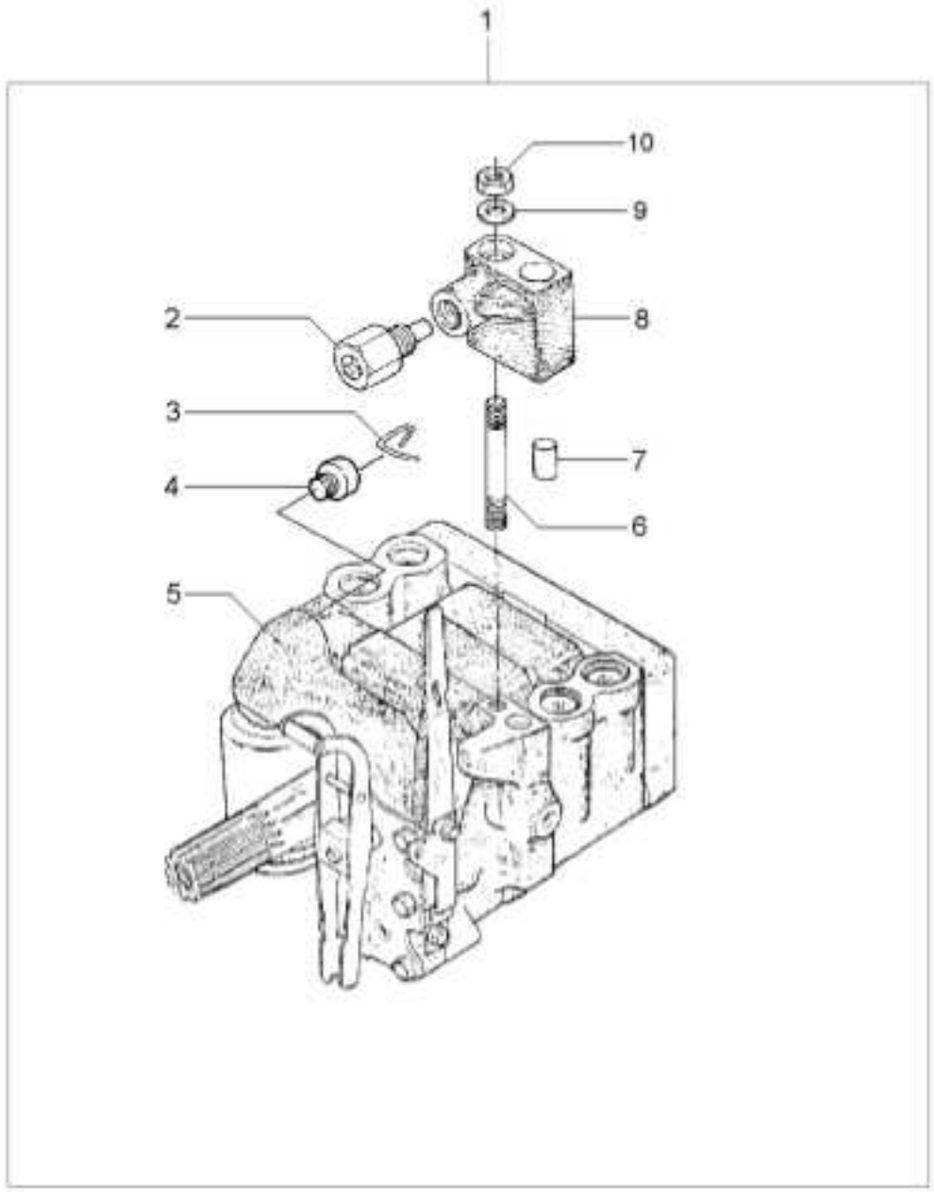

1		6215817M91	1	BOMBA	PUMP	BOMBA
2	038639T1	8	1	VÁLVULA	VALVE	VALVULA
3	1870819M1	1	1	PRESILHA	STAPLE	GRAPA
4	1870820M1	1	1	BUJÃO	PLUG	TAPON
5	3773701M92	1 U.K.	1	CJ. BOMBA	KIT, PUMP	BOMBA JUEGO
		70-90 No				
6	1694381M1	1	1	PRISIONEIRO	STUD	ESPARRAGO
7	377605X1	8	1	PINO	PIN	PASADOR
8	3808924M91	1	1	COLETOR	COLLECTOR	COLECTOR
9	353756X1	1	1	ARRUELA	WASHER	ARANDELA
10	195258M1	1	1	PORCA	NUT	TUERCA

Bomba Hidráulica Hydraulic Pump Bomba Hidraulica	70-85	Para Tratores Com Plataforma Do Operador E Sem Tdp For Tractors With Operator Plataform And Without P To Para Tractores Con Plataforma Del Operador Y Sin T Df

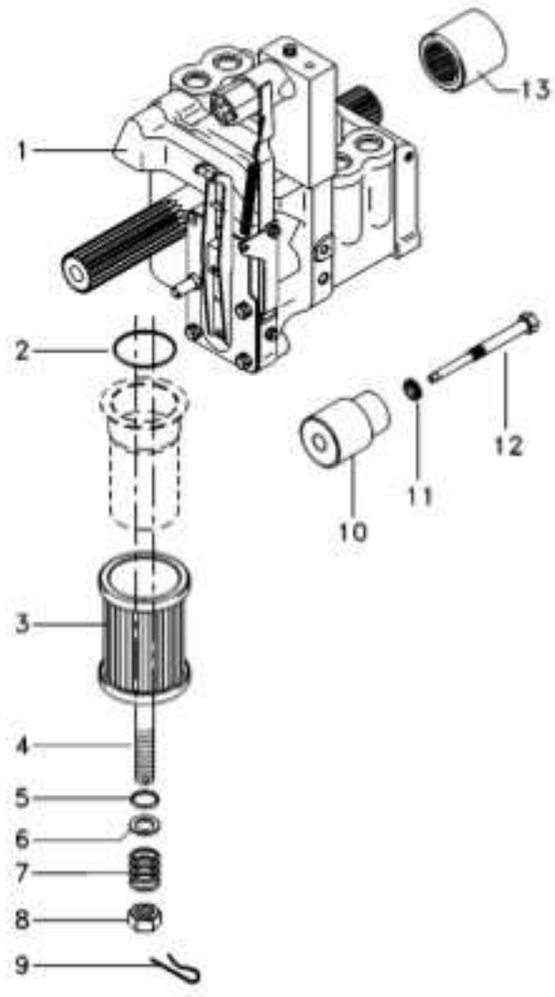

1	6215817M91	70-81 No	1 BOMBA HIDRÁULICA	HYDRAULIC PUMP	BOMBA HIDRAULICA
2	195876M1		1 ANEL "O"	O RING	JUNTA TORICA
3	3771122M92		1 FILTRO	FILTER	FILTRO
4	3699759M2		1 PRISIONEIRO	STUD	ESPARRAGO
5	1007240M1		1 ANEL "O"	O RING	JUNTA TORICA
6	377499X1		1 ARRUELA	WASHER	ARANDELA
7	1868469M1		1 MOLA	SPRING	RESORTE
8	363645X1		1 PORCA	NUT	TUERCA
9	1870089M1		1 PRESILHA	STAPLE	GRAPA
10	532927M1		1 SUPORTE	BRACKET	SOPORTE
11	532926M1		1 ARRUELA	WASHER	ARANDELA
12	532928M1		1 PINO	PIN	PASADOR
13	1868538M4		1 LUVA	SLEEVE	MANCHA

Bomba Hidráulica
Hydraulic Pump
Bomba Hidraulica

70-90

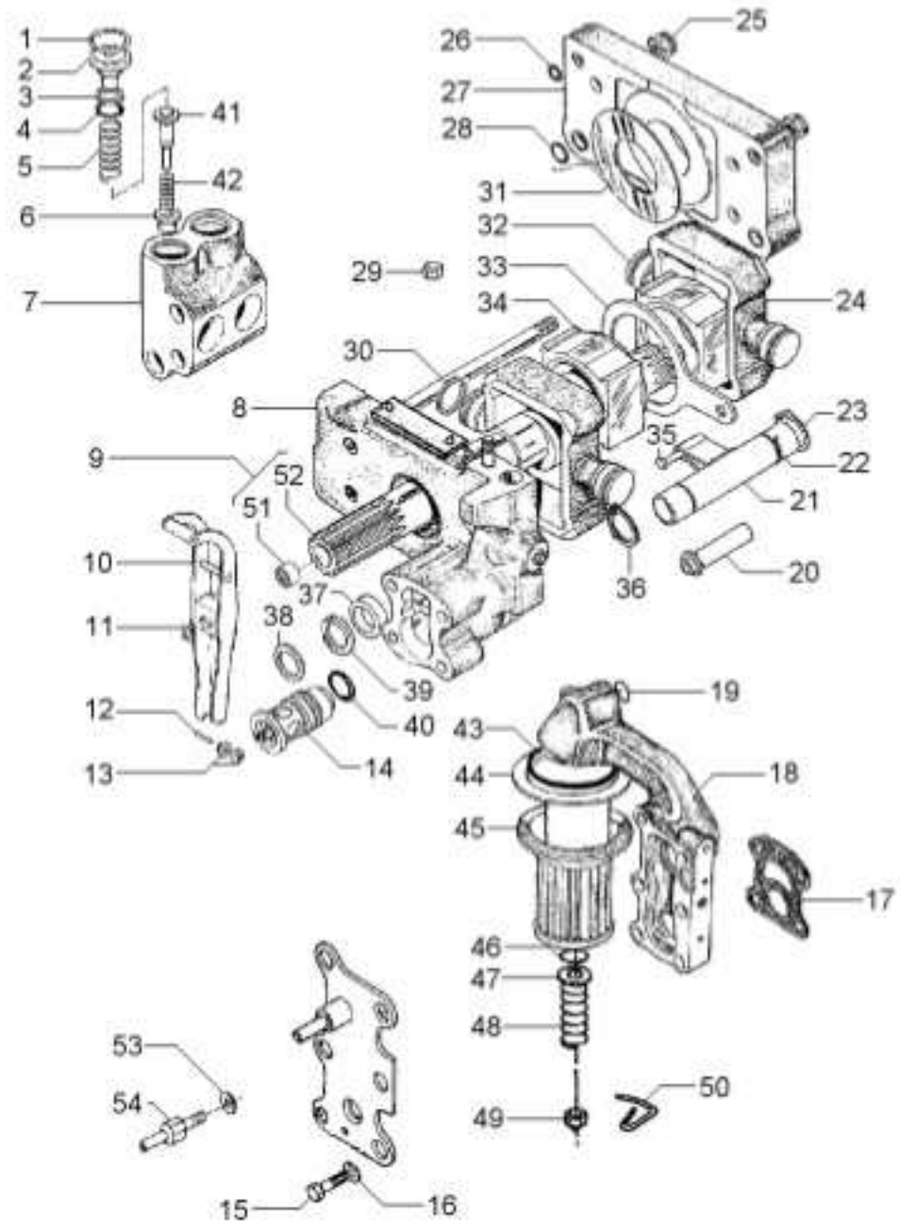

1	1868743M1			4	ANEL TRAVA	CIRCLIP	CIRCULITO
2	1868741M1			4	BUJÃO	PLUG	TAPON
3	1870849M1			4	ARRUELA	WASHER	ARANDELA
4	1868742M1			4	ANEL "O"	O RING	JUNTA TORICA
5	180928M2			4	MOLA	SPRING	RESORTE
6	1660116M1	[A]		4	VÁLVULA	VALVE	VALVULA
7	1868435M3			2	CÂMARA	CHAMBER	CAMARA
8	3808617M91		70-95 No	1	CORPO	BODY	CUERPO
9	1871781M93			1	EIXO	SHAFT	ARBOL
10	3610175M91			1	ALAVANCA	LEVER	PALANCA
11	377493X1			1	ANEL TRAVA	CIRCLIP	CIRCULITO
12	897504M1			1	PINO	PIN	PASADOR
13	897599M1			2	ROLETE	ROLLER	RODILLO
14	3611085M91			1	VÁLVULA	VALVE	VALVULA
15	362403X1			4	PARAFUSO	BOLT	PERNO
16	366719X1			4	ARRUELA	WASHER	ARANDELA
17	1869529M2			1	JUNTA	GASKET	EMPAQUETADURA
18	3611141M91		70-105 No	1	CARCAÇA	HOUSING	ALOJAMIENTO
19	851134M1			1	ANEL "O"	O RING	JUNTA TORICA
20	1686740M1			1	TUBO	PIPE	CANO
21	1681790M91		70-100 No	1	OSCILADOR	OSCILLATOR	OSCILADOR
22	1671699M1			1	ANEL TRAVA	CIRCLIP	CIRCULITO
23	3000361X1			1	ANEL TRAVA	CIRCLIP	CIRCULITO
24	1860038M1			2	PISTÃO	PISTON	PISTON
25	1871659M1	3/8		2	PORCA	NUT	TUERCA
25	1871660M1			2	PORCA	NUT	TUERCA
26	377494X1			4	ANEL "O"	O RING	JUNTA TORICA
27	1665499M91			1	CORPO	BODY	CUERPO
28	831533M1			4	ANEL "O"	O RING	JUNTA TORICA
29	376448X1	3/8		1	PORCA	NUT	TUERCA
			195258M1				
30	897493M1			4	ANEL	RING	ARO
31	1664589M1			2	ARRUELA	WASHER	ARANDELA
32	180924M2			1	BLOCO	BLOCK	BLOQUE
33	180933M1			1	SEGUIDOR	FOLLOWER	IMPULSOR
34	180925M2			1	BLOCO	BLOCK	BLOQUE
35	831130M1			1	PINO	PIN	PASADOR
36	195946M1			2	ANEL TRAVA	CIRCLIP	CIRCULITO
37	1868486M1			1	ESPAÇADOR	SPACER	PIEZA DISTANCIA
38	377543X1			1	ARRUELA	WASHER	ARANDELA
39	1868485M1			1	ARRUELA	WASHER	ARANDELA
40	377502X1			1	ANEL "O"	O RING	JUNTA TORICA
41	180930M2	[B]		4	VÁLVULA	VALVE	VALVULA
42	180927M2			4	MOLA	SPRING	RESORTE
43	195876M1			1	ANEL "O"	O RING	JUNTA TORICA
44	1671633M1			1	TUBO	PIPE	CANO
45	1870199M92			1	FILTRO	FILTER	FILTRO
46	1007240M1			1	ANEL "O"	O RING	JUNTA TORICA
47	377499X1			1	ARRUELA	WASHER	ARANDELA
48	1868469M1			1	MOLA	SPRING	RESORTE

Bomba Hidráulica
Hydraulic Pump
Bomba Hidraulica

70-90

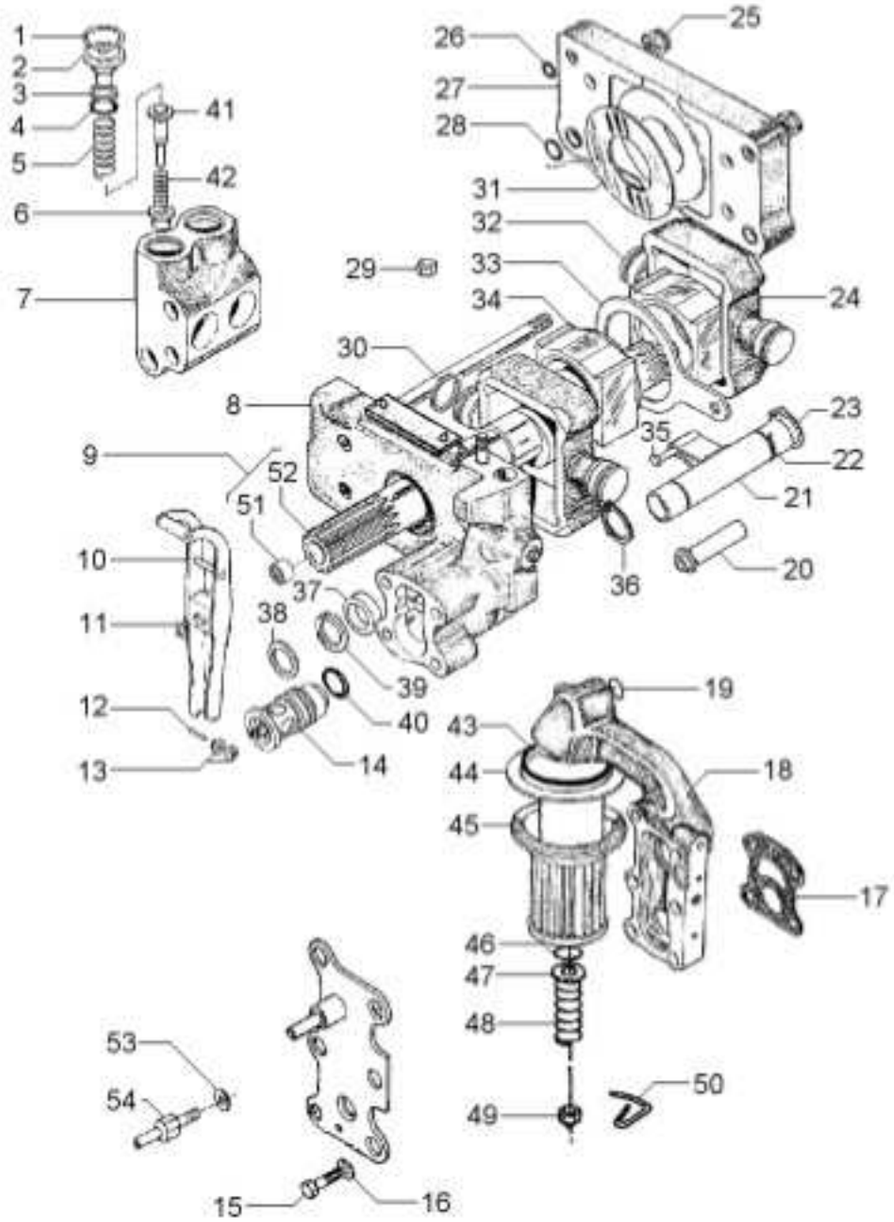

49	375109X1	3/8X16		1	PORCA	NUT	TUERCA
50	1870089M1			1	PRESILHA	STAPLE	GRAPA
51	1000251M1	9		1	ROLAMENTO	BEARING	COJINETE
52	1871782M3	9		1	EIXO	SHAFT	ARBOL
53	376719X1			1	ARRUELA	WASHER	ARANDELA
54	3610280M1			1	PARAFUSO	BOLT	PERNO

[A] ADMISSÃO
INLET
ADMISIÓN

[B] RETORNO
RETURN
RETORNO

Corpo Body Cuerpo	70-95	

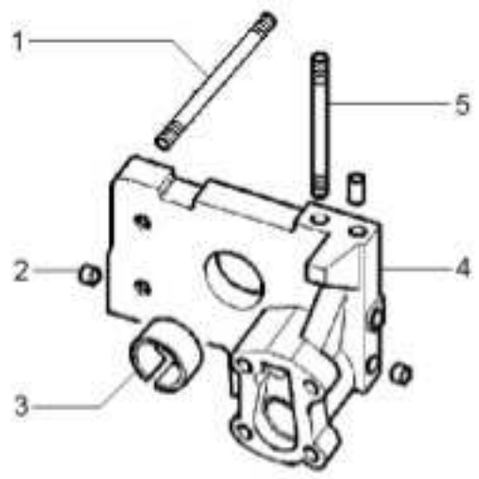

1	377528X1		4	PRISIONEIRO	STUD	ESPARRAGO
2	1868431M3		2	BUJÃO	PLUG	TAPON
3	1664491M2		1	BUCHA	BUSH	CASQUILLO
4		■ 3808617M91	1	CORPO	BODY	CUERPO
5	377528X1		1	PRISIONEIRO	STUD	ESPARRAGO

Bomba Do Levante Hidráulico Hydraulic Pump Bomba Hidralica	Válvula Osciladora Oscillator Valve Valvula Osciladora	70-100

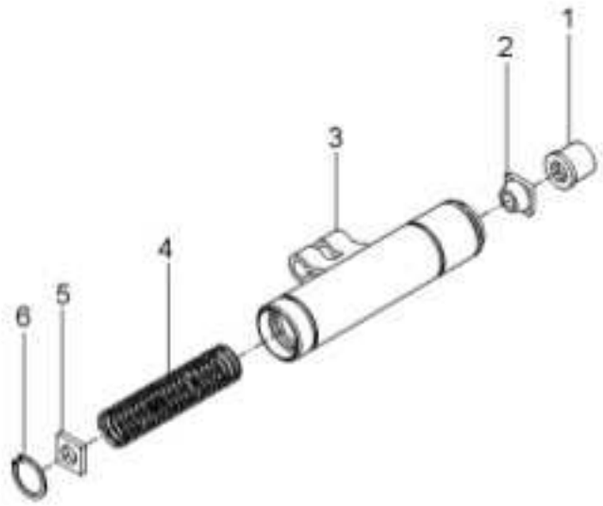

1	1681786M1	1	COLAR	COLLAR	COLLAR
2	1862576M2	1	GUIA	GUIDE	GUIA
3	1869826M93	1	OSCILADOR	OSCILLATOR	OSCILADOR
4	180940M1	1	MOLA	SPRING	RESORTE
5	1869830M2	1	DISCO	DISC	DISCO
6	1442466X1	1	ANEL	RING	ARO

Bomba Do Levante Hidráulico Hydraulic Lift Pump Bomba Hidraulica Elevador	Suporte Filtro Strainer Unit Soporte Filtro	70-105	

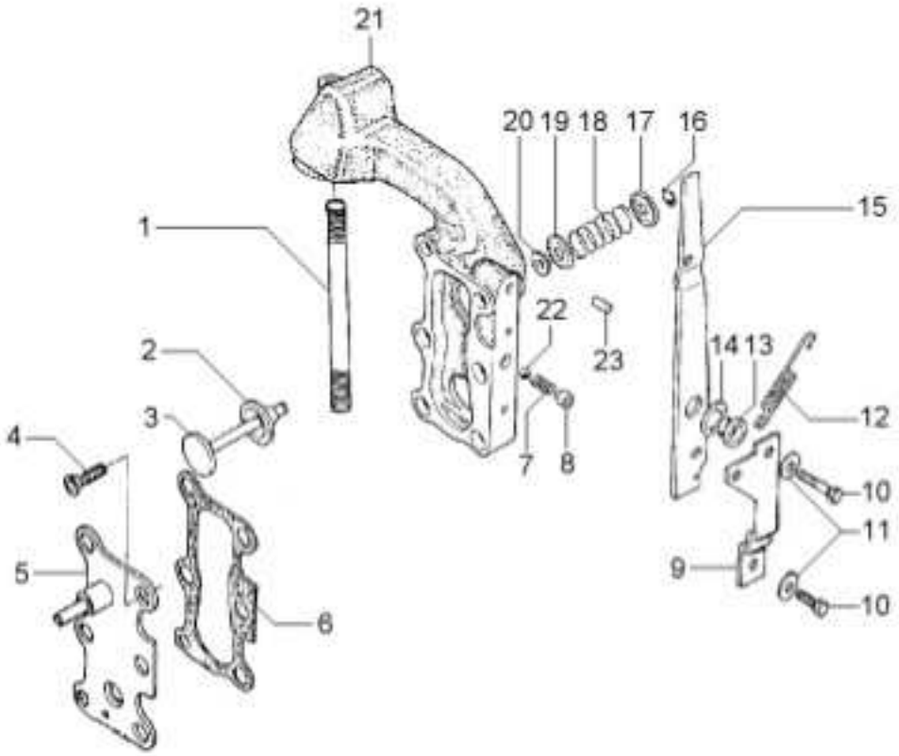

1	377531X1	1	PRISIONEIRO	STUD	ESPARRAGO
2	1870810M1	1	ANEL "O"	O RING	JUNTA TORICA
3	1870811M1	1	VÁLVULA	VALVE	VALVULA
4	358334X1	2	PARAFUSO	BOLT	PERNO
5	3599748M91	1	TAMPA	COVER	CUBIERTA
6	1868456M1	2	JUNTA	GASKET	EMPAQUETADURA
7	1868452M1	1	MOLA	SPRING	RESORTE
8	1868451M2	1	BUCHA	BUSH	CASQUILLO
9	1869831M1	1	SUPORTE	SUPPORT	DISPOS.DE SOSTEN
10	362352X1	2	PARAFUSO	BOLT	PERNO
11	359004X1	2	ARRUELA	WASHER	ARANDELA
12	1868454M2	1	MOLA	SPRING	RESORTE
13	1868444M1	1	BUCHA	BUSH	CASQUILLO
14	377500X1	1	ARRUELA	WASHER	ARANDELA
15	1868453M2	1	ALAVANCA	LEVER	PALANCA
16	377501X1	1	ANEL TRAVA	CIRCLIP	CIRCULITO
17	1868464M1	1	ASSENTO	SEAT	ASIENTO
18	1868465M1	1	MOLA	SPRING	RESORTE
19	1868460M1	1	ASSENTO	SEAT	ASIENTO
20	1868466M1	1	RETENTOR	SEAL	RETEN
21	3599949M1	1	CARCAÇA	HOUSING	ALOJAMIENTO
22	361023X1	1	ESFERA	BALL	BOLA
23	377489X1	1	PINO	PIN	PASADOR

Direção Hidráulica Hydraulic Steering Dirección Hidráulica	**70-110**	**2 Rm Com Ipto Com Controle Remoto 8x2** **2 Wd With Ipto With Remote Control 8x2** **2 Rm Con Ipto Con Controle Remoto 8x2**

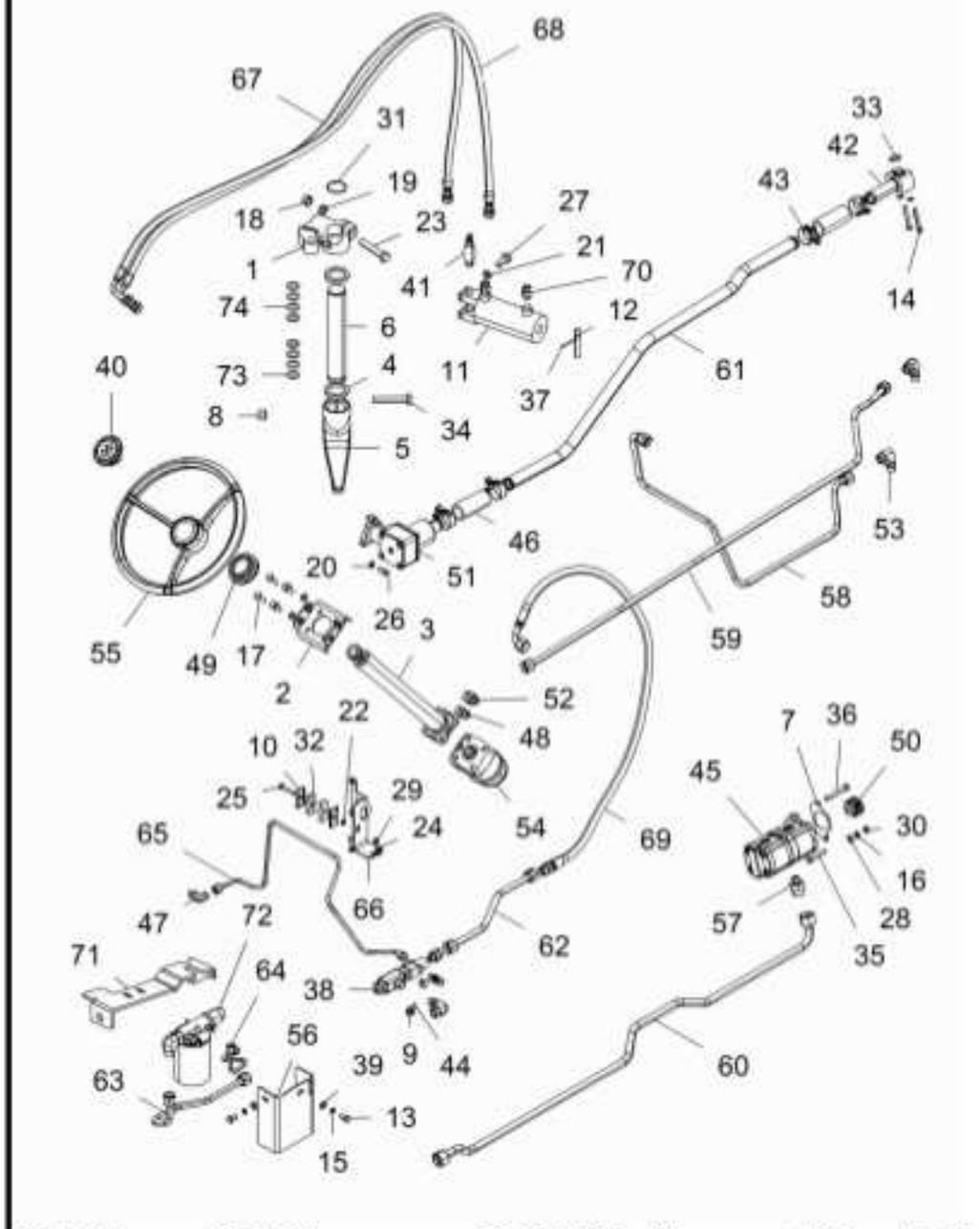

1	042863N1		1	CJ. BRAÇO	KIT, ARM	JUEGO DE BRAZO
2	047181S1		1	SUPORTE	BRACKET	SOPORTE
3	064187T1		1	COLUNA DIREÇÃO	STEERING COLUMN	COLUMNA DIRECC
4	072293P1		2	VEDANTE	SEAL	RETEN
5	1676664M1		1	BRAÇO	ARM	BRAZO
6	1676666M1		1	EIXO	SHAFT	ARBOL
7	1687018M2		1	JUNTA	GASKET	EMPAQUETADURA
8	195556M2	5/8x18	1	PORCA	NUT	TUERCA
9	3019639X91	M14x1.5 ISO6149	2	BUJÃO	PLUG	TAPON
10	3146897M1		2	REFORÇO	REINFORCEMENT	REFUERZO
11	3148318M92	70-235 No	1	CILINDRO	CYLINDER	CILINDRO
12	3148787M2		1	PINO	PIN	PASADOR
13	339081X1	m10x20	2	PARAFUSO	BOLT	PERNO
14	339368X1	m8x60 cl 8.8	2	PARAFUSO	BOLT	PERNO
15	339374X1	b8	4	ARRUELA	WASHER	ARANDELA
16	339376X1	b10	5	ARRUELA	WASHER	ARANDELA
17	339814X1	m10x1.5x35	4	PARAFUSO	BOLT	PERNO
18	353427X1	5/8"-18unc	1	PORCA	NUT	TUERCA
19	353433X1	5/8	1	ARRUELA	WASHER	ARANDELA
20	353434X1	3/8	3	ARRUELA	WASHER	ARANDELA
21	353439X1	1/2	2	ARRUELA	WASHER	ARANDELA
22	353446X1	5/16	3	ARRUELA	WASHER	ARANDELA
23	353622X1	5/8"-18x2-7/8	1	PARAFUSO	BOLT	PERNO
24	353677X1	5/16"-18uncx3/4	2	PARAFUSO	BOLT	PERNO
25	353685X1	5/16-18	1	PARAFUSO	BOLT	PERNO
26	353691X1	3/8"-16x1	3	PARAFUSO	BOLT	PERNO
27	353725X1	1/2"-20x2.3/4"	2	PARAFUSO	BOLT	PERNO
28	353756X1	10.3x20.6x1.6	1	ARRUELA	WASHER	ARANDELA
29	355565X1	5/16"-18unc	1	PORCA	NUT	TUERCA
30	355566X1	3/8"-16unc SAE5	1	PORCA	NUT	TUERCA
31	355917X1		1	ANEL TRAVA	CIRCLIP	CIRCULITO
32	3585143M1		2	BRAÇADEIRA	CLAMP	ABRAZADERA
33	3585217M1		1	ANEL "O"	O RING	JUNTA TORICA
34	361859X1	5/8"-18x3-1/2	1	PARAFUSO	BOLT	PERNO
35	362455X1	3/8"-16x2-1/4"	1	PARAFUSO	BOLT	PERNO
36	362684X1	3/8-16	1	PARAFUSO	BOLT	PERNO
37	375090X1	3x44.4	1	CUPILHA	COTTER PIN	PASADOR DOUBLE
38	3759547M93		1	VÁLVULA	VALVE	VALVULA
39	390734X1	10.9x21x2.2	2	ARRUELA	WASHER	ARANDELA
40	4298376M91		1	TAMPA	COVER	CUBIERTA
41	489720M91		1	PINO	PIN	PASADOR
42	6214710M91		1	FLANGE	FLANGE	PLETINA
43	6214781M1		4	BRAÇADEIRA	CLAMP	ABRAZADERA
44	6214797M1		1	TAMPÃO	PAD	ALMOHADILLA
45	6214827M91		1	BOMBA HIDRÁULICA	HYDRAULIC PUMP	BOMBA HIDRAULICA
46	6215183M1		2	MANGUEIRA	HOSE	FLEXIBLE
47	6215505M1	M14bosx11/16orfs	2	CONEXÃO	CONNECTION	CONEXION
48	6216156M1	M18 x 1" orfs	2	CONEXÃO	CONNECTION	CONEXION
49	6218433M1		1	COLAR	COLLAR	COLLAR

Direção Hidráulica Hydraulic Steering Dirección Hidráulica	**70-110**	2 Rm Com Ipto Com Controle Remoto 8x2 2 Wd With Ipto With Remote Control 8x2 2 Rm Con Ipto Con Controle Remoto 8x2

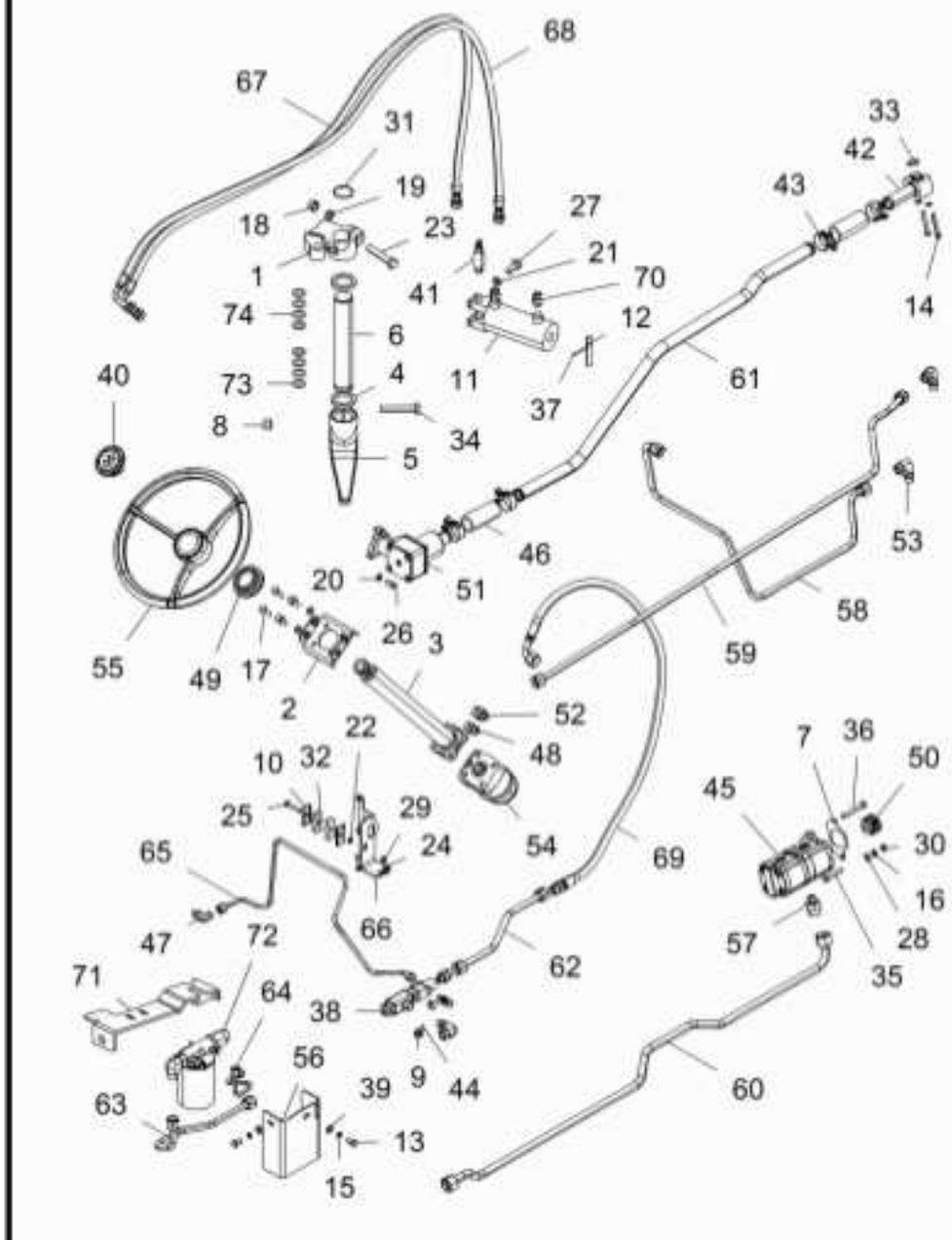

50	6223540M1	MF4200	1	ENGRENAGEM	GEAR	ENGRANAJE
51	6223552M91	70-225 No	1	CJ. FILTRO	KIT, FILTER	JUEGO FILTRO
52	6233972M1	M18 x 1-14	3	CONEXÃO	CONNECTION	CONEXION
53	6239045M1	90° 1-14xM18x1.5	3	CONEXÃO	CONNECTION	CONEXION
54	6262273M91		1	UN. HIDROSTÁTICA	STEERING UNIT	UNIDAD DIRECCION
55	6264314M1		1	VOLANTE DIREÇÃO	STEERING WHEEL	VOLANT DIRECCION
56	6264866M1		1	PROTEÇÃO	GUARD	DEFENSA
57	6270408M1	13/16 x M18	1	CONEXÃO	CONNECTION	CONEXION
58	6274815M91		1	TUBO DE PRESSÃO	PRESSURE TUBE	TUBO DE PRESIÓN
59	6274816M91		1	TUBO DE PRESSÃO	PRESSURE TUBE	TUBO DE PRESIÓN
60	6274817M91		1	TUBO RETORNO	LEAK-OFF PIPE	TUBO DE ESCAPE.
61	6274818M1		1	TUBO	PIPE	CANO
62	6274819M91		1	TUBO RETORNO	LEAK-OFF PIPE	TUBO DE ESCAPE.
63	6274820M91		1	TUBO	PIPE	CANO
64	6274821M91		1	TUBO	PIPE	CANO
65	6274822M91		1	TUBO	PIPE	CANO
66	6274823M91		1	SUPORTE FILTRO	FILTER SUPPORT	FILTER SUPPORT
67	6274827M91		1	MANGUEIRA	HOSE	FLEXIBLE
68	6274827M91		1	MANGUEIRA	HOSE	FLEXIBLE
69	6274831M91		1	MANGUEIRA	HOSE	FLEXIBLE
70	6274930M1	13/16orfsx9/16or	2	CONEXÃO	CONNECTION	CONEXION
71	6275003M91		1	SUPORTE FILTRO	FILTER SUPPORT	FILTER SUPPORT
72	6275011M91	70-230 No	1	CJ. FILTRO	KIT, FILTER	JUEGO FILTRO
73	829258M1		4	CALÇO	SHIM	CALCE
74	829259M1		4	CALÇO	SHIM	CALCE

Direção Hidráulica Hydraulic Steering Dirección Hidráulica	**70-115**	**4 Rm Com Ipto Com Controle Remoto 8x2** **4 Wd With Ipto With Remote Control 8x2** **4 Rm Con Ipto Con Controle Remoto 8x2**

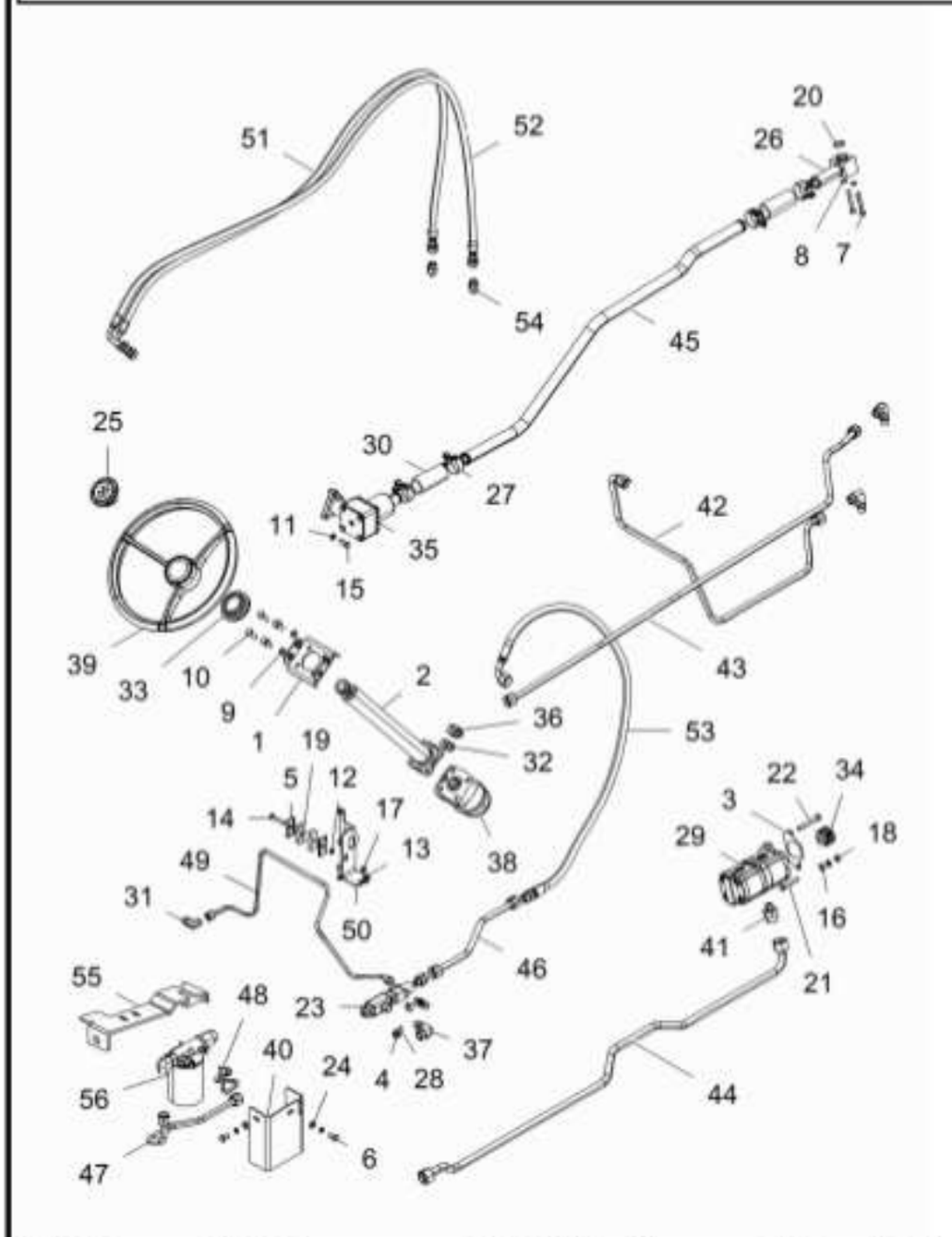

1	047181S1		1	SUPORTE	BRACKET	SOPORTE
2	064187T1		1	COLUNA DIREÇÃO	STEERING COLUMN	COLUMNA DIRECC
3	1687018M2		1	JUNTA	GASKET	EMPAQUETADURA
4	3019639X91	M14x1.5 ISO6149	2	BUJÃO	PLUG	TAPON
5	3146897M1		2	REFORÇO	REINFORCEMENT	REFUERZO
6	339081X1	m10x20	2	PARAFUSO	BOLT	PERNO
7	339368X1	m8x60 cl 8.8	2	PARAFUSO	BOLT	PERNO
8	339374X1	b8	4	ARRUELA	WASHER	ARANDELA
9	339376X1	b10	5	ARRUELA	WASHER	ARANDELA
10	339814X1	m10x1.5x35	4	PARAFUSO	BOLT	PERNO
11	353434X1	3/8	3	ARRUELA	WASHER	ARANDELA
12	353446X1	5/16	3	ARRUELA	WASHER	ARANDELA
13	353677X1	5/16"-18uncx3/4	2	PARAFUSO	BOLT	PERNO
14	353685X1	5/16-18	1	PARAFUSO	BOLT	PERNO
15	353691X1	3/8"-16x1	3	PARAFUSO	BOLT	PERNO
16	353756X1	10.3x20.6x1.6	1	ARRUELA	WASHER	ARANDELA
17	355565X1	5/16"-18unc	1	PORCA	NUT	TUERCA
18	355566X1	3/8"-16unc SAE5	1	PORCA	NUT	TUERCA
19	3585143M1		2	BRAÇADEIRA	CLAMP	ABRAZADERA
20	3585217M1		1	ANEL "O"	O RING	JUNTA TORICA
21	362455X1	3/8"-16x2-1/4"	1	PARAFUSO	BOLT	PERNO
22	362684X1	3/8-16	1	PARAFUSO	BOLT	PERNO
23	3759547M93		1	VÁLVULA	VALVE	VALVULA
24	390734X1	10.9x21x2.2	2	ARRUELA	WASHER	ARANDELA
25	4298376M91		1	TAMPA	COVER	CUBIERTA
26	6214710M91		1	FLANGE	FLANGE	PLETINA
27	6214781M1		4	BRAÇADEIRA	CLAMP	ABRAZADERA
28	6214797M1		1	TAMPÃO	PAD	ALMOHADILLA
29	6214827M91		1	BOMBA HIDRÁULICA	HYDRAULIC PUMP	BOMBA HIDRAULICA
30	6215183M1		2	MANGUEIRA	HOSE	FLEXIBLE
31	6215505M1	M14bosx11/16orfs	2	CONEXÃO	CONNECTION	CONEXION
32	6216156M1	M18 x 1" orfs	2	CONEXÃO	CONNECTION	CONEXION
33	6218433M1		1	COLAR	COLLAR	COLLAR
34	6223540M1	MF4200	1	ENGRENAGEM	GEAR	ENGRANAJE
35	6223552M92	70-225 No	1	FILTRO DE SUCÇÃO	SUCTION FILTER	FILTRO
36	6233972M1	M18 x 1-14	3	CONEXÃO	CONNECTION	CONEXION
37	6239045M1	90° 1-14xM18x1.5	3	CONEXÃO	CONNECTION	CONEXION
38	6262271M91		1	UN. HIDROSTÁTICA	STEERING UNIT	UNIDAD DIRECCION
39	6264314M1		1	VOLANTE DIREÇÃO	STEERING WHEEL	VOLANT DIRECCION
40	6264866M1		1	PROTEÇÃO	GUARD	DEFENSA
41	6270408M1	13/16 x M18	1	CONEXÃO	CONNECTION	CONEXION
42	6274815M91		1	TUBO DE PRESSÃO	PRESSURE TUBE	TUBO DE PRESIÓN
43	6274816M91		1	TUBO DE PRESSÃO	PRESSURE TUBE	TUBO DE PRESIÓN
44	6274817M91		1	TUBO RETORNO	LEAK-OFF PIPE	TUBO DE ESCAPE.
45	6274818M1		1	TUBO	PIPE	CANO
46	6274819M91		1	TUBO RETORNO	LEAK-OFF PIPE	TUBO DE ESCAPE.
47	6274820M91		1	TUBO	PIPE	CANO
48	6274821M91		1	TUBO	PIPE	CANO
49	6274822M91		1	TUBO	PIPE	CANO

Direção Hidráulica Hydraulic Steering Dirección Hidráulica	**70-115**	**4 Rm Com Ipto Com Controle Remoto 8x2** **4 Wd With Ipto With Remote Control 8x2** **4 Rm Con Ipto Con Controle Remoto 8x2**

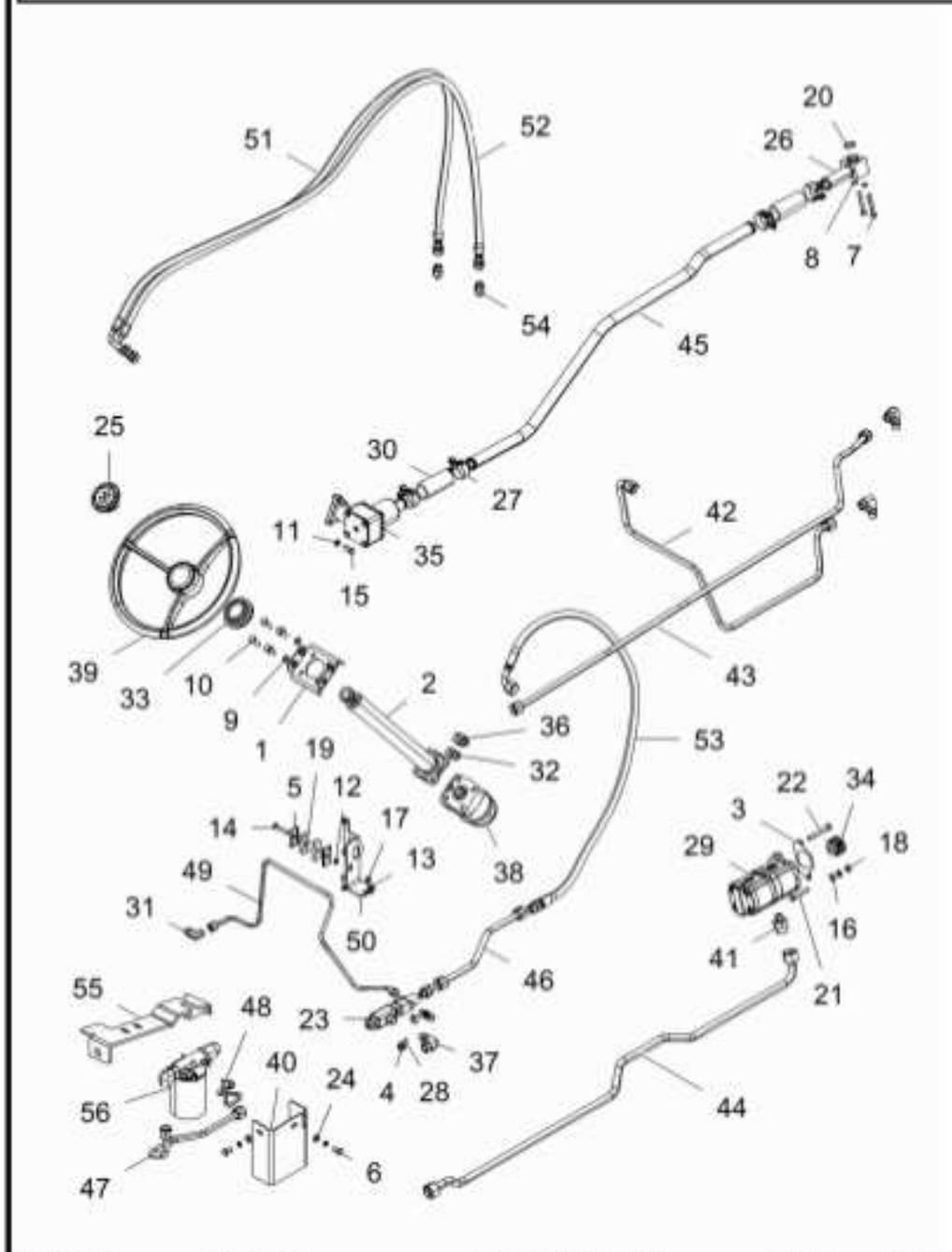

50	6274823M91		1	SUPORTE FILTRO	FILTER SUPPORT	FILTER SUPPORT
51	6274827M91		1	MANGUEIRA	HOSE	FLEXIBLE
52	6274827M91		1	MANGUEIRA	HOSE	FLEXIBLE
53	6274831M91		1	MANGUEIRA	HOSE	FLEXIBLE
54	6274963M1	M16 x 13/16	2	CONEXÃO	CONNECTION	CONEXION
55	6275003M91		1	SUPORTE FILTRO	FILTER SUPPORT	FILTER SUPPORT
56	6275011M91	70-230 No	1	CJ. FILTRO	KIT, FILTER	JUEGO FILTRO

Direção Hidráulica Hydraulic Steering Dirección Hidráulica	**70-120**	2 Rm Com Pto Sem Controle Remoto 8x2 2 Wd With Pto Without Remote Control 8x2 2 Rm Con Pto Sin Controle Remoto 8x2

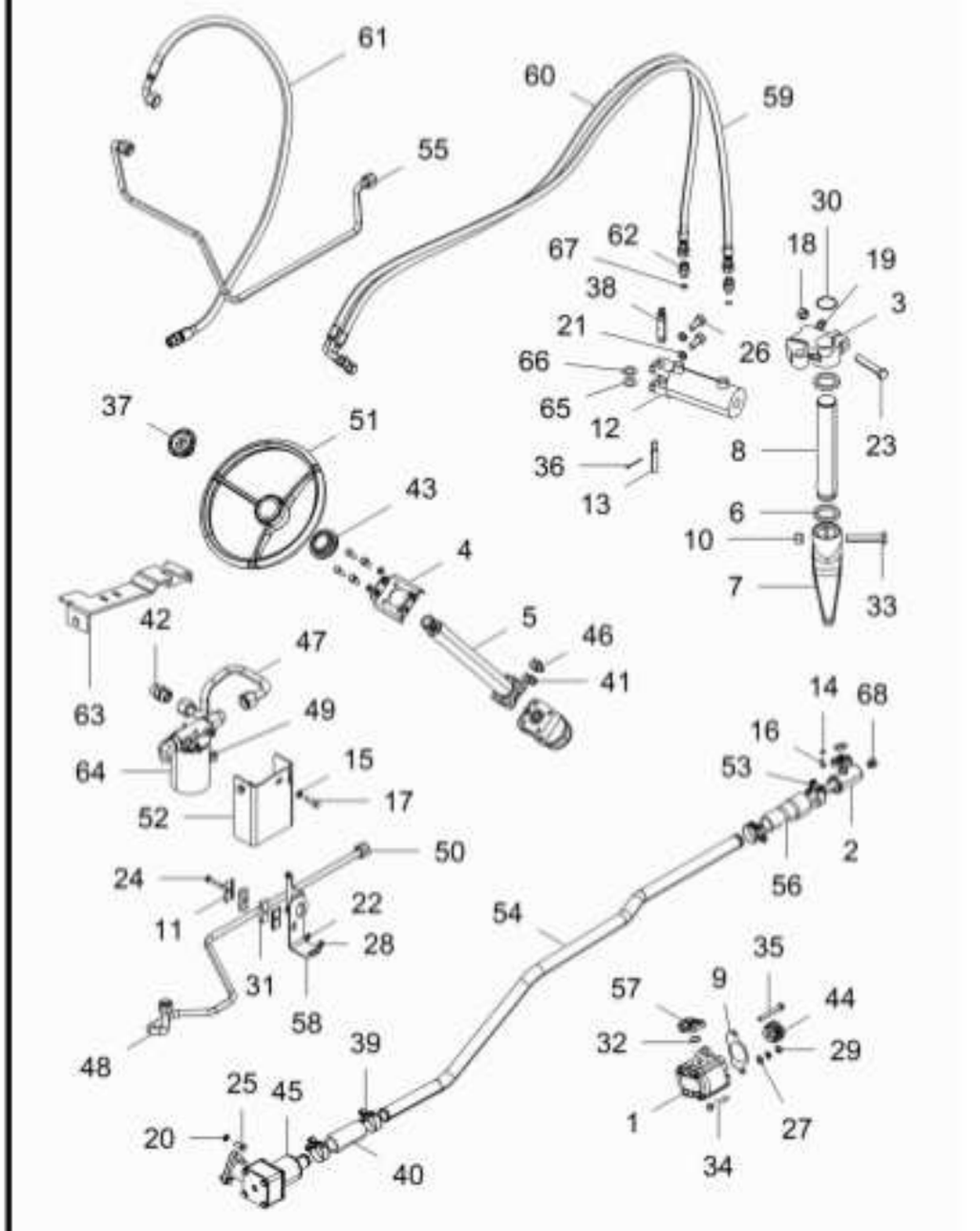

1	052207T1		1	BOMBA HIDRÁULICA	HYDRAULIC PUMP	BOMBA HIDRAULICA
2	039478S2		1	CJ. FLANGE	FLANGE ASSY.	CJ. PLETINA
3	042863N1		1	CJ. BRAÇO	KIT, ARM	JUEGO DE BRAZO
4	047181S1		1	SUPORTE	BRACKET	SOPORTE
5	064187T1		1	COLUNA DIREÇÃO	STEERING COLUMN	COLUMNA DIRECC
6	072293P1		2	VEDANTE	SEAL	RETEN
7	1676664M1		1	BRAÇO	ARM	BRAZO
8	1676666M1		1	EIXO	SHAFT	ARBOL
9	1687018M2		1	JUNTA	GASKET	EMPAQUETADURA
10	195556M2	5/8x18	1	PORCA	NUT	TUERCA
11	3146897M1		2	REFORÇO	REINFORCEMENT	REFUERZO
12	3148318M92	70-233 No	1	CILINDRO	CYLINDER	CILINDRO
13	3148787M2		1	PINO	PIN	PASADOR
14	339375X1	b6	4	ARRUELA	WASHER	ARANDELA
15	339376X1	b10	7	ARRUELA	WASHER	ARANDELA
16	339560X1	m6x1x16	4	PARAFUSO	BOLT	PERNO
17	339814X1	m10x1.5x35	6	PARAFUSO	BOLT	PERNO
18	353427X1	5/8"-18unc	1	PORCA	NUT	TUERCA
19	353433X1	5/8	1	ARRUELA	WASHER	ARANDELA
20	353434X1	3/8	3	ARRUELA	WASHER	ARANDELA
21	353439X1	1/2	2	ARRUELA	WASHER	ARANDELA
22	353446X1	5/16	1	ARRUELA	WASHER	ARANDELA
23	353622X1	5/8"-18x2-7/8	1	PARAFUSO	BOLT	PERNO
24	353685X1	5/16-18	1	PARAFUSO	BOLT	PERNO
25	353691X1	3/8"-16x1	3	PARAFUSO	BOLT	PERNO
26	353725X1	1/2"-20x2.3/4"	2	PARAFUSO	BOLT	PERNO
27	353756X1	10.3x20.6x1.6	1	ARRUELA	WASHER	ARANDELA
28	355565X1	5/16"-18unc	1	PORCA	NUT	TUERCA
29	355566X1	3/8"-16unc SAE5	1	PORCA	NUT	TUERCA
30	355917X1		1	ANEL TRAVA	CIRCLIP	CIRCULITO
31	3585143M1		2	BRAÇADEIRA	CLAMP	ABRAZADERA
32	3585217M1		2	ANEL "O"	O RING	JUNTA TORICA
33	361859X1	5/8"-18x3-1/2	1	PARAFUSO	BOLT	PERNO
34	362455X1	3/8"-16x2-1/4"	1	PARAFUSO	BOLT	PERNO
35	362684X1	3/8-16	1	PARAFUSO	BOLT	PERNO
36	375090X1	3x44.4	1	CUPILHA	COTTER PIN	PASADOR DOUBLE
37	4298376M91		1	TAMPA	COVER	CUBIERTA
38	489720M91		1	PINO	PIN	PASADOR
39	6214781M1		3	BRAÇADEIRA	CLAMP	ABRAZADERA
40	6215183M1		1	MANGUEIRA	HOSE	FLEXIBLE
41	6216156M1	M18 x 1" orfs	2	CONEXÃO	CONNECTION	CONEXION
42	6216166M1	M27 x 1 3/16	1	CONEXÃO	CONNECTION	CONEXION
43	6218433M1		1	COLAR	COLLAR	COLLAR
44	6223540M1	MF4200	1	ENGRENAGEM	GEAR	ENGRANAJE
45	6223552M91	70-225 No	1	CJ. FILTRO	KIT, FILTER	JUEGO FILTRO
46	6233972M1	M18 x 1-14	2	CONEXÃO	CONNECTION	CONEXION
47	6260997M91		1	TUBO	PIPE	CANO
48	6262273M91		1	UN. HIDROSTÁTICA	STEERING UNIT	UNIDAD DIRECCION
49	6262619M1	11/16-16 UN/UNF	1	TAMPÃO	PAD	ALMOHADILLA

Direção Hidráulica Hydraulic Steering Dirección Hidráulica	**70-120**	**2 Rm Com Pto Sem Controle Remoto 8x2** **2 Wd With Pto Without Remote Control 8x2** **2 Rm Con Pto Sin Controle Remoto 8x2**

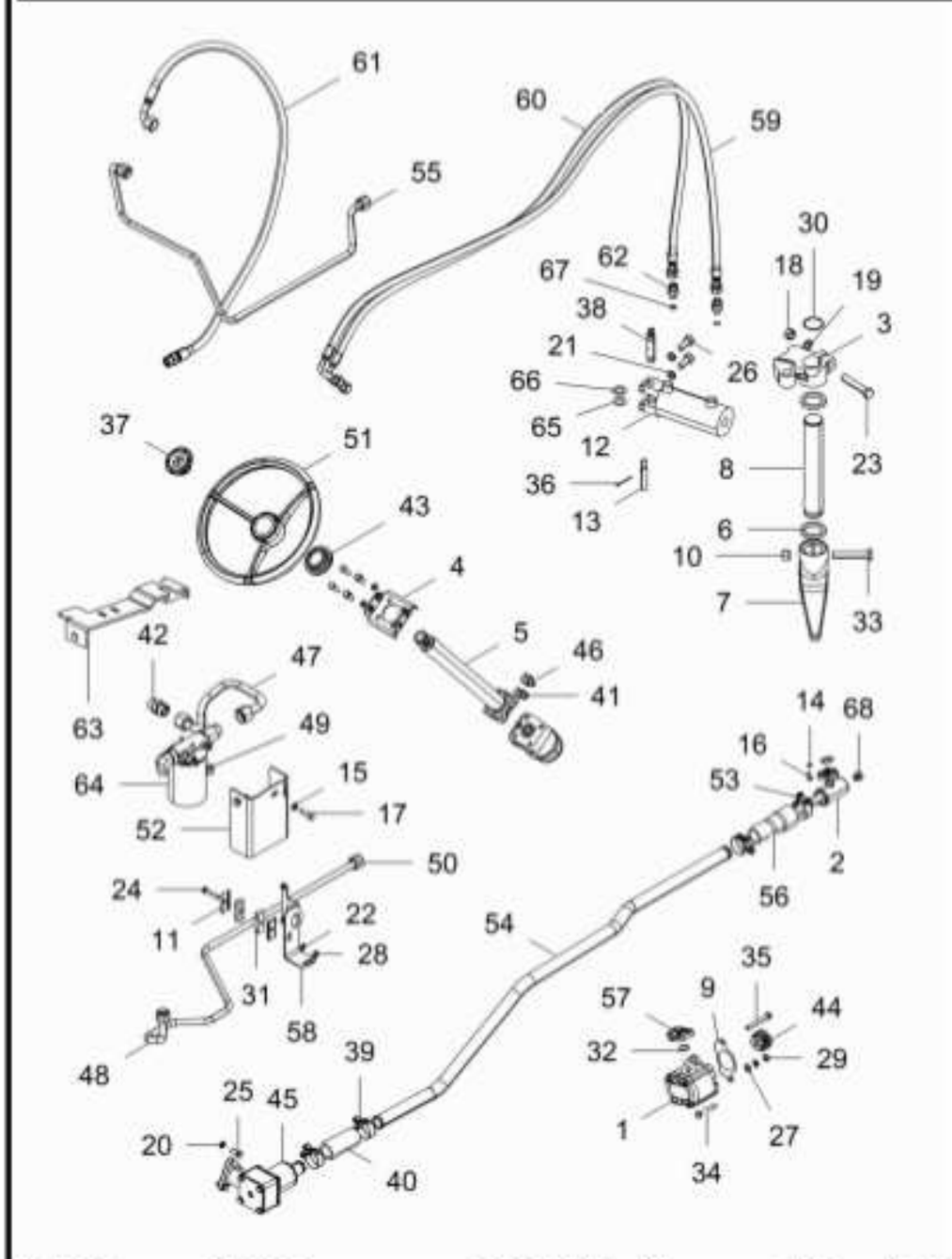

50	6264303M91		1	TUBO	PIPE	CANO
51	6264314M1		1	VOLANTE DIREÇÃO	STEERING WHEEL	VOLANT DIRECCION
52	6264866M1		1	PROTEÇÃO	GUARD	DEFENSA
53	6269272M91		1	ABRAÇADEIRA	CLAMP	ABRAZADERA
54	6269353M1		1	TUBO	PIPE	CANO
55	6269354M91		1	TUBO	PIPE	CANO
56	6269358M1		1	MANGUEIRA	HOSE	FLEXIBLE
57	6269359M91		1	CONEXÃO	CONNECTION	CONEXION
58	6274823M91		1	SUPORTE FILTRO	FILTER SUPPORT	FILTER SUPPORT
59	6274827M91		1	MANGUEIRA	HOSE	FLEXIBLE
60	6274827M91		1	MANGUEIRA	HOSE	FLEXIBLE
61	6274831M91		1	MANGUEIRA	HOSE	FLEXIBLE
62	6274930M1	13/16orfsx9/16or	2	CONEXÃO	CONNECTION	CONEXION
63	6275003M91		1	SUPORTE FILTRO	FILTER SUPPORT	FILTER SUPPORT
64	6275011M91	70-230 No	1	CJ. FILTRO	KIT, FILTER	JUEGO FILTRO
65	829258M1		4	CALÇO	SHIM	CALCE
66	829259M1		4	CALÇO	SHIM	CALCE
67	831452M1		2	ANEL "O"	O RING	JUNTA TORICA
68	835087M91	3/8	1	BUJÃO	PLUG	TAPON

Direção Hidráulica Hydraulic Steering Dirección Hidráulica	**70-125**	**4 Rm Com Ipto E Pto Com Controle Remoto 8x2** **4 Wd With Ipto And Pto With Remote Control 8x2** **4 Rm Con Ipto Y Pto Con Controle Remoto 8x2**

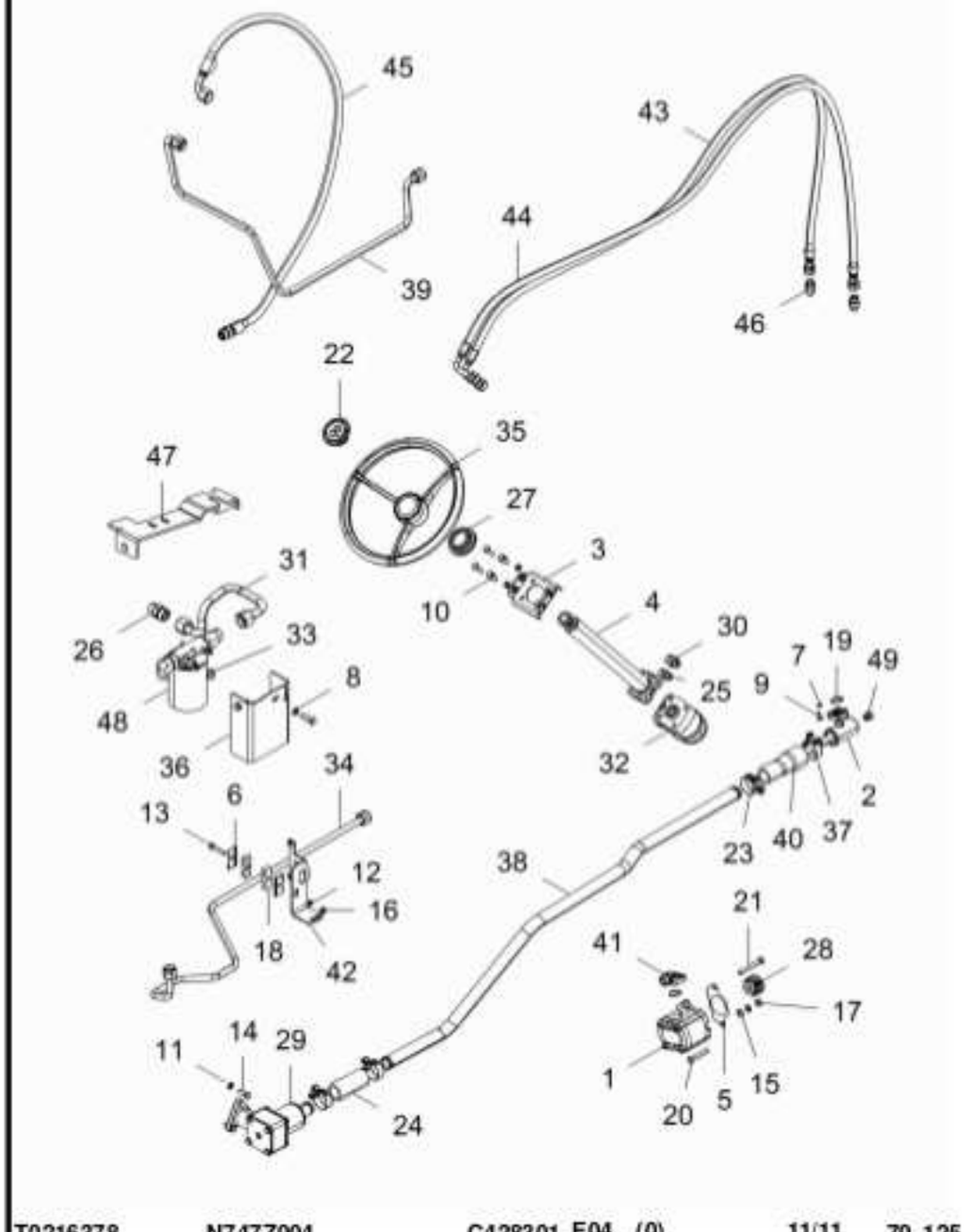

T0216378 N747Z004 C428301 E04 (0) 11/11 70-125

1	052207T1		1	BOMBA HIDRÁULICA	HYDRAULIC PUMP	BOMBA HIDRAULICA
2	039478S2		1	CJ. FLANGE	FLANGE ASSY.	CJ. PLETINA
3	047181S1		1	SUPORTE	BRACKET	SOPORTE
4	064187T1		1	COLUNA DIREÇÃO	STEERING COLUMN	COLUMNA DIRECC
5	1687018M2		1	JUNTA	GASKET	EMPAQUETADURA
6	3146897M1		2	REFORÇO	REINFORCEMENT	REFUERZO
7	339375X1	b6	5	ARRUELA	WASHER	ARANDELA
8	339376X1	b10	7	ARRUELA	WASHER	ARANDELA
9	339560X1	m6x1x16	4	PARAFUSO	BOLT	PERNO
10	339814X1	m10x1.5x35	6	PARAFUSO	BOLT	PERNO
11	353434X1	3/8	5	ARRUELA	WASHER	ARANDELA
12	353446X1	5/16	1	ARRUELA	WASHER	ARANDELA
13	353685X1	5/16-18	1	PARAFUSO	BOLT	PERNO
14	353691X1	3/8"-16x1	3	PARAFUSO	BOLT	PERNO
15	353756X1	10.3x20.6x1.6	1	ARRUELA	WASHER	ARANDELA
16	355565X1	5/16"-18unc	1	PORCA	NUT	TUERCA
17	355566X1	3/8"-16unc SAE5	1	PORCA	NUT	TUERCA
18	3585143M1		2	BRAÇADEIRA	CLAMP	ABRAZADERA
19	3585217M1		2	ANEL "O"	O RING	JUNTA TORICA
20	362455X1	3/8"-16x2-1/4"	1	PARAFUSO	BOLT	PERNO
21	362684X1	3/8-16	1	PARAFUSO	BOLT	PERNO
22	4298376M91		1	TAMPA	COVER	CUBIERTA
23	6214781M1		3	BRAÇADEIRA	CLAMP	ABRAZADERA
24	6215183M1		1	MANGUEIRA	HOSE	FLEXIBLE
25	6216156M1	M18 x 1" orfs	2	CONEXÃO	CONNECTION	CONEXION
26	6216166M1	M27 x 1 3/16	1	CONEXÃO	CONNECTION	CONEXION
27	6218433M1		1	COLAR	COLLAR	COLLAR
28	6223540M1	MF4200	1	ENGRENAGEM	GEAR	ENGRANAJE
29	6223552M92	70-225 No	1	FILTRO DE SUCÇÃO	SUCTION FILTER	FILTRO
30	6233972M1	M18 x 1-14	2	CONEXÃO	CONNECTION	CONEXION
31	6260997M91		1	TUBO	PIPE	CANO
32	6262271M91		1	UN. HIDROSTÁTICA	STEERING UNIT	UNIDAD DIRECCION
33	6262619M1	11/16-16 UN/UNF	1	TAMPÃO	PAD	ALMOHADILLA
34	6264303M91		1	TUBO	PIPE	CANO
35	6264314M1		1	VOLANTE DIREÇÃO	STEERING WHEEL	VOLANT DIRECCION
36	6264866M1		1	PROTEÇÃO	GUARD	DEFENSA
37	6269272M91		1	ABRAÇADEIRA	CLAMP	ABRAZADERA
38	6269353M1		1	TUBO	PIPE	CANO
39	6269354M91		1	TUBO	PIPE	CANO
40	6269358M1		1	MANGUEIRA	HOSE	FLEXIBLE
41	6269359M91		1	CONEXÃO	CONNECTION	CONEXION
42	6274823M91		1	SUPORTE FILTRO	FILTER SUPPORT	FILTER SUPPORT
43	6274827M91		1	MANGUEIRA	HOSE	FLEXIBLE
44	6274827M91		1	MANGUEIRA	HOSE	FLEXIBLE
45	6274831M91		1	MANGUEIRA	HOSE	FLEXIBLE
46	6274963M1	M16 x 13/16	2	CONEXÃO	CONNECTION	CONEXION
47	6275003M91		1	SUPORTE FILTRO	FILTER SUPPORT	FILTER SUPPORT
48	6275011M91	70-230 No	1	CJ. FILTRO	KIT, FILTER	JUEGO FILTRO
49	835087M91	3/8	1	BUJÃO	PLUG	TAPON

Direção Hidráulica
Hydraulic Steering
Dirección Hidráulica

70-130

2 Rm Com Ipto Com Controle Remoto
2 Wd With Ipto With Remote Control
2 Rm Con Ipto Con Controle Remoto

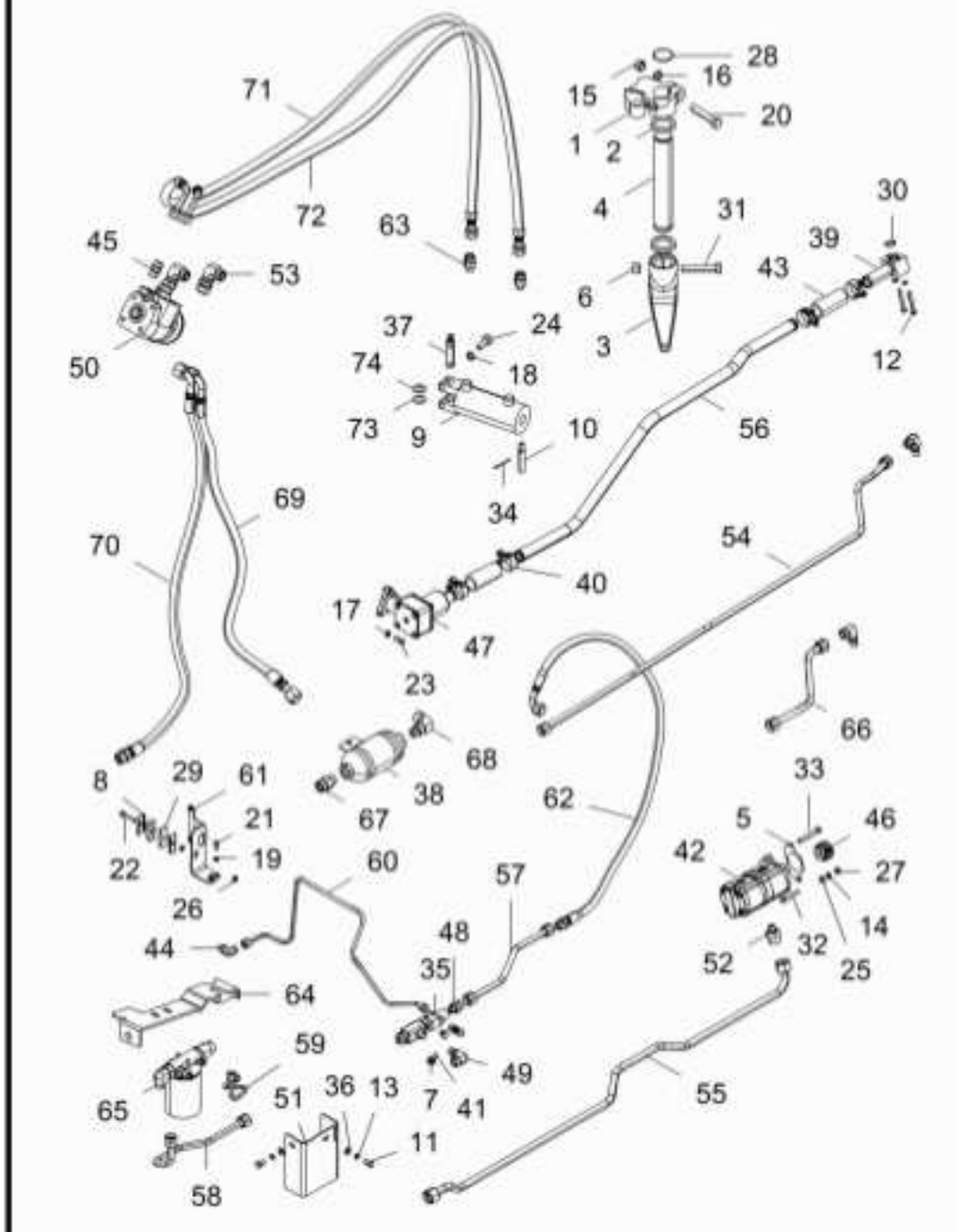

1	042863N1		1	CJ. BRAÇO	KIT, ARM	JUEGO DE BRAZO
2	072293P1		2	VEDANTE	SEAL	RETEN
3	1676664M1		1	BRAÇO	ARM	BRAZO
4	1676666M1		1	EIXO	SHAFT	ARBOL
5	1687018M2		1	JUNTA	GASKET	EMPAQUETADURA
6	195556M2	5/8x18	1	PORCA	NUT	TUERCA
7	3019639X91	M14x1.5 ISO6149	2	BUJÃO	PLUG	TAPON
8	3146897M1		2	REFORÇO	REINFORCEMENT	REFUERZO
9	3148318M92	70-233 No	1	CILINDRO	CYLINDER	CILINDRO
10	3148787M2		1	PINO	PIN	PASADOR
11	339081X1	m10x20	2	PARAFUSO	BOLT	PERNO
12	339368X1	m8x60 cl 8.8	2	PARAFUSO	BOLT	PERNO
13	339374X1	b8	4	ARRUELA	WASHER	ARANDELA
14	339376X1	b10	1	ARRUELA	WASHER	ARANDELA
15	353427X1	5/8"-18unc	1	PORCA	NUT	TUERCA
16	353433X1	5/8	1	ARRUELA	WASHER	ARANDELA
17	353434X1	3/8	3	ARRUELA	WASHER	ARANDELA
18	353439X1	1/2	2	ARRUELA	WASHER	ARANDELA
19	353446X1	5/16	3	ARRUELA	WASHER	ARANDELA
20	353622X1	5/8"-18x2-7/8	1	PARAFUSO	BOLT	PERNO
21	353677X1	5/16"-18uncx3/4	2	PARAFUSO	BOLT	PERNO
22	353685X1	5/16-18	1	PARAFUSO	BOLT	PERNO
23	353691X1	3/8"-16x1	3	PARAFUSO	BOLT	PERNO
24	353725X1	1/2"-20x2.3/4"	2	PARAFUSO	BOLT	PERNO
25	353756X1	10.3x20.6x1.6	1	ARRUELA	WASHER	ARANDELA
26	355565X1	5/16"-18unc	1	PORCA	NUT	TUERCA
27	355566X1	3/8"-16unc SAE5	1	PORCA	NUT	TUERCA
28	355917X1		1	ANEL TRAVA	CIRCLIP	CIRCULITO
29	3585143M1		2	BRAÇADEIRA	CLAMP	ABRAZADERA
30	3585217M1		1	ANEL "O"	O RING	JUNTA TORICA
31	361859X1	5/8"-18x3-1/2	1	PARAFUSO	BOLT	PERNO
32	362455X1	3/8"-16x2-1/4"	1	PARAFUSO	BOLT	PERNO
33	362684X1	3/8-16	1	PARAFUSO	BOLT	PERNO
34	375090X1	3x44.4	1	CUPILHA	COTTER PIN	PASADOR DOUBLE
35	3759547M93		1	VÁLVULA	VALVE	VALVULA
36	390734X1	10.9x21x2.2	2	ARRUELA	WASHER	ARANDELA
37	489720M91		1	PINO	PIN	PASADOR
38	6201629M91		1	SILENCIOSO	SILENCER	SILENCIADOR
39	6214710M91		1	FLANGE	FLANGE	PLETINA
40	6214781M1		4	BRAÇADEIRA	CLAMP	ABRAZADERA
41	6214797M1		1	TAMPÃO	PAD	ALMOHADILLA
42	6214827M91		1	BOMBA HIDRÁULICA	HYDRAULIC PUMP	BOMBA HIDRAULICA
43	6215183M1		2	MANGUEIRA	HOSE	FLEXIBLE
44	6215505M1	M14bosx11/16orfs	2	CONEXÃO	CONNECTION	CONEXION
45	6216156M1	M18 x 1" orfs	2	CONEXÃO	CONNECTION	CONEXION
46	6223540M1	MF4200	1	ENGRENAGEM	GEAR	ENGRANAJE
47	6223552M91	70-225 No	1	CJ. FILTRO	KIT, FILTER	JUEGO FILTRO
48	6233972M1	M18 x 1-14	3	CONEXÃO	CONNECTION	CONEXION
49	6239045M1	90° 1-14xM18x1.5	3	CONEXÃO	CONNECTION	CONEXION

Direção Hidráulica Hydraulic Steering Dirección Hidráulica	**70-130**	2 Rm Com Ipto Com Controle Remoto 2 Wd With Ipto With Remote Control 2 Rm Con Ipto Con Controle Remoto

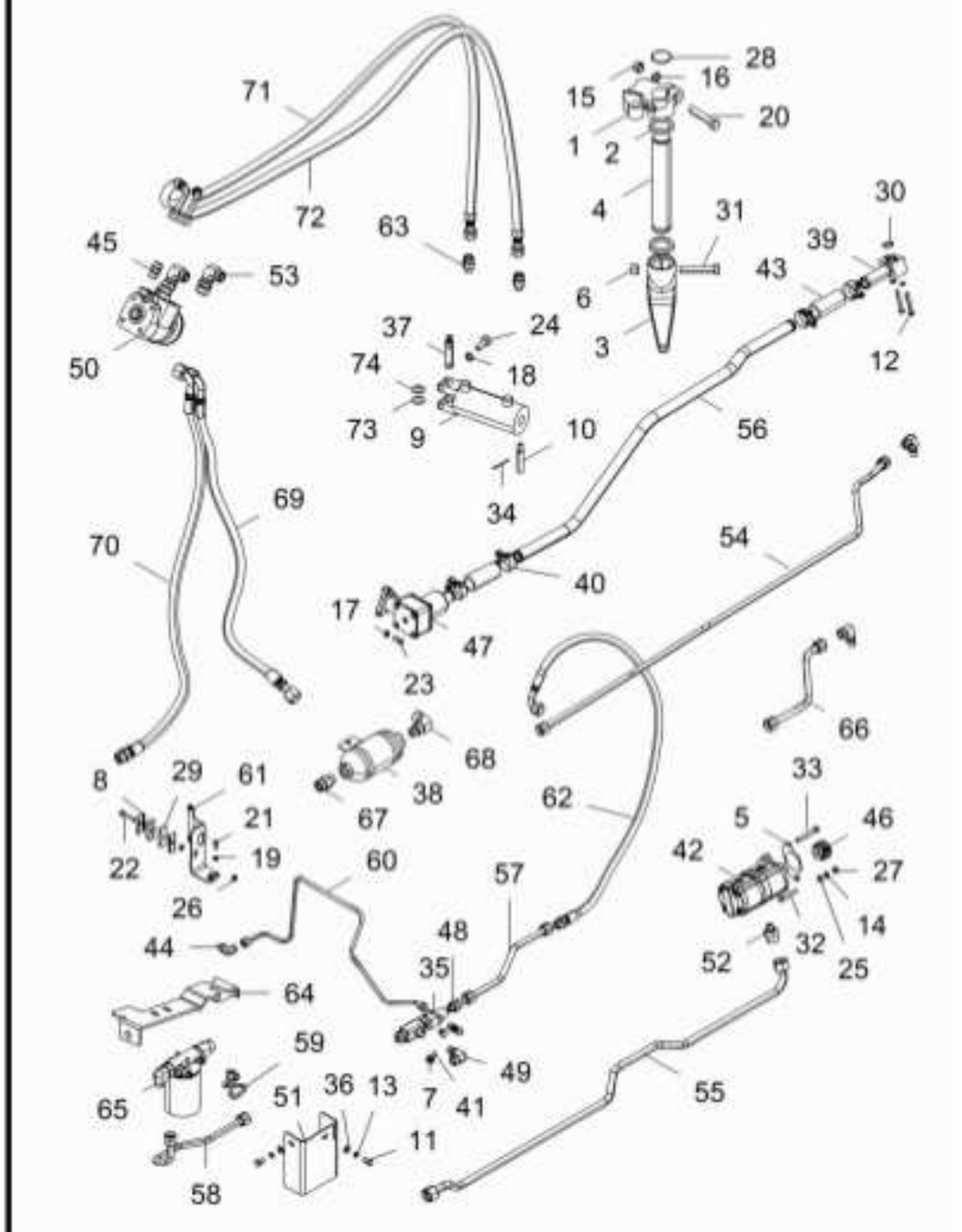

50	6262273M91		1	UN. HIDROSTÁTICA	STEERING UNIT	UNIDAD DIRECCION
51	6264866M1		1	PROTEÇÃO	GUARD	DEFENSA
52	6270408M1	13/16 x M18	1	CONEXÃO	CONNECTION	CONEXION
53	6270745M1		2	CONEXÃO	CONNECTION	CONEXION
54	6274816M91		1	TUBO DE PRESSÃO	PRESSURE TUBE	TUBO DE PRESIÓN
55	6274817M91		1	TUBO RETORNO	LEAK-OFF PIPE	TUBO DE ESCAPE.
56	6274818M1		1	TUBO	PIPE	CANO
57	6274819M91		1	TUBO RETORNO	LEAK-OFF PIPE	TUBO DE ESCAPE.
58	6274820M91		1	TUBO	PIPE	CANO
59	6274821M91		1	TUBO	PIPE	CANO
60	6274822M91		1	TUBO	PIPE	CANO
61	6274823M91		1	SUPORTE FILTRO	FILTER SUPPORT	FILTER SUPPORT
62	6274831M91		1	MANGUEIRA	HOSE	FLEXIBLE
63	6274930M1	13/16orfsx9/16or	2	CONEXÃO	CONNECTION	CONEXION
64	6275003M91		1	SUPORTE FILTRO	FILTER SUPPORT	FILTER SUPPORT
65	6275011M91	70-230 No	1	CJ. FILTRO	KIT, FILTER	JUEGO FILTRO
66	6275043M91		1	TUBO DE PRESSÃO	PRESSURE TUBE	TUBO DE PRESIÓN
67	6275046M1	1"orfsx3/4orb	1	CONEXÃO	CONNECTION	CONEXION
68	6275047M1	1"orfsx3/4orb	1	CONEXÃO	CONNECTION	CONEXION
69	6275048M91		1	MANGUEIRA	HOSE	FLEXIBLE
70	6275049M91		1	MANGUEIRA	HOSE	FLEXIBLE
71	6275052M91		1	MANGUEIRA	HOSE	FLEXIBLE
72	6275052M91		1	MANGUEIRA	HOSE	FLEXIBLE
73	829258M1		4	CALÇO	SHIM	CALCE
74	829259M1		4	CALÇO	SHIM	CALCE

Direção Hidráulica Hydraulic Steering Dirección Hidráulica	**70-135**	**2 Rm Com Ipto Sem Controle Remoto 8x2** **2 Wd With Ipto Without Remote Control 8x2** **2 Rm Con Ipto Sin Controle Remoto 8x2**

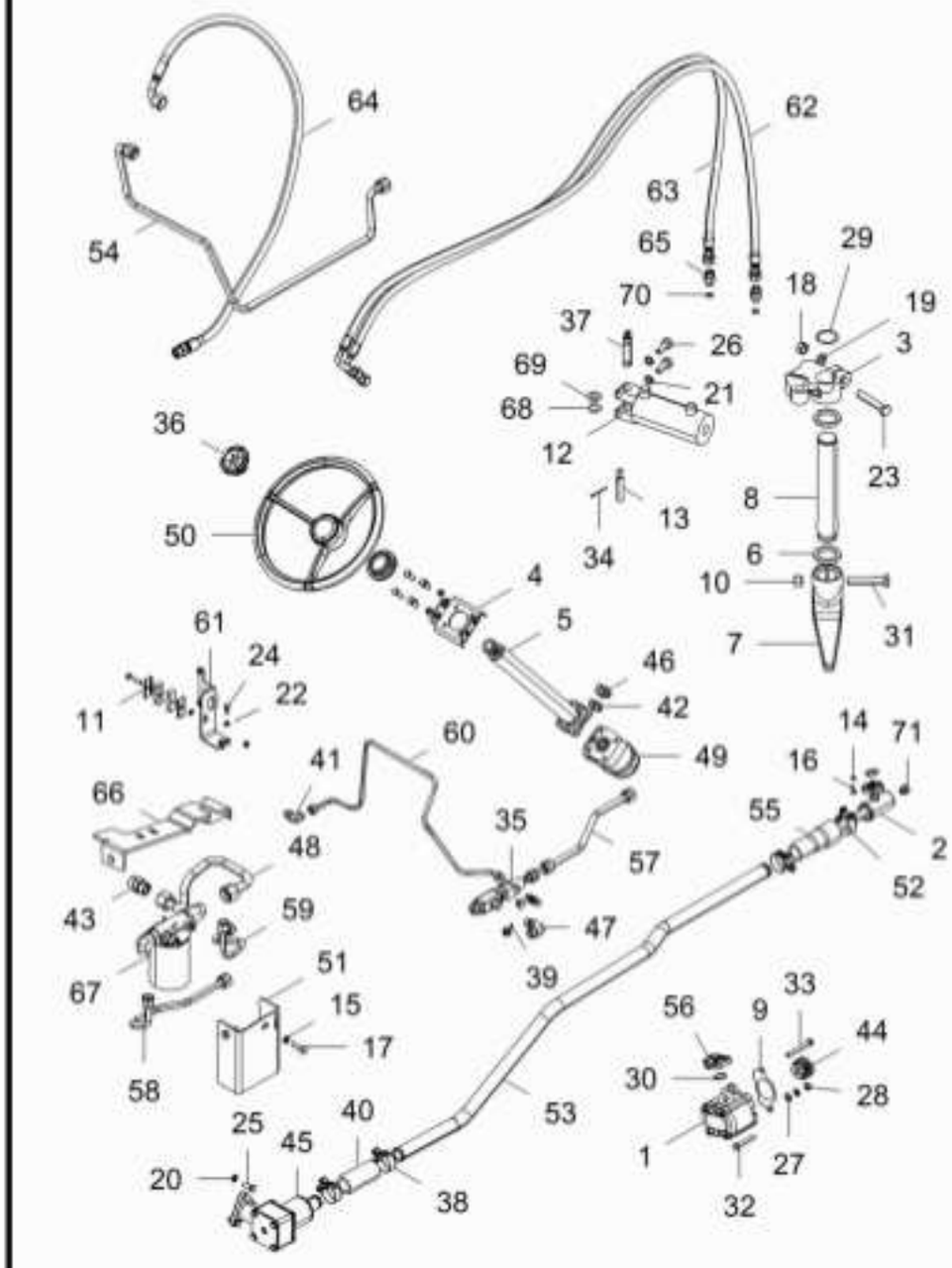

1	052207T1		1	BOMBA HIDRÁULICA	HYDRAULIC PUMP	BOMBA HIDRAULICA
2	039478S2		1	CJ. FLANGE	FLANGE ASSY.	CJ. PLETINA
3	042863N1		1	CJ. BRAÇO	KIT, ARM	JUEGO DE BRAZO
4	047181S1		1	SUPORTE	BRACKET	SOPORTE
5	064187T1		1	COLUNA DIREÇÃO	STEERING COLUMN	COLUMNA DIRECC
6	072293P1		2	VEDANTE	SEAL	RETEN
7	1676664M1		1	BRAÇO	ARM	BRAZO
8	1676666M1		1	EIXO	SHAFT	ARBOL
9	1687018M2		1	JUNTA	GASKET	EMPAQUETADURA
10	195556M2	5/8x18	1	PORCA	NUT	TUERCA
11	3019639X91	M14x1.5 ISO6149	2	BUJÃO	PLUG	TAPON
12	3148318M92	70-233 No	1	CILINDRO	CYLINDER	CILINDRO
13	3148787M2		1	PINO	PIN	PASADOR
14	339375X1	b6	4	ARRUELA	WASHER	ARANDELA
15	339376X1	b10	7	ARRUELA	WASHER	ARANDELA
16	339560X1	m6x1x16	4	PARAFUSO	BOLT	PERNO
17	339814X1	m10x1.5x35	6	PARAFUSO	BOLT	PERNO
18	353427X1	5/8"-18unc	1	PORCA	NUT	TUERCA
19	353433X1	5/8	1	ARRUELA	WASHER	ARANDELA
20	353434X1	3/8	3	ARRUELA	WASHER	ARANDELA
21	353439X1	1/2	2	ARRUELA	WASHER	ARANDELA
22	353446X1	5/16	2	ARRUELA	WASHER	ARANDELA
23	353622X1	5/8"-18x2-7/8	1	PARAFUSO	BOLT	PERNO
24	353677X1	5/16"-18uncx3/4	2	PARAFUSO	BOLT	PERNO
25	353691X1	3/8"-16x1	3	PARAFUSO	BOLT	PERNO
26	353725X1	1/2"-20x2.3/4"	2	PARAFUSO	BOLT	PERNO
27	353756X1	10.3x20.6x1.6	1	ARRUELA	WASHER	ARANDELA
28	355566X1	3/8"-16unc SAE5	1	PORCA	NUT	TUERCA
29	355917X1		1	ANEL TRAVA	CIRCLIP	CIRCULITO
30	3585217M1		2	ANEL "O"	O RING	JUNTA TORICA
31	361859X1	5/8"-18x3-1/2	1	PARAFUSO	BOLT	PERNO
32	362455X1	3/8"-16x2-1/4"	1	PARAFUSO	BOLT	PERNO
33	362684X1	3/8-16	1	PARAFUSO	BOLT	PERNO
34	375090X1	3x44.4	1	CUPILHA	COTTER PIN	PASADOR DOUBLE
35	3759547M93		1	VÁLVULA	VALVE	VALVULA
36	4298376M91		1	TAMPA	COVER	CUBIERTA
37	489720M91		1	PINO	PIN	PASADOR
38	6214781M1		3	BRAÇADEIRA	CLAMP	ABRAZADERA
39	6214797M1		1	TAMPÃO	PAD	ALMOHADILLA
40	6215183M1		1	MANGUEIRA	HOSE	FLEXIBLE
41	6215505M1	M14bosx11/16orfs	2	CONEXÃO	CONNECTION	CONEXION
42	6216156M1	M18 x 1" orfs	2	CONEXÃO	CONNECTION	CONEXION
43	6216166M1	M27 x 1 3/16	1	CONEXÃO	CONNECTION	CONEXION
44	6223540M1	MF4200	1	ENGRENAGEM	GEAR	ENGRANAJE
45	6223552M91	70-225 No	1	CJ. FILTRO	KIT, FILTER	JUEGO FILTRO
46	6233972M1	M18 x 1-14	3	CONEXÃO	CONNECTION	CONEXION
47	6239045M1	90° 1-14xM18x1.5	1	CONEXÃO	CONNECTION	CONEXION
48	6260997M91		1	TUBO	PIPE	CANO
49	6262273M91		1	UN. HIDROSTÁTICA	STEERING UNIT	UNIDAD DIRECCION

Direção Hidráulica Hydraulic Steering Dirección Hidráulica	**70-135**	**2 Rm Com Ipto Sem Controle Remoto 8x2** **2 Wd With Ipto Without Remote Control 8x2** **2 Rm Con Ipto Sin Controle Remoto 8x2**

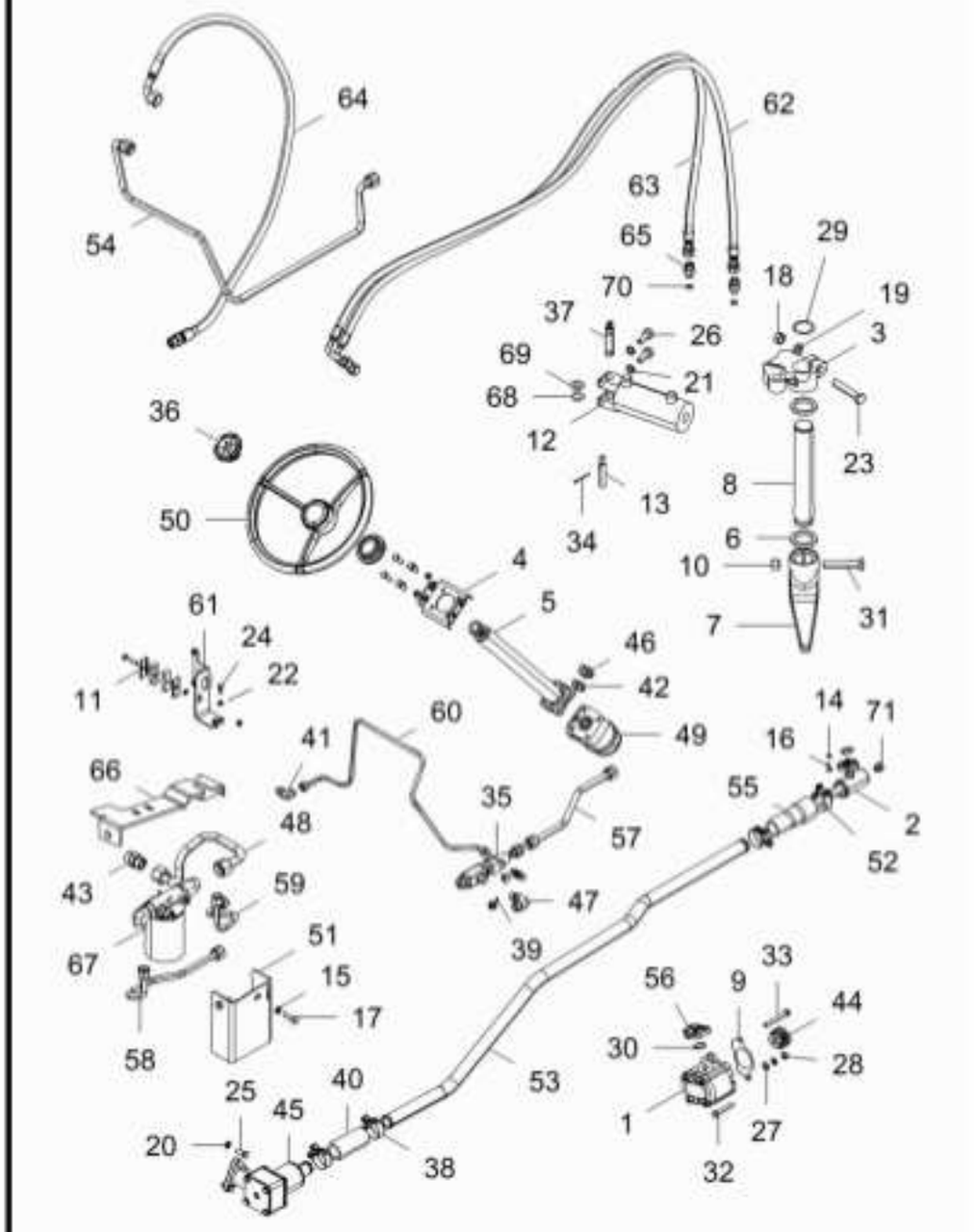

50	6264314M1		1	VOLANTE DIREÇÃO	STEERING WHEEL	VOLANT DIRECCION
51	6264866M1		1	PROTEÇÃO	GUARD	DEFENSA
52	6269272M91		1	ABRAÇADEIRA	CLAMP	ABRAZADERA
53	6269353M1		1	TUBO	PIPE	CANO
54	6269354M91		1	TUBO	PIPE	CANO
55	6269358M1		1	MANGUEIRA	HOSE	FLEXIBLE
56	6269359M91		1	CONEXÃO	CONNECTION	CONEXION
57	6274819M91		1	TUBO RETORNO	LEAK-OFF PIPE	TUBO DE ESCAPE.
58	6274820M91		1	TUBO	PIPE	CANO
59	6274821M91		1	TUBO	PIPE	CANO
60	6274822M91		1	TUBO	PIPE	CANO
61	6274823M91		1	SUPORTE FILTRO	FILTER SUPPORT	FILTER SUPPORT
62	6274827M91		1	MANGUEIRA	HOSE	FLEXIBLE
63	6274827M91		1	MANGUEIRA	HOSE	FLEXIBLE
64	6274831M91		1	MANGUEIRA	HOSE	FLEXIBLE
65	6274930M1	13/16orfsx9/16or	2	CONEXÃO	CONNECTION	CONEXION
66	6275003M91		1	SUPORTE FILTRO	FILTER SUPPORT	FILTER SUPPORT
67	6275011M91	70-230 No	1	CJ. FILTRO	KIT, FILTER	JUEGO FILTRO
68	829258M1		4	CALÇO	SHIM	CALCE
69	829259M1		4	CALÇO	SHIM	CALCE
70	831452M1		2	ANEL "O"	O RING	JUNTA TORICA
71	835087M91	3/8	1	BUJÃO	PLUG	TAPON

Direção Hidráulica Hydraulic Steering Dirección Hidráulica	**70-140**	**Tração Central - Sem Controle Remoto** **Central Traction - Without Remote Control** **Tracción Central - Sin Controle Remoto**

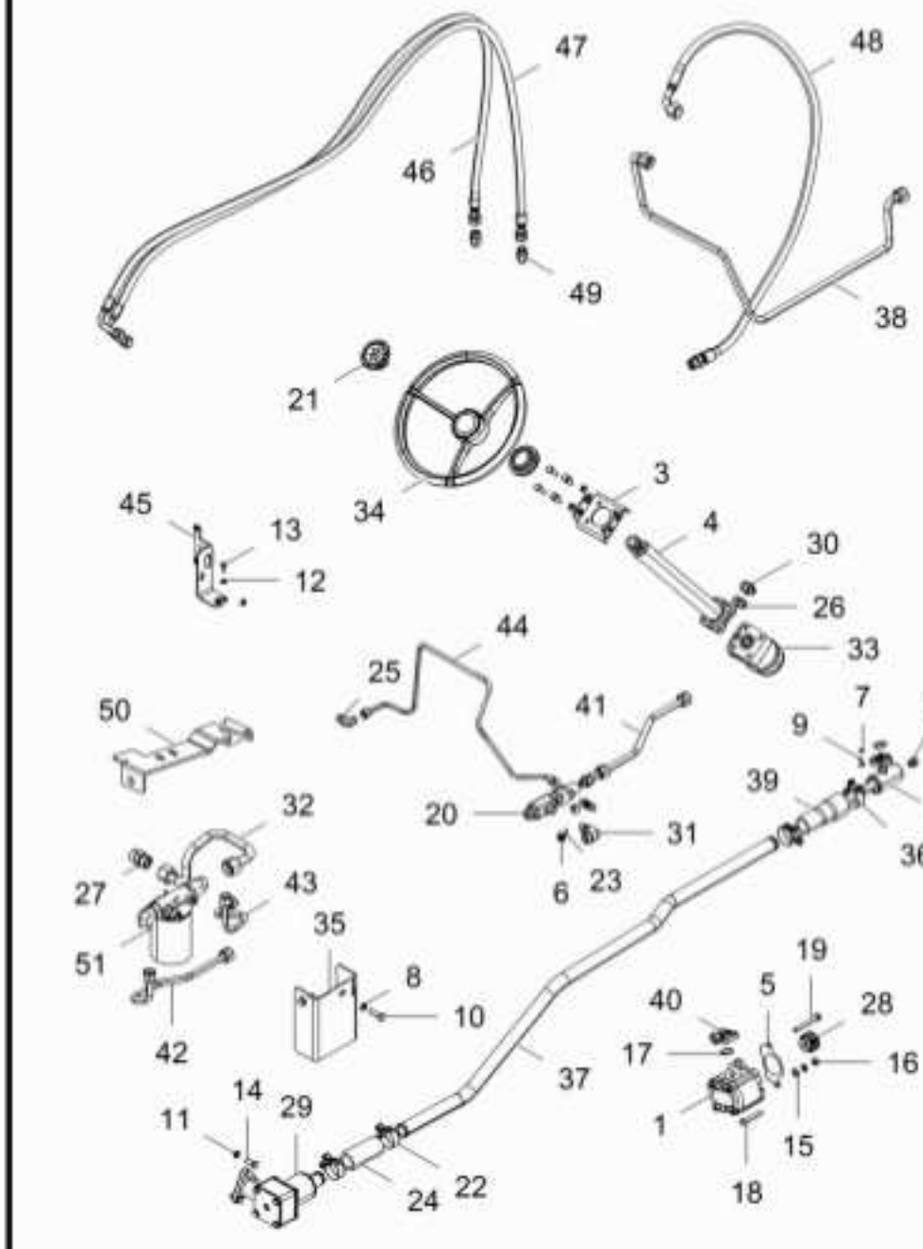

1	052207T1		1	BOMBA HIDRÁULICA	HYDRAULIC PUMP	BOMBA HIDRAULICA
2	039478S2		1	CJ. FLANGE	FLANGE ASSY.	CJ. PLETINA
3	047181S1		1	SUPORTE	BRACKET	SOPORTE
4	064187T1		1	COLUNA DIREÇÃO	STEERING COLUMN	COLUMNA DIRECC
5	1687018M2		1	JUNTA	GASKET	EMPAQUETADURA
6	3019639X91	M14x1.5 ISO6149	2	BUJÃO	PLUG	TAPON
7	339375X1	b6	4	ARRUELA	WASHER	ARANDELA
8	339376X1	b10	7	ARRUELA	WASHER	ARANDELA
9	339560X1	m6x1x16	4	PARAFUSO	BOLT	PERNO
10	339814X1	m10x1.5x35	6	PARAFUSO	BOLT	PERNO
11	353434X1	3/8	3	ARRUELA	WASHER	ARANDELA
12	353446X1	5/16	2	ARRUELA	WASHER	ARANDELA
13	353677X1	5/16"-18uncx3/4	2	PARAFUSO	BOLT	PERNO
14	353691X1	3/8"-16x1	3	PARAFUSO	BOLT	PERNO
15	353756X1	10.3x20.6x1.6	1	ARRUELA	WASHER	ARANDELA
16	355566X1	3/8"-16unc SAE5	1	PORCA	NUT	TUERCA
17	3585217M1		2	ANEL "O"	O RING	JUNTA TORICA
18	362455X1	3/8"-16x2-1/4"	1	PARAFUSO	BOLT	PERNO
19	362684X1	3/8-16	1	PARAFUSO	BOLT	PERNO
20	3759547M93		1	VÁLVULA	VALVE	VALVULA
21	4298376M91		1	TAMPA	COVER	CUBIERTA
22	6214781M1		3	BRAÇADEIRA	CLAMP	ABRAZADERA
23	6214797M1		1	TAMPÃO	PAD	ALMOHADILLA
24	6215183M1		1	MANGUEIRA	HOSE	FLEXIBLE
25	6215505M1	M14bosx11/16orfs	2	CONEXÃO	CONNECTION	CONEXION
26	6216156M1	M18 x 1" orfs	2	CONEXÃO	CONNECTION	CONEXION
27	6216166M1	M27 x 1 3/16	1	CONEXÃO	CONNECTION	CONEXION
28	6223540M1	MF4200	1	ENGRENAGEM	GEAR	ENGRANAJE
29	6223552M92	70-225 No	1	FILTRO DE SUCÇÃO	SUCTION FILTER	FILTRO
30	6233972M1	M18 x 1-14	3	CONEXÃO	CONNECTION	CONEXION
31	6239045M1	90° 1-14xM18x1.5	1	CONEXÃO	CONNECTION	CONEXION
32	6260997M91		1	TUBO	PIPE	CANO
33	6262271M91		1	UN. HIDROSTÁTICA	STEERING UNIT	UNIDAD DIRECCION
34	6264314M1		1	VOLANTE DIREÇÃO	STEERING WHEEL	VOLANT DIRECCION
35	6264866M1		1	PROTEÇÃO	GUARD	DEFENSA
36	6269272M91		1	ABRAÇADEIRA	CLAMP	ABRAZADERA
37	6269353M1		1	TUBO	PIPE	CANO
38	6269354M91		1	TUBO	PIPE	CANO
39	6269358M1		1	MANGUEIRA	HOSE	FLEXIBLE
40	6269359M91		1	CONEXÃO	CONNECTION	CONEXION
41	6274819M91		1	TUBO RETORNO	LEAK-OFF PIPE	TUBO DE ESCAPE.
42	6274820M91		1	TUBO	PIPE	CANO
43	6274821M91		1	TUBO	PIPE	CANO
44	6274822M91		1	TUBO	PIPE	CANO
45	6274823M91		1	SUPORTE FILTRO	FILTER SUPPORT	FILTER SUPPORT
46	6274827M91		1	MANGUEIRA	HOSE	FLEXIBLE
47	6274827M91		1	MANGUEIRA	HOSE	FLEXIBLE
48	6274831M91		1	MANGUEIRA	HOSE	FLEXIBLE
49	6274963M1	M16 x 13/16	2	CONEXÃO	CONNECTION	CONEXION

Direção Hidráulica Hydraulic Steering Dirección Hidráulica	**70-140**	**Tração Central - Sem Controle Remoto** **Central Traction - Without Remote Control** **Tracción Central - Sin Controle Remoto**

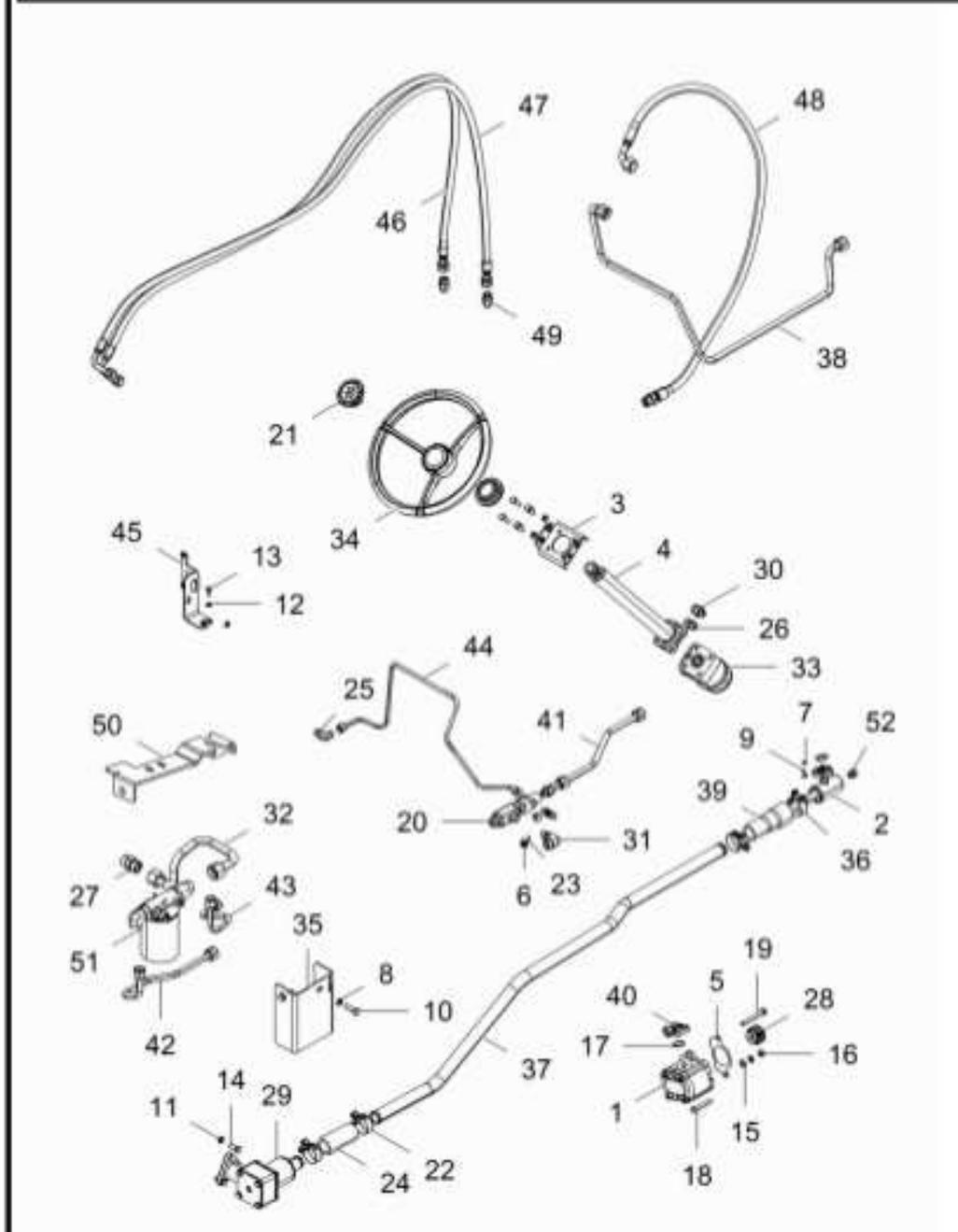

50	6275003M91		1 SUPORTE FILTRO	FILTER SUPPORT	FILTER SUPPORT
51	6275011M91	70-230 No	1 CJ. FILTRO	KIT, FILTER	JUEGO FILTRO
52	835087M91	3/8	1 BUJÃO	PLUG	TAPON

Direção Hidráulica Hydraulic Steering Dirección Hidráulica	**70-145**	**2 Rm Com Ipto Com Controle Remoto** **2 Wd With Ipto With Remote Control** **2 Rm Con Ipto Con Controle Remoto**

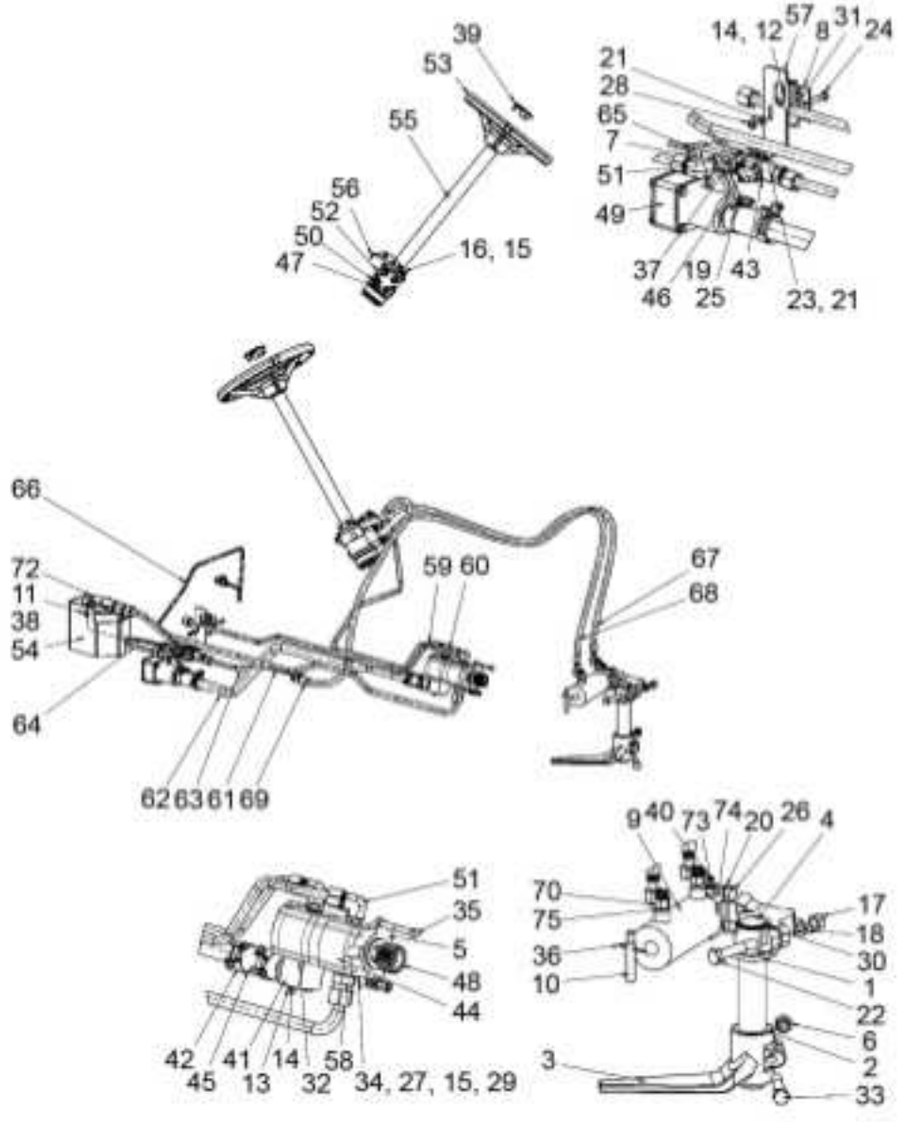

1	042863N1		1	CJ. BRAÇO	KIT, ARM	JUEGO DE BRAZO
2	072293P1		2	VEDANTE	SEAL	RETEN
3	1676664M1		1	BRAÇO	ARM	BRAZO
4	1676666M1		1	EIXO	SHAFT	ARBOL
5	1687018M2		1	JUNTA	GASKET	EMPAQUETADURA
6	195556M2	5/8-18 g5 zn	1	PORCA	NUT	TUERCA
7	3019639X91		2	BUJÃO	PLUG	TAPON
8	3146897M1		1	REFORÇO	REINFORCEMENT	REFUERZO
9	3148318M92	70-233 No	1	CILINDRO	CYLINDER	CILINDRO
10	3148787M2		1	PINO	PIN	PASADOR
11	339081X1	M10x1.5x20 8.8zn	2	PARAFUSO	BOLT	PERNO
12	339123X1	M8x1.25x20 8.8zn	2	PARAFUSO	BOLT	PERNO
13	339368X1	M8X60 8.8zn	2	PARAFUSO	BOLT	PERNO
14	339374X1	M8 ZN	4	ARRUELA	WASHER	ARANDELA
15	339376X1	M10 ZN	5	ARRUELA	WASHER	ARANDELA
16	339814X1	M10x1.5x35 8.8zn	4	PARAFUSO	BOLT	PERNO
17	353427X1	5/8-18 unf g5 zn	1	PORCA	NUT	TUERCA
18	353433X1	5/8 ZN	1	ARRUELA	WASHER	ARANDELA
19	353434X1	3/8 ZN	3	ARRUELA	WASHER	ARANDELA
20	353439X1	1/2 ZN	2	ARRUELA	WASHER	ARANDELA
21	353446X1	5/16 ZN	3	ARRUELA	WASHER	ARANDELA
22	353622X1		1	PARAFUSO	BOLT	PERNO
23	353677X1	5/16-18x3/4 8.8z	2	PARAFUSO	BOLT	PERNO
24	353685X1	5/16-18x1-3/4 8.	1	PARAFUSO	BOLT	PERNO
25	353691X1	3/8-16x1.00 8.8z	3	PARAFUSO	BOLT	PERNO
26	353725X1	1/2-13x1-3/4 8.8	2	PARAFUSO	BOLT	PERNO
27	353756X1	3/8 zn	1	ARRUELA	WASHER	ARANDELA
28	355565X1	5/16-18 u2b g5zn	1	PORCA	NUT	TUERCA
29	355566X1	3/8-16 un2b g5zn	1	PORCA	NUT	TUERCA
30	355917X1		1	ANEL TRAVA	CIRCLIP	CIRCULITO
31	3585143M1		2	BRAÇADEIRA	CLAMP	ABRAZADERA
32	3585217M1		1	ANEL "O"	O RING	JUNTA TORICA
33	361859X1		1	PARAFUSO	BOLT	PERNO
34	362455X1		1	PARAFUSO	BOLT	PERNO
35	362684X1	3/8-16x3	1	PARAFUSO	BOLT	PERNO
36	375090X1		1	CUPILHA	COTTER PIN	PASADOR DOUBLE
37	3759547M93		1	VÁLVULA	VALVE	VALVULA
38	390734X1	M10 zn	2	ARRUELA	WASHER	ARANDELA
39	4298376M91		1	TAMPA	COVER	CUBIERTA
40	489720M91		1	PINO	PIN	PASADOR
41	6214710M91		1	FLANGE	FLANGE	PLETINA
42	6214781M1		4	BRAÇADEIRA	CLAMP	ABRAZADERA
43	6214797M1		1	TAMPÃO	PAD	ALMOHADILLA
44	6214827M91		1	BOMBA HIDRÁULICA	HYDRAULIC PUMP	BOMBA HIDRAULICA
45	6215183M1		2	MANGUEIRA	HOSE	FLEXIBLE
46	6215505M1		2	CONEXÃO	CONNECTION	CONEXION
47	6216156M1		2	CONEXÃO	CONNECTION	CONEXION
48	6223540M1		1	ENGRENAGEM	GEAR	ENGRANAJE
49	6223552M91	70-225 No	1	CJ. FILTRO	KIT, FILTER	JUEGO FILTRO

Direção Hidráulica Hydraulic Steering Dirección Hidráulica	**70-145**	2 Rm Com Ipto Com Controle Remoto 2 Wd With Ipto With Remote Control 2 Rm Con Ipto Con Controle Remoto

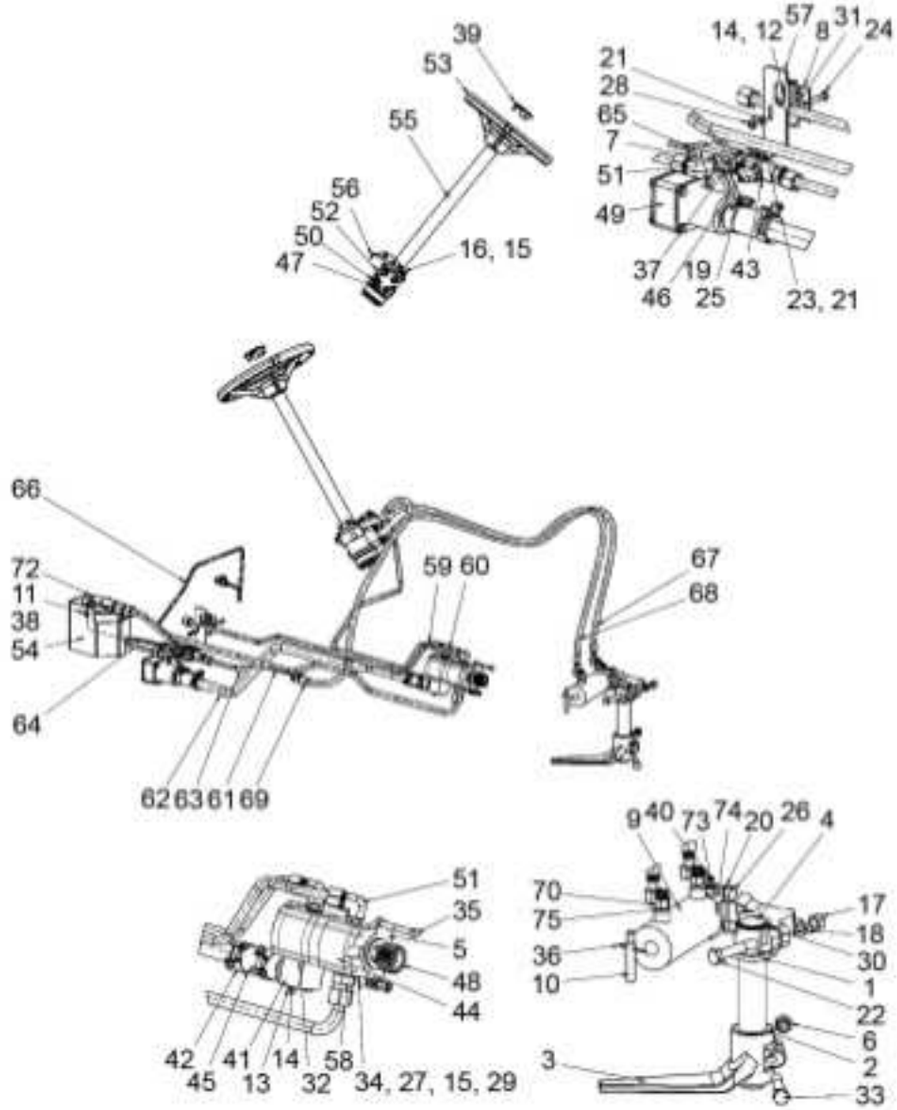

50	6233972M1		3	CONEXÃO	CONNECTION	CONEXION
51	6239045M1		3	CONEXÃO	CONNECTION	CONEXION
52	6262273M91		1	UN. HIDROSTÁTICA	STEERING UNIT	UNIDAD DIRECCION
53	6264314M1		1	VOLANTE DIREÇÃO	STEERING WHEEL	VOLANT DIRECCION
54	6264866M1		1	PROTEÇÃO	GUARD	DEFENSA
55	6269076M91		1	BARRA DE DIREÇÃO	STEERING ROD	BARRA DIRECCION
56	6269081M91		1	SUPORTE	BRACKET	SOPORTE
57	6269505M91		1	SUPORTE	BRACKET	SOPORTE
58	6270408M1		1	CONEXÃO	CONNECTION	CONEXION
59	6274815M91		1	TUBO DE PRESSÃO	PRESSURE TUBE	TUBO DE PRESIÓN
60	6274816M91		1	TUBO DE PRESSÃO	PRESSURE TUBE	TUBO DE PRESIÓN
61	6274817M91		1	TUBO RETORNO	LEAK-OFF PIPE	TUBO DE ESCAPE.
62	6274818M1		1	TUBO	PIPE	CANO
63	6274819M91		1	TUBO RETORNO	LEAK-OFF PIPE	TUBO DE ESCAPE.
64	6274820M91		1	TUBO	PIPE	CANO
65	6274821M91		1	TUBO	PIPE	CANO
66	6274822M91		1	TUBO	PIPE	CANO
67	6274827M91		1	MANGUEIRA	HOSE	FLEXIBLE
68	6274827M91		1	MANGUEIRA	HOSE	FLEXIBLE
69	6274831M91		1	MANGUEIRA	HOSE	FLEXIBLE
70	6274930M1		2	CONEXÃO	CONNECTION	CONEXION
71	6275003M91		1	SUPORTE FILTRO	FILTER SUPPORT	FILTER SUPPORT
72	6275011M91	70-230 No	1	CJ. FILTRO	KIT, FILTER	JUEGO FILTRO
73	829258M1		4	CALÇO	SHIM	CALCE
74	829259M1		4	CALÇO	SHIM	CALCE
75	831452M1		2	ANEL "O"	O RING	JUNTA TORICA

Direção Hidráulica Hydraulic Steering Dirección Hidráulica	**70-150**	**2 Rm Com Pto Com Controle Remoto** **2 Wd With Pto With Remote Control** **2 Rm Con Pto Con Controle Remoto**

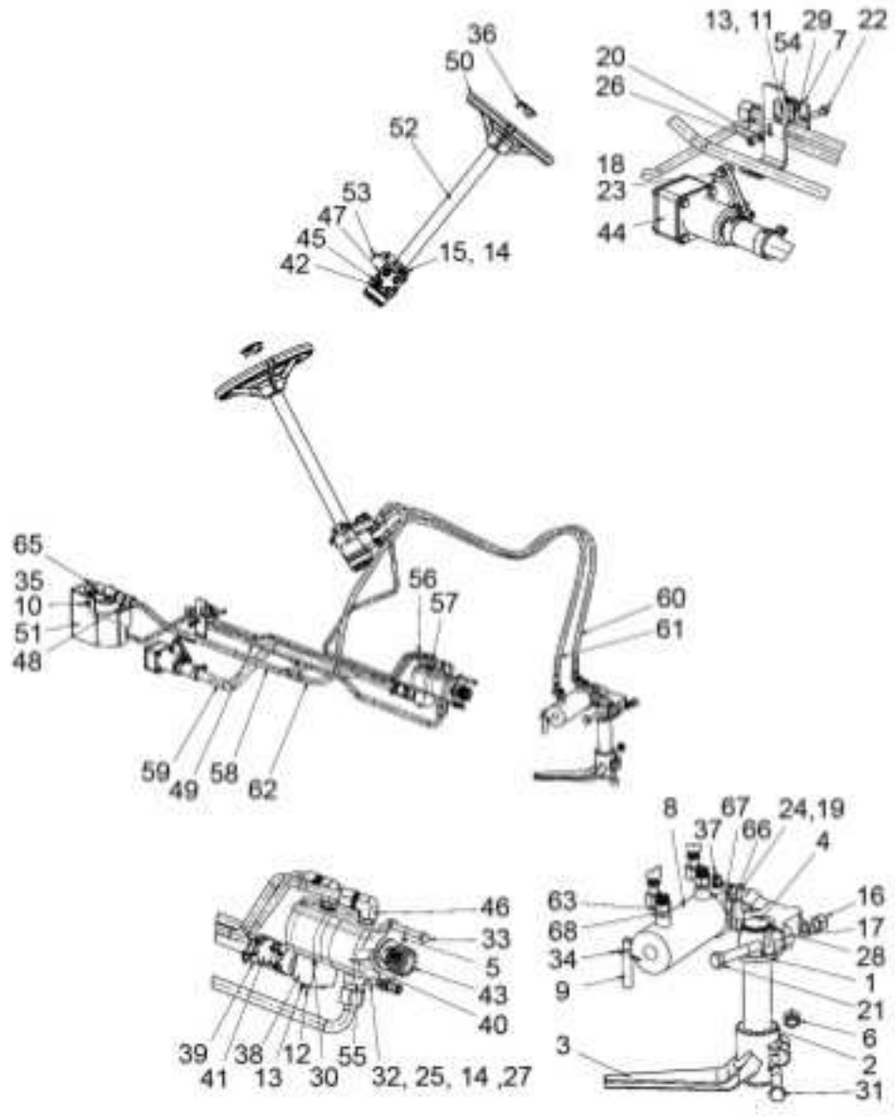

1	042863N1		1	CJ. BRAÇO	KIT, ARM	JUEGO DE BRAZO
2	072293P1		2	VEDANTE	SEAL	RETEN
3	1676664M1		1	BRAÇO	ARM	BRAZO
4	1676666M1		1	EIXO	SHAFT	ARBOL
5	1687018M2		1	JUNTA	GASKET	EMPAQUETADURA
6	195556M2	5/8-18 g5 zn	1	PORCA	NUT	TUERCA
7	3146897M1		1	REFORÇO	REINFORCEMENT	REFUERZO
8	3148318M92	70-233 No	1	CILINDRO	CYLINDER	CILINDRO
9	3148787M2		1	PINO	PIN	PASADOR
10	339081X1	M10x1.5x20 8.8zn	2	PARAFUSO	BOLT	PERNO
11	339123X1	M8x1.25x20 8.8zn	2	PARAFUSO	BOLT	PERNO
12	339368X1	M8X60 8.8zn	2	PARAFUSO	BOLT	PERNO
13	339374X1	M8 ZN	4	ARRUELA	WASHER	ARANDELA
14	339376X1	M10 ZN	5	ARRUELA	WASHER	ARANDELA
15	339814X1	M10x1.5x35 8.8zn	4	PARAFUSO	BOLT	PERNO
16	353427X1	5/8-18 unf g5 zn	1	PORCA	NUT	TUERCA
17	353433X1	5/8 ZN	1	ARRUELA	WASHER	ARANDELA
18	353434X1	3/8 ZN	3	ARRUELA	WASHER	ARANDELA
19	353439X1	1/2 ZN	2	ARRUELA	WASHER	ARANDELA
20	353446X1	5/16 ZN	1	ARRUELA	WASHER	ARANDELA
21	353622X1		1	PARAFUSO	BOLT	PERNO
22	353685X1	5/16-18x1-3/4 8.	1	PARAFUSO	BOLT	PERNO
23	353691X1	3/8-16x1.00 8.8z	3	PARAFUSO	BOLT	PERNO
24	353725X1	1/2-13x1-3/4 8.8	2	PARAFUSO	BOLT	PERNO
25	353756X1	3/8 zn	1	ARRUELA	WASHER	ARANDELA
26	355565X1	5/16-18 u2b g5zn	1	PORCA	NUT	TUERCA
27	355566X1	3/8-16 un2b g5zn	1	PORCA	NUT	TUERCA
28	355917X1		1	ANEL TRAVA	CIRCLIP	CIRCULITO
29	3585143M1		2	BRAÇADEIRA	CLAMP	ABRAZADERA
30	3585217M1		1	ANEL "O"	O RING	JUNTA TORICA
31	361859X1		1	PARAFUSO	BOLT	PERNO
32	362455X1		1	PARAFUSO	BOLT	PERNO
33	362684X1	3/8-16x3	1	PARAFUSO	BOLT	PERNO
34	375090X1		1	CUPILHA	COTTER PIN	PASADOR DOUBLE
35	390734X1	M10 zn	2	ARRUELA	WASHER	ARANDELA
36	4298376M91		1	TAMPA	COVER	CUBIERTA
37	489720M91		1	PINO	PIN	PASADOR
38	6214710M91		1	FLANGE	FLANGE	PLETINA
39	6214781M1		4	BRAÇADEIRA	CLAMP	ABRAZADERA
40	6214827M91		1	BOMBA HIDRÁULICA	HYDRAULIC PUMP	BOMBA HIDRAULICA
41	6215183M1		2	MANGUEIRA	HOSE	FLEXIBLE
42	6216156M1		2	CONEXÃO	CONNECTION	CONEXION
43	6223540M1		1	ENGRENAGEM	GEAR	ENGRANAJE
44	6223552M91	70-225 No	1	CJ. FILTRO	KIT, FILTER	JUEGO FILTRO
45	6233972M1		2	CONEXÃO	CONNECTION	CONEXION
46	6239045M1		2	CONEXÃO	CONNECTION	CONEXION
47	6262273M91		1	UN. HIDROSTÁTICA	STEERING UNIT	UNIDAD DIRECCION
48	6262619M1	11/16"-16un/unf	1	TAMPÃO	PAD	ALMOHADILLA
49	6264303M91		1	TUBO	PIPE	CANO

Direção Hidráulica Hydraulic Steering Dirección Hidráulica	70-150	2 Rm Com Pto Com Controle Remoto 2 Wd With Pto With Remote Control 2 Rm Con Pto Con Controle Remoto

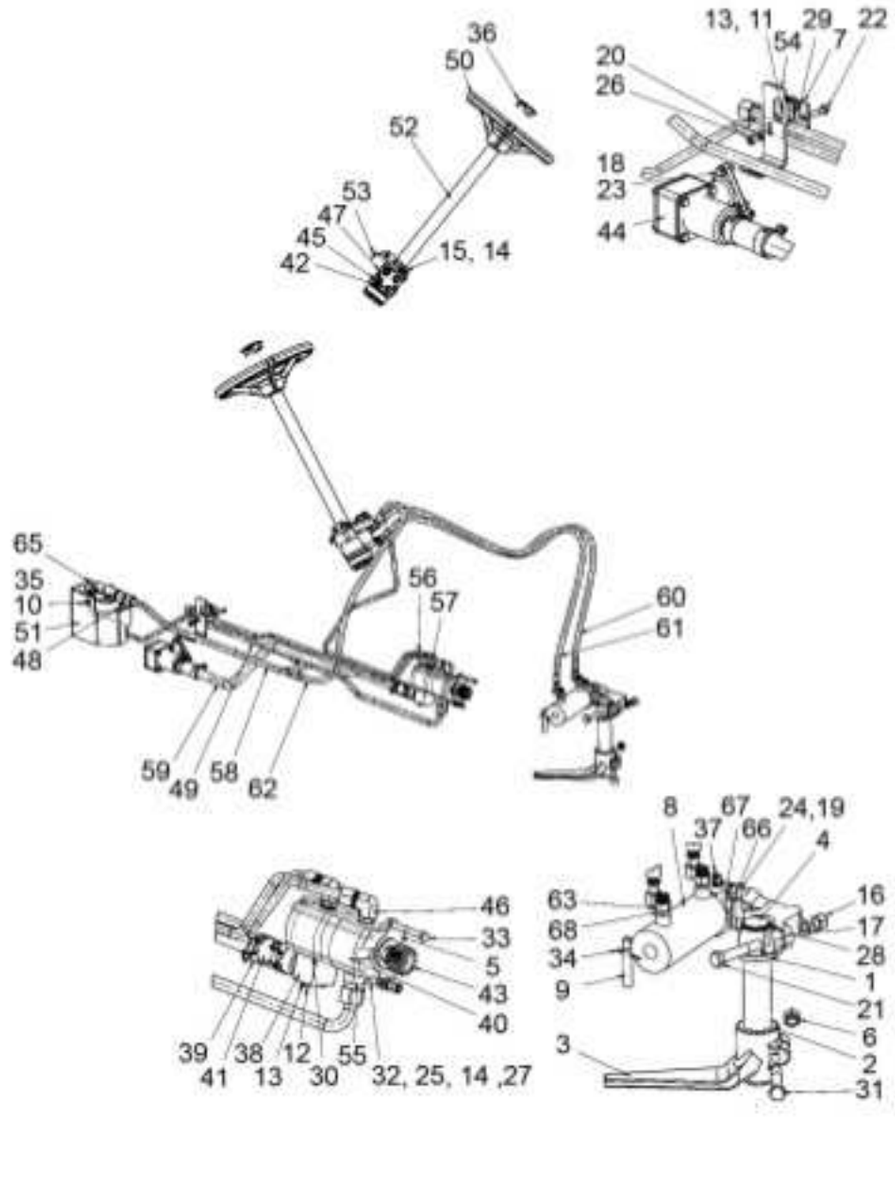

50	6264314M1		1	VOLANTE DIREÇÃO	STEERING WHEEL	VOLANT DIRECCION
51	6264866M1		1	PROTEÇÃO	GUARD	DEFENSA
52	6269076M91		1	BARRA DE DIREÇÃO	STEERING ROD	BARRA DIRECCION
53	6269081M91		1	SUPORTE	BRACKET	SOPORTE
54	6269505M91		1	SUPORTE	BRACKET	SOPORTE
55	6270408M1		1	CONEXÃO	CONNECTION	CONEXION
56	6274815M91		1	TUBO DE PRESSÃO	PRESSURE TUBE	TUBO DE PRESIÓN
57	6274816M91		1	TUBO DE PRESSÃO	PRESSURE TUBE	TUBO DE PRESIÓN
58	6274817M91		1	TUBO RETORNO	LEAK-OFF PIPE	TUBO DE ESCAPE.
59	6274818M1		1	TUBO	PIPE	CANO
60	6274827M91		1	MANGUEIRA	HOSE	FLEXIBLE
61	6274827M91		1	MANGUEIRA	HOSE	FLEXIBLE
62	6274831M91		1	MANGUEIRA	HOSE	FLEXIBLE
63	6274930M1		2	CONEXÃO	CONNECTION	CONEXION
64	6275003M91		1	SUPORTE FILTRO	FILTER SUPPORT	FILTER SUPPORT
65	6275011M91	70-230 No	1	CJ. FILTRO	KIT, FILTER	JUEGO FILTRO
66	829258M1		4	CALÇO	SHIM	CALCE
67	829259M1		4	CALÇO	SHIM	CALCE
68	831452M1		2	ANEL "O"	O RING	JUNTA TORICA

Direção Hidráulica Hydraulic Steering Dirección Hidráulica	**70-155**	**4 Rm Com Ipto Com Controle Remoto** **4 Wd With Ipto With Remote Control** **4 Rm Con Ipto Con Controle Remoto**

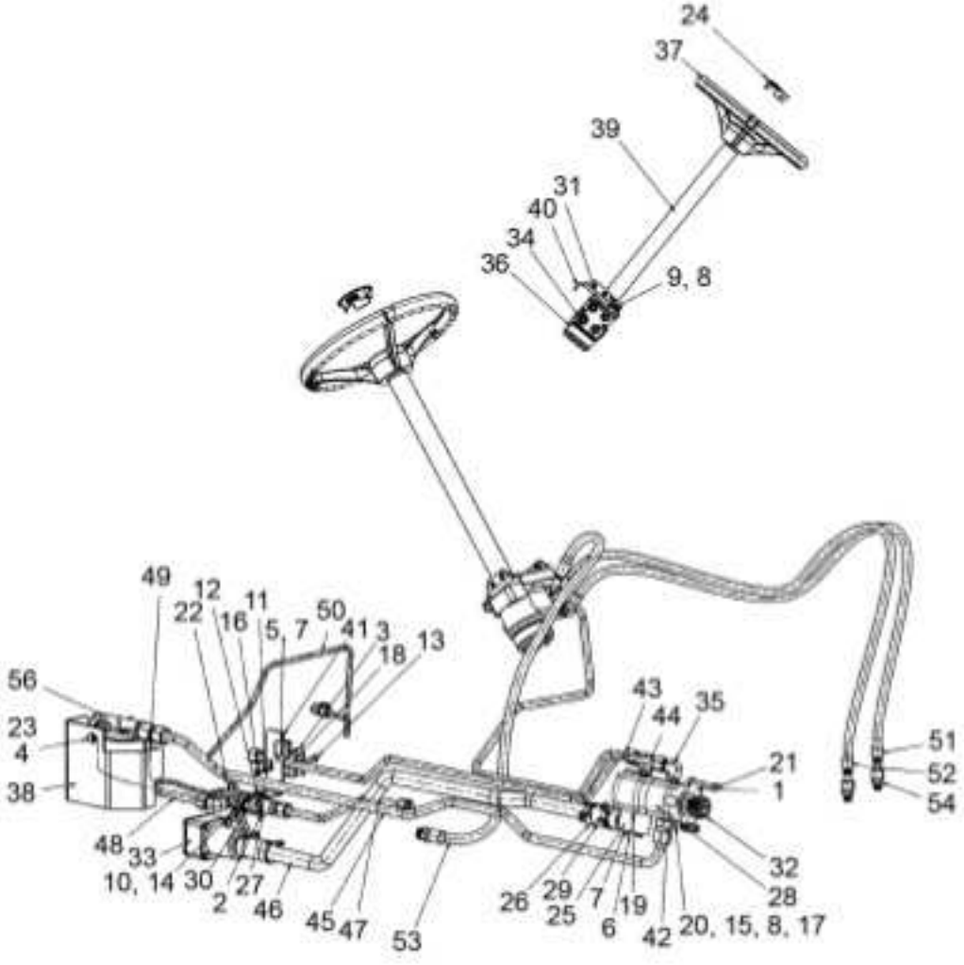

1	1687018M2		1	JUNTA	GASKET	EMPAQUETADURA
2	3019639X91		2	BUJÃO	PLUG	TAPON
3	3146897M1		1	REFORÇO	REINFORCEMENT	REFUERZO
4	339081X1	M10x1.5x20 8.8zn	2	PARAFUSO	BOLT	PERNO
5	339123X1	M8x1.25x20 8.8zn	2	PARAFUSO	BOLT	PERNO
6	339368X1	M8x1.25x60 8.8zn	2	PARAFUSO	BOLT	PERNO
7	339374X1	M8 ZN	4	ARRUELA	WASHER	ARANDELA
8	339376X1	M10 ZN	5	ARRUELA	WASHER	ARANDELA
9	339814X1	M10x1.5x35 8.8zn	4	PARAFUSO	BOLT	PERNO
10	353434X1	3/8 ZN	3	ARRUELA	WASHER	ARANDELA
11	353446X1	5/16 ZN	3	ARRUELA	WASHER	ARANDELA
12	353677X1	5/16-18x3/4 8.8z	2	PARAFUSO	BOLT	PERNO
13	353685X1	5/16-18x1-3/4 8.	1	PARAFUSO	BOLT	PERNO
14	353691X1	3/8-16x1.00 8.8z	3	PARAFUSO	BOLT	PERNO
15	353756X1	3/8 zn	1	ARRUELA	WASHER	ARANDELA
16	355565X1	5/16-18 u2b g5zn	1	PORCA	NUT	TUERCA
17	355566X1	3/8-16 un2b g5zn	1	PORCA	NUT	TUERCA
18	3585143M1		2	BRAÇADEIRA	CLAMP	ABRAZADERA
19	3585217M1		1	ANEL "O"	O RING	JUNTA TORICA
20	362455X1		1	PARAFUSO	BOLT	PERNO
21	362684X1		1	PARAFUSO	BOLT	PERNO
22	3759547M93		1	VÁLVULA	VALVE	VALVULA
23	390734X1	M10 zn	2	ARRUELA	WASHER	ARANDELA
24	4298376M91		1	TAMPA	COVER	CUBIERTA
25	6214710M91		1	FLANGE	FLANGE	PLETINA
26	6214781M1		4	BRAÇADEIRA	CLAMP	ABRAZADERA
27	6214797M1		1	TAMPÃO	PAD	ALMOHADILLA
28	6214827M91		1	BOMBA HIDRÁULICA	HYDRAULIC PUMP	BOMBA HIDRAULICA
29	6215183M1		2	MANGUEIRA	HOSE	FLEXIBLE
30	6215505M1		2	CONEXÃO	CONNECTION	CONEXION
31	6216156M1		2	CONEXÃO	CONNECTION	CONEXION
32	6223540M1		1	ENGRENAGEM	GEAR	ENGRANAJE
33	6223552M91	70-225 No	1	CJ. FILTRO	KIT, FILTER	JUEGO FILTRO
34	6233972M1		3	CONEXÃO	CONNECTION	CONEXION
35	6239045M1		3	CONEXÃO	CONNECTION	CONEXION
36	6262271M91		1	UN. HIDROSTÁTICA	STEERING UNIT	UNIDAD DIRECCION
37	6264314M1		1	VOLANTE DIREÇÃO	STEERING WHEEL	VOLANT DIRECCION
38	6264866M1		1	PROTEÇÃO	GUARD	DEFENSA
39	6269076M91		1	BARRA DE DIREÇÃO	STEERING ROD	BARRA DIRECCION
40	6269081M91		1	SUPORTE	BRACKET	SOPORTE
41	6269505M91		1	SUPORTE	BRACKET	SOPORTE
42	6270408M1		1	CONEXÃO	CONNECTION	CONEXION
43	6274815M91		1	TUBO DE PRESSÃO	PRESSURE TUBE	TUBO DE PRESIÓN
44	6274816M91		1	TUBO DE PRESSÃO	PRESSURE TUBE	TUBO DE PRESIÓN
45	6274817M91		1	TUBO RETORNO	LEAK-OFF PIPE	TUBO DE ESCAPE.
46	6274818M1		1	TUBO	PIPE	CANO
47	6274819M91		1	TUBO RETORNO	LEAK-OFF PIPE	TUBO DE ESCAPE.
48	6274820M91		1	TUBO	PIPE	CANO
49	6274821M91		1	TUBO	PIPE	CANO
50	6274822M91		1	TUBO	PIPE	CANO

Direção Hidráulica Hydraulic Steering Dirección Hidráulica	70-155	4 Rm Com Ipto Com Controle Remoto 4 Wd With Ipto With Remote Control 4 Rm Con Ipto Con Controle Remoto

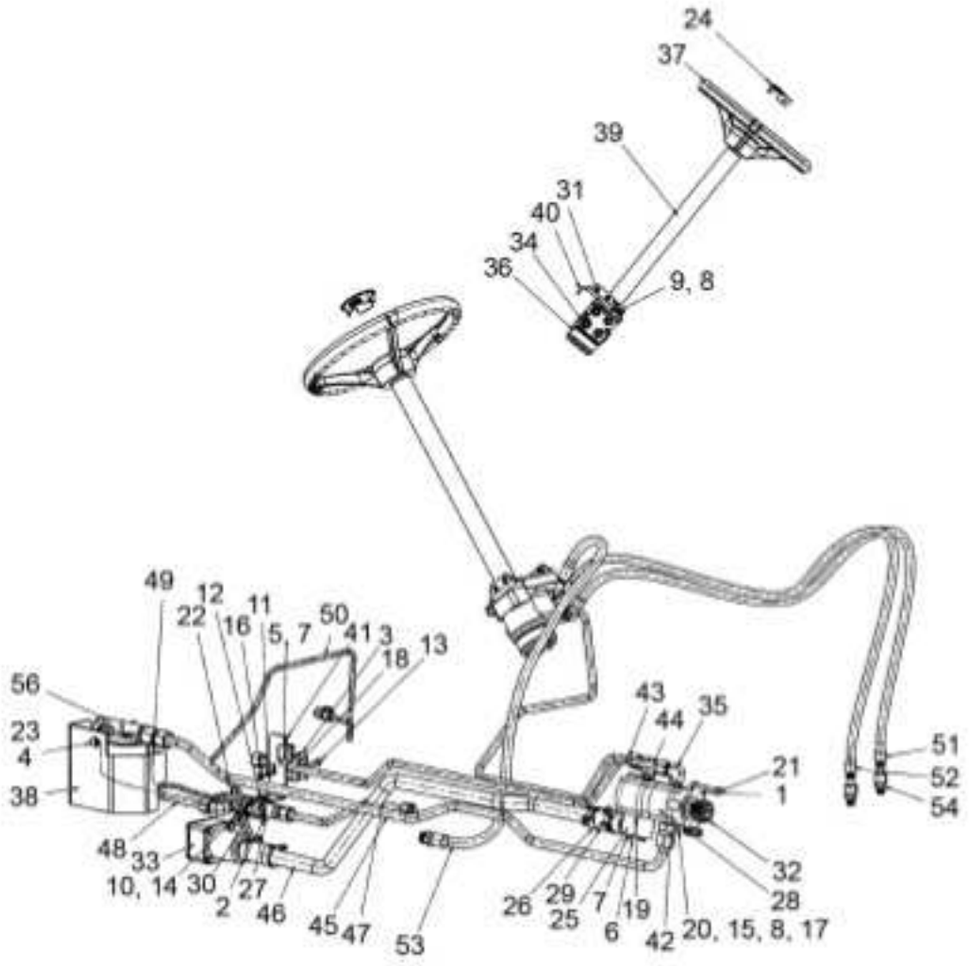

51	6274827M91		1	MANGUEIRA	HOSE	FLEXIBLE
52	6274827M91		1	MANGUEIRA	HOSE	FLEXIBLE
53	6274831M91		1	MANGUEIRA	HOSE	FLEXIBLE
54	6274963M1		2	CONEXÃO	CONNECTION	CONEXION
55	6275003M91		1	SUPORTE FILTRO	FILTER SUPPORT	FILTER SUPPORT
56	6275011M91	70-230 No	1	CJ. FILTRO	KIT, FILTER	JUEGO FILTRO

Direção Hidráulica Hydraulic Steering Dirección Hidráulica	**70-160**	**4 Rm Com Pto Com Controle Remoto** **4 Wd With Pto With Remote Control** **4 Rm Con Pto Con Controle Remoto**

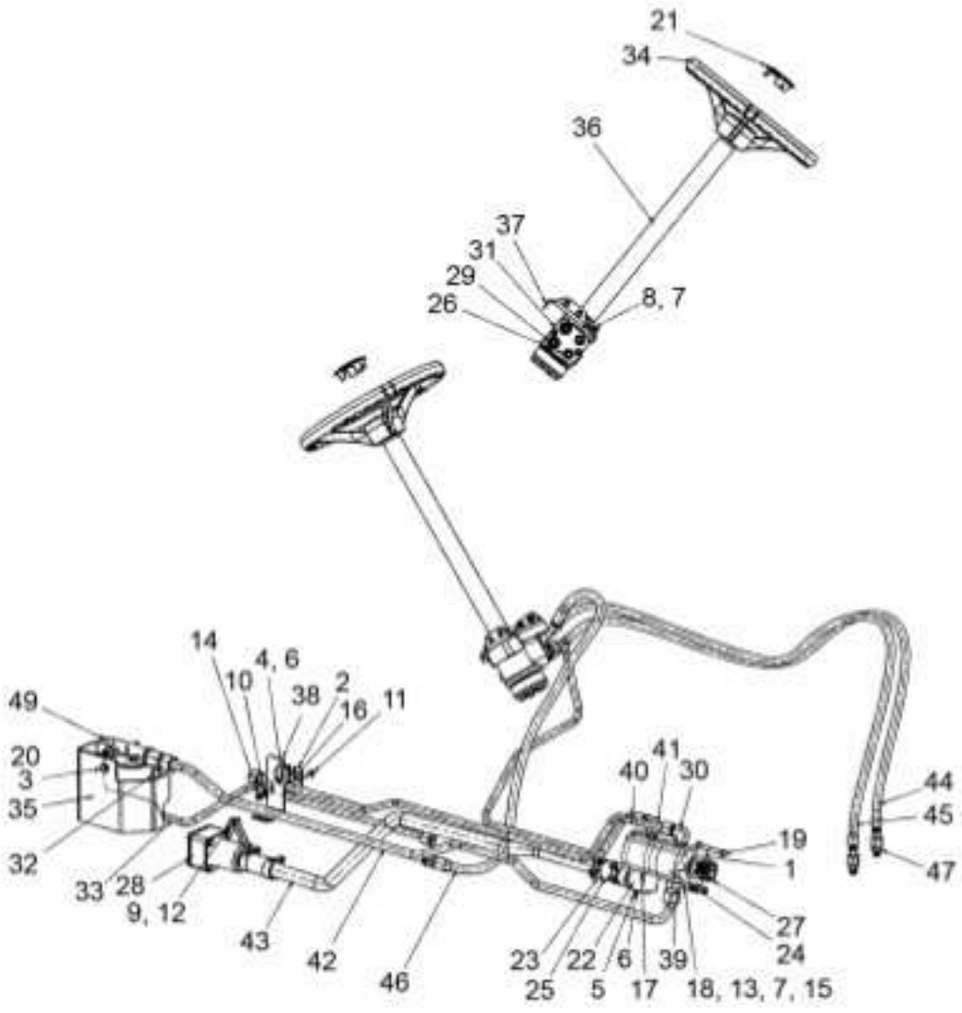

1	1687018M2		1	JUNTA	GASKET	EMPAQUETADURA
2	3146897M1		1	REFORÇO	REINFORCEMENT	REFUERZO
3	339081X1	M10x1.5x20 8.8zn	2	PARAFUSO	BOLT	PERNO
4	339123X1	M8x1.25x20 8.8zn	2	PARAFUSO	BOLT	PERNO
5	339368X1	M8X60 8.8zn	2	PARAFUSO	BOLT	PERNO
6	339374X1	M8 ZN	4	ARRUELA	WASHER	ARANDELA
7	339376X1	M10 ZN	5	ARRUELA	WASHER	ARANDELA
8	339814X1	M10x1.5x35 8.8zn	4	PARAFUSO	BOLT	PERNO
9	353434X1	3/8 ZN	3	ARRUELA	WASHER	ARANDELA
10	353446X1	5/16 ZN	1	ARRUELA	WASHER	ARANDELA
11	353685X1	5/16-18x1-3/4 8.	1	PARAFUSO	BOLT	PERNO
12	353691X1	3/8-16x1.00 8.8z	3	PARAFUSO	BOLT	PERNO
13	353756X1	3/8 zn	1	ARRUELA	WASHER	ARANDELA
14	355565X1	5/16-18 u2b g5zn	1	PORCA	NUT	TUERCA
15	355566X1	3/8-16 un2b g5zn	1	PORCA	NUT	TUERCA
16	3585143M1		2	BRAÇADEIRA	CLAMP	ABRAZADERA
17	3585217M1		1	ANEL "O"	O RING	JUNTA TORICA
18	362455X1		1	PARAFUSO	BOLT	PERNO
19	362684X1	3/8-16x3	1	PARAFUSO	BOLT	PERNO
20	390734X1	M10 zn	2	ARRUELA	WASHER	ARANDELA
21	4298376M91		1	TAMPA	COVER	CUBIERTA
22	6214710M91		1	FLANGE	FLANGE	PLETINA
23	6214781M1		4	BRAÇADEIRA	CLAMP	ABRAZADERA
24	6214827M91		1	BOMBA HIDRÁULICA	HYDRAULIC PUMP	BOMBA HIDRAULICA
25	6215183M1		2	MANGUEIRA	HOSE	FLEXIBLE
26	6216156M1		2	CONEXÃO	CONNECTION	CONEXION
27	6223540M1		1	ENGRENAGEM	GEAR	ENGRANAJE
28	6223552M91	70-225 No	1	CJ. FILTRO	KIT, FILTER	JUEGO FILTRO
29	6233972M1		2	CONEXÃO	CONNECTION	CONEXION
30	6239045M1		2	CONEXÃO	CONNECTION	CONEXION
31	6262271M91		1	UN. HIDROSTÁTICA	STEERING UNIT	UNIDAD DIRECCION
32	6262619M1	11/16"-16un/unf	1	TAMPÃO	PAD	ALMOHADILLA
33	6264303M91		1	TUBO	PIPE	CANO
34	6264314M1		1	VOLANTE DIREÇÃO	STEERING WHEEL	VOLANT DIRECCION
35	6264866M1		1	PROTEÇÃO	GUARD	DEFENSA
36	6269076M91		1	BARRA DE DIREÇÃO	STEERING ROD	BARRA DIRECCION
37	6269081M91		1	SUPORTE	BRACKET	SOPORTE
38	6269505M91		1	SUPORTE	BRACKET	SOPORTE
39	6270408M1		1	CONEXÃO	CONNECTION	CONEXION
40	6274815M91		1	TUBO DE PRESSÃO	PRESSURE TUBE	TUBO DE PRESIÓN
41	6274816M91		1	TUBO DE PRESSÃO	PRESSURE TUBE	TUBO DE PRESIÓN
42	6274817M91		1	TUBO RETORNO	LEAK-OFF PIPE	TUBO DE ESCAPE.
43	6274818M1		1	TUBO	PIPE	CANO
44	6274827M91		1	MANGUEIRA	HOSE	FLEXIBLE
45	6274827M91		1	MANGUEIRA	HOSE	FLEXIBLE
46	6274831M91		1	MANGUEIRA	HOSE	FLEXIBLE
47	6274963M1		2	CONEXÃO	CONNECTION	CONEXION
48	6275003M91		1	SUPORTE FILTRO	FILTER SUPPORT	FILTER SUPPORT
49	6275011M91	70-230 No	1	CJ. FILTRO	KIT, FILTER	JUEGO FILTRO

Direção Hidráulica Hydraulic Steering Dirección Hidráulica	**70-165**	**2 Rm Com Pto Sem Controle Remoto** **2 Wd With Pto Without Remote Control** **2 Rm Con Pto Sin Controle Remoto**

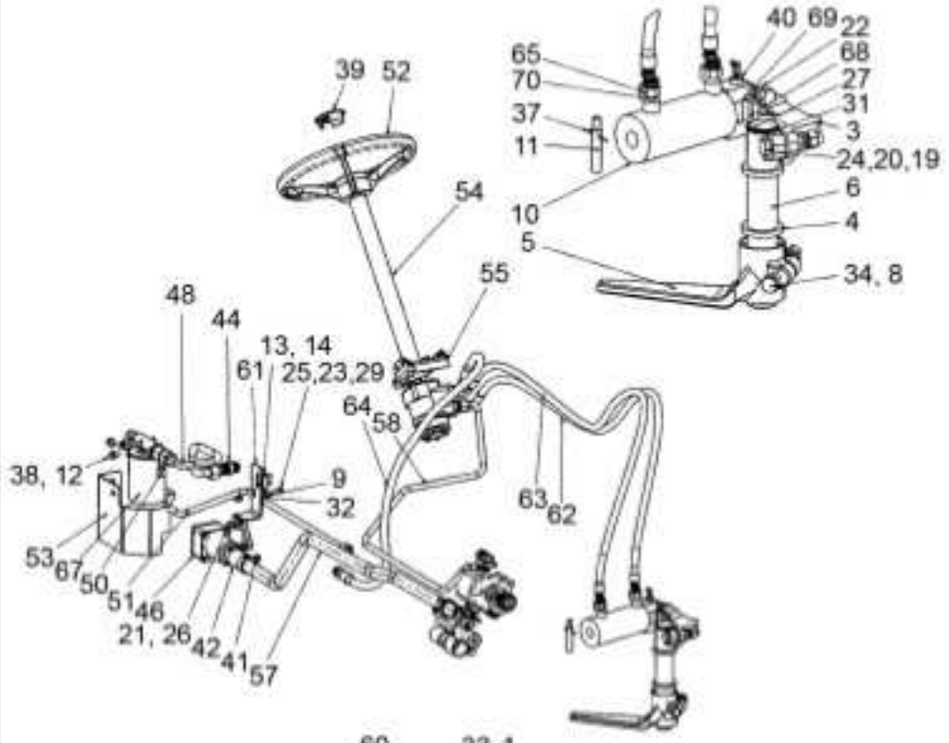

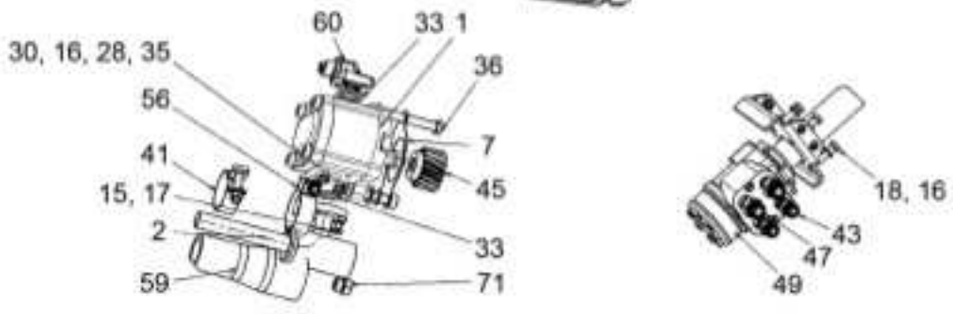

1	052207T1		1	BOMBA HIDRÁULICA	HYDRAULIC PUMP	BOMBA HIDRAULICA
2	039478S2		1	CJ. FLANGE	FLANGE ASSY.	CJ. PLETINA
3	042863N1		1	CJ. BRAÇO	KIT, ARM	JUEGO DE BRAZO
4	072293P1		2	VEDANTE	SEAL	RETEN
5	1676664M1		1	BRAÇO	ARM	BRAZO
6	1676666M1		1	EIXO	SHAFT	ARBOL
7	1687018M2		1	JUNTA	GASKET	EMPAQUETADURA
8	195556M2	5/8-18 g5 zn	1	PORCA	NUT	TUERCA
9	3146897M1		1	REFORÇO	REINFORCEMENT	REFUERZO
10	3148318M92	70-233 No	1	CILINDRO	CYLINDER	CILINDRO
11	3148787M2		1	PINO	PIN	PASADOR
12	339081X1	M10x1.5x20 8.8zn	2	PARAFUSO	BOLT	PERNO
13	339123X1	M8x1.25x20 8.8zn	2	PARAFUSO	BOLT	PERNO
14	339374X1	M8 ZN	2	ARRUELA	WASHER	ARANDELA
15	339375X1	M6 ZN	4	ARRUELA	WASHER	ARANDELA
16	339376X1	M10 ZN	5	ARRUELA	WASHER	ARANDELA
17	339560X1	m6x1.0x16 8.8 zn	4	PARAFUSO	BOLT	PERNO
18	339814X1	M10x1.5x35 8.8zn	4	PARAFUSO	BOLT	PERNO
19	353427X1	5/8-18 unf g5 zn	1	PORCA	NUT	TUERCA
20	353433X1	5/8 ZN	1	ARRUELA	WASHER	ARANDELA
21	353434X1	3/8 ZN	3	ARRUELA	WASHER	ARANDELA
22	353439X1	1/2 ZN	2	ARRUELA	WASHER	ARANDELA
23	353446X1	5/16 ZN	1	ARRUELA	WASHER	ARANDELA
24	353622X1		1	PARAFUSO	BOLT	PERNO
25	353685X1	5/16-18x1-3/4 8.	1	PARAFUSO	BOLT	PERNO
26	353691X1	3/8-16x1.00 8.8z	3	PARAFUSO	BOLT	PERNO
27	353725X1	1/2-13x1-3/4 8.8	2	PARAFUSO	BOLT	PERNO
28	353756X1	3/8 zn	1	ARRUELA	WASHER	ARANDELA
29	355565X1	5/16-18 u2b g5zn	1	PORCA	NUT	TUERCA
30	355566X1	3/8-16 un2b g5zn	1	PORCA	NUT	TUERCA
31	355917X1		1	ANEL TRAVA	CIRCLIP	CIRCULITO
32	3585143M1		2	BRAÇADEIRA	CLAMP	ABRAZADERA
33	3585217M1		2	ANEL "O"	O RING	JUNTA TORICA
34	361859X1		1	PARAFUSO	BOLT	PERNO
35	362455X1		1	PARAFUSO	BOLT	PERNO
36	362684X1	3/8-16x3	1	PARAFUSO	BOLT	PERNO
37	375090X1		1	CUPILHA	COTTER PIN	PASADOR DOUBLE
38	390734X1	M10 zn	2	ARRUELA	WASHER	ARANDELA
39	4298376M91		1	TAMPA	COVER	CUBIERTA
40	489720M91		1	PINO	PIN	PASADOR
41	6214781M1		3	BRAÇADEIRA	CLAMP	ABRAZADERA
42	6215183M1		1	MANGUEIRA	HOSE	FLEXIBLE
43	6216156M1		2	CONEXÃO	CONNECTION	CONEXION
44	6216166M1		1	CONEXÃO	CONNECTION	CONEXION
45	6223540M1		1	ENGRENAGEM	GEAR	ENGRANAJE
46	6223552M91	70-225 No	1	CJ. FILTRO	KIT, FILTER	JUEGO FILTRO
47	6233972M1		2	CONEXÃO	CONNECTION	CONEXION
48	6260997M91		1	TUBO	PIPE	CANO
49	6262273M91		1	UN. HIDROSTÁTICA	STEERING UNIT	UNIDAD DIRECCION

Direção Hidráulica Hydraulic Steering Dirección Hidráulica	**70-165**	**2 Rm Com Pto Sem Controle Remoto** **2 Wd With Pto Without Remote Control** **2 Rm Con Pto Sin Controle Remoto**

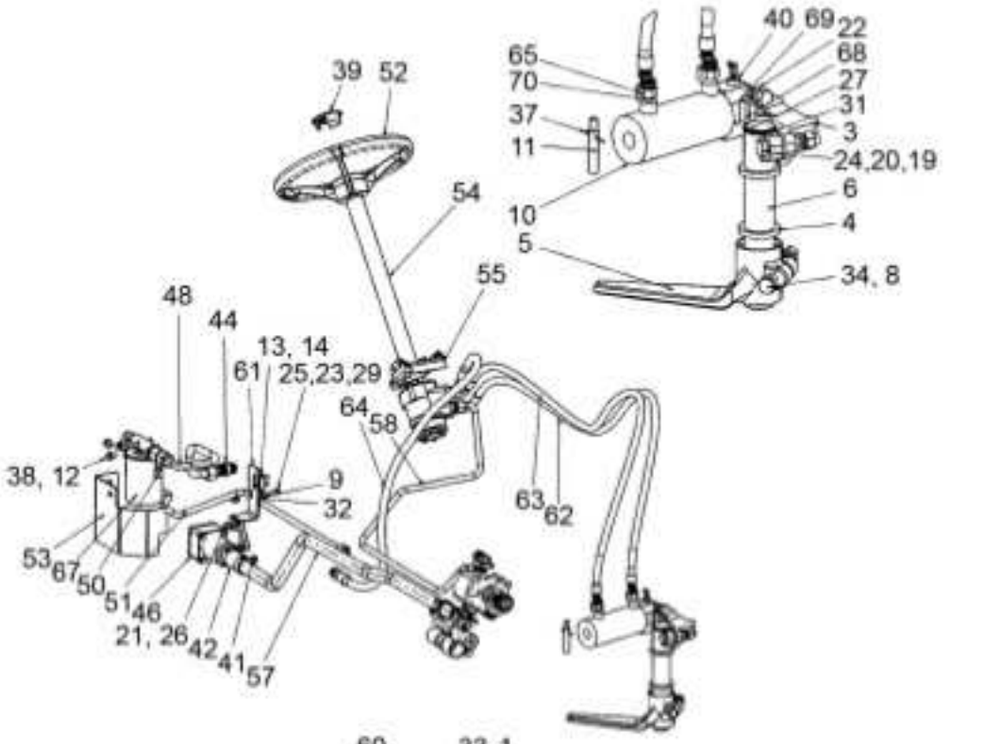

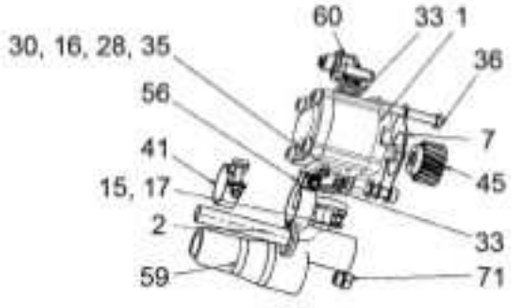

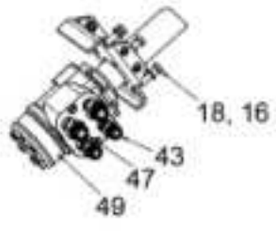

50	6262619M1	11/16"-16un/unf	**1**	TAMPÃO	PAD	ALMOHADILLA
51	6264303M91		**1**	TUBO	PIPE	CANO
52	6264314M1		**1**	VOLANTE DIREÇÃO	STEERING WHEEL	VOLANT DIRECCION
53	6264866M1		**1**	PROTEÇÃO	GUARD	DEFENSA
54	6269076M91		**1**	BARRA DE DIREÇÃO	STEERING ROD	BARRA DIRECCION
55	6269081M91		**1**	SUPORTE	BRACKET	SOPORTE
56	6269272M91	43 - 51mm	**1**	ABRAÇADEIRA	CLAMP	ABRAZADERA
57	6269353M1		**1**	TUBO	PIPE	CANO
58	6269354M91		**1**	TUBO	PIPE	CANO
59	6269358M1		**1**	MANGUEIRA	HOSE	FLEXIBLE
60	6269359M91		**1**	CONEXÃO	CONNECTION	CONEXION
61	6269505M91		**1**	SUPORTE	BRACKET	SOPORTE
62	6274827M91		**1**	MANGUEIRA	HOSE	FLEXIBLE
63	6274827M91		**1**	MANGUEIRA	HOSE	FLEXIBLE
64	6274831M91		**1**	MANGUEIRA	HOSE	FLEXIBLE
65	6274930M1		**2**	CONEXÃO	CONNECTION	CONEXION
66	6275003M91		**1**	SUPORTE FILTRO	FILTER SUPPORT	FILTER SUPPORT
67	6275011M91	70-230 No	**1**	CJ. FILTRO	KIT, FILTER	JUEGO FILTRO
68	829258M1		**4**	CALÇO	SHIM	CALCE
69	829259M1		**4**	CALÇO	SHIM	CALCE
70	831452M1		**2**	ANEL "O"	O RING	JUNTA TORICA
71	835087M91	9/16-18	**1**	BUJÃO	PLUG	TAPON

Direção Hidráulica Hydraulic Steering Dirección Hidráulica	**70-170**	**4 Rm Com Pto Sem Controle Remoto** **4 Wd With Pto Without Remote Control** **4 Rm Con Pto Sin Controle Remoto**

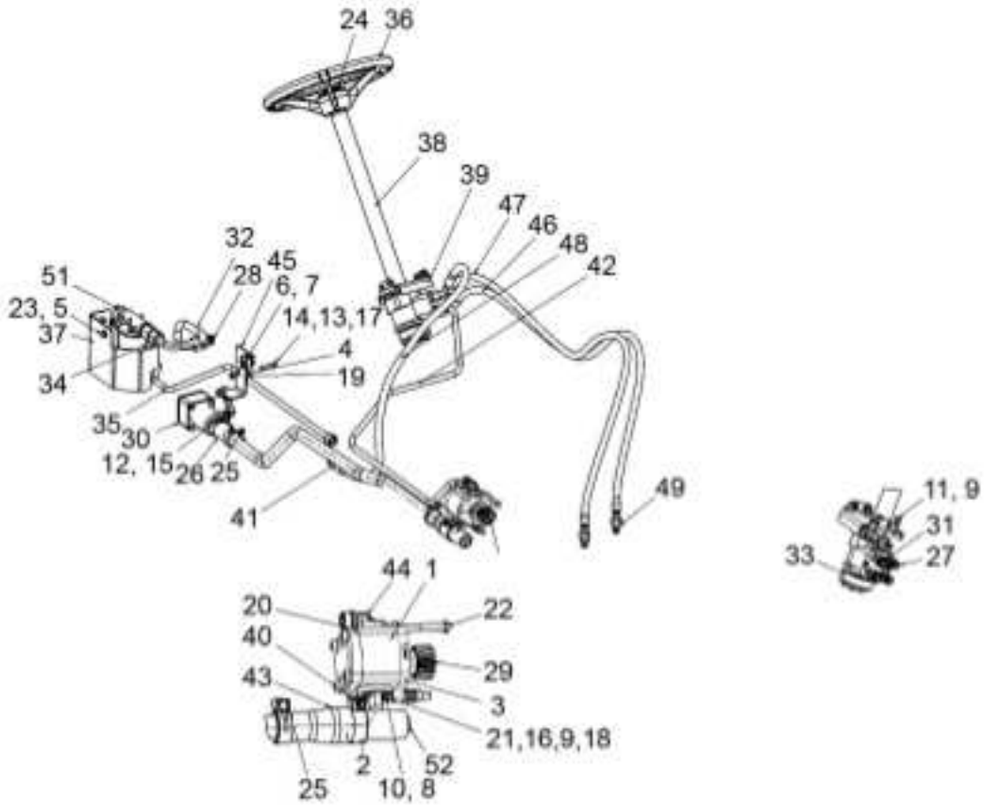

1	052207T1		1	BOMBA HIDRÁULICA	HYDRAULIC PUMP	BOMBA HIDRAULICA
2	039478S2		1	CJ. FLANGE	FLANGE ASSY.	CJ. PLETINA
3	1687018M2		1	JUNTA	GASKET	EMPAQUETADURA
4	3146897M1		1	REFORÇO	REINFORCEMENT	REFUERZO
5	339081X1	M10x1.5x20 8.8zn	2	PARAFUSO	BOLT	PERNO
6	339123X1	M8x1.25x20 8.8zn	2	PARAFUSO	BOLT	PERNO
7	339374X1	M8 ZN	2	ARRUELA	WASHER	ARANDELA
8	339375X1	M6 ZN	4	ARRUELA	WASHER	ARANDELA
9	339376X1	M10 ZN	5	ARRUELA	WASHER	ARANDELA
10	339560X1	m6x1.0x16 8.8 zn	4	PARAFUSO	BOLT	PERNO
11	339814X1	M10x1.5x35 8.8zn	4	PARAFUSO	BOLT	PERNO
12	353434X1	3/8 ZN	3	ARRUELA	WASHER	ARANDELA
13	353446X1	5/16 ZN	1	ARRUELA	WASHER	ARANDELA
14	353685X1	5/16-18x1-3/4 8.	1	PARAFUSO	BOLT	PERNO
15	353691X1	3/8-16x1.00 8.8z	3	PARAFUSO	BOLT	PERNO
16	353756X1	3/8 zn	1	ARRUELA	WASHER	ARANDELA
17	355565X1	5/16-18 u2b g5zn	1	PORCA	NUT	TUERCA
18	355566X1	3/8-16 un2b g5zn	1	PORCA	NUT	TUERCA
19	3585143M1		2	BRAÇADEIRA	CLAMP	ABRAZADERA
20	3585217M1		2	ANEL "O"	O RING	JUNTA TORICA
21	362455X1		1	PARAFUSO	BOLT	PERNO
22	362682X1	3/8-16x3	1	PARAFUSO	BOLT	PERNO
23	390734X1	M10 zn	2	ARRUELA	WASHER	ARANDELA
24	4298376M91		1	TAMPA	COVER	CUBIERTA
25	6214781M1		3	BRAÇADEIRA	CLAMP	ABRAZADERA
26	6215183M1		1	MANGUEIRA	HOSE	FLEXIBLE
27	6216156M1		2	CONEXÃO	CONNECTION	CONEXION
28	6216166M1		1	CONEXÃO	CONNECTION	CONEXION
29	6223540M1		1	ENGRENAGEM	GEAR	ENGRANAJE
30	6223552M91	70-225 No	1	CJ. FILTRO	KIT, FILTER	JUEGO FILTRO
31	6233972M1		2	CONEXÃO	CONNECTION	CONEXION
32	6260997M91		1	TUBO	PIPE	CANO
33	6262271M91		1	UN. HIDROSTÁTICA	STEERING UNIT	UNIDAD DIRECCION
34	6262619M1	11/16"-16un/unf	1	TAMPÃO	PAD	ALMOHADILLA
35	6264303M91		1	TUBO	PIPE	CANO
36	6264314M1		1	VOLANTE DIREÇÃO	STEERING WHEEL	VOLANT DIRECCION
37	6264866M1		1	PROTEÇÃO	GUARD	DEFENSA
38	6269076M91		1	BARRA DE DIREÇÃO	STEERING ROD	BARRA DIRECCION
39	6269081M91		1	SUPORTE	BRACKET	SOPORTE
40	6269272M91	43 - 51mm	1	ABRAÇADEIRA	CLAMP	ABRAZADERA
41	6269353M1		1	TUBO	PIPE	CANO
42	6269354M91		1	TUBO	PIPE	CANO
43	6269358M1		1	MANGUEIRA	HOSE	FLEXIBLE
44	6269359M91		1	CONEXÃO	CONNECTION	CONEXION
45	6269505M91		1	SUPORTE	BRACKET	SOPORTE
46	6274827M91		1	MANGUEIRA	HOSE	FLEXIBLE
47	6274827M91		1	MANGUEIRA	HOSE	FLEXIBLE
48	6274831M91		1	MANGUEIRA	HOSE	FLEXIBLE
49	6274963M1		2	CONEXÃO	CONNECTION	CONEXION
50	6275003M91		1	SUPORTE FILTRO	FILTER SUPPORT	FILTER SUPPORT

Direção Hidráulica Hydraulic Steering Dirección Hidráulica	70-170	4 Rm Com Pto Sem Controle Remoto 4 Wd With Pto Without Remote Control 4 Rm Con Pto Sin Controle Remoto

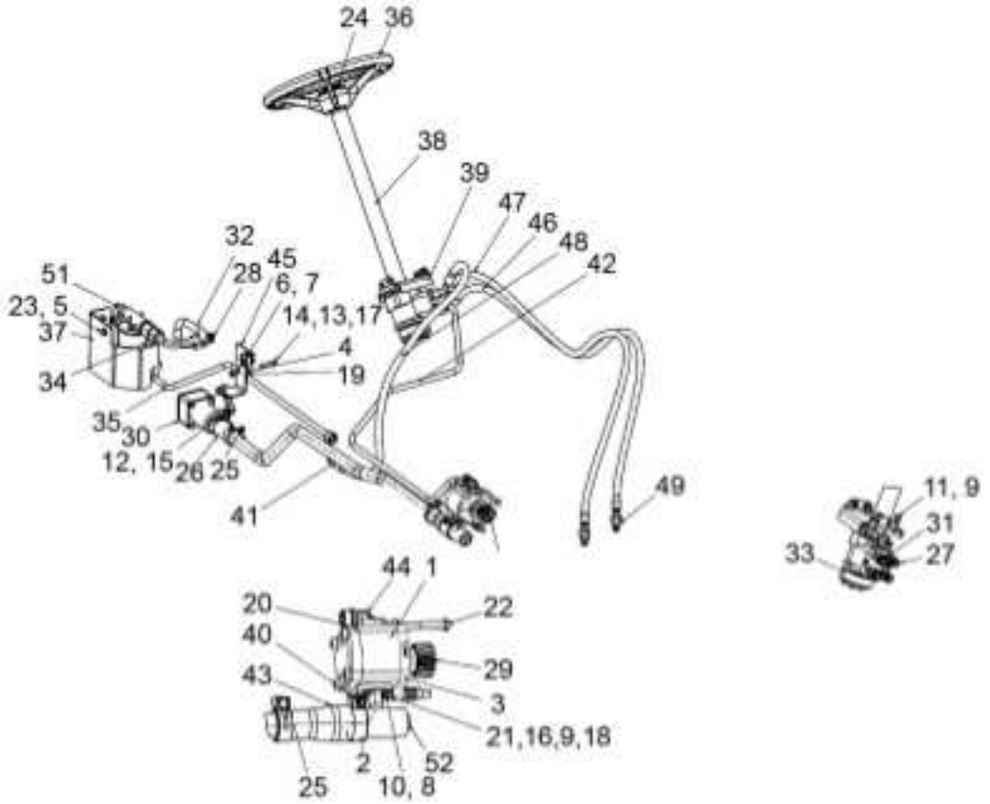

51	6275011M91	70-230 No	1 CJ. FILTRO	KIT, FILTER	JUEGO FILTRO
52	835087M91	9/16-18	1 BUJÃO	PLUG	TAPON

Direção Hidráulica Hydraulic Steering Dirección Hidráulica	**70-175**	**2 Rm Com Ipto Sem Controle Remoto** **2 Wd With Ipto Without Remote Control** **2 Rm Con Ipto Sin Controle Remoto**

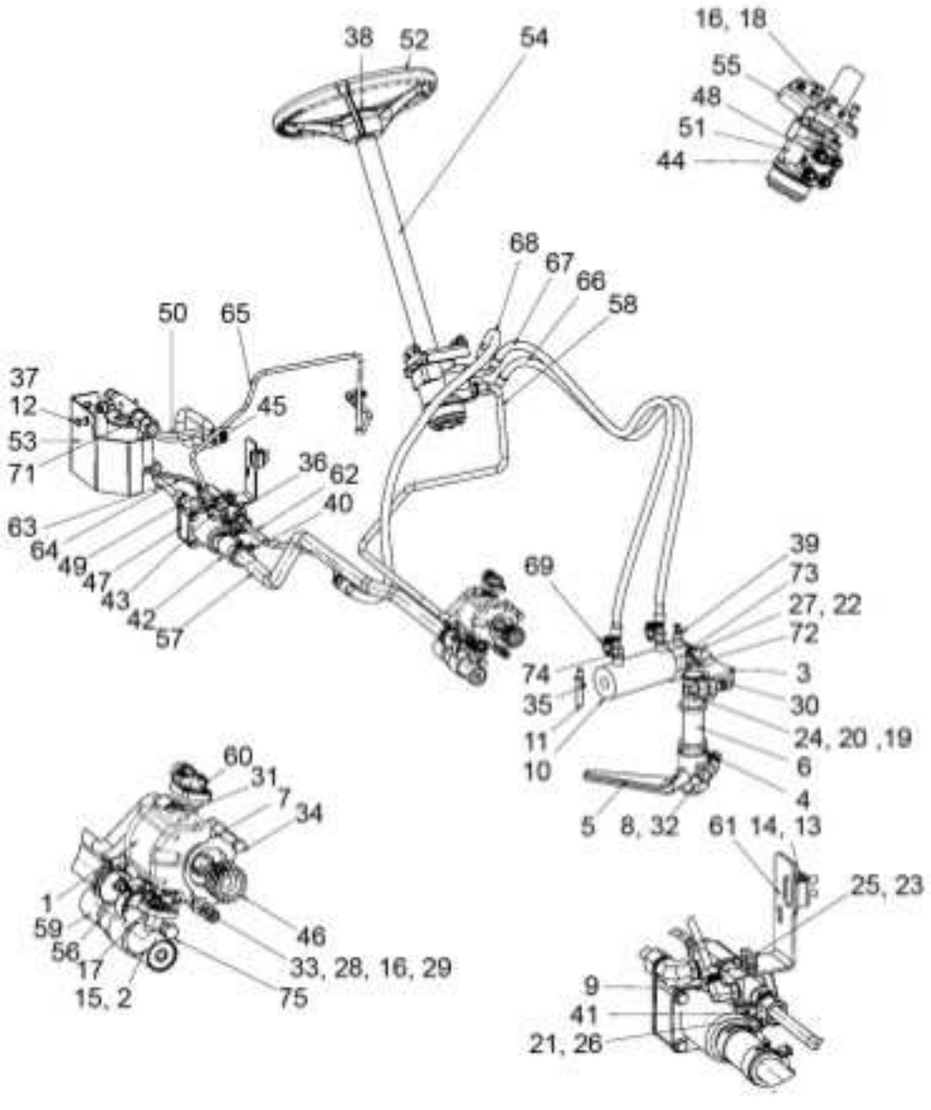

1	052207T1		1	BOMBA HIDRÁULICA	HYDRAULIC PUMP	BOMBA HIDRAULICA
2	039478S2		1	CJ. FLANGE	FLANGE ASSY.	CJ. PLETINA
3	042863N1		1	CJ. BRAÇO	KIT, ARM	JUEGO DE BRAZO
4	072293P1		2	VEDANTE	SEAL	RETEN
5	1676664M1		1	BRAÇO	ARM	BRAZO
6	1676666M1		1	EIXO	SHAFT	ARBOL
7	1687018M2		1	JUNTA	GASKET	EMPAQUETADURA
8	195556M2	5/8-18 g5 zn	1	PORCA	NUT	TUERCA
9	3019639X91		2	BUJÃO	PLUG	TAPON
10	3148318M92	70-233 No	1	CILINDRO	CYLINDER	CILINDRO
11	3148787M2		1	PINO	PIN	PASADOR
12	339081X1	M10x1.5x20 8.8zn	2	PARAFUSO	BOLT	PERNO
13	339123X1	M8x1.25x20 8.8zn	2	PARAFUSO	BOLT	PERNO
14	339374X1	M8 ZN	2	ARRUELA	WASHER	ARANDELA
15	339375X1	M6 ZN	4	ARRUELA	WASHER	ARANDELA
16	339376X1	M10 ZN	5	ARRUELA	WASHER	ARANDELA
17	339560X1	m6x1.0x16 8.8 zn	4	PARAFUSO	BOLT	PERNO
18	339814X1	M10x1.5x35 8.8zn	4	PARAFUSO	BOLT	PERNO
19	353427X1	5/8-18 unf g5 zn	1	PORCA	NUT	TUERCA
20	353433X1	5/8 ZN	1	ARRUELA	WASHER	ARANDELA
21	353434X1	3/8 ZN	3	ARRUELA	WASHER	ARANDELA
22	353439X1	1/2 ZN	2	ARRUELA	WASHER	ARANDELA
23	353446X1	5/16 ZN	2	ARRUELA	WASHER	ARANDELA
24	353622X1		1	PARAFUSO	BOLT	PERNO
25	353677X1	5/16-18x3/4 8.8z	2	PARAFUSO	BOLT	PERNO
26	353691X1	3/8-16x1.00 8.8z	3	PARAFUSO	BOLT	PERNO
27	353725X1	1/2-13x1-3/4 8.8	2	PARAFUSO	BOLT	PERNO
28	353756X1	3/8 zn	1	ARRUELA	WASHER	ARANDELA
29	355566X1	3/8-16 un2b g5zn	1	PORCA	NUT	TUERCA
30	355917X1		1	ANEL TRAVA	CIRCLIP	CIRCULITO
31	3585217M1		2	ANEL "O"	O RING	JUNTA TORICA
32	361859X1		1	PARAFUSO	BOLT	PERNO
33	362455X1		1	PARAFUSO	BOLT	PERNO
34	362684X1	3/8-16x3	1	PARAFUSO	BOLT	PERNO
35	375090X1		1	CUPILHA	COTTER PIN	PASADOR DOUBLE
36	3759547M93		1	VÁLVULA	VALVE	VALVULA
37	390734X1	M10 zn	2	ARRUELA	WASHER	ARANDELA
38	4298376M91		1	TAMPA	COVER	CUBIERTA
39	489720M91		1	PINO	PIN	PASADOR
40	6214781M1		3	BRAÇADEIRA	CLAMP	ABRAZADERA
41	6214797M1		1	TAMPÃO	PAD	ALMOHADILLA
42	6215183M1		1	MANGUEIRA	HOSE	FLEXIBLE
43	6215505M1		2	CONEXÃO	CONNECTION	CONEXION
44	6216156M1		2	CONEXÃO	CONNECTION	CONEXION
45	6216166M1		1	CONEXÃO	CONNECTION	CONEXION
46	6223540M1		1	ENGRENAGEM	GEAR	ENGRANAJE
47	6223552M91	70-225 No	1	CJ. FILTRO	KIT, FILTER	JUEGO FILTRO
48	6233972M1		3	CONEXÃO	CONNECTION	CONEXION
49	6239045M1		1	CONEXÃO	CONNECTION	CONEXION

Direção Hidráulica Hydraulic Steering Dirección Hidráulica	70-175	2 Rm Com Ipto Sem Controle Remoto 2 Wd With Ipto Without Remote Control 2 Rm Con Ipto Sin Controle Remoto

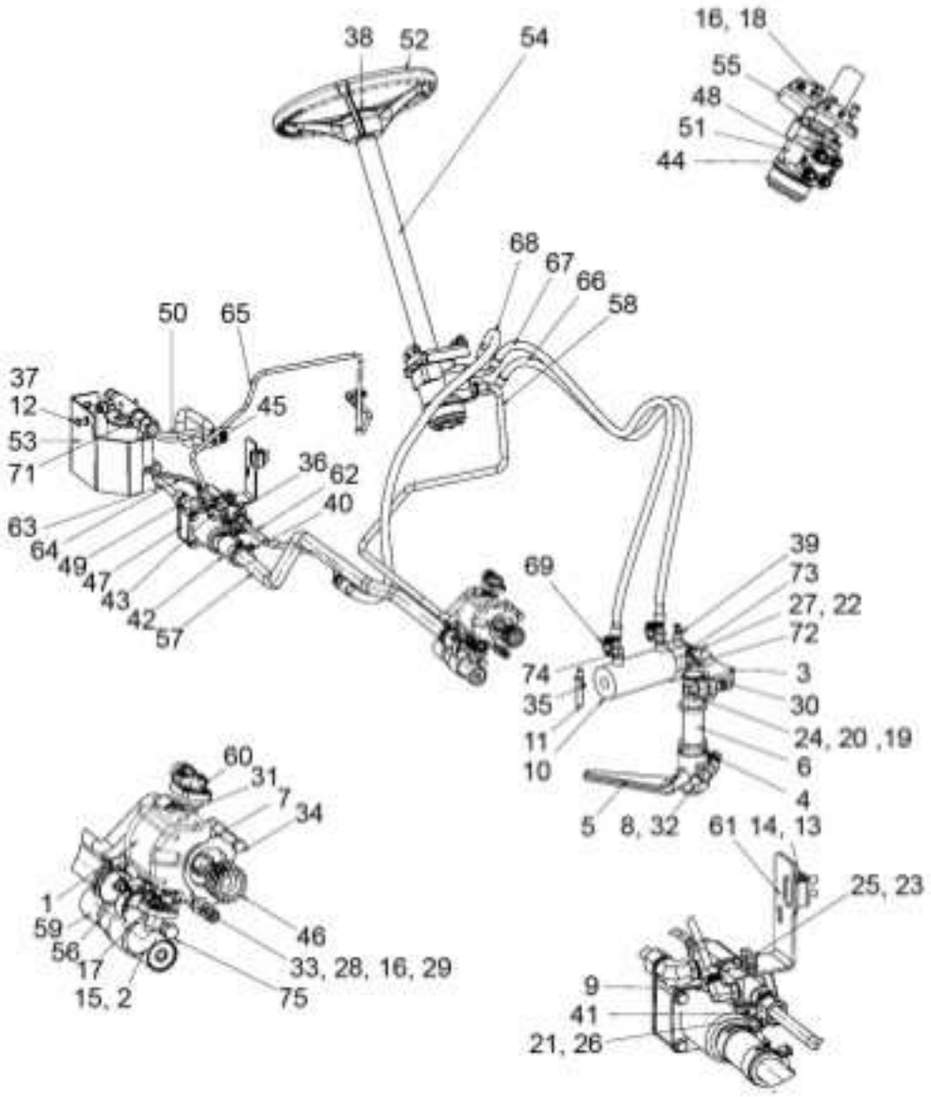

50	6260997M91		1	TUBO	PIPE	CANO
51	6262273M91		1	UN. HIDROSTÁTICA	STEERING UNIT	UNIDAD DIRECCION
52	6264314M1		1	VOLANTE DIREÇÃO	STEERING WHEEL	VOLANT DIRECCION
53	6264866M1		1	PROTEÇÃO	GUARD	DEFENSA
54	6269076M91		1	BARRA DE DIREÇÃO	STEERING ROD	BARRA DIRECCION
55	6269081M91		1	SUPORTE	BRACKET	SOPORTE
56	6269272M91	43 - 51mm	1	ABRAÇADEIRA	CLAMP	ABRAZADERA
57	6269353M1		1	TUBO	PIPE	CANO
58	6269354M91		1	TUBO	PIPE	CANO
59	6269358M1		1	MANGUEIRA	HOSE	FLEXIBLE
60	6269359M91		1	CONEXÃO	CONNECTION	CONEXION
61	6269505M91		1	SUPORTE	BRACKET	SOPORTE
62	6274819M91		1	TUBO RETORNO	LEAK-OFF PIPE	TUBO DE ESCAPE.
63	6274820M91		1	TUBO	PIPE	CANO
64	6274821M91		1	TUBO	PIPE	CANO
65	6274822M91		1	TUBO	PIPE	CANO
66	6274827M91		1	MANGUEIRA	HOSE	FLEXIBLE
67	6274827M91		1	MANGUEIRA	HOSE	FLEXIBLE
68	6274831M91		1	MANGUEIRA	HOSE	FLEXIBLE
69	6274930M1		2	CONEXÃO	CONNECTION	CONEXION
70	6275003M91		1	SUPORTE FILTRO	FILTER SUPPORT	FILTER SUPPORT
71	6275011M91	◐ 70-230 No	1	CJ. FILTRO	KIT, FILTER	JUEGO FILTRO
72	829258M1		1	CALÇO	SHIM	CALCE
73	829259M1		1	CALÇO	SHIM	CALCE
74	831452M1		2	ANEL "O"	O RING	JUNTA TORICA
75	835087M91	9/16-18	1	BUJÃO	PLUG	TAPON

Direção Hidráulica Hydraulic Steering Dirección Hidráulica	**70-180**	**4 Rm Com Ipto Sem Controle Remoto** **4 Wd With Ipto Without Remote Control** **4 Rm Con Ipto Sin Controle Remoto**

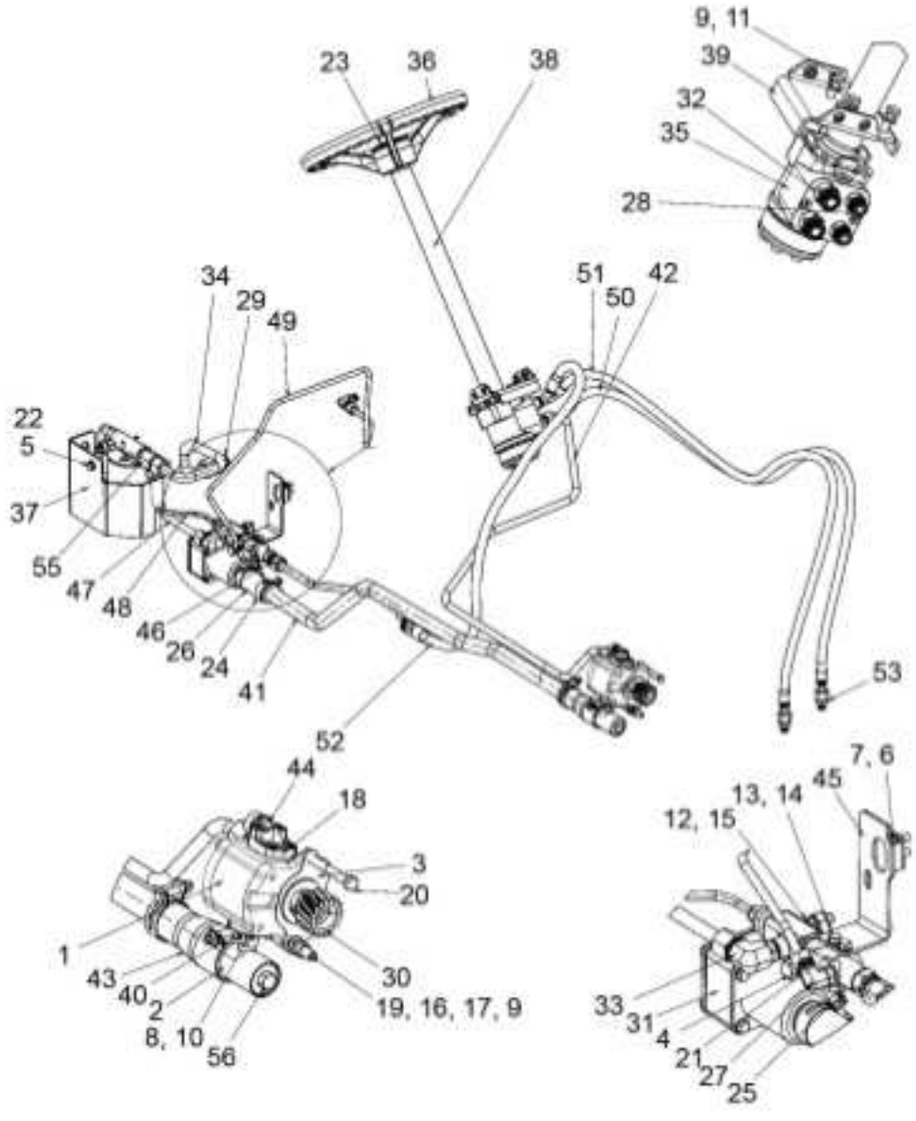

1	052207T1		1 BOMBA HIDRÁULICA	HYDRAULIC PUMP	BOMBA HIDRAULICA
2	039478S2		1 CJ. FLANGE	FLANGE ASSY.	CJ. PLETINA
3	1687018M2		1 JUNTA	GASKET	EMPAQUETADURA
4	3019639X91		2 BUJÃO	PLUG	TAPON
5	339081X1	M10x1.5x20 8.8zn	2 PARAFUSO	BOLT	PERNO
6	339123X1	M8x1.25x20 8.8zn	2 PARAFUSO	BOLT	PERNO
7	339374X1	M8 ZN	2 ARRUELA	WASHER	ARANDELA
8	339375X1	M6 ZN	4 ARRUELA	WASHER	ARANDELA
9	339376X1	M10 ZN	5 ARRUELA	WASHER	ARANDELA
10	339560X1	m6x1.0x16 8.8 zn	4 PARAFUSO	BOLT	PERNO
11	339814X1	M10x1.5x35 8.8zn	4 PARAFUSO	BOLT	PERNO
12	353434X1	3/8 ZN	3 ARRUELA	WASHER	ARANDELA
13	353446X1	5/16 ZN	2 ARRUELA	WASHER	ARANDELA
14	353677X1	5/16-18x3/4 8.8z	2 PARAFUSO	BOLT	PERNO
15	353691X1	3/8-16x1.00 8.8z	3 PARAFUSO	BOLT	PERNO
16	353756X1	3/8 zn	1 ARRUELA	WASHER	ARANDELA
17	355566X1	3/8-16 un2b g5zn	1 PORCA	NUT	TUERCA
18	3585217M1		2 ANEL "O"	O RING	JUNTA TORICA
19	362455X1		1 PARAFUSO	BOLT	PERNO
20	362684X1	3/8-16x3	1 PARAFUSO	BOLT	PERNO
21	3759547M93		1 VÁLVULA	VALVE	VALVULA
22	390734X1	M10 zn	2 ARRUELA	WASHER	ARANDELA
23	4298376M91		1 TAMPA	COVER	CUBIERTA
24	6214781M1		3 BRAÇADEIRA	CLAMP	ABRAZADERA
25	6214797M1		1 TAMPÃO	PAD	ALMOHADILLA
26	6215183M1		1 MANGUEIRA	HOSE	FLEXIBLE
27	6215505M1		2 CONEXÃO	CONNECTION	CONEXION
28	6216156M1		2 CONEXÃO	CONNECTION	CONEXION
29	6216166M1		1 CONEXÃO	CONNECTION	CONEXION
30	6223540M1		1 ENGRENAGEM	GEAR	ENGRANAJE
31	6223552M91	70-225 No	1 CJ. FILTRO	KIT, FILTER	JUEGO FILTRO
32	6233972M1		3 CONEXÃO	CONNECTION	CONEXION
33	6239045M1		1 CONEXÃO	CONNECTION	CONEXION
34	6260997M91		1 TUBO	PIPE	CANO
35	6262271M91		1 UN. HIDROSTÁTICA	STEERING UNIT	UNIDAD DIRECCION
36	6264314M1		1 VOLANTE DIREÇÃO	STEERING WHEEL	VOLANT DIRECCION
37	6264866M1		1 PROTEÇÃO	GUARD	DEFENSA
38	6269076M91		1 BARRA DE DIREÇÃO	STEERING ROD	BARRA DIRECCION
39	6269081M91		1 SUPORTE	BRACKET	SOPORTE
40	6269272M91	43 - 51mm	1 ABRAÇADEIRA	CLAMP	ABRAZADERA
41	6269353M1		1 TUBO	PIPE	CANO
42	6269354M91		1 TUBO	PIPE	CANO
43	6269358M1		1 MANGUEIRA	HOSE	FLEXIBLE
44	6269359M91		1 CONEXÃO	CONNECTION	CONEXION
45	6269505M91		1 SUPORTE	BRACKET	SOPORTE
46	6274819M91		1 TUBO RETORNO	LEAK-OFF PIPE	TUBO DE ESCAPE.
47	6274820M91		1 TUBO	PIPE	CANO
48	6274821M91		1 TUBO	PIPE	CANO
49	6274822M91		1 TUBO	PIPE	CANO
50	6274827M91		1 MANGUEIRA	HOSE	FLEXIBLE

Direção Hidráulica Hydraulic Steering Dirección Hidráulica	**70-180**	**4 Rm Com Ipto Sem Controle Remoto** **4 Wd With Ipto Without Remote Control** **4 Rm Con Ipto Sin Controle Remoto**

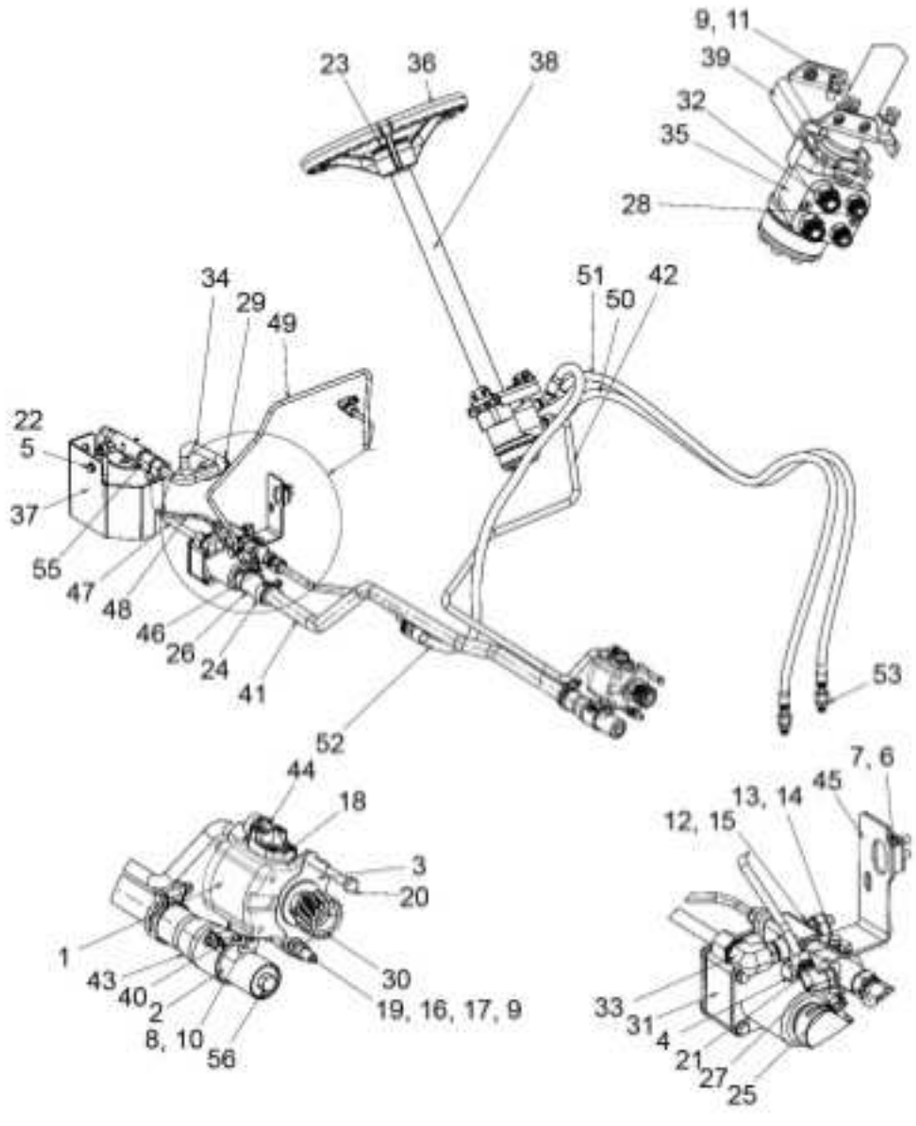

51	6274827M91		**1** MANGUEIRA	HOSE	FLEXIBLE
52	6274831M91		**1** MANGUEIRA	HOSE	FLEXIBLE
53	6274963M1		**2** CONEXÃO	CONNECTION	CONEXION
54	6275003M91		**1** SUPORTE FILTRO	FILTER SUPPORT	FILTER SUPPORT
55	6275011M91	70-230 No	**1** CJ. FILTRO	KIT, FILTER	JUEGO FILTRO
56	835087M91	9/16-18	**1** BUJÃO	PLUG	TAPON

Direção Hidrostática Hydrostatic Steering Direccion Hidrostática	4 Rodas Motrizes 4 Wheels Drive 4 Ruedas Motriz	70-185	Tração Central - Com Controle Remoto Central Traction - With Remote Control Tracción Central - Con Controle Remoto

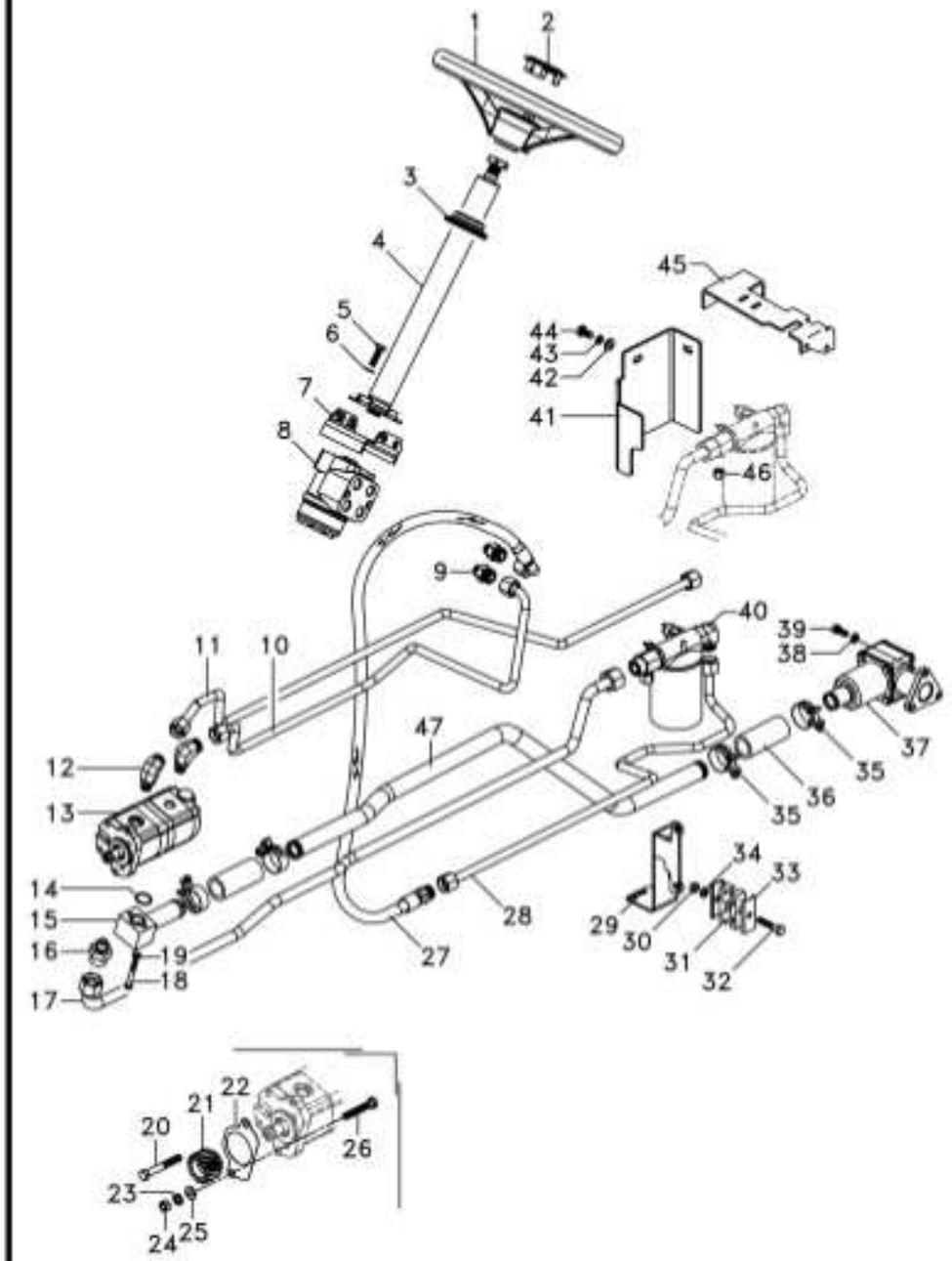

1	6264314M1		1	VOLANTE DIREÇÃO	STEERING WHEEL	VOLANT DIRECCION
2	4298376M91		1	TAMPA	COVER	CUBIERTA
3	6218433M1		1	COLAR	COLLAR	COLLAR
4	064187T1		1	COLUNA DIREÇÃO	STEERING COLUMN	COLUMNA DIRECC
5	339814X1	M10x1	4	PARAFUSO	BOLT	PERNO
6	339376X1		x	ARRUELA	WASHER	ARANDELA
7	047181S1		1	SUPORTE	BRACKET	SOPORTE
8	6262271M91		1	UN. HIDROSTÁTICA	STEERING UNIT	UNIDAD DIRECCION
9	6233972M1		2	CONEXÃO	CONNECTION	CONEXION
10	6274815M91		1	TUBO DE PRESSÃO	PRESSURE TUBE	TUBO DE PRESIÓN
11	6274816M91		1	TUBO DE PRESSÃO	PRESSURE TUBE	TUBO DE PRESIÓN
12	6239045M1		2	CONEXÃO	CONNECTION	CONEXION
13	6214827M91		1	BOMBA HIDRÁULICA	HYDRAULIC PUMP	BOMBA HIDRAULICA
14	3585217M1		1	ANEL "O"	O RING	JUNTA TORICA
15	6214710M91		1	FLANGE	FLANGE	PLETINA
16	6270408M1		1	CONEXÃO	CONNECTION	CONEXION
17	6274817M91		1	TUBO RETORNO	LEAK-OFF PIPE	TUBO DE ESCAPE.
18	339368X1	M8x60	2	PARAFUSO	BOLT	PERNO
19	339374X1		x	ARRUELA	WASHER	ARANDELA
20	362684X1	3/8	1	PARAFUSO	BOLT	PERNO
21	6223540M1		1	ENGRENAGEM	GEAR	ENGRANAJE
22	1687018M2		1	JUNTA	GASKET	EMPAQUETADURA
23	339376X1		x	ARRUELA	WASHER	ARANDELA
24	355566X1		1	PORCA	NUT	TUERCA
25	353756X1		1	ARRUELA	WASHER	ARANDELA
26	362455X1	3/8"	1	PARAFUSO	BOLT	PERNO
27	6274831M91		1	MANGUEIRA	HOSE	FLEXIBLE
28	6264303M91		1	TUBO	PIPE	CANO
29	6274823M91		1	SUPORTE FILTRO	FILTER SUPPORT	FILTER SUPPORT
30	355565X1		1	PORCA	NUT	TUERCA
31	3585143M1		2	BRAÇADEIRA	CLAMP	ABRAZADERA
32	353685X1	5/16	1	PARAFUSO	BOLT	PERNO
33	3146897M1		2	REFORÇO	REINFORCEMENT	REFUERZO
34	353446X1		1	ARRUELA	WASHER	ARANDELA
35	6214781M1		4	BRAÇADEIRA	CLAMP	ABRAZADERA
36	6215183M1		2	MANGUEIRA	HOSE	FLEXIBLE
37	6223552M91	70-225 No	1	CJ. FILTRO	KIT, FILTER	JUEGO FILTRO
38	353434X1		3	ARRUELA	WASHER	ARANDELA
39	353691X1	3/8"	3	PARAFUSO	BOLT	PERNO
40	6275011M91	70-230 No	1	CJ. FILTRO	KIT, FILTER	JUEGO FILTRO
41	6264866M1		1	PROTEÇÃO	GUARD	DEFENSA
42	390734X1		2	ARRUELA	WASHER	ARANDELA
43	339374X1		x	ARRUELA	WASHER	ARANDELA
44	339081X1	M10x20	2	PARAFUSO	BOLT	PERNO
45	6275003M91		1	SUPORTE FILTRO	FILTER SUPPORT	FILTER SUPPORT
46	6262619M1		1	TAMPÃO	PAD	ALMOHADILLA
47	6274818M1		1	TUBO	PIPE	CANO

Direção Hidrostática Hydrostatic Steering Direccion Hidrostática	4 Rodas Motrizes 4 Wheels Drive 4 Ruedas Motriz	70-190	Tração Central - Com Controle Remoto Central Traction - With Remote Control Tracción Central - Con Controle Remoto

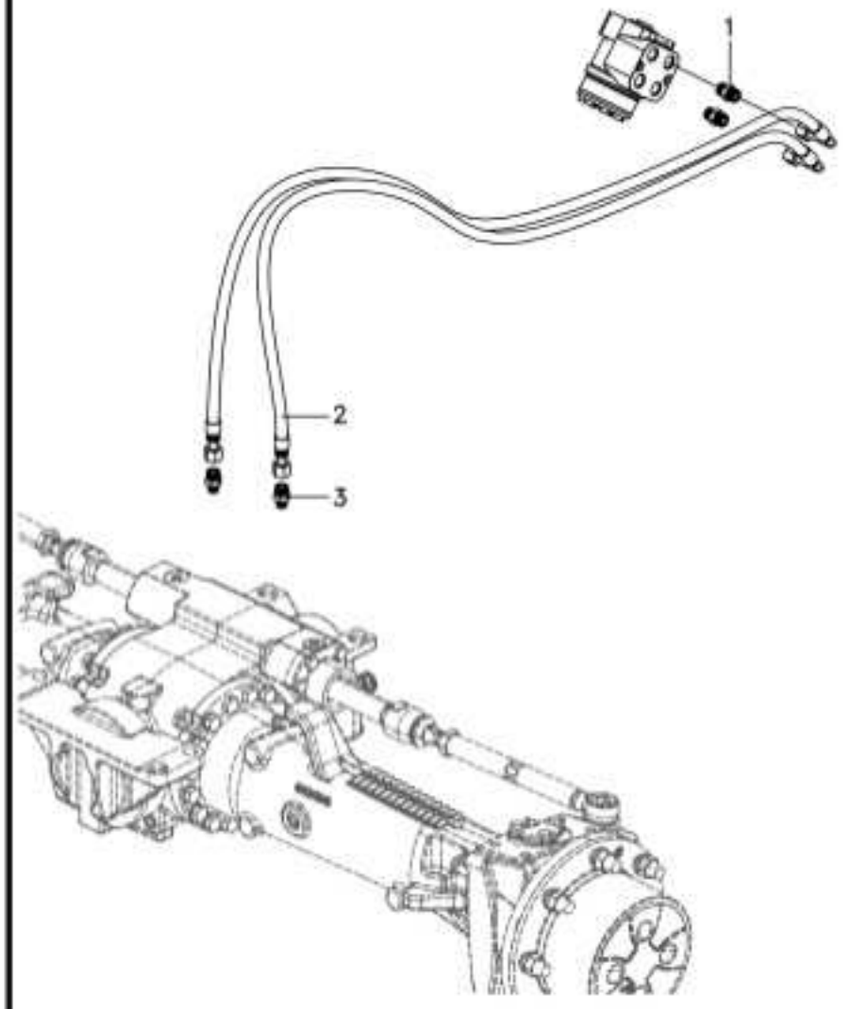

1	6216156M1	2 CONEXÃO	CONNECTION	CONEXION
2	6274827M91	2 MANGUEIRA	HOSE	FLEXIBLE
3	6274963M1	2 CONEXÃO	CONNECTION	CONEXION

Direção Hidrostática Hydrostatic Steering Direccion Hidrostática	4 Rodas Motrizes 4 Wheels Drive 4 Ruedas Motriz	70-195	4 Rm Com Ipto Com Controle Remoto 4 Wd With Ipto With Remote Control 4 Rm Con Ipto Con Controle Remoto

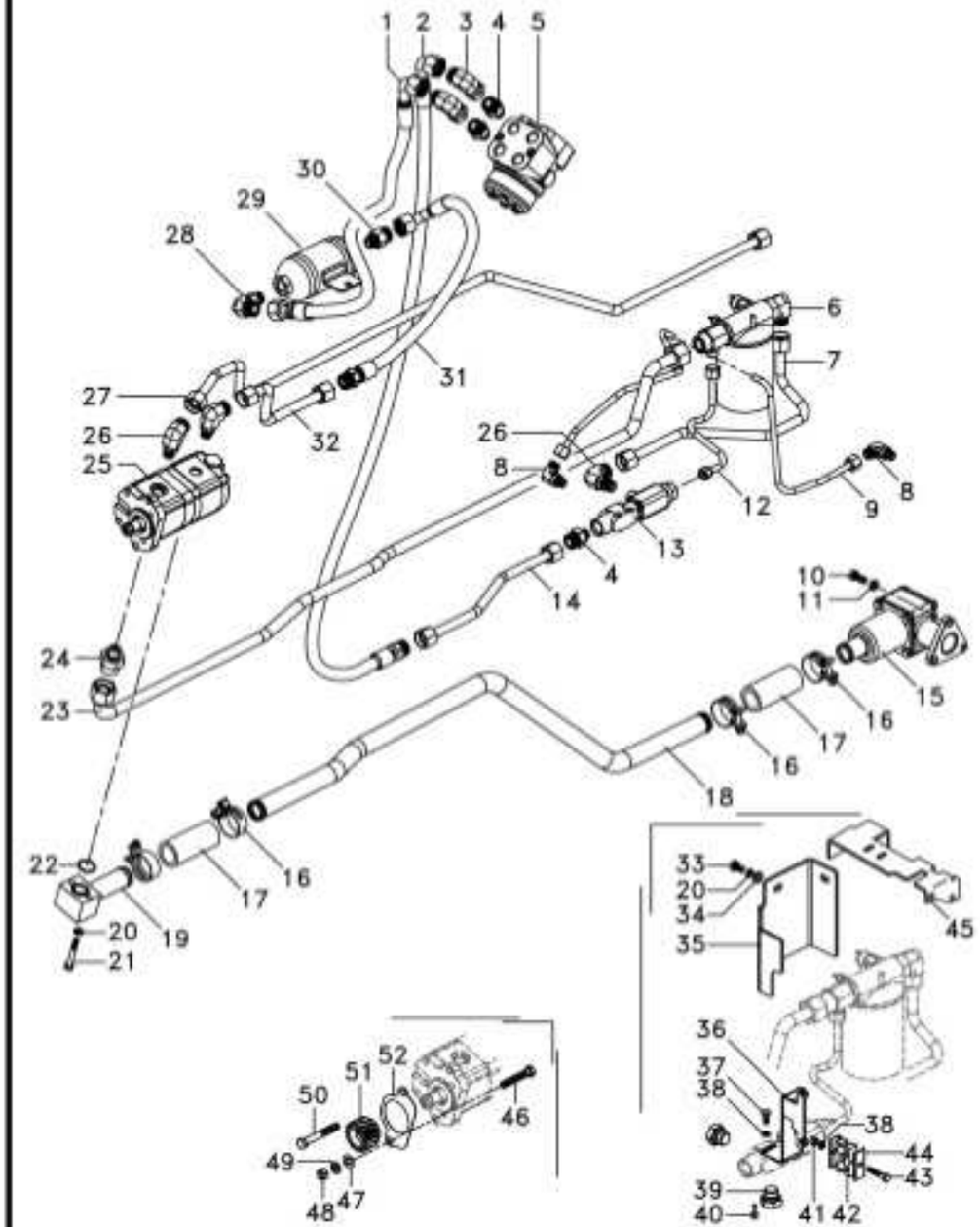

1	6275048M91		1	MANGUEIRA	HOSE	FLEXIBLE
2	6275049M91		1	MANGUEIRA	HOSE	FLEXIBLE
3	6270745M1		2	CONEXÃO	CONNECTION	CONEXION
4	6233972M1		3	CONEXÃO	CONNECTION	CONEXION
5	6262271M91		1	UN. HIDROSTÁTICA	STEERING UNIT	UNIDAD DIRECCION
6	6275011M91	70-230 No	1	CJ. FILTRO	KIT, FILTER	JUEGO FILTRO
7	6274820M91		1	TUBO	PIPE	CANO
8	6215505M1		2	CONEXÃO	CONNECTION	CONEXION
9	6274822M91		1	TUBO	PIPE	CANO
10	353691X1	3/8"	3	PARAFUSO	BOLT	PERNO
11	353434X1		3	ARRUELA	WASHER	ARANDELA
12	6274821M91		1	TUBO	PIPE	CANO
13	3759547M93		1	VÁLVULA	VALVE	VALVULA
14	6274819M91		1	TUBO RETORNO	LEAK-OFF PIPE	TUBO DE ESCAPE.
15	6223552M91	70-225 No	1	CJ. FILTRO	KIT, FILTER	JUEGO FILTRO
16	6214781M1		4	BRAÇADEIRA	CLAMP	ABRAZADERA
17	6215183M1		2	MANGUEIRA	HOSE	FLEXIBLE
18	6274818M1		1	TUBO	PIPE	CANO
19	6214710M91		1	FLANGE	FLANGE	PLETINA
20	339374X1		4	ARRUELA	WASHER	ARANDELA
21	339368X1	M8x60	2	PARAFUSO	BOLT	PERNO
22	3585217M1		1	ANEL "O"	O RING	JUNTA TORICA
23	6274817M91		1	TUBO RETORNO	LEAK-OFF PIPE	TUBO DE ESCAPE.
24	6270408M1		1	CONEXÃO	CONNECTION	CONEXION
25	6214827M91		1	BOMBA HIDRÁULICA	HYDRAULIC PUMP	BOMBA HIDRAULICA
26	6239045M1		3	CONEXÃO	CONNECTION	CONEXION
27	6274816M91		1	TUBO DE PRESSÃO	PRESSURE TUBE	TUBO DE PRESIÓN
28	6275047M1		1	CONEXÃO	CONNECTION	CONEXION
29	6201629M91		1	SILENCIOSO	SILENCER	SILENCIADOR
30	6275046M1		1	CONEXÃO	CONNECTION	CONEXION
31	6274831M91		1	MANGUEIRA	HOSE	FLEXIBLE
32	6275043M91		1	TUBO DE PRESSÃO	PRESSURE TUBE	TUBO DE PRESIÓN
33	339081X1	M10x20	2	PARAFUSO	BOLT	PERNO
34	390734X1		2	ARRUELA	WASHER	ARANDELA
35	6264866M1		1	PROTEÇÃO	GUARD	DEFENSA
36	6274823M91		1	SUPORTE FILTRO	FILTER SUPPORT	FILTER SUPPORT
37	353677X1	5/16"	2	PARAFUSO	BOLT	PERNO
38	353446X1		3	ARRUELA	WASHER	ARANDELA
39	3019639X91		2	BUJÃO	PLUG	TAPON
40	6214797M1		1	TAMPÃO	PAD	ALMOHADILLA
41	355565X1		1	PORCA	NUT	TUERCA
42	3585143M1		2	BRAÇADEIRA	CLAMP	ABRAZADERA
43	353685X1	5/16	1	PARAFUSO	BOLT	PERNO
44	3146897M1		2	REFORÇO	REINFORCEMENT	REFUERZO
45	6275003M91		1	SUPORTE FILTRO	FILTER SUPPORT	FILTER SUPPORT
46	362455X1	3/8"	1	PARAFUSO	BOLT	PERNO
47	353756X1		1	ARRUELA	WASHER	ARANDELA
48	355566X1		1	PORCA	NUT	TUERCA
49	339376X1		1	ARRUELA	WASHER	ARANDELA
50	362684X1	3/8	1	PARAFUSO	BOLT	PERNO

Direção Hidrostática Hydrostatic Steering Direccion Hidrostática	4 Rodas Motrizes 4 Wheels Drive 4 Ruedas Motriz	70-195	4 Rm Com Ipto Com Controle Remoto 4 Wd With Ipto With Remote Control 4 Rm Con Ipto Con Controle Remoto

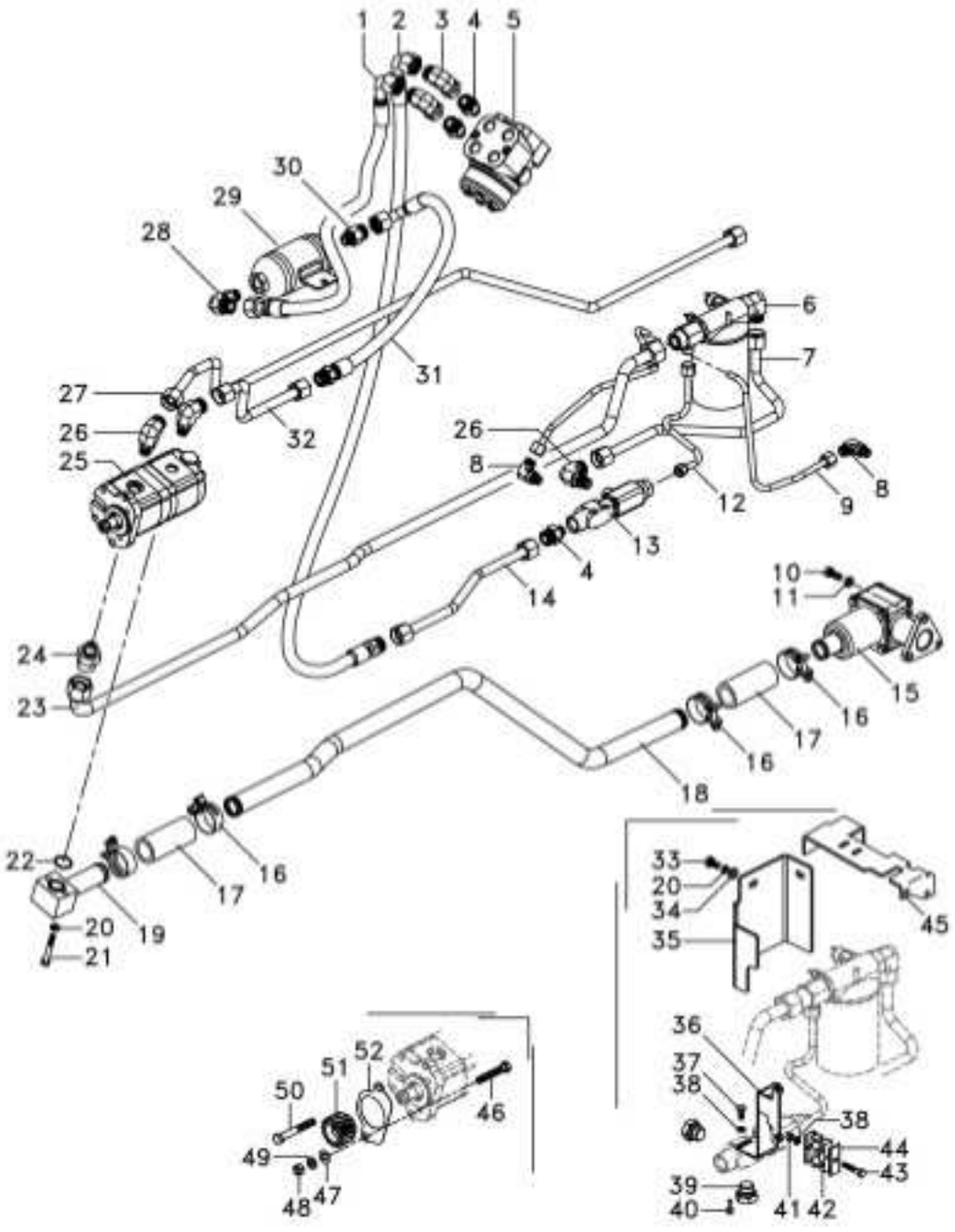

51	6223540M1	1	ENGRENAGEM	GEAR	ENGRANAJE
52	1687018M2	1	JUNTA	GASKET	EMPAQUETADURA

Direção Hidrostática Hydrostatic Steering Direccion Hidrostática	4 Rodas Motrizes 4 Wheels Drive 4 Ruedas Motriz	70-200	4 Rm Com Ipto Com Controle Remoto 4 Wd With Ipto With Remote Control 4 Rm Con Ipto Con Controle Remoto

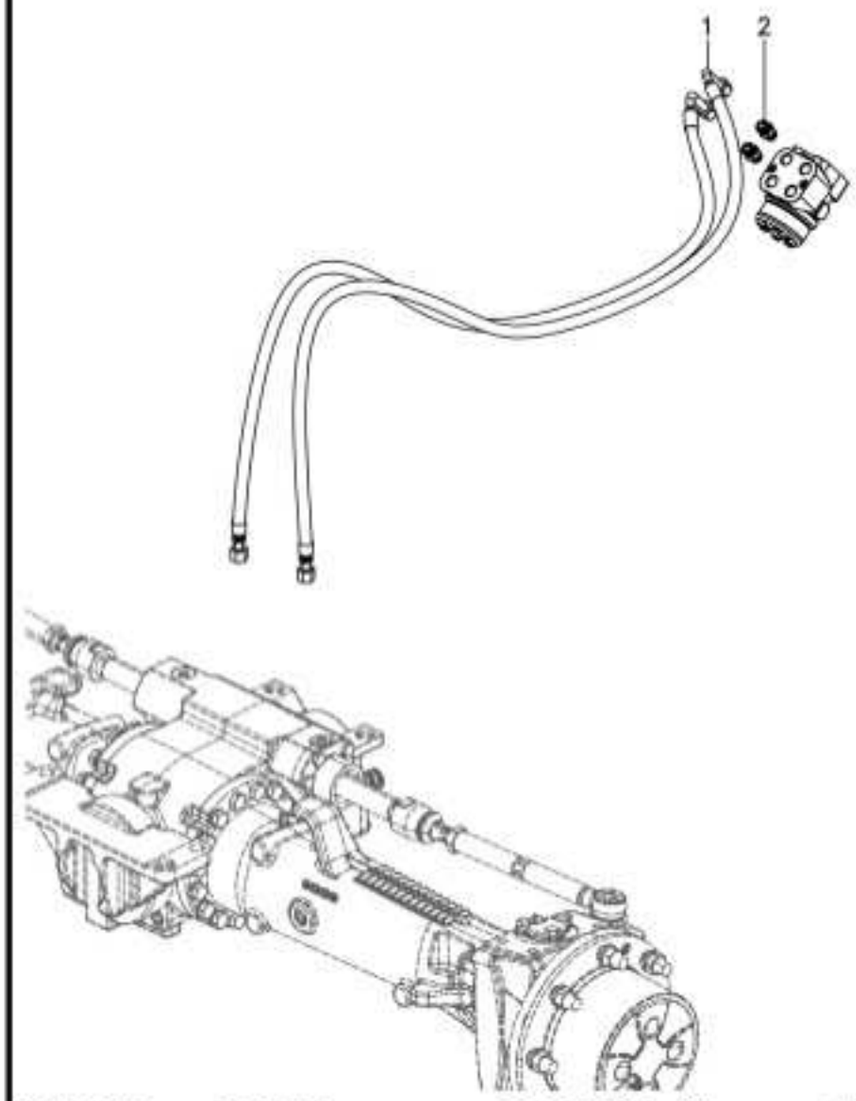

1	6275052M91	2 MANGUEIRA	HOSE	FLEXIBLE
2	6216156M1	2 CONEXÃO	CONNECTION	CONEXION

Direção Hidrostática Hydrostatic Steering Direccion Hidrostática	2 Rodas Motrizes 2 Wheels Drive 2 Ruedas Motriz	70-205	2 Rm Com Pto Com Controle Remoto 8x2 2 Wd With Pto With Remote Control 8x2 2 Rm Con Pto Con Controle Remoto 8x2

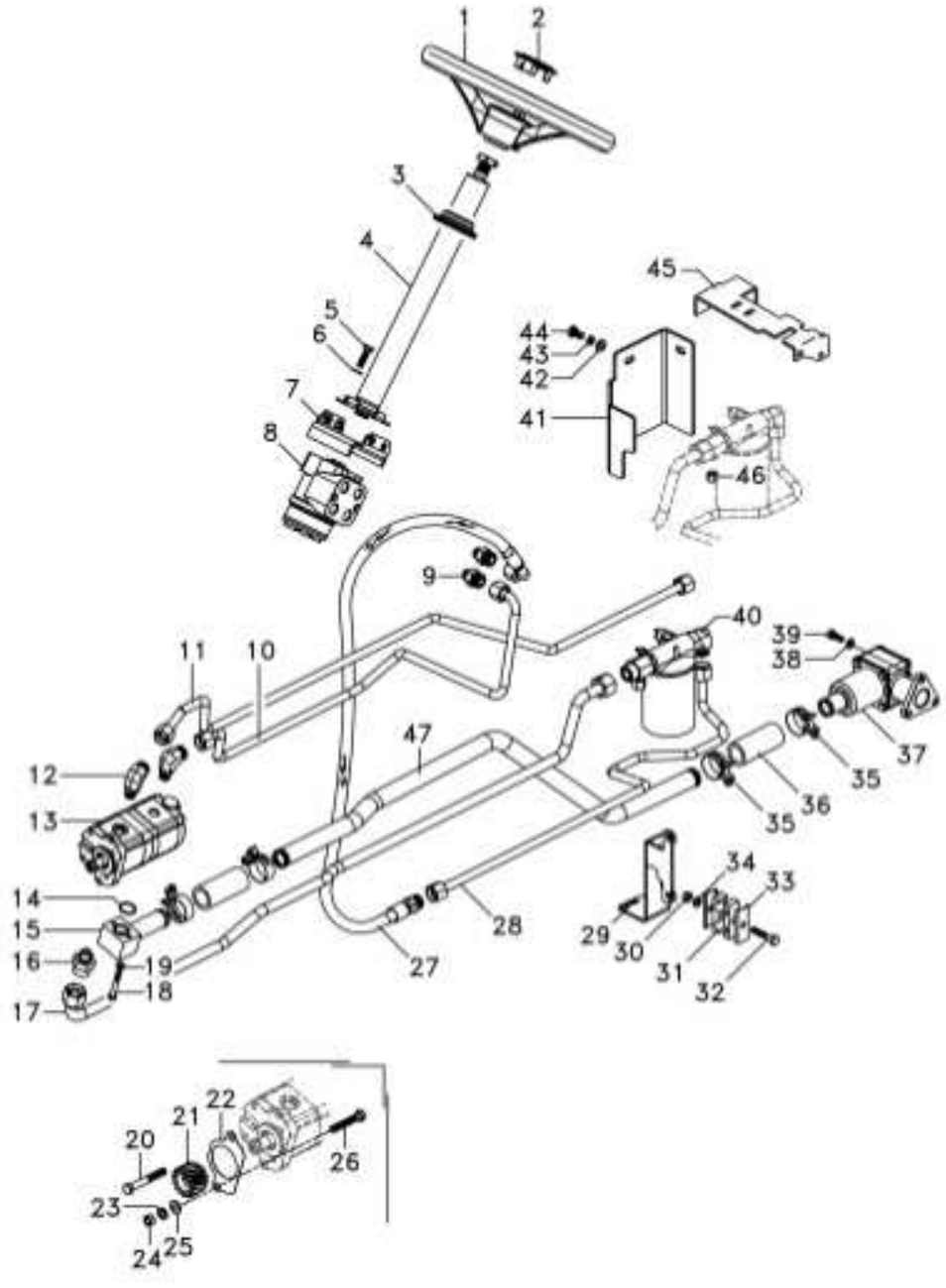

1	6264314M1		1	VOLANTE DIREÇÃO	STEERING WHEEL	VOLANT DIRECCION
2	4298376M91		1	TAMPA	COVER	CUBIERTA
3	6218433M1		1	COLAR	COLLAR	COLLAR
4	064187T1		1	COLUNA DIREÇÃO	STEERING COLUMN	COLUMNA DIRECC
5	339814X1	M10x1	4	PARAFUSO	BOLT	PERNO
6	339376X1		4	ARRUELA	WASHER	ARANDELA
7	047181S1		1	SUPORTE	BRACKET	SOPORTE
8	6262273M91		1	UN. HIDROSTÁTICA	STEERING UNIT	UNIDAD DIRECCION
9	6233972M1		2	CONEXÃO	CONNECTION	CONEXION
10	6274815M91		1	TUBO DE PRESSÃO	PRESSURE TUBE	TUBO DE PRESIÓN
11	6274816M91		1	TUBO DE PRESSÃO	PRESSURE TUBE	TUBO DE PRESIÓN
12	6239045M1		2	CONEXÃO	CONNECTION	CONEXION
13	6214827M91		1	BOMBA HIDRÁULICA	HYDRAULIC PUMP	BOMBA HIDRAULICA
14	3585217M1		1	ANEL "O"	O RING	JUNTA TORICA
15	6214710M91		1	FLANGE	FLANGE	PLETINA
16	6270408M1		1	CONEXÃO	CONNECTION	CONEXION
17	6274817M91		1	TUBO RETORNO	LEAK-OFF PIPE	TUBO DE ESCAPE.
18	339368X1	M8x60	2	PARAFUSO	BOLT	PERNO
19	339374X1		2	ARRUELA	WASHER	ARANDELA
20	362684X1	3/8	1	PARAFUSO	BOLT	PERNO
21	6223540M1		1	ENGRENAGEM	GEAR	ENGRANAJE
22	1687018M2		1	JUNTA	GASKET	EMPAQUETADURA
23	339376X1		1	ARRUELA	WASHER	ARANDELA
24	355566X1		1	PORCA	NUT	TUERCA
25	353756X1		1	ARRUELA	WASHER	ARANDELA
26	362455X1	3/8"	1	PARAFUSO	BOLT	PERNO
27	6274831M91		1	MANGUEIRA	HOSE	FLEXIBLE
28	6264303M91		1	TUBO	PIPE	CANO
29	6274823M91		1	SUPORTE FILTRO	FILTER SUPPORT	FILTER SUPPORT
30	355565X1		1	PORCA	NUT	TUERCA
31	3585143M1		2	BRAÇADEIRA	CLAMP	ABRAZADERA
32	353685X1	5/16	1	PARAFUSO	BOLT	PERNO
33	3146897M1		2	REFORÇO	REINFORCEMENT	REFUERZO
34	353446X1		1	ARRUELA	WASHER	ARANDELA
35	6214781M1		4	BRAÇADEIRA	CLAMP	ABRAZADERA
36	6215183M1		2	MANGUEIRA	HOSE	FLEXIBLE
37	6223552M91	70-225 No	1	CJ. FILTRO	KIT, FILTER	JUEGO FILTRO
38	353434X1		3	ARRUELA	WASHER	ARANDELA
39	353691X1	3/8"	3	PARAFUSO	BOLT	PERNO
40	6275011M91	70-230 No	1	CJ. FILTRO	KIT, FILTER	JUEGO FILTRO
41	6264866M1		1	PROTEÇÃO	GUARD	DEFENSA
42	390734X1		2	ARRUELA	WASHER	ARANDELA
43	339374X1		2	ARRUELA	WASHER	ARANDELA
44	339081X1	M10x20	2	PARAFUSO	BOLT	PERNO
45	6275003M91		1	SUPORTE FILTRO	FILTER SUPPORT	FILTER SUPPORT
46	6262619M1		1	TAMPÃO	PAD	ALMOHADILLA
47	6274818M1		1	TUBO	PIPE	CANO

Direção Hidrostática Hydrostatic Steering Direccion Hidrostática	2 Rodas Motrizes 2 Wheels Drive 2 Ruedas Motriz	**70-210**	2 Rm Com Pto Com Controle Remoto 8x2 2 Wd With Pto With Remote Control 8x2 2 Rm Con Pto Con Controle Remoto 8x2

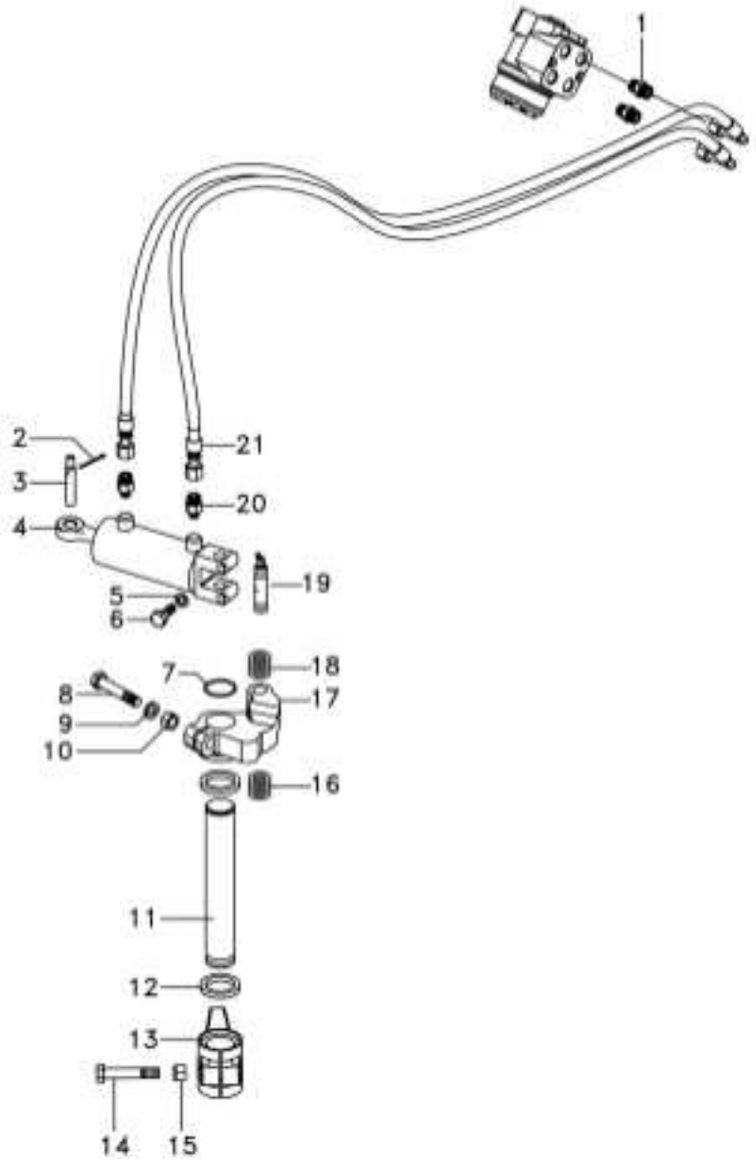

1	6216156M1		2	CONEXÃO	CONNECTION	CONEXION
2	375090X1		1	CUPILHA	COTTER PIN	PASADOR DOUBLE
3	3148787M2		1	PINO	PIN	PASADOR
4	3148318M92	◐ 70-233 No	1	CILINDRO	CYLINDER	CILINDRO
5	353439X1		2	ARRUELA	WASHER	ARANDELA
6	353725X1	1/2"	2	PARAFUSO	BOLT	PERNO
7	355917X1		1	ANEL TRAVA	CIRCLIP	CIRCULITO
8	353622X1	5/8"	1	PARAFUSO	BOLT	PERNO
9	353433X1		1	ARRUELA	WASHER	ARANDELA
10	353427X1		1	PORCA	NUT	TUERCA
11	1676666M1		1	EIXO	SHAFT	ARBOL
12	072293P1		2	VEDANTE	SEAL	RETEN
13	1676664M1		1	BRAÇO	ARM	BRAZO
14	361859X1	5/8"	1	PARAFUSO	BOLT	PERNO
15	195556M2		1	PORCA	NUT	TUERCA
16	829258M1		4	CALÇO	SHIM	CALCE
17	042863N1		1	CJ. BRAÇO	KIT, ARM	JUEGO DE BRAZO
18	829259M1		4	CALÇO	SHIM	CALCE
19	489720M91		1	PINO	PIN	PASADOR
20	6274930M1		2	CONEXÃO	CONNECTION	CONEXION
21	6274827M91		2	MANGUEIRA	HOSE	FLEXIBLE

Estrutura Da Direção
Steering Frame
Estructura De La Dirección

70-215

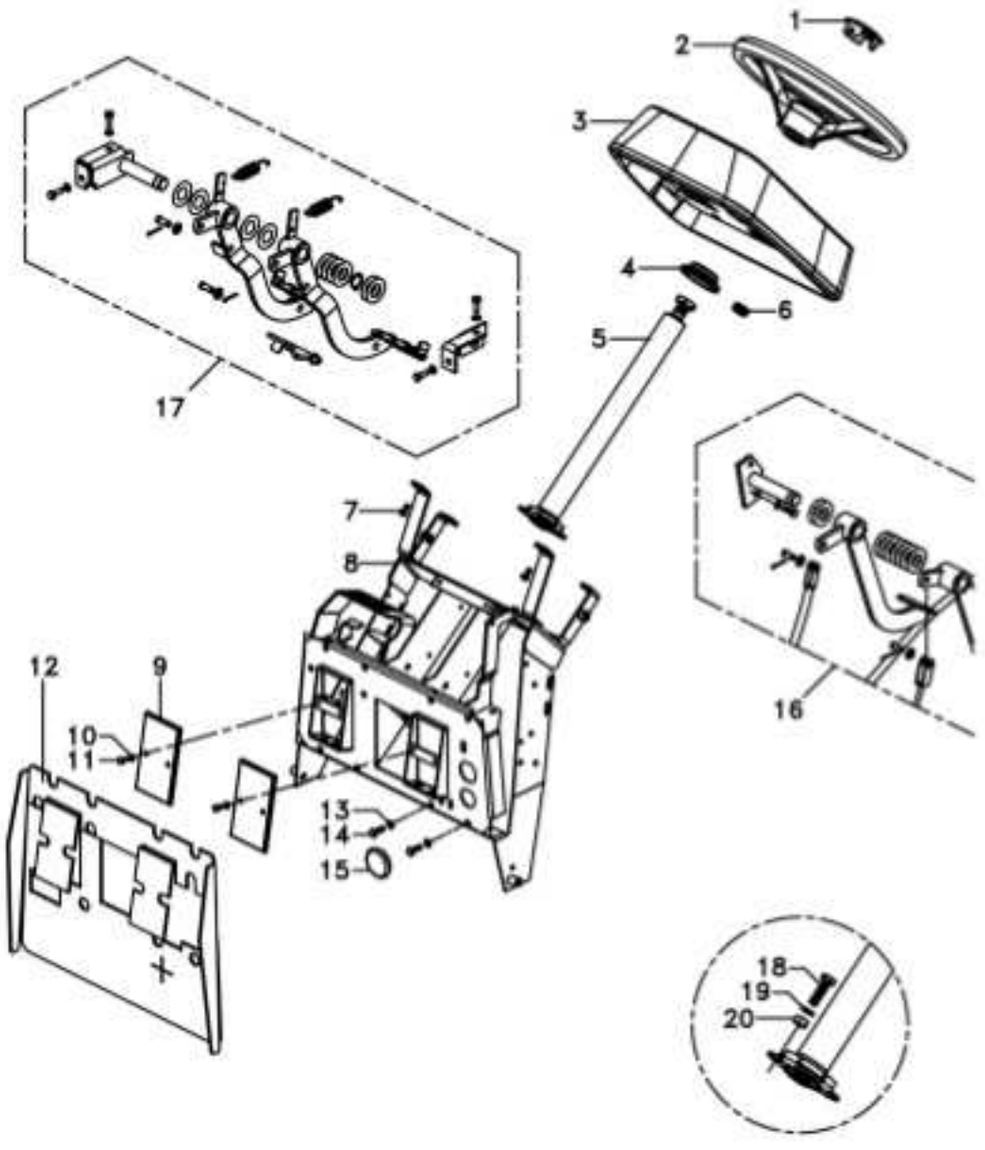

1	4298376M91		1 TAMPA	COVER	CUBIERTA
2	6264314M1		1 VOLANTE DIREÇÃO	STEERING WHEEL	VOLANT DIRECCION
3	6272477M91		1 CJ. PAINEL	KIT, PANEL	JUEGO DE PANEL
4	2801323M1		1 COLAR	COLLAR	COLLAR
6	3713587M1		1 BUJÃO	PLUG	TAPON
7	392440X1	M6x15	4 PARAFUSO	BOLT	PERNO
8	6272468M91		1 CJ. ESTRUTURA	STRUCTURE	ESTRUCTURA
9	052828P1		2 TAMPA	COVER	CUBIERTA
10	339375X1		4 ARRUELA	WASHER	ARANDELA
11	339560X1	M6x1x16	4 PARAFUSO	BOLT	PERNO
12	6221037M91		1 ISOLANTE	INSULATOR	PROD AISLANTE
13	339374X1		X ARRUELA	WASHER	ARANDELA
14	339123X1		X PARAFUSO	BOLT	PERNO
15	3146456M1		1 TAMPÃO	PAD	ALMOHADILLA
16		105-100 No	X PEDAL EMBREAGEM	CLUTCH PEDAL	PEDAL
17		105-85 No	X PEDAL	PEDAL	PEDAL
18	339814X1	M10x1,5x35	2 PARAFUSO	BOLT	PERNO
19	339376X1		2 ARRUELA	WASHER	ARANDELA
20	339402X1		2 PORCA	NUT	TUERCA

Estrutura Da Direção
Steering Frame
Estructura De La Dirección

70-220

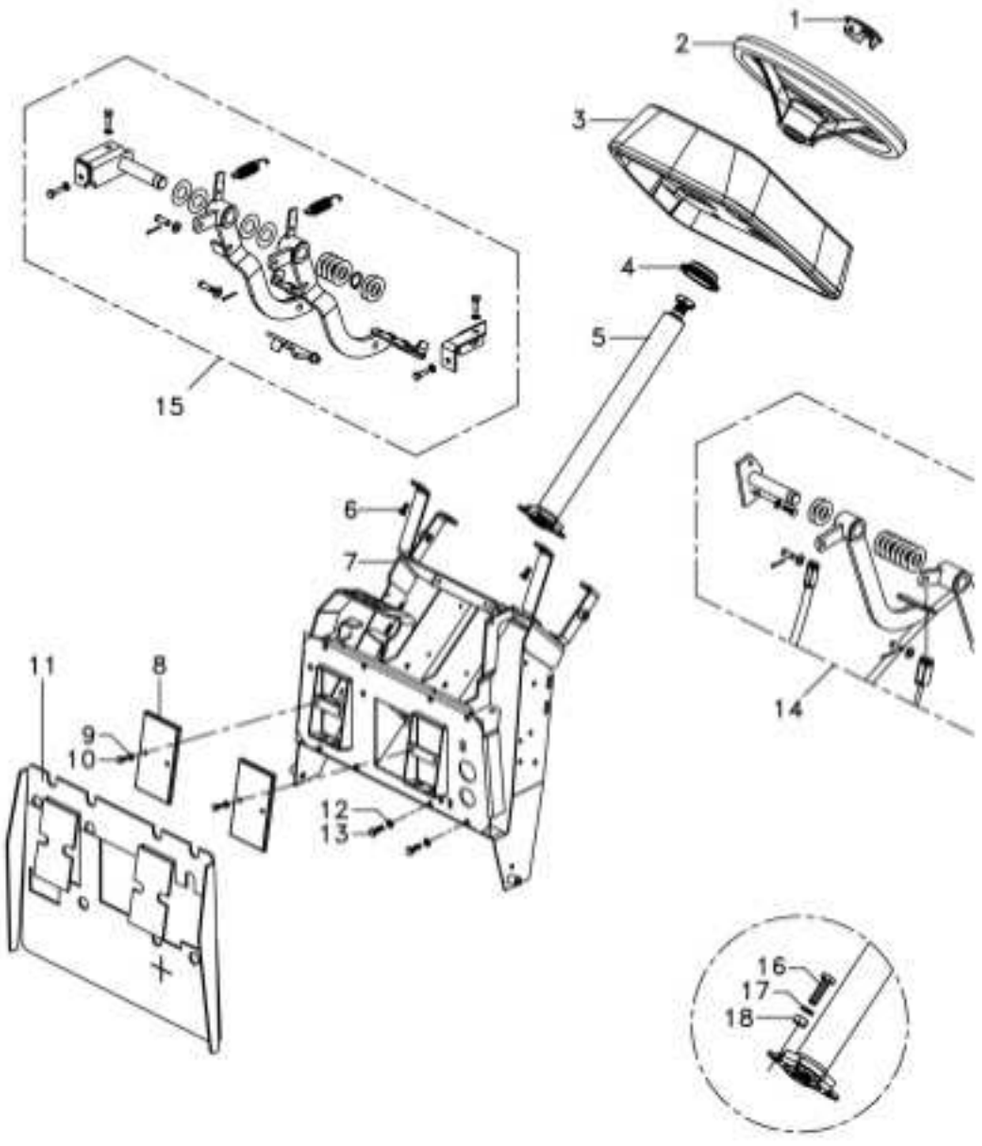

1	4298376M91		1	TAMPA	COVER	CUBIERTA
2	6264314M1		1	VOLANTE DIREÇÃO	STEERING WHEEL	VOLANT DIRECCION
3	6272477M91		1	CJ. PAINEL	KIT, PANEL	JUEGO DE PANEL
4	2801323M1		1	COLAR	COLLAR	COLLAR
5	064187T1		1	COLUNA DIREÇÃO	STEERING COLUMN	COLUMNA DIRECC
6	392440X1	M6 x 15	4	PARAFUSO	BOLT	PERNO
7	6272468M91		1	CJ. ESTRUTURA	STRUCTURE	ESTRUCTURA
8	052828P1		2	TAMPA	COVER	CUBIERTA
9	339375X1		4	ARRUELA	WASHER	ARANDELA
10	339560X1	M6 x 1	4	PARAFUSO	BOLT	PERNO
11	6221037M91		1	ISOLANTE	INSULATOR	PROD AISLANTE
12	339374X1		8	ARRUELA	WASHER	ARANDELA
13	339123X1		8	PARAFUSO	BOLT	PERNO
14		[A]	1	PEDAL	PEDAL	PEDAL
15		[B]	1	PEDAL	PEDAL	PEDAL
16	339814X1	M10 x 1	2	PARAFUSO	BOLT	PERNO
17	339376X1		2	ARRUELA	WASHER	ARANDELA
18	339402X1		2	PORCA	NUT	TUERCA

[A] EMBREAGEM
CLUTCH
EMBRAGUE

[B] FREIO
BRAKE
FRENO

Filtro
Filter
Filtro

70-225

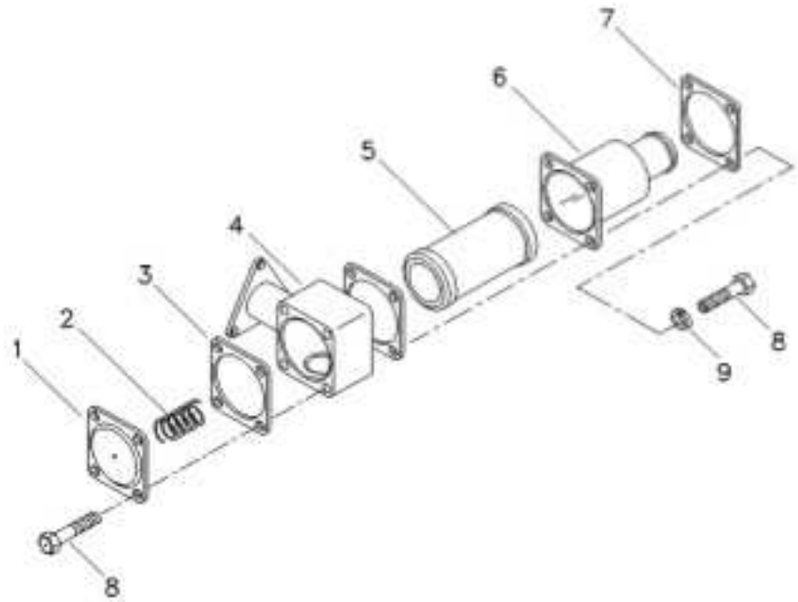

1	1696489M1	1 TAMPA	COVER	CUBIERTA
2	1696505M1	1 MOLA	SPRING	RESORTE
3	1696548M4	2 JUNTA	GASKET	EMPAQUETADURA
4	6223551M1	1 COTOVELO	ELBOW	CODO
5	3800305M91	1 ELEMENTO	ELEMENT	ELEMENTO
6	25311M92	1 CAPA	BOOT	PROTECCION
7	3761381M1	1 FLANGE	FLANGE	PLETINA
8	339123X1	8 PARAFUSO	BOLT	PERNO
9	390972X1	4 ARRUELA	WASHER	ARANDELA

Filtro
Filter
Filtro

70-230

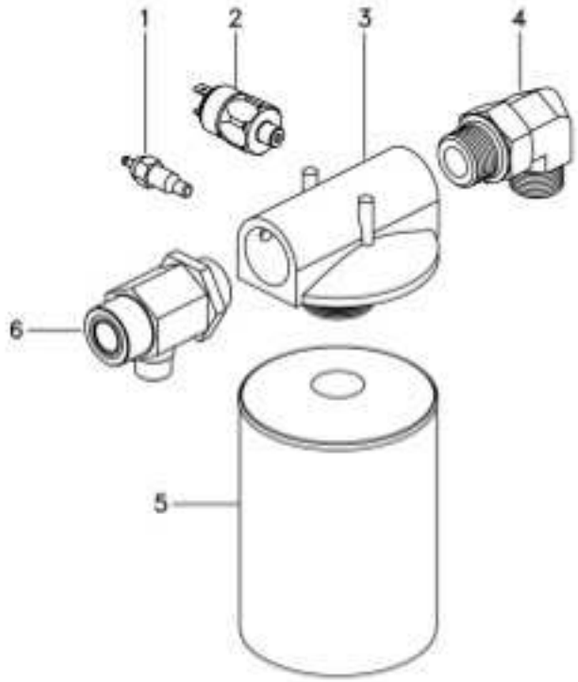

1	6214134M1	1 SENSOR	SENDER	EMISOR
2	6214760M1	1 SENSOR	SENDER	EMISOR
3	6223538M1	1 CABEÇOTE FILTRO	FILTER HEAD	CABEZA DE FILTRO
4	6274937M1	1 COTOVELO	ELBOW	CODO
5	6223537M1	1 ELEMENTO	ELEMENT	ELEMENTO
6	6270410M1	1 CONEXÃO "T"	CONNECTION T	CONEXION T

Cilindro Hidráulico Da Direção
Steering Cylinder
Cilindro Direccion

70-233

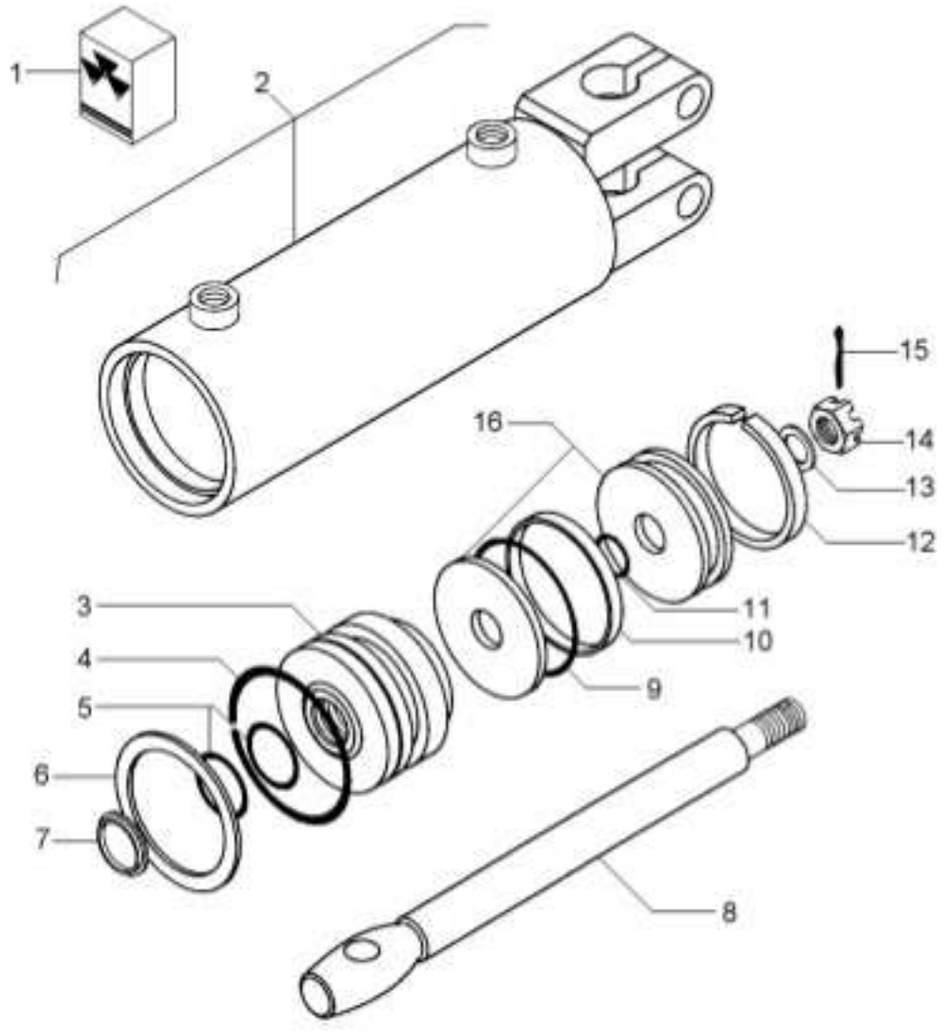

1	2730954M91			1	JG. REPARO	KIT, REPAIR	JUEGO REPARACION
2			3148282M91	1	CJ. CARCAÇA	HOUSE ASSY	CONJ. CARTER
3	2730952M1	2		1	GUIA	GUIDE	GUIA
4		1		1	ANEL "O"	O RING	JUNTA TORICA
5		1		2	ANEL "O"	O RING	JUNTA TORICA
6	2730385M1	2		1	ANEL	RING	ARO
7		1		1	ANEL	RING	ARO
8	2730372M1	2		1	HASTE CILINDRO	CYLINDER ROD	BIELA DE CILINDR
9		1		1	ANEL "O"	O RING	JUNTA TORICA
10		1		1	ANEL	RING	ARO
11		1		1	ANEL "O"	O RING	JUNTA TORICA
12		1		1	ANEL	RING	ARO
13	2730371M1	2		1	ARRUELA	WASHER	ARANDELA
14	2730368M1	2		1	PORCA	NUT	TUERCA
15	354059X1	2	1X1/8	1	CONTRAPINO	DOWEL	CENTRAJE
16	2730951M91	2		1	PISTÃO	PISTON	PISTON

Cilindro Hidráulico Da Direção
Steering Cylinder
Cilindro Direccion

70-235

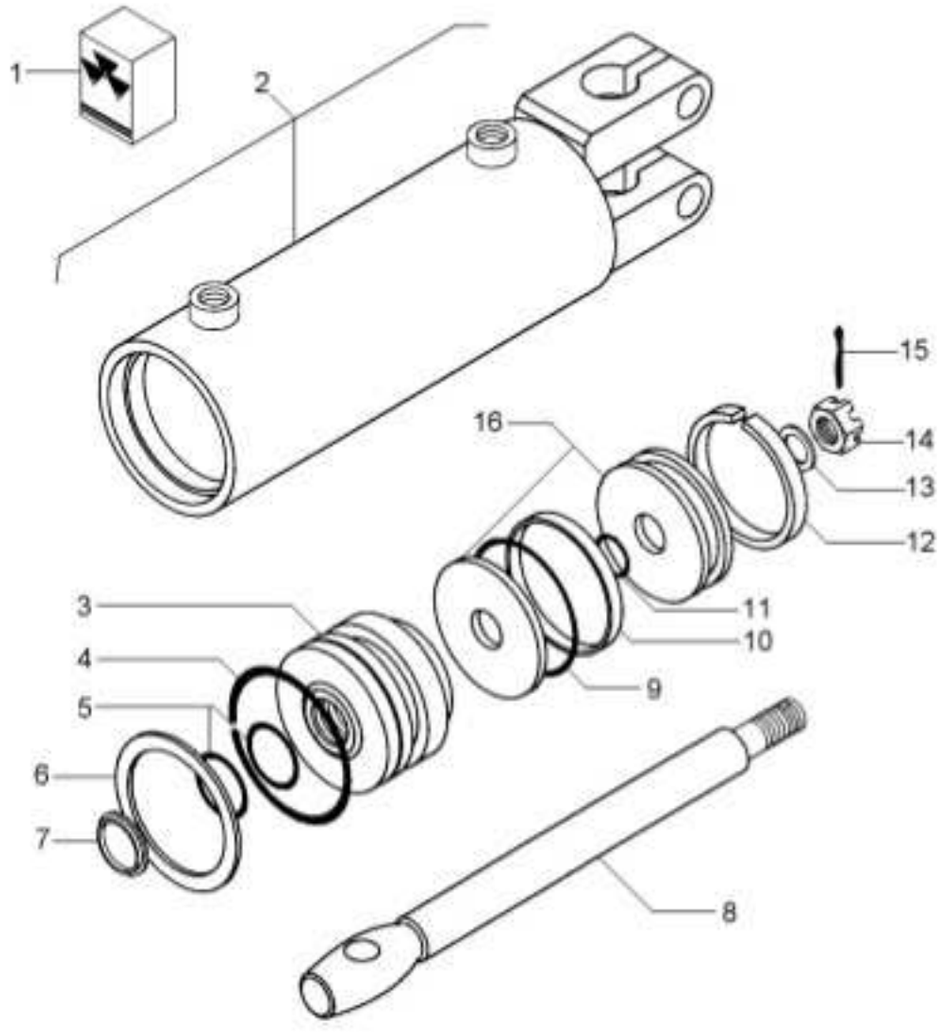

1	2730954M91			1	JG. REPARO	KIT, REPAIR	JUEGO REPARACION
2			3148318M91	1	CJ. CARCAÇA	HOUSE ASSY	CONJ. CARTER
3	2730952M1	2		1	GUIA	GUIDE	GUIA
4		1		1	ANEL "O"	O RING	JUNTA TORICA
5		1		2	ANEL "O"	O RING	JUNTA TORICA
6	2730385M1	2		1	ANEL	RING	ARO
7		1		1	ANEL	RING	ARO
8	2730372M1	2		1	HASTE CILINDRO	CYLINDER ROD	BIELA DE CILINDR
9		1		1	ANEL "O"	O RING	JUNTA TORICA
10		1		1	ANEL	RING	ARO
11		1		1	ANEL "O"	O RING	JUNTA TORICA
12		1		1	ANEL	RING	ARO
13	2730371M1	2		1	ARRUELA	WASHER	ARANDELA
14	2730368M1	2		1	PORCA	NUT	TUERCA
15	354059X1	2	1X1/8	1	CONTRAPINO	DOWEL	CENTRAJE
16	2730951M91	2		1	PISTÃO	PISTON	PISTON

Freio Hidráulico
Hydraulic Brake
Freno Hidraulico

70-240

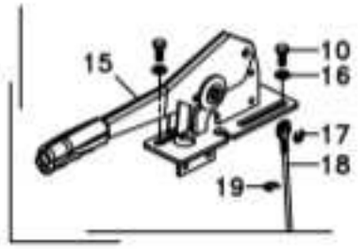

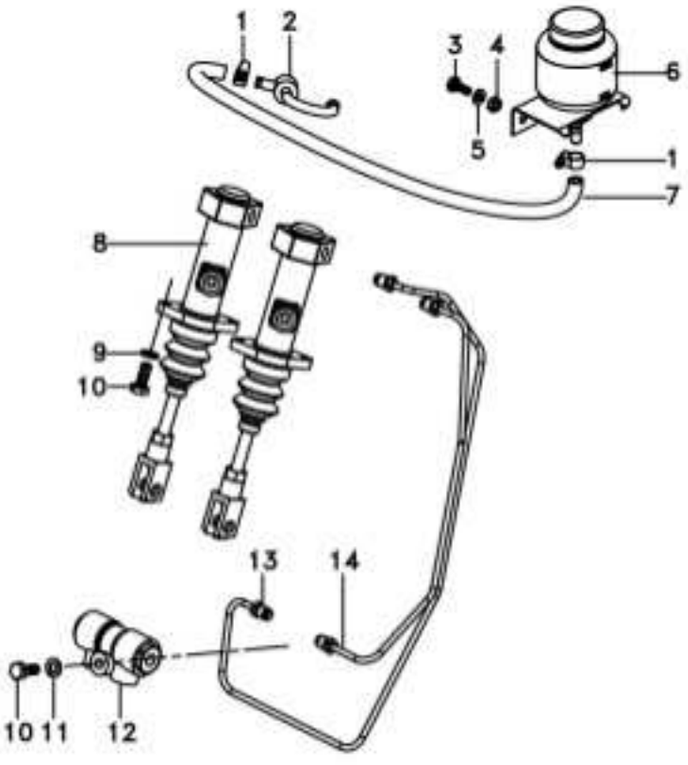

1	3408858M1		2 BRAÇADEIRA	CLAMP	ABRAZADERA
2	020430N1		1 CONEXÃO	CONNECTION	CONEXION
3	339560X1	M6x1x16	2 PARAFUSO	BOLT	PERNO
4	3000192X1		2 PORCA	NUT	TUERCA
5	353441X1		2 ARRUELA	WASHER	ARANDELA
6	048161T1		1 RESERVATÓRIO	CONTAINER	CONTENEDOR
7	043589T1		1 MANGUEIRA	HOSE	FLEXIBLE
8	061646T1		2 CILINDRO	CYLINDER	CILINDRO
9	353446X1		4 ARRUELA	WASHER	ARANDELA
10	339123X1	M8x1,25x20	7 PARAFUSO	BOLT	PERNO
11	339374X1		1 ARRUELA	WASHER	ARANDELA
12	417860M1		1 VÁLVULA	VALVE	VALVULA
13	6272507M91		1 TUBO	PIPE	CANO
14	6272508M91		1 TUBO	PIPE	CANO
15	3811136M93		1 CJ. FREIO	KIT, BRAKE	FRENOS JUEGO
16	339024X1		2 ARRUELA	WASHER	ARANDELA
17	1441923X1		1 ANEL	RING	ARO
18	3811660M91		1 CABO	CABLE	CABLE
19	377690X1		1 ANEL TRAVA	CIRCLIP	CIRCULITO

Freio Hidráulico Hydraulic Brake Freno Hidraulico	70-241	Tratores Com Cabine Tractors With Cab Tractores Con Cabina

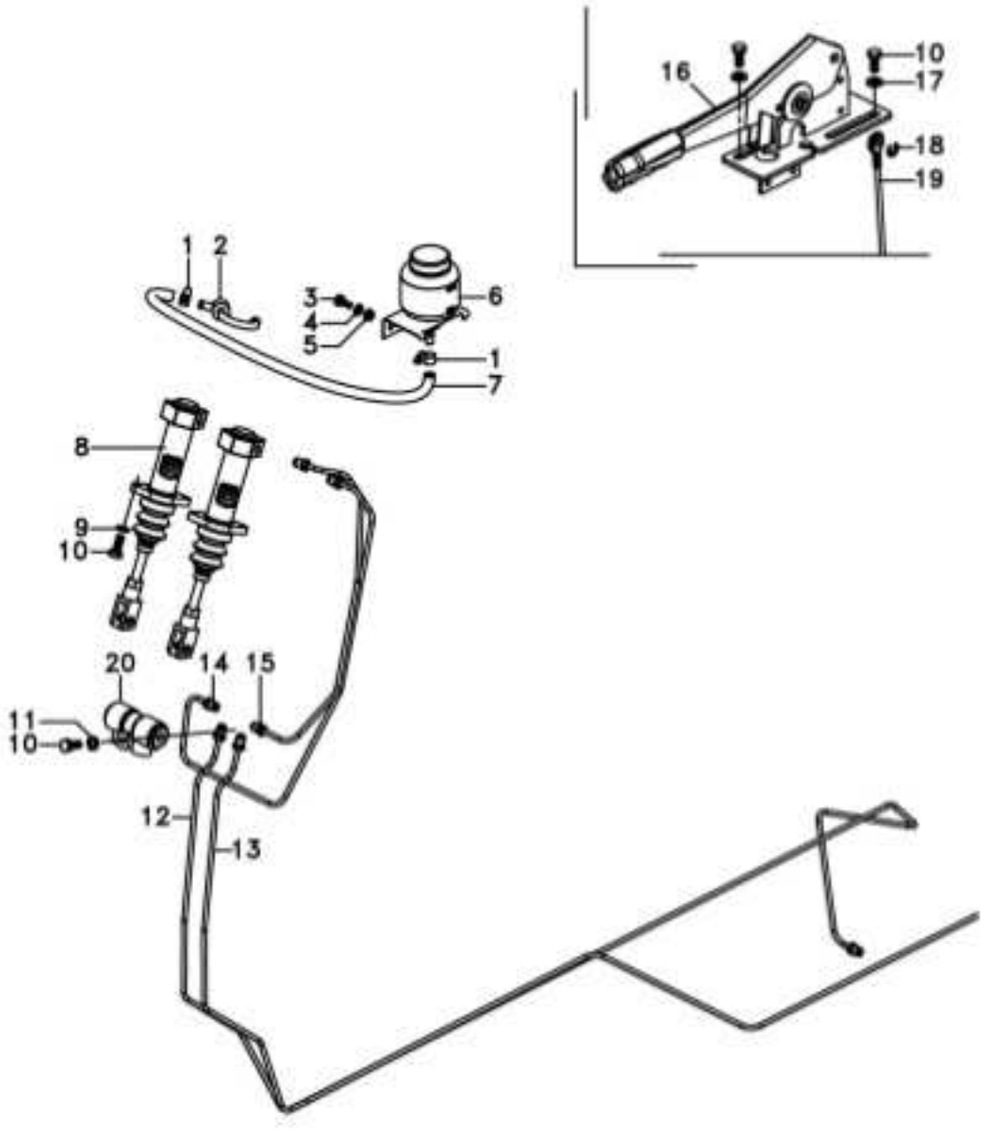

1	3408858M1		2	BRAÇADEIRA	CLAMP	ABRAZADERA
2	020430N1		1	CONEXÃO	CONNECTION	CONEXION
3	339560X1	M6x1x16	2	PARAFUSO	BOLT	PERNO
4	353441X1		2	ARRUELA	WASHER	ARANDELA
5	3000192X1		2	PORCA	NUT	TUERCA
6	048161T1		1	RESERVATÓRIO	CONTAINER	CONTENEDOR
7	043589T1		1	MANGUEIRA	HOSE	FLEXIBLE
8	061646T1	70-242 No	2	CILINDRO	CYLINDER	CILINDRO
9	353446X1		4	ARRUELA	WASHER	ARANDELA
10	339123X1	M8x1,25x20	7	PARAFUSO	BOLT	PERNO
12	6264923M91		1	TUBO	PIPE	CANO
13	6264924M91		1	TUBO	PIPE	CANO
14	6272507M91		1	TUBO	PIPE	CANO
15	6272508M91		1	TUBO	PIPE	CANO
16	3811136M93		1	CJ. FREIO	KIT, BRAKE	FRENOS JUEGO
17	339024X1		2	ARRUELA	WASHER	ARANDELA
18	377690X1		2	ANEL TRAVA	CIRCLIP	CIRCULITO
19	3811660M91		1	CABO	CABLE	CABLE
20	417860M1		1	VÁLVULA	VALVE	VALVULA

Cilindro Mestre
Master Cylinder
Cilindro Maestro

70-242

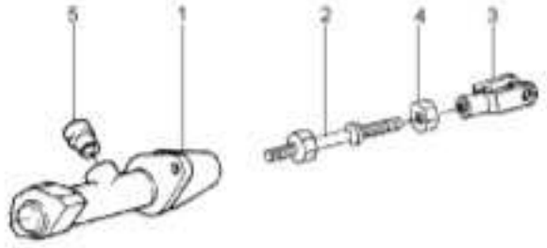

1	061649T1	1	CILINDRO	CYLINDER	CILINDRO
2	065540N1	1	HASTE CILINDRO	CYLINDER ROD	BIELA DE CILINDR
3	1440984X1	1	GARFO	FORK	HORQUILLA
4	339402X1	1	PORCA	NUT	TUERCA
5	2804593M1	1	NIPEL	NIPPLE	NIPLE

Cilindro Auxiliar
Auxiliary Cylinder
Cilindro Auxiliar

70-245

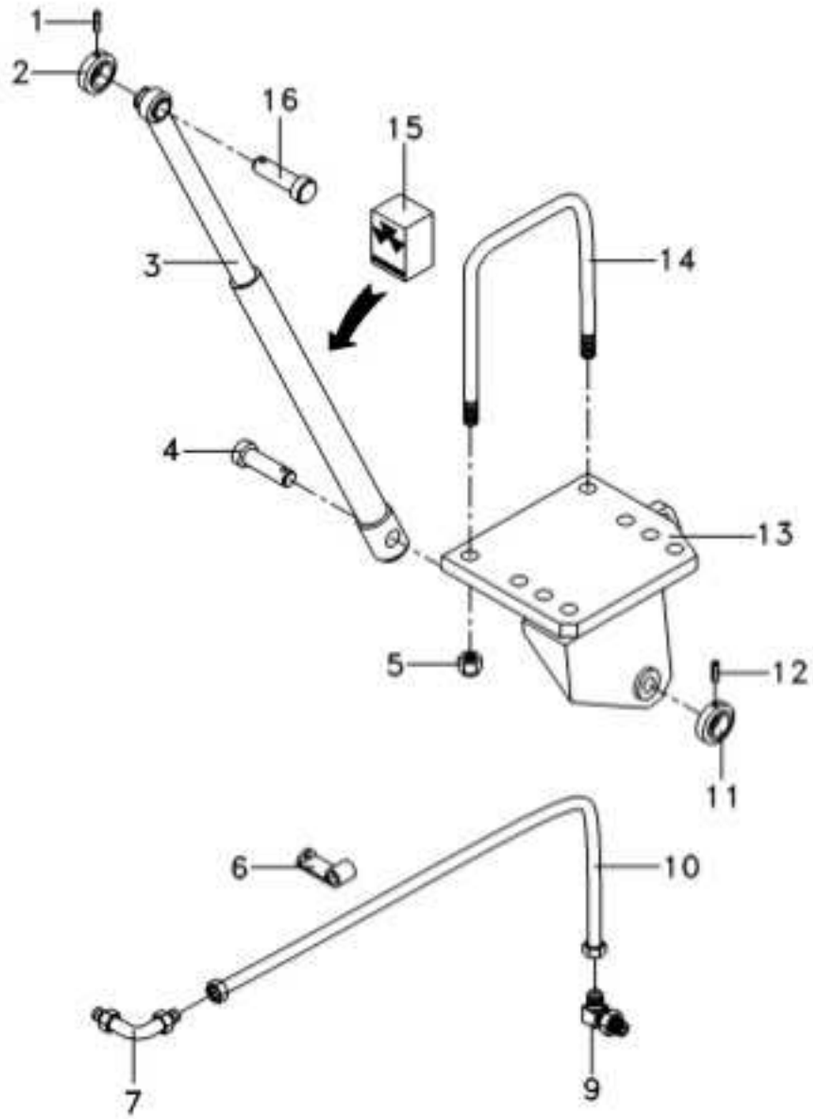

1	195468M1		2	PINO	PIN	PASADOR
2	1668542M1		2	COLAR	COLLAR	COLLAR
3	3410007M91	◀	1	CILINDRO	CYLINDER	CILINDRO
3	3410008M91	▶	1	CILINDRO	CYLINDER	CILINDRO
4	1668543M1		2	PINO	PIN	PASADOR
5	195556M2		4	PORCA	NUT	TUERCA
6	027748P1		2	GRAMPO	CRAMP	PASADOR
7	356360X1		2	CONEXÃO	CONNECTION	CONEXION
9	033917T1		2	CONEXÃO	CONNECTION	CONEXION
10	020151T1	◀	1	MANGUEIRA	HOSE	FLEXIBLE
10	6201144M1	▶	1	CJ. MANGUEIRA	KIT, HOSE	MANGUITOS JUEGO
11	1668542M1		2	COLAR	COLLAR	COLLAR
12	195468M1		2	PINO	PIN	PASADOR
13	057284S1	◀	1	SUPORTE	BRACKET	SOPORTE
13	057283S1	▶	1	SUPORTE	BRACKET	SOPORTE
14	026847P1		2	PARAFUSO "U"	U BOLT	BRIDA EN U
15	3176568M91	3	2	JG. REPARO	KIT, REPAIR	JUEGO REPARACION
16	3410006M1		2	PINO	PIN	PASADOR

Cilindro Auxiliar De Levantamento Auxiliary Lift Cylinder Cilindro Auxiliar De Levantamiento	70-246	

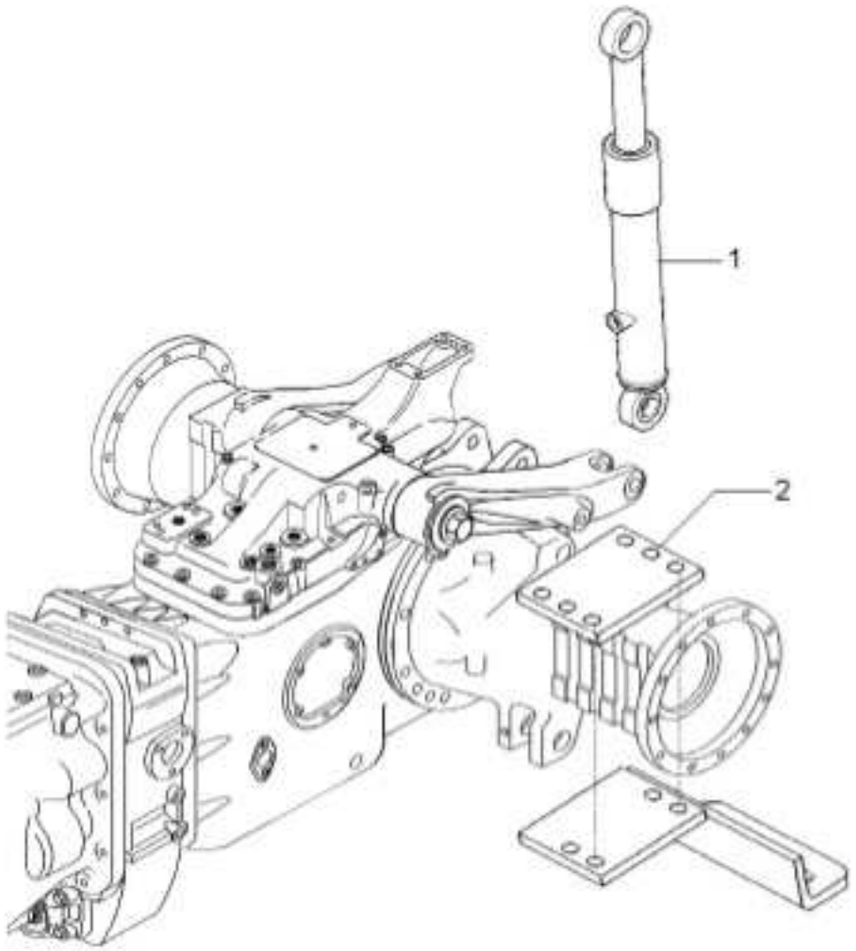

1	027746N1	◀	1 CILINDRO	CYLINDER	CILINDRO
1	027747N1	▶	1 CILINDRO	CYLINDER	CILINDRO
2	6243632M1		2 CHAPA	PLATE	CHAPA

Inst. Alavancas Controle Remoto - 2 Válv.	Cabinado
Rc Lever Assy - 2 Valves	With Cab
Inst. Palacas Control Remoto - 2 Valvula	Con Cabina

70-250

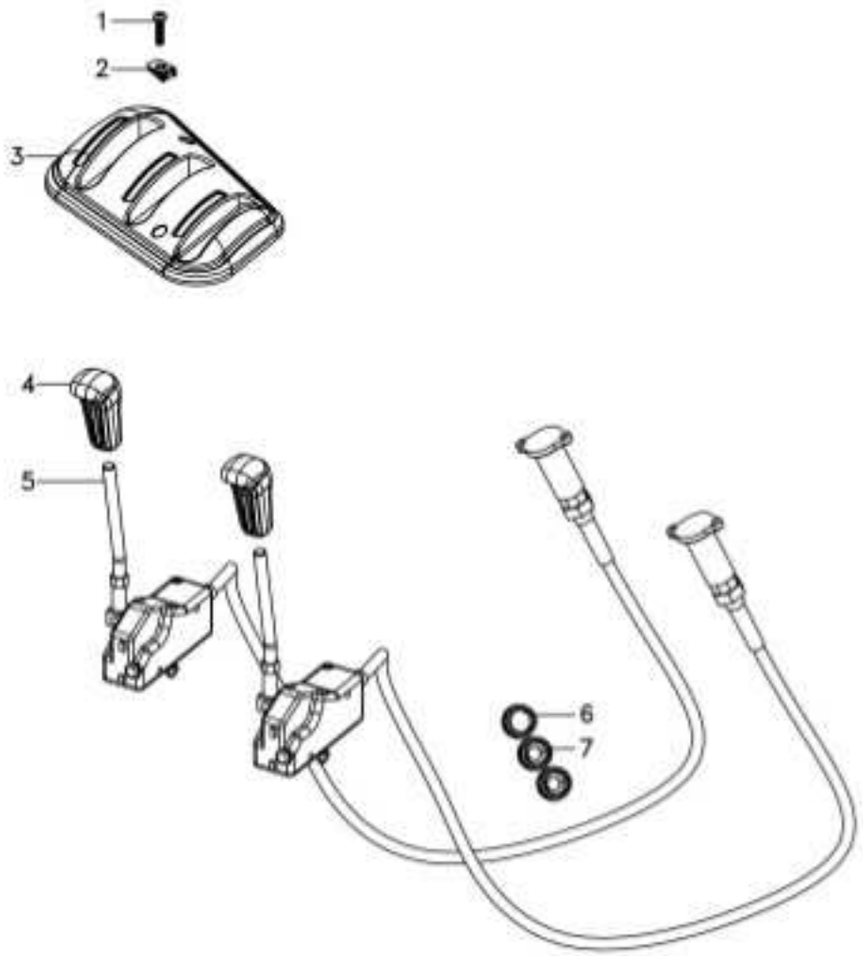

1	6211348M1	M6 x 25	**2**	PARAFUSO	BOLT	PERNO
2	6200086M1		**2**	PRESILHA	STAPLE	GRAPA
3	6263235M1		**1**	TAMPA	COVER	CUBIERTA
4	6274870M1		**2**	MANÍPULO	KNOB	POMO
5	6281123M91		**2**	CJ. CABO	KIT, CABLE	CABLES JUEGO
6	3595696M1		**1**	BUCHA	BUSH	CASQUILLO
7	6265540M1		**2**	PASSA-FIO	GROMMET	PASACABLE

Controle Remoto Remote Control Control Remoto	Alavanca Lever Palanca	70-255	

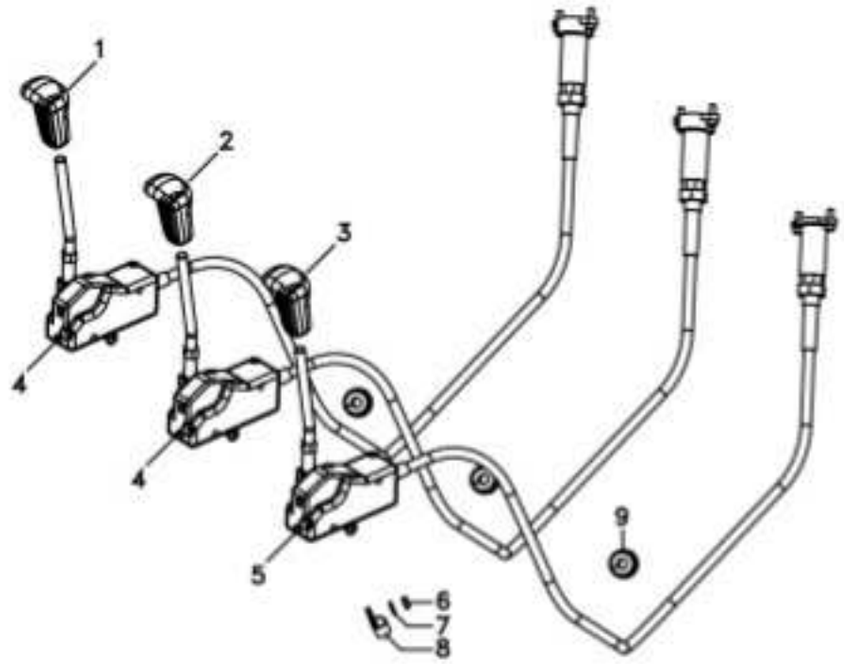

1	6274870M1	1	MANÍPULO	KNOB	POMO
2	6274871M1	1	MANÍPULO	KNOB	POMO
3	6273769M1	1	MANÍPULO	KNOB	POMO
4	6281124M91	2	CJ. CABO	KIT, CABLE	CABLES JUEGO
5	6281123M91	1	CJ. CABO	KIT, CABLE	CABLES JUEGO
6	339030X1	1	PORCA	NUT	TUERCA
7	390971X1	1	ARRUELA	WASHER	ARANDELA
8	2800985M1	1	PRESILHA	STAPLE	GRAPA
9	6227819M1	3	VEDAÇÃO	SEALING	VEDACION

Controle Remoto	1 Válvula
Remote Control	1 Valve
Control Remoto	1 Valvula

70-260

Simples / Dupla Ação
Single / Double Action
Simple / Doble Acción

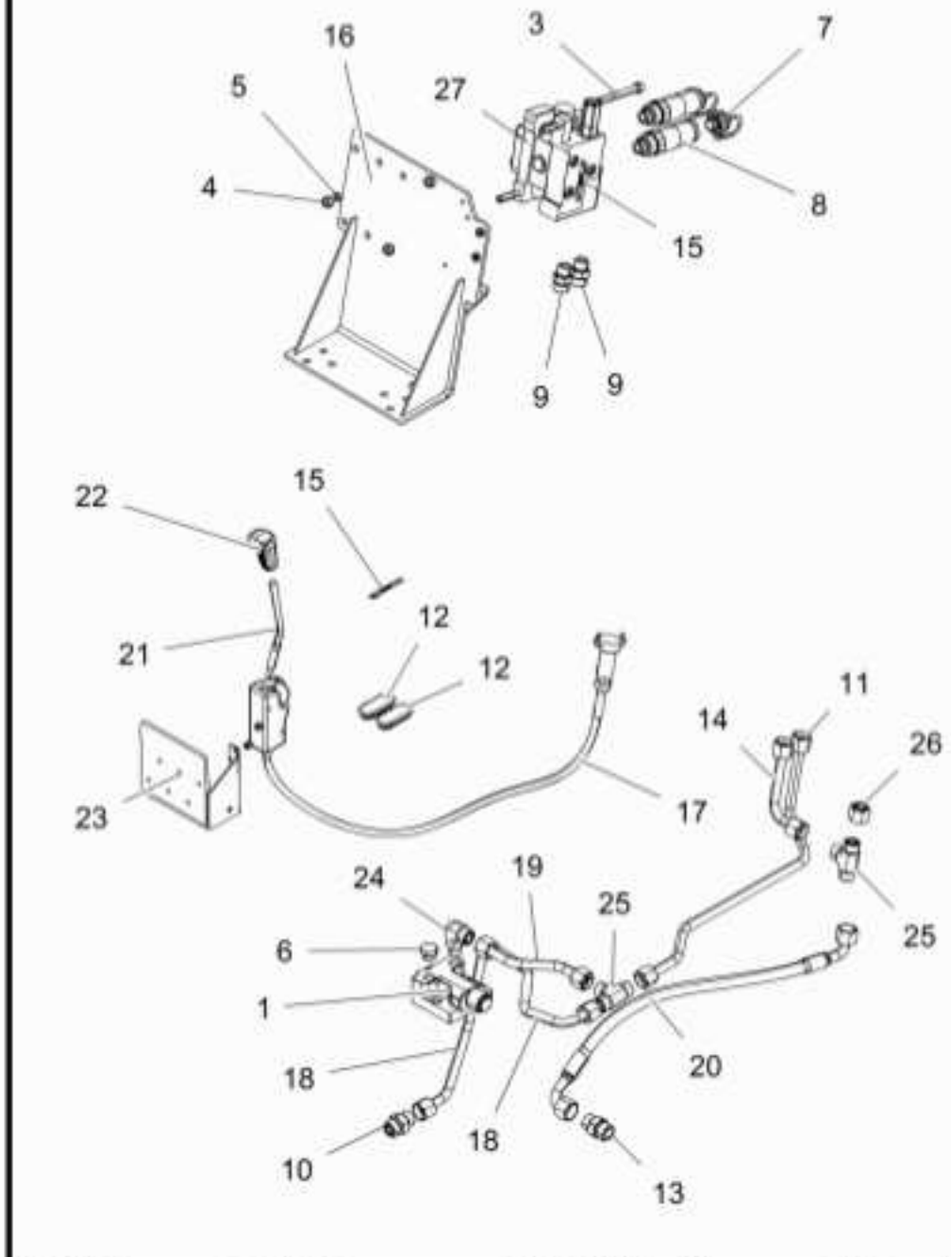

1	033909T1		1	VÁLVULA	VALVE	VALVULA
2	1440352X1		1	PARAFUSO	BOLT	PERNO
3	3009297X1		2	PARAFUSO	BOLT	PERNO
4	339402X1		3	PORCA	NUT	TUERCA
5	353446X1		3	ARRUELA	WASHER	ARANDELA
6	358724X91		1	BUJÃO	PLUG	TAPON
7	3611673M1		2	TAMPÃO	PAD	ALMOHADILLA
8	3772942M1		2	VÁLVULA FÊMEA	FEMALE COUPLER	ACOPLADOR HEMBRA
9	6216069M1		2	CONEXÃO	CONNECTION	CONEXION
10	6225777M1		1	CONEXÃO	CONNECTION	CONEXION
11	6261825M91		1	TUBO	PIPE	CANO
12	6262097M1		2	TAMPÃO	PAD	ALMOHADILLA
13	6264307M1		1	CONEXÃO	CONNECTION	CONEXION
14	6264788M91		1	TUBO RETORNO	LEAK-OFF PIPE	TUBO DE ESCAPE.
15	6267446M1		2	DECAL	DECAL	CALCOMANIA
16	6271690M91		1	SUPORTE	BRACKET	SOPORTE
17	6274028M91		1	CABO	CABLE	CABLE
18	6274835M91		1	TUBO	PIPE	CANO
19	6274836M91		1	TUBO	PIPE	CANO
20	6274838M91		1	MANGUEIRA	HOSE	FLEXIBLE
21	6274867M1		1	ALAVANCA	LEVER	PALANCA
22	6274870M1		1	MANÍPULO	KNOB	POMO
23	6274881M91		1	SUPORTE	BRACKET	SOPORTE
24	6275047M1		1	CONEXÃO	CONNECTION	CONEXION
25	6275075M1		1	UNIÃO	LINK	UNION
26	6275087M1		2	TAMPÃO	PAD	ALMOHADILLA
27	6262571M91	Sauer	1	VÁLVULA	VALVE	VALVULA
27	6281226M91	Bondioli	1	VÁLVULA	VALVE	VALVULA

70-261 No

Comando Hidráulico
Control Valves
Comando Hidraulico

70-261

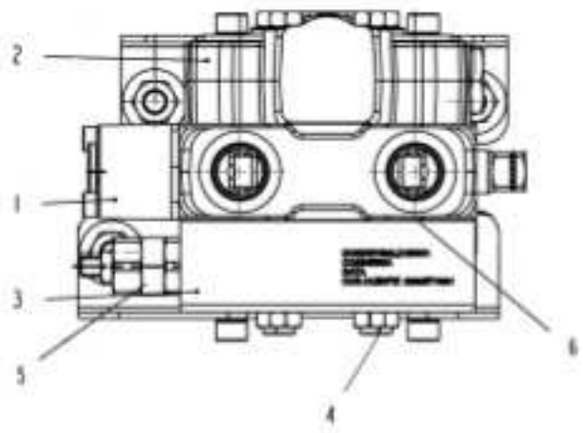

1	6281476M1	1 VÁLVULA	VALVE	VALVULA
2	6281470M1	1 CORPO	BODY	CUERPO
3	6281468M1	1 CORPO DE ENTRADA	ENTRANCE BODY	CUERPO
4	6281464M1	1 CJ. TIRANTE	KIT, ROD	JUEGO DE BIELAS
5	6281465M1	1 VÁLVULA ALIVIO	BREATHER VALVE	VALVULA DESAHOGO
6	6281460M1	1 KIT ANÉIS	KIT, O RINGS	JUEGO,ANILLOS'O'

Controle Remoto	1 Válvula	70-265	Ko&F
Remote Control	1 Valve		Ko&F
Control Remoto	1 Valvula		Ko&F

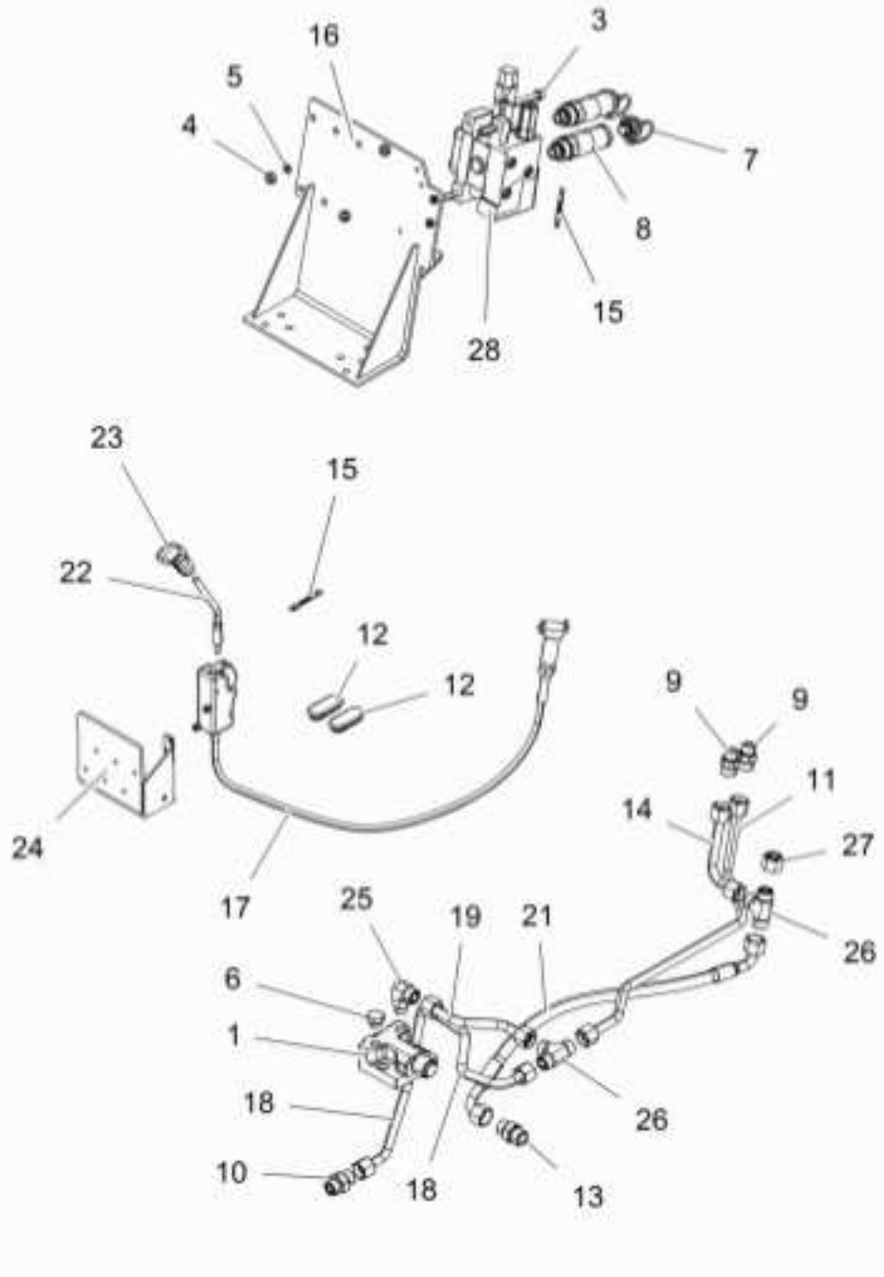

1	033909T1		1	VÁLVULA	VALVE	VALVULA
2	1440352X1		1	PARAFUSO	BOLT	PERNO
3	3009297X1		2	PARAFUSO	BOLT	PERNO
4	339402X1		3	PORCA	NUT	TUERCA
5	353446X1		3	ARRUELA	WASHER	ARANDELA
6	358724X91		1	BUJÃO	PLUG	TAPON
7	3611673M1		2	TAMPÃO	PAD	ALMOHADILLA
8	3772942M1		2	VÁLVULA FÊMEA	FEMALE COUPLER	ACOPLADOR HEMBRA
9	6216069M1		2	CONEXÃO	CONNECTION	CONEXION
10	6225777M1		1	CONEXÃO	CONNECTION	CONEXION
11	6261825M91		1	TUBO	PIPE	CANO
12	6262097M1		2	TAMPÃO	PAD	ALMOHADILLA
13	6264307M1		1	CONEXÃO	CONNECTION	CONEXION
14	6264788M91		1	TUBO RETORNO	LEAK-OFF PIPE	TUBO DE ESCAPE.
15	6267446M1		2	DECAL	DECAL	CALCOMANIA
16	6271690M91		1	SUPORTE	BRACKET	SOPORTE
17	6274029M91		1	COMANDO	COMMAND	MANDO
18	6274835M91		1	TUBO	PIPE	CANO
19	6274836M91		1	TUBO	PIPE	CANO
20	6274838M91		1	MANGUEIRA	HOSE	FLEXIBLE
21	6274838M91		1	MANGUEIRA	HOSE	FLEXIBLE
22	6274867M1		1	ALAVANCA	LEVER	PALANCA
23	6274870M1		1	MANÍPULO	KNOB	POMO
24	6274881M91		1	SUPORTE	BRACKET	SOPORTE
25	6275047M1		1	CONEXÃO	CONNECTION	CONEXION
26	6275075M1		2	UNIÃO	LINK	UNION
27	6275087M1		1	TAMPÃO	PAD	ALMOHADILLA
28	6262572M91	Sauer	1	VÁLVULA	VALVE	VALVULA
28	6281232M91	Bondioli	1	VÁLVULA	VALVE	VALVULA

70-266 No

Comando Hidráulico Control Valves Comando Hidraulico	70-266	

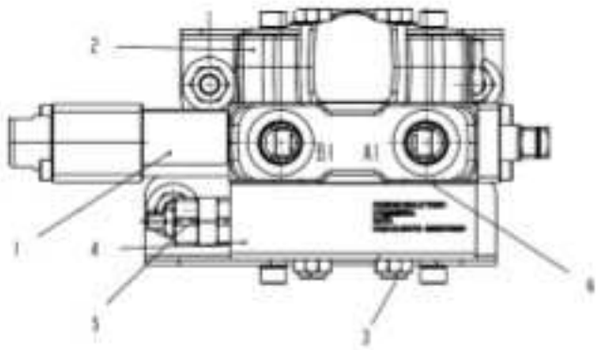

1	6281473M1	1 CORPO CENTRAL	CENTRAL BODY	CUERPO CENTRAL
2	6281470M1	1 CORPO	BODY	CUERPO
3	6281464M1	1 CJ. TIRANTE	KIT, ROD	JUEGO DE BIELAS
4	6281467M1	1 CORPO DE ENTRADA	ENTRANCE BODY	CUERPO
5	6281465M1	1 VÁLVULA ALIVIO	BREATHER VALVE	VALVULA DESAHOGO
6	6281460M1	1 KIT ANÉIS	KIT, O RINGS	JUEGO,ANILLOS'O'

Kit Valvula Soma De Vazao Kit Combined Flow Kit Combined Flow	70-270	Tratores Com Plataforma Do Operador Tractors With Operator Plataform Tractores Con Plataforma Del Operador

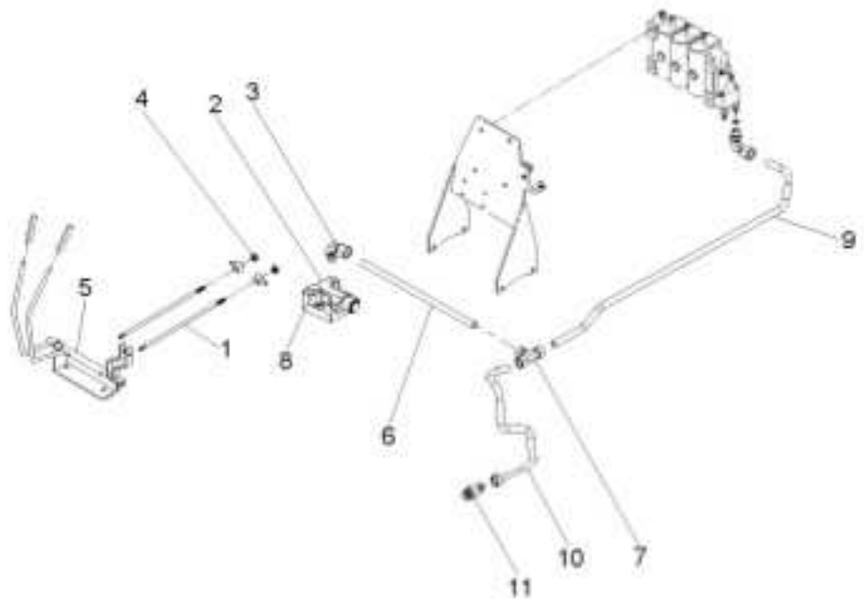

1	072661P1	2 TIRANTE	ROD	VARILLA
2	033909T1	1 VÁLVULA	VALVE	VALVULA
3	3412002M91	3 CONEXÃO	CONNECTION	CONEXION
4	1442577X1	8 PORCA	NUT	TUERCA
5	057898N1	1 CJ. ALAVANCA	KIT, LEVER	JUEGO, PALANCA
6	072656P1	1 TUBO	PIPE	CANO
7	033308P1	1 CONEXÃO "T"	CONNECTION T	CONEXION T
8	358724X91	1 BUJÃO	PLUG	TAPON
9	072658P2	1 TUBO	PIPE	CANO
10	072659P1	1 TUBO	PIPE	CANO
11	3412195M91	1 CONEXÃO	CONNECTION	CONEXION

Kit Controle Remoto 3 Corpos Kit Remote Control 3 Body Kit Control Remoto 3 Cuerpos	70-275	Parker - Com Plataforma Do Operador Parker - With Operator Plataform Parker - Con Plataforma Del Operador

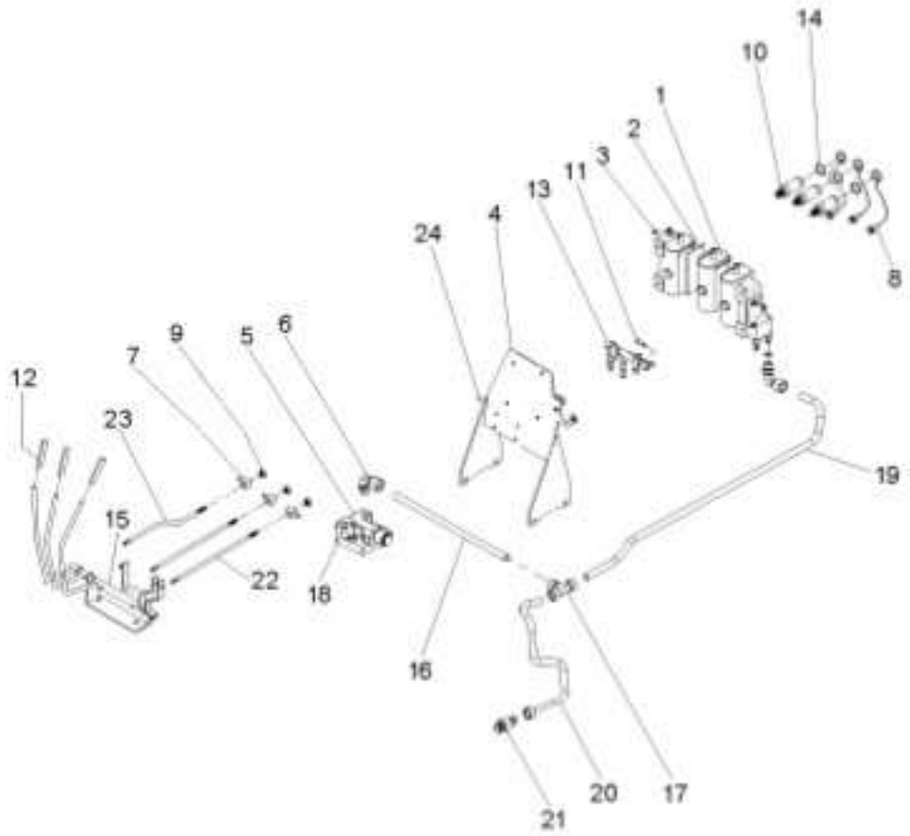

1	073293T1	1	CJ. COMANDO	KIT, ACTUATOR	JUEGO ACTUADOR
2	073267P1	1	ESPAÇADOR	SPACER	PIEZA DISTANCIA
3	073266P1	1	TIRANTE	ROD	VARILLA
4	066660S1	1	SUPORTE	CLEVIS	GANCHO SEGURL
5	033909T1	1	VÁLVULA	VALVE	VALVULA
6	3412002M91	3	CONEXÃO	CONNECTION	CONEXION
7	1695655M1	1	BLOCO	BLOCK	BLOQUE
8	3611673M1	2	TAMPÃO	PAD	ALMOHADILLA
9	1442577X1	4	PORCA	NUT	TUERCA
10	3772942M1	2	VÁLVULA FÊMEA	FEMALE COUPLER	ACOPLADOR HEMBRA
11	1695953M2	1	PINO	PIN	PASADOR
12	6203802M91	3	MANÍPULO	KNOB	POMO
13	073084N1	1	MANCAL	BEARING	COJINETE
14	354345X1	2	ANEL TRAVA	CIRCLIP	CIRCULITO
15	073205N1	1	MANCAL	BEARING	COJINETE
16	072656P1	1	TUBO	PIPE	CANO
17	033308P1	1	CONEXÃO "T"	CONNECTION T	CONEXION T
18	358724X91	1	BUJÃO	PLUG	TAPON
19	072658P2	1	TUBO	PIPE	CANO
20	072659P1	1	TUBO	PIPE	CANO
21	3412195M91	1	CONEXÃO	CONNECTION	CONEXION
22	073074P1	2	TIRANTE	ROD	VARILLA
23	073421P3	1	TIRANTE	ROD	VARILLA
24	880014810373	1	PINO	PIN	PASADOR

Kit Controle Remoto 3 Corpos Kit Remote Control 3 Body Kit Control Remoto 3 Cuerpos	70-280	Srn Tratores Com Plataforma Do Operador Srn Tractors With Operator Plataform Srn Tractores Con Plataforma Del Operador

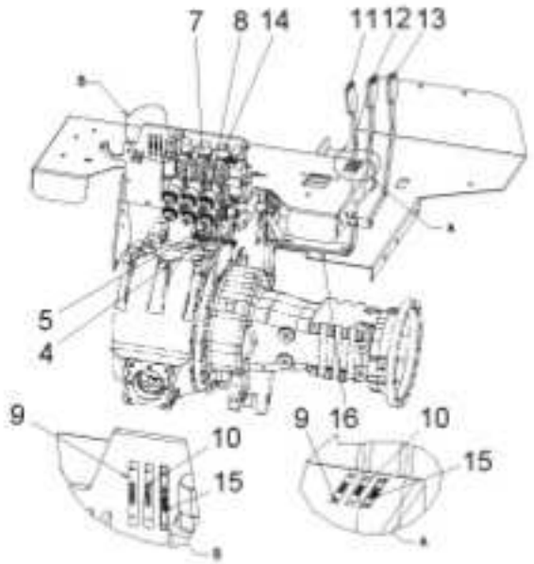

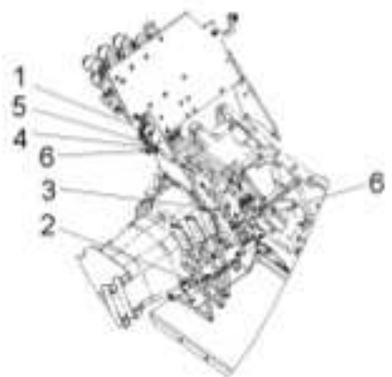

1	073084N1	1	MANCAL	BEARING	COJINETE
2	073205N2	1	MANCAL	BEARING	COJINETE
3	073421P3	1	TIRANTE	ROD	VARILLA
4	1442577X1	4	PORCA	NUT	TUERCA
5	1695655M1	1	BLOCO	BLOCK	BLOQUE
6	354345X1	4	ANEL TRAVA	CIRCLIP	CIRCULITO
7	3611673M1	2	TAMPÃO	PAD	ALMOHADILLA
8	3772942M1	2	VÁLVULA FÊMEA	FEMALE COUPLER	ACOPLADOR HEMBRA
9	6203286M1	2	DECAL	DECAL	CALCOMANIA
10	6203287M1	2	DECAL	DECAL	CALCOMANIA
11	6203802M91	1	MANÍPULO	KNOB	POMO
12	6208819M91	1	MANÍPULO	KNOB	POMO
13	6208820M91	1	MANÍPULO	KNOB	POMO
14	6207260M91	1	VÁLVULA	VALVE	VALVULA
15	6208307M1	2	DECAL	DECAL	CALCOMANIA
16	6222270M1	1	ESPAÇADOR	SPACER	PIEZA DISTANCIA

Kit Controle Remoto 3 Corpos Kit Remote Control 3 Body Kit Control Remoto 3 Cuerpos	70-285	Danfoss - Com Plataforma Do Operador Danfoss - With Operator Plataform Danfoss - Con Plataforma Del Operador

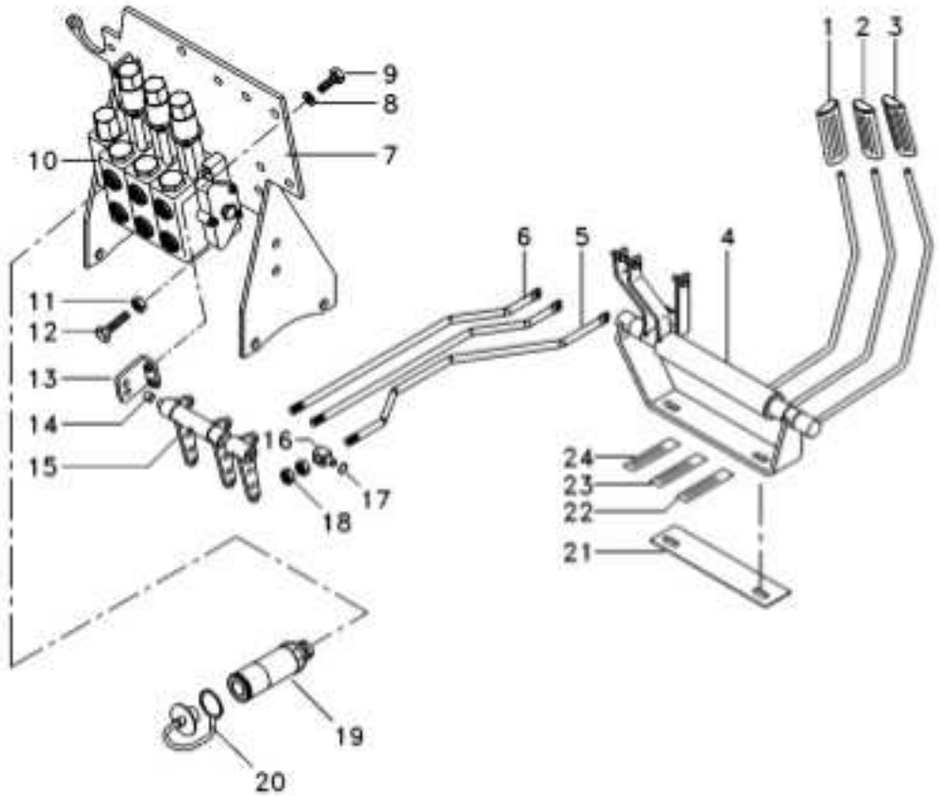

1	6203802M91		
2	6208819M91		
3	6208820M91		
4	073205N2		
5	073421P3		
6	6207569M1		
7	066660S3		
8	353446X1		
9	353679X1		
10	6207261M91		
11			
12			
13	6208592M91		
14	6208595M1	⌀	14,00MM
14	6235916M1	⌀	15,5MM
15	6208583M91		
16	1695655M1		
17	354345X1		
18	1442577X1		
19	3772942M1		
20	3611673M1		
21	6222270M1		
22	6208307M1		
23	6203287M1		
24	6203286M1		

1	MANÍPULO	KNOB	POMO
1	MANÍPULO	KNOB	POMO
1	MANÍPULO	KNOB	POMO
1	MANCAL	BEARING	COJINETE
1	TIRANTE	ROD	VARILLA
2	TIRANTE	ROD	VARILLA
1	SUPORTE	BRACKET	SOPORTE
4	ARRUELA	WASHER	ARANDELA
4	PARAFUSO	BOLT	PERNO
1	CJ. COMANDO	KIT, ACTUATOR	JUEGO ACTUADOR
4	PORCA	NUT	TUERCA
4	PARAFUSO	BOLT	PERNO
2	SUPORTE	CLEVIS	GANCHO SEGURL
2	BUCHA	BUSH	CASQUILLO
2	BUCHA	INSERT	INSERCION
1	MANCAL	BEARING	COJINETE
3	BLOCO	BLOCK	BLOQUE
10	ANEL TRAVA	CIRCLIP	CIRCULITO
12	PORCA	NUT	TUERCA
2	VÁLVULA FÊMEA	FEMALE COUPLER	ACOPLADOR HEMBRA
2	TAMPÃO	PAD	ALMOHADILLA
1	ESPAÇADOR	SPACER	PIEZA DISTANCIA
2	DECAL	DECAL	CALCOMANIA
2	DECAL	DECAL	CALCOMANIA
2	DECAL	DECAL	CALCOMANIA

Kit Terceira Válvula Do Controle Remoto Third Control Valve Kit Kit Tercera Válvula Del Controle Remoto	70-290	Parker - Com Cabine Parker - With Cab Parker - Con Cabina

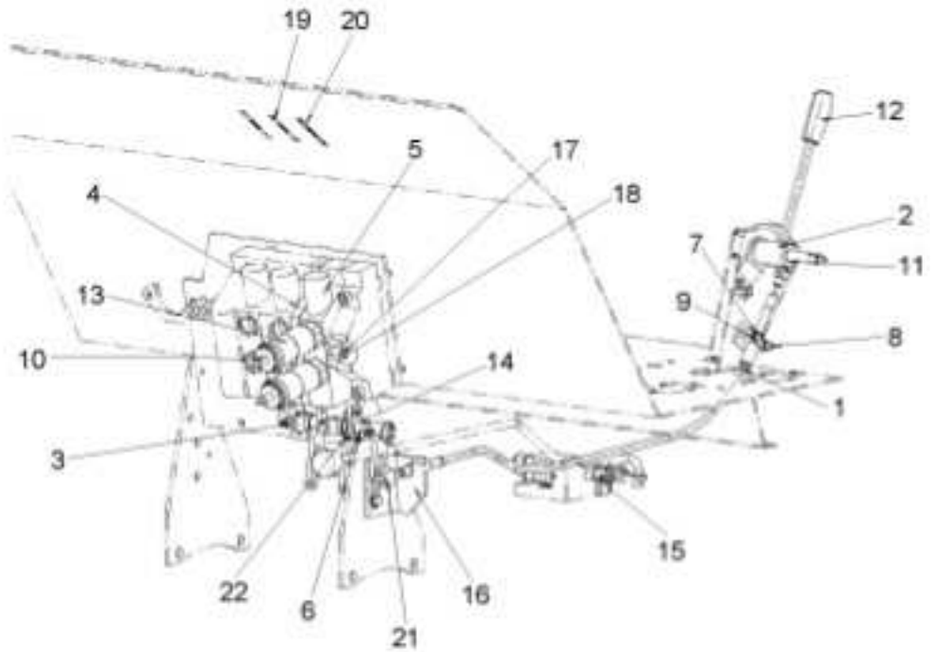

1	059277P1		1	PASSA-FIO	GROMMET	PASACABLE
2	072171S1		1	ALAVANCA	LEVER	PALANCA
3	073084N1	70-345 No	1	MANCAL	BEARING	COJINETE
4	073267P1		1	ESPAÇADOR	SPACER	PIEZA DISTANCIA
5	073293T1		1	CJ. COMANDO	KIT, ACTUATOR	JUEGO ACTUADOR
6	1695953M2		1	PINO	PIN	PASADOR
7	339030X1		2	PORCA	NUT	TUERCA
8	339229X1		2	PARAFUSO	BOLT	PERNO
9	339375X1		2	ARRUELA	WASHER	ARANDELA
10	3611673M1		2	TAMPÃO	PAD	ALMOHADILLA
11	3713905M1		2	BUCHA	BUSH	CASQUILLO
12	3715491M91		1	MANÍPULO	KNOB	POMO
13	3772942M1		2	VÁLVULA FÊMEA	FEMALE COUPLER	ACOPLADOR HEMBRA
14	3900394M91		1	JG. REPARO	KIT, REPAIR	JUEGO REPARACION
15	070007T1		1	CJ. CABO	KIT, CABLE	CABLES JUEGO
16	6205187M91		1	SUPORTE	CLEVIS	GANCHO SEGURL
17	073266P1		3	TIRANTE	ROD	VARILLA
18	1810805M92		3	JG. REPARO	KIT, REPAIR	JUEGO REPARACION
19	6203286M1		1	DECAL	DECAL	CALCOMANIA
20	6208307M1		2	DECAL	DECAL	CALCOMANIA
21	1695655M1		1	BLOCO	BLOCK	BLOQUE
22	354345X1		2	ANEL TRAVA	CIRCLIP	CIRCULITO

Kit Terceira Válvula Do Controle Remoto Third Control Valve Kit Kit Tercera Válvula Del Controle Remoto	70-295	Danfoss Srn - Com Cabine Danfoss Srn - With Cab Danfoss Srn - Con Cabina

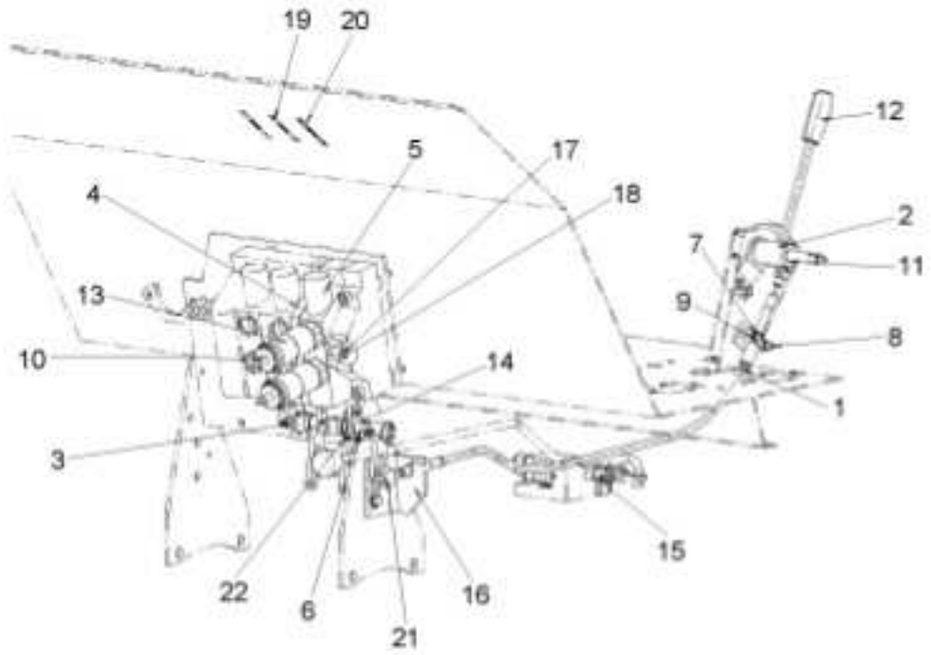

1	059277P1		1	PASSA-FIO	GROMMET	PASACABLE
2	072171S1		1	ALAVANCA	LEVER	PALANCA
3	073084N1	70-345 No	1	MANCAL	BEARING	COJINETE
4	6207295M91		1	CJ. ESPAÇADOR	KIT, SPACER	JUEGO ESPACIADOR
5	6209245M91		1	CORPO	BODY	CUERPO
6	6207291M1		1	PINO	PIN	PASADOR
7	339030X1		2	PORCA	NUT	TUERCA
8	339229X1		2	PARAFUSO	BOLT	PERNO
9	339375X1		2	ARRUELA	WASHER	ARANDELA
10	3611673M1		2	TAMPÃO	PAD	ALMOHADILLA
11	3713905M1		2	BUCHA	BUSH	CASQUILLO
12	3715491M91		1	MANÍPULO	KNOB	POMO
13	3772942M1		2	VÁLVULA FÊMEA	FEMALE COUPLER	ACOPLADOR HEMBRA
14	6207292M1		1	EXTENSÃO	EXTENSION	EXTENSION
15	070007T1		1	CJ. CABO	KIT, CABLE	CABLES JUEGO
16	6205187M91		1	SUPORTE	CLEVIS	GANCHO SEGURL
17	6208822M91		3	TIRANTE	ROD	VARILLA
18	6208840M1		3	JG. REPARO	KIT, REPAIR	JUEGO REPARACION
19	6203286M1		1	DECAL	DECAL	CALCOMANIA
20	6208307M1		2	DECAL	DECAL	CALCOMANIA
21	1695655M1		1	BLOCO	BLOCK	BLOQUE
22	354345X1		2	ANEL TRAVA	CIRCLIP	CIRCULITO

Kit Terceira Válvula Do Controle Remoto Third Control Valve Kit Kit Tercera Válvula Del Controle Remoto	70-300	Danfoss Ko&Float - Com Cabine Danfoss Ko&Float - With Cab Danfoss Ko&Float - Con Cabina

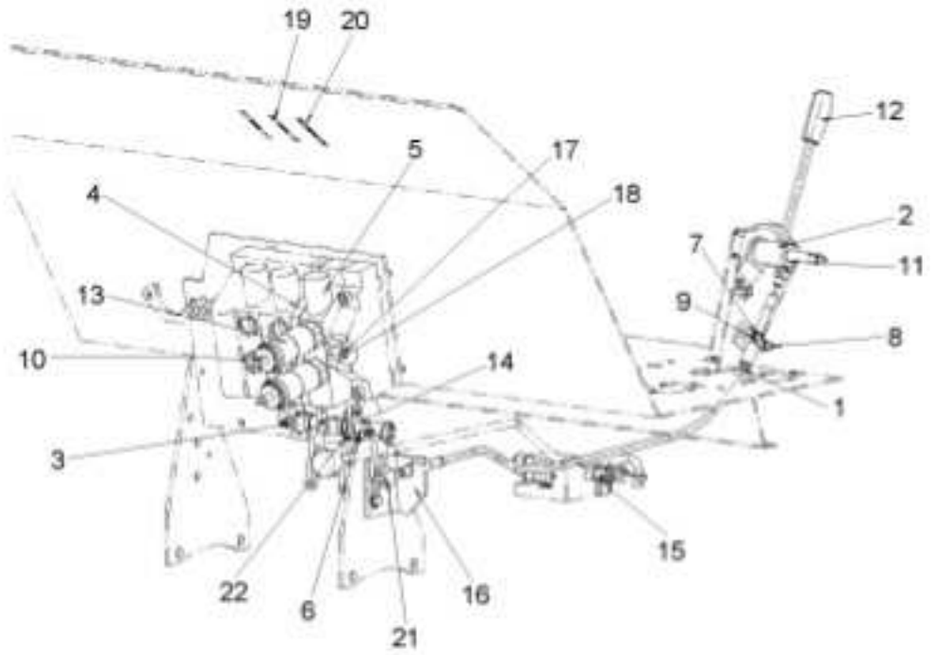

1	059277P1		1	PASSA-FIO	GROMMET	PASACABLE
2	072171S1		1	ALAVANCA	LEVER	PALANCA
3	073084N1	70-345 No	1	MANCAL	BEARING	COJINETE
4	6207295M91		1	CJ. ESPAÇADOR	KIT, SPACER	JUEGO ESPACIADOR
5	6207296M91		1	CORPO	BODY	CUERPO
6	6207291M1		1	PINO	PIN	PASADOR
7	339030X1		2	PORCA	NUT	TUERCA
8	339229X1		2	PARAFUSO	BOLT	PERNO
9	339375X1		2	ARRUELA	WASHER	ARANDELA
10	3611673M1		2	TAMPÃO	PAD	ALMOHADILLA
11	3713905M1		2	BUCHA	BUSH	CASQUILLO
12	3715491M91		1	MANÍPULO	KNOB	POMO
13	3772942M1		2	VÁLVULA FÊMEA	FEMALE COUPLER	ACOPLADOR HEMBRA
14	6207292M1		1	EXTENSÃO	EXTENSION	EXTENSION
15	070007T1		1	CJ. CABO	KIT, CABLE	CABLES JUEGO
16	6205187M91		1	SUPORTE	CLEVIS	GANCHO SEGURL
17	6208822M91		3	TIRANTE	ROD	VARILLA
18	6208840M1		3	JG. REPARO	KIT, REPAIR	JUEGO REPARACION
19	6203286M1		1	DECAL	DECAL	CALCOMANIA
20	6208307M1		2	DECAL	DECAL	CALCOMANIA
21	1695655M1		1	BLOCO	BLOCK	BLOQUE
22	354345X1		2	ANEL TRAVA	CIRCLIP	CIRCULITO

Kit Terceira Válvula Do Controle Remoto Third Control Valve Kit Kit Tercera Válvula Del Controle Remoto	70-305	Danfoss Ko&M.Hdy - Com Cabine Danfoss Ko&M.Hdy - With Cab Danfoss Ko&M.Hdy - Con Cabina

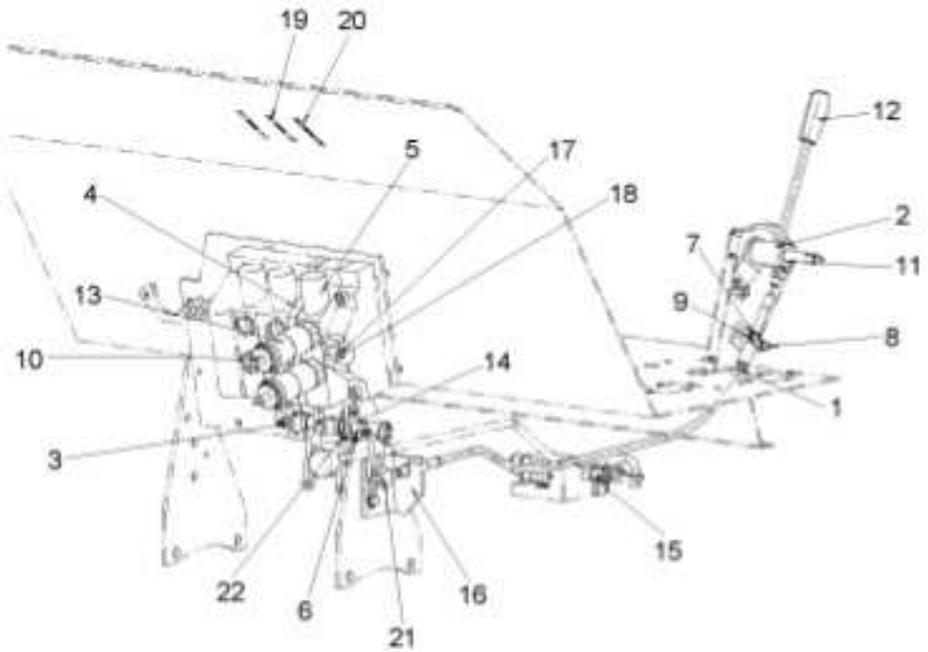

1	059277P1		1	PASSA-FIO	GROMMET	PASACABLE
2	072171S1		1	ALAVANCA	LEVER	PALANCA
3	073084N1	70-345 No	1	MANCAL	BEARING	COJINETE
4	6207295M91		1	CJ. ESPAÇADOR	KIT, SPACER	JUEGO ESPACIADOR
5	6209260M91		1	CORPO	BODY	CUERPO
6	6207291M1		1	PINO	PIN	PASADOR
7	339030X1		2	PORCA	NUT	TUERCA
8	339229X1		2	PARAFUSO	BOLT	PERNO
9	339375X1		2	ARRUELA	WASHER	ARANDELA
10	3611673M1		2	TAMPÃO	PAD	ALMOHADILLA
11	3713905M1		2	BUCHA	BUSH	CASQUILLO
12	3715491M91		1	MANÍPULO	KNOB	POMO
13	3772942M1		2	VÁLVULA FÊMEA	FEMALE COUPLER	ACOPLADOR HEMBRA
14	6207292M1		2	EXTENSÃO	EXTENSION	EXTENSION
15	070007T1		1	CJ. CABO	KIT, CABLE	CABLES JUEGO
16	6205187M91		1	SUPORTE	CLEVIS	GANCHO SEGURL
17	6208822M91		3	TIRANTE	ROD	VARILLA
18	6208840M1		1	JG. REPARO	KIT, REPAIR	JUEGO REPARACION
19	6203286M1		1	DECAL	DECAL	CALCOMANIA
20	6208307M1		2	DECAL	DECAL	CALCOMANIA
21	1695655M1		1	BLOCO	BLOCK	BLOQUE
22	354345X1		2	ANEL TRAVA	CIRCLIP	CIRCULITO

Controle Remoto	3 Válvulas
Remote Control	3 Valves
Control Remoto	3 Valvulas

70-315

Ko&F - Sm - M.Hdy Com Soma De Vazão
Ko&F - Sm - M.Hdy With Combined Flow
Ko&F - Sm - M.Hdy Con Combined Flow

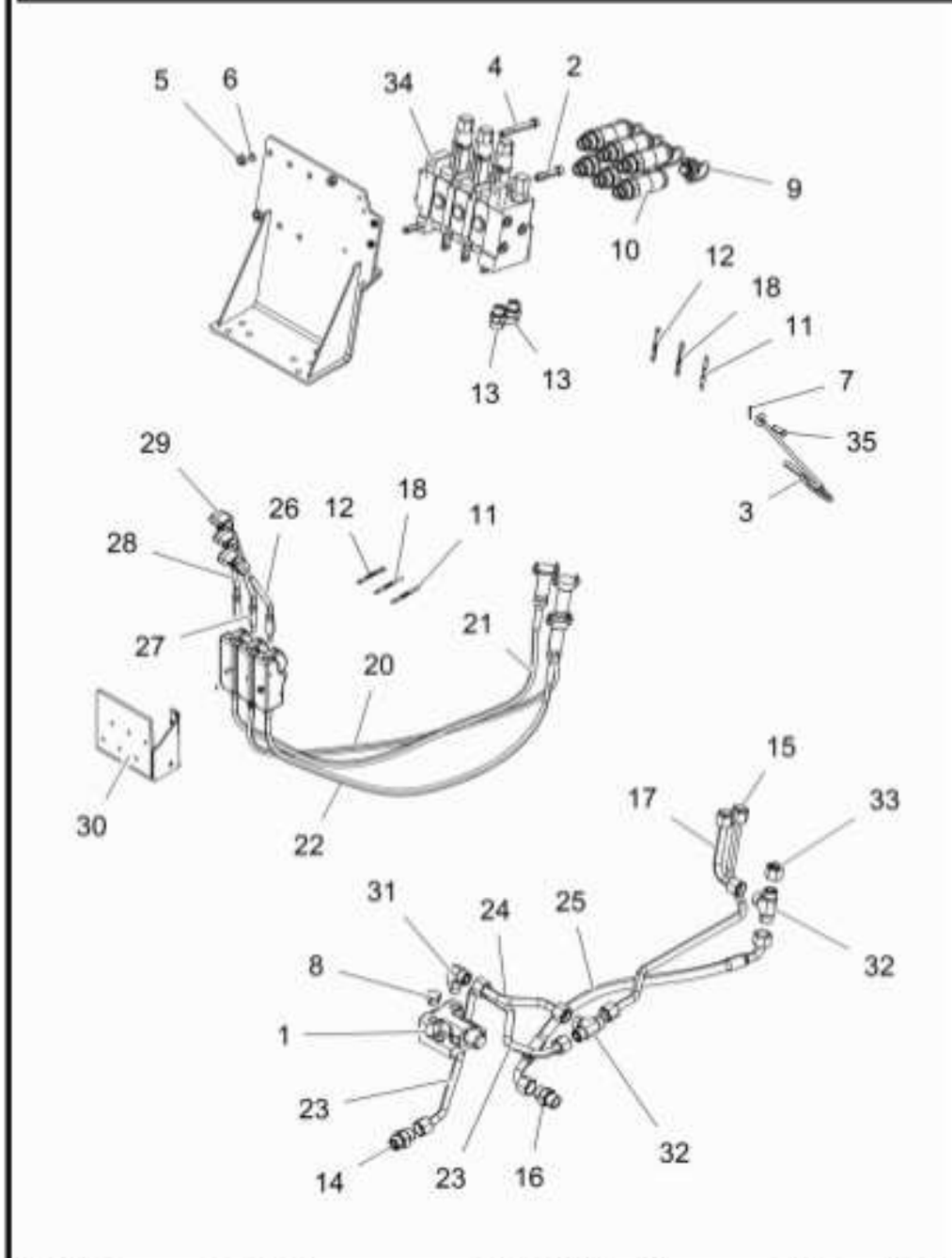

1	033909T1		1	VÁLVULA	VALVE	VALVULA
2	1440352X1		2	PARAFUSO	BOLT	PERNO
3	1809938M2		1	GANCHO	HOOK	GANCHO
4	3009297X1		2	PARAFUSO	BOLT	PERNO
5	339402X1		3	PORCA	NUT	TUERCA
6	353446X1		3	ARRUELA	WASHER	ARANDELA
7	354048X1		1	CUPILHA	COTTER PIN	PASADOR DOUBLE
8	358724X91		1	BUJÃO	PLUG	TAPON
9	3611673M1		6	TAMPÃO	PAD	ALMOHADILLA
10	3772942M1		6	VÁLVULA FÊMEA	FEMALE COUPLER	ACOPLADOR HEMBRA
11	6203286M1		2	DECAL	DECAL	CALCOMANIA
12	6208307M1		2	DECAL	DECAL	CALCOMANIA
13	6216069M1		2	CONEXÃO	CONNECTION	CONEXION
14	6225777M1		1	CONEXÃO	CONNECTION	CONEXION
15	6261825M91		1	TUBO	PIPE	CANO
16	6264307M1		1	CONEXÃO	CONNECTION	CONEXION
17	6264788M91		1	TUBO RETORNO	LEAK-OFF PIPE	TUBO DE ESCAPE.
18	6267446M1		2	DECAL	DECAL	CALCOMANIA
19	6271690M91		1	SUPORTE	BRACKET	SOPORTE
20	6274028M91		1	CABO	CABLE	CABLE
21	6274028M91		1	CABO	CABLE	CABLE
22	6274028M91		1	CABO	CABLE	CABLE
23	6274835M91		1	TUBO	PIPE	CANO
24	6274836M91		1	TUBO	PIPE	CANO
25	6274838M91		1	MANGUEIRA	HOSE	FLEXIBLE
26	6274867M1		1	ALAVANCA	LEVER	PALANCA
27	6274868M1		1	ALAVANCA	LEVER	PALANCA
28	6274869M1		1	ALAVANCA	LEVER	PALANCA
29	6274870M1		3	MANÍPULO	KNOB	POMO
30	6274881M91		1	SUPORTE	BRACKET	SOPORTE
31	6275047M1		1	CONEXÃO	CONNECTION	CONEXION
32	6275075M1		2	UNIÃO	LINK	UNION
33	6275087M1		1	TAMPÃO	PAD	ALMOHADILLA
34	6269285M91	Sauer	1	VALVULA	RETENTION	VÁLVULA
34	6281236M91	Bondioli	1	VALVULA	RETENTION	VÁLVULA
		70-316 No				
35	832813M1		1	PINO	PIN	PASADOR

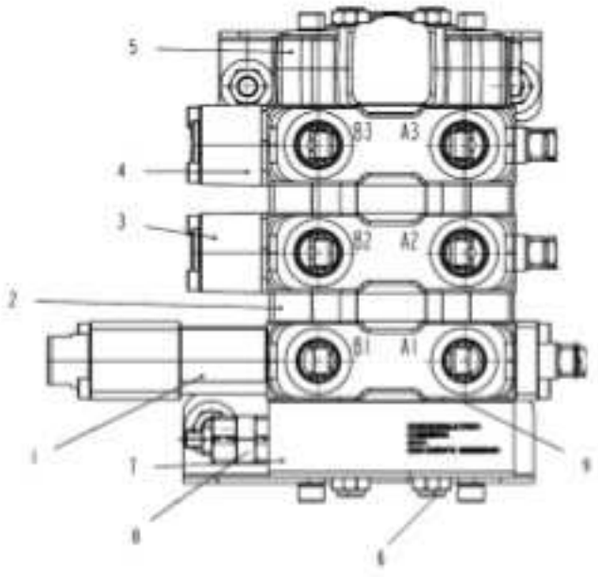

1	6281475M1	1 CORPO CENTRAL	CENTRAL BODY	CUERPO CENTRAL
2	6281478M1	2 CORPO DE ENTRADA	ENTRANCE BODY	CUERPO
3	6281476M1	1 VÁLVULA	VALVE	VALVULA
4	6281957M1	1 VÁLVULA	VALVE	VALVULA
5	6281470M1	1 CORPO	BODY	CUERPO
6	6281459M1	1 CJ. TIRANTE	KIT, ROD	JUEGO DE BIELAS
7	6281486M1	1 CORPO DE ENTRADA	ENTRANCE BODY	CUERPO
8	6281465M1	1 VÁLVULA ALIVIO	BREATHER VALVE	VALVULA DESAHOGO
9	6281462M1	1 KIT ANÉIS	KIT, O RINGS	JUEGO,ANILLOS'O'

Controle Remoto Remote Control Control Remoto	3 Válvulas 3 Valves 3 Valvulas	**70-320**

Ko&F-Srn-M.Hyd Tratores Com Cabine
Ko&F-Srn-M.Hyd Tractors With Cab
Ko&F-Srn-M.Hyd Tractores Con Cabina

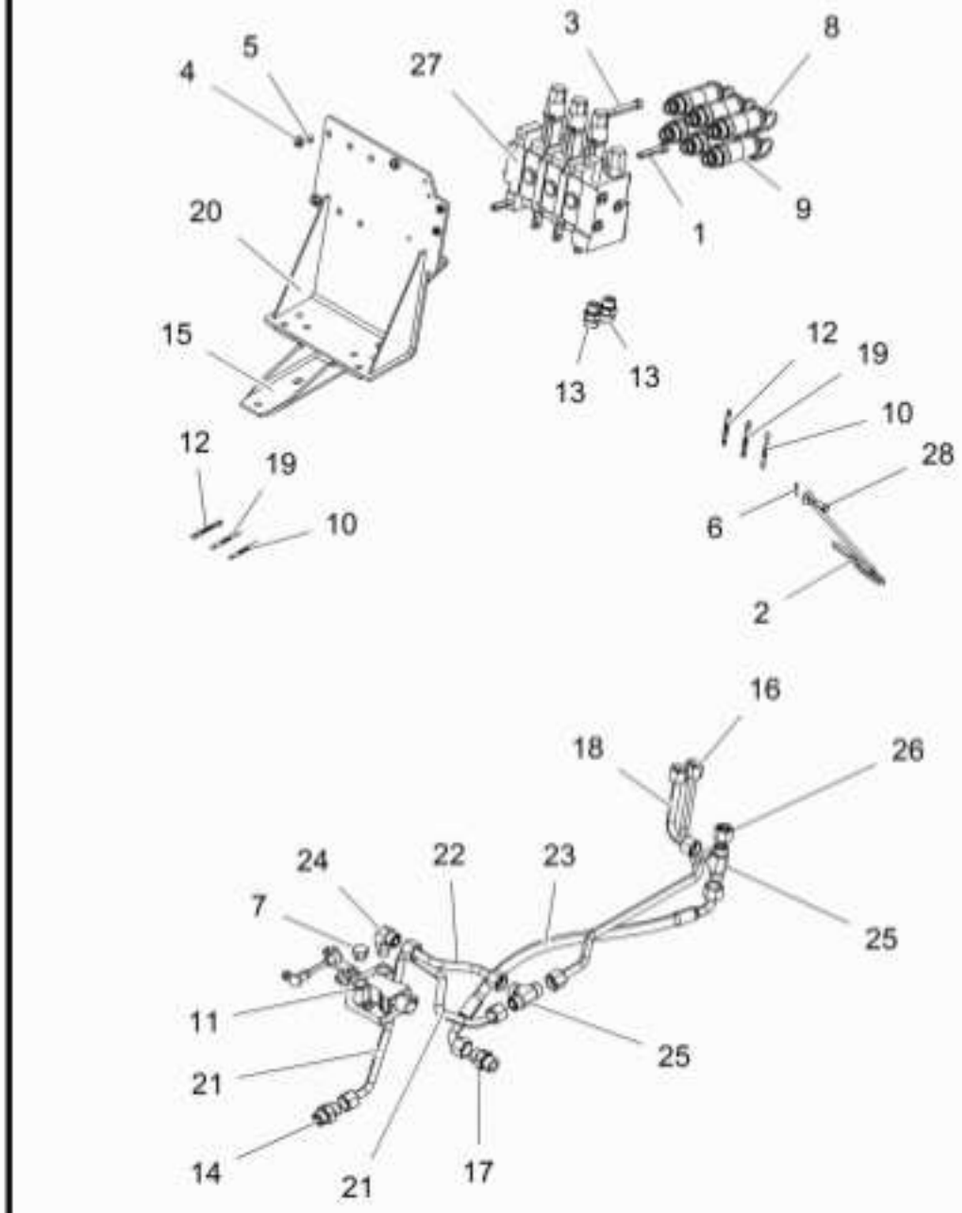

1	1440352X1		1	PARAFUSO	BOLT	PERNO
2	1809938M2		1	GANCHO	HOOK	GANCHO
3	3009297X1		2	PARAFUSO	BOLT	PERNO
4	339402X1		3	PORCA	NUT	TUERCA
5	353446X1		3	ARRUELA	WASHER	ARANDELA
6	354048X1		1	CUPILHA	COTTER PIN	PASADOR DOUBLE
7	358724X91		1	BUJÃO	PLUG	TAPON
8	3611673M1		6	TAMPÃO	PAD	ALMOHADILLA
9	3772942M1		6	VÁLVULA FÊMEA	FEMALE COUPLER	ACOPLADOR HEMBRA
10	6203286M1		2	DECAL	DECAL	CALCOMANIA
11	6207309M91		1	ACIONAMENTO	DRIVE	MANDO
12	6208307M1		2	DECAL	DECAL	CALCOMANIA
13	6216069M1		2	CONEXÃO	CONNECTION	CONEXION
14	6225777M1		1	CONEXÃO	CONNECTION	CONEXION
15	6261742M91		1	SUPORTE	BRACKET	SOPORTE
16	6261825M91		1	TUBO	PIPE	CANO
17	6264307M1		1	CONEXÃO	CONNECTION	CONEXION
18	6264788M91		1	TUBO RETORNO	LEAK-OFF PIPE	TUBO DE ESCAPE.
19	6267446M1		2	DECAL	DECAL	CALCOMANIA
20	6271690M91		1	SUPORTE	BRACKET	SOPORTE
21	6274835M91		1	TUBO	PIPE	CANO
22	6274836M91		1	TUBO	PIPE	CANO
23	6274838M91		1	MANGUEIRA	HOSE	FLEXIBLE
24	6275047M1		1	CONEXÃO	CONNECTION	CONEXION
25	6275075M1		2	UNIÃO	LINK	UNION
26	6275087M1		1	TAMPÃO	PAD	ALMOHADILLA
27	6269285M91	Sauer	1	VALVULA	RETENTION	VÁLVULA
27	6281236M91	Bondioli 70-316 No	1	VALVULA	RETENTION	VÁLVULA
28	832813M1		1	PINO	PIN	PASADOR

Controle Remoto	2 Válvulas	70-325	Simples / Dupla Ação - Com Cabine
Remote Control	2 Valves		Single / Double Action - With Cab
Control Remoto	2 Valvulas		Simple / Doble Acción - Con Cabina

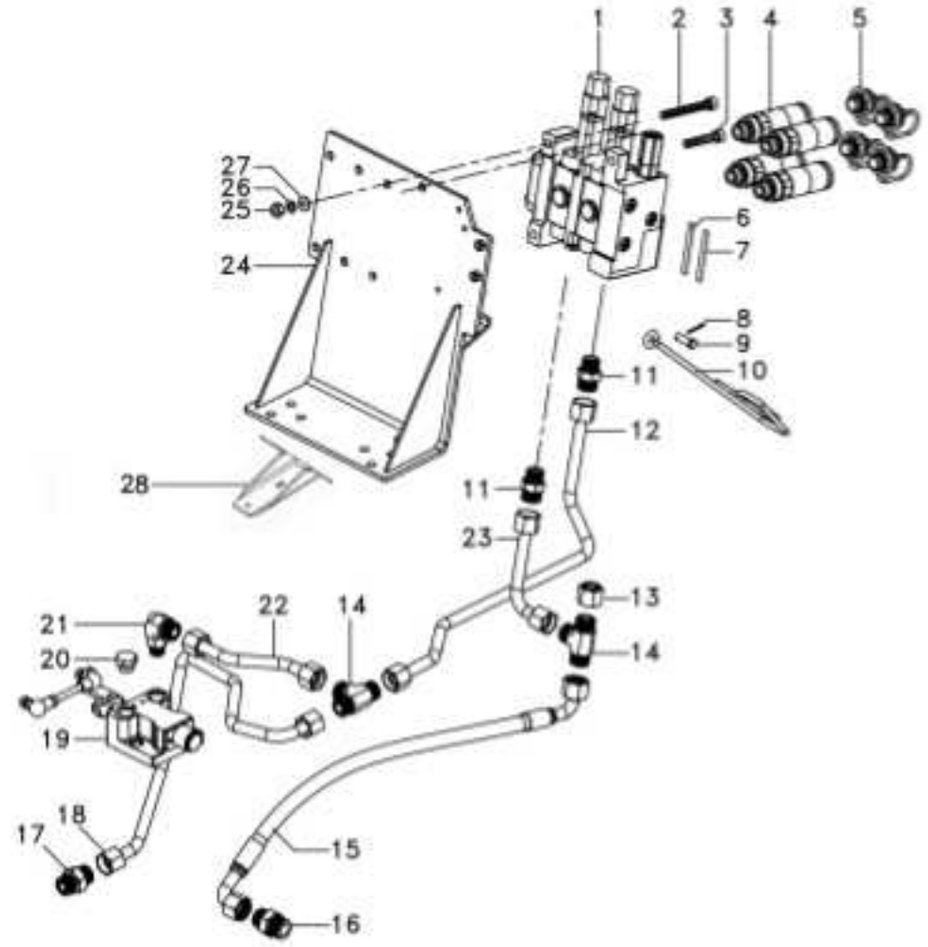

1	6275067M91	Sauer	1	CONTROLE REMOTO	REMOTE CONTROL	CONTROL REMOTO
1	6281228M91	Bondioli	1	CONTROLE REMOTO	REMOTE CONTROL	CONTROL REMOTO
		👁 70-326 No				
2	3009296X1	M10x80	2	PARAFUSO	BOLT	PERNO
3	3009294X1	M10x50	1	PARAFUSO	SCREW	TORNILLO
4	3772942M1		4	VÁLVULA FÊMEA	FEMALE COUPLER	ACOPLADOR HEMBRA
5	3611673M1		4	TAMPÃO	PAD	ALMOHADILLA
6	6267446M1		1	DECAL	DECAL	CALCOMANIA
7	6203286M1		1	DECAL	DECAL	CALCOMANIA
8	354048X1		1	CUPILHA	COTTER PIN	PASADOR DOUBLE
9	832813M1		1	PINO	PIN	PASADOR
10	1809938M2		1	GANCHO	HOOK	GANCHO
11	6216069M1		2	CONEXÃO	CONNECTION	CONEXION
12	6261825M91		1	TUBO	PIPE	CANO
13	6275087M1		1	TAMPÃO	PAD	ALMOHADILLA
14	6275075M1		2	UNIÃO	LINK	UNION
15	6274838M91		1	MANGUEIRA	HOSE	FLEXIBLE
16	6264307M1		1	CONEXÃO	CONNECTION	CONEXION
17	6225777M1		1	CONEXÃO	CONNECTION	CONEXION
18	6274835M91		1	TUBO	PIPE	CANO
19	6207309M91		1	ACIONAMENTO	DRIVE	MANDO
20	358724X91		1	BUJÃO	PLUG	TAPON
21	6275047M1		1	CONEXÃO	CONNECTION	CONEXION
22	6274836M91		1	TUBO	PIPE	CANO
23	6264788M91		1	TUBO RETORNO	LEAK-OFF PIPE	TUBO DE ESCAPE.
24	6271690M91		1	SUPORTE	BRACKET	SOPORTE
25	339402X1		3	PORCA	NUT	TUERCA
26	353446X1		3	ARRUELA	WASHER	ARANDELA
27	390734X1		3	ARRUELA	WASHER	ARANDELA
28	6261742M91		1	SUPORTE	BRACKET	SOPORTE

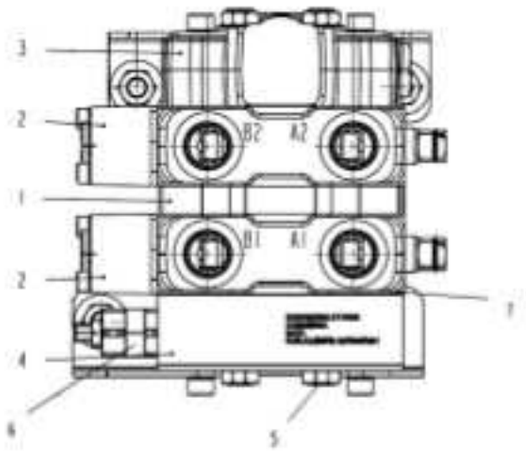

1	6281478M1	1 CORPO DE ENTRADA	ENTRANCE BODY	CUERPO
2	6281476M1	2 VÁLVULA	VALVE	VALVULA
3	6281470M1	1 CORPO	BODY	CUERPO
4	6281466M1	1 CORPO DE ENTRADA	ENTRANCE BODY	CUERPO
5	6281458M1	1 CJ. TIRANTE	KIT, ROD	JUEGO DE BIELAS
6	6281465M1	1 VÁLVULA ALIVIO	BREATHER VALVE	VALVULA DESAHOGO
7	6281461M1	1 KIT ANÉIS	KIT, O RINGS	JUEGO,ANILLOS'O'

Controle Remoto	2 Válvulas	**70-330**
Remote Control	2 Valves	
Control Remoto	2 Valvulas	

Ko&F + Ko&F
Ko&F + Ko&F
Ko&F + Ko&F

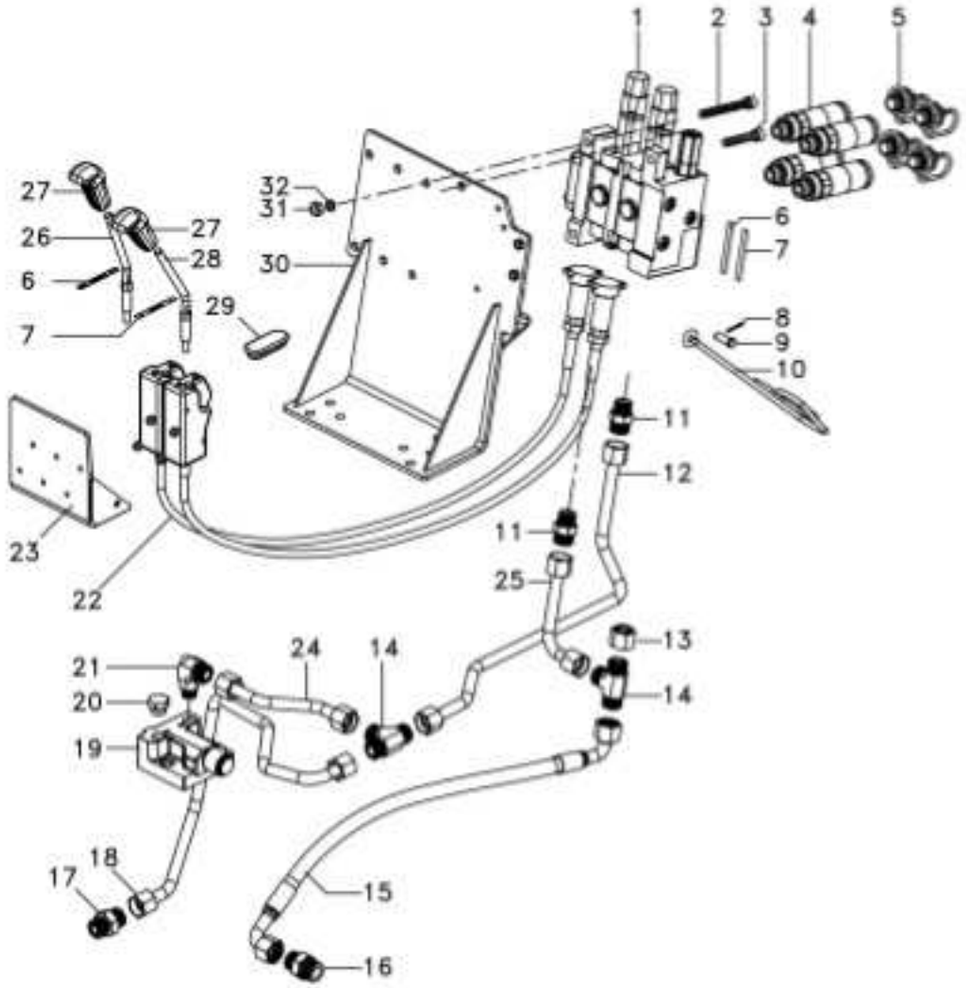

1	6262568M91	Sauer	1	COMANDO	COMMAND	MANDO
1	6281234M91	Bondioli	1	VÁLVULA	VALVE	VALVULA
		70-331 No			
2	3009297X1	M10x1	2	PARAFUSO	BOLT	PERNO
3	1440352X1	M10x1	1	PARAFUSO	BOLT	PERNO
4	3772942M1		4	VÁLVULA FÊMEA	FEMALE COUPLER	ACOPLADOR HEMBRA
5	3611673M1		4	TAMPÃO	PAD	ALMOHADILLA
6	6267446M1		2	DECAL	DECAL	CALCOMANIA
7	6203286M1		2	DECAL	DECAL	CALCOMANIA
8	354048X1		1	CUPILHA	COTTER PIN	PASADOR DOUBLE
9	832813M1		1	PINO	PIN	PASADOR
10	1809938M2		1	GANCHO	HOOK	GANCHO
11	6216069M1		2	CONEXÃO	CONNECTION	CONEXION
12	6261825M91		1	TUBO	PIPE	CANO
13	6275087M1		1	TAMPÃO	PAD	ALMOHADILLA
14	6275075M1		2	UNIÃO	LINK	UNION
15	6274838M91		1	MANGUEIRA	HOSE	FLEXIBLE
16	6264307M1		1	CONEXÃO	CONNECTION	CONEXION
17	6225777M1		1	CONEXÃO	CONNECTION	CONEXION
18	6274835M91		1	TUBO	PIPE	CANO
19	033909T1		1	VÁLVULA	VALVE	VALVULA
20	358724X91		1	BUJÃO	PLUG	TAPON
21	6275047M1		1	CONEXÃO	CONNECTION	CONEXION
22	6274029M91		2	COMANDO	COMMAND	MANDO
23	6274881M91		1	SUPORTE	BRACKET	SOPORTE
24	6274836M91		1	TUBO	PIPE	CANO
25	6264788M91		1	TUBO RETORNO	LEAK-OFF PIPE	TUBO DE ESCAPE.
26	6274868M1		1	ALAVANCA	LEVER	PALANCA
27	6274870M1		2	MANÍPULO	KNOB	POMO
28	6274867M1		1	ALAVANCA	LEVER	PALANCA
29	6262097M1		1	TAMPÃO	PAD	ALMOHADILLA
30	6271690M91		1	SUPORTE	BRACKET	SOPORTE
31	339402X1		3	PORCA	NUT	TUERCA
32	353446X1		3	ARRUELA	WASHER	ARANDELA

Comando Hidráulico Hydraulic Command Mando Hidráulico	70-331	

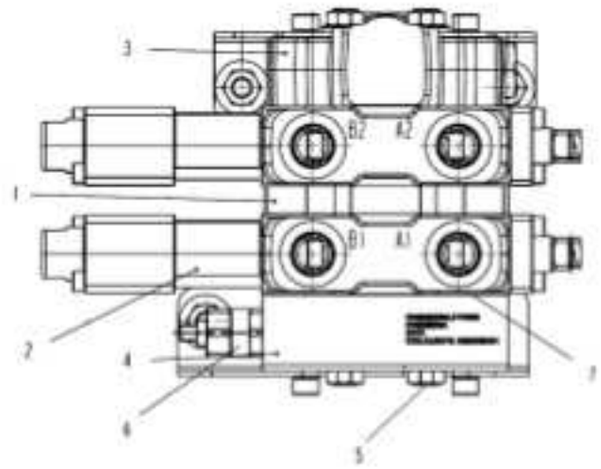

1	6281478M1	1	CORPO DE ENTRADA	ENTRANCE BODY	CUERPO
2	6281473M1	2	CORPO CENTRAL	CENTRAL BODY	CUERPO CENTRAL
3	6281470M1	1	CORPO	BODY	CUERPO
4	6281466M1	1	CORPO DE ENTRADA	ENTRANCE BODY	CUERPO
5	6281458M1	1	CJ. TIRANTE	KIT, ROD	JUEGO DE BIELAS
6	6281465M1	1	VÁLVULA ALIVIO	BREATHER VALVE	VALVULA DESAHOGO
7	6281461M1	1	KIT ANÉIS	KIT, O RINGS	JUEGO,ANILLOS'O'

Controle Remoto Remote Control Control Remoto	2 Válvulas 2 Valves 2 Valvulas	**70-335**

Simples / Dupla Ação - Com Plataforma Do Operador
Single / Double Action - With Operator Plataform
Simple / Doble Acción - Con Plataforma Del Operado R

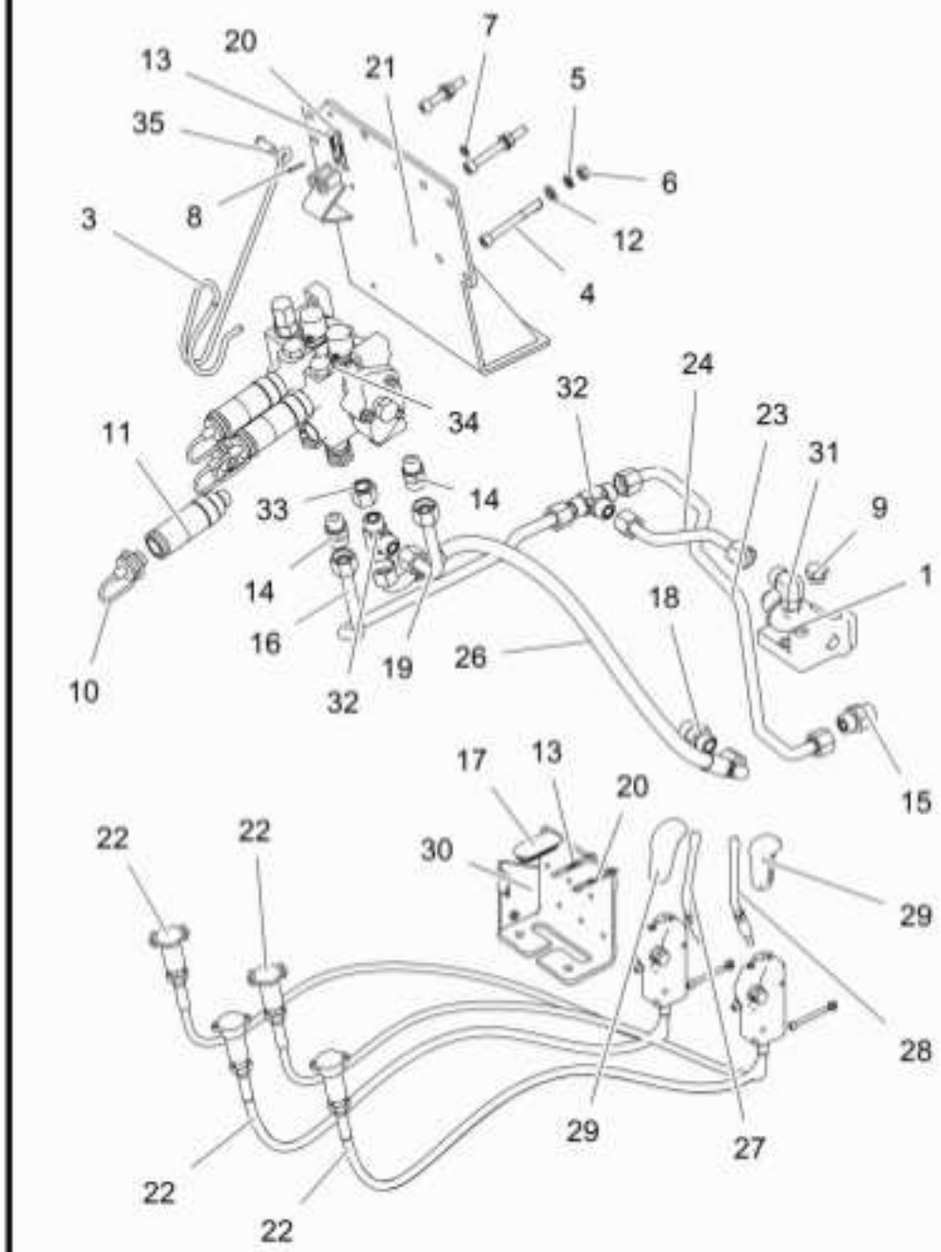

1	033909T1		1	VÁLVULA	VALVE	VALVULA
2	1440352X1		1	PARAFUSO	BOLT	PERNO
3	1809938M2		1	GANCHO	HOOK	GANCHO
4	3009297X1		2	PARAFUSO	BOLT	PERNO
5	339376X1		3	ARRUELA	WASHER	ARANDELA
6	339402X1		3	PORCA	NUT	TUERCA
7	353446X1		1	ARRUELA	WASHER	ARANDELA
8	354048X1		1	CUPILHA	COTTER PIN	PASADOR DOUBLE
9	358724X91		1	BUJÃO	PLUG	TAPON
10	3611673M1		4	TAMPÃO	PAD	ALMOHADILLA
11	3772942M1		4	VÁLVULA FÊMEA	FEMALE COUPLER	ACOPLADOR HEMBRA
12	390734X1		3	ARRUELA	WASHER	ARANDELA
13	6203286M1		2	DECAL	DECAL	CALCOMANIA
14	6216069M1		2	CONEXÃO	CONNECTION	CONEXION
15	6225777M1		1	CONEXÃO	CONNECTION	CONEXION
16	6261825M91		1	TUBO	PIPE	CANO
17	6262097M1		1	TAMPÃO	PAD	ALMOHADILLA
18	6264307M1		1	CONEXÃO	CONNECTION	CONEXION
19	6264788M91		1	TUBO RETORNO	LEAK-OFF PIPE	TUBO DE ESCAPE.
20	6267446M1		2	DECAL	DECAL	CALCOMANIA
21	6271690M91		1	SUPORTE	BRACKET	SOPORTE
22	6274028M91		2	CABO	CABLE	CABLE
23	6274835M91		1	TUBO	PIPE	CANO
24	6274836M91		1	TUBO	PIPE	CANO
25	6274838M91		1	MANGUEIRA	HOSE	FLEXIBLE
26	6274838M91		1	MANGUEIRA	HOSE	FLEXIBLE
27	6274867M1		1	ALAVANCA	LEVER	PALANCA
28	6274868M1		1	ALAVANCA	LEVER	PALANCA
29	6274870M1		2	MANÍPULO	KNOB	POMO
30	6274881M91		1	SUPORTE	BRACKET	SOPORTE
31	6275047M1		1	CONEXÃO	CONNECTION	CONEXION
32	6275075M1		2	UNIÃO	LINK	UNION
33	6275087M1		1	TAMPÃO	PAD	ALMOHADILLA
34	6275067M91	Sauer	1	CONTROLE REMOTO	REMOTE CONTROL	CONTROL REMOTO
34	6281228M91	Bondioli	1	CONTROLE REMOTO	REMOTE CONTROL	CONTROL REMOTO
		70-326 No				
35	832813M1		1	PINO	PIN	PASADOR

Controle Remoto Remote Control Control Remoto	1 Corpo 1 Body 1 Cuerpo	70-340	Retorno Por Mola Spring Retum Retorno Por Resorte

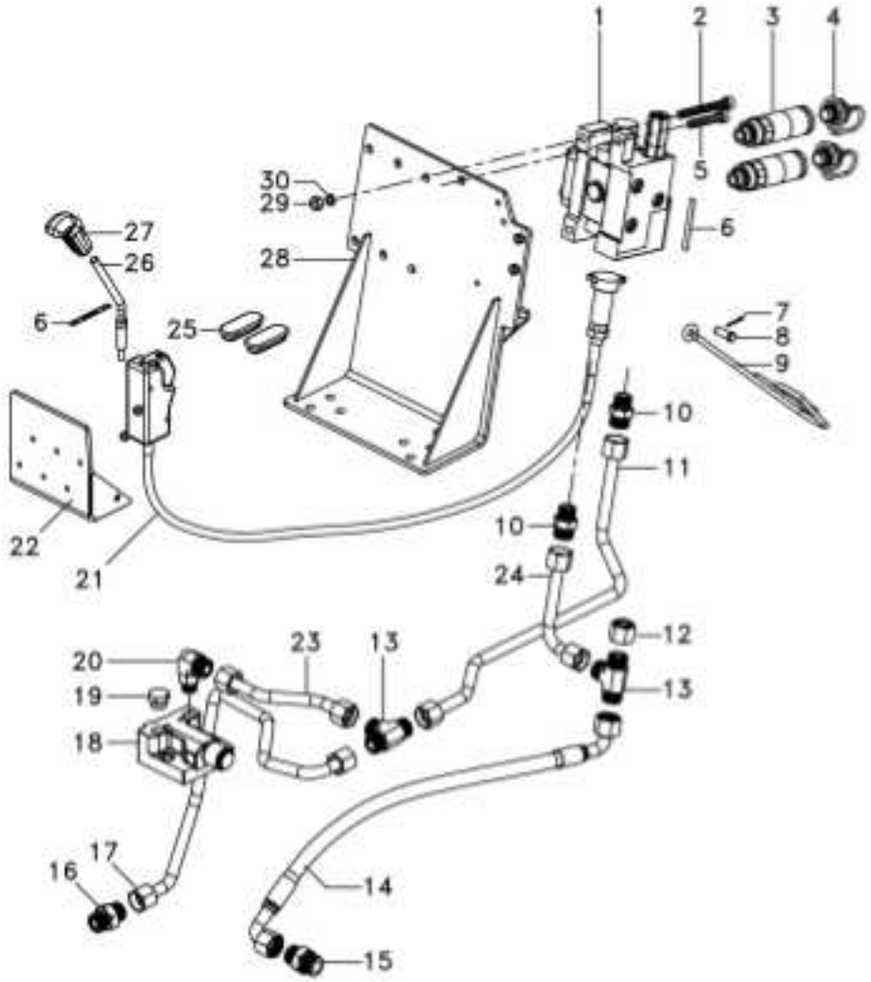

1	6262570M91	Sauer	1	COMANDO	COMMAND	MANDO
1	6281233M91	Bondioli 70-343 No	1	COMANDO	COMMAND	MANDO
2	3009297X1	5x90	2	PARAFUSO	BOLT	PERNO
3	3772942M1		2	VÁLVULA FÊMEA	FEMALE COUPLER	ACOPLADOR HEMBRA
4	3611673M1		2	TAMPÃO	PAD	ALMOHADILLA
5	1440352X1	5x60	1	PARAFUSO	BOLT	PERNO
6	6267446M1		2	DECAL	DECAL	CALCOMANIA
7	354048X1		1	CUPILHA	COTTER PIN	PASADOR DOUBLE
8	832813M1		1	PINO	PIN	PASADOR
9	1809938M2		1	GANCHO	HOOK	GANCHO
10	6216069M1		2	CONEXÃO	CONNECTION	CONEXION
11	6261825M91		1	TUBO	PIPE	CANO
12	6275087M1		1	TAMPÃO	PAD	ALMOHADILLA
13	6275075M1		2	UNIÃO	LINK	UNION
14	6274838M91		1	MANGUEIRA	HOSE	FLEXIBLE
15	6264307M1		1	CONEXÃO	CONNECTION	CONEXION
16	6225777M1		1	CONEXÃO	CONNECTION	CONEXION
17	6274835M91		1	TUBO	PIPE	CANO
18	033909T1		1	VÁLVULA	VALVE	VALVULA
19	358724X91		1	BUJÃO	PLUG	TAPON
20	6275047M1		1	CONEXÃO	CONNECTION	CONEXION
21	6274028M91		1	CABO	CABLE	CABLE
22	6274881M91		1	SUPORTE	BRACKET	SOPORTE
23	6274836M91		1	TUBO	PIPE	CANO
24	6264788M91		1	TUBO RETORNO	LEAK-OFF PIPE	TUBO DE ESCAPE.
25	6262097M1		2	TAMPÃO	PAD	ALMOHADILLA
26	6274867M1		1	ALAVANCA	LEVER	PALANCA
27	6274870M1		1	MANÍPULO	KNOB	POMO
28	6271690M91		1	SUPORTE	BRACKET	SOPORTE
29	339402X1		3	PORCA	NUT	TUERCA
30	353446X1		3	ARRUELA	WASHER	ARANDELA

Controle Remoto Remote Control Control Remoto	70-341	Com Kof Reg. Vazão Cab With Kof Variable Flow Cab Con Kof Reg.Vazió Cab

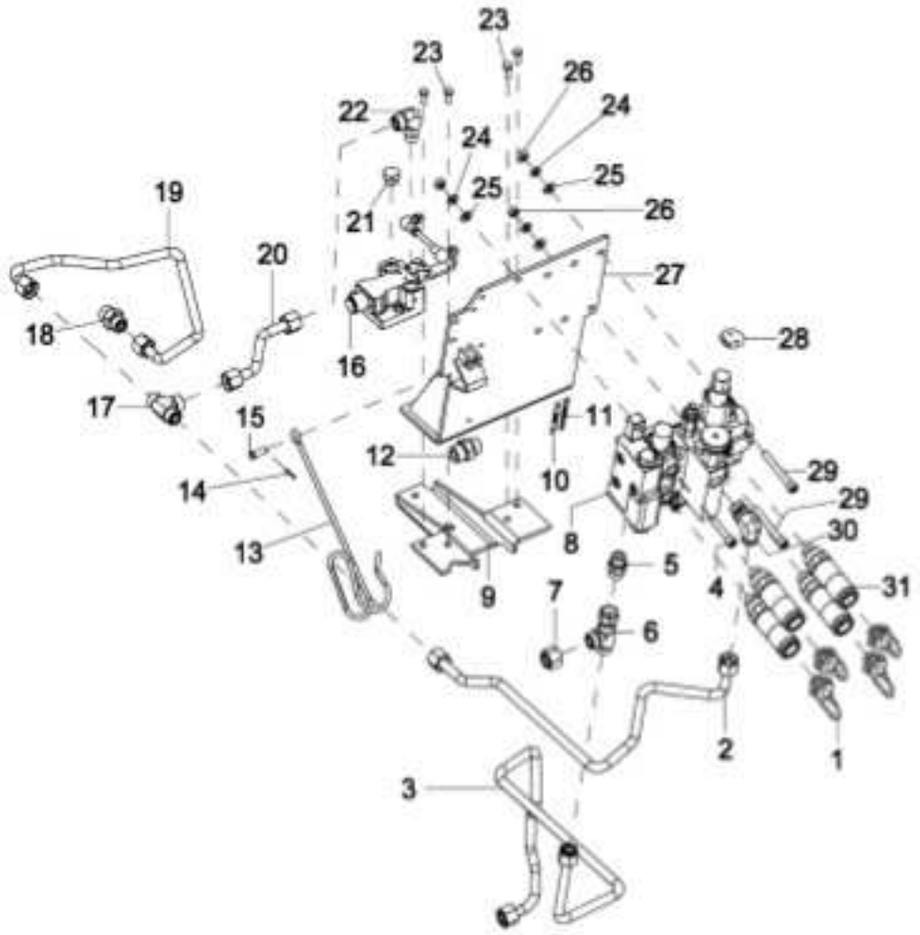

1	3611673M1	4	TAMPÃO	PAD	ALMOHADILLA
2	6262353M91	1	TUBO	PIPE	CANO
3	6287986M91	1	CONTROLE REMOTO	REMOTE CONTROL	CONTROL REMOTO
4	3009294X1	1	PARAFUSO	SCREW	TORNILLO
5	6216069M1	1	CONEXÃO	CONNECTION	CONEXION
6	71435262	1	CONEXÃO	CONNECTION	CONEXION
7	6275087M1	1	TAMPÃO	PAD	ALMOHADILLA
8	6237293M91	1	CONTROLE REMOTO	REMOTE CONTROL	CONTROL REMOTO
9	6261742M91	1	SUPORTE	BRACKET	SOPORTE
10	6203286M1	2	DECAL	DECAL	CALCOMANIA
11	6267446M1	2	DECAL	DECAL	CALCOMANIA
12	6264307M1	1	CONEXÃO	CONNECTION	CONEXION
13	1809938M2	1	GANCHO	HOOK	GANCHO
14	354048X1	1	CUPILHA	COTTER PIN	PASADOR DOUBLE
15	832813M1	1	PINO	PIN	PASADOR
16	6207309M91	1	ACIONAMENTO	DRIVE	MANDO
17	6275075M1	1	UNIÃO	LINK	UNION
18	6225777M1	1	CONEXÃO	CONNECTION	CONEXION
19	6274835M91	1	TUBO	PIPE	CANO
20	6274836M91	1	TUBO	PIPE	CANO
21	358724X91	1	BUJÃO	PLUG	TAPON
22	6275047M1	1	CONEXÃO	CONNECTION	CONEXION
23	339123X1	1	PARAFUSO	BOLT	PERNO
24	339376X1	3	ARRUELA	WASHER	ARANDELA
25	390734X1	3	ARRUELA	WASHER	ARANDELA
26	339402X1	3	PORCA	NUT	TUERCA
27	6271690M91	1	SUPORTE	BRACKET	SOPORTE
28	063421P1	1	DECAL	DECAL	CALCOMANIA
29	3009296X1	2	PARAFUSO	BOLT	PERNO
30	6262352M1	1	CONEXÃO	CONNECTION	CONEXION
31	3772942M1	4	VÁLVULA FÊMEA	FEMALE COUPLER	ACOPLADOR HEMBRA

Controle Remoto Remote Control Control Remoto	70-342	Com Kof Reg. Vazão Plat With Kof Variable Flow Plat Con Kof Reg.Vazió Plat

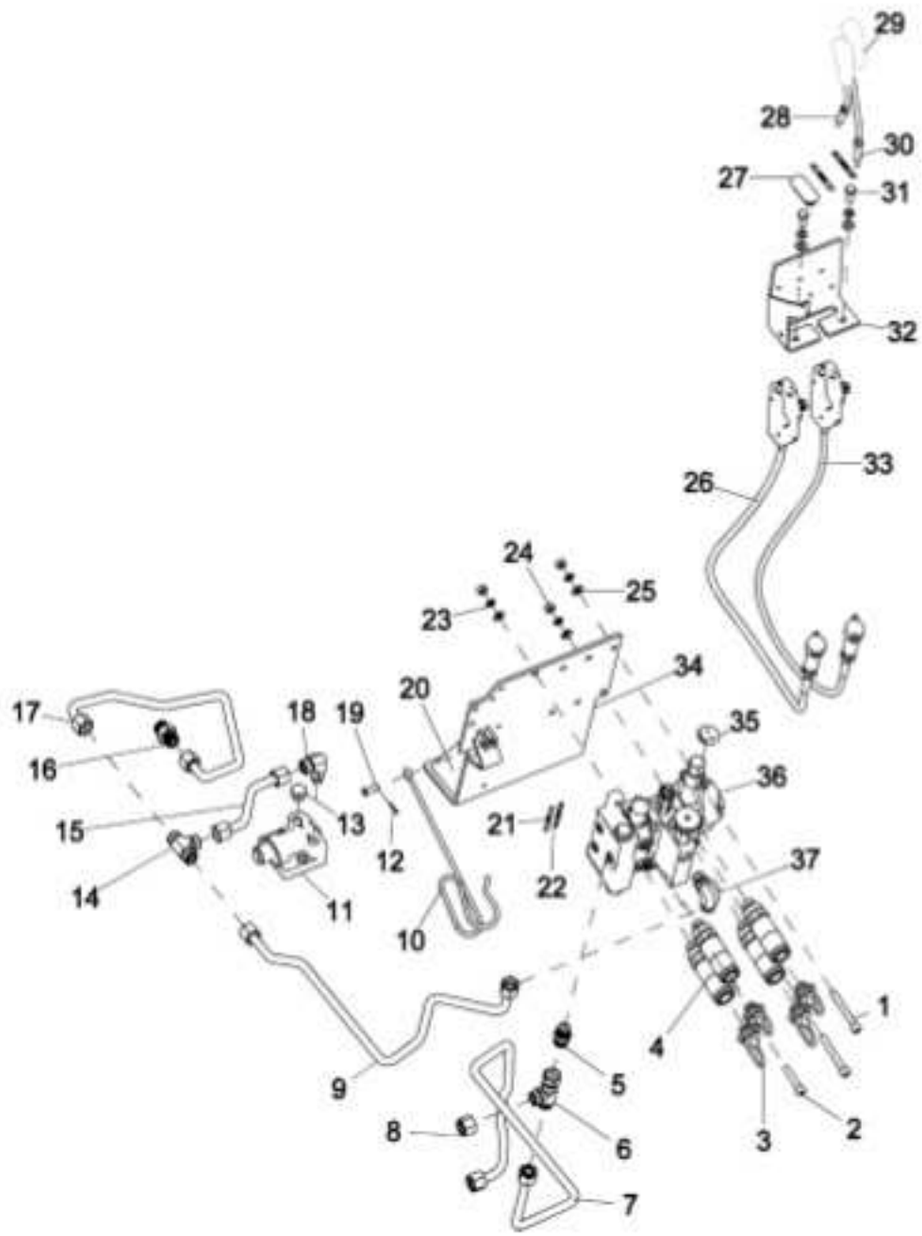

1	3009296X1	2	PARAFUSO	BOLT	PERNO
2	3009294X1	1	PARAFUSO	SCREW	TORNILLO
3	3611673M1	4	TAMPÃO	PAD	ALMOHADILLA
4	3772942M1	4	VÁLVULA FÊMEA	FEMALE COUPLER	ACOPLADOR HEMBRA
5	6216069M1	1	CONEXÃO	CONNECTION	CONEXION
6	71435262	1	CONEXÃO	CONNECTION	CONEXION
7	6287986M91	1	CONTROLE REMOTO	REMOTE CONTROL	CONTROL REMOTO
8	6275087M1	1	TAMPÃO	PAD	ALMOHADILLA
9	6262353M91	1	TUBO	PIPE	CANO
10	1809938M2	1	GANCHO	HOOK	GANCHO
11	033909T1	1	VÁLVULA	VALVE	VALVULA
12	354048X1	1	CUPILHA	COTTER PIN	PASADOR DOUBLE
13	358724X91	1	BUJÃO	PLUG	TAPON
14	6275075M1	1	UNIÃO	LINK	UNION
15	6274836M91	1	TUBO	PIPE	CANO
16	6225777M1	1	CONEXÃO	CONNECTION	CONEXION
17	6274835M91	1	TUBO	PIPE	CANO
18	6275047M1	1	CONEXÃO	CONNECTION	CONEXION
19	832813M1	1	PINO	PIN	PASADOR
20	6264307M1	1	CONEXÃO	CONNECTION	CONEXION
21	6203286M1	2	DECAL	DECAL	CALCOMANIA
22	6267446M1	2	DECAL	DECAL	CALCOMANIA
23	339376X1	5	ARRUELA	WASHER	ARANDELA
24	339402X1	3	PORCA	NUT	TUERCA
25	390734X1	5	ARRUELA	WASHER	ARANDELA
26	6274028M91	1	CABO	CABLE	CABLE
27	6262097M1	1	TAMPÃO	PAD	ALMOHADILLA
28	6274867M1	1	ALAVANCA	LEVER	PALANCA
29	6274870M1	2	MANÍPULO	KNOB	POMO
30	6274868M1	1	ALAVANCA	LEVER	PALANCA
31	3009492X1	2	PARAFUSO	BOLT	PERNO
32	6274881M91	1	SUPORTE	BRACKET	SOPORTE
33	6274029M91	1	COMANDO	COMMAND	MANDO
34	6271690M91	1	SUPORTE	BRACKET	SOPORTE
35	063421P1	1	DECAL	DECAL	CALCOMANIA
36	6237293M91	1	CONTROLE REMOTO	REMOTE CONTROL	CONTROL REMOTO
37	6262352M1	1	CONEXÃO	CONNECTION	CONEXION

Comando Hidráulico Hydraulic Command Mando Hidráulico	70-343	

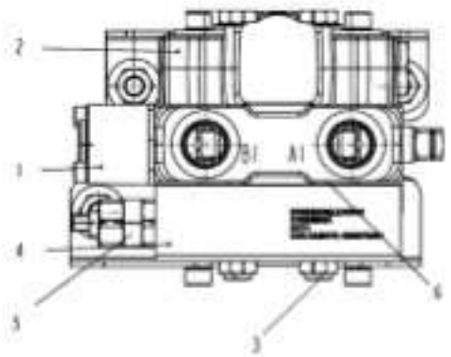

1	6281457M1	1 VÁLVULA	VALVE	VALVULA
2	6281470M1	1 CORPO	BODY	CUERPO
3	6281464M1	1 CJ. TIRANTE	KIT, ROD	JUEGO DE BIELAS
4	6281468M1	1 CORPO DE ENTRADA	ENTRANCE BODY	CUERPO
5	6281465M1	1 VÁLVULA ALIVIO	BREATHER VALVE	VALVULA DESAHOGO
6	6281460M1	1 KIT ANÉIS	KIT, O RINGS	JUEGO,ANILLOS'O'

Mancal Bearing Cojinete	Traseiro Rear Trasero	70-345	

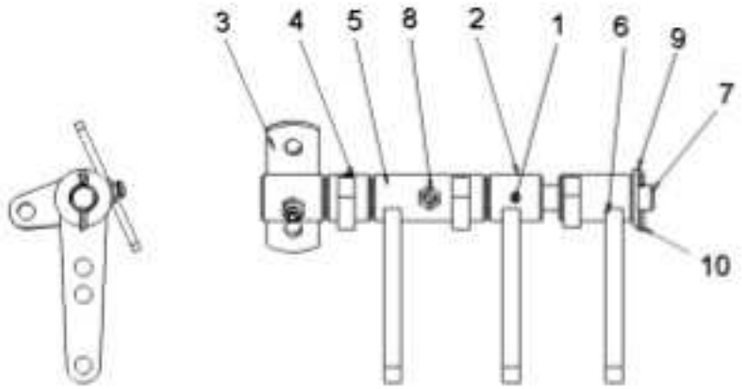

1	354048X1	**2** CUPILHA	COTTER PIN	PASADOR DOUBLE
2	057982S1	**1** BRAÇO	ARM	BRAZO
3	057983S1	**1** SUPORTE	BRACKET	SOPORTE
4	057984S1	**1** BRAÇO	ARM	BRAZO
5	066655S1	**1** BRAÇO	ARM	BRAZO
6	6220000M1	**1** BUCHA	BUSH	CASQUILLO
7	073083P1	**1** EIXO	SHAFT	ARBOL
8	13811X	**3** GRAXEIRA	GREASER	ENGRASADOR
9	353758X1	**1** ARRUELA	WASHER	ARANDELA
10	354048X1	**1** CUPILHA	COTTER PIN	PASADOR DOUBLE

Console Lateral Side Console Consola Lateral	70-350	

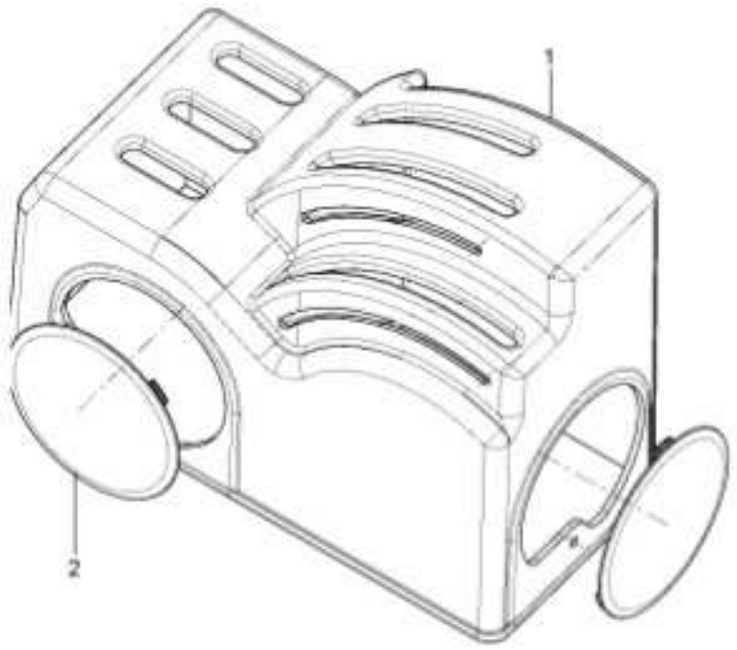

1	6274878M1	**1** CONSOLE	CONSOLE	CONSOLA
2	6274879M1	**2** TAMPA	COVER	CUBIERTA

Bateria
Battery
Batterie

80-10

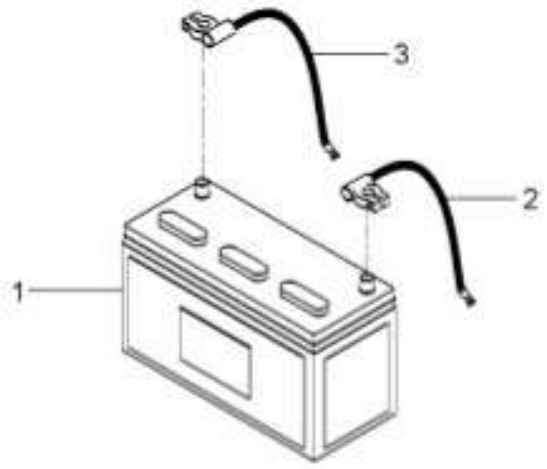

1	6207372M1	12V 100A	**1** BATERIA	BATTERY	BATERIA
2	6218299M1	(+)	**1** CABO DE BATERIA	BATTERY CABLE	CABLE DE BATERIA
3	6218327M1	(-)	**1** CABO DE BATERIA	BATTERY CABLE	CABLE DE BATERIA

Suporte Da Bateria Battery Support Soporte De La Bateria	80-15	

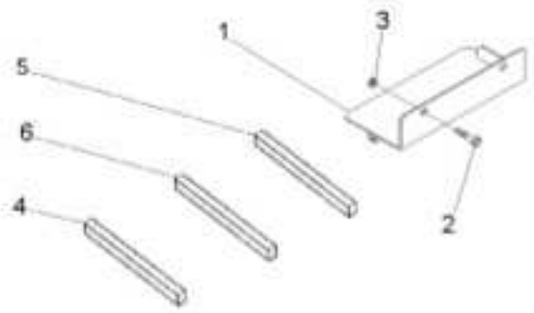

1	038581S1	1 PLACA	PLATE	PLATO
2	353723X1	2 PARAFUSO	BOLT	PERNO
3	353439X1	2 ARRUELA	WASHER	ARANDELA
4	050658P1	1 GUARNIÇÃO	FOAM	ESPUMA
5	3149668M1	1 GUARNIÇÃO	FOAM	ESPUMA
6	3412754M1	1 GUARNIÇÃO	FOAM	ESPUMA

Instalação Elétrica Da Cabina Cab Eletric Assembly Instalación Electrica Del Cabina	80-20	

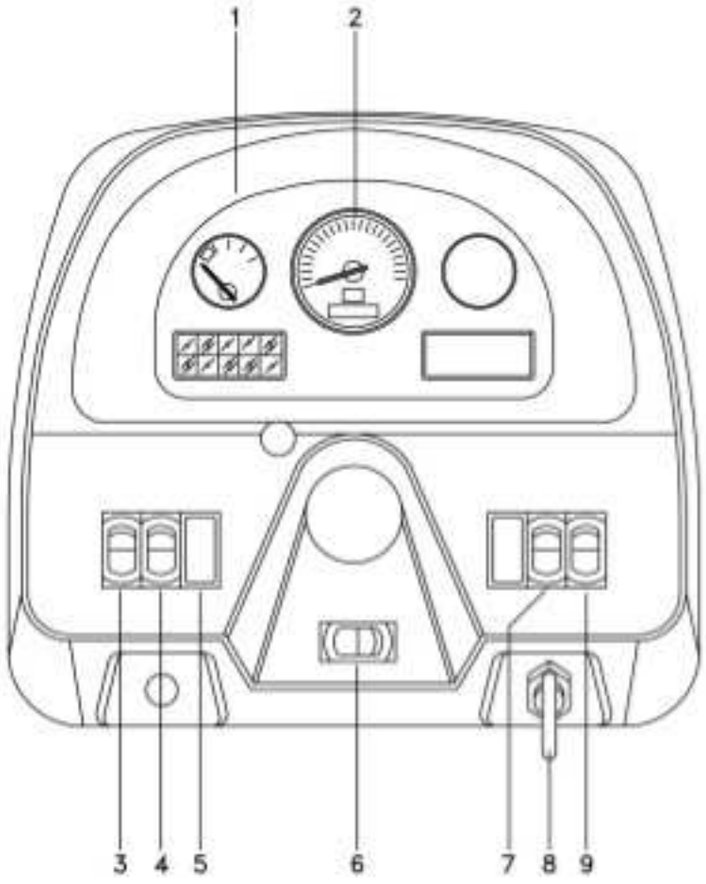

1	049574R1		4	PARAFUSO	BOLT	PERNO
2	6272741M91	80-36 No	1	PAINEL INSTRUM.	INSTRUMENT PANEL	PANEL INSTRUMENT
3	071642T1	[A]	1	INTERRUPTOR	SWITCH	INTERRUPTOR
4	071643T1	[B]	1	INTERRUPTOR	SWITCH	INTERRUPTOR
5	042603T1		1	TAMPA	COVER	CUBIERTA
6	071646T1	[C]	1	INDICADOR	INDICATOR	INDICADOR
7	071647T1	[D]	1	INTERRUPTOR	SWITCH	INTERRUPTOR
8	052437P1		1	PORCA	NUT	TUERCA
8	3813361M1		2	CHAVE INTERRUPT.	KEY SWITCH	LLAVE INTERRUPT.
9	071645T1	[E]	1	INTERRUPTOR	SWITCH	INTERRUPTOR

[A] SINALEIRA / FAROL
LAMP / LANTERN
SENALADORA / FAROL

[B] LUZ ALTA
HIGHT LIGHT
LUZ ALTA

[C] DIREÇÃO
STEERING
DIRECCION

[D] PISCA ALERTA
FLASHER
INTERMITENTE

[E] FAROL SERVIÇO
SERVING LANTERN
FAROL SERVICIO

Instalação Elétrica Da Cabina Cab Eletric Assembly Instalación Electrica Del Cabina	80-25	

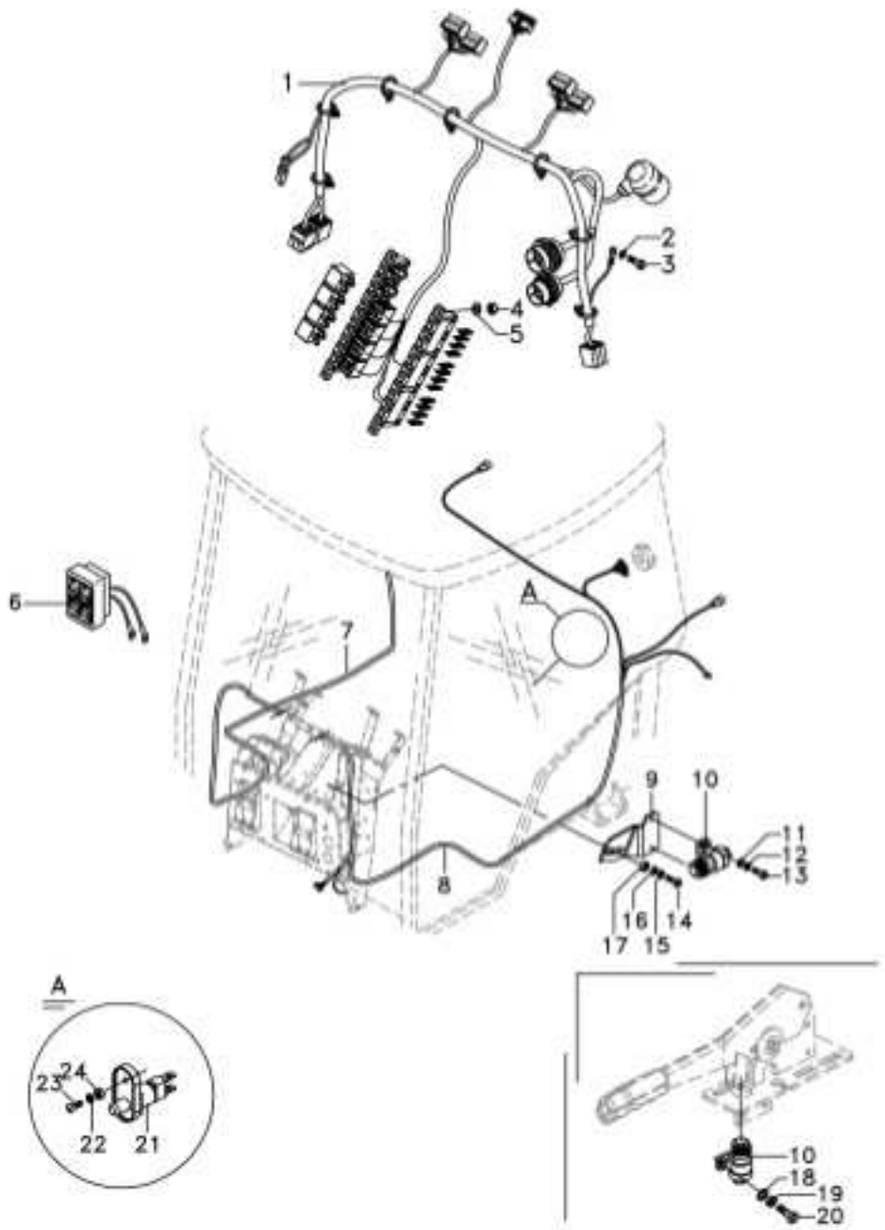

1	6262987M91	1 CHICOTE	HARNESS	MAZO CABLES
2	390469X1	1 ARRUELA	WASHER	ARANDELA
3	339160X1	1 PARAFUSO	BOLT	PERNO
4	339030X1	4 PORCA	NUT	TUERCA
5	353754X1	4 ARRUELA	WASHER	ARANDELA
6	066129T1	2 TAMPÃO	PAD	ALMOHADILLA
7	6225996M1	1 CHICOTE	HARNESS	MAZO CABLES
8	6265571M91	1 CHICOTE	HARNESS	MAZO CABLES
9	6231596M1	1 SUPORTE	SUPPORT	DISPOS.DE SOSTEN
10	3760061M91	2 INTERRUPTOR	SWITCH	INTERRUPTOR
11	390468X1	2 ARRUELA	WASHER	ARANDELA
12	353444X1	2 ARRUELA	WASHER	ARANDELA
13	339665X1	2 PARAFUSO	BOLT	PERNO
14	339123X1	1 PARAFUSO	BOLT	PERNO
15	339374X1	1 ARRUELA	WASHER	ARANDELA
16	339024X1	2 ARRUELA	WASHER	ARANDELA
17	339549X1	1 PORCA	NUT	TUERCA
18	353753X1	2 ARRUELA	WASHER	ARANDELA
19	353445X1	2 ARRUELA	WASHER	ARANDELA
20	355125X1	2 PARAFUSO	BOLT	PERNO
21	6200061M1	1 SENSOR	SENDER	EMISOR
22	339375X1	1 ARRUELA	WASHER	ARANDELA
23	6211347M1	1 PARAFUSO ALLEN	ALLEN BOLT	TORNILLO ALLEN
24	339030X1	1 PORCA	NUT	TUERCA

Painel De Instrumentos
Instrument Panel
Tablero De Instrumentos

80-30

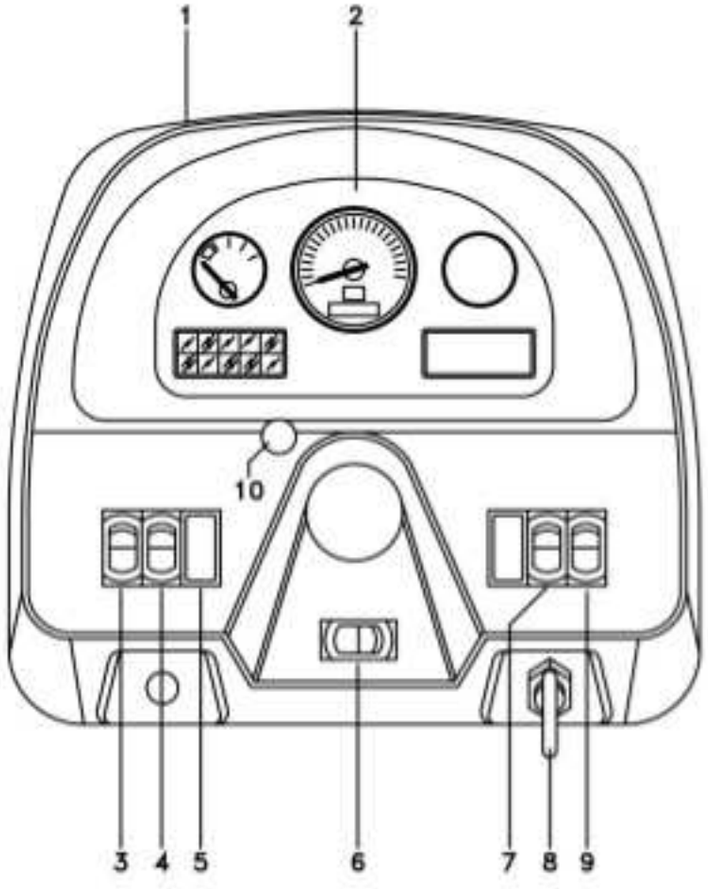

1	3009182X1		4 PARAFUSO	BOLT	PERNO
1	6263514M1		1 MOLDURA	MOULDING	BORDON
2	6272741M91	80-36 No	1 PAINEL INSTRUM.	INSTRUMENT PANEL	PANEL INSTRUMENT
2	049574R1		4 PARAFUSO	BOLT	PERNO
3	071642T1		1 INTERRUPTOR	SWITCH	INTERRUPTOR
4	071643T1		1 INTERRUPTOR	SWITCH	INTERRUPTOR
5	042603T1		2 TAMPA	COVER	CUBIERTA
6	071646T1		1 INDICADOR	INDICATOR	INDICADOR
7	071647T1		1 INTERRUPTOR	SWITCH	INTERRUPTOR
8	052437P1		1 PORCA	NUT	TUERCA
8	3146011M1		1 EMBLEMA	EMBLEM	EMBLEMA
8	3813361M1		2 CHAVE INTERRUPT.	KEY SWITCH	LLAVE INTERRUPT.
9	071645T1		1 INTERRUPTOR	SWITCH	INTERRUPTOR
10	6222658M1		1 TAMPÃO	PAD	ALMOHADILLA
11	365923X1		2 PARAFUSO	BOLT	PERNO

Painel De Instrumentos Instrument Panel Tablero De Instrumentos	80-35	Trans. Shuttle Trans. Shuttle Trans. Shuttle

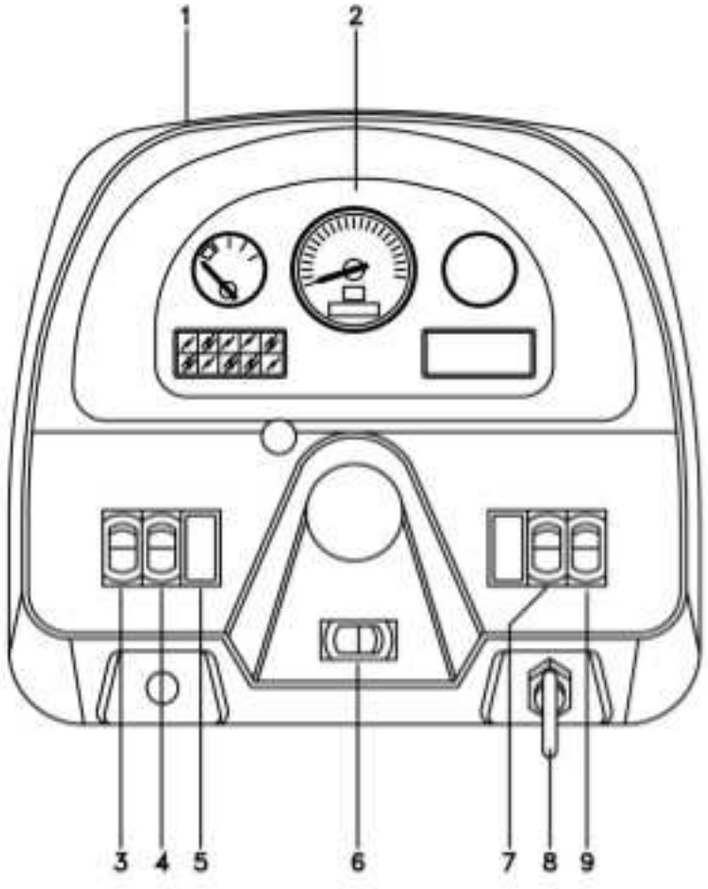

1	355863X1		4 PARAFUSO	BOLT	PERNO
1	6263514M1		1 MOLDURA	MOULDING	BORDON
2	6272741M91	80-36 No	1 PAINEL INSTRUM.	INSTRUMENT PANEL	PANEL INSTRUMENT
2	049574R1		4 PARAFUSO	BOLT	PERNO
3	071642T1		1 INTERRUPTOR	SWITCH	INTERRUPTOR
4	071643T1		1 INTERRUPTOR	SWITCH	INTERRUPTOR
5	042603T1		2 TAMPA	COVER	CUBIERTA
6	071646T1		1 INDICADOR	INDICATOR	INDICADOR
7	071647T1		1 INTERRUPTOR	SWITCH	INTERRUPTOR
8	052437P1		1 PORCA	NUT	TUERCA
8	3146011M1		1 EMBLEMA	EMBLEM	EMBLEMA
8	3813361M1		2 CHAVE INTERRUPT.	KEY SWITCH	LLAVE INTERRUPT.
9	071645T1		1 INTERRUPTOR	SWITCH	INTERRUPTOR

Painel De Instrumentos
Instrument Panel
Tablero De Instrumentos

80-36

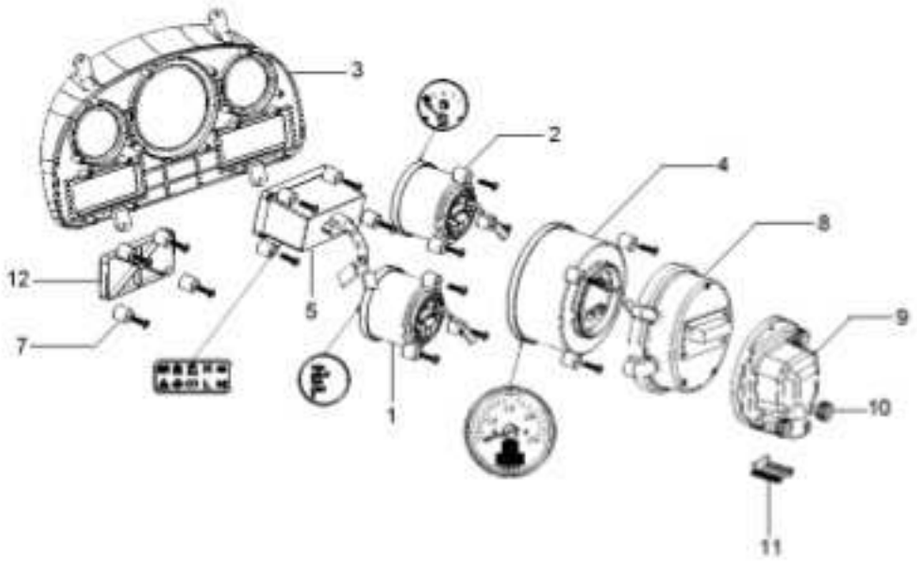

1	6262090M1	[A]	**1**	INDICADOR	GAUGE	APARAT INDICADOR
2	6262088M1	[B]	**1**	INDICADOR	GAUGE	APARAT INDICADOR
3	6262091M1		**1**	MOLDURA	MOULDING	BORDON
4	6262092M1		**1**	TACOMETRO	TACHOMETER	TACOMETRO
5	6262093M1		**1**	MÓDULO	MODULE	MODULO
7	067268R1		**18**	FIXADOR	ATTACHMENT	ADITAMENTO
8	6262094M1		**1**	TAMPA	COVER	CUBIERTA
9	6221179M1		**1**	TAMPA	COVER	CUBIERTA
10	6221180M1		**3**	FIXADOR	ATTACHMENT	ADITAMENTO
11	6224059M1		**1**	PROTEÇÃO	GUARD	DEFENSA
12	6224105M1		**1**	MODULO	MODULE	MODULO

[A] TEMPERATURA
TEMPERATURE
TEMPERATURA

[B] COMBUSTÍVEL
FUEL
COMBUSTIBLE

Painel De Controle Control Panel Tablero De Control	80-40	

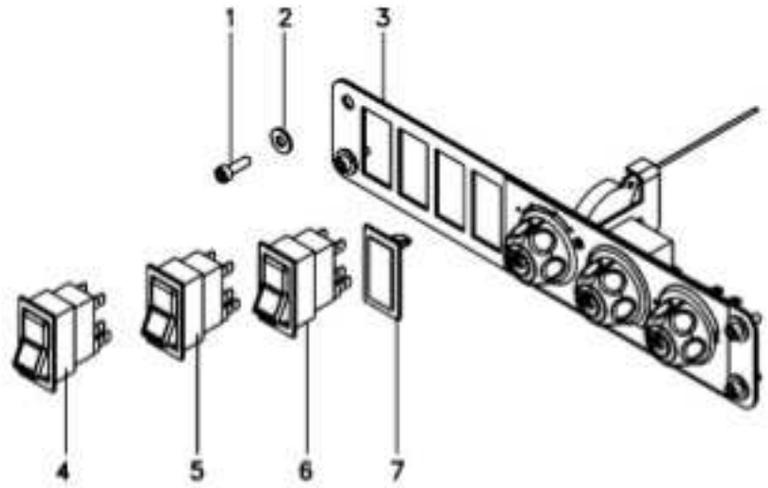

1	6207322M1		4	PARAFUSO ALLEN	ALLEN BOLT	TORNILLO ALLEN
2	6207323M1		4	ARRUELA	WASHER	ARANDELA
3	6212545M91	80-45 No	1	CJ. PAINEL	KIT, PANEL	JUEGO DE PANEL
4	6220262M1		1	BOTÃO	BUTTON	PULSADOR
5	6220260M1		1	BOTÃO	BUTTON	PULSADOR
6	6220263M1		1	BOTÃO	BUTTON	PULSADOR
7	042603T1		1	TAMPA	COVER	CUBIERTA

Painel De Controle Control Panel Tablero De Control	80-45	

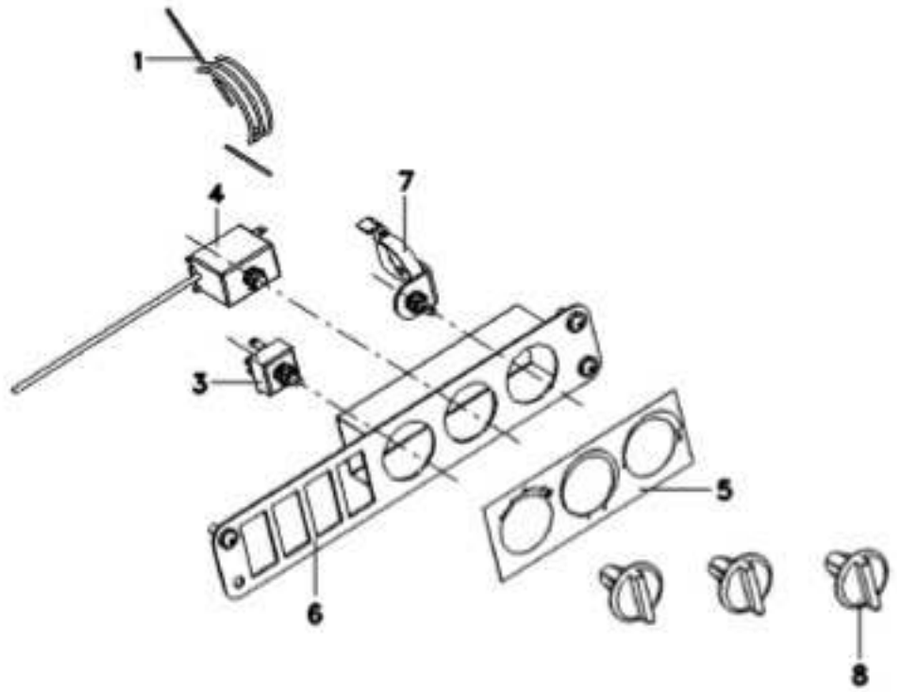

1	6214882M1	1 CABO	CABLE	CABLE
3	6214880M1	1 CHAVE INTERRUPT.	KEY SWITCH	LLAVE INTERRUPT.
4	6214881M1	1 TERMOSTATO	THERMOSTAT	TERMOSTATO
5	6214879M1	1 ADESIVO	ADHESIVE	ADHESIVO
6	6214877M1	1 ESTRUTURA	STRUCTURE	ESTRUCTURA
7	6214883M1	1 CJ. COMANDO	KIT, ACTUATOR	JUEGO ACTUADOR
8	6214878M1	3 MANÍPULO	KNOB	POMO

Sistema Elétrico Electric System Sistema Eléctrico	80-50	12 Velocidades 12 Speed 12 Velocidades

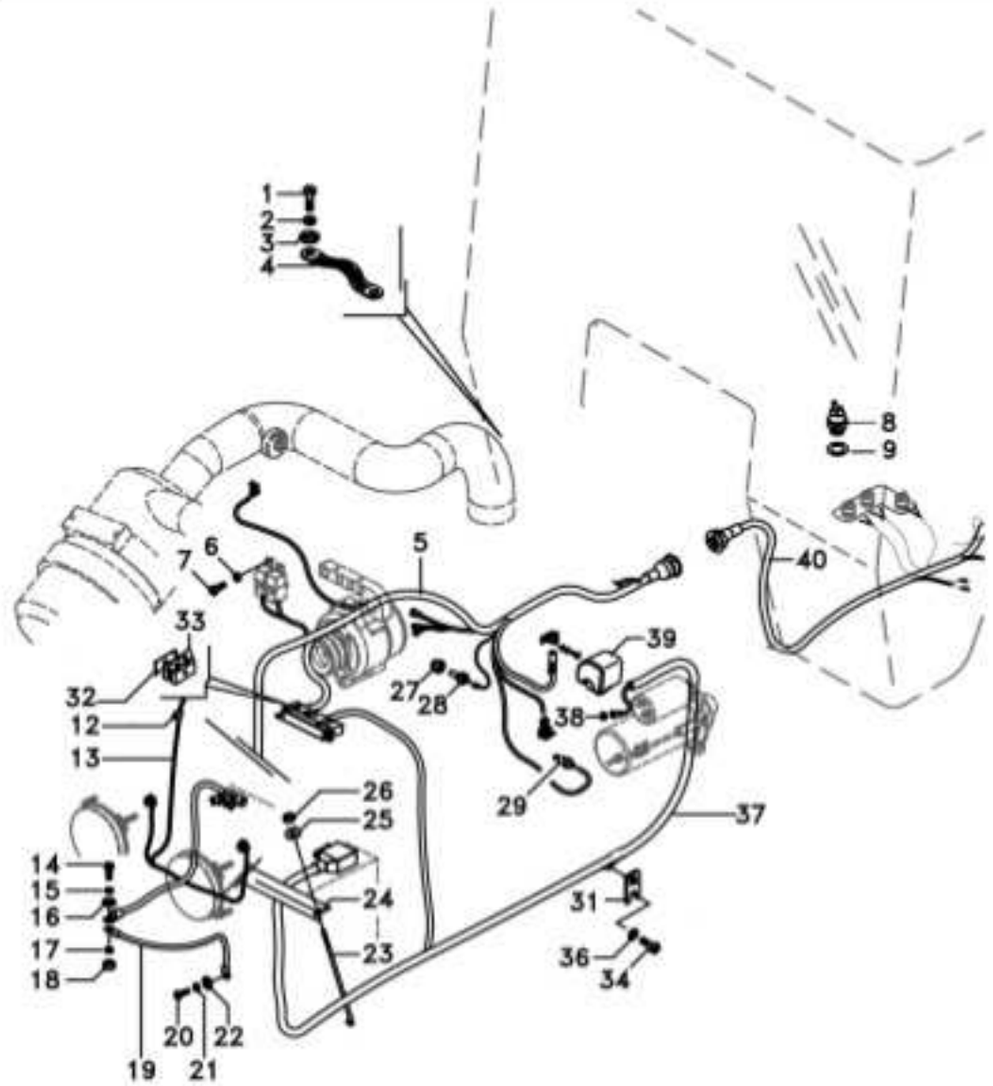

1	3009492X1		1	PARAFUSO	BOLT	PERNO
2	339376X1		1	ARRUELA	WASHER	ARANDELA
3	3147503M1		1	ARRUELA	WASHER	ARANDELA
4	6203223M1		1	FIO-TERRA	EARTH STRAP	CABLE DE MASA
5	6262982M91		1	CHICOTE DIREITO	RIGHT WIRING	CABLE DERECHA
6	390469X1		2	ARRUELA	WASHER	ARANDELA
7	3009536X1		2	PARAFUSO	BOLT	PERNO
8	6219208M1		1	INTERRUPTOR	SWITCH	INTERRUPTOR
9	181142M1		1	ARRUELA	WASHER	ARANDELA
12	2800985M1		4	PRESILHA	STAPLE	GRAPA
13	6262986M91		1	CHICOTE	HARNESS	MAZO CABLES
14	339814X1		1	PARAFUSO	BOLT	PERNO
15	339376X1		1	ARRUELA	WASHER	ARANDELA
16	391026X1		1	ARRUELA	WASHER	ARANDELA
17	339376X1		1	ARRUELA	WASHER	ARANDELA
18	339402X1	M10x1,5	1	PORCA	NUT	TUERCA
19	6203223M1		1	FIO-TERRA	EARTH STRAP	CABLE DE MASA
20	353698X1	7/16x14	1	PARAFUSO	BOLT	PERNO
21	353432X1		1	ARRUELA	WASHER	ARANDELA
22	3147503M1		1	ARRUELA	WASHER	ARANDELA
23	028345P2		2	TIRANTE	ROD	VARILLA
24	064429P1		1	FIXADOR	ATTACHMENT	ADITAMENTO
25	355617X1		2	ARRUELA	WASHER	ARANDELA
26	826760M1		2	PORCA	NUT	TUERCA
27	3147516M1		1	ARRUELA	WASHER	ARANDELA
28	3147425M1		1	SENSOR	SENDER	EMISOR
29	6280485M1		1	SENSOR	SENDER	EMISOR
31	6228616M91		1	CJ. SUPORTE	KIT, BRACKET	JUEGO SOPORTE
32	3146897M1		2	REFORÇO	REINFORCEMENT	REFUERZO
33	3585143M1		2	BRAÇADEIRA	CLAMP	ABRAZADERA
34	339123X1	M8x1,25x20	1	PARAFUSO	BOLT	PERNO
36	829185M1		1	ARRUELA	WASHER	ARANDELA
37	6275107M91		1	CHICOTE	HARNESS	MAZO CABLES
38	3786092M1		1	PORCA	NUT	TUERCA
39	3786093M1		1	PROTEÇÃO	GUARD	DEFENSA
40	6262983M91		1	CHICOTE	HARNESS	MAZO CABLES

Sistema Elétrico Electric System Sistema Eléctrico	80-55	8x8 Velocidades 8x8 Speed 8x8 Velocidades

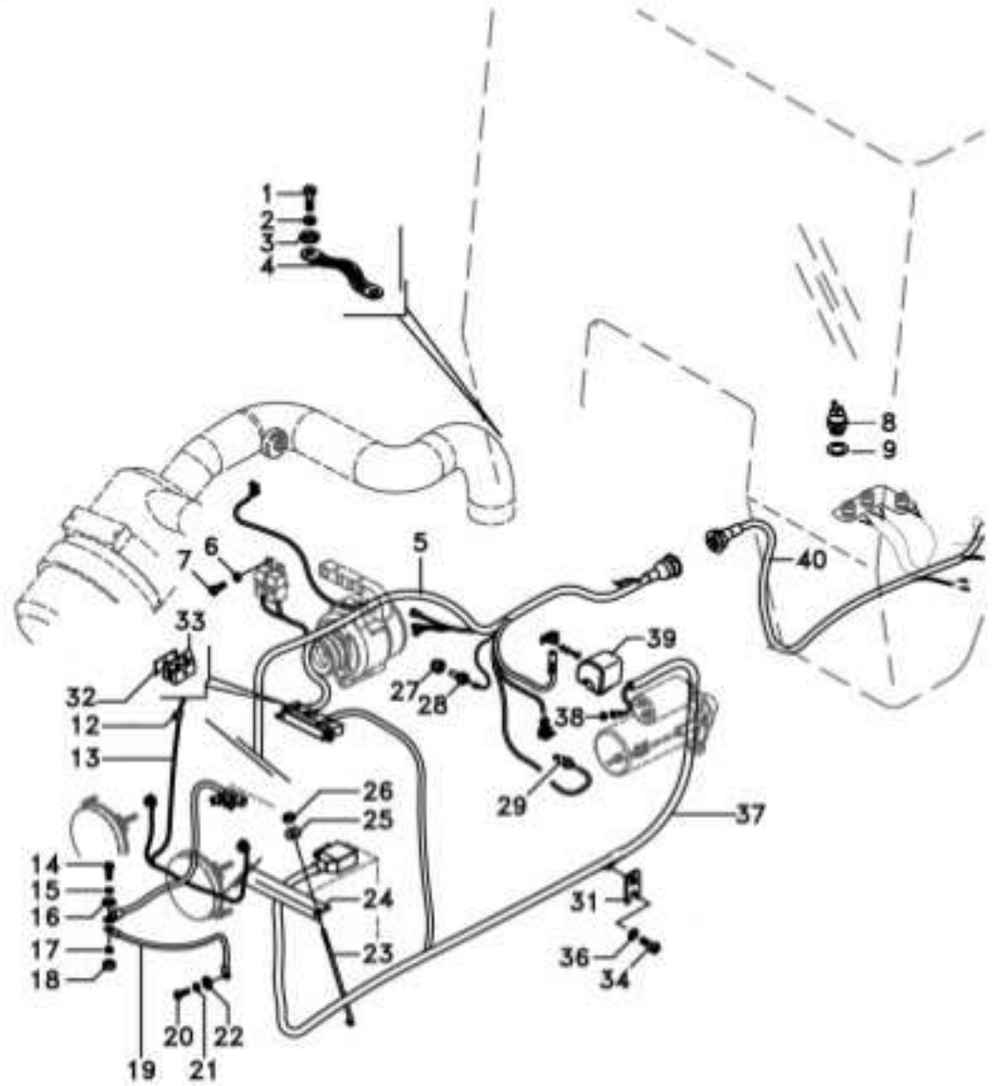

1	3009492X1		1	PARAFUSO	BOLT	PERNO
2	339376X1		1	ARRUELA	WASHER	ARANDELA
3	3147503M1		1	ARRUELA	WASHER	ARANDELA
4	6203223M1		1	FIO-TERRA	EARTH STRAP	CABLE DE MASA
5	6262982M91		1	CHICOTE DIREITO	RIGHT WIRING	CABLE DERECHA
6	390469X1		2	ARRUELA	WASHER	ARANDELA
7	3009536X1		2	PARAFUSO	BOLT	PERNO
8	6269651M1		1	INTERRUPTOR	SWITCH	INTERRUPTOR
9	181142M1		1	ARRUELA	WASHER	ARANDELA
12	2800985M1		4	PRESILHA	STAPLE	GRAPA
13	6262986M91		1	CHICOTE	HARNESS	MAZO CABLES
14	339814X1		1	PARAFUSO	BOLT	PERNO
15	339376X1		1	ARRUELA	WASHER	ARANDELA
16	391026X1		1	ARRUELA	WASHER	ARANDELA
17	339376X1		1	ARRUELA	WASHER	ARANDELA
18	339402X1	M10x1,5	1	PORCA	NUT	TUERCA
19	6203223M1		1	FIO-TERRA	EARTH STRAP	CABLE DE MASA
20	353698X1	7/16x14	1	PARAFUSO	BOLT	PERNO
21	353432X1		1	ARRUELA	WASHER	ARANDELA
22	3147503M1		1	ARRUELA	WASHER	ARANDELA
23	028345P2		2	TIRANTE	ROD	VARILLA
24	064429P1		1	FIXADOR	ATTACHMENT	ADITAMENTO
25	355617X1		2	ARRUELA	WASHER	ARANDELA
26	826760M1		2	PORCA	NUT	TUERCA
27	3147516M1		1	ARRUELA	WASHER	ARANDELA
28	3147425M1		1	SENSOR	SENDER	EMISOR
29	6280485M1		1	SENSOR	SENDER	EMISOR
31	6228616M91		1	CJ. SUPORTE	KIT, BRACKET	JUEGO SOPORTE
32	3146897M1		2	REFORÇO	REINFORCEMENT	REFUERZO
33	3585143M1		2	BRAÇADEIRA	CLAMP	ABRAZADERA
34	339123X1	M8x1,25x20	1	PARAFUSO	BOLT	PERNO
36	829185M1		1	ARRUELA	WASHER	ARANDELA
37	6275107M91		1	CHICOTE	HARNESS	MAZO CABLES
38	3786092M1		1	PORCA	NUT	TUERCA
39	3786093M1		1	PROTEÇÃO	GUARD	DEFENSA
40	6269707M91		1	CHICOTE	HARNESS	MAZO CABLES

Sistema Elétrico Dianteiro Front Electric System Sistema Electrico Delantero	80-60	Tratores Com Plataforma Do Operador Tractors With Operator Plataform Tractores Con Plataforma Del Operador

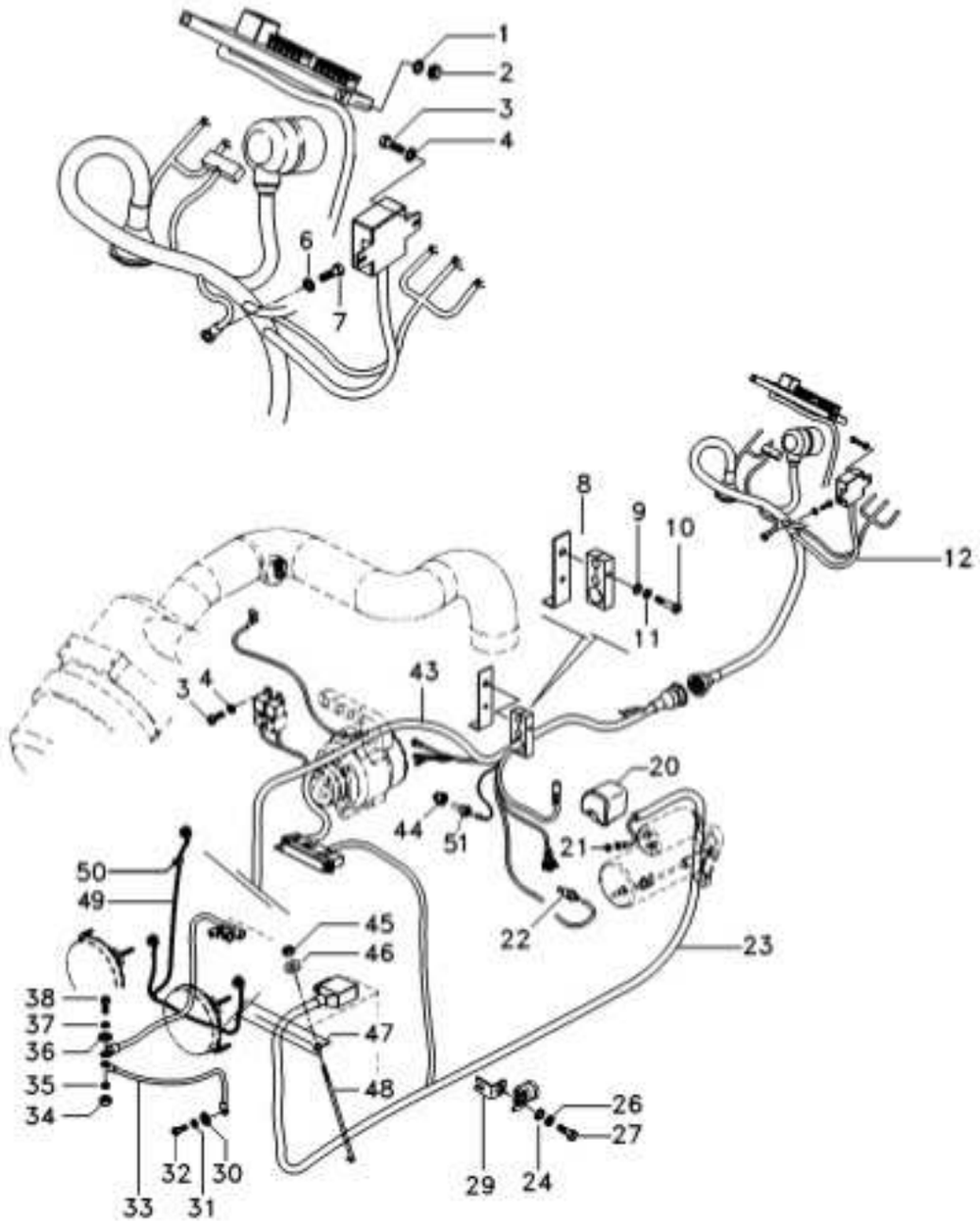

1	390469X1	2	ARRUELA	WASHER	ARANDELA
2	390995X1	2	PORCA	NUT	TUERCA
3	3009536X1	2	PARAFUSO	BOLT	PERNO
4	390469X1	2	ARRUELA	WASHER	ARANDELA
6	390469X1	1	ARRUELA	WASHER	ARANDELA
7	3001163X1	1	PARAFUSO	BOLT	PERNO
8	6222031M91	1	SUPORTE	BRACKET	SOPORTE
9	339169X1	1	PORCA	NUT	TUERCA
10	339123X1	1	PARAFUSO	BOLT	PERNO
11	353446X1	1	ARRUELA	WASHER	ARANDELA
12	6262974M91	1	CJ. CHICOTE	KIT, HARNESS	JUEGO DE ARNES
20	3786093M1	1	PROTEÇÃO	GUARD	DEFENSA
21	3786092M1	1	PORCA	NUT	TUERCA
22	6280485M1	1	SENSOR	SENDER	EMISOR
23	6275108M91	1	CHICOTE	HARNESS	MAZO CABLES
24	829185M1	2	ARRUELA	WASHER	ARANDELA
26	353446X1	1	ARRUELA	WASHER	ARANDELA
27	339123X1	1	PARAFUSO	BOLT	PERNO
29	6228616M91	1	CJ. SUPORTE	KIT, BRACKET	JUEGO SOPORTE
30	3147503M1	1	ARRUELA	WASHER	ARANDELA
31	353432X1	1	ARRUELA	WASHER	ARANDELA
32	353698X1	1	PARAFUSO	BOLT	PERNO
33	6203223M1	1	FIO-TERRA	EARTH STRAP	CABLE DE MASA
34	339402X1	1	PORCA	NUT	TUERCA
35	339376X1	1	ARRUELA	WASHER	ARANDELA
36	391026X1	1	ARRUELA	WASHER	ARANDELA
37	339376X1	1	ARRUELA	WASHER	ARANDELA
38	339814X1	1	PARAFUSO	BOLT	PERNO
43	6262973M91	1	CHICOTE	HARNESS	MAZO CABLES
44	3147516M1	1	ARRUELA	WASHER	ARANDELA
45	826760M1	2	PORCA	NUT	TUERCA
46	355617X1	2	ARRUELA	WASHER	ARANDELA
47	064429P1	1	FIXADOR	ATTACHMENT	ADITAMENTO
48	028345P2	2	TIRANTE	ROD	VARILLA
49	6262986M91	1	CHICOTE	HARNESS	MAZO CABLES
50	2800985M1	4	PRESILHA	STAPLE	GRAPA
51	3147425M1	1	SENSOR	SENDER	EMISOR

Bloco Ótico Headlamp Faro	80-65	

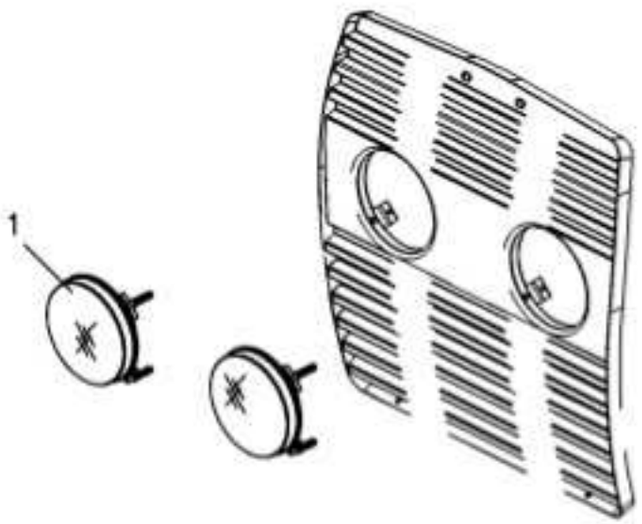

1 6263123M91	2 FAROL	LIGHT	ALUMBRADO	

Farol Rotativo Lamp Faro	80-70	

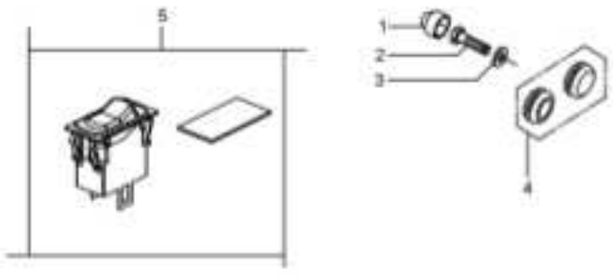

1	3616277M1	**2** CAPA	CAP	TAPA
2	339337X1	**2** PARAFUSO	BOLT	PERNO
3	339024X1	**2** ARRUELA	WASHER	ARANDELA
4	3713587M1	**1** BUJÃO	PLUG	TAPON
5	042603T1	**1** TAMPA	COVER	CUBIERTA

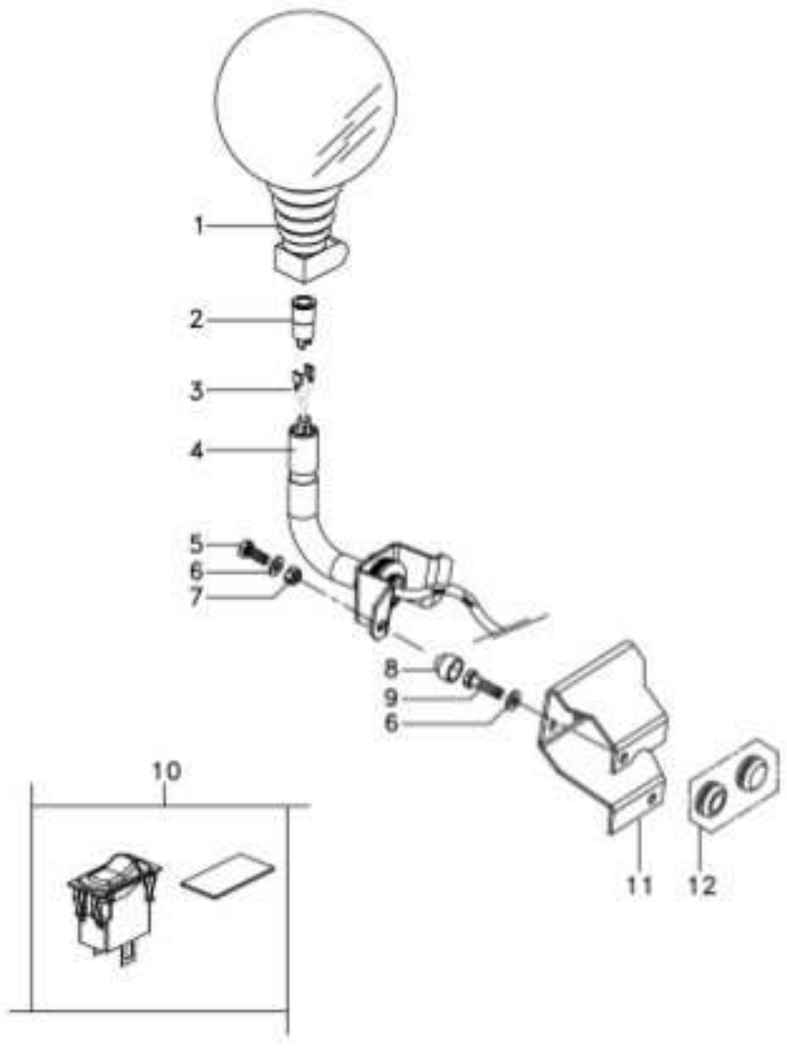

1	3715144M92		1 FAROL	LIGHT	ALUMBRADO
2	3617860M1		1 SOQUETE	SOCKET	ENCHUFE
3	3816431M91		1 CHICOTE	HARNESS	MAZO CABLES
4	3778093M91		1 SUPORTE	BRACKET	SOPORTE
5	339123X1	M8x1 25x20	2 PARAFUSO	BOLT	PERNO
6	339024X1		4 ARRUELA	WASHER	ARANDELA
7	394367X1		2 PORCA	NUT	TUERCA
8	3616277M1		2 CAPA	CAP	TAPA
9	339337X1	M8x1 25x30	2 PARAFUSO	BOLT	PERNO
10	6220264M1		1 CJ. INTERRUPTOR	KIT, SWITCH	JGO.INTERRUPTOR
10	042603T1	[A]	1 TAMPA	COVER	CUBIERTA
11	6232878M1		1 SUPORTE	BRACKET	SOPORTE
12	059277P1		1 PASSA-FIO	GROMMET	PASACABLE
12	3713587M1	[A]	1 BUJÃO	PLUG	TAPON

[A] SEM FAROL GIRATÓRIO
WITHOUT HEADLAMP ROTATING
SIM FARO GIRATORIO

Instalação Da Buzina Horn Assy Instalación Bocina	80-80	

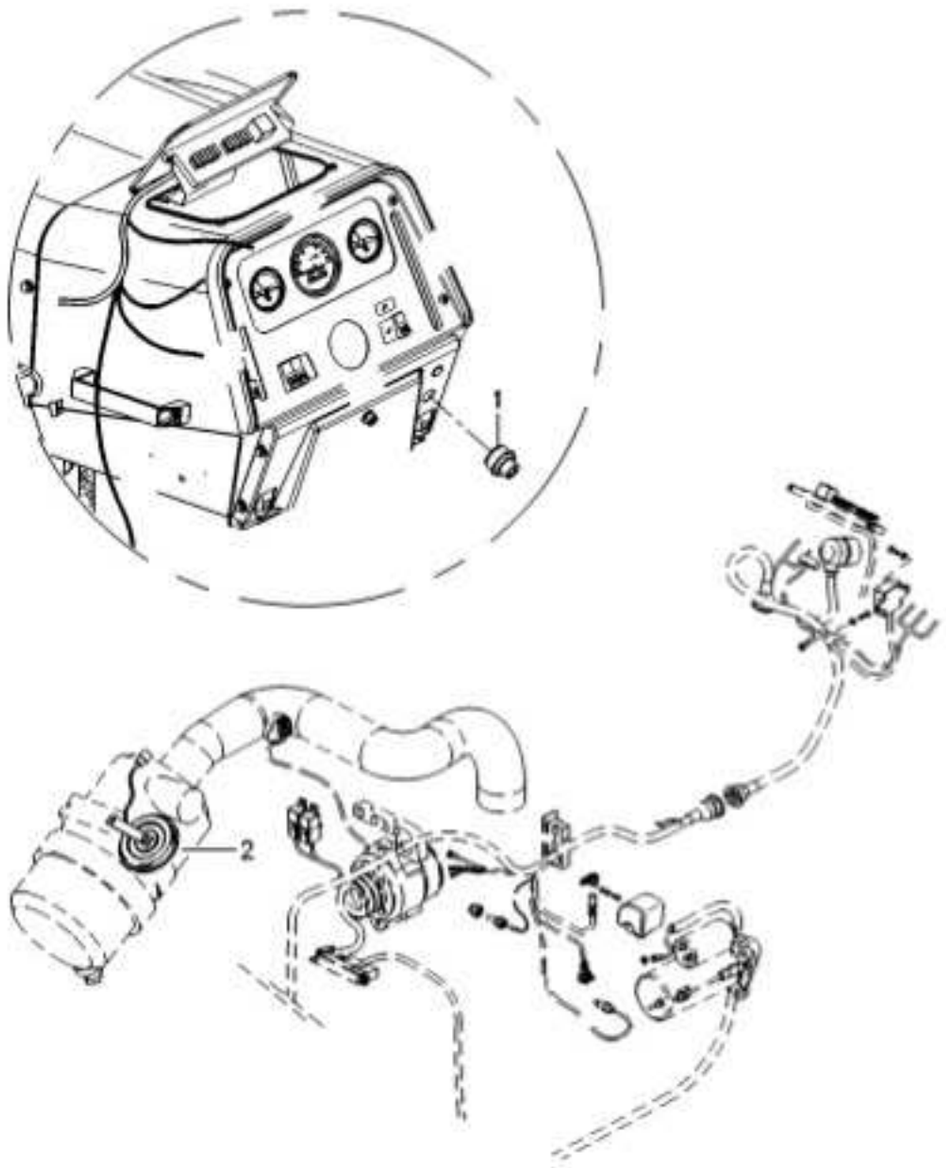

1	6223780M1	1 INTERRUPTOR	SWITCH	INTERRUPTOR
2	1678404M1	1 BUZINA	HORN	BOCINA

Sistema Elétrico Electric System Sistema Eléctrico	Cabine Cab Cabina	80-85	

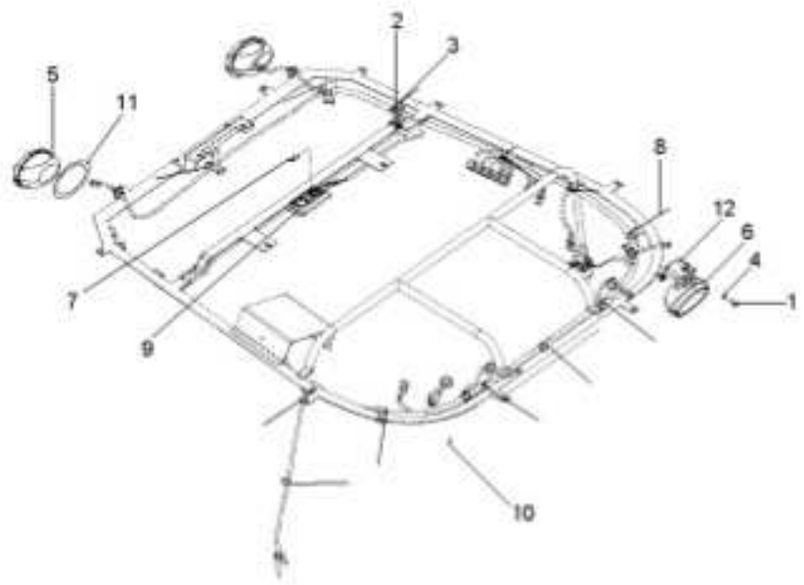

1	339123X1	2	PARAFUSO	BOLT	PERNO
2	339666X1	1	PARAFUSO	BOLT	PERNO
3	353441X1	1	ARRUELA	WASHER	ARANDELA
4	353446X1	2	ARRUELA	WASHER	ARANDELA
5	3786664M91	2	FAROL DIANTEIRO	FRONT LIGHT	FRONT LIGHT
6	3788699M93	1	FAROL	LIGHT	ALUMBRADO
7	6204121M1	1	LÂMPADA	BULB	LAMPARA
8	6204276M1	24	BRAÇADEIRA	CLAMP	ABRAZADERA
9	6214892M1	1	LANTERNA	LAMP	FARO
10	6220982M1	4	PARAFUSO	BOLT	PERNO
11	6226736M1	2	GUARNIÇÃO	BEADING	GUARNICION
12	6228218M1	1	SUPORTE	BRACKET	SOPORTE

Sistema Elétrico Electric System Sistema Eléctrico	Cabine Cab Cabina	80-90	

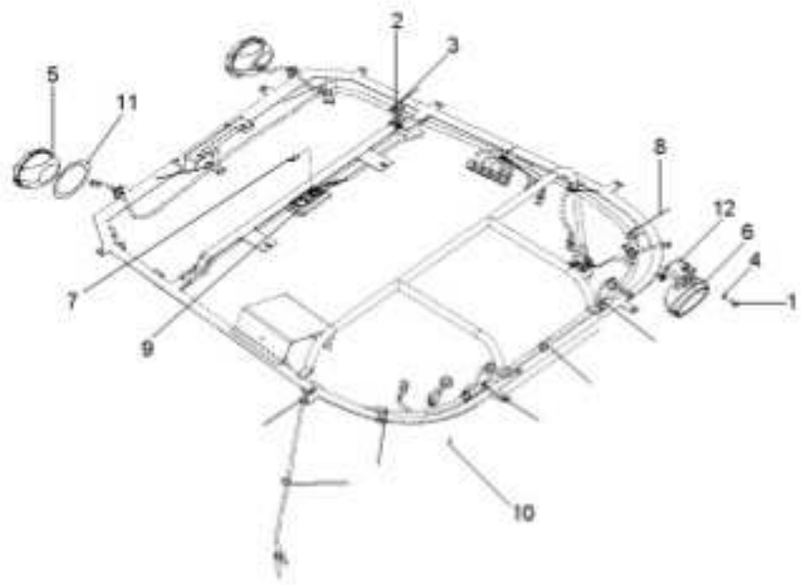

1	339123X1	4	PARAFUSO	BOLT	PERNO
2	339666X1	1	PARAFUSO	BOLT	PERNO
3	353441X1	1	ARRUELA	WASHER	ARANDELA
4	353446X1	4	ARRUELA	WASHER	ARANDELA
5	3786664M91	2	FAROL DIANTEIRO	FRONT LIGHT	FRONT LIGHT
6	3788699M93	1	FAROL	LIGHT	ALUMBRADO
7	6204121M1	1	LÂMPADA	BULB	LAMPARA
8	6204276M1	24	BRAÇADEIRA	CLAMP	ABRAZADERA
9	6214892M1	1	LANTERNA	LAMP	FARO
10	6220982M1	4	PARAFUSO	BOLT	PERNO
11	6226736M1	2	GUARNIÇÃO	BEADING	GUARNICION
12	6228218M1	1	SUPORTE	BRACKET	SOPORTE

Iluminação Traseira
Lighting Rear
Iluminacion Trasera

80-95

Tdp 540/1000 Rpm
Pto 540/1000 Rpm
Tdf 540/1000 Rpm

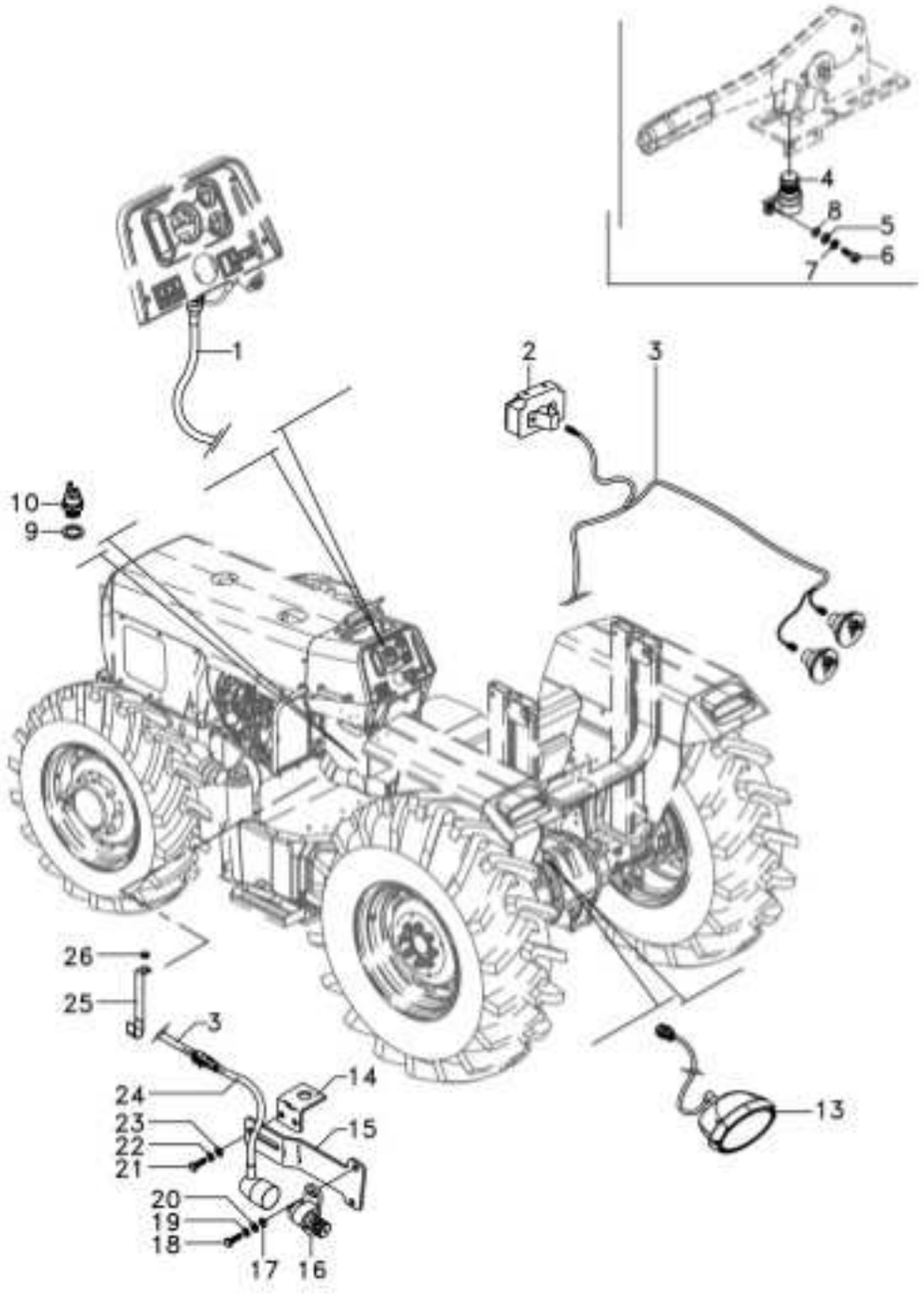

1	6262980M91		1	CHICOTE	HARNESS	MAZO CABLES
2	6230877M91		2	INTERRUPTOR	SWITCH	INTERRUPTOR
3	6262979M91	◄	1	CHICOTE	HARNESS	MAZO CABLES
3	6262978M91	►	1	CHICOTE	HARNESS	MAZO CABLES
4	3760061M91		1	INTERRUPTOR	SWITCH	INTERRUPTOR
5	353753X1		2	ARRUELA	WASHER	ARANDELA
6	355125X1	24 x 5/8	2	PARAFUSO	BOLT	PERNO
7	353445X1		2	ARRUELA	WASHER	ARANDELA
8	354120X1		2	PORCA	NUT	TUERCA
9	181142M1		1	ARRUELA	WASHER	ARANDELA
10	6219208M1		1	INTERRUPTOR	SWITCH	INTERRUPTOR
13	3786668M93		1	FAROL	LIGHT	ALUMBRADO
14	6274051M91		1	SUPORTE	BRACKET	SOPORTE
15	6274053M1		1	SUPORTE	BRACKET	SOPORTE
16	3760061M91		1	INTERRUPTOR	SWITCH	INTERRUPTOR
17	354120X1		2	PORCA	NUT	TUERCA
18	355125X1	24 x 5/8	2	PARAFUSO	BOLT	PERNO
19	353445X1		2	ARRUELA	WASHER	ARANDELA
20	353753X1		2	ARRUELA	WASHER	ARANDELA
21	339560X1	M6 x 1	2	PARAFUSO	BOLT	PERNO
22	339375X1		2	ARRUELA	WASHER	ARANDELA
23	353754X1		2	ARRUELA	WASHER	ARANDELA
24	6218306M2		1	CHICOTE	HARNESS	MAZO CABLES
25	6204478M1		1	PRESILHA	STAPLE	GRAPA
26	3010597X1		1	ARRUELA	WASHER	ARANDELA

Iluminação Traseira
Lighting Rear
Iluminacion Trasera

80-100

Tdpi 540/1000 Rpm
Ipto 540/1000 Rpm
Tdfi 540/1000 Rpm

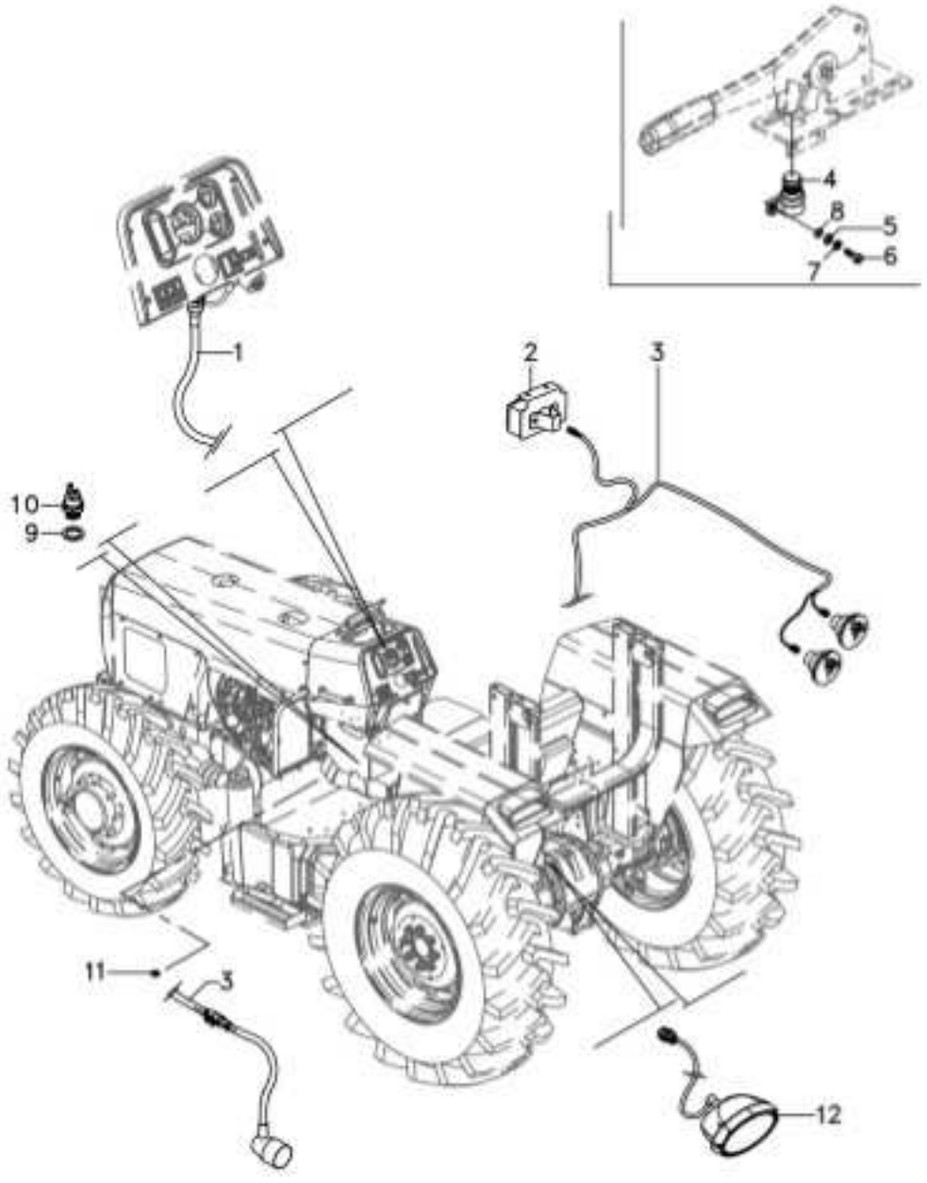

1	6262980M91		1	CHICOTE	HARNESS	MAZO CABLES
2	6230877M91		2	INTERRUPTOR	SWITCH	INTERRUPTOR
3	6262979M91	◀	1	CHICOTE	HARNESS	MAZO CABLES
3	6262978M91	▶	1	CHICOTE	HARNESS	MAZO CABLES
4	3760061M91		1	INTERRUPTOR	SWITCH	INTERRUPTOR
5	353753X1		2	ARRUELA	WASHER	ARANDELA
6	355125X1	24 x 5/8	2	PARAFUSO	BOLT	PERNO
7	353445X1		2	ARRUELA	WASHER	ARANDELA
8	354120X1		2	PORCA	NUT	TUERCA
9	181142M1		1	ARRUELA	WASHER	ARANDELA
10	6269651M1		1	INTERRUPTOR	SWITCH	INTERRUPTOR
11	3010597X1		1	ARRUELA	WASHER	ARANDELA
12	3786668M93		1	FAROL	LIGHT	ALUMBRADO

Tomada De Luz Da Carreta Lighting System Sistema De Iluminación	80-105	Tratores Com Cabine Tractors With Cab Tractores Con Cabina

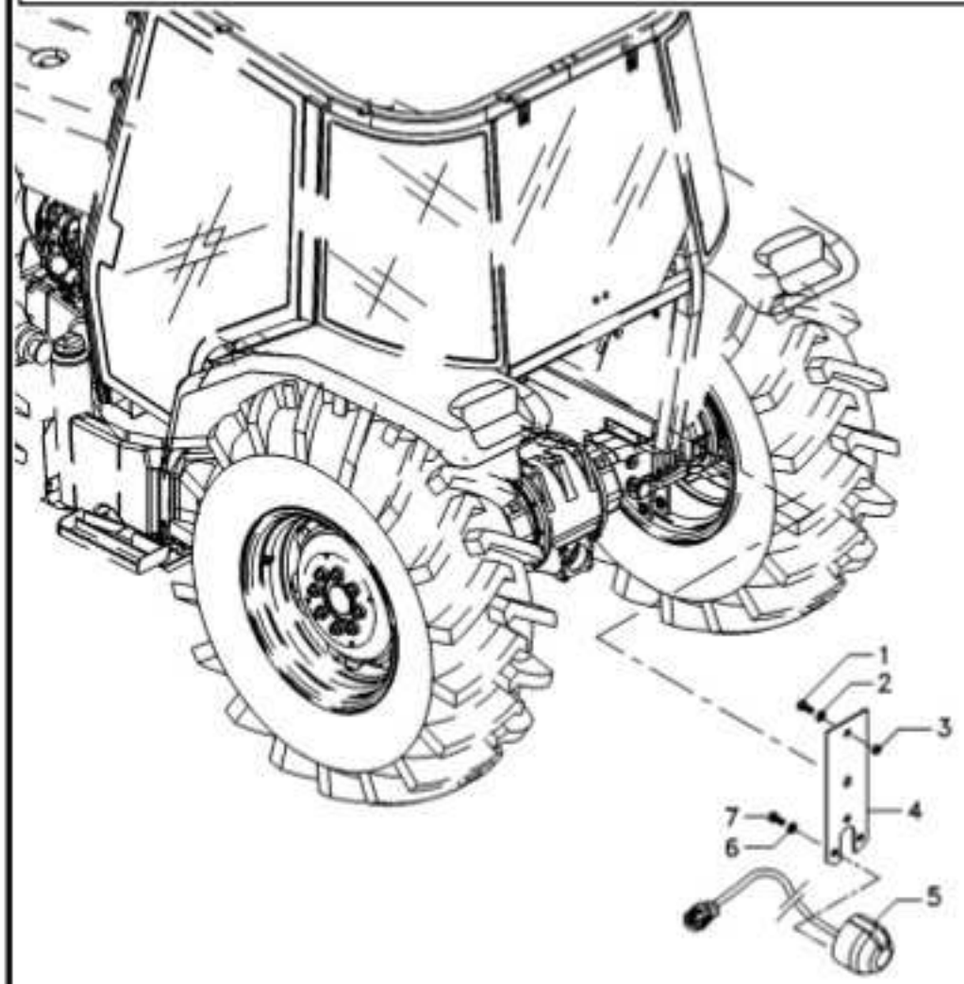

1	3009535X1		3	PARAFUSO	BOLT	PERNO
2	3006154X1		3	ARRUELA	WASHER	ARANDELA
3	339111X1		3	PORCA	NUT	TUERCA
4	6227040M1		1	SUPORTE	BRACKET	SOPORTE
5	059372T2	[A]	1	CONECTOR	CONNECTOR	CONECTOR
6	353446X1		2	ARRUELA	WASHER	ARANDELA
7	339123X1		2	PARAFUSO	BOLT	PERNO

(A) ISO
ISO
ISO

Tomada De Luz Da Carreta
Lighting System
Sistema De Iluminación

80-110

Com Cabine / Sae
With Cab / Sae
Con Cabina / Sae

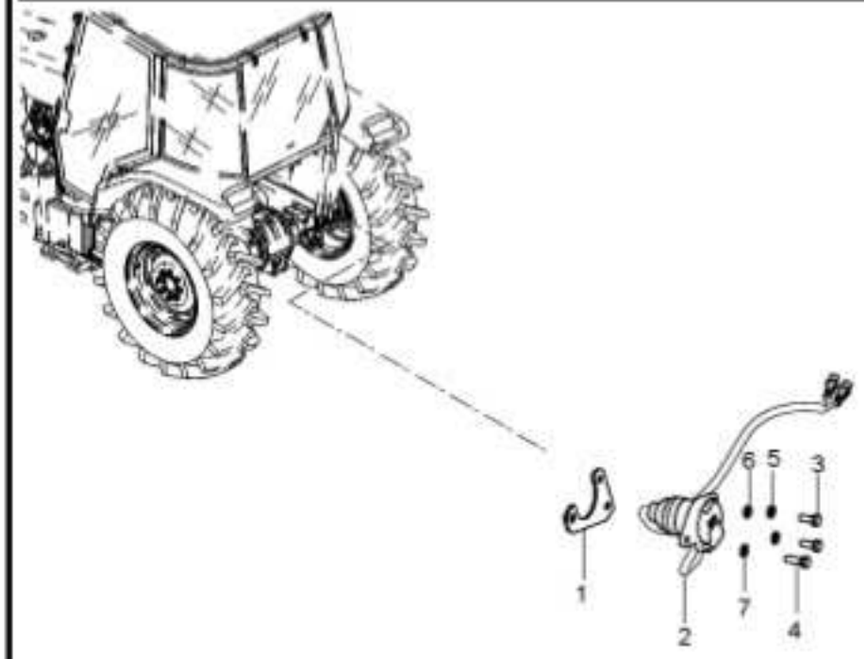

1	6275129M91	1 SUPORTE	BRACKET	SOPORTE
2	059373T2	1 CONECTOR	CONNECTOR	CONECTOR
3	339761X1	2 PARAFUSO	BOLT	PERNO
4	339123X1	2 PARAFUSO	BOLT	PERNO
5	353446X1	2 ARRUELA	WASHER	ARANDELA
6	339374X1	2 ARRUELA	WASHER	ARANDELA
7	339024X1	2 ARRUELA	WASHER	ARANDELA

Tomada De Luz Da Carreta Lighting System Sistema De Iluminación	80-115	Tratores Com Plataforma Do Operador Tractors With Operator Plataform Tractores Con Plataforma Del Operador

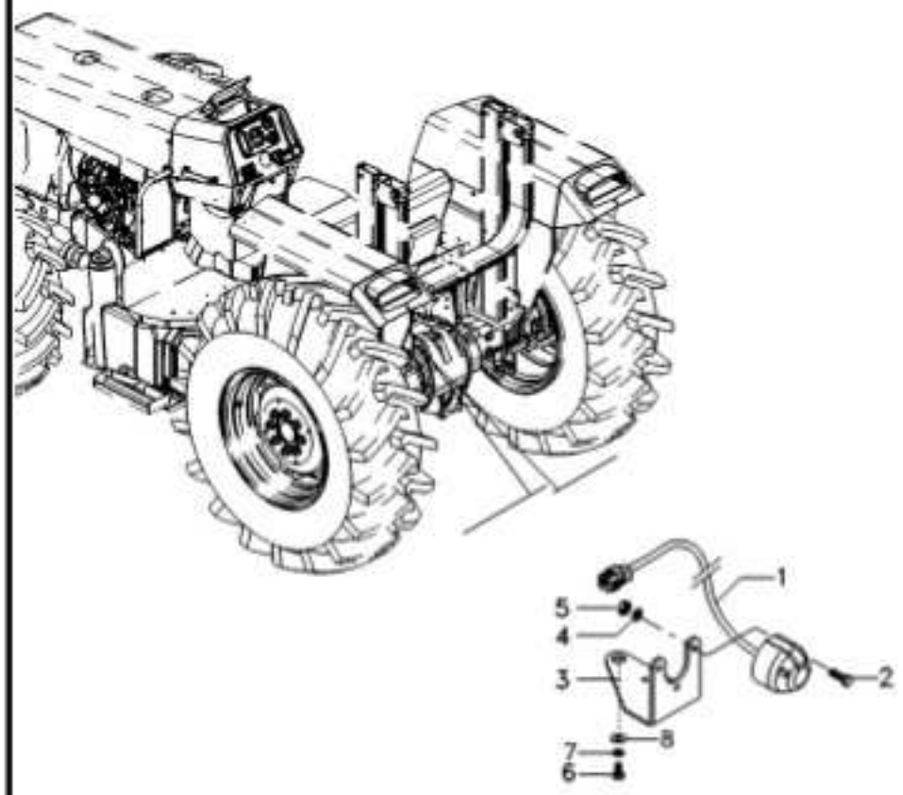

1	6265612M91	1 CHICOTE	HARNESS	MAZO CABLES
2	3009535X1	3 PARAFUSO	BOLT	PERNO
3	6227040M1	1 SUPORTE	BRACKET	SOPORTE
4	3006154X1	3 ARRUELA	WASHER	ARANDELA
5	339111X1	3 PORCA	NUT	TUERCA
6	339761X1	2 PARAFUSO	BOLT	PERNO
7	339374X1	2 ARRUELA	WASHER	ARANDELA
8	339024X1	2 ARRUELA	WASHER	ARANDELA

Luz Da Placa
Light Number Plate
Luz De La Matricula

80-120

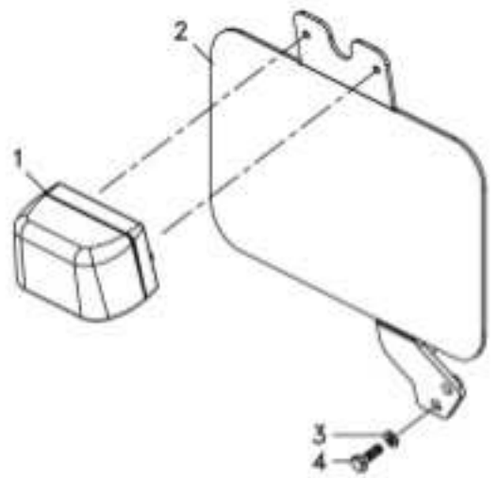

1	3619018M91		**1** SINALEIRA	SIGNAL	AVISADOR
2	6262981M91		**1** LUZ DE PLACA	N/PLATE LAMP	LUZ DE MATRICULA
3	339375X1		**2** ARRUELA	WASHER	ARANDELA
4	339666X1	M6x1	**2** PARAFUSO	BOLT	PERNO

Motor De Partida	Iskra	80-125	
Starter Motor	Iskra		
Motor Arranque	Iskra		

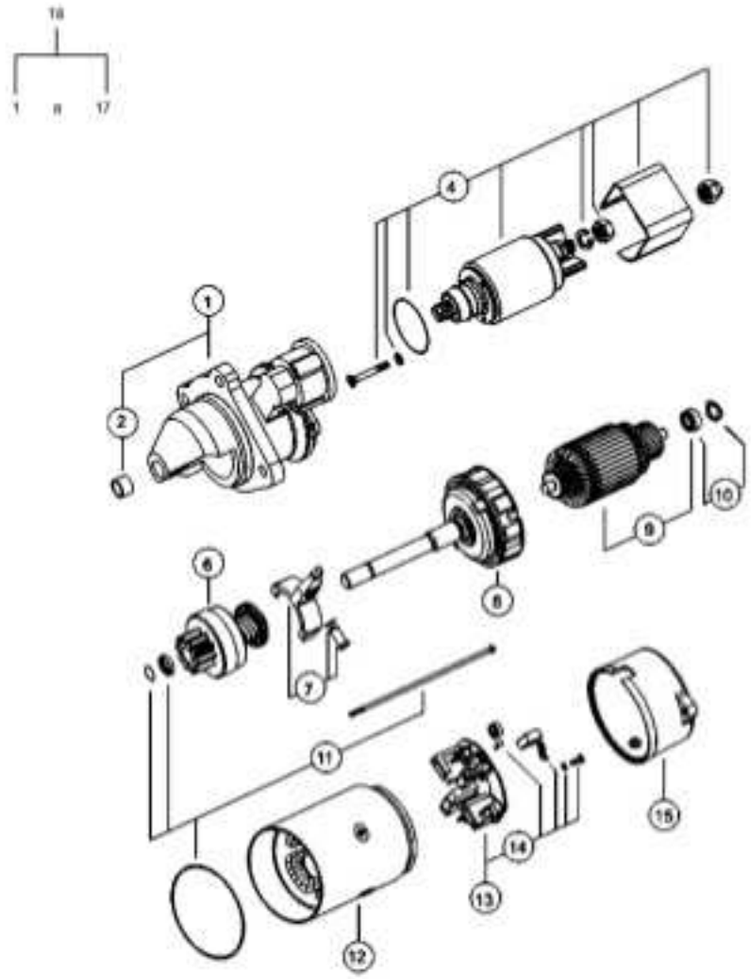

1	6231020M1		1 MANCAL	BEARING	COJINETE
2	6230903M1		1 ROLAMENTO	BEARING	COJINETE
3			1 MANCAL	BEARING	COJINETE
4	6230905M91		1 CJ. SOLENÓIDE	KIT, SOLENOID	JGO SOLENOIDE
5			1 RELÉ	RELAY	RELE
6	6231021M1		1 IMPULSOR	IMPELLER	TURBINA IMPULS.
7	6231022M1		1 ALAVANCA	LEVER	PALANCA
8	6231023M1		1 REDUTOR	REDUCER	REDUCTOR
9	6231024M1		1 INDUZIDO	ARMATURE	INDUCIDO
10	6231025M91		1 CJ. ROLAMENTO	BEARING ASSY	RODAMIENTO RAD
11	6231026M91		1 KIT PARAFUSOS	KIT, BOLT	TORNILLOS JUEGO
12	6231027M91		1 ESTATOR	STATOR	ESTATOR
13	6231028M91		1 CJ. PLACA ESCOVA	KIT, BRUSH PLATE	JGO.PLACA ESCOB.
14	6231029M91		1 CJ. MOLA	KIT, SPRING	RESORTE JUEGO
15	6231030M1		1 TAMPA	COVER	CUBIERTA
16			1 PROTETOR	PROTECTOR	PROTECTOR
17			1 PINHÃO	PINION	PINON
18	6229400M91	12V - 3,2 kW	1 MOTOR PARTIDA	STARTERMOTOR	MOTOR ARRANQUE

Motor De Partida	Iskra	80-130	
Starter Motor	Iskra		
Motor Arranque	Iskra		

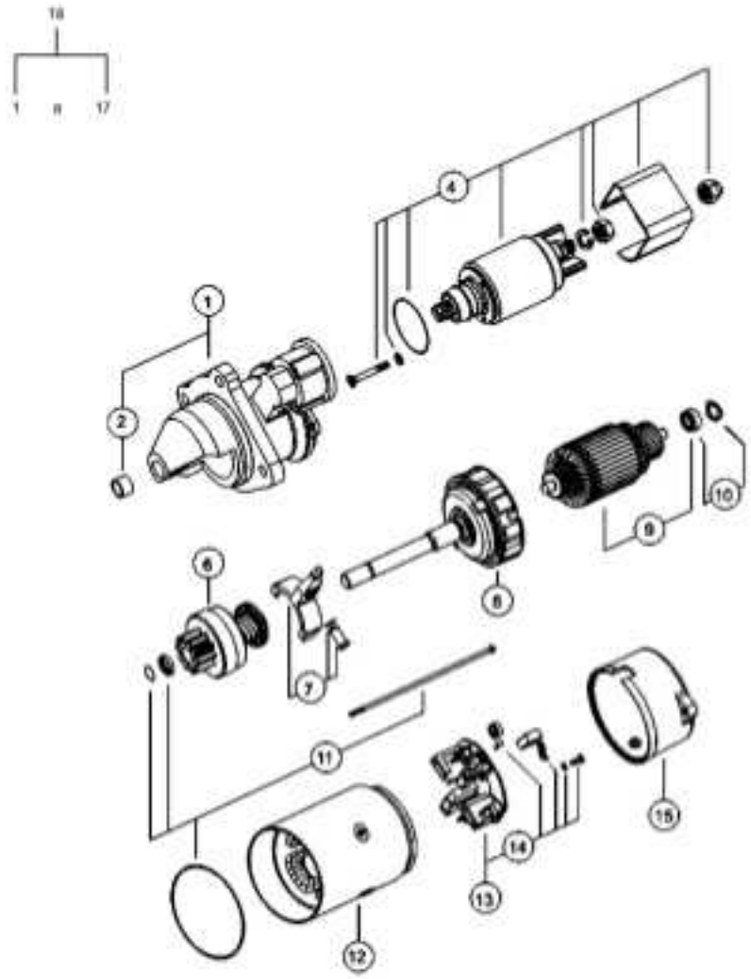

1	6230902M1		1	MANCAL	BEARING	COJINETE
2	3903761M1		2	BUCHA	BUSH	CASQUILLO
3			1	MANCAL	BEARING	COJINETE
4	6230905M91		1	CJ. SOLENÓIDE	KIT, SOLENOID	JGO SOLENOIDE
5			1	RELÉ	RELAY	RELE
6	3904360M1		1	IMPULSOR	IMPELLER	TURBINA IMPULS.
7	6230908M1		1	ALAVANCA	LEVER	PALANCA
8	6230909M1		1	REDUTOR	REDUCER	REDUCTOR
9	6230919M1		1	INDUZIDO	ARMATURE	INDUCIDO
10	3904362M91		1	CJ. ROLAMENTO	BEARING ASSY	RODAMIENTO RAD
11	3904363M91		1	KIT REPARO	PARTS PACK	PAQUETE PIEZAS
12	6230913M1		1	ESTATOR	STATOR	ESTATOR
13	3904364M91		1	PORTA-ESCOVAS	BRUSH HOLDER	PORTA ESCOBILLAS
14	3904365M91		1	CJ. ESCOVA	KIT, BRUSH	ESCOBILLAS JUEGO
15	6230916M1		1	TAMPA	COVER	CUBIERTA
16			1	PROTETOR	PROTECTOR	PROTECTOR
17			1	PINHÃO	PINION	PINON
18	3821818M91	12V - 4,2 kW	1	MOTOR PARTIDA	STARTERMOTOR	MOTOR ARRANQUE

Lataria	2 Rm
Bodywork	2 Wd
Carroceria	2 Rm

100-10

8x2 Velocidades - Com Plataforma Do Operador
8x2 Speed - With Operator Plataform
8x2 Velocidades - Con Plataforma Del Operador

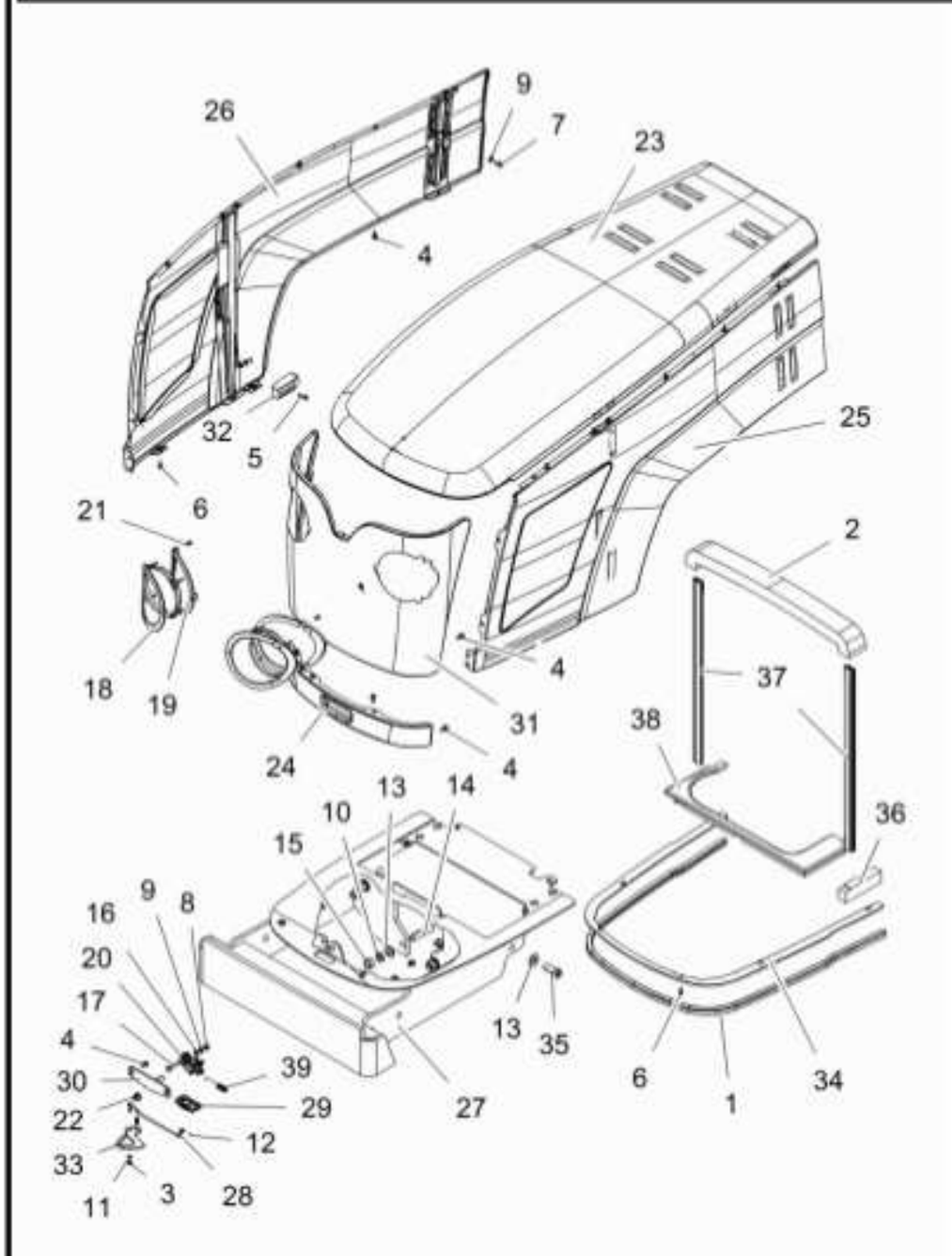

1	4288442	1	VEDAÇÃO	SEALING	VEDACION
2	060491P1	1	VEDAÇÃO	SEALING	VEDACION
3	1441500X1	1	PORCA	NUT	TUERCA
4	3009182X1	24	PARAFUSO	BOLT	PERNO
5	3009282X1	2	PARAFUSO ALLEN	ALLEN BOLT	TORNILLO ALLEN
6	3010506X1	6	PARAFUSO	BOLT	PERNO
7	339124X1	10	PARAFUSO	BOLT	PERNO
8	339169X1	14	PORCA	NUT	TUERCA
9	339374X1	28	ARRUELA	WASHER	ARANDELA
10	353433X1	4	ARRUELA	WASHER	ARANDELA
11	353754X1	1	ARRUELA	WASHER	ARANDELA
12	354041X1	1	CUPILHA	COTTER PIN	PASADOR DOUBLE
13	3585377M1	2	ARRUELA	WASHER	ARANDELA
14	488988M2	4	PRISIONEIRO	STUD	ESPARRAGO
15	368748X1	4	PORCA	NUT	TUERCA
16	391166X1	16	ARRUELA	WASHER	ARANDELA
17	391176X1	2	PARAFUSO	BOLT	PERNO
18	4281292M2	2	MOLDURA	MOULDING	BORDON
19	4281357M1	2	ENVOLTÓRIO	NOSE	NARIZ
20	4284519M1	1	FECHADURA	LOCK	CERRADURA
21	4284819M1	6	PARAFUSO	BOLT	PERNO
22	5000004X1	1	PORCA	NUT	TUERCA
23	6234320M91	1	CAPUZ	HOOD	CAPO
24	6234338M91	1	GUARNIÇÃO	FOAM	ESPUMA
25	6234344M91	1	LATERAL	SIDE	LATERAL
26	6234351M91	1	LATERAL	SIDE	LATERAL
27	6264615M91	1	SUPORTE PESOS	WEIGHT FRAME	BASTIDOR P.PESAS
28	6267318M91	1	TIRANTE	ROD	VARILLA
29	6267350M1	1	GALÃO	PAD	CIERRE
30	6270222M91	1	TRINCO	LATCH	CERROJO
31	6270500M91	1	GRADE	GRILLE	REJILLA
32	6272334M1	2	GUIA	GUIDE	GUIA
33	6274527M91	1	PUXADOR	HANDLE	PUJADOR
34	6280220M1	1	REFORÇO	REINFORCEMENT	REFUERZO
35	6280547M1	2	PARAFUSO	BOLT	PERNO
36	6280660M1	1	VEDAÇÃO	SEALING	VEDACION
37	6280979M1	2	GALÃO	PAD	CIERRE
38	6281919M1	1	VEDAÇÃO	SEALING	VEDACION
39	893713M1	1	MOLA	SPRING	RESORTE
40	6280697M1	1	REFORÇO	REINFORCEMENT	REFUERZO

Lataria Bodywork Carroceria	2 Rm 2 Wd 2 Rm	100-15	8x2 Velocidades - Com Plataforma Do Operador 8x2 Speed - With Operator Plataform 8x2 Velocidades - Con Plataforma Del Operador

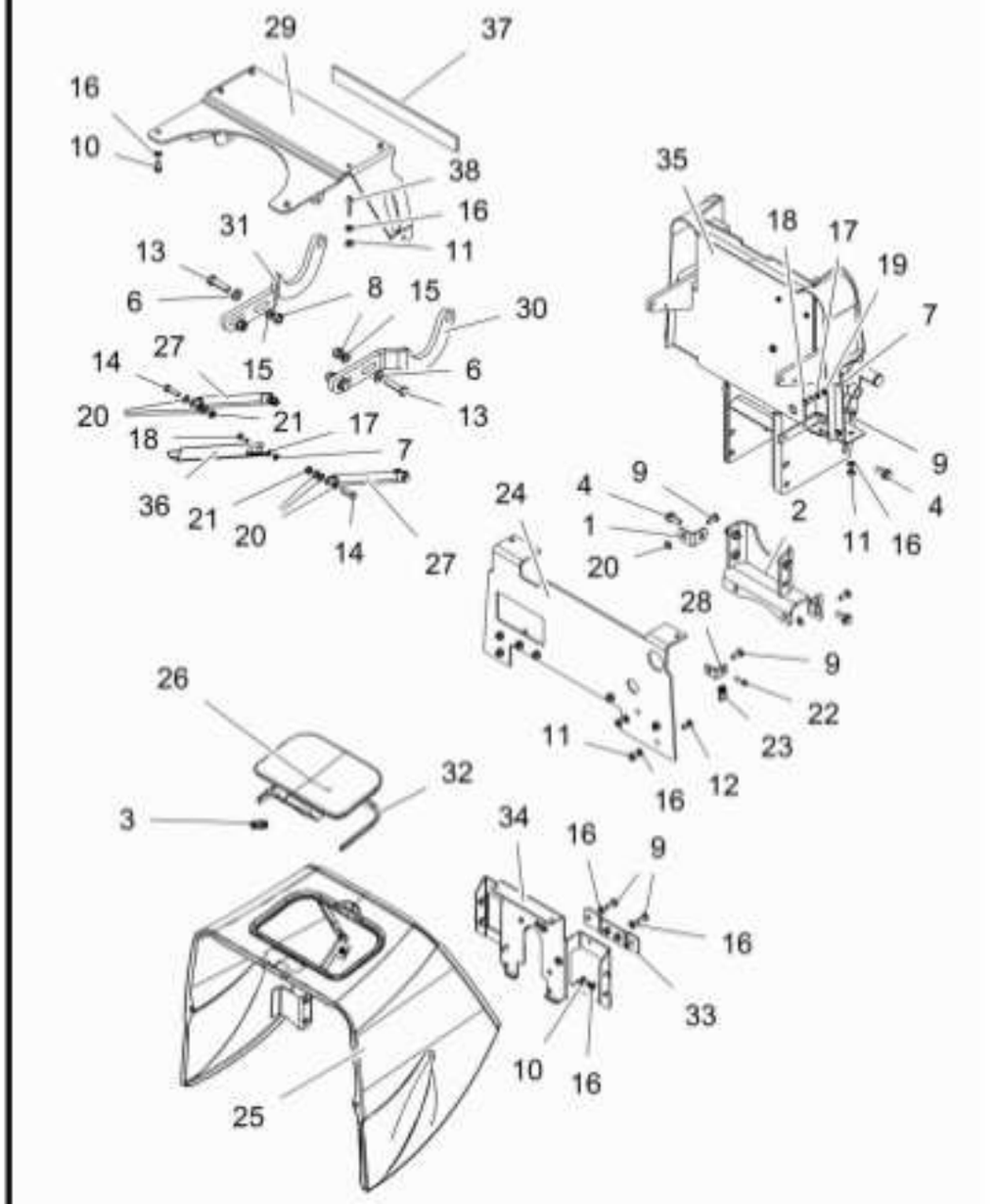

1	026409P1	2	SUPORTE	BRACKET	SOPORTE
2	033927S1	1	SUPORTE	BRACKET	SOPORTE
3	1706116M1	1	MOLA	SPRING	RESORTE
4	3010235X1	6	PARAFUSO	BOLT	PERNO
5	3010506X1	6	PARAFUSO	BOLT	PERNO
6	339026X1	4	ARRUELA	WASHER	ARANDELA
7	339030X1	1	PORCA	NUT	TUERCA
8	339054X1	4	PORCA	NUT	TUERCA
9	339123X1	10	PARAFUSO	BOLT	PERNO
10	339124X1	10	PARAFUSO	BOLT	PERNO
11	339169X1	14	PORCA	NUT	TUERCA
12	339170X1	4	PARAFUSO	BOLT	PERNO
13	339208X1	4	PARAFUSO	BOLT	PERNO
14	339337X1	4	PARAFUSO	BOLT	PERNO
15	339369X1	4	ARRUELA	WASHER	ARANDELA
16	339374X1	28	ARRUELA	WASHER	ARANDELA
17	339375X1	5	ARRUELA	WASHER	ARANDELA
18	339666X1	5	PARAFUSO	BOLT	PERNO
19	339692X1	4	ARRUELA	WASHER	ARANDELA
20	391166X1	16	ARRUELA	WASHER	ARANDELA
21	394367X1	4	PORCA	NUT	TUERCA
22	6211348M1	2	PARAFUSO	BOLT	PERNO
23	6215830M1	2	GRAMPO	CRAMP	PASADOR
24	6232042M1	1	DEFLETOR	DEFLECTOR	DEFLECTOR
25	6234306M91	1	MINICAPUZ	MINIHOOD	MINICAPÓ
26	6234315M91	1	TAMPA	COVER	CUBIERTA
27	6235447M91	2	MOLA	SPRING	RESORTE
28	6264334M1	2	SUPORTE	BRACKET	SOPORTE
29	6264598M91	1	SUPORTE	BRACKET	SOPORTE
30	6264599M1	1	BRAÇO	ARM	BRAZO
31	6264600M1	1	BRAÇO	ARM	BRAZO
32	6264862M1	1	GALÃO	PAD	CIERRE
33	6267990M91	1	SUPORTE	BRACKET	SOPORTE
34	6267992M91	1	SUPORTE	BRACKET	SOPORTE
35	6272759M91	1	DEFLETOR	DEFLECTOR	DEFLECTOR
36	6273662M1	1	DEFLETOR	DEFLECTOR	DEFLECTOR
37	6280750M1	1	VEDAÇÃO	SEALING	VEDACION
38	1440022X1	2	PARAFUSO	BOLT	PERNO

Lataria	2 Rm
Bodywork	2 Wd
Carroceria	2 Rm

100-20

Tratores Com Cabine
Tractors With Cab
Tractores Con Cabina

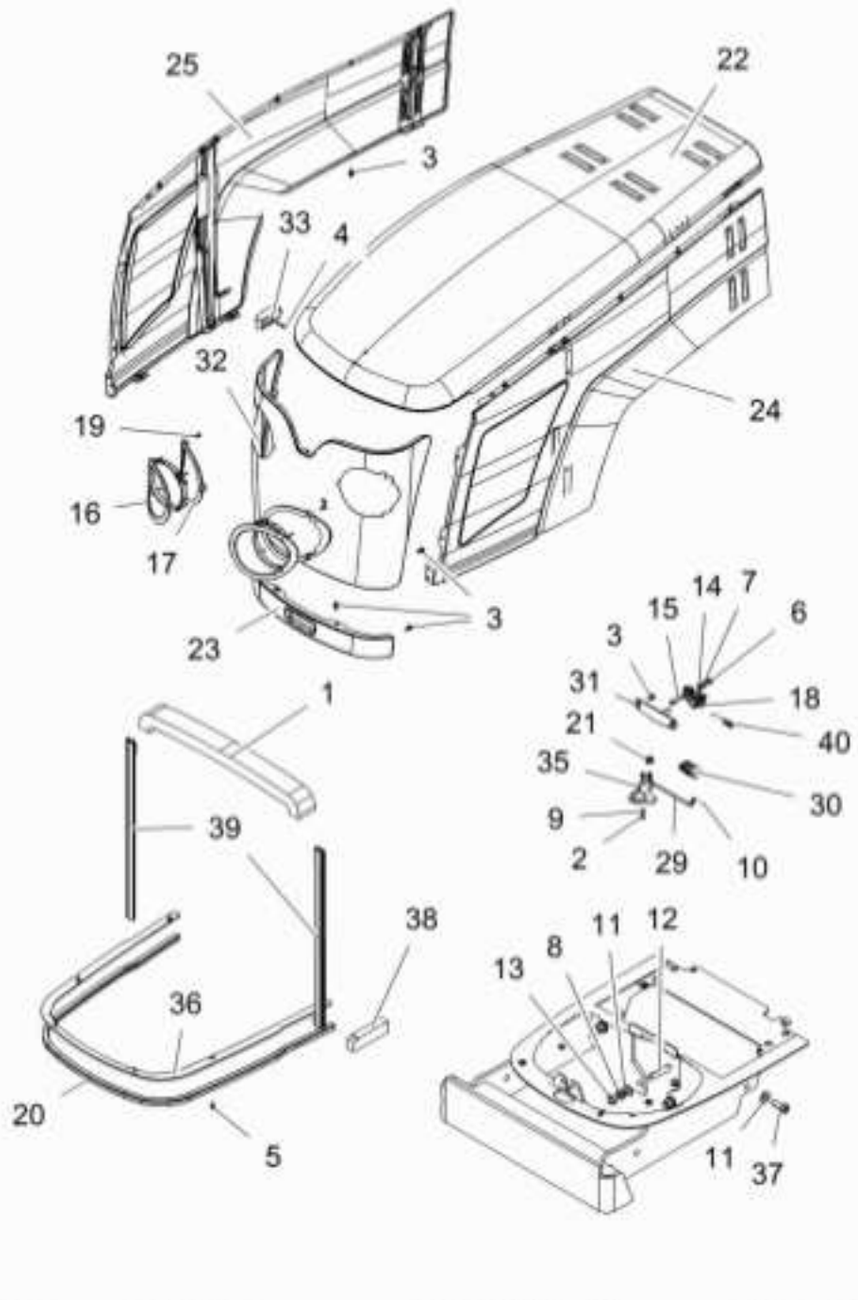

1	060491P1	1	VEDAÇÃO	SEALING	VEDACION
2	1441500X1	1	PORCA	NUT	TUERCA
3	3009182X1	24	PARAFUSO	BOLT	PERNO
4	3009282X1	2	PARAFUSO ALLEN	ALLEN BOLT	TORNILLO ALLEN
5	3010506X1	6	PARAFUSO	BOLT	PERNO
6	339169X1	4	PORCA	NUT	TUERCA
7	339374X1	12	ARRUELA	WASHER	ARANDELA
8	353433X1	4	ARRUELA	WASHER	ARANDELA
9	353754X1	1	ARRUELA	WASHER	ARANDELA
10	354041X1	1	CUPILHA	COTTER PIN	PASADOR DOUBLE
11	3585377M1	2	ARRUELA	WASHER	ARANDELA
12	488988M2	4	PRISIONEIRO	STUD	ESPARRAGO
13	368748X1	4	PORCA	NUT	TUERCA
14	391166X1	14	ARRUELA	WASHER	ARANDELA
15	391176X1	2	PARAFUSO	BOLT	PERNO
16	4281292M2	2	MOLDURA	MOULDING	BORDON
17	4281357M1	2	ENVOLTÓRIO	NOSE	NARIZ
18	4284519M1	1	FECHADURA	LOCK	CERRADURA
19	4284819M1	6	PARAFUSO	BOLT	PERNO
20	4288442M2	1	GUARNIÇÃO	FOAM	ESPUMA
21	5000004X1	1	PORCA	NUT	TUERCA
22	6234333M91	1	CAPUZ	HOOD	CAPO
23	6234338M91	1	GUARNIÇÃO	FOAM	ESPUMA
24	6234355M91	1	LATERAL	SIDE	LATERAL
25	6234357M91	1	LATERAL	SIDE	LATERAL
26	6235447M91	2	MOLA	SPRING	RESORTE
27	6264615M91	1	SUPORTE PESOS	WEIGHT FRAME	BASTIDOR P.PESAS
28	6264666M91	1	SUPORTE	BRACKET	SOPORTE
29	6267318M91	1	TIRANTE	ROD	VARILLA
30	6267350M1	1	GALÃO	PAD	CIERRE
31	6270222M91	1	TRINCO	LATCH	CERROJO
32	6270500M91	1	GRADE	GRILLE	REJILLA
33	6272334M1	2	GUIA	GUIDE	GUIA
34	6273662M1	1	DEFLETOR	DEFLECTOR	DEFLECTOR
35	6274527M91	1	PUXADOR	HANDLE	PUJADOR
36	6280220M1	1	REFORÇO	REINFORCEMENT	REFUERZO
37	6280547M1	2	PARAFUSO	BOLT	PERNO
38	6280660M1	1	VEDAÇÃO	SEALING	VEDACION
39	6280979M1	1	GALÃO	PAD	CIERRE
40	893713M1	1	MOLA	SPRING	RESORTE
49	6264615M91	1	SUPORTE PESOS	WEIGHT FRAME	BASTIDOR P.PESAS
50	6264666M91	1	SUPORTE	BRACKET	SOPORTE
55	6270500M91	1	GRADE	GRILLE	REJILLA
56	6272334M1	2	GUIA	GUIDE	GUIA
57	6273662M1	1	DEFLETOR	DEFLECTOR	DEFLECTOR
58	6274527M91	1	PUXADOR	HANDLE	PUJADOR
60	6280547M1	2	PARAFUSO	BOLT	PERNO
62	6280902M1	1	SUPORTE	BRACKET	SOPORTE
63	6280979M1	2	GALÃO	PAD	CIERRE
64	6282232M1	1	FECHAMENTO	COVER	CUBIERTA

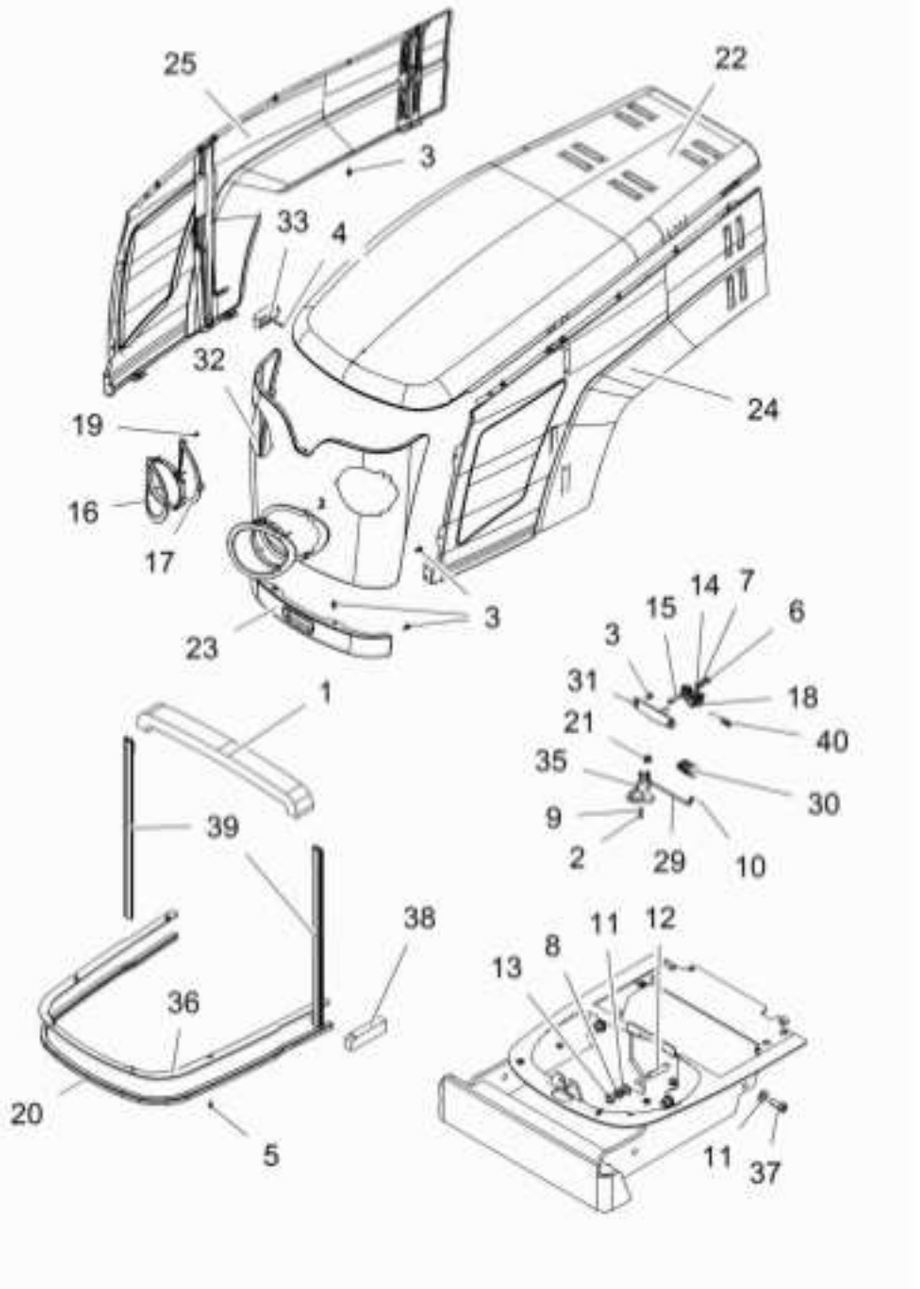

65	893713M1	1	MOLA	SPRING	RESORTE
66	6280697M1	1	REFORÇO	REINFORCEMENT	REFUERZO

Lataria	2 Rm
Bodywork	2 Wd
Carroceria	2 Rm

100-25

Tratores Com Cabine
Tractors With Cab
Tractores Con Cabina

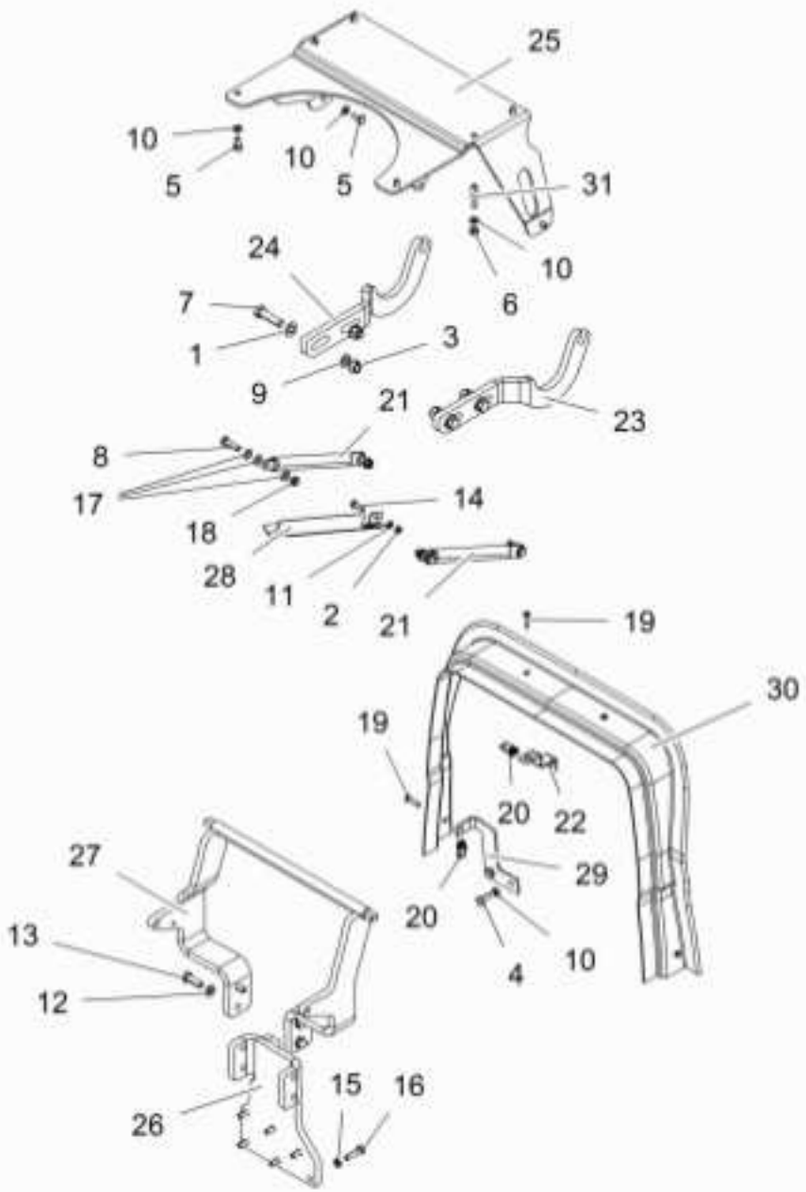

1	339026X1	4	ARRUELA	WASHER	ARANDELA
2	339030X1	1	PORCA	NUT	TUERCA
3	339054X1	4	PORCA	NUT	TUERCA
4	339123X1	2	PARAFUSO	BOLT	PERNO
5	339124X1	6	PARAFUSO	BOLT	PERNO
6	339169X1	4	PORCA	NUT	TUERCA
7	339208X1	4	PARAFUSO	BOLT	PERNO
8	339337X1	4	PARAFUSO	BOLT	PERNO
9	339369X1	4	ARRUELA	WASHER	ARANDELA
10	339374X1	12	ARRUELA	WASHER	ARANDELA
11	339375X1	1	ARRUELA	WASHER	ARANDELA
12	339376X1	4	ARRUELA	WASHER	ARANDELA
13	339451X1	4	PARAFUSO	BOLT	PERNO
14	339666X1	1	PARAFUSO	BOLT	PERNO
15	353446X1	6	ARRUELA	WASHER	ARANDELA
16	353521X1	6	PARAFUSO	BOLT	PERNO
17	391166X1	14	ARRUELA	WASHER	ARANDELA
18	394367X1	4	PORCA	NUT	TUERCA
19	6211348M1	4	PARAFUSO	BOLT	PERNO
20	6215830M1	4	GRAMPO	CRAMP	PASADOR
21	6235447M91	2	MOLA	SPRING	RESORTE
22	6262233M1	2	SUPORTE	BRACKET	SOPORTE
23	6264599M1	1	BRAÇO	ARM	BRAZO
24	6264600M1	1	BRAÇO	ARM	BRAZO
25	6264666M91	1	SUPORTE	BRACKET	SOPORTE
26	6269791M91	1	SUPORTE	BRACKET	SOPORTE
27	6270132M91	1	SUPORTE	BRACKET	SOPORTE
28	6273662M1	1	DEFLETOR	DEFLECTOR	DEFLECTOR
29	6280902M1	1	SUPORTE	BRACKET	SOPORTE
30	6282232M1	1	FECHAMENTO	COVER	CUBIERTA
31	1440022X1	2	PARAFUSO	BOLT	PERNO

Lataria	2 Rm
Bodywork	2 Wd
Carroceria	2 Rm

100-30

Sem Cabine E 8x8 / 12x12 Velocidades
Without Cab And 8x8 / 12x12 Speed
Sin Cabina Y 8x8 / 12x12 Velocidades

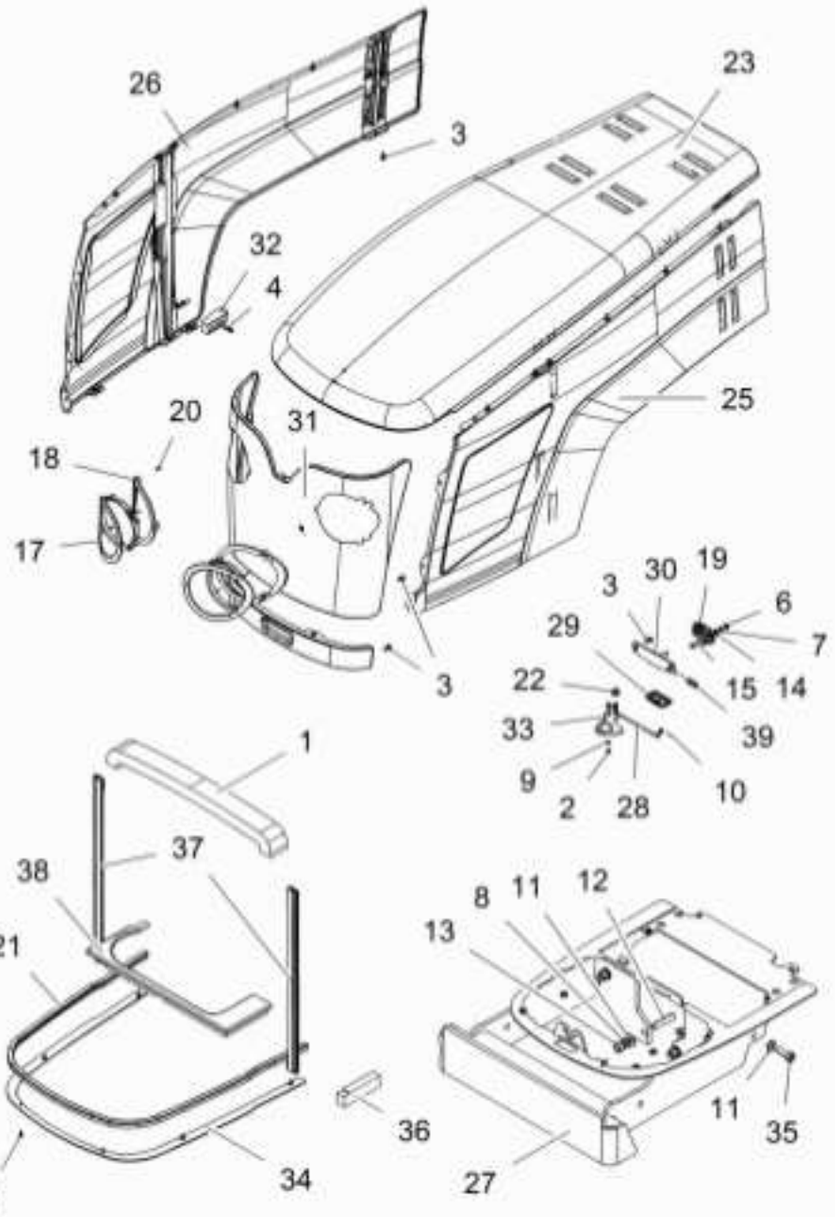

1	060491P1	1	VEDAÇÃO	SEALING	VEDACION
2	1441500X1	1	PORCA	NUT	TUERCA
3	3009182X1	24	PARAFUSO	BOLT	PERNO
4	3009282X1	2	PARAFUSO ALLEN	ALLEN BOLT	TORNILLO ALLEN
5	3010506X1	6	PARAFUSO	BOLT	PERNO
6	339169X1	14	PORCA	NUT	TUERCA
7	339374X1	28	ARRUELA	WASHER	ARANDELA
8	353433X1	4	ARRUELA	WASHER	ARANDELA
9	353754X1	1	ARRUELA	WASHER	ARANDELA
10	354041X1	1	CUPILHA	COTTER PIN	PASADOR DOUBLE
11	3585377M1	2	ARRUELA	WASHER	ARANDELA
12	488988M2	4	PRISIONEIRO	STUD	ESPARRAGO
13	368748X1	4	PORCA	NUT	TUERCA
14	391166X1	16	ARRUELA	WASHER	ARANDELA
15	391176X1	2	PARAFUSO	BOLT	PERNO
16	394367X1	4	PORCA	NUT	TUERCA
17	4281292M2	2	MOLDURA	MOULDING	BORDON
18	4281357M1	2	ENVOLTÓRIO	NOSE	NARIZ
19	4284519M1	1	FECHADURA	LOCK	CERRADURA
20	4284819M1	6	PARAFUSO	BOLT	PERNO
21	4288442M2	1	GUARNIÇÃO	FOAM	ESPUMA
22	5000004X1	1	PORCA	NUT	TUERCA
23	6234320M91	1	CAPUZ	HOOD	CAPO
24	6234338M91	1	GUARNIÇÃO	FOAM	ESPUMA
25	6234344M91	1	LATERAL	SIDE	LATERAL
26	6234351M91	1	LATERAL	SIDE	LATERAL
27	6264615M91	1	SUPORTE PESOS	WEIGHT FRAME	BASTIDOR P.PESAS
28	6267318M91	1	TIRANTE	ROD	VARILLA
29	6267350M1	1	GALÃO	PAD	CIERRE
30	6270222M91	1	TRINCO	LATCH	CERROJO
31	6270500M91	1	GRADE	GRILLE	REJILLA
32	6272334M1	2	GUIA	GUIDE	GUIA
33	6274527M91	1	PUXADOR	HANDLE	PUJADOR
34	6280220M1	1	REFORÇO	REINFORCEMENT	REFUERZO
35	6280547M1	2	PARAFUSO	BOLT	PERNO
36	6280660M1	1	VEDAÇÃO	SEALING	VEDACION
37	6280979M1	2	GALÃO	PAD	CIERRE
38	6281919M1	1	VEDAÇÃO	SEALING	VEDACION
39	893713M1	1	MOLA	SPRING	RESORTE
40	6280697M1	1	REFORÇO	REINFORCEMENT	REFUERZO

Lataria Bodywork Carroceria	2 Rm 2 Wd 2 Rm	**100-35**

Sem Cabine E 8x8 / 12x12 Velocidades
Without Cab And 8x8 / 12x12 Speed
Sin Cabina Y 8x8 / 12x12 Velocidades

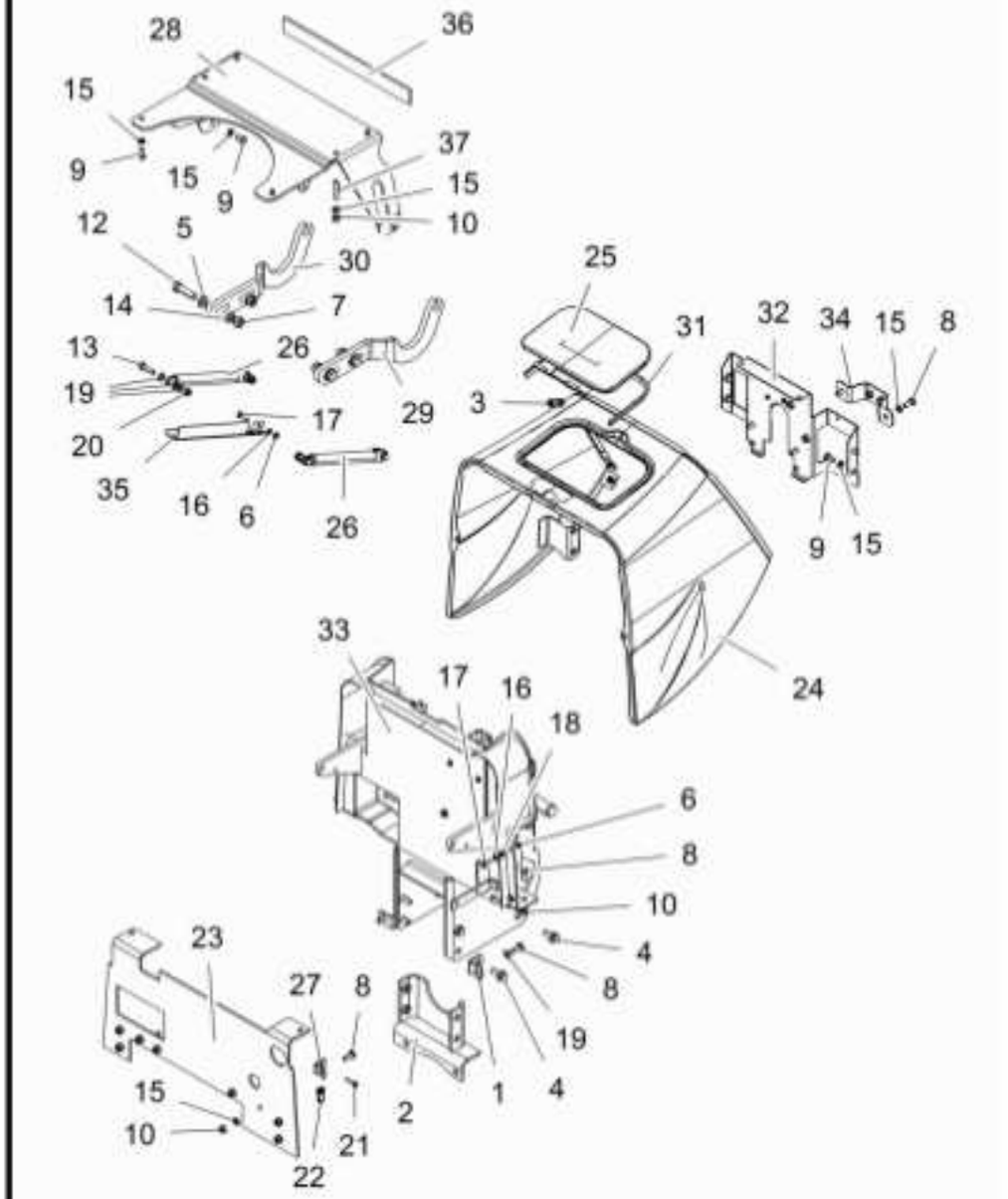

1	026409P1	**2**	SUPORTE	BRACKET	SOPORTE
2	033927S1	**1**	SUPORTE	BRACKET	SOPORTE
3	1706116M1	**1**	MOLA	SPRING	RESORTE
4	3010235X1	**6**	PARAFUSO	BOLT	PERNO
5	339026X1	**4**	ARRUELA	WASHER	ARANDELA
6	339030X1	**1**	PORCA	NUT	TUERCA
7	339054X1	**4**	PORCA	NUT	TUERCA
8	339123X1	**5**	PARAFUSO	BOLT	PERNO
9	339124X1	**10**	PARAFUSO	BOLT	PERNO
10	339169X1	**14**	PORCA	NUT	TUERCA
11	339170X1	**4**	PARAFUSO	BOLT	PERNO
12	339208X1	**4**	PARAFUSO	BOLT	PERNO
13	339337X1	**4**	PARAFUSO	BOLT	PERNO
14	339369X1	**4**	ARRUELA	WASHER	ARANDELA
15	339374X1	**28**	ARRUELA	WASHER	ARANDELA
16	339375X1	**5**	ARRUELA	WASHER	ARANDELA
17	339666X1	**5**	PARAFUSO	BOLT	PERNO
18	339692X1	**4**	ARRUELA	WASHER	ARANDELA
19	391166X1	**16**	ARRUELA	WASHER	ARANDELA
20	394367X1	**4**	PORCA	NUT	TUERCA
21	6211348M1	**2**	PARAFUSO	BOLT	PERNO
22	6215830M1	**2**	GRAMPO	CRAMP	PASADOR
23	6232042M1	**1**	DEFLETOR	DEFLECTOR	DEFLECTOR
24	6234306M91	**1**	MINICAPUZ	MINIHOOD	MINICAPÓ
25	6234315M91	**1**	TAMPA	COVER	CUBIERTA
26	6235447M91	**2**	MOLA	SPRING	RESORTE
27	6264334M1	**2**	SUPORTE	BRACKET	SOPORTE
28	6264598M91	**1**	SUPORTE	BRACKET	SOPORTE
29	6264599M1	**1**	BRAÇO	ARM	BRAZO
30	6264600M1	**1**	BRAÇO	ARM	BRAZO
31	6264862M1	**1**	GALÃO	PAD	CIERRE
32	6267992M91	**1**	SUPORTE	BRACKET	SOPORTE
33	6269387M91	**1**	DEFLETOR	DEFLECTOR	DEFLECTOR
34	6269479M91	**1**	SUPORTE	BRACKET	SOPORTE
35	6273662M1	**1**	DEFLETOR	DEFLECTOR	DEFLECTOR
36	6280750M1	**1**	VEDAÇÃO	SEALING	VEDACION
37	1440022X1	**2**	PARAFUSO	BOLT	PERNO

Lataria	4 Rm
Bodywork	4 Wd
Carroceria	4 Rm

100-40

8x2 Velocidades - Com Plataforma Do Operador
8x2 Speed - With Operator Plataform
8x2 Velocidades - Con Plataforma Del Operador

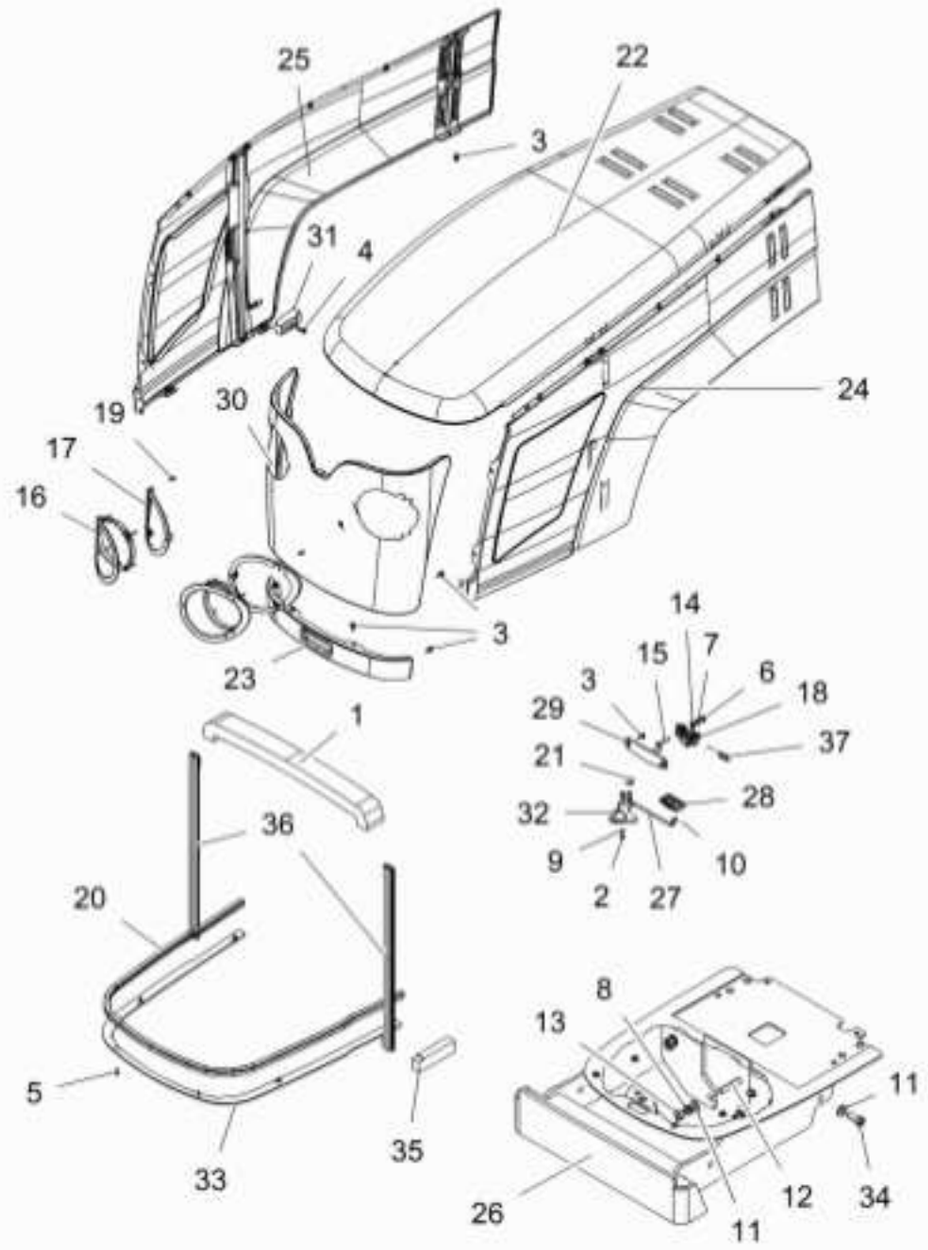

1	060491P1	1	VEDAÇÃO	SEALING	VEDACION
2	1441500X1	1	PORCA	NUT	TUERCA
3	3009182X1	24	PARAFUSO	BOLT	PERNO
4	3009282X1	2	PARAFUSO ALLEN	ALLEN BOLT	TORNILLO ALLEN
5	3010506X1	6	PARAFUSO	BOLT	PERNO
6	339169X1	14	PORCA	NUT	TUERCA
7	339374X1	28	ARRUELA	WASHER	ARANDELA
8	353433X1	4	ARRUELA	WASHER	ARANDELA
9	353754X1	1	ARRUELA	WASHER	ARANDELA
10	354041X1	1	CUPILHA	COTTER PIN	PASADOR DOUBLE
11	3585377M1	2	ARRUELA	WASHER	ARANDELA
12	488988M2	4	PRISIONEIRO	STUD	ESPARRAGO
13	368748X1	4	PORCA	NUT	TUERCA
14	391166X1	16	ARRUELA	WASHER	ARANDELA
15	391176X1	2	PARAFUSO	BOLT	PERNO
16	4281292M2	2	MOLDURA	MOULDING	BORDON
17	4281357M1	1	ENVOLTÓRIO	NOSE	NARIZ
18	4284519M1	1	FECHADURA	LOCK	CERRADURA
19	4284819M1	6	PARAFUSO	BOLT	PERNO
20	4288442M2	1	GUARNIÇÃO	FOAM	ESPUMA
21	5000004X1	1	PORCA	NUT	TUERCA
22	6234320M91	1	CAPUZ	HOOD	CAPO
23	6234338M91	1	GUARNIÇÃO	FOAM	ESPUMA
24	6234344M91	1	LATERAL	SIDE	LATERAL
25	6234351M91	1	LATERAL	SIDE	LATERAL
26	6264617M91	1	SUPORTE	BRACKET	SOPORTE
27	6267318M91	1	TIRANTE	ROD	VARILLA
28	6267350M1	1	GALÃO	PAD	CIERRE
29	6270222M91	1	TRINCO	LATCH	CERROJO
30	6270500M91	1	GRADE	GRILLE	REJILLA
31	6272334M1	2	GUIA	GUIDE	GUIA
32	6274527M91	1	PUXADOR	HANDLE	PUJADOR
33	6280220M1	1	REFORÇO	REINFORCEMENT	REFUERZO
34	6280547M1	2	PARAFUSO	BOLT	PERNO
35	6280660M1	1	VEDAÇÃO	SEALING	VEDACION
36	6280979M1	2	GALÃO	PAD	CIERRE
37	893713M1	1	MOLA	SPRING	RESORTE
38	6280697M1	1	REFORÇO	REINFORCEMENT	REFUERZO

Lataria	4 Rm	100-45	8x2 Velocidades - Com Plataforma Do Operador
Bodywork	4 Wd		8x2 Speed - With Operator Plataform
Carroceria	4 Rm		8x2 Velocidades - Con Plataforma Del Operador

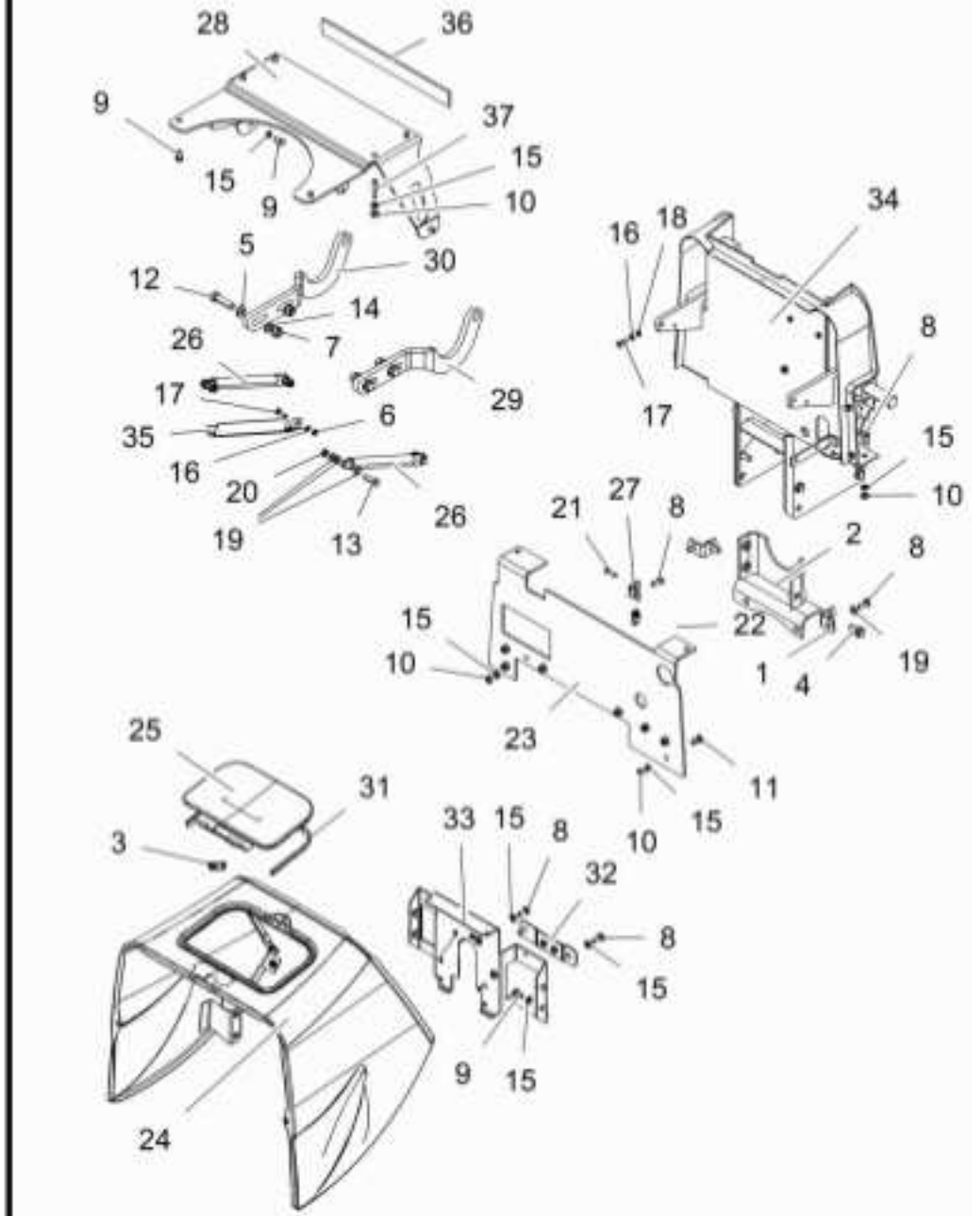

1	026409P1	2	SUPORTE	BRACKET	SOPORTE
2	033927S1	1	SUPORTE	BRACKET	SOPORTE
3	1706116M1	1	MOLA	SPRING	RESORTE
4	3010235X1	6	PARAFUSO	BOLT	PERNO
5	339026X1	4	ARRUELA	WASHER	ARANDELA
6	339030X1	1	PORCA	NUT	TUERCA
7	339054X1	4	PORCA	NUT	TUERCA
8	339123X1	10	PARAFUSO	BOLT	PERNO
9	339124X1	10	PARAFUSO	BOLT	PERNO
10	339169X1	14	PORCA	NUT	TUERCA
11	339170X1	4	PARAFUSO	BOLT	PERNO
12	339208X1	4	PARAFUSO	BOLT	PERNO
13	339337X1	4	PARAFUSO	BOLT	PERNO
14	339369X1	4	ARRUELA	WASHER	ARANDELA
15	339374X1	28	ARRUELA	WASHER	ARANDELA
16	339375X1	5	ARRUELA	WASHER	ARANDELA
17	339666X1	5	PARAFUSO	BOLT	PERNO
18	339692X1	4	ARRUELA	WASHER	ARANDELA
19	391166X1	16	ARRUELA	WASHER	ARANDELA
20	394367X1	4	PORCA	NUT	TUERCA
21	6211348M1	2	PARAFUSO	BOLT	PERNO
22	6215830M1	2	GRAMPO	CRAMP	PASADOR
23	6232042M1	1	DEFLETOR	DEFLECTOR	DEFLECTOR
24	6234306M91	1	MINICAPUZ	MINIHOOD	MINICAPÓ
25	6234315M91	1	TAMPA	COVER	CUBIERTA
26	6235447M91	2	MOLA	SPRING	RESORTE
27	6264334M1	2	SUPORTE	BRACKET	SOPORTE
28	6264598M91	1	SUPORTE	BRACKET	SOPORTE
29	6264599M1	1	BRAÇO	ARM	BRAZO
30	6264600M1	1	BRAÇO	ARM	BRAZO
31	6264862M1	1	GALÃO	PAD	CIERRE
32	6267990M91	1	SUPORTE	BRACKET	SOPORTE
33	6267992M91	1	SUPORTE	BRACKET	SOPORTE
34	6272759M91	1	DEFLETOR	DEFLECTOR	DEFLECTOR
35	6273662M1	1	DEFLETOR	DEFLECTOR	DEFLECTOR
36	6280750M1	1	VEDAÇÃO	SEALING	VEDACION
37	1440022X1	2	PARAFUSO	BOLT	PERNO

Lataria	4 Rm
Bodywork	4 Wd
Carroceria	4 Rm

100-50

Sem Cabine E 8x8 / 12x12 Velocidades
Without Cab And 8x8 / 12x12 Speed
Sin Cabina Y 8x8 / 12x12 Velocidades

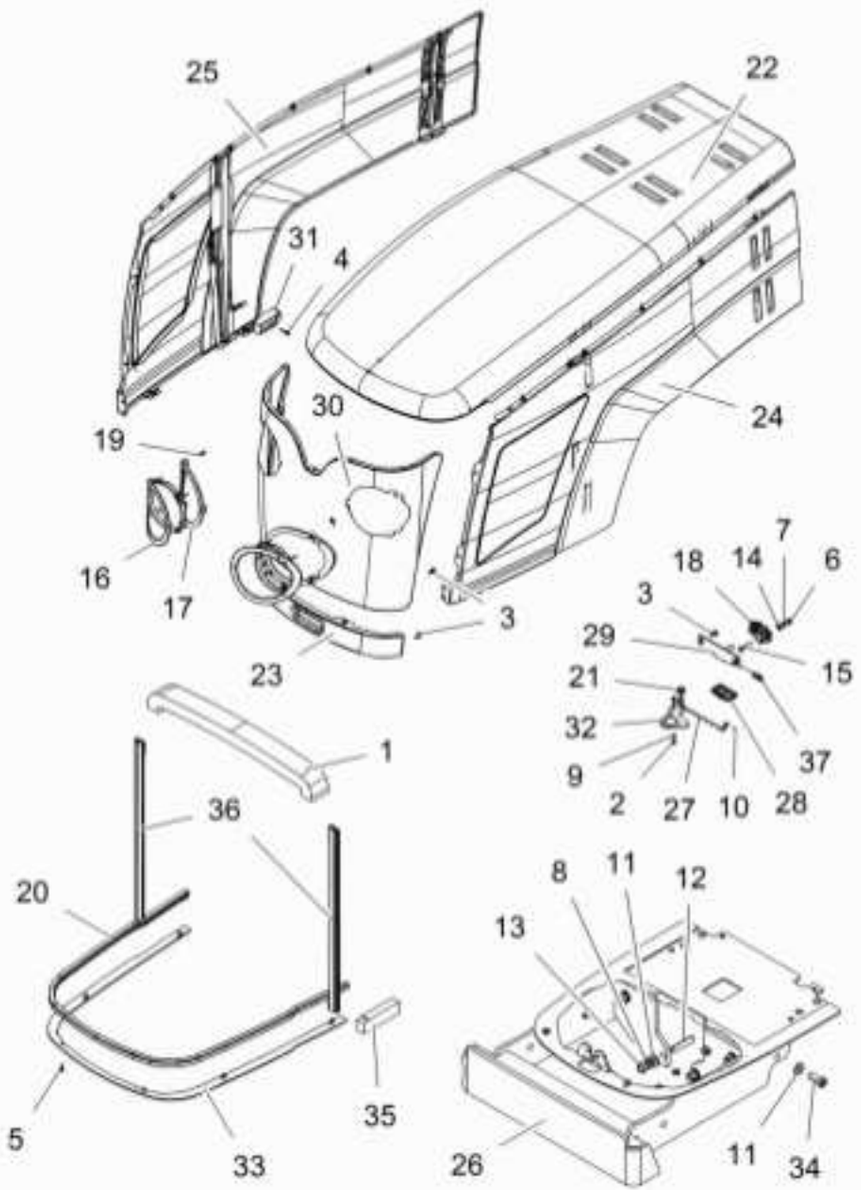

1	060491P1	1	VEDAÇÃO	SEALING	VEDACION
2	1441500X1	1	PORCA	NUT	TUERCA
3	3009182X1	24	PARAFUSO	BOLT	PERNO
4	3009282X1	2	PARAFUSO ALLEN	ALLEN BOLT	TORNILLO ALLEN
5	3010506X1	6	PARAFUSO	BOLT	PERNO
6	339169X1	14	PORCA	NUT	TUERCA
7	339374X1	28	ARRUELA	WASHER	ARANDELA
8	353433X1	4	ARRUELA	WASHER	ARANDELA
9	353754X1	1	ARRUELA	WASHER	ARANDELA
10	354041X1	1	CUPILHA	COTTER PIN	PASADOR DOUBLE
11	3585377M1	2	ARRUELA	WASHER	ARANDELA
12	488988M2	4	PRISIONEIRO	STUD	ESPARRAGO
13	368748X1	4	PORCA	NUT	TUERCA
14	391166X1	16	ARRUELA	WASHER	ARANDELA
15	391176X1	2	PARAFUSO	BOLT	PERNO
16	4281292M2	2	MOLDURA	MOULDING	BORDON
17	4281357M1	2	ENVOLTÓRIO	NOSE	NARIZ
18	4284519M1	1	FECHADURA	LOCK	CERRADURA
19	4284819M1	6	PARAFUSO	BOLT	PERNO
20	4288442M2	1	GUARNIÇÃO	FOAM	ESPUMA
21	5000004X1	1	PORCA	NUT	TUERCA
22	6234320M91	1	CAPUZ	HOOD	CAPO
23	6234338M91	1	GUARNIÇÃO	FOAM	ESPUMA
24	6234344M91	1	LATERAL	SIDE	LATERAL
25	6234351M91	1	LATERAL	SIDE	LATERAL
26	6264617M91	1	SUPORTE	BRACKET	SOPORTE
27	6267318M91	1	TIRANTE	ROD	VARILLA
28	6267350M1	1	GALÃO	PAD	CIERRE
29	6270222M91	1	TRINCO	LATCH	CERROJO
30	6270500M91	1	GRADE	GRILLE	REJILLA
31	6272334M1	2	GUIA	GUIDE	GUIA
32	6274527M91	1	PUXADOR	HANDLE	PUJADOR
33	6280220M1	1	REFORÇO	REINFORCEMENT	REFUERZO
34	6280547M1	2	PARAFUSO	BOLT	PERNO
35	6280660M1	1	VEDAÇÃO	SEALING	VEDACION
36	6280979M1	2	GALÃO	PAD	CIERRE
37	893713M1	1	MOLA	SPRING	RESORTE
38	6280697M1	1	REFORÇO	REINFORCEMENT	REFUERZO

Lataria	4 Rm
Bodywork	4 Wd
Carroceria	4 Rm

100-55

Sem Cabine E 8x8 / 12x12 Velocidades
Without Cab And 8x8 / 12x12 Speed
Sin Cabina Y 8x8 / 12x12 Velocidades

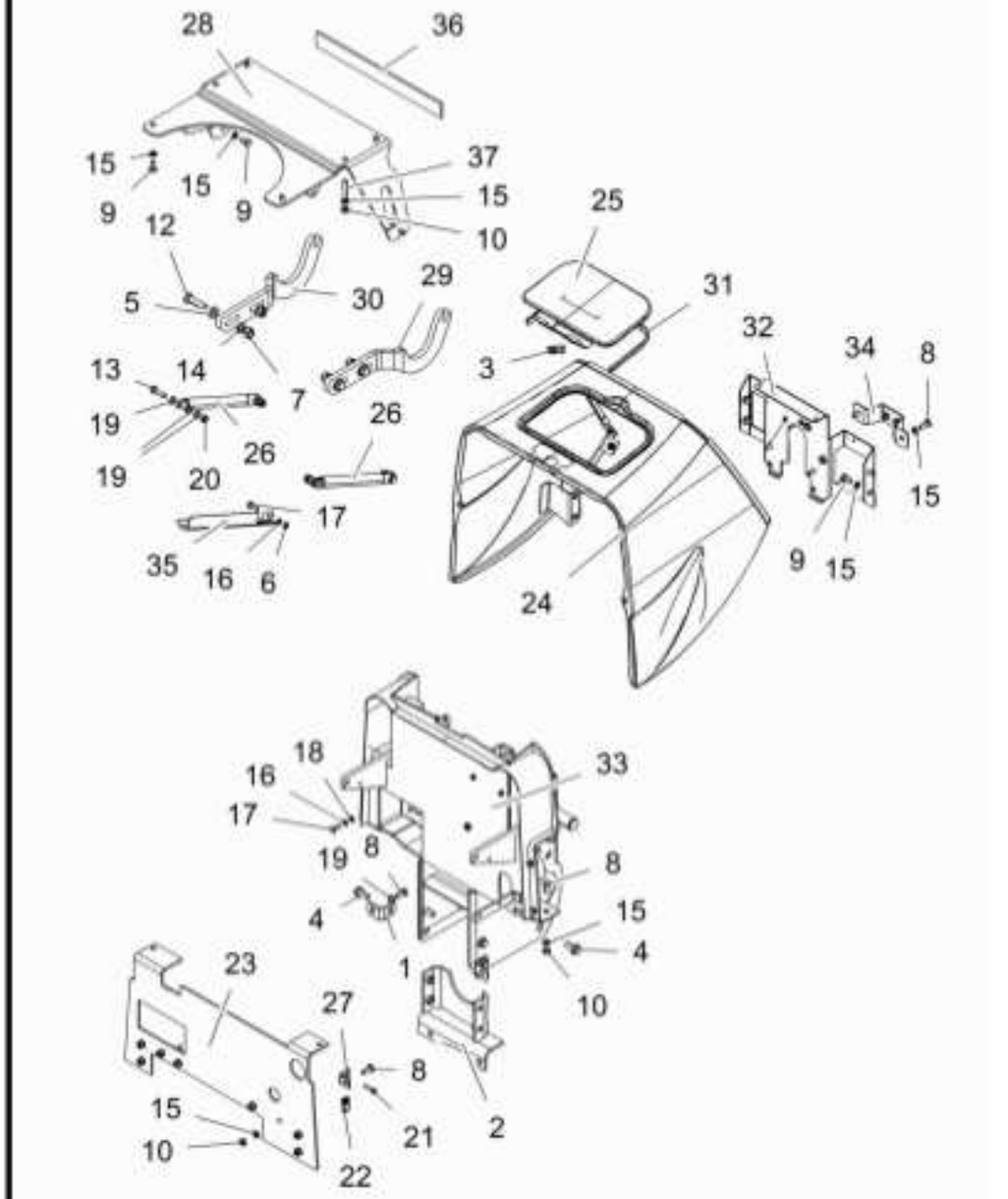

1	026409P1	2	SUPORTE	BRACKET	SOPORTE
2	033927S1	1	SUPORTE	BRACKET	SOPORTE
3	1706116M1	1	MOLA	SPRING	RESORTE
4	3010235X1	6	PARAFUSO	BOLT	PERNO
5	339026X1	4	ARRUELA	WASHER	ARANDELA
6	339030X1	1	PORCA	NUT	TUERCA
7	339054X1	4	PORCA	NUT	TUERCA
8	339123X1	10	PARAFUSO	BOLT	PERNO
9	339124X1	10	PARAFUSO	BOLT	PERNO
10	339169X1	14	PORCA	NUT	TUERCA
11	339170X1	4	PARAFUSO	BOLT	PERNO
12	339208X1	4	PARAFUSO	BOLT	PERNO
13	339337X1	4	PARAFUSO	BOLT	PERNO
14	339369X1	4	ARRUELA	WASHER	ARANDELA
15	339374X1	28	ARRUELA	WASHER	ARANDELA
16	339375X1	5	ARRUELA	WASHER	ARANDELA
17	339666X1	5	PARAFUSO	BOLT	PERNO
18	339692X1	4	ARRUELA	WASHER	ARANDELA
19	391166X1	16	ARRUELA	WASHER	ARANDELA
20	394367X1	4	PORCA	NUT	TUERCA
21	6211348M1	2	PARAFUSO	BOLT	PERNO
22	6215830M1	2	GRAMPO	CRAMP	PASADOR
23	6232042M1	1	DEFLETOR	DEFLECTOR	DEFLECTOR
24	6234306M91	1	MINICAPUZ	MINIHOOD	MINICAPÓ
25	6234315M91	1	TAMPA	COVER	CUBIERTA
26	6235447M91	2	MOLA	SPRING	RESORTE
27	6264334M1	2	SUPORTE	BRACKET	SOPORTE
28	6264598M91	1	SUPORTE	BRACKET	SOPORTE
29	6264599M1	1	BRAÇO	ARM	BRAZO
30	6264600M1	1	BRAÇO	ARM	BRAZO
31	6264862M1	1	GALÃO	PAD	CIERRE
32	6267992M91	1	SUPORTE	BRACKET	SOPORTE
33	6269387M91	1	DEFLETOR	DEFLECTOR	DEFLECTOR
34	6269479M91	1	SUPORTE	BRACKET	SOPORTE
35	6273662M1	1	DEFLETOR	DEFLECTOR	DEFLECTOR
36	6280750M1	1	VEDAÇÃO	SEALING	VEDACION
37	1440022X1	2	PARAFUSO	BOLT	PERNO

Lataria
Sheet Metal
Emplanchados

100-60

4 Rodas Motrizes - Com Cabina
4 Wheels Drive - With Cab
4 Ruedas Motriz - Con Cabina

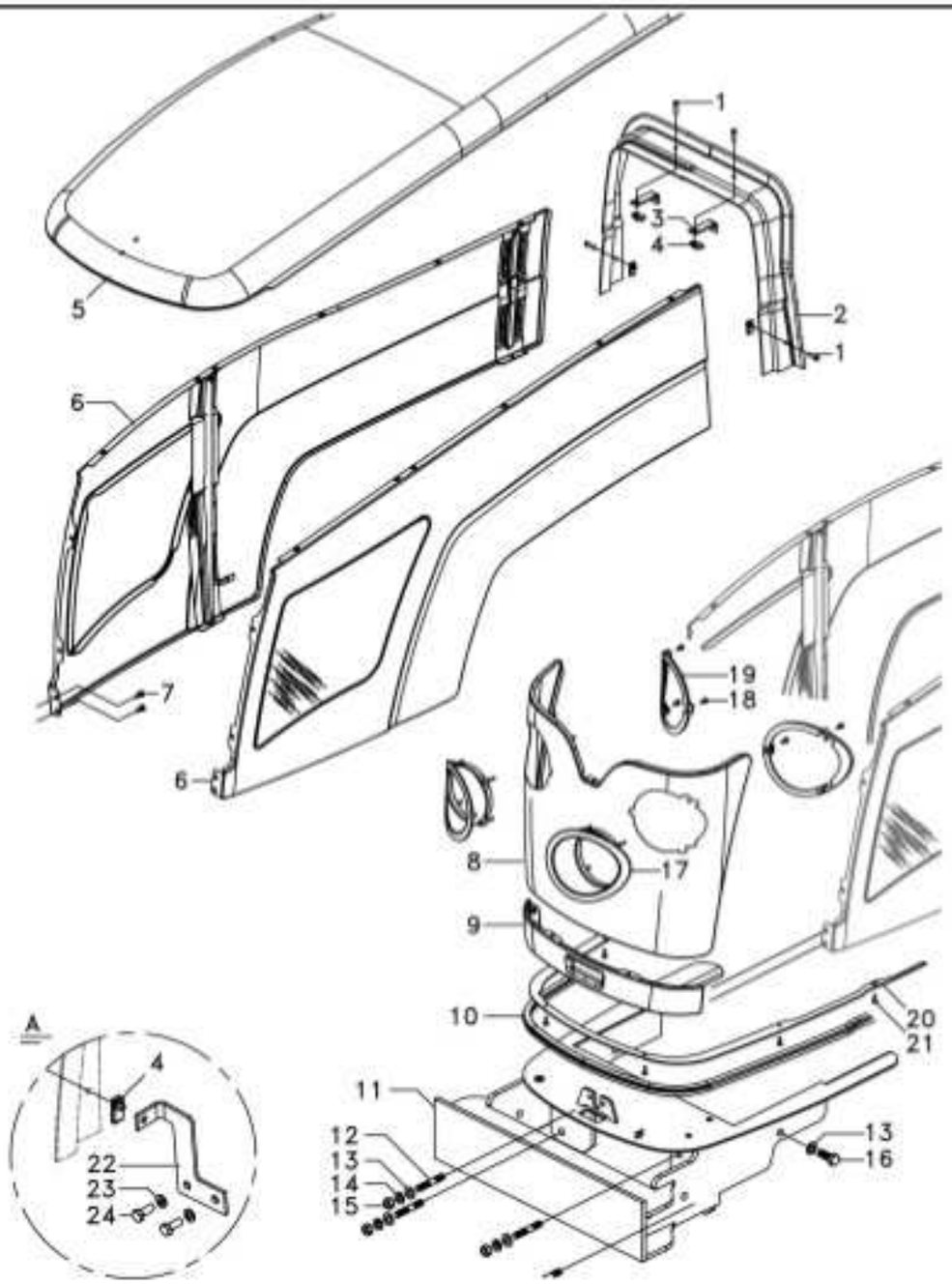

1	6211348M1	M6x25	4	PARAFUSO	BOLT	PERNO
2	6282232M1			FECHAMENTO	COVER	CUBIERTA
3	6262233M1		2	SUPORTE	BRACKET	SOPORTE
4	6215830M1		4	GRAMPO	CRAMP	PASADOR
5	6234333M91		1	CAPUZ	HOOD	CAPO
6	6234357M91	▶	1	LATERAL	SIDE	LATERAL
6	6234355M91	◀	1	LATERAL	SIDE	LATERAL
7	3009182X1		X	PARAFUSO	BOLT	PERNO
8	6270500M91		1	GRADE	GRILLE	REJILLA
9	6234338M91		1	GUARNIÇÃO	FOAM	ESPUMA
10	4288442M2		1	GUARNIÇÃO	FOAM	ESPUMA
11	6264617M91		1	SUPORTE	BRACKET	SOPORTE
12	488988M2		4	PRISIONEIRO	STUD	ESPARRAGO
13	3585377M1		2	ARRUELA	WASHER	ARANDELA
14	353433X1	5/8"	4	ARRUELA	WASHER	ARANDELA
15	368748X1	5/8-11	4	PORCA	NUT	TUERCA
16	6280547M1	5/8"	2	PARAFUSO	BOLT	PERNO
17	4281292M2		2	MOLDURA	MOULDING	BORDON
18	4284819M1	M4x16	6	PARAFUSO	BOLT	PERNO
19	4281357M1		2	ENVOLTÓRIO	NOSE	NARIZ
20	6280220M1		1	REFORÇO	REINFORCEMENT	REFUERZO
21	3010506X1	5x16	6	PARAFUSO	BOLT	PERNO
22	6280902M1		1	SUPORTE	BRACKET	SOPORTE
23	339374X1		X	ARRUELA	WASHER	ARANDELA
24	339123X1	M8x1.25x20	2	PARAFUSO	BOLT	PERNO
25	6280697M1		1	REFORÇO	REINFORCEMENT	REFUERZO

Lataria
Sheet Metal
Emplanchados

100-65

4 Rodas Motrizes - Com Cabina
4 Wheels Drive - With Cab
4 Ruedas Motriz - Con Cabina

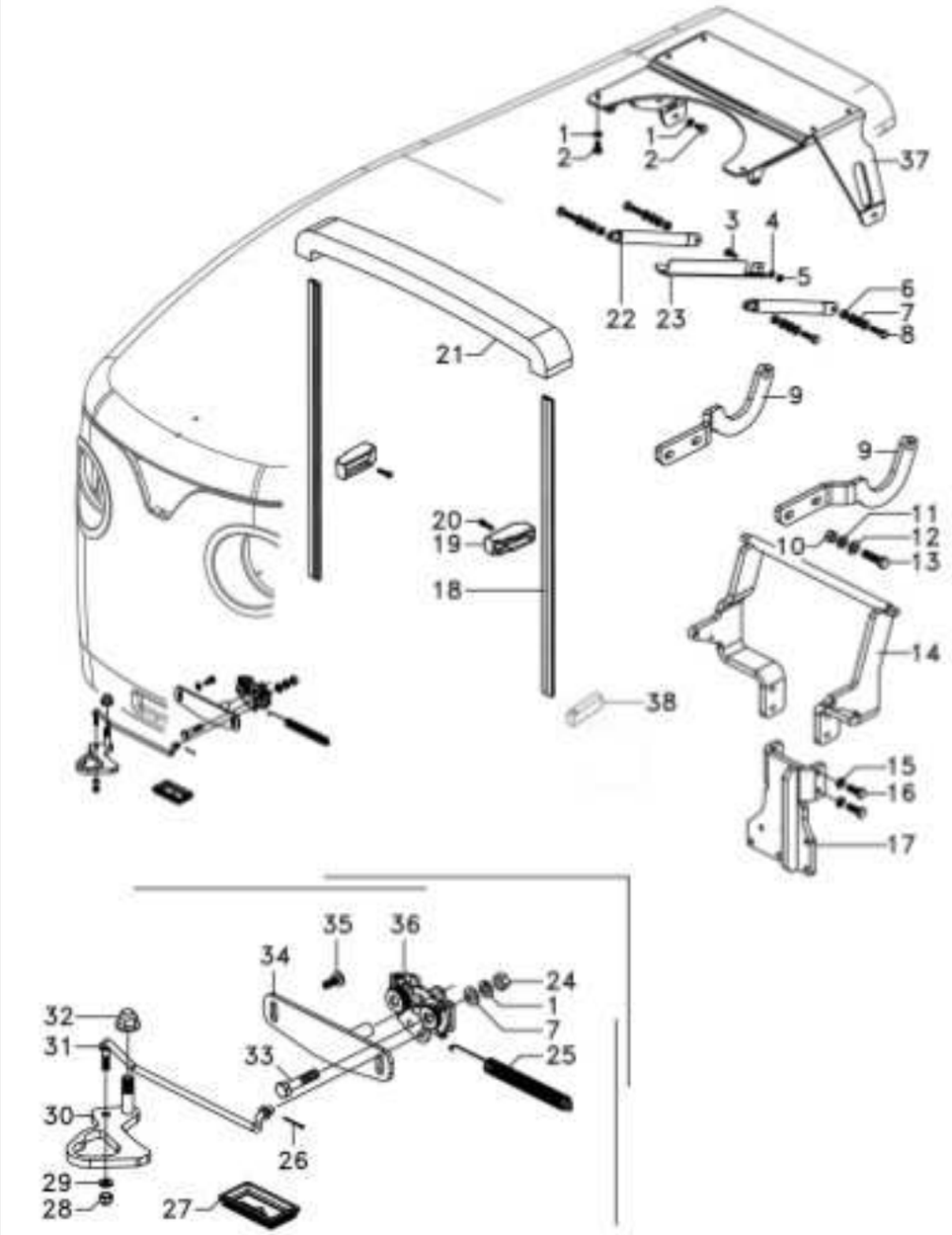

1	339374X1		X	ARRUELA	WASHER	ARANDELA
2	339124X1	M8x1.25x16	6	PARAFUSO	BOLT	PERNO
3	339666X1	M6x1x20	1	PARAFUSO	BOLT	PERNO
4	339375X1		1	ARRUELA	WASHER	ARANDELA
5	339030X1		1	PORCA	NUT	TUERCA
6	394367X1	M8	4	PORCA	NUT	TUERCA
7	391166X1		14	ARRUELA	WASHER	ARANDELA
8	339337X1	M8x1.25x30	4	PARAFUSO	BOLT	PERNO
9	6264600M1	►	1	BRAÇO	ARM	BRAZO
9	6264599M1	◄	1	BRAÇO	ARM	BRAZO
11	339369X1		4	ARRUELA	WASHER	ARANDELA
12	339026X1		4	ARRUELA	WASHER	ARANDELA
13	339208X1	M12x1.75x45	4	PARAFUSO	BOLT	PERNO
14	6270132M91		1	SUPORTE	BRACKET	SOPORTE
15	339376X1		4	ARRUELA	WASHER	ARANDELA
16	339451X1	M10x1.5x30	4	PARAFUSO	BOLT	PERNO
17	6269791M91		1	SUPORTE	BRACKET	SOPORTE
18	6280979M1		2	GALÃO	PAD	CIERRE
19	6272334M1		2	GUIA	GUIDE	GUIA
20	3009282X1	M6x1x25	2	PARAFUSO ALLEN	ALLEN BOLT	TORNILLO ALLEN
21	060491P1		1	VEDAÇÃO	SEALING	VEDACION
22	6235447M91		2	MOLA	SPRING	RESORTE
23	6273662M1		1	DEFLETOR	DEFLECTOR	DEFLECTOR
24	339169X1		4	PORCA	NUT	TUERCA
25	893713M1		1	MOLA	SPRING	RESORTE
26	354041X1	1.52x19	1	CUPILHA	COTTER PIN	PASADOR DOUBLE
27	6267350M1		1	GALÃO	PAD	CIERRE
28	1441500X1		1	PORCA	NUT	TUERCA
29	353754X1		1	ARRUELA	WASHER	ARANDELA
30	6274527M91		1	PUXADOR	HANDLE	PUJADOR
31	6267318M91		1	TIRANTE	ROD	VARILLA
32	5000004X1	M10x1.5	1	PORCA	NUT	TUERCA
33	391176X1	M8x1.25x40	2	PARAFUSO	BOLT	PERNO
34	6270222M91		1	TRINCO	LATCH	CERROJO
35	3009182X1	M6x16	X	PARAFUSO	BOLT	PERNO
36	4284519M1		1	FECHADURA	LOCK	CERRADURA
37	6264666M91		1	SUPORTE	BRACKET	SOPORTE
38	6280660M1		1	VEDAÇÃO	SEALING	VEDACION

Lataria	4 Rm
Bodywork	4 Wd
Carroceria	4 Rm

100-66

Tratores Com Plataforma Do Operador
Tractors With Operator Plataform
Tractores Con Plataforma Del Operador

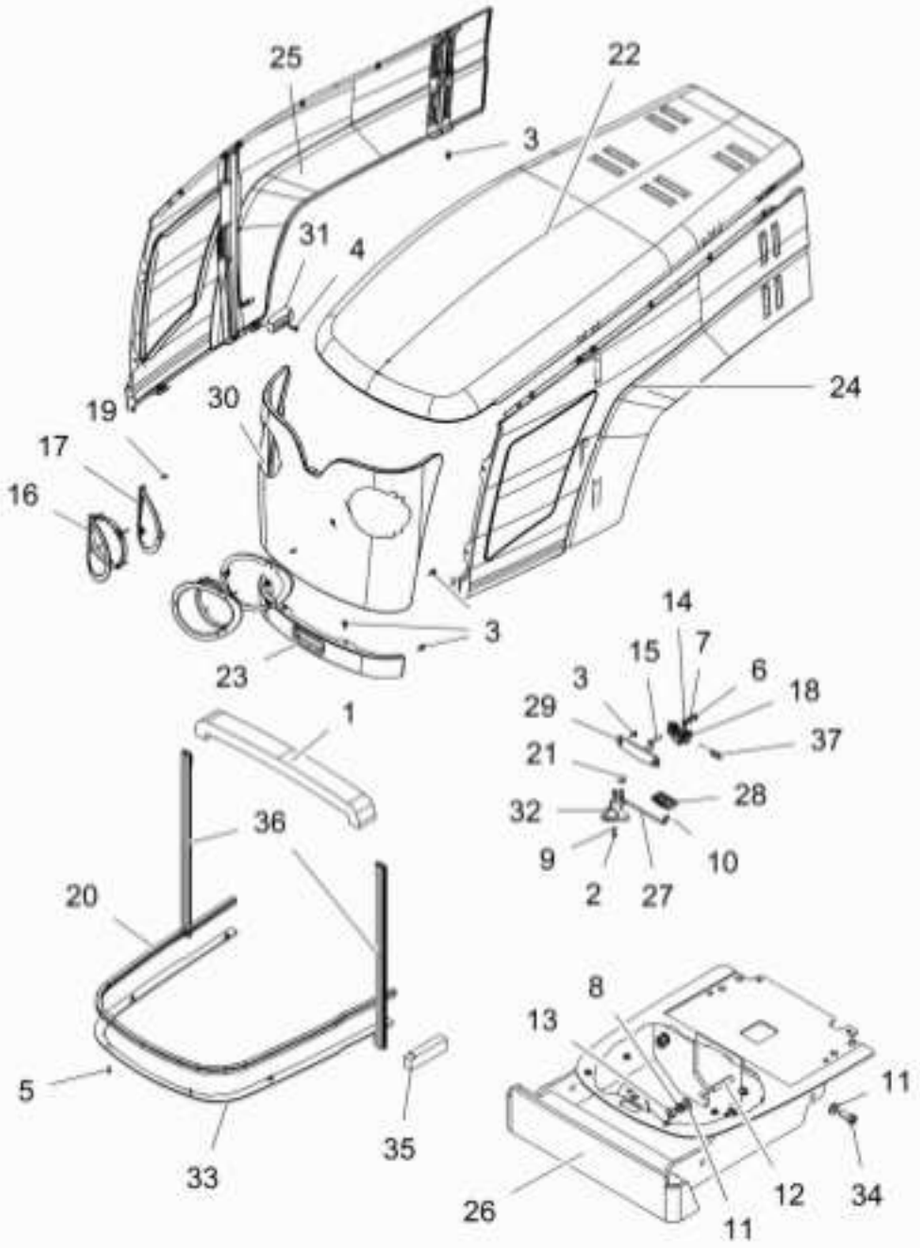

1	060491P1	1	VEDAÇÃO	SEALING	VEDACION
2	1441500X1	1	PORCA	NUT	TUERCA
3	3009182X1	24	PARAFUSO	BOLT	PERNO
4	3009282X1	2	PARAFUSO ALLEN	ALLEN BOLT	TORNILLO ALLEN
5	3010506X1	6	PARAFUSO	BOLT	PERNO
6	339169X1	x	PORCA	NUT	TUERCA
7	339374X1	x	ARRUELA	WASHER	ARANDELA
8	353433X1	4	ARRUELA	WASHER	ARANDELA
9	353754X1	1	ARRUELA	WASHER	ARANDELA
10	354041X1	1	CUPILHA	COTTER PIN	PASADOR DOUBLE
11	3585377M1	2	ARRUELA	WASHER	ARANDELA
12	488988M2	4	PRISIONEIRO	STUD	ESPARRAGO
13	368748X1	4	PORCA	NUT	TUERCA
14	391166X1	x	ARRUELA	WASHER	ARANDELA
15	391176X1	2	PARAFUSO	BOLT	PERNO
16	4281292M2	2	MOLDURA	MOULDING	BORDON
17	4281357M1	1	ENVOLTÓRIO	NOSE	NARIZ
18	4284519M1	1	FECHADURA	LOCK	CERRADURA
19	4284819M1	6	PARAFUSO	BOLT	PERNO
20	4288442M2	1	GUARNIÇÃO	FOAM	ESPUMA
21	5000004X1	1	PORCA	NUT	TUERCA
22	6234320M91	1	CAPUZ	HOOD	CAPO
23	6234338M91	1	GUARNIÇÃO	FOAM	ESPUMA
24	6234344M91	1	LATERAL	SIDE	LATERAL
25	6234351M91	1	LATERAL	SIDE	LATERAL
26	6264727M91	1	SUPORTE	BRACKET	SOPORTE
27	6267318M91	1	TIRANTE	ROD	VARILLA
28	6267350M1	1	GALÃO	PAD	CIERRE
29	6270222M91	1	TRINCO	LATCH	CERROJO
30	6270500M91	1	GRADE	GRILLE	REJILLA
31	6272334M1	2	GUIA	GUIDE	GUIA
32	6274527M91	1	PUXADOR	HANDLE	PUJADOR
33	6280220M1	1	REFORÇO	REINFORCEMENT	REFUERZO
34	6280547M1	2	PARAFUSO	BOLT	PERNO
35	6280660M1	1	VEDAÇÃO	SEALING	VEDACION
36	6280979M1	2	GALÃO	PAD	CIERRE
37	893713M1	1	MOLA	SPRING	RESORTE

Lataria Bodywork Carroceria	4 Rm 4 Wd 4 Rm	100-67	Tratores Com Plataforma Do Operador Tractors With Operator Plataform Tractores Con Plataforma Del Operador

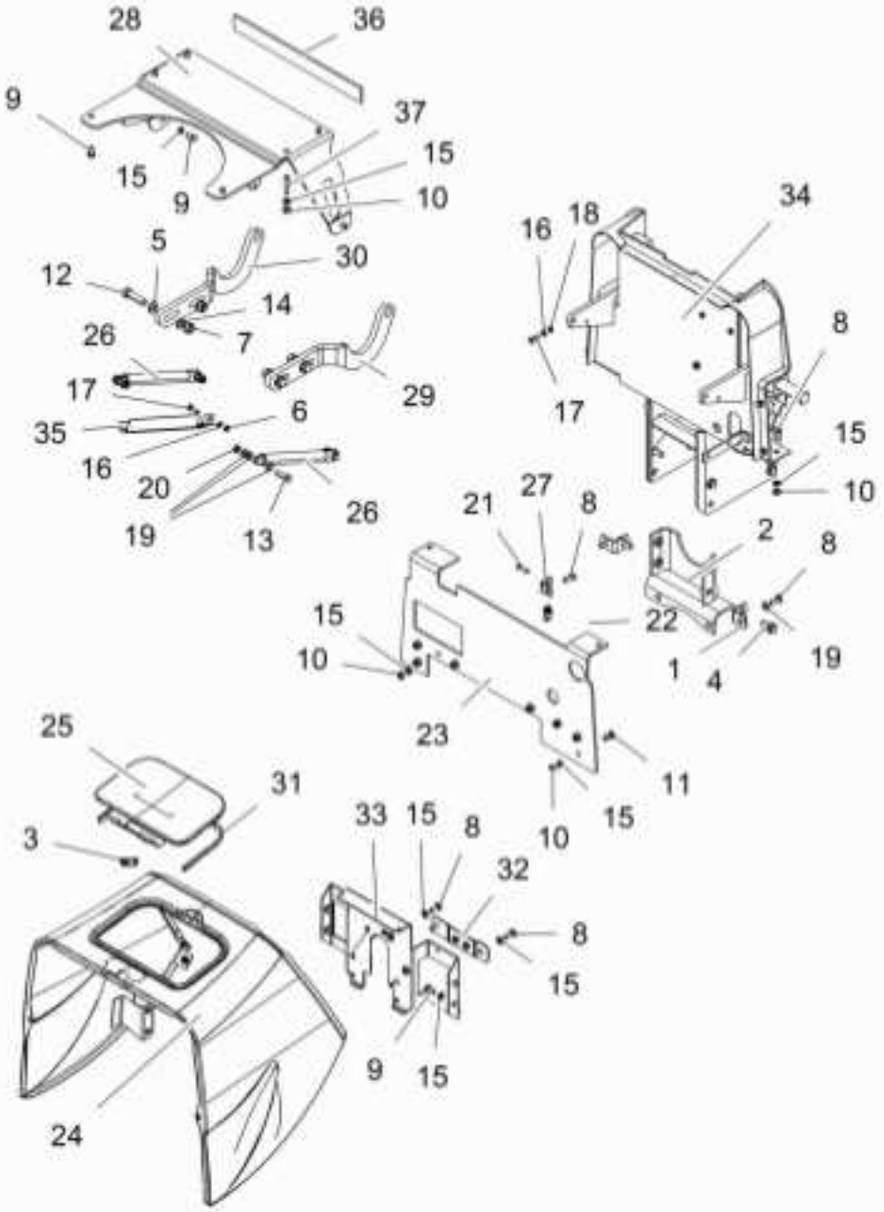

1	026409P1	2	SUPORTE	BRACKET	SOPORTE
2	033927S1	1	SUPORTE	BRACKET	SOPORTE
3	1706116M1	1	MOLA	SPRING	RESORTE
4	3010235X1	6	PARAFUSO	BOLT	PERNO
5	339026X1	4	ARRUELA	WASHER	ARANDELA
6	339030X1	1	PORCA	NUT	TUERCA
7	339054X1	4	PORCA	NUT	TUERCA
8	339123X1	10	PARAFUSO	BOLT	PERNO
9	339124X1	10	PARAFUSO	BOLT	PERNO
10	339169X1	x	PORCA	NUT	TUERCA
11	339170X1	4	PARAFUSO	BOLT	PERNO
12	339208X1	4	PARAFUSO	BOLT	PERNO
13	339337X1	4	PARAFUSO	BOLT	PERNO
14	339369X1	4	ARRUELA	WASHER	ARANDELA
15	339374X1	x	ARRUELA	WASHER	ARANDELA
16	339375X1	5	ARRUELA	WASHER	ARANDELA
17	339666X1	5	PARAFUSO	BOLT	PERNO
18	339692X1	4	ARRUELA	WASHER	ARANDELA
19	391166X1	x	ARRUELA	WASHER	ARANDELA
20	394367X1	4	PORCA	NUT	TUERCA
21	6211348M1	2	PARAFUSO	BOLT	PERNO
22	6215830M1	2	GRAMPO	CRAMP	PASADOR
23	6232042M1	1	DEFLETOR	DEFLECTOR	DEFLECTOR
24	6234306M91	1	MINICAPUZ	MINIHOOD	MINICAPÓ
25	6234315M91	1	TAMPA	COVER	CUBIERTA
26	6235447M91	2	MOLA	SPRING	RESORTE
27	6264334M1	2	SUPORTE	BRACKET	SOPORTE
28	6264598M91	1	SUPORTE	BRACKET	SOPORTE
29	6264599M1	1	BRAÇO	ARM	BRAZO
30	6264600M1	1	BRAÇO	ARM	BRAZO
31	6264862M1	1	GALÃO	PAD	CIERRE
32	6267990M91	1	SUPORTE	BRACKET	SOPORTE
33	6267992M91	1	SUPORTE	BRACKET	SOPORTE
34	6269387M91	1	DEFLETOR	DEFLECTOR	DEFLECTOR
35	6273662M1	1	DEFLETOR	DEFLECTOR	DEFLECTOR
36	6280750M1	1	VEDAÇÃO	SEALING	VEDACION
37	1440022X1	2	PARAFUSO	BOLT	PERNO

Tampa Cover Tapa	100-70	

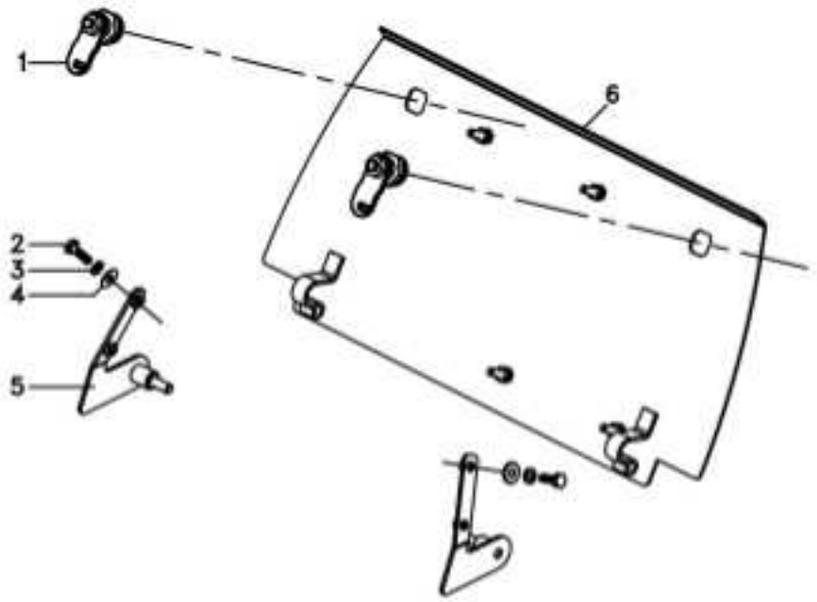

1	6200081M1		2 TRAVA	LOCK	RETENEDOR
2	339666X1	M6x1x20	4 PARAFUSO	BOLT	PERNO
3	376718X1	1/4	4 ARRUELA	WASHER	ARANDELA
4	391038X1	M6	4 ARRUELA	WASHER	ARANDELA
5	066323S1	▶	1 SUPORTE	BRACKET	SOPORTE
5	066322S1	◀	1 SUPORTE	BRACKET	SOPORTE
6			1 TAMPA	COVER	CUBIERTA

Para-Lama Fender Guardabarros	100-75	

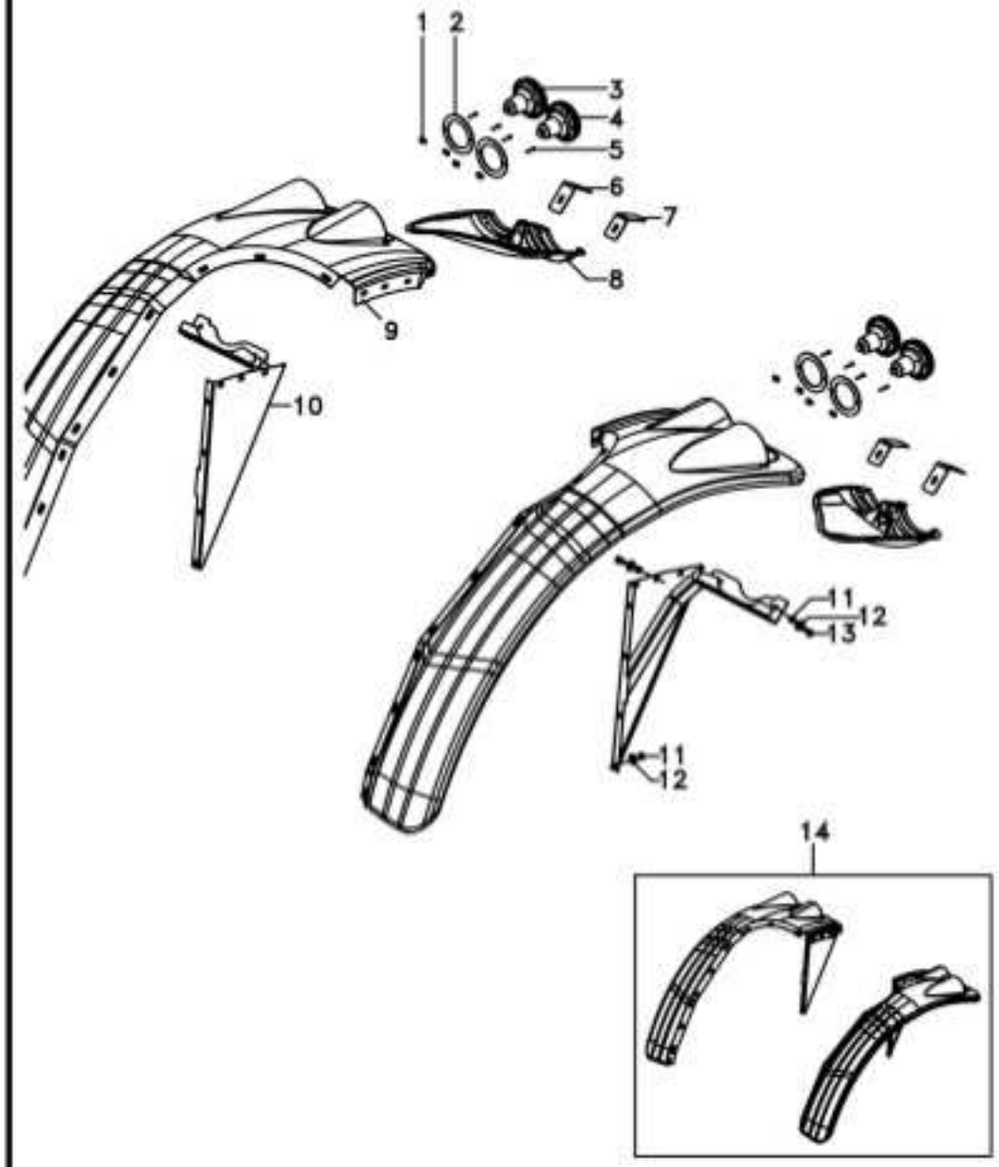

1	JC9004		8	PORCA	NUT	TUERCA
2	6234105M1		4	JUNTA	JOINT	JUNTA
3	6233239M91	[A]	2	SINALEIRA	SIGNAL	AVISADOR
4	6233240M91		2	SINALEIRA	SIGNAL	AVISADOR
5	HN6815		8	PARAFUSO	SCREW	TORNILLO
6	6233360M1		1	FIXAÇÃO	FASTENER	CIERRE
7	6233361M1		2	FIXAÇÃO	FASTENER	CIERRE
8	6233358M1	◄	1	FECHAMENTO	COVER	CUBIERTA
8	6233245M1	►	1	FECHAMENTO	COVER	CUBIERTA
9	6233244M1	◄	1	KIT PÁRA-LAMA	FENDER, KIT	KIT GUARDABARRO
9	6233243M1	►	1	KIT PÁRA-LAMA	FENDER, KIT	KIT GUARDABARRO
10	6228628M91	►	1	CJ. SUPORTE	KIT, BRACKET	JUEGO SOPORTE
10	6228629M91	◄	1	CJ. SUPORTE	KIT, BRACKET	JUEGO SOPORTE
11	391056X1	M8	38	PORCA	NUT	TUERCA
12	6203540M1	9x24	38	ARRUELA	WASHER	ARANDELA
13	339123X1	M8x1,25x20	10	PARAFUSO	BOLT	PERNO
14	6228630M91	►	1	KIT PÁRA-LAMA	FENDER, KIT	KIT GUARDABARRO
14	6228631M91	◄	1	KIT PÁRA-LAMA	FENDER, KIT	KIT GUARDABARRO

[A] PISCA ALERTA
FLASHER
INTERMITENTE

Pára-Lama Traseiro Rear Mudguard Guardabarros Trasero	100-80	8x2 Velocidades - Tração Central Com Altura Ajustá Vel 8x2 Speed - Central Traction With Height Adjustabl E 8x2 Velocidades - Tracción Central Con Altura Ajus Table

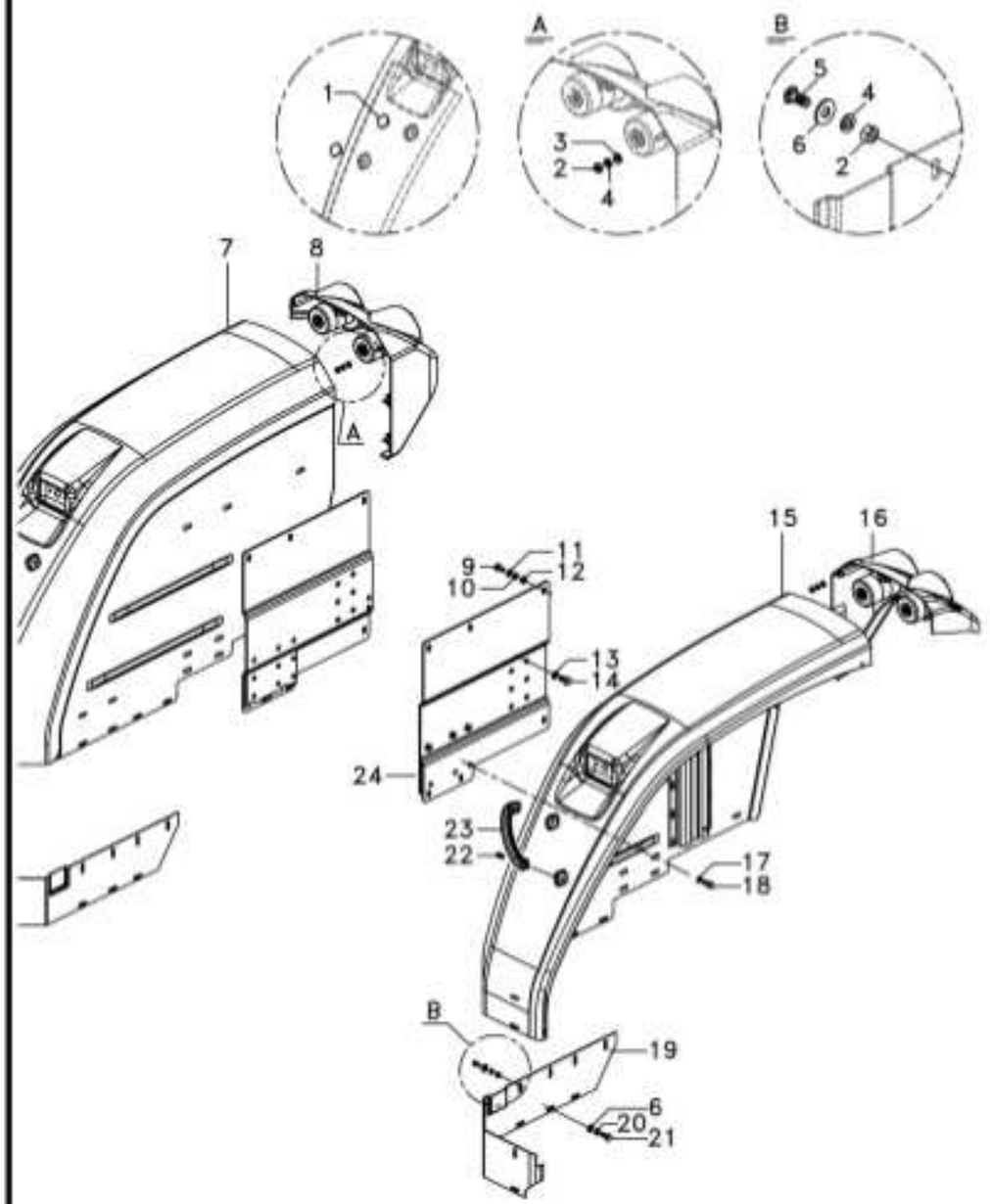

1	6261504M91		2	TAMPÃO	PAD	ALMOHADILLA
2	339169X1		20	PORCA	NUT	TUERCA
3	339024X1		10	ARRUELA	WASHER	ARANDELA
4	339374X1		20	ARRUELA	WASHER	ARANDELA
5	339170X1	M8x20	10	PARAFUSO	BOLT	PERNO
6	391577X1		18	ARRUELA	WASHER	ARANDELA
7	6262019M91	▶	1	PÁRA-LAMA	FENDER	GUARDABARRO
8	6262017M91	▶	1	CJ. EXTENSÃO	KIT, EXTENSION	PROLONG.JUEGO
		100-90 No				
9	353810X1	3/8"	12	PARAFUSO	BOLT	PERNO
10	353434X1		12	ARRUELA	WASHER	ARANDELA
11	391388X1		12	ARRUELA	WASHER	ARANDELA
12	353431X1		12	PORCA	NUT	TUERCA
13	339369X1		8	ARRUELA	WASHER	ARANDELA
14	339139X1	M12x1	8	PARAFUSO	BOLT	PERNO
15	6262020M91	◀	1	PÁRA-LAMA	FENDER	GUARDABARRO
16	6262018M91	◀	1	CJ. EXTENSÃO	KIT, EXTENSION	PROLONG.JUEGO
		100-90 No				
17	339376X1		6	ARRUELA	WASHER	ARANDELA
18	3009491X1	M10x20	6	PARAFUSO	BOLT	PERNO
19	6223242M1	▶	1	FECHAMENTO	COVER	CUBIERTA
19	6223241M1	◀	1	FECHAMENTO	COVER	CUBIERTA
20	353446X1		8	ARRUELA	WASHER	ARANDELA
21	339123X1	25x20	8	PARAFUSO	BOLT	PERNO
22	360826X1	5/16	2	PARAFUSO	BOLT	PERNO
23	6236938M1		1	ALÇA	STRAP	FAJA
24	6232396M91	▶	1	CJ. SUPORTE	KIT, BRACKET	JUEGO SOPORTE
24	6232393M91	◀	1	CJ. SUPORTE	KIT, BRACKET	JUEGO SOPORTE

Pára-Lama Traseiro Rear Mudguard Guardabarros Trasero	100-85	Tração Central - 8x2 Central Traction - 8x2 Tracción Central - 8x2

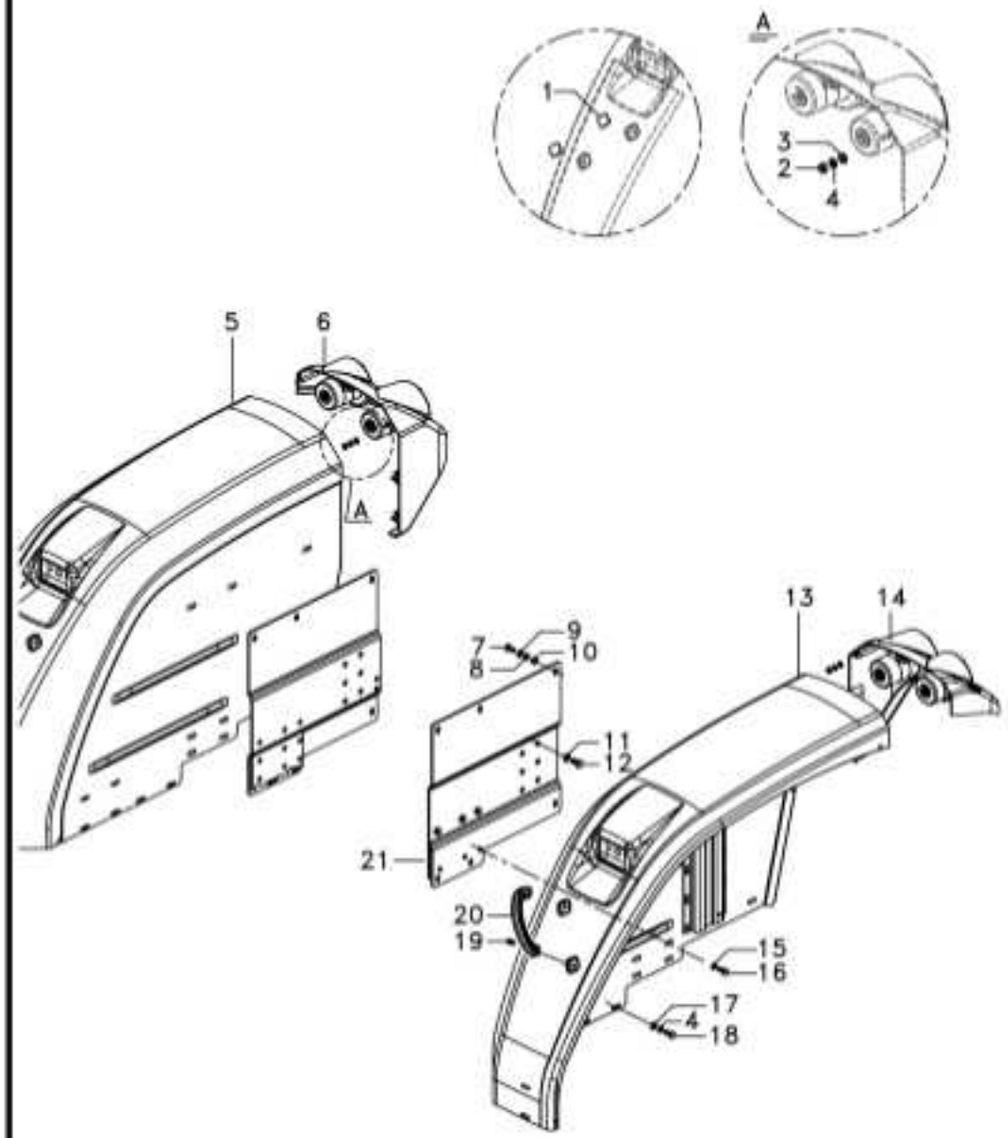

1	6261504M91		2	TAMPÃO	PAD	ALMOHADILLA
2	339169X1		10	PORCA	NUT	TUERCA
3	339024X1		10	ARRUELA	WASHER	ARANDELA
4	339374X1		20	ARRUELA	WASHER	ARANDELA
5	6262019M91	▶	1	PÁRA-LAMA	FENDER	GUARDABARRO
6	6262017M91	▶	1	CJ. EXTENSÃO	KIT, EXTENSION	PROLONG.JUEGO
		👁 100-90 No				
7	353810X1	3/8"	12	PARAFUSO	BOLT	PERNO
8	353434X1		12	ARRUELA	WASHER	ARANDELA
9	391388X1		12	ARRUELA	WASHER	ARANDELA
10	353431X1		12	PORCA	NUT	TUERCA
11	339369X1		8	ARRUELA	WASHER	ARANDELA
12	339139X1	M12x1	8	PARAFUSO	BOLT	PERNO
13	6262020M91	◀	1	PÁRA-LAMA	FENDER	GUARDABARRO
14	6262018M91	◀	1	CJ. EXTENSÃO	KIT, EXTENSION	PROLONG.JUEGO
		👁 100-90 No				
15	339376X1		6	ARRUELA	WASHER	ARANDELA
16	3009491X1	M10x20	6	PARAFUSO	BOLT	PERNO
17	391577X1		10	ARRUELA	WASHER	ARANDELA
18	339123X1	M8x1	10	PARAFUSO	BOLT	PERNO
19	360826X1	5/16	2	PARAFUSO	BOLT	PERNO
20	6236938M1		1	ALÇA	STRAP	FAJA
21	6232396M91	▶	1	CJ. SUPORTE	KIT, BRACKET	JUEGO SOPORTE
21	6232393M91	◀	1	CJ. SUPORTE	KIT, BRACKET	JUEGO SOPORTE

Pára-Lama Traseiro Rear Mudguard Guardabarros Trasero	100-86	Tratores Compacto Compact Tractors Tractores Compacto

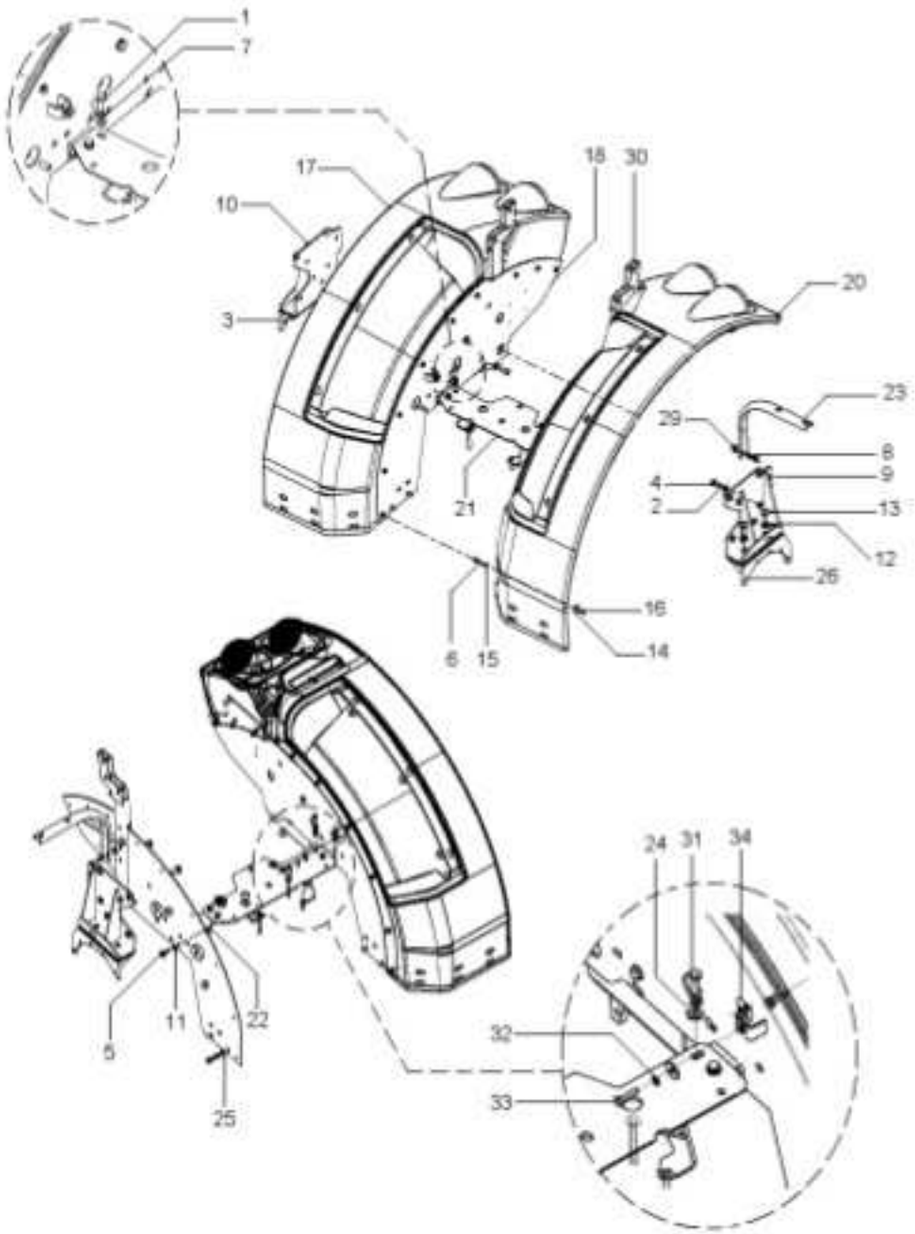

1	339451X1		**2**	PARAFUSO	BOLT	PERNO
2	339026X1		**8**	ARRUELA	WASHER	ARANDELA
3	6222504M91		**1**	CJ. SUPORTE	KIT, BRACKET	JUEGO SOPORTE
4	339299X1		**8**	PARAFUSO	BOLT	PERNO
5	339139X1		**4**	PARAFUSO	BOLT	PERNO
6	339337X1		**18**	PARAFUSO	BOLT	PERNO
7	339376X1		**12**	ARRUELA	WASHER	ARANDELA
8	339401X1		**8**	PARAFUSO	BOLT	PERNO
9	6227625M91		**1**	SUPORTE	CLEVIS	GANCHO SEGURL
10	6227627M91		**1**	SUPORTE	CLEVIS	GANCHO SEGURL
11	339369X1		**4**	ARRUELA	WASHER	ARANDELA
12	353433X1		**4**	ARRUELA	WASHER	ARANDELA
13	353726X1		**4**	PARAFUSO	BOLT	PERNO
14	390652X1		**26**	ARRUELA	WASHER	ARANDELA
15	390972X1		**22**	ARRUELA	WASHER	ARANDELA
16	394367X1		**28**	PORCA	NUT	TUERCA
17	6262127M91	Undef Ref	**1**	PÁRA-LAMA	FENDER	GUARDABARRO
18	6227629M91		**1**	LATERAL	BOARD	TABLERO
20	6262128M91	Undef Ref	**1**	PÁRA-LAMA	FENDER	GUARDABARRO
21	6216931M91		**1**	CJ. CHAPA	KIT, PLATE	JUEGO DE PLATO
22	6215614M91		**2**	SUPORTE	BRACKET	SOPORTE
23	6218215M1		**2**	SUPORTE	BRACKET	SOPORTE
24	339025X1		**4**	ARRUELA	WASHER	ARANDELA
25	391388X1		**4**	ARRUELA	WASHER	ARANDELA
26	6222506M91		**1**	CJ. SUPORTE	KIT, BRACKET	JUEGO SOPORTE
29	1869272M1		**2**	ESPAÇADOR	SPACER	PIEZA DISTANCIA
30	6227631M92		**1**	LATERAL	BOARD	TABLERO
31	339814X1		**2**	PARAFUSO	BOLT	PERNO
32	353446X1		**2**	ARRUELA	WASHER	ARANDELA
33	353681X1		**2**	PARAFUSO	BOLT	PERNO
34	368897X1		**2**	PORCA	NUT	TUERCA
35	6285931M1		**6**	TAMPÃO	PAD	ALMOHADILLA

Extensão Extension Extension	100-90	

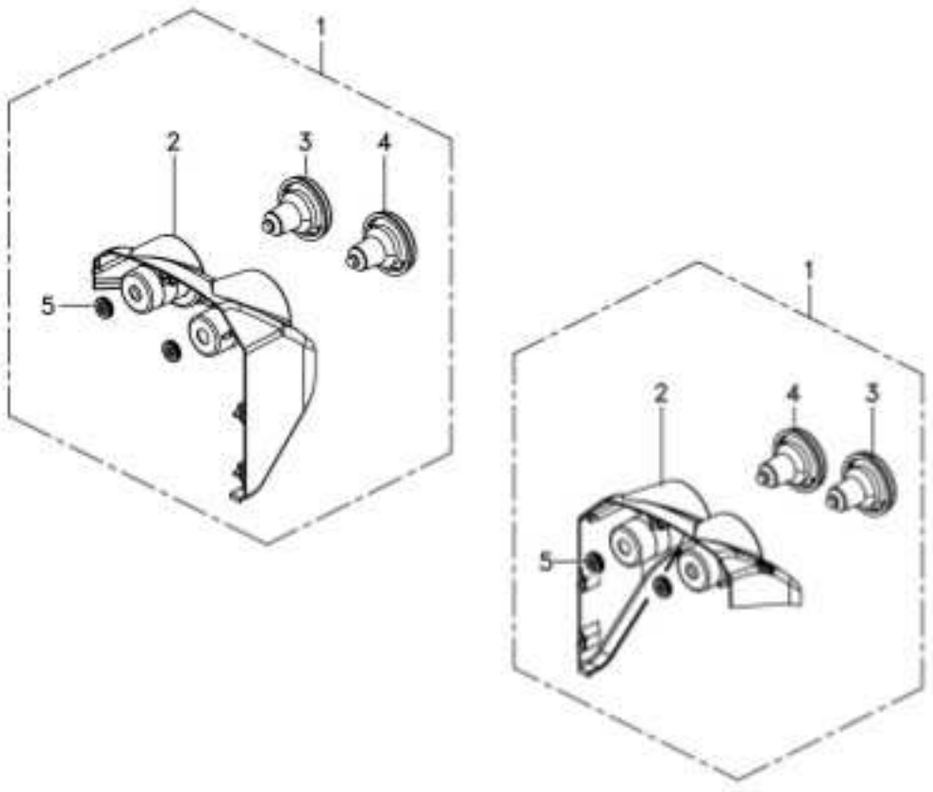

1	6262017M91	▶	1 CJ. EXTENSÃO	KIT, EXTENSION	PROLONG.JUEGO
1	6262018M91	◀	1 CJ. EXTENSÃO	KIT, EXTENSION	PROLONG.JUEGO
2	6261579M1	▶	1 EXTENSÃO	EXTENSION	EXTENSION
2	6261580M1	◀	1 EXTENSÃO	EXTENSION	EXTENSION
3	6233240M91		2 SINALEIRA	SIGNAL	AVISADOR
4	6233239M91	[A]	2 SINALEIRA	SIGNAL	AVISADOR
5	368006X1		4 PASSA-FIO	GROMMET	PASACABLE

[A] PISCA
AUXILIAR
INTERMITENTE

Extensão Pára-Lama Traseiro
Rear Mudguard Extension
Extension Guardabarros Trasero

100-95

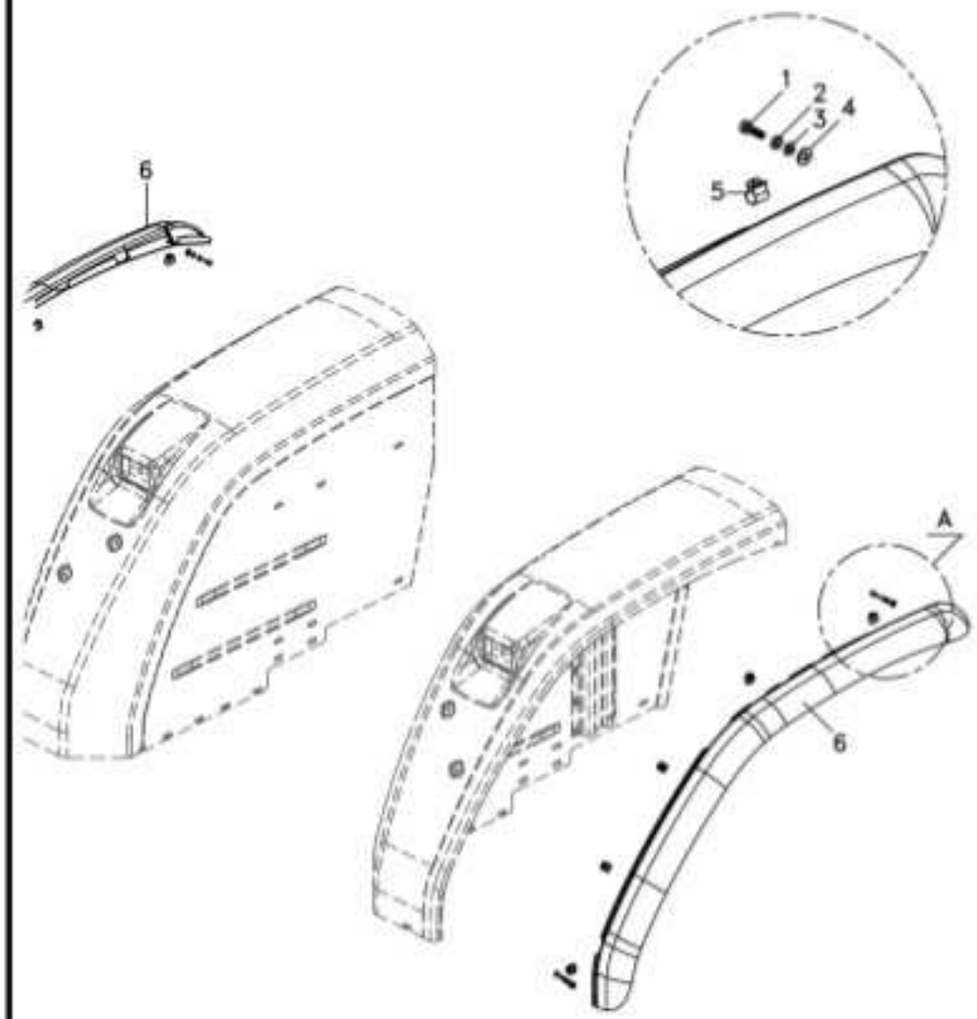

1	353668X1	1/4 - 20	4	PARAFUSO	BOLT	PERNO
2	355564X1		4	PORCA	NUT	TUERCA
3	353441X1		4	ARRUELA	WASHER	ARANDELA
4	339024X1		4	ARRUELA	WASHER	ARANDELA
5	6227551M1		10	CLIPE	CLIP	CRAPA RETEN
6	6267571M1	▶	1	EXTENSÃO	EXTENSION	EXTENSION
6	6267572M1	◀	1	EXTENSÃO	EXTENSION	EXTENSION

Paralama Dianteiro
Front Mudguard
Guardabarros Delantero

100-100

12x4 Velocidades - Tração Central Com Altura Ajust Ável
12x4 Speed - Central Traction With Height Adjustab Le
12x4 Velocidades - Tracción Central Con Altura Aju Stable

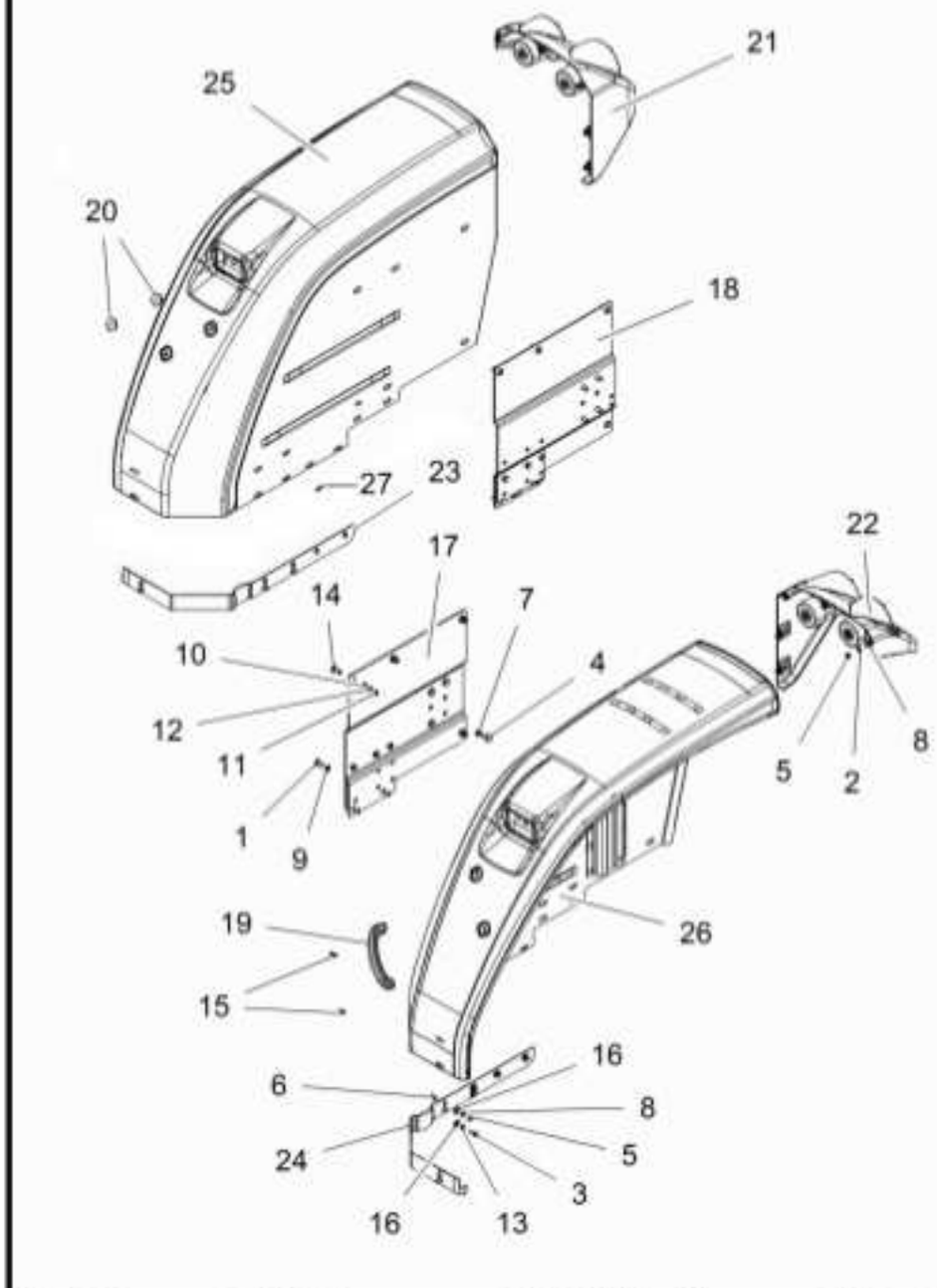

1	3009491X1			6	PARAFUSO	BOLT	PERNO
2	339024X1			10	ARRUELA	WASHER	ARANDELA
3	339123X1			6	PARAFUSO	BOLT	PERNO
4	339139X1			8	PARAFUSO	BOLT	PERNO
5	339169X1			20	PORCA	NUT	TUERCA
6	339170X1			10	PARAFUSO	BOLT	PERNO
7	339369X1			8	ARRUELA	WASHER	ARANDELA
8	339374X1			20	ARRUELA	WASHER	ARANDELA
9	339376X1			6	ARRUELA	WASHER	ARANDELA
10	391388X1			12	ARRUELA	WASHER	ARANDELA
11	353431X1			12	PORCA	NUT	TUERCA
12	353434X1			12	ARRUELA	WASHER	ARANDELA
13	353446X1			6	ARRUELA	WASHER	ARANDELA
14	353810X1			12	PARAFUSO	BOLT	PERNO
15	360826X1			2	PARAFUSO	BOLT	PERNO
16	391577X1			16	ARRUELA	WASHER	ARANDELA
17	6232393M91	◀		1	CJ. SUPORTE	KIT, BRACKET	JUEGO SOPORTE
18	6232396M91	▶		1	CJ. SUPORTE	KIT, BRACKET	JUEGO SOPORTE
19	6236938M1			1	ALÇA	STRAP	FAJA
20	6261504M91			2	TAMPÃO	PAD	ALMOHADILLA
21	6262017M91	◀▶	100-90 No	1	CJ. EXTENSÃO	KIT, EXTENSION	PROLONG.JUEGO
22	6262018M91	◀	100-90 No	1	CJ. EXTENSÃO	KIT, EXTENSION	PROLONG.JUEGO
23	6269481M1			1	FECHAMENTO	COVER	CUBIERTA
24	6269482M1			1	FECHAMENTO	COVER	CUBIERTA
25	6269485M91	▶		1	PÁRA-LAMA	FENDER	GUARDABARRO
26	6269488M91	◀		1	PÁRA-LAMA	FENDER	GUARDABARRO
27	6282228M1			6	TAMPÃO	PAD	ALMOHADILLA

Paralama Dianteiro Front Mudguard Guardabarros Delantero	100-105	Tração Central - 12x4 Central Traction - 12x4 Tracción Central - 12x4

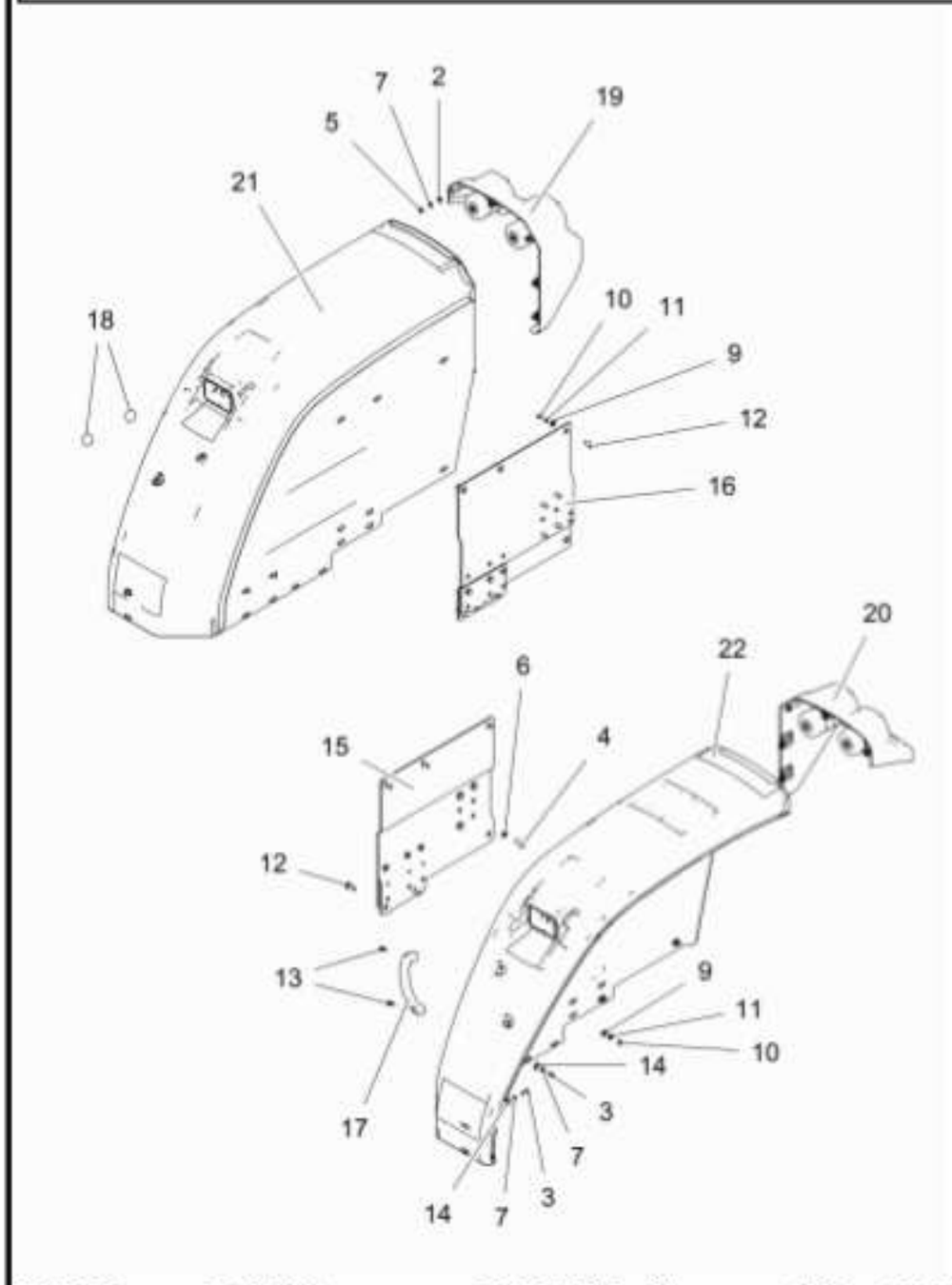

1	3009491X1		6	PARAFUSO	BOLT	PERNO
2	339024X1		10	ARRUELA	WASHER	ARANDELA
3	339123X1		6	PARAFUSO	BOLT	PERNO
4	339139X1		8	PARAFUSO	BOLT	PERNO
5	339169X1		10	PORCA	NUT	TUERCA
6	339369X1		8	ARRUELA	WASHER	ARANDELA
7	339374X1		16	ARRUELA	WASHER	ARANDELA
8	339376X1		6	ARRUELA	WASHER	ARANDELA
9	391388X1		12	ARRUELA	WASHER	ARANDELA
10	353431X1		12	PORCA	NUT	TUERCA
11	353434X1		12	ARRUELA	WASHER	ARANDELA
12	353810X1		12	PARAFUSO	BOLT	PERNO
13	360826X1		2	PARAFUSO	BOLT	PERNO
14	391577X1		6	ARRUELA	WASHER	ARANDELA
15	6232393M91	◀	1	CJ. SUPORTE	KIT, BRACKET	JUEGO SOPORTE
16	6232396M91	▶	1	CJ. SUPORTE	KIT, BRACKET	JUEGO SOPORTE
17	6236938M1		1	ALÇA	STRAP	FAJA
18	6261504M91		2	TAMPÃO	PAD	ALMOHADILLA
19	6262017M91	▶	1	CJ. EXTENSÃO	KIT, EXTENSION	PROLONG.JUEGO
		👁 100-90 No				
20	6262018M91	◀	1	CJ. EXTENSÃO	KIT, EXTENSION	PROLONG.JUEGO
		👁 100-90 No				
21	6269485M91	▶◀	1	PÁRA-LAMA	FENDER	GUARDABARRO
22	6269488M91	◀	1	PÁRA-LAMA	FENDER	GUARDABARRO

Para-Lama Fender Guardabarros	100-110	

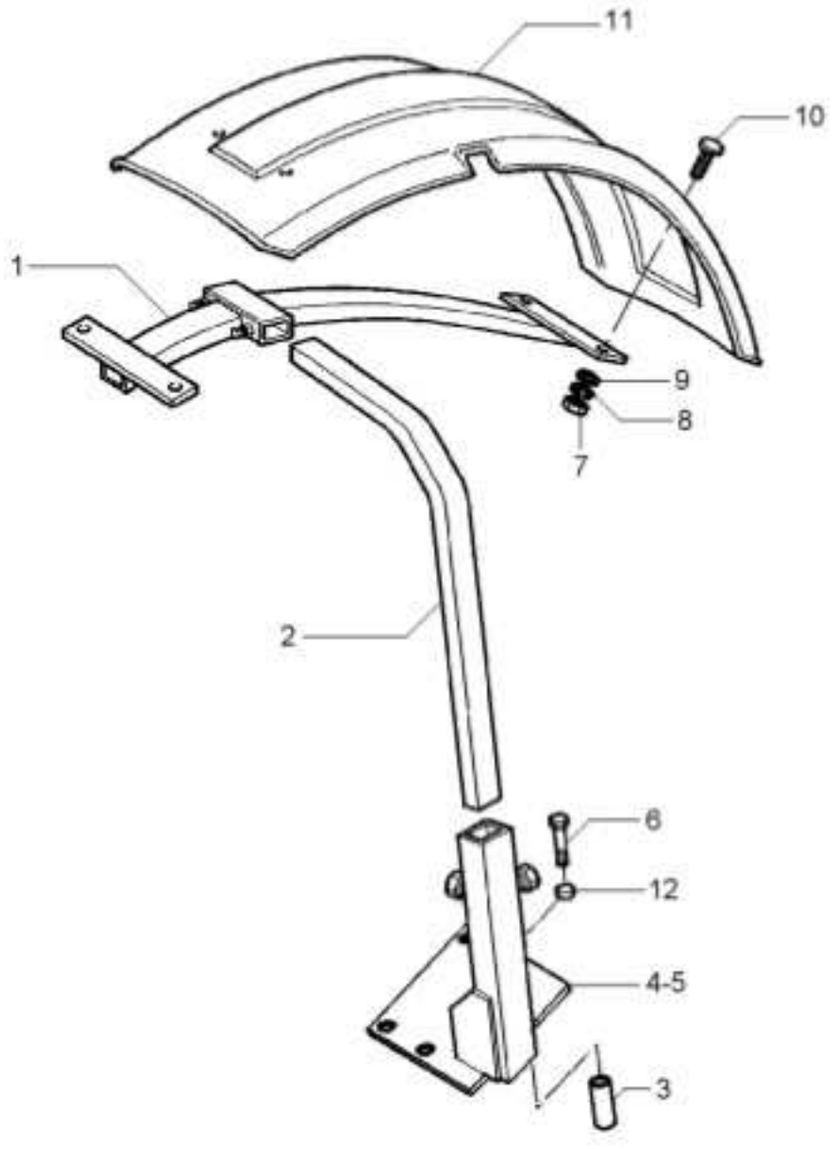

1	3762101M2		2	SUPORTE	BRACKET	SOPORTE
2	3771372M2		2	TUBO	PIPE	CANO
3	024524P1		8	ESPAÇADOR	SPACER	PIEZA DISTANCIA
4	070367S1	◀	1	SUPORTE	BRACKET	SOPORTE
5	070368S1	▶	1	SUPORTE	BRACKET	SOPORTE
6	391889X1		8	PARAFUSO	BOLT	PERNO
7	339030X1		8	PORCA	NUT	TUERCA
8	353441X1		8	ARRUELA	WASHER	ARANDELA
9	390971X1		8	ARRUELA	WASHER	ARANDELA
10	3009331X1		8	PARAFUSO	BOLT	PERNO
11	3762104M1	▶	1	PÁRA-LAMA	FENDER	GUARDABARRO
11	3762137M1	◀	1	PÁRA-LAMA	FENDER	GUARDABARRO
12	041239P1		8	ESPAÇADOR	SPACER	PIEZA DISTANCIA

Escala De Velocidades Velocity Scale Escala De Velocidades	100-115	8x2 Velocidades Sincronizado 8x2 Speed Syncromesh 8x2 Velocidades Sincronizado

1

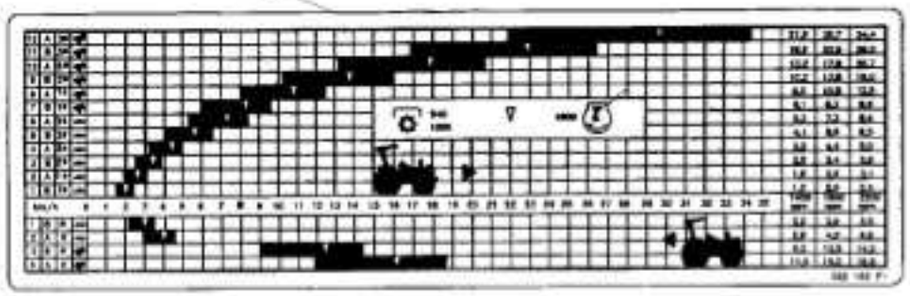

1	022161P1	13.6 X 38 R1 16.9 X30 R1 18.4 X 30 R1 18.4 X 30 R2 23.1 X 26 R2	1 DECAL	DECAL	CALCOMANIA

Escala De Velocidades Velocity Scale Escala De Velocidades	12 Velocidades 12 Speed 12 Velocidades	**100-120**

1

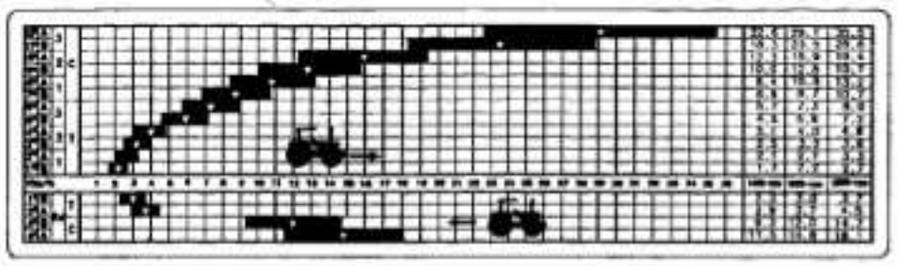

1	049605P3	13.6 X 38 R1 14.9 X 28 R1 14.9 X 28 R2 16.9 X 30 R1 18.4 X 30 R1 18.4 X 30 R2 23.1 X 26 R2	1 DECAL	DECAL	CALCOMANIA

Escala De Velocidades Velocity Scale Escala De Velocidades	100-125	8x2 Velocidades - Com Redutor De Velocidade 8x2 Speed - With Creeper 8x2 Velocidades - Con Reducción De Velociad

1	054362P1	13.6 X 38 16.9 X 30 18.4 X 30 18.4 X 34	1 DECAL	DECAL	CALCOMANIA

1

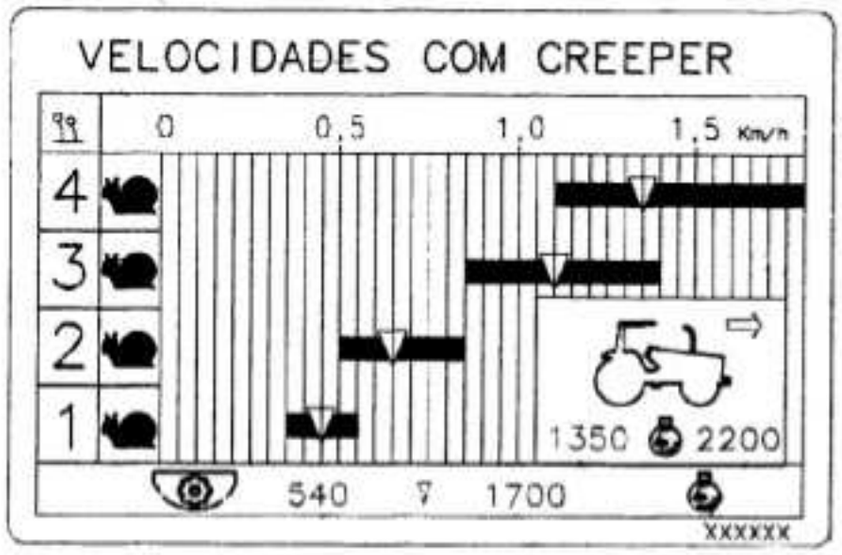

Escala De Velocidades Velocity Scale Escala De Velocidades	100-130	12x4 Velocidades - Com Redutor De Velocidade 12x4 Speed - With Creeper 12x4 Velocidades - Con Reducción De Velociad

1 6219563M1 1 ESCALA SCALE ESCALA

1

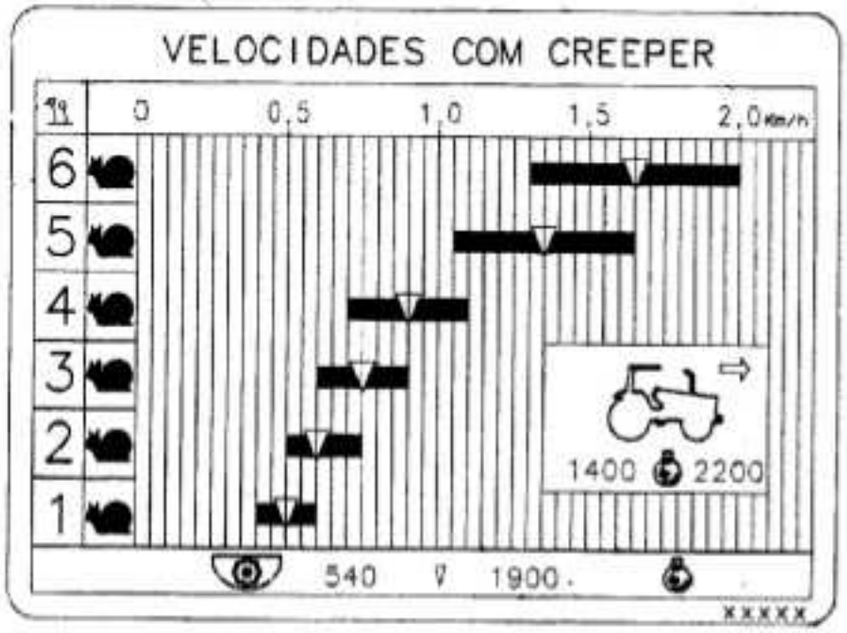

Escala De Velocidades 8x8 Velocity Scale 8x8 Escala De Velocidades 8x8	100-135	4 Rodas Motrizes 4 Wheels Drive 4 Ruedas Motriz

1 6226637M1 1 ESCALA SKETCH ESQUEMA

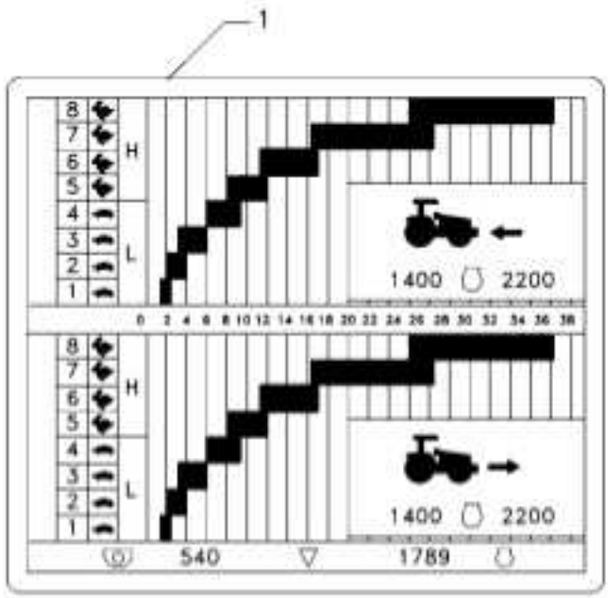

Escala De Velocidades 8x8 Velocity Scale 8x8 Escala De Velocidades 8x8	100-140	2 Rodas Motrizes 2 Wheels Drive 2 Ruedas Motriz

1 6226638M1 — 1 ESCALA — SKETCH — ESQUEMA

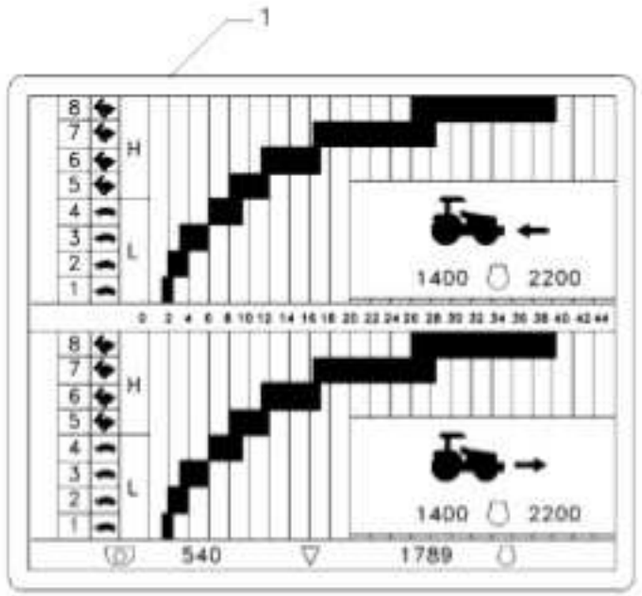

Escala De Velocidades Speed Charts Cuadros De Velocidad	100-145	8x8 Velocidades - Com Redutor De Velocidade 8x8 Speed - With Creeper 8x8 Velocidades - Con Reducción De Velociad

1 6226639M1 1 ESCALA SKETCH ESQUEMA

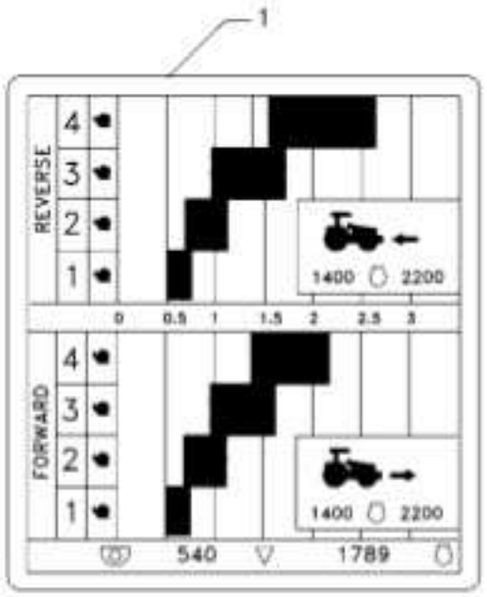

Decalcomania
Decal
Calcomania

Espanhol
Spanish
Español

100-150

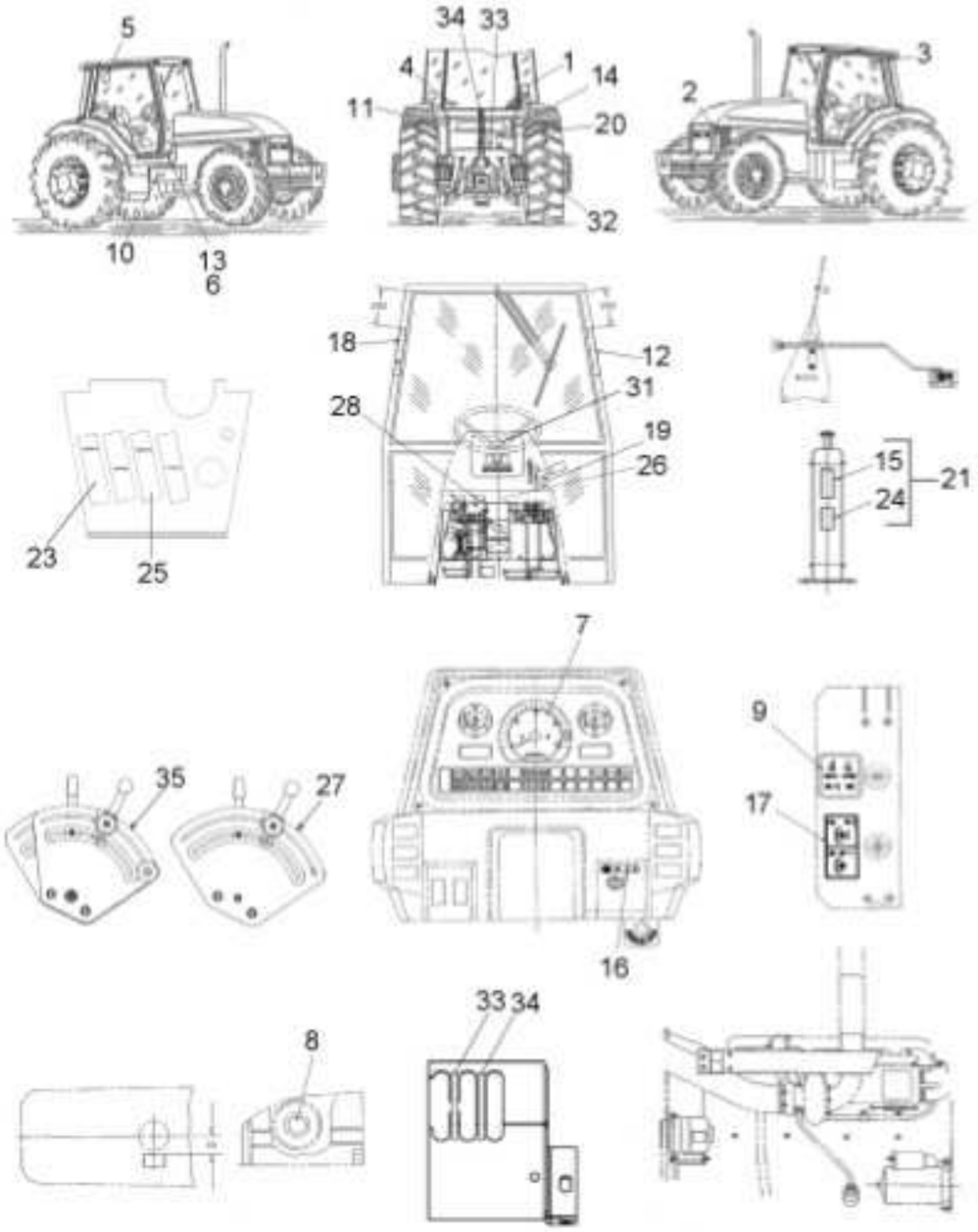

1	6207086M1	1	DECAL	DECAL	CALCOMANIA
2	022672P1	1	DECAL	DECAL	CALCOMANIA
3	056389P1	1	DECAL	DECAL	CALCOMANIA
4	056372P1	1	DECAL	DECAL	CALCOMANIA
5	022101P2	1	DECAL	DECAL	CALCOMANIA
6	042264P1	1	DECAL	DECAL	CALCOMANIA
7	3782489M1	1	DECAL	DECAL	CALCOMANIA
8	022092P1	1	DECAL	DECAL	CALCOMANIA
9	065631P1	1	DECAL	DECAL	CALCOMANIA
10	3410241M1	1	DECAL	DECAL	CALCOMANIA
11	6201615M1	R	DECAL	DECAL	CALCOMANIA
12	056383P1	1	DECAL	DECAL	CALCOMANIA
13	056400P1	1	DECAL	DECAL	CALCOMANIA
14	056405P1	1	DECAL	DECAL	CALCOMANIA
15	071036P1	R	DECAL	DECAL	CALCOMANIA
16	068136P1	1	DECAL	DECAL	CALCOMANIA
17	056394P1	1	DECAL	DECAL	CALCOMANIA
18	069975P1	1	DECAL	DECAL	CALCOMANIA
19	6265529M1	1	DECAL	DECAL	CALCOMANIA
20	3410581M1	R	REBITE	RIVET	REMACHE
21	036880P1	R	PLACA	PLATE	PLATO
23	3812013M91	1	DECAL	DECAL	CALCOMANIA
24	022096P1	1	DECAL	DECAL	CALCOMANIA
25	053119P1	1	DECAL	DECAL	CALCOMANIA
26	069902P1	1	DECAL	DECAL	CALCOMANIA
27	046985P1	1	DECAL	DECAL	CALCOMANIA
28	069905P1	1	DECAL	DECAL	CALCOMANIA
31	061181T1	1	EMBLEMA	EMBLEM	EMBLEMA
32	040101P1	1	DECAL	DECAL	CALCOMANIA
33	049485P1	1	EMBLEMA	EMBLEM	EMBLEMA
34	022659P2	1	DECAL	DECAL	CALCOMANIA
35	022654P3	1	DECAL	DECAL	CALCOMANIA

Decalcomania
Decals
Callomanias

100-155

Inglés
English
Inglés

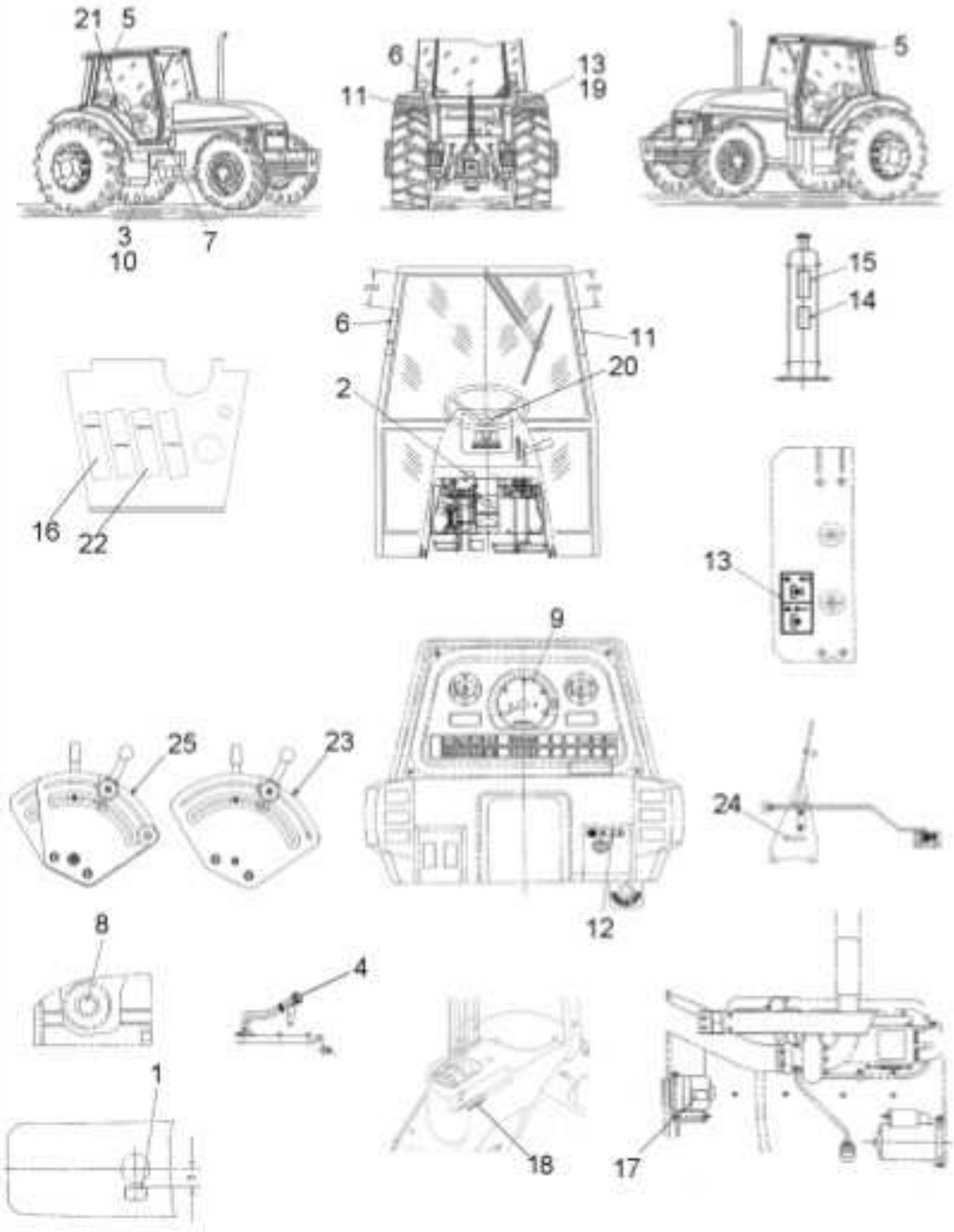

1	3808561M2	[A]	1	DECAL	DECAL	CALCOMANIA
2	057903P1	[B]	1	DECAL	DECAL	CALCOMANIA
3	3810054M1	[C]	1	DECAL	DECAL	CALCOMANIA
4	6203288M1	[D]	1	DECAL	DECAL	CALCOMANIA
5	056387P1	[E]	1	DECAL	DECAL	CALCOMANIA
6	056373P1	[F]	1	DECAL	DECAL	CALCOMANIA
6	3808567M2	[G]	1	DECAL	DECAL	CALCOMANIA
7	022093P1	[H]	1	DECAL	DECAL	CALCOMANIA
8	065632P1	[I]	1	DECAL	DECAL	CALCOMANIA
9	3411432M1	[J]	1	DECAL	DECAL	CALCOMANIA
10	065647P1	[C]	1	DECAL	DECAL	CALCOMANIA
11	3808550M3	[K]	1	DECAL	DECAL	CALCOMANIA
12	068136P1	[L]	1	DECAL	DECAL	CALCOMANIA
13	3808479M2	[M]	1	DECAL	DECAL	CALCOMANIA
14	3774439M1	[N]	2	DECAL	DECAL	CALCOMANIA
15	3774440M1		2	DECAL	DECAL	CALCOMANIA
16	069902P1		1	DECAL	DECAL	CALCOMANIA
17	3808564M3	[KO]	1	DECAL	DECAL	CALCOMANIA
18	6265529M1	[S]	1	DECAL	DECAL	CALCOMANIA
19	6200657M1	[K]	1	DECAL	DECAL	CALCOMANIA
20	061181T1		2	EMBLEMA	EMBLEM	EMBLEMA
21	046985P1	[Q]	1	DECAL	DECAL	CALCOMANIA
22	069906P1		1	DECAL	DECAL	CALCOMANIA
23	022652P3	[P]	1	DECAL	DECAL	CALCOMANIA
24	6203289M1		1	DECAL	DECAL	CALCOMANIA
25	022657P2	[R]	1	DECAL	DECAL	CALCOMANIA

[A] SISTEMA DE ARREFECIMENTO
COOLING SYSTEM
SISTEMA DE ENFRIAMIENTO

[B] BLOQUEIO DIFERENCIAL
DIFFERENTIAL LOCK
BLOQUEO DIFERENCIAL

[C] BATERIA
BATTERY
BATERIA

[D] ÓLEO TRANSMISSÃO
GEAR OIL
ACEITE TRANSMISIÓN

[E] CABINA CLIMATIZADA
CLIMATED CAB
CABINA CLIMATIZADA

[F] CUIDADO
WARNING
CUIDADO

Decalcomania Decals Calomanias	100-155	Inglés English Inglés

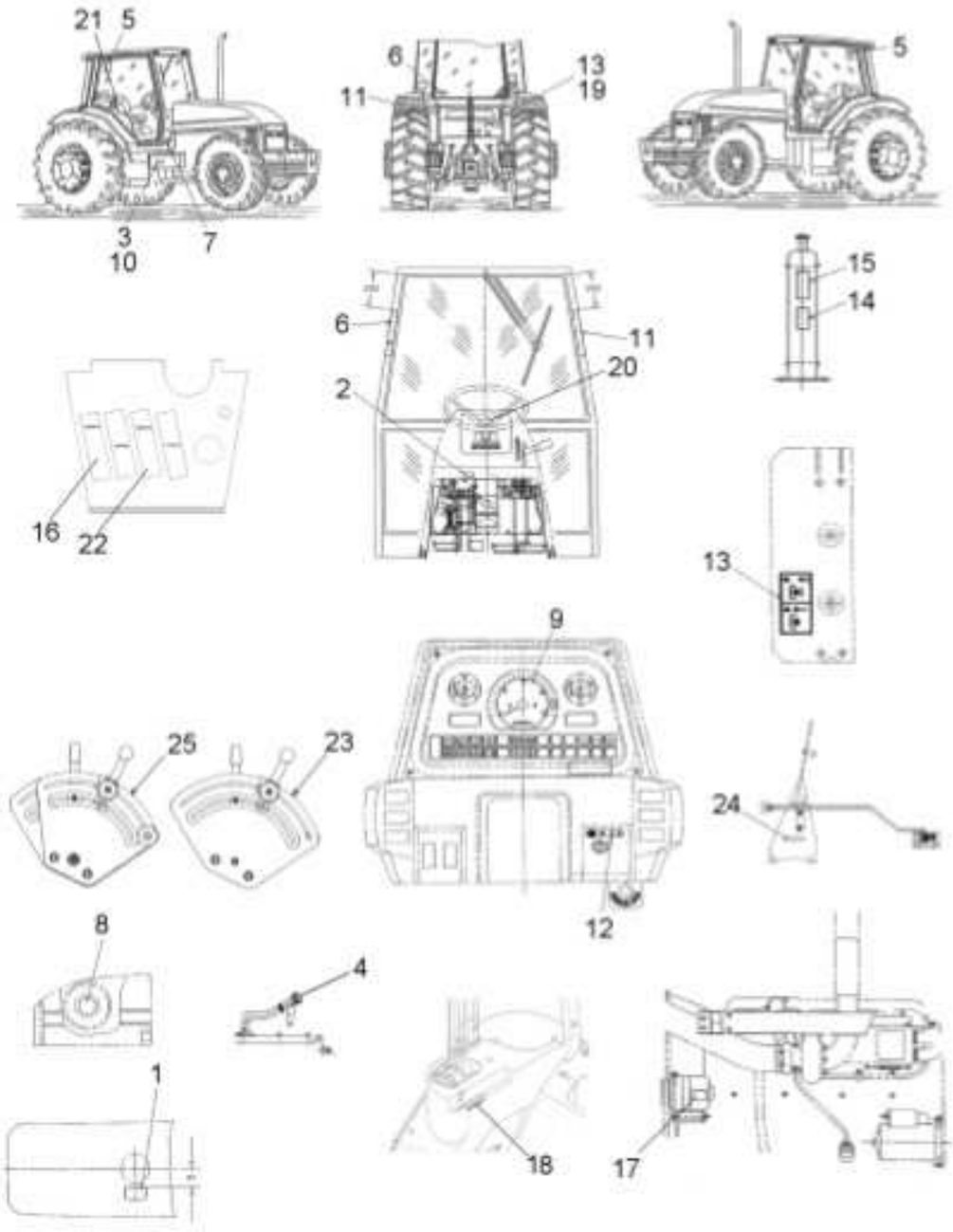

[G] EVITE CAPOTAGEM
AVOID OVERTURN
EVITAR TOMBAMENTO

[H] FILTRO DE COMBUSTÍVEL
FUEL FILTER
FILTRO DE COMBUSTIBLE

[I] RESTRIÇÃO
RESTRICTION
RESTRICIÓN

[J] AMACIAMENTO MOTOR
ENGINE (RUN IN)
AMACIAMENTO MOTOR

[K] SEGURANÇA
SECURITY
SEGURIDAD

[L] CHAVE DE PARTIDA
STARTER SWITCH
LLAVE DE ARRANQUE

[M] TOMADA DE FORÇA
POWER TAKE-OFF
TOMA DE FUERZA

[N] VENTILADOR
FAN
VENTILADOR

[O] PARTIDA
STARTER
SALIDA

[P] CONTROLE DE PROFUNDIDADE
DEPTH CONTROL
CONTROL DE PROFUNDIDAD

[Q] MARCHAS
MARCH
MARCHAS

[R] CONTROLE DE POSIÇÃO
POSITION CONTROL
CONTROL DE POSICION

[S] ACELERADOR
THROTTLE
ACELERADOR

Decalcomania
Decals
Callomanias

100-160

Português
Portuguese
Português

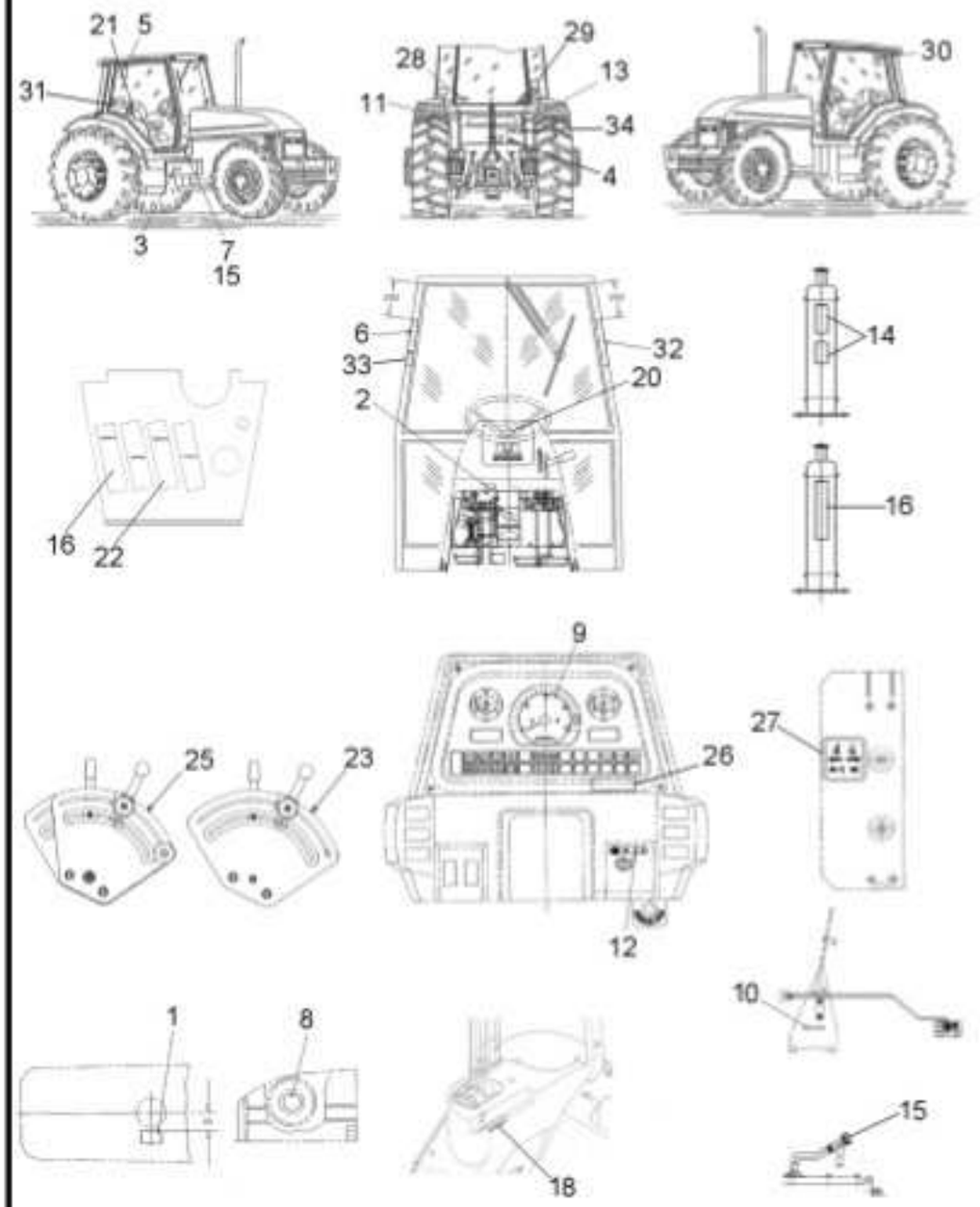

1	3146834M1	[A]	1	DECAL	DECAL	CALCOMANIA
2	053119P1	[B]	1	DECAL	DECAL	CALCOMANIA
3	056382P1	[C]	1	DECAL	DECAL	CALCOMANIA
4	3586819M2	[D]	1	DECAL	DECAL	CALCOMANIA
5	071127P1	[E]	1	DECAL	DECAL	CALCOMANIA
6	3782489M1		1	DECAL	DECAL	CALCOMANIA
7	022091P1	[F]	1	DECAL	DECAL	CALCOMANIA
8	065630P1	[G]	1	DECAL	DECAL	CALCOMANIA
9	2800862M1	[H]	1	DECAL	DECAL	CALCOMANIA
10	049485P1		1	EMBLEMA	EMBLEM	EMBLEMA
11	056399P1	[I]	1	DECAL	DECAL	CALCOMANIA
12	068136P1	[J]	1	DECAL	DECAL	CALCOMANIA
13	056393P1	[K]	1	DECAL	DECAL	CALCOMANIA
14	3812013M91	[L]	2	DECAL	DECAL	CALCOMANIA
15	037632P1	[D]	2	DECAL	DECAL	CALCOMANIA
16	069902P1		1	DECAL	DECAL	CALCOMANIA
18	6265529M1	[M]	1	DECAL	DECAL	CALCOMANIA
20	061181T1		1	EMBLEMA	EMBLEM	EMBLEMA
21	046985P1	[N]	1	DECAL	DECAL	CALCOMANIA
22	069905P1		1	DECAL	DECAL	CALCOMANIA
23	022651P3	[O]	1	DECAL	DECAL	CALCOMANIA
25	022656P2	[P]	1	DECAL	DECAL	CALCOMANIA
26	3585962M1	[Q]	1	DECAL	DECAL	CALCOMANIA
27	047009P1	[R]	1	DECAL	DECAL	CALCOMANIA
28	053112P1	[S]	1	DECAL	DECAL	CALCOMANIA
29	022100P2	[T]	1	DECAL	DECAL	CALCOMANIA
30	053130P1	[U]	1	DECAL	DECAL	CALCOMANIA
31	049101P1	[V]	1	DECAL	DECAL	CALCOMANIA
32	056404P1		1	DECAL	DECAL	CALCOMANIA
33	069974P1	[X]	1	DECAL	DECAL	CALCOMANIA
34	036880P1	[Z]	1	PLACA	PLATE	PLATO
34	3410581M1		2	REBITE	RIVET	REMACHE

[A] SISTEMA DE ARREFECIMENTO
COOLING SYSTEM
SISTEMA DE ENFRIAMIENTO

[B] BLOQUEIO DIFERENCIAL
DIFFERENTIAL LOCK
BLOQUEO DIFERENCIAL

[C] BATERIA
BATTERY
BATERIA

[D] ÓLEO TRANSMISSÃO
GEAR OIL
ACEITE TRANSMISIÓN

[E] CABINA CLIMATIZADA
CLIMATED CAB
CABINA CLIMATIZADA

Decalcomania Decals Callomanias	100-160	Português Portuguese Português

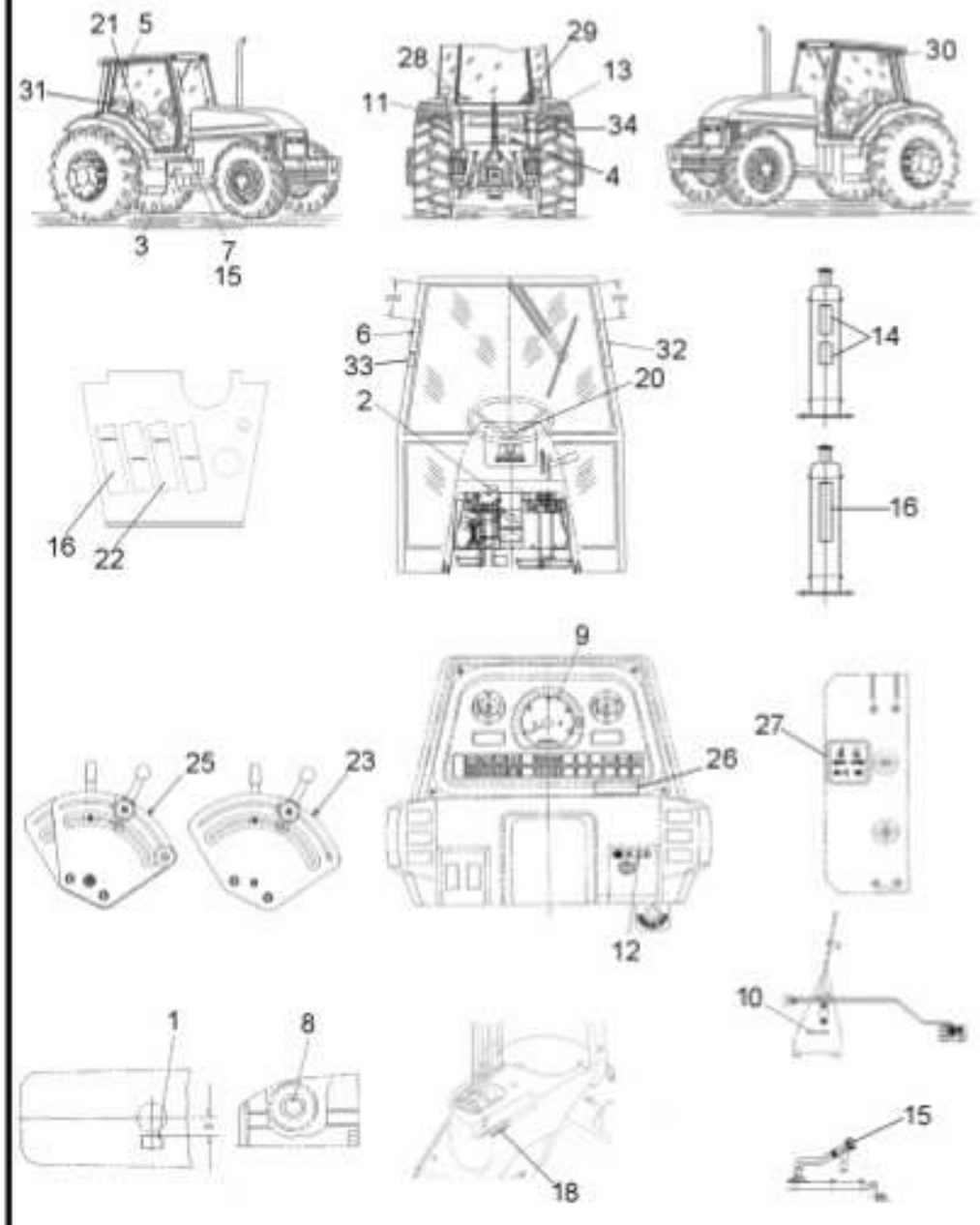

[F] FILTRO DE COMBUSTÍVEL
FUEL FILTER
FILTRO DE COMBUSTIBLE

[G] RESTRIÇÃO
RESTRICTION
RESTRICIÓN

[H] AMACIAMENTO MOTOR
ENGINE (RUN IN)
AMACIAMENTO MOTOR

[I] EVITE CAPOTAGEM
AVOID OVERTURN
EVITAR TOMBAMENTO

[J] CHAVE DE PARTIDA
STARTER SWITCH
LLAVE DE ARRANQUE

[K] TOMADA DE FORÇA
POWER TAKE-OFF
TOMA DE FUERZA

[L] VENTILADOR
FAN
VENTILADOR

[M] ACELERADOR
THROTTLE
ACELERADOR

[N] MARCHAS
MARCH
MARCHAS

[O] CONTROLE DE PROFUNDIDADE
DEPTH CONTROL
CONTROL DE PROFUNDIDAD

[P] CONTROLE DE POSIÇÃO
POSITION CONTROL
CONTROL DE POSICION

[Q] MOTOR TURBO
TURBO ENGINE
MOTOR TURBO

[R] TRAÇÃO
TRACTION
TRACCIÓN

Decalcomania Decals Callomanias	100-160	Português Portuguese Português

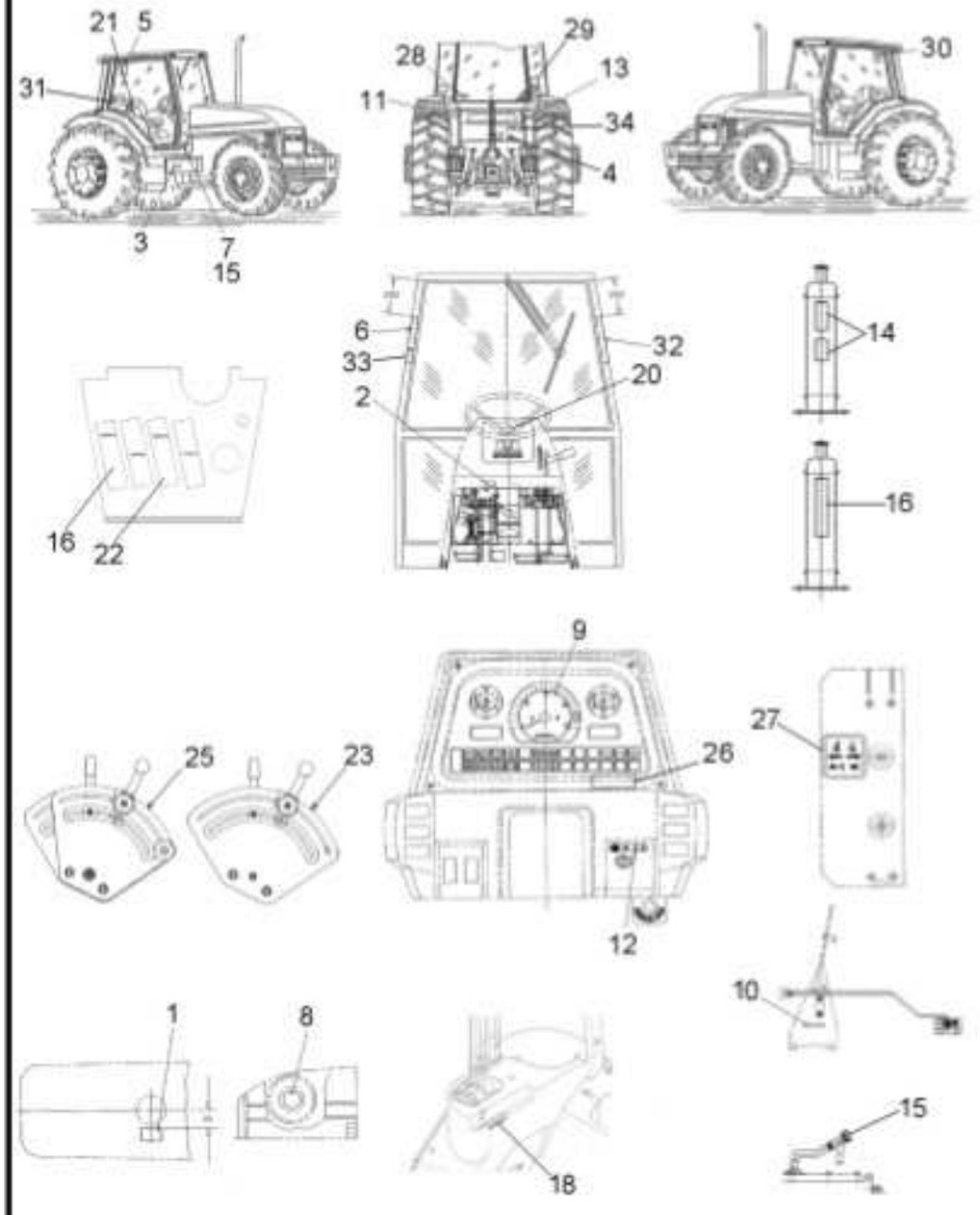

[S] CUIDADO
WARNING
CUIDADO

[T] INSTRUÇÃO
INSTRUCTION
INSTRUCCION

[U] INSPEÇÃO AR CONDICIONADO
AIR CONDITIONING INSPECTION
INSPECIÓN AIRE ACONDICIONADO

[V] ATENDIMENTO AO CONSUMIDOR
OWNER - CALL PHONE
ATENDIMENTO AL CONSUMIDOR

[X] SAÍDA DE EMERGÊNCIA
EMERGENCY EXIT
SALIDA DE EMERGENCIA

[Z] MODELO E SÉRIE
MODEL AND SERIAL
MODELO Y SERIE

Decalcomania Decals Callomanias	100-165	

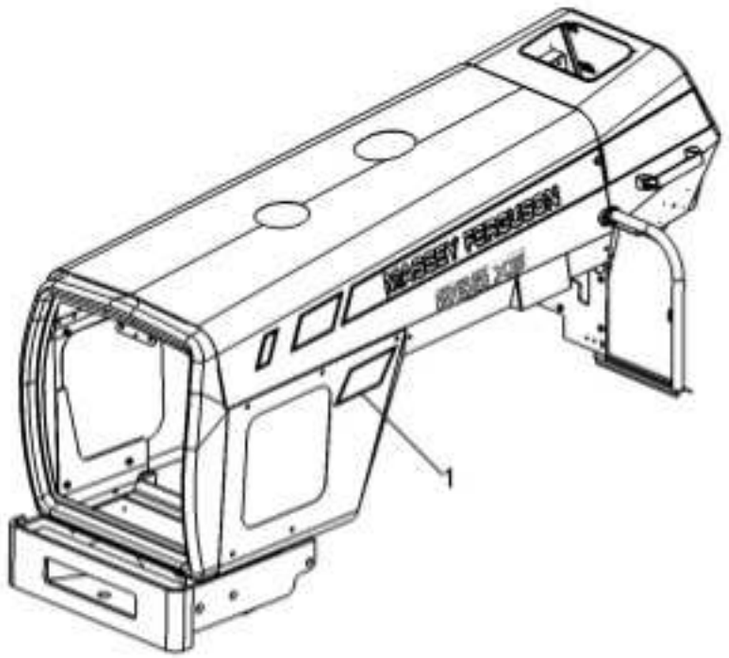

1	6275239M1	[A]	2 DECAL	DECAL	CALCOMANIA

[A] MAIS ALIMENTOS
MORE FOOD
MÁS ALIMENTOS

Decalcomania
Decals
Callomanias

100-170

Tratores Com Plataforma Do Operador
Tractors With Operator Plataform
Tractores Con Plataforma Del Operador

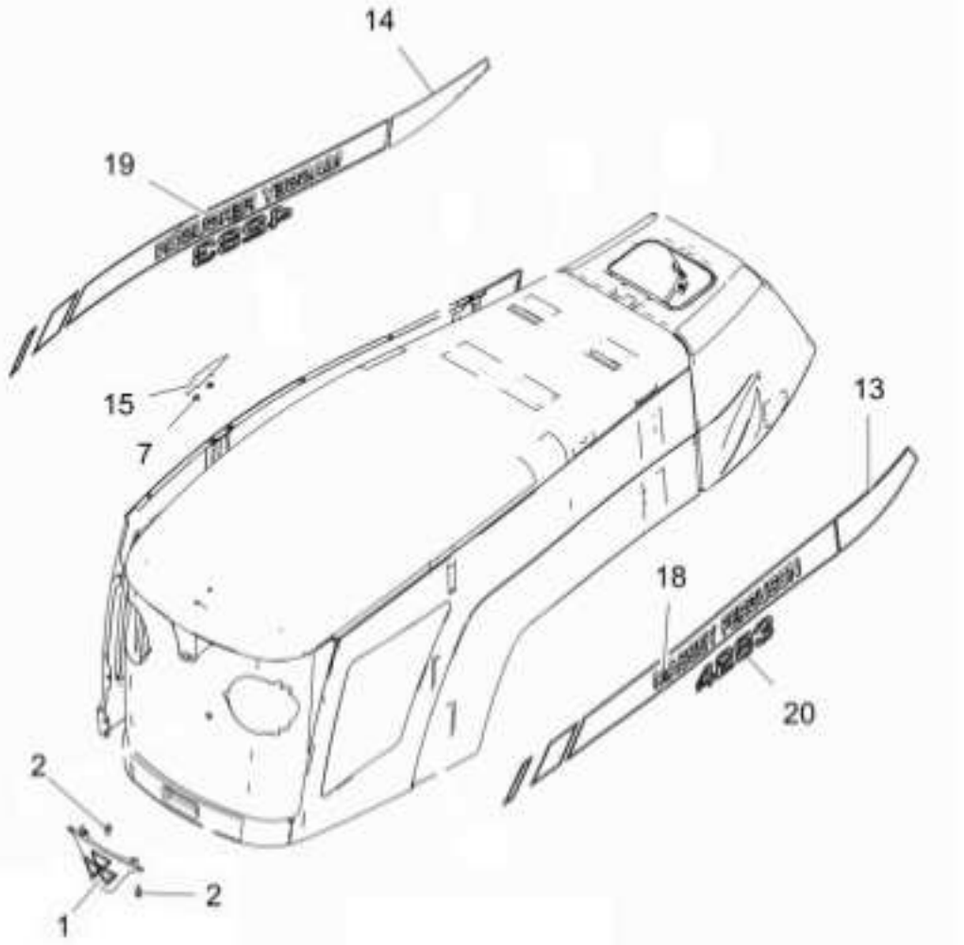

1	6284278M91	**1**	EMBLEMA	EMBLEM	EMBLEMA
2	3009182X1	**3**	PARAFUSO	BOLT	PERNO
7	4276693M1	**2**	PORCA	NUT	TUERCA
13	6260965M1	**1**	DECAL	DECAL	CALCOMANIA
14	6260966M1	**1**	DECAL	DECAL	CALCOMANIA
15	6261544M1	**1**	ALÇA	STRAP	FAJA
18	6262014M1	**1**	DECAL	DECAL	CALCOMANIA
19	6262015M1	**1**	DECAL	DECAL	CALCOMANIA
20	6262831M1	**2**	DECAL	DECAL	CALCOMANIA

Decalcomania Decals Callomanias	100-175	Tratores Com Cabine Tractors With Cab Tractores Con Cabina

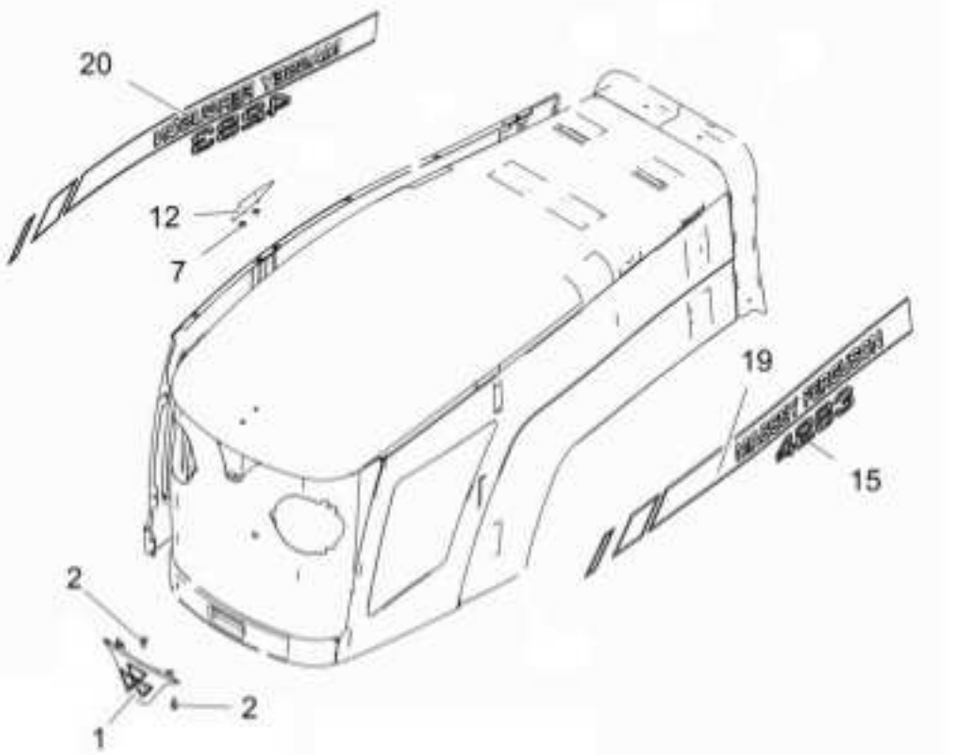

1	6284278M91	**1**	EMBLEMA	EMBLEM	EMBLEMA
2	3009182X1	**3**	PARAFUSO	BOLT	PERNO
7	4276693M1	**2**	PORCA	NUT	TUERCA
12	6261544M1	**1**	ALÇA	STRAP	FAJA
15	6262831M1	**2**	DECAL	DECAL	CALCOMANIA
19	6264798M1	**1**	DECAL	DECAL	CALCOMANIA
20	6264799M1	**1**	DECAL	DECAL	CALCOMANIA

Defletor Deflector Deflector	100-180	

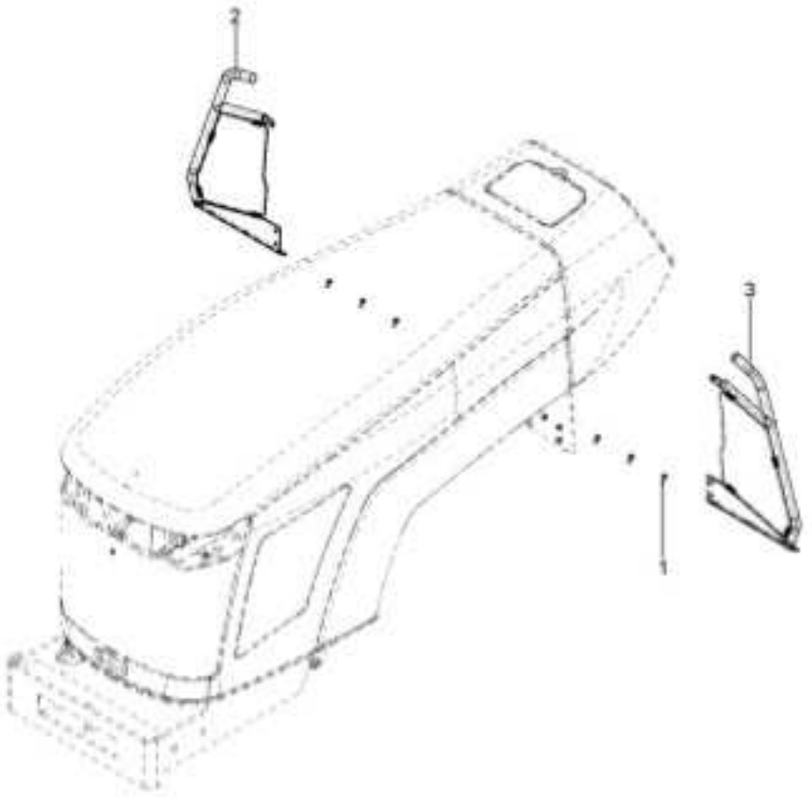

1	3009182X1		6 PARAFUSO	BOLT	PERNO
2	6273862M91	▶	1 DEFLETOR	DEFLECTOR	DEFLECTOR
3	6273863M91	◀	1 DEFLETOR	DEFLECTOR	DEFLECTOR

Farol Auxiliar
Headlamp
Faro

100-185

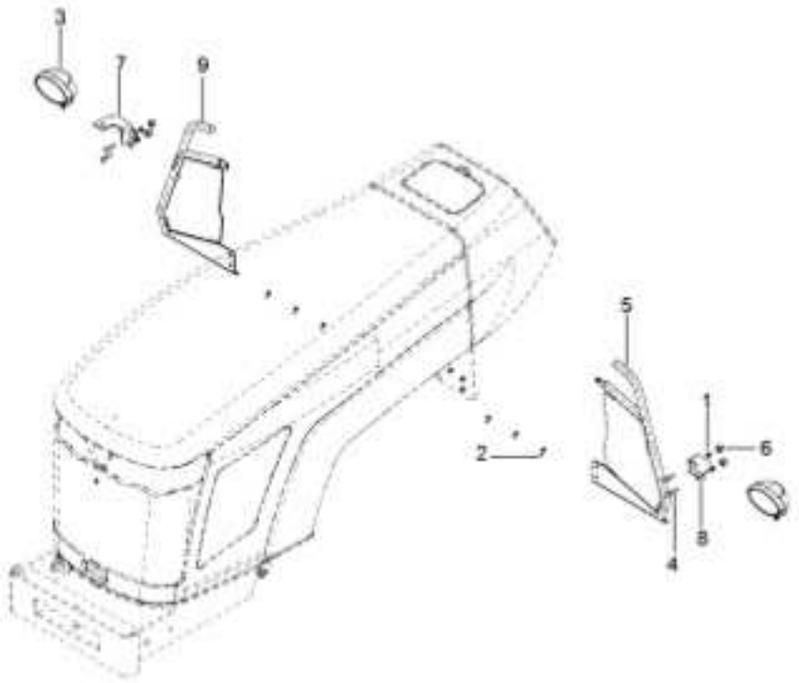

1	3000193X1		**4**	PORCA	NUT	TUERCA
2	3009182X1		**6**	PARAFUSO	BOLT	PERNO
3	6282181M91		**2**	CONJUNTO FAROL	LIGHT ASSY	CONJUNTO FARO
4	339418X1		**4**	PARAFUSO	BOLT	PERNO
5	6282065M91	◄	**1**	DEFLETOR	DEFLECTOR	DEFLECTOR
6	3616277M1		**4**	CAPA	CAP	TAPA
7	6284079M91		**1**	CJ. SUPORTE	KIT, BRACKET	JUEGO SOPORTE
8	6284080M91		**1**	CJ. SUPORTE	KIT, BRACKET	JUEGO SOPORTE
9	6282068M91		**1**	DEFLETOR	DEFLECTOR	DEFLECTOR

Sistema De Aceleração Throttle System Sistema De Aceleración	105-10	8x2 Velocidades - Com Plataforma Do Operador 8x2 Speed - With Operator Plataform 8x2 Velocidades - Con Plataforma Del Operador

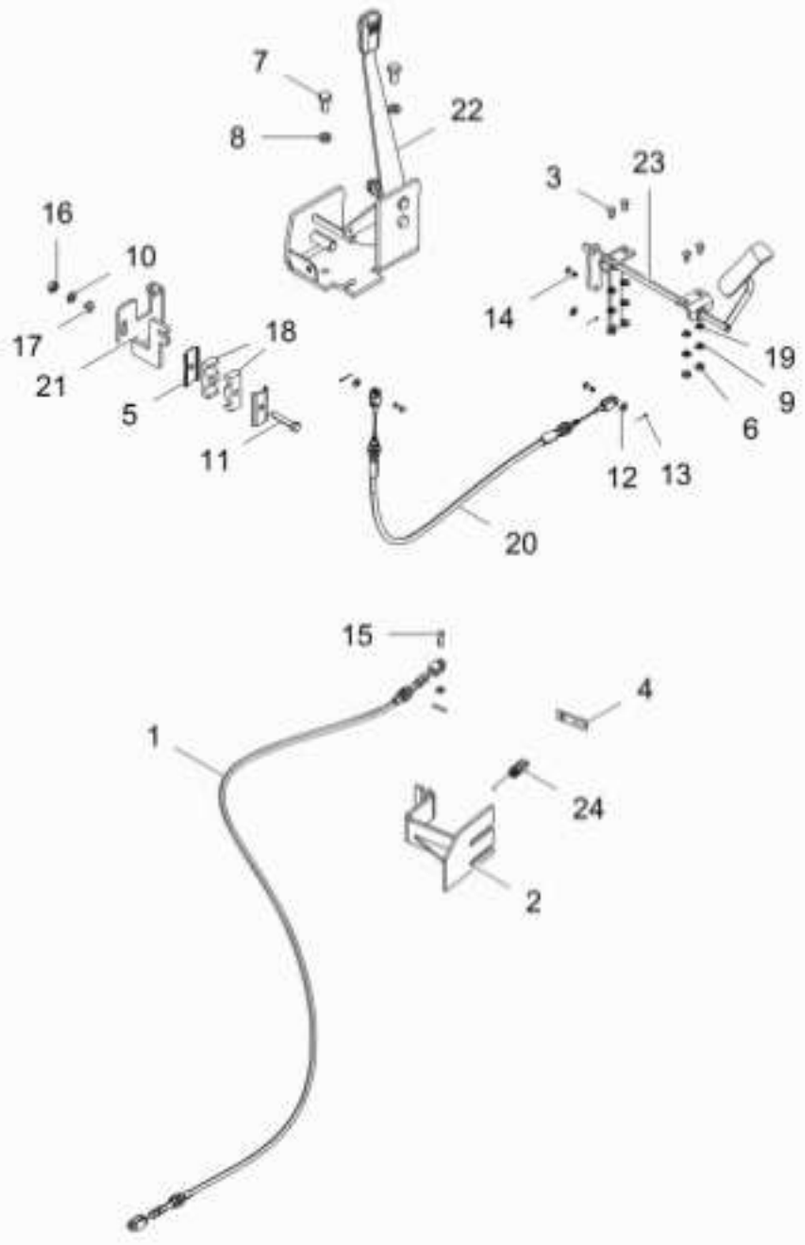

1	046918T1		1 CJ. CABO	KIT, CABLE	CABLES JUEGO
2	6285683M1		1 SUPORTE	BRACKET	SOPORTE
3	1442175X1	M6x12	4 PARAFUSO	BOLT	PERNO
4	3145926M1		1 SUPORTE	BRACKET	SOPORTE
5	3146897M1		2 REFORÇO	REINFORCEMENT	REFUERZO
6	339030X1	m6	4 PORCA	NUT	TUERCA
7	339081X1	m10x20	2 PARAFUSO	BOLT	PERNO
8	339376X1	b10	2 ARRUELA	WASHER	ARANDELA
9	353441X1	1/4	4 ARRUELA	WASHER	ARANDELA
10	353446X1	5/16	1 ARRUELA	WASHER	ARANDELA
11	353685X1	5/16-18	1 PARAFUSO	BOLT	PERNO
12	353753X1	12.7x5.6x1.25	4 ARRUELA	WASHER	ARANDELA
13	354041X1	1.52x19	4 CUPILHA	COTTER PIN	PASADOR DOUBLE
14	354186X1	3/16	3 PINO	PIN	PASADOR
15	354187X1	1/4	1 PINO	PIN	PASADOR
16	355565X1	5/16"-18unc	1 PORCA	NUT	TUERCA
17	355617X1	3/4x5/16x1/16	1 ARRUELA	WASHER	ARANDELA
18	3585143M1		2 BRAÇADEIRA	CLAMP	ABRAZADERA
19	390971X1	1.5x6.6x12.5	4 ARRUELA	WASHER	ARANDELA
20	6263711M1		1 CABO	CABLE	CABLE
21	6267387M91		1 CJ. SUPORTE	KIT, BRACKET	JUEGO SOPORTE
22	6274026M91	◆ 105-11 No	1 CJ. ALAVANCA	KIT, LEVER	JUEGO, PALANCA
23	6275923M91		1 PEDAL	PEDAL	PEDAL
24	893713M1		1 MOLA	SPRING	RESORTE

Alavanca De Controle Control Levier Palanca De Controle	105-11	

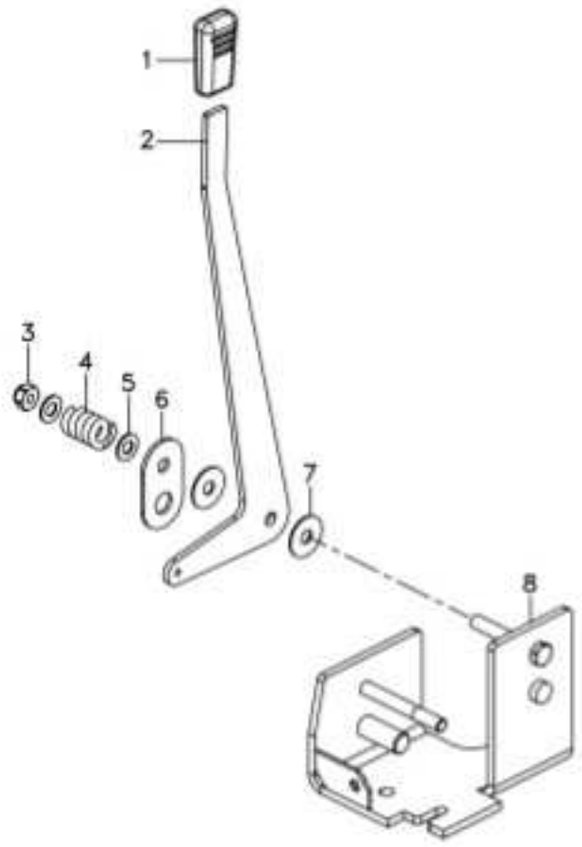

1	067632P3	1 MANÍPULO	KNOB	POMO
2	6273770M1	1 ALAVANCA	LEVER	PALANCA
3	390881X1	1 PORCA	NUT	TUERCA
4	037594P1	1 MOLA	SPRING	RESORTE
5	353756X1	2 ARRUELA	WASHER	ARANDELA
6	044206P1	1 ESPAÇADOR	SPACER	PIEZA DISTANCIA
7	490434M1	2 ARRUELA	WASHER	ARANDELA
8	6274025M91	1 SUPORTE	BRACKET	SOPORTE

Comandos Do Acelerador
Throttle Controls
Mandos Acelerador

105-15

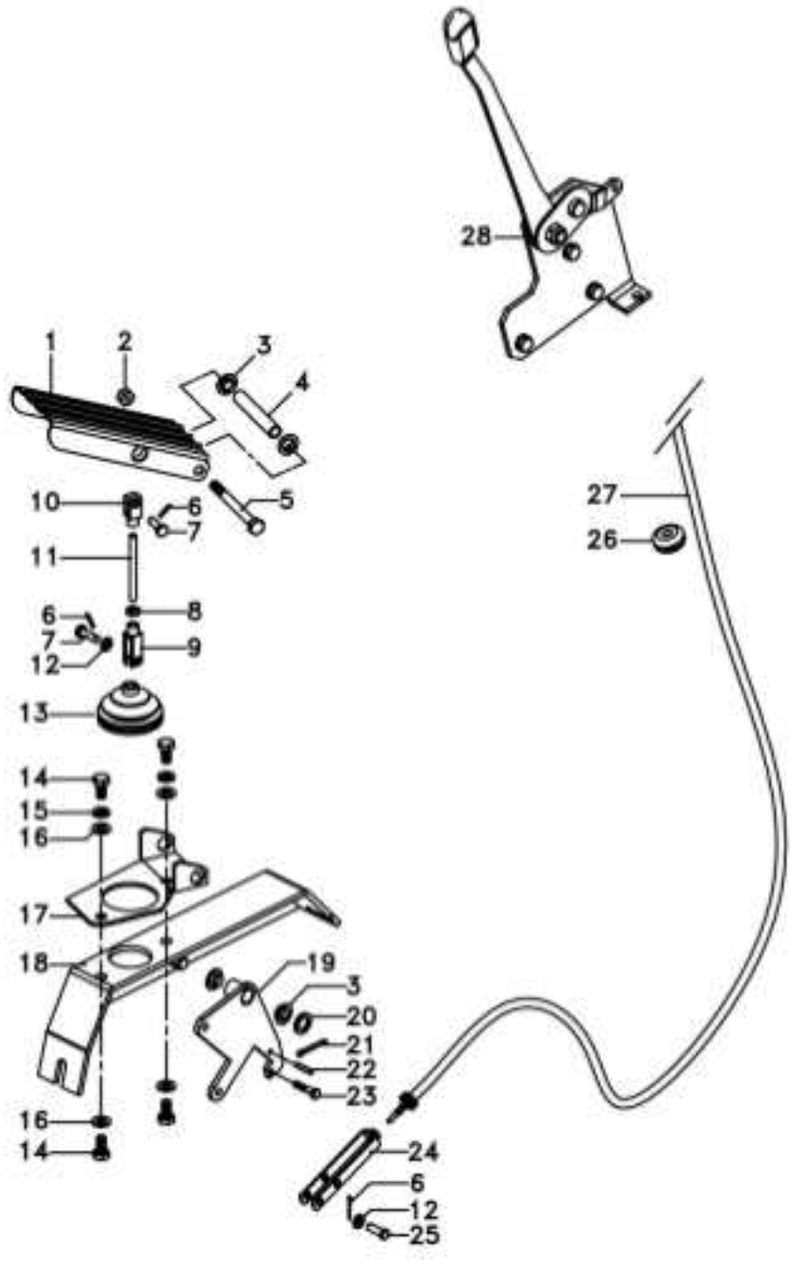

1	3712851M91		1	PEDAL	PEDAL	PEDAL
2	1441461X1		1	PORCA	NUT	TUERCA
3	3385913M2		4	BUCHA	BUSH	CASQUILLO
4	3712867M1		1	BUCHA	BUSH	CASQUILLO
5	391286X1	M8x85	1	PARAFUSO	BOLT	PERNO
6	357145X1		2	CONTRAPINO	DOWEL	CENTRAJE
7	392235X1	6x20	2	PINO	PIN	PASADOR
8	339030X1		1	PORCA	NUT	TUERCA
9	392463X1		1	GARFO	FORK	HORQUILLA
10	3009130X1		1	GARFO	FORK	HORQUILLA
11	3712866M2		1	TIRANTE	ROD	VARILLA
12	390971X1		2	ARRUELA	WASHER	ARANDELA
13	3712886M1		1	COIFA	BELLOWS	FUELLE
14	339124X1	M8x1,25x16	4	PARAFUSO	BOLT	PERNO
15	339374X1		2	ARRUELA	WASHER	ARANDELA
16	390972X1		4	ARRUELA	WASHER	ARANDELA
17	3712852M2		1	SUPORTE	BRACKET	SOPORTE
18	057702S1		1	SUPORTE	BRACKET	SOPORTE
19	057706S1		1	ALAVANCA	LEVER	PALANCA
20	3005983X1		1	ARRUELA	WASHER	ARANDELA
21	1442994X1	3,2x25	1	PINO	PIN	PASADOR
22	339548X1		1	PINO	PIN	PASADOR
23	391883X1	M5x25	1	PARAFUSO	BOLT	PERNO
24	3616399M1		1	GARFO	FORK	HORQUILLA
25	354187X1		1	PINO	PIN	PASADOR
26	059277P1		1	PASSA-FIO	GROMMET	PASACABLE
27	068894T1		1	CABO	CABLE	CABLE
28	6275700M91	105-20 No	1	CJ. ACELERADOR	ACCELERATOR	ACELERADOR

Acelerador De Mão
Hand Throttle
Acelerador De Mano

105-20

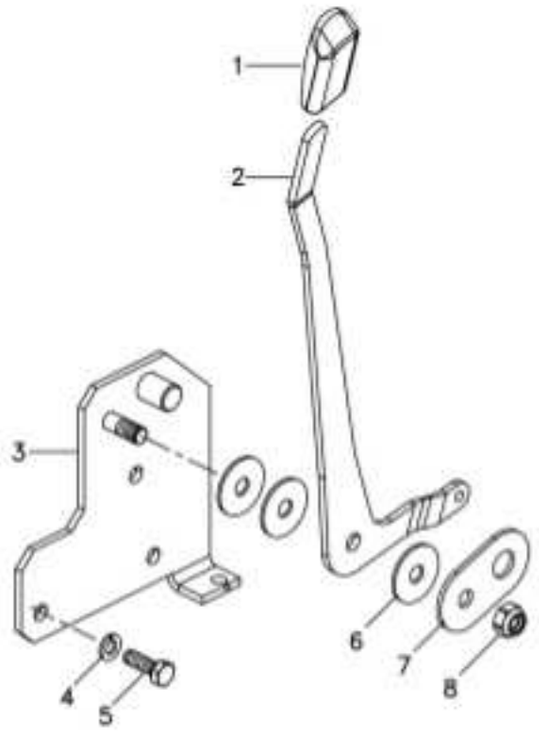

1	3777016M2	1 MANÍPULO	KNOB	POMO
2	6275699M1	1 ALAVANCA	LEVER	PALANCA
3	6275701M91	1 SUPORTE	CLEVIS	GANCHO SEGURI
4	339374X1	3 ARRUELA	WASHER	ARANDELA
5	339761X1	3 PARAFUSO	BOLT	PERNO
6	390672X1	3 ARRUELA	WASHER	ARANDELA
7	044206P1	1 ESPAÇADOR	SPACER	PIEZA DISTANCIA
8	390881X1	1 PORCA	NUT	TUERCA

Controle De Aceleração Throttle Controls Controles De Aceleración	105-25	Tratores Com Cabine Tractors With Cab Tractores Con Cabina

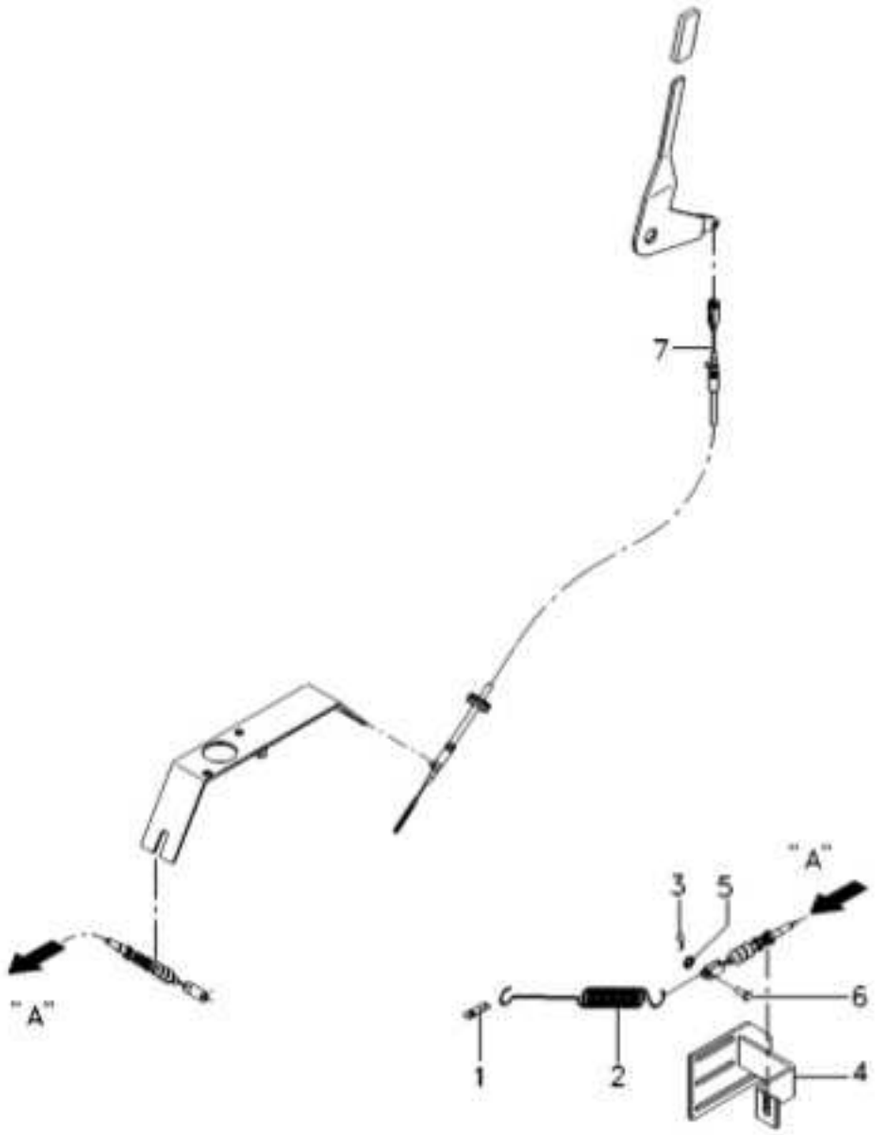

1	3145926M1		1	SUPORTE	BRACKET	SOPORTE
2	893713M1		1	MOLA	SPRING	RESORTE
3	1442866X1		1	CUPILHA	COTTER PIN	PASADOR DOUBLE
4	6285683M1		1	SUPORTE	BRACKET	SOPORTE
5	390971X1		1	ARRUELA	WASHER	ARANDELA
6	3763357M1		1	PINO	PIN	PASADOR
7	065711T1	◄► 1100 mm	1	CABO	CABLE	CABLE

Acelerador
Throttle
Acelerador

105-30

Sem Cabine E 8x8 / 12x12 Velocidades
Without Cab And 8x8 / 12x12 Speed
Sin Cabina Y 8x8 / 12x12 Velocidades

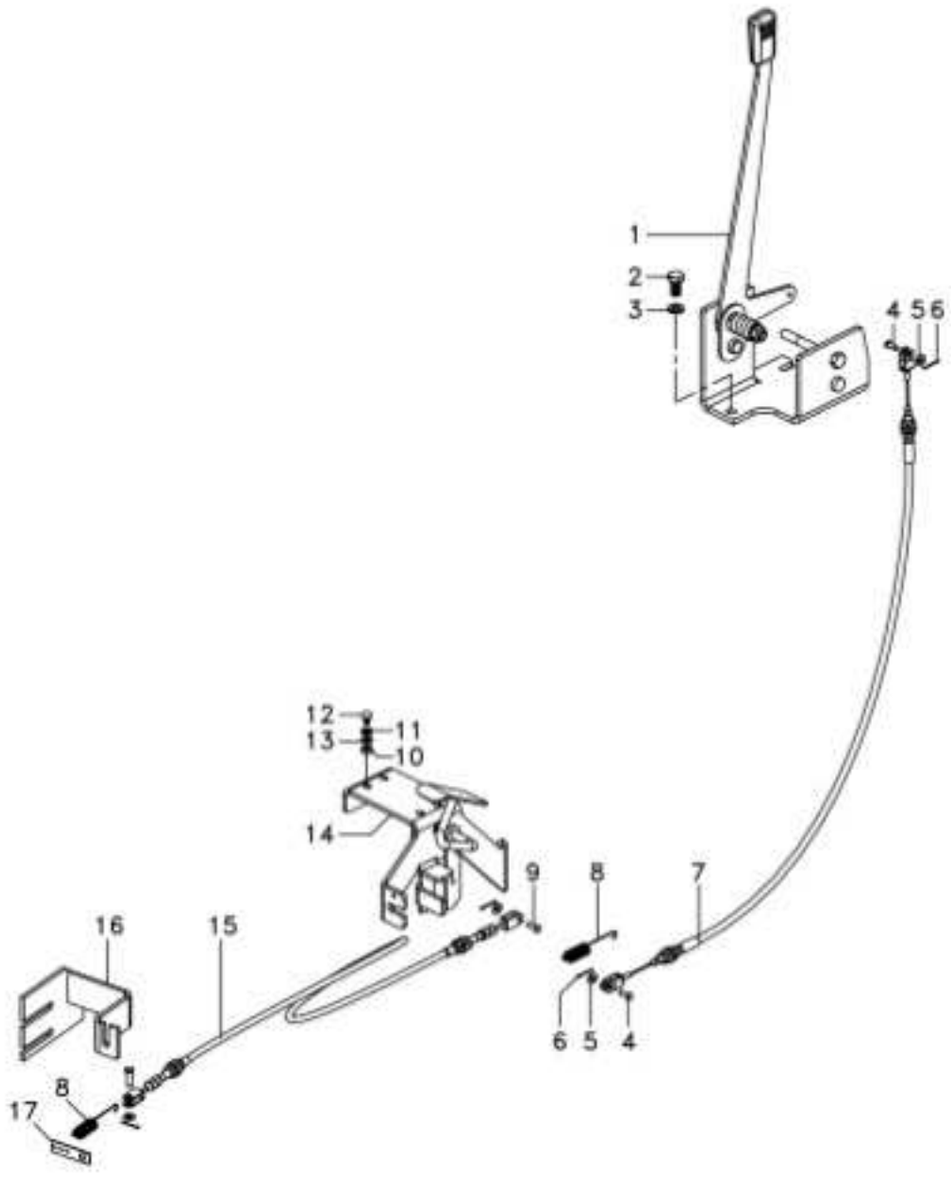

1	6274026M91		1 CJ. ALAVANCA	KIT, LEVER	JUEGO, PALANCA
2	339081X1	M10 x 20	2 PARAFUSO	BOLT	PERNO
3	339376X1		2 ARRUELA	WASHER	ARANDELA
4	354186X1		3 PINO	PIN	PASADOR
5	353753X1		4 ARRUELA	WASHER	ARANDELA
6	354041X1		4 CUPILHA	COTTER PIN	PASADOR DOUBLE
7	6269534M91		1 CABO	CABLE	CABLE
8	893713M1		2 MOLA	SPRING	RESORTE
9	354187X1		1 PINO	PIN	PASADOR
10	339030X1		4 PORCA	NUT	TUERCA
11	390971X1		4 ARRUELA	WASHER	ARANDELA
12	1442175X1	M6 x 12	4 PARAFUSO	BOLT	PERNO
13	353441X1		4 ARRUELA	WASHER	ARANDELA
14	6269433M91		1 PEDAL ACELERADOR	PEDAL THROTTLE	PEDAL ACELERADOR
15	6263711M1		1 CABO	CABLE	CABLE
16	6285683M1		1 SUPORTE	BRACKET	SOPORTE
17	3145926M1		1 SUPORTE	BRACKET	SOPORTE

Assento Seat Asiento	S/Apoio Braço & C/Cinto Segurança Without Base & With Seat Belt Sim Apoyo & Con Cinturon	105-35	

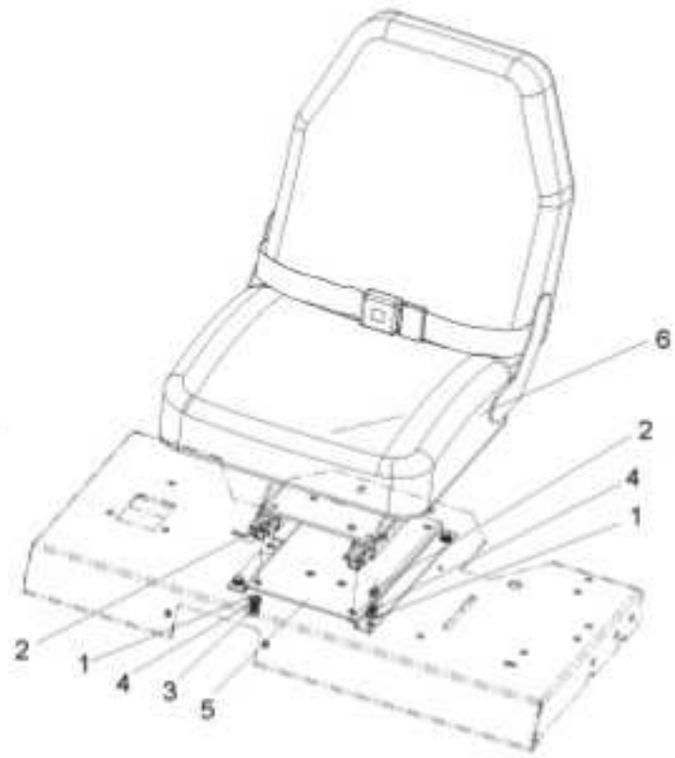

1	339024X1	8	ARRUELA	WASHER	ARANDELA
2	339124X1	8	PARAFUSO	BOLT	PERNO
3	339169X1	4	PORCA	NUT	TUERCA
4	339374X1	8	ARRUELA	WASHER	ARANDELA
5	6234154M1	1	BASE	BOWL	TAZA
6	6238440M91	1	CJ. ASSENTO	KIT, SEAT	ASIENTO JUEGO

Assento Seat Asiento	105-40	



1	6201631M91	1 ASSENTO	SEAT	ASIENTO
2	339761X1	4 PARAFUSO	BOLT	PERNO
3	339374X1	4 ARRUELA	WASHER	ARANDELA
4	339024X1	4 ARRUELA	WASHER	ARANDELA

Assento Seat Asiento	105-45	

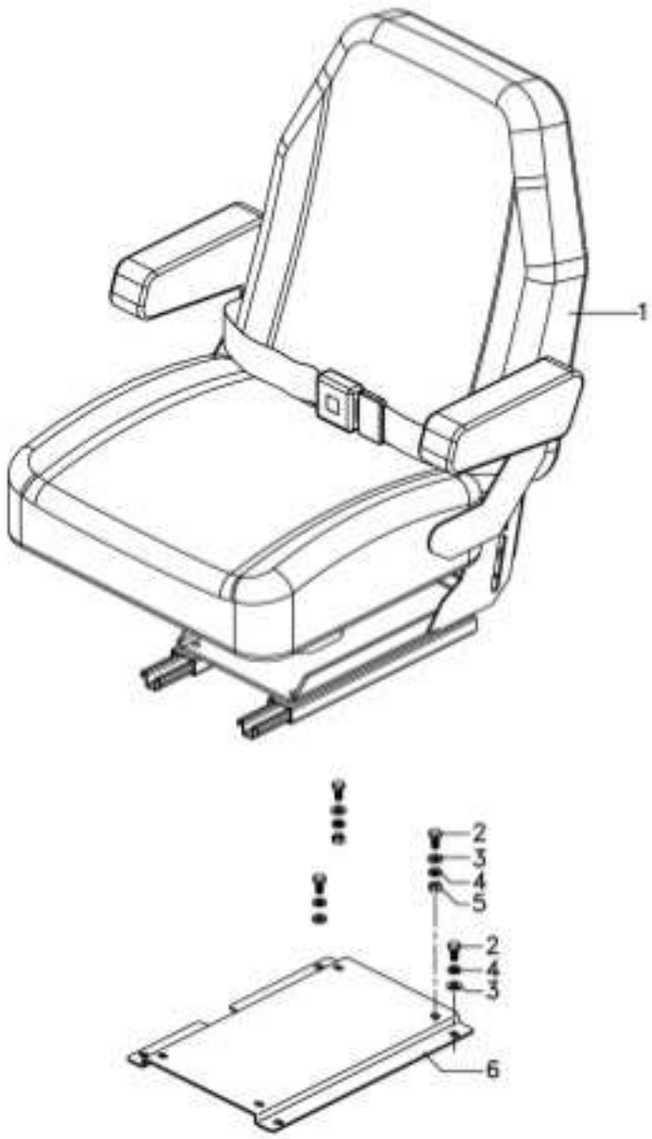

1	6237880M91		1 CJ. ASSENTO	KIT, SEAT	ASIENTO JUEGO
2	339124X1	M8x1,25x16	8 PARAFUSO	BOLT	PERNO
3	339024X1	17x8,4x2	8 ARRUELA	WASHER	ARANDELA
4	339374X1		8 ARRUELA	WASHER	ARANDELA
5	339169X1		4 PORCA	NUT	TUERCA
6	6234154M1		1 BASE	BOWL	TAZA

Assento
Seat
Asiento

105-50

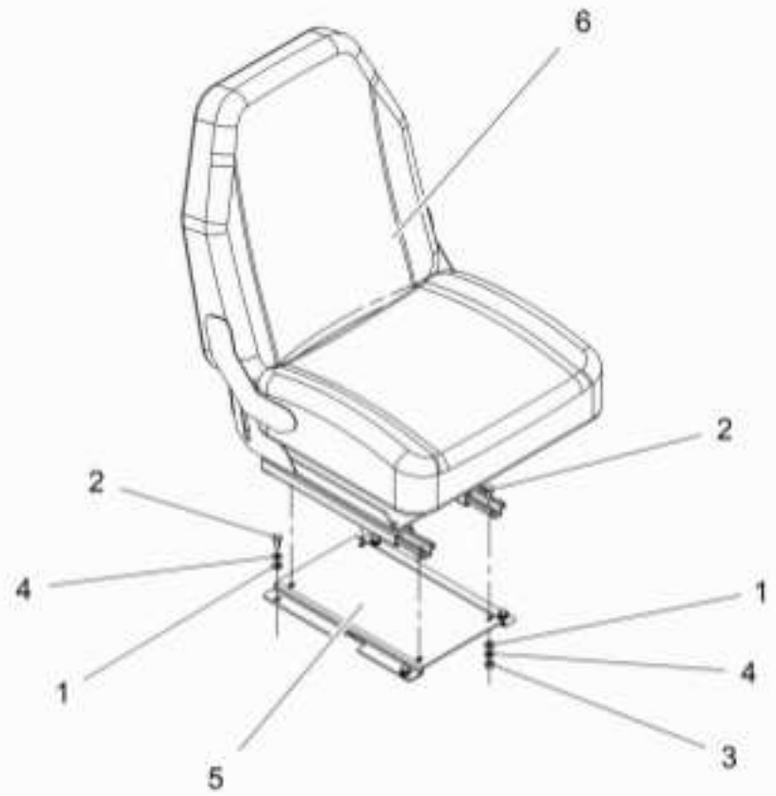

1	339024X1	17X8.4X2	**8** ARRUELA	WASHER	ARANDELA
2	339124X1	M8X1.25X16	**8** PARAFUSO	BOLT	PERNO
3	339169X1	M8 CLASSE 8	**4** PORCA	NUT	TUERCA
4	339374X1	B8	**8** ARRUELA	WASHER	ARANDELA
5	6234154M1		**1** BASE	BOWL	TAZA
6	6238441M91		**1** ASSENTO OPERADOR	OPERATOR SEAT	ASIENTO OPERADOR

Pedais Do Freio E Embreagem Brake Pedals And Clutch Pedales De Freno Y Embrague	105-55	8x2 Velocidades Sincronizado 8x2 Speed Syncromesh 8x2 Velocidades Sincronizado

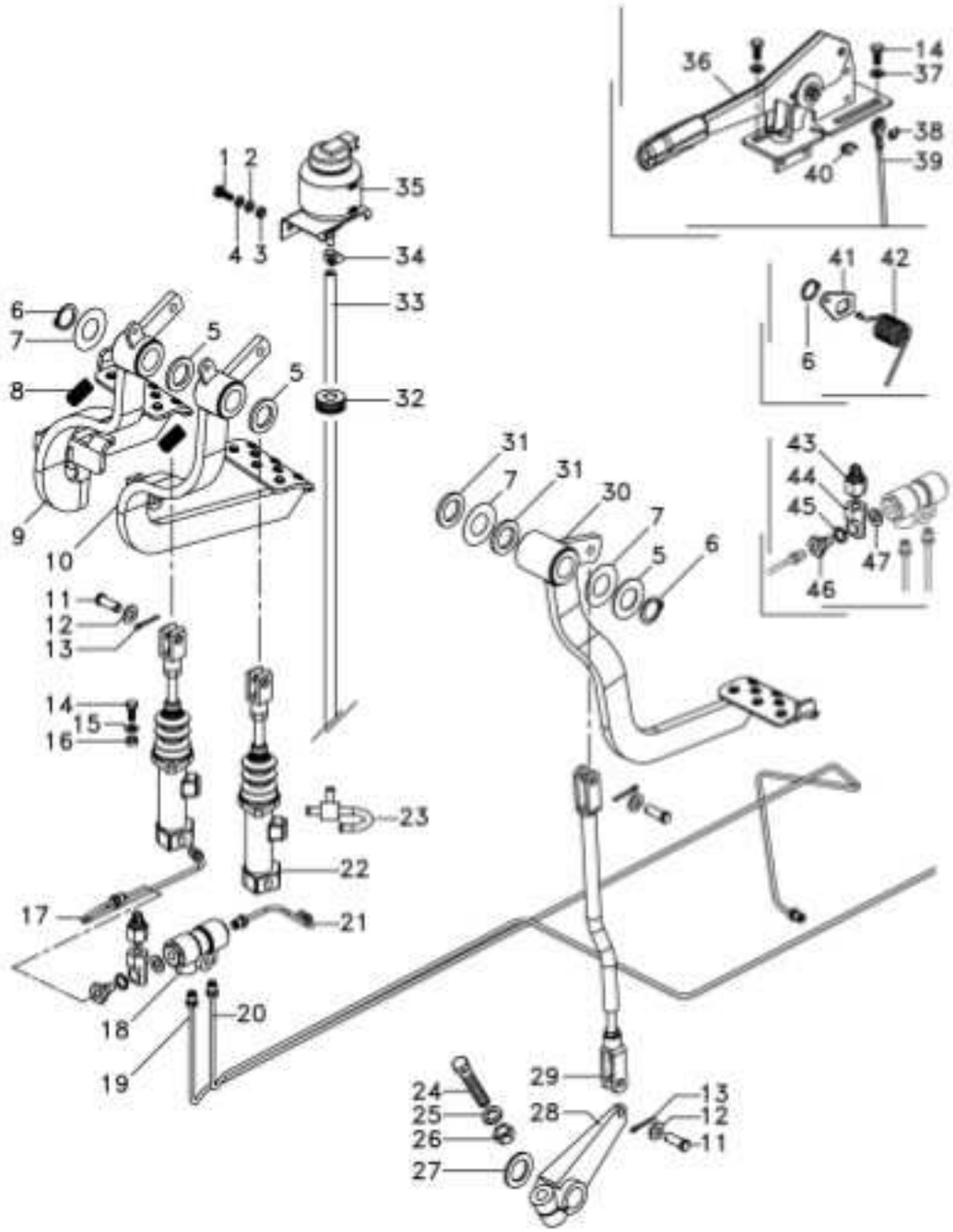

1	353667X1	20 x 3	2	PARAFUSO	BOLT	PERNO
2	353441X1		2	ARRUELA	WASHER	ARANDELA
3	355564X1		3	PORCA	NUT	TUERCA
4	353754X1		2	ARRUELA	WASHER	ARANDELA
5	391393X1		3	ARRUELA	WASHER	ARANDELA
6	352438X1		3	ANEL TRAVA	CIRCLIP	CIRCULITO
7	1669096M2		3	ARRUELA	WASHER	ARANDELA
8	3145414M1		2	MOLA	SPRING	RESORTE
9	6274429M92	►	1	PEDAL	PEDAL	PEDAL
		105-130 No				
10	6274430M92	◄	1	PEDAL	PEDAL	PEDAL
		105-135 No				
11	832813M1		4	PINO	PIN	PASADOR
12	353756X1		4	ARRUELA	WASHER	ARANDELA
13	354059X1		4	CONTRAPINO	DOWEL	CENTRAJE
14	339123X1	25 x 20	6	PARAFUSO	BOLT	PERNO
15	353446X1		4	ARRUELA	WASHER	ARANDELA
17	6264660M92	◄	1	TUBO	PIPE	CANO
18	417860M1		1	VÁLVULA	VALVE	VALVULA
19	6270200M91	►	1	TUBO	PIPE	CANO
20	6270201M91	◄	1	TUBO	PIPE	CANO
21	6270203M91	►	1	TUBO	PIPE	CANO
22	061646T1		2	CILINDRO	CYLINDER	CILINDRO
23	6270258M91		1	CONEXÃO	CONNECTION	CONEXION
24	353888X1	20 x 2	1	PARAFUSO	BOLT	PERNO
25	353439X1		1	ARRUELA	WASHER	ARANDELA
26	353437X1		1	PORCA	NUT	TUERCA
27	20400531		1	ARRUELA	WASHER	ARANDELA
28	058425P1		1	BRAÇO	ARM	BRAZO
29	026648N1		1	CJ. TIRANTE	KIT, ROD	JUEGO DE BIELAS
30	022532N2		1	PEDAL	PEDAL	PEDAL
31	180812M1		3	ARRUELA	WASHER	ARANDELA
32	366195X1		1	PASSA-FIO	GROMMET	PASACABLE
33	051426P1		1	TUBO	PIPE	CANO
34	3408858M1		1	BRAÇADEIRA	CLAMP	ABRAZADERA
35	6265539M91		1	RESERVATORIO	RIGHT	DEPÓSITO
36	3811136M93		1	CJ. FREIO	KIT, BRAKE	FRENOS JUEGO
37	339024X1		2	ARRUELA	WASHER	ARANDELA
38	1441923X1		1	ANEL	RING	ARO
39	3811660M91		1	CABO	CABLE	CABLE
40	377690X1		1	ANEL TRAVA	CIRCLIP	CIRCULITO
41	058423P1		1	PLACA	PLATE	PLATO
42	3700585M1		1	MOLA	SPRING	RESORTE
43	6234480M1		1	INTERRUPTOR	SWITCH	INTERRUPTOR
44	6239001M1		1	CONEXÃO	CONNECTION	CONEXION
45	45713700		1	ARRUELA	WASHER	ARANDELA
46	6239000M1		1	PARAFUSO	BOLT	PERNO
47	45713600		1	ARRUELA	WASHER	ARANDELA

Pedais Do Freio E Embreagem
Brake Pedals And Clutch
Pedales De Freno Y Embrague

105-60

Tração Central - 8x2
Central Traction - 8x2
Tracción Central - 8x2

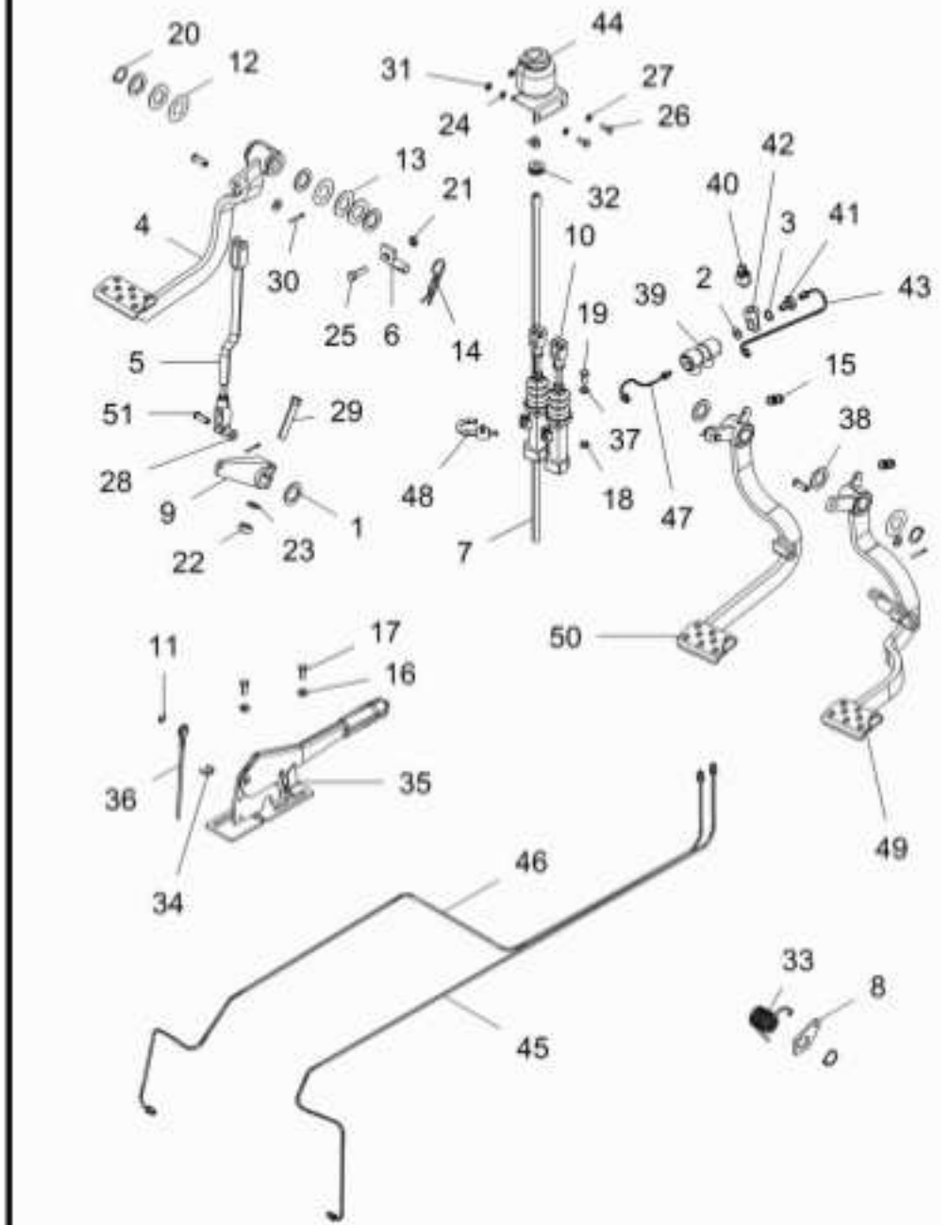

1	20400531	41X26X3	3	ARRUELA	WASHER	ARANDELA
2	45713600		1	ARRUELA	WASHER	ARANDELA
3	45713700		1	ARRUELA	WASHER	ARANDELA
4	022532N2		1	PEDAL	PEDAL	PEDAL
5	026648N1		1	CJ. TIRANTE	KIT, ROD	JUEGO DE BIELAS
6	027511S1		1	BATENTE	STOP	PARO
7	051426P1		1	TUBO	PIPE	CANO
8	058423P1		1	PLACA	PLATE	PLATO
9	058425P1		1	BRAÇO	ARM	BRAZO
10	061646T1		2	CILINDRO	CYLINDER	CILINDRO
11	1441923X1		1	ANEL	RING	ARO
12	1669096M2		3	ARRUELA	WASHER	ARANDELA
13	180812M1	1.7/8X1.035X0.06	3	ARRUELA	WASHER	ARANDELA
14	195708M1		1	GRAMPO	CRAMP	PASADOR
15	3145414M1		2	MOLA	SPRING	RESORTE
16	339024X1	17X8.4X2	2	ARRUELA	WASHER	ARANDELA
17	339123X1	M8X1.25X20	6	PARAFUSO	BOLT	PERNO
19	3408858M1		1	BRAÇADEIRA	CLAMP	ABRAZADERA
20	352438X1		3	ANEL TRAVA	CIRCLIP	CIRCULITO
21	353430X1	3/8"-24UNF	1	PORCA	NUT	TUERCA
22	353437X1	1/2-20UNF	1	PORCA	NUT	TUERCA
23	353439X1	1/2	1	ARRUELA	WASHER	ARANDELA
24	353441X1	1/4	2	ARRUELA	WASHER	ARANDELA
25	353540X1	P3/8"-24x1 1/4"	1	PARAFUSO	BOLT	PERNO
26	353667X1	1/4"-20X3/4"	2	PARAFUSO	BOLT	PERNO
27	353754X1	6.4X12X1.6	2	ARRUELA	WASHER	ARANDELA
28	353756X1	10.3x20.6x1.6	4	ARRUELA	WASHER	ARANDELA
29	353888X1	1/2"-20X2.3/4"	1	PARAFUSO	BOLT	PERNO
30	354059X1		4	CONTRAPINO	DOWEL	CENTRAJE
31	355564X1	1/4"-20UNF	2	PORCA	NUT	TUERCA
32	366195X1		1	PASSA-FIO	GROMMET	PASACABLE
33	3700585M1		1	MOLA	SPRING	RESORTE
34	377690X1		1	ANEL TRAVA	CIRCLIP	CIRCULITO
35	3811136M93		1	CJ. FREIO	KIT, BRAKE	FRENOS JUEGO
36	3811660M91		1	CABO	CABLE	CABLE
37	353446X1		4	ARRUELA	WASHER	ARANDELA
38	391393X1	25.5X40X4	3	ARRUELA	WASHER	ARANDELA
39	417860M1		1	VÁLVULA	VALVE	VALVULA
40	6234480M1		1	INTERRUPTOR	SWITCH	INTERRUPTOR
41	6239000M1		1	PARAFUSO	BOLT	PERNO
42	6239001M1		1	CONEXÃO	CONNECTION	CONEXION
43	6264660M92		1	TUBO	PIPE	CANO
44	6265539M91		1	RESERVATORIO	RIGHT	DEPÓSITO
45	6270200M91		1	TUBO	PIPE	CANO
46	6270201M91		1	TUBO	PIPE	CANO
47	6270203M91		1	TUBO	PIPE	CANO
48	6270258M91		1	CONEXÃO	CONNECTION	CONEXION
49	6274429M92	105-130 No	1	PEDAL	PEDAL	PEDAL
50	6274430M92	105-135 No	1	PEDAL	PEDAL	PEDAL
51	832813M1		4	PINO	PIN	PASADOR

Pedais Do Freio E Embreagem
Brake Pedals And Clutch
Pedales De Freno Y Embrague

105-65

12 Velocidades - Tratores Tração Central
12 Speed - Central Traction
12 Velocidades - Tracción Central

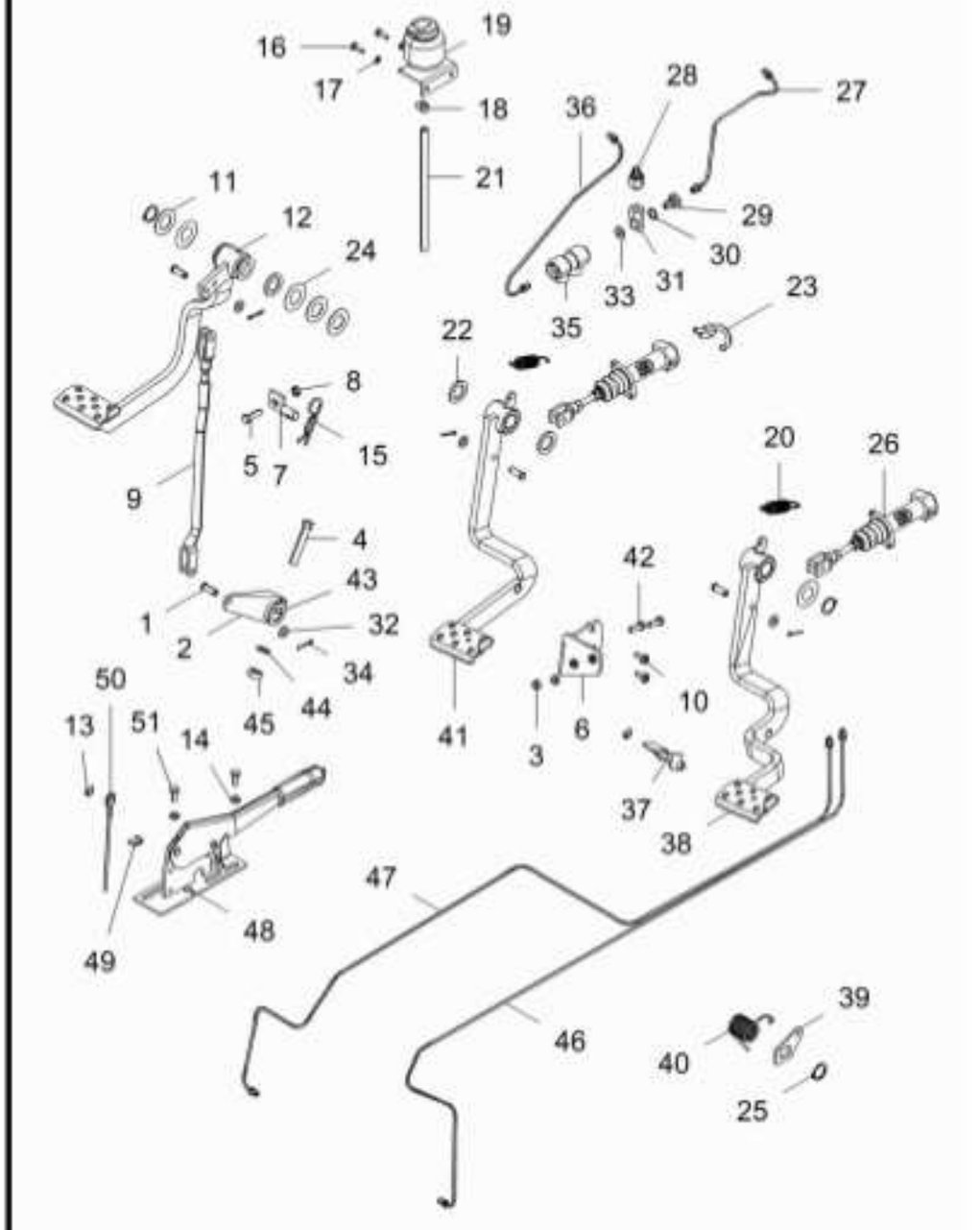

1	832813M1	3/8	4	PINO	PIN	PASADOR
2	058425P1		1	BRAÇO	ARM	BRAZO
3	339169X1	M8 CLASSE 8	2	PORCA	NUT	TUERCA
4	353888X1	1/2"-20X2.3/4"	1	PARAFUSO	BOLT	PERNO
5	353540X1	3/8"-16x1 1/4"	1	PARAFUSO	BOLT	PERNO
6	6269461M91		1	CJ. SUPORTE	KIT, BRACKET	JUEGO SOPORTE
7	027511S1		1	BATENTE	STOP	PARO
8	353430X1	3/8"-24UNF	1	PORCA	NUT	TUERCA
9	6269384M91		1	TIRANTE	ROD	VARILLA
10	40601600	M8X1 25x25	2	PARAFUSO	BOLT	PERNO
11	180812M1	1.7/8X1.035X0.06	3	ARRUELA	WASHER	ARANDELA
12	022532N2		1	PEDAL	PEDAL	PEDAL
13	1441923X1	RS8	2	ANEL	RING	ARO
14	339024X1	17X8.4X2	2	ARRUELA	WASHER	ARANDELA
15	195708M1		1	GRAMPO	CRAMP	PASADOR
16	339666X1	M6X1X20	2	PARAFUSO	BOLT	PERNO
17	339375X1	B6	2	ARRUELA	WASHER	ARANDELA
18	3408858M1		1	BRAÇADEIRA	CLAMP	ABRAZADERA
19	6265539M91		1	RESERVATORIO	RIGHT	DEPÓSITO
20	184171M1		2	MOLA	SPRING	RESORTE
21	048162T1		1	MANGUEIRA	HOSE	FLEXIBLE
22	391393X1	25.5X40X4	3	ARRUELA	WASHER	ARANDELA
23	6270258M91		1	CONEXÃO	CONNECTION	CONEXION
24	1669096M2		3	ARRUELA	WASHER	ARANDELA
25	352438X1		3	ANEL TRAVA	CIRCLIP	CIRCULITO
26	6269458M91		2	CJ. CILINDRO	KIT, RAM	CILINDRO JUEGO
27	6269449M92		1	TUBO	PIPE	CANO
28	6234480M1		1	INTERRUPTOR	SWITCH	INTERRUPTOR
32	353756X1	10.3x20.6x1.6	4	ARRUELA	WASHER	ARANDELA
34	354059X1	3x25.4	4	CONTRAPINO	DOWEL	CENTRAJE
35	417860M1		1	VÁLVULA	VALVE	VALVULA
36	6269448M91		1	TUBO	PIPE	CANO
37	6269393M91		1	TRAVA	LOCK	RETENEDOR
38	6269085M91		1	PEDAL	PEDAL	PEDAL
39	058423P1		1	PLACA	PLATE	PLATO
40	3700585M1		1	MOLA	SPRING	RESORTE
41	6269083M91		1	PEDAL	PEDAL	PEDAL
42	391931X1	M8x1,25x25 Q10.9	2	PARAFUSO	BOLT	PERNO
43	20400531		1	ARRUELA	WASHER	ARANDELA
44	353439X1	1/2	1	ARRUELA	WASHER	ARANDELA
45	353437X1	1/2-20UNF	1	PORCA	NUT	TUERCA
46	6270200M91		1	TUBO	PIPE	CANO
47	6270201M91		1	TUBO	PIPE	CANO
48	3811136M93		1	CJ. FREIO	KIT, BRAKE	FRENOS JUEGO
49	377690X1		1	ANEL TRAVA	CIRCLIP	CIRCULITO
50	3811660M91		1	CABO	CABLE	CABLE
51	339123X1	M8X1.25X20	2	PARAFUSO	BOLT	PERNO

Pedais Do Freio E Embreagem
Brake Pedals And Clutch
Pedales De Freno Y Embrague

105-70

4 Rodas Motrizes
4 Wheels Drive
4 Ruedas Motriz

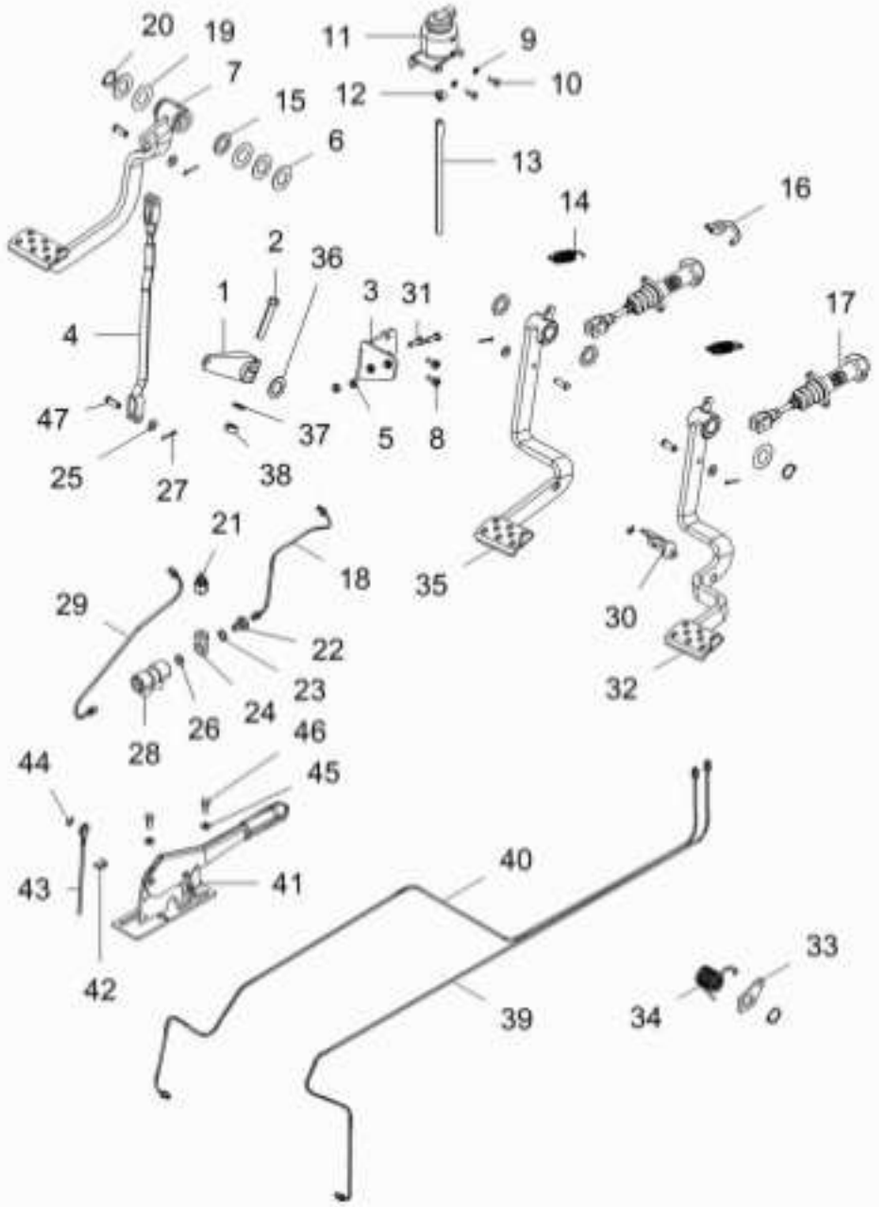

1	058425P1		1 BRAÇO	ARM	BRAZO
2	353888X1	1/2"-20X2.3/4"	1 PARAFUSO	BOLT	PERNO
3	6269461M91		1 CJ. SUPORTE	KIT, BRACKET	JUEGO SOPORTE
4	6269384M91		1 TIRANTE	ROD	VARILLA
5	339169X1	M8 CLASSE 8	2 PORCA	NUT	TUERCA
6	180812M1	1.7/8X1.035X0.06	3 ARRUELA	WASHER	ARANDELA
7	022532N2		1 PEDAL	PEDAL	PEDAL
8	40601600	m8x1 25x25	2 PARAFUSO	BOLT	PERNO
9	339375X1	B6	2 ARRUELA	WASHER	ARANDELA
10	339666X1	M6X1X20	2 PARAFUSO	BOLT	PERNO
11	6265539M91		1 RESERVATORIO	RIGHT	DEPÓSITO
12	3408858M1		1 BRAÇADEIRA	CLAMP	ABRAZADERA
13	048162T1		1 MANGUEIRA	HOSE	FLEXIBLE
14	184171M1		2 MOLA	SPRING	RESORTE
15	391393X1	25.5X40X4	3 ARRUELA	WASHER	ARANDELA
16	6270258M91		1 CONEXÃO	CONNECTION	CONEXION
17	6269458M91		2 CJ. CILINDRO	KIT, RAM	CILINDRO JUEGO
18	6269449M92		1 TUBO	PIPE	CANO
19	1669096M2		3 ARRUELA	WASHER	ARANDELA
20	352438X1		3 ANEL TRAVA	CIRCLIP	CIRCULITO
21	6234480M1		1 INTERRUPTOR	SWITCH	INTERRUPTOR
25	353756X1	10.3x20.6x1.6	4 ARRUELA	WASHER	ARANDELA
27	354059X1	3x25.4	4 CONTRAPINO	DOWEL	CENTRAJE
28	417860M1		1 VÁLVULA	VALVE	VALVULA
29	6269448M91		1 TUBO	PIPE	CANO
30	6269393M91		1 TRAVA	LOCK	RETENEDOR
31	391931X1	M8x1,25x25 Q10.9	2 PARAFUSO	BOLT	PERNO
32	6269085M91		1 PEDAL	PEDAL	PEDAL
33	058423P1		1 PLACA	PLATE	PLATO
34	3700585M1		1 MOLA	SPRING	RESORTE
35	6269083M91		1 PEDAL	PEDAL	PEDAL
36	20400531		1 ARRUELA	WASHER	ARANDELA
37	353439X1	1/2	1 ARRUELA	WASHER	ARANDELA
38	353437X1	1/2-20UNF	1 PORCA	NUT	TUERCA
39	6270200M91		1 TUBO	PIPE	CANO
40	6270201M91		1 TUBO	PIPE	CANO
41	3811136M93		1 CJ. FREIO	KIT, BRAKE	FRENOS JUEGO
42	377690X1		1 ANEL TRAVA	CIRCLIP	CIRCULITO
43	3811660M91		1 CABO	CABLE	CABLE
44	1441923X1	RS8	2 ANEL	RING	ARO
45	339024X1	17X8.4X2	2 ARRUELA	WASHER	ARANDELA
46	339123X1	M8X1.25X20	2 PARAFUSO	BOLT	PERNO
47	832813M1	3/8	4 PINO	PIN	PASADOR

Pedais Do Freio E Embreagem
Brake Pedals And Clutch
Pedales De Freno Y Embrague

105-75

4 Rodas Motrizes - 8x8 Velocidades Sincronizado
4 Wheels Drive - 8x8 Syncro Shuttle
4 Ruedas Motriz - 8x8 Velocidades Sincronizado

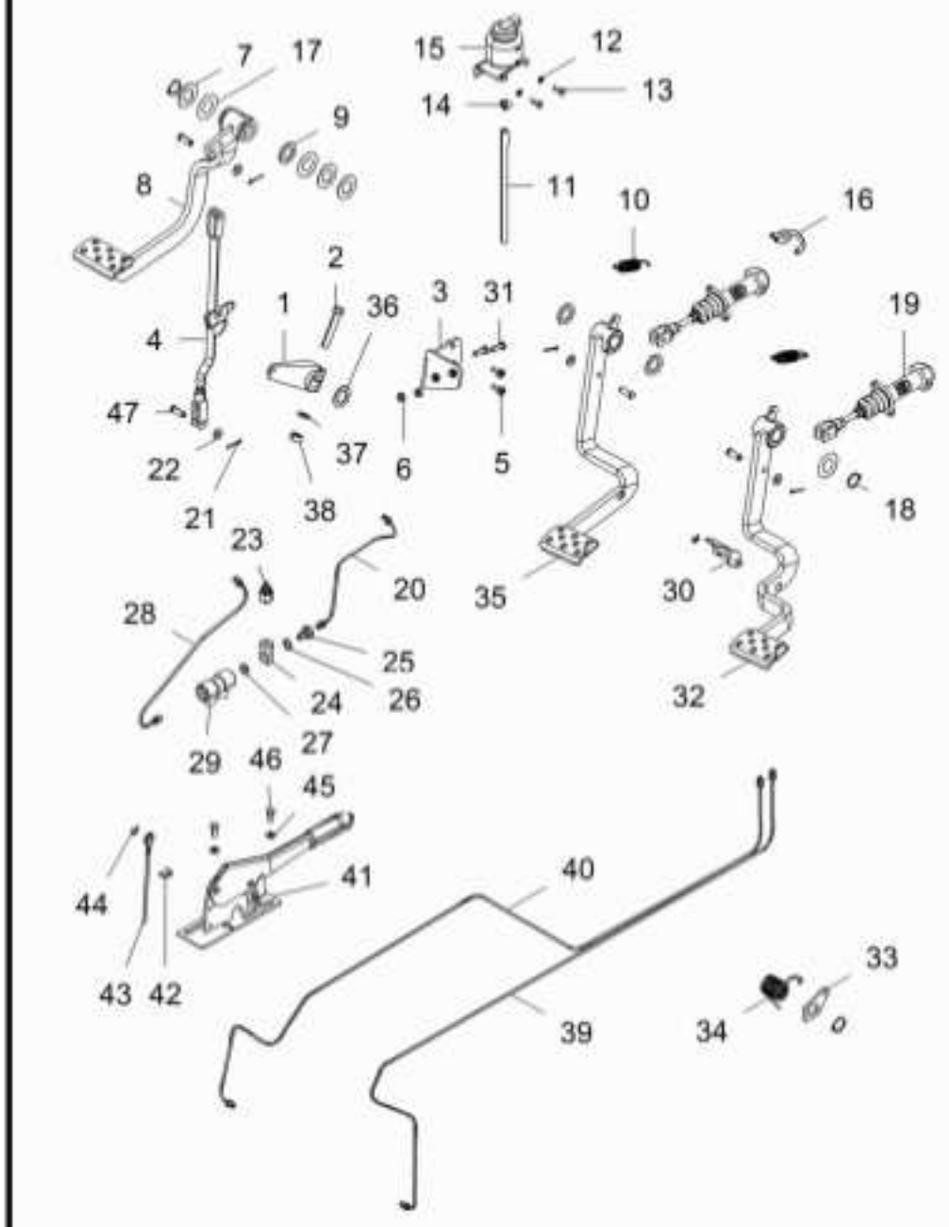

1	058425P1		1 BRAÇO	ARM	BRAZO
2	353888X1	1/2"-20x2.3/4"	1 PARAFUSO	BOLT	PERNO
3	6269461M91		1 CJ. SUPORTE	KIT, BRACKET	JUEGO SOPORTE
4	6269472M91		1 CJ. TIRANTE	KIT, ROD	JUEGO DE BIELAS
5	40601600	m8x1 25x25	2 PARAFUSO	BOLT	PERNO
6	339169X1	m8 classe 8	2 PORCA	NUT	TUERCA
7	180812M1	1.7/8x1.035	3 ARRUELA	WASHER	ARANDELA
8	022532N2		1 PEDAL	PEDAL	PEDAL
9	391393X1	25.5x40x4	3 ARRUELA	WASHER	ARANDELA
10	184171M1		2 MOLA	SPRING	RESORTE
11	048162T1		1 MANGUEIRA	HOSE	FLEXIBLE
12	339375X1	b6	2 ARRUELA	WASHER	ARANDELA
13	339666X1	m6x1x20	2 PARAFUSO	BOLT	PERNO
14	3408858M1		1 BRAÇADEIRA	CLAMP	ABRAZADERA
15	6265539M91		1 RESERVATORIO	RIGHT	DEPÓSITO
16	6270258M91		1 CONEXÃO	CONNECTION	CONEXION
17	1669096M2		3 ARRUELA	WASHER	ARANDELA
18	352438X1		3 ANEL TRAVA	CIRCLIP	CIRCULITO
19	6269458M91		2 CJ. CILINDRO	KIT, RAM	CILINDRO JUEGO
20	6269449M92		1 TUBO	PIPE	CANO
21	354059X1	3x25.4	4 CONTRAPINO	DOWEL	CENTRAJE
22	353756X1	10.3x20.6x1.6	4 ARRUELA	WASHER	ARANDELA
23	6234480M1		1 INTERRUPTOR	SWITCH	INTERRUPTOR
28	6269448M91		1 TUBO	PIPE	CANO
29	417860M1		1 VÁLVULA	VALVE	VALVULA
30	6269393M91		1 TRAVA	LOCK	RETENEDOR
31	391931X1	M8x1,25x25cl10.9	2 PARAFUSO	BOLT	PERNO
32	6269085M91		1 PEDAL	PEDAL	PEDAL
33	058423P1		1 PLACA	PLATE	PLATO
34	3700585M1		1 MOLA	SPRING	RESORTE
35	6269083M91		1 PEDAL	PEDAL	PEDAL
36	20400531	41x26x3	1 ARRUELA	WASHER	ARANDELA
37	353439X1	1/2	1 ARRUELA	WASHER	ARANDELA
38	353437X1	1/2-20unf	1 PORCA	NUT	TUERCA
39	6270200M91		1 TUBO	PIPE	CANO
40	6270201M91		1 TUBO	PIPE	CANO
41	3811136M93		1 CJ. FREIO	KIT, BRAKE	FRENOS JUEGO
42	377690X1		1 ANEL TRAVA	CIRCLIP	CIRCULITO
43	3811660M91		1 CABO	CABLE	CABLE
44	1441923X1	RS8	2 ANEL	RING	ARO
45	339024X1	17x8.4x2	2 ARRUELA	WASHER	ARANDELA
46	339123X1	m8x1.25x20	2 PARAFUSO	BOLT	PERNO
47	832813M1	3/8	4 PINO	PIN	PASADOR

Pedais Do Freio E Embreagem
Brake Pedals And Clutch
Pedales De Freno Y Embrague

105-80

2 Rodas Motrizes - 8x8 Velocidades Sincronizado
2 Wheels Drive - 8x8 Syncro Shuttle
2 Ruedas Motriz - 8x8 Velocidades Sincronizado

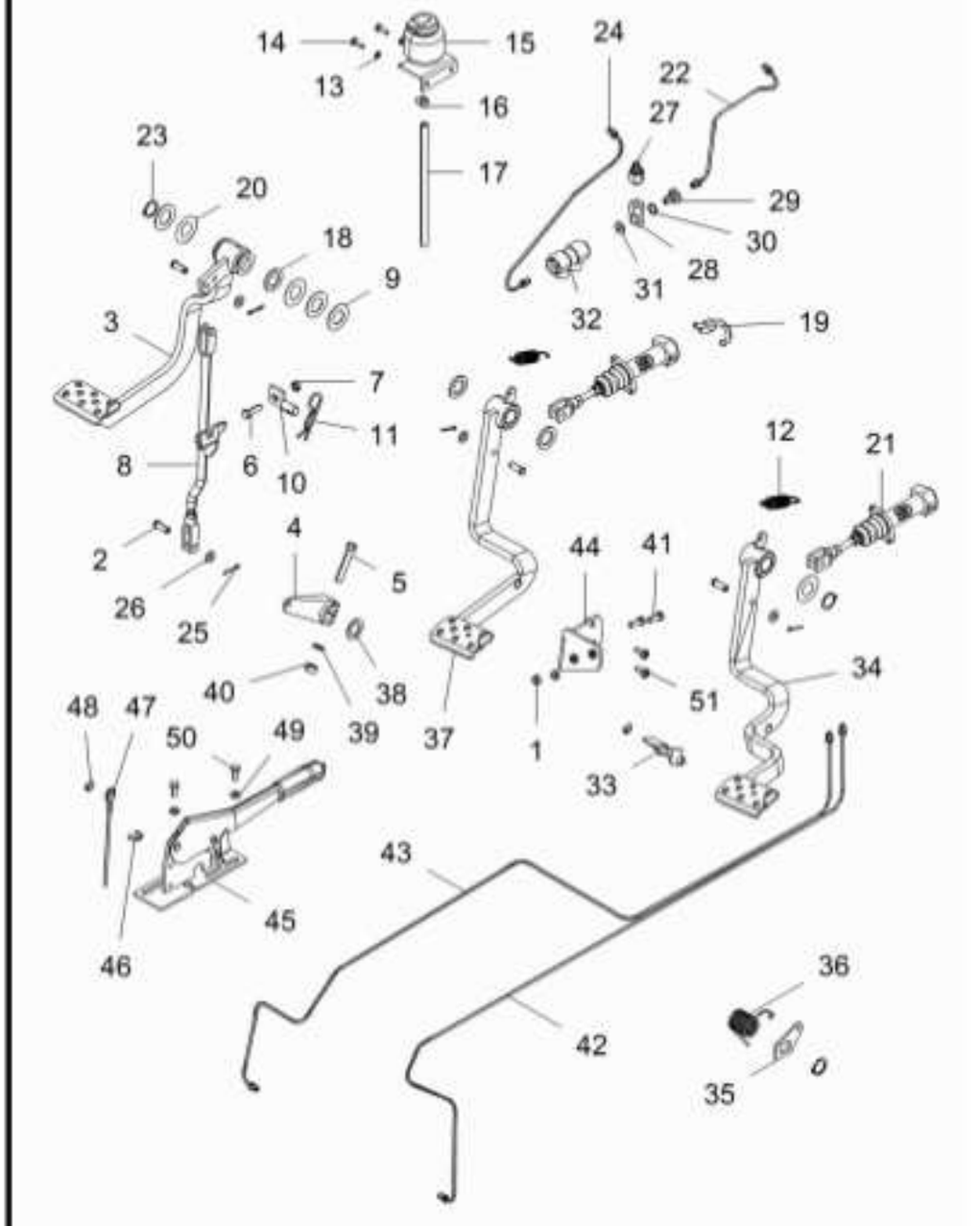

1	339169X1	M8 CLASSE 8	2	PORCA	NUT	TUERCA
2	832813M1	3/8	4	PINO	PIN	PASADOR
3	022532N2		1	PEDAL	PEDAL	PEDAL
4	058425P1		1	BRAÇO	ARM	BRAZO
5	353888X1	1/2"-20X2.3/4"	1	PARAFUSO	BOLT	PERNO
6	353540X1	3/8"-16x1 1/4"	1	PARAFUSO	BOLT	PERNO
7	353430X1	3/8"-24UNF	1	PORCA	NUT	TUERCA
8	6269472M91		1	CJ. TIRANTE	KIT, ROD	JUEGO DE BIELAS
9	180812M1	1.7/8X1.035X0.06	3	ARRUELA	WASHER	ARANDELA
10	027511S1		1	BATENTE	STOP	PARO
11	195708M1		1	GRAMPO	CRAMP	PASADOR
12	184171M1		2	MOLA	SPRING	RESORTE
13	339375X1	B6	2	ARRUELA	WASHER	ARANDELA
14	339666X1	M6X1X20	2	PARAFUSO	BOLT	PERNO
15	6265539M91		1	RESERVATORIO	RIGHT	DEPÓSITO
16	3408858M1		1	BRAÇADEIRA	CLAMP	ABRAZADERA
17	048162T1		1	MANGUEIRA	HOSE	FLEXIBLE
18	391393X1	25.5X40X4	3	ARRUELA	WASHER	ARANDELA
19	6270258M91		1	CONEXÃO	CONNECTION	CONEXION
20	1669096M2		3	ARRUELA	WASHER	ARANDELA
21	6269458M91		2	CJ. CILINDRO	KIT, RAM	CILINDRO JUEGO
22	6269449M92		1	TUBO	PIPE	CANO
23	352438X1		3	ANEL TRAVA	CIRCLIP	CIRCULITO
24	6269448M91		1	TUBO	PIPE	CANO
25	354059X1	3x25.4	4	CONTRAPINO	DOWEL	CENTRAJE
26	353756X1	10.3x20.6x1.6	4	ARRUELA	WASHER	ARANDELA
27	6234480M1		1	INTERRUPTOR	SWITCH	INTERRUPTOR
32	417860M1		1	VÁLVULA	VALVE	VALVULA
33	6269393M91		1	TRAVA	LOCK	RETENEDOR
34	6269085M91		1	PEDAL	PEDAL	PEDAL
35	058423P1		1	PLACA	PLATE	PLATO
36	3700585M1		1	MOLA	SPRING	RESORTE
37	6269083M91		1	PEDAL	PEDAL	PEDAL
38	20400531	41X26X3	1	ARRUELA	WASHER	ARANDELA
39	353439X1	1/2	1	ARRUELA	WASHER	ARANDELA
40	353437X1	1/2-20UNF	1	PORCA	NUT	TUERCA
41	391931X1	M8x1,25x25 Q10.9	2	PARAFUSO	BOLT	PERNO
42	6270200M91		1	TUBO	PIPE	CANO
43	6270201M91		1	TUBO	PIPE	CANO
44	6269461M91		1	CJ. SUPORTE	KIT, BRACKET	JUEGO SOPORTE
45	3811136M93		1	CJ. FREIO	KIT, BRAKE	FRENOS JUEGO
46	377690X1		1	ANEL TRAVA	CIRCLIP	CIRCULITO
47	3811660M91		1	CABO	CABLE	CABLE
48	1441923X1	RS8	2	ANEL	RING	ARO
49	339024X1	17X8.4X2	2	ARRUELA	WASHER	ARANDELA
50	339123X1	M8X1.25X20	2	PARAFUSO	BOLT	PERNO
51	40601600	M8X1.25x25	2	PARAFUSO	BOLT	PERNO

Pedal Do Freio
Brake Pedal
Pedal De Freno

105-85

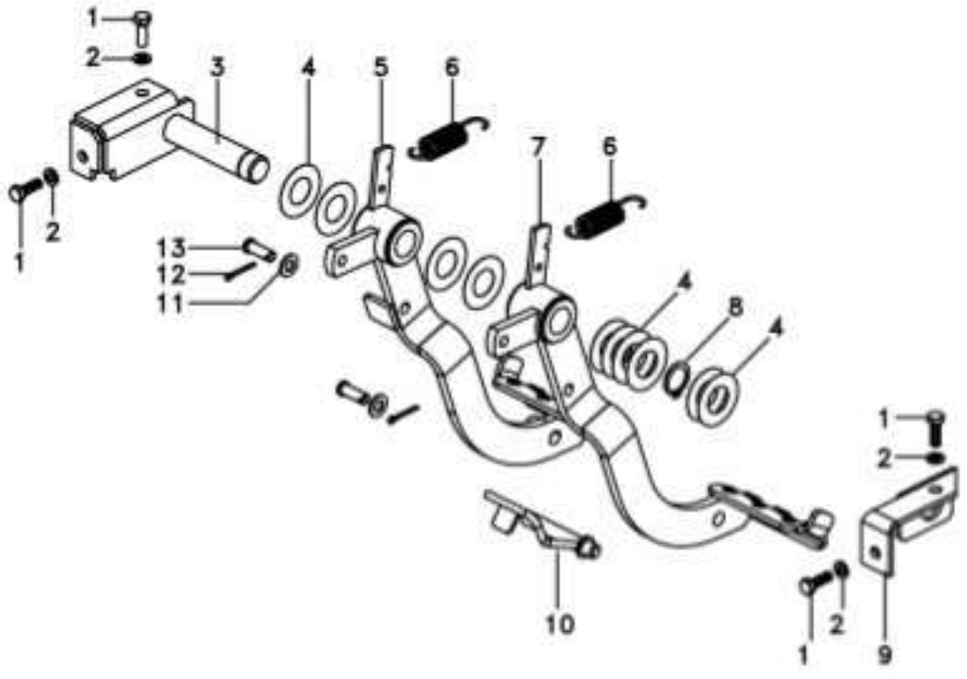

1	339123X1		X	PARAFUSO	BOLT	PERNO
2	339374X1		X	ARRUELA	WASHER	ARANDELA
3	052872S2		1	EIXO	SHAFT	ARBOL
4	1669096M2		X	ARRUELA	WASHER	ARANDELA
5	6261766M91	105-95 No	1	PEDAL	PEDAL	PEDAL
6	184171M1		2	MOLA	SPRING	RESORTE
7	6261765M91	105-90 No	1	PEDAL	PEDAL	PEDAL
8	352438X1		X	ANEL TRAVA	CIRCLIP	CIRCULITO
9	6272512M91		1	SUPORTE	BRACKET	SOPORTE
10	052878S1		1	TRAVA	LOCK	RETENEDOR
11	353756X1		X	ARRUELA	WASHER	ARANDELA
12	354059X1	3x25,4	X	CONTRAPINO	DOWEL	CENTRAJE
13	832813M1	3/8	2	PINO	PIN	PASADOR

Pedal Do Freio Brake Pedal Pedal De Freno	105-90	

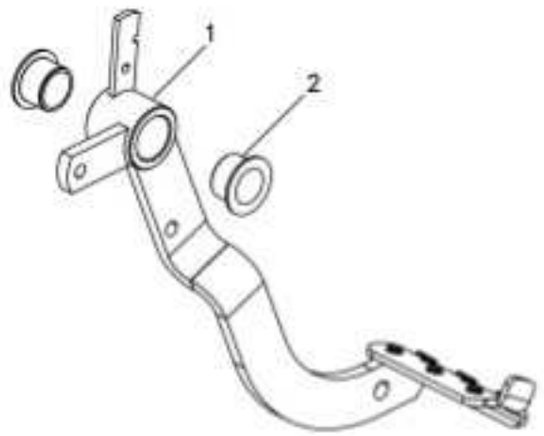

1	6272472M91	◀	1 PEDAL	PEDAL	PEDAL
2	052691P1		2 BUCHA	BUSH	CASQUILLO

Pedal Do Freio Brake Pedal Pedal De Freno	105-95	

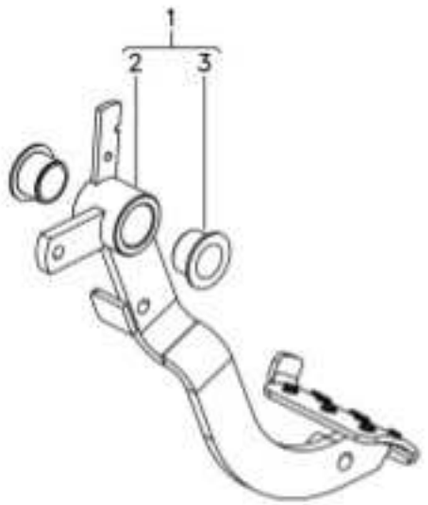

1	6261766M91		**1** PEDAL	PEDAL	PEDAL
2	6272473M91	▶	**1** PEDAL	PEDAL	PEDAL
3	052691P1		**2** BUCHA	BUSH	CASQUILLO

Embreagem	Pedal
Clutch	Pedal
Embrague	Pedal

105-100

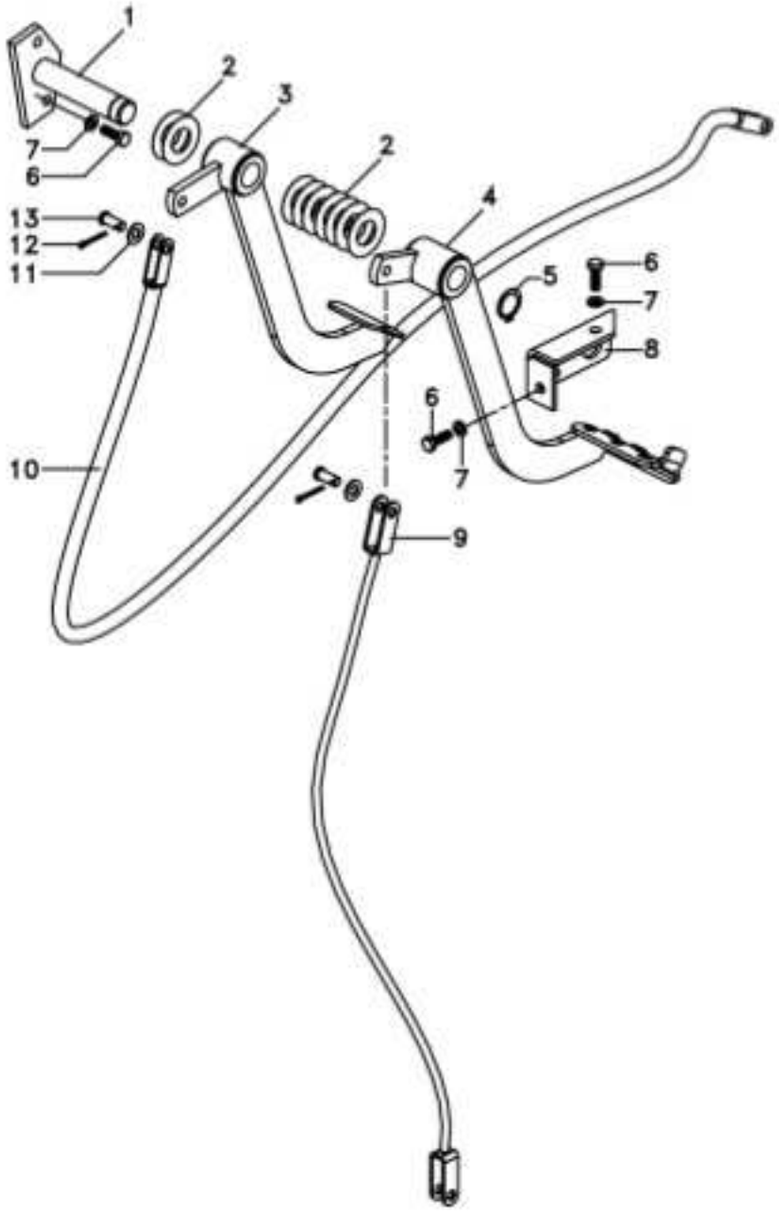

1	052868S1		1	EIXO	SHAFT	ARBOL
2	1669096M2		X	ARRUELA	WASHER	ARANDELA
3	052829N1	105-125 No	1	PEDAL	PEDAL	PEDAL
4	065987N1		1	PEDAL	PEDAL	PEDAL
5	352438X1		1	ANEL TRAVA	CIRCLIP	CIRCULITO
6	339123X1		X	PARAFUSO	BOLT	PERNO
7	339374X1		X	ARRUELA	WASHER	ARANDELA
8	052875S1		1	SUPORTE	BRACKET	SOPORTE
9	6225537M1		1	CABO	CABLE	CABLE
10	052481T1		1	CABO	CABLE	CABLE
11	353756X1		X	ARRUELA	WASHER	ARANDELA
12	354059X1	3x25,4	X	CONTRAPINO	DOWEL	CENTRAJE
13	070063P1		2	PINO	PIN	PASADOR

Alavanca Auxiliar Do Hidráulico Hydraulic Auxiliary Lever Palanca Auxiliar Del Hidráulico	105-105	Português Portuguese Portugués

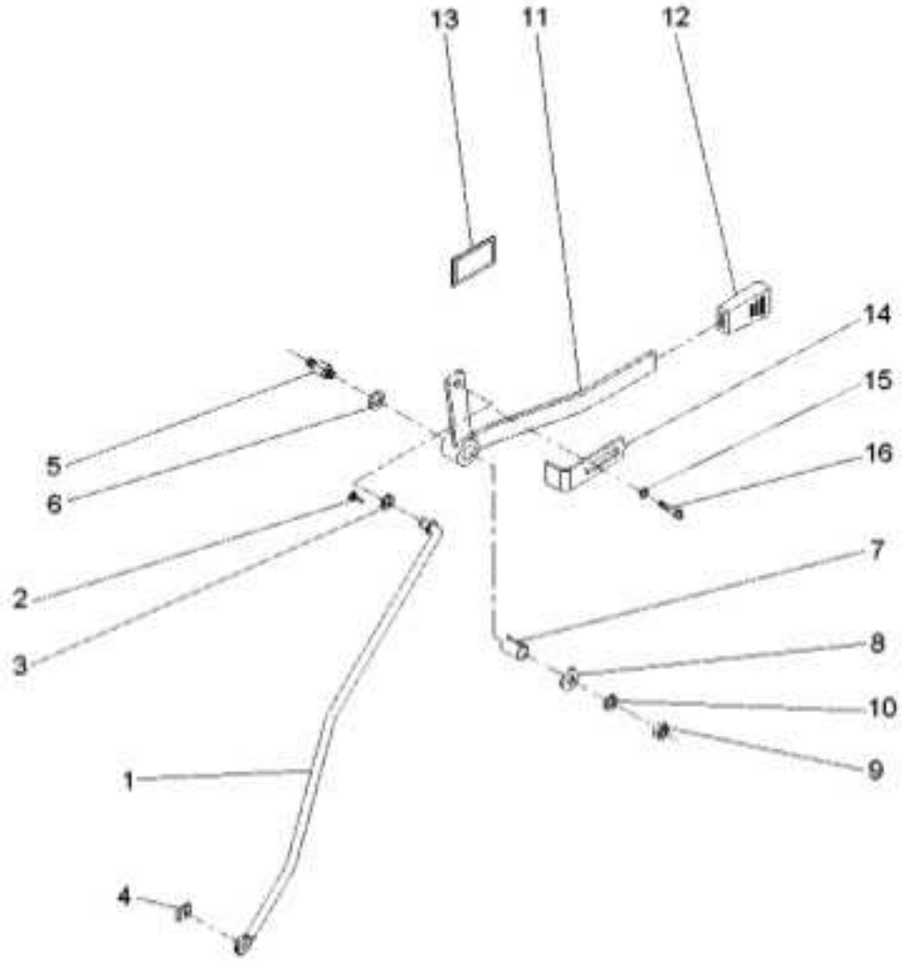

1	6286170M91	1	TIRANTE	ROD	VARILLA
2	354048X1	1	CUPILHA	COTTER PIN	PASADOR DOUBLE
3	339025X1	1	ARRUELA	WASHER	ARANDELA
4	354345X1	1	ANEL TRAVA	CIRCLIP	CIRCULITO
5	3712956M3	1	EIXO	SHAFT	ARBOL
6	3386514M1	2	DISCO	DISC	DISCO
7	3713905M1	1	BUCHA	BUSH	CASQUILLO
8	339024X1	1	ARRUELA	WASHER	ARANDELA
9	391056X1	1	PORCA	NUT	TUERCA
10	053733P1	1	ARRUELA	WASHER	ARANDELA
11	059228S1	1	ALAVANCA	LEVER	PALANCA
12	035972P1	1	MANÍPULO	KNOB	POMO
13	061074P1	1	DECAL	DECAL	CALCOMANIA
14	6203901M1	1	BATENTE	RETAINER	RETENEDOR
15	339024X1	1	ARRUELA	WASHER	ARANDELA
16	339123X1	1	PARAFUSO	BOLT	PERNO

Alavanca Auxiliar Do Hidráulico Hydraulic Auxiliary Lever Palanca Auxiliar Del Hidráulico	105-110	Espanhol Spanish Español

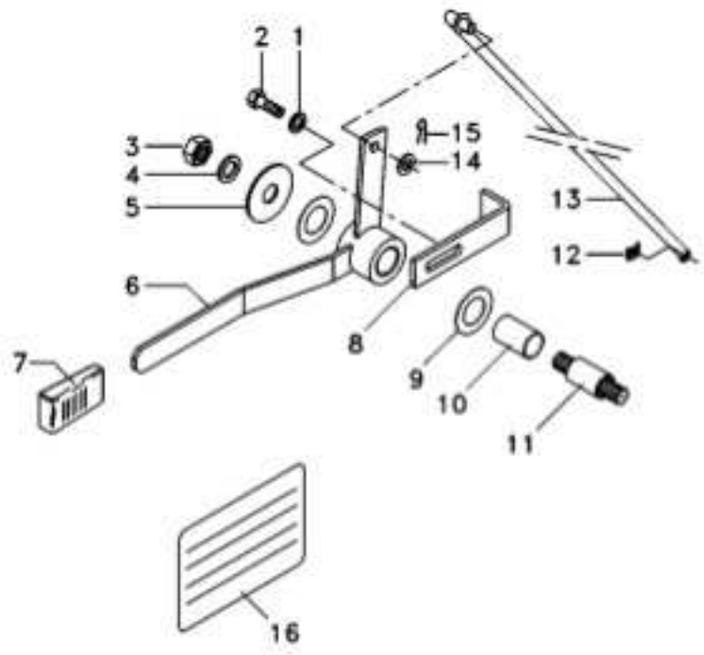

1	339024X1	1	ARRUELA	WASHER	ARANDELA
2	339123X1	1	PARAFUSO	BOLT	PERNO
3	391056X1	1	PORCA	NUT	TUERCA
4	339024X1	1	ARRUELA	WASHER	ARANDELA
5	053733P1	1	ARRUELA	WASHER	ARANDELA
6	059228S1	1	ALAVANCA	LEVER	PALANCA
7	035972P1	1	MANÍPULO	KNOB	POMO
8	6203901M1	1	BATENTE	RETAINER	RETENEDOR
9	3386514M1	2	DISCO	DISC	DISCO
10	3713905M1	1	BUCHA	BUSH	CASQUILLO
11	3712956M3	1	EIXO	SHAFT	ARBOL
12	354345X1	1	ANEL TRAVA	CIRCLIP	CIRCULITO
13	6286170M91	1	TIRANTE	ROD	VARILLA
14	339025X1	1	ARRUELA	WASHER	ARANDELA
15	354048X1	1	CUPILHA	COTTER PIN	PASADOR DOUBLE
16	061075P1	1	DECAL	DECAL	CALCOMANIA

Alavanca Auxiliar Do Hidráulico
Hydraulic Auxiliary Lever
Palanca Auxiliar Del Hidráulico

105-115

Inglés
English
Inglés

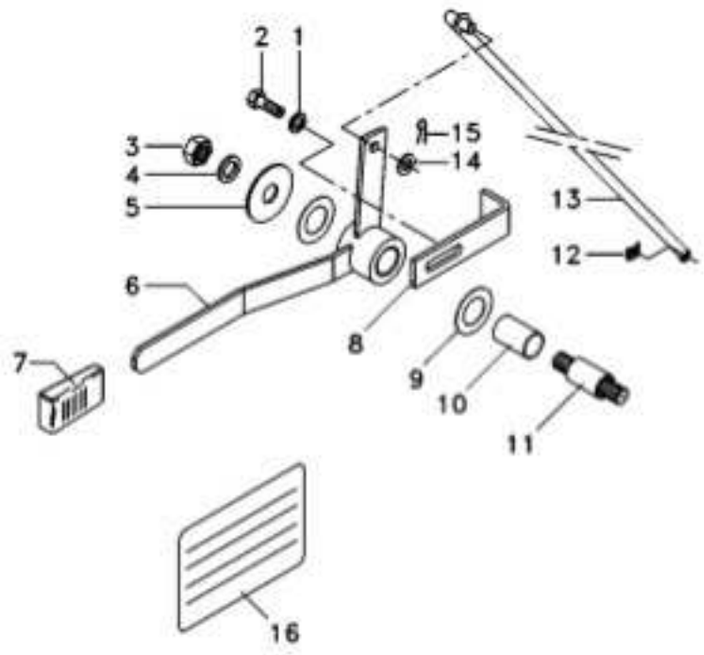

1	339024X1	1 ARRUELA	WASHER	ARANDELA
2	339123X1	1 PARAFUSO	BOLT	PERNO
3	391056X1	1 PORCA	NUT	TUERCA
4	339024X1	1 ARRUELA	WASHER	ARANDELA
5	053733P1	1 ARRUELA	WASHER	ARANDELA
6	059228S1	1 ALAVANCA	LEVER	PALANCA
7	035972P1	1 MANÍPULO	KNOB	POMO
8	6203901M1	1 BATENTE	RETAINER	RETENEDOR
9	3386514M1	2 DISCO	DISC	DISCO
10	3713905M1	1 BUCHA	BUSH	CASQUILLO
11	3712956M3	1 EIXO	SHAFT	ARBOL
12	354345X1	1 ANEL TRAVA	CIRCLIP	CIRCULITO
13	6286170M91	1 TIRANTE	ROD	VARILLA
14	339025X1	1 ARRUELA	WASHER	ARANDELA
15	354048X1	1 CUPILHA	COTTER PIN	PASADOR DOUBLE
16	061076P1	1 DECAL	DECAL	CALCOMANIA

Cj. Tirante Rod Varilla	105-120	

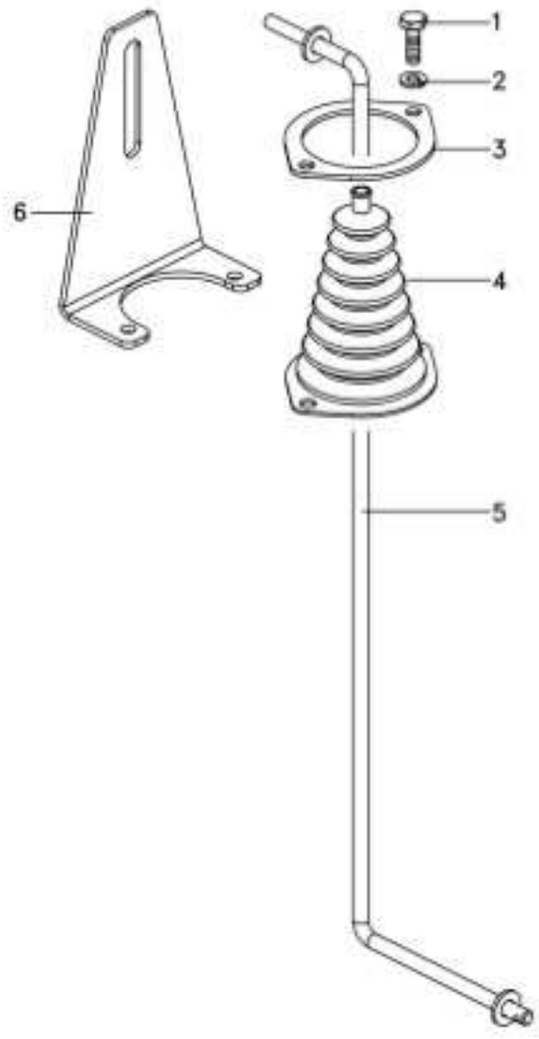

1	339666X1	2 PARAFUSO	BOLT	PERNO
2	339375X1	2 ARRUELA	WASHER	ARANDELA
3	069937P1	1 ANEL	RING	ARO
4	069915P1	1 COIFA	BELLOWS	FUELLE
5	6280012M91	1 TIRANTE	ROD	VARILLA
6	070006P1	1 SUPORTE	BRACKET	SOPORTE

Pedal De Bloqueio Pedal Pedal	105-125	



1	052829N1	**1** PEDAL	PEDAL	PEDAL
2	052831P1	**1** PEDAL	PEDAL	PEDAL
3	052691P1	**2** BUCHA	BUSH	CASQUILLO

Pedal Do Freio Brake Pedal Pedal De Freno	105-130	

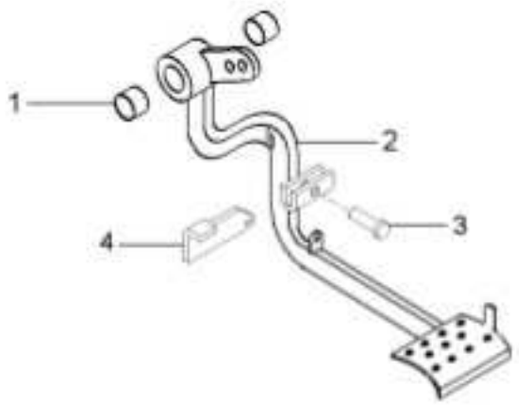

1	052691P2	**2** BUCHA	BUSH	CASQUILLO
2	022541P1	**1** BRAÇO	ARM	BRAZO
3	357655X1	**1** PINO	PIN	PASADOR
4	6275645M1	**1** TRAVA	LOCK	RETENEDOR

Pedal Do Freio
Brake Pedal
Pedal De Freno

105-135

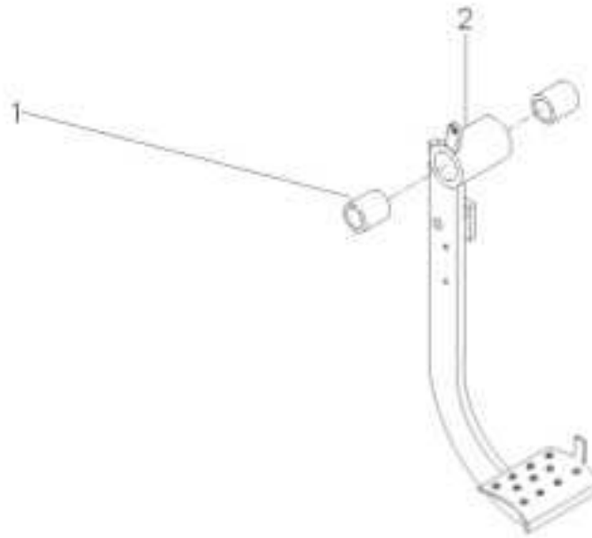

1	052691P2	**2** BUCHA	BUSH	CASQUILLO
2	6274430M91	**1** PEDAL	PEDAL	PEDAL

Acionamento Drive Kit Acionamento	105-140	Com Transmissão 8x2 V With Transmission 8x2 Speed Con Trans. 8x2 V

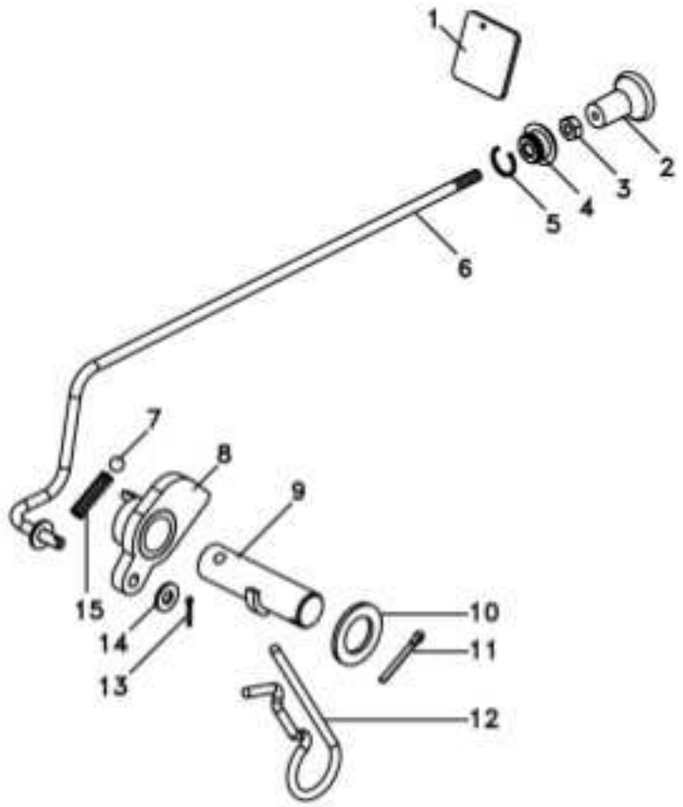

1	6228938M1	1 DECAL	DECAL	CALCOMANIA
2	6237536M1	1 MANÍPULO	KNOB	POMO
3	357515X1	1 PORCA	NUT	TUERCA
4	2801075M1	1 PASSADOR	COTTER	PASADOR ABIERTO
5	2801154M1	1 ANEL	RING	ARO
6	6267324M91	1 TIRANTE	ROD	VARILLA
7	1444586X1	1 ESFERA	BALL	BOLA
8	6227791M92	1 BATENTE	RETAINER	RETENEDOR
9	6227792M2	1 CJ. PINO	KIT, PIN	JUEGO PASADOR
10	339596X1	1 ARRUELA	WASHER	ARANDELA
11	354048X1	1 CUPILHA	COTTER PIN	PASADOR DOUBLE
12	195708M1	1 GRAMPO	CRAMP	PASADOR
13	361332X1	1 CUPILHA	COTTER PIN	PASADOR DOUBLE
14	353753X1	1 ARRUELA	WASHER	ARANDELA
15	6260910M1	1 MOLA	SPRING	RESORTE

Tapete Matting Estera	105-145	

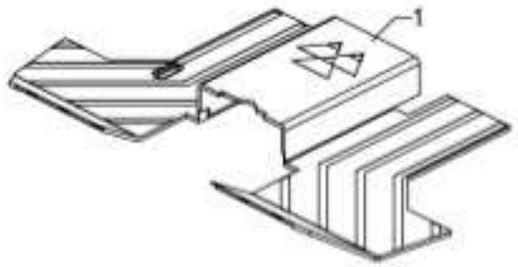

1	6266567M1	8x2 s/ creeper	1 TAPETE	MATTING	ESTERA

Tapete Matting Estera	105-150	

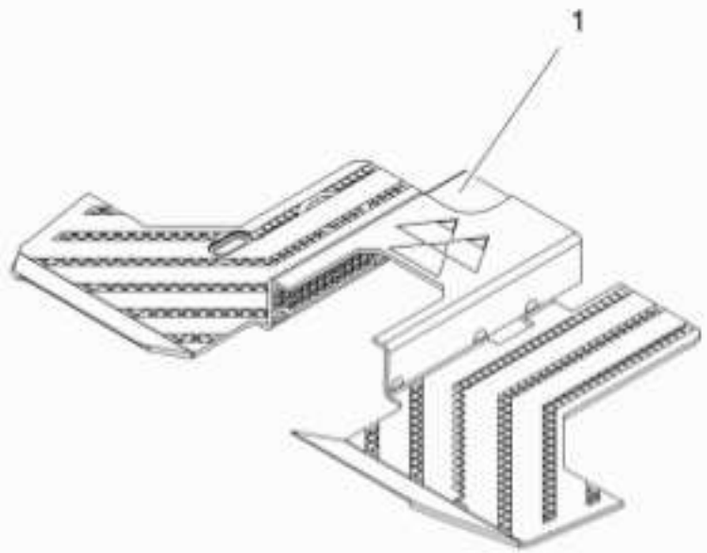

1	6267438M1	8x2 c/ creeper	1 TAPETE	MATTING	ESTERA

Tapete Matting Estera	105-155	

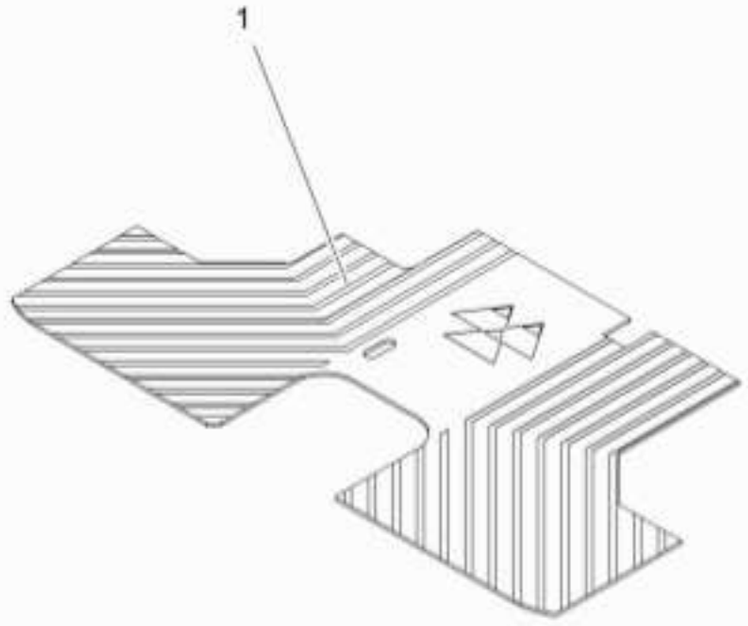

1	6269508M1	12x4v s/creeper	1 TAPETE	MATTING	ESTERA

Tapete Matting Estera	105-160	

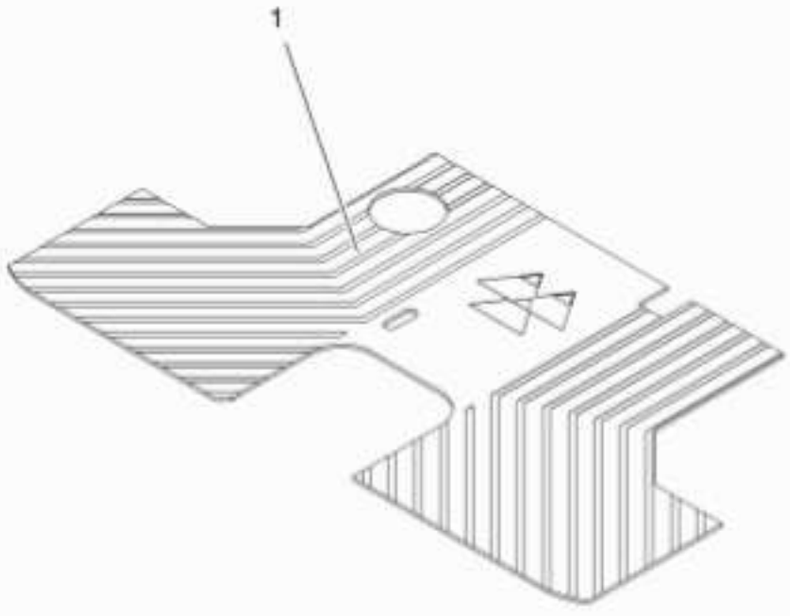

1	6269509M1	8x8v s/creeper	1 TAPETE	MATTING	ESTERA

Tapete Matting Estera	105-165	

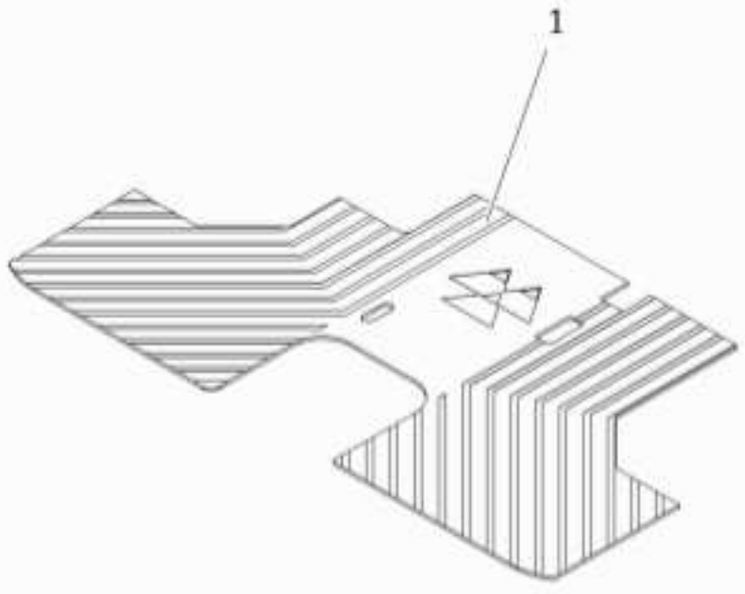

1	6269511M1	12x4v c/creeper	1 TAPETE	MATTING	ESTERA

Tapete Matting Estera	105-170	

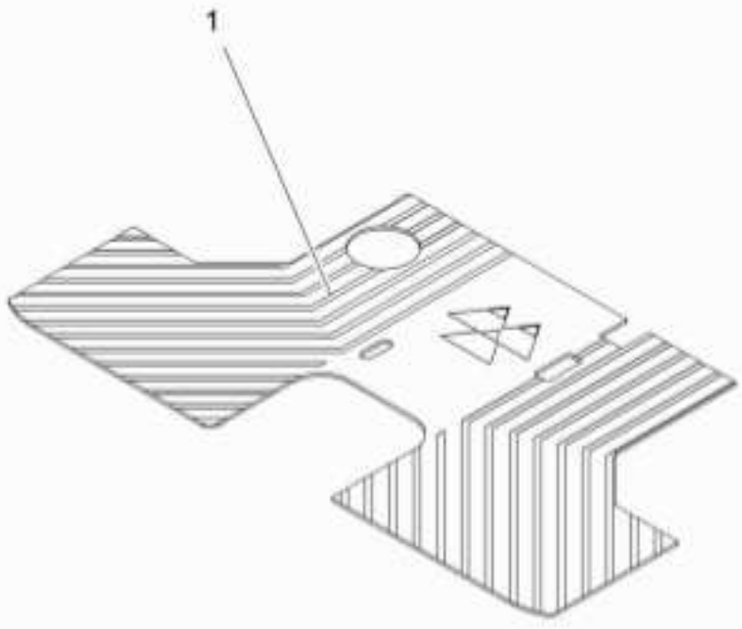

1	6269512M1	8x8v c/creeper	1 TAPETE	MATTING	ESTERA

Soleira
Footstep
Estribos

105-180

12 Velocidades
12 Speed
12 Velocidades

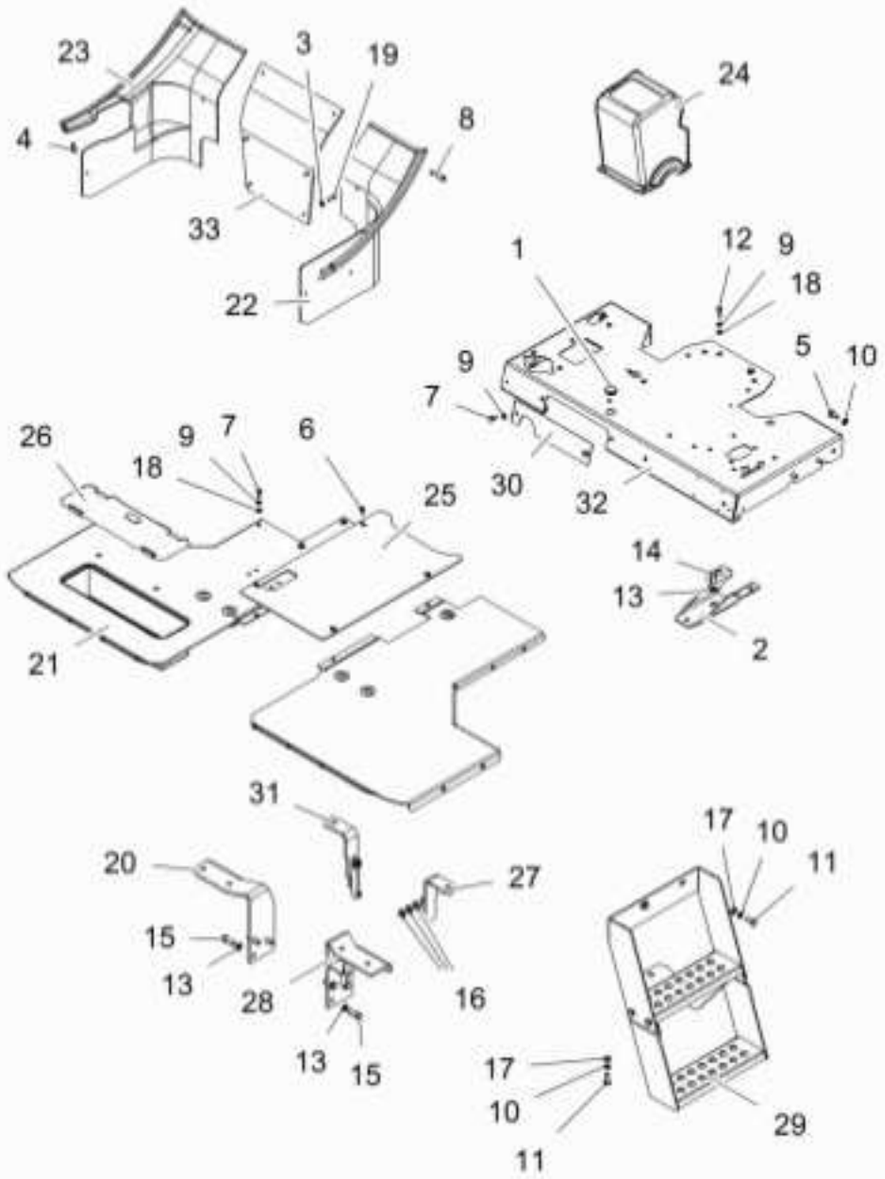

1	021460P1	1	TAMPÃO	PAD	ALMOHADILLA
2	062957S1	1	SUPORTE	BRACKET	SOPORTE
3	1427000M1	4	ARRUELA	WASHER	ARANDELA
4	3009285X1	2	PARAFUSO	BOLT	PERNO
5	3009491X1	6	PARAFUSO	BOLT	PERNO
6	3012141X1	4	PARAFUSO	BOLT	PERNO
7	339123X1	5	PARAFUSO	BOLT	PERNO
8	339368X1	2	PARAFUSO	BOLT	PERNO
9	339374X1	7	ARRUELA	WASHER	ARANDELA
10	339376X1	11	ARRUELA	WASHER	ARANDELA
11	339401X1	5	PARAFUSO	BOLT	PERNO
12	339761X1	2	PARAFUSO	BOLT	PERNO
13	353432X1	7	ARRUELA	WASHER	ARANDELA
14	353699X1	1	PARAFUSO	BOLT	PERNO
15	353700X1	6	PARAFUSO	BOLT	PERNO
16	353757X1	6	ARRUELA	WASHER	ARANDELA
17	390734X1	5	ARRUELA	WASHER	ARANDELA
18	391166X1	5	ARRUELA	WASHER	ARANDELA
19	6211348M1	4	PARAFUSO	BOLT	PERNO
20	6267624M91	1	CJ. SUPORTE	KIT, BRACKET	JUEGO SOPORTE
21	6267626M91	1	CJ. SUPORTE	KIT, BRACKET	JUEGO SOPORTE
22	6267631M1	1	FECHAMENTO	COVER	CUBIERTA
23	6267632M1	1	FECHAMENTO	COVER	CUBIERTA
24	6267635M1	1	FECHAMENTO	COVER	CUBIERTA
25	6267837M1	1	CHAPA	PLATE	CHAPA
26	6267841M1	1	TAMPA	COVER	CUBIERTA
27	6267843M91	1	SUPORTE	BRACKET	SOPORTE
28	6269086M91	1	SUPORTE	BRACKET	SOPORTE
29	6269375M91	1	CJ. ESCADA	KIT, LADDER	JUEGO ESCALERA
30	6269501M1	1	TAMPA	COVER	CUBIERTA
31	6269503M91	1	SUPORTE	BRACKET	SOPORTE
32	6273420M91	1	CJ. PLATAFORMA	KIT, PLATFORM	JUEGO PLATAFORMA
33	6280698M1	1	FECHAMENTO	COVER	CUBIERTA

Soleira Footstep Estribos	105-185	8x8 Velocidades 8x8 Speed 8x8 Velocidades

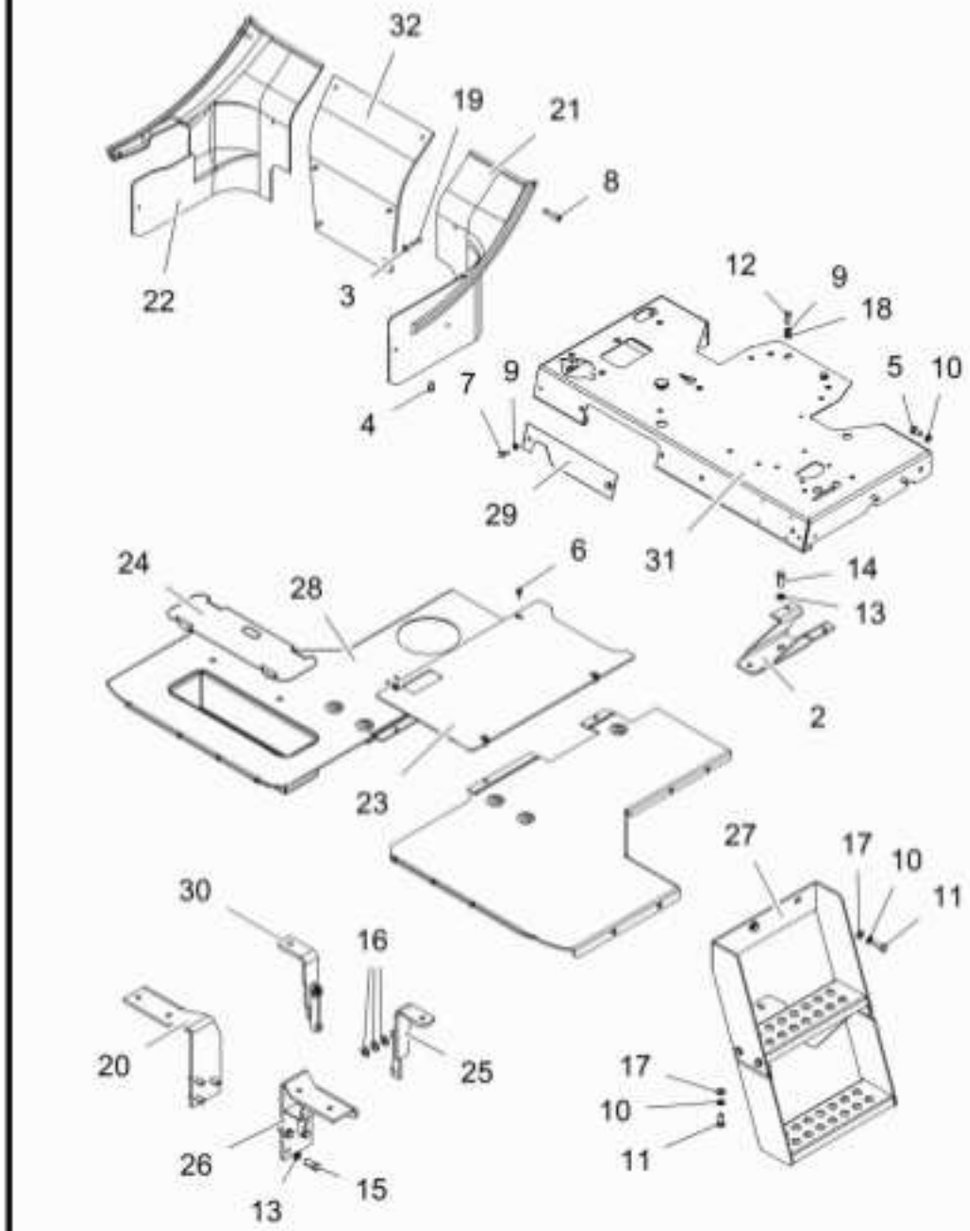

1	021460P1	1	TAMPÃO	PAD	ALMOHADILLA
2	062957S1	1	SUPORTE	BRACKET	SOPORTE
3	1427000M1	4	ARRUELA	WASHER	ARANDELA
4	3009285X1	2	PARAFUSO	BOLT	PERNO
5	3009491X1	6	PARAFUSO	BOLT	PERNO
6	3012141X1	4	PARAFUSO	BOLT	PERNO
7	339123X1	2	PARAFUSO	BOLT	PERNO
8	339368X1	2	PARAFUSO	BOLT	PERNO
9	339374X1	4	ARRUELA	WASHER	ARANDELA
10	339376X1	11	ARRUELA	WASHER	ARANDELA
11	339401X1	5	PARAFUSO	BOLT	PERNO
12	339761X1	2	PARAFUSO	BOLT	PERNO
13	353432X1	7	ARRUELA	WASHER	ARANDELA
14	353699X1	1	PARAFUSO	BOLT	PERNO
15	353700X1	6	PARAFUSO	BOLT	PERNO
16	353757X1	6	ARRUELA	WASHER	ARANDELA
17	390734X1	5	ARRUELA	WASHER	ARANDELA
18	391166X1	2	ARRUELA	WASHER	ARANDELA
19	6211348M1	4	PARAFUSO	BOLT	PERNO
20	6267624M91	1	CJ. SUPORTE	KIT, BRACKET	JUEGO SOPORTE
21	6267631M1	1	FECHAMENTO	COVER	CUBIERTA
22	6267632M1	1	FECHAMENTO	COVER	CUBIERTA
23	6267837M1	1	CHAPA	PLATE	CHAPA
24	6267841M1	1	TAMPA	COVER	CUBIERTA
25	6267843M91	1	SUPORTE	BRACKET	SOPORTE
26	6269086M91	1	SUPORTE	BRACKET	SOPORTE
27	6269375M91	1	CJ. ESCADA	KIT, LADDER	JUEGO ESCALERA
28	6269430M91	1	CJ. SOLEIRA	FOOTSTEP	CHAPAS DE PISO
29	6269501M1	1	TAMPA	COVER	CUBIERTA
30	6269503M91	1	SUPORTE	BRACKET	SOPORTE
31	6273420M91	1	CJ. PLATAFORMA	KIT, PLATFORM	JUEGO PLATAFORMA
32	6280698M1	1	FECHAMENTO	COVER	CUBIERTA

Cj. Soleira Footsteps Chapas De Piso	105-190	8x2 Velocidades 8x2 Speed 8x2 Velocidades

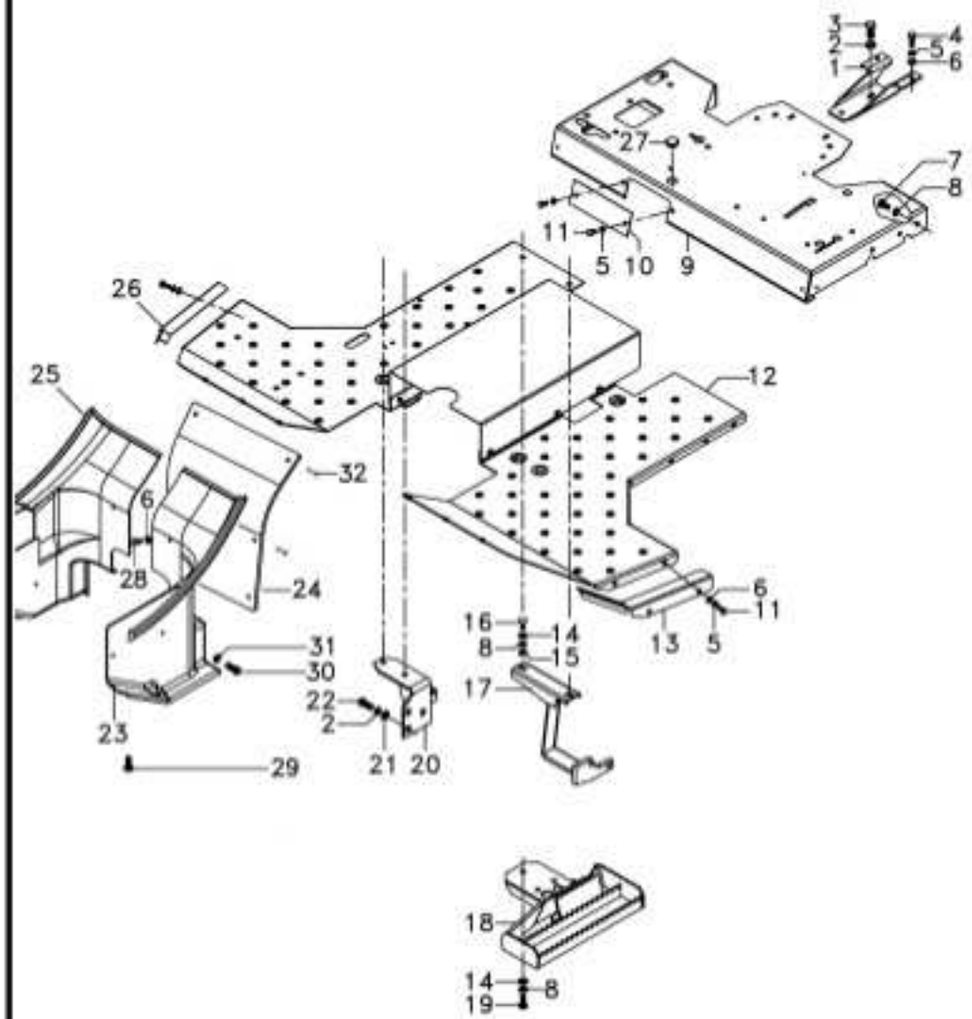

1	062957S1		1	SUPORTE	BRACKET	SOPORTE
2	353432X1		4	ARRUELA	WASHER	ARANDELA
3	353699X1	7/16 - 1/8	1	PARAFUSO	BOLT	PERNO
4	339761X1		2	PARAFUSO	BOLT	PERNO
5	339374X1		8	ARRUELA	WASHER	ARANDELA
6	391166X1		8	ARRUELA	WASHER	ARANDELA
7	3009491X1	M10x20	6	PARAFUSO	BOLT	PERNO
8	339376X1		11	ARRUELA	WASHER	ARANDELA
9	6273420M91		1	CJ. PLATAFORMA	KIT, PLATFORM	JUEGO PLATAFORMA
10	6269501M1		1	TAMPA	COVER	CUBIERTA
11	339123X1	M8x1	6	PARAFUSO	BOLT	PERNO
12		105-195 No	1	CJ. SOLEIRA	FOOTSTEP	CHAPAS DE PISO
13	6267253M1		1	TRAVA	LOCK	RETENEDOR
14	390734X1		5	ARRUELA	WASHER	ARANDELA
15	339402X1		2	PORCA	NUT	TUERCA
16	390809X1	M10x25	2	PARAFUSO	BOLT	PERNO
17	036864S1	▶	1	SUPORTE	BRACKET	SOPORTE
18	6280980M91	◀	1	DEGRAU	STEP	ESCALON
19	339401X1	M10x1	3	PARAFUSO	BOLT	PERNO
20	6275918M91	▶	1	SUPORTE	BRACKET	SOPORTE
21	339026X1		3	ARRUELA	WASHER	ARANDELA
22	353700X1	7/16 - 1/4	3	PARAFUSO	BOLT	PERNO
23	6281169M1	◀	1	FECHAMENTO	COVER	CUBIERTA
24	6281170M1		1	FECHAMENTO	COVER	CUBIERTA
25	6281171M1	▶	1	FECHAMENTO	COVER	CUBIERTA
26	6267252M1		1	TRAVA	LOCK	RETENEDOR
27	021460P1		1	TAMPÃO	PAD	ALMOHADILLA
28	339159X1		2	PARAFUSO	BOLT	PERNO
29	3009285X1		2	PARAFUSO	BOLT	PERNO
30	6207322M1		2	PARAFUSO ALLEN	ALLEN BOLT	TORNILLO ALLEN
31	6282285M1		8	ARRUELA	WASHER	ARANDELA
32	6211348M1		6	PARAFUSO	BOLT	PERNO

Cj. Soleira Footsteps Chapas De Piso	105-195	

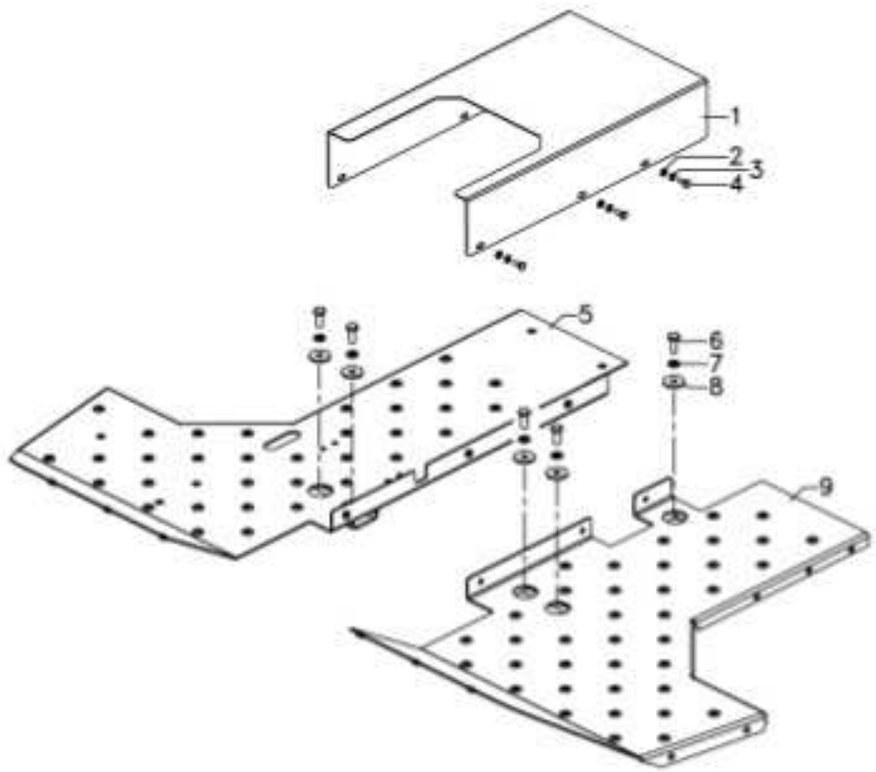

1	6267248M1		1 SOLEIRA	FOOT REST	REPOSAPIES
2	390971X1		6 ARRUELA	WASHER	ARANDELA
3	339375X1		6 ARRUELA	WASHER	ARANDELA
4	339560X1	M6 x 1	6 PARAFUSO	BOLT	PERNO
5	6267250M91		1 SOLEIRA DIREITA	RIGHT DOOR-SILL	SOLERA DERECHA
6	339401X1	M10 x 1	5 PARAFUSO	BOLT	PERNO
7	339376X1		5 ARRUELA	WASHER	ARANDELA
8	1440264X1		5 ARRUELA	WASHER	ARANDELA
9	6270720M91		1 SOLEIRA ESQUERDA	LEFT DOOR-SILL	SOLERA IZQUIERDA

Toldo Canopy Toldo	105-200	

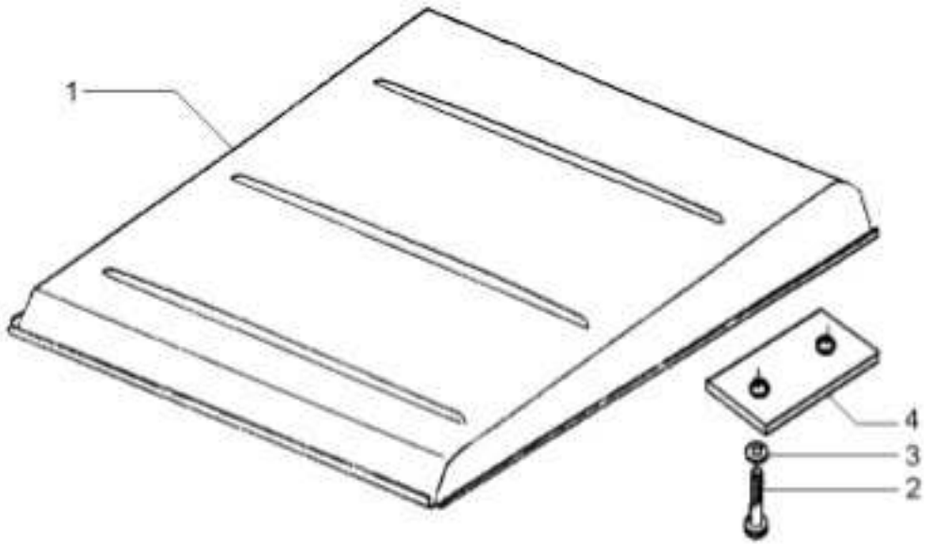

1	047162S1		1 TOLDO	CANOPY	DOSEL
2	1441368X1	M12x1,25x45	4 PARAFUSO	BOLT	PERNO
3	339369X1		4 ARRUELA	WASHER	ARANDELA
4	044808P1		2 FIXADOR	ATTACHMENT	ADITAMENTO

Luz De Adverténcia
Warning Light
Luz De Advertencia

105-205

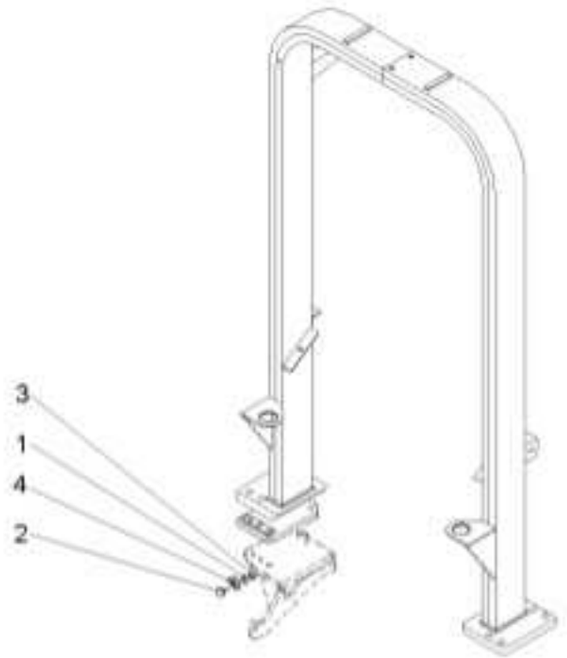

1	353441X1		2 ARRUELA	WASHER	ARANDELA
2	3587400M91		2 REFLETOR	REFLECTOR	CATADIOPTRICO
3	339030X1		2 PORCA	NUT	TUERCA
4	3587343M1	◄	1 SUPORTE	BRACKET	SOPORTE
4	3587344M1	►	1 SUPORTE	BRACKET	SOPORTE

Estrutura De Segurança Safety Frame Bastidor De Seguridad	105-210	Rigido Rigid Rígido

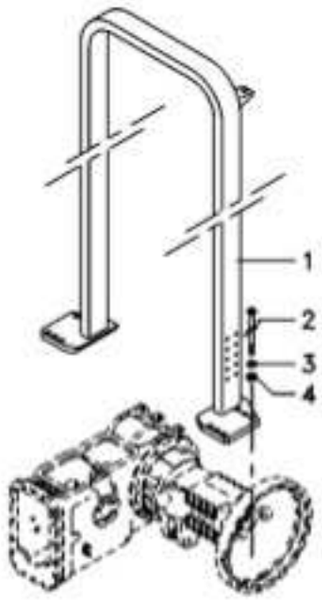

1	6222767M91	1 ESTRUTURA	STRUCTURE	ESTRUCTURA
2	373686X1	8 PARAFUSO	BOLT	PERNO
3	353775X1	8 ARRUELA	WASHER	ARANDELA
4	366957X1	8 PORCA	NUT	TUERCA

Plataforma Do Operador
Operator Plataform
Plataforma Del Operador

105-215

Basculante
Inclinable
Inclinable

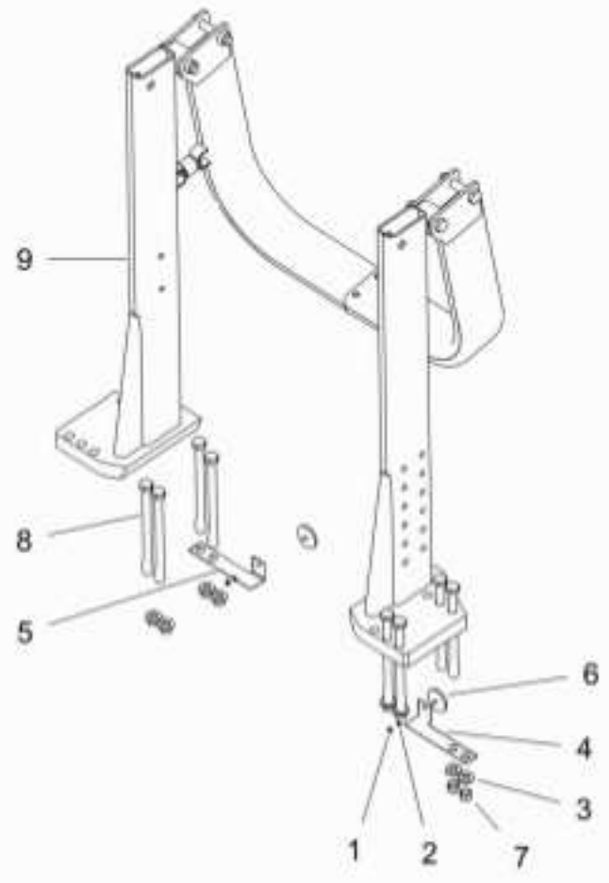

1	339030X1	M6	**2** PORCA	NUT	TUERCA
2	339375X1	6mm	**2** ARRUELA	WASHER	ARANDELA
3	353775X1	3/4"X10	**8** ARRUELA	WASHER	ARANDELA
4	3587343M1		**1** SUPORTE	BRACKET	SOPORTE
5	3587344M1		**1** SUPORTE	BRACKET	SOPORTE
6	3587400M91		**2** REFLETOR	REFLECTOR	CATADIOPTRICO
7	366957X1	3/4"X10	**8** PORCA	NUT	TUERCA
8	368547X1	3/4"-10 1/2	**8** PARAFUSO	BOLT	PERNO
9	6269683M91		**1** CJ. ESTRUTURA	STRUCTURE	ESTRUCTURA

Suporte Support Soporte	Para-Lama Mudguard Guardabarros	105-220	

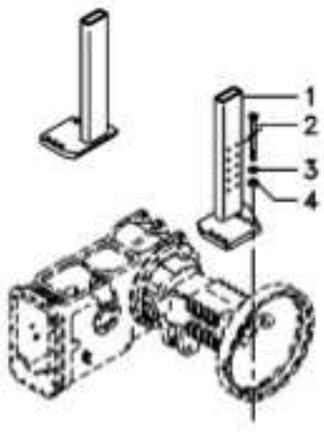

1	063609S1	▶	1 SUPORTE	BRACKET	SOPORTE
1	6222701M91	◀	1 SUPORTE	CLEVIS	GANCHO SEGURL
2	373686X1		8 PARAFUSO	BOLT	PERNO
3	353775X1		8 ARRUELA	WASHER	ARANDELA
4	366957X1		8 PORCA	NUT	TUERCA

Alavanca De Câmbio
Shift Levers
Palanca De Cambio

105-225

Com Transmissão 8x8 V
With Transmission 8x8 Speed
Con Trans. 8x8 V

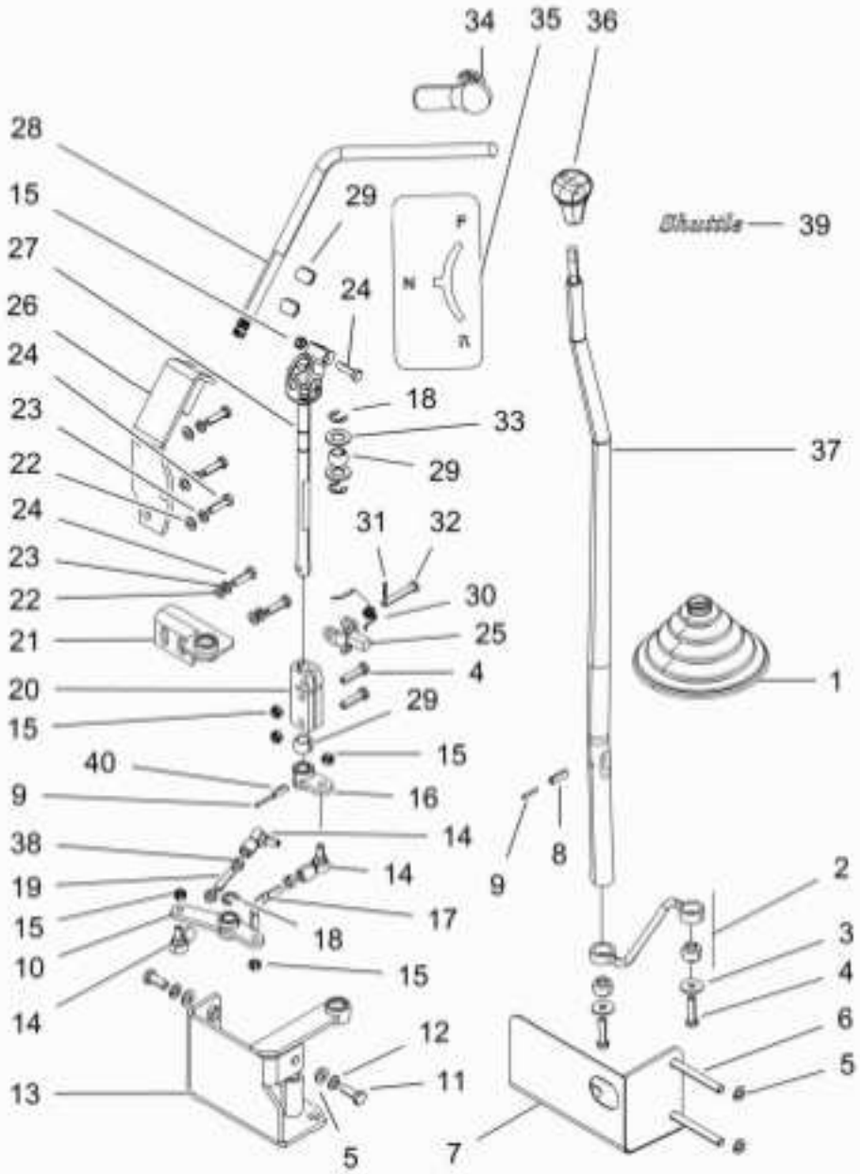

1	6269653M1	1	COIFA	BELLOWS	FUELLE
2	3613795M92	1	TIRANTE	ROD	VARILLA
3	3301745M1	2	ARRUELA	WASHER	ARANDELA
4	339009X1	4	PARAFUSO	BOLT	PERNO
5	339376X1	4	ARRUELA	WASHER	ARANDELA
6	339582X1	2	PARAFUSO	BOLT	PERNO
7	3811918M91	1	PROTETOR	PROTECTOR	PROTECTOR
8	3019311X1	1	PINO	PIN	PASADOR
10	6271675M91	1	ACIONADOR	DRIVE	TRASMISION
11	339401X1	2	PARAFUSO	BOLT	PERNO
12	353756X1	2	ARRUELA	WASHER	ARANDELA
13	6269668M91	1	SUPORTE	BRACKET	SOPORTE
14	6220026M1	3	TERMINAL	END	EXTREMO
15	394367X1	6	PORCA	NUT	TUERCA
16	6215483M91	1	ALAVANCA	LEVER	PALANCA
17	6271693M1	1	TIRANTE	ROD	VARILLA
18	390702X1	3	ANEL	RING	ARO
19	6271692M1	1	TIRANTE	ROD	VARILLA
20	3805287M1	1	CONECTOR	CONNECTOR	CONECTOR
21	6269797M91	1	GUIA	GUIDE	GUIA
22	339374X1	5	ARRUELA	WASHER	ARANDELA
23	391166X1	5	ARRUELA	WASHER	ARANDELA
24	339337X1	6	PARAFUSO	BOLT	PERNO
25	3806286M92	1	TRAVA	LOCK	RETENEDOR
26	6215492M91	1	MANCAL	BEARING	COJINETE
27	6271677M91	1	TERMINAL	END	EXTREMO
28	6264585M1	1	ALAVANCA	LEVER	PALANCA
29	3613813M2	4	BUCHA	INSERT	INSERCION
30	3820318M1	1	MOLA	SPRING	RESORTE
31	354068X1	1	CONTRAPINO	DOWEL	CENTRAJE
32	3813645M1	1	PINO	PIN	PASADOR
33	339027X1	2	ARRUELA	WASHER	ARANDELA
34	6219252M1	1	MANÍPULO	KNOB	POMO
35	6219328M1	1	DECAL	DECAL	CALCOMANIA
36	6234517M1	1	MANÍPULO	KNOB	POMO
37	6271687M1	1	ALAVANCA	LEVER	PALANCA
38	339169X1	3	PORCA	NUT	TUERCA
39	6222111M1	2	DECAL	DECAL	CALCOMANIA
40	339080X1	1	PINO	PIN	PASADOR
41	390244X1	2	PINO	PIN	PASADOR

Suporte
Support
Soporte

110-10

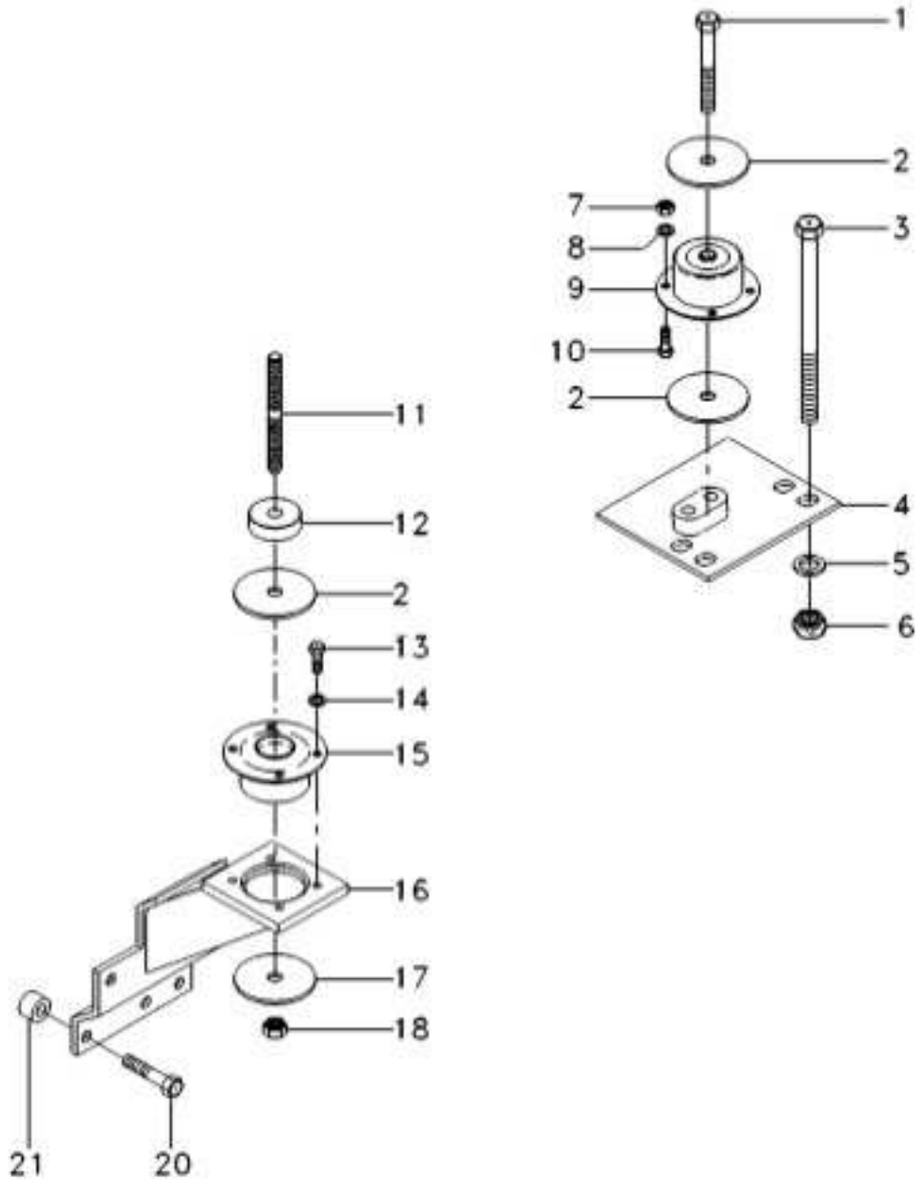

1	353730X1		2	PARAFUSO	BOLT	PERNO
2	3388272M1		4	ARRUELA	WASHER	ARANDELA
3	373686X1		8	PARAFUSO	BOLT	PERNO
4	067586S1	[B] ◀	1	SUPORTE	BRACKET	SOPORTE
4	067587S1	[B] ▶	1	SUPORTE	BRACKET	SOPORTE
5	353775X1		8	ARRUELA	WASHER	ARANDELA
6	366957X1		8	PORCA	NUT	TUERCA
7	3009693X1		8	PORCA	NUT	TUERCA
8	339376X1		8	ARRUELA	WASHER	ARANDELA
9	3715926M1	[B]	2	COXIM	MOUNTING	MONTANTE
10	3009492X1		8	PARAFUSO	BOLT	PERNO
11	3809001M1		2	PRISIONEIRO	STUD	ESPARRAGO
12	057313P1		2	ESPAÇADOR	SPACER	PIEZA DISTANCIA
13	3009492X1		8	PARAFUSO	BOLT	PERNO
14	390734X1		8	ARRUELA	WASHER	ARANDELA
15	3712693M1	[A]	2	COXIM	MOUNTING	MONTANTE
16	065875S2	[A] ◀	1	SUPORTE	BRACKET	SOPORTE
16	065877S1	[A] ▶	1	SUPORTE	BRACKET	SOPORTE
17	3585377M1		8	ARRUELA	WASHER	ARANDELA
18	339034X1		2	PORCA	NUT	TUERCA
20	353726X1		4	PARAFUSO	BOLT	PERNO
21	3712809M2		6	ESPAÇADOR	SPACER	PIEZA DISTANCIA

[A] TRASEIRO
REAR
TRASERO

[B] DIANTEIRO
FRONT
DELANTERO

Suporte Support Soporte	110-15	

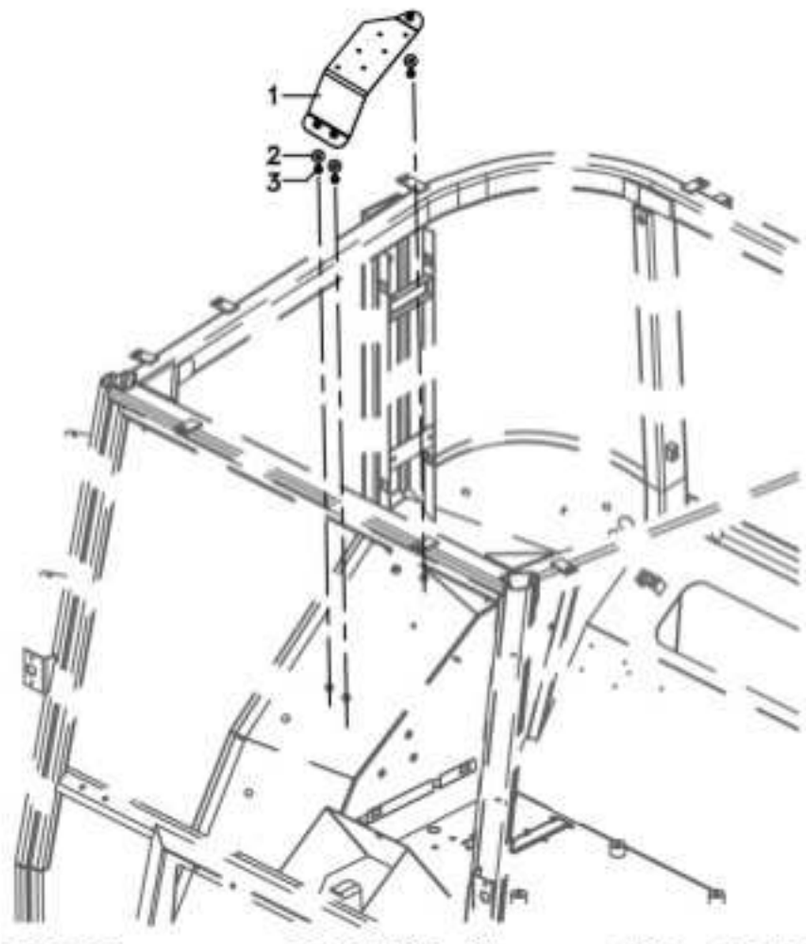

1	6264909M91		**1** SUPORTE	BRACKET	SOPORTE
2	391039X1	24x9x1,9	**3** ARRUELA	WASHER	ARANDELA
3	339123X1	M8x1,25x20	**3** PARAFUSO	BOLT	PERNO

Dreno
Drain
Dreno

110-20

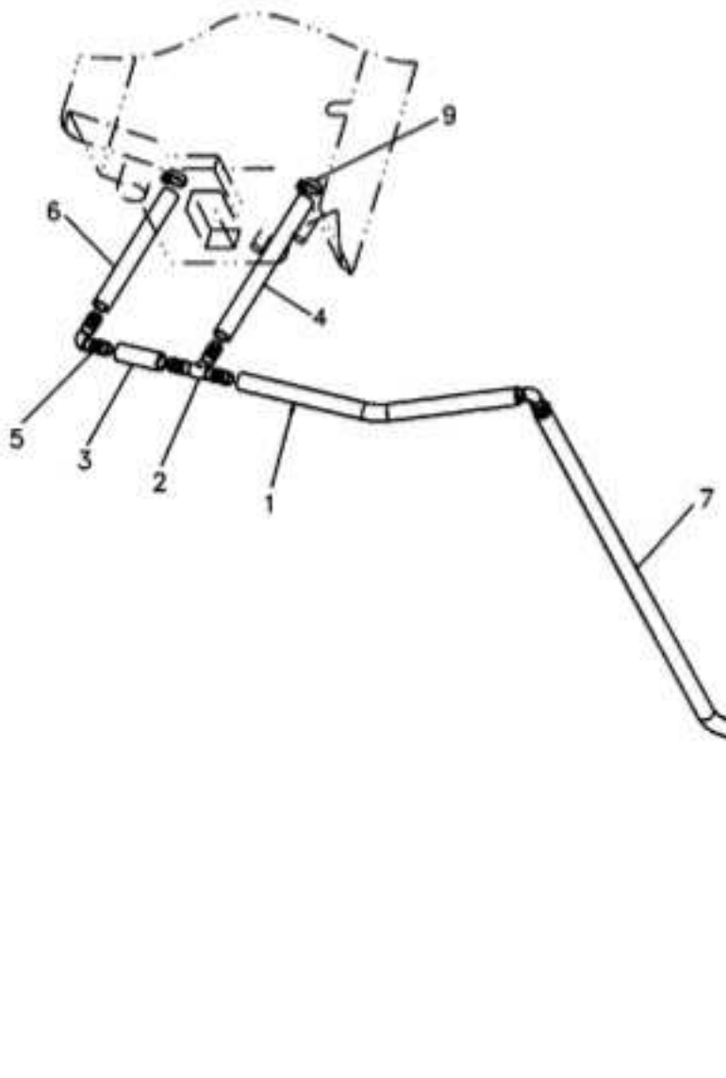

1	6204358M1	1	MANGUEIRA	HOSE	FLEXIBLE
2	066402T1	1	CONEXÃO "T"	CONNECTION T	CONEXION T
3	6214902M1	1	MANGUEIRA	HOSE	FLEXIBLE
4	6214903M1	1	MANGUEIRA	HOSE	FLEXIBLE
5	6200093M1	3	CONEXÃO	CONNECTION	CONEXION
6	6214904M1	1	MANGUEIRA	HOSE	FLEXIBLE
7	6214905M1	1	MANGUEIRA	HOSE	FLEXIBLE
8	6214906M1	1	MANGUEIRA	HOSE	FLEXIBLE
9	6200083M1	2	BRAÇADEIRA	CLAMP	ABRAZADERA
10	6204276M1	5	BRAÇADEIRA	CLAMP	ABRAZADERA

REV.03

Kit Elemento Ativo Para Filtro De Ar Kit Active Element To Air Filter Kit Elemento Activo Para Filtro De Aire	Da Cabine Of Cab De La Cabina	110-25	

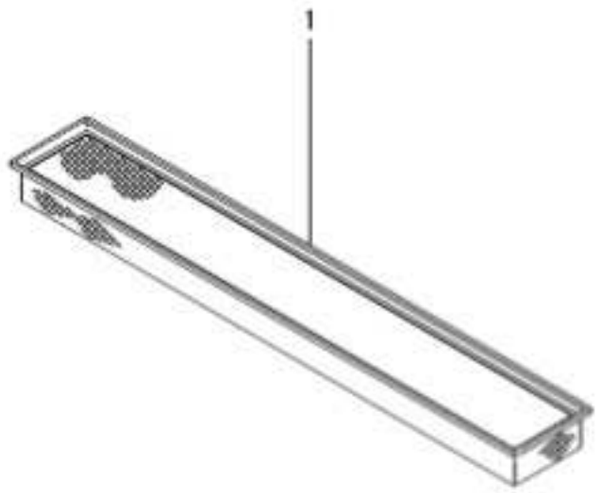

1	6262994M1	1	ELEMENTO FILTRO	CARTRIDGE	ELEMENTO FILTRO

Tampa Cover Tapa	110-30	

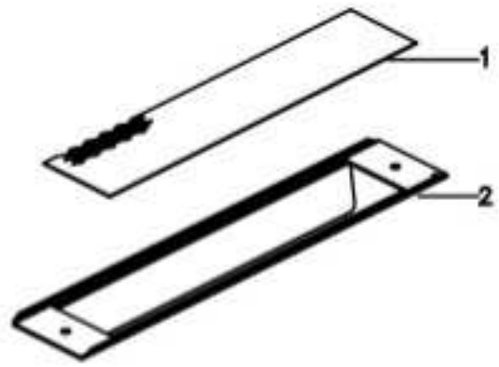

1	6236962M1	1	TELA	CLOTH	TELA
2	6236961M1	1	CHAPA	PLATE	CHAPA

Reservatório Container Deposito	110-35	

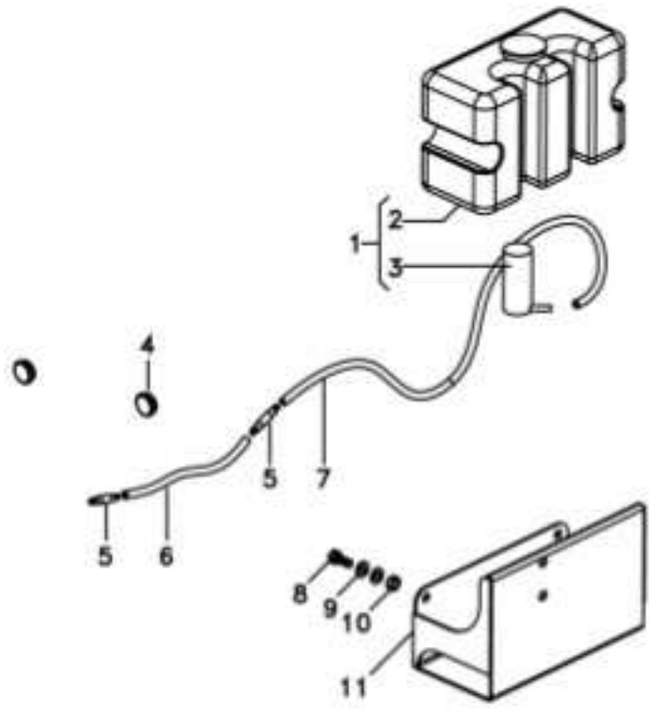

1	6228324M91		1 RESERVATÓRIO	CONTAINER	CONTENEDOR
2	6228325M1		1 RESERVATÓRIO	CONTAINER	CONTENEDOR
3	6228326M1		1 BOMBA D'ÁGUA	WATER PUMP	BOMBA DE AGUA
4	6222658M1		2 TAMPÃO	PAD	ALMOHADILLA
5	6204268M1		2 VÁLVULA	VALVE	VALVULA
6	066420P1		1 MANGUEIRA	HOSE	FLEXIBLE
7	066419P1		1 MANGUEIRA	HOSE	FLEXIBLE
8	339123X1	M8x1,25x20	2 PARAFUSO	BOLT	PERNO
9	390972X1	16,8x8,6x1,6	4 ARRUELA	WASHER	ARANDELA
10	339169X1	M8	2 PORCA	NUT	TUERCA
11	6228327M91		1 CJ. SUPORTE	KIT, BRACKET	JUEGO SOPORTE

Revestimento Cladding Revestimiento	110-40	

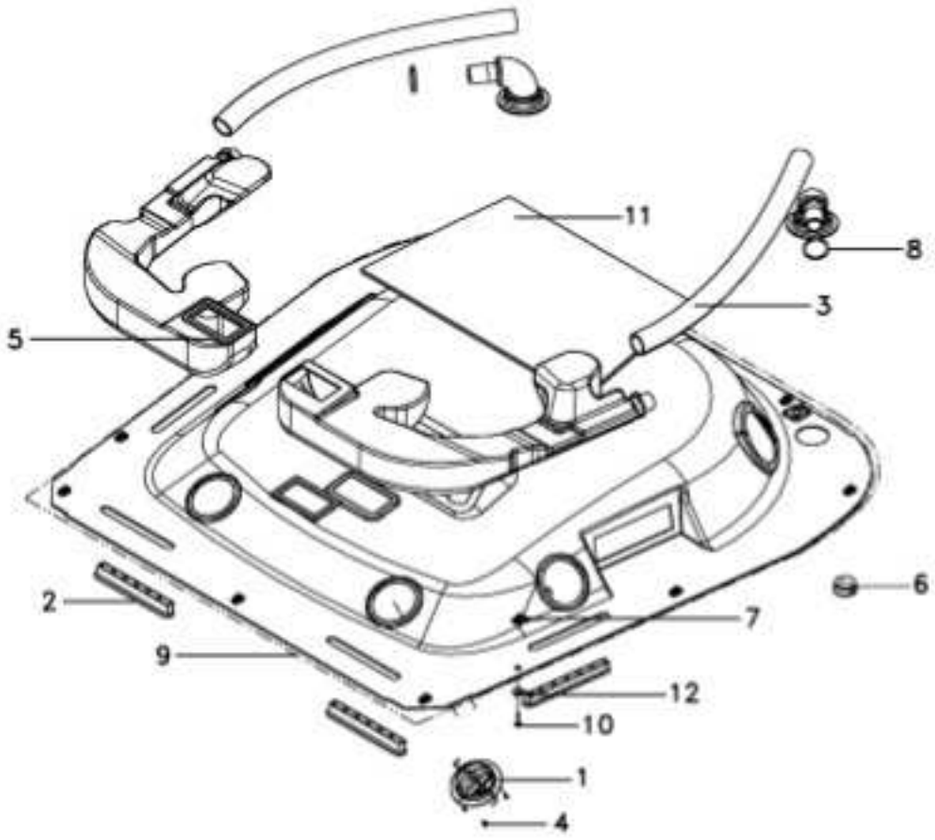

1	6233247M1		4	DIFUSOR	DIFFUSER	DIFUSOR
2	6214890M1		4	DIFUSOR	BAFFLE	DIFUSOR
3	6212039M1		2	MANGUEIRA	HOSE	FLEXIBLE
4	6220982M1		12	PARAFUSO	BOLT	PERNO
5	6214926M1		2	GUARNIÇÃO	FOAM	ESPUMA
6	6214908M1		2	DIFUSOR	BAFFLE	DIFUSOR
7	6200086M1		12	PRESILHA	STAPLE	GRAPA
8	6214891M1		4	BRAÇADEIRA	CLAMP	ABRAZADERA
9	6234040M91	110-45 No	1	CJ. REVESTIMENTO	KIT, MAT	JUEGO ALFOMBRA
10	6211348M1		12	PARAFUSO	BOLT	PERNO
11	6204118M1		1	PROTEÇÃO	GUARD	DEFENSA
12	6200065M1		12	ARRUELA	WASHER	ARANDELA

Revestimento Cladding Revestimiento	110-45	

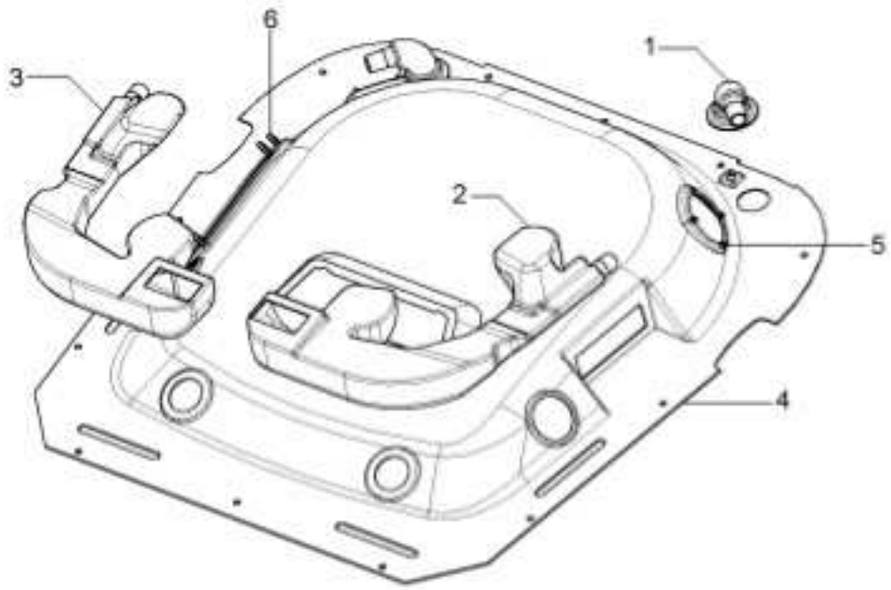

1	6227165M1		**2**	TUBO	PIPE	CANO
2	6227164M1	◀	**1**	TUBO	PIPE	CANO
3	6227163M1	▶	**1**	TUBO	PIPE	CANO
4	6234041M1		**1**	REVESTIMENTO CAB	CLADDING	CHAQUETA
5	3713803M1		**8**	PORCA	NUT	TUERCA
6	6232752M1		**4**	REBITE	RIVET	REMACHE

Revestimento Cladding Revestimiento	110-50	

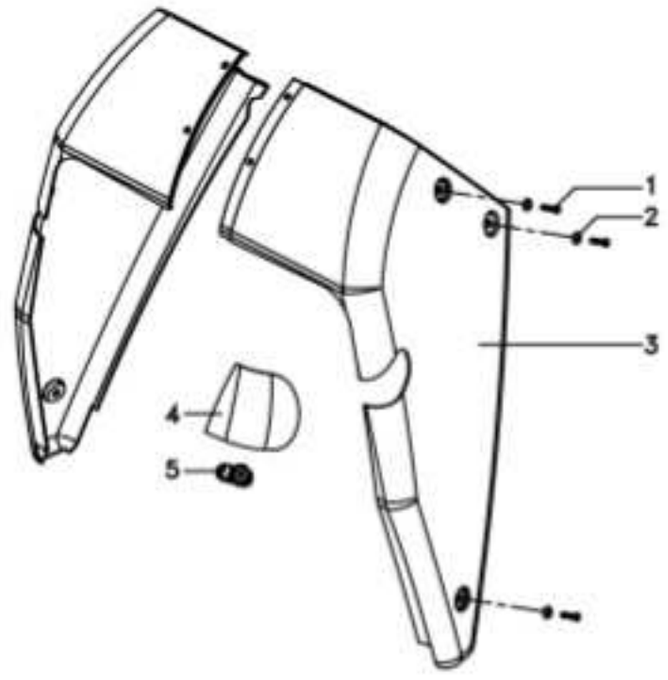

1	6211348M1	M6x25	**8**	PARAFUSO	BOLT	PERNO
2	6200065M1		**8**	ARRUELA	WASHER	ARANDELA
3	6262941M1	▶	**1**	PROTEÇÃO	GUARD	DEFENSA
3	6274101M1	◀	**1**	PROTEÇÃO	GUARD	DEFENSA
4	6274102M1		**1**	TAMPA	COVER	CUBIERTA
5	6200081M1		**1**	TRAVA	LOCK	RETENEDOR

Escada Ladder Escalera	110-55	

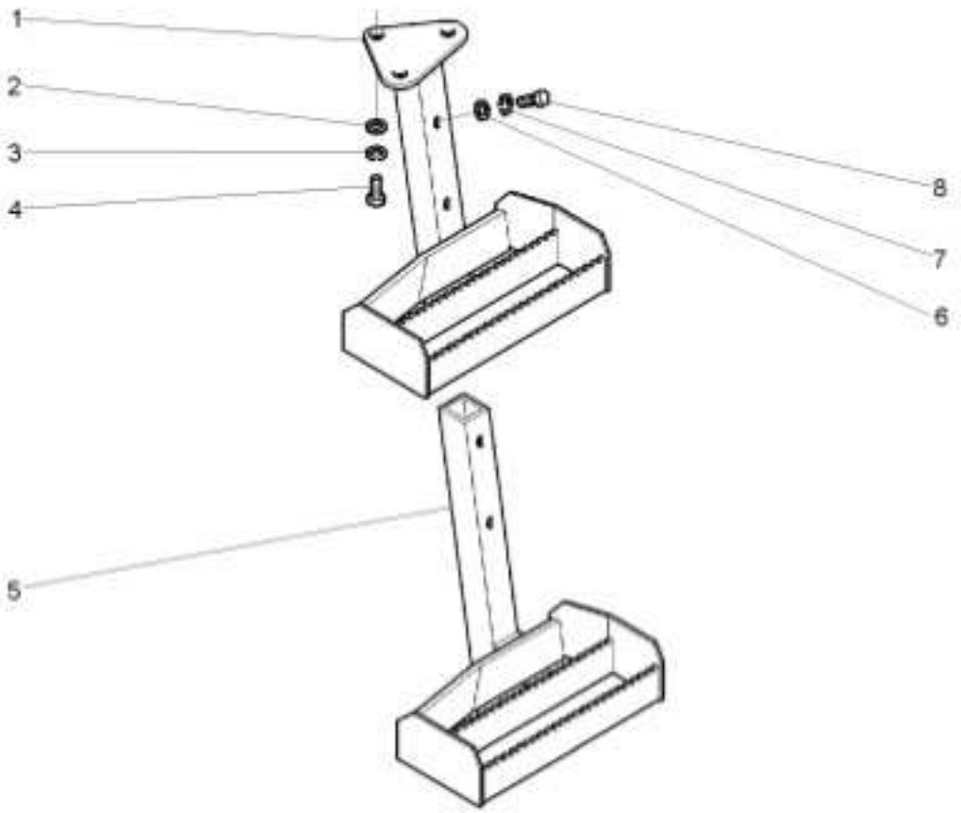

1	065654S1	◄	**1** ESCADA	LADDER	ESCALERA
2	339025X1		**3** ARRUELA	WASHER	ARANDELA
3	339376X1		**3** ARRUELA	WASHER	ARANDELA
4	339451X1		**3** PARAFUSO	BOLT	PERNO
5	3810624M91	◄	**1** ESCADA	LADDER	ESCALERA
6	339025X1		**2** ARRUELA	WASHER	ARANDELA
7	339376X1		**2** ARRUELA	WASHER	ARANDELA
8	3009491X1		**2** PARAFUSO	BOLT	PERNO

Teto Da Cabina E Ar Condicionado
Cab Roof And Air-Conditioning
Techo De La Cabina Y Aire Acondicionado

110-60

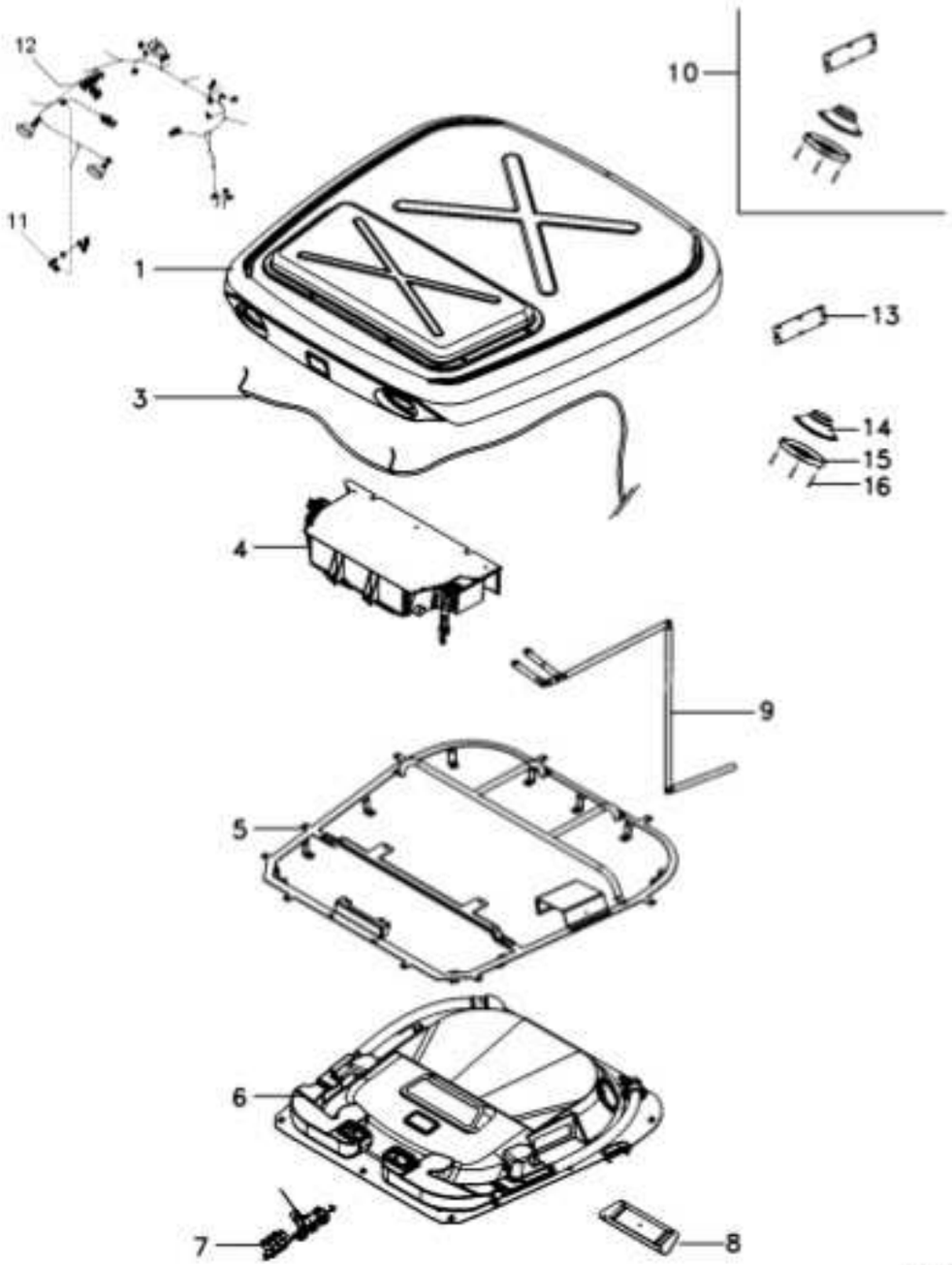

1	6226660M92		110-160 No	1	CJ. TETO	ROOF ASY	CJTO. TECHO
3	6225997M1			1	CHICOTE	HARNESS	MAZO CABLES
4	6212041M91		110-150 No	1	CONDICIONADOR AR	AIR CONDITIONER	ACONDIC. DE AIRE
5	6233695M91			1	CJ. ESTRUTURA	STRUCTURE	ESTRUCTURA
6	6234039M91		110-40 No	1	CJ. REVESTIMENTO	KIT, MAT	JUEGO ALFOMBRA
7	6212544M91		80-40 No	1	CJ. PAINEL	KIT, PANEL	JUEGO DE PANEL
8	6214694M91		110-125 No	1	DIFUSOR	BAFFLE	DIFUSOR
9	6214901M91		110-20 No	1	CJ. MANGUEIRA	HOSE ASSY	CON.DE MANGUERA
10	6223312M91			1	ALTO-FALANTE	SPEAKER	ALTOVOZ
11	6236867M1			1	CABO	CABLE	CABLE
12	6227690M91		80-85 No	1	SISTEMA ELÉTRICO	ELECTR. SYSTEM	SISTEMA ELÉTRICO
13	6203550M1	10		1	TAMPA	COVER	CUBIERTA
14	066074T1	10		2	ALTO-FALANTE	SPEAKER	ALTOVOZ
15	066075T1	10		2	PROTEÇÃO	GUARD	DEFENSA
16	6204120M1	10		8	PARAFUSO	BOLT	PERNO

REV.01

Espelho
Mirror
Espejo

110-65

1	339124X1	**2**	PARAFUSO	BOLT	PERNO
2	339374X1	**2**	ARRUELA	WASHER	ARANDELA
3	339402X1	**1**	PORCA	NUT	TUERCA
4	391158X1	**2**	ARRUELA	WASHER	ARANDELA
5	6236524M91	**1**	COXIM	MOUNTING	MONTANTE
6	6236542M91	**1**	ESPELHO	MIRROR	RETROVISOR
7	6236556M1	**1**	TAMPÃO	PAD	ALMOHADILLA
8	6239514M91	**1**	HASTE	RAIL	RIEL

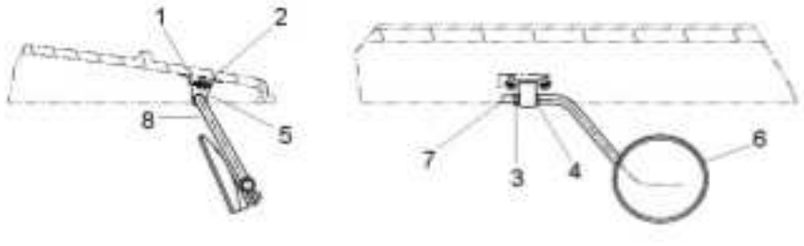



Espelho
Mirror
Espejo

110-70

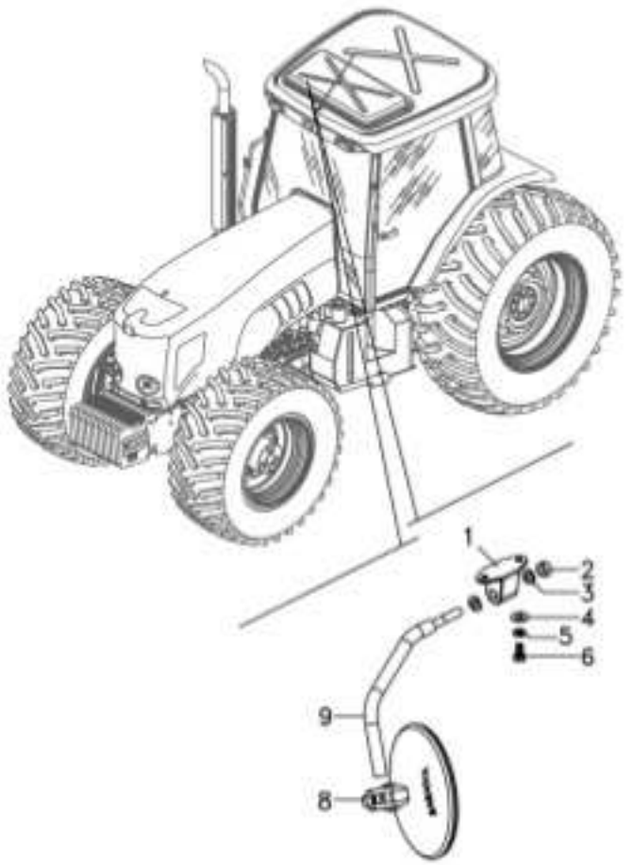

1	6236524M91		1 COXIM	MOUNTING	MONTANTE
2	339402X1		1 PORCA	NUT	TUERCA
3	391158X1		2 ARRUELA	WASHER	ARANDELA
4	339056X1		2 ARRUELA	WASHER	ARANDELA
5	339374X1		2 ARRUELA	WASHER	ARANDELA
6	339124X1	M8x1.25x16	2 PARAFUSO	BOLT	PERNO
8	6236542M91		1 ESPELHO	MIRROR	RETROVISOR
9	6238844M91		1 HASTE	RAIL	RIEL

Cabine Cab Cabina	110-75	Cab. Shuttle Cab. Shuttle Cab. Shuttle

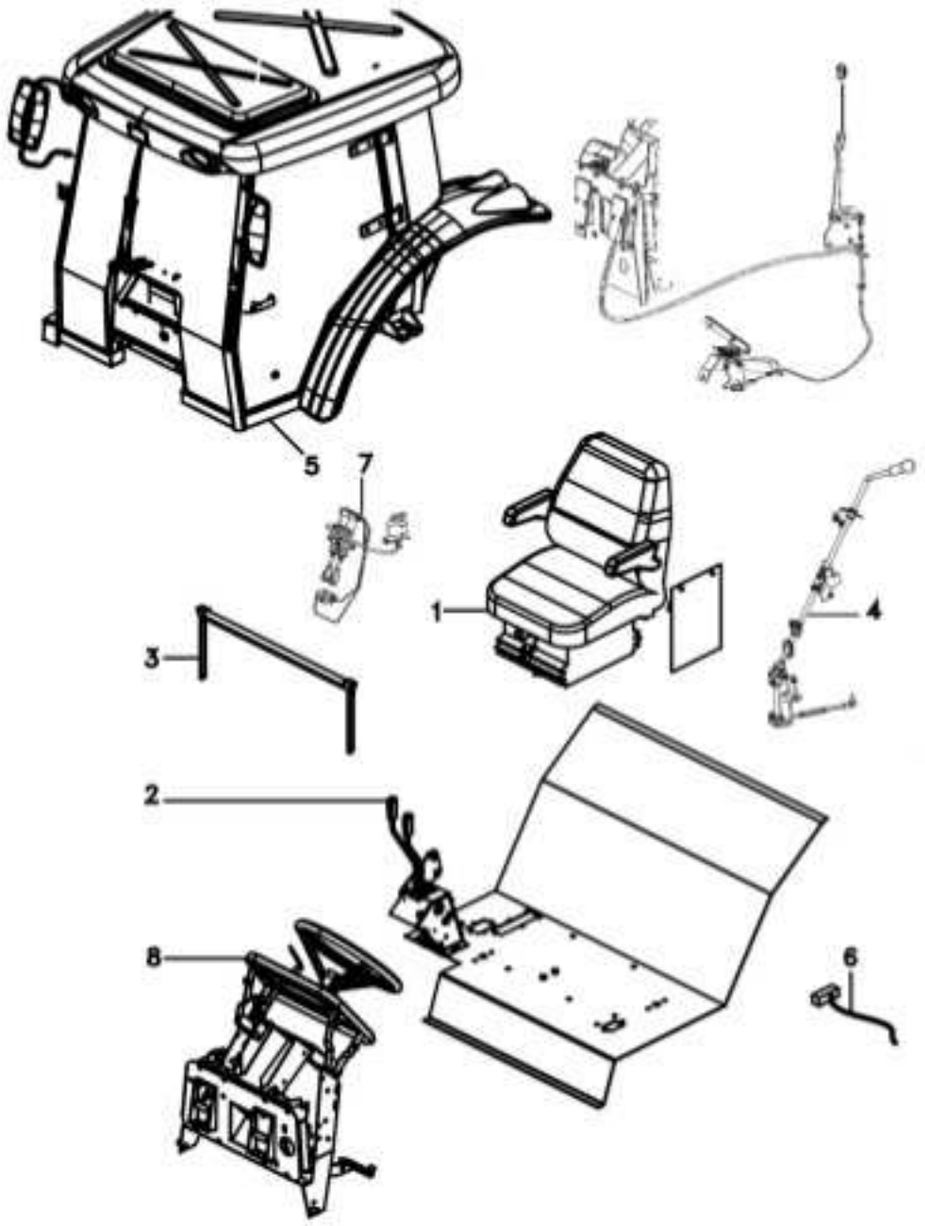

1	6201633M91	105-40 No	1	CJ. ASSENTO	KIT, SEAT	ASIENTO JUEGO
2	6210679M91	70-70 No	1	VÁLVULA CONTROLE	CONTROL VALVE	VALVULA CONTROL
3	6214693M91	110-105 No	1	QUEBRA-SOL	SUN VISOR	PARASOL
4	6224194M91	25-280 No	1	ACIONAMENTO	DRIVE	MANDO
5	6262279M91	110-85 No	1	CABINE	CAB	CABINA
6	6265641M91	80-20 No	1	SISTEMA ELÉTRICO	ELECTR. SYSTEM	SISTEMA ELÉTRICO
7		70-240 No	1	FREIO	BRAKE	FRENO
8	6272478M91	70-220 No	1	CJ. ESTRUTURA	STRUCTURE	ESTRUCTURA
9		105-15 No	1	CJ. ACELERADOR	ACCELERATOR	ACELERADOR

Sistema De Calefação Da Cabina Cab Heating System Sistema De Calefaccion De Cabina	110-80	

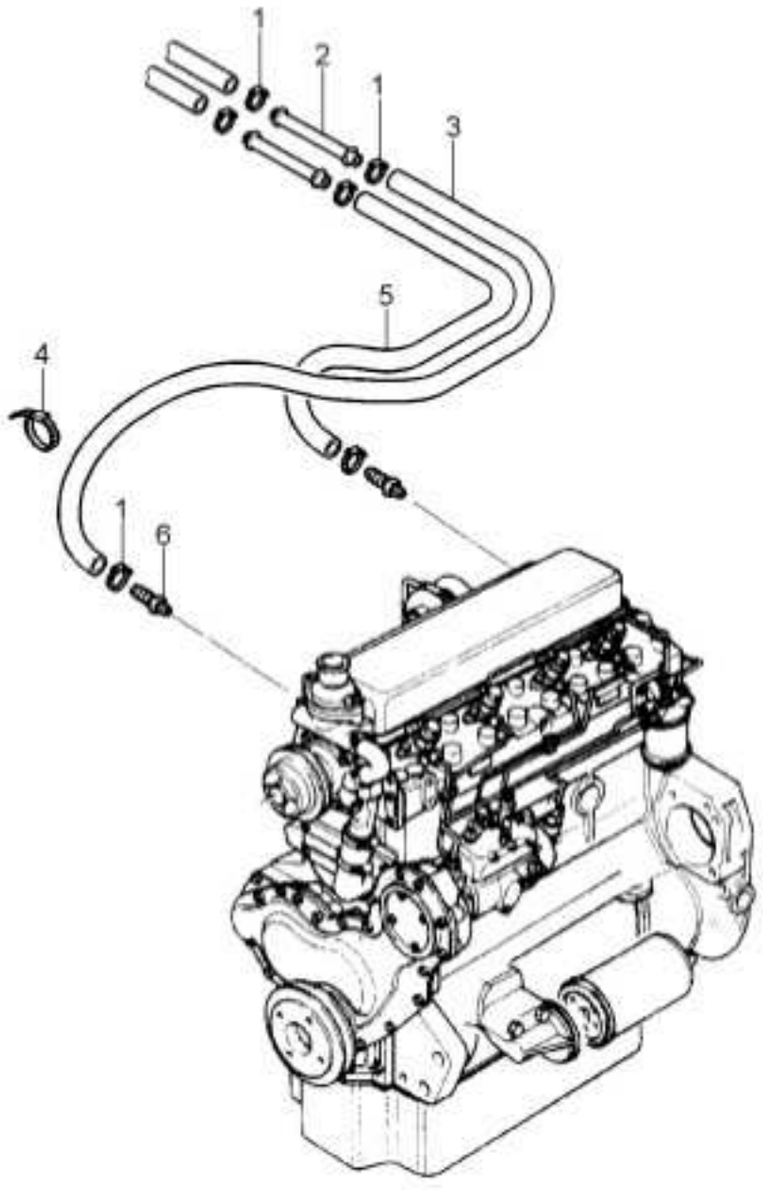

1	3019564X1	6	BRAÇADEIRA	CLAMP	ABRAZADERA
2	3713469M1	2	TUBO	PIPE	CANO
3	3779739M1	1	MANGUEIRA	HOSE	FLEXIBLE
4	3225356M1	4	BRAÇADEIRA	CLAMP	ABRAZADERA
5	3779742M1	1	MANGUEIRA	HOSE	FLEXIBLE
6	069607P1	2	CONEXÃO	CONNECTION	CONEXION

Instalação Da Cabina
Cab Assy
Instalaciën De La Cabina

110-85

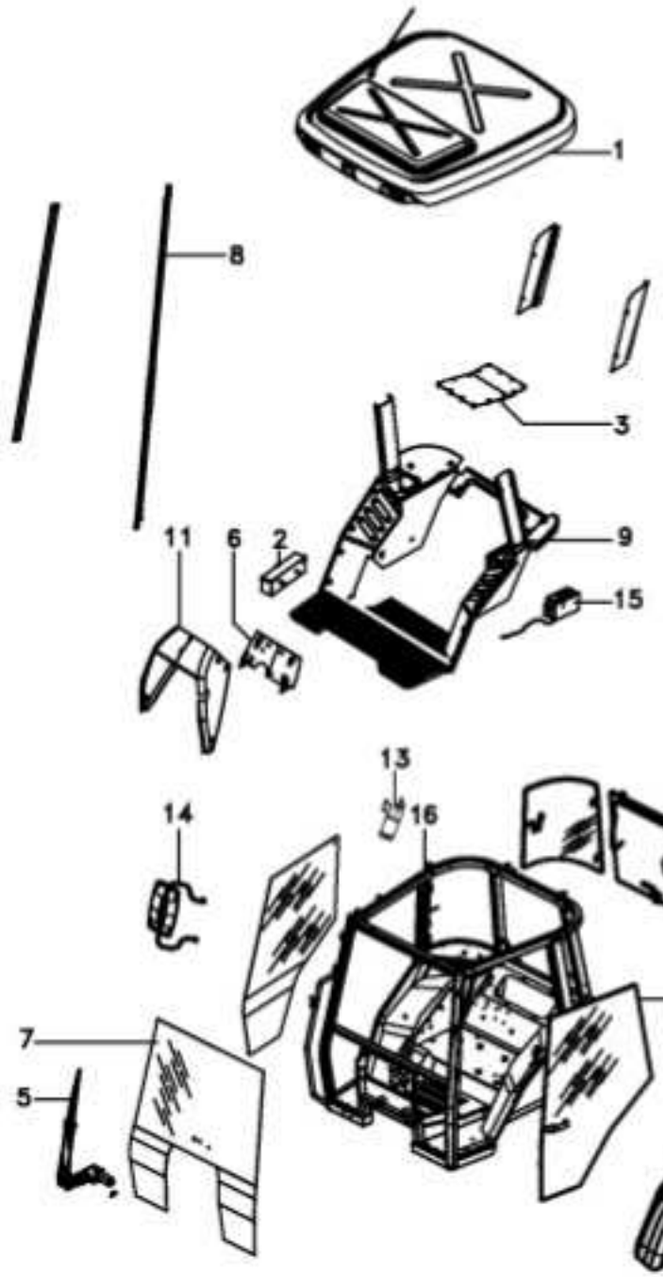

1	6228915M92	110-60 No	1	CJ. TETO	ROOF ASY	CJTO. TECHO
2	066381N1	140-60 No	1	CX. FERRAMENTAS	TOOL BOX	CAJA HERRAMIENTA
3	6212548M91	10-280 No	1	FECHAMENTO	COVER	CUBIERTA
4		110-145 No	1	PORTA DE VIDRO	GLASS DOOR	PUERTA DE VIDRIO
5	6227610M91	110-155 No	1	LIMPADOR PARABRI	WIPER BLADE	ESCOBILLA L P BR
6	6263225M91	100-70 No	1	PORTA FUSÍVEIS	FUSE HOLDER	PORTAFUSIBLE
7		110-135 No	1	VIDRO	GLASS	CRISTAL
8		10-265 No	1	CJ. MANGUEIRA	KIT, HOSE	MANGUITOS JUEGO
9	6262290M91	110-120 No	1	CJ. REVESTIMENTO	KIT, MAT	JUEGO ALFOMBRA
10	6223309M91	110-110 No	1	CABINE	CAB	CABINA
11		110-50 No	1	CJ. REVESTIMENTO	KIT, MAT	JUEGO ALFOMBRA
12	6228627M91	100-75 No	1	KIT PÁRA-LAMA	FENDER, KIT	KIT GUARDABARRO
13		110-15 No	1	CJ. SUPORTE	KIT, BRACKET	JUEGO SOPORTE
14	066205N1	110-170 No	2	SUPORTE ESPELHO	MIRROR ARM ASSY	CJT.BRAZO ESPEJO
15	6227633M91	110-35 No	1	RESERVATÓRIO	CONTAINER	CONTENEDOR
16	6274971M91		1	CJ. ESTRUTURA	STRUCTURE	ESTRUCTURA

Instalação Da Cabina
Cab Assy
Instalaciën De La Cabina

110-90

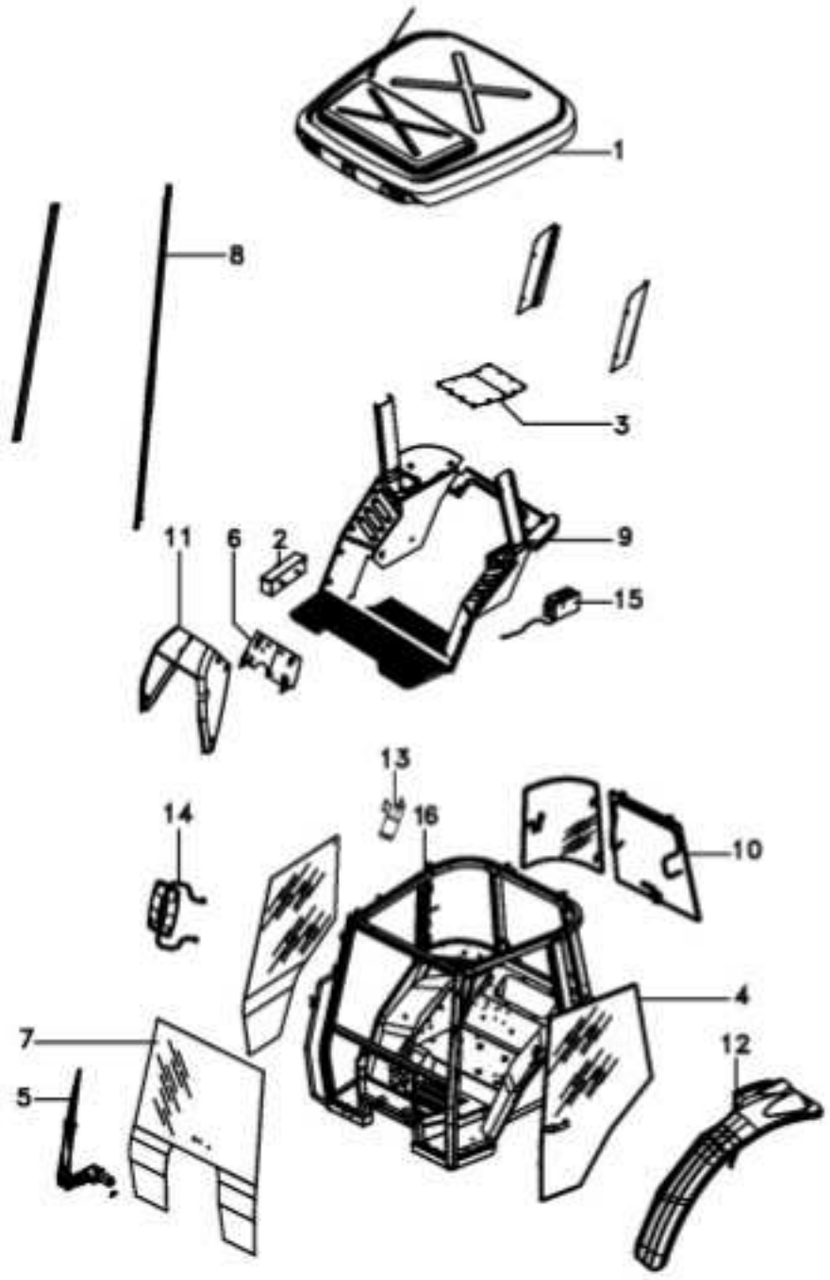

1	6234042M92	110-165 No	1	CJ. TETO	ROOF ASY	CJTO. TECHO
2	066381N1	140-60 No	1	CX. FERRAMENTAS	TOOL BOX	CAJA HERRAMIENTA
3	6212548M91	10-280 No	1	FECHAMENTO	COVER	CUBIERTA
4		110-145 No	1	PORTA DE VIDRO	GLASS DOOR	PUERTA DE VIDRIO
5	6227610M91	110-155 No	1	LIMPADOR PARABRI	WIPER BLADE	ESCOBILLA L P BR
6	6263225M91	100-70 No	1	PORTA FUSÍVEIS	FUSE HOLDER	PORTAFUSIBLE
7		110-135 No	1	VIDRO	GLASS	CRISTAL
8		10-265 No	1	CJ. MANGUEIRA	KIT, HOSE	MANGUITOS JUEGO
9	6274974M91	110-115 No	1	CJ. REVESTIMENTO	KIT, MAT	JUEGO ALFOMBRA
10	6223309M91	110-110 No	1	CABINE	CAB	CABINA
11		110-50 No	1	CJ. REVESTIMENTO	KIT, MAT	JUEGO ALFOMBRA
12	6228627M91	100-75 No	1	KIT PÁRA-LAMA	FENDER, KIT	KIT GUARDABARRO
13		110-15 No	1	CJ. SUPORTE	KIT, BRACKET	JUEGO SOPORTE
14	066205N1	110-170 No	2	SUPORTE ESPELHO	MIRROR ARM ASSY	CJT.BRAZO ESPEJO
15	6227633M91	110-35 No	1	RESERVATÓRIO	CONTAINER	CONTENEDOR
16	6274971M91		1	CJ. ESTRUTURA	STRUCTURE	ESTRUCTURA

Instalação Da Cabina
Cab Assy
Instalaciën De La Cabina

110-95

Luxo
High Lux
Luxo

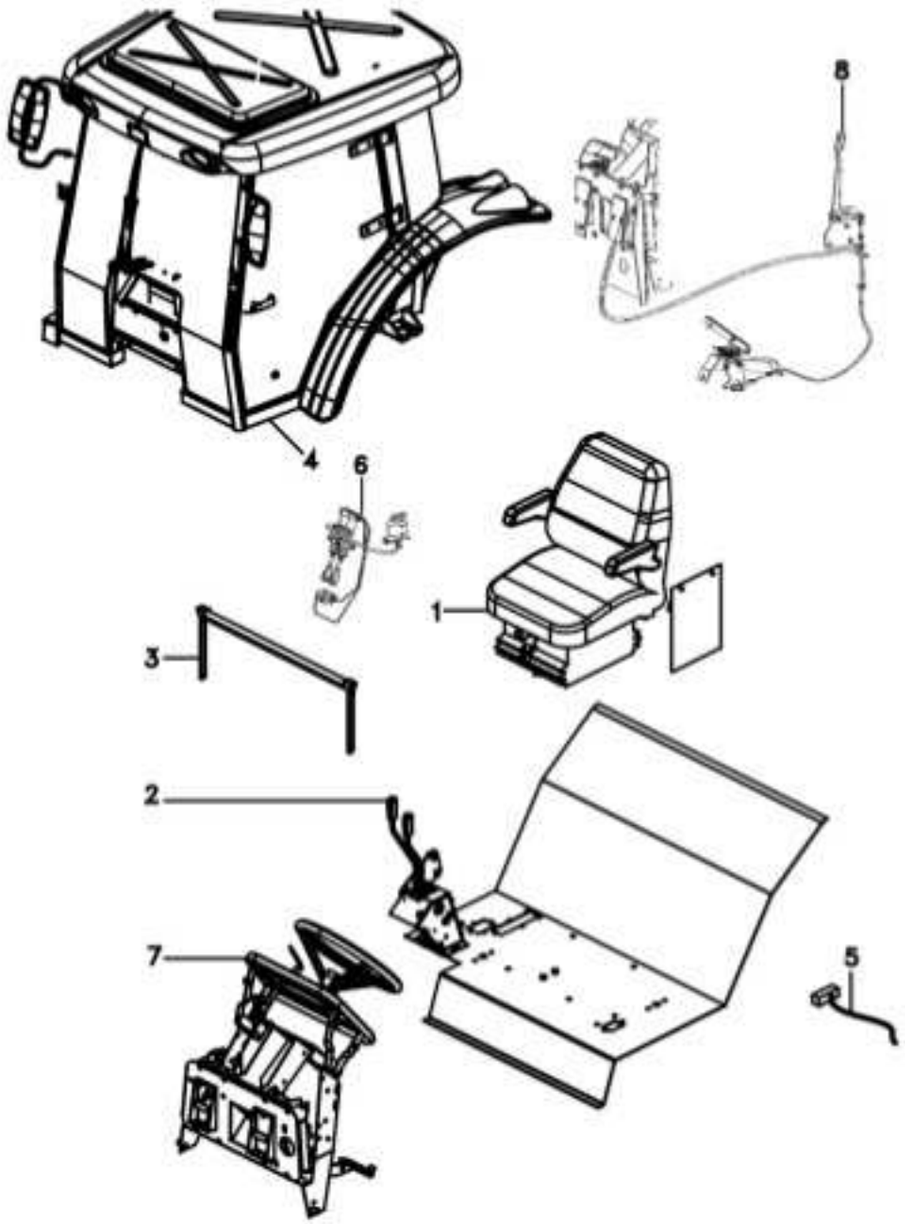

1	6201633M91	105-40 No	1	CJ. ASSENTO	KIT, SEAT	ASIENTO JUEGO
2	6210679M91	70-70 No	1	VÁLVULA CONTROLE	CONTROL VALVE	VALVULA CONTROL
3	6214693M91	110-105 No	1	QUEBRA-SOL	SUN VISOR	PARASOL
4	6262278M91	110-90 No	1	CABINE	CAB	CABINA
5	6265641M91	80-20 No	1	SISTEMA ELÉTRICO	ELECTR. SYSTEM	SISTEMA ELÉTRICO
6		70-240 No	1	FREIO	BRAKE	FRENO
7		70-215 No	1	CJ. ESTRUTURA	STRUCTURE	ESTRUCTURA
8		105-15 No	1	CJ. ACELERADOR	ACCELERATOR	ACELERADOR

Instalação Da Cabina Cab Assy Instalaciën De La Cabina	110-100	Standard Standard Standard

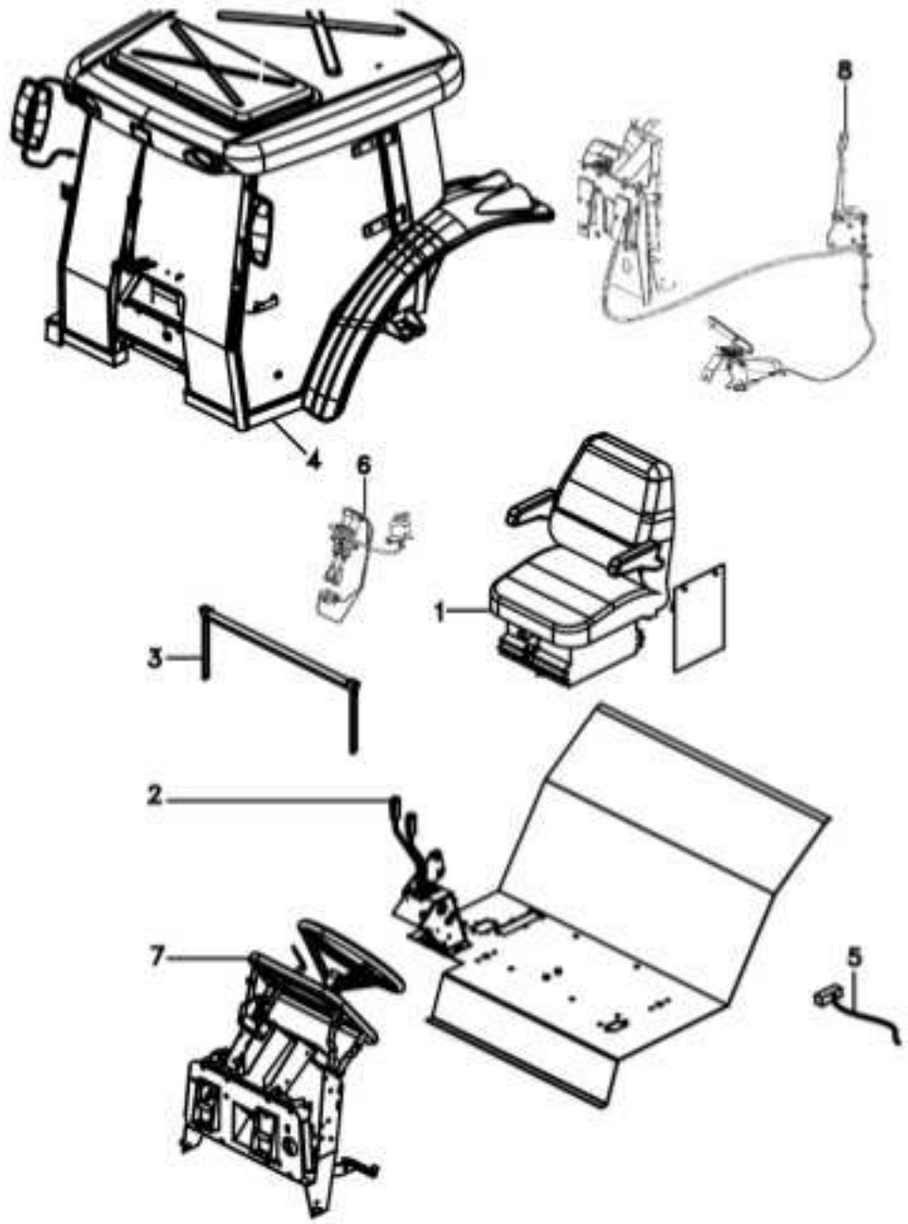

1	6201633M91	105-40 No	1	CJ. ASSENTO	KIT, SEAT	ASIENTO JUEGO
2	6210679M91	70-70 No	1	VÁLVULA CONTROLE	CONTROL VALVE	VALVULA CONTROL
3	6214693M91	110-105 No	1	QUEBRA-SOL	SUN VISOR	PARASOL
4	6262279M91	110-85 No	1	CABINE	CAB	CABINA
5	6265641M91	80-20 No	1	SISTEMA ELÉTRICO	ELECTR. SYSTEM	SISTEMA ELÉTRICO
6		70-240 No	1	FREIO	BRAKE	FRENO
7		70-215 No	1	CJ. ESTRUTURA	STRUCTURE	ESTRUCTURA
8		105-15 No	1	CJ. ACELERADOR	ACCELERATOR	ACELERADOR

Conjunto Para-Sol Sun-Shield Assy Conjunto Dosel	110-105	

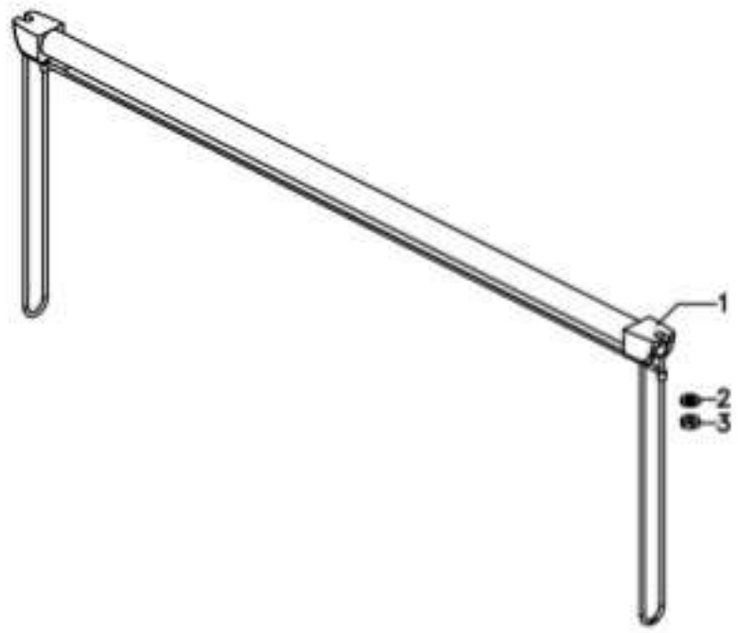

1	3714072M91		1 VENEZIANA	SHUTTER	OBTURADOR
2	390971X1	1,5x6,6x12,5	2 ARRUELA	WASHER	ARANDELA
3	339030X1	M6	2 PORCA	NUT	TUERCA

Janela E Vidro Traseiro Da Cabine
Rear Window And Glass Of The Cab
Ventana Y Vidrio Trasero De La Cabina

110-110

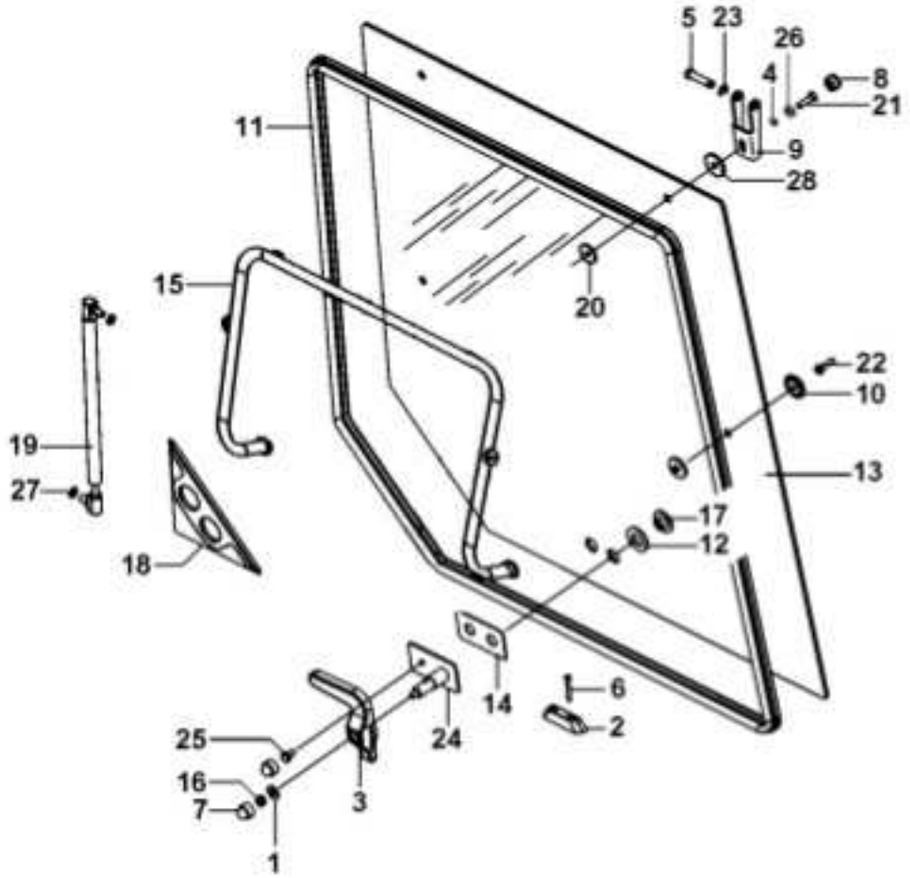

1	339056X1	8.5X20X2.5	1 ARRUELA	WASHER	ARANDELA
2	6228688M1		1 TRAVA	LOCK	RETENEDOR
3	6228685M1		1 MANÍPULO	KNOB	POMO
4	81649500		2 ARRUELA	WASHER	ARANDELA
5	3902137M1		2 PINO	PIN	PASADOR
6	6228689M1		2 PARAFUSO	BOLT	PERNO
7	3616277M1		2 CAPA	CAP	TAPA
8	32604400		2 TAMPA	COVER	CUBIERTA
9	3902136M2		2 GANCHO	HOOK	GANCHO
10	3902145M1		2 COXIM	MOUNTING	MONTANTE
11	066103T1		1 VEDAÇÃO	SEALING	VEDACION
12	6228686M1		2 ARRUELA	WASHER	ARANDELA
13	6223763M1		1 VIDRO	GLASS	CRISTAL
14	3619906M1		1 JUNTA	GASKET	EMPAQUETADURA
15	066309S1		1 SUPORTE	CLEVIS	GANCHO SEGURI
16	394367X1	M8	1 PORCA	NUT	TUERCA
17	6228687M1		2 PORCA	NUT	TUERCA
18	3806376M1		1 VEDANTE	SEAL	RETEN
19	3902140M1		2 CILINDRO	CYLINDER	CILINDRO
20	3902365M1		4 ARRUELA	WASHER	ARANDELA
21	HC9322		2 PARAFUSO	SCREW	TORNILLO
22	3010775X1	M6X25	2 PARAFUSO	BOLT	PERNO
23	1440988X1		2 ANEL TRAVA	CIRCLIP	CIRCULITO
24	6228656M91		1 CJ. SUPORTE	KIT, BRACKET	JUEGO SOPORTE
25	339228X1	M8X12	1 PARAFUSO	BOLT	PERNO
26	32667000		2 TRAVA	LOCK	RETENEDOR
27	391025X1		4 ARRUELA	WASHER	ARANDELA
28	625540		2 ARRUELA	WASHER	ARANDELA

REV.02

Revestimento Da Cabine
Cab Covering
Revestimiento Del Cabina

110-115

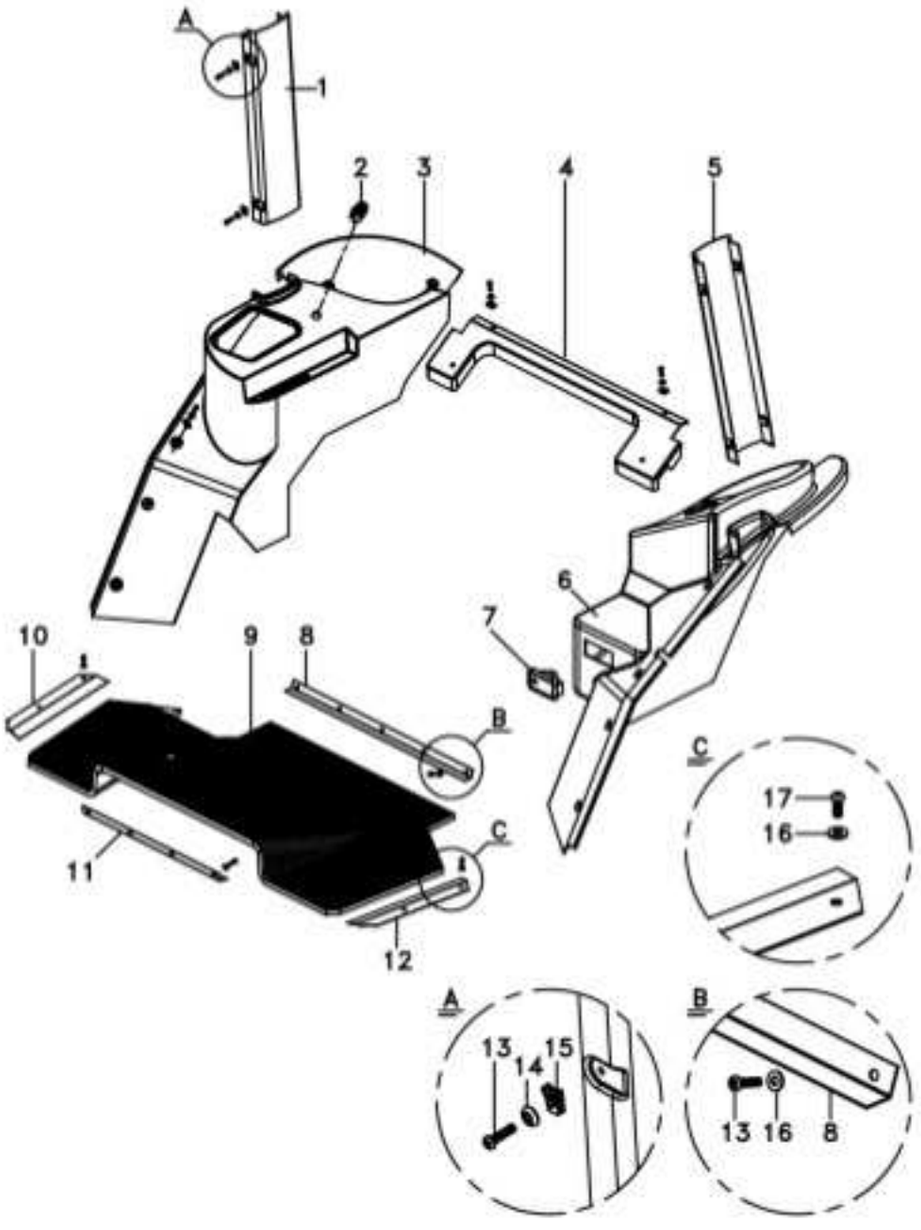

1	066180T1		1 REVESTIMENTO	MAT	ALFOMBRA
2	6200085M1		1 ACENDEDOR	LIGHTER	ENCENDEDOR
3	6261752M1		1 REVESTIMENTO	MAT	ALFOMBRA
4	066176T1		1 REVESTIMENTO	LAGGING	REVESTIMIENTO
5	066179T1		1 REVESTIMENTO	MAT	ALFOMBRA
6	6239947M1		1 REVESTIMENTO	MAT	ALFOMBRA
7	6211323M1		1 CINZEIRO	ASHTRAY	CENICERO
8	066362T1		1 CHAPA	PLATE	CHAPA
9	066172T1		1 TAPETE	MATTING	ESTERA
10	066334T1		1 SOLEIRA	FOOT REST	REPOSAPIES
11	6204114M1		1 CHAPA	PLATE	CHAPA
12	066363T1		1 SOLEIRA	FOOT REST	REPOSAPIES
13	6211348M1	M6x25	32 PARAFUSO	BOLT	PERNO
14	6200065M1		23 ARRUELA	WASHER	ARANDELA
15	6200086M1		23 PRESILHA	STAPLE	GRAPA
16	6207323M1	14,3x6,35x1,65	13 ARRUELA	WASHER	ARANDELA
17	6211347M1	M6x16	4 PARAFUSO ALLEN	ALLEN BOLT	TORNILLO ALLEN

Revestimento Da Cabine
Cab Covering
Revestimiento Del Cabina

110-120

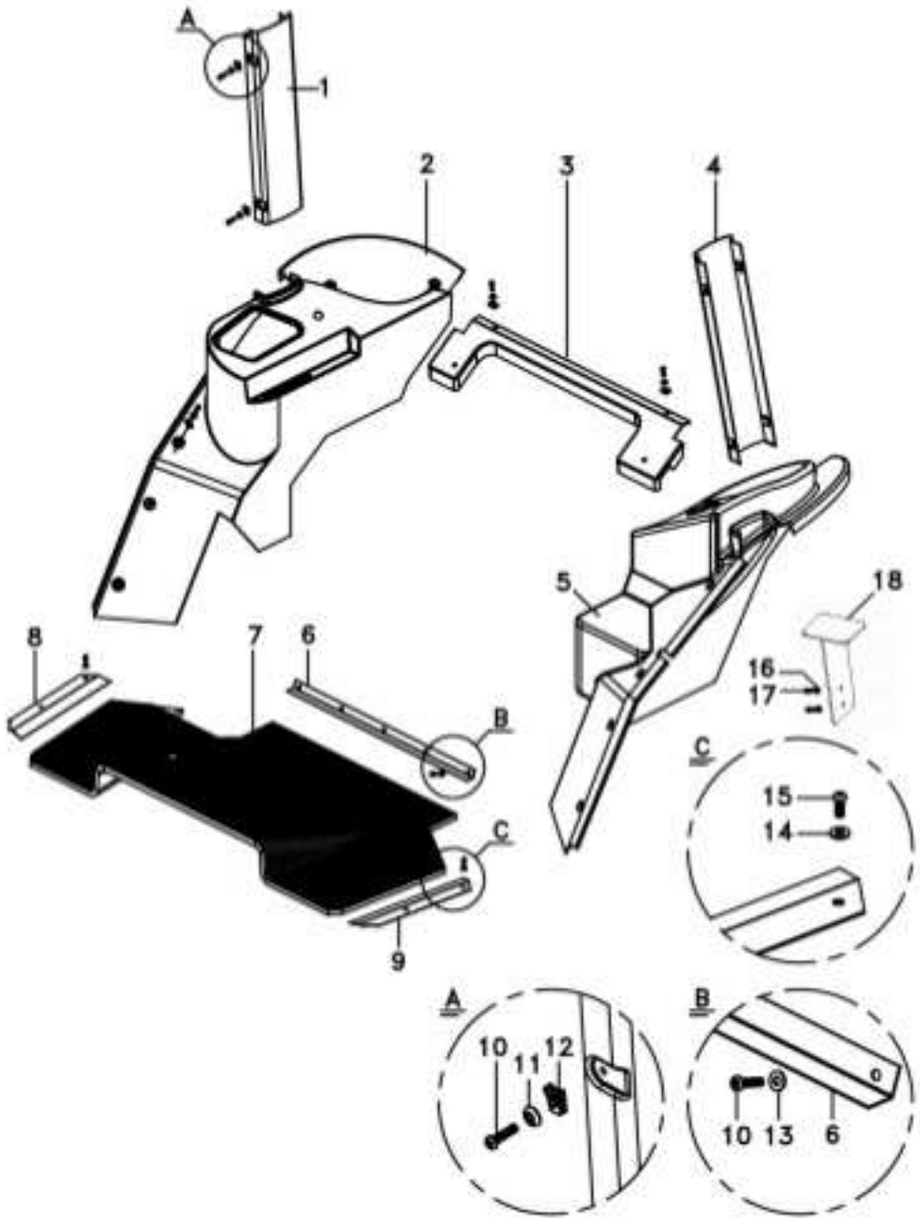

1	6269647M1	▶	**1**	REVESTIMENTO	MAT	ALFOMBRA
2	6262934M1	▶	**1**	REVESTIMENTO	MAT	ALFOMBRA
3	6269649M1	[A]	**1**	REVESTIMENTO	MAT	ALFOMBRA
4	6269648M1	◀	**1**	REVESTIMENTO	MAT	ALFOMBRA
5	6262935M1	◀	**1**	REVESTIMENTO	MAT	ALFOMBRA
6	066362T1		**1**	CHAPA	PLATE	CHAPA
7	066172T1		**1**	TAPETE	MATTING	ESTERA
8	066334T1	▶	**1**	SOLEIRA	FOOT REST	REPOSAPIES
9	066363T1	◀	**1**	SOLEIRA	FOOT REST	REPOSAPIES
10	6211348M1	M6x25	**17**	PARAFUSO	BOLT	PERNO
11	6200065M1		**12**	ARRUELA	WASHER	ARANDELA
12	6200086M1		**12**	PRESILHA	STAPLE	GRAPA
13	6207323M1		**9**	ARRUELA	WASHER	ARANDELA
14	391038X1		**11**	ARRUELA	WASHER	ARANDELA
15	6211347M1		**4**	PARAFUSO ALLEN	ALLEN BOLT	TORNILLO ALLEN
16	339374X1		**2**	ARRUELA	WASHER	ARANDELA
17	339123X1	M8x1	**2**	PARAFUSO	BOLT	PERNO
18	6265544M91		**1**	SUPORTE	BRACKET	SOPORTE

[A] TRASEIRO
REAR
TRASERO

Cj. Grade Kit, Grille Juego Rejilla	110-125	

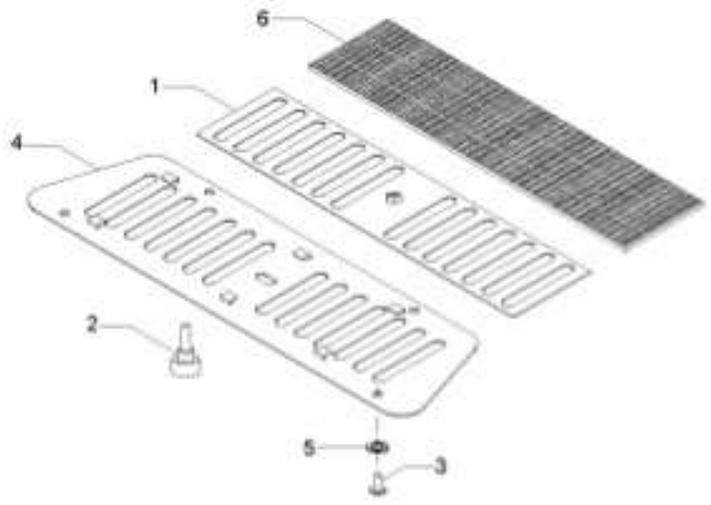

1	6216984M1	1 GRADE	GRILLE	REJILLA
2	6216980M1	1 MANÍPULO	KNOB	POMO
3	6207322M1	4 PARAFUSO ALLEN	ALLEN BOLT	TORNILLO ALLEN
4		1 ADESIVO	ADHESIVE	ADHESIVO
5	6207323M1	4 ARRUELA	WASHER	ARANDELA
6	6221091M1	1 FILTRO	FILTER	FILTRO

Ar Condicionado Air Conditioner Aire Acondionado	Motor Engine Motor	110-130	

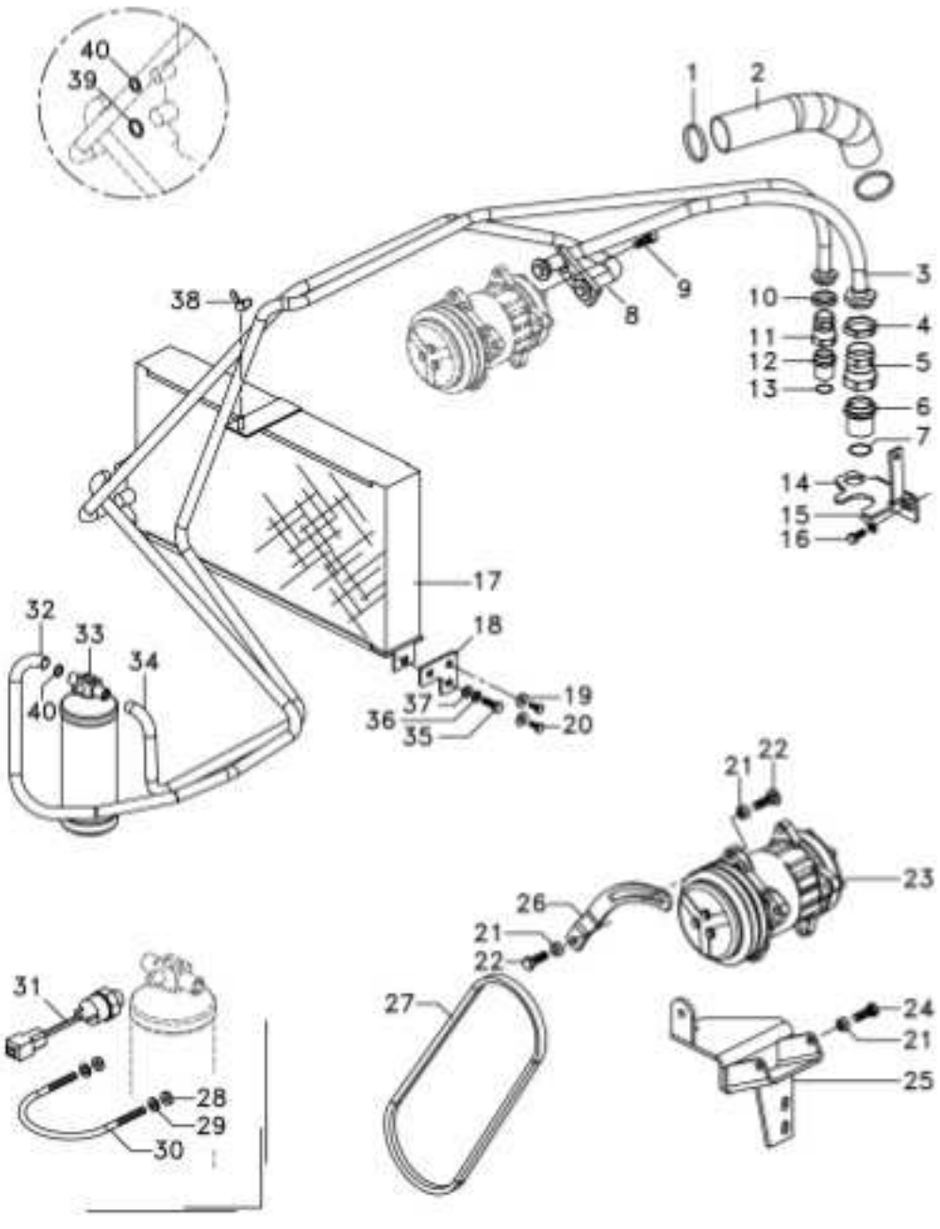

1	517587M1		5	BRAÇADEIRA	CLAMP	ABRAZADERA
2	072867P1		1	MANGUEIRA	HOSE	FLEXIBLE
3	068334T1		1	MANGUEIRA	HOSE	FLEXIBLE
4	1691973M1		1	PORCA	NUT	TUERCA
5	368543X1		1	CONEXÃO	CONNECTION	CONEXION
6	368544X1		1	CONEXÃO	CONNECTION	CONEXION
7	3010474X1		1	ANEL "O"	O RING	JUNTA TORICA
8	3714484M1		1	MANGUEIRA	HOSE	FLEXIBLE
9	358139X1		1	PARAFUSO ALLEN	ALLEN BOLT	TORNILLO ALLEN
10	1691972M1		1	PORCA	NUT	TUERCA
11	368524X1		1	CONEXÃO	CONNECTION	CONEXION
12	368523X1		1	CONEXÃO	CONNECTION	CONEXION
13	3010502X1		1	ANEL "O"	O RING	JUNTA TORICA
14	6265446M1		1	SUPORTE	BRACKET	SOPORTE
15	339374X1		2	ARRUELA	WASHER	ARANDELA
16	339123X1	M8x1	2	PARAFUSO	BOLT	PERNO
17	6218637M1		1	CONDENSADOR	CONDENSER	CONDENSADOR
18	6263003M91	◄	1	SUPORTE	BRACKET	SOPORTE
18	6263002M91	►	1	SUPORTE	BRACKET	SOPORTE
19	355617X1		4	ARRUELA	WASHER	ARANDELA
20	339560X1	M6x1	4	PARAFUSO	BOLT	PERNO
21	1441932X1		4	PORCA	NUT	TUERCA
22	385375X1	M10x35	1	PARAFUSO	BOLT	PERNO
23	3782613M2		1	COMPRESSOR	COMPRESSOR	COMPRESOR
24	3009493X1	M10x1	3	PARAFUSO	BOLT	PERNO
25	069936S1		1	SUPORTE	BRACKET	SOPORTE
26	3619519M3		1	TENSOR	TIGHTENER	TENSADOR
27	3809174M1		1	CORREIA	BELT	CORREA
28	339030X1		2	PORCA	NUT	TUERCA
29	390971X1		2	ARRUELA	WASHER	ARANDELA
30	3383977M1		1	BRAÇADEIRA	CLAMP	ABRAZADERA
31	3712526M1		1	PRESSOSTATO	PRESS	PRENSA
32	6262296M1		1	MANGUEIRA	HOSE	FLEXIBLE
33	3712495M1		1	FILTRO	FILTER	FILTRO
34	068333T1		1	MANGUEIRA	HOSE	FLEXIBLE
35	339761X1		2	PARAFUSO	BOLT	PERNO
36	339374X1		2	ARRUELA	WASHER	ARANDELA
37	339024X1		2	ARRUELA	WASHER	ARANDELA
38	339106X1		1	PORCA	NUT	TUERCA
39	3010472X1		1	ANEL "O"	O RING	JUNTA TORICA
40	3010471X1		3	ANEL "O"	O RING	JUNTA TORICA

Cabine Cab Cabina	110-135	

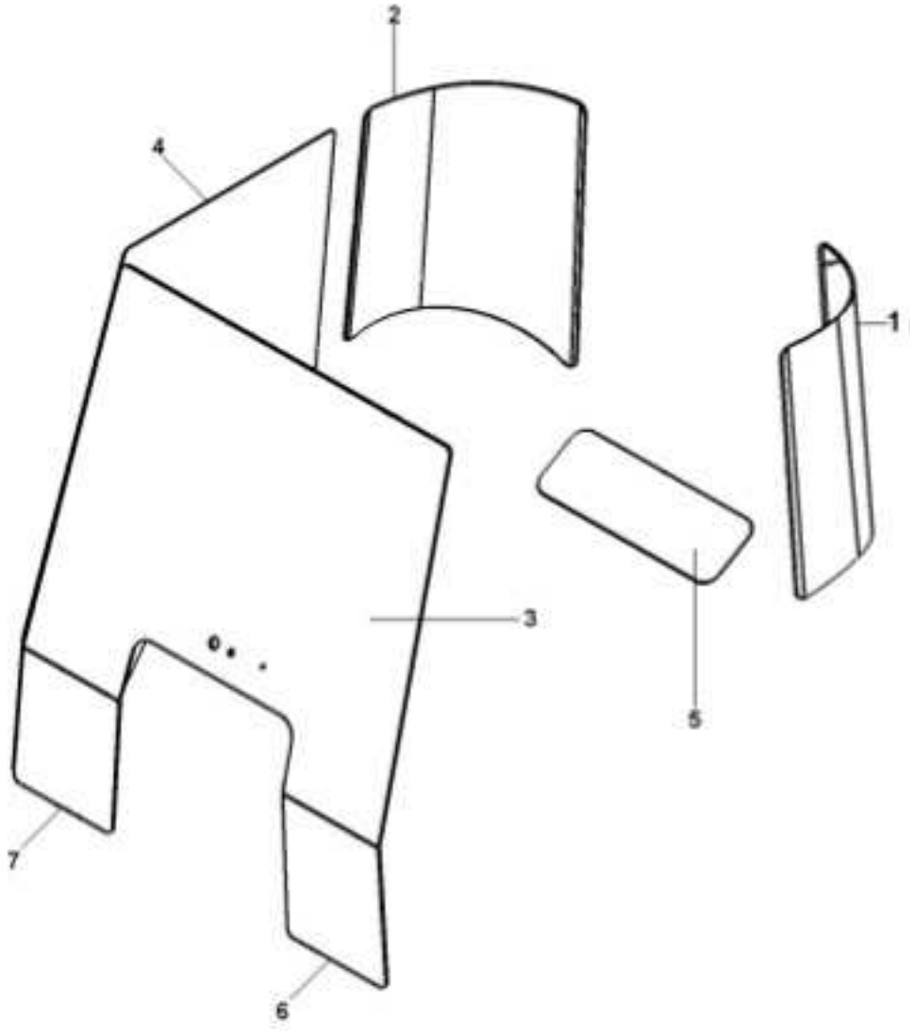

1	6227671M1	1	VIDRO	GLASS	CRISTAL
2	6227672M1	1	VIDRO	GLASS	CRISTAL
3	6239853M1	1	PÁRA-BRISA	WINDSCREEN	PARABRISAS
4	066033T1	1	VIDRO	GLASS	CRISTAL
5	066036T1	1	VIDRO	GLASS	CRISTAL
6	6214874M1	1	VIDRO	GLASS	CRISTAL
7	6214875M1	1	VIDRO	GLASS	CRISTAL

Cabine Cab Cabina	Ar Condicionado Air Conditioner Aire Acondionado	110-140

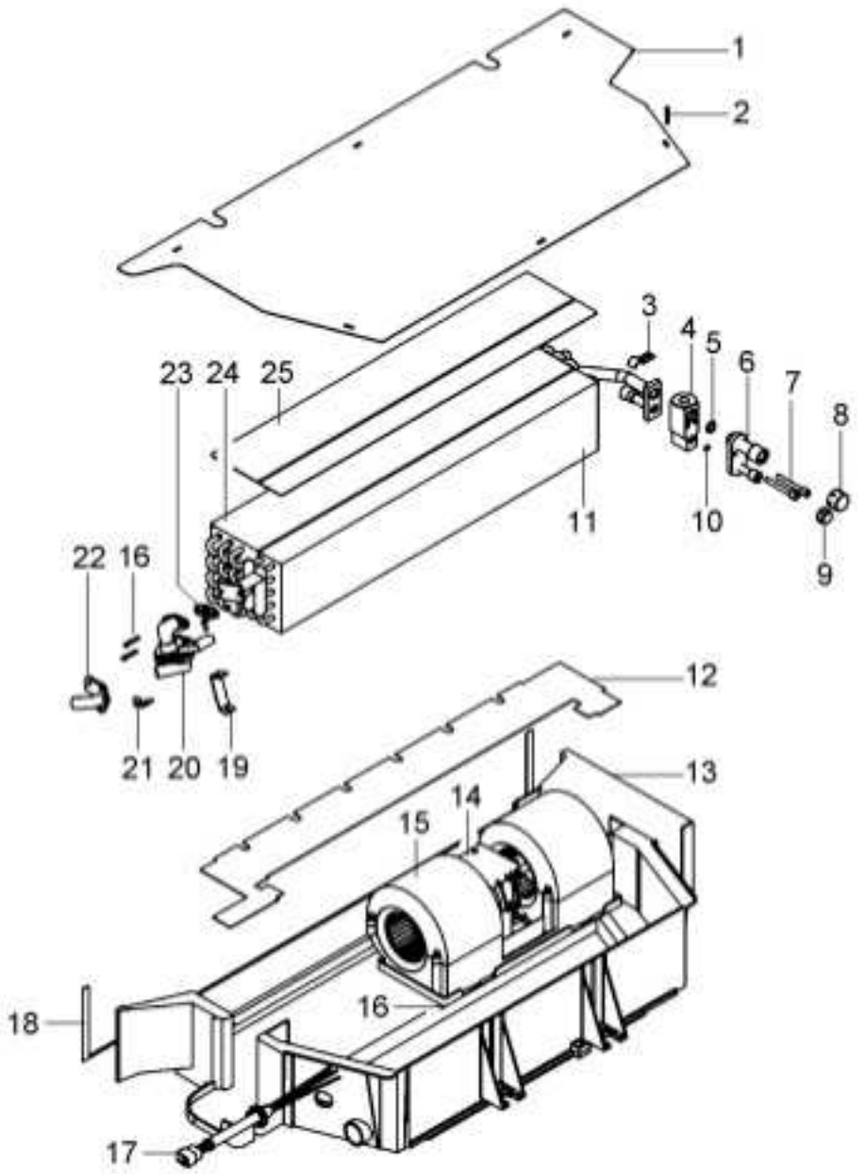

1	3310839M1	1	PLACA	PLATE	PLATO
2	6211343M1	8	PARAFUSO	BOLT	PERNO
3	6211271M1	1	PRESILHA	STAPLE	GRAPA
4	3902334M91	1	REGULADOR	REGULATOR	REGULADOR
5	6211346M1	1	ANEL "O"	O RING	JUNTA TORICA
6	6211277M91	1	CONEXÃO	CONNECTION	CONEXION
7	3012148X1	2	PARAFUSO	BOLT	PERNO
8	6211266M1	1	CONEXÃO	CONNECTION	CONEXION
9	6211265M1	1	CONEXÃO	CONNECTION	CONEXION
10	3902550M1	1	ANEL "O"	O RING	JUNTA TORICA
11	6270750M1	1	RADIADOR	RADIATOR	RADIADOR
12	3902329M2	1	FECHAMENTO	COVER	CUBIERTA
13	6270749M1	1	CAIXA	RIGHT	CAJA
14	6270754M1	1	UNID.RESISTÊNCIA	RESISTANCE UNIT	UNID.RESISTENCIA
15	6270752M91	1	MOTOR	ENGINE	MOTOR
16	6270755M1	9	PARAFUSO	BOLT	PERNO
17	6270753M1	1	CHICOTE	HARNESS	MAZO CABLES
18	3902322M1	1	GUARNIÇÃO	FOAM	ESPUMA
19	6270756M1	1	SUPORTE	CLEVIS	GANCHO SEGURL
20	6211276M1	1	VÁLVULA	VALVE	VALVULA
21	6211344M1	1	PINO	PIN	PASADOR
22	3310946M1	1	CONEXÃO	CONNECTION	CONEXION
23	3902327M1	1	JUNTA	GASKET	EMPAQUETADURA
24	6270751M1	1	EVAPORADOR	EVAPORATOR	EVAPORADOR
25	3902332M1	1	GUARNIÇÃO	FOAM	ESPUMA

Cabine Cab Cabina	Porta Door Puerta	110-145	

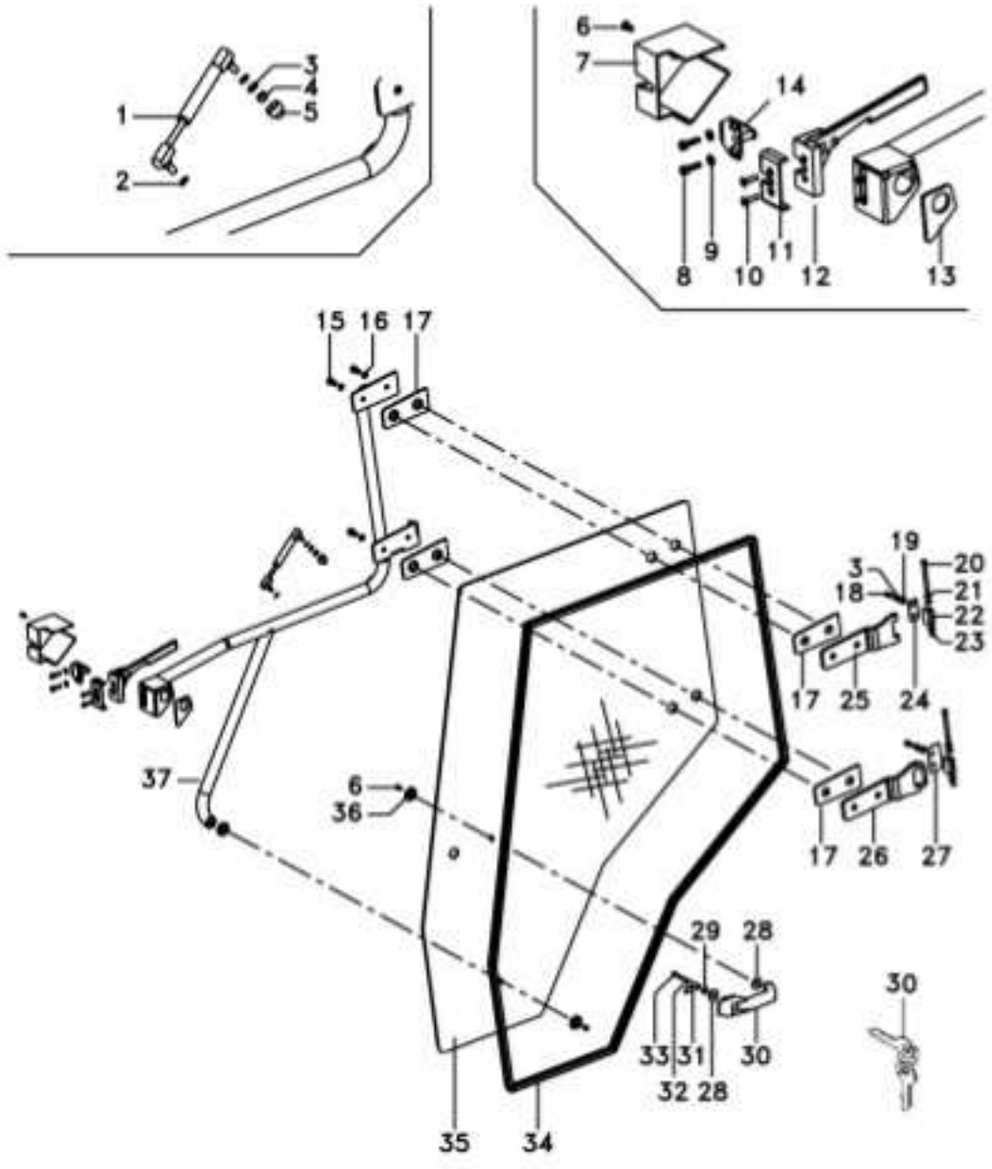

1	6280495M1		1	AMORTECEDOR	DAMPER	AMORTIGUADOR
2	391025X1	M8	2	ARRUELA	WASHER	ARANDELA
3	339374X1		5	ARRUELA	WASHER	ARANDELA
4	339169X1	M8	1	PORCA	NUT	TUERCA
5	3616277M1		1	CAPA	CAP	TAPA
6	3009430X1	M6x1x16	3	PARAFUSO	BOLT	PERNO
7	3804661M1		1	TAMPA	COVER	CUBIERTA
8	3010775X1	M6x25	2	PARAFUSO	BOLT	PERNO
9	6207323M1	14,3x6,35x1,65	2	ARRUELA	WASHER	ARANDELA
10	3009432X1	M6x1x25	2	PARAFUSO	BOLT	PERNO
11	6226982M1		1	COBERTURA	COVERING	COVERING
12	3804663M1		1	TRINCO	LATCH	CERROJO
13	6200042M1		1	JUNTA	JOINT	JUNTA
14	6265974M91		1	TRINCO	LATCH	CERROJO
15	3009491X1	M10x20	4	PARAFUSO	BOLT	PERNO
16	390734X1	10,9x21x2,2	4	ARRUELA	WASHER	ARANDELA
17	066198T1		4	JUNTA	GASKET	EMPAQUETADURA
18	339123X1	M8x1,25x20	4	PARAFUSO	BOLT	PERNO
19	391166X1	9x17x1,5	4	ARRUELA	WASHER	ARANDELA
20	6214931M1		2	PINO	PIN	PASADOR
21	6211315M1		6	ARRUELA	WASHER	ARANDELA
22	6213469M1		2	MANCAL	BEARING	COJINETE
23	1440988X1		2	ANEL TRAVA	CIRCLIP	CIRCULITO
24	6214907M1		1	CHAPA	PLATE	CHAPA
25	6213470M91		1	DOBRADIÇA	HINGE	BISAGRA
26	6262702M91		1	DOBRADIÇA	HINGE	BISAGRA
27	6262705M1		1	BATENTE	RETAINER	RETENEDOR
28	3902367M1		3	ARRUELA	WASHER	ARANDELA
29	391038X1	M6	1	ARRUELA	WASHER	ARANDELA
30	3902356M91	Ronis 610	1	MAÇANETA	HANDLE	MANETA
30	3902584M91	Ronis 610	1	CHAVE PORTA	KEY DOOR	CLAVE DE PUERTA
30	84764100	Tend 001	1	MAÇANETA	HANDLE	MANETA
30	6283205M1	Tend 001	1	CHAVE PORTA	KEY DOOR	CLAVE DE PUERTA
31	6228675M91		1	BIELETA	LINK	CONEXION
32	3019571X1	M6	1	ARRUELA	WASHER	ARANDELA
33	339229X1	M6x1x40	1	PARAFUSO	BOLT	PERNO
34	066102T1		1	VEDAÇÃO	SEALING	VEDACION
35	066083T1		1	VIDRO	GLASS	CRISTAL
36	3902415M1		2	PROTETOR	PROTECTOR	PROTECTOR
37	6204325M91		1	MAÇANETA	HANDLE	MANETA

Ar Condicionado
Air Conditioner
Aire Acondionado

110-150

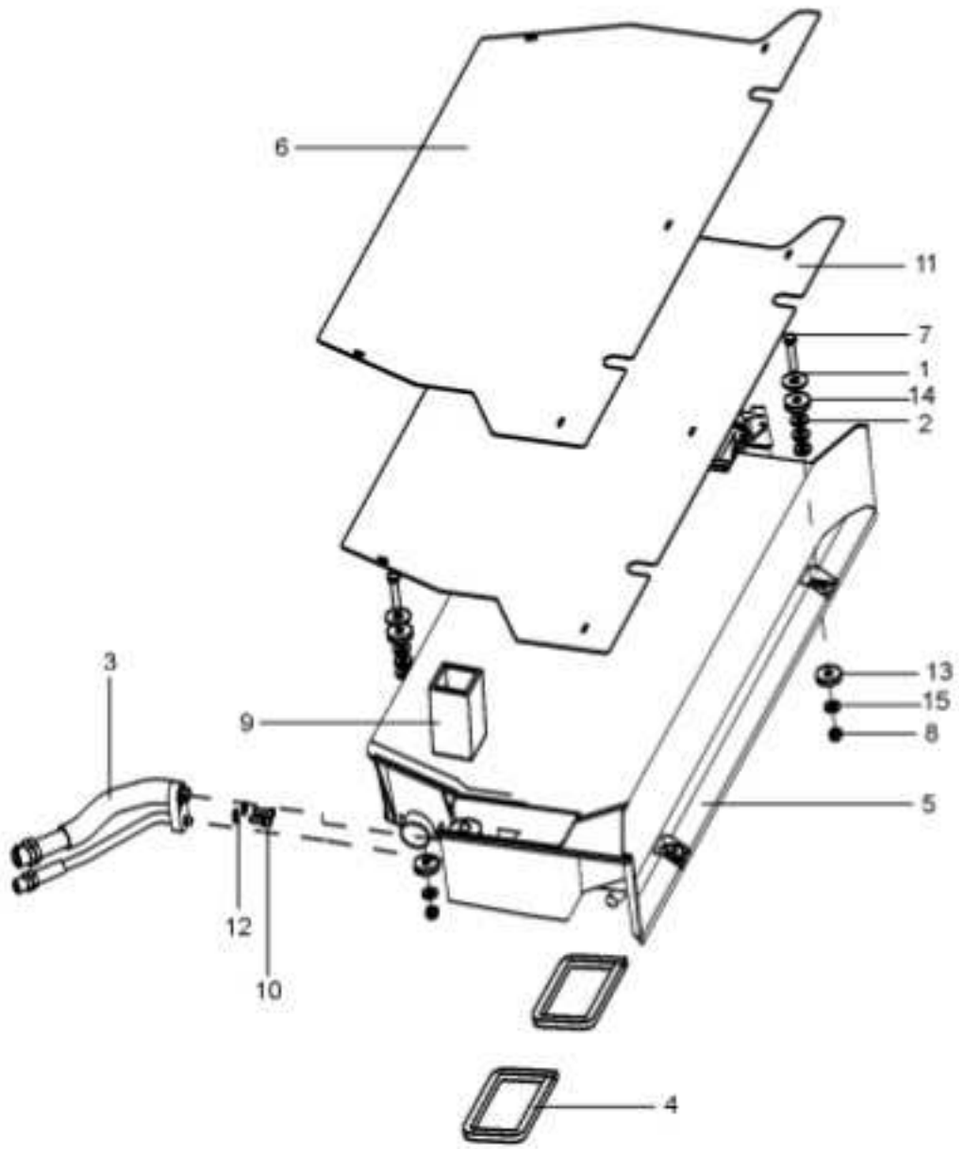

1	390597X1		4	ARRUELA	WASHER	ARANDELA
2	339056X1		12	ARRUELA	WASHER	ARANDELA
3	6214952M1		1	ADAPTADOR	ADAPTOR	ADAPTADOR
4	6220963M1		2	GUARNIÇÃO	FOAM	ESPUMA
5	6270748M91	110-140 No	1	CONDICIONADOR AR	AIR CONDITIONER	ACONDIC.DE AIRE
6	6204250M1		1	TAMPA	COVER	CUBIERTA
7	339745X1		2	PARAFUSO	BOLT	PERNO
8	394367X1		4	PORCA	NUT	TUERCA
9	6203562M1		1	PERFIL	PROFILE	PERFIL
10	6211348M1		2	PARAFUSO	BOLT	PERNO
11	6211308M1		1	PROTEÇÃO	GUARD	DEFENSA
12	6207323M1		2	ARRUELA	WASHER	ARANDELA
13	6211357M1		4	ARRUELA	WASHER	ARANDELA
14	050637P1		8	ARRUELA	WASHER	ARANDELA

REV.05

Limpador De Parabrisa
Windscreen Wiper
Varillaje De Limpiaparabrisas

110-155

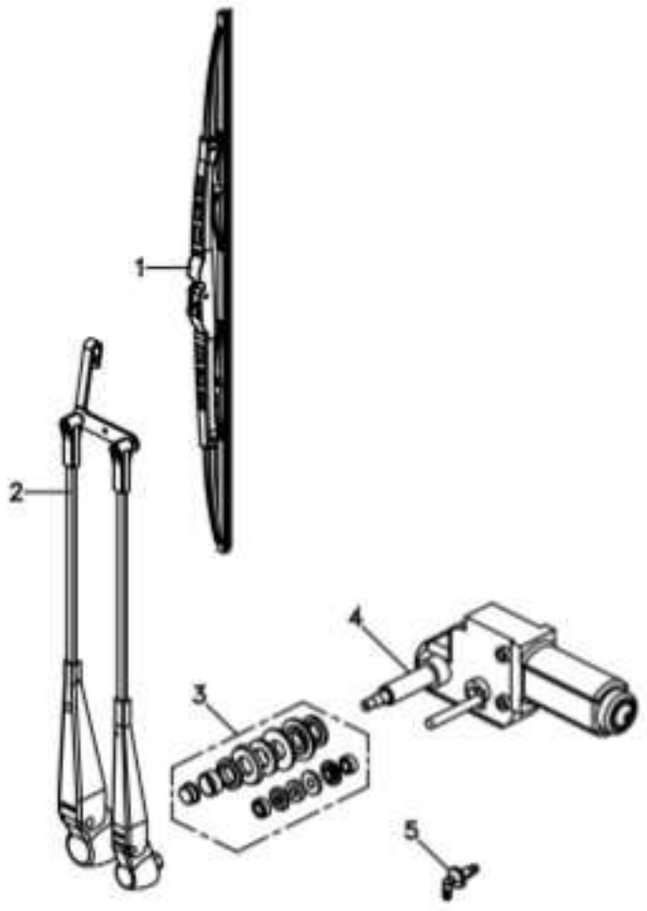

1	6227675M1	1	PALHETA	VANE	PALETA
2	6227674M1	1	BRAÇO	ARM	BRAZO
3	6230081M91	1	VEDAÇÃO	SEALING	VEDACION
4	6227673M1	1	MOTOR LIMP.PARAB	WIPER MOTOR	MOTOR L PARABRIS
5	6229680M1	1	CONEXÃO	CONNECTION	CONEXION

Teto Da Cabina
Cab Roof
Techo De La Cabina

110-160

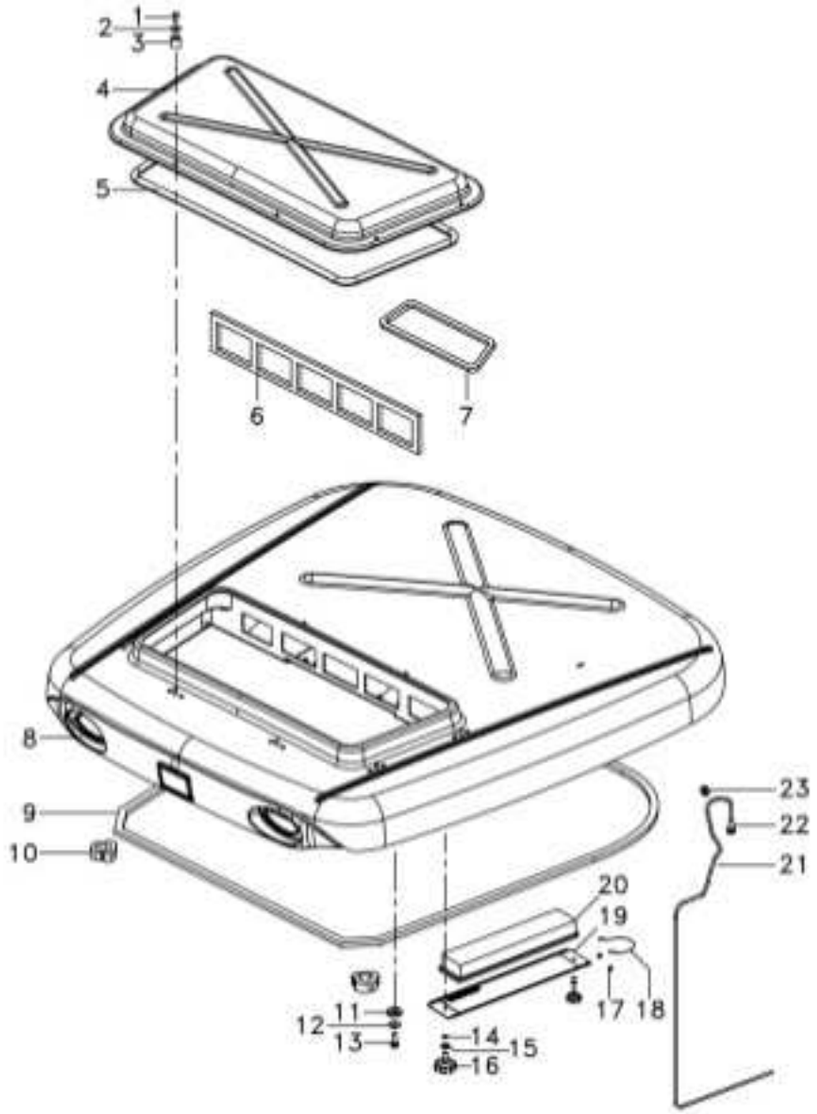

1	339560X1		**8**	PARAFUSO	BOLT	PERNO
2	6214961M1		**8**	ARRUELA	WASHER	ARANDELA
3	6214958M1		**8**	BUCHA	BUSH	CASQUILLO
4	6214959M1		**1**	TAMPA	COVER	CUBIERTA
5	6214960M1		**1**	PERFIL	PROFILE	PERFIL
6	6214964M1		**1**	GUARNIÇÃO	FOAM	ESPUMA
7	6214965M1		**1**	GUARNIÇÃO	FOAM	ESPUMA
8	6226674M92		**1**	TETO	ROOF	TECHO
9	6214956M1		**1**	GUARNIÇÃO	FOAM	ESPUMA
10	6214963M1	▶	**1**	GUARNIÇÃO	FOAM	ESPUMA
10	6214962M1	◀	**1**	GUARNIÇÃO	FOAM	ESPUMA
11	6214957M1		**9**	ARRUELA	WASHER	ARANDELA
12	6203540M1		**9**	ARRUELA	WASHER	ARANDELA
13	339761X1		**9**	PARAFUSO	BOLT	PERNO
14	391564X1		**2**	ANEL	RING	ARO
15	391166X1		**2**	ARRUELA	WASHER	ARANDELA
16	6236964M1		**2**	MANÍPULO	KNOB	POMO
17	340343X1		**2**	REBITE	RIVET	REMACHE
18	6238993M1		**1**	CABO	CABLE	CABLE
19	6236963M91		**1**	TAMPA DO FILTRO	FILTER COVER	TAPA DEL FILTRO
20	6214966M1		**1**	ELEMENTO	ELEMENT	ELEMENTO
21	3714120M2		**1**	TUBO	PIPE	CANO
22	6238895M1		**1**	TAMPÃO	PAD	ALMOHADILLA
23	059277P1		**1**	PASSA-FIO	GROMMET	PASACABLE

Teto Da Cabina
Cab Roof
Techo De La Cabina

110-165

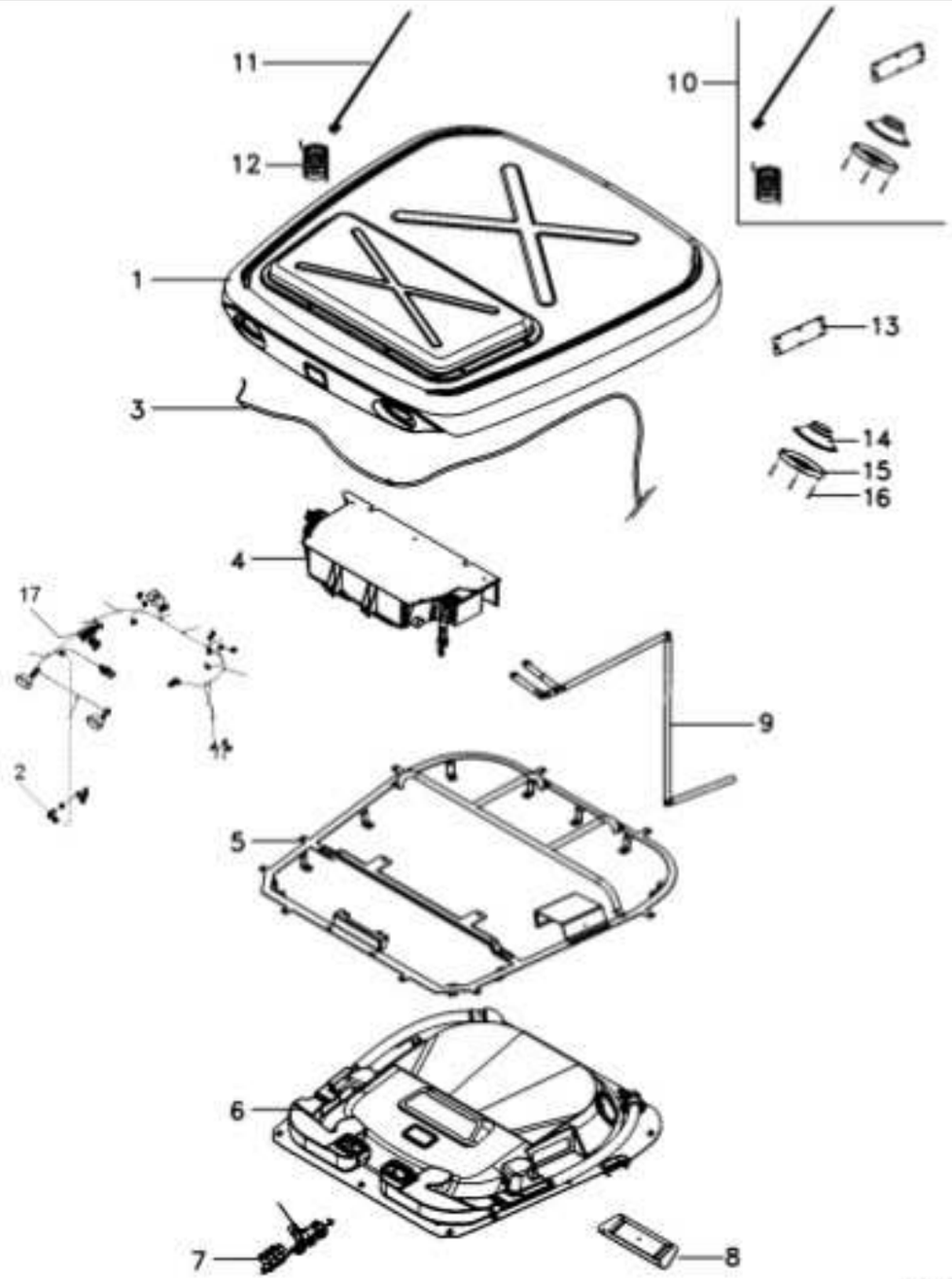

1	6226660M92		110-160 No	1	CJ. TETO	ROOF ASY	CJTO. TECHO
2	6236867M1			1	CABO	CABLE	CABLE
3	6225997M1			1	CHICOTE	HARNESS	MAZO CABLES
4	6212041M91		110-150 No	1	CONDICIONADOR AR	AIR CONDITIONER	ACONDIC.DE AIRE
5	6233695M91			1	CJ. ESTRUTURA	STRUCTURE	ESTRUCTURA
6	6234039M91		110-40 No	1	CJ. REVESTIMENTO	KIT, MAT	JUEGO ALFOMBRA
7	6212544M91		80-40 No	1	CJ. PAINEL	KIT, PANEL	JUEGO DE PANEL
8	6214694M91		110-125 No	1	DIFUSOR	BAFFLE	DIFUSOR
9	6214901M91		110-20 No	1	CJ. MANGUEIRA	HOSE ASSY	CON.DE MANGUERA
10	6226666M91			1	KIT EQUIP. SOM	SOUND EQUIP. KIT	KIT EQUIPO SOM
11	6204266M1	10		1	ANTENA	ANTENNA	ANTENA
12	6211296M1	10		1	EXTENSÃO	EXTENSION	EXTENSION
13	6203550M1	10		1	TAMPA	COVER	CUBIERTA
14	066074T1	10		2	ALTO-FALANTE	SPEAKER	ALTOVOZ
15	066075T1	10		2	PROTEÇÃO	GUARD	DEFENSA
16	6204120M1	10		8	PARAFUSO	BOLT	PERNO
17			80-90 No	1	CONJUNTO FAROL	LIGHT ASSY	CONJUNTO FARO

REV.01

Retrovisor Externo External Rear-View Mirror Retrovisor Externo	110-170	

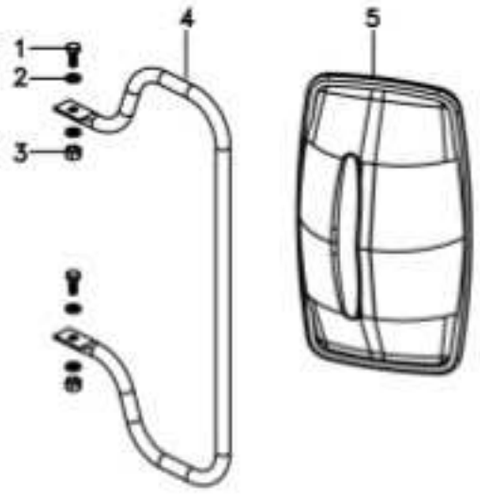

1	339123X1	M8x1,25x20	2	PARAFUSO	BOLT	PERNO
2	390972X1	16,8x8,6x1,6	4	ARRUELA	WASHER	ARANDELA
3	391056X1	M8	2	PORCA	NUT	TUERCA
4	066204P1		1	SUPORTE ESPELHO	MIRROR ARM ASSY	CJT.BRAZO ESPEJO
5	6200052M1		1	ESPELHO	MIRROR	RETROVISOR

Rodas Dianteiras	9.00-16f2 (6l)	130-10
Front Wheels	9.00-16f2 (6l)	
Ruedas Delanteras	9.00-16f2 (6l)	

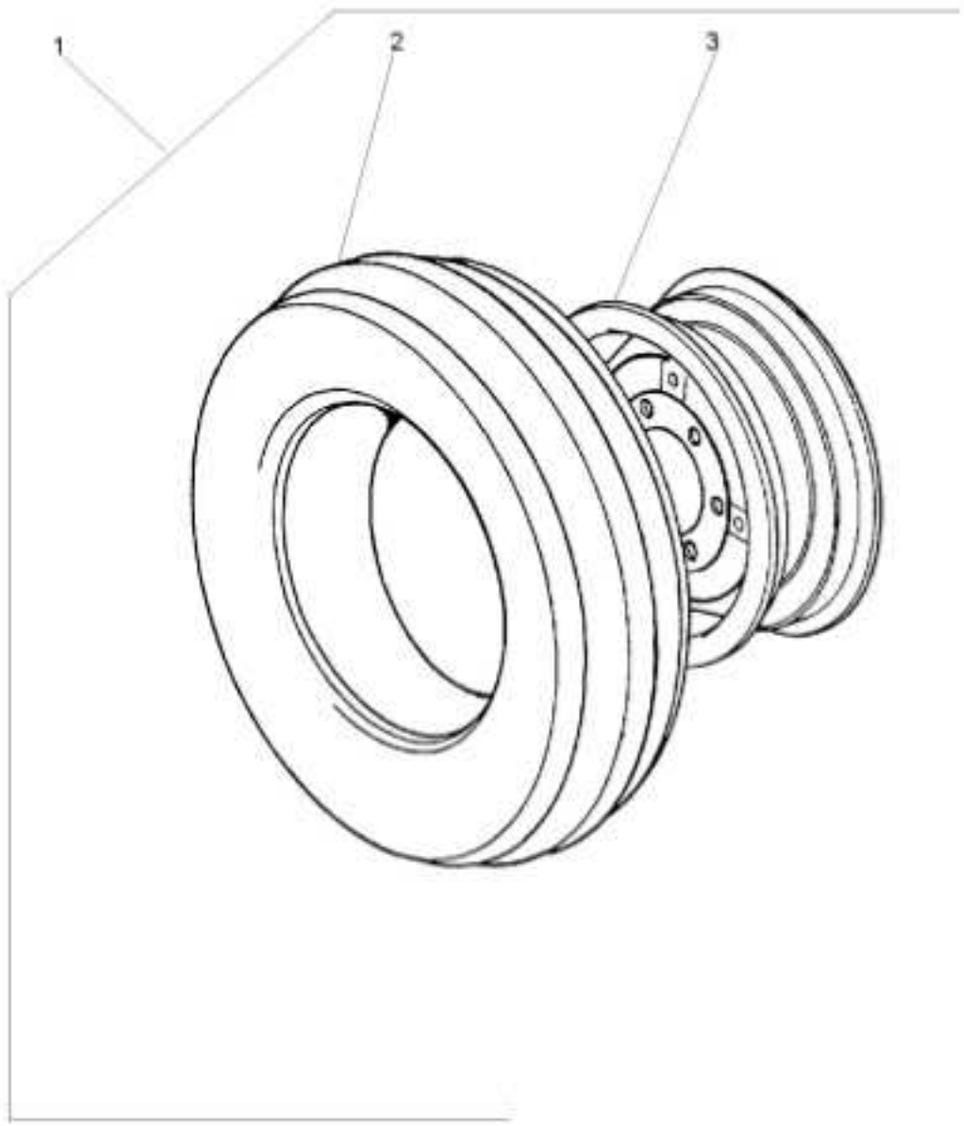

1		3149799M91	**2** CJ. RODAGEM	WHEELS	RODAJE
2	3146503M91	1 130-20 No	**1** CJ.PNEU E CÂMARA	TYRE AND TUBE	NEUM.Y.CAMARA
3	489331M91	1650X16	**1** ARO	RIM	LLANTA

Rodas Dianteiras	7.50-16f2 (6l)	130-15
Front Wheels	7.50-16f2 (6l)	
Ruedas Delanteras	7.50-16f2 (6l)	

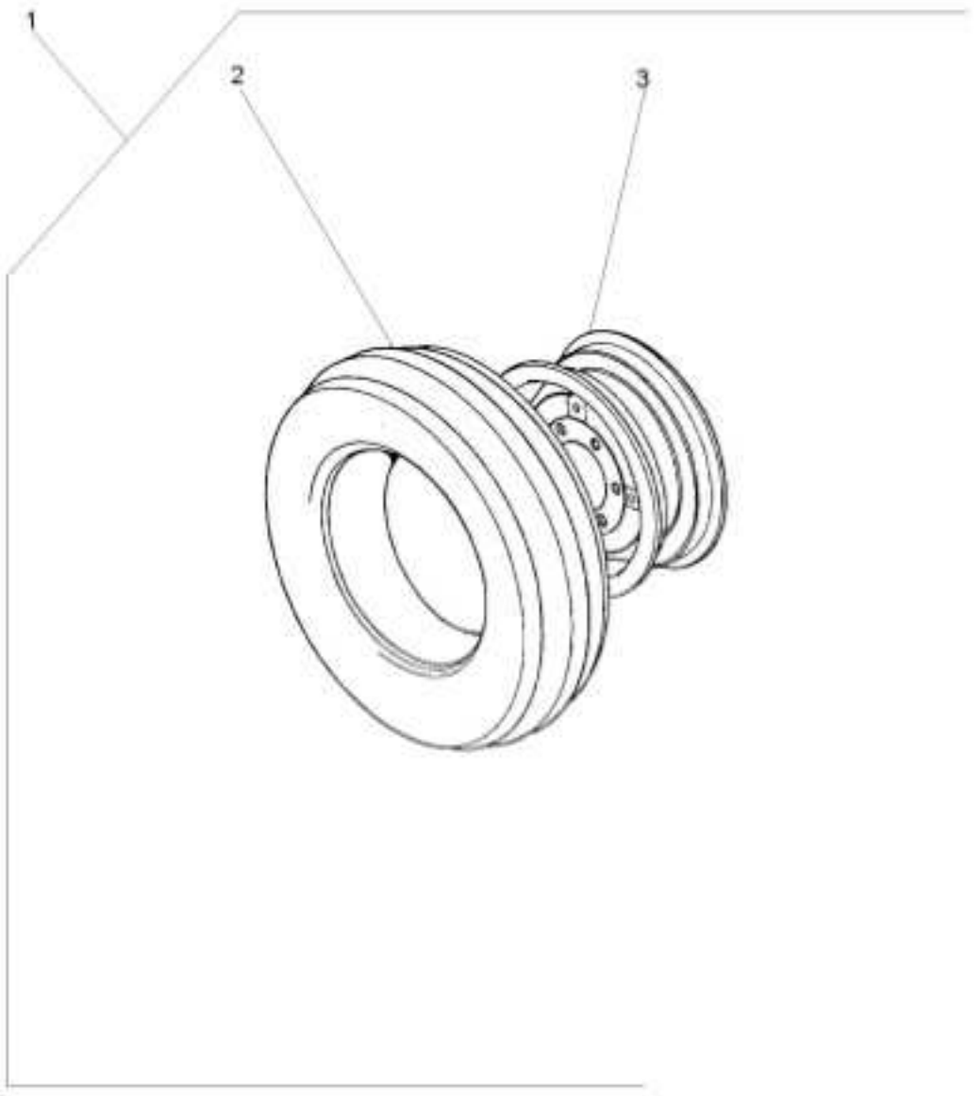

1			3145661M91	1	CJ. RODAGEM	WHEELS	RODAJE
2	488030M92	1	130-25 No	1	CJ.PNEU E CÂMARA	TYRE AND TUBE	NEUM.Y.CAMARA
3	3147067M91	1		1	RODA	WHEEL	RUEDA

Pneu & Câmara	9.00-16f2 (6l)	130-20
Tyre & Chamber	9.00-16f2 (6l)	
Neum & Camara	9.00-16f2 (6l)	

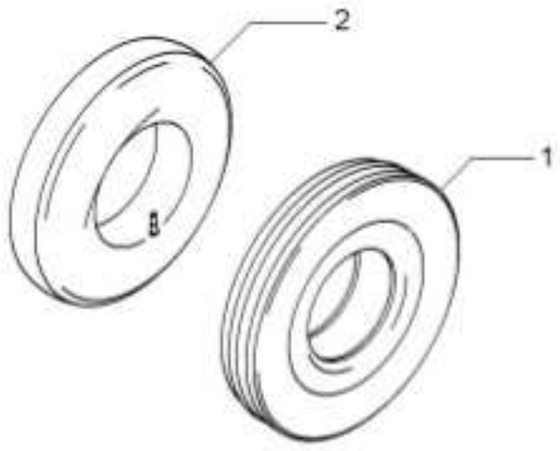

1	3146504M1	9.00X16 10L	1 PNEU	TYRE	NEUMATICO
2	880481M1	9.00 X 16	1 CÂMARA	CHAMBER	CAMARA

Pneu & Câmara	7.50-16f2 (6l)	130-25	2 Rodas Motrizes
Tyre & Chamber	7.50-16f2 (6l)		2 Wheels Drive
Neum & Camara	7.50-16f2 (6l)		2 Ruedas Motriz

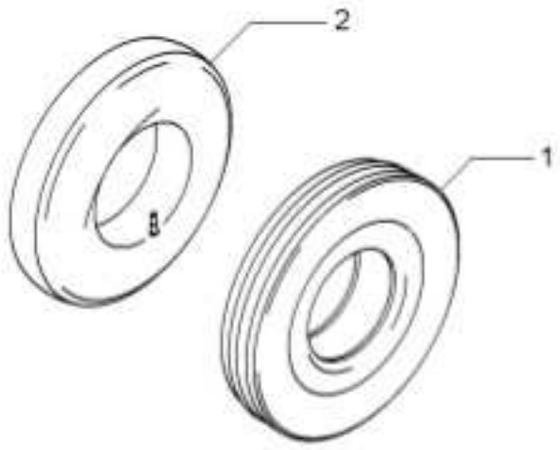

1	3149495M1	7.50X16L8	1 PNEU	TYRE	NEUMATICO
2	488036M1	7.50X16	1 CÂMARA	CHAMBER	CAMARA

Rodas Dianteiras	8.30-24r1 (6l)	130-30
Front Wheels	8.30-24r1 (6l)	
Ruedas Delanteras	8.30-24r1 (6l)	

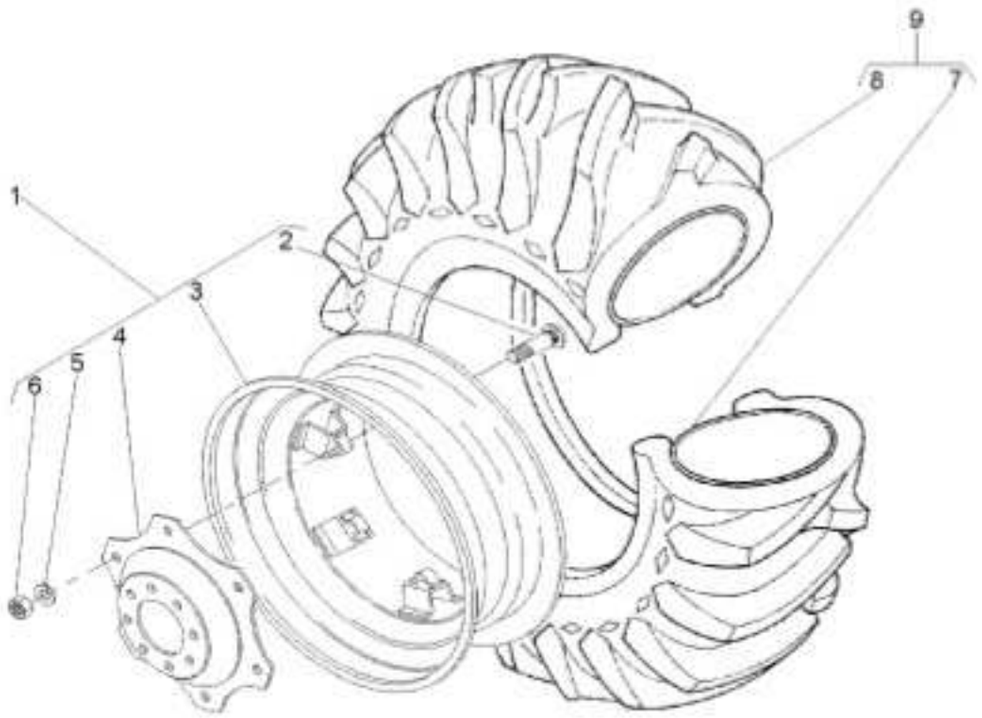

1	037008N1		**1**	RODA	WHEEL	RUEDA
2	3408246M1	1	**6**	PARAFUSO	BOLT	PERNO
3	037009S1	1	**1**	ARO	RIM	LLANTA
4	037010P1	1	**1**	DISCO	DISC	DISCO
5	353774X1	1	**6**	ARRUELA	WASHER	ARANDELA
6	353427X1	1	**6**	PORCA	NUT	TUERCA
7	036996P1	9	**1**	CÂMARA	CHAMBER	CAMARA
8	036995P1	9	**1**	PNEU	TYRE	NEUMATICO
9	036994N1	8.3X24	**1**	CJ.PNEU E CÂMARA	TYRE AND TUBE	NEUM.Y.CAMARA

Rodas Dianteiras	14.9-24r2 (6l)	130-35
Front Wheels	14.9-24r2 (6l)	
Ruedas Delanteras	14.9-24r2 (6l)	

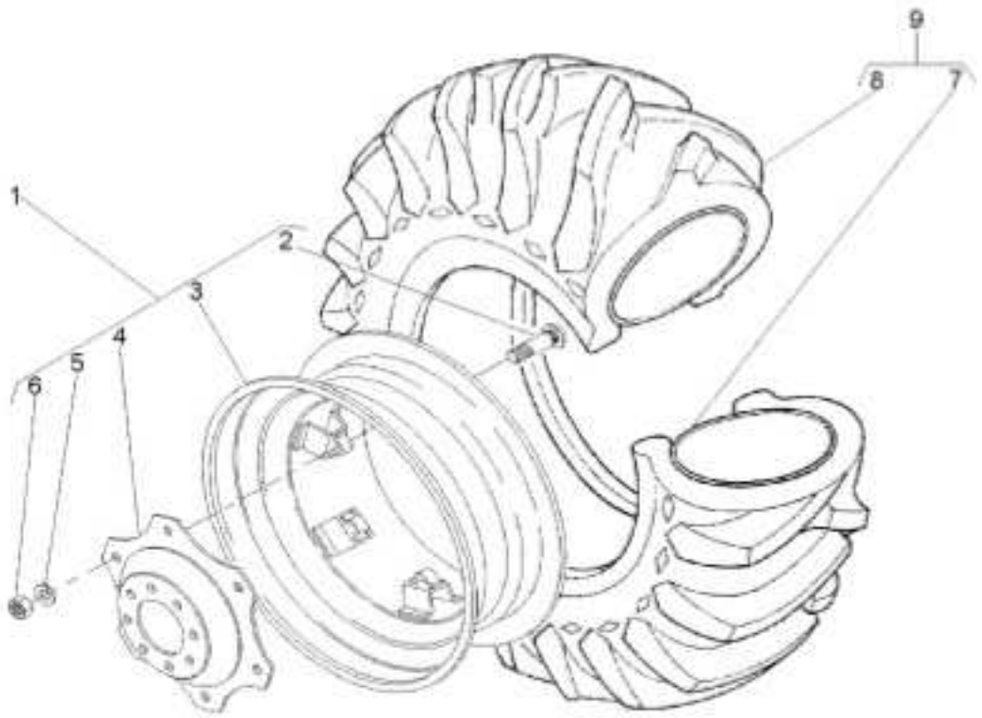

1	3411241M91		1	RODA	WHEEL	RUEDA
2	3408246M1	1	6	PARAFUSO	BOLT	PERNO
3	487150M92	1	1	ARO	RIM	LLANTA
4	3411240M1	1	1	DISCO	DISC	DISCO
5	027646P1	1	6	ARRUELA	WASHER	ARANDELA
6	353427X1	1	6	PORCA	NUT	TUERCA
7	182578M1	9 13X24	1	CÂMARA	CHAMBER	CAMARA
8	487173M1	9 14.9/13X24	1	PNEU	TYRE	NEUMATICO
9	487174M91		1	CJ.PNEU E CÂMARA	TYRE AND TUBE	NEUM.Y.CAMARA

Rodas Dianteiras	14.9-24r1 (6l)	130-40
Front Wheels	14.9-24r1 (6l)	
Ruedas Delanteras	14.9-24r1 (6l)	

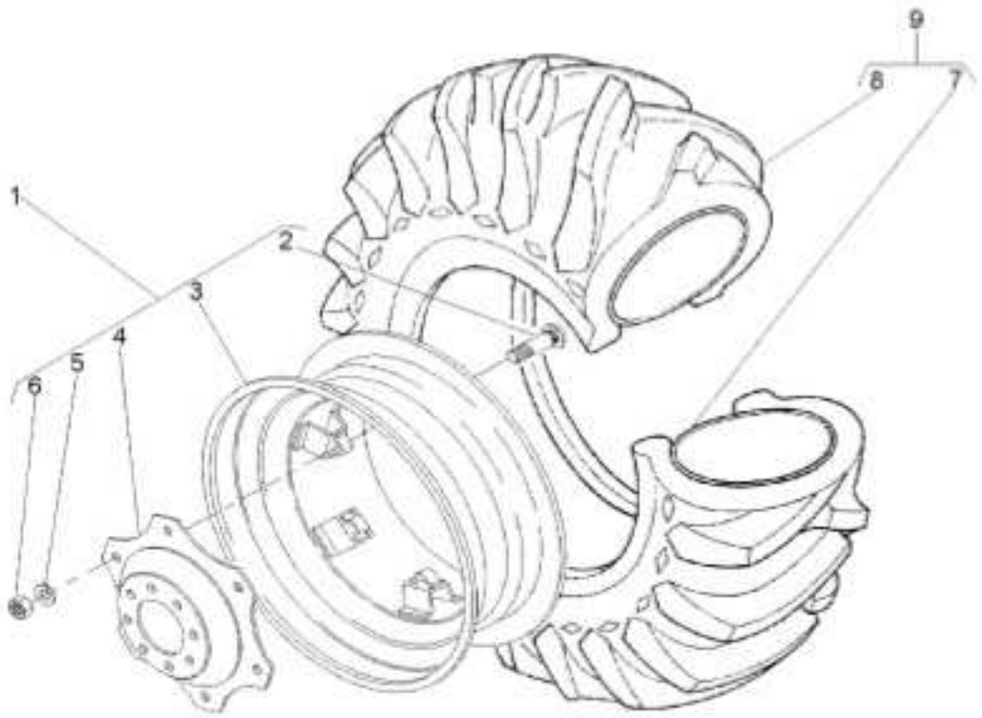

1	3411241M91		1	RODA	WHEEL	RUEDA
2	3408246M1	1	6	PARAFUSO	BOLT	PERNO
3	487150M92	1	1	ARO	RIM	LLANTA
4	3411240M1	1	1	DISCO	DISC	DISCO
5	027646P1	1	8	ARRUELA	WASHER	ARANDELA
6	353427X1	1	6	PORCA	NUT	TUERCA
7	182578M1	9 13X24	1	CÂMARA	CHAMBER	CAMARA
8	831521M1	9 14.9/13X24	1	PNEU	TYRE	NEUMATICO
9	831522M91		1	CJ.PNEU E CÂMARA	TYRE AND TUBE	NEUM.Y.CAMARA

Rodas Dianteiras Front Wheels Ruedas Delanteras	130-45	290/95 R34 Michelin - High Clearance 290/95 R34 Michelin - High Clearance 290/95 R34 Michelin - High Clearance

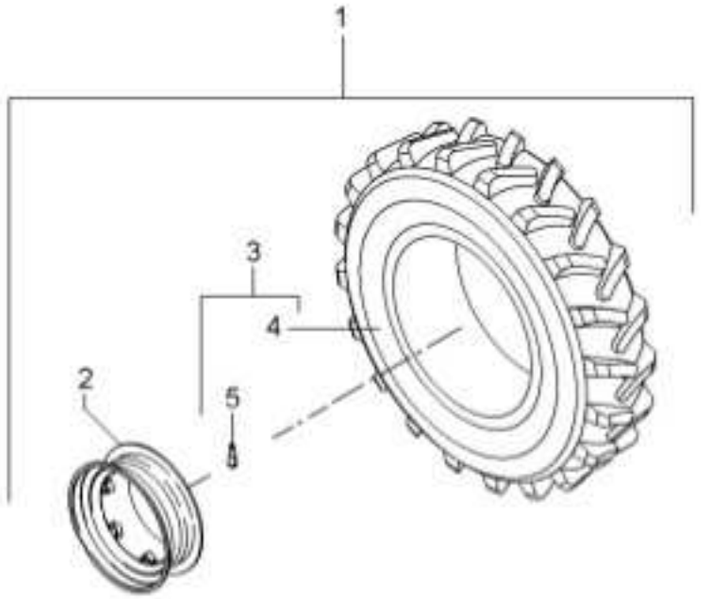

1	6231128M91		◀	1 CJ. ARO/PNEU	WHEEL AND TYRE	RUEDA Y NEUMATIC
1	6231129M91		▶	1 CJ. ARO/PNEU	WHEEL AND TYRE	RUEDA Y NEUMATIC
2	6231130M91	1		2 ARO	RIM	LLANTA
3	6231135M91	1		2 PNEU E VÁLVULA	TIRE AND VALVE	NEUMÁT. Y VALV.
4	6231136M1	3		2 PNEU	TYRE	NEUMATICO
5	046862T1	3		2 VÁLVULA	VALVE	VALVULA

Rodas Traseiras Rear Wheels Ruedas Traseras	130-50	15.5-38 R1 8I Dyna Torque 15.5-38 R1 8I Dyna Torque 15.5-38 R1 8I Dyna Torque

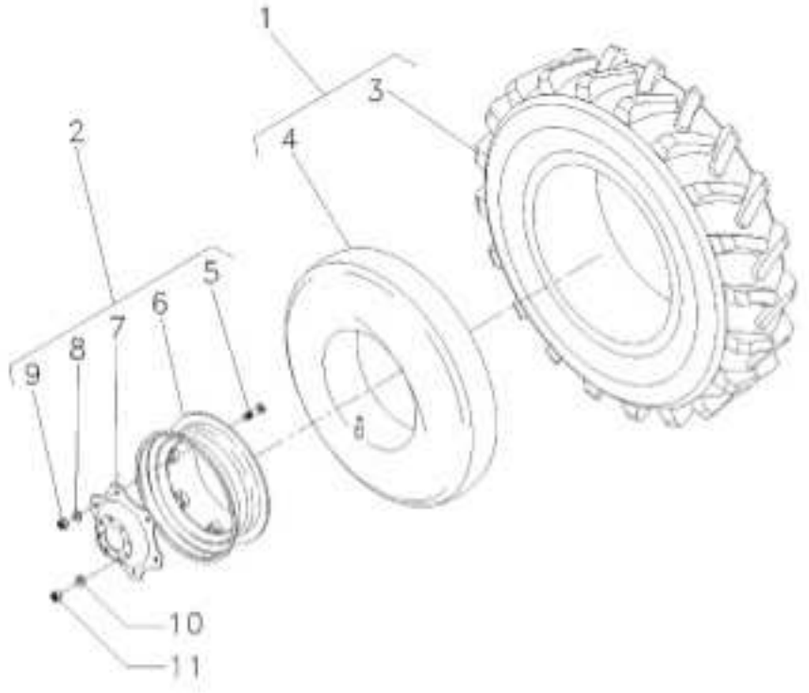

1	6217791M91	2	CJ.PNEU E CÂMARA	TYRE AND TUBE	NEUM.Y.CAMARA
2	6217539M92	2	CJ. RODAGEM	WHEELS	RODAJE
3	6217792M1	2	PNEU	TYRE	NEUMATICO
4	6218523M1	2	CÂMARA	CHAMBER	CAMARA
5	6217942M1	16	PARAFUSO	BOLT	PERNO
6	6217540M1	2	ARO	RIM	LLANTA
7	6217542M1	2	DISCO	DISC	DISCO
8	6217937M1	16	ARRUELA	WASHER	ARANDELA
9	6217938M1	16	PORCA	NUT	TUERCA
10	3410536M1	16	ARRUELA	WASHER	ARANDELA
11	847417M1	16	PORCA	NUT	TUERCA

Rodas Dianteiras	12.4-24 R1 (6l)	
Front Wheels	12.4-24 R1 (6l)	130-55
Ruedas Delanteras	12.4-24 R1 (6l)	

4 Rodas Motrizes
4 Wheels Drive
4 Ruedas Motriz

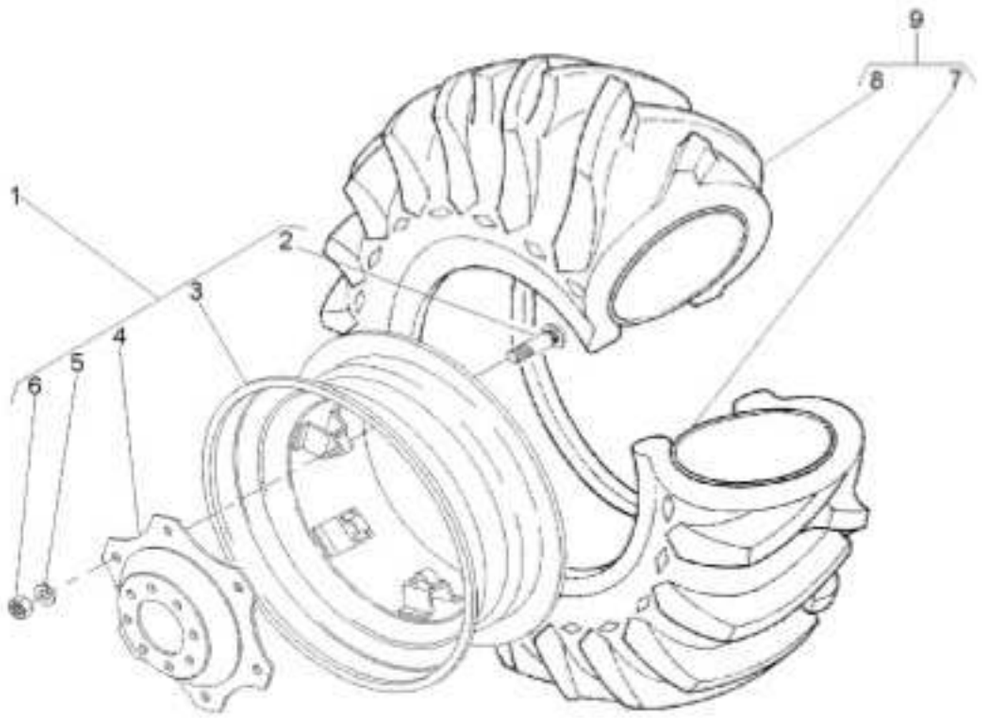

1	3411239M91		1	RODA	WHEEL	RUEDA
2	3408246M1	1	6	PARAFUSO	BOLT	PERNO
3	3408340M91	1	1	ARO	RIM	LLANTA
4	3411240M1	1	1	DISCO	DISC	DISCO
5	027646P1	1	6	ARRUELA	WASHER	ARANDELA
6	353427X1	1	6	PORCA	NUT	TUERCA
7	3408326M1	9	1	CÂMARA	CHAMBER	CAMARA
8	3408327M1	9	1	PNEU	TYRE	NEUMATICO
9	3408345M91	6L	1	CJ.PNEU E CÂMARA	TYRE AND TUBE	NEUM.Y.CAMARA

Rodas Dianteiras Front Wheels Ruedas Delanteras	130-60	12.4 X 28 R1 12.4 X 28 R1 12.4 X 28 R1

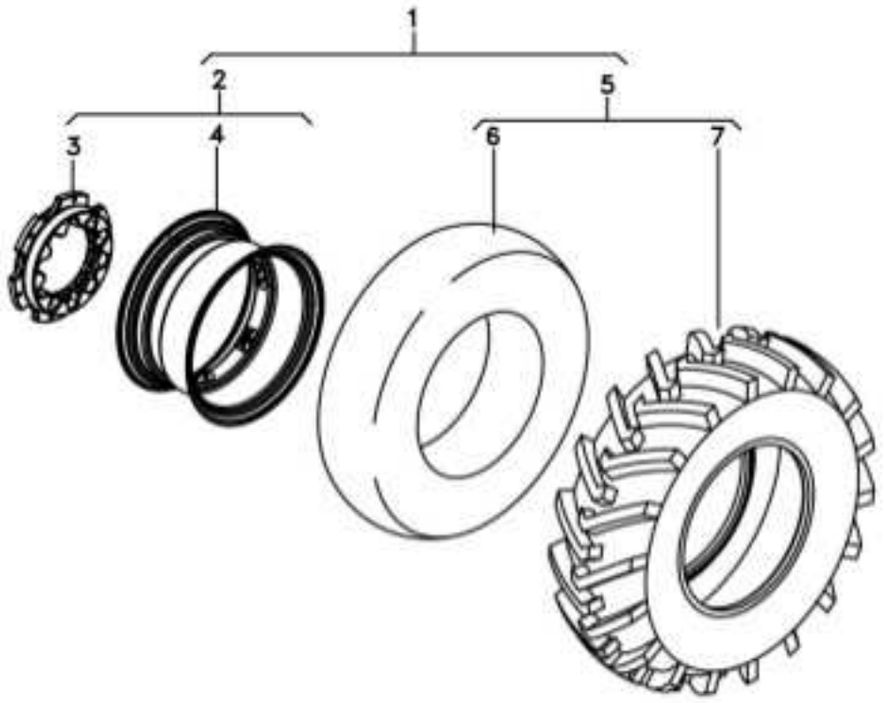

1	6231113M91	12.4-28 R1 L.E.	1	RODAGEM	WHEELS	RODAJE
1	6231114M91	12.4-28 R1 L.D.	1	RODAGEM	WHEELS	RODAJE
2	6231115M91		1	ARO	RIM	LLANTA
3	6231117M1		1	DISCO	DISC	DISCO
4	6231116M1		1	ARO	RIM	LLANTA
5	3410293M91		1	CJ.PNEU E CÂMARA	TYRE AND TUBE	NEUM.Y.CAMARA
6	180380M1		1	CÂMARA	CHAMBER	CAMARA
7	3410294M1		1	PNEU	TYRE	NEUMATICO

Rodas Traseiras
Rear Wheels
Ruedas De Direccion

130-65



1	6280209M91	12.4-24 r1 LE 130-66 No	1 CJ. RODAGEM	WHEELS	RODAJE
2	6280210M91	12.4-24 r1 LD 130-66 No	1 CJ. RODAGEM	WHEELS	RODAJE

Roda Traseira
Rear Wheel
Rueda Trasera

130-66

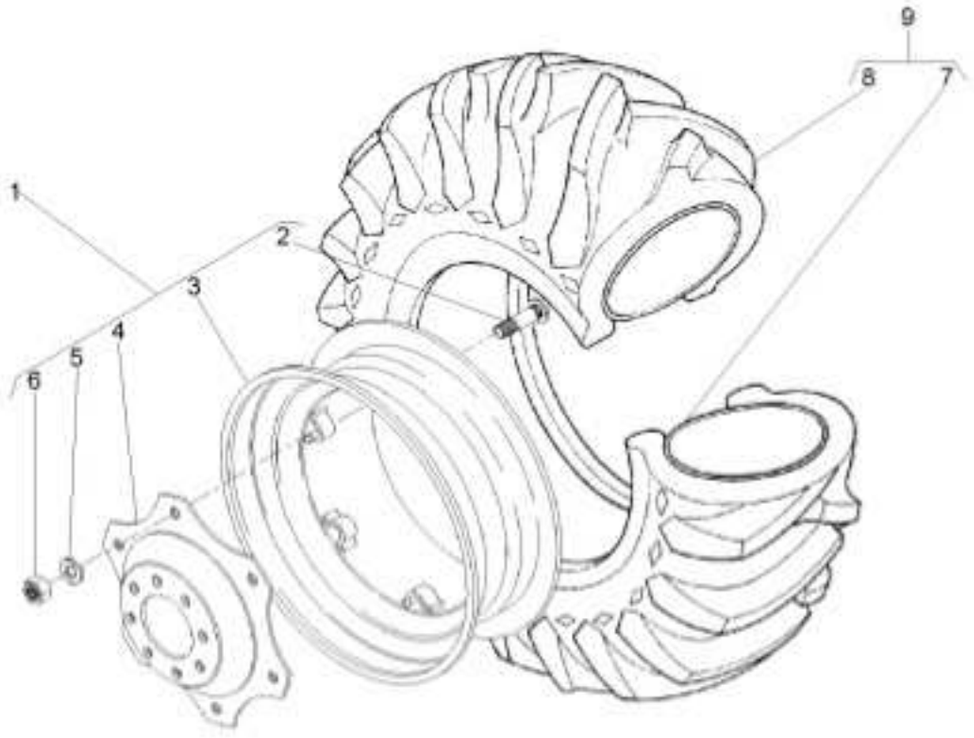

1	3411239M91		**1** RODA	WHEEL	RUEDA
2	3408246M1	105/8"X18	**6** PARAFUSO	BOLT	PERNO
3	3408340M91	110x24	**1** ARO	RIM	LLANTA
4	3411240M1	1	**1** DISCO	DISC	DISCO
5	027646P1	1	**6** ARRUELA	WASHER	ARANDELA
6	353427X1	1	**6** PORCA	NUT	TUERCA
7	3408326M1	912.4-24	**1** CÂMARA	CHAMBER	CAMARA
8	6280212M1	912.4-24R1	**1** PNEU	TYRE	NEUMATICO
9	6280211M91		**1** CJ.PNEU E CÂMARA	TYRE AND TUBE	NEUM.Y.CAMARA

Rodas Traseiras
Rear Wheels
Ruedas De Direccion

130-70



1	6280213M91	14.9-24 r1 LE 130-71 No	1 CJ. RODAGEM	WHEELS	RODAJE
2	6280214M91	14.9-24 r1 LD 130-71 No	1 CJ. RODAGEM	WHEELS	RODAJE

Roda Traseira
Rear Wheel
Rueda Trasera

130-71

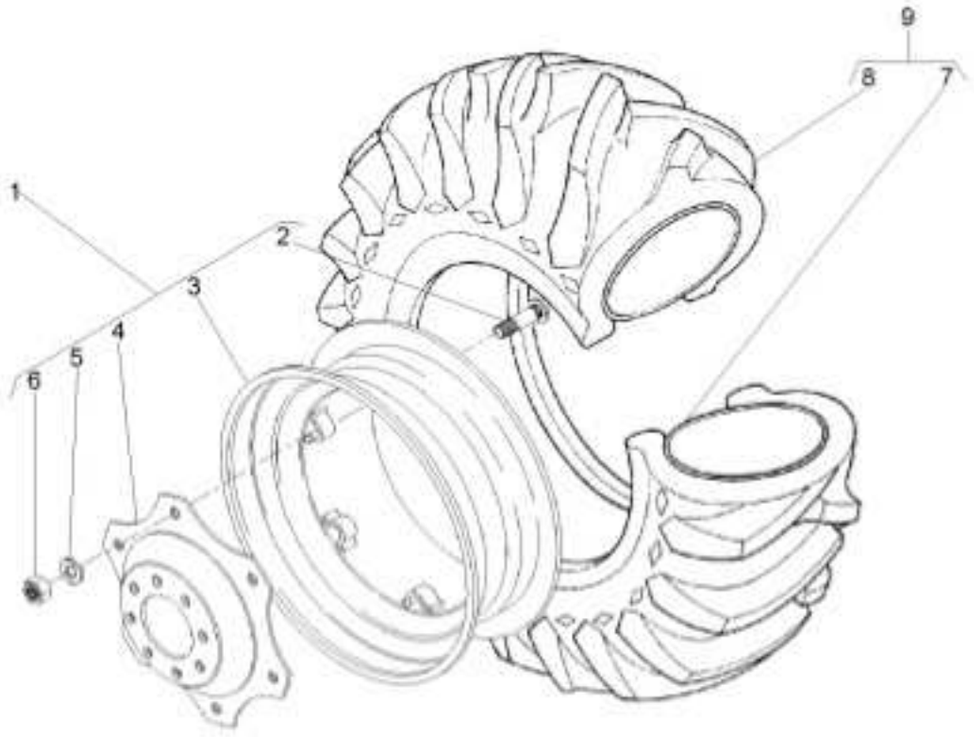

1	3411241M91		1	RODA	WHEEL	RUEDA
2	3408246M1	1 05/8"X18	6	PARAFUSO	BOLT	PERNO
3	487150M92	1 12x24	1	ARO	RIM	LLANTA
4	3411240M1	1	1	DISCO	DISC	DISCO
5	027646P1	1	8	ARRUELA	WASHER	ARANDELA
6	353427X1	1	6	PORCA	NUT	TUERCA
7	182578M1	9 14.9x24	1	CÂMARA	CHAMBER	CAMARA
8	6280216M1	9 14.9-24R1	1	PNEU	TYRE	NEUMATICO
9	6280215M91	14.9-24R1	1	CJ.PNEU E CÂMARA	TYRE AND TUBE	NEUM.Y.CAMARA

Rodas Traseiras Rear Wheels Ruedas De Direccion	130-75	320/90 R42 Goodyear - High Clearance 320/90 R42 Goodyear - High Clearance 320/90 R42 Goodyear - High Clearance

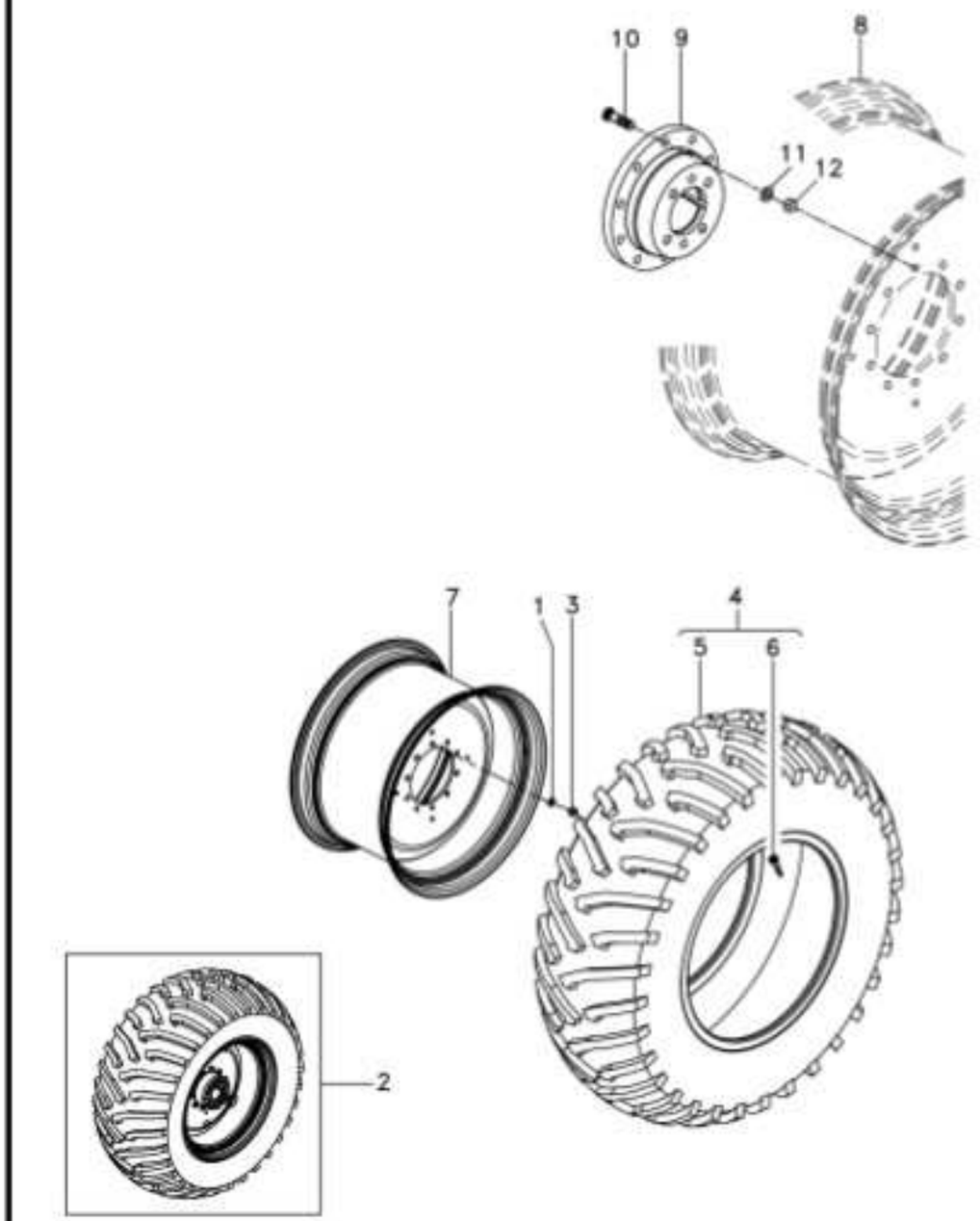

1	3410536M1		**16**	ARRUELA	WASHER	ARANDELA
2	6226711M91	320/90r42 ◀	**1**	RODAGEM	WHEELS	RODAJE
2	6226712M91	320/90r42 ▶	**1**	RODAGEM	WHEELS	RODAJE
3	847417M1	11/16-16 un2b zn	**16**	PORCA	NUT	TUERCA
4	6218961M91	2	**1**	PNEU E VÁLVULA	TIRE AND VALVE	NEUMÁT. Y VALV.
5	6217878M1	4	**1**	PNEU	TYRE	NEUMATICO
6	046862T1	4	**1**	VÁLVULA	VALVE	VALVULA
7	6225074M91	2	**1**	ARO	RIM	LLANTA
8	6225075M1	7	**1**	ARO	RIM	LLANTA
9	6225076M1	7	**1**	DISCO	DISC	DISCO
10	6225079M1	7 5/8"	**8**	PARAFUSO	SCREW	TORNILLO
11	6217937M1	7	**8**	ARRUELA	WASHER	ARANDELA
12	6217938M1	7	**8**	PORCA	NUT	TUERCA

Rodas Traseiras	18.4-30r1 (6l)	130-80
Rear Wheels	18.4-30r1 (6l)	
Ruedas Traseras	18.4-30r1 (6l)	

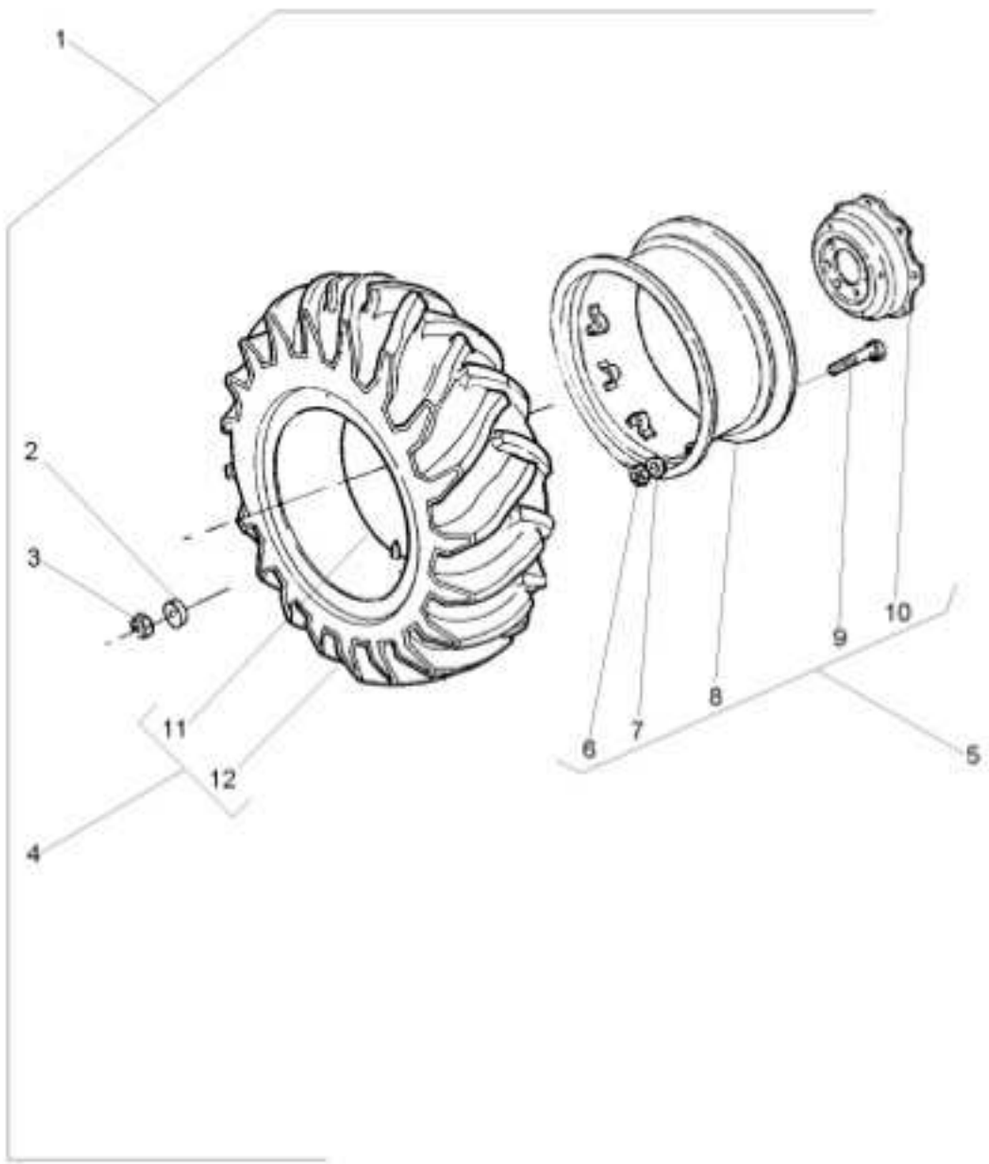

1		3587143M92	1	RODAGEM	WHEELS	RODAJE
2	3410536M1	1	16	ARRUELA	WASHER	ARANDELA
3	847417M1	1	16	PORCA	NUT	TUERCA
4	058704N1	1	1	CJ.PNEU E CÂMARA	TYRE AND TUBE	NEUM.Y.CAMARA
5	3587146M91	16 X 30	1	RODA	WHEEL	RUEDA
6	353427X1	5	8	PORCA	NUT	TUERCA
7	027646P1	5	8	ARRUELA	WASHER	ARANDELA
8	3408526M91	5	1	ARO	RIM	LLANTA
9	3149812M1	5	8	PARAFUSO	BOLT	PERNO
10	3587145M1	5	1	DISCO	DISC	DISCO
11	058699T1	4	1	CÂMARA	CHAMBER	CAMARA
12	058697T1	4	1	PNEU	TYRE	NEUMATICO

Rodas Traseiras	14.9-28r2 (6l)	130-85	
Rear Wheels	14.9-28r2 (6l)		
Ruedas Traseras	14.9-28r2 (6l)		

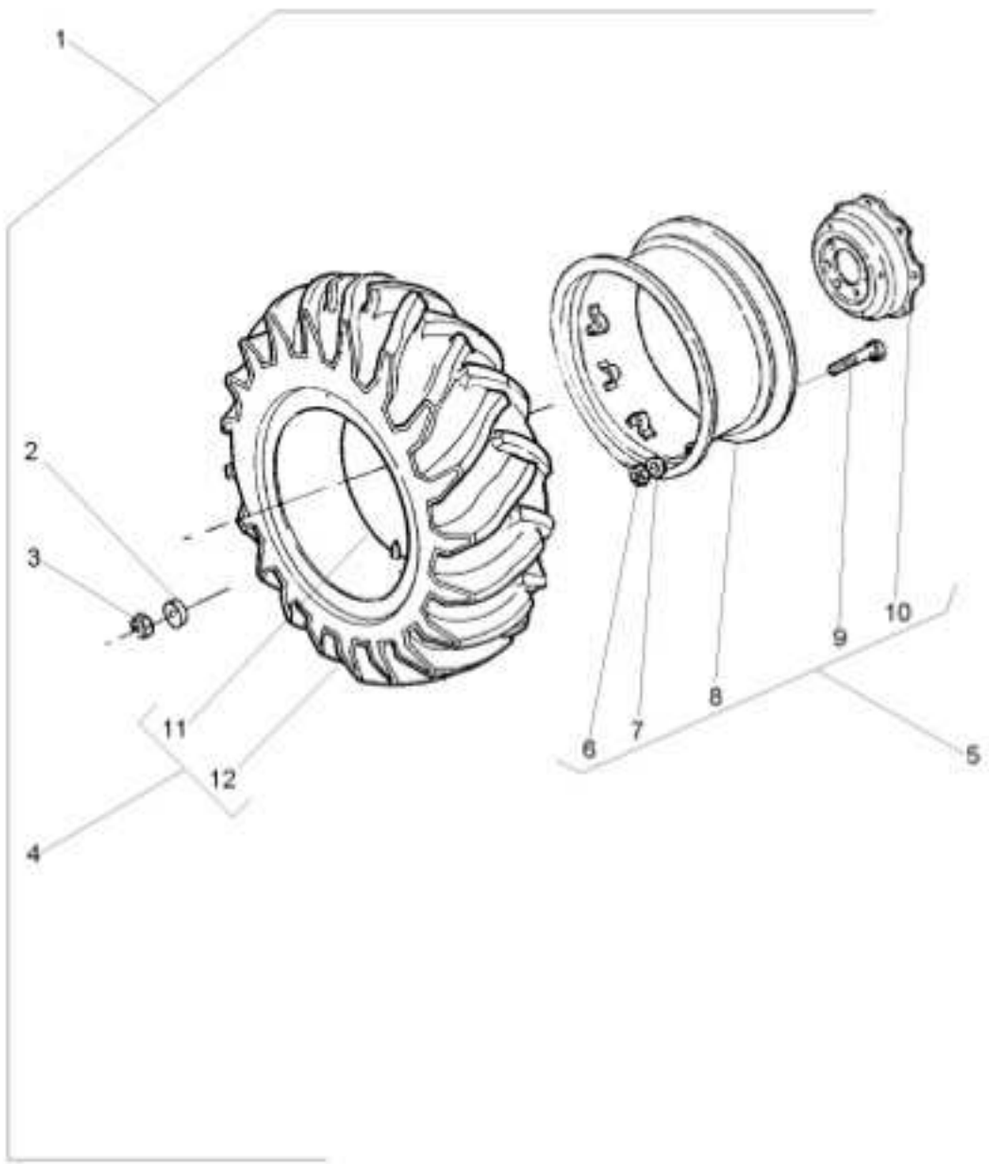

1			026866N1	1	RODAGEM	WHEELS	RODAJE
2	3410536M1	1		16	ARRUELA	WASHER	ARANDELA
3	847417M1	1		16	PORCA	NUT	TUERCA
4	487540M91	1		1	CJ.PNEU E CÂMARA	TYRE AND TUBE	NEUM.Y.CAMARA
5	033901T1			1	ARO	RIM	LLANTA
6	353427X1	5		8	PORCA	NUT	TUERCA
7	027646P1	5		8	ARRUELA	WASHER	ARANDELA
8	3408283M91	5		1	ARO	RIM	LLANTA
8	487308M91	5		1	ARO	RIM	LLANTA
9	3149812M1	5		8	PARAFUSO	BOLT	PERNO
10	3149172M1	5		1	DISCO	DISC	DISCO
11	828539M1	4		1	CÂMARA	CHAMBER	CAMARA
12	487539M1	4		1	PNEU	TYRE	NEUMATICO

Rodas Traseiras	14.9-28r1 (6l)	130-90
Rear Wheels	14.9-28r1 (6l)	
Ruedas Traseras	14.9-28r1 (6l)	

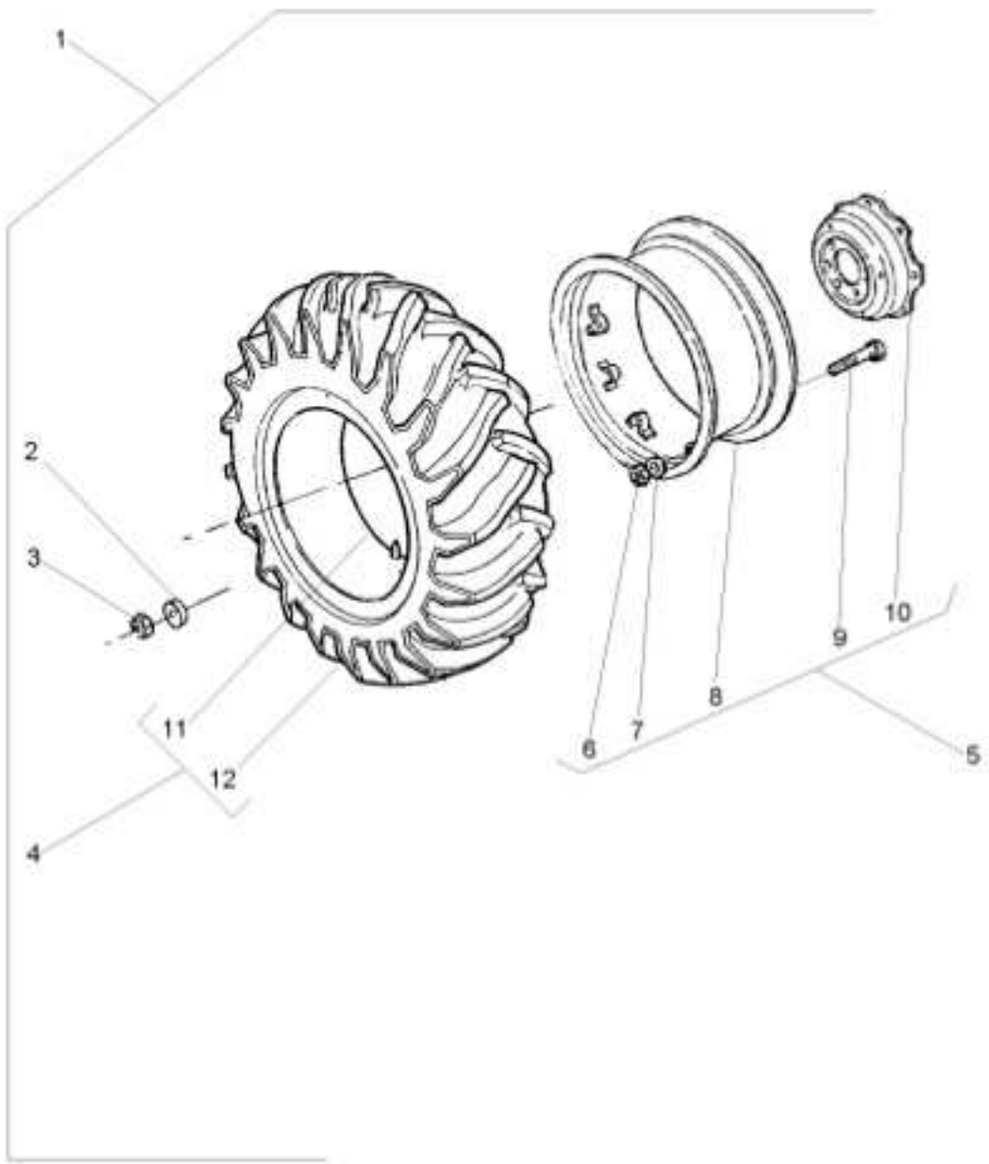

1			3410966M91	1 RODAGEM	WHEELS	RODAJE
2	3410536M1	1		16 ARRUELA	WASHER	ARANDELA
3	847417M1	1		16 PORCA	NUT	TUERCA
4	828537M91	1		1 CJ.PNEU E CÂMARA	TYRE AND TUBE	NEUM.Y.CAMARA
5	033901T1			1 ARO	RIM	LLANTA
6	353427X1	5		8 PORCA	NUT	TUERCA
7	027646P1	5		8 ARRUELA	WASHER	ARANDELA
8	3408283M91	5		1 ARO	RIM	LLANTA
8	487308M91	5		1 ARO	RIM	LLANTA
9	3149812M1	5		8 PARAFUSO	BOLT	PERNO
10	3149172M1	5		1 DISCO	DISC	DISCO
11	828539M1	4		1 CÂMARA	CHAMBER	CAMARA
12	828538M1	4		1 PNEU	TYRE	NEUMATICO

Rodas Traseiras	**13.6-38r1 (6l)**	**130-95**
Rear Wheels	**13.6-38r1 (6l)**	
Ruedas Traseras	**13.6-38r1 (6l)**	

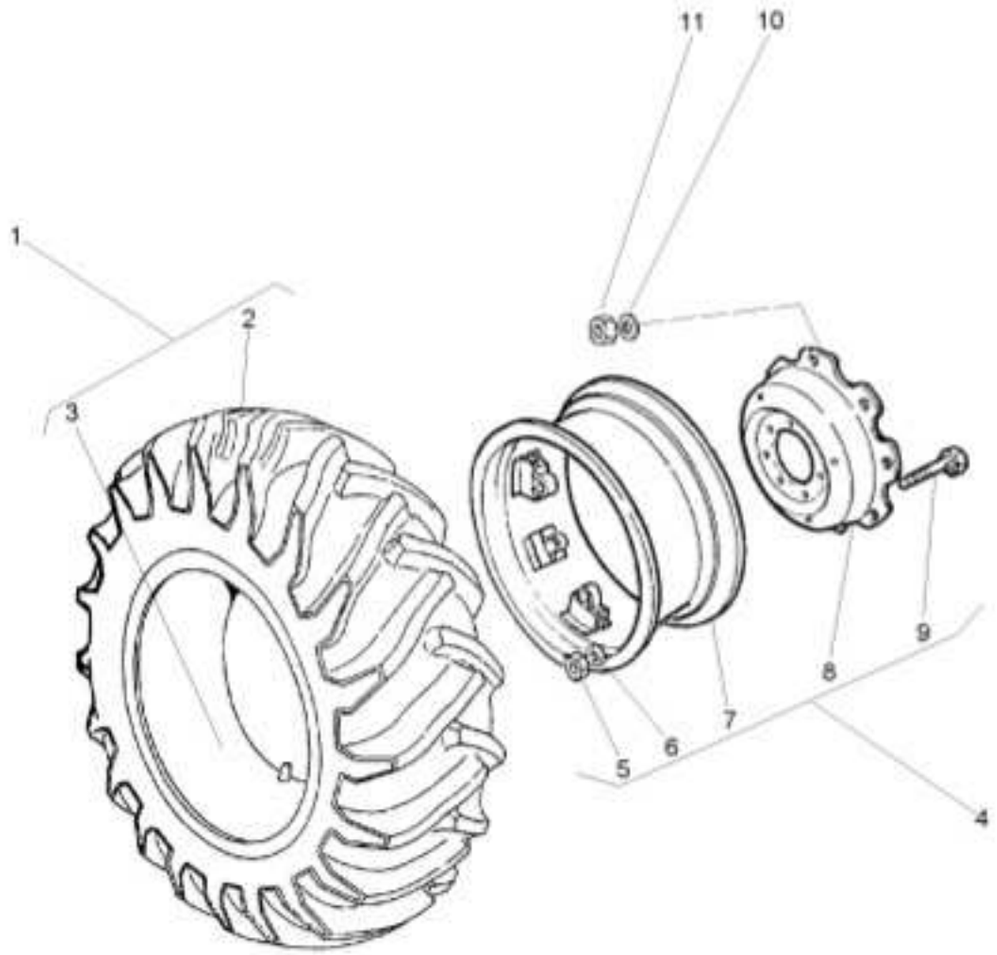

1	488006M91	6L	**1**	CJ.PNEU E CÂMARA	TYRE AND TUBE	NEUM.Y.CAMARA
2	488007M1	1	**1**	PNEU	TYRE	NEUMATICO
3	488008M1	1	**1**	CÂMARA	CHAMBER	CAMARA
4	6275053M91	11 X 38	**1**	CJ. RODA	KIT, WHEEL	JUEGO DE RUEDA
5	353427X1	4	**8**	PORCA	NUT	TUERCA
6	027646P1	4	**8**	ARRUELA	WASHER	ARANDELA
7	6275487M91	4	**1**	ARO	RIM	LLANTA
8	6275844M1	4	**1**	CALÇO	SHIM	CALCE
9	6235568M1	4 ↪ 3149914M1	**16**	PARAFUSO	BOLT	PERNO
10	3410536M1		**16**	ARRUELA	WASHER	ARANDELA
11	847417M1		**16**	PORCA	NUT	TUERCA

Rodas Traseiras	18.4-30r2 (6l)	130-100
Rear Wheels	18.4-30r2 (6l)	
Ruedas Traseras	18.4-30r2 (6l)	

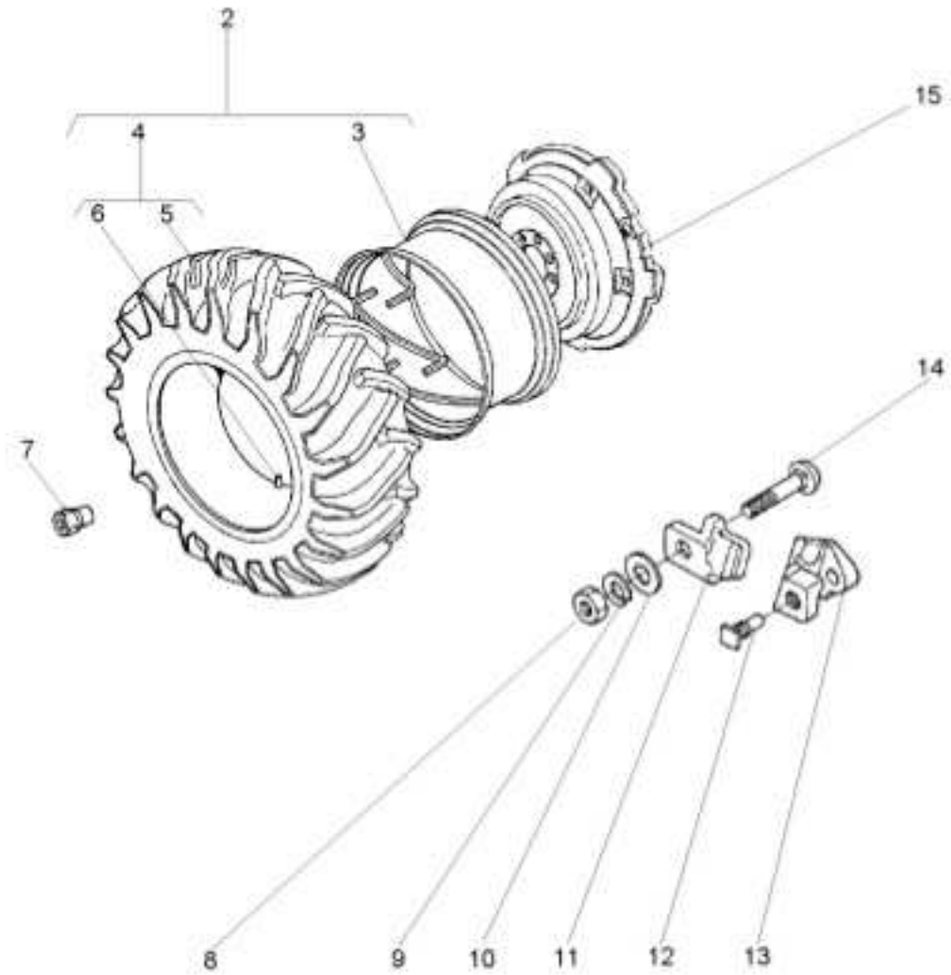

2	1481659M91		1	CJ. RODA	KIT, WHEEL	JUEGO DE RUEDA
3	897721M91	214X30 PAVT	1	ARO	RIM	LLANTA
4	487870M91	2	1	CJ.PNEU E CÂMARA	TYRE AND TUBE	NEUM.Y.CAMARA
5	487868M1	4	1	PNEU	TYRE	NEUMATICO
6	487869M1	4	1	CÂMARA	CHAMBER	CAMARA
7	1481045M1		8	PORCA	NUT	TUERCA
8	1484541M1		5	PORCA	NUT	TUERCA
9	353440X1		5	ARRUELA	WASHER	ARANDELA
10	353775X1		5	ARRUELA	WASHER	ARANDELA
11	898021M1		5	GRAMPO	CRAMP	PASADOR
12	1751403M1		2	PARAFUSO	BOLT	PERNO
13	898022M2		2	LIMITADOR RODA	LIMITATION WHEEL	LIMITATION WHEEL
14	363296X1		5	PARAFUSO	BOLT	PERNO
15	3147093M1		1	DISCO	DISC	DISCO

Rodas Traseiras	**18.4-30r2 (6l)**
Rear Wheels	**18.4-30r2 (6l)**
Ruedas Traseras	**18.4-30r2 (6l)**

130-105

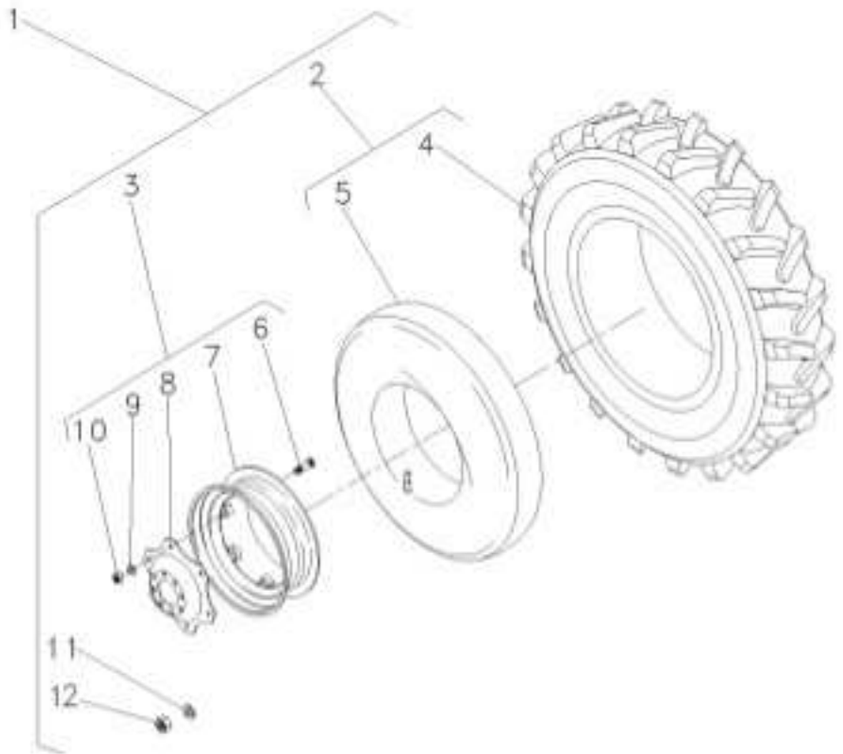

1		3408621M91	**1**	RODAGEM	WHEELS	RODAJE
2	487870M91	56L	**2**	CJ.PNEU E CÂMARA	TYRE AND TUBE	NEUM.Y.CAMARA
3	3587146M91	5	**2**	RODA	WHEEL	RUEDA
4	487868M1		**2**	PNEU	TYRE	NEUMATICO
5	487869M1		**2**	CÂMARA	CHAMBER	CAMARA
6	3149812M1	3	**8**	PARAFUSO	BOLT	PERNO
7	3408526M91	3	**1**	ARO	RIM	LLANTA
8	3587145M1	3	**1**	DISCO	DISC	DISCO
9	027646P1	3	**8**	ARRUELA	WASHER	ARANDELA
10	353427X1	3	**8**	PORCA	NUT	TUERCA
11	3410536M1	5	**16**	ARRUELA	WASHER	ARANDELA
12	847417M1	5	**16**	PORCA	NUT	TUERCA

Rodas Traseiras	18.4-30r2 (6l)	130-110	
Rear Wheels	18.4-30r2 (6l)		
Ruedas Traseras	18.4-30r2 (6l)		

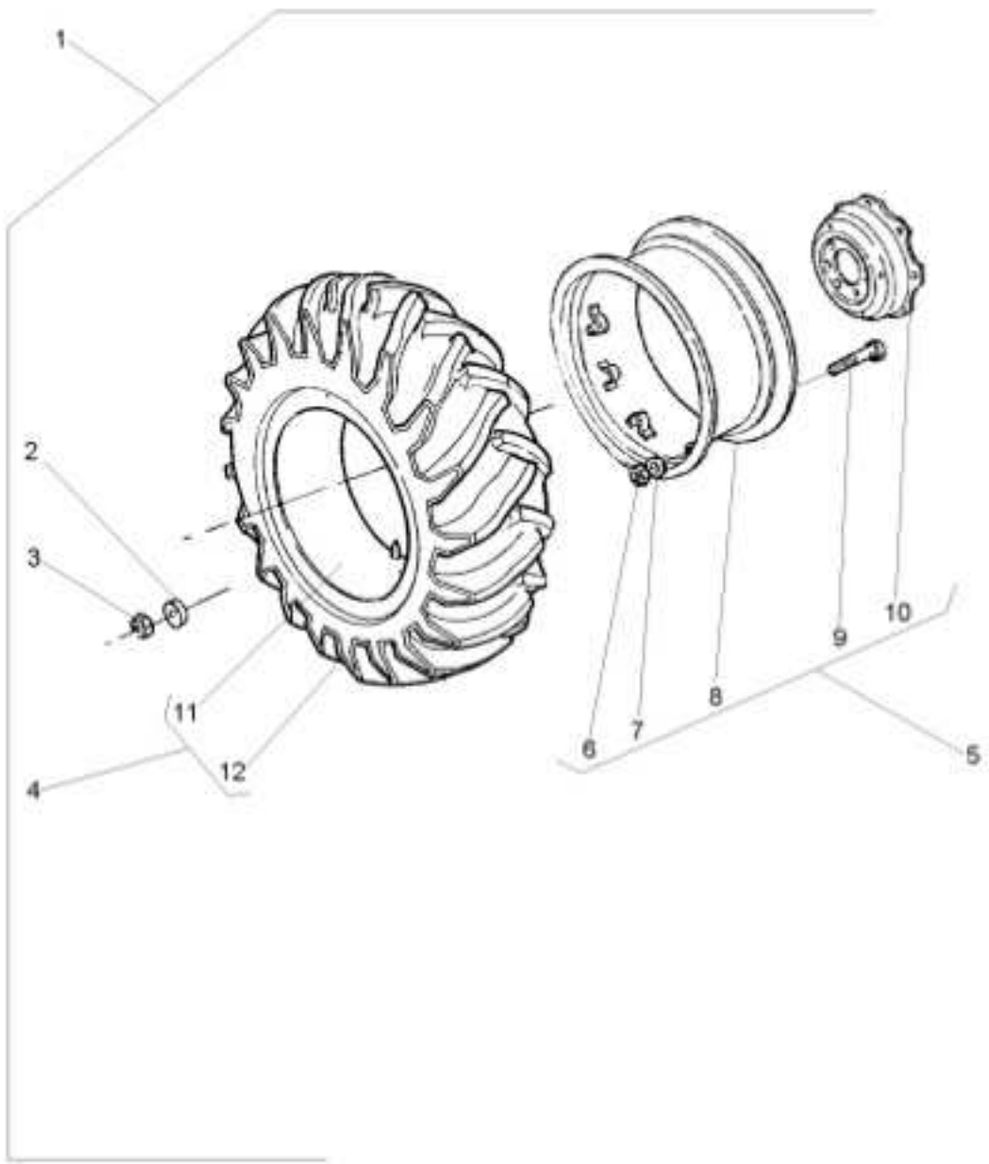

1		3410964M91	1	RODAGEM	WHEELS	RODAJE
2	3410536M1	1	16	ARRUELA	WASHER	ARANDELA
3	847417M1	1	16	PORCA	NUT	TUERCA
4	487870M91	1 6L	1	CJ.PNEU E CÂMARA	TYRE AND TUBE	NEUM.Y.CAMARA
6	353427X1	5	8	PORCA	NUT	TUERCA
7	3585377M1	5	8	ARRUELA	WASHER	ARANDELA
8	882230M92	5	1	ARO	RIM	LLANTA
9	3149812M1	5 3149914M1	8	PARAFUSO	BOLT	PERNO
10	3587145M1	5	1	DISCO	DISC	DISCO
11	487869M1	4	1	CÂMARA	CHAMBER	CAMARA
12	487868M1	4	1	PNEU	TYRE	NEUMATICO

Rodas Traseiras	18.4-30 R1 (10I)	130-115
Rear Wheels	18.4-30 R1 (10I)	
Ruedas Traseras	18.4-30 R1 (10I)	

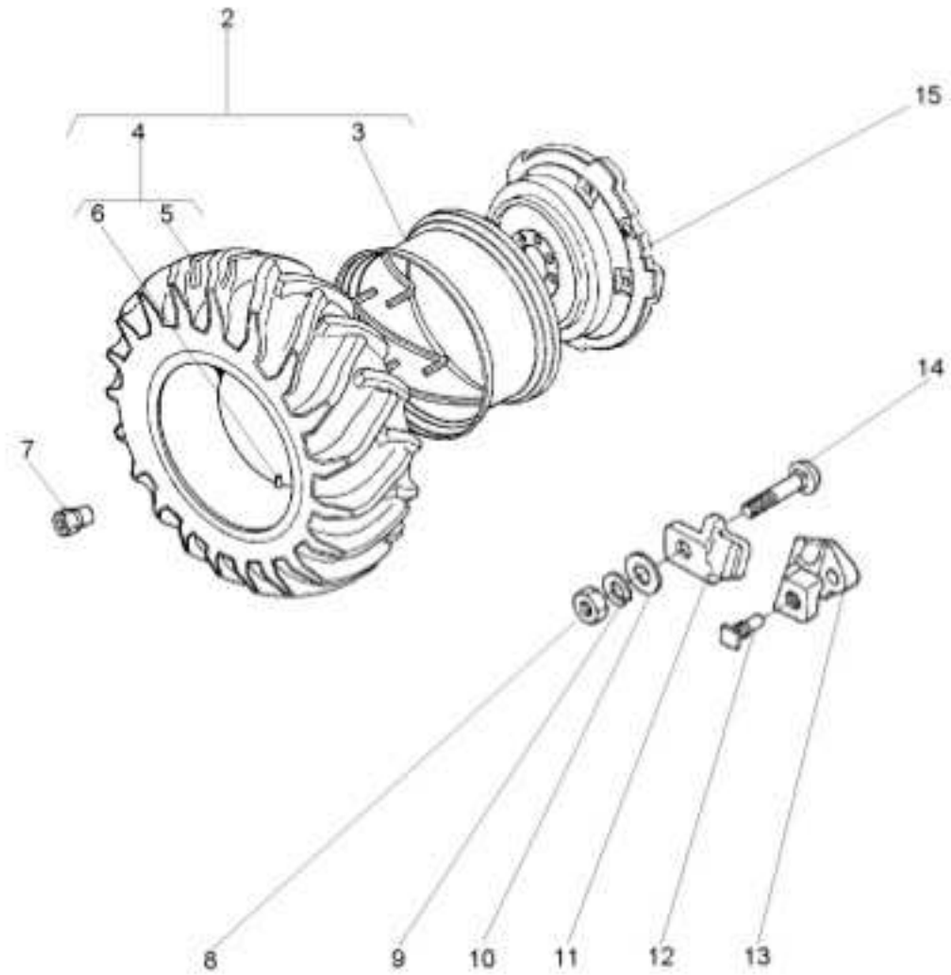

2	1481920M91		1	CJ. RODA	KIT, WHEEL	JUEGO DE RUEDA
3	897721M91	2 PAVT	1	ARO	RIM	LLANTA
4	488092M91	2 3149641M91	1	CJ.PNEU E CÂMARA	TYRE AND TUBE	NEUM.Y.CAMARA
5	487951M1	4 3149493M1	1	PNEU	TYRE	NEUMATICO
6	487869M1	4	1	CÂMARA	CHAMBER	CAMARA
7	1481045M1		8	PORCA	NUT	TUERCA
8	1484541M1		5	PORCA	NUT	TUERCA
9	353440X1		5	ARRUELA	WASHER	ARANDELA
10	353775X1		5	ARRUELA	WASHER	ARANDELA
11	898021M1		5	GRAMPO	CRAMP	PASADOR
12	1751403M1		2	PARAFUSO	BOLT	PERNO
13	898022M2		2	LIMITADOR RODA	LIMITATION WHEEL	LIMITATION WHEEL
14	363296X1		5	PARAFUSO	BOLT	PERNO
15	3147093M1		1	DISCO	DISC	DISCO

Rodas Traseiras	18.4-30 R1 (10I)	130-120
Rear Wheels	18.4-30 R1 (10I)	
Ruedas Traseras	18.4-30 R1 (10I)	

Disco De Chapa
Plate Disk
Disco De Chapa

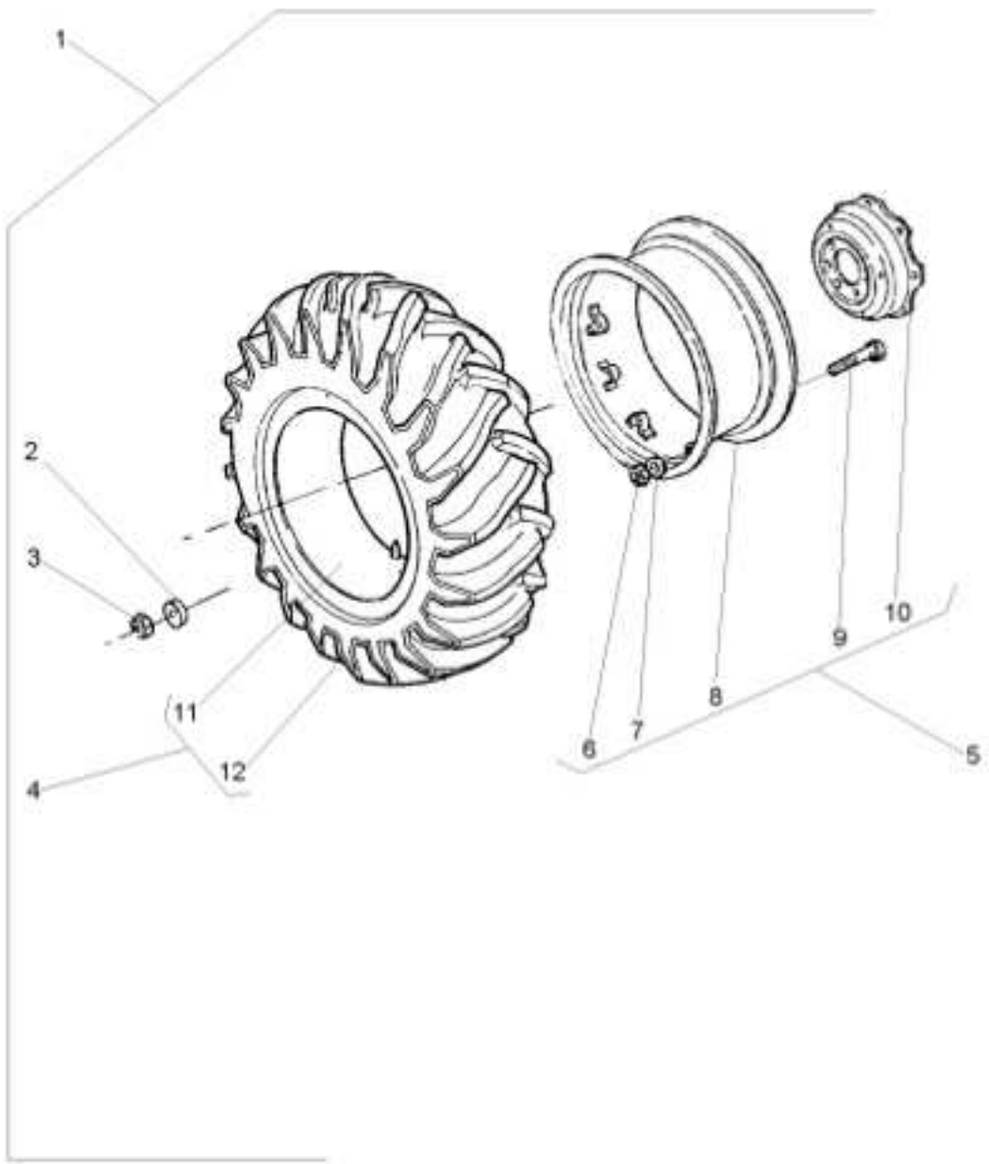

1			3410965M91	1	RODAGEM	WHEELS	RODAJE
2	3410536M1	1		16	ARRUELA	WASHER	ARANDELA
3	847417M1	1		16	PORCA	NUT	TUERCA
4	488092M91	1	10L	1	CJ.PNEU E CÂMARA	TYRE AND TUBE	NEUM.Y.CAMARA
6	353427X1	5		8	PORCA	NUT	TUERCA
7	3585377M1	5		8	ARRUELA	WASHER	ARANDELA
8	882230M92	5		1	ARO	RIM	LLANTA
9	3149812M1	5	3149914M1	8	PARAFUSO	BOLT	PERNO
10	3587145M1	5		1	DISCO	DISC	DISCO
11	487869M1	4		1	CÂMARA	CHAMBER	CAMARA
12	487951M1	4	3149493M1	1	PNEU	TYRE	NEUMATICO

Rodas Traseiras	16.9-30r1 (6l)
Rear Wheels	16.9-30r1 (6l)
Ruedas Traseras	16.9-30r1 (6l)

130-125

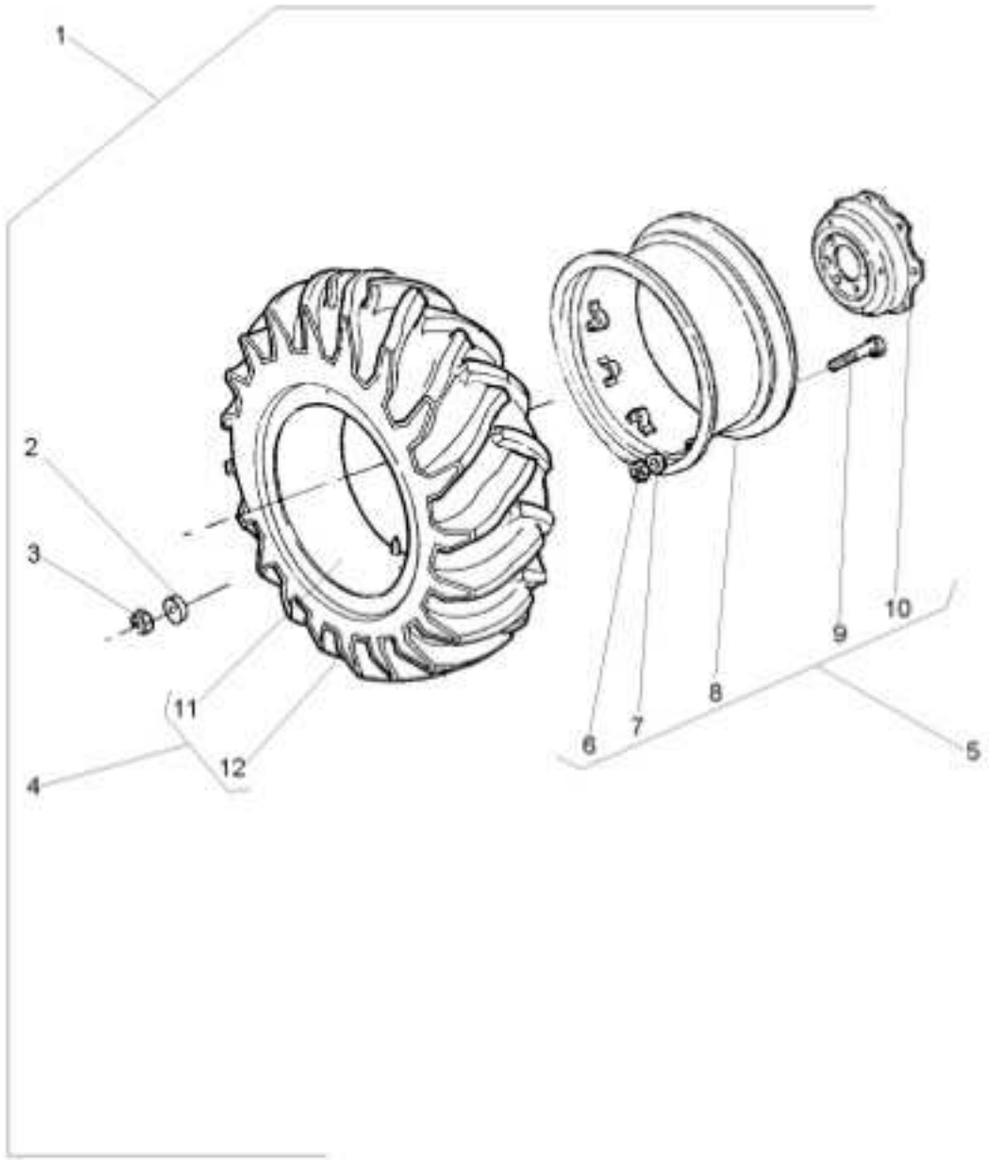

1			027386N1	**1**	RODAGEM	WHEELS	RODAJE
2	3410536M1	1		**16**	ARRUELA	WASHER	ARANDELA
3	847417M1	1		**16**	PORCA	NUT	TUERCA
4	3098141M91	1		**1**	CJ.PNEU E CÂMARA	TYRE AND TUBE	NEUM.Y.CAMARA
6	353427X1	5		**8**	PORCA	NUT	TUERCA
7	3585377M1	5		**8**	ARRUELA	WASHER	ARANDELA
8	882230M92	5		**1**	ARO	RIM	LLANTA
9	3149812M1	5	3149914M1	**8**	PARAFUSO	BOLT	PERNO
10	3587145M1	5		**1**	DISCO	DISC	DISCO
11	487869M1	4		**1**	CÂMARA	CHAMBER	CAMARA
12	3098142M1	4		**1**	PNEU	TYRE	NEUMATICO

Rodas Traseiras	18.4-30 R1 (10 L)	130-130
Rear Wheels	18.4-30 R1 (10 L)	
Ruedas Traseras	18.4-30 R1 (10 L)	

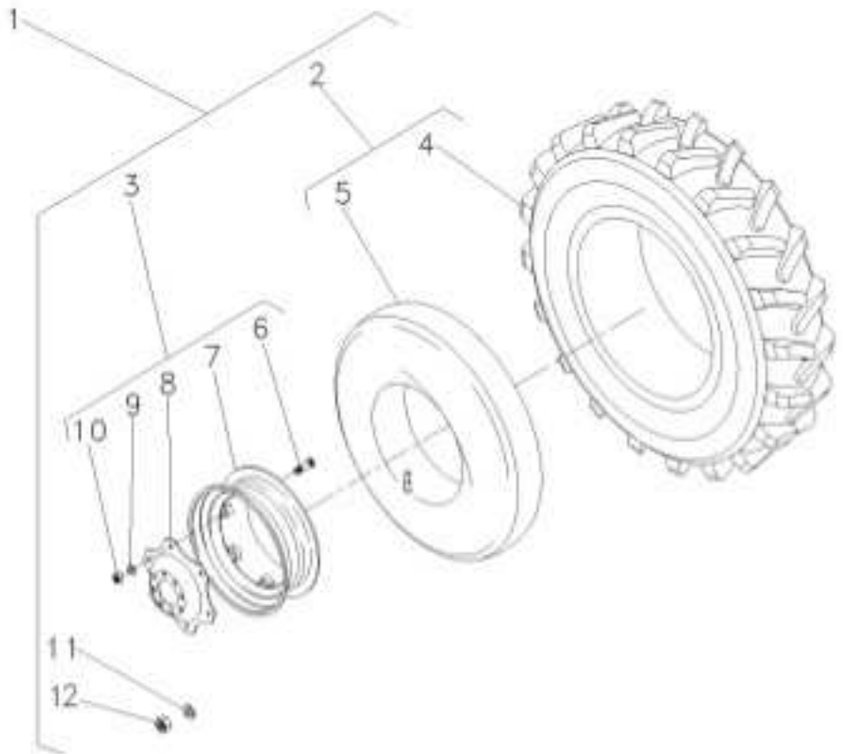

1			3408329M91	1	RODAGEM	WHEELS	RODAJE
2	488092M91	1	10L	2	CJ.PNEU E CÂMARA	TYRE AND TUBE	NEUM.Y.CAMARA
3	3587146M91	1		2	RODA	WHEEL	RUEDA
4	487951M1	2	3149493M1	2	PNEU	TYRE	NEUMATICO
5	487869M1	2		1	CÂMARA	CHAMBER	CAMARA
6	3149812M1	3		8	PARAFUSO	BOLT	PERNO
7	3408526M91	3		1	ARO	RIM	LLANTA
8	3587145M1	3		1	DISCO	DISC	DISCO
9	027646P1	3		8	ARRUELA	WASHER	ARANDELA
10	353427X1	3		8	PORCA	NUT	TUERCA
11	3410536M1	1		16	ARRUELA	WASHER	ARANDELA
12	847417M1	1		16	PORCA	NUT	TUERCA

Rodas Traseiras	**23.1-26r2 (8l)**	**130-135**
Rear Wheels	**23.1-26r2 (8l)**	
Ruedas Traseras	**23.1-26r2 (8l)**	

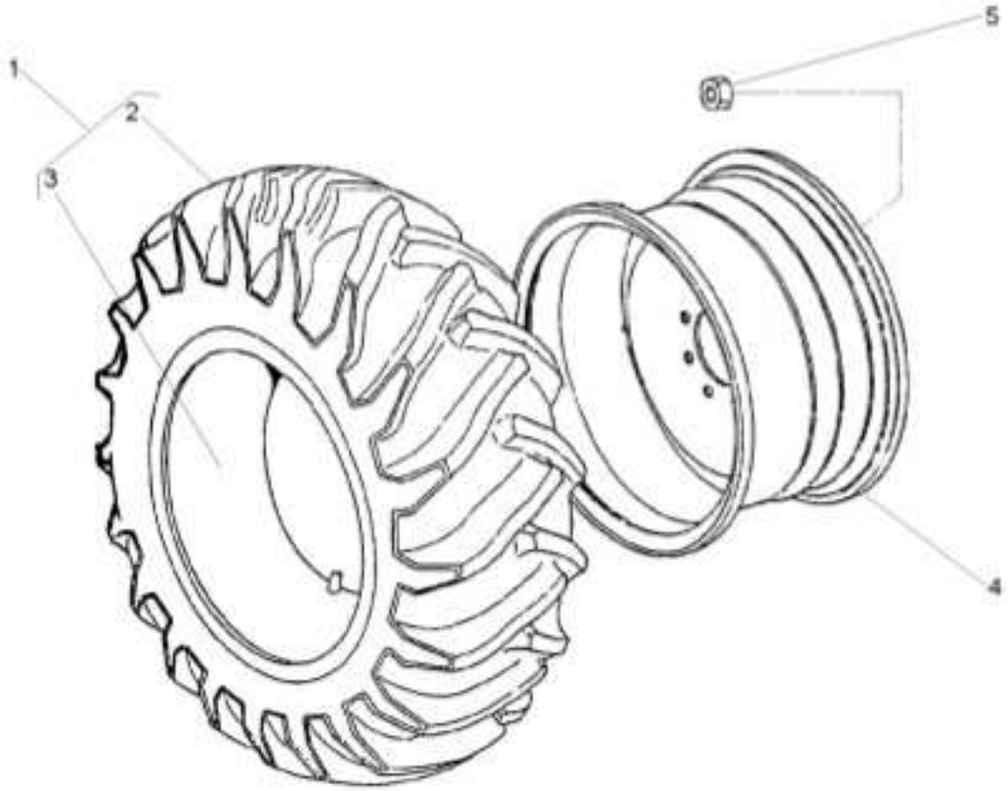

1	490215M91		**2**	CJ.PNEU E CÂMARA	TYRE AND TUBE	NEUM.Y.CAMARA
2	490216M1	1	**1**	PNEU	TYRE	NEUMATICO
3	490217M1	123.1/18X26	**1**	CÂMARA	CHAMBER	CAMARA
4	1481017M92	DW20X26	**2**	ARO	RIM	LLANTA
5	847417M1		**16**	PORCA	NUT	TUERCA
5	3410536M1		**16**	ARRUELA	WASHER	ARANDELA

Rodas Traseiras	18.4-34r1 Pavt (8I)	130-140
Rear Wheels	18.4-34r1 Pavt (8I)	
Ruedas Traseras	18.4-34r1 Pavt (8I)	

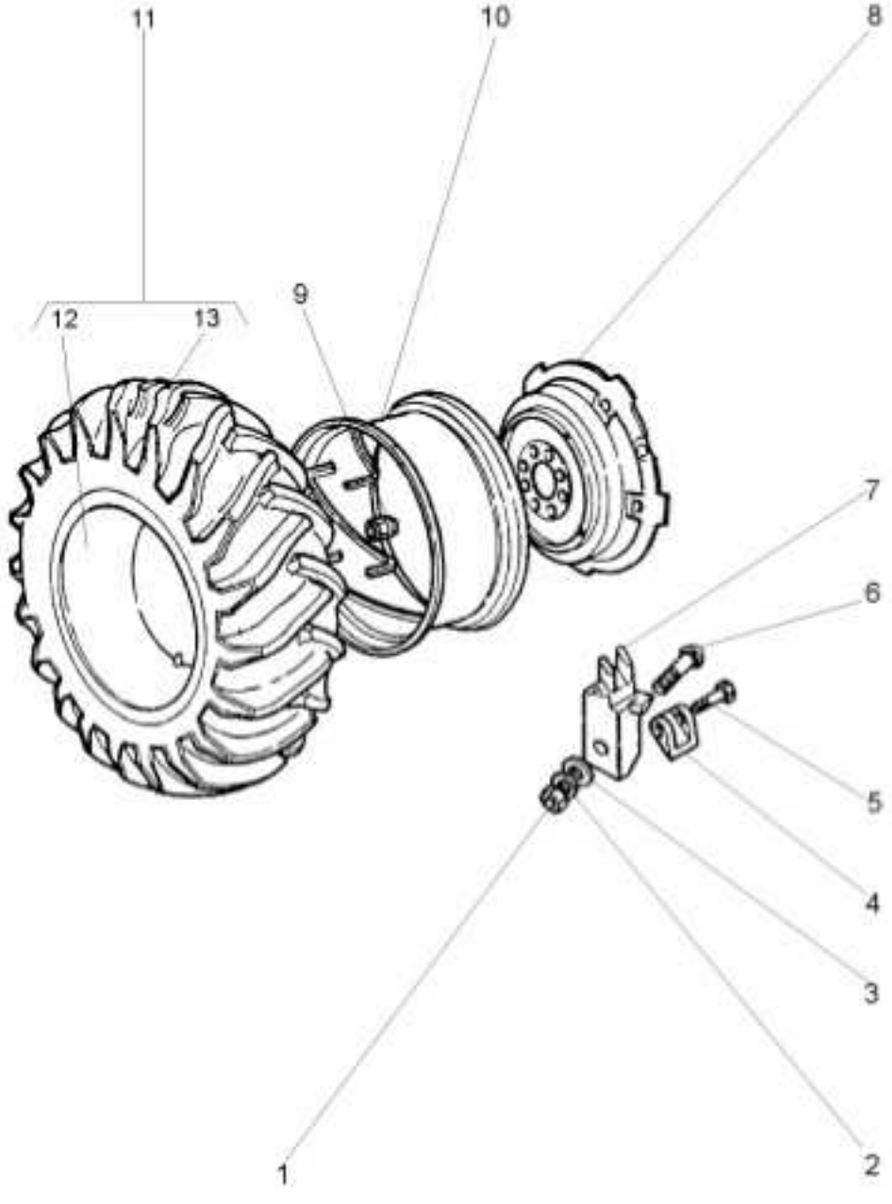

1	1484541M1		6	PORCA	NUT	TUERCA
2	353440X1		6	ARRUELA	WASHER	ARANDELA
3	353775X1		6	ARRUELA	WASHER	ARANDELA
4	898022M2		2	LIMITADOR RODA	LIMITATION WHEEL	LIMITATION WHEEL
5	1751403M1		2	PARAFUSO	BOLT	PERNO
6	363296X1		6	PARAFUSO	BOLT	PERNO
7	898021M1		6	GRAMPO	CRAMP	PASADOR
8	2801978M1		1	DISCO	DISC	DISCO
9	1481045M1		8	PORCA	NUT	TUERCA
10	3147967M91		1	ARO	RIM	LLANTA
11	834530M91	18.4/15X34	2	CJ.PNEU E CÂMARA	TYRE AND TUBE	NEUM.Y.CAMARA
12	833291M1	11 15X34	1	CÂMARA	CHAMBER	CAMARA
13	3145208M1	11 18.4/15X34	1	PNEU	TYRE	NEUMATICO

Rodas Traseiras	**18.4-34r1 (8l)**	**130-145**
Rear Wheels	**18.4-34r1 (8l)**	
Ruedas Traseras	**18.4-34r1 (8l)**	

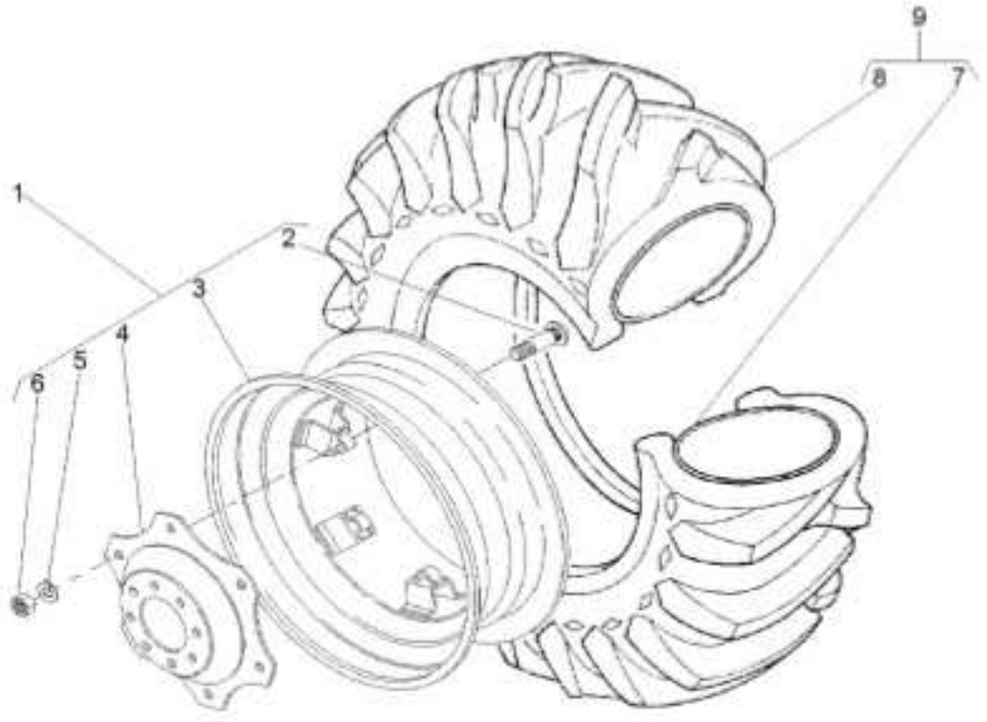

1	042658N1		**1** CJ. RODA	KIT, WHEEL	JUEGO DE RUEDA
2	3149812M1	1 ⊰ 3149914M1	**8** PARAFUSO	BOLT	PERNO
3	042659T1	1 16LX34	**1** ARO	RIM	LLANTA
4	3587145M1	1	**1** DISCO	DISC	DISCO
5	027646P1	1	**8** ARRUELA	WASHER	ARANDELA
6	353427X1	1	**8** PORCA	NUT	TUERCA
7	833291M1	9 15X34	**1** CÂMARA	CHAMBER	CAMARA
8	3145208M1	9 18.4/15X34	**1** PNEU	TYRE	NEUMATICO
9	834530M91		**1** CJ.PNEU E CÂMARA	TYRE AND TUBE	NEUM.Y.CAMARA

Rodas Traseiras Rear Wheels Ruedas Traseras	130-150	320/90 R50 Michelin - High Clearance 320/90 R50 Michelin - High Clearance 320/90 R50 Michelin - High Clearance

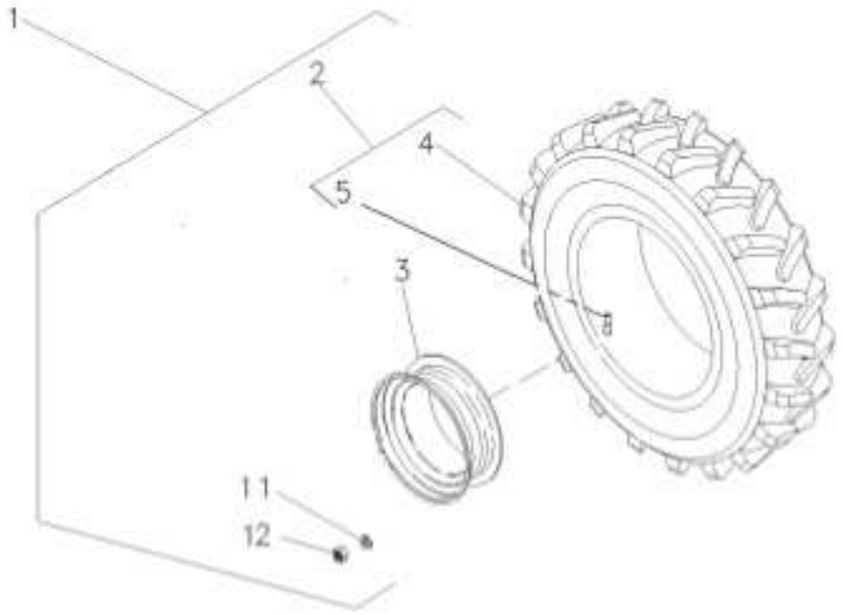

1	6231593M91	▶	1	CJ. ARO/PNEU	WHEEL AND TYRE	RUEDA Y NEUMATIC
1	6231592M91	◀	1	CJ. ARO/PNEU	WHEEL AND TYRE	RUEDA Y NEUMATIC
2	6231594M91		2	PNEU E VÁLVULA	TIRE AND VALVE	NEUMÁT. Y VALV.
3	6225082M91		2	ARO	RIM	LLANTA
4	6231595M1	2	2	PNEU	TYRE	NEUMATICO
5	046862T1	2	2	VÁLVULA	VALVE	VALVULA
11	3410536M1		16	ARRUELA	WASHER	ARANDELA
12	847417M1		16	PORCA	NUT	TUERCA

Rodagem	Dupla	130-151	13.6-38 R1
Wheels	Dual		13.6-38 R1
Ruedas	Doble		13.6-38 R1

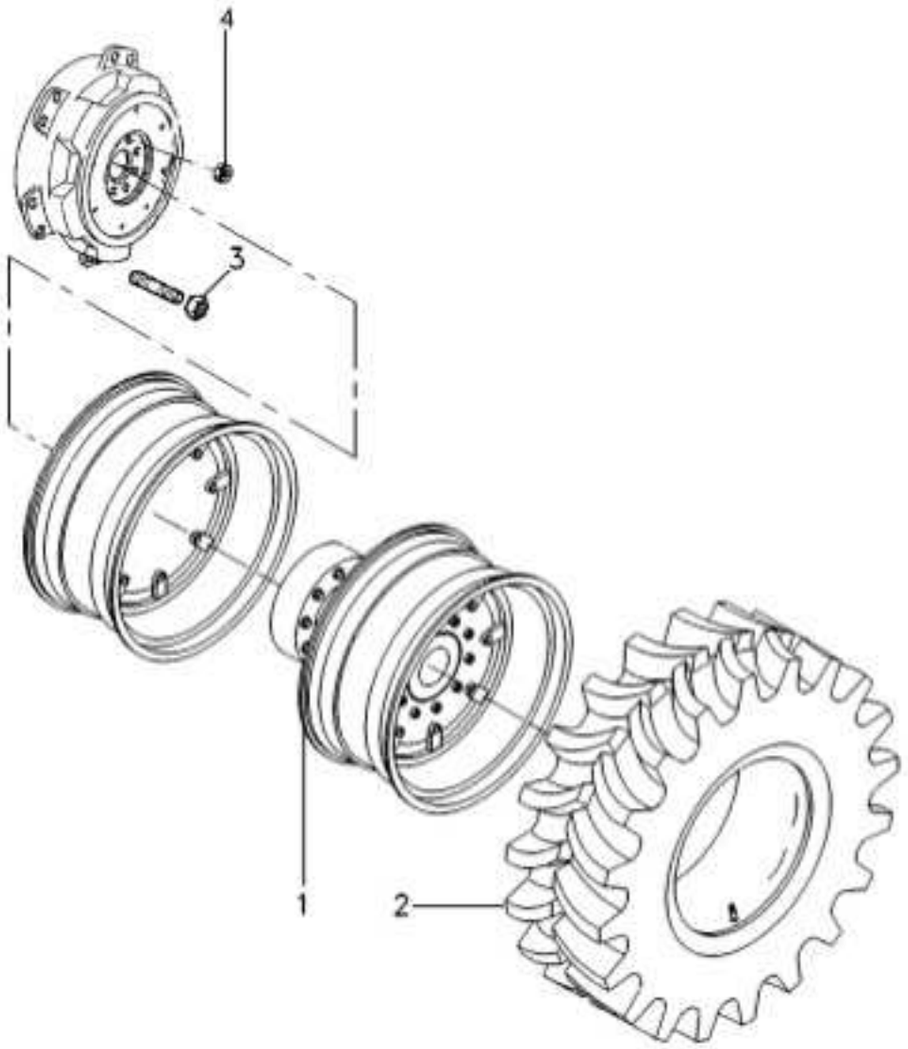

1	6282408M91		1	KIT RODADO DUPLO	WHEEL DOUBLE KIT	CJ. RODAJE DUPLO
2	6280578M91	Undef Ref	4	CJ.PNEU E CÂMARA	TYRE AND TUBE	NEUM.Y.CAMARA
3	847417M1		16	PORCA	NUT	TUERCA
4	3410536M1		16	ARRUELA	WASHER	ARANDELA

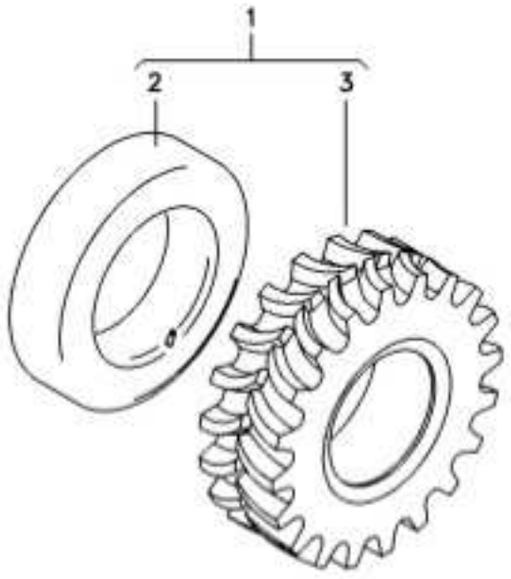

1	6209892M91		1 CJ.PNEU E CÂMARA	TYRE AND TUBE	NEUM.Y.CAMARA
2	6209893M1	○ 13.6-38 R1	1 PNEU	TYRE	NEUMATICO
3	6209894M1		1 CÂMARA	CHAMBER	CAMARA

Peso Da Roda Traseira Rear Wheel Weights Contrapesos De La Roda Trasera	130-155	3 + 3 X 52 Kgf 3 + 3 X 52 Kgf 3 + 3 X 52 Kgf

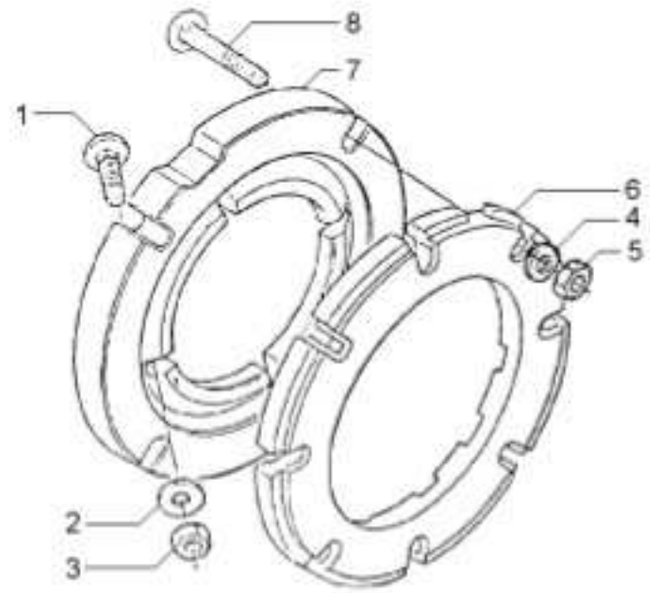

1	353864X1	5/8x18x1.3/4	**8**	PARAFUSO	BOLT	PERNO
2	3585377M1		**8**	ARRUELA	WASHER	ARANDELA
3	353429X1	5/8x18	**8**	PORCA	NUT	TUERCA
4	3585377M1		**24**	ARRUELA	WASHER	ARANDELA
5	353429X1	5/8x18x3"	**24**	PORCA	NUT	TUERCA
6	2801403M1		**6**	PESO	WEIGHT	PESA
7	3149851M1		**2**	ADAPTADOR	ADAPTOR	ADAPTADOR
8	353870X1	5/8x18x3"	**24**	PARAFUSO	BOLT	PERNO

Peso Da Roda Traseira Rear Wheel Weights Contrapesos De La Roda Trasera	130-160	4 + 4 X 52 Kgf 4 + 4 X 52 Kgf 4 + 4 X 52 Kgf

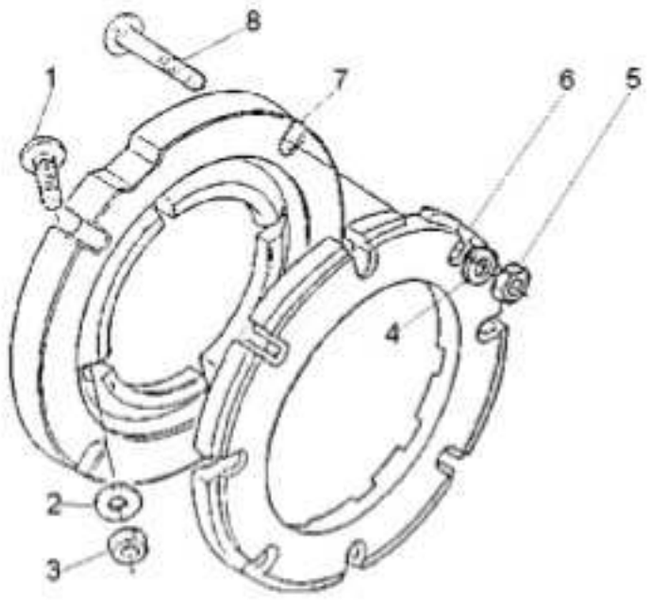

1	353864X1	**8** PARAFUSO	BOLT	PERNO
2	3585377M1	**8** ARRUELA	WASHER	ARANDELA
3	353429X1	**8** PORCA	NUT	TUERCA
4	3585377M1	**32** ARRUELA	WASHER	ARANDELA
5	353429X1	**32** PORCA	NUT	TUERCA
6	2801403M1	**8** PESO	WEIGHT	PESA
7	3149851M1	**2** ADAPTADOR	ADAPTOR	ADAPTADOR
8	353870X1	**32** PARAFUSO	BOLT	PERNO

Peso Da Roda Traseira Rear Wheel Weights Contrapesos De La Roda Trasera	130-165	2,84kg + 2,52kg 2,84kg + 2,52kg 2,84kg + 2,52kg

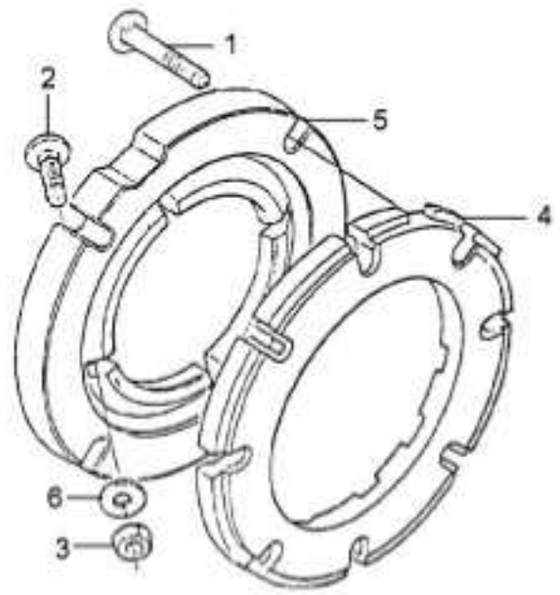

1	353870X1	5/8x18x1.3/4	8 PARAFUSO	BOLT	PERNO
2	6220418M1		8 PARAFUSO ESPEC.	SCREW SPECIAL	TORNILLO ESPEC.
3	353429X1	5/8x18	16 PORCA	NUT	TUERCA
4	2801403M1		2 PESO	WEIGHT	PESA
5	6217883M1	5/8x18x3"	5 PESO	WEIGHT	PESA
6	3585377M1		16 ARRUELA	WASHER	ARANDELA

Peso Da Roda Traseira Rear Wheel Weights Contrapesos De La Roda Trasera	130-170	2,84kg + 4,52kg 2,84kg + 4,52kg 2,84kg + 4,52kg

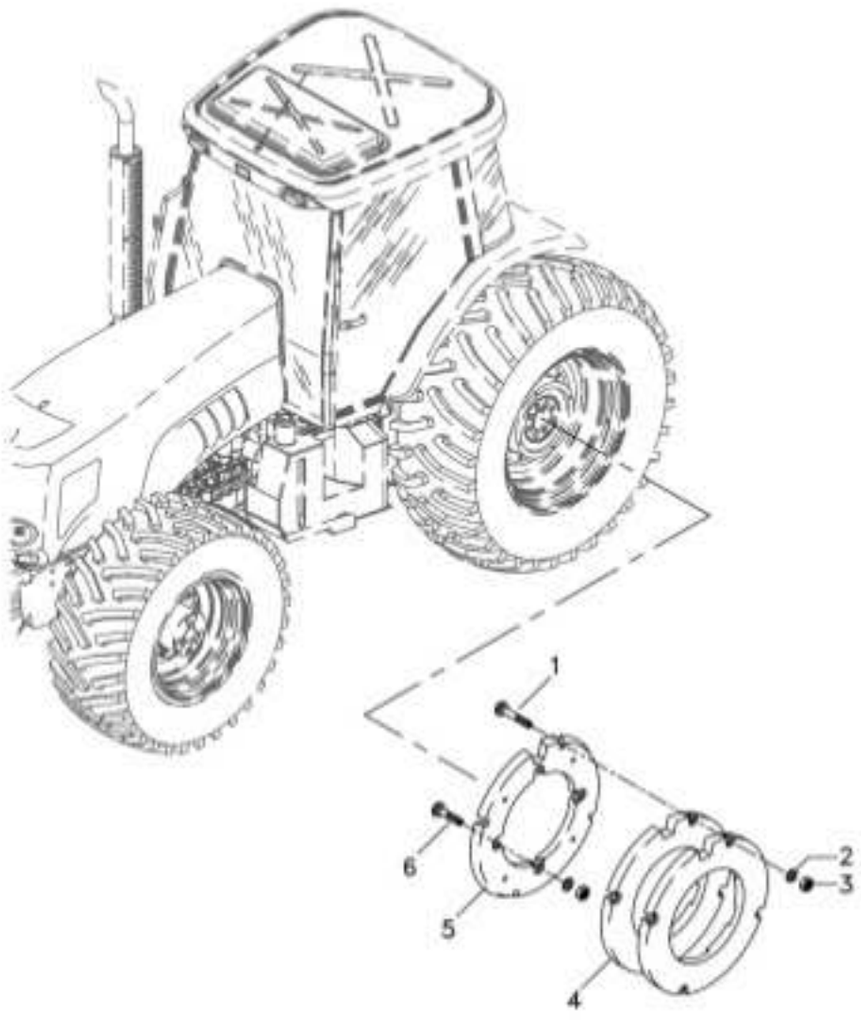

1	353870X1	5/8" - 18x3	**16**	PARAFUSO	BOLT	PERNO
2	3585377M1		**24**	ARRUELA	WASHER	ARANDELA
3	353429X1		**24**	PORCA	NUT	TUERCA
4	2801403M1		**4**	PESO	WEIGHT	PESA
5	6217883M1		**2**	PESO	WEIGHT	PESA
6	6220418M1	5/8"	**8**	PARAFUSO ESPEC.	SCREW SPECIAL	TORNILLO ESPEC.

Peso Da Roda Traseira	1 + 1 X 40 Kgf	130-175
Rear Wheel Weights	1 + 1 X 40 Kgf	
Contrapesos De La Roda Trasera	1 + 1 X 40 Kgf	

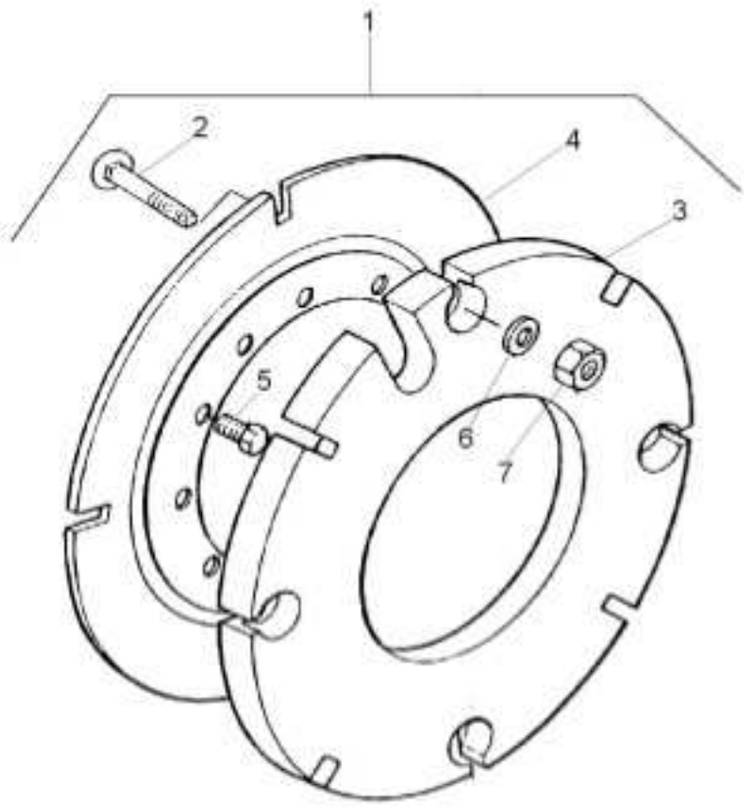

1		027967N1	1 PESO	WEIGHT	PESA
2	3315210M1	1 M16X2,0X58	8 PARAFUSO	BOLT	PERNO
3	2801392M2	1 40 kg	2 CONTRA PESO	COUNTERWEIGHT	CONTRAPESO
4	2801394M2	1	2 PLACA	PLATE	PLATO
5	353613X1	1 5/8x18x1.3/4	8 PARAFUSO	BOLT	PERNO
6	3585377M1	1 33.5X17X3.75	8 ARRUELA	WASHER	ARANDELA
7	339030X1	1 M16	8 PORCA	NUT	TUERCA

Peso Da Roda Traseira	1 + 1 X 72 Kg	130-180
Rear Wheel Weights	1 + 1 X 72 Kg	
Contrapesos De La Roda Trasera	1 + 1 X 72 Kg	

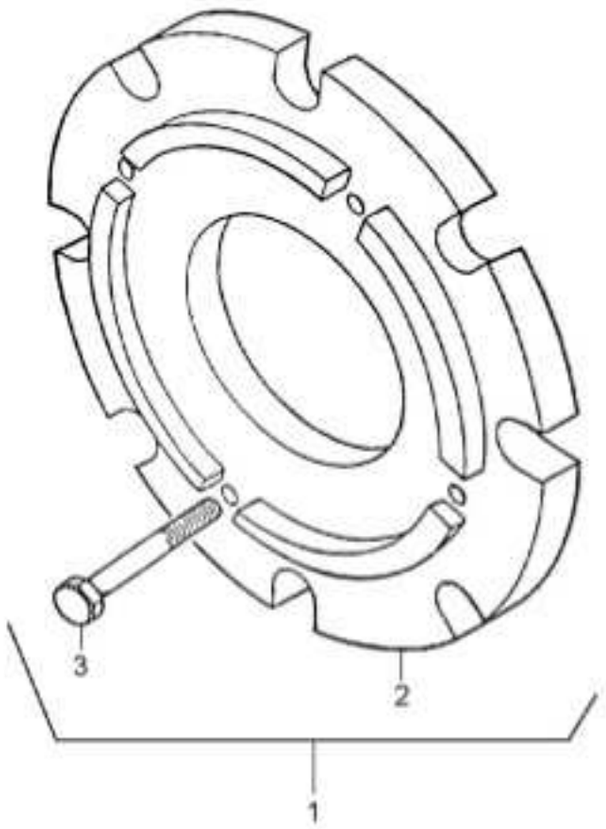

1		■	3408347M91	1	CJ. PESO	WEIGHT	PESA
2	3408287M1	1		2	PESO	WEIGHT	PESA
3	354285X1	1		8	PARAFUSO	BOLT	PERNO

Peso Da Roda Traseira	2 + 2 X 72 Kg	130-185
Rear Wheel Weights	2 + 2 X 72 Kg	
Contrapesos De La Roda Trasera	2 + 2 X 72 Kg	

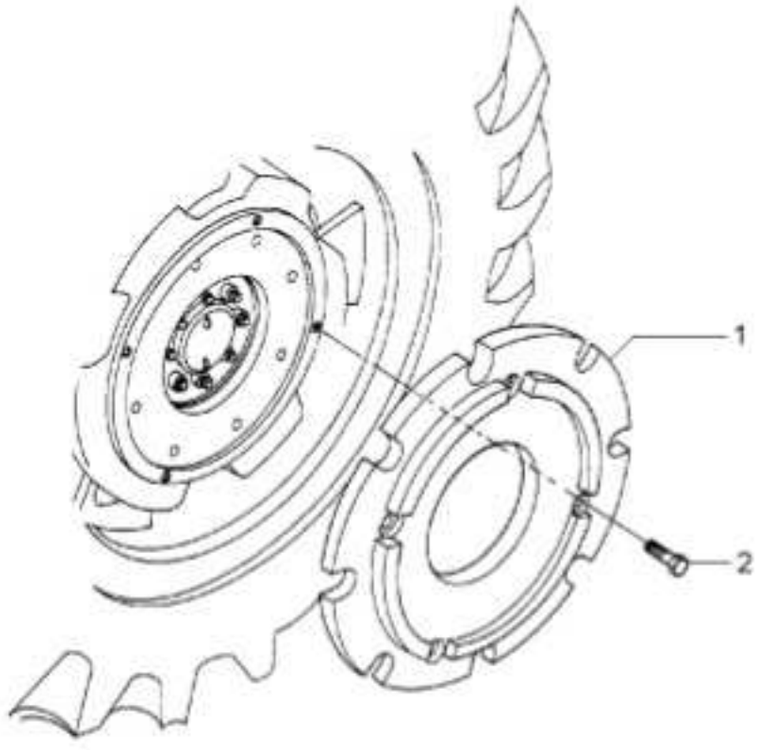

1	3408287M1	**4** PESO	WEIGHT	PESA
2	354285X1	**16** PARAFUSO	BOLT	PERNO

Peso Da Roda Traseira	2 + 2 X 52 Kgf
Rear Wheel Weights	2 + 2 X 52 Kgf
Contrapesos De La Roda Trasera	2 + 2 X 52 Kgf

130-190

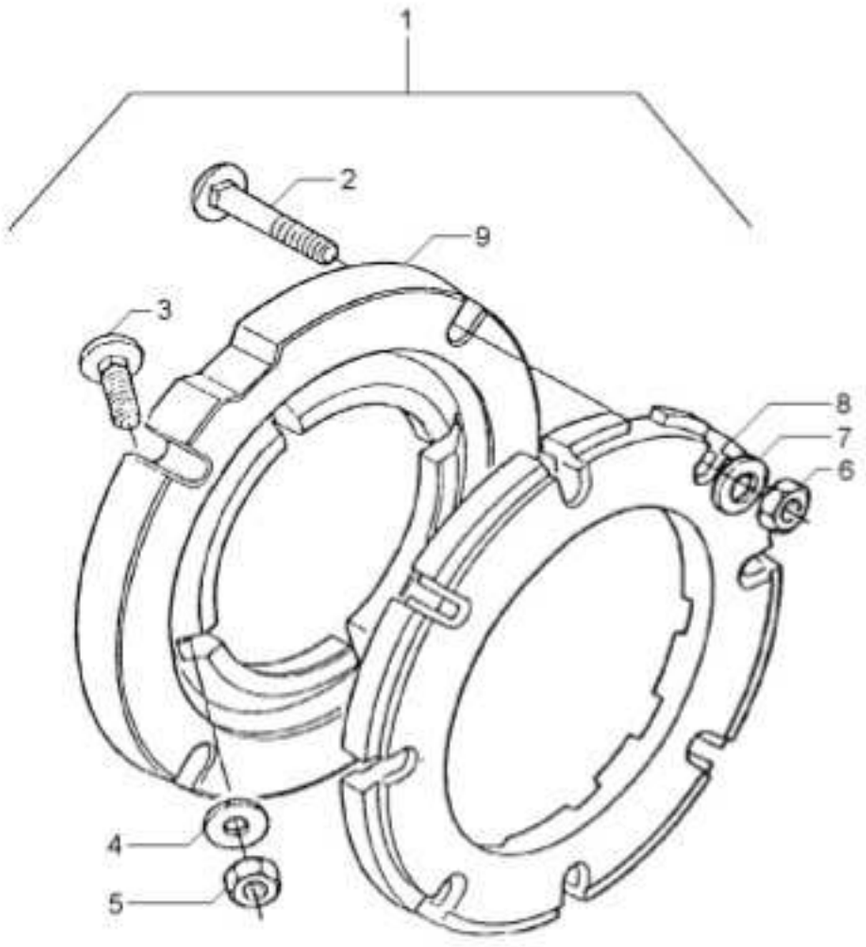

1		3149180M91	1	PESO	WEIGHT	PESA
2	353870X1	15/8x18x3"	16	PARAFUSO	BOLT	PERNO
3	353864X1	15/8x18x1.3/4	8	PARAFUSO	BOLT	PERNO
4	3585377M1	133.5X17X3.75	16	ARRUELA	WASHER	ARANDELA
5	353429X1	15/8x18	8	PORCA	NUT	TUERCA
6	353429X1	15/8x18	16	PORCA	NUT	TUERCA
7	3585377M1	133.5X17X3.75	16	ARRUELA	WASHER	ARANDELA
8	2801403M1	1	4	PESO	WEIGHT	PESA
9	3149851M1	1	2	ADAPTADOR	ADAPTOR	ADAPTADOR

Peso Da Roda Traseira	1 + 1 X 52 Kgf
Rear Wheel Weights	1 + 1 X 52 Kgf
Contrapesos De La Roda Trasera	1 + 1 X 52 Kgf

130-195

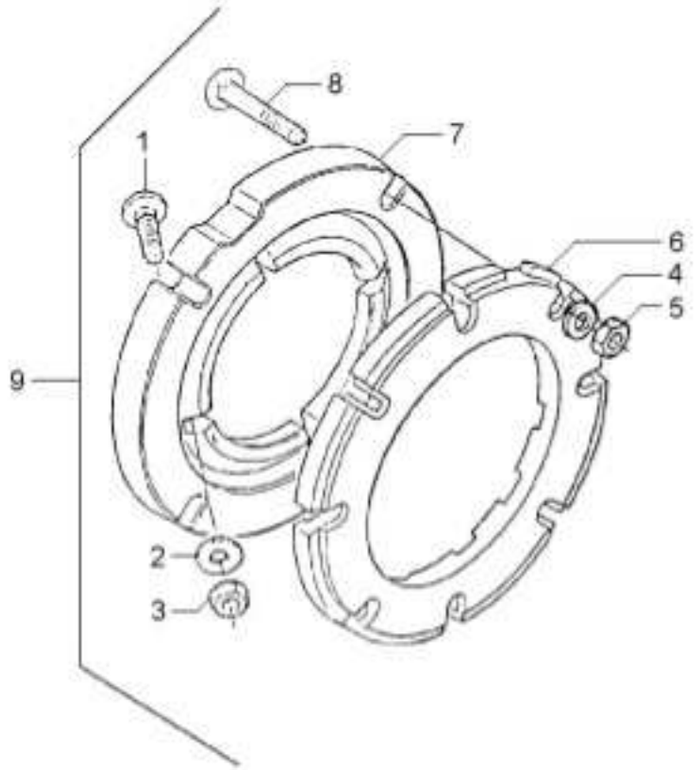

1	353864X1	9	5/8x18x1.3/4	8	PARAFUSO	BOLT	PERNO
2	3585377M1	9		8	ARRUELA	WASHER	ARANDELA
3	353429X1	9	5/8x18	8	PORCA	NUT	TUERCA
4	3585377M1	9		8	ARRUELA	WASHER	ARANDELA
5	353429X1	9	5/8x18	8	PORCA	NUT	TUERCA
6	2801403M1	9		2	PESO	WEIGHT	PESA
7	3149851M1	9		2	ADAPTADOR	ADAPTOR	ADAPTADOR
8	353870X1	9	5/8x18x3"	8	PARAFUSO	BOLT	PERNO
9		■►	027908N1	1	PESO	WEIGHT	PESA

Pesos Traseiro	2 + 2 X 40 Kg
Rear Weights	2 + 2 X 40 Kg
Contrapesos Traseras	2 + 2 X 40 Kg

130-200

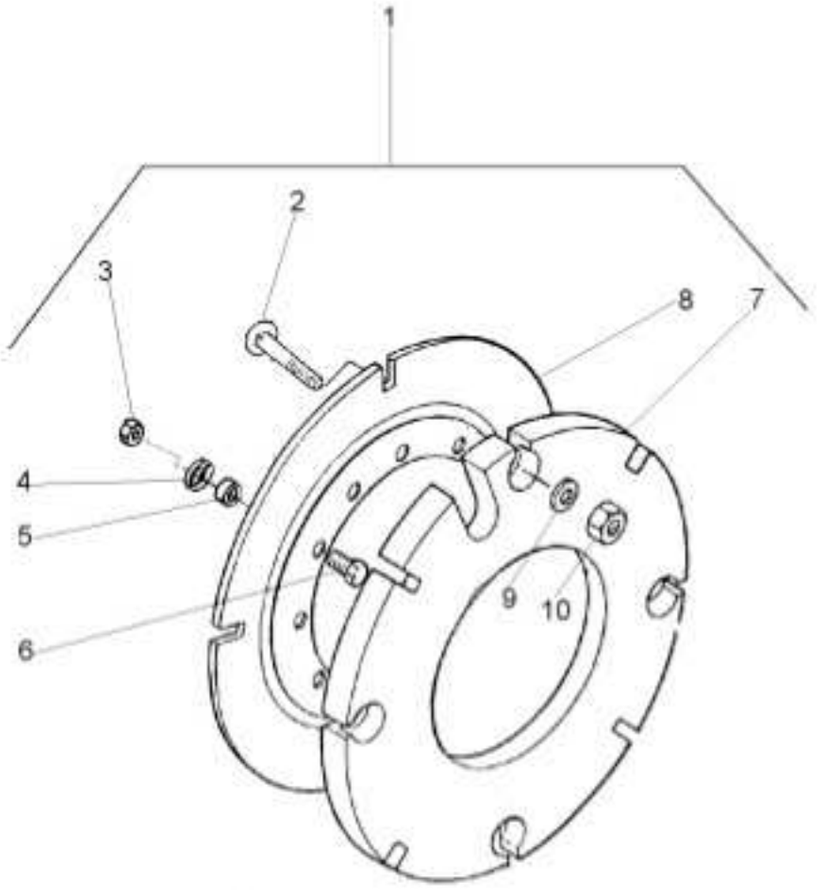

1		3589296M91	**1** PESO	WEIGHT	PESA
2	3315210M1	1 M16X2,0X58	**16** PARAFUSO	BOLT	PERNO
3	353427X1	1 5/8x18	**8** PORCA	NUT	TUERCA
4	3585377M1	1	**8** ARRUELA	WASHER	ARANDELA
5	3589297M1	1	**8** ESPAÇADOR	SPACER	PIEZA DISTANCIA
6	353617X1	1 5/8x18x2.1/4	**8** PARAFUSO	BOLT	PERNO
7	2801392M2	1	**4** CONTRA PESO	COUNTERWEIGHT	CONTRAPESO
8	2801394M2	1	**2** PLACA	PLATE	PLATO
9	3585377M1	1	**16** ARRUELA	WASHER	ARANDELA
10	3904660M1	1 M16	**16** PORCA	NUT	TUERCA

Pesos Dianteiros	8 X 25 Kgf	130-205
Front Wheight	8 X 25 Kgf	
Pesos Delanteros	8 X 25 Kgf	

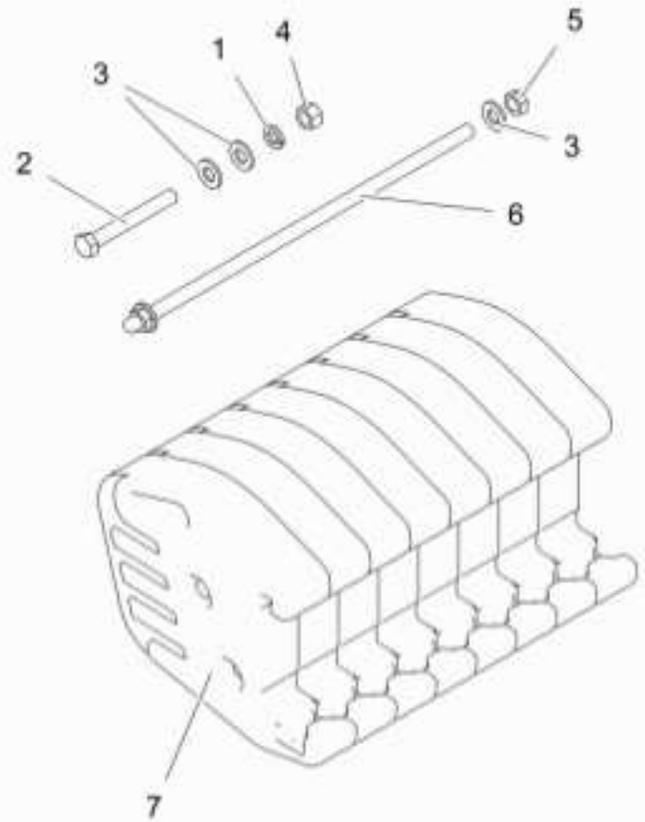

1	353433X1	1 ARRUELA	WASHER	ARANDELA
2	354687X1	1 PARAFUSO	BOLT	PERNO
3	3585377M1	4 ARRUELA	WASHER	ARANDELA
4	375099X1	1 PORCA	NUT	TUERCA
5	375112X1	2 PORCA	NUT	TUERCA
6	6267641M1	1 PRISIONEIRO	DOG	PRISIONERO
7	6274607M1	8 PESO	WEIGHT	PESA

Pesos Dianteiros	8 X 35 Kgf	130-215
Front Wheight	8 X 35 Kgf	
Pesos Delanteros	8 X 35 Kgf	

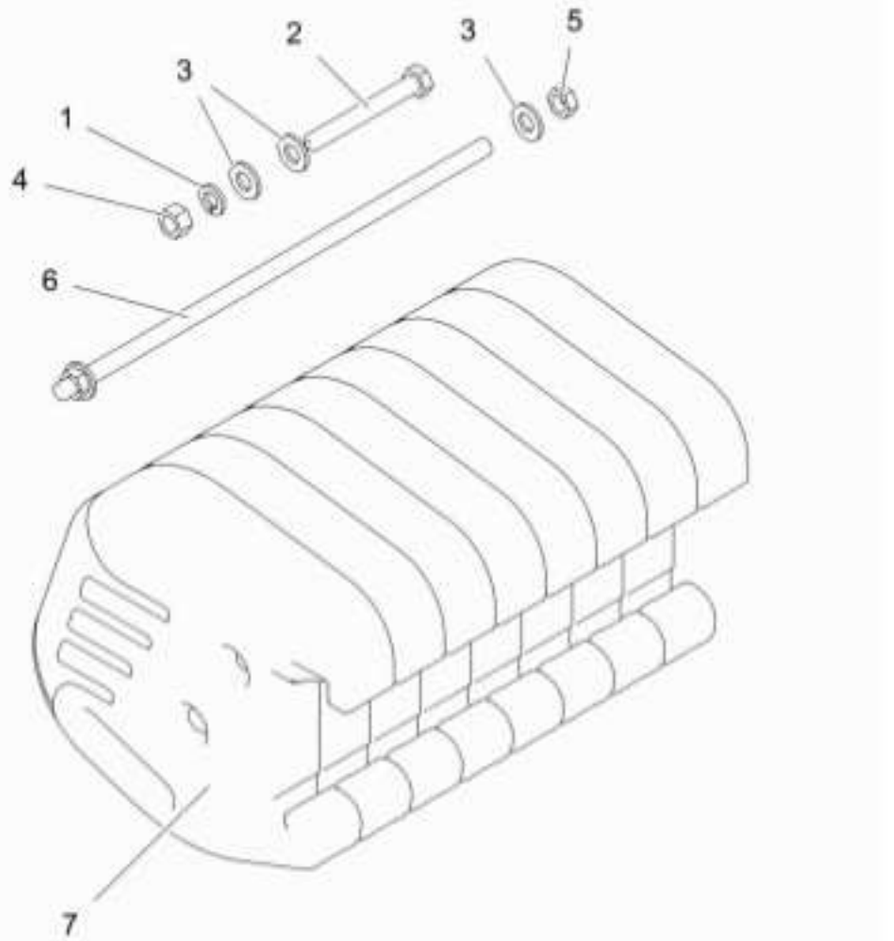

1	353433X1		1 ARRUELA	WASHER	ARANDELA
2	354687X1		1 PARAFUSO	BOLT	PERNO
3	3585377M1		4 ARRUELA	WASHER	ARANDELA
4	375099X1		1 PORCA	NUT	TUERCA
5	375112X1		2 PORCA	NUT	TUERCA
6	6267641M1		1 PRISIONEIRO	DOG	PRISIONERO
7	6274608M1	35Kg	8 PESO	WEIGHT	PESA

Aquecedor De Partida
Starting Heater
Calentador De Partida

140-10

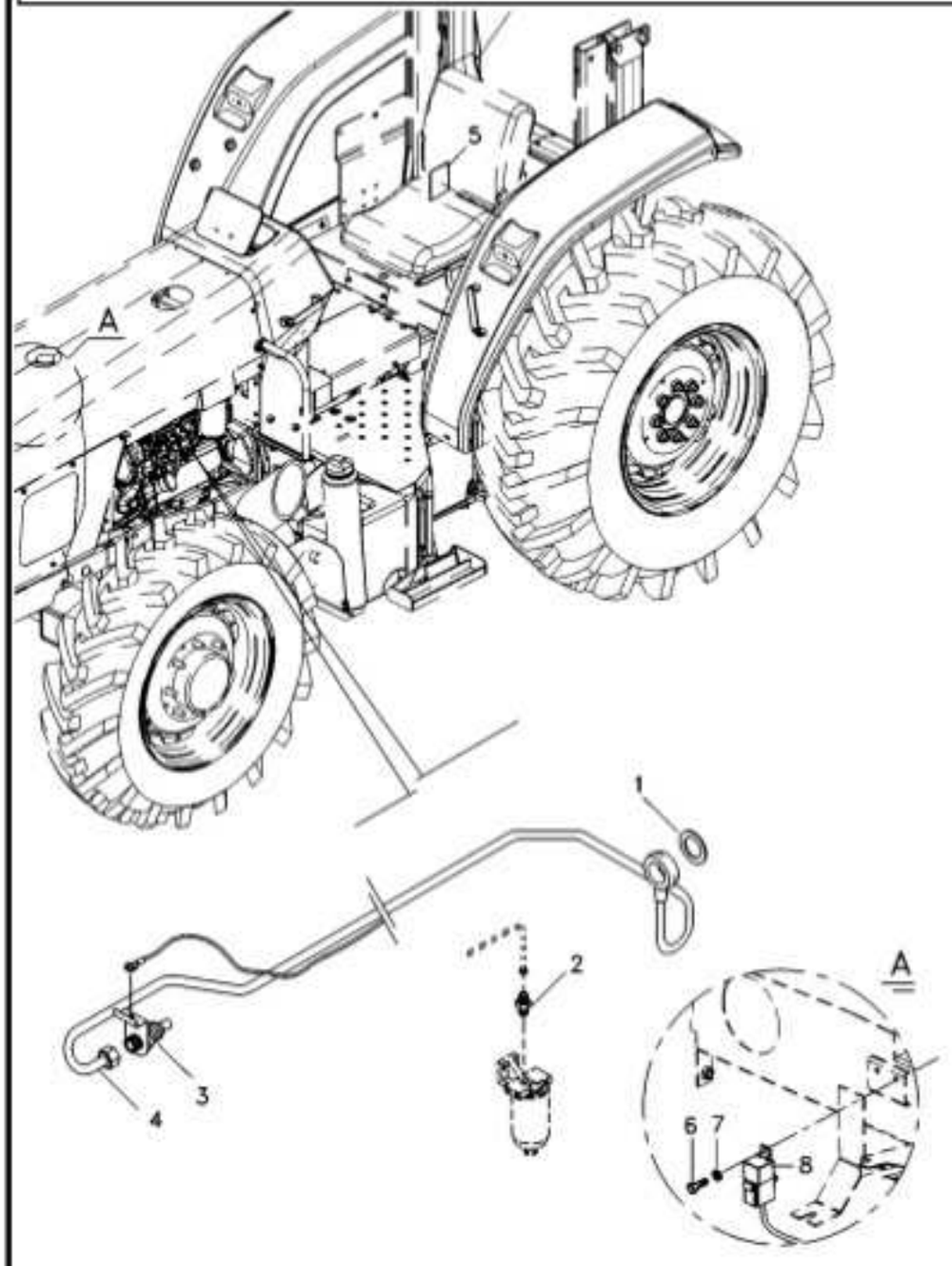

1	3147515M1	1 ARRUELA	WASHER	ARANDELA
2	3587617M91	1 VÁLVULA	VALVE	VALVULA
3	6203403M1	1 VELA AQUECEDORA	INTAKE HEATER	CALENTADOR ADM
4	3587619M91	1 CJ. TUBO	TUBE ASSY	CONJ.DE TUBO
5	3149938M1	1 DECAL	DECAL	CALCOMANIA
6	3009536X1	1 PARAFUSO	BOLT	PERNO
7	390469X1	1 ARRUELA	WASHER	ARANDELA
8	6210631M1	1 RELÉ	RELAY	RELE

Kit Da Tdp	540 Rpm
Tdp Kit	540 Rpm
Tdp Kit	540 Rpm

140-15

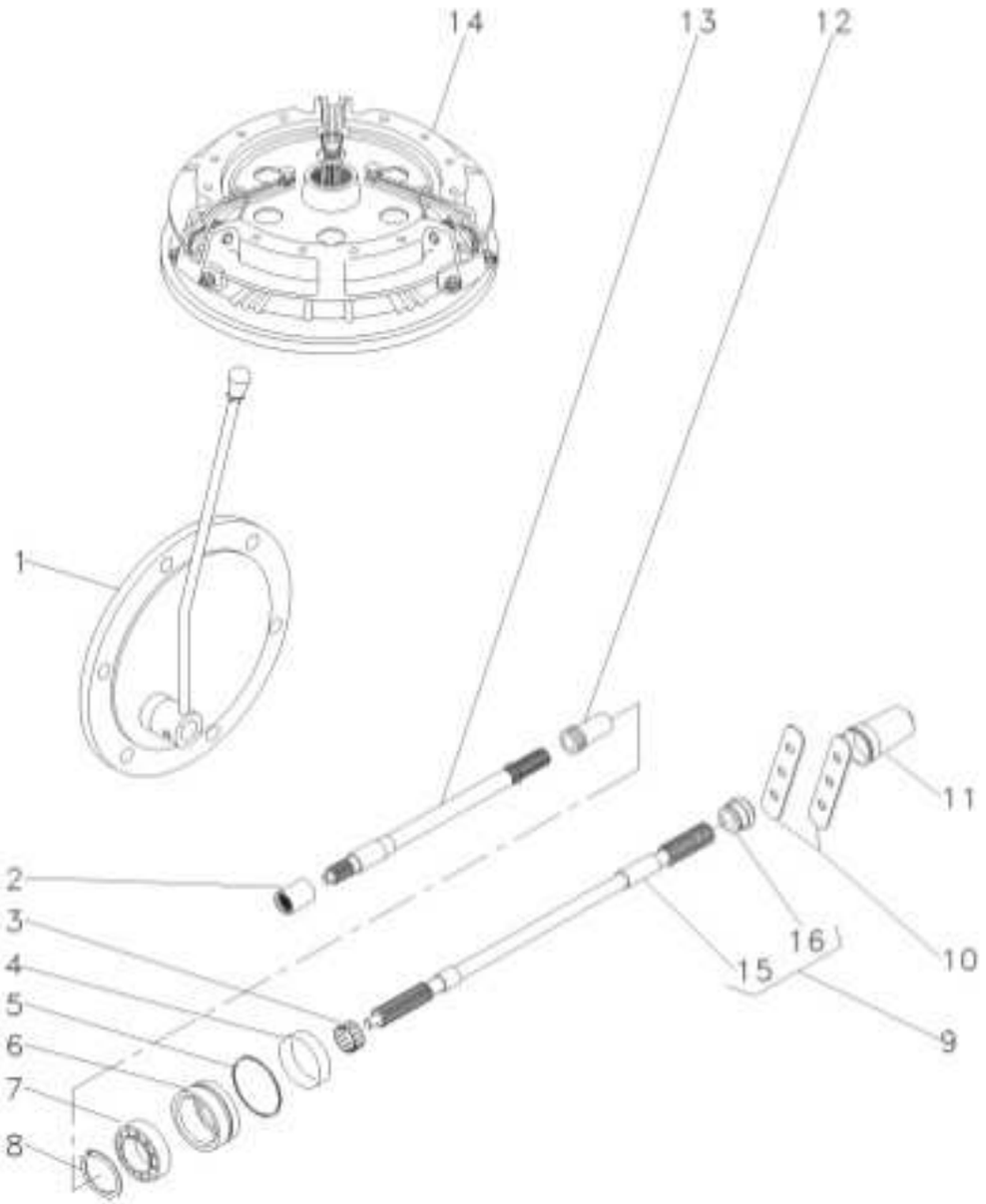

1			3145778M91	1	CJ. TAMPA	KIT, CAP	JUEGO DE TAPON
2	1868538M4			1	LUVA	SLEEVE	MANCHA
3	195453M1			1	ROLAMENTO AGULHA	BEARING NEEDLE	COJINETA AGUJAS
4	3611135M1			1	RETENTOR	SEAL	RETEN
5	1004633M1			1	ANEL "O"	O RING	JUNTA TORICA
6	3611134M93			1	LUVA	SLEEVE	MANCHA
7	391162X1			1	ROLAMENTO	BEARING	COJINETE
8	831581M2			1	ANEL TRAVA	CIRCLIP	CIRCULITO
9	6227338M91		50-35 No	1	CJ. EIXO	KIT, AXLE	JUEGO DE EJE
10	3149348M1			2	CHAPA	PLATE	CHAPA
11	035678T1			1	TAMPA	COVER	CUBIERTA
12	532898M1			1	LUVA	SLEEVE	MANCHA
13	028362N1			1	CJ. EIXO	KIT, AXLE	JUEGO DE EJE
14			1868003M91	1	EMBREAGEM	CLUTCH	EMBRAGUE
15		9	3599003M92	1	EIXO	SHAFT	ARBOL
16	072295P1	9		1	COLAR	COLLAR	COLLAR

Kit Da Tdp	540/1000 Rpm
Tdp Kit	540/1000 Rpm
Tdp Kit	540/1000 Rpm

140-20

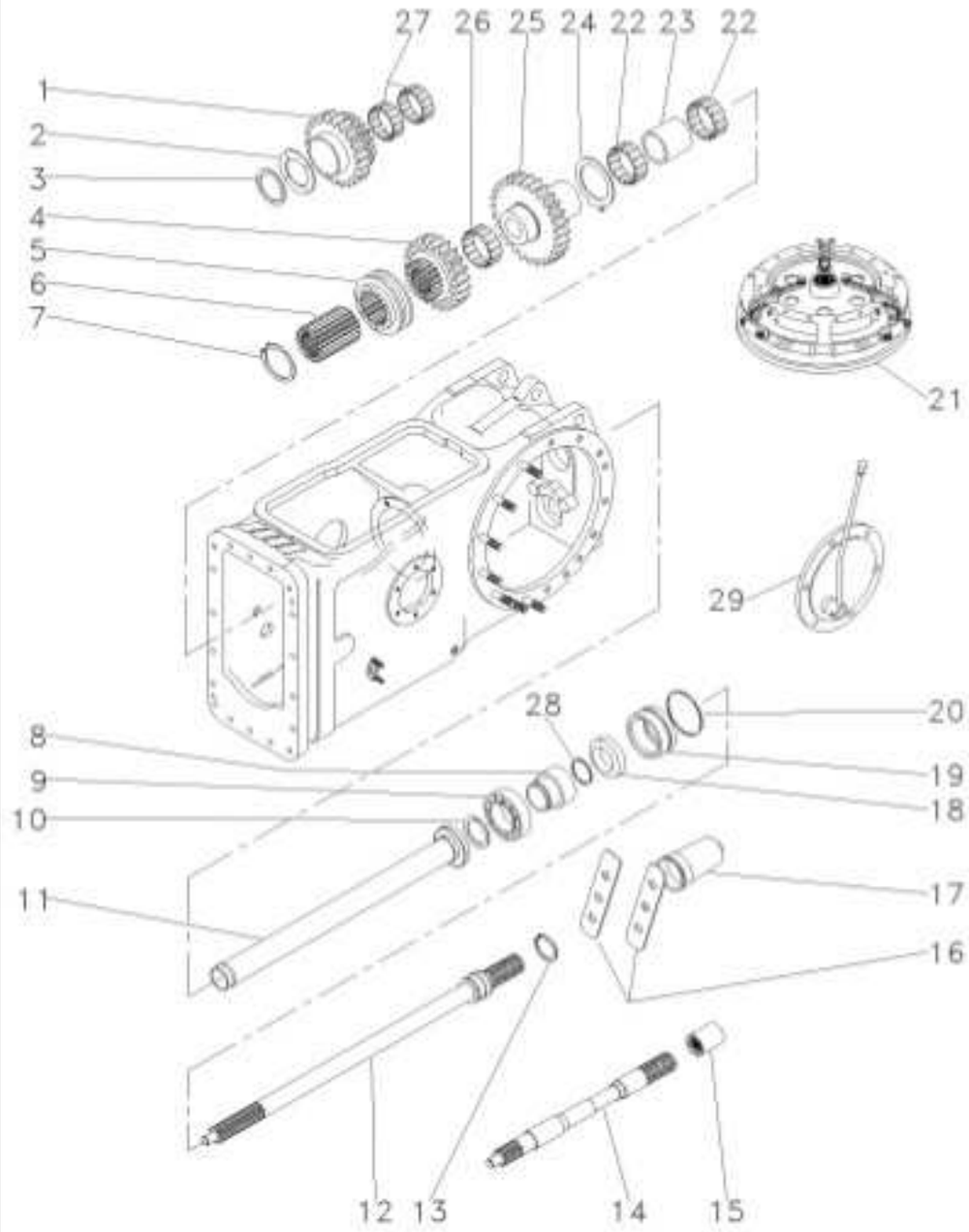

1	1679310M1		1	ENGRENAGEM	GEAR	ENGRANAJE
2	532882M1		1	ARRUELA	WASHER	ARANDELA
3	339470X1		1	ANEL	RING	ARO
4	1660713M1		1	ENGRENAGEM	GEAR	ENGRANAJE
5	532889M1		1	COLAR	COLLAR	COLLAR
6	532891M1		1	CUBO	HUB	CUBO
7	352699X1		1	ANEL TRAVA	CIRCLIP	CIRCULITO
8	6216126M1		1	LUVA	SLEEVE	MANCHA
9	391162X1		1	ROLAMENTO	BEARING	COJINETE
10	831581M2		1	ANEL TRAVA	CIRCLIP	CIRCULITO
11	532877M92		1	TUBO	PIPE	CANO
12	3599000M1		1	EIXO	SHAFT	ARBOL
13	1662726M2		1	ANEL	RING	ARO
14	028362N1		1	CJ. EIXO	KIT, AXLE	JUEGO DE EJE
15	1868538M4		1	LUVA	SLEEVE	MANCHA
16	3149348M1		2	CHAPA	PLATE	CHAPA
17	035678T1		1	TAMPA	COVER	CUBIERTA
18	3611135M1		1	RETENTOR	SEAL	RETEN
19	3611134M93		1	LUVA	SLEEVE	MANCHA
20	1004633M1		1	ANEL "O"	O RING	JUNTA TORICA
21		1868003M91	1	EMBREAGEM	CLUTCH	EMBRAGUE
		022199T1	2	ROLAMENTO	BEARING	COJINETE
22	831220M1		1	ESPAÇADOR	SPACER	PIEZA DISTANCIA
23	532876M2		1	ARRUELA	WASHER	ARANDELA
24	1663312M2		1	ENGRENAGEM	GEAR	ENGRANAJE
25	1679306M1		1	ROLAMENTO	BEARING	COJINETE
26	842921M1		2	ROLAMENTO	BEARING	COJINETE
27	842922M1		1	ANEL "O"	O RING	JUNTA TORICA
28	3008359X1		1	CJ. TAMPA	KIT, CAP	JUEGO DE TAPON
29		022346N1				

Caixa De Redução De Velocidades	Redutor De Velocidade	140-25
Rangebox	Creeper	
Caja Cambio Gama	Reducción De Velocid	

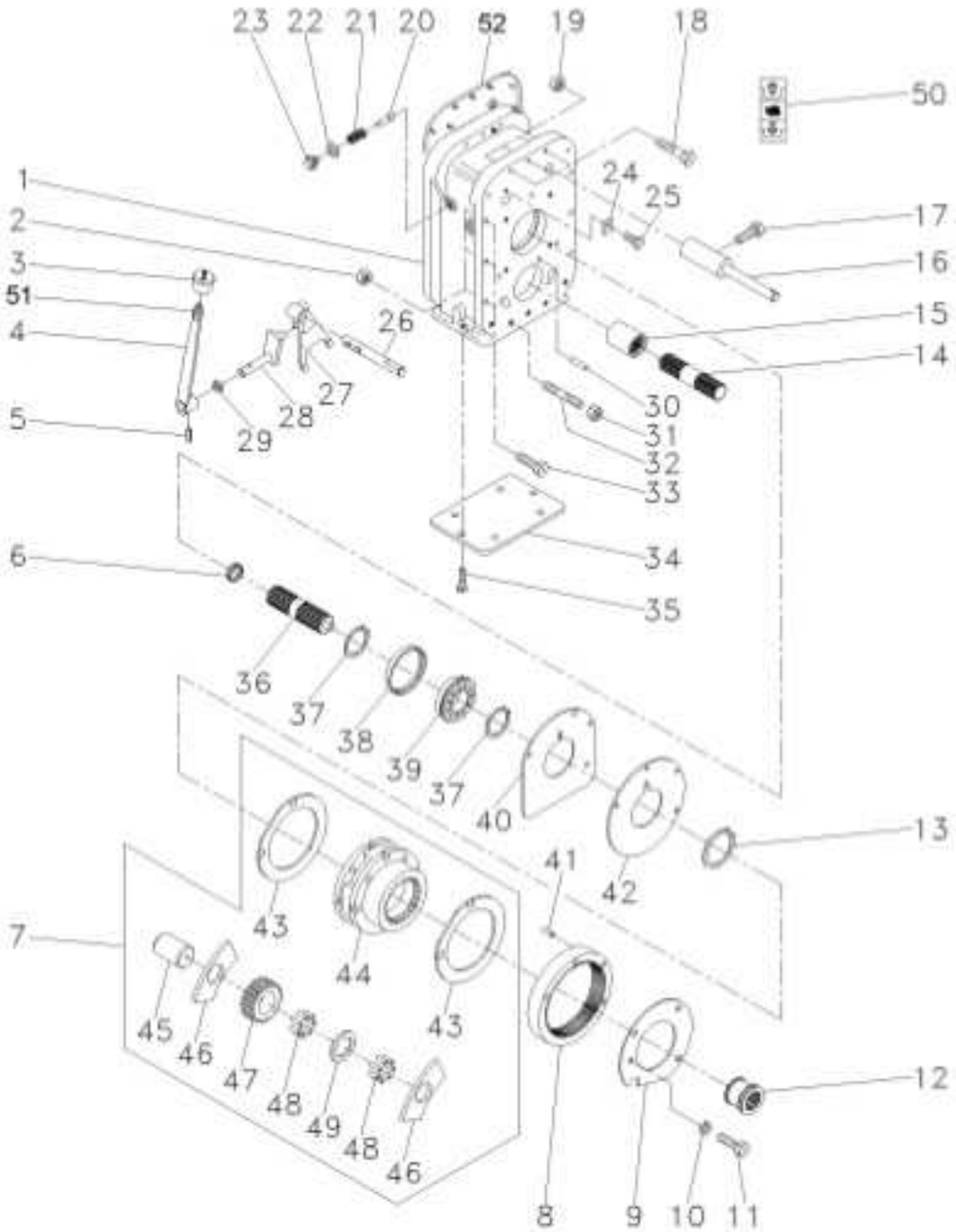

1	059219P1	1	CARCAÇA	HOUSING	ALOJAMIENTO
2	3589412M1	1	PORCA	NUT	TUERCA
3	6234518M1	1	MANÍPULO	KNOB	POMO
4	6231371M91	1	CJ. ALAVANCA	KIT, LEVER	JUEGO, PALANCA
5	357659X1	1	PINO	PIN	PASADOR
6	195513M1	2	ROLAMENTO AGULHA	BEARING NEEDLE	COJINETA AGUJAS
7	022638N1	1	CJ. REDUTOR	KIT, CARRIER	JUEGO PORTADOR
8	1865530M1	1	COROA	ANNULAR GEAR	ENGRANAJE ANULAR
9	059223P1	1	PLACA	PLATE	PLATO
10	353434X1	3	ARRUELA	WASHER	ARANDELA
11	362686X1	4	PARAFUSO	BOLT	PERNO
12	1866557M1	1	LUVA	SLEEVE	MANCHA
13	377424X1	1	ANEL TRAVA	CIRCLIP	CIRCULITO
14	059221P1	1	EIXO	SHAFT	ARBOL
15	1868538M4	1	LUVA	SLEEVE	MANCHA
16	907962M91	1	EIXO	SHAFT	ARBOL
17	180002M1	2	PARAFUSO	BOLT	PERNO
18	3408222M1	3	PARAFUSO	BOLT	PERNO
19	3589412M1	3	PORCA	NUT	TUERCA
20	180418M2	1	PINO	PIN	PASADOR
21	3585797M1	1	MOLA	SPRING	RESORTE
22	3409613M1	1	ARRUELA	WASHER	ARANDELA
23	1692580M1	1	BUJÃO	PLUG	TAPON
24	3410726M1	1	BATENTE	STOP	PARO
25	339123X1	1	PARAFUSO	BOLT	PERNO
26	055833P2	1	EIXO	SHAFT	ARBOL
27	055832P1	1	GARFO	FORK	HORQUILLA
28	3410533M92	1	ALAVANCA	LEVER	PALANCA
29	894307M1	1	RETENTOR	OIL SEAL	BUJE RETENACEITE
30	180409M1	2	PINO	PIN	PASADOR
31	3589412M1	2	PORCA	NUT	TUERCA
32	3589429M1	7	PRISIONEIRO	STUD	ESPARRAGO
33	377561X1	4	PARAFUSO	BOLT	PERNO
33	3589412M1	6	PORCA	NUT	TUERCA
34	039434P1	1	TAMPA	COVER	CUBIERTA
35	339139X1	6	PARAFUSO	BOLT	PERNO
36	059221P1	1	EIXO	SHAFT	ARBOL
37	339470X1	2	ANEL	RING	ARO
38	059224P1	1	BUCHA	BUSH	CASQUILLO
39	059222P1	1	ROLAMENTO	BEARING	COJINETE
40	1867425M1	1	PLACA	PLATE	PLATO
41	191314M1	2	PINO	PIN	PASADOR
42	1867426M1	1	CALÇO	SHIM	CALCE
43	1866545M2	2	ARRUELA	WASHER	ARANDELA
44	023404N1	1	PORTA ENGRENAGEM	CARRIER	PORTADOR
45	1866538M2	3	EIXO	SHAFT	ARBOL
46	1866542M1	6	ARRUELA	WASHER	ARANDELA
47	023405R1	3	PINHÃO	PINION	PINON
48	1866553M2	96	ROLETE	ROLLER	RODILLO
49	023406R1	3	ARRUELA	WASHER	ARANDELA

Caixa De Redução De Velocidades	Redutor De Velocidade	140-25
Rangebox	Creeper	
Caja Cambio Gama	Reducción De Velocid	

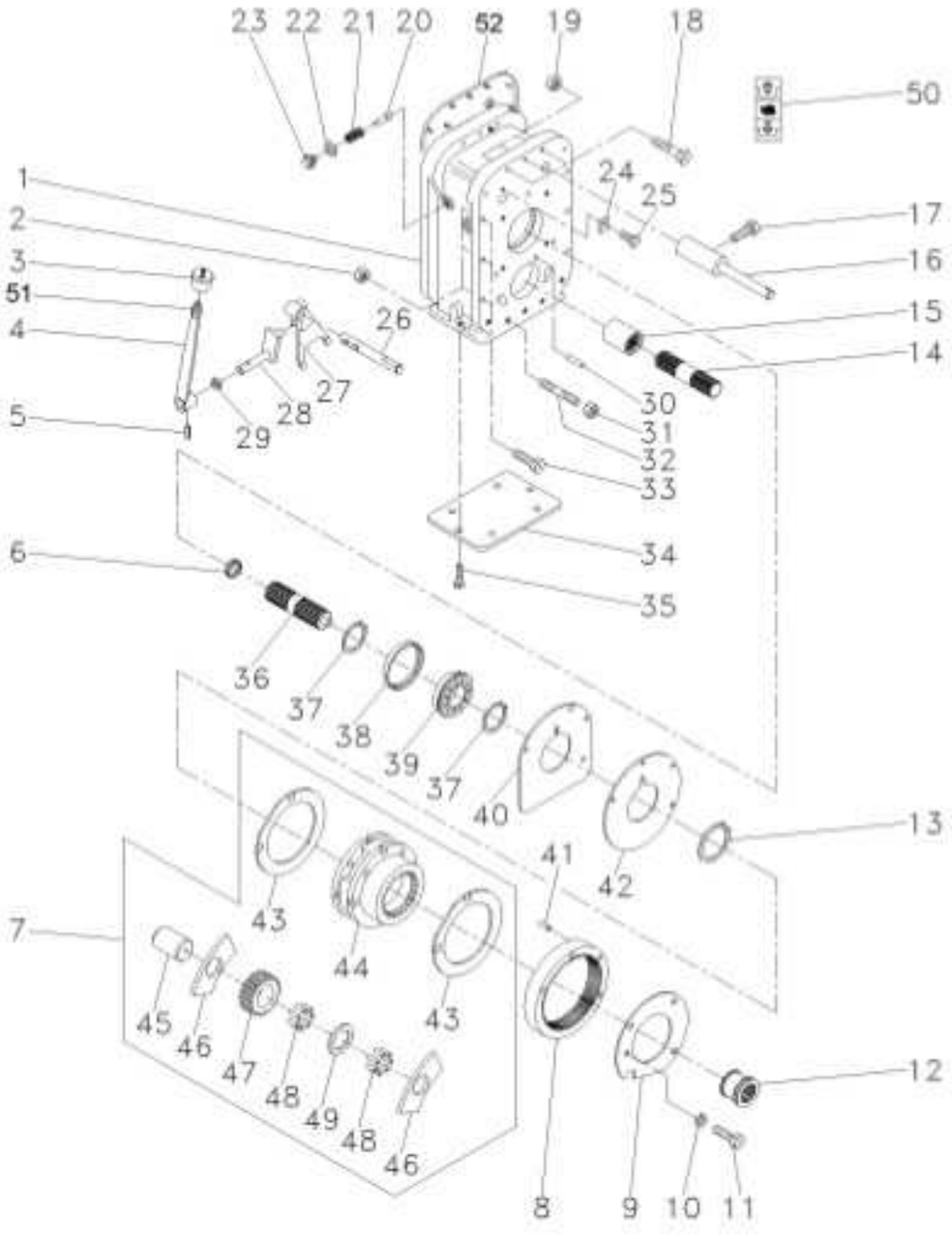

50	6203307M1	1	DECAL	DECAL	CALCOMANIA
51	353431X1	1	PORCA	NUT	TUERCA
52	1687785M4	1	JUNTA	GASKET	EMPAQUETADURA

Redutor - Creeper Reduction - Creeper Reductor - Creeper	140-30	2 Rodas Motrizes - Com Cabina 2 Wheels Drive - With Cab 2 Ruedas Motriz - Con Cabina

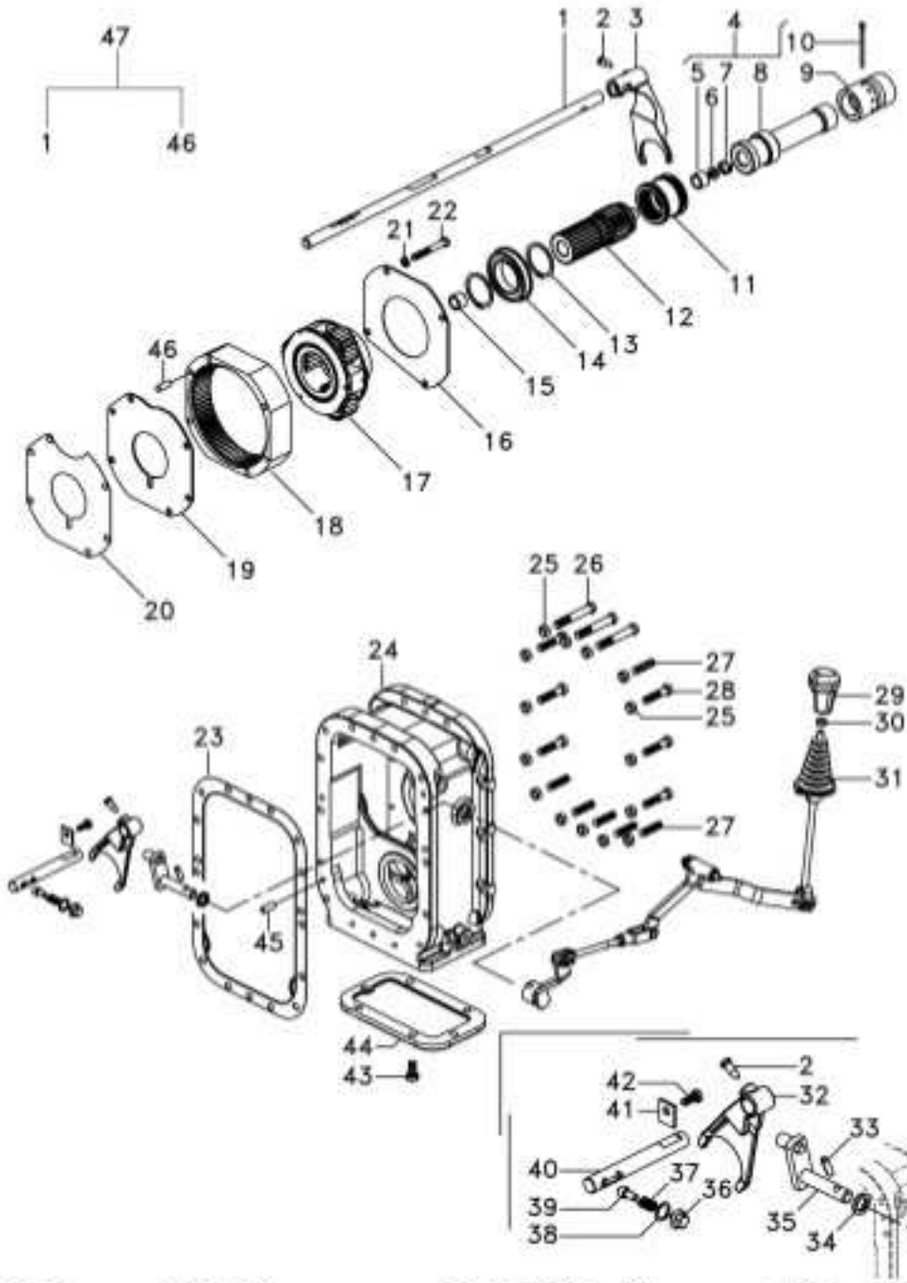

1	6263269M1		1	EIXO	SHAFT	ARBOL
2	6264895M1	3/8	2	PARAFUSO	BOLT	PERNO
3	3774043M1		1	GARFO	FORK	HORQUILLA
4	3146561M91		1	EIXO	SHAFT	ARBOL
5	195513M1		1	ROLAMENTO AGULHA	BEARING NEEDLE	COJINETA AGUJAS
6	886353M1		1	ARRUELA	WASHER	ARANDELA
7	886352M1		1	MOLA	SPRING	RESORTE
8	048385N1		1	EIXO	SHAFT	ARBOL
9	3611473M1		1	LUVA	SLEEVE	MANCHA
10	355342X1		1	CUPILHA	COTTER PIN	PASADOR DOUBLE
11	1866557M1		1	LUVA	SLEEVE	MANCHA
12	059221P1		1	EIXO	SHAFT	ARBOL
13	339470X1		2	ANEL	RING	ARO
14	059222P1		1	ROLAMENTO	BEARING	COJINETE
15	195513M1		1	ROLAMENTO AGULHA	BEARING NEEDLE	COJINETA AGUJAS
16	059223P1		1	PLACA	PLATE	PLATO
17	022638N1		1	CJ. REDUTOR	KIT, CARRIER	JUEGO PORTADOR
18	1867424M2		1	COROA	ANNULAR GEAR	ENGRANAJE ANULAR
19	1867425M1		1	PLACA	PLATE	PLATO
20	1867426M1		1	CALÇO	SHIM	CALCE
21	353434X1		4	ARRUELA	WASHER	ARANDELA
22	362684X1	3/8	4	PARAFUSO	BOLT	PERNO
23	1687785M4		1	JUNTA	GASKET	EMPAQUETADURA
24	059219P2		1	CARCAÇA	HOUSING	ALOJAMIENTO
25	069676T1		16	PORCA	NUT	TUERCA
26	3408222M1	7/16	3	PARAFUSO	BOLT	PERNO
27	3589429M1		7	PRISIONEIRO	STUD	ESPARRAGO
28	377561X1	7/16"	6	PARAFUSO	BOLT	PERNO
29	6265528M1		1	MANÍPULO	KNOB	POMO
30	353431X1		1	PORCA	NUT	TUERCA
31	6265527M91		1	ACIONAMENTO	DRIVE	MANDO
32	055832P1		1	GARFO	FORK	HORQUILLA
33	357659X1		1	PINO	PIN	PASADOR
34	894307M1		1	RETENTOR	OIL SEAL	BUJE RETENACEITE
35	3410533M92		1	ALAVANCA	LEVER	PALANCA
36	1692580M1		1	BUJÃO	PLUG	TAPON
37	3585797M1		1	MOLA	SPRING	RESORTE
38	3409613M1		1	ARRUELA	WASHER	ARANDELA
39	180418M2		1	PINO	PIN	PASADOR
40	055833P2		1	EIXO	SHAFT	ARBOL
41	3410726M1		1	BATENTE	STOP	PARO
42	339123X1	M8 x 1	1	PARAFUSO	BOLT	PERNO
43	339139X1	M12 x 1	6	PARAFUSO	BOLT	PERNO
44	039434P1		1	TAMPA	COVER	CUBIERTA
45	191314M1		2	PINO	PIN	PASADOR
46	180409M1		2	PINO	PIN	PASADOR
47	T0258009		1	KIT DE MONTAGEM	ASSY KIT	KIT DE MONTAGEM

Redutor - Creeper Reduction - Creeper Reductor - Creeper	140-35	2 Rodas Motrizes - Sem Cabina 2 Wheels Drive - Without Cab 2 Ruedas Motriz - Sim Cabina

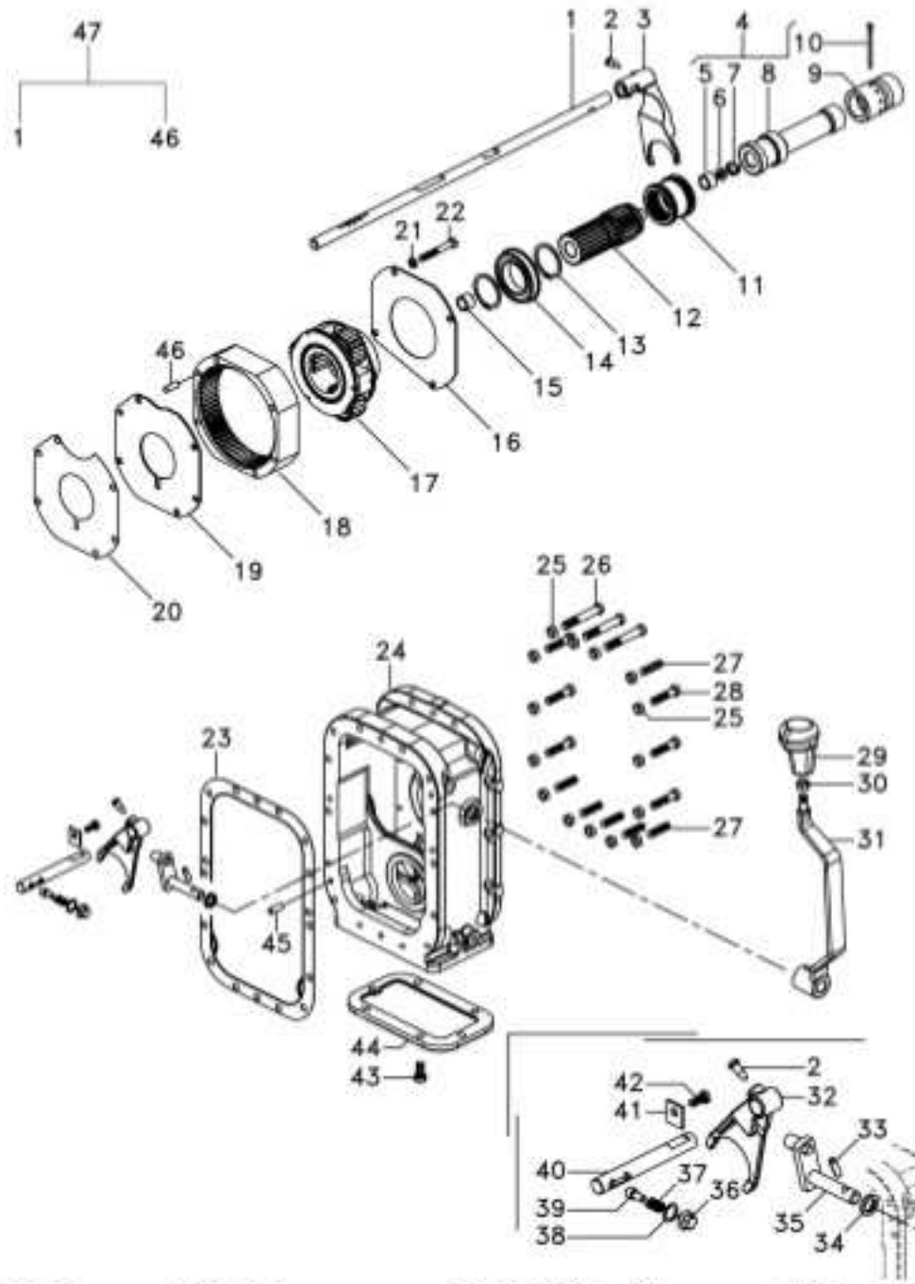

1	6263269M1		1	EIXO	SHAFT	ARBOL
2	6264895M1	3/8	2	PARAFUSO	BOLT	PERNO
3	3774043M1		1	GARFO	FORK	HORQUILLA
4	3146561M91		1	EIXO	SHAFT	ARBOL
5	195513M1		1	ROLAMENTO AGULHA	BEARING NEEDLE	COJINETA AGUJAS
6	886353M1		1	ARRUELA	WASHER	ARANDELA
7	886352M1		1	MOLA	SPRING	RESORTE
8	048385N1		1	EIXO	SHAFT	ARBOL
9	3611473M1		1	LUVA	SLEEVE	MANCHA
10	355342X1		1	CUPILHA	COTTER PIN	PASADOR DOUBLE
11	1866557M1		1	LUVA	SLEEVE	MANCHA
12	059221P1		1	EIXO	SHAFT	ARBOL
13	339470X1		2	ANEL	RING	ARO
14	059222P1		1	ROLAMENTO	BEARING	COJINETE
15	195513M1		1	ROLAMENTO AGULHA	BEARING NEEDLE	COJINETA AGUJAS
16	059223P1		1	PLACA	PLATE	PLATO
17	022638N1		1	CJ. REDUTOR	KIT, CARRIER	JUEGO PORTADOR
18	1867424M2		1	COROA	ANNULAR GEAR	ENGRANAJE ANULAR
19	1867425M1		1	PLACA	PLATE	PLATO
20	1867426M1		1	CALÇO	SHIM	CALCE
21	353434X1		4	ARRUELA	WASHER	ARANDELA
22	362684X1	3/8	4	PARAFUSO	BOLT	PERNO
23	1687785M4		1	JUNTA	GASKET	EMPAQUETADURA
24	059219P2		1	CARCAÇA	HOUSING	ALOJAMIENTO
25	069676T1		16	PORCA	NUT	TUERCA
26	3408222M1	7/16	3	PARAFUSO	BOLT	PERNO
27	3589429M1		7	PRISIONEIRO	STUD	ESPARRAGO
28	377561X1	7/16"	6	PARAFUSO	BOLT	PERNO
29	6234518M1		1	MANÍPULO	KNOB	POMO
30	353431X1		1	PORCA	NUT	TUERCA
31	6231371M91		1	CJ. ALAVANCA	KIT, LEVER	JUEGO, PALANCA
32	055832P1		1	GARFO	FORK	HORQUILLA
33	357659X1		1	PINO	PIN	PASADOR
34	894307M1		1	RETENTOR	OIL SEAL	BUJE RETENACEITE
35	3410533M92		1	ALAVANCA	LEVER	PALANCA
36	1692580M1		1	BUJÃO	PLUG	TAPON
37	3585797M1		1	MOLA	SPRING	RESORTE
38	3409613M1		1	ARRUELA	WASHER	ARANDELA
39	180418M2		1	PINO	PIN	PASADOR
40	055833P2		1	EIXO	SHAFT	ARBOL
41	3410726M1		1	BATENTE	STOP	PARO
42	339123X1	M8 x 1	1	PARAFUSO	BOLT	PERNO
43	339139X1	M12 x 1	6	PARAFUSO	BOLT	PERNO
44	039434P1		1	TAMPA	COVER	CUBIERTA
45	191314M1		2	PINO	PIN	PASADOR
46	180409M1		2	PINO	PIN	PASADOR
47	T0258007		1	KIT DE MONTAGEM	ASSY KIT	KIT DE MONTAGEM

Polia Tomada De Força
Power Take-Off Pulley
Polea Toma De Potencia

140-40

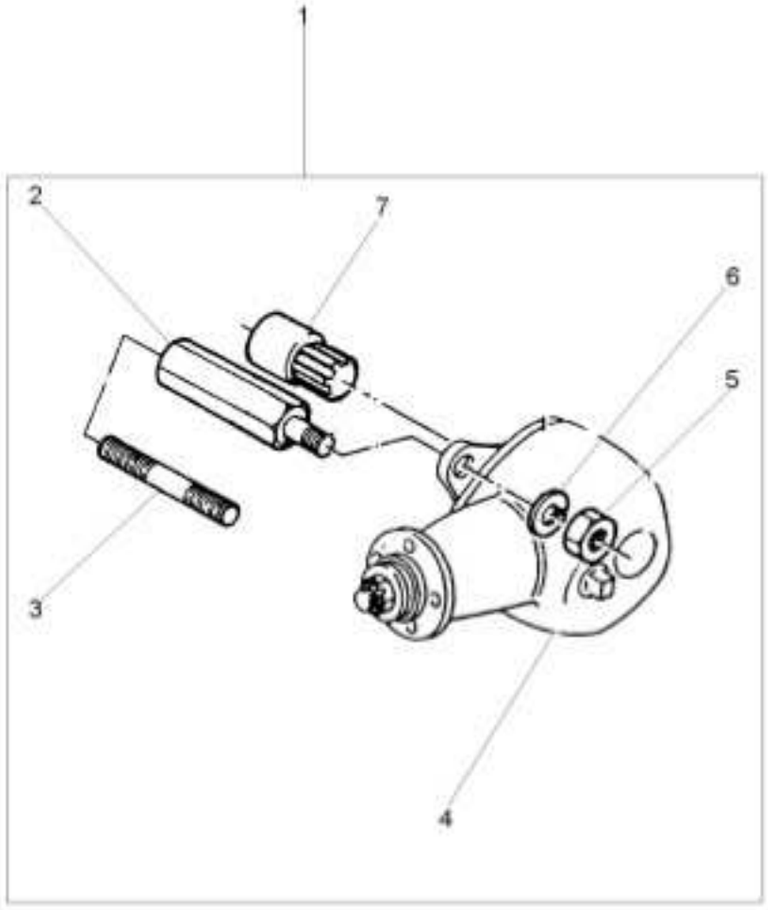

1		[A] 2802418M91	**1** CJ. POLIA	KIT, PULLEY	JUEGO DE POLEA
2	2802411M1	1	**4** PRISIONEIRO	STUD	ESPARRAGO
3	1860900M1	1	**4** PRISIONEIRO	STUD	ESPARRAGO
4	2802397M91	1 [B]	**1** CJ. POLIA	KIT, PULLEY	JUEGO DE POLEA
4	487867M91	1 [A] 140-50 No	**1** CJ. POLIA	KIT, PULLEY	JUEGO DE POLEA
5	353437X1	1 1/2x20	**4** PORCA	NUT	TUERCA
6	353439X1	1	**4** ARRUELA	WASHER	ARANDELA
7	2802412M91	1	**1** CJ. LUVA	KIT, SLEEVE	JUEGO MANGUITOS

[A] SERVIÇO LEVE
NORMAL DUTY
TIPO NORMALE

[B] SERVIÇO PESADO
HEAVY DUTY
SERVICIO PESADO

Polia Tomada De Força	Hd	140-45	
Power Take-Off Pulley	Hd		
Polea Toma De Potencia	Hd		

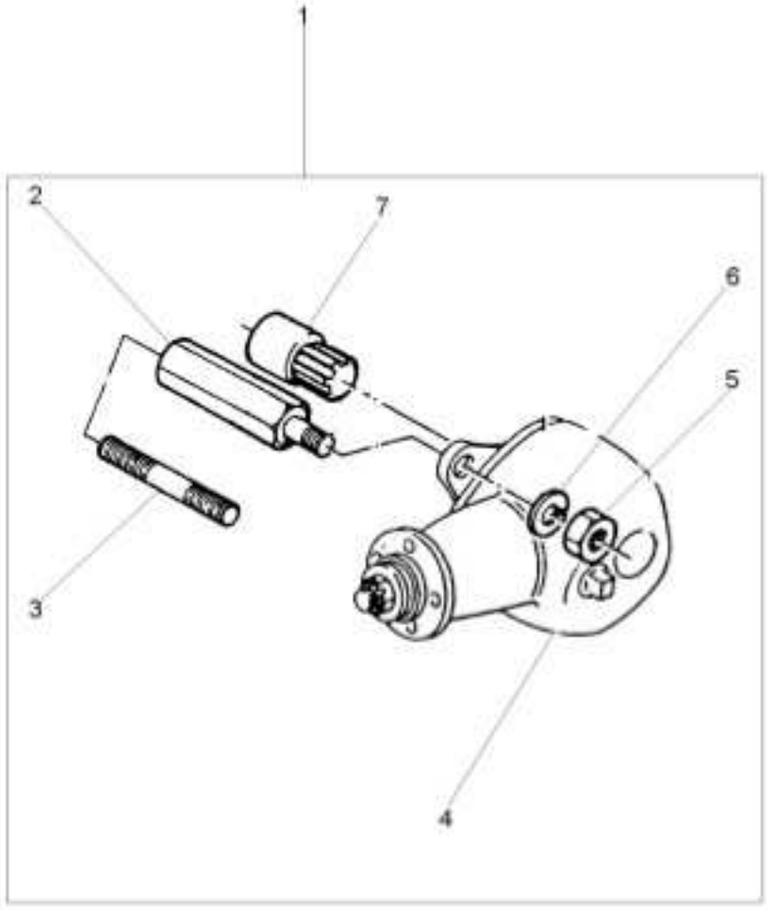

1		2802419M91	1	CJ. POLIA	KIT, PULLEY	JUEGO DE POLEA
2	2802411M1	1	4	PRISIONEIRO	STUD	ESPARRAGO
3	1860900M1	1	4	PRISIONEIRO	STUD	ESPARRAGO
4	2802397M91	1	1	CJ. POLIA	KIT, PULLEY	JUEGO DE POLEA
5	353437X1	1 1/2x20	4	PORCA	NUT	TUERCA
6	353439X1	1	4	ARRUELA	WASHER	ARANDELA
7	2802412M91	1	1	CJ. LUVA	KIT, SLEEVE	JUEGO MANGUITOS

Polia
Pulley
Polea

140-50

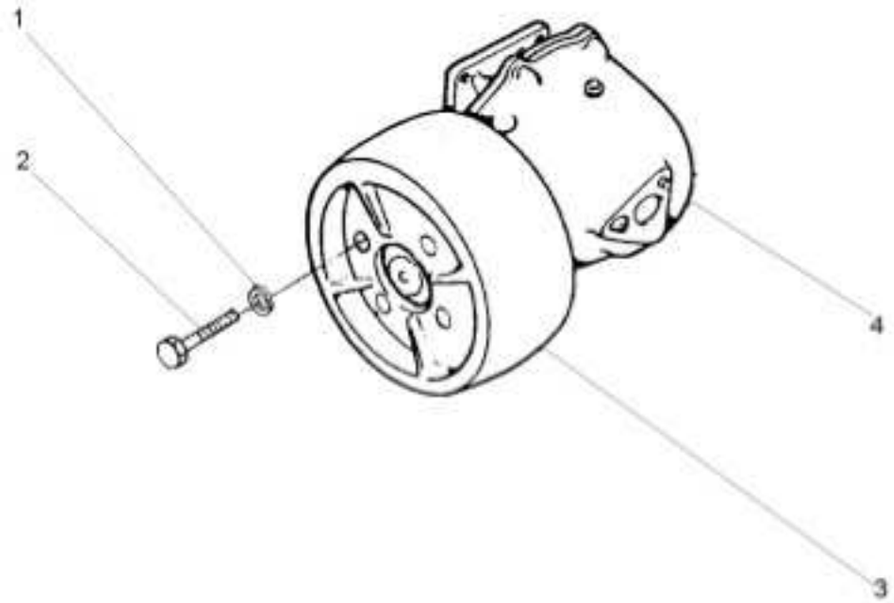

1	353432X1		4	ARRUELA	WASHER	ARANDELA
2	353560X1	7/16x20x1.1/8	4	PARAFUSO	BOLT	PERNO
3	180552M1		1	POLIA	PULLEY	POLEA
4	2800044M91	[B]	1	CJ. POLIA	KIT, PULLEY	JUEGO DE POLEA
4	487666M94	[A]	1	CJ. POLIA	KIT, PULLEY	JUEGO DE POLEA

[A] SERVIÇO LEVE
NORMAL DUTY
TIPO NORMALE

[B] SERVIÇO PESADO
HEAVY DUTY
SERVICIO PESADO

Caixa De Ferramentas Tools Box Caja De Herramientas	140-55	

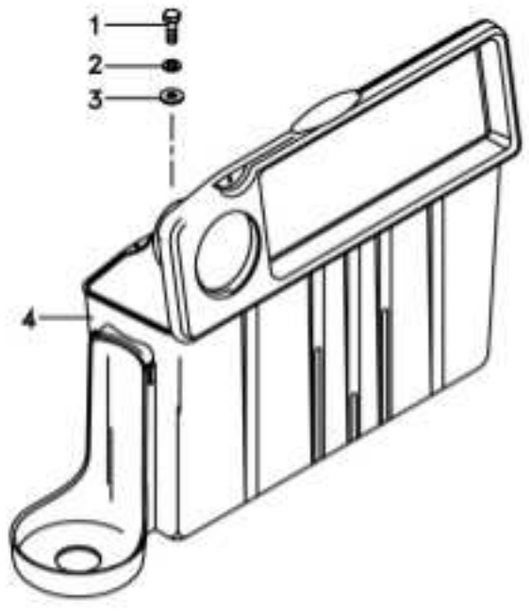

1	339761X1	**3** PARAFUSO	BOLT	PERNO
2	339374X1	**3** ARRUELA	WASHER	ARANDELA
3	339024X1	**3** ARRUELA	WASHER	ARANDELA
4	6218625M91	**1** CX. FERRAMENTAS	TOOL BOX	CAJA HERRAMIENTA

Caixa De Ferramentas
Tools Box
Caja De Herramientas

140-60

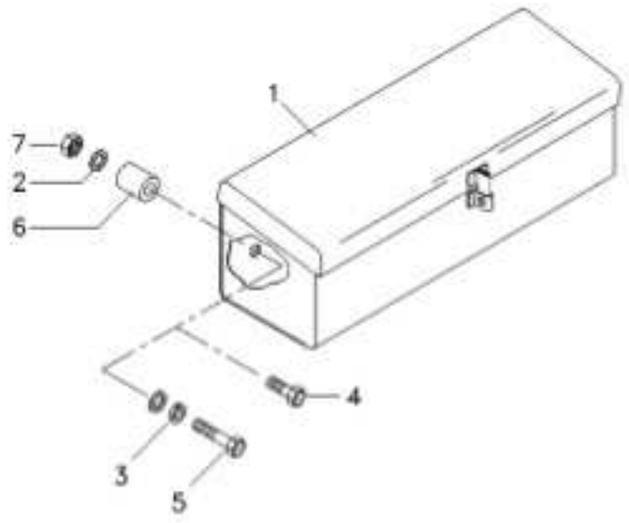

1	3587610M91	**1** CAIXA	BOX	CAJA
2	390972X1	**3** ARRUELA	WASHER	ARANDELA
3	6211360M1	**2** ARRUELA	WASHER	ARANDELA
4	339761X1	**1** PARAFUSO	BOLT	PERNO
5	391982X1	**1** PARAFUSO	BOLT	PERNO
6	066275T1	**1** BUCHA	INSERT	INSERCION
7	339169X1	**1** PORCA	NUT	TUERCA

Chaves De Roda Spanner Llave Rueda	140-65	

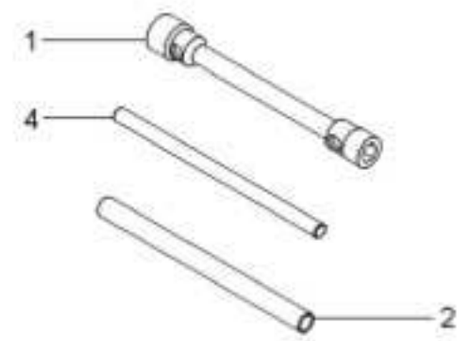

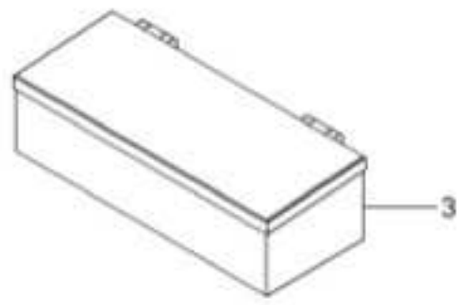

1	876500M1	1 CHAVE DE RODA	WHEEL KEY	LLAVE DE RUEDA
2	3149803M1	1 TUBO	PIPE	CANO
3	070798T1	1 CAIXA	BOX	CAJA
4	3149804M1	1 BARRA	BAR	BARRA

Kit De Ferramentas
Tools
Herramientas

140-70

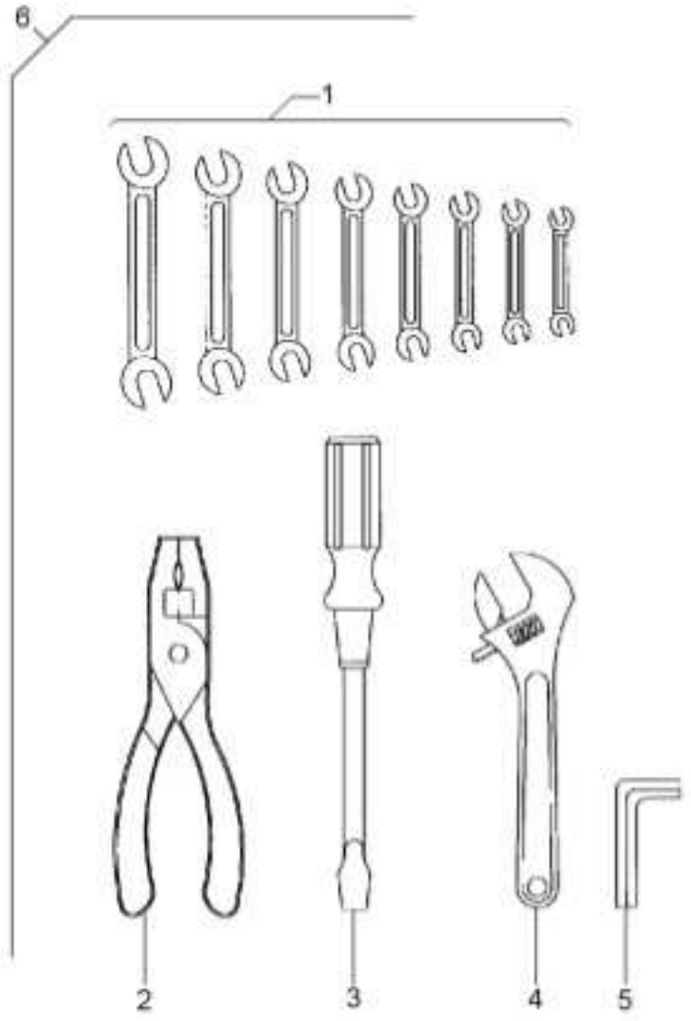

1	3145880M1	6		1 CHAVE DE BOCA	SPANNER	LLAVE DE RUEDA
1	3145881M1	6		1 CHAVE DE BOCA	SPANNER	LLAVE DE RUEDA
1	3145882M1	6		1 CHAVE DE BOCA	SPANNER	LLAVE DE RUEDA
1	3145883M1	6		1 CHAVE DE BOCA	SPANNER	LLAVE DE RUEDA
1	3145884M1	6		1 CHAVE DE BOCA	SPANNER	LLAVE DE RUEDA
1	3145885M1	6		1 CHAVE DE BOCA	SPANNER	LLAVE DE RUEDA
1	3145886M1	6		1 CHAVE DE BOCA	SPANNER	LLAVE DE RUEDA
1	3145887M1	6		1 CHAVE DE BOCA	SPANNER	LLAVE DE RUEDA
2	3145888M1	6		1 ALICATE	PLIERS	PINZAS
3	3145890M1	6		1 CHAVE DE FENDA	SCREWDRIVER	DESTORNILLADOR
4	3145889M1	6		1 CHAVE DE BOCA	SPANNER	LLAVE DE RUEDA
5	1437379M1	6		1 CHAVE ALLEN	ALLEN KEY	LLAVE ALLEN
6			3145959M91	1 KIT FERRAMENTAS	KIT, TOOL	JGO.HERRAMIENTAS

Engraxadeira Greaser Engrasadera	140-75	

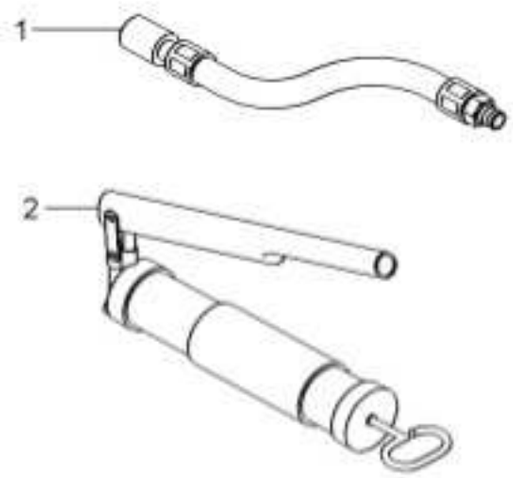

1	036336T1	1 MANGUEIRA	HOSE	FLEXIBLE
2	036335T1	1 GRAXEIRA	GREASER	ENGRASADOR

Protetor Auricular Protector Protetor	140-80	



1 T0289054	1 PROTETOR	PROTECTOR	PROTECTOR

Triângulo De Advertência
Warning Triangle
Triángulo De Advertencia

140-85

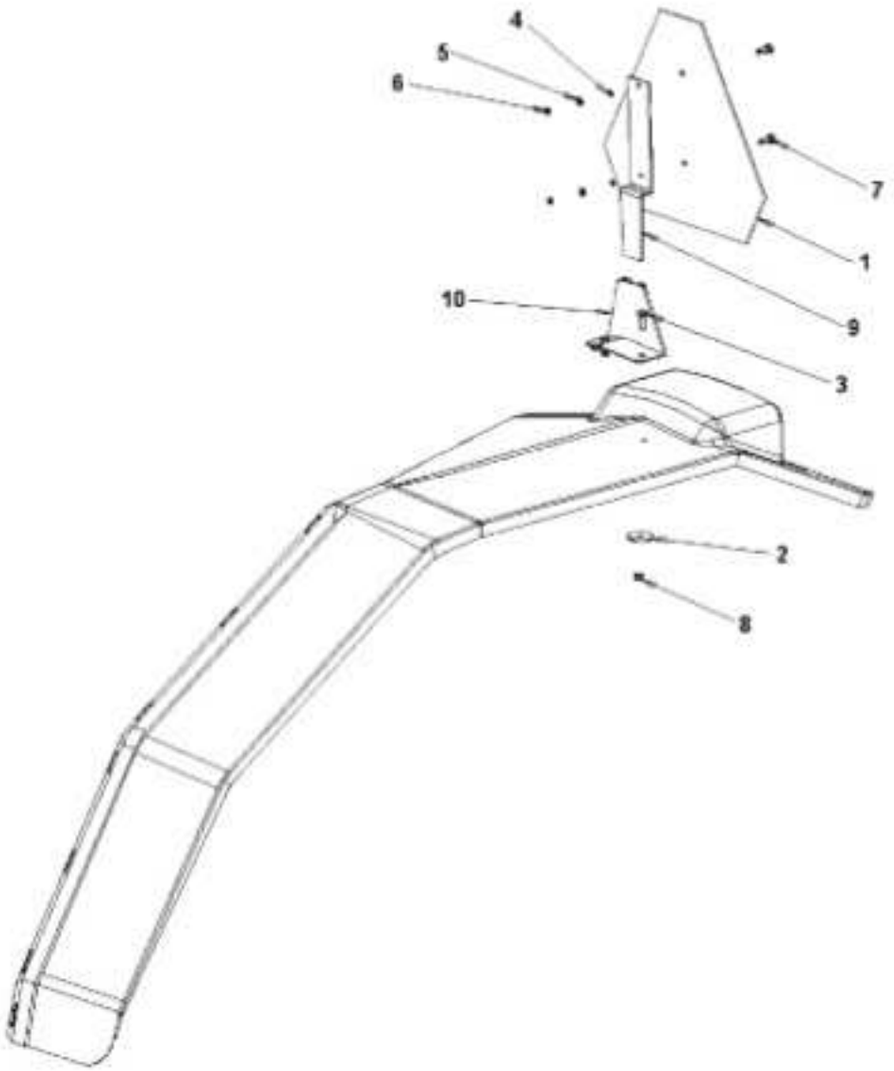

1	057778P1	**1**	TRIÂNGULO	TRIANGLE	TRIANGULO
2	061037P1	**2**	ARRUELA	WASHER	ARANDELA
3	339761X1	**2**	PARAFUSO	BOLT	PERNO
4	353445X1	**2**	ARRUELA	WASHER	ARANDELA
5	353753X1	**2**	ARRUELA	WASHER	ARANDELA
6	354120X1	**2**	PORCA	NUT	TUERCA
7	355125X1	**2**	PARAFUSO	BOLT	PERNO
8	391056X1	**2**	PORCA	NUT	TUERCA
9	6201371M1	**1**	SUPORTE	BRACKET	SOPORTE
10	6235458M91	**1**	CJ. SUPORTE	KIT, BRACKET	JUEGO SOPORTE

Triângulo De Advertência
Warning Triangle
Triángulo De Advertencia

140-90

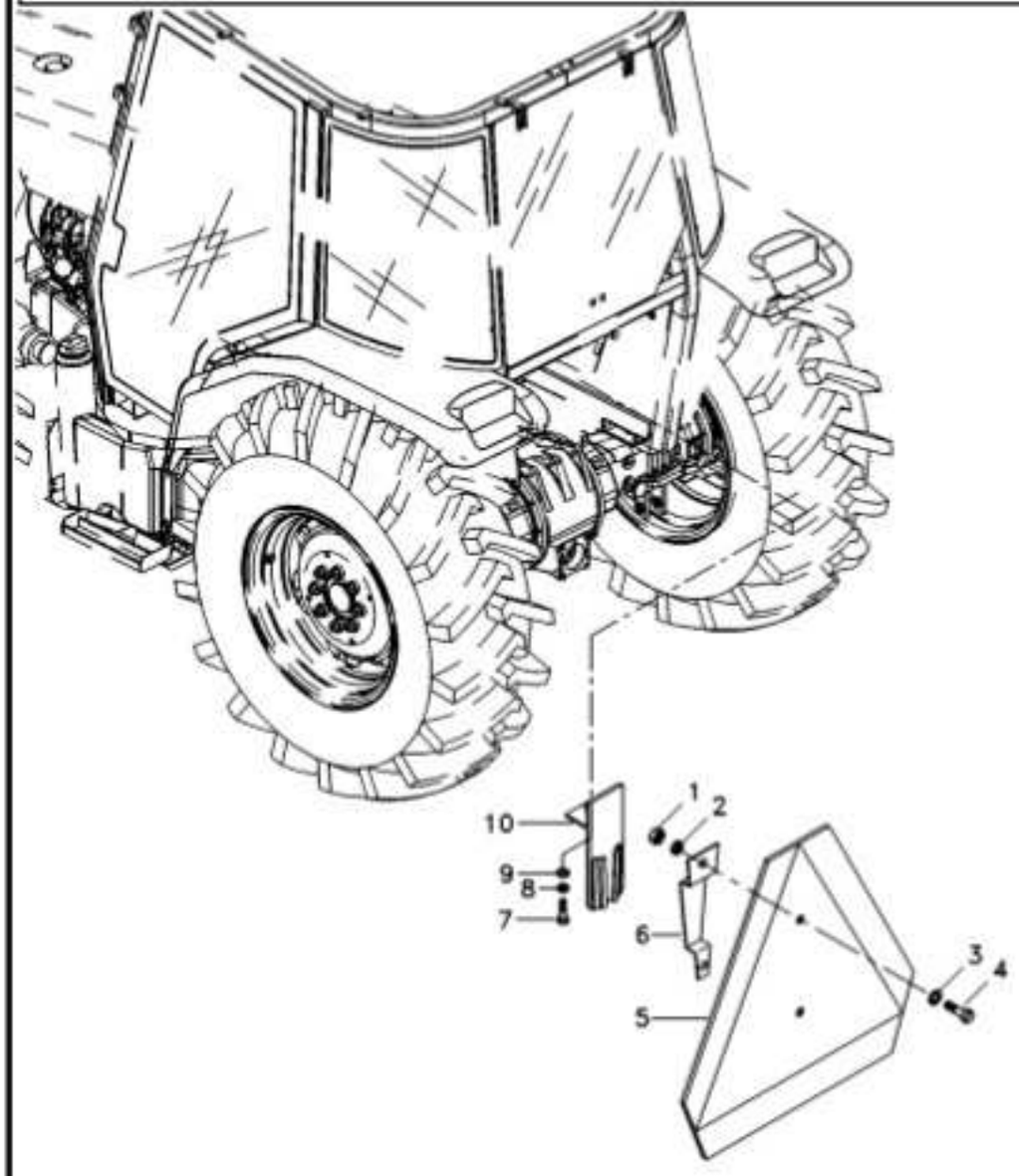

1	354120X1	2 PORCA	NUT	TUERCA
2	353445X1	2 ARRUELA	WASHER	ARANDELA
3	353753X1	2 ARRUELA	WASHER	ARANDELA
4	355125X1	2 PARAFUSO	BOLT	PERNO
5	057778P1	1 TRIÂNGULO	TRIANGLE	TRIANGULO
6	064188P1	1 SUPORTE	BRACKET	SOPORTE
7	339401X1	2 PARAFUSO	BOLT	PERNO
8	339376X1	2 ARRUELA	WASHER	ARANDELA
9	390734X1	2 ARRUELA	WASHER	ARANDELA
10	6264899M91	1 CONJUNTO SUPORTE	SUPPORT ASSY	CONJUNTO SOPORTE
11	339402X1	2 PORCA	NUT	TUERCA

Triângulo De Advertência
Warning Triangle
Triángulo De Advertencia

140-95

1	353753X1	**2** ARRUELA	WASHER	ARANDELA
2	353445X1	**2** ARRUELA	WASHER	ARANDELA
3	355125X1	**2** PARAFUSO	BOLT	PERNO
4	062989P1	**1** SUPORTE	BRACKET	SOPORTE
5	057778P1	**1** TRIÂNGULO	TRIANGLE	TRIANGULO
6	354120X1	**2** PORCA	NUT	TUERCA

