RUTHZIL TRATOR COMERCIAL DE PEÇAS LTDA 11 97083-6812 ROLANDO CITRANGULO

	A1	DEZEMBRO 2010

MF4292



C429201E04 (0) 12/10

MASSEY FERGUSON

CONTEÚDO / CONTENTS / CONTENUTO / SOMMAIRE

A2

SUMÁRIO

SEÇÃO UM

- INFORMAÇÃO GERAL
- SÍMBOLOS
- ÍNDICE DE GRUPOS
- PEÇA DE REPOSIÇÃO QUE SE RECOMENDA MANTER EM ESTOQUE
- PEÇA CONSIDERADA POR MARKETING COMO PEÇA CHAVE
- ALTERAÇÕES DESDE A ÚLTIMA EDIÇÃO
- ÍNDICE NUMÉRICO

SEÇÃO DOIS

- FIGURA COM REFERÊNCIAS
- TABELA COM AS REFERÊNCIAS CÓDIGOS E DESCRIÇÕES

CONTENTS

SECTION ONE

- GENERAL INFORMATION
- SYMBOLS
- GROUP INDEX ALPHA
- RECOMMENDED STOCKING PARTS
- MARKETING KEY PARTS INDEX
- CHANGES AFTER PREVIOUS PUBLICATION INDEX
- NUMERICAL PART NUMBER INDEX

SECTION TWO

- ILLUSTRATIONS WITH REFERENCES
- PART NUMBER REFERENCE LISTS

SUMARIO

SECCION PRIMERA

- INFORMARION GENERAL
- SIMBOLOS
- GROUPOS DE MONTAJE
- RECAMBIO QUE SE RECOMIENDA MANTENER EN STOCK
- RECAMBIO SELECCIONADO POR MARKETING COMO PIEZAS CLAVE
- MOD. DESDE LA ULTIMA EDICION
- INDICE NUMERICO

SECCION SEGUNDA

- DIBUJOS CON REFERENCIAS
- LISTAS CON LOS NUMEROS DE REFERENCIA

SOMMAIRE

SECTION UNE

- INFORMATIONS GENERALES
- SYMBOLES
- GROUPES DE MONTAGE
- PIECES DONT LE STOCKAGE EST RECOMMANDE
- PIECES DE VENTES COURANTES
- CHANGEMENT DEPUIS LA DERNIERE EDITION
- INDEX NUMERIQUE PIECES

SECTION DEUX

- ILLUSTRATIONS AVEC REFERENCES
- LISTES DES NUMEROS DE REFERENCE DES PIECES

REFERÊNCIA DOS NÚMEROS DAS PEÇAS

EXEMPLO

A	B	C	D	E	F	G	H	J
							K	
1		1611168M4	1		1	DIFERENCIAL	DIFERENTIAL DIFERENTIAL	DIFERENCIAL
2		3619014M1	2		2	KIT	KIT JEU	JUEGO
3				REF.2	3	COROA	CROWNWHEL COURONNE	CORONA
4				REF.2	4	PINHÃO	PINION PIGNON	PINON
5	*	3617401M5	2	1234567	5	PINO	BOLT BOULON	PERNO
6	*	3617352M3	2	1234567	6	PINO	BOLT BOULON	PERNO

COLUNA A	REFERÊNCIA DA FIGURA
COLUNA B	O ASTERISCO INDICA UMA ALTERAÇÃO DA ÚLTIMA EDIÇÃO
COLUNA C	CÓDIGO DA PEÇA
COLUNA D	PEÇA COMPONENTE DO CONJUNTO CUJO NÚMERO DE REFERÊNCIA É INDICADO NA FIGURA
COLUNA E	OBSERVAÇÕES (VER SÍMBOLOS E NOTAS)
COLUNA F	QUANTIDADES (VER SÍMBOLOS E NOTAS)
COLUNA G, H, I, J, K	DESCRIÇÃO DA PEÇA (NORMALMENTE EM PORTUGUÊS, INGLÊS E ESPANHOL)

NOTAS ESPECIAIS

* A QUANTIDADE INDICADA NA COLUNA "F" ACIMA É AQUELA NECESSÁRIA PARA O CONJUNTO ILUSTRADO NA PÁGINA

* UM "X" NA COLUNA "F" SIGNIFICA "CONFORME NECESSIDADE".

* CANTO INFERIOR ESQUERDO DAS PÁGINAS

CPHYPER E01 (1) 03/01

NÚMERO DO CATÁLOGO..... CPHYPER E01
EDIÇÃO..... (1)
DATA DA GERAÇÃO..... 03/11

SUPLEMENTOS

PÁGINAS NOVAS OU REVISADAS SERÃO EMITIDAS SUPLEMENTANDO O BOLETIM DE PEÇAS.
PÁGINAS REVISADAS LEVARÃO O MESMO NÚMERO DAS ORIGINAIS, AS QUAIS SUBSTITUEM , COM O NÚMERO DA EDIÇÃO SENDO ELEVADO.
PÁGINAS NOVAS MANTERÃO IGUALMENTE O MESMO NÚMERO REFERENCIAL. QUALQUER PÁGINA ADICIONAL LEVARÁ UM SUFIXO ALFANUMÉRICO E SERÁ INSERIDA IMEDIATAMENTE APÓS JÁ EXISTENTE.

CORREÇÕES MANUAIS

INFORMAÇÕES DE CARÁTER URGENTE SERÃO EDITADAS EM BOLETINS PARA SEREM TRANSCRITAS COMO ANOTAÇÕES NO CATÁLOGO.

REEDIÇÕES

QUANDO DA REIMPRESSÃO DE UM CATÁLOGO, TODOS OS SUPLEMENTOS EDITADOS ANTERIORMENTE SERÃO INCLUÍDOS.
QUANDO DA REVISÃO TOTAL DE UM CATÁLOGO, PARA REEDIÇÃO, O SUFIXO DO NÚMERO DO CATÁLOGO, DEVERÁ SER ELEVADO (E01 PARA E02)
ESTA REVISÃO DEVERÁ INCLUIR TODOS OS SUPLEMETOS E BOLETINS DE ALTERAÇÕES, BEM COMO AS MODIFICAÇÕES NÃO EDITADAS ANTERIORMENTE.

MANTENHA SEMPRE ESTE CATÁLOGO ATUALIZADO, INSERINDO OS SUPLEMENTOS TÃO LOGO OS RECEBA,

PART NUMBER REFERENCE LIST

EXAMPLE

A	B	C	D	E	F	G	H / K	J
1		1611168M4	1		1	DIFERENCIAL	DIFERENTIAL DIFERENTIAL	DIFERENCIAL
2		3619014M1	2		2	KIT	KIT JEU	JUEGO
3				REF.2	3	COROA	CROWNWHEL COURONNE	CORONA
4				REF.2	4	PINHÃO	PINION PIGNON	PINON
5	*	3617401M5	2	1234567	5	PINO	BOLT BOULON	PERNO
6	*	3617352M3	2	1234567	6	PINO	BOLT BOULON	PERNO

COLUNA A	ILLUSTRATION REFERENCE NUMBER
COLUNA B	AN ASTERISK INDICATES A CHANGE SINCE LAST PRINT
COLUNA C	PART NUMBER
COLUNA D	COMPONENT OF DE ASSEMBLY WHOSE REFERENCE NUMBER IS INDICATED ON THE ILLUSTRATION
COLUNA E	COMMENT (SEE SYMBOLS AND NOTES)
COLUNA F	QUANTITIES (SEE SYMBOLS AND NOTES)
COLUNA G, H, I, J, K	DESCRIPTION IN PORTUGUESE, ENGLISH AND SPANISH

SPECIAL NOTES

* THE QUANTITY SHOWN IN "F" COLUMN IS THE ONE REQUIRED FOR ASSEMBLY ILLUSTRATED ON THE PAGE.

* AN "X" COLUMN MEANS "AS REQUIRED".

* LOWER LEFT HAND CORNER OF THE PAGES

CPHYPER E01 (1) 03/01

CATALOGUE NUMBER..... CPHYPER E01
ISSUE..... (1)
GENERAL DATE..... 03/11

SUPPLEMENTS

NEW OR REVISED PAGES WILL BE ISSUED UNDER THE COVER OF A "CHANGE BULLETIN".
REVISED PAGES WILL HAVE SAME PAGE NUMBERS AS THOSE THEY REPLACE.
NEW PAGES WILL ALSO HAVE THE SAME REFERENCE NUMBER, ANY FURTHER PAGES WILL HAVE SUFIX AND WILL BE INSERTED IMMEDIATELY AFTER THE NEW PAGE.
ALL NEW PAGES SHOW ISSUD NUMBER (1). AT EACH REVISION IT WILL CHANGE TO (2), (3) AND SO ON.

HAND AMENDMENTS

URGENT INFORMATION IS ISSUED IN A ACHANGE BULLETIN. IT MUST BE WRITTEN DOWN IN THE PARTS BOOK.

RE-ISSUES

WHEN A PARTS BOOK IS REPRINTED, ANY SUPLEMENTS WICH HAVE PREVISIOUSLY BEEN ISSUED WILL BE INCORPORATED AND THE SUFFIX OF LATEST SUPLEMENTS WILL BE SHOWD ON THE FRONT COVER (CLOSE TO THE PARTS BOOK NUMBER). WHEN A PARTS BOOK IS COMPLETELY REVISED FOR RE-INSUE, ITS SUFFIX WILL BE ADVANCED (E01 TO E02). A REVISION WILL INCLUDE ALL THE SUPLEMENTS AND CHANGE BULLETINS, AS WELL AS AMENDMENTS WICH HAVE NOT PREVIOUSLY BEEN ISSUED.

ALWAYS KEEP THIS BOOK UP-TO-DATE, INSERT SUPPLEMENTS AS SOON AS THEY ARRIVE. THIS WILL SAVE YOUR TIME.

LISTAS CON LOS NUMEROS DE REFERENCIA DE LAS PIEZAS

EJEMPLO

A	B	C	D	E	F	G	H K	J
1		1811168M4	1		1	DIFERENCIAL	DIFERENTIAL DIFERENTIAL	DIFERENCIAL
2		3619014M1	2		2	KIT	KIT JEU	JUEGO
3				REF.2	3	COROA	CROWNWHEL COURONNE	CORONA
4				REF.2	4	PINHÃO	PINION PIGNON	PINON
5	*	3617401M5	2	1234567	5	PINO	BOLT BOULON	PERNO
6	*	3617352M3	2	1234567	6	PINO	BOLT BOULON	PERNO

COLUNA A NUMEROS Y REFERENCIA DE LA FIGURA
COLUNA B UN ASTERISCO INDICA UNA MODIFICACION DESDE LA ULTIMA EDICION
COLUNA C NUMERO DE PIEZA
COLUNA D PIEZA COMPONENTE DEL CONJUNTO CUYO NUMERO DE REFERENCIA ES INDICADO EN LA FIGURA. OBSERVACIONES (VER SIMBOLOS Y NOTAS)
COLUNA E CANTIDADES (VER SIMBOLOS Y NOTAS)
COLUNA F DESCRIPTIÓN DE LAS PIEZAS EN PORTUGUÊS, INGLÊS Y ESPAÑOL.
COLUNA G, H, I, J, K

NOTAS ESPECIALES

* LA CANTIDAD INDICADA EN LA COLOMNA “F” ES LA NECESARIA PARA EL CONJUNTO ILUSTRADO EN LA PAGINA OPUESTA.

* UNA “X” EN LA COLUMNA “F” SIGNIFICA “SEGÚN NECESIDAD”

* ANGULO INFERIOR IZQUIERDO DE LAS PAGINAS

CPHYPER E01 (1) 03/01

NUMERO DEL CATALOGO..... CPHYPER E01
EDICIÓN..... (1)
DATA DE CONFECCIÓN..... 03/11

SUPLEMENTOS

PAGINAS NUEVAS O REVISADAS SERÁN EMITIDAS SUPLEMENTANDO BOLETÍN INFORMATIVO.
PAGINAS REVISADAS LLEVARÁN EL MISMO NUMERO DE LAS ORIGINALES, LAS CUALES SUSTITUYEN.
PAGINAS NUEVAS MANTENDRÁN IGUALMENTE EL MISMO NUMERO REFERENCIAL, CUAL QUIER PAGINA ADICIONAL LLEVARÁ UN SUFIJO ALFABETICO Y SERÉ COLOCADA INMEDIATAMENTE DESPUÉS DE LA EXISTENTE.

CORRECIONES MANUALES

INFORMACIONES URGENTES SERÁN PUBLICADAS EN BOLETINES DE ALTERACIONES PARA SEREM ANOTADAS EN EL CATALOGO.

REEDICIONES

AL REIMPRIMIR UN CATALOGO, TODOS LOS SUPLEMENTOS PUBLICADOS ANTERIORMENTE SERÁM INCLUIDOS, EN LA CUBIERTA (JUNTO AL NUMERO DE PUBLICACIÓN DEL CATALOGO) DEBERÁ CONSTAR EL SUFIJO ALFABETICO DEL ULTIMO SUPLEMENTO.
AL REVISARSE TOTALMENTE UN CATALOGO PARA REEDICIÓN, EL SUFIJO DEL NUMERO DEL CATALOGO DEBERÁ SER ELEVADO (E01 A E02). ESTYA REVISACIÓN DEBERÁ INCLUIR TODOS LOS SUPLEMENTOS Y BOLETINES DE ALTERACIONES, ASÍ COMO LAS MODIFICACIONES NO PUBLICADAS ANTERIORMENTE.

CUANDO SE PIEDEN DE REPUESTO QUE ORIGINALMENTE LLEVABAN CALCOMANIAS DE SEGURIDAD HAY QUE PEDIR Y COLOCAR TAMBIEN LAS CALCOMANIAS APROPRIADAS .

LISTES DES NUMÉROS DE REFERENCE DES PIECES

EXEMPLE

A	B	C	D	E	F	G	H / K	J
1		1611168M4	1		1	DIFERENCIAL	DIFERENTIAL DIFERENTIAL	DIFERENCIAL
2		3619014M1	2		2	KIT	KIT JEU	JUEGO
3				REF.2	3	COROA	CROWNWHEL COURONNE	CORONA
4				REF.2	4	PINHÃO	PINION PIGNON	PINON
5	*	3617401M5	2	1234567	5	PINO	BOLT BOULON	PERNO
6	*	3617352M3	2	1234567	6	PINO	BOLT BOULON	PERNO

COLUNNE A NUMÉRO ET RÉFERENCE DE L´ILLUSTRATION
COLUNNE B UN ASTERISQUE INDIQUE UN CHANGEMENT DEPUIS LA DERNIERE EDITION
COLUNNE C NUMÉRO DE PIECE
COLUNNE D PIÉCE DE L´ENSEMBLE, DONT LE NÚMERO DE RÉFÉRENCE EST INDIQUÉ DANS L´ILLUSTRATION
COLUNNE E OBSERVATIONS (VOIR SYMBOLES ET NOTES)
COLUNNE F QUANTITIÉS (VOIR SYMBOLES ET NOTES)
COLUNNE G, H, I, J, K DESCRIPTIONS DES PIECES EN PORTUGAIS, ANGLAIS, ESPGNOL ET FRANÇAIS .

NOTES ESPECIALES

* LA QUANTITÉ INDIQUÉE DANS LA COLUNNE "F" EST CELLE NÉCESSAIRRE À L´ENSEMBLE ILUSTRÉ SUR LA PAGE OPPOSÉE.

* UN "X" DANS LA COLOGNE "F" SIGNIFIE "SUIVANT BESOIN".

* COIN INFÉRIEUR DROIT DE LA PAGE

CPHYPER E01 (1) 03/01

NUMÉRO DU CATALOGUE..... CPHYPER E01
ÈDITION ..... (1)
DATE DE L´IMPRESSION..... 03/11

BULLETINS DE CHANGEMENTS

LES PAGES NOUVELES OU RÉVISÉES SERONT ÉMISES SOUS LE COUVERT D´UN BULLETIN DE CHANGEMENT.
LES NOUVELLES PAGES CONSERVERONT LE MÉME NUMÉRO DE RÉFÉRENCE, TOUTE PAGE SUPLEMÉNTAIRE AURA UN SUFFIXE ALPHABÉTIQUE ET SERA INSEREÉ IMMÉDIATEMENT APRÉS CELLE QUIEXISTE DÉJA.
LE NUMÉRO D´EDITION DE TOUTE NOUVELÉ PAGE SERA (1).
A CHAQUE RÉVISION, CE NUMÉRO DEVIENDRA (2), (3) ETC.

CORRECTIONS MANUELLES

LES INFORMATIONS URGENTES SERONT PUBLIÉES SOUS FORME MANUSCRITE DANS DES BULLETINS DE CHANGEMENTS
ELLES SERONT TRANSCRITES COMME NOTES DANS LE CATALOGUE.

REEDITIONS

LORS DE LA REIMPRESSION DÚN CATALOGUE, TOUS LES SUPPLÉMENTS ÉMIS PREÉCÉDEMENT SERONT INCLUS ET LE SUFFIXE ALPHABÉTIQUE DU DERNIER SUPPLÉMENT DEVRA FIGURER SUR LA COUVERTURE (PRÉS DU NUMÉRO D´EMISSION DU CATALOGUE).
LORS DE LA RÉVISIONS TOTALE DÚN CATALOGUE, POUR LA REEDITION LE SUFFIXE DU NUMÉRO DU CATALOGUE DEVRA ÈTRE ÉLEVÉ (E01 DEVIENT E02). CETTE RÉVISION DEVRA INCLUIRE TOUS LES SUPLÉMENTS ET BULLETINS DE CHANGEMENTS AINSI QUE LES MODIFICATIONS NOM ÉMISE PRÉCÉDEMMENT.

TENEZ TOUJOURS CE CATALOGUE À JOUR INSEREZ LES BULLETINS DE CHANGEMENTS AUSSITOT QUÌLS ARRIVENT..

SÍMBOLOS / SYMBOLS / SIMBOLOS / SYMBOLE	A7	

	4 RODAS MOTRIZES	FOUR WHEEL DRIVE	4 RUEDAS MOTRIZ	4 ROUES MOTRICES
	2 RODAS MOTRIZES	TWO WHEEL DRIVE	2 RUEDAS MOTRIZ	2 ROUES MOTRICES
D	SOMENTE PARA ALEMANHA OU SOMENTE EM ALEMÃO	FOR GERMANY ONLY OR ANY TEXT IN GERMAN ONLY	PARA ALEMANIA SOLAMENTE O EN ALEMAN SOLAMENTE	POUR ALLEMAGNE SEULEMENT OU EN ALLEMAND
F	SOMENTE PARA FRANÇA OU SOMENTE EM FRANCÊS	FOR FRANCE ONLY OR ANY TEXT IN FRENCH ONLY	PARA FRANCIA SOLAMENTE O EN FRANCES SOLAMENTE	POUR FRANCE SEULEMENT OU EN FRANCAIS
I	SOMENTE PARA ITÁLIA OU SOMENTE EM ITALIANO	FOR ITALY ONLY OR ANY TEXT IN ITALIAN ONLY	PARA ITALIA SOLAMENTE O EN ITALIANO SOLAMENTE	POUR ITALIE SEULEMENT OU EN ITALIEN
GB	SOMENTE PARA INGLATERRA OU SOMENTE EM INGLÊS	FOR UK ONLY OR ANY TEXT IN ENGLISH ONLY	PARA INGLATERRA SOLAMENTE O EN INGLES SOLAMENTE	POUR ROYAUME SEULEMENT OU EN IANGLAIS
2A	SOMENTE PARA REGIÃO DAS AMÉRICAS	FOR AMERICAS REGION	PARA REGION DE LAS AMERICAS SOLAMENTE	POUR AMERIQUES
3A	PARA ÁSIA / ÁFRICA / REGIÃO DA OCEANIA	FOR ASIA/AFRICA AUSTRALASIA REGION	PARA ASIA/AFRICA/AUSTRALASIA SOLAMENTE	POUR ASIE/AFRIQUE/AUSTRALASIE
EE	PARA EXPORTAÇÃO EUROPÉIA	FOR EXPORT EUROPE	PARA EXPORTACION EUROPA	POUR EXPORT EUROPE
US	PARA OS ESTADOS UNIDOS	POR UNITED STATES OF AMERICA	PARA EE UU DE AMERICA	POUR ETATS UNITS D'AMERIQUE
AA	PARA AUSTRÁLIA	FOR AUSTRALIA	PARA AUSTRALIA	POUR AUSTRALIE
S	PARA SUÉCIA	FOR SWEDEN	PARA SUECA	POUR SUEDE
N	PARA NORUEGA	FOR NORWAY	PARA NORVEGA	POUR NORVEGE
ZA	PARA ÁFRICA DO SUL	FOR SOUTH AFRICA	PARA AFRICA DER SUR	POUR AFRIQUE DU SUD
→	SUBSTITUIR E CONSERTAR. PEÇA ANTIGA NÃO É INCAMBIÁVEL COM PEÇA NOVA	REPLACE AN REPAIR OLD IS NOT INTERCHANGEABLE WITH NEW	REEMPLAZAR Y REPARAR LA ANTERIOR NO ES INTERCAM. COM LA NUEVA	REMPLACE ET RECHANGE NON INTERCHANGEABLE
↔	SUBSTITUIR E CONSERTAR. PEÇAS ANTIGAS E NOVAS SÃO INTERCAMBIÁVEIS	REPLACE AND REPAIR - OLD AND NEW INTERCHANGEABLE	REEMPLAZAR Y REPARAR/ANTERIOR Y NUEVAS SON INTERCAMB.	REMPLACE ET RECHANGE - INTERCHANGEABLE

SÍMBOLOS / SYMBOLS / SIMBOLOS / SYMBOLE

A8

DIREITA	RIGHT HAND	DARECHA	DROIT
ESQUERDA	LEFT HAND	IZQUIERDA	GAUCHE
LARGURA	WIDTH	ANCHURA	LARGEUR
COMPRIMENTO	LENGHT	LONGITUD	LONGUEUR
ESPESSURA	THICKNESS	ESPESOR	EPAISSEUR
DIÂMETRO	DIAMETER	DIAMETRO	DIAMETRE
NUMERO DE DENTES / ESTRIAS	NUMBER OF TEETH / SPLINES	NUMERO DE DIENTES/RANURAS	NOMBRE DE DENTS/CANNELURES
PARTE SUPERIOR	TOP	PARTE SUPERIOR	HAUT
PARTE INFERIOR	BOTTOM	PARTE INFERIOR	BAS
A PARTIR DO NÚMERO DE SÉRIE OU NUMERO DO MOTOR	FROM SERIAL OR ENGINE NUMBER	DESDE EL NUMERO	A PARTIR DU NUMERO DE SERIE DU NUMERO DE MOTEUR
USADA ENTRE SÉRIES	USED BETWEEN SERIALS	HASTA EL NUMERO	UTILISÉE ENTRE LES SERIES
ATÉ O NUMERO DE SÉRIE OU NÚMERO DO MOTOR	UP TO SERIAL OR ENGINE NUMBER	USADA ENTRE SERIES	JUSQU´AU NUMERO DE SERIE OU NUMERO DE MOTEUR
CONSERTAR E SUBSTITUIR	REPAIRS AND REPLACES	REEMPLAZA Y SUSTIUYE	REMPLACE ET RECHANGE
VEJA PÁGINA - CÓDIGO	SEE PAGE - REFERENCE NUMBER	VER PAGINA - NUMERO DE REFERENCIA	VOIR PAGE-NUMERO DE REFERENCE
ALTERNATIVO	ALTERNATIVE	ALTERNATIVO	ALTERNATIVE
NÃO FORNECIDO, SOLICITAR	NOT SERVICED, ORDER	NO SUMINISTRADAS, PEDIR	PAS FOURNIES, COMMANDER
SIM OU NÃO PARA. EXEMPLO: NÃO PARA INGLATERRA	WITHOUT OR NOT FOR. EXAMPLE: NOT FOR ENGLAND	SON O NO PARA. EJEMPLO: NO PARA INGLETERRA	SANS OU PAS POUR. EXAMPLE: PAS POUR ANGLETERRE

GRUPO DE MONTAGEM
GROUP INDEX ALPHA
GRUPOS DE MONTAJE
GROUPES DE MONTAGE

B 2

		PAGE
	MOTOR E EQUIPAMENTOS MOTOR Y EQUIPAMENTE ENGINE AND EQUIPMENT	10
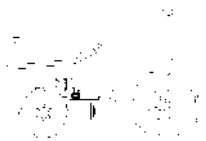	EMBREAGEM EMBRAGUE CLUTCH	20
	TRANSMISSÃO TRANSMISION TRANSMISSION	25
	EIXO TRASEIRO EJE TRASERO REAR AXLE	30
	ENGATES ENGANCHES LINKAGE	40
	TOMADA DE FORÇA MECANISMO ACCIONAMIENTO TOMA DE FUERZA PTO-DRIVE MECHANISM	50
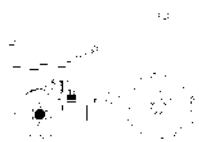	EIXO DIANTEIRO EJE DELANTERO FRONT AXLE	60
	HIDRÁULICOS HIDRAULICOS HYDRAULICS	70
	EQUIPAMENTO ELÉTRICO & PAINEL DE INSTRUMENTOS EQUIPO ELECTRICO Y TABLERO DE INSTRUMENTOS ELECTRIC EQUIPMENT & INSTRUMENT PANEL	80
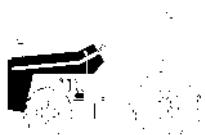	LATARIA EMPLANCHADOS SHEET METAL	100
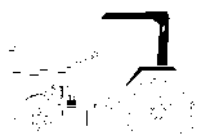	PLATAFORMA DO OPERADOR PLATAFORMA DEL OPERADOR OPERATOR PLATAFORM	105
	CABINE TRATOR CABINA TRACTOR TRACTOR CAB	110

GRUPO DE MONTAGEM
GROUP INDEX ALPHA
GRUPOS DE MONTAJE
GROUPES DE MONTAGE

B 3

PAGE

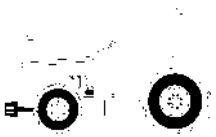

RODADO E PESO DAS RODAS
LLANTA E PESOS DE RUEDAS
RIMS AND WHEELS WEIGHTS **130**

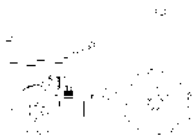

ACESSÓRIOS GERAIS
ACCESORIOS MISCELANEOS
ACCESSORIES MISCELLANEOUS **140**

PAGE

ÍNDICE ALFABÉTICO

C2

PAGE

Acessórios Gerais

- Caixa De Ferramentas **140 - 45**
- Chaves De Roda **140 - 60**
- Engraxadeira **140 - 65**
- Kit Da Tdp
  - 540 Rpm **140 - 25**
  - 540/1000 Rpm **140 - 30**
- Kit Danfoss
  - 2 Rm **140 - 35**
  - 4 Rm **140 - 40**
- Kit De Ferramentas **140 - 50**
- Kit Sistema Hidráulico Do Levante **140 - 10**
- Kit Tdpi 540/1000 Rpm **140 - 20**
- Kit Tomada De Potência Independente
  - 540 Rpm **140 - 15**
- Protetor Auricular **140 - 70**
- Triângulo De Advertência **140 - 75**

Cabine Trator

- Ar Condicionado **110 - 145**
  - Motor **110 - 35**
- Cabine **110 - 130**
  - Ar Condicionado **110 - 75**
  - Porta **110 - 140**
- Cj. Grade **110 - 125**
- Conjunto Para-Sol **110 - 105**
- Dreno **110 - 10**
- Escada **110 - 60**
- Espelho **110 - 70**
- Instalação Da Cabina **110 - 80**
- Janela E Vidro Traseiro Da Cabine **110 - 110**
- Kit Elemento Ativo Para Filtro De Ar Da Cabine **110 - 25**
- Limpador De Parabrisa **110 - 150**
- Reservatório **110 - 40**
- Retrovisor Externo **110 - 100**
- Revestimento **110 - 45**
- Revestimento Da Cabine **110 - 115**
- Suporte **110 - 15**
- Tampa **110 - 30**
- Teto Da Cabina **110 - 155**
- Teto Da Cabina E Ar Condicionado **110 - 65**

PAGE

Eixo Dianteiro

- Eixo Dianteiro **60 - 65**
  - 4 Rm / Tração Central **60 - 30**
  - Carraro - 20.18 **60 - 40**
- Eixo Dianteiro 2 Rodas Motrizes
  - Cubo E Coluna De Direção **60 - 15**
  - Suporte **60 - 10**

Eixo Traseiro

- Acionamento **30 - 50**
- Bloqueio Diferencial **30 - 30**
- Carcaça Central **30 - 57**
  - 540/1000 Rpm **30 - 70**
  - Sem Tdp **30 - 75**
  - Tdp (540 Rpm) **30 - 55**
  - Tdpi 540 / 1000 Rpm **30 - 65**
  - Tdpi 540 Rpm **30 - 60**
- Cj. Freio **30 - 145**
- Cj. Tampa **30 - 80**
- Comando Do Freio **30 - 150**
- Diferencial **30 - 79**
- Eixo Da Tdp **30 - 155**
- Eixo Propulsor **30 - 40**
- Eixo Propulsor Com Espaçador **30 - 15**
- Espaçador **30 - 20**
- Fixação Eixo Traseiro - Transmissão **30 - 10**
- Fixação Tampas Laterais **30 - 85**
- Flange E Pinhão **30 - 78**
- Freio **30 - 135**
- Pinhão E Diferencial **30 - 56**
- Redução Final Traseira
  - Disco Cerâmico **30 - 110**
  - Disco Orgânico **30 - 90**
- Semi-Árvore **30 - 130**

ÍNDICE ALFABÉTICO

PAGE

Embreagem

Embreagem
- Split Torque 20 - 20

Embreagem Dupla 20 - 15
Embreagem Simples 20 - 10
Embreagem Simples Com Molas
- 13" 20 - 25

Embreagem Split Torque
- 13" 20 - 35

Engates

Barra De Tração 40 - 70
Braço Do Terceiro Ponto 40 - 20
Braço Nivelador 40 - 25
Braços Hidráulicos 40 - 15
Braços Hidráulicos Com Estabilizador Telescópico
- Hd 40 - 10

Engate 40 - 90
Estabilizador 40 - 30
Estabilizador Telescópico 40 - 35
Tirante 40 - 60
Viga Mestra 40 - 75
Viga Mestra E Barra De Tração 40 - 45

Equipamento Elétrico & Painel de Instrumentos

Alarme De Marcha Ré 80 - 60
Aquecedor De Partida 80 - 35
Bateria 80 - 10
Bloco Ótico 80 - 40
Farol Rotativo 80 - 80
Iluminação De Placa 80 - 130
Iluminação Traseira 80 - 95
Instalação Da Buzina 80 - 55
Instalação Elétrica Da Cabina 80 - 20
Luz Da Placa 80 - 125
Painel De Controle 80 - 70
Painel De Instrumentos 80 - 30
Sistema Elétrico 80 - 45
- Cabine 80 - 85

PAGE

Tomada De Luz Da Carreta 80 - 105

Hidráulicos

Alavanca De Controle 70 - 35
Alavanca Do Controle Remoto
- 1 Corpo 70 - 255
- 2 Corpos 70 - 240

Bomba Do Levante Hidráulico
- Suporte Filtro 70 - 115
- Válvula Osciladora 70 - 110

Bomba Hidráulica 70 - 85
- Coletor E Luva 70 - 91

Cilindro Auxiliar
- Lado Direito 70 - 185
- Lado Esquerdo 70 - 190

Cilindro Hidráulico 70 - 70
- Levante Hidráulico 70 - 65

Cilindro Hidráulico Auxiliar 70 - 180
Controle Remoto 70 - 205
- 1 Válvula 70 - 300
- 2 Válvulas 70 - 265
- Alavanca 70 - 200

Corpo 70 - 105
Direção Hidrostática
- 4 Rodas Motrizes 70 - 125

Direção Hidráulica 70 - 135
Engate 70 - 310
- 2 Válvulas 70 - 315

Estrutura Da Direção 70 - 155
Filtro 70 - 160
Freio Hidráulico 70 - 170
Inst. Alavancas Controle Remoto - 2 Válv.
- Cabinado 70 - 195

Kit 2 Válvulas 70 - 245
Mola De Controle Do Hidráulico 70 - 45
Suporte Do Quadrante 70 - 50
Tampa
- Sem Levante 70 - 80

Tampa Do Levante Hidráulico

ÍNDICE ALFABÉTICO

C4

	PAGE
Articulador	**70 - 120**
Tampa Hidráulica	**70 - 10**
Válvula De Fluxo Combinado	**70 - 75**
Lataria	
Decalcomania	**100 - 65**
Espanhol	**100 - 60**
Escala De Velocidades	**100 - 55**
Extensão Pára-Lama Traseiro	**100 - 95**
Lataria	**100 - 10**
Para-Lama	**100 - 85**
Pára-Lama Traseiro	**100 - 90**
Tampa	**100 - 50**
Motor e Equipamentos	
Alternador	**10 - 122**
Cj. Mangueira	**10 - 195**
Escapamento Vertical	**10 - 145**
Fechamento	**10 - 175**
Filtro De Ar	**10 - 125**
Instalação Do Motor	**10 - 10**
Lataria	**10 - 140**
Motor	**10 - 20**
Motor De Partida	**10 - 121**
Pré-Filtro De Ar	**10 - 135**
Sistema De Arrefecimento	**10 - 155**
4 Rm	**10 - 170**
Sistema De Combustível	**10 - 180**
Sistema De Escape	**10 - 150**
Tanque De Combustível	
Esquerdo	**10 - 190**
Plataforma Do Operador	
Acelerador	**105 - 20**
Acelerador De Mão	**105 - 15**
Acionamento	**105 - 57**
Alavanca Auxiliar Do Hidráulico	**105 - 60**
Assento	**105 - 30**
S/Apoio Braço & C/Cinto Segurança	**105 - 25**

	PAGE
Cj. Soleira	**105 - 90**
Cj. Tirante	**105 - 75**
Comandos Do Acelerador	**105 - 10**
Controle De Aceleração	**105 - 22**
Espelho	**105 - 100**
Estrutura Da Direção	**105 - 45**
Estrutura De Segurança	**105 - 105**
Pedais Do Freio E Embreagem	**105 - 55**
Soleira	**105 - 85**
Suporte	
Para-Lama	**105 - 115**
Tapete	**105 - 80**
Toldo	**105 - 95**
Rodado e Peso das Rodas	
Peso Da Roda Traseira	**130 - 145**
1 + 1 X 40 Kgf	**130 - 155**
1 + 1 X 52 Kgf	**130 - 175**
1 + 1 X 72 Kg	**130 - 160**
2 + 2 X 52 Kgf	**130 - 170**
2 + 2 X 72 Kg	**130 - 165**
3 + 3 X 88 Kg	**130 - 180**
4 + 4 X 72 Kg	**130 - 185**
Pesos Dianteiros	**130 - 195**
Pesos Traseiro	
2 + 2 X 40 Kg	**130 - 190**
Pneu & Câmara	**130 - 25**
18.4 X 38 R1 10l	**130 - 95**
9.00-16f2 (6l)	**130 - 20**
Roda Traseira	**130 - 136**
Rodagem	
Dupla	**130 - 105**
Rodas Dianteiras	**130 - 65**
10.00 X 16 8l	**130 - 10**
12.4-24	**130 - 60**
14.9 X 26 R1 6l	**130 - 55**
14.9-24r1 (6l)	**130 - 45**
14.9-24r2 (6l)	**130 - 35**
14.9-28 R1 (6l)	**130 - 40**

ÍNDICE ALFABÉTICO

C5

	PAGE
14.9-28r2 (6l)	**130 - 50**
9.00-16f2 (10l)	**130 - 30**
9.00-16f2 (6l)	**130 - 15**
Rodas Traseiras	**130 - 115**
16.9 X 24 R1 8l	**130 - 70**
18.4 X 38 R1	**130 - 90**
18.4-34r1 (10l)	**130 - 116**
18.4-34r1 (8l)	**130 - 138**
18.4-34r1 Pavt (8l)	**130 - 139**
20.8 X 38 R1 8l	**130 - 110**
23.1 X 30 R1 10l	**130 - 85**
23.1 X 30 R2	**130 - 75**
23.1 X 30 R2 8l	**130 - 80**
23.1-26r2 (8l)	**130 - 100**
Tomada De Força	
Barra De Tração Oscilante 2rm	**50 - 115**
Barra De Tração Oscilante 4rm	**50 - 110**
Bomba Hidráulica Auxiliar	**50 - 30**
Conjunto Alavanca	**50 - 85**
Conjunto Alavanca De Acionamento Da Tdpi	**50 - 45**
Eixo	**50 - 55**
Eixo Da Tomada De Força	
1000 Rpm	**50 - 60**
Eixo Intermediário Da Tdp	**50 - 50**
Embreagem Da Tomada De Força Independente	**50 - 35**
Estabilizador Telescópico	**50 - 120**
Protetor Da Tdpi / Tdp	**50 - 65**
Tampa Da Tomada De Potência	**50 - 75**
Tampa Da Tomada De Potência Independente	**50 - 100**
Tampa E Alavancas	**50 - 70**
Tampa E Controles	**50 - 25**
Tampa Lateral	**50 - 20**
Tdp - Mecanismo Acionamento	**50 - 90**
Tomada De Força Independente	**50 - 10**
Tubo E Filtro	**50 - 40**
Transmissão	
Alavanca	
12 Velocidades	**25 - 80**
Alavanca De Câmbio	**25 - 10**
Carcaça	**25 - 60**
Conjunto De Acionamento	**25 - 15**
Eixo Entrada	**25 - 125**
Luva E Cubo	**25 - 127**
Porta	**25 - 55**
Sincronizada	**25 - 65**
Tampa De Rolamento	**25 - 75**
Transmissão	**25 - 20**
Transmissão 12 Velocidades-C. Mesh	
Carcaça	**25 - 95**
Eixos E Garfos	**25 - 100**
Redutor Epicicloidal	**25 - 120**
Árvore De Entrada	**25 - 105**
Árvore Principal	**25 - 110**
Árvore Secundária	**25 - 115**
Transmissão 12 Velocidades-Sincronizada	
Carcaça	**25 - 25**
Eixos E Garfos	**25 - 30**
Redutor Epicicloidal	**25 - 50**
Árvore De Entrada	**25 - 35**
Árvore Principal	**25 - 40**
Árvore Secundária	**25 - 45**
Transmissão 12x4 Velocidades	
Pto (540/1000 Rpm)	**25 - 200**

INDICE ALFABETICO

C6

	PAGE
Accesorios Miscelaneos	
Caja De Herramientas	**140 - 45**
Engrasadera	**140 - 65**
Equipo Tomado De Potencia Independiente	
540 Rpm	**140 - 15**
Herramientas	**140 - 50**
Kit Danfoss	
2 Rm	**140 - 35**
4 Rm	**140 - 40**
Kit Ipto 540/1000 Rpm	**140 - 20**
Kit Sistema De Levante Hidraulico	**140 - 10**
Llave Rueda	**140 - 60**
Protetor	**140 - 70**
Tdp Kit	
540 Rpm	**140 - 25**
540/1000 Rpm	**140 - 30**
Triángulo De Advertencia	**140 - 75**
Cabina Tractor	
Aire Acondionado	**110 - 145**
Motor	**110 - 35**
Cabina	**110 - 130**
Aire Acondionado	**110 - 75**
Puerta	**110 - 140**
Conjunto Dosel	**110 - 105**
Deposito	**110 - 40**
Dreno	**110 - 10**
Escalera	**110 - 60**
Espejo	**110 - 70**
Instalaciën De La Cabina	**110 - 80**
Juego Rejilla	**110 - 125**
Kit Elemento Activo Para Filtro De Aire	
De La Cabina	**110 - 25**
Retrovisor Externo	**110 - 100**
Revestimiento	**110 - 45**
Revestimiento Del Cabina	**110 - 115**
Soporte	**110 - 15**
Tapa	**110 - 30**
Techo De La Cabina	**110 - 155**
Techo De La Cabina Y Aire Acondicionado	**110 - 65**
Varillaje De Limpiaparabrisas	**110 - 150**
Ventana Y Vidrio Trasero De La Cabina	**110 - 110**
Eje Delantero	
Eje Delantero	**60 - 65**
4 Rm / Traccion Central	**60 - 30**
Carraro - 20.18	**60 - 40**
Eje Delantero 2 Ruedas Motrices	
Soporte	**60 - 10**
El Frente Del Eje 2 Ruedas Del Motivo	
Cubo Y Columna De Dirección	**60 - 15**
Eje Trasero	
Acionamento	**30 - 50**
Bloqueo Del Diferencial	**30 - 30**
Carcaza Central	**30 - 57**
540/1000 Rpm	**30 - 70**
Sem Tdp	**30 - 75**
Tdf (540 Rpm)	**30 - 55**
Tdfi 540 / 1000 Rpm	**30 - 65**
Tdfi 540 Rpm	**30 - 60**
Differencial	**30 - 79**
Eje	**30 - 130**
Eje De Mando	**30 - 40**
Eje Propulsor Con Espaciador	**30 - 15**
Eje Toma De Fuerza	**30 - 155**
Espaciador	**30 - 20**
Fijación Eje Trasero - Transmissón	**30 - 10**
Fixacion Tapa	**30 - 85**
Freno	**30 - 135**
Mando De Freno	**30 - 150**
Piñon Y Diferencial	**30 - 56**
Pletina Y Piñon	**30 - 78**
Reduccion Final Trasera	
Disco Cerámico	**30 - 110**
Orgánico Disco	**30 - 90**
Tapa	**30 - 80**

INDICE ALFABETICO

C7

	PAGE
Embrague	
Embrague	
Split Torque	**20 - 20**
Embrague Doble	**20 - 15**
Embrague Simple	**20 - 10**
Embrague Simple Con Resorte	
13"	**20 - 25**
Embrague Split Torque	
13"	**20 - 35**
Emplanchados	
Calcomania	
Español	**100 - 60**
Callomanias	**100 - 65**
Emplanchados	**100 - 10**
Escala De Velocidades	**100 - 55**
Extension Guardabarros Trasero	**100 - 95**
Guardabarros	**100 - 85**
Guardabarros Trasero	**100 - 90**
Tapa	**100 - 50**
Enganches	
Acoplador	**40 - 90**
Barra De Tiro	**40 - 70**
Brazo De Apoyo	**40 - 20**
Brazo Nivelación	**40 - 25**
Brazos Hidráulicos	**40 - 15**
Brazos Hidráulicos Con Estabilizador Telescópico	
Hd	**40 - 10**
Estabilizador	**40 - 30**
Estabilizador Telescópico	**40 - 35**
Varilla	**40 - 60**
Viga Mestra Y Barra De Tiro	**40 - 45**
Viga Miestra	**40 - 75**
Equipo Electrico Y Tablero De Instrumentos	
Alarma De Marcha Atrás	**80 - 60**
Batterie	**80 - 10**
Calentador De Partida	**80 - 35**
Faro	**80 - 40**
Iluminacion Trasera	**80 - 95**
Iluminación Del Placa	**80 - 130**
Instalación Bocina	**80 - 55**
Instalación Electrica Del Cabina	**80 - 20**
Luz De La Matricula	**80 - 125**
Sistema De Iluminación	**80 - 105**
Sistema Eléctrico	**80 - 45**
Cabina	**80 - 85**
Tablero De Control	**80 - 70**
Tablero De Instrumentos	**80 - 30**
Hidraulicos	
Acoplador	**70 - 310**
2 Valvulas	**70 - 315**
Bomba Hidralica	
Valvula Osciladora	**70 - 110**
Bomba Hidraulica	**70 - 85**
Colecionador Y Guante	**70 - 91**
Bomba Hidraulica Elevador	
Soporte Filtro	**70 - 115**
Cilindro Auxiliar	
Lado Derecho	**70 - 185**
Lado Izquierdo	**70 - 190**
Cilindro De Levante Auxiliar	**70 - 180**
Cilindro Hidráulico	**70 - 70**
Levante Hidráulico	**70 - 65**
Control Remoto	**70 - 205**
1 Valvula	**70 - 300**
2 Valvulas	**70 - 265**
Palanca	**70 - 200**
Cuerpo	**70 - 105**
Direccion Hidrostática	
4 Ruedas Motriz	**70 - 125**
Dirección Hidráulica	**70 - 135**
Estructura De La Dirección	**70 - 155**
Filtro	**70 - 160**
Freno Hidraulico	**70 - 170**
Inst. Palacas Control Remoto - 2 Valvula	

INDICE ALFABETICO

C8

	PAGE
Con Cabina	70 - 195
Kit 2 Soupape	70 - 245
Palanca De Controle	70 - 35
Palanca Del Control Remoto	
1 Cuerpo	70 - 255
2 Cuerpos	70 - 240
Resorte De Controle De Hidraulico	70 - 45
Soporte Del Quadrante	70 - 50
Tapa	
Sin Levante	70 - 80
Tapa Hidraulica	70 - 10
Tapa Levante Hidraulico	
Articulador	70 - 120
Válvula De Flujo Combinada	70 - 75

Llanta E Pesos De Ruedas

Contrapesos De La Roda Trasera	130 - 145
1 + 1 X 40 Kgf	130 - 155
1 + 1 X 52 Kgf	130 - 175
1 + 1 X 72 Kg	130 - 160
2 + 2 X 52 Kgf	130 - 170
2 + 2 X 72 Kg	130 - 165
3 + 3 X 88 Kg	130 - 180
4 + 4 X 72 Kg	130 - 185
Contrapesos Traseras	
2 + 2 X 40 Kg	130 - 190
Neum & Camara	130 - 25
18.4 X 38 R1 10l	130 - 95
9.00-16f2 (6l)	130 - 20
Pesos Delanteros	130 - 195
Rueda Trasera	130 - 136
Ruedas	
Doble	130 - 105
Ruedas De Direccion	130 - 120
Ruedas Delanteras	130 - 65
10.00 X 16 8l	130 - 10
12.4-24	130 - 60
14.9 X 26 R1 6l	130 - 55
14.9-24r1 (6l)	130 - 45
14.9-24r2 (6l)	130 - 35
14.9-28 R1 (6l)	130 - 40
14.9-28r2 (6l)	130 - 50
9.00-16f2 (10l)	130 - 30
9.00-16f2 (6l)	130 - 15
Ruedas Traseras	130 - 115
16.9 X 24 R1 8l	130 - 70
18.4 X 38 R1	130 - 90
18.4-34r1 (10l)	130 - 116
18.4-34r1 (8l)	130 - 138
18.4-34r1 Pavt (8l)	130 - 139
20.8 X 38 R1 8l	130 - 110
23.1 X 30 R1 10l	130 - 85
23.1 X 30 R2	130 - 75
23.1 X 30 R2 8l	130 - 80
23.1-26r2 (8l)	130 - 100

Mecanismo Accionamiento Toma De Fuerza

Barra De Tiro Oscilante 2rm	50 - 115
Barra De Tiro Oscilante 4rm	50 - 110
Bomba Hidráulica Auxiliar	50 - 30
Conjunto Palanca	50 - 85
Eje	50 - 50
Eje De La Toma De Fuerza	
1000 Rpm	50 - 60
Embrague De La Toma De Fuerza Independente	50 - 35
Estabilizador Telescópico	50 - 120
Palanca Acionamiento De La Tdfi	50 - 45
Protetor Tdfi / Tdf	50 - 65
Tapa	50 - 20
Tapa De La Toma De Potencia	50 - 75
Tapa De La Toma De Potencia Indenpendente	50 - 100
Tapa De La Toma De Potência	50 - 80
Tapa Y Mandos	50 - 25
Tapa Y Palancas	50 - 70
Tba	50 - 90
Toma De Fuerza Independente	50 - 10
Tubo Y Filtro	50 - 40

INDICE ALFABETICO

C9

PAGE

Motor Y Equipamente

- Alternador 10 - 122
- Cerramento 10 - 175
- Emplanchados 10 - 140
- Escape Vertical 10 - 145
- Filtro De Aire 10 - 125
- Instalacion Motor 10 - 10
- Manguera 10 - 195
- Motor 10 - 20
- Motor De Partida 10 - 121
- Prefiltro De Aire 10 - 135
- Sistema De Combustivel 10 - 180
- Sistema De Enfriamiento
  - 4 Rm 10 - 170
- Sistema De Escape 10 - 150
- Sistema Refrigeracion 10 - 155
- Tanque De Combustible
  - Izquierdo 10 - 190

Plataforma Del Operador

- Acelerador 105 - 20
- Acelerador De Mano 105 - 15
- Acionamento 105 - 57
- Asiento 105 - 30
  - Sim Apoyo & Con Cinturon 105 - 25
- Bastidor De Seguridad 105 - 105
- Chapas De Piso 105 - 90
- Controles De Aceleración 105 - 22
- Espejo 105 - 100
- Estera 105 - 80
- Estribos 105 - 85
- Estructura De La Dirección 105 - 45
- Mandos Acelerador 105 - 10
- Palanca Auxiliar Del Hidráulico 105 - 60
- Pedales De Freno Y Embrague 105 - 55
- Soporte
  - Guardabarros 105 - 115
- Toldo 105 - 95
- Varilla 105 - 75

PAGE

Transmision

- Carter 25 - 60
- Conjunto De Accionamiento 25 - 15
- Eje Entrada 25 - 125
- Manguito Y Cubo 25 - 127
- Palanca
  - 12 Velocidades 25 - 80
- Palanca De Cambio 25 - 10
- Puerta 25 - 55
- Sincronizada 25 - 65
- Tapa De Cojinete 25 - 75
- Transmision 25 - 20
- Transmision 12 Velocidades - Sincr
  - Arbol De Entrada 25 - 35
  - Caja 25 - 25
  - Eje Principale 25 - 40
  - Eje Secundaria 25 - 45
  - Ejes Y Horquillas 25 - 30
  - Unidad Epicicloidal 25 - 50
- Transmision 12 Velocidades-C. Mesh
  - Arbol De Entrada 25 - 105
  - Caja 25 - 95
  - Eje Principale 25 - 110
  - Eje Secundaria 25 - 115
  - Ejes Y Horquillas 25 - 100
  - Unidad Epicicloidal 25 - 120
- Transmision De 12x4 Velocidades
  - Pto (540/1000 Rpm) 25 - 200

ALPHABETICAL INDEX

C10

PAGE

Accessories Miscellaneous

Greaser 140 - 65
Kit Danfoss
2 Wd 140 - 35
4 Wd 140 - 40
Kit Ipto 540/1000 Rpm 140 - 20
Kit Lift Hydraulic System 140 - 10
Kit Taken Of Independent Potency
540 Rpm 140 - 15
Protector 140 - 70
Spanner 140 - 60
Tdp Kit
540 Rpm 140 - 25
540/1000 Rpm 140 - 30
Tools 140 - 50
Tools Box 140 - 45
Warning Triangle 140 - 75

Clutch

Clutch
Split Torque 20 - 20
Clutch Split Torque
13" 20 - 35
Dual Clutch 20 - 15
Single Clutch 20 - 10
Single Cluth With Spring
13" 20 - 25

Electric Equipment & Instrument Panel

Battery 80 - 10
Cab Eletric Assembly 80 - 20
Control Panel 80 - 70
Electric System 80 - 45
Cab 80 - 85
Electrical System 80 - 120
Headlamp 80 - 40
Horn Assy 80 - 55
Instrument Panel 80 - 30
Lamp 80 - 80

PAGE

Light Number Plate 80 - 125
Lighting Rear 80 - 95
Lighting System 80 - 105
Plate Ilumination 80 - 130
Reverse Speed Alarm 80 - 60
Starting Heater 80 - 35

Engine And Equipment

Air Cleaner 10 - 125
Air Pre Filter 10 - 135
Alternator 10 - 122
Cooling System 10 - 155
4 Wd 10 - 170
Engine 10 - 20
Engine Installation 10 - 10
Exhaust System 10 - 150
Exhaust Vertical 10 - 145
Fuel System 10 - 180
Fuel Tank
Left 10 - 190
Hose 10 - 195
Sheet Metal 10 - 140
Starter Motor 10 - 121
Stopping 10 - 175

Front Axle

Axis Front 2 Motive Wheels
Cube And Column Of Direct 60 - 15
Front Axle 60 - 65
4 Rm / Central Drive 60 - 30
Carraro - 20.18 60 - 40
Front Axle 2 Wheel Drive
Support 60 - 10

Hydraulics

Auxiliar Hydraulic Cylinder 70 - 180
Auxiliary Cylinder
Left Hand 70 - 190
Right Hand 70 - 185

ALPHABETICAL INDEX

	PAGE
Body	70 - 105
Combined Flow Valve	70 - 75
Control Levier	70 - 35
Coupler	70 - 310
2 Valves	70 - 315
Cover	
Without Lift	70 - 80
Draft Braket	70 - 50
Filter	70 - 160
Hydraulic Cover	70 - 10
Hydraulic Brake	70 - 175
Hydraulic Brakes	70 - 170
Hydraulic Cylinder	70 - 70
Hydraulic Lift	70 - 65
Hydraulic Lift Pump	
Strainer Unit	70 - 115
Hydraulic Pump	70 - 85
Collector And Glove	70 - 91
Oscillator Valve	70 - 110
Hydraulic Steering	70 - 135
Hydrostatic Steering	
4 Wheels Drive	70 - 125
Kit 2 Valves	70 - 245
Rc Lever Assy - 2 Valves	
With Cab	70 - 195
Remot Control Lever	
1 Body	70 - 255
2 Bodys	70 - 240
Remote Control	70 - 205
1 Valve	70 - 300
2 Valves	70 - 265
Lever	70 - 200
Spring Assy - Control	70 - 45
Steering Frame	70 - 155
Tampa Do Levante Hidráulico	
Link	70 - 120

Linkage

Arm Rest	40 - 20
Coupler	40 - 90
Drawbar	40 - 70
Hydraulic Arms	40 - 15
Hydraulic Arms With Telescopic Stabiliser	
Hd	40 - 10
Levelling Arm	40 - 25
Master Beam And Drawbar	40 - 45
Master Bean	40 - 75
Rod	40 - 60
Stabiliser	40 - 30
Telescopic Stabiliser	40 - 35

Operator Plataform

Brake Pedals And Clutch	105 - 55
Canopy	105 - 95
Drive Kit	105 - 57
Footstep	105 - 85
Footsteps	105 - 90
Hand Throttle	105 - 15
Hydraulic Auxiliary Lever	105 - 60
Matting	105 - 80
Mirror	105 - 100
Rod	105 - 75
Safety Frame	105 - 105
Seat	105 - 30
Without Base & With Seat Belt	105 - 25
Steering Frame	105 - 45
Support	
Mudguard	105 - 115
Throttle	105 - 20
Throttle Controls	105 - 10

Pto-Drive Mechanism

Cover	50 - 20
Cover And Controls	50 - 25
Cover And Levers	50 - 70
Drawbar Oscillating 2wd	50 - 115
Drawbar Oscillating 4wd	50 - 110
Drive Lever Of The Ipto	50 - 45

ALPHABETICAL INDEX

C12

	PAGE
Hydraulic Pump Auxiliary	50 - 30
Independent Power Take Off	50 - 10
Independent Power Take Off Cover	50 - 100
Independent Power Take-Off Clutch	50 - 35
Lever Assembly	50 - 85
Pipe And Filter	50 - 40
Power Take Off Cover	50 - 75
Power Take-Off Shaft	
1000 Rpm	50 - 60
Protector Ipto / Pto	50 - 65
Pto-Coupling Drive Mechanism	50 - 90
Shaft	50 - 50
Telescopic Stabiliser	50 - 120

Rear Axle

Axle	30 - 130
Brake	30 - 135
Brake Drive	30 - 150
Couver Fixation	30 - 85
Cover	30 - 80
Differential	30 - 79
Differential Lock	30 - 30
Drive Kit	30 - 50
Drive Shaft	30 - 40
Fastener Rear Axle - Transmisson	30 - 10
Flange And Pinion	30 - 78
Middle Body	30 - 57
540/1000 Rpm	30 - 70
Ipto 540 / 1000 Rpm	30 - 65
Ipto 540 Rpm	30 - 60
Pto (540 Rpm)	30 - 55
Without Tdp	30 - 75
Pinion And Diferential	30 - 56
Propeller Axle With Spacer	30 - 15
Pto Shaft	30 - 155
Rear Final Drive	
Ceramic Disk	30 - 110
Oraganic Disc	30 - 90
Spacer	30 - 20

Rims And Wheels Weights

	PAGE
Front Wheels	130 - 65
10.00 X 16 8l	130 - 10
12.4-24	130 - 60
14.9 X 26 R1 6l	130 - 55
14.9-24r1 (6l)	130 - 45
14.9-24r2 (6l)	130 - 35
14.9-28 R1 (6l)	130 - 40
14.9-28r2 (6l)	130 - 50
9.00-16f2 (10l)	130 - 30
9.00-16f2 (6l)	130 - 15
Front Wheight	130 - 195
Rear Weights	
2 + 2 X 40 Kg	130 - 190
Rear Wheel	130 - 136
Rear Wheel Weights	130 - 145
1 + 1 X 40 Kgf	130 - 155
1 + 1 X 52 Kgf	130 - 175
1 + 1 X 72 Kg	130 - 160
2 + 2 X 52 Kgf	130 - 170
2 + 2 X 72 Kg	130 - 165
3 + 3 X 88 Kg	130 - 180
4 + 4 X 72 Kg	130 - 185
Rear Wheels	130 - 115
16.9 X 24 R1 8l	130 - 70
18.4 X 38 R1	130 - 90
18.4-34r1 (10l)	130 - 116
18.4-34r1 (8l)	130 - 138
18.4-34r1 Pavt (8l)	130 - 139
20.8 X 38 R1 8l	130 - 110
23.1 X 30 R1 10l	130 - 85
23.1 X 30 R2	130 - 75
23.1 X 30 R2 8l	130 - 80
23.1-26r2 (8l)	130 - 100
Tyre & Chamber	130 - 25
18.4 X 38 R1 10l	130 - 95
9.00-16f2 (6l)	130 - 20
Wheels	

PAGE

Dual 130 - 105

Sheet Metal

Cover 100 - 50
Decal
Spanish 100 - 60
Decals 100 - 65
Fender 100 - 85
Rear Mudguard 100 - 90
Rear Mudguard Extension 100 - 95
Sheet Metal 100 - 10
Velocity Scale 100 - 55

Tractor Cab

Air Conditioner 110 - 145
Engine 110 - 35
Cab 110 - 130
Air Conditioner 110 - 75
Door 110 - 140
Cab Assy 110 - 80
Cab Covering 110 - 115
Cab Roof 110 - 155
Cab Roof And Air-Conditioning 110 - 65
Cladding 110 - 45
Container 110 - 40
Cover 110 - 30
Drain 110 - 10
External Rear-View Mirror 110 - 100
Kit Active Element To Air Filter
Of Cab 110 - 25
Kit, Grille 110 - 125
Ladder 110 - 60
Mirror 110 - 70
Rear Window And Glass Of The Cab 110 - 110
Sun-Shield Assy 110 - 105
Support 110 - 15
Windscreen Wiper 110 - 150

Transmission

PAGE

12 Speed Transmission - C. Mesh
Epicyclic Unit 25 - 120
Housing 25 - 95
Input Shaft 25 - 105
Main Shaft 25 - 110
Secundary Shaft 25 - 115
Shafts & Forks 25 - 100
12 Speed Transmission - Syncro
Epicyclic Unit 25 - 50
Housing 25 - 25
Input Shaft 25 - 35
Main Shaft 25 - 40
Secondary Shaft 25 - 45
Shafts & Forks 25 - 30
12x4 Speed Transmission
Pto (540/1000 Rpm) 25 - 200
Bearing Cover 25 - 75
Door 25 - 55
Drive Assembly 25 - 15
Housing 25 - 60
Inlet Shaft 25 - 125
Lever
12 Speed 25 - 80
Shift Levers 25 - 10
Sleeve And Hub 25 - 127
Syncromesh 25 - 65
Transmission 25 - 20

ÍNDICE NUMÉRICO
NUMERICAL INDEX
INDICE NUMERICO
INDEX NUMERIQUE

G2

017352	10-80	022235P1	50-90	023405P1	25-50	027014P1	25-20	033298S1	30-30	033909T1	70-205
020091N2	40-10	022245S1	50-75		25-120		25-90	033549R1	60-90		70-210
020093N1	40-22	022323P1	30-95		25-160		25-130	033550R1	60-85		70-215
020094N1	40-22		30-105		25-195		25-165	033558R1	60-95		70-225
020098S2	40-22		30-115		25-230		25-200	033559R1	60-85		70-235
020151T1	70-185		30-125	023406R1	25-50		130-70	033560R1	60-85		70-265
	70-190	022351P1	30-95		25-120	027030P1	60-10	033561R1	60-85		70-270
020301N1	105-22		30-105		25-160		60-20	033562R1	60-85		70-275
020430N1	70-175		30-115		25-195		60-30	033563R1	60-85		70-280
020468T1	30-57		30-125		25-230		60-35	033564R1	60-85		70-285
020543T1	30-90	022353N1	30-95	023414R2	25-30	027398S1	30-52	033565R1	60-85		70-290
	30-100		30-105		25-175	027511S1	105-55	033566R1	60-85		70-295
	30-110		30-115		25-210	027537R1	60-85	033567R1	60-85		70-300
	30-120		30-125	023416R1	25-30	027539R1	60-80	033568R1	60-85		70-305
020608R1	60-70	022414P3	30-130		25-210	027544R1	60-80	033569R1	60-85		70-306
020771R1	60-80	022532N2	105-55	023417R1	25-30	027562R1	60-80	033570R1	60-85		70-307
020894P1	30-90	022634R1	20-25		25-210		60-85	033571R1	60-85		70-308
	30-100		20-30	023422R1	25-40	027646P1	130-35	033572R1	60-85	033917T1	70-185
	30-110		20-35		25-220		130-40	033573R1	60-85		70-190
	30-120	022638N1	25-50	023424R1	25-30		130-45	033574R1	60-85	033928T1	70-15
020895P1	30-90		25-120	023424R2	25-175		130-50	033575R1	60-85		70-30
	30-100		25-160		25-210		130-60	033576R1	60-85	034013P1	30-90
	30-110		25-195	023425R1	25-30		130-127	033577R1	60-85		30-100
	30-120		25-230		25-210		130-136	033578R1	60-85		30-110
020929S1	30-150	022651P3	100-70	023473P1	30-90		130-138	033579R1	60-85		30-120
021020P1	25-25		140-10		30-100	027746N1	70-180	033580R1	60-85	034604N1	70-65
021020P2	25-95	022652P3	100-65		30-110	027747N1	70-180	033581R1	60-85	034615P1	70-65
	25-170	022654P3	100-60		30-120	027748P1	70-185	033582R1	60-85	034617N1	70-70
	25-205	022656P2	100-70	023483R1	25-65		70-190	033583R1	60-85	035290N1	30-65
021052N1	130-75		140-10		25-70	027842T1	30-20	033584R1	60-85		30-70
	130-80	022657P2	100-65	023484R2	25-65	027843T1	30-20	033849P1	30-25	035426N1	30-55
021349P1	30-90	022659P2	100-60		25-70	027848P3	30-40		30-52		30-60
	30-100	022672P1	100-60	023485R1	25-65	027922P1	25-100	033902T1	60-15		30-75
	30-110	022673N1	10-185		25-70		25-140		60-25	035670T1	30-145
	30-120	022724P1	70-60	023486R1	25-65	027923P1	25-100	033903T1	60-15	035678T1	30-55
021460P1	105-90		105-105		25-70		25-140		60-25		30-60
021464P1	30-90		105-110	023487R1	25-65	027924P1	25-127				30-65
	30-100	022747P1	70-80		25-70		25-128				30-70
	30-110	022779S1	140-10	023488R1	25-65	027925P1	25-127				140-25
	30-120	022780S1	140-10		25-70		25-128				140-30
022016N1	140-30	022789R1	20-25	023701P1	25-15	028317P1	80-10			035777P1	40-15
022087P1	100-60		20-30		25-85	028318P1	80-10				40-20
022091P1	100-70		20-35	023767P1	25-85	028345P2	80-10				40-22
022092P1	100-60	023332P1	70-45	024524P1	100-100	028362N1	50-50			035810P1	70-20
022093P1	100-65	023335N1	70-15	026409P1	100-10		140-25				70-31
022096P1	100-60		70-30		100-45		140-30			035811P1	70-20
022100P2	100-70			026847P1	70-185	028363P2	50-55				70-31
022101P2	100-60				70-190	033063P1	30-20			035822N1	130-55
022199T1	140-30			026955P1	50-10	033227R1	60-80			035823P1	130-55

035828T1 **50-10**
035972P1 **70-35**
70-40
105-60
105-65
105-70
036240S1 **130-40**
130-50
036241P1 **130-40**
130-50
036310P1 **25-20**
25-90
25-130
25-165
25-200
036335T1 **140-65**
036336T1 **140-65**
036377R1 **60-75**
036435N1 **40-45**
40-50
40-55
40-75
40-80
40-85
50-110
50-115
036590T1 **70-205**
70-210
70-215
70-225
70-235
70-265
70-270
70-275
70-280
70-285
70-290
70-295
70-300
70-305
70-306
70-307
70-308

036606T1 **70-205**
70-210
70-215
70-225
70-235
70-265
70-270
70-275
70-280
70-285
70-290
70-295
70-300
70-305
70-306
70-307
70-308
036607P1 **40-22**
036609P1 **40-20**
036756T1 **80-50**
036757T1 **80-50**
036810P1 **100-55**
036880P1 **100-60**
100-70
036881P1 **70-35**
70-40
036993P1 **70-10**
70-20
037267P1 **130-75**
130-80
130-85
037283N1 **130-40**
037549P1 **40-35**
50-120
037559N1 **50-10**
037566P1 **50-10**
037567P1 **50-10**
037591S1 **40-30**
037592S1 **40-30**
037594P1 **70-35**
70-40
037632P1 **100-70**
037656P1 **50-10**
037659T1 **50-10**
037676R1 **40-35**
40-40
037682R1 **40-35**
40-40
038383P1 **50-100**

038639T1 **70-91**
70-100
038734T1 **80-50**
039057R1 **40-35**
039210T1 **20-20**
039396P1 **25-40**
25-110
25-150
25-185
25-220
039397P1 **25-40**
25-110
25-150
25-185
25-220
039398P1 **25-40**
25-110
25-150
25-185
25-220
039400N2 **25-40**
25-185
25-220
039402P1 **25-40**
25-110
25-150
25-185
25-220
039404P2 **25-140**
039408P1 **25-45**
25-115
25-155
25-190
25-225
039409P1 **25-45**
25-115
25-155
25-190
25-225
039410N2 **25-45**
25-190
25-225
039413P1 **25-45**
25-115
25-155
25-190
25-225

039423P1 **25-35**
25-105
25-145
25-180
25-215
039425P1 **25-150**
039439N1 **25-115**
25-155
039440N1 **25-110**
25-150
039542P1 **25-40**
25-110
25-150
25-185
25-220
039544R1 **25-40**
25-110
25-150
25-185
25-220
039545R1 **25-40**
25-110
25-150
25-185
25-220
040101P1 **100-60**
040370P1 **40-45**
40-55
40-75
40-80
40-85
50-110
50-115
040751P1 **25-127**
040752P1 **25-65**
040753P1 **25-70**
040754P1 **25-128**
040916T1 **60-30**
60-35
040917R1 **60-40**
040918R1 **60-45**
040919R1 **60-45**
040920R1 **60-45**
040921R1 **60-45**
040922R1 **60-45**
040923R1 **60-45**
040924R1 **60-45**
040925R1 **60-45**
040926R1 **60-55**

040927R1 **60-45**
040928R1 **60-45**
040929R1 **60-45**
040930R1 **60-45**
040931R1 **60-45**
040932R1 **60-45**
040933R1 **60-45**
040934R1 **60-45**
040935R1 **60-45**
040936R1 **60-45**
040937R1 **60-45**
040938R1 **60-45**
040939R1 **60-45**
040940R1 **60-45**
040941R1 **60-45**
040942R1 **60-45**
040943R1 **60-45**
040944R1 **60-45**
040945R1 **60-40**
040946R1 **60-40**
040947R1 **60-55**
040948R1 **60-40**
040949R1 **60-55**
040953R1 **60-40**
040954R1 **60-45**
040956R1 **60-40**
040957R1 **60-55**
040959R1 **60-55**
040960R1 **60-50**
040961R1 **60-50**
040962R1 **60-50**
040964R1 **60-40**
040965R1 **60-40**
040966R1 **60-40**
040967R1 **60-45**
040968R1 **60-40**
040969R1 **60-40**
040970R1 **60-40**
040971R1 **60-40**
040972R1 **60-40**
040973R1 **60-40**
040974R1 **60-40**
040976R1 **60-40**
040978R1 **60-50**
040981R1 **60-50**
040982R1 **60-50**
040983R1 **60-50**
040984R1 **60-50**
040985R1 **60-50**

040986R1 **60-50**
040987R1 **60-50**
040988R1 **60-50**
040989R1 **60-50**
040990R1 **60-50**
040991R1 **60-50**
040992R1 **60-50**
040993R1 **60-50**
040994R1 **60-55**
040995R1 **60-50**
041004R1 **60-50**
041052R1 **60-55**
041053R1 **60-50**
041054R1 **60-50**
041055R1 **60-50**
041056R1 **60-55**
041057R1 **60-55**
041059R1 **60-55**
041060R1 **60-55**
041061R1 **60-60**
041062R1 **60-60**
041063R1 **60-60**
041064R1 **60-60**
041065R1 **60-55**
041066R1 **60-55**
041067R1 **60-55**
041068R1 **60-55**
041069R1 **60-60**
041070R1 **60-60**
041071R1 **60-60**
041072R1 **60-60**
041073R1 **60-60**
041074R1 **60-55**
041076R1 **60-60**
041079R1 **60-55**
041080R1 **60-55**
041081R1 **60-55**
041082R1 **60-55**
041084R1 **60-55**
041086R1 **60-55**
041087R1 **60-55**
041088R1 **60-55**
041089R1 **60-55**
041090R1 **60-55**
041091R1 **60-55**
041093R1 **60-55**
041095R1 **60-55**
041098R1 **60-55**
041099R1 **60-55**

ÍNDICE NUMÉRICO
NUMERICAL INDEX
INDICE NUMERICO
INDEX NUMERIQUE

G4

041239P1 **100-100**
042256N1 **50-95**
042264P1 **100-60**
042603T1 **80-20**
80-30
80-70
80-80
80-120
042658N1 **130-127**
130-138
042659T1 **130-127**
130-138
042780N1 **10-145**
10-150
042997P1 **30-20**
043030P1 **60-30**
60-35
043031T1 **70-20**
70-31
043589T1 **70-175**
044012P1 **25-85**
044084R1 **60-55**
044137P1 **70-50**
70-55
044206P1 **105-15**
044210R1 **60-50**
044374P1 **25-15**
25-85
044699R1 **20-35**
044701T1 **20-10**
044703R1 **20-25**
044808P1 **105-95**
044953R1 **10-155**
10-170
045121P1 **40-15**
50-120
045314N1 **70-55**
046061N1 **25-15**
046069P1 **25-15**
25-85
046070S2 **25-15**
046073S1 **25-15**
046076S1 **25-15**
046079S1 **25-15**
046082N1 **25-15**
25-85
046083P1 **25-15**
25-85

046084N1 **25-15**
25-85
046085P1 **25-15**
25-85
046086P1 **25-15**
25-85
046087P1 **25-15**
25-85
046088N1 **25-15**
25-85
046089P1 **25-15**
25-85
046090S1 **25-15**
25-85
046092S1 **25-15**
25-85
046096P1 **25-15**
25-85
046097P1 **25-15**
25-85
046105P1 **25-15**
25-85
046115T1 **70-10**
70-20
70-31
70-60
046161T1 **130-75**
130-80
130-85
046263P1 **25-15**
25-85
046396P1 **50-55**
046569P1 **25-20**
25-90
25-130
25-165
25-200
046669P1 **25-15**
25-85
046816P1 **25-85**
046817P1 **25-85**
046818P1 **25-85**
046819P1 **25-85**
046820P1 **25-85**
046851N1 **25-10**
25-80
046852P1 **25-85**
046862T1 **130-65**
130-115

046918T1 **105-20**
046985P1 **100-60**
100-65
100-70
047009P1 **100-70**
047153T1 **140-40**
047154P1 **140-35**
140-40
047155T1 **140-35**
140-40
047161T1 **140-35**
047162S1 **105-95**
047811T1 **140-35**
140-40
047964N1 **140-15**
140-20
048161T1 **70-175**
048162T1 **105-55**
048344R1 **60-85**
048363P2 **30-78**
30-160
048382P1 **30-40**
048384P1 **30-15**
048387N1 **30-40**
048389N1 **30-15**
048709S1 **50-40**
049037T1 **50-40**
049038T1 **50-40**
049101P1 **100-70**
049162P1 **25-15**
25-85
049167N1 **25-115**
25-155
25-190
25-225
049169P1 **25-35**
25-45
25-105
25-145
25-180
25-215
049170N1 **25-45**
25-115
25-155
25-190
25-225

049172P1 **25-35**
25-105
25-145
25-180
25-215
049175P1 **25-15**
25-85
049460P1 **70-50**
049461P1 **70-50**
049485P1 **100-60**
100-70
049574R1 **80-20**
80-30
049642N1 **50-50**
049834N2 **25-105**
25-145
25-180
25-215
049835P2 **25-125**
050193P1 **25-15**
25-85
050386P1 **10-125**
050637P1 **110-145**
050698T1 **25-25**
25-95
25-135
25-170
25-205
050855R1 **70-245**
050856R1 **70-245**
050857R1 **70-245**
051275P1 **70-10**
70-20
70-40
051384S1 **50-10**
051568P1 **140-15**
140-20
052144R1 **140-35**
140-40
052145R1 **140-35**
140-40
052146R1 **140-35**
140-40
052147R1 **140-35**
140-40
052148R1 **140-35**
140-40

052197P1 **25-25**
25-95
25-170
25-205
052216S1 **10-185**
052437P1 **80-20**
80-30
052462P1 **25-60**
052481T1 **105-45**
052594P2 **30-95**
30-105
30-115
30-125
052828P1 **70-155**
052829N1 **105-45**
052868S1 **105-45**
052872S2 **105-50**
052875S1 **105-45**
052878S1 **105-50**
053112P1 **100-70**
053119P1 **100-60**
100-70
053130P1 **100-70**
053240R1 **10-190**
053310P1 **25-45**
25-115
25-155
25-190
25-225
053312P1 **25-45**
25-115
25-155
25-190
25-225
053316P1 **25-45**
25-115
25-155
25-190
25-225
053352N1 **25-150**
053353N1 **25-40**
25-110
25-185
25-220
053354N1 **25-40**
25-110
25-150
25-185
25-220

053733P1 **105-60**
105-65
105-70
053850R1 **60-55**
055510R1 **40-35**
40-40
055511R1 **40-25**
055513R1 **40-25**
055514R1 **40-25**
055797S1 **130-10**
056372P1 **100-60**
056373P1 **100-65**
056382P1 **100-70**
056383P1 **100-60**
056387P1 **100-65**
056389P1 **100-60**
056393P1 **100-70**
056394P1 **100-60**
056399P1 **100-70**
056400P1 **100-60**
056404P1 **100-70**
056405P1 **100-60**
056632R1 **40-25**
057313P1 **110-15**
057330T1 **10-190**
057449S1 **70-10**
70-60
057450S1 **70-10**
70-60
057589N1 **40-10**
057702S1 **105-10**
057706S1 **105-10**
057778P1 **140-75**
140-80
140-85
057903P1 **100-65**
058265T1 **130-90**
058272P2 **130-90**
058273P1 **130-90**
058281P1 **70-80**
058282P1 **70-10**
70-20
70-31
70-60
058283P1 **70-10**
70-20
70-31
70-60

058286P1	25-20	060003N1	25-10	064188P1	140-80	066363T1	110-115	069646T1	105-45	071027N1	50-10
	25-90	060017P1	25-10	064324P1	70-55		110-120	069653P1	30-20		50-95
	25-130	060106S1	40-90	064421S1	10-180	066381N1	110-80	069676T1	30-25	071036P1	50-10
	25-165	060111N1	40-90	064429P1	80-10		110-85		30-45		50-95
	25-200	060429P2	30-145	064438P1	25-15	066402T1	110-10		30-52		100-60
058287P1	70-80	060491P1	100-15	064439P1	25-15	066419P1	110-40	069688P1	50-10	071049N1	30-10
058289P1	70-10		100-25	064525R1	60-40	066420P1	110-40	069774S1	50-45		30-35
	70-20		100-30	064628P1	10-185	067052P1	40-45	069845P1	50-45	071059N2	30-10
	70-31		100-40	064810S1	10-185		40-50	069902P1	100-60	071127P1	100-70
	70-60	060500T1	40-15	064816S1	130-120		40-55		100-65	071161P2	30-57
058291P1	70-10	060661R1	40-25	064954N1	130-120		40-75		100-70	071167N1	30-10
	70-20	060666R1	40-25	065498N1	130-137		40-80	069905P1	100-60		30-51
	70-31	060682T1	40-15	065500S1	130-137		50-110		100-70	071251N1	130-125
	70-60	060683T1	40-15	065630P1	100-70		50-115	069906P1	100-65	071269P2	30-90
058292P1	70-10	060688R1	40-25	065631P1	100-60	067058P1	70-50	069915P1	30-50		30-100
	70-20	060689R1	40-25	065632P1	100-65	067279T1	80-50		70-75		30-110
	70-31	061037P1	140-75	065647P1	100-65	067309S1	30-50		105-75		30-120
	70-60	061060N1	50-10	065987N1	105-45	067586S1	110-15	069937P1	30-50	071270P2	30-90
058340T1	80-130	061074P1	105-60	065990S1	30-30	067587S1	110-15		70-75		30-100
058423P1	25-130	061075P1	105-65	066033T1	110-130	068136P1	100-60	069938P1	70-40		30-110
	25-165	061076P1	105-70	066036T1	110-130		100-65	069959P1	70-40		30-120
	105-55	061181T1	100-60	066074T1	110-65		100-70	069967P1	70-40	071348P1	10-155
058424P1	25-25		100-65		110-160	068333T1	110-35	069974P1	100-70		10-160
	25-95		100-70	066075T1	110-65	068334T1	110-35	069975P1	100-60		10-165
	25-135	061381P1	70-10		110-160	068424S1	25-135	069989P1	70-40	071437N1	30-135
	25-170		70-20	066076P1	10-175	068428S1	25-135	070006P1	105-75		30-140
	25-205	061405S1	70-10	066077P1	10-175		25-170	070010N1	30-25		30-145
058425P1	105-55		70-20	066083T1	110-140	068580P1	70-205	070051S1	30-50		30-147
058645P1	110-35	061420S1	70-50	066102T1	110-140		70-215	070063P1	105-45	071642T1	80-20
058696T1	130-60	061482N1	50-10	066103T1	110-110		70-265	070067S1	30-50		80-30
058700T1	130-60	061646T1	70-175	066172T1	110-115		70-270	070076P1	30-50	071643T1	80-20
058703N1	130-60	061928N1	50-95		110-120		70-275	070233N1	30-50		80-30
059099S1	40-45	061929N1	50-100	066176T1	110-115		70-285	070234S1	30-50	071645T1	80-20
	40-50	061987P1	50-10	066179T1	110-115		70-295	070361P1	70-55		80-30
	40-75	062894P1	70-10	066180T1	110-115		70-300	070367S1	100-100	071646T1	80-20
	40-80		70-20	066198T1	110-140		70-305	070368S1	100-100		80-30
059228S1	105-60	062957S1	70-20	066204P1	110-100		70-306	070370N1	25-10	071647T1	80-20
	105-65		105-90	066205N1	110-80		70-307	070406S1	105-75		80-30
	105-70	062989P1	140-85		110-85		70-308	070416S1	110-15	072292P1	30-53
059277P1	80-120	063204P1	10-10	066275T1	140-45	068851S1	50-45	070418S1	110-15	072295P1	140-25
	105-10		10-20	066309S1	110-110	068894T1	105-10	070450P1	30-50	072296N1	50-95
	110-155	063421P1	70-270	066322S1	100-50	068942S1	50-45	070464N1	50-45	072300P1	30-90
059372T2	80-105		70-285	066323S1	100-50	069120T1	80-50	070467N1	70-80		30-100
059373T2	80-110		70-290	066334T1	110-115	069215S1	50-80	070684P1	70-55		30-110
059377P1	110-15	063609S1	105-115		110-120		50-90	070797N1	140-60		30-120
059503N1	130-90	063616P1	50-100	066360T1	10-175	069506P1	10-185	070798T1	140-55	072867P1	110-35
059567P1	130-75	063663P1	110-35	066362T1	110-115	069507P1	30-20	070842P1	105-110	072975P1	10-190
059737N1	130-75	064176P1	30-20		110-120	069547P1	10-185	070857N1	70-31	073217N1	10-190
059899P1	30-155	064187T1	70-155			069553P1	10-185		70-60	073475N1	10-180

ÍNDICE NUMÉRICO
NUMERICAL INDEX
INDICE NUMERICO
INDEX NUMERIQUE

G6

073476N1	**10-185**	1440988X1	**70-55**	1482916M2	**40-45**	1660323M1	**70-120**	1671889M2	**25-150**	1686459M1	**25-40**
080240H1	**40-70**		**110-110**		**40-50**	1660324M91	**70-15**	1671890M2	**25-40**		**25-110**
080241H1	**40-70**		**110-140**		**40-55**		**70-30**		**25-110**		**25-150**
1000251M1	**50-55**	1440993X1	**30-90**		**40-80**	1660551M2	**30-57**		**25-150**		**25-185**
	70-95		**30-100**		**40-85**	1660713M1	**30-70**		**25-185**		**25-220**
1001833M1	**30-80**		**30-110**		**50-110**		**140-30**		**25-220**	1686740M1	**70-95**
1004633M1	**25-75**		**30-120**		**50-115**	1661065M2	**30-160**	1671891M2	**25-40**	1686989M1	**30-95**
	30-55	1440999X1	**50-75**	1482917M1	**40-50**	1661547M92	**70-70**		**25-110**		**30-105**
	30-60		**50-80**	1482918M1	**40-50**	1661617M91	**70-70**		**25-150**		**30-115**
	30-65		**50-90**	1482919M91	**40-50**	1661918M91	**70-15**		**25-185**		**30-125**
	30-70	1441271X1	**30-20**		**40-75**		**70-30**		**25-220**	1687785M4	**30-25**
	140-25	1441368X1	**105-95**	1482920M1	**40-60**	1662726M2	**140-30**	1674668M3	**25-35**		**30-45**
	140-30	1441461X1	**105-10**		**40-65**	1662726M3	**30-65**		**25-105**		**30-52**
1007240M1	**70-85**	1441500X1	**100-10**	1482921M1	**40-60**		**30-70**		**25-145**	1688128M1	**25-45**
	70-90		**100-25**	1482922M91	**40-50**	1663312M2	**30-65**		**25-180**		**25-115**
	70-95		**100-30**		**40-75**		**30-70**		**25-215**		**25-155**
116310	**10-80**		**100-40**	1482923M1	**40-65**		**140-30**	1675367M2	**25-30**		**25-190**
13223X	**60-10**	1441865X1	**10-180**	1482924M91	**40-50**	1663796M1	**25-40**		**25-100**		**25-225**
	60-20		**10-185**	1482925M91	**40-50**		**25-110**		**25-140**	1688129M1	**25-45**
13811X	**25-25**	1441923X1	**70-175**	1484541M1	**130-70**		**25-150**		**25-175**		**25-115**
	25-85		**105-55**		**130-90**		**25-185**		**25-210**		**25-155**
	25-95	1441932X1	**110-35**		**130-116**		**25-220**	1677724M1	**25-125**		**25-190**
	25-135	1442142X1	**70-45**		**130-139**	1664491M2	**70-105**	1677742M1	**25-35**		**25-225**
	25-170	1442175X1	**105-20**	1484988M1	**40-70**	1664589M1	**70-95**		**25-105**	1688130M1	**25-45**
	25-205	1442466X1	**70-110**	1487085M1	**130-120**	1665499M91	**70-95**		**25-145**		**25-115**
	30-53	1442512X1	**50-35**		**130-125**	1665962M91	**70-80**		**25-180**		**25-155**
	40-30	1442993X1	**70-20**		**130-130**	1667580M1	**70-65**		**25-215**		**25-190**
	40-35	1442994X1	**105-10**		**130-137**	1668542M1	**70-20**	16779X	**30-150**		**25-225**
	40-40	1443565X1	**30-20**	1488373M91	**60-10**		**70-31**	1678404M1	**80-55**	1688131M1	**25-45**
	60-10	1444586X1	**105-57**		**60-20**		**70-185**	1679306M1	**30-65**		**25-115**
	60-20	1481017M92	**130-100**	1488392M91	**60-10**		**70-190**		**30-70**		**25-155**
	60-30	1481045M1	**130-70**		**60-20**	1668543M1	**70-185**		**140-30**		**25-190**
	60-35		**130-116**	1488394M3	**60-10**		**70-190**	1679310M1	**30-65**		**25-225**
13811X1	**40-50**		**130-139**		**60-20**	1669096M2	**25-15**		**30-70**	1688132M1	**25-45**
1427000M1	**25-10**	1481423M94	**30-56**	1488396M1	**60-10**		**25-85**		**140-30**		**25-115**
	105-90		**30-77**		**60-20**		**105-45**	1681786M1	**70-110**		**25-155**
1437379M1	**140-50**	1481653M1	**30-150**	1488397M1	**60-10**		**105-50**	1681790M91	**70-95**		**25-190**
1440329X1	**50-100**	1481654M1	**30-150**		**60-20**		**105-55**	1683182M1	**110-15**		**25-225**
	110-35	1481712M1	**40-15**	1488401M1	**60-10**	1671633M1	**70-95**	1683386M91	**25-45**	1688532M1	**50-35**
1440523X1	**50-25**		**40-30**		**60-20**	1671699M1	**70-95**		**25-115**	1691307M2	**50-35**
	50-100	1481941M2	**70-65**	1488476M1	**70-135**	1671888M2	**25-40**		**25-155**	1692549M1	**30-20**
1440702X1	**50-10**	1481972M1	**40-50**		**70-145**		**25-110**		**25-190**	1692550M1	**30-20**
1440873X1	**25-45**	1481973M1	**40-50**	1488477M1	**70-135**		**25-150**		**25-225**	1692553M1	**30-20**
	25-115	1482715M91	**130-70**		**70-145**		**25-185**	1686458M1	**25-40**	1692554M1	**30-20**
	25-155	1482731M91	**130-70**	1660050M94	**40-15**		**25-220**		**25-110**	1692580M1	**30-20**
	25-190	1482906M1	**40-50**	1660051M93	**40-20**	1671889M1	**25-40**		**25-150**	1692582M1	**30-20**
	25-225		**40-75**	1660053M92	**40-20**		**25-110**		**25-185**	1692590M1	**30-20**
				1660055M92	**40-20**		**25-185**		**25-220**	1692592M1	**30-20**
				1660116M1	**70-95**		**25-220**			1692601M1	**30-20**

1692603M1	**30-20**
1692604M1	**30-20**
1692735M2	**30-95**
	30-105
	30-115
	30-125
1692736M1	**30-95**
	30-105
	30-115
	30-125
1692737M1	**30-95**
	30-105
	30-115
	30-125
1694381M1	**70-91**
	70-100
1696473M1	**10-185**
1696489M1	**70-160**
1696505M1	**70-160**
1696548M4	**70-160**
1696586M1	**70-55**
1706116M1	**100-10**
	100-45
1751403M1	**130-70**
	130-90
	130-116
	130-139
1753751M1	**20-25**
	20-30
	20-35
180002M1	**25-30**
	25-100
	25-140
	25-175
	25-210
	30-20
180409M1	**25-50**
	25-120
	25-160
	25-195
	25-230
180418M2	**25-30**
	25-100
	25-140
	25-175
	25-210
	30-20
	50-75
	50-80
	50-90
180432M1	**25-45**
	25-115
	25-155
	25-190
	25-225
180445M1	**25-45**
	25-115
	25-155
	25-190
	25-225
180446M1	**30-20**
180474M1	**25-25**
	25-95
	25-135
	25-170
	25-205
	30-57
180801M1	**25-60**
180812M1	**105-55**
180924M2	**70-95**
180925M2	**70-95**
180927M2	**70-95**
180928M2	**70-95**
180930M2	**70-95**
180933M1	**70-95**
180940M1	**70-110**
180979M2	**70-45**
180980M2	**70-45**
180981M1	**70-15**
	70-30
180990M1	**70-120**
1809938M2	**70-205**
	70-210
	70-215
	70-220
	70-230
	70-265
	70-270
	70-275
	70-280
	70-285
	70-290
	70-295
	70-300
	70-305
	70-306
	70-307
	70-308
180997M2	**70-15**
	70-30
181124M1	**20-30**
181142M1	**25-20**
	25-90
	25-130
	25-165
	25-200
	80-45
	80-95
	80-100
181217M1	**30-75**
	70-10
	70-20
	70-31
	70-60
	70-80
181218M91	**70-80**
181219M1	**70-80**
182099M91	**30-95**
	30-105
	30-115
	30-125
	70-10
	70-20
	70-31
	70-60
	70-80
182578M1	**130-35**
	130-45
183037M1	**25-45**
	25-115
	25-155
	25-190
	25-225
183039M1	**25-45**
	25-115
	25-155
	25-190
	25-225
183071M1	**25-60**
184171M1	**30-90**
	30-100
	30-110
	30-120
	105-50
	105-55
184273M1	**130-85**
184310M1	**30-90**
	30-100
	30-110
	30-120
184789M1	**25-25**
	25-95
	25-135
	25-170
	25-205
1850909M91	**30-55**
	30-60
	30-65
	30-70
	30-75
1853148M1	**30-150**
185775M1	**30-90**
	30-100
	30-110
	30-120
1860038M1	**70-95**
1860403M1	**70-10**
	70-20
	70-31
	70-60
1860761M1	**25-25**
	25-95
	25-135
	25-170
	25-205
1860764M2	**25-25**
	25-95
	25-135
	25-170
	25-205
1860765M1	**25-25**
	25-95
	25-135
	25-170
	25-205
1860838M2	**30-90**
	30-100
	30-110
	30-120
1860867M3	**25-95**
	25-135
	25-170
	25-205
1860876M1	**25-95**
	25-135
	25-170
	25-205
1860876M2	**25-25**
1860890M91	**25-25**
	25-95
	25-135
	25-170
	25-205
1860900M1	**30-57**
1860954M1	**30-95**
	30-105
	30-115
	30-125
1860956M1	**30-90**
	30-100
	30-110
	30-120
1860959M1	**30-90**
	30-100
	30-110
	30-120
1860960M2	**30-90**
	30-100
	30-110
	30-120
186198M1	**50-35**
1862576M2	**70-110**
1863389M1	**70-45**
1863393M93	**40-10**
	40-15
1864763M1	**30-90**
	30-100
	30-110
	30-120
1864764M1	**30-90**
	30-100
	30-110
	30-120
1865002M1	**30-90**
	30-100
	30-110
	30-120
1865003M1	**30-90**
	30-100
1865014M1	**30-90**
	30-100
	30-110
	30-120
1865836M91	**20-30**
1866538M2	**25-50**
	25-120
	25-160
	25-195
	25-230
1866542M1	**25-50**
	25-120
	25-160
	25-195
	25-230
1866545M2	**25-50**
	25-120
	25-160
	25-195
	25-230
1866553M2	**25-50**
	25-120
	25-160
	25-195
	25-230
1866557M1	**25-50**
	25-120
	25-160
	25-195
	25-230

ÍNDICE NUMÉRICO
NUMERICAL INDEX
INDICE NUMERICO
INDEX NUMERIQUE

G8

1867259M1	**25-40**	1868742M1	**70-95**	1871659M1	**70-95**	195363M1	**25-40**	195708M1	**40-45**	2801096M1	**10-125**
	25-110	1868743M1	**70-95**	1871660M1	**70-95**		**25-45**		**40-50**		**10-155**
	25-150	1869074M1	**70-15**	1871781M93	**70-95**		**25-110**		**40-55**		**10-160**
	25-185		**70-30**	1871782M3	**70-95**		**25-150**		**40-80**		**10-165**
	25-220	1869093M93	**70-70**	1872044M1	**70-70**		**25-185**		**40-85**		**10-170**
1867294M2	**40-10**	1869104M91	**70-70**	1872170M91	**50-10**		**25-220**		**40-90**	2801154M1	**105-57**
1867423M1	**25-50**	1869107M1	**70-70**	1872858M93	**30-77**		**25-225**		**50-110**	2801323M1	**70-155**
	25-120	1869134M2	**30-80**	1873859M1	**80-110**	195387M1	**70-10**		**50-115**	2801333M92	**60-15**
	25-160	1869136M1	**30-80**	1874535M3	**80-50**		**70-15**		**105-55**	2801392M2	**130-155**
	25-195	1869138M1	**30-80**	187689M1	**30-90**		**70-30**		**105-57**		**130-190**
	25-230	1869279M1	**25-45**		**30-100**		**70-80**	195874M1	**70-10**	2801394M2	**130-155**
1867424M2	**25-50**		**25-115**		**30-110**	195414M1	**70-10**		**70-20**		**130-190**
	25-120		**25-155**		**30-120**		**70-35**		**70-31**	2801403M1	**130-145**
	25-160		**25-190**	1885307M1	**50-30**		**70-40**		**70-60**		**130-150**
	25-195		**25-225**	1885310M1	**50-30**		**70-50**	195876M1	**70-85**		**130-170**
	25-230	1869407M1	**30-80**	1885484M1	**50-30**	195453M1	**30-55**		**70-90**		**130-175**
1867425M1	**25-50**	1869408M1	**30-80**	1885582M1	**50-30**		**30-60**		**70-95**	2801719M1	**30-80**
	25-120	1869491M1	**30-57**	1885788M1	**50-30**	195468M1	**70-20**	195946M1	**70-95**	2801978M1	**130-116**
	25-160	1869529M2	**70-95**	1886511M1	**50-30**		**70-31**	196097M1	**30-160**		**130-139**
	25-195	1869708M1	**25-45**	1887491M91	**60-65**		**70-185**	20400531	**105-55**	2802251M1	**70-70**
	25-230	1869826M93	**70-110**	1889318M1	**50-30**		**70-190**	21482535	**140-10**	2802446M91	**130-30**
1867426M1	**25-50**	1869830M2	**70-110**	189765M2	**30-95**	195500M1	**25-45**	21484614	**140-25**	2802511M4	**70-15**
	25-120	1869831M1	**70-115**		**30-105**		**25-115**		**140-30**		**70-30**
	25-160	1870011M1	**50-35**		**30-115**		**25-155**	22206X	**50-30**	2950X	**25-140**
	25-195	1870089M1	**70-85**		**30-125**		**25-190**	23308010	**140-10**		**25-210**
	25-230		**70-90**	191221M1	**25-30**		**25-225**	2412X	**30-95**	29951X	**25-15**
1868431M3	**70-105**		**70-95**		**25-100**	195513M1	**30-15**		**30-105**		**25-25**
1868435M3	**70-95**	1870190M92	**70-70**		**25-140**		**30-20**		**30-115**		**25-95**
1868444M1	**70-115**	1870199M92	**70-95**		**25-175**		**30-40**		**30-125**		**25-135**
1868451M2	**70-115**	1870219M93	**70-50**		**25-210**	195556M2	**60-10**	243020	**10-60**		**25-170**
1868452M1	**70-115**	1870225M1	**70-50**	191314M1	**10-15**		**60-20**	25311M92	**70-160**		**25-205**
1868453M2	**70-115**		**70-55**		**10-20**		**70-185**	2700273M1	**25-35**		**60-15**
1868454M2	**70-115**	1870240M1	**70-50**		**25-20**		**70-190**		**25-105**		**60-25**
1868456M1	**70-115**		**70-55**		**25-90**	195561M1	**50-10**		**25-145**		**70-135**
1868460M1	**70-115**	1870241M1	**70-50**		**25-130**		**50-95**		**25-180**		**70-145**
1868464M1	**70-115**		**70-55**		**25-165**		**70-10**		**25-215**	3000192X1	**70-175**
1868465M1	**70-115**	1870243M92	**70-50**		**25-200**		**70-20**	2800261M1	**10-125**	3000261X1	**70-10**
1868466M1	**70-115**		**70-55**		**30-25**		**70-31**	2800781M92	**30-79**		**70-40**
1868469M1	**70-85**	1870244M1	**70-50**		**30-45**		**70-50**	2800862M1	**100-70**	3000361X1	**70-95**
	70-90		**70-55**		**30-52**		**70-55**	2800985M1	**10-155**	3001163X1	**10-190**
	70-95	1870810M1	**70-115**	192007M1	**25-15**		**70-60**		**10-160**		**80-60**
1868485M1	**70-95**	1870811M1	**70-115**		**25-85**	195562M1	**50-25**		**10-165**		**80-65**
1868486M1	**70-95**	1870819M1	**70-91**	195215M1	**30-50**		**50-100**		**10-170**	3003372X1	**25-45**
1868538M4	**50-50**		**70-100**	195240M1	**70-50**		**70-15**		**70-200**		**25-115**
	70-85	1870820M1	**70-91**	195258M1	**70-91**		**70-30**		**80-45**		**25-155**
	70-90		**70-100**		**70-100**	195569M2	**30-57**		**80-50**		**25-190**
	140-25	1870849M1	**70-95**	195348M1	**30-150**	195575M1	**70-120**	2801013M1	**70-15**		**25-225**
	140-30	1870859M1	**50-35**						**70-30**	3003593X1	**50-20**
1868741M1	**70-95**	1870860M1	**50-35**					2801075M1	**105-57**		**50-105**

3005983X1 105-10
3006154X1 80-105
80-115
3006155X1 80-60
80-65
3007188X1 50-10
3007934X1 50-75
50-80
50-90
3008359X1 30-65
30-70
140-30
3009130X1 105-10
3009182X1 100-10
100-20
100-25
3009194X1 50-100
3009220X1 25-135
25-170
3009282X1 100-15
100-25
100-30
100-40
3009285X1 30-57
105-90
3009287X1 70-125
70-135
70-140
70-145
70-150
3009294X1 70-205
70-210
70-215
70-220
70-230
70-265
70-270
70-275
70-280
70-285
70-290
70-295
70-300
70-305
70-306
70-307
70-308

3009296X1 70-205
70-210
70-215
70-220
70-230
70-265
70-270
70-275
70-280
70-285
70-290
70-295
70-300
70-305
70-306
70-307
70-308
3009310X1 10-15
10-20
3009322X1 50-25
50-100
3009331X1 100-100
3009430X1 110-140
3009432X1 110-140
3009491X1 105-90
110-140
3009492X1 80-45
110-15
3009535X1 80-105
80-115
3009693X1 110-15
3009740X1 50-25
3009938X1 10-15
10-20
3010182X1 10-160
10-165
10-170
3010235X1 100-10
3010471X1 110-35
3010472X1 110-35
3010474X1 110-35
3010502X1 110-35
3010506X1 100-15
100-20
3010597X1 80-95
80-100
3010775X1 110-110
110-140
3012141X1 105-90

3012148X1 110-135
3019125X1 10-145
3019139X1 100-75
100-80
3019394X1 50-20
50-105
3019397X1 50-10
3019398X1 50-20
50-105
3019564X1 110-75
3019571X1 110-140
3019639X91 70-125
70-135
70-140
3019839X1 50-20
50-105
3019865X1 10-15
10-20
3019871X1 10-10
10-20
3145057M92 60-10
60-20
3145066M91 60-15
60-25
3145067M91 60-15
60-25
3145076M91 60-15
60-25
3145077M91 60-15
60-25
3145095M1 60-15
60-25
3145098M1 60-15
60-25
3145099M1 60-15
60-25
3145207M91 130-116
130-127
3145208M1 130-70
130-116
130-127
130-138
130-139
3145272M92 70-80
3145276M1 70-80
3145880M1 140-50
3145881M1 140-50
3145882M1 140-50
3145883M1 140-50

3145884M1 140-50
3145885M1 140-50
3145886M1 140-50
3145887M1 140-50
3145888M1 140-50
3145889M1 140-50
3145890M1 140-50
3145925M1 105-20
3146011M1 80-30
3146038M91 40-30
3146131M92 40-70
3146456M1 70-155
3146503M91 130-15
130-30
3146504M1 130-20
3146834M1 100-70
3146844M1 70-10
70-20
70-31
70-60
70-80
3146897M1 70-125
70-130
70-135
70-140
70-145
70-150
70-205
70-210
70-215
70-225
70-235
70-265
70-270
70-275
70-280
70-285
70-290
70-295
70-300
70-305
70-306
70-307
70-308
3147178M1 20-25
20-30
20-35

3147506M2 30-95
30-105
30-115
30-125
3147511M93 30-56
3147778M91 40-45
40-55
40-80
40-85
50-110
50-115
3147952M1 60-10
60-20
3147967M91 130-70
130-116
130-139
3148171M1 140-10
3148174M1 60-10
60-20
3148214M1 140-10
3148282M91 70-135
70-145
3148407M1 30-150
3148442M1 60-15
60-25
3148443M1 60-15
60-25
3148503M2 30-95
30-105
30-115
30-125
3148679M91 70-20
70-31
3149348M1 40-45
40-55
40-75
40-80
50-110
50-115
140-25
140-30
3149447M1 50-75
50-80
3149550M92 30-57
3149762M1 130-80
3149762M2 130-85
130-125
130-130
3149803M1 140-55

3149804M1 140-55
3149812M1 130-127
130-138
3149851M1 130-145
130-150
130-170
130-175
3175396M1 60-70
3175517M1 20-25
20-30
20-35
3176215M1 60-70
3176218M1 60-70
3176219M1 60-70
3176228M1 60-80
3176230M1 60-80
3176232M1 60-80
3176234M1 60-80
3176238M1 60-80
3176240M1 60-80
3176242M1 60-80
3176257M1 60-80
3176271M1 60-65
3176272M1 60-65
3176273M1 60-65
3176274M1 60-65
3176275M1 60-65
3176276M1 60-65
3176277M1 60-65
3176278M1 60-65
3176279M1 60-65
3176280M1 60-65
3176281M1 60-65
3176282M1 60-65
3176283M1 60-65
3176284M1 60-65
3176285M1 60-65
3176286M1 60-65
3176287M1 60-65
3176288M1 60-65
3176289M1 60-65
3176293M1 60-75
3176294M1 60-75
3176300M1 60-75
3176304M1 60-75
3176307M1 60-75
3176314M1 60-85
3176319M1 60-85
3176321M1 60-85

ÍNDICE NUMÉRICO
NUMERICAL INDEX
INDICE NUMERICO
INDEX NUMERIQUE

G 10

3176326M1	**60-85**
3176330M1	**60-85**
3176331M1	**60-85**
3176332M1	**60-85**
3176333M1	**60-85**
3176334M1	**60-85**
3176335M1	**60-90**
3176337M1	**60-90**
3176341M1	**60-90**
3176343M1	**60-90**
3176344M1	**60-90**
3176347M1	**60-90**
3176350M1	**60-85**
3176351M1	**60-85**
3176352M1	**60-95**
3176357M1	**60-95**
3176358M1	**60-95**
3176370M1	**60-95**
3176371M1	**60-95**
3176372M1	**60-95**
3176373M1	**60-95**
3176374M1	**60-95**
3176390M1	**60-85**
3176568M91	**70-185**
3176708M91	**30-78**
	30-160
3176710M91	**30-78**
	30-160
3176859M1	**20-25**
	20-30
	20-35
3176863M1	**20-30**
3176867M1	**20-25**
	20-30
	20-35
3225356M1	**110-75**
32589800	**10-105**
	10-115
32604400	**110-110**
32667000	**110-110**
330797X1	**30-90**
	30-100
	30-110
	30-120
3310839M1	**110-135**
3310946M1	**110-135**
3315210M1	**130-155**
	130-190
3383977M1	**110-35**
3385913M2	**105-10**
338598X1	**30-95**
	30-105
	30-115
	30-125
3386514M1	**105-60**
	105-65
	105-70
3388272M1	**110-15**
339003X1	**40-22**
339013X1	**10-155**
	10-160
	10-165
	10-170
339024X1	**10-180**
	10-185
	25-15
	25-85
	70-40
	70-50
	70-55
	70-175
	80-25
	80-80
	80-115
	80-120
	100-90
	100-95
	105-25
	105-30
	105-35
	105-40
	105-55
	105-60
	105-65
	105-70
	110-35
339025X1	**10-145**
	10-180
	10-185
	30-90
	30-100
	30-110
	30-120
	70-40
	105-60
	105-65
	105-70
	105-85
	110-60
339026X1	**100-10**
	100-25
	100-35
	100-45
339030X1	**70-10**
	70-20
	70-75
	70-200
	80-25
	80-35
	100-10
	100-25
	100-35
	100-45
	100-100
	105-10
	105-20
	105-110
	110-35
	110-105
	130-155
339034X1	**110-15**
339054X1	**100-10**
	100-35
	100-45
339056X1	**10-155**
	10-160
	10-165
	10-170
	110-70
	110-110
	110-145
339081X1	**30-90**
	30-100
	30-110
	30-120
	50-10
	70-10
	70-20
	70-125
	70-140
	70-145
	70-150
	70-155
	80-110
	80-130
	105-20
	105-22
	110-60
339111X1	**80-105**
	80-115
339123X1	**10-180**
	10-185
	25-15
	25-85
	30-20
	50-45
	50-85
	70-140
	70-145
	70-150
	70-155
	70-160
	70-175
	70-215
	70-285
	70-290
	70-295
	70-308
	80-25
	80-85
	80-90
	80-105
	80-120
	100-10
	100-20
	100-35
	100-45
	100-85
	100-90
	105-55
	105-60
	105-65
	105-70
	105-90
	110-20
	110-35
	110-40
	110-100
	110-120
	110-140
339124X1	**30-20**
	70-125
	70-135
	70-140
	100-10
	100-25
	100-35
	100-45
	105-10
	105-25
	105-35
	105-40
	105-100
	110-70
339139X1	**100-90**
339160X1	**80-25**

339169X1 25-15 25-85 70-10 70-20 70-55 70-205 70-210 70-215 70-225 70-235 70-265 70-270 70-275 70-280 70-285 70-290 70-295 70-300 70-305 70-306 70-307 70-308 100-10 100-25 100-30 100-40 100-45 100-90 105-25 105-35 105-40 105-55 110-40 110-140 140-45
339170X1 100-10 100-45 100-90
339194X1 60-30 60-35
339208X1 100-10 100-25 100-35 100-45
339228X1 110-110
339229X1 110-140

339282X1 10-185 70-205 70-215 70-265 70-270 70-275 70-285 70-295 70-300 70-305 70-306 70-307 70-308
339287X1 70-55
339337X1 10-125 70-40 80-80 80-120 100-10 100-25 100-35 100-45
339361X1 50-20 50-105
339368X1 80-10 105-90
339369X1 10-180 10-185 100-10 100-25 100-35 100-45 100-90 105-95

339374X1 10-125 10-155 10-160 10-165 10-170 10-180 10-185 25-10 25-15 25-80 25-85 50-45 50-85 70-40 70-55 70-75 70-125 70-135 70-140 70-145 70-150 70-155 70-175 70-205 70-210 70-215 70-225 70-235 70-265 70-270 70-275 70-280 70-285 70-290 70-295 70-300 70-305 70-306 70-307 70-308 80-10 80-25 80-115 100-10 100-20 100-25 100-30 100-35 100-40

100-45 100-90 105-10 105-15 105-25 105-30 105-35 105-40 105-45 105-50 105-90 105-100 110-35 110-70 110-120 110-140
339375X1 10-155 10-160 10-165 10-170 30-50 70-10 70-40 70-55 70-135 70-145 70-155 80-25 80-95 80-125 100-10 100-25 100-35 100-45 100-75 100-80 105-55 105-75 105-110 110-35

339376X1 10-155 10-160 10-165 10-170 30-90 30-100 30-110 30-120 60-30 60-35 70-10 70-20 70-75 70-140 70-145 70-150 70-155 70-205 70-210 70-215 70-220 70-230 70-265 70-270 70-275 70-280 70-285 70-290 70-295 70-300 70-305 70-306 70-307 70-308 80-45 80-130 100-25 100-35 100-45 100-90 105-20 105-22 105-85 105-90 110-15 110-35 110-60 140-35 140-40

140-80
339381X1 80-60 80-65
339400X1 30-90 30-100 30-110 30-120
339401X1 10-155 10-160 10-165 10-170 60-30 60-35 70-75 100-90 105-85 105-90 140-80
339402X1 50-25 50-75 50-80 50-90 50-100 70-75 70-155 70-205 70-210 70-215 70-220 70-230 70-265 70-270 70-275 70-280 70-285 70-290 70-295 70-300 70-305 70-306 70-307 70-308 80-130 100-45 100-90 100-105 110-70 140-80

ÍNDICE NUMÉRICO
NUMERICAL INDEX
INDICE NUMERICO
INDEX NUMERIQUE

G 12

339451X1 **100-25**
100-35
100-45
110-60
339469X1 **30-20**
339470X1 **30-20**
30-65
30-70
140-30
339548X1 **105-10**
339549X1 **80-25**
339560X1 **70-55**
70-155
70-175
80-95
100-30
100-40
100-45
110-155
339596X1 **105-57**
339616X1 **110-15**
339665X1 **80-25**
339666X1 **10-175**
70-40
70-75
80-35
80-85
80-90
80-125
100-10
100-25
100-35
100-45
100-50
105-55
105-75
339679X1 **10-145**
339692X1 **70-50**
70-55
100-10
100-30
100-40
100-45
339710X1 **50-25**

339745X1 **70-205**
70-210
70-215
70-225
70-235
70-265
70-270
70-275
70-280
70-285
70-290
70-295
70-300
70-305
70-306
70-307
70-308
110-145
339761X1 **10-175**
10-180
10-185
25-10
25-15
25-80
25-85
30-20
70-155
80-115
105-15
105-30
105-45
105-50
105-90
110-35
110-155
140-45
140-75
339814X1 **70-140**
70-145
70-150
70-155
140-35
140-40
3401801M91 **50-10**
340343X1 **110-155**
3408222M1 **30-25**
30-45
30-52

3408246M1 **130-35**
130-40
130-45
130-50
130-60
3408250M1 **70-15**
70-30
3408251M91 **70-15**
70-30
3408287M1 **130-160**
130-165
130-180
130-185
3408339M91 **130-85**
3408340M91 **130-60**
3408820M1 **25-190**
3408858M1 **70-175**
105-55
3408987M1 **130-70**
3409609M1 **60-30**
60-35
3409613M1 **30-20**
3409614M1 **30-20**
50-10
80-60
80-65
3409616M1 **30-20**
3409619M1 **30-20**
3409712M1 **30-57**
3409813M91 **60-30**
60-35
3409940M91 **60-30**
60-35
3410006M1 **70-185**
70-190
3410007M91 **70-190**
3410008M91 **70-185**
3410152M2 **30-52**
3410241M1 **100-60**
3410379M1 **130-55**
3410391M1 **60-15**
60-25
3410413M92 **70-245**
3410414M1 **70-310**
70-315
3410415M91 **70-310**
70-315
3410419M91 **70-310**
70-315

3410533M92 **30-20**
3410536M1 **130-100**
130-105
130-115
130-135
3410581M1 **100-60**
100-70
3410679M91 **70-245**
3410726M1 **30-20**
3410728M1 **60-30**
60-35
3410891M1 **130-95**
3410892M1 **130-95**
3410893M91 **130-90**
130-130
130-137
3411239M91 **130-60**
3411240M1 **130-35**
130-45
130-60
3411241M91 **130-35**
130-45
3411432M1 **100-65**
3411758M1 **30-57**
3411827M92 **30-35**
3411830M1 **60-30**
60-35
3411947M91 **50-10**
3412001M91 **140-35**
140-40
3412140M1 **70-65**
3412195M91 **140-35**
140-40
3412380M1 **70-65**
3412644M2 **30-130**
3468400M1 **10-125**
10-135
3475328M1 **60-40**
3475329M1 **60-40**
60-50
3475335M1 **60-50**
3475341M1 **60-50**
3475345M1 **60-55**
3475535M1 **60-55**
3475567M1 **60-50**
3475569M1 **60-50**
3475570M1 **60-50**
3475583M1 **60-50**
3475584M1 **60-50**

3475585M1 **60-50**
3475587M1 **60-50**
3475594M1 **60-55**
3475595M1 **60-55**
3475599M1 **60-55**
3475600M1 **60-55**
3475604M1 **60-55**
3475612M1 **60-55**
3475618M1 **60-55**
3475625M1 **60-55**
3476313M1 **60-40**
352438X1 **25-15**
25-85
25-130
25-165
105-45
105-50
105-55
352699X1 **30-70**
50-10
50-55
50-95
140-30
353213X1 **50-15**
353426X1 **30-90**
30-95
30-100
30-105
30-110
30-115
30-120
30-125
60-30
60-35
70-10
70-20
70-31
70-60

353427X1 **30-50**
40-50
60-10
60-15
60-20
60-25
60-30
60-35
130-35
130-40
130-45
130-50
130-60
130-127
130-136
130-138
130-190
353429X1 **60-15**
60-25
130-145
130-150
130-170
130-175
353430X1 **20-25**
20-30
20-35
25-15
25-85
30-52
70-50
70-55
105-55
353431X1 **30-50**
353432X1 **30-95**
30-105
30-115
30-125
50-65
60-30
60-35
70-10
70-20
70-31
70-60
105-90

C429201

353433X1 30-50 40-45 40-50 40-55 40-75 40-80 40-85 50-110 50-115 80-10 100-15 100-20 100-30 100-40 130-195

353434X1 10-155 10-160 10-165 10-170 25-25 25-50 25-95 25-120 25-135 25-160 25-170 25-195 25-205 25-230 30-90 30-100 30-110 30-120 60-30 60-35 70-50 70-55 70-125 70-135 70-140 70-145 70-150 70-205 70-215 70-265 70-270 70-275 70-285 70-295 70-300 70-305 70-306 70-307 70-308 110-35

353435X1 40-35 40-50 50-120

353436X1 40-35 50-120

353437X1 30-55 30-60 30-65 30-70 30-75 105-55

353438X1 30-150

353439X1 30-30 30-50 30-55 30-60 30-65 30-70 30-75 40-45 40-50 40-55 40-75 40-80 40-85 40-90 50-110 50-115 60-30 60-35 70-135 70-145 70-175 80-85 80-90 100-95 100-100 105-20

353440X1 40-50 130-70 130-90 130-116 130-139

353441X1 10-175 30-90 30-100 30-110 30-120 70-55 70-175 80-85 80-90

353443X1 40-50

353444X1 80-25

353445X1 80-25 80-95 80-100 140-75 140-80 140-85

353446X1 30-57 50-30 60-15 60-25 70-125 70-130 70-135 70-140 70-145 70-150 70-175 80-85 80-90 80-105

353508X1 30-90 30-100 30-110 30-120

353517X1 50-30

353540X1 105-55

353560X1 50-65 70-15 70-30

353564X1 60-30 60-35

353613X1 40-50 130-155

353617X1 130-190

353666X1 10-155 10-160 10-165 10-170 10-185 70-135 70-145

353668X1 100-95

353676X1 30-57

353677X1 10-155

353679X1 60-15 60-25

353685X1 70-125 70-130 70-135 70-140 70-145 70-150

353688X1 70-70

353691X1 10-155 10-170 25-25 25-95 25-135 25-170 25-205 30-57 60-30 60-35 70-55 70-125 70-135 70-140 70-145 70-150

353693X1 10-125 10-155 10-160 10-165 10-170 10-180 10-185 30-85

353698X1 30-75 70-10 70-20 70-31 70-60 105-90

353699X1 30-75 60-30 60-35 70-135 70-145

353723X1 30-75

353725X1 60-30 60-35

353726X1 40-45 40-50 40-55 40-75 40-80 40-85 50-110 50-115 60-30 60-35

353728X1 80-10

353730X1 80-10

353753X1 30-80 80-25 80-95 80-100 105-20 105-57 140-75 140-80 140-85

353754X1 70-10 70-20 70-70 80-25 80-95 100-10 100-25 100-30 100-40

353756X1 10-185 30-50 70-10 70-20 70-35 70-40 70-91 70-100 80-110 80-130 105-45 105-50 105-55

ÍNDICE NUMÉRICO
NUMERICAL INDEX
INDICE NUMERICO
INDEX NUMERIQUE

G 14

353757X1 **30-90** **30-100** **30-110** **30-120** **60-30** **60-35** **105-90**
353758X1 **10-180** **10-185** **30-30** **40-50** **40-75** **40-80** **40-85** **50-110** **60-30** **60-35**
353771X1 **10-155** **10-160** **10-165** **10-170**
353775X1 **40-35** **50-120** **105-105** **105-110** **105-115** **110-15** **130-70** **130-90** **130-116** **130-139**
353864X1 **130-145** **130-150** **130-170** **130-175**
353870X1 **130-145** **130-150** **130-170** **130-175**
353888X1 **105-55**
353897X1 **30-90** **30-100** **30-110** **30-120**
353898X1 **30-110** **30-120** **70-50**
353901X1 **110-15**

353916X1 **20-30** **30-55** **30-60** **30-65** **30-70** **30-75**
353918X1 **30-90** **30-100** **30-110** **30-120** **70-31** **70-60** **105-22**
353934X1 **40-15**
354041X1 **30-90** **30-100** **30-110** **30-120** **70-10** **70-20** **70-50** **70-55** **100-10** **100-25** **100-30** **100-40** **105-20**

354048X1 **20-25** **20-30** **20-35** **70-205** **70-210** **70-215** **70-220** **70-230** **70-265** **70-270** **70-275** **70-280** **70-285** **70-290** **70-295** **70-300** **70-305** **70-306** **70-307** **70-308** **105-57** **105-60** **105-65** **105-70**
354059X1 **30-30** **30-50** **30-90** **30-100** **30-110** **30-120** **50-45** **105-45** **105-50** **105-55**
354068X1 **30-150** **40-10** **40-15** **40-35** **40-50** **50-120**
354076X1 **25-25** **25-95** **25-135** **25-170** **25-205**
354089X1 **40-10** **40-15** **40-30**

354092X1 **40-10** **40-15**
354120X1 **70-70** **80-95** **80-100** **140-75** **140-80** **140-85**
354186X1 **105-20**
354187X1 **105-10** **105-20**
354262X1 **10-160** **10-165**
354269X1 **30-90** **30-100**
354277X1 **40-45** **40-50** **40-55** **40-75** **40-80** **40-85** **50-110** **50-115**
354285X1 **110-15** **130-160** **130-165** **130-180** **130-185**
354290X1 **40-50** **40-75** **60-10** **60-20**
354345X1 **105-60** **105-65** **105-70**
354415X1 **60-15** **60-25**
354441X1 **25-25** **25-90** **25-95** **25-170** **25-200** **25-205**
354575X1 **40-35**
354586X1 **50-120**

354648X1 **30-55** **30-60** **30-65** **30-70** **30-75**
354651X1 **40-45** **40-50** **40-55** **40-75** **40-80** **40-85** **40-90** **50-110** **50-115**
354687X1 **60-10** **60-20** **130-195**
355125X1 **80-25** **80-95** **80-100** **80-130** **140-75** **140-80** **140-85**
355286X1 **70-15** **70-30**
355342X1 **30-15** **30-40**
355564X1 **100-95**
355565X1 **70-125** **70-130** **70-135** **70-140** **70-145** **70-150**
355566X1 **70-40**
355617X1 **10-155** **10-160** **10-165** **80-10**
355619X1 **70-10** **70-20** **70-31** **70-60**
355830X1 **50-10**
355863X1 **80-30**

355988X1 **25-45** **25-115** **25-155** **25-190** **25-225**
356360X1 **70-185** **70-190**
356998X1 **60-10** **60-20**
357145X1 **105-10**
357515X1 **105-57**
357616X1 **30-80**
357632X1 **30-53**
357660X1 **30-25** **30-50** **30-52** **50-45**
357852X1 **50-15**
3580257M1 **25-10**
358139X1 **110-35**
358274X1 **25-20** **25-90** **25-130** **25-165** **25-200**
358334X1 **70-115**
3585143M1 **70-125** **70-130** **70-135** **70-140** **70-145** **70-150** **70-205** **70-210** **70-215** **70-225** **70-235** **70-265** **70-270** **70-275** **70-280** **70-285** **70-290** **70-295** **70-300** **70-305** **70-306** **70-307** **70-308**

3585331M2	30-20	358724X91	70-205	358913X1	25-45	3603216M1	60-70	3603607M1	20-30	3611673M1	70-205
3585343M3	30-20		70-210		25-115	3603219M1	60-70	3603608M1	20-25		70-210
3585377M1	40-45		70-215		25-155	3603229M1	60-80		20-30		70-215
	40-50		70-225		25-190	3603245M1	60-80		20-35		70-220
	40-55		70-235		25-225	3603246M1	60-80	3603609M1	20-25		70-230
	40-70		70-265	3589297M1	130-190	3603247M1	60-80		20-30		70-265
	40-75		70-270	3589414M1	30-25	3603248M1	60-80		20-35		70-270
	40-80		70-275	3589421M92	30-35	3603249M1	60-80	3604910M91	60-90		70-275
	40-85		70-280	3589428M1	30-25	3603250M1	60-80	360803X1	25-130		70-280
	50-110		70-285		30-45	3603251M1	60-80		25-165		70-285
	50-115		70-290		30-52	3603252M1	60-80	360826X1	100-90		70-290
	100-15		70-295	3589429M1	30-25	3603253M1	60-80	3610175M91	70-95		70-295
	100-20		70-300		30-45	3603255M1	60-65	3610189M2	50-50		70-300
	130-145		70-305		30-52	3603256M1	60-65	361023X1	70-115		70-305
	130-150		70-306	358950X1	30-90	3603257M1	60-65	3610279M2	50-35		70-306
	130-155		70-307		30-100	3603258M1	60-65	3610280M1	70-95		70-307
	130-170		70-308		30-110	3603259M1	60-65	3610554M1	50-20		70-308
	130-175	3587544M1	60-30		30-120	3603260M1	60-65		50-105	3612141M1	50-35
	130-190		60-35	358969X1	25-35	3603261M1	60-65	3610555M1	50-20	3612442M1	30-78
	130-195	3587610M91	140-45		25-105	3603262M1	60-65		50-105		30-160
3585532M1	60-30	3587663M1	100-15		25-145	3603263M1	60-65	3610598M1	50-20	361332X1	70-70
	60-35		100-20		25-180	3603264M1	60-65		50-105		105-57
3585546M1	60-30	358782X91	70-245		25-215	3603265M1	60-65	3610600M91	50-20	3613538M2	30-135
	60-35	3587936M1	60-90	359002X1	50-30	3603266M1	60-65		50-105		30-140
3585571M1	60-80	3587938M1	60-90	359004X1	70-115	3603267M1	60-65	3610923M1	50-20		30-147
3585615M1	60-30	3588024M1	60-65	3595696M1	70-195	3603268M1	60-65		50-105	3614289M1	50-25
	60-35		60-70		70-240	3603269M1	60-65	3610926M1	50-20	3614289M2	50-100
3585797M1	30-20	3588031M1	60-75		70-250	3603270M1	60-65		50-105	3614290M1	50-25
	50-75	3588032M1	60-75		70-255	3603271M1	60-65	3610929M1	50-10	3614290M2	50-100
	50-80	3588033M1	60-75		70-260	3603272M1	60-65		50-95	3614292M1	50-25
	50-90	3588035M1	60-75	3598999M3	30-65	3603273M1	60-65	3610936M1	50-60	3614294M1	50-25
3585915M1	30-95	3588079M1	60-80		30-70	3603274M1	60-65	3610961M1	50-25		50-100
	30-105	3588080M1	60-80	3599000M1	30-65	3603275M1	60-65	3611085M91	70-95	361448X1	70-70
	30-115	3588081M1	60-80		30-70	3603276M1	60-65	3611134M93	140-25	3616277M1	70-40
	30-125	3588106M1	60-85		140-30	3603277M1	60-65		140-30		80-80
3585962M1	100-70	3588107M1	60-85	3599001M3	30-155	3603278M1	60-65	3611135M1	140-25		80-120
3585984M2	130-120	3588109M1	60-85	3599002M4	30-55	3603279M1	60-65		140-30		110-110
	130-137	3588110M1	60-85		30-60	3603280M1	60-65	3611141M91	70-95		110-140
3585999M91	130-120	3588113M1	60-85		30-65	3603281M1	60-65	3611473M1	30-15	3616399M1	105-10
358647X1	70-40	3588127M1	60-80		30-70	3603282M1	60-65		30-40	3617860M1	80-120
3586769M92	20-15	3588135M1	60-70	3599507M2	50-35	3603283M1	60-65	3611557M1	70-15	361859X1	60-10
3586819M2	100-70	3588138M1	60-70	3599601M93	50-35	3603284M1	60-65		70-30		60-15
3587025M1	130-110	3588154M1	60-95	3599748M91	70-115	3603285M1	60-65	3611558M1	70-15		60-20
3587030M1	130-110	3588173M1	60-95	3599802M2	140-25	3603286M1	60-65		70-30		60-25
3587145M1	130-127	3588178M1	60-95		140-30	3603292M1	60-75			3619018M91	80-125
	130-138	3588184M1	60-95	3599949M1	70-115	3603293M1	60-90			3619906M1	110-110
358720X91	50-10			3603215M1	60-65	3603294M1	60-90			362352X1	70-115
	50-95				60-70	3603295M1	60-90			362403X1	70-95
					60-80	3603296M1	60-90				

ÍNDICE NUMÉRICO
NUMERICAL INDEX
INDICE NUMERICO
INDEX NUMERIQUE

G 16

362443X1 **25-25**
25-95
25-135
25-170
25-205
362479X1 **70-10**
70-20
70-31
70-60
362600X1 **40-50**
362684X1 **25-50**
25-120
25-160
25-195
25-230
363284X1 **30-90**
30-100
30-110
30-120
363296X1 **130-70**
130-116
130-139
363549X1 **25-15**
25-85
363621X1 **70-70**
363645X1 **70-85**
70-90
364012X1 **130-90**
364101X1 **25-15**
25-85
364281X1 **70-50**
70-55
364689X1 **50-35**
364784X1 **25-25**
25-95
25-135
25-170
25-205
366045X1 **50-15**
366195X1 **70-240**
70-250
70-255
70-260
366442X1 **30-78**
366719X1 **70-95**
366909X1 **30-30**

366957X1 **105-105**
105-110
105-115
110-15
368123X1 **40-70**
368233X1 **25-15**
25-85
368523X1 **110-35**
368524X1 **110-35**
368543X1 **110-35**
368544X1 **110-35**
368547X1 **105-105**
105-110
368748X1 **10-15**
10-20
100-15
100-20
368761X1 **100-30**
100-40
369132X1 **50-100**
3697275M1 **50-20**
50-105
3697608M1 **50-10**
3697609M91 **50-10**
3697950M2 **50-25**
3697956M91 **50-25**
50-100
3697982M1 **50-25**
50-100
3699313M1 **50-35**
3699353M1 **50-35**
3699355M1 **50-35**
3699433M1 **50-35**
3699552M1 **50-25**
50-100
3699759M2 **70-85**
70-90
3699801M1 **30-55**
30-60
30-65
30-70
140-25
140-30
3700450M1 **25-20**
25-90
25-130
25-165
25-200

3700585M1 **25-130**
25-165
105-55
3701442M1 **50-35**
3712495M1 **110-35**
3712526M1 **110-35**
3712693M1 **110-15**
3712851M91 **105-10**
3712852M2 **105-10**
3712866M2 **105-10**
3712867M1 **105-10**
3712886M1 **105-10**
3712956M3 **105-60**
105-65
105-70
3712975M1 **50-45**
3713469M1 **110-75**
3713587M1 **70-155**
80-80
80-120
3713803M1 **110-50**
3713905M1 **105-60**
105-65
105-70
3714072M91 **110-105**
3714120M2 **110-155**
3714184M92 **80-25**
3714484M1 **110-35**
3715144M92 **80-120**
3715491M91 **70-75**
3715926M1 **110-15**
372997X1 **25-20**
25-90
25-200
373215X1 **25-15**
25-85
373686X1 **105-115**
110-15
375098X1 **60-30**
60-35
375099X1 **130-195**
375100X1 **40-30**
40-50
375101X1 **60-10**
60-20
375109X1 **70-95**
375112X1 **130-195**
375115X1 **40-50**

3759547M93 **70-125**
70-135
70-140
3759973M2 **25-135**
25-170
3760061M91 **80-25**
80-95
80-100
3760527M93 **50-25**
3760735M1 **50-105**
3760738M1 **50-20**
50-105
3760739M1 **50-20**
50-105
3761291M1 **25-40**
25-110
25-150
25-185
25-220
25-225
3761292M1 **25-35**
25-45
25-105
25-145
25-180
25-215
3761381M1 **70-160**
3762101M2 **100-100**
3762104M1 **100-100**
3762137M1 **100-100**
3762215M1 **50-105**
3762216M92 **50-105**
3762311M92 **50-20**
376448X1 **70-95**
376702X1 **70-70**
376703X1 **25-75**
376718X1 **100-50**
376719X1 **70-95**
377103X1 **70-40**
3771122M92 **70-85**
70-90
3771372M2 **100-100**
3771408M1 **25-25**
25-95
25-135
25-170
25-205

3772942M1 **70-205**
70-210
70-215
70-220
70-230
70-265
70-270
70-275
70-280
70-285
70-290
70-295
70-300
70-305
70-306
70-307
70-308
3773701M92 **70-91**
70-100
377424X1 **25-50**
25-120
25-160
25-195
25-230
377426X1 **30-80**
3774439M1 **100-65**
3774440M1 **100-65**
377477X1 **25-25**
25-95
25-135
25-170
25-205
377479X1 **25-75**
377480X1 **25-25**
25-95
25-135
25-170
25-205
377489X1 **70-115**
377493X1 **70-95**
377494X1 **70-95**
377499X1 **70-85**
70-90
70-95
377500X1 **70-115**
377501X1 **70-115**
377502X1 **70-95**
377528X1 **70-105**
377531X1 **70-115**

377543X1 **70-95**
377561X1 **30-25**
30-45
30-52
377563X1 **30-25**
30-45
30-52
377605X1 **70-91**
70-100
377616X1 **30-57**
377622X1 **30-55**
30-60
30-65
30-70
30-75
377631X1 **25-35**
25-105
25-145
25-180
25-215
377641X1 **70-15**
70-30
377690X1 **70-175**
105-55
3777016M2 **105-15**
377765X1 **70-15**
70-30
3777939M1 **25-20**
25-90
25-130
25-165
25-200
3778093M91 **80-120**
377832X1 **70-50**
70-55
3779739M1 **110-75**
3779742M1 **110-75**

3780458M1	70-205	3808540M1	70-20	390383X1	25-15	390734X1	10-125	390971X1	10-155	391162X1	30-55
	70-210	3808541M1	70-20		25-85		10-155		10-170		30-60
	70-215	3808542M1	70-20	3904360M1	10-121		10-160		10-175		30-65
	70-225	3808550M3	100-65	3904362M91	10-121		10-165		70-200		30-70
	70-235	3808561M2	100-65	3904363M91	10-121		10-170		100-75		140-25
	70-265	3808564M3	100-65	3904364M91	10-121		50-25		100-80		140-30
	70-270	3808567M2	100-65	3904365M91	10-121		50-100		100-100	391166X1	10-155
	70-275	3808617M91	70-95	3904660M1	130-190		60-30		105-10		10-160
	70-280	3808924M91	70-91	390468X1	80-25		60-35		105-20		10-165
	70-285		70-100		100-75		70-125		110-35		10-170
	70-290	3808990M91	80-110		100-80		70-140		110-105		10-185
	70-295	3809002M1	110-15	390469X1	80-25		70-145	390972X1	50-25		50-85
	70-300	3809059M1	70-35		80-50		70-150		70-40		100-10
	70-305		70-50		80-60		70-205		70-160		100-25
	70-306	3810054M1	100-65		80-65		70-210		105-10		100-30
	70-307	3811136M93	70-175	390597X1	50-10		70-215		110-40		100-35
	70-308		105-55		110-145		70-220		110-100		100-40
3782489M1	100-60	3811660M91	70-175	390672X1	105-15		70-230		140-45		100-45
	100-70		105-55				70-265	390995X1	80-50		105-90
3782613M2	110-35	3812013M91	100-60				70-270		80-60		110-140
3786664M91	80-85		100-70				70-275		80-65		110-155
	80-90	3813361M1	80-20				70-280	391018X1	50-75	391176X1	100-10
3786668M93	80-95		80-30				70-285		50-80		100-25
	80-100	3816431M91	80-120				70-290		50-90		100-30
3788699M93	80-85	3823621M91	10-121				70-295	391025X1	110-110		100-40
	80-90	3823952M1	30-135				70-300		110-140	391286X1	105-10
3800305M91	70-160		30-140				70-305	391026X1	80-35	391375X1	10-180
3801223M1	25-135		30-147				70-306	391038X1	100-50		10-185
	25-170	385375X1	110-35				70-307		110-120	391388X1	100-45
3804661M1	110-140	3902136M2	110-110				70-308		110-140	391393X1	105-55
3804663M1	110-140	3902137M1	110-110				100-90	391039X1	10-125	391564X1	110-155
3806376M1	110-110	3902140M1	110-110				105-90		110-20	391577X1	100-90
3807550M91	70-55	3902145M1	110-110				110-15	391056X1	100-85	391838X1	25-25
3807551M91	70-55	3902322M1	110-135				110-35		105-60		25-95
3807754M1	25-20	3902327M1	110-135				110-140		105-65		25-135
	25-90	3902329M2	110-135				140-80		105-70		25-170
	25-165	3902332M1	110-135			390744X1	80-110		110-100		25-205
	25-200	3902334M91	110-135			390809X1	100-90		140-75	391883X1	105-10
3807780M1	25-130	3902356M91	110-140			390881X1	10-145	391074X1	80-35	391889X1	100-100
	25-165	3902365M1	110-110				70-35		100-75	391927X1	110-35
3808400M1	70-10	3902367M1	110-140				70-40		100-80	391931X1	105-55
	70-20	3902415M1	110-140				105-15	391076X1	50-10	391979X1	100-75
	70-31	3902550M1	110-135				110-35	391087X1	10-180		100-80
	70-60	3902584M91	110-140			390948X1	25-15		10-185	391982X1	140-45
3808461M1	10-125	390262X1	80-35				25-85	391129X1	30-20	392235X1	105-10
3808479M2	100-65	390287X1	70-70				70-245		50-35	392440X1	70-155
3808536M1	70-20	390332X1	10-125					391130X1	80-35	392463X1	105-10
3808538M1	70-20	3903761M1	10-121					391158X1	105-100		
3808539M1	70-20	390379X1	30-20						110-70		

ÍNDICE NUMÉRICO
NUMERICAL INDEX
INDICE NUMERICO
INDEX NUMERIQUE

G 18

394367X1	70-10
	70-20
	80-120
	100-10
	100-25
	100-35
	100-40
	100-45
	110-110
	110-145
40601600	105-55
417860M1	70-175
	105-55
4200008M91	30-56
	30-77
4200009M91	30-79
4200050M91	50-10
	50-95
4200134M91	50-15
420407M1	30-90
	30-100
	30-110
	30-120
4276693M1	100-75
	100-80
4278938M92	80-40
4278939M92	80-40
4281292M2	100-15
	100-20
	100-30
	100-40
4281357M1	100-15
	100-20
	100-30
	100-40
4284519M1	100-10
	100-25
	100-30
	100-40
4284819M1	100-15
	100-20
	100-30
	100-40
4288442	100-30
4288442M2	100-15
	100-20
4298376M91	70-140
	70-145
	70-150
	70-155
45713600	105-55
45713700	105-55
487150M92	130-35
	130-45
487173M1	130-35
487174M91	130-35
487539M1	130-50
487540M91	130-50
488156M97	25-25
	25-95
	25-135
	25-170
	25-205
488253M4	30-75
488254M2	30-75
488952M4	20-10
	20-15
	20-20
488988M2	130-80
	130-85
	130-120
	130-125
	130-130
	130-137
489173M91	60-15
	60-25
489190M1	30-75
489331M91	130-15
490001M1	30-79
490059M3	40-70
490215M91	130-100
490216M1	130-100
490217M1	130-100
490434M1	70-35
	70-40
490465M1	40-30
490481M1	40-50
490521M3	40-50
	40-75
490522M1	40-30
490532M1	40-30
	40-50
490802M1	10-185
	30-57
490803M1	10-155
	10-160
	10-165
	10-170
490804M1	10-155
	10-160
	10-165
	10-170
490808M1	30-57
5000004X1	100-10
	100-25
	100-30
	100-40
500951000	10-50
504861000	10-70
507565M91	30-78
	30-160
512861000	10-55
513601002	10-100
515961M1	50-15
516259M2	50-15
516377M1	30-78
516390M1	30-95
	30-105
	30-115
	30-125
516391M1	30-95
	30-105
	30-115
	30-125
516571M3	70-65
517587M1	110-35
517960M91	40-50
520703M1	70-135
	70-145
521401M1	30-90
	30-100
	30-110
	30-120
527601600	10-95
528801362	10-95
528801380	10-70
528902230	10-45
529801440	10-50
529801460	10-50
	10-95
529801500	10-50
529801562	10-85
529801910	10-50
529902720	10-50
529903180	10-30
532876M2	30-65
	30-70
	140-30
532877M92	30-65
	30-70
	140-30
532882M1	30-65
	30-70
	140-30
532889M1	30-70
	140-30
532891M1	30-70
	140-30
532893M1	30-78
532898M1	30-55
	140-25
532910M1	30-78
532926M1	70-85
532927M1	70-85
532928M1	70-85
532956M1	30-56
	30-77
546801380	10-50
	10-105
546801400	10-90
546801900	10-60
546801960	10-100
546901435	10-60
581704830	10-70
581705030	10-45
581705550	10-70
581705570	10-70
581804202	10-75
581804680	10-50
581805170	10-75
589270	10-80
595953360	10-35
	10-60
602060612	10-50
	10-90
602074615	10-65
602074618	10-70
603305760	10-55
610063065	10-95
614105880	10-50
	10-120
614500002	10-45
	10-120
614603230	10-70
614604740	10-70
614610130	10-95
614703042	10-95
614703626	10-85
	10-120
615570812	10-85
	10-115
615571014	10-30
	10-50
	10-70
	10-85
	10-90
	10-120
615580711	10-85
	10-115
615581317	10-85
	10-115
615870610	10-50
	10-85
	10-90
	10-115
615881216	10-30
	10-105
	10-115
	10-120
615881822	10-50
	10-115
	10-120
615882227	10-95
616810103	10-75
617330072	10-95
6200020M1	100-65
6200042M1	110-140
6200052M1	110-100
6200061M1	80-25
6200065M1	110-45
	110-55
	110-115
	110-120
6200081M1	100-50
	110-55
6200083M1	110-10
6200085M1	110-115
6200086M1	70-195
	70-240
	70-250
	70-255
	70-260
	110-45
	110-115
	110-120
6200093M1	110-10
6200311M91	10-185
6200315M91	10-185
6200317M91	10-185
6200318M91	10-185
6200321M91	10-180
6200325M91	10-180
6200340M91	10-180
6200461M91	10-190
6200657M1	100-65
6201006M91	30-95
	30-105
	30-115
	30-125
6201102M1	110-35
6201371M1	140-75
6201433M91	40-85
6201434M91	40-90
6201614M1	10-145
6201615M1	100-60
6201631M91	105-30
6201633M91	110-90
	110-95
6201678M1	10-185
6201926M1	30-95
	30-105
	30-115
	30-125
6202172M91	10-185
6202192M91	10-185
6202194M91	10-180
6202197M91	10-180
6202376M91	10-185
6202396M1	10-185
6203146M1	80-50
6203223M1	80-45

6203286M1	70-20	6204533M1	10-185	6210004M1	60-65	6210206M1	60-85	6211271M1	110-135	6212982M1	25-125
	70-205	6204534M1	10-185		60-70	6210207M1	60-85	6211276M1	110-135	6213469M1	110-140
	70-210	6204706M91	30-80	6210005M1	60-65	6210208M1	60-85	6211277M91	110-135	6213470M91	110-140
	70-215	6205714M1	80-50		60-70	6210209M91	60-85	6211296M1	110-160	6213611M91	70-20
	70-220	6206342M91	10-175	6210006M1	60-65	6210210M1	60-85	6211308M1	110-145	6214052M91	70-20
	70-230	6207086M1	100-60		60-70	6210211M1	60-85	6211315M1	110-140		70-31
	70-265	6207087M91	50-110	6210007M1	60-70	6210212M1	60-85	6211323M1	110-115	6214053M91	70-20
	70-270		50-115	6210009M91	60-70	6210213M1	60-85	6211324M1	10-195		70-31
	70-275	6207274M1	30-20	6210010M1	60-70	6210214M1	60-85	6211327M1	30-20	6214134M1	70-165
	70-280	6207275M1	30-20	6210011M1	60-70	6210215M1	60-85	6211343M1	110-135	6214508M1	30-57
	70-285	6207276M91	30-20	6210012M1	60-70	6210217M1	60-85	6211344M1	110-135	6214693M91	110-90
	70-290	6207280M1	30-20	6210013M1	60-65	6210218M1	60-85	6211346M1	110-135		110-95
	70-295	6207307M91	70-75		60-70	6210219M1	60-85	6211347M1	80-25	6214694M91	110-65
	70-300	6207308M91	70-75	6210014M1	60-70	6210220M1	60-85		110-115		110-160
	70-305	6207322M1	80-70	6210015M1	60-75	6210221M1	60-85		110-120	6214703M91	30-51
	70-306		110-125	6210016M1	60-75	6210222M1	60-90	6211348M1	70-195	6214760M1	70-165
	70-307	6207323M1	80-70	6210017M1	60-80	6210223M1	60-90		70-240	6214781M1	70-125
	70-308		110-115	6210018M1	60-80	6210224M1	60-90		70-250		70-135
6203287M1	70-20		110-120	6210019M1	60-80	6210225M1	60-90		70-255		70-140
6203288M1	100-65		110-125	6210020M1	60-80	6210226M1	60-90		70-260		70-145
6203289M1	100-65		110-140	6210021M1	60-80	6210227M1	60-90		100-10		70-150
6203540M1	100-85		110-145	6210022M1	60-80	6210228M1	60-90		100-20	6214797M1	50-95
	110-155	6207359M91	130-125	6210023M1	60-80	6210229M1	60-90		100-35		70-140
6203550M1	110-65	6207360M91	130-125	6210024M1	60-80	6210230M1	60-95		100-45	6214874M1	110-130
	110-160	6207361M91	130-125	6210025M1	60-80	6210231M1	60-95		105-90	6214875M1	110-130
6203562M1	110-145	6207372M1	80-10	6210026M91	60-80	6210233M1	60-95		110-45	6214877M1	80-75
6203588M91	25-35	6207387M1	30-20	6210027M1	60-80	6210234M1	60-95		110-55	6214878M1	80-75
6203901M1	105-60	6208252M91	70-190	6210028M1	60-80	6210235M1	60-95		110-115	6214879M1	80-75
	105-65	6208307M1	70-205	6210029M1	60-80	6210238M1	60-95		110-120	6214880M1	80-75
	105-70		70-210		60-90	6210242M91	40-30		110-145	6214881M1	80-75
6203907M1	10-121		70-215	6210030M1	60-80	6210243M91	40-30	6211357M1	110-145	6214882M1	80-75
6203936M1	30-50		70-230	6210125M91	130-130	6210245M1	40-30	6211360M1	10-175	6214883M1	80-75
6204114M1	110-115		70-308	6210187M1	60-80	6210264M1	60-65		140-45	6214890M1	110-45
6204118M1	110-45	6208671M91	40-55	6210188M1	60-65	6210265M1	60-65	6211685M1	10-155	6214891M1	110-45
6204120M1	110-65	6209058M1	10-15		60-80	6210267M1	60-65		10-160	6214892M1	80-85
	110-160		10-20	6210189M91	60-80	6210268M1	60-65		10-165		80-90
6204121M1	80-85	6209491M1	30-80	6210190M91	60-80	6210271M1	60-80		10-170	6214901M91	110-65
	80-90	6209575M1	10-190	6210191M91	60-80	6210272M1	60-80		110-35		110-160
6204250M1	110-145	6209894M1	130-136	6210192M1	60-80	6210273M1	60-80	6211798M1	10-15	6214902M1	110-10
6204266M1	110-160		130-140	6210193M1	60-80	6210276M91	60-65		10-20	6214903M1	110-10
6204268M1	110-40	6209996M91	60-65	6210194M1	60-80	6210277M91	60-65	6212039M1	110-45	6214904M1	110-10
6204276M1	10-195	6209997M1	60-65	6210196M91	60-80	6210279M1	60-80	6212041M91	110-65	6214905M1	110-10
	80-85	6209998M1	60-65	6210197M1	60-80	6210679M91	110-90		110-160	6214906M1	110-10
	80-90	6209999M1	60-65	6210198M1	60-80		110-95	6212050M1	30-20	6214907M1	110-140
	110-10	6210000M1	60-65	6210199M1	60-80	6210682M1	110-75	6212544M91	110-65	6214908M1	110-45
6204325M91	110-140	6210001M1	60-65	6210200M1	60-85	6210856M1	60-70		110-160	6214926M1	110-45
6204358M1	110-10	6210002M1	60-65	6210201M1	60-85	6210857M1	60-85	6212545M91	80-70	6214931M1	110-140
6204478M1	80-95	6210003M91	60-65	6210202M1	60-85	6211265M1	110-135	6212548M91	110-80	6214952M1	110-145
6204505M1	60-70			6210203M1	60-85	6211266M1	110-135		110-85	6214956M1	110-155

ÍNDICE NUMÉRICO
NUMERICAL INDEX
INDICE NUMERICO
INDEX NUMERIQUE

G 20

6214957M1 **110-155**
6214958M1 **110-155**
6214959M1 **110-155**
6214960M1 **110-155**
6214961M1 **110-155**
6214962M1 **110-155**
6214963M1 **110-155**
6214964M1 **110-155**
6214965M1 **110-155**
6214966M1 **110-155**
6215001M91 **10-155**
10-160
10-165
10-170
6215505M1 **70-125**
70-135
70-140
6215817M91 **70-85**
70-90
6215830M1 **100-10**
100-20
100-35
100-45
6216069M1 **70-205**
70-215
70-225
70-235
70-265
70-270
70-275
70-280
70-285
70-290
70-295
70-300
70-305
70-306
70-307
70-308
6216126M1 **140-30**
6216166M1 **70-125**
70-135
70-140
70-145
70-150
6216485M1 **25-30**
25-175
25-210
6216486M1 **25-30**
25-175
25-210
6216489M1 **25-30**
25-175
25-210
6216641M91 **25-150**
6216774M1 **50-20**
6216796M91 **30-15**
6216980M1 **110-125**
6216984M1 **110-125**
6217483M1 **110-140**
6217694M91 **25-40**
25-110
25-150
25-185
25-220
6217951M91 **80-130**
6218148M1 **80-130**
6218306M2 **80-95**
6218331M1 **80-45**
80-50
6218637M1 **110-35**
6218921M91 **105-110**
6219208M1 **25-205**
80-45
80-95
6219244M91 **25-45**
25-115
25-155
25-190
25-225
6220137M91 **10-45**
6220164M1 **50-95**
6220260M1 **80-70**
6220262M1 **80-70**
6220263M1 **80-70**
6220264M1 **80-120**
6220419M1 **10-45**
6220420M92 **70-65**
6220963M1 **110-145**
6220982M1 **80-85**
80-90
110-45
6221037M91 **70-155**
6221091M1 **110-125**
6221297M91 **80-65**
6222262M91 **100-90**
6222265M91 **100-90**
6222334M1 **10-190**
6222335M1 **10-190**
6222336M1 **10-190**
6222485M1 **50-10**
50-95
6222544M1 **70-140**
70-150
6222545M91 **70-140**
70-150
6222658M1 **110-40**
6222701M91 **105-115**
6223296M1 **25-55**
6223309M91 **110-80**
110-85
6223312M91 **110-65**
6223537M1 **70-165**
6223538M1 **70-165**
6223551M1 **70-160**
6223552M91 **70-125**
70-135
70-145
6223552M92 **70-140**
70-150
6223613M1 **10-130**
6223614M1 **10-130**
6223615M1 **10-130**
6223668M91 **10-180**
6223763M1 **110-110**
6223780M1 **80-55**
6225046M1 **25-55**
6225082M91 **130-115**
6225711M1 **30-55**
30-60
30-65
30-70
6225767M91 **105-105**
6225777M1 **70-125**
70-135
70-140
70-145
70-150
70-205
70-210
70-215
70-225
70-235
70-265
70-270
70-275
70-280
70-285
70-290
70-295
70-300
70-305
70-306
70-307
70-308
6225996M1 **80-25**
6225997M1 **110-65**
110-160
6226154M1 **25-55**
6226262M91 **25-20**
25-90
25-130
25-165
25-200
6226660M92 **110-65**
110-160
6226666M91 **110-160**
6226674M92 **110-155**
6226736M1 **80-85**
80-90
6226982M1 **110-140**
6227040M1 **80-105**
80-115
6227163M1 **110-50**
6227164M1 **110-50**
6227165M1 **110-50**
6227337M91 **30-55**
30-60
6227338M91 **140-25**
6227551M1 **100-95**
6227610M91 **110-80**
110-85
6227633M91 **110-80**
110-85
6227671M1 **110-130**
6227672M1 **110-130**
6227673M1 **110-150**
6227674M1 **110-150**
6227675M1 **110-150**
6227690M91 **110-65**
6227779M1 **25-60**
6227791M92 **105-57**
6227792M2 **105-57**
6227819M1 **70-200**
6228218M1 **80-85**
80-90
6228324M91 **110-40**
6228325M1 **110-40**
6228326M1 **110-40**
6228327M91 **110-40**
6228627M91 **110-80**
110-85
6228628M91 **100-85**
6228629M91 **100-85**
6228630M91 **100-85**
6228631M91 **100-85**
6228656M91 **110-110**
6228675M91 **110-140**
6228685M1 **110-110**
6228686M1 **110-110**
6228687M1 **110-110**
6228688M1 **110-110**
6228689M1 **110-110**
6228915M92 **110-80**
6228938M1 **105-57**
6229093M1 **10-195**
6229094M1 **10-195**
6229095M1 **10-195**
6229096M1 **10-195**
6229563M1 **25-30**
25-100
25-175
6229680M1 **110-150**
6230065M1 **80-60**
80-65
6230081M91 **110-150**
6230877M91 **80-95**
80-100
6230905M91 **10-121**
6230909M1 **10-121**
6230913M1 **10-121**
6230919M1 **10-121**
6230920M1 **10-121**
6230921M1 **10-121**
6231091M1 **10-140**
6231128M91 **130-65**
6231129M91 **130-65**
6231130M91 **130-65**
6231135M91 **130-65**
6231136M1 **130-65**
6231154M1 **25-40**
25-110
25-185
25-220
6231156M91 **25-40**
25-110
25-185
25-220
6231385M1 **25-25**
6231386M1 **25-125**
6231592M91 **130-115**
6231593M91 **130-115**
6231594M91 **130-115**
6231595M1 **130-115**
6231596M1 **80-25**
6231706M91 **70-125**
70-135
70-140
70-145
70-150
6231857N1 **60-35**
6232224M91 **40-35**
6232225M91 **40-40**
6232752M1 **110-50**

6232848M1 70-205 70-210 70-215 70-225 70-235 70-265 70-270 70-275 70-280 70-285 70-290 70-295 70-300 70-305 70-306 70-307 70-308
6232878M1 80-120
6233239M91 100-85
6233240M91 100-85
6233243M1 100-85
6233244M1 100-85
6233245M1 100-85
6233247M1 110-45
6233358M1 100-85
6233360M1 100-85
6233361M1 100-85
6233695M91 110-65 110-160
6233972M1 70-125 70-135 70-140 70-145 70-150
6234039M91 110-65 110-160
6234040M91 110-45
6234041M1 110-50
6234042M92 110-85
6234105M1 100-85
6234118M91 25-85
6234120M91 25-85
6234122M91 25-85
6234124M91 25-85
6234126M91 25-85
6234127M1 25-85
6234131M1 25-85
6234132M1 25-85
6234136M91 25-80
6234151M91 25-20 25-90 25-200
6234154M1 105-25 105-35 105-40
6234306M91 100-10 100-45 100-75
6234315M91 100-10 100-45
6234338M91 100-15 100-20 100-30 100-40 100-75 100-80
6234431N1 60-35
6234480M1 105-55
6234502M1 25-15 25-85
6234509M1 25-15 25-85
6234518M1 30-50
6234830M91 60-10 60-20
6235447M91 100-10 100-25 100-35 100-45
6235458M91 140-75
6235568M1 130-136
6235750M1 25-100 25-140
6235751M1 25-100 25-140
6235752M1 25-140
6235753M1 25-100 25-140
6235755M91 25-130
6235805M91 25-20
6235806M91 25-200
6236406M1 60-80
6236524M91 105-100 110-70
6236537M1 20-10 20-15 20-20
6236542M91 105-100 110-70
6236556M1 105-100 110-70
6236867M1 110-65 110-160
6236938M1 100-90
6236945M1 80-35
6236961M1 110-30
6236962M1 110-30
6236963M91 110-155
6236964M1 110-155
6237287M92 20-10 20-15 20-20
6237291M91 70-220 70-265 70-275 70-280 70-295
6237292M91 70-205 70-210
6237293M91 70-270 70-285 70-290
6237373M1 80-35
6237374M1 80-35
6237536M1 105-57
6237642M1 25-30 25-100 25-175 25-210
6237857M1 60-80
6237858M1 60-95
6237859M1 60-95
6237860M1 60-95
6237880M91 105-40
6238440M91 105-25
6238441M91 105-35
6238645M91 30-90 30-100 30-110 30-120
6238695M91 80-60
6238696M91 80-65
6238844M91 110-70
6238895M1 110-155
6238993M1 110-155
6239000M1 105-55
6239001M1 105-55
6239045M1 70-125 70-135 70-140
6239085M1 60-85
6239262M91 10-20
6239514M91 105-100
6239601M91 80-20 80-30
6239853M1 110-130
6239947M1 110-115
6240040M91 110-35
6245659M1 105-22
6250077M1 60-95
625540 110-110
6260148M91 70-205 70-210 70-215 70-225 70-235 70-265 70-270 70-275 70-280 70-285 70-290 70-295 70-300 70-305 70-306 70-307 70-308
6260150M91 70-125 70-135 70-140 70-145 70-150
6260392M91 50-120
6260397M91 70-205 70-210 70-215 70-225 70-235 70-265 70-270 70-275 70-280 70-285 70-290 70-295 70-300 70-305 70-306 70-307 70-308
6260398M91 70-205 70-215 70-225 70-235 70-265 70-270 70-275 70-280 70-285 70-295 70-300 70-305 70-306 70-307 70-308
6260399M91 70-205 70-215 70-225 70-235 70-265 70-270 70-275 70-285 70-295 70-300 70-305 70-306 70-307 70-308
6260400M91 70-205 70-210 70-215 70-225 70-235 70-265 70-270 70-275 70-280 70-285 70-290 70-295 70-300 70-305 70-306 70-307 70-308
6260401M91 70-205 70-210 70-215 70-225 70-235 70-265 70-270 70-275 70-280 70-285 70-290 70-295 70-300 70-305 70-306 70-307 70-308

ÍNDICE NUMÉRICO
NUMERICAL INDEX
INDICE NUMERICO
INDEX NUMERIQUE

G 22

6260402M1	**70-205**
	70-210
	70-215
	70-225
	70-235
	70-265
	70-270
	70-275
	70-280
	70-285
	70-290
	70-295
	70-300
	70-305
	70-306
	70-307
	70-308
6260403M91	**70-140**
	70-145
	70-150
6260910M1	**105-57**
6260956M91	**70-140**
6260963M1	**100-75**
6260964M1	**100-75**
6260965M1	**100-75**
6260966M1	**100-75**
6260995M91	**70-125**
	70-135
6260996M91	**70-135**
6260997M91	**70-125**
	70-135
	70-140
	70-145
	70-150
6260998M91	**70-125**
	70-135
	70-140
6261504M91	**100-90**
6261544M1	**100-75**
	100-80
6261548M1	**100-75**
	100-80
6261549M1	**100-75**
	100-80
6261742M91	**70-215**
	70-220
	70-280
	70-285
	70-290
	70-295
	70-305
	70-307
	70-308
6261752M1	**110-115**
6261755M91	**70-40**
6261765M91	**105-50**
6261766M91	**105-50**
6261767M1	**70-10**
	70-20
	70-40
6261768M1	**70-40**
6261772M91	**70-40**
6261790M1	**10-180**
6261791M1	**10-180**
6261822M91	**70-125**
	70-135
	70-140
6261825M91	**70-205**
	70-210
	70-215
	70-225
	70-235
	70-265
	70-275
	70-280
	70-295
	70-300
	70-305
	70-306
	70-307
	70-308
6261828M1	**70-205**
	70-210
	70-215
	70-225
	70-235
	70-265
	70-270
	70-275
	70-280
	70-285
	70-290
	70-295
	70-300
	70-305
	70-306
	70-307
	70-308
6261829M1	**70-205**
	70-210
	70-215
	70-225
	70-235
	70-265
	70-270
	70-275
	70-280
	70-285
	70-290
	70-295
	70-300
	70-305
	70-306
	70-307
	70-308
6261830M91	**70-130**
	70-140
	70-150
6261849M1	**100-75**
	100-80
6262009M91	**70-125**
	70-135
	70-140
	70-145
	70-150
6262017M91	**100-90**
6262018M91	**100-90**
6262032M1	**70-205**
	70-215
	70-225
	70-235
	70-265
	70-270
	70-275
	70-285
	70-295
	70-300
	70-305
	70-306
	70-307
	70-308
6262033M91	**70-125**
	70-135
	70-140
	70-145
	70-150
6262072M91	**70-10**
	70-20
6262185M91	**80-45**
6262186M91	**80-45**
	80-50
6262187M91	**80-45**
	80-50
6262205M91	**70-210**
	70-280
	70-290
6262206M91	**70-210**
	70-280
	70-290
6262207M1	**70-210**
	70-280
	70-290
6262208M1	**70-135**
	70-145
6262222M1	**70-135**
	70-145
6262234M1	**110-35**
6262271M91	**70-125**
	70-140
	70-150
6262272M91	**70-135**
	70-145
6262278M91	**110-95**
6262279M91	**110-90**
6262290M91	**110-80**
6262296M1	**110-35**
6262298M91	**70-55**
6262337M1	**100-45**
6262338M1	**100-45**
6262343M91	**100-30**
	100-40
6262352M1	**70-270**
	70-285
	70-290
6262353M91	**70-270**
	70-285
	70-290
6262557M91	**70-300**
	70-307
6262559M91	**70-305**
	70-306
6262619M1	**70-145**
	70-150
6262626M91	**70-145**
	70-150
6262702M91	**110-140**
6262705M1	**110-140**
6262735M91	**70-125**
	70-135
6262736M91	**70-125**
	70-135
6262797M91	**10-10**
6262934M1	**110-120**
6262935M1	**110-120**
6262940M91	**70-40**
6262941M1	**110-55**
6262944M91	**70-30**
6262945M91	**70-60**
6262946M91	**70-31**
	70-60
6262953M91	**110-90**
	110-95
6262974M91	**80-50**
6262978M91	**80-95**
	80-100
6262979M91	**80-95**
	80-100
6262980M91	**80-95**
	80-100
6262981M91	**80-125**
6262983M91	**80-45**
6262986M91	**80-45**
	80-50
6262987M91	**80-25**
6262994M1	**110-25**
6263051M1	**50-10**
	50-100
6263120M1	**70-10**
	70-20
	70-40
6263182M1	**30-80**
6263219M91	**70-10**
	70-20
	70-31
	70-60
6263225M91	**110-80**
	110-85
6263235M1	**70-195**
	70-240
	70-250
6263236M1	**70-255**
	70-260
6263328M1	**70-125**
	70-135
	70-140
	70-145
	70-150
6263405M91	**70-145**
	70-150
6263414M91	**70-10**
6263514M1	**80-30**
6263627M91	**70-205**
	70-210
	70-215
	70-225
	70-235
	70-265
	70-270
	70-275
	70-280
	70-285
	70-290
	70-295
	70-300
	70-305
	70-306
	70-307
	70-308
6263676M1	**70-125**
	70-135
	70-140
	70-145
	70-150
6263711M1	**105-20**

6263794M1 70-125
70-135
70-140
70-145
70-150
6263795M1 80-60
80-65
6263822M1 80-45
80-50
6263823M1 80-50
6263824M1 80-50
6264112M1 30-90
30-100
30-110
30-120
6264149M1 50-75
50-80
50-90
6264150M1 50-70
6264308M1 80-35
6264314M1 70-140
70-145
70-150
70-155
6264334M1 100-10
100-45
6264484M1 40-10
40-15
6264577M1 70-125
70-135
70-140
70-145
70-150
6264598M1 100-10
100-45
6264599M1 100-10
100-25
100-35
100-45
6264600M1 100-10
100-25
100-35
100-45
6264606M1 100-35
100-80
6264607M1 100-35
100-80

6264729M1 30-90
30-100
30-110
30-120
6264730M1 30-90
30-100
30-110
30-120
6264731M1 130-195
6264736M1 100-15
100-20
6264796M1 100-80
6264797M1 100-80
6264862M1 100-10
100-45
6264866M1 70-125
70-140
70-145
70-150
6264893M1 70-10
6264899M91 140-80
6264909M91 110-20
6264976M91 10-155
10-170
6264978M91 10-160
10-165
6265102M1 100-40
6265349M1 100-20
100-35
6265352M91 100-25
100-35
6265355M91 100-25
100-35
6265529M1 100-60
100-65
100-70
6265530M91 70-170
6265532M91 70-170
6265539M91 105-55
6265540M1 70-195
6265544M91 110-120
6265571M91 80-25
6265612M91 80-115
6265972M91 70-31
6265974M91 110-140
6266657M1 130-195
6267056M91 70-210
70-280
70-290

6267151M91 80-35
6267221M91 70-130
70-135
70-140
70-145
70-150
6267245M1 70-205
70-210
70-235
70-265
70-270
70-275
70-280
70-290
70-300
70-306
6267318M91 100-10
100-25
100-30
100-40
6267324M91 105-57
6267350M1 100-10
100-25
100-30
100-40
6267386M1 50-75
50-80
50-90
6267446M1 70-205
70-210
70-215
70-220
70-230
70-265
70-270
70-275
70-280
70-285
70-290
70-295
70-308

6267462M1 70-205
70-210
70-215
70-225
70-235
70-265
70-270
70-275
70-280
70-285
70-290
70-295
70-300
70-305
70-306
70-307
70-308
6267468M91 80-35
6267469M1 80-35
6267470M1 80-35
6267471M1 80-35
6267475M91 50-85
6267571M1 100-95
6267572M1 100-95
6267631M1 105-90
6267632M1 105-90
6267663M91 130-105
6267807M1 25-20
25-90
25-130
25-165
25-200
6267837M1 105-90
6267841M1 105-90
6267843M91 105-90
6267869M91 10-150
6267873M91 10-145
10-150
6267992M91 100-10
100-45
6269076M91 70-140
70-145
70-150
6269081M91 70-140
70-145
70-150
6269083M91 105-55
6269085M91 105-55

6269107M91 70-125
70-135
70-140
70-145
70-150
6269272M91 70-125
70-135
70-140
70-145
70-150
6269384M91 105-55
6269387M91 100-10
100-45
6269393M91 105-55
6269394M1 105-90
6269400M91 70-215
70-230
6269433M91 105-20
6269442M91 30-57
6269445M91 30-57
6269446M1 30-57
6269447M91 30-57
6269448M91 105-55
6269449M91 105-55
6269458M91 105-55
6269461M91 105-55
6269463M91 105-85
6269465M91 105-85
6269466M91 105-90
6269470M91 105-90
6269479M91 100-10
100-45
6269485M91 100-90
6269488M91 100-90
6269489M91 30-51
6269491M91 30-53
6269493M1 100-90
6269494M1 100-90
6269501M1 105-90
6269503M91 105-90
6269507M91 70-140
70-145
70-150
6269510M1 105-80
6269524M1 25-20
25-90
25-200
6269525M1 25-130
25-165

6269530M91 105-90
6269532M91 105-90
6269534M91 105-22
6269535M1 50-75
50-80
50-90
6269537M91 50-90
6269647M1 110-120
6269648M1 110-120
6269649M1 110-120
6269651M1 80-100
6269931M1 25-20
25-90
25-130
25-165
25-200
6269979M1 60-30
60-35
6269980M91 60-30
60-35
6270021M91 10-125
6270035M91 10-155
10-170
6270036M91 10-155
10-170
6270038M91 10-125
6270039M91 110-35
6270043M1 10-170
6270045M1 10-155
10-170
6270050M1 10-155
10-170
6270056M1 10-125
6270057M1 10-125
6270058M1 10-155
10-160
10-165
10-170
6270060M1 10-155
10-160
10-165
10-170
6270086M1 10-10
10-20
6270093M91 10-145
10-150

ÍNDICE NUMÉRICO
NUMERICAL INDEX
INDICE NUMERICO
INDEX NUMERIQUE

G 24

6270095M91 **10-155**
10-160
10-165
10-170
6270097M1 **10-155**
10-160
10-165
10-170
6270100M1 **10-155**
10-170
6270200M91 **105-55**
6270201M91 **105-55**
6270222M91 **100-10**
100-25
100-30
100-40
6270231M91 **100-15**
100-40
100-75
6270236M91 **100-15**
100-40
100-75
6270240M91 **100-15**
100-40
100-75
6270250M1 **25-30**
25-100
25-175
25-210
6270258M91 **105-55**
6270374M91 **30-90**
30-100
30-110
30-120
6270410M1 **70-165**
6270419M1 **70-130**
70-135
70-140
70-145
70-150
6270472M1 **100-10**
100-45
6270500M91 **100-15**
100-20
100-30
100-40
100-75
100-80
6270559M91 **25-90**

6270596M1 **40-90**
6270600M91 **100-20**
100-30
100-80
6270602M91 **100-20**
100-30
100-80
6270604M91 **100-20**
100-30
100-80
6270713M1 **30-79**
6270719M91 **25-165**
6270748M91 **110-145**
6270749M1 **110-135**
6270750M1 **110-135**
6270751M1 **110-135**
6270752M91 **110-135**
6270753M1 **110-135**
6270754M1 **110-135**
6270755M1 **110-135**
6270756M1 **110-135**
6271093M1 **50-65**
6271690M91 **70-205**
70-210
70-215
70-220
70-230
70-265
70-270
70-275
70-280
70-285
70-290
70-295
70-300
70-305
70-306
70-307
70-308
6272000M91 **10-145**
10-150
6272184M1 **100-25**
100-35
6272185M1 **100-25**
100-35
6272334M1 **100-15**
100-25
100-30
100-40

6272468M91 **70-155**
6272477M91 **70-155**
6272507M91 **70-175**
6272508M91 **70-175**
6272512M91 **105-50**
6272971M1 **10-135**
6272980M1 **10-160**
10-165
6272982M1 **10-160**
10-165
6272983M1 **10-160**
10-165
6273420M91 **105-90**
6273662M1 **100-10**
100-25
100-35
100-45
6273769M1 **70-200**
6273801M1 **80-65**
6273862M91 **100-10**
6273863M91 **100-10**
6274018M91 **70-35**
6274020M91 **70-35**
6274026M91 **105-20**
6274027M91 **70-10**
70-20
6274028M91 **70-205**
70-210
70-230
70-270
70-275
70-300
6274029M91 **70-205**
70-210
70-230
70-265
70-270
70-306
6274032M91 **50-85**
6274051M91 **80-95**
6274053M1 **80-95**
6274101M1 **110-55**
6274102M1 **110-55**
6274391M91 **10-125**
6274392M1 **10-155**
10-170
6274406M1 **30-100**
30-120
6274411M91 **110-60**

6274412M91 **110-60**
6274527M91 **100-10**
100-25
100-30
100-40
6274653M91 **80-10**
6274832M91 **80-10**
6274836M91 **70-205**
70-210
70-215
70-225
70-235
70-265
70-270
70-275
70-280
70-285
70-290
70-295
70-300
70-305
6274871M1 **70-200**
6274874M91 **70-10**
70-20
6274876M91 **70-15**
6274881M91 **70-205**
70-210
70-230
70-265
70-270
70-275
70-300
70-306
6274889M91 **70-15**
70-30
6274937M1 **70-165**
6274958M91 **70-40**
6274971M91 **110-80**
110-85
6274974M91 **110-85**
6274976M91 **70-40**
6275000M1 **100-30**
100-40
6275003M91 **70-125**
70-135
70-140
70-145
70-150
6275011M91 **70-125**
70-135
70-140
70-145
70-150

6274864M91 **30-90**
30-100
30-110
30-120
6274865M91 **30-90**
30-100
30-110
30-120
6274867M1 **70-205**
70-210
70-230
6274868M1 **70-205**
70-210
70-230
70-265
70-270
70-275
6274869M1 **70-205**
70-210
70-230
70-265
70-270
70-275
70-300
70-306

6274870M1 **70-195**
70-200
70-205
70-210
70-230
70-240
70-250
70-255
70-260
70-265
70-270
70-275
70-300
70-306

6275047M1 **70-205**
70-210
70-215
70-225
70-235
70-265
70-270
70-275
70-280
70-285
70-290
70-295
70-300
70-305
70-306
70-307
70-308
6275053M91 **130-136**
6275075M1 **70-205**
70-210
70-215
70-225
70-235
70-265
70-270
70-275
70-280
70-285
70-290
70-295
70-305
70-306
70-307
70-308
6275164M91 **30-90**
30-100
30-110
30-120
6275487M91 **130-136**
6275488M1 **130-136**
6275646M1 **10-160**
10-165
6275653M91 **10-160**
10-165
6275654M91 **10-160**
10-165

6275657M91 10-155
10-160
10-165
10-170
6275659M1 105-20
6275664M1 10-165
10-170
6275668M1 10-135
6275699M1 105-15
6275700M91 105-10
6275701M91 105-15
6275704M91 70-40
6275705M91 70-40
6280016M1 60-30
60-35
6280023M91 30-55
30-60
30-65
30-70
30-75
6280026M91 60-30
60-35
6280029M91 60-30
60-35
6280547M1 100-15
100-20
6280576M91 130-135
6280577M91 130-135
6280578M91 130-105
130-136
130-140
6280579M1 130-136
130-140
6280660M1 100-15
6280698M1 105-90
6280750M1 100-10
6280902M1 100-20
100-35
6280923M1 100-15
100-20
100-30
6280979M1 100-15
100-25

6280985M91 70-215
70-225
70-285
70-295
70-305
70-307
70-308
6281123M91 70-195
70-200
70-250
70-255
6281124M91 70-200
70-240
70-250
70-260
6281136M91 70-125
70-140
6281227M91 70-305
70-306
6281230M91 70-205
70-210
6281231M91 70-300
70-307
6281235M91 70-215
70-230
6281285M91 100-10
6281291M1 10-145
6281354M91 70-308
6281560M91 70-220
70-265
70-275
70-280
70-295
6282173M1 60-30
60-35
6282228M1 100-90
6282233M1 100-20
6282261M1 25-110
25-150
25-185
6282525M91 40-10
40-15
6283091M1 10-125
6283205M1 110-140
6285521M1 10-145
10-150
6285884M91 40-10
6285885M91 40-10

6286170M91 105-60
105-65
105-70
640016012 10-100
640016016 10-30
640045022 10-95
640305012 10-30
640325018 10-30
10-50
10-60
10-95
640435008 10-75
641016008 10-75
641086012 10-105
641086015 10-65
641876008 10-105
654271208 10-95
684121465 10-50
686300 10-50
70916965 10-125
10-170
70918266 10-125
10-170
762026M1 70-50
762101M1 25-35
25-105
25-145
25-180
25-215
762234M2 40-50
762235M1 40-50
810285M92 40-15
40-20
40-22
40-45
40-50
40-55
40-80
40-85
40-90
50-110
50-115
81417700 10-85
81515400 10-85
81615240 10-122
81649500 110-110
82024520 10-122
82080100 10-90
82083900 10-100

825776M1 30-79
82607600 10-50
82607700 10-60
82609700 10-85
82613100 10-65
82615500 10-30
82618500 10-50
82619400 10-50
10-90
82635700 10-80
82645100 10-65
82656500 10-105
82665410 10-122
826760M1 80-10
82687400 10-80
82687500 10-80
82687600 10-80
82687700 10-80
828020M1 25-25
25-95
25-135
25-170
25-205
828537M91 130-40
828538M1 130-40
828539M1 130-40
130-50
831130M1 70-95
831220M1 30-65
30-70
60-10
60-20
140-30
831343M1 30-95
30-105
30-115
30-125
831452M1 50-10
831497M1 80-60
80-65
831521M1 130-45
831522M91 130-45
831533M1 70-95

831581M2 25-45
25-115
25-155
25-190
25-225
140-25
140-30
832038M1 25-15
25-85
832813M1 30-30
30-50
50-45
70-205
70-210
70-215
70-220
70-230
70-265
70-270
70-275
70-280
70-285
70-290
70-295
70-300
70-305
70-306
70-307
70-308
105-50
105-55
833291M1 130-70
130-116
130-127
130-138
130-139
834337M1 130-75
130-80
130-85
834340M1 130-75
834341M91 130-75
834530M91 130-70
130-138
130-139
834733M1 30-78
834779M1 130-25
834923M1 130-80
130-85

834924M91 130-80
130-85
835330014 10-85
835330015 10-85
835330966 10-90
835331103 10-90
835336276 10-90
10-115
835336793 10-50
10-120
835336796 10-50
10-120
835336943 10-85
10-90
835339425 10-95
83600600 10-90
836007871 10-70
836008449 10-70
10-120
836012841 10-60
10-115
836014264 10-55
836014334 10-30
836015106 10-85
836015142 10-85
836015149 10-85
836015918 10-85
836015919 10-85
836015959 10-85
836019756 10-30
836110552 10-35
10-110
836110646 10-35
836112762 10-35
10-110
836112763 10-35
10-110
836112765 10-35
10-110
836112766 10-35
10-110
836115646 10-95
836116470 10-85
836117323 10-85
836117324 10-85
836119457 10-35
10-110
836119459 10-35
10-110

ÍNDICE NUMÉRICO
NUMERICAL INDEX
INDICE NUMERICO
INDEX NUMERIQUE

G 26

836119550	**10-35**	836338667	**10-70**	836652803	**10-100**	836747124	**10-65**	836864141	**10-35**	85149300	**10-122**
836119796	**10-70**	836352893	**10-35**	836655230	**10-50**	836747348	**10-75**		**10-110**	85149400	**10-122**
	10-120		**10-110**	836655233	**10-50**	836747478	**10-75**	836866069	**10-30**	85149600	**10-122**
836119843	**10-95**	836355460	**10-35**	836655406	**10-55**	836747520	**10-90**	836867626	**10-95**	85149700	**10-122**
836119849	**10-95**		**10-110**	836655493	**10-70**	836747595	**10-100**	837069020	**10-55**	85149800	**10-122**
	10-115	836355461	**10-35**	836655514	**10-35**		**10-115**	837069023	**10-55**	85149900	**10-122**
836119855	**10-60**		**10-110**		**10-110**	836747650	**10-105**	837069047	**80-35**	85150000	**10-122**
836119920	**10-75**	836355462	**10-35**	836655867	**10-55**	836747675	**10-50**	837070291	**10-60**	85150300	**10-122**
836120129	**10-95**		**10-110**	836655884	**10-55**	836747849	**10-65**		**10-115**	85150400	**10-122**
	10-120	836355463	**10-110**	836659026	**10-45**	836747864	**10-90**	837073166	**10-60**	85150500	**10-122**
836120191	**10-70**	836529872	**10-30**	836659521	**10-65**	836747980	**10-90**	837073405	**10-55**	85150600	**10-122**
836120193	**10-70**	836640073	**10-35**	836659522	**10-65**	836747987	**10-90**	842921M1	**30-65**	85150800	**10-122**
836120326	**10-35**		**10-110**	836659523	**10-65**	836747988	**10-90**		**30-70**	85150900	**10-122**
	10-110	836640075	**10-110**	836659524	**10-65**	836747989	**10-90**		**140-30**	85195200	**10-50**
836120327	**10-35**	836640076	**10-110**	836659747	**10-85**	836747990	**10-90**	842922M1	**30-65**	85560300	**10-70**
	10-110	836640077	**10-110**	836659967	**10-70**	836752303	**10-35**		**30-70**	876500M1	**140-55**
836120329	**10-35**	836640078	**10-35**	836659968	**10-70**	836755385	**10-60**		**140-30**	880481M1	**130-20**
	10-110		**10-110**	836664392	**10-35**	836755610	**10-70**	843388M3	**70-20**	881122M2	**25-45**
836120331	**10-35**	836640094	**10-90**	836664394	**10-35**	836755871	**10-55**		**70-31**		**25-115**
	10-110	836640096	**10-90**	836666073	**80-35**	836755980	**10-70**	843865M1	**130-25**		**25-155**
836120989	**10-50**	836640252	**10-60**	836666074	**10-100**	836764043	**10-95**	843866M91	**130-10**		**25-190**
	10-80	836640335	**10-120**		**10-105**	836766055	**10-55**	847417M1	**130-100**		**25-225**
	10-85	836646356	**10-55**		**10-115**	836766121	**10-75**		**130-105**	881162M2	**60-15**
836122840	**10-35**	836646357	**10-55**	836666344	**10-85**	836766122	**10-75**		**130-115**		**60-25**
836122843	**10-50**	836646381	**10-55**	836666430	**10-40**	836766123	**10-75**		**130-135**		**130-75**
836122910	**10-70**	836646382	**10-55**	836666431	**10-40**	836766407	**10-90**	84764100	**110-140**		**130-80**
836124524	**10-35**	836646389	**10-55**	836666432	**10-40**	836766828	**10-100**	851134M1	**70-95**		**130-120**
836128994	**10-110**	836646393	**10-95**	836666433	**10-40**	836766932	**10-100**	851258M1	**30-55**		**130-125**
836128995	**10-110**		**10-115**	836666434	**10-40**	836767002	**10-95**		**30-60**		**130-130**
836129728	**10-70**	836647133	**10-65**	836666435	**10-40**		**10-115**		**30-65**		**130-137**
	10-120	836647215	**10-105**	836666436	**10-40**	836767013	**10-105**		**30-70**	881384M1	**60-15**
836129781	**10-35**	836647310	**10-35**	836666609	**10-55**	836767015	**10-105**		**30-75**		**60-25**
836129782	**10-50**	836647419	**10-50**	836666990	**10-30**	836767044	**10-55**		**30-90**	881762M1	**60-15**
836129845	**10-50**		**10-120**		**10-110**	836773437	**10-30**		**30-100**		**60-25**
836129946	**10-50**	836647502	**10-30**	836667040	**10-55**	836773453	**10-95**		**30-110**	881767M1	**60-15**
	10-120		**10-110**	836667042	**10-55**	836773465	**10-95**		**30-120**		**60-25**
836129978	**10-65**	836647503	**10-30**	836667450	**10-35**	836773466	**10-95**	85147900	**10-122**	882253M91	**60-25**
836136271	**10-35**		**10-110**	836673175	**10-60**	836773470	**10-95**	85148000	**10-122**	882261M1	**60-15**
836136717	**10-50**	836647575	**10-50**	836673191	**10-30**	836773471	**10-95**	85148100	**10-122**		**60-25**
836138354	**10-50**	836647600	**10-60**		**10-110**	836773472	**10-95**	85148200	**10-122**	882263M1	**60-15**
836138356	**10-50**	836647835	**10-60**	83672600	**10-65**	836773532	**10-95**	85148300	**10-122**		**60-25**
836139039	**10-50**	836647866	**10-90**	836740277	**10-105**	836846463	**10-35**	85148400	**10-122**	882282M1	**60-15**
836146876	**10-75**		**10-120**		**10-115**	836859104	**10-60**	85148600	**10-122**		**60-25**
836146879	**10-75**	836647942	**10-60**	836746361	**10-60**	836859109	**10-60**	85148700	**10-122**	882451M1	**70-15**
836146880	**10-75**	836652038	**10-85**	836746362	**10-60**	836859110	**10-60**	85148800	**10-122**		**70-30**
836316376	**10-85**	836652170	**10-90**		**10-115**	836859188	**10-100**	85148900	**10-122**	882572M1	**60-15**
836322190	**10-65**	836652221	**10-50**	836746457	**10-70**	836859309	**10-45**	85149000	**10-122**		**60-25**
	10-120	836652600	**10-70**	836746572	**10-70**	836859699	**10-65**	85149100	**10-122**	883620M1	**25-75**
83632800	**10-122**	836652603	**10-70**	836747067	**10-70**			85149200	**10-122**		

885455M1	70-15	887910M2	20-25	892171M1	30-90	897003M3	30-90	899199M1	30-55	GP3910	10-105
	70-30		20-30		30-100		30-100		30-60	GP3915	10-105
885518M1	30-79		20-35		30-110		30-110		30-65	GR0261	10-30
88604900	10-90	890035000271	70-205		30-120		30-120		30-70	GR0914	10-95
886089M1	25-25		70-210	892172M1	30-90	897065M2	25-30		30-75	GR5013	10-30
	25-95		70-215		30-100		25-100	899297M1	25-20	GR5026	10-30
	25-135		70-225		30-110		25-140		25-90	GR5111	10-30
	25-170		70-235		30-120		25-175	899331M1	25-45	HA6322	10-50
	25-205		70-265	892173M1	30-90		25-210		25-115		10-70
88611000	10-90		70-270		30-100	897493M1	70-95		25-155	HA6323	10-65
88611300	10-80		70-275		30-110	897504M1	70-95		25-190		10-70
88623900	10-100		70-280		30-120	897567M3	70-15		25-225	HA6324	10-50
	10-105		70-285	893017M2	130-75		70-30	899377M2	25-45	HA6325	10-100
88624000	10-105		70-290	893567M1	40-10	897580M1	70-15		25-115	HA8327	10-95
88627100	10-35		70-295		40-15		70-30		25-155	HA8328	10-50
886348M2	70-45		70-300	893713M1	100-10	897581M3	70-15		25-190		10-100
886351M2	70-45		70-305		100-25		70-30		25-225	HA8329	10-100
88639300	10-60		70-306		100-30	897599M1	70-95	899385M1	25-45	HA8330	10-80
88639400	10-70		70-307		100-40	897725M3	30-79		25-115	HA9089	10-60
88639500	10-95		70-308		105-20	897726M1	30-79		25-155	HA9206	10-85
88639600	10-85	890035010271	70-205		105-22	898021M1	130-70		25-190	HA9230	10-50
886404M2	70-15		70-210	894302M5	30-79		130-90		25-225		10-80
	70-30		70-215	894307M1	30-20		130-116	899901495	10-90		10-85
886410M1	70-15		70-225		50-75		130-139		10-115	HC8338	10-70
	70-30		70-235		50-80	898022M2	130-70	899901992	10-85	HC8342	10-50
88641500	10-105		70-265		50-90		130-116	899901993	10-85	HC8439	10-100
886476001	10-105		70-270	894756M1	30-130		130-139	9004882M1	25-115		10-105
88650100	10-80		70-275	894757M1	30-95	898124M1	70-120		25-155	HC8551	10-45
88657500	10-80		70-280		30-105	898125M1	70-120		25-225	HC9322	110-110
886668M1	25-25		70-285		30-115	898128M1	70-120	906807M1	30-90	HC9326	10-35
	25-95		70-290		30-125	898137M1	70-15		30-100		10-70
	25-135		70-295	894758M1	30-95		70-30		30-110		10-95
	25-170		70-300		30-105	898189M2	70-50		30-120	HC9327	10-85
	25-205		70-306		30-115		70-55	906808M1	30-90		10-95
886719M1	25-25		70-307		30-125	898194M1	70-50		30-100	HC9336	10-70
	25-95		70-308	894759M1	30-95		70-55		30-110		10-95
	25-135	891826M1	20-25		30-105	898196M2	70-50		30-120	HN6815	100-85
	25-170		20-30		30-115		70-55	906811M1	30-90	JB1108	10-50
	25-205		20-35		30-125	898207M1	70-80		30-100		10-65
886821M94	50-10	891827M1	20-25	894776M1	30-95	898643M1	30-55		30-110		10-70
887076M2	70-15		20-30		30-105		30-60		30-120		10-85
	70-30		20-35		30-115		30-65	909718M1	40-45		10-90
887893M1	20-25	891947M1	30-79		30-125		30-70		40-50		10-105
	20-30	892170M1	30-90	89605500	10-60		30-75		40-55	JB1112	10-70
	20-35		30-100	89610900	10-110	898712M2	30-79		40-75	JC9004	100-85
887897M1	20-25		30-110	89611000	10-110				40-80	JD0408	10-70
	20-30		30-120		10-115				40-85		10-90
	20-35				10-120				50-110		
887906M1	20-30			89611100	10-120				50-115		

JE8802	**10-45**
	10-50
	10-75
KG3031	**10-50**
KH3617	**10-30**
	10-60
	10-65
	10-95
KH3618	**10-95**
	10-115
KH3635	**10-105**
	10-115
KH4131	**10-95**
LA1014	**10-50**
MP1056	**40-50**
T0285006	**140-15**
T0285007	**140-20**
T0289054	**140-70**

10

Instalação Do Motor
Instalacion Motor
Engine Installation

10-10

Com Plataforma / Motor Tier 0
Con Plataforma / Motor Tier 0
With Platform / Engine Tier 0

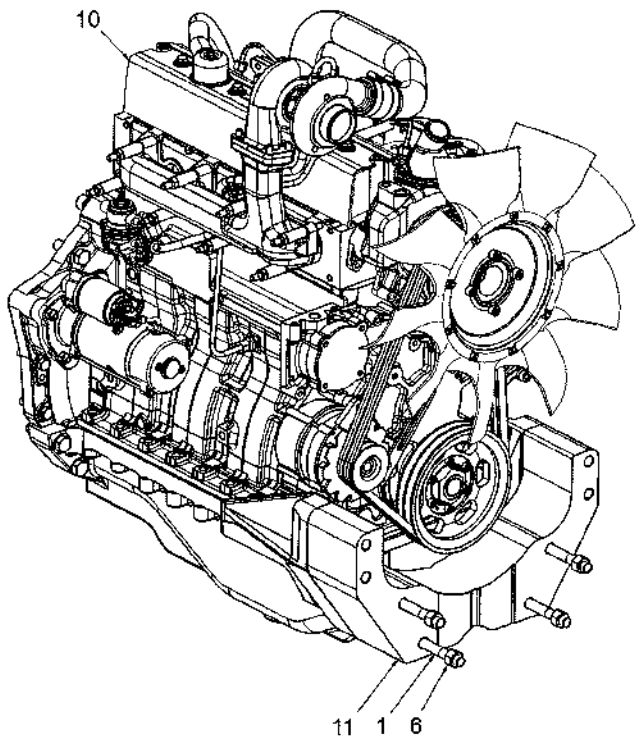

1	063204P1		**4** PRISIONEIRO	ESPARRAGO	STUD
6	3019871X1		**4** PORCA	TUERCA	NUT
10	6262797M91	10-30 No	**1** MOTOR	MOTOR	ENGINE
11	6270086M1		**1** ESPAÇADOR	ESPACIADOR	DISTANCE PIECE

Instalação Do Motor
Instalacion Motor
Engine Installation

10-15

Com Plataforma / Motor Tier 0
Con Plataforma / Motor Tier 0
With Platform / Engine Tier 0

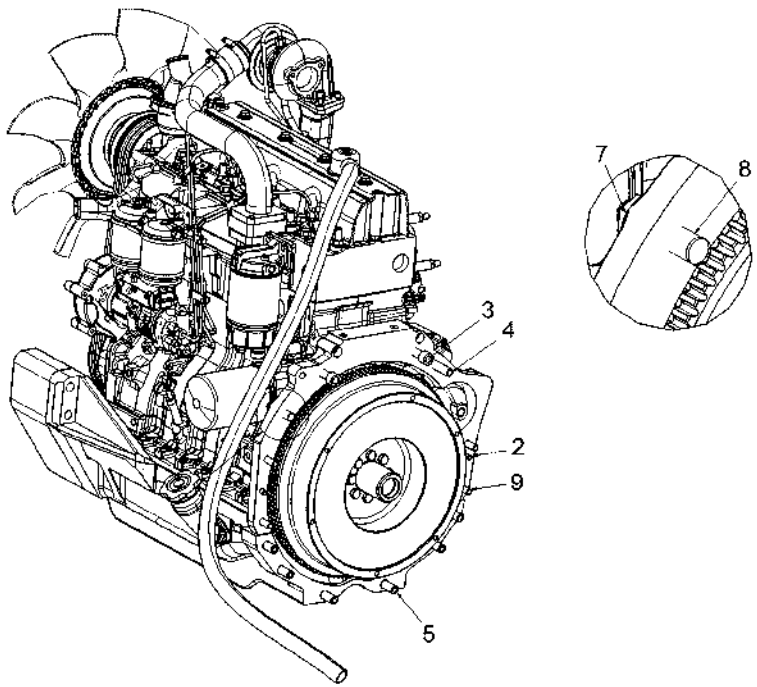

2	191314M1	**2** PINO	PASADOR	PIN
3	3009310X1	**2** PARAFUSO	PERNO	BOLT
4	3009938X1	**1** PARAFUSO	PERNO	BOLT
5	3019865X1	**6** PARAFUSO	PERNO	BOLT
7	368748X1	**1** PORCA	TUERCA	NUT
8	6209058M1	**1** PRISIONEIRO	ESPARRAGO	STUD
9	6211798M1	**1** PARAFUSO	PERNO	BOLT

Motor
Motor
Engine

10-20

Com Cabine / Motor Tier 0
Con Cabina / Motor Tier 0
With Cab / Engine Tier 0

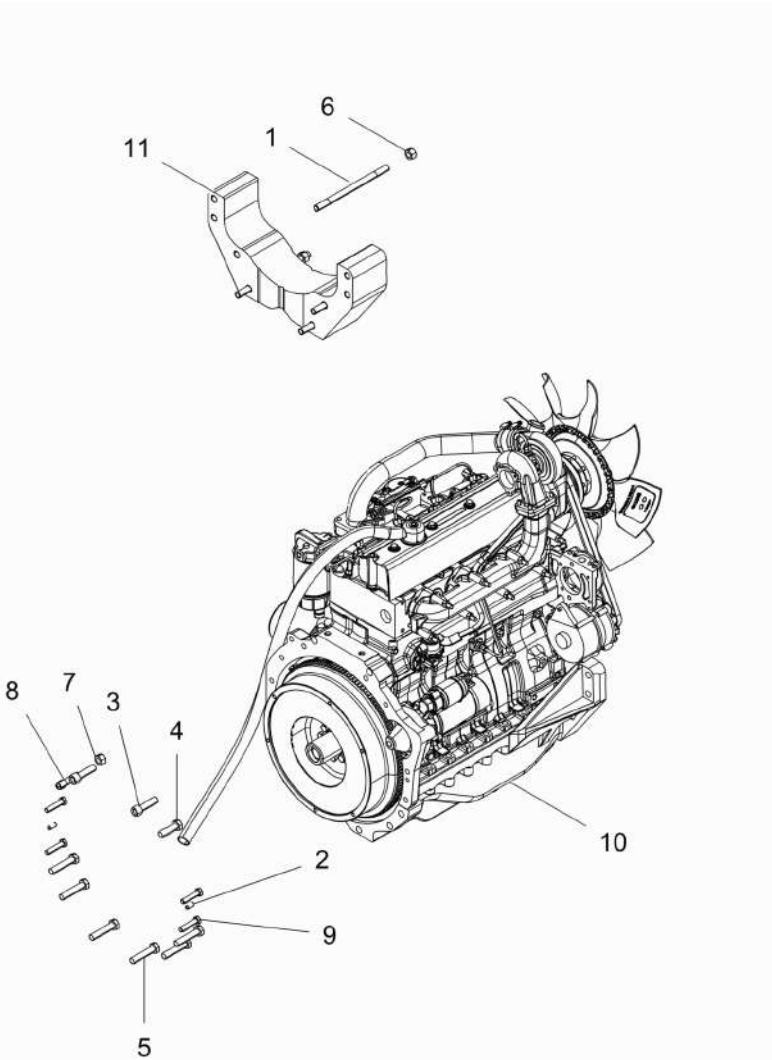

1	063204P1	**4** PRISIONEIRO	ESPARRAGO	STUD
2	191314M1	**2** PINO	PASADOR	PIN
3	3009310X1	**2** PARAFUSO	PERNO	BOLT
4	3009938X1	**1** PARAFUSO	PERNO	BOLT
5	3019865X1	**6** PARAFUSO	PERNO	BOLT
6	3019871X1	**4** PORCA	TUERCA	NUT
7	368748X1	**1** PORCA	TUERCA	NUT
8	6209058M1	**1** PRISIONEIRO	ESPARRAGO	STUD
9	6211798M1	**4** PARAFUSO	PERNO	BOLT
10	6239262M91	**1** MOTOR	MOTOR	ENGINE
11	6270086M1	**1** ESPAÇADOR	ESPACIADOR	DISTANCE PIECE

Instalação Do Motor
Instalacion Motor
Engine Installation

10-30

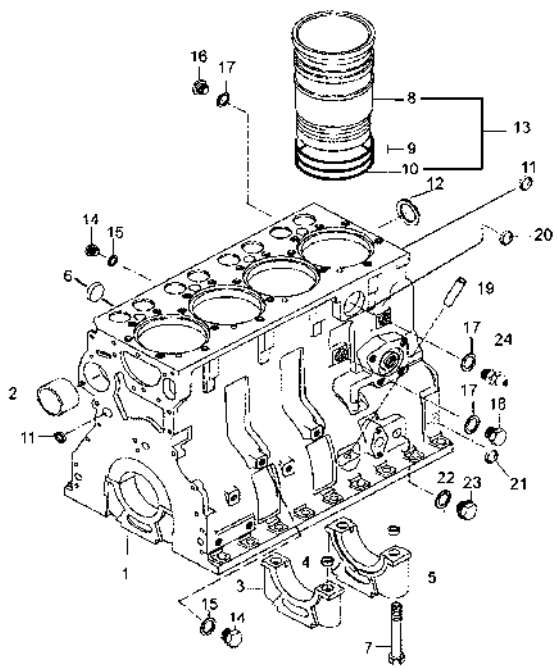

1	836773437	**1**	BLOCO DO MOTOR	BLOQUE DEL MOTOR	CYLINDER BLOCK
2	836866069	**1**	BUCHA	CASQUILLO	BUSH
3		**4**	CAPA	PROTECCION	BOOT
4		**10**	BUCHA	CASQUILLO	BUSH
5		**1**	CAPA	PROTECCION	BOOT
6	GR5111	**1**	BUJÃO	TAPON	PLUG
7	529903180	**10**	PARAFUSO	TORNILLO	SCREW
8	836666990	**4**	CAMISA	CAMISA	LINER
9	836647502	**8**	ANEL	ANILLO	COLLET
10	836647503	**4**	ANEL	ANILLO	COLLET
11	640016016	**4**	BUJÃO	TAPON	PLUG
12	836529872	**1**	TAMPÃO	ALMOHADILLA	PAD
13	836673191	**4**	CAMISA	CAMISA	LINER
14	GR0261	**4**	BUJÃO	TAPON	PLUG
15	615571014	**2**	ARRUELA	ARANDELA	WASHER
16	640325018	**1**	BUJÃO	TAPON	PLUG
17	KH3617	**3**	ANEL	ANILLO	COLLET
18	836019756	**1**	BUJÃO	TAPON	PLUG
19	836014334	**1**	TUBO	CANO	PIPE
20	GR5026	**1**	BUJÃO	TAPON	PLUG
21	GR5013	**1**	BUJÃO	TAPON	PLUG
22	615881216	**1**	ANEL	ANILLO	COLLET
23	640305012	**5**	BUJÃO	TAPON	PLUG
24	82615500	**1**	TUBO	CANO	PIPE

Instalação Do Motor
Instalacion Motor
Engine Installation

10-35

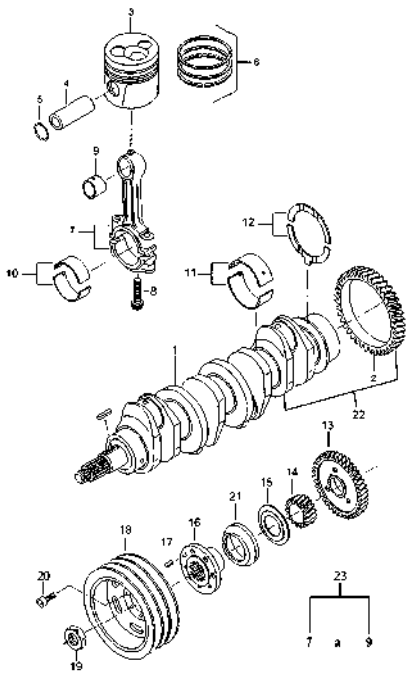

1	88627100		**1**	CJ. VIRABREQUIM	JUEGO DE CIGUENA	KIT, CRANKSHAFT
2	836124524		**1**	ENGRENAGEM	ENGRANAJE	GEAR
3	836640073		**4**	PISTÃO COMPLETO	PISTÓN COMPLETO	COMPLETE PISTON
4			**4**	PINO	PASADOR	PIN
5			**8**	ANEL TRAVA	CIRCULITO	CIRCLIP
6	836640078		**1**	JG. ANÉIS	AROS JUEGO	KIT, RING
7	836664392		**1**	BIELA	BIELA	CONROD
8	836864141		**2**	PARAFUSO	TORNILLO	SCREW
9	836110646		**1**	BUCHA	CASQUILLO	BUSH
10	836110552	STD	**8**	BRONZINA BIELA	COJ.CAB.BIELA	BIG END BEARING
10	836112762	⧗ 0,25 mm	**4**	BRONZINA	COJINETE	SLIDER BEARING
10	836112763	⧗ 0,50 mm	**4**	BRONZINA	COJINETE	SLIDER BEARING
10	836112765	⧗ 1,00 mm	**4**	BRONZINA	COJINETE	SLIDER BEARING
10	836112766	⧗ 1,50 mm	**4**	BRONZINA	COJINETE	SLIDER BEARING
11	836655514	STD	**5**	BRONZINA VIRABR.	COJINETE CIGUEN.	BIG-END BEARING
11	836119457	▲	**1**	BRONZINA	COJINETE	SLIDER BEARING
11	836120326		**1**	BRONZINA 0.25 MM	COJINETE 0.25 MM	BIG-END
11	836120327		**1**	BRONZINA 0.50 MM	COJINETE 0.50 MM	BIG-END
11	836120329		**1**	BRONZINA 1.00 MM	COJINETE 1.00 MM	BIG-END
11	836120331		**1**	BRONZINA 1.50 MM	COJINETE 1.50 MM	BIG-END
11	836352893	▼	**1**	BRONZINA	COJINETE	SLIDER BEARING
11	836355460		**1**	BRONZINA 0.25 MM	COJINETE 0.25 MM	BIG-END
11	836355461		**1**	BRONZINA 0.50 MM	COJINETE 0.50 MM	BIG-END
11	836355462		**1**	BRONZINA 1.00 MM	COJINETE 1.00 MM	BIG-END
12	836119459		**2**	ARRUELA	ARANDELA	WASHER
13	836119550		**1**	ENGRENAGEM	ENGRANAJE	GEAR
14	836122840		**1**	ENGRENAGEM	ENGRANAJE	GEAR
15	836129781		**1**	ANEL	ARO	RING
16	836846463		**1**	CUBO	CUBO	HUB
17	595953360		**1**	PINO	PASADOR	PIN
18	836667450		**1**	POLIA	POLEA	PULLEY
19	836647310		**1**	PORCA	TUERCA	NUT
20	HC9326		**6**	PARAFUSO	TORNILLO	SCREW
21	836136271		**1**	CAPA DE PÓ	CUBREPOLVO	DUSTCAP
22	836752303		**1**	VIRABREQUIM	CIGUENAL	CRANKSHAFT
23	836664394		**4**	JG. DE BIELAS	JG. DE BIELAS	KIT, CONROD

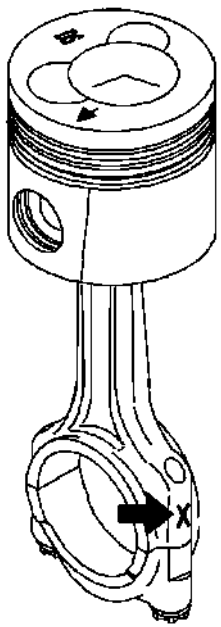

1	836666430	[A] 1935 - 1954 g	**1**	BIELA	BIELA	CONROD
1	836666431	[B] 1955 - 1974 g	**1**	BIELA	BIELA	CONROD
1	836666432	[C] 1975 - 1994 g	**1**	BIELA	BIELA	CONROD
1	836666433	[D] 1995 - 2014 g	**1**	BIELA	BIELA	CONROD
1	836666434	[E] 2015 - 2034 g	**1**	BIELA	BIELA	CONROD
1	836666435	[F] 2035 - 2054 g	**1**	BIELA	BIELA	CONROD
1	836666436	[G] 2055 - 2074 g	**1**	BIELA	BIELA	CONROD

[A] SEM BRONZINA - CLASSIFICAÇÃO F
SIN COJINETE - CLASIFICACIÓN F
WITHOUT SLIDER BEARING - CLASSIFICATION F

[B] SEM BRONZINA - CLASSIFICAÇÃO V
SIN COJINETE - CLASIFICACIÓN V
WITHOUT SLIDER BEARING - CLASSIFICATION V

[C] SEM BRONZINA - CLASSIFICAÇÃO X
SIN COJINETE - CLASIFICACIÓN X
WITHOUT SLIDER BEARING - CLASSIFICATION X

[D] SEM BRONZINA - CLASSIFICAÇÃO Y
SIN COJINETE - CLASIFICACIÓN Y
WITHOUT SLIDER BEARING - CLASSIFICATION Y

[E] SEM BRONZINA - CLASSIFICAÇÃO W
SIN COJINETE - CLASIFICACIÓN W
WITHOUT SLIDER BEARING - CLASSIFICATION W

[F] SEM BRONZINA - CLASSIFICAÇÃO Z
SIN COJINETE - CLASIFICACIÓN Z
WITHOUT SLIDER BEARING - CLASSIFICATION Z

[G] SEM BRONZINA - CLASSIFICAÇÃO G
SIN COJINETE - CLASIFICACIÓN G
WITHOUT SLIDER BEARING - CLASSIFICATION G

Instalação Do Motor
Instalacion Motor
Engine Installation

10-45

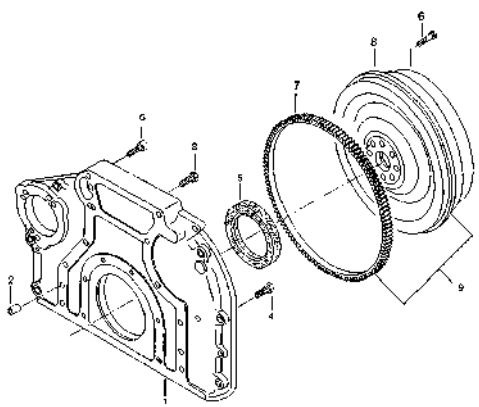

1	836859309	**1** CARCAÇA	ALOJAMIENTO	HOUSING
2	JE8802	**2** PINO	PASADOR	PIN
3	528902230	**8** PARAFUSO	TORNILLO	SCREW
4	581705030	**6** PARAFUSO	TORNILLO	SCREW
5	614500002	**1** RETENTOR	RETEN	SEAL
6	HC8551	**10** PARAFUSO	PERNO	BOLT
7	836659026	**1** CREMALHEIRA	ARO DE ARRANQUE	STARTER RING
8	6220419M1	**1** VOLANTE DO MOTOR	VOLANTE	ENGINE FLYWHEEL
9	6220137M91	**1** CJ. VOLANTE	CJTO.DE VOLANTE	FLYWHEEL ASSY.

Instalação Do Motor
Instalacion Motor
Engine Installation

10-50

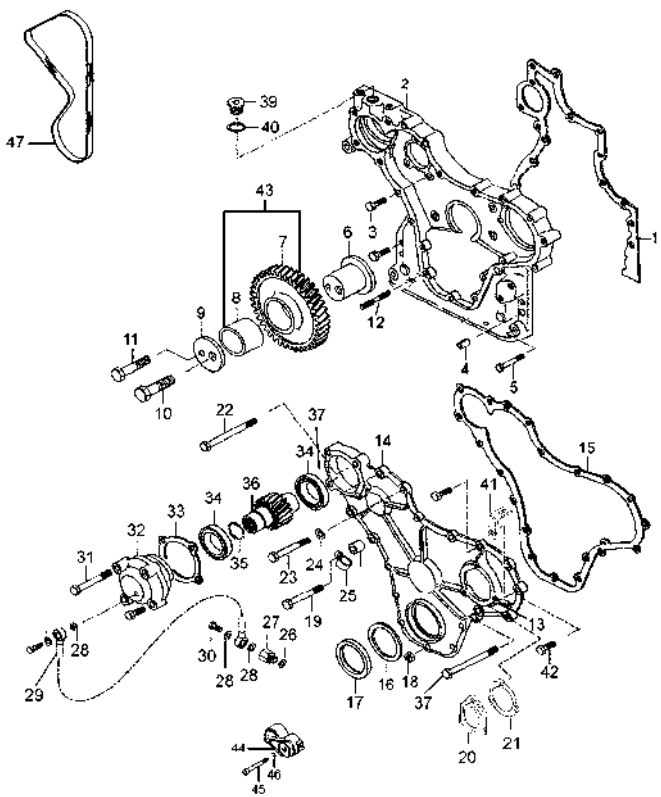

1	836647419	**1**	JUNTA	EMPAQUETADURA.	GASKET
2	836652221	**1**	CX. ENGRENAGEM	CAJA ENGRAN DIST	TIMING GEAR CASE
3	HA6324	**12**	PARAFUSO	TORNILLO	SCREW
4	JE8802	**4**	PINO	PASADOR	PIN
5	529801440	**2**	PARAFUSO	TORNILLO	SCREW
6	836138356	**1**	EIXO	ARBOL	SHAFT
7		**1**	ENGRENAGEM	ENGRANAJE	GEAR
8	836139039	**1**	BUCHA	CASQUILLO	BUSH
9	836129845	**1**	FLANGE	PLETINA	FLANGE
10	529902720	**1**	PARAFUSO	TORNILLO	SCREW
11	529801910	**1**	PARAFUSO	TORNILLO	SCREW
12	546801380	**5**	PRISIONEIRO	PRISIONERO	DOG
13	836747675	**1**	MARCADOR	MARCADOR	MARKER
14	836647575	**1**	TAMPA	CUBIERTA	COVER
15	835336796	**1**	JUNTA	EMPAQUETADURA.	GASKET
16	836129782	**1**	ANEL	ANILLO	COLLET
17	614105880	**1**	RETENTOR	RETEN	SEAL
18	JB1108	**5**	PORCA	TUERCA	NUT
19	HA6322	**5**	PARAFUSO	TORNILLO	SCREW
20	836136717	**1**	TAMPA	CUBIERTA	COVER
21	836129946	**1**	JUNTA	EMPAQUETADURA.	GASKET
22	529801500	**2**	PARAFUSO	TORNILLO	SCREW
23	HA8328	**3**	PARAFUSO	TORNILLO	SCREW
24	836120989	**1**	ARRUELA	ARANDELA	WASHER
25	602060612	**1**	BRAÇADEIRA	ABRAZADERA	CLAMP
26	615571014	**1**	ARRUELA	ARANDELA	WASHER
27	836655233	**1**	CONEXÃO	CONEXION	CONNECTION
28	615870610	**4**	ARRUELA	ARANDELA	WASHER
29	82607600	**1**	MANGUEIRA	FLEXIBLE	HOSE
30	82619400	**2**	PARAFUSO BANJO	TORNILLO DIFER	BANJO BOLT
31	529801460	**3**	PARAFUSO	TORNILLO	SCREW
32	836655230	**1**	CX. ROLAMENTO	CAJA COJINETE	BEARING HOUSING
33	835336793	**1**	JUNTA	EMPAQUETADURA.	GASKET
34	LA1014	**2**	ROLAMENTO	COJINETE	BEARING
35	KG3031	**1**	ANEL TRAVA	CIRCULITO	CIRCLIP
36	836122843	**1**	EIXO	ARBOL	SHAFT
37	686300	**1**	LUVA ACOPLAMENTO	COUPLING SLEEVE	COUPLING SLEEVE
38	581804680	**1**	PARAFUSO ALLEN	TORNILLO ALLEN	ALLEN BOLT
39	640325018	**1**	BUJÃO	TAPON	PLUG
40	615881822	**1**	ANEL	ANILLO	COLLET
41	82618500	**1**	SUPORTE DA MOLA	SOPORTE DE MUELL	SPRING CARRIER
42	HA9230	**3**	PARAFUSO	TORNILLO	SCREW
43	836138354	**1**	ENGRENAGEM	ENGRANAJE	GEAR
44	85195200	**1**	ESTICADOR	TORNIQUETE	TURNBUCKLE
45	HC8342	**1**	PARAFUSO ALLEN	TORNILLO ALLEN	ALLEN BOLT
46	500951000	**1**	ARRUELA	ARANDELA	WASHER
47	684121465	**2**	CORREIA	CORREA	BELT

Instalação Do Motor
Instalacion Motor
Engine Installation

10-55

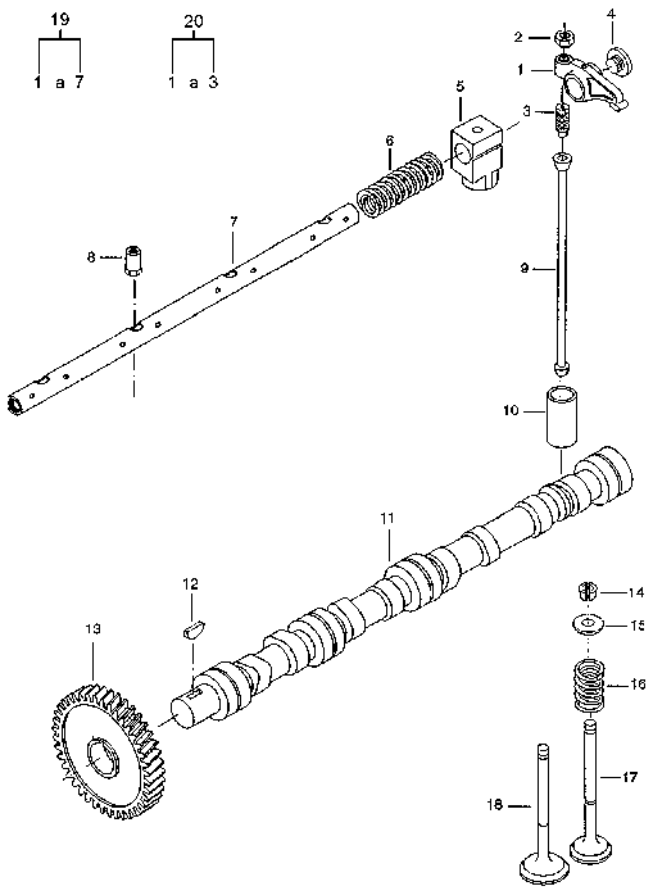

1	836667040	**1**	BALANCEIRO	BALANCIN	ROCKER
2	512861000	**8**	PORCA	TUERCA	NUT
3	837069023	**1**	PARAFUSO	PERNO	BOLT
4	837069020	**2**	BUJÃO	TAPON	PLUG
5	836666609	**4**	SUPORTE	SOPORTE	BRACKET
6	836655884	**3**	MOLA	RESORTE	SPRING
7	836755871	**1**	EIXO	ARBOL	SHAFT
8	836655406	**4**	PORCA	TUERCA	NUT
9	836655867	**8**	VARETA	VARILLA	ROD
10	836014264	**8**	TUCHO	TAQUET	TAPPET
11	836766055	**1**	EIXO DE COMANDO	EJE DEL COMANDO	CONTRL VALVE
12	603305760	**1**	CHAVETA	CLAVE	KEY
13	836646389	**1**	ENGRENAGEM	ENGRANAJE	GEAR
14	836646382	**16**	TRAVA	RETENEDOR	LOCK
15	836646381	**8**	MOLA PRATO	PLETINA MUELLE	SPRING PLATE
16	837073405	**8**	MOLA	RESORTE	SPRING
17	836646357	**4**	VÁLVULA ESCAPE	VALVULA ESCAPE	VALVE EXHAUST
18	836646356	**4**	VÁLVULA ADMISSÃO	VALVULA ADMISION	VALVE INLET
19	836767044	**1**	MECANISMO	MECANISMO	VALVE
20	836667042	**8**	BALANCIM	BALANCIN	COMPLETE

Instalação Do Motor
Instalacion Motor
Engine Installation

10-60

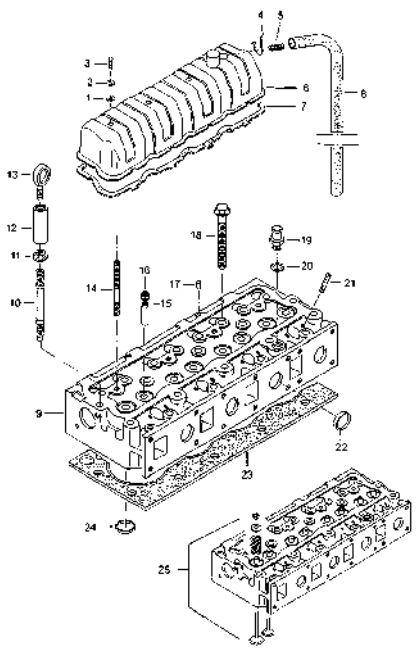

1	836012841	**4** ARRUELA	ARANDELA	WASHER
2	836119855	**4** ARRUELA	ARANDELA	WASHER
3	HA9089	**4** PARAFUSO	TORNILLO	SCREW
4	243020	**1** BRAÇADEIRA	ABRAZADERA	CLAMP
5	82607700	**1** MOLA	RESORTE	SPRING
6	836746361	**1** TAMPA	CUBIERTA	COVER
7	836746362	**1** JUNTA	EMPAQUETADURA.	GASKET
8	88639300	**1** MANGUEIRA	FLEXIBLE	HOSE
9	836755385	**1** CABEÇOTE	CULATA	HEAD
10	836859109	**2** PRISIONEIRO	PRISIONERO	DOG
11	836859110	**2** PORCA	TUERCA	NUT
12	836647835	**2** PORCA	TUERCA	NUT
13	836640252	**2** OLHAL	OJAL	EYELET
14	546801900	**4** PRISIONEIRO	PRISIONERO	DOG
15	836673175	**8** GUIA DA VÁLVULA	GUIA	VALVE GUIDE
16	837073166	**8** RETENTOR	RETEN	SEAL
17	595953360	**2** PINO	PASADOR	PIN
18	836859104	**20** PARAFUSO	PERNO	BOLT
19	640325018	**1** BUJÃO	TAPON	PLUG
20	KH3617	**1** ANEL	ANILLO	COLLET
21	546901435	**8** PRISIONEIRO	PRISIONERO	DOG
22	836647942	**7** TAMPÃO	ALMOHADILLA	PAD
23	837070291	**1** JUNTA	JUNTA	CYLINDER
24	836647600	**4** SEDE VÁLVULA	ASIENTO VALVULA	VALVE SEAT
25	89605500	**1** KIT CABEÇOTE	JUEGO DE CULATA	KIT, CYL. HEAD

Instalação Do Motor
Instalacion Motor
Engine Installation

10-65

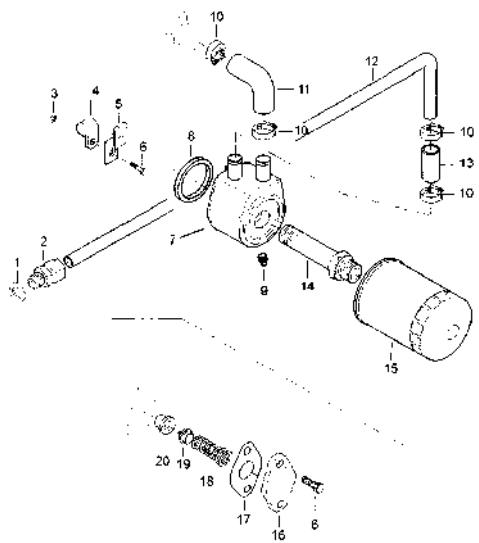

1	KH3617	**1** ANEL	ANILLO	COLLET
2	641086015	**1** CONEXÃO	CONEXION	CONNECTION
3	JB1108	**1** PORCA	TUERCA	NUT
4	602074615	**1** BRAÇADEIRA	ABRAZADERA	CLAMP
5	836747849	**1** SUPORTE	GANCHO SEGURI.	CLEVIS
6	HA6323	**3** PARAFUSO	TORNILLO	SCREW
7	836859699	**1** RESFRIADOR OLEO	REFRIGERANT OIL	REFRIGERANT OIL
8		**1** ANEL DE VEDAÇÃO	ANILLO	O-RING
9		**1** BUJÃO	TAPON	PLUG
10	82645100	**4** BRAÇADEIRA	ABRAZADERA	CLAMP
11	836747124	**1** MANGUEIRA	FLEXIBLE	HOSE
12	83672600	**1** TUBO	CANO	PIPE
13	836129978	**1** MANGUEIRA	FLEXIBLE	HOSE
14	82613100	**1** CONEXÃO	CONEXION	CONNECTION
15	836647133	**1** ELEMENTO DE ÓLEO	FILTRO DE ACEITE	OIL FILTER
16	836659524	**1** TAMPA	CUBIERTA	COVER
17	836322190	**1** JUNTA	EMPAQUETADURA.	GASKET
18	836659523	**1** MOLA	RESORTE	SPRING
19	836659522	**1** CHAPA	CHAPA	PLATE
20	836659521	**1** VALVULA	VÁLVULA	RETENTION

Instalação Do Motor
Instalacion Motor
Engine Installation

10-70

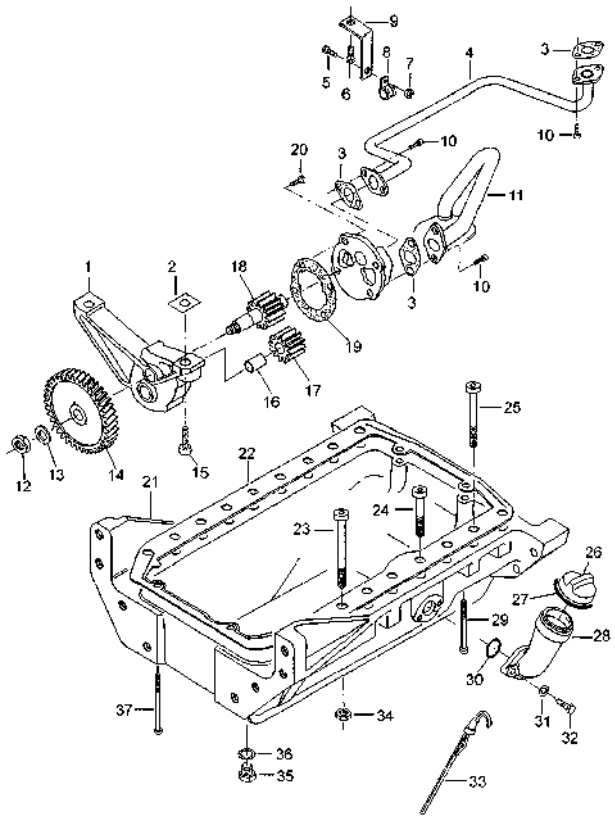

1	836652603	**1**	BOMBA	BOMBA	BUILT OIL PUMP
2	836007871	**1**	DISCO SEPARADOR	DISCO SEPARADOR	SPACING PLATE
3	836008449	**3**	JUNTA	EMPAQUETADURA.	GASKET
4	836746457	**1**	TUBO	CANO	PIPE
5	HA6322	**1**	PARAFUSO	TORNILLO	SCREW
6	HC9336	**1**	PARAFUSO	TORNILLO	SCREW
7	JB1108	**1**	PORCA	TUERCA	NUT
8	602074618	**1**	ABRAÇADEIRA	ABRAZADERA	CLAMP
9	836746572	**1**	SUPORTE	SOPORTE	BRACKET
10	HC9326	**6**	PARAFUSO	TORNILLO	SCREW
11	836755610	**1**	TUBO	CANO	PIPE
12	504861000	**1**	PORCA	TUERCA	NUT
13	836122910	**1**	ARRUELA	ARANDELA	WASHER
14	836338667	**1**	ENGRENAGEM	ENGRANAJE	GEAR
15	HC8338	**2**	PARAFUSO	TORNILLO	SCREW
16	836120191	**1**	EIXO	ARBOL	SHAFT
17	836120193	**1**	ENGRENAGEM	ENGRANAJE	GEAR
18	836652600	**1**	ENGRENAGEM	ENGRANAJE	GEAR
19	836119796	**1**	JUNTA	EMPAQUETADURA.	GASKET
20	528801380	**1**	PARAFUSO	PERNO	BOLT
21	836755980	**1**	CARCAÇA	CARCASA	RIGHT
22	836129728	**1**	JUNTA DO CÁRTER	JUNTA DEL CARTER	GASKET SUMP
23	581705570	**12**	PARAFUSO ALLEN	TORNILLO ALLEN	ALLEN BOLT
24	88639400	**2**	PARAFUSO ALLEN	TORNILLO ALLEN	ALLEN BOLT
25	581705550	**4**	PARAFUSO ALLEN	TORNILLO ALLEN	ALLEN BOLT
26	836659968	**1**	TAMPA	CUBIERTA	COVER
27	614604740	**1**	ANEL	ANILLO	COLLET
28	836659967	**1**	BOCAL	RELLENADOR	FILLER
29	85560300	**2**	PARAFUSO	PERNO	BOLT
30	614603230	**1**	ANEL	ARO	RING
31	JD0408	**2**	ARRUELA	ARANDELA	WASHER
32	HA6323	**2**	PARAFUSO	TORNILLO	SCREW
33	836747067	**1**	VARETA	VARILLA	DIPSTICK
34	JB1112	**18**	PORCA	TUERCA	NUT
35	836655493	**1**	BUJÃO	TAPON	PLUG
36	615571014	**1**	ARRUELA	ARANDELA	WASHER
37	581704830	**4**	PARAFUSO	TORNILLO	SCREW

Instalação Do Motor
Instalacion Motor
Engine Installation

10-75

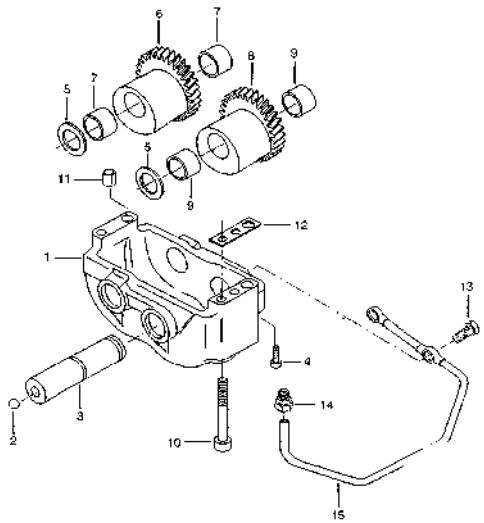

1	836766123	**1** COMPENSADOR	COMPENSADOR	ENGINE
1	836747348	**1** CARCAÇA	ALOJAMIENTO	HOUSING
2	616810103	**2** ESFERA	BOLA	BALL
3	836146879	**2** EIXO	ARBOL	SHAFT
4	581804202	**2** PARAFUSO	PERNO	BOLT
5	836146880	**4** ARRUELA	ARANDELA	WASHER
6	836766121	**1** COMPENSADOR	COMPENSADOR	COMPENSATOR
7	836146876	**2** BUCHA	CASQUILLO	BUSH
8	836766122	**1** COMPENSADOR	COMPENSADOR	COMPENSATOR
9	836146876	**2** BUCHA	CASQUILLO	BUSH
10	581805170	**4** PARAFUSO ALLEN	TORNILLO ALLEN	ALLEN BOLT
11	JE8802	**2** PINO	PASADOR	PIN
12	836119920	**1** CALÇO	CALCE	SHIM
13	640435008	**2** PARAFUSO	PERNO	BOLT
14	641016008	**1** CONEXÃO	CONEXION	CONNECTION
15	836747478	**1** TUBO	CANO	PIPE

Instalação Do Motor
Instalacion Motor
Engine Installation

10-80

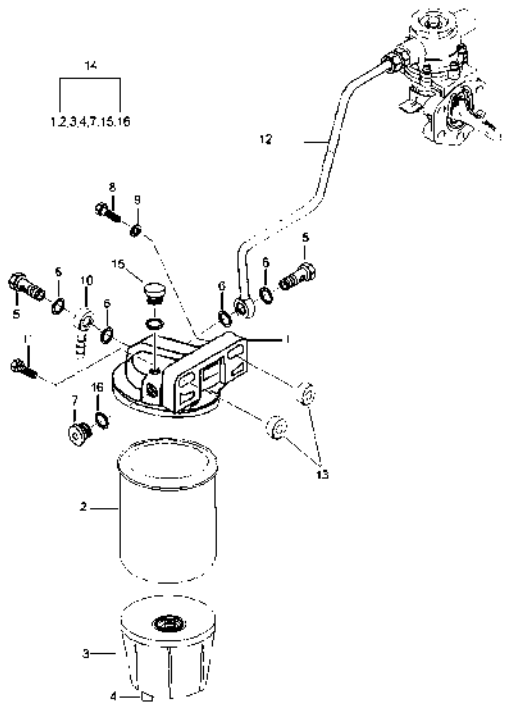

1	82687700	**1** CJ. BASE	JUEGO TAZA	KIT, BOWL
2	88657500	**1** ELEMENTO FILTRO	ELEMENTO FILTRO	CARTRIDGE
3	82687400	**1** COPO DE VIDRO	VASO DE VIDRIO	GLASS CUP
4	82687500	**1** PLUGUE PLÁSTICO	PLASTIC PLUG	PLASTIC PLUG
5	589270	**2** PARAFUSO BANJO	TORNILLO DIFER	BANJO BOLT
6	116310	**4** ANEL	ANILLO	COLLET
7		**1** ARRUELA	ARANDELA	WASHER
8	HA8330	**1** PARAFUSO	TORNILLO	SCREW
9	836120989	**2** ARRUELA	ARANDELA	WASHER
10	88611300	**1** CONEXÃO	CONEXION	CONNECTION
11	HA9230	**1** PARAFUSO	TORNILLO	SCREW
12	82635700	**1** TUBO	CANO	PIPE
13	017352	**2** ESPAÇADOR	PIEZA DISTANCIA	SPACER
14	88650100	**1** FILTRO COMB.	FILTRO GAS OIL	FUEL FILTER
15	82687600	**1** PLUGUE PLÁSTICO	PLASTIC PLUG	PLASTIC PLUG
16		**1** BUJÃO	TAPON	PLUG

Instalação Do Motor
Instalacion Motor
Engine Installation

10-85

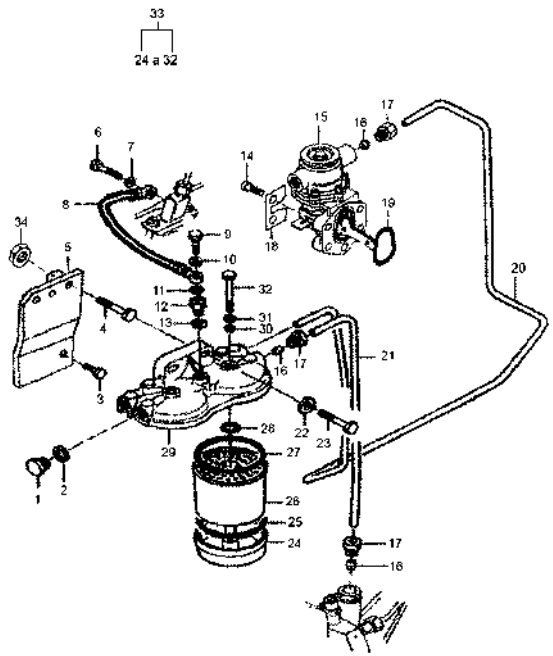

1	836117323	**1** BUJÃO	TAPON	PLUG
2	615581317	**1** ARRUELA	ARANDELA	WASHER
3	HA9206	**1** PARAFUSO	TORNILLO	SCREW
4	529801562	**1** PARAFUSO	TORNILLO	SCREW
5	88639600	**1** SUPORTE	GANCHO SEGURI.	CLEVIS
6	835336943	**2** PARAFUSO BANJO	TORNILLO DIFER	BANJO BOLT
7	615870610	**10** ARRUELA	ARANDELA	WASHER
8	836652038	**1** MANGUEIRA	FLEXIBLE	HOSE
9	836117324	**1** PARAFUSO	TORNILLO	SCREW
10	615570812	**1** ARRUELA	ARANDELA	WASHER
11	615580711	**1** ARRUELA	ARANDELA	WASHER
12	81417700	**1** CONEXÃO	CONEXION	CONNECTION
13	615571014	**1** ARRUELA	ARANDELA	WASHER
14	HC9327	**4** PARAFUSO	TORNILLO	SCREW
15	836666344	**1** BOMBA ALIMENTAD.	BOMBA ALIMENTAC.	FEED PUMP
16	899901993	**4** OLIVA	OLIVA	OLIVE
17	899901992	**4** CONEXÃO	CONEXION	CONNECTION
18	836659747	**2** CHAPA	CHAPA	PLATE
19	614703626	**1** ANEL	ANILLO	COLLET
20	82609700	**1** TUBO	CANO	PIPE
21	81515400	**1** TUBO	CANO	PIPE
22	836120989	**2** ARRUELA	ARANDELA	WASHER
23	HA9230	**2** PARAFUSO	TORNILLO	SCREW
24	836116470	**2** BASE DO FILTRO	BASE DEL FILTRO	FILTER SUPPORT
25	835330015	**2** ANEL RETENTOR	ANILLO	O-RING
26	836015106	**2** FILTRO	FILTRO	FILTER
27	835330014	**2** ANEL RETENTOR	ANILLO	O-RING
28	836015142	**2** ANEL RETENTOR	ANILLO	O-RING
29	836015959	**1** TAMPA	CUBIERTA	COVER
30	836015919	**2** ANEL	ARO	RING
31	836015918	**2** ARRUELA	ARANDELA	WASHER
32	836015149	**2** PARAFUSO	TORNILLO	SCREW
33	836316376	**1** FILTRO	FILTRO	FUEL FILTER
34	JB1108	**2** PORCA	TUERCA	NUT

Instalação Do Motor
Instalacion Motor
Engine Installation

10-90

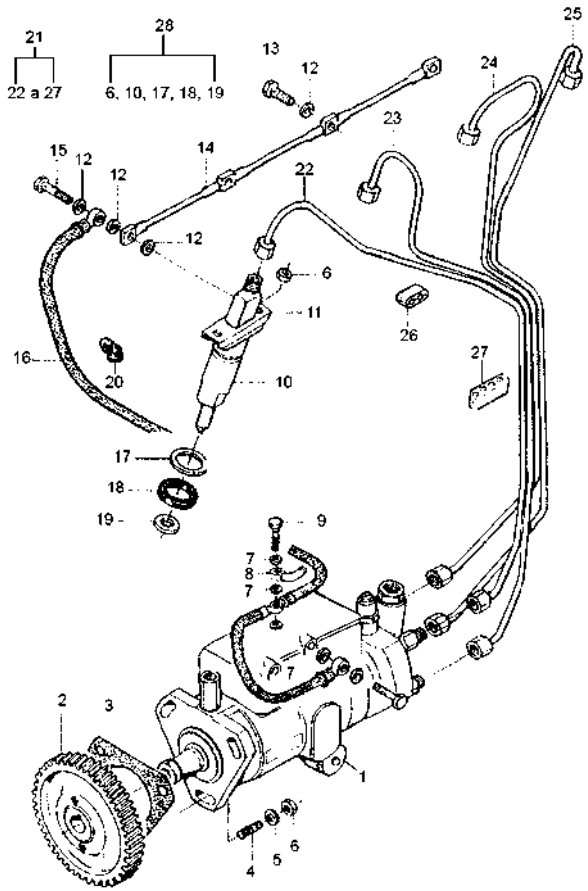

1	88604900	**1**	BOMBA INJETORA	BOMBA INYECTORA	INJECTION PUMP
2	836747864	**1**	ENGRENAGEM	ENGRANAJE	GEAR
3	836647866	**1**	JUNTA	EMPAQUETADURA.	GASKET
4	546801400	**3**	PRISIONEIRO	PRISIONERO	DOG
5	JD0408	**3**	ARRUELA	ARANDELA	WASHER
6	JB1108	**11**	PORCA	TUERCA	NUT
7	615571014	**3**	ARRUELA	ARANDELA	WASHER
8	88611000	**1**	CONEXÃO	CONEXION	CONNECTION
9	835330966	**1**	PARAFUSO	TORNILLO	SCREW
10	83600600	**4**	INJETOR COMPLETO	INYECTOR COMPL.	COMPL. INJECTOR
11	835331103	**4**	FLANGE	PLETINA	FLANGE
12	615870610	**10**	ARRUELA	ARANDELA	WASHER
13	82619400	**2**	PARAFUSO BANJO	TORNILLO DIFER	BANJO BOLT
14	836747520	**1**	TUBO	CANO	PIPE
15	835336943	**2**	PARAFUSO BANJO	TORNILLO DIFER	BANJO BOLT
16	82080100	**1**	MANGUEIRA	FLEXIBLE	HOSE
17	836652170	**4**	ARRUELA	ARANDELA	WASHER
18	835336276	**4**	ANEL	ANILLO	COLLET
19	899901495	**4**	ARRUELA	ARANDELA	WASHER
20	602060612	**1**	BRAÇADEIRA	ABRAZADERA	CLAMP
21	836747980	**1**	TUBO	TUBO	PRESSURE
22	836747987	**1**	TUBO 1° CILINDRO	TUBO 1° CILINDRO	CYLINDER
23	836747988	**1**	TUBO 2° CILINDRO	TUBO 2° CILINDRO	CYLINDER
24	836747989	**1**	TUBO 3° CILINDRO	TUBO 3° CILINDRO	CYLINDER
25	836747990	**1**	TUBO 4° CILINDRO	TUBO 4° CILINDRO	CYLINDER
26	836640094	**2**	ABRAÇADEIRA	ABRAZADERA	CLAMP
27	836640096	**2**	ABRAÇADEIRA	ABRAZADERA	CLAMP
28	836766407	**1**	CJ. TUBO	JUEGO CANO	KIT, PIPE

Instalação Do Motor
Instalacion Motor
Engine Installation

10-95

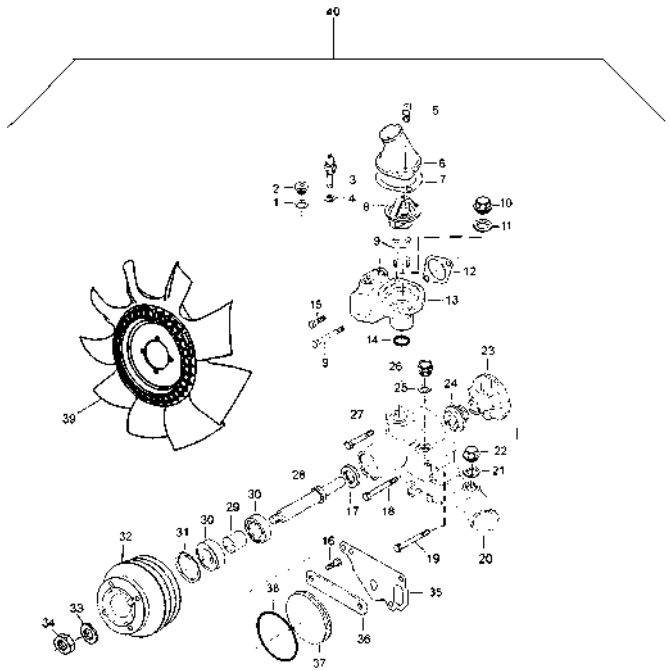

1	KH3617	**1** ANEL	ANILLO	COLLET
2	640325018	**1** BUJÃO	TAPON	PLUG
3	654271208	**1** SENSOR TEMPERAT.	TEMP. SENSOR	TEMP. SENSOR
4	KH3618	**1** ANEL	ANILLO	COLLET
5	HC9336	**2** PARAFUSO	TORNILLO	SCREW
6	836119843	**1** CONEXÃO	CONEXION	CONNECTION
7	836119849	**1** JUNTA	EMPAQUETADURA.	GASKET
8	836115646	**1** TERMOSTATO	TERMOSTATO	THERMOSTAT
9	HC9327	**3** PARAFUSO	TORNILLO	SCREW
10	GR0914	**1** BUJÃO	TAPON	PLUG
11	KH3618	**1** ANEL	ANILLO	COLLET
12	836646393	**1** JUNTA	EMPAQUETADURA.	GASKET
13	836773465	**1** CARCAÇA	ALOJAMIENTO	HOUSING
14	KH4131	**1** ANEL	ANILLO	COLLET
15	HC9326	**1** PARAFUSO	TORNILLO	SCREW
16	528801362	**2** PARAFUSO	PERNO	BOLT
17	614703042	**1** RETENTOR	RETEN	SEAL
18	529801460	**1** PARAFUSO	TORNILLO	SCREW
19	HC9326	**4** PARAFUSO	TORNILLO	SCREW
20	836773453	**1** CARCAÇA	ALOJAMIENTO	HOUSING
21	615882227	**1** ANEL	ARO	RING
22	640045022	**1** BUJÃO	TAPON	PLUG
23	836764043	**1** ROTOR	ROTOR	ROTOR
24	835339425	**1** VEDADOR	VEDACIÓN	SEAL
25	KH3617	**1** ANEL	ANILLO	COLLET
26	640325018	**2** BUJÃO	TAPON	PLUG
27	HA8327	**4** PARAFUSO	TORNILLO	SCREW
28	836773470	**1** EIXO	ARBOL	SHAFT
29	836773471	**1** BUCHA	CASQUILLO	BUSH
30	610063065	**2** ROLAMENTO	COJINETE	BEARING
31	617330072	**1** ANEL	ARO	RING
32	836773532	**1** POLIA BOMBA ÁGUA	POLEA BOMBA AGUA	PULLEY,WATERPUMP
33	836867626	**1** ARRUELA	ARANDELA	WASHER
34	527601600	**1** PORCA	TUERCA	NUT
35	836120129	**1** JUNTA	JUNTA	GASKET
36	836773472	**1** SUPORTE	GANCHO SEGURI.	CLEVIS
37	836767002	**1** JUNTA	EMPAQUETADURA.	GASKET
38	614610130	**1** ANEL "O"	JUNTA TORICA	O RING
39	88639500	**1** VENTILADOR	VENTILADOR	FAN
40	836773466	**1** BOMBA D'ÁGUA	BOMBA DE AGUA	WATER PUMP

Instalação Do Motor
Instalacion Motor
Engine Installation

10-100

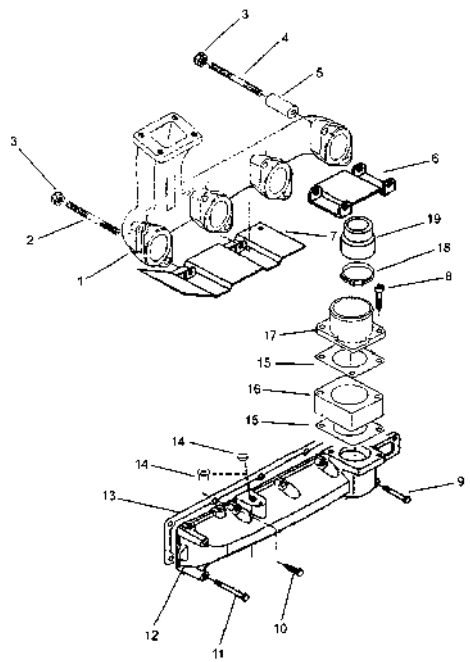

1	836766932	**1** COLETOR ESCAPE	COLECTOR ESCAPE	EXHAUST MANIFOLD
2	836859188	**4** PRISIONEIRO	ESPARRAGO	STUD
3	513601002	**9** PORCA	TUERCA	NUT
4	546801960	**4** PRISIONEIRO	PRISIONERO	DOG
5	836652803	**8** ESPAÇADOR	PIEZA DISTANCIA	SPACER
6	836652803	**1** ESPAÇADOR	PIEZA DISTANCIA	SPACER
7	82083900	**1** CHAPA	CHAPA	PLATE
8	HC8439	**2** PARAFUSO	TORNILLO	SCREW
9	HA8328	**1** PARAFUSO	TORNILLO	SCREW
10	HA6325	**4** PARAFUSO	TORNILLO	SCREW
11	HA8329	**2** PARAFUSO	TORNILLO	SCREW
12	836766828	**1** COLETOR	COLECTOR	INTAKE MANIFOLD
13	836747595	**1** JUNTA	EMPAQUETADURA.	GASKET
14	640016012	**1** BUJÃO	TAPON	PLUG
15	836666074	**2** JUNTA	EMPAQUETADURA.	GASKET
16	88623900	**1** ESPAÇADOR	PIEZA DISTANCIA	SPACER

Instalação Do Motor
Instalacion Motor
Engine Installation

10-105

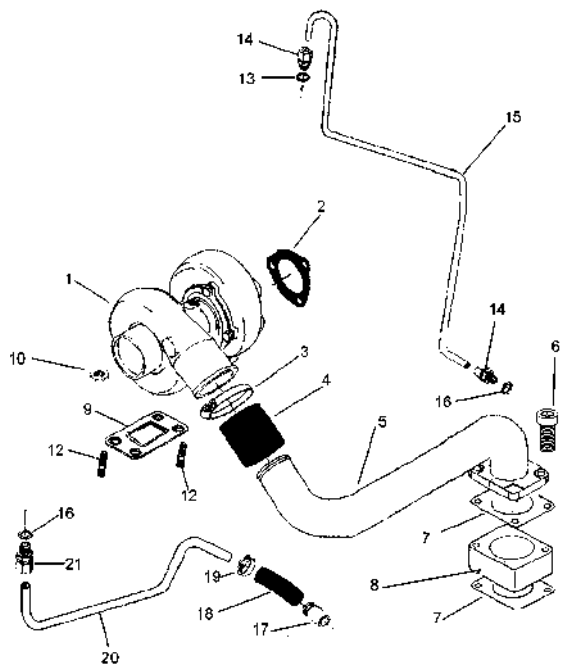

1	886476001	**1** TURBO	TURBOALIMENTACIO	TURBOCHARGER
2	32589800	**1** JUNTA	EMPAQUETADURA.	GASKET
3	GP3915	**2** BRAÇADEIRA	ABRAZADERA	CLAMP
4	82656500	**1** MANGUEIRA	FLEXIBLE	HOSE
5	88624000	**1** TUBO	CANO	PIPE
6	HC8439	**2** PARAFUSO	TORNILLO	SCREW
7	836666074	**2** JUNTA	EMPAQUETADURA.	GASKET
8	88623900	**1** ESPAÇADOR	PIEZA DISTANCIA	SPACER
9	836740277	**1** JUNTA	JUNTA	TURBOCHARGER
10	JB1108	**4** PORCA	TUERCA	NUT
11	546801380	**2** PRISIONEIRO	PRISIONERO	DOG
12	88641500	**2** PRISIONEIRO	ESPARRAGO	STUD
13	615881216	**1** ANEL	ANILLO	COLLET
14	641876008	**2** CONEXÃO	CONEXION	CONNECTION
15	836767013	**1** TUBO	CANO	PIPE
16	KH3635	**2** ANEL	ANILLO	COLLET
17	836747650	**1** TUBO	CANO	PIPE
18	836647215	**2** MANGUEIRA	FLEXIBLE	HOSE
19	GP3910	**2** BRAÇADEIRA	ABRAZADERA	CLAMP
20	836767015	**1** TUBO	CANO	PIPE
21	641086012	**1** CONEXÃO	CONEXION	CONNECTION

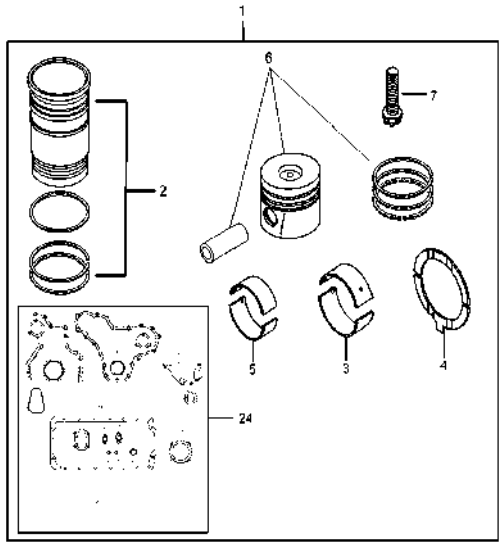

1	89610900		**1**	KIT REPARO	PAQUETE PIEZAS	PARTS PACK
2	836673191		**4**	CAMISA	CAMISA	LINER
2	836666990		**1**	CAMISA	CAMISA	LINER
2	836647502		**2**	ANEL	ANILLO	COLLET
2	836647503		**1**	ANEL	ANILLO	COLLET
3	836655514	STD	**5**	BRONZINA VIRABR.	COJINETE CIGUEN.	BIG-END BEARING
3	836119457		**1**	BRONZINA	COJINETE	SLIDER BEARING
3	836120326		**1**	BRONZINA 0.25 MM	COJINETE 0.25 MM	BIG-END
3	836120327		**1**	BRONZINA 0.50 MM	COJINETE 0.50 MM	BIG-END
3	836120329		**1**	BRONZINA 1.00 MM	COJINETE 1.00 MM	BIG-END
3	836120331		**1**	BRONZINA 1.50 MM	COJINETE 1.50 MM	BIG-END
3	836352893		**1**	BRONZINA	COJINETE	SLIDER BEARING
3	836355460		**1**	BRONZINA 0.25 MM	COJINETE 0.25 MM	BIG-END
3	836355461		**1**	BRONZINA 0.50 MM	COJINETE 0.50 MM	BIG-END
3	836355462		**1**	BRONZINA 1.00 MM	COJINETE 1.00 MM	BIG-END
3	836355463		**1**	BRONZINA 1.50 MM	COJINETE 1.50 MM	BIG-END
4	836119459		**2**	ARRUELA	ARANDELA	WASHER
4	836128994		**1**	ANEL DE AJUSTE	ANILLO DE AJUSTE	ADJUSTING RING
4	836128995		**1**	ANEL DE AJUSTE	ANILLO DE AJUSTE	ADJUSTING RING
5	836110552	STD	**8**	BRONZINA BIELA	COJ.CAB.BIELA	BIG END BEARING
5	836112762	0,25 mm	**4**	BRONZINA	COJINETE	SLIDER BEARING
5	836112763	0,50 mm	**4**	BRONZINA	COJINETE	SLIDER BEARING
5	836112763	0,50 mm	**4**	BRONZINA	COJINETE	SLIDER BEARING
5	836112765	1,00 mm	**4**	BRONZINA	COJINETE	SLIDER BEARING
5	836112766	1,50 mm	**4**	BRONZINA	COJINETE	SLIDER BEARING
6	836640073		**1**	PISTÃO COMPLETO	PISTÓN COMPLETO	COMPLETE PISTON
6	836640073		**1**	PISTÃO COMPLETO	PISTÓN COMPLETO	COMPLETE PISTON
6	836640078		**1**	JG. ANÉIS	AROS JUEGO	KIT, RING
6	836640075		**1**	ANEL	ARO	RING
6	836640076		**1**	ANEL	ARO	RING
6	836640077		**1**	ANEL	ARO	RING
7	836864141		**8**	PARAFUSO	TORNILLO	SCREW
24	89611000		**1**	JOGO DE JUNTAS	JUEGO JUNTAS	KIT, JOINT

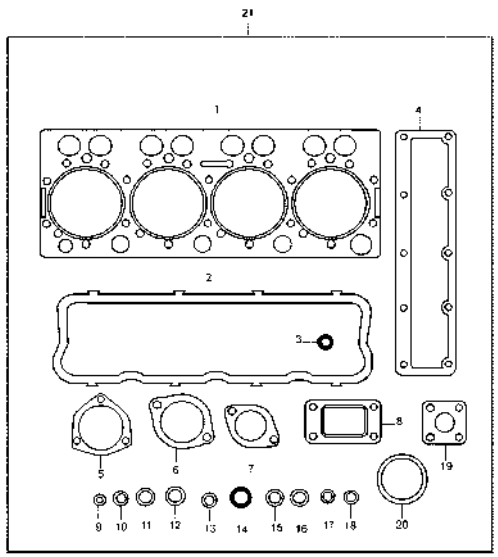

1	837070291	**1** JUNTA	JUNTA	CYLINDER
2	836746362	**1** JUNTA	EMPAQUETADURA.	GASKET
3	836012841	**4** ARRUELA	ARANDELA	WASHER
4	836747595	**1** JUNTA	EMPAQUETADURA.	GASKET
5	32589800	**1** JUNTA	EMPAQUETADURA.	GASKET
6	836119849	**1** JUNTA	EMPAQUETADURA.	GASKET
7	836646393	**1** JUNTA	EMPAQUETADURA.	GASKET
8	836740277	**1** JUNTA	JUNTA	TURBOCHARGER
9	615870610	**9** ARRUELA	ARANDELA	WASHER
10	615881216	**5** ANEL	ANILLO	COLLET
11	KH3618	**1** ANEL	ANILLO	COLLET
12	615881822	**2** ANEL	ANILLO	COLLET
13	899901495	**4** ARRUELA	ARANDELA	WASHER
14	835336276	**4** ANEL	ANILLO	COLLET
15	615581317	**6** ARRUELA	ARANDELA	WASHER
16	KH3635	**1** ANEL	ANILLO	COLLET
17	615580711	**1** ARRUELA	ARANDELA	WASHER
18	615570812	**1** ARRUELA	ARANDELA	WASHER
19	836666074	**1** JUNTA	EMPAQUETADURA.	GASKET
20	836767002	**1** JUNTA	EMPAQUETADURA.	GASKET
21	89611000	**1** JOGO DE JUNTAS	JUEGO JUNTAS	KIT, JOINT

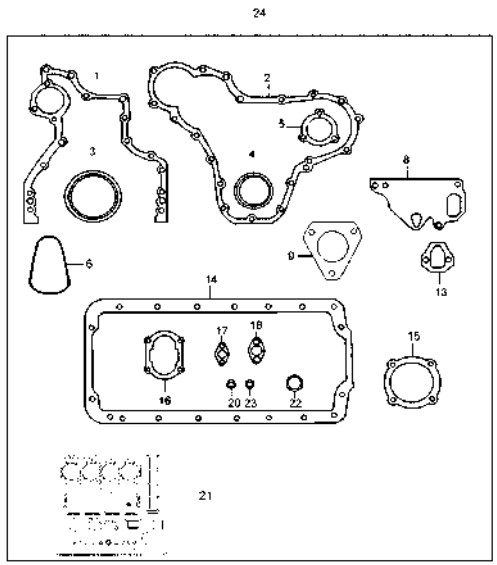

1	836647419	**1** JUNTA	EMPAQUETADURA.	GASKET
2	835336796	**1** JUNTA	EMPAQUETADURA.	GASKET
3	614500002	**1** RETENTOR	RETEN	SEAL
4	614105880	**1** RETENTOR	RETEN	SEAL
5	836129946	**1** JUNTA	EMPAQUETADURA.	GASKET
6	614703626	**1** ANEL	ANILLO	COLLET
8	836120129	**1** JUNTA	JUNTA	GASKET
9	836647866	**1** JUNTA	EMPAQUETADURA.	GASKET
13	836640335	**1** JUNTA	JUNTA	GASKET FEED PUMP
14	836129728	**1** JUNTA DO CÁRTER	JUNTA DEL CARTER	GASKET SUMP
15	835336793	**1** JUNTA	EMPAQUETADURA.	GASKET
16	836119796	**1** JUNTA	EMPAQUETADURA.	GASKET
17	836008449	**3** JUNTA	EMPAQUETADURA.	GASKET
18	836322190	**1** JUNTA	EMPAQUETADURA.	GASKET
20	615571014	**4** ARRUELA	ARANDELA	WASHER
21	89611000	**1** JOGO DE JUNTAS	JUEGO JUNTAS	KIT, JOINT
22	615881822	**4** ANEL	ANILLO	COLLET
23	615881216	**4** ANEL	ANILLO	COLLET
24	89611100	**1** JOGO DE JUNTAS	JUEGO JUNTAS	KIT, JOINT

Motor De Partida
Motor De Partida
Starter Motor

10-121

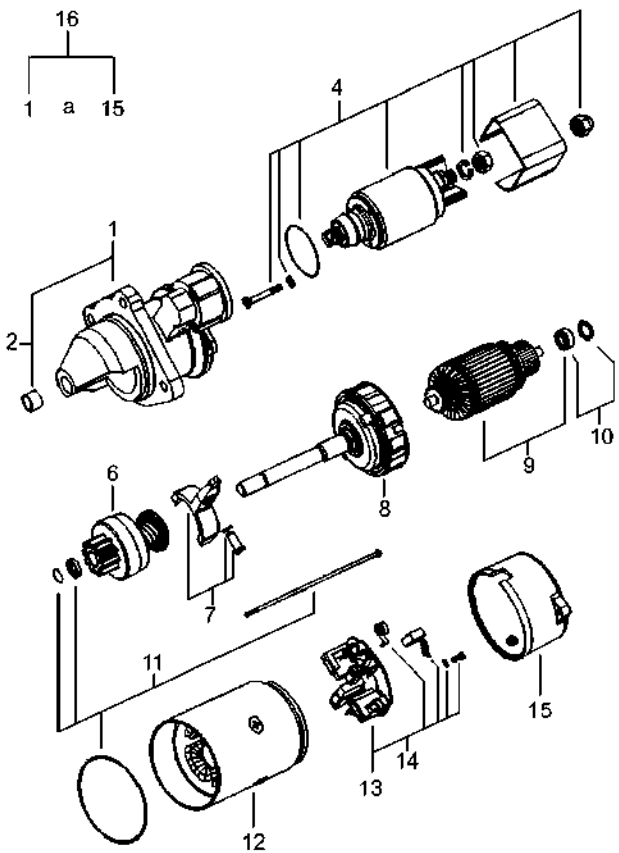

1	6230920M1	**1**	MANCAL	COJINETE	BEARING
2	3903761M1	**2**	BUCHA	CASQUILLO	BUSH
4	6230905M91	**1**	CJ. SOLENÓIDE	JGO SOLENOIDE	KIT, SOLENOID
6	3904360M1	**1**	IMPULSOR	TURBINA IMPULS.	IMPELLER
7	6203907M1	**1**	BARRA	BARRA	BAR
8	6230909M1	**1**	REDUTOR	REDUCTOR	REDUCER
9	6230919M1	**1**	INDUZIDO	INDUCIDO	ARMATURE
10	3904362M91	**1**	CJ. ROLAMENTO	RODAMIENTO RAD	BEARING ASSY
11	3904363M91	**1**	KIT REPARO	PAQUETE PIEZAS	PARTS PACK
12	6230913M1	**1**	ESTATOR	ESTATOR	STATOR
13	3904364M91	**1**	PORTA-ESCOVAS	PORTA ESCOBILLAS	BRUSH HOLDER
14	3904365M91	**1**	CJ. ESCOVA	ESCOBILLAS JUEGO	KIT, BRUSH
15	6230921M1	**1**	TAMPA	CUBIERTA	COVER
16	3823621M91	**1**	MOTOR PARTIDA	MOTOR ARRANQUE	STARTERMOTOR

Alternador
Alternador
Alternator

10-122

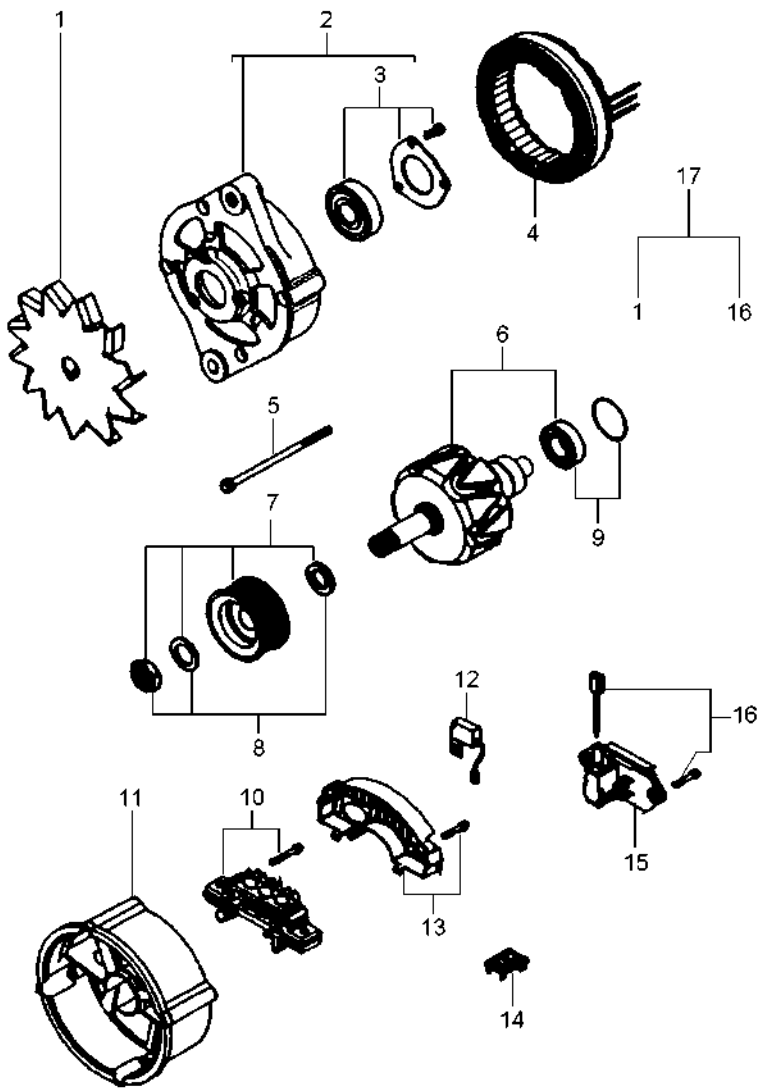

1	85147900		**1**	HÉLICE	VENTILADOR	FAN
2	85148000	[B]	**1**	MANCAL DIANTEIRO	COJINETE	FRONT HOUSING
2	85149600	[A]	**1**	MANCAL	COJINETE	BEARING
3	85148100	[B]	**1**	ROLAMENTO	RODAMINENTO	BEARING
3	85149700	[A]	**1**	ROLAMENTO	COJINETE	BEARING
4	85148200	[B]	**1**	ESTATOR	ESTATOR	STATOR
4	85149800	[A]	**1**	ESTATOR	ESTATOR	STATOR
5	85148300	[B]	**1**	PARAFUSO	TORNILLO	SCREW FIXATION
5	85149900	[A]	**1**	PARAFUSO	PERNO	BOLT
6	85148400	[B]	**1**	ROTOR	ROTOR	ROTOR
6	85150000	[A]	**1**	ROTOR	ROTOR	ROTOR
7	81615240	[B]	**1**	POLIA	POLEA	PULLEY
7	82024520	[A]	**1**	POLIA	POLEA	PULLEY
8	85148600		**1**	FIXAÇÃO	CIERRE	FASTENER
9	85148700	[B]	**1**	ROLAMENTO	COJINETE	BEARING
9	85150300	[A]	**1**	ROLAMENTO	COJINETE	BEARING
10	85148800	[B]	**1**	RETIFICADOR	RECTIFICADOR	RECTIFIER
10	85150400	[A]	**1**	RETIFICADOR	RECTIFICADOR	RECTIFIER
11	85148900	[B]	**1**	MANCAL	COJINETE	BEARING
11	85150500	[A]	**1**	MANCAL	COJINETE	BEARING
12	85149000	[B]	**1**	CAPACITOR	CAPACITOR	CAPACITOR
12	85150600	[A]	**1**	CAPACITOR	CAPACITOR	CAPACITOR
13	85149100	[B]	**1**	TAMPA	CUBIERTA	COVER
13		[A]	**1**	TAMPA	CUBIERTA	COVER
14	85149200	[B]	**1**	GUARNIÇÃO	PROTECCIÓN	RUBBER PROTECTOR
14	85150800	[A]	**1**	GUARNIÇÃO	ESPUMA	FOAM
15	85149400		**1**	CJ. ESCOVA	ESCOBILLAS JUEGO	KIT, BRUSH
16	85149300	[B]	**1**	REGULADOR	REGULADOR	REGULATOR
16	85150900	[A]	**1**	REGULADOR	REGULADOR	REGULATOR
17	83632800		**1**	ALTERNADOR 55A	ALTERNADOR 55A	ALTERNATOR 55A
17	82665410		**1**	ALTERNADOR 120A	ALTERNADOR 120A	ALTERNATOR 120A

[A] 120A
120A
120A

[B] 55A
55A
55A

Filtro De Ar
Filtro De Aire
Air Cleaner

10-125

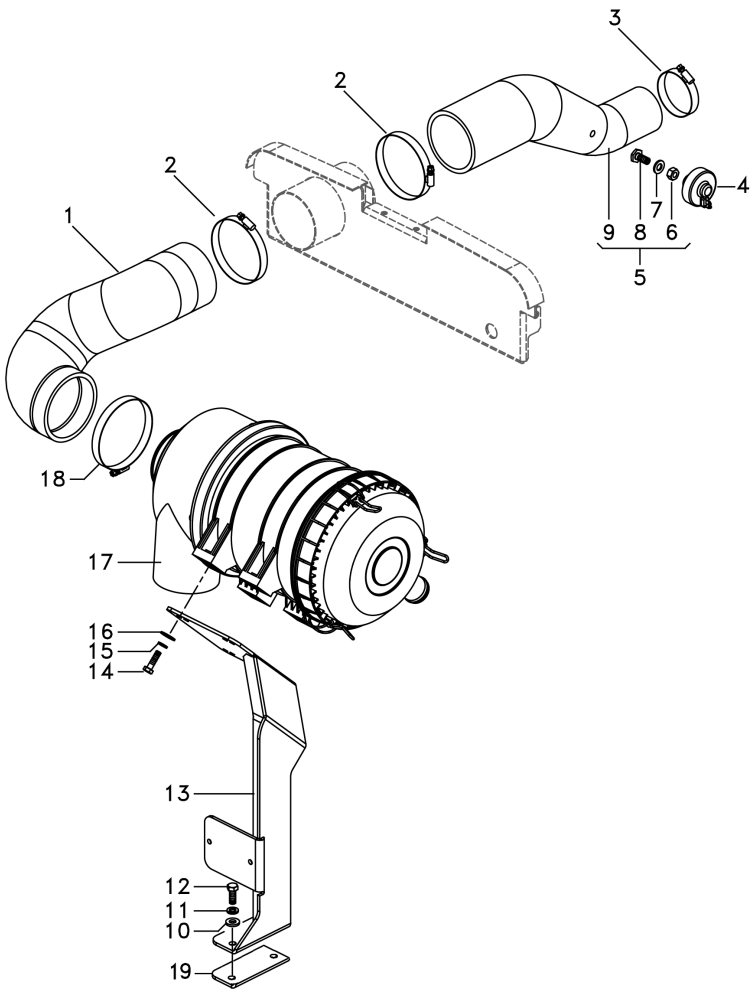

1	6270056M1		**1**	MANGUEIRA	FLEXIBLE	HOSE
2	2800261M1		**2**	BRAÇADEIRA	ABRAZADERA	CLAMP
3	2801096M1		**1**	BRAÇADEIRA	ABRAZADERA	CLAMP
4	3808461M1		**1**	INTERRUPTOR	INTERRUPTOR	SWITCH
5	6274391M91		**1**	MANGUEIRA	FLEXIBLE	HOSE
6	390332X1		**1**	PORCA	TUERCA	NUT
7	390734X1		**1**	ARRUELA	ARANDELA	WASHER
8	050386P1		**1**	CONEXÃO	CONEXION	CONNECTION
9	6270057M1		**1**	MANGUEIRA	FLEXIBLE	HOSE
10	70918266		**2**	ARRUELA	ARANDELA	WASHER
11	70916965		**2**	ARRUELA PRESSÃO	LAVADOR PRESION	PRESSURE WASHER
12	353693X1		**2**	PARAFUSO	PERNO	BOLT
13	6270038M91		**1**	CJ. SUPORTE	JUEGO SOPORTE	KIT, BRACKET
14	339337X1		**4**	PARAFUSO	PERNO	BOLT
15	339374X1		**4**	ARRUELA	ARANDELA	WASHER
16	391039X1		**4**	ARRUELA	ARANDELA	WASHER
17	6270021M91	10-130 No	**1**	FILTRO DE AR	FILTRO DE AIRE	AIR FILTER
18	3468400M1		**1**	BRAÇADEIRA	ABRAZADERA	CLAMP
19	6283091M1		**1**	ESPAÇADOR	PIEZA DISTANCIA	SPACER

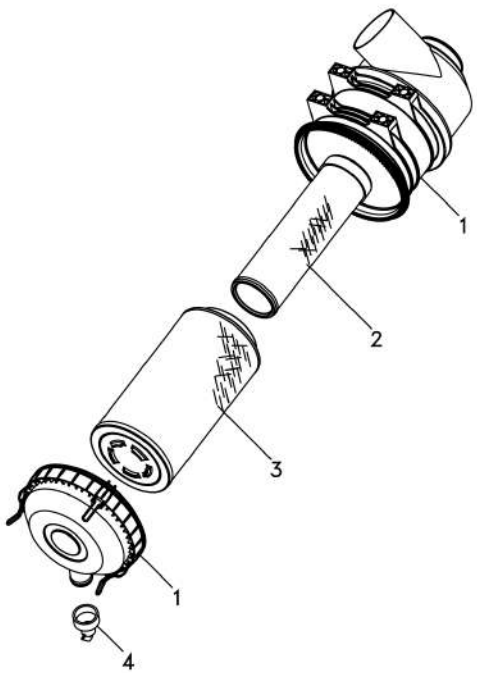

1			**1** TAMPA	CUBIERTA	COVER
2	6223614M1	[A]	**1** ELEMENTO	ELEMENTO	ELEMENT
3	6223615M1	[B]	**1** ELEMENTO	ELEMENTO	ELEMENT
4	6223613M1		**1** VÁLVULA	VALVULA	VALVE

[A] INTERNO
INTERNO
INNER

[B] EXTERNO
EXTERNO
OUTER

Pré-Filtro De Ar
Prefiltro De Aire
Air Pre Filter

10-135

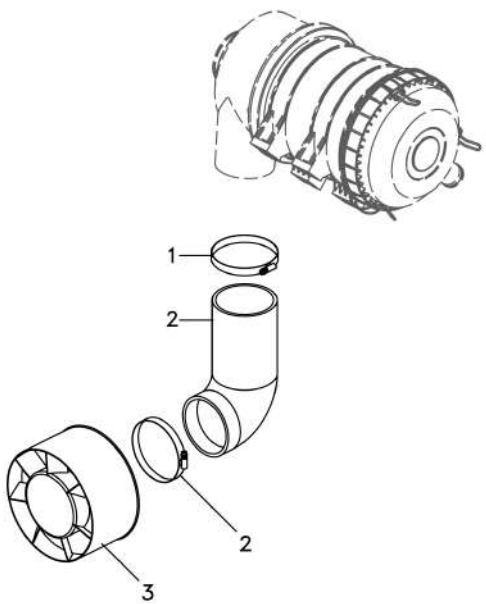

1	3468400M1	**2**	BRAÇADEIRA	ABRAZADERA	CLAMP
2	6275668M1	**1**	MANGUEIRA	FLEXIBLE	HOSE
3	6272971M1	**1**	PRÉ-FILTRO	PRE FILTRO	PRE FILTER

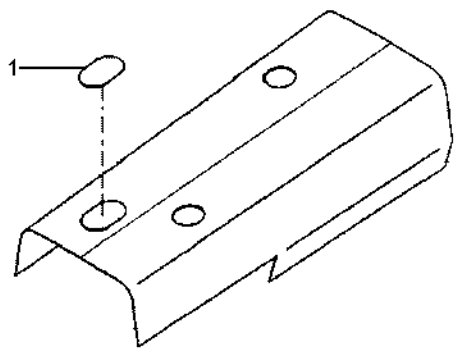

1	6231091M1	**1** TAMPÃO	ALMOHADILLA	PAD

Escapamento Vertical
Escape Vertical
Exhaust Vertical

10-145

Com Plataforma / Motor Tier 0
Con Plataforma / Motor Tier 0
With Platform / Engine Tier 0

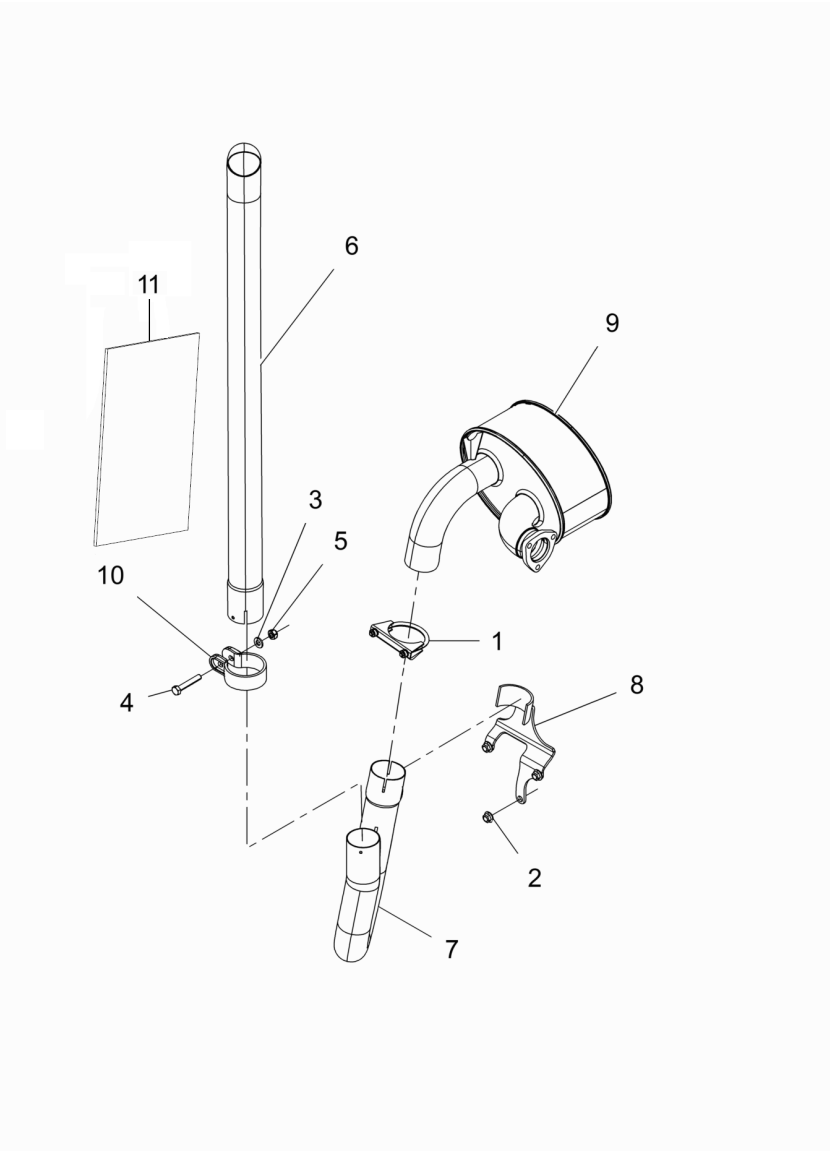

1	042780N1		**1**	BRAÇADEIRA	ABRAZADERA	CLAMP
2	3019125X1	M10 CL 10	**3**	PORCA	TUERCA	NUT
3	339025X1	10.5X2.5X21	**1**	ARRUELA	ARANDELA	WASHER
4	339679X1	M10x60 CL 8.8	**1**	PARAFUSO	PERNO	BOLT
5	390881X1	M10	**1**	PORCA	TUERCA	NUT
6	6201614M1		**1**	TUBO	CANO	PIPE
7	6267873M91		**1**	CURVA DE ESCAPE	CURVA DE ESCAPE	EXHAUST BEND
8	6270093M91		**1**	SUPORTE	SOPORTE	BRACKET
9	6272000M91		**1**	SILENCIOSO	SILENCIADOR	SILENCER
10	6281291M1		**1**	ABRAÇADEIRA	ABRAZADERA	CLAMP
11	6285521M1		**1**	PROTEÇÃO	DEFENSA	GUARD

Sistema De Escape
Sistema De Escape
Exhaust System

10-150

Com Cabine / Motor Tier 0
Con Cabina / Motor Tier 0
With Cab / Engine Tier 0

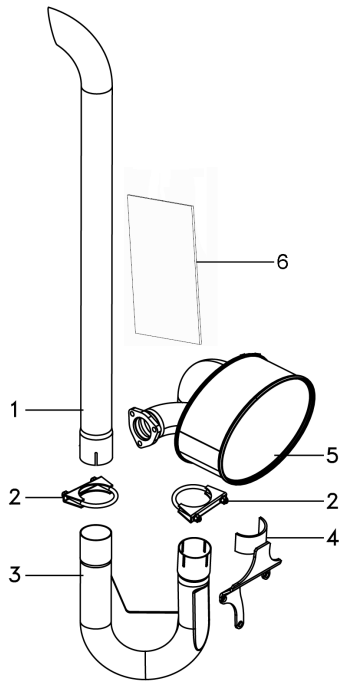

1	6267869M91	**1** TUBO DE ESCAPE	TUBO DE ESCAPE	EXHAUST PIPE
2	042780N1	**2** BRAÇADEIRA	ABRAZADERA	CLAMP
3	6267873M91	**1** CURVA DE ESCAPE	CURVA DE ESCAPE	EXHAUST BEND
4	6270093M91	**1** SUPORTE	SOPORTE	BRACKET
5	6272000M91	**1** SILENCIOSO	SILENCIADOR	SILENCER
6	6285521M1	**1** PROTEÇÃO	DEFENSA	GUARD

Sistema De Arrefecimento
Sistema Refrigeracion
Cooling System

10-155

4 Rodas Motrizes - Com Cabina
4 Ruedas Motriz - Con Cabina
4 Wheels Drive - With Cab

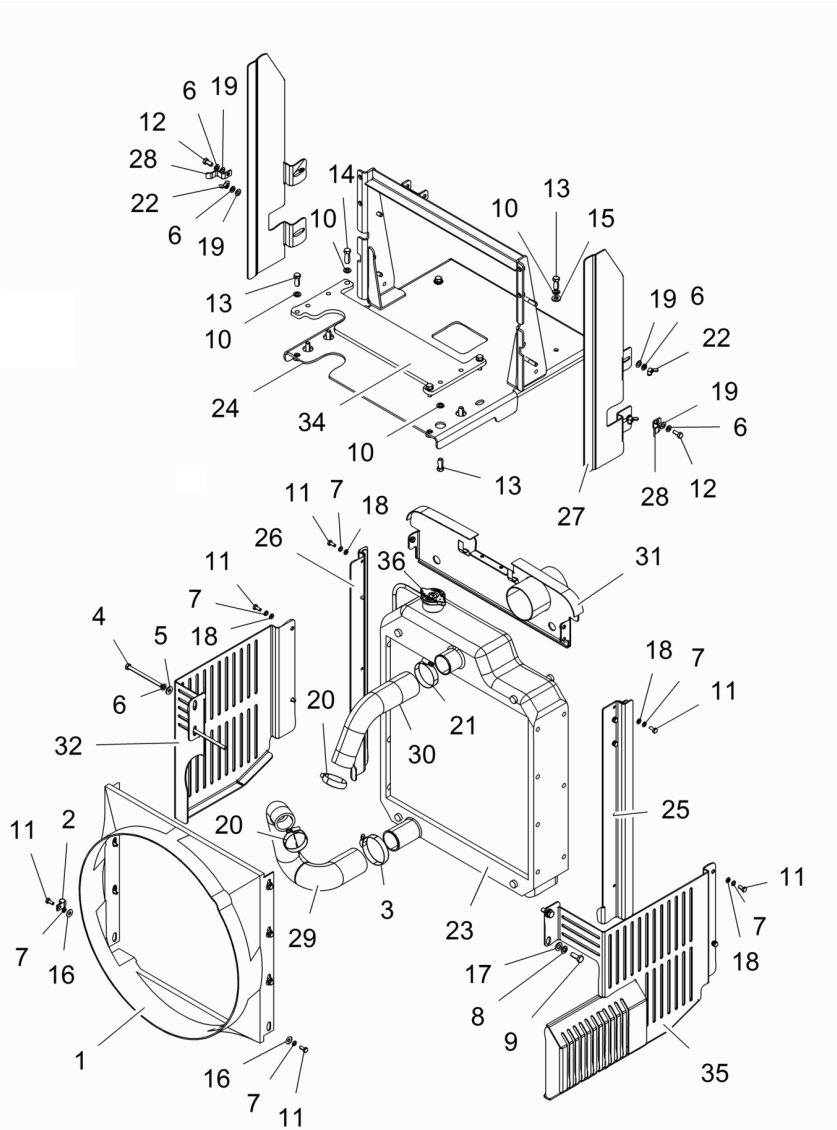

1	071348P1	
2	2800985M1	
3	2801096M1	
4	339013X1	M8x110 CL 8.8
5	339056X1	8.5X20X2.5
6	339374X1	B8
7	339375X1	B6
8	339376X1	B10
9	339401X1	M10X1.5X25
10	353434X1	3/8
11	353666X1	1/4"-20X5/8"
12	353677X1	5/16"-18UNCx3/4
13	353691X1	3/8"-16x1
14	353693X1	3/8"-16x1 1/4"
15	353771X1	3/8
16	355617X1	3/4x5/16x1/16
17	390734X1	10.9x21x2.2
18	390971X1	1.5X6.6X12.5
19	391166X1	9X17X1.5
20	490803M1	25/38
21	490804M1	
22	6211685M1	M8
23	6215001M91	
24	6264976M91	
25	6270035M91	
26	6270036M91	
27	6270045M1	
28	6270050M1	
29	6270058M1	
30	6270060M1	
31	6270095M91	
32	6270097M1	
33	6270100M1	
34	6274392M1	
35	6275657M91	
36	044953R1	

1	DEFLETOR	DEFLECTOR	DEFLECTOR
3	PRESILHA	GRAPA	STAPLE
1	BRAÇADEIRA	ABRAZADERA	CLAMP
2	PARAFUSO	PERNO	BOLT
2	ARRUELA	ARANDELA	WASHER
8	ARRUELA	ARANDELA	WASHER
17	ARRUELA	ARANDELA	WASHER
2	ARRUELA	ARANDELA	WASHER
2	PARAFUSO	PERNO	BOLT
10	ARRUELA	ARANDELA	WASHER
17	PARAFUSO	PERNO	BOLT
2	PARAFUSO	PERNO	BOLT
8	PARAFUSO	PERNO	BOLT
2	PARAFUSO	PERNO	BOLT
2	ARRUELA	ARANDELA	WASHER
8	ARRUELA	ARANDELA	WASHER
2	ARRUELA	ARANDELA	WASHER
9	ARRUELA	ARANDELA	WASHER
6	ARRUELA	ARANDELA	WASHER
2	BRAÇADEIRA	ABRAZADERA	CLAMP
1	BRAÇADEIRA	ABRAZADERA	CLAMP
4	PORCA	TUERCA	NUT
1	RADIADOR	RADIADOR	RADIATOR
1	BASE	TAZA	BOWL
1	FECHAMENTO	CUBIERTA	COVER
1	FECHAMENTO	CUBIERTA	COVER
1	FECHAMENTO	CUBIERTA	COVER
2	PRESILHA	GRAPA	STAPLE
1	MANGUEIRA	FLEXIBLE	HOSE
1	MANGUEIRA	FLEXIBLE	HOSE
1	PAINEL	PANEL	PANEL
1	PROTEÇÃO	DEFENSA	GUARD
1	FECHAMENTO	CUBIERTA	COVER
1	CALÇO	CALCE	SHIM
1	PROTEÇÃO	DEFENSA	GUARD
1	TAMPA	CUBIERTA	COVER

Sistema De Arrefecimento
Sistema Refrigeracion
Cooling System

10-160

2 Rodas Motrizes - Com Cabina
2 Ruedas Motriz - Con Cabina
2 Wheels Drive - With Cab

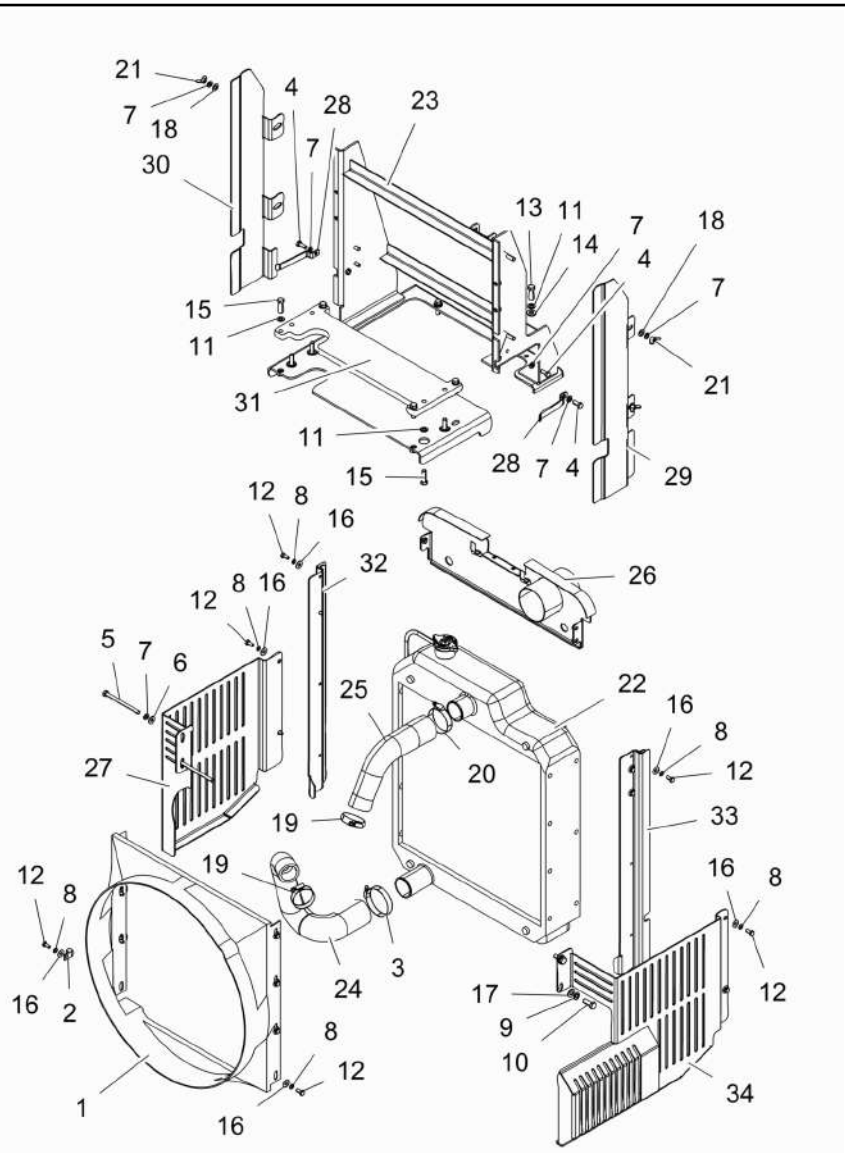

1	071348P1		**1**	DEFLETOR	DEFLECTOR	DEFLECTOR
2	2800985M1		**4**	PRESILHA	GRAPA	STAPLE
3	2801096M1		**1**	BRAÇADEIRA	ABRAZADERA	CLAMP
4	3010182X1	M8x1.5x20 10:9	**4**	PARAFUSO	PERNO	BOLT
5	339013X1	M8x110 CL 8.8	**2**	PARAFUSO	PERNO	BOLT
6	339056X1	8.5X20X2.5	**2**	ARRUELA	ARANDELA	WASHER
7	339374X1	B8	**10**	ARRUELA	ARANDELA	WASHER
8	339375X1	B6	**17**	ARRUELA	ARANDELA	WASHER
9	339376X1	B10	**2**	ARRUELA	ARANDELA	WASHER
10	339401X1	M10X1.5X25	**2**	PARAFUSO	PERNO	BOLT
11	353434X1	3/8	**11**	ARRUELA	ARANDELA	WASHER
12	353666X1	1/4"-20X5/8"	**17**	PARAFUSO	PERNO	BOLT
13	353693X1	3/8"-16x1 1/4"	**3**	PARAFUSO	PERNO	BOLT
14	353771X1	3/8	**2**	ARRUELA	ARANDELA	WASHER
15	354262X1	3/8"-16x1 1/2"	**8**	PARAFUSO	PERNO	BOLT
16	355617X1	3/4x5/16x1/16	**17**	ARRUELA	ARANDELA	WASHER
17	390734X1	10.9x21x2.2	**2**	ARRUELA	ARANDELA	WASHER
18	391166X1	9X17X1.5	**4**	ARRUELA	ARANDELA	WASHER
19	490803M1	25/38	**2**	BRAÇADEIRA	ABRAZADERA	CLAMP
20	490804M1		**1**	BRAÇADEIRA	ABRAZADERA	CLAMP
21	6211685M1	M8	**4**	PORCA	TUERCA	NUT
22	6215001M91		**1**	RADIADOR	RADIADOR	RADIATOR
23	6264978M91		**1**	SUPORTE	SOPORTE	BRACKET
24	6270058M1		**1**	MANGUEIRA	FLEXIBLE	HOSE
25	6270060M1		**1**	MANGUEIRA	FLEXIBLE	HOSE
26	6270095M91		**1**	PAINEL	PANEL	PANEL
27	6270097M1		**1**	PROTEÇÃO	DEFENSA	GUARD
28	6272980M1		**2**	PRESILHA	GRAPA	STAPLE
29	6272982M1		**1**	FECHAMENTO	CUBIERTA	COVER
30	6272983M1		**1**	FECHAMENTO	CUBIERTA	COVER
31	6275646M1		**1**	SUPORTE	SOPORTE	BRACKET
32	6275653M91		**1**	FECHAMENTO	CUBIERTA	COVER
33	6275654M91		**1**	FECHAMENTO	CUBIERTA	COVER
34	6275657M91		**1**	PROTEÇÃO	DEFENSA	GUARD

Sistema De Arrefecimento
Sistema Refrigeracion
Cooling System

10-165

2 Rodas Motrizes - Com Plataforma Do Operador
2 Ruedas Motriz - Con Plataforma Del Operador
2 Wheels Drive - With Operator Plataform

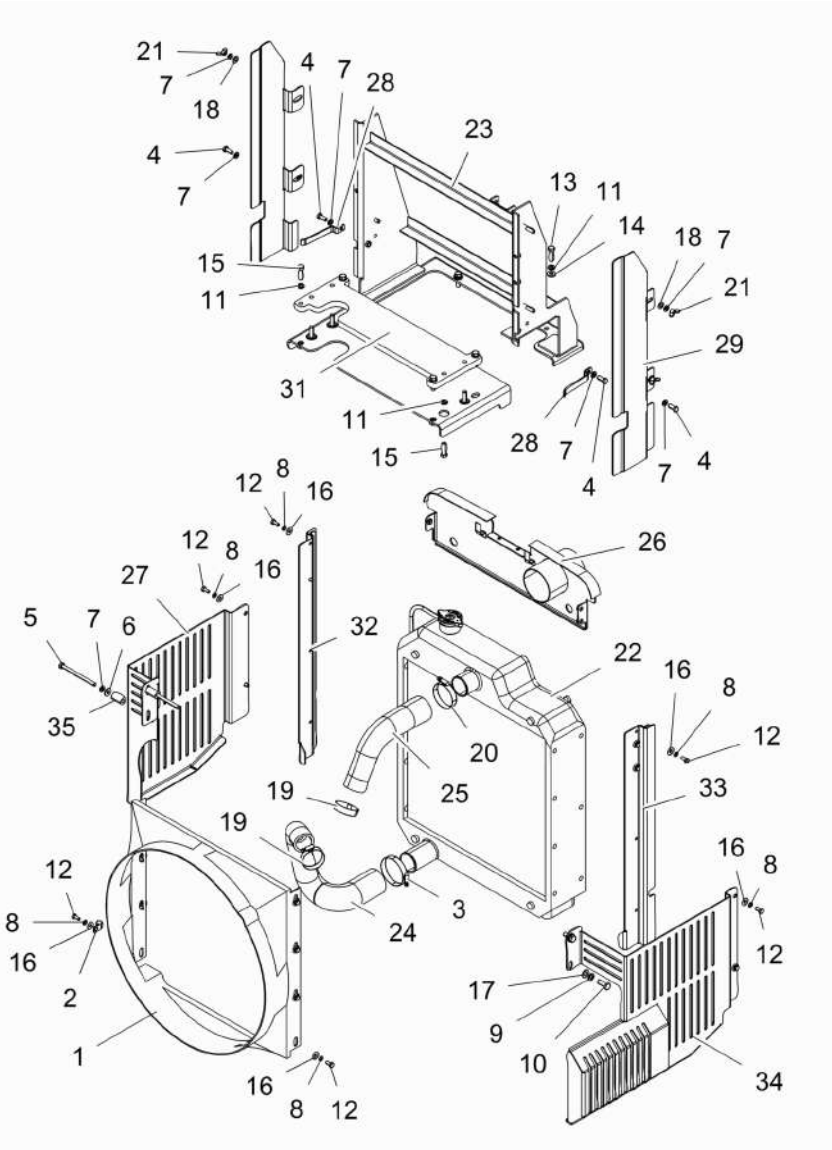

1	071348P1	
2	2800985M1	
3	2801096M1	
4	3010182X1	M8x1.5x20 10:9
5	339013X1	M8x110 CL 8.8
6	339056X1	8.5X20X2.5
7	339374X1	B8
8	339375X1	B6
9	339376X1	B10
10	339401X1	M10X1.5X25
11	353434X1	3/8
12	353666X1	1/4"-20X5/8"
13	353693X1	3/8"-16x1 1/4"
14	353771X1	3/8
15	354262X1	3/8"-16x1 1/2"
16	355617X1	3/4x5/16x1/16
17	390734X1	10.9x21x2.2
18	391166X1	9X17X1.5
19	490803M1	25/38
20	490804M1	
21	6211685M1	M8
22	6215001M91	
23	6264978M91	
24	6270058M1	
25	6270060M1	
26	6270095M91	
27	6270097M1	
28	6272980M1	
29	6272982M1	
30	6272983M1	
31	6275646M1	
32	6275653M91	
33	6275654M91	
34	6275657M91	
35	6275664M1	

1	DEFLETOR	DEFLECTOR	DEFLECTOR
4	PRESILHA	GRAPA	STAPLE
1	BRAÇADEIRA	ABRAZADERA	CLAMP
4	PARAFUSO	PERNO	BOLT
2	PARAFUSO	PERNO	BOLT
2	ARRUELA	ARANDELA	WASHER
10	ARRUELA	ARANDELA	WASHER
17	ARRUELA	ARANDELA	WASHER
2	ARRUELA	ARANDELA	WASHER
2	PARAFUSO	PERNO	BOLT
11	ARRUELA	ARANDELA	WASHER
17	PARAFUSO	PERNO	BOLT
3	PARAFUSO	PERNO	BOLT
2	ARRUELA	ARANDELA	WASHER
8	PARAFUSO	PERNO	BOLT
17	ARRUELA	ARANDELA	WASHER
2	ARRUELA	ARANDELA	WASHER
4	ARRUELA	ARANDELA	WASHER
2	BRAÇADEIRA	ABRAZADERA	CLAMP
1	BRAÇADEIRA	ABRAZADERA	CLAMP
4	PORCA	TUERCA	NUT
1	RADIADOR	RADIADOR	RADIATOR
1	SUPORTE	SOPORTE	BRACKET
1	MANGUEIRA	FLEXIBLE	HOSE
1	MANGUEIRA	FLEXIBLE	HOSE
1	PAINEL	PANEL	PANEL
1	PROTEÇÃO	DEFENSA	GUARD
2	PRESILHA	GRAPA	STAPLE
1	FECHAMENTO	CUBIERTA	COVER
1	FECHAMENTO	CUBIERTA	COVER
1	SUPORTE	SOPORTE	BRACKET
1	FECHAMENTO	CUBIERTA	COVER
1	FECHAMENTO	CUBIERTA	COVER
1	PROTEÇÃO	DEFENSA	GUARD
2	BUCHA	CASQUILLO	BUSH

Sistema De Arrefecimento	4 Rm
Sistema De Enfriamiento	4 Rm
Cooling System	4 Wd

10-170

Tratores Com Plataforma Do Operador
Tractores Con Plataforma Del Operador
Tractors With Operator Plataform

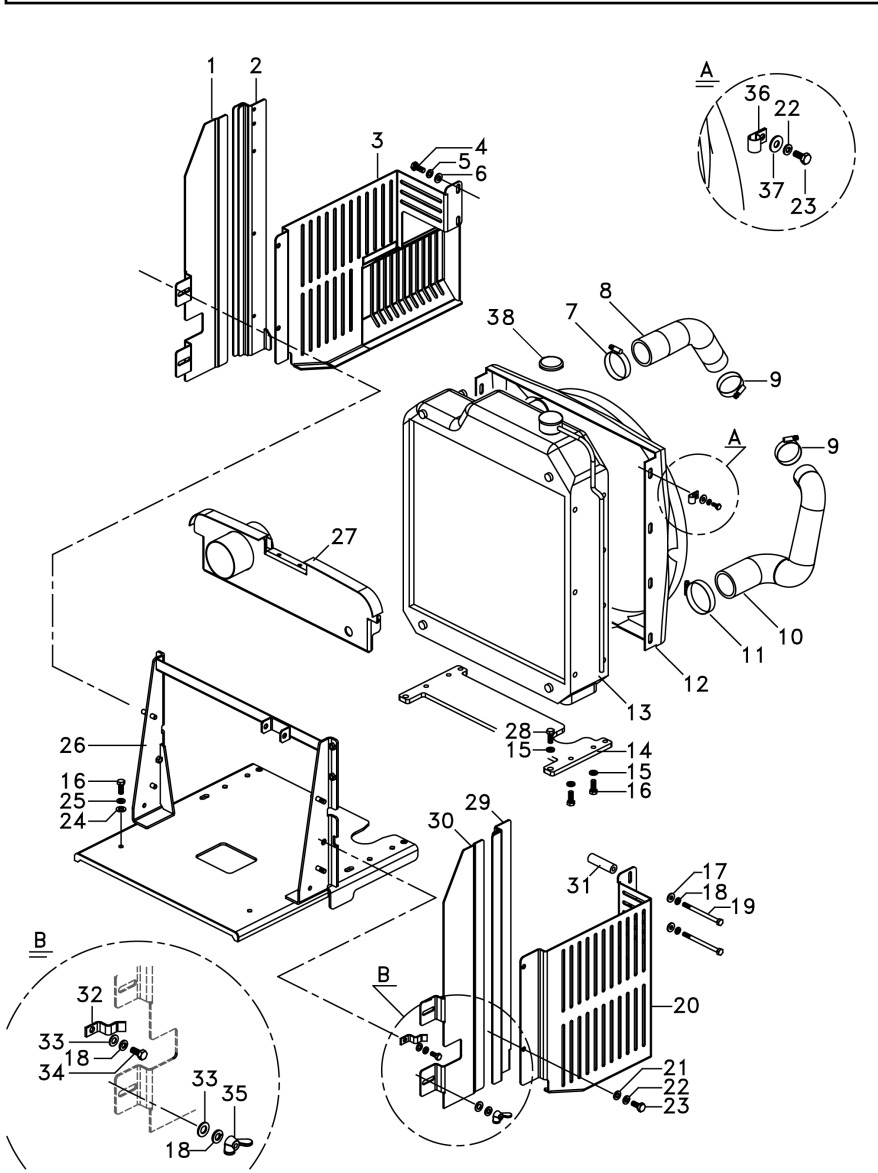

1	6270045M1		**1**	FECHAMENTO	CUBIERTA	COVER
2	6270035M91	▶	**1**	FECHAMENTO	CUBIERTA	COVER
3	6275657M91	▶	**1**	PROTEÇÃO	DEFENSA	GUARD
4	339401X1	M10x1	**2**	PARAFUSO	PERNO	BOLT
5	339376X1		**2**	ARRUELA	ARANDELA	WASHER
6	390734X1		**2**	ARRUELA	ARANDELA	WASHER
7	490804M1		**1**	BRAÇADEIRA	ABRAZADERA	CLAMP
8	6270060M1		**1**	MANGUEIRA	FLEXIBLE	HOSE
9	490803M1		**2**	BRAÇADEIRA	ABRAZADERA	CLAMP
10	6270058M1		**1**	MANGUEIRA	FLEXIBLE	HOSE
11	2801096M1		**1**	BRAÇADEIRA	ABRAZADERA	CLAMP
12	6270043M1		**1**	DEFLETOR	DEFLECTOR	DEFLECTOR
13	6215001M91		**1**	RADIADOR	RADIADOR	RADIATOR
14	6274392M1		**1**	CALÇO	CALCE	SHIM
15	353434X1		**8**	ARRUELA	ARANDELA	WASHER
16	353691X1	3/8"	**8**	PARAFUSO	PERNO	BOLT
17	339056X1		**2**	ARRUELA	ARANDELA	WASHER
18	339374X1		**8**	ARRUELA	ARANDELA	WASHER
19	339013X1	M8x110	**2**	PARAFUSO	PERNO	BOLT
20	6270097M1	◀	**1**	PROTEÇÃO	DEFENSA	GUARD
21	390971X1		**9**	ARRUELA	ARANDELA	WASHER
22	339375X1		**17**	ARRUELA	ARANDELA	WASHER
23	353666X1	1/4"	**17**	PARAFUSO	PERNO	BOLT
24	353771X1		**2**	ARRUELA	ARANDELA	WASHER
25	70916965		**2**	ARRUELA PRESSÃO	LAVADOR PRESION	PRESSURE WASHER
26	6264976M91		**1**	BASE	TAZA	BOWL
27	6270095M91		**1**	PAINEL	PANEL	PANEL
28	353693X1	3/8" - 1/4"	**2**	PARAFUSO	PERNO	BOLT
29	6270036M91	◀	**1**	FECHAMENTO	CUBIERTA	COVER
30	6270100M1	▶	**1**	FECHAMENTO	CUBIERTA	COVER
31	6275664M1		**2**	BUCHA	CASQUILLO	BUSH
32	6270050M1		**2**	PRESILHA	GRAPA	STAPLE
33	391166X1		**6**	ARRUELA	ARANDELA	WASHER
34	3010182X1	M8x1	**2**	PARAFUSO	PERNO	BOLT
35	6211685M1		**4**	PORCA	TUERCA	NUT
36	2800985M1		**3**	PRESILHA	GRAPA	STAPLE
37	70918266		**2**	ARRUELA	ARANDELA	WASHER
38	044953R1		**1**	TAMPA	CUBIERTA	COVER

Fechamento
Cerramento
Stopping

10-175

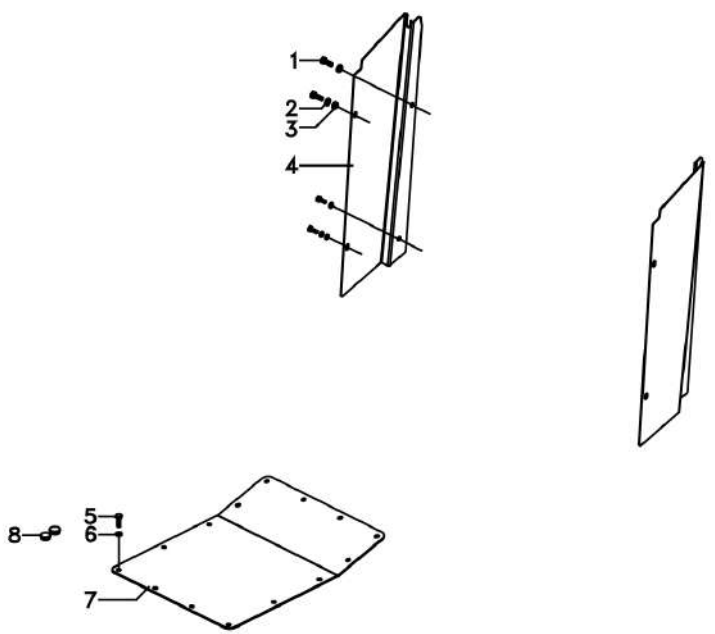

1	339666X1	M6x1x20	**8** PARAFUSO	PERNO	BOLT
2	353441X1	1/2	**4** ARRUELA	ARANDELA	WASHER
3	390971X1		**8** ARRUELA	ARANDELA	WASHER
4	066077P1	▶	**1** FECHAMENTO	CUBIERTA	COVER
4	066076P1	◀	**1** FECHAMENTO	CUBIERTA	COVER
5	339761X1		**14** PARAFUSO	PERNO	BOLT
6	6211360M1	M8	**14** ARRUELA	ARANDELA	WASHER
7	6206342M91		**1** CJ. TAMPA	JUEGO DE TAPON	KIT, CAP
8	066360T1		**2** TAMPÃO	ALMOHADILLA	PAD

Sistema De Combustível
Sistema De Combustivel
Fuel System

10-180

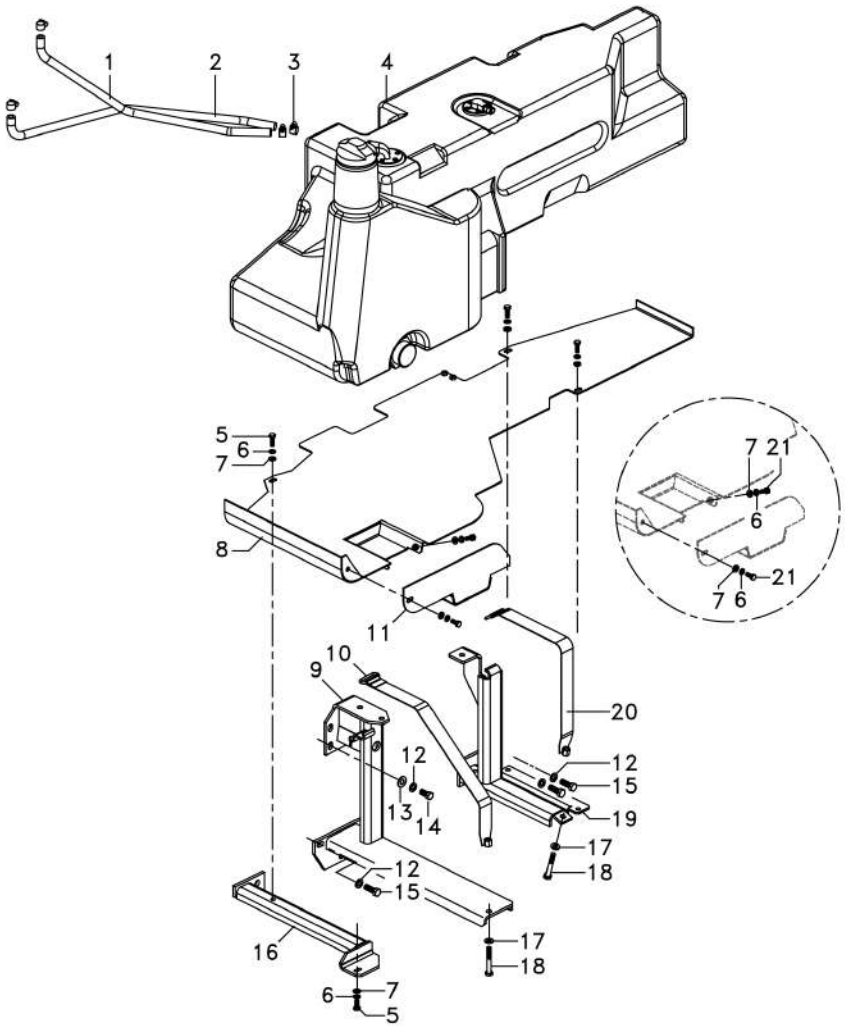

1	6261790M1		**1**	MANGUEIRA	FLEXIBLE	HOSE
2	6261791M1		**1**	MANGUEIRA	FLEXIBLE	HOSE
3	391087X1		**10**	BRAÇADEIRA	ABRAZADERA	CLAMP
4	073475N1	◀	**1**	TANQUE	TANQUE	TANK
		👁 10-190 No				
5	339761X1		**5**	PARAFUSO	PERNO	BOLT
6	339374X1		**x**	ARRUELA	ARANDELA	WASHER
7	339024X1		**x**	ARRUELA	ARANDELA	WASHER
8	6200321M91	◀	**1**	PROTEÇÃO	DEFENSA	GUARD
9	064421S1	◀	**1**	SUPORTE	GANCHO SEGURI.	CLEVIS
10	6202194M91		**1**	CINTA	ENVOLVENTE	SURROUND
11	6200325M91	◀	**1**	TAMPA	CUBIERTA	COVER
12	339369X1		**x**	ARRUELA	ARANDELA	WASHER
13	353758X1		**3**	ARRUELA	ARANDELA	WASHER
14	353698X1	7/16	**3**	PARAFUSO	PERNO	BOLT
15	391375X1	M12x1	**5**	PARAFUSO	PERNO	BOLT
16	6200340M91	◀	**1**	SUPORTE	GANCHO SEGURI.	CLEVIS
17	339025X1		**2**	ARRUELA	ARANDELA	WASHER
18	1441865X1	M10x1	**2**	PARAFUSO	PERNO	BOLT
19	6223668M91		**1**	SUPORTE	SOPORTE	BRACKET
20	6202197M91		**1**	CINTA	ENVOLVENTE	SURROUND
21	339123X1	M8x1	**4**	PARAFUSO	PERNO	BOLT

Sistema De Combustível
Sistema De Combustivel
Fuel System

10-185

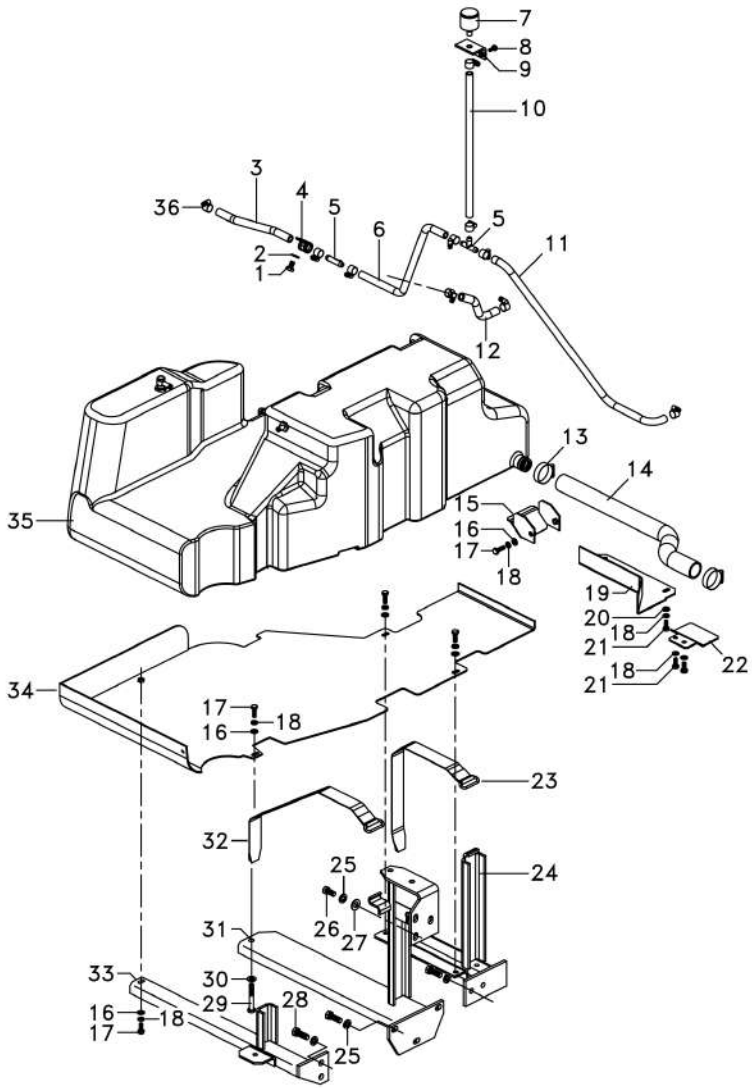

1	339282X1	M10x16	**1**	PARAFUSO	PERNO	BOLT
2	353756X1		**1**	ARRUELA	ARANDELA	WASHER
3	6204534M1		**1**	MANGUEIRA	FLEXIBLE	HOSE
4	1696473M1		**1**	BRAÇADEIRA	ABRAZADERA	CLAMP
5	069506P1		**2**	CONEXÃO "T"	CONEXION T	CONNECTION T
6	064628P1		**1**	MANGUEIRA	FLEXIBLE	HOSE
7	022673N1		**1**	FILTRO	FILTRO	FILTER
8	353666X1	1/4"	**2**	PARAFUSO	PERNO	BOLT
9	052216S1		**1**	SUPORTE	SOPORTE	BRACKET
10	069553P1		**1**	MANGUEIRA	FLEXIBLE	HOSE
11	069547P1		**1**	MANGUEIRA	FLEXIBLE	HOSE
12	6204533M1		**1**	MANGUEIRA	FLEXIBLE	HOSE
13	490802M1		**2**	BRAÇADEIRA	ABRAZADERA	CLAMP
14	6201678M1		**1**	MANGUEIRA	FLEXIBLE	HOSE
15	6202376M91		**1**	PROTEÇÃO	DEFENSA	GUARD
16	339024X1		**x**	ARRUELA	ARANDELA	WASHER
17	339761X1		**5**	PARAFUSO	PERNO	BOLT
18	339374X1		**x**	ARRUELA	ARANDELA	WASHER
19	064810S1		**1**	PROTEÇÃO	DEFENSA	GUARD
20	391166X1		**2**	ARRUELA	ARANDELA	WASHER
21	339123X1	M8x1	**3**	PARAFUSO	PERNO	BOLT
22	6202396M1		**1**	PROTEÇÃO	DEFENSA	GUARD
23	6202172M91		**1**	CINTA	ENVOLVENTE	SURROUND
24	6200315M91		**1**	SUPORTE	SOPORTE	BRACKET
25	339369X1		**x**	ARRUELA	ARANDELA	WASHER
26	353698X1	7/16	**3**	PARAFUSO	PERNO	BOLT
27	353758X1		**3**	ARRUELA	ARANDELA	WASHER
28	391375X1		**5**	PARAFUSO	PERNO	BOLT
29	1441865X1	M10x1	**2**	PARAFUSO	PERNO	BOLT
30	339025X1		**2**	ARRUELA	ARANDELA	WASHER
31	6200317M91	▶	**1**	SUPORTE	GANCHO SEGURI.	CLEVIS
32	6202192M91		**1**	CINTA	ENVOLVENTE	SURROUND
33	6200311M91	▶	**1**	SUPORTE	GANCHO SEGURI.	CLEVIS
34	6200318M91	▶	**1**	PROTEÇÃO	DEFENSA	GUARD
35	073476N1	▶	**1**	TANQUE	TANQUE	TANK
36	391087X1		**4**	BRAÇADEIRA	ABRAZADERA	CLAMP

Tanque De Combustível
Tanque De Combustible
Fuel Tank

Esquerdo
Izquierdo
Left

10-190

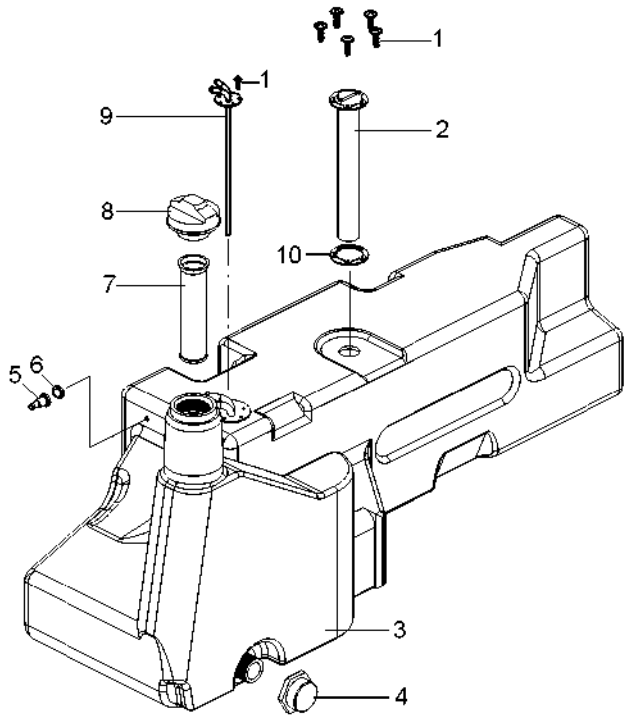

1	3001163X1	**10**	PARAFUSO	PERNO	BOLT
2	057330T1	**1**	SENSOR	EMISOR	SENDER
3	072975P1	**1**	TANQUE	TANQUE	TANK
4	053240R1	**1**	TAMPA	CUBIERTA	COVER
5	6222334M1	**1**	ANEL	ARO	RING
6	6222335M1	**1**	CONEXÃO	CONEXION	CONNECTION
7	6209575M1	**1**	FILTRO	FILTRO	FILTER
8	073217N1	**1**	TAMPA	CUBIERTA	COVER
9	6200461M91	**1**	RETORNO FLUXO	RETURN FLOW	RETURN FLOW
10	6222336M1	**2**	JUNTA	EMPAQUETADURA.	GASKET

Cj. Mangueira
Manguera
Hose

10-195

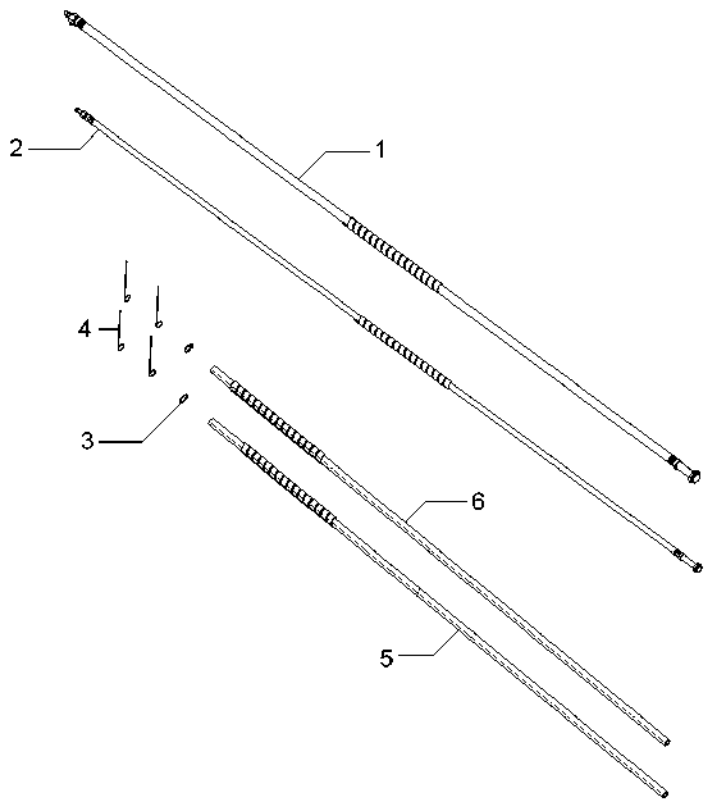

1	6229094M1	**1**	MANGUEIRA	FLEXIBLE	HOSE
2	6229093M1	**1**	MANGUEIRA	FLEXIBLE	HOSE
3	6211324M1	**2**	BRAÇADEIRA	ABRAZADERA	CLAMP
4	6204276M1	**4**	BRAÇADEIRA	ABRAZADERA	CLAMP
5	6229095M1	**1**	MANGUEIRA	FLEXIBLE	HOSE
6	6229096M1	**1**	MANGUEIRA	FLEXIBLE	HOSE

20

Embreagem Simples
Embrague Simple
Single Clutch

20-10

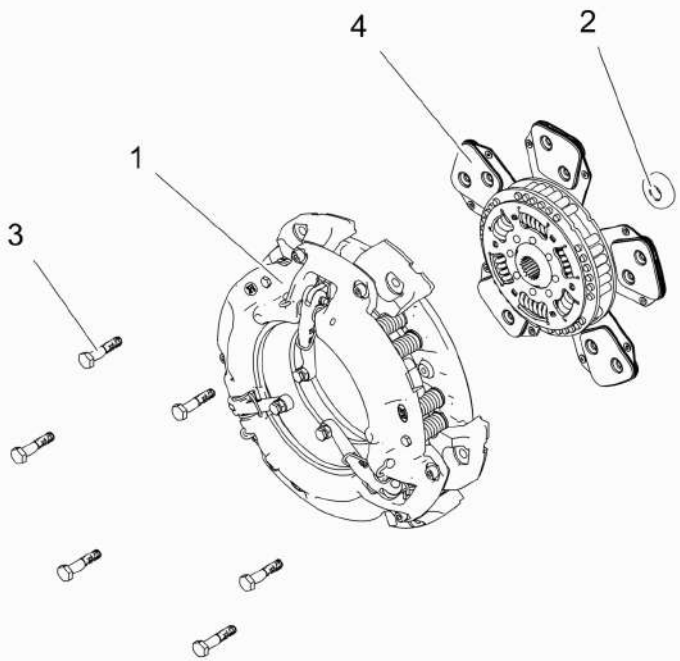

1	044701T1	20-25 No	**1**	EMBREAGEM	EMBRAGUE	CLUTCH
2	488952M4		**1**	ROLAMENTO	COJINETE	BEARING
3	6236537M1	M10X1.5X50 6H	**6**	PARAFUSO	PERNO	BOLT
4	6237287M92		**1**	DISCO	DISCO	DISC

Embreagem Dupla
Embrague Doble
Dual Clutch

20-15

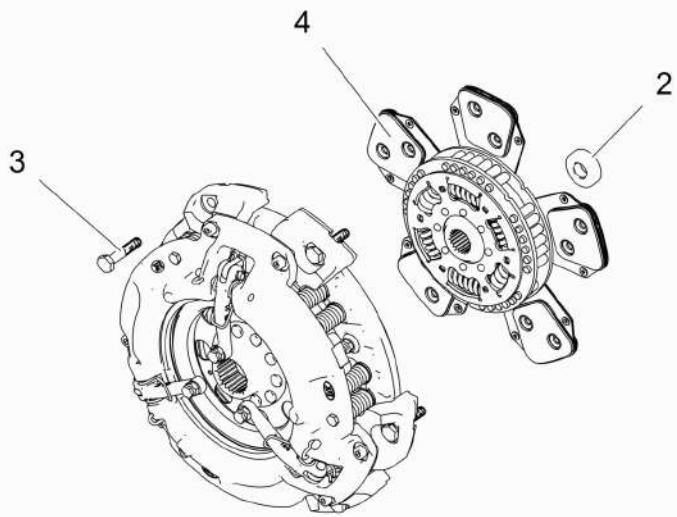

1	3586769M92	20-30 No	**1**	CJ. EMBREAGEM	EMBRAGUE JUEGO	KIT, CLUTCH
2	488952M4		**1**	ROLAMENTO	COJINETE	BEARING
3	6236537M1	M10X1.5X50 6H	**6**	PARAFUSO	PERNO	BOLT
4	6237287M92		**1**	DISCO	DISCO	DISC

Embreagem	Split Torque
Embrague	Split Torque
Clutch	Split Torque

20-20

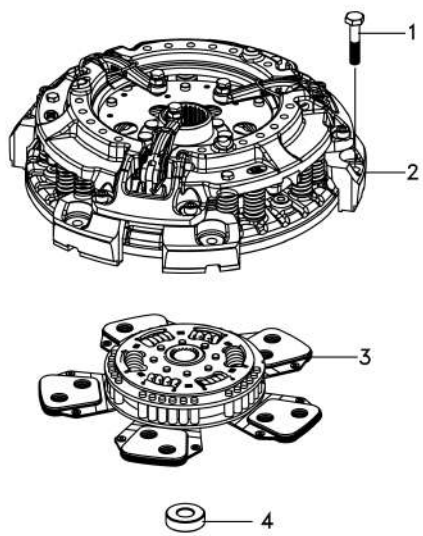

1	6236537M1	M10x1	**6** PARAFUSO	PERNO	BOLT
2	039210T1	20-35 No	**1** EMBREAGEM	EMBRAGUE	CLUTCH
3	6237287M92		**1** DISCO	DISCO	DISC
4	488952M4		**1** ROLAMENTO	COJINETE	BEARING

Embreagem Simples Com Molas	**13"**	**20-25**
Embrague Simple Con Resorte	**13"**	
Single Cluth With Spring	**13"**	

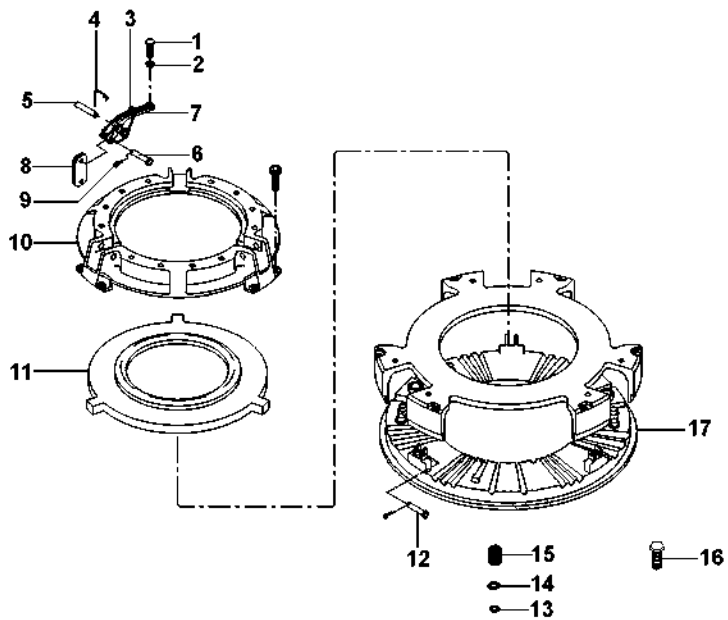

1	3147178M1	**3**	PARAFUSO	PERNO	BOLT
2	353430X1	**3**	PORCA	TUERCA	NUT
3	887910M2	**3**	MOLA	RESORTE	SPRING
4	891827M1	**3**	GRAMPO	PASADOR	CRAMP
5	891826M1	**3**	PINO	PASADOR	PIN
6	887897M1	**3**	PINO	PASADOR	PIN
7	022789R1	**3**	ALAVANCA	PALANCA	LEVER
8	022634R1	**18**	BIELETA	CONEXION	LINK
9	354048X1	**6**	CUPILHA	PASADOR DOUBLE	COTTER PIN
10	3176859M1	**1**	COBERTURA	CAPOT	BONNET
11	044703R1	**1**	PLACA	PLATO	PLATE
12	887893M1	**3**	PINO	PASADOR	PIN
13	3175517M1	**12**	ARRUELA	ARANDELA	WASHER
14	1753751M1	**12**	ARRUELA	ARANDELA	WASHER
15	3603609M1	**12**	MOLA	RESORTE	SPRING
16	3176867M1	**6**	PARAFUSO	PERNO	BOLT
17	3603608M1	**1**	PLATÔ	PLATO	PLATE

Embreagem Dupla Embrague Doble Dual Clutch	20-30	13" 13" 13"

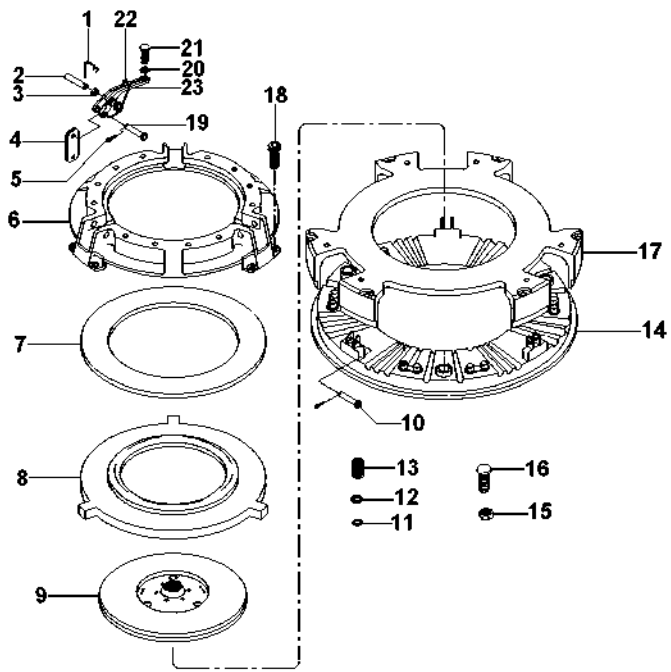

1	891827M1		**3**	GRAMPO	PASADOR	CRAMP
2	891826M1		**3**	PINO	PASADOR	PIN
3		23	**9**	BUCHA	CASQUILLO	BUSH
4	022634R1		**18**	BIELETA	CONEXION	LINK
5	354048X1		**6**	CUPILHA	PASADOR DOUBLE	COTTER PIN
6	3176859M1		**1**	COBERTURA	CAPOT	BONNET
7	887906M1		**1**	MOLA PRATO	PLETINA MUELLE	SPRING PLATE
8	3176863M1		**1**	PLACA	PLATO	PLATE
9	1865836M91		**1**	DISCO	DISCO	DISC
10	887893M1		**3**	PINO	PASADOR	PIN
11	1753751M1		**12**	ARRUELA	ARANDELA	WASHER
12	3175517M1		**12**	ARRUELA	ARANDELA	WASHER
13	3603609M1		**12**	MOLA	RESORTE	SPRING
14	3603608M1		**1**	PLATÔ	PLATO	PLATE
15	353916X1		**3**	PORCA	TUERCA	NUT
16	181124M1		**3**	PARAFUSO	PERNO	BOLT
17	3603607M1		**1**	PLACA	PLATO	PLATE
18	3176867M1		**6**	PARAFUSO	PERNO	BOLT
19	887897M1		**3**	PINO	PASADOR	PIN
20	353430X1		**3**	PORCA	TUERCA	NUT
21	3147178M1		**3**	PARAFUSO	PERNO	BOLT
22	887910M2		**3**	MOLA	RESORTE	SPRING
23	022789R1		**3**	ALAVANCA	PALANCA	LEVER

Embreagem Split Torque	**13"**	**20-35**
Embrague Split Torque	**13"**	
Clutch Split Torque	**13"**	

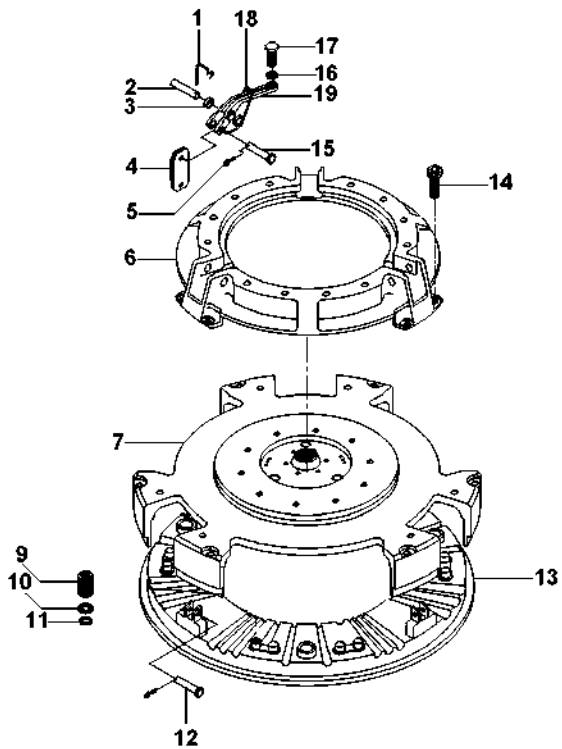

1	891827M1		**3**	GRAMPO	PASADOR	CRAMP
2	887893M1		**3**	PINO	PASADOR	PIN
3		19	**9**	BUCHA	CASQUILLO	BUSH
4	022634R1		**18**	BIELETA	CONEXION	LINK
5	354048X1		**6**	CUPILHA	PASADOR DOUBLE	COTTER PIN
6	3176859M1		**1**	COBERTURA	CAPOT	BONNET
7	044699R1		**1**	PLACA	PLATO	PLATE
9	3603609M1		**12**	MOLA	RESORTE	SPRING
10	3175517M1		**12**	ARRUELA	ARANDELA	WASHER
11	1753751M1		**12**	ARRUELA	ARANDELA	WASHER
12	887897M1		**3**	PINO	PASADOR	PIN
13	3603608M1		**1**	PLATÔ	PLATO	PLATE
14	3176867M1		**6**	PARAFUSO	PERNO	BOLT
15	891826M1		**3**	PINO	PASADOR	PIN
16	353430X1		**3**	PORCA	TUERCA	NUT
17	3147178M1		**3**	PARAFUSO	PERNO	BOLT
18	887910M2		**3**	MOLA	RESORTE	SPRING
19	022789R1		**3**	ALAVANCA	PALANCA	LEVER

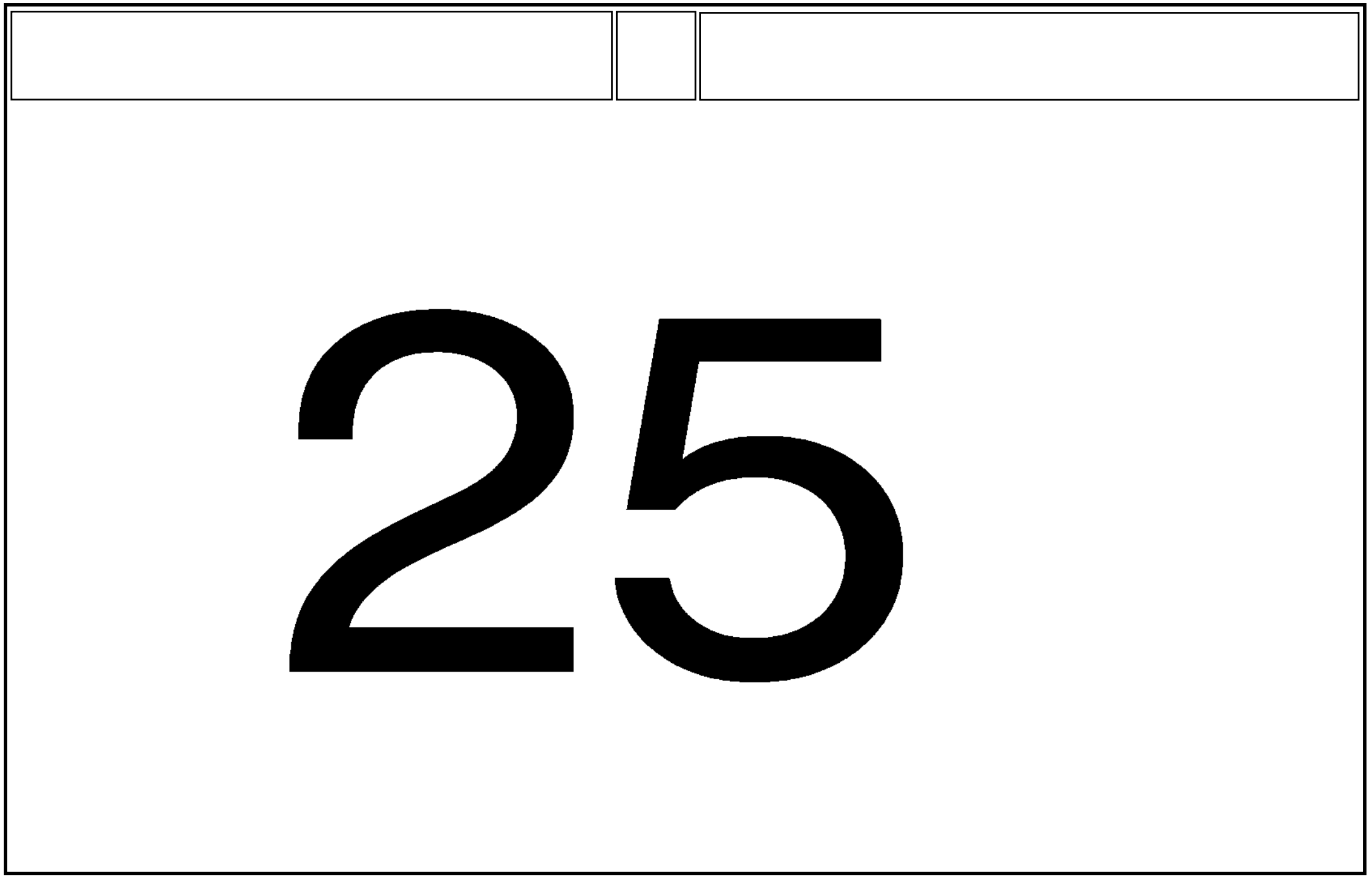
25

Alavanca De Câmbio
Palanca De Cambio
Shift Levers

25-10

12 Velocidades - Com Cabine
12 Velocidades - Con Cabina
12 Speed - With Cab

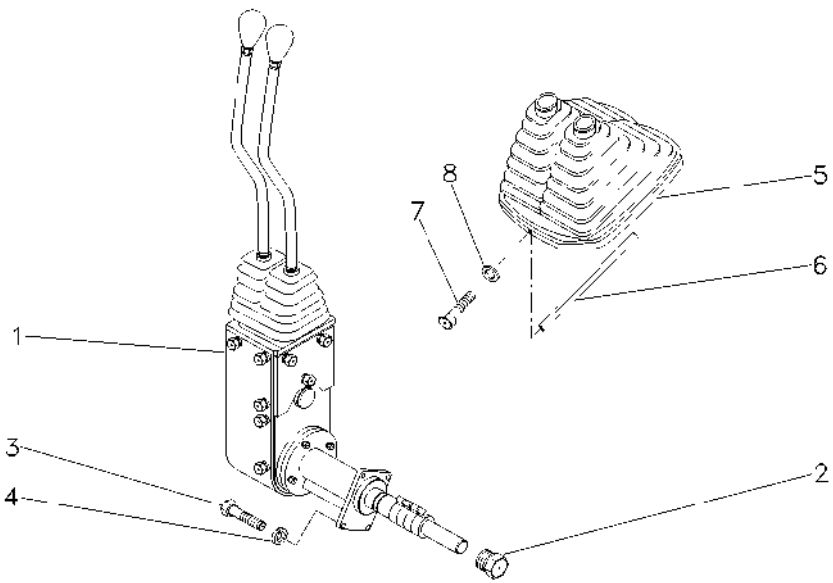

1	070370N1	25-15 No	**1**	CJ. ALAVANCA	JUEGO, PALANCA	KIT, LEVER
2	046851N1		**1**	BUJÃO	TAPON	PLUG
3	339761X1		**4**	PARAFUSO	PERNO	BOLT
4	339374X1		**4**	ARRUELA	ARANDELA	WASHER
5	060003N1		**1**	COIFA	FUELLE	BELLOWS
6	060017P1		**1**	GUARNIÇÃO	GUARNICION	BEADING
7	3580257M1		**2**	PARAFUSO	PERNO	BOLT
8	1427000M1		**2**	ARRUELA	ARANDELA	WASHER

Conjunto De Acionamento
Conjunto De Accionamiento
Drive Assembly

25-15

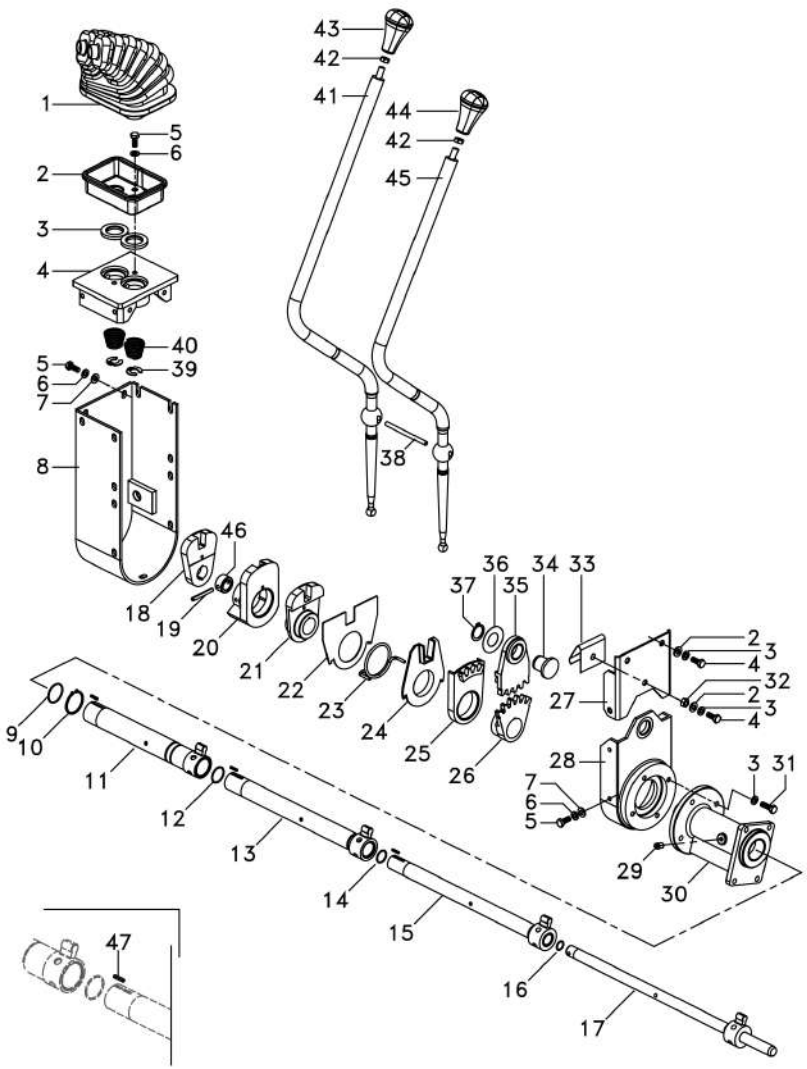

1	049175P1		**1**	PROTEÇÃO	DEFENSA	GUARD
2	046097P1		**1**	PLACA	PLATO	PLATE
3	023701P1		**2**	ARRUELA	ARANDELA	WASHER
4	046096P1		**1**	MANCAL	COJINETE	BEARING
5	339123X1	M8 x 1	**18**	PARAFUSO	PERNO	BOLT
6	339374X1		**22**	ARRUELA	ARANDELA	WASHER
7	339024X1		**16**	ARRUELA	ARANDELA	WASHER
8	046092S1		**1**	PROTEÇÃO	DEFENSA	GUARD
9	373215X1		**1**	ANEL "O"	JUNTA TORICA	O RING
10	390948X1		**1**	ANEL	ARO	RING
11	046079S1		**1**	TUBO	CANO	PIPE
12	832038M1		**1**	ANEL "O"	JUNTA TORICA	O RING
13	046076S1		**1**	TUBO	CANO	PIPE
14	364101X1		**1**	ANEL "O"	JUNTA TORICA	O RING
15	046073S1		**1**	TUBO	CANO	PIPE
16	363549X1		**1**	ANEL "O"	JUNTA TORICA	O RING
17	046070S2		**1**	EIXO	ARBOL	SHAFT
18	046089P1		**1**	ALAVANCA	PALANCA	LEVER
19	390383X1		**1**	PINO	PASADOR	PIN
20	046088N1		**1**	ALAVANCA	PALANCA	LEVER
21	046087P1		**1**	ALAVANCA	PALANCA	LEVER
22	046669P1		**1**	PLACA	PLATO	PLATE
23	046086P1		**1**	MOLA	RESORTE	SPRING
24	046085P1		**1**	ANEL	ARO	RING
25	046084N1		**1**	SEGMENTO	SEGMENTO	SEGMENT
26	046083P1		**1**	ALAVANCA	PALANCA	LEVER
27	046090S1		**1**	PROTEÇÃO	DEFENSA	GUARD
28	046263P1		**1**	BASE	TAZA	BOWL
29	29951X		**1**	GRAXEIRA	ENGRASADOR	GREASER
30	046061N1		**1**	KIT DE BRONZINAS	JUEGO COJINETES	KIT, BEARING
31	339761X1		**4**	PARAFUSO	PERNO	BOLT
32	339169X1		**1**	PORCA	TUERCA	NUT
33	049162P1		**1**	MOLA	RESORTE	SPRING
34	046069P1		**1**	PINO	PASADOR	PIN
35	046082N1		**1**	SEGMENTO	SEGMENTO	SEGMENT
36	1669096M2		**1**	ARRUELA	ARANDELA	WASHER
37	352438X1		**1**	ANEL TRAVA	CIRCULITO	CIRCLIP
38	046105P1		**1**	PINO	PASADOR	PIN
39	368233X1		**2**	ANEL	ARO	RING
40	192007M1		**2**	MOLA	RESORTE	SPRING
41	064438P1		**1**	ALAVANCA	PALANCA	LEVER
42	353430X1		**2**	PORCA	TUERCA	NUT
43	6234502M1		**1**	MANÍPULO	POMO	KNOB
44	6234509M1		**1**	MANÍPULO	POMO	KNOB
45	064439P1		**1**	ALAVANCA	PALANCA	LEVER
46	050193P1		**1**	ESPAÇADOR	PIEZA DISTANCIA	SPACER
47	044374P1		**4**	CHAVETA	CLAVE	KEY

Transmissão Transmision Transmission	25-20	12x4 Sync. 12x4 Sync. 12x4 Sync.

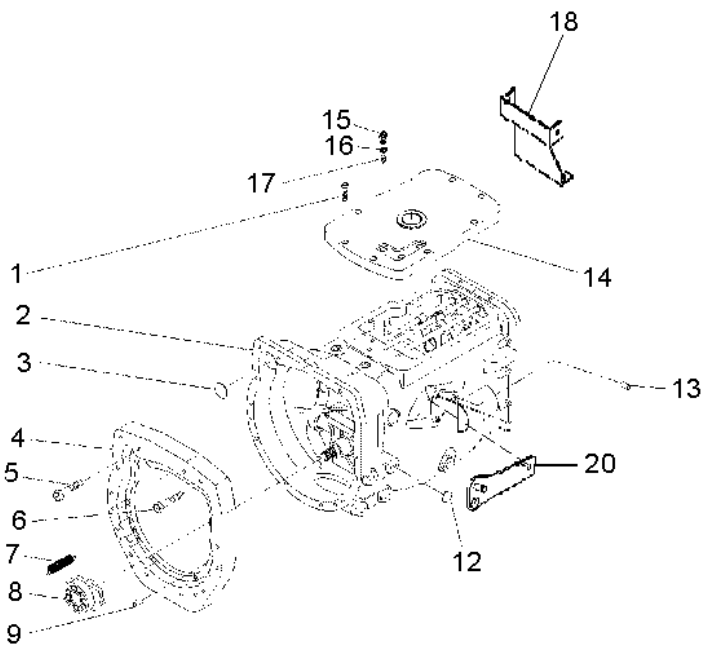

1	058286P1		**8**	PARAFUSO	PERNO	BOLT
2	6235805M91	25-25 No	**1**	CJ. TRANSMISSÃO	JGO.TRANSMISION	KIT,TRANSMISSION
2		25-30 No	**1**	CJ. TRANSMISSÃO	JGO.TRANSMISION	KIT,TRANSMISSION
2		25-35 No	**1**	CJ. TRANSMISSÃO	JGO.TRANSMISION	KIT,TRANSMISSION
2		25-40 No	**1**	CJ. TRANSMISSÃO	JGO.TRANSMISION	KIT,TRANSMISSION
2		25-45 No	**1**	CJ. TRANSMISSÃO	JGO.TRANSMISION	KIT,TRANSMISSION
2		25-50 No	**1**	CJ. TRANSMISSÃO	JGO.TRANSMISION	KIT,TRANSMISSION
3	036310P1		**1**	BUJÃO	TAPON	PLUG
4	3777939M1		**1**	PLACA	PLATO	PLATE
5	358274X1		**12**	PARAFUSO	PERNO	BOLT
6	372997X1		**1**	PARAFUSO	PERNO	BOLT
7	3700450M1		**2**	MOLA	RESORTE	SPRING
8	6226262M91	25-55 No	**1**	DESTACADOR	DESTACADOR	SEPARATED
9	191314M1		**2**	PINO	PASADOR	PIN
12	027014P1		**4**	TAMPÃO	ALMOHADILLA	PAD
13	899297M1		**1**	BUJÃO	TAPON	PLUG
14	6267807M1		**1**	TAMPA	CUBIERTA	COVER
15	6269931M1		**2**	INTERRUPTOR	INTERRUPTOR	SWITCH
16	181142M1		**2**	ARRUELA	ARANDELA	WASHER
17	046569P1		**3**	EXTENSÃO	EXTENSION	EXTENSION
18	6234151M91		**1**	CJ. BASE	JUEGO TAZA	KIT, BOWL
19	3807754M1		**1**	PARAFUSO	PERNO	BOLT
20	6269524M1		**1**	SUPORTE	SOPORTE	COLUMN SUPPORT

Transmissão 12 Velocidades-Sincronizada | **Carcaça**
Transmision 12 Velocidades - Sincr | **Caja**
12 Speed Transmission - Syncro | **Housing**

25-25

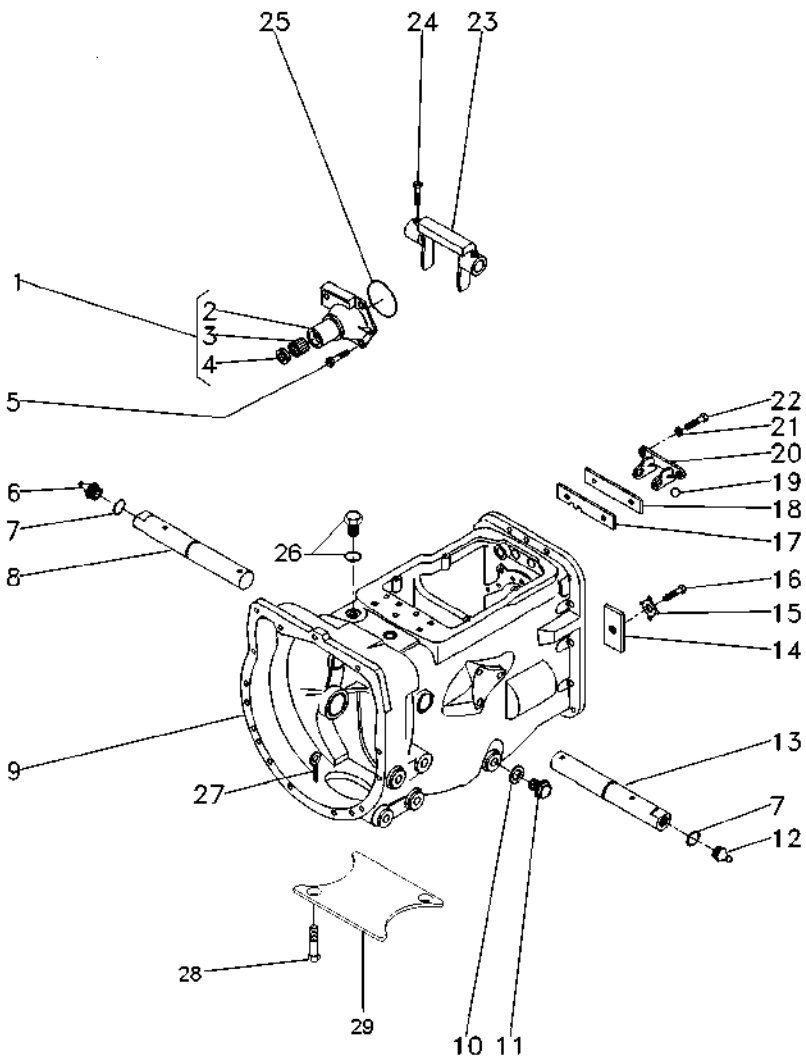

1	1860890M91		**1**	FLANGE	PLETINA	FLANGE
2	1860876M2	1	**1**	TAMPA	CUBIERTA	COVER
3	886668M1	1	**1**	ROLAMENTO	COJINETE	BEARING
4	6231385M1	1	**1**	RETENTOR	RETEN	SEAL
5	377477X1		**3**	PARAFUSO	PERNO	BOLT
5	377480X1		**1**	PARAFUSO	PERNO	BOLT
6	29951X		**1**	GRAXEIRA	ENGRASADOR	GREASER
7	364784X1		**2**	ANEL "O"	JUNTA TORICA	O RING
8	058424P1		**1**	EIXO	ARBOL	SHAFT
9	488156M97	25-60 No	**1**	CJ. CARCAÇA	CONJ. CARTER	HOUSE ASSY
10	180474M1		**1**	ARRUELA	ARANDELA	WASHER
11	050698T1		**1**	BUJÃO	TAPON	PLUG
12	13811X		**1**	GRAXEIRA	ENGRASADOR	GREASER
13	058424P1		**1**	EIXO	ARBOL	SHAFT
14	184789M1		**1**	TRAVA	RETENEDOR	LOCK
15	828020M1		**1**	ARRUELA	ARANDELA	WASHER
16	353691X1		**1**	PARAFUSO	PERNO	BOLT
17	1860764M2		**1**	PLACA	PLATO	PLATE
18	1860765M1		**1**	ESPAÇADOR	PIEZA DISTANCIA	SPACER
19	391838X1	∅ 12MM	**1**	ESFERA	BOLA	BALL
20	1860761M1		**1**	SUPORTE	SOPORTE	BRACKET
21	353434X1		**2**	ARRUELA	ARANDELA	WASHER
22	362443X1		**2**	PARAFUSO	PERNO	BOLT
23	886719M1		**1**	GARFO	HORQUILLA	FORK
24	3771408M1		**4**	PARAFUSO	PERNO	BOLT
25	886089M1		**1**	ANEL "O"	JUNTA TORICA	O RING
26	052197P1		**1**	TAMPÃO	ALMOHADILLA	PAD
27	354076X1		**1**	CUPILHA	PASADOR DOUBLE	COTTER PIN
28	354441X1		**3**	PARAFUSO	PERNO	BOLT
29	021020P1		**2**	TAMPA	CUBIERTA	COVER

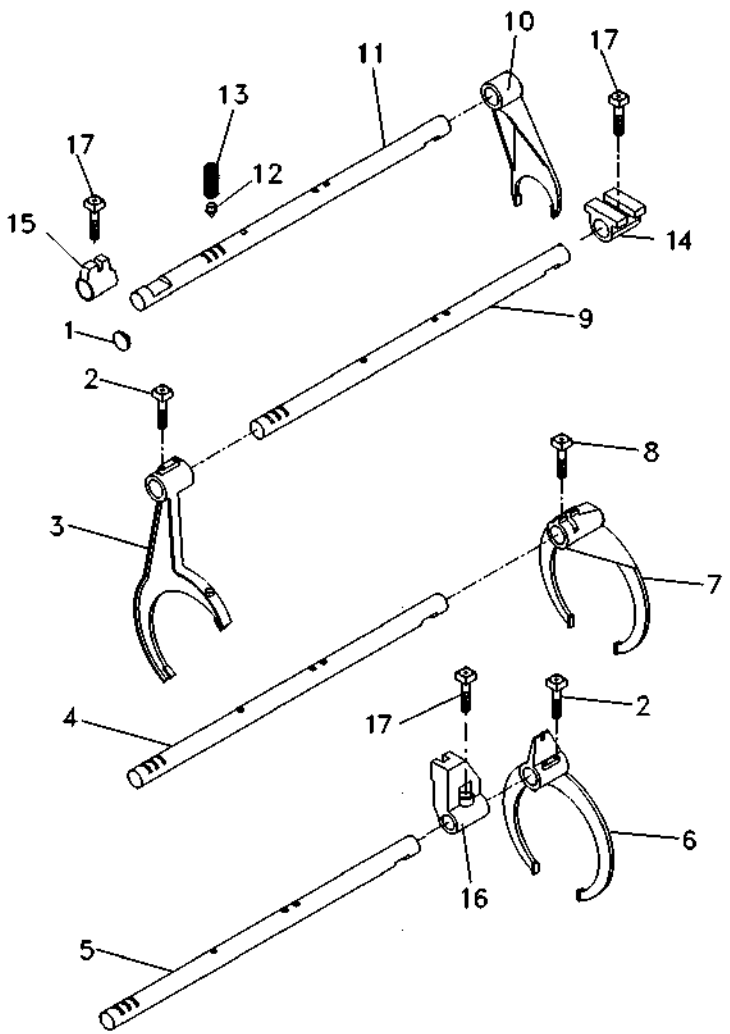

1	6229563M1	**1** BUJÃO	TAPON	PLUG
2	1675367M2	**4** PARAFUSO	PERNO	BOLT
3	023424R1	**1** GARFO	HORQUILLA	FORK
4	6237642M1	**1** EIXO	ARBOL	SHAFT
5	6216489M1	**1** EIXO	ARBOL	SHAFT
6	023414R2	**1** GARFO	HORQUILLA	FORK
7	6270250M1	**1** GARFO	HORQUILLA	FORK
8	180002M1	**2** PARAFUSO	PERNO	BOLT
9	6216486M1	**1** EIXO	ARBOL	SHAFT
10	897065M2	**1** GARFO	HORQUILLA	FORK
11	6216485M1	**1** EIXO	ARBOL	SHAFT
12	180418M2	**4** PINO	PASADOR	PIN
13	191221M1	**4** MOLA	RESORTE	SPRING
14	023417R1	**1** SELETOR	SELECTOR	SELECTOR
15	023416R1	**1** SELETOR	SELECTOR	SELECTOR
16	023425R1	**1** SELETOR	SELECTOR	SELECTOR
17	180002M1	**3** PARAFUSO	PERNO	BOLT

Transmissão 12 Velocidades-Sincronizada
Transmision 12 Velocidades - Sincr
12 Speed Transmission - Syncro

Árvore De Entrada
Arbol De Entrada
Input Shaft

25-35

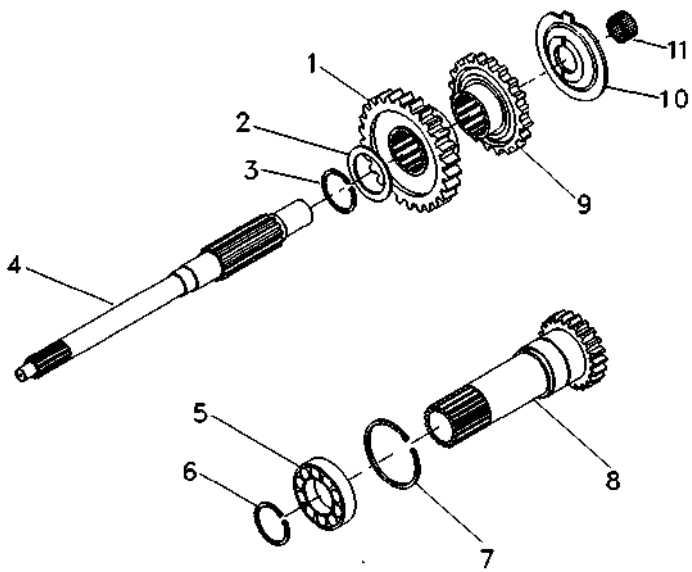

1	049172P1	30	**1** ENGRENAGEM	ENGRANAJE	GEAR
2	1677742M1		**1** ARRUELA	ARANDELA	WASHER
3	358969X1		**1** ANEL TRAVA	CIRCULITO	CIRCLIP
4	039423P1		**1** EIXO	ARBOL	SHAFT
5	3761292M1		**1** ROLAMENTO	COJINETE	BEARING
6	762101M1		**1** ANEL TRAVA	CIRCULITO	CIRCLIP
7	377631X1		**1** ANEL TRAVA	CIRCULITO	CIRCLIP
8	6203588M91	PTO 1000 RPM	**1** CJ. EIXO	JUEGO DE EJE	KIT, AXLE
9	049169P1	35	**1** ENGRENAGEM	ENGRANAJE	GEAR
10	1674668M3		**1** ESPAÇADOR	PIEZA DISTANCIA	SPACER
11	2700273M1		**1** ROLAMENTO AGULHA	COJINETA AGUJAS	BEARING NEEDLE

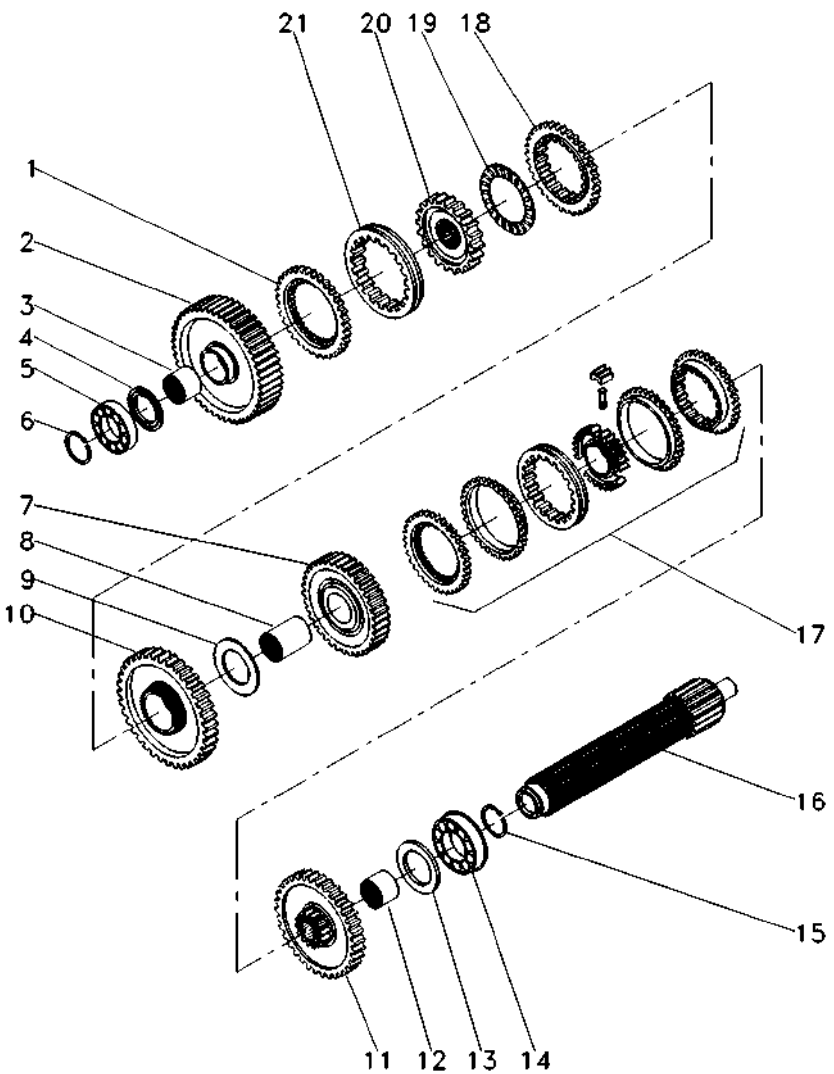

1	1686458M1		**1**	ANEL	ARO	RING
2	6217694M91	56	**1**	ENGRENAGEM	ENGRANAJE	GEAR
3	039397P1		**1**	LUVA	MANCHA	SLEEVE
4	1671888M2	4.14-4.19MM	**1**	CALÇO	CALCE	SHIM
4	1671889M1	4,39-4,45MM	**1**	ARRUELA	ARANDELA	WASHER
4	1671890M2	4.62-4.67MM	**1**	ARRUELA	ARANDELA	WASHER
4	1671891M2	4.85-4.90MM	**1**	ARRUELA	ARANDELA	WASHER
5	039544R1		**1**	ROLAMENTO	COJINETE	BEARING
6	039545R1		**1**	ANEL TRAVA	CIRCULITO	CIRCLIP
7	053354N1	35	**1**	CJ. ENGRENAGEM	ENGRANAJES JUEGO	KIT, GEAR
8	039398P1		**1**	LUVA	MANCHA	SLEEVE
9	023422R1		**1**	ARRUELA	ARANDELA	WASHER
10	6231156M91	51	**1**	ENGRENAGEM	ENGRANAJE	GEAR
11	053353N1	44	**1**	CJ. ENGRENAGEM	ENGRANAJES JUEGO	KIT, GEAR
12	039396P1		**1**	LUVA	MANCHA	SLEEVE
13	1867259M1		**1**	ARRUELA	ARANDELA	WASHER
14	3761291M1		**2**	ROLAMENTO	COJINETE	BEARING
15	195363M1		**2**	ANEL TRAVA	CIRCULITO	CIRCLIP
16	039542P1		**1**	EIXO	ARBOL	SHAFT
17	039400N2	25-65 No	**1**	CJ. SINCRONIZADO	SINCRONIZ ADORA	SYNCHRO UNIT
18	1686459M1		**1**	ANEL	ARO	RING
19	1663796M1		**1**	ROLAMENTO	COJINETE	BEARING
20	039402P1		**1**	CUBO	CUBO	HUB
21	6231154M1		**1**	LUVA ACOPLAMENTO	COUPLING SLEEVE	COUPLING SLEEVE

Transmissão 12 Velocidades-Sincronizada | **Árvore Secundária**
Transmision 12 Velocidades - Sincr | **Eje Secundaria**
12 Speed Transmission - Syncro | **Secondary Shaft**

25-45

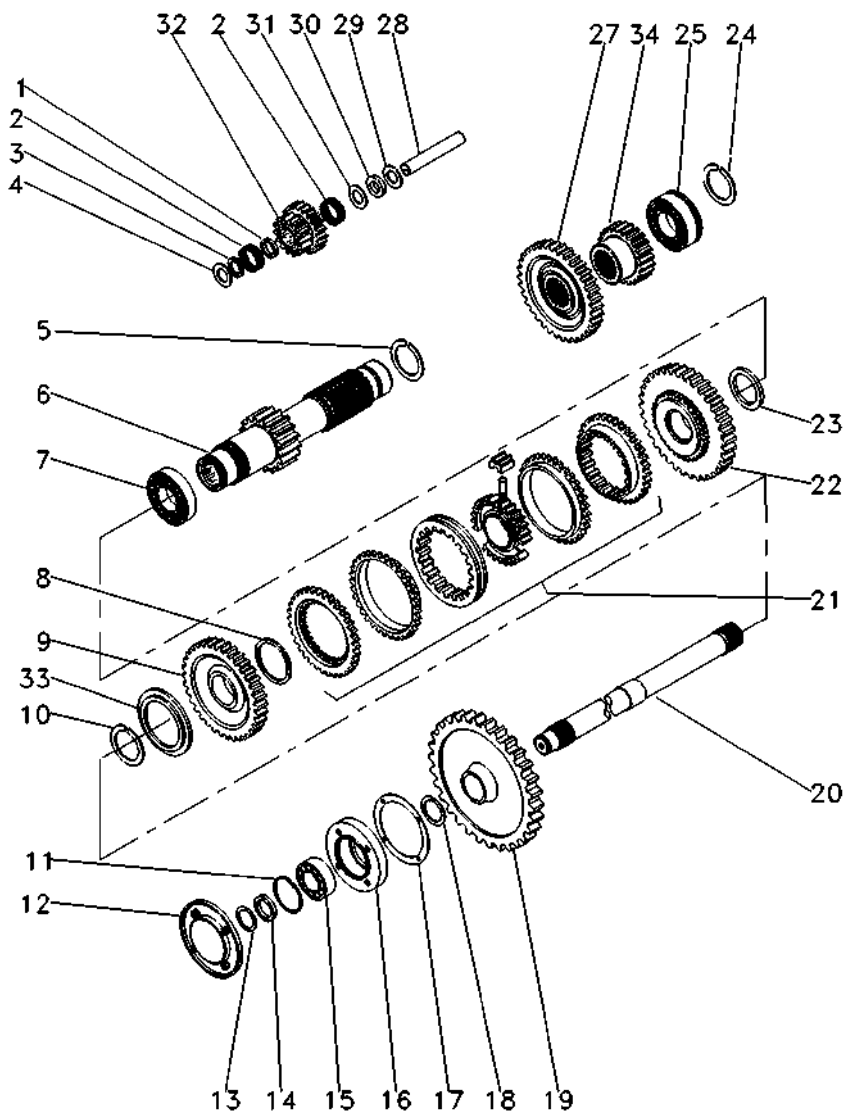

1	1688131M1		**1**	ESPAÇADOR	PIEZA DISTANCIA	SPACER
2	183039M1		**56**	ROLETE	RODILLO	ROLLER
3	183037M1		**1**	ARRUELA	ARANDELA	WASHER
4	1688132M1		**2**	ARRUELA	ARANDELA	WASHER
5	195500M1		**1**	ANEL TRAVA	CIRCULITO	CIRCLIP
6	6219244M91	19	**1**	EIXO	ARBOL	SHAFT
7	3003372X1		**1**	ROLAMENTO	COJINETE	BEARING
8	1440873X1		**1**	ANEL TRAVA	CIRCULITO	CIRCLIP
9	049169P1	35	**1**	ENGRENAGEM	ENGRANAJE	GEAR
10	831581M2		**1**	ANEL TRAVA	CIRCULITO	CIRCLIP
11	355988X1		**1**	ANEL TRAVA	CIRCULITO	CIRCLIP
12	1683386M91	25-75 No	**1**	TAMPA	CUBIERTA	COVER
13	899385M1		**1**	ANEL	ARO	RING
14	881122M2		**1**	ANEL	ARO	RING
15	899377M2		**1**	ROLAMENTO	COJINETE	BEARING
16	899331M1		**1**	FLANGE	PLETINA	FLANGE
17	180432M1		**1**	JUNTA	EMPAQUETADURA.	GASKET
18	358913X1		**1**	ANEL TRAVA	CIRCULITO	CIRCLIP
19	1869708M1	38	**1**	ENGRENAGEM	ENGRANAJE	GEAR
20	1869279M1		**1**	EIXO	ARBOL	SHAFT
21	039410N2	25-70 No	**1**	CJ. SINCRONIZADO	SINCRONIZ ADORA	SYNCHRO UNIT
22	049170N1	38	**1**	ENGRENAGEM	ENGRANAJE	GEAR
23	039413P1		**1**	ARRUELA	ARANDELA	WASHER
24	195363M1		**2**	ANEL TRAVA	CIRCULITO	CIRCLIP
25	3761292M1		**1**	ROLAMENTO	COJINETE	BEARING
27	053312P1	33	**1**	ENGRENAGEM	ENGRANAJE	GEAR
28	180445M1		**1**	EIXO	ARBOL	SHAFT
29	1688130M1		**1**	ARRUELA	ARANDELA	WASHER
30	1688129M1		**1**	MOLA PRATO	PLETINA MUELLE	SPRING PLATE
31	1688128M1		**1**	ARRUELA	ARANDELA	WASHER
32	053310P1	20/15	**1**	ENGRENAGEM	ENGRANAJE	GEAR
33	039408P1		**1**	ARRUELA	ARANDELA	WASHER
33	039409P1		**1**	ARRUELA	ARANDELA	WASHER
34	053316P1	25	**1**	ENGRENAGEM	ENGRANAJE	GEAR

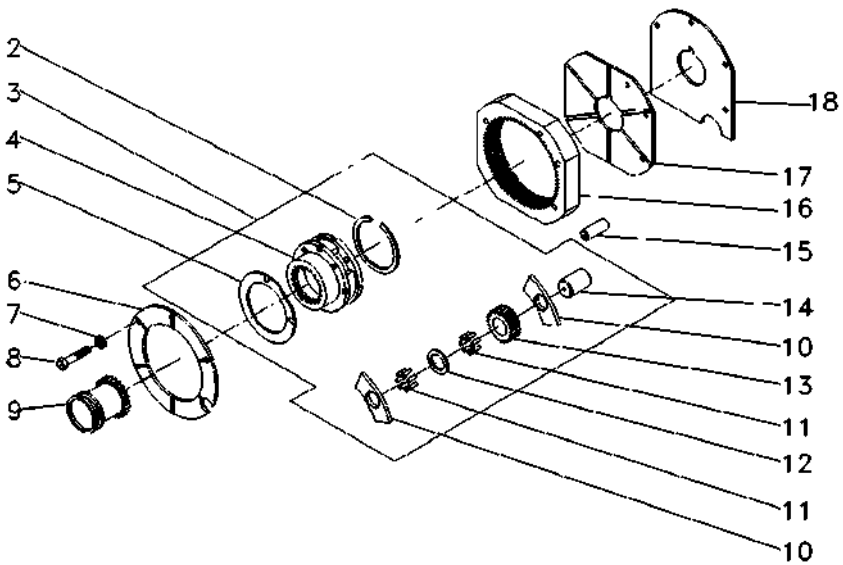

2	377424X1		**1**	ANEL TRAVA	CIRCULITO	CIRCLIP
3	022638N1		**1**	CJ. REDUTOR	JUEGO PORTADOR	KIT, CARRIER
4		3 022638N1	**1**	PORTA ENGRENAGEM	PORTADOR	CARRIER
5	1866545M2		**2**	ARRUELA	ARANDELA	WASHER
6	1867423M1		**1**	PLACA	PLATO	PLATE
7	353434X1		**3**	ARRUELA	ARANDELA	WASHER
8	362684X1		**4**	PARAFUSO	PERNO	BOLT
9	1866557M1		**1**	LUVA	MANCHA	SLEEVE
10	1866542M1		**6**	ARRUELA	ARANDELA	WASHER
11	1866553M2		**144**	ROLETE	RODILLO	ROLLER
12	023406R1		**3**	ARRUELA	ARANDELA	WASHER
13	023405P1		**3**	ENGRENAGEM	ENGRANAJE	GEAR
14	1866538M2		**3**	EIXO	ARBOL	SHAFT
15	180409M1		**2**	PINO	PASADOR	PIN
16	1867424M2	68	**1**	COROA	ENGRANAJE ANULAR	ANNULAR GEAR
17	1867425M1		**1**	PLACA	PLATO	PLATE
18	1867426M1		**1**	CALÇO	CALCE	SHIM

Porta
Puerta
Door

25-55

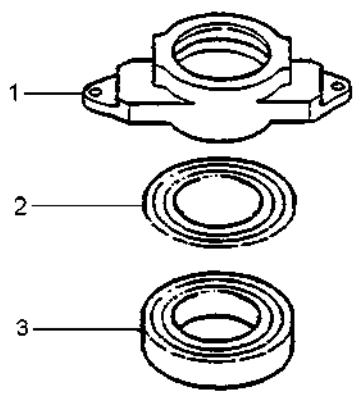

1	6226154M1	**1** COLAR	COLLAR	COLLAR
2	6225046M1	**1** DISCO	DISCO	DISC
3	6223296M1	**1** ROLAMENTO	COJINETE	BEARING

Carcaça
Carter
Housing

25-60

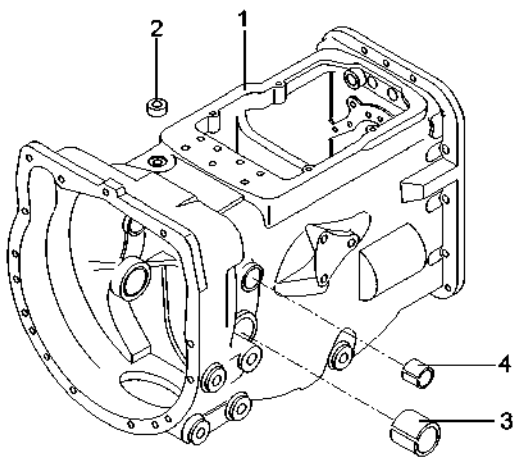

1	052462P1	**1** CARCAÇA	ALOJAMIENTO	HOUSING
2	183071M1	**1** BUJÃO	TAPON	PLUG
3	180801M1	**2** BUCHA	CASQUILLO	BUSH
4	6227779M1	**2** BUCHA	CASQUILLO	BUSH

Sincronizada
Sincronizada
Syncromesh

25-65

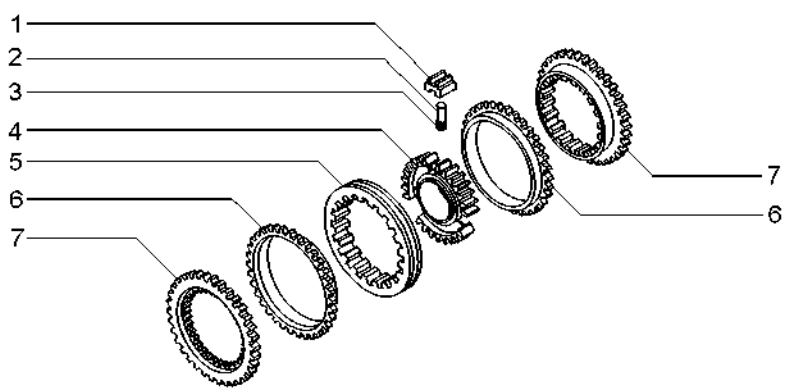

1	023485R1	**3** BLOCO	BLOQUE	BLOCK
2	023483R1	**3** PINO	PASADOR	PIN
3	023484R2	**3** MOLA	RESORTE	SPRING
4	040752P1	**1** CUBO	CUBO	HUB
5	023486R1	**1** LUVA	MANCHA	SLEEVE
6	023487R1	**2** ANEL	ARO	RING
7	023488R1	**2** CONE	CONO	CONE

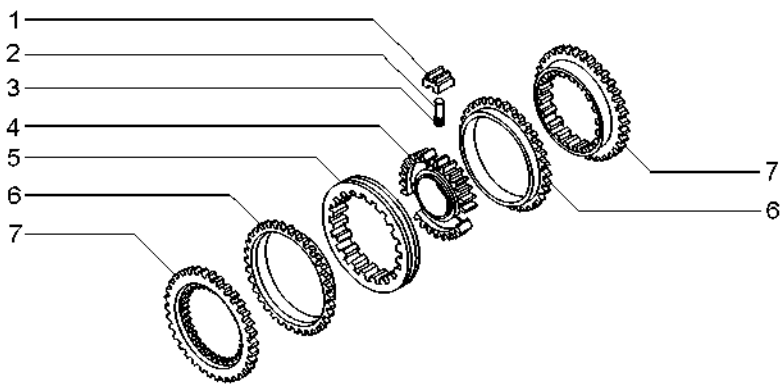

1	023485R1	027341R1	**3** BLOCO	BLOQUE	BLOCK
2	023483R1		**3** PINO	PASADOR	PIN
3	023484R2		**3** MOLA	RESORTE	SPRING
4	040753P1		**1** CUBO	CUBO	HUB
5	023486R1		**1** LUVA	MANCHA	SLEEVE
6	023487R1		**2** ANEL	ARO	RING
7	023488R1		**2** CONE	CONO	CONE

Tampa De Rolamento
Tapa De Cojinete
Bearing Cover

25-75

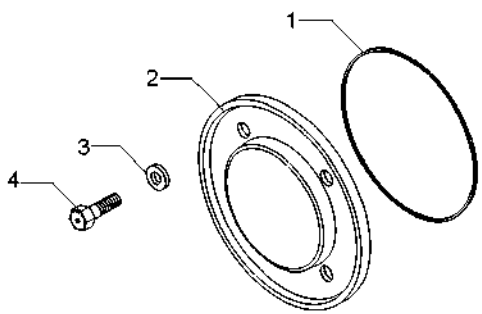

1	1004633M1	**1** ANEL "O"	JUNTA TORICA	O RING
2	883620M1	**1** TAMPA	CUBIERTA	COVER
3	376703X1	**4** ARRUELA	ARANDELA	WASHER
4	377479X1	**4** PARAFUSO	PERNO	BOLT

Alavanca
Palanca
Lever

12 Velocidades
12 Velocidades
12 Speed

25-80

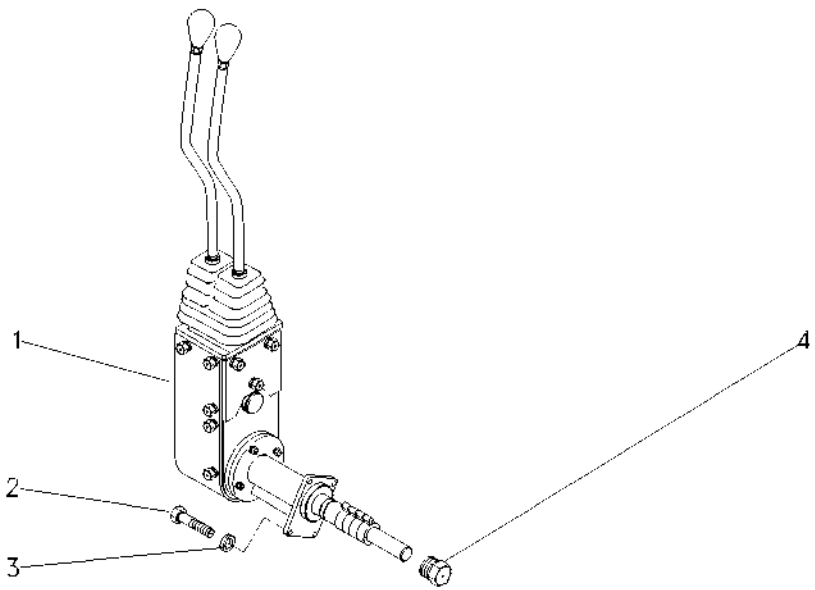

1	6234136M91	25-85 No	**1**	ACIONAMENTO	MANDO	DRIVE
2	339761X1		**4**	PARAFUSO	PERNO	BOLT
3	339374X1		**4**	ARRUELA	ARANDELA	WASHER
4	046851N1		**1**	BUJÃO	TAPON	PLUG

Conjunto De Acionamento
Conjunto De Accionamiento
Drive Assembly

25-85

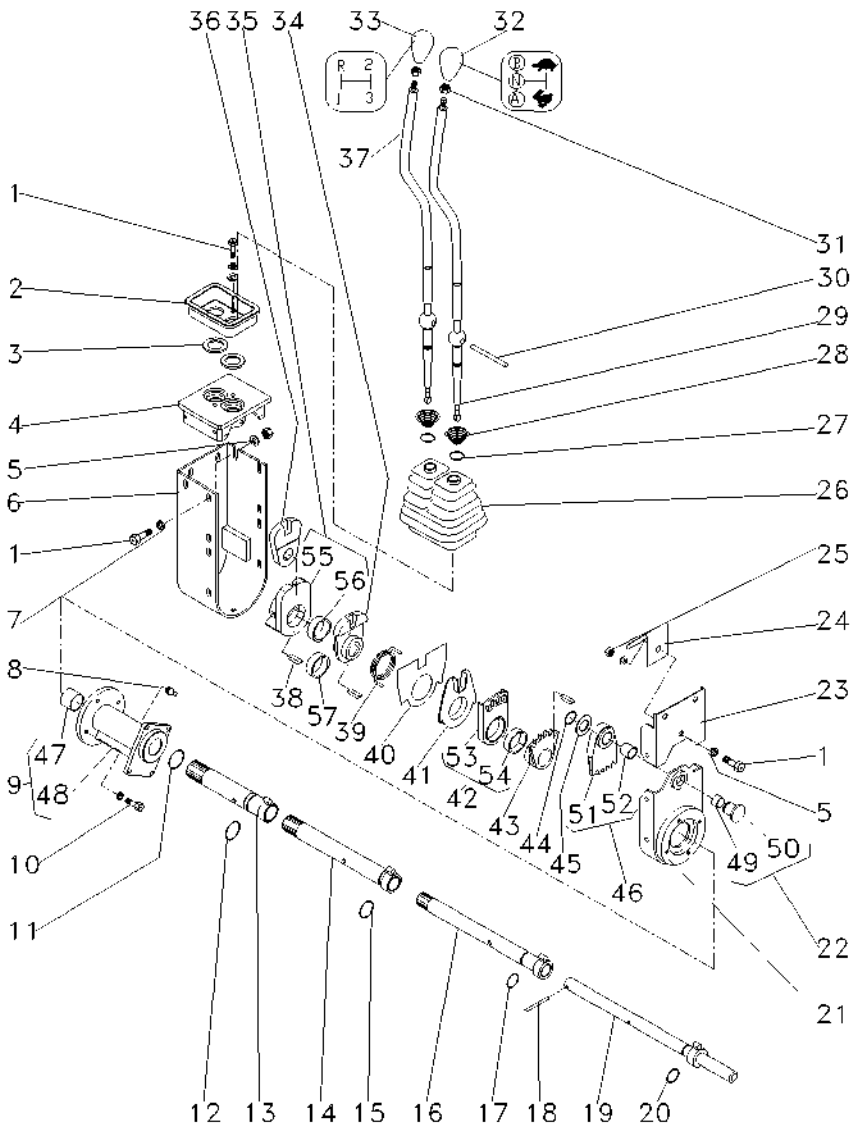

1	339123X1			**18**	PARAFUSO	PERNO	BOLT
2	046097P1	▲		**1**	PLACA	PLATO	PLATE
3	023701P1			**2**	ARRUELA	ARANDELA	WASHER
4	046096P1			**1**	MANCAL	COJINETE	BEARING
5	339024X1			**16**	ARRUELA	ARANDELA	WASHER
6	046092S1			**1**	PROTEÇÃO	DEFENSA	GUARD
7	339374X1			**22**	ARRUELA	ARANDELA	WASHER
8	13811X			**1**	GRAXEIRA	ENGRASADOR	GREASER
9	6234126M91			**1**	MANCAL	COJINETE	BEARING
10	339761X1			**4**	PARAFUSO	PERNO	BOLT
11	390948X1			**1**	ANEL	ARO	RING
12	373215X1			**1**	ANEL "O"	JUNTA TORICA	O RING
13	6234124M91			**1**	CJ. TUBO	CONJ.DE TUBO	TUBE ASSY
14	6234122M91			**1**	CJ. TUBO	CONJ.DE TUBO	TUBE ASSY
15	832038M1			**1**	ANEL "O"	JUNTA TORICA	O RING
16	6234120M91			**1**	CJ. TUBO	CONJ.DE TUBO	TUBE ASSY
17	364101X1			**1**	ANEL "O"	JUNTA TORICA	O RING
18	390383X1			**1**	PINO	PASADOR	PIN
19	6234118M91			**1**	EIXO CURTO	EJE CORTO	SHORT SHAFT
20	363549X1			**1**	ANEL "O"	JUNTA TORICA	O RING
21	046263P1			**1**	BASE	TAZA	BOWL
22	046069P1			**1**	PINO	PASADOR	PIN
23	046090S1			**1**	PROTEÇÃO	DEFENSA	GUARD
24	049162P1			**1**	MOLA	RESORTE	SPRING
25	339169X1			**1**	PORCA	TUERCA	NUT
26	049175P1			**1**	PROTEÇÃO	DEFENSA	GUARD
27	368233X1			**2**	ANEL	ARO	RING
28	192007M1			**2**	MOLA	RESORTE	SPRING
29	6234131M1			**1**	ALAVANCA	PALANCA	LEVER
30	046105P1			**1**	PINO	PASADOR	PIN
31	353430X1			**2**	PORCA	TUERCA	NUT
32	6234509M1			**1**	MANÍPULO	POMO	KNOB
33	6234502M1			**1**	MANÍPULO	POMO	KNOB
34	046087P1			**1**	ALAVANCA	PALANCA	LEVER
35	046088N1			**1**	ALAVANCA	PALANCA	LEVER
36	046089P1			**1**	ALAVANCA	PALANCA	LEVER
37	6234132M1			**1**	ALAVANCA	PALANCA	LEVER
38	044374P1			**4**	CHAVETA	CLAVE	KEY
39	046086P1			**1**	MOLA	RESORTE	SPRING
40	046669P1			**1**	PLACA	PLATO	PLATE
41	046085P1			**1**	ANEL	ARO	RING
42	046084N1	▼		**1**	SEGMENTO	SEGMENTO	SEGMENT
43	046083P1			**1**	ALAVANCA	PALANCA	LEVER
44	352438X1			**1**	ANEL TRAVA	CIRCULITO	CIRCLIP
45	1669096M2			**1**	ARRUELA	ARANDELA	WASHER
46	046082N1	▲		**1**	SEGMENTO	SEGMENTO	SEGMENT
47	044012P1	9		**2**	BUCHA	CASQUILLO	BUSH
48	6234127M1	9		**1**	MANCAL	COJINETE	BEARING
49	023767P1	22		**1**	BUCHA	CASQUILLO	BUSH
50	046852P1	22		**1**	BUJÃO	TAPON	PLUG

Conjunto De Acionamento
Conjunto De Accionamiento
Drive Assembly

25-85

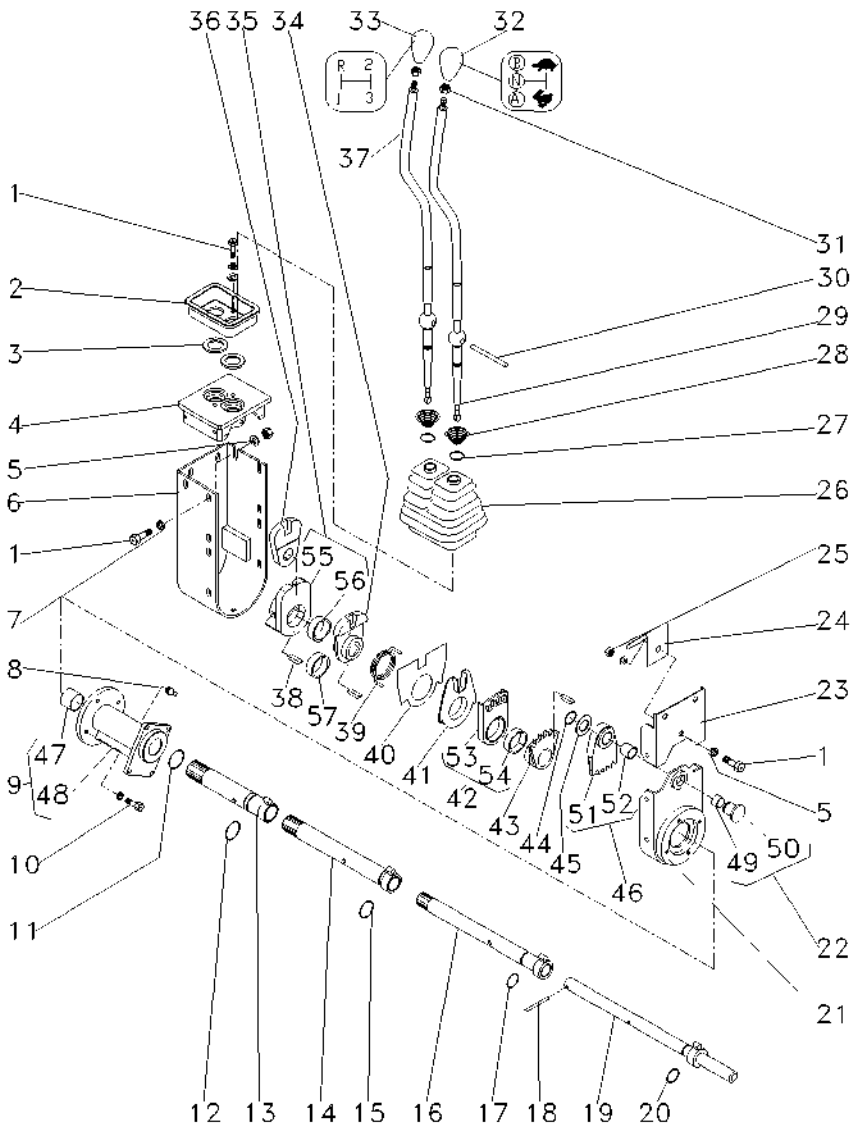

51	046820P1	46	**1** SEGMENTO	SEGMENTO	SEGMENT
52	046819P1	46	**1** BUCHA	CASQUILLO	BUSH
53	046818P1	42	**1** SEGMENTO	SEGMENTO	SEGMENT
54	046817P1	42	**1** BUCHA	CASQUILLO	BUSH
55	046816P1	35	**1** ALAVANCA	PALANCA	LEVER
56	046817P1	35	**1** BUCHA	CASQUILLO	BUSH
57	050193P1		**1** ESPAÇADOR	PIEZA DISTANCIA	SPACER

Transmissão
Transmision
Transmission

25-90

12x4 Constant Mesh 540
12x4 Constant Mesh 540
12x4 Constant Mesh 540

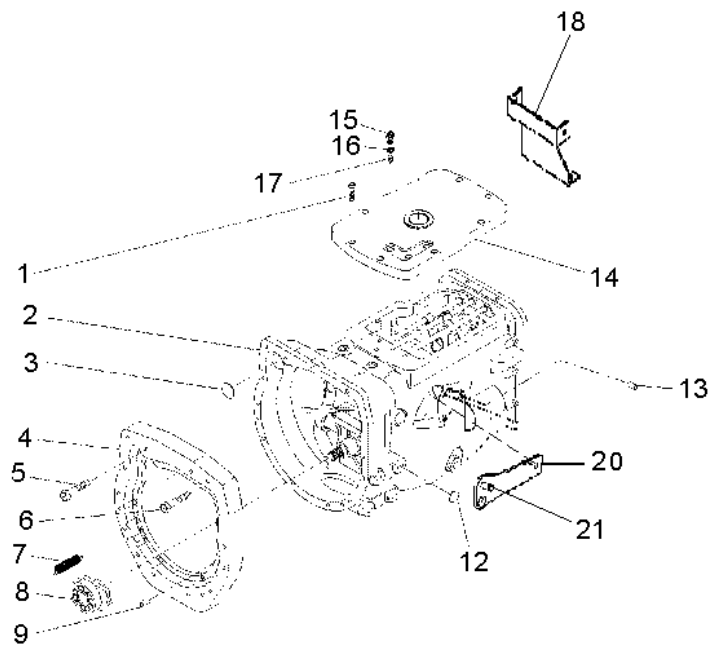

1	058286P1		**8**	PARAFUSO	PERNO	BOLT
2	6270559M91	25-95 No	**1**	CJ. TRANSMISSÃO	JGO.TRANSMISION	KIT,TRANSMISSION
2		25-100 No	**1**	CJ. TRANSMISSÃO	JGO.TRANSMISION	KIT,TRANSMISSION
2		25-105 No	**1**	CJ. TRANSMISSÃO	JGO.TRANSMISION	KIT,TRANSMISSION
2		25-110 No	**1**	CJ. TRANSMISSÃO	JGO.TRANSMISION	KIT,TRANSMISSION
2		25-115 No	**1**	CJ. TRANSMISSÃO	JGO.TRANSMISION	KIT,TRANSMISSION
2		25-120 No	**1**	CJ. TRANSMISSÃO	JGO.TRANSMISION	KIT,TRANSMISSION
3	036310P1		**2**	BUJÃO	TAPON	PLUG
4	3777939M1		**1**	PLACA	PLATO	PLATE
5	358274X1		**12**	PARAFUSO	PERNO	BOLT
6	372997X1		**1**	PARAFUSO	PERNO	BOLT
7	3700450M1		**2**	MOLA	RESORTE	SPRING
8	6226262M91	25-55 No	**1**	DESTACADOR	DESTACADOR	SEPARATED
9	191314M1		**2**	PINO	PASADOR	PIN
12	027014P1		**2**	TAMPÃO	ALMOHADILLA	PAD
13	899297M1		**1**	BUJÃO	TAPON	PLUG
14	6267807M1		**1**	TAMPA	CUBIERTA	COVER
15	6269931M1		**2**	INTERRUPTOR	INTERRUPTOR	SWITCH
16	181142M1		**2**	ARRUELA	ARANDELA	WASHER
17	046569P1		**3**	EXTENSÃO	EXTENSION	EXTENSION
18	6234151M91		**1**	CJ. BASE	JUEGO TAZA	KIT, BOWL
19	3807754M1		**1**	PARAFUSO	PERNO	BOLT
20	6269524M1		**1**	SUPORTE	SOPORTE	COLUMN SUPPORT
21	354441X1		**1**	PARAFUSO	PERNO	BOLT

Transmissão 12 Velocidades-C. Mesh
Transmision 12 Velocidades-C. Mesh
12 Speed Transmission - C. Mesh

Carcaça
Caja
Housing

25-95

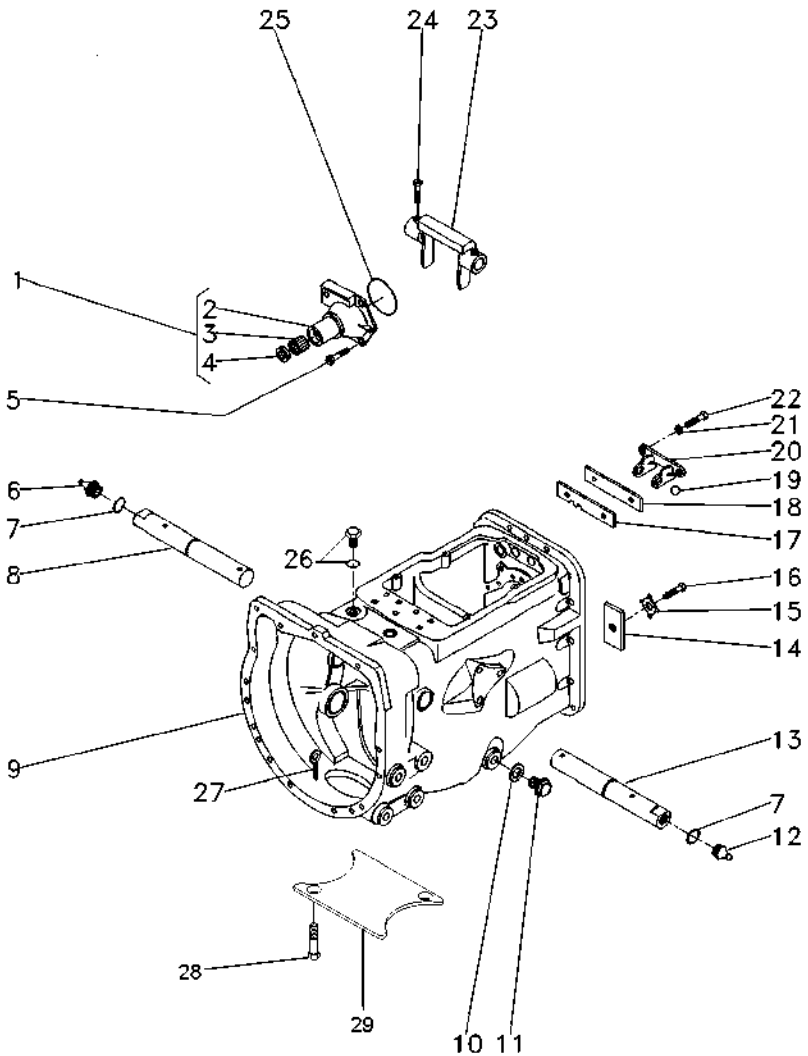

1	1860890M91		**1**	FLANGE	PLETINA	FLANGE
2	1860876M1	1	**1**	FLANGE	PLETINA	FLANGE
3	886668M1	1	**1**	ROLAMENTO	COJINETE	BEARING
4	1860867M3	1	**1**	RETENTOR	RETEN	SEAL
5	377477X1		**3**	PARAFUSO	PERNO	BOLT
5	377480X1		**1**	PARAFUSO	PERNO	BOLT
6	29951X		**1**	GRAXEIRA	ENGRASADOR	GREASER
7	364784X1		**2**	ANEL "O"	JUNTA TORICA	O RING
8	058424P1		**1**	EIXO	ARBOL	SHAFT
9	488156M97	25-60 No	**1**	CJ. CARCAÇA	CONJ. CARTER	HOUSE ASSY
10	180474M1		**1**	ARRUELA	ARANDELA	WASHER
11	050698T1		**1**	BUJÃO	TAPON	PLUG
12	13811X		**1**	GRAXEIRA	ENGRASADOR	GREASER
13	058424P1		**1**	EIXO	ARBOL	SHAFT
14	184789M1		**1**	TRAVA	RETENEDOR	LOCK
15	828020M1		**1**	ARRUELA	ARANDELA	WASHER
16	353691X1		**1**	PARAFUSO	PERNO	BOLT
17	1860764M2		**1**	PLACA	PLATO	PLATE
18	1860765M1		**1**	ESPAÇADOR	PIEZA DISTANCIA	SPACER
19	391838X1	∅ 12MM	**1**	ESFERA	BOLA	BALL
20	1860761M1		**1**	SUPORTE	SOPORTE	BRACKET
21	353434X1		**2**	ARRUELA	ARANDELA	WASHER
22	362443X1		**2**	PARAFUSO	PERNO	BOLT
23	886719M1		**1**	GARFO	HORQUILLA	FORK
24	3771408M1		**4**	PARAFUSO	PERNO	BOLT
25	886089M1		**1**	ANEL "O"	JUNTA TORICA	O RING
26	052197P1		**1**	TAMPÃO	ALMOHADILLA	PAD
27	354076X1		**1**	CUPILHA	PASADOR DOUBLE	COTTER PIN
28	354441X1		**4**	PARAFUSO	PERNO	BOLT
29	021020P2		**1**	TAMPA	CUBIERTA	COVER

Transmissão 12 Velocidades-C. Mesh
Transmision 12 Velocidades-C. Mesh
12 Speed Transmission - C. Mesh

Eixos E Garfos
Ejes Y Horquillas
Shafts & Forks

25-100

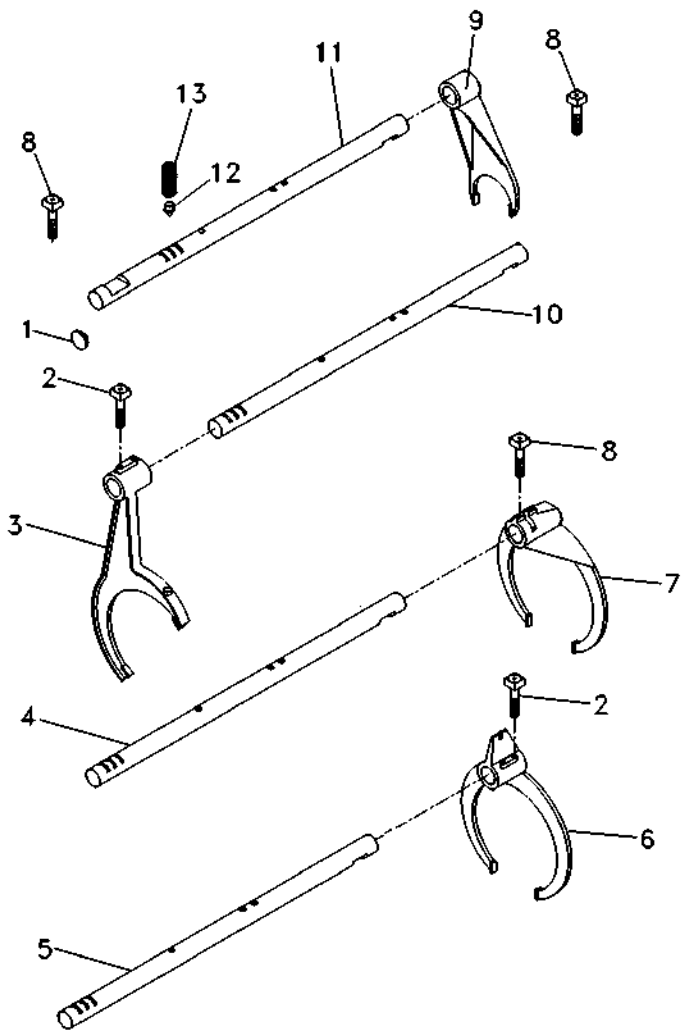

1	6229563M1	**1** BUJÃO	TAPON	PLUG
2	1675367M2	**4** PARAFUSO	PERNO	BOLT
3	027923P1	**1** GARFO	HORQUILLA	FORK
4	6237642M1	**1** EIXO	ARBOL	SHAFT
5	6235753M1	**1** EIXO	ARBOL	SHAFT
6	027922P1	**1** GARFO	HORQUILLA	FORK
7	6270250M1	**1** GARFO	HORQUILLA	FORK
8	180002M1	**4** PARAFUSO	PERNO	BOLT
9	897065M2	**1** GARFO	HORQUILLA	FORK
10	6235751M1	**1** EIXO	ARBOL	SHAFT
11	6235750M1	**1** EIXO	ARBOL	SHAFT
12	180418M2	**4** PINO	PASADOR	PIN
13	191221M1	**4** MOLA	RESORTE	SPRING

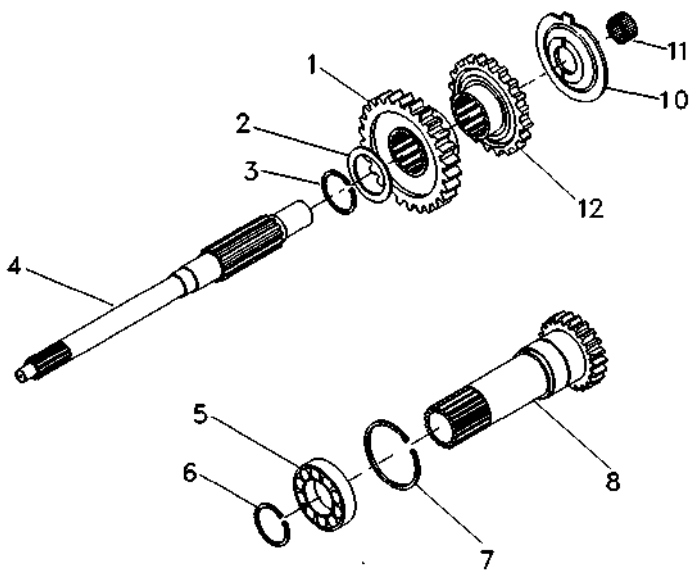

1	049169P1	35	**1**	ENGRENAGEM	ENGRANAJE	GEAR
2	1677742M1		**1**	ARRUELA	ARANDELA	WASHER
3	358969X1		**1**	ANEL TRAVA	CIRCULITO	CIRCLIP
4	039423P1		**1**	EIXO	ARBOL	SHAFT
5	3761292M1		**1**	ROLAMENTO	COJINETE	BEARING
6	762101M1		**1**	ANEL TRAVA	CIRCULITO	CIRCLIP
7	377631X1		**1**	ANEL TRAVA	CIRCULITO	CIRCLIP
8	049834N2	15 PTO 540 RPM 25-125 No	**1**	CJ. EIXO	JUEGO DE EJE	KIT, AXLE
10	1674668M3		**1**	ESPAÇADOR	PIEZA DISTANCIA	SPACER
11	2700273M1		**1**	ROLAMENTO AGULHA	COJINETA AGUJAS	BEARING NEEDLE
12	049172P1	30	**1**	ENGRENAGEM	ENGRANAJE	GEAR

Transmissão 12 Velocidades-C. Mesh
Transmision 12 Velocidades-C. Mesh
12 Speed Transmission - C. Mesh

Árvore Principal
Eje Principale
Main Shaft

25-110

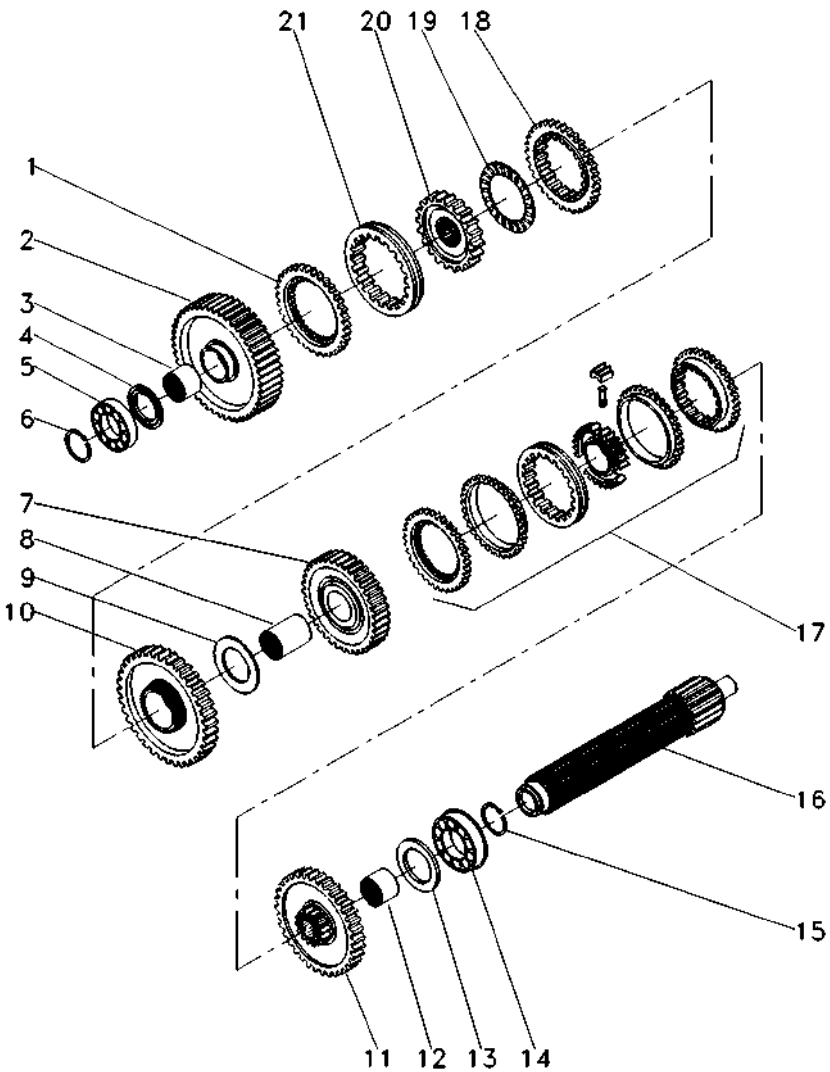

1	1686458M1		**1**	ANEL	ARO	RING
2	6217694M91	56	**1**	ENGRENAGEM	ENGRANAJE	GEAR
3	039397P1		**1**	LUVA	MANCHA	SLEEVE
4	1671888M2	4.14-4.19MM	**1**	CALÇO	CALCE	SHIM
4	1671889M1	4,39-4,45MM	**1**	ARRUELA	ARANDELA	WASHER
4	1671890M2	4.62-4.67MM	**1**	ARRUELA	ARANDELA	WASHER
4	1671891M2	4.85-4.90MM	**1**	ARRUELA	ARANDELA	WASHER
5	039544R1		**1**	ROLAMENTO	COJINETE	BEARING
6	039545R1		**1**	ANEL TRAVA	CIRCULITO	CIRCLIP
7	053354N1	35	**1**	CJ. ENGRENAGEM	ENGRANAJES JUEGO	KIT, GEAR
8	039398P1		**1**	LUVA	MANCHA	SLEEVE
9	6282261M1		**1**	ARRUELA	ARANDELA	WASHER
10	6231156M91	51	**1**	ENGRENAGEM	ENGRANAJE	GEAR
11	053353N1	44	**1**	CJ. ENGRENAGEM	ENGRANAJES JUEGO	KIT, GEAR
12	039396P1		**1**	LUVA	MANCHA	SLEEVE
13	1867259M1		**1**	ARRUELA	ARANDELA	WASHER
14	3761291M1		**2**	ROLAMENTO	COJINETE	BEARING
15	195363M1		**2**	ANEL TRAVA	CIRCULITO	CIRCLIP
16	039542P1		**1**	EIXO	ARBOL	SHAFT
17	039440N1	25-127 No	**1**	CJ. SINCRONIZADO	SINCRONIZ ADORA	SYNCHRO UNIT
18	1686459M1		**1**	ANEL	ARO	RING
19	1663796M1		**1**	ROLAMENTO	COJINETE	BEARING
20	039402P1		**1**	CUBO	CUBO	HUB
21	6231154M1		**1**	LUVA ACOPLAMENTO	COUPLING SLEEVE	COUPLING SLEEVE

Transmissão 12 Velocidades-C. Mesh
Transmision 12 Velocidades-C. Mesh
12 Speed Transmission - C. Mesh

Árvore Secundária
Eje Secundaria
Secundary Shaft

25-115

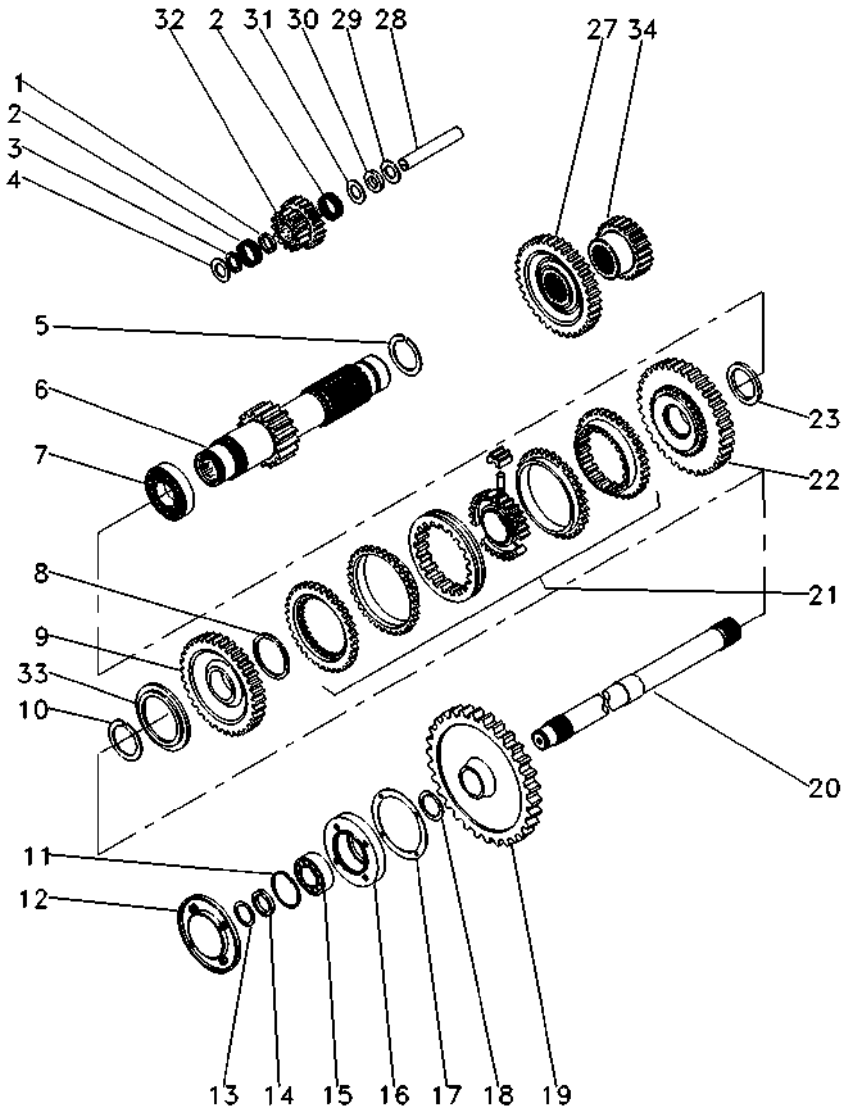

1	1688131M1		**1**	ESPAÇADOR	PIEZA DISTANCIA	SPACER
2	183039M1		**56**	ROLETE	RODILLO	ROLLER
3	183037M1		**1**	ARRUELA	ARANDELA	WASHER
4	1688132M1		**2**	ARRUELA	ARANDELA	WASHER
5	195500M1		**1**	ANEL TRAVA	CIRCULITO	CIRCLIP
6	6219244M91	19	**1**	EIXO	ARBOL	SHAFT
7	3003372X1		**1**	ROLAMENTO	COJINETE	BEARING
8	1440873X1		**1**	ANEL TRAVA	CIRCULITO	CIRCLIP
9	049167N1	33	**1**	ENGRENAGEM	ENGRANAJE	GEAR
10	831581M2		**1**	ANEL TRAVA	CIRCULITO	CIRCLIP
11	355988X1		**1**	ANEL TRAVA	CIRCULITO	CIRCLIP
12	1683386M91	25-75 No	**1**	TAMPA	CUBIERTA	COVER
13	899385M1		**1**	ANEL	ARO	RING
14	881122M2		**1**	ANEL	ARO	RING
15	899377M2		**1**	ROLAMENTO	COJINETE	BEARING
16	899331M1		**1**	FLANGE	PLETINA	FLANGE
17	180432M1		**1**	JUNTA	EMPAQUETADURA.	GASKET
18	358913X1		**1**	ANEL TRAVA	CIRCULITO	CIRCLIP
19	9004882M1	53	**1**	ENGRENAGEM	ENGRANAJE	GEAR
20	1869279M1		**1**	EIXO	ARBOL	SHAFT
21	039439N1	25-128 No	**1**	CJ. SINCRONIZADO	SINCRONIZ ADORA	SYNCHRO UNIT
22	049170N1	37	**1**	ENGRENAGEM	ENGRANAJE	GEAR
23	039413P1		**1**	ARRUELA	ARANDELA	WASHER
27	053312P1	33	**1**	ENGRENAGEM	ENGRANAJE	GEAR
28	180445M1		**1**	EIXO	ARBOL	SHAFT
29	1688130M1		**1**	ARRUELA	ARANDELA	WASHER
30	1688129M1		**1**	MOLA PRATO	PLETINA MUELLE	SPRING PLATE
31	1688128M1		**1**	ARRUELA	ARANDELA	WASHER
32	053310P1	20/15	**1**	ENGRENAGEM	ENGRANAJE	GEAR
33	039408P1		**1**	ARRUELA	ARANDELA	WASHER
33	039409P1		**1**	ARRUELA	ARANDELA	WASHER
34	053316P1	25	**1**	ENGRENAGEM	ENGRANAJE	GEAR

Transmissão 12 Velocidades-C. Mesh
Transmision 12 Velocidades-C. Mesh
12 Speed Transmission - C. Mesh

Redutor Epicicloidal
Unidad Epicicloidal
Epicyclic Unit

25-120

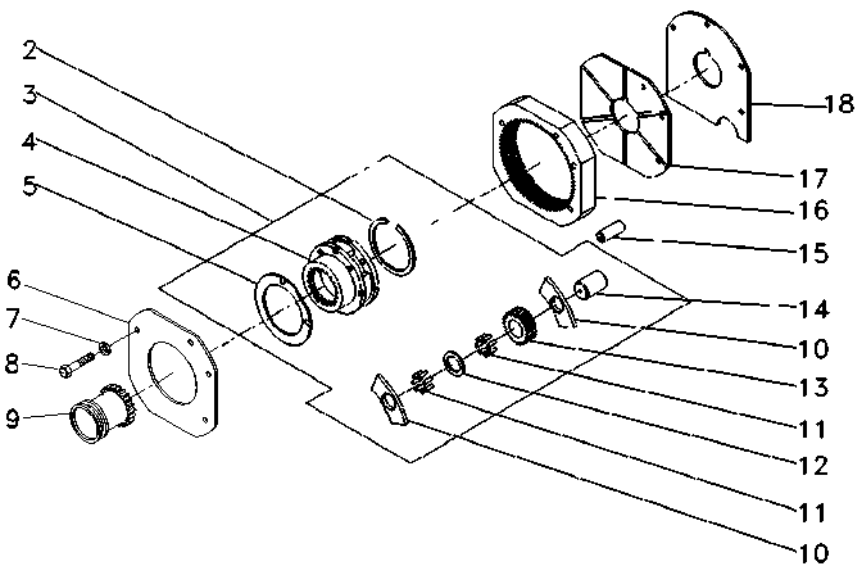

2	377424X1		**1**	ANEL TRAVA	CIRCULITO	CIRCLIP
3	022638N1		**1**	CJ. REDUTOR	JUEGO PORTADOR	KIT, CARRIER
4		3 022638N1	**1**	PORTA ENGRENAGEM	PORTADOR	CARRIER
5	1866545M2		**2**	ARRUELA	ARANDELA	WASHER
6	1867425M1		**1**	PLACA	PLATO	PLATE
7	353434X1		**3**	ARRUELA	ARANDELA	WASHER
8	362684X1		**4**	PARAFUSO	PERNO	BOLT
9	1866557M1		**1**	LUVA	MANCHA	SLEEVE
10	1866542M1		**6**	ARRUELA	ARANDELA	WASHER
11	1866553M2		**96**	ROLETE	RODILLO	ROLLER
12	023406R1		**3**	ARRUELA	ARANDELA	WASHER
13	023405P1	23	**3**	ENGRENAGEM	ENGRANAJE	GEAR
14	1866538M2		**3**	EIXO	ARBOL	SHAFT
15	180409M1		**2**	PINO	PASADOR	PIN
16	1867424M2	68	**1**	COROA	ENGRANAJE ANULAR	ANNULAR GEAR
17	1867423M1		**1**	PLACA	PLATO	PLATE
18	1867426M1		**1**	CALÇO	CALCE	SHIM

Eixo Entrada
Eje Entrada
Inlet Shaft

25-125

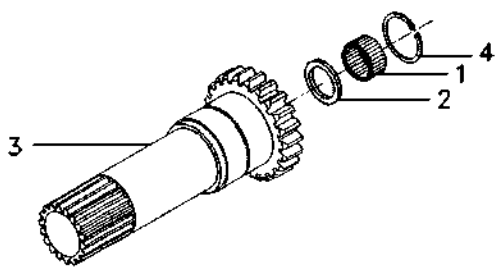

1	1677724M1	**1** ROLAMENTO	COJINETE	BEARING
2	6231386M1	**1** RETENTOR	RETEN	SEAL
3	049835P2	**1** EIXO TDP 540	EJE TDF 540	PTO SHAFT 540
4	6212982M1	**1** ANEL TRAVA	CIRCULITO	CIRCLIP

Luva E Cubo
Manguito Y Cubo
Sleeve And Hub

25-127

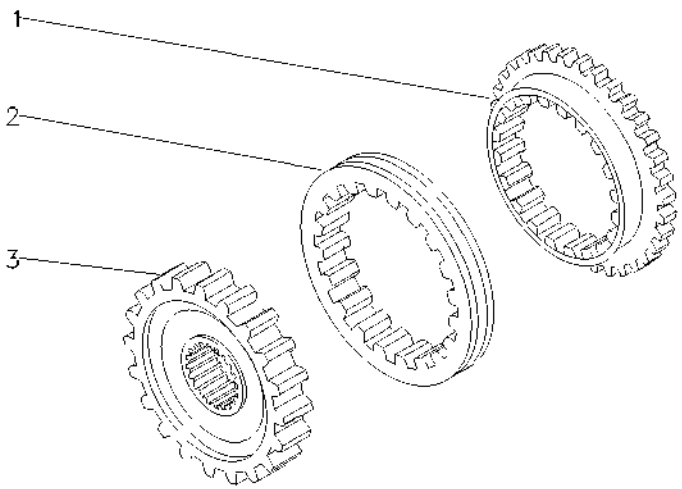

1	027925P1	**2** ANEL	ARO	RING
2	027924P1	**1** LUVA	MANCHA	SLEEVE
3	040751P1	**1** CUBO	CUBO	HUB

Luva E Cubo
Manguito Y Cubo
Sleeve And Hub

25-128

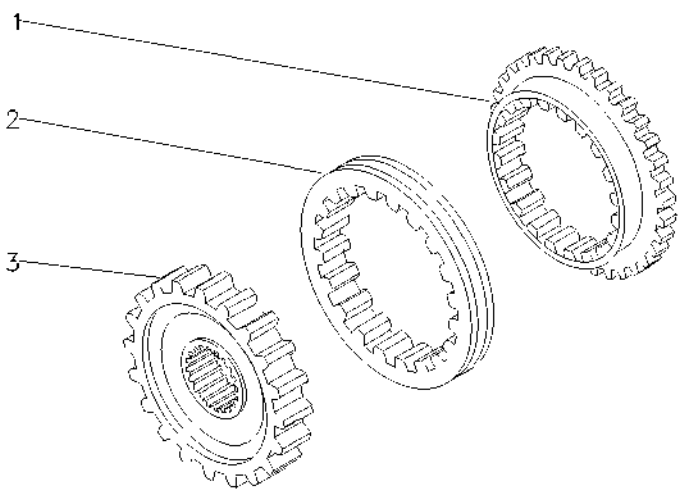

1	027925P1	**2** ANEL	ARO	RING
2	027924P1	**1** LUVA	MANCHA	SLEEVE
3	040754P1	**1** CUBO	CUBO	HUB

Transmissão
Transmision
Transmission

25-130

12x4 Constant Mesh 540
12x4 Constant Mesh 540
12x4 Constant Mesh 540

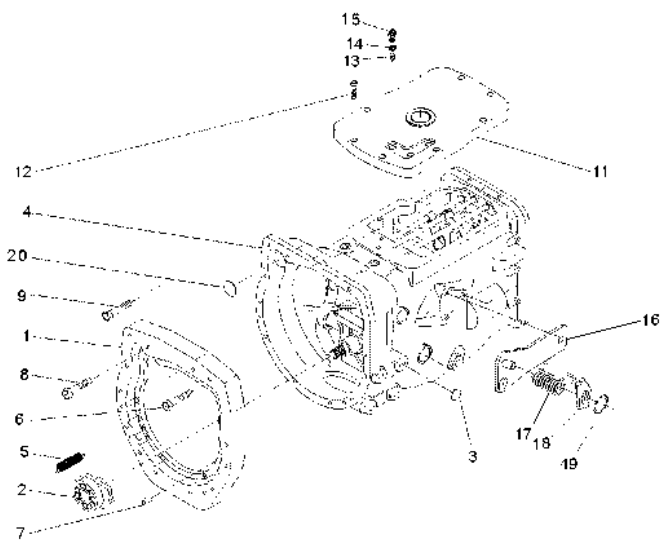

1	3777939M1		**1**	PLACA	PLATO	PLATE
2	6226262M91		**1**	DESTACADOR	DESTACADOR	SEPARATED
3	027014P1		**2**	TAMPÃO	ALMOHADILLA	PAD
4	6235755M91	25-135 No	**1**	CJ. TRANSMISSÃO	JGO.TRANSMISION	KIT,TRANSMISSION
4		25-140 No	**1**	CJ. TRANSMISSÃO	JGO.TRANSMISION	KIT,TRANSMISSION
4		25-145 No	**1**	CJ. TRANSMISSÃO	JGO.TRANSMISION	KIT,TRANSMISSION
4		25-150 No	**1**	CJ. TRANSMISSÃO	JGO.TRANSMISION	KIT,TRANSMISSION
4		25-155 No	**1**	CJ. TRANSMISSÃO	JGO.TRANSMISION	KIT,TRANSMISSION
4		25-160 No	**1**	CJ. TRANSMISSÃO	JGO.TRANSMISION	KIT,TRANSMISSION
5	3700450M1		**2**	MOLA	RESORTE	SPRING
6	360803X1		**1**	PARAFUSO	PERNO	BOLT
7	3807780M1		**11**	PARAFUSO	PERNO	BOLT
8	358274X1		**1**	PARAFUSO	PERNO	BOLT
9	191314M1		**2**	PINO	PASADOR	PIN
11	6267807M1		**1**	TAMPA	CUBIERTA	COVER
12	058286P1		**8**	PARAFUSO	PERNO	BOLT
13	046569P1		**3**	EXTENSÃO	EXTENSION	EXTENSION
14	181142M1		**2**	ARRUELA	ARANDELA	WASHER
15	6269931M1		**2**	INTERRUPTOR	INTERRUPTOR	SWITCH
16	6269525M1		**1**	SUPORTE	GANCHO SEGURI.	CLEVIS
17	3700585M1		**1**	MOLA	RESORTE	SPRING
18	058423P1		**1**	PLACA	PLATO	PLATE
19	352438X1		**1**	ANEL TRAVA	CIRCULITO	CIRCLIP
20	036310P1		**2**	BUJÃO	TAPON	PLUG

Transmissão 12 Velocidades-C. Mesh
Transmision 12 Velocidades-C. Mesh
12 Speed Transmission - C. Mesh

Carcaça
Caja
Housing

25-135

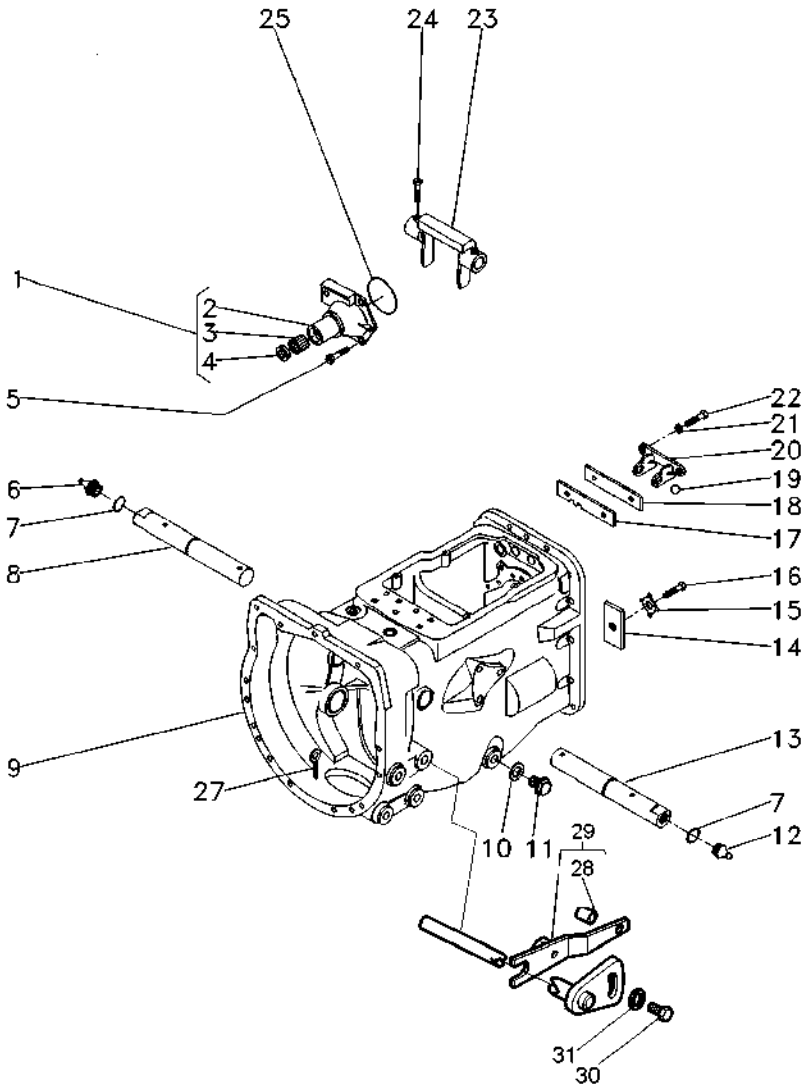

1	1860890M91		**1**	FLANGE	PLETINA	FLANGE
2	1860876M1	1	**1**	FLANGE	PLETINA	FLANGE
3	886668M1	1	**1**	ROLAMENTO	COJINETE	BEARING
4	1860867M3	1	**1**	RETENTOR	RETEN	SEAL
5	377477X1		**3**	PARAFUSO	PERNO	BOLT
5	377480X1		**1**	PARAFUSO	PERNO	BOLT
6	29951X		**1**	GRAXEIRA	ENGRASADOR	GREASER
7	364784X1		**2**	ANEL "O"	JUNTA TORICA	O RING
8	058424P1		**1**	EIXO	ARBOL	SHAFT
9	488156M97	25-60 No	**1**	CJ. CARCAÇA	CONJ. CARTER	HOUSE ASSY
10	180474M1		**1**	ARRUELA	ARANDELA	WASHER
11	050698T1		**1**	BUJÃO	TAPON	PLUG
12	13811X		**1**	GRAXEIRA	ENGRASADOR	GREASER
13	068424S1		**1**	EIXO	ARBOL	SHAFT
14	184789M1		**1**	TRAVA	RETENEDOR	LOCK
15	828020M1		**1**	ARRUELA	ARANDELA	WASHER
16	353691X1		**1**	PARAFUSO	PERNO	BOLT
17	1860764M2		**1**	PLACA	PLATO	PLATE
18	1860765M1		**1**	ESPAÇADOR	PIEZA DISTANCIA	SPACER
19	391838X1	∅ 12MM	**1**	ESFERA	BOLA	BALL
20	1860761M1		**1**	SUPORTE	SOPORTE	BRACKET
21	353434X1		**2**	ARRUELA	ARANDELA	WASHER
22	362443X1		**2**	PARAFUSO	PERNO	BOLT
23	886719M1		**1**	GARFO	HORQUILLA	FORK
24	3771408M1		**4**	PARAFUSO	PERNO	BOLT
25	886089M1		**1**	ANEL "O"	JUNTA TORICA	O RING
27	354076X1		**1**	CUPILHA	PASADOR DOUBLE	COTTER PIN
28	3801223M1		**1**	BUCHA	INSERCION	INSERT
29	068428S1		**1**	ALAVANCA	PALANCA	LEVER
30	3009220X1		**1**	PARAFUSO	PERNO	BOLT
31	3759973M2		**1**	ARRUELA	ARANDELA	WASHER

Transmissão 12 Velocidades-C. Mesh
Transmision 12 Velocidades-C. Mesh
12 Speed Transmission - C. Mesh

Eixos E Garfos
Ejes Y Horquillas
Shafts & Forks

25-140

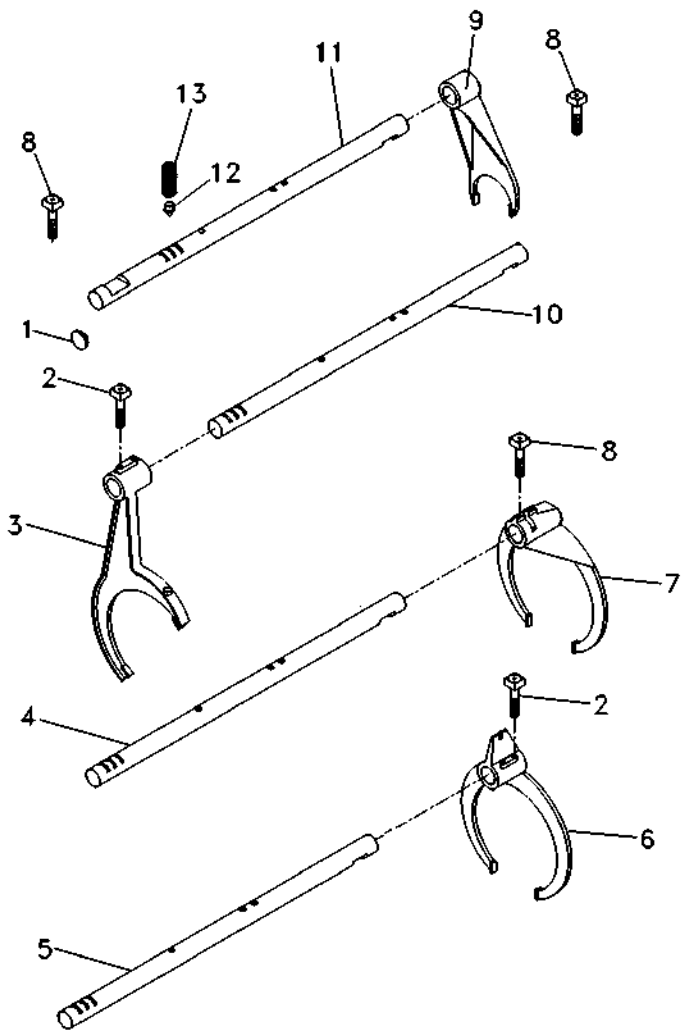

1	2950X	**1**	BUJÃO	TAPON	PLUG
2	1675367M2	**4**	PARAFUSO	PERNO	BOLT
3	027923P1	**1**	GARFO	HORQUILLA	FORK
4	6235752M1	**1**	EIXO	ARBOL	SHAFT
5	6235753M1	**1**	EIXO	ARBOL	SHAFT
6	027922P1	**1**	GARFO	HORQUILLA	FORK
7	039404P2	**1**	GARFO	HORQUILLA	FORK
8	180002M1	**4**	PARAFUSO	PERNO	BOLT
9	897065M2	**1**	GARFO	HORQUILLA	FORK
10	6235751M1	**1**	EIXO	ARBOL	SHAFT
11	6235750M1	**1**	EIXO	ARBOL	SHAFT
12	180418M2	**4**	PINO	PASADOR	PIN
13	191221M1	**4**	MOLA	RESORTE	SPRING

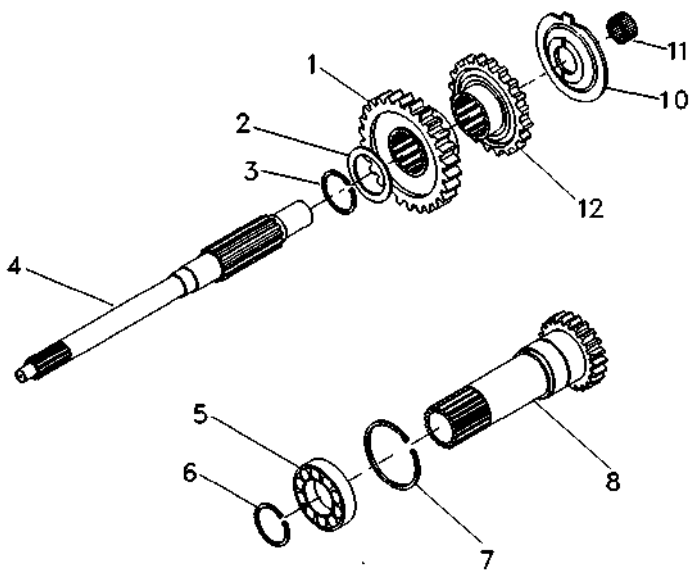

1	049169P1	35	**1**	ENGRENAGEM	ENGRANAJE	GEAR
2	1677742M1		**1**	ARRUELA	ARANDELA	WASHER
3	358969X1		**1**	ANEL TRAVA	CIRCULITO	CIRCLIP
4	039423P1		**1**	EIXO	ARBOL	SHAFT
5	3761292M1		**1**	ROLAMENTO	COJINETE	BEARING
6	762101M1		**1**	ANEL TRAVA	CIRCULITO	CIRCLIP
7	377631X1		**1**	ANEL TRAVA	CIRCULITO	CIRCLIP
8	049834N2	15 PTO 540 RPM 25-125 No	**1**	CJ. EIXO	JUEGO DE EJE	KIT, AXLE
10	1674668M3		**1**	ESPAÇADOR	PIEZA DISTANCIA	SPACER
11	2700273M1		**1**	ROLAMENTO AGULHA	COJINETA AGUJAS	BEARING NEEDLE
12	049172P1	30	**1**	ENGRENAGEM	ENGRANAJE	GEAR

Transmissão 12 Velocidades-C. Mesh
Transmision 12 Velocidades-C. Mesh
12 Speed Transmission - C. Mesh

Árvore Principal
Eje Principale
Main Shaft

25-150

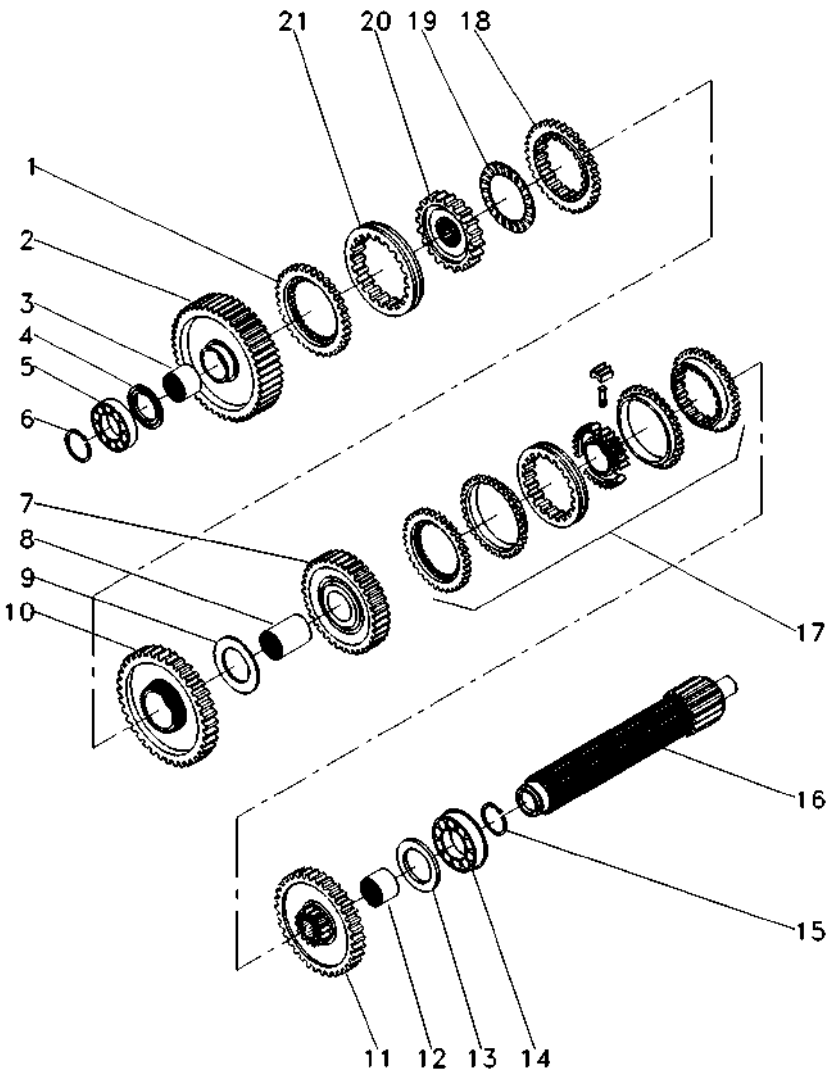

1	1686458M1		**1** ANEL	ARO	RING
2	6217694M91	56	**1** ENGRENAGEM	ENGRANAJE	GEAR
3	039397P1		**1** LUVA	MANCHA	SLEEVE
4	1671888M2	4.14-4.19MM	**1** CALÇO	CALCE	SHIM
4	1671889M2	4,39-4,45MM	**1** ARRUELA	ARANDELA	WASHER
4	1671890M2	4.62-4.67MM	**1** ARRUELA	ARANDELA	WASHER
4	1671891M2	4.85-4.90MM	**1** ARRUELA	ARANDELA	WASHER
5	039544R1		**1** ROLAMENTO	COJINETE	BEARING
6	039545R1		**1** ANEL TRAVA	CIRCULITO	CIRCLIP
7	053354N1	35	**1** CJ. ENGRENAGEM	ENGRANAJES JUEGO	KIT, GEAR
8	039398P1		**1** LUVA	MANCHA	SLEEVE
9	6282261M1		**1** ARRUELA	ARANDELA	WASHER
10	6216641M91	51	**1** ENGRENAGEM	ENGRANAJE	GEAR
11	053352N1	46	**1** CJ. ENGRENAGEM	ENGRANAJES JUEGO	KIT, GEAR
12	039396P1		**1** LUVA	MANCHA	SLEEVE
13	1867259M1		**1** ARRUELA	ARANDELA	WASHER
14	3761291M1		**2** ROLAMENTO	COJINETE	BEARING
15	195363M1		**2** ANEL TRAVA	CIRCULITO	CIRCLIP
16	039542P1		**1** EIXO	ARBOL	SHAFT
17	039440N1	25-127 No	**1** CJ. SINCRONIZADO	SINCRONIZ ADORA	SYNCHRO UNIT
18	1686459M1		**1** ANEL	ARO	RING
19	1663796M1		**1** ROLAMENTO	COJINETE	BEARING
20	039402P1		**1** CUBO	CUBO	HUB
21	039425P1		**1** LUVA	MANCHA	SLEEVE

Transmissão 12 Velocidades-C. Mesh
Transmision 12 Velocidades-C. Mesh
12 Speed Transmission - C. Mesh

Árvore Secundária
Eje Secundaria
Secundary Shaft

25-155

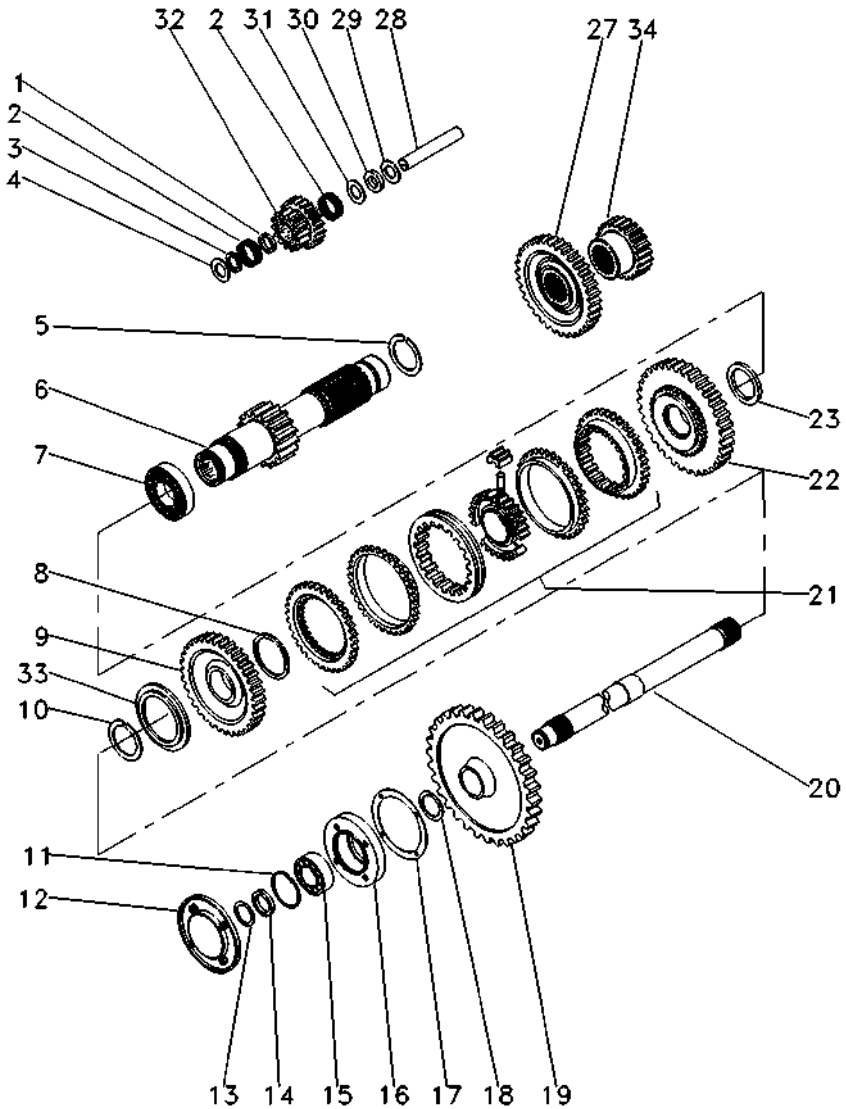

1	1688131M1		**1**	ESPAÇADOR	PIEZA DISTANCIA	SPACER
2	183039M1		**56**	ROLETE	RODILLO	ROLLER
3	183037M1		**1**	ARRUELA	ARANDELA	WASHER
4	1688132M1		**2**	ARRUELA	ARANDELA	WASHER
5	195500M1		**1**	ANEL TRAVA	CIRCULITO	CIRCLIP
6	6219244M91	19	**1**	EIXO	ARBOL	SHAFT
7	3003372X1		**1**	ROLAMENTO	COJINETE	BEARING
8	1440873X1		**1**	ANEL TRAVA	CIRCULITO	CIRCLIP
9	049167N1	33	**1**	ENGRENAGEM	ENGRANAJE	GEAR
10	831581M2		**1**	ANEL TRAVA	CIRCULITO	CIRCLIP
11	355988X1		**1**	ANEL TRAVA	CIRCULITO	CIRCLIP
12	1683386M91	25-75 No	**1**	TAMPA	CUBIERTA	COVER
13	899385M1		**1**	ANEL	ARO	RING
14	881122M2		**1**	ANEL	ARO	RING
15	899377M2		**1**	ROLAMENTO	COJINETE	BEARING
16	899331M1		**1**	FLANGE	PLETINA	FLANGE
17	180432M1		**1**	JUNTA	EMPAQUETADURA.	GASKET
18	358913X1		**1**	ANEL TRAVA	CIRCULITO	CIRCLIP
19	9004882M1	53	**1**	ENGRENAGEM	ENGRANAJE	GEAR
20	1869279M1		**1**	EIXO	ARBOL	SHAFT
21	039439N1	25-128 No	**1**	CJ. SINCRONIZADO	SINCRONIZ ADORA	SYNCHRO UNIT
22	049170N1	37	**1**	ENGRENAGEM	ENGRANAJE	GEAR
23	039413P1		**1**	ARRUELA	ARANDELA	WASHER
27	053312P1	33	**1**	ENGRENAGEM	ENGRANAJE	GEAR
28	180445M1		**1**	EIXO	ARBOL	SHAFT
29	1688130M1		**1**	ARRUELA	ARANDELA	WASHER
30	1688129M1		**1**	MOLA PRATO	PLETINA MUELLE	SPRING PLATE
31	1688128M1		**1**	ARRUELA	ARANDELA	WASHER
32	053310P1	20/15	**1**	ENGRENAGEM	ENGRANAJE	GEAR
33	039408P1		**1**	ARRUELA	ARANDELA	WASHER
33	039409P1		**1**	ARRUELA	ARANDELA	WASHER
34	053316P1	25	**1**	ENGRENAGEM	ENGRANAJE	GEAR

Transmissão 12 Velocidades-C. Mesh
Transmision 12 Velocidades-C. Mesh
12 Speed Transmission - C. Mesh

Redutor Epicicloidal
Unidad Epicicloidal
Epicyclic Unit

25-160

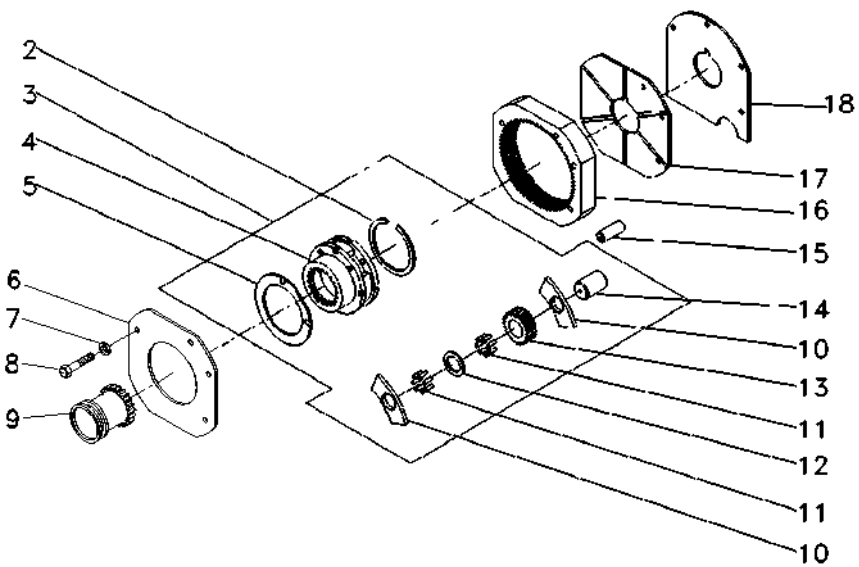

2	377424X1			**1**	ANEL TRAVA	CIRCULITO	CIRCLIP
3	022638N1			**1**	CJ. REDUTOR	JUEGO PORTADOR	KIT, CARRIER
4		3	022638N1	**1**	PORTA ENGRENAGEM	PORTADOR	CARRIER
5	1866545M2			**2**	ARRUELA	ARANDELA	WASHER
6	1867425M1			**1**	PLACA	PLATO	PLATE
7	353434X1			**3**	ARRUELA	ARANDELA	WASHER
8	362684X1			**4**	PARAFUSO	PERNO	BOLT
9	1866557M1			**1**	LUVA	MANCHA	SLEEVE
10	1866542M1			**6**	ARRUELA	ARANDELA	WASHER
11	1866553M2			**96**	ROLETE	RODILLO	ROLLER
12	023406R1			**3**	ARRUELA	ARANDELA	WASHER
13	023405P1		23	**3**	ENGRENAGEM	ENGRANAJE	GEAR
14	1866538M2			**3**	EIXO	ARBOL	SHAFT
15	180409M1			**2**	PINO	PASADOR	PIN
16	1867424M2		68	**1**	COROA	ENGRANAJE ANULAR	ANNULAR GEAR
17	1867423M1			**1**	PLACA	PLATO	PLATE
18	1867426M1			**1**	CALÇO	CALCE	SHIM

Transmissão
Transmision
Transmission

25-165

12x4 Sync. 540
12x4 Sync. 540
12x4 Sync. 540

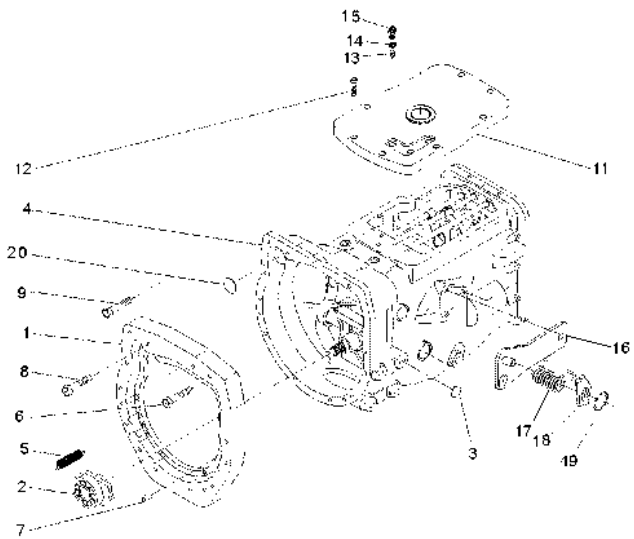

1	3777939M1		**1**	PLACA	PLATO	PLATE
2	6226262M91	25-55 No	**1**	DESTACADOR	DESTACADOR	SEPARATED
3	027014P1		**2**	TAMPÃO	ALMOHADILLA	PAD
4	6270719M91	25-170 No	**1**	CJ. TRANSMISSÃO	JGO.TRANSMISION	KIT,TRANSMISSION
4		25-175 No	**1**	CJ. TRANSMISSÃO	JGO.TRANSMISION	KIT,TRANSMISSION
4		25-180 No	**1**	CJ. TRANSMISSÃO	JGO.TRANSMISION	KIT,TRANSMISSION
4		25-185 No	**1**	CJ. TRANSMISSÃO	JGO.TRANSMISION	KIT,TRANSMISSION
4		25-190 No	**1**	CJ. TRANSMISSÃO	JGO.TRANSMISION	KIT,TRANSMISSION
4		25-195 No	**1**	CJ. TRANSMISSÃO	JGO.TRANSMISION	KIT,TRANSMISSION
5	3700450M1		**2**	MOLA	RESORTE	SPRING
6	360803X1		**1**	PARAFUSO	PERNO	BOLT
7	3807780M1		**11**	PARAFUSO	PERNO	BOLT
8	358274X1		**1**	PARAFUSO	PERNO	BOLT
9	191314M1		**2**	PINO	PASADOR	PIN
10	3807754M1		**1**	PARAFUSO	PERNO	BOLT
11	6267807M1		**1**	TAMPA	CUBIERTA	COVER
12	058286P1		**8**	PARAFUSO	PERNO	BOLT
13	046569P1		**3**	EXTENSÃO	EXTENSION	EXTENSION
14	181142M1		**2**	ARRUELA	ARANDELA	WASHER
15	6269931M1		**2**	INTERRUPTOR	INTERRUPTOR	SWITCH
16	6269525M1		**1**	SUPORTE	GANCHO SEGURI.	CLEVIS
17	3700585M1		**1**	MOLA	RESORTE	SPRING
18	058423P1		**1**	PLACA	PLATO	PLATE
19	352438X1		**1**	ANEL TRAVA	CIRCULITO	CIRCLIP
20	036310P1		**2**	BUJÃO	TAPON	PLUG

Transmissão 12 Velocidades-Sincronizada | **Carcaça**
Transmision 12 Velocidades - Sincr | **Caja**
12 Speed Transmission - Syncro | **Housing**

25-170

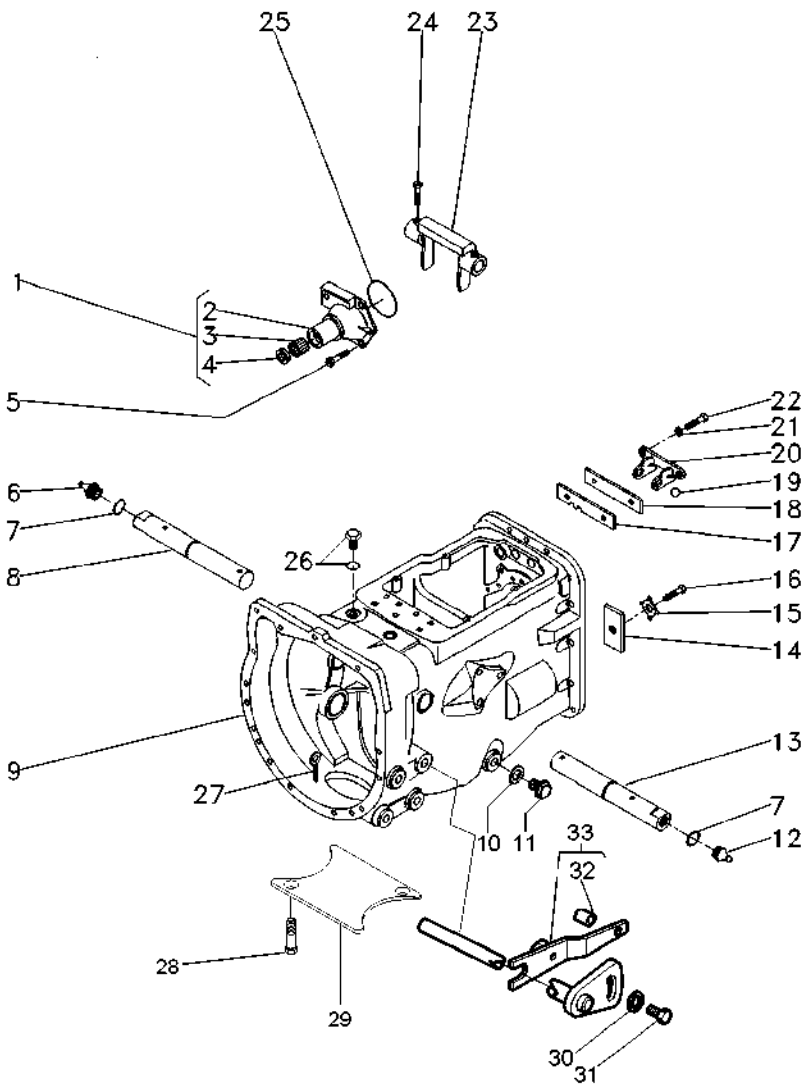

1	1860890M91		**1**	FLANGE	PLETINA	FLANGE
2	1860876M1	1	**1**	FLANGE	PLETINA	FLANGE
3	886668M1	1	**1**	ROLAMENTO	COJINETE	BEARING
4	1860867M3	1	**1**	RETENTOR	RETEN	SEAL
5	377477X1		**3**	PARAFUSO	PERNO	BOLT
5	377480X1		**1**	PARAFUSO	PERNO	BOLT
6	29951X		**1**	GRAXEIRA	ENGRASADOR	GREASER
7	364784X1		**2**	ANEL "O"	JUNTA TORICA	O RING
8	058424P1		**1**	EIXO	ARBOL	SHAFT
9	488156M97	25-60 No	**1**	CJ. CARCAÇA	CONJ. CARTER	HOUSE ASSY
10	180474M1		**1**	ARRUELA	ARANDELA	WASHER
11	050698T1		**1**	BUJÃO	TAPON	PLUG
12	13811X		**1**	GRAXEIRA	ENGRASADOR	GREASER
13	058424P1		**1**	EIXO	ARBOL	SHAFT
14	184789M1		**1**	TRAVA	RETENEDOR	LOCK
15	828020M1		**1**	ARRUELA	ARANDELA	WASHER
16	353691X1		**1**	PARAFUSO	PERNO	BOLT
17	1860764M2		**1**	PLACA	PLATO	PLATE
18	1860765M1		**1**	ESPAÇADOR	PIEZA DISTANCIA	SPACER
19	391838X1	∅ 12MM	**1**	ESFERA	BOLA	BALL
20	1860761M1		**1**	SUPORTE	SOPORTE	BRACKET
21	353434X1		**2**	ARRUELA	ARANDELA	WASHER
22	362443X1		**2**	PARAFUSO	PERNO	BOLT
23	886719M1		**1**	GARFO	HORQUILLA	FORK
24	3771408M1		**4**	PARAFUSO	PERNO	BOLT
25	886089M1		**1**	ANEL "O"	JUNTA TORICA	O RING
26	052197P1		**1**	TAMPÃO	ALMOHADILLA	PAD
27	354076X1		**1**	CUPILHA	PASADOR DOUBLE	COTTER PIN
28	354441X1		**4**	PARAFUSO	PERNO	BOLT
29	021020P2		**1**	TAMPA	CUBIERTA	COVER
30	3759973M2		**1**	ARRUELA	ARANDELA	WASHER
31	3009220X1		**1**	PARAFUSO	PERNO	BOLT
32	3801223M1		**1**	BUCHA	INSERCION	INSERT
33	068428S1		**1**	ALAVANCA	PALANCA	LEVER

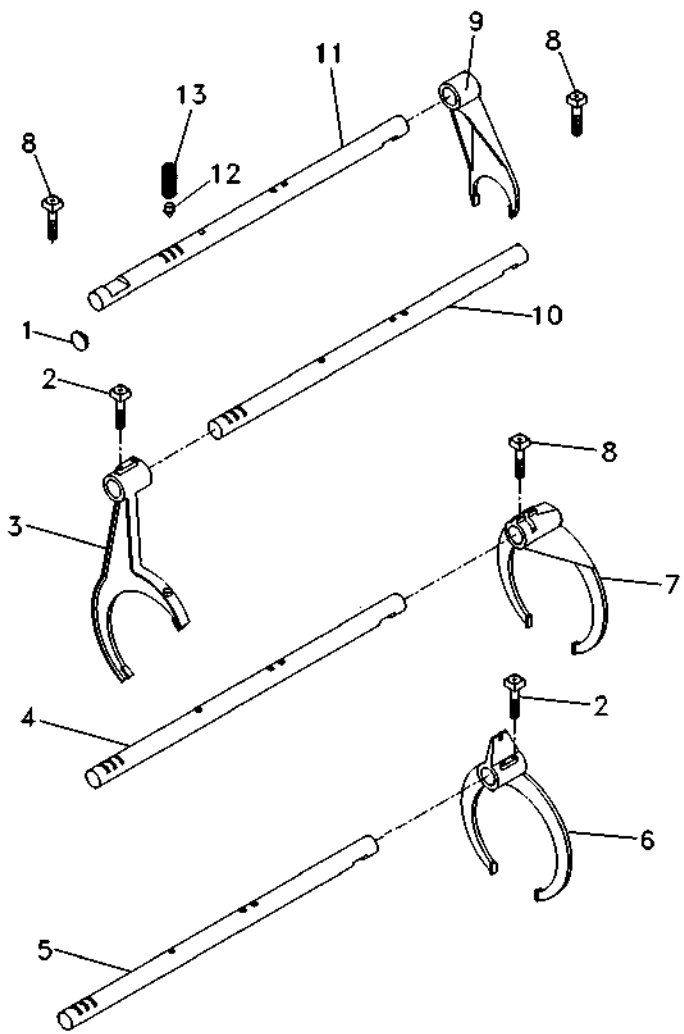

1	6229563M1	**1** BUJÃO	TAPON	PLUG
2	1675367M2	**4** PARAFUSO	PERNO	BOLT
3	023424R2	**1** GARFO	HORQUILLA	FORK
4	6237642M1	**1** EIXO	ARBOL	SHAFT
5	6216489M1	**1** EIXO	ARBOL	SHAFT
6	023414R2	**1** GARFO	HORQUILLA	FORK
7	6270250M1	**1** GARFO	HORQUILLA	FORK
8	180002M1	**4** PARAFUSO	PERNO	BOLT
9	897065M2	**1** GARFO	HORQUILLA	FORK
10	6216486M1	**1** EIXO	ARBOL	SHAFT
11	6216485M1	**1** EIXO	ARBOL	SHAFT
12	180418M2	**4** PINO	PASADOR	PIN
13	191221M1	**4** MOLA	RESORTE	SPRING

Transmissão 12 Velocidades-Sincronizada | **Árvore De Entrada**
Transmision 12 Velocidades - Sincr | **Arbol De Entrada**
12 Speed Transmission - Syncro | **Input Shaft**

25-180

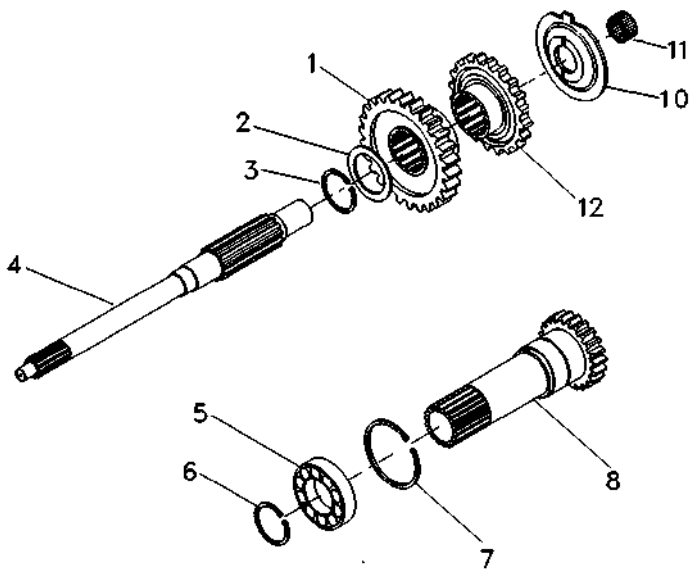

1	049169P1	35	**1** ENGRENAGEM	ENGRANAJE	GEAR
2	1677742M1		**1** ARRUELA	ARANDELA	WASHER
3	358969X1		**1** ANEL TRAVA	CIRCULITO	CIRCLIP
4	039423P1		**1** EIXO	ARBOL	SHAFT
5	3761292M1		**1** ROLAMENTO	COJINETE	BEARING
6	762101M1		**1** ANEL TRAVA	CIRCULITO	CIRCLIP
7	377631X1		**1** ANEL TRAVA	CIRCULITO	CIRCLIP
8	049834N2	15 PTO 540 RPM 25-125 No	**1** CJ. EIXO	JUEGO DE EJE	KIT, AXLE
10	1674668M3		**1** ESPAÇADOR	PIEZA DISTANCIA	SPACER
11	2700273M1		**1** ROLAMENTO AGULHA	COJINETA AGUJAS	BEARING NEEDLE
12	049172P1	30	**1** ENGRENAGEM	ENGRANAJE	GEAR

Transmissão 12 Velocidades-Sincronizada
Transmision 12 Velocidades - Sincr
12 Speed Transmission - Syncro

Árvore Principal
Eje Principale
Main Shaft

25-185

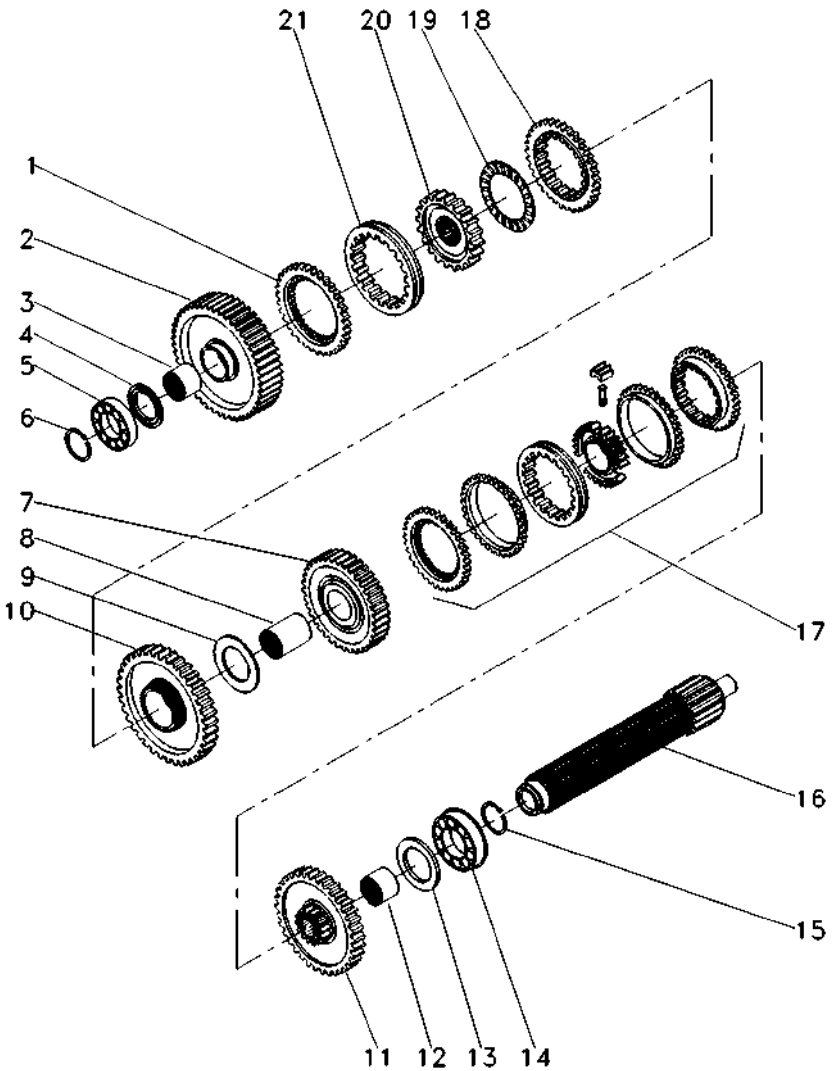

1	1686458M1		**1**	ANEL	ARO	RING
2	6217694M91	56	**1**	ENGRENAGEM	ENGRANAJE	GEAR
3	039397P1		**1**	LUVA	MANCHA	SLEEVE
4	1671888M2	4.14-4.19MM	**1**	CALÇO	CALCE	SHIM
4	1671889M1	4,39-4,45MM	**1**	ARRUELA	ARANDELA	WASHER
4	1671890M2	4.62-4.67MM	**1**	ARRUELA	ARANDELA	WASHER
4	1671891M2	4.85-4.90MM	**1**	ARRUELA	ARANDELA	WASHER
5	039544R1		**1**	ROLAMENTO	COJINETE	BEARING
6	039545R1		**1**	ANEL TRAVA	CIRCULITO	CIRCLIP
7	053354N1	35	**1**	CJ. ENGRENAGEM	ENGRANAJES JUEGO	KIT, GEAR
8	039398P1		**1**	LUVA	MANCHA	SLEEVE
9	6282261M1		**1**	ARRUELA	ARANDELA	WASHER
10	6231156M91	51	**1**	ENGRENAGEM	ENGRANAJE	GEAR
11	053353N1	44	**1**	CJ. ENGRENAGEM	ENGRANAJES JUEGO	KIT, GEAR
12	039396P1		**1**	LUVA	MANCHA	SLEEVE
13	1867259M1		**1**	ARRUELA	ARANDELA	WASHER
14	3761291M1		**2**	ROLAMENTO	COJINETE	BEARING
15	195363M1		**2**	ANEL TRAVA	CIRCULITO	CIRCLIP
16	039542P1	24	**1**	EIXO	ARBOL	SHAFT
17	039400N2	25-65 No	**1**	CJ. SINCRONIZADO	SINCRONIZ ADORA	SYNCHRO UNIT
18	1686459M1		**1**	ANEL	ARO	RING
19	1663796M1		**1**	ROLAMENTO	COJINETE	BEARING
20	039402P1		**1**	CUBO	CUBO	HUB
21	6231154M1		**1**	LUVA ACOPLAMENTO	COUPLING SLEEVE	COUPLING SLEEVE

Transmissão 12 Velocidades-Sincronizada
Transmision 12 Velocidades - Sincr
12 Speed Transmission - Syncro

Árvore Secundária
Eje Secundaria
Secondary Shaft

25-190

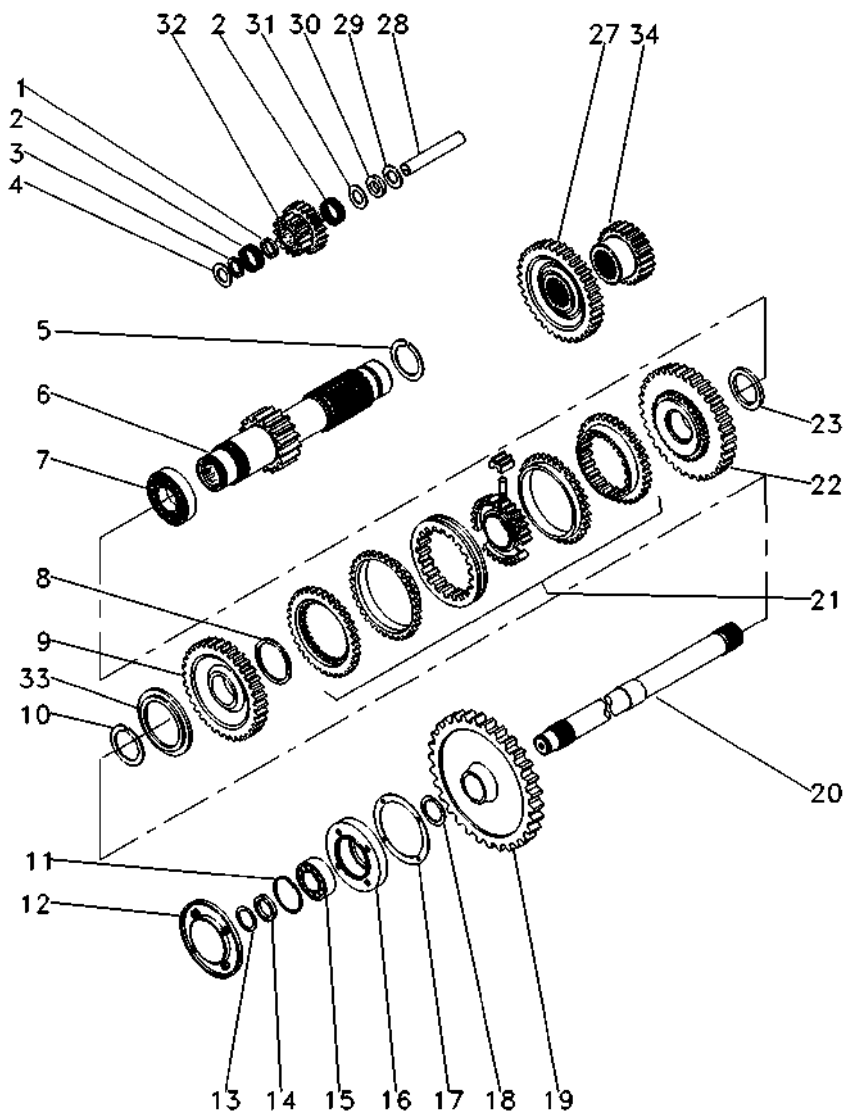

1	1688131M1		**1**	ESPAÇADOR	PIEZA DISTANCIA	SPACER
2	183039M1		**56**	ROLETE	RODILLO	ROLLER
3	183037M1		**1**	ARRUELA	ARANDELA	WASHER
4	1688132M1		**2**	ARRUELA	ARANDELA	WASHER
5	195500M1		**1**	ANEL TRAVA	CIRCULITO	CIRCLIP
6	6219244M91	19	**1**	EIXO	ARBOL	SHAFT
7	3003372X1		**1**	ROLAMENTO	COJINETE	BEARING
8	1440873X1		**1**	ANEL TRAVA	CIRCULITO	CIRCLIP
9	049167N1	33	**1**	ENGRENAGEM	ENGRANAJE	GEAR
10	831581M2		**1**	ANEL TRAVA	CIRCULITO	CIRCLIP
11	355988X1		**1**	ANEL TRAVA	CIRCULITO	CIRCLIP
12	1683386M91	25-75 No	**1**	TAMPA	CUBIERTA	COVER
13	899385M1		**1**	ANEL	ARO	RING
14	881122M2		**1**	ANEL	ARO	RING
15	899377M2		**1**	ROLAMENTO	COJINETE	BEARING
16	899331M1		**1**	FLANGE	PLETINA	FLANGE
17	180432M1		**1**	JUNTA	EMPAQUETADURA.	GASKET
18	358913X1		**1**	ANEL TRAVA	CIRCULITO	CIRCLIP
19	3408820M1	53	**1**	ENGRENAGEM	ENGRANAJE	GEAR
20	1869279M1		**1**	EIXO	ARBOL	SHAFT
21	039410N2		**1**	CJ. SINCRONIZADO	SINCRONIZ ADORA	SYNCHRO UNIT
22	049170N1	37	**1**	ENGRENAGEM	ENGRANAJE	GEAR
23	039413P1		**1**	ARRUELA	ARANDELA	WASHER
27	053312P1	33	**1**	ENGRENAGEM	ENGRANAJE	GEAR
28	180445M1		**1**	EIXO	ARBOL	SHAFT
29	1688130M1		**1**	ARRUELA	ARANDELA	WASHER
30	1688129M1		**1**	MOLA PRATO	PLETINA MUELLE	SPRING PLATE
31	1688128M1		**1**	ARRUELA	ARANDELA	WASHER
32	053310P1	20/15	**1**	ENGRENAGEM	ENGRANAJE	GEAR
33	039408P1		**1**	ARRUELA	ARANDELA	WASHER
33	039409P1		**1**	ARRUELA	ARANDELA	WASHER
34	053316P1	25	**1**	ENGRENAGEM	ENGRANAJE	GEAR

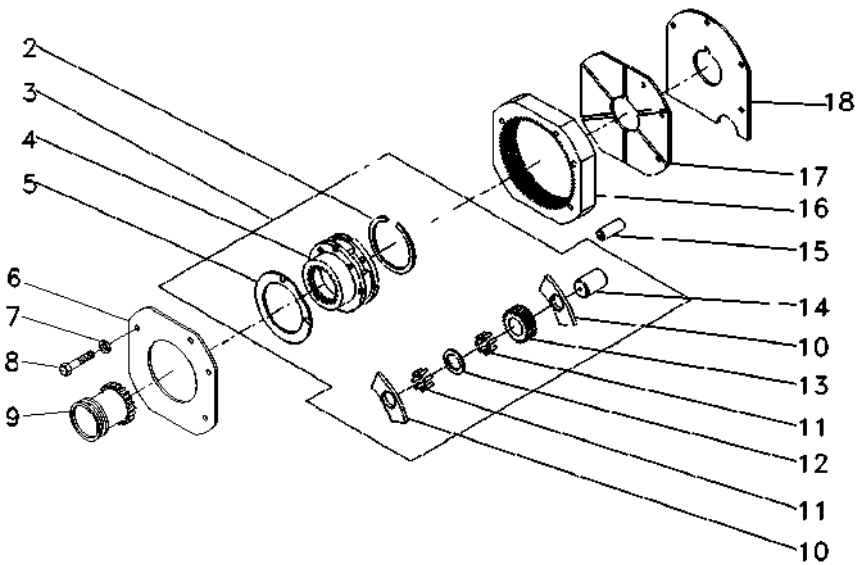

2	377424X1		**1**	ANEL TRAVA	CIRCULITO	CIRCLIP
3	022638N1		**1**	CJ. REDUTOR	JUEGO PORTADOR	KIT, CARRIER
4		3 022638N1	**1**	PORTA ENGRENAGEM	PORTADOR	CARRIER
5	1866545M2		**2**	ARRUELA	ARANDELA	WASHER
6	1867425M1		**1**	PLACA	PLATO	PLATE
7	353434X1		**3**	ARRUELA	ARANDELA	WASHER
8	362684X1		**4**	PARAFUSO	PERNO	BOLT
9	1866557M1		**1**	LUVA	MANCHA	SLEEVE
10	1866542M1		**6**	ARRUELA	ARANDELA	WASHER
11	1866553M2		**96**	ROLETE	RODILLO	ROLLER
12	023406R1		**3**	ARRUELA	ARANDELA	WASHER
13	023405P1	23	**3**	ENGRENAGEM	ENGRANAJE	GEAR
14	1866538M2		**3**	EIXO	ARBOL	SHAFT
15	180409M1		**2**	PINO	PASADOR	PIN
16	1867424M2	68	**1**	COROA	ENGRANAJE ANULAR	ANNULAR GEAR
17	1867423M1		**1**	PLACA	PLATO	PLATE
18	1867426M1		**1**	CALÇO	CALCE	SHIM

Transmissão 12x4 Velocidades **Transmision De 12x4 Velocidades** **12x4 Speed Transmission**	**Pto (540/1000 Rpm)** **Pto (540/1000 Rpm)** **Pto (540/1000 Rpm)**	**25-200**	**12 Velocidades - Com Plataforma Do Operador** **12 Velocidades - Con Plataforma Del Operador** **12 Speed - With Operator Plataform**

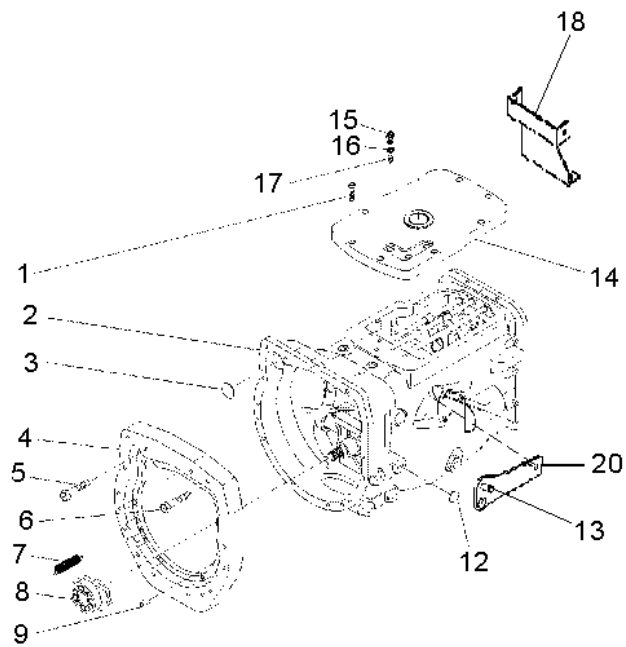

1	058286P1		**8**	PARAFUSO	PERNO	BOLT
2	6235806M91	25-205 No	**1**	CJ. TRANSMISSÃO	JGO.TRANSMISION	KIT,TRANSMISSION
2		25-210 No	**1**	CJ. TRANSMISSÃO	JGO.TRANSMISION	KIT,TRANSMISSION
2		25-215 No	**1**	CJ. TRANSMISSÃO	JGO.TRANSMISION	KIT,TRANSMISSION
2		25-220 No	**1**	CJ. TRANSMISSÃO	JGO.TRANSMISION	KIT,TRANSMISSION
2		25-225 No	**1**	CJ. TRANSMISSÃO	JGO.TRANSMISION	KIT,TRANSMISSION
2		25-230 No	**1**	CJ. TRANSMISSÃO	JGO.TRANSMISION	KIT,TRANSMISSION
3	036310P1		**1**	BUJÃO	TAPON	PLUG
4	3777939M1		**1**	PLACA	PLATO	PLATE
5	358274X1		**12**	PARAFUSO	PERNO	BOLT
6	372997X1		**1**	PARAFUSO	PERNO	BOLT
7	3700450M1		**2**	MOLA	RESORTE	SPRING
8	6226262M91	25-55 No	**1**	DESTACADOR	DESTACADOR	SEPARATED
9	191314M1		**2**	PINO	PASADOR	PIN
12	027014P1		**4**	TAMPÃO	ALMOHADILLA	PAD
13	354441X1		**1**	PARAFUSO	PERNO	BOLT
14	6267807M1		**1**	TAMPA	CUBIERTA	COVER
15	6269931M1		**2**	INTERRUPTOR	INTERRUPTOR	SWITCH
16	181142M1		**2**	ARRUELA	ARANDELA	WASHER
17	046569P1		**3**	EXTENSÃO	EXTENSION	EXTENSION
18	6234151M91		**1**	CJ. BASE	JUEGO TAZA	KIT, BOWL
19	3807754M1		**1**	PARAFUSO	PERNO	BOLT
20	6269524M1		**1**	SUPORTE	SOPORTE	COLUMN SUPPORT

Transmissão 12 Velocidades-Sincronizada
Transmision 12 Velocidades - Sincr
12 Speed Transmission - Syncro

Carcaça
Caja
Housing

25-205

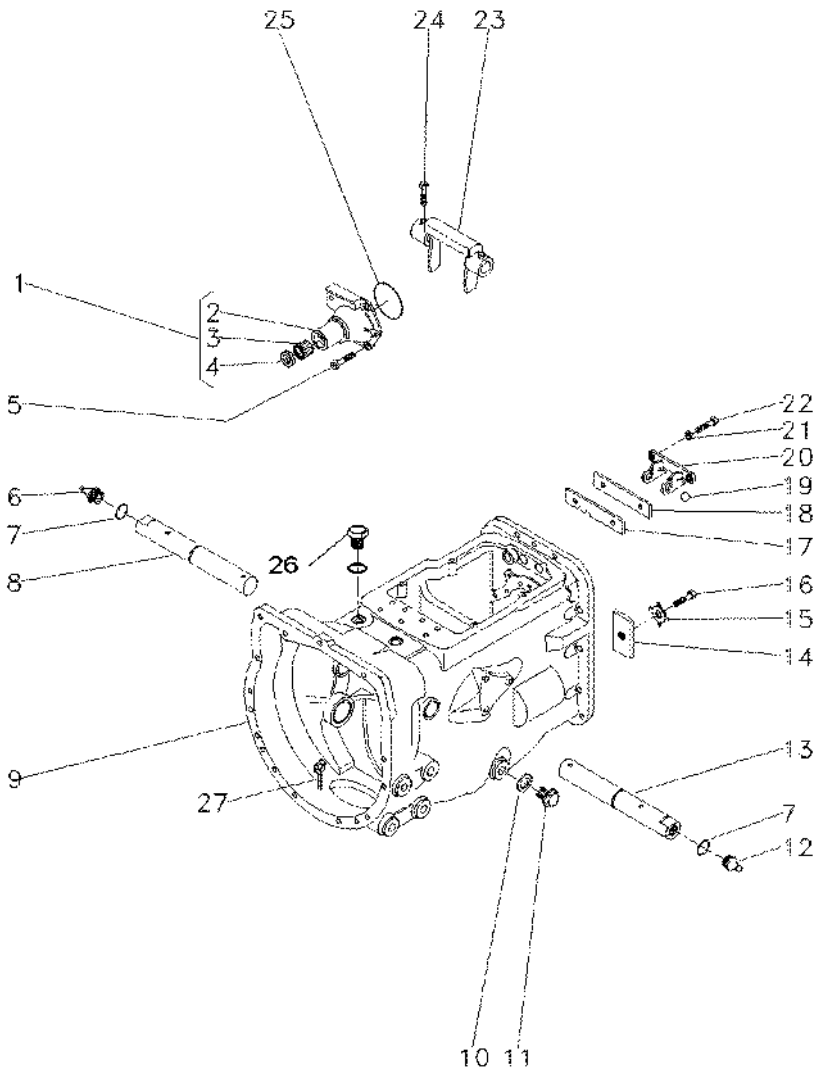

1	1860890M91		**1**	FLANGE	PLETINA	FLANGE
2	1860876M1	1	**1**	FLANGE	PLETINA	FLANGE
3	886668M1	1	**1**	ROLAMENTO	COJINETE	BEARING
4	1860867M3	1	**1**	RETENTOR	RETEN	SEAL
5	377477X1		**3**	PARAFUSO	PERNO	BOLT
5	377480X1		**1**	PARAFUSO	PERNO	BOLT
6	29951X		**1**	GRAXEIRA	ENGRASADOR	GREASER
7	364784X1		**2**	ANEL "O"	JUNTA TORICA	O RING
8	058424P1		**1**	EIXO	ARBOL	SHAFT
9	488156M97	25-60 No	**1**	CJ. CARCAÇA	CONJ. CARTER	HOUSE ASSY
10	180474M1		**1**	ARRUELA	ARANDELA	WASHER
11	050698T1		**1**	BUJÃO	TAPON	PLUG
12	13811X		**1**	GRAXEIRA	ENGRASADOR	GREASER
13	058424P1		**1**	EIXO	ARBOL	SHAFT
14	184789M1		**1**	TRAVA	RETENEDOR	LOCK
15	828020M1		**1**	ARRUELA	ARANDELA	WASHER
16	353691X1		**1**	PARAFUSO	PERNO	BOLT
17	1860764M2		**1**	PLACA	PLATO	PLATE
18	1860765M1		**1**	ESPAÇADOR	PIEZA DISTANCIA	SPACER
19	391838X1	∅ 12MM	**1**	ESFERA	BOLA	BALL
20	1860761M1		**1**	SUPORTE	SOPORTE	BRACKET
21	353434X1		**2**	ARRUELA	ARANDELA	WASHER
22	362443X1		**2**	PARAFUSO	PERNO	BOLT
23	886719M1		**1**	GARFO	HORQUILLA	FORK
24	3771408M1		**4**	PARAFUSO	PERNO	BOLT
25	886089M1		**1**	ANEL "O"	JUNTA TORICA	O RING
26	052197P1		**1**	TAMPÃO	ALMOHADILLA	PAD
27	354076X1		**1**	CUPILHA	PASADOR DOUBLE	COTTER PIN
28	354441X1		**4**	PARAFUSO	PERNO	BOLT
29	021020P2		**1**	TAMPA	CUBIERTA	COVER
30	6219208M1		**1**	INTERRUPTOR	INTERRUPTOR	SWITCH

Transmissão 12 Velocidades-Sincronizada
Transmision 12 Velocidades - Sincr
12 Speed Transmission - Syncro

Eixos E Garfos
Ejes Y Horquillas
Shafts & Forks

25-210

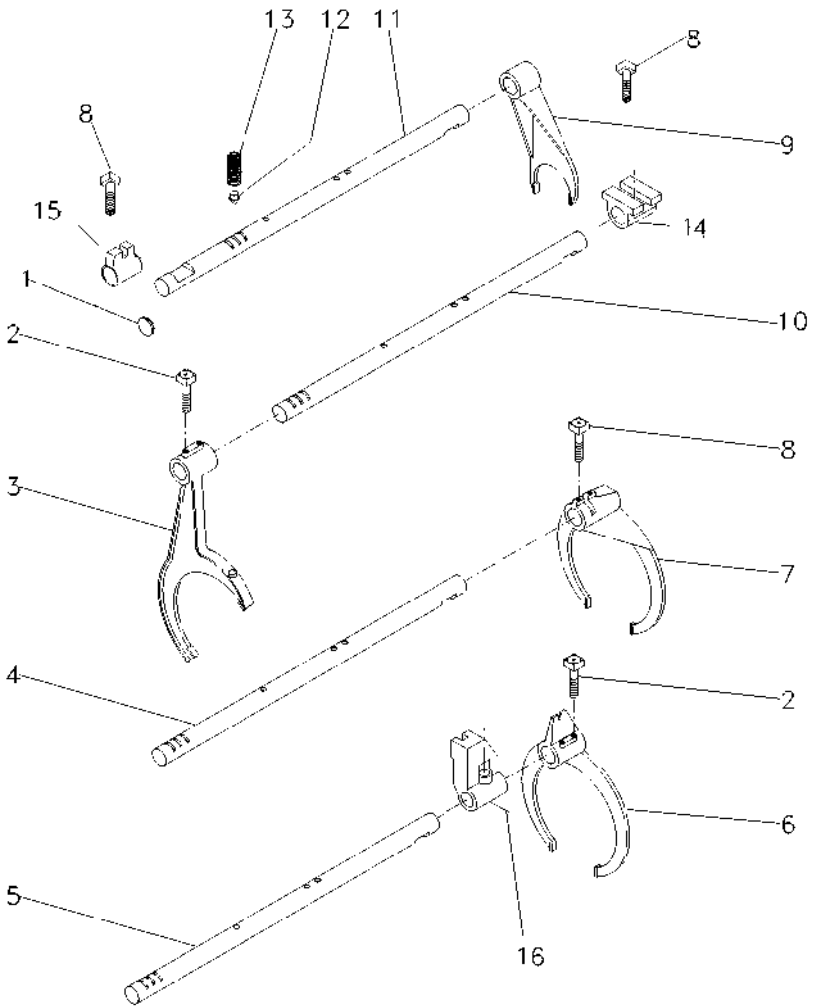

1	2950X	**1** BUJÃO	TAPON	PLUG
2	1675367M2	**4** PARAFUSO	PERNO	BOLT
3	023424R2	**1** GARFO	HORQUILLA	FORK
4	6237642M1	**1** EIXO	ARBOL	SHAFT
5	6216489M1	**1** EIXO	ARBOL	SHAFT
6	023414R2	**1** GARFO	HORQUILLA	FORK
7	6270250M1	**1** GARFO	HORQUILLA	FORK
8	180002M1	**4** PARAFUSO	PERNO	BOLT
9	897065M2	**1** GARFO	HORQUILLA	FORK
10	6216486M1	**1** EIXO	ARBOL	SHAFT
11	6216485M1	**1** EIXO	ARBOL	SHAFT
12	180418M2	**4** PINO	PASADOR	PIN
13	191221M1	**4** MOLA	RESORTE	SPRING
14	023417R1	**1** SELETOR	SELECTOR	SELECTOR
15	023416R1	**1** SELETOR	SELECTOR	SELECTOR
16	023425R1	**1** SELETOR	SELECTOR	SELECTOR

Transmissão 12 Velocidades-Sincronizada
Transmision 12 Velocidades - Sincr
12 Speed Transmission - Syncro

Árvore De Entrada
Arbol De Entrada
Input Shaft

25-215

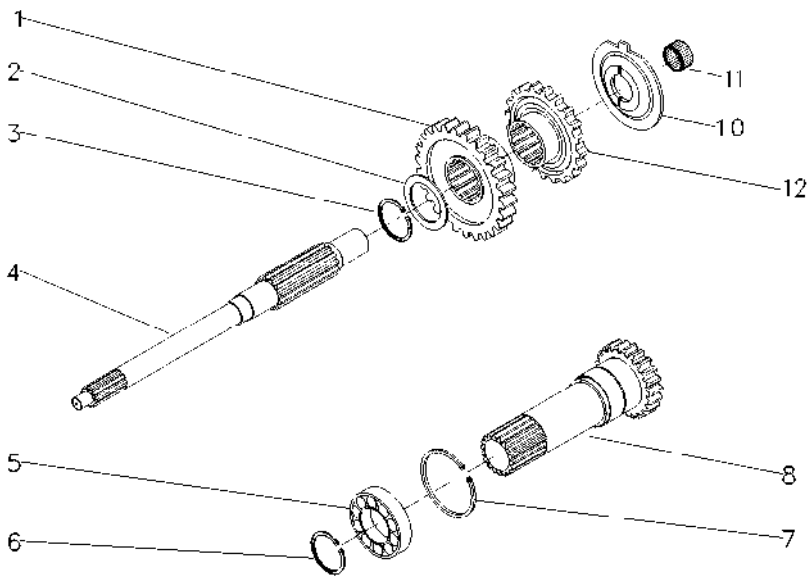

1	049172P1	30	**1**	ENGRENAGEM	ENGRANAJE	GEAR
2	1677742M1		**1**	ARRUELA	ARANDELA	WASHER
3	358969X1		**1**	ANEL TRAVA	CIRCULITO	CIRCLIP
4	039423P1		**1**	EIXO	ARBOL	SHAFT
5	3761292M1		**1**	ROLAMENTO	COJINETE	BEARING
6	762101M1		**1**	ANEL TRAVA	CIRCULITO	CIRCLIP
7	377631X1		**1**	ANEL TRAVA	CIRCULITO	CIRCLIP
8	049834N2	15 PTO 540 RPM 25-125 No	**1**	CJ. EIXO	JUEGO DE EJE	KIT, AXLE
10	1674668M3		**1**	ESPAÇADOR	PIEZA DISTANCIA	SPACER
11	2700273M1		**1**	ROLAMENTO AGULHA	COJINETA AGUJAS	BEARING NEEDLE
12	049169P1		**1**	ENGRENAGEM	ENGRANAJE	GEAR

Transmissão 12 Velocidades-Sincronizada | **Árvore Principal**
Transmision 12 Velocidades - Sincr | **Eje Principale**
12 Speed Transmission - Syncro | **Main Shaft**

25-220

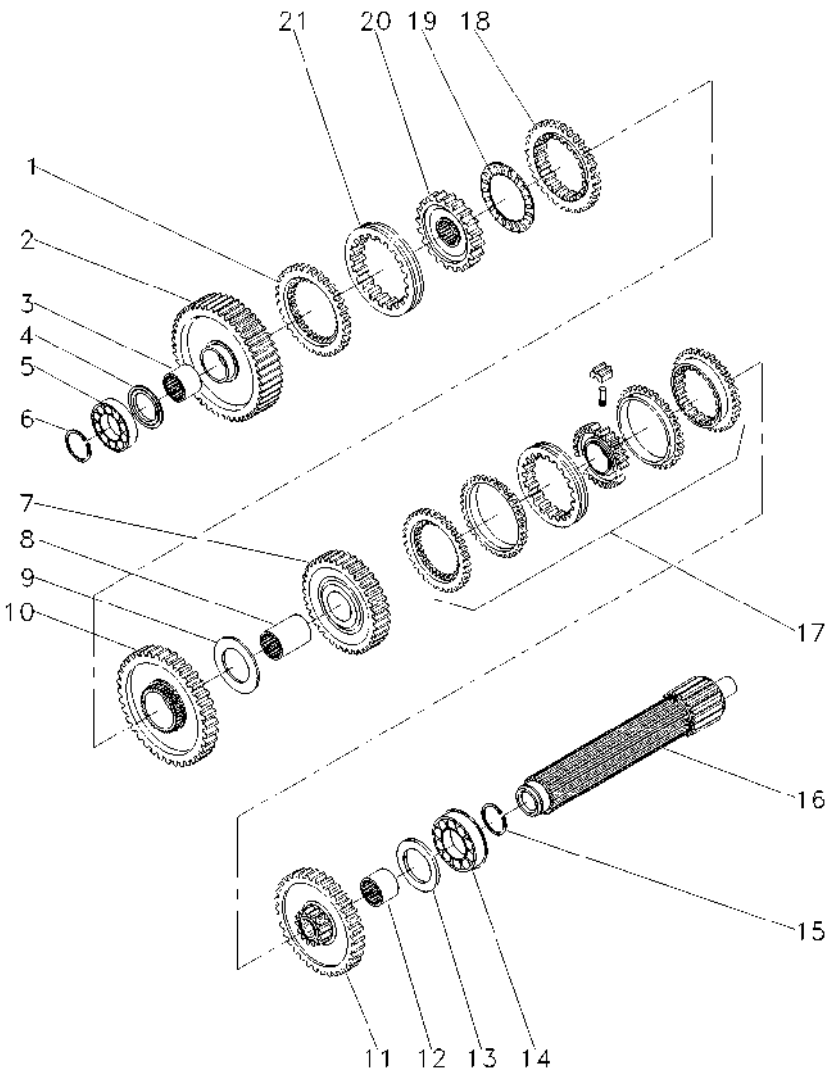

1	1686458M1		**1** ANEL	ARO	RING
2	6217694M91	56	**1** ENGRENAGEM	ENGRANAJE	GEAR
3	039397P1		**1** LUVA	MANCHA	SLEEVE
4	1671888M2	4.14-4.19MM	**1** CALÇO	CALCE	SHIM
4	1671889M1	4,39-4,45MM	**1** ARRUELA	ARANDELA	WASHER
4	1671890M2	4.62-4.67MM	**1** ARRUELA	ARANDELA	WASHER
4	1671891M2	4.85-4.90MM	**1** ARRUELA	ARANDELA	WASHER
5	039544R1		**1** ROLAMENTO	COJINETE	BEARING
6	039545R1		**1** ANEL TRAVA	CIRCULITO	CIRCLIP
7	053354N1	45	**1** CJ. ENGRENAGEM	ENGRANAJES JUEGO	KIT, GEAR
8	039398P1		**1** LUVA	MANCHA	SLEEVE
9	023422R1		**1** ARRUELA	ARANDELA	WASHER
10	6231156M91	51	**1** ENGRENAGEM	ENGRANAJE	GEAR
11	053353N1	56	**1** CJ. ENGRENAGEM	ENGRANAJES JUEGO	KIT, GEAR
12	039396P1		**1** LUVA	MANCHA	SLEEVE
13	1867259M1		**1** ARRUELA	ARANDELA	WASHER
14	3761291M1		**2** ROLAMENTO	COJINETE	BEARING
15	195363M1		**2** ANEL TRAVA	CIRCULITO	CIRCLIP
16	039542P1		**1** EIXO	ARBOL	SHAFT
17	039400N2	25-65 No	**1** CJ. SINCRONIZADO	SINCRONIZ ADORA	SYNCHRO UNIT
18	1686459M1		**1** ANEL	ARO	RING
19	1663796M1		**1** ROLAMENTO	COJINETE	BEARING
20	039402P1		**1** CUBO	CUBO	HUB
21	6231154M1		**1** LUVA ACOPLAMENTO	COUPLING SLEEVE	COUPLING SLEEVE

Transmissão 12 Velocidades-Sincronizada
Transmision 12 Velocidades - Sincr
12 Speed Transmission - Syncro

Árvore Secundária
Eje Secundaria
Secondary Shaft

25-225

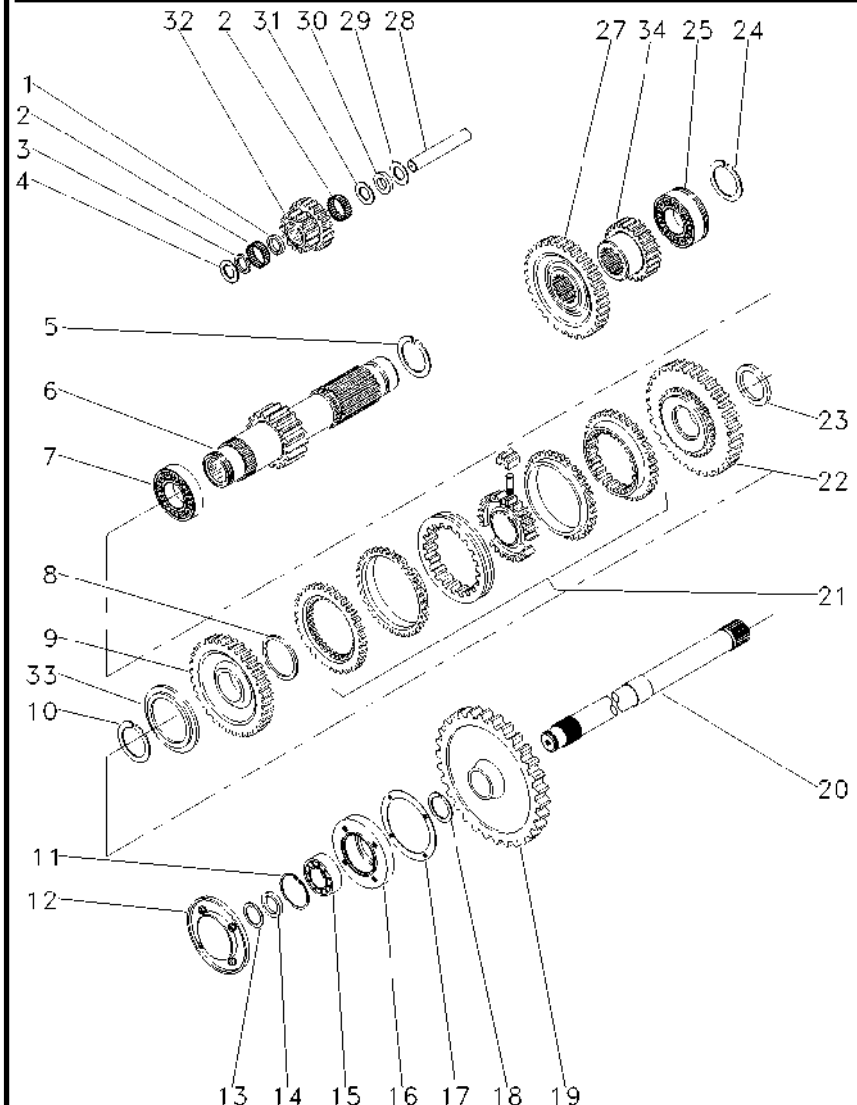

1	1688131M1		**1**	ESPAÇADOR	PIEZA DISTANCIA	SPACER
2	183039M1		**56**	ROLETE	RODILLO	ROLLER
3	183037M1		**1**	ARRUELA	ARANDELA	WASHER
4	1688132M1		**2**	ARRUELA	ARANDELA	WASHER
5	195500M1		**1**	ANEL TRAVA	CIRCULITO	CIRCLIP
6	6219244M91	19	**1**	EIXO	ARBOL	SHAFT
7	3003372X1		**1**	ROLAMENTO	COJINETE	BEARING
8	1440873X1		**1**	ANEL TRAVA	CIRCULITO	CIRCLIP
9	049167N1	33	**1**	ENGRENAGEM	ENGRANAJE	GEAR
10	831581M2		**1**	ANEL TRAVA	CIRCULITO	CIRCLIP
11	355988X1		**1**	ANEL TRAVA	CIRCULITO	CIRCLIP
12	1683386M91	25-75 No	**1**	TAMPA	CUBIERTA	COVER
13	899385M1		**1**	ANEL	ARO	RING
14	881122M2		**1**	ANEL	ARO	RING
15	899377M2		**1**	ROLAMENTO	COJINETE	BEARING
16	899331M1		**1**	FLANGE	PLETINA	FLANGE
17	180432M1		**1**	JUNTA	EMPAQUETADURA.	GASKET
18	358913X1		**1**	ANEL TRAVA	CIRCULITO	CIRCLIP
19	9004882M1	53	**1**	ENGRENAGEM	ENGRANAJE	GEAR
20	1869279M1		**1**	EIXO	ARBOL	SHAFT
21	039410N2	25-70 No	**1**	CJ. SINCRONIZADO	SINCRONIZ ADORA	SYNCHRO UNIT
22	049170N1	37	**1**	ENGRENAGEM	ENGRANAJE	GEAR
23	039413P1		**1**	ARRUELA	ARANDELA	WASHER
24	195363M1		**1**	ANEL TRAVA	CIRCULITO	CIRCLIP
25	3761291M1		**1**	ROLAMENTO	COJINETE	BEARING
27	053312P1	42	**1**	ENGRENAGEM	ENGRANAJE	GEAR
28	180445M1		**1**	EIXO	ARBOL	SHAFT
29	1688130M1		**1**	ARRUELA	ARANDELA	WASHER
30	1688129M1		**1**	MOLA PRATO	PLETINA MUELLE	SPRING PLATE
31	1688128M1		**1**	ARRUELA	ARANDELA	WASHER
32	053310P1	20/15	**1**	ENGRENAGEM	ENGRANAJE	GEAR
33	039408P1		**1**	ARRUELA	ARANDELA	WASHER
33	039409P1		**1**	ARRUELA	ARANDELA	WASHER
34	053316P1	25	**1**	ENGRENAGEM	ENGRANAJE	GEAR

Transmissão 12 Velocidades-Sincronizada
Transmision 12 Velocidades - Sincr
12 Speed Transmission - Syncro

Redutor Epicicloidal
Unidad Epicicloidal
Epicyclic Unit

25-230

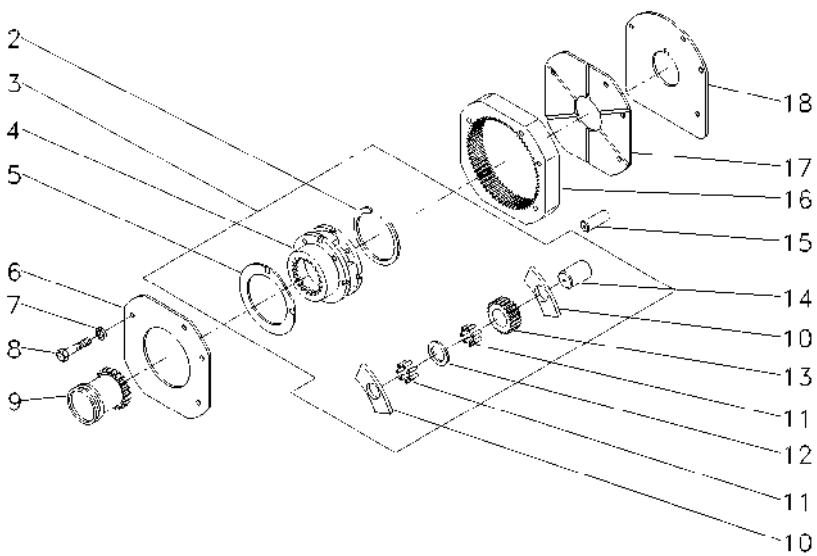

2	377424X1		
3	022638N1		
4		3	022638N1
5	1866545M2		
6	1867423M1		
7	353434X1		
8	362684X1		
9	1866557M1		
10	1866542M1		
11	1866553M2		
12	023406R1		
13	023405P1		23
14	1866538M2		
15	180409M1		
16	1867424M2		68
17	1867425M1		
18	1867426M1		

1	ANEL TRAVA	CIRCULITO	CIRCLIP
1	CJ. REDUTOR	JUEGO PORTADOR	KIT, CARRIER
1	PORTA ENGRENAGEM	PORTADOR	CARRIER
2	ARRUELA	ARANDELA	WASHER
1	PLACA	PLATO	PLATE
3	ARRUELA	ARANDELA	WASHER
4	PARAFUSO	PERNO	BOLT
1	LUVA	MANCHA	SLEEVE
6	ARRUELA	ARANDELA	WASHER
96	ROLETE	RODILLO	ROLLER
3	ARRUELA	ARANDELA	WASHER
3	ENGRENAGEM	ENGRANAJE	GEAR
3	EIXO	ARBOL	SHAFT
2	PINO	PASADOR	PIN
1	COROA	ENGRANAJE ANULAR	ANNULAR GEAR
1	PLACA	PLATO	PLATE
1	CALÇO	CALCE	SHIM

30

Fixação Eixo Traseiro - Transmissão
Fijación Eje Trasero - Transmissón
Fastener Rear Axle - Transmisson

30-10

4 Rodas Motrizes - Com Cabina
4 Ruedas Motriz - Con Cabina
4 Wheels Drive - With Cab

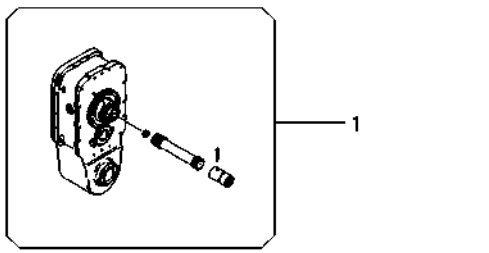

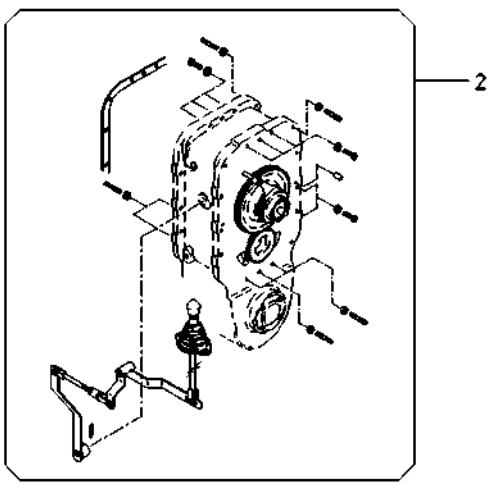

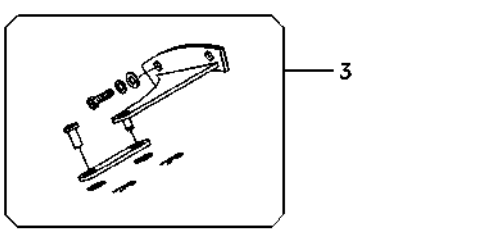

1	071167N1	30-15 No	**1** CJ. EIXO	JUEGO DE EJE	KIT, AXLE
2	071059N2	30-25 No	**1** FIXAÇÃO	FIJADOR	CATCH
3	071049N1	30-30 No	**1** PEDAL	PEDAL	PEDAL

Eixo Propulsor Com Espaçador
Eje Propulsor Con Espaciador
Propeller Axle With Spacer

30-15

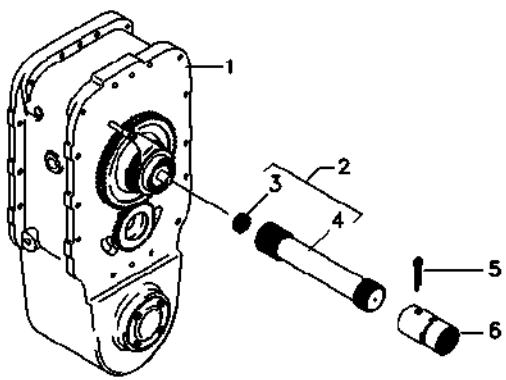

1	6216796M91	30-20 No	**1**	CJ. ESPAÇADOR	JUEGO ESPACIADOR	KIT, SPACER
2	048389N1		**1**	CJ. EIXO	JUEGO DE EJE	KIT, AXLE
3	195513M1		**1**	ROLAMENTO AGULHA	COJINETA AGUJAS	BEARING NEEDLE
4	048384P1		**1**	EIXO	ARBOL	SHAFT
5	355342X1		**1**	CUPILHA	PASADOR DOUBLE	COTTER PIN
6	3611473M1		**1**	LUVA	MANCHA	SLEEVE

Espaçador
Espaciador
Spacer

30-20

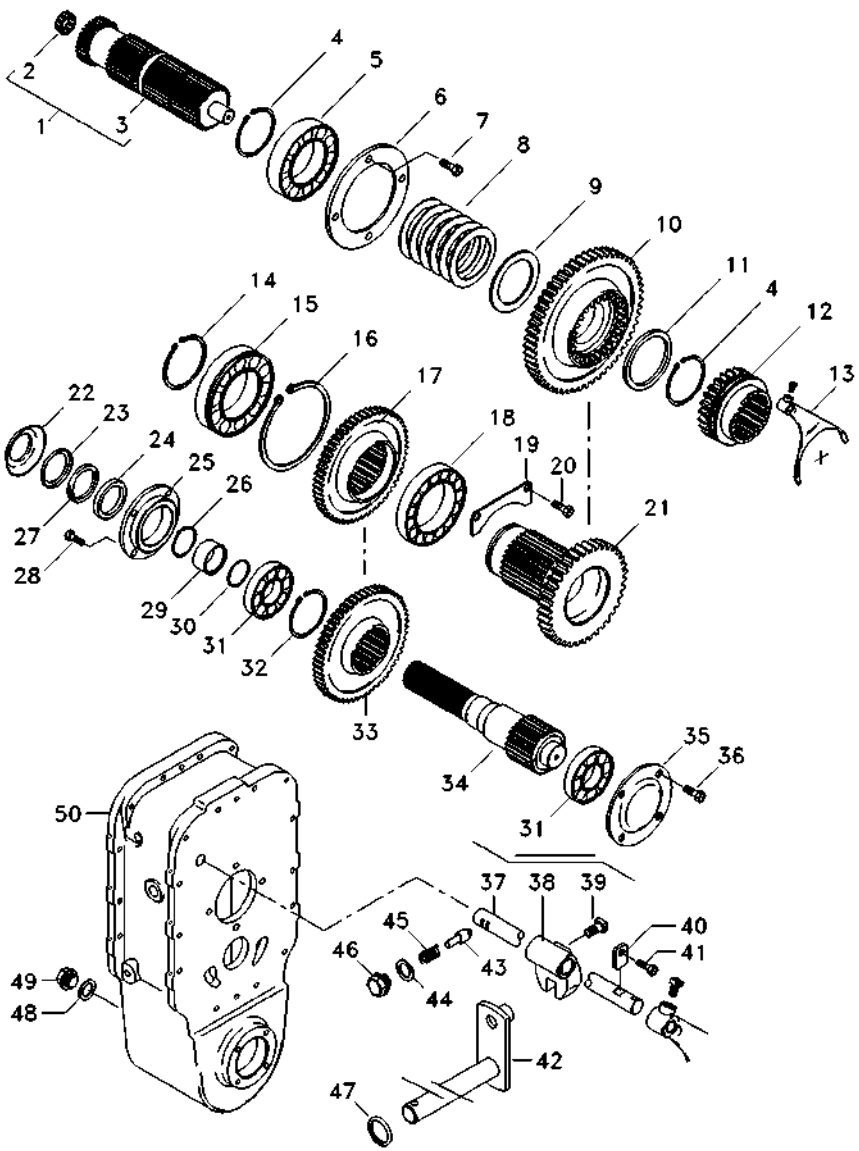

1	6207276M91		**1**	CJ. EIXO	JUEGO DE EJE	KIT, AXLE
2	195513M1		**1**	ROLAMENTO AGULHA	COJINETA AGUJAS	BEARING NEEDLE
3	6212050M1		**1**	EIXO	ARBOL	SHAFT
4	339470X1		**2**	ANEL	ARO	RING
5	1692601M1		**1**	ROLAMENTO	COJINETE	BEARING
6	1692549M1		**1**	CAPA	TAPA	CAP
7	339761X1		**4**	PARAFUSO	PERNO	BOLT
8	6207280M1		**6**	MOLA PRATO	PLETINA MUELLE	SPRING PLATE
9	6207387M1		**1**	ANEL	ARO	RING
10	6207274M1	36	**1**	ENGRENAGEM	ENGRANAJE	GEAR
11	6211327M1		**1**	ANEL	ARO	RING
12	3585343M3		**1**	LUVA	MANCHA	SLEEVE
13	069653P1		**1**	GARFO	HORQUILLA	FORK
14	391129X1		**1**	ANEL TRAVA	CIRCULITO	CIRCLIP
15	1692592M1		**1**	ROLAMENTO	COJINETE	BEARING
16	1443565X1		**1**	ANEL	ARO	RING
17	027843T1		**1**	ENGRENAGEM	ENGRANAJE	GEAR
18	1692590M1		**1**	ROLAMENTO	COJINETE	BEARING
19	1692550M1		**1**	CHAPA	CHAPA	PLATE
20	339124X1		**2**	PARAFUSO	PERNO	BOLT
21	6207275M1	23	**1**	ENGRENAGEM	ENGRANAJE	GEAR
22	042997P1		**1**	DEFLETOR	DEFLECTOR	DEFLECTOR
23	1692603M1		**1**	ANEL	ARO	RING
24	3409619M1		**1**	RETENTOR	RETEN	SEAL
25	1692553M1		**1**	CARCAÇA	ALOJAMIENTO	HOUSING
26	339469X1		**1**	ANEL TRAVA	CIRCULITO	CIRCLIP
27	1692604M1		**1**	FELTRO	FIELTRO	FELT
28	339761X1		**6**	PARAFUSO	PERNO	BOLT
29	1692554M1		**1**	COLAR	COLLAR	COLLAR
30	1441271X1		**1**	ANEL "O"	JUNTA TORICA	O RING
31	1692582M1		**2**	ROLAMENTO	COJINETE	BEARING
32	339470X1		**1**	ANEL	ARO	RING
33	027842T1	37	**1**	ENGRENAGEM	ENGRANAJE	GEAR
34	033063P1		**1**	EIXO	ARBOL	SHAFT
35	069507P1		**1**	TAMPA	CUBIERTA	COVER
36	390379X1		**4**	PARAFUSO	PERNO	BOLT
37	3585331M2		**1**	EIXO	ARBOL	SHAFT
38	180446M1		**1**	SELETOR	SELECTOR	SELECTOR
39	180002M1		**2**	PARAFUSO	PERNO	BOLT
40	3410726M1		**1**	BATENTE	PARO	STOP
41	339123X1		**1**	PARAFUSO	PERNO	BOLT
42	3410533M92		**1**	ALAVANCA	PALANCA	LEVER
43	180418M2		**1**	PINO	PASADOR	PIN
44	3409613M1		**1**	ARRUELA	ARANDELA	WASHER
45	3585797M1		**1**	MOLA	RESORTE	SPRING
46	1692580M1		**1**	BUJÃO	TAPON	PLUG
47	894307M1		**1**	RETENTOR	BUJE RETENACEITE	OIL SEAL
48	3409614M1		**1**	ARRUELA	ARANDELA	WASHER
49	3409616M1		**1**	BUJÃO	TAPON	PLUG
50	064176P1		**1**	CARCAÇA	ALOJAMIENTO	HOUSING

Fixação Eixo Traseiro - Transmissão
Fijación Eje Trasero - Transmissón
Fastener Rear Axle - Transmisson

30-25

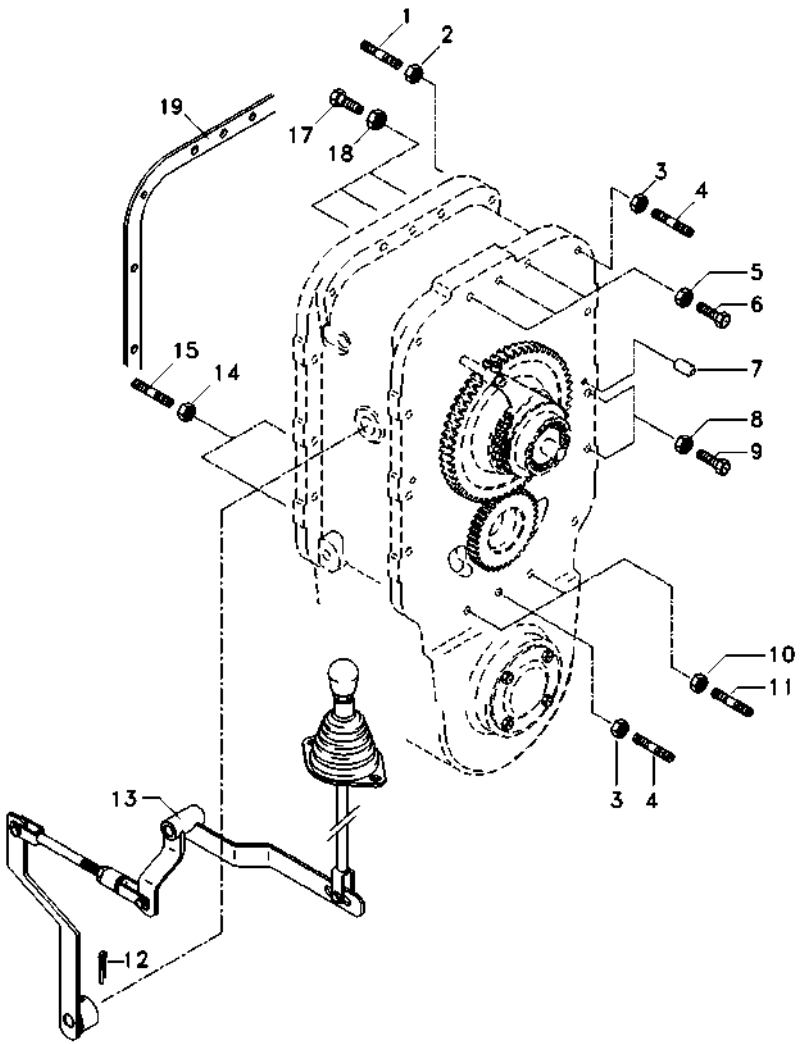

1	3589428M1		**2**	PRISIONEIRO	ESPARRAGO	STUD
2	069676T1		**2**	PORCA	TUERCA	NUT
3	069676T1		**5**	PORCA	TUERCA	NUT
4	3589429M1		**5**	PRISIONEIRO	ESPARRAGO	STUD
5	069676T1		**3**	PORCA	TUERCA	NUT
6	3408222M1		**3**	PARAFUSO	PERNO	BOLT
7	191314M1		**4**	PINO	PASADOR	PIN
8	069676T1		**14**	PORCA	TUERCA	NUT
9	377561X1		**14**	PARAFUSO	PERNO	BOLT
10	069676T1		**2**	PORCA	TUERCA	NUT
11	3589414M1		**2**	PRISIONEIRO	ESPARRAGO	STUD
12	357660X1		**1**	PINO	PASADOR	PIN
13	070010N1	30-50 No	**1**	ALAVANCA	PALANCA	LEVER
14	069676T1		**2**	PORCA	TUERCA	NUT
15	033849P1		**2**	PRISIONEIRO	ESPARRAGO	STUD
17	377563X1		**3**	PARAFUSO	PERNO	BOLT
18	069676T1		**3**	PORCA	TUERCA	NUT
19	1687785M4		**2**	JUNTA	EMPAQUETADURA.	GASKET

Bloqueio Diferencial
Bloqueo Del Diferencial
Differential Lock

30-30

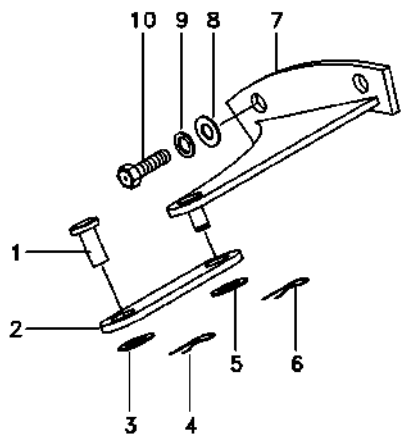

1	832813M1	**1** PINO	PASADOR	PIN
2	033298S1	**1** ALAVANCA	PALANCA	LEVER
3	353758X1	**1** ARRUELA	ARANDELA	WASHER
4	354059X1	**1** CONTRAPINO	CENTRAJE	DOWEL
5	353758X1	**1** ARRUELA	ARANDELA	WASHER
6	354059X1	**1** CONTRAPINO	CENTRAJE	DOWEL
7	065990S1	**1** SUPORTE	SOPORTE	BRACKET
8	353439X1	**2** ARRUELA	ARANDELA	WASHER
9	353758X1	**2** ARRUELA	ARANDELA	WASHER
10	366909X1	**2** PARAFUSO	PERNO	BOLT

Fixação Eixo Traseiro - Transmissão
Fijación Eje Trasero - Transmissón
Fastener Rear Axle - Transmisson

30-35

2 Rodas Motrizes - Com Cabina
2 Ruedas Motriz - Con Cabina
2 Wheels Drive - With Cab

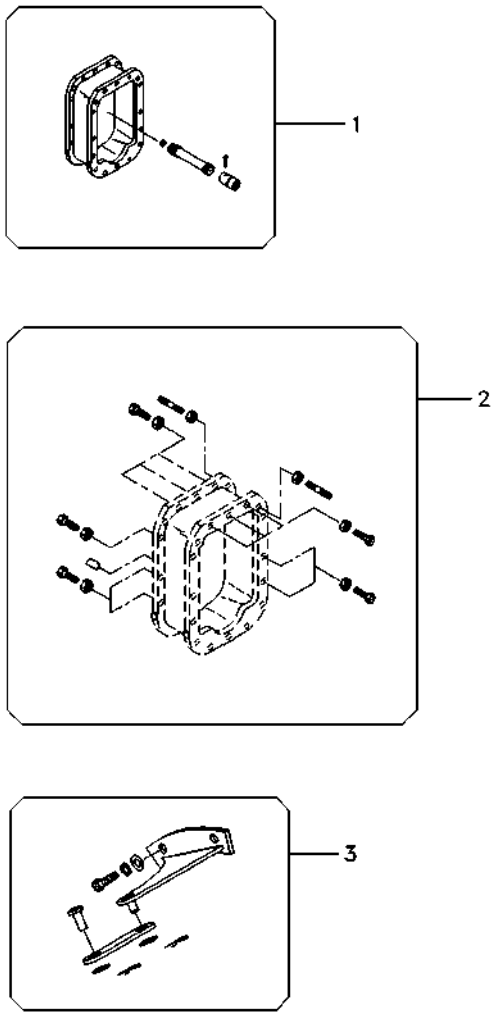

1	3411827M92	30-40 No	**1**	EIXO	ARBOL	SHAFT
2	3589421M92	30-45 No	**1**	FIXAÇÃO	FIJADOR	CATCH
3	071049N1	30-30 No	**1**	PEDAL	PEDAL	PEDAL

Eixo Propulsor
Eje De Mando
Drive Shaft

30-40

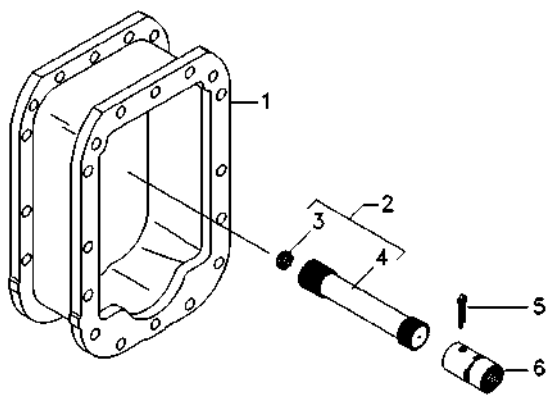

1	027848P3	**1**	ESPAÇADOR	PIEZA DISTANCIA	SPACER
2	048387N1	**1**	CJ. EIXO	JUEGO DE EJE	KIT, AXLE
3	195513M1	**1**	ROLAMENTO AGULHA	COJINETA AGUJAS	BEARING NEEDLE
4	048382P1	**1**	EIXO	ARBOL	SHAFT
5	355342X1	**1**	CUPILHA	PASADOR DOUBLE	COTTER PIN
6	3611473M1	**1**	LUVA	MANCHA	SLEEVE

Fixação Eixo Traseiro - Transmissão
Fijación Eje Trasero - Transmissón
Fastener Rear Axle - Transmisson

30-45

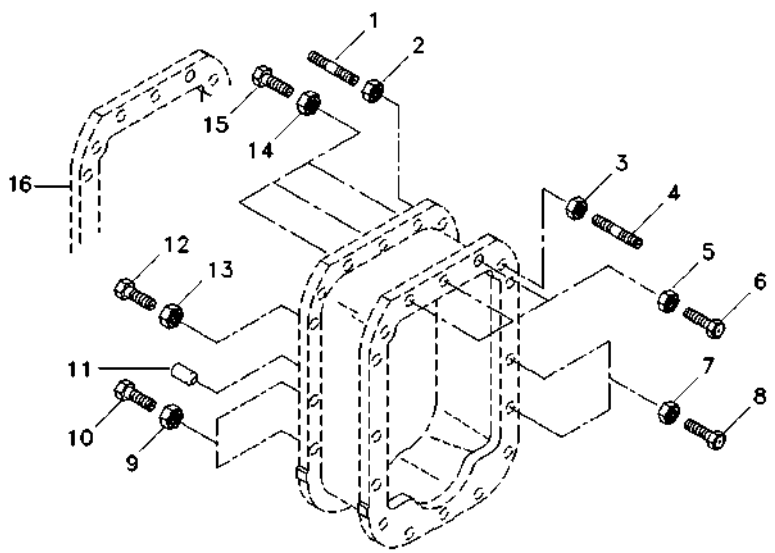

1	3589429M1	**6**	PRISIONEIRO	ESPARRAGO	STUD
2	069676T1	**6**	PORCA	TUERCA	NUT
3	069676T1	**2**	PORCA	TUERCA	NUT
4	3589428M1	**2**	PRISIONEIRO	ESPARRAGO	STUD
5	069676T1	**3**	PORCA	TUERCA	NUT
6	377563X1	**3**	PARAFUSO	PERNO	BOLT
7	069676T1	**13**	PORCA	TUERCA	NUT
8	377561X1	**13**	PARAFUSO	PERNO	BOLT
9	069676T1	**4**	PORCA	TUERCA	NUT
10	377561X1	**4**	PARAFUSO	PERNO	BOLT
11	191314M1	**4**	PINO	PASADOR	PIN
12	377561X1	**1**	PARAFUSO	PERNO	BOLT
13	069676T1	**1**	PORCA	TUERCA	NUT
14	069676T1	**3**	PORCA	TUERCA	NUT
15	3408222M1	**3**	PARAFUSO	PERNO	BOLT
16	1687785M4	**2**	JUNTA	EMPAQUETADURA.	GASKET

Acionamento
Acionamento
Drive Kit

30-50

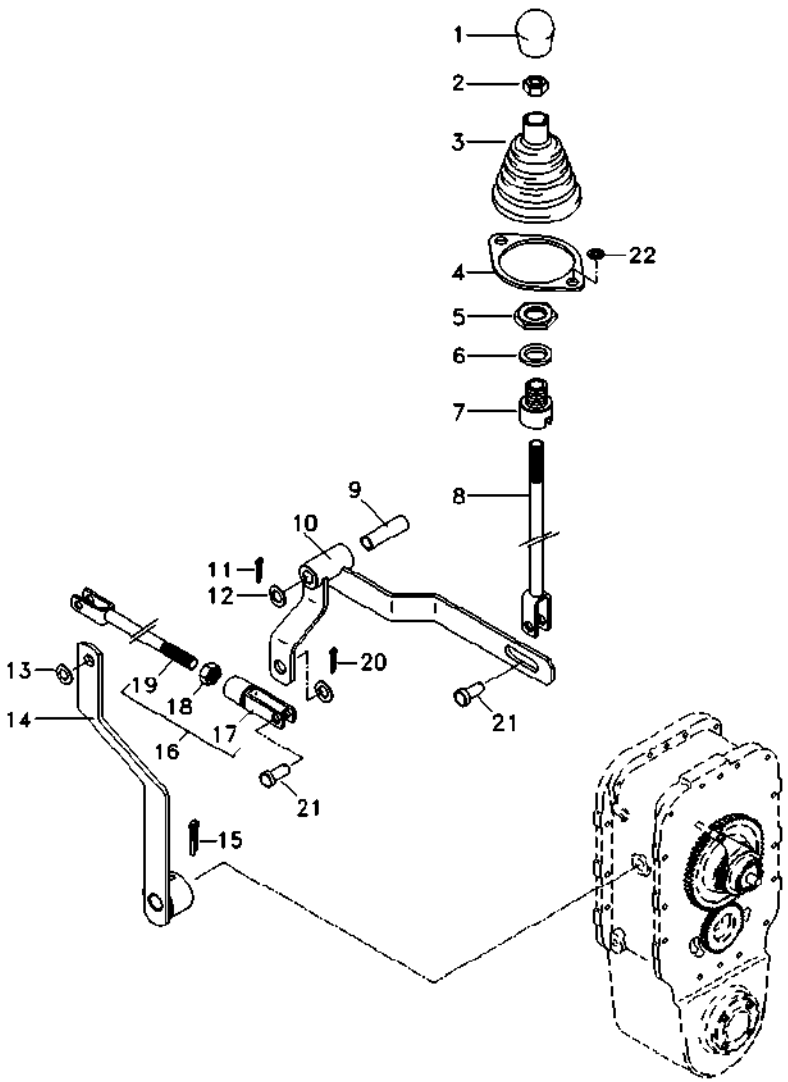

1	6234518M1	**1** MANÍPULO	POMO	KNOB
2	353431X1	**1** PORCA	TUERCA	NUT
3	069915P1	**1** COIFA	FUELLE	BELLOWS
4	069937P1	**1** ANEL	ARO	RING
5	353427X1	**1** PORCA	TUERCA	NUT
6	353433X1	**1** ARRUELA	ARANDELA	WASHER
7	070450P1	**1** ADAPTADOR	ADAPTADOR	ADAPTOR
8	070051S1	**1** TIRANTE	VARILLA	ROD
9	6203936M1	**1** BUCHA	CASQUILLO	BUSH
10	070067S1	**1** ALAVANCA	PALANCA	LEVER
11	070076P1	**1** PINO	PASADOR	PIN
12	353439X1	**1** ARRUELA	ARANDELA	WASHER
13	353756X1	**3** ARRUELA	ARANDELA	WASHER
14	067309S1	**1** ALAVANCA	PALANCA	LEVER
15	357660X1	**1** PINO	PASADOR	PIN
16	070233N1	**1** TIRANTE	VARILLA	ROD
17	195215M1	**1** GARFO	HORQUILLA	FORK
18	353431X1	**1** PORCA	TUERCA	NUT
19	070234S1	**1** TIRANTE	VARILLA	ROD
20	354059X1	**3** CONTRAPINO	CENTRAJE	DOWEL
21	832813M1	**3** PINO	PASADOR	PIN
22	339375X1	**2** ARRUELA	ARANDELA	WASHER

Fixação Eixo Traseiro - Transmissão
Fijación Eje Trasero - Transmissón
Fastener Rear Axle - Transmisson

30-51

4 Rodas Motrizes - Com Plataforma Do Operador
4 Ruedas Motriz - Con Plataforma Del Operador
4 Wheels Drive - With Operator Plataform

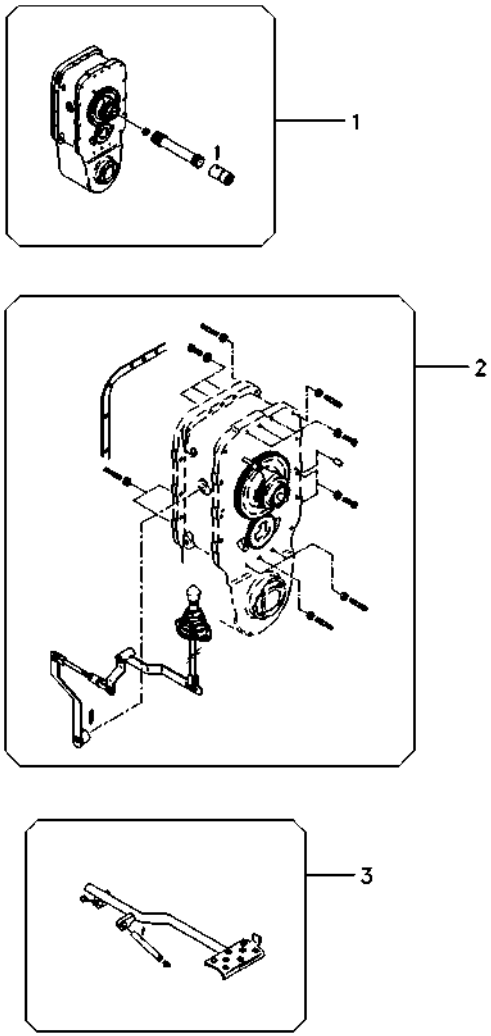

1	071167N1	30-15 No	**1**	CJ. EIXO	JUEGO DE EJE	KIT, AXLE
2	6214703M91	30-52 No	**1**	FIXAÇÃO	CIERRE	FASTENER
3	6269489M91	30-53 No	**1**	PEDAL	PEDAL	PEDAL

Fixação Eixo Traseiro - Transmissão
Fijación Eje Trasero - Transmissón
Fastener Rear Axle - Transmisson

30-52

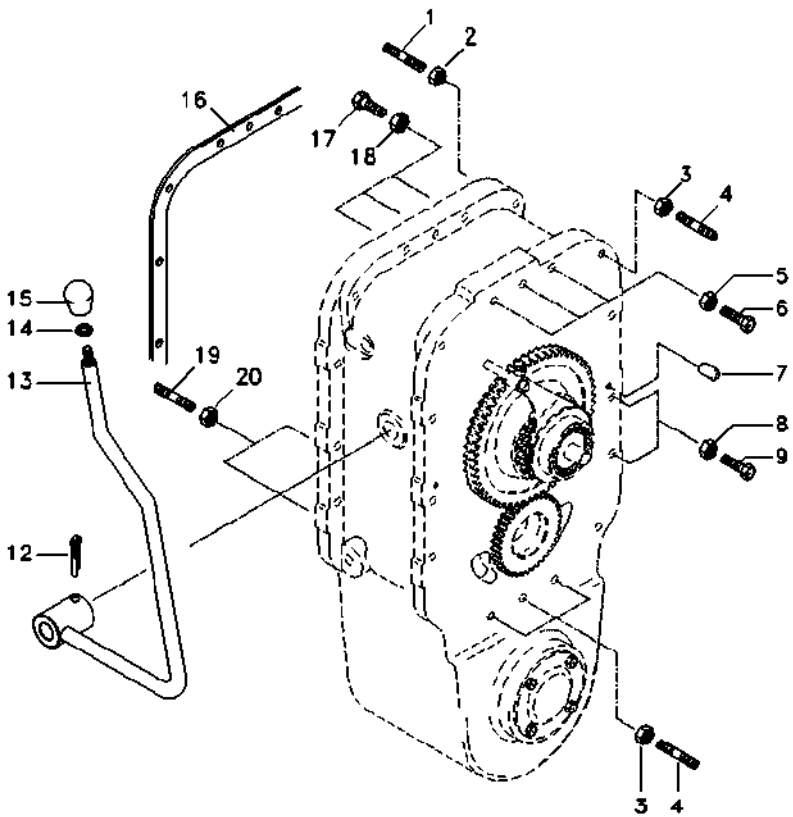

1	3589428M1	**2**	PRISIONEIRO	ESPARRAGO	STUD
2	069676T1	**2**	PORCA	TUERCA	NUT
3	069676T1	**5**	PORCA	TUERCA	NUT
4	3589429M1	**5**	PRISIONEIRO	ESPARRAGO	STUD
5	069676T1	**3**	PORCA	TUERCA	NUT
6	3408222M1	**3**	PARAFUSO	PERNO	BOLT
7	191314M1	**4**	PINO	PASADOR	PIN
8	069676T1	**14**	PORCA	TUERCA	NUT
9	377561X1	**14**	PARAFUSO	PERNO	BOLT
12	357660X1	**1**	PINO	PASADOR	PIN
13	027398S1	**1**	ALAVANCA	PALANCA	LEVER
14	353430X1	**1**	PORCA	TUERCA	NUT
15	3410152M2	**1**	MANÍPULO	POMO	KNOB
16	1687785M4	**2**	JUNTA	EMPAQUETADURA.	GASKET
17	377563X1	**3**	PARAFUSO	PERNO	BOLT
18	069676T1	**3**	PORCA	TUERCA	NUT
19	033849P1	**2**	PRISIONEIRO	ESPARRAGO	STUD
20	069676T1	**2**	PORCA	TUERCA	NUT

Bloqueio Diferencial
Bloqueo Del Diferencial
Differential Lock

30-53

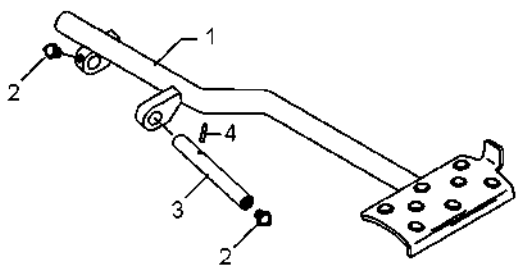

1	6269491M91	**1**	PEDAL	PEDAL	PEDAL
2	13811X	**2**	GRAXEIRA	ENGRASADOR	GREASER
3	072292P1	**1**	EIXO	ARBOL	SHAFT
4	357632X1	**1**	PINO	PASADOR	PIN

Carcaça Central Carcaza Central Middle Body	Tdp (540 Rpm) Tdf (540 Rpm) Pto (540 Rpm)	30-55	

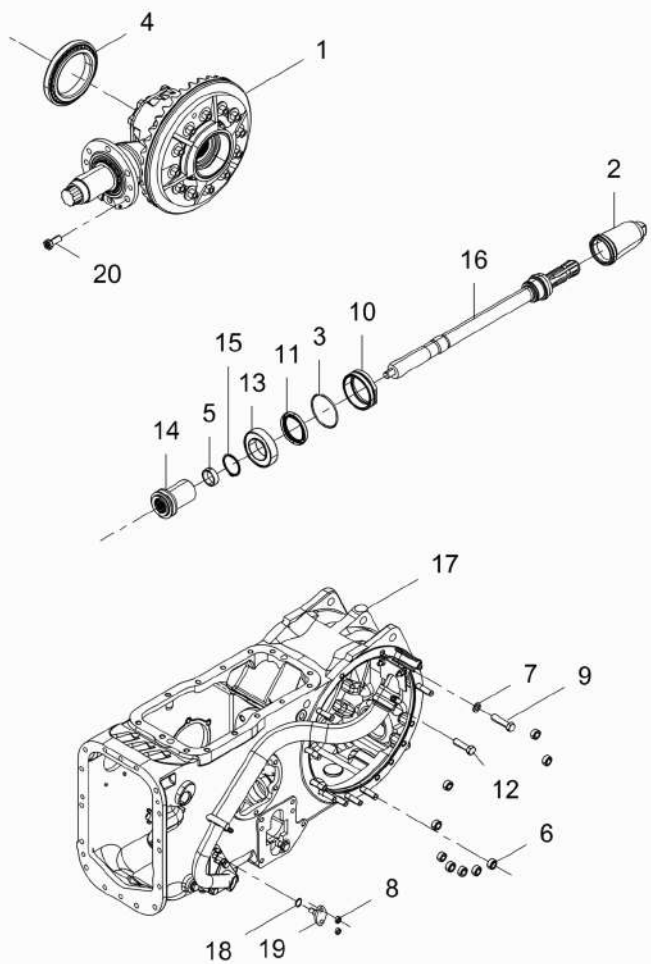

1	035426N1	30-56 No	**1**	DIFERENCIAL	DIFERENCIAL	DIFFERENTIAL
2	035678T1		**1**	TAMPA	CUBIERTA	COVER
3	1004633M1		**1**	ANEL "O"	JUNTA TORICA	O RING
4	1850909M91		**1**	CJ. ROLAMENTO	RODAMIENTO RAD	BEARING ASSY
5	195453M1		**1**	ROLAMENTO AGULHA	COJINETA AGUJAS	BEARING NEEDLE
6	353437X1	1/2-20unf	**18**	PORCA	TUERCA	NUT
7	353439X1	1/2	**2**	ARRUELA	ARANDELA	WASHER
8	353916X1	5/16"-18unc	**4**	PORCA	TUERCA	NUT
9	354648X1	1/2"-13x53.8	**2**	PARAFUSO	PERNO	BOLT
10	3599002M4		**1**	LUVA	MANCHA	SLEEVE
11	3699801M1	Sabo-bag 02077	**1**	RETENTOR	BUJE RETENACEITE	OIL SEAL
12	377622X1	1/2-13x1.88"	**2**	PARAFUSO	PERNO	BOLT
13	391162X1		**1**	ROLAMENTO	COJINETE	BEARING
14	532898M1		**1**	LUVA	MANCHA	SLEEVE
15	6225711M1		**1**	ANEL	ARO	RING
16	6227337M91	TDP 540 rpm 30-155 No	**1**	CJ. EIXO	JUEGO DE EJE	KIT, AXLE
17	6280023M91	30-57 No	**1**	CARCAÇA CENTRAL	CARCASA	CENTRAL HOUSING
18	851258M1		**2**	ANEL "O"	JUNTA TORICA	O RING
19	898643M1		**2**	PINO	PASADOR	PIN
20	899199M1		**6**	PARAFUSO	PERNO	BOLT

Pinhão E Diferencial
Piñon Y Diferencial
Pinion And Diferential

30-56

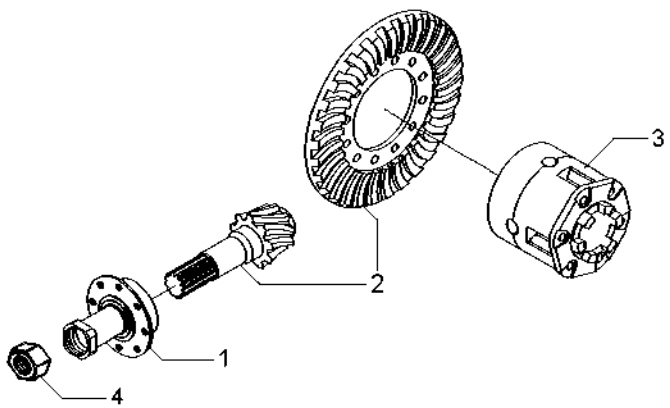

1	3147511M93	30-160 No	**1**	FLANGE	PLETINA	FLANGE
2	4200008M91		**1**	COROA E PINHÃO	CORONA Y PINON	KIT, BEVEL GEAR
3	1481423M94	30-79 No	**1**	CJ. DIFERENCIAL	JGO.DIFERENCIAL.	KIT,DIFFERENTIAL
4	532956M1		**1**	PORCA	TUERCA	NUT

Carcaça Central
Carcaza Central
Middle Body

30-57

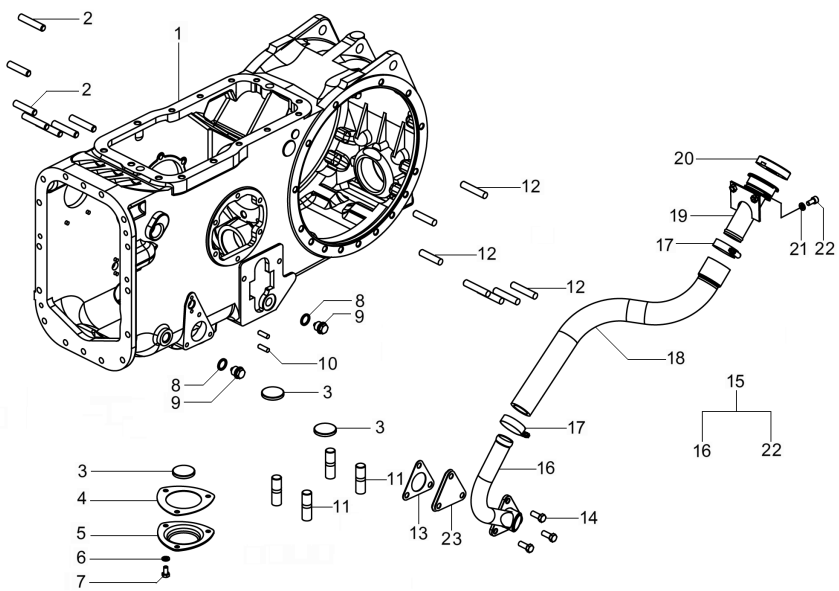

1	071161P2		
2	377616X1	1/2"	
3	020468T1		
4	1660551M2		
5	1869491M1		
6	353446X1		
7	353676X1	18x5.8"	
8	180474M1		
9	3409712M1		
10	195569M2	5/16"	
11	490808M1		
12	1860900M1	1/2"	
13	6214508M1		
14	353691X1	3/8"	
15	6269447M91		
16	6269442M91	15	
17	490802M1	15	
18	6269446M1	15	
19	6269445M91	15	
20	3149550M92	15	
21	353446X1	15	
22	3009285X1	15	M8x16
23	3411758M1		

1	CARCAÇA	ALOJAMIENTO	HOUSING
4	PRISIONEIRO	ESPARRAGO	STUD
3	MAGNÉTICO	IMAN	MAGNET
1	JUNTA	EMPAQUETADURA.	GASKET
1	TAMPA	CUBIERTA	COVER
3	ARRUELA	ARANDELA	WASHER
3	PARAFUSO	PERNO	BOLT
2	ARRUELA	ARANDELA	WASHER
2	BUJÃO	TAPON	PLUG
4	PRISIONEIRO	ESPARRAGO	STUD
4	PRISIONEIRO	ESPARRAGO	STUD
14	PRISIONEIRO	ESPARRAGO	STUD
1	JUNTA	EMPAQUETADURA.	GASKET
6	PARAFUSO	PERNO	BOLT
1	BOCAL MONTADO	BOCAL MONTADO	ASSY NECK
1	CJ. TUBO	JUEGO CANO	KIT, PIPE
2	BRAÇADEIRA	ABRAZADERA	CLAMP
1	MANGUEIRA	FLEXIBLE	HOSE
1	BOCAL	RELLENADOR	FILLER
1	TAMPA	CUBIERTA	COVER
2	ARRUELA	ARANDELA	WASHER
2	PARAFUSO	PERNO	BOLT
1	TAMPA	CUBIERTA	COVER

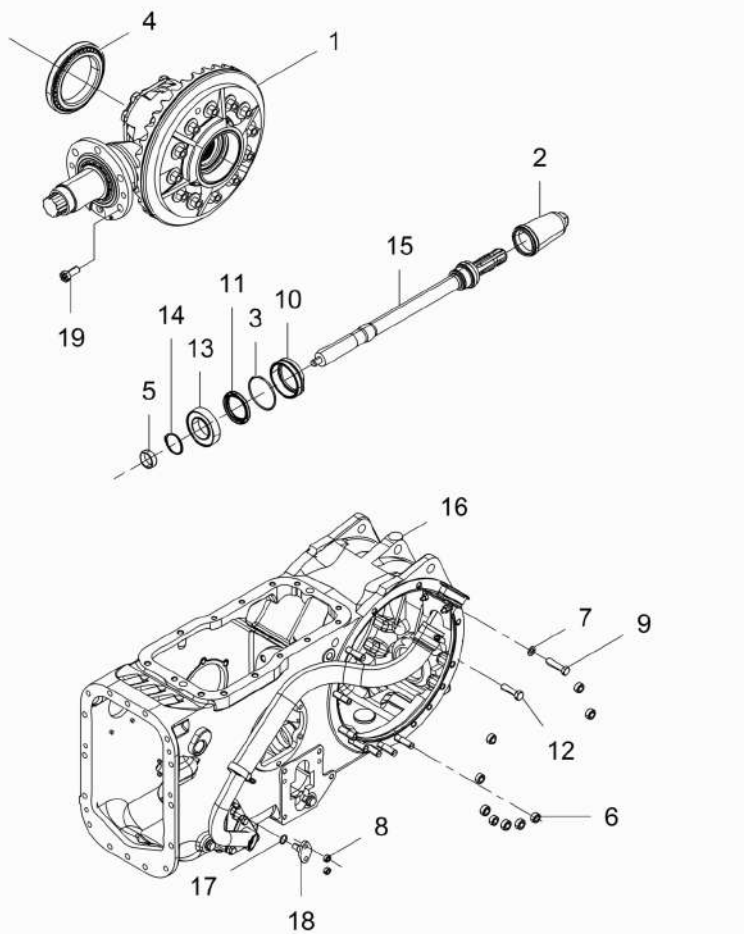

1	035426N1	30-56 No	**1**	DIFERENCIAL	DIFERENCIAL	DIFFERENTIAL
2	035678T1		**1**	TAMPA	CUBIERTA	COVER
3	1004633M1		**1**	ANEL "O"	JUNTA TORICA	O RING
4	1850909M91		**1**	CJ. ROLAMENTO	RODAMIENTO RAD	BEARING ASSY
5	195453M1		**1**	ROLAMENTO AGULHA	COJINETA AGUJAS	BEARING NEEDLE
6	353437X1	1/2-20unf	**18**	PORCA	TUERCA	NUT
7	353439X1	1/2	**2**	ARRUELA	ARANDELA	WASHER
8	353916X1	5/16"-18unc	**4**	PORCA	TUERCA	NUT
9	354648X1	1/2"-13x53.8	**2**	PARAFUSO	PERNO	BOLT
10	3599002M4		**1**	LUVA	MANCHA	SLEEVE
11	3699801M1	Sabo-bag 02077	**1**	RETENTOR	BUJE RETENACEITE	OIL SEAL
12	377622X1	1/2-13x1.88"	**2**	PARAFUSO	PERNO	BOLT
13	391162X1		**1**	ROLAMENTO	COJINETE	BEARING
14	6225711M1		**1**	ANEL	ARO	RING
15	6227337M91	TDP 540 rpm 30-155 No	**1**	CJ. EIXO	JUEGO DE EJE	KIT, AXLE
16	6280023M91	30-57 No	**1**	CARCAÇA CENTRAL	CARCASA	CENTRAL HOUSING
17	851258M1		**2**	ANEL "O"	JUNTA TORICA	O RING
18	898643M1		**2**	PINO	PASADOR	PIN
19	899199M1		**6**	PARAFUSO	PERNO	BOLT

Carcaça Central | **Tdpi 540 / 1000 Rpm**
Carcaza Central | **Tdfi 540 / 1000 Rpm**
Middle Body | **Ipto 540 / 1000 Rpm**

30-65

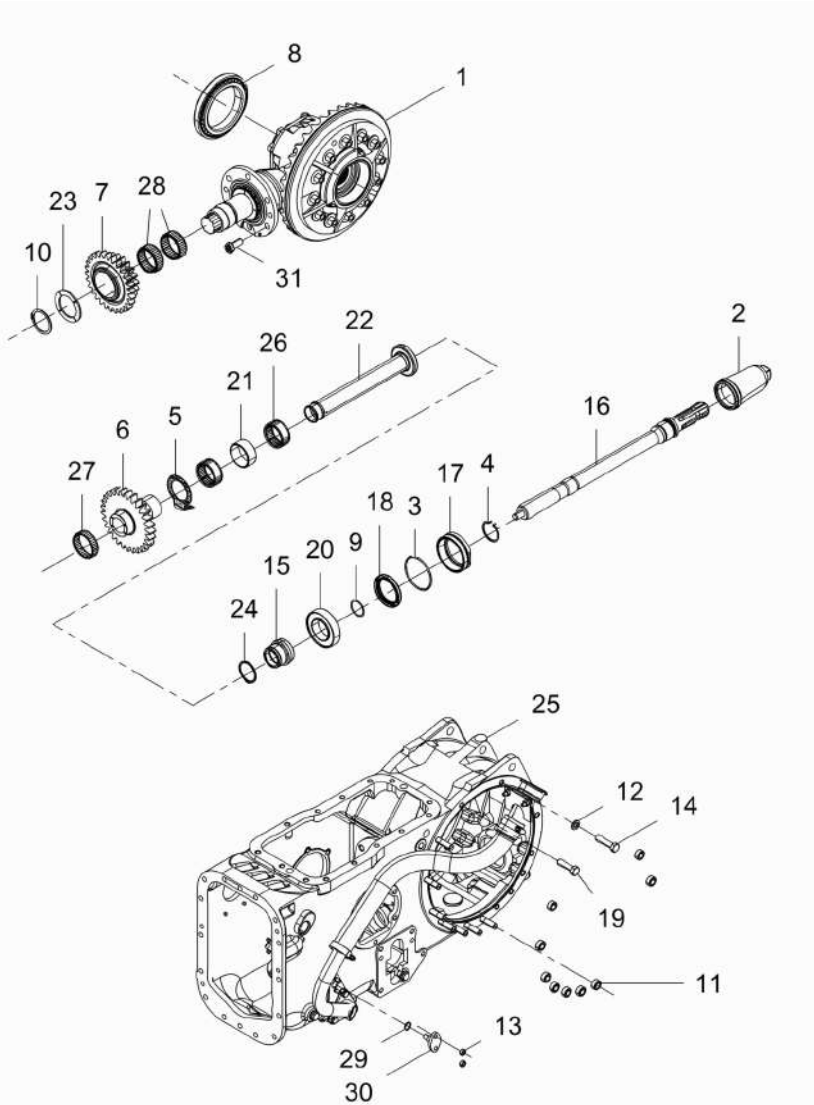

1	035290N1	30-77 No	**1**	DIFERENCIAL	DIFERENCIAL	DIFFERENTIAL
2	035678T1		**1**	TAMPA	CUBIERTA	COVER
3	1004633M1		**1**	ANEL "O"	JUNTA TORICA	O RING
4	1662726M3		**1**	ANEL	ARO	RING
5	1663312M2		**1**	ARRUELA	ARANDELA	WASHER
6	1679306M1	29	**1**	ENGRENAGEM	ENGRANAJE	GEAR
7	1679310M1	20/28	**1**	ENGRENAGEM	ENGRANAJE	GEAR
8	1850909M91		**1**	CJ. ROLAMENTO	RODAMIENTO RAD	BEARING ASSY
9	3008359X1	36.5x10	**1**	ANEL "O"	JUNTA TORICA	O RING
10	339470X1		**1**	ANEL	ARO	RING
11	353437X1	1/2-20unf	**18**	PORCA	TUERCA	NUT
12	353439X1	1/2	**2**	ARRUELA	ARANDELA	WASHER
13	353916X1	5/16"-18unc	**4**	PORCA	TUERCA	NUT
14	354648X1	1/2"-13x53.8	**2**	PARAFUSO	PERNO	BOLT
15	3598999M3	TDP/TDPI540/1000	**1**	LUVA	MANCHA	SLEEVE
16	3599000M1	540 rpm	**1**	EIXO	ARBOL	SHAFT
17	3599002M4		**1**	LUVA	MANCHA	SLEEVE
18	3699801M1	Sabo-bag 02077	**1**	RETENTOR	BUJE RETENACEITE	OIL SEAL
19	377622X1	1/2-13x1.88"	**2**	PARAFUSO	PERNO	BOLT
20	391162X1		**1**	ROLAMENTO	COJINETE	BEARING
21	532876M2		**1**	ESPAÇADOR	PIEZA DISTANCIA	SPACER
22	532877M92		**1**	TUBO	CANO	PIPE
23	532882M1		**1**	ARRUELA	ARANDELA	WASHER
24	6225711M1		**1**	ANEL	ARO	RING
25	6280023M91	30-57 No	**1**	CARCAÇA CENTRAL	CARCASA	CENTRAL HOUSING
26	831220M1		**2**	ROLAMENTO	COJINETE	BEARING
27	842921M1		**1**	ROLAMENTO	COJINETE	BEARING
28	842922M1		**2**	ROLAMENTO	COJINETE	BEARING
29	851258M1		**2**	ANEL "O"	JUNTA TORICA	O RING
30	898643M1		**2**	PINO	PASADOR	PIN
31	899199M1		**6**	PARAFUSO	PERNO	BOLT

Carcaça Central	540/1000 Rpm
Carcaza Central	540/1000 Rpm
Middle Body	540/1000 Rpm

30-70

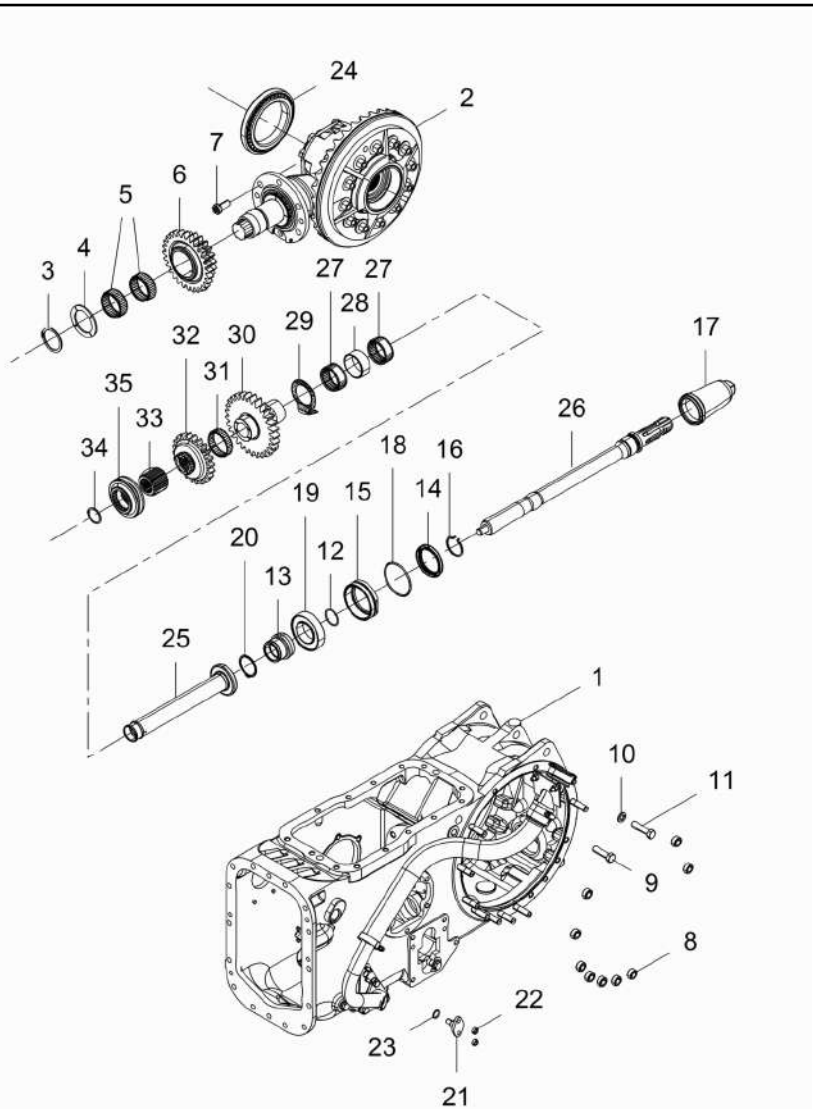

1	6280023M91	30-57 No	**1**	CARCAÇA CENTRAL	CARCASA	CENTRAL HOUSING
2	035290N1	30-77 No	**1**	DIFERENCIAL	DIFERENCIAL	DIFFERENTIAL
3	339470X1		**1**	ANEL	ARO	RING
4	532882M1		**1**	ARRUELA	ARANDELA	WASHER
5	842922M1		**2**	ROLAMENTO	COJINETE	BEARING
6	1679310M1	20/28	**1**	ENGRENAGEM	ENGRANAJE	GEAR
7	899199M1		**6**	PARAFUSO	PERNO	BOLT
8	353437X1	1/2-20unf	**18**	PORCA	TUERCA	NUT
9	377622X1	1/2-13x1.88"	**2**	PARAFUSO	PERNO	BOLT
10	353439X1	1/2	**2**	ARRUELA	ARANDELA	WASHER
11	354648X1	1/2"-13x53.8	**2**	PARAFUSO	PERNO	BOLT
12	3008359X1	36.5x8	**1**	ANEL "O"	JUNTA TORICA	O RING
13	3598999M3	TDP/TDPI540/1000	**1**	LUVA	MANCHA	SLEEVE
14	3699801M1	Sabo-bag 02077	**1**	RETENTOR	BUJE RETENACEITE	OIL SEAL
15	3599002M4		**1**	LUVA	MANCHA	SLEEVE
16	1662726M3		**1**	ANEL	ARO	RING
17	035678T1		**1**	TAMPA	CUBIERTA	COVER
18	1004633M1		**1**	ANEL "O"	JUNTA TORICA	O RING
19	391162X1		**1**	ROLAMENTO	COJINETE	BEARING
20	6225711M1		**1**	ANEL	ARO	RING
21	898643M1		**2**	PINO	PASADOR	PIN
22	353916X1	5/16"-18unc	**4**	PORCA	TUERCA	NUT
23	851258M1		**2**	ANEL "O"	JUNTA TORICA	O RING
24	1850909M91		**1**	CJ. ROLAMENTO	RODAMIENTO RAD	BEARING ASSY
25	532877M92		**1**	TUBO	CANO	PIPE
26	3599000M1	540 rpm	**1**	EIXO	ARBOL	SHAFT
27	831220M1		**2**	ROLAMENTO	COJINETE	BEARING
28	532876M2		**1**	ESPAÇADOR	PIEZA DISTANCIA	SPACER
29	1663312M2		**1**	ARRUELA	ARANDELA	WASHER
30	1679306M1	29	**1**	ENGRENAGEM	ENGRANAJE	GEAR
31	842921M1		**1**	ROLAMENTO	COJINETE	BEARING
32	1660713M1	22	**1**	ENGRENAGEM	ENGRANAJE	GEAR
33	532891M1		**1**	CUBO	CUBO	HUB
34	352699X1		**1**	ANEL TRAVA	CIRCULITO	CIRCLIP
35	532889M1		**1**	COLAR	COLLAR	COLLAR

Carcaça Central	Sem Tdp	30-75	
Carcaza Central	Sem Tdp		
Middle Body	Without Tdp		

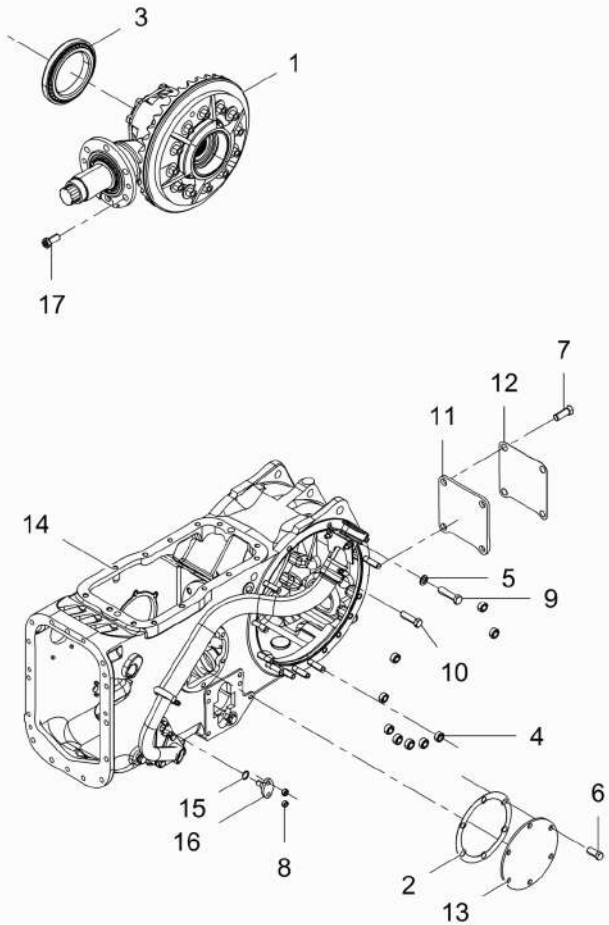

1	035426N1	30-56 No	**1**	DIFERENCIAL	DIFERENCIAL	DIFFERENTIAL
2	181217M1		**1**	JUNTA	EMPAQUETADURA.	GASKET
3	1850909M91		**1**	CJ. ROLAMENTO	RODAMIENTO RAD	BEARING ASSY
4	353437X1	1/2-20unf	**18**	PORCA	TUERCA	NUT
5	353439X1	1/2	**2**	ARRUELA	ARANDELA	WASHER
6	353699X1	7/16-14x1.1/8	**6**	PARAFUSO	PERNO	BOLT
7	353723X1	1/2"-13x1	**4**	PARAFUSO	PERNO	BOLT
8	353916X1	5/16"-18unc	**4**	PORCA	TUERCA	NUT
9	354648X1	1/2"-13x53.8	**2**	PARAFUSO	PERNO	BOLT
10	377622X1	1/2-13x1.88"	**2**	PARAFUSO	PERNO	BOLT
11	488253M4		**1**	TAMPA	CUBIERTA	COVER
12	488254M2		**1**	JUNTA	EMPAQUETADURA.	GASKET
13	489190M1		**1**	TAMPA	CUBIERTA	COVER
14	6280023M91	30-57 No	**1**	CARCAÇA CENTRAL	CARCASA	CENTRAL HOUSING
15	851258M1		**2**	ANEL "O"	JUNTA TORICA	O RING
16	898643M1		**2**	PINO	PASADOR	PIN
17	899199M1		**6**	PARAFUSO	PERNO	BOLT

Pinhão E Diferencial
Piñon Y Diferencial
Pinion And Diferential

30-77

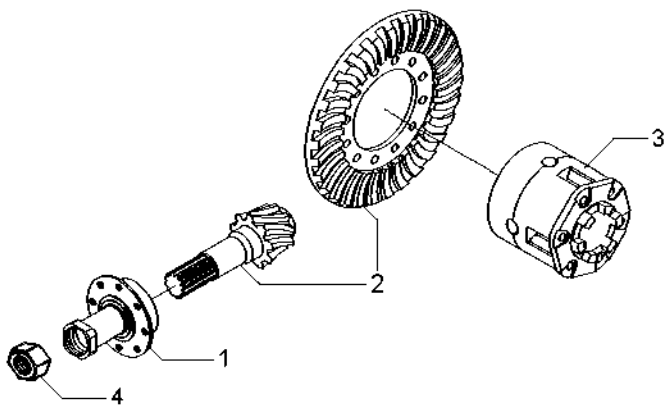

1	1872858M93	30-78 No	**1**	FLANGE	PLETINA	FLANGE
2	4200008M91	9/35	**1**	COROA E PINHÃO	CORONA Y PINON	KIT, BEVEL GEAR
3	1481423M94	30-79 No	**1**	CJ. DIFERENCIAL	JGO.DIFERENCIAL.	KIT,DIFFERENTIAL
4	532956M1		**1**	PORCA	TUERCA	NUT

Flange E Pinhão
Pletina Y Piñon
Flange And Pinion

30-78

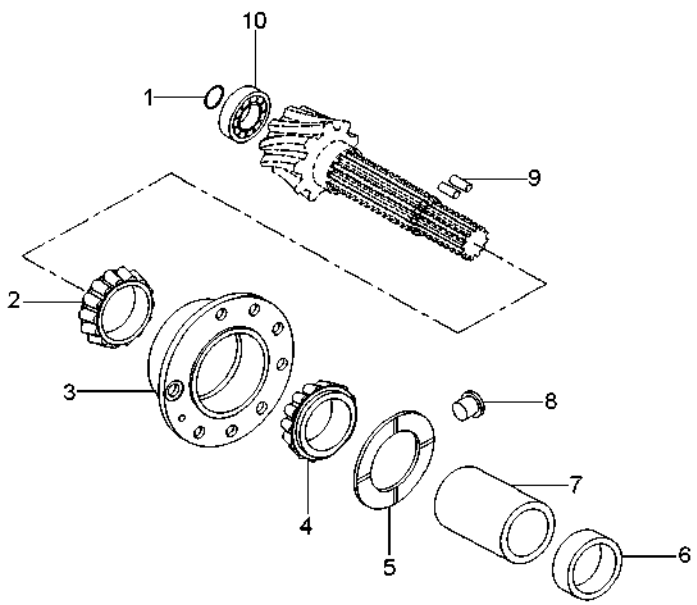

1	366442X1	**1** ANEL	ARO	RING
2	3176710M91	**1** ROLAMENTO	COJINETE	BEARING
3	507565M91	**1** FLANGE	PLETINA	FLANGE
4	3176708M91	**1** ROLAMENTO	COJINETE	BEARING
5	516377M1	**1** ARRUELA	ARANDELA	WASHER
6	048363P2	**1** ESPAÇADOR	PIEZA DISTANCIA	SPACER
7	532893M1	**1** ESPAÇADOR	PIEZA DISTANCIA	SPACER
8	532910M1	**1** TRAVA	RETENEDOR	LOCK
9	3612442M1	**2** ROLETE	RODILLO	ROLLER
10	834733M1	**1** ROLAMENTO	COJINETE	BEARING

Diferencial
Differencial
Differential

30-79

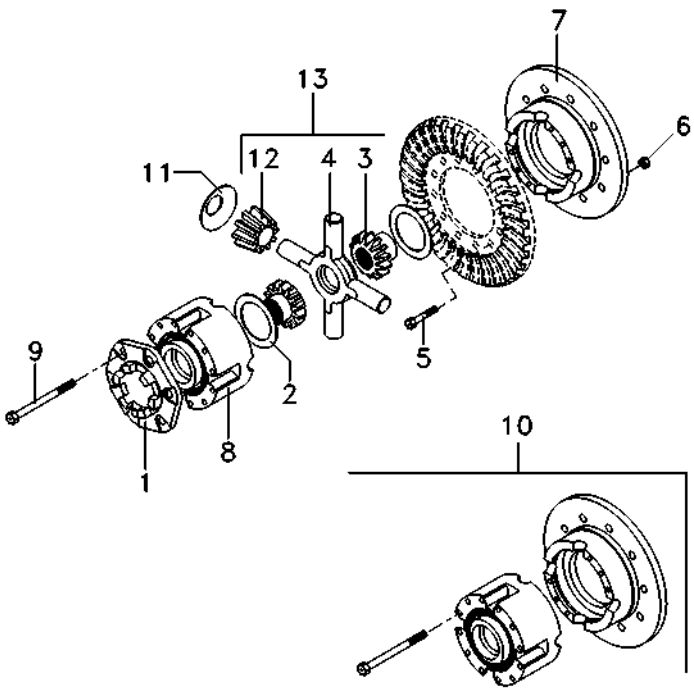

1	898712M2		
2	897726M1		
3	885518M1	13	
4	894302M5	13	
5	825776M1		1/2X20X1,720
6	891947M1		1/2X20
7		10	10
8		10	10
9	490001M1	10	1/2X13X4"
10	2800781M92		
11	6270713M1		
12	897725M3	13	
13	4200009M91		

1	FLANGE	PLETINA	FLANGE
2	ARRUELA	ARANDELA	WASHER
2	ENGRENAGEM	ENGRANAJE	GEAR
1	CRUZETA	CRUCETA	SPIDER
12	PARAFUSO	PERNO	BOLT
12	PORCA	TUERCA	NUT
1	MEIA CAIXA	MEDIA CAJA	STOCKING BOX
1	MEIA CAIXA	MEDIA CAJA	STOCKING BOX
8	PARAFUSO	PERNO	BOLT
1	CJ. CAIXA	JUEGO DE CAJA	KIT, BOX
4	ARRUELA	ARANDELA	WASHER
4	SATÉLITE	SATELITE	SATELLITE
1	CJ. ENGRENAGEM	ENGRANAJES JUEGO	KIT, GEAR

Cj. Tampa
Tapa
Cover

30-80

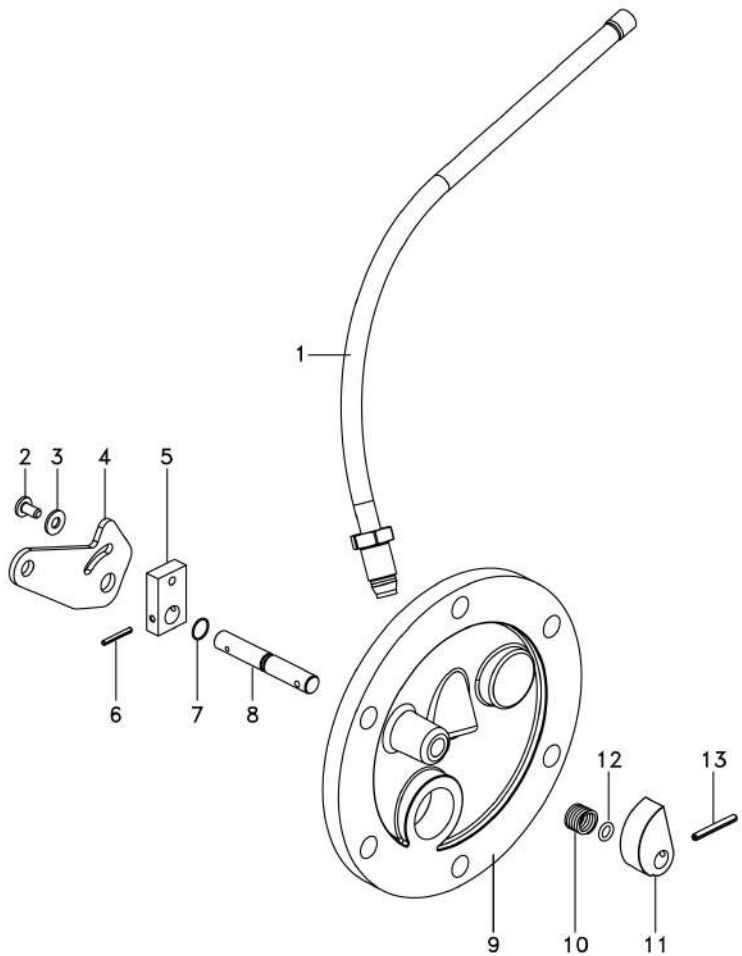

1	6204706M91	**1** CJ. TUBO	JUEGO CANO	KIT, PIPE
2	1869138M1	**1** PARAFUSO	PERNO	BOLT
3	353753X1	**1** ARRUELA	ARANDELA	WASHER
4	6209491M1	**1** ALAVANCA	PALANCA	LEVER
5	1869408M1	**1** PLACA	PLATO	PLATE
6	357616X1	**1** PINO	PASADOR	PIN
7	377426X1	**1** ANEL TRAVA	CIRCULITO	CIRCLIP
8	1869407M1	**1** EIXO	ARBOL	SHAFT
9	6263182M1	**1** TAMPA	CUBIERTA	COVER
10	1869136M1	**1** MOLA	RESORTE	SPRING
11	1869134M2	**1** ATUADOR	ACTUADOR	ACTUATOR
12	1001833M1	**1** ANEL "O"	JUNTA TORICA	O RING
13	2801719M1	**1** PINO	PASADOR	PIN

Fixação Tampas Laterais
Fixacion Tapa
Couver Fixation

30-85

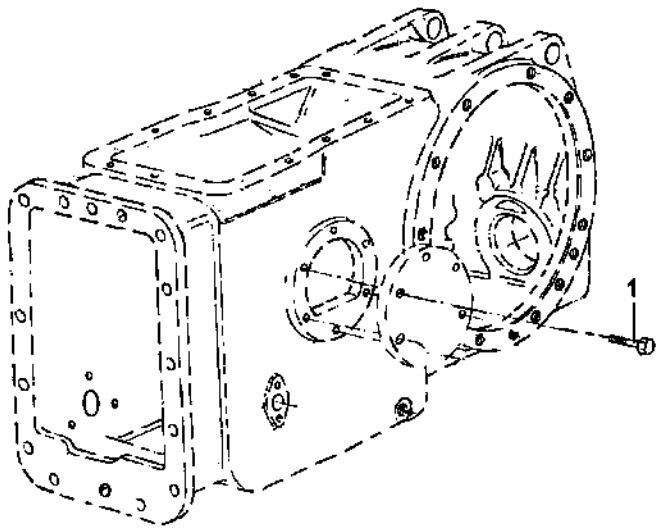

1	353698X1	**12** PARAFUSO	PERNO	BOLT

Redução Final Traseira
Reduccion Final Trasera
Rear Final Drive

Disco Orgânico
Orgánico Disco
Oraganic Disc

30-90

Tratores Com Plataforma Do Operador
Tractores Con Plataforma Del Operador
Tractors With Operator Plataform

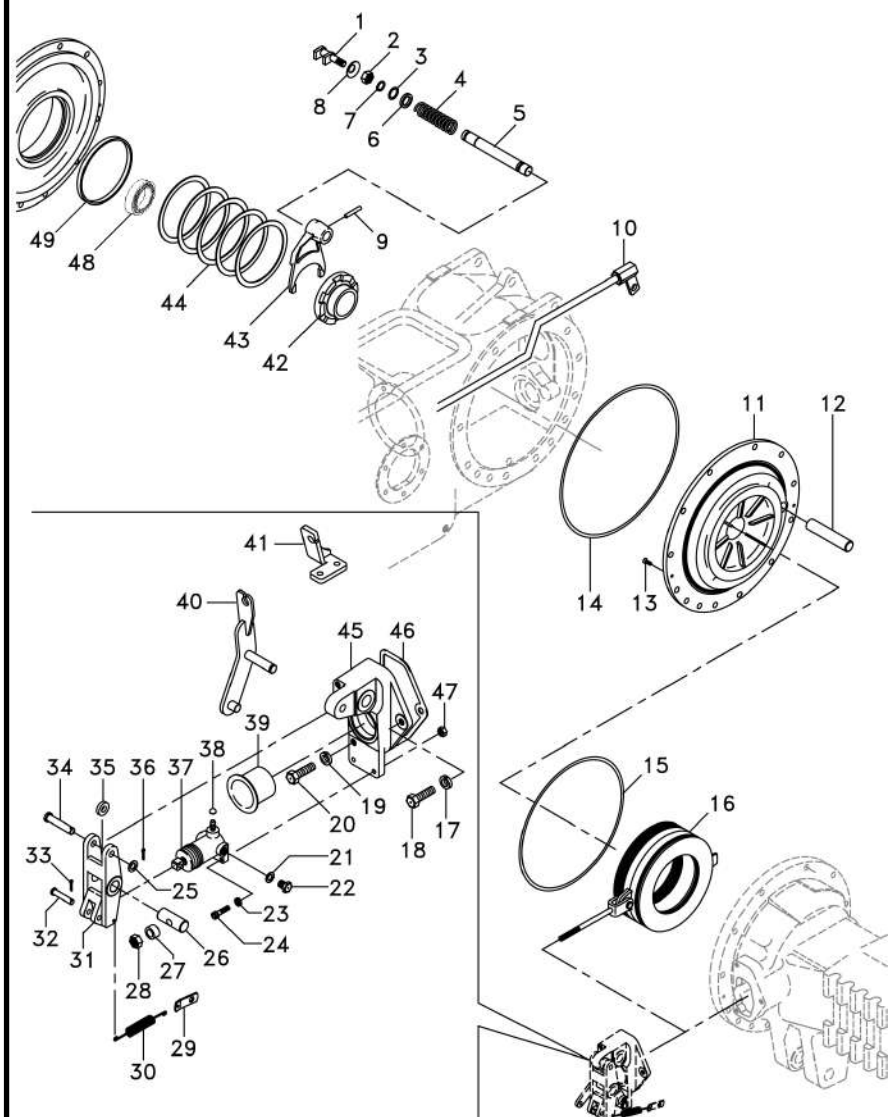

1	1865014M1		1	GARFO	HORQUILLA	FORK
2	353426X1		1	PORCA	TUERCA	NUT
3	358950X1		1	ANEL TRAVA	CIRCULITO	CIRCLIP
4	906808M1		1	MOLA	RESORTE	SPRING
5	1864763M1		1	EIXO	ARBOL	SHAFT
6	1864764M1		1	ARRUELA	ARANDELA	WASHER
7	851258M1		1	ANEL "O"	JUNTA TORICA	O RING
8	906811M1		1	PROTETOR	PROTECTOR	PROTECTOR
9	420407M1		1	PINO	PASADOR	PIN
10	6264729M91	▶	1	TUBO	CANO	PIPE
10	6264730M91	◀	1	TUBO	CANO	PIPE
11	071270P2	◀	1	PLACA	PLATO	PLATE
11	071269P2	▶	1	PLACA	PLATO	PLATE
12	1860956M1		2	EIXO	ARBOL	SHAFT
13	034013P1		4	PARAFUSO	PERNO	BOLT
14	1860838M2		2	ANEL "O"	JUNTA TORICA	O RING
15	1860838M2		2	ANEL "O"	JUNTA TORICA	O RING
16		30-140 No	2	CJ. FREIO	FRENOS JUEGO	KIT, BRAKE
17	353434X1		2	ARRUELA	ARANDELA	WASHER
18	354269X1		2	PARAFUSO	PERNO	BOLT
19	353434X1		4	ARRUELA	ARANDELA	WASHER
20	353897X1		2	PARAFUSO	PERNO	BOLT
21	1440993X1		2	ANEL	ARO	RING
22	021349P1	▶	2	BUJÃO	TAPON	PLUG
23	353441X1		4	ARRUELA	ARANDELA	WASHER
24	353508X1		4	PARAFUSO	PERNO	BOLT
25	353757X1		2	ARRUELA	ARANDELA	WASHER
26	020895P1		1	PINO	PASADOR	PIN
26	1865003M1		1	PINO	PASADOR	PIN
27	1865002M1		2	ESPAÇADOR	PIEZA DISTANCIA	SPACER
28	330797X1		2	PORCA	TUERCA	NUT
29	184310M1		2	ALÇA	FAJA	STRAP
30	184171M1		2	MOLA	RESORTE	SPRING
31	6264112M1		2	ACIONADOR	TRASMISION	DRIVE
32	363284X1		2	PINO	PASADOR	PIN
33	354041X1		2	CUPILHA	PASADOR DOUBLE	COTTER PIN
34	021464P1		2	PINO	PASADOR	PIN
35	020894P1		2	ESPAÇADOR	PIEZA DISTANCIA	SPACER
36	354059X1		2	CONTRAPINO	CENTRAJE	DOWEL
37	020543T1		2	CILINDRO	CILINDRO	CYLINDER
38	023473P1		2	TAMPÃO	ALMOHADILLA	PAD
39	1860959M1		2	CAPA	TAPA	CAP
40	6270374M91	▶	1	ALAVANCA FREIO	PALANCA DE FRENO	BRAKE LEVER
40	6238645M91	◀	1	ALAVANCA FREIO	PALANCA DE FRENO	BRAKE LEVER
41	6275164M91	◀	1	SUPORTE	SOPORTE	BRACKET
41	339081X1		2	PARAFUSO	PERNO	BOLT
41	339025X1		2	ARRUELA	ARANDELA	WASHER
41	339400X1		2	PARAFUSO	PERNO	BOLT
41	339376X1		2	ARRUELA	ARANDELA	WASHER
42	897003M3		1	LUVA	MANCHA	SLEEVE

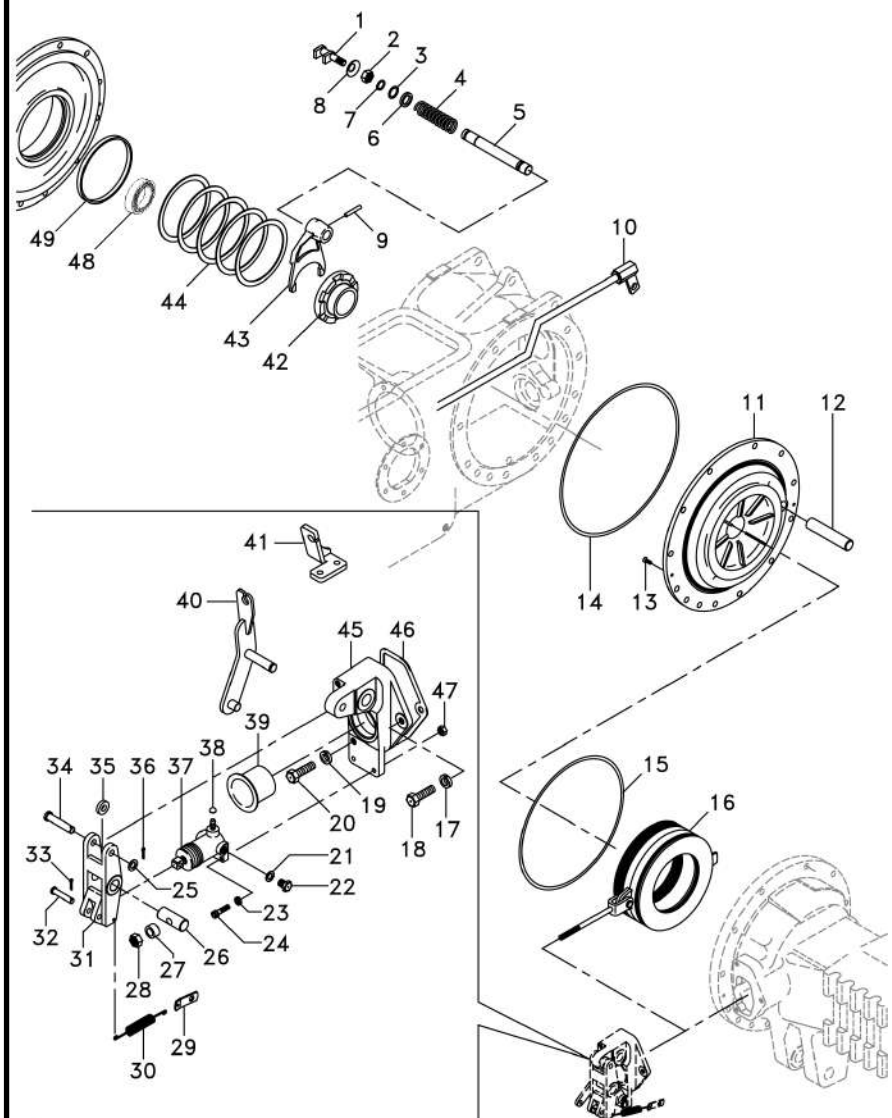

43	906807M1		**1**	GARFO	HORQUILLA	FORK
44	187689M1	0.73/0.78mm	**x**	CALÇO	CALCE	SHIM
44	521401M1	0.60/0.66mm	**x**	CALÇO	CALCE	SHIM
44	892170M1	1.24/1.29mm	**x**	CALÇO	CALCE	SHIM
44	892171M1	1.11/1.16mm	**x**	CALÇO	CALCE	SHIM
44	892172M1	0.99/1.04mm	**x**	CALÇO	CALCE	SHIM
44	892173M1	0.86/0.91mm	**x**	CALÇO	CALCE	SHIM
45	6274864M91		**1**	SUPORTE	SOPORTE	BRACKET
45	6274865M91		**1**	SUPORTE	SOPORTE	BRACKET
46	1860960M2		**2**	JUNTA	EMPAQUETADURA.	GASKET
47	353918X1		**4**	PORCA	TUERCA	NUT
48	185775M1		**1**	CJ. ROLAMENTO	RODAMIENTO RAD	BEARING ASSY
49	072300P1		**2**	BUCHA	CASQUILLO	BUSH

Redução Final Traseira
Reduccion Final Trasera
Rear Final Drive

Disco Orgânico
Orgánico Disco
Oraganic Disc

30-95

Tratores Com Plataforma Do Operador
Tractores Con Plataforma Del Operador
Tractors With Operator Plataform

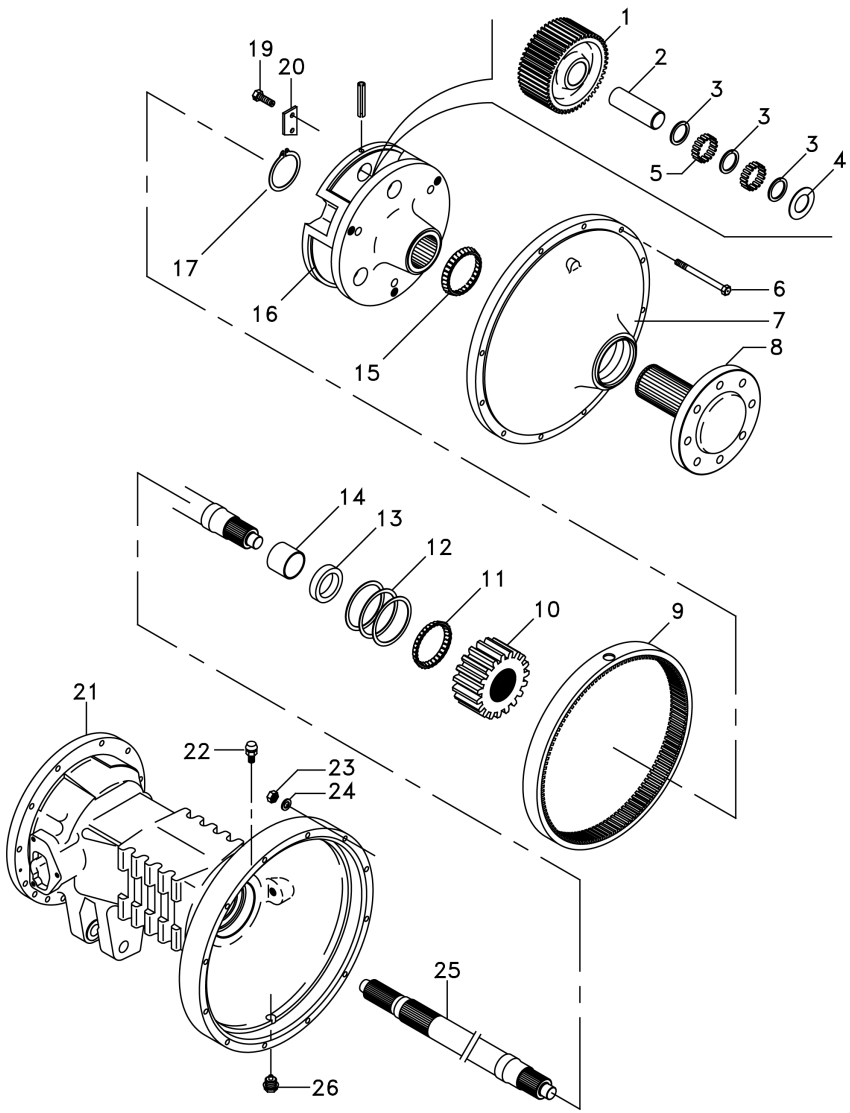

1	1692736M1	20	**6**	PINHÃO	PINON	PINION
2	516390M1		**6**	EIXO	ARBOL	SHAFT
3	1686989M1		**6**	ARRUELA	ARANDELA	WASHER
4	516391M1		**12**	ARRUELA	ARANDELA	WASHER
5	022323P1		**240**	ROLETE	RODILLO	ROLLER
6	338598X1		**24**	PARAFUSO	PERNO	BOLT
7	022353N1		**2**	CJ. TAMPA	JUEGO DE TAPA	KIT, COVER
8	6201006M91	30-130 No	**2**	SEMI EIXO	SEMIEJES	HALF AXLE
9	1692735M2	57	**2**	COROA	RUEDA DE CADENA	SPROCKET
10	1692737M1	15	**2**	ENGRENAGEM	ENGRANAJE	GEAR
11	894776M1		**2**	CAPA	TAPA	CAP
12	894757M1	0.05mm	**2**	CALÇO	CALCE	SHIM
12	894758M1	0.10mm	**2**	CALÇO	CALCE	SHIM
12	894759M1	0.15mm	**2**	CALÇO	CALCE	SHIM
13	1860954M1		**2**	RETENTOR	BUJE RETENACEITE	OIL SEAL
14			**1**	BUCHA	CASQUILLO	BUSH
15	831343M1		**2**	CJ. ROLAMENTO	RODAMIENTO RAD	BEARING ASSY
16	6201926M1		**2**	PORTA ENGRENAGEM	PORTADOR	CARRIER
17	022351P1		**2**	ANEL TRAVA	CIRCULITO	CIRCLIP
19	3148503M2		**6**	PARAFUSO	PERNO	BOLT
20	189765M2		**6**	TRAVA	RETENEDOR	LOCK
21	052594P2	◀	**1**	CARCAÇA	ALOJAMIENTO	HOUSING
21	3147506M2	▶	**1**	CARCAÇA	ALOJAMIENTO	HOUSING
22	182099M91		**2**	RESPIRO	RESPIRADERO	BREATHER
23	353426X1		**24**	PORCA	TUERCA	NUT
24	353432X1		**24**	ARRUELA	ARANDELA	WASHER
25	3585915M1		**2**	EIXO	ARBOL	SHAFT
26	2412X		**2**	BUJÃO	TAPON	PLUG

Redução Final Traseira
Reduccion Final Trasera
Rear Final Drive

Disco Orgânico
Orgánico Disco
Oraganic Disc

30-100

Tratores Com Cabine 2rm E 4rm Tração Central
Tractores Con Cabina 2rm Y 4rm Tracción Central
Tractors With Cab 2wd And 4wd Central Traction

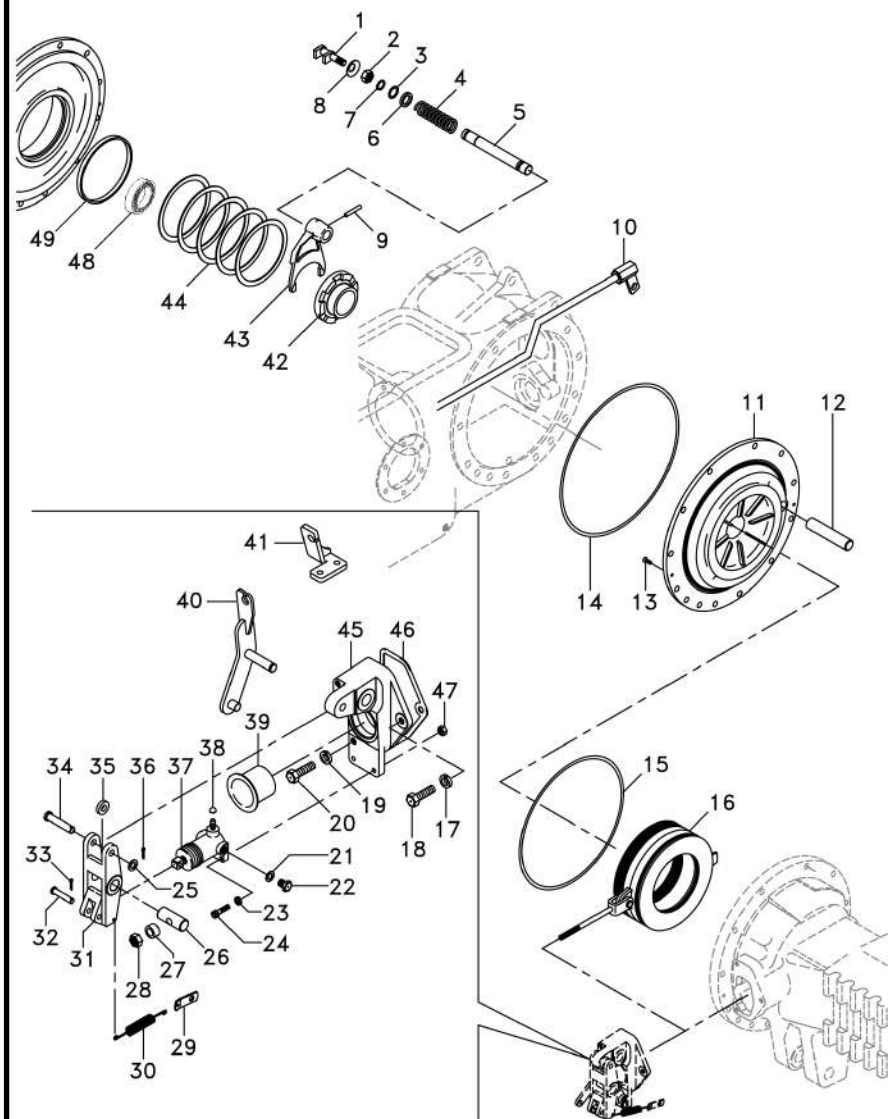

1	1865014M1		1	GARFO	HORQUILLA	FORK
2	353426X1		1	PORCA	TUERCA	NUT
3	358950X1		1	ANEL TRAVA	CIRCULITO	CIRCLIP
4	906808M1		1	MOLA	RESORTE	SPRING
5	1864763M1		1	EIXO	ARBOL	SHAFT
6	1864764M1		1	ARRUELA	ARANDELA	WASHER
7	851258M1		1	ANEL "O"	JUNTA TORICA	O RING
8	906811M1		1	PROTETOR	PROTECTOR	PROTECTOR
9	420407M1		1	PINO	PASADOR	PIN
10	6264729M91	▶	1	TUBO	CANO	PIPE
10	6264730M91	◀	1	TUBO	CANO	PIPE
11	071270P2	◀	1	PLACA	PLATO	PLATE
11	071269P2	▶	1	PLACA	PLATO	PLATE
12	1860956M1		2	EIXO	ARBOL	SHAFT
13	034013P1		4	PARAFUSO	PERNO	BOLT
14	1860838M2		2	ANEL "O"	JUNTA TORICA	O RING
15	1860838M2		2	ANEL "O"	JUNTA TORICA	O RING
16		👁 30-147 No	2	CJ. FREIO	FRENOS JUEGO	KIT, BRAKE
17	353434X1		2	ARRUELA	ARANDELA	WASHER
18	354269X1		2	PARAFUSO	PERNO	BOLT
19	353434X1		4	ARRUELA	ARANDELA	WASHER
20	353897X1		2	PARAFUSO	PERNO	BOLT
21	1440993X1		2	ANEL	ARO	RING
22	021349P1	▶	2	BUJÃO	TAPON	PLUG
23	353441X1		4	ARRUELA	ARANDELA	WASHER
24	353508X1		4	PARAFUSO	PERNO	BOLT
25	353757X1		2	ARRUELA	ARANDELA	WASHER
26	020895P1		2	PINO	PASADOR	PIN
26	1865003M1		2	PINO	PASADOR	PIN
27	1865002M1		2	ESPAÇADOR	PIEZA DISTANCIA	SPACER
28	330797X1		2	PORCA	TUERCA	NUT
29	184310M1		2	ALÇA	FAJA	STRAP
30	184171M1		2	MOLA	RESORTE	SPRING
31	6264112M1		2	ACIONADOR	TRASMISION	DRIVE
32	363284X1		2	PINO	PASADOR	PIN
33	354041X1		2	CUPILHA	PASADOR DOUBLE	COTTER PIN
34	021464P1		2	PINO	PASADOR	PIN
35	020894P1		2	ESPAÇADOR	PIEZA DISTANCIA	SPACER
36	354059X1		2	CONTRAPINO	CENTRAJE	DOWEL
37	020543T1		2	CILINDRO	CILINDRO	CYLINDER
38	023473P1		2	TAMPÃO	ALMOHADILLA	PAD
39	1860959M1		2	CAPA	TAPA	CAP
40	6270374M91	▶	1	ALAVANCA FREIO	PALANCA DE FRENO	BRAKE LEVER
40	6238645M91	◀	1	ALAVANCA FREIO	PALANCA DE FRENO	BRAKE LEVER
41	6275164M91	◀	1	SUPORTE	SOPORTE	BRACKET
41	6274406M1	▶	1	SUPORTE	SOPORTE	BRACKET
41	339081X1		2	PARAFUSO	PERNO	BOLT
41	339025X1		2	ARRUELA	ARANDELA	WASHER
41	339400X1		2	PARAFUSO	PERNO	BOLT
41	339376X1		2	ARRUELA	ARANDELA	WASHER

Redução Final Traseira Reduccion Final Trasera Rear Final Drive	Disco Orgânico Orgánico Disco Oraganic Disc	30-100	Tratores Com Cabine 2rm E 4rm Tração Central Tractores Con Cabina 2rm Y 4rm Tracción Central Tractors With Cab 2wd And 4wd Central Traction

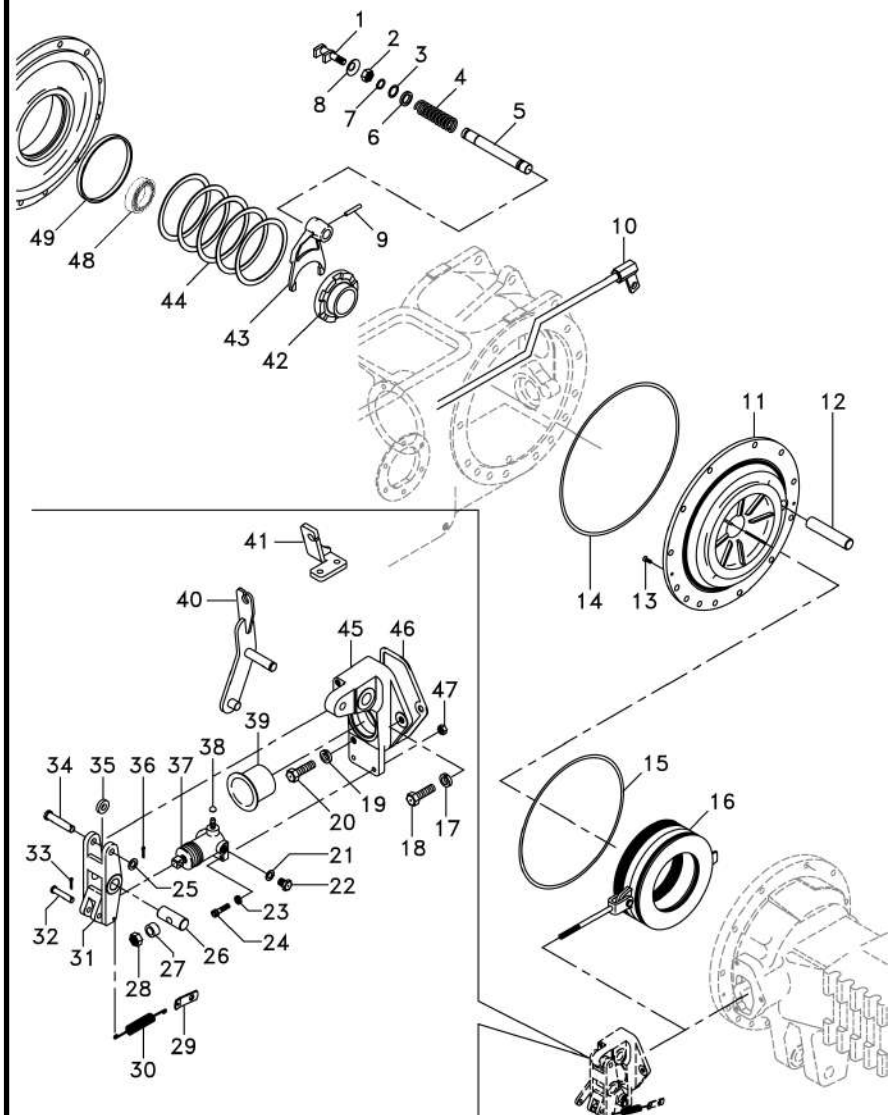

42	897003M3		**1**	LUVA	MANCHA	SLEEVE
43	906807M1		**1**	GARFO	HORQUILLA	FORK
44	187689M1	⧓ 0.73/0.78mm	**x**	CALÇO	CALCE	SHIM
44	521401M1	⧓ 0.60/0.66mm	**x**	CALÇO	CALCE	SHIM
44	892170M1	⧓ 1.24/1.29mm	**x**	CALÇO	CALCE	SHIM
44	892171M1	⧓ 1.11/1.16mm	**x**	CALÇO	CALCE	SHIM
44	892172M1	⧓ 0.99/1.04mm	**x**	CALÇO	CALCE	SHIM
44	892173M1	⧓ 0.86/0.91mm	**x**	CALÇO	CALCE	SHIM
45	6274864M91	▼	**1**	SUPORTE	SOPORTE	BRACKET
45	6274865M91	▲	**1**	SUPORTE	SOPORTE	BRACKET
46	1860960M2		**2**	JUNTA	EMPAQUETADURA.	GASKET
47	353918X1		**4**	PORCA	TUERCA	NUT
48	185775M1		**1**	CJ. ROLAMENTO	RODAMIENTO RAD	BEARING ASSY
49	072300P1		**2**	BUCHA	CASQUILLO	BUSH

Redução Final Traseira
Reduccion Final Trasera
Rear Final Drive

Disco Orgânico
Orgánico Disco
Oraganic Disc

30-105

Tratores Com Cabine 2rm E 4rm Tração Central
Tractores Con Cabina 2rm Y 4rm Tracción Central
Tractors With Cab 2wd And 4wd Central Traction

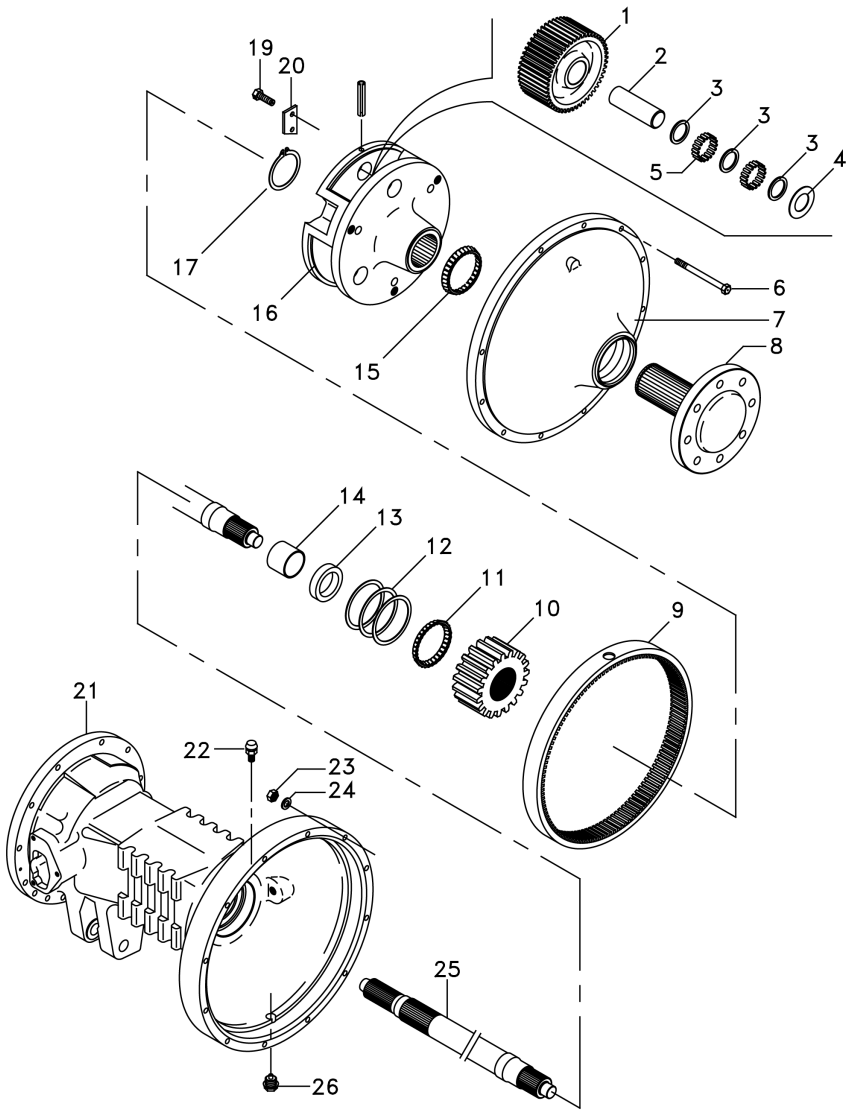

1	1692736M1	20	**6**	PINHÃO	PINON	PINION
2	516390M1		**6**	EIXO	ARBOL	SHAFT
3	1686989M1		**6**	ARRUELA	ARANDELA	WASHER
4	516391M1		**12**	ARRUELA	ARANDELA	WASHER
5	022323P1		**240**	ROLETE	RODILLO	ROLLER
6	338598X1		**24**	PARAFUSO	PERNO	BOLT
7	022353N1		**2**	CJ. TAMPA	JUEGO DE TAPA	KIT, COVER
8	6201006M91	30-130 No	**2**	SEMI EIXO	SEMIEJES	HALF AXLE
9	1692735M2	57	**2**	COROA	RUEDA DE CADENA	SPROCKET
10	1692737M1	15	**2**	ENGRENAGEM	ENGRANAJE	GEAR
11	894776M1		**2**	CAPA	TAPA	CAP
12	894757M1	0.05mm	**2**	CALÇO	CALCE	SHIM
12	894758M1	0.10mm	**2**	CALÇO	CALCE	SHIM
12	894759M1	0.15mm	**2**	CALÇO	CALCE	SHIM
13	1860954M1		**2**	RETENTOR	BUJE RETENACEITE	OIL SEAL
14			**1**	BUCHA	CASQUILLO	BUSH
15	831343M1		**2**	CJ. ROLAMENTO	RODAMIENTO RAD	BEARING ASSY
16	6201926M1		**2**	PORTA ENGRENAGEM	PORTADOR	CARRIER
17	022351P1		**2**	ANEL TRAVA	CIRCULITO	CIRCLIP
19	3148503M2		**6**	PARAFUSO	PERNO	BOLT
20	189765M2		**6**	TRAVA	RETENEDOR	LOCK
21	052594P2	◀	**1**	CARCAÇA	ALOJAMIENTO	HOUSING
21	3147506M2	▶	**1**	CARCAÇA	ALOJAMIENTO	HOUSING
22	182099M91		**2**	RESPIRO	RESPIRADERO	BREATHER
23	353426X1		**24**	PORCA	TUERCA	NUT
24	353432X1		**24**	ARRUELA	ARANDELA	WASHER
25	3585915M1		**2**	EIXO	ARBOL	SHAFT
26	2412X		**2**	BUJÃO	TAPON	PLUG

Redução Final Traseira | **Disco Cerâmico**
Reduccion Final Trasera | **Disco Cerámico**
Rear Final Drive | **Ceramic Disk**

30-110

Tratores Com Plataforma Do Operador 2rm E 4rm Tração Central
Tractores Con Plataforma Del Operador 2rm Y 4rm Tracción Central
Tractors With Operator Plataform 2wd And 4wd Central Traction

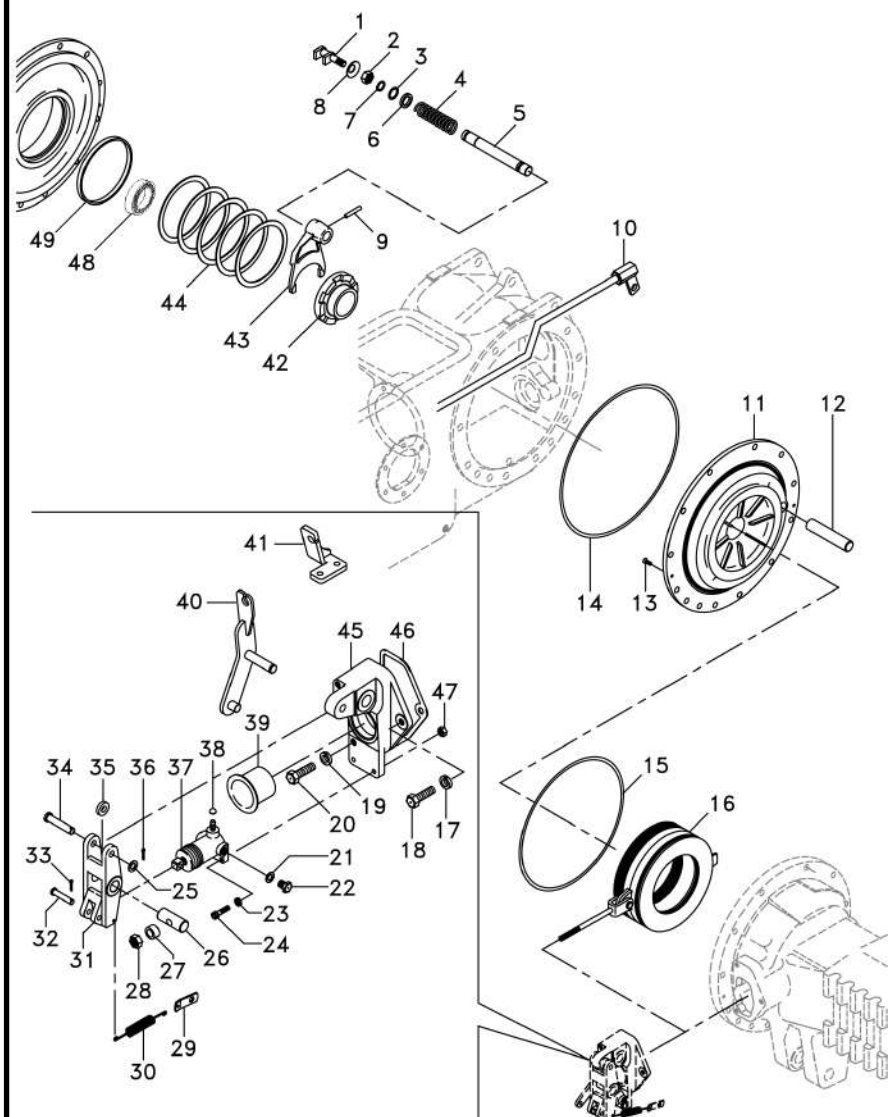

1	1865014M1		1	GARFO	HORQUILLA	FORK
2	353426X1		1	PORCA	TUERCA	NUT
3	358950X1		1	ANEL TRAVA	CIRCULITO	CIRCLIP
4	906808M1		1	MOLA	RESORTE	SPRING
5	1864763M1		1	EIXO	ARBOL	SHAFT
6	1864764M1		1	ARRUELA	ARANDELA	WASHER
7	851258M1		1	ANEL "O"	JUNTA TORICA	O RING
8	906811M1		1	PROTETOR	PROTECTOR	PROTECTOR
9	420407M1		1	PINO	PASADOR	PIN
10	6264729M91	▶	1	TUBO	CANO	PIPE
10	6264730M91	◀	1	TUBO	CANO	PIPE
11	071270P2	◀	1	PLACA	PLATO	PLATE
11	071269P2	▶	1	PLACA	PLATO	PLATE
12	1860956M1		2	EIXO	ARBOL	SHAFT
13	034013P1		4	PARAFUSO	PERNO	BOLT
14	1860838M2		2	ANEL "O"	JUNTA TORICA	O RING
15	1860838M2		2	ANEL "O"	JUNTA TORICA	O RING
16		👁 30-145 No	2	CJ. FREIO	FRENOS JUEGO	KIT, BRAKE
17	353434X1		2	ARRUELA	ARANDELA	WASHER
18	353898X1		2	PARAFUSO	PERNO	BOLT
19	353434X1		4	ARRUELA	ARANDELA	WASHER
20	353897X1		2	PARAFUSO	PERNO	BOLT
21	1440993X1		2	ANEL	ARO	RING
22	021349P1	▶	2	BUJÃO	TAPON	PLUG
23	353441X1		4	ARRUELA	ARANDELA	WASHER
24	353508X1		4	PARAFUSO	PERNO	BOLT
25	353757X1		2	ARRUELA	ARANDELA	WASHER
26	020895P1		1	PINO	PASADOR	PIN
27	1865002M1		2	ESPAÇADOR	PIEZA DISTANCIA	SPACER
28	330797X1		2	PORCA	TUERCA	NUT
29	184310M1		2	ALÇA	FAJA	STRAP
30	184171M1		2	MOLA	RESORTE	SPRING
31	6264112M1		2	ACIONADOR	TRASMISION	DRIVE
32	363284X1		2	PINO	PASADOR	PIN
33	354041X1		2	CUPILHA	PASADOR DOUBLE	COTTER PIN
34	021464P1		2	PINO	PASADOR	PIN
35	020894P1		2	ESPAÇADOR	PIEZA DISTANCIA	SPACER
36	354059X1		2	CONTRAPINO	CENTRAJE	DOWEL
37	020543T1		2	CILINDRO	CILINDRO	CYLINDER
38	023473P1		2	TAMPÃO	ALMOHADILLA	PAD
39	1860959M1		2	CAPA	TAPA	CAP
40	6270374M91	▶	1	ALAVANCA FREIO	PALANCA DE FRENO	BRAKE LEVER
40	6238645M91	◀	1	ALAVANCA FREIO	PALANCA DE FRENO	BRAKE LEVER
41	6275164M91	◀	1	SUPORTE	SOPORTE	BRACKET
41	339081X1		2	PARAFUSO	PERNO	BOLT
41	339025X1		2	ARRUELA	ARANDELA	WASHER
41	339400X1		2	PARAFUSO	PERNO	BOLT
41	339376X1		2	ARRUELA	ARANDELA	WASHER
42	897003M3		1	LUVA	MANCHA	SLEEVE
43	906807M1		1	GARFO	HORQUILLA	FORK

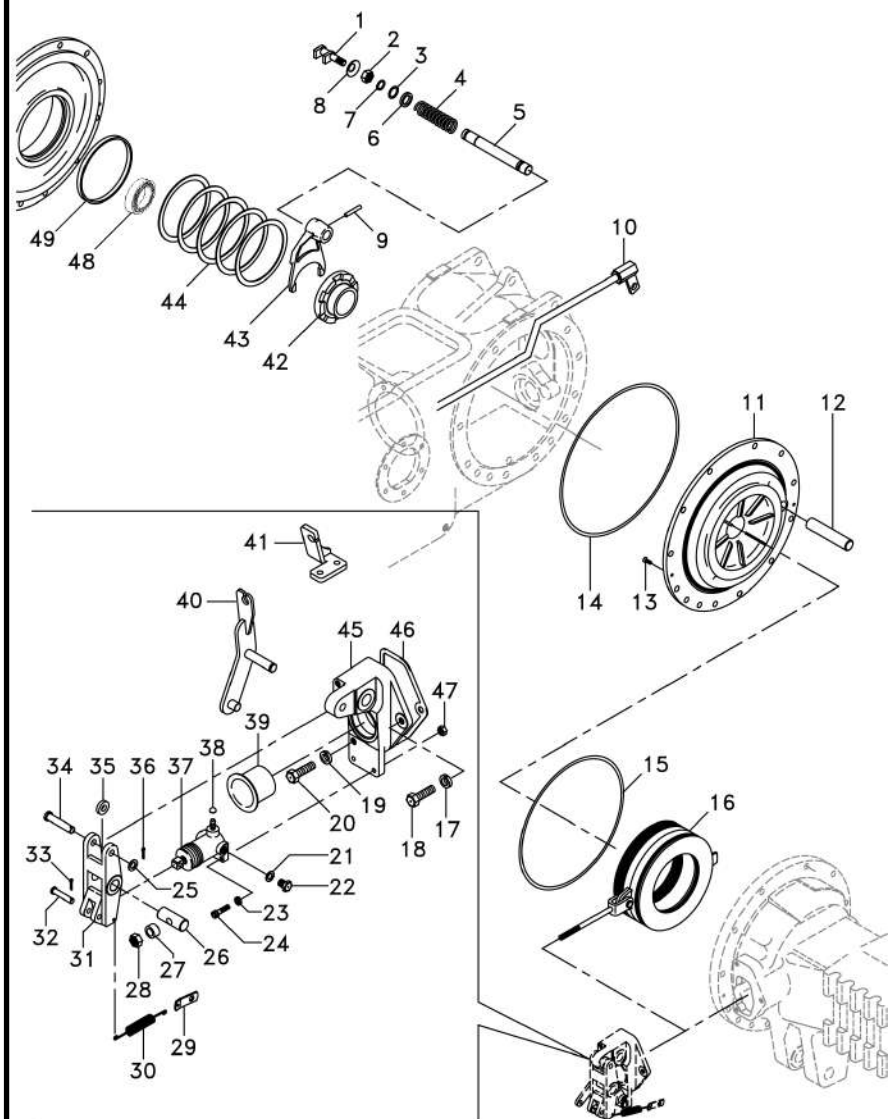

44	187689M1	⧗	0.73/0.78mm	**x** CALÇO	CALCE	SHIM
44	521401M1	⧗	0.60/0.66mm	**x** CALÇO	CALCE	SHIM
44	892170M1	⧗	1.24/1.29mm	**x** CALÇO	CALCE	SHIM
44	892171M1	⧗	1.11/1.16mm	**x** CALÇO	CALCE	SHIM
44	892172M1	⧗	0.99/1.04mm	**x** CALÇO	CALCE	SHIM
44	892173M1	⧗	0.86/0.91mm	**x** CALÇO	CALCE	SHIM
45	6274864M91	▶		**1** SUPORTE	SOPORTE	BRACKET
45	6274865M91	◀		**1** SUPORTE	SOPORTE	BRACKET
46	1860960M2			**2** JUNTA	EMPAQUETADURA.	GASKET
47	353918X1			**4** PORCA	TUERCA	NUT
48	185775M1			**1** CJ. ROLAMENTO	RODAMIENTO RAD	BEARING ASSY
49	072300P1			**2** BUCHA	CASQUILLO	BUSH

Redução Final Traseira
Reduccion Final Trasera
Rear Final Drive

Disco Cerâmico
Disco Cerámico
Ceramic Disk

30-115

Tratores Com Plataforma Do Operador 2rm E 4rm Tração Central
Tractores Con Plataforma Del Operador 2rm Y 4rm Tracción Central
Tractors With Operator Plataform 2wd And 4wd Central Traction

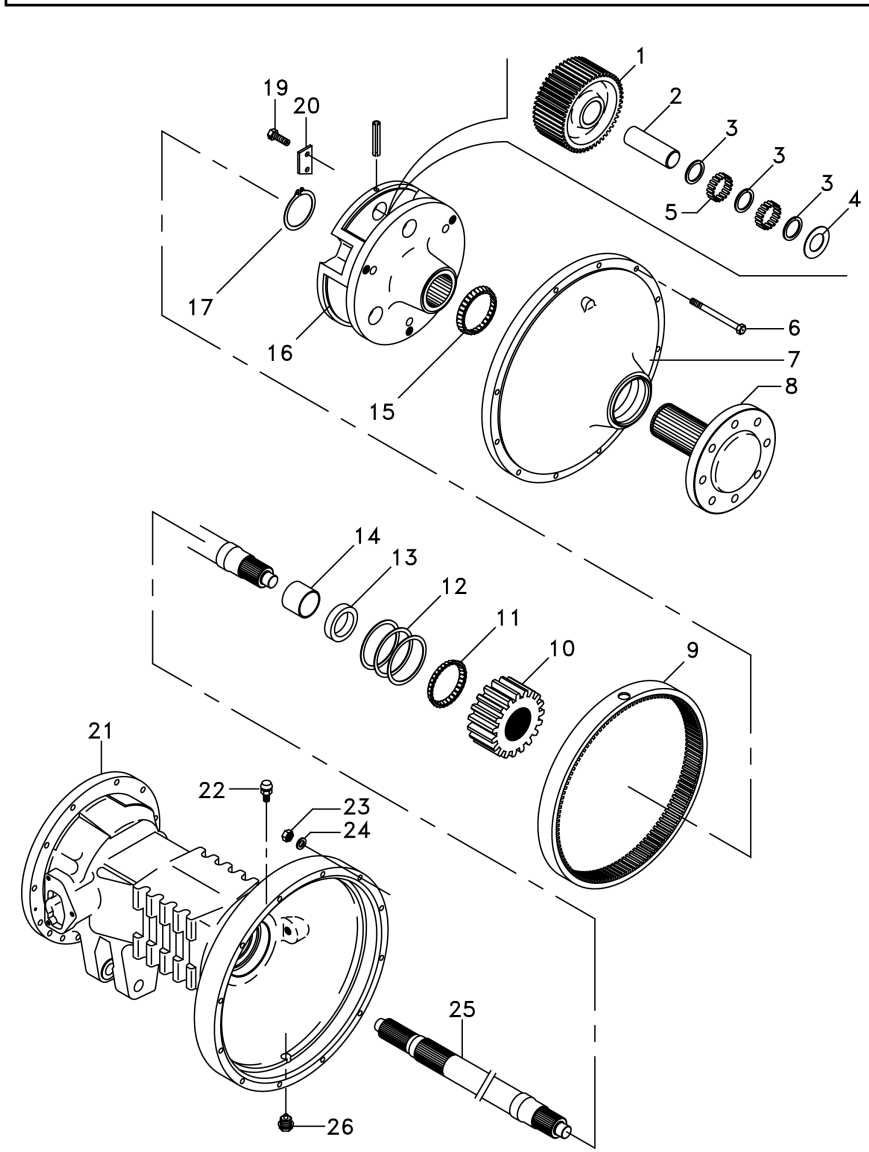

1	1692736M1	20	**6**	PINHÃO	PINON	PINION
2	516390M1		**6**	EIXO	ARBOL	SHAFT
3	1686989M1		**6**	ARRUELA	ARANDELA	WASHER
4	516391M1		**12**	ARRUELA	ARANDELA	WASHER
5	022323P1		**240**	ROLETE	RODILLO	ROLLER
6	338598X1		**24**	PARAFUSO	PERNO	BOLT
7	022353N1		**2**	CJ. TAMPA	JUEGO DE TAPA	KIT, COVER
8	6201006M91	30-130 No	**2**	SEMI EIXO	SEMIEJES	HALF AXLE
9	1692735M2	57	**2**	COROA	RUEDA DE CADENA	SPROCKET
10	1692737M1	15	**2**	ENGRENAGEM	ENGRANAJE	GEAR
11	894776M1		**2**	CAPA	TAPA	CAP
12	894757M1	0.05mm	**2**	CALÇO	CALCE	SHIM
12	894758M1	0.10mm	**2**	CALÇO	CALCE	SHIM
12	894759M1	0.15mm	**2**	CALÇO	CALCE	SHIM
13	1860954M1		**2**	RETENTOR	BUJE RETENACEITE	OIL SEAL
14			**1**	BUCHA	CASQUILLO	BUSH
15	831343M1		**2**	CJ. ROLAMENTO	RODAMIENTO RAD	BEARING ASSY
16	6201926M1		**2**	PORTA ENGRENAGEM	PORTADOR	CARRIER
17	022351P1		**2**	ANEL TRAVA	CIRCULITO	CIRCLIP
19	3148503M2		**6**	PARAFUSO	PERNO	BOLT
20	189765M2		**6**	TRAVA	RETENEDOR	LOCK
21	052594P2	◀	**1**	CARCAÇA	ALOJAMIENTO	HOUSING
21	3147506M2	▶	**1**	CARCAÇA	ALOJAMIENTO	HOUSING
22	182099M91		**2**	RESPIRO	RESPIRADERO	BREATHER
23	353426X1		**24**	PORCA	TUERCA	NUT
24	353432X1		**24**	ARRUELA	ARANDELA	WASHER
25	3585915M1		**2**	EIXO	ARBOL	SHAFT
26	2412X		**2**	BUJÃO	TAPON	PLUG

Redução Final Traseira
Reduccion Final Trasera
Rear Final Drive

Disco Cerâmico
Disco Cerámico
Ceramic Disk

30-120

Tratores Com Cabine 2rm E 4rm Tração Central
Tractores Con Cabina 2rm Y 4rm Tracción Central
Tractors With Cab 2wd And 4wd Central Traction

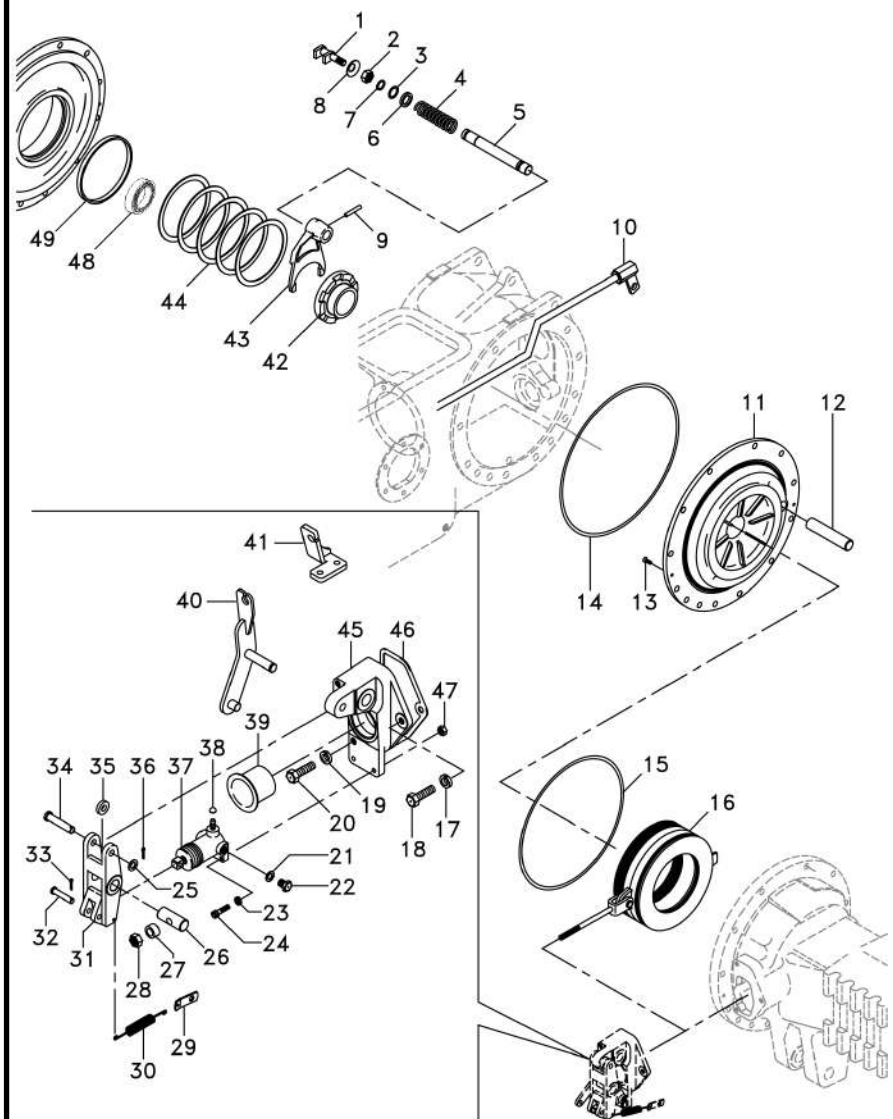

1	1865014M1		**1**	GARFO	HORQUILLA	FORK
2	353426X1		**1**	PORCA	TUERCA	NUT
3	358950X1		**1**	ANEL TRAVA	CIRCULITO	CIRCLIP
4	906808M1		**1**	MOLA	RESORTE	SPRING
5	1864763M1		**1**	EIXO	ARBOL	SHAFT
6	1864764M1		**1**	ARRUELA	ARANDELA	WASHER
7	851258M1		**1**	ANEL "O"	JUNTA TORICA	O RING
8	906811M1		**1**	PROTETOR	PROTECTOR	PROTECTOR
9	420407M1		**1**	PINO	PASADOR	PIN
10	6264729M91	▶	**1**	TUBO	CANO	PIPE
10	6264730M91	◀	**1**	TUBO	CANO	PIPE
11	071270P2	◀	**1**	PLACA	PLATO	PLATE
11	071269P2	▶	**1**	PLACA	PLATO	PLATE
12	1860956M1		**2**	EIXO	ARBOL	SHAFT
13	034013P1		**4**	PARAFUSO	PERNO	BOLT
14	1860838M2		**2**	ANEL "O"	JUNTA TORICA	O RING
15	1860838M2		**2**	ANEL "O"	JUNTA TORICA	O RING
16		👁 30-145 No	**2**	CJ. FREIO	FRENOS JUEGO	KIT, BRAKE
17	353434X1		**2**	ARRUELA	ARANDELA	WASHER
18	353898X1		**2**	PARAFUSO	PERNO	BOLT
19	353434X1		**4**	ARRUELA	ARANDELA	WASHER
20	353897X1		**2**	PARAFUSO	PERNO	BOLT
21	1440993X1		**2**	ANEL	ARO	RING
22	021349P1	▶	**2**	BUJÃO	TAPON	PLUG
23	353441X1		**4**	ARRUELA	ARANDELA	WASHER
24	353508X1		**4**	PARAFUSO	PERNO	BOLT
25	353757X1		**2**	ARRUELA	ARANDELA	WASHER
26	020895P1		**1**	PINO	PASADOR	PIN
27	1865002M1		**2**	ESPAÇADOR	PIEZA DISTANCIA	SPACER
28	330797X1		**2**	PORCA	TUERCA	NUT
29	184310M1		**2**	ALÇA	FAJA	STRAP
30	184171M1		**2**	MOLA	RESORTE	SPRING
31	6264112M1		**2**	ACIONADOR	TRASMISION	DRIVE
32	363284X1		**2**	PINO	PASADOR	PIN
33	354041X1		**2**	CUPILHA	PASADOR DOUBLE	COTTER PIN
34	021464P1		**2**	PINO	PASADOR	PIN
35	020894P1		**2**	ESPAÇADOR	PIEZA DISTANCIA	SPACER
36	354059X1		**2**	CONTRAPINO	CENTRAJE	DOWEL
37	020543T1		**2**	CILINDRO	CILINDRO	CYLINDER
38	023473P1		**2**	TAMPÃO	ALMOHADILLA	PAD
39	1860959M1		**2**	CAPA	TAPA	CAP
40	6270374M91	▶	**1**	ALAVANCA FREIO	PALANCA DE FRENO	BRAKE LEVER
40	6238645M91	◀	**1**	ALAVANCA FREIO	PALANCA DE FRENO	BRAKE LEVER
41	6275164M91	◀	**1**	SUPORTE	SOPORTE	BRACKET
41	6274406M1	▶	**1**	SUPORTE	SOPORTE	BRACKET
41	339081X1		**2**	PARAFUSO	PERNO	BOLT
41	339025X1		**2**	ARRUELA	ARANDELA	WASHER
41	339400X1		**2**	PARAFUSO	PERNO	BOLT
41	339376X1		**2**	ARRUELA	ARANDELA	WASHER
42	897003M3		**1**	LUVA	MANCHA	SLEEVE

Redução Final Traseira Reduccion Final Trasera Rear Final Drive	Disco Cerâmico Disco Cerámico Ceramic Disk	30-120	Tratores Com Cabine 2rm E 4rm Tração Central Tractores Con Cabina 2rm Y 4rm Tracción Central Tractors With Cab 2wd And 4wd Central Traction

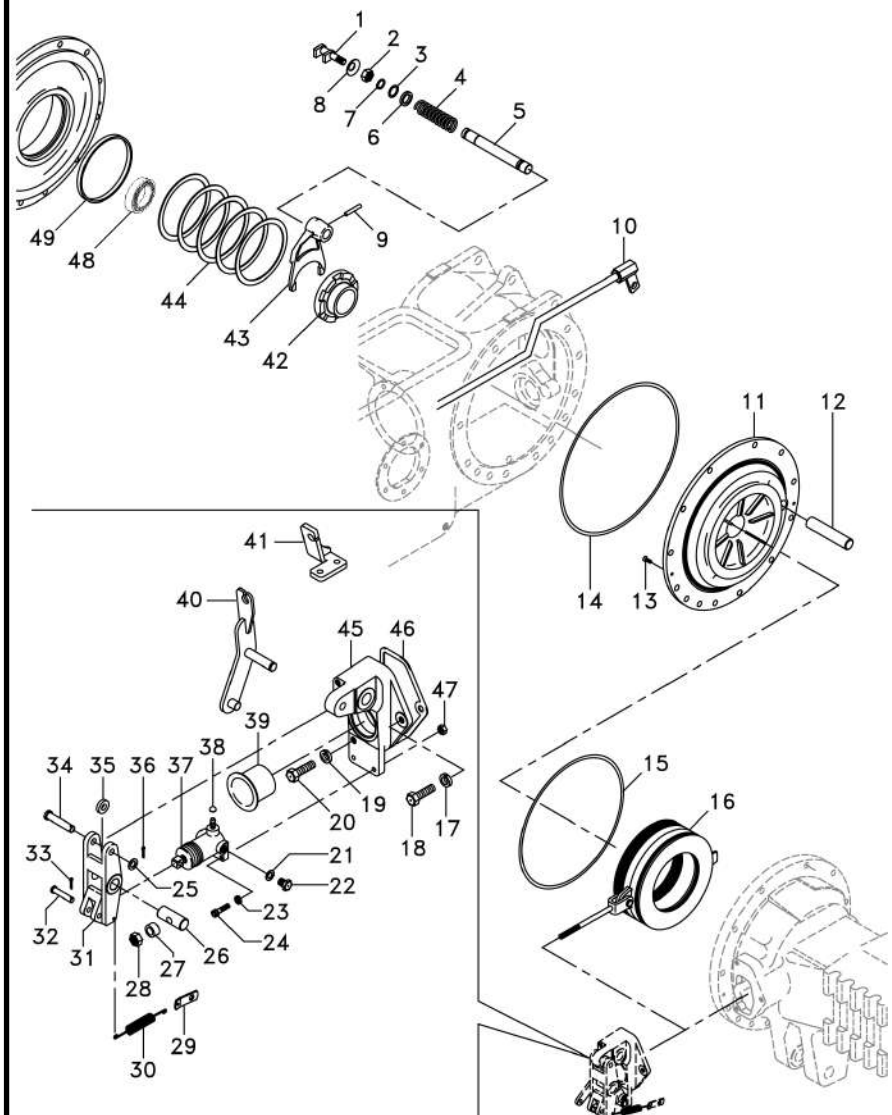

43	906807M1		**1**	GARFO	HORQUILLA	FORK
44	187689M1	0.73/0.78mm	**x**	CALÇO	CALCE	SHIM
44	521401M1	0.60/0.66mm	**x**	CALÇO	CALCE	SHIM
44	892170M1	1.24/1.29mm	**x**	CALÇO	CALCE	SHIM
44	892171M1	1.11/1.16mm	**x**	CALÇO	CALCE	SHIM
44	892172M1	0.99/1.04mm	**x**	CALÇO	CALCE	SHIM
44	892173M1	0.86/0.91mm	**x**	CALÇO	CALCE	SHIM
45	6274864M91		**1**	SUPORTE	SOPORTE	BRACKET
45	6274865M91		**1**	SUPORTE	SOPORTE	BRACKET
46	1860960M2		**2**	JUNTA	EMPAQUETADURA.	GASKET
47	353918X1		**4**	PORCA	TUERCA	NUT
48	185775M1		**1**	CJ. ROLAMENTO	RODAMIENTO RAD	BEARING ASSY
49	072300P1		**2**	BUCHA	CASQUILLO	BUSH

Redução Final Traseira
Reduccion Final Trasera
Rear Final Drive

Disco Cerâmico
Disco Cerámico
Ceramic Disk

30-125

Tratores Com Cabine 2rm E 4rm Tração Central
Tractores Con Cabina 2rm Y 4rm Tracción Central
Tractors With Cab 2wd And 4wd Central Traction

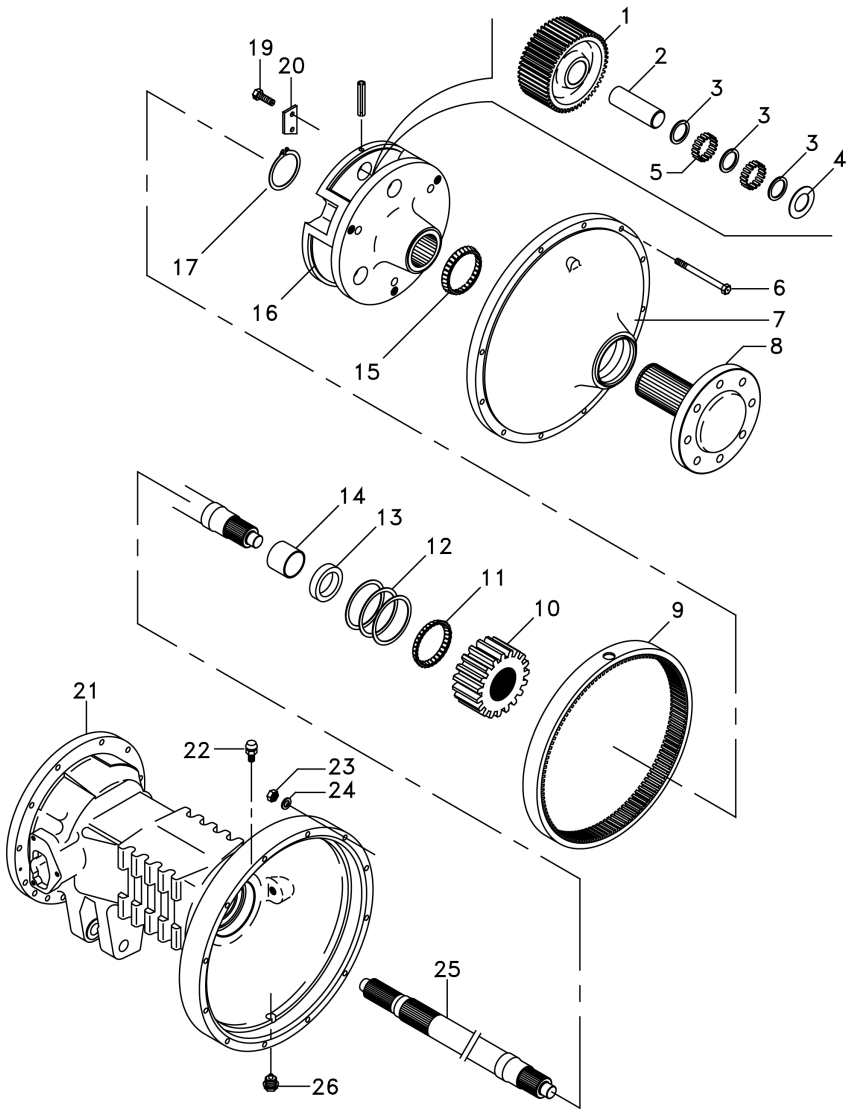

1	1692736M1	20	**6**	PINHÃO	PINON	PINION
2	516390M1		**6**	EIXO	ARBOL	SHAFT
3	1686989M1		**6**	ARRUELA	ARANDELA	WASHER
4	516391M1		**12**	ARRUELA	ARANDELA	WASHER
5	022323P1		**240**	ROLETE	RODILLO	ROLLER
6	338598X1		**24**	PARAFUSO	PERNO	BOLT
7	022353N1		**2**	CJ. TAMPA	JUEGO DE TAPA	KIT, COVER
8	6201006M91	30-130 No	**2**	SEMI EIXO	SEMIEJES	HALF AXLE
9	1692735M2	57	**2**	COROA	RUEDA DE CADENA	SPROCKET
10	1692737M1	15	**2**	ENGRENAGEM	ENGRANAJE	GEAR
11	894776M1		**2**	CAPA	TAPA	CAP
12	894757M1	0.05mm	**2**	CALÇO	CALCE	SHIM
12	894758M1	0.10mm	**2**	CALÇO	CALCE	SHIM
12	894759M1	0.15mm	**2**	CALÇO	CALCE	SHIM
13	1860954M1		**2**	RETENTOR	BUJE RETENACEITE	OIL SEAL
14			**1**	BUCHA	CASQUILLO	BUSH
15	831343M1		**2**	CJ. ROLAMENTO	RODAMIENTO RAD	BEARING ASSY
16	6201926M1		**2**	PORTA ENGRENAGEM	PORTADOR	CARRIER
17	022351P1		**2**	ANEL TRAVA	CIRCULITO	CIRCLIP
19	3148503M2		**6**	PARAFUSO	PERNO	BOLT
20	189765M2		**6**	TRAVA	RETENEDOR	LOCK
21	052594P2	◀	**1**	CARCAÇA	ALOJAMIENTO	HOUSING
21	3147506M2	▶	**1**	CARCAÇA	ALOJAMIENTO	HOUSING
22	182099M91		**2**	RESPIRO	RESPIRADERO	BREATHER
23	353426X1		**24**	PORCA	TUERCA	NUT
24	353432X1		**24**	ARRUELA	ARANDELA	WASHER
25	3585915M1		**2**	EIXO	ARBOL	SHAFT
26	2412X		**2**	BUJÃO	TAPON	PLUG

Semi-Árvore
Eje
Axle

30-130

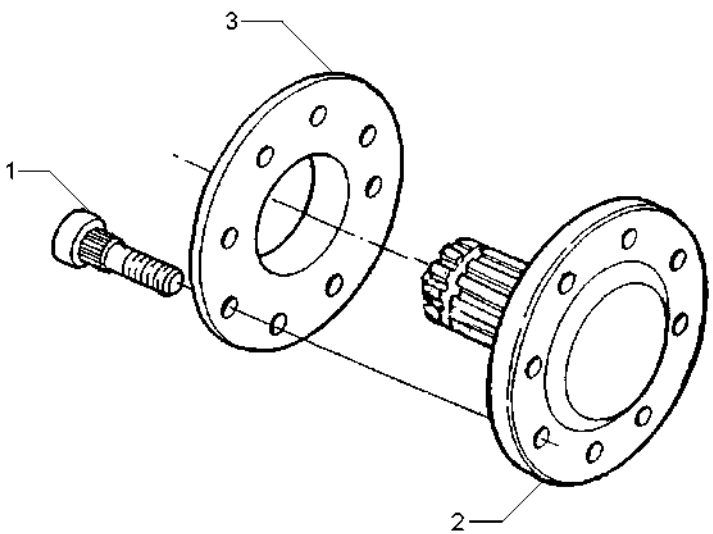

1	3412644M2	11/16X16X2.29/32	**8** PARAFUSO	PERNO	BOLT
2	022414P3		**1** SEMI EIXO	SEMIEJES	HALF AXLE
3	894756M1		**1** ESPAÇADOR	PIEZA DISTANCIA	SPACER

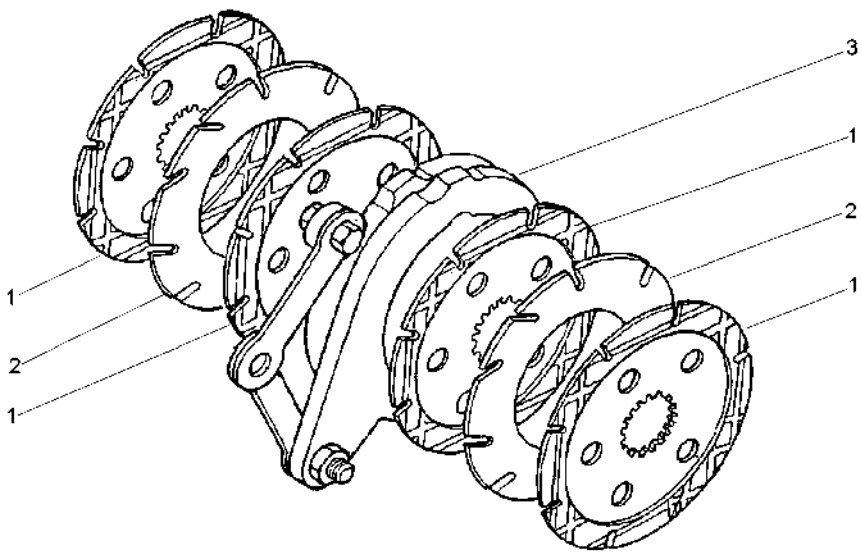

1	3823952M1		**8** DISCO	DISCO	DISC
2	3613538M2		**4** DISCO	DISCO	DISC
3	071437N1	30-150 No	**2** CJ. DISCO	KIT, DISC	KIT, DISC

Freio Freno Brake	30-140	Tratores Com Plataforma Do Operador Tractores Con Plataforma Del Operador Tractors With Operator Plataform

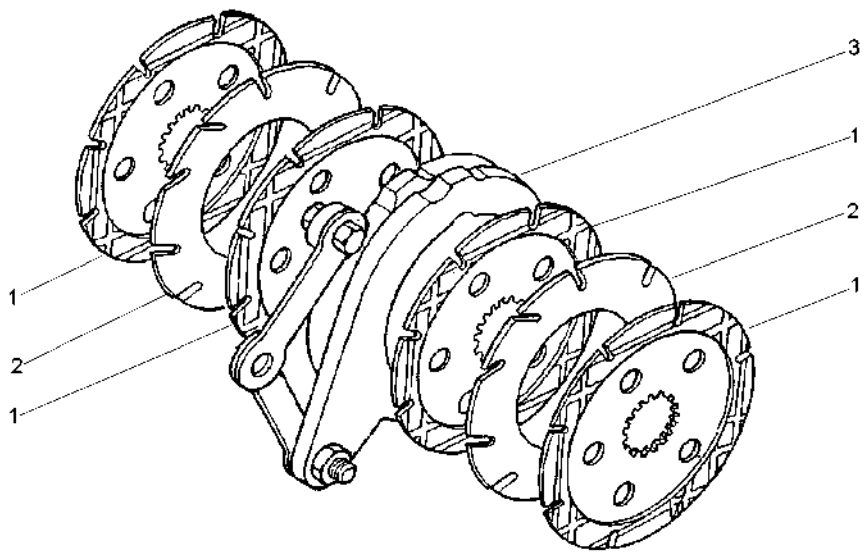

1	3823952M1		**8** DISCO	DISCO	DISC
2	3613538M2		**4** DISCO	DISCO	DISC
3	071437N1	30-150 No	**2** CJ. DISCO	KIT, DISC	KIT, DISC

Cj. Freio
Freno
Brake

30-145

Tratores Com Plataforma Do Operador 2rm E 4rm Tração Central
Tractores Con Plataforma Del Operador 2rm Y 4rm Tracción Central
Tractors With Operator Plataform 2wd And 4wd Central Traction

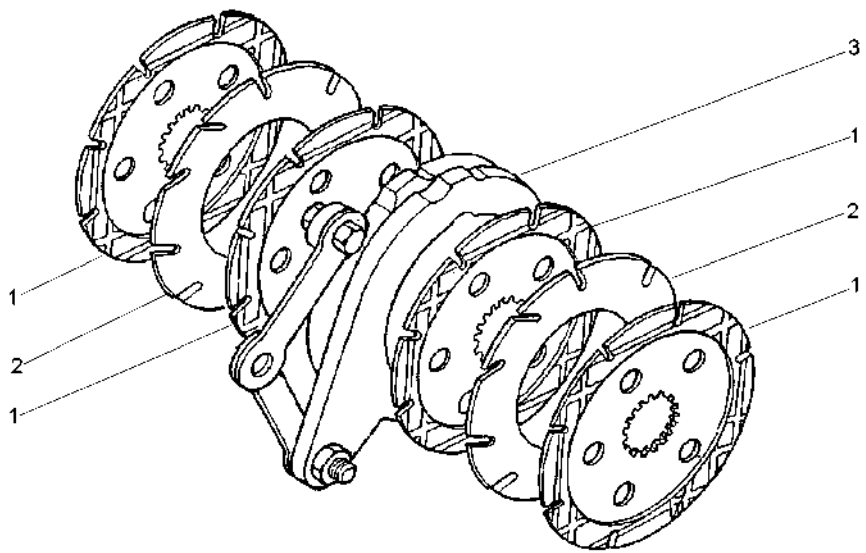

1	060429P2		**8** DISCO	DISCO	DISC
2	035670T1		**4** DISCO	DISCO	DISC
3	071437N1	30-150 No	**2** CJ. DISCO	KIT, DISC	KIT, DISC

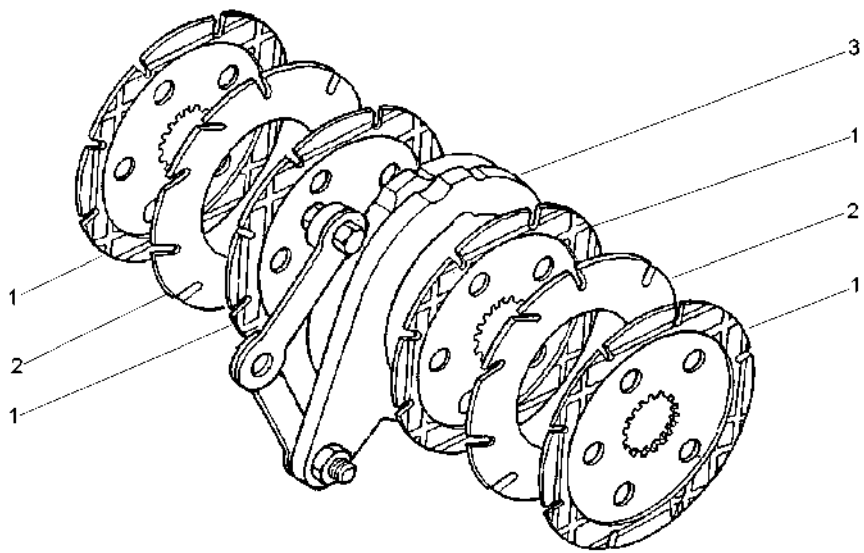

1	3823952M1		**8** DISCO	DISCO	DISC
2	3613538M2		**4** DISCO	DISCO	DISC
3	071437N1	30-150 No	**2** CJ. DISCO	KIT, DISC	KIT, DISC

Comando Do Freio
Mando De Freno
Brake Drive

30-150

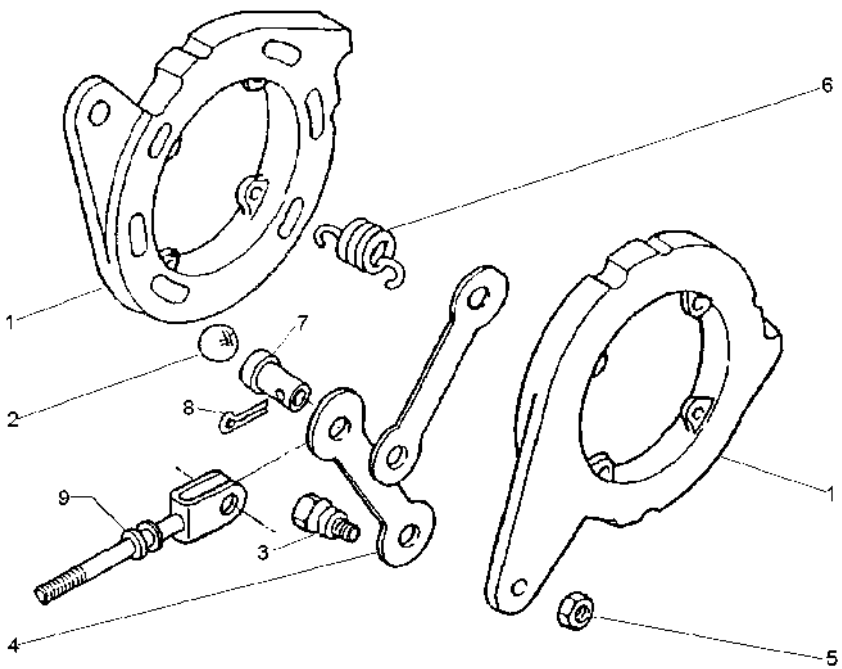

1	3148407M1		**2**	DISCO	DISCO	DISC
2	16779X		**6**	ESFERA	BOLA	BALL
3	1481654M1	1/2	**2**	PARAFUSO	PERNO	BOLT
4	1481653M1		**2**	BRAÇO	BRAZO	ARM
5	353438X1	1/2X20	**2**	PORCA	TUERCA	NUT
6	1853148M1		**4**	MOLA	RESORTE	SPRING
7	195348M1		**1**	PINO	PASADOR	PIN
8	354068X1		**1**	CONTRAPINO	CENTRAJE	DOWEL
9	020929S1		**1**	TIRANTE	VARILLA	ROD

Eixo Da Tdp
Eje Toma De Fuerza
Pto Shaft

30-155

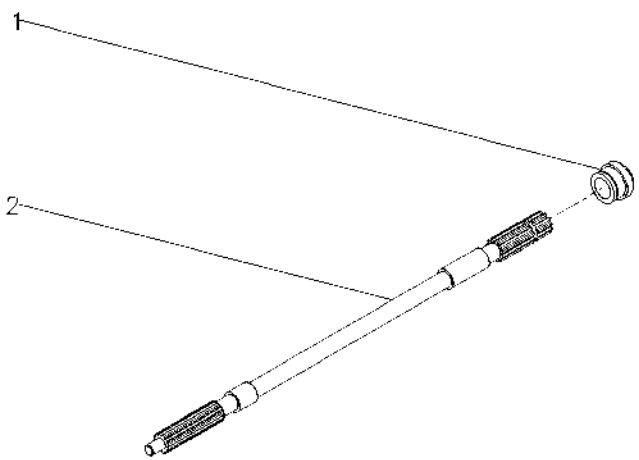

1	3599001M3	**1** COLAR	COLLAR	COLLAR
2	059899P1	**1** EIXO	ARBOL	SHAFT

Flange E Pinhão
Pletina Y Piñon
Flange And Pinion

30-160

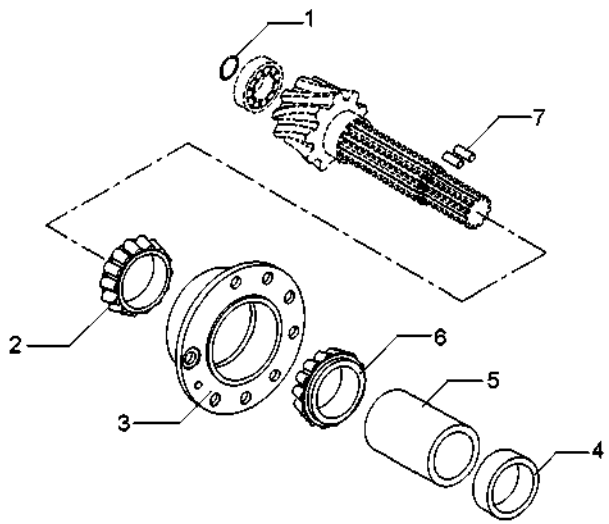

1	196097M1	**1**	ANEL	ARO	RING
2	3176710M91	**1**	ROLAMENTO	COJINETE	BEARING
3	507565M91	**1**	FLANGE	PLETINA	FLANGE
4	048363P2	**1**	ESPAÇADOR	PIEZA DISTANCIA	SPACER
5	1661065M2	**1**	ESPAÇADOR	PIEZA DISTANCIA	SPACER
6	3176708M91	**1**	ROLAMENTO	COJINETE	BEARING
7	3612442M1	**2**	ROLETE	RODILLO	ROLLER

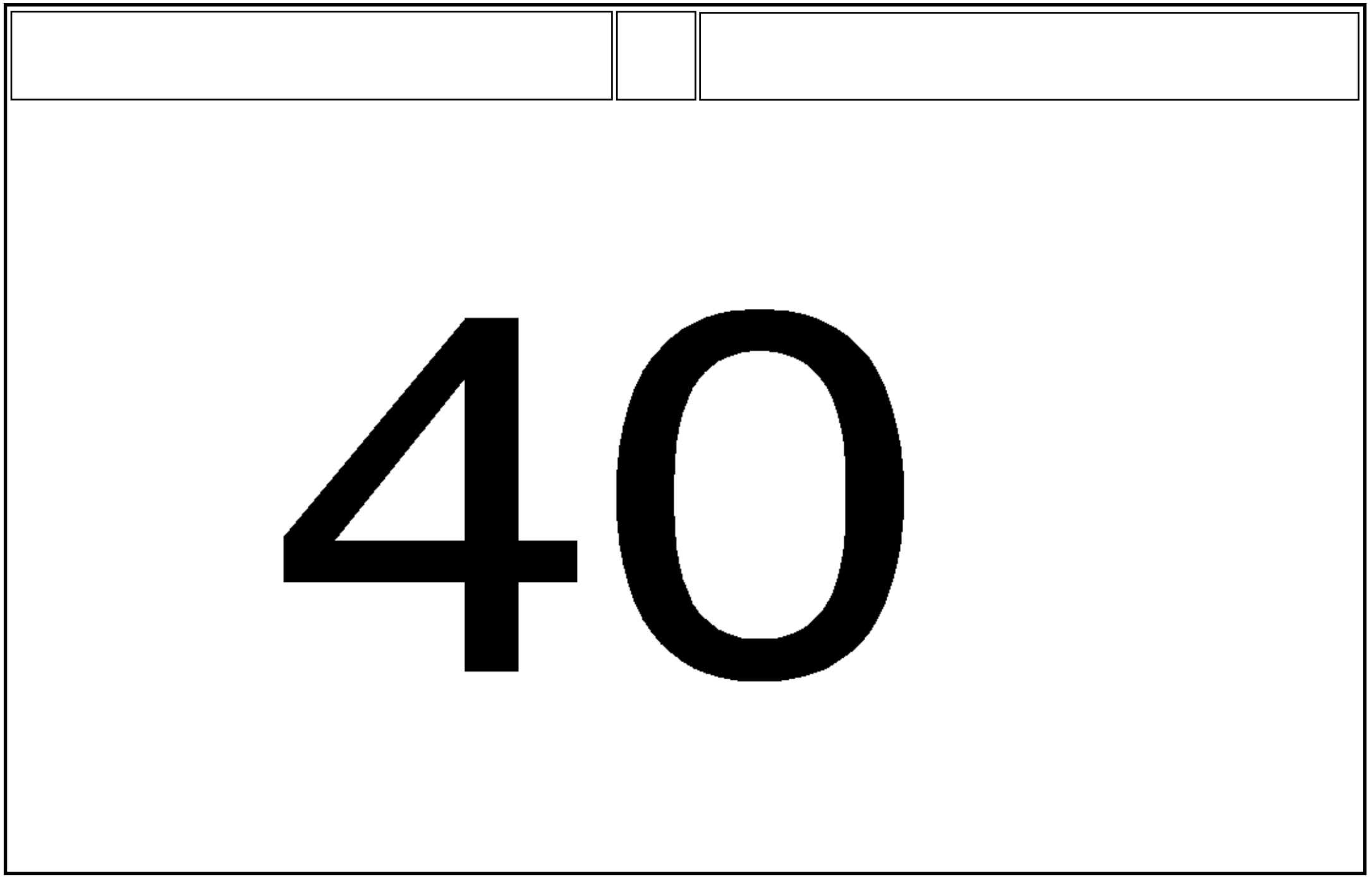
40

Braços Hidráulicos Com Estabilizador Telescópico **Hd**
Brazos Hidráulicos Con Estabilizador Telescópico **Hd**
Hydraulic Arms With Telescopic Stabiliser **Hd**

40-10

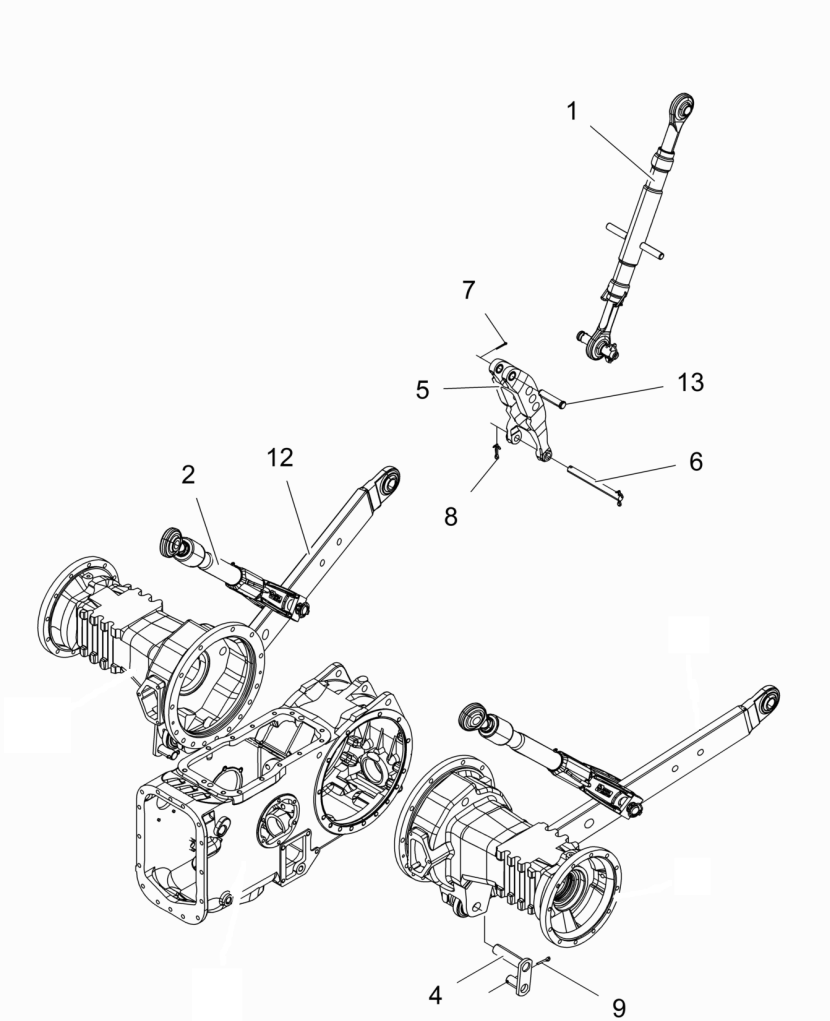

1	020091N2	40-22 No	**1**	CJ. BRAÇO	JUEGO DE BRAZO	KIT, ARM
2	057589N1		**2**	NIVELADOR	NIVELADOR	LEVELER
4	6282525M91	▶	**1**	CJ. PINO	JUEGO PASADOR	KIT, PIN
4	6264484M91	◀	**1**	CJ. PINO	JUEGO PASADOR	KIT, PIN
5	1863393M93		**1**	VIGA	VIGA	BEAM
6	1867294M2		**1**	PINO	PASADOR	PIN
7	354068X1		**1**	CONTRAPINO	CENTRAJE	DOWEL
8	354089X1		**2**	CUPILHA	PASADOR DOUBLE	COTTER PIN
9	354092X1		**2**	CUPILHA	PASADOR DOUBLE	COTTER PIN
12	6285885M91	▶	**1**	CJ. BRAÇO	JUEGO DE BRAZO	KIT, ARM
12	6285884M91		**1**	CJ. BRAÇO	JUEGO DE BRAZO	KIT, ARM
13	893567M1		**1**	PINO	PASADOR	PIN

Braços Hidráulicos
Brazos Hidráulicos
Hydraulic Arms

40-15

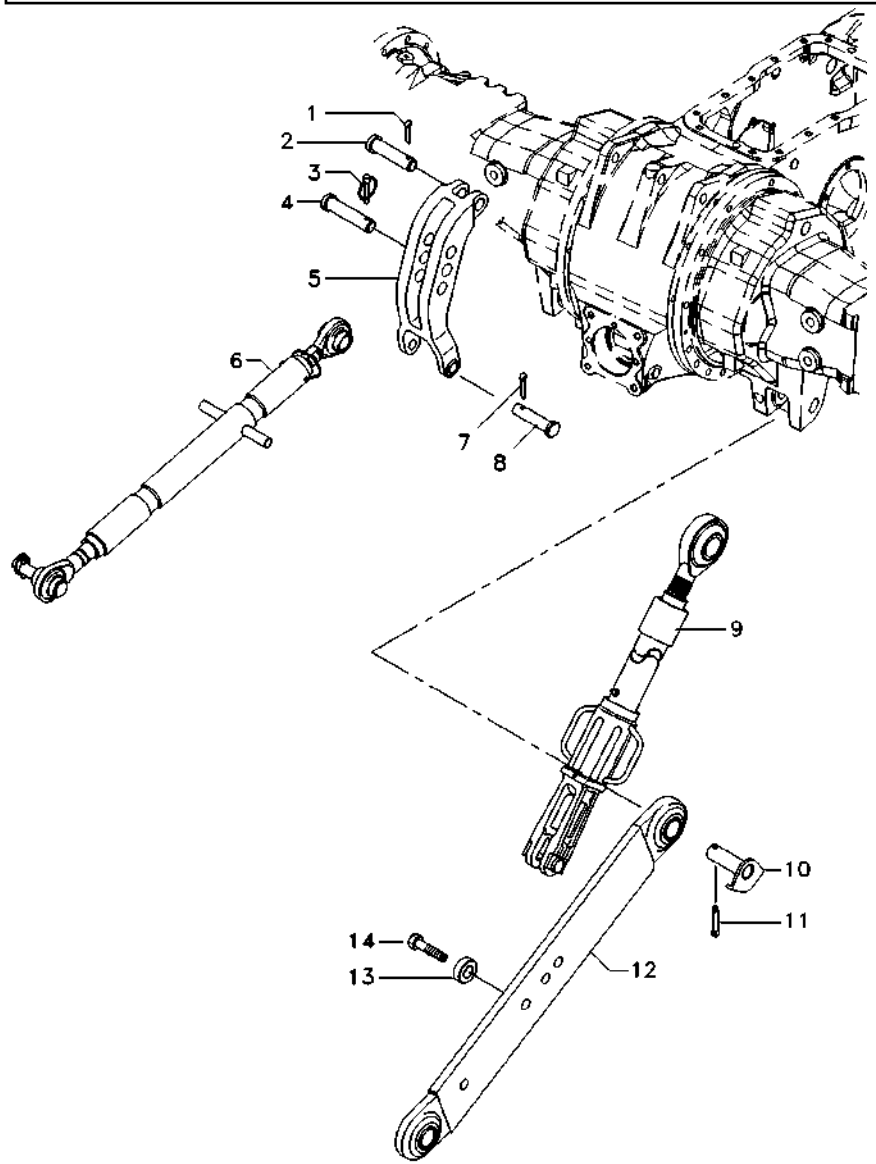

1	354068X1		**1**	CONTRAPINO	CENTRAJE	DOWEL
2	893567M1		**1**	PINO	PASADOR	PIN
3	810285M92		**1**	PINO	PASADOR	PIN
4	035777P1		**1**	PINO	PASADOR	PIN
5	1863393M93		**1**	VIGA	VIGA	BEAM
6	1660050M94	40-20 No	**1**	CJ. BRAÇO	JUEGO DE BRAZO	KIT, ARM
7	354089X1		**2**	CUPILHA	PASADOR DOUBLE	COTTER PIN
8	1481712M1		**2**	PINO	PASADOR	PIN
9	060500T1	40-25 No	**2**	CJ. BRAÇO	JUEGO DE BRAZO	KIT, ARM
10	6282525M91	▶	**1**	CJ. PINO	JUEGO PASADOR	KIT, PIN
10	6264484M91	◀	**1**	CJ. PINO	JUEGO PASADOR	KIT, PIN
11	354092X1		**2**	CUPILHA	PASADOR DOUBLE	COTTER PIN
12	060682T1	◀	**1**	CJ. BRAÇO	JUEGO DE BRAZO	KIT, ARM
12	060683T1	▶	**1**	CJ. BRAÇO	JUEGO DE BRAZO	KIT, ARM
13	045121P1		**2**	ESPAÇADOR	PIEZA DISTANCIA	SPACER
14	353934X1		**2**	PARAFUSO	PERNO	BOLT

Braço Do Terceiro Ponto
Brazo De Apoyo
Arm Rest

40-20

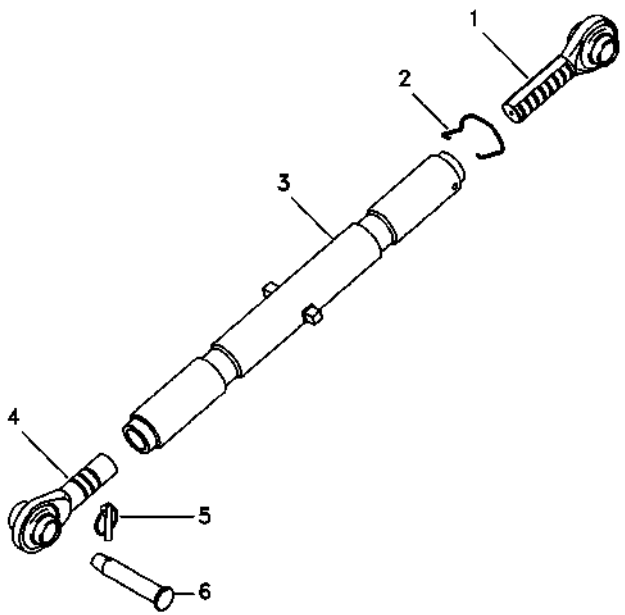

1	1660055M92	**1**	TERMINAL	EXTREMO	END
2	036609P1	**1**	MOLA	RESORTE	SPRING
3	1660051M93	**1**	TUBO	CANO	PIPE
4	1660053M92	**1**	TERMINAL	EXTREMO	END
5	810285M92	**1**	PINO	PASADOR	PIN
6	035777P1	**1**	PINO	PASADOR	PIN

Braço Do Terceiro Ponto
Brazo De Apoyo
Arm Rest

40-22

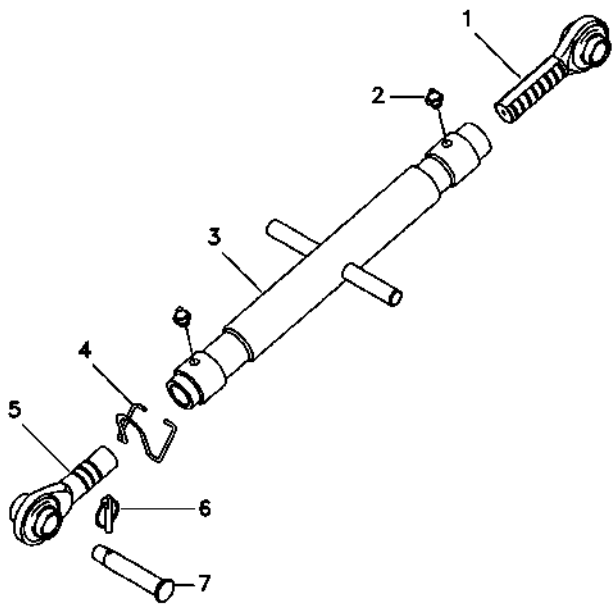

1	020093N1	**1** TERMINAL	EXTREMO	END
2	339003X1	**2** GRAXEIRA	ENGRASADOR	GREASER
3	020098S2	**1** TUBO	CANO	PIPE
4	036607P1	**1** MOLA	RESORTE	SPRING
5	020094N1	**1** TERMINAL	EXTREMO	END
6	810285M92	**1** PINO	PASADOR	PIN
7	035777P1	**1** PINO	PASADOR	PIN

Braço Nivelador
Brazo Nivelación
Levelling Arm

40-25

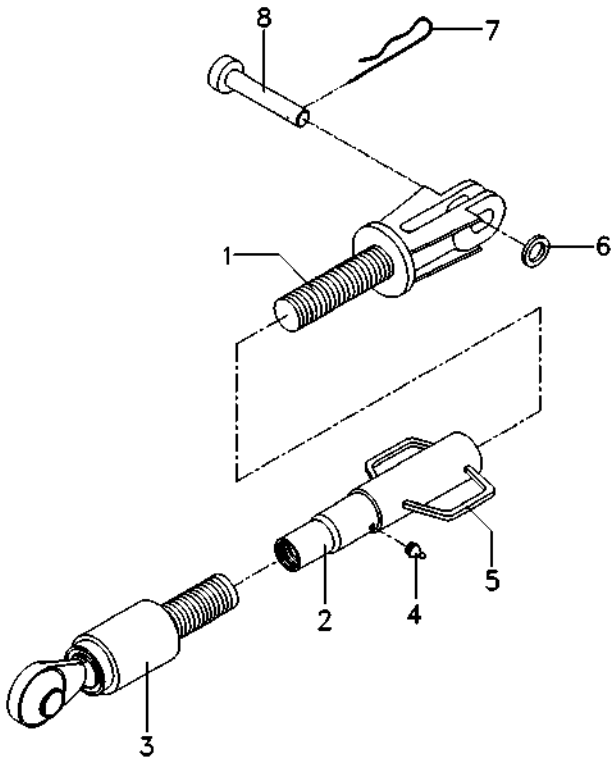

1	060688R1	**1** GARFO	HORQUILLA	FORK
2	060689R1	**1** TUBO	CANO	PIPE
3	055511R1	**1** TERMINAL	EXTREMO	END
4	055513R1	**1** GRAXEIRA	ENGRASADOR	GREASER
5	055514R1	**1** TUBO	CANO	PIPE
6	060666R1	**1** GUIA	GUIA	GUIDE
7	056632R1	**1** GRAMPO	PASADOR	CRAMP
8	060661R1	**1** PINO	PASADOR	PIN

Estabilizador
Estabilizador
Stabiliser

40-30

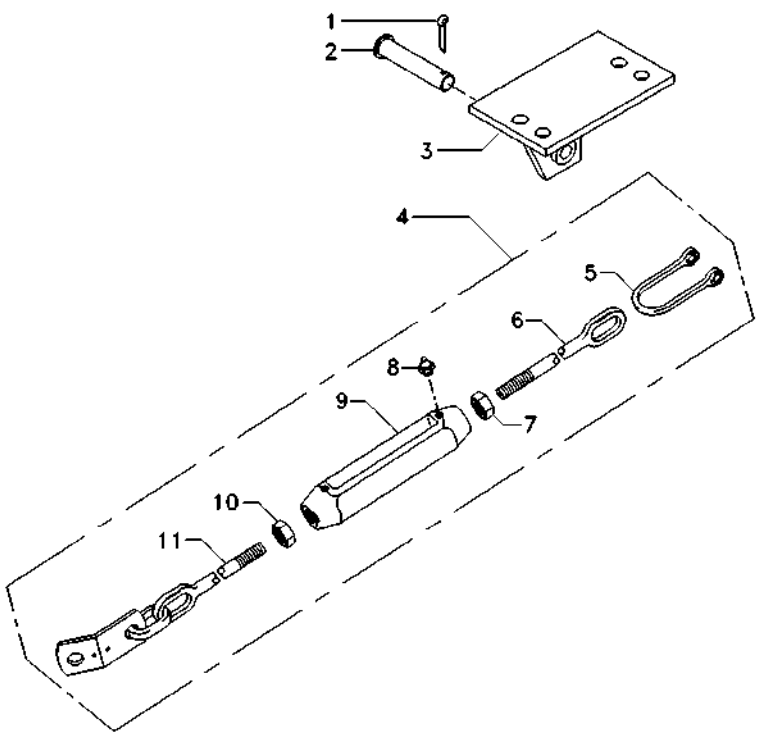

1	354089X1	**1**	CUPILHA	PASADOR DOUBLE	COTTER PIN
2	1481712M1	**1**	PINO	PASADOR	PIN
3	037591S1 ▶	**1**	SUPORTE	SOPORTE	BRACKET
3	037592S1 ◀	**1**	SUPORTE	SOPORTE	BRACKET
4	6210242M91 ▶	**1**	ESTABILIZADOR	ESTABILIZADOR	STABILISER
4	6210243M91 ◀	**1**	ESTABILIZADOR	ESTABILIZADOR	STABILISER
5	490465M1	**1**	GARFO	HORQUILLA	FORK
6	490522M1	**1**	TERMINAL	EXTREMO	END
7	490532M1	**1**	PORCA	TUERCA	NUT
8	13811X	**1**	GRAXEIRA	ENGRASADOR	GREASER
9	6210245M1	**1**	ESTICADOR	TORNIQUETE	TURNBUCKLE
10	375100X1	**1**	PORCA	TUERCA	NUT
11	3146038M91	**1**	TERMINAL	EXTREMO	END

Estabilizador Telescópico
Estabilizador Telescópico
Telescopic Stabiliser

40-35

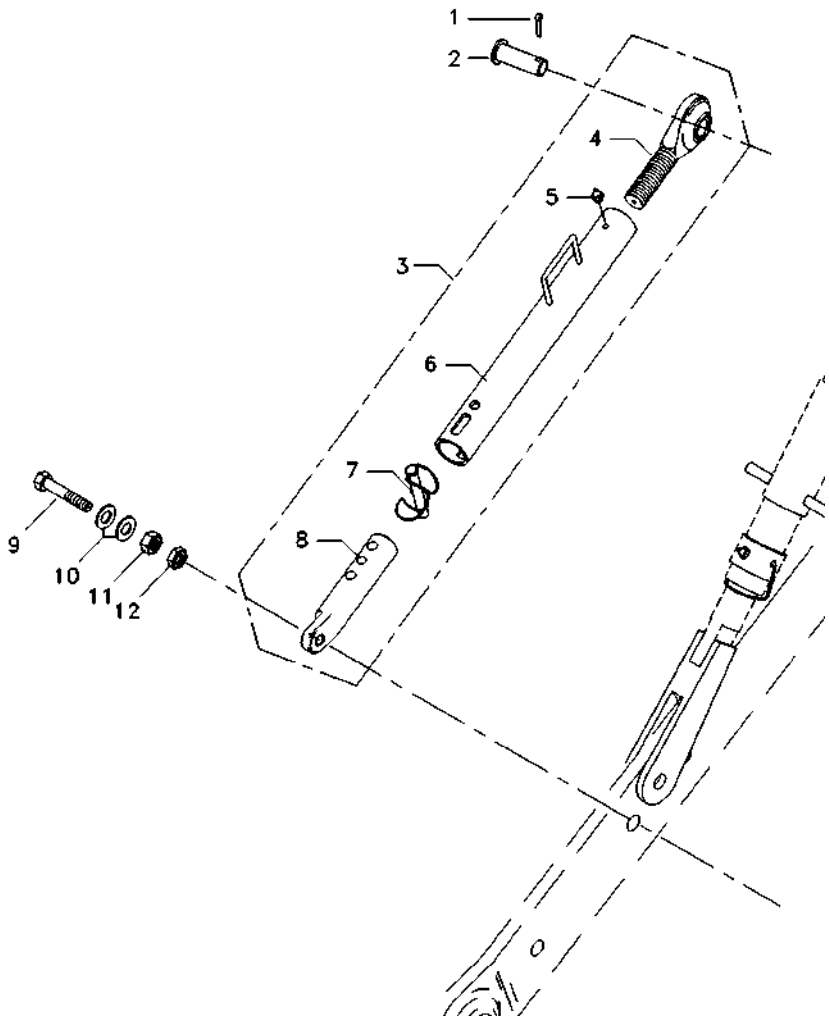

1	354068X1		**2**	CONTRAPINO	CENTRAJE	DOWEL
2	037549P1		**2**	PINO	PASADOR	PIN
3	6232224M91	40-40 No	**2**	CJ.ESTABILIZADOR	ESTABILIZAD JUEG	KIT, STABILIZER
4	037682R1		**1**	TERMINAL	EXTREMO	END
5	13811X		**1**	GRAXEIRA	ENGRASADOR	GREASER
6	055510R1		**1**	TUBO	CANO	PIPE
7	037676R1		**1**	PINO	PASADOR	PIN
8	039057R1		**1**	TERMINAL	EXTREMO	END
9	354575X1		**2**	PARAFUSO	PERNO	BOLT
10	353775X1		**4**	ARRUELA	ARANDELA	WASHER
11	353435X1		**2**	PORCA	TUERCA	NUT
12	353436X1		**2**	PORCA	TUERCA	NUT

Estabilizador Telescópico
Estabilizador Telescópico
Telescopic Stabiliser

40-40

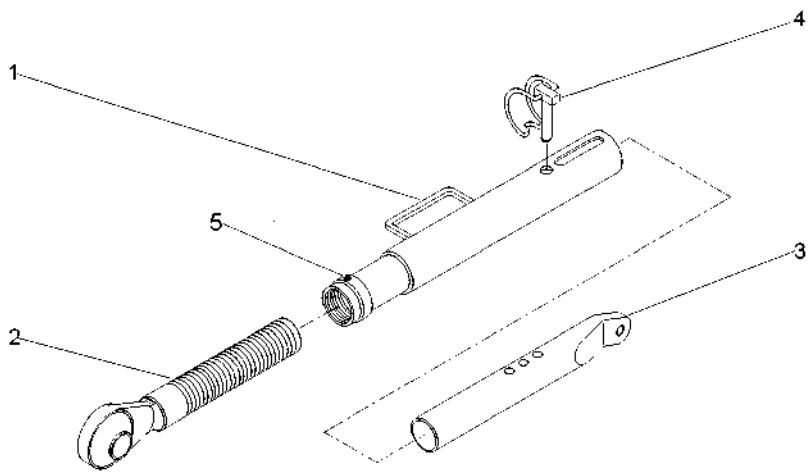

1	055510R1	**1** TUBO	CANO	PIPE
2	037682R1	**1** TERMINAL	EXTREMO	END
3	6232225M91	**1** TERMINAL	EXTREMO	END
4	037676R1	**1** PINO	PASADOR	PIN
5	13811X	**1** GRAXEIRA	ENGRASADOR	GREASER

Viga Mestra E Barra De Tração
Viga Mestra Y Barra De Tiro
Master Beam And Drawbar

40-45

2 Rodas Motrizes
2 Ruedas Motriz
2 Wheels Drive

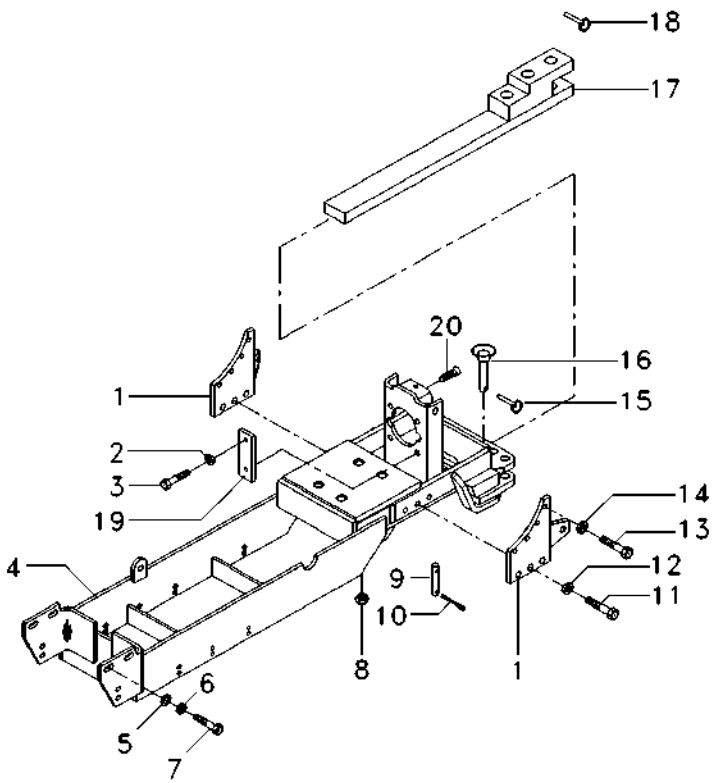

1	067052P1	**2** CHAPA	CHAPA	PLATE
2	353439X1	**4** ARRUELA	ARANDELA	WASHER
3	354277X1	**4** PARAFUSO	PERNO	BOLT
4	059099S1	**1** VIGA	VIGA	BEAM
5	353433X1	**2** ARRUELA	ARANDELA	WASHER
6	3585377M1	**2** ARRUELA	ARANDELA	WASHER
7	353726X1	**2** PARAFUSO	PERNO	BOLT
8	909718M1	**4** PORCA	TUERCA	NUT
9	1482916M2	**1** PINO	PASADOR	PIN
10	195708M1	**2** GRAMPO	PASADOR	CRAMP
11	353726X1	**6** PARAFUSO	PERNO	BOLT
12	353433X1	**6** ARRUELA	ARANDELA	WASHER
13	354651X1	**8** PARAFUSO	TORNILLO	SCREW
14	353439X1	**8** ARRUELA	ARANDELA	WASHER
15	810285M92	**2** PINO	PASADOR	PIN
16	036435N1	**2** PINO	PASADOR	PIN
17	3147778M91	**1** BARRA DE TRAÇÃO	BARRA DE TIRO	DRAWBAR
18	810285M92	**1** PINO	PASADOR	PIN
19	3149348M1	**2** CHAPA	CHAPA	PLATE
20	040370P1	**2** PARAFUSO	PERNO	BOLT

Viga Mestra E Barra De Tração
Viga Mestra Y Barra De Tiro
Master Beam And Drawbar

40-50

Tanque Extra-Capacidade / Sem Hidráulico
Tanque Extra-Capacidad / Sin Hidraulico
Tank Extra-Capacity / Without Hydraulic

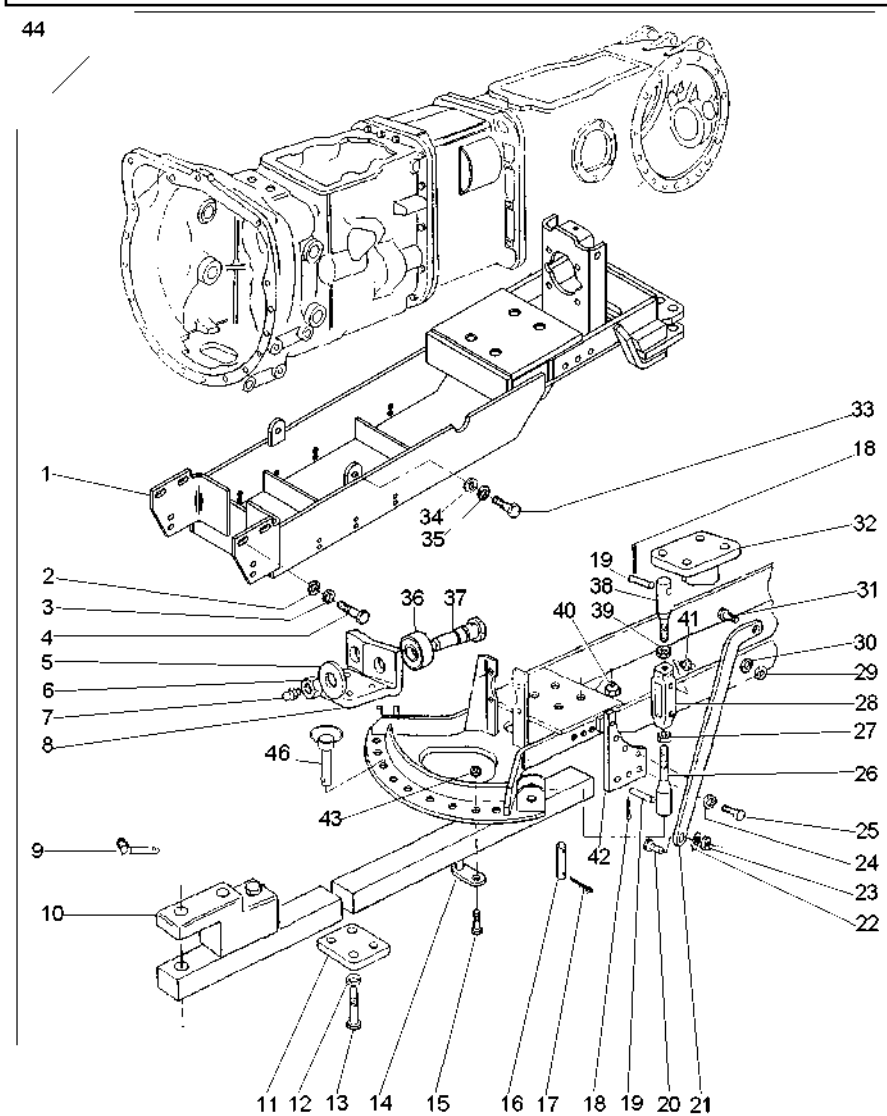

1	059099S1	44		**1**	VIGA	VIGA	BEAM
2	353433X1	44		**8**	ARRUELA	ARANDELA	WASHER
3	3585377M1	44		**2**	ARRUELA	ARANDELA	WASHER
4	353726X1	44		**8**	PARAFUSO	PERNO	BOLT
5	353443X1	44		**2**	ARRUELA	ARANDELA	WASHER
6	375115X1	44		**2**	PORCA	TUERCA	NUT
7	MP1056	44		**2**	GRAXEIRA	ENGRASADOR	GREASER
8	1482918M1	44		**1**	SUPORTE	SOPORTE	BRACKET
9	810285M92	44		**1**	PINO	PASADOR	PIN
11	1482917M1	44		**1**	PLACA	PLATO	PLATE
12	353433X1	44		**4**	ARRUELA	ARANDELA	WASHER
13	354290X1	44		**4**	PARAFUSO	PERNO	BOLT
14	517960M91	44		**2**	APOIO	BASE	BASE
15	362600X1	44		**2**	PARAFUSO	PERNO	BOLT
16	1482916M2	44		**1**	PINO	PASADOR	PIN
17	195708M1	44		**2**	GRAMPO	PASADOR	CRAMP
18	354068X1	44		**8**	CONTRAPINO	CENTRAJE	DOWEL
19	1482906M1	44		**4**	PINO	PASADOR	PIN
20	353613X1	44		**2**	PARAFUSO	PERNO	BOLT
21	1481972M1	44	▶	**1**	BRAÇO	BRAZO	ARM
21	1481973M1	44	◀	**1**	BRAÇO	BRAZO	ARM
22	353433X1	44		**2**	ARRUELA	ARANDELA	WASHER
23	353427X1	44		**2**	PORCA	TUERCA	NUT
24	353439X1	44		**8**	ARRUELA	ARANDELA	WASHER
25	354651X1	44		**8**	PARAFUSO	TORNILLO	SCREW
26	1482919M91	44	40-60 No	**2**	CJ. TIRANTE	JUEGO DE BIELAS	KIT, ROD
27	490532M1	44		**2**	PORCA	TUERCA	NUT
28	490521M3	44		**2**	ARTICULAÇÃO	CHARNELA	KNUCKLE
29	353435X1	44		**2**	PORCA	TUERCA	NUT
30	353440X1	44		**2**	ARRUELA	ARANDELA	WASHER
31	490481M1	44		**2**	PARAFUSO	PERNO	BOLT
32	1482924M91	44	◀	**1**	SUPORTE	SOPORTE	BRACKET
32	1482925M91	44	▶	**1**	SUPORTE	SOPORTE	BRACKET
33	354277X1	44		**6**	PARAFUSO	PERNO	BOLT
34	353758X1	44		**2**	ARRUELA	ARANDELA	WASHER
35	353439X1	44		**6**	ARRUELA	ARANDELA	WASHER
36	762234M2	44		**2**	ROLETE	RODILLO	ROLLER
37	762235M1	44		**2**	PINO	PASADOR	PIN
38	1482922M91	44	40-65 No	**2**	CJ. TIRANTE	JUEGO DE BIELAS	KIT, ROD
39	375100X1	44		**2**	PORCA	TUERCA	NUT
40	909718M1	44		**4**	PORCA	TUERCA	NUT
41	13811X1	44		**2**	GRAXEIRA	ENGRASADOR	GREASER
42	067052P1	44		**2**	CHAPA	CHAPA	PLATE
43	375100X1	44		**2**	PORCA	TUERCA	NUT
44			T0281029	**1**	CJ. BARRA	JGO.BARRA TIRO	KIT, DRAWBAR
46	036435N1			**2**	PINO	PASADOR	PIN

Viga Mestra E Barra De Tração
Viga Mestra Y Barra De Tiro
Master Beam And Drawbar

40-55

Hd
Hd
Hd

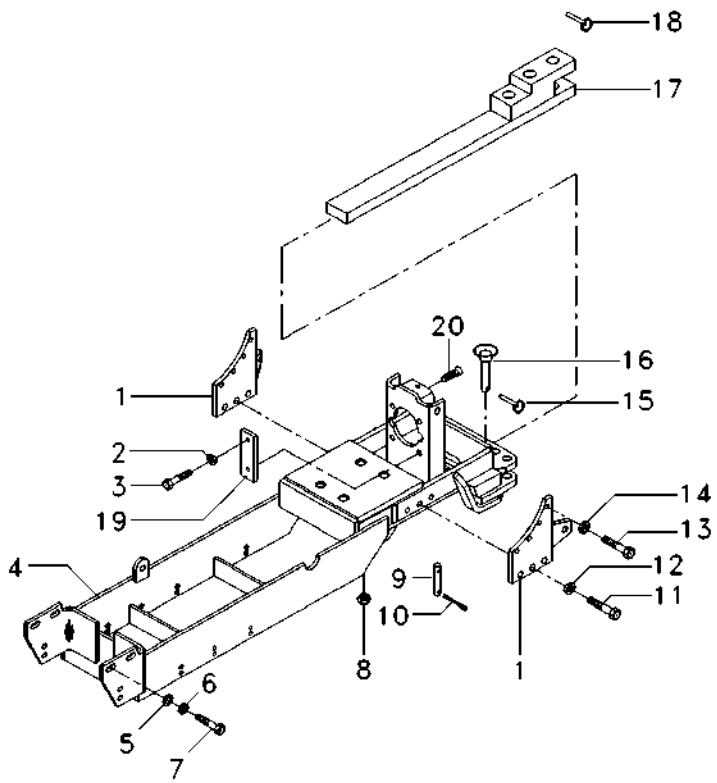

1	067052P1		**2**	CHAPA	CHAPA	PLATE
2	353439X1		**4**	ARRUELA	ARANDELA	WASHER
3	354277X1		**4**	PARAFUSO	PERNO	BOLT
4	6208671M91		**1**	VIGA	VIGA	BEAM
5	353433X1		**2**	ARRUELA	ARANDELA	WASHER
6	3585377M1		**2**	ARRUELA	ARANDELA	WASHER
7	353726X1		**2**	PARAFUSO	PERNO	BOLT
8	909718M1		**4**	PORCA	TUERCA	NUT
9	1482916M2		**1**	PINO	PASADOR	PIN
10	195708M1		**2**	GRAMPO	PASADOR	CRAMP
11	353726X1		**6**	PARAFUSO	PERNO	BOLT
12	353433X1		**6**	ARRUELA	ARANDELA	WASHER
13	354651X1		**8**	PARAFUSO	TORNILLO	SCREW
14	353439X1		**8**	ARRUELA	ARANDELA	WASHER
15	810285M92		**2**	PINO	PASADOR	PIN
16	036435N1		**2**	PINO	PASADOR	PIN
17	3147778M91	40-70 No	**1**	BARRA DE TRAÇÃO	BARRA DE TIRO	DRAWBAR
18	810285M92		**1**	PINO	PASADOR	PIN
19	3149348M1		**2**	CHAPA	CHAPA	PLATE
20	040370P1		**2**	PARAFUSO	PERNO	BOLT

Tirante
Varilla
Rod

40-60

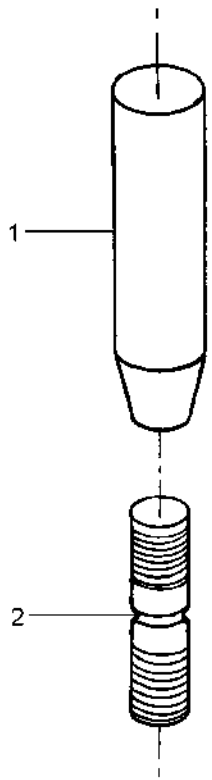

1	1482920M1	**1** CORPO	CUERPO	BODY
2	1482921M1	**1** PINO	PASADOR	PIN

Tirante
Varilla
Rod

40-65

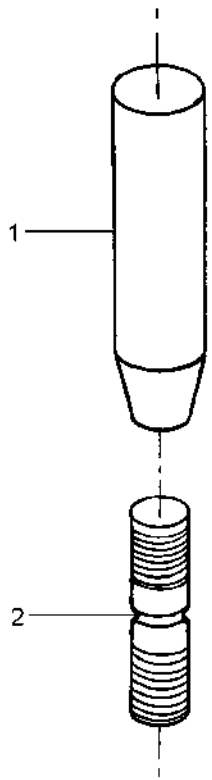

1	1482920M1	**1** CORPO	CUERPO	BODY
2	1482923M1	**1** PINO	PASADOR	PIN

Barra De Tração
Barra De Tiro
Drawbar

40-70

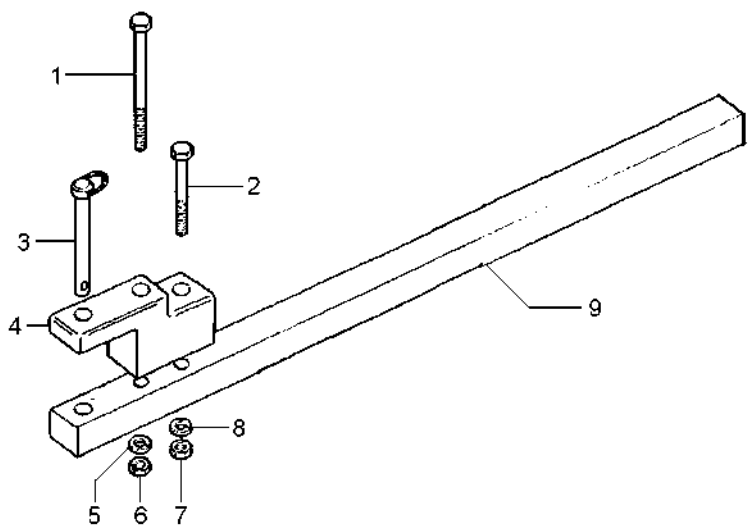

1	080240H1	**1**	PARAFUSO	PERNO	BOLT
2	080241H1	**1**	PARAFUSO	PERNO	BOLT
3	3146131M92	**1**	PINO	PASADOR	PIN
4	490059M3	**1**	SUPORTE	SOPORTE	BRACKET
5	3585377M1	**1**	ARRUELA	ARANDELA	WASHER
6	368123X1	**1**	PORCA	TUERCA	NUT
7	368123X1	**1**	PORCA	TUERCA	NUT
8	3585377M1	**1**	ARRUELA	ARANDELA	WASHER
9	1484988M1	**1**	BARRA	BARRA	BAR

Viga Mestra
Viga Miestra
Master Bean

40-75

Tanque Extra-Capacidade
Tanque Extra-Capacidad
Tank Extra-Capacity

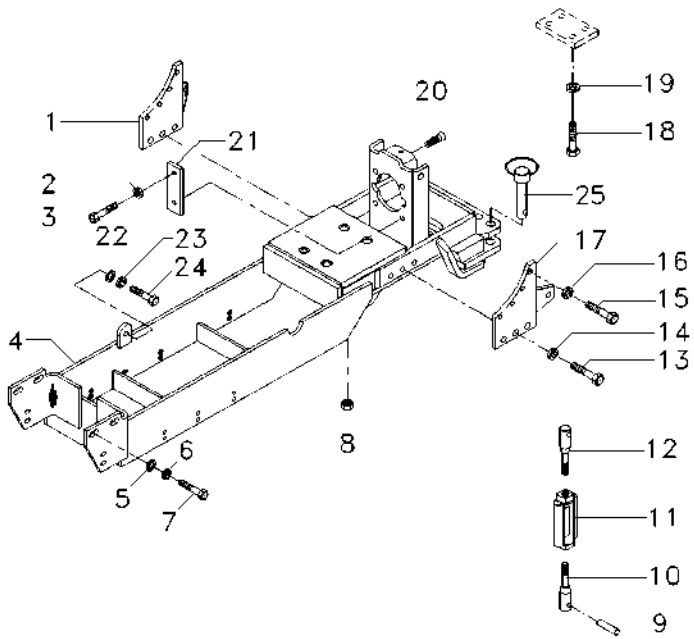

1	067052P1	**1**	CHAPA	CHAPA	PLATE
2	353439X1	**4**	ARRUELA	ARANDELA	WASHER
3	354277X1	**4**	PARAFUSO	PERNO	BOLT
4	059099S1	**1**	VIGA	VIGA	BEAM
5	3585377M1	**2**	ARRUELA	ARANDELA	WASHER
6	353433X1	**2**	ARRUELA	ARANDELA	WASHER
7	353726X1	**2**	PARAFUSO	PERNO	BOLT
8	909718M1	**4**	PORCA	TUERCA	NUT
9	1482906M1	**1**	PINO	PASADOR	PIN
10	1482919M91	**1**	CJ. TIRANTE	JUEGO DE BIELAS	KIT, ROD
11	490521M3	**1**	ARTICULAÇÃO	CHARNELA	KNUCKLE
12	1482922M91	**1**	CJ. TIRANTE	JUEGO DE BIELAS	KIT, ROD
13	353726X1	**6**	PARAFUSO	PERNO	BOLT
14	353433X1	**6**	ARRUELA	ARANDELA	WASHER
15	354651X1	**8**	PARAFUSO	TORNILLO	SCREW
16	353439X1	**8**	ARRUELA	ARANDELA	WASHER
17	067052P1	**1**	CHAPA	CHAPA	PLATE
18	354290X1	**1**	PARAFUSO	PERNO	BOLT
19	353433X1	**1**	ARRUELA	ARANDELA	WASHER
20	040370P1	**2**	PARAFUSO	PERNO	BOLT
21	3149348M1	**2**	CHAPA	CHAPA	PLATE
22	353439X1	**2**	ARRUELA	ARANDELA	WASHER
23	353758X1	**2**	ARRUELA	ARANDELA	WASHER
24	354277X1	**2**	PARAFUSO	PERNO	BOLT
25	036435N1	**2**	PINO	PASADOR	PIN

Viga Mestra
Viga Miestra
Master Bean

40-80

4 Rodas Motrizes
4 Ruedas Motriz
4 Wheels Drive

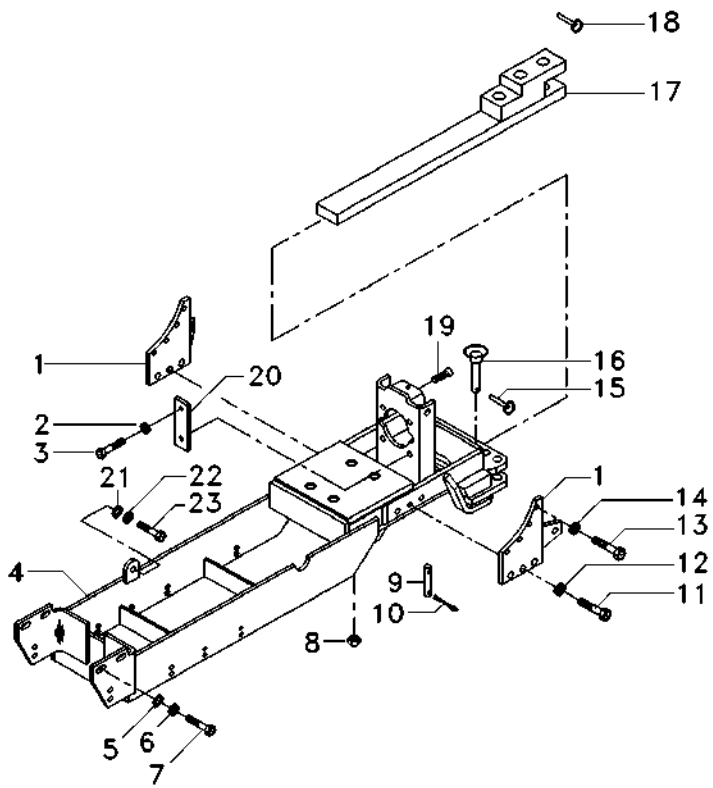

1	067052P1		**2**	CHAPA	CHAPA	PLATE
2	353439X1		**4**	ARRUELA	ARANDELA	WASHER
3	354277X1		**4**	PARAFUSO	PERNO	BOLT
4	059099S1		**1**	VIGA	VIGA	BEAM
5	353433X1		**2**	ARRUELA	ARANDELA	WASHER
6	3585377M1		**2**	ARRUELA	ARANDELA	WASHER
7	353726X1		**2**	PARAFUSO	PERNO	BOLT
8	909718M1		**4**	PORCA	TUERCA	NUT
9	1482916M2		**1**	PINO	PASADOR	PIN
10	195708M1		**2**	GRAMPO	PASADOR	CRAMP
11	353726X1		**6**	PARAFUSO	PERNO	BOLT
12	353433X1		**6**	ARRUELA	ARANDELA	WASHER
13	354651X1		**8**	PARAFUSO	TORNILLO	SCREW
14	353439X1		**8**	ARRUELA	ARANDELA	WASHER
15	810285M92		**2**	PINO	PASADOR	PIN
16	036435N1		**2**	PINO	PASADOR	PIN
17	3147778M91	40-70 No	**1**	BARRA DE TRAÇÃO	BARRA DE TIRO	DRAWBAR
18	810285M92		**1**	PINO	PASADOR	PIN
19	040370P1		**2**	PARAFUSO	PERNO	BOLT
20	3149348M1		**2**	CHAPA	CHAPA	PLATE
21	353439X1		**2**	ARRUELA	ARANDELA	WASHER
22	353758X1		**2**	ARRUELA	ARANDELA	WASHER
23	354277X1		**2**	PARAFUSO	PERNO	BOLT

Viga Mestra
Viga Miestra
Master Bean

40-85

Com Altura Ajustável
Con Altura Ajustable
With Height Adjustable

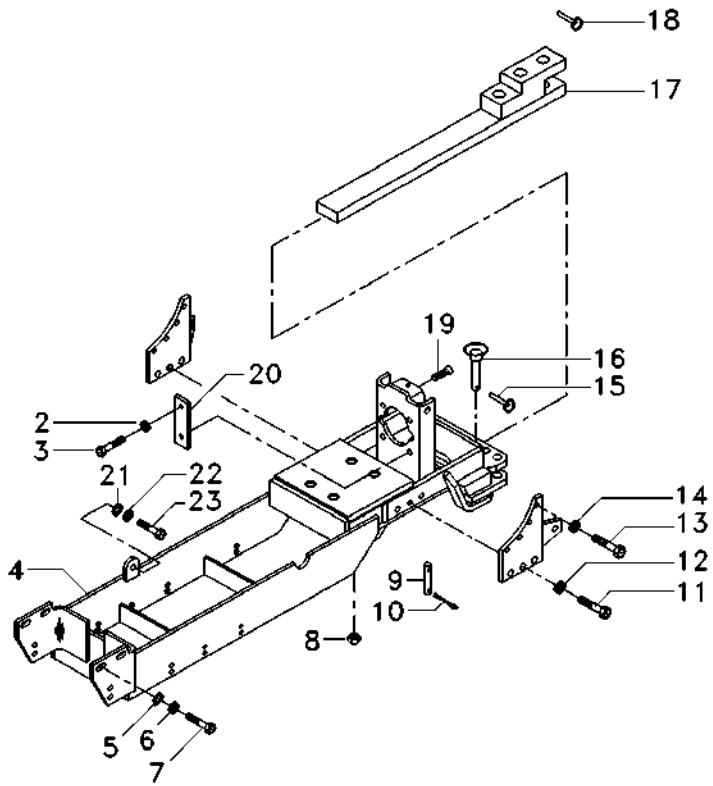

2	353439X1		**4**	ARRUELA	ARANDELA	WASHER
3	354277X1		**4**	PARAFUSO	PERNO	BOLT
4	6201433M91		**1**	VIGA	VIGA	BEAM
5	353433X1		**2**	ARRUELA	ARANDELA	WASHER
6	3585377M1		**2**	ARRUELA	ARANDELA	WASHER
7	353726X1		**2**	PARAFUSO	PERNO	BOLT
8	909718M1		**4**	PORCA	TUERCA	NUT
9	1482916M2		**1**	PINO	PASADOR	PIN
10	195708M1		**2**	GRAMPO	PASADOR	CRAMP
11	353726X1		**6**	PARAFUSO	PERNO	BOLT
12	353433X1		**6**	ARRUELA	ARANDELA	WASHER
13	354651X1		**8**	PARAFUSO	TORNILLO	SCREW
14	353439X1		**8**	ARRUELA	ARANDELA	WASHER
15	810285M92		**2**	PINO	PASADOR	PIN
16	036435N1		**2**	PINO	PASADOR	PIN
17	3147778M91	40-70 No	**1**	BARRA DE TRAÇÃO	BARRA DE TIRO	DRAWBAR
18	810285M92		**1**	PINO	PASADOR	PIN
19	040370P1		**2**	PARAFUSO	PERNO	BOLT
21	353439X1		**2**	ARRUELA	ARANDELA	WASHER
22	353758X1		**2**	ARRUELA	ARANDELA	WASHER
23	354277X1		**2**	PARAFUSO	PERNO	BOLT

Engate
Acoplador
Coupler

40-90

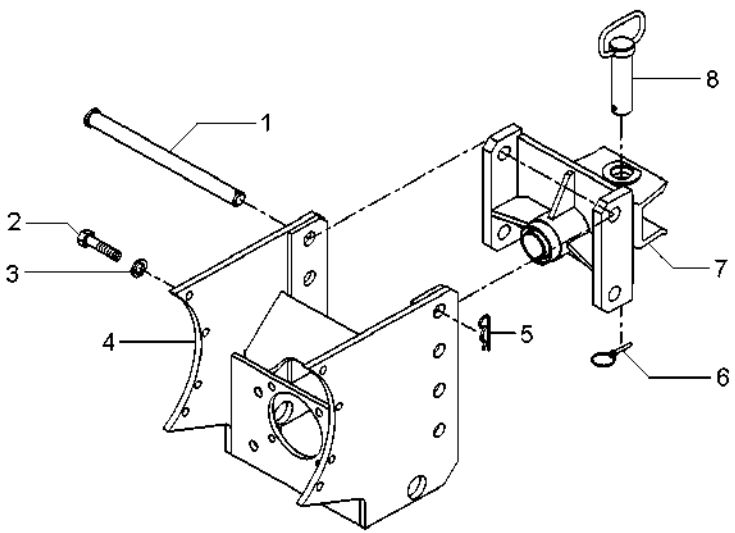

1	6270596M1			
2	354651X1	**4**	PINO	PASADOR	PIN
3	353439X1	**8**	PARAFUSO	TORNILLO	SCREW
4	6201434M91	**8**	ARRUELA	ARANDELA	WASHER
5	195708M1	**1**	ENGATE	ACOPLADOR	COUPLER
6	810285M92	**4**	GRAMPO	PASADOR	CRAMP
7	060106S1	**1**	PINO	PASADOR	PIN
8	060111N1	**1**	ENGATE	ACOPLADOR	COUPLER
		1	PINO	PASADOR	PIN

50

Tomada De Força Independente
Toma De Fuerza Independente
Independent Power Take Off

50-10

Tratores Com Cabine - 540 Rpm
Tractores Con Cabina - 540 Rpm
Tractors With Cab - 540 Rpm

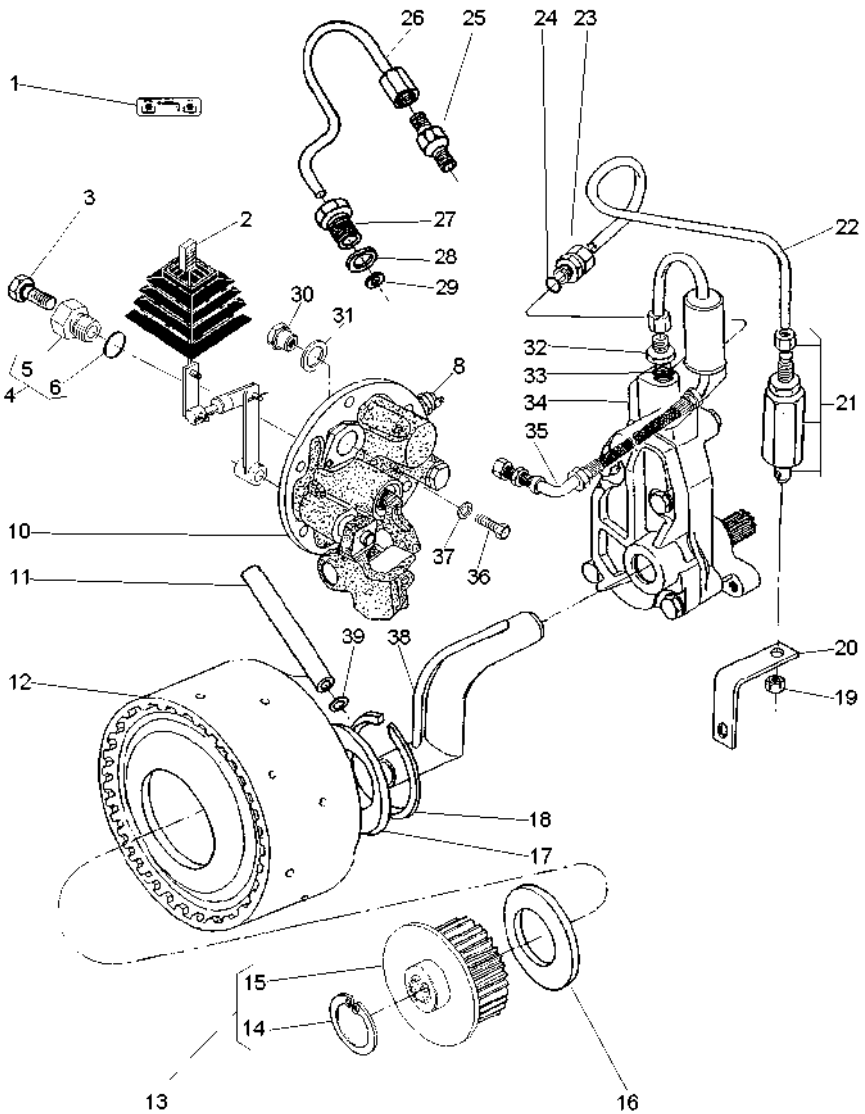

1	071036P1			1	DECAL	CALCOMANIA	DECAL
2	071027N1		50-45 No	1	CJ. ALAVANCA	JUEGO, PALANCA	KIT, LEVER
3	358720X91			1	TAMPÃO	ALMOHADILLA	PAD
4	3697609M91			1	TAMPÃO	ALMOHADILLA	PAD
5	3697608M1	4		1	BUJÃO	TAPON	PLUG
6	3019397X1	4		1	ANEL	ARO	RING
8	6263051M1			1	INTERRUPTOR	INTERRUPTOR	SWITCH
10	061482N1		50-25 No	1	CJ. TAMPA	JUEGO DE TAPON	KIT, CAP
11	3610929M1			1	TUBO	CANO	PIPE
12	4200050M91		50-35 No	1	CJ. EMBREAGEM	EMBRAGUE JUEGO	KIT, CLUTCH
13	061060N1			1	CJ. CUBO	JUEGO DE CUBO	KIT, HUB
14	391076X1	13		1	ANEL	ARO	RING
15	051384S1	13		1	CUBO	CUBO	HUB
16	6222485M1			1	ARRUELA AJUSTE	ARRUELA AJUSTE	ADJUST WASHER
17	037656P1			1	ARRUELA	ARANDELA	WASHER
18	352699X1			1	ANEL TRAVA	CIRCULITO	CIRCLIP
19	355830X1			1	PORCA	TUERCA	NUT
20	026955P1			1	SUPORTE	SOPORTE	BRACKET
21	3401801M91			1	VÁLVULA	VALVULA	VALVE
22	069688P1			1	TUBO	CANO	PIPE
23	3411947M91			1	CONEXÃO	CONEXION	CONNECTION
24	831452M1			1	ANEL "O"	JUNTA TORICA	O RING
25	037659T1			1	CONEXÃO	CONEXION	CONNECTION
26	037566P1			1	TUBO	CANO	PIPE
27	037567P1			1	CONEXÃO	CONEXION	CONNECTION
28	1440702X1			1	ARRUELA	ARANDELA	WASHER
29	3007188X1			1	ARRUELA	ARANDELA	WASHER
30	061987P1			1	BUJÃO	TAPON	PLUG
31	3409614M1			1	ARRUELA	ARANDELA	WASHER
32	035828T1			1	CONEXÃO	CONEXION	CONNECTION
33	831452M1			1	ANEL "O"	JUNTA TORICA	O RING
34	886821M94		50-30 No	1	CJ. BOMBA	BOMBA JUEGO	KIT, PUMP
35	037559N1		50-40 No	1	CJ. TUBO	CONJ.DE TUBO	TUBE ASSY
36	339081X1			1	PARAFUSO	PERNO	BOLT
37	390597X1			1	ARRUELA	ARANDELA	WASHER
38	1872170M91			1	CJ. TUBO	CONJ.DE TUBO	TUBE ASSY
39	195561M1			1	ANEL "O"	JUNTA TORICA	O RING

Tomada De Força Independente
Toma De Fuerza Independente
Independent Power Take Off

50-15

Tratores Com Cabine - 540 Rpm
Tractores Con Cabina - 540 Rpm
Tractors With Cab - 540 Rpm

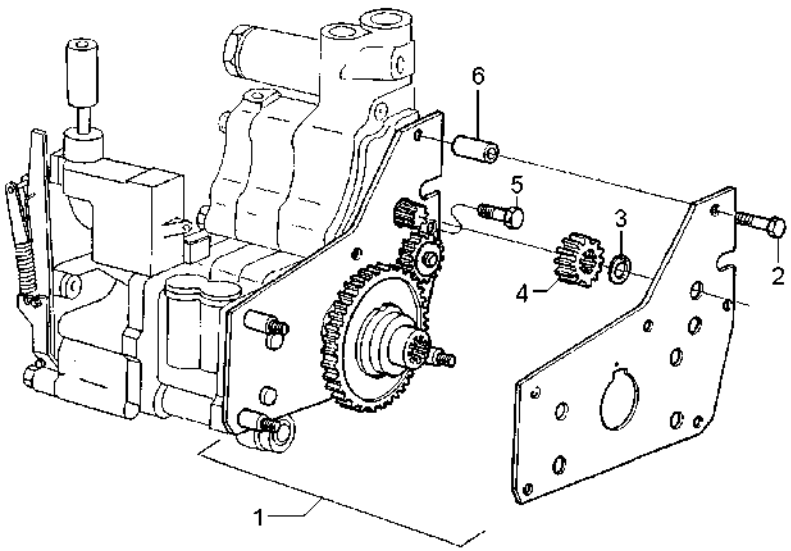

1	4200134M91	**1**	CJ. ENGRENAGEM	ENGRANAJES JUEGO	KIT, GEAR
2	516259M2	**2**	PARAFUSO	PERNO	BOLT
3	353213X1	**1**	ANEL TRAVA	CIRCULITO	CIRCLIP
4	515961M1	**1**	ENGRENAGEM	ENGRANAJE	GEAR
5	357852X1	**1**	PARAFUSO	PERNO	BOLT
6	366045X1	**2**	ESPAÇADOR	PIEZA DISTANCIA	SPACER

Tampa Lateral
Tapa
Cover

50-20

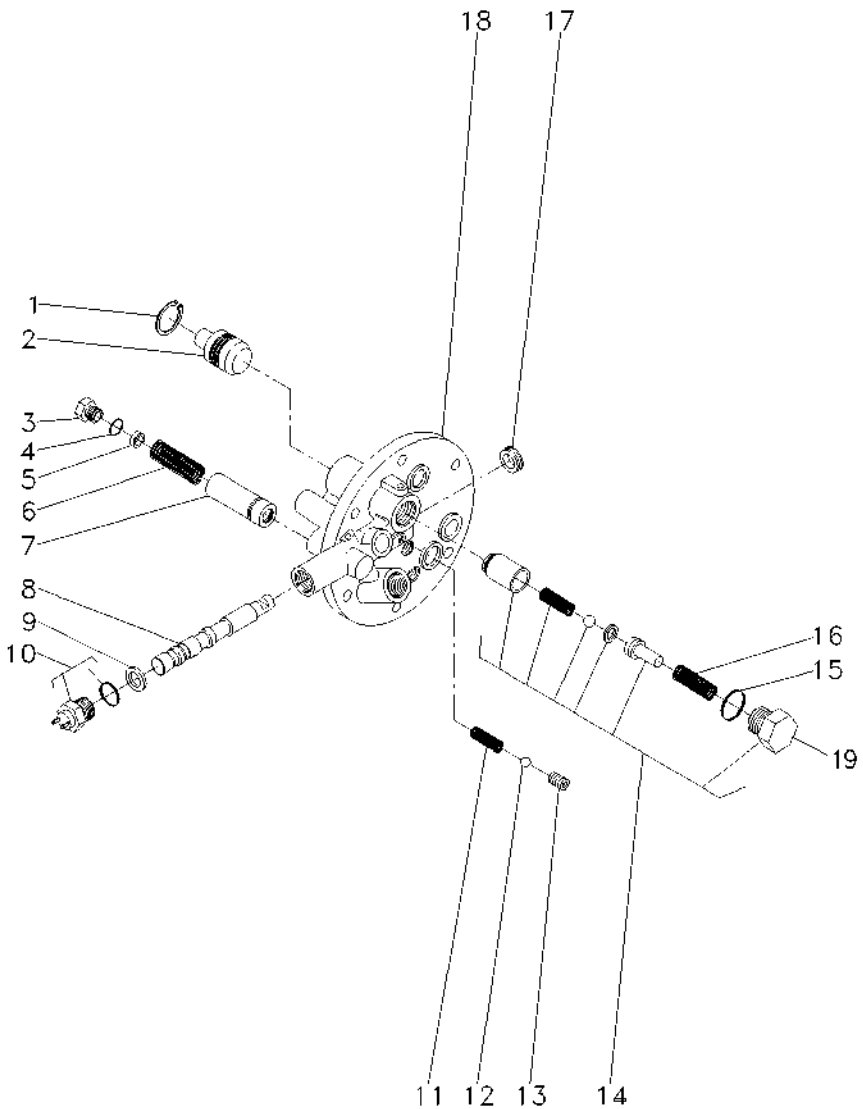

1	339361X1			**1**	ANEL	ARO	RING
2	3697275M1			**1**	PISTÃO	PISTON	PISTON
3	3610598M1			**1**	TAMPÃO	ALMOHADILLA	PAD
4	3019394X1			**1**	ANEL "O"	JUNTA TORICA	O RING
5	3610926M1			**X**	CALÇO	CALCE	SHIM
6	3610555M1			**1**	MOLA	RESORTE	SPRING
7	3610600M91			**1**	VÁLVULA	VALVULA	VALVE
8			3760527M93	**1**	EIXO	ARBOL	SHAFT
9	3019839X1			**1**	ANEL	ARO	RING
10	6216774M1			**1**	INTERRUPTOR	INTERRUPTOR	SWITCH
11	3610554M1			**1**	MOLA	RESORTE	SPRING
12	3003593X1			**1**	ESFERA	BOLA	BALL
13	3760739M1			**1**	PRISIONEIRO	ESPARRAGO	STUD
14	3762311M92			**1**	JG. REPARO	JUEGO REPARACION	KIT, REPAIR
15	3019398X1	14		**1**	ANEL "O"	JUNTA TORICA	O RING
16	3610923M1	14		**1**	MOLA	RESORTE	SPRING
17	3760738M1			**1**	RETENTOR	RETEN	SEAL
18			3760527M93	**1**	TAMPA	CUBIERTA	COVER
19	3610598M1			**1**	TAMPÃO	ALMOHADILLA	PAD

Tampa E Controles
Tapa Y Mandos
Cover And Controls

50-25

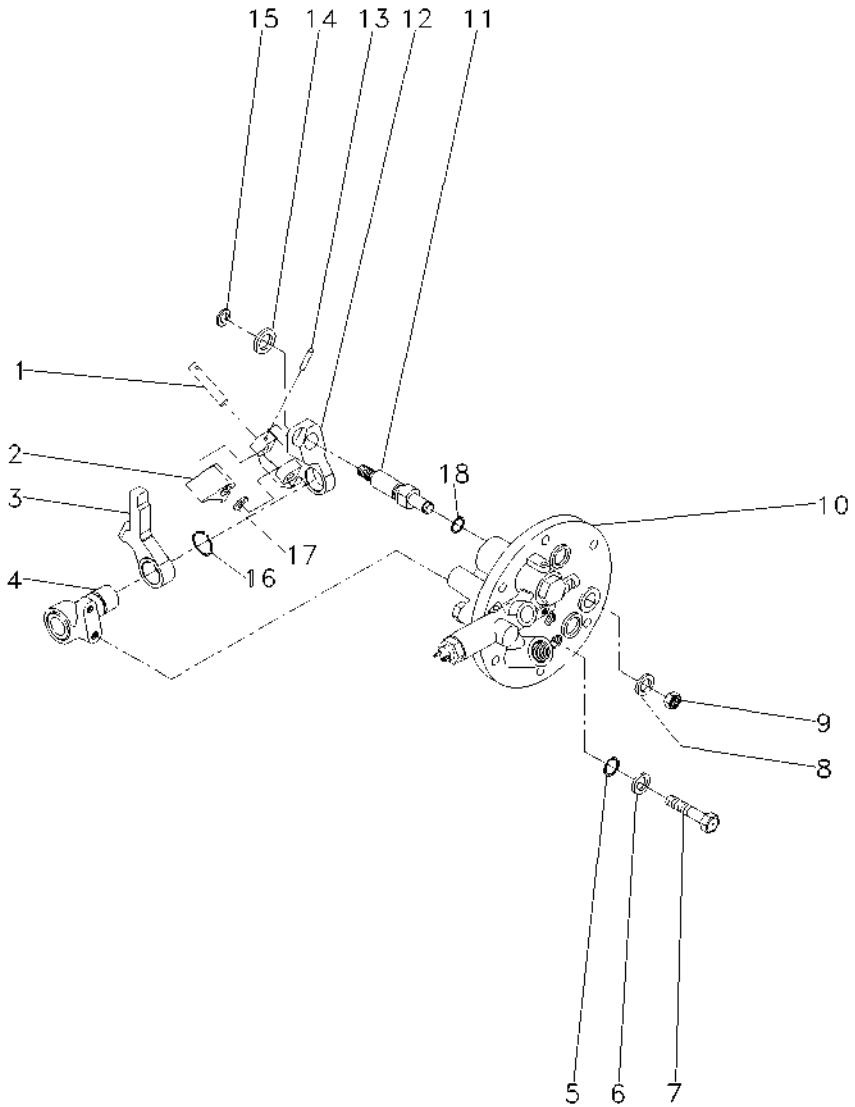

1	3614294M1		**1**	PINO	PASADOR	PIN
2	3614290M1		**1**	ALAVANCA	PALANCA	LEVER
3	3614289M1		**1**	ALAVANCA	PALANCA	LEVER
4	3697956M91		**1**	SUPORTE	SOPORTE	BRACKET
5	3009740X1		**2**	ANEL "O"	JUNTA TORICA	O RING
6	390972X1		**2**	ARRUELA	ARANDELA	WASHER
7	3610961M1		**2**	PARAFUSO	PERNO	BOLT
8	390734X1		**1**	ARRUELA	ARANDELA	WASHER
9	339402X1		**1**	PORCA	TUERCA	NUT
10	3760527M93	50-20 No	**1**	TAMPA	CUBIERTA	COVER
11	3697950M2		**1**	EIXO	ARBOL	SHAFT
12	3614292M1		**1**	PIVÔ	PIVOTE	PIVOT
13	3009322X1		**1**	PINO	PASADOR	PIN
14	3699552M1		**1**	ARRUELA	ARANDELA	WASHER
15	339710X1		**1**	ANEL	ARO	RING
16	1440523X1		**1**	ANEL TRAVA	CIRCULITO	CIRCLIP
17	3697982M1		**1**	ARRUELA	ARANDELA	WASHER
18	195562M1		**1**	ANEL "O"	JUNTA TORICA	O RING

Bomba Hidráulica Auxiliar
Bomba Hidráulica Auxiliar
Hydraulic Pump Auxiliary

50-30

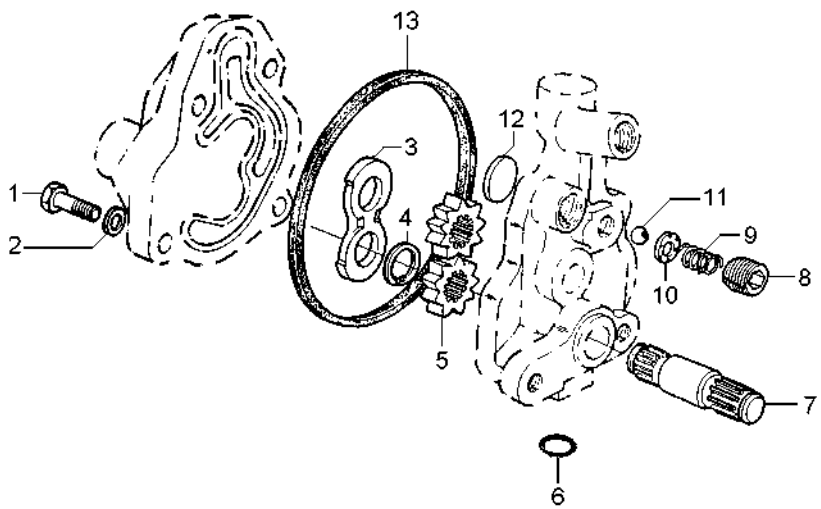

1	353517X1	5/16x24x3/4	**1** PARAFUSO	PERNO	BOLT
2	353446X1		**4** ARRUELA	ARANDELA	WASHER
3	1885307M1		**1** PLACA	PLATO	PLATE
4	1885484M1		**1** ANEL	ARO	RING
5		886821M94	**2** ENGRENAGEM	ENGRANAJE	GEAR
6	359002X1		**1** ANEL "O"	JUNTA TORICA	O RING
7		886821M94	**1** EIXO	ARBOL	SHAFT
8	1885582M1		**1** TAMPÃO	ALMOHADILLA	PAD
9	1886511M1		**1** MOLA	RESORTE	SPRING
10	1885788M1		**1** GUIA	GUIA	GUIDE
11	22206X		**1** ESFERA	BOLA	BALL
12	1889318M1		**1** PLACA	PLATO	PLATE
13	1885310M1		**1** JUNTA	EMPAQUETADURA.	GASKET

Embreagem Da Tomada De Força Independente
Embrague De La Toma De Fuerza Independente
Independent Power Take-Off Clutch

50-35

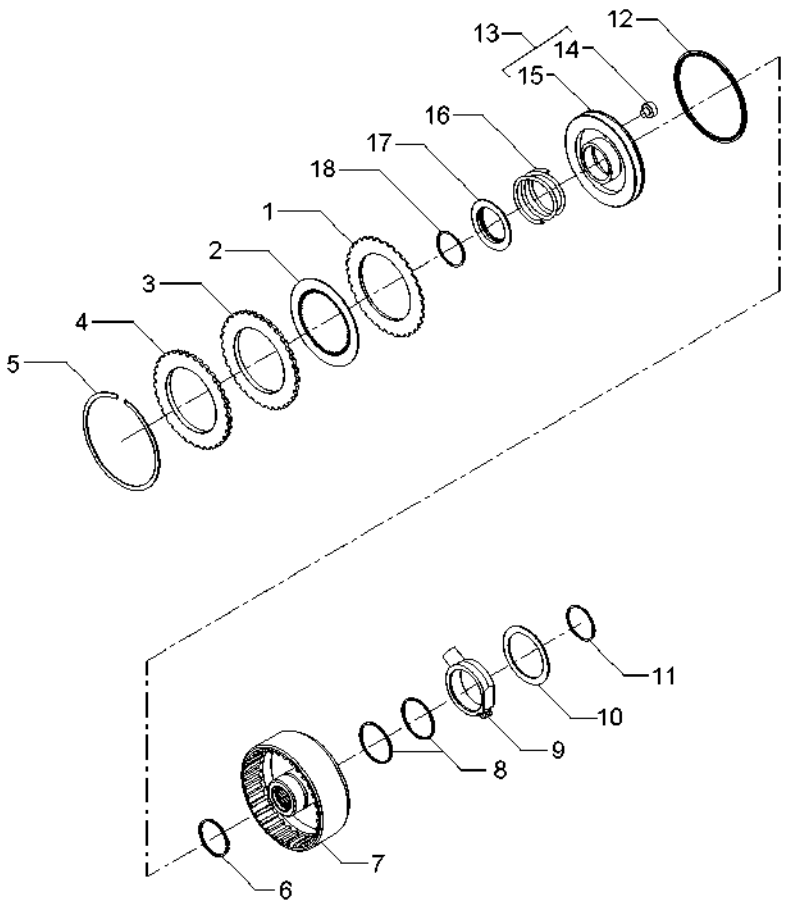

1	1870860M1			**7**	DISCO	DISCO	DISC
2	1688532M1			**7**	DISCO	DISCO	DISC
3	1870011M1			**1**	CALÇO	CALCE	SHIM
4	3699355M1			**1**	PLACA	PLATO	PLATE
5	364689X1			**1**	ANEL	ARO	RING
6	186198M1	⊸	3699909M1	**1**	ANEL	ARO	RING
7	3701442M1			**1**	CARCAÇA	ALOJAMIENTO	HOUSING
8	3612141M1			**2**	ANEL	ARO	RING
9	3610279M2			**1**	FLANGE	PLETINA	FLANGE
10	3699433M1			**1**	ARRUELA	ARANDELA	WASHER
11	391129X1			**1**	ANEL TRAVA	CIRCULITO	CIRCLIP
12	1870859M1			**1**	RETENTOR	RETEN	SEAL
13	3599601M93			**1**	CJ. PISTÃO	JUEGO DE PISTON	KIT, PISTON
14	3699353M1	13		**1**	BUJÃO	TAPON	PLUG
15	3699313M1	13		**1**	PISTÃO	PISTON	PISTON
16	3599507M2			**1**	MOLA	RESORTE	SPRING
17	1691307M2			**1**	ANEL	ARO	RING
18	1442512X1			**1**	ANEL	ARO	RING

Tubo E Filtro
Tubo Y Filtro
Pipe And Filter

50-40

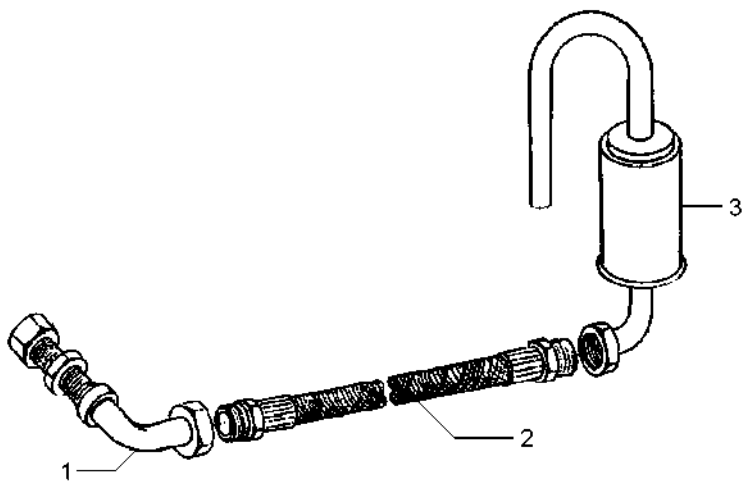

1	049037T1	**1** CJ. TUBO	JUEGO CANO	KIT, PIPE
2	049038T1	**1** MANGUEIRA	FLEXIBLE	HOSE
3	048709S1	**1** FILTRO	FILTRO	FILTER

Conjunto Alavanca De Acionamento Da Tdpi
Palanca Acionamiento De La Tdfi
Drive Lever Of The Ipto

50-45

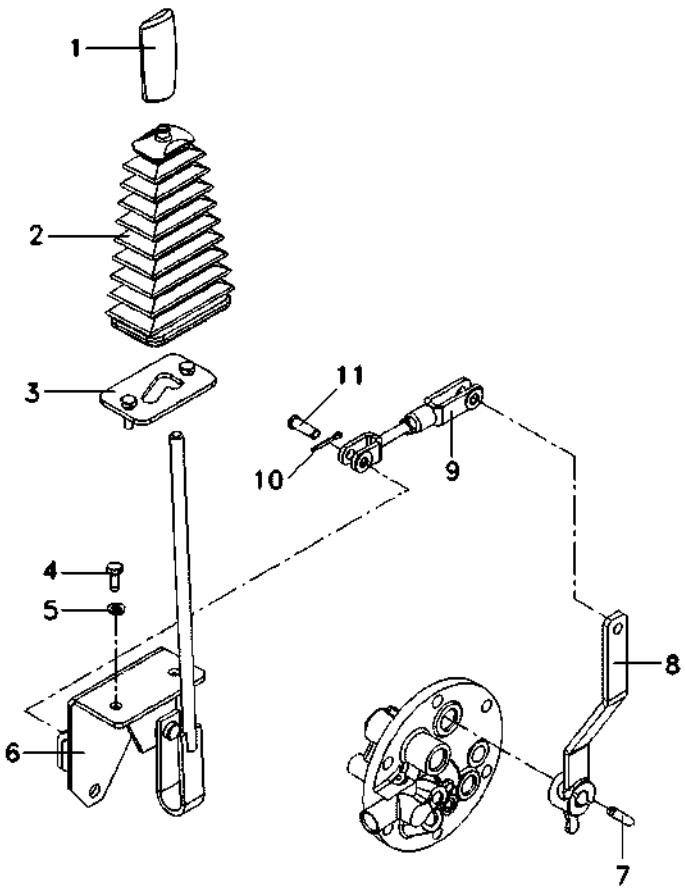

1	3712975M1	**1** MANÍPULO	POMO	KNOB
2	069845P1	**1** COIFA	FUELLE	BELLOWS
3	068851S1	**1** TRAVA	RETENEDOR	LOCK
4	339123X1	**2** PARAFUSO	PERNO	BOLT
5	339374X1	**2** ARRUELA	ARANDELA	WASHER
6	068942S1	**1** ALAVANCA	PALANCA	LEVER
7	357660X1	**1** PINO	PASADOR	PIN
8	069774S1	**1** ALAVANCA	PALANCA	LEVER
9	070464N1	**1** CJ. TIRANTE	JUEGO DE BIELAS	KIT, ROD
10	354059X1	**2** CONTRAPINO	CENTRAJE	DOWEL
11	832813M1	**2** PINO	PASADOR	PIN

Eixo Intermediário Da Tdp
Eje
Shaft

50-50

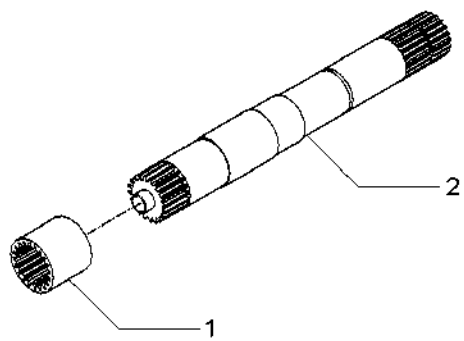

1	1868538M4	540 RPM	**1**	LUVA	MANCHA	SLEEVE
1	3610189M2	540/1000 RPM	**1**	LUVA	MANCHA	SLEEVE
2	028362N1	540 RPM	**1**	CJ. EIXO	JUEGO DE EJE	KIT, AXLE
		👁 50-55 No				
2	049642N1	540/1000 RPM	**1**	CJ. EIXO	JUEGO DE EJE	KIT, AXLE

Eixo
Eje
Shaft

50-55

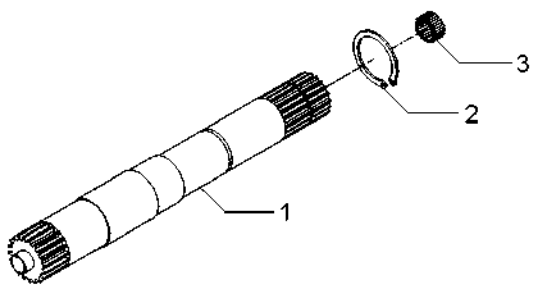

1	028363P2	540 RPM	**1** EIXO	ARBOL	SHAFT
1	046396P1	540/1000 RPM	**1** EIXO	ARBOL	SHAFT
2	352699X1		**1** ANEL TRAVA	CIRCULITO	CIRCLIP
3	1000251M1		**1** ROLAMENTO	COJINETE	BEARING

Eixo Da Tomada De Força	1000 Rpm
Eje De La Toma De Fuerza	1000 Rpm
Power Take-Off Shaft	1000 Rpm

50-60

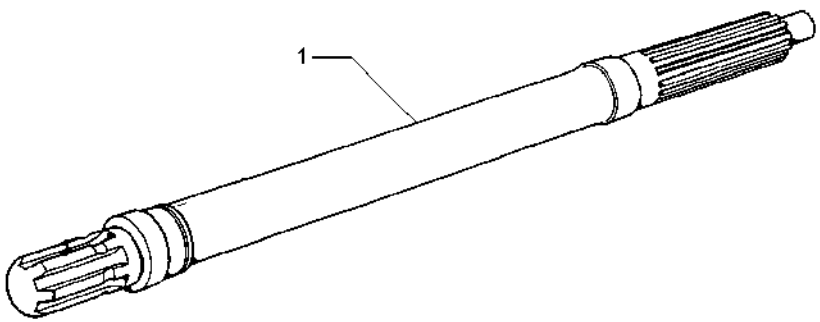

1	3610936M1	1000 RPM	**1** EIXO	ARBOL	SHAFT

Protetor Da Tdpi / Tdp
Protetor Tdfi / Tdf
Protector Ipto / Pto

50-65

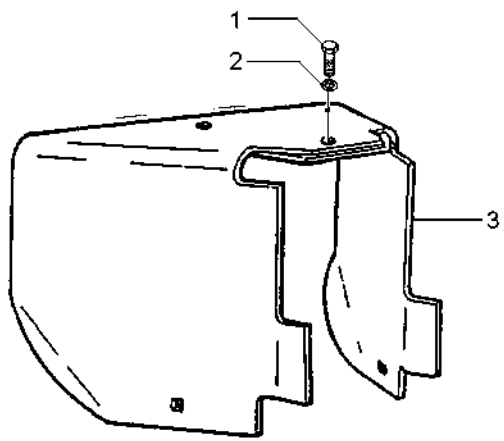

1	353560X1	7/16x20x1.1/8	**1** PARAFUSO	PERNO	BOLT
2	353432X1		**1** ARRUELA	ARANDELA	WASHER
3	6271093M1		**1** PROTEÇÃO	DEFENSA	GUARD

Tampa E Alavancas
Tapa Y Palancas
Cover And Levers

50-70

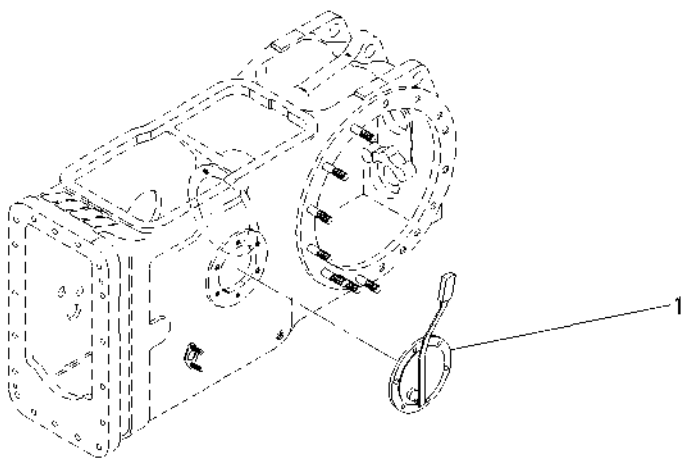

1	6264150M91	50-75 No	**1** CJ. TAMPA	JUEGO DE TAPON	KIT, CAP

Tampa Da Tomada De Potência
Tapa De La Toma De Potencia
Power Take Off Cover

50-75

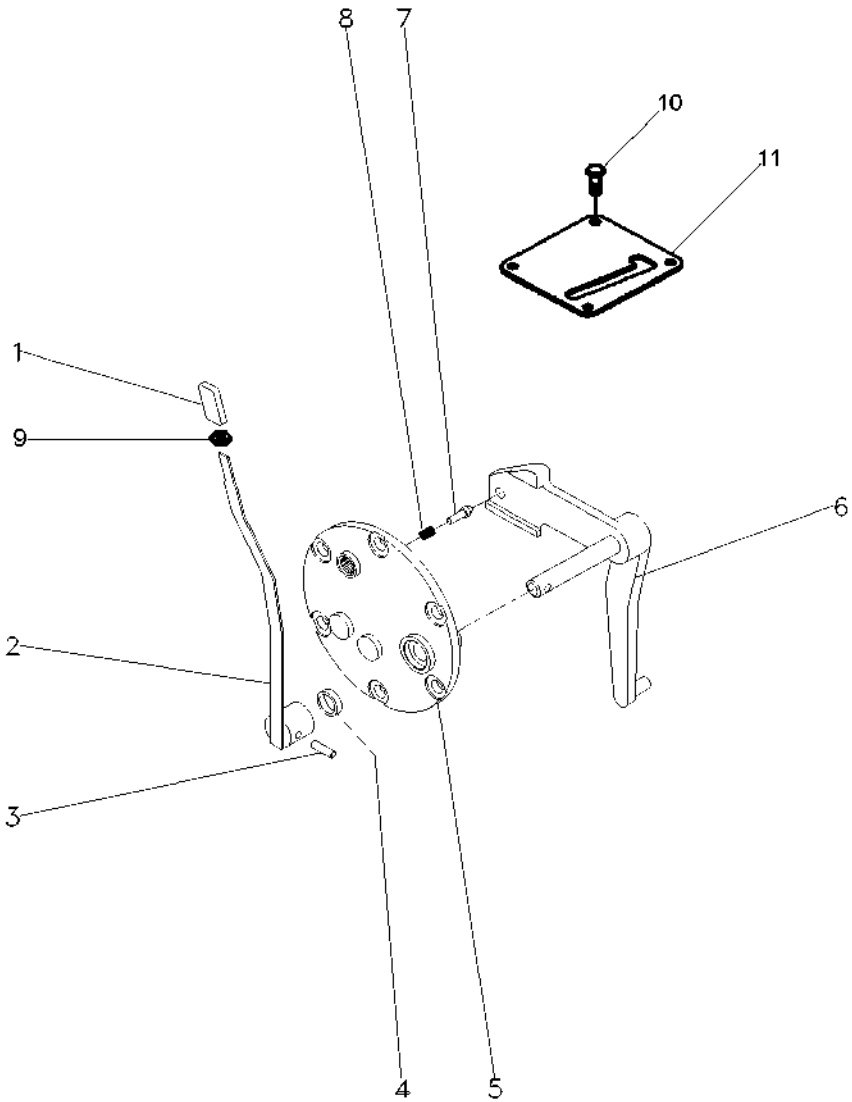

1	6267386M1		**1**	MANÍPULO	POMO	KNOB
2	6264149M91	50-85 No	**1**	CJ. ALAVANCA	JUEGO, PALANCA	KIT, LEVER
3	1440999X1	8x36	**1**	PINO	PASADOR	PIN
3	391018X1	5x36	**1**	PINO	PASADOR	PIN
4	894307M1		**1**	RETENTOR	BUJE RETENACEITE	OIL SEAL
5	3149447M1		**1**	TAMPA	CUBIERTA	COVER
6	022245S1		**1**	ALAVANCA	PALANCA	LEVER
7	180418M2		**1**	PINO	PASADOR	PIN
8	3585797M1		**1**	MOLA	RESORTE	SPRING
9	339402X1		**1**	PORCA	TUERCA	NUT
10	3007934X1		**4**	PARAFUSO	PERNO	BOLT
11	6269535M1		**1**	CHAPA	CHAPA	PLATE

Tampa Da Tomada De Potência
Tapa De La Toma De Potência
Power Take Off Cover

50-80

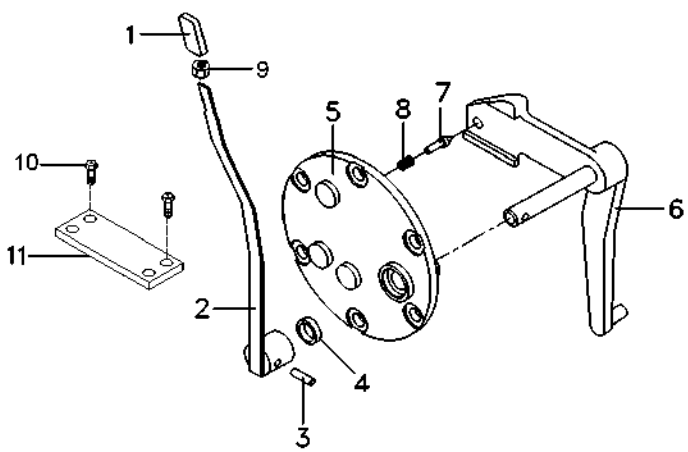

1	6267386M1		**1**	MANÍPULO	POMO	KNOB
2	6264149M91	50-85 No	**1**	CJ. ALAVANCA	JUEGO, PALANCA	KIT, LEVER
3	1440999X1		**1**	PINO	PASADOR	PIN
3	391018X1		**1**	PINO	PASADOR	PIN
4	894307M1		**1**	RETENTOR	BUJE RETENACEITE	OIL SEAL
5	3149447M1		**1**	TAMPA	CUBIERTA	COVER
6	069215S1		**1**	ALAVANCA	PALANCA	LEVER
7	180418M2		**1**	PINO	PASADOR	PIN
8	3585797M1		**1**	MOLA	RESORTE	SPRING
9	339402X1		**1**	PORCA	TUERCA	NUT
10	3007934X1		**4**	PARAFUSO	PERNO	BOLT
11	6269535M1		**1**	CHAPA	CHAPA	PLATE

Conjunto Alavanca
Conjunto Palanca
Lever Assembly

50-85

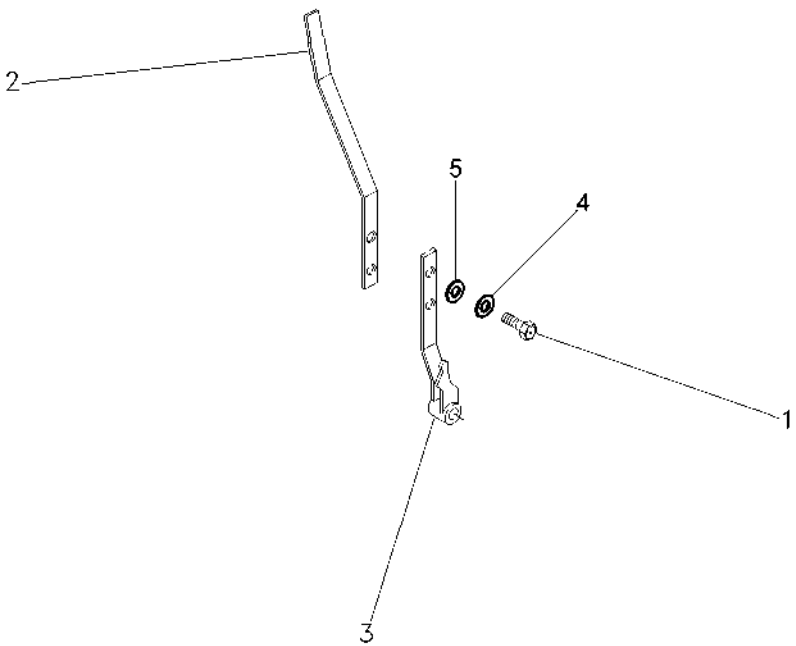

1	339123X1	M8x1 . 25x20	**2** PARAFUSO	PERNO	BOLT
2	6267475M91		**1** ALAVANCA	PALANCA	LEVER
3	6274032M91		**1** ALAVANCA	PALANCA	LEVER
4	391166X1		**2** ARRUELA	ARANDELA	WASHER
5	339374X1		**2** ARRUELA	ARANDELA	WASHER

Tdp - Mecanismo Acionamento
Tba
Pto-Coupling Drive Mechanism

50-90

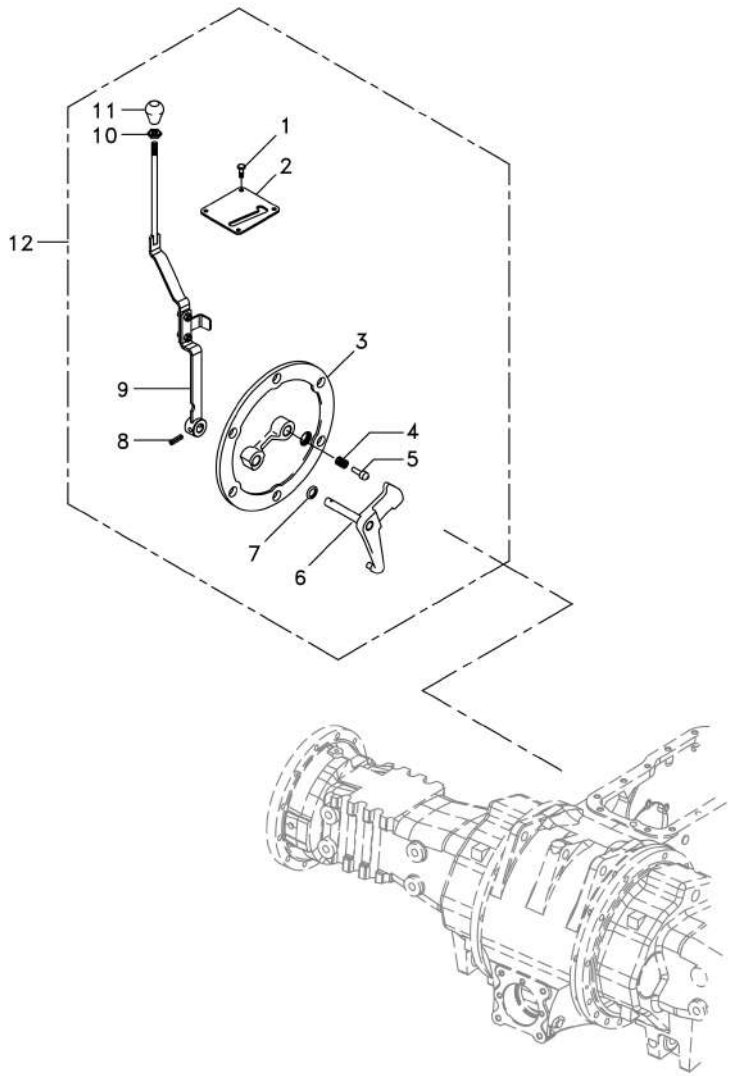

1	3007934X1		**4** PARAFUSO	PERNO	BOLT
2	6269535M1		**1** CHAPA	CHAPA	PLATE
3	022235P1		**1** TAMPA	CUBIERTA	COVER
4	3585797M1		**1** MOLA	RESORTE	SPRING
5	180418M2		**1** PINO	PASADOR	PIN
6	069215S1		**1** ALAVANCA	PALANCA	LEVER
7	894307M1		**1** RETENTOR	BUJE RETENACEITE	OIL SEAL
8	1440999X1	8x36	**1** PINO	PASADOR	PIN
8	391018X1	5x36	**1** PINO	PASADOR	PIN
9	6264149M91		**1** CJ. ALAVANCA	JUEGO, PALANCA	KIT, LEVER
10	339402X1		**1** PORCA	TUERCA	NUT
11	6267386M1		**1** MANÍPULO	POMO	KNOB
12	6269537M91		**1** CJ. TAMPA	JUEGO DE TAPON	KIT, CAP

Tomada De Força Independente
Toma De Fuerza Independente
Independent Power Take Off

50-95

Tratores Com Cabine - 540 Rpm
Tractores Con Cabina - 540 Rpm
Tractors With Cab - 540 Rpm

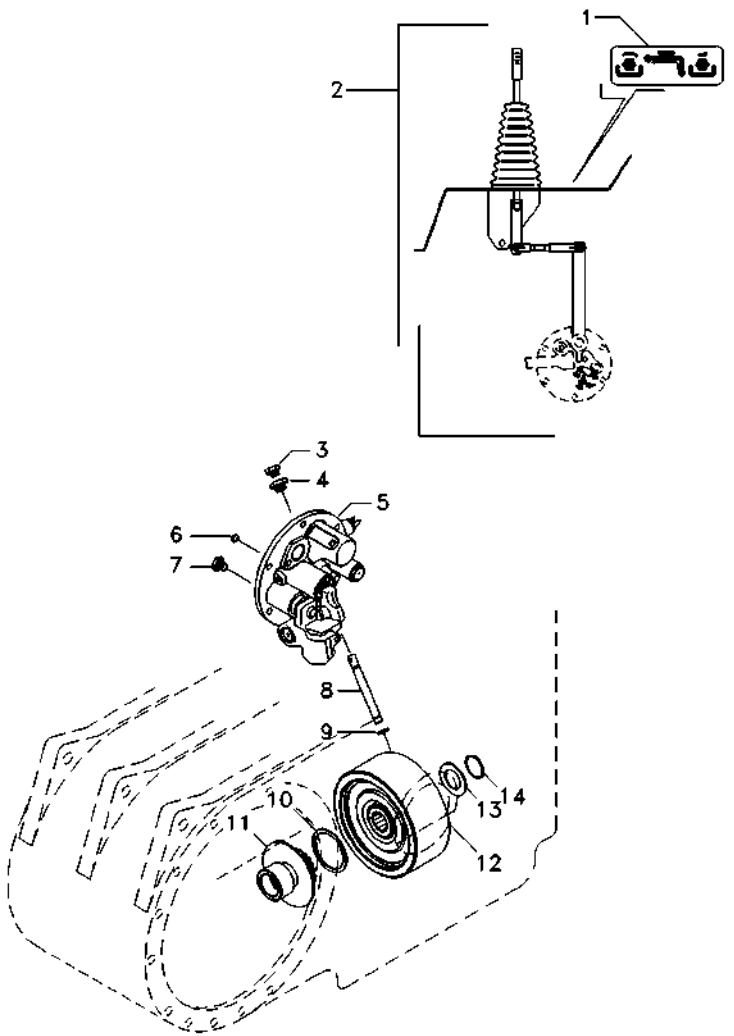

1	071036P1		**1**	DECAL	CALCOMANIA	DECAL
2	071027N1	50-45 No	**1**	CJ. ALAVANCA	JUEGO, PALANCA	KIT, LEVER
3	358720X91		**1**	TAMPÃO	ALMOHADILLA	PAD
4	072296N1		**1**	ADAPTADOR	ADAPTADOR	ADAPTOR
5	061928N1	50-100 No	**1**	TAMPA	CUBIERTA	COVER
6	6220164M1		**1**	ANEL	ARO	RING
7	6214797M1		**1**	TAMPÃO	ALMOHADILLA	PAD
8	3610929M1		**1**	TUBO	CANO	PIPE
9	195561M1		**2**	ANEL "O"	JUNTA TORICA	O RING
10	6222485M1		**1**	ARRUELA AJUSTE	ARRUELA AJUSTE	ADJUST WASHER
11	042256N1		**1**	CJ. CUBO	JUEGO DE CUBO	KIT, HUB
12	4200050M91	50-35 No	**1**	CJ. EMBREAGEM	EMBRAGUE JUEGO	KIT, CLUTCH
13	6222485M1		**1**	ARRUELA AJUSTE	ARRUELA AJUSTE	ADJUST WASHER
14	352699X1		**1**	ANEL TRAVA	CIRCULITO	CIRCLIP

Tampa Da Tomada De Potência Independente
Tapa De La Toma De Potencia Indenpendente
Independent Power Take Off Cover

50-100

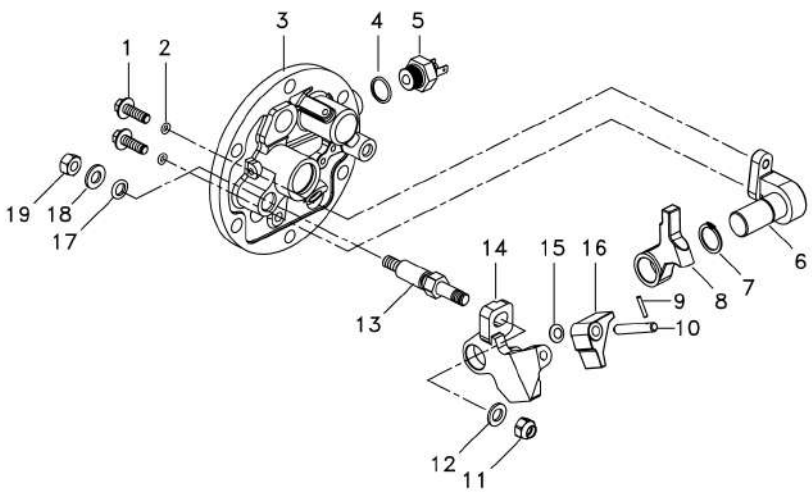

1	3009194X1		**2**	PARAFUSO	PERNO	BOLT
2	369132X1		**2**	ANEL "O"	JUNTA TORICA	O RING
3	061929N1	50-105 No	**1**	TAMPA	CUBIERTA	COVER
5	6263051M1		**1**	INTERRUPTOR	INTERRUPTOR	SWITCH
6	3697956M91		**1**	SUPORTE	SOPORTE	BRACKET
7	1440523X1		**1**	ANEL TRAVA	CIRCULITO	CIRCLIP
8	3614289M2		**1**	ALAVANCA	PALANCA	LEVER
9	3009322X1		**1**	PINO	PASADOR	PIN
10	3614294M1		**1**	PINO	PASADOR	PIN
11	1440329X1		**1**	PORCA	TUERCA	NUT
12	3699552M1		**1**	ARRUELA	ARANDELA	WASHER
13	063616P1		**1**	EIXO	ARBOL	SHAFT
14	038383P1		**1**	PIVÔ	PIVOTE	PIVOT
15	3697982M1		**1**	ARRUELA	ARANDELA	WASHER
16	3614290M2		**1**	ALAVANCA	PALANCA	LEVER
17	195562M1		**1**	ANEL "O"	JUNTA TORICA	O RING
18	390734X1		**1**	ARRUELA	ARANDELA	WASHER
19	339402X1		**1**	PORCA	TUERCA	NUT

Tampa E Controles
Tapa Y Mandos
Cover And Controls

50-105

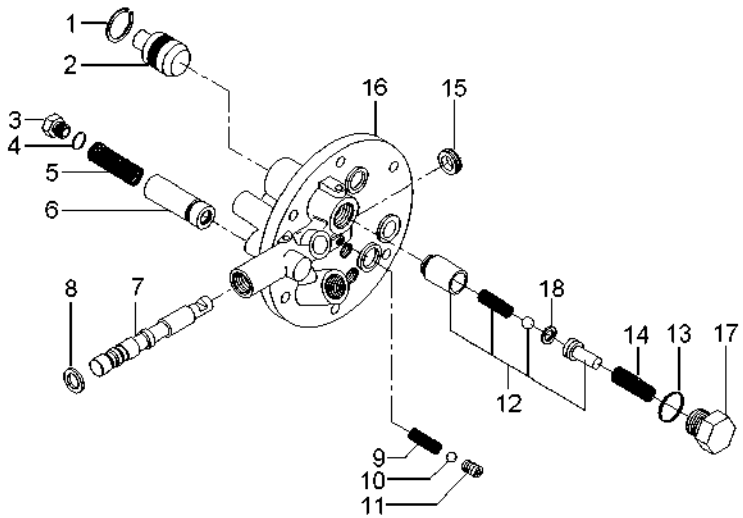

1	339361X1		**1**	ANEL	ARO	RING
2	3697275M1		**1**	PISTÃO	PISTON	PISTON
3	3762215M1		**1**	TAMPÃO	ALMOHADILLA	PAD
4	3019398X1		**1**	ANEL "O"	JUNTA TORICA	O RING
5	3610923M1		**1**	MOLA	RESORTE	SPRING
6	3762216M92		**1**	VÁLVULA	VALVULA	VALVE
7	3760735M1		**1**	BOBINA	BOBINA	COIL
8	3019839X1		**1**	ANEL	ARO	RING
9	3610554M1		**1**	MOLA	RESORTE	SPRING
10	3003593X1		**1**	ESFERA	BOLA	BALL
11	3760739M1		**1**	PRISIONEIRO	ESPARRAGO	STUD
12	3610600M91		**1**	VÁLVULA	VALVULA	VALVE
13	3019394X1		**1**	ANEL "O"	JUNTA TORICA	O RING
14	3610555M1		**1**	MOLA	RESORTE	SPRING
15	3760738M1		**1**	RETENTOR	RETEN	SEAL
16		061929N1	**1**	TAMPA	CUBIERTA	COVER
17	3610598M1		**1**	TAMPÃO	ALMOHADILLA	PAD
18	3610926M1		**1**	CALÇO	CALCE	SHIM

Barra De Tração Oscilante 4rm
Barra De Tiro Oscilante 4rm
Drawbar Oscillating 4wd

50-110

4 Rodas Motrizes
4 Ruedas Motriz
4 Wheels Drive

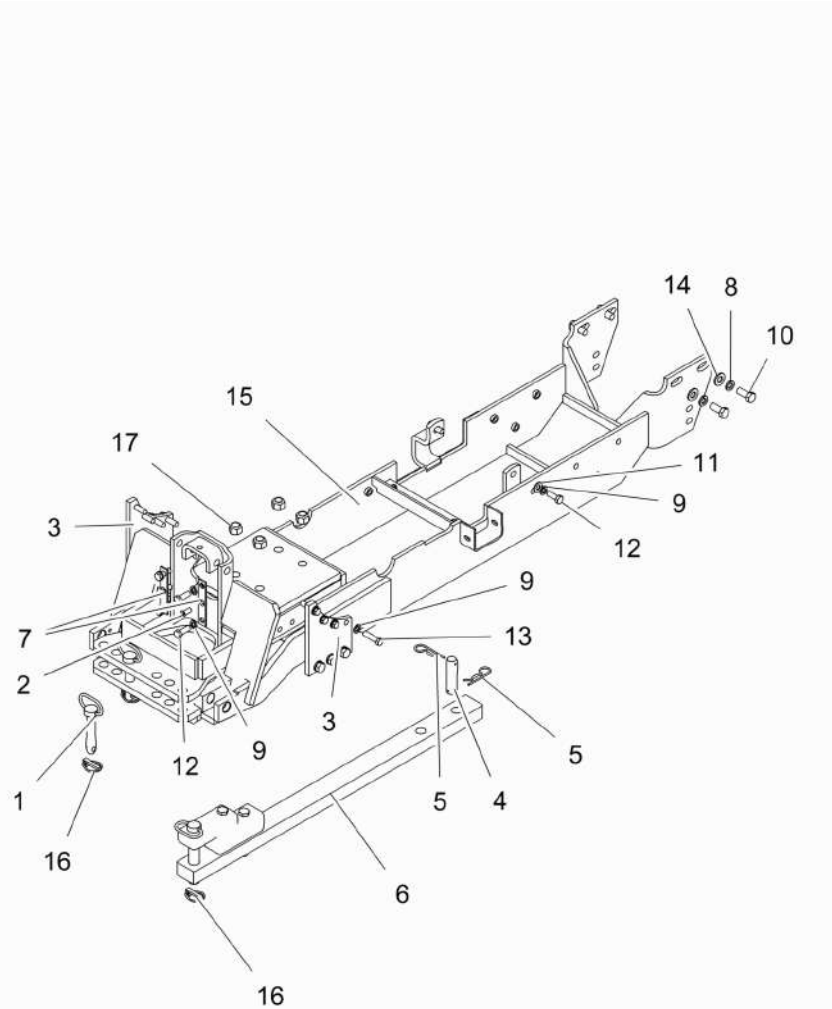

1	036435N1		**2** PINO	PASADOR	PIN
2	040370P1		**2** PARAFUSO	PERNO	BOLT
3	067052P1		**2** CHAPA	CHAPA	PLATE
4	1482916M2		**1** PINO	PASADOR	PIN
5	195708M1		**2** GRAMPO	PASADOR	CRAMP
6	3147778M91		**1** BARRA DE TRAÇÃO	BARRA DE TIRO	DRAWBAR
7	3149348M1		**2** CHAPA	CHAPA	PLATE
8	353433X1	5/8"	**10** ARRUELA	ARANDELA	WASHER
9	353439X1		**14** ARRUELA	ARANDELA	WASHER
10	353726X1	5/8-11 X 1-1/2 H	**10** PARAFUSO	PERNO	BOLT
11	353758X1	1/2"	**2** ARRUELA	ARANDELA	WASHER
12	354277X1	1/2-13 X 1-3/8 H	**6** PARAFUSO	PERNO	BOLT
13	354651X1	1/2-13 X 2-1/2 H	**8** PARAFUSO	TORNILLO	SCREW
14	3585377M1		**4** ARRUELA	ARANDELA	WASHER
15	6207087M91		**1** VIGA	VIGA	BEAM
16	810285M92		**3** PINO	PASADOR	PIN
17	909718M1		**4** PORCA	TUERCA	NUT

Barra De Tração Oscilante 2rm
Barra De Tiro Oscilante 2rm
Drawbar Oscillating 2wd

50-115

2 Rodas Motrizes
2 Ruedas Motriz
2 Wheels Drive

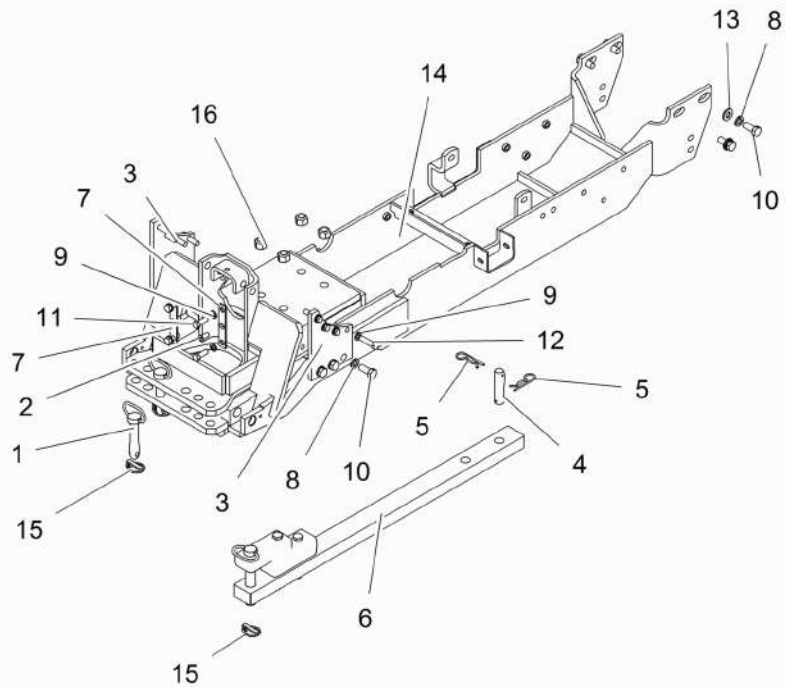

1	036435N1		**2** PINO	PASADOR	PIN
2	040370P1		**2** PARAFUSO	PERNO	BOLT
3	067052P1		**2** CHAPA	CHAPA	PLATE
4	1482916M2		**1** PINO	PASADOR	PIN
5	195708M1		**2** GRAMPO	PASADOR	CRAMP
6	3147778M91		**1** BARRA DE TRAÇÃO	BARRA DE TIRO	DRAWBAR
7	3149348M1		**2** CHAPA	CHAPA	PLATE
8	353433X1	5/8"	**10** ARRUELA	ARANDELA	WASHER
9	353439X1	1/2"	**12** ARRUELA	ARANDELA	WASHER
10	353726X1	5/8-11 X 1-1/2HB	**10** PARAFUSO	PERNO	BOLT
11	354277X1	1/2-13 X 1-3/8HB	**4** PARAFUSO	PERNO	BOLT
12	354651X1	1/2-13 X 2-1/2HB	**8** PARAFUSO	TORNILLO	SCREW
13	3585377M1		**4** ARRUELA	ARANDELA	WASHER
14	6207087M91		**1** VIGA	VIGA	BEAM
15	810285M92		**2** PINO	PASADOR	PIN
16	909718M1		**4** PORCA	TUERCA	NUT

Estabilizador Telescópico
Estabilizador Telescópico
Telescopic Stabiliser

50-120

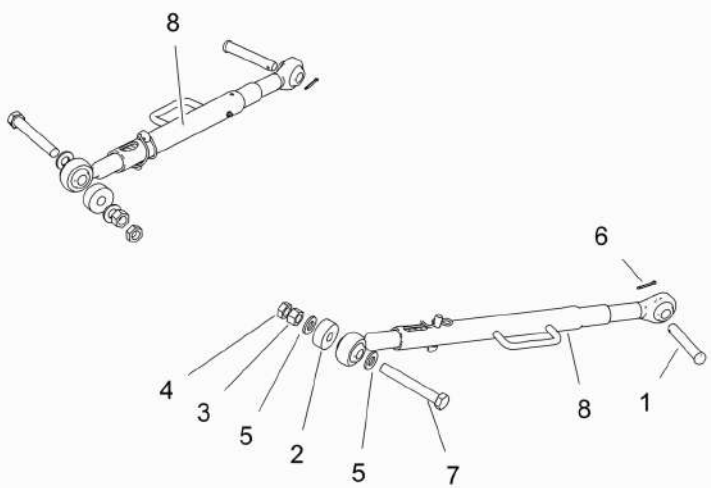

1	037549P1	**2** PINO	PASADOR	PIN
2	045121P1	**2** ESPAÇADOR	PIEZA DISTANCIA	SPACER
3	353435X1	**2** PORCA	TUERCA	NUT
4	353436X1	**2** PORCA	TUERCA	NUT
5	353775X1	**2** ARRUELA	ARANDELA	WASHER
6	354068X1	**2** CONTRAPINO	CENTRAJE	DOWEL
7	354586X1	**2** PARAFUSO	PERNO	BOLT
8	6260392M91	**2** ESTABILIZADOR	ESTABILIZADOR	STABILISER

60

Eixo Dianteiro 2 Rodas Motrizes Eje Delantero 2 Ruedas Motrices Front Axle 2 Wheel Drive	Suporte Soporte Support	60-10	

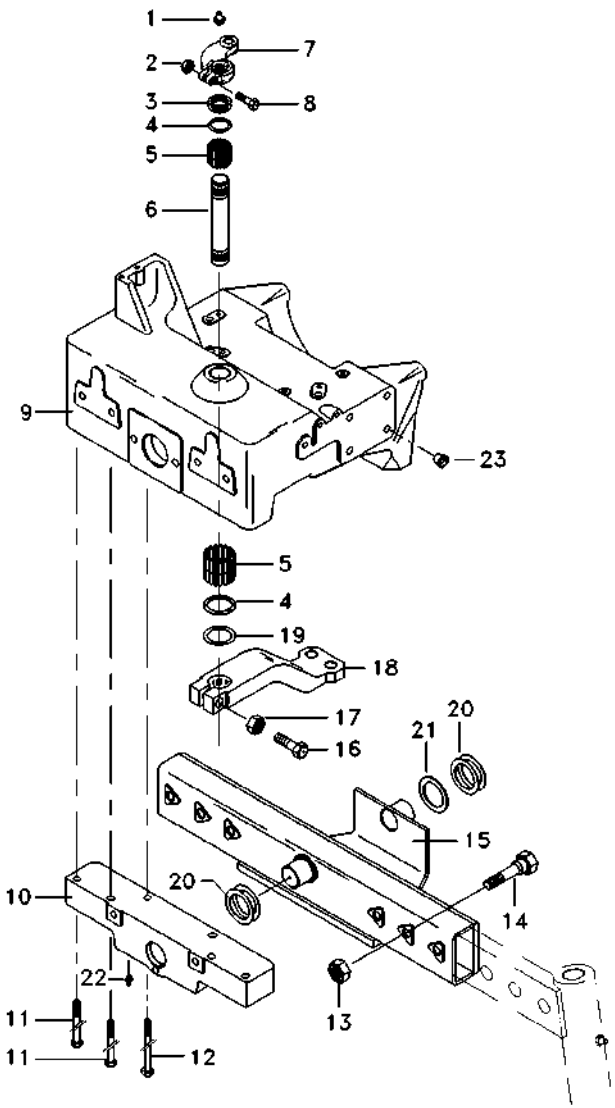

1	13223X	**1**	GRAXEIRA	ENGRASADOR	GREASER
2	353427X1	**1**	PORCA	TUERCA	NUT
3	1488397M1	**X**	CALÇO	CALCE	SHIM
4	1488401M1	**2**	VEDANTE	RETEN	SEAL
5	831220M1	**4**	ROLAMENTO	COJINETE	BEARING
6	1488394M3	**1**	EIXO	ARBOL	SHAFT
7	1488392M91	**1**	BRAÇO	BRAZO	ARM
8	361859X1	**1**	PARAFUSO	PERNO	BOLT
9	6234830M91	**1**	SUPORTE	SOPORTE	BRACKET
10	1488373M91	**1**	SUPORTE	SOPORTE	BRACKET
11	354290X1	**4**	PARAFUSO	PERNO	BOLT
12	354687X1	**2**	PARAFUSO	PERNO	BOLT
13	375101X1	**6**	PORCA	TUERCA	NUT
14	356998X1	**6**	PARAFUSO	PERNO	BOLT
15	3145057M92	**1**	EIXO	ARBOL	SHAFT
16	361859X1	**1**	PARAFUSO	PERNO	BOLT
17	195556M2	**1**	PORCA	TUERCA	NUT
18	3148174M1	**1**	BRAÇO	BRAZO	ARM
19	3147952M1	**1**	ARRUELA	ARANDELA	WASHER
20	3147952M1	**2**	ARRUELA	ARANDELA	WASHER
21	1488396M1	**X**	CALÇO	CALCE	SHIM
22	13811X	**2**	GRAXEIRA	ENGRASADOR	GREASER
23	027030P1	**14**	TAMPÃO	ALMOHADILLA	PAD

Eixo Dianteiro 2 Rodas Motrizes
El Frente Del Eje 2 Ruedas Del Motivo
Axis Front 2 Motive Wheels

Cubo E Coluna De Direção
Cubo Y Columna De Dirección
Cube And Column Of Direct

60-15

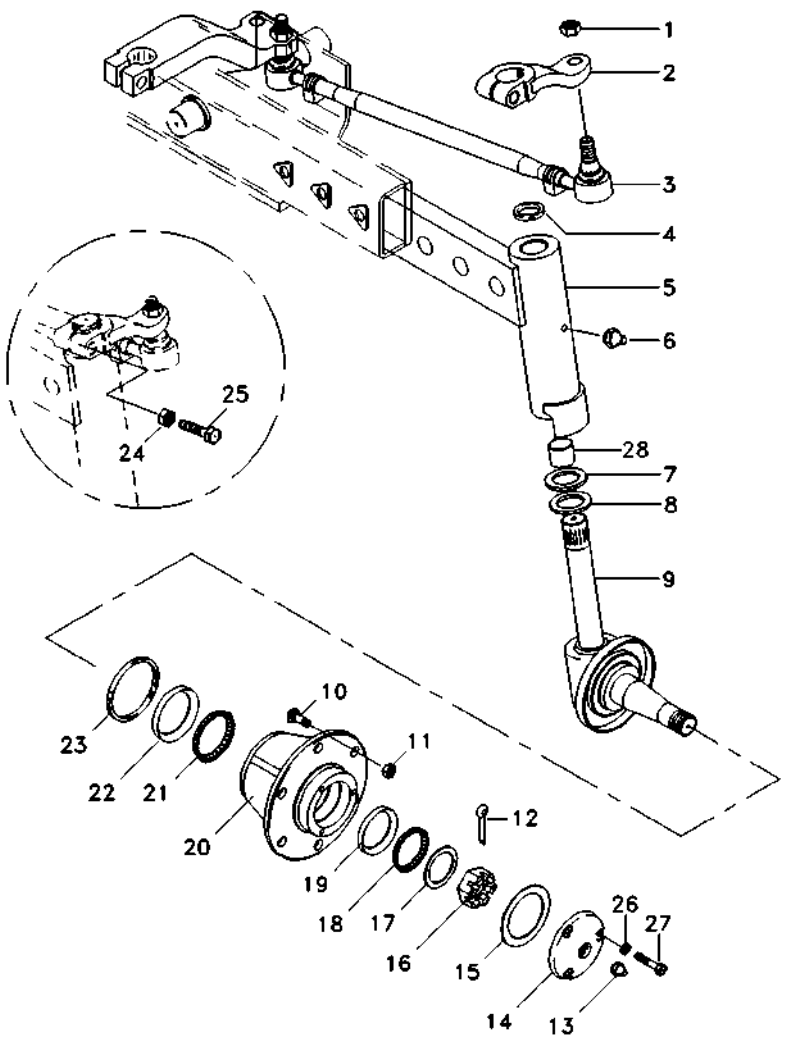

1	353429X1		**4**	PORCA	TUERCA	NUT
2	3145098M1	▶	**1**	BRAÇO	BRAZO	ARM
2	3145099M1	◀	**1**	BRAÇO	BRAZO	ARM
3	033902T1	▶	**1**	BARRA	BARRA	BAR
3	033903T1	◀	**1**	BARRA	BARRA	BAR
4	3410391M1		**2**	VEDANTE	RETEN	SEAL
5	3145076M91	▶	**1**	BRAÇO	BRAZO	ARM
5	3145077M91	◀	**1**	BRAÇO	BRAZO	ARM
6	29951X		**2**	GRAXEIRA	ENGRASADOR	GREASER
7	3148442M1		**2**	ARRUELA	ARANDELA	WASHER
8	3148443M1		**2**	ARRUELA	ARANDELA	WASHER
9	3145066M91	▶	**1**	PONTA EIXO	MANGUETA DIRECC	STEERING SPINDLE
9	3145067M91	◀	**1**	PONTA EIXO	MANGUETA DIRECC	STEERING SPINDLE
10	882572M1		**12**	PARAFUSO	PERNO	BOLT
11	881162M2		**12**	PORCA	TUERCA	NUT
12	354415X1		**2**	CUPILHA	PASADOR DOUBLE	COTTER PIN
14	489173M91		**2**	CALOTA	TAPA	CAP
15	882282M1		**2**	JUNTA	EMPAQUETADURA.	GASKET
16	882263M1		**2**	PORCA	TUERCA	NUT
17	881384M1		**2**	ARRUELA	ARANDELA	WASHER
18	881762M1		**2**	CJ. ROLAMENTO	RODAMIENTO RAD	BEARING ASSY
19		18	**2**	CAPA	PROTECCION	BOOT
20	2801333M92		**2**	CJ. CUBO	JUEGO DE CUBO	KIT, HUB
21	881767M1		**2**	CJ. ROLAMENTO	RODAMIENTO RAD	BEARING ASSY
22		21	**2**	CAPA	PROTECCION	BOOT
23	882261M1		**2**	RETENTOR	RETEN	SEAL
24	353427X1		**2**	PORCA	TUERCA	NUT
25	361859X1		**2**	PARAFUSO	PERNO	BOLT
26	353446X1		**8**	ARRUELA	ARANDELA	WASHER
27	353679X1		**8**	PARAFUSO	PERNO	BOLT
28	3145095M1		**4**	BUCHA	CASQUILLO	BUSH

Eixo Dianteiro 2 Rodas Motrizes Eje Delantero 2 Ruedas Motrices Front Axle 2 Wheel Drive	Suporte Soporte Support	60-20	

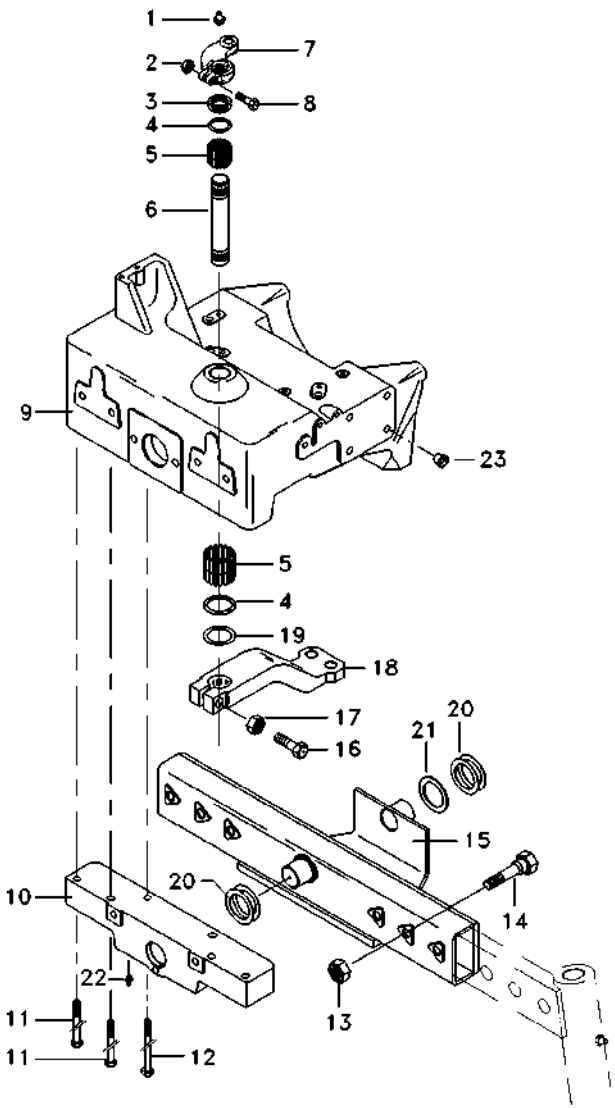

1	13223X	**1**	GRAXEIRA	ENGRASADOR	GREASER
2	353427X1	**1**	PORCA	TUERCA	NUT
3	1488397M1	**X**	CALÇO	CALCE	SHIM
4	1488401M1	**2**	VEDANTE	RETEN	SEAL
5	831220M1	**4**	ROLAMENTO	COJINETE	BEARING
6	1488394M3	**1**	EIXO	ARBOL	SHAFT
7	1488392M91	**1**	BRAÇO	BRAZO	ARM
8	361859X1	**1**	PARAFUSO	PERNO	BOLT
9	6234830M91	**1**	SUPORTE	SOPORTE	BRACKET
10	1488373M91	**1**	SUPORTE	SOPORTE	BRACKET
11	354290X1	**4**	PARAFUSO	PERNO	BOLT
12	354687X1	**2**	PARAFUSO	PERNO	BOLT
13	375101X1	**6**	PORCA	TUERCA	NUT
14	356998X1	**6**	PARAFUSO	PERNO	BOLT
15	3145057M92	**1**	EIXO	ARBOL	SHAFT
16	361859X1	**1**	PARAFUSO	PERNO	BOLT
17	195556M2	**1**	PORCA	TUERCA	NUT
18	3148174M1	**1**	BRAÇO	BRAZO	ARM
19	3147952M1	**1**	ARRUELA	ARANDELA	WASHER
20	3147952M1	**2**	ARRUELA	ARANDELA	WASHER
21	1488396M1	**X**	CALÇO	CALCE	SHIM
22	13811X	**2**	GRAXEIRA	ENGRASADOR	GREASER
23	027030P1	**14**	TAMPÃO	ALMOHADILLA	PAD

Eixo Dianteiro 2 Rodas Motrizes
El Frente Del Eje 2 Ruedas Del Motivo
Axis Front 2 Motive Wheels

Cubo E Coluna De Direção
Cubo Y Columna De Dirección
Cube And Column Of Direct

60-25

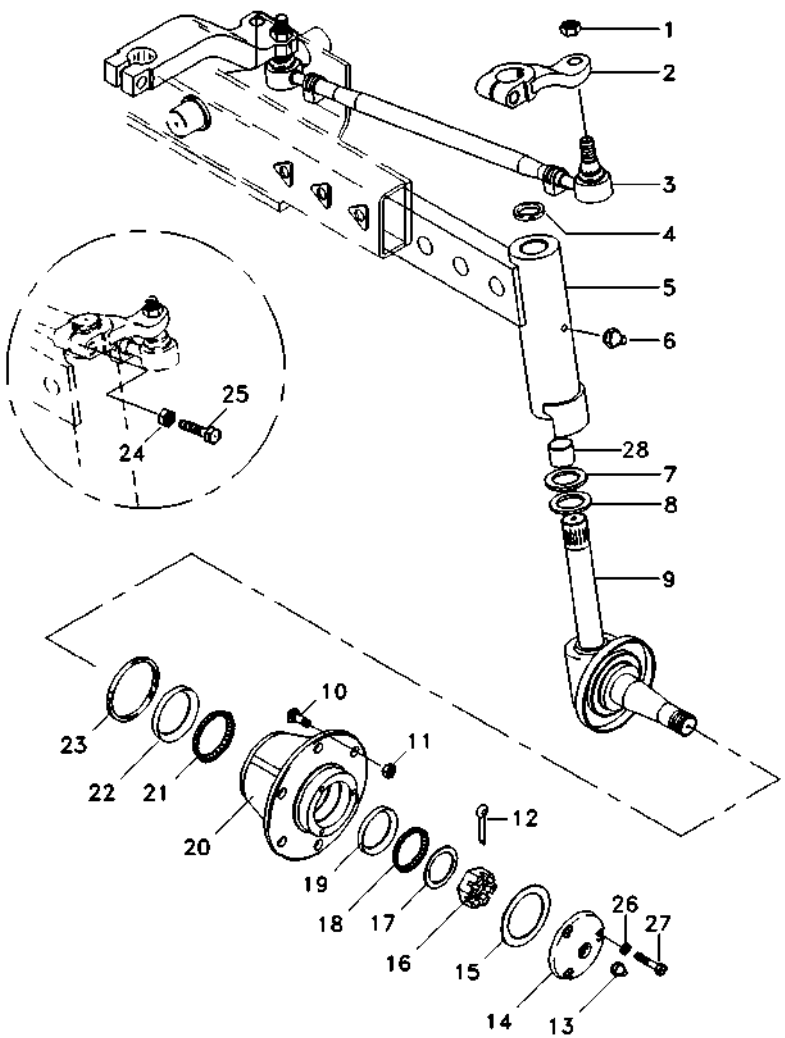

1	353429X1		**4**	PORCA	TUERCA	NUT
2	3145098M1	▶	**1**	BRAÇO	BRAZO	ARM
2	3145099M1	◀	**1**	BRAÇO	BRAZO	ARM
3	033902T1	▶	**1**	BARRA	BARRA	BAR
3	033903T1	◀	**1**	BARRA	BARRA	BAR
4	3410391M1		**2**	VEDANTE	RETEN	SEAL
5	3145076M91	▶	**1**	BRAÇO	BRAZO	ARM
5	3145077M91	◀	**1**	BRAÇO	BRAZO	ARM
6	29951X		**2**	GRAXEIRA	ENGRASADOR	GREASER
7	3148442M1		**2**	ARRUELA	ARANDELA	WASHER
8	3148443M1		**2**	ARRUELA	ARANDELA	WASHER
9	3145066M91	▶	**1**	PONTA EIXO	MANGUETA DIRECC	STEERING SPINDLE
9	3145067M91	◀	**1**	PONTA EIXO	MANGUETA DIRECC	STEERING SPINDLE
10	882572M1		**12**	PARAFUSO	PERNO	BOLT
11	881162M2		**12**	PORCA	TUERCA	NUT
12	354415X1		**2**	CUPILHA	PASADOR DOUBLE	COTTER PIN
14	489173M91		**2**	CALOTA	TAPA	CAP
15	882282M1		**2**	JUNTA	EMPAQUETADURA.	GASKET
16	882263M1		**2**	PORCA	TUERCA	NUT
17	881384M1		**2**	ARRUELA	ARANDELA	WASHER
18	881762M1		**2**	CJ. ROLAMENTO	RODAMIENTO RAD	BEARING ASSY
19		18	**2**	CAPA	PROTECCION	BOOT
20	882253M91		**2**	CUBO	CUBO	HUB
21	881767M1		**2**	CJ. ROLAMENTO	RODAMIENTO RAD	BEARING ASSY
22		21	**2**	CAPA	PROTECCION	BOOT
23	882261M1		**2**	RETENTOR	RETEN	SEAL
24	353427X1		**2**	PORCA	TUERCA	NUT
25	361859X1		**2**	PARAFUSO	PERNO	BOLT
26	353446X1		**8**	ARRUELA	ARANDELA	WASHER
27	353679X1		**8**	PARAFUSO	PERNO	BOLT
28	3145095M1		**4**	BUCHA	CASQUILLO	BUSH

Eixo Dianteiro Eje Delantero Front Axle	4 Rm / Tração Central 4 Rm / Traccion Central 4 Rm / Central Drive	60-30	Carraro 20-18 Carraro 20-18 Carraro 20-18

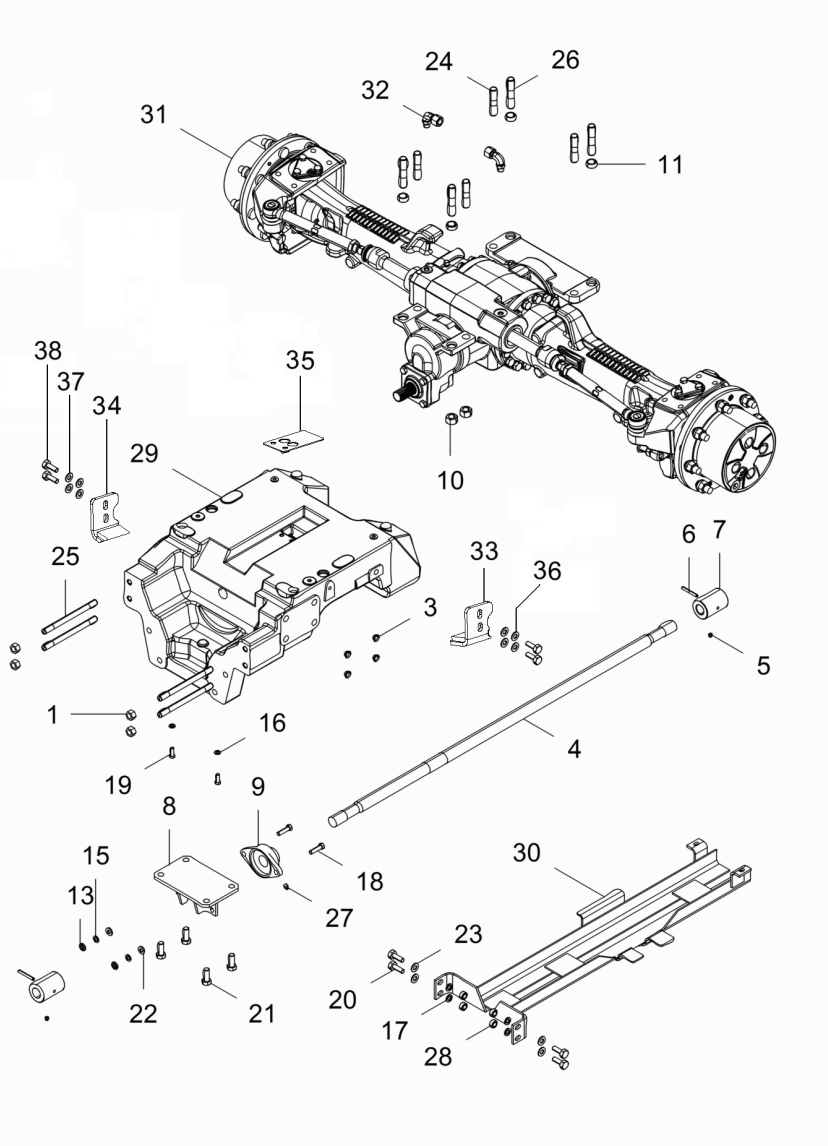

1	353427X1	5/8	**5**	PORCA	TUERCA	NUT
3	027030P1		**8**	TAMPÃO	ALMOHADILLA	PAD
4	6269979M1		**1**	EIXO	ARBOL	SHAFT
5	13811X	1/4"-28	**2**	GRAXEIRA	ENGRASADOR	GREASER
6	339194X1	8x60	**2**	PINO	PASADOR	PIN
7	3409609M1		**2**	LUVA	MANCHA	SLEEVE
8	3409813M91		**1**	TAMPA	CUBIERTA	COVER
9	3409940M91		**1**	MANCAL	COJINETE	BEARING
10	3410728M1	M20x1.5	**8**	PORCA	TUERCA	NUT
11	3411830M1		**4**	BUCHA	CASQUILLO	BUSH
13	353426X1	7/16"	**2**	PORCA	TUERCA	NUT
15	353432X1	7/16	**2**	ARRUELA	ARANDELA	WASHER
16	353434X1	3/8	**2**	ARRUELA	ARANDELA	WASHER
17	353439X1	1/2	**4**	ARRUELA	ARANDELA	WASHER
18	353564X1	P7/16"-20x1-5/8	**2**	PARAFUSO	PERNO	BOLT
19	353691X1	P3/8"-16x1	**2**	PARAFUSO	PERNO	BOLT
20	353725X1	P1/2"x13x1.3/4"	**4**	PARAFUSO	PERNO	BOLT
21	353726X1	P5/8"-11x1.5	**4**	PARAFUSO	PERNO	BOLT
22	353757X1	23x12x3	**2**	ARRUELA	ARANDELA	WASHER
23	353758X1	40210	**4**	ARRUELA	ARANDELA	WASHER
24	3585532M1	M20x1.5 x M20 6g	**4**	PRISIONEIRO	ESPARRAGO	STUD
25	3585546M1	5/8"x5/8"	**4**	PRISIONEIRO	ESPARRAGO	STUD
26	3585615M1	M20x1.5 x M20 6g	**4**	PRISIONEIRO	ESPARRAGO	STUD
27	3587544M1	1/4"-28	**1**	GRAXEIRA	ENGRASADOR	GREASER
28	375098X1	1/2"-13-UNC-2B	**4**	PORCA	TUERCA	NUT
29	6280016M1	SISU4CIL	**1**	SUPORTE	SOPORTE	BRACKET
30	6269980M91		**1**	PROTEÇÃO	DEFENSA	GUARD
31	040916T1	60-40 No	**1**	CJ. EIXO	JUEGO DE EJE	KIT, AXLE
31		60-45 No	**1**	EIXO DIANTEIRO	EJE DELANTERO	FRONT AXLE
31		60-50 No	**1**	EIXO DIANTEIRO	EJE DELANTERO	FRONT AXLE
31		60-55 No	**1**	EIXO DIANTEIRO	EJE DELANTERO	FRONT AXLE
31		60-60 No	**1**	EIXO DIANTEIRO	EJE DELANTERO	FRONT AXLE
32	043030P1	M10 x 14x1.5	**2**	CONEXÃO	CONEXION	CONNECTION
33	6280026M91	◀	**1**	BATENTE	RETENEDOR	RETAINER
34	6280029M91	▶	**1**	BATENTE	RETENEDOR	RETAINER
35	6282173M1		**1**	FECHAMENTO	CUBIERTA	COVER
36	390734X1		**4**	ARRUELA	ARANDELA	WASHER
37	339376X1		**4**	ARRUELA	ARANDELA	WASHER
38	339401X1	M10x1 . 5x25	**4**	PARAFUSO	PERNO	BOLT

Eixo Dianteiro
Eje Delantero
Front Axle

4 Rm / Tração Central
4 Rm / Traccion Central
4 Rm / Central Drive

60-35

Carraro 20-18 High Clearance
Carraro 20-18 High Clearance
Carraro 20-18 High Clearance

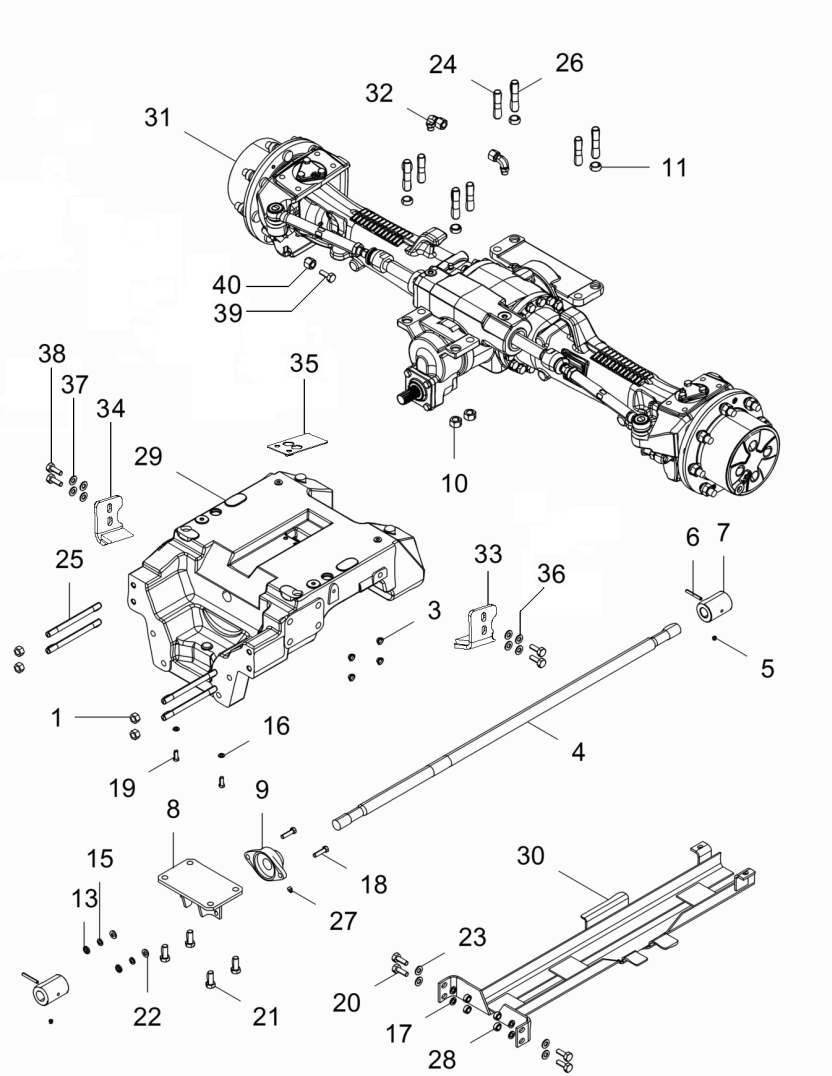

1	353427X1	5/8	**5**	PORCA	TUERCA	NUT
3	027030P1		**8**	TAMPÃO	ALMOHADILLA	PAD
4	6269979M1		**1**	EIXO	ARBOL	SHAFT
5	13811X	1/4"-28	**2**	GRAXEIRA	ENGRASADOR	GREASER
6	339194X1	8x60	**2**	PINO	PASADOR	PIN
7	3409609M1		**2**	LUVA	MANCHA	SLEEVE
8	3409813M91		**1**	TAMPA	CUBIERTA	COVER
9	3409940M91		**1**	MANCAL	COJINETE	BEARING
10	3410728M1	M20x1.5	**8**	PORCA	TUERCA	NUT
11	3411830M1		**4**	BUCHA	CASQUILLO	BUSH
13	353426X1	7/16"	**2**	PORCA	TUERCA	NUT
15	353432X1	7/16	**2**	ARRUELA	ARANDELA	WASHER
16	353434X1	3/8	**2**	ARRUELA	ARANDELA	WASHER
17	353439X1	1/2	**4**	ARRUELA	ARANDELA	WASHER
18	353564X1	P7/16"-20x1-5/8	**2**	PARAFUSO	PERNO	BOLT
19	353691X1	P3/8"-16x1	**2**	PARAFUSO	PERNO	BOLT
20	353725X1	P1/2"x13x1.3/4"	**4**	PARAFUSO	PERNO	BOLT
21	353726X1	P5/8"-11x1.5	**4**	PARAFUSO	PERNO	BOLT
22	353757X1	23x12x3	**2**	ARRUELA	ARANDELA	WASHER
23	353758X1	40210	**4**	ARRUELA	ARANDELA	WASHER
24	3585532M1	M20x1.5 x M20 6g	**4**	PRISIONEIRO	ESPARRAGO	STUD
25	3585546M1	5/8"x5/8"	**4**	PRISIONEIRO	ESPARRAGO	STUD
26	3585615M1	M20x1.5 x M20 6g	**4**	PRISIONEIRO	ESPARRAGO	STUD
27	3587544M1	1/4"-28	**1**	GRAXEIRA	ENGRASADOR	GREASER
28	375098X1	1/2"-13-UNC-2B	**4**	PORCA	TUERCA	NUT
29	6280016M1	SISU4CIL	**1**	SUPORTE	SOPORTE	BRACKET
30	6269980M91		**1**	PROTEÇÃO	DEFENSA	GUARD
31	040916T1	60-40 No	**1**	CJ. EIXO	JUEGO DE EJE	KIT, AXLE
31		60-45 No	**1**	EIXO DIANTEIRO	EJE DELANTERO	FRONT AXLE
31		60-50 No	**1**	EIXO DIANTEIRO	EJE DELANTERO	FRONT AXLE
31		60-55 No	**1**	EIXO DIANTEIRO	EJE DELANTERO	FRONT AXLE
31		60-60 No	**1**	EIXO DIANTEIRO	EJE DELANTERO	FRONT AXLE
32	043030P1	M10 x 14x1.5	**2**	CONEXÃO	CONEXION	CONNECTION
33	6280026M91	◀	**1**	BATENTE	RETENEDOR	RETAINER
34	6280029M91	▶	**1**	BATENTE	RETENEDOR	RETAINER
35	6282173M1		**1**	FECHAMENTO	CUBIERTA	COVER
36	390734X1		**4**	ARRUELA	ARANDELA	WASHER
37	339376X1		**4**	ARRUELA	ARANDELA	WASHER
38	339401X1	M10x1 . 5x25	**4**	PARAFUSO	PERNO	BOLT
39	6231857N1	M14x2 . 0x130	**2**	PARAFUSO	PERNO	BOLT
40	6234431N1		**4**	BUCHA	CASQUILLO	BUSH

Eixo Dianteiro — **Carraro - 20.18**
Eje Delantero — **Carraro - 20.18**
Front Axle — **Carraro - 20.18**

60-40

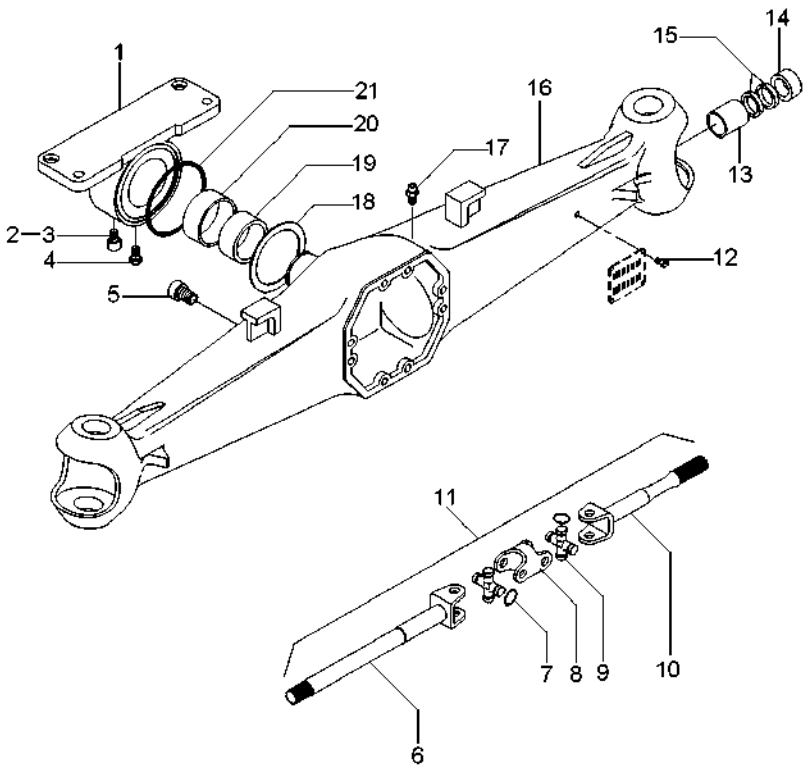

1	040964R1		
2	040917R1		
3	040946R1		
4	040969R1		
5	3475329M1		
6	040972R1	11	
7	3476313M1	9	
8	040974R1	11	
9	040976R1	11	
10	040973R1	11	
11	040971R1		
12	040945R1		
13	040956R1		
14	064525R1		
15	040948R1		60x38x6
16	040970R1		
17	3475328M1		
18	040966R1		
19	040953R1		
20	040968R1		
21	040965R1		

1	SUPORTE	SOPORTE	BRACKET
1	TAMPA	CUBIERTA	COVER
1	GRAXEIRA	ENGRASADOR	GREASER
1	PARAFUSO	PERNO	BOLT
1	BUJÃO	TAPON	PLUG
2	EIXO	ARBOL	SHAFT
16	ANEL	ARO	RING
2	GARFO	HORQUILLA	FORK
4	CRUZETA	CRUCETA	SPIDER
2	EIXO	ARBOL	SHAFT
2	CJ. EIXO	JUEGO DE EJE	KIT, AXLE
4	REBITE	REMACHE	RIVET
2	BUCHA	CASQUILLO	BUSH
2	RETENTOR	RETEN	SEAL
4	RETENTOR	RETEN	SEAL
1	CARCAÇA	ALOJAMIENTO	HOUSING
1	VÁLVULA	VALVULA	VALVE
1	ARRUELA	ARANDELA	WASHER
1	BUCHA	CASQUILLO	BUSH
1	BUCHA	CASQUILLO	BUSH
1	RETENTOR	RETEN	SEAL

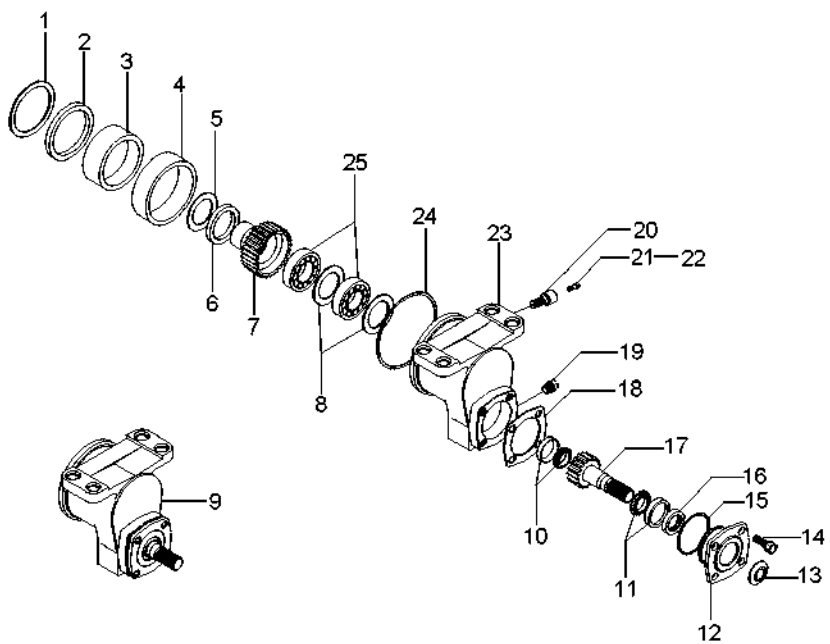

1	040967R1			**1**	ARRUELA	ARANDELA	WASHER
2	040918R1			**1**	RETENTOR	RETEN	SEAL
3	040954R1			**1**	BUCHA	CASQUILLO	BUSH
4	040942R1			**1**	BUCHA	CASQUILLO	BUSH
5	040919R1			**1**	ARRUELA	ARANDELA	WASHER
6	040920R1		0,3 MM	**X**	ESPAÇADOR	PIEZA DISTANCIA	SPACER
6	040921R1		0,5 MM	**X**	ESPAÇADOR	PIEZA DISTANCIA	SPACER
7	040928R1	9	27	**1**	ENGRENAGEM	ENGRANAJE	GEAR
8	040930R1	9	3 MM	**2**	CALÇO	CALCE	SHIM
9	040941R1			**1**	CX. ACIONAMENTO	CAJA DE MANDO	DRIVE HOUSING
10	040923R1	9		**1**	ROLAMENTO	COJINETE	BEARING
11	040927R1	9		**1**	ROLAMENTO	COJINETE	BEARING
12	040933R1	9		**1**	FLANGE	PLETINA	FLANGE
13	040935R1	9		**1**	PLACA	PLATO	PLATE
14	040934R1	9		**4**	PARAFUSO	PERNO	BOLT
15	040937R1	9		**1**	ANEL "O"	JUNTA TORICA	O RING
16	040936R1	9		**1**	RETENTOR	RETEN	SEAL
17	040925R1	9	21	**1**	ENGRENAGEM	ENGRANAJE	GEAR
18	040938R1	9	0,5 MM	**X**	CALÇO	CALCE	SHIM
18	040939R1	9	0,3 MM	**X**	CALÇO	CALCE	SHIM
18	040940R1	9	0,1 MM	**X**	CALÇO	CALCE	SHIM
19	040932R1	9		**1**	TAMPÃO	ALMOHADILLA	PAD
20	040931R1	9		**1**	PARAFUSO	PERNO	BOLT
21	040943R1	9		**1**	TAMPA	CUBIERTA	COVER
22	040944R1	9		**1**	GRAXEIRA	ENGRASADOR	GREASER
23	040924R1	9		**1**	CARCAÇA	ALOJAMIENTO	HOUSING
24	040922R1			**1**	ANEL "O"	JUNTA TORICA	O RING
25	040929R1	9		**2**	ROLAMENTO	COJINETE	BEARING

Eixo Dianteiro — **Carraro - 20.18**
Eje Delantero — **Carraro - 20.18**
Front Axle — **Carraro - 20.18**

60-50

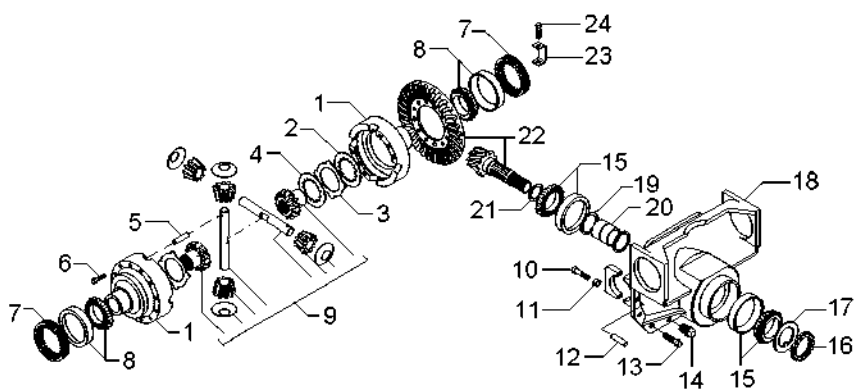

1	041004R1		
2	041055R1		
3	041054R1		
4	041053R1		
5	040995R1		
6	3475587M1		
7	3475584M1		
8	3475585M1		
9	044210R1		Undef Ref
10	040962R1	18	
11	3475335M1	18	
12	3475341M1		
13	040961R1		
14	3475329M1		
15	3475567M1		
16	3475570M1	22	
17	3475569M1	22	
18	040960R1		
19	040992R1	22	
20	040991R1	22	
21	040981R1		2,50 MM
21	040982R1		2,60 MM
21	040983R1		2,70 MM
21	040984R1		2,80 MM
21	040985R1		2,90 MM
21	040986R1		3,00 MM
21	040987R1		3,10 MM
21	040988R1		3,20 MM
21	040989R1		3,30 MM
21	040990R1		3,40 MM
22	040978R1		11/32
23	3475583M1		
24	040993R1		

1	CJ. CARCAÇA	CONJ. CARTER	HOUSE ASSY
8	DISCO	DISCO	DISC
10	DISCO	DISCO	DISC
2	DISCO	DISCO	DISC
1	PINO	PASADOR	PIN
12	PARAFUSO	PERNO	BOLT
2	PORCA	TUERCA	NUT
2	ROLAMENTO	COJINETE	BEARING
1	CJ. ENGRENAGEM	ENGRANAJES JUEGO	KIT, GEAR
4	PARAFUSO	PERNO	BOLT
4	BUCHA	CASQUILLO	BUSH
2	PINO	PASADOR	PIN
10	PARAFUSO	PERNO	BOLT
1	BUJÃO	TAPON	PLUG
2	ROLAMENTO	COJINETE	BEARING
1	PORCA	TUERCA	NUT
1	ARRUELA	ARANDELA	WASHER
1	SUPORTE	SOPORTE	BRACKET
2	ARRUELA	ARANDELA	WASHER
1	ESPAÇADOR	PIEZA DISTANCIA	SPACER
X	CALÇO	CALCE	SHIM
X	CALÇO	CALCE	SHIM
X	CALÇO	CALCE	SHIM
X	CALÇO	CALCE	SHIM
X	CALÇO	CALCE	SHIM
X	CALÇO	CALCE	SHIM
X	CALÇO	CALCE	SHIM
X	CALÇO	CALCE	SHIM
X	CALÇO	CALCE	SHIM
X	CALÇO	CALCE	SHIM
1	COROA E PINHÃO	JUEGO CORONA	KIT, CROWNWHEEL
2	CHAPA	CHAPA	PLATE
2	PARAFUSO	PERNO	BOLT

Eixo Dianteiro — **Carraro - 20.18**
Eje Delantero — **Carraro - 20.18**
Front Axle — **Carraro - 20.18**

60-55

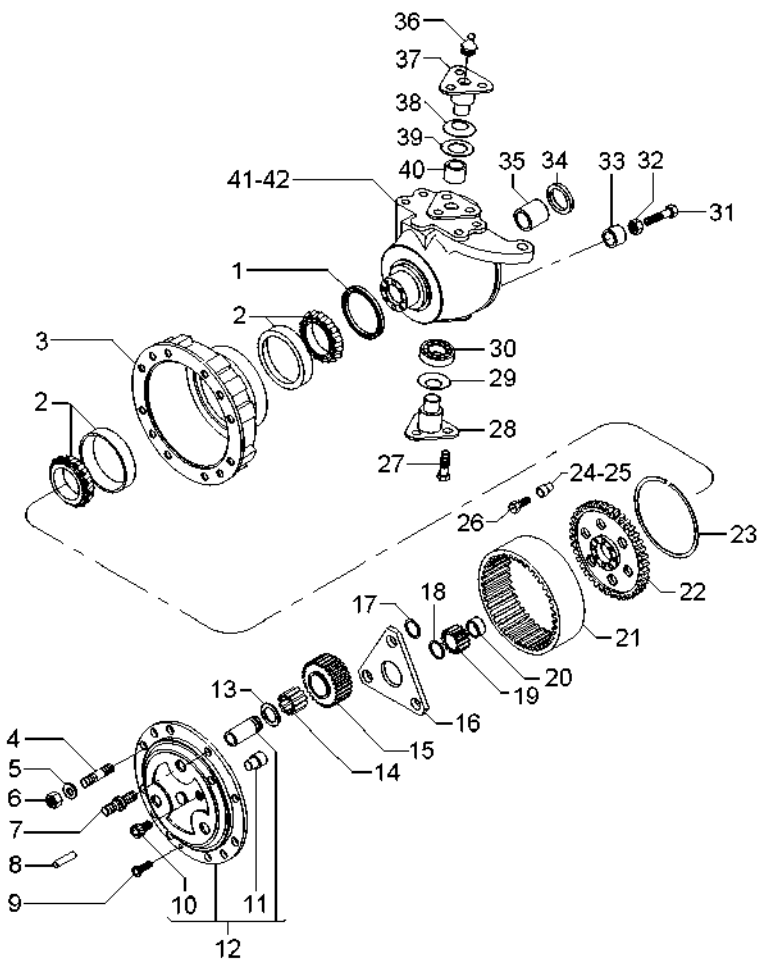

1	040994R1	150x176x16mm	**2**	RETENTOR	RETEN	SEAL
1	053850R1	150x180x14.5mm	**2**	RETENTOR	RETEN	SEAL
2	3475599M1		**4**	ROLAMENTO	COJINETE	BEARING
3	3475600M1		**2**	CUBO	CUBO	HUB
4	041086R1		**12**	PRISIONEIRO	ESPARRAGO	STUD
5	041087R1		**16**	ARRUELA	ARANDELA	WASHER
6	041088R1		**16**	PORCA	TUERCA	NUT
7	041095R1		**4**	PRISIONEIRO	ESPARRAGO	STUD
8	3475618M1		**4**	PINO	PASADOR	PIN
9	041093R1		**4**	PARAFUSO	PERNO	BOLT
10	041089R1	12	**2**	TAMPÃO	ALMOHADILLA	PAD
11	3475612M1	12	**2**	PINO	PASADOR	PIN
12	041090R1		**2**	PORTA ENGRENAGEM	PORTADOR	CARRIER
13	3475625M1		**6**	ARRUELA	ARANDELA	WASHER
14	041091R1		**18**	ROLAMENTO	COJINETE	BEARING
15	044084R1		**6**	ENGRENAGEM	ENGRANAJE	GEAR
16	041099R1		**2**	ARRUELA	ARANDELA	WASHER
17	040926R1		**6**	ANEL	ARO	RING
18	3475595M1		**2**	ANEL	ARO	RING
19	3475594M1		**2**	ENGRENAGEM	ENGRANAJE	GEAR
20	041098R1		**2**	ESPAÇADOR	PIEZA DISTANCIA	SPACER
21	041084R1		**2**	COROA	RUEDA DE CADENA	SPROCKET
22	041080R1		**2**	SUPORTE	SOPORTE	BRACKET
23	041079R1		**2**	ANEL TRAVA	CIRCULITO	CIRCLIP
24	041081R1		**2**	BUCHA	CASQUILLO	BUSH
25	041082R1		**14**	BUCHA	CASQUILLO	BUSH
26	3475604M1		**16**	PARAFUSO	PERNO	BOLT
27	041065R1		**12**	PARAFUSO	PERNO	BOLT
28	041068R1		**2**	PINO	PASADOR	PIN
29	041052R1		**2**	MOLA	RESORTE	SPRING
30	040949R1		**2**	ROLAMENTO	COJINETE	BEARING
31	041059R1		**2**	PARAFUSO	PERNO	BOLT
32	041060R1		**5**	PORCA	TUERCA	NUT
33	041074R1		**2**	ESPAÇADOR	PIEZA DISTANCIA	SPACER
34	041057R1	65x35x14,5	**2**	RETENTOR	RETEN	SEAL
35	3475535M1		**2**	BUCHA	CASQUILLO	BUSH
36	3475345M1		**4**	GRAXEIRA	ENGRASADOR	GREASER
37	041066R1		**2**	PINO	PASADOR	PIN
38	040947R1		**2**	MOLA PRATO	PLETINA MUELLE	SPRING PLATE
39	040959R1		**2**	ESPAÇADOR	PIEZA DISTANCIA	SPACER
40	040957R1		**2**	BUCHA	CASQUILLO	BUSH
41	041056R1	▶	**1**	CARCAÇA	ALOJAMIENTO	HOUSING
42	041067R1	◀	**1**	CARCAÇA	ALOJAMIENTO	HOUSING

Eixo Dianteiro	Carraro - 20.18	60-60	
Eje Delantero	Carraro - 20.18		
Front Axle	Carraro - 20.18		

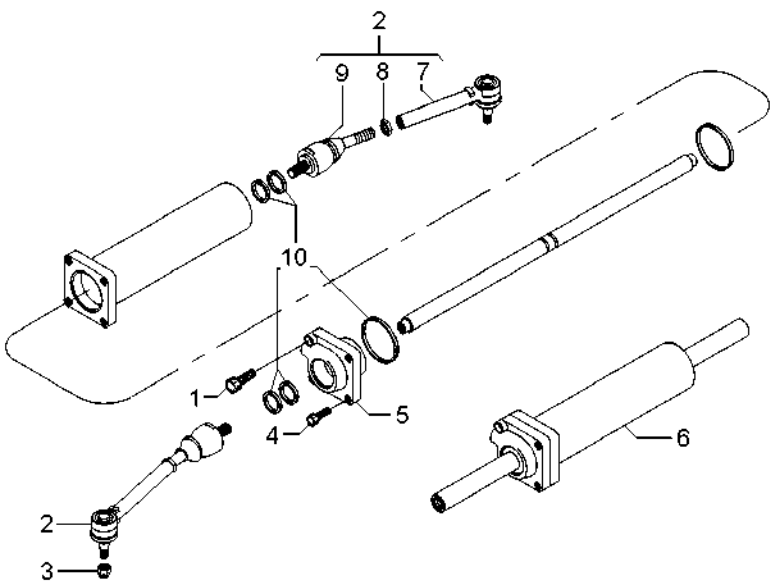

1	041076R1		**1**	PARAFUSO	PERNO	BOLT
2	041064R1		**2**	CJ. BRAÇO	JUEGO DE BRAZO	KIT, ARM
3	041069R1		**2**	PORCA	TUERCA	NUT
4	041070R1		**3**	PARAFUSO	PERNO	BOLT
5	041073R1		**1**	GUIA	GUIA	GUIDE
6	041071R1		**1**	CILINDRO	CILINDRO	CYLINDER
7	041061R1	2	**2**	BRAÇO	BRAZO	ARM
8	041062R1	2	**2**	PORCA	TUERCA	NUT
9	041063R1	2	**2**	ARTICULAÇÃO	CHARNELA	KNUCKLE
10	041072R1		**1**	JG.JUNTAS	JGO.EMPAQUETAD.	KIT, GASKET

Eixo Dianteiro
Eje Delantero
Front Axle

60-65

Zf - As 3045
Zf - As 3045
Zf - As 3045

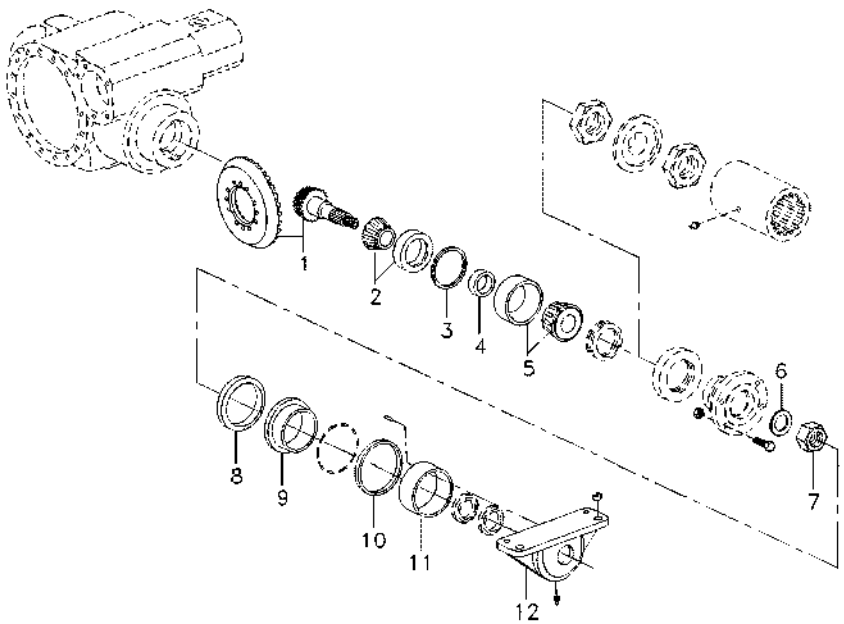

1	6209996M91			**1**	COROA E PINHÃO	CORONA Y PINON	KIT, BEVEL GEAR
2	1887491M91			**1**	ROLAMENTO	COJINETE	BEARING
2	6210264M1			**1**	ROLAMENTO	COJINETE	BEARING
2	6210265M1			**1**	ROLAMENTO	COJINETE	BEARING
2	6210267M1			**1**	ROLAMENTO	COJINETE	BEARING
2	6210268M1			**1**	ROLAMENTO	COJINETE	BEARING
3	3176286M1		0,65MM	**X**	CALÇO	CALCE	SHIM
3	3176287M1		0,7MM	**X**	CALÇO	CALCE	SHIM
3	3176288M1		0,75MM	**X**	CALÇO	CALCE	SHIM
3	6209997M1		0,8MM	**X**	CALÇO	CALCE	SHIM
3	3176289M1		0,85MM	**X**	CALÇO	CALCE	SHIM
3	3176284M1		0,9MM	**X**	CALÇO	CALCE	SHIM
3	3176285M1		0,95MM	**X**	CALÇO	CALCE	SHIM
3	3176271M1		1,0MM	**X**	CALÇO	CALCE	SHIM
3	3176272M1		1,05MM	**X**	CALÇO	CALCE	SHIM
3	3176273M1		1,1MM	**X**	CALÇO	CALCE	SHIM
3	3176274M1		1,15MM	**X**	CALÇO	CALCE	SHIM
3	3176275M1		1,2MM	**X**	CALÇO	CALCE	SHIM
3	3176276M1		1,25MM	**X**	CALÇO	CALCE	SHIM
3	3176277M1		1,3MM	**X**	CALÇO	CALCE	SHIM
3	3176278M1		1,35MM	**X**	CALÇO	CALCE	SHIM
3	3176279M1		1,4MM	**X**	CALÇO	CALCE	SHIM
3	3176280M1		1,45MM	**X**	CALÇO	CALCE	SHIM
3	3176281M1		1,5MM	**X**	CALÇO	CALCE	SHIM
3	3176282M1		1,55MM	**X**	CALÇO	CALCE	SHIM
3	3176283M1		1,6MM	**X**	CALÇO	CALCE	SHIM
4	6209998M1		11,15MM	**X**	ANEL	ARO	RING
4	6209999M1		11,18MM	**X**	ANEL	ARO	RING
4	6210000M1		11,21MM	**X**	ANEL	ARO	RING
4	6210001M1		11,24MM	**X**	ANEL	ARO	RING
4	6210002M1		11,27MM	**X**	ANEL	ARO	RING
4	3603255M1		11,30MM	**X**	ANEL	ARO	RING
4	3603256M1		11,33MM	**X**	ANEL	ARO	RING
4	3603257M1		11,36MM	**X**	ANEL	ARO	RING
4	3603258M1		11,39MM	**X**	ANEL	ARO	RING
4	3603259M1		11,42MM	**X**	ANEL	ARO	RING
4	3603260M1		11,45MM	**X**	ANEL	ARO	RING
4	3603261M1		11,48MM	**X**	ANEL	ARO	RING
4	3603262M1		11,51MM	**X**	ANEL	ARO	RING
4	3603263M1		11,54MM	**X**	ANEL	ARO	RING
4	3603264M1		11,57MM	**X**	ANEL	ARO	RING
4	3603265M1		11,60MM	**X**	ANEL	ARO	RING
4	3603266M1		11,63MM	**X**	ANEL	ARO	RING
4	3603267M1		11,66MM	**X**	ANEL	ARO	RING
4	3603268M1		11,69MM	**X**	ANEL	ARO	RING
4	3603269M1		11,72MM	**X**	ANEL	ARO	RING
4	3603270M1		11,75MM	**X**	ANEL	ARO	RING
4	3603271M1		11,78MM	**X**	ANEL	ARO	RING
4	3603272M1		11,81MM	**X**	ANEL	ARO	RING
4	3603273M1		11,84MM	**X**	ANEL	ARO	RING

Eixo Dianteiro
Eje Delantero
Front Axle

60-65

Zf - As 3045
Zf - As 3045
Zf - As 3045

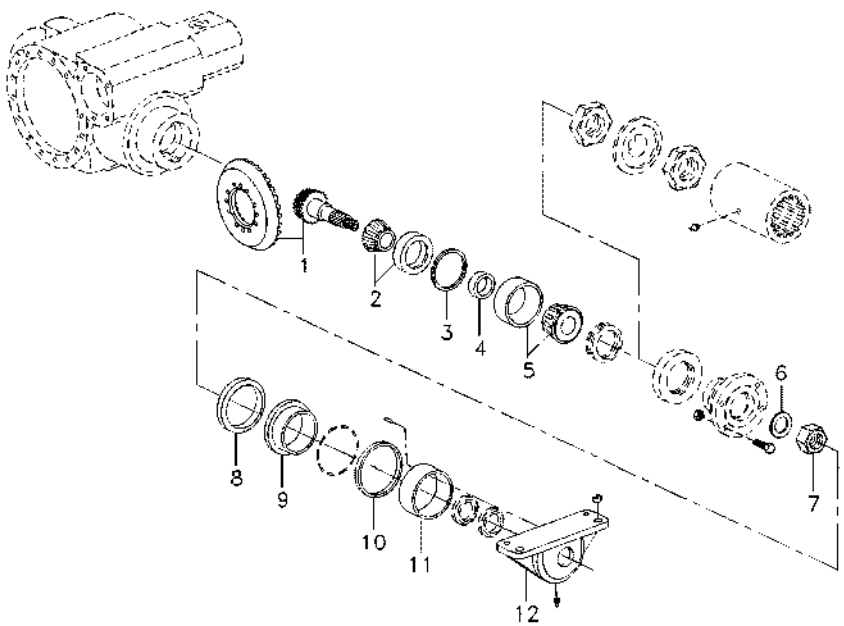

4	3603274M1	⧗	11,87MM	**X**	ANEL	ARO	RING
4	3603275M1	⧗	11,90MM	**X**	ANEL	ARO	RING
4	3603276M1	⧗	11,93MM	**X**	ANEL	ARO	RING
4	3603277M1	⧗	11,96MM	**X**	ANEL	ARO	RING
4	3603278M1	⧗	11,99MM	**X**	ANEL	ARO	RING
4	3603279M1	⧗	12,02MM	**X**	ANEL	ARO	RING
4	3603280M1	⧗	12,05MM	**X**	ANEL	ARO	RING
4	3603281M1	⧗	12,08MM	**X**	ANEL	ARO	RING
4	3603282M1	⧗	12,11MM	**X**	ANEL	ARO	RING
4	3603283M1	⧗	12,14MM	**X**	ANEL	ARO	RING
4	3603284M1	⧗	12,17MM	**X**	ANEL	ARO	RING
4	3603285M1	⧗	12,20MM	**X**	ANEL	ARO	RING
4	3603286M1	⧗	12,23MM	**X**	ANEL	ARO	RING
5	6210003M91			**1**	ROLAMENTO	COJINETE	BEARING
5	6210276M91			**1**	ROLAMENTO	COJINETE	BEARING
5	6210277M91			**1**	ROLAMENTO	COJINETE	BEARING
6	6210005M1			**1**	ARRUELA	ARANDELA	WASHER
7	6210004M1			**1**	PORCA	TUERCA	NUT
8	6210013M1			**1**	ANEL	ARO	RING
9	6210006M1			**1**	BUCHA	CASQUILLO	BUSH
10	3588024M1			**1**	ARRUELA	ARANDELA	WASHER
11	3603215M1			**1**	BUCHA	CASQUILLO	BUSH
12	6210188M1			**1**	CARCAÇA	ALOJAMIENTO	HOUSING

Eixo Dianteiro
Eje Delantero
Front Axle

60-70

Zf - As 3045
Zf - As 3045
Zf - As 3045

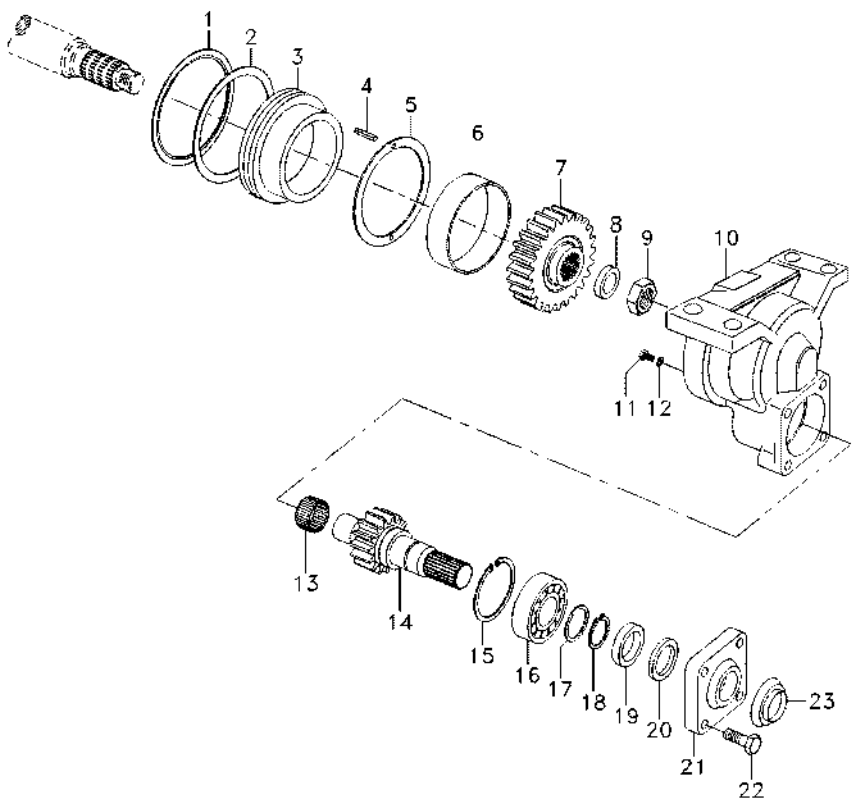

1	6210013M1		**1**	ANEL	ARO	RING
2	6204505M1		**1**	ANEL "O"	JUNTA TORICA	O RING
3	6210006M1		**1**	BUCHA	CASQUILLO	BUSH
4	6210856M1		**2**	PINO	PASADOR	PIN
5	3588024M1		**1**	ARRUELA	ARANDELA	WASHER
6	3603215M1		**1**	BUCHA	CASQUILLO	BUSH
7	3603216M1	32	**1**	ENGRENAGEM	ENGRANAJE	GEAR
8	6210005M1		**1**	ARRUELA	ARANDELA	WASHER
9	6210004M1		**1**	PORCA	TUERCA	NUT
10	6210007M1		**1**	CARCAÇA	ALOJAMIENTO	HOUSING
11	6210014M1		**1**	BUJÃO	TAPON	PLUG
12	020608R1		**1**	ANEL "O"	JUNTA TORICA	O RING
13	3588135M1		**1**	BUCHA	CASQUILLO	BUSH
14	3603219M1	19	**1**	EIXO	ARBOL	SHAFT
15	3588138M1		**1**	ANEL	ARO	RING
16	6210009M91		**1**	ROLAMENTO	COJINETE	BEARING
17	3176215M1		**1**	ARRUELA	ARANDELA	WASHER
18	3175396M1		**1**	ANEL	ARO	RING
19	6210010M1		**1**	RETENTOR	RETEN	SEAL
20	6210012M1		**1**	RETENTOR	RETEN	SEAL
21	3176218M1		**1**	TAMPA	CUBIERTA	COVER
22	3176219M1		**4**	PARAFUSO	PERNO	BOLT
23	6210011M1		**1**	CHAPA	CHAPA	PLATE

Eixo Dianteiro
Eje Delantero
Front Axle

60-75

Zf - As 3045
Zf - As 3045
Zf - As 3045

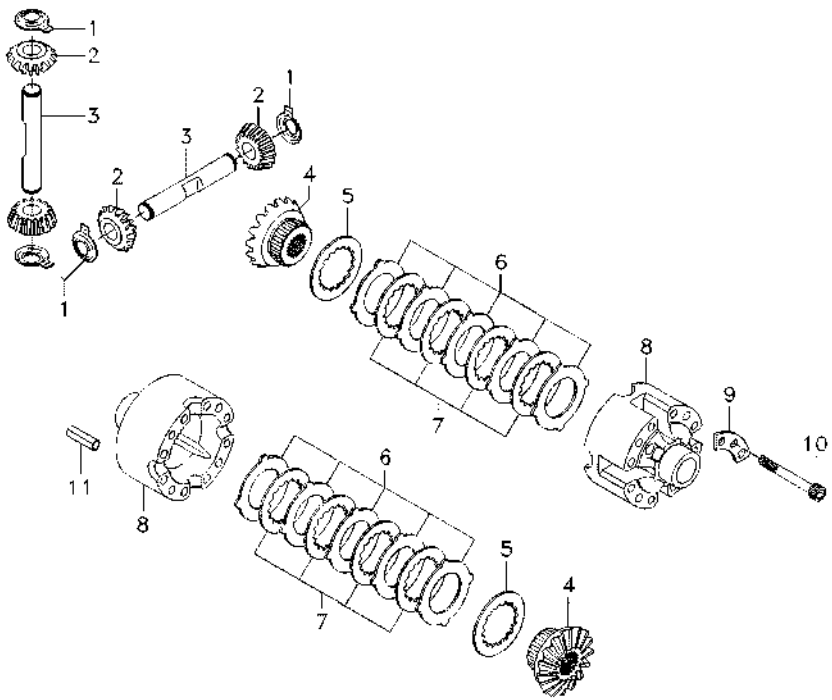

1	3176304M1		**4**	ARRUELA	ARANDELA	WASHER
2	6210016M1		**4**	ENGRENAGEM	ENGRANAJE	GEAR
3	3603292M1		**2**	EIXO	ARBOL	SHAFT
4	6210015M1		**2**	ENGRENAGEM	ENGRANAJE	GEAR
5	3176300M1		**2**	ARRUELA	ARANDELA	WASHER
6	3588033M1	⧗ 1,2MM	**X**	DISCO	DISCO	DISC
6	3176294M1	⧗ 1,3MM	**X**	DISCO	DISCO	DISC
6	3588035M1	⧗ 1,4MM	**X**	DISCO	DISCO	DISC
7	036377R1		**8**	DISCO	DISCO	DISC
8	3176293M1		**1**	CARCAÇA	ALOJAMIENTO	HOUSING
9	3588031M1		**4**	TRAVA	RETENEDOR	LOCK
10	3588032M1		**12**	PARAFUSO	PERNO	BOLT
11	3176307M1		**4**	PINO	PASADOR	PIN

Eixo Dianteiro
Eje Delantero
Front Axle

60-80

Zf - As 3045
Zf - As 3045
Zf - As 3045

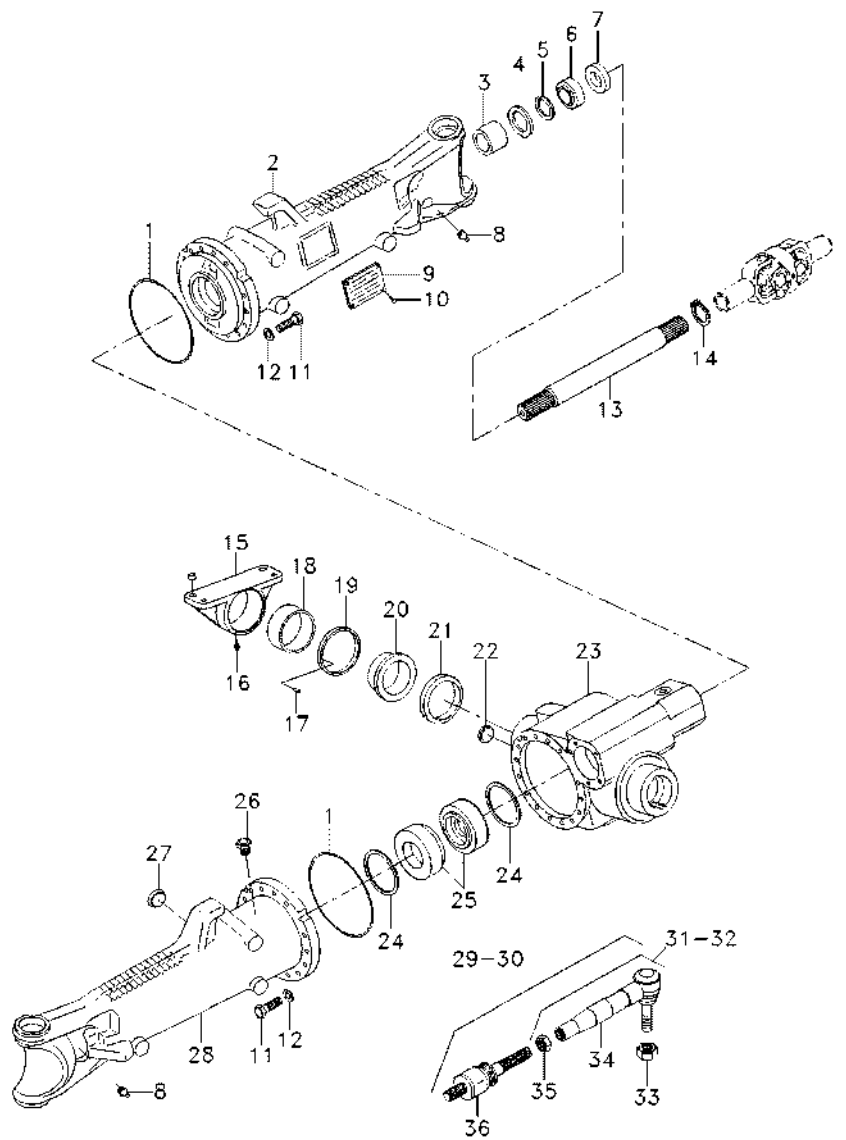

1	3176257M1			**2**	ANEL "O"	JUNTA TORICA	O RING
2	6210018M1	▶		**1**	CARCAÇA	ALOJAMIENTO	HOUSING
3	3603215M1			**1**	BUCHA	CASQUILLO	BUSH
4	6236406M1			**4**	RETENTOR	BUJE RETENACEITE	OIL SEAL
4	6237857M1			**2**	RETENTOR	RETEN	SEAL
5	027544R1			**2**	ANEL TRAVA	CIRCULITO	CIRCLIP
6	027539R1			**2**	RETENTOR	BUJE RETENACEITE	OIL SEAL
7	033227R1			**2**	PROTETOR	PROTECTOR	PROTECTOR
8	6210187M1			**2**	GRAXEIRA	ENGRASADOR	GREASER
9	3588127M1			**1**	PLACA	PLATO	PLATE
10	6210028M1			**4**	REBITE	REMACHE	RIVET
11	6210027M1			**32**	PARAFUSO	PERNO	BOLT
12	3588081M1			**32**	ARRUELA	ARANDELA	WASHER
13	6210030M1			**2**	EIXO	ARBOL	SHAFT
14	027562R1			**2**	ANEL	ARO	RING
15	6210188M1			**1**	CARCAÇA	ALOJAMIENTO	HOUSING
16	3603229M1			**1**	GRAXEIRA	ENGRASADOR	GREASER
17	3588079M1			**2**	PINO	PASADOR	PIN
18	6210279M1			**1**	BUCHA	CASQUILLO	BUSH
19	3603245M1	⧗	3,85MM	**X**	CALÇO	CALCE	SHIM
19	3603246M1	⧗	3,95MM	**X**	CALÇO	CALCE	SHIM
19	3603247M1	⧗	4,05MM	**X**	CALÇO	CALCE	SHIM
19	3603248M1	⧗	4,15MM	**X**	CALÇO	CALCE	SHIM
19	3603249M1	⧗	4,25MM	**X**	CALÇO	CALCE	SHIM
19	3603250M1	⧗	4,35MM	**X**	CALÇO	CALCE	SHIM
19	3603251M1	⧗	4,45MM	**X**	CALÇO	CALCE	SHIM
19	3603252M1	⧗	4,55MM	**X**	CALÇO	CALCE	SHIM
19	3603253M1	⧗	4,60MM	**X**	CALÇO	CALCE	SHIM
20	3588080M1			**1**	BUCHA	CASQUILLO	BUSH
21	6210198M1			**1**	ANEL	ARO	RING
21	3585571M1			**1**	ANEL	ARO	RING
21	6210199M1			**1**	ANEL	ARO	RING
22	6210029M1			**1**	BUJÃO	TAPON	PLUG
23	6210019M1			**1**	CARCAÇA	ALOJAMIENTO	HOUSING
24	3176242M1	⧗	0,1MM	**X**	CALÇO	CALCE	SHIM
24	3176240M1	⧗	0,2MM	**X**	CALÇO	CALCE	SHIM
24	3176238M1	⧗	0,3MM	**X**	CALÇO	CALCE	SHIM
24	6210020M1	⧗	0,45MM	**X**	CALÇO	CALCE	SHIM
24	3176234M1	⧗	0,5MM	**X**	CALÇO	CALCE	SHIM
24	3176232M1	⧗	0,6MM	**X**	CALÇO	CALCE	SHIM
24	6210021M1	⧗	0,7MM	**X**	CALÇO	CALCE	SHIM
24	3176230M1	⧗	0,8MM	**X**	CALÇO	CALCE	SHIM
24	6210022M1	⧗	0,85MM	**X**	CALÇO	CALCE	SHIM
24	6210023M1	⧗	0,9MM	**X**	CALÇO	CALCE	SHIM
24	3176228M1	⧗	1,0MM	**X**	CALÇO	CALCE	SHIM
24	6210024M1	⧗	1,1MM	**X**	CALÇO	CALCE	SHIM
24	6210025M1	⧗	1,15MM	**X**	CALÇO	CALCE	SHIM
25	6210271M1			**2**	ROLAMENTO	COJINETE	BEARING
25	6210026M91			**2**	ROLAMENTO	COJINETE	BEARING
25	6210272M1			**2**	ROLAMENTO	COJINETE	BEARING

Eixo Dianteiro Eje Delantero Front Axle	60-80	Zf - As 3045 Zf - As 3045 Zf - As 3045

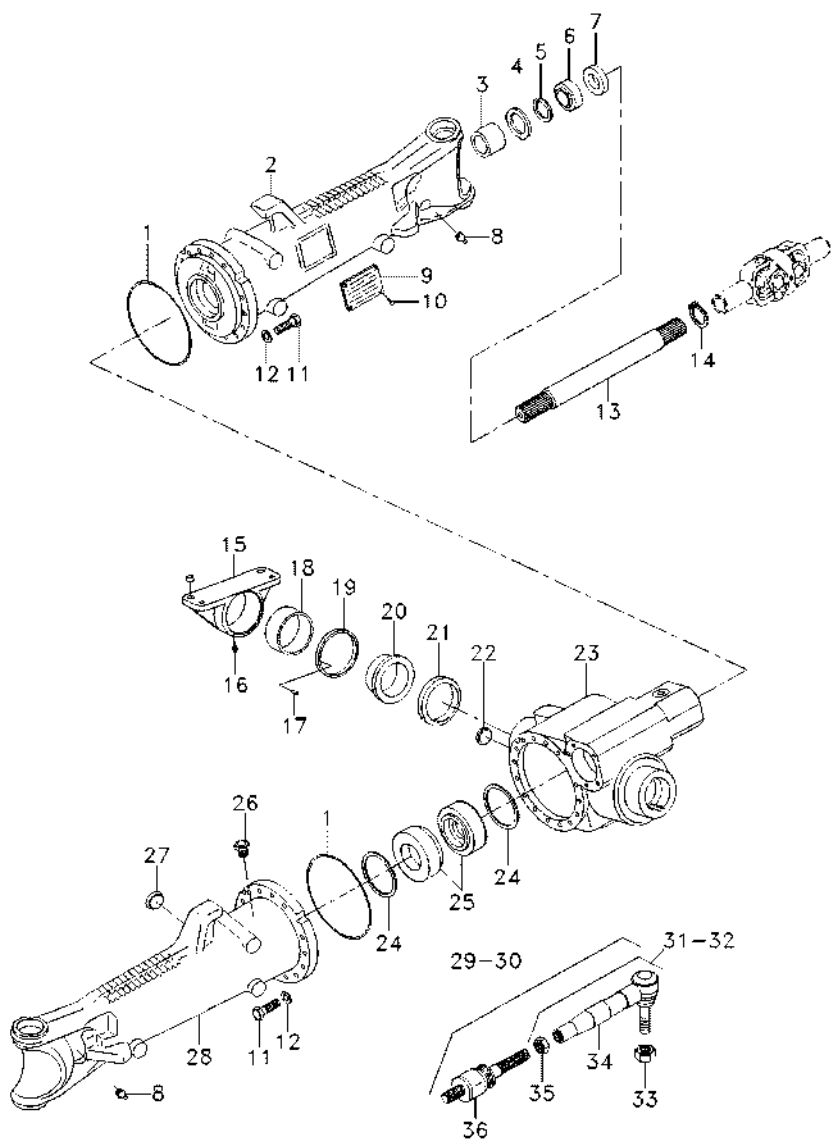

25	6210273M1		**2**	ROLAMENTO	COJINETE	BEARING
26	020771R1		**1**	VÁLVULA	VALVULA	VALVE
27	6210029M1		**1**	BUJÃO	TAPON	PLUG
28	6210017M1	◀	**1**	CARCAÇA	ALOJAMIENTO	HOUSING
29	6210189M91		**1**	BARRA	BARRA	BAR
30	6210189M91		**1**	BARRA	BARRA	BAR
31	6210191M91		**1**	TUBO	CANO	PIPE
32	6210196M91		**1**	TERMINAL	EXTREMO	END
33	6210193M1		**2**	PORCA	TUERCA	NUT
34	6210192M1		**1**	TERMINAL	EXTREMO	END
34	6210197M1		**1**	TERMINAL	EXTREMO	END
35	6210194M1		**2**	PORCA	TUERCA	NUT
36	6210190M91		**2**	TERMINAL	EXTREMO	END

Eixo Dianteiro
Eje Delantero
Front Axle

60-85

Zf - As 3045
Zf - As 3045
Zf - As 3045

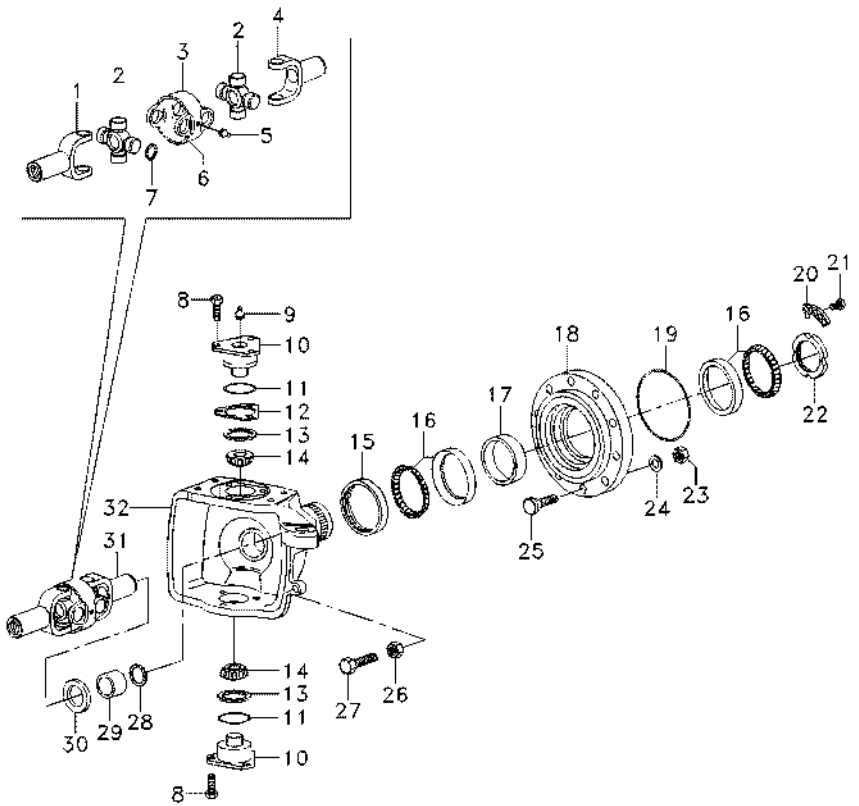

1	6210212M1		**2**	GARFO	HORQUILLA	FORK
2	6210213M1		**4**	CRUZETA	CRUCETA	SPIDER
3	6210210M1		**2**	GARFO	HORQUILLA	FORK
4	6210214M1		**2**	GARFO	HORQUILLA	FORK
5	6210211M1		**4**	GRAXEIRA	ENGRASADOR	GREASER
6	6210209M91		**2**	GARFO	HORQUILLA	FORK
7	6210206M1	1,1MM	**16**	ANEL	ARO	RING
7	6210207M1	1,2MM	**16**	ANEL	ARO	RING
7	6210208M1	1,5MM	**16**	ANEL	ARO	RING
8	3588113M1		**12**	PARAFUSO	PERNO	BOLT
9	3176390M1		**4**	GRAXEIRA	ENGRASADOR	GREASER
10	3176321M1		**4**	PINO	PASADOR	PIN
11	6210202M1		**4**	ANEL "O"	JUNTA TORICA	O RING
12	3588106M1	0,2MM	**X**	CALÇO	CALCE	SHIM
12	3588107M1	0,3MM	**X**	CALÇO	CALCE	SHIM
12	3176319M1	0,4MM	**X**	CALÇO	CALCE	SHIM
12	3176314M1	1,0MM	**X**	CALÇO	CALCE	SHIM
13	3588109M1		**4**	CAPA	TAPA	CAP
14	3588110M1		**4**	ROLAMENTO	COJINETE	BEARING
15	6239085M1		**2**	RETENTOR	RETEN	SEAL
16	6210217M1		**4**	ROLAMENTO	COJINETE	BEARING
16	6210218M1		**4**	ROLAMENTO	COJINETE	BEARING
16	6210219M1		**4**	ROLAMENTO	COJINETE	BEARING
16	6210220M1		**4**	ROLAMENTO	COJINETE	BEARING
16	3176330M1		**4**	ROLAMENTO	COJINETE	BEARING
17	033584R1	14,089MM	**X**	CALÇO	CALCE	SHIM
17	033583R1	14,114MM	**X**	CALÇO	CALCE	SHIM
17	033582R1	14,139MM	**X**	CALÇO	CALCE	SHIM
17	033581R1	14,164MM	**X**	CALÇO	CALCE	SHIM
17	033580R1	14,189MM	**X**	CALÇO	CALCE	SHIM
17	033579R1	14,214MM	**X**	CALÇO	CALCE	SHIM
17	033578R1	14,239MM	**X**	CALÇO	CALCE	SHIM
17	033577R1	14,264MM	**X**	CALÇO	CALCE	SHIM
17	033576R1	14,289MM	**X**	CALÇO	CALCE	SHIM
17	033575R1	14,314MM	**X**	CALÇO	CALCE	SHIM
17	033574R1	14,339MM	**X**	CALÇO	CALCE	SHIM
17	033573R1	14,364MM	**X**	CALÇO	CALCE	SHIM
17	033572R1	14,389MM	**X**	CALÇO	CALCE	SHIM
17	033571R1	14,414MM	**X**	CALÇO	CALCE	SHIM
17	033570R1	14,439MM	**X**	CALÇO	CALCE	SHIM
17	033569R1	14,464MM	**X**	CALÇO	CALCE	SHIM
17	033568R1	14,489MM	**X**	CALÇO	CALCE	SHIM
17	033567R1	14,514MM	**X**	CALÇO	CALCE	SHIM
17	033566R1	14,539MM	**X**	CALÇO	CALCE	SHIM
17	033565R1	14,564MM	**X**	CALÇO	CALCE	SHIM
17	033564R1	14,589MM	**X**	CALÇO	CALCE	SHIM
17	033563R1	14,614MM	**X**	CALÇO	CALCE	SHIM
17	033562R1	14,639MM	**X**	CALÇO	CALCE	SHIM
17	033561R1	14,664MM	**X**	CALÇO	CALCE	SHIM
17	033560R1	14,689MM	**X**	CALÇO	CALCE	SHIM

Eixo Dianteiro
Eje Delantero
Front Axle

60-85

Zf - As 3045
Zf - As 3045
Zf - As 3045

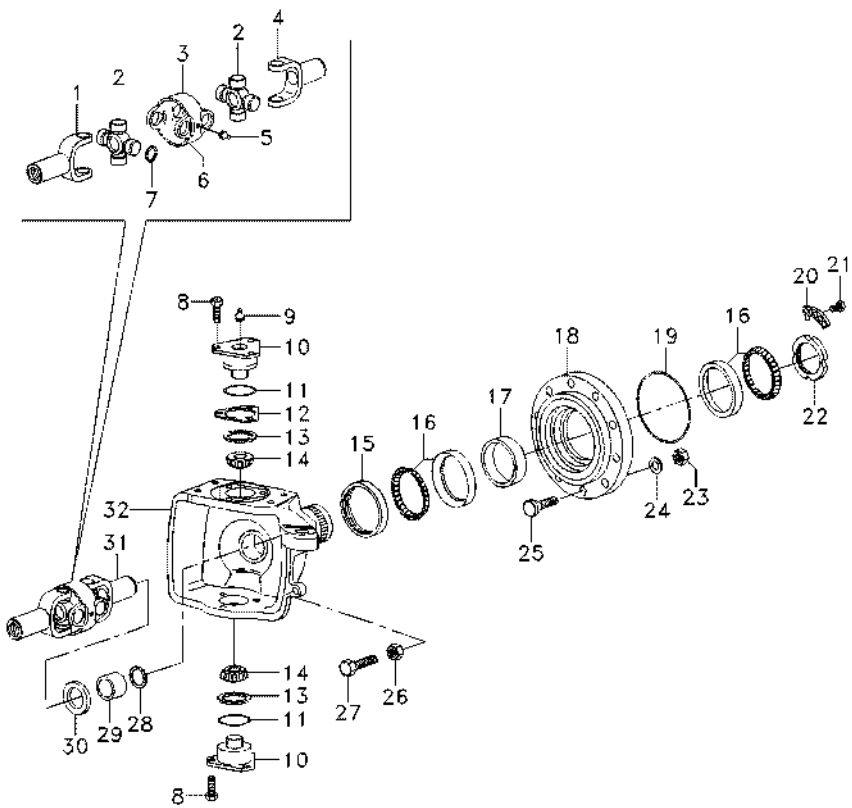

17	033559R1	⧗	14,714MM	**X**	CALÇO	CALCE	SHIM
18	3176326M1			**2**	CUBO	CUBO	HUB
19	3176331M1			**2**	ANEL "O"	JUNTA TORICA	O RING
20	3176332M1			**2**	ANEL TRAVA	CIRCULITO	CIRCLIP
21	3176333M1			**4**	PARAFUSO	PERNO	BOLT
22	3176334M1			**2**	PORCA	TUERCA	NUT
23	3176351M1			**16**	PORCA	TUERCA	NUT
24	3176350M1			**16**	ARRUELA	ARANDELA	WASHER
25	6210221M1			**16**	PARAFUSO	PERNO	BOLT
25	6210857M1			**16**	PINO	PASADOR	PIN
26	048344R1			**2**	PORCA	TUERCA	NUT
27	6210215M1			**2**	PARAFUSO	TORNILLO	SCREW
28	027562R1			**2**	ANEL	ARO	RING
29	6210203M1			**2**	BUCHA	CASQUILLO	BUSH
30	027537R1			**2**	RETENTOR	BUJE RETENACEITE	OIL SEAL
31	033550R1			**2**	ARTICULAÇÃO	CHARNELA	KNUCKLE
32	6210201M1	◀		**1**	CARCAÇA	ALOJAMIENTO	HOUSING
32	6210200M1	▶		**1**	CARCAÇA	ALOJAMIENTO	HOUSING

Eixo Dianteiro
Eje Delantero
Front Axle

60-90

Zf - As 3045
Zf - As 3045
Zf - As 3045

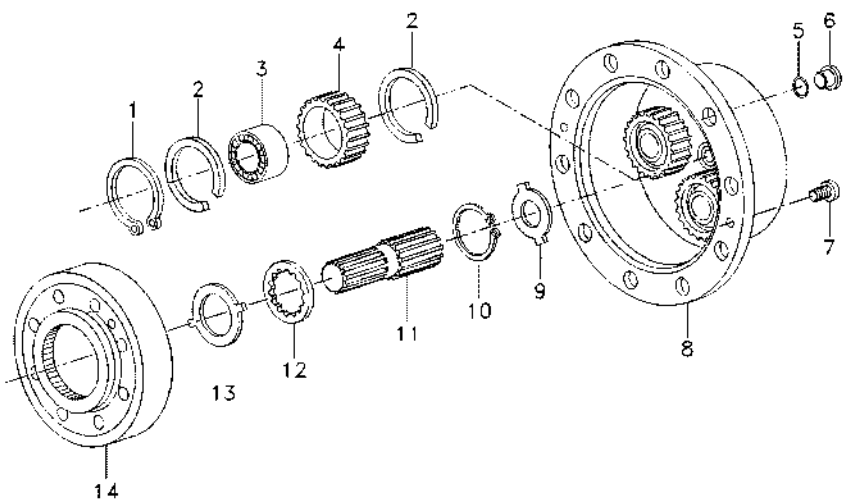

1	3587936M1		**8**	ANEL TRAVA	CIRCULITO	CIRCLIP
2	3587938M1		**12**	ANEL TRAVA	CIRCULITO	CIRCLIP
2	6210227M1		**12**	ANEL TRAVA	CIRCULITO	CIRCLIP
2	6210228M1		**12**	ANEL TRAVA	CIRCULITO	CIRCLIP
3	3176341M1		**6**	ROLAMENTO	COJINETE	BEARING
3	6210225M1		**6**	ROLAMENTO	COJINETE	BEARING
3	6210226M1		**6**	ROLAMENTO	COJINETE	BEARING
4	6210224M1		**6**	PLANETÁRIA	PLANETARIO	PLANET
5	6210229M1		**2**	ANEL "O"	JUNTA TORICA	O RING
6	6210029M1		**2**	BUJÃO	TAPON	PLUG
7	3176347M1		**4**	PARAFUSO	PERNO	BOLT
8	3604910M91		**2**	PORTA ENGRENAGEM	PORTADOR	CARRIER
9	3176343M1	1,5MM	**X**	ARRUELA	ARANDELA	WASHER
9	3603295M1	1,7MM	**X**	ARRUELA	ARANDELA	WASHER
9	3176344M1	2,0MM	**X**	ARRUELA	ARANDELA	WASHER
9	3603296M1	2,2MM	**X**	ARRUELA	ARANDELA	WASHER
9	3603293M1	2,5MM	**X**	ARRUELA	ARANDELA	WASHER
9	3603294M1	3,0MM	**X**	ARRUELA	ARANDELA	WASHER
10	033549R1		**2**	ANEL TRAVA	CIRCULITO	CIRCLIP
11	6210222M1		**2**	EIXO	ARBOL	SHAFT
12	6210223M1		**2**	ARRUELA	ARANDELA	WASHER
13	3176337M1		**2**	ARRUELA	ARANDELA	WASHER
14	3176335M1		**2**	ENGRENAGEM	ENGRANAJE	GEAR

Eixo Dianteiro
Eje Delantero
Front Axle

60-95

Zf - As 3045
Zf - As 3045
Zf - As 3045

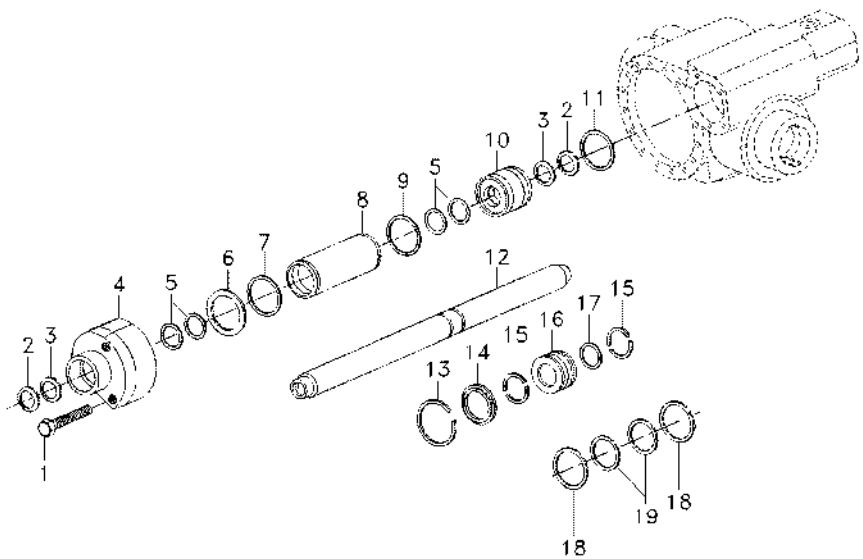

1	033558R1		**5**	PARAFUSO	PERNO	BOLT
2	3588154M1		**2**	RETENTOR	RETEN	SEAL
3	6237860M1		**2**	ANEL DE RETENÇÃO	ANILLA RETENCION	SNAPRING
4	6210238M1		**1**	GUIA	GUIA	GUIDE
5	6210234M1		**4**	ARRUELA	ARANDELA	WASHER
6	3176370M1	0,5MM	**X**	CALÇO	CALCE	SHIM
6	3176371M1	0,6MM	**X**	CALÇO	CALCE	SHIM
6	3176372M1	0,7MM	**X**	CALÇO	CALCE	SHIM
6	3176373M1	0,8MM	**X**	CALÇO	CALCE	SHIM
6	3176374M1	0,9MM	**X**	CALÇO	CALCE	SHIM
7	3588173M1		**1**	ANEL "O"	JUNTA TORICA	O RING
8	3176352M1		**1**	CILINDRO	CILINDRO	CYLINDER
9	6210230M1		**1**	ANEL "O"	JUNTA TORICA	O RING
10	6210231M1		**1**	GUIA	GUIA	GUIDE
11	3588178M1		**1**	ANEL "O"	JUNTA TORICA	O RING
12	6250077M1		**1**	HASTE	RIEL	RAIL
13	6210235M1		**1**	ANEL	ARO	RING
14	3176357M1		**1**	CALÇO	CALCE	SHIM
15	3176358M1		**2**	CALÇO	CALCE	SHIM
16	6210233M1		**1**	PISTÃO	PISTON	PISTON
17	3588184M1		**1**	ANEL "O"	JUNTA TORICA	O RING
18	6237858M1		**2**	ANEL	ANILLO	COLLET
19	6237859M1		**1**	ANEL	ARO	RING

70

Tampa Hidráulica
Tapa Hidraulica
Hydraulic Cover

70-10

3200 Kgf Tratores Com Plataforma Do Operador
3200 Kgf Tractores Con Plataforma Del Operador
3200 Kgf Tractors With Operator Plataform

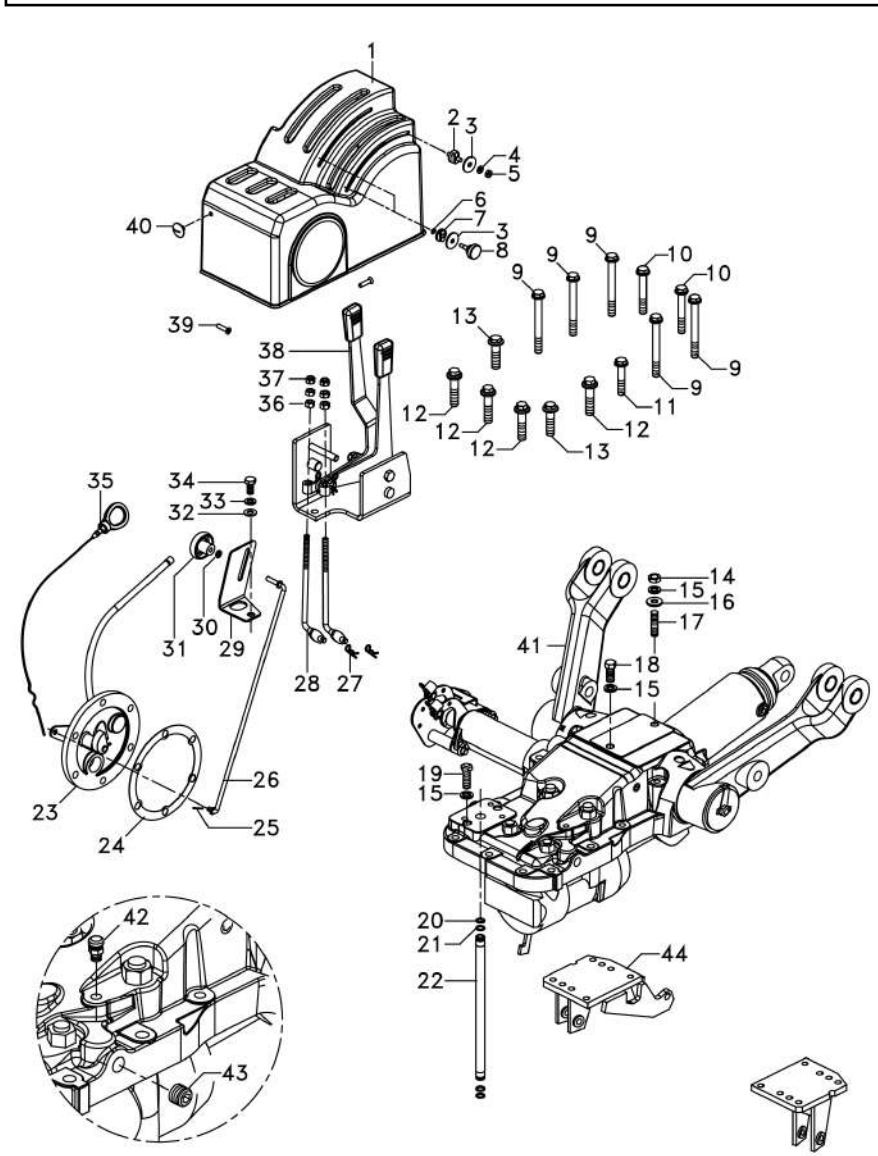

1	6262072M91		**1**	CJ. TAMPA	JUEGO DE TAPON	KIT, CAP
2	036993P1		**1**	BATENTE	RETENEDOR	RETAINER
3	051275P1		**3**	ARRUELA	ARANDELA	WASHER
4	339375X1		**1**	ARRUELA	ARANDELA	WASHER
5	339030X1		**1**	PORCA	TUERCA	NUT
6	3000261X1		**2**	ANEL	ARO	RING
7	6261767M1		**2**	BATENTE	RETENEDOR	RETAINER
8	6263120M1		**2**	MANÍPULO	POMO	KNOB
9	058292P1	7/16"	**5**	PARAFUSO	TORNILLO	SCREW
10	058291P1	7/16"	**2**	PARAFUSO	PERNO	BOLT
11	058289P1		**1**	PARAFUSO	PERNO	BOLT
12	058283P1		**4**	PARAFUSO	PERNO	BOLT
13	058282P1		**2**	PARAFUSO	PERNO	BOLT
14	353426X1		**1**	PORCA	TUERCA	NUT
15	353432X1		**4**	ARRUELA	ARANDELA	WASHER
16	355619X1		**1**	ARRUELA	ARANDELA	WASHER
17	3146844M1		**1**	PRISIONEIRO	ESPARRAGO	STUD
18	353699X1	7/16	**1**	PARAFUSO	PERNO	BOLT
19	362479X1	7/16	**2**	PARAFUSO	PERNO	BOLT
20	195874M1		**2**	ARRUELA	ARANDELA	WASHER
21	195561M1		**2**	ANEL "O"	JUNTA TORICA	O RING
22	3808400M1		**1**	TUBO	CANO	PIPE
23	6263219M91	👁 30-80 No	**1**	TAMPA	CUBIERTA	COVER
24	181217M1		**1**	JUNTA	EMPAQUETADURA.	GASKET
25	354041X1		**1**	CUPILHA	PASADOR DOUBLE	COTTER PIN
26	061405S1		**1**	TIRANTE	VARILLA	ROD
27	195414M1		**2**	GRAMPO	PASADOR	CRAMP
28	6274027M91		**2**	TIRANTE	VARILLA	ROD
29	061381P1		**1**	SUPORTE	SOPORTE	BRACKET
30	353754X1		**1**	ARRUELA	ARANDELA	WASHER
31	1860403M1		**1**	MANÍPULO	POMO	KNOB
32	353756X1		**1**	ARRUELA	ARANDELA	WASHER
33	339376X1		**1**	ARRUELA	ARANDELA	WASHER
34	339081X1	M10x20	**1**	PARAFUSO	PERNO	BOLT
35	046115T1		**1**	VARETA	VARILLA	ROD
36	339169X1		**4**	PORCA	TUERCA	NUT
37	394367X1		**2**	PORCA	TUERCA	NUT
38	6274874M91	👁 70-35 No	**1**	CJ. ALAVANCAS	JUEGO PALANCAS	LEVER SET
39	062894P1	M6x25	**2**	PARAFUSO	PERNO	BOLT
40	6264893M1		**1**	BOTÃO	PULSADOR	BUTTON
41	6263414M91	👁 70-15 No	**1**	TAMPA HIDRÁULICA	TAPA HIDRÁULICA	HYDRAULIC COVER
42	182099M91		**1**	RESPIRO	RESPIRADERO	BREATHER
43	195387M1		**2**	BUJÃO	TAPON	PLUG
44	057450S1	◀	**1**	SUPORTE	SOPORTE	BRACKET
44	057449S1	▶	**1**	SUPORTE	SOPORTE	BRACKET

Tampa Hidráulica
Tapa Hidraulica
Hydraulic Cover

70-15

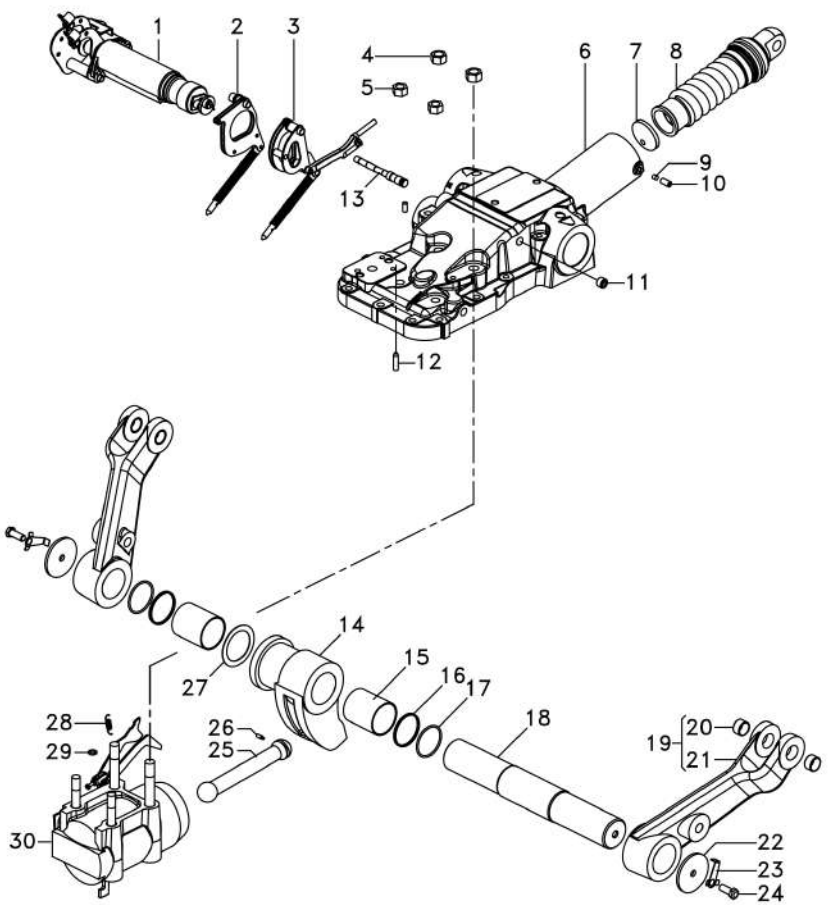

1	6274876M91		70-50 No	**1**	QUADRANTE	CUADRANTE	QUADRANT
2	1661918M91			**1**	ARTICULAÇÃO	CHARNELA	KNUCKLE
3	1660324M91		70-120 No	**1**	ARTICULAÇÃO	CHARNELA	KNUCKLE
4	377641X1			**2**	PORCA	TUERCA	NUT
5	377765X1			**2**	PORCA	TUERCA	NUT
6	2802511M4			**1**	TAMPA	CUBIERTA	COVER
7	180981M1			**1**	DISCO	DISCO	DISC
8	023335N1		70-45 No	**1**	CJ. MOLA	RESORTE JUEGO	KIT, SPRING
9	882451M1			**1**	BUCHA	CASQUILLO	BUSH
10	355286X1	5/16		**2**	PARAFUSO ALLEN	TORNILLO ALLEN	ALLEN BOLT
11	195387M1			**1**	BUJÃO	TAPON	PLUG
12	1869074M1			**1**	PINO	PASADOR	PIN
13	180997M2			**1**	PINO	PASADOR	PIN
14	886404M2			**1**	BRAÇO	BRAZO	ARM
15	3611558M1			**2**	BUCHA	CASQUILLO	BUSH
16	3611557M1			**2**	ANEL "O"	JUNTA TORICA	O RING
17	033928T1			**2**	ANEL "O"	JUNTA TORICA	O RING
18	897567M3			**1**	EIXO	ARBOL	SHAFT
19	3408251M91			**2**	CJ. BRAÇO	JUEGO DE BRAZO	KIT, ARM
20	885455M1	19		**2**	BUCHA	CASQUILLO	BUSH
21	3408250M1	19		**1**	BRAÇO	BRAZO	ARM
22	897580M1			**2**	ARRUELA	ARANDELA	WASHER
23	897581M3			**2**	PRESILHA	GRAPA	STAPLE
24	353560X1	7/16		**2**	PARAFUSO	PERNO	BOLT
25	886410M1			**1**	BIELA	BIELA	CONROD
26	887076M2			**1**	PARAFUSO	PERNO	BOLT
27	2801013M1			**1**	CALÇO	CALCE	SHIM
28	898137M1			**1**	MOLA	RESORTE	SPRING
29	195562M1			**1**	ANEL "O"	JUNTA TORICA	O RING
30	6274889M91		70-70 No	**1**	CILINDRO HIDRÁUL	ARIETE	RAM

Tampa Hidráulica
Tapa Hidraulica
Hydraulic Cover

70-20

3800 Kgf Tratores Com Plataforma Do Operador
3800 Kgf Tractores Con Plataforma Del Operador
3800 Kgf Tractors With Operator Plataform

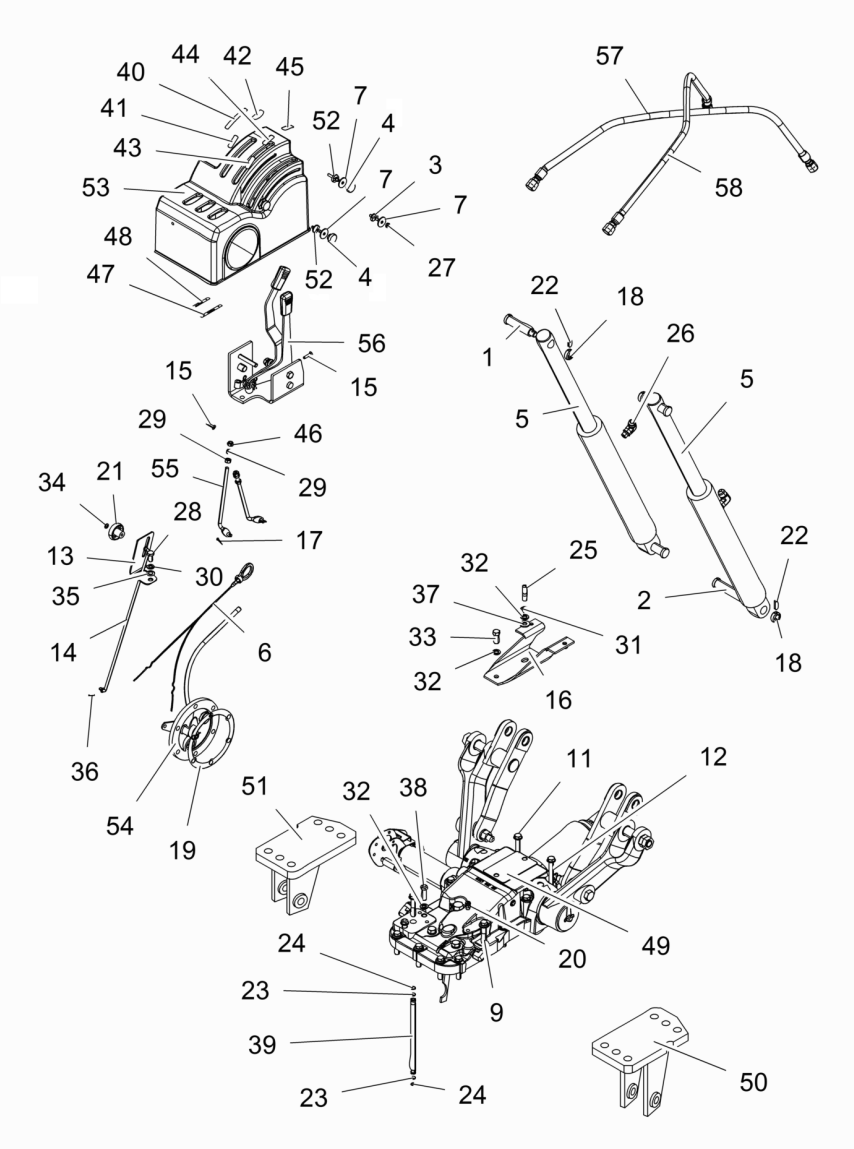

1	035810P1		**2**	PINO	PASADOR	PIN
2	035811P1		**2**	PINO	PASADOR	PIN
3	036993P1		**1**	BATENTE	RETENEDOR	RETAINER
4	6263120M1		**2**	MANÍPULO	POMO	KNOB
5	043031T1		**2**	CILINDRO	CILINDRO	CYLINDER
6	046115T1		**1**	VARETA	VARILLA	ROD
7	051275P1		**3**	ARRUELA	ARANDELA	WASHER
8	058282P1		**2**	PARAFUSO	PERNO	BOLT
9	058283P1		**4**	PARAFUSO	PERNO	BOLT
10	058289P1		**1**	PARAFUSO	PERNO	BOLT
11	058291P1		**2**	PARAFUSO	PERNO	BOLT
12	058292P1		**5**	PARAFUSO	TORNILLO	SCREW
13	061381P1		**1**	SUPORTE	SOPORTE	BRACKET
14	061405S1		**1**	TIRANTE	VARILLA	ROD
15	062894P1		**2**	PARAFUSO	PERNO	BOLT
16	062957S1		**1**	SUPORTE	SOPORTE	BRACKET
17	1442993X1		**2**	CUPILHA	PASADOR DOUBLE	COTTER PIN
18	1668542M1		**4**	COLAR	COLLAR	COLLAR
19	181217M1		**1**	JUNTA	EMPAQUETADURA.	GASKET
20	182099M91		**1**	RESPIRO	RESPIRADERO	BREATHER
21	1860403M1		**1**	MANÍPULO	POMO	KNOB
22	195468M1		**4**	PINO	PASADOR	PIN
23	195561M1		**2**	ANEL "O"	JUNTA TORICA	O RING
24	195874M1		**2**	ARRUELA	ARANDELA	WASHER
25	3146844M1		**1**	PRISIONEIRO	ESPARRAGO	STUD
26	3148679M91		**2**	CONEXÃO	CONEXION	CONNECTION
27	339030X1		**1**	PORCA	TUERCA	NUT
28	339081X1		**1**	PARAFUSO	PERNO	BOLT
29	339169X1		**4**	PORCA	TUERCA	NUT
30	339376X1		**1**	ARRUELA	ARANDELA	WASHER
31	353426X1		**1**	PORCA	TUERCA	NUT
32	353432X1		**4**	ARRUELA	ARANDELA	WASHER
33	353699X1		**1**	PARAFUSO	PERNO	BOLT
34	353754X1		**1**	ARRUELA	ARANDELA	WASHER
35	353756X1		**1**	ARRUELA	ARANDELA	WASHER
36	354041X1		**1**	CUPILHA	PASADOR DOUBLE	COTTER PIN
37	355619X1		**1**	ARRUELA	ARANDELA	WASHER
38	362479X1		**2**	PARAFUSO	PERNO	BOLT
39	3808400M1		**1**	TUBO	CANO	PIPE
40	3808536M1		**1**	DECAL	CALCOMANIA	DECAL
41	3808538M1		**1**	DECAL	CALCOMANIA	DECAL
42	3808539M1		**1**	DECAL	CALCOMANIA	DECAL
43	3808540M1		**1**	DECAL	CALCOMANIA	DECAL
44	3808541M1		**1**	DECAL	CALCOMANIA	DECAL
45	3808542M1		**1**	DECAL	CALCOMANIA	DECAL
46	394367X1		**2**	PORCA	TUERCA	NUT
47	6203286M1		**1**	DECAL	CALCOMANIA	DECAL
48	6203287M1		**1**	DECAL	CALCOMANIA	DECAL
49	6213611M91	👁 Undef Ref	**1**	TAMPA	CUBIERTA	COVER
50	6214052M91	◀	**1**	SUPORTE	SOPORTE	BRACKET

Tampa Hidráulica
Tapa Hidraulica
Hydraulic Cover

70-20

3800 Kgf Tratores Com Plataforma Do Operador
3800 Kgf Tractores Con Plataforma Del Operador
3800 Kgf Tractors With Operator Plataform

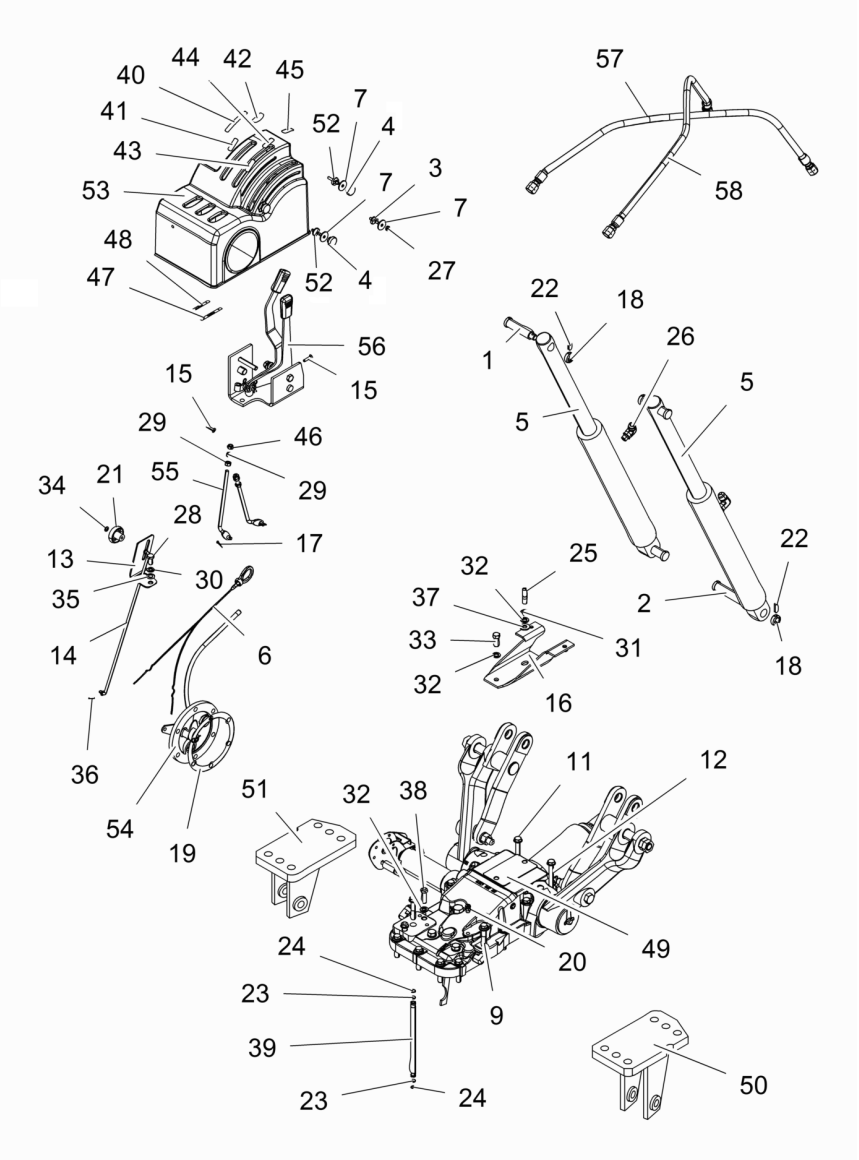

51	6214053M91	▶	**1**	SUPORTE	SOPORTE	BRACKET
52	6261767M1		**2**	BATENTE	RETENEDOR	RETAINER
53	6262072M91		**1**	CJ. TAMPA	JUEGO DE TAPON	KIT, CAP
54	6263219M91	30-80 No	**1**	TAMPA	CUBIERTA	COVER
55	6274027M91		**2**	TIRANTE	VARILLA	ROD
56	6274874M91	70-35 No	**1**	CJ. ALAVANCAS	JUEGO PALANCAS	LEVER SET
57	843388M3		**1**	MANGUEIRA	FLEXIBLE	HOSE
58	843388M3		**1**	MANGUEIRA	FLEXIBLE	HOSE

Tampa Hidráulica
Tapa Hidraulica
Hydraulic Cover

70-30

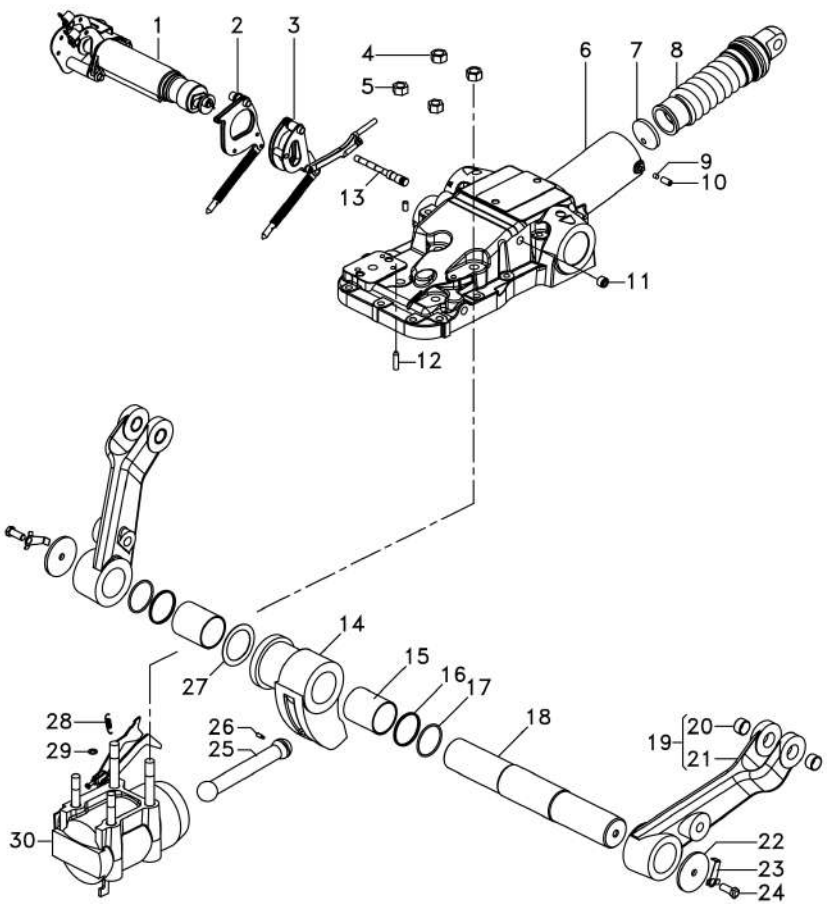

1	6262944M91	70-55 No	**1**	QUADRANTE	CUADRANTE	QUADRANT
2	1661918M91		**1**	ARTICULAÇÃO	CHARNELA	KNUCKLE
3	1660324M91	70-120 No	**1**	ARTICULAÇÃO	CHARNELA	KNUCKLE
4	377641X1		**2**	PORCA	TUERCA	NUT
5	377765X1		**2**	PORCA	TUERCA	NUT
6	2802511M4		**1**	TAMPA	CUBIERTA	COVER
7	180981M1		**1**	DISCO	DISCO	DISC
8	023335N1	70-45 No	**1**	CJ. MOLA	RESORTE JUEGO	KIT, SPRING
9	882451M1		**1**	BUCHA	CASQUILLO	BUSH
10	355286X1	5/16	**2**	PARAFUSO ALLEN	TORNILLO ALLEN	ALLEN BOLT
11	195387M1		**1**	BUJÃO	TAPON	PLUG
12	1869074M1		**1**	PINO	PASADOR	PIN
13	180997M2		**1**	PINO	PASADOR	PIN
14	886404M2		**1**	BRAÇO	BRAZO	ARM
15	3611558M1		**2**	BUCHA	CASQUILLO	BUSH
16	3611557M1		**2**	ANEL "O"	JUNTA TORICA	O RING
17	033928T1		**2**	ANEL "O"	JUNTA TORICA	O RING
18	897567M3		**1**	EIXO	ARBOL	SHAFT
19	3408251M91		**2**	CJ. BRAÇO	JUEGO DE BRAZO	KIT, ARM
20	885455M1	19	**2**	BUCHA	CASQUILLO	BUSH
21	3408250M1	19	**1**	BRAÇO	BRAZO	ARM
22	897580M1		**2**	ARRUELA	ARANDELA	WASHER
23	897581M3		**2**	PRESILHA	GRAPA	STAPLE
24	353560X1	7/16	**2**	PARAFUSO	PERNO	BOLT
25	886410M1		**1**	BIELA	BIELA	CONROD
26	887076M2		**1**	PARAFUSO	PERNO	BOLT
27	2801013M1		**1**	CALÇO	CALCE	SHIM
28	898137M1		**1**	MOLA	RESORTE	SPRING
29	195562M1		**1**	ANEL "O"	JUNTA TORICA	O RING
30	6274889M91	70-70 No	**1**	CILINDRO HIDRÁUL	ARIETE	RAM

Tampa Hidráulica
Tapa Hidraulica
Hydraulic Cover

70-31

3800 Kgf Tratores Com Cabine
3800 Kgf Tractores Con Cabina
3800 Kgf Tractors With Cab

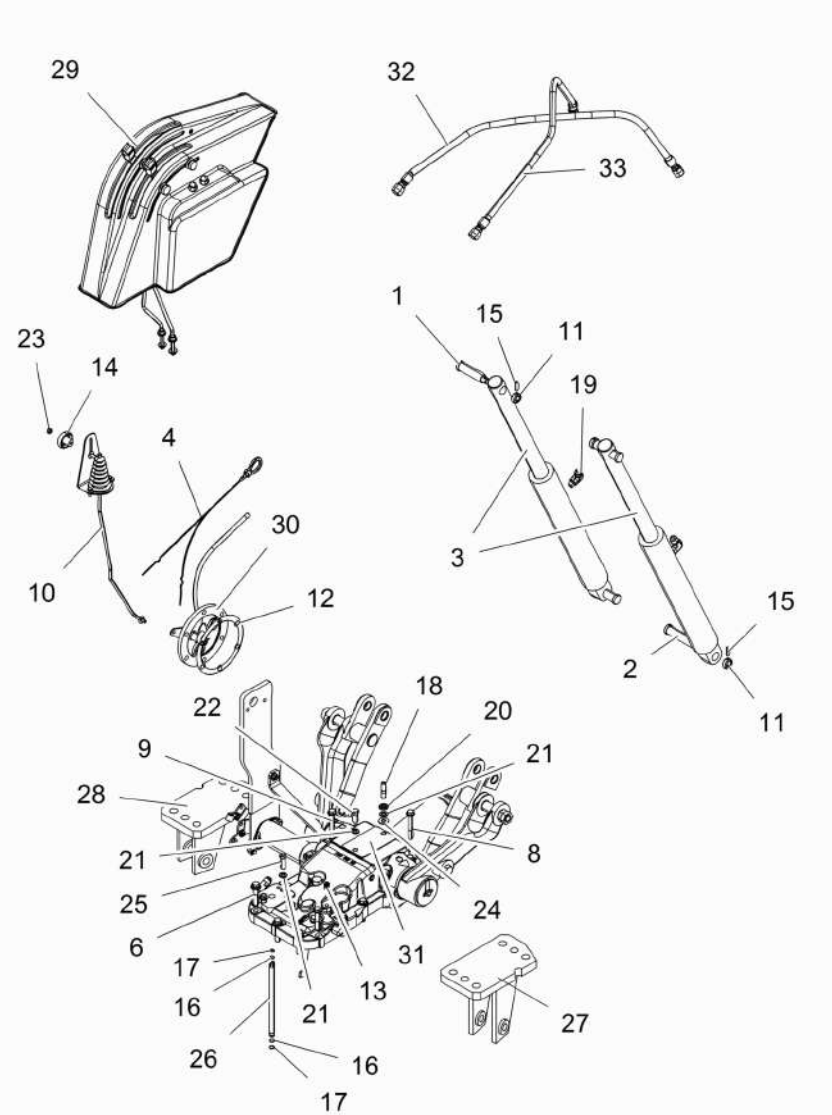

1	035810P1		**2**	PINO	PASADOR	PIN
2	035811P1		**2**	PINO	PASADOR	PIN
3	043031T1		**2**	CILINDRO	CILINDRO	CYLINDER
4	046115T1		**1**	VARETA	VARILLA	ROD
5	058282P1		**2**	PARAFUSO	PERNO	BOLT
6	058283P1		**4**	PARAFUSO	PERNO	BOLT
7	058289P1		**1**	PARAFUSO	PERNO	BOLT
8	058291P1		**2**	PARAFUSO	PERNO	BOLT
9	058292P1		**5**	PARAFUSO	TORNILLO	SCREW
10	070857N1		**1**	CJ. TIRANTE	JUEGO DE BIELAS	KIT, ROD
11	1668542M1		**4**	COLAR	COLLAR	COLLAR
12	181217M1		**1**	JUNTA	EMPAQUETADURA.	GASKET
13	182099M91		**1**	RESPIRO	RESPIRADERO	BREATHER
14	1860403M1		**1**	MANÍPULO	POMO	KNOB
15	195468M1		**4**	PINO	PASADOR	PIN
16	195561M1		**2**	ANEL "O"	JUNTA TORICA	O RING
17	195874M1		**2**	ARRUELA	ARANDELA	WASHER
18	3146844M1		**1**	PRISIONEIRO	ESPARRAGO	STUD
19	3148679M91		**2**	CONEXÃO	CONEXION	CONNECTION
20	353426X1		**1**	PORCA	TUERCA	NUT
21	353432X1		**4**	ARRUELA	ARANDELA	WASHER
22	353699X1		**1**	PARAFUSO	PERNO	BOLT
23	353918X1		**1**	PORCA	TUERCA	NUT
24	355619X1		**1**	ARRUELA	ARANDELA	WASHER
25	362479X1		**2**	PARAFUSO	PERNO	BOLT
26	3808400M1		**1**	TUBO	CANO	PIPE
27	6214052M91	◀	**1**	SUPORTE	SOPORTE	BRACKET
28	6214053M91	▶	**1**	SUPORTE	SOPORTE	BRACKET
29	6262946M91	70-40 No	**1**	CJ. ALAVANCAS	JUEGO PALANCAS	LEVER SET
30	6263219M91	30-80 No	**1**	TAMPA	CUBIERTA	COVER
31	6265972M91	Undef Ref	**1**	CJ. TAMPA	JUEGO DE TAPON	KIT, CAP
32	843388M3		**1**	MANGUEIRA	FLEXIBLE	HOSE
33	843388M3		**1**	MANGUEIRA	FLEXIBLE	HOSE

Alavanca De Controle
Palanca De Controle
Control Levier

70-35

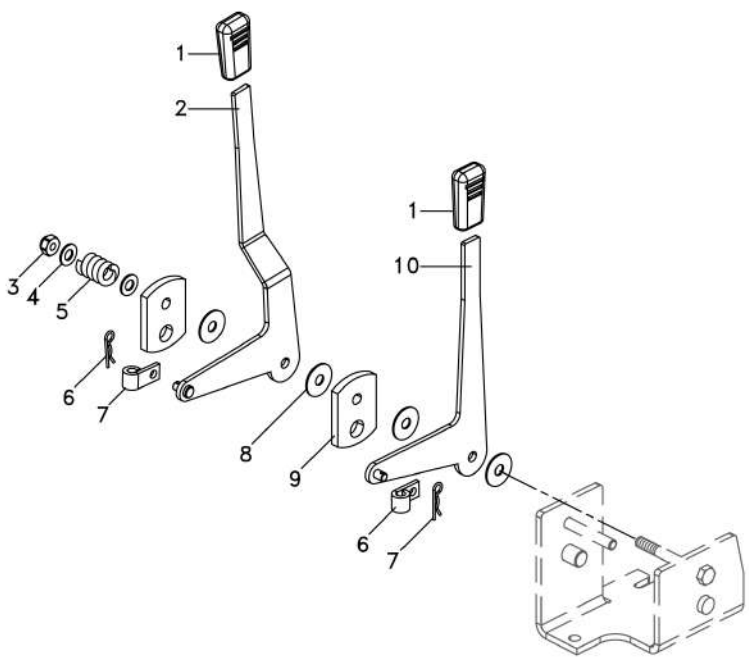

1	035972P1		**2**	MANÍPULO	POMO	KNOB
2	6274020M91	[A]	**1**	ALAVANCA	PALANCA	LEVER
3	390881X1		**1**	PORCA	TUERCA	NUT
4	353756X1		**2**	ARRUELA	ARANDELA	WASHER
5	037594P1		**1**	MOLA	RESORTE	SPRING
6	195414M1		**2**	GRAMPO	PASADOR	CRAMP
7	3809059M1		**2**	PRESILHA	GRAPA	STAPLE
8	490434M1		**4**	ARRUELA	ARANDELA	WASHER
9	036881P1		**2**	ESPAÇADOR	PIEZA DISTANCIA	SPACER
10	6274018M91	[B]	**1**	ALAVANCA	PALANCA	LEVER

[A] PROFUNDIDADE
PROFUNDIDAD
DEPTH

[B] POSIÇÃO
POSICION
POSITION

Alavanca De Controle
Palanca De Controle
Control Levier

70-40

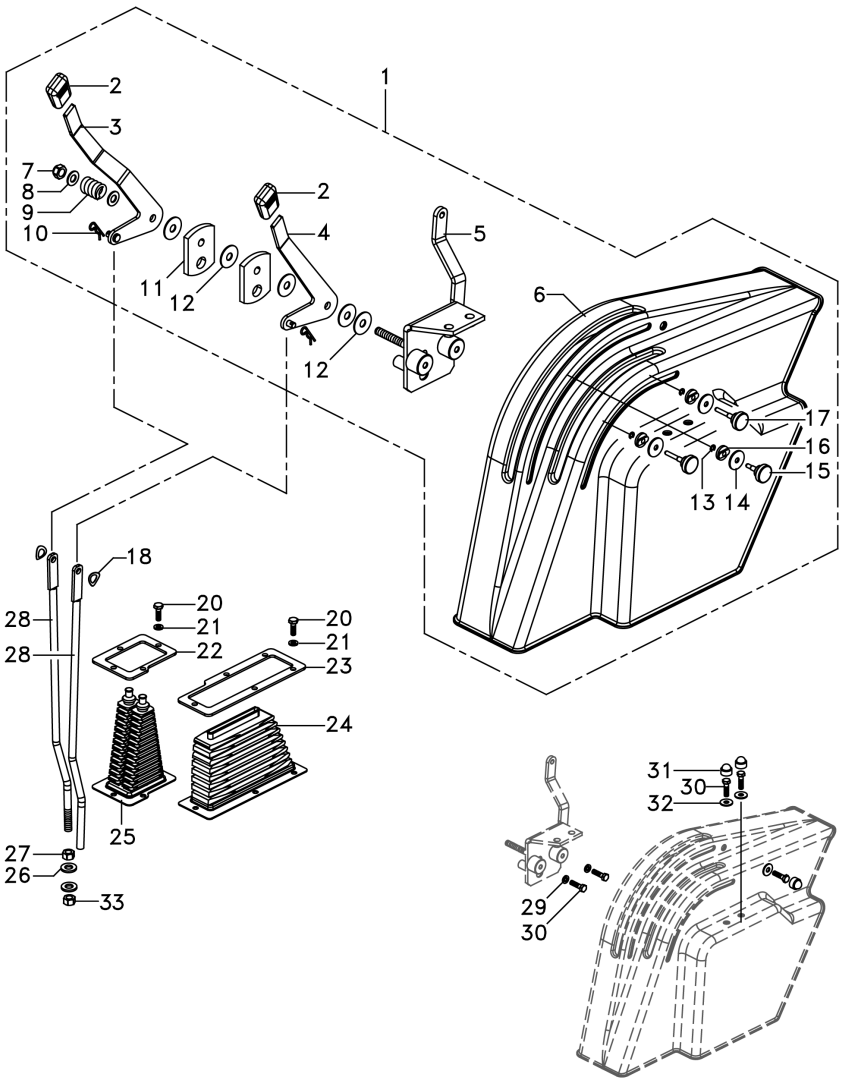

1	6274958M91		**1**	ALAVANCA	PALANCA	LEVER
2	035972P1		**2**	MANÍPULO	POMO	KNOB
3	6275705M91	[A]	**1**	ALAVANCA	PALANCA	LEVER
4	6275704M91	[B]	**1**	ALAVANCA	PALANCA	LEVER
5	6274976M91		**1**	SUPORTE	SOPORTE	BRACKET
6	6261755M91		**1**	CONSOLE	CONSOLA	CONSOLE
7	390881X1		**1**	PORCA	TUERCA	NUT
8	353756X1		**2**	ARRUELA	ARANDELA	WASHER
9	037594P1		**1**	MOLA	RESORTE	SPRING
10	195414M1		**2**	GRAMPO	PASADOR	CRAMP
11	036881P1		**2**	ESPAÇADOR	PIEZA DISTANCIA	SPACER
12	490434M1		**5**	ARRUELA	ARANDELA	WASHER
13	3000261X1		**3**	ANEL	ARO	RING
14	051275P1		**3**	ARRUELA	ARANDELA	WASHER
15	6263120M1		**1**	MANÍPULO	POMO	KNOB
16	6261767M1		**3**	BATENTE	RETENEDOR	RETAINER
17	6261768M1		**2**	MANÍPULO	POMO	KNOB
18	377103X1		**2**	ARRUELA	ARANDELA	WASHER
19	339024X1		**2**	ARRUELA	ARANDELA	WASHER
20	339666X1	M6 x 1	**9**	PARAFUSO	PERNO	BOLT
21	339375X1		**9**	ARRUELA	ARANDELA	WASHER
22	069938P1		**1**	BASE	TAZA	BOWL
23	069959P1		**1**	BASE	TAZA	BOWL
24	069989P1		**1**	FECHAMENTO	CUBIERTA	COVER
25	069967P1		**1**	COIFA	FUELLE	BELLOWS
26	339025X1		**4**	ARRUELA	ARANDELA	WASHER
27	355566X1		**2**	PORCA	TUERCA	NUT
28	6262940M91		**1**	TIRANTE	VARILLA	ROD
28	6261772M91		**1**	TIRANTE	VARILLA	ROD
29	339374X1		**2**	ARRUELA	ARANDELA	WASHER
30	339337X1	M8 x 1	**4**	PARAFUSO	PERNO	BOLT
31	3616277M1		**2**	CAPA	TAPA	CAP
32	390972X1		**2**	ARRUELA	ARANDELA	WASHER
33	358647X1		**2**	PORCA	TUERCA	NUT

[A] PROFUNDIDADE
PROFUNDIDAD
DEPTH

[B] POSIÇÃO
POSICION
POSITION

Mola De Controle Do Hidráulico
Resorte De Controle De Hidraulico
Spring Assy - Control

70-45

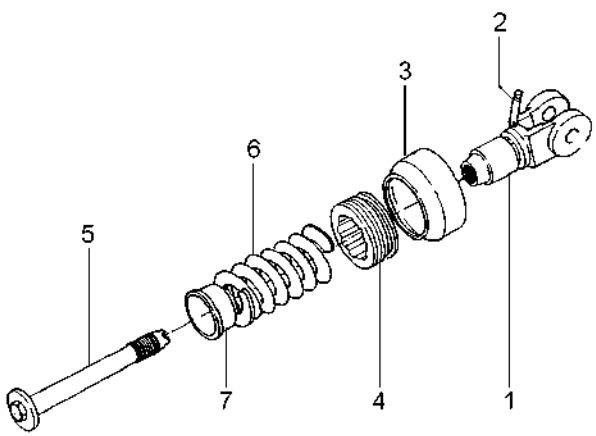

1	1863389M1	**1** ARTICULADOR	CULATA	HEAD
2	1442142X1	**1** PINO	PASADOR	PIN
3	180980M2	**1** CAPA	PROTECCION	BOOT
4	180979M2	**1** PORCA	TUERCA	NUT
5	886348M2	**1** PINO	PASADOR	PIN
6	023332P1	**1** MOLA	RESORTE	SPRING
7	886351M2	**1** ASSENTO	ASIENTO	SEAT

Suporte Do Quadrante
Soporte Del Quadrante
Draft Braket

70-50

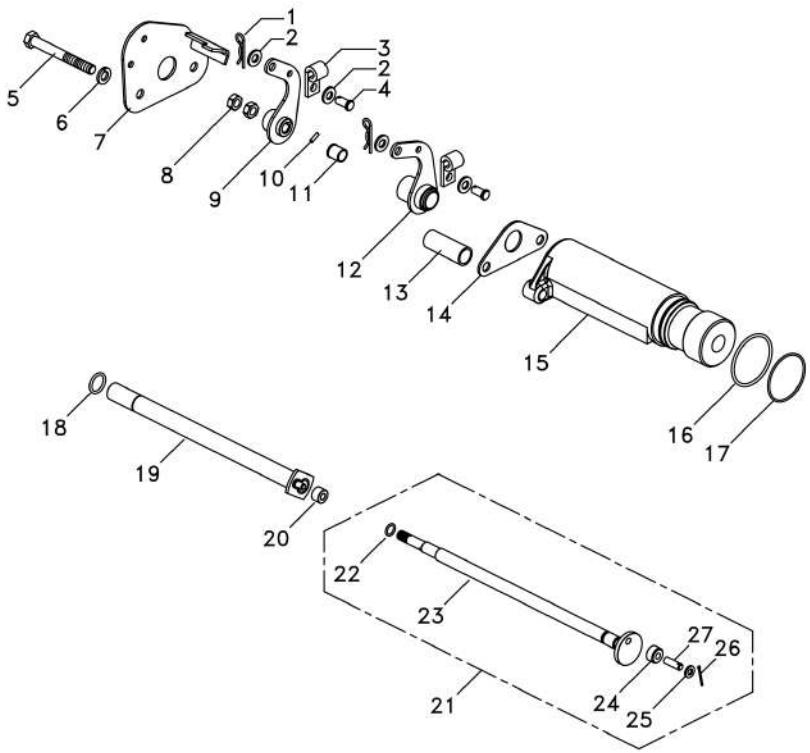

1	195414M1		**2**	GRAMPO	PASADOR	CRAMP
2	339024X1		**4**	ARRUELA	ARANDELA	WASHER
3	3809059M1		**2**	PRESILHA	GRAPA	STAPLE
4	195240M1		**2**	PINO	PASADOR	PIN
5	353898X1	3/8	**2**	PARAFUSO	PERNO	BOLT
6	353434X1		**2**	ARRUELA	ARANDELA	WASHER
7	061420S1		**1**	SUPORTE	SOPORTE	BRACKET
8	353430X1		**2**	PORCA	TUERCA	NUT
9	049460P1		**1**	ALAVANCA	PALANCA	LEVER
10	1870244M1		**1**	PINO	PASADOR	PIN
11	1870225M1		**1**	BUCHA	CASQUILLO	BUSH
12	049461P1		**1**	ALAVANCA	PALANCA	LEVER
13	067058P1		**2**	ESPAÇADOR	PIEZA DISTANCIA	SPACER
14	044137P1		**1**	PLACA	PLATO	PLATE
15	1870240M1		**1**	SUPORTE	DISPOS.DE SOSTEN	SUPPORT
16	377832X1		**1**	ANEL "O"	JUNTA TORICA	O RING
17	364281X1		**1**	ANEL "O"	JUNTA TORICA	O RING
18	762026M1		**1**	ANEL "O"	JUNTA TORICA	O RING
19	1870219M93	[B]	**1**	EIXO	ARBOL	SHAFT
20	898189M2		**1**	ROLETE	RODILLO	ROLLER
21	1870243M92	[A]	**1**	EIXO	ARBOL	SHAFT
22	195561M1	21	**1**	ANEL "O"	JUNTA TORICA	O RING
23	1870241M1	21	**1**	EIXO	ARBOL	SHAFT
24	898196M2	21	**1**	ROLETE	RODILLO	ROLLER
25	339692X1	21	**1**	ARRUELA	ARANDELA	WASHER
26	354041X1	21	**1**	CUPILHA	PASADOR DOUBLE	COTTER PIN
27	898194M1	21	**1**	PINO	PASADOR	PIN

[A] PROFUNDIDADE
PROFUNDIDAD
DEPTH

[B] POSIÇÃO
POSICION
POSITION

Suporte Do Quadrante
Soporte Del Quadrante
Draft Braket

70-55

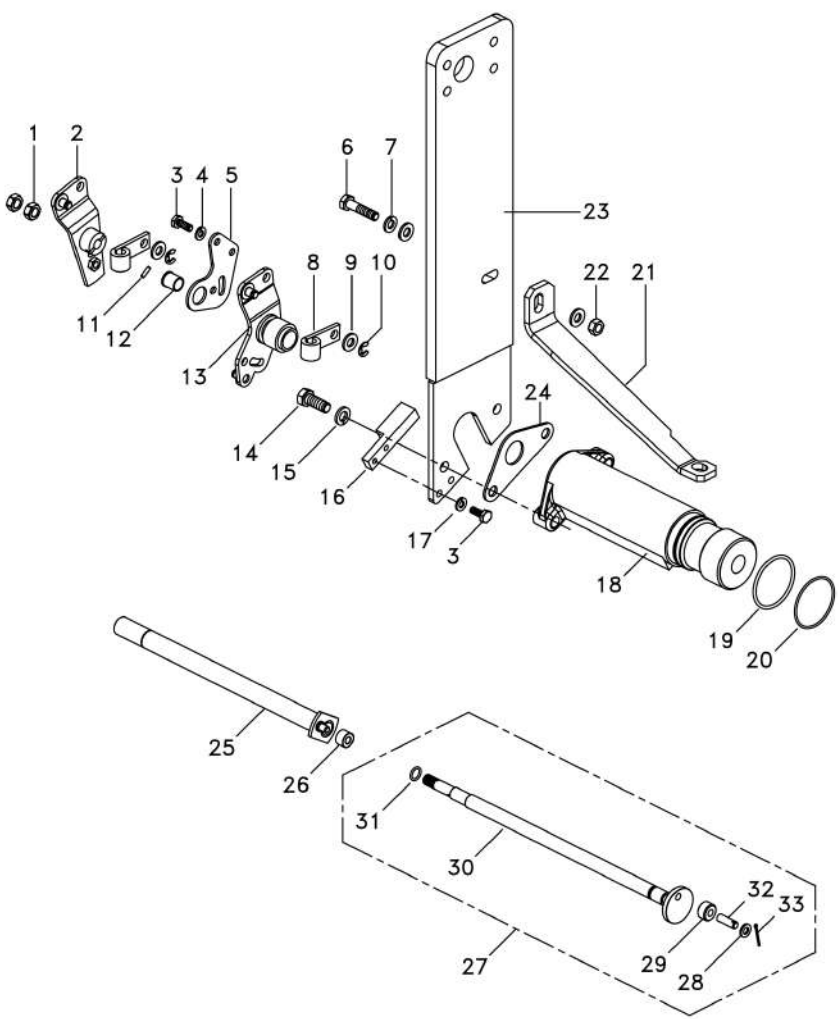

1	353430X1		**2**	PORCA	TUERCA	NUT
2	3807551M91	[A]	**1**	ALAVANCA	PALANCA	LEVER
3	339560X1	M6 x 1	**4**	PARAFUSO	PERNO	BOLT
4	339375X1		**2**	ARRUELA	ARANDELA	WASHER
5	1696586M1		**1**	SUPORTE	SOPORTE	BRACKET
6	339287X1	M8 x 22	**1**	PARAFUSO	PERNO	BOLT
7	339374X1		**1**	ARRUELA	ARANDELA	WASHER
8	070684P1		**2**	TERMINAL	EXTREMO	END
9	339024X1		**4**	ARRUELA	ARANDELA	WASHER
10	1440988X1		**2**	ANEL TRAVA	CIRCULITO	CIRCLIP
11	1870244M1		**1**	PINO	PASADOR	PIN
12	1870225M1		**1**	BUCHA	CASQUILLO	BUSH
13	3807550M91	[B]	**1**	ALAVANCA	PALANCA	LEVER
14	353691X1	3/8"	**2**	PARAFUSO	PERNO	BOLT
15	353434X1		**2**	ARRUELA	ARANDELA	WASHER
16	070361P1		**1**	ESPAÇADOR	PIEZA DISTANCIA	SPACER
17	353441X1		**2**	ARRUELA	ARANDELA	WASHER
18	1870240M1		**1**	SUPORTE	DISPOS.DE SOSTEN	SUPPORT
19	377832X1		**1**	ANEL "O"	JUNTA TORICA	O RING
20	364281X1		**1**	ANEL "O"	JUNTA TORICA	O RING
21	064324P1		**1**	SUPORTE	SOPORTE	BRACKET
22	339169X1		**1**	PORCA	TUERCA	NUT
23	6262298M91		**1**	SUPORTE	SOPORTE	BRACKET
24	044137P1		**1**	PLACA	PLATO	PLATE
25	045314N1	[B]	**1**	EIXO	ARBOL	SHAFT
26	898189M2		**1**	ROLETE	RODILLO	ROLLER
27	1870243M92	[A]	**1**	EIXO	ARBOL	SHAFT
28	339692X1	27	**1**	ARRUELA	ARANDELA	WASHER
29	898196M2	27	**1**	ROLETE	RODILLO	ROLLER
30	1870241M1	27	**1**	EIXO	ARBOL	SHAFT
31	195561M1	27	**1**	ANEL "O"	JUNTA TORICA	O RING
32	898194M1	27	**1**	PINO	PASADOR	PIN
33	354041X1	27	**1**	CUPILHA	PASADOR DOUBLE	COTTER PIN

[A] PROFUNDIDADE
PROFUNDIDAD
DEPTH

[B] POSIÇÃO
POSICION
POSITION

Tampa Hidráulica
Tapa Hidraulica
Hydraulic Cover

70-60

3200 Kgf Tratores Com Cabine
3200 Kgf Tractores Con Cabina
3200 Kgf Tractors With Cab

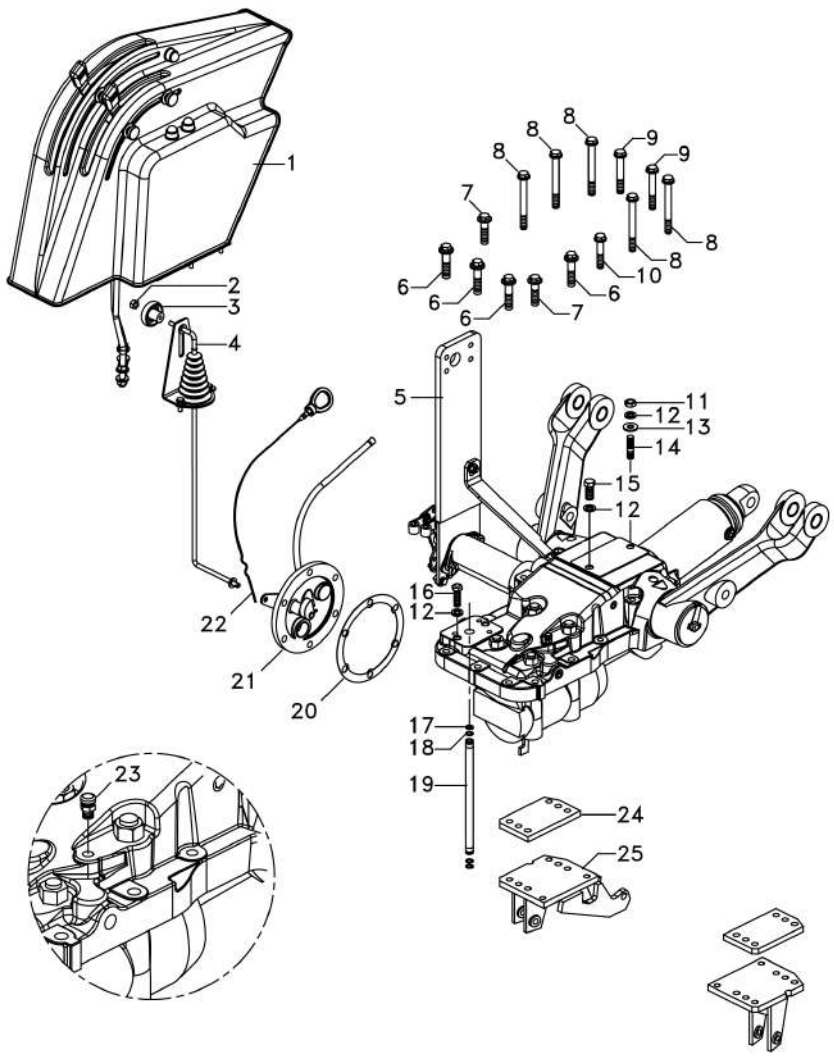

1	6262946M91	👁	70-40 No	**1**	CJ. ALAVANCAS	JUEGO PALANCAS	LEVER SET
2	353918X1			**1**	PORCA	TUERCA	NUT
3	1860403M1			**1**	MANÍPULO	POMO	KNOB
4	070857N1	👁	105-75 No	**1**	CJ. TIRANTE	JUEGO DE BIELAS	KIT, ROD
5	6262945M91	👁	70-30 No	**1**	CJ. TAMPA	JUEGO DE TAPON	KIT, CAP
6	058283P1			**4**	PARAFUSO	PERNO	BOLT
7	058282P1			**2**	PARAFUSO	PERNO	BOLT
8	058292P1		7/16"	**5**	PARAFUSO	TORNILLO	SCREW
9	058291P1		7/16"	**2**	PARAFUSO	PERNO	BOLT
10	058289P1			**1**	PARAFUSO	PERNO	BOLT
11	353426X1			**1**	PORCA	TUERCA	NUT
12	353432X1			**4**	ARRUELA	ARANDELA	WASHER
13	355619X1			**1**	ARRUELA	ARANDELA	WASHER
14	3146844M1			**1**	PRISIONEIRO	ESPARRAGO	STUD
15	353699X1		7/16	**1**	PARAFUSO	PERNO	BOLT
16	362479X1		7/16	**2**	PARAFUSO	PERNO	BOLT
17	195874M1			**2**	ARRUELA	ARANDELA	WASHER
18	195561M1			**2**	ANEL "O"	JUNTA TORICA	O RING
19	3808400M1			**1**	TUBO	CANO	PIPE
20	181217M1			**1**	JUNTA	EMPAQUETADURA.	GASKET
21	6263219M91	👁	30-80 No	**1**	TAMPA	CUBIERTA	COVER
22	046115T1			**1**	VARETA	VARILLA	ROD
23	182099M91			**1**	RESPIRO	RESPIRADERO	BREATHER
24	022724P1			**2**	CHAPA	CHAPA	PLATE
25	057450S1	◀		**1**	SUPORTE	SOPORTE	BRACKET
25	057449S1	▶		**1**	SUPORTE	SOPORTE	BRACKET

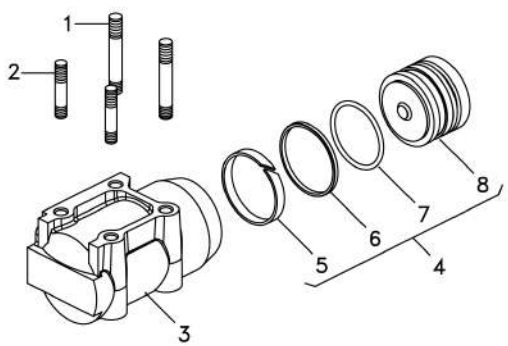

1	1481941M2		**2**	PRISIONEIRO	ESPARRAGO	STUD
2	1667580M1		**2**	PRISIONEIRO	ESPARRAGO	STUD
3	516571M3		**1**	CILINDRO	CILINDRO	CYLINDER
4	6220420M92		**1**	PISTÃO	PISTON	PISTON
5	034615P1	4	**1**	ANEL	ARO	RING
6	3412380M1	4	**1**	ANEL	ARO	RING
7	3412140M1	4	**1**	ANEL "O"	JUNTA TORICA	O RING
8	034604N1	4	**1**	PISTÃO	PISTON	PISTON

Cilindro Hidráulico
Cilindro Hidráulico
Hydraulic Cylinder

70-70

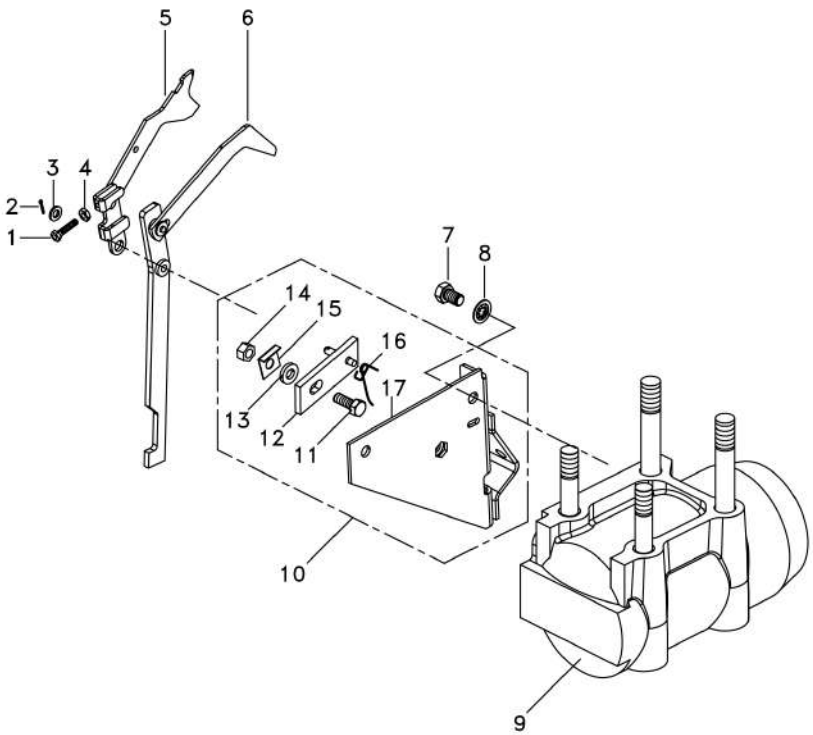

1	2802251M1	3/16"	**1**	PARAFUSO	PERNO	BOLT
2	361332X1		**1**	CUPILHA	PASADOR DOUBLE	COTTER PIN
3	353754X1		**1**	ARRUELA	ARANDELA	WASHER
4	354120X1		**1**	PORCA	TUERCA	NUT
5	1661547M92		**1**	ALAVANCA	PALANCA	LEVER
6	1869093M93		**1**	ALAVANCA	PALANCA	LEVER
7	353688X1	3/8"	**2**	PARAFUSO	PERNO	BOLT
8	390287X1		**2**	ARRUELA	ARANDELA	WASHER
9	034617N1	👁 70-65 No	**1**	CJ. CILINDRO	JUEGO DE CILINDR	KIT, CYLINDER
10	1870190M92		**1**	SUPORTE	DISPOS.DE SOSTEN	SUPPORT
11	361448X1	10	**1**	PARAFUSO	PERNO	BOLT
12	1869104M91	10	**1**	SUPORTE	SOPORTE	BRACKET
13	376702X1	10	**1**	ARRUELA	ARANDELA	WASHER
14	363621X1	10	**1**	PORCA	TUERCA	NUT
15	1869107M1	10	**1**	ARRUELA	ARANDELA	WASHER
16	1872044M1	10	**1**	MOLA	RESORTE	SPRING
17	1661617M91	10	**1**	SUPORTE	SOPORTE	BRACKET

Válvula De Fluxo Combinado
Válvula De Flujo Combinada
Combined Flow Valve

70-75

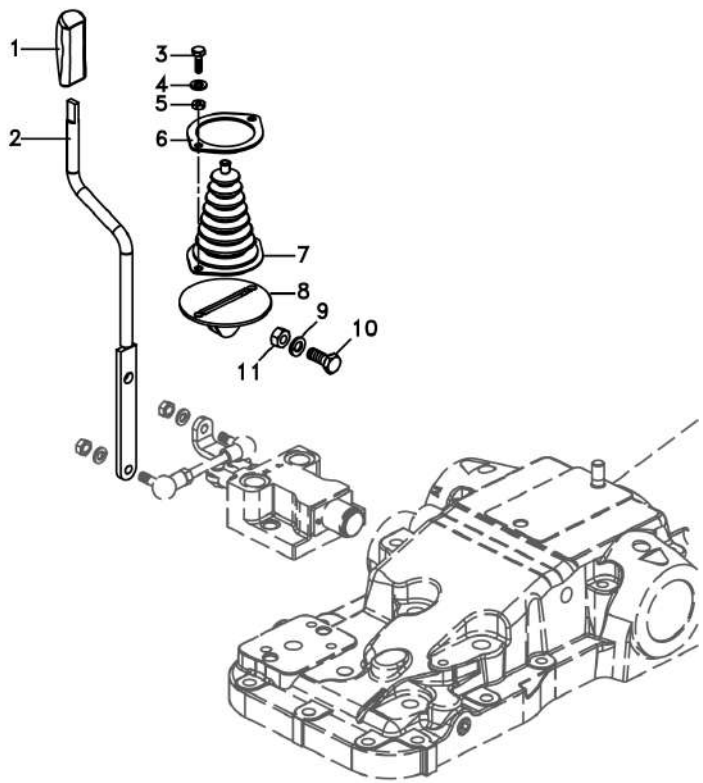

1	3715491M91		**1**	MANÍPULO	POMO	KNOB
2	6207308M91		**1**	CJ. ALAVANCA	JUEGO, PALANCA	KIT, LEVER
3	339666X1	M6x1x20	**2**	PARAFUSO	PERNO	BOLT
4	339374X1		**2**	ARRUELA	ARANDELA	WASHER
5	339030X1	M6	**2**	PORCA	TUERCA	NUT
6	069937P1		**1**	ANEL	ARO	RING
7	069915P1		**1**	COIFA	FUELLE	BELLOWS
8	6207307M91		**1**	CJ. SUPORTE	JUEGO SOPORTE	KIT, BRACKET
9	339376X1		**1**	ARRUELA	ARANDELA	WASHER
10	339401X1	M10x1,5x25	**1**	PARAFUSO	PERNO	BOLT
11	339402X1	M10x1,5	**1**	PORCA	TUERCA	NUT

Tampa Tapa Cover	Sem Levante Sin Levante Without Lift	70-80	

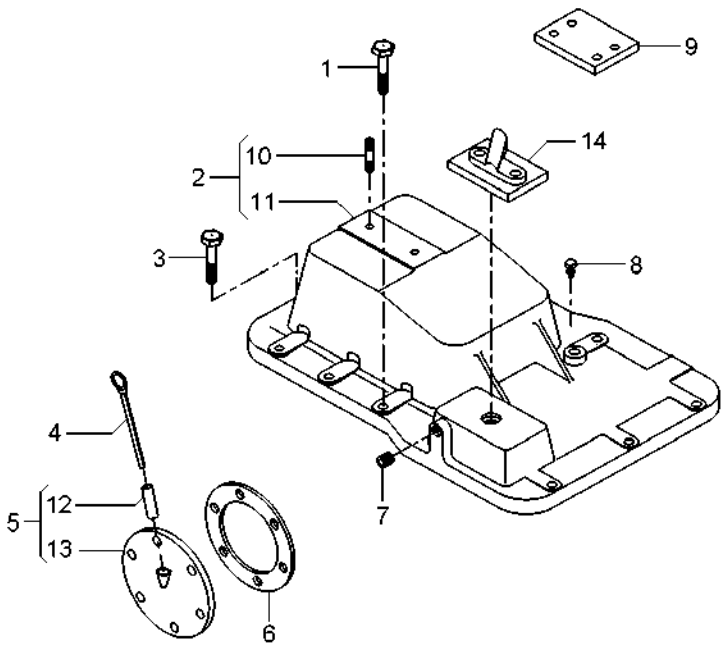

1	058281P1		**5**	PARAFUSO	PERNO	BOLT
2	3145272M92		**1**	TAMPA	CUBIERTA	COVER
3	058287P1		**8**	PARAFUSO	PERNO	BOLT
4	1665962M91		**1**	VARETA	VARILLA	ROD
5	181218M91		**1**	CJ. TAMPA	JUEGO DE TAPA	KIT, COVER
6	181217M1		**1**	JUNTA	EMPAQUETADURA.	GASKET
7	195387M1		**2**	BUJÃO	TAPON	PLUG
8	182099M91		**1**	RESPIRO	RESPIRADERO	BREATHER
9	022747P1		**2**	PLACA	PLATO	PLATE
10	3146844M1	2	**1**	PRISIONEIRO	ESPARRAGO	STUD
11	3145276M1	2	**1**	TAMPA	CUBIERTA	COVER
12	898207M1	5	**1**	TUBO	CANO	PIPE
13	181219M1	5	**1**	TAMPA	CUBIERTA	COVER
14	070467N1		**1**	CJ. TAMPA	JUEGO DE TAPON	KIT, CAP

Bomba Hidráulica
Bomba Hidraulica
Hydraulic Pump

70-85

Para Tratores Com Plataforma Do Operador E Sem Tdp
Para Tractores Con Plataforma Del Operador Y Sin T Df
For Tractors With Operator Plataform And Without P To

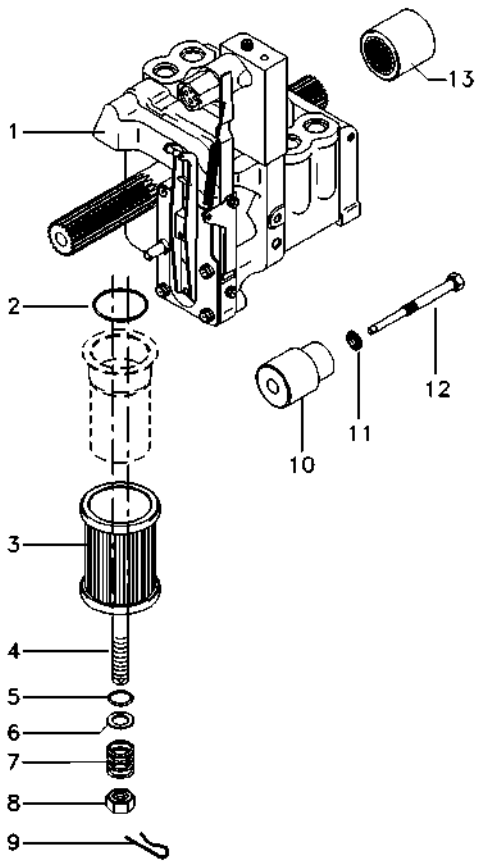

1	6215817M91	70-91 No	**1**	BOMBA HIDRÁULICA	BOMBA HIDRAULICA	HYDRAULIC PUMP
2	195876M1		**1**	ANEL "O"	JUNTA TORICA	O RING
3	3771122M92		**1**	FILTRO	FILTRO	FILTER
4	3699759M2		**1**	PRISIONEIRO	ESPARRAGO	STUD
5	1007240M1		**1**	ANEL "O"	JUNTA TORICA	O RING
6	377499X1		**1**	ARRUELA	ARANDELA	WASHER
7	1868469M1		**1**	MOLA	RESORTE	SPRING
8	363645X1		**1**	PORCA	TUERCA	NUT
9	1870089M1		**1**	PRESILHA	GRAPA	STAPLE
10	532927M1		**1**	SUPORTE	SOPORTE	BRACKET
11	532926M1		**1**	ARRUELA	ARANDELA	WASHER
12	532928M1		**1**	PINO	PASADOR	PIN
13	1868538M4		**1**	LUVA	MANCHA	SLEEVE

Bomba Hidráulica
Bomba Hidraulica
Hydraulic Pump

70-90

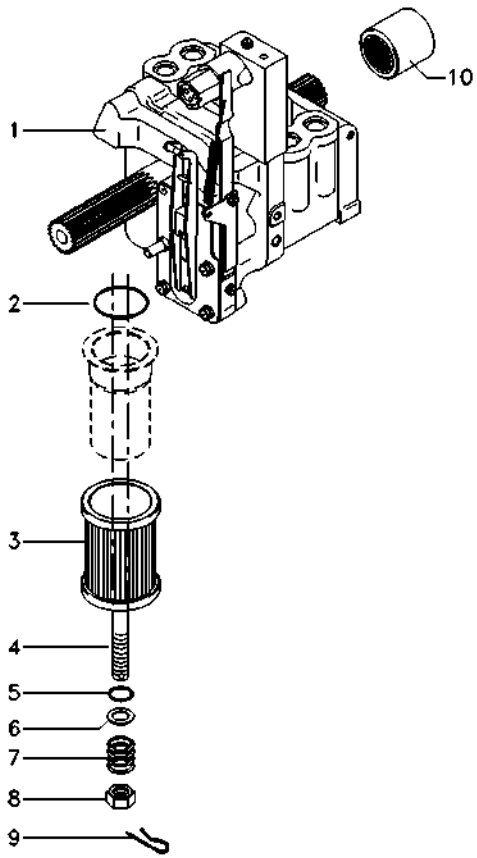

1	6215817M91	70-91 No	**1**	BOMBA HIDRÁULICA	BOMBA HIDRAULICA	HYDRAULIC PUMP
2	195876M1		**1**	ANEL "O"	JUNTA TORICA	O RING
3	3771122M92		**1**	FILTRO	FILTRO	FILTER
4	3699759M2		**1**	PRISIONEIRO	ESPARRAGO	STUD
5	1007240M1		**1**	ANEL "O"	JUNTA TORICA	O RING
6	377499X1		**1**	ARRUELA	ARANDELA	WASHER
7	1868469M1		**1**	MOLA	RESORTE	SPRING
8	363645X1		**1**	PORCA	TUERCA	NUT
9	1870089M1		**1**	PRESILHA	GRAPA	STAPLE
10	1868538M4		**1**	LUVA	MANCHA	SLEEVE

Bomba Hidráulica
Bomba Hidraulica
Hydraulic Pump

Coletor E Luva
Colecionador Y Guante
Collector And Glove

70-91

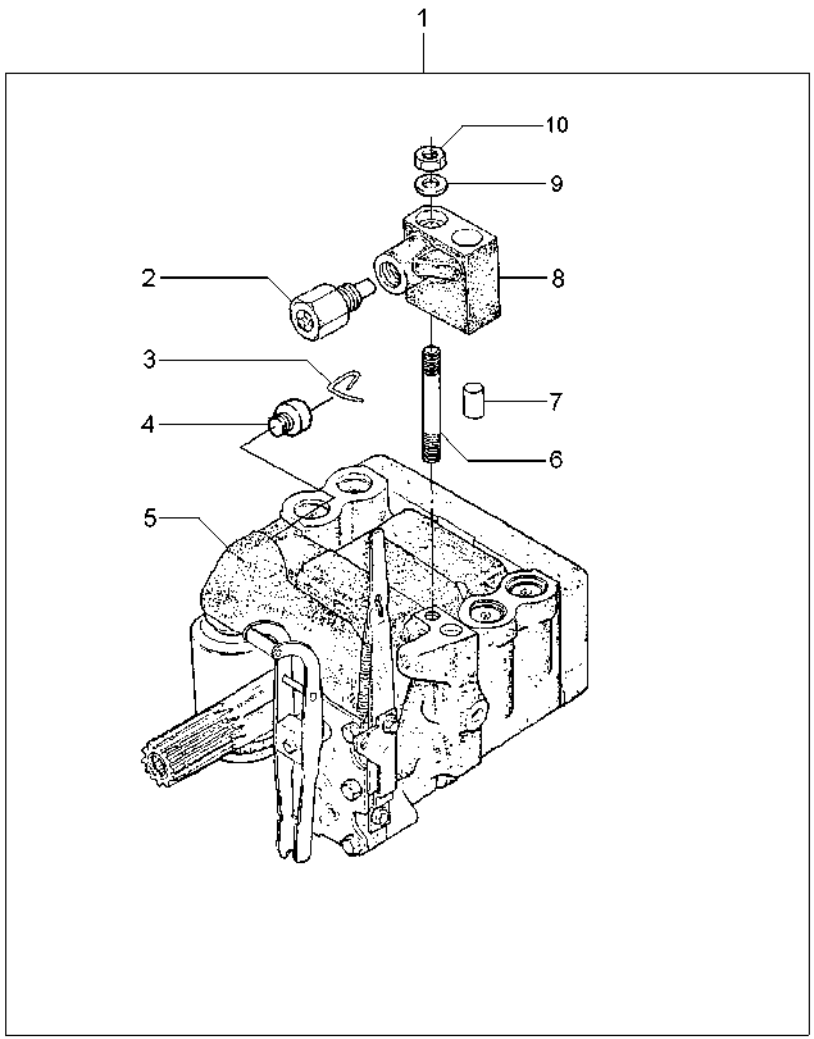

1			6215817M91	**1** BOMBA	BOMBA	PUMP
2	038639T1	8		**1** VÁLVULA	VALVULA	VALVE
3	1870819M1	1		**1** PRESILHA	GRAPA	STAPLE
4	1870820M1	1		**1** BUJÃO	TAPON	PLUG
5	3773701M92	1	U.K.	**1** CJ. BOMBA	BOMBA JUEGO	KIT, PUMP
			70-95 No			
6	1694381M1	1		**1** PRISIONEIRO	ESPARRAGO	STUD
7	377605X1	8		**1** PINO	PASADOR	PIN
8	3808924M91	1		**1** COLETOR	COLECTOR	COLLECTOR
9	353756X1	1		**1** ARRUELA	ARANDELA	WASHER
10	195258M1	1		**1** PORCA	TUERCA	NUT

Bomba Hidráulica
Bomba Hidraulica
Hydraulic Pump

70-95

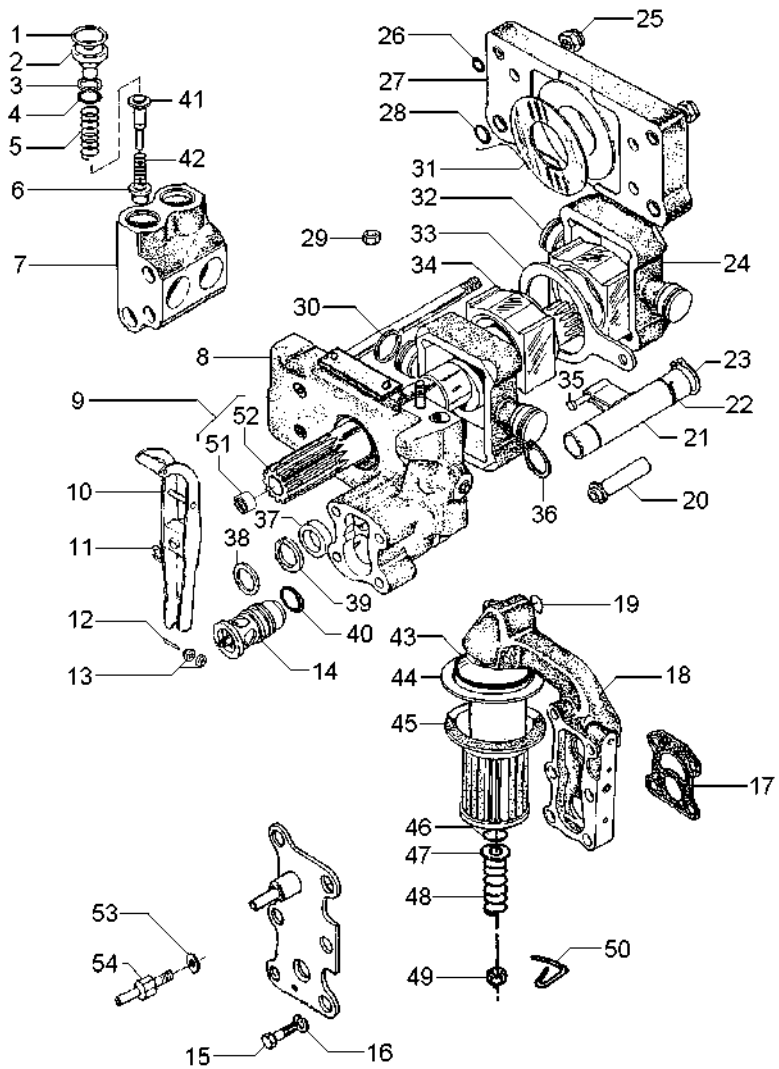

1	1868743M1		**4**	ANEL TRAVA	CIRCULITO	CIRCLIP
2	1868741M1		**4**	BUJÃO	TAPON	PLUG
3	1870849M1		**4**	ARRUELA	ARANDELA	WASHER
4	1868742M1		**4**	ANEL "O"	JUNTA TORICA	O RING
5	180928M2		**4**	MOLA	RESORTE	SPRING
6	1660116M1	[A]	**4**	VÁLVULA	VALVULA	VALVE
7	1868435M3		**2**	CÂMARA	CAMARA	CHAMBER
8	3808617M91	70-105 No	**1**	CORPO	CUERPO	BODY
9	1871781M93		**1**	EIXO	ARBOL	SHAFT
10	3610175M91		**1**	ALAVANCA	PALANCA	LEVER
11	377493X1		**1**	ANEL TRAVA	CIRCULITO	CIRCLIP
12	897504M1		**1**	PINO	PASADOR	PIN
13	897599M1		**2**	ROLETE	RODILLO	ROLLER
14	3611085M91		**1**	VÁLVULA	VALVULA	VALVE
15	362403X1		**4**	PARAFUSO	PERNO	BOLT
16	366719X1		**4**	ARRUELA	ARANDELA	WASHER
17	1869529M2		**1**	JUNTA	EMPAQUETADURA.	GASKET
18	3611141M91	70-115 No	**1**	CARCAÇA	ALOJAMIENTO	HOUSING
19	851134M1		**1**	ANEL "O"	JUNTA TORICA	O RING
20	1686740M1		**1**	TUBO	CANO	PIPE
21	1681790M91	70-110 No	**1**	OSCILADOR	OSCILADOR	OSCILLATOR
22	1671699M1		**1**	ANEL TRAVA	CIRCULITO	CIRCLIP
23	3000361X1		**1**	ANEL TRAVA	CIRCULITO	CIRCLIP
24	1860038M1		**2**	PISTÃO	PISTON	PISTON
25	1871659M1	3/8	**2**	PORCA	TUERCA	NUT
25	1871660M1		**2**	PORCA	TUERCA	NUT
26	377494X1		**4**	ANEL "O"	JUNTA TORICA	O RING
27	1665499M91		**1**	CORPO	CUERPO	BODY
28	831533M1		**4**	ANEL "O"	JUNTA TORICA	O RING
29	376448X1	3/8	**1**	PORCA	TUERCA	NUT
		195258M1				
30	897493M1		**4**	ANEL	ARO	RING
31	1664589M1		**2**	ARRUELA	ARANDELA	WASHER
32	180924M2		**1**	BLOCO	BLOQUE	BLOCK
33	180933M1		**1**	SEGUIDOR	IMPULSOR	FOLLOWER
34	180925M2		**1**	BLOCO	BLOQUE	BLOCK
35	831130M1		**1**	PINO	PASADOR	PIN
36	195946M1		**2**	ANEL TRAVA	CIRCULITO	CIRCLIP
37	1868486M1		**1**	ESPAÇADOR	PIEZA DISTANCIA	SPACER
38	377543X1		**1**	ARRUELA	ARANDELA	WASHER
39	1868485M1		**1**	ARRUELA	ARANDELA	WASHER
40	377502X1		**1**	ANEL "O"	JUNTA TORICA	O RING
41	180930M2	[B]	**4**	VÁLVULA	VALVULA	VALVE
42	180927M2		**4**	MOLA	RESORTE	SPRING
43	195876M1		**1**	ANEL "O"	JUNTA TORICA	O RING
44	1671633M1		**1**	TUBO	CANO	PIPE
45	1870199M92		**1**	FILTRO	FILTRO	FILTER
46	1007240M1		**1**	ANEL "O"	JUNTA TORICA	O RING
47	377499X1		**1**	ARRUELA	ARANDELA	WASHER
48	1868469M1		**1**	MOLA	RESORTE	SPRING

Bomba Hidráulica
Bomba Hidraulica
Hydraulic Pump

70-95

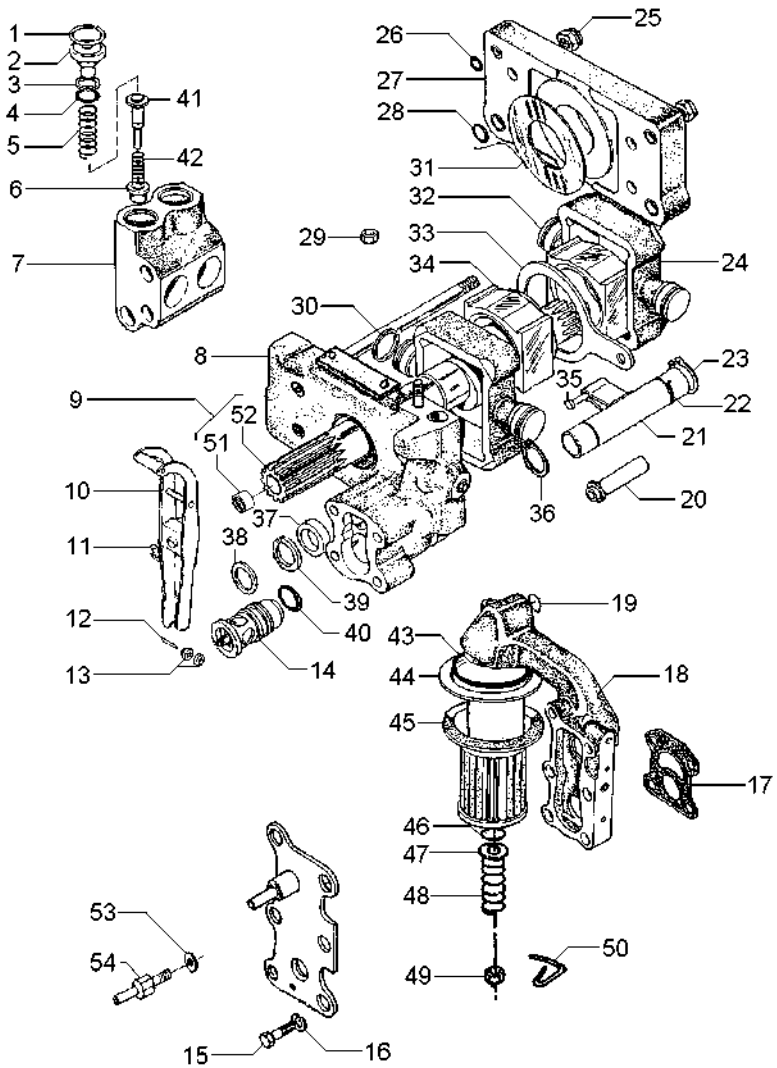

49	375109X1	3/8X16	**1**	PORCA	TUERCA	NUT
50	1870089M1		**1**	PRESILHA	GRAPA	STAPLE
51	1000251M1	9	**1**	ROLAMENTO	COJINETE	BEARING
52	1871782M3	9	**1**	EIXO	ARBOL	SHAFT
53	376719X1		**1**	ARRUELA	ARANDELA	WASHER
54	3610280M1		**1**	PARAFUSO	PERNO	BOLT

[A] ADMISSÃO
ADMISIÓN
INLET

[B] RETORNO
RETORNO
RETURN

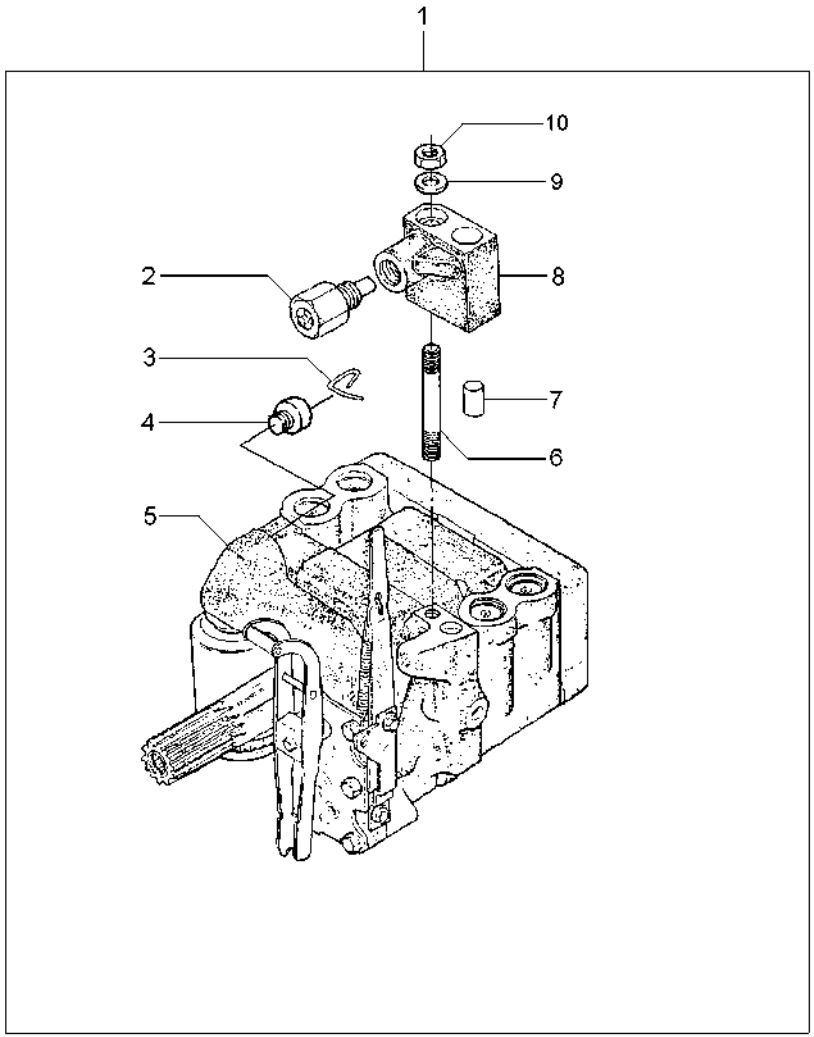

1		3773700M92	**1**	BOMBA	BOMBA	PUMP
2	038639T1	8	**1**	VÁLVULA	VALVULA	VALVE
3	1870819M1	1	**1**	PRESILHA	GRAPA	STAPLE
4	1870820M1	1	**1**	BUJÃO	TAPON	PLUG
5	3773701M92	1 U.K.	**1**	CJ. BOMBA	BOMBA JUEGO	KIT, PUMP
		70-95 No				
6	1694381M1	1	**1**	PRISIONEIRO	ESPARRAGO	STUD
7	377605X1	8	**1**	PINO	PASADOR	PIN
8	3808924M91	1	**1**	COLETOR	COLECTOR	COLLECTOR
9	353756X1	1	**1**	ARRUELA	ARANDELA	WASHER
10	195258M1	1	**1**	PORCA	TUERCA	NUT

Corpo
Cuerpo
Body

70-105

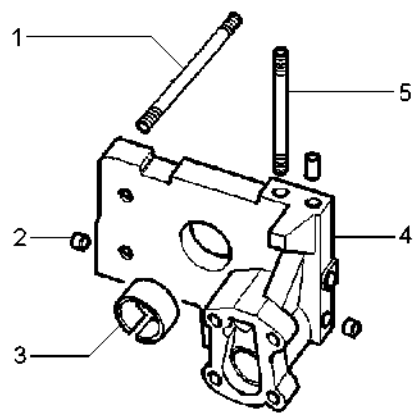

1	377528X1		**4**	PRISIONEIRO	ESPARRAGO	STUD
2	1868431M3		**2**	BUJÃO	TAPON	PLUG
3	1664491M2		**1**	BUCHA	CASQUILLO	BUSH
4		3808617M91	**1**	CORPO	CUERPO	BODY
5	377528X1		**1**	PRISIONEIRO	ESPARRAGO	STUD

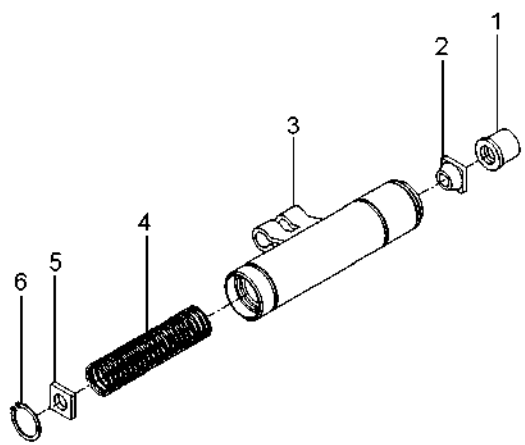

1	1681786M1	**1** COLAR	COLLAR	COLLAR
2	1862576M2	**1** GUIA	GUIA	GUIDE
3	1869826M93	**1** OSCILADOR	OSCILADOR	OSCILLATOR
4	180940M1	**1** MOLA	RESORTE	SPRING
5	1869830M2	**1** DISCO	DISCO	DISC
6	1442466X1	**1** ANEL	ARO	RING

Bomba Do Levante Hidráulico | **Suporte Filtro**
Bomba Hidraulica Elevador | **Soporte Filtro**
Hydraulic Lift Pump | **Strainer Unit**

70-115

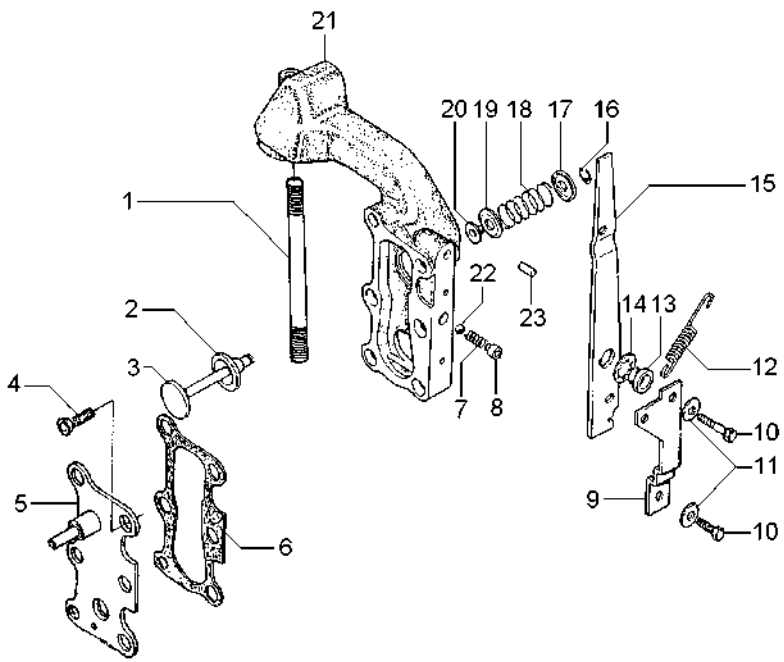

1	377531X1	**1** PRISIONEIRO	ESPARRAGO	STUD
2	1870810M1	**1** ANEL "O"	JUNTA TORICA	O RING
3	1870811M1	**1** VÁLVULA	VALVULA	VALVE
4	358334X1	**2** PARAFUSO	PERNO	BOLT
5	3599748M91	**1** TAMPA	CUBIERTA	COVER
6	1868456M1	**2** JUNTA	EMPAQUETADURA.	GASKET
7	1868452M1	**1** MOLA	RESORTE	SPRING
8	1868451M2	**1** BUCHA	CASQUILLO	BUSH
9	1869831M1	**1** SUPORTE	DISPOS.DE SOSTEN	SUPPORT
10	362352X1	**2** PARAFUSO	PERNO	BOLT
11	359004X1	**2** ARRUELA	ARANDELA	WASHER
12	1868454M2	**1** MOLA	RESORTE	SPRING
13	1868444M1	**1** BUCHA	CASQUILLO	BUSH
14	377500X1	**1** ARRUELA	ARANDELA	WASHER
15	1868453M2	**1** ALAVANCA	PALANCA	LEVER
16	377501X1	**1** ANEL TRAVA	CIRCULITO	CIRCLIP
17	1868464M1	**1** ASSENTO	ASIENTO	SEAT
18	1868465M1	**1** MOLA	RESORTE	SPRING
19	1868460M1	**1** ASSENTO	ASIENTO	SEAT
20	1868466M1	**1** RETENTOR	RETEN	SEAL
21	3599949M1	**1** CARCAÇA	ALOJAMIENTO	HOUSING
22	361023X1	**1** ESFERA	BOLA	BALL
23	377489X1	**1** PINO	PASADOR	PIN

Tampa Do Levante Hidráulico | **Articulador**
Tapa Levante Hidraulico | **Articulador**
Tampa Do Levante Hidráulico | **Link**

70-120

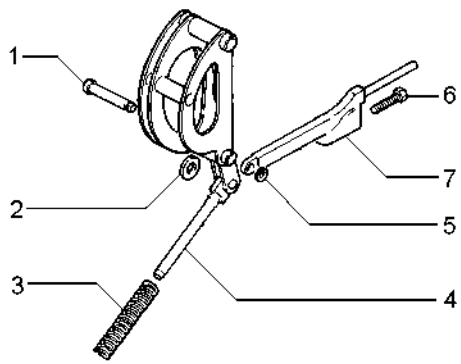

1	180990M1		**1** PINO	PASADOR	PIN
2	898125M1		**1** ARRUELA	ARANDELA	WASHER
3	1660323M1		**1** MOLA	RESORTE	SPRING
4		1660324M91	**1** ARTICULAÇÃO	CHARNELA	KNUCKLE
4		1660884M91	**1** ARTICULAÇÃO	CHARNELA	KNUCKLE
5	195575M1		**1** ANEL	ARO	RING
6	898128M1		**1** PARAFUSO	PERNO	BOLT
7	898124M1		**1** HASTE	MANGUETA	SPINDLE

Direção Hidrostática Direccion Hidrostática Hydrostatic Steering	4 Rodas Motrizes 4 Ruedas Motriz 4 Wheels Drive	70-125	Tratores Com Cabine Tractores Con Cabina Tractors With Cab

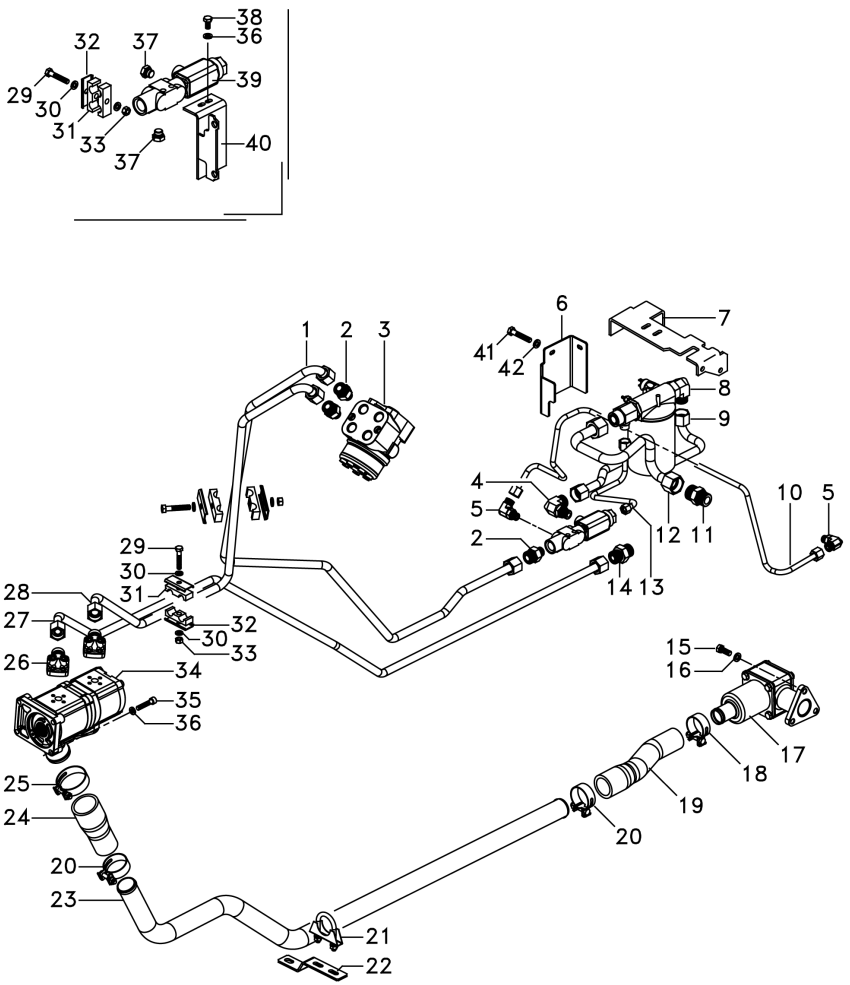

1	6262735M91		**1**	TUBO	CANO	PIPE
2	6233972M1		**3**	CONEXÃO	CONEXION	CONNECTION
3	6262271M91		**1**	UN. HIDROSTÁTICA	UNIDAD DIRECCION	STEERING UNIT
4	6239045M1		**1**	CONEXÃO	CONEXION	CONNECTION
5	6215505M1		**2**	CONEXÃO	CONEXION	CONNECTION
6	6264866M1		**1**	PROTEÇÃO	DEFENSA	GUARD
7	6275003M91		**1**	SUPORTE FILTRO	FILTER SUPPORT	FILTER SUPPORT
8	6275011M91	70-165 No	**1**	CJ. FILTRO	JUEGO FILTRO	KIT, FILTER
9	6260998M91		**1**	TUBO	CANO	PIPE
10	6281136M91		**1**	MANGUEIRA	FLEXIBLE	HOSE
11	6216166M1		**1**	CONEXÃO	CONEXION	CONNECTION
12	6260997M91		**1**	TUBO	CANO	PIPE
13	6261822M91		**1**	TUBO	CANO	PIPE
14	6225777M1		**1**	CONEXÃO	CONEXION	CONNECTION
15	353691X1	3/8"	**3**	PARAFUSO	PERNO	BOLT
16	353434X1		**3**	ARRUELA	ARANDELA	WASHER
17	6223552M91	70-160 No	**1**	CJ. FILTRO	JUEGO FILTRO	KIT, FILTER
18	6214781M1		**1**	BRAÇADEIRA	ABRAZADERA	CLAMP
19	6264577M1		**1**	MANGUEIRA	FLEXIBLE	HOSE
20	6269272M91		**2**	ABRAÇADEIRA	ABRAZADERA	CLAMP
21	6231706M91		**1**	BRAÇADEIRA	ABRAZADERA	CLAMP
22	6263328M1		**1**	SUPORTE	SOPORTE	BRACKET
23	6263794M1		**1**	TUBO	CANO	PIPE
24	6263676M1		**1**	MANGUEIRA	FLEXIBLE	HOSE
25	6269107M91		**1**	ABRAÇADEIRA	ABRAZADERA	CLAMP
26	6262033M91		**2**	CONEXÃO	CONEXION	CONNECTION
27	6260150M91		**1**	TUBO	CANO	PIPE
28	6262736M91		**1**	TUBO	CANO	PIPE
29	353685X1	5/16	**3**	PARAFUSO	PERNO	BOLT
30	353446X1		**4**	ARRUELA	ARANDELA	WASHER
31	3585143M1		**7**	BRAÇADEIRA	ABRAZADERA	CLAMP
32	3146897M1		**4**	REFORÇO	REFUERZO	REINFORCEMENT
33	355565X1		**3**	PORCA	TUERCA	NUT
34	6262009M91		**1**	BOMBA	BOMBA	PUMP
35	3009287X1	M8x40	**4**	PARAFUSO	PERNO	BOLT
36	339374X1		**6**	ARRUELA	ARANDELA	WASHER
37	3019639X91		**2**	BUJÃO	TAPON	PLUG
38	339124X1	M8x1	**2**	PARAFUSO	PERNO	BOLT
39	3759547M93		**1**	VÁLVULA	VALVULA	VALVE
40	6260995M91		**1**	SUPORTE	SOPORTE	BRACKET
41	339081X1		**2**	PARAFUSO	PERNO	BOLT
42	390734X1		**2**	ARRUELA	ARANDELA	WASHER

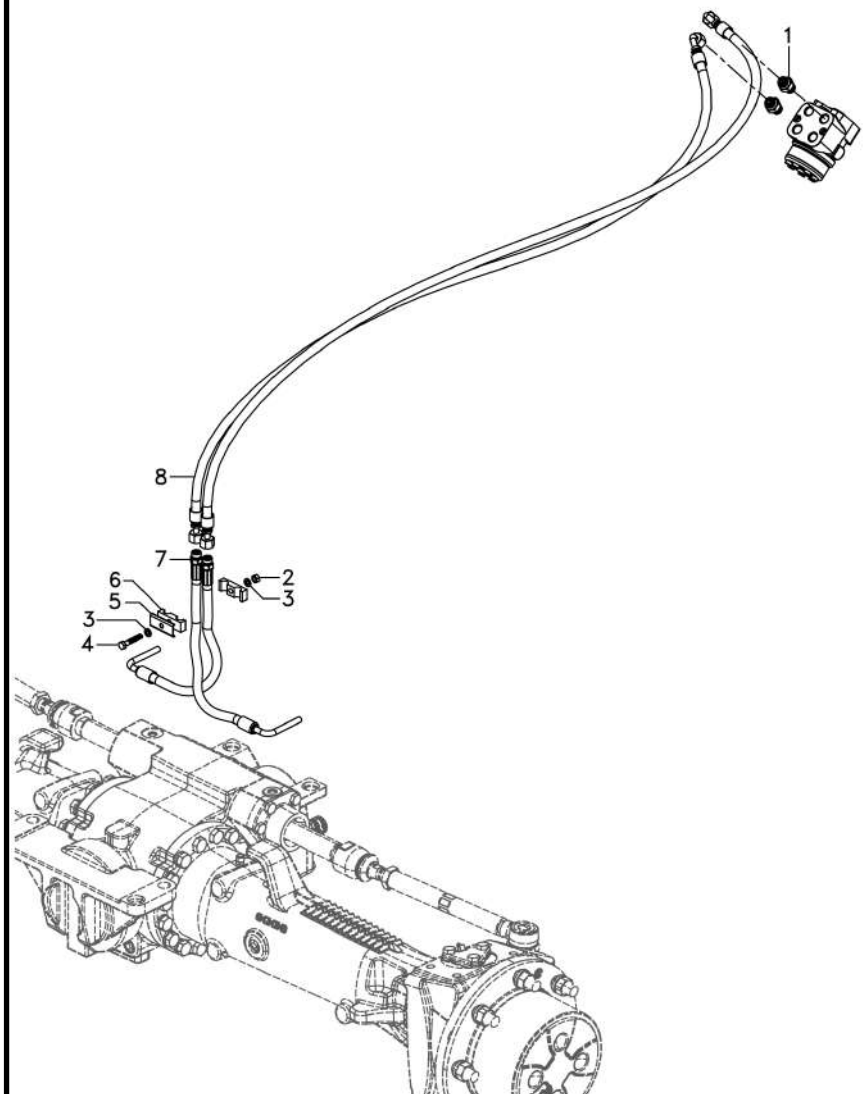

1	6270419M1		**2**	UNIÃO	UNION	LINK
2	355565X1		**1**	PORCA	TUERCA	NUT
3	353446X1		**2**	ARRUELA	ARANDELA	WASHER
4	353685X1	5/16	**1**	PARAFUSO	PERNO	BOLT
5	3146897M1		**2**	REFORÇO	REFUERZO	REINFORCEMENT
6	3585143M1		**1**	BRAÇADEIRA	ABRAZADERA	CLAMP
7	6261830M91		**2**	MANGUEIRA	FLEXIBLE	HOSE
8	6267221M91		**2**	MANGUEIRA	FLEXIBLE	HOSE

Direção Hidráulica
Dirección Hidráulica
Hydraulic Steering

70-135

2 Rodas Motrizes - Com Cabina
2 Ruedas Motriz - Con Cabina
2 Wheels Drive - With Cab

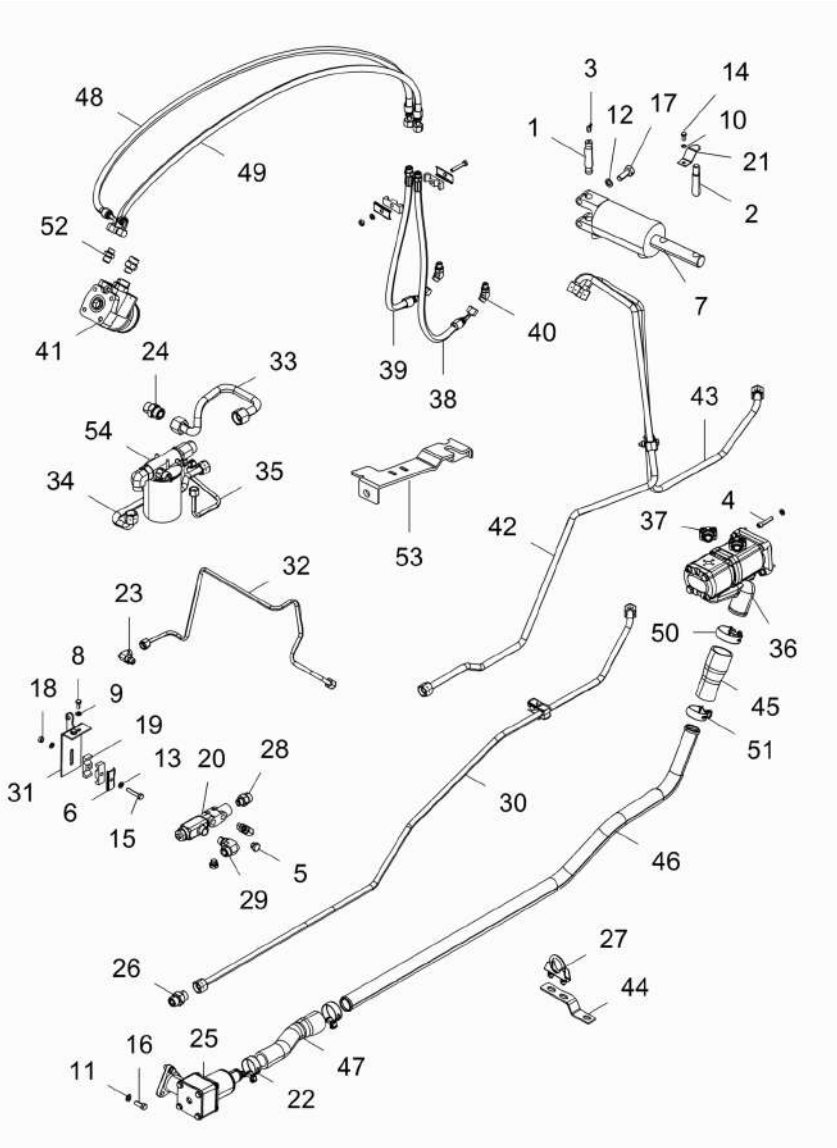

1	1488476M1		**1**	PINO	PASADOR	PIN
2	1488477M1		**1**	PINO	PASADOR	PIN
3	29951X		**1**	GRAXEIRA	ENGRASADOR	GREASER
4	3009287X1	m8x40, zn	**4**	PARAFUSO	PERNO	BOLT
5	3019639X91	M14x1.5 ISO6149	**2**	BUJÃO	TAPON	PLUG
6	3146897M1		**7**	REFORÇO	REFUERZO	REINFORCEMENT
7	3148282M91		**1**	CILINDRO	CILINDRO	CYLINDER
8	339124X1	m8x1.25x16	**2**	PARAFUSO	PERNO	BOLT
9	339374X1	b8	**6**	ARRUELA	ARANDELA	WASHER
10	339375X1	b6	**1**	ARRUELA	ARANDELA	WASHER
11	353434X1	3/8	**3**	ARRUELA	ARANDELA	WASHER
12	353439X1	1/2	**2**	ARRUELA	ARANDELA	WASHER
13	353446X1	5/16	**7**	ARRUELA	ARANDELA	WASHER
14	353666X1	1/4"-20x5/8"	**1**	PARAFUSO	PERNO	BOLT
15	353685X1	5/16-18	**4**	PARAFUSO	PERNO	BOLT
16	353691X1	3/8"-16x1	**3**	PARAFUSO	PERNO	BOLT
17	353725X1	1/2"-20x2.3/4"	**2**	PARAFUSO	PERNO	BOLT
18	355565X1	5/16"-18unc	**4**	PORCA	TUERCA	NUT
19	3585143M1		**8**	BRAÇADEIRA	ABRAZADERA	CLAMP
20	3759547M93		**1**	VÁLVULA	VALVULA	VALVE
21	520703M1		**1**	GRAMPO	PASADOR	CRAMP
22	6214781M1		**1**	BRAÇADEIRA	ABRAZADERA	CLAMP
23	6215505M1	M14bosx11/16orfs	**2**	CONEXÃO	CONEXION	CONNECTION
24	6216166M1	M27 x 1 3/16	**1**	CONEXÃO	CONEXION	CONNECTION
25	6223552M91	👁 70-160 No	**1**	CJ. FILTRO	JUEGO FILTRO	KIT, FILTER
26	6225777M1	1 x 1	**1**	CONEXÃO	CONEXION	CONNECTION
27	6231706M91		**1**	BRAÇADEIRA	ABRAZADERA	CLAMP
28	6233972M1	M18 x 1-14	**3**	CONEXÃO	CONEXION	CONNECTION
29	6239045M1	90° 1-14xM18x1.5	**1**	CONEXÃO	CONEXION	CONNECTION
30	6260150M91		**1**	TUBO	CANO	PIPE
31	6260995M91		**1**	SUPORTE	SOPORTE	BRACKET
32	6260996M91		**1**	TUBO	CANO	PIPE
33	6260997M91		**1**	TUBO	CANO	PIPE
34	6260998M91		**1**	TUBO	CANO	PIPE
35	6261822M91		**1**	TUBO	CANO	PIPE
36	6262009M91		**1**	BOMBA	BOMBA	PUMP
37	6262033M91		**2**	CONEXÃO	CONEXION	CONNECTION
38	6262208M1		**1**	MANGUEIRA	FLEXIBLE	HOSE
39	6262208M1		**1**	MANGUEIRA	FLEXIBLE	HOSE
40	6262222M1	45° 9/16 x 11/16	**2**	CONEXÃO	CONEXION	CONNECTION
41	6262272M91		**1**	UN. HIDROSTÁTICA	UNIDAD DIRECCION	STEERING UNIT
42	6262735M91		**1**	TUBO	CANO	PIPE
43	6262736M91		**1**	TUBO	CANO	PIPE
44	6263328M1		**1**	SUPORTE	SOPORTE	BRACKET
45	6263676M1		**1**	MANGUEIRA	FLEXIBLE	HOSE
46	6263794M1		**1**	TUBO	CANO	PIPE
47	6264577M1		**1**	MANGUEIRA	FLEXIBLE	HOSE
48	6267221M91		**1**	MANGUEIRA	FLEXIBLE	HOSE
49	6267221M91		**1**	MANGUEIRA	FLEXIBLE	HOSE

Direção Hidráulica
Dirección Hidráulica
Hydraulic Steering

70-135

2 Rodas Motrizes - Com Cabina
2 Ruedas Motriz - Con Cabina
2 Wheels Drive - With Cab

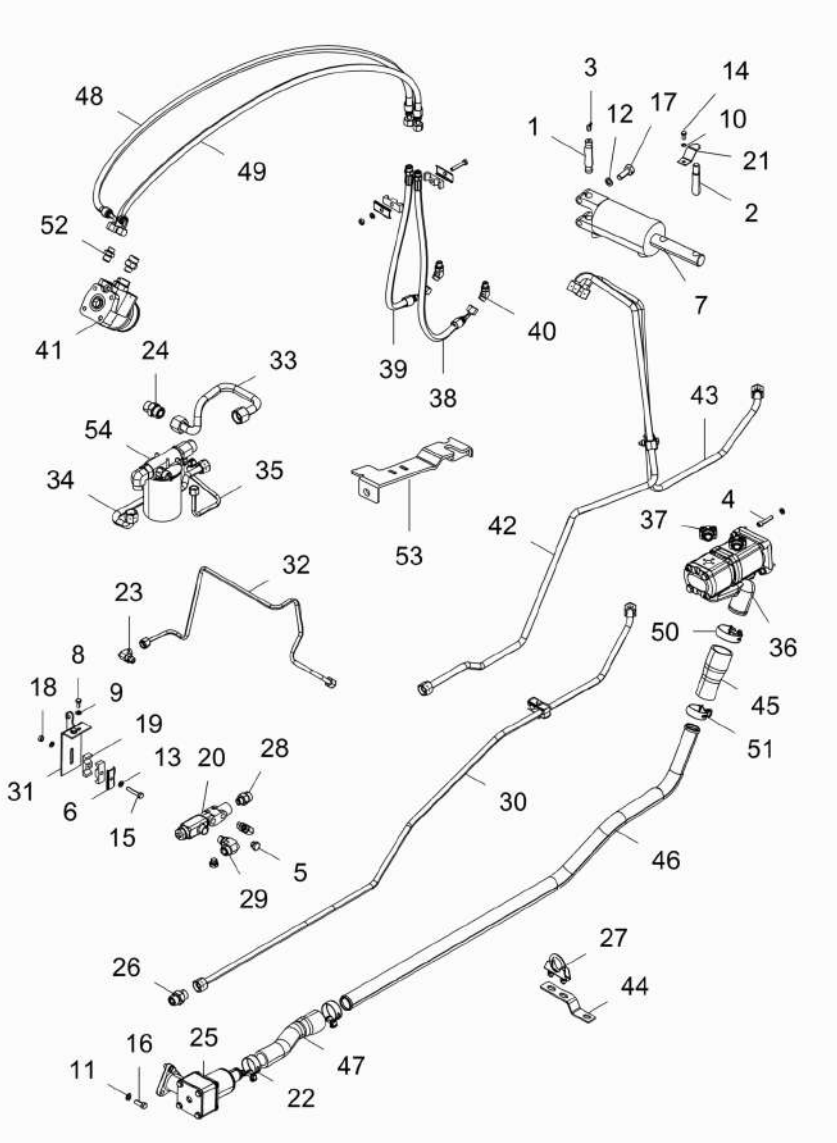

50	6269107M91		**1** ABRAÇADEIRA	ABRAZADERA	CLAMP
51	6269272M91		**2** ABRAÇADEIRA	ABRAZADERA	CLAMP
52	6270419M1	M12X1.5x11/16-16	**2** UNIÃO	UNION	LINK
53	6275003M91		**1** SUPORTE FILTRO	FILTER SUPPORT	FILTER SUPPORT
54	6275011M91	70-165 No	**1** CJ. FILTRO	JUEGO FILTRO	KIT, FILTER

Direção Hidráulica
Dirección Hidráulica
Hydraulic Steering

70-140

4 Rodas Motrizes - Com Tdpi
4 Ruedas Motriz - Con Tdfi
4 Wheels Drive - With Tdpi

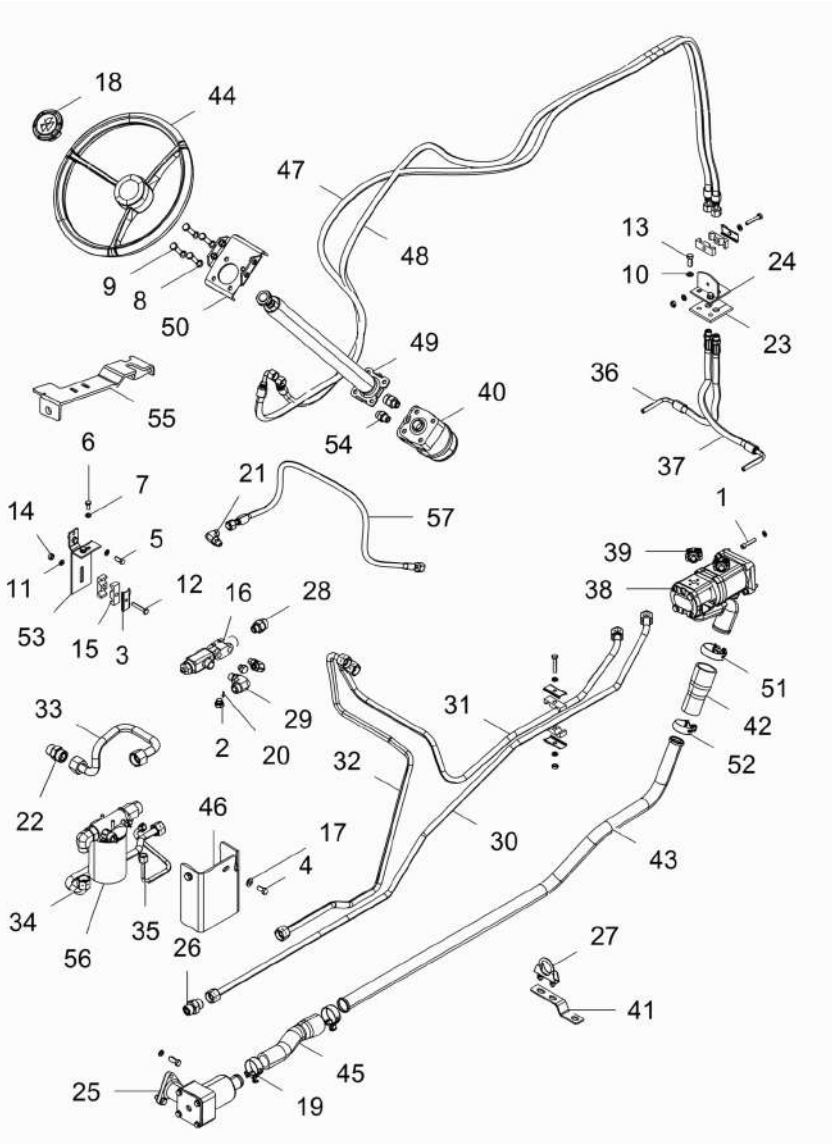

1	3009287X1	m8x40, zn	**4**	PARAFUSO	PERNO	BOLT
2	3019639X91	M14x1.5 ISO6149	**2**	BUJÃO	TAPON	PLUG
3	3146897M1		**4**	REFORÇO	REFUERZO	REINFORCEMENT
4	339081X1	m10x20	**2**	PARAFUSO	PERNO	BOLT
5	339123X1	m8x1.25x20	**2**	PARAFUSO	PERNO	BOLT
6	339124X1	m8x1.25x16	**2**	PARAFUSO	PERNO	BOLT
7	339374X1	b8	**8**	ARRUELA	ARANDELA	WASHER
8	339376X1	b10	**4**	ARRUELA	ARANDELA	WASHER
9	339814X1	m10x1.5x35	**4**	PARAFUSO	PERNO	BOLT
10	353434X1	3/8	**5**	ARRUELA	ARANDELA	WASHER
11	353446X1	5/16	**5**	ARRUELA	ARANDELA	WASHER
12	353685X1	5/16-18	**3**	PARAFUSO	PERNO	BOLT
13	353691X1	3/8"-16x1	**5**	PARAFUSO	PERNO	BOLT
14	355565X1	5/16"-18unc	**3**	PORCA	TUERCA	NUT
15	3585143M1		**6**	BRAÇADEIRA	ABRAZADERA	CLAMP
16	3759547M93		**1**	VÁLVULA	VALVULA	VALVE
17	390734X1	10.9x21x2.2	**2**	ARRUELA	ARANDELA	WASHER
18	4298376M91		**1**	TAMPA	CUBIERTA	COVER
19	6214781M1		**1**	BRAÇADEIRA	ABRAZADERA	CLAMP
20	6214797M1		**1**	TAMPÃO	ALMOHADILLA	PAD
21	6215505M1	M14bosx11/16orfs	**2**	CONEXÃO	CONEXION	CONNECTION
22	6216166M1	M27 x 1 3/16	**1**	CONEXÃO	CONEXION	CONNECTION
23	6222544M1		**1**	PROTETOR	PROTECTOR	PROTECTOR
24	6222545M91		**1**	CJ. SUPORTE	JUEGO SOPORTE	KIT, BRACKET
25	6223552M92		**1**	FILTRO DE SUCÇÃO	FILTRO	SUCTION FILTER
26	6225777M1	1 x 1	**1**	CONEXÃO	CONEXION	CONNECTION
27	6231706M91		**1**	BRAÇADEIRA	ABRAZADERA	CLAMP
28	6233972M1	M18 x 1-14	**3**	CONEXÃO	CONEXION	CONNECTION
29	6239045M1	90° 1-14xM18x1.5	**1**	CONEXÃO	CONEXION	CONNECTION
30	6260150M91		**1**	TUBO	CANO	PIPE
31	6260403M91		**1**	TUBO	CANO	PIPE
32	6260956M91		**1**	TUBO	CANO	PIPE
33	6260997M91		**1**	TUBO	CANO	PIPE
34	6260998M91		**1**	TUBO	CANO	PIPE
35	6261822M91		**1**	TUBO	CANO	PIPE
36	6261830M91		**1**	MANGUEIRA	FLEXIBLE	HOSE
37	6261830M91		**1**	MANGUEIRA	FLEXIBLE	HOSE
38	6262009M91		**1**	BOMBA	BOMBA	PUMP
39	6262033M91		**2**	CONEXÃO	CONEXION	CONNECTION
40	6262271M91		**1**	UN. HIDROSTÁTICA	UNIDAD DIRECCION	STEERING UNIT
41	6263328M1		**1**	SUPORTE	SOPORTE	BRACKET
42	6263676M1		**1**	MANGUEIRA	FLEXIBLE	HOSE
43	6263794M1		**1**	TUBO	CANO	PIPE
44	6264314M1		**1**	VOLANTE DIREÇÃO	VOLANT DIRECCION	STEERING WHEEL
45	6264577M1		**1**	MANGUEIRA	FLEXIBLE	HOSE
46	6264866M1		**1**	PROTEÇÃO	DEFENSA	GUARD
47	6267221M91		**1**	MANGUEIRA	FLEXIBLE	HOSE
48	6267221M91		**1**	MANGUEIRA	FLEXIBLE	HOSE
49	6269076M91		**1**	BARRA DE DIREÇÃO	BARRA DIRECCION	STEERING ROD

Direção Hidráulica
Dirección Hidráulica
Hydraulic Steering

70-140

4 Rodas Motrizes - Com Tdpi
4 Ruedas Motriz - Con Tdfi
4 Wheels Drive - With Tdpi

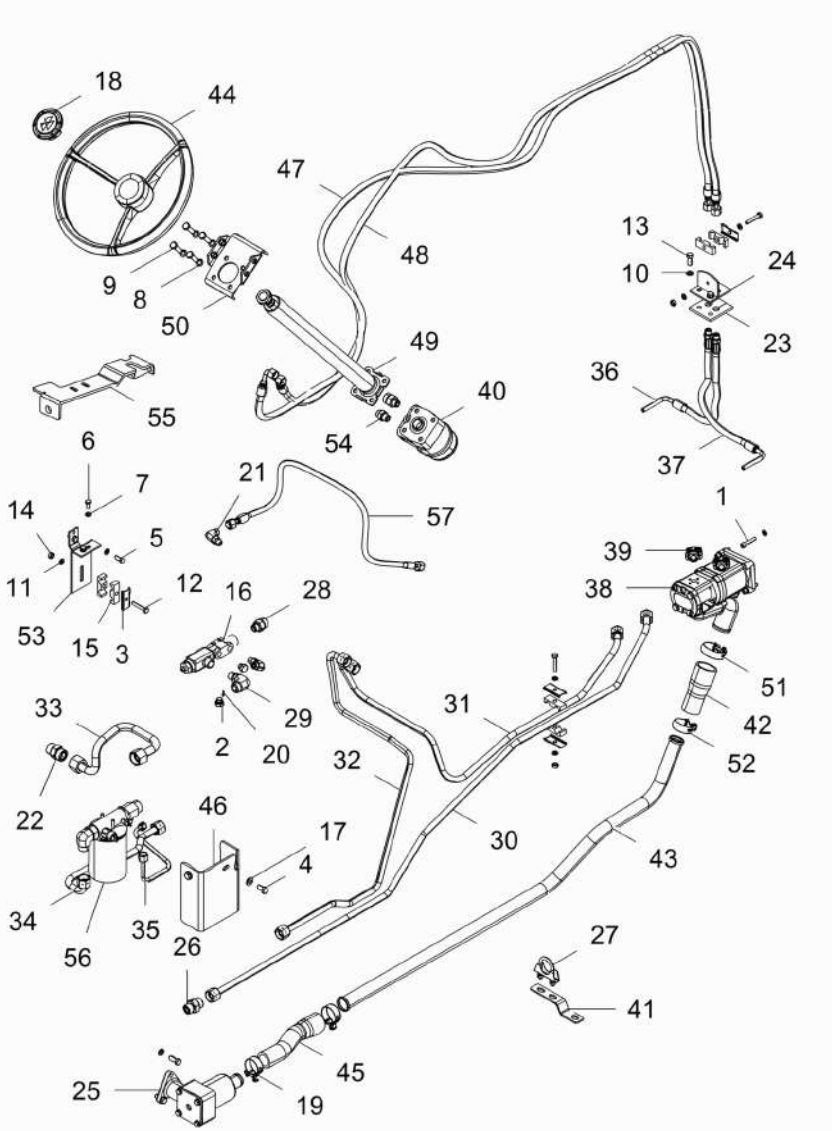

50	6269081M91		**1**	SUPORTE	SOPORTE	BRACKET
51	6269107M91		**1**	ABRAÇADEIRA	ABRAZADERA	CLAMP
52	6269272M91		**2**	ABRAÇADEIRA	ABRAZADERA	CLAMP
53	6269507M91		**1**	SUPORTE	SOPORTE	BRACKET
54	6270419M1	M12X1.5x11/16-16	**2**	UNIÃO	UNION	LINK
55	6275003M91		**1**	SUPORTE FILTRO	FILTER SUPPORT	FILTER SUPPORT
56	6275011M91	70-165 No	**1**	CJ. FILTRO	JUEGO FILTRO	KIT, FILTER
57	6281136M91		**1**	MANGUEIRA	FLEXIBLE	HOSE

Direção Hidráulica
Dirección Hidráulica
Hydraulic Steering

70-145

2 Rodas Motrizes - Com Plataforma Do Operador
2 Ruedas Motriz - Con Plataforma Del Operador
2 Wheels Drive - With Operator Plataform

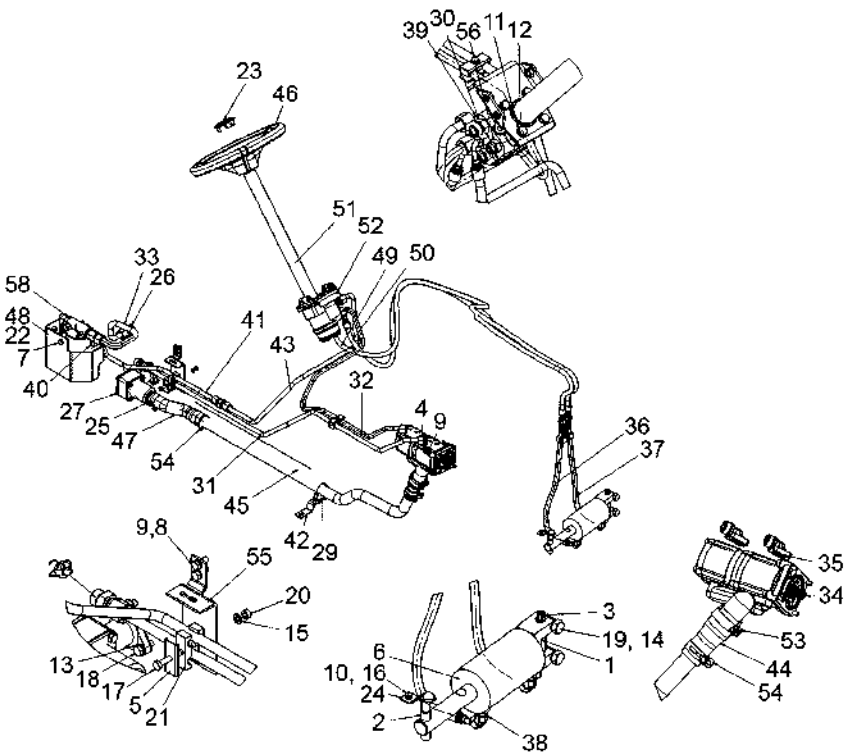

1	1488476M1		**1**	PINO	PASADOR	PIN
2	1488477M1		**1**	PINO	PASADOR	PIN
3	29951X	1/4-28 45g	**1**	GRAXEIRA	ENGRASADOR	GREASER
4	3009287X1	M8x1.25x40 12.9p	**4**	PARAFUSO	PERNO	BOLT
5	3146897M1		**5**	REFORÇO	REFUERZO	REINFORCEMENT
6	3148282M91		**1**	CILINDRO	CILINDRO	CYLINDER
7	339081X1	M10x1.5x20 8.8zn	**2**	PARAFUSO	PERNO	BOLT
8	339123X1	M8x1.25x20 8.8zn	**2**	PARAFUSO	PERNO	BOLT
9	339374X1	M8 ZN	**6**	ARRUELA	ARANDELA	WASHER
10	339375X1	M6 ZN	**1**	ARRUELA	ARANDELA	WASHER
11	339376X1	M10 ZN	**4**	ARRUELA	ARANDELA	WASHER
12	339814X1	M10x1.5x35 8.8zn	**4**	PARAFUSO	PERNO	BOLT
13	353434X1	3/8 ZN	**3**	ARRUELA	ARANDELA	WASHER
14	353439X1	1/2 ZN	**2**	ARRUELA	ARANDELA	WASHER
15	353446X1	5/16 ZN	**5**	ARRUELA	ARANDELA	WASHER
16	353666X1	1/4-20x5/8 8.8zn	**1**	PARAFUSO	PERNO	BOLT
17	353685X1	5/16-18x1-3/4 8.	**3**	PARAFUSO	PERNO	BOLT
18	353691X1	3/8-16x1.00 8.8z	**3**	PARAFUSO	PERNO	BOLT
19	353725X1	1/2-13x1-3/4 8.8	**2**	PARAFUSO	PERNO	BOLT
20	355565X1	5/16-18 u2b g5zn	**3**	PORCA	TUERCA	NUT
21	3585143M1		**6**	BRAÇADEIRA	ABRAZADERA	CLAMP
22	390734X1	M10 zn	**2**	ARRUELA	ARANDELA	WASHER
23	4298376M91		**1**	TAMPA	CUBIERTA	COVER
24	520703M1		**1**	GRAMPO	PASADOR	CRAMP
25	6214781M1		**1**	BRAÇADEIRA	ABRAZADERA	CLAMP
26	6216166M1		**1**	CONEXÃO	CONEXION	CONNECTION
27	6223552M91	👁 70-160 No	**1**	CJ. FILTRO	JUEGO FILTRO	KIT, FILTER
28	6225777M1	ORFS 1"	**2**	CONEXÃO	CONEXION	CONNECTION
29	6231706M91		**1**	BRAÇADEIRA	ABRAZADERA	CLAMP
30	6233972M1		**2**	CONEXÃO	CONEXION	CONNECTION
31	6260150M91		**1**	TUBO	CANO	PIPE
32	6260403M91		**1**	TUBO	CANO	PIPE
33	6260997M91		**1**	TUBO	CANO	PIPE
34	6262009M91		**1**	BOMBA	BOMBA	PUMP
35	6262033M91		**2**	CONEXÃO	CONEXION	CONNECTION
36	6262208M1		**1**	MANGUEIRA	FLEXIBLE	HOSE
37	6262208M1		**1**	MANGUEIRA	FLEXIBLE	HOSE
38	6262222M1		**2**	CONEXÃO	CONEXION	CONNECTION
39	6262272M91		**1**	UN. HIDROSTÁTICA	UNIDAD DIRECCION	STEERING UNIT
40	6262619M1	11/16"-16un/unf	**1**	TAMPÃO	ALMOHADILLA	PAD
41	6262626M91		**1**	TUBO	CANO	PIPE
42	6263328M1		**1**	SUPORTE	SOPORTE	BRACKET
43	6263405M91		**1**	TUBO	CANO	PIPE
44	6263676M1		**1**	MANGUEIRA	FLEXIBLE	HOSE
45	6263794M1		**1**	TUBO	CANO	PIPE
46	6264314M1		**1**	VOLANTE DIREÇÃO	VOLANT DIRECCION	STEERING WHEEL
47	6264577M1		**1**	MANGUEIRA	FLEXIBLE	HOSE
48	6264866M1		**1**	PROTEÇÃO	DEFENSA	GUARD
49	6267221M91		**1**	MANGUEIRA	FLEXIBLE	HOSE

Direção Hidráulica
Dirección Hidráulica
Hydraulic Steering

70-145

2 Rodas Motrizes - Com Plataforma Do Operador
2 Ruedas Motriz - Con Plataforma Del Operador
2 Wheels Drive - With Operator Plataform

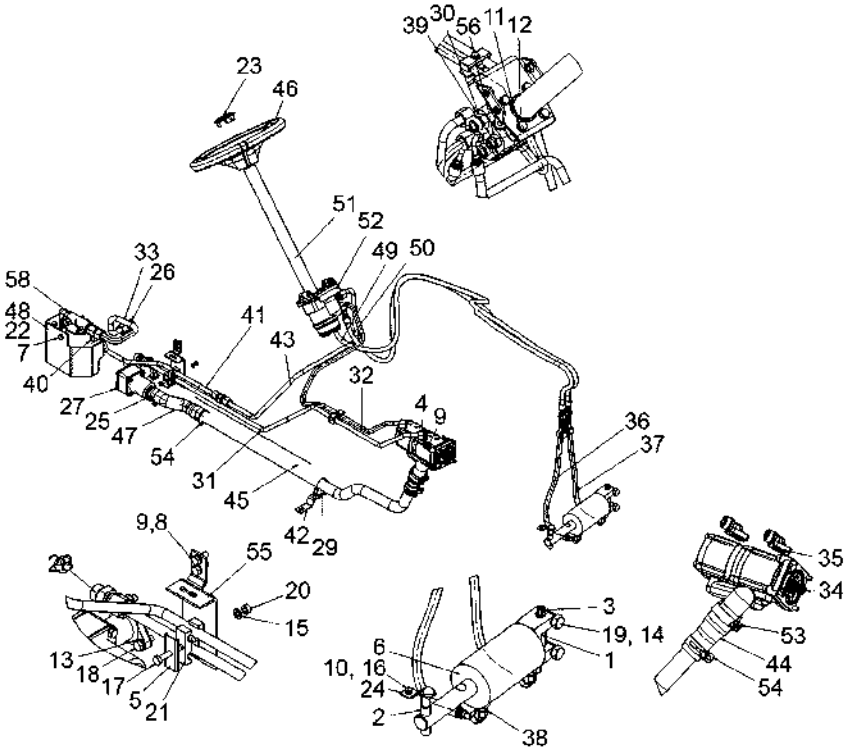

50	6267221M91		**1** MANGUEIRA	FLEXIBLE	HOSE
51	6269076M91		**1** BARRA DE DIREÇÃO	BARRA DIRECCION	STEERING ROD
52	6269081M91		**1** SUPORTE	SOPORTE	BRACKET
53	6269107M91	53 - 61MM	**1** ABRAÇADEIRA	ABRAZADERA	CLAMP
54	6269272M91	43 - 51mm	**2** ABRAÇADEIRA	ABRAZADERA	CLAMP
55	6269507M91		**1** SUPORTE	SOPORTE	BRACKET
56	6270419M1		**2** UNIÃO	UNION	LINK
57	6275003M91		**1** SUPORTE FILTRO	FILTER SUPPORT	FILTER SUPPORT
58	6275011M91	70-165 No	**1** CJ. FILTRO	JUEGO FILTRO	KIT, FILTER

Direção Hidráulica
Dirección Hidráulica
Hydraulic Steering

70-150

4 Rodas Motrizes - Com Tdp
4 Ruedas Motriz - Con Tdf
4 Wheels Drive - With Tdp

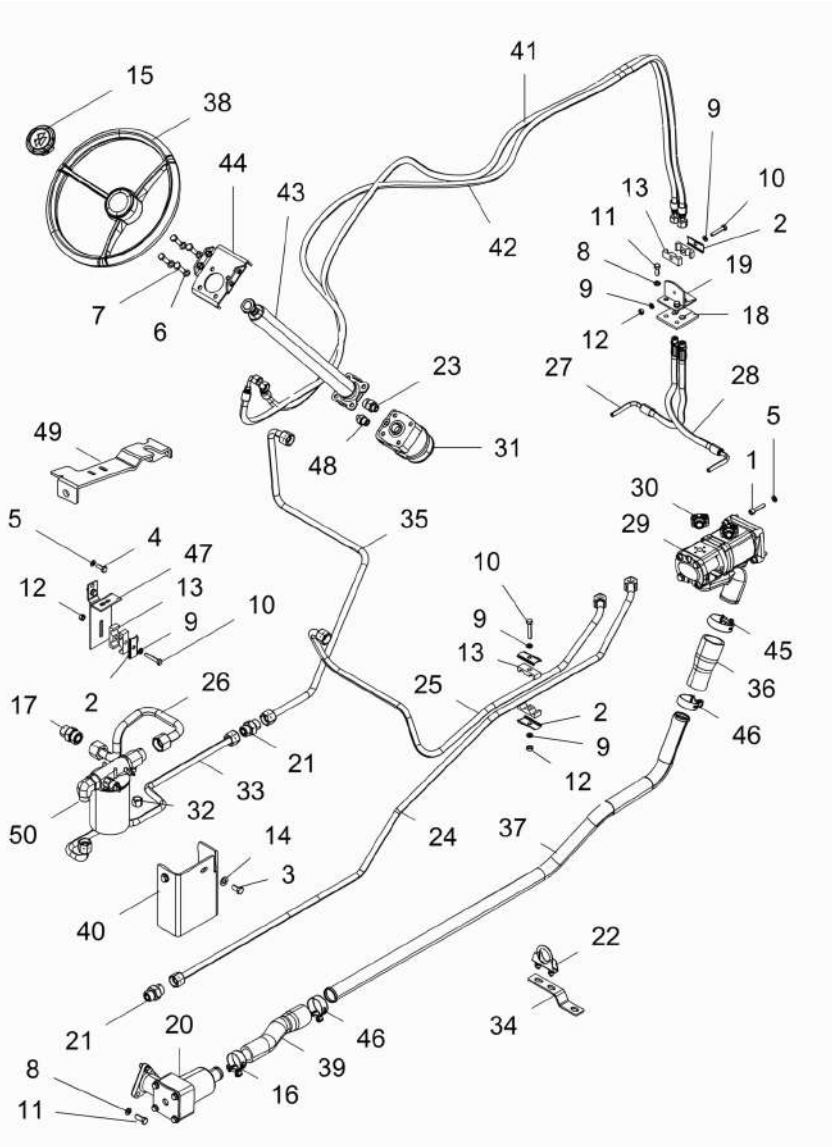

1	3009287X1	m8x40, zn	**4**	PARAFUSO	PERNO	BOLT
2	3146897M1		**4**	REFORÇO	REFUERZO	REINFORCEMENT
3	339081X1	m10x20	**2**	PARAFUSO	PERNO	BOLT
4	339123X1	m8x1.25x20	**2**	PARAFUSO	PERNO	BOLT
5	339374X1	B8	**6**	ARRUELA	ARANDELA	WASHER
6	339376X1	B10	**4**	ARRUELA	ARANDELA	WASHER
7	339814X1	m10x1.5x35	**4**	PARAFUSO	PERNO	BOLT
8	353434X1	3/8	**5**	ARRUELA	ARANDELA	WASHER
9	353446X1	5/16	**5**	ARRUELA	ARANDELA	WASHER
10	353685X1	5/16-18	**3**	PARAFUSO	PERNO	BOLT
11	353691X1	3/8"-16x1	**5**	PARAFUSO	PERNO	BOLT
12	355565X1	5/16"-18unc	**3**	PORCA	TUERCA	NUT
13	3585143M1		**6**	BRAÇADEIRA	ABRAZADERA	CLAMP
14	390734X1	10.9x21x2.2	**2**	ARRUELA	ARANDELA	WASHER
15	4298376M91		**1**	TAMPA	CUBIERTA	COVER
16	6214781M1		**1**	BRAÇADEIRA	ABRAZADERA	CLAMP
17	6216166M1	M27 x 1 3/16	**1**	CONEXÃO	CONEXION	CONNECTION
18	6222544M1		**1**	PROTETOR	PROTECTOR	PROTECTOR
19	6222545M91		**1**	CJ. SUPORTE	JUEGO SOPORTE	KIT, BRACKET
20	6223552M92	70-160 No	**1**	FILTRO DE SUCÇÃO	FILTRO	SUCTION FILTER
21	6225777M1	1 x 1	**2**	CONEXÃO	CONEXION	CONNECTION
22	6231706M91		**1**	BRAÇADEIRA	ABRAZADERA	CLAMP
23	6233972M1	M18 x 1-14	**2**	CONEXÃO	CONEXION	CONNECTION
24	6260150M91		**1**	TUBO	CANO	PIPE
25	6260403M91		**1**	TUBO	CANO	PIPE
26	6260997M91		**1**	TUBO	CANO	PIPE
27	6261830M91		**1**	MANGUEIRA	FLEXIBLE	HOSE
28	6261830M91		**1**	MANGUEIRA	FLEXIBLE	HOSE
29	6262009M91		**1**	BOMBA	BOMBA	PUMP
30	6262033M91		**2**	CONEXÃO	CONEXION	CONNECTION
31	6262271M91		**1**	UN. HIDROSTÁTICA	UNIDAD DIRECCION	STEERING UNIT
32	6262619M1	11/16-16 UN/UNF	**1**	TAMPÃO	ALMOHADILLA	PAD
33	6262626M91		**1**	TUBO	CANO	PIPE
34	6263328M1		**1**	SUPORTE	SOPORTE	BRACKET
35	6263405M91		**1**	TUBO	CANO	PIPE
36	6263676M1		**1**	MANGUEIRA	FLEXIBLE	HOSE
37	6263794M1		**1**	TUBO	CANO	PIPE
38	6264314M1		**1**	VOLANTE DIREÇÃO	VOLANT DIRECCION	STEERING WHEEL
39	6264577M1		**1**	MANGUEIRA	FLEXIBLE	HOSE
40	6264866M1		**1**	PROTEÇÃO	DEFENSA	GUARD
41	6267221M91		**1**	MANGUEIRA	FLEXIBLE	HOSE
42	6267221M91		**1**	MANGUEIRA	FLEXIBLE	HOSE
43	6269076M91		**1**	BARRA DE DIREÇÃO	BARRA DIRECCION	STEERING ROD
44	6269081M91		**1**	SUPORTE	SOPORTE	BRACKET
45	6269107M91		**1**	ABRAÇADEIRA	ABRAZADERA	CLAMP
46	6269272M91		**2**	ABRAÇADEIRA	ABRAZADERA	CLAMP
47	6269507M91		**1**	SUPORTE	SOPORTE	BRACKET
48	6270419M1	M12X1.5x11/16-16	**2**	UNIÃO	UNION	LINK
49	6275003M91		**1**	SUPORTE FILTRO	FILTER SUPPORT	FILTER SUPPORT

Direção Hidráulica
Dirección Hidráulica
Hydraulic Steering

70-150

4 Rodas Motrizes - Com Tdp
4 Ruedas Motriz - Con Tdf
4 Wheels Drive - With Tdp

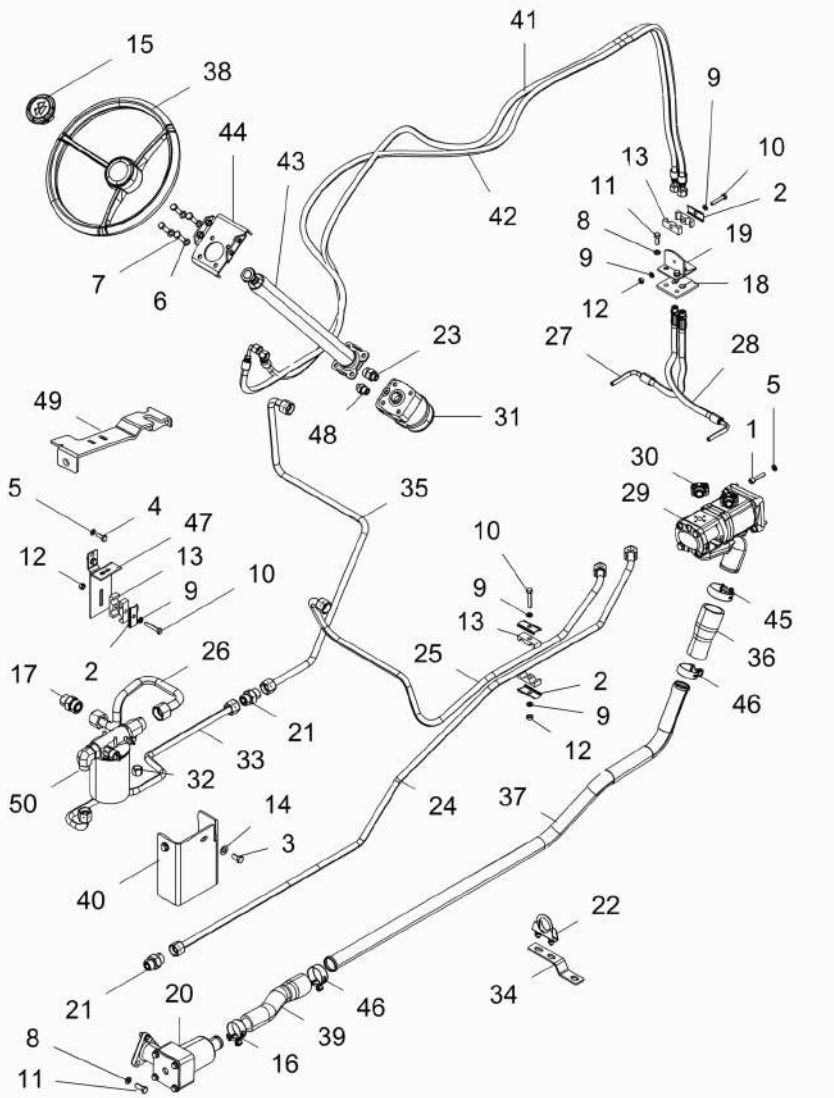

50	6275011M91	70-165 No	**1**	CJ. FILTRO	JUEGO FILTRO	KIT, FILTER

Estrutura Da Direção
Estructura De La Dirección
Steering Frame

70-155

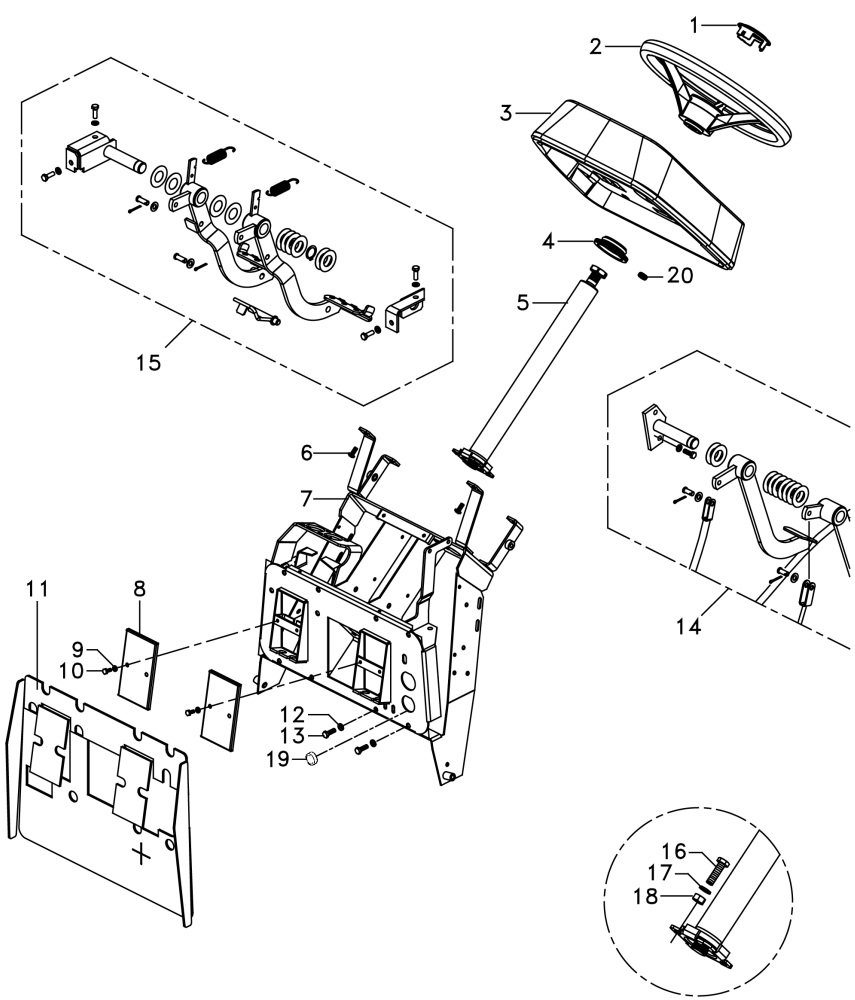

1	4298376M91		**1**	TAMPA	CUBIERTA	COVER
2	6264314M1		**1**	VOLANTE DIREÇÃO	VOLANT DIRECCION	STEERING WHEEL
3	6272477M91		**1**	CJ. PAINEL	JUEGO DE PANEL	KIT, PANEL
4	2801323M1		**1**	COLAR	COLLAR	COLLAR
5	064187T1		**1**	COLUNA DIREÇÃO	COLUMNA DIRECC	STEERING COLUMN
6	392440X1	M6x15	**4**	PARAFUSO	PERNO	BOLT
7	6272468M91		**1**	CJ. ESTRUTURA	ESTRUCTURA	STRUCTURE
8	052828P1		**2**	TAMPA	CUBIERTA	COVER
9	339375X1		**4**	ARRUELA	ARANDELA	WASHER
10	339560X1	M6x1x16	**4**	PARAFUSO	PERNO	BOLT
11	6221037M91		**1**	ISOLANTE	PROD.AISLANTE	INSULATOR
12	339374X1		**X**	ARRUELA	ARANDELA	WASHER
13	339761X1		**X**	PARAFUSO	PERNO	BOLT
14		[A]	**1**	PEDAL	PEDAL	CLUTCH PEDAL
15		[B]	**1**	PEDAL	PEDAL	CLUTCH PEDAL
16	339814X1	M10x1	**2**	PARAFUSO	PERNO	BOLT
16	339123X1	M8x1	**2**	PARAFUSO	PERNO	BOLT
17	339376X1		**2**	ARRUELA	ARANDELA	WASHER
18	339402X1		**2**	PORCA	TUERCA	NUT
19	3146456M1		**1**	TAMPÃO	ALMOHADILLA	PAD
20	3713587M1		**1**	BUJÃO	TAPON	PLUG

[A] EMBREAGEM
EMBRAGUE
CLUTCH

[B] FREIO
FRENO
BRAKE

Filtro
Filtro
Filter

70-160

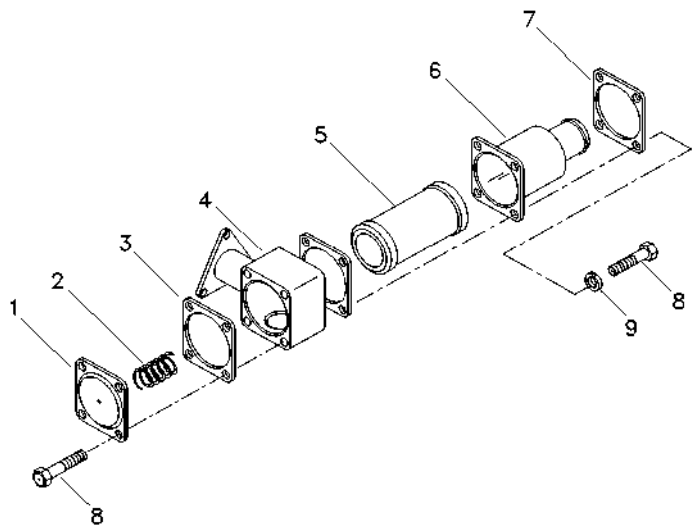

1	1696489M1	**1** TAMPA	CUBIERTA	COVER
2	1696505M1	**1** MOLA	RESORTE	SPRING
3	1696548M4	**2** JUNTA	EMPAQUETADURA.	GASKET
4	6223551M1	**1** COTOVELO	CODO	ELBOW
5	3800305M91	**1** ELEMENTO	ELEMENTO	ELEMENT
6	25311M92	**1** CAPA	PROTECCION	BOOT
7	3761381M1	**1** FLANGE	PLETINA	FLANGE
8	339123X1	**8** PARAFUSO	PERNO	BOLT
9	390972X1	**4** ARRUELA	ARANDELA	WASHER

Filtro
Filtro
Filter

70-165

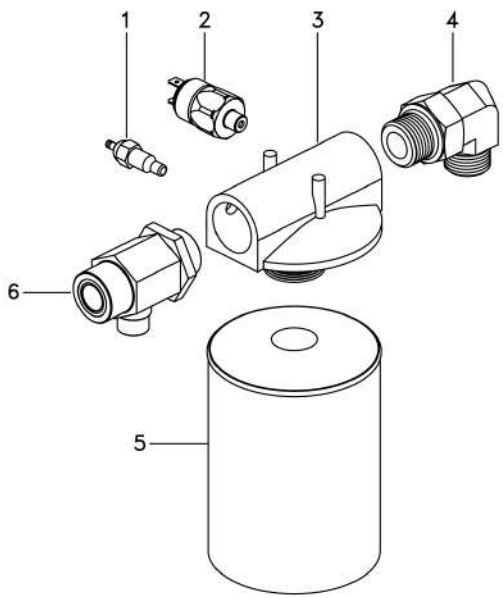

1	6214134M1	**1** SENSOR	EMISOR	SENDER
2	6214760M1	**1** SENSOR	EMISOR	SENDER
3	6223538M1	**1** CABEÇOTE FILTRO	CABEZA DE FILTRO	FILTER HEAD
4	6274937M1	**1** COTOVELO	CODO	ELBOW
5	6223537M1	**1** ELEMENTO	ELEMENTO	ELEMENT
6	6270410M1	**1** CONEXÃO "T"	CONEXION T	CONNECTION T

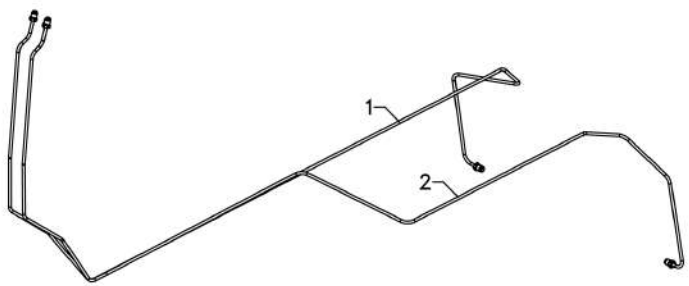

1	6265530M91	▶	**1** TUBO	CANO	PIPE
2	6265532M91	◀	**1** TUBO	CANO	PIPE

Freio Hidráulico
Freno Hidraulico
Hydraulic Brake

70-175

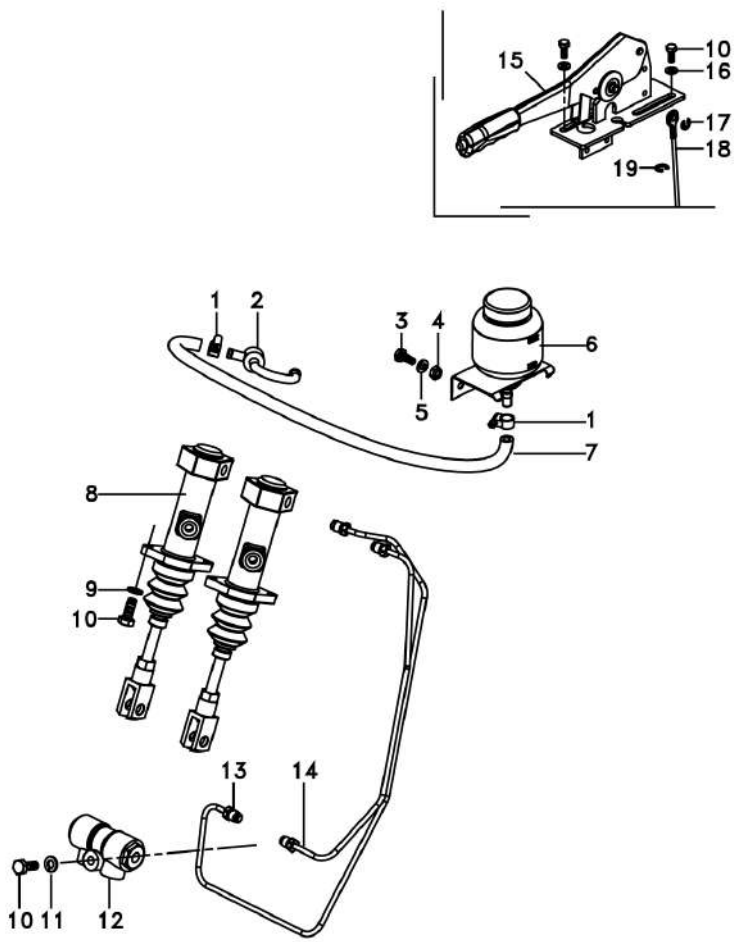

1	3408858M1		**2**	BRAÇADEIRA	ABRAZADERA	CLAMP
2	020430N1		**1**	CONEXÃO	CONEXION	CONNECTION
3	339560X1	M6x1x16	**2**	PARAFUSO	PERNO	BOLT
4	3000192X1		**2**	PORCA	TUERCA	NUT
5	353441X1		**2**	ARRUELA	ARANDELA	WASHER
6	048161T1		**1**	RESERVATÓRIO	CONTENEDOR	CONTAINER
7	043589T1		**1**	MANGUEIRA	FLEXIBLE	HOSE
8	061646T1		**2**	CILINDRO	CILINDRO	CYLINDER
9	353446X1		**4**	ARRUELA	ARANDELA	WASHER
10	339123X1	M8x1,25x20	**7**	PARAFUSO	PERNO	BOLT
11	339374X1		**1**	ARRUELA	ARANDELA	WASHER
12	417860M1		**1**	VÁLVULA	VALVULA	VALVE
13	6272507M91		**1**	TUBO	CANO	PIPE
14	6272508M91		**1**	TUBO	CANO	PIPE
15	3811136M93		**1**	CJ. FREIO	FRENOS JUEGO	KIT, BRAKE
16	339024X1		**2**	ARRUELA	ARANDELA	WASHER
17	1441923X1		**1**	ANEL	ARO	RING
18	3811660M91		**1**	CABO	CABLE	CABLE
19	377690X1		**1**	ANEL TRAVA	CIRCULITO	CIRCLIP

Cilindro Hidráulico Auxiliar
Cilindro De Levante Auxiliar
Auxiliar Hydraulic Cylinder

70-180

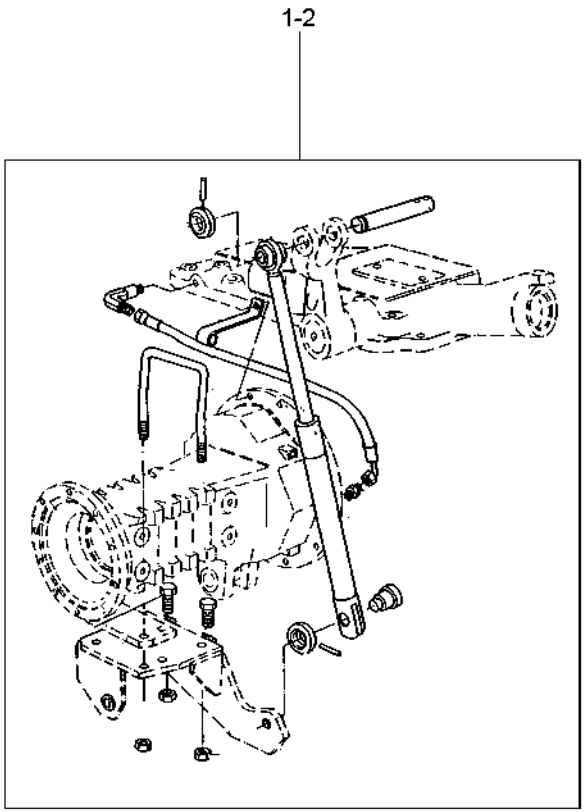

1	027746N1	2 ◀		**1** CILINDRO	CILINDRO	CYLINDER
		70-190 No				
1	027747N1	2 ▶		**1** CILINDRO	CILINDRO	CYLINDER
		70-185 No				
2		21484404		**1** CJ. CILINDRO	JUEGO DE CILINDR	KIT, CYLINDER

Cilindro Auxiliar
Cilindro Auxiliar
Auxiliary Cylinder

Lado Direito
Lado Derecho
Right Hand

70-185

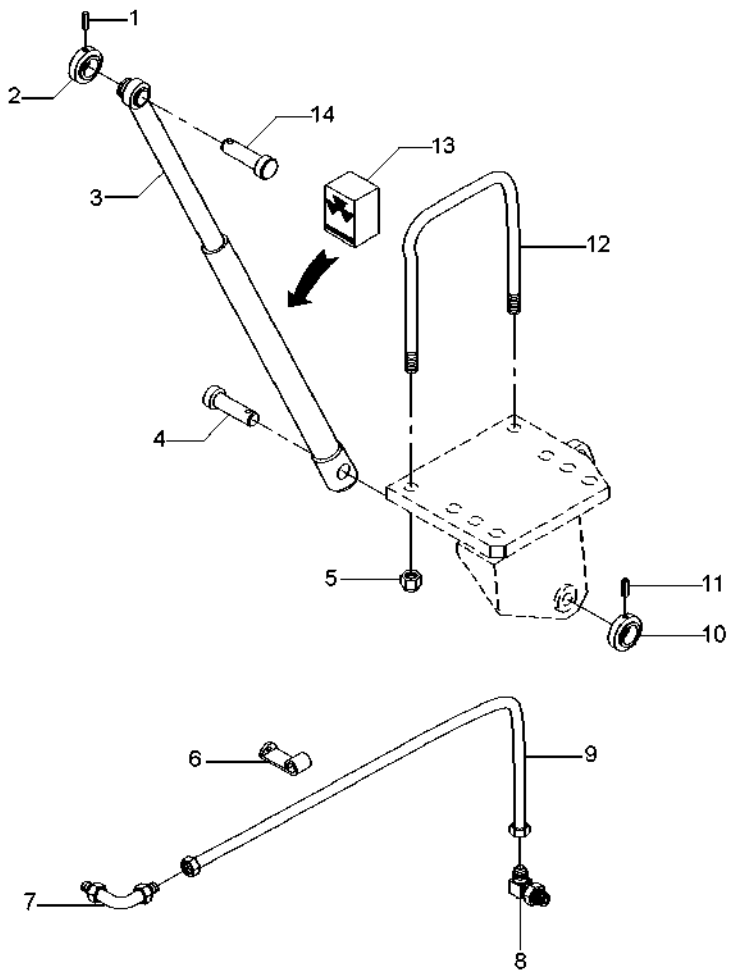

1	195468M1		**1**	PINO	PASADOR	PIN
2	1668542M1		**1**	COLAR	COLLAR	COLLAR
3	3410008M91	▶	**1**	CILINDRO	CILINDRO	CYLINDER
4	1668543M1		**1**	PINO	PASADOR	PIN
5	195556M2		**2**	PORCA	TUERCA	NUT
6	027748P1		**1**	GRAMPO	PASADOR	CRAMP
7	356360X1		**1**	CONEXÃO	CONEXION	CONNECTION
8	033917T1		**1**	CONEXÃO	CONEXION	CONNECTION
9	020151T1		**1**	MANGUEIRA	FLEXIBLE	HOSE
10	1668542M1		**1**	COLAR	COLLAR	COLLAR
11	195468M1		**1**	PINO	PASADOR	PIN
12	026847P1		**1**	PARAFUSO "U"	BRIDA EN U	U BOLT
13	3176568M91	3	**1**	JG. REPARO	JUEGO REPARACION	KIT, REPAIR
14	3410006M1		**1**	PINO	PASADOR	PIN

Cilindro Auxiliar
Cilindro Auxiliar
Auxiliary Cylinder

Lado Esquerdo
Lado Izquierdo
Left Hand

70-190

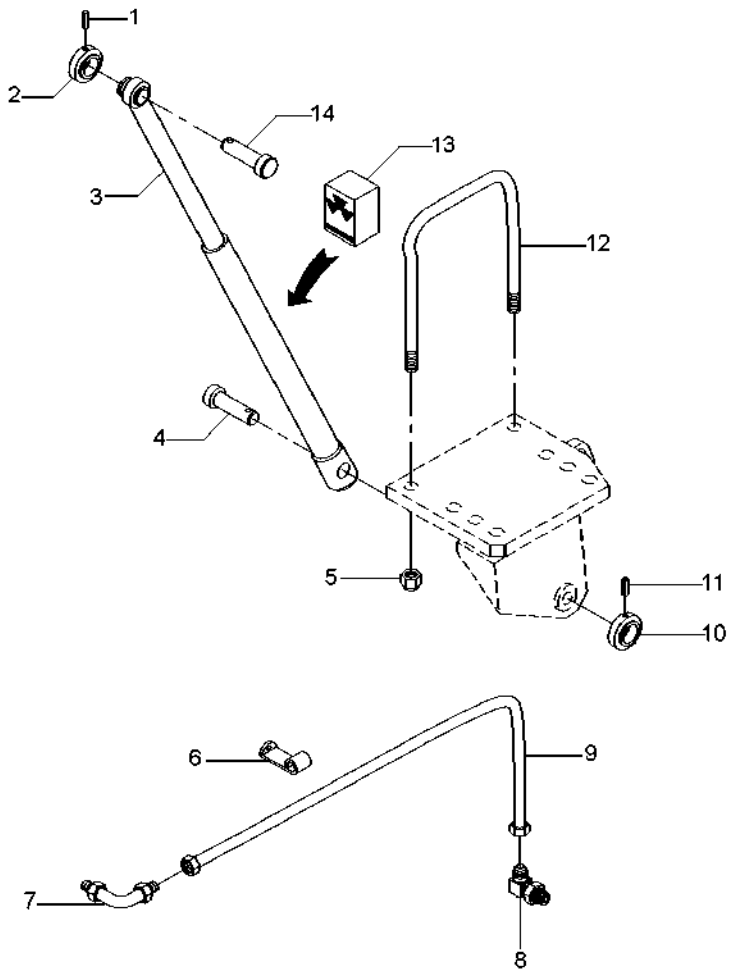

1	195468M1		**1**	PINO	PASADOR	PIN
2	1668542M1		**1**	COLAR	COLLAR	COLLAR
3	3410007M91	◀	**1**	CILINDRO	CILINDRO	CYLINDER
4	1668543M1		**1**	PINO	PASADOR	PIN
5	195556M2		**2**	PORCA	TUERCA	NUT
6	027748P1		**1**	GRAMPO	PASADOR	CRAMP
7	356360X1		**1**	CONEXÃO	CONEXION	CONNECTION
8	033917T1		**1**	CONEXÃO	CONEXION	CONNECTION
9	020151T1		**1**	MANGUEIRA	FLEXIBLE	HOSE
10	1668542M1		**1**	COLAR	COLLAR	COLLAR
11	195468M1		**1**	PINO	PASADOR	PIN
12	026847P1		**1**	PARAFUSO "U"	BRIDA EN U	U BOLT
13	6208252M91	3	**1**	JG. REPARO	JUEGO REPARACION	KIT, REPAIR
14	3410006M1		**1**	PINO	PASADOR	PIN

Inst. Alavancas Controle Remoto - 2 Válv. Inst. Palacas Control Remoto - 2 Valvula Rc Lever Assy - 2 Valves	Cabinado Con Cabina With Cab	70-195

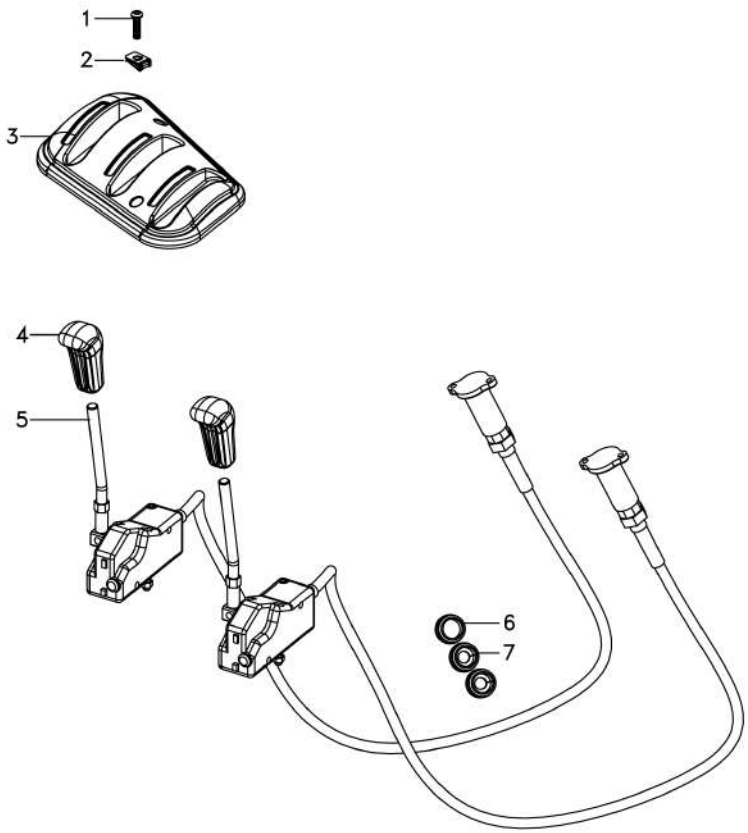

1	6211348M1	M6 x 25	**2** PARAFUSO	PERNO	BOLT
2	6200086M1		**2** PRESILHA	GRAPA	STAPLE
3	6263235M1		**1** TAMPA	CUBIERTA	COVER
4	6274870M1		**2** MANÍPULO	POMO	KNOB
5	6281123M91		**2** CJ. CABO	CABLES JUEGO	KIT, CABLE
6	3595696M1		**1** BUCHA	CASQUILLO	BUSH
7	6265540M1		**2** PASSA-FIO	PASACABLE	GROMMET

Controle Remoto Control Remoto Remote Control	Alavanca Palanca Lever	70-200	

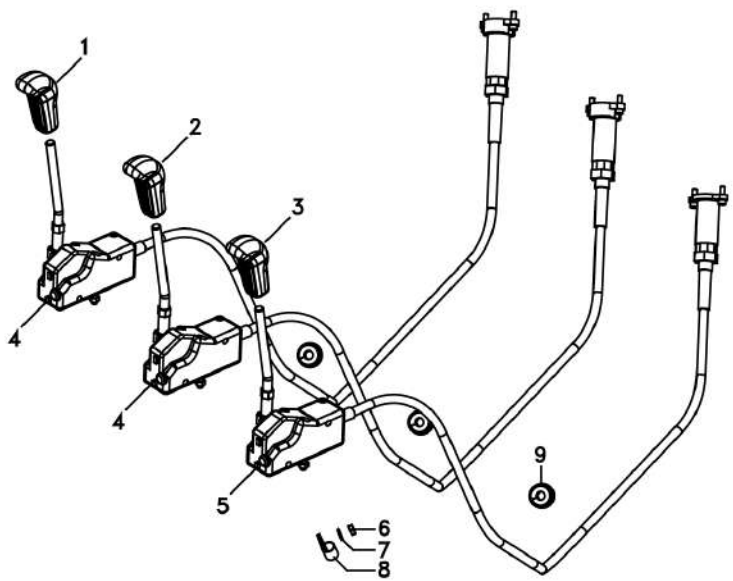

1	6274870M1	**1** MANÍPULO	POMO	KNOB
2	6274871M1	**1** MANÍPULO	POMO	KNOB
3	6273769M1	**1** MANÍPULO	POMO	KNOB
4	6281124M91	**2** CJ. CABO	CABLES JUEGO	KIT, CABLE
5	6281123M91	**1** CJ. CABO	CABLES JUEGO	KIT, CABLE
6	339030X1	**1** PORCA	TUERCA	NUT
7	390971X1	**1** ARRUELA	ARANDELA	WASHER
8	2800985M1	**1** PRESILHA	GRAPA	STAPLE
9	6227819M1	**3** VEDAÇÃO	VEDACION	SEALING

Controle Remoto
Control Remoto
Remote Control

70-205

Ko&F-Ko&F-Srn Tratores Com Plataforma Do Operador
Ko&F-Ko&F-Srn Tractores Con Plataforma Del Operado R
Ko&F-Ko&F-Srn Tractors With Operator Plataform

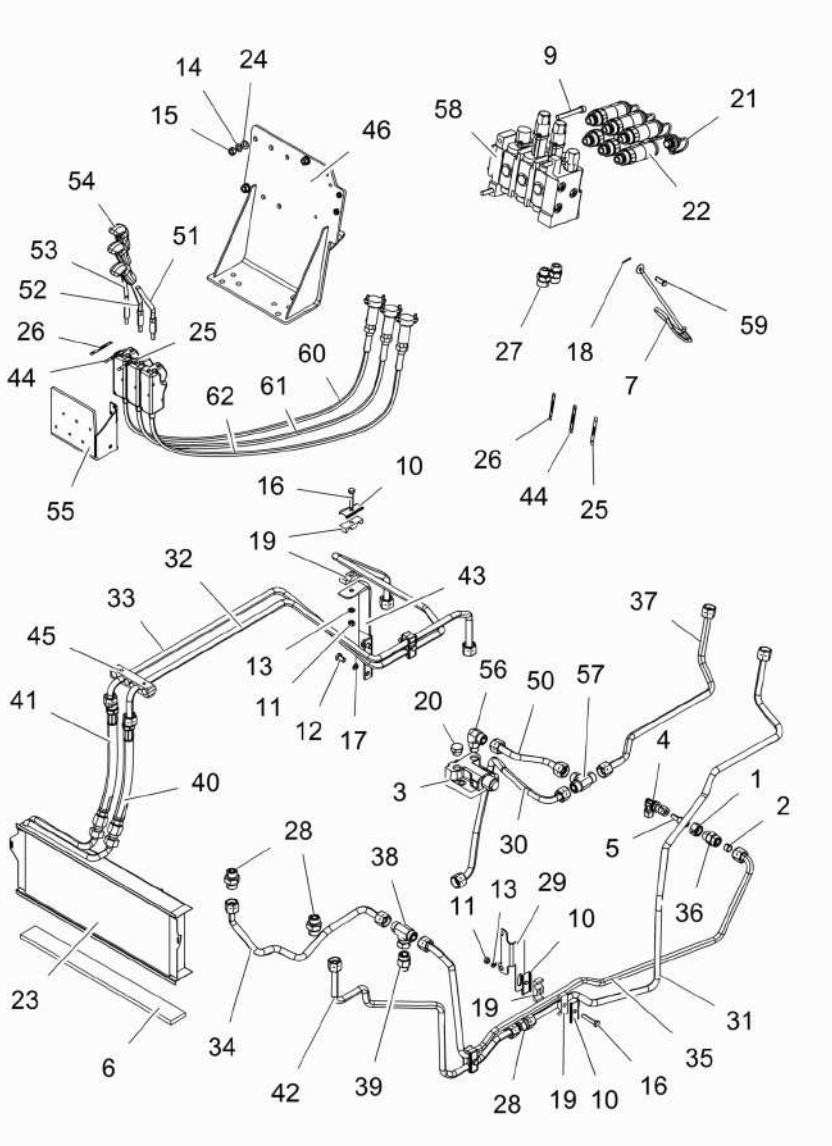

T0254429 **EG67Z027** **C429201 E04 (0)** **12/10** **70- 205**

1	890035000271	**1** PORCA	TUERCA	NUT
2	890035010271	**1** ANEL	ARO	RING
3	033909T1	**1** VÁLVULA	VALVULA	VALVE
4	036590T1	**1** CONEXÃO	CONEXION	CONNECTION
5	036606T1	**1** CONEXÃO	CONEXION	CONNECTION
6	068580P1	**1** VEDAÇÃO	VEDACION	SEALING
7	1809938M2	**1** GANCHO	GANCHO	HOOK
8	3009294X1	**1** PARAFUSO	TORNILLO	SCREW
9	3009296X1	**2** PARAFUSO	PERNO	BOLT
10	3146897M1	**7** REFORÇO	REFUERZO	REINFORCEMENT
11	339169X1	**4** PORCA	TUERCA	NUT
12	339282X1	**2** PARAFUSO	PERNO	BOLT
13	339374X1	**4** ARRUELA	ARANDELA	WASHER
14	339376X1	**3** ARRUELA	ARANDELA	WASHER
15	339402X1	**3** PORCA	TUERCA	NUT
16	339745X1	**4** PARAFUSO	PERNO	BOLT
17	353434X1	**2** ARRUELA	ARANDELA	WASHER
18	354048X1	**1** CUPILHA	PASADOR DOUBLE	COTTER PIN
19	3585143M1	**9** BRAÇADEIRA	ABRAZADERA	CLAMP
20	358724X91	**1** BUJÃO	TAPON	PLUG
21	3611673M1	**6** TAMPÃO	ALMOHADILLA	PAD
22	3772942M1	**6** VÁLVULA FÊMEA	ACOPLADOR HEMBRA	FEMALE COUPLER
23	3780458M1	**1** RADIADOR	RADIADOR	RADIATOR
24	390734X1	**3** ARRUELA	ARANDELA	WASHER
25	6203286M1	**2** DECAL	CALCOMANIA	DECAL
26	6208307M1	**2** DECAL	CALCOMANIA	DECAL
27	6216069M1	**2** CONEXÃO	CONEXION	CONNECTION
28	6225777M1	**3** CONEXÃO	CONEXION	CONNECTION
29	6232848M1	**1** SUPORTE	GANCHO SEGURI.	CLEVIS
30	6260148M91	**1** TUBO	CANO	PIPE
31	6260397M91	**1** TUBO	CANO	PIPE
32	6260398M91	**1** TUBO	CANO	PIPE
33	6260399M91	**1** TUBO	CANO	PIPE
34	6260400M91	**1** TUBO	CANO	PIPE
35	6260401M91	**1** TUBO	CANO	PIPE
36	6260402M1	**1** ADAPTADOR	ADAPTADOR	ADAPTOR
37	6261825M91	**1** TUBO	CANO	PIPE
38	6261828M1	**1** CONEXÃO	CONEXION	CONNECTION
39	6261829M1	**1** CONEXÃO	CONEXION	CONNECTION
40	6262032M1	**1** MANGUEIRA	FLEXIBLE	HOSE
41	6262032M1	**1** MANGUEIRA	FLEXIBLE	HOSE
42	6263627M91	**1** TUBO	CANO	PIPE
43	6267245M1	**1** SUPORTE	SOPORTE	BRACKET
44	6267446M1	**2** DECAL	CALCOMANIA	DECAL
45	6267462M1	**1** SUPORTE	SOPORTE	BRACKET
46	6271690M91	**1** SUPORTE	SOPORTE	BRACKET
47	6274028M91	**1** CABO	CABLE	CABLE
48	6274029M91	**1** COMANDO	MANDO	COMMAND
49	6274029M91	**1** COMANDO	MANDO	COMMAND
50	6274836M91	**1** TUBO	CANO	PIPE

Controle Remoto
Control Remoto
Remote Control

70-205

Ko&F-Ko&F-Srn Tratores Com Plataforma Do Operador
Ko&F-Ko&F-Srn Tractores Con Plataforma Del Operado R
Ko&F-Ko&F-Srn Tractors With Operator Plataform

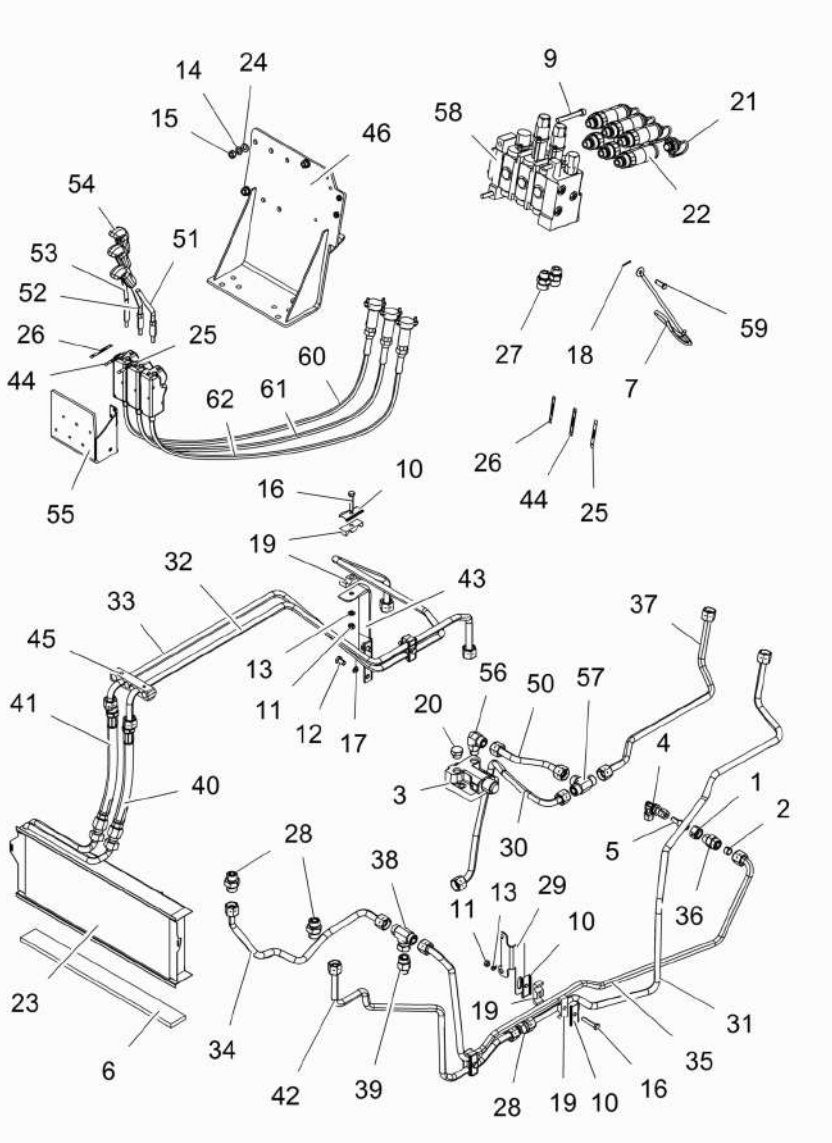

51	6274867M1		**1**	ALAVANCA	PALANCA	LEVER
52	6274868M1		**1**	ALAVANCA	PALANCA	LEVER
53	6274869M1		**1**	ALAVANCA	PALANCA	LEVER
54	6274870M1		**3**	MANÍPULO	POMO	KNOB
55	6274881M91		**1**	SUPORTE	SOPORTE	BRACKET
56	6275047M1		**1**	CONEXÃO	CONEXION	CONNECTION
57	6275075M1		**1**	UNIÃO	UNION	LINK
58	6237292M91	Sauer	**1**	CONTROLE REMOTO	CONTROL REMOTO	REMOTE CONTROL
58	6281230M91	Bondioli	**1**	VÁLVULA	VALVULA	VALVE
		Undef Ref				
59	832813M1		**1**	PINO	PASADOR	PIN

Controle Remoto
Control Remoto
Remote Control

70-210

Ko&F-Ko&F-Srn Tratores Com Plataforma Do Operador
Ko&F-Ko&F-Srn Tractores Con Plataforma Del Operado R
Ko&F-Ko&F-Srn Tractors With Operator Plataform

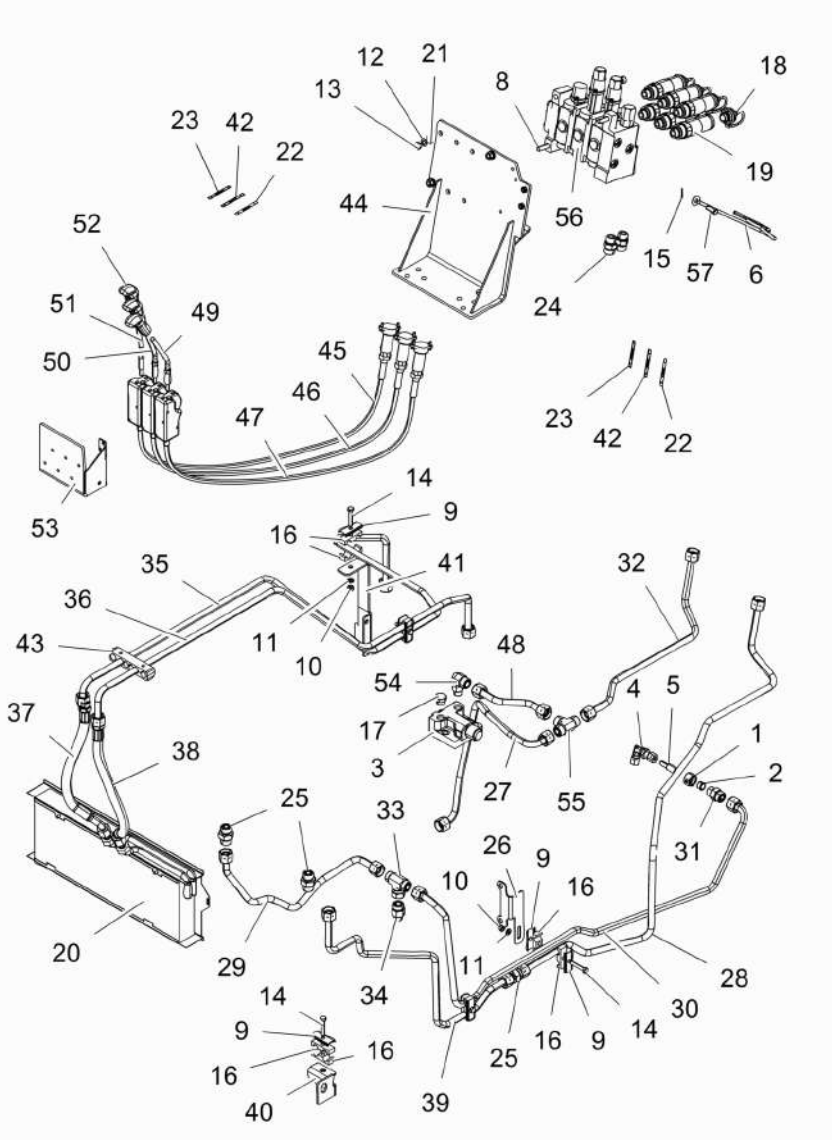

1	890035000271	**1** PORCA	TUERCA	NUT
2	890035010271	**1** ANEL	ARO	RING
3	033909T1	**1** VÁLVULA	VALVULA	VALVE
4	036590T1	**1** CONEXÃO	CONEXION	CONNECTION
5	036606T1	**1** CONEXÃO	CONEXION	CONNECTION
6	1809938M2	**1** GANCHO	GANCHO	HOOK
7	3009294X1	**1** PARAFUSO	TORNILLO	SCREW
8	3009296X1	**2** PARAFUSO	PERNO	BOLT
9	3146897M1	**8** REFORÇO	REFUERZO	REINFORCEMENT
10	339169X1	**4** PORCA	TUERCA	NUT
11	339374X1	**4** ARRUELA	ARANDELA	WASHER
12	339376X1	**3** ARRUELA	ARANDELA	WASHER
13	339402X1	**3** PORCA	TUERCA	NUT
14	339745X1	**5** PARAFUSO	PERNO	BOLT
15	354048X1	**1** CUPILHA	PASADOR DOUBLE	COTTER PIN
16	3585143M1	**10** BRAÇADEIRA	ABRAZADERA	CLAMP
17	358724X91	**1** BUJÃO	TAPON	PLUG
18	3611673M1	**6** TAMPÃO	ALMOHADILLA	PAD
19	3772942M1	**6** VÁLVULA FÊMEA	ACOPLADOR HEMBRA	FEMALE COUPLER
20	3780458M1	**1** RADIADOR	RADIADOR	RADIATOR
21	390734X1	**3** ARRUELA	ARANDELA	WASHER
22	6203286M1	**2** DECAL	CALCOMANIA	DECAL
23	6208307M1	**2** DECAL	CALCOMANIA	DECAL
24	6208307M1	**2** DECAL	CALCOMANIA	DECAL
25	6225777M1	**3** CONEXÃO	CONEXION	CONNECTION
26	6232848M1	**1** SUPORTE	GANCHO SEGURI.	CLEVIS
27	6260148M91	**1** TUBO	CANO	PIPE
28	6260397M91	**1** TUBO	CANO	PIPE
29	6260400M91	**1** TUBO	CANO	PIPE
30	6260401M91	**1** TUBO	CANO	PIPE
31	6260402M1	**1** ADAPTADOR	ADAPTADOR	ADAPTOR
32	6261825M91	**1** TUBO	CANO	PIPE
33	6261828M1	**1** CONEXÃO	CONEXION	CONNECTION
34	6261829M1	**1** CONEXÃO	CONEXION	CONNECTION
35	6262205M91	**1** TUBO	CANO	PIPE
36	6262206M91	**1** TUBO	CANO	PIPE
37	6262207M1	**1** MANGUEIRA	FLEXIBLE	HOSE
38	6262207M1	**1** MANGUEIRA	FLEXIBLE	HOSE
39	6263627M91	**1** TUBO	CANO	PIPE
40	6267056M91	**1** SUPORTE	SOPORTE	BRACKET
41	6267245M1	**1** SUPORTE	SOPORTE	BRACKET
42	6267446M1	**2** DECAL	CALCOMANIA	DECAL
43	6267462M1	**1** SUPORTE	SOPORTE	BRACKET
44	6271690M91	**1** SUPORTE	SOPORTE	BRACKET
45	6274028M91	**1** CABO	CABLE	CABLE
46	6274029M91	**1** COMANDO	MANDO	COMMAND
47	6274029M91	**1** COMANDO	MANDO	COMMAND
48	6274836M91	**1** TUBO	CANO	PIPE
49	6274867M1	**1** ALAVANCA	PALANCA	LEVER
50	6274868M1	**1** ALAVANCA	PALANCA	LEVER

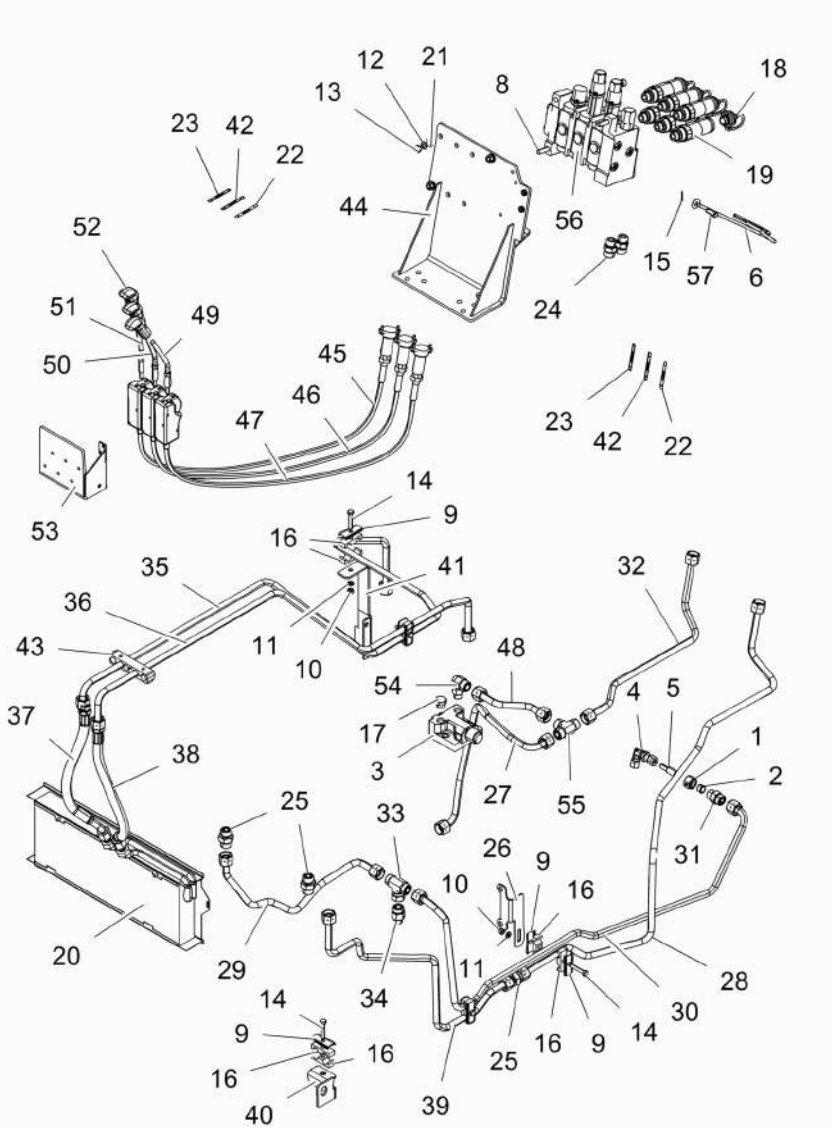

51	6274869M1		**1** ALAVANCA	PALANCA	LEVER
52	6274870M1		**3** MANÍPULO	POMO	KNOB
53	6274881M91		**1** SUPORTE	SOPORTE	BRACKET
54	6275047M1		**1** CONEXÃO	CONEXION	CONNECTION
55	6275075M1		**1** UNIÃO	UNION	LINK
56	6237292M91	Sauer	**1** CONTROLE REMOTO	CONTROL REMOTO	REMOTE CONTROL
56	6281230M91	Bondioli	**1** VÁLVULA	VALVULA	VALVE
		👁 Undef Ref			
57	832813M1		**1** PINO	PASADOR	PIN

Controle Remoto
Control Remoto
Remote Control

70-215

Ko&F-Srn-M.Hyd Tratores Com Cabine
Ko&F-Srn-M.Hyd Tractores Con Cabina
Ko&F-Srn-M.Hyd Tractors With Cab

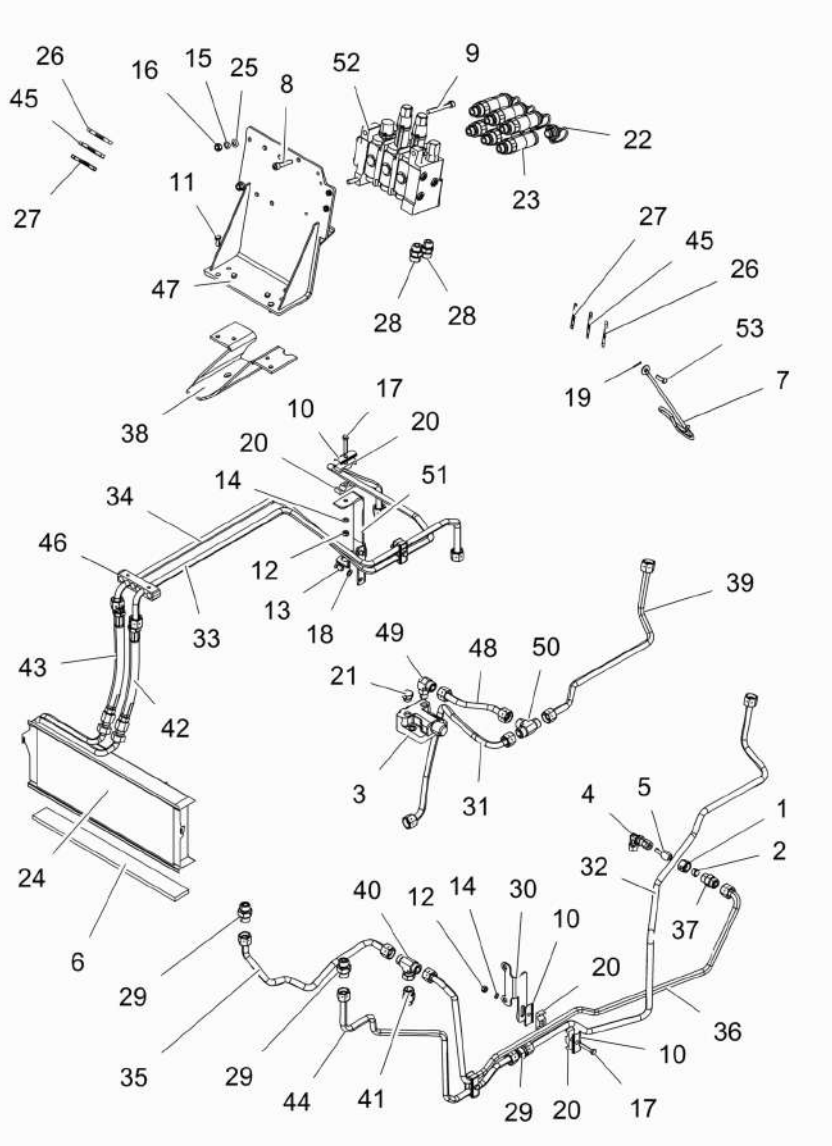

T0254484 **EG67Z031** **C429201 E04 (0)** **12/10** **70- 215**

1	890035000271	**1** PORCA	TUERCA	NUT
2	890035010271	**1** ANEL	ARO	RING
3	033909T1	**1** VÁLVULA	VALVULA	VALVE
4	036590T1	**1** CONEXÃO	CONEXION	CONNECTION
5	036606T1	**1** CONEXÃO	CONEXION	CONNECTION
6	068580P1	**1** VEDAÇÃO	VEDACION	SEALING
7	1809938M2	**1** GANCHO	GANCHO	HOOK
8	3009294X1	**1** PARAFUSO	TORNILLO	SCREW
9	3009296X1	**2** PARAFUSO	PERNO	BOLT
10	3146897M1	**7** REFORÇO	REFUERZO	REINFORCEMENT
11	339123X1	**4** PARAFUSO	PERNO	BOLT
12	339169X1	**4** PORCA	TUERCA	NUT
13	339282X1	**2** PARAFUSO	PERNO	BOLT
14	339374X1	**4** ARRUELA	ARANDELA	WASHER
15	339376X1	**3** ARRUELA	ARANDELA	WASHER
16	339402X1	**3** PORCA	TUERCA	NUT
17	339745X1	**4** PARAFUSO	PERNO	BOLT
18	353434X1	**2** ARRUELA	ARANDELA	WASHER
19	354048X1	**1** CUPILHA	PASADOR DOUBLE	COTTER PIN
20	3585143M1	**8** BRAÇADEIRA	ABRAZADERA	CLAMP
21	358724X91	**1** BUJÃO	TAPON	PLUG
22	3611673M1	**6** TAMPÃO	ALMOHADILLA	PAD
23	3772942M1	**6** VÁLVULA FÊMEA	ACOPLADOR HEMBRA	FEMALE COUPLER
24	3780458M1	**1** RADIADOR	RADIADOR	RADIATOR
25	390734X1	**3** ARRUELA	ARANDELA	WASHER
26	6203286M1	**2** DECAL	CALCOMANIA	DECAL
27	6208307M1	**2** DECAL	CALCOMANIA	DECAL
28	6216069M1	**2** CONEXÃO	CONEXION	CONNECTION
29	6225777M1	**3** CONEXÃO	CONEXION	CONNECTION
30	6232848M1	**1** SUPORTE	GANCHO SEGURI.	CLEVIS
31	6260148M91	**1** TUBO	CANO	PIPE
32	6260397M91	**1** TUBO	CANO	PIPE
33	6260398M91	**1** TUBO	CANO	PIPE
34	6260399M91	**1** TUBO	CANO	PIPE
35	6260400M91	**1** TUBO	CANO	PIPE
36	6260401M91	**1** TUBO	CANO	PIPE
37	6260402M1	**1** ADAPTADOR	ADAPTADOR	ADAPTOR
38	6261742M91	**1** SUPORTE	SOPORTE	BRACKET
39	6261825M91	**1** TUBO	CANO	PIPE
40	6261828M1	**1** CONEXÃO	CONEXION	CONNECTION
41	6261829M1	**1** CONEXÃO	CONEXION	CONNECTION
42	6262032M1	**1** MANGUEIRA	FLEXIBLE	HOSE
43	6262032M1	**1** MANGUEIRA	FLEXIBLE	HOSE
44	6263627M91	**1** TUBO	CANO	PIPE
45	6267446M1	**2** DECAL	CALCOMANIA	DECAL
46	6267462M1	**1** SUPORTE	SOPORTE	BRACKET
47	6271690M91	**1** SUPORTE	SOPORTE	BRACKET
48	6274836M91	**1** TUBO	CANO	PIPE
49	6275047M1	**1** CONEXÃO	CONEXION	CONNECTION
50	6275075M1	**1** UNIÃO	UNION	LINK

Controle Remoto
Control Remoto
Remote Control

70-215

Ko&F-Srn-M.Hyd Tratores Com Cabine
Ko&F-Srn-M.Hyd Tractores Con Cabina
Ko&F-Srn-M.Hyd Tractors With Cab

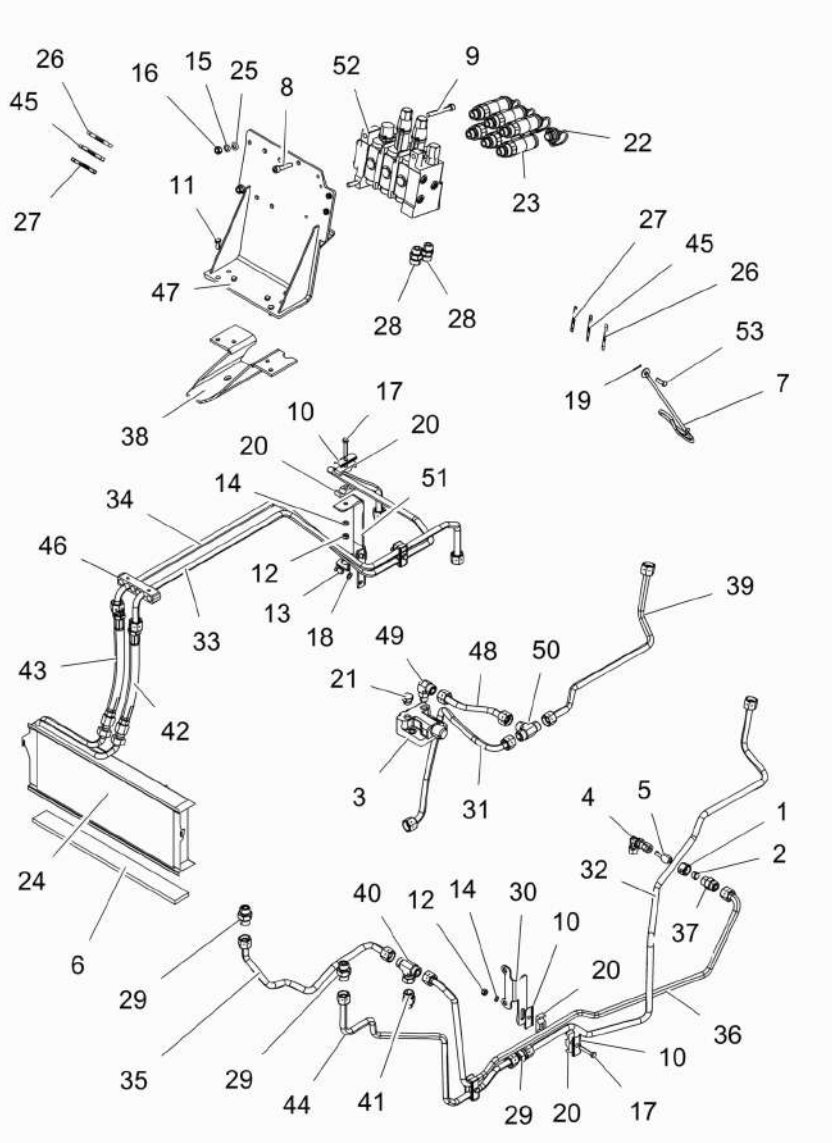

51	6280985M91		**1**	SUPORTE	SOPORTE	BRACKET
52	6269400M91	Sauer	**1**	CONTROLE REMOTO	CONTROL REMOTO	REMOTE CONTROL
52	6281235M91	Bondioli	**1**	VÁLVULA	VALVULA	VALVE
		👁 Undef Ref				
53	832813M1		**1**	PINO	PASADOR	PIN

Controle Remoto
Control Remoto
Remote Control

70-220

S/D Ação + S/D Ação Tratores Com Cabine
S/D Acción + S/D Acción Tractores Con Cabina
S/D Action + S/D Action Tractors With Cab

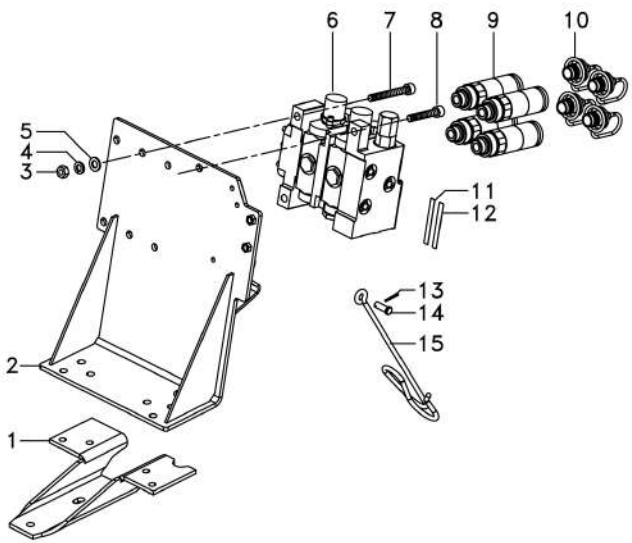

1	6261742M91		**1**	SUPORTE	SOPORTE	BRACKET
2	6271690M91		**1**	SUPORTE	SOPORTE	BRACKET
3	339402X1		**3**	PORCA	TUERCA	NUT
4	339376X1		**3**	ARRUELA	ARANDELA	WASHER
5	390734X1		**3**	ARRUELA	ARANDELA	WASHER
6	6237291M91	Sauer	**1**	CONTROLE REMOTO	CONTROL REMOTO	REMOTE CONTROL
6	6281560M91	Bondioli		VÁLVULA	VALVULA	VALVE
		👁 Undef Ref				
7	3009296X1	M10x80	**2**	PARAFUSO	PERNO	BOLT
8	3009294X1	M10x50	**1**	PARAFUSO	TORNILLO	SCREW
9	3772942M1		**4**	VÁLVULA FÊMEA	ACOPLADOR HEMBRA	FEMALE COUPLER
10	3611673M1		**4**	TAMPÃO	ALMOHADILLA	PAD
11	6267446M1		**2**	DECAL	CALCOMANIA	DECAL
12	6203286M1		**2**	DECAL	CALCOMANIA	DECAL
13	354048X1		**1**	CUPILHA	PASADOR DOUBLE	COTTER PIN
14	832813M1		**1**	PINO	PASADOR	PIN
15	1809938M2		**1**	GANCHO	GANCHO	HOOK

Controle Remoto
Control Remoto
Remote Control

70-225

S/D Ação + S/D Ação Tratores Com Cabine
S/D Acción + S/D Acción Tractores Con Cabina
S/D Action + S/D Action Tractors With Cab

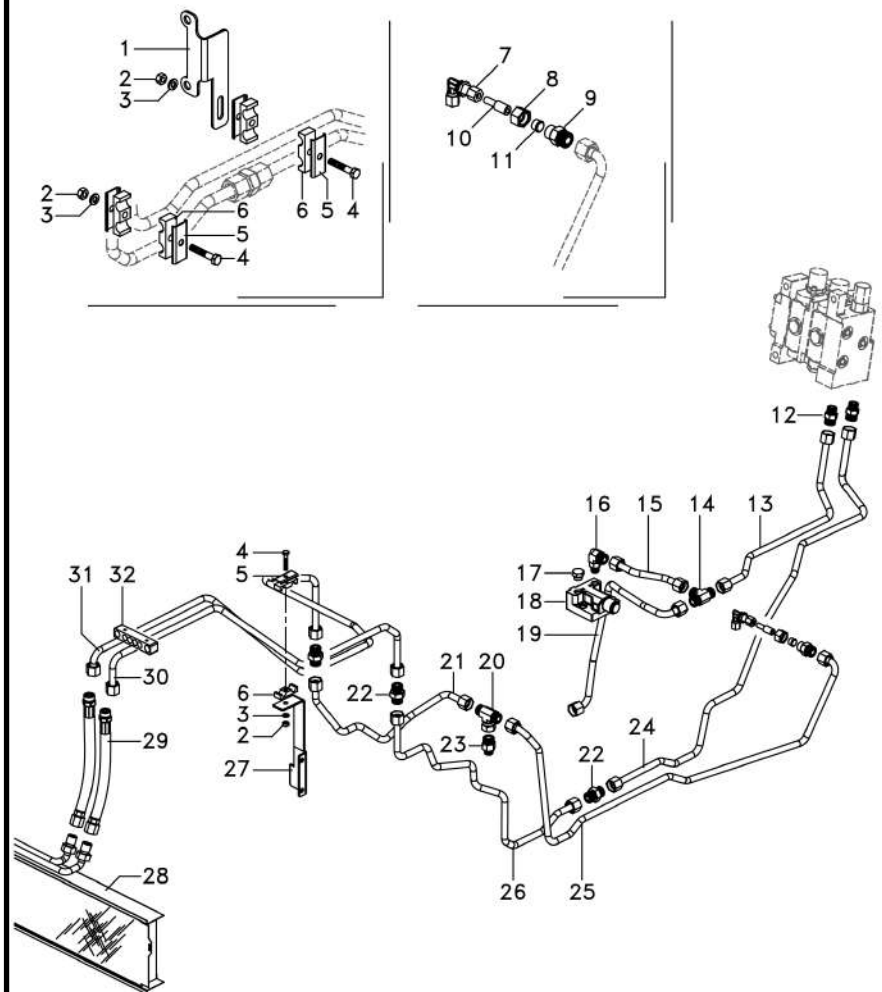

1	6232848M1		**1**	SUPORTE	GANCHO SEGURI.	CLEVIS
2	339169X1		**5**	PORCA	TUERCA	NUT
3	339374X1		**5**	ARRUELA	ARANDELA	WASHER
4	339745X1	M8x1	**5**	PARAFUSO	PERNO	BOLT
5	3146897M1		**9**	REFORÇO	REFUERZO	REINFORCEMENT
6	3585143M1		**10**	BRAÇADEIRA	ABRAZADERA	CLAMP
7	036590T1		**1**	CONEXÃO	CONEXION	CONNECTION
8	890035000271		**1**	PORCA	TUERCA	NUT
9	6260402M1		**1**	ADAPTADOR	ADAPTADOR	ADAPTOR
10	036606T1		**1**	CONEXÃO	CONEXION	CONNECTION
11	890035010271		**1**	ANEL	ARO	RING
12	6216069M1		**2**	CONEXÃO	CONEXION	CONNECTION
13	6261825M91		**1**	TUBO	CANO	PIPE
14	6275075M1		**1**	UNIÃO	UNION	LINK
15	6274836M91		**1**	TUBO	CANO	PIPE
16	6275047M1		**1**	CONEXÃO	CONEXION	CONNECTION
17	358724X91		**1**	BUJÃO	TAPON	PLUG
18	033909T1		**1**	VÁLVULA	VALVULA	VALVE
19	6260148M91		**1**	TUBO	CANO	PIPE
20	6261828M1		**1**	CONEXÃO	CONEXION	CONNECTION
21	6260400M91		**1**	TUBO	CANO	PIPE
22	6225777M1		**3**	CONEXÃO	CONEXION	CONNECTION
23	6261829M1		**1**	CONEXÃO	CONEXION	CONNECTION
24	6260397M91		**1**	TUBO	CANO	PIPE
25	6260401M91		**1**	TUBO	CANO	PIPE
26	6263627M91		**1**	TUBO	CANO	PIPE
27	6280985M91		**1**	SUPORTE	SOPORTE	BRACKET
28	3780458M1		**1**	RADIADOR	RADIADOR	RADIATOR
29	6262032M1		**2**	MANGUEIRA	FLEXIBLE	HOSE
30	6260398M91		**1**	TUBO	CANO	PIPE
31	6260399M91		**1**	TUBO	CANO	PIPE
32	6267462M1		**1**	SUPORTE	SOPORTE	BRACKET

Controle Remoto
Control Remoto
Remote Control

70-230

Ko&F-Srn-Mhyd Tratores Com Plataforma Do Operador
Ko&F-Srn-Mhyd Tractores Con Plataforma Del Operado R
Ko&F-Srn-Mhyd Tractors With Operator Plataform

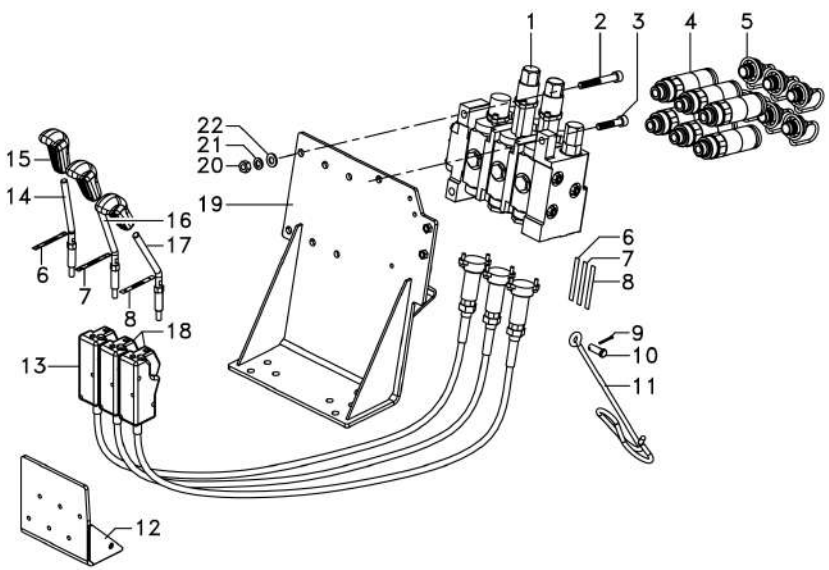

1	6269400M91	Sauer	**1**	CONTROLE REMOTO	CONTROL REMOTO	REMOTE CONTROL
1	6281235M91	Bondioli	**1**	VÁLVULA	VALVULA	VALVE
		👁 Undef Ref				
2	3009296X1	M10x80	**2**	PARAFUSO	PERNO	BOLT
3	3009294X1	M10x50	**1**	PARAFUSO	TORNILLO	SCREW
4	3772942M1		**6**	VÁLVULA FÊMEA	ACOPLADOR HEMBRA	FEMALE COUPLER
5	3611673M1		**6**	TAMPÃO	ALMOHADILLA	PAD
6	6208307M1		**2**	DECAL	CALCOMANIA	DECAL
7	6267446M1		**2**	DECAL	CALCOMANIA	DECAL
8	6203286M1		**2**	DECAL	CALCOMANIA	DECAL
9	354048X1		**1**	CUPILHA	PASADOR DOUBLE	COTTER PIN
10	832813M1		**1**	PINO	PASADOR	PIN
11	1809938M2		**1**	GANCHO	GANCHO	HOOK
12	6274881M91		**1**	SUPORTE	SOPORTE	BRACKET
13	6274028M91		**1**	CABO	CABLE	CABLE
14	6274869M1		**1**	ALAVANCA	PALANCA	LEVER
15	6274870M1		**3**	MANÍPULO	POMO	KNOB
16	6274868M1		**1**	ALAVANCA	PALANCA	LEVER
17	6274867M1		**1**	ALAVANCA	PALANCA	LEVER
18	6274029M91		**2**	COMANDO	MANDO	COMMAND
19	6271690M91		**1**	SUPORTE	SOPORTE	BRACKET
20	339402X1		**3**	PORCA	TUERCA	NUT
21	339376X1		**3**	ARRUELA	ARANDELA	WASHER
22	390734X1		**3**	ARRUELA	ARANDELA	WASHER

Controle Remoto
Control Remoto
Remote Control

70-235

Ko&F-Srn-Mhyd Tratores Com Plataforma Do Operador
Ko&F-Srn-Mhyd Tractores Con Plataforma Del Operado R
Ko&F-Srn-Mhyd Tractors With Operator Plataform

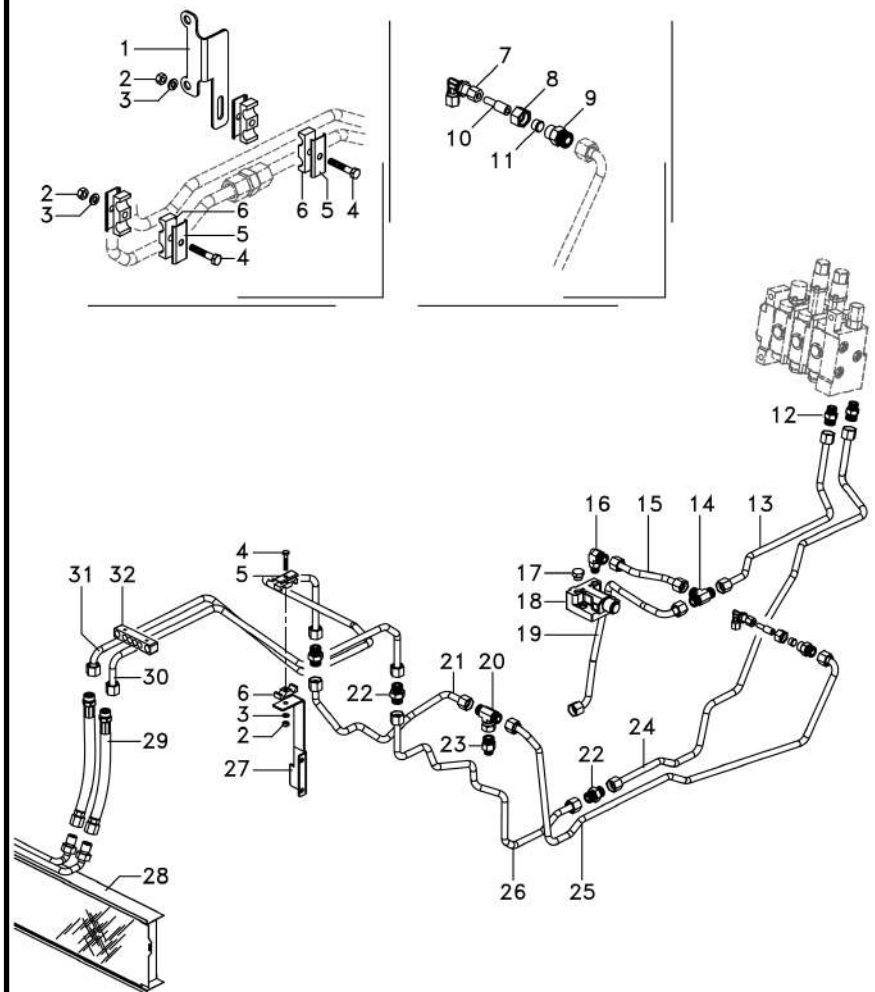

1	6232848M1		**1**	SUPORTE	GANCHO SEGURI.	CLEVIS
2	339169X1		**4**	PORCA	TUERCA	NUT
3	339374X1		**4**	ARRUELA	ARANDELA	WASHER
4	339745X1	M8x1	**4**	PARAFUSO	PERNO	BOLT
5	3146897M1		**7**	REFORÇO	REFUERZO	REINFORCEMENT
6	3585143M1		**9**	BRAÇADEIRA	ABRAZADERA	CLAMP
7	036590T1		**1**	CONEXÃO	CONEXION	CONNECTION
8	890035000271		**1**	PORCA	TUERCA	NUT
9	6260402M1		**1**	ADAPTADOR	ADAPTADOR	ADAPTOR
10	036606T1		**1**	CONEXÃO	CONEXION	CONNECTION
11	890035010271		**1**	ANEL	ARO	RING
12	6216069M1		**2**	CONEXÃO	CONEXION	CONNECTION
13	6261825M91		**1**	TUBO	CANO	PIPE
14	6275075M1		**1**	UNIÃO	UNION	LINK
15	6274836M91		**1**	TUBO	CANO	PIPE
16	6275047M1		**1**	CONEXÃO	CONEXION	CONNECTION
17	358724X91		**1**	BUJÃO	TAPON	PLUG
18	033909T1		**1**	VÁLVULA	VALVULA	VALVE
19	6260148M91		**1**	TUBO	CANO	PIPE
20	6261828M1		**1**	CONEXÃO	CONEXION	CONNECTION
21	6260400M91		**1**	TUBO	CANO	PIPE
22	6225777M1		**3**	CONEXÃO	CONEXION	CONNECTION
23	6261829M1		**1**	CONEXÃO	CONEXION	CONNECTION
24	6260397M91		**1**	TUBO	CANO	PIPE
25	6260401M91		**1**	TUBO	CANO	PIPE
26	6263627M91		**1**	TUBO	CANO	PIPE
27	6267245M1		**1**	SUPORTE	SOPORTE	BRACKET
28	3780458M1		**1**	RADIADOR	RADIADOR	RADIATOR
29	6262032M1		**2**	MANGUEIRA	FLEXIBLE	HOSE
30	6260398M91		**1**	TUBO	CANO	PIPE
31	6260399M91		**1**	TUBO	CANO	PIPE
32	6267462M1		**1**	SUPORTE	SOPORTE	BRACKET

Alavanca Do Controle Remoto	**2 Corpos**	**70-240**	**Ko&F + Ko&F**
Palanca Del Control Remoto	**2 Cuerpos**		**Ko&F + Ko&F**
Remot Control Lever	**2 Bodys**		**Ko&F + Ko&F**

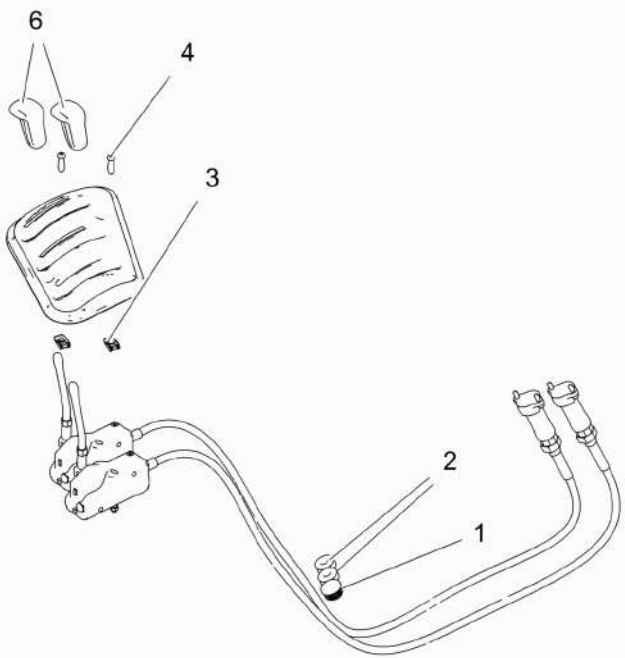

1	3595696M1		**1** BUCHA	CASQUILLO	BUSH
2	366195X1		**2** PASSA-FIO	PASACABLE	GROMMET
3	6200086M1		**2** PRESILHA	GRAPA	STAPLE
4	6211348M1	M6X25	**2** PARAFUSO	PERNO	BOLT
5	6263235M1		**1** TAMPA	CUBIERTA	COVER
6	6274870M1		**2** MANÍPULO	POMO	KNOB
7	6281124M91		**1** CJ. CABO	CABLES JUEGO	KIT, CABLE
8	6281124M91		**1** CJ. CABO	CABLES JUEGO	KIT, CABLE

Kit 2 Válvulas
Kit 2 Soupape
Kit 2 Valves

70-245

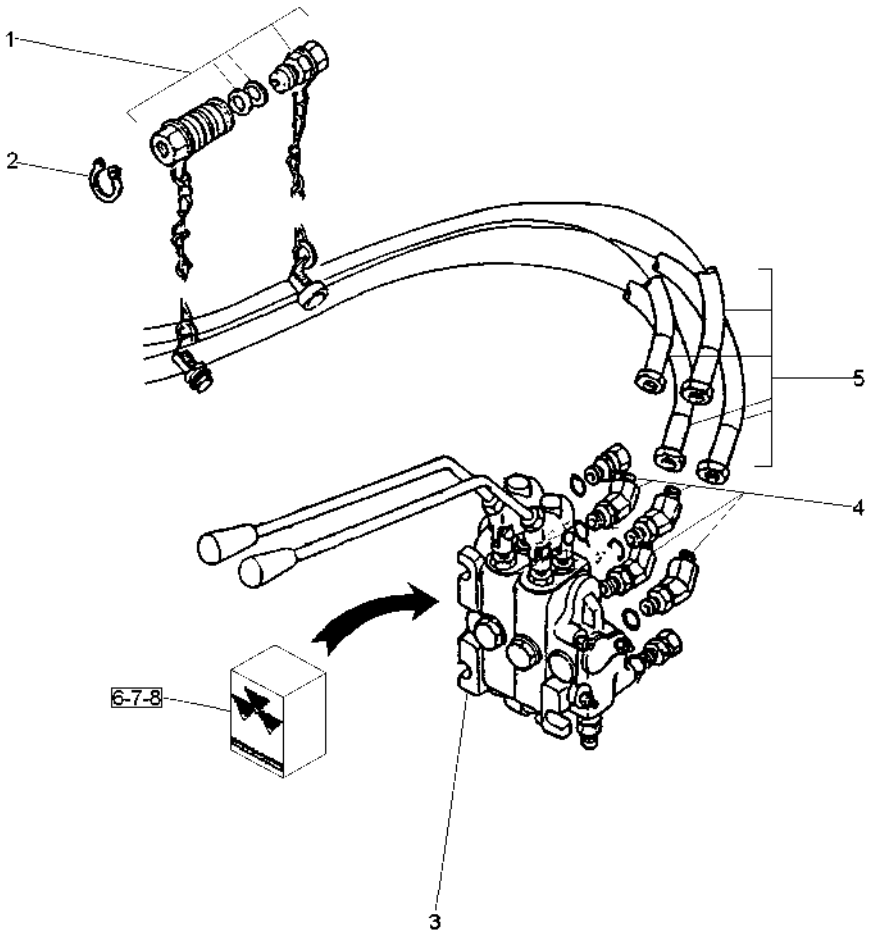

1	3410413M92		70-315 No	**2**	ENGATE	ACOPLADOR	COUPLER
2	390948X1			**4**	ANEL	ARO	RING
4	358782X91			**2**	CONEXÃO	CONEXION	CONNECTION
5	3410679M91			**2**	MANGUEIRA	FLEXIBLE	HOSE
6	050855R1	3	[A] REXROTH	**1**	JG. REPARO	JUEGO REPARACION	KIT, REPAIR
7	050856R1	3	[B] REXROTH	**1**	JG. REPARO	JUEGO REPARACION	KIT, REPAIR
8	050857R1	3	[C] REXROTH	**1**	JG. REPARO	JUEGO REPARACION	KIT, REPAIR

[A] REPARO DO BLOCO
REPARO DEL BLOQUE
BLOCK REPAIR

[B] REPARO DA VÁLVULA
REPARO DE LA VALVULA
VALVE REPAIR

[C] VEDAÇÃO DO BUJÃO
RETEN DEL TAPÓN
PLUG SEALING

Alavanca Do Controle Remoto **Palanca Del Control Remoto** **Remot Control Lever**	**2 Corpos** **2 Cuerpos** **2 Bodys**	**70-250**

Ko&F Com Soma De Vazão
Ko&F Con Combined Flow
Ko&F With Combined Flow

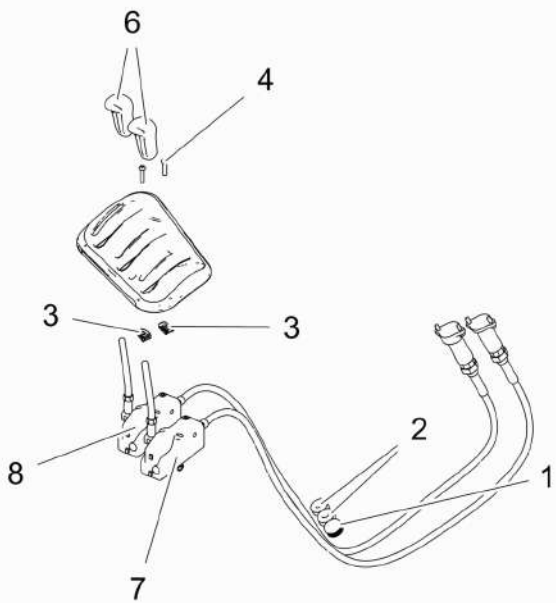

1	3595696M1		**1**	BUCHA	CASQUILLO	BUSH
2	366195X1		**2**	PASSA-FIO	PASACABLE	GROMMET
3	6200086M1		**2**	PRESILHA	GRAPA	STAPLE
4	6211348M1	M6X25	**2**	PARAFUSO	PERNO	BOLT
5	6263235M1		**1**	TAMPA	CUBIERTA	COVER
6	6274870M1		**2**	MANÍPULO	POMO	KNOB
7	6281123M91		**1**	CJ. CABO	CABLES JUEGO	KIT, CABLE
8	6281124M91		**1**	CJ. CABO	CABLES JUEGO	KIT, CABLE

Alavanca Do Controle Remoto	1 Corpo	70-255	S/D Ação
Palanca Del Control Remoto	1 Cuerpo		S/D Acción
Remot Control Lever	1 Body		S/D Action

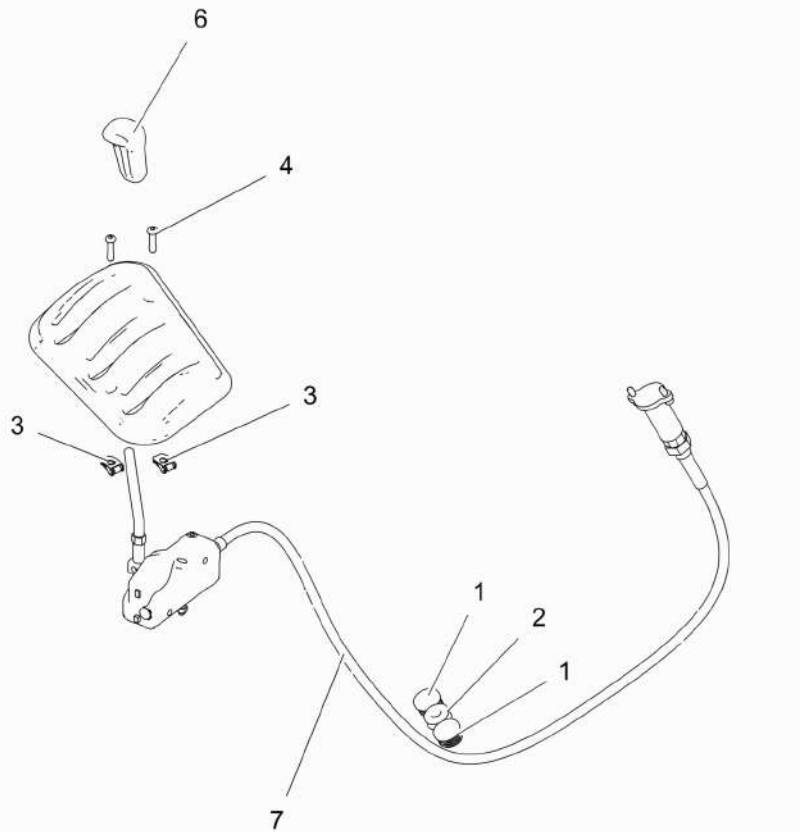

1	3595696M1		**2**	BUCHA	CASQUILLO	BUSH
2	366195X1		**1**	PASSA-FIO	PASACABLE	GROMMET
3	6200086M1		**2**	PRESILHA	GRAPA	STAPLE
4	6211348M1	M6X25	**2**	PARAFUSO	PERNO	BOLT
5	6263236M1		**1**	TAMPA	CUBIERTA	COVER
6	6274870M1		**1**	MANÍPULO	POMO	KNOB
7	6281123M91		**1**	CJ. CABO	CABLES JUEGO	KIT, CABLE

Alavanca Do Controle Remoto	**1 Corpo**	**70-260**	**Ko&F**
Palanca Del Control Remoto	**1 Cuerpo**		**Ko&F**
Remot Control Lever	**1 Body**		**Ko&F**

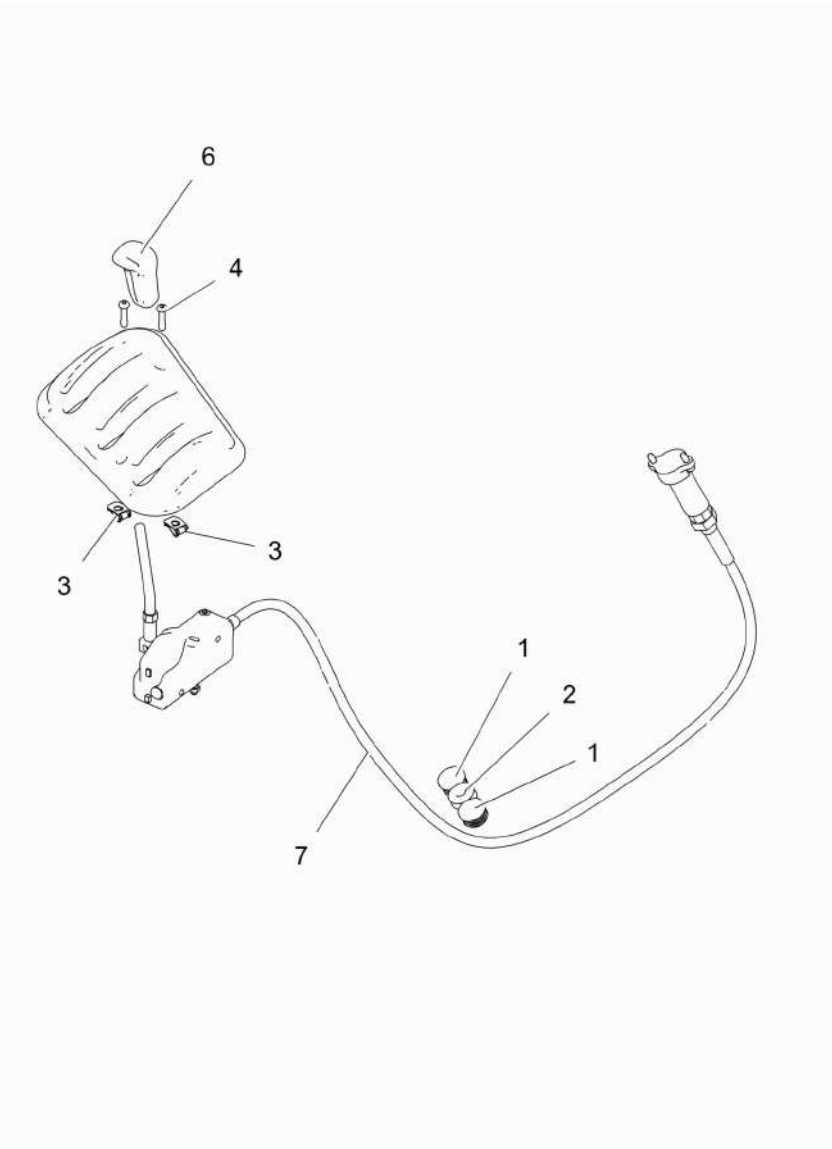

1	3595696M1		**2**	BUCHA	CASQUILLO	BUSH
2	366195X1		**1**	PASSA-FIO	PASACABLE	GROMMET
3	6200086M1		**2**	PRESILHA	GRAPA	STAPLE
4	6211348M1	M6X25	**2**	PARAFUSO	PERNO	BOLT
5	6263236M1		**1**	TAMPA	CUBIERTA	COVER
6	6274870M1		**1**	MANÍPULO	POMO	KNOB
7	6281124M91		**1**	CJ. CABO	CABLES JUEGO	KIT, CABLE

Controle Remoto	2 Válvulas
Control Remoto	2 Valvulas
Remote Control	2 Valves

70-265

Ko&F + Ko&F Tratores Com Plataforma Do Operador
Ko&F + Ko&F Tractores Con Plataforma Del Operador
Ko&F + Ko&F Tractors With Operator Plataform

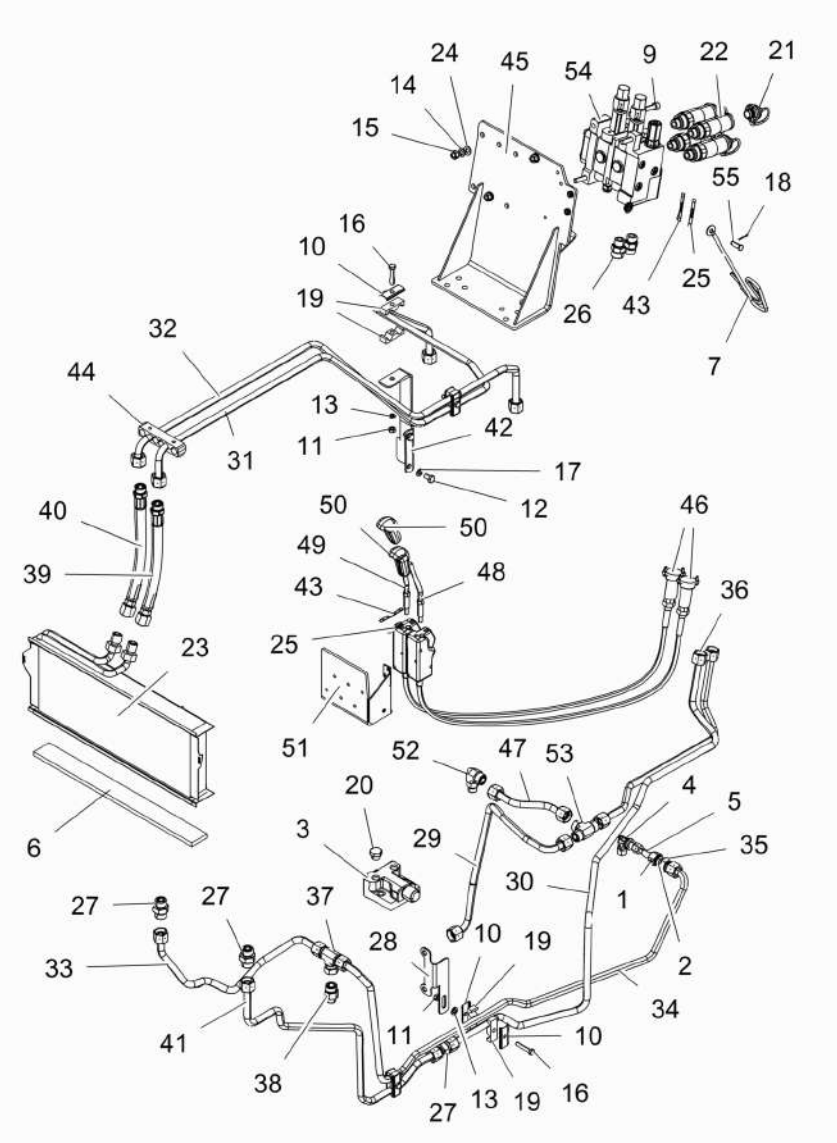

1	890035000271		**1**	PORCA	TUERCA	NUT
2	890035010271		**1**	ANEL	ARO	RING
3	033909T1		**1**	VÁLVULA	VALVULA	VALVE
4	036590T1		**1**	CONEXÃO	CONEXION	CONNECTION
5	036606T1		**1**	CONEXÃO	CONEXION	CONNECTION
6	068580P1	510mm	**1**	VEDAÇÃO	VEDACION	SEALING
7	1809938M2		**1**	GANCHO	GANCHO	HOOK
8	3009294X1	M10x1,5x50	**1**	PARAFUSO	TORNILLO	SCREW
9	3009296X1	M10x1,5x80	**2**	PARAFUSO	PERNO	BOLT
10	3146897M1		**7**	REFORÇO	REFUERZO	REINFORCEMENT
11	339169X1	m8x1.25 cl8 zn	**4**	PORCA	TUERCA	NUT
12	339282X1	M10x1.5x16 8.8zn	**2**	PARAFUSO	PERNO	BOLT
13	339374X1	M8 ZN	**4**	ARRUELA	ARANDELA	WASHER
14	339376X1	M10 ZN	**3**	ARRUELA	ARANDELA	WASHER
15	339402X1	m10x1.5 g8 zn	**3**	PORCA	TUERCA	NUT
16	339745X1	M8x1.25x45 8.8zn	**4**	PARAFUSO	PERNO	BOLT
17	353434X1	3/8 ZN	**2**	ARRUELA	ARANDELA	WASHER
18	354048X1	3/32x3/4 zn	**1**	CUPILHA	PASADOR DOUBLE	COTTER PIN
19	3585143M1		**8**	BRAÇADEIRA	ABRAZADERA	CLAMP
20	358724X91		**1**	BUJÃO	TAPON	PLUG
21	3611673M1		**4**	TAMPÃO	ALMOHADILLA	PAD
22	3772942M1		**4**	VÁLVULA FÊMEA	ACOPLADOR HEMBRA	FEMALE COUPLER
23	3780458M1	218x575x52	**1**	RADIADOR	RADIADOR	RADIATOR
24	390734X1	M10 zn	**3**	ARRUELA	ARANDELA	WASHER
25	6203286M1		**2**	DECAL	CALCOMANIA	DECAL
26	6216069M1		**2**	CONEXÃO	CONEXION	CONNECTION
27	6225777M1	ORFS 1"	**3**	CONEXÃO	CONEXION	CONNECTION
28	6232848M1		**1**	SUPORTE	GANCHO SEGURI.	CLEVIS
29	6260148M91		**1**	TUBO	CANO	PIPE
30	6260397M91		**1**	TUBO	CANO	PIPE
31	6260398M91		**1**	TUBO	CANO	PIPE
32	6260399M91		**1**	TUBO	CANO	PIPE
33	6260400M91		**1**	TUBO	CANO	PIPE
34	6260401M91		**1**	TUBO	CANO	PIPE
35	6260402M1		**1**	ADAPTADOR	ADAPTADOR	ADAPTOR
36	6261825M91		**1**	TUBO	CANO	PIPE
37	6261828M1		**1**	CONEXÃO	CONEXION	CONNECTION
38	6261829M1		**1**	CONEXÃO	CONEXION	CONNECTION
39	6262032M1		**1**	MANGUEIRA	FLEXIBLE	HOSE
40	6262032M1		**1**	MANGUEIRA	FLEXIBLE	HOSE
41	6263627M91		**1**	TUBO	CANO	PIPE
42	6267245M1		**1**	SUPORTE	SOPORTE	BRACKET
43	6267446M1		**2**	DECAL	CALCOMANIA	DECAL
44	6267462M1		**1**	SUPORTE	SOPORTE	BRACKET
45	6271690M91		**1**	SUPORTE	SOPORTE	BRACKET
46	6274029M91		**2**	COMANDO	MANDO	COMMAND
47	6274836M91		**1**	TUBO	CANO	PIPE
48	6274868M1		**1**	ALAVANCA	PALANCA	LEVER
49	6274869M1		**1**	ALAVANCA	PALANCA	LEVER

Controle Remoto	2 Válvulas	70-265	Ko&F + Ko&F Tratores Com Plataforma Do Operador
Control Remoto	2 Valvulas		Ko&F + Ko&F Tractores Con Plataforma Del Operador
Remote Control	2 Valves		Ko&F + Ko&F Tractors With Operator Plataform

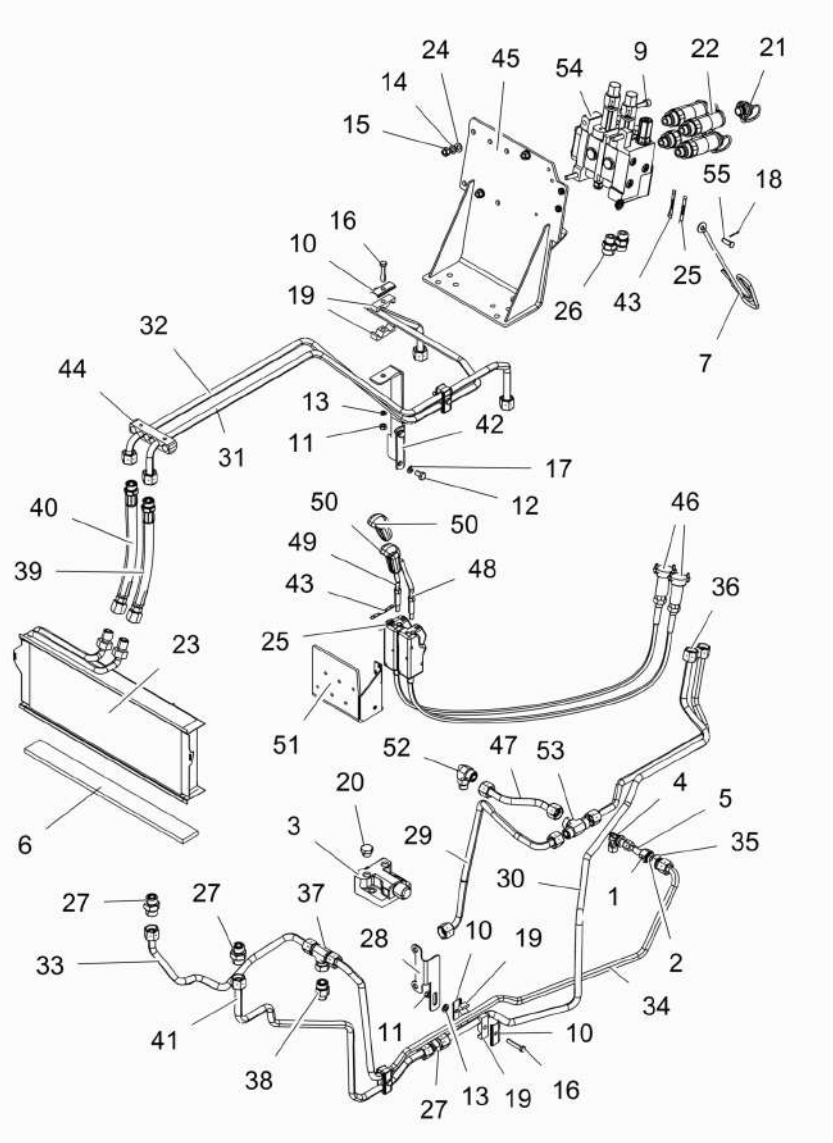

50	6274870M1		**2** MANÍPULO	POMO	KNOB
51	6274881M91		**1** SUPORTE	SOPORTE	BRACKET
52	6275047M1		**1** CONEXÃO	CONEXION	CONNECTION
53	6275075M1		**1** UNIÃO	UNION	LINK
54	6237291M91	Sauer	**1** CONTROLE REMOTO	CONTROL REMOTO	REMOTE CONTROL
54	6281560M91	Bondioli	**1** VÁLVULA	VALVULA	VALVE
		Undef Ref			
55	832813M1	3/8 l1 - 3/16	**1** PINO	PASADOR	PIN

Controle Remoto	2 Válvulas
Control Remoto	2 Valvulas
Remote Control	2 Valves

70-270

Ko&F Com Soma De Vazão Tratores Com Plataforma Do Operador
Ko&F Con Combined Flow Tractores Con Plataforma De L Operador
Ko&F With Combined Flow Tractors With Operator Pla Taform

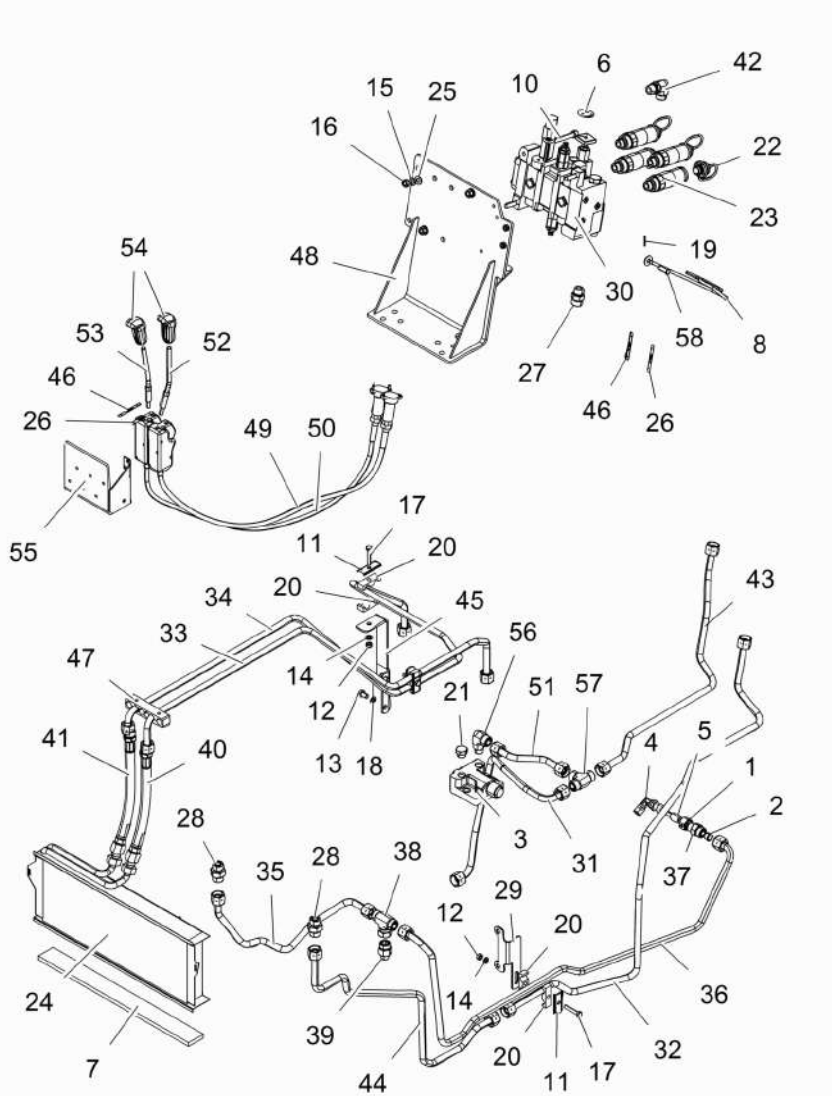

1	890035000271		1	PORCA	TUERCA	NUT
2	890035010271		1	ANEL	ARO	RING
3	033909T1		1	VÁLVULA	VALVULA	VALVE
4	036590T1		1	CONEXÃO	CONEXION	CONNECTION
5	036606T1		1	CONEXÃO	CONEXION	CONNECTION
6	063421P1		1	DECAL	CALCOMANIA	DECAL
7	068580P1	510mm	1	VEDAÇÃO	VEDACION	SEALING
8	1809938M2		1	GANCHO	GANCHO	HOOK
9	3009294X1	M10x1,5x50	1	PARAFUSO	TORNILLO	SCREW
10	3009296X1	M10x1,5x80	2	PARAFUSO	PERNO	BOLT
11	3146897M1		4	REFORÇO	REFUERZO	REINFORCEMENT
12	339169X1	m8x1.25 cl8 zn	3	PORCA	TUERCA	NUT
13	339282X1	M10x1.5x16 8.8zn	2	PARAFUSO	PERNO	BOLT
14	339374X1	M8 ZN	3	ARRUELA	ARANDELA	WASHER
15	339376X1	M10 ZN	3	ARRUELA	ARANDELA	WASHER
16	339402X1	m10x1.5 g8 zn	3	PORCA	TUERCA	NUT
17	339745X1	m8x1.25x40	3	PARAFUSO	PERNO	BOLT
18	353434X1	3/8 ZN	2	ARRUELA	ARANDELA	WASHER
19	354048X1	3/32x3/4 zn	1	CUPILHA	PASADOR DOUBLE	COTTER PIN
20	3585143M1		1	BRAÇADEIRA	ABRAZADERA	CLAMP
21	358724X91	1/2"	1	BUJÃO	TAPON	PLUG
22	3611673M1		4	TAMPÃO	ALMOHADILLA	PAD
23	3772942M1		4	VÁLVULA FÊMEA	ACOPLADOR HEMBRA	FEMALE COUPLER
24	3780458M1	218x575x52	1	RADIADOR	RADIADOR	RADIATOR
25	390734X1	M10 zn	3	ARRUELA	ARANDELA	WASHER
26	6203286M1		2	DECAL	CALCOMANIA	DECAL
27	6216069M1		1	CONEXÃO	CONEXION	CONNECTION
28	6225777M1	ORFS 1"	3	CONEXÃO	CONEXION	CONNECTION
29	6232848M1		1	SUPORTE	GANCHO SEGURI.	CLEVIS
30	6237293M91		1	CONTROLE REMOTO	CONTROL REMOTO	REMOTE CONTROL
31	6260148M91		1	TUBO	CANO	PIPE
32	6260397M91		1	TUBO	CANO	PIPE
33	6260398M91		1	TUBO	CANO	PIPE
34	6260399M91		1	TUBO	CANO	PIPE
35	6260400M91		1	TUBO	CANO	PIPE
36	6260401M91		1	TUBO	CANO	PIPE
37	6260402M1		1	ADAPTADOR	ADAPTADOR	ADAPTOR
38	6261828M1		1	CONEXÃO	CONEXION	CONNECTION
39	6261829M1		1	CONEXÃO	CONEXION	CONNECTION
40	6262032M1		1	MANGUEIRA	FLEXIBLE	HOSE
41	6262032M1		1	MANGUEIRA	FLEXIBLE	HOSE
42	6262352M1	M22X1.5 X 1"-14	1	CONEXÃO	CONEXION	CONNECTION
43	6262353M91		1	TUBO	CANO	PIPE
44	6263627M91		1	TUBO	CANO	PIPE
45	6267245M1		1	SUPORTE	SOPORTE	BRACKET
46	6267446M1		2	DECAL	CALCOMANIA	DECAL
47	6267462M1		1	SUPORTE	SOPORTE	BRACKET
48	6271690M91		1	SUPORTE	SOPORTE	BRACKET
49	6274028M91		1	CABO	CABLE	CABLE

Controle Remoto **Control Remoto** **Remote Control**	**2 Válvulas** **2 Valvulas** **2 Valves**	**70-270**

Ko&F Com Soma De Vazão Tratores Com Plataforma Do Operador
Ko&F Con Combined Flow Tractores Con Plataforma De L Operador
Ko&F With Combined Flow Tractors With Operator Pla Taform

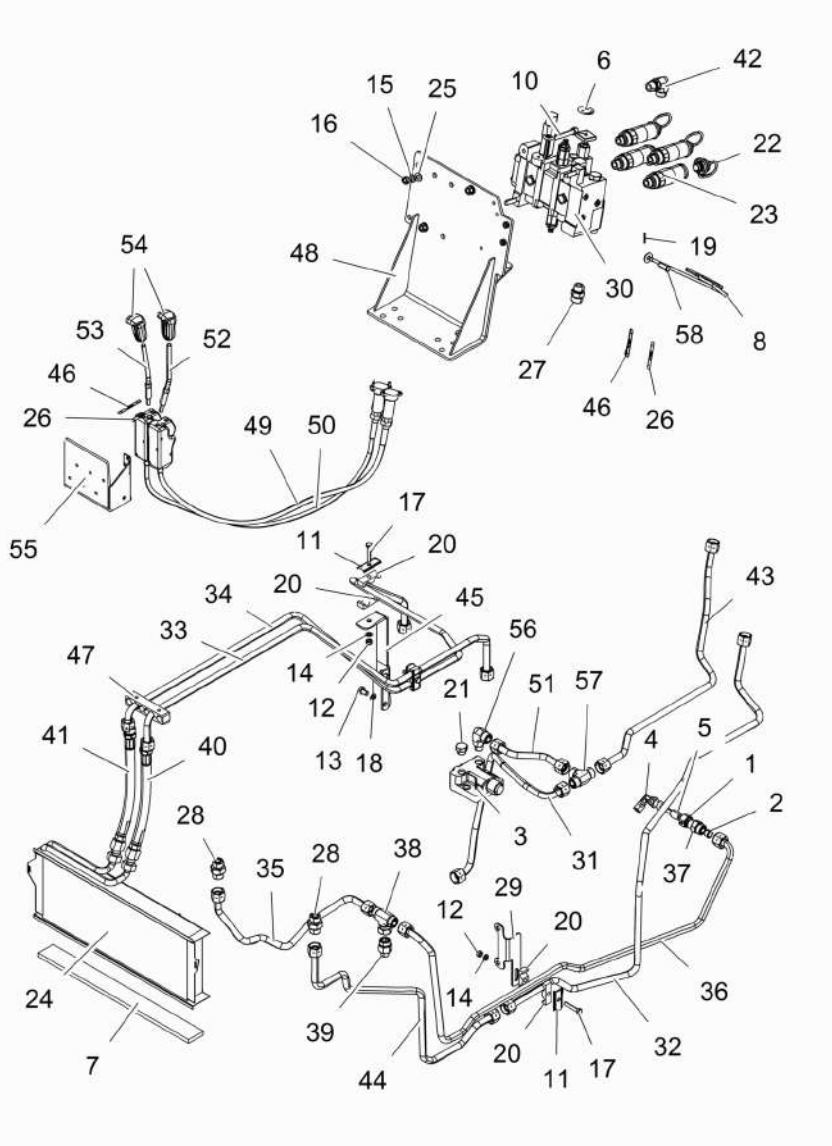

50	6274029M91		**1**	COMANDO	MANDO	COMMAND
51	6274836M91		**1**	TUBO	CANO	PIPE
52	6274868M1		**1**	ALAVANCA	PALANCA	LEVER
53	6274869M1		**1**	ALAVANCA	PALANCA	LEVER
54	6274870M1		**2**	MANÍPULO	POMO	KNOB
55	6274881M91		**1**	SUPORTE	SOPORTE	BRACKET
56	6275047M1		**1**	CONEXÃO	CONEXION	CONNECTION
57	6275075M1		**1**	UNIÃO	UNION	LINK
58	832813M1	3/8 l1 - 3/16	**1**	PINO	PASADOR	PIN

Controle Remoto	2 Válvulas	70-275	S/D Ação + S/D Ação Tratores Com Plataforma Do Ope Rador
Control Remoto	2 Valvulas		S/D Acción + S/D Acción Tractores Con Plataforma D El Operador
Remote Control	2 Valves		S/D Action + S/D Action Tractors With Operator Pla Taform

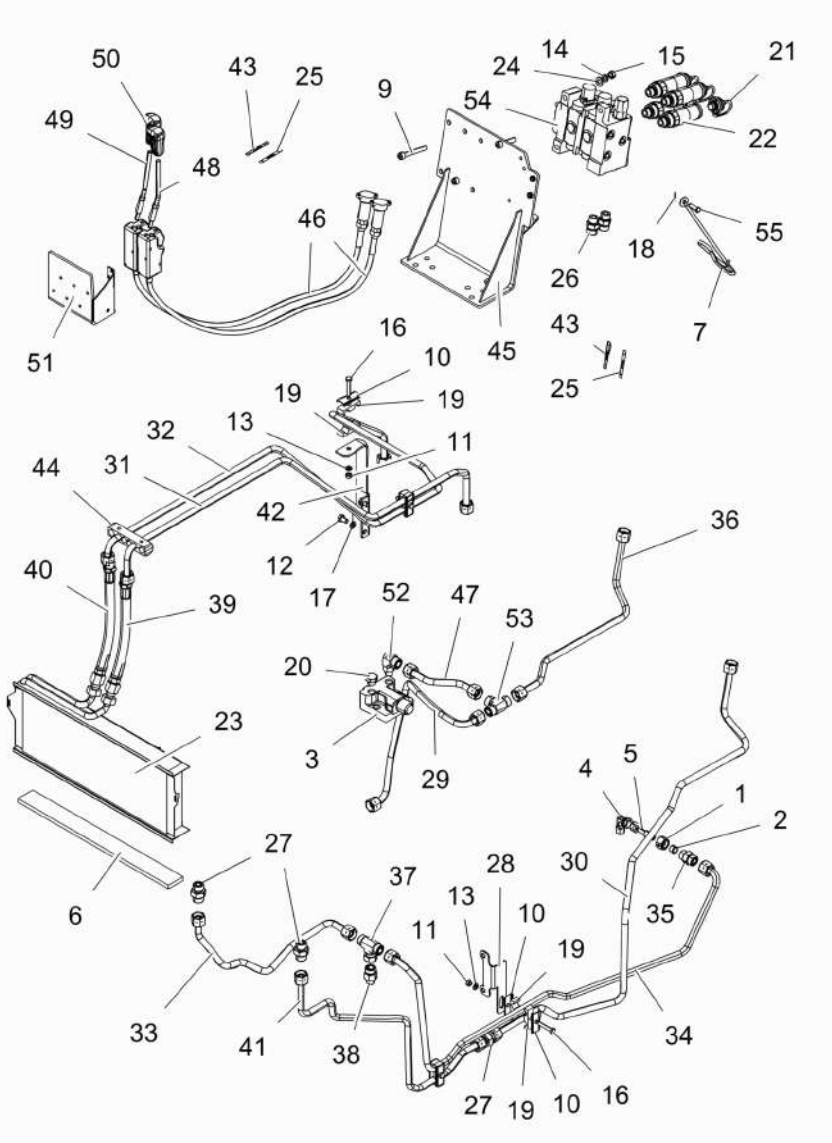

T0254431 EG72Z025 C429201 E04 (0) 12/10 70- 275

1	890035000271	1	PORCA	TUERCA	NUT
2	890035010271	1	ANEL	ARO	RING
3	033909T1	1	VÁLVULA	VALVULA	VALVE
4	036590T1	1	CONEXÃO	CONEXION	CONNECTION
5	036606T1	1	CONEXÃO	CONEXION	CONNECTION
6	068580P1	1	VEDAÇÃO	VEDACION	SEALING
7	1809938M2	1	GANCHO	GANCHO	HOOK
8	3009294X1	1	PARAFUSO	TORNILLO	SCREW
9	3009296X1	2	PARAFUSO	PERNO	BOLT
10	3146897M1	7	REFORÇO	REFUERZO	REINFORCEMENT
11	339169X1	4	PORCA	TUERCA	NUT
12	339282X1	2	PARAFUSO	PERNO	BOLT
13	339374X1	4	ARRUELA	ARANDELA	WASHER
14	339376X1	3	ARRUELA	ARANDELA	WASHER
15	339402X1	3	PORCA	TUERCA	NUT
16	339745X1	4	PARAFUSO	PERNO	BOLT
17	353434X1	2	ARRUELA	ARANDELA	WASHER
18	354048X1	1	CUPILHA	PASADOR DOUBLE	COTTER PIN
19	3585143M1	8	BRAÇADEIRA	ABRAZADERA	CLAMP
20	358724X91	1	BUJÃO	TAPON	PLUG
21	3611673M1	4	TAMPÃO	ALMOHADILLA	PAD
22	3772942M1	4	VÁLVULA FÊMEA	ACOPLADOR HEMBRA	FEMALE COUPLER
23	3780458M1	1	RADIADOR	RADIADOR	RADIATOR
24	390734X1	3	ARRUELA	ARANDELA	WASHER
25	6203286M1	2	DECAL	CALCOMANIA	DECAL
26	6216069M1	2	CONEXÃO	CONEXION	CONNECTION
27	6225777M1	3	CONEXÃO	CONEXION	CONNECTION
28	6232848M1	1	SUPORTE	GANCHO SEGURI.	CLEVIS
29	6260148M91	1	TUBO	CANO	PIPE
30	6260397M91	1	TUBO	CANO	PIPE
31	6260398M91	1	TUBO	CANO	PIPE
32	6260399M91	1	TUBO	CANO	PIPE
33	6260400M91	1	TUBO	CANO	PIPE
34	6260401M91	1	TUBO	CANO	PIPE
35	6260402M1	1	ADAPTADOR	ADAPTADOR	ADAPTOR
36	6261825M91	1	TUBO	CANO	PIPE
37	6261828M1	1	CONEXÃO	CONEXION	CONNECTION
38	6261829M1	1	CONEXÃO	CONEXION	CONNECTION
39	6262032M1	1	MANGUEIRA	FLEXIBLE	HOSE
40	6262032M1	1	MANGUEIRA	FLEXIBLE	HOSE
41	6263627M91	1	TUBO	CANO	PIPE
42	6267245M1	1	SUPORTE	SOPORTE	BRACKET
43	6267446M1	2	DECAL	CALCOMANIA	DECAL
44	6267462M1	1	SUPORTE	SOPORTE	BRACKET
45	6271690M91	1	SUPORTE	SOPORTE	BRACKET
46	6274028M91	2	CABO	CABLE	CABLE
47	6274836M91	1	TUBO	CANO	PIPE
48	6274868M1	1	ALAVANCA	PALANCA	LEVER
49	6274869M1	1	ALAVANCA	PALANCA	LEVER
50	6274870M1	2	MANÍPULO	POMO	KNOB

Controle Remoto **Control Remoto** **Remote Control**	**2 Válvulas** **2 Valvulas** **2 Valves**	**70-275**

S/D Ação + S/D Ação Tratores Com Plataforma Do Ope Rador
S/D Acción + S/D Acción Tractores Con Plataforma D El Operador
S/D Action + S/D Action Tractors With Operator Pla Taform

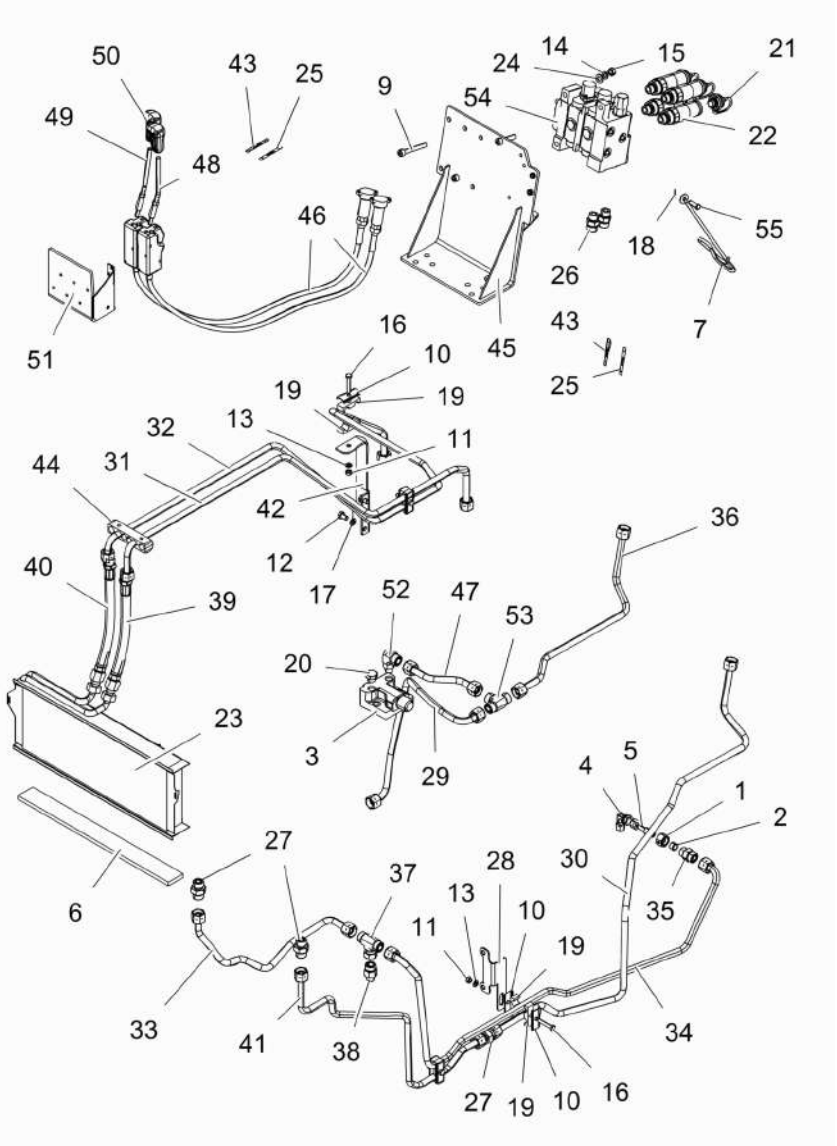

51	6274881M91		**1**	SUPORTE	SOPORTE	BRACKET
52	6275047M1		**1**	CONEXÃO	CONEXION	CONNECTION
53	6275075M1		**1**	UNIÃO	UNION	LINK
54	6237291M91	Sauer	**1**	CONTROLE REMOTO	CONTROL REMOTO	REMOTE CONTROL
54	6281560M91	Bondioli	**1**	VÁLVULA	VALVULA	VALVE
		👁 Undef Ref			
55	832813M1		**1**	PINO	PASADOR	PIN

Controle Remoto Control Remoto Remote Control	2 Válvulas 2 Valvulas 2 Valves	**70-280**	Srn + Srn Tratores Com Cabine Srn + Srn Tractores Con Cabina Srn + Srn Tractors With Cab

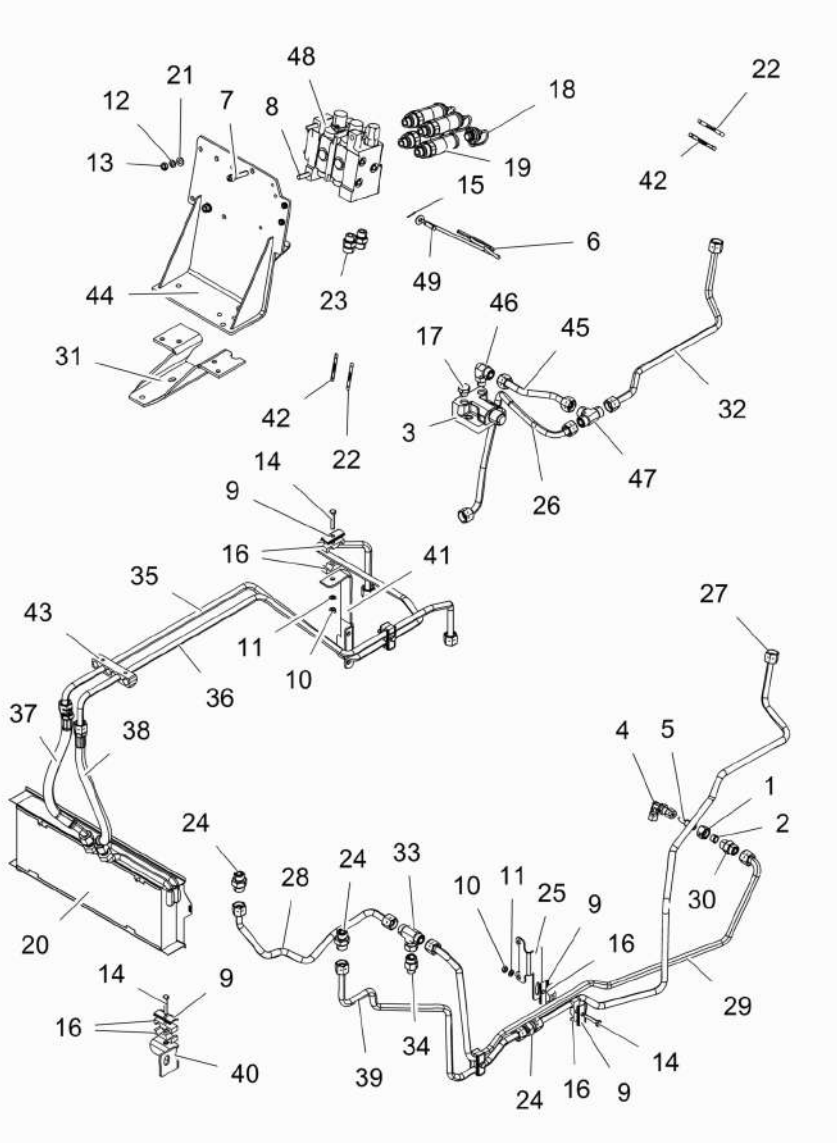

T0254447 N852Z003 C429201 E04 (0) 12/10 70- 280

1	890035000271		**1**	PORCA	TUERCA	NUT
2	890035010271		**1**	ANEL	ARO	RING
3	033909T1		**1**	VÁLVULA	VALVULA	VALVE
4	036590T1		**1**	CONEXÃO	CONEXION	CONNECTION
5	036606T1		**1**	CONEXÃO	CONEXION	CONNECTION
6	1809938M2		**1**	GANCHO	GANCHO	HOOK
7	3009294X1		**1**	PARAFUSO	TORNILLO	SCREW
8	3009296X1		**2**	PARAFUSO	PERNO	BOLT
9	3146897M1		**8**	REFORÇO	REFUERZO	REINFORCEMENT
10	339169X1		**4**	PORCA	TUERCA	NUT
11	339374X1		**4**	ARRUELA	ARANDELA	WASHER
12	339376X1		**3**	ARRUELA	ARANDELA	WASHER
13	339402X1		**3**	PORCA	TUERCA	NUT
14	339745X1		**5**	PARAFUSO	PERNO	BOLT
15	354048X1		**1**	CUPILHA	PASADOR DOUBLE	COTTER PIN
16	3585143M1		**10**	BRAÇADEIRA	ABRAZADERA	CLAMP
17	358724X91		**1**	BUJÃO	TAPON	PLUG
18	3611673M1		**4**	TAMPÃO	ALMOHADILLA	PAD
19	3772942M1		**4**	VÁLVULA FÊMEA	ACOPLADOR HEMBRA	FEMALE COUPLER
20	3780458M1		**1**	RADIADOR	RADIADOR	RADIATOR
21	390734X1		**3**	ARRUELA	ARANDELA	WASHER
22	6203286M1		**2**	DECAL	CALCOMANIA	DECAL
23	6216069M1		**2**	CONEXÃO	CONEXION	CONNECTION
24	6225777M1		**3**	CONEXÃO	CONEXION	CONNECTION
25	6232848M1		**1**	SUPORTE	GANCHO SEGURI.	CLEVIS
26	6260148M91		**1**	TUBO	CANO	PIPE
27	6260397M91		**1**	TUBO	CANO	PIPE
28	6260400M91		**1**	TUBO	CANO	PIPE
29	6260401M91		**1**	TUBO	CANO	PIPE
30	6260402M1		**1**	ADAPTADOR	ADAPTADOR	ADAPTOR
31	6261742M91		**1**	SUPORTE	SOPORTE	BRACKET
32	6261825M91		**1**	TUBO	CANO	PIPE
33	6261828M1		**1**	CONEXÃO	CONEXION	CONNECTION
34	6261829M1		**1**	CONEXÃO	CONEXION	CONNECTION
35	6262205M91		**1**	TUBO	CANO	PIPE
36	6262206M91		**1**	TUBO	CANO	PIPE
37	6262207M1		**1**	MANGUEIRA	FLEXIBLE	HOSE
38	6262207M1		**1**	MANGUEIRA	FLEXIBLE	HOSE
39	6263627M91		**1**	TUBO	CANO	PIPE
40	6267056M91		**1**	SUPORTE	SOPORTE	BRACKET
41	6267245M1		**1**	SUPORTE	SOPORTE	BRACKET
42	6267446M1		**2**	DECAL	CALCOMANIA	DECAL
43	6267462M1		**1**	SUPORTE	SOPORTE	BRACKET
44	6271690M91		**1**	SUPORTE	SOPORTE	BRACKET
45	6274836M91		**1**	TUBO	CANO	PIPE
46	6275047M1		**1**	CONEXÃO	CONEXION	CONNECTION
47	6275075M1		**1**	UNIÃO	UNION	LINK
48	6237291M91	Sauer	**1**	CONTROLE REMOTO	CONTROL REMOTO	REMOTE CONTROL
48	6281560M91	Bondioli	**1**	VÁLVULA	VALVULA	VALVE

Undef Ref

Controle Remoto **Control Remoto** **Remote Control**	**2 Válvulas** **2 Valvulas** **2 Valves**	**70-280**	**Srn + Srn Tratores Com Cabine** **Srn + Srn Tractores Con Cabina** **Srn + Srn Tractors With Cab**

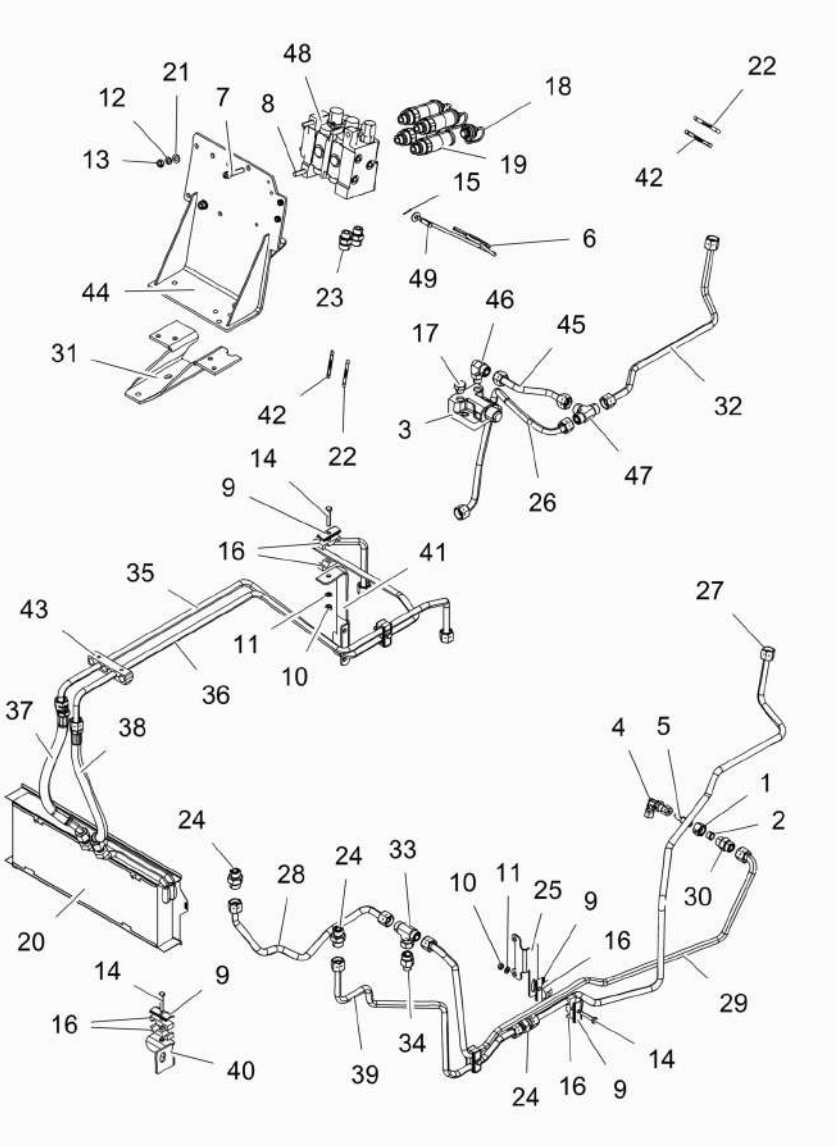

49	832813M1	**1** PINO	PASADOR	PIN

Controle Remoto Control Remoto Remote Control	2 Válvulas 2 Valvulas 2 Valves	70-285	Ko&F Com Soma De Vazão Tratores Com Cabine Ko&F Con Combined Flow Tractores Con Cabina Ko&F With Combined Flow Tractors With Cab

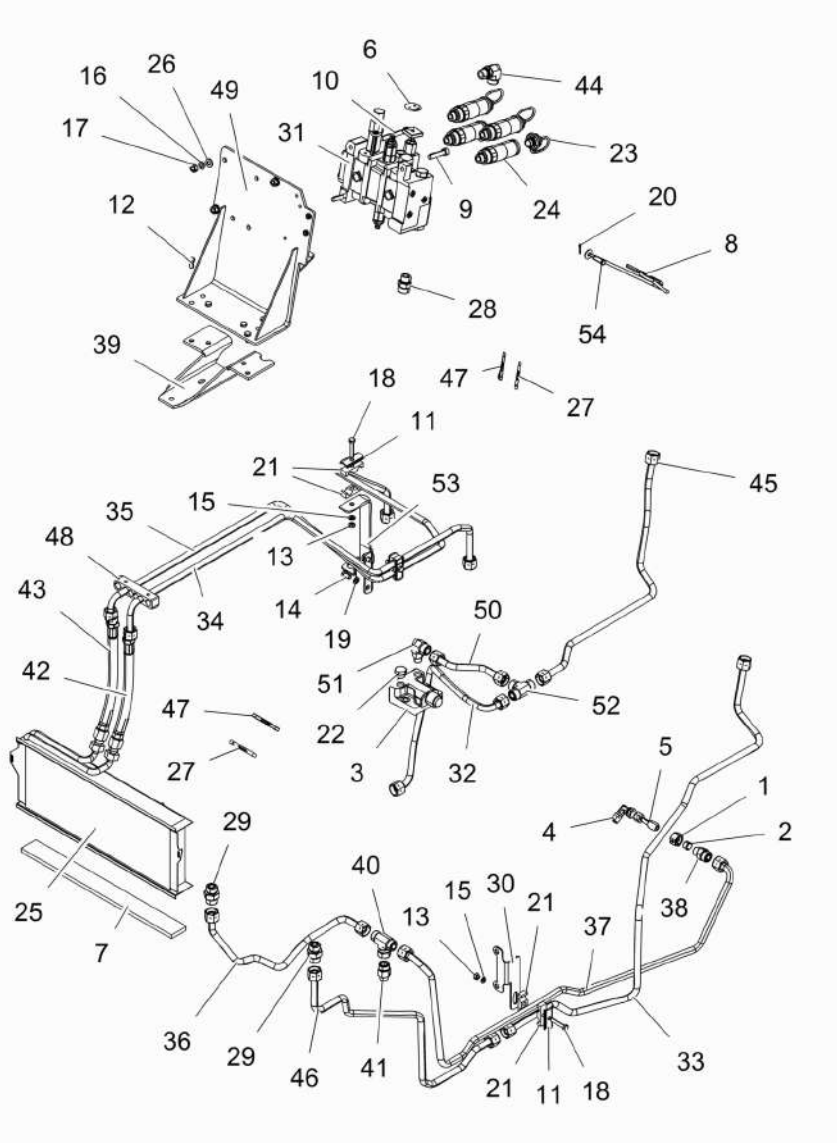

1	890035000271	**1**	PORCA	TUERCA	NUT
2	890035010271	**1**	ANEL	ARO	RING
3	033909T1	**1**	VÁLVULA	VALVULA	VALVE
4	036590T1	**1**	CONEXÃO	CONEXION	CONNECTION
5	036606T1	**1**	CONEXÃO	CONEXION	CONNECTION
6	063421P1	**1**	DECAL	CALCOMANIA	DECAL
7	068580P1	**1**	VEDAÇÃO	VEDACION	SEALING
8	1809938M2	**1**	GANCHO	GANCHO	HOOK
9	3009294X1	**1**	PARAFUSO	TORNILLO	SCREW
10	3009296X1	**2**	PARAFUSO	PERNO	BOLT
11	3146897M1	**4**	REFORÇO	REFUERZO	REINFORCEMENT
12	339123X1	**4**	PARAFUSO	PERNO	BOLT
13	339169X1	**3**	PORCA	TUERCA	NUT
14	339282X1	**2**	PARAFUSO	PERNO	BOLT
15	339374X1	**3**	ARRUELA	ARANDELA	WASHER
16	339376X1	**3**	ARRUELA	ARANDELA	WASHER
17	339402X1	**3**	PORCA	TUERCA	NUT
18	339745X1	**3**	PARAFUSO	PERNO	BOLT
19	353434X1	**2**	ARRUELA	ARANDELA	WASHER
20	354048X1	**1**	CUPILHA	PASADOR DOUBLE	COTTER PIN
21	3585143M1	**6**	BRAÇADEIRA	ABRAZADERA	CLAMP
22	358724X91	**1**	BUJÃO	TAPON	PLUG
23	3611673M1	**4**	TAMPÃO	ALMOHADILLA	PAD
24	3772942M1	**4**	VÁLVULA FÊMEA	ACOPLADOR HEMBRA	FEMALE COUPLER
25	3780458M1	**1**	RADIADOR	RADIADOR	RADIATOR
26	390734X1	**3**	ARRUELA	ARANDELA	WASHER
27	6203286M1	**2**	DECAL	CALCOMANIA	DECAL
28	6216069M1	**1**	CONEXÃO	CONEXION	CONNECTION
29	6225777M1	**2**	CONEXÃO	CONEXION	CONNECTION
30	6232848M1	**1**	SUPORTE	GANCHO SEGURI.	CLEVIS
31	6237293M91	**1**	CONTROLE REMOTO	CONTROL REMOTO	REMOTE CONTROL
32	6260148M91	**1**	TUBO	CANO	PIPE
33	6260397M91	**1**	TUBO	CANO	PIPE
34	6260398M91	**1**	TUBO	CANO	PIPE
35	6260399M91	**1**	TUBO	CANO	PIPE
36	6260400M91	**1**	TUBO	CANO	PIPE
37	6260401M91	**1**	TUBO	CANO	PIPE
38	6260402M1	**1**	ADAPTADOR	ADAPTADOR	ADAPTOR
39	6261742M91	**1**	SUPORTE	SOPORTE	BRACKET
40	6261828M1	**1**	CONEXÃO	CONEXION	CONNECTION
41	6261829M1	**1**	CONEXÃO	CONEXION	CONNECTION
42	6262032M1	**1**	MANGUEIRA	FLEXIBLE	HOSE
43	6262032M1	**1**	MANGUEIRA	FLEXIBLE	HOSE
44	6262352M1	**1**	CONEXÃO	CONEXION	CONNECTION
45	6262353M91	**1**	TUBO	CANO	PIPE
46	6263627M91	**1**	TUBO	CANO	PIPE
47	6267446M1	**2**	DECAL	CALCOMANIA	DECAL
48	6267462M1	**1**	SUPORTE	SOPORTE	BRACKET
49	6271690M91	**1**	SUPORTE	SOPORTE	BRACKET
50	6274836M91	**1**	TUBO	CANO	PIPE

Controle Remoto **Control Remoto** **Remote Control**	**2 Válvulas** **2 Valvulas** **2 Valves**	**70-285**

Ko&F Com Soma De Vazão Tratores Com Cabine
Ko&F Con Combined Flow Tractores Con Cabina
Ko&F With Combined Flow Tractors With Cab

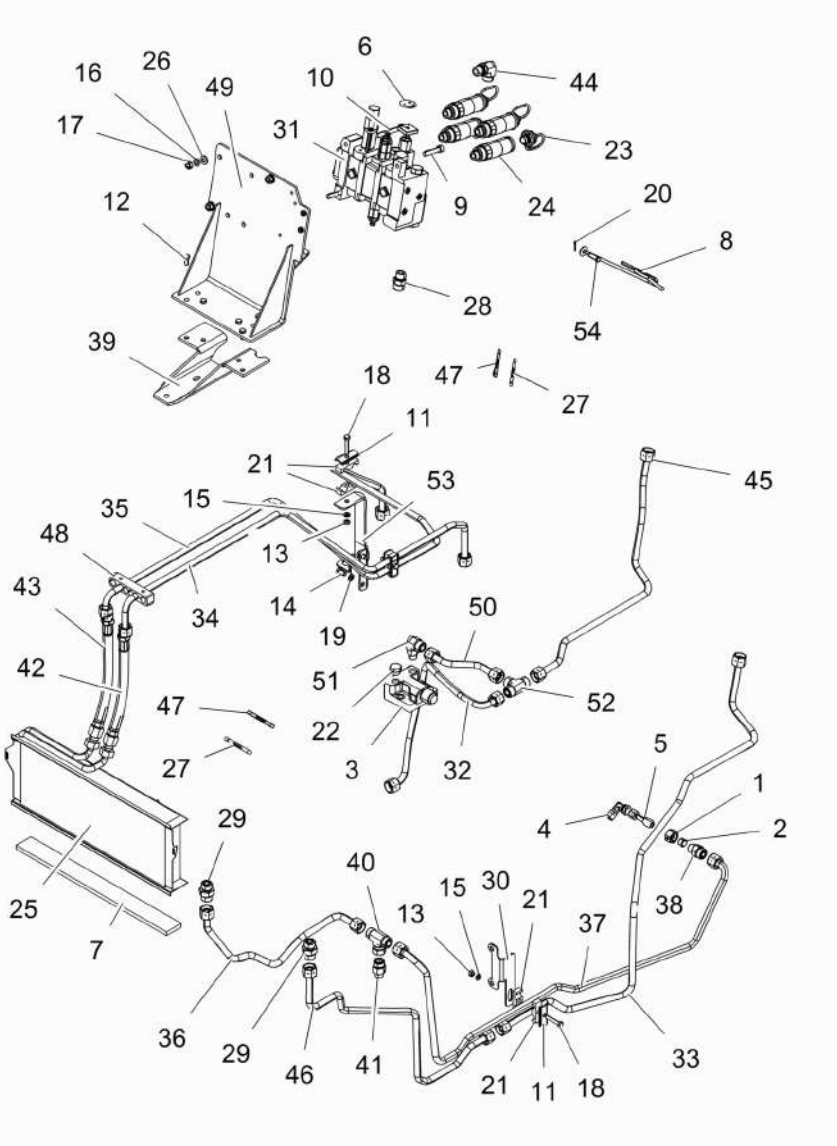

51	6275047M1	**1**	CONEXÃO	CONEXION	CONNECTION
52	6275075M1	**1**	UNIÃO	UNION	LINK
53	6280985M91	**1**	SUPORTE	SOPORTE	BRACKET
54	832813M1	**1**	PINO	PASADOR	PIN

Controle Remoto	2 Válvulas	70-290	Ko&F Com Soma De Vazão Tratores Com Cabine
Control Remoto	2 Valvulas		Ko&F Con Combined Flow Tractores Con Cabina
Remote Control	2 Valves		Ko&F With Combined Flow Tractors With Cab

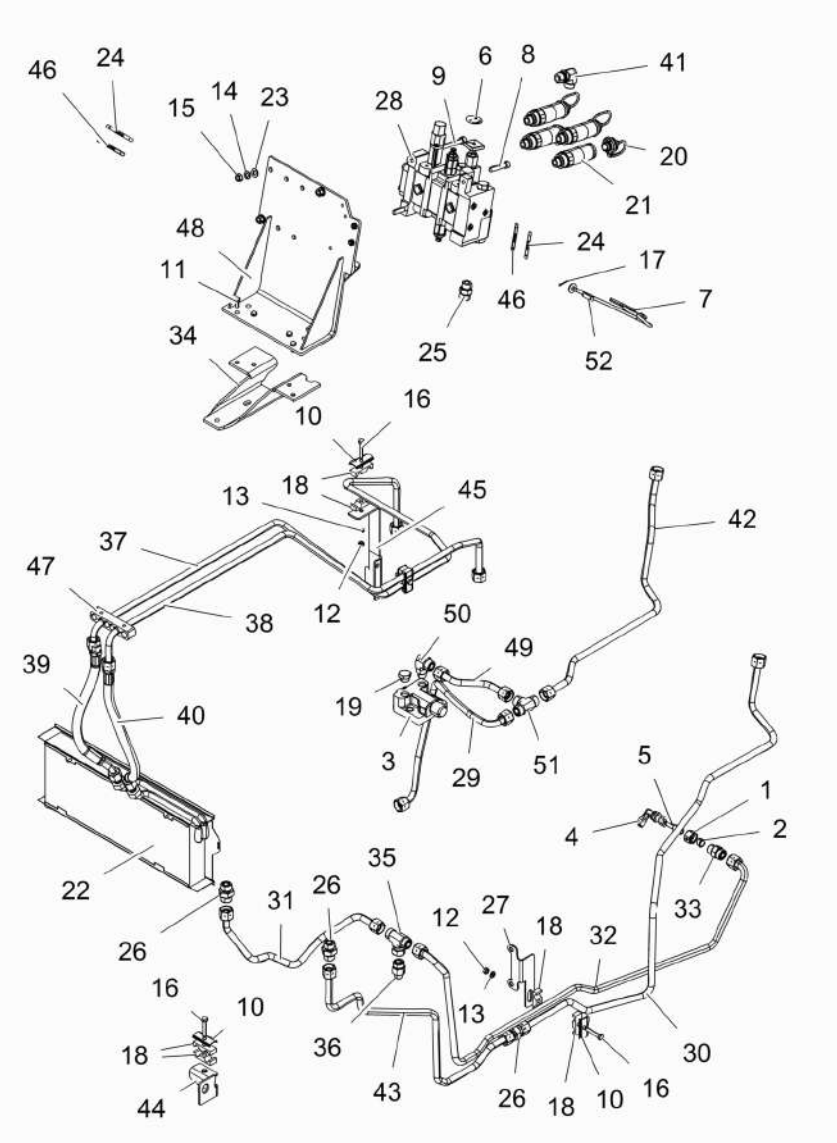

1	890035000271	**1**	PORCA	TUERCA	NUT
2	890035010271	**1**	ANEL	ARO	RING
3	033909T1	**1**	VÁLVULA	VALVULA	VALVE
4	036590T1	**1**	CONEXÃO	CONEXION	CONNECTION
5	036606T1	**1**	CONEXÃO	CONEXION	CONNECTION
6	063421P1	**1**	DECAL	CALCOMANIA	DECAL
7	1809938M2	**1**	GANCHO	GANCHO	HOOK
8	3009294X1	**1**	PARAFUSO	TORNILLO	SCREW
9	3009296X1	**2**	PARAFUSO	PERNO	BOLT
10	3146897M1	**5**	REFORÇO	REFUERZO	REINFORCEMENT
11	339123X1	**4**	PARAFUSO	PERNO	BOLT
12	339169X1	**3**	PORCA	TUERCA	NUT
13	339374X1	**3**	ARRUELA	ARANDELA	WASHER
14	339376X1	**3**	ARRUELA	ARANDELA	WASHER
15	339402X1	**3**	PORCA	TUERCA	NUT
16	339745X1	**4**	PARAFUSO	PERNO	BOLT
17	354048X1	**1**	CUPILHA	PASADOR DOUBLE	COTTER PIN
18	3585143M1	**8**	BRAÇADEIRA	ABRAZADERA	CLAMP
19	358724X91	**1**	BUJÃO	TAPON	PLUG
20	3611673M1	**4**	TAMPÃO	ALMOHADILLA	PAD
21	3772942M1	**4**	VÁLVULA FÊMEA	ACOPLADOR HEMBRA	FEMALE COUPLER
22	3780458M1	**1**	RADIADOR	RADIADOR	RADIATOR
23	390734X1	**3**	ARRUELA	ARANDELA	WASHER
24	6203286M1	**2**	DECAL	CALCOMANIA	DECAL
25	6216069M1	**1**	CONEXÃO	CONEXION	CONNECTION
26	6225777M1	**3**	CONEXÃO	CONEXION	CONNECTION
27	6232848M1	**1**	SUPORTE	GANCHO SEGURI.	CLEVIS
28	6237293M91	**1**	CONTROLE REMOTO	CONTROL REMOTO	REMOTE CONTROL
29	6260148M91	**1**	TUBO	CANO	PIPE
30	6260397M91	**1**	TUBO	CANO	PIPE
31	6260400M91	**1**	TUBO	CANO	PIPE
32	6260401M91	**1**	TUBO	CANO	PIPE
33	6260402M1	**1**	ADAPTADOR	ADAPTADOR	ADAPTOR
34	6261742M91	**1**	SUPORTE	SOPORTE	BRACKET
35	6261828M1	**1**	CONEXÃO	CONEXION	CONNECTION
36	6261829M1	**1**	CONEXÃO	CONEXION	CONNECTION
37	6262205M91	**1**	TUBO	CANO	PIPE
38	6262206M91	**1**	TUBO	CANO	PIPE
39	6262207M1	**1**	MANGUEIRA	FLEXIBLE	HOSE
40	6262207M1	**1**	MANGUEIRA	FLEXIBLE	HOSE
41	6262352M1	**1**	CONEXÃO	CONEXION	CONNECTION
42	6262353M91	**1**	TUBO	CANO	PIPE
43	6263627M91	**1**	TUBO	CANO	PIPE
44	6267056M91	**1**	SUPORTE	SOPORTE	BRACKET
45	6267245M1	**1**	SUPORTE	SOPORTE	BRACKET
46	6267446M1	**2**	DECAL	CALCOMANIA	DECAL
47	6267462M1	**1**	SUPORTE	SOPORTE	BRACKET
48	6271690M91	**1**	SUPORTE	SOPORTE	BRACKET
49	6274836M91	**1**	TUBO	CANO	PIPE
50	6275047M1	**1**	CONEXÃO	CONEXION	CONNECTION

Controle Remoto **Control Remoto** **Remote Control**	**2 Válvulas** **2 Valvulas** **2 Valves**	**70-290**	**Ko&F Com Soma De Vazão Tratores Com Cabine** **Ko&F Con Combined Flow Tractores Con Cabina** **Ko&F With Combined Flow Tractors With Cab**

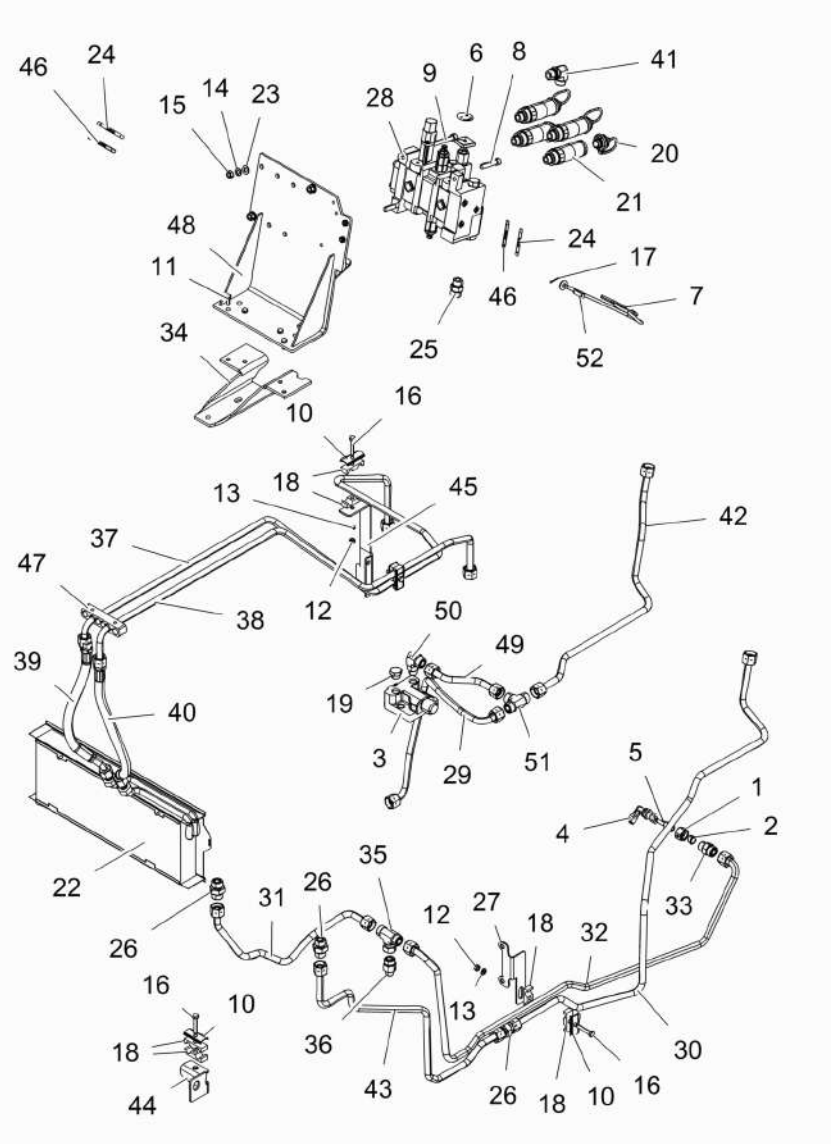

51	6275075M1	**1** UNIÃO	UNION	LINK
52	832813M1	**1** PINO	PASADOR	PIN

Controle Remoto	2 Válvulas	70-295	Ko&F + Ko&F Tratores Com Cabine
Control Remoto	2 Valvulas		Ko&F + Ko&F Tractores Con Cabina
Remote Control	2 Valves		Ko&F + Ko&F Tractors With Cab

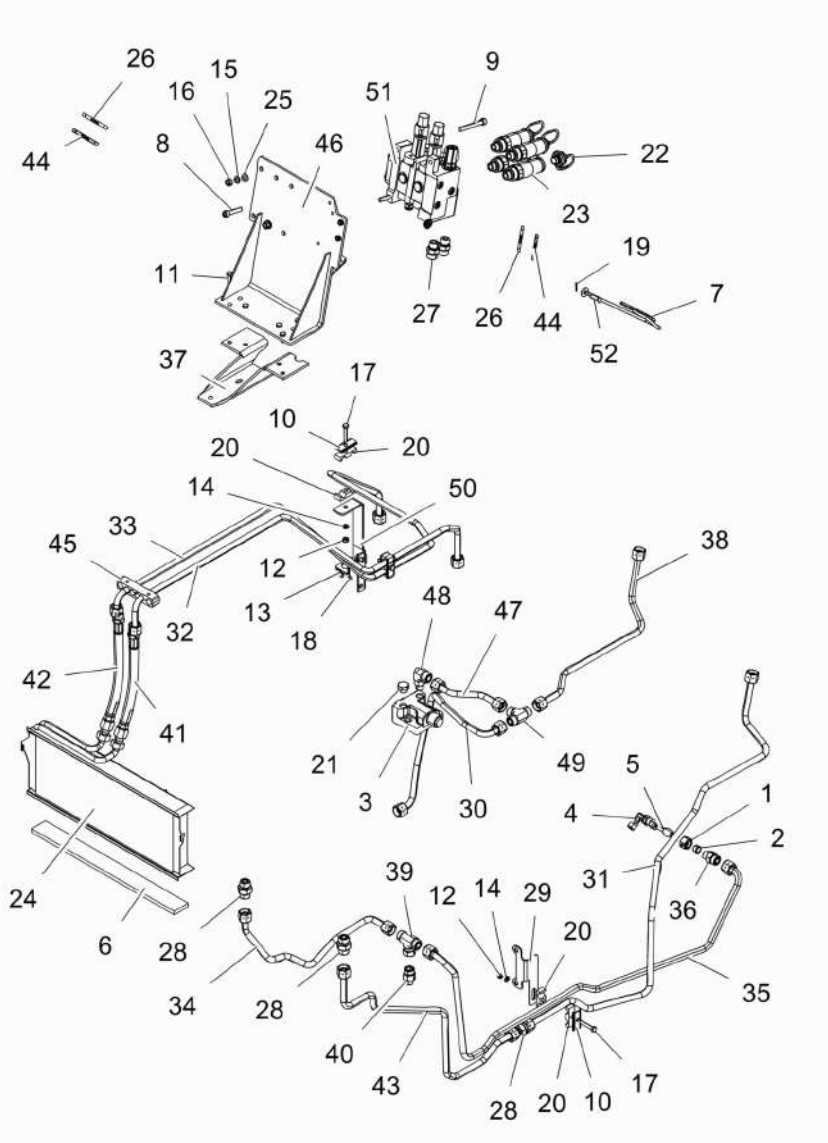

T0254458 EG72Z022 C429201 E04 (0) 12/10 70- 295

1	890035000271	**1**	PORCA	TUERCA	NUT
2	890035010271	**1**	ANEL	ARO	RING
3	033909T1	**1**	VÁLVULA	VALVULA	VALVE
4	036590T1	**1**	CONEXÃO	CONEXION	CONNECTION
5	036606T1	**1**	CONEXÃO	CONEXION	CONNECTION
6	068580P1	**1**	VEDAÇÃO	VEDACION	SEALING
7	1809938M2	**1**	GANCHO	GANCHO	HOOK
8	3009294X1	**1**	PARAFUSO	TORNILLO	SCREW
9	3009296X1	**2**	PARAFUSO	PERNO	BOLT
10	3146897M1	**4**	REFORÇO	REFUERZO	REINFORCEMENT
11	339123X1	**4**	PARAFUSO	PERNO	BOLT
12	339169X1	**3**	PORCA	TUERCA	NUT
13	339282X1	**2**	PARAFUSO	PERNO	BOLT
14	339374X1	**3**	ARRUELA	ARANDELA	WASHER
15	339376X1	**3**	ARRUELA	ARANDELA	WASHER
16	339402X1	**3**	PORCA	TUERCA	NUT
17	339745X1	**3**	PARAFUSO	PERNO	BOLT
18	353434X1	**2**	ARRUELA	ARANDELA	WASHER
19	354048X1	**1**	CUPILHA	PASADOR DOUBLE	COTTER PIN
20	3585143M1	**6**	BRAÇADEIRA	ABRAZADERA	CLAMP
21	358724X91	**1**	BUJÃO	TAPON	PLUG
22	3611673M1	**4**	TAMPÃO	ALMOHADILLA	PAD
23	3772942M1	**4**	VÁLVULA FÊMEA	ACOPLADOR HEMBRA	FEMALE COUPLER
24	3780458M1	**1**	RADIADOR	RADIADOR	RADIATOR
25	390734X1	**3**	ARRUELA	ARANDELA	WASHER
26	6203286M1	**2**	DECAL	CALCOMANIA	DECAL
27	6216069M1	**2**	CONEXÃO	CONEXION	CONNECTION
28	6225777M1	**3**	CONEXÃO	CONEXION	CONNECTION
29	6232848M1	**1**	SUPORTE	GANCHO SEGURI.	CLEVIS
30	6260148M91	**1**	TUBO	CANO	PIPE
31	6260397M91	**1**	TUBO	CANO	PIPE
32	6260398M91	**1**	TUBO	CANO	PIPE
33	6260399M91	**1**	TUBO	CANO	PIPE
34	6260400M91	**1**	TUBO	CANO	PIPE
35	6260401M91	**1**	TUBO	CANO	PIPE
36	6260402M1	**1**	ADAPTADOR	ADAPTADOR	ADAPTOR
37	6261742M91	**1**	SUPORTE	SOPORTE	BRACKET
38	6261825M91	**1**	TUBO	CANO	PIPE
39	6261828M1	**1**	CONEXÃO	CONEXION	CONNECTION
40	6261829M1	**1**	CONEXÃO	CONEXION	CONNECTION
41	6262032M1	**1**	MANGUEIRA	FLEXIBLE	HOSE
42	6262032M1	**1**	MANGUEIRA	FLEXIBLE	HOSE
43	6263627M91	**1**	TUBO	CANO	PIPE
44	6267446M1	**2**	DECAL	CALCOMANIA	DECAL
45	6267462M1	**1**	SUPORTE	SOPORTE	BRACKET
46	6271690M91	**1**	SUPORTE	SOPORTE	BRACKET
47	6274836M91	**1**	TUBO	CANO	PIPE
48	6275047M1	**1**	CONEXÃO	CONEXION	CONNECTION
49	6275075M1	**1**	UNIÃO	UNION	LINK
50	6280985M91	**1**	SUPORTE	SOPORTE	BRACKET

Controle Remoto	2 Válvulas	70-295	Ko&F + Ko&F Tratores Com Cabine
Control Remoto	2 Valvulas		Ko&F + Ko&F Tractores Con Cabina
Remote Control	2 Valves		Ko&F + Ko&F Tractors With Cab

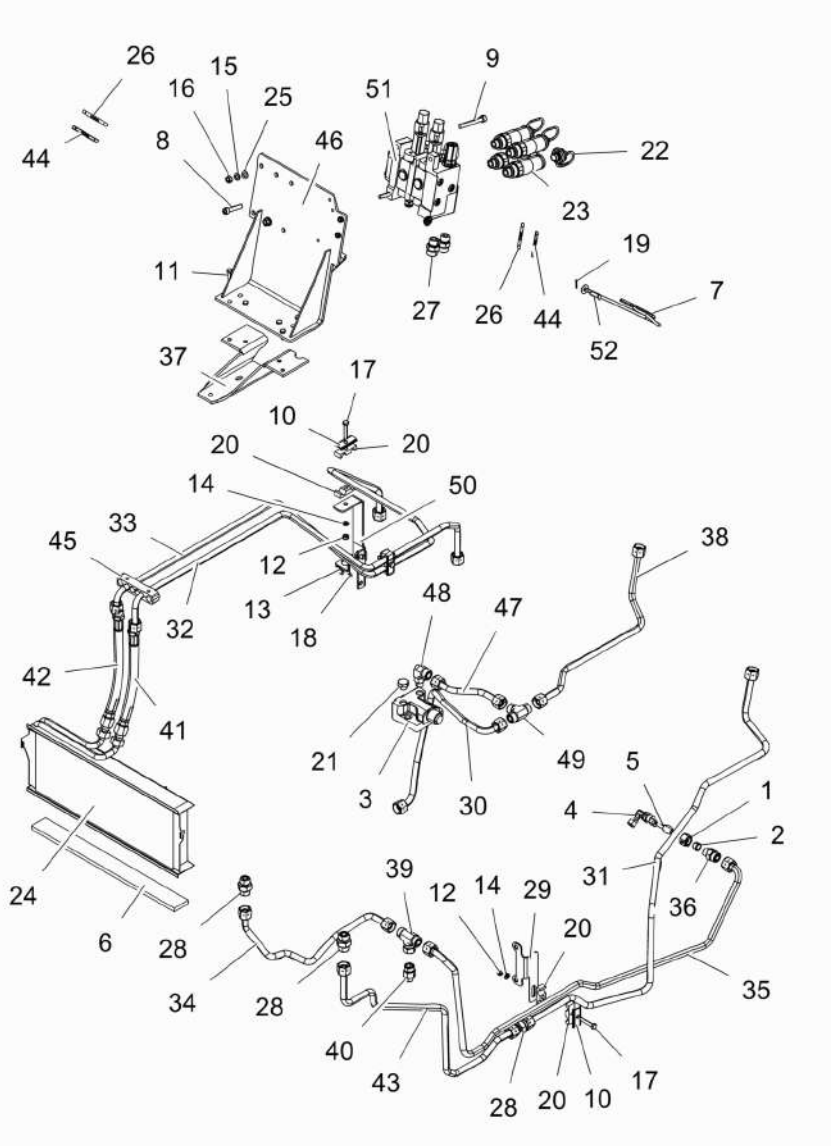

51	6237291M91	Sauer	**1**	CONTROLE REMOTO	CONTROL REMOTO	REMOTE CONTROL
51	6281560M91	Bondioli	**1**	VÁLVULA	VALVULA	VALVE
		Undef Ref				
52	832813M1		**1**	PINO	PASADOR	PIN

Controle Remoto	**70-300**	**S/D Ação Tratores Com Plataforma Do Operador**
Control Remoto		**S/D Acción Tractores Con Plataforma Del Operador**
Remote Control		**S/D Action Tractors With Operator Plataform**

1 Válvula
1 Valvula
1 Valve

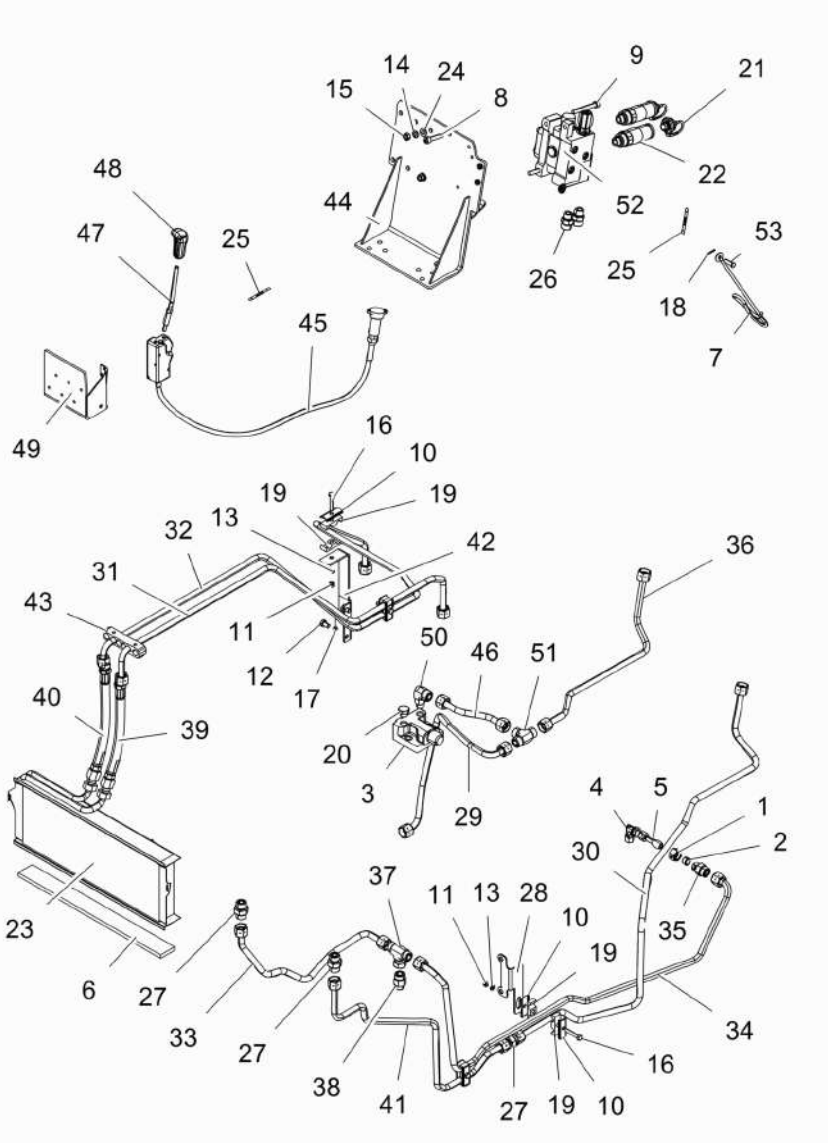

1	890035000271		**1**	PORCA	TUERCA	NUT
2	890035010271		**1**	ANEL	ARO	RING
3	033909T1		**1**	VÁLVULA	VALVULA	VALVE
4	036590T1		**1**	CONEXÃO	CONEXION	CONNECTION
5	036606T1		**1**	CONEXÃO	CONEXION	CONNECTION
6	068580P1	510mm	**1**	VEDAÇÃO	VEDACION	SEALING
7	1809938M2		**1**	GANCHO	GANCHO	HOOK
8	3009294X1	M10x1,5x50	**1**	PARAFUSO	TORNILLO	SCREW
9	3009296X1	M10x1,5x80	**2**	PARAFUSO	PERNO	BOLT
10	3146897M1		**7**	REFORÇO	REFUERZO	REINFORCEMENT
11	339169X1	m8x1.25 cl8 zn	**4**	PORCA	TUERCA	NUT
12	339282X1	M10x1.5x16 8.8zn	**2**	PARAFUSO	PERNO	BOLT
13	339374X1	M8 ZN	**4**	ARRUELA	ARANDELA	WASHER
14	339376X1	M10 ZN	**3**	ARRUELA	ARANDELA	WASHER
15	339402X1	m10x1.5 g8 zn	**3**	PORCA	TUERCA	NUT
16	339745X1	M8x1.25x45 8.8zn	**4**	PARAFUSO	PERNO	BOLT
17	353434X1	3/8 ZN	**2**	ARRUELA	ARANDELA	WASHER
18	354048X1	3/32x3/4 zn	**1**	CUPILHA	PASADOR DOUBLE	COTTER PIN
19	3585143M1		**1**	BRAÇADEIRA	ABRAZADERA	CLAMP
20	358724X91	1/2"	**1**	BUJÃO	TAPON	PLUG
21	3611673M1		**2**	TAMPÃO	ALMOHADILLA	PAD
22	3772942M1		**2**	VÁLVULA FÊMEA	ACOPLADOR HEMBRA	FEMALE COUPLER
23	3780458M1	218x575x52	**1**	RADIADOR	RADIADOR	RADIATOR
24	390734X1	M10 zn	**3**	ARRUELA	ARANDELA	WASHER
25	6203286M1		**2**	DECAL	CALCOMANIA	DECAL
26	6216069M1		**2**	CONEXÃO	CONEXION	CONNECTION
27	6225777M1	ORFS 1"	**3**	CONEXÃO	CONEXION	CONNECTION
28	6232848M1		**1**	SUPORTE	GANCHO SEGURI.	CLEVIS
29	6260148M91		**1**	TUBO	CANO	PIPE
30	6260397M91		**1**	TUBO	CANO	PIPE
31	6260398M91		**1**	TUBO	CANO	PIPE
32	6260399M91		**1**	TUBO	CANO	PIPE
33	6260400M91		**1**	TUBO	CANO	PIPE
34	6260401M91		**1**	TUBO	CANO	PIPE
35	6260402M1		**1**	ADAPTADOR	ADAPTADOR	ADAPTOR
36	6261825M91		**1**	TUBO	CANO	PIPE
37	6261828M1		**1**	CONEXÃO	CONEXION	CONNECTION
38	6261829M1		**1**	CONEXÃO	CONEXION	CONNECTION
39	6262032M1		**1**	MANGUEIRA	FLEXIBLE	HOSE
40	6262032M1		**1**	MANGUEIRA	FLEXIBLE	HOSE
41	6263627M91		**1**	TUBO	CANO	PIPE
42	6267245M1		**1**	SUPORTE	SOPORTE	BRACKET
43	6267462M1		**1**	SUPORTE	SOPORTE	BRACKET
44	6271690M91		**1**	SUPORTE	SOPORTE	BRACKET
45	6274028M91		**1**	CABO	CABLE	CABLE
46	6274836M91		**1**	TUBO	CANO	PIPE
47	6274869M1		**1**	ALAVANCA	PALANCA	LEVER
48	6274870M1		**1**	MANÍPULO	POMO	KNOB
49	6274881M91		**1**	SUPORTE	SOPORTE	BRACKET

Controle Remoto	**1 Válvula**	**S/D Ação Tratores Com Plataforma Do Operador**
Control Remoto	**1 Valvula**	**S/D Acción Tractores Con Plataforma Del Operador**
Remote Control	**1 Valve**	**S/D Action Tractors With Operator Plataform**

70-300

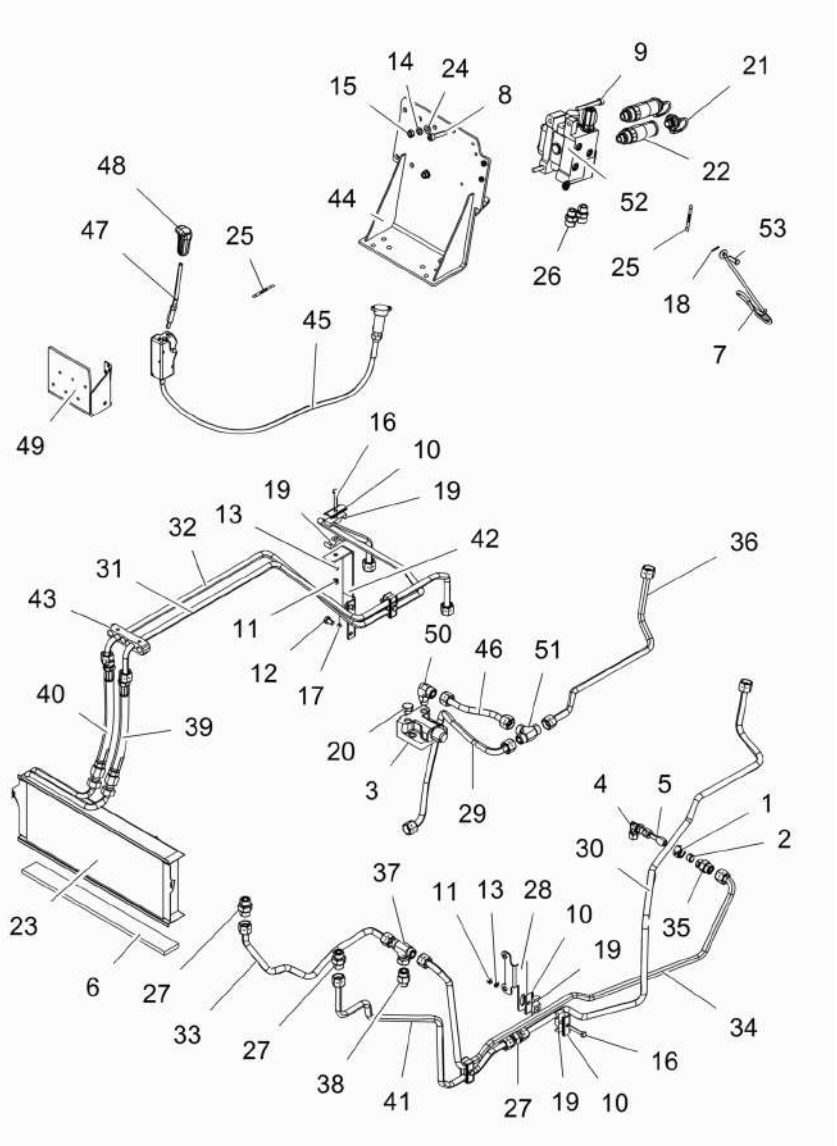

50	6275047M1		**1** CONEXÃO	CONEXION	CONNECTION
51	6262557M91	Sauer	**1** VÁLVULA	VALVULA	VALVE
52	6281231M91	Bondioli	**1** VÁLVULA	VALVULA	VALVE
		👁 Undef Ref			
53	832813M1	3/8 l1 - 3/16	**1** PINO	PASADOR	PIN

Controle Remoto	1 Válvula	70-305	Ko&F Tratores Com Cabine
Control Remoto	1 Valvula		Ko&F Tractores Con Cabina
Remote Control	1 Valve		Ko&F Tractors With Cab

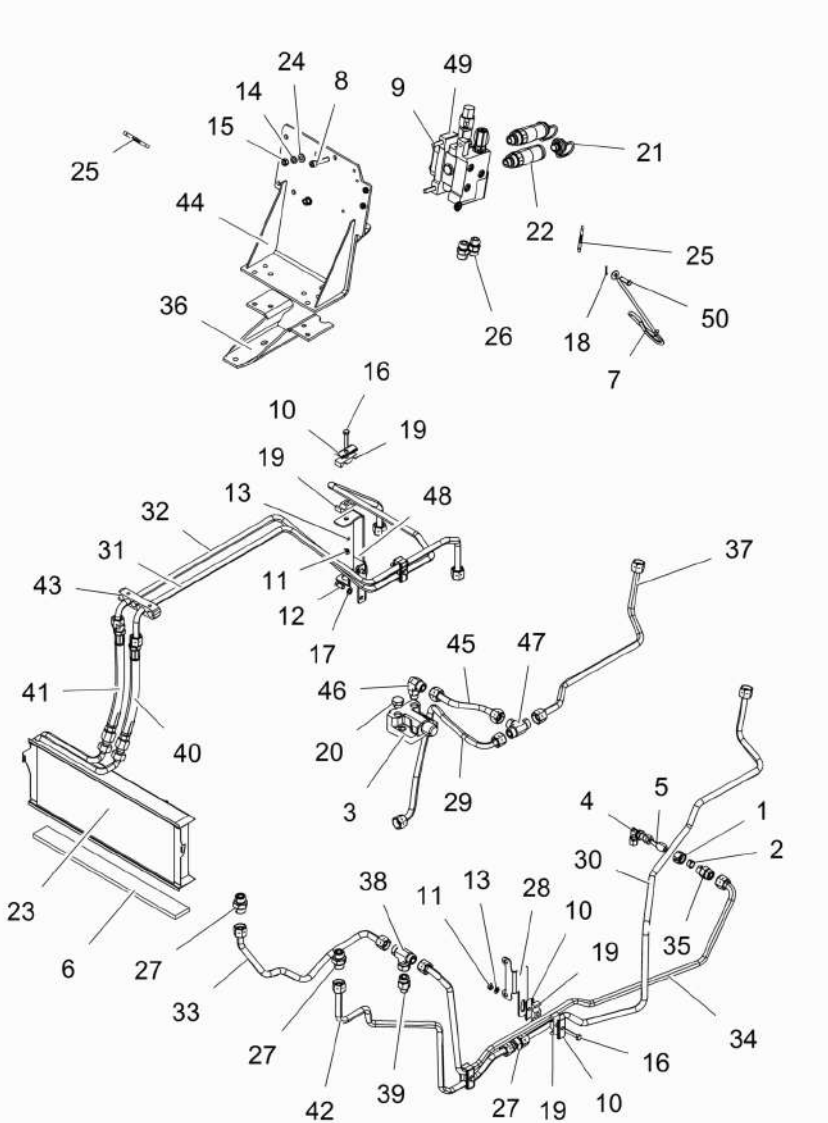

1	890035000271		1	PORCA	TUERCA	NUT
2		1	1	ANEL RETENTOR	ANILLO	O-RING
3	033909T1		1	VÁLVULA	VALVULA	VALVE
4	036590T1		1	CONEXÃO	CONEXION	CONNECTION
5	036606T1		1	CONEXÃO	CONEXION	CONNECTION
6	068580P1		1	VEDAÇÃO	VEDACION	SEALING
7	1809938M2		1	GANCHO	GANCHO	HOOK
8	3009294X1		1	PARAFUSO	TORNILLO	SCREW
9	3009296X1		2	PARAFUSO	PERNO	BOLT
10	3146897M1		7	REFORÇO	REFUERZO	REINFORCEMENT
11	339169X1		4	PORCA	TUERCA	NUT
12	339282X1		2	PARAFUSO	PERNO	BOLT
13	339374X1		4	ARRUELA	ARANDELA	WASHER
14	339376X1		3	ARRUELA	ARANDELA	WASHER
15	339402X1		3	PORCA	TUERCA	NUT
16	339745X1		4	PARAFUSO	PERNO	BOLT
17	353434X1		2	ARRUELA	ARANDELA	WASHER
18	354048X1		1	CUPILHA	PASADOR DOUBLE	COTTER PIN
19	3585143M1		8	BRAÇADEIRA	ABRAZADERA	CLAMP
20	358724X91		1	BUJÃO	TAPON	PLUG
21	3611673M1		2	TAMPÃO	ALMOHADILLA	PAD
22	3772942M1		2	VÁLVULA FÊMEA	ACOPLADOR HEMBRA	FEMALE COUPLER
23	3780458M1		1	RADIADOR	RADIADOR	RADIATOR
24	390734X1		3	ARRUELA	ARANDELA	WASHER
25	6203286M1		2	DECAL	CALCOMANIA	DECAL
26	6216069M1		2	CONEXÃO	CONEXION	CONNECTION
27	6225777M1		3	CONEXÃO	CONEXION	CONNECTION
28	6232848M1		1	SUPORTE	GANCHO SEGURI.	CLEVIS
29	6260148M91		1	TUBO	CANO	PIPE
30	6260397M91		1	TUBO	CANO	PIPE
31	6260398M91		1	TUBO	CANO	PIPE
32	6260399M91		1	TUBO	CANO	PIPE
33	6260400M91		1	TUBO	CANO	PIPE
34	6260401M91		1	TUBO	CANO	PIPE
35	6260402M1		1	ADAPTADOR	ADAPTADOR	ADAPTOR
36	6261742M91		1	SUPORTE	SOPORTE	BRACKET
37	6261825M91		1	TUBO	CANO	PIPE
38	6261828M1		1	CONEXÃO	CONEXION	CONNECTION
39	6261829M1		1	CONEXÃO	CONEXION	CONNECTION
40	6262032M1		1	MANGUEIRA	FLEXIBLE	HOSE
41	6262032M1		1	MANGUEIRA	FLEXIBLE	HOSE
42	6263627M91		1	TUBO	CANO	PIPE
43	6267462M1		1	SUPORTE	SOPORTE	BRACKET
44	6271690M91		1	SUPORTE	SOPORTE	BRACKET
45	6274836M91		1	TUBO	CANO	PIPE
46	6275047M1		1	CONEXÃO	CONEXION	CONNECTION
47	6275075M1		1	UNIÃO	UNION	LINK
48	6280985M91		1	SUPORTE	SOPORTE	BRACKET
49	6262559M91	Sauer	1	VÁLVULA	VALVULA	VALVE
49	6281227M91	Bondioli	1	VÁLVULA	VALVULA	VALVE

Controle Remoto	**1 Válvula**	**Ko&F Tratores Com Cabine**
Control Remoto	**1 Valvula**	**Ko&F Tractores Con Cabina**
Remote Control	**1 Valve**	**Ko&F Tractors With Cab**

70-305

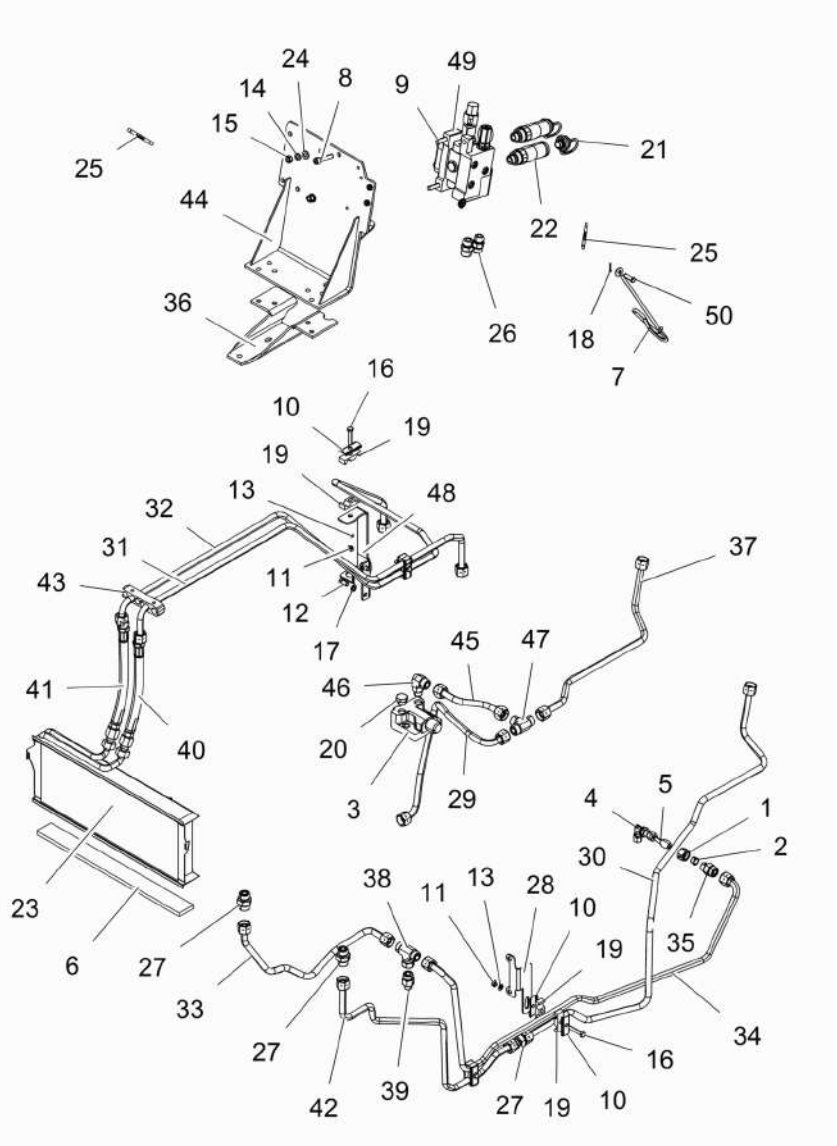

50	832813M1	**1** PINO	PASADOR	PIN

Controle Remoto	1 Válvula
Control Remoto	1 Valvula
Remote Control	1 Valve

70-306

Ko&F Tratores Com Plataforma Do Operador
Ko&F Tractores Con Plataforma Del Operador
Ko&F Tractors With Operator Plataform

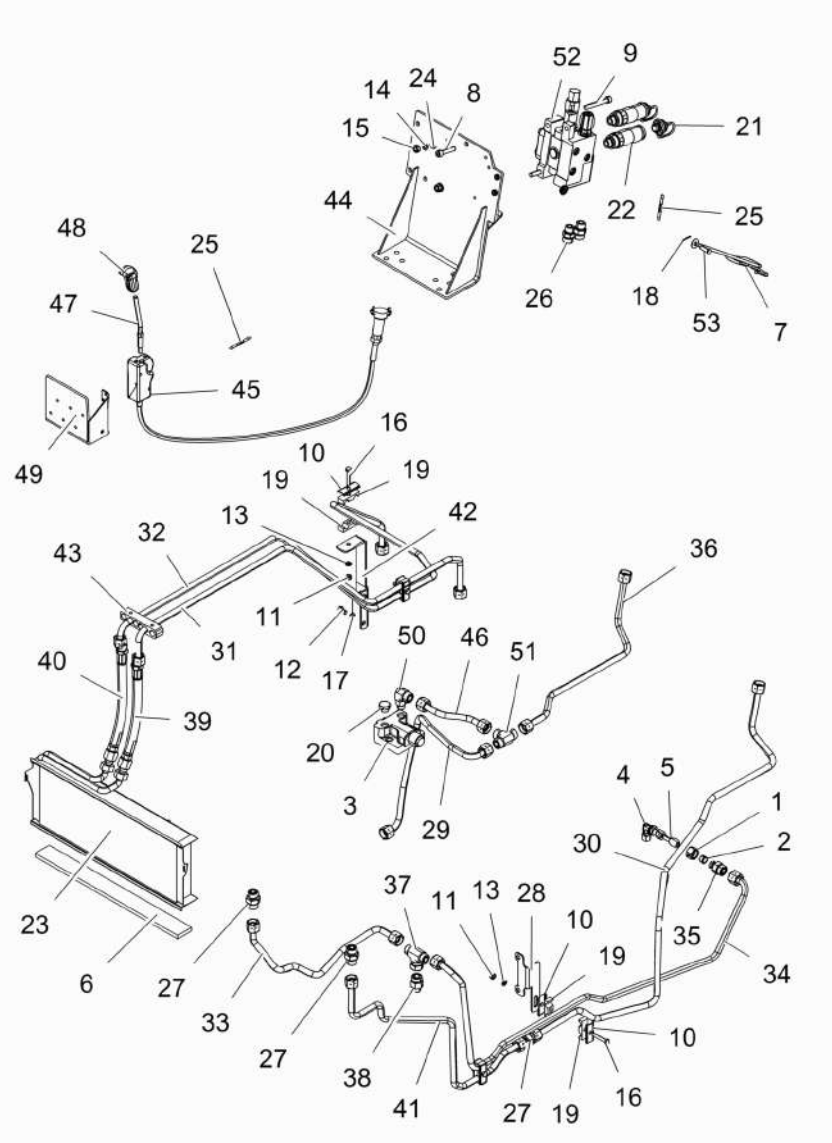

T0254466 EG71Z023 C429201 E04 (0) 12/10 70- 306

1	890035000271	**1**	PORCA	TUERCA	NUT
2	890035010271	**1**	ANEL	ARO	RING
3	033909T1	**1**	VÁLVULA	VALVULA	VALVE
4	036590T1	**1**	CONEXÃO	CONEXION	CONNECTION
5	036606T1	**1**	CONEXÃO	CONEXION	CONNECTION
6	068580P1	**1**	VEDAÇÃO	VEDACION	SEALING
7	1809938M2	**1**	GANCHO	GANCHO	HOOK
8	3009294X1	**1**	PARAFUSO	TORNILLO	SCREW
9	3009296X1	**2**	PARAFUSO	PERNO	BOLT
10	3146897M1	**7**	REFORÇO	REFUERZO	REINFORCEMENT
11	339169X1	**4**	PORCA	TUERCA	NUT
12	339282X1	**2**	PARAFUSO	PERNO	BOLT
13	339374X1	**4**	ARRUELA	ARANDELA	WASHER
14	339376X1	**3**	ARRUELA	ARANDELA	WASHER
15	339402X1	**3**	PORCA	TUERCA	NUT
16	339745X1	**4**	PARAFUSO	PERNO	BOLT
17	353434X1	**2**	ARRUELA	ARANDELA	WASHER
18	354048X1	**1**	CUPILHA	PASADOR DOUBLE	COTTER PIN
19	3585143M1	**8**	BRAÇADEIRA	ABRAZADERA	CLAMP
20	358724X91	**1**	BUJÃO	TAPON	PLUG
21	3611673M1	**2**	TAMPÃO	ALMOHADILLA	PAD
22	3772942M1	**2**	VÁLVULA FÊMEA	ACOPLADOR HEMBRA	FEMALE COUPLER
23	3780458M1	**1**	RADIADOR	RADIADOR	RADIATOR
24	390734X1	**3**	ARRUELA	ARANDELA	WASHER
25	6203286M1	**2**	DECAL	CALCOMANIA	DECAL
26	6216069M1	**2**	CONEXÃO	CONEXION	CONNECTION
27	6225777M1	**3**	CONEXÃO	CONEXION	CONNECTION
28	6232848M1	**1**	SUPORTE	GANCHO SEGURI.	CLEVIS
29	6260148M91	**1**	TUBO	CANO	PIPE
30	6260397M91	**1**	TUBO	CANO	PIPE
31	6260398M91	**1**	TUBO	CANO	PIPE
32	6260399M91	**1**	TUBO	CANO	PIPE
33	6260400M91	**1**	TUBO	CANO	PIPE
34	6260401M91	**1**	TUBO	CANO	PIPE
35	6260402M1	**1**	ADAPTADOR	ADAPTADOR	ADAPTOR
36	6261825M91	**1**	TUBO	CANO	PIPE
37	6261828M1	**1**	CONEXÃO	CONEXION	CONNECTION
38	6261829M1	**1**	CONEXÃO	CONEXION	CONNECTION
39	6262032M1	**1**	MANGUEIRA	FLEXIBLE	HOSE
40	6262032M1	**1**	MANGUEIRA	FLEXIBLE	HOSE
41	6263627M91	**1**	TUBO	CANO	PIPE
42	6267245M1	**1**	SUPORTE	SOPORTE	BRACKET
43	6267462M1	**1**	SUPORTE	SOPORTE	BRACKET
44	6271690M91	**1**	SUPORTE	SOPORTE	BRACKET
45	6274029M91	**1**	COMANDO	MANDO	COMMAND
46	6274836M91	**1**	TUBO	CANO	PIPE
47	6274869M1	**1**	ALAVANCA	PALANCA	LEVER
48	6274870M1	**1**	MANÍPULO	POMO	KNOB
49	6274881M91	**1**	SUPORTE	SOPORTE	BRACKET
50	6275047M1	**1**	CONEXÃO	CONEXION	CONNECTION

Controle Remoto	**1 Válvula**	**Ko&F Tratores Com Plataforma Do Operador**
Control Remoto	**1 Valvula**	**Ko&F Tractores Con Plataforma Del Operador**
Remote Control	**1 Valve**	**Ko&F Tractors With Operator Plataform**

70-306

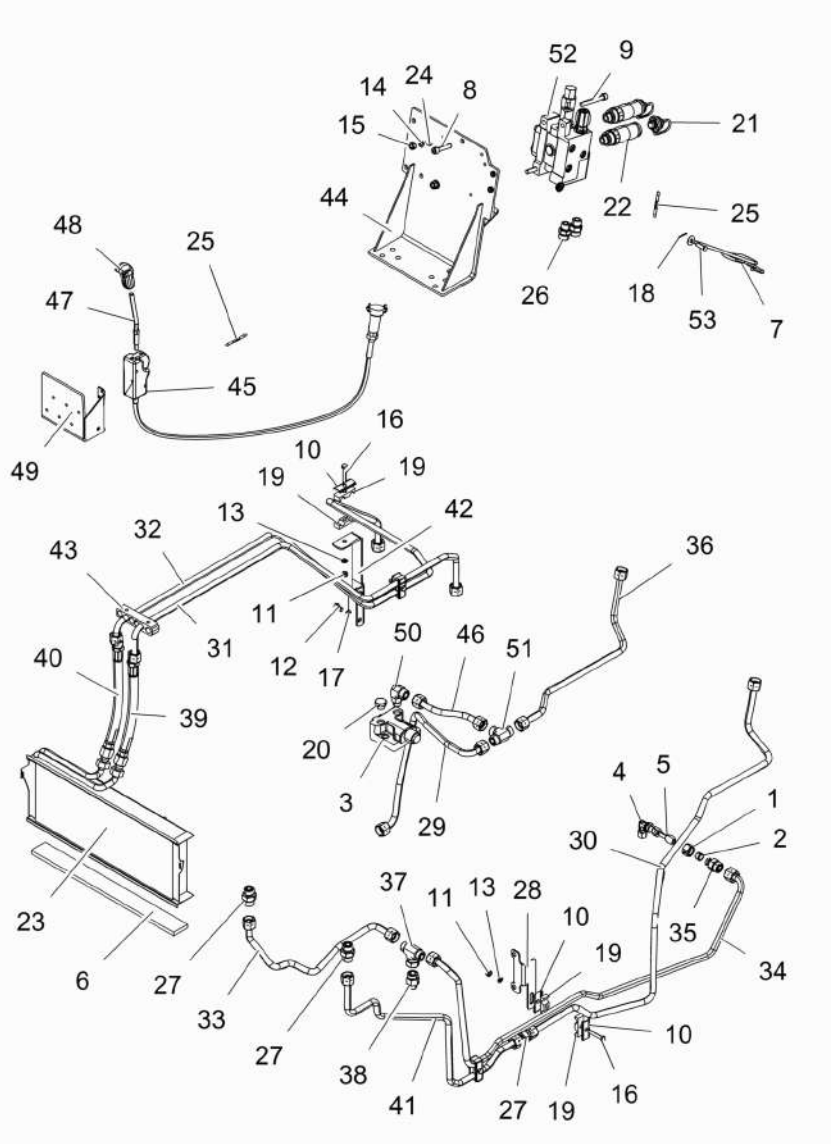

51	6275075M1		**1** UNIÃO	UNION	LINK
52	6262559M91	Sauer	**1** VÁLVULA	VALVULA	VALVE
52	6281227M91	Bondioli	**1** VÁLVULA	VALVULA	VALVE
		👁 Undef Ref			
53	832813M1		**1** PINO	PASADOR	PIN

Controle Remoto	1 Válvula	70-307	Srn Tratores Com Cabine 4 Rm
Control Remoto	1 Valvula		Srn Tractores Con Cabina 4 Rm
Remote Control	1 Valve		Srn Tractors With Cab 4 Wd

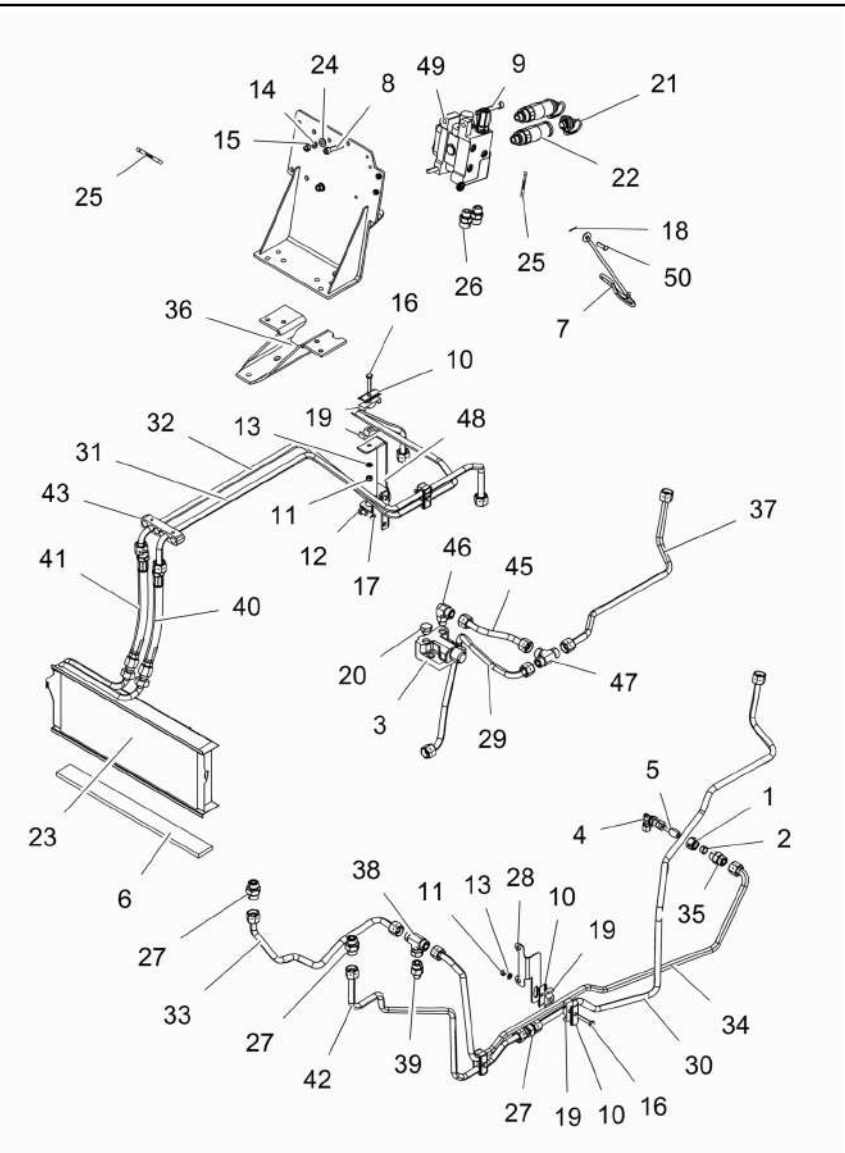

1	890035000271		1	PORCA	TUERCA	NUT
2	890035010271		1	ANEL	ARO	RING
3	033909T1		3	VÁLVULA	VALVULA	VALVE
4	036590T1		4	CONEXÃO	CONEXION	CONNECTION
5	036606T1		1	CONEXÃO	CONEXION	CONNECTION
6	068580P1		1	VEDAÇÃO	VEDACION	SEALING
7	1809938M2		1	GANCHO	GANCHO	HOOK
8	3009294X1		1	PARAFUSO	TORNILLO	SCREW
9	3009296X1		2	PARAFUSO	PERNO	BOLT
10	3146897M1		7	REFORÇO	REFUERZO	REINFORCEMENT
11	339169X1		4	PORCA	TUERCA	NUT
12	339282X1		2	PARAFUSO	PERNO	BOLT
13	339374X1		4	ARRUELA	ARANDELA	WASHER
14	339376X1		3	ARRUELA	ARANDELA	WASHER
15	339402X1		3	PORCA	TUERCA	NUT
16	339745X1		4	PARAFUSO	PERNO	BOLT
17	353434X1		2	ARRUELA	ARANDELA	WASHER
18	354048X1		1	CUPILHA	PASADOR DOUBLE	COTTER PIN
19	3585143M1		8	BRAÇADEIRA	ABRAZADERA	CLAMP
20	358724X91		1	BUJÃO	TAPON	PLUG
21	3611673M1		2	TAMPÃO	ALMOHADILLA	PAD
22	3772942M1		2	VÁLVULA FÊMEA	ACOPLADOR HEMBRA	FEMALE COUPLER
23	3780458M1		1	RADIADOR	RADIADOR	RADIATOR
24	390734X1		3	ARRUELA	ARANDELA	WASHER
25	6203286M1		2	DECAL	CALCOMANIA	DECAL
26	6216069M1		2	CONEXÃO	CONEXION	CONNECTION
27	6225777M1		3	CONEXÃO	CONEXION	CONNECTION
28	6232848M1		1	SUPORTE	GANCHO SEGURI.	CLEVIS
29	6260148M91		1	TUBO	CANO	PIPE
30	6260397M91		1	TUBO	CANO	PIPE
31	6260398M91		1	TUBO	CANO	PIPE
32	6260399M91		1	TUBO	CANO	PIPE
33	6260400M91		1	TUBO	CANO	PIPE
34	6260401M91		1	TUBO	CANO	PIPE
35	6260402M1		1	ADAPTADOR	ADAPTADOR	ADAPTOR
36	6261742M91		1	SUPORTE	SOPORTE	BRACKET
37	6261825M91		1	TUBO	CANO	PIPE
38	6261828M1		1	CONEXÃO	CONEXION	CONNECTION
39	6261829M1		1	CONEXÃO	CONEXION	CONNECTION
40	6262032M1		1	MANGUEIRA	FLEXIBLE	HOSE
41	6262032M1		1	MANGUEIRA	FLEXIBLE	HOSE
42	6263627M91		1	TUBO	CANO	PIPE
43	6267462M1		1	SUPORTE	SOPORTE	BRACKET
44	6271690M91		1	SUPORTE	SOPORTE	BRACKET
45	6274836M91		1	TUBO	CANO	PIPE
46	6275047M1		1	CONEXÃO	CONEXION	CONNECTION
47	6275075M1		1	UNIÃO	UNION	LINK
48	6280985M91		1	SUPORTE	SOPORTE	BRACKET
49	6262557M91	Sauer	1	VÁLVULA	VALVULA	VALVE
49	6281231M91	Bondioli	1	VÁLVULA	VALVULA	VALVE

Controle Remoto **Control Remoto** **Remote Control**	**1 Válvula** **1 Valvula** **1 Valve**	**70-307**	**Srn Tratores Com Cabine 4 Rm** **Srn Tractores Con Cabina 4 Rm** **Srn Tractors With Cab 4 Wd**

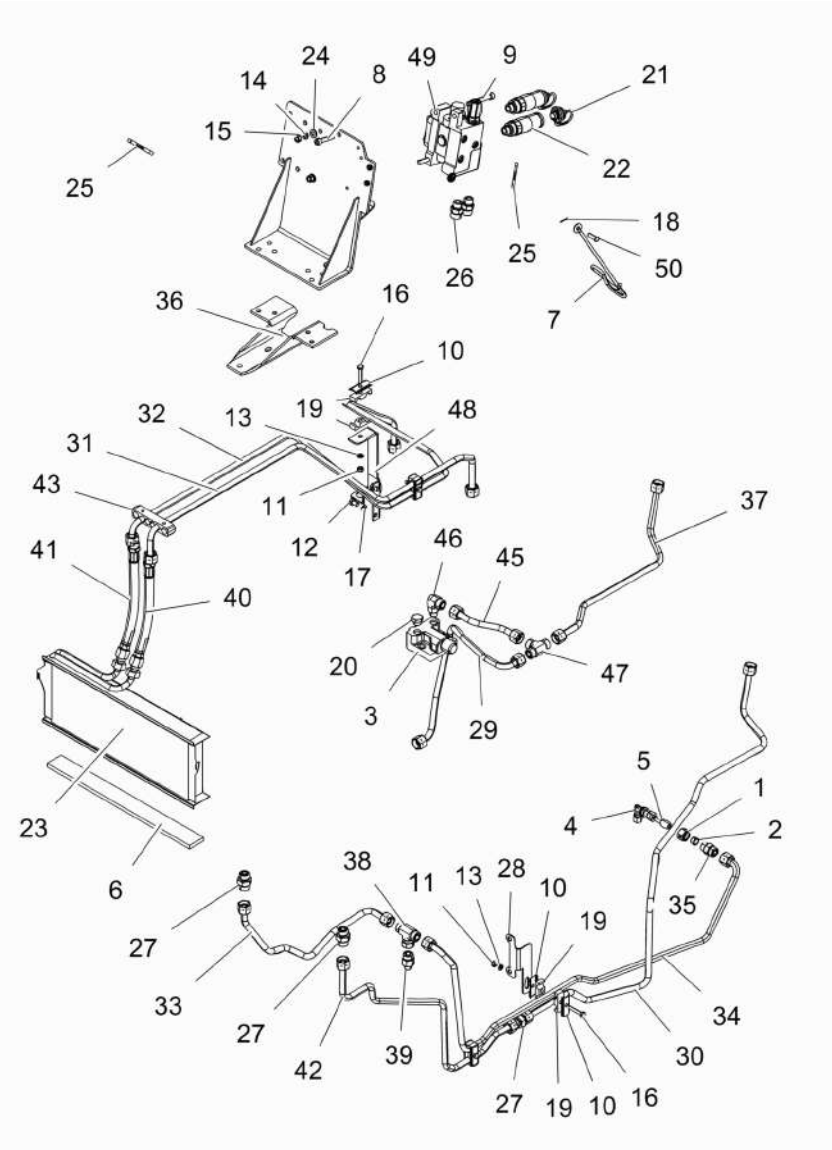

50	832813M1	**1**	PINO	PASADOR	PIN

Controle Remoto
Control Remoto
Remote Control

70-308

Ko&F+Ko&F+Srn
Ko&F+Ko&F+Srn
Ko&F+Ko&F+Srn

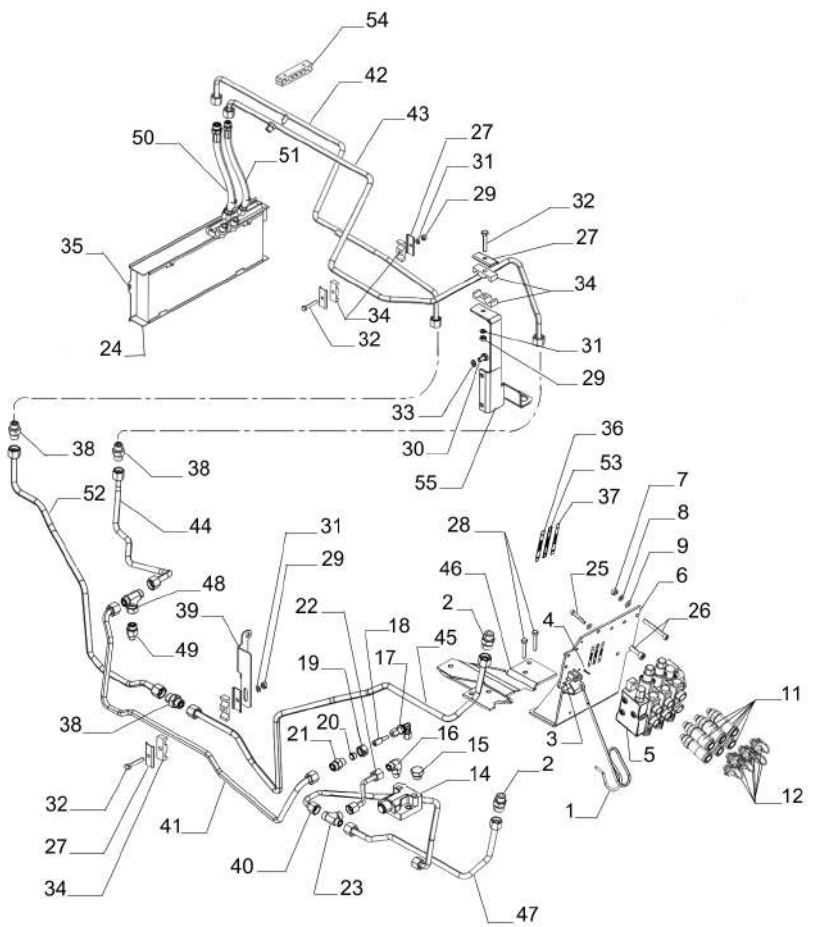

1	1809938M2	**1**	GANCHO	GANCHO	HOOK
2	6216069M1	**2**	CONEXÃO	CONEXION	CONNECTION
3	832813M1	**1**	PINO	PASADOR	PIN
4	354048X1	**1**	CUPILHA	PASADOR DOUBLE	COTTER PIN
5	6281354M91	**1**	VÁLVULA	VALVULA	VALVE
6	6271690M91	**1**	SUPORTE	SOPORTE	BRACKET
7	339402X1	**3**	PORCA	TUERCA	NUT
8	339376X1	**3**	ARRUELA	ARANDELA	WASHER
9	390734X1	**3**	ARRUELA	ARANDELA	WASHER
11	3772942M1	**6**	VÁLVULA FÊMEA	ACOPLADOR HEMBRA	FEMALE COUPLER
12	3611673M1	**4**	TAMPÃO	ALMOHADILLA	PAD
14	033909T1	**1**	VÁLVULA	VALVULA	VALVE
15	358724X91	**1**	BUJÃO	TAPON	PLUG
16	6275047M1	**1**	CONEXÃO	CONEXION	CONNECTION
17	036590T1	**1**	CONEXÃO	CONEXION	CONNECTION
18	036606T1	**1**	CONEXÃO	CONEXION	CONNECTION
19	890035000271	**1**	PORCA	TUERCA	NUT
20	890035010271	**1**	ANEL	ARO	RING
21	6260402M1	**1**	ADAPTADOR	ADAPTADOR	ADAPTOR
22	6274836M91	**1**	TUBO	CANO	PIPE
23	6275075M1	**1**	UNIÃO	UNION	LINK
24	068580P1	**1**	VEDAÇÃO	VEDACION	SEALING
25	3009294X1	**1**	PARAFUSO	TORNILLO	SCREW
26	3009296X1	**2**	PARAFUSO	PERNO	BOLT
27	3146897M1	**7**	REFORÇO	REFUERZO	REINFORCEMENT
28	339123X1	**4**	PARAFUSO	PERNO	BOLT
29	339169X1	**4**	PORCA	TUERCA	NUT
30	339282X1	**2**	PARAFUSO	PERNO	BOLT
31	339374X1	**4**	ARRUELA	ARANDELA	WASHER
32	339745X1	**4**	PARAFUSO	PERNO	BOLT
33	353434X1	**2**	ARRUELA	ARANDELA	WASHER
34	3585143M1	**8**	BRAÇADEIRA	ABRAZADERA	CLAMP
35	3780458M1	**1**	RADIADOR	RADIADOR	RADIATOR
36	6203286M1	**2**	DECAL	CALCOMANIA	DECAL
37	6208307M1	**2**	DECAL	CALCOMANIA	DECAL
38	6225777M1	**3**	CONEXÃO	CONEXION	CONNECTION
39	6232848M1	**1**	SUPORTE	GANCHO SEGURI.	CLEVIS
40	6260148M91	**1**	TUBO	CANO	PIPE
41	6260397M91	**1**	TUBO	CANO	PIPE
42	6260398M91	**1**	TUBO	CANO	PIPE
43	6260399M91	**1**	TUBO	CANO	PIPE
44	6260400M91	**1**	TUBO	CANO	PIPE
45	6260401M91	**1**	TUBO	CANO	PIPE
46	6261742M91	**1**	SUPORTE	SOPORTE	BRACKET
47	6261825M91	**1**	TUBO	CANO	PIPE
48	6261828M1	**1**	CONEXÃO	CONEXION	CONNECTION
49	6261829M1	**1**	CONEXÃO	CONEXION	CONNECTION
50	6262032M1	**1**	MANGUEIRA	FLEXIBLE	HOSE
51	6262032M1	**1**	MANGUEIRA	FLEXIBLE	HOSE
52	6263627M91	**1**	TUBO	CANO	PIPE

Controle Remoto Control Remoto Remote Control	70-308	Ko&F+Ko&F+Srn Ko&F+Ko&F+Srn Ko&F+Ko&F+Srn

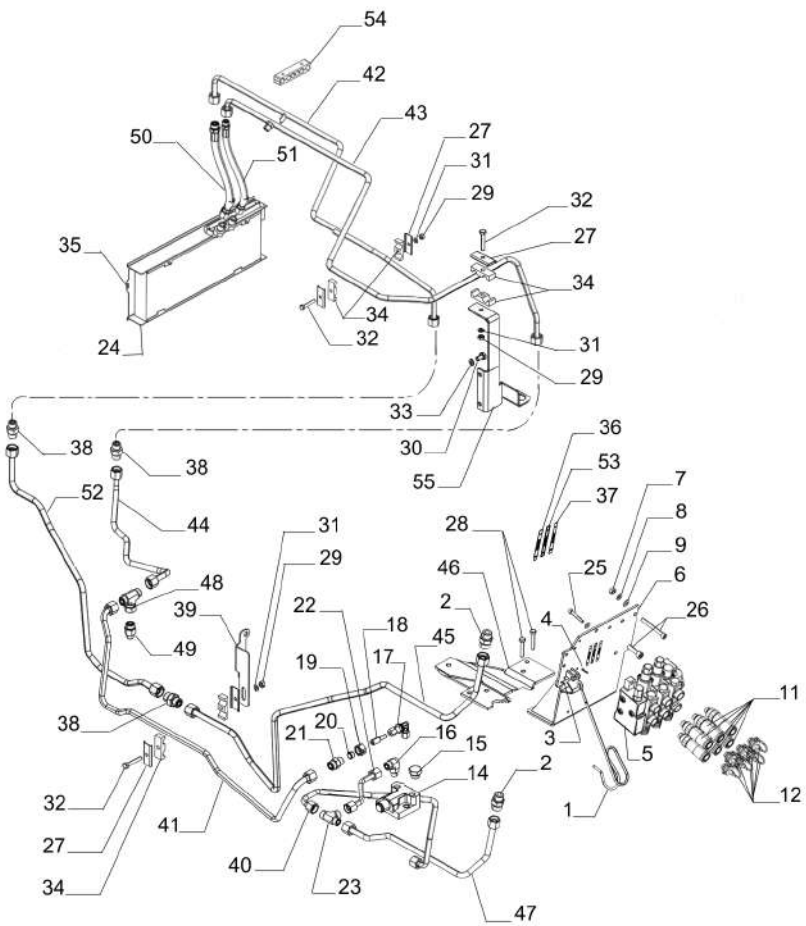

53	6267446M1	**2** DECAL	CALCOMANIA	DECAL
54	6267462M1	**1** SUPORTE	SOPORTE	BRACKET
55	6280985M91	**1** SUPORTE	SOPORTE	BRACKET

Engate
Acoplador
Coupler

70-310

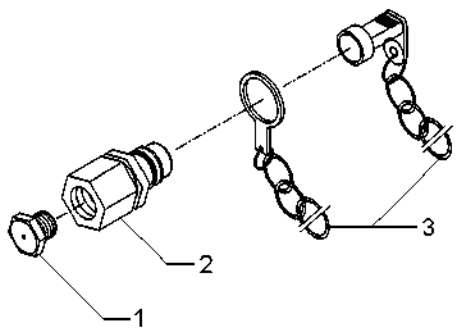

1	3410414M1			
2	3410419M91			
3	3410415M91			
2	BUJÃO	TAPON	PLUG
2	ENGATE	ACOPLADOR	COUPLER
2	PROTETOR	PROTECTOR	PROTECTOR

Engate	2 Válvulas
Acoplador	2 Valvulas
Coupler	2 Valves

70-315

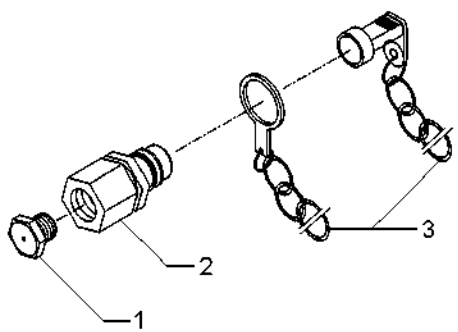

1	3410414M1			
2	3410419M91			
3	3410415M91			
4	BUJÃO	TAPON	PLUG
4	ENGATE	ACOPLADOR	COUPLER
4	PROTETOR	PROTECTOR	PROTECTOR

80

Bateria
Batterie
Battery

80-10

Tratores Com Plataforma Do Operador
Tractores Con Plataforma Del Operador
Tractors With Operator Plataform

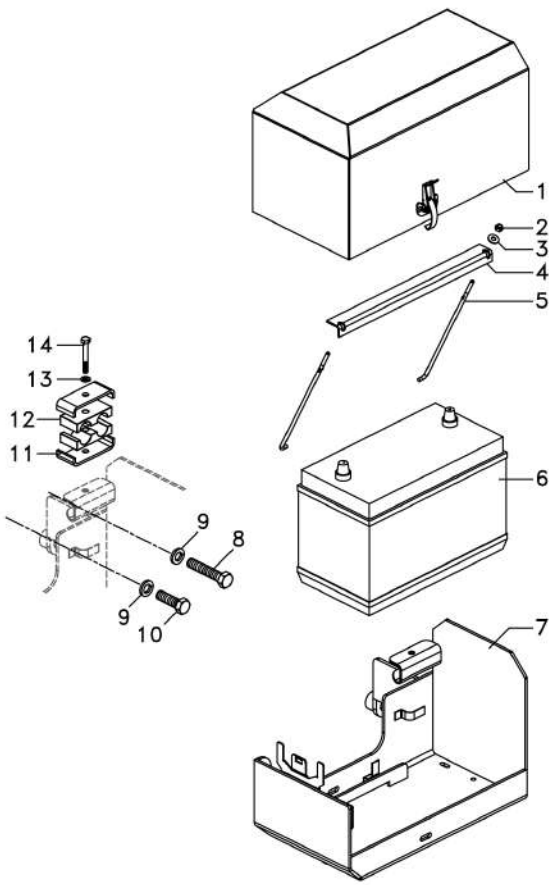

1	6274653M91		**1** TAMPA DA BATERIA	TAPA DEL BATERIA	BATTERY COVER
2	826760M1		**2** PORCA	TUERCA	NUT
3	355617X1		**2** ARRUELA	ARANDELA	WASHER
4	064429P1		**1** FIXADOR	ADITAMENTO	ATTACHMENT
5	028345P2		**2** TIRANTE	VARILLA	ROD
6	6207372M1	100 Ah	**1** BATERIA	BATERIA	BATTERY
7	6274832M91		**1** CAIXA DA BATERIA	CAJA	BATTERY HOUSING
8	353730X1	5/8"	**1** PARAFUSO	PERNO	BOLT
9	353433X1		**2** ARRUELA	ARANDELA	WASHER
10	353728X1	5/8" x 2	**1** PARAFUSO	PERNO	BOLT
11	028318P1		**2** GRAMPO	PASADOR	CRAMP
12	028317P1		**2** COXIM	MONTANTE	MOUNTING
13	339374X1		**1** ARRUELA	ARANDELA	WASHER
14	339368X1	M8x60	**1** PARAFUSO	PERNO	BOLT

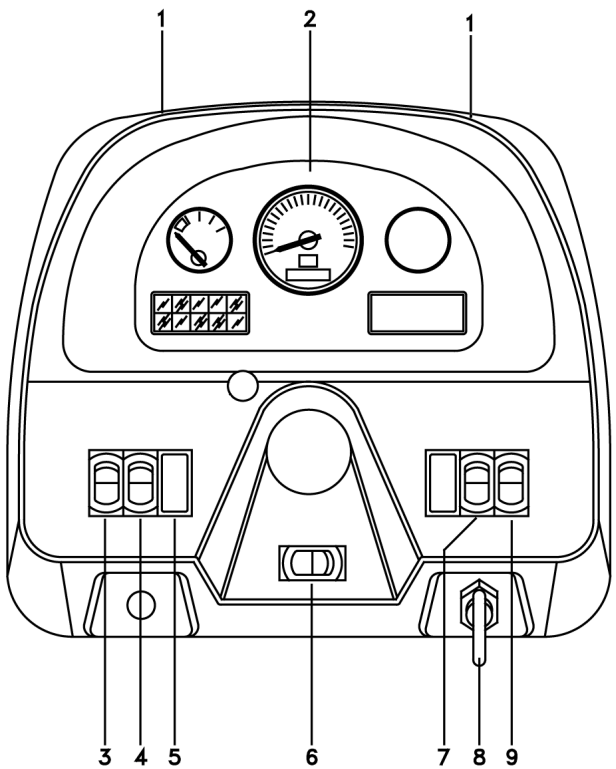

1	049574R1	
2	6239601M91	
3	071642T1	[A]
4	071643T1	[B]
5	042603T1	
6	071646T1	[C]
7	071647T1	[D]
8	052437P1	
8	3813361M1	
9	071645T1	[E]

[A] SINALEIRA / FAROL
SENALADORA / FAROL
LAMP / LANTERN

[B] LUZ ALTA
LUZ ALTA
HIGHT LIGHT

[C] DIREÇÃO
DIRECCION
STEERING

[D] PISCA ALERTA
INTERMITENTE
FLASHER

[E] FAROL SERVIÇO
FAROL SERVICIO
SERVING LANTERN

4	PARAFUSO	PERNO	BOLT
1	CJ. PAINEL	JUEGO DE PANEL	KIT, PANEL
1	INTERRUPTOR	INTERRUPTOR	SWITCH
1	INTERRUPTOR	INTERRUPTOR	SWITCH
1	TAMPA	CUBIERTA	COVER
1	INDICADOR	INDICADOR	INDICATOR
1	INTERRUPTOR	INTERRUPTOR	SWITCH
1	PORCA	TUERCA	NUT
2	CHAVE INTERRUPT.	LLAVE INTERRUPT.	KEY SWITCH
1	INTERRUPTOR	INTERRUPTOR	SWITCH

Instalação Elétrica Da Cabina
Instalación Electrica Del Cabina
Cab Eletric Assembly

80-25

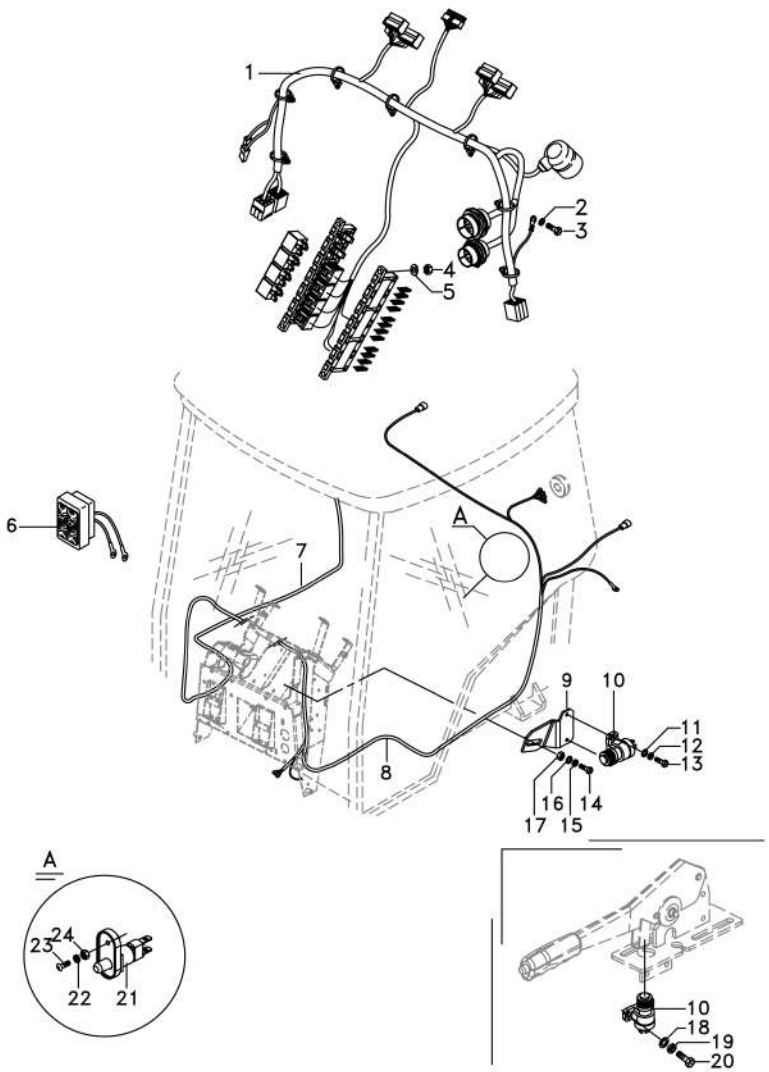

1	6262987M91		**1**	CHICOTE	MAZO CABLES	HARNESS
2	390469X1		**1**	ARRUELA	ARANDELA	WASHER
3	339160X1		**1**	PARAFUSO	PERNO	BOLT
4	339030X1		**4**	PORCA	TUERCA	NUT
5	353754X1		**4**	ARRUELA	ARANDELA	WASHER
6	3714184M92		**2**	CJ. LANTERNA	LINTERNA	LANTERN
7	6225996M1	▶	**1**	CHICOTE	MAZO CABLES	HARNESS
8	6265571M91	◀	**1**	CHICOTE	MAZO CABLES	HARNESS
9	6231596M1		**1**	SUPORTE	DISPOS.DE SOSTEN	SUPPORT
10	3760061M91		**2**	INTERRUPTOR	INTERRUPTOR	SWITCH
11	390468X1		**2**	ARRUELA	ARANDELA	WASHER
12	353444X1		**2**	ARRUELA	ARANDELA	WASHER
13	339665X1		**2**	PARAFUSO	PERNO	BOLT
14	339123X1		**1**	PARAFUSO	PERNO	BOLT
15	339374X1		**1**	ARRUELA	ARANDELA	WASHER
16	339024X1		**2**	ARRUELA	ARANDELA	WASHER
17	339549X1		**1**	PORCA	TUERCA	NUT
18	353753X1		**2**	ARRUELA	ARANDELA	WASHER
19	353445X1		**2**	ARRUELA	ARANDELA	WASHER
20	355125X1		**2**	PARAFUSO	PERNO	BOLT
21	6200061M1		**1**	SENSOR	EMISOR	SENDER
22	339375X1		**1**	ARRUELA	ARANDELA	WASHER
23	6211347M1		**1**	PARAFUSO ALLEN	TORNILLO ALLEN	ALLEN BOLT
24	339030X1		**1**	PORCA	TUERCA	NUT

Painel De Instrumentos
Tablero De Instrumentos
Instrument Panel

80-30

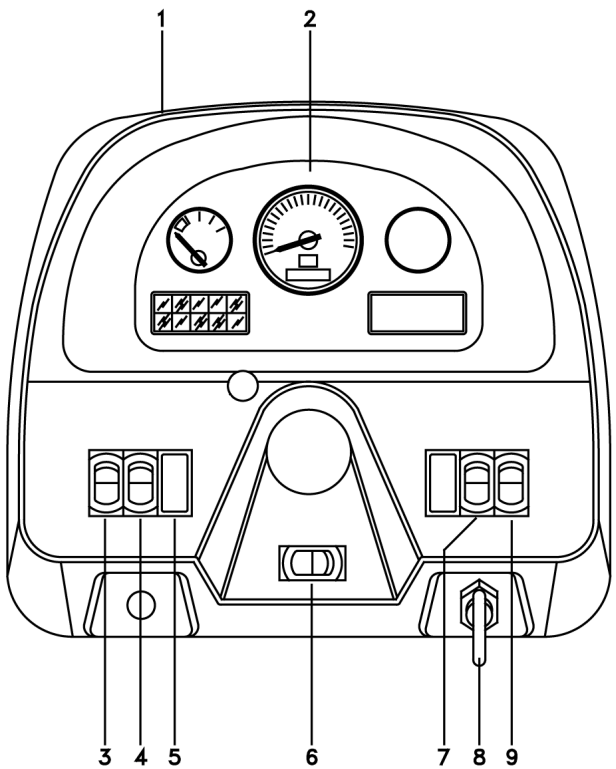

1	355863X1		**4**	PARAFUSO	PERNO	BOLT
1	6263514M1		**1**	MOLDURA	BORDON	MOULDING
2	6239601M91		**1**	CJ. PAINEL	JUEGO DE PANEL	KIT, PANEL
2	049574R1		**4**	PARAFUSO	PERNO	BOLT
3	071642T1	[A]	**1**	INTERRUPTOR	INTERRUPTOR	SWITCH
4	071643T1	[B]	**1**	INTERRUPTOR	INTERRUPTOR	SWITCH
5	042603T1		**2**	TAMPA	CUBIERTA	COVER
6	071646T1	[C]	**1**	INDICADOR	INDICADOR	INDICATOR
7	071647T1	[D]	**1**	INTERRUPTOR	INTERRUPTOR	SWITCH
8	052437P1		**1**	PORCA	TUERCA	NUT
8	3146011M1		**1**	EMBLEMA	EMBLEMA	EMBLEM
8	3813361M1		**2**	CHAVE INTERRUPT.	LLAVE INTERRUPT.	KEY SWITCH
9	071645T1	[E]	**1**	INTERRUPTOR	INTERRUPTOR	SWITCH

[A] SINALEIRA / FAROL
SENALADORA / FAROL
LAMP / LANTERN

[B] LUZ ALTA
LUZ ALTA
HIGHT LIGHT

[C] DIREÇÃO
DIRECCION
STEERING

[D] PISCA ALERTA
INTERMITENTE
FLASHER

[E] FAROL SERVIÇO
FAROL SERVICIO
SERVING LANTERN

Aquecedor De Partida
Calentador De Partida
Starting Heater

80-35

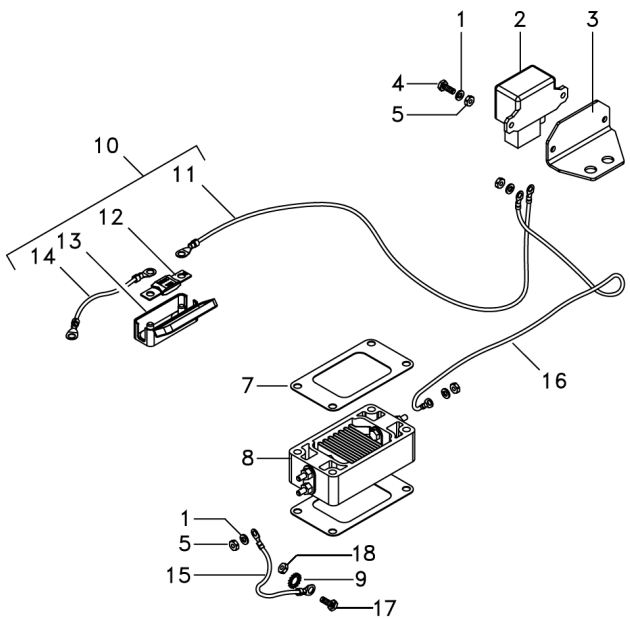

1	391130X1		**3**	ARRUELA	ARANDELA	WASHER
2	837069047	150A	**1**	RELÉ	RELE	RELAY
3	6267151M91		**1**	SUPORTE	SOPORTE	BRACKET
4	339666X1		**2**	PARAFUSO	PERNO	BOLT
5	339030X1		**3**	PORCA	TUERCA	NUT
7	6264308M1		**2**	JUNTA	EMPAQUETADURA.	GASKET
8	836666073		**1**	RESISTOR	RESISTENCIA	RESISTOR
9	391026X1		**1**	ARRUELA	ARANDELA	WASHER
10	6267468M91		**1**	CJ. CHICOTE	JUEGO DE ARNES	KIT, HARNESS
11	6267469M1	10 +	**1**	CABO	CABLE	CABLE
12	6237374M1	10 200A	**1**	FUSÍVEL	FUSIBLE	FUSE
13	6237373M1	10	**1**	SUPORTE	SOPORTE	BRACKET
14	6236945M1	10 +	**1**	CABO	CABLE	CABLE
15	6267471M1	10 -	**1**	CABO	CABLE	CABLE
16	6267470M1	10 +	**1**	CABO	CABLE	CABLE
17	391074X1		**1**	PARAFUSO	PERNO	BOLT
18	390262X1		**1**	ARRUELA	ARANDELA	WASHER

Bloco Ótico
Faro
Headlamp

80-40

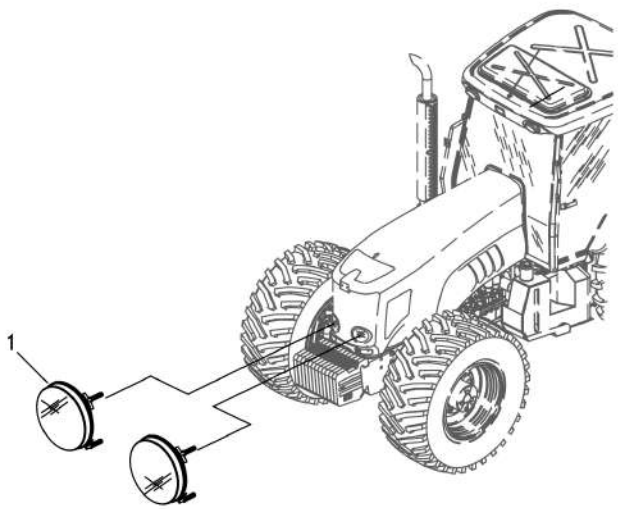

1	4278939M92	◀	**1**	BLOCO ÓTICO	JUEGO LAMPARA	KIT, LAMP
2	4278938M92	▶	**1**	BLOCO ÓTICO	JUEGO LAMPARA	KIT, LAMP

Sistema Elétrico
Sistema Eléctrico
Electric System

80-45

Tratores Com Cabine
Tractores Con Cabina
Tractors With Cab

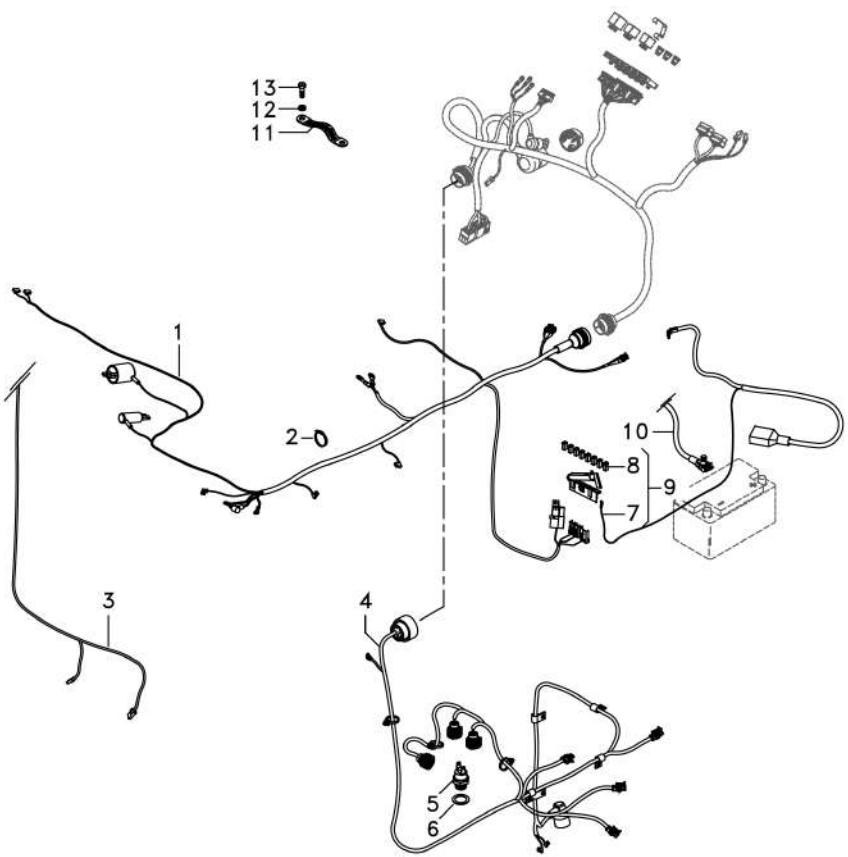

1	6262185M91		**1**	CHICOTE	MAZO CABLES	HARNESS
2	2800985M1		**4**	PRESILHA	GRAPA	STAPLE
3	6262986M91		**1**	CHICOTE	MAZO CABLES	HARNESS
4	6262983M91		**1**	CHICOTE	MAZO CABLES	HARNESS
5	6219208M1		**1**	INTERRUPTOR	INTERRUPTOR	SWITCH
6	181142M1		**1**	ARRUELA	ARANDELA	WASHER
7	6263822M91	(+)	**1**	CABO	CABLE	CABLE
8	6218331M1	60A	**6**	FUSÍVEL	FUSIBLE	FUSE
9	6262186M91	(+)	**1**	CABO	CABLE	CABLE
10	6262187M91	(-)	**1**	CABO	CABLE	CABLE
11	6203223M1		**1**	FIO-TERRA	CABLE DE MASA	EARTH STRAP
12	339376X1		**1**	ARRUELA	ARANDELA	WASHER
13	3009492X1	M10x1.5x25	**1**	PARAFUSO	PERNO	BOLT

Sistema Elétrico
Sistema Eléctrico
Electric System

80-50

Tratores Com Plataforma Do Operador
Tractores Con Plataforma Del Operador
Tractors With Operator Plataform

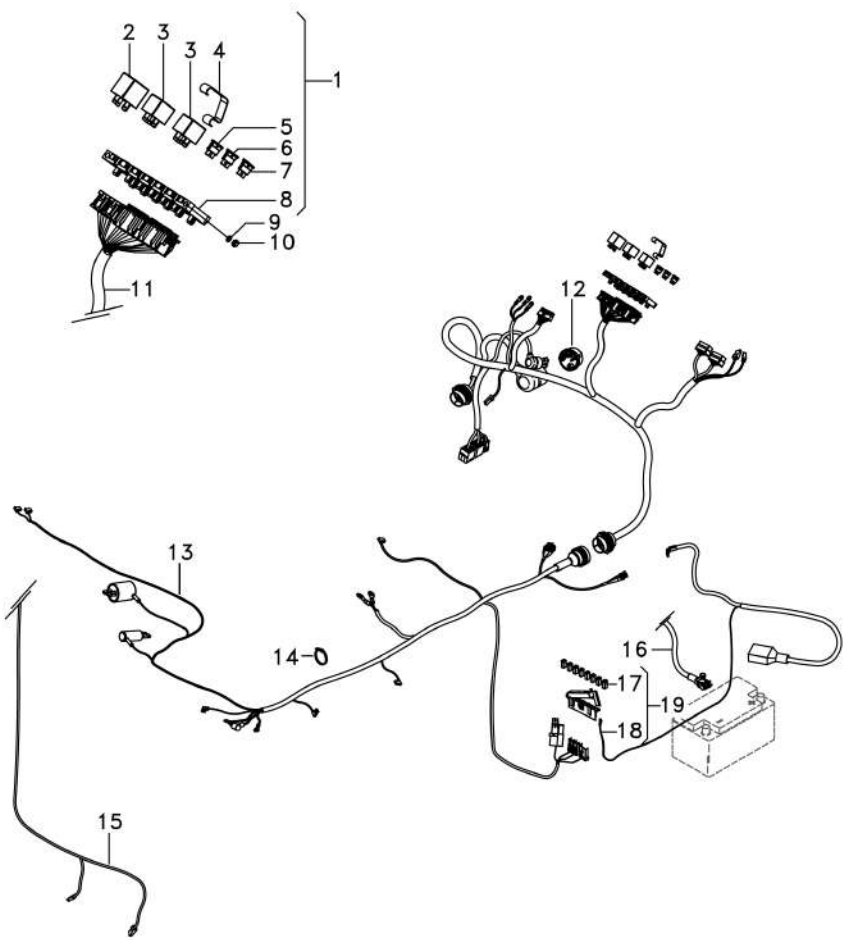

1	6262974M91		**1**	CJ. CHICOTE	JUEGO DE ARNES	KIT, HARNESS
2	069120T1		**1**	RELÉ	RELE	RELAY
3	6203146M1	30/40A	**2**	RELÉ	RELE	RELAY
4	6205714M1		**1**	MOLA	RESORTE	SPRING
5	038734T1	5A	**2**	FUSÍVEL	FUSIBLE	FUSE
6	036757T1	15A	**2**	FUSÍVEL	FUSIBLE	FUSE
7	036756T1	10A	**8**	FUSÍVEL	FUSIBLE	FUSE
8	067279T1		**1**	CX. FUSÍVEIS	CAJA FUSIBLES	FUSE BOX
9	390469X1		**2**	ARRUELA	ARANDELA	WASHER
10	390995X1		**2**	PORCA	TUERCA	NUT
11	6263823M91		**1**	CHICOTE	MAZO CABLES	HARNESS
12	1874535M3		**1**	INTERRUPTOR	INTERRUPTOR	SWITCH
13	6263824M91		**1**	CHICOTE	MAZO CABLES	HARNESS
14	2800985M1		**4**	PRESILHA	GRAPA	STAPLE
15	6262986M91		**1**	CHICOTE	MAZO CABLES	HARNESS
16	6262187M91	(-)	**1**	CABO	CABLE	CABLE
17	6218331M1	60A	**8**	FUSÍVEL	FUSIBLE	FUSE
18	6263822M91		**1**	CABO	CABLE	CABLE
19	6262186M91	(+)	**1**	CABO	CABLE	CABLE

Instalação Da Buzina
Instalación Bocina
Horn Assy

80-55

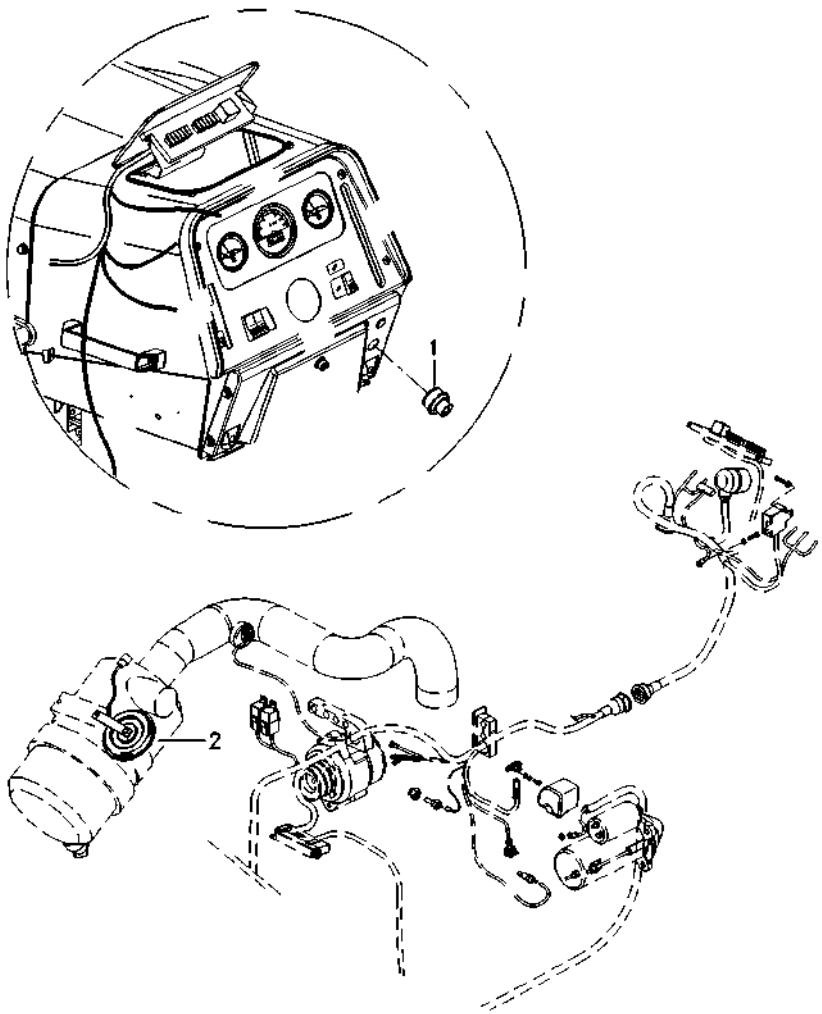

1	6223780M1	**1** INTERRUPTOR	INTERRUPTOR	SWITCH
2	1678404M1	**1** BUZINA	BOCINA	HORN

Alarme De Marcha Ré
Alarma De Marcha Atrás
Reverse Speed Alarm

80-60

Com Cabine
Con Cabina
With Cab

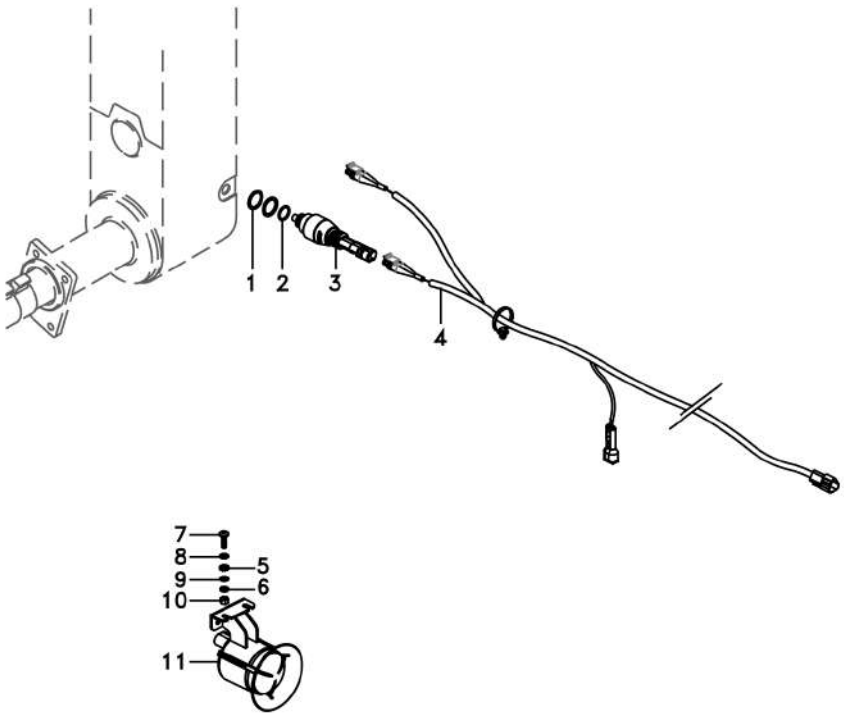

1	3409614M1		ARRUELA	ARANDELA	WASHER
2	831497M1	**1**	ANEL "O"	JUNTA TORICA	O RING
3	6263795M1	**1**	INTERRUPTOR	INTERRUPTOR	SWITCH
4	6238695M91	**1**	CHICOTE	MAZO CABLES	HARNESS
5	3006155X1	**2**	ARRUELA	ARANDELA	WASHER
6	339381X1	**2**	ARRUELA	ARANDELA	WASHER
7	3001163X1	**2**	PARAFUSO	PERNO	BOLT
8	390469X1	**2**	ARRUELA	ARANDELA	WASHER
9	390469X1	**2**	ARRUELA	ARANDELA	WASHER
10	390995X1	**2**	PORCA	TUERCA	NUT
11	6230065M1	**1**	ALARME	ALARMA.	ALARM

Alarme De Marcha Ré
Alarma De Marcha Atrás
Reverse Speed Alarm

80-65

Tratores Com Plataforma Do Operador
Tractores Con Plataforma Del Operador
Tractors With Operator Plataform

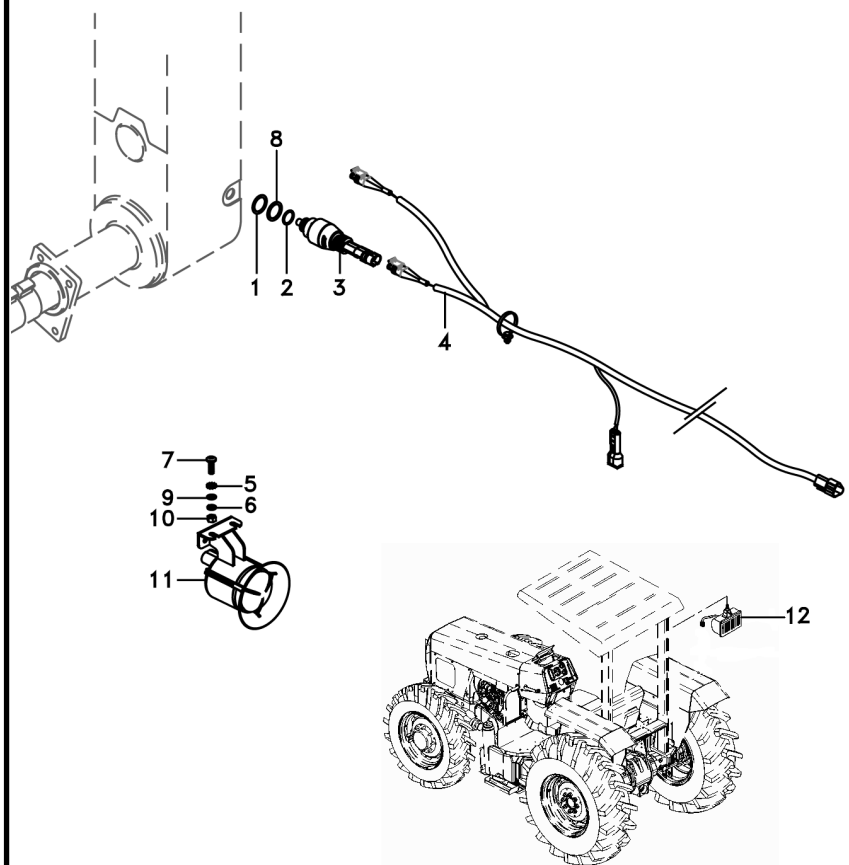

1	3409614M1	**X** ARRUELA	ARANDELA	WASHER
2	831497M1	**1** ANEL "O"	JUNTA TORICA	O RING
3	6263795M1	**1** INTERRUPTOR	INTERRUPTOR	SWITCH
4	6238696M91	**1** CJ. CHICOTE	JUEGO DE ARNES	KIT, HARNESS
5	3006155X1	**2** ARRUELA	ARANDELA	WASHER
6	339381X1	**2** ARRUELA	ARANDELA	WASHER
7	3001163X1	**2** PARAFUSO	PERNO	BOLT
8	6273801M1	**X** ARRUELA	ARANDELA	WASHER
9	390469X1	**4** ARRUELA	ARANDELA	WASHER
10	390995X1	**2** PORCA	TUERCA	NUT
11	6230065M1	**1** ALARME	ALARMA.	ALARM
12	6221297M91	**1** FAROL	ALUMBRADO	LIGHT

Painel De Controle
Tablero De Control
Control Panel

80-70

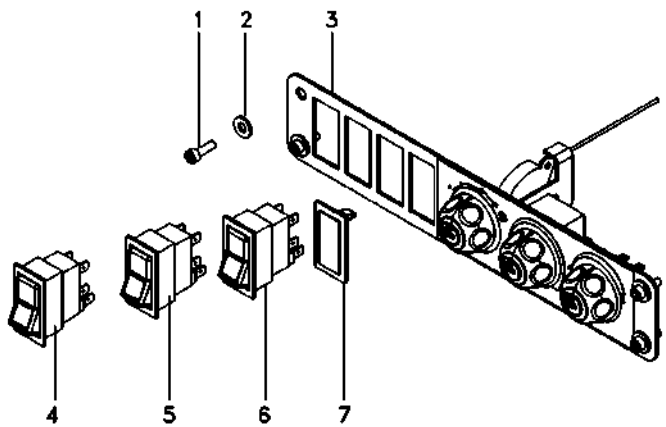

1	6207322M1		**4**	PARAFUSO ALLEN	TORNILLO ALLEN	ALLEN BOLT
2	6207323M1		**4**	ARRUELA	ARANDELA	WASHER
3	6212545M91	80-75 No	**1**	CJ. PAINEL	JUEGO DE PANEL	KIT, PANEL
4	6220262M1		**1**	BOTÃO	PULSADOR	BUTTON
5	6220260M1		**1**	BOTÃO	PULSADOR	BUTTON
6	6220263M1		**1**	BOTÃO	PULSADOR	BUTTON
7	042603T1		**1**	TAMPA	CUBIERTA	COVER

Painel De Controle
Tablero De Control
Control Panel

80-75

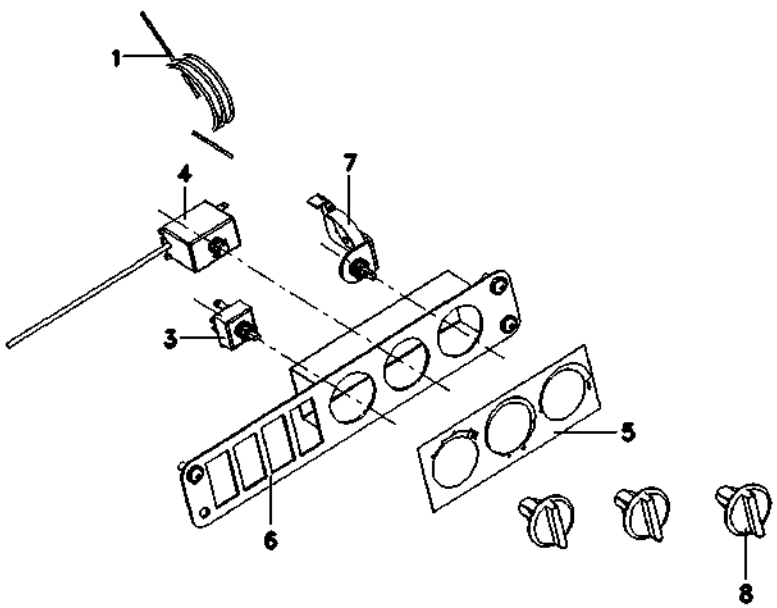

1	6214882M1	**1** CABO	CABLE	CABLE
3	6214880M1	**1** CHAVE INTERRUPT.	LLAVE INTERRUPT.	KEY SWITCH
4	6214881M1	**1** TERMOSTATO	TERMOSTATO	THERMOSTAT
5	6214879M1	**1** ADESIVO	ADHESIVO	ADHESIVE
6	6214877M1	**1** ESTRUTURA	ESTRUCTURA	STRUCTURE
7	6214883M1	**1** CJ. COMANDO	JUEGO ACTUADOR	KIT, ACTUATOR
8	6214878M1	**3** MANÍPULO	POMO	KNOB

Farol Rotativo
Faro
Lamp

80-80

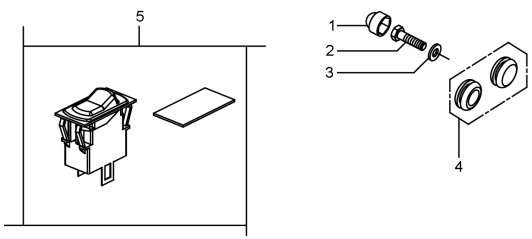

1	3616277M1			
2	339337X1			
3	339024X1			
4	3713587M1			
5	042603T1			
2	CAPA	TAPA	CAP
2	PARAFUSO	PERNO	BOLT
2	ARRUELA	ARANDELA	WASHER
1	BUJÃO	TAPON	PLUG
1	TAMPA	CUBIERTA	COVER

Sistema Elétrico Sistema Eléctrico Electric System	Cabine Cabina Cab	80-85	

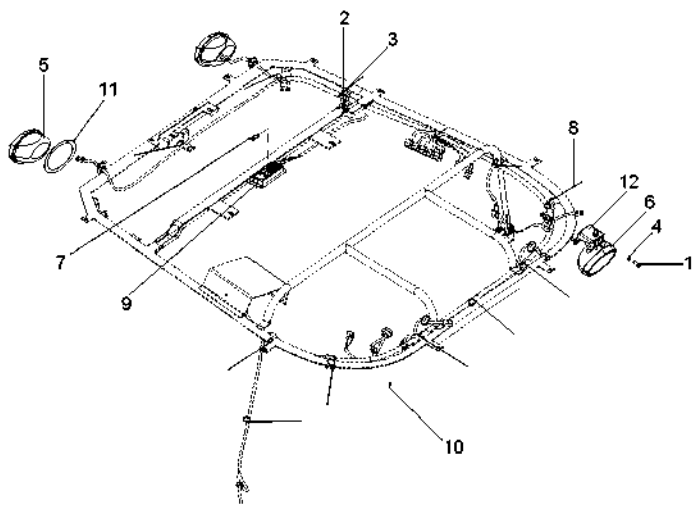

1	339123X1	**2** PARAFUSO	PERNO	BOLT
2	339666X1	**1** PARAFUSO	PERNO	BOLT
3	353441X1	**1** ARRUELA	ARANDELA	WASHER
4	353446X1	**2** ARRUELA	ARANDELA	WASHER
5	3786664M91	**2** FAROL DIANTEIRO	FRONT LIGHT	FRONT LIGHT
6	3788699M93	**1** FAROL	ALUMBRADO	LIGHT
7	6204121M1	**1** LÂMPADA	LAMPARA	BULB
8	6204276M1	**24** BRAÇADEIRA	ABRAZADERA	CLAMP
9	6214892M1	**1** LANTERNA	FARO	LAMP
10	6220982M1	**4** PARAFUSO	PERNO	BOLT
11	6226736M1	**2** GUARNIÇÃO	GUARNICION	BEADING
12	6228218M1	**1** SUPORTE	SOPORTE	BRACKET

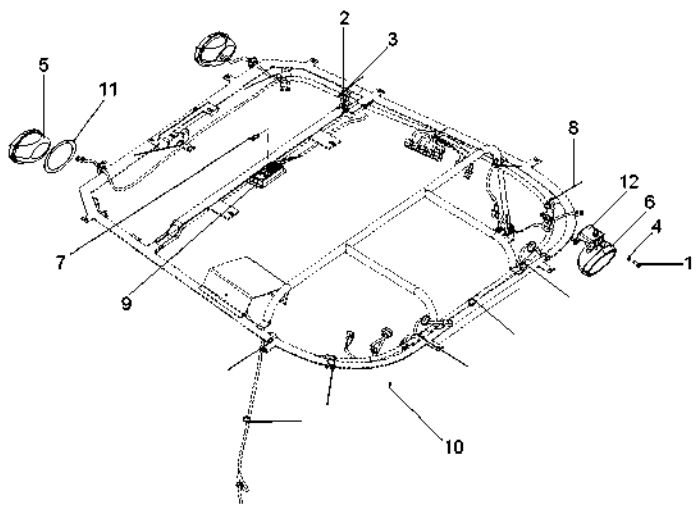

1	339123X1	**4**	PARAFUSO	PERNO	BOLT
2	339666X1	**1**	PARAFUSO	PERNO	BOLT
3	353441X1	**1**	ARRUELA	ARANDELA	WASHER
4	353446X1	**4**	ARRUELA	ARANDELA	WASHER
5	3786664M91	**2**	FAROL DIANTEIRO	FRONT LIGHT	FRONT LIGHT
6	3788699M93	**1**	FAROL	ALUMBRADO	LIGHT
7	6204121M1	**1**	LÂMPADA	LAMPARA	BULB
8	6204276M1	**24**	BRAÇADEIRA	ABRAZADERA	CLAMP
9	6214892M1	**1**	LANTERNA	FARO	LAMP
10	6220982M1	**4**	PARAFUSO	PERNO	BOLT
11	6226736M1	**2**	GUARNIÇÃO	GUARNICION	BEADING
12	6228218M1	**1**	SUPORTE	SOPORTE	BRACKET

Iluminação Traseira
Iluminacion Trasera
Lighting Rear

80-95

Tdp 540/1000 Rpm
Tdf 540/1000 Rpm
Pto 540/1000 Rpm

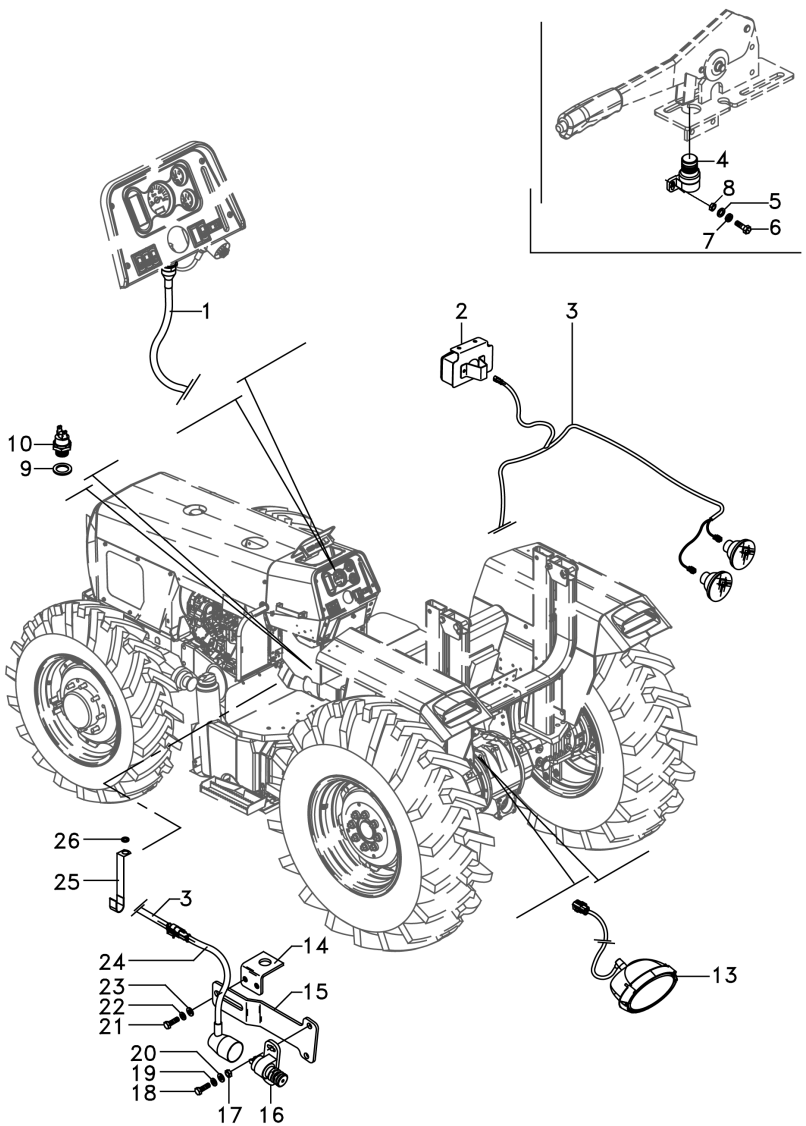

1	6262980M91		**1**	CHICOTE	MAZO CABLES	HARNESS
2	6230877M91		**2**	SINALEIRA	AVISADOR	SIGNAL
3	6262979M91	◀	**1**	CHICOTE	MAZO CABLES	HARNESS
3	6262978M91	▶	**1**	CHICOTE	MAZO CABLES	HARNESS
4	3760061M91		**1**	INTERRUPTOR	INTERRUPTOR	SWITCH
5	353753X1		**2**	ARRUELA	ARANDELA	WASHER
6	355125X1	24 x 5/8	**2**	PARAFUSO	PERNO	BOLT
7	353445X1		**2**	ARRUELA	ARANDELA	WASHER
8	354120X1		**2**	PORCA	TUERCA	NUT
9	181142M1		**1**	ARRUELA	ARANDELA	WASHER
10	6219208M1		**1**	INTERRUPTOR	INTERRUPTOR	SWITCH
13	3786668M93		**1**	FAROL	ALUMBRADO	LIGHT
14	6274051M91		**1**	SUPORTE	SOPORTE	BRACKET
15	6274053M1		**1**	SUPORTE	SOPORTE	BRACKET
16	3760061M91		**1**	INTERRUPTOR	INTERRUPTOR	SWITCH
17	354120X1		**2**	PORCA	TUERCA	NUT
18	355125X1	24 x 5/8	**2**	PARAFUSO	PERNO	BOLT
19	353445X1		**2**	ARRUELA	ARANDELA	WASHER
20	353753X1		**2**	ARRUELA	ARANDELA	WASHER
21	339560X1	M6 x 1	**2**	PARAFUSO	PERNO	BOLT
22	339375X1		**2**	ARRUELA	ARANDELA	WASHER
23	353754X1		**2**	ARRUELA	ARANDELA	WASHER
24	6218306M2		**1**	CHICOTE	MAZO CABLES	HARNESS
25	6204478M1		**1**	PRESILHA	GRAPA	STAPLE
26	3010597X1		**1**	ARRUELA	ARANDELA	WASHER

Iluminação Traseira
Iluminacion Trasera
Lighting Rear

80-100

Tdpi 540/1000 Rpm
Tdfi 540/1000 Rpm
Ipto 540/1000 Rpm

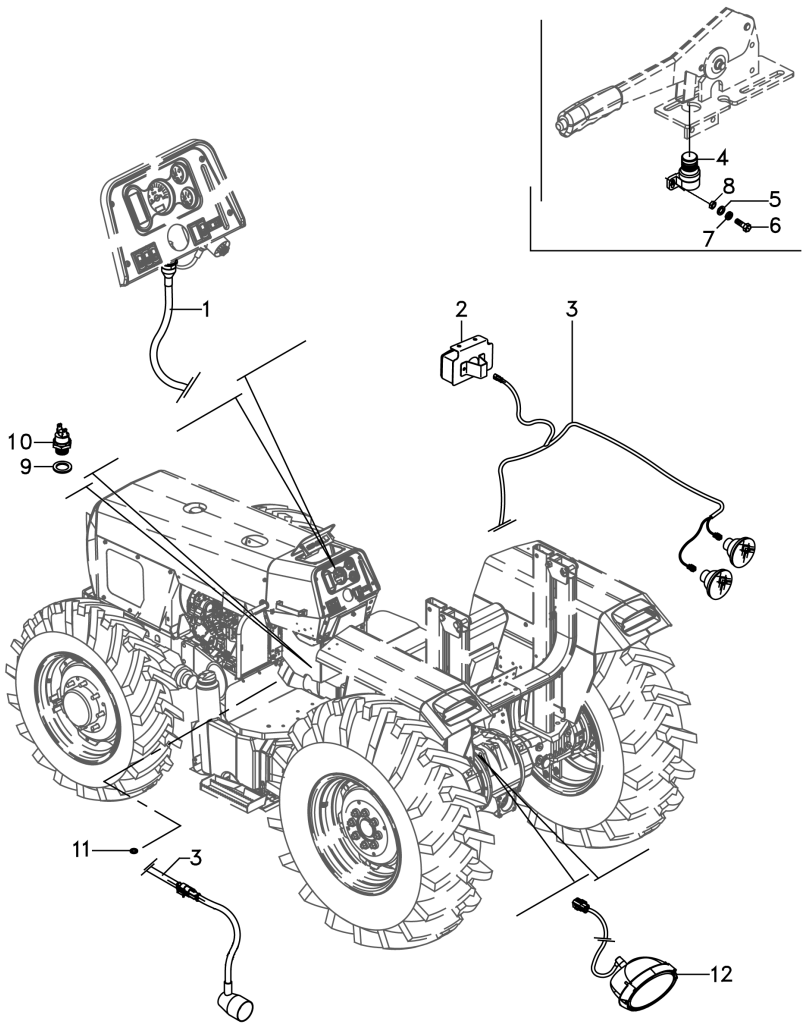

1	6262980M91		**1**	CHICOTE	MAZO CABLES	HARNESS
2	6230877M91		**2**	SINALEIRA	AVISADOR	SIGNAL
3	6262979M91	◀	**1**	CHICOTE	MAZO CABLES	HARNESS
3	6262978M91	▶	**1**	CHICOTE	MAZO CABLES	HARNESS
4	3760061M91		**1**	INTERRUPTOR	INTERRUPTOR	SWITCH
5	353753X1		**2**	ARRUELA	ARANDELA	WASHER
6	355125X1	24 x 5/8	**2**	PARAFUSO	PERNO	BOLT
7	353445X1		**2**	ARRUELA	ARANDELA	WASHER
8	354120X1		**2**	PORCA	TUERCA	NUT
9	181142M1		**1**	ARRUELA	ARANDELA	WASHER
10	6269651M1		**1**	INTERRUPTOR	INTERRUPTOR	SWITCH
11	3010597X1		**1**	ARRUELA	ARANDELA	WASHER
12	3786668M93		**1**	FAROL	ALUMBRADO	LIGHT

Tomada De Luz Da Carreta
Sistema De Iluminación
Lighting System

80-105

Tratores Com Cabine
Tractores Con Cabina
Tractors With Cab

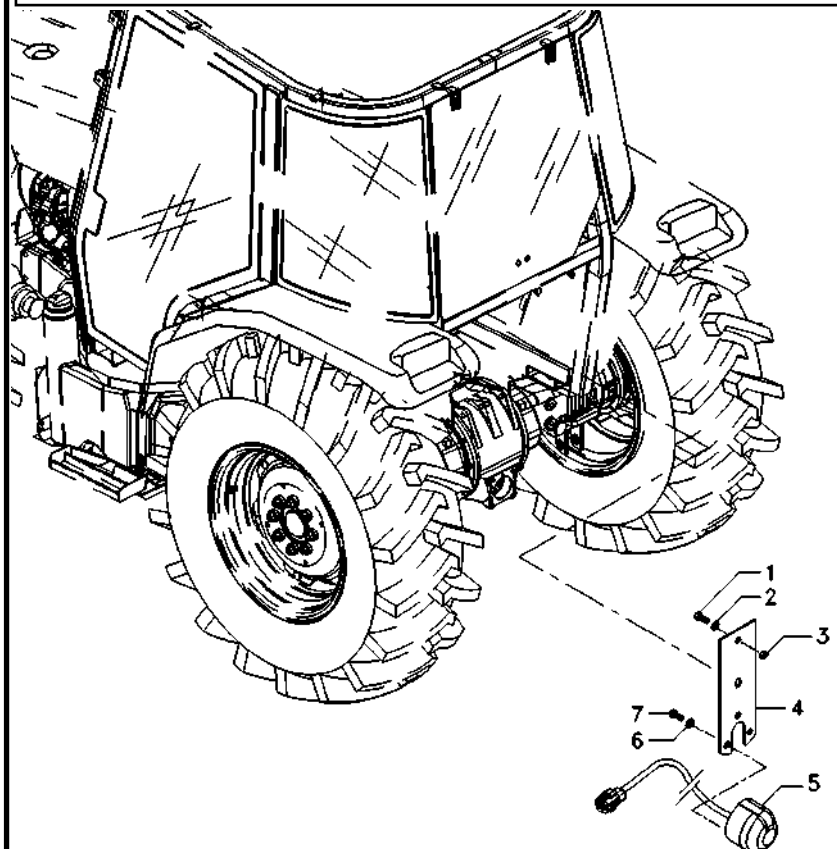

1	3009535X1		**3**	PARAFUSO	PERNO	BOLT
2	3006154X1		**3**	ARRUELA	ARANDELA	WASHER
3	339111X1		**3**	PORCA	TUERCA	NUT
4	6227040M1		**1**	SUPORTE	SOPORTE	BRACKET
5	059372T2	[A]	**1**	CONECTOR	CONECTOR	CONNECTOR
6	353446X1		**2**	ARRUELA	ARANDELA	WASHER
7	339123X1		**2**	PARAFUSO	PERNO	BOLT

[A] ISO
ISO
ISO

Tomada De Luz Da Carreta
Sistema De Iluminación
Lighting System

80-110

Tratores Com Cabine
Tractores Con Cabina
Tractors With Cab

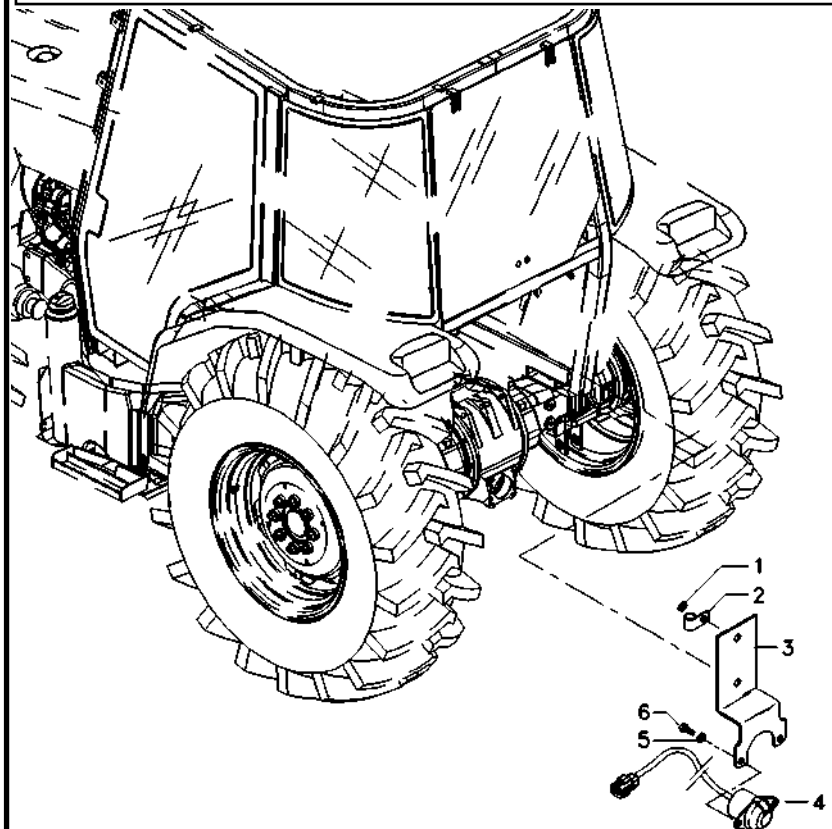

1	390744X1		**2**	ARRUELA	ARANDELA	WASHER
2	1873859M1		**1**	BRAÇADEIRA	ABRAZADERA	CLAMP
3	3808990M91		**1**	SUPORTE	SOPORTE	BRACKET
4	059373T2	[A]	**1**	CONECTOR	CONECTOR	CONNECTOR
5	353756X1		**2**	ARRUELA	ARANDELA	WASHER
6	339081X1		**2**	PARAFUSO	PERNO	BOLT

[A] SAE
SAE
SAE

Tomada De Luz Da Carreta
Sistema De Iluminación
Lighting System

80-115

Tratores Com Plataforma Do Operador
Tractores Con Plataforma Del Operador
Tractors With Operator Plataform

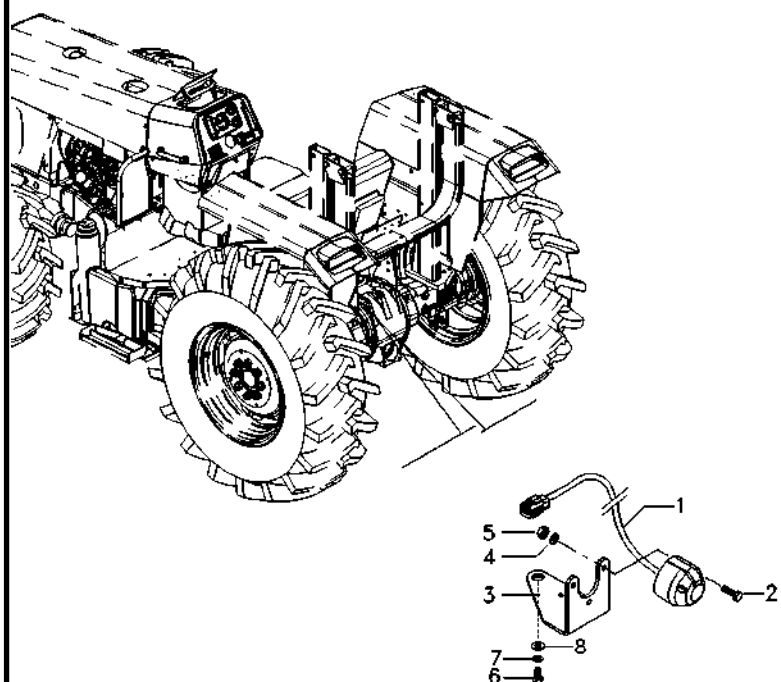

1	6265612M91	**1** CHICOTE	MAZO CABLES	HARNESS
2	3009535X1	**3** PARAFUSO	PERNO	BOLT
3	6227040M1	**1** SUPORTE	SOPORTE	BRACKET
4	3006154X1	**3** ARRUELA	ARANDELA	WASHER
5	339111X1	**3** PORCA	TUERCA	NUT
6	339761X1	**2** PARAFUSO	PERNO	BOLT
7	339374X1	**2** ARRUELA	ARANDELA	WASHER
8	339024X1	**2** ARRUELA	ARANDELA	WASHER

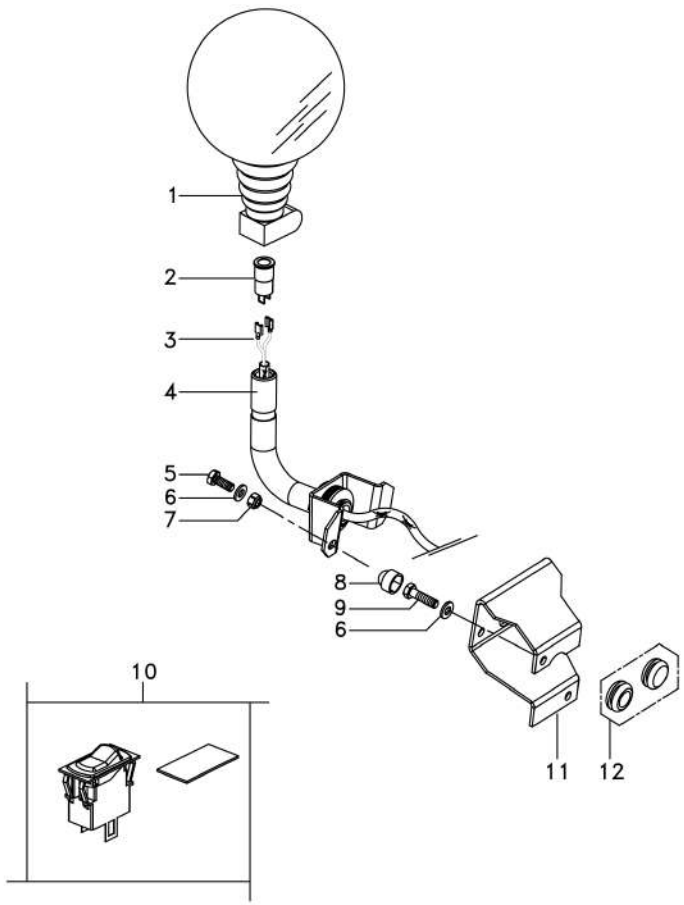

1	3715144M92		**1**	FAROL	ALUMBRADO	LIGHT
2	3617860M1		**1**	SOQUETE	ENCHUFE	SOCKET
3	3816431M91		**1**	CHICOTE	MAZO CABLES	HARNESS
4	3778093M91		**1**	SUPORTE	SOPORTE	BRACKET
5	339123X1	M8x1 25x20	**2**	PARAFUSO	PERNO	BOLT
6	339024X1		**4**	ARRUELA	ARANDELA	WASHER
7	394367X1		**2**	PORCA	TUERCA	NUT
8	3616277M1		**2**	CAPA	TAPA	CAP
9	339337X1	M8x1 25x30	**2**	PARAFUSO	PERNO	BOLT
10	6220264M1		**1**	CJ. INTERRUPTOR	JGO.INTERRUPTOR	KIT, SWITCH
10	042603T1	[A]	**1**	TAMPA	CUBIERTA	COVER
11	6232878M1		**1**	SUPORTE	SOPORTE	BRACKET
12	059277P1		**1**	PASSA-FIO	PASACABLE	GROMMET
12	3713587M1	[A]	**1**	BUJÃO	TAPON	PLUG

[A] SEM FAROL GIRATÓRIO
SIM FARO GIRATORIO
WITHOUT HEADLAMP ROTATING

Luz Da Placa
Luz De La Matricula
Light Number Plate

80-125

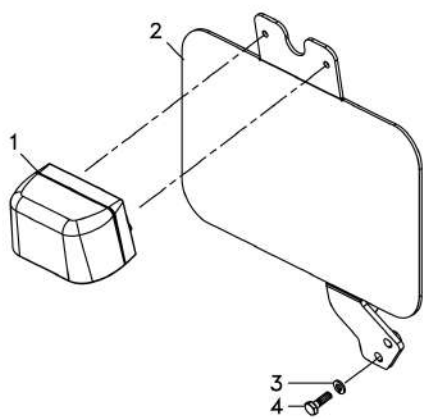

1	3619018M91		**1**	SINALEIRA	AVISADOR	SIGNAL
2	6262981M91		**1**	LUZ DE PLACA	LUZ DE MATRICULA	N/PLATE LAMP
3	339375X1		**2**	ARRUELA	ARANDELA	WASHER
4	339666X1	M6x1	**2**	PARAFUSO	PERNO	BOLT

Iluminação De Placa
Iluminación Del Placa
Plate Ilumination

80-130

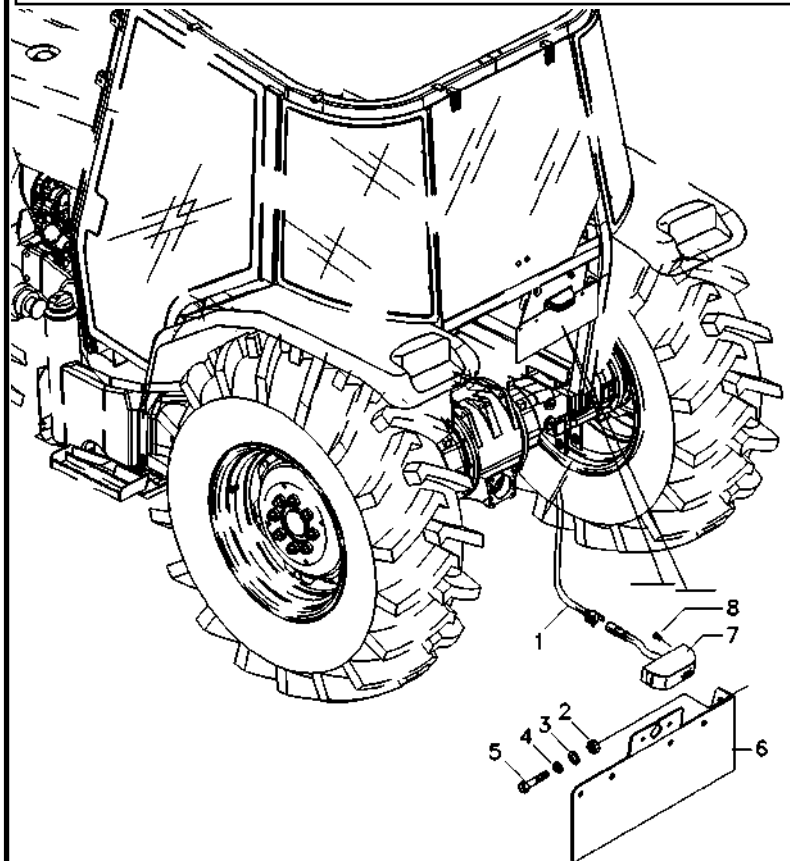

1	6218148M1	**1** CHICOTE	MAZO CABLES	HARNESS
2	339402X1	**2** PORCA	TUERCA	NUT
3	339376X1	**2** ARRUELA	ARANDELA	WASHER
4	353756X1	**2** ARRUELA	ARANDELA	WASHER
5	339081X1	**2** PARAFUSO	PERNO	BOLT
6	6217951M91	**1** SUPORTE	GANCHO SEGURI.	CLEVIS
7	058340T1	**1** SINALEIRA	AVISADOR	SIGNAL
8	355125X1	**2** PARAFUSO	PERNO	BOLT

100

Lataria
Emplanchados
Sheet Metal

100-10

4 Rodas Motrizes - Com Plataforma Do Operador
4 Ruedas Motriz - Con Plataforma Del Operador
4 Wheels Drive - With Operator Plataform

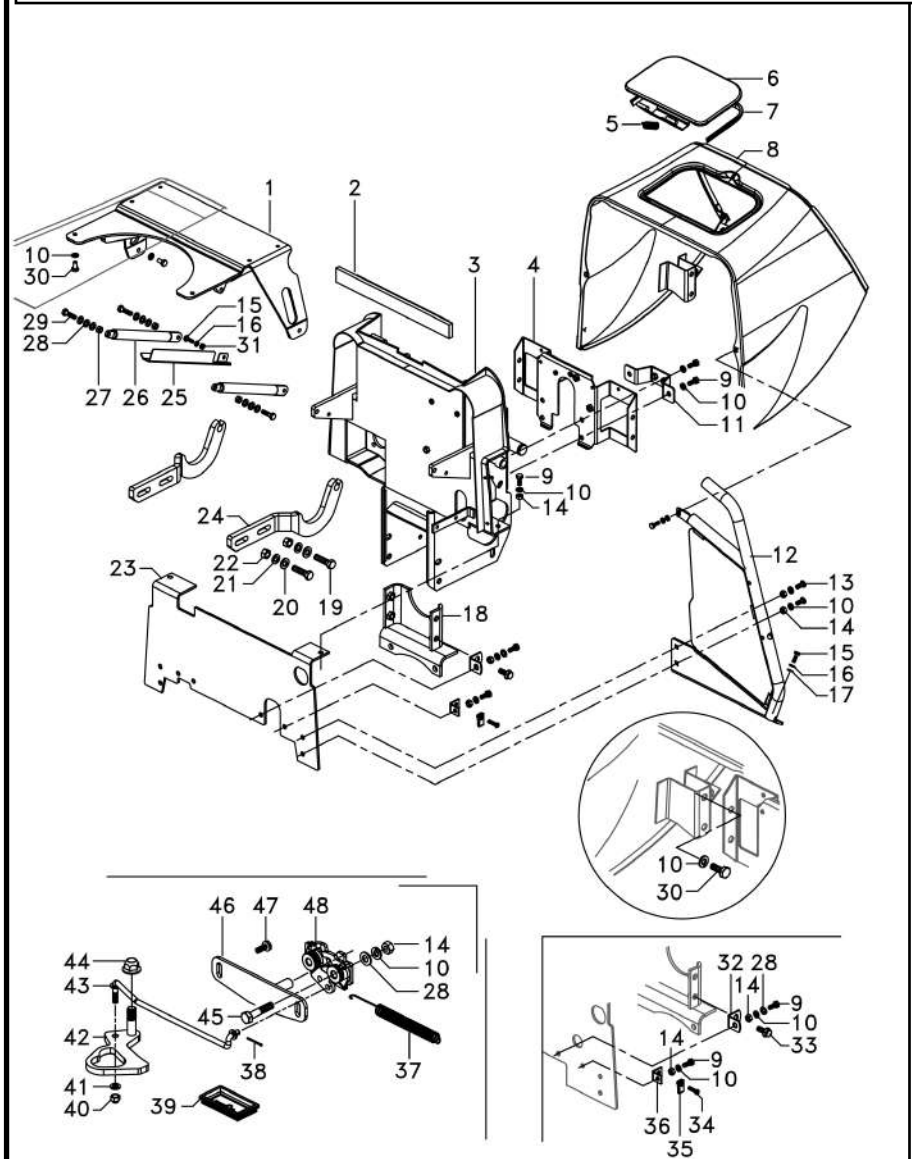

1	6264598M91		**1**	SUPORTE	SOPORTE	BRACKET
2	6280750M1		**1**	VEDAÇÃO	VEDACION	SEALING
3	6269387M91		**1**	DEFLETOR	DEFLECTOR	DEFLECTOR
4	6267992M91		**1**	SUPORTE	SOPORTE	BRACKET
5	1706116M1		**1**	MOLA	RESORTE	SPRING
6	6234315M91		**1**	TAMPA	CUBIERTA	COVER
7	6264862M1		**1**	GALÃO	CIERRE	PAD
8	6234306M91		**1**	MINICAPUZ	MINICAPÓ	MINIHOOD
9	339123X1	M8x1.25x20	**10**	PARAFUSO	PERNO	BOLT
10	339374X1		**28**	ARRUELA	ARANDELA	WASHER
11	6269479M91		**1**	SUPORTE	SOPORTE	BRACKET
12	6273863M91	◀	**1**	DEFLETOR	DEFLECTOR	DEFLECTOR
12	6273862M91	▶	**1**	DEFLETOR	DEFLECTOR	DEFLECTOR
13	339170X1	M8x20	**4**	PARAFUSO	PERNO	BOLT
14	339169X1		**14**	PORCA	TUERCA	NUT
15	339666X1	M6x1x20	**11**	PARAFUSO	PERNO	BOLT
16	339375X1		**11**	ARRUELA	ARANDELA	WASHER
17	339692X1		**10**	ARRUELA	ARANDELA	WASHER
18	6281285M91		**1**	SUPORTE	SOPORTE	BRACKET
19	339208X1	M12x1.75x45	**4**	PARAFUSO	PERNO	BOLT
20	339026X1		**4**	ARRUELA	ARANDELA	WASHER
21	339369X1		**4**	ARRUELA	ARANDELA	WASHER
22	339054X1		**4**	PORCA	TUERCA	NUT
23	6270472M1		**1**	DEFLETOR	DEFLECTOR	DEFLECTOR
24	6264600M1	▶	**1**	BRAÇO	BRAZO	ARM
24	6264599M1	◀	**1**	BRAÇO	BRAZO	ARM
25	6273662M1		**1**	DEFLETOR	DEFLECTOR	DEFLECTOR
26	6235447M91		**2**	MOLA	RESORTE	SPRING
27	394367X1		**4**	PORCA	TUERCA	NUT
28	391166X1		**16**	ARRUELA	ARANDELA	WASHER
29	339337X1	M8x1.25x30	**4**	PARAFUSO	PERNO	BOLT
30	339124X1	M8x1.25x16	**10**	PARAFUSO	PERNO	BOLT
31	339030X1		**1**	PORCA	TUERCA	NUT
32	026409P1		**2**	SUPORTE	SOPORTE	BRACKET
33	3010235X1	M10x1.5x25	**6**	PARAFUSO	PERNO	BOLT
34	6211348M1	M6x25	**2**	PARAFUSO	PERNO	BOLT
35	6215830M1		**2**	GRAMPO	PASADOR	CRAMP
36	6264334M1		**2**	SUPORTE	SOPORTE	BRACKET
37	893713M1	M8x1.25x20	**10**	MOLA	RESORTE	SPRING
38	354041X1		**1**	CUPILHA	PASADOR DOUBLE	COTTER PIN
39	6267350M1		**1**	GALÃO	CIERRE	PAD
40	1441500X1		**1**	PORCA	TUERCA	NUT
41	353754X1		**1**	ARRUELA	ARANDELA	WASHER
42	6274527M91		**1**	PUXADOR	PUJADOR	HANDLE
43	6267318M91		**1**	TIRANTE	VARILLA	ROD
44	5000004X1		**1**	PORCA	TUERCA	NUT
45	391176X1	M8x1.25x40	**2**	PARAFUSO	PERNO	BOLT
46	6270222M91		**1**	TRINCO	CERROJO	LATCH
47	3009182X1	M6x16	**24**	PARAFUSO	PERNO	BOLT

Lataria Emplanchados Sheet Metal	100-10	4 Rodas Motrizes - Com Plataforma Do Operador 4 Ruedas Motriz - Con Plataforma Del Operador 4 Wheels Drive - With Operator Plataform

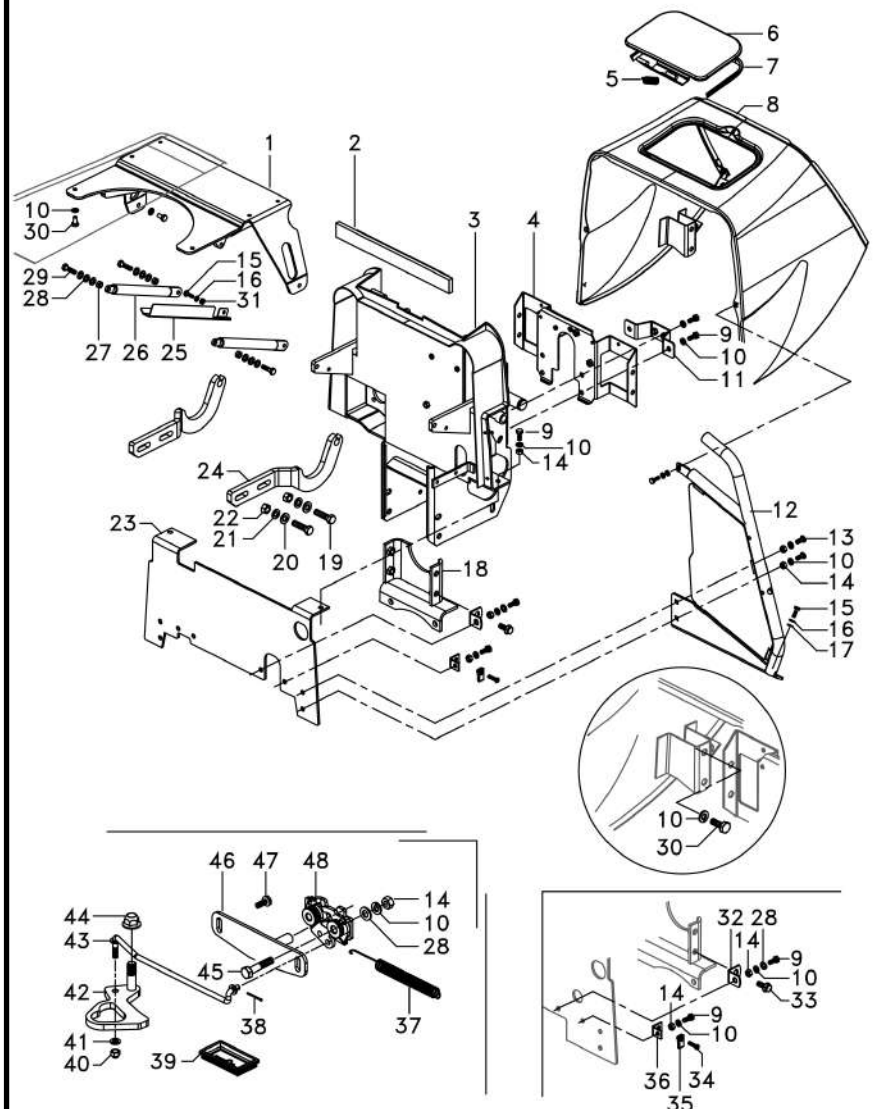

48	4284519M1	**1**	FECHADURA	CERRADURA	LOCK

Lataria
Emplanchados
Sheet Metal

100-15

4 Rodas Motrizes - Com Plataforma Do Operador
4 Ruedas Motriz - Con Plataforma Del Operador
4 Wheels Drive - With Operator Plataform

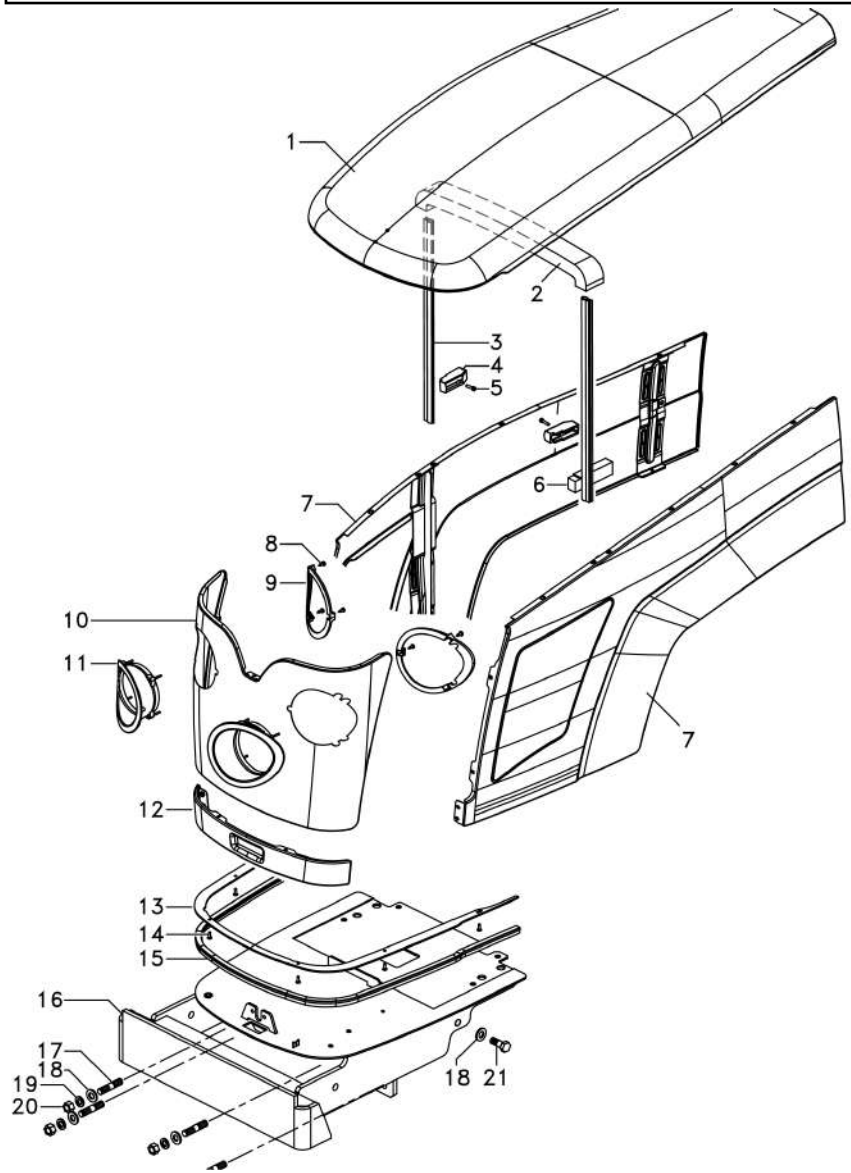

1	6270231M91		**1**	CAPUZ	CAPO	HOOD
2	060491P1		**1**	VEDAÇÃO	VEDACION	SEALING
3	6280979M1		**2**	GALÃO	CIERRE	PAD
4	6272334M1		**2**	GUIA	GUIA	GUIDE
5	3009282X1	M6x1x25	**2**	PARAFUSO ALLEN	TORNILLO ALLEN	ALLEN BOLT
6	6280660M1		**1**	VEDAÇÃO	VEDACION	SEALING
7	6270240M91	▶	**1**	LATERAL	LATERAL	SIDE
7	6270236M91	◀	**1**	LATERAL	LATERAL	SIDE
8	4284819M1	M4x16	**6**	PARAFUSO	PERNO	BOLT
9	4281357M1		**2**	ENVOLTÓRIO	NARIZ	NOSE
10	6270500M91		**1**	GRADE	REJILLA	GRILLE
11	4281292M2		**2**	MOLDURA	BORDON	MOULDING
12	6234338M91		**1**	GUARNIÇÃO	ESPUMA	FOAM
13	6280923M1		**1**	REFORÇO	REFUERZO	REINFORCEMENT
14	3010506X1		**6**	PARAFUSO	PERNO	BOLT
15	4288442M2		**1**	GUARNIÇÃO	ESPUMA	FOAM
16	6264736M91		**1**	SUPORTE	SOPORTE	BRACKET
17	3587663M1		**4**	PRISIONEIRO	ESPARRAGO	STUD
18	3585377M1		**6**	ARRUELA	ARANDELA	WASHER
19	353433X1		**4**	ARRUELA	ARANDELA	WASHER
20	368748X1		**4**	PORCA	TUERCA	NUT
21	6280547M1		**6**	PARAFUSO	PERNO	BOLT

Lataria
Emplanchados
Sheet Metal

100-20

4 Rodas Motrizes - Com Cabina
4 Ruedas Motriz - Con Cabina
4 Wheels Drive - With Cab

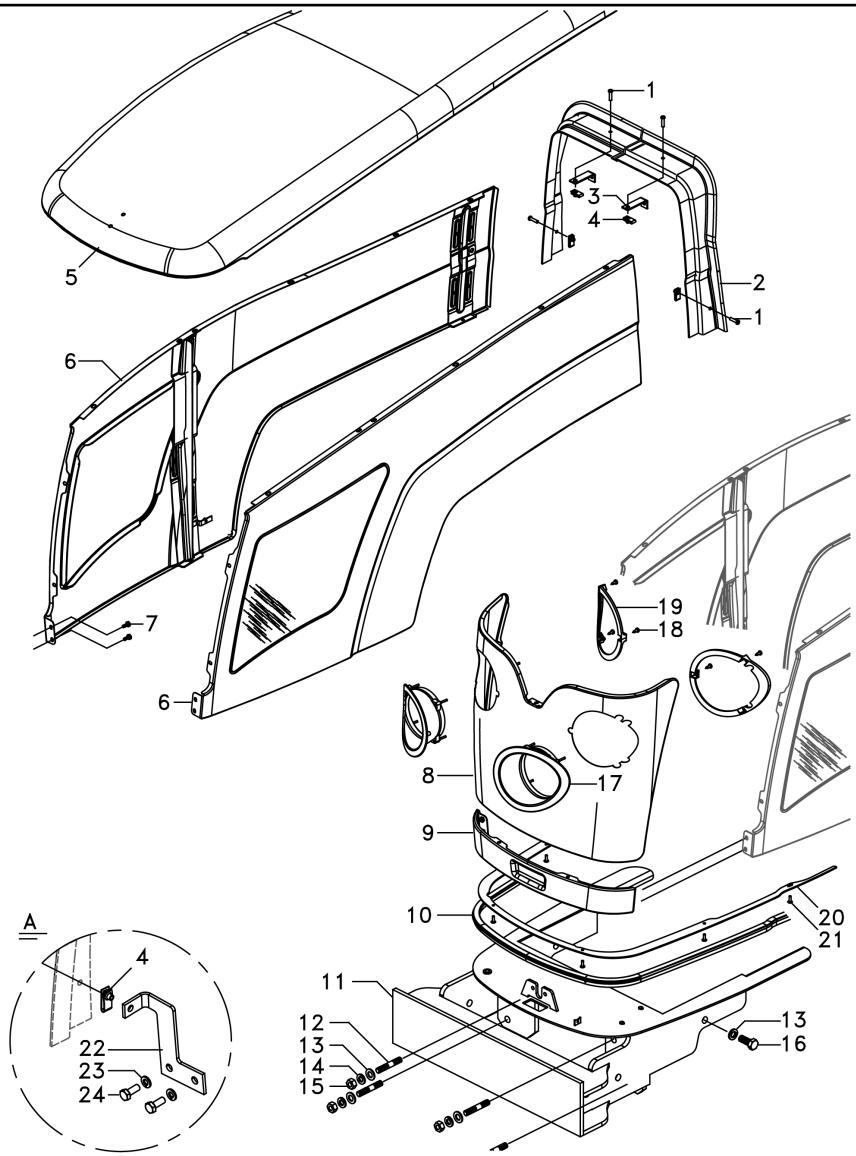

1	6211348M1	M6x25	**4** PARAFUSO	PERNO	BOLT
2	6282233M1	◀	**1** FECHAMENTO	CUBIERTA	COVER
3	6265349M1		**2** SUPORTE	SOPORTE	BRACKET
4	6215830M1		**4** GRAMPO	PASADOR	CRAMP
5	6270600M91		**1** CAPUZ	CAPO	HOOD
6	6270604M91	▶	**1** LATERAL	LATERAL	SIDE
6	6270602M91	◀	**1** LATERAL	LATERAL	SIDE
7	3009182X1		**X** PARAFUSO	PERNO	BOLT
8	6270500M91		**1** GRADE	REJILLA	GRILLE
9	6234338M91		**1** GUARNIÇÃO	ESPUMA	FOAM
10	4288442M2		**1** GUARNIÇÃO	ESPUMA	FOAM
11	6264736M91		**1** SUPORTE	SOPORTE	BRACKET
12	3587663M1		**4** PRISIONEIRO	ESPARRAGO	STUD
13	3585377M1		**6** ARRUELA	ARANDELA	WASHER
14	353433X1	5/8"	**4** ARRUELA	ARANDELA	WASHER
15	368748X1	5/8-11	**4** PORCA	TUERCA	NUT
16	6280547M1	5/8"	**2** PARAFUSO	PERNO	BOLT
17	4281292M2		**2** MOLDURA	BORDON	MOULDING
18	4284819M1	M4x16	**6** PARAFUSO	PERNO	BOLT
19	4281357M1		**2** ENVOLTÓRIO	NARIZ	NOSE
20	6280923M1		**1** REFORÇO	REFUERZO	REINFORCEMENT
21	3010506X1	5x16	**6** PARAFUSO	PERNO	BOLT
22	6280902M1		**1** SUPORTE	SOPORTE	BRACKET
23	339374X1		**X** ARRUELA	ARANDELA	WASHER
24	339123X1	M8x1.25x20	**2** PARAFUSO	PERNO	BOLT

Lataria
Emplanchados
Sheet Metal

100-25

4 Rodas Motrizes - Com Cabina
4 Ruedas Motriz - Con Cabina
4 Wheels Drive - With Cab

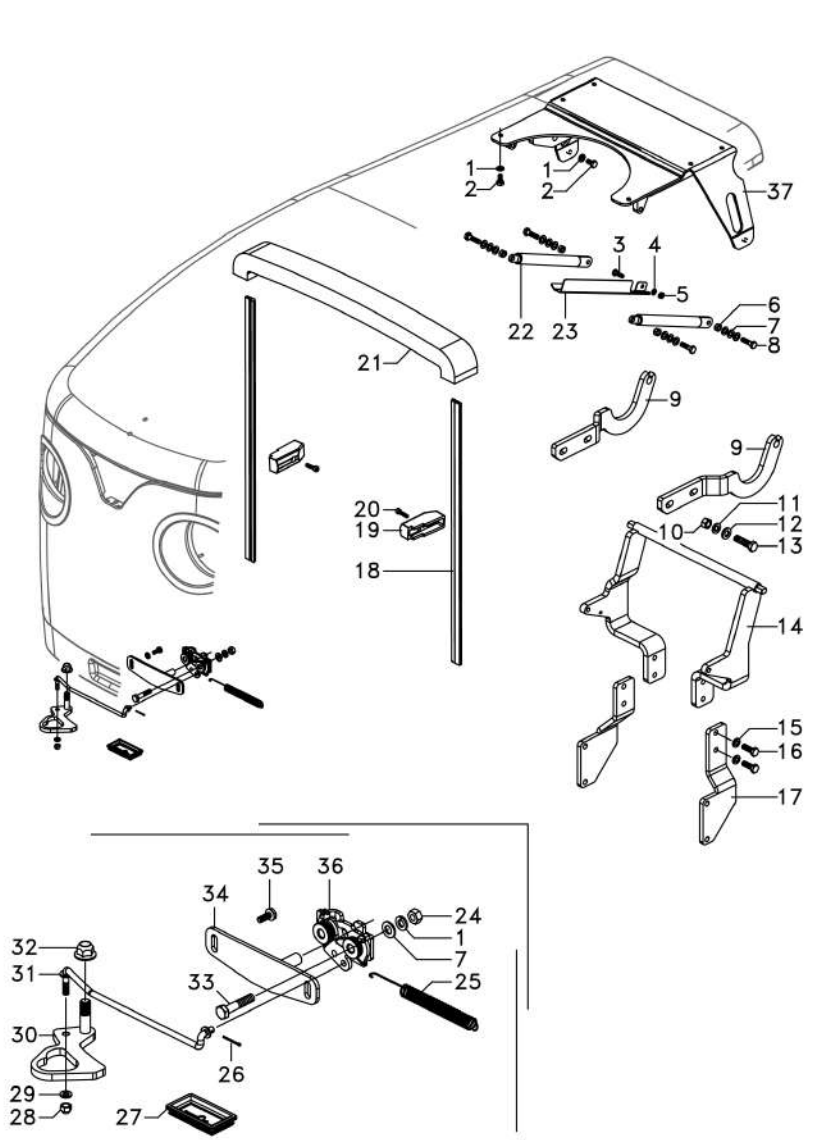

1	339374X1		**X**	ARRUELA	ARANDELA	WASHER
2	339124X1	M8x1.25x16	**6**	PARAFUSO	PERNO	BOLT
3	339666X1	M6x1x20	**1**	PARAFUSO	PERNO	BOLT
4	339375X1		**1**	ARRUELA	ARANDELA	WASHER
5	339030X1		**1**	PORCA	TUERCA	NUT
6	394367X1	M8	**4**	PORCA	TUERCA	NUT
7	391166X1		**14**	ARRUELA	ARANDELA	WASHER
8	339337X1	M8x1.25x30	**4**	PARAFUSO	PERNO	BOLT
9	6264600M1	▶	**1**	BRAÇO	BRAZO	ARM
9	6264599M1	◀	**1**	BRAÇO	BRAZO	ARM
11	339369X1		**4**	ARRUELA	ARANDELA	WASHER
12	339026X1		**4**	ARRUELA	ARANDELA	WASHER
13	339208X1	M12x1.75x45	**4**	PARAFUSO	PERNO	BOLT
14	6265352M91		**1**	SUPORTE	SOPORTE	BRACKET
15	339376X1		**4**	ARRUELA	ARANDELA	WASHER
16	339451X1	M10x1.5x30	**4**	PARAFUSO	PERNO	BOLT
17	6272185M1	◀	**1**	SUPORTE	SOPORTE	BRACKET
17	6272184M1	▶	**1**	SUPORTE	SOPORTE	BRACKET
18	6280979M1		**2**	GALÃO	CIERRE	PAD
19	6272334M1		**2**	GUIA	GUIA	GUIDE
20	3009282X1	M6x1x25	**2**	PARAFUSO ALLEN	TORNILLO ALLEN	ALLEN BOLT
21	060491P1		**1**	VEDAÇÃO	VEDACION	SEALING
22	6235447M91		**2**	MOLA	RESORTE	SPRING
23	6273662M1		**1**	DEFLETOR	DEFLECTOR	DEFLECTOR
24	339169X1		**4**	PORCA	TUERCA	NUT
25	893713M1		**1**	MOLA	RESORTE	SPRING
26	354041X1	1.52x19	**1**	CUPILHA	PASADOR DOUBLE	COTTER PIN
27	6267350M1		**1**	GALÃO	CIERRE	PAD
28	1441500X1		**1**	PORCA	TUERCA	NUT
29	353754X1		**1**	ARRUELA	ARANDELA	WASHER
30	6274527M91		**1**	PUXADOR	PUJADOR	HANDLE
31	6267318M91		**1**	TIRANTE	VARILLA	ROD
32	5000004X1	M10x1.5	**1**	PORCA	TUERCA	NUT
33	391176X1	M8x1.25x40	**2**	PARAFUSO	PERNO	BOLT
34	6270222M91		**1**	TRINCO	CERROJO	LATCH
35	3009182X1	M6x16	**X**	PARAFUSO	PERNO	BOLT
36	4284519M1		**1**	FECHADURA	CERRADURA	LOCK
37	6265355M91		**1**	SUPORTE	SOPORTE	BRACKET

Lataria
Emplanchados
Sheet Metal

100-30

2 Rodas Motrizes - Com Cabina
2 Ruedas Motriz - Con Cabina
2 Wheels Drive - With Cab

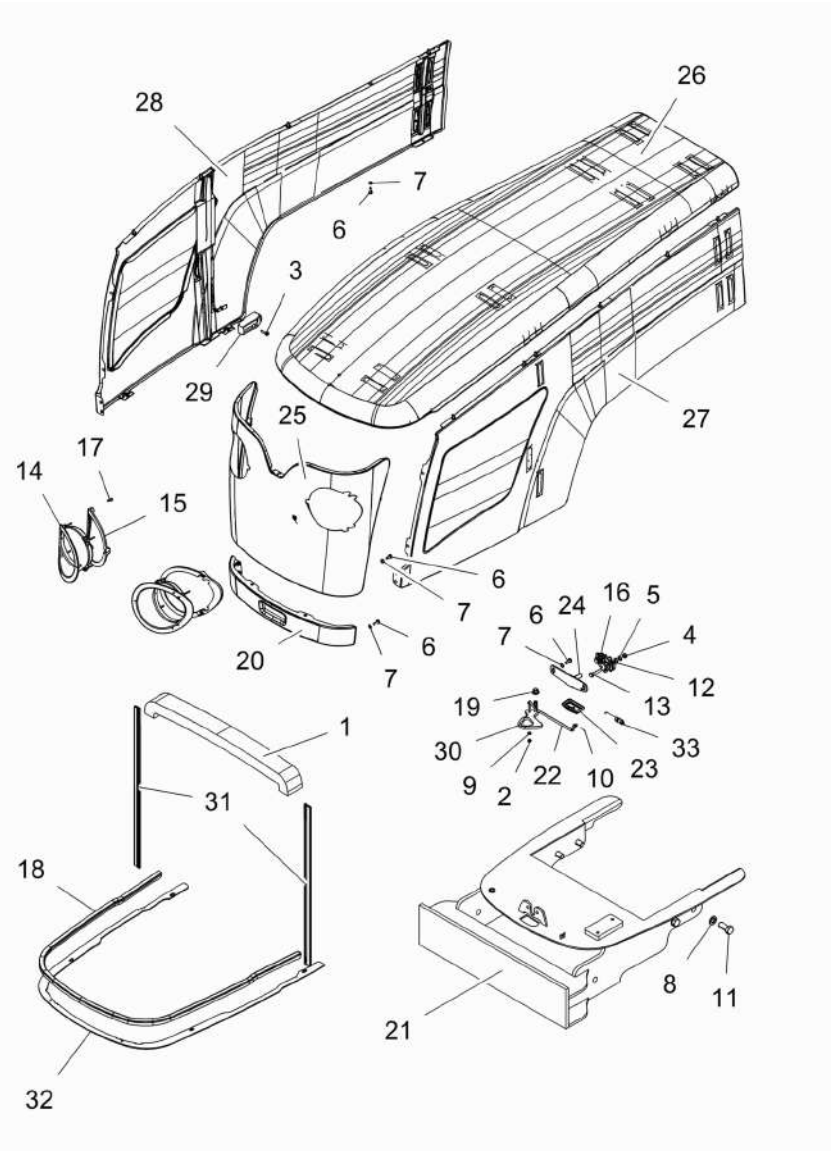

1	060491P1	**1**	VEDAÇÃO	VEDACION	SEALING
2	1441500X1	**1**	PORCA	TUERCA	NUT
3	3009282X1	**2**	PARAFUSO ALLEN	TORNILLO ALLEN	ALLEN BOLT
4	339169X1	**2**	PORCA	TUERCA	NUT
5	339374X1	**12**	ARRUELA	ARANDELA	WASHER
6	339560X1	**22**	PARAFUSO	PERNO	BOLT
7	339692X1	**22**	ARRUELA	ARANDELA	WASHER
8	353433X1	**8**	ARRUELA	ARANDELA	WASHER
9	353754X1	**1**	ARRUELA	ARANDELA	WASHER
10	354041X1	**1**	CUPILHA	PASADOR DOUBLE	COTTER PIN
11	368761X1	**8**	PARAFUSO	PERNO	BOLT
12	391166X1	**14**	ARRUELA	ARANDELA	WASHER
13	391176X1	**2**	PARAFUSO	PERNO	BOLT
14	4281292M2	**2**	MOLDURA	BORDON	MOULDING
15	4281357M1	**2**	ENVOLTÓRIO	NARIZ	NOSE
16	4284519M1	**1**	FECHADURA	CERRADURA	LOCK
17	4284819M1	**6**	PARAFUSO	PERNO	BOLT
18	4288442	**1**	VEDAÇÃO	VEDACION	SEALING
19	5000004X1	**1**	PORCA	TUERCA	NUT
20	6234338M91	**1**	GUARNIÇÃO	ESPUMA	FOAM
21	6262343M91	**1**	SUPORTE	SOPORTE	BRACKET
22	6267318M91	**1**	TIRANTE	VARILLA	ROD
23	6267350M1	**1**	GALÃO	CIERRE	PAD
24	6270222M91	**1**	TRINCO	CERROJO	LATCH
25	6270500M91	**1**	GRADE	REJILLA	GRILLE
26	6270600M91	**1**	CAPUZ	CAPO	HOOD
27	6270602M91	**1**	LATERAL	LATERAL	SIDE
28	6270604M91	**1**	LATERAL	LATERAL	SIDE
29	6272334M1	**2**	GUIA	GUIA	GUIDE
30	6274527M91	**1**	PUXADOR	PUJADOR	HANDLE
31	6275000M1	**2**	GALÃO	CIERRE	PAD
32	6280923M1	**1**	REFORÇO	REFUERZO	REINFORCEMENT
33	893713M1	**1**	MOLA	RESORTE	SPRING

Lataria
Emplanchados
Sheet Metal

100-35

2 Rodas Motrizes - Com Cabina
2 Ruedas Motriz - Con Cabina
2 Wheels Drive - With Cab

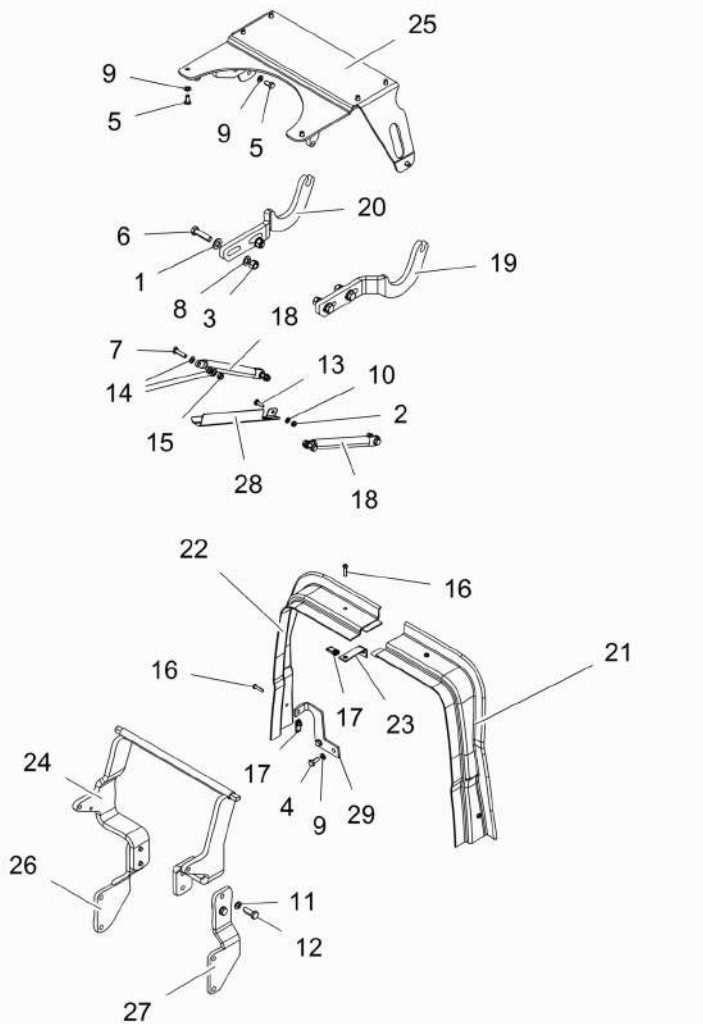

1	339026X1	**4**	ARRUELA	ARANDELA	WASHER
2	339030X1	**2**	PORCA	TUERCA	NUT
3	339054X1	**4**	PORCA	TUERCA	NUT
4	339123X1	**2**	PARAFUSO	PERNO	BOLT
5	339124X1	**8**	PARAFUSO	PERNO	BOLT
6	339208X1	**4**	PARAFUSO	PERNO	BOLT
7	339337X1	**4**	PARAFUSO	PERNO	BOLT
8	339369X1	**4**	ARRUELA	ARANDELA	WASHER
9	339374X1	**12**	ARRUELA	ARANDELA	WASHER
10	339375X1	**1**	ARRUELA	ARANDELA	WASHER
11	339376X1	**4**	ARRUELA	ARANDELA	WASHER
12	339451X1	**4**	PARAFUSO	PERNO	BOLT
13	339666X1	**1**	PARAFUSO	PERNO	BOLT
14	391166X1	**14**	ARRUELA	ARANDELA	WASHER
15	394367X1	**4**	PORCA	TUERCA	NUT
16	6211348M1	**4**	PARAFUSO	PERNO	BOLT
17	6215830M1	**4**	GRAMPO	PASADOR	CRAMP
18	6235447M91	**2**	MOLA	RESORTE	SPRING
19	6264599M1	**1**	BRAÇO	BRAZO	ARM
20	6264600M1	**1**	BRAÇO	BRAZO	ARM
21	6264606M1	**1**	FECHAMENTO	CUBIERTA	COVER
22	6264607M1	**1**	FECHAMENTO	CUBIERTA	COVER
23	6265349M1	**2**	SUPORTE	SOPORTE	BRACKET
24	6265352M91	**1**	SUPORTE	SOPORTE	BRACKET
25	6265355M91	**1**	SUPORTE	SOPORTE	BRACKET
26	6272184M1	**1**	SUPORTE	SOPORTE	BRACKET
27	6272185M1	**1**	SUPORTE	SOPORTE	BRACKET
28	6273662M1	**1**	DEFLETOR	DEFLECTOR	DEFLECTOR
29	6280902M1	**1**	SUPORTE	SOPORTE	BRACKET

Lataria
Emplanchados
Sheet Metal

100-40

2 Rodas Motrizes - Com Plataforma Do Operador
2 Ruedas Motriz - Con Plataforma Del Operador
2 Wheels Drive - With Operator Plataform

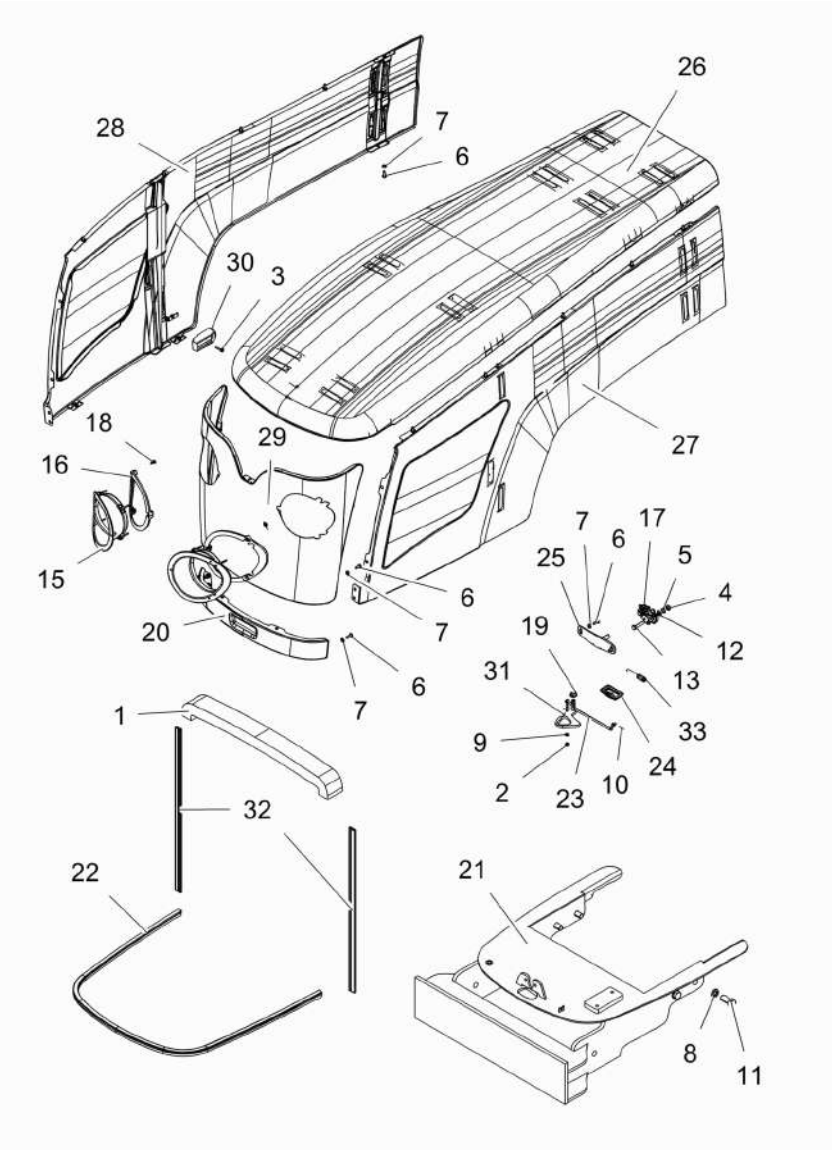

1	060491P1	**2**	VEDAÇÃO	VEDACION	SEALING
2	1441500X1	**1**	PORCA	TUERCA	NUT
3	3009282X1	**2**	PARAFUSO ALLEN	TORNILLO ALLEN	ALLEN BOLT
4	339169X1	**12**	PORCA	TUERCA	NUT
5	339374X1	**28**	ARRUELA	ARANDELA	WASHER
6	339560X1	**26**	PARAFUSO	PERNO	BOLT
7	339692X1	**28**	ARRUELA	ARANDELA	WASHER
8	353433X1	**8**	ARRUELA	ARANDELA	WASHER
9	353754X1	**1**	ARRUELA	ARANDELA	WASHER
10	354041X1	**1**	CUPILHA	PASADOR DOUBLE	COTTER PIN
11	368761X1	**8**	PARAFUSO	PERNO	BOLT
12	391166X1	**16**	ARRUELA	ARANDELA	WASHER
13	391176X1	**2**	PARAFUSO	PERNO	BOLT
14	394367X1	**4**	PORCA	TUERCA	NUT
15	4281292M2	**2**	MOLDURA	BORDON	MOULDING
16	4281357M1	**2**	ENVOLTÓRIO	NARIZ	NOSE
17	4284519M1	**1**	FECHADURA	CERRADURA	LOCK
18	4284819M1	**6**	PARAFUSO	PERNO	BOLT
19	5000004X1	**1**	PORCA	TUERCA	NUT
20	6234338M91	**1**	GUARNIÇÃO	ESPUMA	FOAM
21	6262343M91	**1**	SUPORTE	SOPORTE	BRACKET
22	6265102M1	**1**	GALÃO	CIERRE	PAD
23	6267318M91	**1**	TIRANTE	VARILLA	ROD
24	6267350M1	**1**	GALÃO	CIERRE	PAD
25	6270222M91	**1**	TRINCO	CERROJO	LATCH
26	6270231M91	**1**	CAPUZ	CAPO	HOOD
27	6270236M91	**1**	LATERAL	LATERAL	SIDE
28	6270240M91	**1**	LATERAL	LATERAL	SIDE
29	6270500M91	**1**	GRADE	REJILLA	GRILLE
30	6272334M1	**2**	GUIA	GUIA	GUIDE
31	6274527M91	**1**	PUXADOR	PUJADOR	HANDLE
32	6275000M1	**2**	GALÃO	CIERRE	PAD
33	893713M1	**1**	MOLA	RESORTE	SPRING

Lataria
Emplanchados
Sheet Metal

100-45

2 Rodas Motrizes - Com Plataforma Do Operador
2 Ruedas Motriz - Con Plataforma Del Operador
2 Wheels Drive - With Operator Plataform

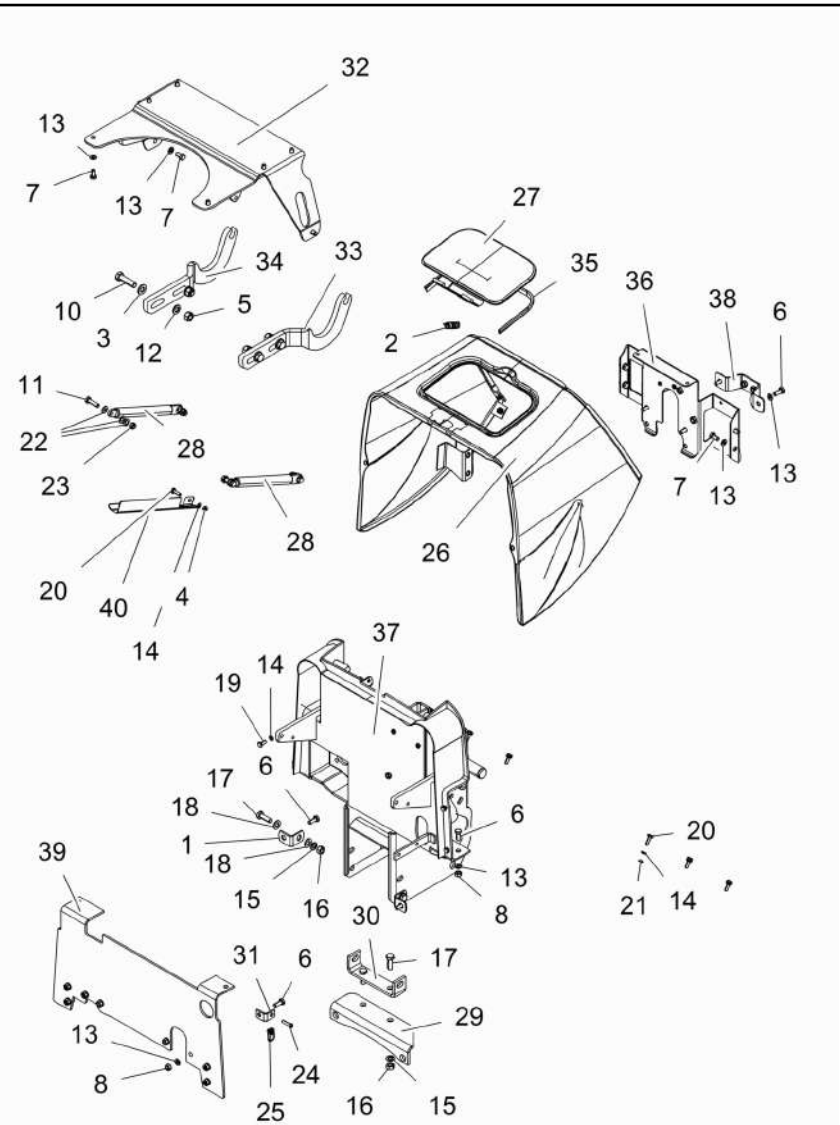

1	026409P1	**2**	SUPORTE	SOPORTE	BRACKET
2	1706116M1	**1**	MOLA	RESORTE	SPRING
3	339026X1	**4**	ARRUELA	ARANDELA	WASHER
4	339030X1	**1**	PORCA	TUERCA	NUT
5	339054X1	**4**	PORCA	TUERCA	NUT
6	339123X1	**10**	PARAFUSO	PERNO	BOLT
7	339124X1	**12**	PARAFUSO	PERNO	BOLT
8	339169X1	**12**	PORCA	TUERCA	NUT
9	339170X1	**4**	PARAFUSO	PERNO	BOLT
10	339208X1	**4**	PARAFUSO	PERNO	BOLT
11	339337X1	**4**	PARAFUSO	PERNO	BOLT
12	339369X1	**4**	ARRUELA	ARANDELA	WASHER
13	339374X1	**28**	ARRUELA	ARANDELA	WASHER
14	339375X1	**11**	ARRUELA	ARANDELA	WASHER
15	339376X1	**4**	ARRUELA	ARANDELA	WASHER
16	339402X1	**4**	PORCA	TUERCA	NUT
17	339451X1	**4**	PARAFUSO	PERNO	BOLT
18	391388X1	**4**	ARRUELA	ARANDELA	WASHER
19	339560X1	**26**	PARAFUSO	PERNO	BOLT
20	339666X1	**7**	PARAFUSO	PERNO	BOLT
21	339692X1	**28**	ARRUELA	ARANDELA	WASHER
22	391166X1	**16**	ARRUELA	ARANDELA	WASHER
23	394367X1	**4**	PORCA	TUERCA	NUT
24	6211348M1	**2**	PARAFUSO	PERNO	BOLT
25	6215830M1	**2**	GRAMPO	PASADOR	CRAMP
26	6234306M91	**1**	MINICAPUZ	MINICAPÓ	MINIHOOD
27	6234315M91	**1**	TAMPA	CUBIERTA	COVER
28	6235447M91	**2**	MOLA	RESORTE	SPRING
29	6262337M1	**1**	BASE	TAZA	BOWL
30	6262338M1	**1**	SUPORTE	SOPORTE	BRACKET
31	6264334M1	**2**	SUPORTE	SOPORTE	BRACKET
32	6264598M91	**1**	SUPORTE	SOPORTE	BRACKET
33	6264599M1	**1**	BRAÇO	BRAZO	ARM
34	6264600M1	**1**	BRAÇO	BRAZO	ARM
35	6264862M1	**1**	GALÃO	CIERRE	PAD
36	6267992M91	**1**	SUPORTE	SOPORTE	BRACKET
37	6269387M91	**1**	DEFLETOR	DEFLECTOR	DEFLECTOR
38	6269479M91	**1**	SUPORTE	SOPORTE	BRACKET
39	6270472M1	**1**	DEFLETOR	DEFLECTOR	DEFLECTOR
40	6273662M1	**1**	DEFLETOR	DEFLECTOR	DEFLECTOR

Tampa
Tapa
Cover

100-50

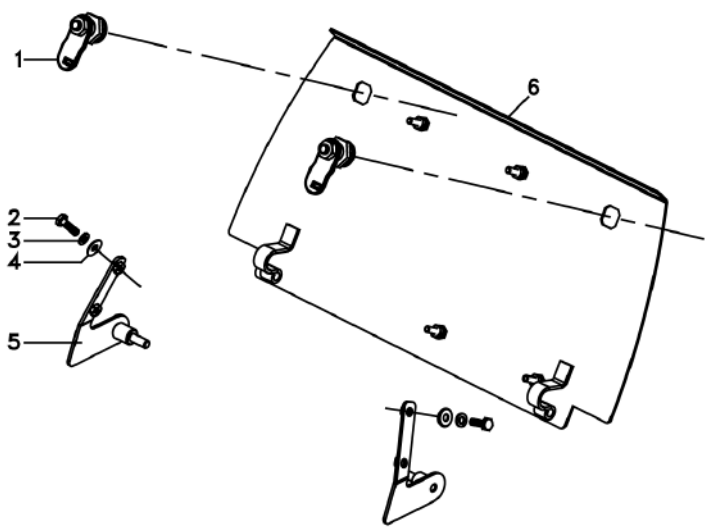

1	6200081M1		**2**	TRAVA	RETENEDOR	LOCK
2	339666X1	M6x1x20	**4**	PARAFUSO	PERNO	BOLT
3	376718X1	1/4	**4**	ARRUELA	ARANDELA	WASHER
4	391038X1	M6	**4**	ARRUELA	ARANDELA	WASHER
5	066323S1	▶	**1**	SUPORTE	SOPORTE	BRACKET
5	066322S1	◀	**1**	SUPORTE	SOPORTE	BRACKET
6			**1**	TAMPA	CUBIERTA	COVER

Escala De Velocidades
Escala De Velocidades
Velocity Scale

100-55

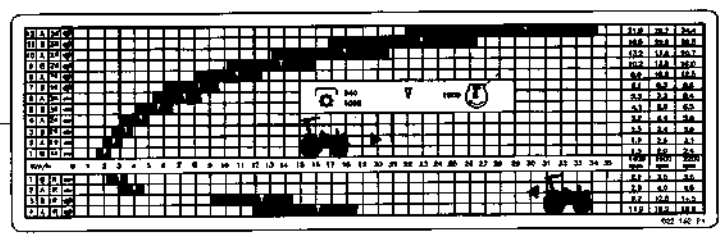

1	036810P1	**1**	DECAL	CALCOMANIA	DECAL

Decalcomania | **Calcomania** | **Decal** — **Espanhol** | **Español** | **Spanish**

100-60

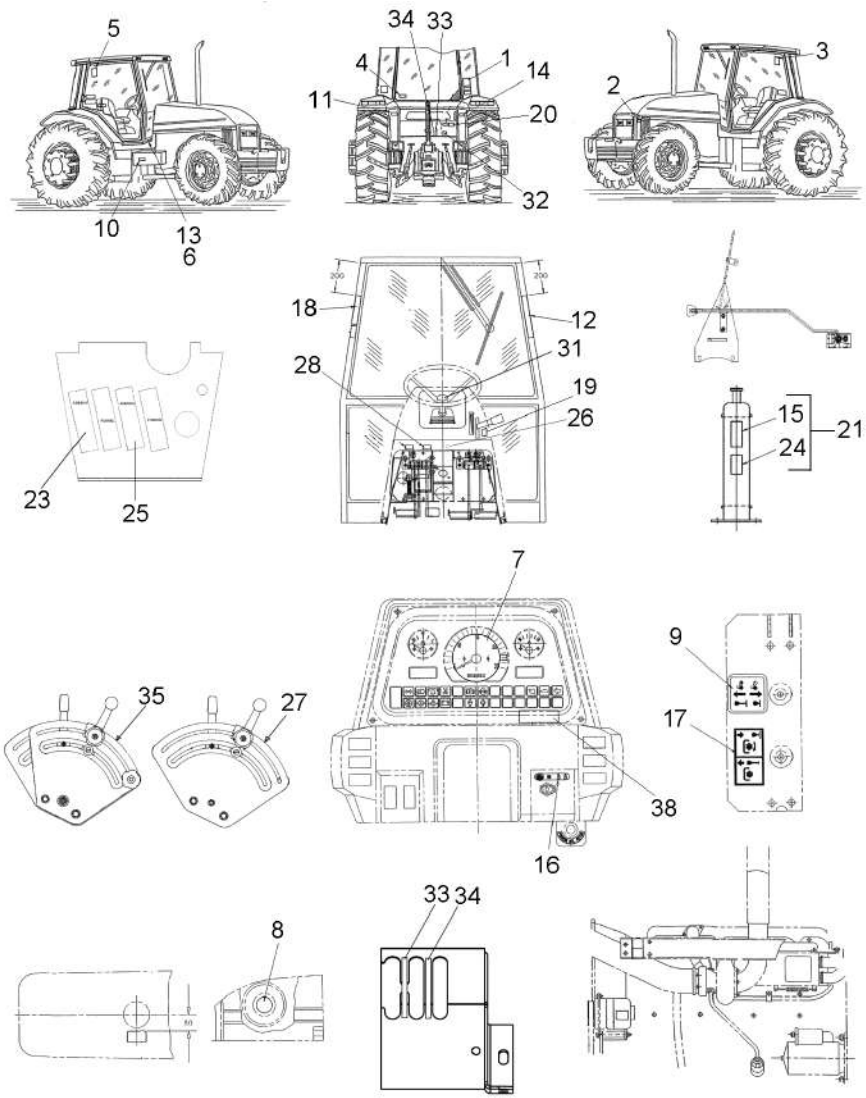

1	6207086M1	**1**	DECAL	CALCOMANIA	DECAL
2	022672P1	**1**	DECAL	CALCOMANIA	DECAL
3	056389P1	**1**	DECAL	CALCOMANIA	DECAL
4	056372P1	**1**	DECAL	CALCOMANIA	DECAL
5	022101P2	**1**	DECAL	CALCOMANIA	DECAL
6	042264P1	**1**	DECAL	CALCOMANIA	DECAL
7	3782489M1	**1**	DECAL	CALCOMANIA	DECAL
8	022092P1	**1**	DECAL	CALCOMANIA	DECAL
9	065631P1	**1**	DECAL	CALCOMANIA	DECAL
10	3410241M1	**1**	DECAL	CALCOMANIA	DECAL
11	6201615M1	**R**	DECAL	CALCOMANIA	DECAL
12	056383P1	**1**	DECAL	CALCOMANIA	DECAL
13	056400P1	**1**	DECAL	CALCOMANIA	DECAL
14	056405P1	**1**	DECAL	CALCOMANIA	DECAL
15	071036P1	**R**	DECAL	CALCOMANIA	DECAL
16	068136P1	**1**	DECAL	CALCOMANIA	DECAL
17	056394P1	**1**	DECAL	CALCOMANIA	DECAL
18	069975P1	**1**	DECAL	CALCOMANIA	DECAL
19	6265529M1	**1**	DECAL	CALCOMANIA	DECAL
20	3410581M1	**R**	REBITE	REMACHE	RIVET
21	036880P1	**R**	PLACA	PLATO	PLATE
23	3812013M91	**1**	DECAL	CALCOMANIA	DECAL
24	022096P1	**1**	DECAL	CALCOMANIA	DECAL
25	053119P1	**1**	DECAL	CALCOMANIA	DECAL
26	069902P1	**1**	DECAL	CALCOMANIA	DECAL
27	046985P1	**1**	DECAL	CALCOMANIA	DECAL
28	069905P1	**1**	DECAL	CALCOMANIA	DECAL
31	061181T1	**1**	EMBLEMA	EMBLEMA	EMBLEM
32	040101P1	**1**	DECAL	CALCOMANIA	DECAL
33	049485P1	**1**	EMBLEMA	EMBLEMA	EMBLEM
34	022659P2	**1**	DECAL	CALCOMANIA	DECAL
35	022654P3	**1**	DECAL	CALCOMANIA	DECAL
38	022087P1	**1**	DECAL	CALCOMANIA	DECAL

Decalcomania
Callomanias
Decals

100-65

Inglês
Inglés
English

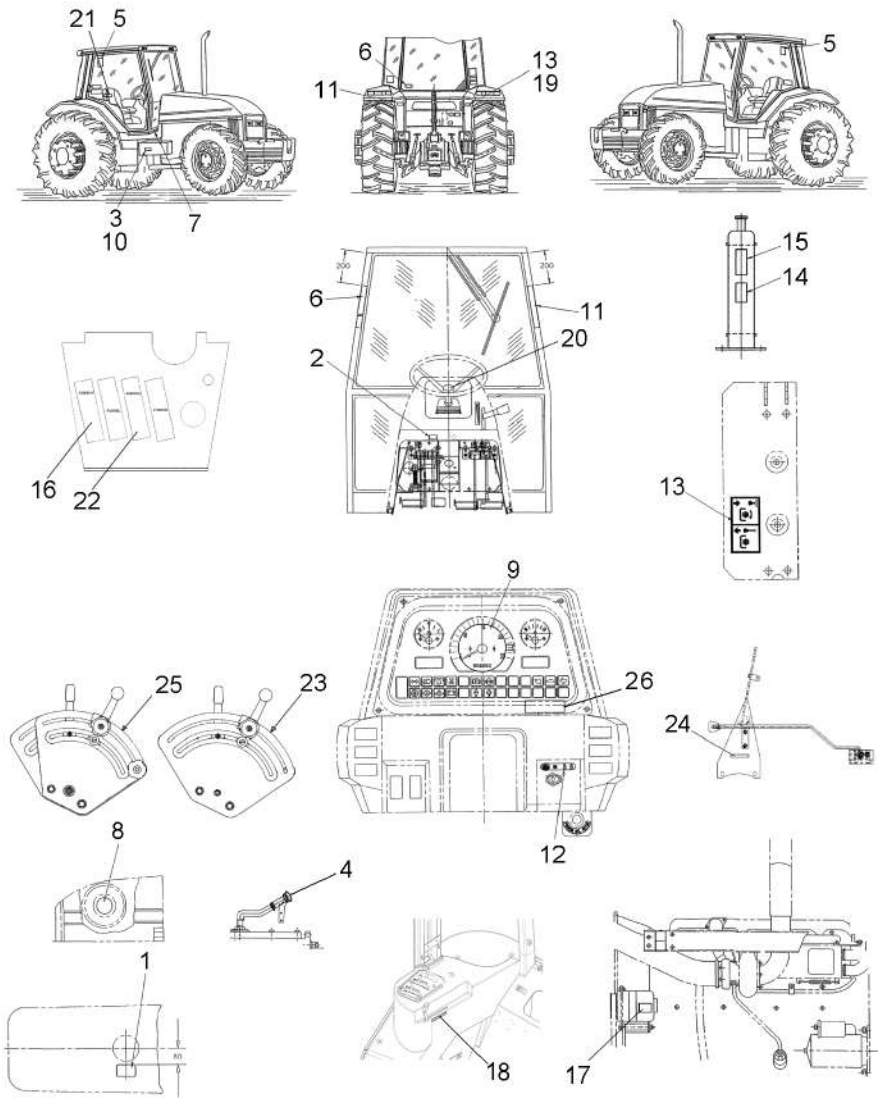

1	3808561M2	[A]	**1** DECAL	CALCOMANIA	DECAL
2	057903P1	[B]	**1** DECAL	CALCOMANIA	DECAL
3	3810054M1	[C]	**1** DECAL	CALCOMANIA	DECAL
4	6203288M1	[D]	**1** DECAL	CALCOMANIA	DECAL
5	056387P1	[E]	**1** DECAL	CALCOMANIA	DECAL
6	056373P1	[F]	**1** DECAL	CALCOMANIA	DECAL
6	3808567M2	[G]	**1** DECAL	CALCOMANIA	DECAL
7	022093P1	[H]	**1** DECAL	CALCOMANIA	DECAL
8	065632P1	[I]	**1** DECAL	CALCOMANIA	DECAL
9	3411432M1	[J]	**1** DECAL	CALCOMANIA	DECAL
10	065647P1	[C]	**1** DECAL	CALCOMANIA	DECAL
11	3808550M3	[K]	**1** DECAL	CALCOMANIA	DECAL
12	068136P1	[L]	**1** DECAL	CALCOMANIA	DECAL
13	3808479M2	[M]	**1** DECAL	CALCOMANIA	DECAL
14	3774439M1	[N]	**2** DECAL	CALCOMANIA	DECAL
15	3774440M1		**2** DECAL	CALCOMANIA	DECAL
16	069902P1		**1** DECAL	CALCOMANIA	DECAL
17	3808564M3	[KO]	**1** DECAL	CALCOMANIA	DECAL
18	6265529M1	[S]	**1** DECAL	CALCOMANIA	DECAL
19	6200657M1	[K]	**1** DECAL	CALCOMANIA	DECAL
20	061181T1		**1** EMBLEMA	EMBLEMA	EMBLEM
21	046985P1	[Q]	**1** DECAL	CALCOMANIA	DECAL
22	069906P1		**1** DECAL	CALCOMANIA	DECAL
23	022652P3	[P]	**1** DECAL	CALCOMANIA	DECAL
24	6203289M1		**1** DECAL	CALCOMANIA	DECAL
25	022657P2	[R]	**1** DECAL	CALCOMANIA	DECAL
26	6200020M1	[T]	**1** DECAL	CALCOMANIA	DECAL

[A] SISTEMA DE ARREFECIMENTO
SISTEMA DE ENFRIAMIENTO
COOLING SYSTEM

[B] BLOQUEIO DIFERENCIAL
BLOQUEO DIFERENCIAL
DIFFERENTIAL LOCK

[C] BATERIA
BATERIA
BATTERY

[D] ÓLEO TRANSMISSÃO
ACEITE TRANSMISIÓN
GEAR OIL

[E] CABINA CLIMATIZADA
CABINA CLIMATIZADA
CLIMATED CAB

[F] CUIDADO
CUIDADO
WARNING

Decalcomania
Callomanias
Decals

100-65

Inglês
Inglés
English

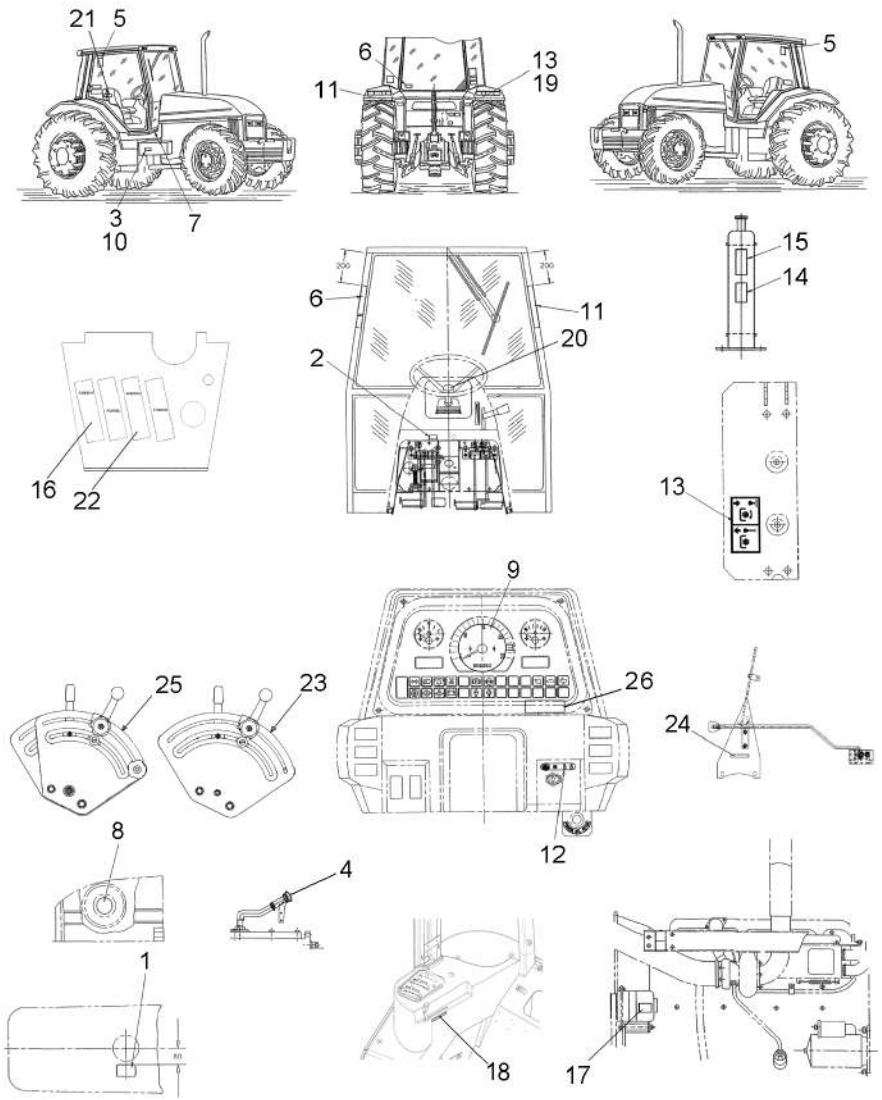

[G] EVITE CAPOTAGEM
EVITAR TOMBAMENTO
AVOID OVERTURN

[H] FILTRO DE COMBUSTÍVEL
FILTRO DE COMBUSTIBLE
FUEL FILTER

[I] RESTRIÇÃO
RESTRICIÓN
RESTRICTION

[J] AMACIAMENTO MOTOR
AMACIAMENTO MOTOR
ENGINE (RUN IN)

[K] SEGURANÇA
SEGURIDAD
SECURITY

[L] CHAVE DE PARTIDA
LLAVE DE ARRANQUE
STARTER SWITCH

[M] TOMADA DE FORÇA
TOMA DE FUERZA
POWER TAKE-OFF

[N] VENTILADOR
VENTILADOR
FAN

[O] PARTIDA
SALIDA
STARTER

[P] CONTROLE DE PROFUNDIDADE
CONTROL DE PROFUNDIDAD
DEPTH CONTROL

[Q] MARCHAS
MARCHAS
MARCH

[R] CONTROLE DE POSIÇÃO
CONTROL DE POSICION
POSITION CONTROL

[S] ACELERADOR
ACELERADOR
THROTTLE

Decalcomania Callomanias Decals	100-65	Inglês Inglés English

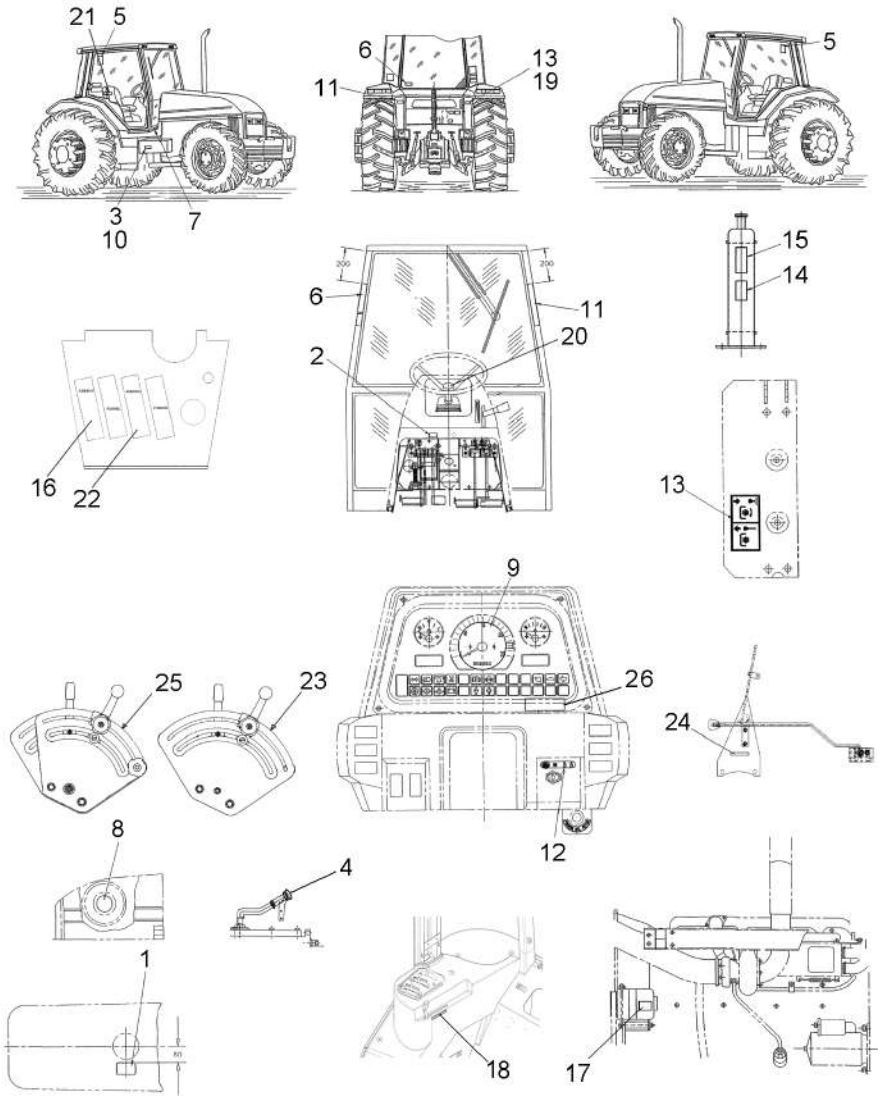

[T] MOTOR TURBO
MOTOR TURBO
TURBO ENGINE

Decalcomania
Callomanias
Decals

100-70

Português
Portugués
Portuguese

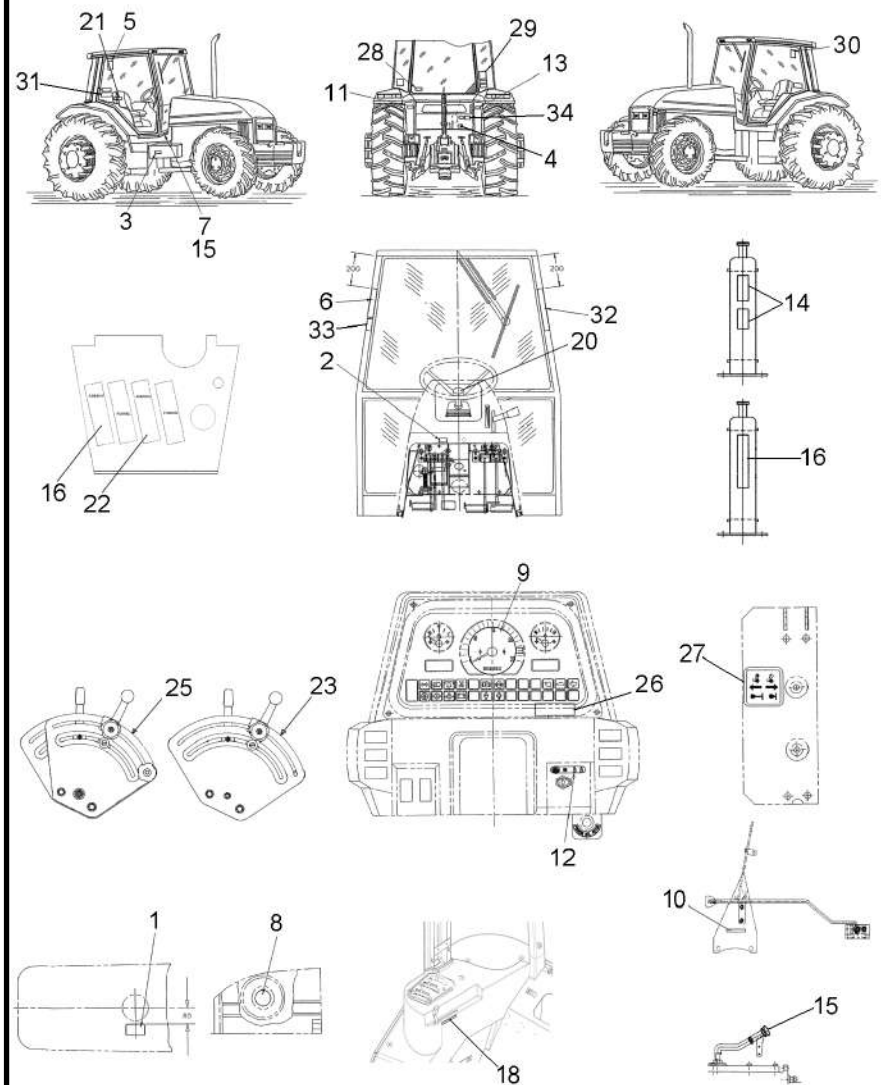

1	3146834M1	[A]	**1**	DECAL	CALCOMANIA	DECAL
2	053119P1	[B]	**1**	DECAL	CALCOMANIA	DECAL
3	056382P1	[C]	**1**	DECAL	CALCOMANIA	DECAL
4	3586819M2	[D]	**1**	DECAL	CALCOMANIA	DECAL
5	071127P1	[E]	**1**	DECAL	CALCOMANIA	DECAL
6	3782489M1		**1**	DECAL	CALCOMANIA	DECAL
7	022091P1	[F]	**1**	DECAL	CALCOMANIA	DECAL
8	065630P1	[G]	**1**	DECAL	CALCOMANIA	DECAL
9	2800862M1	[H]	**1**	DECAL	CALCOMANIA	DECAL
10	049485P1		**1**	EMBLEMA	EMBLEMA	EMBLEM
11	056399P1	[I]	**1**	DECAL	CALCOMANIA	DECAL
12	068136P1	[J]	**1**	DECAL	CALCOMANIA	DECAL
13	056393P1	[K]	**1**	DECAL	CALCOMANIA	DECAL
14	3812013M91	[L]	**2**	DECAL	CALCOMANIA	DECAL
15	037632P1	[D]	**2**	DECAL	CALCOMANIA	DECAL
16	069902P1		**1**	DECAL	CALCOMANIA	DECAL
18	6265529M1	[M]	**1**	DECAL	CALCOMANIA	DECAL
20	061181T1		**1**	EMBLEMA	EMBLEMA	EMBLEM
21	046985P1	[N]	**1**	DECAL	CALCOMANIA	DECAL
22	069905P1		**1**	DECAL	CALCOMANIA	DECAL
23	022651P3	[O]	**1**	DECAL	CALCOMANIA	DECAL
25	022656P2	[P]	**1**	DECAL	CALCOMANIA	DECAL
26	3585962M1	[Q]	**1**	DECAL	CALCOMANIA	DECAL
27	047009P1	[R]	**1**	DECAL	CALCOMANIA	DECAL
28	053112P1	[S]	**1**	DECAL	CALCOMANIA	DECAL
29	022100P2	[T]	**1**	DECAL	CALCOMANIA	DECAL
30	053130P1	[U]	**1**	DECAL	CALCOMANIA	DECAL
31	049101P1	[V]	**1**	DECAL	CALCOMANIA	DECAL
32	056404P1		**1**	DECAL	CALCOMANIA	DECAL
33	069974P1	[X]	**1**	DECAL	CALCOMANIA	DECAL
34	036880P1	[Z]	**1**	PLACA	PLATO	PLATE
34	3410581M1		**2**	REBITE	REMACHE	RIVET

[A] SISTEMA DE ARREFECIMENTO
SISTEMA DE ENFRIAMIENTO
COOLING SYSTEM

[B] BLOQUEIO DIFERENCIAL
BLOQUEO DIFERENCIAL
DIFFERENTIAL LOCK

[C] BATERIA
BATERIA
BATTERY

[D] ÓLEO TRANSMISSÃO
ACEITE TRANSMISIÓN
GEAR OIL

Decalcomania
Callomanias
Decals

100-70

Português
Portugués
Portuguese

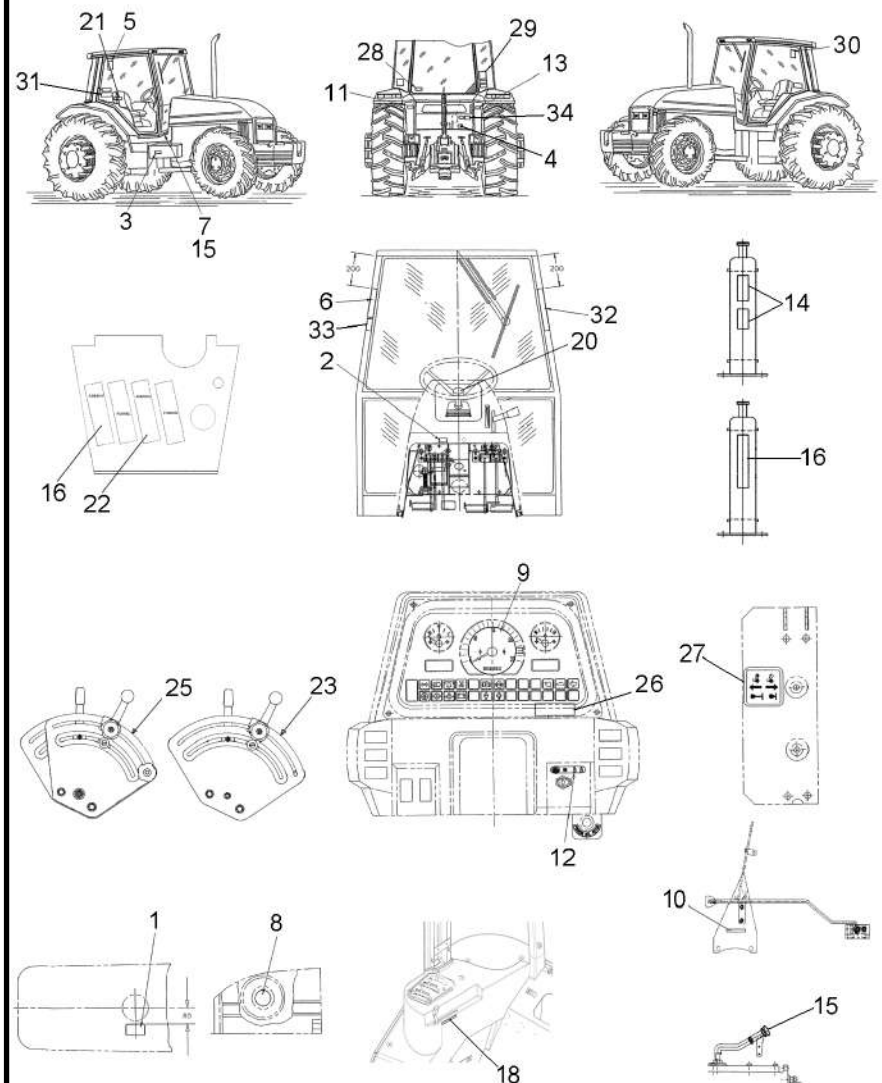

[E] CABINA CLIMATIZADA
CABINA CLIMATIZADA
CLIMATED CAB

[F] FILTRO DE COMBUSTÍVEL
FILTRO DE COMBUSTIBLE
FUEL FILTER

[G] RESTRIÇÃO
RESTRICIÓN
RESTRICTION

[H] AMACIAMENTO MOTOR
AMACIAMENTO MOTOR
ENGINE (RUN IN)

[I] EVITE CAPOTAGEM
EVITAR TOMBAMENTO
AVOID OVERTURN

[J] CHAVE DE PARTIDA
LLAVE DE ARRANQUE
STARTER SWITCH

[K] TOMADA DE FORÇA
TOMA DE FUERZA
POWER TAKE-OFF

[L] VENTILADOR
VENTILADOR
FAN

[M] ACELERADOR
ACELERADOR
THROTTLE

[N] MARCHAS
MARCHAS
MARCH

[O] CONTROLE DE PROFUNDIDADE
CONTROL DE PROFUNDIDAD
DEPTH CONTROL

[P] CONTROLE DE POSIÇÃO
CONTROL DE POSICION
POSITION CONTROL

[Q] MOTOR TURBO
MOTOR TURBO
TURBO ENGINE

Decalcomania
Callomanias
Decals

100-70

Português
Portugués
Portuguese

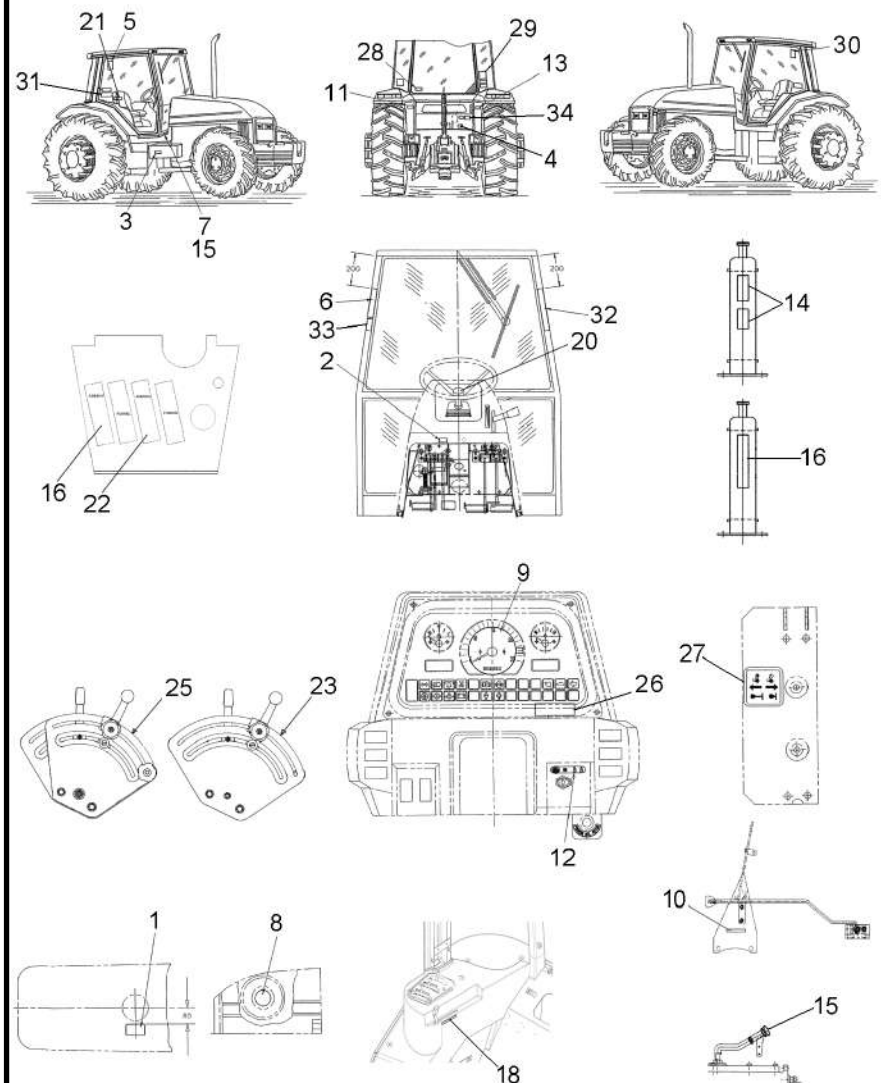

[R] TRAÇÃO
TRACCIÓN
TRACTION

[S] CUIDADO
CUIDADO
WARNING

[T] INSTRUÇÃO
INSTRUCCION
INSTRUCTION

[U] INSPEÇÃO AR CONDICIONADO
INSPECIÓN AIRE ACONDICIONADO
AIR CONDITIONING INSPECTION

[V] ATENDIMENTO AO CONSUMIDOR
ATENDIMENTO AL CONSUMIDOR
OWNER - CALL PHONE

[X] SAÍDA DE EMERGÊNCIA
SALIDA DE EMERGENCIA
EMERGENCY EXIT

[Z] MODELO E SÉRIE
MODELO Y SERIE
MODEL AND SERIAL

Decalcomania
Callomanias
Decals

100-75

Tratores Com Plataforma Do Operador
Tractores Con Plataforma Del Operador
Tractors With Operator Plataform

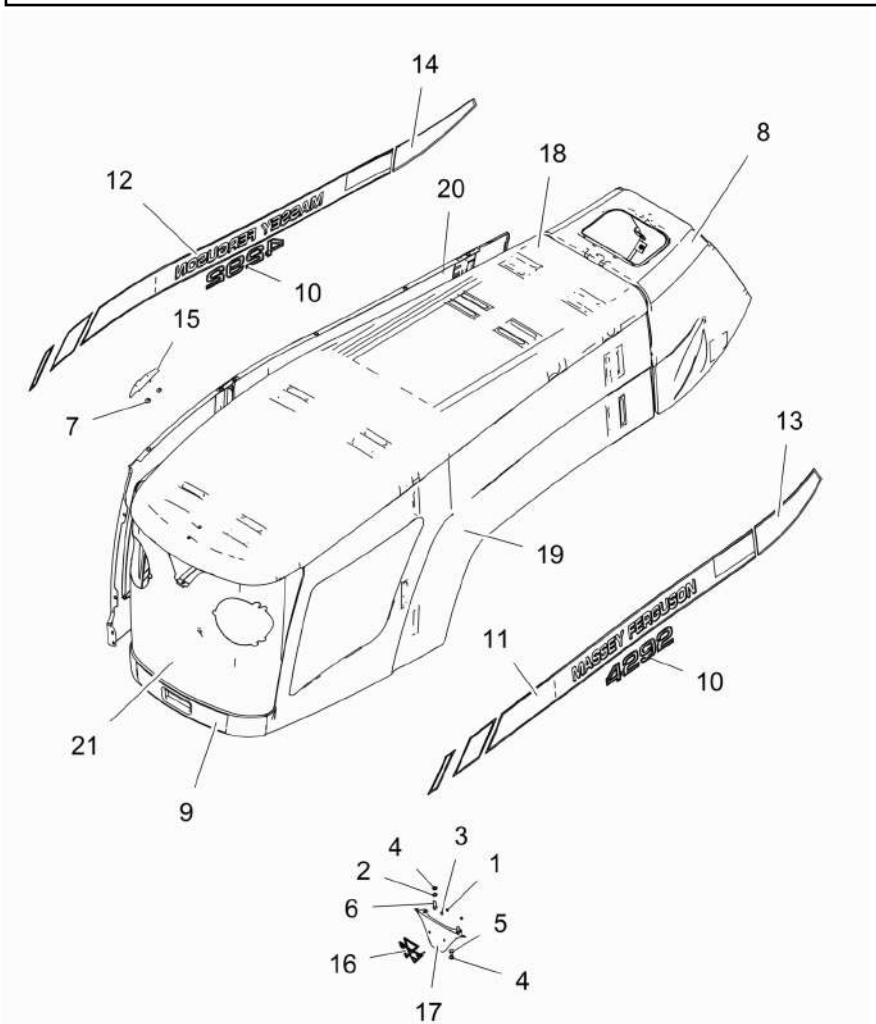

1	3019139X1	**2** PORCA	TUERCA	NUT
2	339375X1	**2** ARRUELA	ARANDELA	WASHER
3	390468X1	**2** ARRUELA	ARANDELA	WASHER
4	390971X1	**3** ARRUELA	ARANDELA	WASHER
5	391074X1	**1** PARAFUSO	PERNO	BOLT
6	391979X1	**2** PARAFUSO	PERNO	BOLT
7	4276693M1	**2** PORCA	TUERCA	NUT
8	6234306M91	**1** MINICAPUZ	MINICAPÓ	MINIHOOD
9	6234338M91	**1** GUARNIÇÃO	ESPUMA	FOAM
10	6261849M1	**2** DECAL	CALCOMANIA	DECAL
11	6260963M1	**2** DECAL	CALCOMANIA	DECAL
12	6260964M1	**1** DECAL	CALCOMANIA	DECAL
13	6260965M1	**1** DECAL	CALCOMANIA	DECAL
14	6260966M1	**1** DECAL	CALCOMANIA	DECAL
15	6261544M1	**1** ALÇA	FAJA	STRAP
16	6261548M1	**1** EMBLEMA	EMBLEMA	EMBLEM
17	6261549M1	**1** SUPORTE	SOPORTE	BRACKET
18	6270231M91	**1** CAPUZ	CAPO	HOOD
19	6270236M91	**1** LATERAL	LATERAL	SIDE
20	6270240M91	**1** LATERAL	LATERAL	SIDE
21	6270500M91	**1** GRADE	REJILLA	GRILLE

Decalcomania Callomanias Decals	100-80	Tratores Com Cabine Tractores Con Cabina Tractors With Cab

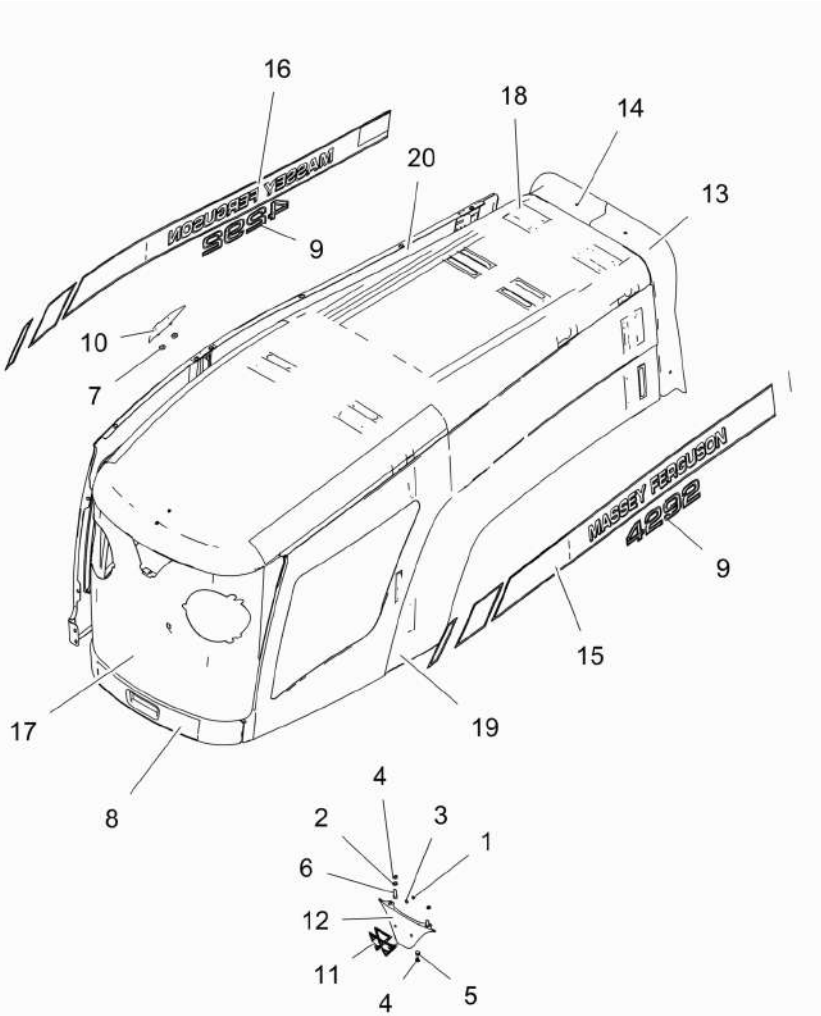

1	3019139X1	**2**	PORCA	TUERCA	NUT
2	339375X1	**2**	ARRUELA	ARANDELA	WASHER
3	390468X1	**2**	ARRUELA	ARANDELA	WASHER
4	390971X1	**3**	ARRUELA	ARANDELA	WASHER
5	391074X1	**1**	PARAFUSO	PERNO	BOLT
6	391979X1	**2**	PARAFUSO	PERNO	BOLT
7	4276693M1	**2**	PORCA	TUERCA	NUT
8	6234338M91	**1**	GUARNIÇÃO	ESPUMA	FOAM
9	6261849M1	**2**	DECAL	CALCOMANIA	DECAL
10	6261544M1	**1**	ALÇA	FAJA	STRAP
11	6261548M1	**1**	EMBLEMA	EMBLEMA	EMBLEM
12	6261549M1	**1**	SUPORTE	SOPORTE	BRACKET
13	6264606M1	**1**	FECHAMENTO	CUBIERTA	COVER
14	6264607M1	**1**	FECHAMENTO	CUBIERTA	COVER
15	6264796M1	**1**	DECAL	CALCOMANIA	DECAL
16	6264797M1	**1**	DECAL	CALCOMANIA	DECAL
17	6270500M91	**1**	GRADE	REJILLA	GRILLE
18	6270600M91	**1**	CAPUZ	CAPO	HOOD
19	6270602M91	**1**	LATERAL	LATERAL	SIDE
20	6270604M91	**1**	LATERAL	LATERAL	SIDE

Para-Lama
Guardabarros
Fender

100-85

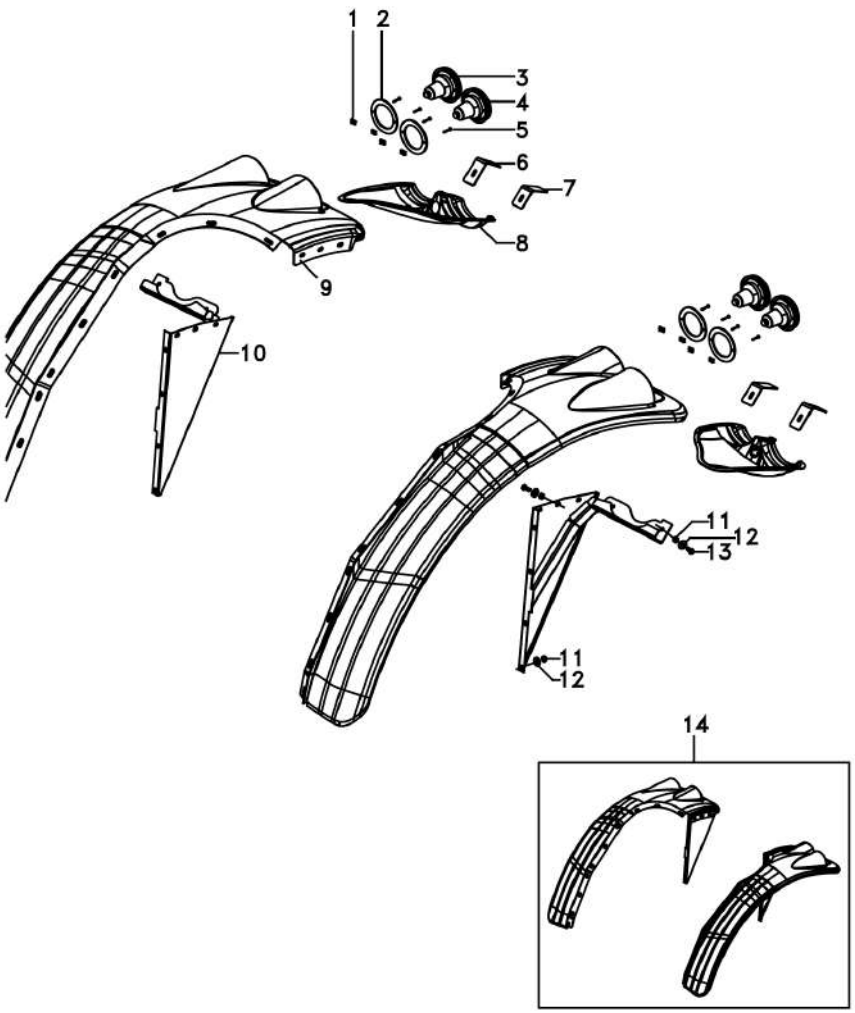

1	JC9004		**8**	PORCA	TUERCA	NUT
2	6234105M1		**4**	JUNTA	JUNTA	JOINT
3	6233239M91	[A]	**2**	SINALEIRA	AVISADOR	SIGNAL
4	6233240M91		**2**	SINALEIRA	AVISADOR	SIGNAL
5	HN6815		**8**	PARAFUSO	TORNILLO	SCREW
6	6233360M1		**1**	FIXAÇÃO	CIERRE	FASTENER
7	6233361M1		**2**	FIXAÇÃO	CIERRE	FASTENER
8	6233358M1	◀	**1**	FECHAMENTO	CUBIERTA	COVER
8	6233245M1	▶	**1**	FECHAMENTO	CUBIERTA	COVER
9	6233244M1	◀	**1**	KIT PÁRA-LAMA	KIT GUARDABARRO	FENDER, KIT
9	6233243M1	▶	**1**	KIT PÁRA-LAMA	KIT GUARDABARRO	FENDER, KIT
10	6228628M91	▶	**1**	CJ. SUPORTE	JUEGO SOPORTE	KIT, BRACKET
10	6228629M91	◀	**1**	CJ. SUPORTE	JUEGO SOPORTE	KIT, BRACKET
11	391056X1	M8	**38**	PORCA	TUERCA	NUT
12	6203540M1	9x24	**38**	ARRUELA	ARANDELA	WASHER
13	339123X1	M8x1,25x20	**10**	PARAFUSO	PERNO	BOLT
14	6228630M91	▶	**1**	KIT PÁRA-LAMA	KIT GUARDABARRO	FENDER, KIT
14	6228631M91	◀	**1**	KIT PÁRA-LAMA	KIT GUARDABARRO	FENDER, KIT

[A] PISCA ALERTA
INTERMITENTE
FLASHER

Pára-Lama Traseiro
Guardabarros Trasero
Rear Mudguard

100-90

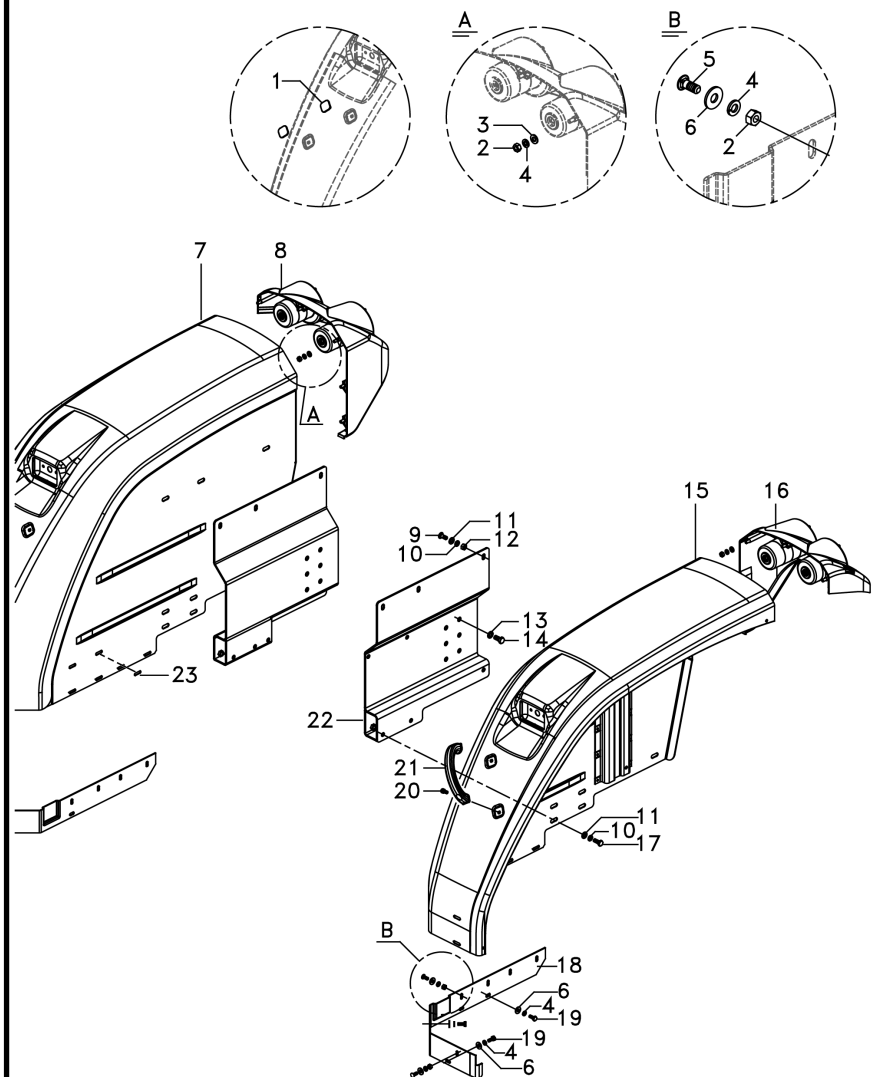

1	6261504M91		**2**	TAMPÃO	ALMOHADILLA	PAD
2	339169X1		**20**	PORCA	TUERCA	NUT
3	339024X1		**10**	ARRUELA	ARANDELA	WASHER
4	339374X1		**27**	ARRUELA	ARANDELA	WASHER
5	339170X1	M8x20	**10**	PARAFUSO	PERNO	BOLT
6	391577X1		**17**	ARRUELA	ARANDELA	WASHER
7	6269485M91	▶	**1**	PÁRA-LAMA	GUARDABARRO	FENDER
8	6262017M91	▶	**1**	CJ. EXTENSÃO	PROLONG.JUEGO	KIT, EXTENSION
9	390809X1	M10x25	**6**	PARAFUSO	PERNO	BOLT
10	339376X1		**12**	ARRUELA	ARANDELA	WASHER
11	390734X1		**12**	ARRUELA	ARANDELA	WASHER
12	339402X1		**6**	PORCA	TUERCA	NUT
13	339369X1		**12**	ARRUELA	ARANDELA	WASHER
14	339139X1	M12x1	**12**	PARAFUSO	PERNO	BOLT
15	6269488M91	◀	**1**	PÁRA-LAMA	GUARDABARRO	FENDER
16	6262018M91	◀	**1**	CJ. EXTENSÃO	PROLONG.JUEGO	KIT, EXTENSION
17	339401X1	M10x1	**6**	PARAFUSO	PERNO	BOLT
18	6269493M1	▶	**1**	FECHAMENTO	CUBIERTA	COVER
18	6269494M1	◀	**1**	FECHAMENTO	CUBIERTA	COVER
19	339123X1	M8x1	**7**	PARAFUSO	PERNO	BOLT
20	360826X1	5/16	**2**	PARAFUSO	PERNO	BOLT
21	6236938M1		**1**	ALÇA	FAJA	STRAP
22	6222262M91	◀	**1**	CJ. SUPORTE	JUEGO SOPORTE	KIT, BRACKET
22	6222265M91	▶	**1**	CJ. SUPORTE	JUEGO SOPORTE	KIT, BRACKET
23	6282228M1		**6**	TAMPÃO	ALMOHADILLA	PAD

Extensão Pára-Lama Traseiro
Extension Guardabarros Trasero
Rear Mudguard Extension

100-95

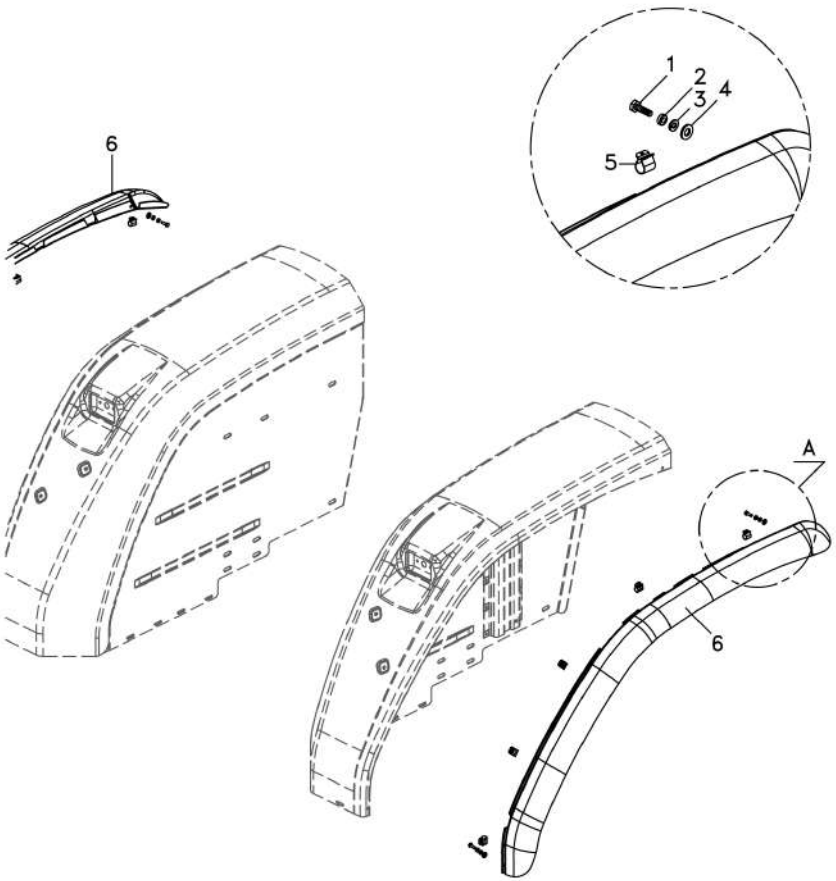

1	353668X1	1/4 - 20	**4**	PARAFUSO	PERNO	BOLT
2	355564X1		**4**	PORCA	TUERCA	NUT
3	353441X1		**4**	ARRUELA	ARANDELA	WASHER
4	339024X1		**4**	ARRUELA	ARANDELA	WASHER
5	6227551M1		**10**	CLIPE	CRAPA RETEN	CLIP
6	6267571M1	▶	**1**	EXTENSÃO	EXTENSION	EXTENSION
6	6267572M1	◀	**1**	EXTENSÃO	EXTENSION	EXTENSION

Para-Lama
Guardabarros
Fender

100-100

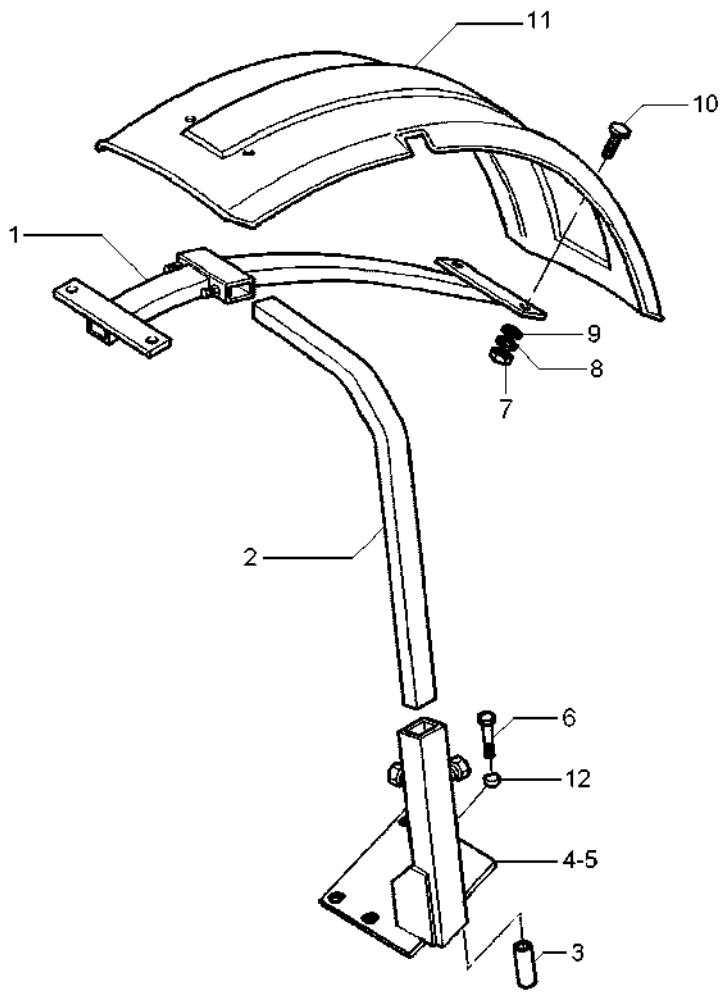

1	3762101M2		**2**	SUPORTE	SOPORTE	BRACKET
2	3771372M2		**2**	TUBO	CANO	PIPE
3	024524P1		**8**	ESPAÇADOR	PIEZA DISTANCIA	SPACER
4	070367S1	◀	**1**	SUPORTE	SOPORTE	BRACKET
5	070368S1	▶	**1**	SUPORTE	SOPORTE	BRACKET
6	391889X1		**8**	PARAFUSO	PERNO	BOLT
7	339030X1		**8**	PORCA	TUERCA	NUT
8	353441X1		**8**	ARRUELA	ARANDELA	WASHER
9	390971X1		**8**	ARRUELA	ARANDELA	WASHER
10	3009331X1		**8**	PARAFUSO	PERNO	BOLT
11	3762104M1	▶	**1**	PÁRA-LAMA	GUARDABARRO	FENDER
11	3762137M1	◀	**1**	PÁRA-LAMA	GUARDABARRO	FENDER
12	041239P1		**8**	ESPAÇADOR	PIEZA DISTANCIA	SPACER

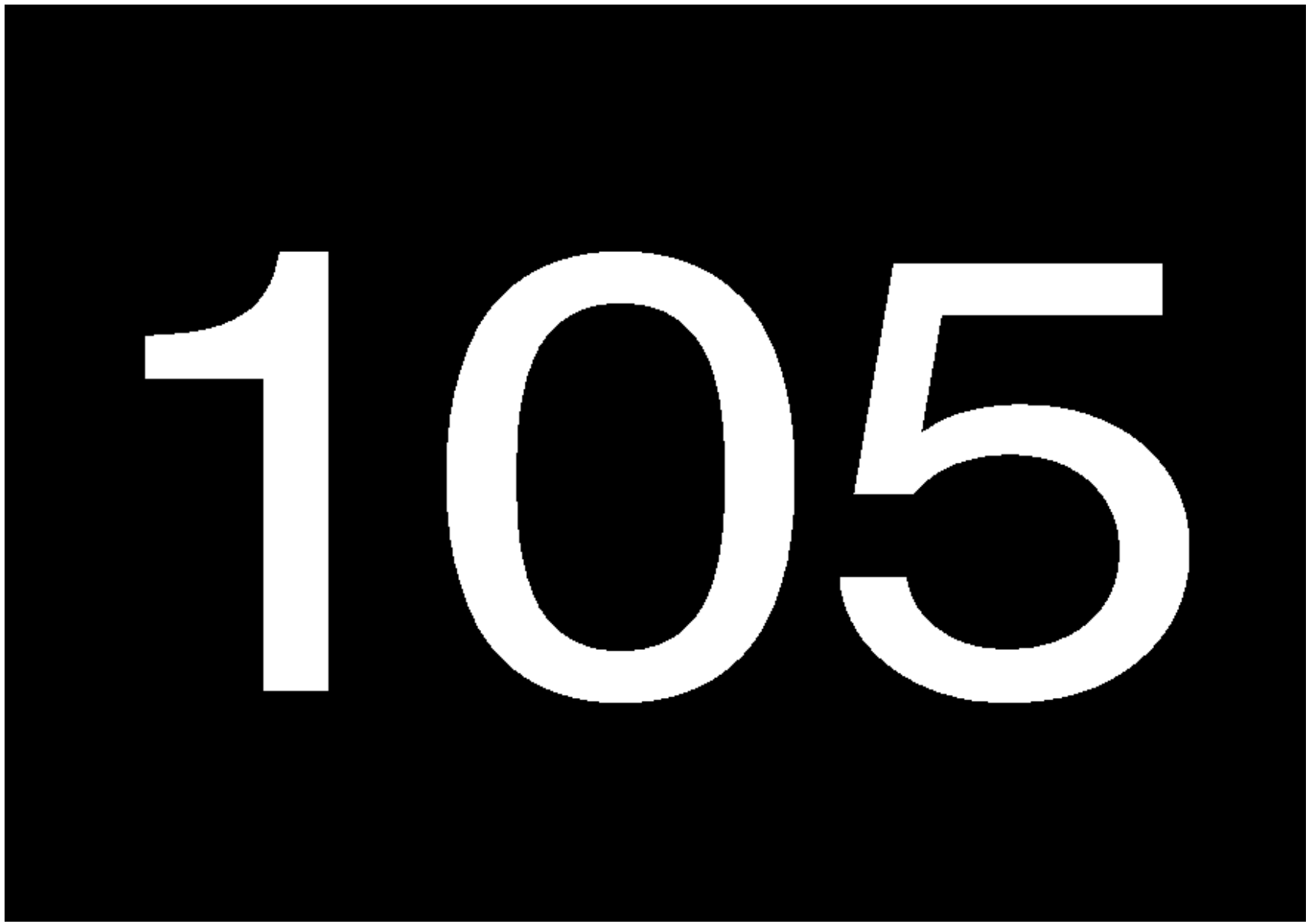
105

Comandos Do Acelerador
Mandos Acelerador
Throttle Controls

105-10

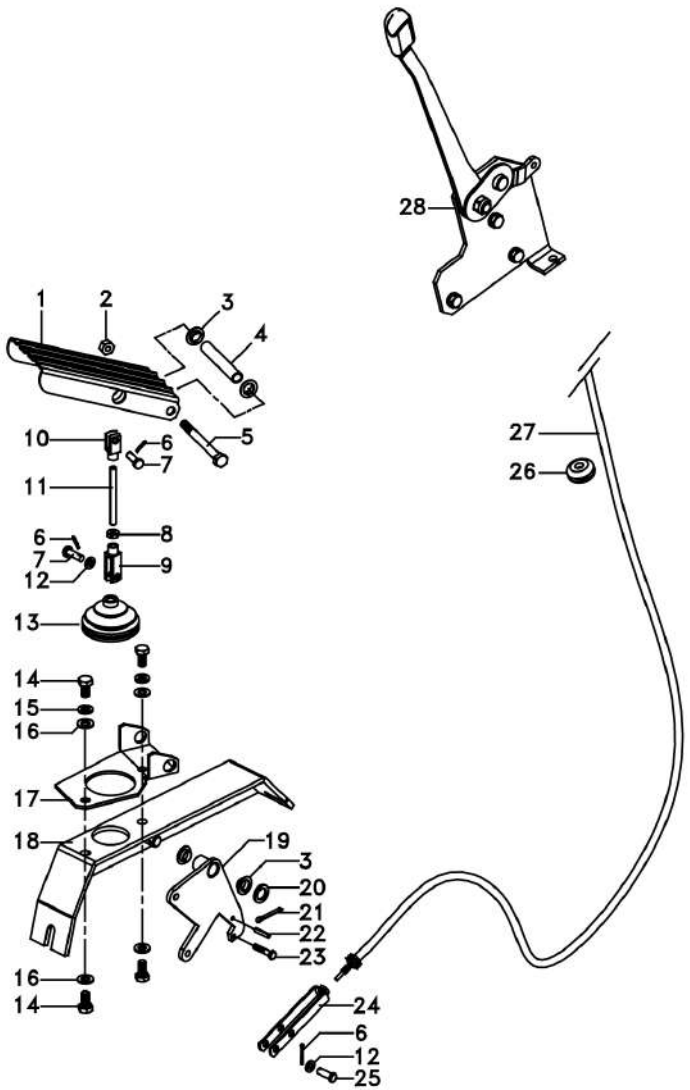

1	3712851M91		**1**	PEDAL	PEDAL	PEDAL
2	1441461X1		**1**	PORCA	TUERCA	NUT
3	3385913M2		**4**	BUCHA	CASQUILLO	BUSH
4	3712867M1		**1**	BUCHA	CASQUILLO	BUSH
5	391286X1	M8x85	**1**	PARAFUSO	PERNO	BOLT
6	357145X1		**2**	CONTRAPINO	CENTRAJE	DOWEL
7	392235X1	6x20	**2**	PINO	PASADOR	PIN
8	339030X1		**1**	PORCA	TUERCA	NUT
9	392463X1		**1**	GARFO	HORQUILLA	FORK
10	3009130X1		**1**	GARFO	HORQUILLA	FORK
11	3712866M2		**1**	TIRANTE	VARILLA	ROD
12	390971X1		**2**	ARRUELA	ARANDELA	WASHER
13	3712886M1		**1**	COIFA	FUELLE	BELLOWS
14	339124X1	M8x1,25x16	**4**	PARAFUSO	PERNO	BOLT
15	339374X1		**2**	ARRUELA	ARANDELA	WASHER
16	390972X1		**4**	ARRUELA	ARANDELA	WASHER
17	3712852M2		**1**	SUPORTE	SOPORTE	BRACKET
18	057702S1		**1**	SUPORTE	SOPORTE	BRACKET
19	057706S1		**1**	ALAVANCA	PALANCA	LEVER
20	3005983X1		**1**	ARRUELA	ARANDELA	WASHER
21	1442994X1	3,2x25	**1**	PINO	PASADOR	PIN
22	339548X1		**1**	PINO	PASADOR	PIN
23	391883X1	M5x25	**1**	PARAFUSO	PERNO	BOLT
24	3616399M1		**1**	GARFO	HORQUILLA	FORK
25	354187X1		**1**	PINO	PASADOR	PIN
26	059277P1		**1**	PASSA-FIO	PASACABLE	GROMMET
27	068894T1		**1**	CABO	CABLE	CABLE
28	6275700M91	105-15 No	**1**	CJ. ACELERADOR	ACELERADOR	ACCELERATOR

Acelerador De Mão
Acelerador De Mano
Hand Throttle

105-15

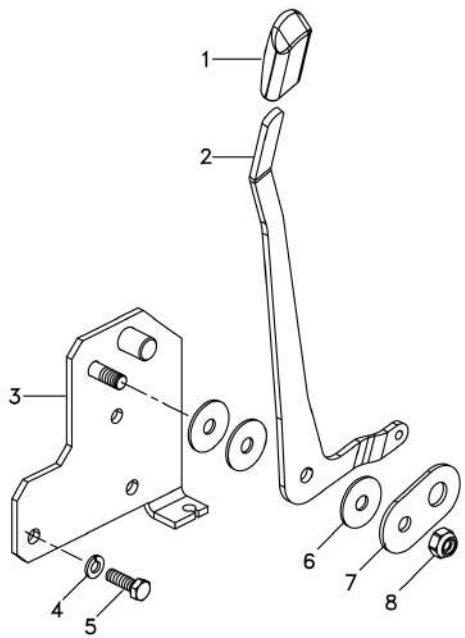

1	3777016M2	**1**	MANÍPULO	POMO	KNOB
2	6275699M1	**1**	ALAVANCA	PALANCA	LEVER
3	6275701M91	**1**	SUPORTE	GANCHO SEGURI.	CLEVIS
4	339374X1	**3**	ARRUELA	ARANDELA	WASHER
5	339761X1	**3**	PARAFUSO	PERNO	BOLT
6	390672X1	**3**	ARRUELA	ARANDELA	WASHER
7	044206P1	**1**	ESPAÇADOR	PIEZA DISTANCIA	SPACER
8	390881X1	**1**	PORCA	TUERCA	NUT

Acelerador
Acelerador
Throttle

105-20

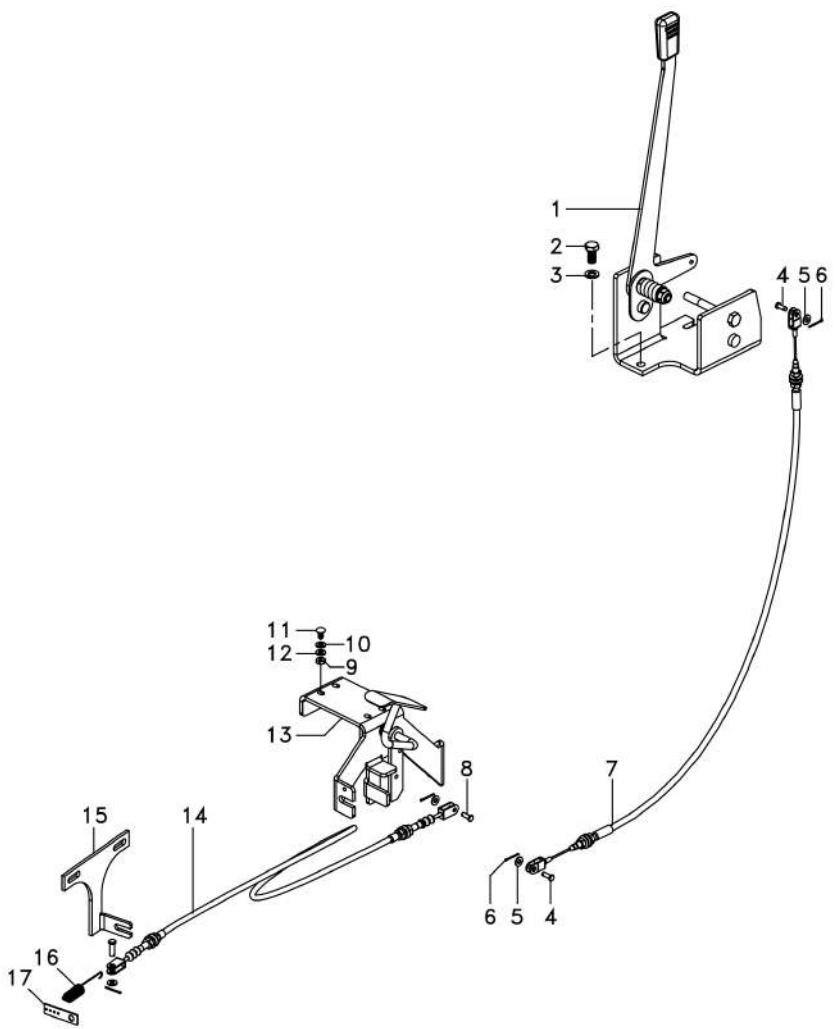

1	6274026M91		**1**	CJ. ALAVANCA	JUEGO, PALANCA	KIT, LEVER
2	339081X1	M10x20	**2**	PARAFUSO	PERNO	BOLT
3	339376X1		**2**	ARRUELA	ARANDELA	WASHER
4	354186X1		**3**	PINO	PASADOR	PIN
5	353753X1		**4**	ARRUELA	ARANDELA	WASHER
6	354041X1		**4**	CUPILHA	PASADOR DOUBLE	COTTER PIN
7	6263711M1		**1**	CABO	CABLE	CABLE
8	354187X1		**1**	PINO	PASADOR	PIN
9	339030X1		**4**	PORCA	TUERCA	NUT
10	390971X1		**4**	ARRUELA	ARANDELA	WASHER
11	1442175X1	M6x12	**4**	PARAFUSO	PERNO	BOLT
12	353441X1		**4**	ARRUELA	ARANDELA	WASHER
13	6269433M91		**1**	PEDAL ACELERADOR	PEDAL ACELERADOR	PEDAL THROTTLE
14	046918T1		**1**	CJ. CABO	CABLES JUEGO	KIT, CABLE
15	6275659M1		**1**	SUPORTE	SOPORTE	BRACKET
16	893713M1		**1**	MOLA	RESORTE	SPRING
17	3145925M1		**1**	SUPORTE	SOPORTE	BRACKET

Controle De Aceleração
Controles De Aceleración
Throttle Controls

105-22

Tratores Com Cabine
Tractores Con Cabina
Tractors With Cab

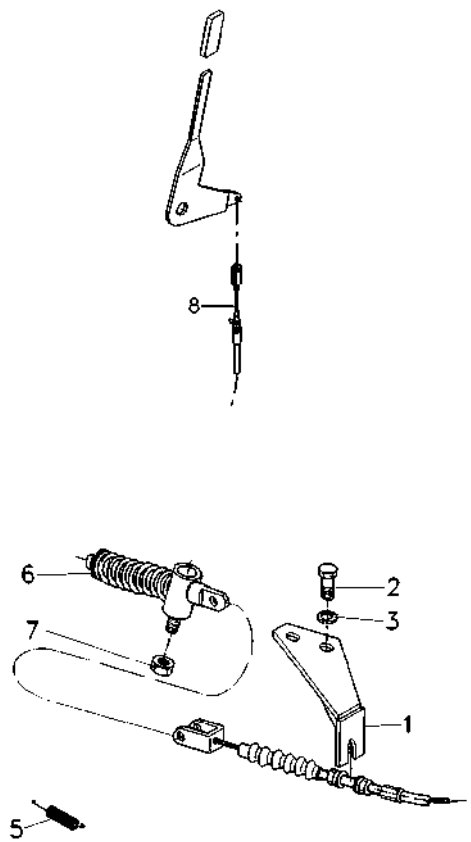

1	6245659M1	**1**	SUPORTE	SOPORTE	BRACKET
2	339081X1	**2**	PARAFUSO	PERNO	BOLT
3	339376X1	**2**	ARRUELA	ARANDELA	WASHER
5	893713M1	**1**	MOLA	RESORTE	SPRING
6	020301N1	**1**	CJ. MOLA	RESORTE JUEGO	KIT, SPRING
7	353918X1	**1**	PORCA	TUERCA	NUT
8	6269534M91	**1**	CABO	CABLE	CABLE

Assento — **S/Apoio Braço & C/Cinto Segurança**
Asiento — **Sim Apoyo & Con Cinturon**
Seat — **Without Base & With Seat Belt**

105-25

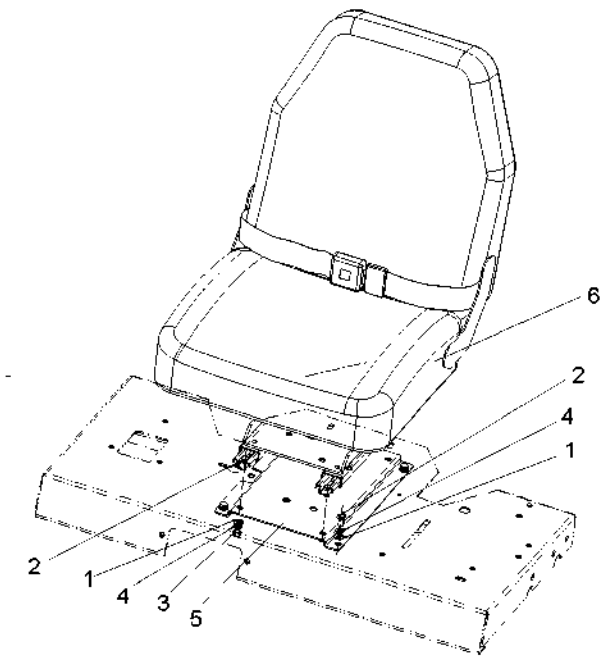

1	339024X1			
2	339124X1			
3	339169X1			
4	339374X1			
5	6234154M1			
6	6238440M91			
8	ARRUELA	ARANDELA	WASHER
8	PARAFUSO	PERNO	BOLT
4	PORCA	TUERCA	NUT
8	ARRUELA	ARANDELA	WASHER
1	BASE	TAZA	BOWL
1	CJ. ASSENTO	ASIENTO JUEGO	KIT, SEAT

Assento
Asiento
Seat

105-30

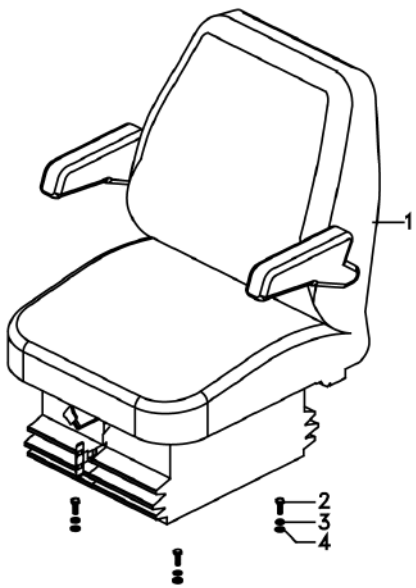

1	6201631M91	**1** ASSENTO	ASIENTO	SEAT
2	339761X1	**4** PARAFUSO	PERNO	BOLT
3	339374X1	**4** ARRUELA	ARANDELA	WASHER
4	339024X1	**4** ARRUELA	ARANDELA	WASHER

Assento
Asiento
Seat

105-35

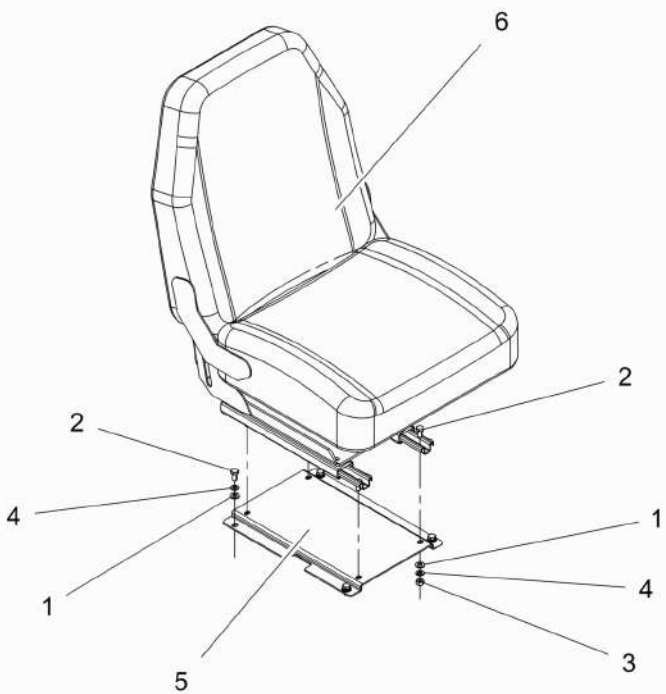

1	339024X1	17X8.4X2	**8**	ARRUELA	ARANDELA	WASHER
2	339124X1	M8X1.25X16	**8**	PARAFUSO	PERNO	BOLT
3	339169X1	M8 CLASSE 8	**4**	PORCA	TUERCA	NUT
4	339374X1	B8	**8**	ARRUELA	ARANDELA	WASHER
5	6234154M1		**1**	BASE	TAZA	BOWL
6	6238441M91		**1**	ASSENTO OPERADOR	ASIENTO OPERADOR	OPERATOR SEAT

Assento
Asiento
Seat

105-40

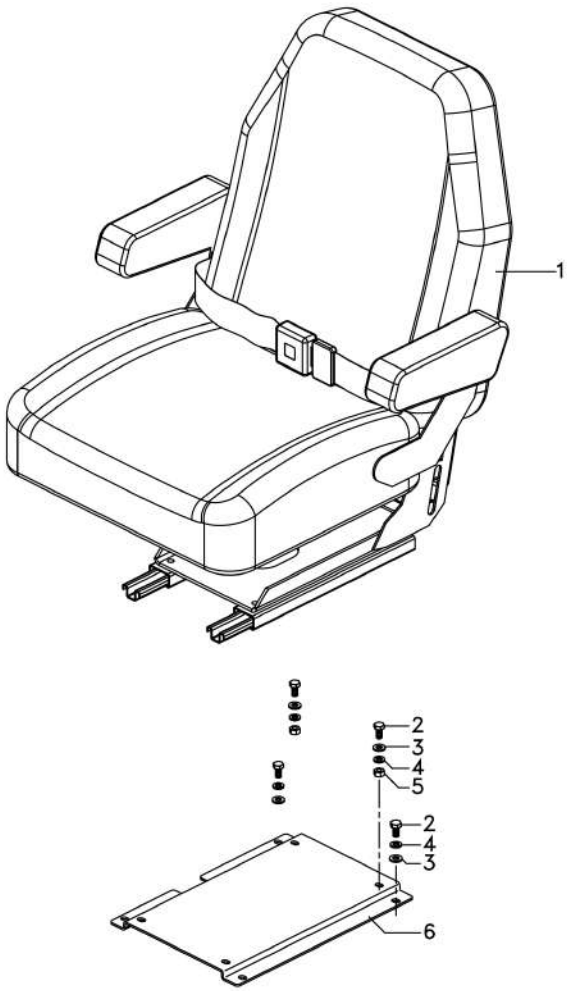

1	6237880M91		**1**	CJ. ASSENTO	ASIENTO JUEGO	KIT, SEAT
2	339124X1	M8x1,25x16	**8**	PARAFUSO	PERNO	BOLT
3	339024X1	17x8,4x2	**8**	ARRUELA	ARANDELA	WASHER
4	339374X1		**8**	ARRUELA	ARANDELA	WASHER
5	339169X1		**4**	PORCA	TUERCA	NUT
6	6234154M1		**1**	BASE	TAZA	BOWL

Estrutura Da Direção
Estructura De La Dirección
Steering Frame

105-45

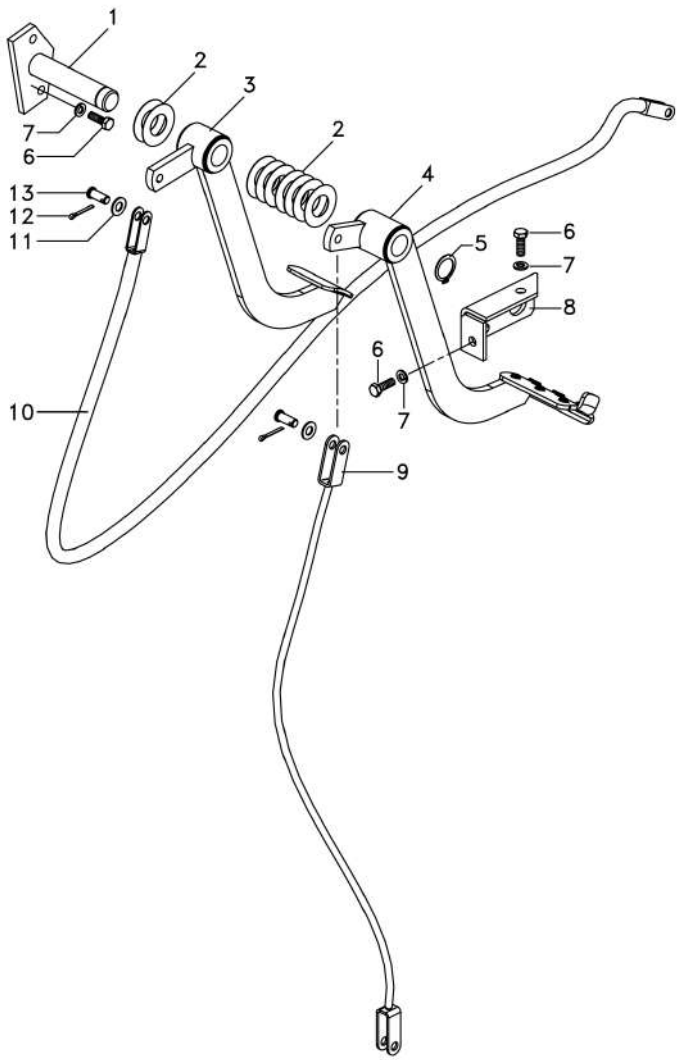

1	052868S1	**1** EIXO	ARBOL	SHAFT
2	1669096M2	**x** ARRUELA	ARANDELA	WASHER
3	052829N1	**1** PEDAL	PEDAL	PEDAL
4	065987N1	**1** PEDAL	PEDAL	PEDAL
5	352438X1	**1** ANEL TRAVA	CIRCULITO	CIRCLIP
6	339761X1	**x** PARAFUSO	PERNO	BOLT
7	339374X1	**x** ARRUELA	ARANDELA	WASHER
8	052875S1	**1** SUPORTE	SOPORTE	BRACKET
9	069646T1	**1** CABO	CABLE	CABLE
10	052481T1	**1** CABO	CABLE	CABLE
11	353756X1	**2** ARRUELA	ARANDELA	WASHER
12	354059X1	**2** CONTRAPINO	CENTRAJE	DOWEL
13	070063P1	**2** PINO	PASADOR	PIN

Estrutura Da Direção
Estructura De La Dirección
Steering Frame

105-50

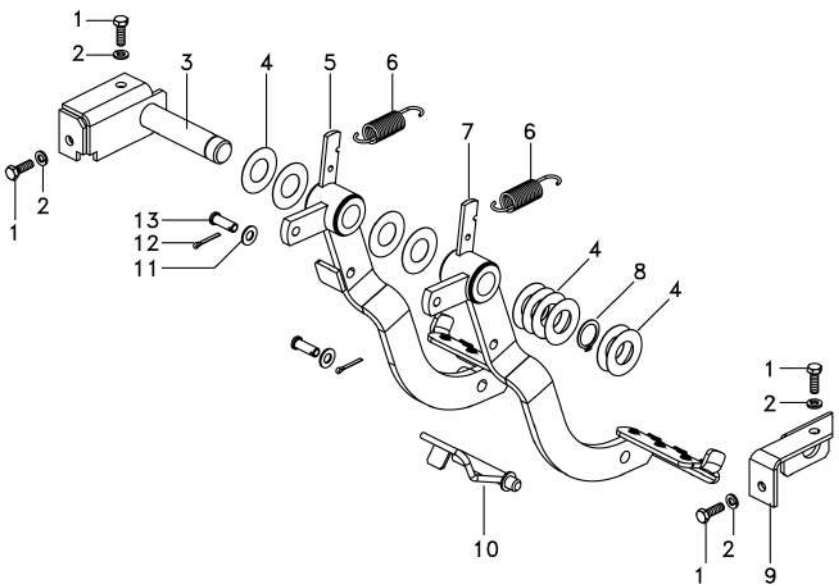

1	339761X1		**x**	PARAFUSO	PERNO	BOLT
2	339374X1		**x**	ARRUELA	ARANDELA	WASHER
3	052872S2		**1**	EIXO	ARBOL	SHAFT
4	1669096M2		**x**	ARRUELA	ARANDELA	WASHER
5	6261766M91	▶	**1**	PEDAL	PEDAL	PEDAL
6	184171M1		**2**	MOLA	RESORTE	SPRING
7	6261765M91	◀	**1**	PEDAL	PEDAL	PEDAL
8	352438X1		**1**	ANEL TRAVA	CIRCULITO	CIRCLIP
9	6272512M91		**1**	SUPORTE	SOPORTE	BRACKET
10	052878S1		**1**	TRAVA	RETENEDOR	LOCK
11	353756X1		**2**	ARRUELA	ARANDELA	WASHER
12	354059X1		**2**	CONTRAPINO	CENTRAJE	DOWEL
13	832813M1		**2**	PINO	PASADOR	PIN

Pedais Do Freio E Embreagem
Pedales De Freno Y Embrague
Brake Pedals And Clutch

105-55

12 Velocidades - Tratores Tração Central
12 Velocidades - Tracción Central
12 Speed - Central Traction

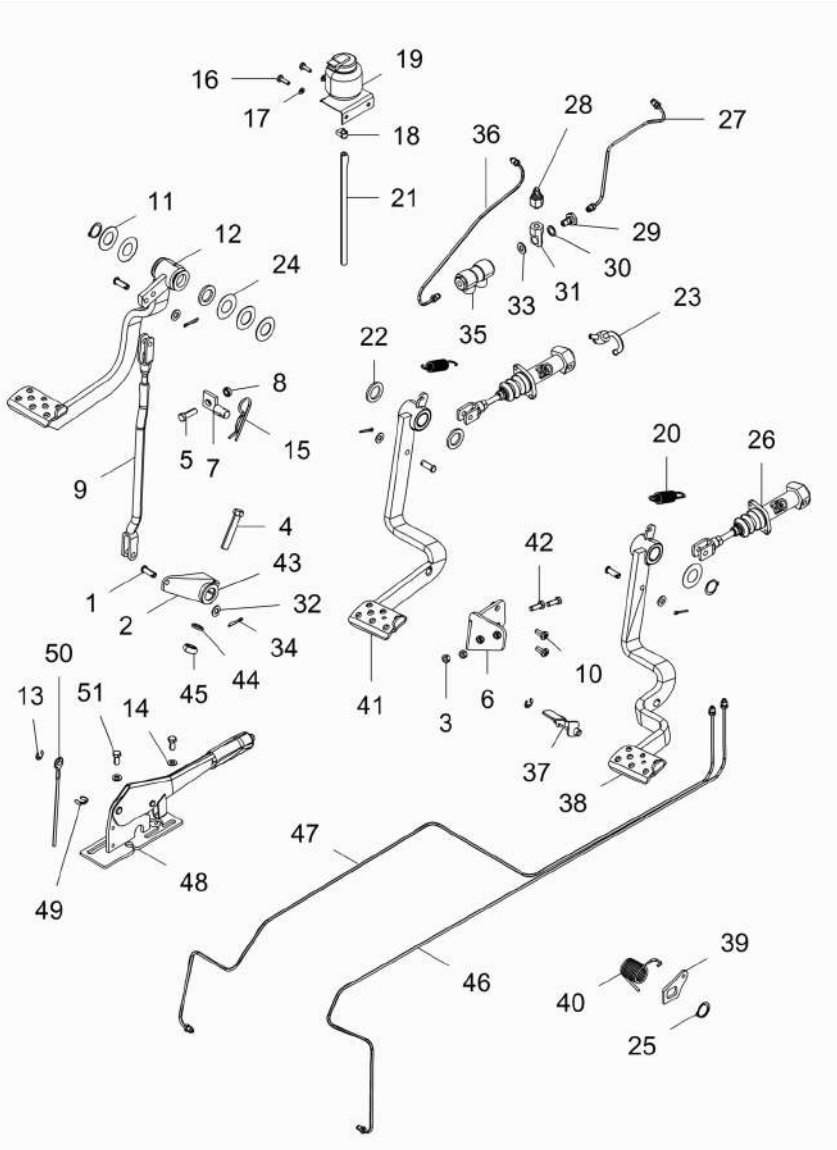

1	832813M1	3/8	**4** PINO	PASADOR	PIN
2	058425P1		**1** BRAÇO	BRAZO	ARM
3	339169X1	M8 CLASSE 8	**2** PORCA	TUERCA	NUT
4	353888X1	1/2"-20X2.3/4"	**1** PARAFUSO	PERNO	BOLT
5	353540X1	3/8"-16x1 1/4"	**1** PARAFUSO	PERNO	BOLT
6	6269461M91		**1** CJ. SUPORTE	JUEGO SOPORTE	KIT, BRACKET
7	027511S1		**1** BATENTE	PARO	STOP
8	353430X1	3/8"-24UNF	**1** PORCA	TUERCA	NUT
9	6269384M91		**1** TIRANTE	VARILLA	ROD
10	40601600	M8X1 25x25	**2** PARAFUSO	PERNO	BOLT
11	180812M1	1.7/8X1.035X0.06	**3** ARRUELA	ARANDELA	WASHER
12	022532N2		**1** PEDAL	PEDAL	PEDAL
13	1441923X1	RS8	**2** ANEL	ARO	RING
14	339024X1	17X8.4X2	**2** ARRUELA	ARANDELA	WASHER
15	195708M1		**1** GRAMPO	PASADOR	CRAMP
16	339666X1	M6X1X20	**2** PARAFUSO	PERNO	BOLT
17	339375X1	B6	**2** ARRUELA	ARANDELA	WASHER
18	3408858M1		**1** BRAÇADEIRA	ABRAZADERA	CLAMP
19	6265539M91		**1** RESERVATORIO	DEPÓSITO	RIGHT
20	184171M1		**2** MOLA	RESORTE	SPRING
21	048162T1		**1** MANGUEIRA	FLEXIBLE	HOSE
22	391393X1	25.5X40X4	**3** ARRUELA	ARANDELA	WASHER
23	6270258M91		**1** CONEXÃO	CONEXION	CONNECTION
24	1669096M2		**3** ARRUELA	ARANDELA	WASHER
25	352438X1		**3** ANEL TRAVA	CIRCULITO	CIRCLIP
26	6269458M91		**2** CJ. CILINDRO	CILINDRO JUEGO	KIT, RAM
27	6269449M91		**1** TUBO	CANO	PIPE
28	6234480M1		**1** INTERRUPTOR	INTERRUPTOR	SWITCH
29	6239000M1		**1** PARAFUSO	PERNO	BOLT
30	45713700		**1** ARRUELA	ARANDELA	WASHER
31	6239001M1		**1** CONEXÃO	CONEXION	CONNECTION
32	353756X1	10.3x20.6x1.6	**4** ARRUELA	ARANDELA	WASHER
33	45713600		**1** ARRUELA	ARANDELA	WASHER
34	354059X1	3x25.4	**4** CONTRAPINO	CENTRAJE	DOWEL
35	417860M1		**1** VÁLVULA	VALVULA	VALVE
36	6269448M91		**1** TUBO	CANO	PIPE
37	6269393M91		**1** TRAVA	RETENEDOR	LOCK
38	6269085M91		**1** PEDAL	PEDAL	PEDAL
39	058423P1		**1** PLACA	PLATO	PLATE
40	3700585M1		**1** MOLA	RESORTE	SPRING
41	6269083M91		**1** PEDAL	PEDAL	PEDAL
42	391931X1	M8x1,25x25 Q10.9	**2** PARAFUSO	PERNO	BOLT
43	20400531		**1** ARRUELA	ARANDELA	WASHER
44	353439X1	1/2	**1** ARRUELA	ARANDELA	WASHER
45	353437X1	1/2-20UNF	**1** PORCA	TUERCA	NUT
46	6270200M91		**1** TUBO	CANO	PIPE
47	6270201M91		**1** TUBO	CANO	PIPE
48	3811136M93		**1** CJ. FREIO	FRENOS JUEGO	KIT, BRAKE
49	377690X1		**1** ANEL TRAVA	CIRCULITO	CIRCLIP

Pedais Do Freio E Embreagem
Pedales De Freno Y Embrague
Brake Pedals And Clutch

105-55

12 Velocidades - Tratores Tração Central
12 Velocidades - Tracción Central
12 Speed - Central Traction

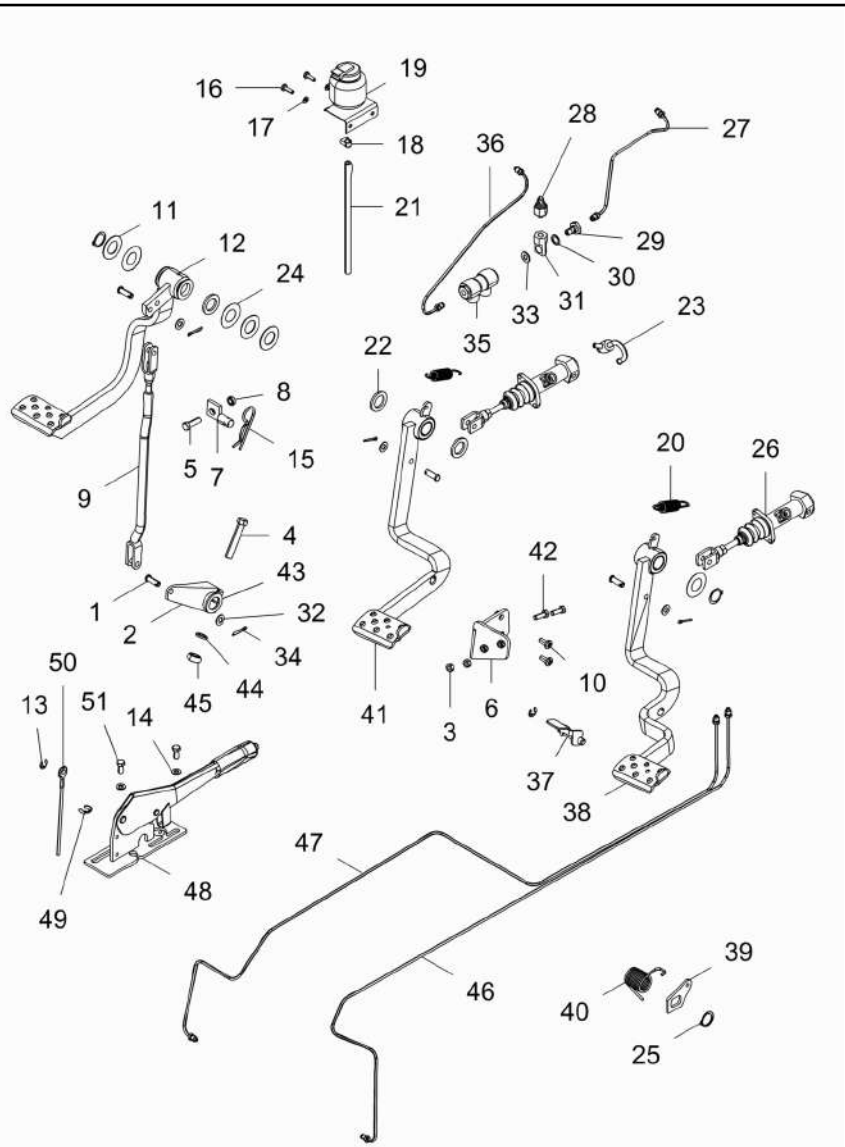

50	3811660M91		**1** CABO	CABLE	CABLE
51	339123X1	M8X1.25X20	**2** PARAFUSO	PERNO	BOLT

Acionamento
Acionamento
Drive Kit

105-57

Com Transmissão 8x2 V
Con Trans. 8x2 V
With Transmission 8x2 Speed

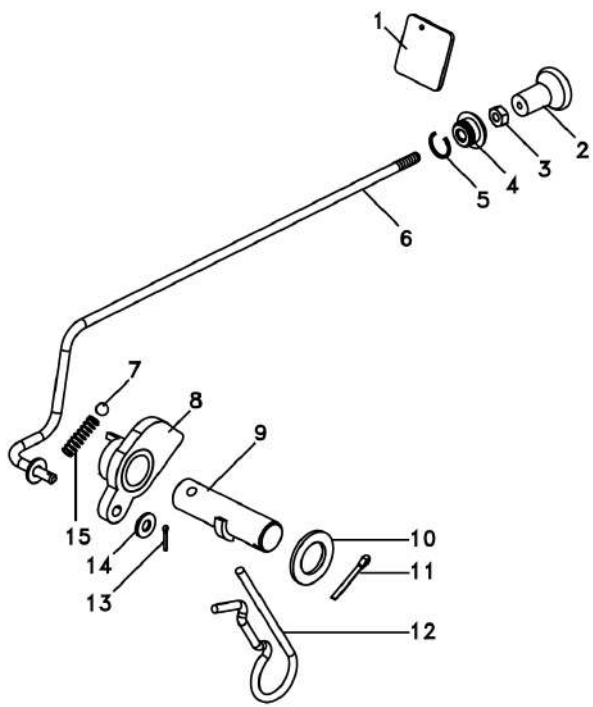

1	6228938M1	**1** DECAL	CALCOMANIA	DECAL
2	6237536M1	**1** MANÍPULO	POMO	KNOB
3	357515X1	**1** PORCA	TUERCA	NUT
4	2801075M1	**1** PASSADOR	PASADOR ABIERTO	COTTER
5	2801154M1	**1** ANEL	ARO	RING
6	6267324M91	**1** TIRANTE	VARILLA	ROD
7	1444586X1	**1** ESFERA	BOLA	BALL
8	6227791M92	**1** BATENTE	RETENEDOR	RETAINER
9	6227792M2	**1** CJ. PINO	JUEGO PASADOR	KIT, PIN
10	339596X1	**1** ARRUELA	ARANDELA	WASHER
11	354048X1	**1** CUPILHA	PASADOR DOUBLE	COTTER PIN
12	195708M1	**1** GRAMPO	PASADOR	CRAMP
13	361332X1	**1** CUPILHA	PASADOR DOUBLE	COTTER PIN
14	353753X1	**1** ARRUELA	ARANDELA	WASHER
15	6260910M1	**1** MOLA	RESORTE	SPRING

Alavanca Auxiliar Do Hidráulico
Palanca Auxiliar Del Hidráulico
Hydraulic Auxiliary Lever

105-60

Português
Portugués
Portuguese

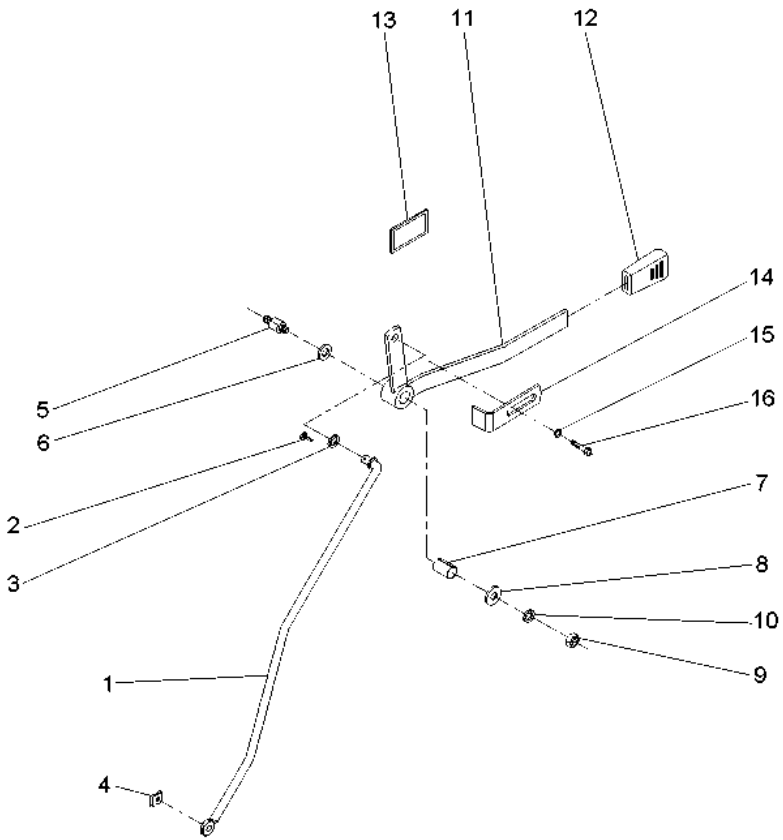

1	6286170M91	**1**	TIRANTE	VARILLA	ROD
2	354048X1	**1**	CUPILHA	PASADOR DOUBLE	COTTER PIN
3	339025X1	**1**	ARRUELA	ARANDELA	WASHER
4	354345X1	**1**	ANEL TRAVA	CIRCULITO	CIRCLIP
5	3712956M3	**1**	EIXO	ARBOL	SHAFT
6	3386514M1	**2**	DISCO	DISCO	DISC
7	3713905M1	**1**	BUCHA	CASQUILLO	BUSH
8	339024X1	**1**	ARRUELA	ARANDELA	WASHER
9	391056X1	**1**	PORCA	TUERCA	NUT
10	053733P1	**1**	ARRUELA	ARANDELA	WASHER
11	059228S1	**1**	ALAVANCA	PALANCA	LEVER
12	035972P1	**1**	MANÍPULO	POMO	KNOB
13	061074P1	**1**	DECAL	CALCOMANIA	DECAL
14	6203901M1	**1**	BATENTE	RETENEDOR	RETAINER
15	339024X1	**1**	ARRUELA	ARANDELA	WASHER
16	339123X1	**1**	PARAFUSO	PERNO	BOLT

Alavanca Auxiliar Do Hidráulico
Palanca Auxiliar Del Hidráulico
Hydraulic Auxiliary Lever

105-65

Espanhol
Español
Spanish

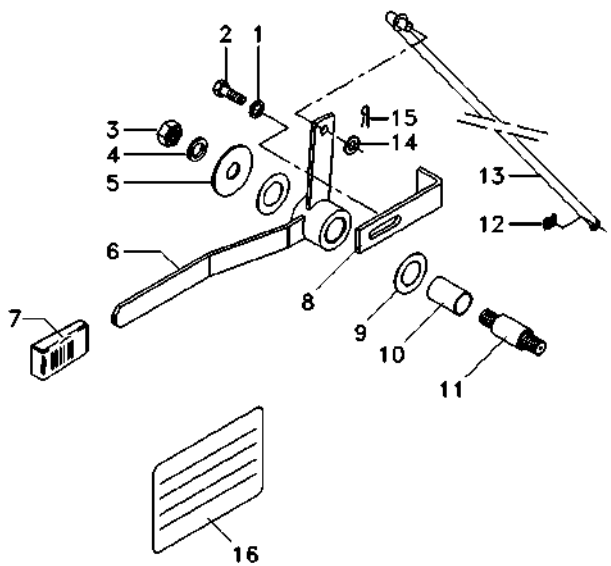

1	339024X1	**1** ARRUELA	ARANDELA	WASHER
2	339123X1	**1** PARAFUSO	PERNO	BOLT
3	391056X1	**1** PORCA	TUERCA	NUT
4	339024X1	**1** ARRUELA	ARANDELA	WASHER
5	053733P1	**1** ARRUELA	ARANDELA	WASHER
6	059228S1	**1** ALAVANCA	PALANCA	LEVER
7	035972P1	**1** MANÍPULO	POMO	KNOB
8	6203901M1	**1** BATENTE	RETENEDOR	RETAINER
9	3386514M1	**2** DISCO	DISCO	DISC
10	3713905M1	**1** BUCHA	CASQUILLO	BUSH
11	3712956M3	**1** EIXO	ARBOL	SHAFT
12	354345X1	**1** ANEL TRAVA	CIRCULITO	CIRCLIP
13	6286170M91	**1** TIRANTE	VARILLA	ROD
14	339025X1	**1** ARRUELA	ARANDELA	WASHER
15	354048X1	**1** CUPILHA	PASADOR DOUBLE	COTTER PIN
16	061075P1	**1** DECAL	CALCOMANIA	DECAL

Alavanca Auxiliar Do Hidráulico
Palanca Auxiliar Del Hidráulico
Hydraulic Auxiliary Lever

105-70

Inglês
Inglés
English

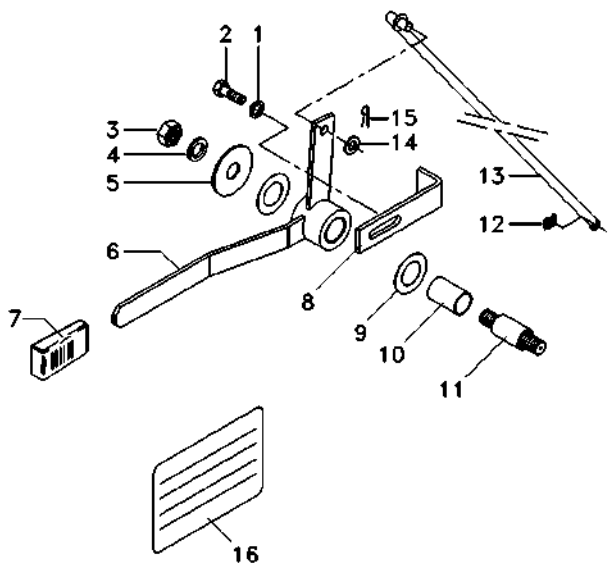

1	339024X1	**1** ARRUELA	ARANDELA	WASHER
2	339123X1	**1** PARAFUSO	PERNO	BOLT
3	391056X1	**1** PORCA	TUERCA	NUT
4	339024X1	**1** ARRUELA	ARANDELA	WASHER
5	053733P1	**1** ARRUELA	ARANDELA	WASHER
6	059228S1	**1** ALAVANCA	PALANCA	LEVER
7	035972P1	**1** MANÍPULO	POMO	KNOB
8	6203901M1	**1** BATENTE	RETENEDOR	RETAINER
9	3386514M1	**2** DISCO	DISCO	DISC
10	3713905M1	**1** BUCHA	CASQUILLO	BUSH
11	3712956M3	**1** EIXO	ARBOL	SHAFT
12	354345X1	**1** ANEL TRAVA	CIRCULITO	CIRCLIP
13	6286170M91	**1** TIRANTE	VARILLA	ROD
14	339025X1	**1** ARRUELA	ARANDELA	WASHER
15	354048X1	**1** CUPILHA	PASADOR DOUBLE	COTTER PIN
16	061076P1	**1** DECAL	CALCOMANIA	DECAL

Cj. Tirante
Varilla
Rod

105-75

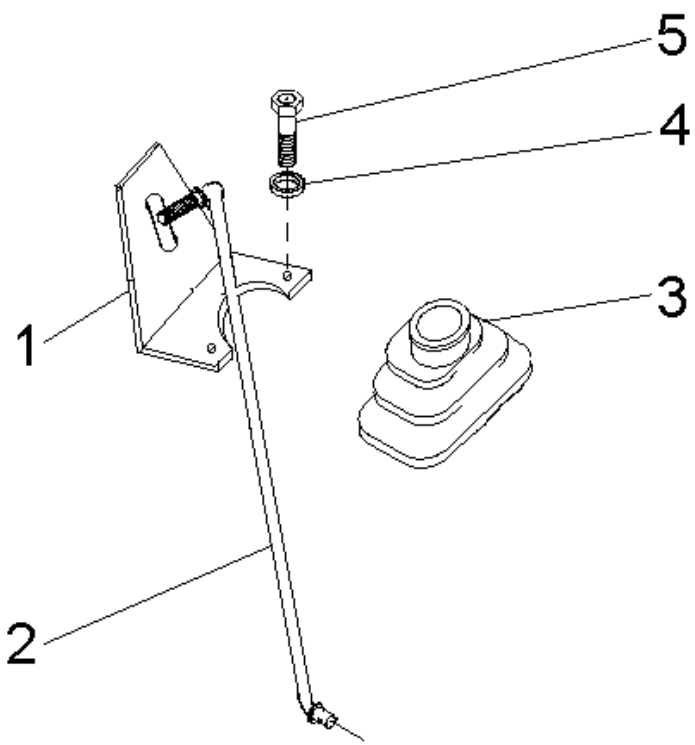

1	070006P1	**1** SUPORTE	SOPORTE	BRACKET
2	070406S1	**1** TIRANTE	VARILLA	ROD
3	069915P1	**1** COIFA	FUELLE	BELLOWS
4	339375X1	**2** ARRUELA	ARANDELA	WASHER
5	339666X1	**2** PARAFUSO	PERNO	BOLT

Tapete
Estera
Matting

105-80

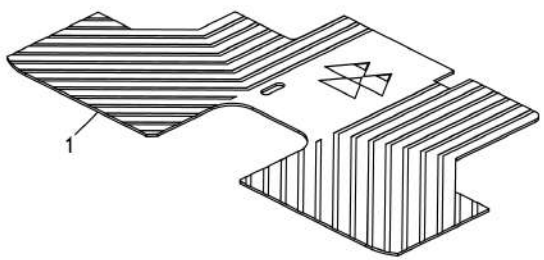

1	6269510M1	12x4	**1** TAPETE	ESTERA	MATTING

Soleira
Estribos
Footstep

105-85

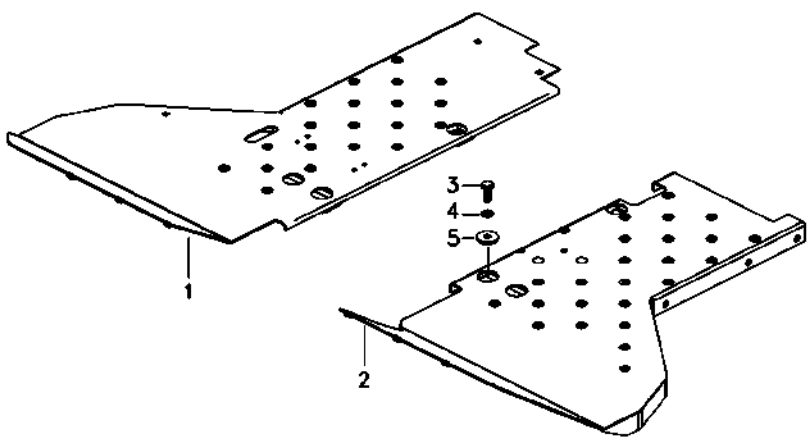

1	6269465M91		**1**	SOLEIRA DIREITA	SOLERA DERECHA	RIGHT DOOR-SILL
2	6269463M91		**1**	SOLEIRA ESQUERDA	SOLERA IZQUIERDA	LEFT DOOR-SILL
3	339401X1	M10x1	**6**	PARAFUSO	PERNO	BOLT
4	339376X1		**6**	ARRUELA	ARANDELA	WASHER
5	339025X1		**6**	ARRUELA	ARANDELA	WASHER

Cj. Soleira
Chapas De Piso
Footsteps

105-90

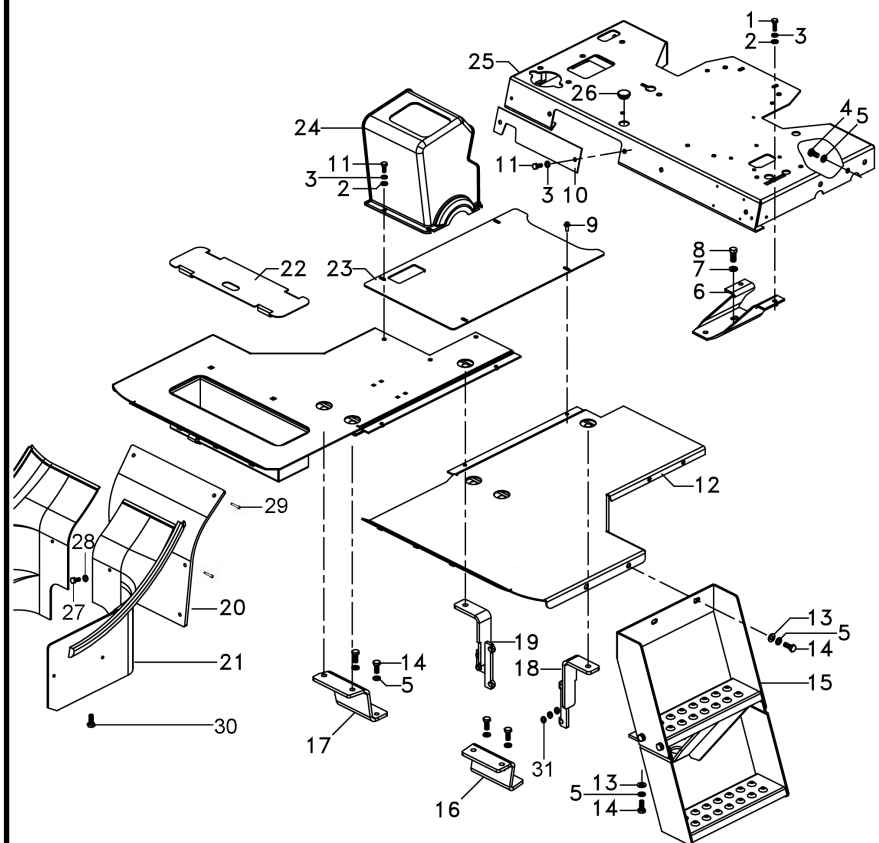

1	339761X1		
2	391166X1		
3	339374X1		
4	3009491X1	M10x20	
5	339376X1		
6	062957S1		
7	353432X1		
8	353699X1	7/16	
9	3012141X1		
10	6269501M1		
11	339123X1	M8x1	
12	6269466M91	105-85 No	
13	390734X1		
14	339401X1	M10x1	
15	6269470M91		
16	6269532M91	◀	
17	6269530M91	▶	
18	6267843M91		
19	6269503M91		
20	6280698M1		
21	6267631M1	◀	
21	6267632M1	▶	
22	6267841M1		
23	6267837M1		
24	6269394M1		
25	6273420M91		
26	021460P1		
27	6211348M1		
28	1427000M1		
29	339368X1		
30	3009285X1		
31	353757X1		

2	PARAFUSO	PERNO	BOLT
5	ARRUELA	ARANDELA	WASHER
7	ARRUELA	ARANDELA	WASHER
6	PARAFUSO	PERNO	BOLT
15	ARRUELA	ARANDELA	WASHER
1	SUPORTE	SOPORTE	BRACKET
1	ARRUELA	ARANDELA	WASHER
1	PARAFUSO	PERNO	BOLT
4	PARAFUSO	PERNO	BOLT
1	TAMPA	CUBIERTA	COVER
5	PARAFUSO	PERNO	BOLT
1	CJ. SOLEIRA	CHAPAS DE PISO	FOOTSTEP
5	ARRUELA	ARANDELA	WASHER
9	PARAFUSO	PERNO	BOLT
1	ESCADA	ESCALERA	LADDER
1	SUPORTE	SOPORTE	BRACKET
1	SUPORTE	SOPORTE	BRACKET
1	SUPORTE	SOPORTE	BRACKET
1	SUPORTE	SOPORTE	BRACKET
1	FECHAMENTO	CUBIERTA	COVER
1	FECHAMENTO	CUBIERTA	COVER
1	FECHAMENTO	CUBIERTA	COVER
1	TAMPA	CUBIERTA	COVER
1	CHAPA	CHAPA	PLATE
1	CAPA	PROTECCION	BOOT
1	CJ. PLATAFORMA	JUEGO PLATAFORMA	KIT, PLATFORM
1	TAMPÃO	ALMOHADILLA	PAD
4	PARAFUSO	PERNO	BOLT
4	ARRUELA	ARANDELA	WASHER
2	PARAFUSO	PERNO	BOLT
2	PARAFUSO	PERNO	BOLT
6	ARRUELA	ARANDELA	WASHER

Toldo
Toldo
Canopy

105-95

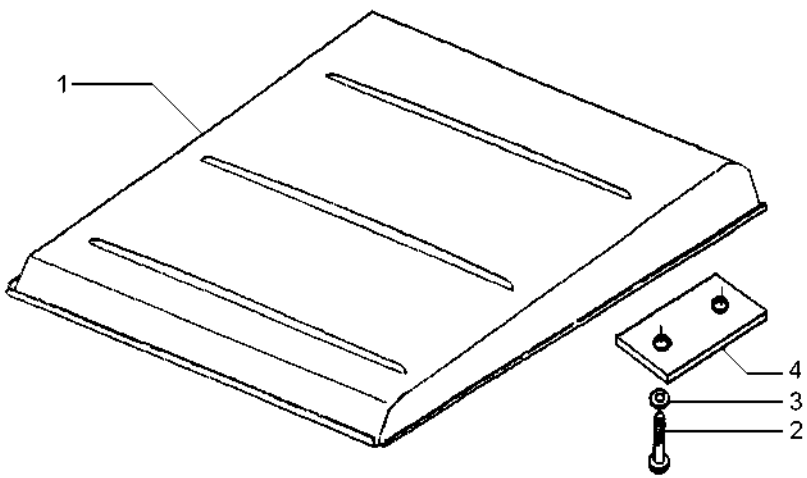

1	047162S1		**1** TOLDO	DOSEL	CANOPY
2	1441368X1	M12x1,25x45	**4** PARAFUSO	PERNO	BOLT
3	339369X1		**4** ARRUELA	ARANDELA	WASHER
4	044808P1		**2** FIXADOR	ADITAMENTO	ATTACHMENT

Espelho
Espejo
Mirror

105-100

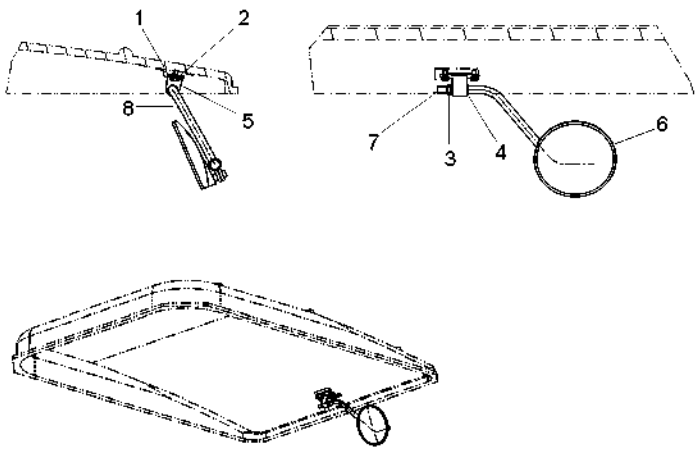

1	339124X1	**2**	PARAFUSO	PERNO	BOLT
2	339374X1	**2**	ARRUELA	ARANDELA	WASHER
3	339402X1	**1**	PORCA	TUERCA	NUT
4	391158X1	**2**	ARRUELA	ARANDELA	WASHER
5	6236524M91	**1**	COXIM	MONTANTE	MOUNTING
6	6236542M91	**1**	ESPELHO	RETROVISOR	MIRROR
7	6236556M1	**1**	TAMPÃO	ALMOHADILLA	PAD
8	6239514M91	**1**	HASTE	RIEL	RAIL

Estrutura De Segurança
Bastidor De Seguridad
Safety Frame

105-105

Rígido
Rígido
Rigid

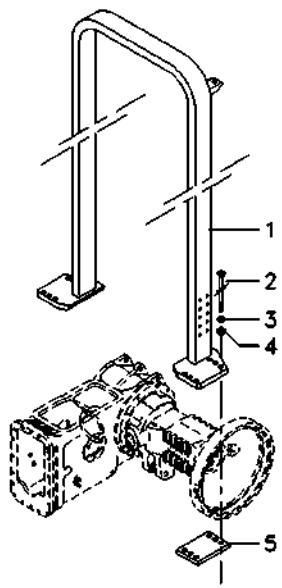

1	6225767M91	**1**	ESTRUTURA	ESTRUCTURA	STRUCTURE
2	368547X1	**12**	PARAFUSO	PERNO	BOLT
3	353775X1	**12**	ARRUELA	ARANDELA	WASHER
4	366957X1	**12**	PORCA	TUERCA	NUT
5	022724P1	**2**	CHAPA	CHAPA	PLATE

Estrutura De Segurança
Bastidor De Seguridad
Safety Frame

105-110

Basculante
Inclinable
Inclinable

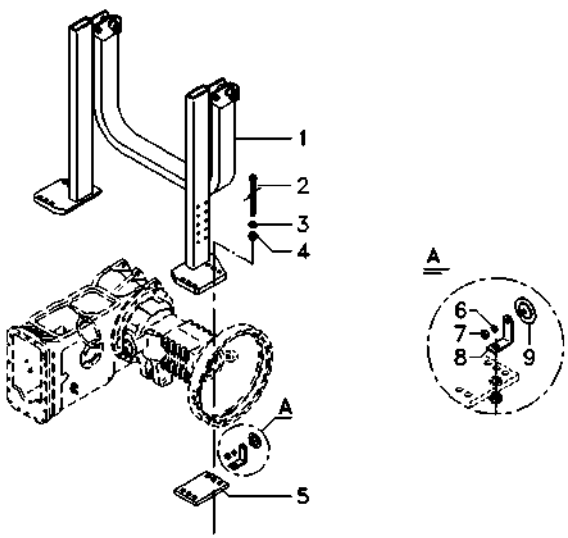

1	6218921M91	**1** ESTRUTURA	ESTRUCTURA	STRUCTURE
2	368547X1	**12** PARAFUSO	PERNO	BOLT
3	353775X1	**12** ARRUELA	ARANDELA	WASHER
4	366957X1	**12** PORCA	TUERCA	NUT
5	022724P1	**2** CHAPA	CHAPA	PLATE
6	339375X1	**1** ARRUELA	ARANDELA	WASHER
7	339030X1	**1** PORCA	TUERCA	NUT
8	070842P1	**1** SUPORTE	SOPORTE	BRACKET

Suporte Soporte Support	Para-Lama Guardabarros Mudguard	105-115	

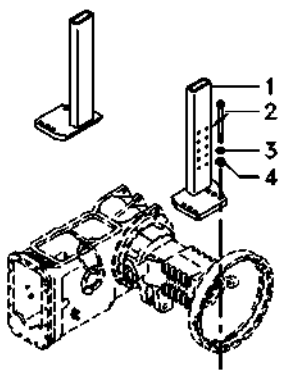

1	063609S1	▶	**1** SUPORTE	SOPORTE	BRACKET
1	6222701M91	◀	**1** SUPORTE	GANCHO SEGURI.	CLEVIS
2	373686X1		**8** PARAFUSO	PERNO	BOLT
3	353775X1		**8** ARRUELA	ARANDELA	WASHER
4	366957X1		**8** PORCA	TUERCA	NUT

110

Dreno
Dreno
Drain

110-10

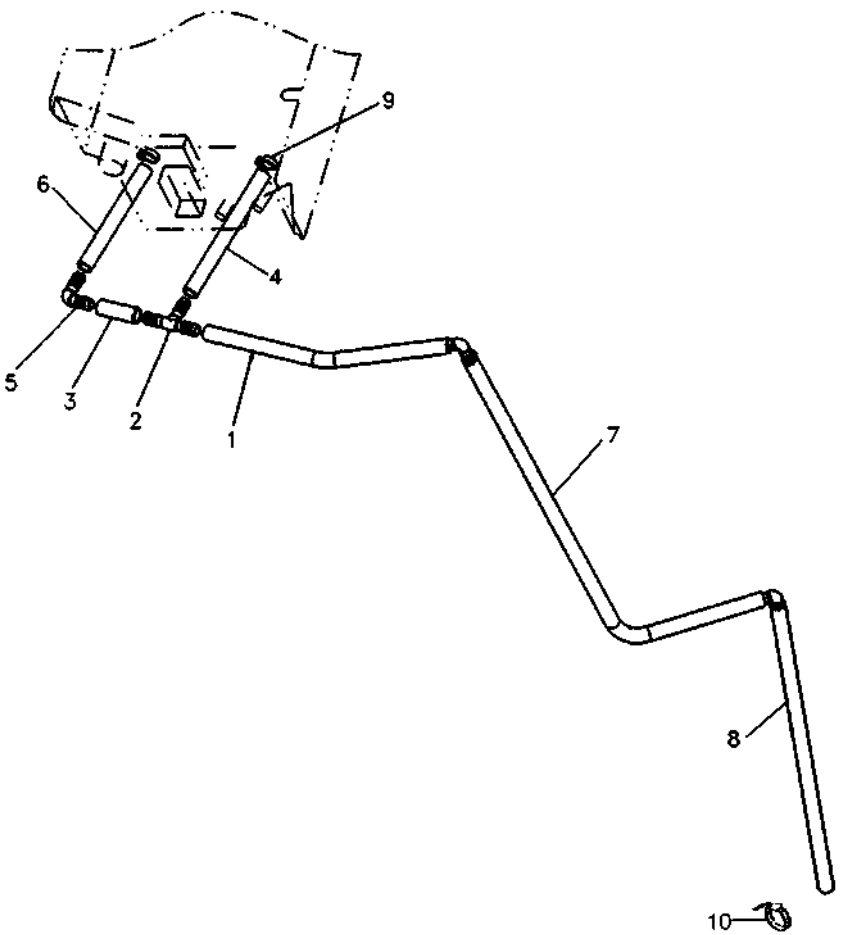

REV.03

1	6204358M1	**1** MANGUEIRA	FLEXIBLE	HOSE
2	066402T1	**1** CONEXÃO "T"	CONEXION T	CONNECTION T
3	6214902M1	**1** MANGUEIRA	FLEXIBLE	HOSE
4	6214903M1	**1** MANGUEIRA	FLEXIBLE	HOSE
5	6200093M1	**3** CONEXÃO	CONEXION	CONNECTION
6	6214904M1	**1** MANGUEIRA	FLEXIBLE	HOSE
7	6214905M1	**1** MANGUEIRA	FLEXIBLE	HOSE
8	6214906M1	**1** MANGUEIRA	FLEXIBLE	HOSE
9	6200083M1	**2** BRAÇADEIRA	ABRAZADERA	CLAMP
10	6204276M1	**5** BRAÇADEIRA	ABRAZADERA	CLAMP

Suporte
Soporte
Support

110-15

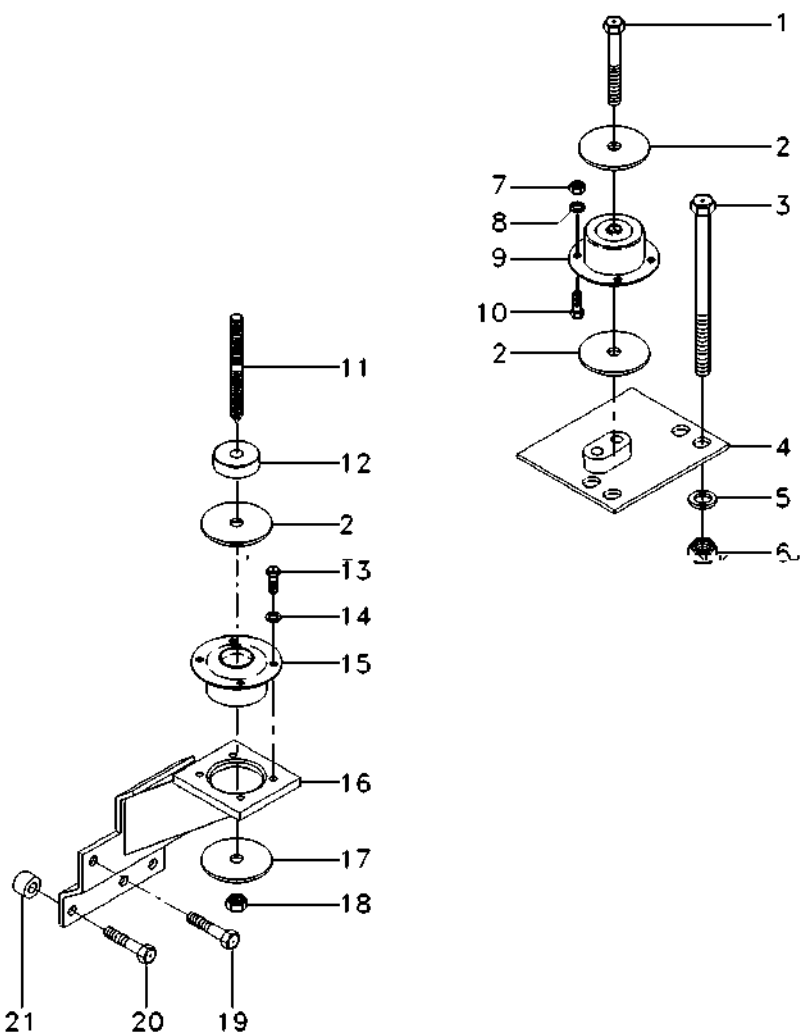

1	339616X1		**2**	PARAFUSO	PERNO	BOLT
2	3388272M1		**4**	ARRUELA	ARANDELA	WASHER
3	373686X1		**8**	PARAFUSO	PERNO	BOLT
4	067586S1	[B] ◀	**1**	SUPORTE	SOPORTE	BRACKET
4	067587S1	[B] ▶	**1**	SUPORTE	SOPORTE	BRACKET
5	353775X1		**8**	ARRUELA	ARANDELA	WASHER
6	366957X1		**8**	PORCA	TUERCA	NUT
7	3009693X1		**8**	PORCA	TUERCA	NUT
8	339376X1		**8**	ARRUELA	ARANDELA	WASHER
9	3715926M1	[B]	**2**	COXIM	MONTANTE	MOUNTING
10	3009492X1		**8**	PARAFUSO	PERNO	BOLT
11	3809002M1		**2**	PRISIONEIRO	ESPARRAGO	STUD
12	057313P1		**2**	ESPAÇADOR	PIEZA DISTANCIA	SPACER
13	3009492X1		**8**	PARAFUSO	PERNO	BOLT
14	390734X1		**8**	ARRUELA	ARANDELA	WASHER
15	3712693M1	[A]	**2**	COXIM	MONTANTE	MOUNTING
16	070416S1	[A] ◀	**1**	SUPORTE	SOPORTE	BRACKET
16	070418S1	[A] ▶	**1**	SUPORTE	SOPORTE	BRACKET
17	059377P1		**4**	ARRUELA	ARANDELA	WASHER
18	339034X1		**2**	PORCA	TUERCA	NUT
19	353901X1		**2**	PARAFUSO	PERNO	BOLT
20	354285X1		**6**	PARAFUSO	PERNO	BOLT
21	1683182M1		**6**	ESPAÇADOR	PIEZA DISTANCIA	SPACER

[A] TRASEIRO
TRASERO
REAR

[B] DIANTEIRO
DELANTERO
FRONT

Suporte
Soporte
Support

110-20

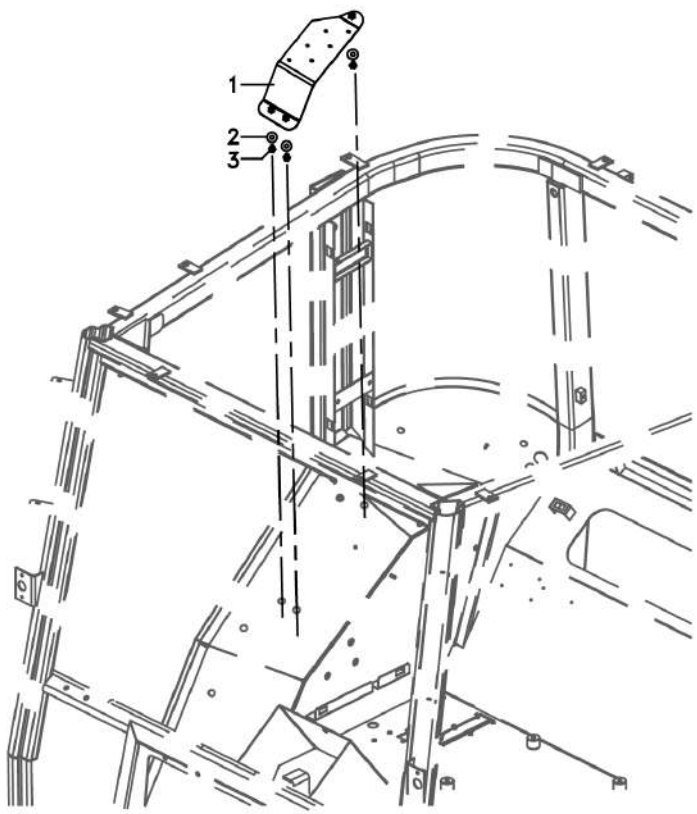

1	6264909M91		**1** SUPORTE	SOPORTE	BRACKET
2	391039X1	24x9x1,9	**3** ARRUELA	ARANDELA	WASHER
3	339123X1	M8x1,25x20	**3** PARAFUSO	PERNO	BOLT

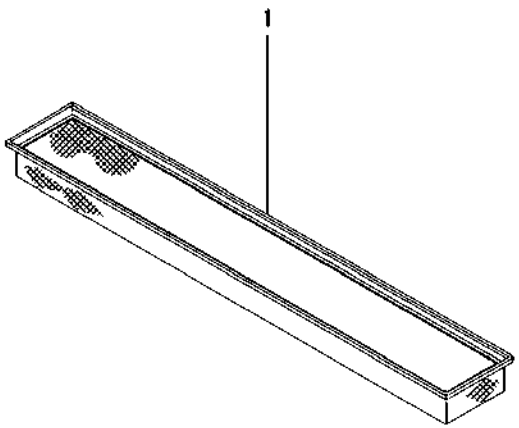

1	6262994M1	**1**	ELEMENTO FILTRO	ELEMENTO FILTRO	CARTRIDGE

Tampa
Tapa
Cover

110-30

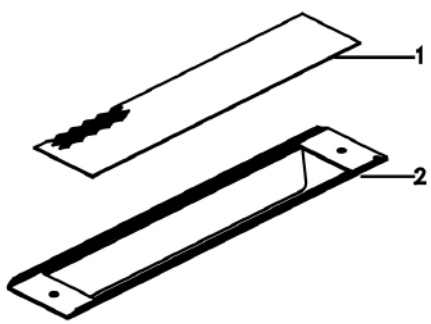

1	6236962M1	**1** TELA	TELA	CLOTH
2	6236961M1	**1** CHAPA	CHAPA	PLATE

Ar Condicionado
Aire Acondionado
Air Conditioner

Motor
Motor
Engine

110-35

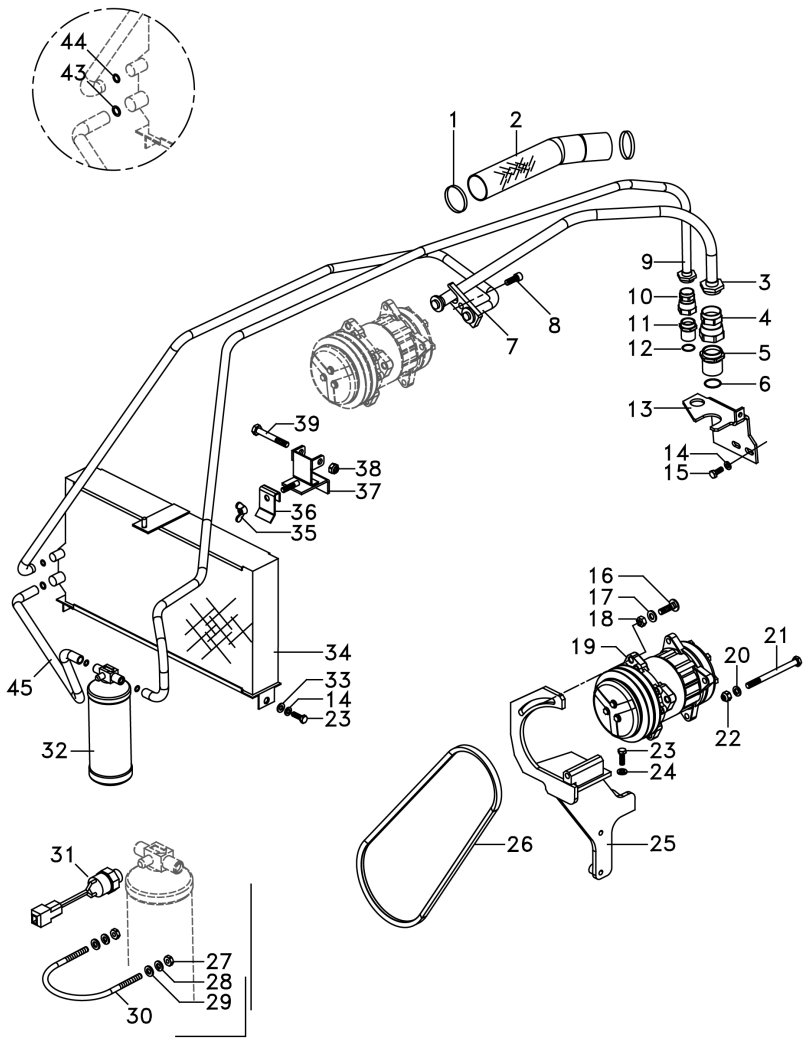

1	517587M1		**5**	BRAÇADEIRA	ABRAZADERA	CLAMP
2	072867P1		**1**	MANGUEIRA	FLEXIBLE	HOSE
3	068334T1		**1**	MANGUEIRA	FLEXIBLE	HOSE
4	368543X1		**1**	CONEXÃO	CONEXION	CONNECTION
5	368544X1		**1**	CONEXÃO	CONEXION	CONNECTION
6	3010474X1		**1**	ANEL "O"	JUNTA TORICA	O RING
7	3714484M1		**1**	MANGUEIRA	FLEXIBLE	HOSE
8	358139X1		**1**	PARAFUSO ALLEN	TORNILLO ALLEN	ALLEN BOLT
9	068333T1		**1**	MANGUEIRA	FLEXIBLE	HOSE
10	368524X1		**1**	CONEXÃO	CONEXION	CONNECTION
11	368523X1		**1**	CONEXÃO	CONEXION	CONNECTION
12	3010502X1		**1**	ANEL "O"	JUNTA TORICA	O RING
13	6262234M1		**1**	SUPORTE	SOPORTE	BRACKET
14	339374X1		**4**	ARRUELA	ARANDELA	WASHER
15	339123X1	M8x1	**2**	PARAFUSO	PERNO	BOLT
16	385375X1	M10x35	**1**	PARAFUSO	PERNO	BOLT
17	390734X1		**1**	ARRUELA	ARANDELA	WASHER
18	1441932X1		**1**	PORCA	TUERCA	NUT
19	3782613M2		**1**	COMPRESSOR	COMPRESOR	COMPRESSOR
20	339376X1		**1**	ARRUELA	ARANDELA	WASHER
21	063663P1		**x**	PARAFUSO	PERNO	BOLT
22	1440329X1		**1**	PORCA	TUERCA	NUT
23	339761X1		**3**	PARAFUSO	PERNO	BOLT
24	353434X1		**1**	ARRUELA	ARANDELA	WASHER
25	6270039M91		**1**	SUPORTE	SOPORTE	BRACKET
26	6201102M1		**1**	CORREIA	CORREA	BELT
27	339030X1		**2**	PORCA	TUERCA	NUT
28	339375X1		**2**	ARRUELA	ARANDELA	WASHER
29	390971X1		**2**	ARRUELA	ARANDELA	WASHER
30	3383977M1		**1**	BRAÇADEIRA	ABRAZADERA	CLAMP
31	3712526M1		**1**	PRESSOSTATO	PRENSA	PRESS
32	3712495M1		**1**	FILTRO	FILTRO	FILTER
33	339024X1		**2**	ARRUELA	ARANDELA	WASHER
34	6218637M1		**1**	CONDENSADOR	CONDENSADOR	CONDENSER
35	6211685M1		**1**	PORCA	TUERCA	NUT
36	058645P1		**1**	FIXADOR	ADITAMENTO	ATTACHMENT
37	6240040M91		**1**	PRESILHA	GRAPA	STAPLE
38	390881X1		**1**	PORCA	TUERCA	NUT
39	391927X1	M10x75	**1**	PARAFUSO	PERNO	BOLT
43	3010471X1		**3**	ANEL "O"	JUNTA TORICA	O RING
44	3010472X1		**1**	ANEL "O"	JUNTA TORICA	O RING
45	6262296M1		**1**	MANGUEIRA	FLEXIBLE	HOSE

Reservatório
Deposito
Container

110-40

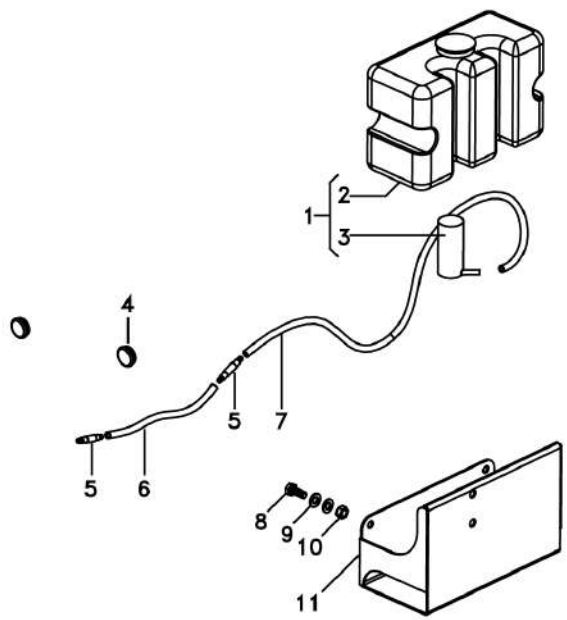

1	6228324M91		**1** RESERVATÓRIO	CONTENEDOR	CONTAINER
2	6228325M1		**1** RESERVATÓRIO	CONTENEDOR	CONTAINER
3	6228326M1		**1** BOMBA D'ÁGUA	BOMBA DE AGUA	WATER PUMP
4	6222658M1		**2** TAMPÃO	ALMOHADILLA	PAD
5	6204268M1		**2** VÁLVULA	VALVULA	VALVE
6	066420P1		**1** MANGUEIRA	FLEXIBLE	HOSE
7	066419P1		**1** MANGUEIRA	FLEXIBLE	HOSE
8	339123X1	M8x1,25x20	**2** PARAFUSO	PERNO	BOLT
9	390972X1	16,8x8,6x1,6	**4** ARRUELA	ARANDELA	WASHER
10	339169X1	M8	**2** PORCA	TUERCA	NUT
11	6228327M91		**1** CJ. SUPORTE	JUEGO SOPORTE	KIT, BRACKET

Revestimento
Revestimiento
Cladding

110-45

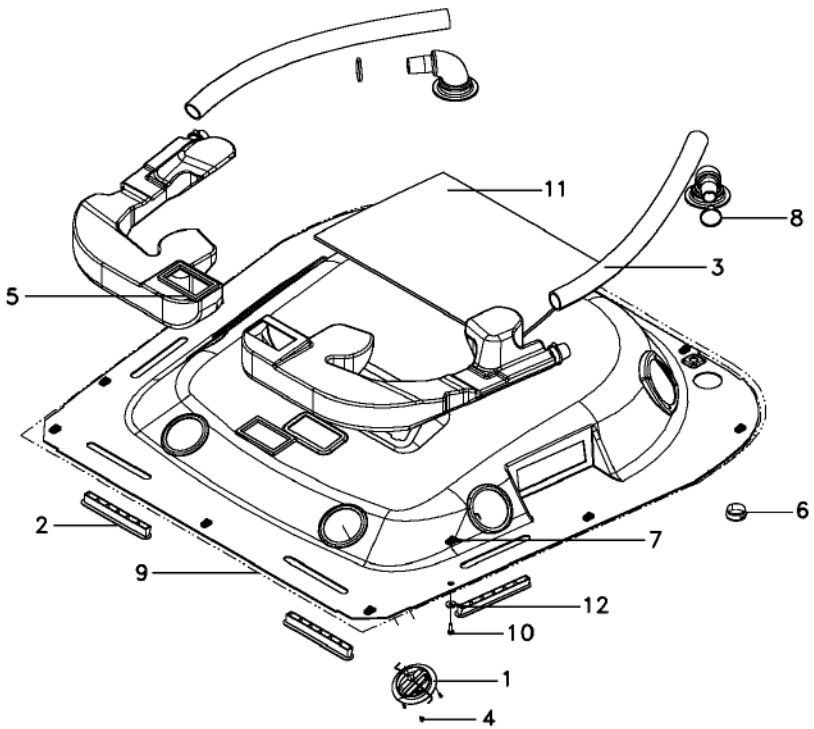

REV.02

1	6233247M1		**4**	DIFUSOR	DIFUSOR	DIFFUSER
2	6214890M1		**4**	DIFUSOR	DIFUSOR	BAFFLE
3	6212039M1		**2**	MANGUEIRA	FLEXIBLE	HOSE
4	6220982M1		**12**	PARAFUSO	PERNO	BOLT
5	6214926M1		**2**	GUARNIÇÃO	ESPUMA	FOAM
6	6214908M1		**2**	DIFUSOR	DIFUSOR	BAFFLE
7	6200086M1		**12**	PRESILHA	GRAPA	STAPLE
8	6214891M1		**4**	BRAÇADEIRA	ABRAZADERA	CLAMP
9	6234040M91	110-50 No	**1**	CJ. REVESTIMENTO	JUEGO ALFOMBRA	KIT, MAT
10	6211348M1		**12**	PARAFUSO	PERNO	BOLT
11	6204118M1		**1**	PROTEÇÃO	DEFENSA	GUARD
12	6200065M1		**12**	ARRUELA	ARANDELA	WASHER

Revestimento
Revestimiento
Cladding

110-50

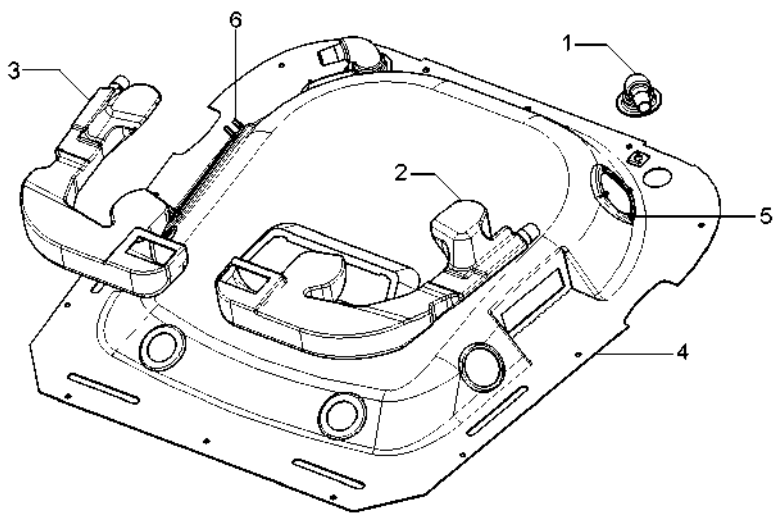

1	6227165M1		**2**	TUBO	CANO	PIPE
2	6227164M1	◀	**1**	TUBO	CANO	PIPE
3	6227163M1	▶	**1**	TUBO	CANO	PIPE
4	6234041M1		**1**	REVESTIMENTO CAB	CHAQUETA	CLADDING
5	3713803M1		**8**	PORCA	TUERCA	NUT
6	6232752M1		**4**	REBITE	REMACHE	RIVET

Revestimento
Revestimiento
Cladding

110-55

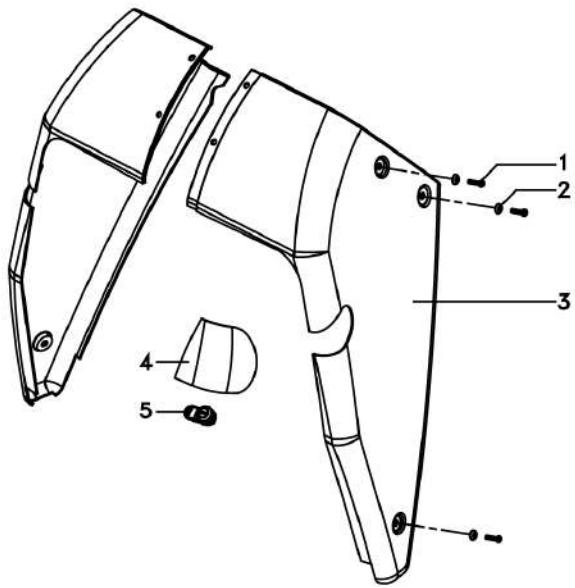

1	6211348M1	M6x25	**8** PARAFUSO	PERNO	BOLT
2	6200065M1		**8** ARRUELA	ARANDELA	WASHER
3	6262941M1	▶	**1** PROTEÇÃO	DEFENSA	GUARD
3	6274101M1	◀	**1** PROTEÇÃO	DEFENSA	GUARD
4	6274102M1		**1** TAMPA	CUBIERTA	COVER
5	6200081M1		**1** TRAVA	RETENEDOR	LOCK

Escada
Escalera
Ladder

110-60

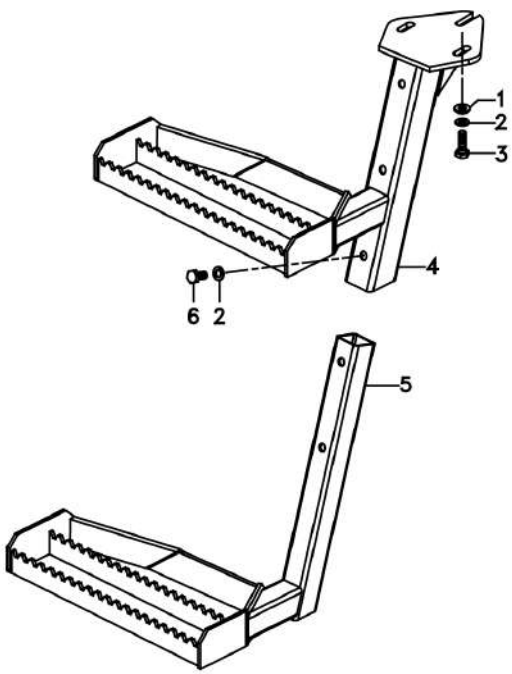

1	339025X1		**3** ARRUELA	ARANDELA	WASHER
2	339376X1		**5** ARRUELA	ARANDELA	WASHER
3	339451X1	M10 x 1	**3** PARAFUSO	PERNO	BOLT
4	6274411M91	▲	**1** CJ. ESCADA	JUEGO ESCALERA	KIT, LADDER
5	6274412M91	▼	**1** CJ. ESCADA	JUEGO ESCALERA	KIT, LADDER
6	339081X1	M10 x 20	**2** PARAFUSO	PERNO	BOLT

Teto Da Cabina E Ar Condicionado
Techo De La Cabina Y Aire Acondicionado
Cab Roof And Air-Conditioning

110-65

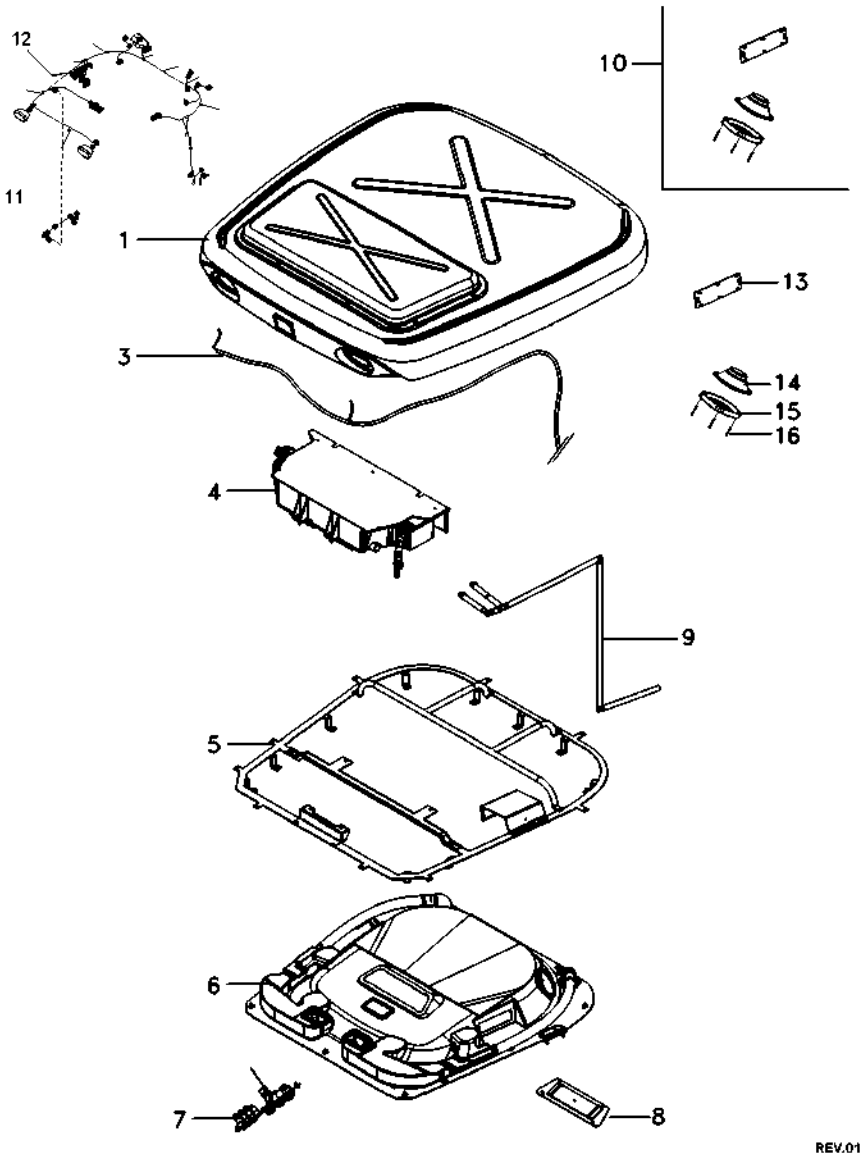

1	6226660M92		110-155 No	**1**	CJ. TETO	CJTO. TECHO	ROOF ASY
3	6225997M1			**1**	CHICOTE	MAZO CABLES	HARNESS
4	6212041M91		110-145 No	**1**	CONDICIONADOR AR	ACONDIC.DE AIRE	AIR CONDITIONER
5	6233695M91			**1**	CJ. ESTRUTURA	ESTRUCTURA	STRUCTURE
6	6234039M91		110-45 No	**1**	CJ. REVESTIMENTO	JUEGO ALFOMBRA	KIT, MAT
7	6212544M91		80-70 No	**1**	CJ. PAINEL	JUEGO DE PANEL	KIT, PANEL
8	6214694M91		110-125 No	**1**	DIFUSOR	DIFUSOR	BAFFLE
9	6214901M91		110-10 No	**1**	CJ. MANGUEIRA	CON.DE MANGUERA	HOSE ASSY
10	6223312M91			**1**	ALTO-FALANTE	ALTOVOZ	SPEAKER
11	6236867M1			**1**	CABO	CABLE	CABLE
12	6227690M91		80-85 No	**1**	SISTEMA ELÉTRICO	SISTEMA ELÉTRICO	ELECTR. SYSTEM
13	6203550M1	10		**1**	TAMPA	CUBIERTA	COVER
14	066074T1	10		**2**	ALTO-FALANTE	ALTOVOZ	SPEAKER
15	066075T1	10		**2**	PROTEÇÃO	DEFENSA	GUARD
16	6204120M1	10		**8**	PARAFUSO	PERNO	BOLT

Espelho
Espejo
Mirror

110-70

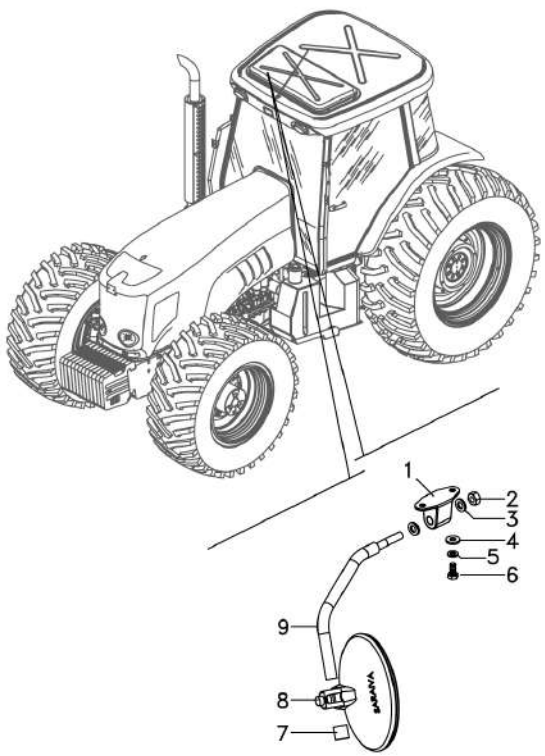

1	6236524M91		**1**	COXIM	MONTANTE	MOUNTING
2	339402X1		**1**	PORCA	TUERCA	NUT
3	391158X1		**2**	ARRUELA	ARANDELA	WASHER
4	339056X1		**2**	ARRUELA	ARANDELA	WASHER
5	339374X1		**2**	ARRUELA	ARANDELA	WASHER
6	339124X1	M8x1.25x16	**2**	PARAFUSO	PERNO	BOLT
7	6236556M1		**1**	TAMPÃO	ALMOHADILLA	PAD
8	6236542M91		**1**	ESPELHO	RETROVISOR	MIRROR
9	6238844M91		**1**	HASTE	RIEL	RAIL

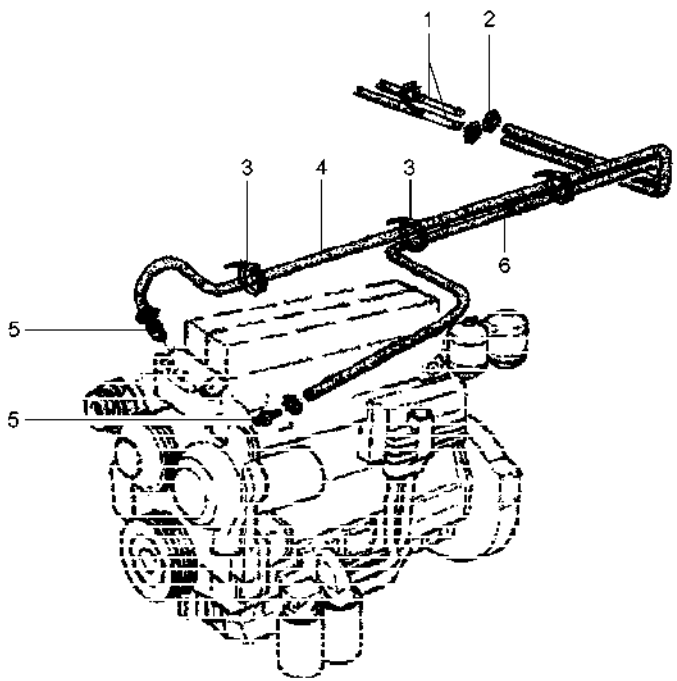

1	3713469M1	**2** TUBO	CANO	PIPE
2	3019564X1	**6** BRAÇADEIRA	ABRAZADERA	CLAMP
3	3225356M1	**4** BRAÇADEIRA	ABRAZADERA	CLAMP
4	3779742M1	**1** MANGUEIRA	FLEXIBLE	HOSE
5	6210682M1	**2** CONEXÃO	CONEXION	CONNECTION
6	3779739M1	**1** MANGUEIRA	FLEXIBLE	HOSE

Instalação Da Cabina
Instalaciën De La Cabina
Cab Assy

110-80

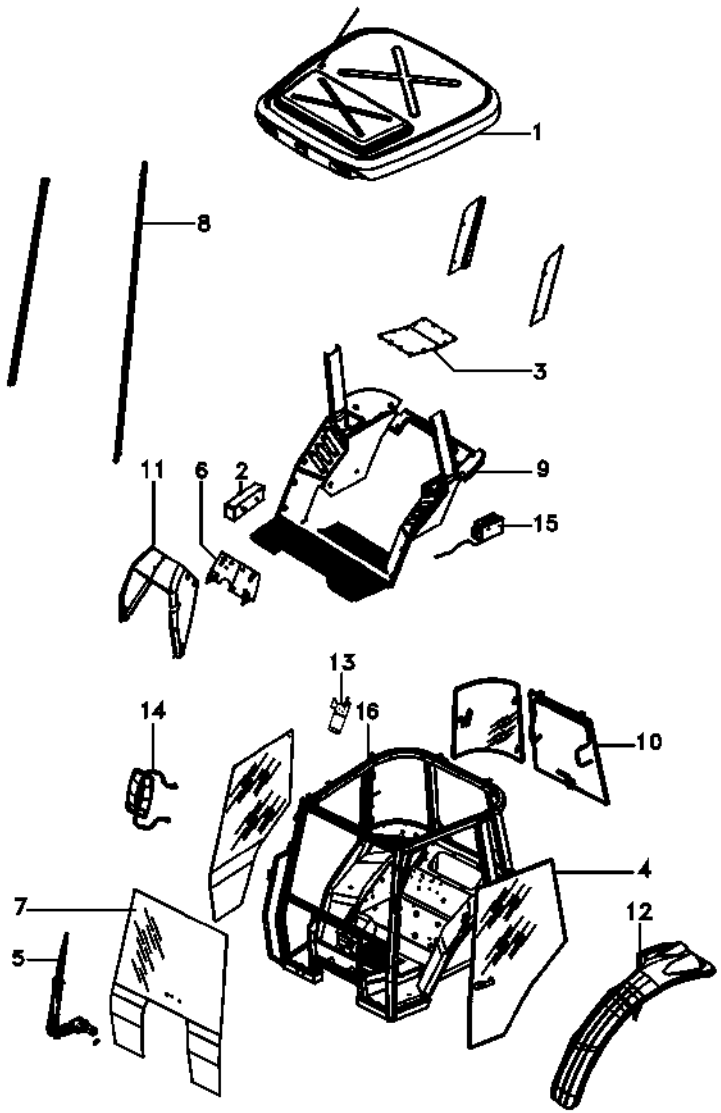

1	6228915M92	110-65 No	**1**	CJ. TETO	CJTO. TECHO	ROOF ASY
2	066381N1	140-45 No	**1**	CX. FERRAMENTAS	CAJA HERRAMIENTA	TOOL BOX
3	6212548M91	10-175 No	**1**	FECHAMENTO	CUBIERTA	COVER
4		110-140 No	**1**	PORTA DE VIDRO	PUERTA DE VIDRIO	GLASS DOOR
5	6227610M91	110-150 No	**1**	LIMPADOR PARABRI	ESCOBILLA L P BR	WIPER BLADE
6	6263225M91	100-50 No	**1**	PORTA FUSÍVEIS	PORTAFUSIBLE	FUSE HOLDER
7		110-130 No	**1**	VIDRO	CRISTAL	GLASS
8		10-195 No	**1**	CJ. MANGUEIRA	MANGUITOS JUEGO	KIT, HOSE
9	6262290M91	110-120 No	**1**	CJ. REVESTIMENTO	JUEGO ALFOMBRA	KIT, MAT
10	6223309M91	110-110 No	**1**	CABINE	CABINA	CAB
11		110-55 No	**1**	CJ. REVESTIMENTO	JUEGO ALFOMBRA	KIT, MAT
12	6228627M91	100-85 No	**1**	KIT PÁRA-LAMA	KIT GUARDABARRO	FENDER, KIT
13		110-20 No	**1**	CJ. SUPORTE	JUEGO SOPORTE	KIT, BRACKET
14	066205N1	110-100 No	**2**	SUPORTE ESPELHO	CJT.BRAZO ESPEJO	MIRROR ARM ASSY
15	6227633M91	110-40 No	**1**	RESERVATÓRIO	CONTENEDOR	CONTAINER
16	6274971M91		**1**	CJ. ESTRUTURA	ESTRUCTURA	STRUCTURE

Instalação Da Cabina
Instalaciën De La Cabina
Cab Assy

110-85

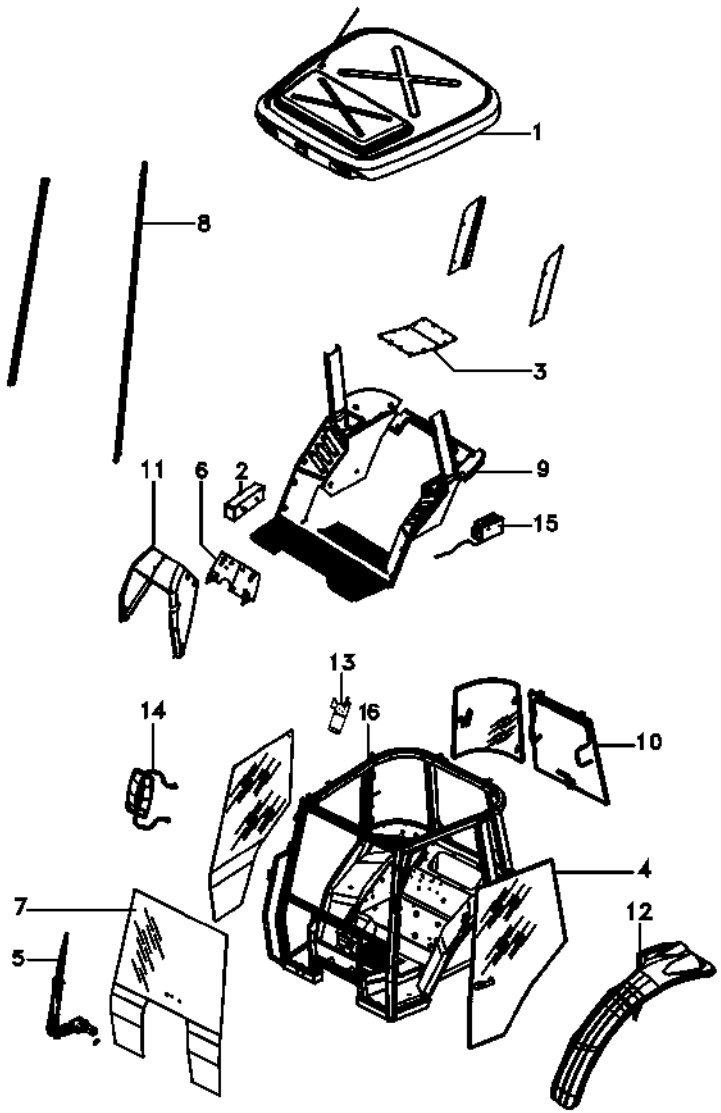

1	6234042M92	110-160 No	**1**	CJ. TETO	CJTO. TECHO	ROOF ASY
2	066381N1	140-45 No	**1**	CX. FERRAMENTAS	CAJA HERRAMIENTA	TOOL BOX
3	6212548M91	10-175 No	**1**	FECHAMENTO	CUBIERTA	COVER
4		110-140 No	**1**	PORTA DE VIDRO	PUERTA DE VIDRIO	GLASS DOOR
5	6227610M91	110-150 No	**1**	LIMPADOR PARABRI	ESCOBILLA L P BR	WIPER BLADE
6	6263225M91	100-50 No	**1**	PORTA FUSÍVEIS	PORTAFUSIBLE	FUSE HOLDER
7		110-130 No	**1**	VIDRO	CRISTAL	GLASS
8		10-195 No	**1**	CJ. MANGUEIRA	MANGUITOS JUEGO	KIT, HOSE
9	6274974M91	110-115 No	**1**	CJ. REVESTIMENTO	JUEGO ALFOMBRA	KIT, MAT
10	6223309M91	110-110 No	**1**	CABINE	CABINA	CAB
11		110-55 No	**1**	CJ. REVESTIMENTO	JUEGO ALFOMBRA	KIT, MAT
12	6228627M91	100-85 No	**1**	KIT PÁRA-LAMA	KIT GUARDABARRO	FENDER, KIT
13		110-20 No	**1**	CJ. SUPORTE	JUEGO SOPORTE	KIT, BRACKET
14	066205N1	110-100 No	**2**	SUPORTE ESPELHO	CJT.BRAZO ESPEJO	MIRROR ARM ASSY
15	6227633M91	110-40 No	**1**	RESERVATÓRIO	CONTENEDOR	CONTAINER
16	6274971M91		**1**	CJ. ESTRUTURA	ESTRUCTURA	STRUCTURE

Instalação Da Cabina
Instalaciën De La Cabina
Cab Assy

110-90

Standard
Standard
Standard

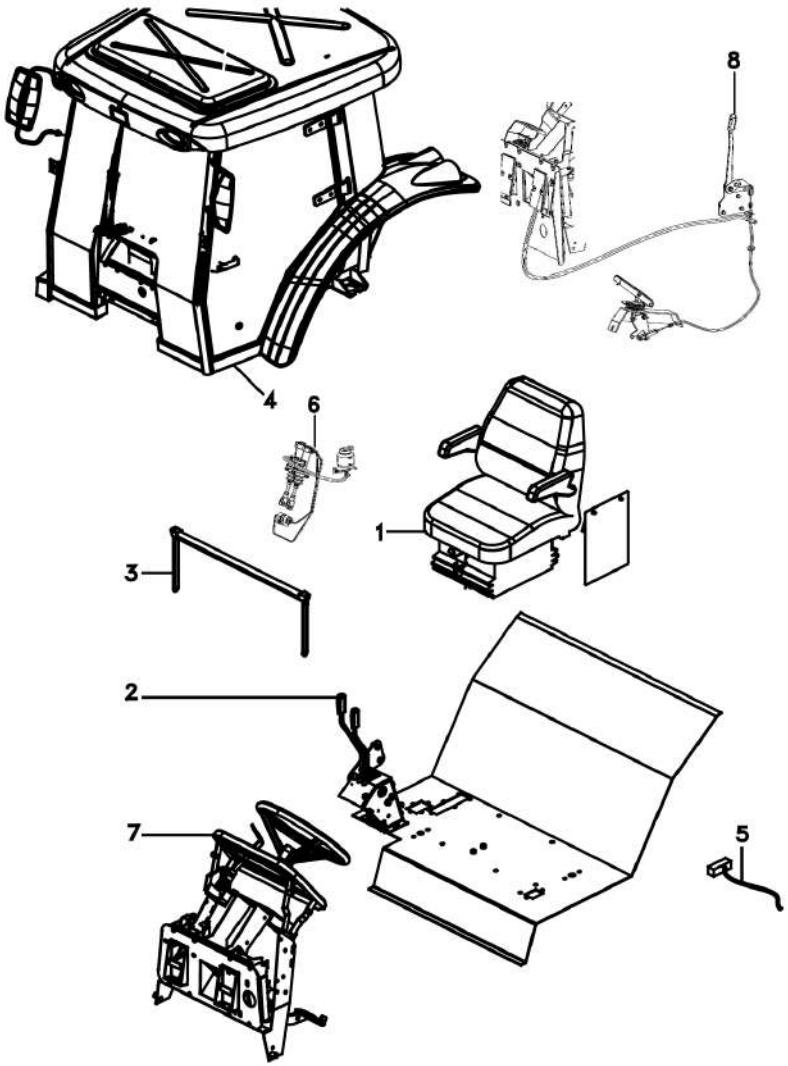

1	6201633M91	105-30 No	**1**	CJ. ASSENTO	ASIENTO JUEGO	KIT, SEAT
2	6210679M91	70-75 No	**1**	VÁLVULA CONTROLE	VALVULA CONTROL	CONTROL VALVE
3	6214693M91	110-105 No	**1**	QUEBRA-SOL	PARASOL	SUN VISOR
4	6262279M91	110-80 No	**1**	CABINE	CABINA	CAB
5	6262953M91	80-20 No	**1**	SISTEMA ELÉTRICO	SISTEMA ELÉTRICO	ELECTR. SYSTEM
5		80-25 No	**1**	SISTEMA ELÉTRICO	SISTEMA ELÉTRICO	ELECTR. SYSTEM
6		70-175 No	**1**	FREIO	FRENO	BRAKE
7		70-155 No	**1**	CJ. ESTRUTURA	ESTRUCTURA	STRUCTURE
8		105-10 No	**1**	CJ. ACELERADOR	ACELERADOR	ACCELERATOR

Instalação Da Cabina
Instalaciën De La Cabina
Cab Assy

110-95

Luxo
Luxo
High Lux

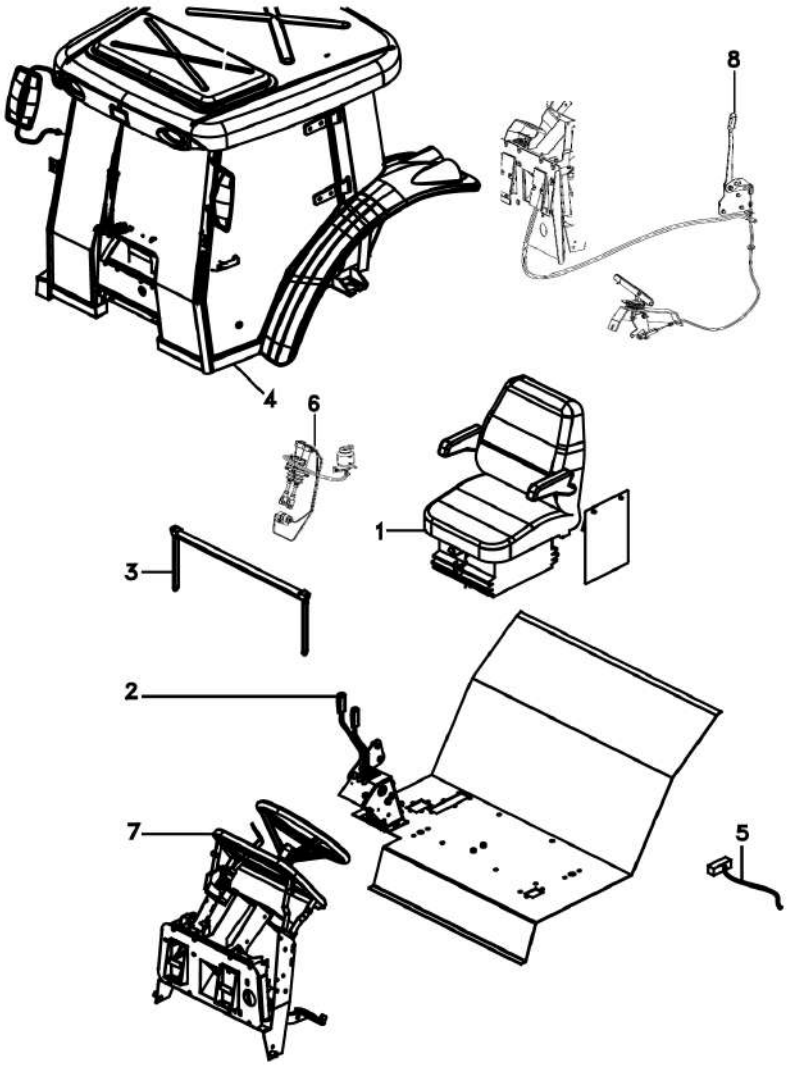

1	6201633M91	105-30 No	**1**	CJ. ASSENTO	ASIENTO JUEGO	KIT, SEAT
2	6210679M91	70-75 No	**1**	VÁLVULA CONTROLE	VALVULA CONTROL	CONTROL VALVE
3	6214693M91	110-105 No	**1**	QUEBRA-SOL	PARASOL	SUN VISOR
4	6262278M91	110-85 No	**1**	CABINE	CABINA	CAB
5	6262953M91	80-20 No	**1**	SISTEMA ELÉTRICO	SISTEMA ELÉTRICO	ELECTR. SYSTEM
5		80-25 No	**1**	SISTEMA ELÉTRICO	SISTEMA ELÉTRICO	ELECTR. SYSTEM
6		70-175 No	**1**	FREIO	FRENO	BRAKE
7		70-155 No	**1**	CJ. ESTRUTURA	ESTRUCTURA	STRUCTURE
8		105-10 No	**1**	CJ. ACELERADOR	ACELERADOR	ACCELERATOR

Retrovisor Externo
Retrovisor Externo
External Rear-View Mirror

110-100

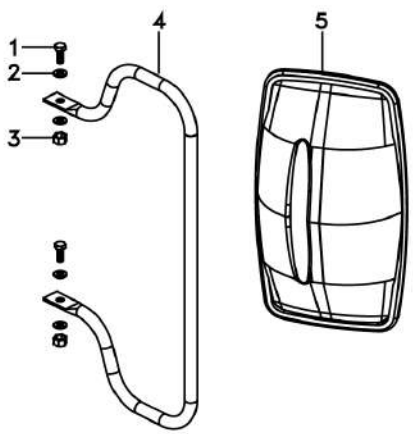

1	339123X1	M8x1,25x20	**2** PARAFUSO	PERNO	BOLT
2	390972X1	16,8x8,6x1,6	**4** ARRUELA	ARANDELA	WASHER
3	391056X1	M8	**2** PORCA	TUERCA	NUT
4	066204P1		**1** SUPORTE ESPELHO	CJT.BRAZO ESPEJO	MIRROR ARM ASSY
5	6200052M1		**1** ESPELHO	RETROVISOR	MIRROR

Conjunto Para-Sol
Conjunto Dosel
Sun-Shield Assy

110-105

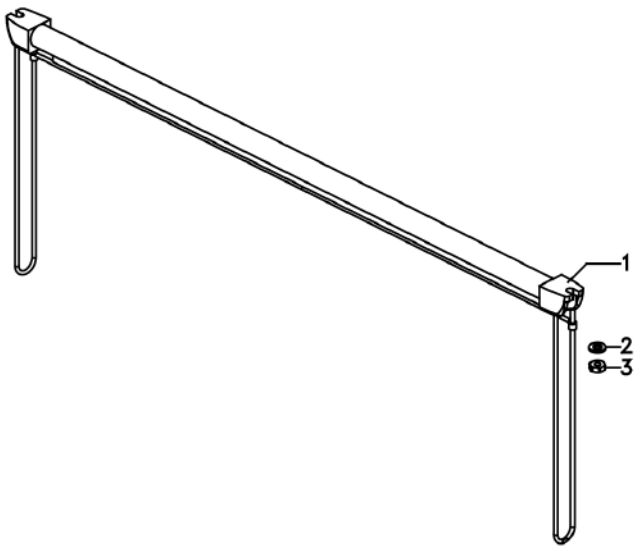

1	3714072M91		**1** VENEZIANA	OBTURADOR	SHUTTER
2	390971X1	1,5x6,6x12,5	**2** ARRUELA	ARANDELA	WASHER
3	339030X1	M6	**2** PORCA	TUERCA	NUT

Janela E Vidro Traseiro Da Cabine
Ventana Y Vidrio Trasero De La Cabina
Rear Window And Glass Of The Cab

110-110

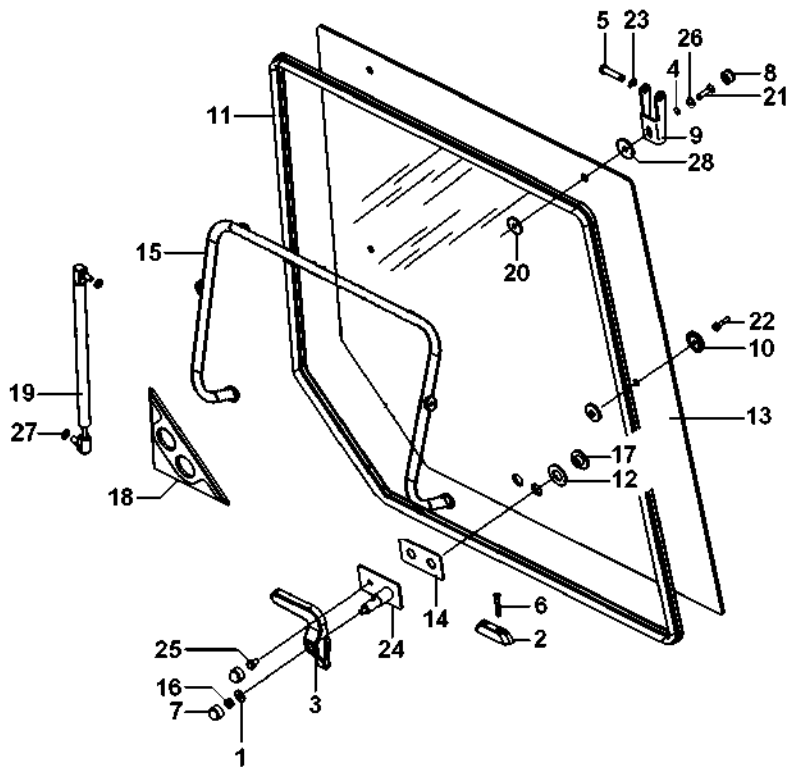

1	339056X1	8.5X20X2.5	**1** ARRUELA	ARANDELA	WASHER
2	6228688M1		**1** TRAVA	RETENEDOR	LOCK
3	6228685M1		**1** MANÍPULO	POMO	KNOB
4	81649500		**2** ARRUELA	ARANDELA	WASHER
5	3902137M1		**2** PINO	PASADOR	PIN
6	6228689M1		**2** PARAFUSO	PERNO	BOLT
7	3616277M1		**2** CAPA	TAPA	CAP
8	32604400		**2** TAMPA	CUBIERTA	COVER
9	3902136M2		**2** GANCHO	GANCHO	HOOK
10	3902145M1		**2** COXIM	MONTANTE	MOUNTING
11	066103T1		**1** VEDAÇÃO	VEDACION	SEALING
12	6228686M1		**2** ARRUELA	ARANDELA	WASHER
13	6223763M1		**1** VIDRO	CRISTAL	GLASS
14	3619906M1		**1** JUNTA	EMPAQUETADURA.	GASKET
15	066309S1		**1** SUPORTE	GANCHO SEGURI.	CLEVIS
16	394367X1	M8	**1** PORCA	TUERCA	NUT
17	6228687M1		**2** PORCA	TUERCA	NUT
18	3806376M1		**1** VEDANTE	RETEN	SEAL
19	3902140M1		**2** CILINDRO	CILINDRO	CYLINDER
20	3902365M1		**4** ARRUELA	ARANDELA	WASHER
21	HC9322		**2** PARAFUSO	TORNILLO	SCREW
22	3010775X1	M6X25	**2** PARAFUSO	PERNO	BOLT
23	1440988X1		**2** ANEL TRAVA	CIRCULITO	CIRCLIP
24	6228656M91		**1** CJ. SUPORTE	JUEGO SOPORTE	KIT, BRACKET
25	339228X1	M8X12	**1** PARAFUSO	PERNO	BOLT
26	32667000		**2** TRAVA	RETENEDOR	LOCK
27	391025X1		**4** ARRUELA	ARANDELA	WASHER
28	625540		**2** ARRUELA	ARANDELA	WASHER

REV.02

Revestimento Da Cabine
Revestimiento Del Cabina
Cab Covering

110-115

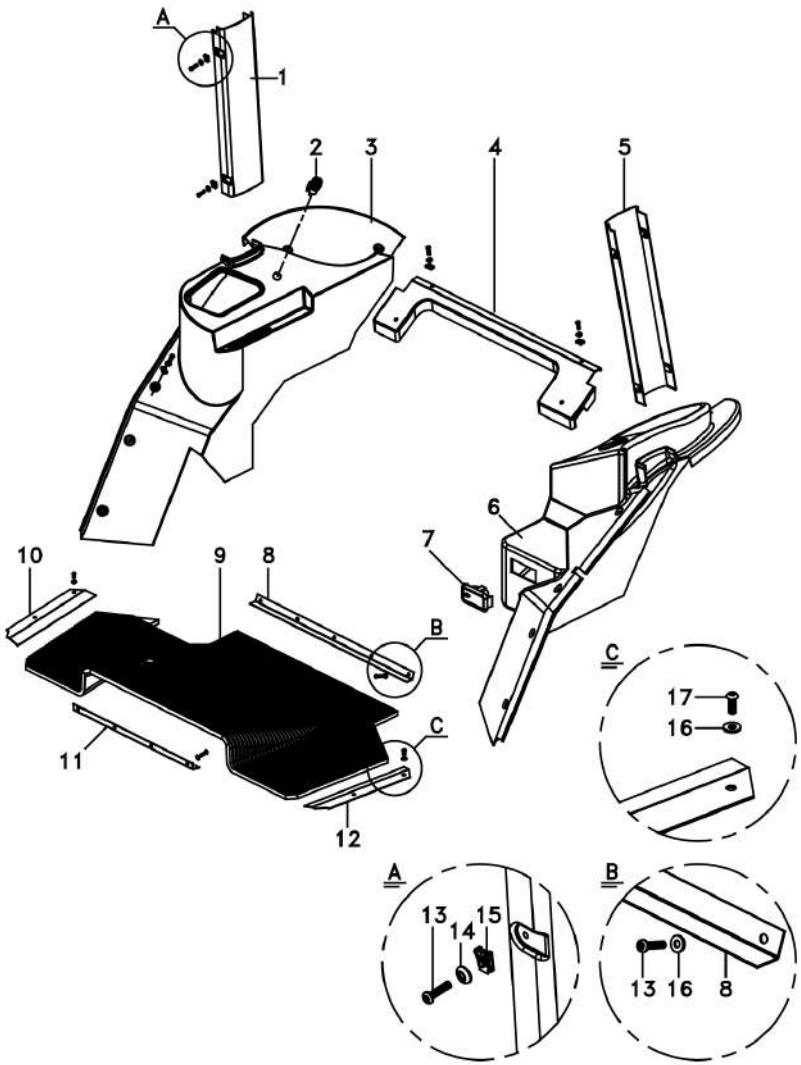

1	066180T1		**1**	REVESTIMENTO	ALFOMBRA	MAT
2	6200085M1		**1**	ACENDEDOR	ENCENDEDOR	LIGHTER
3	6261752M1		**1**	REVESTIMENTO	ALFOMBRA	MAT
4	066176T1		**1**	REVESTIMENTO	REVESTIMIENTO	LAGGING
5	066179T1		**1**	REVESTIMENTO	ALFOMBRA	MAT
6	6239947M1		**1**	REVESTIMENTO	ALFOMBRA	MAT
7	6211323M1		**1**	CINZEIRO	CENICERO	ASHTRAY
8	066362T1		**1**	CHAPA	CHAPA	PLATE
9	066172T1		**1**	TAPETE	ESTERA	MATTING
10	066334T1		**1**	SOLEIRA	REPOSAPIES	FOOT REST
11	6204114M1		**1**	CHAPA	CHAPA	PLATE
12	066363T1		**1**	SOLEIRA	REPOSAPIES	FOOT REST
13	6211348M1	M6x25	**32**	PARAFUSO	PERNO	BOLT
14	6200065M1		**23**	ARRUELA	ARANDELA	WASHER
15	6200086M1		**23**	PRESILHA	GRAPA	STAPLE
16	6207323M1	14,3x6,35x1,65	**13**	ARRUELA	ARANDELA	WASHER
17	6211347M1	M6x16	**4**	PARAFUSO ALLEN	TORNILLO ALLEN	ALLEN BOLT

Revestimento Da Cabine
Revestimiento Del Cabina
Cab Covering

110-120

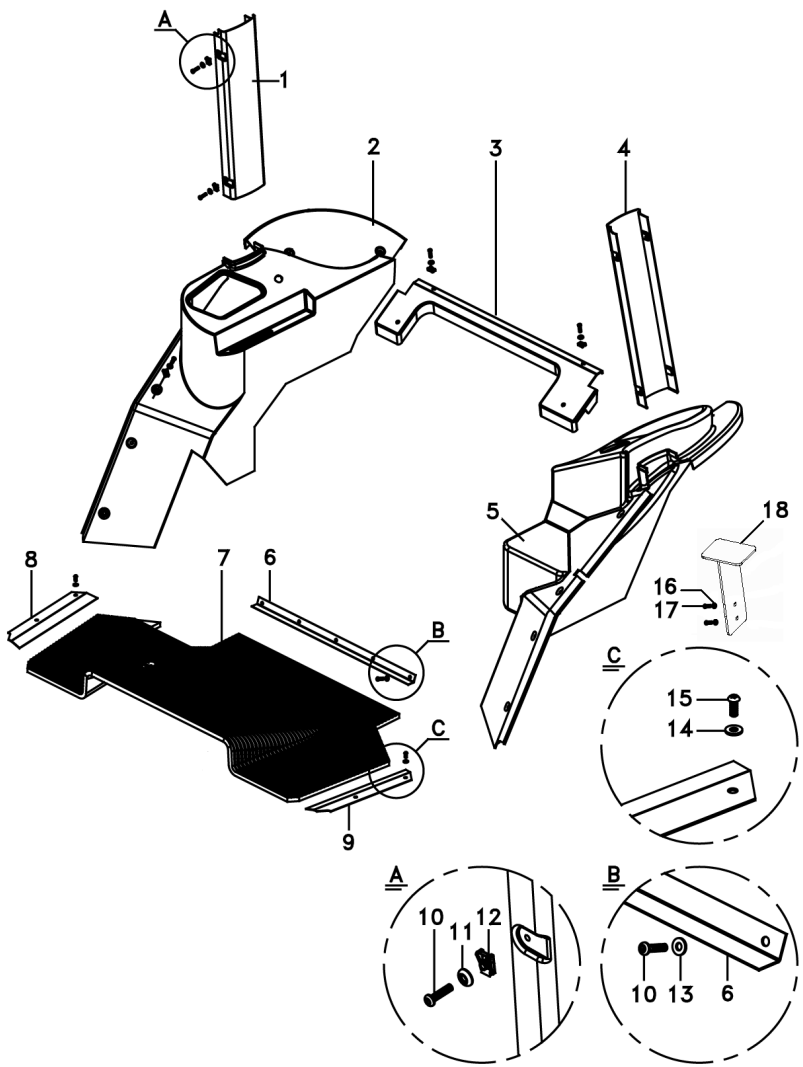

1	6269647M1	▶	**1** REVESTIMENTO	ALFOMBRA	MAT
2	6262934M1	▶	**1** REVESTIMENTO	ALFOMBRA	MAT
3	6269649M1	[A]	**1** REVESTIMENTO	ALFOMBRA	MAT
4	6269648M1	◀	**1** REVESTIMENTO	ALFOMBRA	MAT
5	6262935M1	◀	**1** REVESTIMENTO	ALFOMBRA	MAT
6	066362T1		**1** CHAPA	CHAPA	PLATE
7	066172T1		**1** TAPETE	ESTERA	MATTING
8	066334T1	▶	**1** SOLEIRA	REPOSAPIES	FOOT REST
9	066363T1	◀	**1** SOLEIRA	REPOSAPIES	FOOT REST
10	6211348M1	M6x25	**17** PARAFUSO	PERNO	BOLT
11	6200065M1		**12** ARRUELA	ARANDELA	WASHER
12	6200086M1		**12** PRESILHA	GRAPA	STAPLE
13	6207323M1		**9** ARRUELA	ARANDELA	WASHER
14	391038X1		**11** ARRUELA	ARANDELA	WASHER
15	6211347M1		**4** PARAFUSO ALLEN	TORNILLO ALLEN	ALLEN BOLT
16	339374X1		**2** ARRUELA	ARANDELA	WASHER
17	339123X1	M8x1	**2** PARAFUSO	PERNO	BOLT
18	6265544M91		**1** SUPORTE	SOPORTE	BRACKET

[A] TRASEIRO
TRASERO
REAR

Cj. Grade
Juego Rejilla
Kit, Grille

110-125

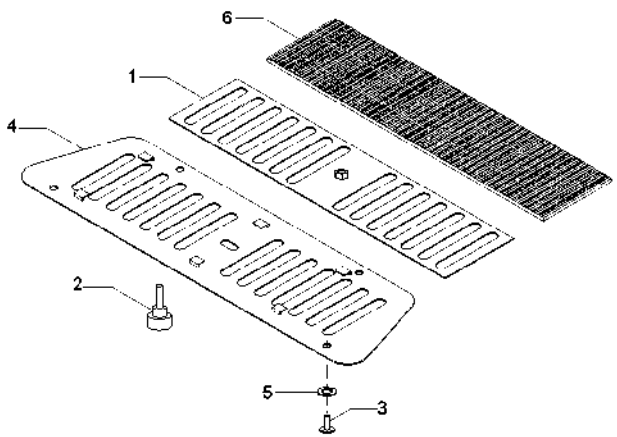

1	6216984M1	**1** GRADE	REJILLA	GRILLE
2	6216980M1	**1** MANÍPULO	POMO	KNOB
3	6207322M1	**4** PARAFUSO ALLEN	TORNILLO ALLEN	ALLEN BOLT
4		**1** ADESIVO	ADHESIVO	ADHESIVE
5	6207323M1	**4** ARRUELA	ARANDELA	WASHER
6	6221091M1	**1** FILTRO	FILTRO	FILTER

Cabine
Cabina
Cab

110-130

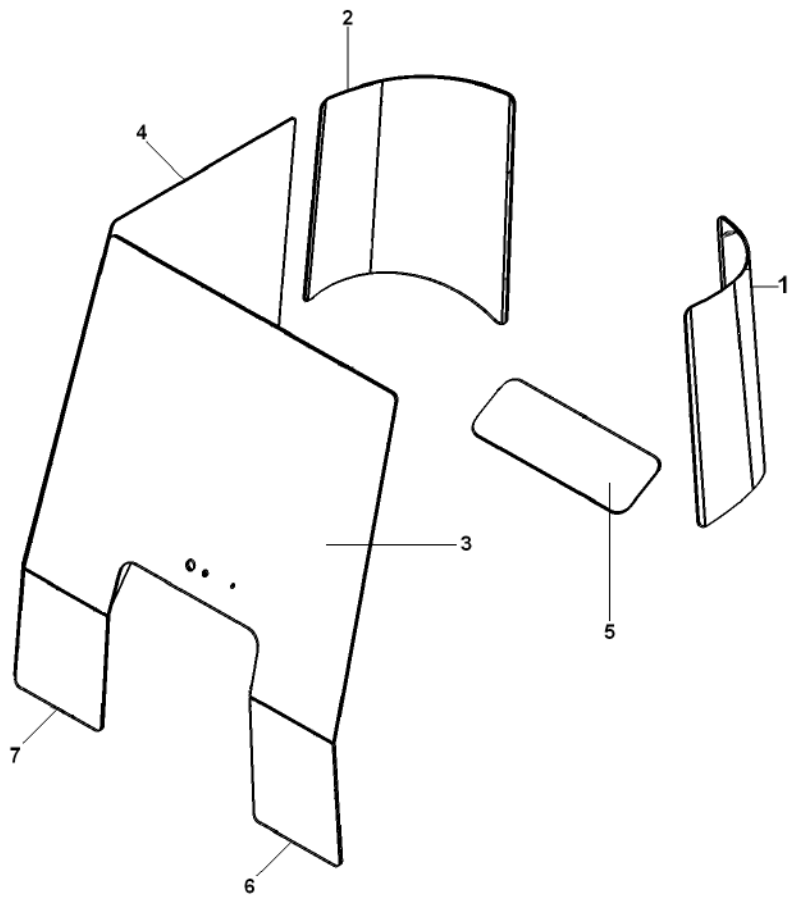

1	6227671M1	**1**	VIDRO	CRISTAL	GLASS
2	6227672M1	**1**	VIDRO	CRISTAL	GLASS
3	6239853M1	**1**	PÁRA-BRISA	PARABRISAS	WINDSCREEN
4	066033T1	**1**	VIDRO	CRISTAL	GLASS
5	066036T1	**1**	VIDRO	CRISTAL	GLASS
6	6214874M1	**1**	VIDRO	CRISTAL	GLASS
7	6214875M1	**1**	VIDRO	CRISTAL	GLASS

REV.01

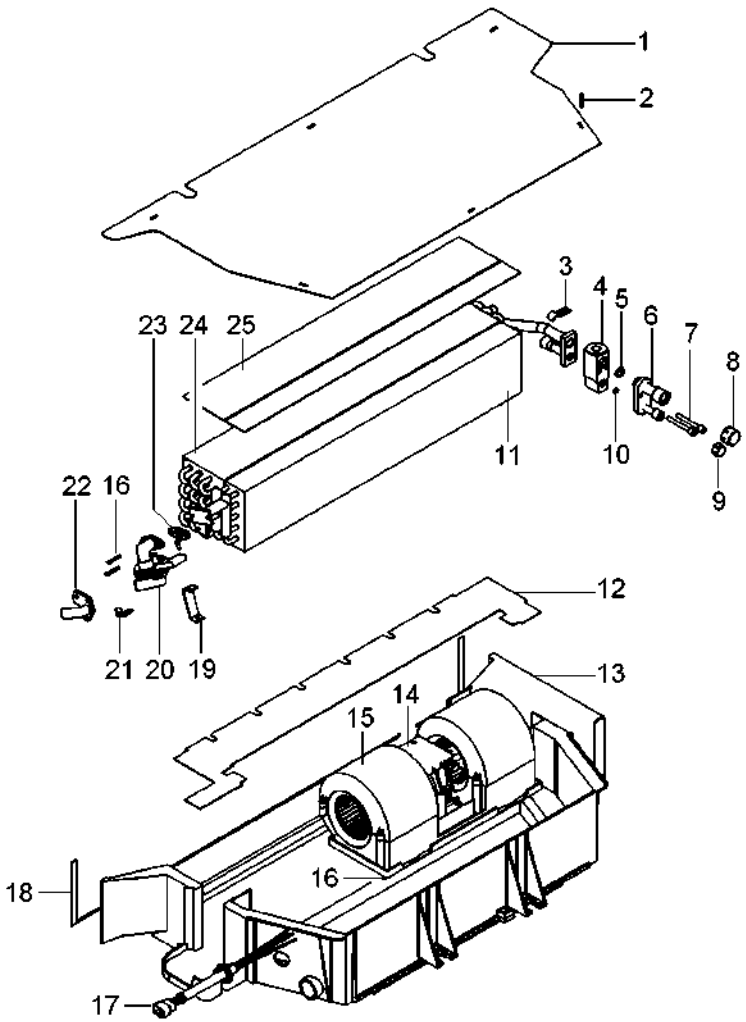

1	3310839M1	**1**	PLACA	PLATO	PLATE
2	6211343M1	**8**	PARAFUSO	PERNO	BOLT
3	6211271M1	**1**	PRESILHA	GRAPA	STAPLE
4	3902334M91	**1**	REGULADOR	REGULADOR	REGULATOR
5	6211346M1	**1**	ANEL "O"	JUNTA TORICA	O RING
6	6211277M91	**1**	CONEXÃO	CONEXION	CONNECTION
7	3012148X1	**2**	PARAFUSO	PERNO	BOLT
8	6211266M1	**1**	CONEXÃO	CONEXION	CONNECTION
9	6211265M1	**1**	CONEXÃO	CONEXION	CONNECTION
10	3902550M1	**1**	ANEL "O"	JUNTA TORICA	O RING
11	6270750M1	**1**	RADIADOR	RADIADOR	RADIATOR
12	3902329M2	**1**	FECHAMENTO	CUBIERTA	COVER
13	6270749M1	**1**	CAIXA	CAJA	RIGHT
14	6270754M1	**1**	UNID.RESISTÊNCIA	UNID.RESISTENCIA	RESISTANCE UNIT
15	6270752M91	**1**	MOTOR	MOTOR	ENGINE
16	6270755M1	**9**	PARAFUSO	PERNO	BOLT
17	6270753M1	**1**	CHICOTE	MAZO CABLES	HARNESS
18	3902322M1	**1**	GUARNIÇÃO	ESPUMA	FOAM
19	6270756M1	**1**	SUPORTE	GANCHO SEGURI.	CLEVIS
20	6211276M1	**1**	VÁLVULA	VALVULA	VALVE
21	6211344M1	**1**	PINO	PASADOR	PIN
22	3310946M1	**1**	CONEXÃO	CONEXION	CONNECTION
23	3902327M1	**1**	JUNTA	EMPAQUETADURA.	GASKET
24	6270751M1	**1**	EVAPORADOR	EVAPORADOR	EVAPORATOR
25	3902332M1	**1**	GUARNIÇÃO	ESPUMA	FOAM

Cabine Cabina Cab	Porta Puerta Door	110-140	

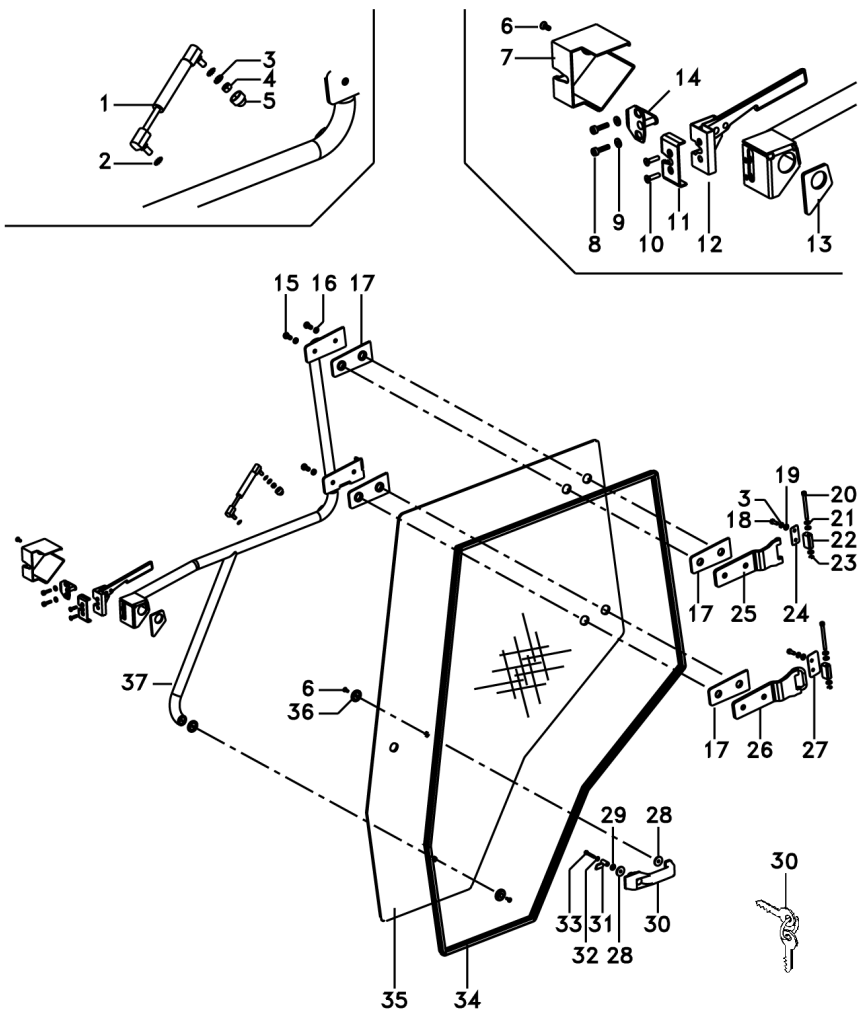

1	6217483M1		**1**	AMORTECEDOR	AMORTIGUADOR	DAMPER
2	391025X1	M8	**2**	ARRUELA	ARANDELA	WASHER
3	339374X1		**5**	ARRUELA	ARANDELA	WASHER
4	339169X1	M8	**1**	PORCA	TUERCA	NUT
5	3616277M1		**1**	CAPA	TAPA	CAP
6	3009430X1	M6x1x16	**3**	PARAFUSO	PERNO	BOLT
7	3804661M1		**1**	TAMPA	CUBIERTA	COVER
8	3010775X1	M6x25	**2**	PARAFUSO	PERNO	BOLT
9	6207323M1	14,3x6,35x1,65	**2**	ARRUELA	ARANDELA	WASHER
10	3009432X1	M6x1x25	**2**	PARAFUSO	PERNO	BOLT
11	6226982M1		**1**	COBERTURA	COVERING	COVERING
12	3804663M1		**1**	TRINCO	CERROJO	LATCH
13	6200042M1		**1**	JUNTA	JUNTA	JOINT
14	6265974M91		**1**	TRINCO	CERROJO	LATCH
15	3009491X1	M10x20	**4**	PARAFUSO	PERNO	BOLT
16	390734X1	10,9x21x2,2	**4**	ARRUELA	ARANDELA	WASHER
17	066198T1		**4**	JUNTA	EMPAQUETADURA.	GASKET
18	339123X1	M8x1,25x20	**4**	PARAFUSO	PERNO	BOLT
19	391166X1	9x17x1,5	**4**	ARRUELA	ARANDELA	WASHER
20	6214931M1		**2**	PINO	PASADOR	PIN
21	6211315M1		**6**	ARRUELA	ARANDELA	WASHER
22	6213469M1		**2**	MANCAL	COJINETE	BEARING
23	1440988X1		**2**	ANEL TRAVA	CIRCULITO	CIRCLIP
24	6214907M1		**1**	CHAPA	CHAPA	PLATE
25	6213470M91		**1**	DOBRADIÇA	BISAGRA	HINGE
26	6262702M91		**1**	DOBRADIÇA	BISAGRA	HINGE
27	6262705M1		**1**	BATENTE	RETENEDOR	RETAINER
28	3902367M1		**3**	ARRUELA	ARANDELA	WASHER
29	391038X1	M6	**1**	ARRUELA	ARANDELA	WASHER
30	3902356M91	Ronis 610	**1**	MAÇANETA	MANETA	HANDLE
30	3902584M91	Ronis 610	**1**	CHAVE PORTA	CLAVE DE PUERTA	KEY DOOR
30	84764100	Tend 001	**1**	MAÇANETA	MANETA	HANDLE
30	6283205M1	Tend 001	**1**	CHAVE PORTA	CLAVE DE PUERTA	KEY DOOR
31	6228675M91		**1**	BIELETA	CONEXION	LINK
32	3019571X1	M6	**1**	ARRUELA	ARANDELA	WASHER
33	339229X1	M6x1x40	**1**	PARAFUSO	PERNO	BOLT
34	066102T1		**1**	VEDAÇÃO	VEDACION	SEALING
35	066083T1		**1**	VIDRO	CRISTAL	GLASS
36	3902415M1		**2**	PROTETOR	PROTECTOR	PROTECTOR
37	6204325M91		**1**	MAÇANETA	MANETA	HANDLE

Ar Condicionado
Aire Acondionado
Air Conditioner

110-145

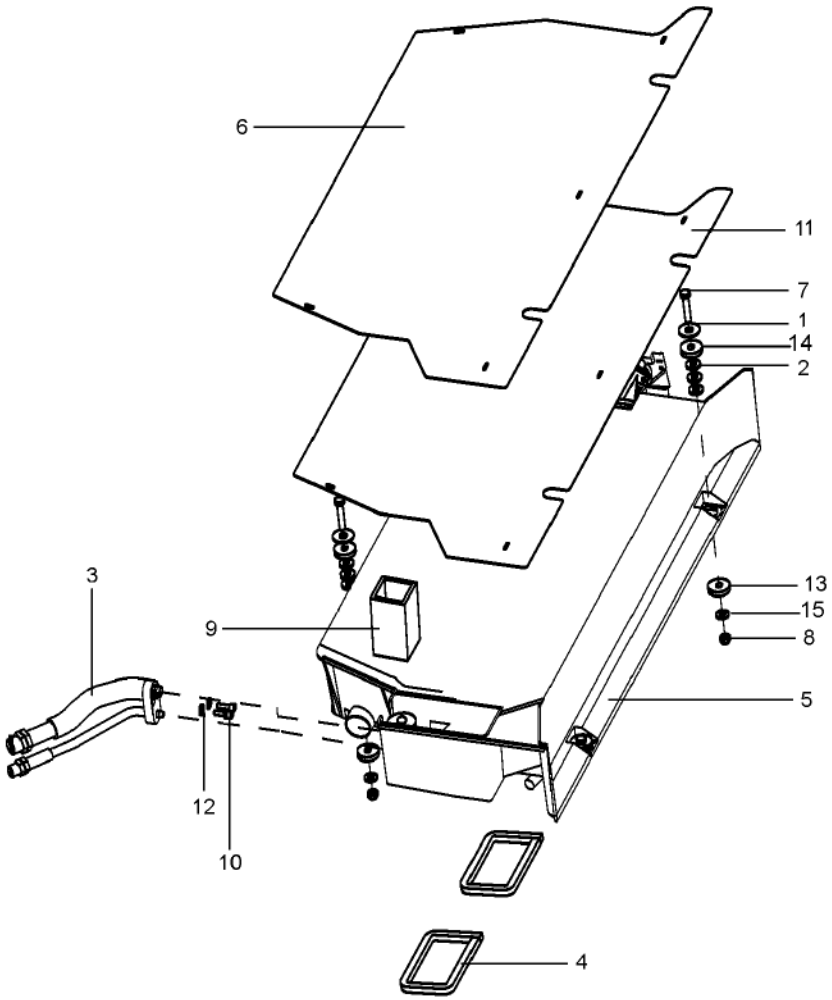

REV.05

1	390597X1		**4**	ARRUELA	ARANDELA	WASHER
2	339056X1		**12**	ARRUELA	ARANDELA	WASHER
3	6214952M1		**1**	ADAPTADOR	ADAPTADOR	ADAPTOR
4	6220963M1		**2**	GUARNIÇÃO	ESPUMA	FOAM
5	6270748M91	110-135 No	**1**	CONDICIONADOR AR	ACONDIC.DE AIRE	AIR CONDITIONER
6	6204250M1		**1**	TAMPA	CUBIERTA	COVER
7	339745X1		**2**	PARAFUSO	PERNO	BOLT
8	394367X1		**4**	PORCA	TUERCA	NUT
9	6203562M1		**1**	PERFIL	PERFIL	PROFILE
10	6211348M1		**2**	PARAFUSO	PERNO	BOLT
11	6211308M1		**1**	PROTEÇÃO	DEFENSA	GUARD
12	6207323M1		**2**	ARRUELA	ARANDELA	WASHER
13	6211357M1		**4**	ARRUELA	ARANDELA	WASHER
14	050637P1		**8**	ARRUELA	ARANDELA	WASHER

Limpador De Parabrisa
Varillaje De Limpiaparabrisas
Windscreen Wiper

110-150

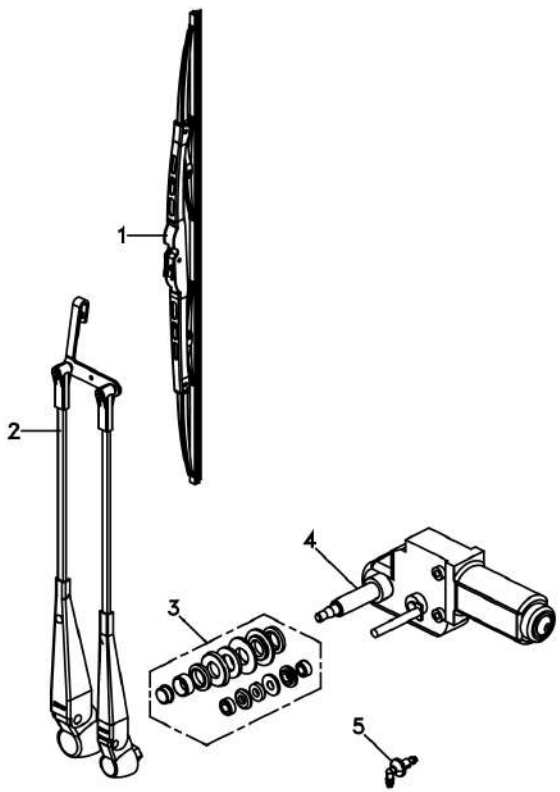

1	6227675M1	**1** PALHETA	PALETA	VANE
2	6227674M1	**1** BRAÇO	BRAZO	ARM
3	6230081M91	**1** VEDAÇÃO	VEDACION	SEALING
4	6227673M1	**1** MOTOR LIMP.PARAB	MOTOR L PARABRIS	WIPER MOTOR
5	6229680M1	**1** CONEXÃO	CONEXION	CONNECTION

Teto Da Cabina
Techo De La Cabina
Cab Roof

110-155

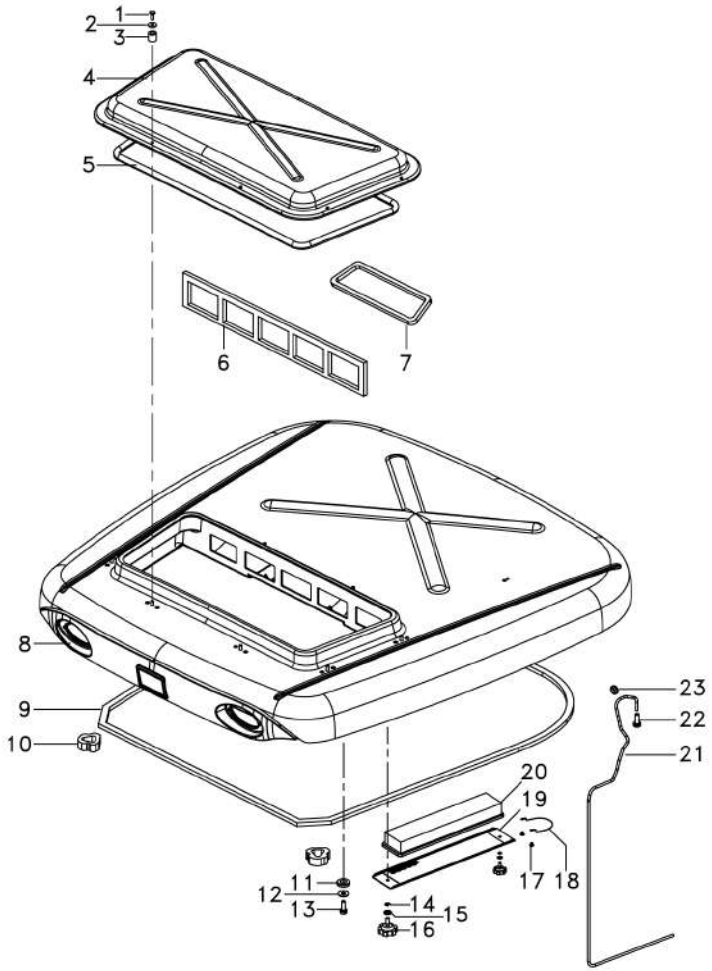

1	339560X1	**8**	PARAFUSO	PERNO	BOLT
2	6214961M1	**8**	ARRUELA	ARANDELA	WASHER
3	6214958M1	**8**	BUCHA	CASQUILLO	BUSH
4	6214959M1	**1**	TAMPA	CUBIERTA	COVER
5	6214960M1	**1**	PERFIL	PERFIL	PROFILE
6	6214964M1	**1**	GUARNIÇÃO	ESPUMA	FOAM
7	6214965M1	**1**	GUARNIÇÃO	ESPUMA	FOAM
8	6226674M92	**1**	TETO	TECHO	ROOF
9	6214956M1	**1**	GUARNIÇÃO	ESPUMA	FOAM
10	6214963M1 ▶	**1**	GUARNIÇÃO	ESPUMA	FOAM
10	6214962M1 ◀	**1**	GUARNIÇÃO	ESPUMA	FOAM
11	6214957M1	**9**	ARRUELA	ARANDELA	WASHER
12	6203540M1	**9**	ARRUELA	ARANDELA	WASHER
13	339761X1	**9**	PARAFUSO	PERNO	BOLT
14	391564X1	**2**	ANEL	ARO	RING
15	391166X1	**2**	ARRUELA	ARANDELA	WASHER
16	6236964M1	**2**	MANÍPULO	POMO	KNOB
17	340343X1	**2**	REBITE	REMACHE	RIVET
18	6238993M1	**1**	CABO	CABLE	CABLE
19	6236963M91	**1**	TAMPA DO FILTRO	TAPA DEL FILTRO	FILTER COVER
20	6214966M1	**1**	ELEMENTO	ELEMENTO	ELEMENT
21	3714120M2	**1**	TUBO	CANO	PIPE
22	6238895M1	**1**	TAMPÃO	ALMOHADILLA	PAD
23	059277P1	**1**	PASSA-FIO	PASACABLE	GROMMET

Teto Da Cabina
Techo De La Cabina
Cab Roof

110-160

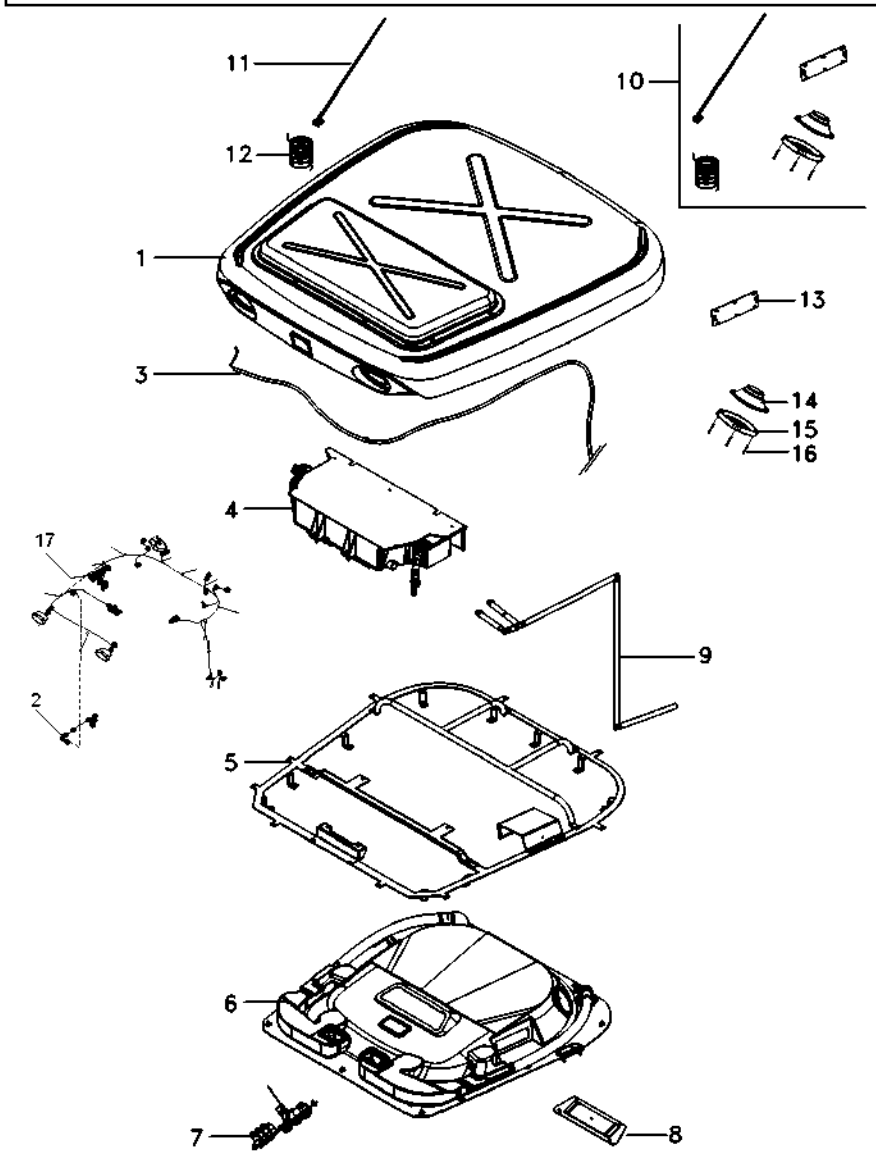

REV.01

1	6226660M92		110-155 No	**1**	CJ. TETO	CJTO. TECHO	ROOF ASY
2	6236867M1			**1**	CABO	CABLE	CABLE
3	6225997M1			**1**	CHICOTE	MAZO CABLES	HARNESS
4	6212041M91		110-145 No	**1**	CONDICIONADOR AR	ACONDIC.DE AIRE	AIR CONDITIONER
5	6233695M91			**1**	CJ. ESTRUTURA	ESTRUCTURA	STRUCTURE
6	6234039M91		110-45 No	**1**	CJ. REVESTIMENTO	JUEGO ALFOMBRA	KIT, MAT
7	6212544M91		80-70 No	**1**	CJ. PAINEL	JUEGO DE PANEL	KIT, PANEL
8	6214694M91		110-125 No	**1**	DIFUSOR	DIFUSOR	BAFFLE
9	6214901M91		110-10 No	**1**	CJ. MANGUEIRA	CON.DE MANGUERA	HOSE ASSY
10	6226666M91			**1**	KIT EQUIP. SOM	KIT EQUIPO SOM	SOUND EQUIP. KIT
11	6204266M1	10		**1**	ANTENA	ANTENA	ANTENNA
12	6211296M1	10		**1**	EXTENSÃO	EXTENSION	EXTENSION
13	6203550M1	10		**1**	TAMPA	CUBIERTA	COVER
14	066074T1	10		**2**	ALTO-FALANTE	ALTOVOZ	SPEAKER
15	066075T1	10		**2**	PROTEÇÃO	DEFENSA	GUARD
16	6204120M1	10		**8**	PARAFUSO	PERNO	BOLT
17			80-90 No	**1**	CONJUNTO FAROL	CONJUNTO FARO	LIGHT ASSY

130

Rodas Dianteiras	**10.00 X 16 8l**	**130-10**
Ruedas Delanteras	**10.00 X 16 8l**	
Front Wheels	**10.00 X 16 8l**	

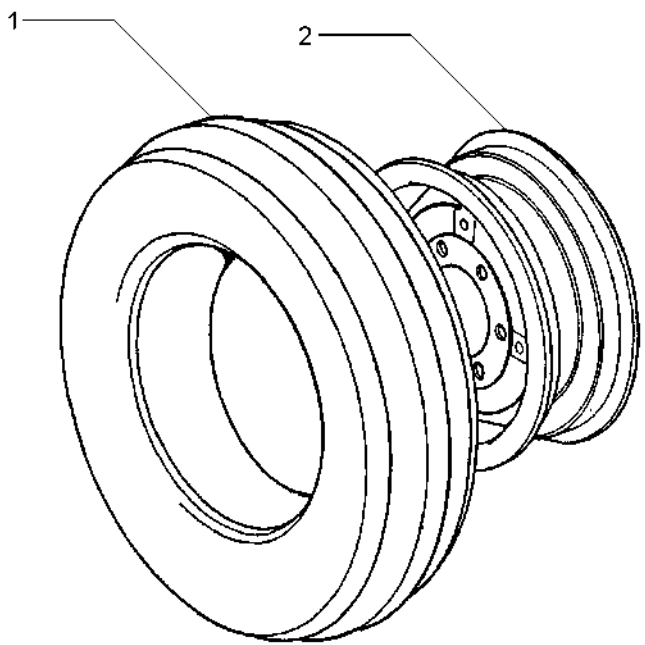

1	843866M91	130-25 No	**2**	CJ.PNEU E CÂMARA	NEUM.Y.CAMARA	TYRE AND TUBE
2	055797S1		**2**	ARO	LLANTA	RIM

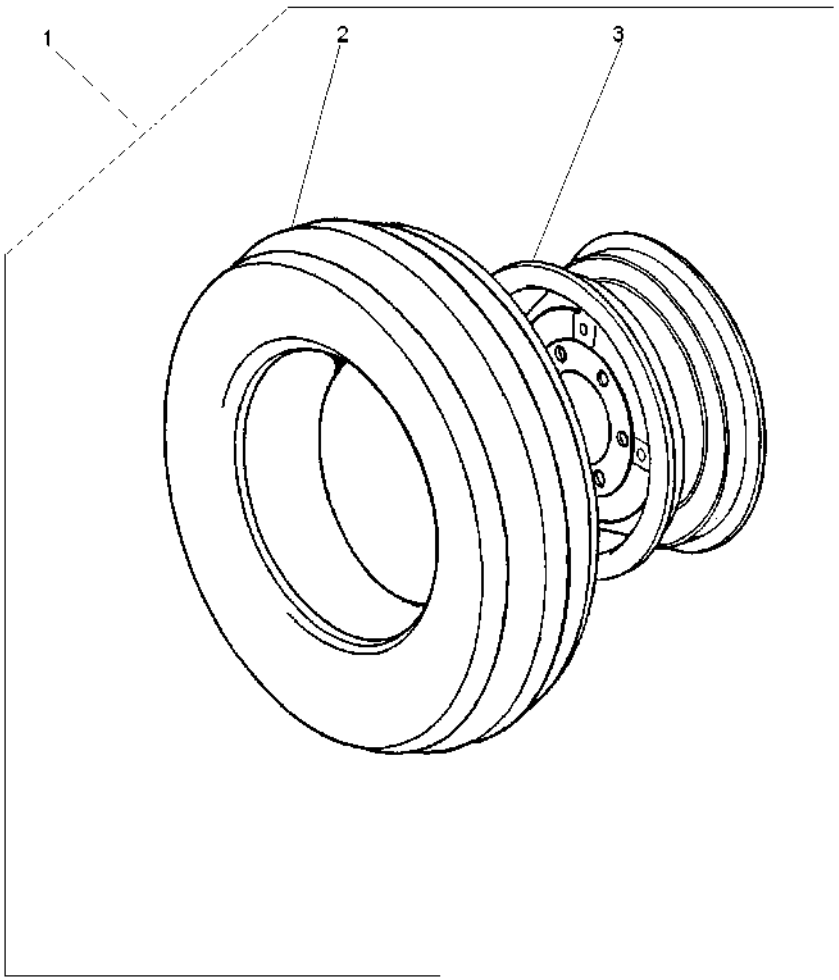

1		3149799M91	**2**	CJ. RODAGEM	RODAJE	WHEELS
2	3146503M91	1 130-20 No	**1**	CJ.PNEU E CÂMARA	NEUM.Y.CAMARA	TYRE AND TUBE
3	489331M91	1 650X16	**1**	ARO	LLANTA	RIM

Pneu & Câmara	**9.00-16f2 (6l)**	**130-20**
Neum & Camara	**9.00-16f2 (6l)**	
Tyre & Chamber	**9.00-16f2 (6l)**	

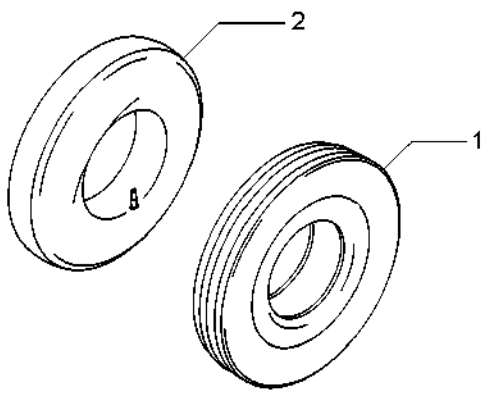

1	3146504M1	9.00X16 10L	**1** PNEU	NEUMATICO	TYRE
2	880481M1	9.00 X 16	**1** CÂMARA	CAMARA	CHAMBER

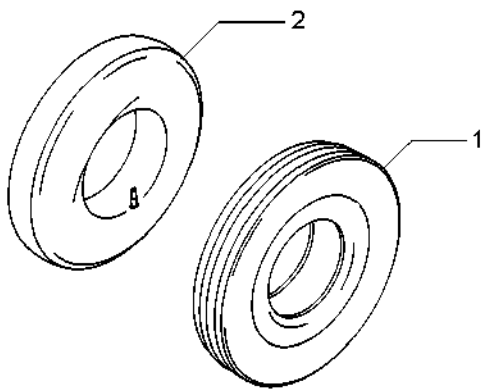

1	843865M1	10.00X16 8L	**1** PNEU	NEUMATICO	TYRE
2	834779M1	10.00X16	**1** CÂMARA	CAMARA	CHAMBER

Rodas Dianteiras	**9.00-16f2 (10I)**	**130-30**
Ruedas Delanteras	**9.00-16f2 (10I)**	
Front Wheels	**9.00-16f2 (10I)**	

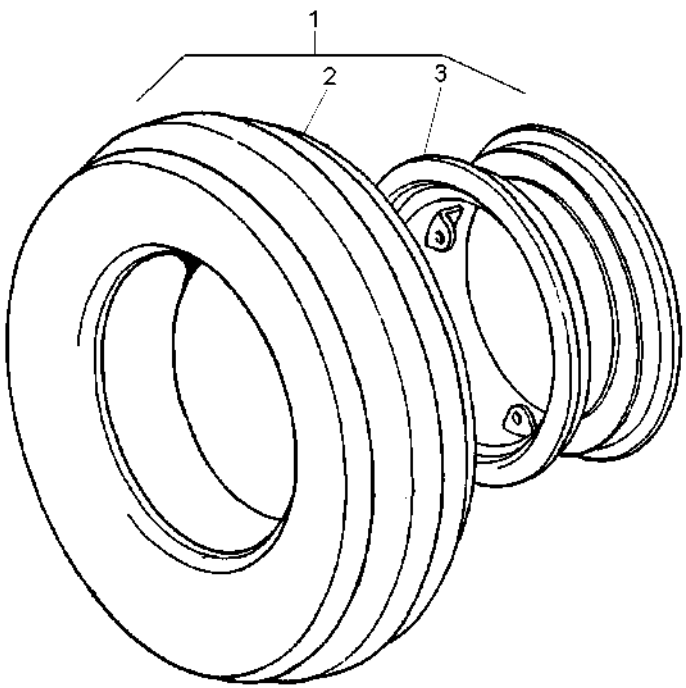

1			3149769M91	**1** CJ. RODAGEM	RODAJE	WHEELS
2	3146503M91	1	130-20 No	**1** CJ.PNEU E CÂMARA	NEUM.Y.CAMARA	TYRE AND TUBE
3	2802446M91	1		**1** ARO	LLANTA	RIM

Rodas Dianteiras	14.9-24r2 (6l)
Ruedas Delanteras	14.9-24r2 (6l)
Front Wheels	14.9-24r2 (6l)

130-35

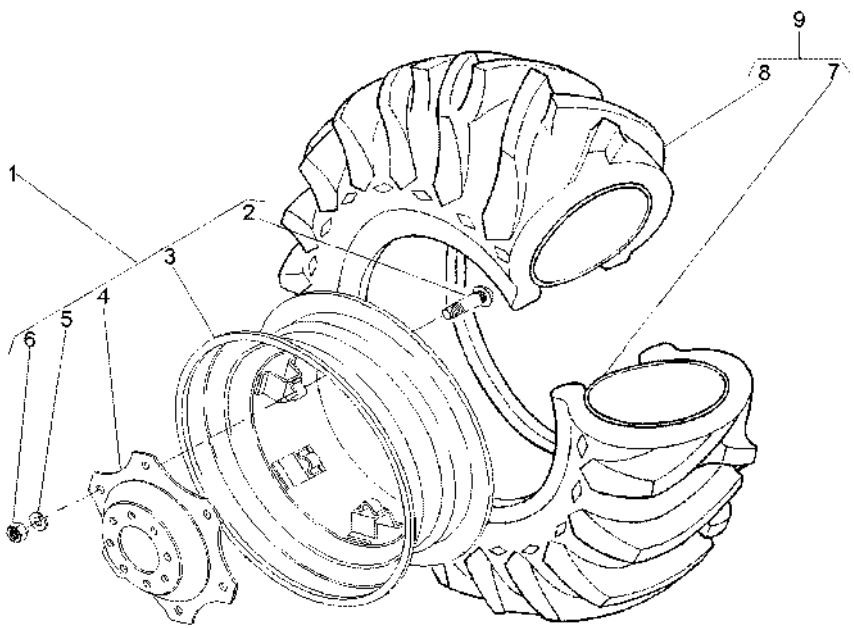

1	3411241M91		**1**	RODA	RUEDA	WHEEL
2	3408246M1	1	**6**	PARAFUSO	PERNO	BOLT
3	487150M92	1	**1**	ARO	LLANTA	RIM
4	3411240M1	1	**1**	DISCO	DISCO	DISC
5	027646P1	1	**6**	ARRUELA	ARANDELA	WASHER
6	353427X1	1	**6**	PORCA	TUERCA	NUT
7	182578M1	9 13X24	**1**	CÂMARA	CAMARA	CHAMBER
8	487173M1	9 14.9/13X24	**1**	PNEU	NEUMATICO	TYRE
9	487174M91		**1**	CJ.PNEU E CÂMARA	NEUM.Y.CAMARA	TYRE AND TUBE

Rodas Dianteiras	**14.9-28 R1 (6I)**	**Até A Serie 7eac000038**
Ruedas Delanteras	**14.9-28 R1 (6I)**	**Hasta La Serie 7eac000038**
Front Wheels	**14.9-28 R1 (6I)**	**Until Serial 7eac000038**

130-40

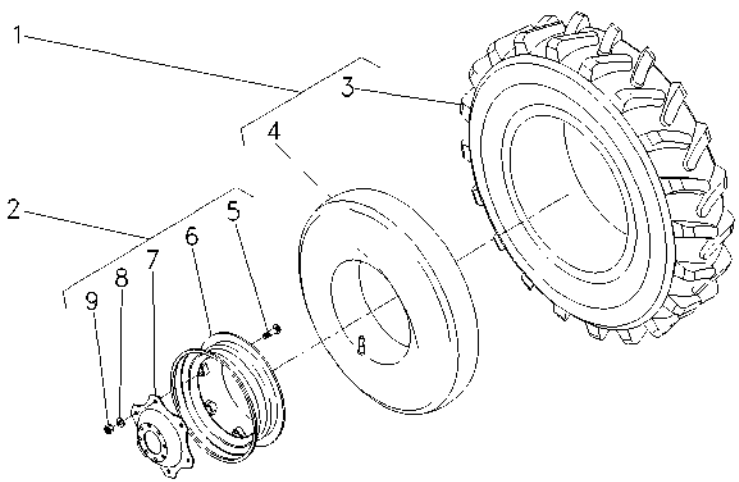

1	828537M91	10		**2** CJ.PNEU E CÂMARA	NEUM.Y.CAMARA	TYRE AND TUBE
3	828538M1	1		**1** PNEU	NEUMATICO	TYRE
4	828539M1	1		**1** CÂMARA	CAMARA	CHAMBER
5	3408246M1	2		**8** PARAFUSO	PERNO	BOLT
6	036240S1	2		**1** ARO	LLANTA	RIM
7	036241P1	2		**1** DISCO	DISCO	DISC
8	027646P1	2		**8** ARRUELA	ARANDELA	WASHER
9	353427X1	2		**8** PORCA	TUERCA	NUT
10	037283N1		037284N1	**1** CJ. RODA	JUEGO DE RUEDA	KIT, WHEEL

Rodas Dianteiras	14.9-24r1 (6l)
Ruedas Delanteras	14.9-24r1 (6l)
Front Wheels	14.9-24r1 (6l)

130-45

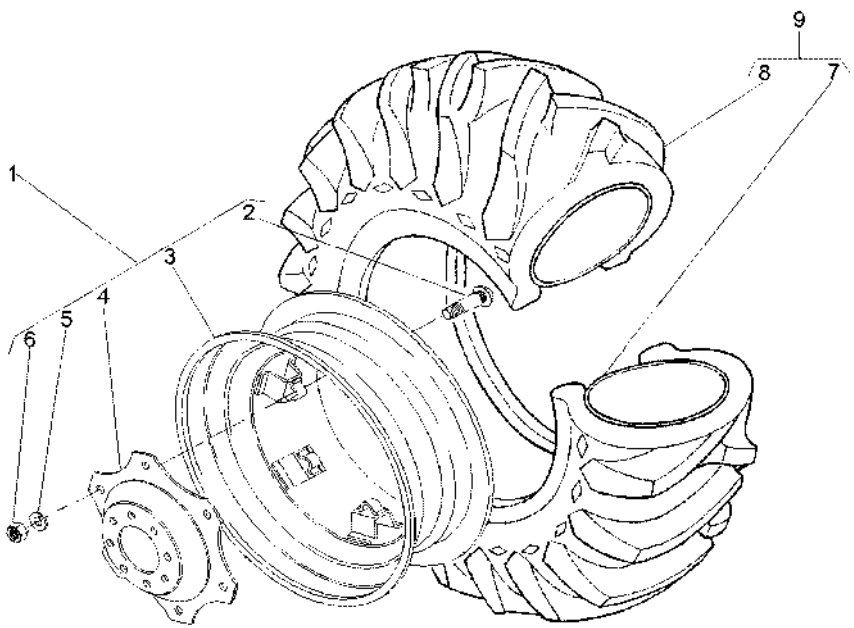

1	3411241M91		**1**	RODA	RUEDA	WHEEL
2	3408246M1	1	**6**	PARAFUSO	PERNO	BOLT
3	487150M92	1	**1**	ARO	LLANTA	RIM
4	3411240M1	1	**1**	DISCO	DISCO	DISC
5	027646P1	1	**8**	ARRUELA	ARANDELA	WASHER
6	353427X1	1	**6**	PORCA	TUERCA	NUT
7	182578M1	9 13X24	**1**	CÂMARA	CAMARA	CHAMBER
8	831521M1	9 14.9/13X24	**1**	PNEU	NEUMATICO	TYRE
9	831522M91		**1**	CJ.PNEU E CÂMARA	NEUM.Y.CAMARA	TYRE AND TUBE

Rodas Dianteiras	**14.9-28r2 (6l)**	**130-50**
Ruedas Delanteras	**14.9-28r2 (6l)**	
Front Wheels	**14.9-28r2 (6l)**	

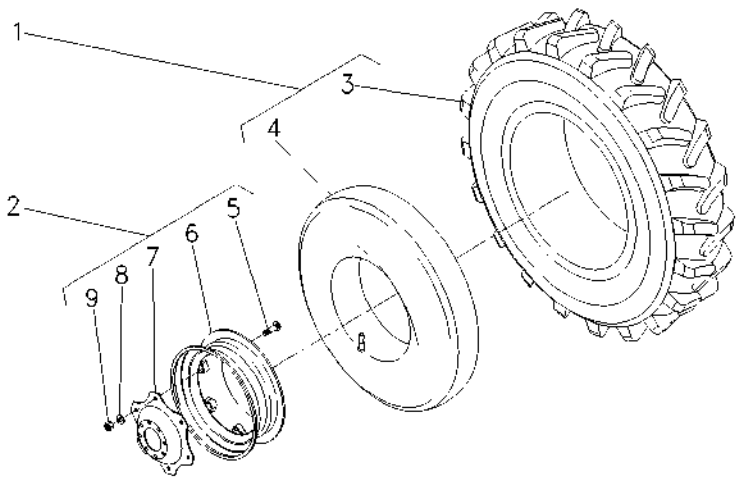

1	487540M91		**2**	CJ.PNEU E CÂMARA	NEUM.Y.CAMARA	TYRE AND TUBE
3	487539M1	1	**2**	PNEU	NEUMATICO	TYRE
4	828539M1	1	**2**	CÂMARA	CAMARA	CHAMBER
5	3408246M1	2	**8**	PARAFUSO	PERNO	BOLT
6	036240S1	2	**1**	ARO	LLANTA	RIM
7	036241P1	2	**1**	DISCO	DISCO	DISC
8	027646P1	2	**8**	ARRUELA	ARANDELA	WASHER
9	353427X1	2	**8**	PORCA	TUERCA	NUT

Rodas Dianteiras	**14.9 X 26 R1 6I**	**130-55**
Ruedas Delanteras	**14.9 X 26 R1 6I**	
Front Wheels	**14.9 X 26 R1 6I**	

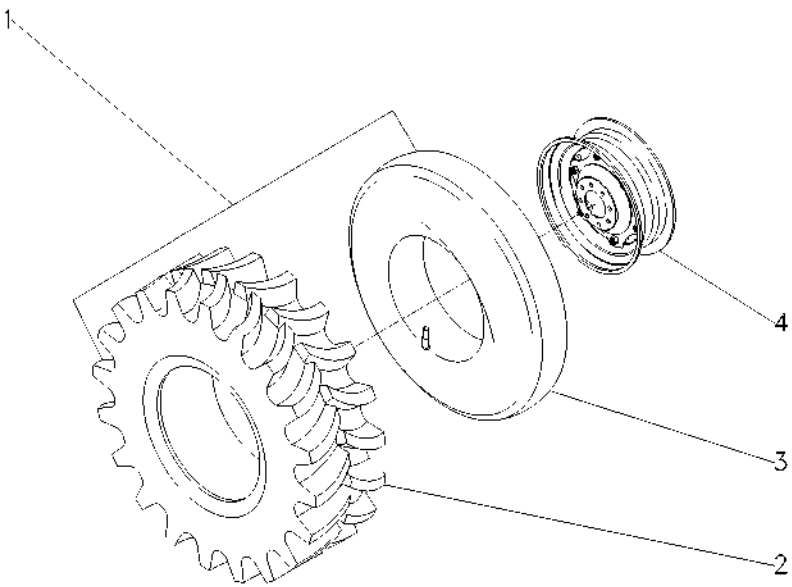

1	035822N1		**1** CJ.PNEU E CÂMARA	NEUM.Y.CAMARA	TYRE AND TUBE
2	035823P1	1	**1** PNEU	NEUMATICO	TYRE
3	3410379M1	1	**1** CÂMARA	CAMARA	CHAMBER

Rodas Dianteiras	**12.4-24**	
Ruedas Delanteras	**12.4-24**	**130-60**
Front Wheels	**12.4-24**	

4 Rodas Motrizes
4 Ruedas Motriz
4 Wheels Drive

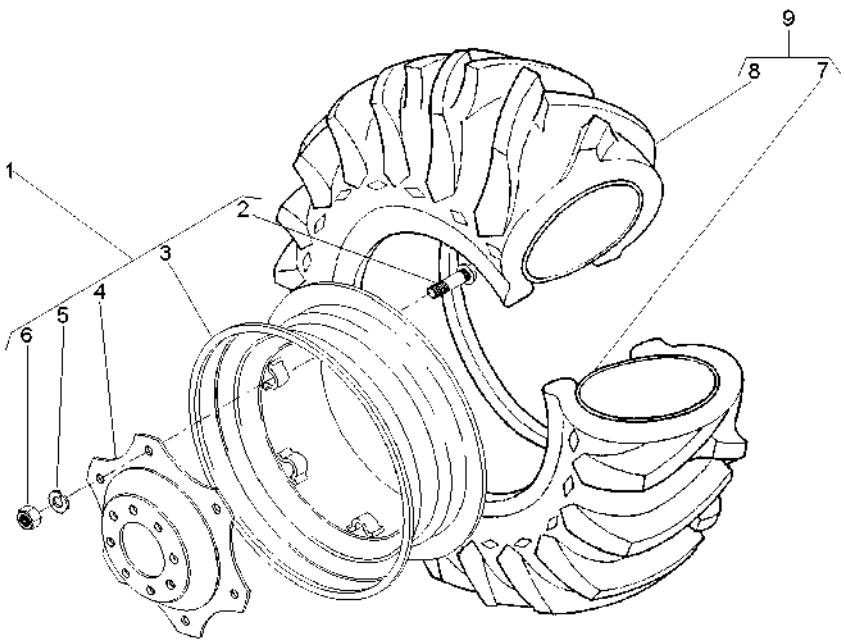

1	3411239M91	10X24	**1**	RODA	RUEDA	WHEEL
2	3408246M1	1 05/8"X18	**6**	PARAFUSO	PERNO	BOLT
3	3408340M91	1 9X24	**1**	ARO	LLANTA	RIM
4	3411240M1	1	**1**	DISCO	DISCO	DISC
5	027646P1	1	**6**	ARRUELA	ARANDELA	WASHER
6	353427X1	1	**6**	PORCA	TUERCA	NUT
7	058700T1	9 12.4-24	**1**	CÂMARA	CAMARA	CHAMBER
8	058696T1	9 4X412.4-24R1	**1**	PNEU	NEUMATICO	TYRE
9	058703N1		**1**	CJ.PNEU E CÂMARA	NEUM.Y.CAMARA	TYRE AND TUBE

Rodas Dianteiras Ruedas Delanteras Front Wheels	130-65	290/95 R34 Michelin - High Clearance 290/95 R34 Michelin - High Clearance 290/95 R34 Michelin - High Clearance

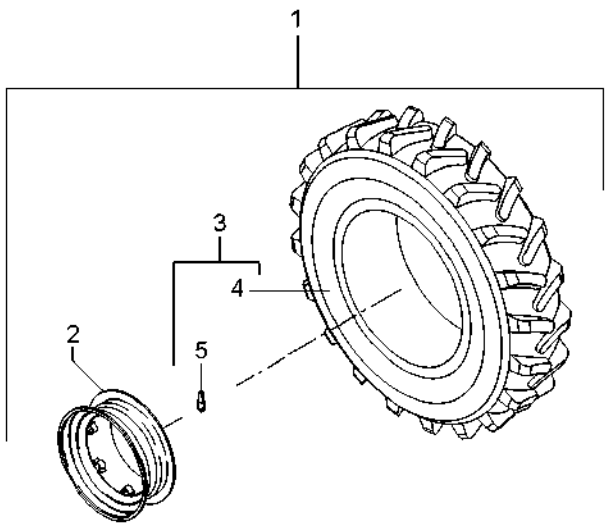

1	6231128M91		◀	**1** CJ. ARO/PNEU	RUEDA Y NEUMATIC	WHEEL AND TYRE
1	6231129M91		▶	**1** CJ. ARO/PNEU	RUEDA Y NEUMATIC	WHEEL AND TYRE
2	6231130M91	1		**2** ARO	LLANTA	RIM
3	6231135M91	1		**2** PNEU E VÁLVULA	NEUMÁT. Y VALV.	TIRE AND VALVE
4	6231136M1	3		**2** PNEU	NEUMATICO	TYRE
5	046862T1	3		**2** VÁLVULA	VALVULA	VALVE

Rodas Traseiras	**16.9 X 24 R1 8l**	**130-70**	**Até A Serie 7eac000038**
Ruedas Traseras	**16.9 X 24 R1 8l**		**Hasta La Serie 7eac000038**
Rear Wheels	**16.9 X 24 R1 8l**		**Until Serial 7eac000038**

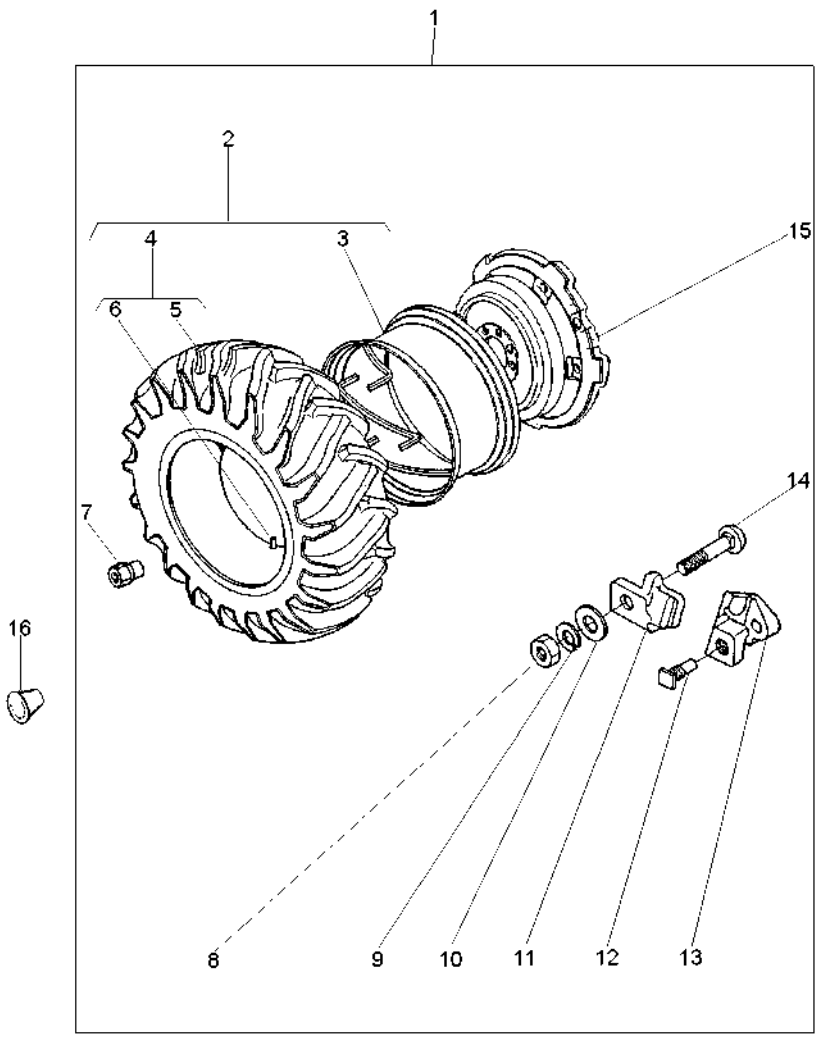

1	1482715M91	18.4 34 R1 PAVT	**2**	RODAGEM	RODAJE	WHEELS
2	1482731M91	1	**2**	CJ. ARO/PNEU	RUEDA Y NEUMATIC	WHEEL AND TYRE
3	3147967M91	2 W16Lx34PAVT	**2**	ARO	LLANTA	RIM
4	834530M91	2 18.4/15x34 6LD	**2**	CJ.PNEU E CÂMARA	NEUM.Y.CAMARA	TYRE AND TUBE
5	3145208M1	4 18.4/15x34	**2**	PNEU	NEUMATICO	TYRE
6	833291M1	4 15x34	**2**	CÂMARA	CAMARA	CHAMBER
7	1481045M1	1	**16**	PORCA	TUERCA	NUT
8	1484541M1	1	**12**	PORCA	TUERCA	NUT
9	353440X1	1	**12**	ARRUELA	ARANDELA	WASHER
10	353775X1	1	**12**	ARRUELA	ARANDELA	WASHER
11	898021M1	1	**12**	GRAMPO	PASADOR	CRAMP
12	1751403M1	1	**4**	PARAFUSO	PERNO	BOLT
13	898022M2	1	**4**	LIMITADOR RODA	LIMITATION WHEEL	LIMITATION WHEEL
14	363296X1	1	**12**	PARAFUSO	PERNO	BOLT
15	3408987M1	1	**2**	DISCO	DISCO	DISC
16	027014P1		**2**	TAMPÃO	ALMOHADILLA	PAD

Rodas Traseiras	**23.1 X 30 R2**	**130-75**
Ruedas Traseras	**23.1 X 30 R2**	
Rear Wheels	**23.1 X 30 R2**	

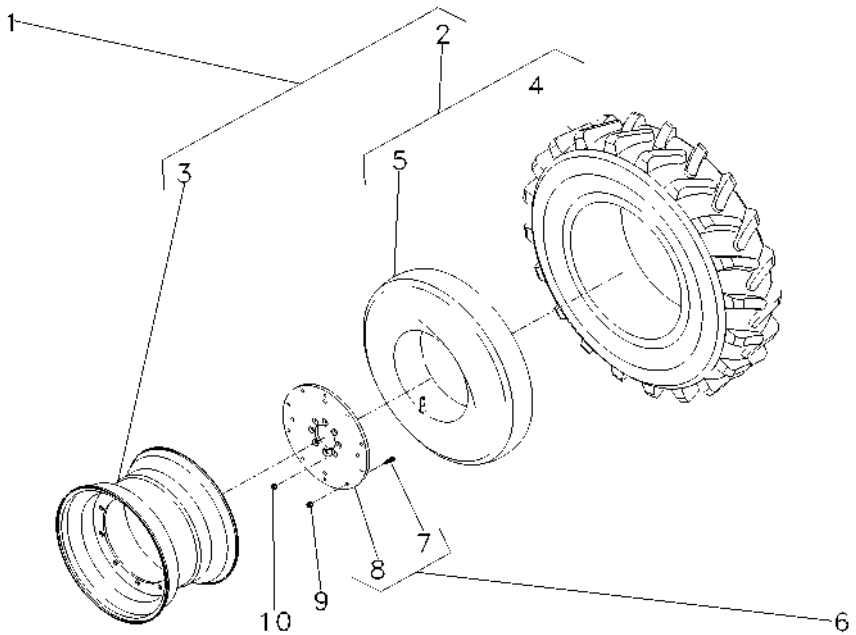

1	021052N1		021053N1	**1**	CJ. RODA	JUEGO DE RUEDA	KIT, WHEEL
2	834341M91	1		**1**	CJ.PNEU E CÂMARA	NEUM.Y.CAMARA	TYRE AND TUBE
3	046161T1	1		**1**	ARO	LLANTA	RIM
4	834340M1	2		**1**	PNEU	NEUMATICO	TYRE
5	834337M1	2		**1**	CÂMARA	CAMARA	CHAMBER
6	059737N1			**2**	CJ. DISCO	KIT, DISC	KIT, DISC
7	893017M2	6		**10**	PARAFUSO	PERNO	BOLT
8	059567P1	6		**1**	DISCO	DISCO	DISC
9	881162M2			**20**	PORCA	TUERCA	NUT
10	037267P1			**16**	PORCA	TUERCA	NUT

Rodas Traseiras	**23.1 X 30 R2 8I**
Ruedas Traseras	**23.1 X 30 R2 8I**
Rear Wheels	**23.1 X 30 R2 8I**

130-80

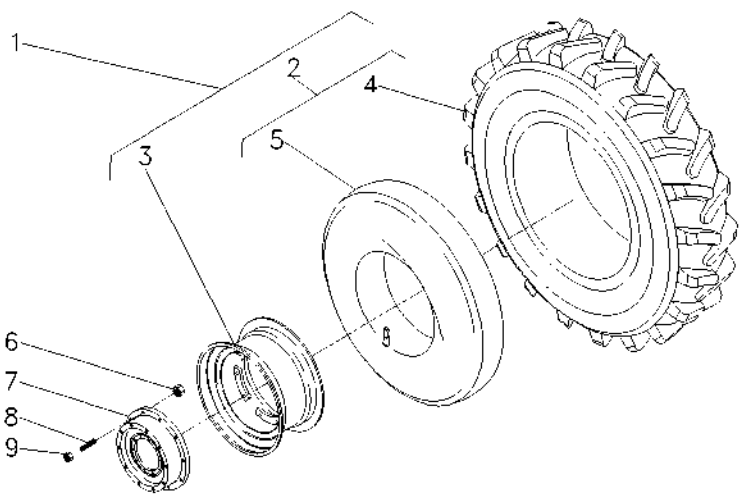

1	021052N1	
2	834924M91	1
3	046161T1	1
4	834923M1	2
5	834337M1	2
6	037267P1	
7	3149762M1	
8	488988M2	
9	881162M2	

1	CJ. RODA	JUEGO DE RUEDA	KIT, WHEEL
1	CJ.PNEU E CÂMARA	NEUM.Y.CAMARA	TYRE AND TUBE
1	ARO	LLANTA	RIM
1	PNEU	NEUMATICO	TYRE
1	CÂMARA	CAMARA	CHAMBER
16	PORCA	TUERCA	NUT
2	DISCO	DISCO	DISC
20	PRISIONEIRO	ESPARRAGO	STUD
20	PORCA	TUERCA	NUT

Rodas Traseiras	**23.1 X 30 R1 10**	**130-85**
Ruedas Traseras	**23.1 X 30 R1 10**	
Rear Wheels	**23.1 X 30 R1 10**	

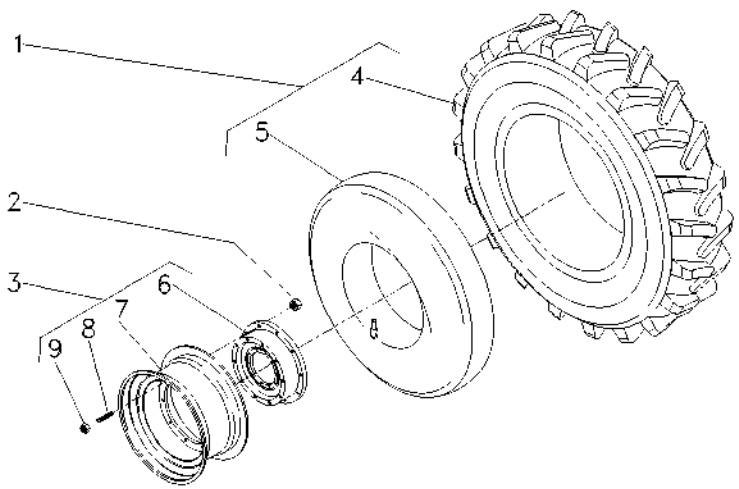

1	834924M91		**2**	CJ.PNEU E CÂMARA	NEUM.Y.CAMARA	TYRE AND TUBE
2	037267P1		**16**	PORCA	TUERCA	NUT
3	3408339M91		**2**	CJ. RODA	JUEGO DE RUEDA	KIT, WHEEL
4	834923M1	1	**1**	PNEU	NEUMATICO	TYRE
5	834337M1	1	**1**	CÂMARA	CAMARA	CHAMBER
6	3149762M2	3	**1**	DISCO DE RODA	DE DISCO	DISC WHEEL
7	046161T1	3	**1**	ARO	LLANTA	RIM
8	488988M2	3	**10**	PRISIONEIRO	ESPARRAGO	STUD
9	184273M1	3	**10**	PORCA	TUERCA	NUT

Rodas Traseiras	**18.4 X 38 R1**	**130-90**	**Disco Fundido-Pavt**
Ruedas Traseras	**18.4 X 38 R1**		**Disco Fundido-Pavt**
Rear Wheels	**18.4 X 38 R1**		**Founded Disk-Pavt**

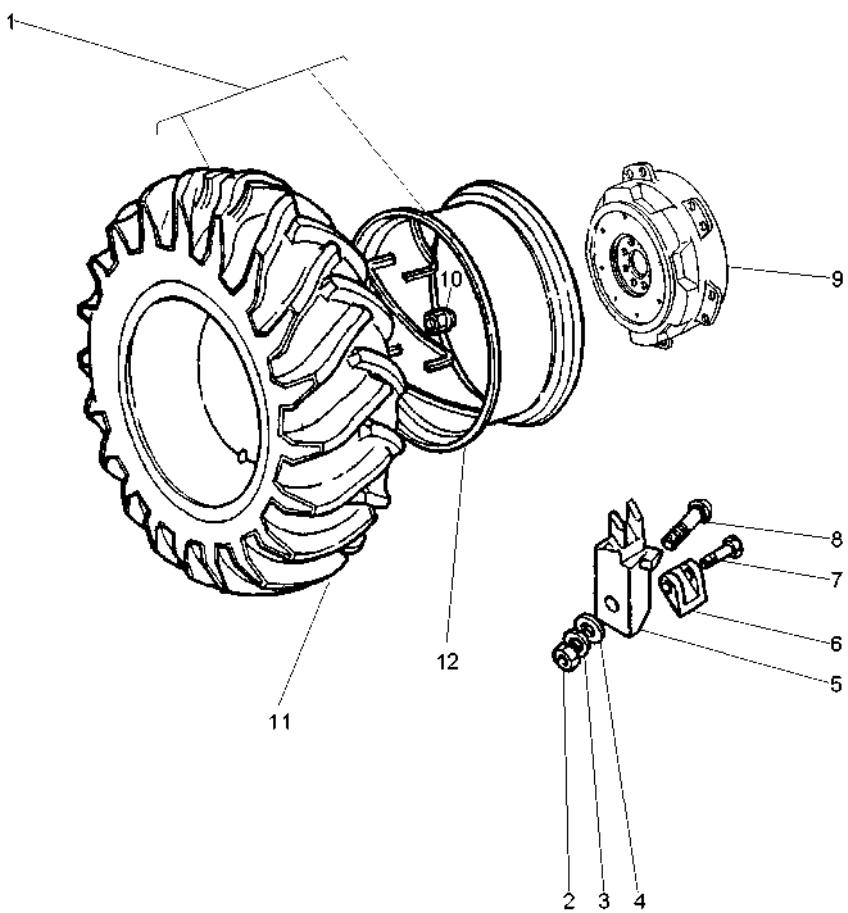

1	059503N1		**1**	CJ. RODA	JUEGO DE RUEDA	KIT, WHEEL
2	1484541M1		**12**	PORCA	TUERCA	NUT
3	353440X1		**12**	ARRUELA	ARANDELA	WASHER
4	353775X1		**12**	ARRUELA	ARANDELA	WASHER
5	898021M1		**12**	GRAMPO	PASADOR	CRAMP
6	058273P1		**4**	CJ. LIMITADOR	JUEGO DE TOPE	KIT, STOP
7	1751403M1		**4**	PARAFUSO	PERNO	BOLT
8	364012X1		**12**	PARAFUSO	PERNO	BOLT
9	058272P2		**2**	DISCO	DISCO	DISC
11	3410893M91	1 130-95 No	**1**	CJ.PNEU E CÂMARA	NEUM.Y.CAMARA	TYRE AND TUBE
12	058265T1	1	**1**	ARO	LLANTA	RIM

Pneu & Câmara	**18.4 X 38 R1 10**	**130-95**
Neum & Camara	**18.4 X 38 R1 10**	
Tyre & Chamber	**18.4 X 38 R1 10**	

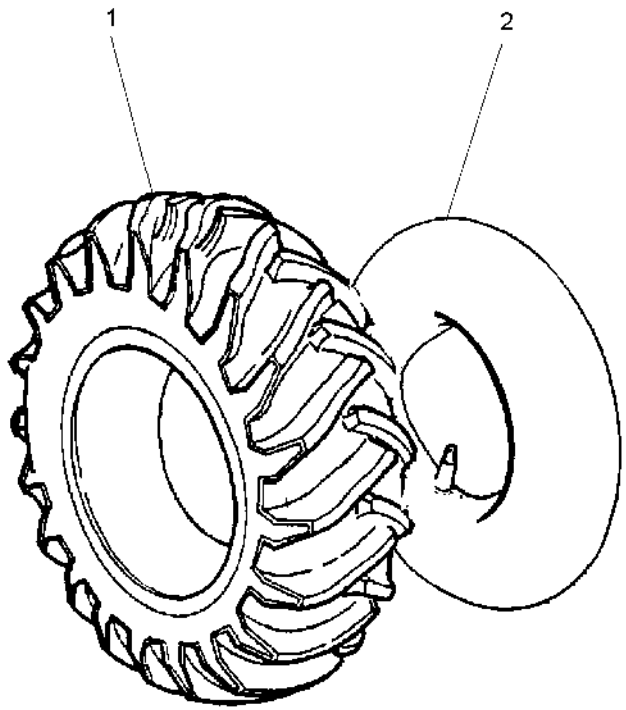

1	3410892M1	**1** PNEU	NEUMATICO	TYRE
2	3410891M1	**1** CÂMARA	CAMARA	CHAMBER

Rodas Traseiras	**23.1-26r2 (8l)**	**130-100**
Ruedas Traseras	**23.1-26r2 (8l)**	
Rear Wheels	**23.1-26r2 (8l)**	

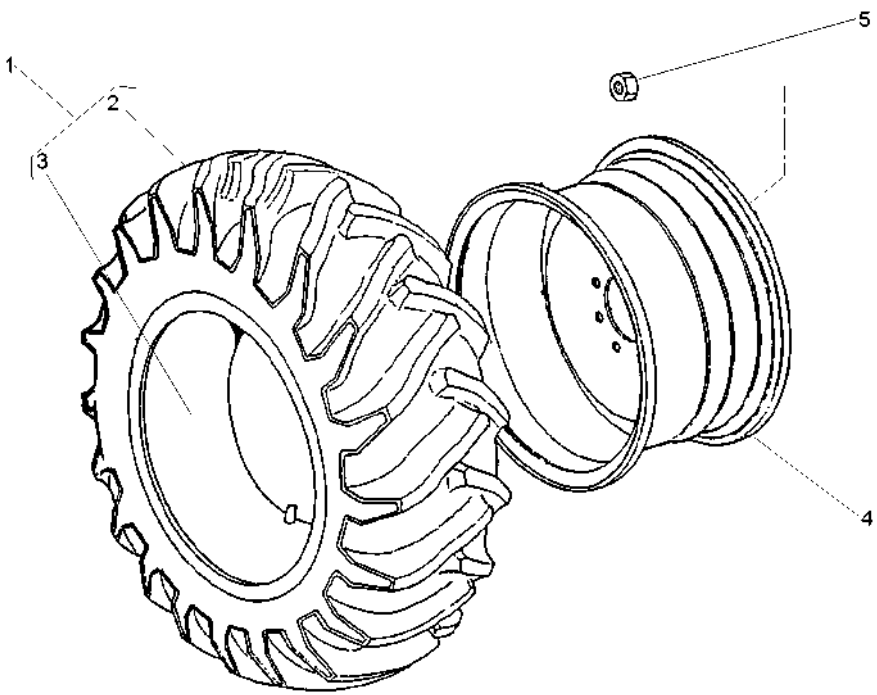

1	490215M91		**2**	CJ.PNEU E CÂMARA	NEUM.Y.CAMARA	TYRE AND TUBE
2	490216M1	1	**1**	PNEU	NEUMATICO	TYRE
3	490217M1	1 23.1/18X26	**1**	CÂMARA	CAMARA	CHAMBER
4	1481017M92	DW20X26	**2**	ARO	LLANTA	RIM
5	847417M1		**16**	PORCA	TUERCA	NUT
5	3410536M1		**16**	ARRUELA	ARANDELA	WASHER

Rodagem Ruedas Wheels	Dupla Doble Dual	130-105	

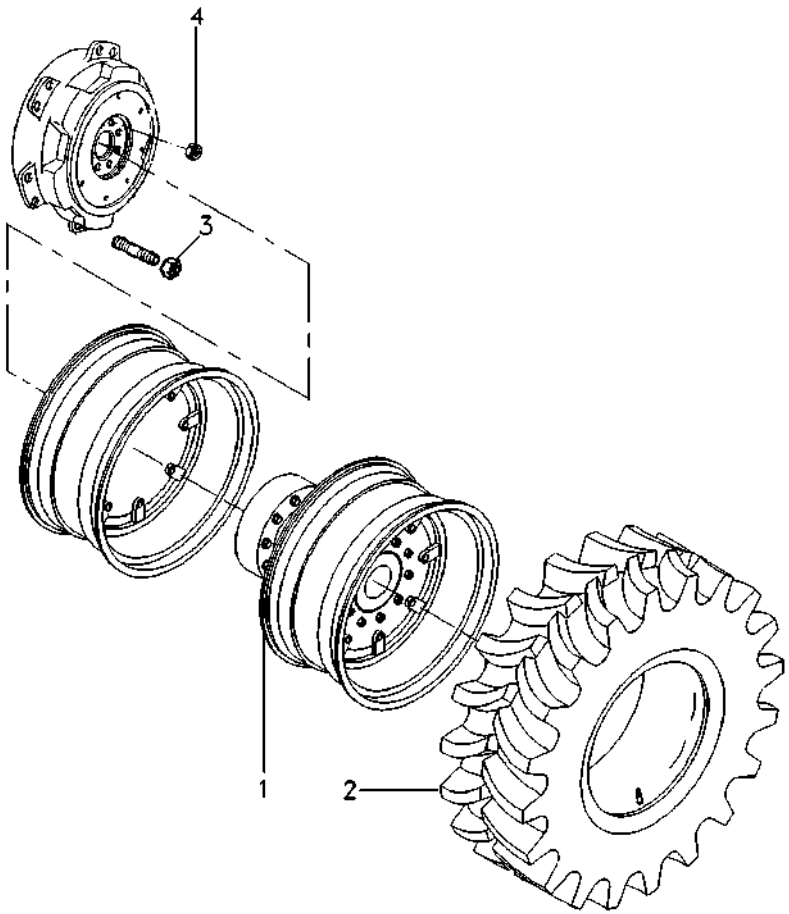

1	6267663M91		**1**	KIT RODADO DUPLO	CJ. RODAJE DUPLO	WHEEL DOUBLE KIT
2	6280578M91	130-140 No	**4**	CJ.PNEU E CÂMARA	NEUM.Y.CAMARA	TYRE AND TUBE
3	847417M1		**16**	PORCA	TUERCA	NUT
4	3410536M1		**16**	ARRUELA	ARANDELA	WASHER

Rodas Traseiras	**20.8 X 38 R1 8I**	**130-110**
Ruedas Traseras	**20.8 X 38 R1 8I**	
Rear Wheels	**20.8 X 38 R1 8I**	

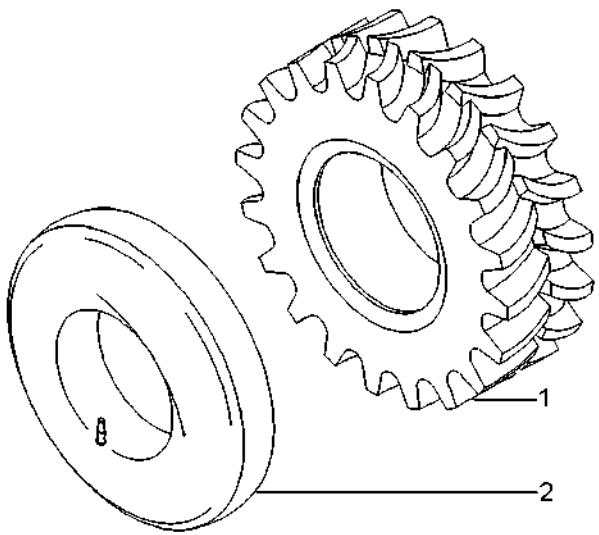

1	3587025M1	20.8X38	**1** PNEU	NEUMATICO	TYRE
2	3587030M1		**1** CÂMARA	CAMARA	CHAMBER

Rodas Traseiras
Ruedas Traseras
Rear Wheels

130-115

320/90 R50 Michelin - High Clearance
320/90 R50 Michelin - High Clearance
320/90 R50 Michelin - High Clearance

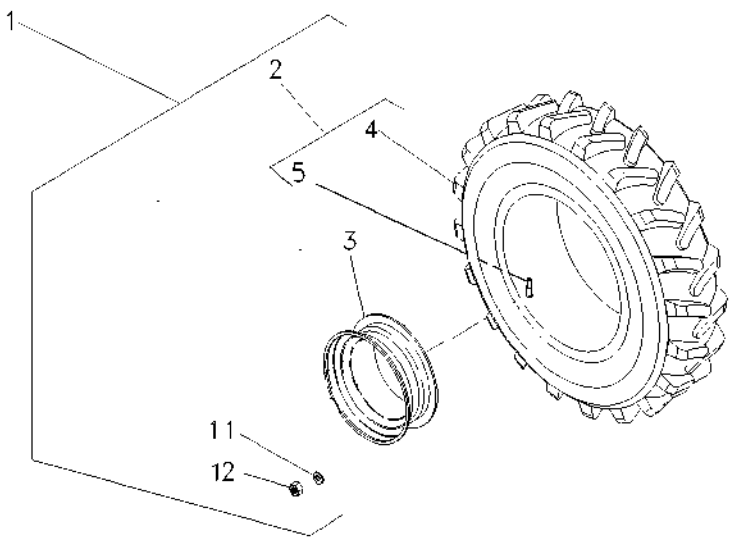

1	6231593M91	▶	**1**	CJ. ARO/PNEU	RUEDA Y NEUMATIC	WHEEL AND TYRE
1	6231592M91	◀	**1**	CJ. ARO/PNEU	RUEDA Y NEUMATIC	WHEEL AND TYRE
2	6231594M91		**2**	PNEU E VÁLVULA	NEUMÁT. Y VALV.	TIRE AND VALVE
3	6225082M91		**2**	ARO	LLANTA	RIM
4	6231595M1	2	**2**	PNEU	NEUMATICO	TYRE
5	046862T1	2	**2**	VÁLVULA	VALVULA	VALVE
11	3410536M1		**16**	ARRUELA	ARANDELA	WASHER
12	847417M1		**16**	PORCA	TUERCA	NUT

Rodas Traseiras	**18.4-34r1 (10l)**	**A Partir Da Serie 7eac000039**
Ruedas Traseras	**18.4-34r1 (10l)**	**Desde De La Serie 7eac000039**
Rear Wheels	**18.4-34r1 (10l)**	**From Serial 7eac000039**

130-116

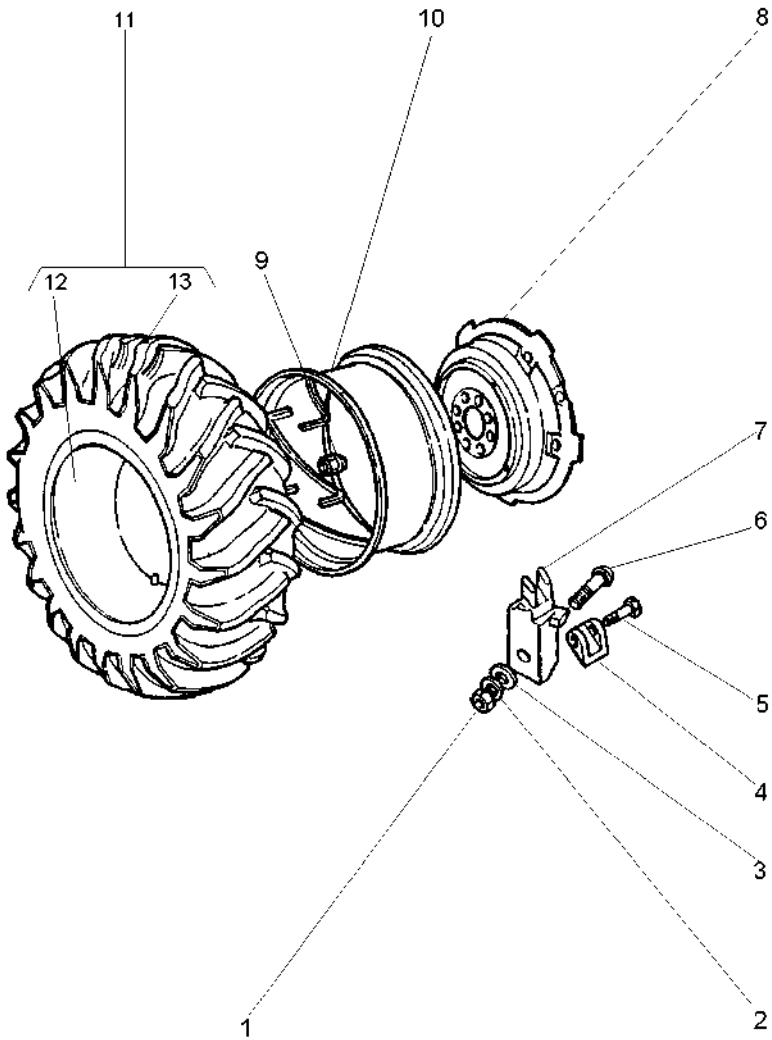

1	1484541M1		**12**	PORCA	TUERCA	NUT
2	353440X1		**12**	ARRUELA	ARANDELA	WASHER
3	353775X1		**12**	ARRUELA	ARANDELA	WASHER
4	898022M2		**4**	LIMITADOR RODA	LIMITATION WHEEL	LIMITATION WHEEL
5	1751403M1		**4**	PARAFUSO	PERNO	BOLT
6	363296X1		**12**	PARAFUSO	PERNO	BOLT
7	898021M1		**12**	GRAMPO	PASADOR	CRAMP
8	2801978M1		**2**	DISCO	DISCO	DISC
9	1481045M1		**16**	PORCA	TUERCA	NUT
10	3147967M91		**1**	ARO	LLANTA	RIM
11	3145207M91		**1**	CJ.PNEU E CÂMARA	NEUM.Y.CAMARA	TYRE AND TUBE
12	833291M1	11	**1**	CÂMARA	CAMARA	CHAMBER
13	3145208M1	11	**1**	PNEU	NEUMATICO	TYRE

Rodas Traseiras
Ruedas De Direccion
Rear Wheels

130-120

20.8 X 38 R1
20.8 X 38 R1
20.8 X 38 R1

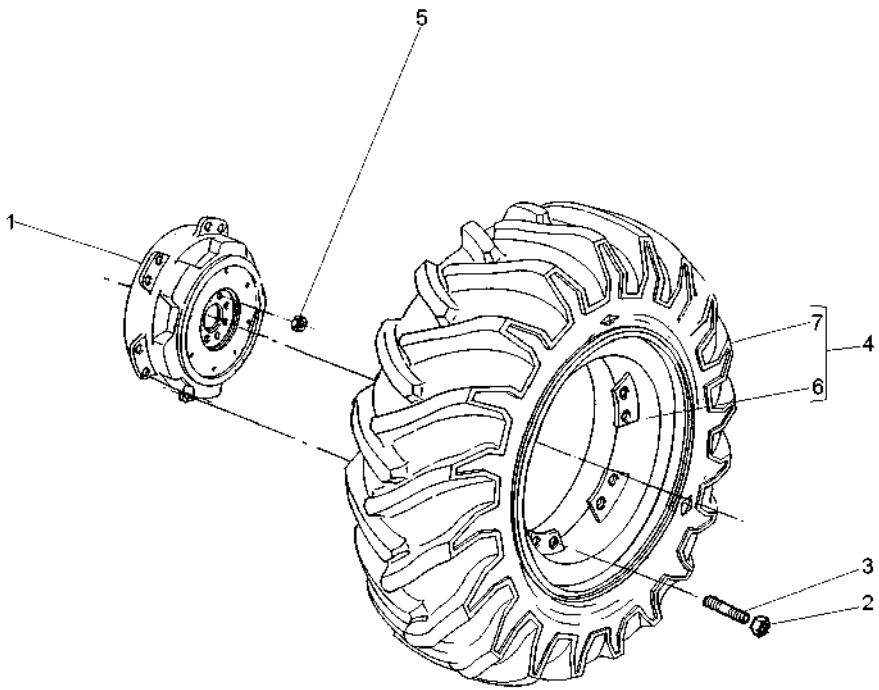

1	3585984M2		**2**	DISCO DE RODA	DE DISCO	DISC WHEEL
2	881162M2		**24**	PORCA	TUERCA	NUT
3	488988M2		**24**	PRISIONEIRO	ESPARRAGO	STUD
4	064954N1		**2**	CJ. RODA	JUEGO DE RUEDA	KIT, WHEEL
5	1487085M1		**16**	PORCA	TUERCA	NUT
6	064816S1	W18LX38	**2**	ARO	LLANTA	RIM
7	3585999M91	130-110 No	**2**	CJ.PNEU E CÂMARA	NEUM.Y.CAMARA	TYRE AND TUBE

Rodas Traseiras
Ruedas De Direccion
Rear Wheels

130-125

18.4-34 (10l) Pirelli
18.4-34 (10l) Pirelli
18.4-34 (10l) Pirelli

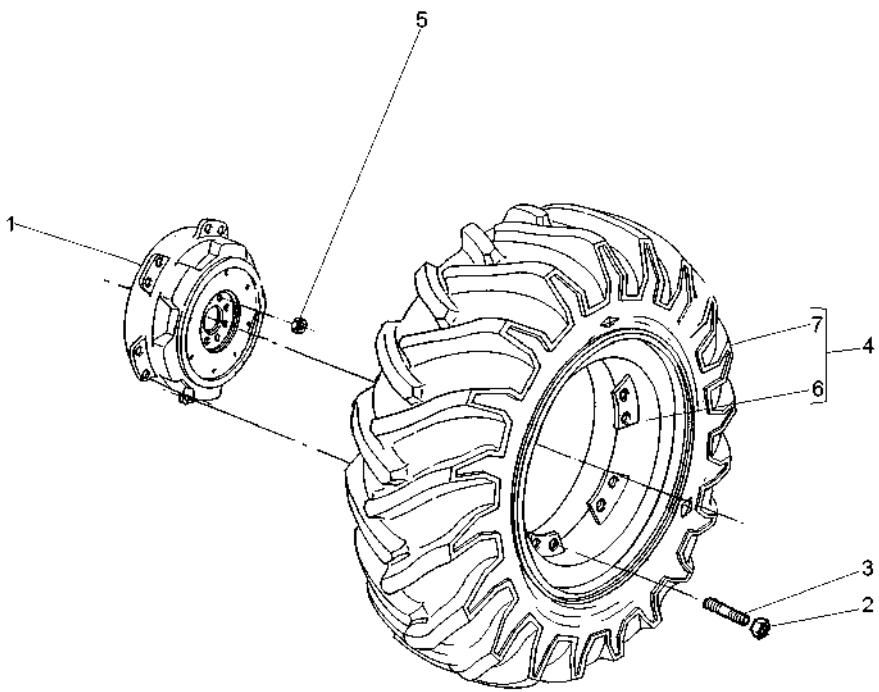

1	3149762M2		**2**	DISCO DE RODA	DE DISCO	DISC WHEEL
2	881162M2		**20**	PORCA	TUERCA	NUT
3	488988M2		**20**	PRISIONEIRO	ESPARRAGO	STUD
4	6207360M91	▶	**1**	CJ. RODA	JUEGO DE RUEDA	KIT, WHEEL
4	6207359M91	◀	**1**	CJ. ARO/PNEU	RUEDA Y NEUMATIC	WHEEL AND TYRE
5	1487085M1		**16**	PORCA	TUERCA	NUT
6	6207361M91		**2**	ARO	LLANTA	RIM
7	071251N1		**2**	CJ.PNEU E CÂMARA	NEUM.Y.CAMARA	TYRE AND TUBE

Rodas Traseiras	**18.4-34r1 (10I)**	**130-127**	**Disco De Chapa**
Ruedas Traseras	**18.4-34r1 (10I)**		**Disco De Chapa**
Rear Wheels	**18.4-34r1 (10I)**		**Plate Disk**

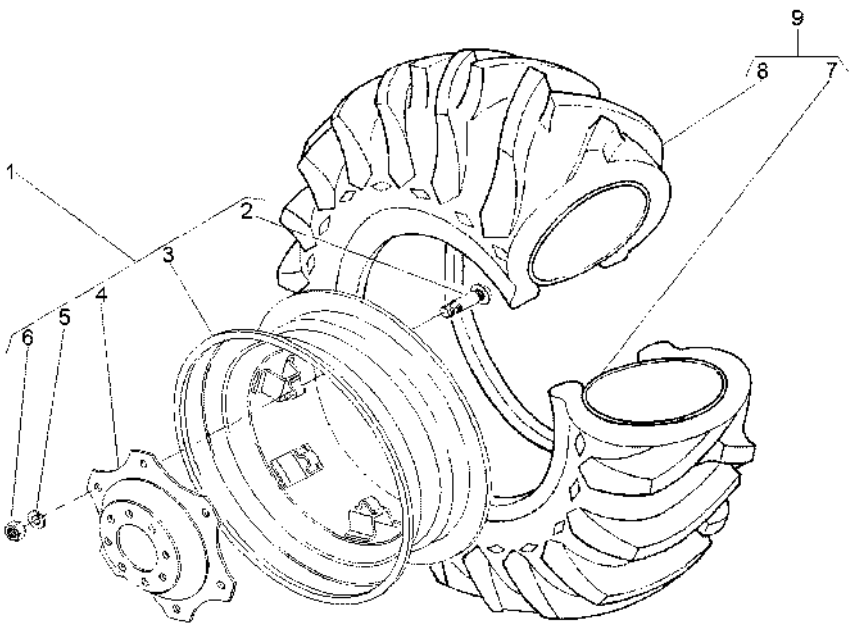

1	042658N1		**1**	CJ. RODA	JUEGO DE RUEDA	KIT, WHEEL
2	3149812M1	1 → 3149914M1	**8**	PARAFUSO	PERNO	BOLT
3	042659T1	1 16LX34	**1**	ARO	LLANTA	RIM
4	3587145M1	1	**1**	DISCO	DISCO	DISC
5	027646P1	1	**8**	ARRUELA	ARANDELA	WASHER
6	353427X1	1	**8**	PORCA	TUERCA	NUT
7	833291M1	9 15X34	**1**	CÂMARA	CAMARA	CHAMBER
8	3145208M1	9 18.4/15X34	**1**	PNEU	NEUMATICO	TYRE
9	3145207M91		**1**	CJ.PNEU E CÂMARA	NEUM.Y.CAMARA	TYRE AND TUBE

Rodas Traseiras
Ruedas De Direccion
Rear Wheels

130-130

Até A Serie 7eac000038
Hasta La Serie 7eac000038
Until Serial 7eac000038

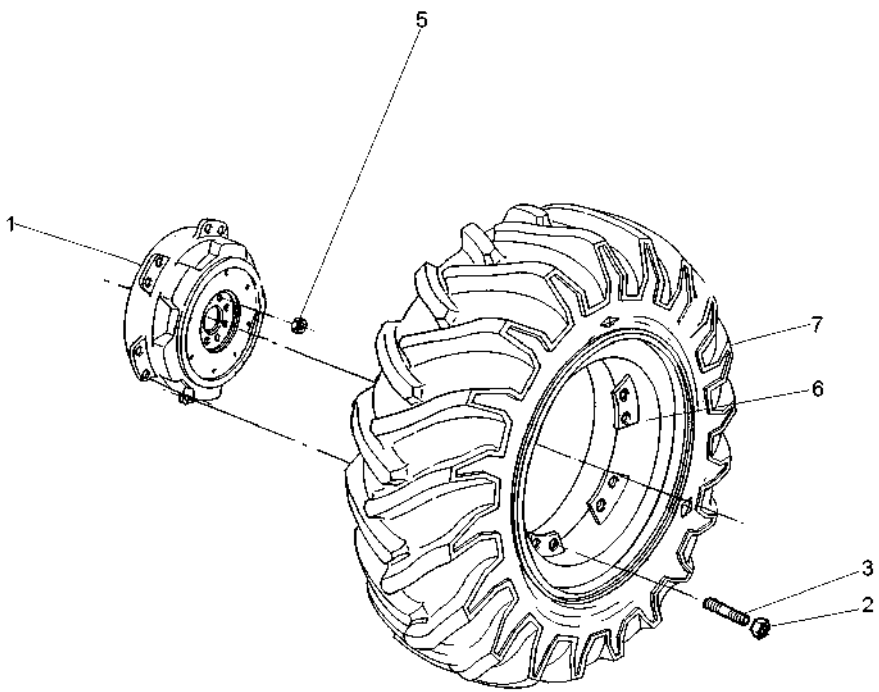

1	3149762M2		**2**	DISCO DE RODA	DE DISCO	DISC WHEEL
2	881162M2		**20**	PORCA	TUERCA	NUT
3	488988M2		**20**	PRISIONEIRO	ESPARRAGO	STUD
5	1487085M1		**16**	PORCA	TUERCA	NUT
6	6210125M91	W16Lx38	**1**	ARO	LLANTA	RIM
7	3410893M91	👁 130-95 No 18.4 x 38R1 10L	**1**	CJ.PNEU E CÂMARA	NEUM.Y.CAMARA	TYRE AND TUBE

Rodas Traseiras
Ruedas De Direccion
Rear Wheels

130-135

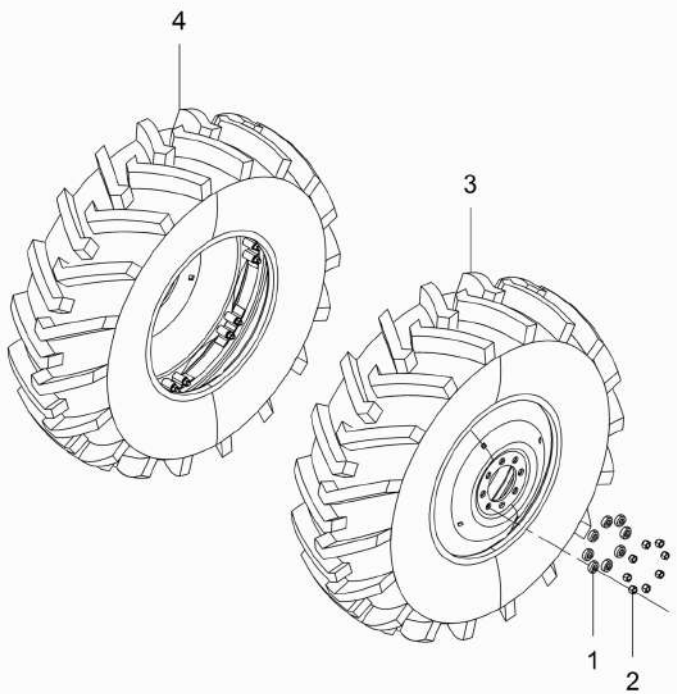

1	3410536M1		**16** ARRUELA	ARANDELA	WASHER
2	847417M1	11/16-16 un2b zn	**16** PORCA	TUERCA	NUT
3	6280576M91	13.6-38 r1 14l ◀ 👁 130-136 No	**1** CJ. RODAGEM	RODAJE	WHEELS
4	6280577M91	13.6-38 r1 14l ▶ 👁 130-136 No	**1** CJ. RODAGEM	RODAJE	WHEELS

Roda Traseira
Rueda Trasera
Rear Wheel

130-136

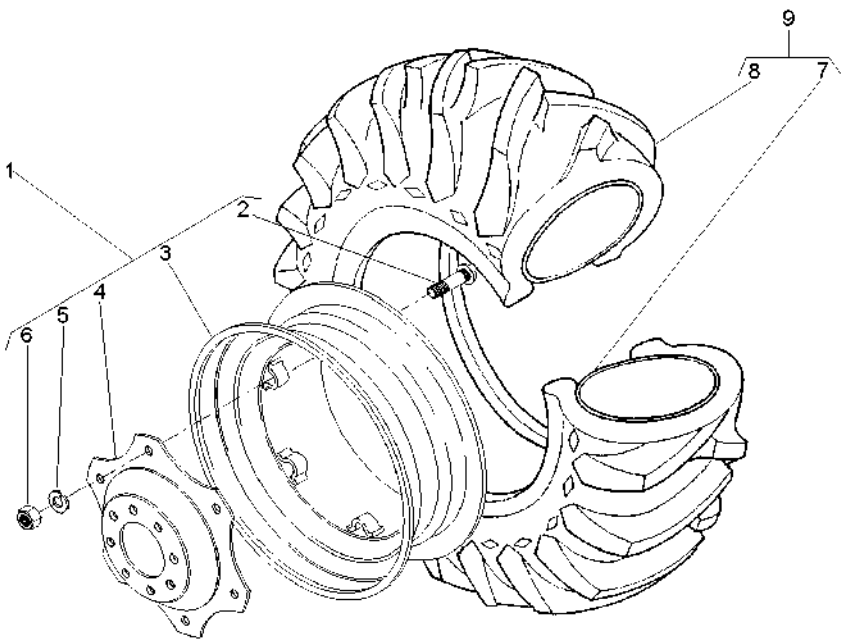

1	6275053M91		**1**	CJ. RODA	JUEGO DE RUEDA	KIT, WHEEL
2	6235568M1	1	**16**	PARAFUSO	PERNO	BOLT
3	6275487M91	1	**1**	ARO	LLANTA	RIM
4	6275488M1	1	**1**	DISCO	DISCO	DISC
5	027646P1	1	**16**	ARRUELA	ARANDELA	WASHER
6	353427X1	1	**16**	PORCA	TUERCA	NUT
7	6209894M1	9	**1**	CÂMARA	CAMARA	CHAMBER
8	6280579M1	9	**1**	PNEU	NEUMATICO	TYRE
9	6280578M91		**1**	CJ.PNEU E CÂMARA	NEUM.Y.CAMARA	TYRE AND TUBE

Rodas Traseiras	**18.4 X 38 R1**	**130-137**	**A Partir Da Serie 7eac000039**
Ruedas Traseras	**18.4 X 38 R1**		**Desde De La Serie 7eac000039**
Rear Wheels	**18.4 X 38 R1**		**From Serial 7eac000039**

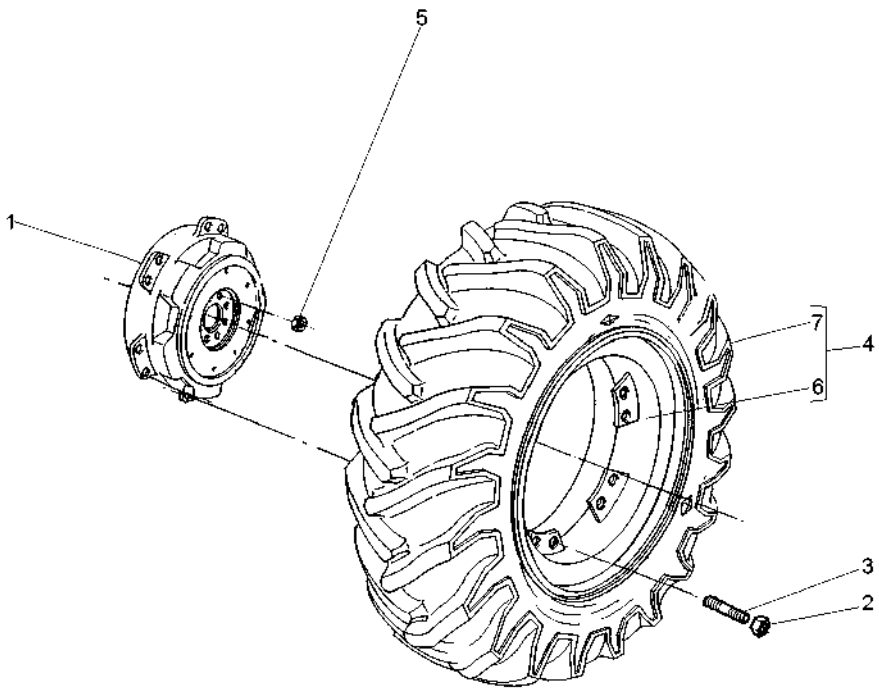

1	3585984M2		**2**	DISCO DE RODA	DE DISCO	DISC WHEEL
2	881162M2		**20**	PORCA	TUERCA	NUT
3	488988M2		**20**	PRISIONEIRO	ESPARRAGO	STUD
4	065498N1		**2**	CJ. RODA	JUEGO DE RUEDA	KIT, WHEEL
5	1487085M1		**16**	PORCA	TUERCA	NUT
6	065500S1	4 W16LX38	**1**	ARO	LLANTA	RIM
7	3410893M91	130-95 No	**1**	CJ.PNEU E CÂMARA	NEUM.Y.CAMARA	TYRE AND TUBE

Rodas Traseiras	**18.4-34r1 (8l)**	**130-138**	**A Partir Da Serie 7eac000039**
Ruedas Traseras	**18.4-34r1 (8l)**		**Desde De La Serie 7eac000039**
Rear Wheels	**18.4-34r1 (8l)**		**From Serial 7eac000039**

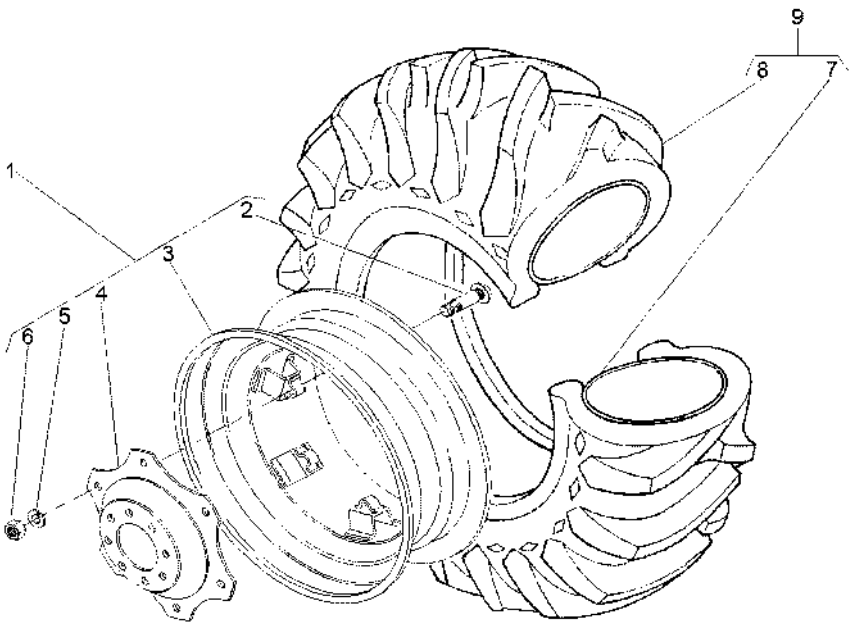

1	042658N1		**1**	CJ. RODA	JUEGO DE RUEDA	KIT, WHEEL
2	3149812M1	1 ⇒ 3149914M1	**8**	PARAFUSO	PERNO	BOLT
3	042659T1	1 16LX34	**1**	ARO	LLANTA	RIM
4	3587145M1	1	**1**	DISCO	DISCO	DISC
5	027646P1	1	**8**	ARRUELA	ARANDELA	WASHER
6	353427X1	1	**8**	PORCA	TUERCA	NUT
7	833291M1	9 15X34	**1**	CÂMARA	CAMARA	CHAMBER
8	3145208M1	9 18.4/15X34	**1**	PNEU	NEUMATICO	TYRE
9	834530M91		**1**	CJ.PNEU E CÂMARA	NEUM.Y.CAMARA	TYRE AND TUBE

Rodas Traseiras	**18.4-34r1 Pavt (8l)**	**A Partir Da Serie 7eac000039**
Ruedas Traseras	**18.4-34r1 Pavt (8l)**	**Desde De La Serie 7eac000039**
Rear Wheels	**18.4-34r1 Pavt (8l)**	**From Serial 7eac000039**

130-139

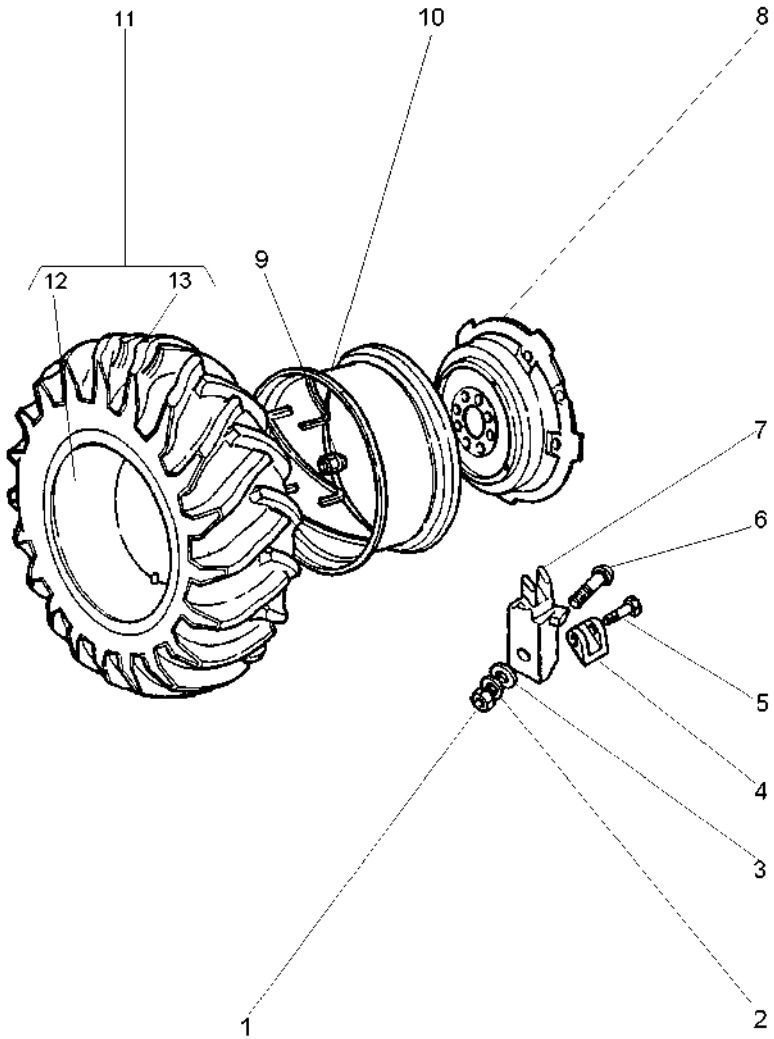

1	1484541M1		
2	353440X1		
3	353775X1		
4	898022M2		
5	1751403M1		
6	363296X1		
7	898021M1		
8	2801978M1		
9	1481045M1		
10	3147967M91		
11	834530M91	18.4/15X34	
12	833291M1	11 15X34	
13	3145208M1	11 18.4/15X34	

6	PORCA	TUERCA	NUT
6	ARRUELA	ARANDELA	WASHER
6	ARRUELA	ARANDELA	WASHER
2	LIMITADOR RODA	LIMITATION WHEEL	LIMITATION WHEEL
2	PARAFUSO	PERNO	BOLT
6	PARAFUSO	PERNO	BOLT
6	GRAMPO	PASADOR	CRAMP
1	DISCO	DISCO	DISC
8	PORCA	TUERCA	NUT
1	ARO	LLANTA	RIM
2	CJ.PNEU E CÂMARA	NEUM.Y.CAMARA	TYRE AND TUBE
1	CÂMARA	CAMARA	CHAMBER
1	PNEU	NEUMATICO	TYRE

Pneu & Câmara
Neum & Camara
Tyre & Chamber

130-140

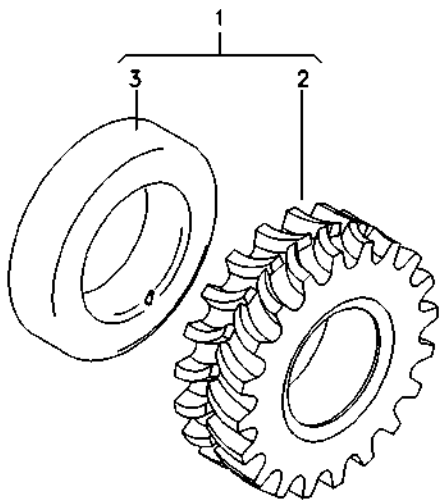

1	6280578M91		**1** CJ.PNEU E CÂMARA	NEUM.Y.CAMARA	TYRE AND TUBE
2	6280579M1	∅ 13.6-38 R1 4L	**1** PNEU	NEUMATICO	TYRE
3	6209894M1		**1** CÂMARA	CAMARA	CHAMBER

Peso Da Roda Traseira
Contrapesos De La Roda Trasera
Rear Wheel Weights

130-145

3 + 3 X 52 Kgf
3 + 3 X 52 Kgf
3 + 3 X 52 Kgf

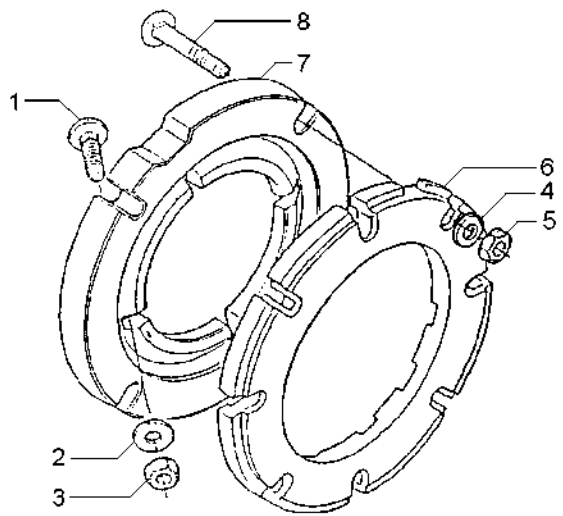

1	353864X1	5/8x18x1.3/4	**8**	PARAFUSO	PERNO	BOLT
2	3585377M1		**8**	ARRUELA	ARANDELA	WASHER
3	353429X1	5/8x18	**8**	PORCA	TUERCA	NUT
4	3585377M1		**24**	ARRUELA	ARANDELA	WASHER
5	353429X1	5/8x18x3"	**24**	PORCA	TUERCA	NUT
6	2801403M1		**6**	PESO	PESA	WEIGHT
7	3149851M1		**2**	ADAPTADOR	ADAPTADOR	ADAPTOR
8	353870X1	5/8x18x3"	**24**	PARAFUSO	PERNO	BOLT

Peso Da Roda Traseira **Contrapesos De La Roda Trasera** **Rear Wheel Weights**	**130-150**	**4 + 4 X 52 Kgf** **4 + 4 X 52 Kgf** **4 + 4 X 52 Kgf**

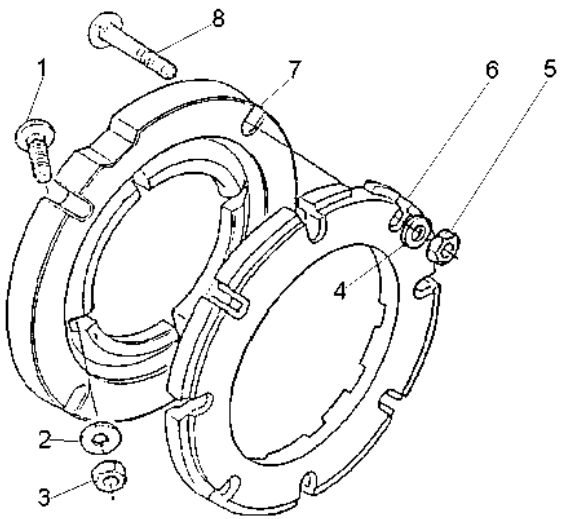

1	353864X1	**8**	PARAFUSO	PERNO	BOLT
2	3585377M1	**8**	ARRUELA	ARANDELA	WASHER
3	353429X1	**8**	PORCA	TUERCA	NUT
4	3585377M1	**32**	ARRUELA	ARANDELA	WASHER
5	353429X1	**32**	PORCA	TUERCA	NUT
6	2801403M1	**8**	PESO	PESA	WEIGHT
7	3149851M1	**2**	ADAPTADOR	ADAPTADOR	ADAPTOR
8	353870X1	**32**	PARAFUSO	PERNO	BOLT

Peso Da Roda Traseira	**1 + 1 X 40 Kgf**
Contrapesos De La Roda Trasera	**1 + 1 X 40 Kgf**
Rear Wheel Weights	**1 + 1 X 40 Kgf**

130-155

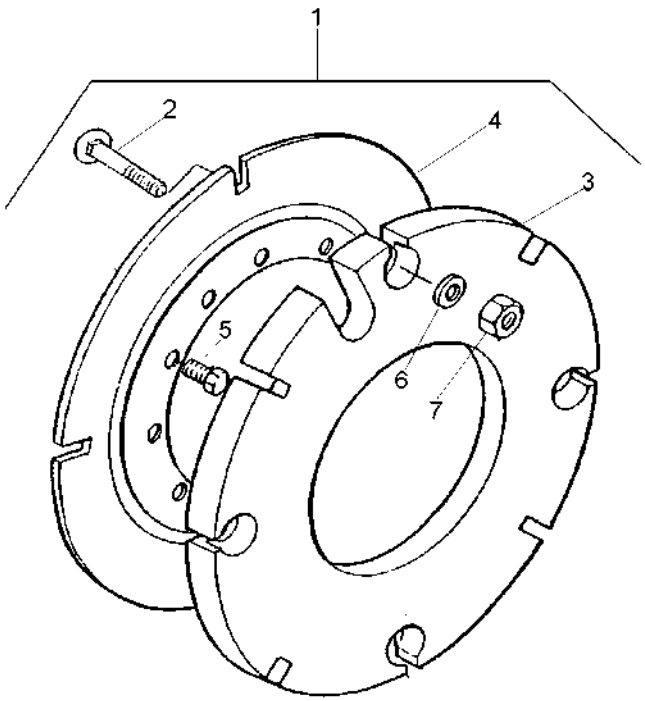

1			027967N1	**1**	PESO	PESA	WEIGHT
2	3315210M1	1	M16X2,0X58	**8**	PARAFUSO	PERNO	BOLT
3	2801392M2	1	40 kg	**2**	CONTRA PESO	CONTRAPESO	COUNTERWEIGHT
4	2801394M2	1		**2**	PLACA	PLATO	PLATE
5	353613X1	1	5/8x18x1.3/4	**8**	PARAFUSO	PERNO	BOLT
6	3585377M1	1	33.5X17X3.75	**8**	ARRUELA	ARANDELA	WASHER
7	339030X1	1	M16	**8**	PORCA	TUERCA	NUT

Peso Da Roda Traseira	**1 + 1 X 72 Kg**	**130-160**
Contrapesos De La Roda Trasera	**1 + 1 X 72 Kg**	
Rear Wheel Weights	**1 + 1 X 72 Kg**	

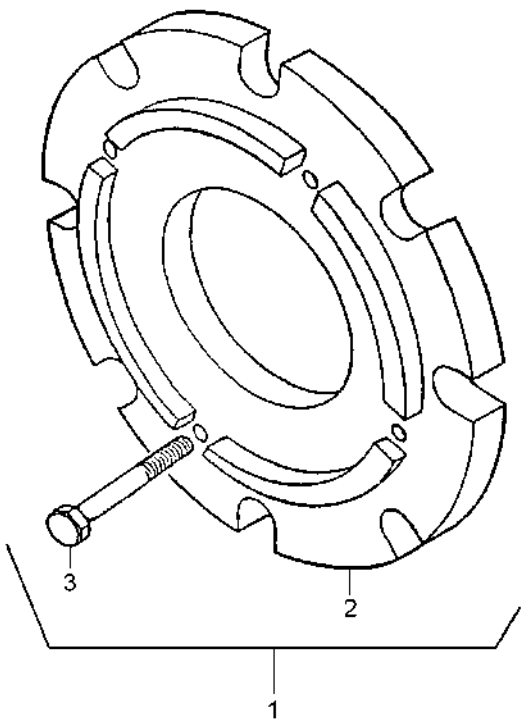

1		3408347M91	**1** CJ. PESO	PESA	WEIGHT
2	3408287M1	1	**2** PESO	PESA	WEIGHT
3	354285X1	1	**8** PARAFUSO	PERNO	BOLT

Peso Da Roda Traseira	**2 + 2 X 72 Kg**	**130-165**
Contrapesos De La Roda Trasera	**2 + 2 X 72 Kg**	
Rear Wheel Weights	**2 + 2 X 72 Kg**	

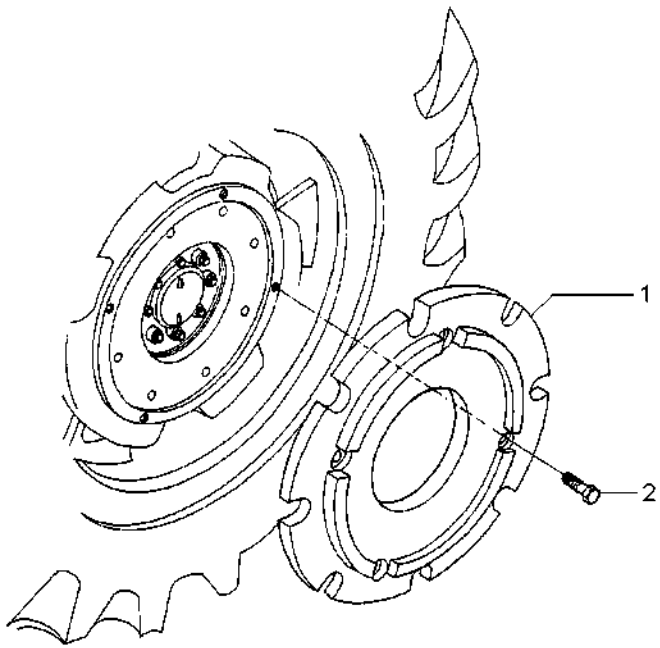

1	3408287M1	**4**	PESO	PESA	WEIGHT
2	354285X1	**16**	PARAFUSO	PERNO	BOLT

Peso Da Roda Traseira	**2 + 2 X 52 Kgf**	**130-170**
Contrapesos De La Roda Trasera	**2 + 2 X 52 Kgf**	
Rear Wheel Weights	**2 + 2 X 52 Kgf**	

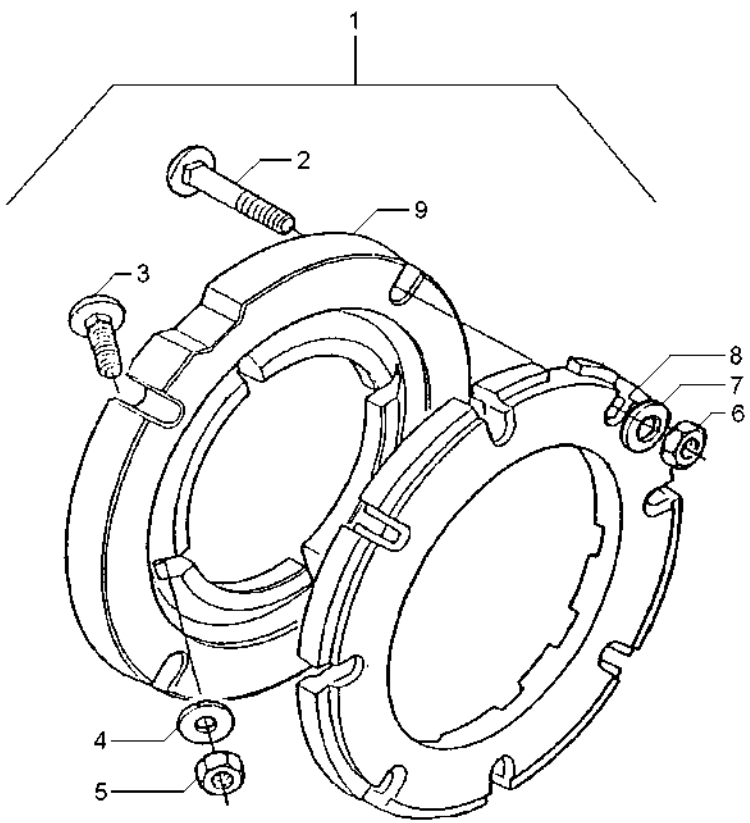

1		3149180M91	**1**	PESO	PESA	WEIGHT
2	353870X1	1 5/8x18x3"	**16**	PARAFUSO	PERNO	BOLT
3	353864X1	1 5/8x18x1.3/4	**8**	PARAFUSO	PERNO	BOLT
4	3585377M1	1 33.5X17X3.75	**16**	ARRUELA	ARANDELA	WASHER
5	353429X1	1 5/8x18	**8**	PORCA	TUERCA	NUT
6	353429X1	1 5/8x18	**16**	PORCA	TUERCA	NUT
7	3585377M1	1 33.5X17X3.75	**16**	ARRUELA	ARANDELA	WASHER
8	2801403M1	1	**4**	PESO	PESA	WEIGHT
9	3149851M1	1	**2**	ADAPTADOR	ADAPTADOR	ADAPTOR

Peso Da Roda Traseira	**1 + 1 X 52 Kgf**
Contrapesos De La Roda Trasera	**1 + 1 X 52 Kgf**
Rear Wheel Weights	**1 + 1 X 52 Kgf**

130-175

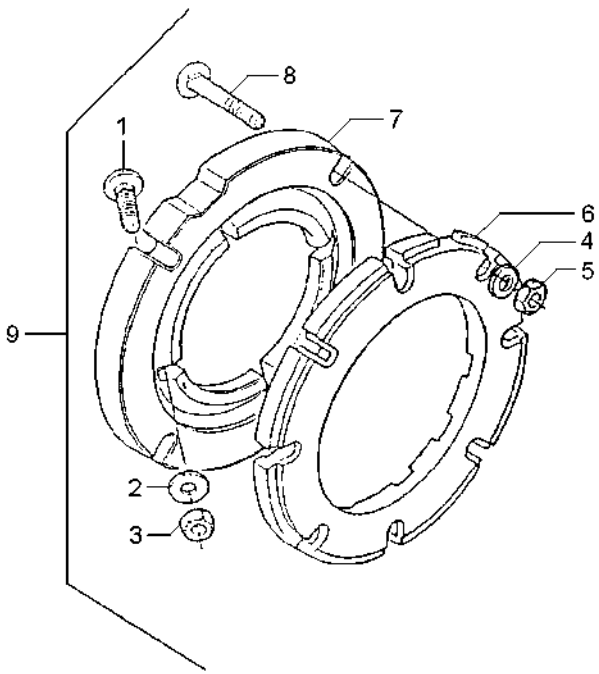

1	353864X1	9	5/8x18x1.3/4	**8**	PARAFUSO	PERNO	BOLT
2	3585377M1	9		**8**	ARRUELA	ARANDELA	WASHER
3	353429X1	9	5/8x18	**8**	PORCA	TUERCA	NUT
4	3585377M1	9		**8**	ARRUELA	ARANDELA	WASHER
5	353429X1	9	5/8x18	**8**	PORCA	TUERCA	NUT
6	2801403M1	9		**2**	PESO	PESA	WEIGHT
7	3149851M1	9		**2**	ADAPTADOR	ADAPTADOR	ADAPTOR
8	353870X1	9	5/8x18x3"	**8**	PARAFUSO	PERNO	BOLT
9			027908N1	**1**	PESO	PESA	WEIGHT

Peso Da Roda Traseira	**3 + 3 X 88 Kg**	**130-180**
Contrapesos De La Roda Trasera	**3 + 3 X 88 Kg**	
Rear Wheel Weights	**3 + 3 X 88 Kg**	

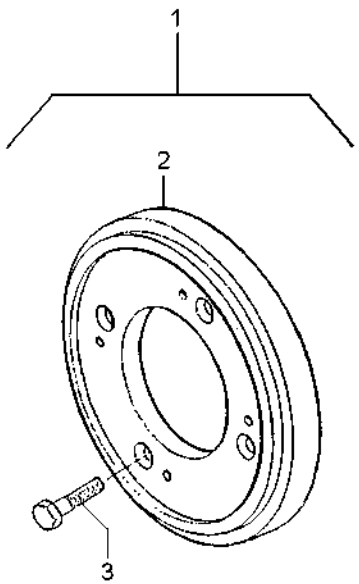

1			3149099M91	**1** CJ. PESO	PESA	WEIGHT
2	3408287M1	1		**6** PESO	PESA	WEIGHT
3	354285X1	1		**24** PARAFUSO	PERNO	BOLT

Peso Da Roda Traseira	**4 + 4 X 72 Kg**	**130-185**
Contrapesos De La Roda Trasera	**4 + 4 X 72 Kg**	
Rear Wheel Weights	**4 + 4 X 72 Kg**	

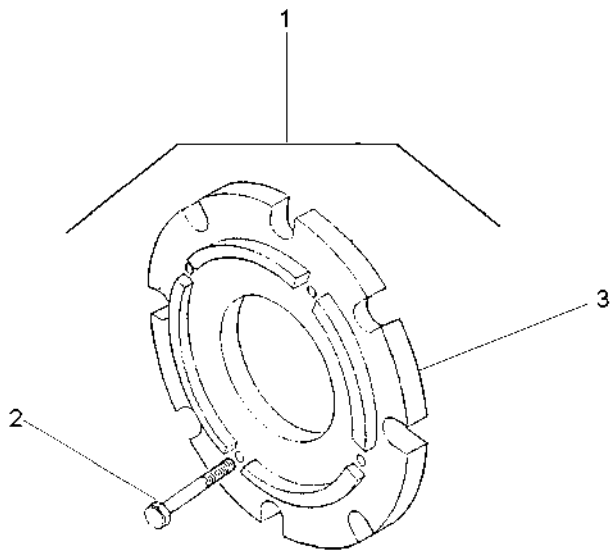

1		027968N1	**1**	CJ. PESO	PESA	WEIGHT
2	354285X1	1	**32**	PARAFUSO	PERNO	BOLT
3	3408287M1	1	**8**	PESO	PESA	WEIGHT

Pesos Traseiro	**2 + 2 X 40 Kg**
Contrapesos Traseras	**2 + 2 X 40 Kg**
Rear Weights	**2 + 2 X 40 Kg**

130-190

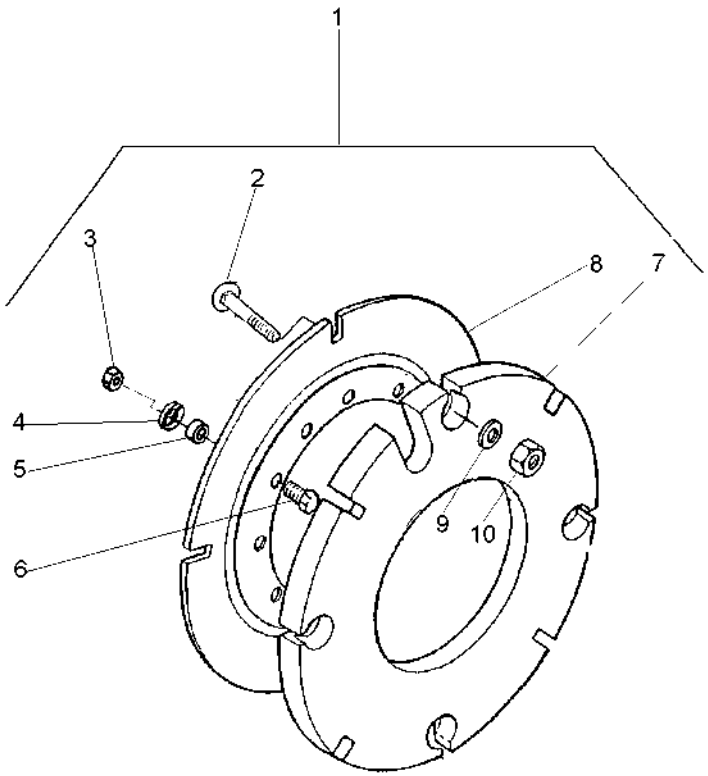

1			3589296M91	**1**	PESO	PESA	WEIGHT
2	3315210M1	1	M16X2,0X58	**16**	PARAFUSO	PERNO	BOLT
3	353427X1	1	5/8x18	**8**	PORCA	TUERCA	NUT
4	3585377M1	1		**8**	ARRUELA	ARANDELA	WASHER
5	3589297M1	1		**8**	ESPAÇADOR	PIEZA DISTANCIA	SPACER
6	353617X1	1	5/8x18x2.1/4	**8**	PARAFUSO	PERNO	BOLT
7	2801392M2	1		**4**	CONTRA PESO	CONTRAPESO	COUNTERWEIGHT
8	2801394M2	1		**2**	PLACA	PLATO	PLATE
9	3585377M1	1		**16**	ARRUELA	ARANDELA	WASHER
10	3904660M1	1	M16	**16**	PORCA	TUERCA	NUT

Pesos Dianteiros
Pesos Delanteros
Front Wheight

130-195

10 X 42 Kgf
10 X 42 Kgf
10 X 42 Kgf

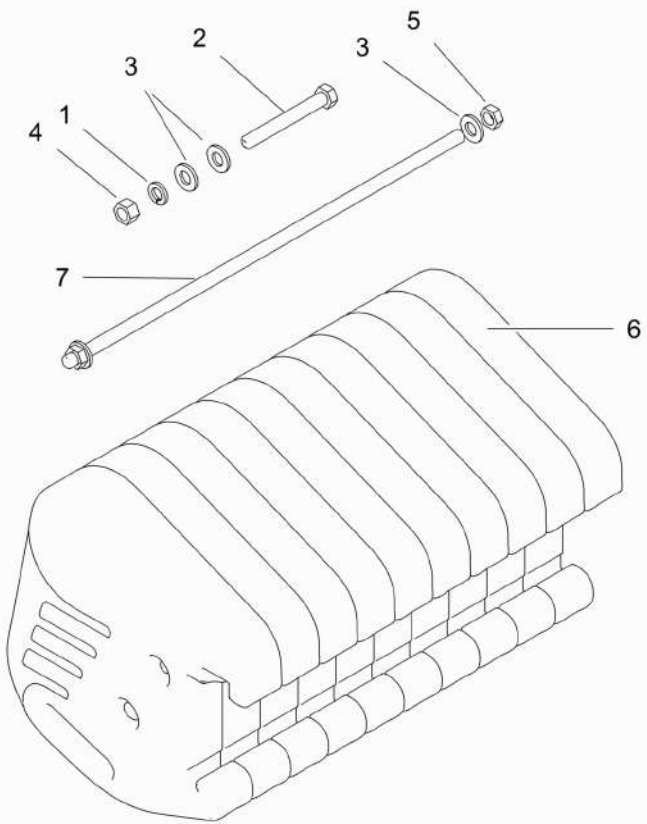

1	353433X1		**1**	ARRUELA	ARANDELA	WASHER
2	354687X1		**1**	PARAFUSO	PERNO	BOLT
3	3585377M1		**4**	ARRUELA	ARANDELA	WASHER
4	375099X1		**1**	PORCA	TUERCA	NUT
5	375112X1		**2**	PORCA	TUERCA	NUT
6	6266657M1		**1**	PRISIONEIRO	PRISIONERO	DOG
7	6264731M1	42 Kgf	**10**	PESO	PESA	WEIGHT

140

Kit Sistema Hidráulico Do Levante
Kit Sistema De Levante Hidraulico
Kit Lift Hydraulic System

140-10

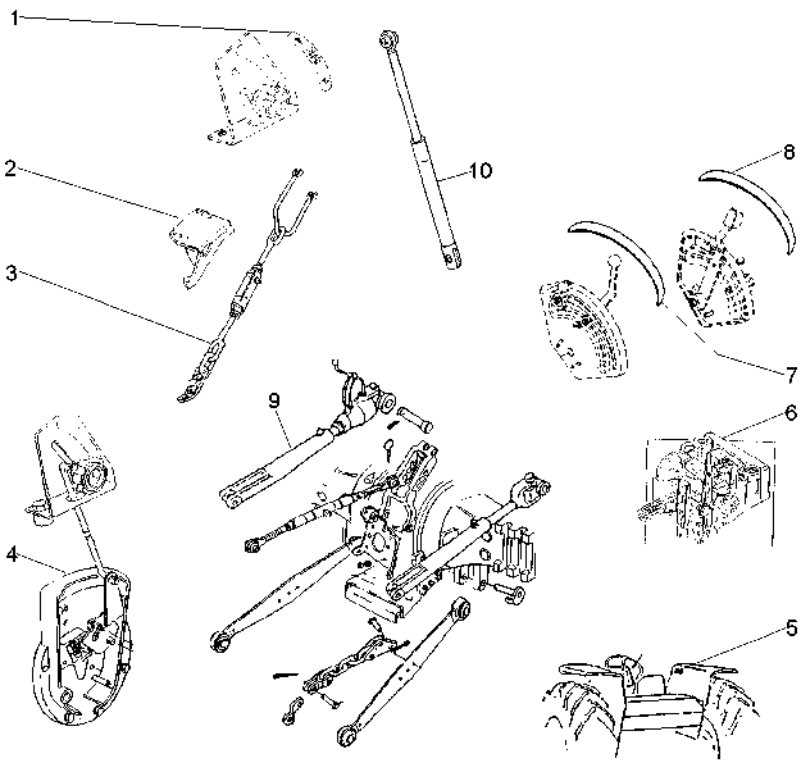

1	3148214M1		**1** EMBLEMA	EMBLEMA	EMBLEM
2	022779S1	◀	**1** SUPORTE	SOPORTE	BRACKET
2	022780S1	▶	**1** SUPORTE	SOPORTE	BRACKET
3	23308010	40-30 No	**1** ESTABILIZADOR	ESTABILIZADOR	STABILISER
4		21482695	**1** TAMPA	CUBIERTA	COVER
5	3148171M1		**1** DECAL	CALCOMANIA	DECAL
6		T0289002	**1** BOMBA	BOMBA	PUMP
7	022651P3		**1** DECAL	CALCOMANIA	DECAL
8	022656P2		**1** DECAL	CALCOMANIA	DECAL
9	21482535		**1** BRAÇO	BRAZO	ARM
10		21484404	**1** CILINDRO	CILINDRO	CYLINDER

Kit Tomada De Potência Independente	**540 Rpm**	**140-15**
Equipo Tomado De Potencia Independiente	**540 Rpm**	
Kit Taken Of Independent Potency	**540 Rpm**	

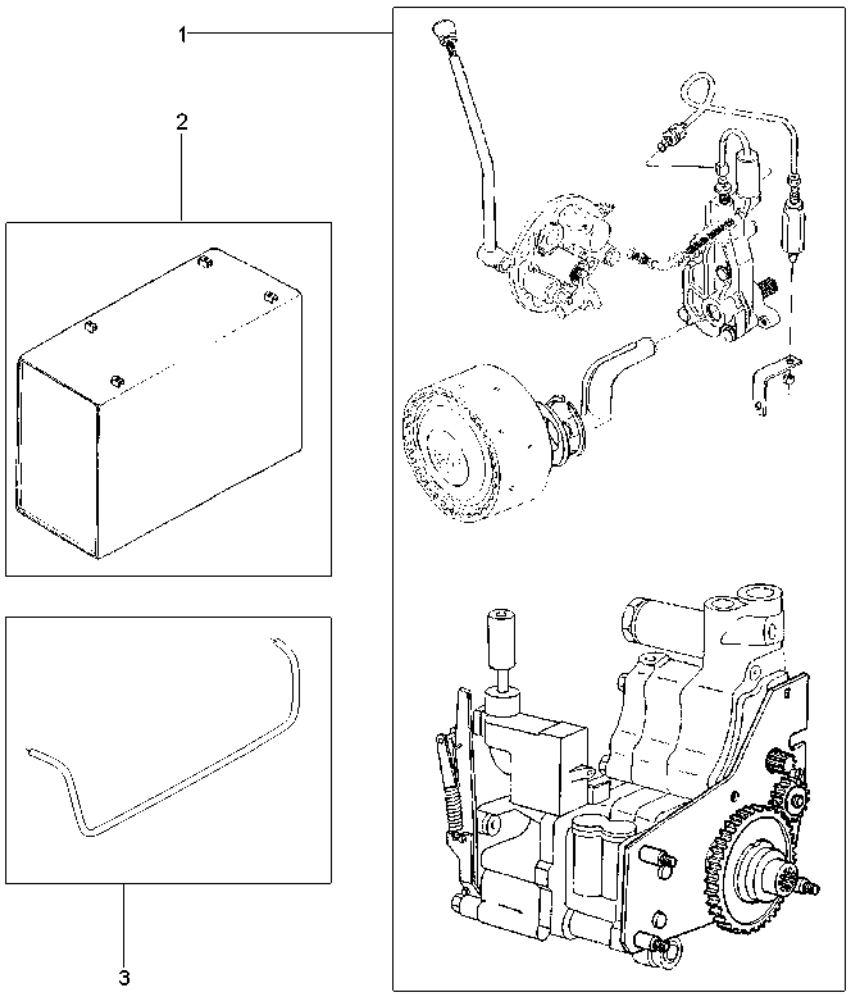

1	T0285006	**1**	TDPI	IPTO	IPTO
2	047964N1	**1**	TANQUE	TANQUE	TANK
3	051568P1	**1**	TUBO	CANO	PIPE

Kit Tdpi 540/1000 Rpm
Kit Ipto 540/1000 Rpm
Kit Ipto 540/1000 Rpm

140-20

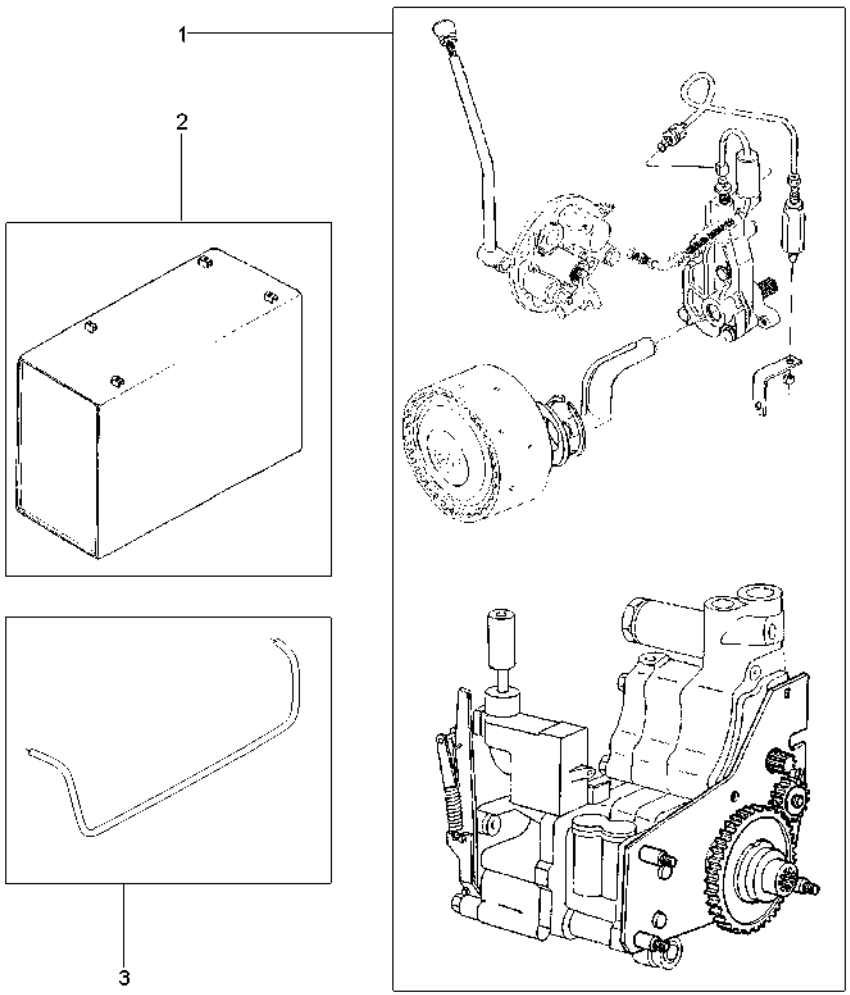

1	T0285007	**1** TDPI	IPTO	IPTO
2	047964N1	**1** TANQUE	TANQUE	TANK
3	051568P1	**1** TUBO	CANO	PIPE

Kit Da Tdp	540 Rpm
Tdp Kit	540 Rpm
Tdp Kit	540 Rpm

140-25

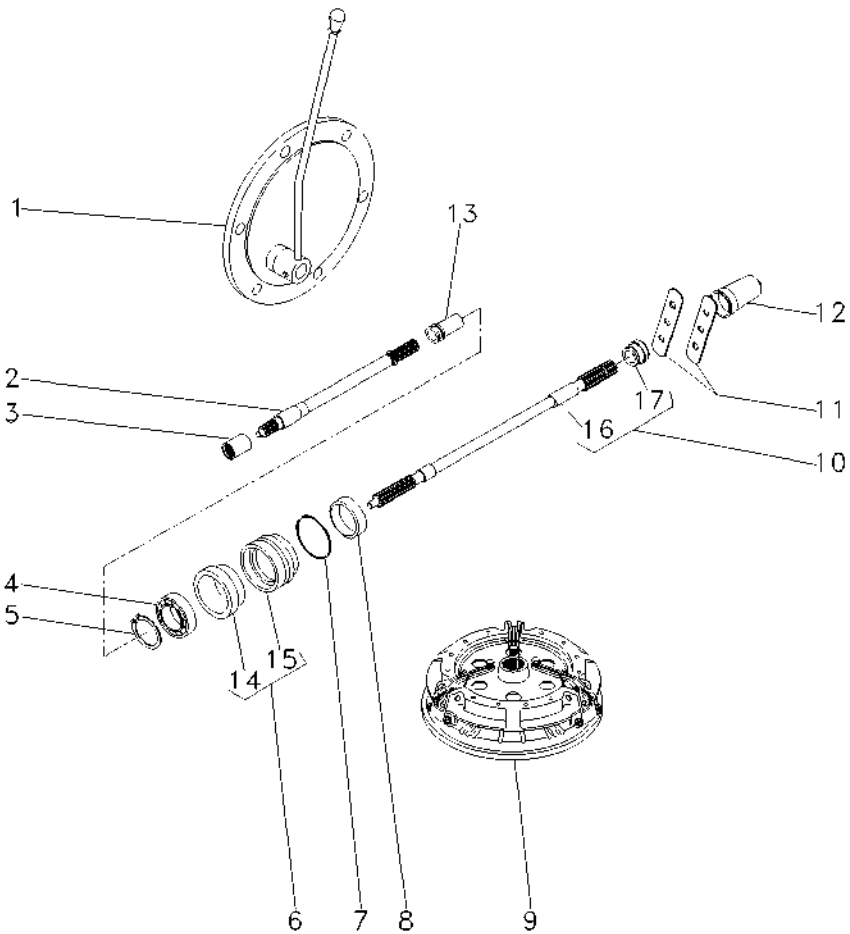

1			3145778M91	**1** TAMPA	CUBIERTA	COVER
2	028362N1		50-55 No	**1** CJ. EIXO	JUEGO DE EJE	KIT, AXLE
3	1868538M4			**1** LUVA	MANCHA	SLEEVE
4	391162X1			**1** ROLAMENTO	COJINETE	BEARING
5	831581M2			**1** ANEL TRAVA	CIRCULITO	CIRCLIP
6	3611134M93			**1** LUVA	MANCHA	SLEEVE
7	1004633M1			**1** ANEL "O"	JUNTA TORICA	O RING
8	3611135M1			**1** RETENTOR	RETEN	SEAL
9	21484614			**1** EMBREAGEM	EMBRAGUE	CLUTCH
10	6227338M91			**1** CJ. EIXO	JUEGO DE EJE	KIT, AXLE
11	3149348M1			**2** CHAPA	CHAPA	PLATE
12	035678T1			**1** TAMPA	CUBIERTA	COVER
13	532898M1			**1** LUVA	MANCHA	SLEEVE
14	3699801M1	6		**1** RETENTOR	BUJE RETENACEITE	OIL SEAL
15	3599802M2	6		**1** LUVA	MANCHA	SLEEVE
16		10	3599003M92	**1** EIXO	ARBOL	SHAFT
17	072295P1	10		**1** COLAR	COLLAR	COLLAR

Kit Da Tdp	540/1000 Rpm
Tdp Kit	540/1000 Rpm
Tdp Kit	540/1000 Rpm

140-30

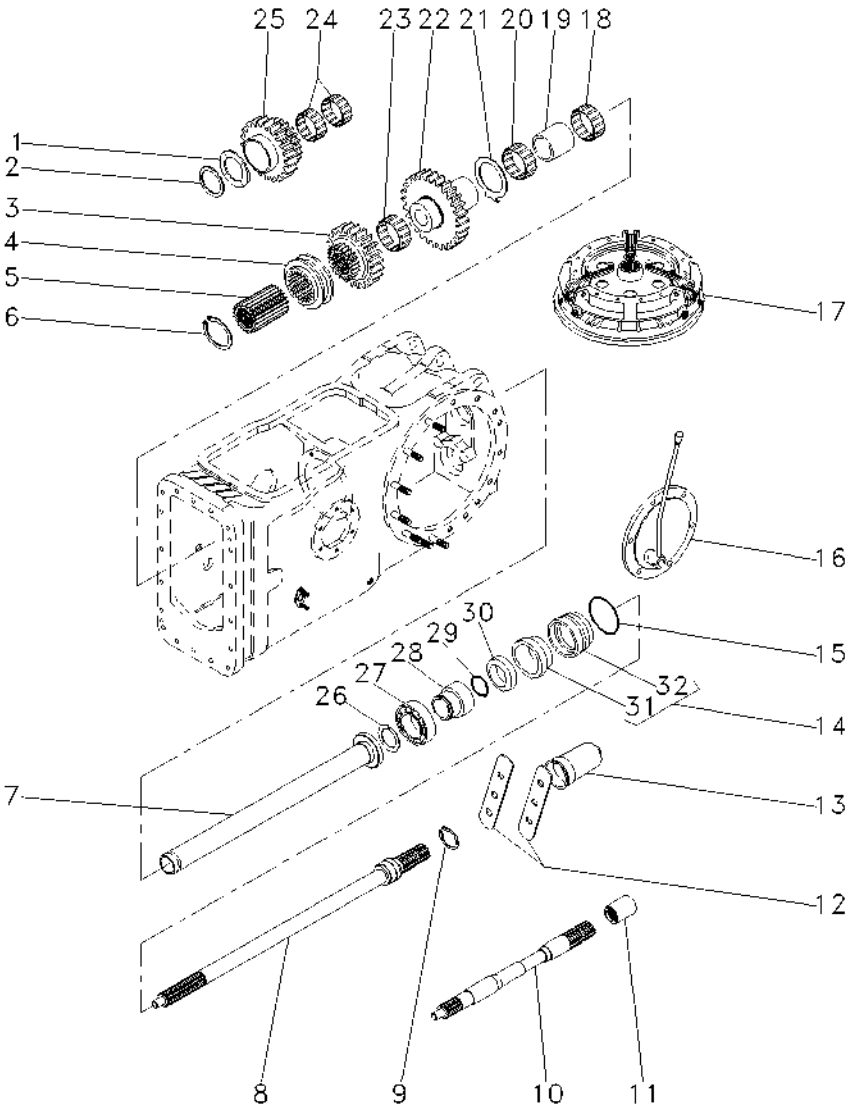

1	532882M1		**1**	ARRUELA	ARANDELA	WASHER
2	339470X1		**1**	ANEL	ARO	RING
3	1660713M1		**1**	ENGRENAGEM	ENGRANAJE	GEAR
4	532889M1		**1**	COLAR	COLLAR	COLLAR
5	532891M1		**1**	CUBO	CUBO	HUB
6	352699X1		**1**	ANEL TRAVA	CIRCULITO	CIRCLIP
7	532877M92		**1**	TUBO	CANO	PIPE
8	3599000M1		**1**	EIXO	ARBOL	SHAFT
9	1662726M2		**1**	ANEL	ARO	RING
10	028362N1	50-55 No	**1**	CJ. EIXO	JUEGO DE EJE	KIT, AXLE
11	1868538M4		**1**	LUVA	MANCHA	SLEEVE
12	3149348M1		**2**	CHAPA	CHAPA	PLATE
13	035678T1		**1**	TAMPA	CUBIERTA	COVER
14	3611134M93		**1**	LUVA	MANCHA	SLEEVE
15	1004633M1		**1**	ANEL "O"	JUNTA TORICA	O RING
16	022016N1		**1**	CJ. TAMPA	JUEGO DE TAPA	KIT, COVER
17	21484614		**1**	EMBREAGEM	EMBRAGUE	CLUTCH
18	022199T1		**2**	ROLAMENTO	COJINETE	BEARING
19	532876M2		**1**	ESPAÇADOR	PIEZA DISTANCIA	SPACER
20	831220M1		**2**	ROLAMENTO	COJINETE	BEARING
21	1663312M2		**1**	ARRUELA	ARANDELA	WASHER
22	1679306M1		**1**	ENGRENAGEM	ENGRANAJE	GEAR
23	842921M1		**1**	ROLAMENTO	COJINETE	BEARING
24	842922M1		**2**	ROLAMENTO	COJINETE	BEARING
25	1679310M1		**1**	ENGRENAGEM	ENGRANAJE	GEAR
26	831581M2		**1**	ANEL TRAVA	CIRCULITO	CIRCLIP
27	391162X1		**1**	ROLAMENTO	COJINETE	BEARING
28	6216126M1		**1**	LUVA	MANCHA	SLEEVE
29	3008359X1		**1**	ANEL "O"	JUNTA TORICA	O RING
30	3611135M1		**1**	RETENTOR	RETEN	SEAL
31	3699801M1	14	**1**	RETENTOR	BUJE RETENACEITE	OIL SEAL
32	3599802M2	14	**1**	LUVA	MANCHA	SLEEVE

Kit Danfoss	**2 Rm**	**140-35**
Kit Danfoss	**2 Rm**	
Kit Danfoss	**2 Wd**	

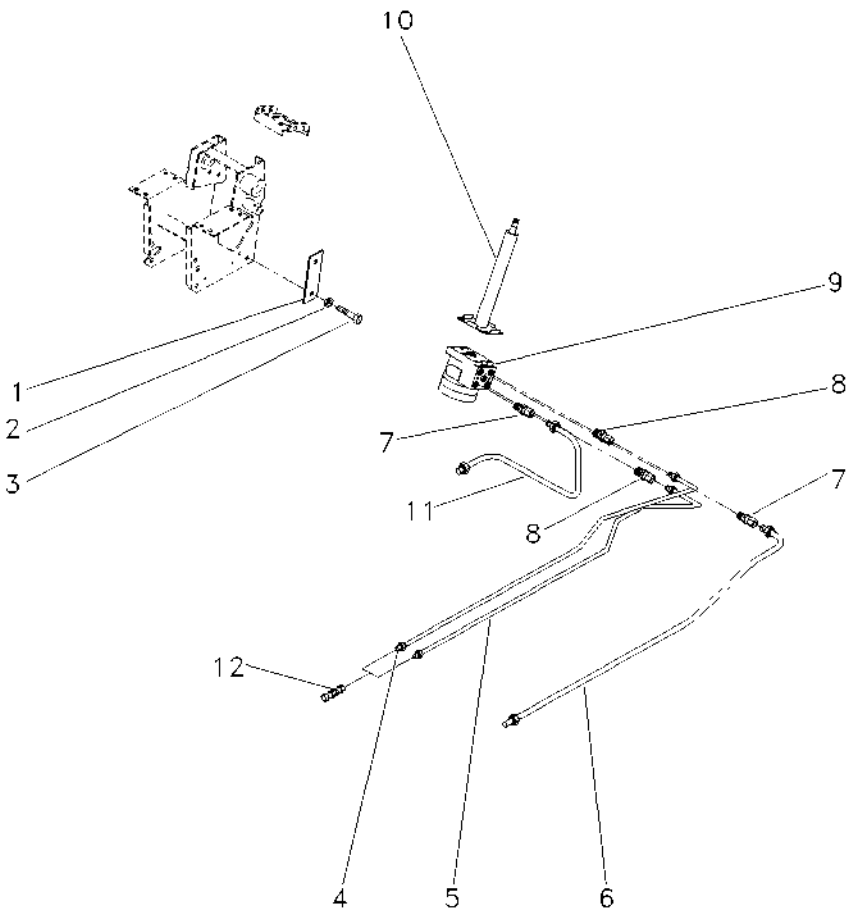

1	052148R1		**1**	REFORÇO	REFUERZO	REINFORCEMENT
2	339376X1		**4**	ARRUELA	ARANDELA	WASHER
3	339814X1		**4**	PARAFUSO	PERNO	BOLT
4	052146R1	◀	**1**	TUBO	CANO	PIPE
5	052144R1	▶	**1**	TUBO	CANO	PIPE
6	052145R1		**1**	TUBO	CANO	PIPE
7	047154P1		**2**	CONEXÃO	CONEXION	CONNECTION
8	047155T1		**2**	CONEXÃO	CONEXION	CONNECTION
9	047161T1		**1**	UN. HIDROSTÁTICA	UNIDAD DIRECCION	STEERING UNIT
10	047811T1		**1**	COLUNA DIREÇÃO	COLUMNA DIRECC	STEERING COLUMN
11	052147R1		**1**	TUBO	CANO	PIPE
12	3412001M91		**1**	CONEXÃO	CONEXION	CONNECTION
12	3412195M91		**1**	CONEXÃO	CONEXION	CONNECTION

Kit Danfoss **4 Rm**
Kit Danfoss **4 Rm**
Kit Danfoss **4 Wd**

140-40

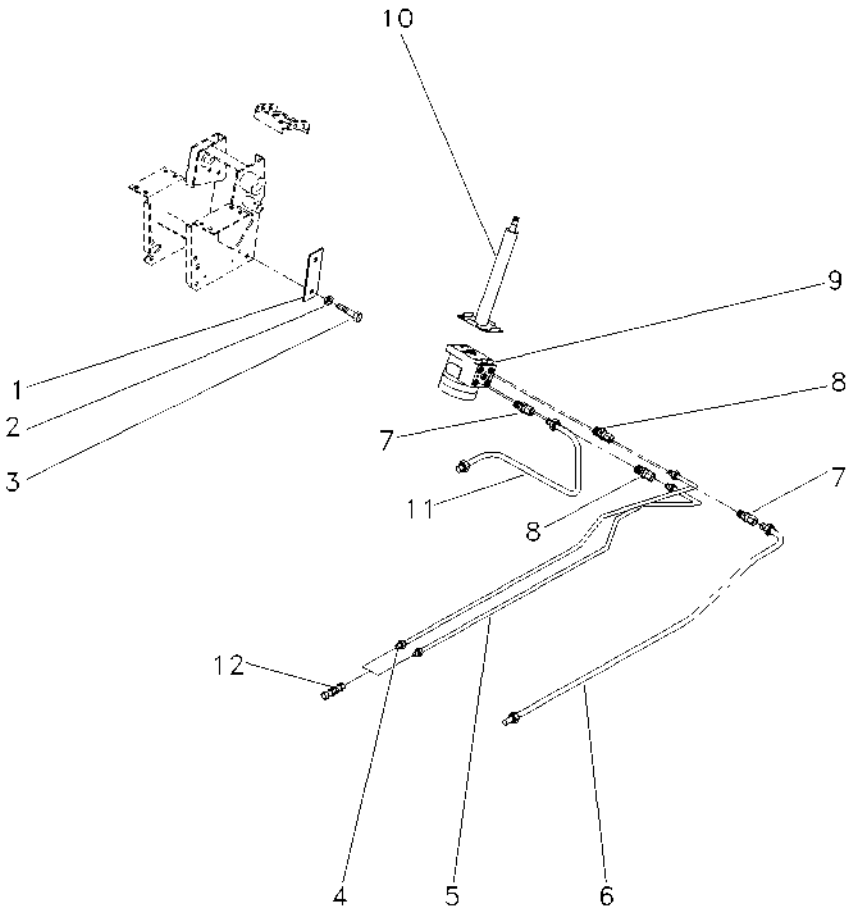

1	052148R1		**1**	REFORÇO	REFUERZO	REINFORCEMENT
2	339376X1		**4**	ARRUELA	ARANDELA	WASHER
3	339814X1		**4**	PARAFUSO	PERNO	BOLT
4	052146R1	◀	**1**	TUBO	CANO	PIPE
5	052144R1	▶	**1**	TUBO	CANO	PIPE
6	052145R1		**1**	TUBO	CANO	PIPE
7	047154P1		**2**	CONEXÃO	CONEXION	CONNECTION
8	047155T1		**2**	CONEXÃO	CONEXION	CONNECTION
9	047153T1		**1**	UN. HIDROSTÁTICA	UNIDAD DIRECCION	STEERING UNIT
10	047811T1		**1**	COLUNA DIREÇÃO	COLUMNA DIRECC	STEERING COLUMN
11	052147R1		**1**	TUBO	CANO	PIPE
12	3412001M91		**1**	CONEXÃO	CONEXION	CONNECTION
12	3412195M91		**1**	CONEXÃO	CONEXION	CONNECTION

Caixa De Ferramentas
Caja De Herramientas
Tools Box

140-45

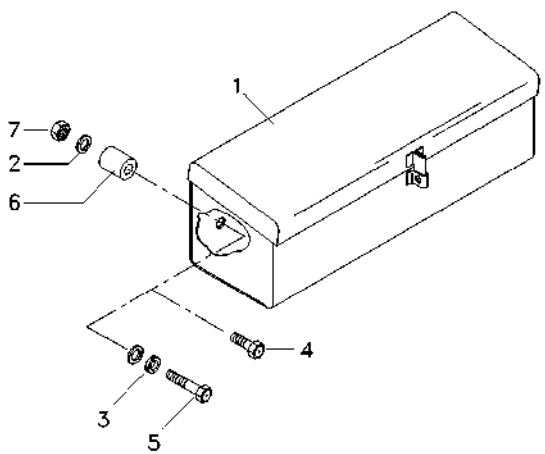

1	3587610M91	**1** CAIXA	CAJA	BOX
2	390972X1	**3** ARRUELA	ARANDELA	WASHER
3	6211360M1	**2** ARRUELA	ARANDELA	WASHER
4	339761X1	**1** PARAFUSO	PERNO	BOLT
5	391982X1	**1** PARAFUSO	PERNO	BOLT
6	066275T1	**1** BUCHA	INSERCION	INSERT
7	339169X1	**1** PORCA	TUERCA	NUT

Kit De Ferramentas
Herramientas
Tools

140-50

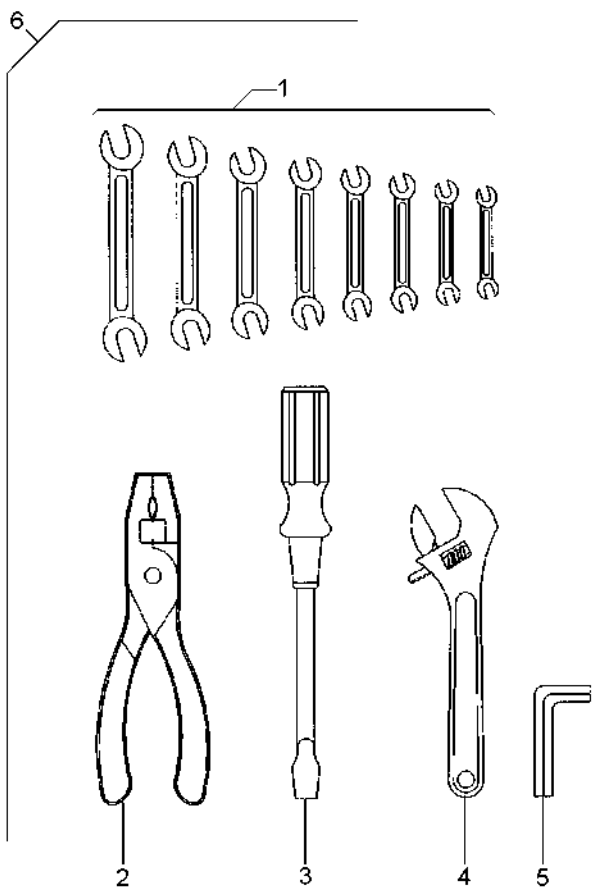

1	3145880M1	6	**1**	CHAVE DE BOCA	LLAVE DE RUEDA	SPANNER
1	3145881M1	6	**1**	CHAVE DE BOCA	LLAVE DE RUEDA	SPANNER
1	3145882M1	6	**1**	CHAVE DE BOCA	LLAVE DE RUEDA	SPANNER
1	3145883M1	6	**1**	CHAVE DE BOCA	LLAVE DE RUEDA	SPANNER
1	3145884M1	6	**1**	CHAVE DE BOCA	LLAVE DE RUEDA	SPANNER
1	3145885M1	6	**1**	CHAVE DE BOCA	LLAVE DE RUEDA	SPANNER
1	3145886M1	6	**1**	CHAVE DE BOCA	LLAVE DE RUEDA	SPANNER
1	3145887M1	6	**1**	CHAVE DE BOCA	LLAVE DE RUEDA	SPANNER
2	3145888M1	6	**1**	ALICATE	PINZAS	PLIERS
3	3145890M1	6	**1**	CHAVE DE FENDA	DESTORNILLADOR	SCREWDRIVER
4	3145889M1	6	**1**	CHAVE DE BOCA	LLAVE DE RUEDA	SPANNER
5	1437379M1	6	**1**	CHAVE ALLEN	LLAVE ALLEN	ALLEN KEY
6		3145959M91	**1**	KIT FERRAMENTAS	JGO.HERRAMIENTAS	KIT, TOOL

Kit De Ferramentas
Herramientas
Tools

140-55

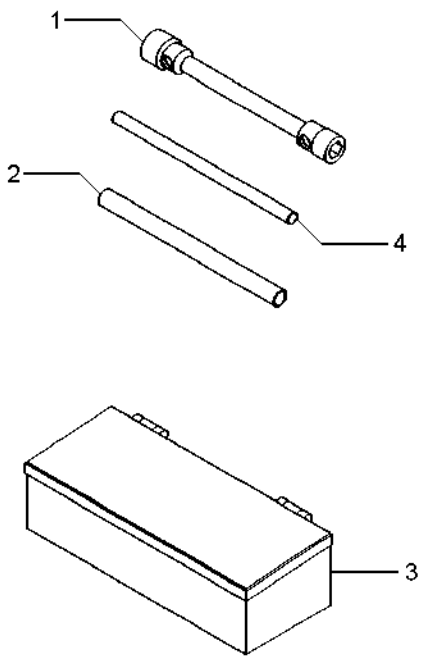

1	876500M1	**1** CHAVE DE RODA	LLAVE DE RUEDA	WHEEL KEY
2	3149803M1	**1** TUBO	CANO	PIPE
3	070798T1	**1** CAIXA	CAJA	BOX
4	3149804M1	**1** BARRA	BARRA	BAR

Chaves De Roda
Llave Rueda
Spanner

140-60

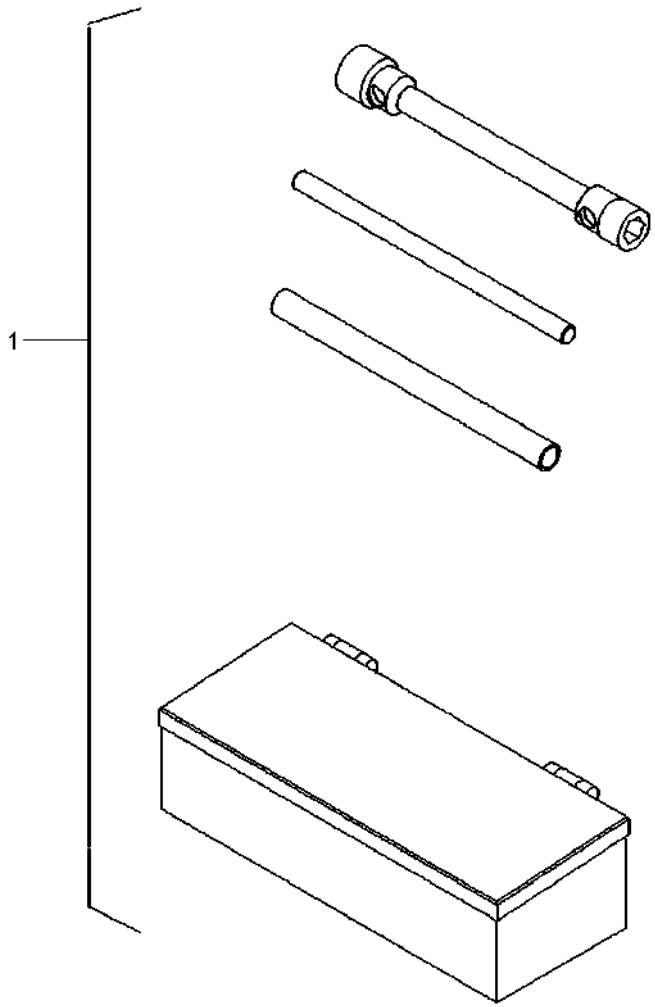

1	070797N1	140-55 No	**1**	KIT FERRAMENTAS	JGO.HERRAMIENTAS	KIT, TOOL

Engraxadeira
Engrasadera
Greaser

140-65

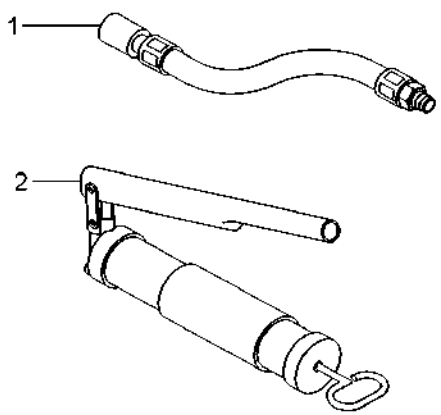

1	036336T1	**1** MANGUEIRA	FLEXIBLE	HOSE
2	036335T1	**1** GRAXEIRA	ENGRASADOR	GREASER

Protetor Auricular
Protetor
Protector

140-70

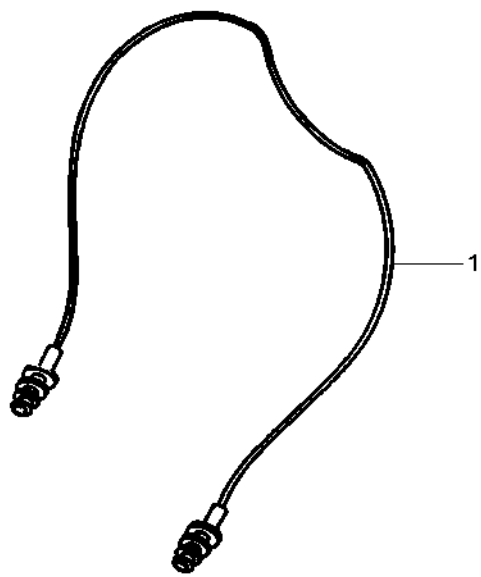

1	T0289054	**1** PROTETOR	PROTECTOR	PROTECTOR

Triângulo De Advertência
Triángulo De Advertencia
Warning Triangle

140-75

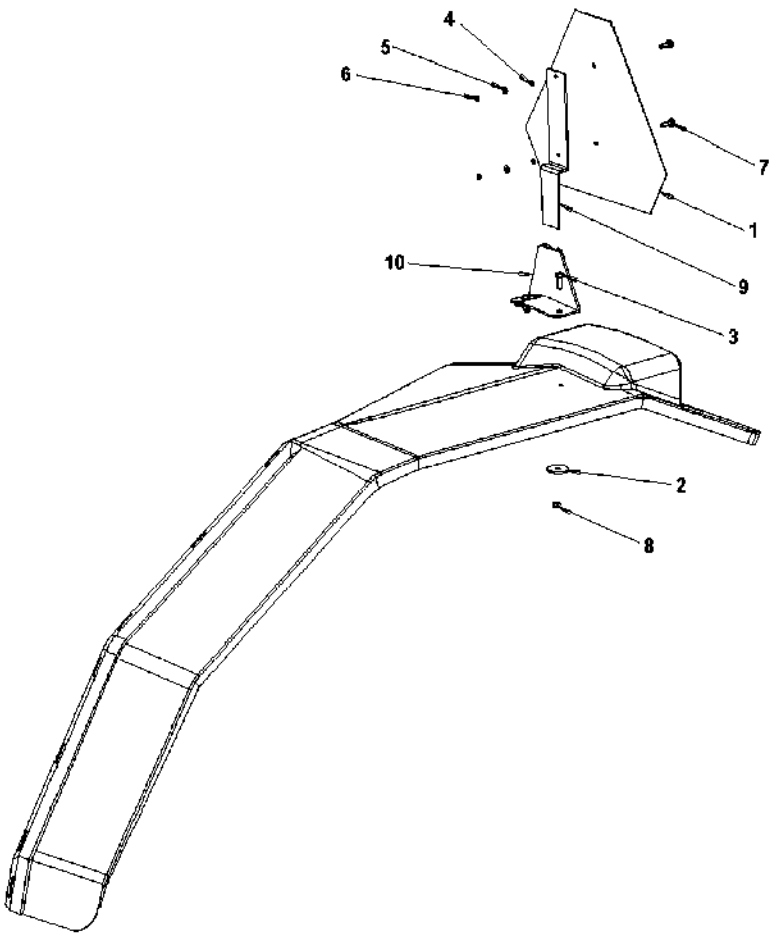

1	057778P1	**1** TRIÂNGULO	TRIANGULO	TRIANGLE
2	061037P1	**2** ARRUELA	ARANDELA	WASHER
3	339761X1	**2** PARAFUSO	PERNO	BOLT
4	353445X1	**2** ARRUELA	ARANDELA	WASHER
5	353753X1	**2** ARRUELA	ARANDELA	WASHER
6	354120X1	**2** PORCA	TUERCA	NUT
7	355125X1	**2** PARAFUSO	PERNO	BOLT
8	391056X1	**2** PORCA	TUERCA	NUT
9	6201371M1	**1** SUPORTE	SOPORTE	BRACKET
10	6235458M91	**1** CJ. SUPORTE	JUEGO SOPORTE	KIT, BRACKET

Triângulo De Advertência
Triángulo De Advertencia
Warning Triangle

140-80

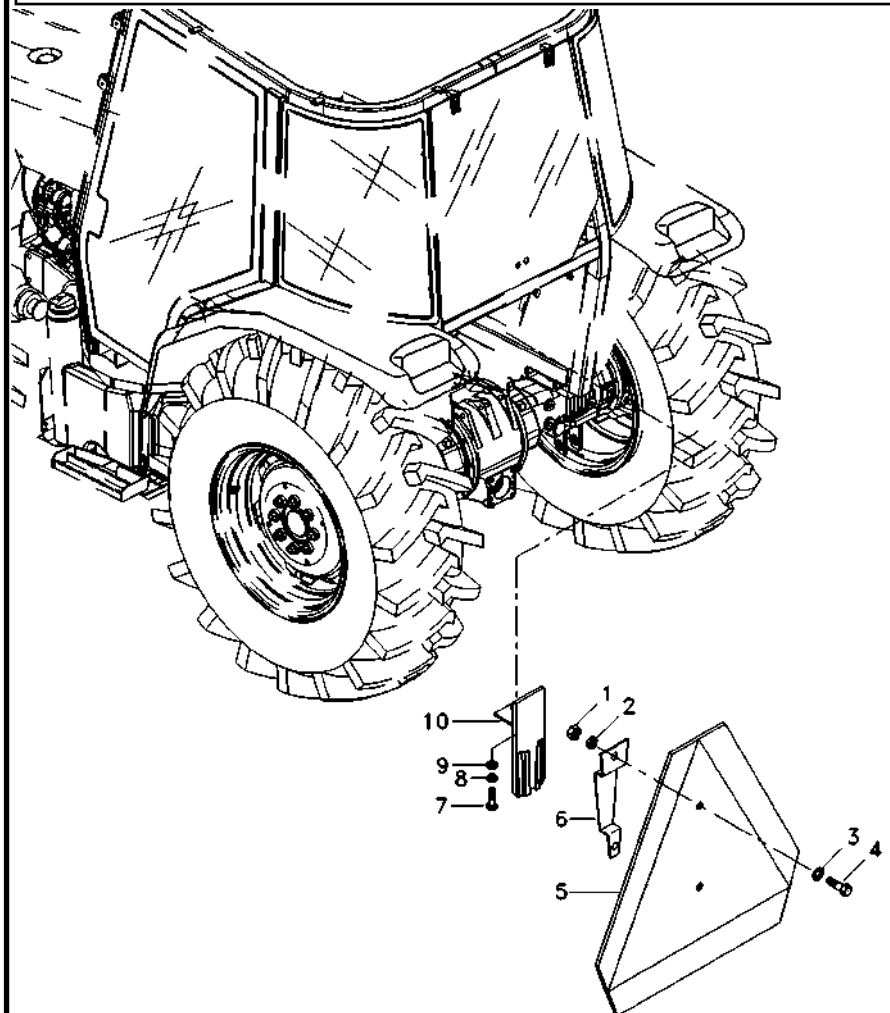

1	354120X1	**2**	PORCA	TUERCA	NUT
2	353445X1	**2**	ARRUELA	ARANDELA	WASHER
3	353753X1	**2**	ARRUELA	ARANDELA	WASHER
4	355125X1	**2**	PARAFUSO	PERNO	BOLT
5	057778P1	**1**	TRIÂNGULO	TRIANGULO	TRIANGLE
6	064188P1	**1**	SUPORTE	SOPORTE	BRACKET
7	339401X1	**2**	PARAFUSO	PERNO	BOLT
8	339376X1	**2**	ARRUELA	ARANDELA	WASHER
9	390734X1	**2**	ARRUELA	ARANDELA	WASHER
10	6264899M91	**1**	CONJUNTO SUPORTE	CONJUNTO SOPORTE	SUPPORT ASSY
11	339402X1	**2**	PORCA	TUERCA	NUT

Triângulo De Advertência
Triángulo De Advertencia
Warning Triangle

140-85

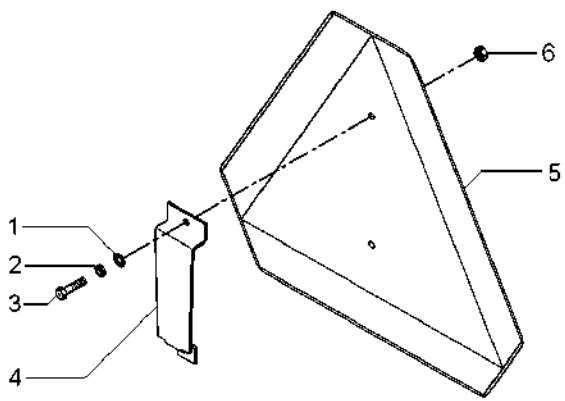

1	353753X1	**2** ARRUELA	ARANDELA	WASHER
2	353445X1	**2** ARRUELA	ARANDELA	WASHER
3	355125X1	**2** PARAFUSO	PERNO	BOLT
4	062989P1	**1** SUPORTE	SOPORTE	BRACKET
5	057778P1	**1** TRIÂNGULO	TRIANGULO	TRIANGLE
6	354120X1	**2** PORCA	TUERCA	NUT