GRUPO DE MONTAGEM
GROUP INDEX ALPHA
GRUPOS DE MONTAJE
GROUPES DE MONTAGE

MASSEY FERGUSON

B 1

4297

NOVEMBRO 2011

		PAGE
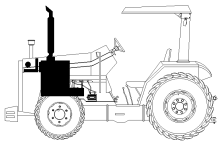	MOTOR E EQUIPAMENTOS ENGINE AND EQUIPMENT MOTOR Y EQUIPAMENTE	10
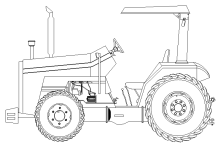	EMBREAGEM CLUTCH EMBRAGUE	20
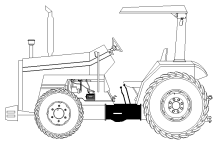	TRANSMISSÃO TRANSMISSION TRANSMISION	25
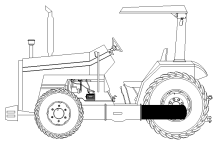	EIXO TRASEIRO REAR AXLE EJE TRASERO	30
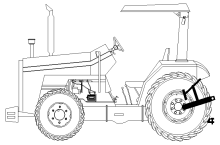	ENGATES LINKAGE ENGANCHES	40
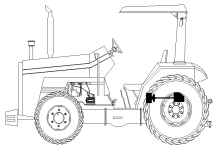	TOMADA DE FORÇA PTO-DRIVE MECHANISM MECANISMO ACCIONAMIENTO TOMA DE FUERZA	50

		PAGE
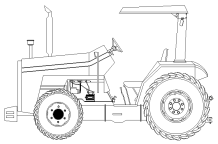	EIXO DIANTEIRO FRONT AXLE EJE DELANTERO	60
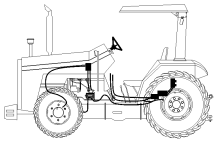	HIDRÁULICOS HYDRAULICS HIDRAULICOS	70
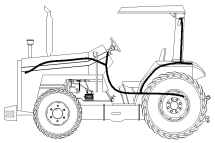	EQUIPAMENTO ELÉTRICO & PAINEL DE INSTRUMENTOS ELECTRIC EQUIPMENT & INSTRUMENT PANEL EQUIPO ELECTRICO Y TABLERO DE INSTRUMENTOS	80
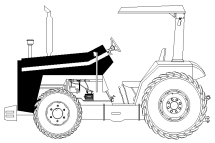	LATARIA SHEET METAL EMPLANCHADOS	100
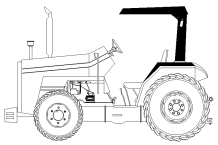	PLATAFORMA DO OPERADOR OPERATOR PLATAFORM PLATAFORMA DEL OPERADOR	105
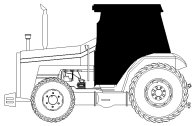	CABINE TRATOR TRACTOR CAB CABINA TRACTOR	110

GRUPO DE MONTAGEM
GROUP INDEX ALPHA
GRUPOS DE MONTAJE
GROUPES DE MONTAGE

B 2

PAGE

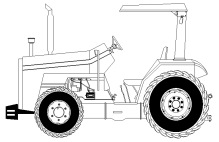

RODADO E PESO DAS RODAS
RIMS AND WHEELS WEIGHTS
LLANTA E PESOS DE RUEDAS **130**

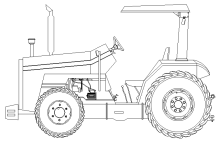

ACESSÓRIOS GERAIS
ACCESSORIES MISCELLANEOUS
ACCESORIOS MISCELANEOS **140**

PAGE

Motor
Engine
Motor

10-10

Com Plataforma / Motor Tier 0
With Platform / Engine Tier 0
Con Plataforma / Motor Tier 0

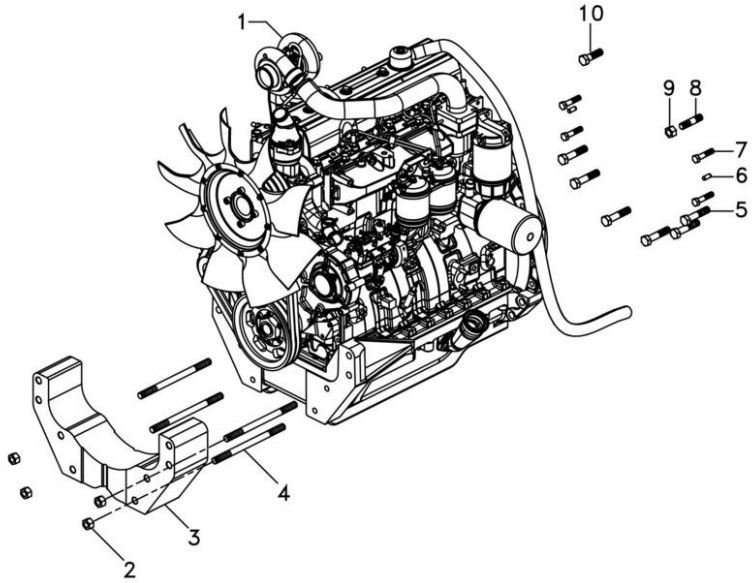

1	6262796M91	10-20 No	**1**	CJ. MOTOR	KIT, MOTOR	JUEGO MOTOR
2	3019871X1		**4**	PORCA	NUT	TUERCA
3	6270086M1		**1**	ESPAÇADOR	DISTANCE PIECE	ESPACIADOR
4	063204P1		**4**	PRISIONEIRO	STUD	ESPARRAGO
5	3019865X1		**6**	PARAFUSO	BOLT	PERNO
6	191314M1		**2**	PINO	PIN	PASADOR
7	6211798M1		**4**	PARAFUSO	BOLT	PERNO
8	6209058M1		**1**	PRISIONEIRO	STUD	ESPARRAGO
9	368748X1		**1**	PORCA	NUT	TUERCA
10	3009938X1		**1**	PARAFUSO	BOLT	PERNO

Motor
Engine
Motor

10-15

Com Cabine / Motor Tier 0
With Cab / Engine Tier 0
Con Cabina / Motor Tier 0

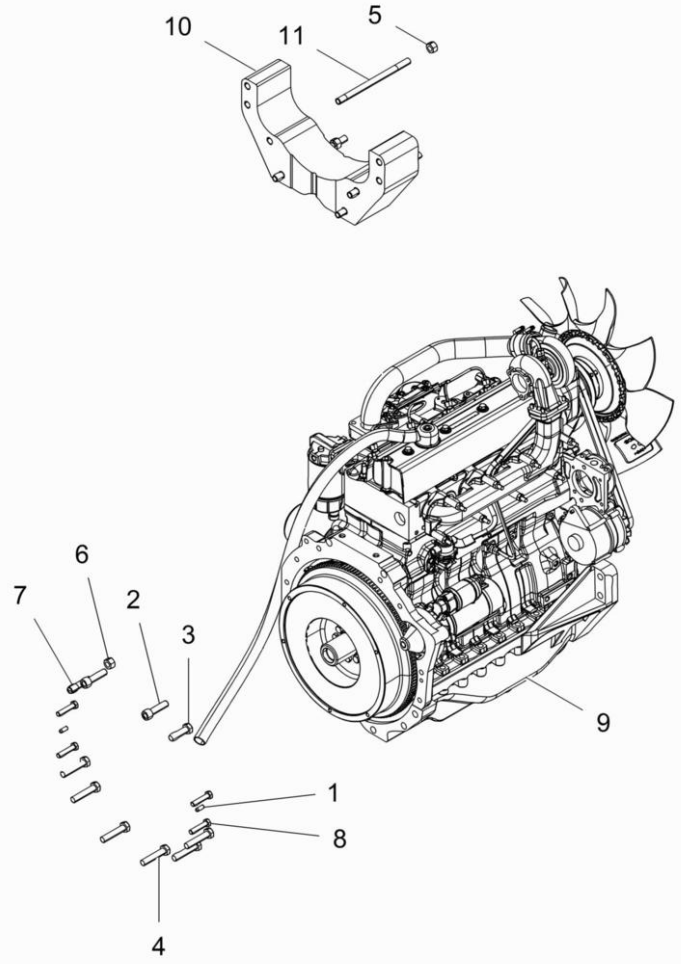

1	6239264M91	10-20 No	**1**	MOTOR	ENGINE	MOTOR
2	3019871X1		**4**	PORCA	NUT	TUERCA
3	6270086M1		**1**	ESPAÇADOR	DISTANCE PIECE	ESPACIADOR
4	6281617M1		**4**	PRISIONEIRO	DOG	PRISIONERO
5	3019865X1		**6**	PARAFUSO	BOLT	PERNO
6	191314M1		**2**	PINO	PIN	PASADOR
7	6211798M1		**4**	PARAFUSO	BOLT	PERNO
8	6209058M1		**1**	PRISIONEIRO	STUD	ESPARRAGO
9	368748X1		**1**	PORCA	NUT	TUERCA
10	3009938X1		**1**	PARAFUSO	BOLT	PERNO

Instalação Do Motor
Engine Installation
Instalacion Motor

10-20

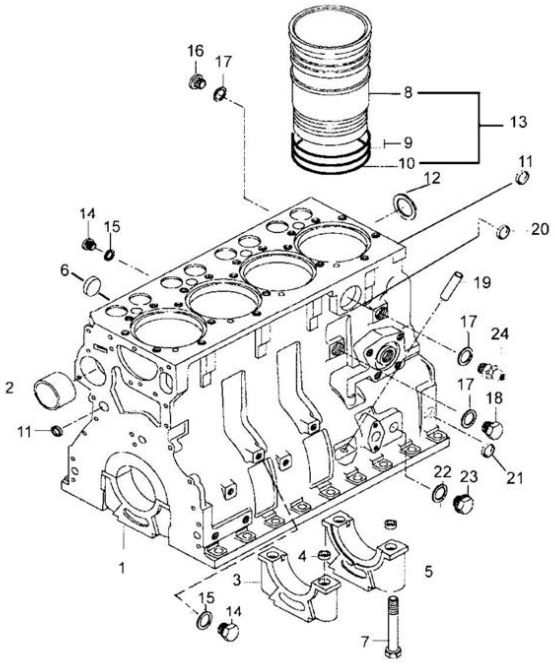

1	836773437	**1**	BLOCO DO MOTOR	CYLINDER BLOCK	BLOQUE DEL MOTOR
2	836866069	**1**	BUCHA	BUSH	CASQUILLO
3		**4**	CAPA	BOOT	PROTECCION
4		**10**	BUCHA	BUSH	CASQUILLO
5		**1**	CAPA	BOOT	PROTECCION
6	GR5111	**1**	BUJÃO	PLUG	TAPON
7	529903180	**10**	PARAFUSO	SCREW	TORNILLO
8	836666990	**4**	CAMISA	LINER	CAMISA
9	836647502	**8**	ANEL	COLLET	ANILLO
10	836647503	**4**	ANEL	COLLET	ANILLO
11	640016016	**4**	BUJÃO	PLUG	TAPON
12	836529872	**1**	TAMPÃO	PAD	ALMOHADILLA
13	836673191	**4**	CAMISA	LINER	CAMISA
14	GR0261	**4**	BUJÃO	PLUG	TAPON
15	615571014	**2**	ARRUELA	WASHER	ARANDELA
16	640325018	**1**	BUJÃO	PLUG	TAPON
17	KH3617	**3**	ANEL	COLLET	ANILLO
18	836019756	**1**	BUJÃO	PLUG	TAPON
19	836014334	**1**	TUBO	PIPE	CANO
20	GR5026	**1**	BUJÃO	PLUG	TAPON
21	GR5013	**1**	BUJÃO	PLUG	TAPON
22	615881216	**1**	ANEL	COLLET	ANILLO
23	640305012	**5**	BUJÃO	PLUG	TAPON
24	82615500	**1**	TUBO	PIPE	CANO

Instalação Do Motor
Engine Installation
Instalacion Motor

10-25

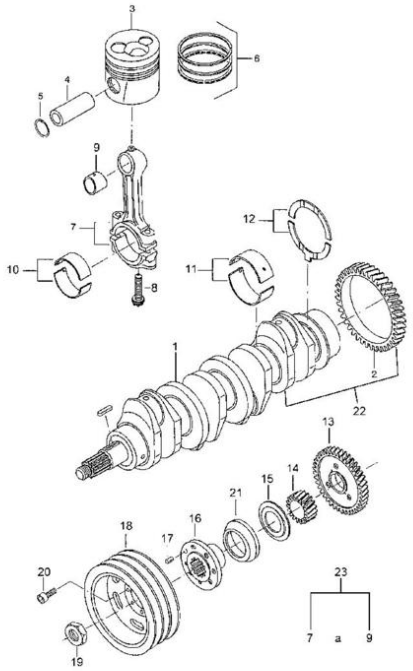

1	88627100		**1**	CJ. VIRABREQUIM	KIT, CRANKSHAFT	JUEGO DE CIGUENA
2	836124524		**1**	ENGRENAGEM	GEAR	ENGRANAJE
3	836640073		**4**	PISTÃO COMPLETO	COMPLETE PISTON	PISTÓN COMPLETO
4			**4**	PINO	PIN	PASADOR
5			**8**	ANEL TRAVA	CIRCLIP	CIRCULITO
6	836640078		**1**	JG. ANÉIS	KIT, RING	AROS JUEGO
7	836664392		**1**	BIELA	CONROD	BIELA
8	836864141		**2**	PARAFUSO	SCREW	TORNILLO
9	836110646		**1**	BUCHA	BUSH	CASQUILLO
10	836110552	STD	**8**	BRONZINA BIELA	BIG END BEARING	COJ.CAB.BIELA
10	836112762	⧗ 0,25 mm	**4**	BRONZINA	SLIDER BEARING	COJINETE
10	836112763	⧗ 0,50 mm	**4**	BRONZINA	SLIDER BEARING	COJINETE
10	836112765	⧗ 1,00 mm	**4**	BRONZINA	SLIDER BEARING	COJINETE
10	836112766	⧗ 1,50 mm	**4**	BRONZINA	SLIDER BEARING	COJINETE
11	836655514	STD	**5**	BRONZINA VIRABR.	BIG-END BEARING	COJINETE CIGUEN.
11	836119457	▲	**1**	BRONZINA	SLIDER BEARING	COJINETE
11	836120326		**1**	BRONZINA 0.25 MM	BIG-END	COJINETE 0.25 MM
11	836120327		**1**	BRONZINA 0.50 MM	BIG-END	COJINETE 0.50 MM
11	836120329		**1**	BRONZINA 1.00 MM	BIG-END	COJINETE 1.00 MM
11	836120331		**1**	BRONZINA 1.50 MM	BIG-END	COJINETE 1.50 MM
11	836352893	▼	**1**	BRONZINA	SLIDER BEARING	COJINETE
11	836355460		**1**	BRONZINA 0.25 MM	BIG-END	COJINETE 0.25 MM
11	836355461		**1**	BRONZINA 0.50 MM	BIG-END	COJINETE 0.50 MM
11	836355462		**1**	BRONZINA 1.00 MM	BIG-END	COJINETE 1.00 MM
12	836119459		**2**	ARRUELA	WASHER	ARANDELA
13	836119550		**1**	ENGRENAGEM	GEAR	ENGRANAJE
14	836122840		**1**	ENGRENAGEM	GEAR	ENGRANAJE
15	836129781		**1**	ANEL	RING	ARO
16	836846463		**1**	CUBO	HUB	CUBO
17	595953360		**1**	PINO	PIN	PASADOR
18	836667450		**1**	POLIA	PULLEY	POLEA
19	836647310		**1**	PORCA	NUT	TUERCA
20	HC9326		**6**	PARAFUSO	SCREW	TORNILLO
21	836136271		**1**	CAPA DE PÓ	DUSTCAP	CUBREPOLVO
22	836752303		**1**	VIRABREQUIM	CRANKSHAFT	CIGUENAL
23	836664394		**4**	JG. DE BIELAS	KIT, CONROD	JG. DE BIELAS

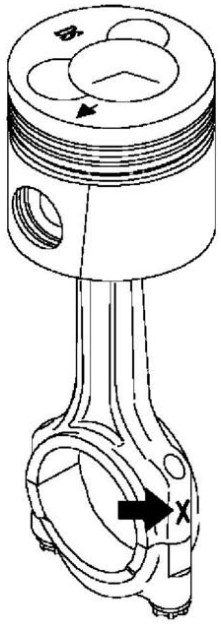

1	836666430	[A] 1935 - 1954 g	**1** BIELA	CONROD	BIELA
1	836666431	[B] 1955 - 1974 g	**1** BIELA	CONROD	BIELA
1	836666432	[C] 1975 - 1994 g	**1** BIELA	CONROD	BIELA
1	836666433	[D] 1995 - 2014 g	**1** BIELA	CONROD	BIELA
1	836666434	[E] 2015 - 2034 g	**1** BIELA	CONROD	BIELA
1	836666435	[F] 2035 - 2054 g	**1** BIELA	CONROD	BIELA
1	836666436	[G] 2055 - 2074 g	**1** BIELA	CONROD	BIELA

[A] SEM BRONZINA - CLASSIFICAÇÃO F
WITHOUT SLIDER BEARING - CLASSIFICATION F
SIN COJINETE - CLASIFICACIÓN F

[B] SEM BRONZINA - CLASSIFICAÇÃO V
WITHOUT SLIDER BEARING - CLASSIFICATION V
SIN COJINETE - CLASIFICACIÓN V

[C] SEM BRONZINA - CLASSIFICAÇÃO X
WITHOUT SLIDER BEARING - CLASSIFICATION X
SIN COJINETE - CLASIFICACIÓN X

[D] SEM BRONZINA - CLASSIFICAÇÃO Y
WITHOUT SLIDER BEARING - CLASSIFICATION Y
SIN COJINETE - CLASIFICACIÓN Y

[E] SEM BRONZINA - CLASSIFICAÇÃO W
WITHOUT SLIDER BEARING - CLASSIFICATION W
SIN COJINETE - CLASIFICACIÓN W

[F] SEM BRONZINA - CLASSIFICAÇÃO Z
WITHOUT SLIDER BEARING - CLASSIFICATION Z
SIN COJINETE - CLASIFICACIÓN Z

[G] SEM BRONZINA - CLASSIFICAÇÃO G
WITHOUT SLIDER BEARING - CLASSIFICATION G
SIN COJINETE - CLASIFICACIÓN G

Instalação Do Motor
Engine Installation
Instalacion Motor

10-35

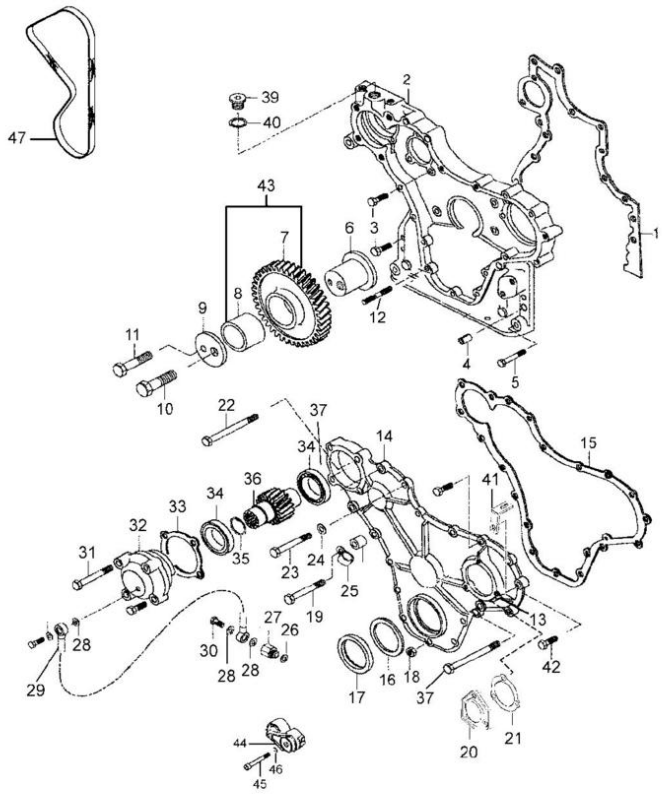

1	836647419	**1**	JUNTA	GASKET	EMPAQUETADURA.
2	836652221	**1**	CX. ENGRENAGEM	TIMING GEAR CASE	CAJA ENGRAN DIST
3	HA6324	**12**	PARAFUSO	SCREW	TORNILLO
4	JE8802	**4**	PINO	PIN	PASADOR
5	529801440	**2**	PARAFUSO	SCREW	TORNILLO
6	836138356	**1**	EIXO	SHAFT	ARBOL
7		**1**	ENGRENAGEM	GEAR	ENGRANAJE
8	836139039	**1**	BUCHA	BUSH	CASQUILLO
9	836129845	**1**	FLANGE	FLANGE	PLETINA
10	529902720	**1**	PARAFUSO	SCREW	TORNILLO
11	529801910	**1**	PARAFUSO	SCREW	TORNILLO
12	546801380	**5**	PRISIONEIRO	DOG	PRISIONERO
13	836747675	**1**	MARCADOR	MARKER	MARCADOR
14	836647575	**1**	TAMPA	COVER	CUBIERTA
15	835336796	**1**	JUNTA	GASKET	EMPAQUETADURA.
16	836129782	**1**	ANEL	COLLET	ANILLO
17	614105880	**1**	RETENTOR	SEAL	RETEN
18	JB1108	**5**	PORCA	NUT	TUERCA
19	HA6322	**5**	PARAFUSO	SCREW	TORNILLO
20	836136717	**1**	TAMPA	COVER	CUBIERTA
21	836129946	**1**	JUNTA	GASKET	EMPAQUETADURA.
22	529801500	**2**	PARAFUSO	SCREW	TORNILLO
23	HA8328	**3**	PARAFUSO	SCREW	TORNILLO
24	836120989	**1**	ARRUELA	WASHER	ARANDELA
25	602060612	**1**	BRAÇADEIRA	CLAMP	ABRAZADERA
26	615571014	**1**	ARRUELA	WASHER	ARANDELA
27	836655233	**1**	CONEXÃO	CONNECTION	CONEXION
28	615870610	**4**	ARRUELA	WASHER	ARANDELA
29	82607600	**1**	MANGUEIRA	HOSE	FLEXIBLE
30	82619400	**2**	PARAFUSO BANJO	BANJO BOLT	TORNILLO DIFER
31	529801460	**3**	PARAFUSO	SCREW	TORNILLO
32	836655230	**1**	CX. ROLAMENTO	BEARING HOUSING	CAJA COJINETE
33	835336793	**1**	JUNTA	GASKET	EMPAQUETADURA.
34	LA1014	**2**	ROLAMENTO	BEARING	COJINETE
35	KG3031	**1**	ANEL TRAVA	CIRCLIP	CIRCULITO
36	836122843	**1**	EIXO	SHAFT	ARBOL
37	686300	**1**	LUVA ACOPLAMENTO	COUPLING SLEEVE	COUPLING SLEEVE
38	581804680	**1**	PARAFUSO ALLEN	ALLEN BOLT	TORNILLO ALLEN
39	640325018	**1**	BUJÃO	PLUG	TAPON
40	615881822	**1**	ANEL	COLLET	ANILLO
41	82618500	**1**	SUPORTE DA MOLA	SPRING CARRIER	SOPORTE DE MUELL
42	HA9230	**3**	PARAFUSO	SCREW	TORNILLO
43	836138354	**1**	ENGRENAGEM	GEAR	ENGRANAJE
44	85195200	**1**	ESTICADOR	TURNBUCKLE	TORNIQUETE
45	HC8342	**1**	PARAFUSO ALLEN	ALLEN BOLT	TORNILLO ALLEN
46	500951000	**1**	ARRUELA	WASHER	ARANDELA
47	684121465	**2**	CORREIA	BELT	CORREA

Instalação Do Motor
Engine Installation
Instalacion Motor

10-40

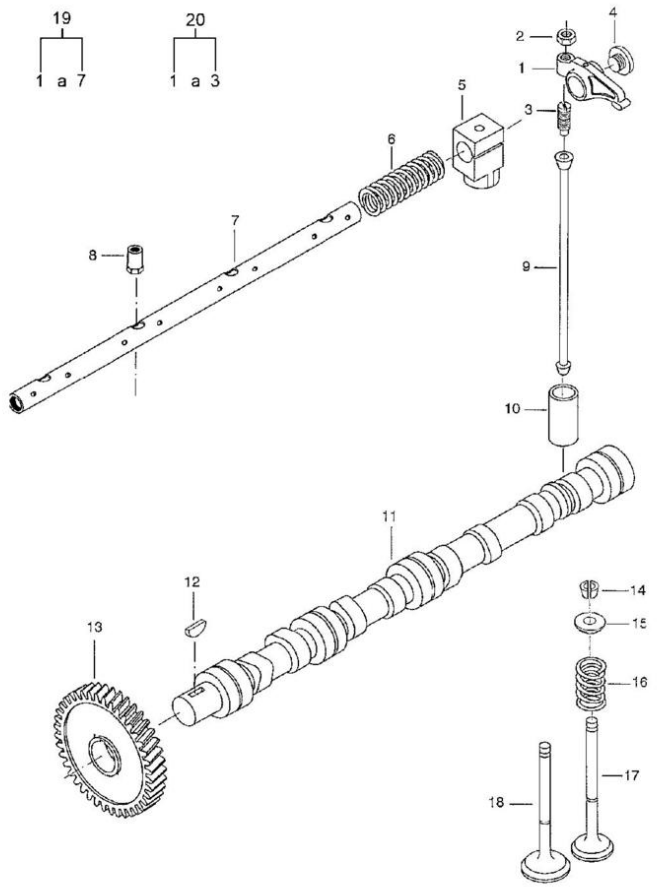

1	836667040	**1**	BALANCEIRO	ROCKER	BALANCIN
2	512861000	**8**	PORCA	NUT	TUERCA
3	837069023	**1**	PARAFUSO	BOLT	PERNO
4	837069020	**2**	BUJÃO	PLUG	TAPON
5	836666609	**4**	SUPORTE	BRACKET	SOPORTE
6	836655884	**3**	MOLA	SPRING	RESORTE
7	836755871	**1**	EIXO	SHAFT	ARBOL
8	836655406	**4**	PORCA	NUT	TUERCA
9	836655867	**8**	VARETA	ROD	VARILLA
10	836014264	**8**	TUCHO	TAPPET	TAQUET
11	836766055	**1**	EIXO DE COMANDO	CONTRL VALVE	EJE DEL COMANDO
12	603305760	**1**	CHAVETA	KEY	CLAVE
13	836646389	**1**	ENGRENAGEM	GEAR	ENGRANAJE
14	836646382	**16**	TRAVA	LOCK	RETENEDOR
15	836646381	**8**	MOLA PRATO	SPRING PLATE	PLETINA MUELLE
16	837073405	**8**	MOLA	SPRING	RESORTE
17	836646357	**4**	VÁLVULA ESCAPE	VALVE EXHAUST	VALVULA ESCAPE
18	836646356	**4**	VÁLVULA ADMISSÃO	VALVE INLET	VALVULA ADMISION
19	836767044	**1**	MECANISMO	VALVE	MECANISMO
20	836667042	**8**	BALANCIM	COMPLETE	BALANCIN

Instalação Do Motor
Engine Installation
Instalacion Motor

10-45

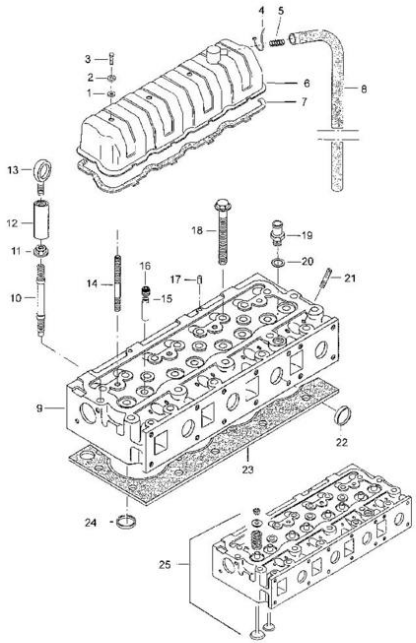

1	836012841	**4**	ARRUELA	WASHER	ARANDELA
2	836119855	**4**	ARRUELA	WASHER	ARANDELA
3	HA9089	**4**	PARAFUSO	SCREW	TORNILLO
4	243020	**1**	BRAÇADEIRA	CLAMP	ABRAZADERA
5	82607700	**1**	MOLA	SPRING	RESORTE
6	836746361	**1**	TAMPA	COVER	CUBIERTA
7	836746362	**1**	JUNTA	GASKET	EMPAQUETADURA.
8	88639300	**1**	MANGUEIRA	HOSE	FLEXIBLE
9	836755385	**1**	CABEÇOTE	HEAD	CULATA
10	836859109	**2**	PRISIONEIRO	DOG	PRISIONERO
11	836859110	**2**	PORCA	NUT	TUERCA
12	836647835	**2**	PORCA	NUT	TUERCA
13	836640252	**2**	OLHAL	EYELET	OJAL
14	546801900	**4**	PRISIONEIRO	DOG	PRISIONERO
15	836673175	**8**	GUIA DA VÁLVULA	VALVE GUIDE	GUIA
16	837073166	**8**	RETENTOR	SEAL	RETEN
17	595953360	**2**	PINO	PIN	PASADOR
18	836859104	**20**	PARAFUSO	BOLT	PERNO
19	640325018	**1**	BUJÃO	PLUG	TAPON
20	KH3617	**1**	ANEL	COLLET	ANILLO
21	546901435	**8**	PRISIONEIRO	DOG	PRISIONERO
22	836647942	**7**	TAMPÃO	PAD	ALMOHADILLA
23	837070291	**1**	JUNTA	CYLINDER	JUNTA
24	836647600	**4**	SEDE VÁLVULA	VALVE SEAT	ASIENTO VALVULA
25	89605500	**1**	KIT CABEÇOTE	KIT, CYL. HEAD	JUEGO DE CULATA

Instalação Do Motor
Engine Installation
Instalacion Motor

10-50

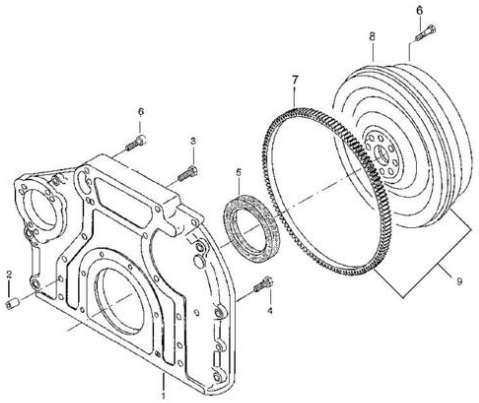

1	836859309	**1** CARCAÇA	HOUSING	ALOJAMIENTO
2	JE8802	**2** PINO	PIN	PASADOR
3	528902230	**8** PARAFUSO	SCREW	TORNILLO
4	581705030	**6** PARAFUSO	SCREW	TORNILLO
5	614500002	**1** RETENTOR	SEAL	RETEN
6	HC8551	**10** PARAFUSO	BOLT	PERNO
7	836659026	**1** CREMALHEIRA	STARTER RING	ARO DE ARRANQUE
8	6220419M1	**1** VOLANTE DO MOTOR	ENGINE FLYWHEEL	VOLANTE
9	6220137M91	**1** CJ. VOLANTE	FLYWHEEL ASSY.	CJTO.DE VOLANTE

Instalação Do Motor
Engine Installation
Instalacion Motor

10-55

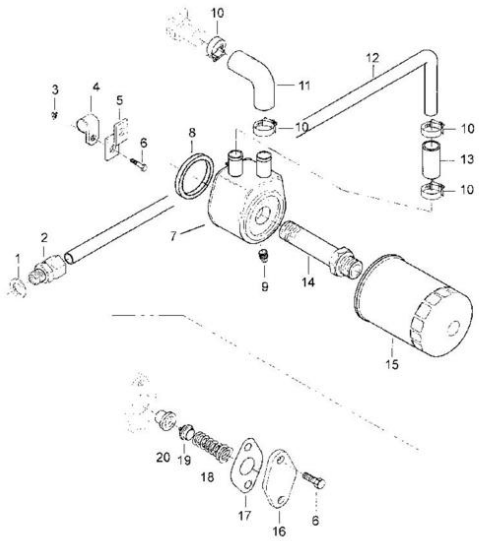

1	KH3617	**1**	ANEL	COLLET	ANILLO
2	641086015	**1**	CONEXÃO	CONNECTION	CONEXION
3	JB1108	**1**	PORCA	NUT	TUERCA
4	602074615	**1**	BRAÇADEIRA	CLAMP	ABRAZADERA
5	836747849	**1**	SUPORTE	CLEVIS	GANCHO SEGURI.
6	HA6323	**3**	PARAFUSO	SCREW	TORNILLO
7	836859699	**1**	RESFRIADOR OLEO	REFRIGERANT OIL	REFRIGERANT OIL
8		**1**	ANEL DE VEDAÇÃO	O-RING	ANILLO
9		**1**	BUJÃO	PLUG	TAPON
10	82645100	**4**	BRAÇADEIRA	CLAMP	ABRAZADERA
11	836747124	**1**	MANGUEIRA	HOSE	FLEXIBLE
12	83672600	**1**	TUBO	PIPE	CANO
13	836129978	**1**	MANGUEIRA	HOSE	FLEXIBLE
14	82613100	**1**	CONEXÃO	CONNECTION	CONEXION
15	836647133	**1**	ELEMENTO DE ÓLEO	OIL FILTER	FILTRO DE ACEITE
16	836659524	**1**	TAMPA	COVER	CUBIERTA
17	836322190	**1**	JUNTA	GASKET	EMPAQUETADURA.
18	836659523	**1**	MOLA	SPRING	RESORTE
19	836659522	**1**	CHAPA	PLATE	CHAPA
20	836659521	**1**	VALVULA	RETENTION	VÁLVULA

Instalação Do Motor
Engine Installation
Instalacion Motor

10-60

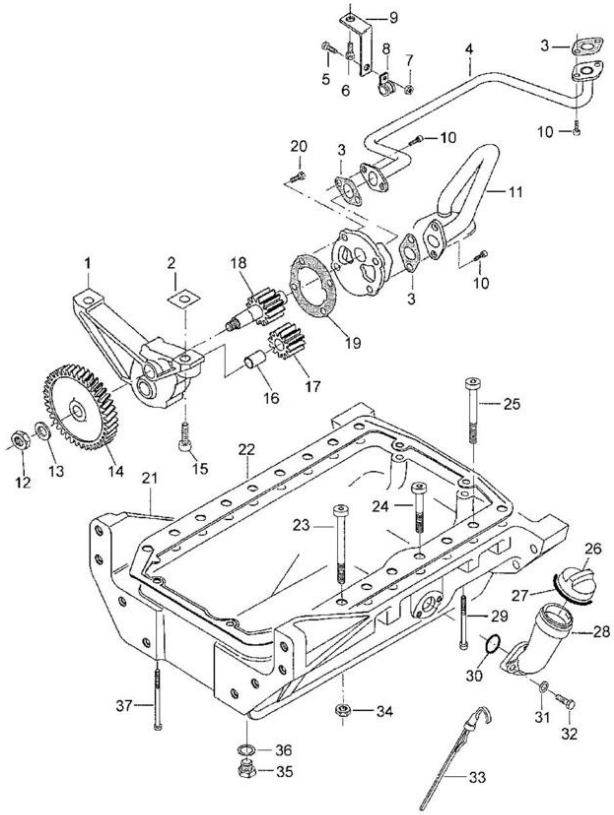

1	836652603	**1**	BOMBA	BUILT OIL PUMP	BOMBA
2	836007871	**1**	DISCO SEPARADOR	SPACING PLATE	DISCO SEPARADOR
3	836008449	**3**	JUNTA	GASKET	EMPAQUETADURA.
4	836746457	**1**	TUBO	PIPE	CANO
5	HA6322	**1**	PARAFUSO	SCREW	TORNILLO
6	HC9336	**1**	PARAFUSO	SCREW	TORNILLO
7	JB1108	**1**	PORCA	NUT	TUERCA
8	602074618	**1**	ABRAÇADEIRA	CLAMP	ABRAZADERA
9	836746572	**1**	SUPORTE	BRACKET	SOPORTE
10	HC9326	**6**	PARAFUSO	SCREW	TORNILLO
11	836755610	**1**	TUBO	PIPE	CANO
12	504861000	**1**	PORCA	NUT	TUERCA
13	836122910	**1**	ARRUELA	WASHER	ARANDELA
14	836338667	**1**	ENGRENAGEM	GEAR	ENGRANAJE
15	HC8338	**2**	PARAFUSO	SCREW	TORNILLO
16	836120191	**1**	EIXO	SHAFT	ARBOL
17	836120193	**1**	ENGRENAGEM	GEAR	ENGRANAJE
18	836652600	**1**	ENGRENAGEM	GEAR	ENGRANAJE
19	836119796	**1**	JUNTA	GASKET	EMPAQUETADURA.
20	528801380	**1**	PARAFUSO	BOLT	PERNO
21	836755980	**1**	CARCAÇA	RIGHT	CARCASA
22	836129728	**1**	JUNTA DO CÁRTER	GASKET SUMP	JUNTA DEL CARTER
23	581705570	**12**	PARAFUSO ALLEN	ALLEN BOLT	TORNILLO ALLEN
24	88639400	**2**	PARAFUSO ALLEN	ALLEN BOLT	TORNILLO ALLEN
25	581705550	**4**	PARAFUSO ALLEN	ALLEN BOLT	TORNILLO ALLEN
26	836659968	**1**	TAMPA	COVER	CUBIERTA
27	614604740	**1**	ANEL	COLLET	ANILLO
28	836659967	**1**	BOCAL	FILLER	RELLENADOR
29	85560300	**2**	PARAFUSO	BOLT	PERNO
30	614603230	**1**	ANEL	RING	ARO
31	JD0408	**2**	ARRUELA	WASHER	ARANDELA
32	HA6323	**2**	PARAFUSO	SCREW	TORNILLO
33	836747067	**1**	VARETA	DIPSTICK	VARILLA
34	JB1112	**18**	PORCA	NUT	TUERCA
35	836655493	**1**	BUJÃO	PLUG	TAPON
36	615571014	**1**	ARRUELA	WASHER	ARANDELA
37	581704830	**4**	PARAFUSO	SCREW	TORNILLO

Instalação Do Motor
Engine Installation
Instalacion Motor

10-65

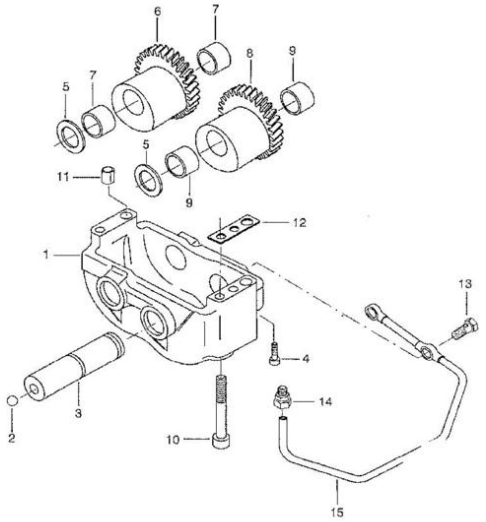

1	836766123	**1** COMPENSADOR	ENGINE	COMPENSADOR
1	836747348	**1** CARCAÇA	HOUSING	ALOJAMIENTO
2	616810103	**2** ESFERA	BALL	BOLA
3	836146879	**2** EIXO	SHAFT	ARBOL
4	581804202	**2** PARAFUSO	BOLT	PERNO
5	836146880	**4** ARRUELA	WASHER	ARANDELA
6	836766121	**1** COMPENSADOR	COMPENSATOR	COMPENSADOR
7	836146876	**2** BUCHA	BUSH	CASQUILLO
8	836766122	**1** COMPENSADOR	COMPENSATOR	COMPENSADOR
9	836146876	**2** BUCHA	BUSH	CASQUILLO
10	581805170	**4** PARAFUSO ALLEN	ALLEN BOLT	TORNILLO ALLEN
11	JE8802	**2** PINO	PIN	PASADOR
12	836119920	**1** CALÇO	SHIM	CALCE
13	640435008	**2** PARAFUSO	BOLT	PERNO
14	641016008	**1** CONEXÃO	CONNECTION	CONEXION
15	836747478	**1** TUBO	PIPE	CANO

Instalação Do Motor
Engine Installation
Instalacion Motor

10-70

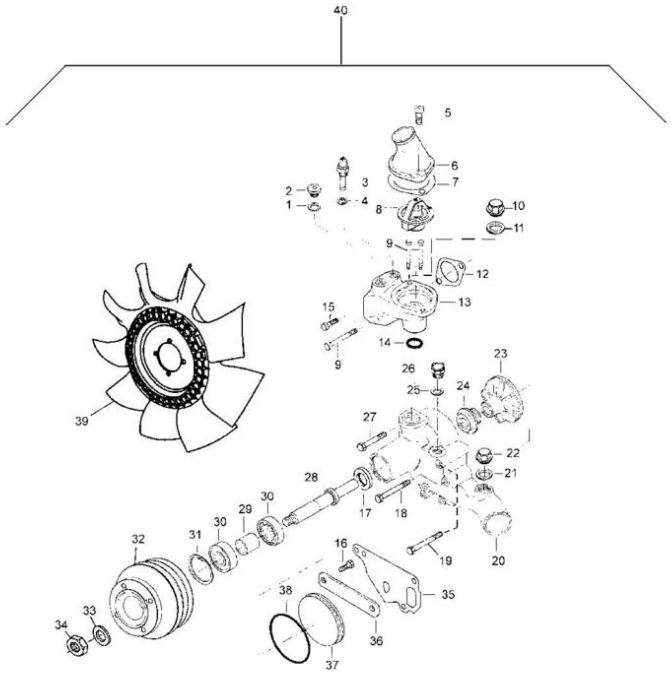

1	KH3617	**1**	ANEL	COLLET	ANILLO
2	640325018	**1**	BUJÃO	PLUG	TAPON
3	654271208	**1**	SENSOR TEMPERAT.	TEMP. SENSOR	TEMP. SENSOR
4	KH3618	**1**	ANEL	COLLET	ANILLO
5	HC9336	**2**	PARAFUSO	SCREW	TORNILLO
6	836119843	**1**	CONEXÃO	CONNECTION	CONEXION
7	836119849	**1**	JUNTA	GASKET	EMPAQUETADURA.
8	836115646	**1**	TERMOSTATO	THERMOSTAT	TERMOSTATO
9	HC9327	**3**	PARAFUSO	SCREW	TORNILLO
10	GR0914	**1**	BUJÃO	PLUG	TAPON
11	KH3618	**1**	ANEL	COLLET	ANILLO
12	836646393	**1**	JUNTA	GASKET	EMPAQUETADURA.
13	836773465	**1**	CARCAÇA	HOUSING	ALOJAMIENTO
14	KH4131	**1**	ANEL	COLLET	ANILLO
15	HC9326	**1**	PARAFUSO	SCREW	TORNILLO
16	528801362	**2**	PARAFUSO	BOLT	PERNO
17	614703042	**1**	RETENTOR	SEAL	RETEN
18	529801460	**1**	PARAFUSO	SCREW	TORNILLO
19	HC9326	**4**	PARAFUSO	SCREW	TORNILLO
20	836773453	**1**	CARCAÇA	HOUSING	ALOJAMIENTO
21	615882227	**1**	ANEL	RING	ARO
22	640045022	**1**	BUJÃO	PLUG	TAPON
23	836764043	**1**	ROTOR	ROTOR	ROTOR
24	835339425	**1**	VEDADOR	SEAL	VEDACIÓN
25	KH3617	**1**	ANEL	COLLET	ANILLO
26	640325018	**2**	BUJÃO	PLUG	TAPON
27	HA8327	**4**	PARAFUSO	SCREW	TORNILLO
28	836773470	**1**	EIXO	SHAFT	ARBOL
29	836773471	**1**	BUCHA	BUSH	CASQUILLO
30	610063065	**2**	ROLAMENTO	BEARING	COJINETE
31	617330072	**1**	ANEL	RING	ARO
32	836773532	**1**	POLIA BOMBA ÁGUA	PULLEY,WATERPUMP	POLEA BOMBA AGUA
33	836867626	**1**	ARRUELA	WASHER	ARANDELA
34	527601600	**1**	PORCA	NUT	TUERCA
35	836120129	**1**	JUNTA	GASKET	JUNTA
36	836773472	**1**	SUPORTE	CLEVIS	GANCHO SEGURI.
37	836767002	**1**	JUNTA	GASKET	EMPAQUETADURA.
38	614610130	**1**	ANEL "O"	O RING	JUNTA TORICA
39	88639500	**1**	VENTILADOR	FAN	VENTILADOR
40	836773466	**1**	BOMBA D'ÁGUA	WATER PUMP	BOMBA DE AGUA

Instalação Do Motor
Engine Installation
Instalacion Motor

10-75

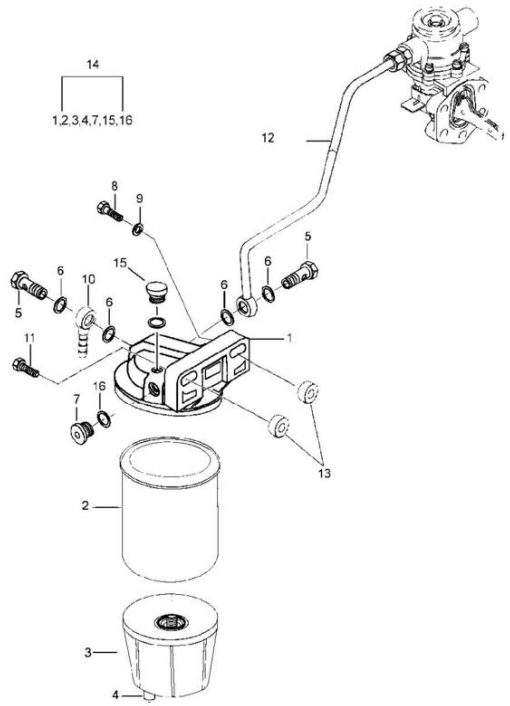

1	82687700	**1** CJ. BASE	KIT, BOWL	JUEGO TAZA
2	88657500	**1** ELEMENTO FILTRO	CARTRIDGE	ELEMENTO FILTRO
3	82687400	**1** COPO DE VIDRO	GLASS CUP	VASO DE VIDRIO
4	82687500	**1** PLUGUE PLÁSTICO	PLASTIC PLUG	PLASTIC PLUG
5	589270	**2** PARAFUSO BANJO	BANJO BOLT	TORNILLO DIFER
6	116310	**4** ANEL	COLLET	ANILLO
7		**1** ARRUELA	WASHER	ARANDELA
8	HA8330	**1** PARAFUSO	SCREW	TORNILLO
9	836120989	**2** ARRUELA	WASHER	ARANDELA
10	88611300	**1** CONEXÃO	CONNECTION	CONEXION
11	HA9230	**1** PARAFUSO	SCREW	TORNILLO
12	82635700	**1** TUBO	PIPE	CANO
13	017352	**2** ESPAÇADOR	SPACER	PIEZA DISTANCIA
14	88650100	**1** FILTRO COMB.	FUEL FILTER	FILTRO GAS OIL
15	82687600	**1** PLUGUE PLÁSTICO	PLASTIC PLUG	PLASTIC PLUG
16		**1** BUJÃO	PLUG	TAPON

Instalação Do Motor
Engine Installation
Instalacion Motor

10-80

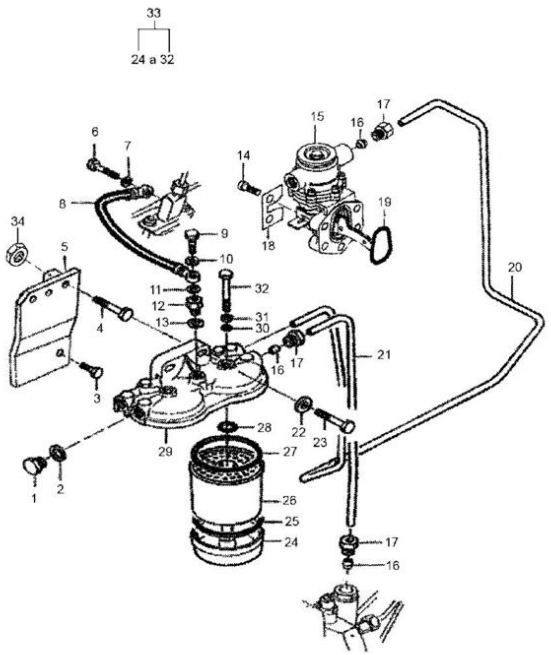

1	836117323	**1**	BUJÃO	PLUG	TAPON
2	615581317	**1**	ARRUELA	WASHER	ARANDELA
3	HA9206	**1**	PARAFUSO	SCREW	TORNILLO
4	529801562	**1**	PARAFUSO	SCREW	TORNILLO
5	88639600	**1**	SUPORTE	CLEVIS	GANCHO SEGURI.
6	835336943	**2**	PARAFUSO BANJO	BANJO BOLT	TORNILLO DIFER
7	615870610	**10**	ARRUELA	WASHER	ARANDELA
8	836652038	**1**	MANGUEIRA	HOSE	FLEXIBLE
9	836117324	**1**	PARAFUSO	SCREW	TORNILLO
10	615570812	**1**	ARRUELA	WASHER	ARANDELA
11	615580711	**1**	ARRUELA	WASHER	ARANDELA
12	81417700	**1**	CONEXÃO	CONNECTION	CONEXION
13	615571014	**1**	ARRUELA	WASHER	ARANDELA
14	HC9327	**4**	PARAFUSO	SCREW	TORNILLO
15	836666344	**1**	BOMBA ALIMENTAD.	FEED PUMP	BOMBA ALIMENTAC.
16	899901993	**4**	OLIVA	OLIVE	OLIVA
17	899901992	**4**	CONEXÃO	CONNECTION	CONEXION
18	836659747	**2**	CHAPA	PLATE	CHAPA
19	614703626	**1**	ANEL	COLLET	ANILLO
20	82609700	**1**	TUBO	PIPE	CANO
21	81515400	**1**	TUBO	PIPE	CANO
22	836120989	**2**	ARRUELA	WASHER	ARANDELA
23	HA9230	**2**	PARAFUSO	SCREW	TORNILLO
24	836116470	**2**	BASE DO FILTRO	FILTER SUPPORT	BASE DEL FILTRO
25	835330015	**2**	ANEL RETENTOR	O-RING	ANILLO
26	836015106	**2**	FILTRO	FILTER	FILTRO
27	835330014	**2**	ANEL RETENTOR	O-RING	ANILLO
28	836015142	**2**	ANEL RETENTOR	O-RING	ANILLO
29	836015959	**1**	TAMPA	COVER	CUBIERTA
30	836015919	**2**	ANEL	RING	ARO
31	836015918	**2**	ARRUELA	WASHER	ARANDELA
32	836015149	**2**	PARAFUSO	SCREW	TORNILLO
33	836316376	**1**	FILTRO	FUEL FILTER	FILTRO
34	JB1108	**2**	PORCA	NUT	TUERCA

Instalação Do Motor
Engine Installation
Instalacion Motor

10-85

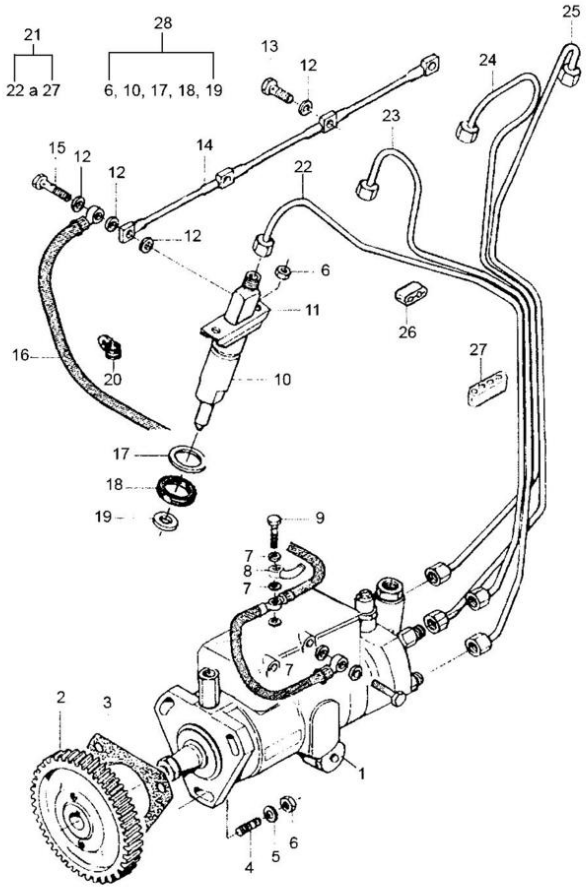

1	88605000	**1**	BOMBA INJETORA	INJECTION PUMP	BOMBA INYECTORA
2	836747864	**1**	ENGRENAGEM	GEAR	ENGRANAJE
3	836647866	**1**	JUNTA	GASKET	EMPAQUETADURA.
4	546801400	**3**	PRISIONEIRO	DOG	PRISIONERO
5	JD0408	**3**	ARRUELA	WASHER	ARANDELA
6	JB1108	**11**	PORCA	NUT	TUERCA
7	615571014	**3**	ARRUELA	WASHER	ARANDELA
8	88611000	**1**	CONEXÃO	CONNECTION	CONEXION
9	835330966	**1**	PARAFUSO	SCREW	TORNILLO
10	83600600	**4**	INJETOR COMPLETO	COMPL. INJECTOR	INYECTOR COMPL.
11	835331103	**4**	FLANGE	FLANGE	PLETINA
12	615870610	**10**	ARRUELA	WASHER	ARANDELA
13	82619400	**2**	PARAFUSO BANJO	BANJO BOLT	TORNILLO DIFER
14	836747520	**1**	TUBO	PIPE	CANO
15	835336943	**2**	PARAFUSO BANJO	BANJO BOLT	TORNILLO DIFER
16	82080100	**1**	MANGUEIRA	HOSE	FLEXIBLE
17	836652170	**4**	ARRUELA	WASHER	ARANDELA
18	835336276	**4**	ANEL	COLLET	ANILLO
19	899901495	**4**	ARRUELA	WASHER	ARANDELA
20	602060612	**1**	BRAÇADEIRA	CLAMP	ABRAZADERA
21	836747980	**1**	TUBO	PRESSURE	TUBO
22	836747987	**1**	TUBO 1° CILINDRO	CYLINDER	TUBO 1° CILINDRO
23	836747988	**1**	TUBO 2° CILINDRO	CYLINDER	TUBO 2° CILINDRO
24	836747989	**1**	TUBO 3° CILINDRO	CYLINDER	TUBO 3° CILINDRO
25	836747990	**1**	TUBO 4° CILINDRO	CYLINDER	TUBO 4° CILINDRO
26	836640094	**2**	ABRAÇADEIRA	CLAMP	ABRAZADERA
27	836640096	**2**	ABRAÇADEIRA	CLAMP	ABRAZADERA
28	836766407	**1**	CJ. TUBO	KIT, PIPE	JUEGO CANO

Instalação Do Motor
Engine Installation
Instalacion Motor

10-90

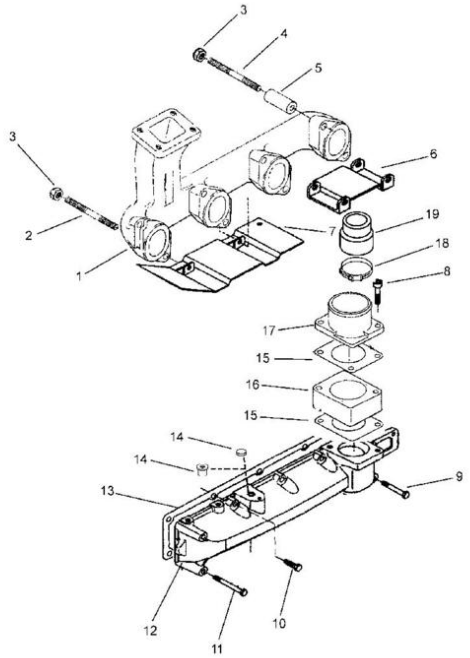

1	836766932	**1**	COLETOR ESCAPE	EXHAUST MANIFOLD	COLECTOR ESCAPE
2	836859188	**4**	PRISIONEIRO	STUD	ESPARRAGO
3	513601002	**9**	PORCA	NUT	TUERCA
4	546801960	**4**	PRISIONEIRO	DOG	PRISIONERO
5	836652803	**8**	ESPAÇADOR	SPACER	PIEZA DISTANCIA
6	836652803	**1**	ESPAÇADOR	SPACER	PIEZA DISTANCIA
7	82083900	**1**	CHAPA	PLATE	CHAPA
8	HC8439	**2**	PARAFUSO	SCREW	TORNILLO
9	HA8328	**1**	PARAFUSO	SCREW	TORNILLO
10	HA6325	**4**	PARAFUSO	SCREW	TORNILLO
11	HA8329	**2**	PARAFUSO	SCREW	TORNILLO
12	836766828	**1**	COLETOR	INTAKE MANIFOLD	COLECTOR
13	836747595	**1**	JUNTA	GASKET	EMPAQUETADURA.
14	640016012	**1**	BUJÃO	PLUG	TAPON
15	836666074	**2**	JUNTA	GASKET	EMPAQUETADURA.
16	88623900	**1**	ESPAÇADOR	SPACER	PIEZA DISTANCIA

Instalação Do Motor
Engine Installation
Instalacion Motor

10-95

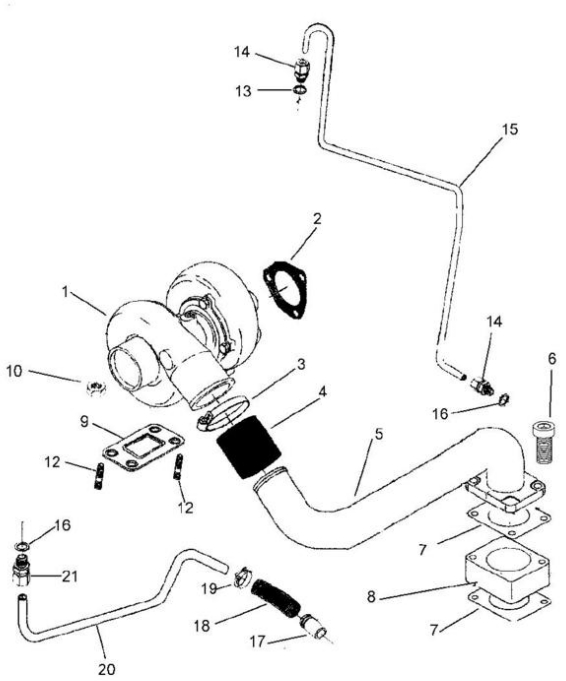

1	886476001	**1**	TURBO	TURBOCHARGER	TURBOALIMENTACIO
2	32589800	**1**	JUNTA	GASKET	EMPAQUETADURA.
3	GP3915	**2**	BRAÇADEIRA	CLAMP	ABRAZADERA
4	82656500	**1**	MANGUEIRA	HOSE	FLEXIBLE
5	88624000	**1**	TUBO	PIPE	CANO
6	HC8439	**2**	PARAFUSO	SCREW	TORNILLO
7	836666074	**2**	JUNTA	GASKET	EMPAQUETADURA.
8	88623900	**1**	ESPAÇADOR	SPACER	PIEZA DISTANCIA
9	836740277	**1**	JUNTA	TURBOCHARGER	JUNTA
10	JB1108	**4**	PORCA	NUT	TUERCA
11	546801380	**2**	PRISIONEIRO	DOG	PRISIONERO
12	88641500	**2**	PRISIONEIRO	STUD	ESPARRAGO
13	615881216	**1**	ANEL	COLLET	ANILLO
14	641876008	**2**	CONEXÃO	CONNECTION	CONEXION
15	836767013	**1**	TUBO	PIPE	CANO
16	KH3635	**2**	ANEL	COLLET	ANILLO
17	836747650	**1**	TUBO	PIPE	CANO
18	836647215	**2**	MANGUEIRA	HOSE	FLEXIBLE
19	GP3910	**2**	BRAÇADEIRA	CLAMP	ABRAZADERA
20	836767015	**1**	TUBO	PIPE	CANO
21	641086012	**1**	CONEXÃO	CONNECTION	CONEXION

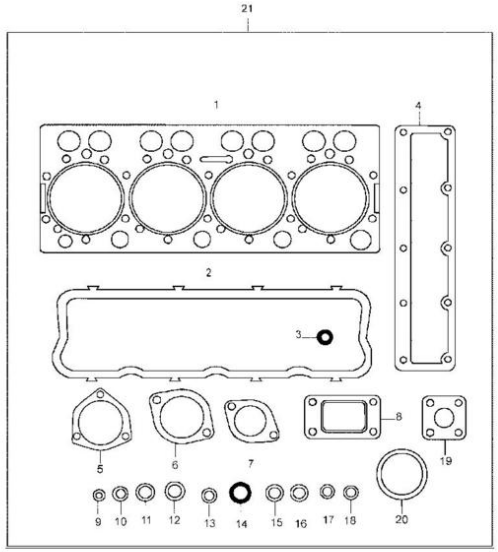

1	837070291	**1** JUNTA	CYLINDER	JUNTA
2	836746362	**1** JUNTA	GASKET	EMPAQUETADURA.
3	836012841	**4** ARRUELA	WASHER	ARANDELA
4	836747595	**1** JUNTA	GASKET	EMPAQUETADURA.
5	32589800	**1** JUNTA	GASKET	EMPAQUETADURA.
6	836119849	**1** JUNTA	GASKET	EMPAQUETADURA.
7	836646393	**1** JUNTA	GASKET	EMPAQUETADURA.
8	836740277	**1** JUNTA	TURBOCHARGER	JUNTA
9	615870610	**9** ARRUELA	WASHER	ARANDELA
10	615881216	**5** ANEL	COLLET	ANILLO
11	KH3618	**1** ANEL	COLLET	ANILLO
12	615881822	**2** ANEL	COLLET	ANILLO
13	899901495	**4** ARRUELA	WASHER	ARANDELA
14	835336276	**4** ANEL	COLLET	ANILLO
15	615581317	**6** ARRUELA	WASHER	ARANDELA
16	KH3635	**1** ANEL	COLLET	ANILLO
17	615580711	**1** ARRUELA	WASHER	ARANDELA
18	615570812	**1** ARRUELA	WASHER	ARANDELA
19	836666074	**1** JUNTA	GASKET	EMPAQUETADURA.
20	836767002	**1** JUNTA	GASKET	EMPAQUETADURA.
21	89611000	**1** JOGO DE JUNTAS	KIT, JOINT	JUEGO JUNTAS

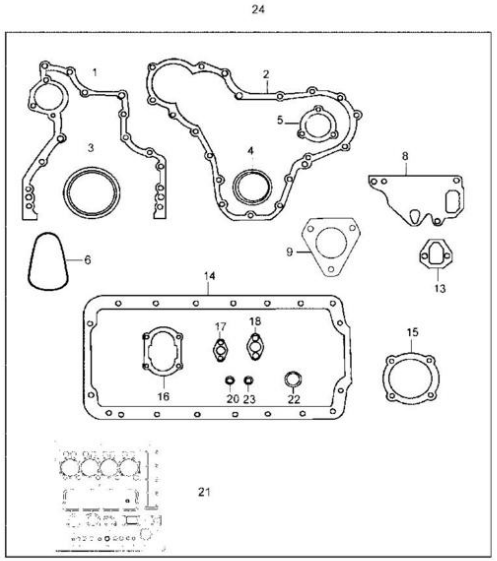

1	836647419	**1**	JUNTA	GASKET	EMPAQUETADURA.
2	835336796	**1**	JUNTA	GASKET	EMPAQUETADURA.
3	614500002	**1**	RETENTOR	SEAL	RETEN
4	614105880	**1**	RETENTOR	SEAL	RETEN
5	836129946	**1**	JUNTA	GASKET	EMPAQUETADURA.
6	614703626	**1**	ANEL	COLLET	ANILLO
8	836120129	**1**	JUNTA	GASKET	JUNTA
9	836647866	**1**	JUNTA	GASKET	EMPAQUETADURA.
13	836640335	**1**	JUNTA	GASKET FEED PUMP	JUNTA
14	836129728	**1**	JUNTA DO CÁRTER	GASKET SUMP	JUNTA DEL CARTER
15	835336793	**1**	JUNTA	GASKET	EMPAQUETADURA.
16	836119796	**1**	JUNTA	GASKET	EMPAQUETADURA.
17	836008449	**3**	JUNTA	GASKET	EMPAQUETADURA.
18	836322190	**1**	JUNTA	GASKET	EMPAQUETADURA.
20	615571014	**4**	ARRUELA	WASHER	ARANDELA
21	89611000	**1**	JOGO DE JUNTAS	KIT, JOINT	JUEGO JUNTAS
22	615881822	**4**	ANEL	COLLET	ANILLO
23	615881216	**4**	ANEL	COLLET	ANILLO
24	89611100	**1**	JOGO DE JUNTAS	KIT, JOINT	JUEGO JUNTAS

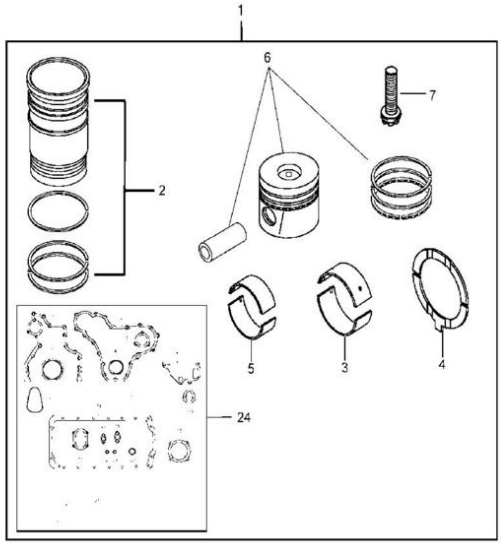

1	89610900		**1**	KIT REPARO	PARTS PACK	PAQUETE PIEZAS
2	836673191		**4**	CAMISA	LINER	CAMISA
2	836666990		**1**	CAMISA	LINER	CAMISA
2	836647502		**2**	ANEL	COLLET	ANILLO
2	836647503		**1**	ANEL	COLLET	ANILLO
3	836655514	STD	**5**	BRONZINA VIRABR.	BIG-END BEARING	COJINETE CIGUEN.
3	836119457		**1**	BRONZINA	SLIDER BEARING	COJINETE
3	836120326		**1**	BRONZINA 0.25 MM	BIG-END	COJINETE 0.25 MM
3	836120327		**1**	BRONZINA 0.50 MM	BIG-END	COJINETE 0.50 MM
3	836120329		**1**	BRONZINA 1.00 MM	BIG-END	COJINETE 1.00 MM
3	836120331		**1**	BRONZINA 1.50 MM	BIG-END	COJINETE 1.50 MM
3	836352893		**1**	BRONZINA	SLIDER BEARING	COJINETE
3	836355460		**1**	BRONZINA 0.25 MM	BIG-END	COJINETE 0.25 MM
3	836355461		**1**	BRONZINA 0.50 MM	BIG-END	COJINETE 0.50 MM
3	836355462		**1**	BRONZINA 1.00 MM	BIG-END	COJINETE 1.00 MM
3	836355463		**1**	BRONZINA 1.50 MM	BIG-END	COJINETE 1.50 MM
4	836119459		**2**	ARRUELA	WASHER	ARANDELA
4	836128994		**1**	ANEL DE AJUSTE	ADJUSTING RING	ANILLO DE AJUSTE
4	836128995		**1**	ANEL DE AJUSTE	ADJUSTING RING	ANILLO DE AJUSTE
5	836110552	STD	**8**	BRONZINA BIELA	BIG END BEARING	COJ.CAB.BIELA
5	836112762	⧗ 0,25 mm	**4**	BRONZINA	SLIDER BEARING	COJINETE
5	836112763	⧗⧗ 0,50 mm	**4**	BRONZINA	SLIDER BEARING	COJINETE
5	836112763	⧗⧗ 0,50 mm	**4**	BRONZINA	SLIDER BEARING	COJINETE
5	836112765	⧗⧗ 1,00 mm	**4**	BRONZINA	SLIDER BEARING	COJINETE
5	836112766	⧗ 1,50 mm	**4**	BRONZINA	SLIDER BEARING	COJINETE
6	836640073		**1**	PISTÃO COMPLETO	COMPLETE PISTON	PISTÓN COMPLETO
6	836640073		**1**	PISTÃO COMPLETO	COMPLETE PISTON	PISTÓN COMPLETO
6	836640078		**1**	JG. ANÉIS	KIT, RING	AROS JUEGO
6	836640075		**1**	ANEL	RING	ARO
6	836640076		**1**	ANEL	RING	ARO
6	836640077		**1**	ANEL	RING	ARO
7	836864141		**8**	PARAFUSO	SCREW	TORNILLO
24	89611000		**1**	JOGO DE JUNTAS	KIT, JOINT	JUEGO JUNTAS

Motor De Partida
Starter Motor
Motor De Partida

10-112

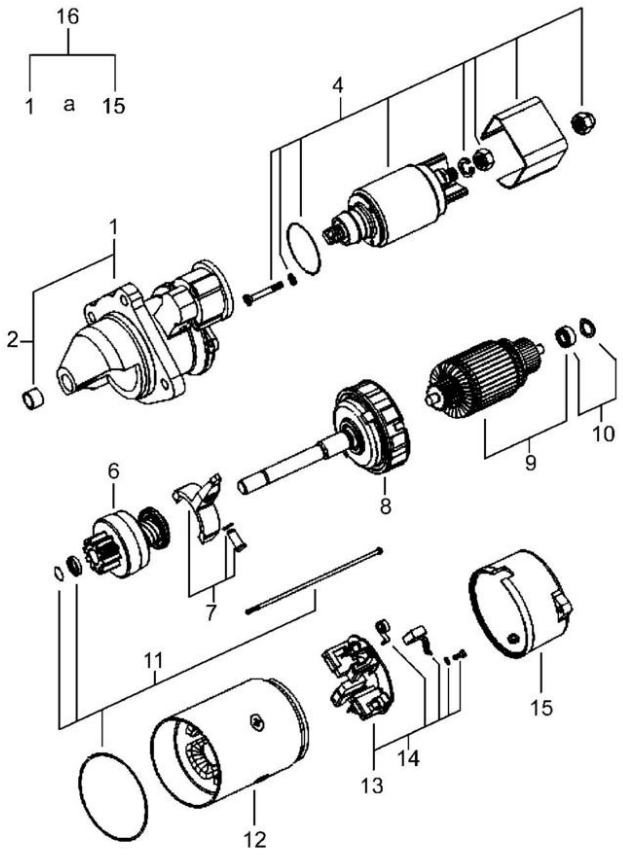

1	6230920M1	**1** MANCAL	BEARING	COJINETE
2	3903761M1	**2** BUCHA	BUSH	CASQUILLO
4	6230905M91	**1** CJ. SOLENÓIDE	KIT, SOLENOID	JGO SOLENOIDE
6	3904360M1	**1** IMPULSOR	IMPELLER	TURBINA IMPULS.
7	6203907M1	**1** BARRA	BAR	BARRA
8	6230909M1	**1** REDUTOR	REDUCER	REDUCTOR
9	6230919M1	**1** INDUZIDO	ARMATURE	INDUCIDO
10	3904362M91	**1** CJ. ROLAMENTO	BEARING ASSY	RODAMIENTO RAD
11	3904363M91	**1** KIT REPARO	PARTS PACK	PAQUETE PIEZAS
12	6230913M1	**1** ESTATOR	STATOR	ESTATOR
13	3904364M91	**1** PORTA-ESCOVAS	BRUSH HOLDER	PORTA ESCOBILLAS
14	3904365M91	**1** CJ. ESCOVA	KIT, BRUSH	ESCOBILLAS JUEGO
15	6230921M1	**1** TAMPA	COVER	CUBIERTA
16	3823621M91	**1** MOTOR PARTIDA	STARTERMOTOR	MOTOR ARRANQUE

Alternador
Alternator
Alternador

10-113

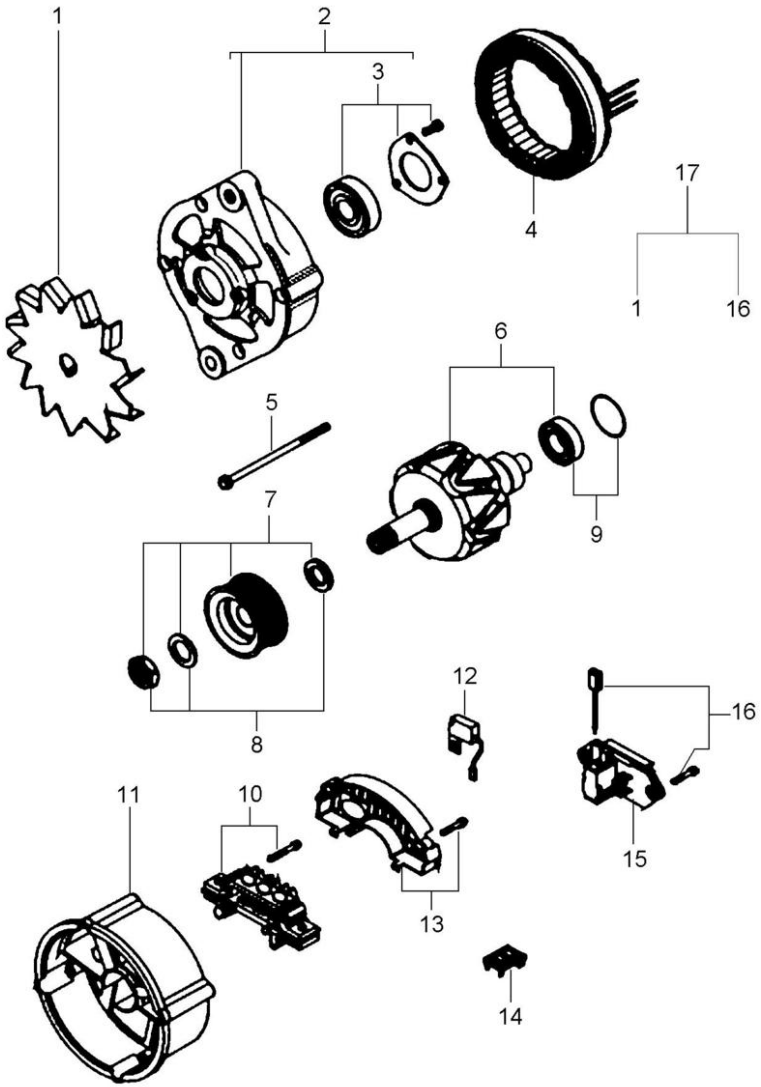

1	85147900		**1**	HÉLICE	FAN	VENTILADOR
2	85148000	[B]	**1**	MANCAL DIANTEIRO	FRONT HOUSING	COJINETE
2	85149600	[A]	**1**	MANCAL	BEARING	COJINETE
3	85148100	[B]	**1**	ROLAMENTO	BEARING	RODAMINENTO
3	85149700	[A]	**1**	ROLAMENTO	BEARING	COJINETE
4	85148200	[B]	**1**	ESTATOR	STATOR	ESTATOR
4	85149800	[A]	**1**	ESTATOR	STATOR	ESTATOR
5	85148300	[B]	**1**	PARAFUSO	SCREW FIXATION	TORNILLO
5	85149900	[A]	**1**	PARAFUSO	BOLT	PERNO
6	85148400	[B]	**1**	ROTOR	ROTOR	ROTOR
6	85150000	[A]	**1**	ROTOR	ROTOR	ROTOR
7	81615240	[B]	**1**	POLIA	PULLEY	POLEA
7	82024520	[A]	**1**	POLIA	PULLEY	POLEA
8	85148600		**1**	FIXAÇÃO	FASTENER	CIERRE
9	85148700	[B]	**1**	ROLAMENTO	BEARING	COJINETE
9	85150300	[A]	**1**	ROLAMENTO	BEARING	COJINETE
10	85148800	[B]	**1**	RETIFICADOR	RECTIFIER	RECTIFICADOR
10	85150400	[A]	**1**	RETIFICADOR	RECTIFIER	RECTIFICADOR
11	85148900	[B]	**1**	MANCAL	BEARING	COJINETE
11	85150500	[A]	**1**	MANCAL	BEARING	COJINETE
12	85149000	[B]	**1**	CAPACITOR	CAPACITOR	CAPACITOR
12	85150600	[A]	**1**	CAPACITOR	CAPACITOR	CAPACITOR
13	85149100	[B]	**1**	TAMPA	COVER	CUBIERTA
13		[A]	**1**	TAMPA	COVER	CUBIERTA
14	85149200	[B]	**1**	GUARNIÇÃO	RUBBER PROTECTOR	PROTECCIÓN
14	85150800	[A]	**1**	GUARNIÇÃO	FOAM	ESPUMA
15	85149400		**1**	CJ. ESCOVA	KIT, BRUSH	ESCOBILLAS JUEGO
16	85149300	[B]	**1**	REGULADOR	REGULATOR	REGULADOR
16	85150900	[A]	**1**	REGULADOR	REGULATOR	REGULADOR
17	83632800		**1**	ALTERNADOR 55A	ALTERNATOR 55A	ALTERNADOR 55A
17	82665410		**1**	ALTERNADOR 120A	ALTERNATOR 120A	ALTERNADOR 120A

[A] 120A
120A
120A

[B] 55A
55A
55A

Filtro De Ar
Air Cleaner
Filtro De Aire

10-115

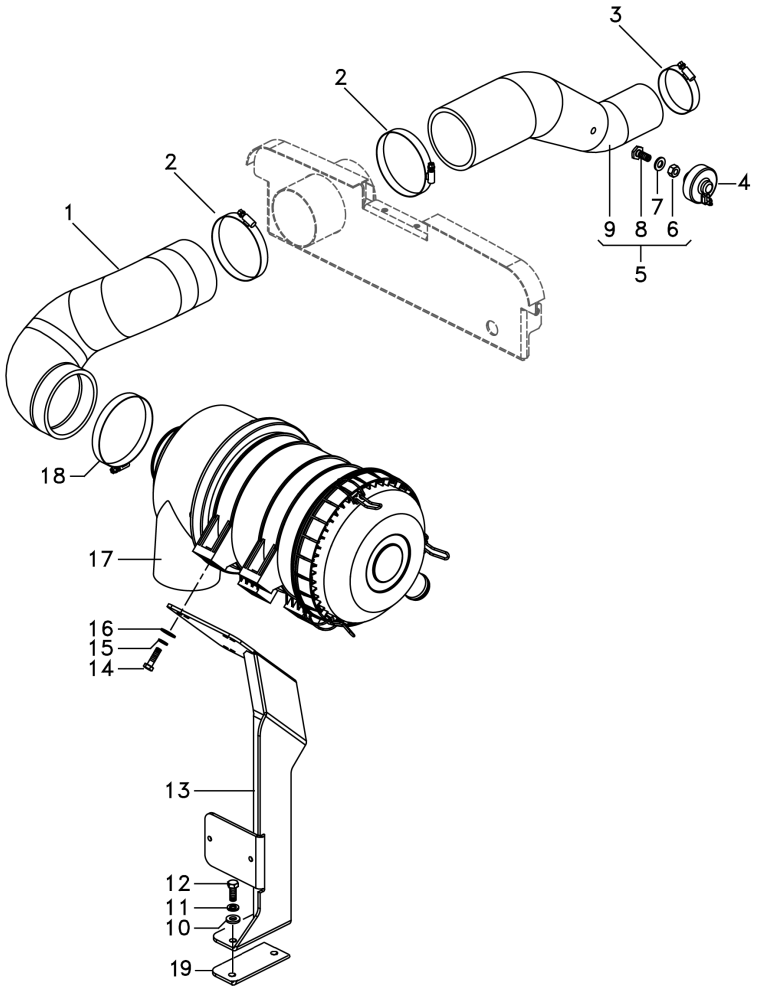

1	6270056M1		**1**	MANGUEIRA	HOSE	FLEXIBLE
2	2800261M1		**2**	BRAÇADEIRA	CLAMP	ABRAZADERA
3	2801096M1		**1**	BRAÇADEIRA	CLAMP	ABRAZADERA
4	3808461M1		**1**	INTERRUPTOR	SWITCH	INTERRUPTOR
5	6274391M91		**1**	MANGUEIRA	HOSE	FLEXIBLE
6	390332X1		**1**	PORCA	NUT	TUERCA
7	390734X1		**1**	ARRUELA	WASHER	ARANDELA
8	050386P1		**1**	CONEXÃO	CONNECTION	CONEXION
9	6270057M1		**1**	MANGUEIRA	HOSE	FLEXIBLE
10	70918266		**2**	ARRUELA	WASHER	ARANDELA
11	70916965		**2**	ARRUELA PRESSÃO	PRESSURE WASHER	LAVADOR PRESION
12	353693X1		**2**	PARAFUSO	BOLT	PERNO
13	6270038M91		**1**	CJ. SUPORTE	KIT, BRACKET	JUEGO SOPORTE
14	339337X1		**4**	PARAFUSO	BOLT	PERNO
15	339374X1		**4**	ARRUELA	WASHER	ARANDELA
16	391039X1		**4**	ARRUELA	WASHER	ARANDELA
17	6270021M91	10-120 No	**1**	FILTRO DE AR	AIR FILTER	FILTRO DE AIRE
18	3468400M1		**1**	BRAÇADEIRA	CLAMP	ABRAZADERA
19	6283091M1		**1**	ESPAÇADOR	SPACER	PIEZA DISTANCIA

Filtro De Ar
Air Cleaner
Filtro De Aire

10-120

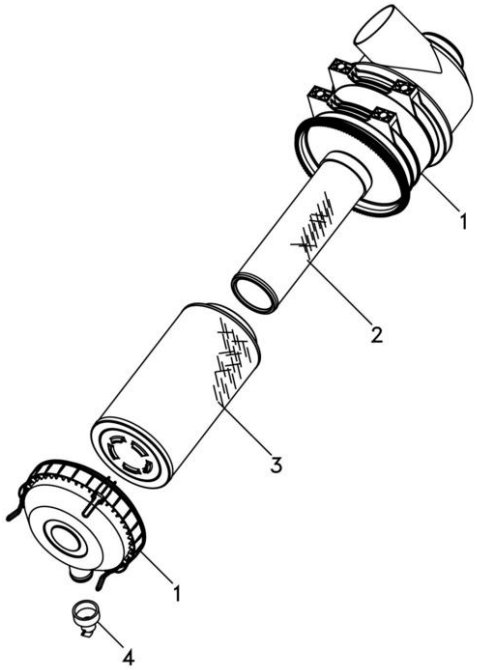

1			**1** TAMPA	COVER	CUBIERTA
2	6223614M1	[A]	**1** ELEMENTO	ELEMENT	ELEMENTO
3	6223615M1	[B]	**1** ELEMENTO	ELEMENT	ELEMENTO
4	6223613M1		**1** VÁLVULA	VALVE	VALVULA

[A] INTERNO
INNER
INTERNO

[B] EXTERNO
OUTER
EXTERNO

Pré-Filtro De Ar
Air Pre Filter
Prefiltro De Aire

10-125

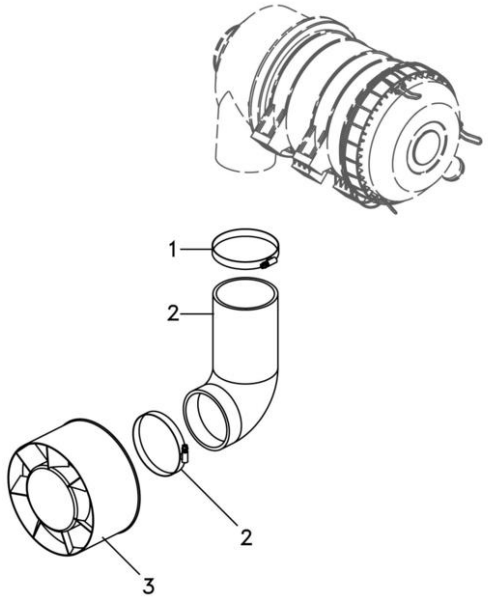

1	3468400M1	**2**	BRAÇADEIRA	CLAMP	ABRAZADERA
2	6275668M1	**1**	MANGUEIRA	HOSE	FLEXIBLE
3	6272971M1	**1**	PRÉ-FILTRO	PRE FILTER	PRE FILTRO

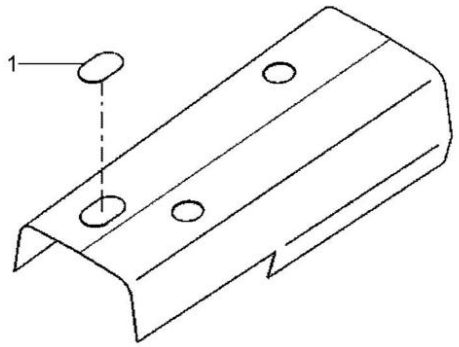

1	6231091M1	**1** TAMPÃO	PAD	ALMOHADILLA

Escapamento Vertical
Exhaust Vertical
Escape Vertical

10-135

Com Plataforma / Motor Tier 0
With Platform / Engine Tier 0
Con Plataforma / Motor Tier 0

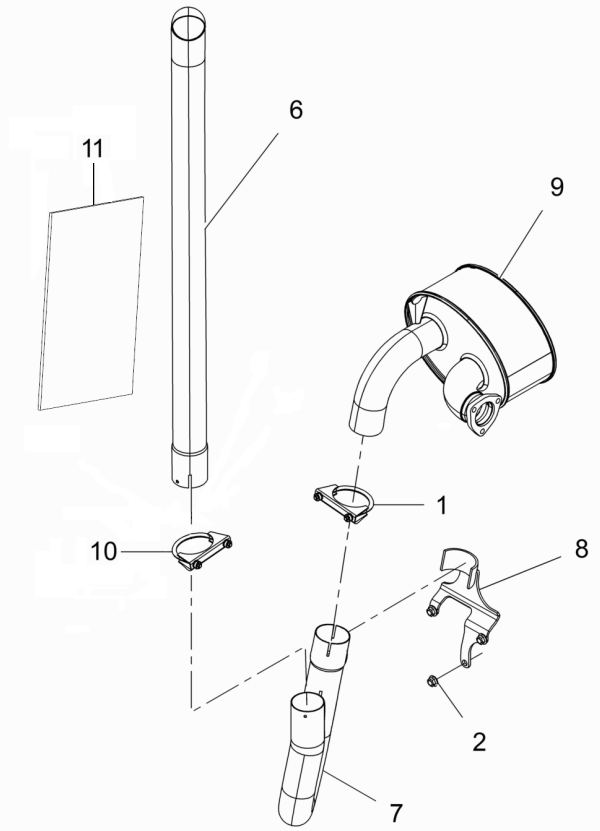

1	042780N1		**1**	BRAÇADEIRA	CLAMP	ABRAZADERA
2	3019125X1	M10 CL 10	**3**	PORCA	NUT	TUERCA
6	6201614M1		**1**	TUBO	PIPE	CANO
7	6267873M91		**1**	CURVA DE ESCAPE	EXHAUST BEND	CURVA DE ESCAPE
8	6270093M91		**1**	SUPORTE	BRACKET	SOPORTE
9	6272000M91		**1**	SILENCIOSO	SILENCER	SILENCIADOR
10	042780N1		**1**	BRAÇADEIRA	CLAMP	ABRAZADERA
11	6285521M1		**1**	PROTEÇÃO	GUARD	DEFENSA

Sistema De Escape
Exhaust System
Sistema De Escape

10-140

Com Cabine / Motor Tier 0
With Cab / Engine Tier 0
Con Cabina / Motor Tier 0

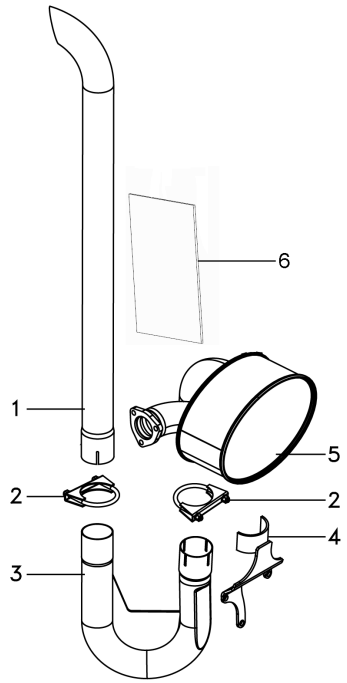

1	6267869M91	**1** TUBO DE ESCAPE	EXHAUST PIPE	TUBO DE ESCAPE
2	042780N1	**2** BRAÇADEIRA	CLAMP	ABRAZADERA
3	6267873M91	**1** CURVA DE ESCAPE	EXHAUST BEND	CURVA DE ESCAPE
4	6270093M91	**1** SUPORTE	BRACKET	SOPORTE
5	6272000M91	**1** SILENCIOSO	SILENCER	SILENCIADOR
6	6285521M1	**1** PROTEÇÃO	GUARD	DEFENSA

Sistema De Arrefecimento
Cooling System
Sistema Refrigeracion

10-145

4 Rodas Motrizes - Com Cabina
4 Wheels Drive - With Cab
4 Ruedas Motriz - Con Cabina

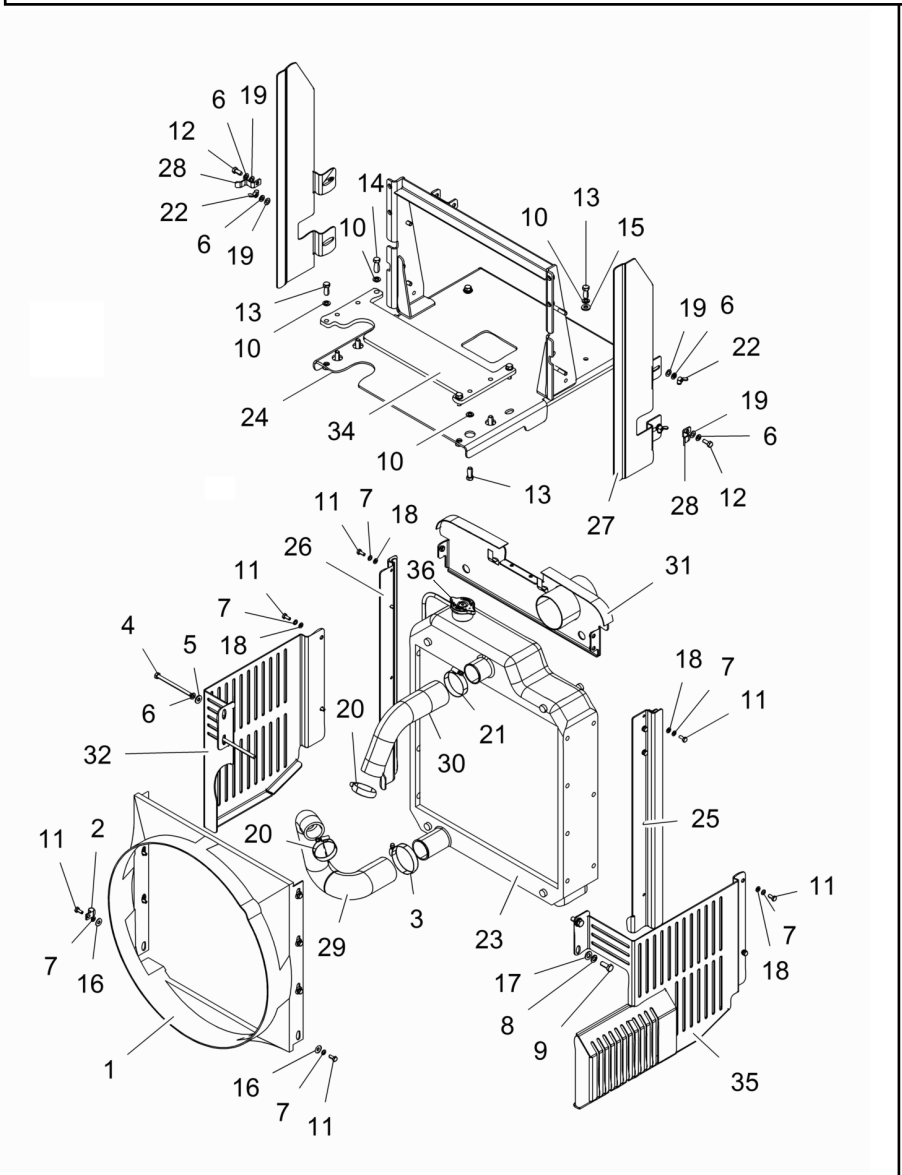

1	071348P1		**1**	DEFLETOR	DEFLECTOR	DEFLECTOR
2	2800985M1		**3**	PRESILHA	STAPLE	GRAPA
3	2801096M1		**1**	BRAÇADEIRA	CLAMP	ABRAZADERA
4	339013X1	M8x110 CL 8.8	**2**	PARAFUSO	BOLT	PERNO
5	339056X1	8.5X20X2.5	**2**	ARRUELA	WASHER	ARANDELA
6	339374X1	B8	**8**	ARRUELA	WASHER	ARANDELA
7	339375X1	B6	**17**	ARRUELA	WASHER	ARANDELA
8	339376X1	B10	**2**	ARRUELA	WASHER	ARANDELA
9	339401X1	M10X1.5X25	**2**	PARAFUSO	BOLT	PERNO
10	353434X1	3/8	**10**	ARRUELA	WASHER	ARANDELA
11	353666X1	1/4"-20X5/8"	**17**	PARAFUSO	BOLT	PERNO
12	353677X1	5/16"-18UNCx3/4	**2**	PARAFUSO	BOLT	PERNO
13	353691X1	3/8"-16x1	**8**	PARAFUSO	BOLT	PERNO
14	353693X1	3/8"-16x1 1/4"	**2**	PARAFUSO	BOLT	PERNO
15	353771X1	3/8	**2**	ARRUELA	WASHER	ARANDELA
16	355617X1	3/4x5/16x1/16	**8**	ARRUELA	WASHER	ARANDELA
17	390734X1	10.9x21x2.2	**2**	ARRUELA	WASHER	ARANDELA
18	390971X1	1.5X6.6X12.5	**9**	ARRUELA	WASHER	ARANDELA
19	391166X1	9X17X1.5	**6**	ARRUELA	WASHER	ARANDELA
20	490803M1	25/38	**2**	BRAÇADEIRA	CLAMP	ABRAZADERA
21	490804M1		**1**	BRAÇADEIRA	CLAMP	ABRAZADERA
22	6211685M1	M8	**4**	PORCA	NUT	TUERCA
23	6215001M91		**1**	RADIADOR	RADIATOR	RADIADOR
24	6264976M91		**1**	BASE	BOWL	TAZA
25	6270035M91		**1**	FECHAMENTO	COVER	CUBIERTA
26	6270036M91		**1**	FECHAMENTO	COVER	CUBIERTA
27	6270045M1		**1**	FECHAMENTO	COVER	CUBIERTA
28	6270050M1		**2**	PRESILHA	STAPLE	GRAPA
29	6270058M1		**1**	MANGUEIRA	HOSE	FLEXIBLE
30	6270060M1		**1**	MANGUEIRA	HOSE	FLEXIBLE
31	6270095M91		**1**	PAINEL	PANEL	PANEL
32	6270097M1		**1**	PROTEÇÃO	GUARD	DEFENSA
33	6270100M1		**1**	FECHAMENTO	COVER	CUBIERTA
34	6274392M1		**1**	CALÇO	SHIM	CALCE
35	6275657M91		**1**	PROTEÇÃO	GUARD	DEFENSA
36	044953R1		**1**	TAMPA	COVER	CUBIERTA

Sistema De Arrefecimento	**10-150**	**Tratores Com Plataforma Do Operador**
Cooling System		**Tractors With Operator Plataform**
Sistema De Enfriamiento		**Tractores Con Plataforma Del Operador**

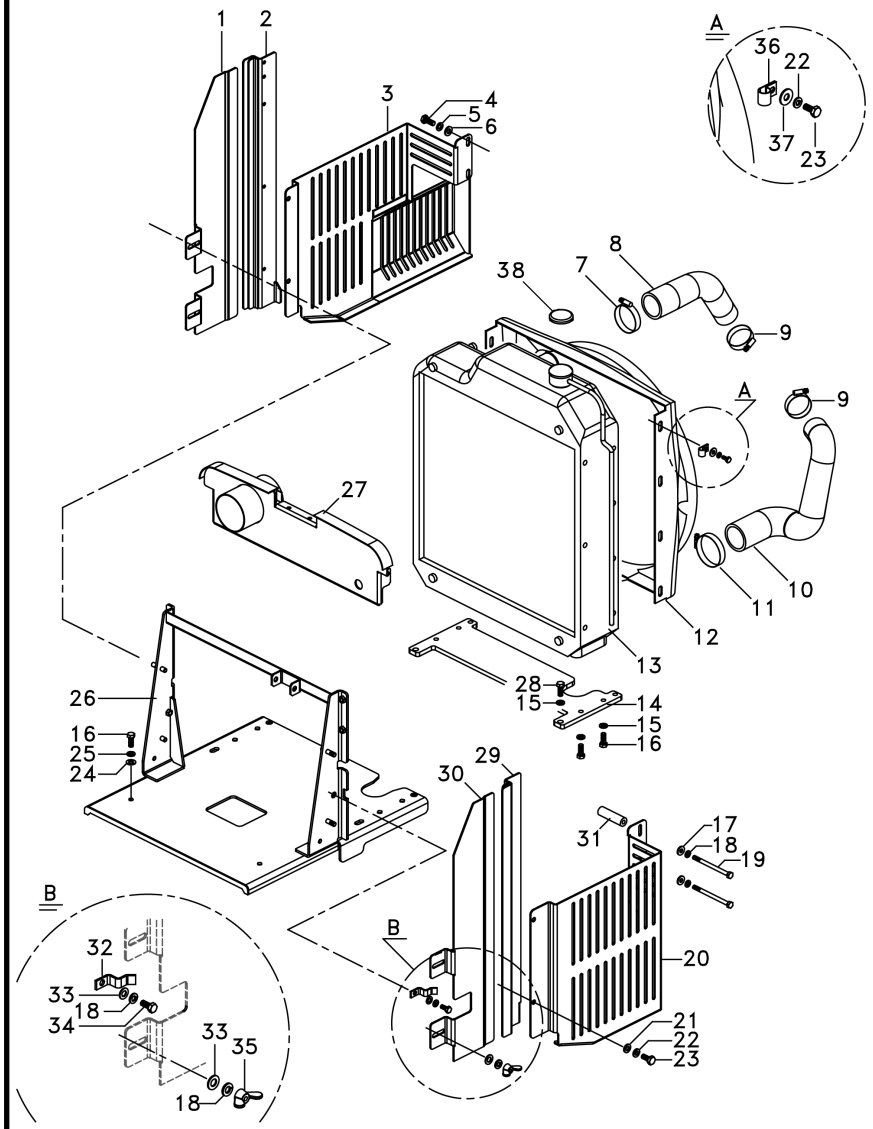

1	6270045M1		**1**	FECHAMENTO	COVER	CUBIERTA
2	6270035M91	▶	**1**	FECHAMENTO	COVER	CUBIERTA
3	6275657M91	▶	**1**	PROTEÇÃO	GUARD	DEFENSA
4	339401X1	M10x1	**2**	PARAFUSO	BOLT	PERNO
5	339376X1		**2**	ARRUELA	WASHER	ARANDELA
6	390734X1		**2**	ARRUELA	WASHER	ARANDELA
7	490804M1		**1**	BRAÇADEIRA	CLAMP	ABRAZADERA
8	6270060M1		**1**	MANGUEIRA	HOSE	FLEXIBLE
9	490803M1		**2**	BRAÇADEIRA	CLAMP	ABRAZADERA
10	6270058M1		**1**	MANGUEIRA	HOSE	FLEXIBLE
11	2801096M1		**1**	BRAÇADEIRA	CLAMP	ABRAZADERA
12	071348P1		**1**	DEFLETOR	DEFLECTOR	DEFLECTOR
13	6215001M91		**1**	RADIADOR	RADIATOR	RADIADOR
14	6274392M1		**1**	CALÇO	SHIM	CALCE
15	353434X1		**8**	ARRUELA	WASHER	ARANDELA
16	353691X1	3/8"	**8**	PARAFUSO	BOLT	PERNO
17	339056X1		**2**	ARRUELA	WASHER	ARANDELA
18	339374X1		**8**	ARRUELA	WASHER	ARANDELA
19	339013X1	M8x110	**2**	PARAFUSO	BOLT	PERNO
20	6270097M1	◀	**1**	PROTEÇÃO	GUARD	DEFENSA
21	390971X1		**9**	ARRUELA	WASHER	ARANDELA
22	339375X1		**17**	ARRUELA	WASHER	ARANDELA
23	353666X1	1/4"	**17**	PARAFUSO	BOLT	PERNO
24	353771X1		**2**	ARRUELA	WASHER	ARANDELA
25	70916965		**2**	ARRUELA PRESSÃO	PRESSURE WASHER	LAVADOR PRESION
26	6264976M91		**1**	BASE	BOWL	TAZA
27	6270095M91		**1**	PAINEL	PANEL	PANEL
28	353693X1	3/8" - 1/4"	**2**	PARAFUSO	BOLT	PERNO
29	6270036M91	◀	**1**	FECHAMENTO	COVER	CUBIERTA
30	6270100M1	▶	**1**	FECHAMENTO	COVER	CUBIERTA
31	6275664M1		**2**	BUCHA	BUSH	CASQUILLO
32	6270050M1		**2**	PRESILHA	STAPLE	GRAPA
33	391166X1		**6**	ARRUELA	WASHER	ARANDELA
34	3010182X1	M8x1	**2**	PARAFUSO	BOLT	PERNO
35	6211685M1		**4**	PORCA	NUT	TUERCA
36	2800985M1		**3**	PRESILHA	STAPLE	GRAPA
37	70918266		**2**	ARRUELA	WASHER	ARANDELA
38	044953R1		**1**	TAMPA	COVER	CUBIERTA

Fechamento
Stopping
Cerramento

10-155

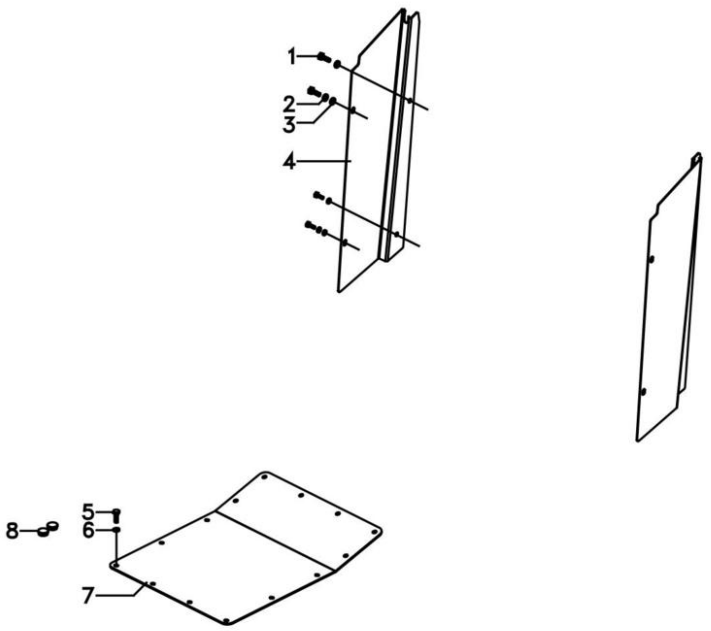

1	339666X1	M6x1x20	**8**	PARAFUSO	BOLT	PERNO
2	353441X1	1/2	**4**	ARRUELA	WASHER	ARANDELA
3	390971X1		**8**	ARRUELA	WASHER	ARANDELA
4	066077P1	▶	**1**	FECHAMENTO	COVER	CUBIERTA
4	066076P1	◀	**1**	FECHAMENTO	COVER	CUBIERTA
5	339761X1		**14**	PARAFUSO	BOLT	PERNO
6	6211360M1	M8	**14**	ARRUELA	WASHER	ARANDELA
7	6206342M91		**1**	CJ. TAMPA	KIT, CAP	JUEGO DE TAPON
8	066360T1		**2**	TAMPÃO	PAD	ALMOHADILLA

Sistema De Combustível
Fuel System
Sistema De Combustivel

10-160

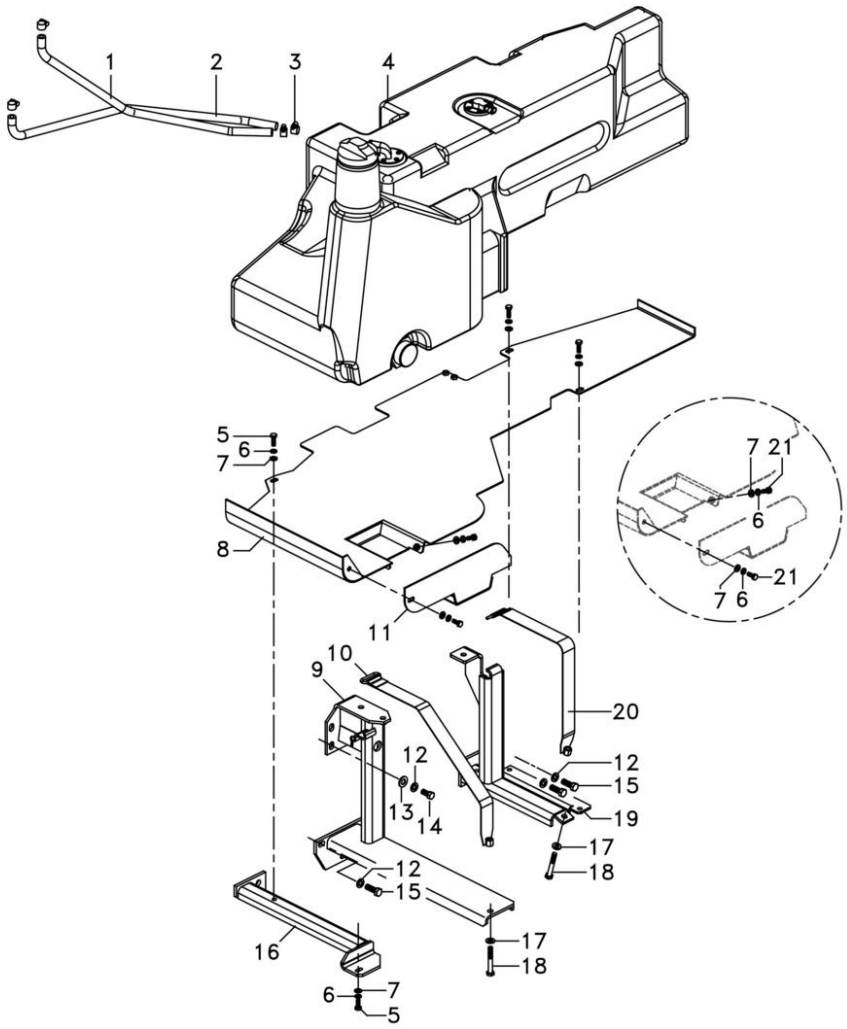

1	6261790M1		**1**	MANGUEIRA	HOSE	FLEXIBLE
2	6261791M1		**1**	MANGUEIRA	HOSE	FLEXIBLE
3	391087X1		**10**	BRAÇADEIRA	CLAMP	ABRAZADERA
4	073475N1	◀	**1**	TANQUE	TANK	TANQUE
		👁 10-170 No				
5	339761X1		**5**	PARAFUSO	BOLT	PERNO
6	339374X1		**x**	ARRUELA	WASHER	ARANDELA
7	339024X1		**x**	ARRUELA	WASHER	ARANDELA
8	6200321M91	◀	**1**	PROTEÇÃO	GUARD	DEFENSA
9	064421S1	◀	**1**	SUPORTE	CLEVIS	GANCHO SEGURI.
10	6202194M91		**1**	CINTA	SURROUND	ENVOLVENTE
11	6200325M91	◀	**1**	TAMPA	COVER	CUBIERTA
12	339369X1		**x**	ARRUELA	WASHER	ARANDELA
13	353758X1		**3**	ARRUELA	WASHER	ARANDELA
14	353698X1	7/16	**3**	PARAFUSO	BOLT	PERNO
15	391375X1	M12x1	**5**	PARAFUSO	BOLT	PERNO
16	6200340M91	◀	**1**	SUPORTE	CLEVIS	GANCHO SEGURI.
17	339025X1		**2**	ARRUELA	WASHER	ARANDELA
18	1441865X1	M10x1	**2**	PARAFUSO	BOLT	PERNO
19	6200315M91		**1**	SUPORTE	BRACKET	SOPORTE
20	6202197M91		**1**	CINTA	SURROUND	ENVOLVENTE
21	339123X1	M8x1	**4**	PARAFUSO	BOLT	PERNO

Sistema De Combustível
Fuel System
Sistema De Combustivel

10-165

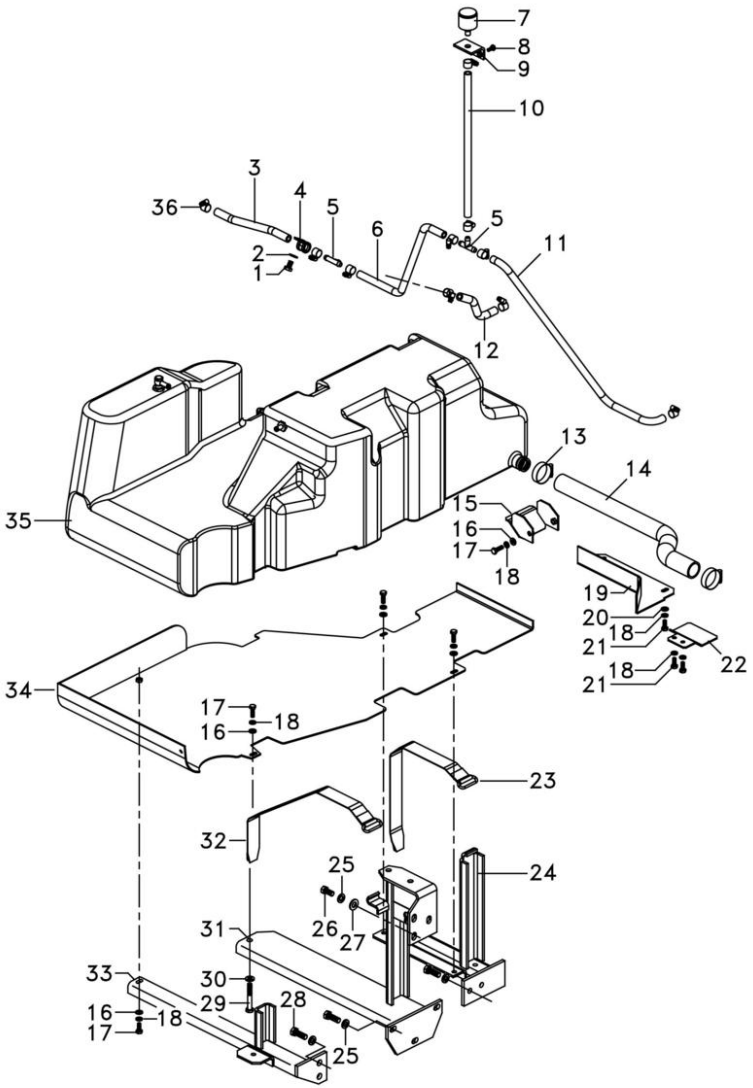

1	339282X1	M10x16	**1**	PARAFUSO	BOLT	PERNO
2	353756X1		**1**	ARRUELA	WASHER	ARANDELA
3	6204534M1		**1**	MANGUEIRA	HOSE	FLEXIBLE
4	1696473M1		**1**	BRAÇADEIRA	CLAMP	ABRAZADERA
5	069506P1		**2**	CONEXÃO "T"	CONNECTION T	CONEXION T
6	064628P1		**1**	MANGUEIRA	HOSE	FLEXIBLE
7	022673N1		**1**	FILTRO	FILTER	FILTRO
8	353666X1	1/4"	**2**	PARAFUSO	BOLT	PERNO
9	052216S1		**1**	SUPORTE	BRACKET	SOPORTE
10	069553P1		**1**	MANGUEIRA	HOSE	FLEXIBLE
11	069547P1		**1**	MANGUEIRA	HOSE	FLEXIBLE
12	6204533M1		**1**	MANGUEIRA	HOSE	FLEXIBLE
13	490802M1		**2**	BRAÇADEIRA	CLAMP	ABRAZADERA
14	6201678M1		**1**	MANGUEIRA	HOSE	FLEXIBLE
15	6202376M91		**1**	PROTEÇÃO	GUARD	DEFENSA
16	339024X1		**x**	ARRUELA	WASHER	ARANDELA
17	339761X1		**5**	PARAFUSO	BOLT	PERNO
18	339374X1		**x**	ARRUELA	WASHER	ARANDELA
19	064810S1		**1**	PROTEÇÃO	GUARD	DEFENSA
20	391166X1		**2**	ARRUELA	WASHER	ARANDELA
21	339123X1	M8x1	**3**	PARAFUSO	BOLT	PERNO
22	6202396M1		**1**	PROTEÇÃO	GUARD	DEFENSA
23	6202172M91		**1**	CINTA	SURROUND	ENVOLVENTE
24	6200315M91		**1**	SUPORTE	BRACKET	SOPORTE
25	339369X1		**x**	ARRUELA	WASHER	ARANDELA
26	353698X1	7/16	**3**	PARAFUSO	BOLT	PERNO
27	353758X1		**3**	ARRUELA	WASHER	ARANDELA
28	391375X1		**5**	PARAFUSO	BOLT	PERNO
29	1441865X1	M10x1	**2**	PARAFUSO	BOLT	PERNO
30	339025X1		**2**	ARRUELA	WASHER	ARANDELA
31	6200317M91	▶	**1**	SUPORTE	CLEVIS	GANCHO SEGURI.
32	6202192M91		**1**	CINTA	SURROUND	ENVOLVENTE
33	6200311M91	▶	**1**	SUPORTE	CLEVIS	GANCHO SEGURI.
34	6200318M91	▶	**1**	PROTEÇÃO	GUARD	DEFENSA
35	073476N1	▶	**1**	TANQUE	TANK	TANQUE
36	391087X1		**4**	BRAÇADEIRA	CLAMP	ABRAZADERA

Tanque De Combustível | **Esquerdo**
Fuel Tank | **Left**
Tanque De Combustible | **Izquierdo**

10-170

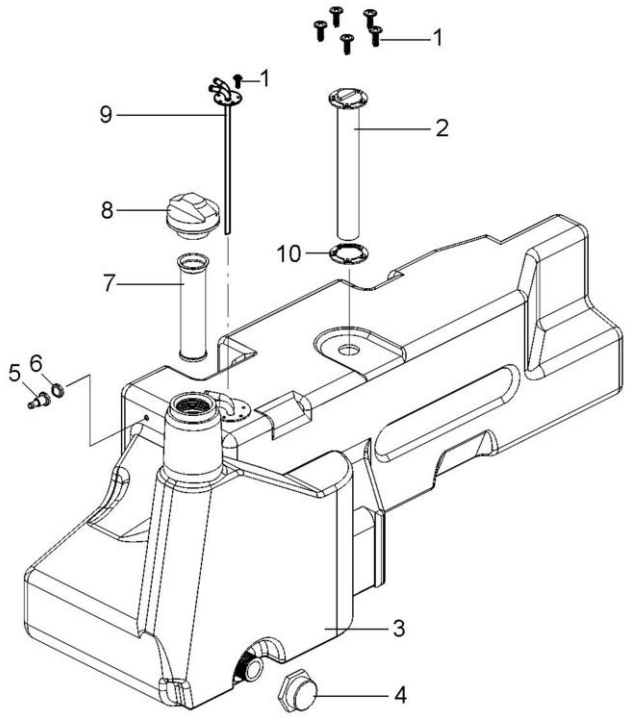

1	3001163X1	**10**	PARAFUSO	BOLT	PERNO
2	6260903M91	**1**	BÓIA	FLOAT	FLOTADOR
3	072975P1	**1**	TANQUE	TANK	TANQUE
4	053240R1	**1**	TAMPA	COVER	CUBIERTA
5	6222334M1	**1**	ANEL	RING	ARO
6	6222335M1	**1**	CONEXÃO	CONNECTION	CONEXION
7	6209575M1	**1**	FILTRO	FILTER	FILTRO
8	073217N1	**1**	TAMPA	COVER	CUBIERTA
9	6200461M91	**1**	RETORNO FLUXO	RETURN FLOW	RETURN FLOW
10	6222336M1	**2**	JUNTA	GASKET	EMPAQUETADURA.

Embreagem Simples
Single Clutch
Embrague Simple

20-10

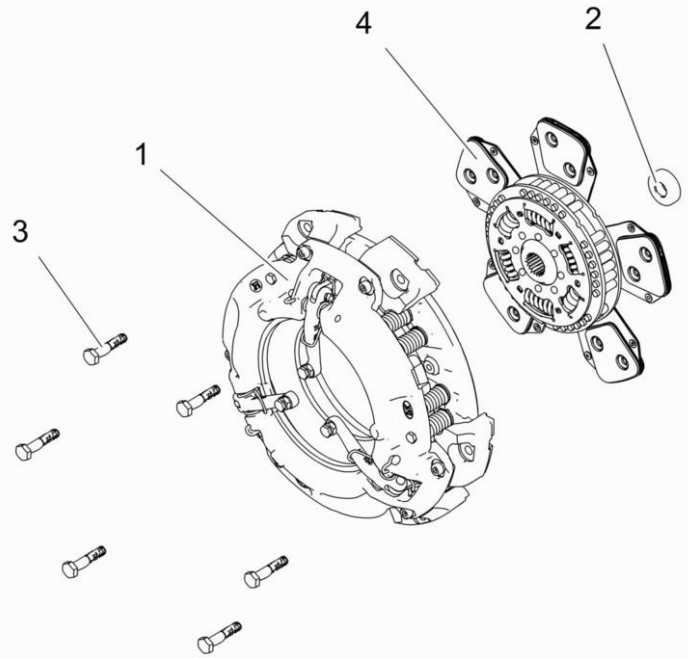

1	044701T1	20-25 No	**1** EMBREAGEM	CLUTCH	EMBRAGUE
2	488952M4		**1** ROLAMENTO	BEARING	COJINETE
3	6236537M1	M10X1.5X50 6H	**6** PARAFUSO	BOLT	PERNO
4	6237287M92		**1** DISCO	DISC	DISCO

Embreagem Dupla
Dual Clutch
Embrague Doble

20-15

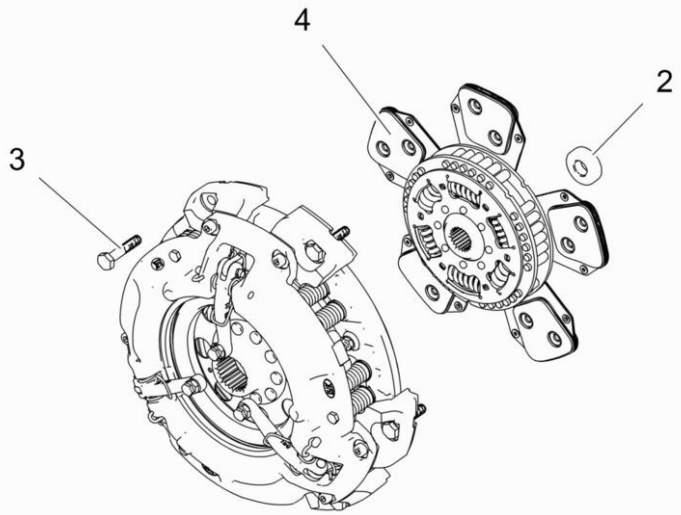

1	3586769M92	20-30 No	**1**	CJ. EMBREAGEM	KIT, CLUTCH	EMBRAGUE JUEGO
2	488952M4		**1**	ROLAMENTO	BEARING	COJINETE
3	6236537M1	M10X1.5X50 6H	**6**	PARAFUSO	BOLT	PERNO
4	6237287M92		**1**	DISCO	DISC	DISCO

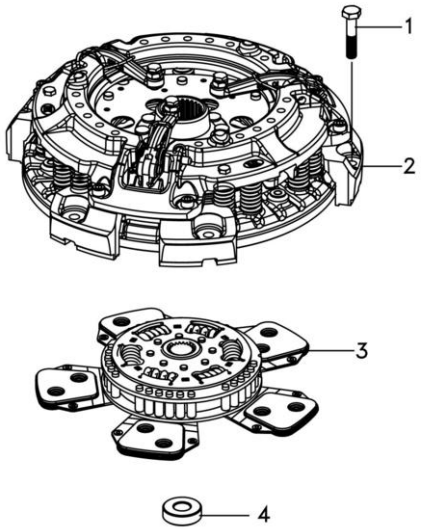

1	6236537M1	M10x1	**6**	PARAFUSO	BOLT	PERNO
2	039210T1	20-35 No	**1**	EMBREAGEM	CLUTCH	EMBRAGUE
3	6237287M92		**1**	DISCO	DISC	DISCO
4	488952M4		**1**	ROLAMENTO	BEARING	COJINETE

Embreagem Simples Com Molas	**13"**	**20-25**
Single Cluth With Spring	**13"**	
Embrague Simple Con Resorte	**13"**	

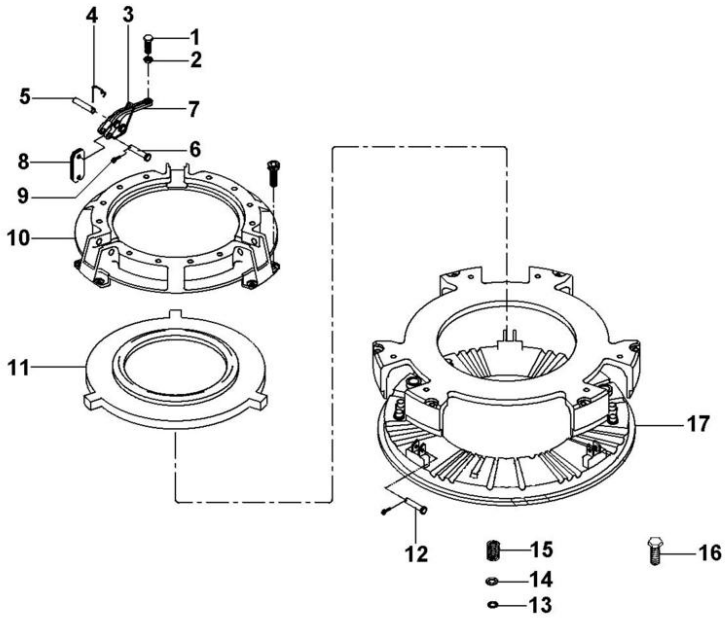

1	3147178M1	**3**	PARAFUSO	BOLT	PERNO
2	353430X1	**3**	PORCA	NUT	TUERCA
3	887910M2	**3**	MOLA	SPRING	RESORTE
4	891827M1	**3**	GRAMPO	CRAMP	PASADOR
5	891826M1	**3**	PINO	PIN	PASADOR
6	887897M1	**3**	PINO	PIN	PASADOR
7	022789R1	**3**	ALAVANCA	LEVER	PALANCA
8	022634R1	**18**	BIELETA	LINK	CONEXION
9	354048X1	**6**	CUPILHA	COTTER PIN	PASADOR DOUBLE
10	3176859M1	**1**	COBERTURA	BONNET	CAPOT
11	044703R1	**1**	PLACA	PLATE	PLATO
12	887893M1	**3**	PINO	PIN	PASADOR
13	3175517M1	**12**	ARRUELA	WASHER	ARANDELA
14	1753751M1	**12**	ARRUELA	WASHER	ARANDELA
15	3603609M1	**12**	MOLA	SPRING	RESORTE
16	3176867M1	**6**	PARAFUSO	BOLT	PERNO
17	3603608M1	**1**	PLATÔ	PLATE	PLATO

Embreagem Dupla
Dual Clutch
Embrague Doble

20-30

13"
13"
13"

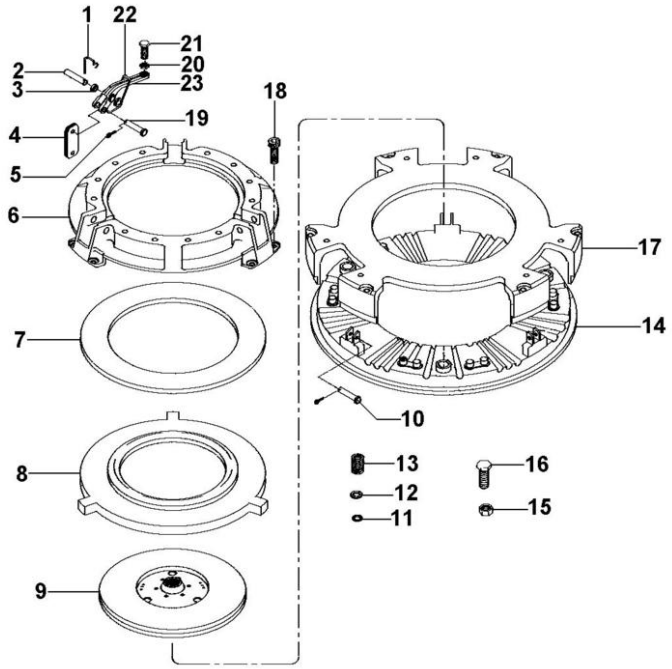

1	891827M1		**3**	GRAMPO	CRAMP	PASADOR
2	891826M1		**3**	PINO	PIN	PASADOR
3		23	**9**	BUCHA	BUSH	CASQUILLO
4	022634R1		**18**	BIELETA	LINK	CONEXION
5	354048X1		**6**	CUPILHA	COTTER PIN	PASADOR DOUBLE
6	3176859M1		**1**	COBERTURA	BONNET	CAPOT
7	887906M1		**1**	MOLA PRATO	SPRING PLATE	PLETINA MUELLE
8	3176863M1		**1**	PLACA	PLATE	PLATO
9	1865836M91		**1**	DISCO	DISC	DISCO
10	887893M1		**3**	PINO	PIN	PASADOR
11	1753751M1		**12**	ARRUELA	WASHER	ARANDELA
12	3175517M1		**12**	ARRUELA	WASHER	ARANDELA
13	3603609M1		**12**	MOLA	SPRING	RESORTE
14	3603608M1		**1**	PLATÔ	PLATE	PLATO
15	353916X1		**3**	PORCA	NUT	TUERCA
16	181124M1		**3**	PARAFUSO	BOLT	PERNO
17	3603607M1		**1**	PLACA	PLATE	PLATO
18	3176867M1		**6**	PARAFUSO	BOLT	PERNO
19	887897M1		**3**	PINO	PIN	PASADOR
20	353430X1		**3**	PORCA	NUT	TUERCA
21	3147178M1		**3**	PARAFUSO	BOLT	PERNO
22	887910M2		**3**	MOLA	SPRING	RESORTE
23	022789R1		**3**	ALAVANCA	LEVER	PALANCA

Embreagem Split Torque	**13"**	**20-35**
Clutch Split Torque	**13"**	
Embrague Split Torque	**13"**	

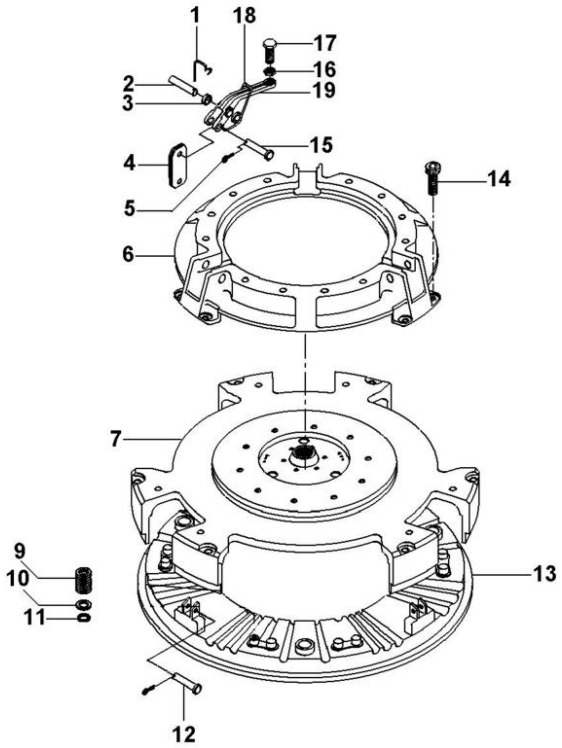

1	891827M1		**3**	GRAMPO	CRAMP	PASADOR
2	887893M1		**3**	PINO	PIN	PASADOR
3		19	**9**	BUCHA	BUSH	CASQUILLO
4	022634R1		**18**	BIELETA	LINK	CONEXION
5	354048X1		**6**	CUPILHA	COTTER PIN	PASADOR DOUBLE
6	3176859M1		**1**	COBERTURA	BONNET	CAPOT
7	044699R1		**1**	PLACA	PLATE	PLATO
9	3603609M1		**12**	MOLA	SPRING	RESORTE
10	3175517M1		**12**	ARRUELA	WASHER	ARANDELA
11	1753751M1		**12**	ARRUELA	WASHER	ARANDELA
12	887897M1		**3**	PINO	PIN	PASADOR
13	3603608M1		**1**	PLATÔ	PLATE	PLATO
14	3176867M1		**6**	PARAFUSO	BOLT	PERNO
15	891826M1		**3**	PINO	PIN	PASADOR
16	353430X1		**3**	PORCA	NUT	TUERCA
17	3147178M1		**3**	PARAFUSO	BOLT	PERNO
18	887910M2		**3**	MOLA	SPRING	RESORTE
19	022789R1		**3**	ALAVANCA	LEVER	PALANCA

Alavanca **Lever** **Palanca**	**12 Velocidades** **12 Speed** **12 Velocidades**	**25-10**

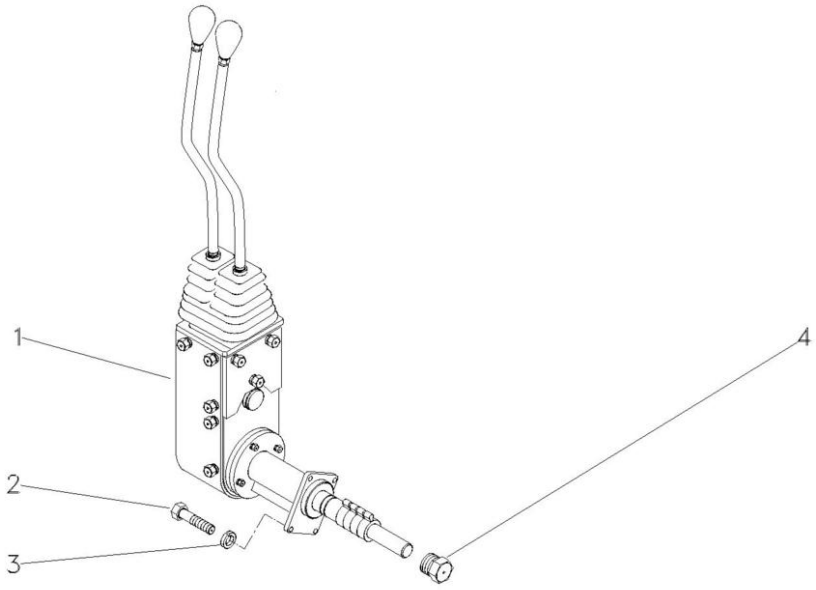

1	6234136M91	25-15 No	**1**	ACIONAMENTO	DRIVE	MANDO
2	339761X1		**4**	PARAFUSO	BOLT	PERNO
3	339374X1		**4**	ARRUELA	WASHER	ARANDELA
4	046851N1		**1**	BUJÃO	PLUG	TAPON

Conjunto De Acionamento
Drive Assembly
Conjunto De Accionamiento

25-15

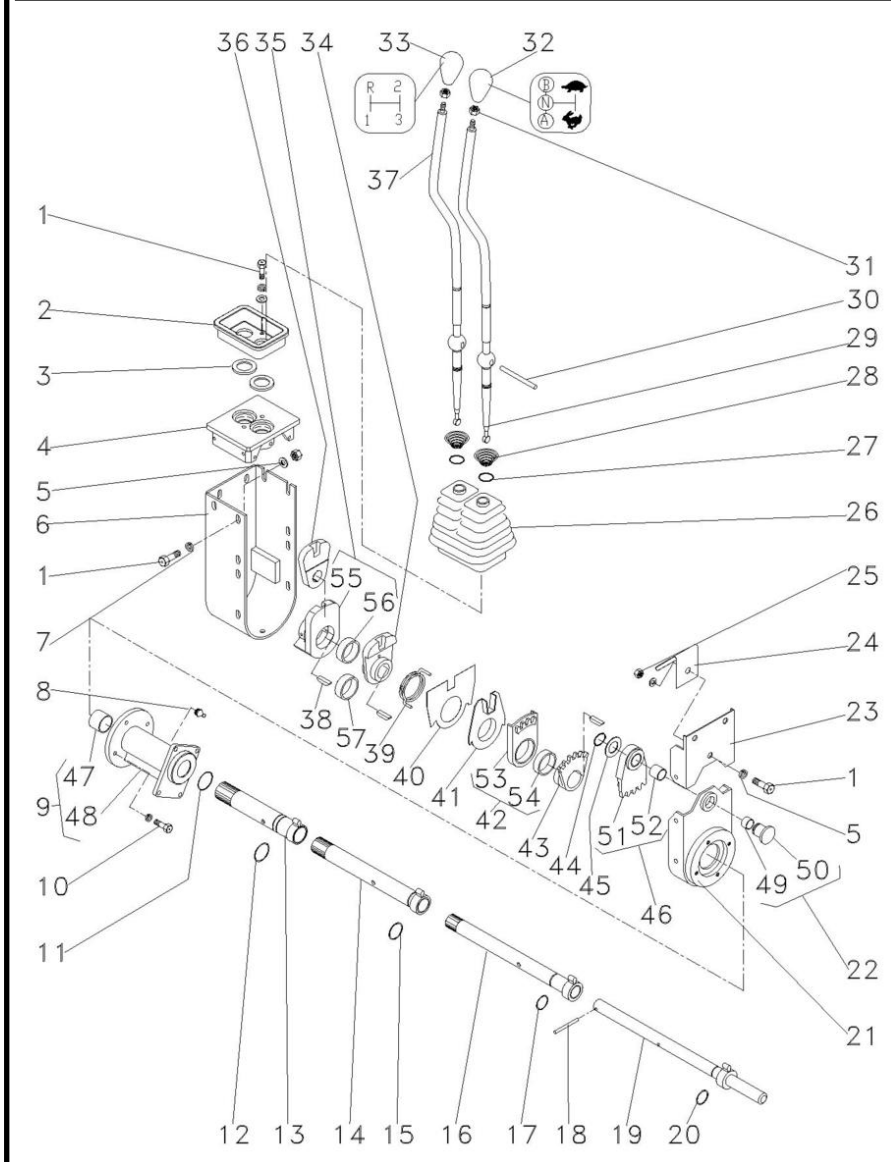

6234136M91 **EL25Z009** **C429701 E04 (0)** **11/11** **25-15**

1	339123X1			**18**	PARAFUSO	BOLT	PERNO
2	046097P1	▲		**1**	PLACA	PLATE	PLATO
3	023701P1			**2**	ARRUELA	WASHER	ARANDELA
4	046096P1			**1**	TAMPA	COVER	CUBIERTA
5	339024X1			**16**	ARRUELA	WASHER	ARANDELA
6	046092S1			**1**	PROTEÇÃO	GUARD	DEFENSA
7	339374X1			**22**	ARRUELA	WASHER	ARANDELA
8	13811X			**1**	GRAXEIRA	GREASER	ENGRASADOR
9	6234126M91			**1**	MANCAL	BEARING	COJINETE
10	339761X1			**4**	PARAFUSO	BOLT	PERNO
11	390948X1			**1**	ANEL	RING	ARO
12	373215X1			**1**	ANEL "O"	O RING	JUNTA TORICA
13	6234124M91			**1**	CJ. TUBO	TUBE ASSY	CONJ.DE TUBO
14	6234122M91			**1**	CJ. TUBO	TUBE ASSY	CONJ.DE TUBO
15	832038M1			**1**	ANEL "O"	O RING	JUNTA TORICA
16	6234120M91			**1**	CJ. TUBO	TUBE ASSY	CONJ.DE TUBO
17	364101X1			**1**	ANEL "O"	O RING	JUNTA TORICA
18	390383X1			**1**	PINO	PIN	PASADOR
19	6234118M91			**1**	EIXO CURTO	SHORT SHAFT	EJE CORTO
20	363549X1			**1**	ANEL "O"	O RING	JUNTA TORICA
21	046263P1			**1**	BASE	BOWL	TAZA
22	046069P1			**1**	PINO	PIN	PASADOR
23	046090S1			**1**	PROTEÇÃO	GUARD	DEFENSA
24	049162P1			**1**	MOLA	SPRING	RESORTE
25	339169X1			**1**	PORCA	NUT	TUERCA
26	049175P1			**1**	PROTEÇÃO	GUARD	DEFENSA
27	368233X1			**2**	ANEL	RING	ARO
28	192007M1			**2**	MOLA	SPRING	RESORTE
29	6234131M1			**1**	ALAVANCA	LEVER	PALANCA
30	046105P1			**1**	PINO	PIN	PASADOR
31	353430X1			**2**	PORCA	NUT	TUERCA
32	6234509M1			**1**	MANÍPULO	KNOB	POMO
33	6234502M1			**1**	MANÍPULO	KNOB	POMO
34	046087P1			**1**	ALAVANCA	LEVER	PALANCA
35	046088N1			**1**	ALAVANCA	LEVER	PALANCA
36	046089P1			**1**	ALAVANCA	LEVER	PALANCA
37	6234132M1			**1**	ALAVANCA	LEVER	PALANCA
38	044374P1			**4**	CHAVETA	KEY	CLAVE
39	046086P1			**1**	MOLA	SPRING	RESORTE
40	046669P1			**1**	PLACA	PLATE	PLATO
41	046085P1			**1**	ANEL	RING	ARO
42	046084N1	▼		**1**	SEGMENTO	SEGMENT	SEGMENTO
43	046083P1			**1**	ALAVANCA	LEVER	PALANCA
44	352438X1			**1**	ANEL TRAVA	CIRCLIP	CIRCULITO
45	1669096M2			**1**	ARRUELA	WASHER	ARANDELA
46	046082N1	▲		**1**	SEGMENTO	SEGMENT	SEGMENTO
47	044012P1	9		**2**	BUCHA	BUSH	CASQUILLO
48	6234127M1	9		**1**	MANCAL	BEARING	COJINETE
49	023767P1	22		**1**	BUCHA	BUSH	CASQUILLO
50	046852P1	22		**1**	BUJÃO	PLUG	TAPON

Conjunto De Acionamento
Drive Assembly
Conjunto De Accionamiento

25-15

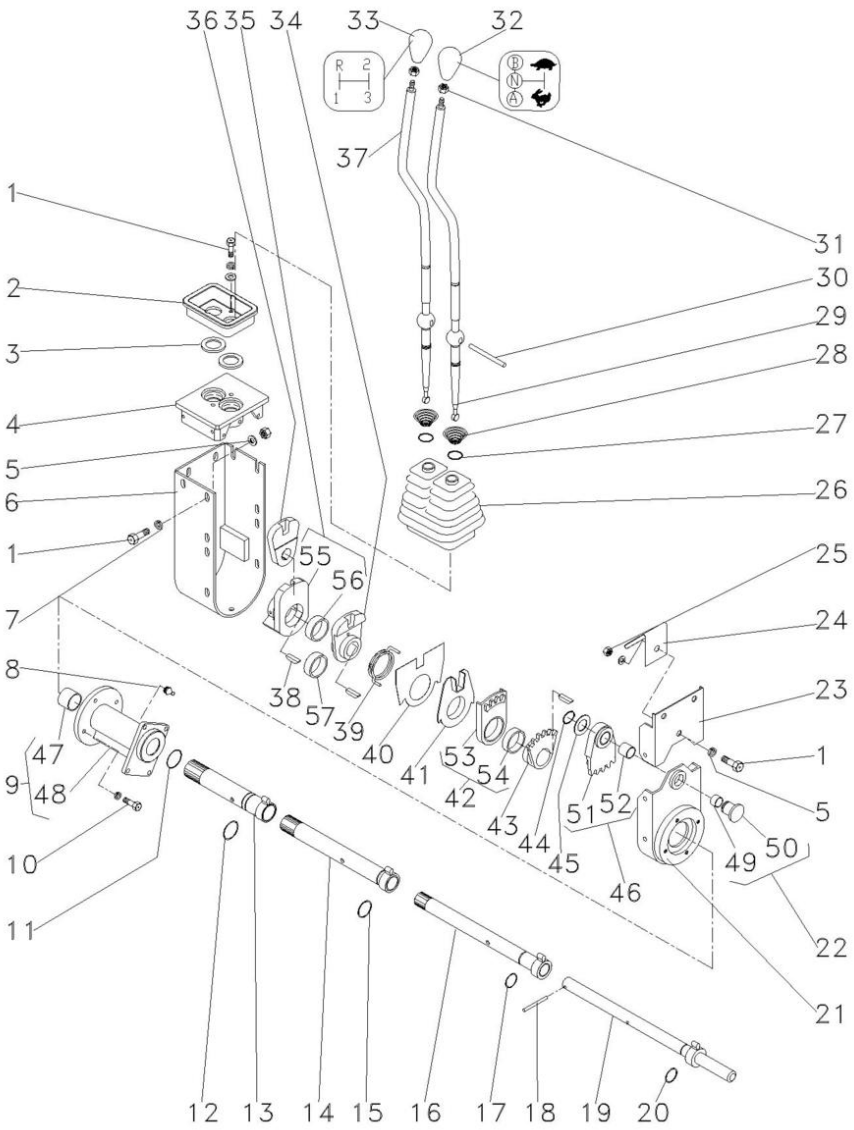

51	046820P1	46	**1**	SEGMENTO	SEGMENT	SEGMENTO
52	046819P1	46	**1**	BUCHA	BUSH	CASQUILLO
53	046818P1	42	**1**	SEGMENTO	SEGMENT	SEGMENTO
54	046817P1	42	**1**	BUCHA	BUSH	CASQUILLO
55	046816P1	35	**1**	ALAVANCA	LEVER	PALANCA
56	046817P1	35	**1**	BUCHA	BUSH	CASQUILLO
57	050193P1		**1**	ESPAÇADOR	SPACER	PIEZA DISTANCIA

Transmissão
Transmission
Transmision

25-20

12x4 Sync. 540 Com Cabine
12x4 Sync. 540 With Cab
12x4 Sync. 540 Con Cabina

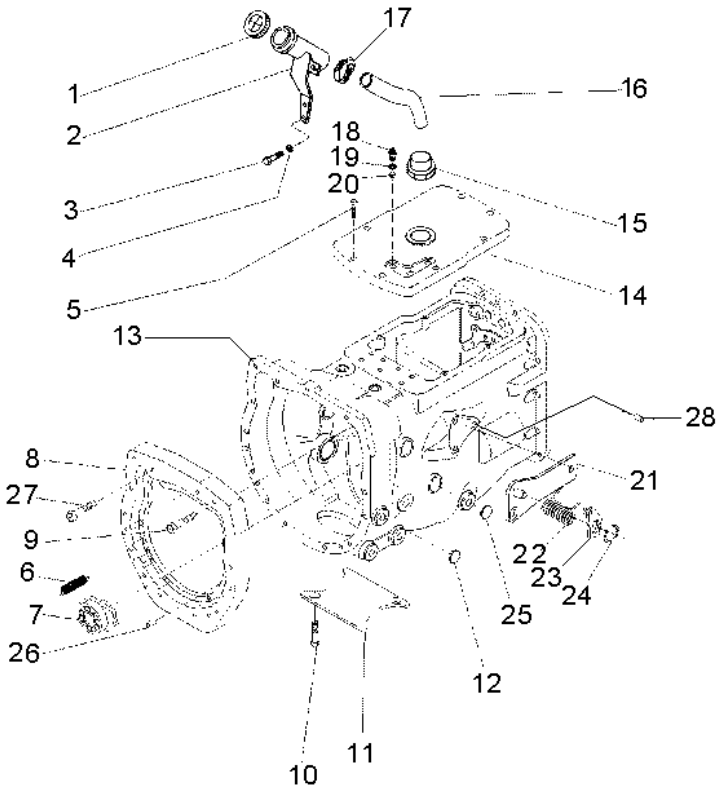

1	3149550M92		**1** TAMPA	COVER	CUBIERTA
2	070430S1		**1** BOCAL	FILLER	RELLENADOR
3	339123X1		**2** PARAFUSO	BOLT	PERNO
4	353446X1		**2** ARRUELA	WASHER	ARANDELA
5	058286P1		**8** PARAFUSO	BOLT	PERNO
6	3700450M1		**2** MOLA	SPRING	RESORTE
7	6226262M91	25-55 No	**1** DESTACADOR	SEPARATED	DESTACADOR
8	3777939M1		**1** PLACA	PLATE	PLATO
9	3807780M1		**11** PARAFUSO	BOLT	PERNO
10	354441X1		**4** PARAFUSO	BOLT	PERNO
11	021020P1		**1** TAMPA	COVER	CUBIERTA
12	027014P1		**4** TAMPÃO	PAD	ALMOHADILLA
13	6270721M91	25-25 No	**1** CJ. TRANSMISSÃO	KIT,TRANSMISSION	JGO.TRANSMISION
13		25-30 No	**1** CJ. TRANSMISSÃO	KIT,TRANSMISSION	JGO.TRANSMISION
13		25-35 No	**1** CJ. TRANSMISSÃO	KIT,TRANSMISSION	JGO.TRANSMISION
13		25-40 No	**1** CJ. TRANSMISSÃO	KIT,TRANSMISSION	JGO.TRANSMISION
13		25-45 No	**1** CJ. TRANSMISSÃO	KIT,TRANSMISSION	JGO.TRANSMISION
13		25-50 No	**1** CJ. TRANSMISSÃO	KIT,TRANSMISSION	JGO.TRANSMISION
14	053169P1		**1** TAMPA	COVER	CUBIERTA
15	064932P1		**1** CONEXÃO	CONNECTION	CONEXION
16	069722P1		**1** MANGUEIRA	HOSE	FLEXIBLE
17	490802M1		**2** BRAÇADEIRA	CLAMP	ABRAZADERA
18	6223262M1		**2** INTERRUPTOR	SWITCH	INTERRUPTOR
19	181142M1		**2** ARRUELA	WASHER	ARANDELA
20	046569P1		**3** EXTENSÃO	EXTENSION	EXTENSION
21	073529S1		**1** CJ. SUPORTE	KIT, BRACKET	JUEGO SOPORTE
22	3700585M1		**1** MOLA	SPRING	RESORTE
23	058423P1		**1** PLACA	PLATE	PLATO
24	352438X1		**1** ANEL TRAVA	CIRCLIP	CIRCULITO
25	036310P1		**2** BUJÃO	PLUG	TAPON
26	191314M1		**2** PINO	PIN	PASADOR
27	3807754M1		**1** PARAFUSO	BOLT	PERNO
28	899297M1		**1** BUJÃO	PLUG	TAPON

Transmissão 12 Velocidades
12 Speed Transmission
Transmision 12 Velocidades

Carcaça
Housing
Caja

25-25

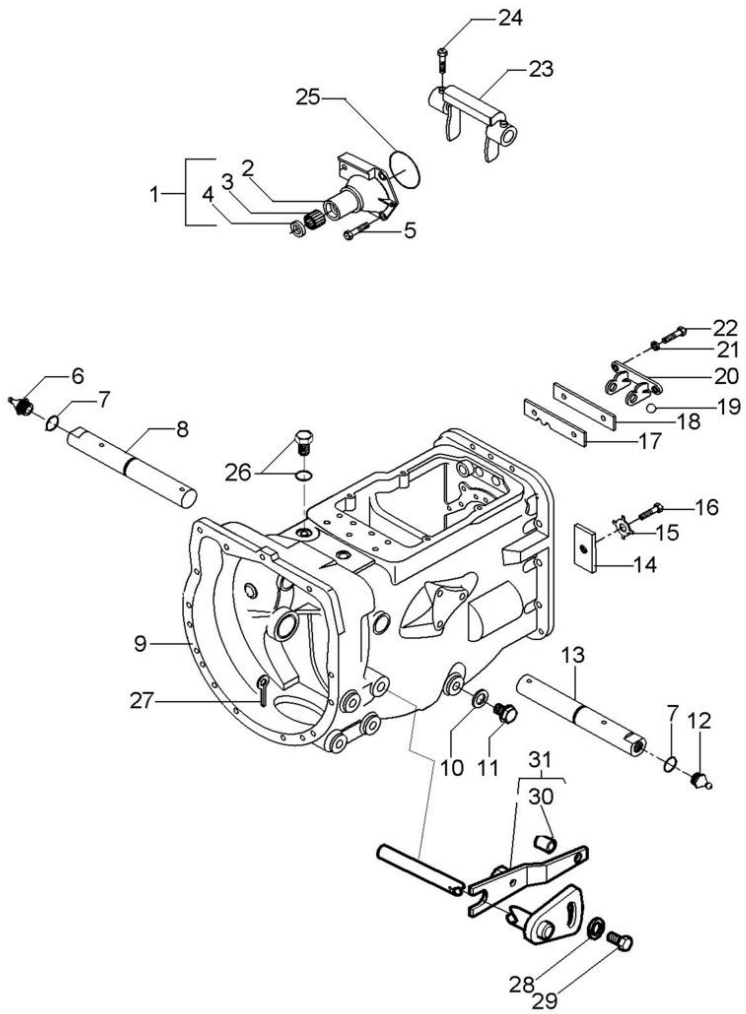

1	1860890M91		**1**	FLANGE	FLANGE	PLETINA
2	1860876M1	1	**1**	FLANGE	FLANGE	PLETINA
3	886668M1	1	**1**	ROLAMENTO	BEARING	COJINETE
4	1860867M3	1	**1**	RETENTOR	SEAL	RETEN
5	377477X1		**3**	PARAFUSO	BOLT	PERNO
5	377480X1		**1**	PARAFUSO	BOLT	PERNO
6	29951X		**1**	GRAXEIRA	GREASER	ENGRASADOR
7	364784X1		**2**	ANEL "O"	O RING	JUNTA TORICA
8	058424P1		**1**	EIXO	SHAFT	ARBOL
9	488156M97	25-60 No	**1**	CJ. CARCAÇA	HOUSE ASSY	CONJ. CARTER
10	180474M1		**1**	ARRUELA	WASHER	ARANDELA
11	050698T1		**1**	BUJÃO	PLUG	TAPON
12	13811X		**1**	GRAXEIRA	GREASER	ENGRASADOR
13	068424S1		**1**	EIXO	SHAFT	ARBOL
14	184789M1		**1**	TRAVA	LOCK	RETENEDOR
15	828020M1		**1**	ARRUELA	WASHER	ARANDELA
16	353691X1		**1**	PARAFUSO	BOLT	PERNO
17	1860764M2		**1**	PLACA	PLATE	PLATO
18	1860765M2		**1**	ESPAÇADOR	SPACER	PIEZA DISTANCIA
19	391838X1	∅ 12MM	**1**	ESFERA	BALL	BOLA
20	1860761M1		**1**	SUPORTE	BRACKET	SOPORTE
21	353434X1		**2**	ARRUELA	WASHER	ARANDELA
22	362443X1		**2**	PARAFUSO	BOLT	PERNO
23	886719M1		**1**	GARFO	FORK	HORQUILLA
24	3771408M1		**4**	PARAFUSO	BOLT	PERNO
25	886089M1		**1**	ANEL "O"	O RING	JUNTA TORICA
26	052197P1		**1**	TAMPÃO	PAD	ALMOHADILLA
27	354076X1		**1**	CUPILHA	COTTER PIN	PASADOR DOUBLE
28	3759973M2		**1**	ARRUELA	WASHER	ARANDELA
29	3009220X1		**1**	PARAFUSO	BOLT	PERNO
30	3801223M1		**1**	BUCHA	INSERT	INSERCION
31	068428S1		**1**	ALAVANCA	LEVER	PALANCA

Transmissão 12 Velocidades
12 Speed Transmission
Transmision 12 Velocidades

Eixos E Garfos
Shafts & Forks
Ejes Y Horquillas

25-30

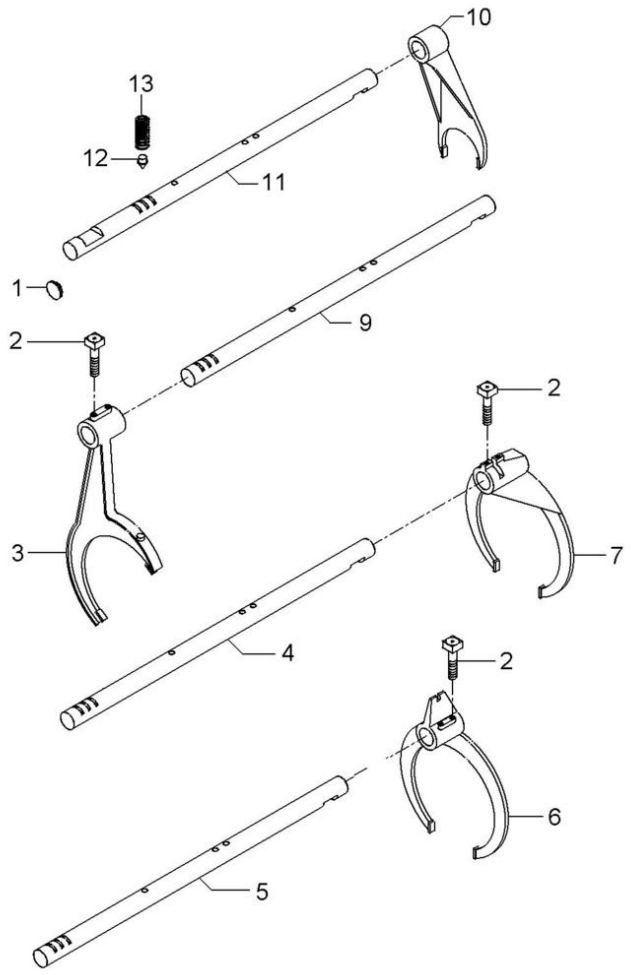

1	6229563M1	**1** BUJÃO	PLUG	TAPON
2	1675367M2	**4** PARAFUSO	BOLT	PERNO
3	023424R2	**1** GARFO	FORK	HORQUILLA
4	6237642M1	**1** EIXO	SHAFT	ARBOL
5	6216485M1	**1** EIXO	SHAFT	ARBOL
6	023414R2	**1** GARFO	FORK	HORQUILLA
7	6270250M1	**1** GARFO	FORK	HORQUILLA
9	6216486M1	**1** EIXO	SHAFT	ARBOL
10	897065M2	**1** GARFO	FORK	HORQUILLA
11	6216489M1	**1** EIXO	SHAFT	ARBOL
12	180418M2	**4** PINO	PIN	PASADOR
13	191221M1	**4** MOLA	SPRING	RESORTE

Transmissão 12 Velocidades
12 Speed Transmission
Transmision 12 Velocidades

Árvore De Entrada
Input Shaft
Arbol De Entrada

25-35

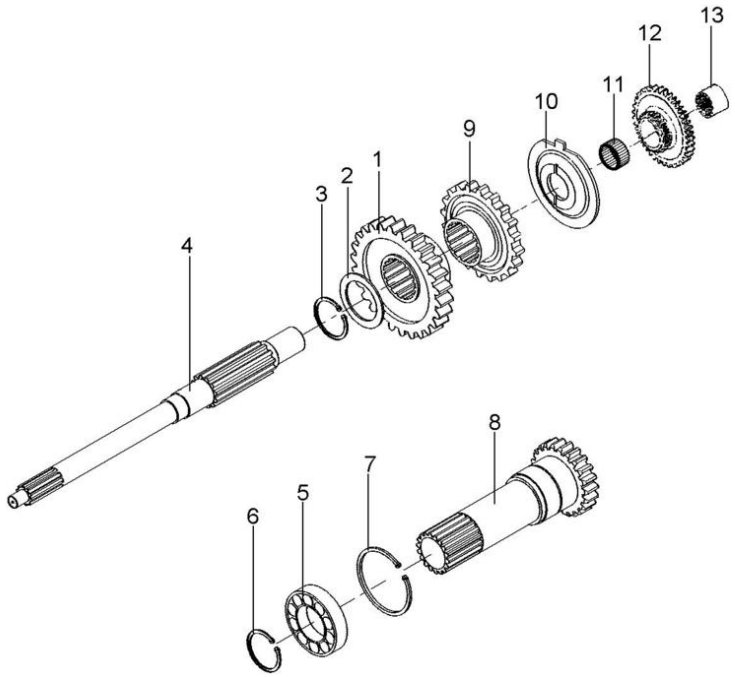

1	049169P1	35	**1**	ENGRENAGEM	GEAR	ENGRANAJE
2	1677742M1		**1**	ARRUELA	WASHER	ARANDELA
3	358969X1		**1**	ANEL TRAVA	CIRCLIP	CIRCULITO
4	039423P1		**1**	EIXO	SHAFT	ARBOL
5	3761292M1		**1**	ROLAMENTO	BEARING	COJINETE
6	762101M1		**1**	ANEL TRAVA	CIRCLIP	CIRCULITO
7	377631X1		**1**	ANEL TRAVA	CIRCLIP	CIRCULITO
8	049834N2	25-65 No 15	**1**	CJ. EIXO	KIT, AXLE	JUEGO DE EJE
9	049172P1	30	**1**	ENGRENAGEM	GEAR	ENGRANAJE
10	1674668M3		**1**	ESPAÇADOR	SPACER	PIEZA DISTANCIA
11	2700273M1		**1**	ROLAMENTO AGULHA	BEARING NEEDLE	COJINETA AGUJAS
12	053353N1	44	**1**	CJ. ENGRENAGEM	KIT, GEAR	ENGRANAJES JUEGO
13	039396P1		**1**	LUVA	SLEEVE	MANCHA

Transmissão 12 Velocidades
12 Speed Transmission
Transmision 12 Velocidades

Árvore Principal
Main Shaft
Eje Principale

25-40

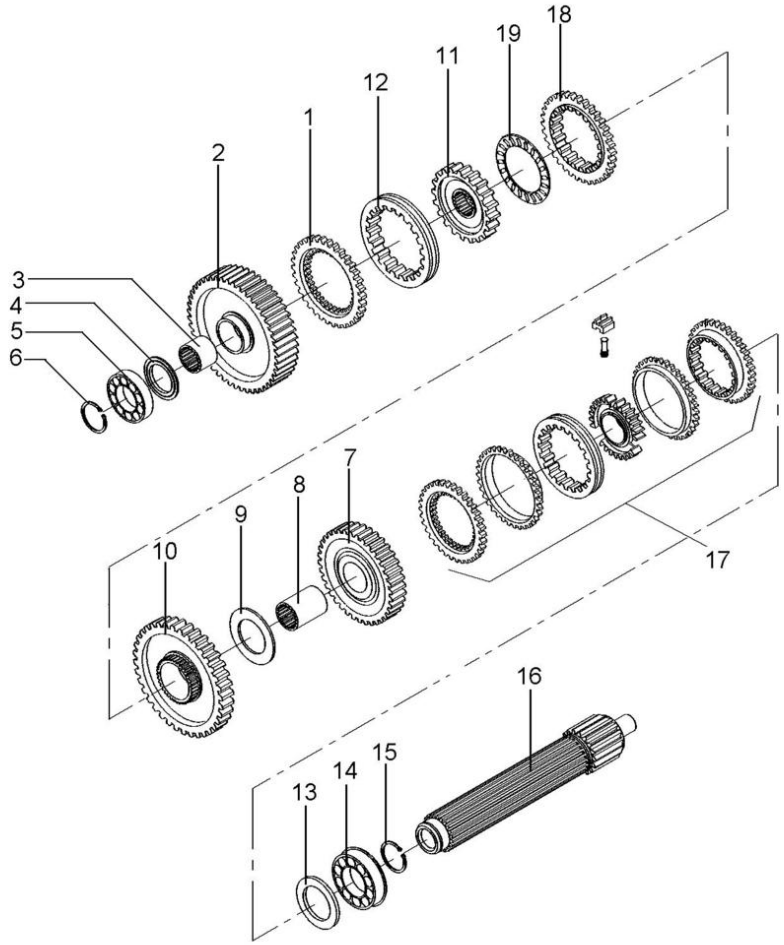

1	1686458M1		**1** ANEL	RING	ARO
2	6217694M91	56	**1** ENGRENAGEM	GEAR	ENGRANAJE
3	039397P1		**1** LUVA	SLEEVE	MANCHA
4	1671888M2	4.14-4.19MM	**1** CALÇO	SHIM	CALCE
4	1671889M1	4,39-4,45MM	**1** ARRUELA	WASHER	ARANDELA
4	1671890M2	4.62-4.67MM	**1** ARRUELA	WASHER	ARANDELA
4	1671891M2	4.85-4.90MM	**1** ARRUELA	WASHER	ARANDELA
5	039544R1		**1** ROLAMENTO	BEARING	COJINETE
6	039545R1		**1** ANEL TRAVA	CIRCLIP	CIRCULITO
7	053354N1	35	**1** CJ. ENGRENAGEM	KIT, GEAR	ENGRANAJES JUEGO
8	039398P1		**1** LUVA	SLEEVE	MANCHA
9	023422R1		**1** ARRUELA	WASHER	ARANDELA
10	6231156M91	51	**1** ENGRENAGEM	GEAR	ENGRANAJE
11	039402P1		**1** CUBO	HUB	CUBO
12	6231154M1		**1** LUVA ACOPLAMENTO	COUPLING SLEEVE	COUPLING SLEEVE
13	1867259M1		**1** ARRUELA	WASHER	ARANDELA
14	3761291M1		**2** ROLAMENTO	BEARING	COJINETE
15	195363M1		**2** ANEL TRAVA	CIRCLIP	CIRCULITO
16	039542P1		**1** EIXO	SHAFT	ARBOL
17	039400N2	25-70 No	**1** CJ. SINCRONIZADO	SYNCHRO UNIT	SINCRONIZ ADORA
18	1686459M1		**1** ANEL	RING	ARO
19	1663796M1		**1** ROLAMENTO	BEARING	COJINETE

Transmissão 12 Velocidades
12 Speed Transmission
Transmision 12 Velocidades

Árvore Secundária
Secundary Shaft
Eje Secundaria

25-45

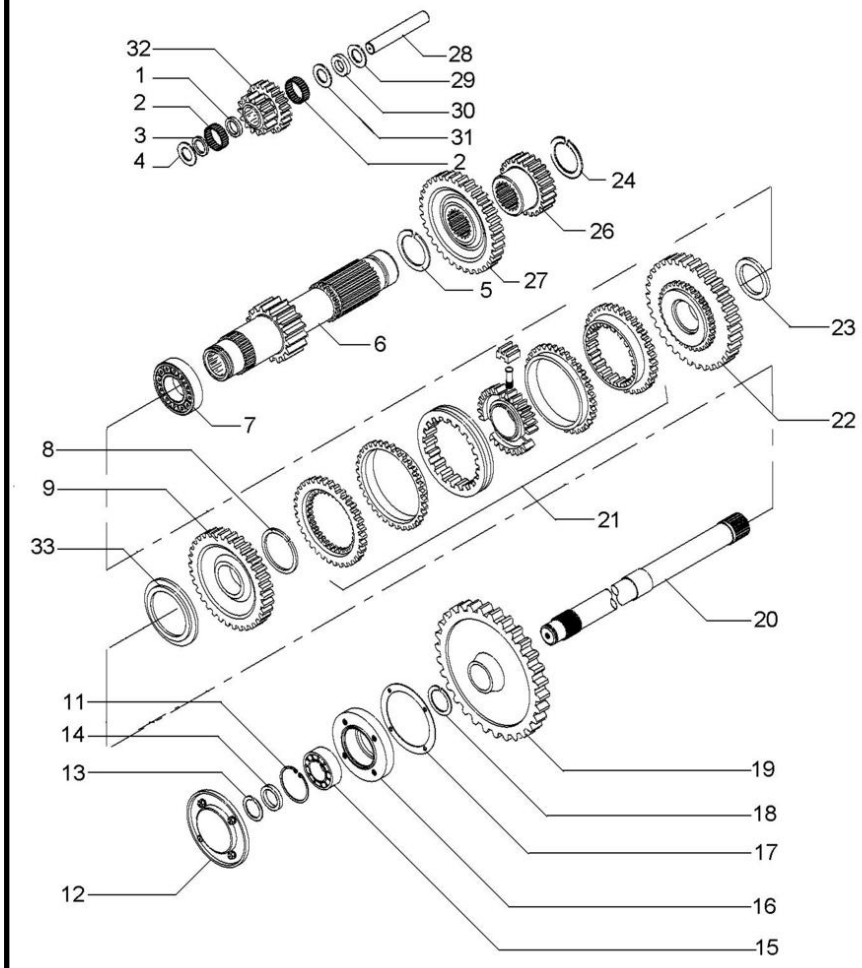

1	1688131M1		**1**	ESPAÇADOR	SPACER	PIEZA DISTANCIA
2	183039M1		**56**	ROLETE	ROLLER	RODILLO
3	183037M1		**1**	ARRUELA	WASHER	ARANDELA
4	1688132M1		**2**	ARRUELA	WASHER	ARANDELA
5	195500M1		**1**	ANEL TRAVA	CIRCLIP	CIRCULITO
6	6219244M91	19	**1**	EIXO	SHAFT	ARBOL
7	3003372X1		**1**	ROLAMENTO	BEARING	COJINETE
8	1440873X1		**1**	ANEL TRAVA	CIRCLIP	CIRCULITO
9	049167N1	33	**1**	ENGRENAGEM	GEAR	ENGRANAJE
11	355988X1		**1**	ANEL TRAVA	CIRCLIP	CIRCULITO
12	1683386M91	25-170 No	**1**	TAMPA	COVER	CUBIERTA
13	899385M1		**1**	ANEL	RING	ARO
14	881122M2		**1**	ANEL	RING	ARO
15	899377M2		**1**	ROLAMENTO	BEARING	COJINETE
16	899331M1		**1**	FLANGE	FLANGE	PLETINA
17	180432M1		**1**	JUNTA	GASKET	EMPAQUETADURA.
18	358913X1		**1**	ANEL TRAVA	CIRCLIP	CIRCULITO
19	9004882M1	53	**1**	ENGRENAGEM	GEAR	ENGRANAJE
20	1869279M1		**1**	EIXO	SHAFT	ARBOL
21	039410N2	25-75 No	**1**	CJ. SINCRONIZADO	SYNCHRO UNIT	SINCRONIZ ADORA
22	049170N1	37	**1**	ENGRENAGEM	GEAR	ENGRANAJE
23	039413P1		**1**	ARRUELA	WASHER	ARANDELA
24	831581M2		**1**	ANEL TRAVA	CIRCLIP	CIRCULITO
26	053316P1	25	**1**	ENGRENAGEM	GEAR	ENGRANAJE
27	053312P1	33	**1**	ENGRENAGEM	GEAR	ENGRANAJE
28	180445M1		**1**	EIXO	SHAFT	ARBOL
29	1688130M1		**1**	ARRUELA	WASHER	ARANDELA
30	1688129M1		**1**	MOLA PRATO	SPRING PLATE	PLETINA MUELLE
31	1688128M1		**1**	ARRUELA	WASHER	ARANDELA
32	053310P1	20/15	**1**	ENGRENAGEM	GEAR	ENGRANAJE
33	039408P1		**1**	ARRUELA	WASHER	ARANDELA
33	039409P1		**1**	ARRUELA	WASHER	ARANDELA

Transmissão 12 Velocidades
12 Speed Transmission
Transmision 12 Velocidades

Redutor Epicicloidal
Epicyclic Unit
Unidad Epicicloidal

25-50

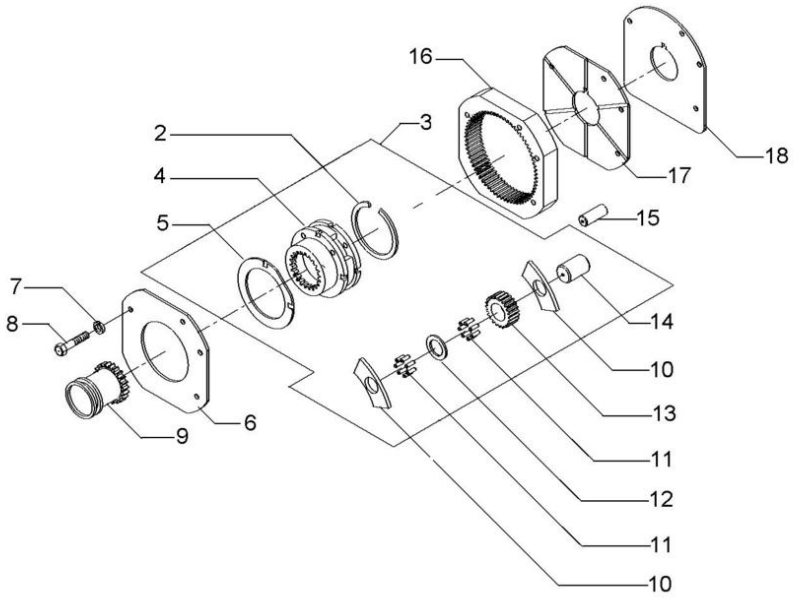

2	377424X1	3		**1**	ANEL TRAVA	CIRCLIP	CIRCULITO
3	OX14331			**1**	CJ. REDUTOR	KIT, CARRIER	JUEGO PORTADOR
4		3	OX14331	**1**	CJ. REDUTOR	KIT, CARRIER	JUEGO PORTADOR
5	1866545M2	3		**2**	ARRUELA	WASHER	ARANDELA
6	1867423M1			**1**	PLACA	PLATE	PLATO
7	353434X1			**3**	ARRUELA	WASHER	ARANDELA
8	362684X1			**4**	PARAFUSO	BOLT	PERNO
9	1866557M1			**1**	LUVA	SLEEVE	MANCHA
10	035159R1	3		**8**	ARRUELA	WASHER	ARANDELA
11	1866553M2	3		**128**	ROLETE	ROLLER	RODILLO
12	023406R1	3		**4**	ARRUELA	WASHER	ARANDELA
13	023405P1	3	23	**4**	ENGRENAGEM	GEAR	ENGRANAJE
14	1866538M2	3		**4**	EIXO	SHAFT	ARBOL
15	180409M1			**2**	PINO	PIN	PASADOR
16	1867424M2		68	**1**	COROA	ANNULAR GEAR	ENGRANAJE ANULAR
17	1867425M1			**1**	PLACA	PLATE	PLATO
18	1867426M1			**1**	CALÇO	SHIM	CALCE

Porta
Door
Puerta

25-55

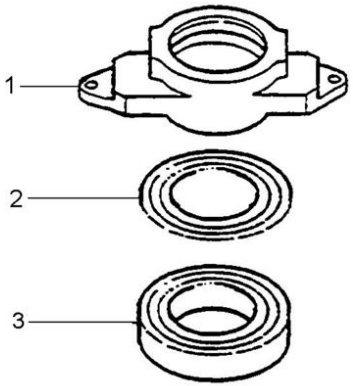

1	6226154M1	**1** COLAR	COLLAR	COLLAR
2	6225046M1	**1** DISCO	DISC	DISCO
3	6223296M1	**1** ROLAMENTO	BEARING	COJINETE

Carcaça
Housing
Carter

25-60

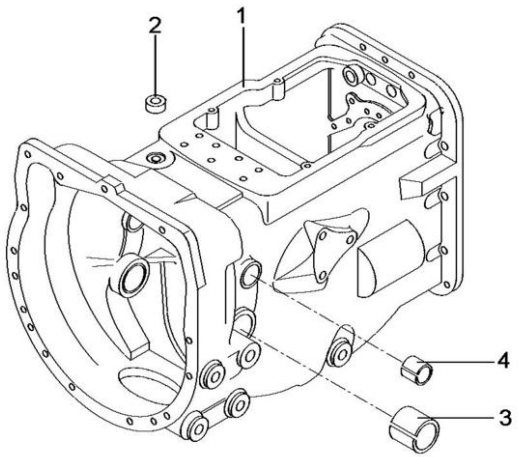

1	052462P1	**1**	CARCAÇA	HOUSING	ALOJAMIENTO
2	183071M1	**1**	BUJÃO	PLUG	TAPON
3	180801M1	**2**	BUCHA	BUSH	CASQUILLO
4	6227779M1	**2**	BUCHA	BUSH	CASQUILLO

Eixo Entrada
Inlet Shaft
Eje Entrada

25-65

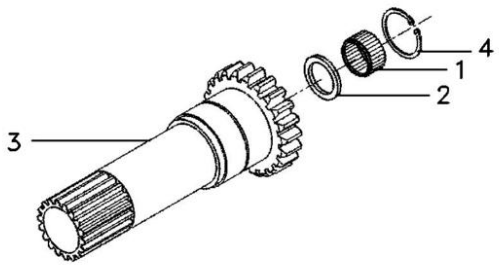

1	1677724M1	**1**	ROLAMENTO	BEARING	COJINETE
2	6231386M1	**1**	RETENTOR	SEAL	RETEN
3	049835P2	**1**	EIXO TDP 540	PTO SHAFT 540	EJE TDF 540
4	6212982M1	**1**	ANEL TRAVA	CIRCLIP	CIRCULITO

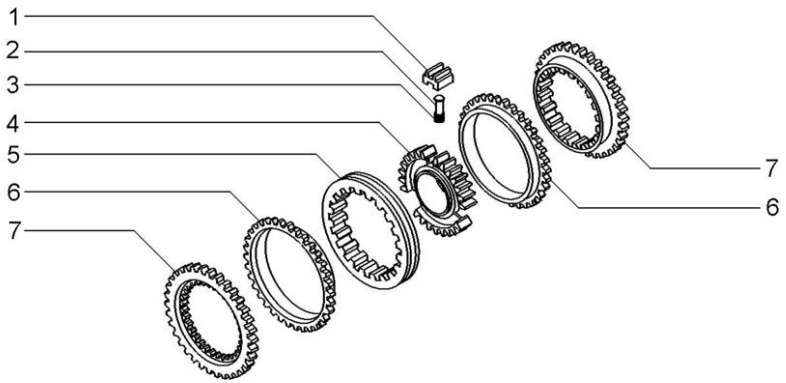

1	023485R1	**3** BLOCO	BLOCK	BLOQUE
2	023483R1	**3** PINO	PIN	PASADOR
3	023484R2	**3** MOLA	SPRING	RESORTE
4	040752P1	**1** CUBO	HUB	CUBO
5	023486R1	**1** LUVA	SLEEVE	MANCHA
6	023487R1	**2** ANEL	RING	ARO
7	023488R1	**2** CONE	CONE	CONO

Sincronizada
Syncromesh
Sincronizada

25-75

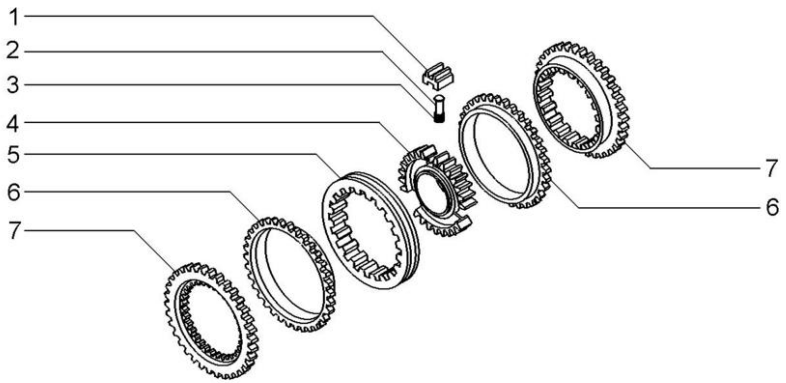

1	023485R1		**3** BLOCO	BLOCK	BLOQUE
2	023483R1		**3** PINO	PIN	PASADOR
3	023484R2		**3** MOLA	SPRING	RESORTE
4	040753P1		**1** CUBO	HUB	CUBO
5	023486R1		**1** LUVA	SLEEVE	MANCHA
6	023487R1		**2** ANEL	RING	ARO
7	023488R1		**2** CONE	CONE	CONO
		027341R1			

Alavanca De Câmbio
Shift Levers
Palanca De Cambio

25-80

12 Velocidades - Com Cabine
12 Speed - With Cab
12 Velocidades - Con Cabina

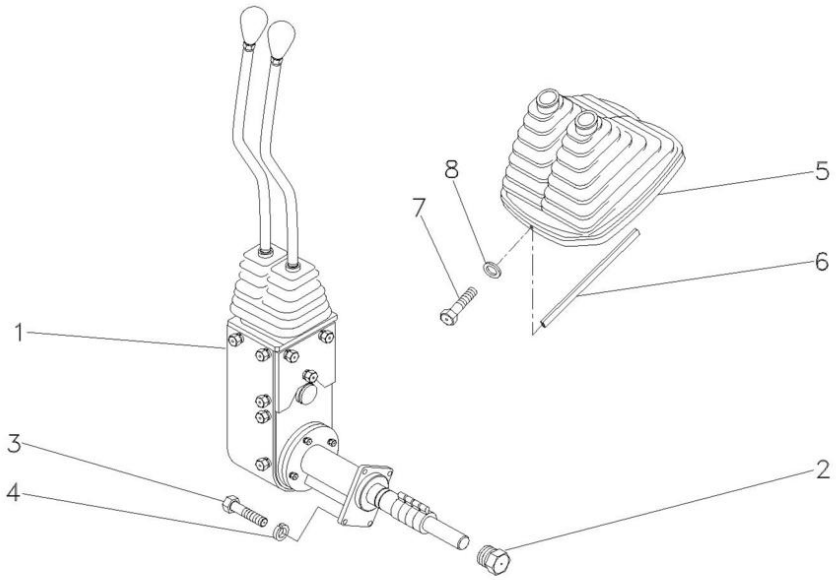

1	070370N2	Undef Ref	**1**	CJ. ALAVANCA	KIT, LEVER	JUEGO, PALANCA
2	046851N1		**1**	BUJÃO	PLUG	TAPON
3	339761X1		**4**	PARAFUSO	BOLT	PERNO
4	339374X1		**4**	ARRUELA	WASHER	ARANDELA
5	060003N1		**1**	COIFA	BELLOWS	FUELLE
6	060017P1		**1**	GUARNIÇÃO	BEADING	GUARNICION
7	3580257M1		**2**	PARAFUSO	BOLT	PERNO
8	1427000M1		**2**	ARRUELA	WASHER	ARANDELA

Conjunto De Acionamento
Drive Assembly
Conjunto De Accionamiento

25-85

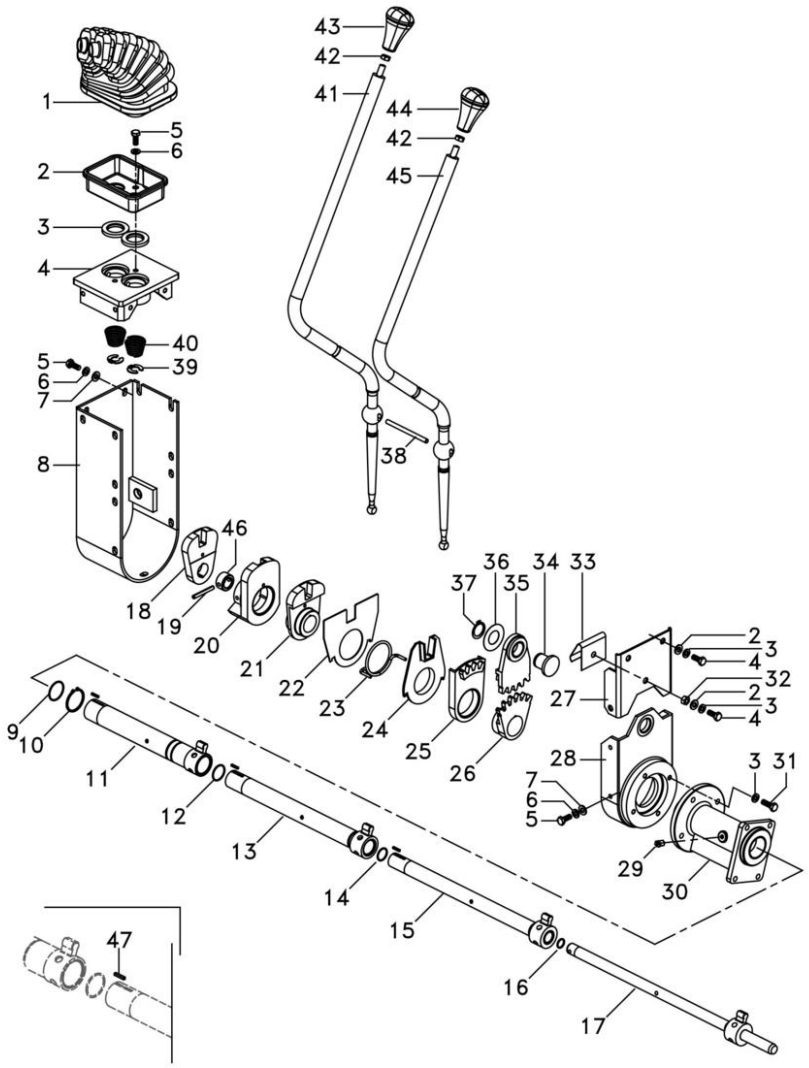

1	049175P1		**1**	PROTEÇÃO	GUARD	DEFENSA
2	046097P1		**1**	PLACA	PLATE	PLATO
3	023701P1		**2**	ARRUELA	WASHER	ARANDELA
4	046096P1		**1**	TAMPA	COVER	CUBIERTA
5	339123X1	M8 x 1	**18**	PARAFUSO	BOLT	PERNO
6	339374X1		**22**	ARRUELA	WASHER	ARANDELA
7	339024X1		**16**	ARRUELA	WASHER	ARANDELA
8	046092S1		**1**	PROTEÇÃO	GUARD	DEFENSA
9	373215X1		**1**	ANEL "O"	O RING	JUNTA TORICA
10	390948X1		**1**	ANEL	RING	ARO
11	046079S1		**1**	TUBO	PIPE	CANO
12	832038M1		**1**	ANEL "O"	O RING	JUNTA TORICA
13	046076S1		**1**	TUBO	PIPE	CANO
14	364101X1		**1**	ANEL "O"	O RING	JUNTA TORICA
15	046073S1		**1**	TUBO	PIPE	CANO
16	363549X1		**1**	ANEL "O"	O RING	JUNTA TORICA
17	046070S2		**1**	EIXO	SHAFT	ARBOL
18	046089P1		**1**	ALAVANCA	LEVER	PALANCA
19	390383X1		**1**	PINO	PIN	PASADOR
20	046088N1		**1**	ALAVANCA	LEVER	PALANCA
21	046087P1		**1**	ALAVANCA	LEVER	PALANCA
22	046669P1		**1**	PLACA	PLATE	PLATO
23	046086P1		**1**	MOLA	SPRING	RESORTE
24	046085P1		**1**	ANEL	RING	ARO
25	046084N1		**1**	SEGMENTO	SEGMENT	SEGMENTO
26	046083P1		**1**	ALAVANCA	LEVER	PALANCA
27	046090S1		**1**	PROTEÇÃO	GUARD	DEFENSA
28	046263P1		**1**	BASE	BOWL	TAZA
29	29951X		**1**	GRAXEIRA	GREASER	ENGRASADOR
30	046061N1		**1**	KIT DE BRONZINAS	KIT, BEARING	JUEGO COJINETES
31	339761X1		**4**	PARAFUSO	BOLT	PERNO
32	339169X1		**1**	PORCA	NUT	TUERCA
33	049162P1		**1**	MOLA	SPRING	RESORTE
34	046069P1		**1**	PINO	PIN	PASADOR
35	046082N1		**1**	SEGMENTO	SEGMENT	SEGMENTO
36	1669096M2		**1**	ARRUELA	WASHER	ARANDELA
37	352438X1		**1**	ANEL TRAVA	CIRCLIP	CIRCULITO
38	046105P1		**1**	PINO	PIN	PASADOR
39	368233X1		**2**	ANEL	RING	ARO
40	192007M1		**2**	MOLA	SPRING	RESORTE
41	064438P1		**1**	ALAVANCA	LEVER	PALANCA
42	353430X1		**2**	PORCA	NUT	TUERCA
43	6234502M1		**1**	MANÍPULO	KNOB	POMO
44	6234509M1		**1**	MANÍPULO	KNOB	POMO
45	064439P1		**1**	ALAVANCA	LEVER	PALANCA
46	050193P1		**1**	ESPAÇADOR	SPACER	PIEZA DISTANCIA
47	044374P1		**4**	CHAVETA	KEY	CLAVE

Transmissões Transmission Transmisión	Constant Mesh	25-90	12x4 12x4 12x4

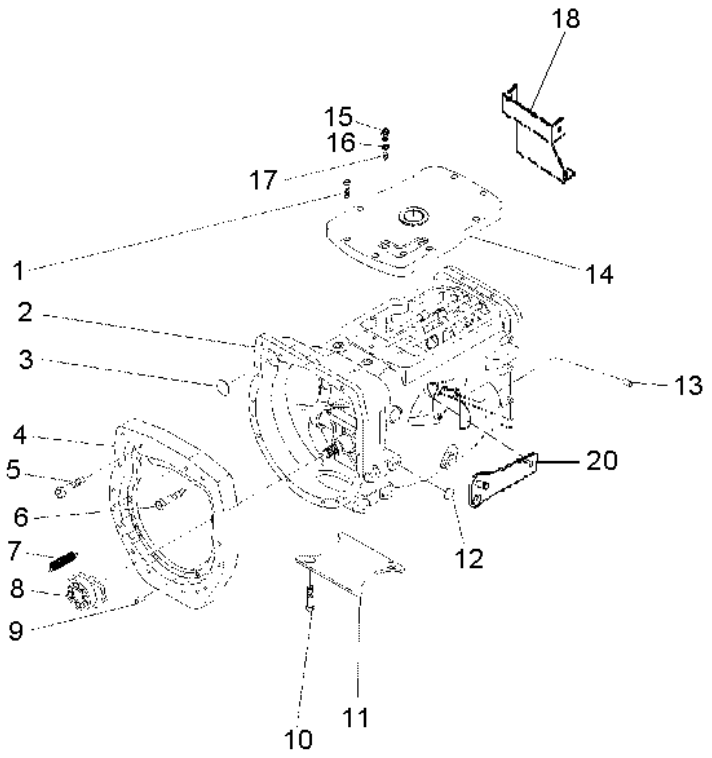

1	058286P1		**8**	PARAFUSO	BOLT	PERNO
2	6270560M91	25-100 No	**1**	CJ. TRANSMISSÃO	KIT,TRANSMISSION	JGO.TRANSMISION
2		25-105 No	**1**	CJ. TRANSMISSÃO	KIT,TRANSMISSION	JGO.TRANSMISION
2		25-110 No	**1**	CJ. TRANSMISSÃO	KIT,TRANSMISSION	JGO.TRANSMISION
2		25-115 No	**1**	CJ. TRANSMISSÃO	KIT,TRANSMISSION	JGO.TRANSMISION
2		25-120 No	**1**	CJ. TRANSMISSÃO	KIT,TRANSMISSION	JGO.TRANSMISION
2		25-125 No	**1**	CJ. TRANSMISSÃO	KIT,TRANSMISSION	JGO.TRANSMISION
3	036310P1		**2**	BUJÃO	PLUG	TAPON
4	3777939M1		**1**	PLACA	PLATE	PLATO
5	358274X1		**1**	PARAFUSO	BOLT	PERNO
6	372997X1		**1**	PARAFUSO	BOLT	PERNO
7	3700450M1		**2**	MOLA	SPRING	RESORTE
8	6226262M91	25-55 No	**1**	DESTACADOR	SEPARATED	DESTACADOR
9	191314M1		**2**	PINO	PIN	PASADOR
10	354441X1		**5**	PARAFUSO	BOLT	PERNO
11	021020P2		**1**	TAMPA	COVER	CUBIERTA
12	027014P1		**4**	TAMPÃO	PAD	ALMOHADILLA
13	899297M1		**1**	BUJÃO	PLUG	TAPON
14	6267807M1		**1**	TAMPA	COVER	CUBIERTA
15	6269931M1		**2**	INTERRUPTOR	SWITCH	INTERRUPTOR
16	181142M1		**2**	ARRUELA	WASHER	ARANDELA
17	046569P1		**3**	EXTENSÃO	EXTENSION	EXTENSION
18	6234151M91		**1**	CJ. BASE	KIT, BOWL	JUEGO TAZA
19	3807754M1		**1**	PARAFUSO	BOLT	PERNO
20	6269524M1		**1**	SUPORTE	COLUMN SUPPORT	SOPORTE

Transmissões Transmission Transmisión	Constant Mesh	25-95	12x4 12x4 12x4

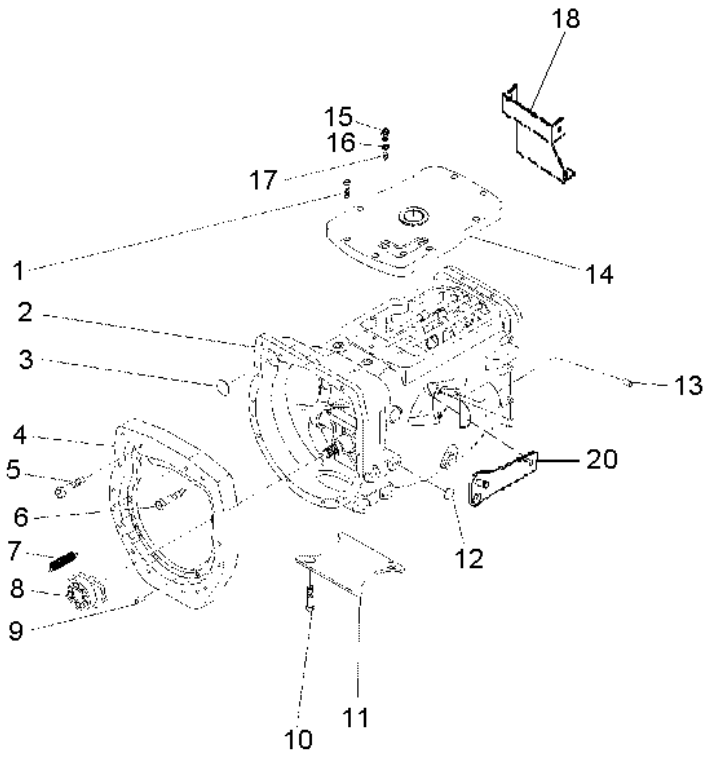

1	058286P1		**8**	PARAFUSO	BOLT	PERNO
2	6270560M91	25-100 No	**1**	CJ. TRANSMISSÃO	KIT,TRANSMISSION	JGO.TRANSMISION
2		25-105 No	**1**	CJ. TRANSMISSÃO	KIT,TRANSMISSION	JGO.TRANSMISION
2		25-110 No	**1**	CJ. TRANSMISSÃO	KIT,TRANSMISSION	JGO.TRANSMISION
2		25-115 No	**1**	CJ. TRANSMISSÃO	KIT,TRANSMISSION	JGO.TRANSMISION
2		25-120 No	**1**	CJ. TRANSMISSÃO	KIT,TRANSMISSION	JGO.TRANSMISION
2		25-125 No	**1**	CJ. TRANSMISSÃO	KIT,TRANSMISSION	JGO.TRANSMISION
3	036310P1		**2**	BUJÃO	PLUG	TAPON
4	3777939M1		**1**	PLACA	PLATE	PLATO
5	358274X1		**12**	PARAFUSO	BOLT	PERNO
6	372997X1		**1**	PARAFUSO	BOLT	PERNO
7	3700450M1		**2**	MOLA	SPRING	RESORTE
8	6225044M91	25-215 No	**1**	DESTACADOR	SEPARATED	DESTACADOR
9	191314M1		**2**	PINO	PIN	PASADOR
10	354441X1		**5**	PARAFUSO	BOLT	PERNO
11	021020P2		**1**	TAMPA	COVER	CUBIERTA
12	027014P1		**4**	TAMPÃO	PAD	ALMOHADILLA
13	899297M1		**1**	BUJÃO	PLUG	TAPON
14	6267807M1		**1**	TAMPA	COVER	CUBIERTA
15	6269931M1		**2**	INTERRUPTOR	SWITCH	INTERRUPTOR
16	181142M1		**2**	ARRUELA	WASHER	ARANDELA
17	046569P1		**3**	EXTENSÃO	EXTENSION	EXTENSION
18	6234151M91		**1**	CJ. BASE	KIT, BOWL	JUEGO TAZA
19	3807754M1		**1**	PARAFUSO	BOLT	PERNO
20	6269524M1		**1**	SUPORTE	COLUMN SUPPORT	SOPORTE

Transmissão 12 Velocidades
12 Speed Transmission
Transmision 12 Velocidades

Carcaça
Housing
Caja

25-100

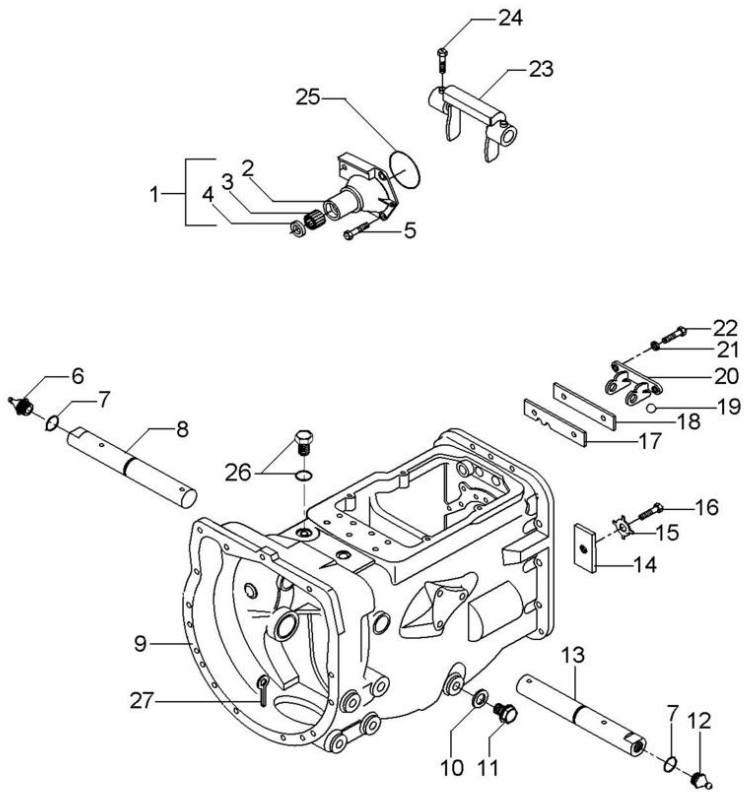

1	1860890M91		**1**	FLANGE	FLANGE	PLETINA
2	1860876M1	1	**1**	FLANGE	FLANGE	PLETINA
3	886668M1	1	**1**	ROLAMENTO	BEARING	COJINETE
4	1860867M3	1	**1**	RETENTOR	SEAL	RETEN
5	377477X1		**3**	PARAFUSO	BOLT	PERNO
5	377480X1		**1**	PARAFUSO	BOLT	PERNO
6	29951X		**1**	GRAXEIRA	GREASER	ENGRASADOR
7	364784X1		**2**	ANEL "O"	O RING	JUNTA TORICA
8	058424P1		**1**	EIXO	SHAFT	ARBOL
9	488156M97	25-60 No	**1**	CJ. CARCAÇA	HOUSE ASSY	CONJ. CARTER
10	180474M1		**1**	ARRUELA	WASHER	ARANDELA
11	050698T1		**1**	BUJÃO	PLUG	TAPON
12	13811X		**1**	GRAXEIRA	GREASER	ENGRASADOR
13	058424P1		**1**	EIXO	SHAFT	ARBOL
14	184789M1		**1**	TRAVA	LOCK	RETENEDOR
15	828020M1		**1**	ARRUELA	WASHER	ARANDELA
16	353691X1		**1**	PARAFUSO	BOLT	PERNO
17	1860764M2		**1**	PLACA	PLATE	PLATO
18	1860765M2		**1**	ESPAÇADOR	SPACER	PIEZA DISTANCIA
19	391838X1	∅ 12MM	**1**	ESFERA	BALL	BOLA
20	1860761M1		**1**	SUPORTE	BRACKET	SOPORTE
21	353434X1		**2**	ARRUELA	WASHER	ARANDELA
22	362443X1		**2**	PARAFUSO	BOLT	PERNO
23	886719M1		**1**	GARFO	FORK	HORQUILLA
24	3771408M1		**4**	PARAFUSO	BOLT	PERNO
25	886089M1		**1**	ANEL "O"	O RING	JUNTA TORICA
26	052197P1		**1**	TAMPÃO	PAD	ALMOHADILLA
27	354076X1		**1**	CUPILHA	COTTER PIN	PASADOR DOUBLE

Transmissão 12 Velocidades
12 Speed Transmission
Transmision 12 Velocidades

Eixos E Garfos
Shafts & Forks
Ejes Y Horquillas

25-105

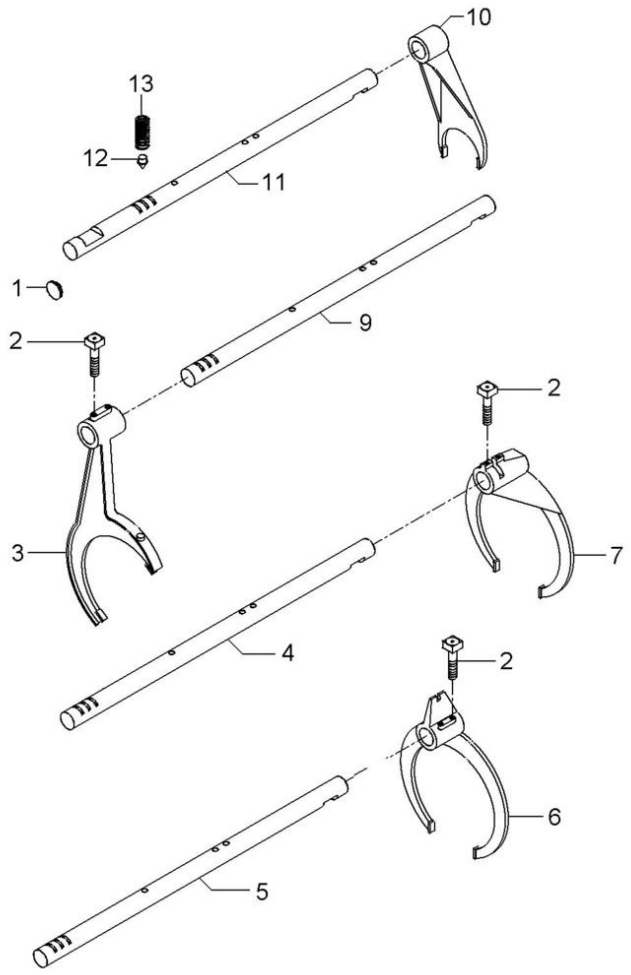

1	6229563M1	**1** BUJÃO	PLUG	TAPON
2	1675367M2	**4** PARAFUSO	BOLT	PERNO
3	027923P1	**1** GARFO	FORK	HORQUILLA
4	6237642M1	**1** EIXO	SHAFT	ARBOL
5	6235750M1	**1** EIXO	SHAFT	ARBOL
6	027922P1	**1** GARFO	FORK	HORQUILLA
7	6270250M1	**1** GARFO	FORK	HORQUILLA
9	6235751M1	**1** EIXO	SHAFT	ARBOL
10	897065M2	**1** GARFO	FORK	HORQUILLA
11	6235753M1	**1** EIXO	SHAFT	ARBOL
12	180418M2	**4** PINO	PIN	PASADOR
13	191221M1	**4** MOLA	SPRING	RESORTE

Transmissão 12 Velocidades
12 Speed Transmission
Transmision 12 Velocidades

Árvore De Entrada
Input Shaft
Arbol De Entrada

25-110

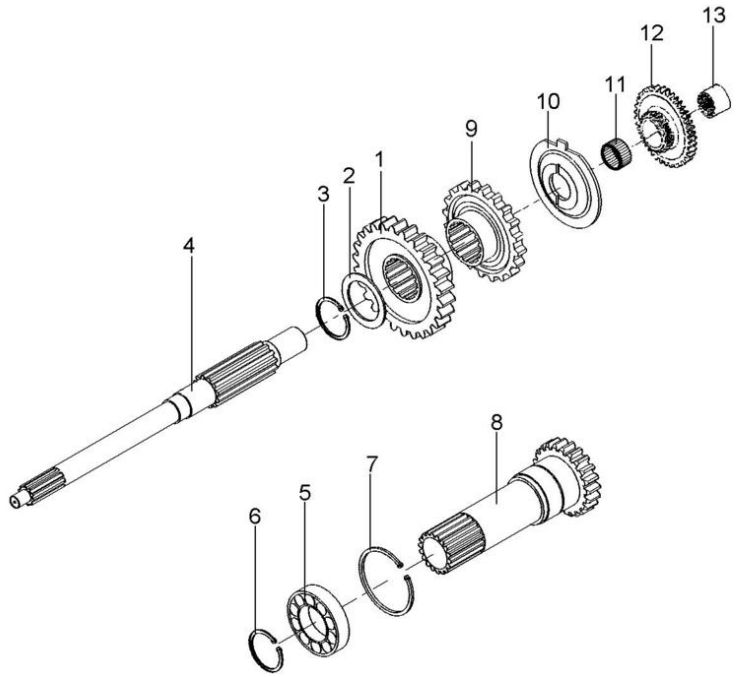

1	049169P1	35	**1**	ENGRENAGEM	GEAR	ENGRANAJE
2	1677742M1		**1**	ARRUELA	WASHER	ARANDELA
3	358969X1		**1**	ANEL TRAVA	CIRCLIP	CIRCULITO
4	039423P1		**1**	EIXO	SHAFT	ARBOL
5	3761292M1		**1**	ROLAMENTO	BEARING	COJINETE
6	762101M1		**1**	ANEL TRAVA	CIRCLIP	CIRCULITO
7	377631X1		**1**	ANEL TRAVA	CIRCLIP	CIRCULITO
8	049834N2	25-65 No 15	**1**	CJ. EIXO	KIT, AXLE	JUEGO DE EJE
9	049172P1	30	**1**	ENGRENAGEM	GEAR	ENGRANAJE
10	1674668M3		**1**	ESPAÇADOR	SPACER	PIEZA DISTANCIA
11	2700273M1		**1**	ROLAMENTO AGULHA	BEARING NEEDLE	COJINETA AGUJAS
12	053353N1	44	**1**	CJ. ENGRENAGEM	KIT, GEAR	ENGRANAJES JUEGO
13	039396P1		**1**	LUVA	SLEEVE	MANCHA

Transmissão 12 Velocidades
12 Speed Transmission
Transmision 12 Velocidades

Árvore Principal
Main Shaft
Eje Principale

25-115

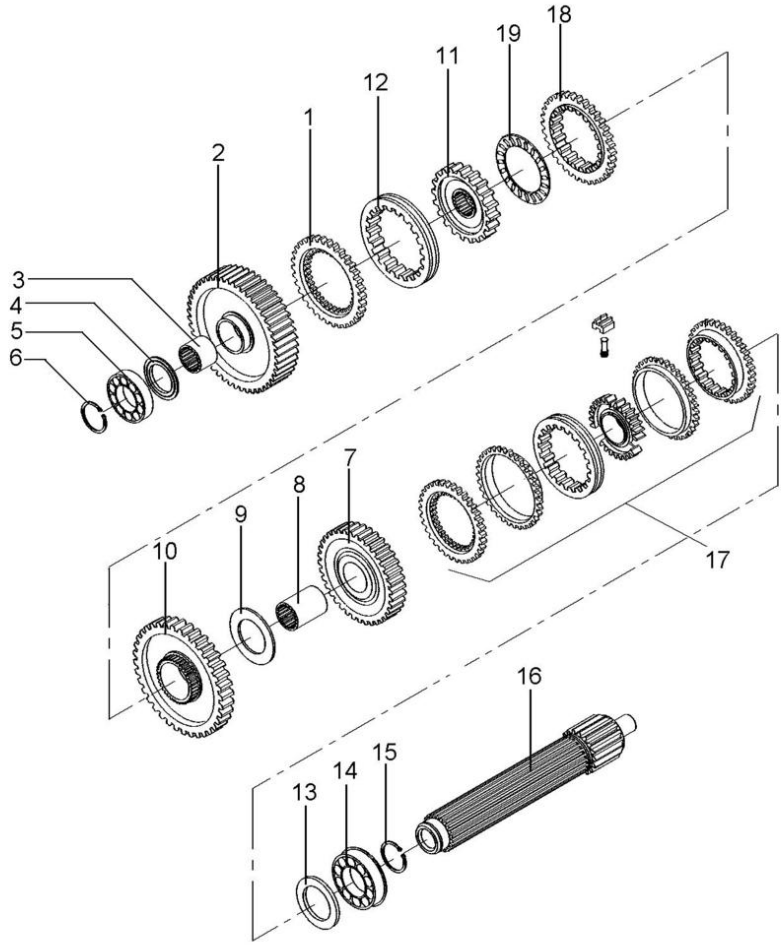

1	1686458M1		**1** ANEL	RING	ARO
2	6217694M91	56	**1** ENGRENAGEM	GEAR	ENGRANAJE
3	039397P1		**1** LUVA	SLEEVE	MANCHA
4	1671888M2	4.14-4.19MM	**1** CALÇO	SHIM	CALCE
4	1671889M1	4,39-4,45MM	**1** ARRUELA	WASHER	ARANDELA
4	1671890M2	4.62-4.67MM	**1** ARRUELA	WASHER	ARANDELA
4	1671891M2	4.85-4.90MM	**1** ARRUELA	WASHER	ARANDELA
5	039544R1		**1** ROLAMENTO	BEARING	COJINETE
6	039545R1		**1** ANEL TRAVA	CIRCLIP	CIRCULITO
7	053354N1	35	**1** CJ. ENGRENAGEM	KIT, GEAR	ENGRANAJES JUEGO
8	039398P1		**1** LUVA	SLEEVE	MANCHA
9	023422R1		**1** ARRUELA	WASHER	ARANDELA
10	6231156M91	51	**1** ENGRENAGEM	GEAR	ENGRANAJE
11	039402P1		**1** CUBO	HUB	CUBO
12	6231154M1		**1** LUVA ACOPLAMENTO	COUPLING SLEEVE	COUPLING SLEEVE
13	1867259M1		**1** ARRUELA	WASHER	ARANDELA
14	3761291M1		**2** ROLAMENTO	BEARING	COJINETE
15	195363M1		**2** ANEL TRAVA	CIRCLIP	CIRCULITO
16	039542P1		**1** EIXO	SHAFT	ARBOL
17	039440N1	25-220 No	**1** CJ. SINCRONIZADO	SYNCHRO UNIT	SINCRONIZ ADORA
18	1686459M1		**1** ANEL	RING	ARO
19	1663796M1		**1** ROLAMENTO	BEARING	COJINETE

Transmissão 12 Velocidades
12 Speed Transmission
Transmision 12 Velocidades

Árvore Secundária
Secundary Shaft
Eje Secundaria

25-120

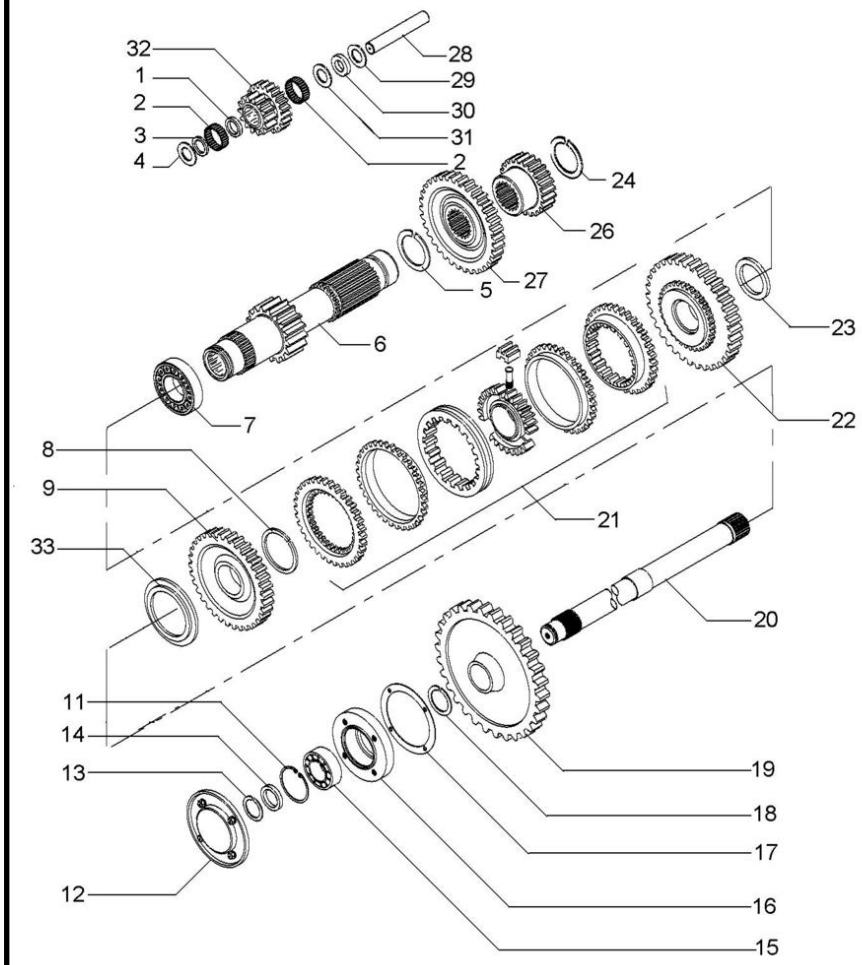

1	1688131M1		**1**	ESPAÇADOR	SPACER	PIEZA DISTANCIA
2	183039M1		**56**	ROLETE	ROLLER	RODILLO
3	183037M1		**1**	ARRUELA	WASHER	ARANDELA
4	1688132M1		**2**	ARRUELA	WASHER	ARANDELA
5	195500M1		**1**	ANEL TRAVA	CIRCLIP	CIRCULITO
6	6219244M91	19	**1**	EIXO	SHAFT	ARBOL
7	3003372X1		**1**	ROLAMENTO	BEARING	COJINETE
8	1440873X1		**1**	ANEL TRAVA	CIRCLIP	CIRCULITO
9	049167N1	33	**1**	ENGRENAGEM	GEAR	ENGRANAJE
11	355988X1		**1**	ANEL TRAVA	CIRCLIP	CIRCULITO
12	1683386M91	25-170 No	**1**	TAMPA	COVER	CUBIERTA
13	899385M1		**1**	ANEL	RING	ARO
14	881122M2		**1**	ANEL	RING	ARO
15	899377M2		**1**	ROLAMENTO	BEARING	COJINETE
16	899331M1		**1**	FLANGE	FLANGE	PLETINA
17	180432M1		**1**	JUNTA	GASKET	EMPAQUETADURA.
18	358913X1		**1**	ANEL TRAVA	CIRCLIP	CIRCULITO
19	9004882M1	53	**1**	ENGRENAGEM	GEAR	ENGRANAJE
20	1869279M1		**1**	EIXO	SHAFT	ARBOL
21	039439N1	25-225 No	**1**	CJ. SINCRONIZADO	SYNCHRO UNIT	SINCRONIZ ADORA
22	049170N1	37	**1**	ENGRENAGEM	GEAR	ENGRANAJE
23	039413P1		**1**	ARRUELA	WASHER	ARANDELA
24	831581M2		**1**	ANEL TRAVA	CIRCLIP	CIRCULITO
26	053316P1	25	**1**	ENGRENAGEM	GEAR	ENGRANAJE
27	053312P1	33	**1**	ENGRENAGEM	GEAR	ENGRANAJE
28	180445M1		**1**	EIXO	SHAFT	ARBOL
29	1688130M1		**1**	ARRUELA	WASHER	ARANDELA
30	1688129M1		**1**	MOLA PRATO	SPRING PLATE	PLETINA MUELLE
31	1688128M1		**1**	ARRUELA	WASHER	ARANDELA
32	053310P1	20/15	**1**	ENGRENAGEM	GEAR	ENGRANAJE
33	039408P1		**1**	ARRUELA	WASHER	ARANDELA
33	039409P1		**1**	ARRUELA	WASHER	ARANDELA

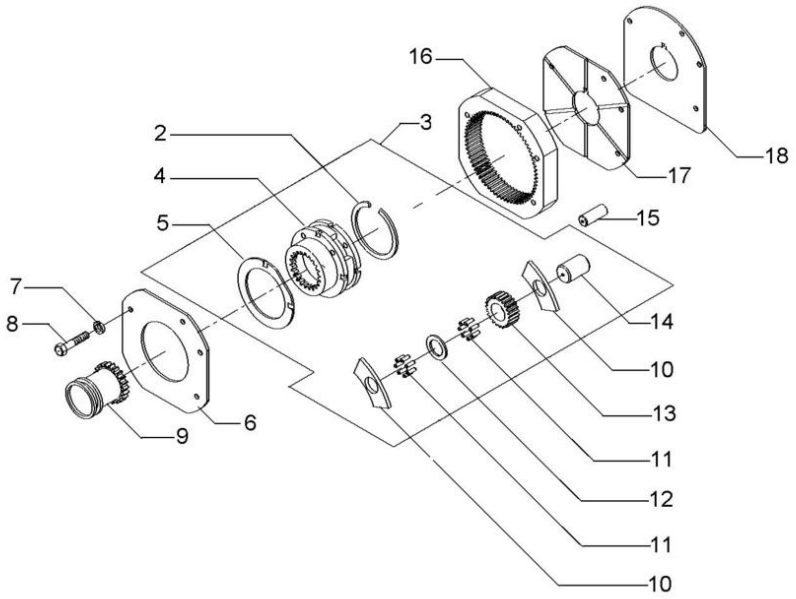

2	377424X1	3		**1**	ANEL TRAVA	CIRCLIP	CIRCULITO
3	OX14331			**1**	CJ. REDUTOR	KIT, CARRIER	JUEGO PORTADOR
4		3	OX14331	**1**	CJ. REDUTOR	KIT, CARRIER	JUEGO PORTADOR
5	1866545M2	3		**2**	ARRUELA	WASHER	ARANDELA
6	1867423M1			**1**	PLACA	PLATE	PLATO
7	353434X1			**3**	ARRUELA	WASHER	ARANDELA
8	362684X1			**4**	PARAFUSO	BOLT	PERNO
9	1866557M1			**1**	LUVA	SLEEVE	MANCHA
10	035159R1	3		**8**	ARRUELA	WASHER	ARANDELA
11	1866553M2	3		**128**	ROLETE	ROLLER	RODILLO
12	023406R1	3		**4**	ARRUELA	WASHER	ARANDELA
13	023405P1	3	23	**4**	ENGRENAGEM	GEAR	ENGRANAJE
14	1866538M2	3		**4**	EIXO	SHAFT	ARBOL
15	180409M1			**2**	PINO	PIN	PASADOR
16	1867424M2		68	**1**	COROA	ANNULAR GEAR	ENGRANAJE ANULAR
17	1867425M1			**1**	PLACA	PLATE	PLATO
18	1867426M1			**1**	CALÇO	SHIM	CALCE

Transmissão 12x4 Velocidades **Pto (540 Rpm)**
12x4 Speed Transmission **Pto (540 Rpm)**
Transmision De 12x4 Velocidades **Pto (540 Rpm)**

25-130

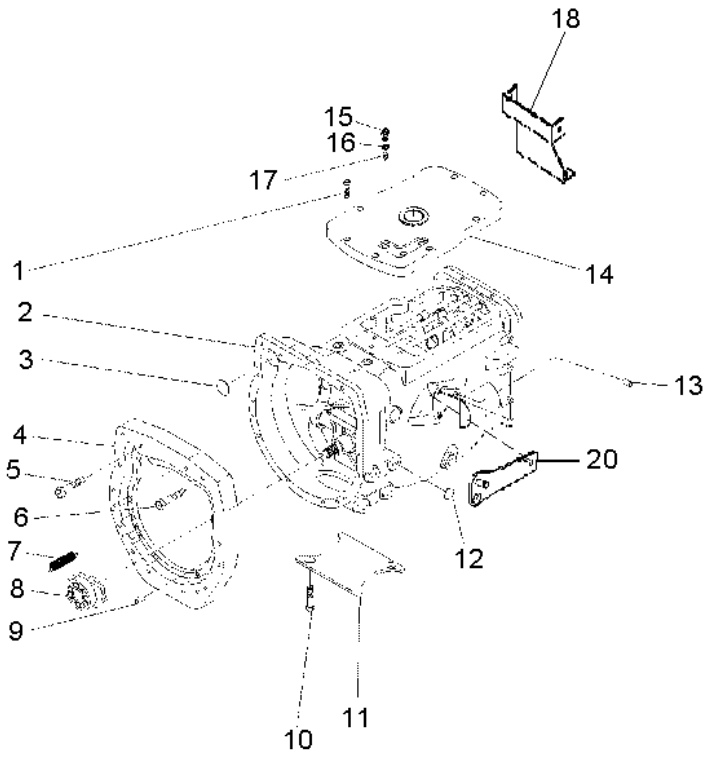

1	058286P1		**8**	PARAFUSO	BOLT	PERNO
2	6237537M91	25-140 No	**1**	CJ. TRANSMISSÃO	KIT,TRANSMISSION	JGO.TRANSMISION
2		25-145 No	**1**	CJ. TRANSMISSÃO	KIT,TRANSMISSION	JGO.TRANSMISION
2		25-150 No	**1**	CJ. TRANSMISSÃO	KIT,TRANSMISSION	JGO.TRANSMISION
2		25-155 No	**1**	CJ. TRANSMISSÃO	KIT,TRANSMISSION	JGO.TRANSMISION
2		25-160 No	**1**	CJ. TRANSMISSÃO	KIT,TRANSMISSION	JGO.TRANSMISION
2		25-165 No	**1**	CJ. TRANSMISSÃO	KIT,TRANSMISSION	JGO.TRANSMISION
3	036310P1		**2**	BUJÃO	PLUG	TAPON
4	3777939M1		**1**	PLACA	PLATE	PLATO
5	358274X1		**12**	PARAFUSO	BOLT	PERNO
6	372997X1		**1**	PARAFUSO	BOLT	PERNO
7	3700450M1		**2**	MOLA	SPRING	RESORTE
8	6226262M91	25-55 No	**1**	DESTACADOR	SEPARATED	DESTACADOR
9	191314M1		**2**	PINO	PIN	PASADOR
10	354441X1		**5**	PARAFUSO	BOLT	PERNO
11	021020P2		**1**	TAMPA	COVER	CUBIERTA
12	027014P1		**4**	TAMPÃO	PAD	ALMOHADILLA
14	6267807M1		**1**	TAMPA	COVER	CUBIERTA
15	6269931M1		**2**	INTERRUPTOR	SWITCH	INTERRUPTOR
16	181142M1		**2**	ARRUELA	WASHER	ARANDELA
17	046569P1		**3**	EXTENSÃO	EXTENSION	EXTENSION
18	6234151M91		**1**	CJ. BASE	KIT, BOWL	JUEGO TAZA
19	3807754M1		**1**	PARAFUSO	BOLT	PERNO
20	6269524M1		**1**	SUPORTE	COLUMN SUPPORT	SOPORTE

Transmissão 12x4 Velocidades **Pto (540 Rpm)**
12x4 Speed Transmission **Pto (540 Rpm)**
Transmision De 12x4 Velocidades **Pto (540 Rpm)**

25-135

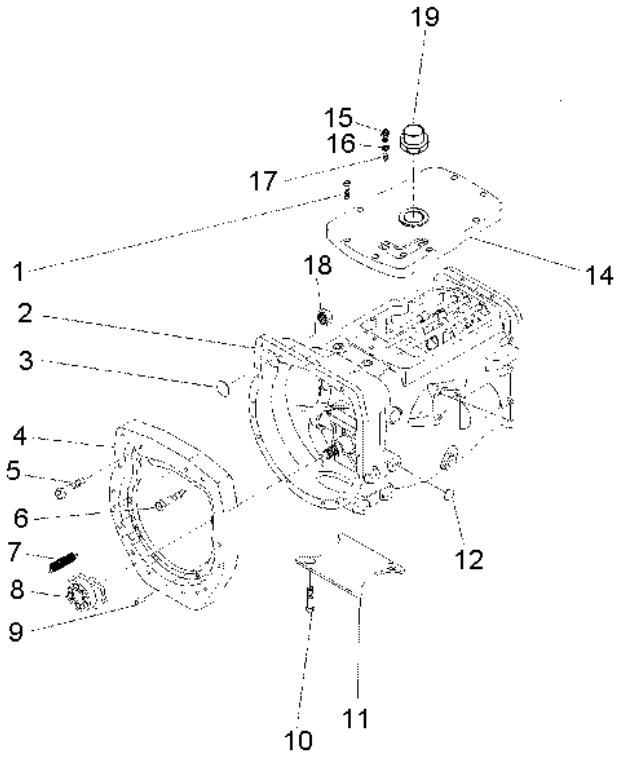

1	058286P1		**8**	PARAFUSO	BOLT	PERNO
2	6237537M91	25-140 No	**1**	CJ. TRANSMISSÃO	KIT,TRANSMISSION	JGO.TRANSMISION
2		25-145 No	**1**	CJ. TRANSMISSÃO	KIT,TRANSMISSION	JGO.TRANSMISION
2		25-150 No	**1**	CJ. TRANSMISSÃO	KIT,TRANSMISSION	JGO.TRANSMISION
2		25-155 No	**1**	CJ. TRANSMISSÃO	KIT,TRANSMISSION	JGO.TRANSMISION
2		25-160 No	**1**	CJ. TRANSMISSÃO	KIT,TRANSMISSION	JGO.TRANSMISION
2		25-165 No	**1**	CJ. TRANSMISSÃO	KIT,TRANSMISSION	JGO.TRANSMISION
3	036310P1		**1**	BUJÃO	PLUG	TAPON
4	036165P1		**1**	PLACA	PLATE	PLATO
5	377184X1		**1**	PARAFUSO	BOLT	PERNO
6	3145868M1		**13**	PARAFUSO	BOLT	PERNO
7	3700450M1		**1**	MOLA	SPRING	RESORTE
8	6225044M91	25-215 No	**1**	DESTACADOR	SEPARATED	DESTACADOR
9	191314M1		**2**	PINO	PIN	PASADOR
10	354441X1		**4**	PARAFUSO	BOLT	PERNO
11	021020P2		**1**	TAMPA	COVER	CUBIERTA
12	027014P1		**4**	TAMPÃO	PAD	ALMOHADILLA
14	053169P1		**1**	TAMPA	COVER	CUBIERTA
15	6223262M1		**2**	INTERRUPTOR	SWITCH	INTERRUPTOR
16	181142M1		**2**	ARRUELA	WASHER	ARANDELA
17	046569P1		**3**	EXTENSÃO	EXTENSION	EXTENSION
18	355645X1		**1**	PORCA	NUT	TUERCA
19	768300M1		**1**	BUJÃO	PLUG	TAPON

Transmissão 12 Velocidades-Sincronizada | **Carcaça**
12 Speed Transmission - Syncro | **Housing**
Transmision 12 Velocidades - Sincr | **Caja**

25-140

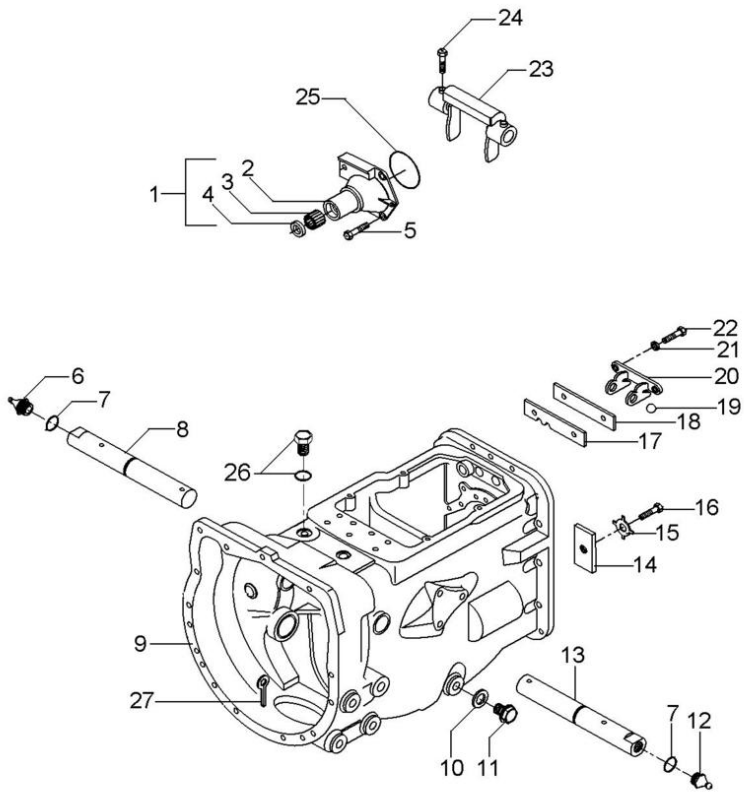

1	1860890M91		**1** FLANGE	FLANGE	PLETINA
2	1860876M1	1	**1** FLANGE	FLANGE	PLETINA
3	886668M1	1	**1** ROLAMENTO	BEARING	COJINETE
4	1860867M3	1	**1** RETENTOR	SEAL	RETEN
5	377477X1		**3** PARAFUSO	BOLT	PERNO
5	377480X1		**1** PARAFUSO	BOLT	PERNO
6	29951X		**1** GRAXEIRA	GREASER	ENGRASADOR
7	364784X1		**2** ANEL "O"	O RING	JUNTA TORICA
8	058424P1		**1** EIXO	SHAFT	ARBOL
9	488156M97	👁 25-60 No	**1** CJ. CARCAÇA	HOUSE ASSY	CONJ. CARTER
10	180474M1		**1** ARRUELA	WASHER	ARANDELA
11	050698T1		**1** BUJÃO	PLUG	TAPON
12	13811X		**1** GRAXEIRA	GREASER	ENGRASADOR
13	058424P1		**1** EIXO	SHAFT	ARBOL
14	184789M1		**1** TRAVA	LOCK	RETENEDOR
15	828020M1		**1** ARRUELA	WASHER	ARANDELA
16	353691X1		**1** PARAFUSO	BOLT	PERNO
17	1860764M2		**1** PLACA	PLATE	PLATO
18	1860765M2		**1** ESPAÇADOR	SPACER	PIEZA DISTANCIA
19	391838X1	∅ 12MM	**1** ESFERA	BALL	BOLA
20	1860761M1		**1** SUPORTE	BRACKET	SOPORTE
21	353434X1		**2** ARRUELA	WASHER	ARANDELA
22	362443X1		**2** PARAFUSO	BOLT	PERNO
23	886719M1		**1** GARFO	FORK	HORQUILLA
24	180002M1		**2** PARAFUSO	BOLT	PERNO
25	886089M1		**1** ANEL "O"	O RING	JUNTA TORICA
27	354076X1		**1** CUPILHA	COTTER PIN	PASADOR DOUBLE

Transmissão 12 Velocidades-Sincronizada
12 Speed Transmission - Syncro
Transmision 12 Velocidades - Sincr

Eixos E Garfos
Shafts & Forks
Ejes Y Horquillas

25-145

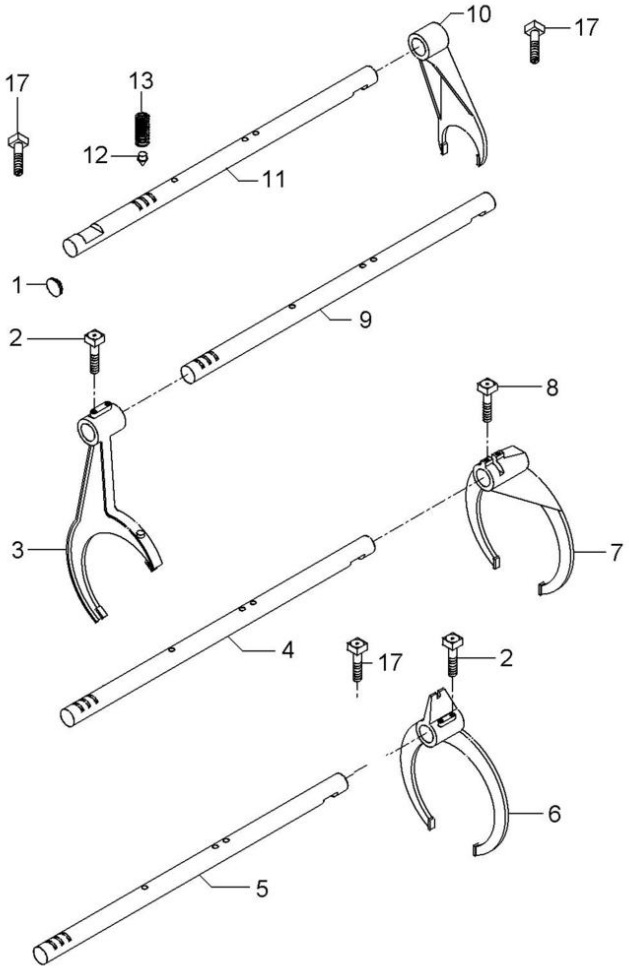

1	6229563M1	**1** BUJÃO	PLUG	TAPON
2	1675367M2	**4** PARAFUSO	BOLT	PERNO
3	023424R2	**1** GARFO	FORK	HORQUILLA
4	6237642M1	**1** EIXO	SHAFT	ARBOL
5	6216489M1	**1** EIXO	SHAFT	ARBOL
6	023414R2	**1** GARFO	FORK	HORQUILLA
7	6270250M1	**1** GARFO	FORK	HORQUILLA
8	180002M1	**2** PARAFUSO	BOLT	PERNO
9	6216486M1	**1** EIXO	SHAFT	ARBOL
10	897065M2	**1** GARFO	FORK	HORQUILLA
11	6216485M1	**1** EIXO	SHAFT	ARBOL
12	180418M2	**4** PINO	PIN	PASADOR
13	191221M1	**4** MOLA	SPRING	RESORTE
17	180002M1	**2** PARAFUSO	BOLT	PERNO

Transmissão 12 Velocidades-Sincronizada
12 Speed Transmission - Syncro
Transmision 12 Velocidades - Sincr

Árvore De Entrada
Input Shaft
Arbol De Entrada

25-150

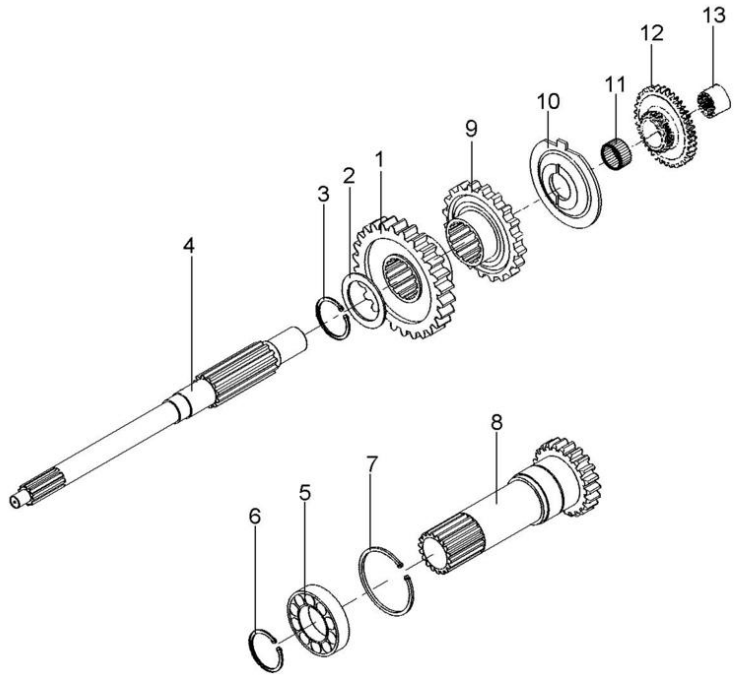

1	049172P1	26	**1** ENGRENAGEM	GEAR	ENGRANAJE
2	1677742M2		**1** ARRUELA	WASHER	ARANDELA
3	358969X1		**1** ANEL TRAVA	CIRCLIP	CIRCULITO
4	039423P1		**1** EIXO	SHAFT	ARBOL
5	3761292M1		**1** ROLAMENTO	BEARING	COJINETE
6	762101M1		**1** ANEL TRAVA	CIRCLIP	CIRCULITO
7	377631X1		**1** ANEL TRAVA	CIRCLIP	CIRCULITO
8	049834N2	15 PTO 540 RPM 25-65 No	**1** CJ. EIXO	KIT, AXLE	JUEGO DE EJE
9	049169P1		**1** ENGRENAGEM	GEAR	ENGRANAJE
10	1674668M3		**1** ESPAÇADOR	SPACER	PIEZA DISTANCIA
11	2700273M1		**1** ROLAMENTO AGULHA	BEARING NEEDLE	COJINETA AGUJAS
12	053353N1		**1** CJ. ENGRENAGEM	KIT, GEAR	ENGRANAJES JUEGO
13	039396P1		**1** LUVA	SLEEVE	MANCHA

Transmissão 12 Velocidades-Sincronizada
12 Speed Transmission - Syncro
Transmision 12 Velocidades - Sincr

Árvore Principal
Main Shaft
Eje Principale

25-155

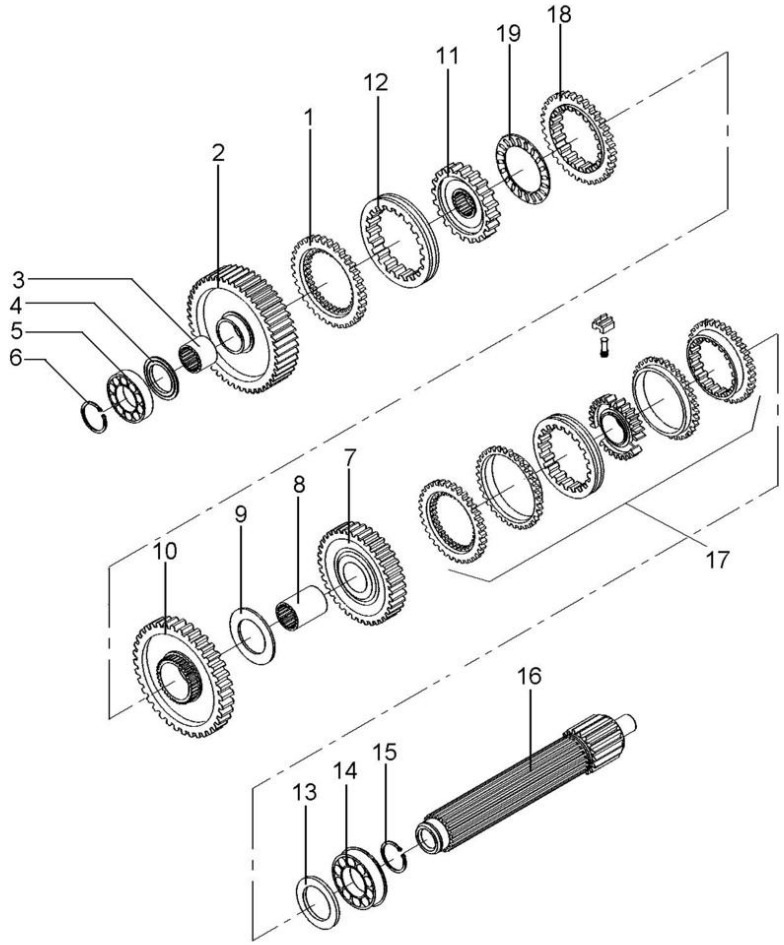

1	1686458M1		**1** ANEL	RING	ARO
2	6217694M91	56	**1** ENGRENAGEM	GEAR	ENGRANAJE
3	039397P1		**1** LUVA	SLEEVE	MANCHA
4	1671888M2	4.14-4.19MM	**1** CALÇO	SHIM	CALCE
4	1671889M1	4,39-4,45MM	**1** ARRUELA	WASHER	ARANDELA
4	1671890M2	4.62-4.67MM	**1** ARRUELA	WASHER	ARANDELA
4	1671891M2	4.85-4.90MM	**1** ARRUELA	WASHER	ARANDELA
5	039544R1		**1** ROLAMENTO	BEARING	COJINETE
6	039545R1		**1** ANEL TRAVA	CIRCLIP	CIRCULITO
7	053354N1	45	**1** CJ. ENGRENAGEM	KIT, GEAR	ENGRANAJES JUEGO
8	039398P1		**1** LUVA	SLEEVE	MANCHA
9	023422R1		**1** ARRUELA	WASHER	ARANDELA
10	6231156M91		**1** ENGRENAGEM	GEAR	ENGRANAJE
11	039403N1		**1** ENGRENAGEM	GEAR	ENGRANAJE
12	039397P1		**1** LUVA	SLEEVE	MANCHA
13	1867259M1		**1** ARRUELA	WASHER	ARANDELA
14	3761291M1		**2** ROLAMENTO	BEARING	COJINETE
15	195363M1		**2** ANEL TRAVA	CIRCLIP	CIRCULITO
16	039542P1		**1** EIXO	SHAFT	ARBOL
17	039400N2	25-70 No	**1** CJ. SINCRONIZADO	SYNCHRO UNIT	SINCRONIZ ADORA
18	1686459M1		**1** ANEL	RING	ARO
19	1663796M1		**1** ROLAMENTO	BEARING	COJINETE

Transmissão 12 Velocidades-Sincronizada | **Árvore Secundária**
12 Speed Transmission - Syncro | **Secondary Shaft**
Transmision 12 Velocidades - Sincr | **Eje Secundaria**

25-160

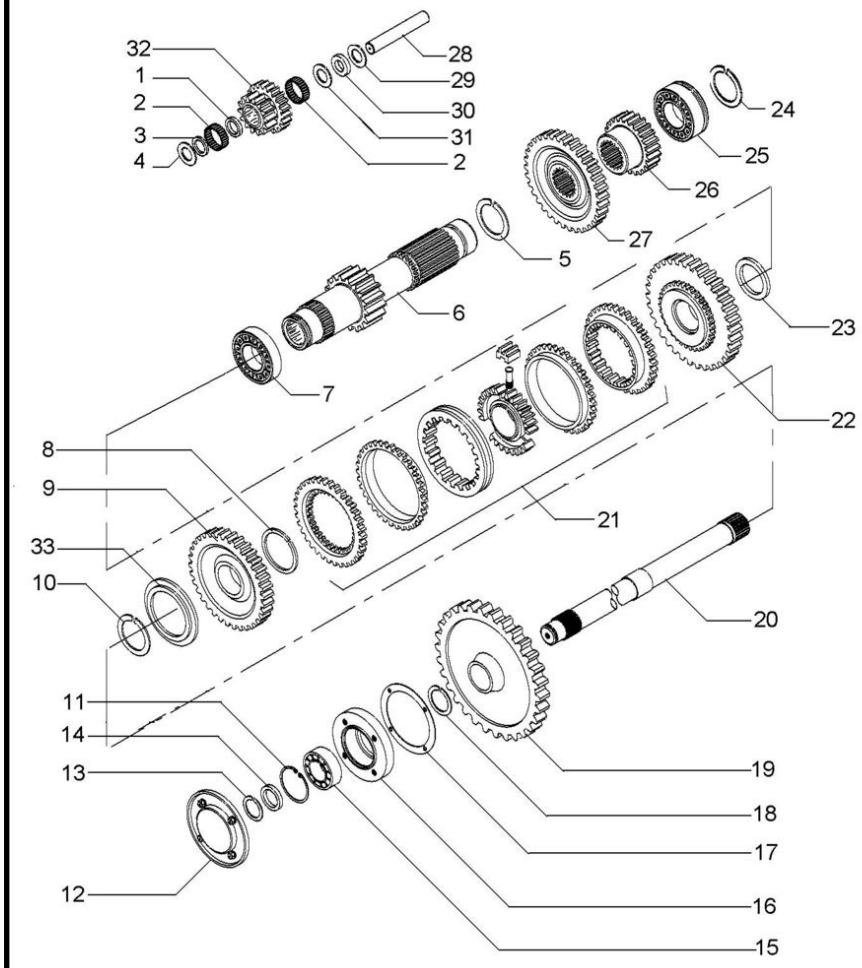

1	1688131M1		**1**	ESPAÇADOR	SPACER	PIEZA DISTANCIA
2	183039M1		**56**	ROLETE	ROLLER	RODILLO
3	183037M1		**1**	ARRUELA	WASHER	ARANDELA
4	1688132M1		**2**	ARRUELA	WASHER	ARANDELA
5	195500M1		**1**	ANEL TRAVA	CIRCLIP	CIRCULITO
6	6219244M91	19	**1**	EIXO	SHAFT	ARBOL
7	3003372X1		**1**	ROLAMENTO	BEARING	COJINETE
8	1440873X1		**1**	ANEL TRAVA	CIRCLIP	CIRCULITO
9	049167N1	33	**1**	ENGRENAGEM	GEAR	ENGRANAJE
10	831581M2		**1**	ANEL TRAVA	CIRCLIP	CIRCULITO
11	355988X1		**1**	ANEL TRAVA	CIRCLIP	CIRCULITO
12	1683386M91	25-170 No	**1**	TAMPA	COVER	CUBIERTA
13	899385M1		**1**	ANEL	RING	ARO
14	881122M2		**1**	ANEL	RING	ARO
15	899377M2		**1**	ROLAMENTO	BEARING	COJINETE
16	899331M1		**1**	FLANGE	FLANGE	PLETINA
17	180432M1		**1**	JUNTA	GASKET	EMPAQUETADURA.
18	358913X1		**1**	ANEL TRAVA	CIRCLIP	CIRCULITO
19	9004882M1	53	**1**	ENGRENAGEM	GEAR	ENGRANAJE
20	1869279M1		**1**	EIXO	SHAFT	ARBOL
21	039410N2	25-75 No	**1**	CJ. SINCRONIZADO	SYNCHRO UNIT	SINCRONIZ ADORA
22	049170N1	37	**1**	ENGRENAGEM	GEAR	ENGRANAJE
23	039413P1		**1**	ARRUELA	WASHER	ARANDELA
24	831581M2		**1**	ANEL TRAVA	CIRCLIP	CIRCULITO
25	3761291M1		**1**	ROLAMENTO	BEARING	COJINETE
26	053316P1		**1**	ENGRENAGEM	GEAR	ENGRANAJE
27	053312P1	42	**1**	ENGRENAGEM	GEAR	ENGRANAJE
28	180445M1		**1**	EIXO	SHAFT	ARBOL
29	1688130M1		**1**	ARRUELA	WASHER	ARANDELA
30	1688129M1		**1**	MOLA PRATO	SPRING PLATE	PLETINA MUELLE
31	1688128M1		**1**	ARRUELA	WASHER	ARANDELA
32	053310P1	20/15	**1**	ENGRENAGEM	GEAR	ENGRANAJE
33	039408P1		**1**	ARRUELA	WASHER	ARANDELA
33	039409P1		**1**	ARRUELA	WASHER	ARANDELA

Transmissão 12 Velocidades-Sincronizada
12 Speed Transmission - Syncro
Transmision 12 Velocidades - Sincr

Redutor Epicicloidal
Epicyclic Unit
Unidad Epicicloidal

25-165

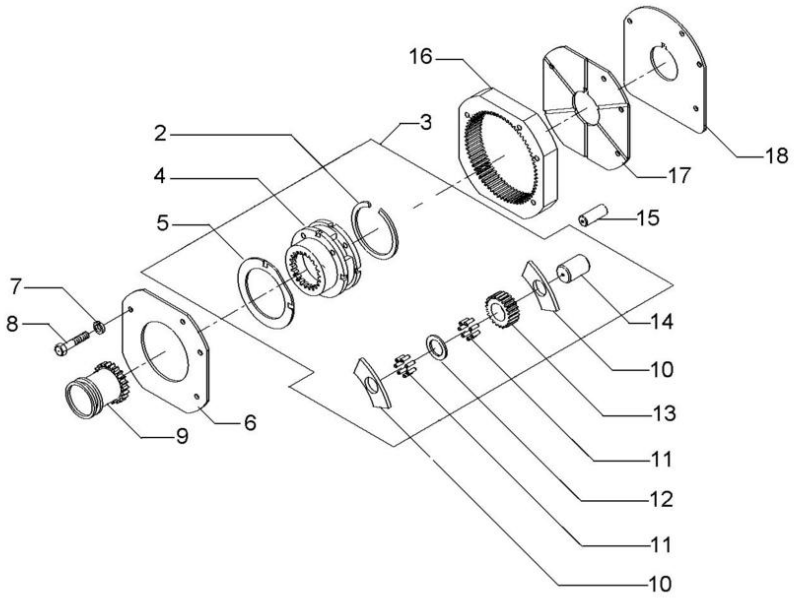

3	OX14331			**1**	CJ. REDUTOR	KIT, CARRIER	JUEGO PORTADOR
4		3	OX14331	**1**	PORTA ENGRENAGEM	CARRIER	PORTADOR
5	1866545M2	3		**2**	ARRUELA	WASHER	ARANDELA
6	1867423M1			**1**	PLACA	PLATE	PLATO
7	353434X1			**3**	ARRUELA	WASHER	ARANDELA
8	362684X1			**4**	PARAFUSO	BOLT	PERNO
9	1866557M1			**1**	LUVA	SLEEVE	MANCHA
10	1866542M1	3		**8**	ARRUELA	WASHER	ARANDELA
11	1866553M2	3		**128**	ROLETE	ROLLER	RODILLO
12	023406R1	3		**4**	ARRUELA	WASHER	ARANDELA
13	023405P1	3	23	**4**	ENGRENAGEM	GEAR	ENGRANAJE
14	1866538M2	3		**4**	EIXO	SHAFT	ARBOL
15	180409M1			**2**	PINO	PIN	PASADOR
16	1867424M2		68	**1**	COROA	ANNULAR GEAR	ENGRANAJE ANULAR
17	1867425M1			**1**	PLACA	PLATE	PLATO
18	1867426M1			**1**	CALÇO	SHIM	CALCE

Tampa De Rolamento
Bearing Cover
Tapa De Cojinete

25-170

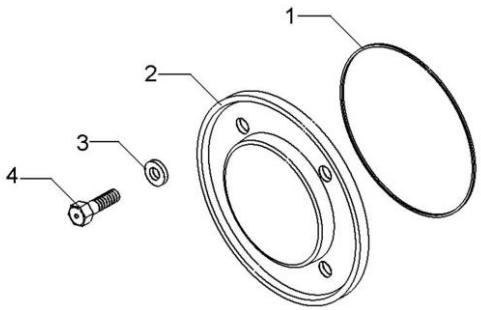

1	1004633M1	**1** ANEL "O"	O RING	JUNTA TORICA
2	883620M1	**1** TAMPA	COVER	CUBIERTA
3	376703X1	**4** ARRUELA	WASHER	ARANDELA
4	377479X1	**4** PARAFUSO	BOLT	PERNO

Transmissão 12 Velocidades **Sincronizada**
Transmission 12 Speed **Sincro**
Transmision 12 Velocidades **Sincronizada**

25-175

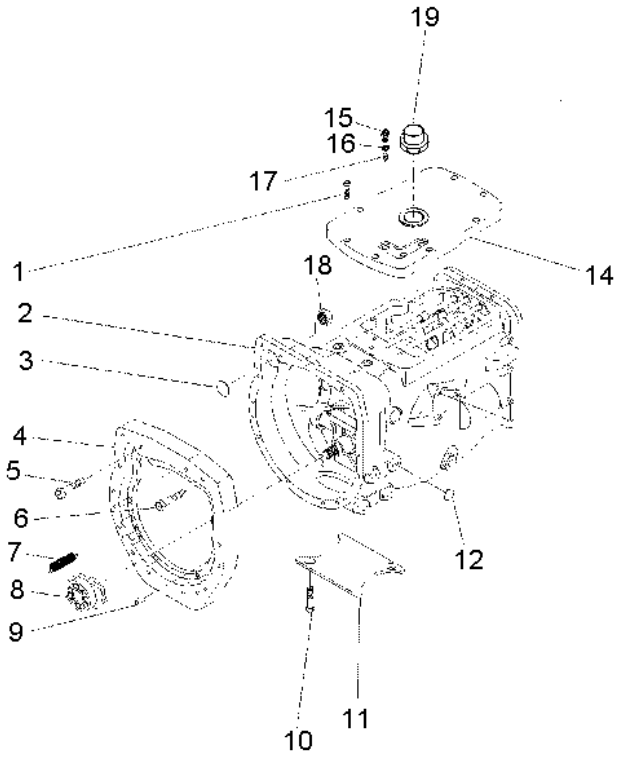

1	058286P1		**8**	PARAFUSO	BOLT	PERNO
2	6237538M91	25-185 No	**1**	CJ. TRANSMISSÃO	KIT,TRANSMISSION	JGO.TRANSMISION
2		25-190 No	**1**	CJ. TRANSMISSÃO	KIT,TRANSMISSION	JGO.TRANSMISION
2		25-195 No	**1**	CJ. TRANSMISSÃO	KIT,TRANSMISSION	JGO.TRANSMISION
2		25-200 No	**1**	CJ. TRANSMISSÃO	KIT,TRANSMISSION	JGO.TRANSMISION
2		25-205 No	**1**	CJ. TRANSMISSÃO	KIT,TRANSMISSION	JGO.TRANSMISION
2		25-210 No	**1**	CJ. TRANSMISSÃO	KIT,TRANSMISSION	JGO.TRANSMISION
3	036310P1		**1**	BUJÃO	PLUG	TAPON
4	036165P1		**1**	PLACA	PLATE	PLATO
5	377184X1		**1**	PARAFUSO	BOLT	PERNO
6	3145868M1		**13**	PARAFUSO	BOLT	PERNO
7	3700450M1		**1**	MOLA	SPRING	RESORTE
8	6226262M91	25-55 No	**1**	DESTACADOR	SEPARATED	DESTACADOR
9	191314M1		**2**	PINO	PIN	PASADOR
10	354441X1		**4**	PARAFUSO	BOLT	PERNO
11	021020P2		**1**	TAMPA	COVER	CUBIERTA
12	027014P1		**4**	TAMPÃO	PAD	ALMOHADILLA
14	053169P1		**1**	TAMPA	COVER	CUBIERTA
15	6223262M1		**2**	INTERRUPTOR	SWITCH	INTERRUPTOR
16	181142M1		**2**	ARRUELA	WASHER	ARANDELA
17	046569P1		**3**	EXTENSÃO	EXTENSION	EXTENSION
18	355645X1		**1**	PORCA	NUT	TUERCA
19	768300M1		**1**	BUJÃO	PLUG	TAPON

Transmissão 12 Velocidades **Sincronizada**
Transmission 12 Speed **Sincro**
Transmision 12 Velocidades **Sincronizada**

25-180

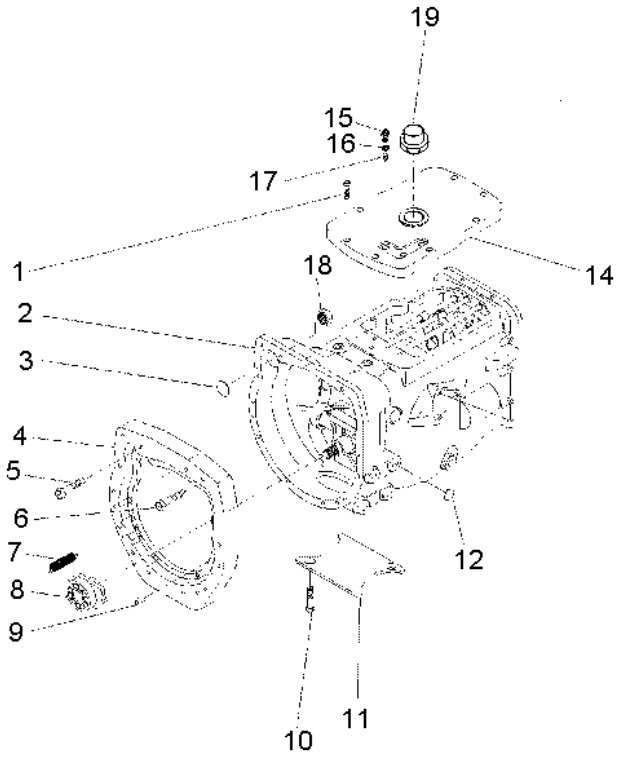

1	058286P1		**8**	PARAFUSO	BOLT	PERNO
2	6237538M91	25-185 No	**1**	CJ. TRANSMISSÃO	KIT,TRANSMISSION	JGO.TRANSMISION
2		25-190 No	**1**	CJ. TRANSMISSÃO	KIT,TRANSMISSION	JGO.TRANSMISION
2		25-195 No	**1**	CJ. TRANSMISSÃO	KIT,TRANSMISSION	JGO.TRANSMISION
2		25-200 No	**1**	CJ. TRANSMISSÃO	KIT,TRANSMISSION	JGO.TRANSMISION
2		25-205 No	**1**	CJ. TRANSMISSÃO	KIT,TRANSMISSION	JGO.TRANSMISION
2		25-210 No	**1**	CJ. TRANSMISSÃO	KIT,TRANSMISSION	JGO.TRANSMISION
3	036310P1		**1**	BUJÃO	PLUG	TAPON
4	036165P1		**1**	PLACA	PLATE	PLATO
5	377184X1		**1**	PARAFUSO	BOLT	PERNO
6	3145868M1		**13**	PARAFUSO	BOLT	PERNO
7	3700450M1		**1**	MOLA	SPRING	RESORTE
8	6225044M91	25-215 No	**1**	DESTACADOR	SEPARATED	DESTACADOR
9	191314M1		**2**	PINO	PIN	PASADOR
10	354441X1		**4**	PARAFUSO	BOLT	PERNO
11	021020P2		**1**	TAMPA	COVER	CUBIERTA
12	027014P1		**4**	TAMPÃO	PAD	ALMOHADILLA
14	053169P1		**1**	TAMPA	COVER	CUBIERTA
15	6223262M1		**2**	INTERRUPTOR	SWITCH	INTERRUPTOR
16	181142M1		**2**	ARRUELA	WASHER	ARANDELA
17	046569P1		**3**	EXTENSÃO	EXTENSION	EXTENSION
18	355645X1		**1**	PORCA	NUT	TUERCA
19	768300M1		**1**	BUJÃO	PLUG	TAPON

Transmissão 12 Velocidades-Sincronizada | **Carcaça**
12 Speed Transmission - Syncro | **Housing**
Transmision 12 Velocidades - Sincr | **Caja**

25-185

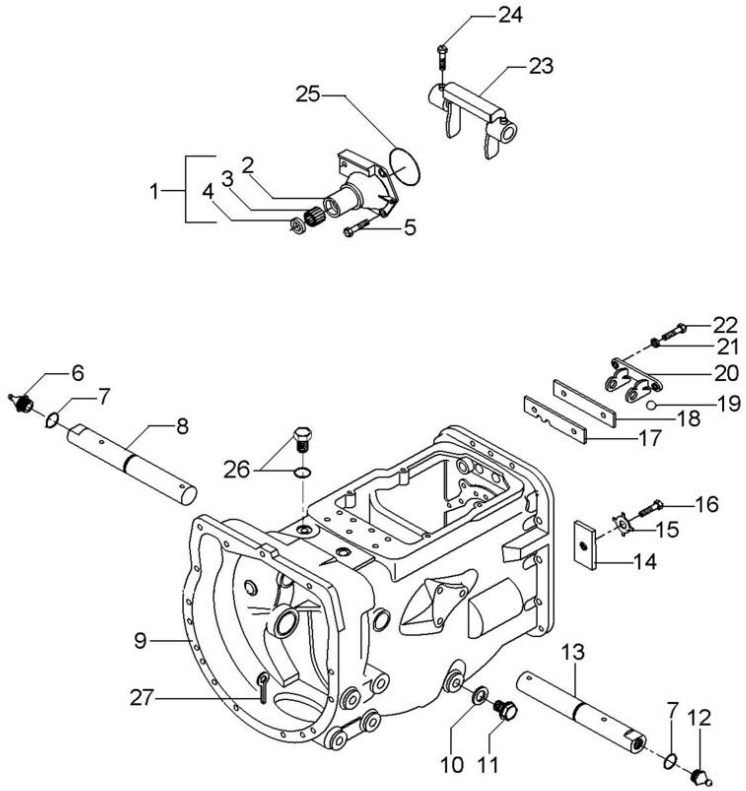

1	1860890M91			**1**	FLANGE	FLANGE	PLETINA
2	1860876M1	1		**1**	FLANGE	FLANGE	PLETINA
3	886668M1	1		**1**	ROLAMENTO	BEARING	COJINETE
4	1860867M3	1		**1**	RETENTOR	SEAL	RETEN
5	377477X1			**3**	PARAFUSO	BOLT	PERNO
5	377480X1			**1**	PARAFUSO	BOLT	PERNO
6	29951X			**1**	GRAXEIRA	GREASER	ENGRASADOR
7	364784X1			**2**	ANEL "O"	O RING	JUNTA TORICA
8	058424P1			**1**	EIXO	SHAFT	ARBOL
9	488156M97		25-60 No	**1**	CJ. CARCAÇA	HOUSE ASSY	CONJ. CARTER
10	180474M1			**1**	ARRUELA	WASHER	ARANDELA
11	050698T1			**1**	BUJÃO	PLUG	TAPON
12	13811X			**1**	GRAXEIRA	GREASER	ENGRASADOR
13	058424P1			**1**	EIXO	SHAFT	ARBOL
14	184789M1			**1**	TRAVA	LOCK	RETENEDOR
15	828020M1			**1**	ARRUELA	WASHER	ARANDELA
16	353691X1			**1**	PARAFUSO	BOLT	PERNO
17	1860764M2			**1**	PLACA	PLATE	PLATO
18	1860765M2			**1**	ESPAÇADOR	SPACER	PIEZA DISTANCIA
19	391838X1		∅ 12MM	**1**	ESFERA	BALL	BOLA
20	1860761M1			**1**	SUPORTE	BRACKET	SOPORTE
21	353434X1			**2**	ARRUELA	WASHER	ARANDELA
22	362443X1			**2**	PARAFUSO	BOLT	PERNO
23	886719M1			**1**	GARFO	FORK	HORQUILLA
24	3771408M1			**4**	PARAFUSO	BOLT	PERNO
25	886089M1			**1**	ANEL "O"	O RING	JUNTA TORICA
26	052197P1			**1**	TAMPÃO	PAD	ALMOHADILLA
27	354076X1			**1**	CUPILHA	COTTER PIN	PASADOR DOUBLE

Transmissão 12 Velocidades-Sincronizada
12 Speed Transmission - Syncro
Transmision 12 Velocidades - Sincr

Eixos E Garfos
Shafts & Forks
Ejes Y Horquillas

25-190

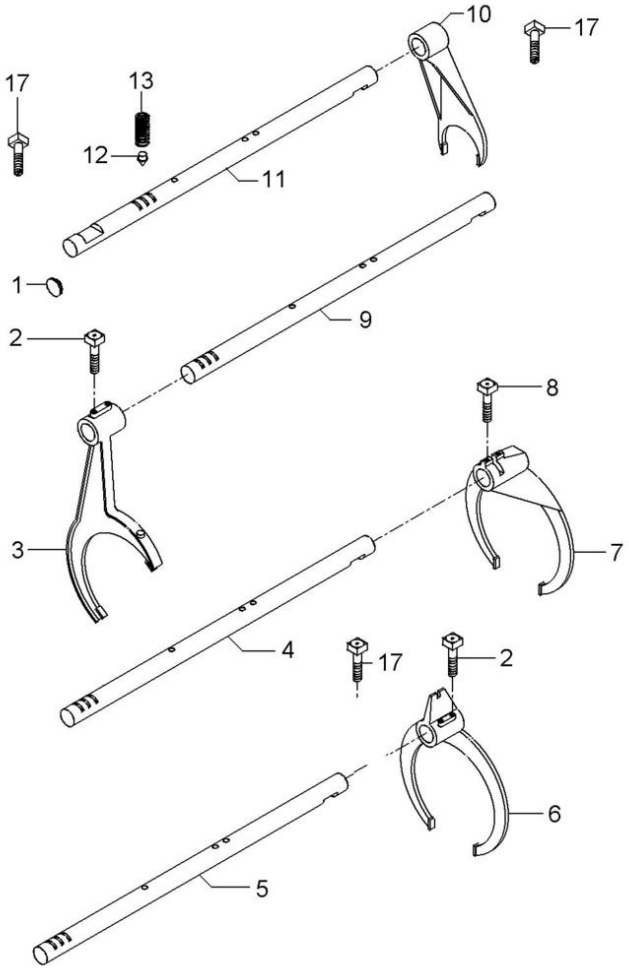

1	6229563M1	**1** BUJÃO	PLUG	TAPON
2	1675367M2	**4** PARAFUSO	BOLT	PERNO
3	023424R2	**1** GARFO	FORK	HORQUILLA
4	6237642M1	**1** EIXO	SHAFT	ARBOL
5	6216489M1	**1** EIXO	SHAFT	ARBOL
6	023414R2	**1** GARFO	FORK	HORQUILLA
7	6270250M1	**1** GARFO	FORK	HORQUILLA
8	180002M1	**2** PARAFUSO	BOLT	PERNO
9	6216486M1	**1** EIXO	SHAFT	ARBOL
10	897065M2	**1** GARFO	FORK	HORQUILLA
11	6216485M1	**1** EIXO	SHAFT	ARBOL
12	180418M2	**4** PINO	PIN	PASADOR
13	191221M1	**4** MOLA	SPRING	RESORTE
17	180002M1	**2** PARAFUSO	BOLT	PERNO

Transmissão 12 Velocidades-Sincronizada | **Árvore De Entrada**
12 Speed Transmission - Syncro | **Input Shaft**
Transmision 12 Velocidades - Sincr | **Arbol De Entrada**

25-195

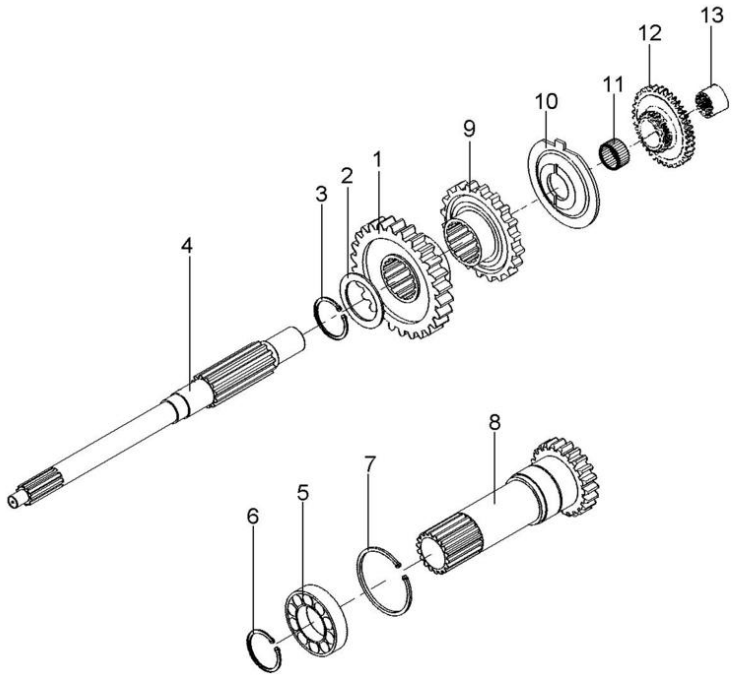

1	049172P1	26	**1** ENGRENAGEM	GEAR	ENGRANAJE
2	1677742M2		**1** ARRUELA	WASHER	ARANDELA
3	358969X1		**1** ANEL TRAVA	CIRCLIP	CIRCULITO
4	039423P1		**1** EIXO	SHAFT	ARBOL
5	3761292M1		**1** ROLAMENTO	BEARING	COJINETE
6	762101M1		**1** ANEL TRAVA	CIRCLIP	CIRCULITO
7	377631X1		**1** ANEL TRAVA	CIRCLIP	CIRCULITO
8	6203588M91	25-240 No 20	**1** CJ. EIXO	KIT, AXLE	JUEGO DE EJE
9	049169P1		**1** ENGRENAGEM	GEAR	ENGRANAJE
10	1674668M3		**1** ESPAÇADOR	SPACER	PIEZA DISTANCIA
11	2700273M1		**1** ROLAMENTO AGULHA	BEARING NEEDLE	COJINETA AGUJAS
12	053353N1		**1** CJ. ENGRENAGEM	KIT, GEAR	ENGRANAJES JUEGO
13	039396P1		**1** LUVA	SLEEVE	MANCHA

Transmissão 12 Velocidades-Sincronizada
12 Speed Transmission - Syncro
Transmision 12 Velocidades - Sincr

Árvore Principal
Main Shaft
Eje Principale

25-200

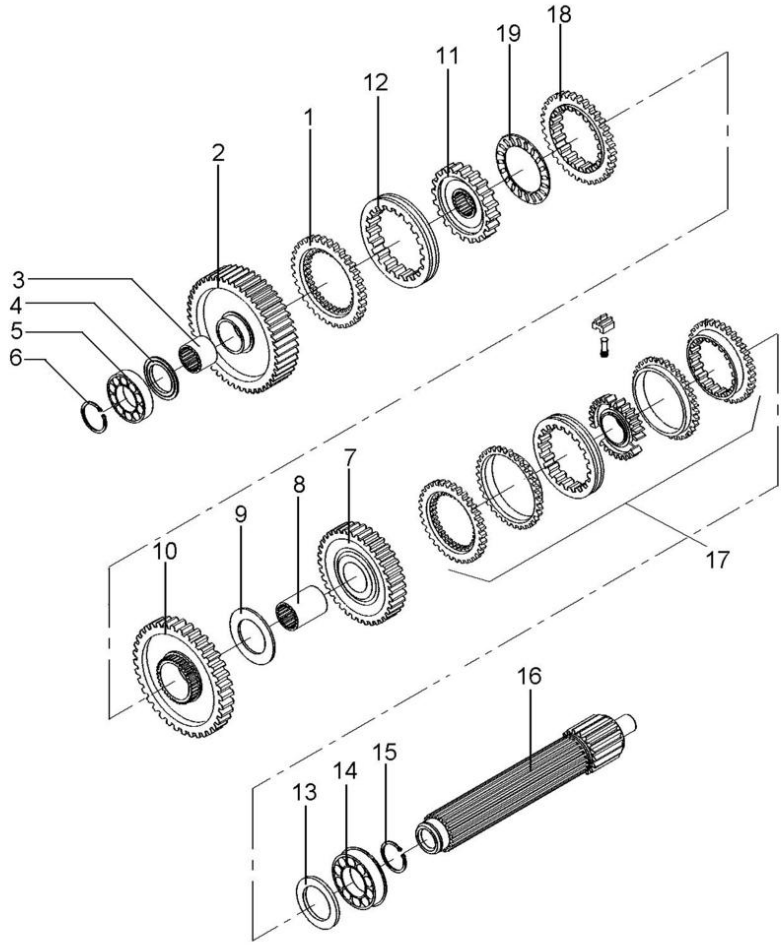

1	1686458M1		**1** ANEL	RING	ARO
2	6217694M91	56	**1** ENGRENAGEM	GEAR	ENGRANAJE
3	039397P1		**1** LUVA	SLEEVE	MANCHA
4	1671888M2	4.14-4.19MM	**1** CALÇO	SHIM	CALCE
4	1671889M1	4,39-4,45MM	**1** ARRUELA	WASHER	ARANDELA
4	1671890M2	4.62-4.67MM	**1** ARRUELA	WASHER	ARANDELA
4	1671891M2	4.85-4.90MM	**1** ARRUELA	WASHER	ARANDELA
5	039544R1		**1** ROLAMENTO	BEARING	COJINETE
6	039545R1		**1** ANEL TRAVA	CIRCLIP	CIRCULITO
7	053354N1	45	**1** CJ. ENGRENAGEM	KIT, GEAR	ENGRANAJES JUEGO
8	039398P1		**1** LUVA	SLEEVE	MANCHA
9	6282261M1		**1** ARRUELA	WASHER	ARANDELA
10	6231156M91		**1** ENGRENAGEM	GEAR	ENGRANAJE
11	039403N1		**1** ENGRENAGEM	GEAR	ENGRANAJE
12	039397P1		**1** LUVA	SLEEVE	MANCHA
13	1867259M1		**1** ARRUELA	WASHER	ARANDELA
14	3761291M1		**2** ROLAMENTO	BEARING	COJINETE
15	195363M1		**2** ANEL TRAVA	CIRCLIP	CIRCULITO
16	039542P1		**1** EIXO	SHAFT	ARBOL
17	039400N2	25-70 No	**1** CJ. SINCRONIZADO	SYNCHRO UNIT	SINCRONIZ ADORA
18	1686459M1		**1** ANEL	RING	ARO
19	1663796M1		**1** ROLAMENTO	BEARING	COJINETE

Transmissão 12 Velocidades-Sincronizada
12 Speed Transmission - Syncro
Transmision 12 Velocidades - Sincr

Árvore Secundária
Secondary Shaft
Eje Secundaria

25-205

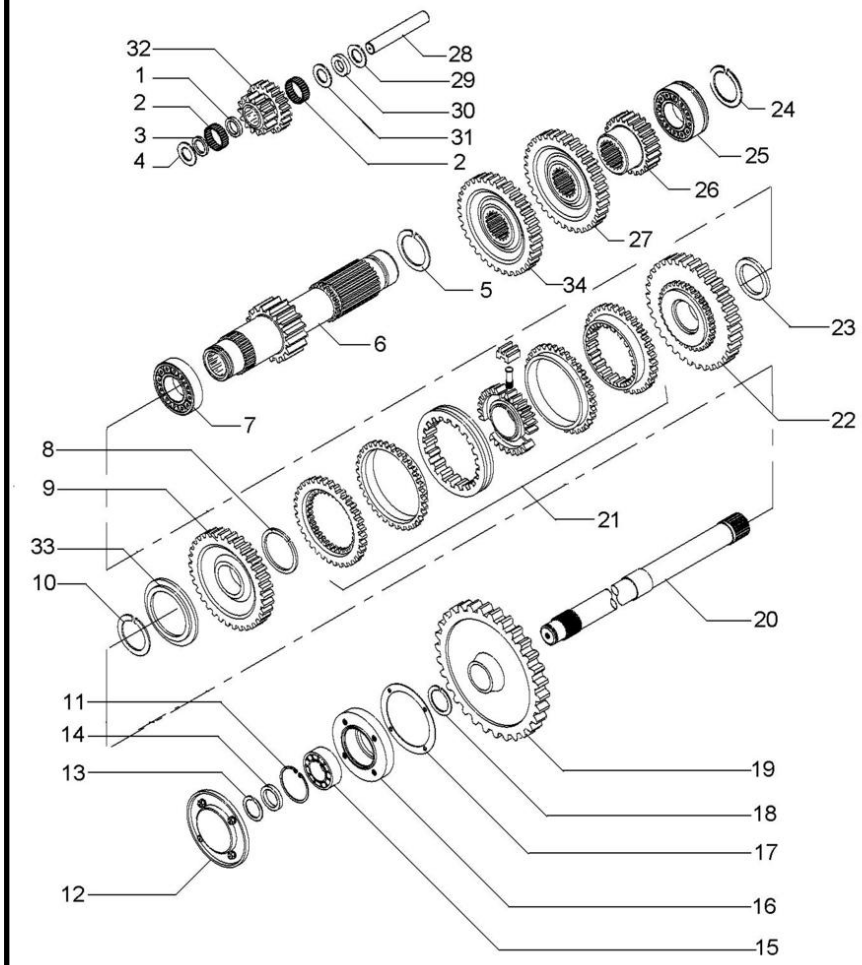

1	1688131M1		**1**	ESPAÇADOR	SPACER	PIEZA DISTANCIA
2	183039M1		**56**	ROLETE	ROLLER	RODILLO
3	183037M1		**1**	ARRUELA	WASHER	ARANDELA
4	1688132M1		**2**	ARRUELA	WASHER	ARANDELA
5	195500M1		**1**	ANEL TRAVA	CIRCLIP	CIRCULITO
6	6219244M91	19	**1**	EIXO	SHAFT	ARBOL
7	3003372X1		**1**	ROLAMENTO	BEARING	COJINETE
8	1440873X1		**1**	ANEL TRAVA	CIRCLIP	CIRCULITO
9	049167N1	33	**1**	ENGRENAGEM	GEAR	ENGRANAJE
10	831581M2		**1**	ANEL TRAVA	CIRCLIP	CIRCULITO
11	355988X1		**1**	ANEL TRAVA	CIRCLIP	CIRCULITO
12	1683386M91	25-170 No	**1**	TAMPA	COVER	CUBIERTA
13	899385M1		**1**	ANEL	RING	ARO
14	881122M2		**1**	ANEL	RING	ARO
15	899377M2		**1**	ROLAMENTO	BEARING	COJINETE
16	899331M1		**1**	FLANGE	FLANGE	PLETINA
17	180432M1		**1**	JUNTA	GASKET	EMPAQUETADURA.
18	358913X1		**1**	ANEL TRAVA	CIRCLIP	CIRCULITO
19	9004882M1	53	**1**	ENGRENAGEM	GEAR	ENGRANAJE
20	1869279M1		**1**	EIXO	SHAFT	ARBOL
21	039410N2	25-75 No	**1**	CJ. SINCRONIZADO	SYNCHRO UNIT	SINCRONIZ ADORA
22	049170N1	37	**1**	ENGRENAGEM	GEAR	ENGRANAJE
23	039413P1		**1**	ARRUELA	WASHER	ARANDELA
24	831581M2		**1**	ANEL TRAVA	CIRCLIP	CIRCULITO
25	3761291M1		**1**	ROLAMENTO	BEARING	COJINETE
26	053316P1		**1**	ENGRENAGEM	GEAR	ENGRANAJE
27	053312P1	42	**1**	ENGRENAGEM	GEAR	ENGRANAJE
28	180445M1		**1**	EIXO	SHAFT	ARBOL
29	1688130M1		**1**	ARRUELA	WASHER	ARANDELA
30	1688129M1		**1**	MOLA PRATO	SPRING PLATE	PLETINA MUELLE
31	1688128M1		**1**	ARRUELA	WASHER	ARANDELA
32	053310P1	20/15	**1**	ENGRENAGEM	GEAR	ENGRANAJE
33	039408P1		**1**	ARRUELA	WASHER	ARANDELA
33	039409P1		**1**	ARRUELA	WASHER	ARANDELA
34	053316P1		**1**	ENGRENAGEM	GEAR	ENGRANAJE

Transmissão 12 Velocidades-Sincronizada | **Redutor Epicicloidal** | **540 Rpm**
12 Speed Transmission - Syncro | **Epicyclic Unit** | **540 Rpm**
Transmision 12 Velocidades - Sincr | **Unidad Epicicloidal** | **540 Rpm**

25-210

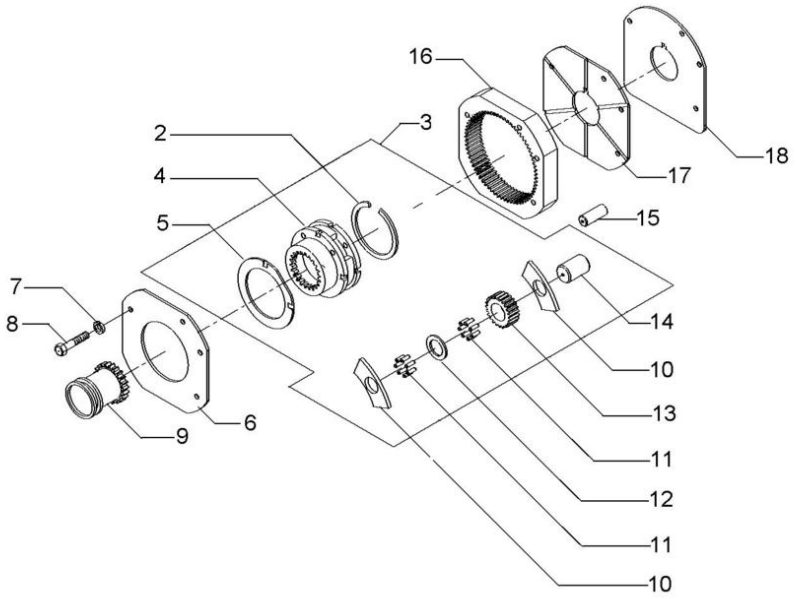

2	377424X1	3	**1**	ANEL TRAVA	CIRCLIP	CIRCULITO
3	OX14331		**1**	CJ. REDUTOR	KIT, CARRIER	JUEGO PORTADOR
4		3 OX14331	**1**	PORTA ENGRENAGEM	CARRIER	PORTADOR
5	1866545M2	3	**2**	ARRUELA	WASHER	ARANDELA
6	1867423M1		**1**	PLACA	PLATE	PLATO
7	353434X1		**3**	ARRUELA	WASHER	ARANDELA
8	362684X1		**4**	PARAFUSO	BOLT	PERNO
9	1866557M1		**1**	LUVA	SLEEVE	MANCHA
10	1866542M1	3	**8**	ARRUELA	WASHER	ARANDELA
11	1866553M2	3	**128**	ROLETE	ROLLER	RODILLO
12	023406R1	3	**4**	ARRUELA	WASHER	ARANDELA
13	023405P1	3 23	**4**	ENGRENAGEM	GEAR	ENGRANAJE
14	1866538M2	3	**4**	EIXO	SHAFT	ARBOL
15	180409M1		**2**	PINO	PIN	PASADOR
16	1867424M2	68	**1**	COROA	ANNULAR GEAR	ENGRANAJE ANULAR
17	1867425M1		**1**	PLACA	PLATE	PLATO
18	1867426M1		**1**	CALÇO	SHIM	CALCE

Porta
Door
Puerta

25-215

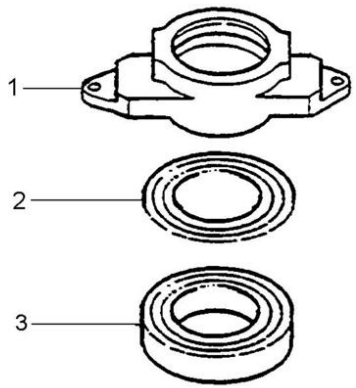

1	6225045M1	**1** COLAR	COLLAR	COLLAR
2	6225046M1	**1** DISCO	DISC	DISCO
3	6223296M1	**1** ROLAMENTO	BEARING	COJINETE

Luva E Cubo
Sleeve And Hub
Manguito Y Cubo

25-220

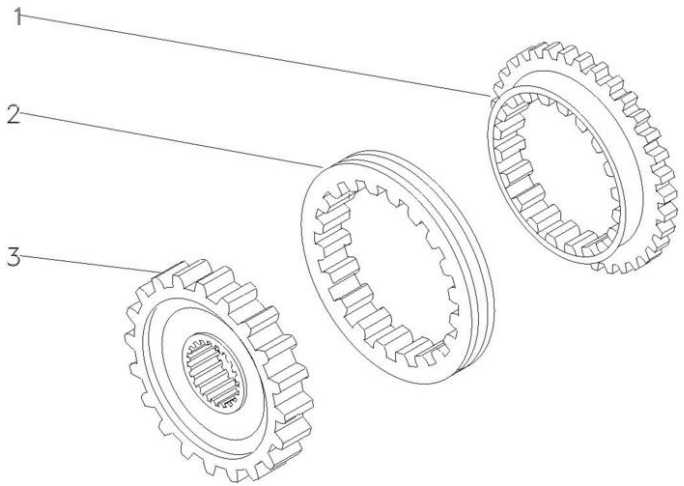

1	027925P1	**2** ANEL	RING	ARO
2	027924P1	**1** LUVA	SLEEVE	MANCHA
3	040751P1	**1** CUBO	HUB	CUBO

Luva E Cubo
Sleeve And Hub
Manguito Y Cubo

25-225

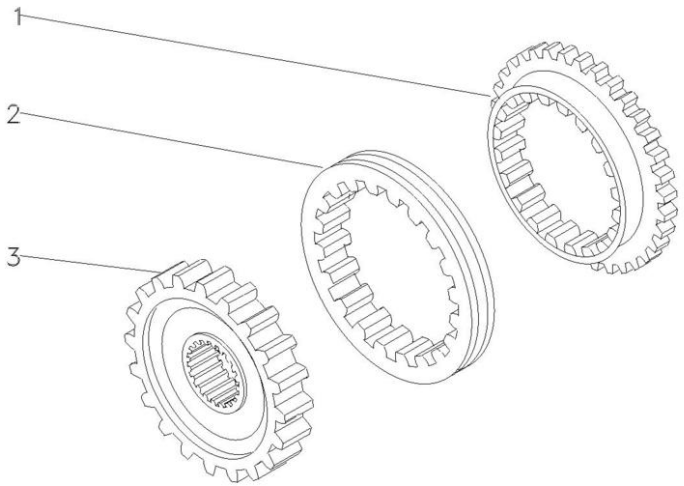

1	027925P1	**2** ANEL	RING	ARO
2	027924P1	**1** LUVA	SLEEVE	MANCHA
3	040754P1	**1** CUBO	HUB	CUBO

Transmissões **Constant Mesh**
Transmission
Transmisión

25-230

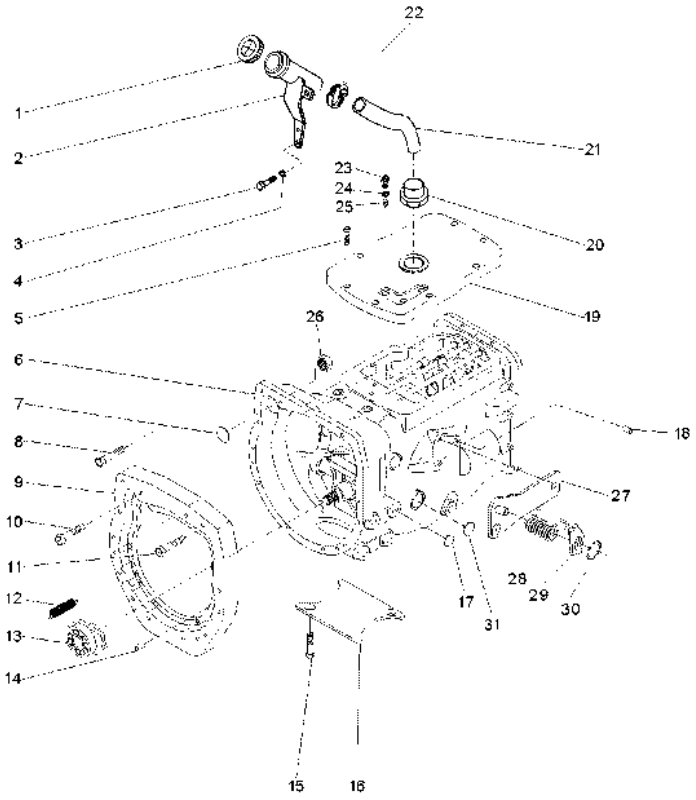

1	3149550M92		**1**	TAMPA	COVER	CUBIERTA
2	070430S1		**1**	BOCAL	FILLER	RELLENADOR
3	339123X1		**2**	PARAFUSO	BOLT	PERNO
4	353446X1		**2**	ARRUELA	WASHER	ARANDELA
5	058286P1		**8**	PARAFUSO	BOLT	PERNO
6	6235754M91	25-231 No	**1**	CJ. TRANSMISSÃO	KIT,TRANSMISSION	JGO.TRANSMISION
6		25-234 No	**1**	CJ. TRANSMISSÃO	KIT,TRANSMISSION	JGO.TRANSMISION
6		25-236 No	**1**	CJ. TRANSMISSÃO	KIT,TRANSMISSION	JGO.TRANSMISION
6		25-235 No	**1**	CJ. TRANSMISSÃO	KIT,TRANSMISSION	JGO.TRANSMISION
6		25-232 No	**1**	CJ. TRANSMISSÃO	KIT,TRANSMISSION	JGO.TRANSMISION
6		25-233 No	**1**	CJ. TRANSMISSÃO	KIT,TRANSMISSION	JGO.TRANSMISION
7	036310P1		**1**	BUJÃO	PLUG	TAPON
8	362479X1		**1**	PARAFUSO	BOLT	PERNO
9	036165P1		**1**	PLACA	PLATE	PLATO
10	377184X1		**1**	PARAFUSO	BOLT	PERNO
11	3145868M1		**12**	PARAFUSO	BOLT	PERNO
12	3700450M1		**2**	MOLA	SPRING	RESORTE
13	063142N1	25-245 No	**1**	PORTA ROLAMENTO	BEARING FLANGE	BEARING FLANGE
14	191314M1		**2**	PINO	PIN	PASADOR
15	354441X1		**4**	PARAFUSO	BOLT	PERNO
16	021020P2		**1**	TAMPA	COVER	CUBIERTA
17	027014P1		**4**	TAMPÃO	PAD	ALMOHADILLA
18	899297M1		**1**	BUJÃO	PLUG	TAPON
19	053169P1		**1**	TAMPA	COVER	CUBIERTA
20	064932P1		**1**	CONEXÃO	CONNECTION	CONEXION
21	069722P1		**1**	MANGUEIRA	HOSE	FLEXIBLE
22	490802M1		**2**	BRAÇADEIRA	CLAMP	ABRAZADERA
24	181142M1		**3**	ARRUELA	WASHER	ARANDELA
25	046569P1		**3**	EXTENSÃO	EXTENSION	EXTENSION
26	355645X1		**1**	PORCA	NUT	TUERCA
27	073529S1		**1**	CJ. SUPORTE	KIT, BRACKET	JUEGO SOPORTE
28	3700585M1		**1**	MOLA	SPRING	RESORTE
29	058423P1		**1**	PLACA	PLATE	PLATO
30	352438X1		**1**	ANEL TRAVA	CIRCLIP	CIRCULITO
31	036310P1		**2**	BUJÃO	PLUG	TAPON

Transmissão 12 Velocidades-C. Mesh
12 Speed Transmission - C. Mesh
Transmision 12 Velocidades-C. Mesh

Carcaça
Housing
Caja

25-231

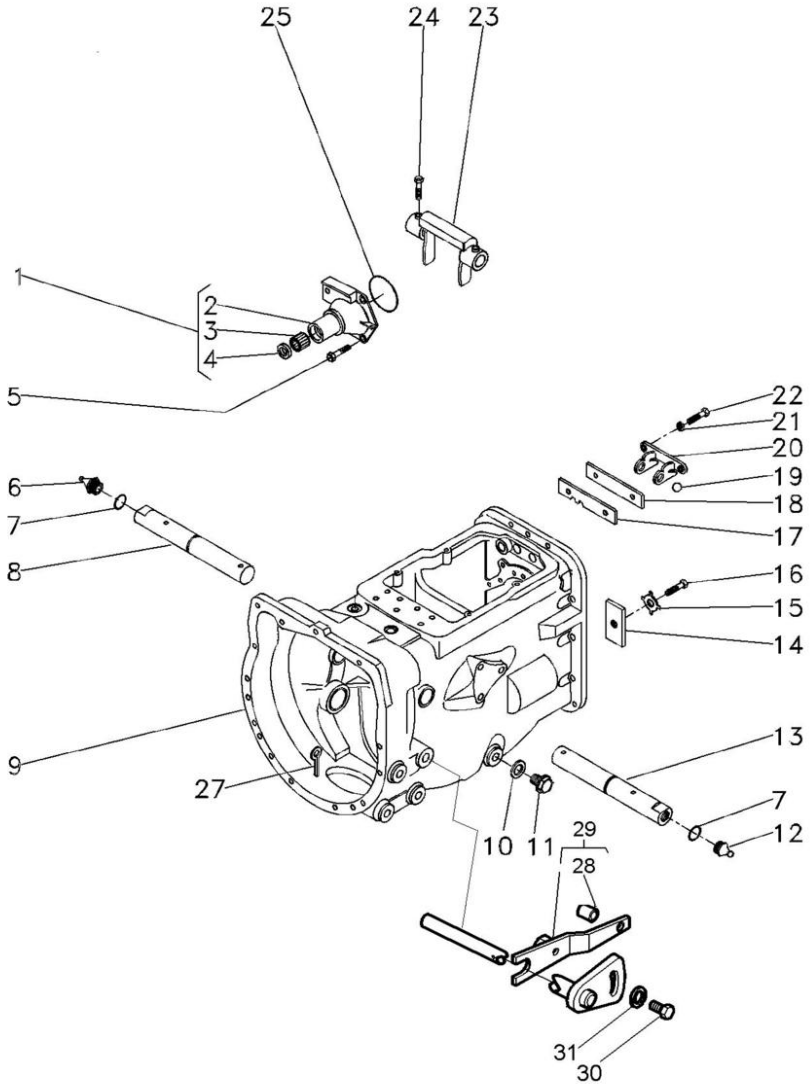

1	1860890M91		**1**	FLANGE	FLANGE	PLETINA
2	1860876M1	1	**1**	FLANGE	FLANGE	PLETINA
3	886668M1	1	**1**	ROLAMENTO	BEARING	COJINETE
4	1860867M3	1	**1**	RETENTOR	SEAL	RETEN
5	377477X1		**3**	PARAFUSO	BOLT	PERNO
5	377480X1		**1**	PARAFUSO	BOLT	PERNO
6	29951X		**1**	GRAXEIRA	GREASER	ENGRASADOR
7	364784X1		**2**	ANEL "O"	O RING	JUNTA TORICA
8	058424P1		**1**	EIXO	SHAFT	ARBOL
9	488156M97	👁 25-60 No	**1**	CJ. CARCAÇA	HOUSE ASSY	CONJ. CARTER
10	180474M1		**1**	ARRUELA	WASHER	ARANDELA
11	050698T1		**1**	BUJÃO	PLUG	TAPON
12	13811X		**1**	GRAXEIRA	GREASER	ENGRASADOR
13	068424S1		**1**	EIXO	SHAFT	ARBOL
14	184789M1		**1**	TRAVA	LOCK	RETENEDOR
15	828020M1		**1**	ARRUELA	WASHER	ARANDELA
16	353691X1		**1**	PARAFUSO	BOLT	PERNO
17	1860764M2		**1**	PLACA	PLATE	PLATO
18	1860765M1		**1**	ESPAÇADOR	SPACER	PIEZA DISTANCIA
19	391838X1	∅ 12MM	**1**	ESFERA	BALL	BOLA
20	1860761M1		**1**	SUPORTE	BRACKET	SOPORTE
21	353434X1		**2**	ARRUELA	WASHER	ARANDELA
22	362443X1		**2**	PARAFUSO	BOLT	PERNO
23	886719M1		**1**	GARFO	FORK	HORQUILLA
24	3771408M1		**4**	PARAFUSO	BOLT	PERNO
25	886089M1		**1**	ANEL "O"	O RING	JUNTA TORICA
27	354076X1		**1**	CUPILHA	COTTER PIN	PASADOR DOUBLE
28	3801223M1		**1**	BUCHA	INSERT	INSERCION
29	068428S1		**1**	ALAVANCA	LEVER	PALANCA
30	3009220X1		**1**	PARAFUSO	BOLT	PERNO
31	3759973M2		**1**	ARRUELA	WASHER	ARANDELA

Transmissão 12 Velocidades-C. Mesh
12 Speed Transmission - C. Mesh
Transmision 12 Velocidades-C. Mesh

Árvore Secundária
Secundary Shaft
Eje Secundaria

25-232

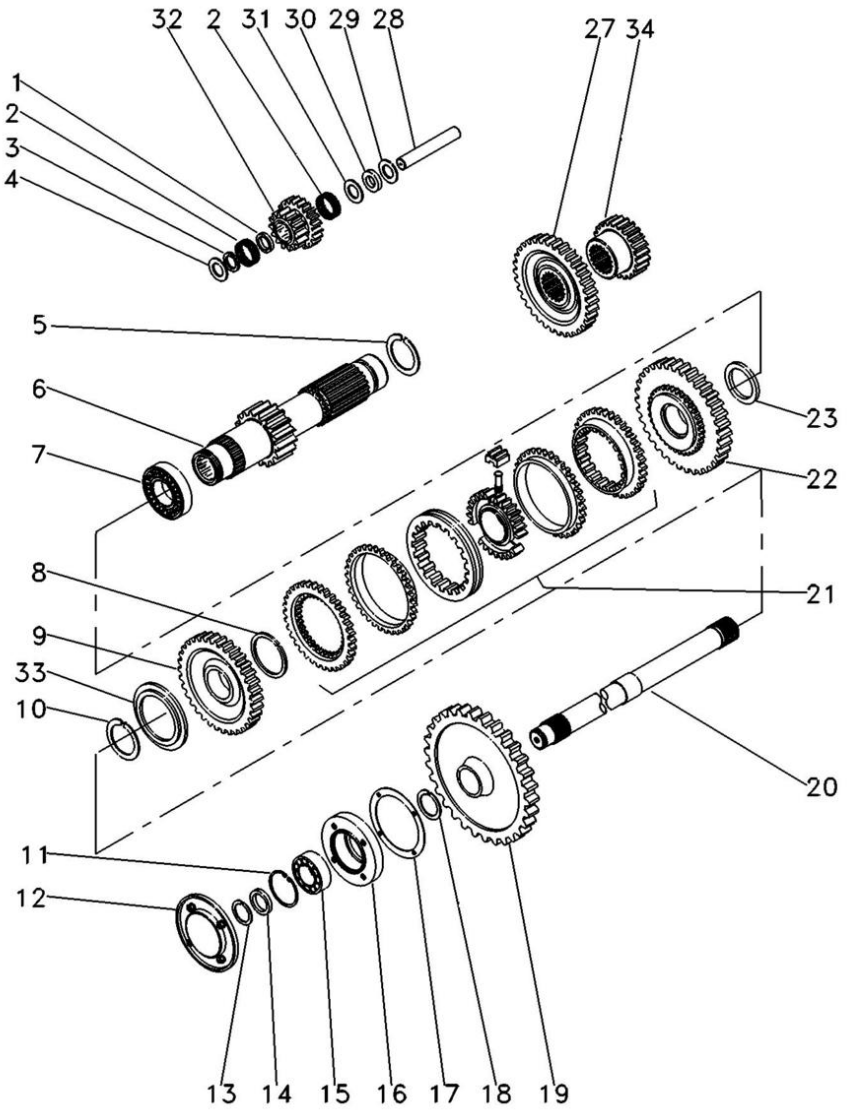

1	1688131M1		**1**	ESPAÇADOR	SPACER	PIEZA DISTANCIA
2	183039M1		**56**	ROLETE	ROLLER	RODILLO
3	183037M1		**1**	ARRUELA	WASHER	ARANDELA
4	1688132M1		**2**	ARRUELA	WASHER	ARANDELA
5	195500M1		**1**	ANEL TRAVA	CIRCLIP	CIRCULITO
6	6219244M91	19	**1**	EIXO	SHAFT	ARBOL
7	3003372X1		**1**	ROLAMENTO	BEARING	COJINETE
8	1440873X1		**1**	ANEL TRAVA	CIRCLIP	CIRCULITO
9	049167N1	33	**1**	ENGRENAGEM	GEAR	ENGRANAJE
10	831581M2		**1**	ANEL TRAVA	CIRCLIP	CIRCULITO
11	355988X1		**1**	ANEL TRAVA	CIRCLIP	CIRCULITO
12	1683386M91	25-170 No	**1**	TAMPA	COVER	CUBIERTA
13	899385M1		**1**	ANEL	RING	ARO
14	881122M2		**1**	ANEL	RING	ARO
15	899377M2		**1**	ROLAMENTO	BEARING	COJINETE
16	899331M1		**1**	FLANGE	FLANGE	PLETINA
17	180432M1		**1**	JUNTA	GASKET	EMPAQUETADURA.
18	358913X1		**1**	ANEL TRAVA	CIRCLIP	CIRCULITO
19	9004882M1	53	**1**	ENGRENAGEM	GEAR	ENGRANAJE
20	1869279M1		**1**	EIXO	SHAFT	ARBOL
21	039439N1		**1**	CJ. SINCRONIZADO	SYNCHRO UNIT	SINCRONIZ ADORA
22	049170N1	37	**1**	ENGRENAGEM	GEAR	ENGRANAJE
23	039413P1		**1**	ARRUELA	WASHER	ARANDELA
27	053312P1	33	**1**	ENGRENAGEM	GEAR	ENGRANAJE
28	180445M1		**1**	EIXO	SHAFT	ARBOL
29	1688130M1		**1**	ARRUELA	WASHER	ARANDELA
30	1688129M1		**1**	MOLA PRATO	SPRING PLATE	PLETINA MUELLE
31	1688128M1		**1**	ARRUELA	WASHER	ARANDELA
32	053310P1	20/15	**1**	ENGRENAGEM	GEAR	ENGRANAJE
33	039408P1		**1**	ARRUELA	WASHER	ARANDELA
33	039409P1		**1**	ARRUELA	WASHER	ARANDELA
34	053316P1	25	**1**	ENGRENAGEM	GEAR	ENGRANAJE

Transmissão 12 Velocidades-C. Mesh
12 Speed Transmission - C. Mesh
Transmision 12 Velocidades-C. Mesh

Redutor Epicicloidal
Epicyclic Unit
Unidad Epicicloidal

25-233

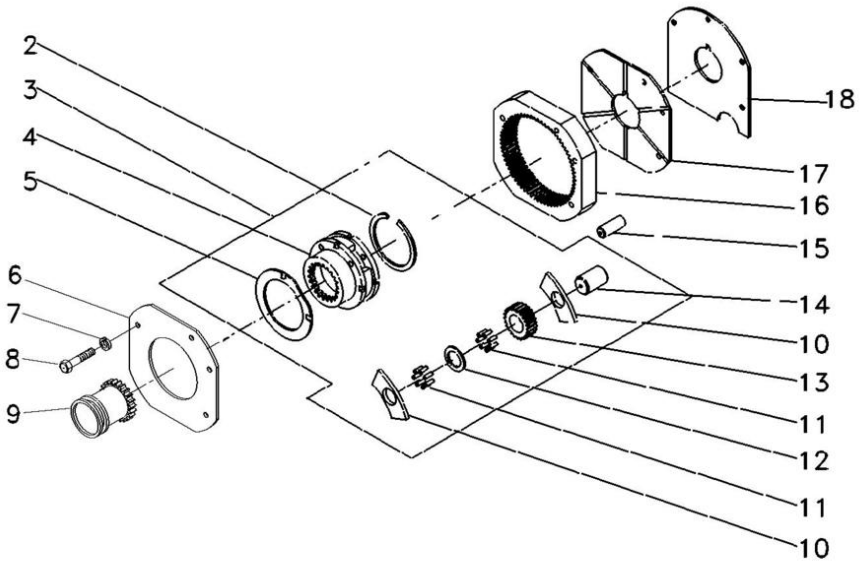

2	377424X1		**1**	ANEL TRAVA	CIRCLIP	CIRCULITO
3	035163N1		**1**	CJ. REDUTOR	KIT, CARRIER	JUEGO PORTADOR
4		3 023404N1	**1**	PORTA ENGRENAGEM	CARRIER	PORTADOR
5	1866545M2		**2**	ARRUELA	WASHER	ARANDELA
6	1867425M1		**1**	PLACA	PLATE	PLATO
7	353434X1		**3**	ARRUELA	WASHER	ARANDELA
8	362684X1		**4**	PARAFUSO	BOLT	PERNO
9	1866557M1		**1**	LUVA	SLEEVE	MANCHA
10	035159R1		**8**	ARRUELA	WASHER	ARANDELA
11	1866553M2		**128**	ROLETE	ROLLER	RODILLO
12	023406R1		**3**	ARRUELA	WASHER	ARANDELA
13	023405P1	23	**3**	ENGRENAGEM	GEAR	ENGRANAJE
14	1866538M2		**3**	EIXO	SHAFT	ARBOL
15	180409M1		**2**	PINO	PIN	PASADOR
16	1867424M2	68	**1**	COROA	ANNULAR GEAR	ENGRANAJE ANULAR
17	1867423M1		**1**	PLACA	PLATE	PLATO
18	1867426M1		**1**	CALÇO	SHIM	CALCE

Transmissão 12 Velocidades-C. Mesh
12 Speed Transmission - C. Mesh
Transmision 12 Velocidades-C. Mesh

Eixos E Garfos
Shafts & Forks
Ejes Y Horquillas

25-234

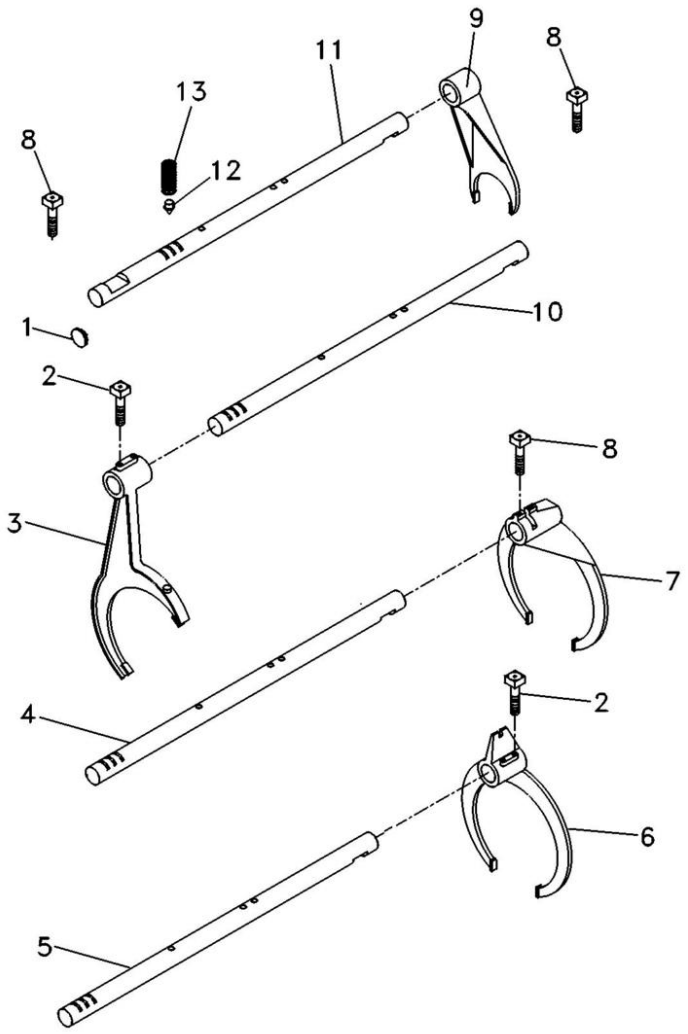

1	2950X	**1**	BUJÃO	PLUG	TAPON
2	1675367M2	**4**	PARAFUSO	BOLT	PERNO
3	027923P1	**1**	GARFO	FORK	HORQUILLA
4	6235752M1	**1**	EIXO	SHAFT	ARBOL
5	6235753M1	**1**	EIXO	SHAFT	ARBOL
6	027922P1	**1**	GARFO	FORK	HORQUILLA
7	039404P2	**1**	GARFO	FORK	HORQUILLA
8	180002M1	**4**	PARAFUSO	BOLT	PERNO
9	897065M2	**1**	GARFO	FORK	HORQUILLA
10	6235751M1	**1**	EIXO	SHAFT	ARBOL
11	6235750M1	**1**	EIXO	SHAFT	ARBOL
12	180418M2	**4**	PINO	PIN	PASADOR
13	191221M1	**4**	MOLA	SPRING	RESORTE

Transmissão 12 Velocidades-C. Mesh
12 Speed Transmission - C. Mesh
Transmision 12 Velocidades-C. Mesh

Árvore Principal
Main Shaft
Eje Principale

25-235

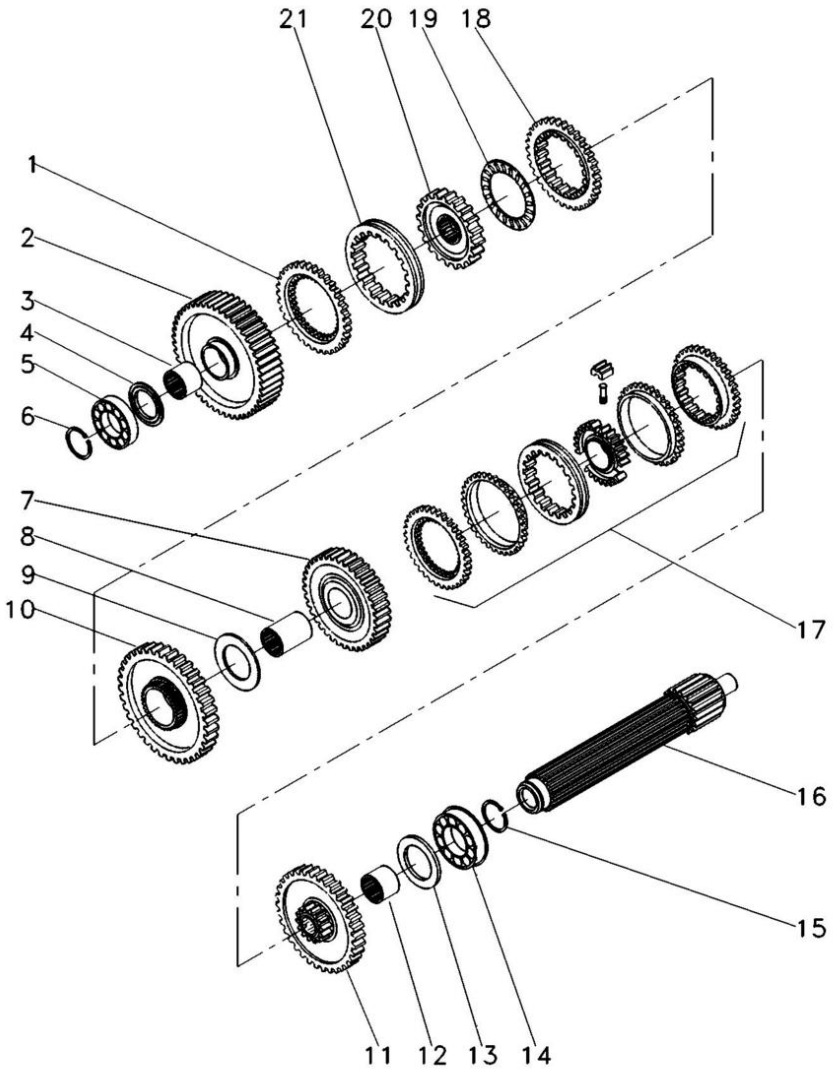

1	1686458M1		**1**	ANEL	RING	ARO
2	6217694M91	56	**1**	ENGRENAGEM	GEAR	ENGRANAJE
3	039397P1		**1**	LUVA	SLEEVE	MANCHA
4	1671888M2	4.14-4.19MM	**1**	CALÇO	SHIM	CALCE
4	1671889M2	4,39-4,45MM	**1**	ARRUELA	WASHER	ARANDELA
4	1671890M2	4.62-4.67MM	**1**	ARRUELA	WASHER	ARANDELA
4	1671891M2	4.85-4.90MM	**1**	ARRUELA	WASHER	ARANDELA
5	039544R1		**1**	ROLAMENTO	BEARING	COJINETE
6	039545R1		**1**	ANEL TRAVA	CIRCLIP	CIRCULITO
7	053354N1	35	**1**	CJ. ENGRENAGEM	KIT, GEAR	ENGRANAJES JUEGO
8	039398P1		**1**	LUVA	SLEEVE	MANCHA
9	6282261M1		**1**	ARRUELA	WASHER	ARANDELA
10	6216641M91	51	**1**	ENGRENAGEM	GEAR	ENGRANAJE
11	053353N1	44	**1**	CJ. ENGRENAGEM	KIT, GEAR	ENGRANAJES JUEGO
12	039396P1		**1**	LUVA	SLEEVE	MANCHA
13	1867259M1		**1**	ARRUELA	WASHER	ARANDELA
14	3761291M1		**2**	ROLAMENTO	BEARING	COJINETE
15	195363M1		**2**	ANEL TRAVA	CIRCLIP	CIRCULITO
16	039542P1		**1**	EIXO	SHAFT	ARBOL
17	039440N1		**1**	CJ. SINCRONIZADO	SYNCHRO UNIT	SINCRONIZ ADORA
18	1686459M1		**1**	ANEL	RING	ARO
19	1663796M1		**1**	ROLAMENTO	BEARING	COJINETE
20	039402P1		**1**	CUBO	HUB	CUBO
21	039425P1		**1**	LUVA	SLEEVE	MANCHA

Transmissão 12 Velocidades-C. Mesh
12 Speed Transmission - C. Mesh
Transmision 12 Velocidades-C. Mesh

Árvore De Entrada
Input Shaft
Arbol De Entrada

25-236

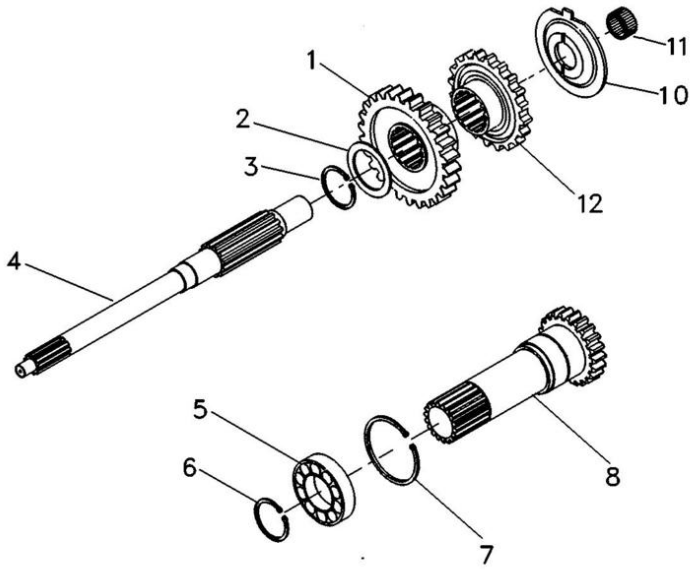

1	049169P1	35	**1**	ENGRENAGEM	GEAR	ENGRANAJE
2	1677742M1		**1**	ARRUELA	WASHER	ARANDELA
3	358969X1		**1**	ANEL TRAVA	CIRCLIP	CIRCULITO
4	039423P1		**1**	EIXO	SHAFT	ARBOL
5	3761292M1		**1**	ROLAMENTO	BEARING	COJINETE
6	762101M1		**1**	ANEL TRAVA	CIRCLIP	CIRCULITO
7	377631X1		**1**	ANEL TRAVA	CIRCLIP	CIRCULITO
8	049834N2	15 PTO 540 RPM 25-65 No	**1**	CJ. EIXO	KIT, AXLE	JUEGO DE EJE
10	1674668M3		**1**	ESPAÇADOR	SPACER	PIEZA DISTANCIA
11	2700273M1		**1**	ROLAMENTO AGULHA	BEARING NEEDLE	COJINETA AGUJAS
12	049172P1	30	**1**	ENGRENAGEM	GEAR	ENGRANAJE

Eixo Entrada
Inlet Shaft
Eje Entrada

25-240

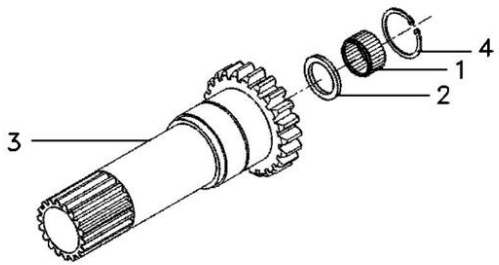

1	1677724M1		**1** ROLAMENTO	BEARING	COJINETE
2	6231386M1		**1** RETENTOR	SEAL	RETEN
3	6203585M1	20	**1** EIXO	SHAFT	ARBOL
4	6212982M1		**1** ANEL TRAVA	CIRCLIP	CIRCULITO

Porta
Door
Puerta

25-245

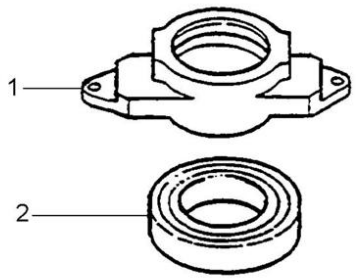

1	886727M4	**1** COLAR	COLLAR	COLLAR
2	3700527M1	**1** ROLAMENTO	BEARING	COJINETE

Carcaça Central Middle Body Carcaza Central	Sem Tdp Without Tdp Sem Tdp	**30-10**	

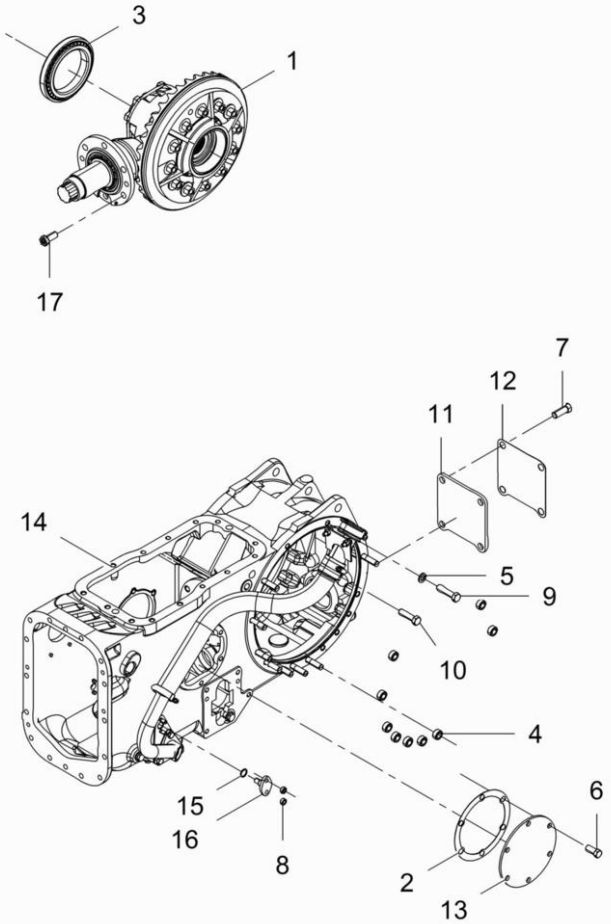

1	035426N1	30-55 No	**1**	DIFERENCIAL	DIFFERENTIAL	DIFERENCIAL
2	181217M1		**1**	JUNTA	GASKET	EMPAQUETADURA.
3	1850909M91		**1**	CJ. ROLAMENTO	BEARING ASSY	RODAMIENTO RAD
4	353437X1	1/2-20unf	**18**	PORCA	NUT	TUERCA
5	353439X1	1/2	**2**	ARRUELA	WASHER	ARANDELA
6	353699X1	7/16-14x1.1/8	**6**	PARAFUSO	BOLT	PERNO
7	353723X1	1/2"-13x1	**4**	PARAFUSO	BOLT	PERNO
8	353916X1	5/16"-18unc	**4**	PORCA	NUT	TUERCA
9	354648X1	1/2"-13x53.8	**2**	PARAFUSO	BOLT	PERNO
10	377622X1	1/2-13x1.88"	**2**	PARAFUSO	BOLT	PERNO
11	488253M4		**1**	TAMPA	COVER	CUBIERTA
12	488254M2		**1**	JUNTA	GASKET	EMPAQUETADURA.
13	489190M1		**1**	TAMPA	COVER	CUBIERTA
14	6280023M91	30-175 No	**1**	CARCAÇA CENTRAL	CENTRAL HOUSING	CARCASA
15	851258M1		**2**	ANEL "O"	O RING	JUNTA TORICA
16	898643M1		**2**	PINO	PIN	PASADOR
17	899199M1		**6**	PARAFUSO	BOLT	PERNO

Cj. Tampa
Cover
Tapa

30-15

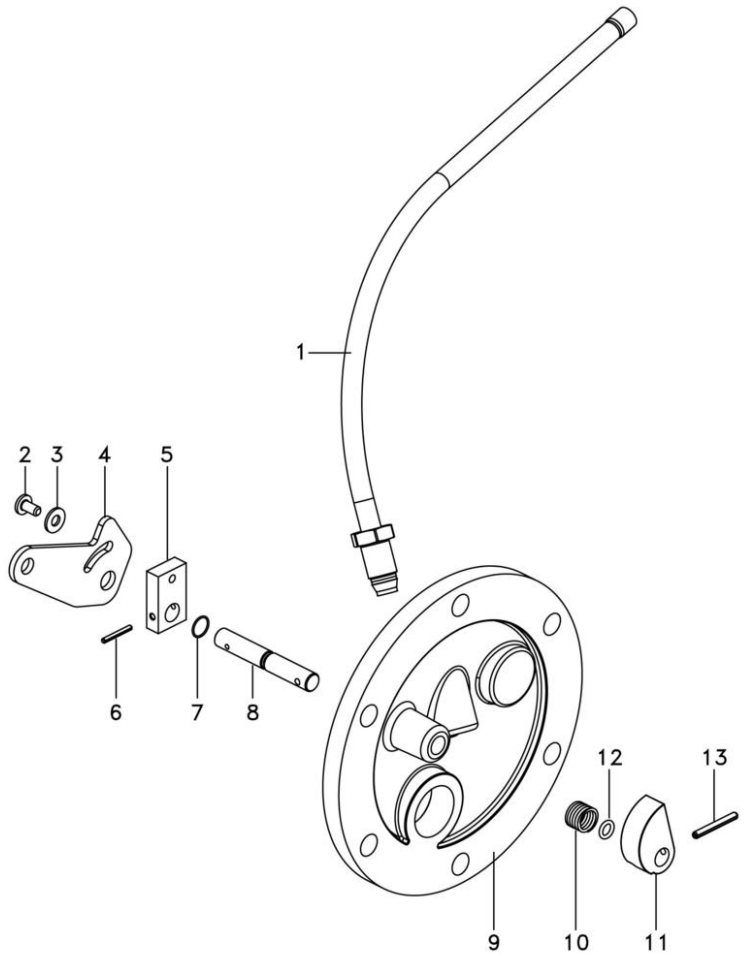

1	6204706M91	**1**	CJ. TUBO	KIT, PIPE	JUEGO CANO
2	1869138M1	**1**	PARAFUSO	BOLT	PERNO
3	353753X1	**1**	ARRUELA	WASHER	ARANDELA
4	6209491M1	**1**	ALAVANCA	LEVER	PALANCA
5	1869408M1	**1**	PLACA	PLATE	PLATO
6	357616X1	**1**	PINO	PIN	PASADOR
7	377426X1	**1**	ANEL TRAVA	CIRCLIP	CIRCULITO
8	1869407M1	**1**	EIXO	SHAFT	ARBOL
9	6263182M1	**1**	TAMPA	COVER	CUBIERTA
10	1869136M1	**1**	MOLA	SPRING	RESORTE
11	1869134M2	**1**	ATUADOR	ACTUATOR	ACTUADOR
12	1001833M1	**1**	ANEL "O"	O RING	JUNTA TORICA
13	2801719M1	**1**	PINO	PIN	PASADOR

Carcaça Central	Tdp (540/1000 Rpm)	30-20
Middle Body	Tdp (540/1000 Rpm)	
Carcaza Central	Tdp (540/1000 Rpm)	

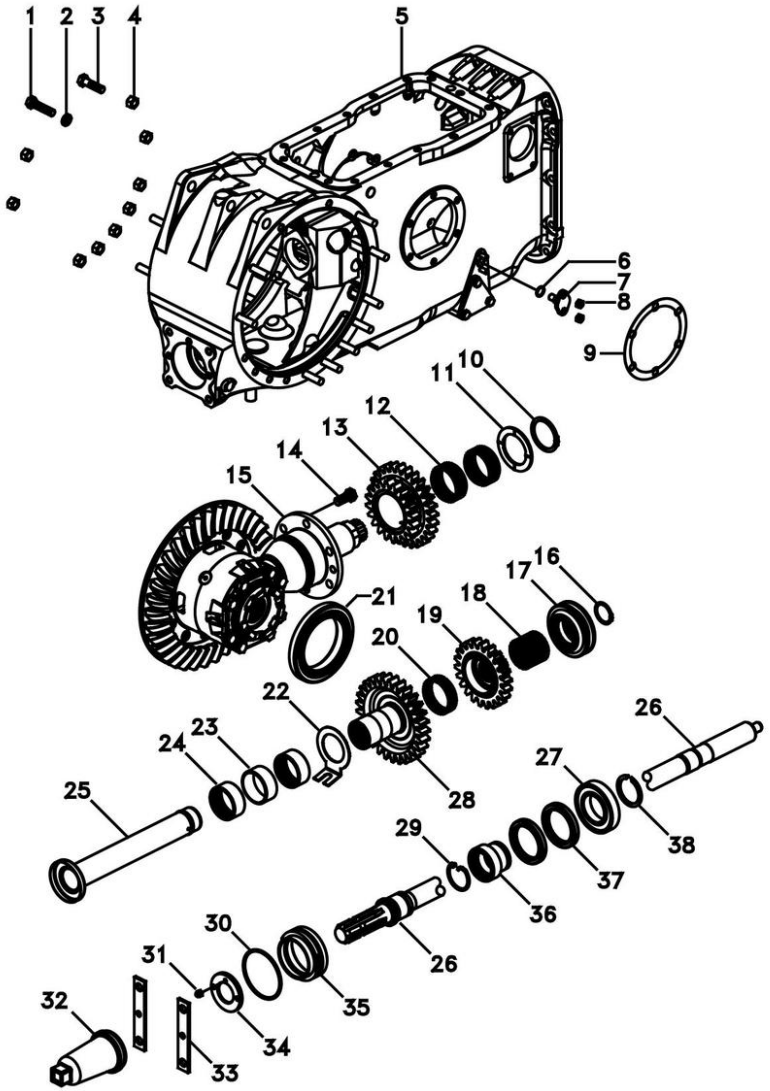

1	354648X1		**2**	PARAFUSO	BOLT	PERNO
2	353439X1		**2**	ARRUELA	WASHER	ARANDELA
3	377622X1		**2**	PARAFUSO	BOLT	PERNO
4	353437X1		**18**	PORCA	NUT	TUERCA
5	6237255M91	30-25 No	**1**	CARCAÇA	HOUSING	ALOJAMIENTO
6	851258M1		**2**	ANEL "O"	O RING	JUNTA TORICA
7	898643M1		**2**	PINO	PIN	PASADOR
8	353916X1		**4**	PORCA	NUT	TUERCA
9	181217M1		**2**	JUNTA	GASKET	EMPAQUETADURA.
10	339470X1		**1**	ANEL	RING	ARO
11	532882M1		**1**	ARRUELA	WASHER	ARANDELA
12	842922M1		**2**	ROLAMENTO	BEARING	COJINETE
13	1679310M1	20/28	**1**	ENGRENAGEM	GEAR	ENGRANAJE
14	899199M1		**6**	PARAFUSO	BOLT	PERNO
15	035290N1	30-35 No	**1**	DIFERENCIAL	DIFFERENTIAL	DIFERENCIAL
16	352699X1		**1**	ANEL TRAVA	CIRCLIP	CIRCULITO
17	532889M1		**1**	COLAR	COLLAR	COLLAR
18	532891M1		**1**	CUBO	HUB	CUBO
19	1660713M1	22	**1**	ENGRENAGEM	GEAR	ENGRANAJE
20	842921M1		**1**	ROLAMENTO	BEARING	COJINETE
21	1850909M91		**1**	CJ. ROLAMENTO	BEARING ASSY	RODAMIENTO RAD
22	1663312M2		**1**	ARRUELA	WASHER	ARANDELA
23	532876M2		**1**	ESPAÇADOR	SPACER	PIEZA DISTANCIA
24	831220M1		**2**	ROLAMENTO	BEARING	COJINETE
25	532877M92		**1**	TUBO	PIPE	CANO
26	3599000M2		**1**	EIXO	SHAFT	ARBOL
27	6218855M1		**1**	ROLAMENTO	BEARING	COJINETE
28	1679306M1	29	**1**	ENGRENAGEM	GEAR	ENGRANAJE
29	1662726M3		**1**	ANEL	RING	ARO
30	1004633M1		**1**	ANEL "O"	O RING	JUNTA TORICA
31	13811X		**1**	GRAXEIRA	GREASER	ENGRASADOR
32	035678T1		**1**	TAMPA	COVER	CUBIERTA
33	3149348M1		**2**	CHAPA	PLATE	CHAPA
34	6218854M1		**1**	TAMPA	COVER	CUBIERTA
35	6218853M1		**1**	LUVA	SLEEVE	MANCHA
36	6228937M1		**1**	COLAR	COLLAR	COLLAR
37	834216M1		**2**	RETENTOR	SEAL	RETEN
38	831581M2		**1**	ANEL TRAVA	CIRCLIP	CIRCULITO

Carcaça Central
Middle Body
Carcaza Central

30-25

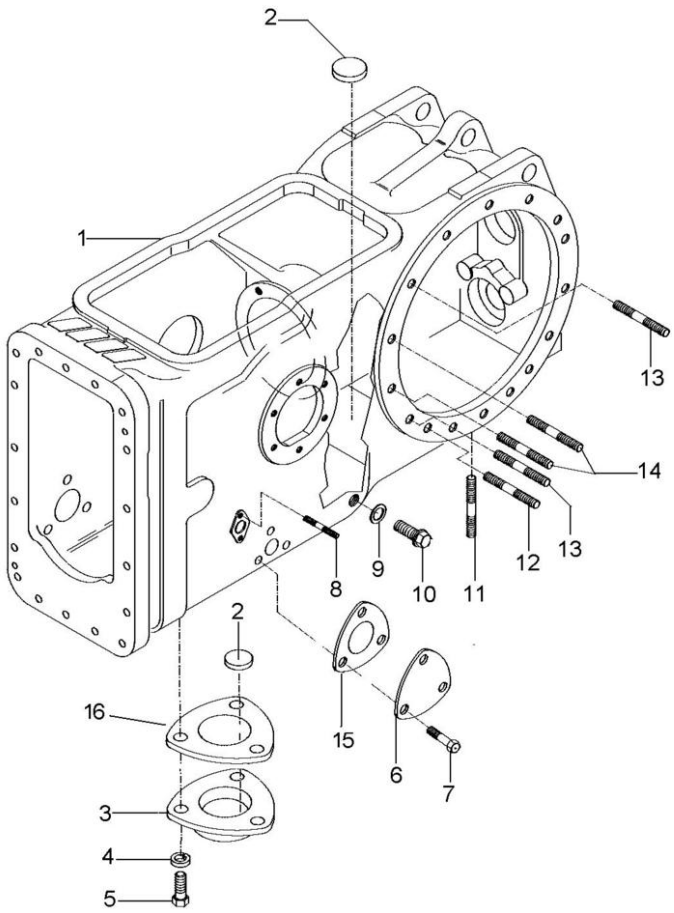

1	071161P2	**1**	CARCAÇA	HOUSING	ALOJAMIENTO
2	020468T1	**3**	MAGNÉTICO	MAGNET	IMAN
3	1869491M1	**1**	TAMPA	COVER	CUBIERTA
4	353446X1	**3**	ARRUELA	WASHER	ARANDELA
5	353676X1	**3**	PARAFUSO	BOLT	PERNO
6	3411758M1	**1**	TAMPA	COVER	CUBIERTA
7	353691X1	**6**	PARAFUSO	BOLT	PERNO
8	195569M2	**4**	PRISIONEIRO	STUD	ESPARRAGO
9	180474M1	**2**	ARRUELA	WASHER	ARANDELA
10	3409712M1	**2**	BUJÃO	PLUG	TAPON
11	490808M1	**4**	PRISIONEIRO	STUD	ESPARRAGO
12	1860900M1	**2**	PRISIONEIRO	STUD	ESPARRAGO
13	1860900M1	**12**	PRISIONEIRO	STUD	ESPARRAGO
14	377616X1	**4**	PRISIONEIRO	STUD	ESPARRAGO
15	1660551M2	**1**	JUNTA	GASKET	EMPAQUETADURA.
16	6214508M1	**1**	JUNTA	GASKET	EMPAQUETADURA.

Flange E Pinhão
Flange And Pinion
Pletina Y Piñon

30-30

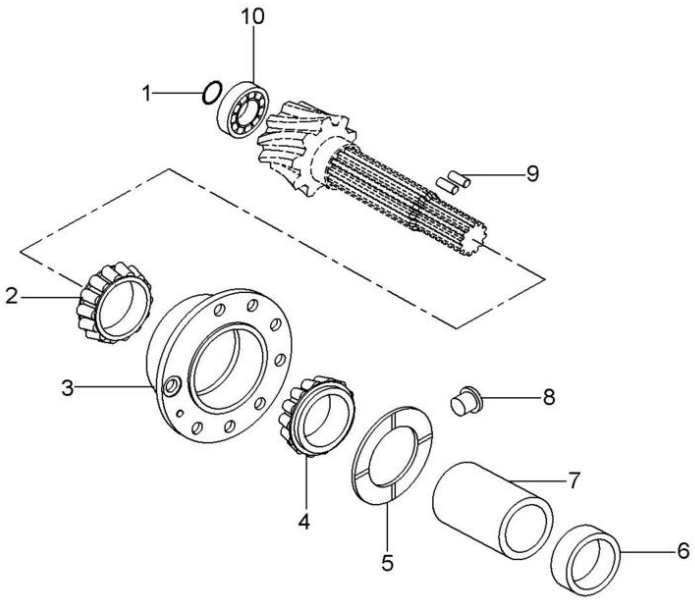

1	366442X1	**1** ANEL	RING	ARO
2	3176710M91	**1** ROLAMENTO	BEARING	COJINETE
3	507565M91	**1** FLANGE	FLANGE	PLETINA
4	3176708M91	**1** ROLAMENTO	BEARING	COJINETE
5	516377M1	**1** ARRUELA	WASHER	ARANDELA
6	048363P2	**1** ESPAÇADOR	SPACER	PIEZA DISTANCIA
7	532893M1	**1** ESPAÇADOR	SPACER	PIEZA DISTANCIA
8	532910M1	**1** TRAVA	LOCK	RETENEDOR
9	3612442M1	**2** ROLETE	ROLLER	RODILLO
10	834733M1	**1** ROLAMENTO	BEARING	COJINETE

Pinhão E Diferencial
Pinion And Diferential
Piñon Y Diferencial

30-35

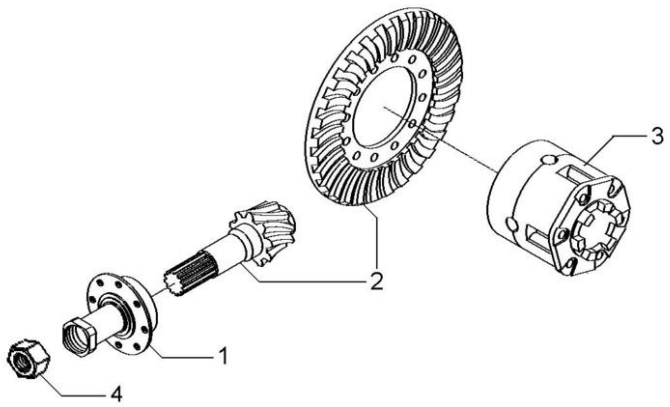

1	1872858M93	30-30 No	**1** FLANGE	FLANGE	PLETINA
2	4200008M91	9/35	**1** COROA E PINHÃO	KIT, BEVEL GEAR	CORONA Y PINON
3	1481423M94	30-40 No	**1** CJ. DIFERENCIAL	KIT,DIFFERENTIAL	JGO.DIFERENCIAL.
4	532956M1		**1** PORCA	NUT	TUERCA

Diferencial
Differential
Differencial

30-40

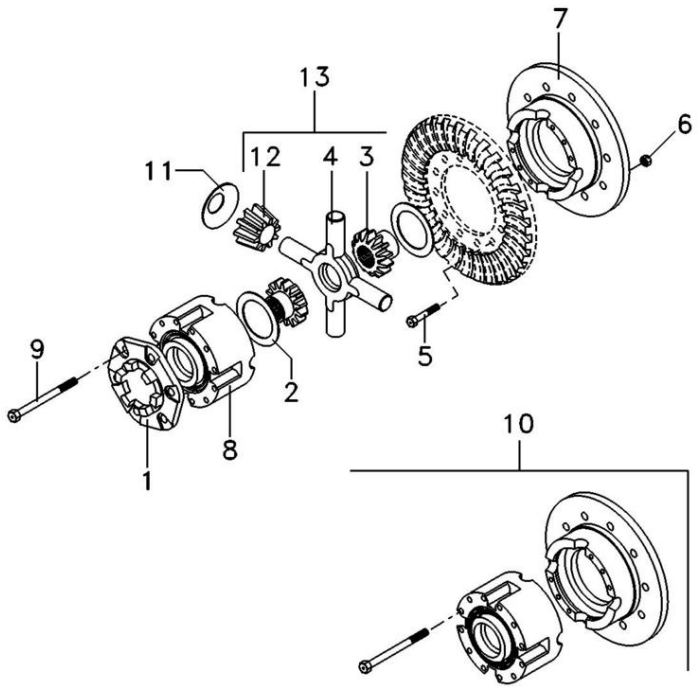

1	898712M2		
2	897726M1		
3	885518M1	13	
4	894302M5	13	
5	825776M1		1/2X20X1,720
6	891947M1		1/2X20
7		10	10
8		10	10
9	490001M1	10	1/2X13X4"
10	2800781M92		
11	6270713M1		
12	897725M3	13	
13	4200009M91		

1	FLANGE	FLANGE	PLETINA
2	ARRUELA	WASHER	ARANDELA
2	ENGRENAGEM	GEAR	ENGRANAJE
1	CRUZETA	SPIDER	CRUCETA
12	PARAFUSO	BOLT	PERNO
12	PORCA	NUT	TUERCA
1	MEIA CAIXA	STOCKING BOX	MEDIA CAJA
1	MEIA CAIXA	STOCKING BOX	MEDIA CAJA
8	PARAFUSO	BOLT	PERNO
1	CJ. CAIXA	KIT, BOX	JUEGO DE CAJA
4	ARRUELA	WASHER	ARANDELA
4	SATÉLITE	SATELLITE	SATELITE
1	CJ. ENGRENAGEM	KIT, GEAR	ENGRANAJES JUEGO

Carcaça Central
Middle Body
Carcaza Central

30-45

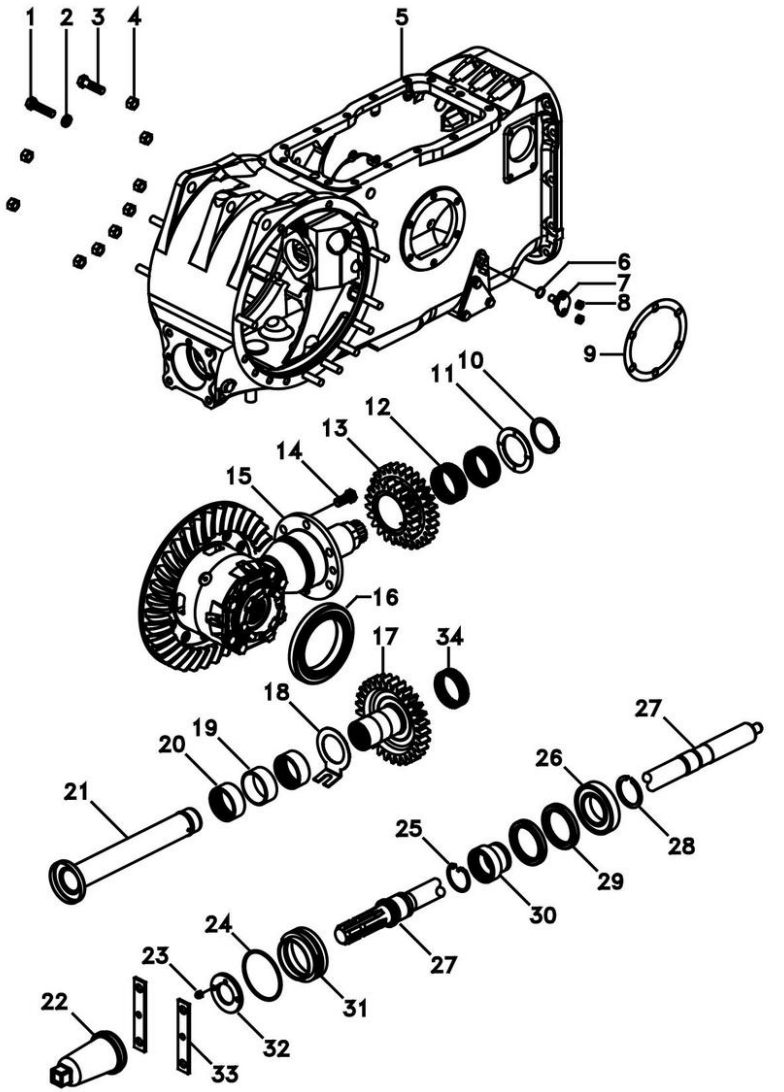

1	354648X1		**2**	PARAFUSO	BOLT	PERNO
2	353439X1		**2**	ARRUELA	WASHER	ARANDELA
3	377622X1		**2**	PARAFUSO	BOLT	PERNO
4	353437X1		**18**	PORCA	NUT	TUERCA
5	6237255M91	30-25 No	**1**	CARCAÇA	HOUSING	ALOJAMIENTO
6	851258M1		**2**	ANEL "O"	O RING	JUNTA TORICA
7	898643M1		**2**	PINO	PIN	PASADOR
8	353916X1		**4**	PORCA	NUT	TUERCA
9	181217M1		**2**	JUNTA	GASKET	EMPAQUETADURA.
10	339470X1		**1**	ANEL	RING	ARO
11	532882M1		**1**	ARRUELA	WASHER	ARANDELA
12	842922M1		**2**	ROLAMENTO	BEARING	COJINETE
13	1679310M1	20/28	**1**	ENGRENAGEM	GEAR	ENGRANAJE
14	899199M1		**6**	PARAFUSO	BOLT	PERNO
15	035290N1	30-35 No	**1**	DIFERENCIAL	DIFFERENTIAL	DIFERENCIAL
16	1850909M91		**1**	CJ. ROLAMENTO	BEARING ASSY	RODAMIENTO RAD
17	1679306M1	29	**1**	ENGRENAGEM	GEAR	ENGRANAJE
18	1663312M2		**1**	ARRUELA	WASHER	ARANDELA
19	532876M2		**1**	ESPAÇADOR	SPACER	PIEZA DISTANCIA
20	831220M1		**2**	ROLAMENTO	BEARING	COJINETE
21	532877M92		**1**	TUBO	PIPE	CANO
22	035678T1		**1**	TAMPA	COVER	CUBIERTA
23	13811X		**1**	GRAXEIRA	GREASER	ENGRASADOR
24	1004633M1		**1**	ANEL "O"	O RING	JUNTA TORICA
25	1662726M3		**1**	ANEL	RING	ARO
26	6218855M1		**1**	ROLAMENTO	BEARING	COJINETE
27	3599000M2		**1**	EIXO	SHAFT	ARBOL
28	831581M2		**1**	ANEL TRAVA	CIRCLIP	CIRCULITO
29	834216M1		**2**	RETENTOR	SEAL	RETEN
30	6228937M1		**1**	COLAR	COLLAR	COLLAR
31	6218853M1		**1**	LUVA	SLEEVE	MANCHA
32	6218854M1		**1**	TAMPA	COVER	CUBIERTA
33	3149348M1		**2**	CHAPA	PLATE	CHAPA
34	842921M1		**1**	ROLAMENTO	BEARING	COJINETE

Carcaça Central
Middle Body
Carcaza Central

30-50

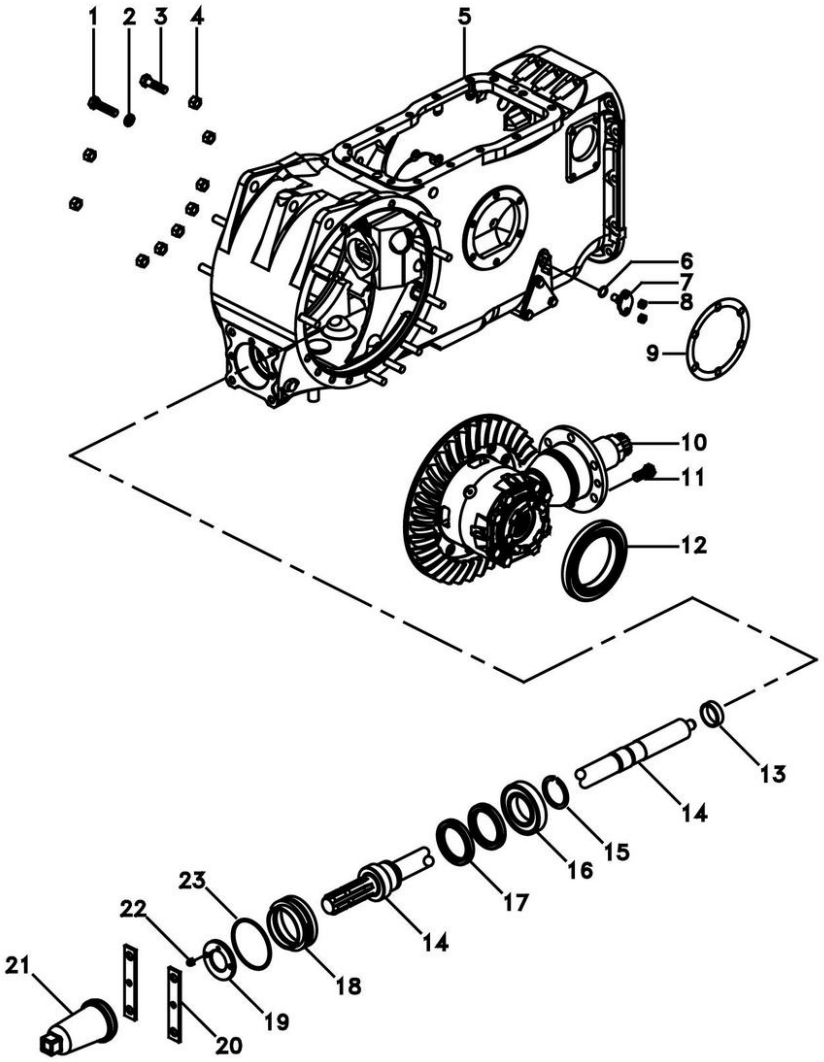

1	354648X1		**2**	PARAFUSO	BOLT	PERNO
2	353439X1		**2**	ARRUELA	WASHER	ARANDELA
3	377622X1		**2**	PARAFUSO	BOLT	PERNO
4	353437X1		**18**	PORCA	NUT	TUERCA
5	6237255M91	30-25 No	**1**	CARCAÇA	HOUSING	ALOJAMIENTO
6	851258M1		**2**	ANEL "O"	O RING	JUNTA TORICA
7	898643M1		**2**	PINO	PIN	PASADOR
8	353916X1		**4**	PORCA	NUT	TUERCA
9	181217M1		**2**	JUNTA	GASKET	EMPAQUETADURA.
10	035426N1	30-55 No	**1**	DIFERENCIAL	DIFFERENTIAL	DIFERENCIAL
11	899199M1		**6**	PARAFUSO	BOLT	PERNO
12	1850909M91		**1**	CJ. ROLAMENTO	BEARING ASSY	RODAMIENTO RAD
13	195453M1		**1**	ROLAMENTO AGULHA	BEARING NEEDLE	COJINETA AGUJAS
14	6219214M91	50-70 No	**1**	CJ. EIXO	KIT, AXLE	JUEGO DE EJE
15	831581M2		**1**	ANEL TRAVA	CIRCLIP	CIRCULITO
16	6218855M1		**1**	ROLAMENTO	BEARING	COJINETE
17	834216M1		**2**	RETENTOR	SEAL	RETEN
18	6218853M1		**1**	LUVA	SLEEVE	MANCHA
19	6218854M1		**1**	TAMPA	COVER	CUBIERTA
20	3149348M1		**2**	CHAPA	PLATE	CHAPA
21	035678T1		**1**	TAMPA	COVER	CUBIERTA
22	13811X		**1**	GRAXEIRA	GREASER	ENGRASADOR
23	1004633M1		**1**	ANEL "O"	O RING	JUNTA TORICA

Pinhão E Diferencial
Pinion And Diferential
Piñon Y Diferencial

30-55

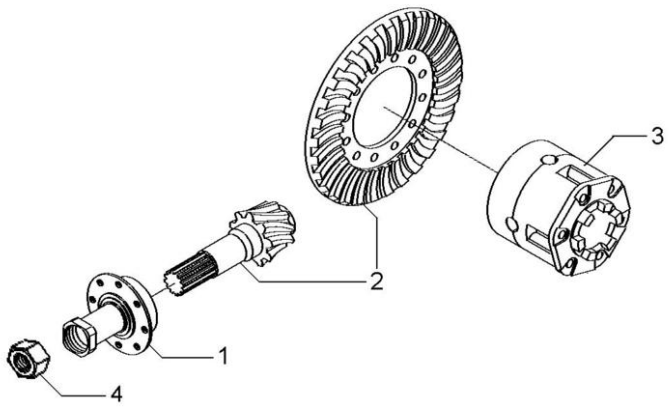

1	3147511M93	30-60 No	**1** FLANGE	FLANGE	PLETINA
2	4200008M91	9/35	**1** COROA E PINHÃO	KIT, BEVEL GEAR	CORONA Y PINON
3	1481423M94	30-40 No	**1** CJ. DIFERENCIAL	KIT,DIFFERENTIAL	JGO.DIFERENCIAL.
4	532956M1		**1** PORCA	NUT	TUERCA

Flange E Pinhão
Flange And Pinion
Pletina Y Piñon

30-60

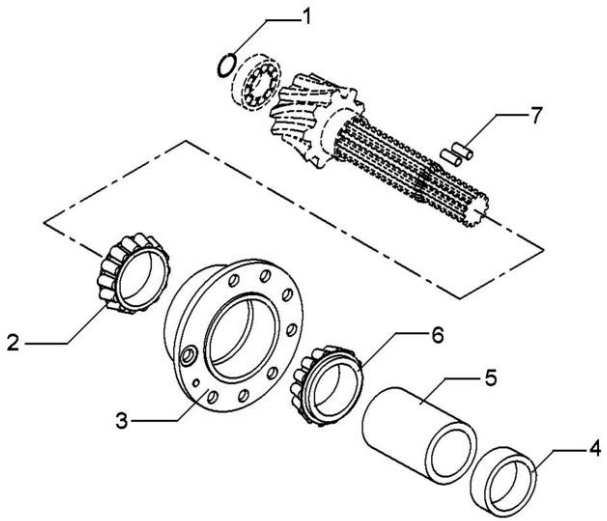

1	196097M1	**1** ANEL	RING	ARO
2	3176710M91	**1** ROLAMENTO	BEARING	COJINETE
3	507565M91	**1** FLANGE	FLANGE	PLETINA
4	048363P2	**1** ESPAÇADOR	SPACER	PIEZA DISTANCIA
5	1661065M2	**1** ESPAÇADOR	SPACER	PIEZA DISTANCIA
6	3176708M91	**1** ROLAMENTO	BEARING	COJINETE
7	3612442M1	**2** ROLETE	ROLLER	RODILLO

Carcaça Central
Middle Body
Carcaza Central

30-65

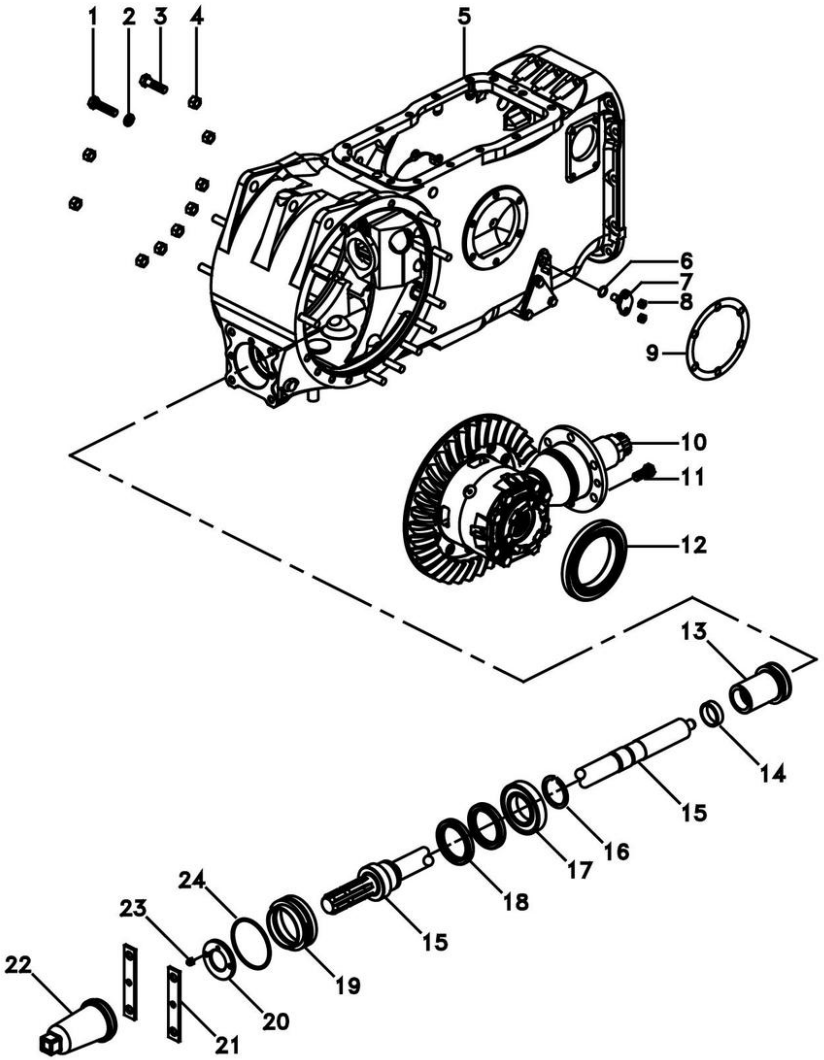

1	354648X1		**2**	PARAFUSO	BOLT	PERNO
2	353439X1		**2**	ARRUELA	WASHER	ARANDELA
3	377622X1		**2**	PARAFUSO	BOLT	PERNO
4	353437X1		**18**	PORCA	NUT	TUERCA
5	6237255M91	30-25 No	**1**	CARCAÇA	HOUSING	ALOJAMIENTO
6	851258M1		**2**	ANEL "O"	O RING	JUNTA TORICA
7	898643M1		**2**	PINO	PIN	PASADOR
8	353916X1		**4**	PORCA	NUT	TUERCA
9	181217M1		**2**	JUNTA	GASKET	EMPAQUETADURA.
10	035426N1	30-55 No	**1**	DIFERENCIAL	DIFFERENTIAL	DIFERENCIAL
11	899199M1		**6**	PARAFUSO	BOLT	PERNO
12	1850909M91		**1**	CJ. ROLAMENTO	BEARING ASSY	RODAMIENTO RAD
13	532898M1		**1**	LUVA	SLEEVE	MANCHA
14	195453M1		**1**	ROLAMENTO AGULHA	BEARING NEEDLE	COJINETA AGUJAS
15	6219214M91	50-70 No	**1**	CJ. EIXO	KIT, AXLE	JUEGO DE EJE
16	831581M2		**1**	ANEL TRAVA	CIRCLIP	CIRCULITO
17	6218855M1		**1**	ROLAMENTO	BEARING	COJINETE
18	834216M1		**2**	RETENTOR	SEAL	RETEN
19	6218853M1		**1**	LUVA	SLEEVE	MANCHA
20	6218854M1		**1**	TAMPA	COVER	CUBIERTA
21	3149348M1		**2**	CHAPA	PLATE	CHAPA
22	035678T1		**1**	TAMPA	COVER	CUBIERTA
23	13811X		**1**	GRAXEIRA	GREASER	ENGRASADOR
24	1004633M1		**1**	ANEL "O"	O RING	JUNTA TORICA

Fixação Tampas Laterais
Couver Fixation
Fixacion Tapa

30-70

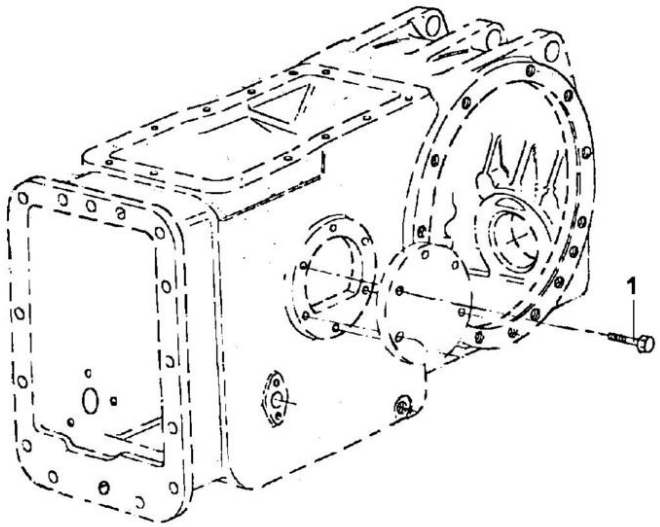

1	353698X1	**12** PARAFUSO	BOLT	PERNO

Fixação Eixo Traseiro - Transmissão
Fastener Rear Axle - Transmisson
Fijación Eje Trasero - Transmissón

30-75

4 Rodas Motrizes - Com Cabina
4 Wheels Drive - With Cab
4 Ruedas Motriz - Con Cabina

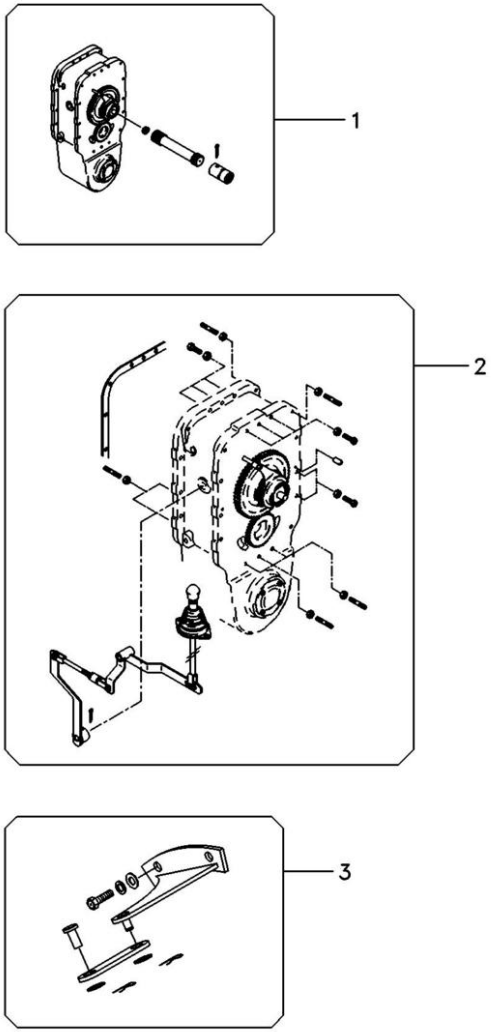

1	071167N1	30-80 No	**1**	CJ. EIXO	KIT, AXLE	JUEGO DE EJE
2	071059N2	30-90 No	**1**	FIXAÇÃO	CATCH	FIJADOR
3	071049N1	30-95 No	**1**	PEDAL	PEDAL	PEDAL

Eixo Propulsor Com Espaçador
Propeller Axle With Spacer
Eje Propulsor Con Espaciador

30-80

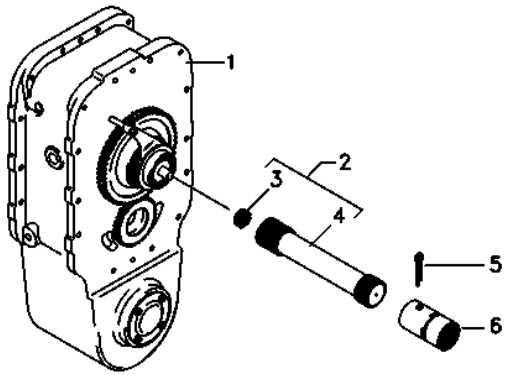

1	6216796M91	30-85 No	**1**	CJ. ESPAÇADOR	KIT, SPACER	JUEGO ESPACIADOR
2	048389N1		**1**	CJ. EIXO	KIT, AXLE	JUEGO DE EJE
3	195513M1		**1**	ROLAMENTO AGULHA	BEARING NEEDLE	COJINETA AGUJAS
4	048384P1		**1**	EIXO	SHAFT	ARBOL
5	355342X1		**1**	CUPILHA	COTTER PIN	PASADOR DOUBLE
6	3611473M1		**1**	LUVA	SLEEVE	MANCHA

Espaçador
Spacer
Espaciador

30-85

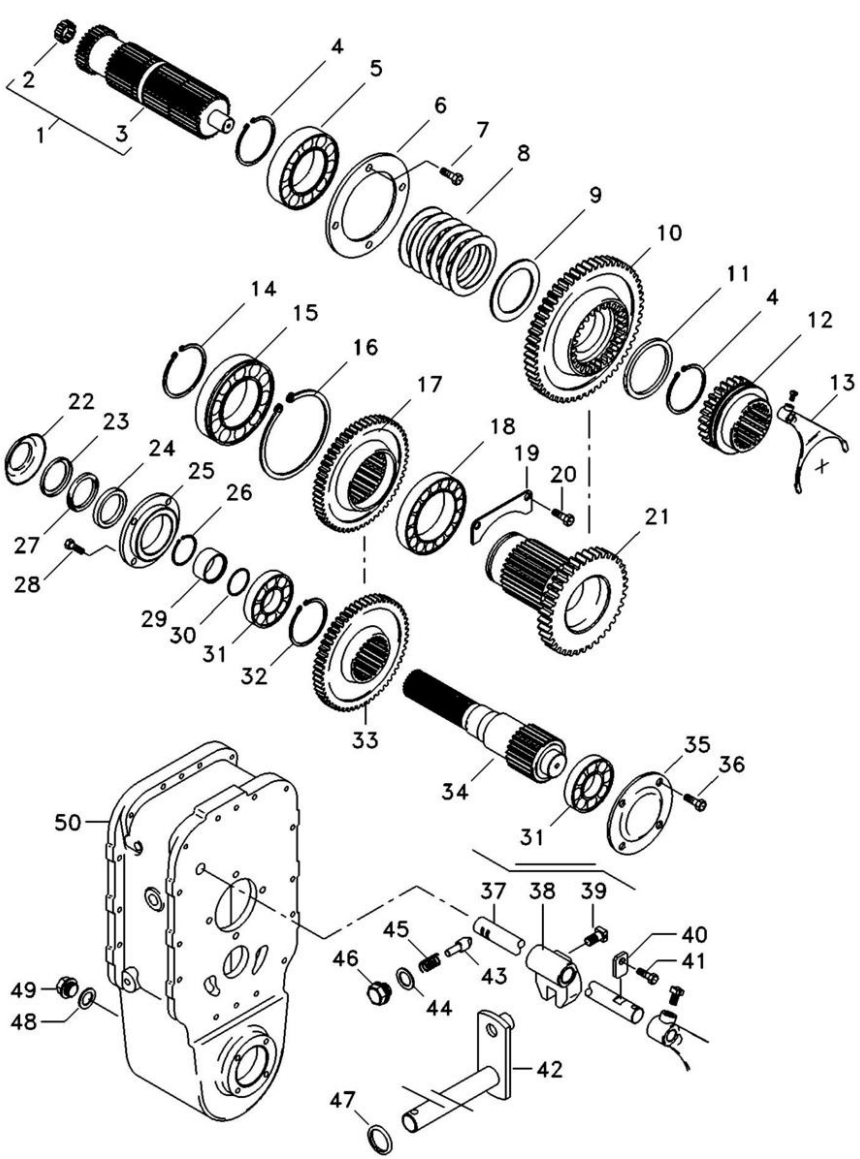

1	6207276M91		**1**	CJ. EIXO	KIT, AXLE	JUEGO DE EJE
2	195513M1		**1**	ROLAMENTO AGULHA	BEARING NEEDLE	COJINETA AGUJAS
3	6212050M1		**1**	EIXO	SHAFT	ARBOL
4	339470X1		**2**	ANEL	RING	ARO
5	1692601M1		**1**	ROLAMENTO	BEARING	COJINETE
6	1692549M1		**1**	CAPA	CAP	TAPA
7	339761X1		**4**	PARAFUSO	BOLT	PERNO
8	6207280M1		**6**	MOLA PRATO	SPRING PLATE	PLETINA MUELLE
9	6207387M1		**1**	ANEL	RING	ARO
10	6207274M1	36	**1**	ENGRENAGEM	GEAR	ENGRANAJE
11	6211327M1		**1**	ANEL	RING	ARO
12	3585343M3		**1**	LUVA	SLEEVE	MANCHA
13	069653P1		**1**	GARFO	FORK	HORQUILLA
14	391129X1		**1**	ANEL TRAVA	CIRCLIP	CIRCULITO
15	1692592M1		**1**	ROLAMENTO	BEARING	COJINETE
16	1443565X1		**1**	ANEL	RING	ARO
17	027843T1		**1**	ENGRENAGEM	GEAR	ENGRANAJE
18	1692590M1		**1**	ROLAMENTO	BEARING	COJINETE
19	1692550M1		**1**	CHAPA	PLATE	CHAPA
20	339124X1		**2**	PARAFUSO	BOLT	PERNO
21	6207275M1	23	**1**	ENGRENAGEM	GEAR	ENGRANAJE
22	042997P1		**1**	DEFLETOR	DEFLECTOR	DEFLECTOR
23	1692603M1		**1**	ANEL	RING	ARO
24	3409619M1		**1**	RETENTOR	SEAL	RETEN
25	1692553M1		**1**	CARCAÇA	HOUSING	ALOJAMIENTO
26	339469X1		**1**	ANEL TRAVA	CIRCLIP	CIRCULITO
27	1692604M1		**1**	FELTRO	FELT	FIELTRO
28	339761X1		**6**	PARAFUSO	BOLT	PERNO
29	1692554M1		**1**	COLAR	COLLAR	COLLAR
30	1441271X1		**1**	ANEL "O"	O RING	JUNTA TORICA
31	1692582M1		**2**	ROLAMENTO	BEARING	COJINETE
32	339470X1		**1**	ANEL	RING	ARO
33	027842T1	37	**1**	ENGRENAGEM	GEAR	ENGRANAJE
34	033063P1		**1**	EIXO	SHAFT	ARBOL
35	069507P1		**1**	TAMPA	COVER	CUBIERTA
36	390379X1		**4**	PARAFUSO	BOLT	PERNO
37	3585331M2		**1**	EIXO	SHAFT	ARBOL
38	180446M1		**1**	SELETOR	SELECTOR	SELECTOR
39	180002M1		**2**	PARAFUSO	BOLT	PERNO
40	3410726M1		**1**	BATENTE	STOP	PARO
41	339123X1		**1**	PARAFUSO	BOLT	PERNO
42	3410533M92		**1**	ALAVANCA	LEVER	PALANCA
43	180418M2		**1**	PINO	PIN	PASADOR
44	3409613M1		**1**	ARRUELA	WASHER	ARANDELA
45	3585797M1		**1**	MOLA	SPRING	RESORTE
46	1692580M1		**1**	BUJÃO	PLUG	TAPON
47	894307M1		**1**	RETENTOR	OIL SEAL	BUJE RETENACEITE
48	3409614M1		**1**	ARRUELA	WASHER	ARANDELA
49	3409616M1		**1**	BUJÃO	PLUG	TAPON
50	064176P1		**1**	CARCAÇA	HOUSING	ALOJAMIENTO

Fixação Eixo Traseiro - Transmissão
Fastener Rear Axle - Transmisson
Fijación Eje Trasero - Transmissón

30-90

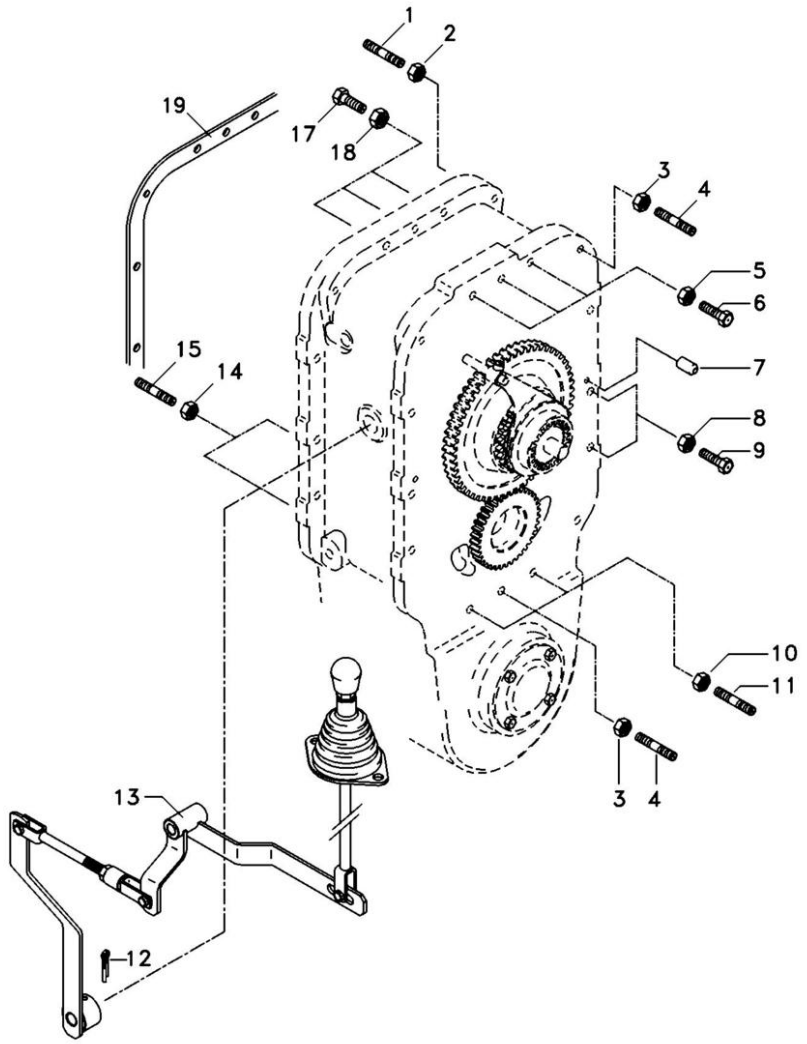

1	3589428M1		**2**	PRISIONEIRO	STUD	ESPARRAGO
2	069676T1		**2**	PORCA	NUT	TUERCA
3	069676T1		**5**	PORCA	NUT	TUERCA
4	3589429M1		**5**	PRISIONEIRO	STUD	ESPARRAGO
5	069676T1		**3**	PORCA	NUT	TUERCA
6	3408222M1		**3**	PARAFUSO	BOLT	PERNO
7	191314M1		**4**	PINO	PIN	PASADOR
8	069676T1		**14**	PORCA	NUT	TUERCA
9	377561X1		**14**	PARAFUSO	BOLT	PERNO
10	069676T1		**2**	PORCA	NUT	TUERCA
11	3589414M1		**2**	PRISIONEIRO	STUD	ESPARRAGO
12	357660X1		**1**	PINO	PIN	PASADOR
13	070010N1	30-100 No	**1**	ALAVANCA	LEVER	PALANCA
14	069676T1		**2**	PORCA	NUT	TUERCA
15	033849P1		**2**	PRISIONEIRO	STUD	ESPARRAGO
17	377563X1		**3**	PARAFUSO	BOLT	PERNO
18	069676T1		**3**	PORCA	NUT	TUERCA
19	1687785M4		**2**	JUNTA	GASKET	EMPAQUETADURA.

Bloqueio Diferencial
Differential Lock
Bloqueo Del Diferencial

30-95

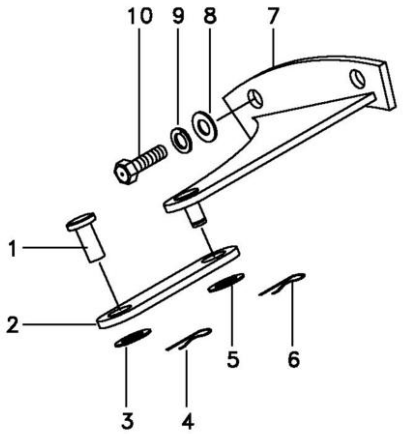

1	832813M1	**1**	PINO	PIN	PASADOR
2	033298S1	**1**	ALAVANCA	LEVER	PALANCA
3	353758X1	**1**	ARRUELA	WASHER	ARANDELA
4	354059X1	**1**	CONTRAPINO	DOWEL	CENTRAJE
5	353758X1	**1**	ARRUELA	WASHER	ARANDELA
6	354059X1	**1**	CONTRAPINO	DOWEL	CENTRAJE
7	033294S1	**1**	SUPORTE	BRACKET	SOPORTE
8	353439X1	**2**	ARRUELA	WASHER	ARANDELA
9	353758X1	**2**	ARRUELA	WASHER	ARANDELA
10	366909X1	**2**	PARAFUSO	BOLT	PERNO

Acionamento
Drive Kit
Acionamento

30-100

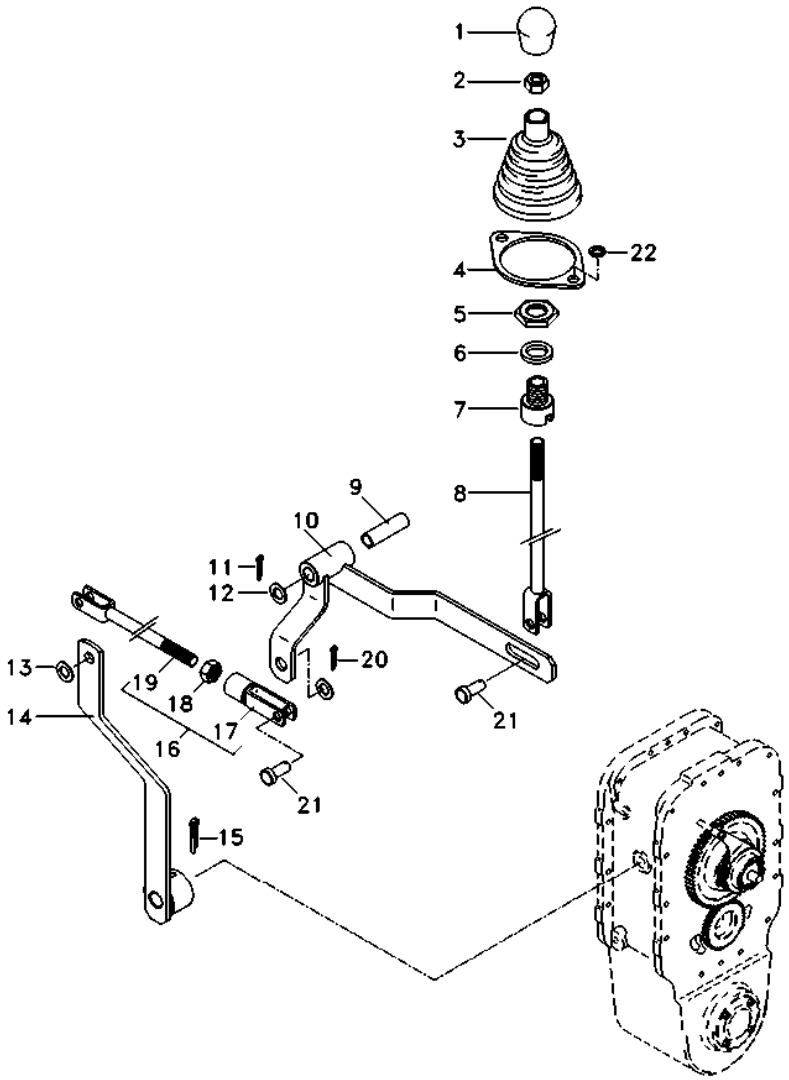

1	6234518M1	**1**	MANÍPULO	KNOB	POMO
2	353431X1	**1**	PORCA	NUT	TUERCA
3	069915P1	**1**	COIFA	BELLOWS	FUELLE
4	069937P1	**1**	ANEL	RING	ARO
5	353427X1	**1**	PORCA	NUT	TUERCA
6	353433X1	**1**	ARRUELA	WASHER	ARANDELA
7	070450P1	**1**	ADAPTADOR	ADAPTOR	ADAPTADOR
8	070051S1	**1**	TIRANTE	ROD	VARILLA
9	6203936M1	**1**	BUCHA	BUSH	CASQUILLO
10	070067S1	**1**	ALAVANCA	LEVER	PALANCA
11	070076P1	**1**	PINO	PIN	PASADOR
12	353439X1	**1**	ARRUELA	WASHER	ARANDELA
13	353756X1	**3**	ARRUELA	WASHER	ARANDELA
14	067309S1	**1**	ALAVANCA	LEVER	PALANCA
15	357660X1	**1**	PINO	PIN	PASADOR
16	070233N1	**1**	TIRANTE	ROD	VARILLA
17	195215M1	**1**	GARFO	FORK	HORQUILLA
18	353431X1	**1**	PORCA	NUT	TUERCA
19	070234S1	**1**	TIRANTE	ROD	VARILLA
20	354059X1	**3**	CONTRAPINO	DOWEL	CENTRAJE
21	832813M1	**3**	PINO	PIN	PASADOR
22	339375X1	**2**	ARRUELA	WASHER	ARANDELA

Fixação Eixo Traseiro - Transmissão
Fastener Rear Axle - Transmisson
Fijación Eje Trasero - Transmissón

30-101

4 Rodas Motrizes - Com Plataforma Do Operador
4 Wheels Drive - With Operator Plataform
4 Ruedas Motriz - Con Plataforma Del Operador

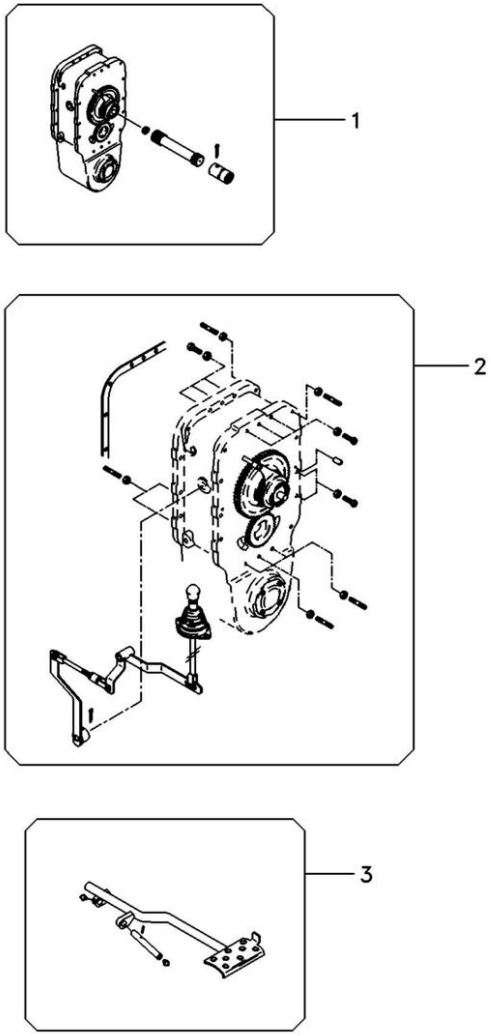

1	071167N1	30-80 No	**1**	CJ. EIXO	KIT, AXLE	JUEGO DE EJE
2	6214703M91	30-102 No	**1**	FIXAÇÃO	FASTENER	CIERRE
3	6269489M91	30-103 No	**1**	PEDAL	PEDAL	PEDAL

Fixação Eixo Traseiro - Transmissão
Fastener Rear Axle - Transmisson
Fijación Eje Trasero - Transmissón

30-102

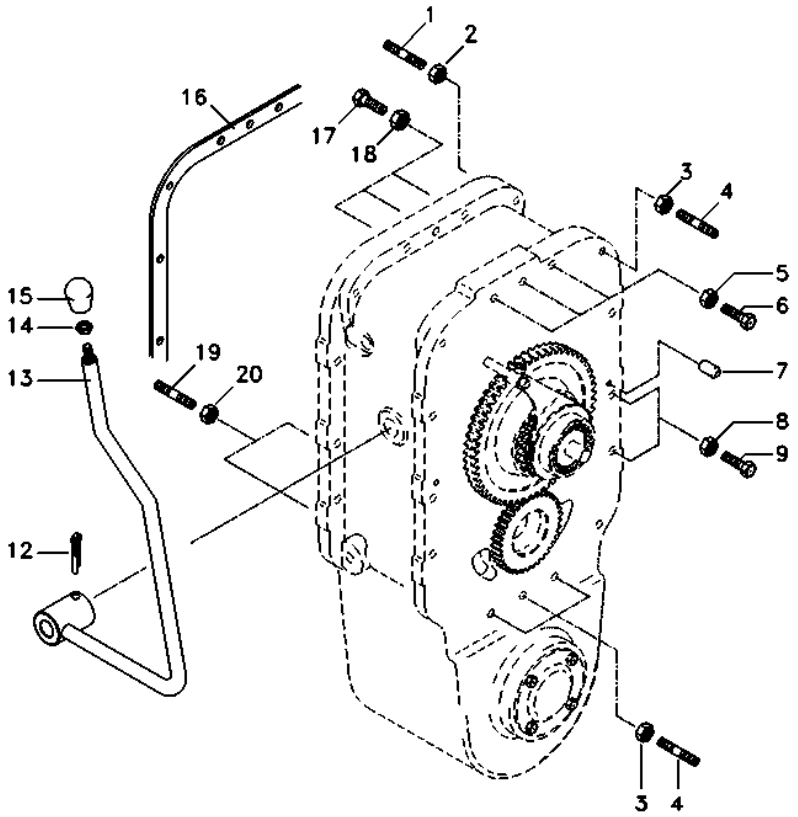

1	3589428M1	**2**	PRISIONEIRO	STUD	ESPARRAGO
2	069676T1	**2**	PORCA	NUT	TUERCA
3	069676T1	**5**	PORCA	NUT	TUERCA
4	3589429M1	**5**	PRISIONEIRO	STUD	ESPARRAGO
5	069676T1	**3**	PORCA	NUT	TUERCA
6	3408222M1	**3**	PARAFUSO	BOLT	PERNO
7	191314M1	**4**	PINO	PIN	PASADOR
8	069676T1	**14**	PORCA	NUT	TUERCA
9	377561X1	**14**	PARAFUSO	BOLT	PERNO
12	357660X1	**1**	PINO	PIN	PASADOR
13	027398S1	**1**	ALAVANCA	LEVER	PALANCA
14	353430X1	**1**	PORCA	NUT	TUERCA
15	3410152M2	**1**	MANÍPULO	KNOB	POMO
16	1687785M4	**2**	JUNTA	GASKET	EMPAQUETADURA.
17	377563X1	**3**	PARAFUSO	BOLT	PERNO
18	069676T1	**3**	PORCA	NUT	TUERCA
19	033849P1	**2**	PRISIONEIRO	STUD	ESPARRAGO
20	069676T1	**2**	PORCA	NUT	TUERCA

Bloqueio Diferencial
Differential Lock
Bloqueo Del Diferencial

30-103

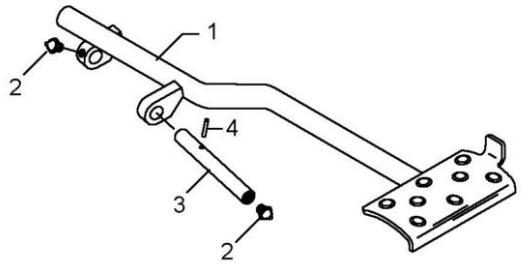

1	6269491M91	**1**	PEDAL	PEDAL	PEDAL
2	13811X	**2**	GRAXEIRA	GREASER	ENGRASADOR
3	072292P1	**1**	EIXO	SHAFT	ARBOL
4	357632X1	**1**	PINO	PIN	PASADOR

Redução Final Traseira | **Disco Orgânico**
Rear Final Drive | **Oraganic Disc**
Reduccion Final Trasera | **Orgánico Disco**

30-105

Tratores Com Plataforma Do Operador
Tractors With Operator Plataform
Tractores Con Plataforma Del Operador

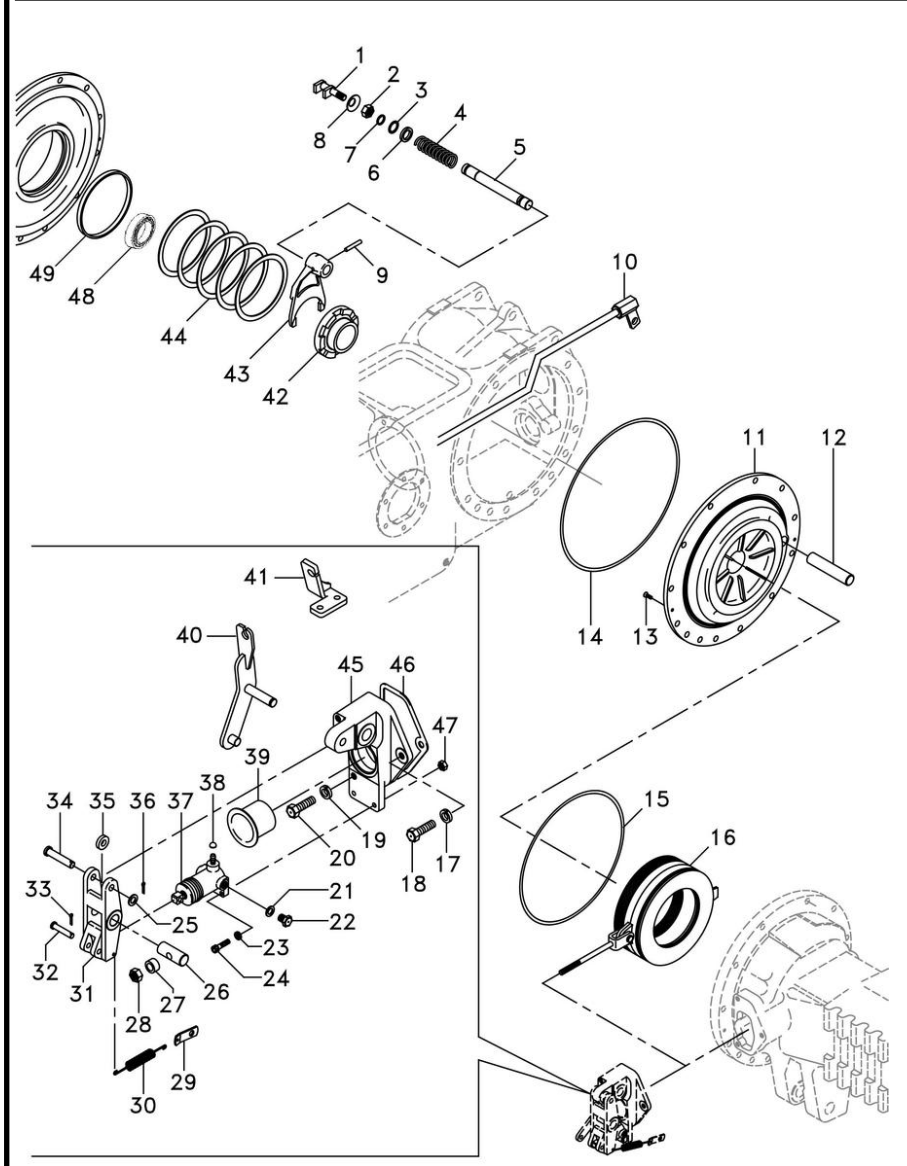

1	1865014M1		1	GARFO	FORK	HORQUILLA
2	353426X1		1	PORCA	NUT	TUERCA
3	358950X1		1	ANEL TRAVA	CIRCLIP	CIRCULITO
4	906808M1		1	MOLA	SPRING	RESORTE
5	1864763M1		1	EIXO	SHAFT	ARBOL
6	1864764M1		1	ARRUELA	WASHER	ARANDELA
7	851258M1		1	ANEL "O"	O RING	JUNTA TORICA
8	906811M1		1	PROTETOR	PROTECTOR	PROTECTOR
9	420407M1		1	PINO	PIN	PASADOR
10	6264729M91	▶	1	TUBO	PIPE	CANO
10	6264730M91	◀	1	TUBO	PIPE	CANO
11	071270P2	◀	1	PLACA	PLATE	PLATO
11	071269P2	▶	1	PLACA	PLATE	PLATO
12	1860956M1		2	EIXO	SHAFT	ARBOL
13	034013P1		4	PARAFUSO	BOLT	PERNO
14	1860838M2		2	ANEL "O"	O RING	JUNTA TORICA
15	1860838M2		2	ANEL "O"	O RING	JUNTA TORICA
16		👁 30-155 No	2	CJ. FREIO	KIT, BRAKE	FRENOS JUEGO
17	353434X1		2	ARRUELA	WASHER	ARANDELA
18	354269X1		2	PARAFUSO	BOLT	PERNO
19	353434X1		4	ARRUELA	WASHER	ARANDELA
20	353897X1		2	PARAFUSO	BOLT	PERNO
21	1440993X1		2	ANEL	RING	ARO
22	021349P1	▶	2	BUJÃO	PLUG	TAPON
23	353441X1		4	ARRUELA	WASHER	ARANDELA
24	353508X1		4	PARAFUSO	BOLT	PERNO
25	353757X1		2	ARRUELA	WASHER	ARANDELA
26	020895P1		1	PINO	PIN	PASADOR
26	1865003M1		1	PINO	PIN	PASADOR
27	1865002M1		2	ESPAÇADOR	SPACER	PIEZA DISTANCIA
28	330797X1		2	PORCA	NUT	TUERCA
29	184310M1		2	ALÇA	STRAP	FAJA
30	184171M1		2	MOLA	SPRING	RESORTE
31	6264112M1		2	ACIONADOR	DRIVE	TRASMISION
32	363284X1		2	PINO	PIN	PASADOR
33	354041X1		2	CUPILHA	COTTER PIN	PASADOR DOUBLE
34	021464P1		2	PINO	PIN	PASADOR
35	020894P1		2	ESPAÇADOR	SPACER	PIEZA DISTANCIA
36	354059X1		2	CONTRAPINO	DOWEL	CENTRAJE
37	020543T1		2	CILINDRO	CYLINDER	CILINDRO
38	023473P1		2	TAMPÃO	PAD	ALMOHADILLA
39	1860959M1		2	CAPA	CAP	TAPA
40	6270374M91	▶	1	ALAVANCA FREIO	BRAKE LEVER	PALANCA DE FRENO
40	6238645M91	◀	1	ALAVANCA FREIO	BRAKE LEVER	PALANCA DE FRENO
41	6275164M91	◀	1	SUPORTE	BRACKET	SOPORTE
41	339081X1		2	PARAFUSO	BOLT	PERNO
41	339025X1		2	ARRUELA	WASHER	ARANDELA
41	339400X1		2	PARAFUSO	BOLT	PERNO
41	339376X1		2	ARRUELA	WASHER	ARANDELA
42	897003M3		1	LUVA	SLEEVE	MANCHA

Redução Final Traseira | **Disco Orgânico** | **Tratores Com Plataforma Do Operador**
Rear Final Drive | **Oraganic Disc** | **30-105** | **Tractors With Operator Plataform**
Reduccion Final Trasera | **Orgánico Disco** | **Tractores Con Plataforma Del Operador**

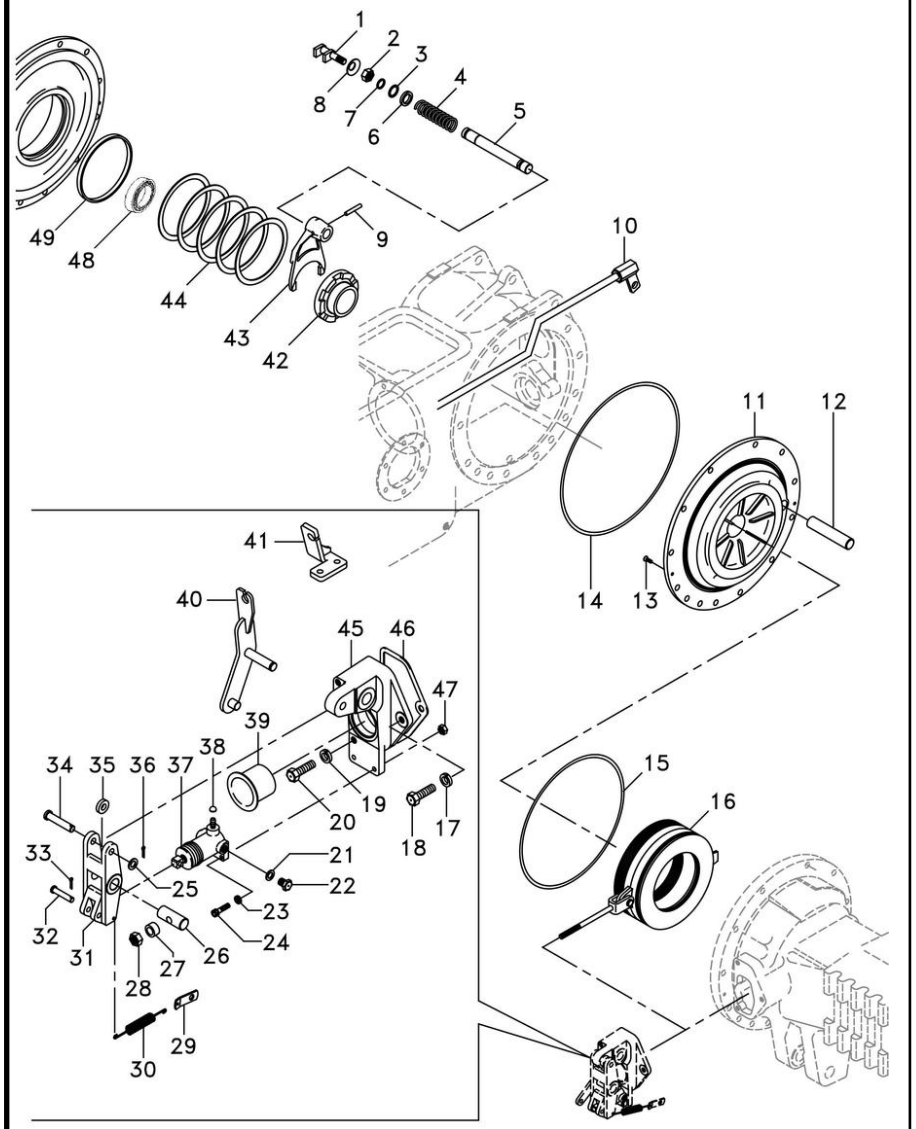

43	906807M1		**1**	GARFO	FORK	HORQUILLA
44	187689M1	⧗ 0.73/0.78mm	**x**	CALÇO	SHIM	CALCE
44	521401M1	⧗ 0.60/0.66mm	**x**	CALÇO	SHIM	CALCE
44	892170M1	⧗ 1.24/1.29mm	**x**	CALÇO	SHIM	CALCE
44	892171M1	⧗ 1.11/1.16mm	**x**	CALÇO	SHIM	CALCE
44	892172M1	⧗ 0.99/1.04mm	**x**	CALÇO	SHIM	CALCE
44	892173M1	⧗ 0.86/0.91mm	**x**	CALÇO	SHIM	CALCE
45	6274864M91	▶	**1**	SUPORTE	BRACKET	SOPORTE
45	6274865M91	◀	**1**	SUPORTE	BRACKET	SOPORTE
46	1860960M2		**2**	JUNTA	GASKET	EMPAQUETADURA.
47	353918X1		**4**	PORCA	NUT	TUERCA
48	185775M1		**1**	CJ. ROLAMENTO	BEARING ASSY	RODAMIENTO RAD
49	072300P1		**2**	BUCHA	BUSH	CASQUILLO

Redução Final Traseira **Rear Final Drive** **Reduccion Final Trasera**	**Disco Orgânico** **Oraganic Disc** **Orgánico Disco**	**30-110**

Tratores Com Plataforma Do Operador
Tractors With Operator Plataform
Tractores Con Plataforma Del Operador

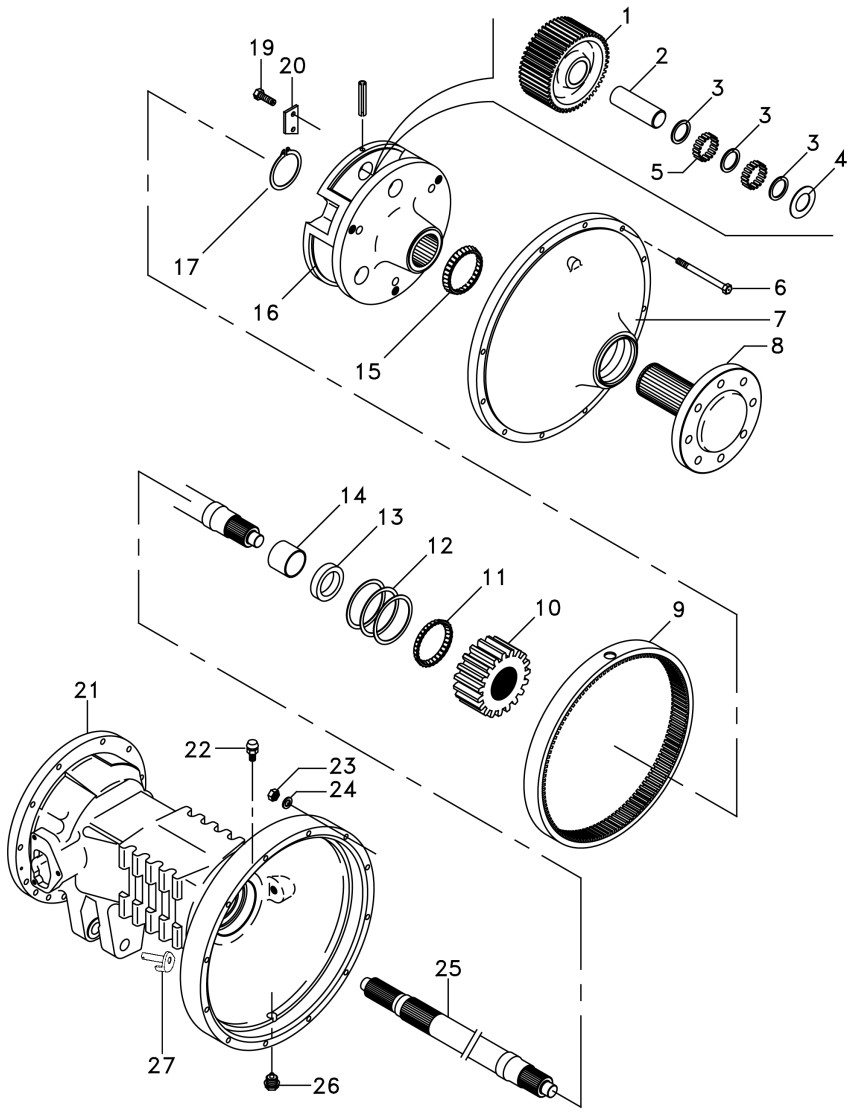

1	1692736M1	20		**6**	PINHÃO	PINION	PINON
2	516390M1			**6**	EIXO	SHAFT	ARBOL
3	1686989M1			**6**	ARRUELA	WASHER	ARANDELA
4	516391M1			**12**	ARRUELA	WASHER	ARANDELA
5	022323P1			**240**	ROLETE	ROLLER	RODILLO
6	338598X1			**24**	PARAFUSO	BOLT	PERNO
7	022353N1			**2**	CJ. TAMPA	KIT, COVER	JUEGO DE TAPA
8	6201006M91	30-145 No		**2**	SEMI EIXO	HALF AXLE	SEMIEJES
9	1692735M2	57		**2**	COROA	SPROCKET	RUEDA DE CADENA
10	1692737M1	15		**2**	ENGRENAGEM	GEAR	ENGRANAJE
11	894776M1			**2**	CAPA	CAP	TAPA
12	894757M1	0.05mm		**2**	CALÇO	SHIM	CALCE
12	894758M1	0.10mm		**2**	CALÇO	SHIM	CALCE
12	894759M1	0.15mm		**2**	CALÇO	SHIM	CALCE
13	1860954M1			**2**	RETENTOR	OIL SEAL	BUJE RETENACEITE
14				**1**	BUCHA	BUSH	CASQUILLO
15	831343M1			**2**	CJ. ROLAMENTO	BEARING ASSY	RODAMIENTO RAD
16	6201926M1			**2**	PORTA ENGRENAGEM	CARRIER	PORTADOR
17	022351P1			**2**	ANEL TRAVA	CIRCLIP	CIRCULITO
19	3148503M2			**6**	PARAFUSO	BOLT	PERNO
20	189765M2			**6**	TRAVA	LOCK	RETENEDOR
21	052594P3	◀		**1**	CARCAÇA	HOUSING	ALOJAMIENTO
21	3147506M3	▶		**1**	CARCAÇA	HOUSING	ALOJAMIENTO
22	182099M91			**2**	RESPIRO	BREATHER	RESPIRADERO
23	353426X1			**24**	PORCA	NUT	TUERCA
24	353432X1			**24**	ARRUELA	WASHER	ARANDELA
25	3585915M1			**2**	EIXO	SHAFT	ARBOL
26	2412X			**2**	BUJÃO	PLUG	TAPON
27	6264484M91	21 ◀		**1**	CJ. PINO	KIT, PIN	JUEGO PASADOR
27	6282525M91	21 ▶		**1**	CJ. PINO	KIT, PIN	JUEGO PASADOR

Redução Final Traseira
Rear Final Drive
Reduccion Final Trasera

Disco Orgânico
Oraganic Disc
Orgánico Disco

30-115

Tratores Com Cabine 2rm E 4rm Tração Central
Tractors With Cab 2wd And 4wd Central Traction
Tractores Con Cabina 2rm Y 4rm Tracción Central

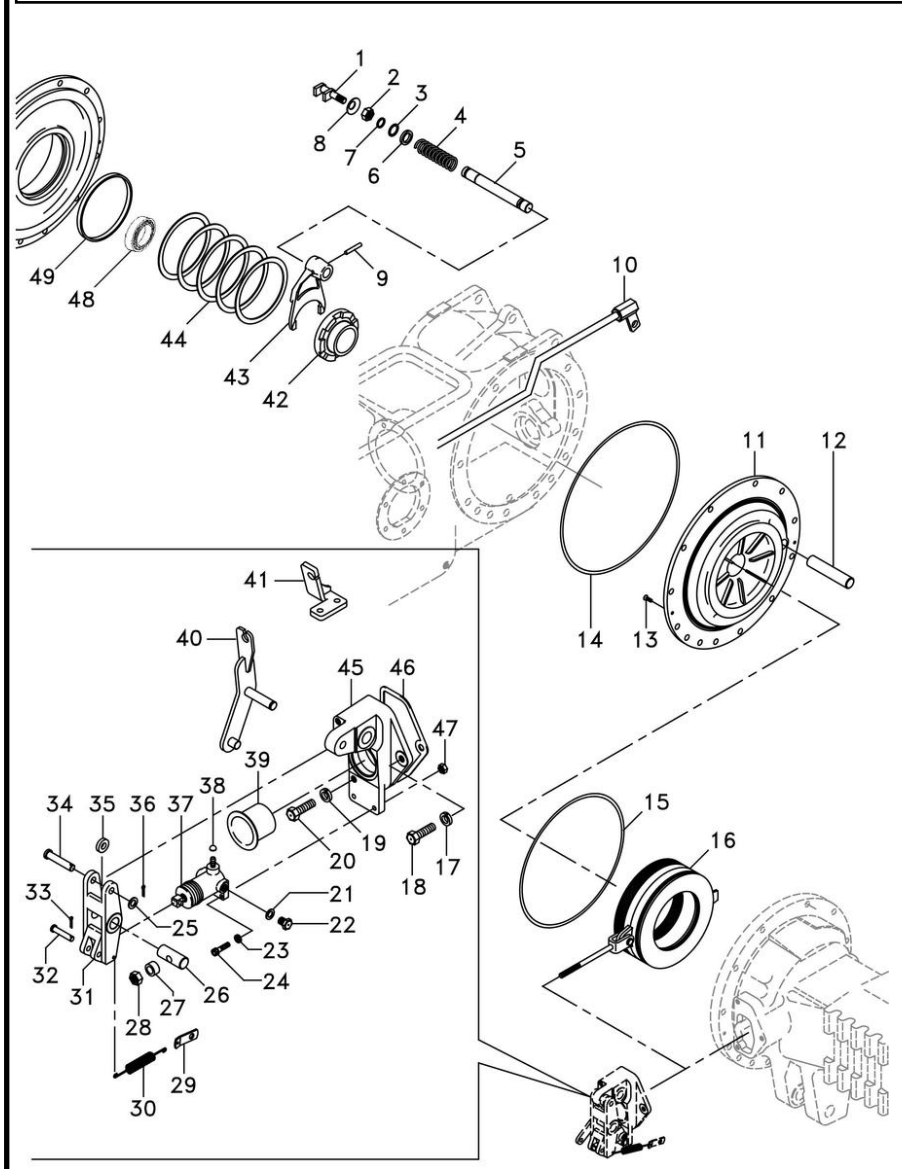

1	1865014M1		1	GARFO	FORK	HORQUILLA
2	353426X1		1	PORCA	NUT	TUERCA
3	358950X1		1	ANEL TRAVA	CIRCLIP	CIRCULITO
4	906808M1		1	MOLA	SPRING	RESORTE
5	1864763M1		1	EIXO	SHAFT	ARBOL
6	1864764M1		1	ARRUELA	WASHER	ARANDELA
7	851258M1		1	ANEL "O"	O RING	JUNTA TORICA
8	906811M1		1	PROTETOR	PROTECTOR	PROTECTOR
9	420407M1		1	PINO	PIN	PASADOR
10	6264729M91	▶	1	TUBO	PIPE	CANO
10	6264730M91	◀	1	TUBO	PIPE	CANO
11	071270P2	◀	1	PLACA	PLATE	PLATO
11	071269P2	▶	1	PLACA	PLATE	PLATO
12	1860956M1		2	EIXO	SHAFT	ARBOL
13	034013P1		4	PARAFUSO	BOLT	PERNO
14	1860838M2		2	ANEL "O"	O RING	JUNTA TORICA
15	1860838M2		2	ANEL "O"	O RING	JUNTA TORICA
16		👁 30-165 No	2	CJ. FREIO	KIT, BRAKE	FRENOS JUEGO
17	353434X1		2	ARRUELA	WASHER	ARANDELA
18	354269X1		2	PARAFUSO	BOLT	PERNO
19	353434X1		4	ARRUELA	WASHER	ARANDELA
20	353897X1		2	PARAFUSO	BOLT	PERNO
21	1440993X1		2	ANEL	RING	ARO
22	021349P1	▶	2	BUJÃO	PLUG	TAPON
23	353441X1		4	ARRUELA	WASHER	ARANDELA
24	353508X1		4	PARAFUSO	BOLT	PERNO
25	353757X1		2	ARRUELA	WASHER	ARANDELA
26	020895P1		2	PINO	PIN	PASADOR
26	1865003M1		2	PINO	PIN	PASADOR
27	1865002M1		2	ESPAÇADOR	SPACER	PIEZA DISTANCIA
28	330797X1		2	PORCA	NUT	TUERCA
29	184310M1		2	ALÇA	STRAP	FAJA
30	184171M1		2	MOLA	SPRING	RESORTE
31	6264112M1		2	ACIONADOR	DRIVE	TRASMISION
32	363284X1		2	PINO	PIN	PASADOR
33	354041X1		2	CUPILHA	COTTER PIN	PASADOR DOUBLE
34	021464P1		2	PINO	PIN	PASADOR
35	020894P1		2	ESPAÇADOR	SPACER	PIEZA DISTANCIA
36	354059X1		2	CONTRAPINO	DOWEL	CENTRAJE
37	020543T1		2	CILINDRO	CYLINDER	CILINDRO
38	023473P1		2	TAMPÃO	PAD	ALMOHADILLA
39	1860959M1		2	CAPA	CAP	TAPA
40	6270374M91	▶	1	ALAVANCA FREIO	BRAKE LEVER	PALANCA DE FRENO
40	6238645M91	◀	1	ALAVANCA FREIO	BRAKE LEVER	PALANCA DE FRENO
41	6275164M91	◀	1	SUPORTE	BRACKET	SOPORTE
41	6274406M1	▶	1	SUPORTE	BRACKET	SOPORTE
41	339081X1		2	PARAFUSO	BOLT	PERNO
41	339025X1		2	ARRUELA	WASHER	ARANDELA
41	339400X1		2	PARAFUSO	BOLT	PERNO
41	339376X1		2	ARRUELA	WASHER	ARANDELA

Redução Final Traseira
Rear Final Drive
Reduccion Final Trasera

Disco Orgânico
Oraganic Disc
Orgánico Disco

30-115

Tratores Com Cabine 2rm E 4rm Tração Central
Tractors With Cab 2wd And 4wd Central Traction
Tractores Con Cabina 2rm Y 4rm Tracción Central

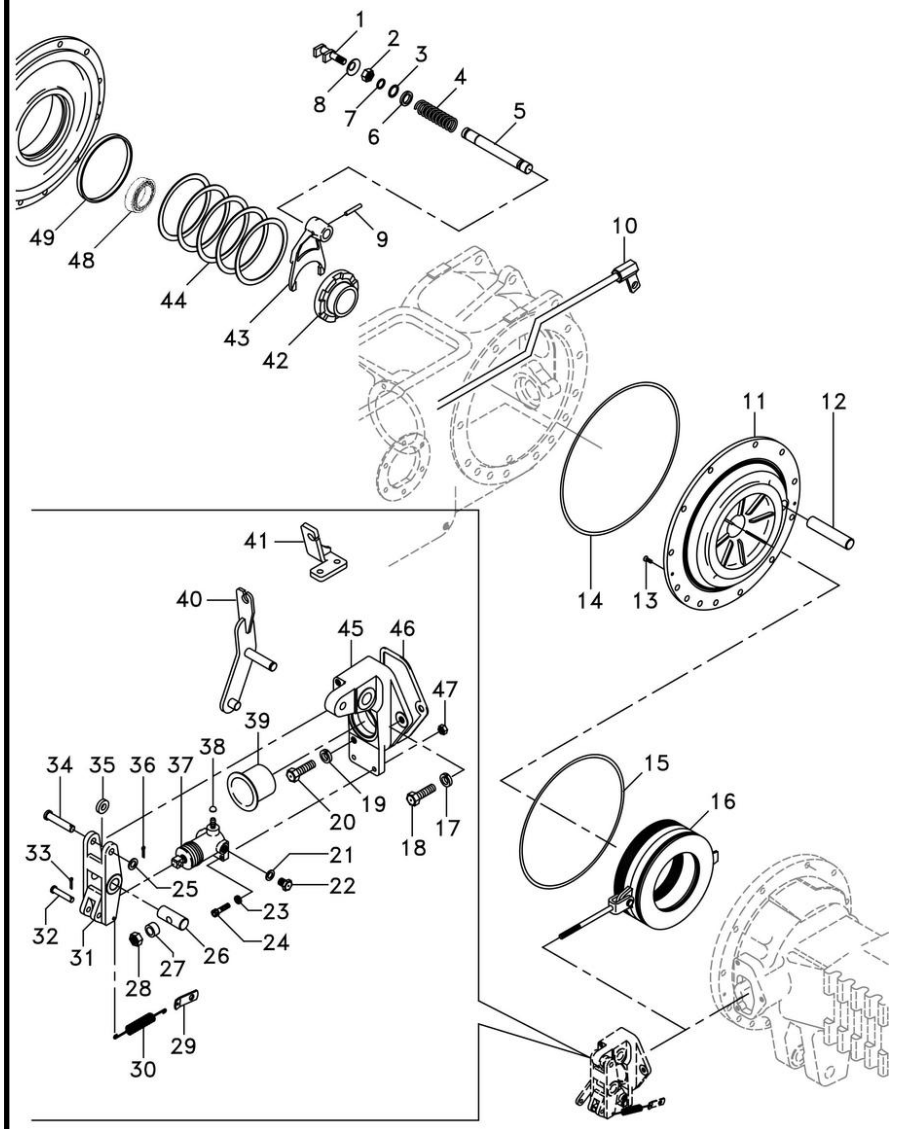

42	897003M3		**1**	LUVA	SLEEVE	MANCHA
43	906807M1		**1**	GARFO	FORK	HORQUILLA
44	187689M1	⧓ 0.73/0.78mm	**x**	CALÇO	SHIM	CALCE
44	521401M1	⧓ 0.60/0.66mm	**x**	CALÇO	SHIM	CALCE
44	892170M1	⧓ 1.24/1.29mm	**x**	CALÇO	SHIM	CALCE
44	892171M1	⧓ 1.11/1.16mm	**x**	CALÇO	SHIM	CALCE
44	892172M1	⧓ 0.99/1.04mm	**x**	CALÇO	SHIM	CALCE
44	892173M1	⧓ 0.86/0.91mm	**x**	CALÇO	SHIM	CALCE
45	6274864M91	◥◤	**1**	SUPORTE	BRACKET	SOPORTE
45	6274865M91	◤	**1**	SUPORTE	BRACKET	SOPORTE
46	1860960M2		**2**	JUNTA	GASKET	EMPAQUETADURA.
47	353918X1		**4**	PORCA	NUT	TUERCA
48	185775M1		**1**	CJ. ROLAMENTO	BEARING ASSY	RODAMIENTO RAD
49	072300P1		**2**	BUCHA	BUSH	CASQUILLO

Redução Final Traseira Rear Final Drive Reduccion Final Trasera	Disco Orgânico Oraganic Disc Orgánico Disco	**30-120**	Tratores Com Cabine 2rm E 4rm Tração Central Tractors With Cab 2wd And 4wd Central Traction Tractores Con Cabina 2rm Y 4rm Tracción Central

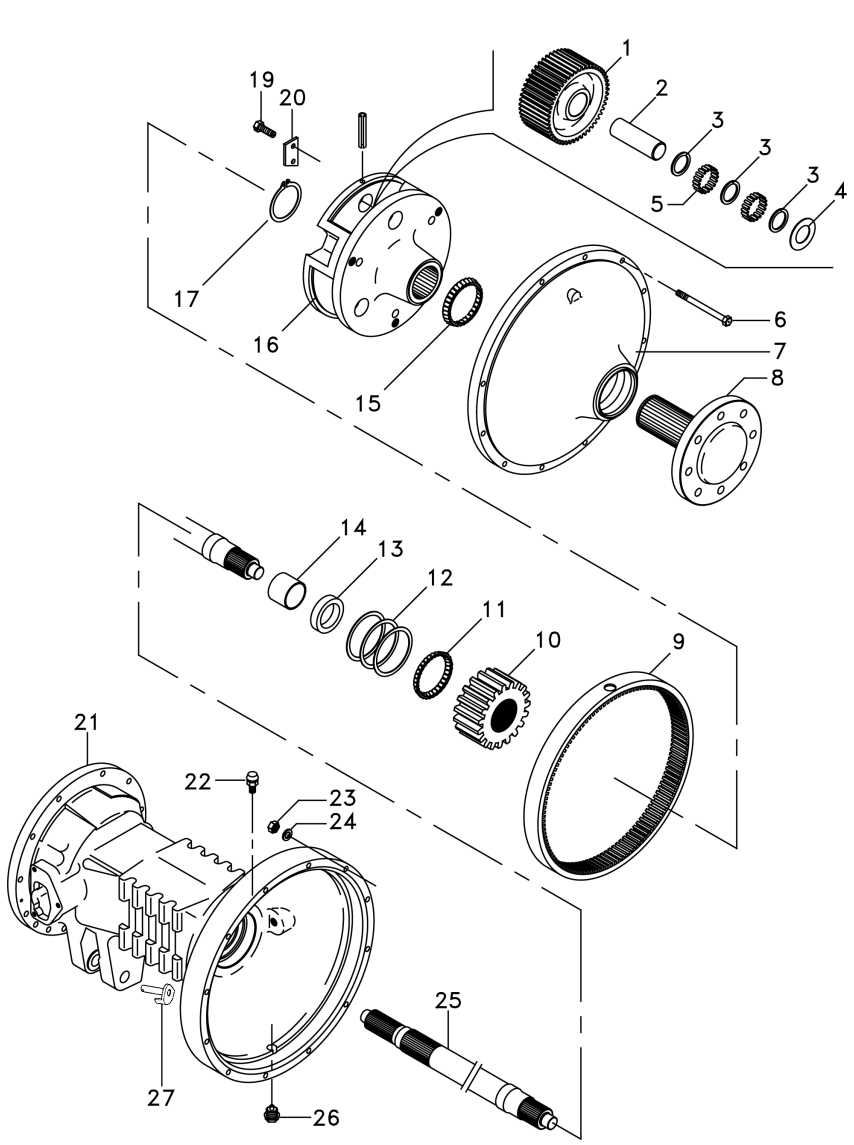

1	1692736M1		20	**6**	PINHÃO	PINION	PINON
2	516390M1			**6**	EIXO	SHAFT	ARBOL
3	1686989M1			**6**	ARRUELA	WASHER	ARANDELA
4	516391M1			**12**	ARRUELA	WASHER	ARANDELA
5	022323P1			**240**	ROLETE	ROLLER	RODILLO
6	338598X1			**24**	PARAFUSO	BOLT	PERNO
7	022353N1			**2**	CJ. TAMPA	KIT, COVER	JUEGO DE TAPA
8	6201006M91		30-145 No	**2**	SEMI EIXO	HALF AXLE	SEMIEJES
9	1692735M2		57	**2**	COROA	SPROCKET	RUEDA DE CADENA
10	1692737M1		15	**2**	ENGRENAGEM	GEAR	ENGRANAJE
11	894776M1			**2**	CAPA	CAP	TAPA
12	894757M1		0.05mm	**2**	CALÇO	SHIM	CALCE
12	894758M1		0.10mm	**2**	CALÇO	SHIM	CALCE
12	894759M1		0.15mm	**2**	CALÇO	SHIM	CALCE
13	1860954M1			**2**	RETENTOR	OIL SEAL	BUJE RETENACEITE
14				**1**	BUCHA	BUSH	CASQUILLO
15	831343M1			**2**	CJ. ROLAMENTO	BEARING ASSY	RODAMIENTO RAD
16	6201926M1			**2**	PORTA ENGRENAGEM	CARRIER	PORTADOR
17	022351P1			**2**	ANEL TRAVA	CIRCLIP	CIRCULITO
19	3148503M2			**6**	PARAFUSO	BOLT	PERNO
20	189765M2			**6**	TRAVA	LOCK	RETENEDOR
21	052594P3	◀		**1**	CARCAÇA	HOUSING	ALOJAMIENTO
21	3147506M3	▶		**1**	CARCAÇA	HOUSING	ALOJAMIENTO
22	182099M91			**2**	RESPIRO	BREATHER	RESPIRADERO
23	353426X1			**24**	PORCA	NUT	TUERCA
24	353432X1			**24**	ARRUELA	WASHER	ARANDELA
25	3585915M1			**2**	EIXO	SHAFT	ARBOL
26	2412X			**2**	BUJÃO	PLUG	TAPON
27	6264484M91	21 ◀		**1**	CJ. PINO	KIT, PIN	JUEGO PASADOR
27	6282525M91	21 ▶		**1**	CJ. PINO	KIT, PIN	JUEGO PASADOR

Redução Final Traseira
Rear Final Drive
Reduccion Final Trasera

Disco Cerâmico
Ceramic Disk
Disco Cerámico

30-125

Tratores Com Plataforma Do Operador 2rm E 4rm Tração Central
Tractors With Operator Plataform 2wd And 4wd Central Traction
Tractores Con Plataforma Del Operador 2rm Y 4rm Tracción Central

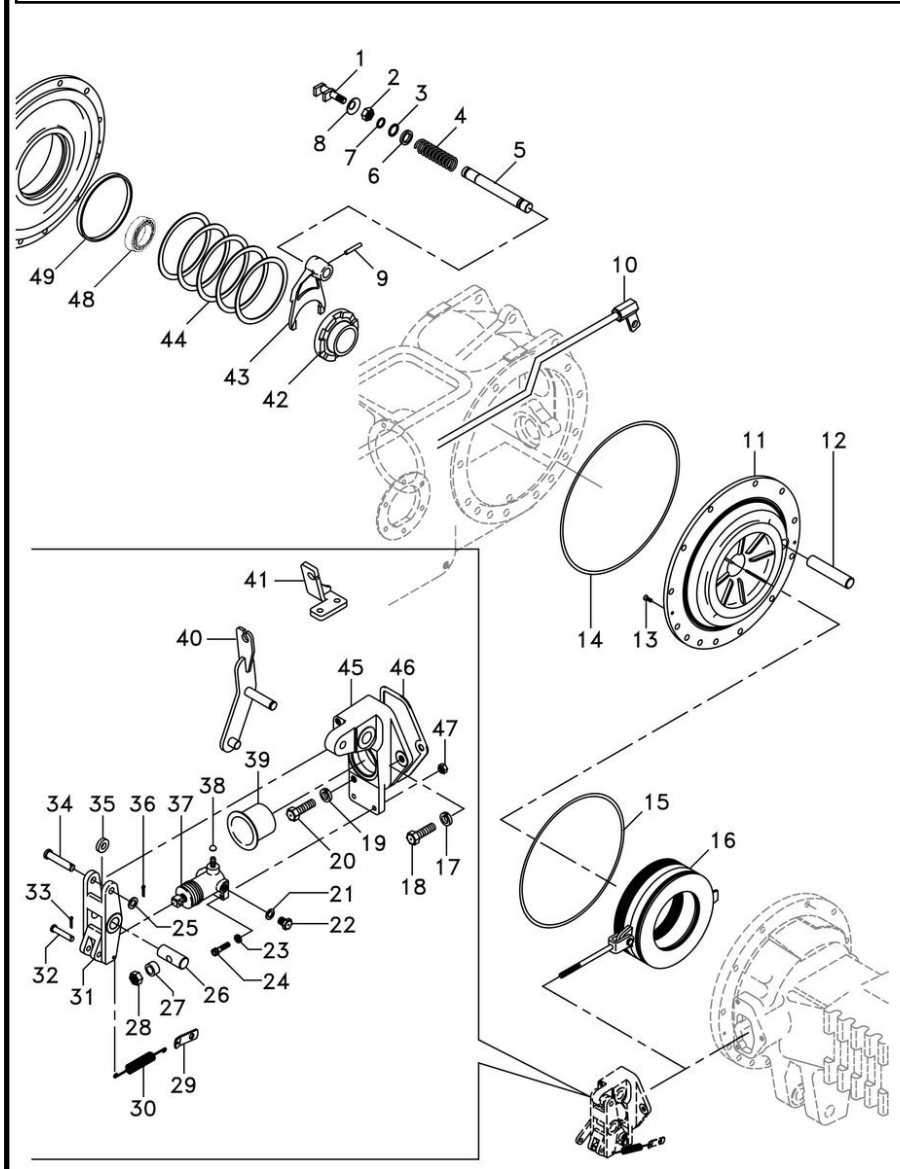

1	1865014M1		1	GARFO	FORK	HORQUILLA
2	353426X1		1	PORCA	NUT	TUERCA
3	358950X1		1	ANEL TRAVA	CIRCLIP	CIRCULITO
4	906808M1		1	MOLA	SPRING	RESORTE
5	1864763M1		1	EIXO	SHAFT	ARBOL
6	1864764M1		1	ARRUELA	WASHER	ARANDELA
7	851258M1		1	ANEL "O"	O RING	JUNTA TORICA
8	906811M1		1	PROTETOR	PROTECTOR	PROTECTOR
9	420407M1		1	PINO	PIN	PASADOR
10	6264729M91	▶	1	TUBO	PIPE	CANO
10	6264730M91	◀	1	TUBO	PIPE	CANO
11	071270P2	◀	1	PLACA	PLATE	PLATO
11	071269P2	▶	1	PLACA	PLATE	PLATO
12	1860956M1		2	EIXO	SHAFT	ARBOL
13	034013P1		4	PARAFUSO	BOLT	PERNO
14	1860838M2		2	ANEL "O"	O RING	JUNTA TORICA
15	1860838M2		2	ANEL "O"	O RING	JUNTA TORICA
16		👁 30-160 No	2	CJ. FREIO	KIT, BRAKE	FRENOS JUEGO
17	353434X1		2	ARRUELA	WASHER	ARANDELA
18	353898X1		2	PARAFUSO	BOLT	PERNO
19	353434X1		4	ARRUELA	WASHER	ARANDELA
20	353897X1		2	PARAFUSO	BOLT	PERNO
21	1440993X1		2	ANEL	RING	ARO
22	021349P1	▶	2	BUJÃO	PLUG	TAPON
23	353441X1		4	ARRUELA	WASHER	ARANDELA
24	353508X1		4	PARAFUSO	BOLT	PERNO
25	353757X1		2	ARRUELA	WASHER	ARANDELA
26	020895P1		1	PINO	PIN	PASADOR
27	1865002M1		2	ESPAÇADOR	SPACER	PIEZA DISTANCIA
28	330797X1		2	PORCA	NUT	TUERCA
29	184310M1		2	ALÇA	STRAP	FAJA
30	184171M1		2	MOLA	SPRING	RESORTE
31	6264112M1		2	ACIONADOR	DRIVE	TRASMISION
32	363284X1		2	PINO	PIN	PASADOR
33	354041X1		2	CUPILHA	COTTER PIN	PASADOR DOUBLE
34	021464P1		2	PINO	PIN	PASADOR
35	020894P1		2	ESPAÇADOR	SPACER	PIEZA DISTANCIA
36	354059X1		2	CONTRAPINO	DOWEL	CENTRAJE
37	020543T1		2	CILINDRO	CYLINDER	CILINDRO
38	023473P1		2	TAMPÃO	PAD	ALMOHADILLA
39	1860959M1		2	CAPA	CAP	TAPA
40	6270374M91	▶	1	ALAVANCA FREIO	BRAKE LEVER	PALANCA DE FRENO
40	6238645M91	◀	1	ALAVANCA FREIO	BRAKE LEVER	PALANCA DE FRENO
41	6275164M91	◀	1	SUPORTE	BRACKET	SOPORTE
41	339081X1		2	PARAFUSO	BOLT	PERNO
41	339025X1		2	ARRUELA	WASHER	ARANDELA
41	339400X1		2	PARAFUSO	BOLT	PERNO
41	339376X1		2	ARRUELA	WASHER	ARANDELA
42	897003M3		1	LUVA	SLEEVE	MANCHA
43	906807M1		1	GARFO	FORK	HORQUILLA

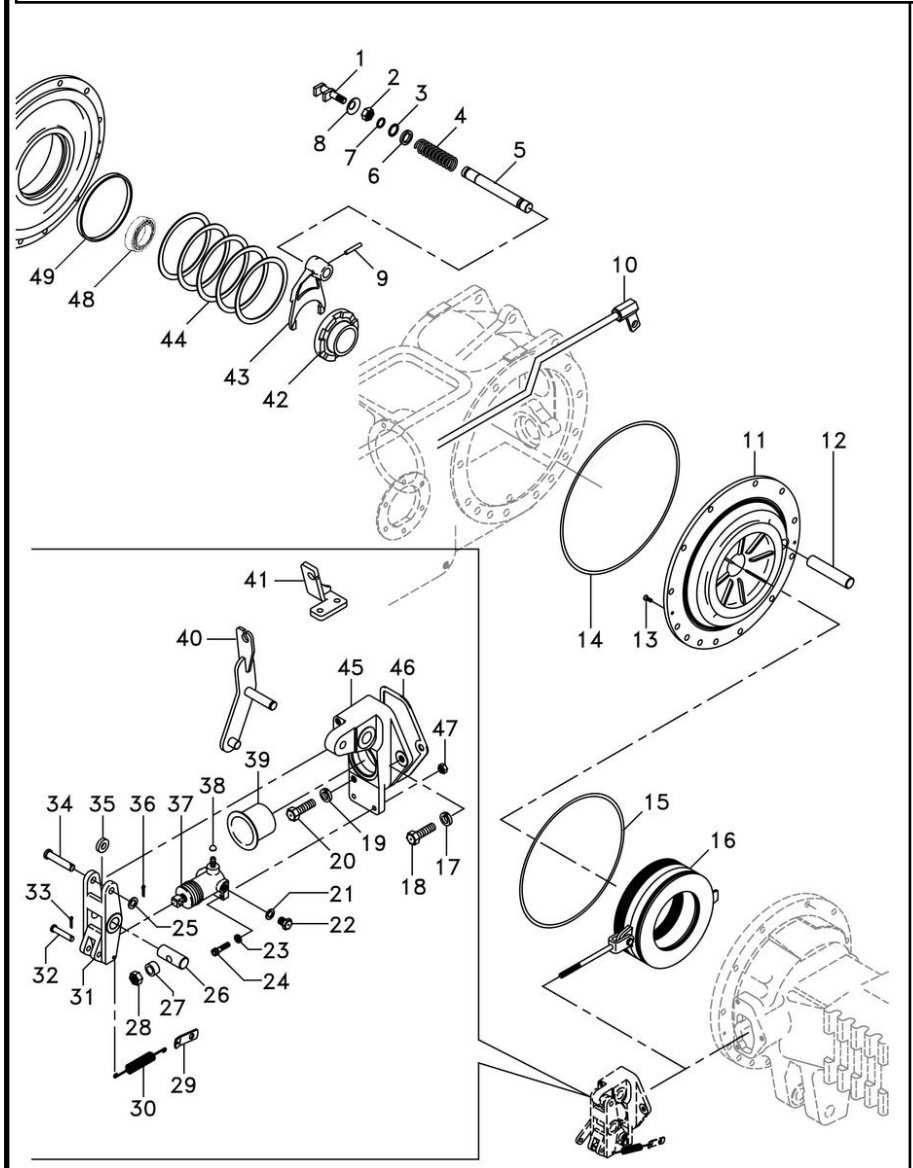

44	187689M1	⧗	0.73/0.78mm	**x** CALÇO	SHIM	CALCE
44	521401M1	⧗	0.60/0.66mm	**x** CALÇO	SHIM	CALCE
44	892170M1	⧗	1.24/1.29mm	**x** CALÇO	SHIM	CALCE
44	892171M1	⧗	1.11/1.16mm	**x** CALÇO	SHIM	CALCE
44	892172M1	⧗	0.99/1.04mm	**x** CALÇO	SHIM	CALCE
44	892173M1	⧗	0.86/0.91mm	**x** CALÇO	SHIM	CALCE
45	6274864M91	▶		**1** SUPORTE	BRACKET	SOPORTE
45	6274865M91	◀		**1** SUPORTE	BRACKET	SOPORTE
46	1860960M2			**2** JUNTA	GASKET	EMPAQUETADURA.
47	353918X1			**4** PORCA	NUT	TUERCA
48	185775M1			**1** CJ. ROLAMENTO	BEARING ASSY	RODAMIENTO RAD
49	072300P1			**2** BUCHA	BUSH	CASQUILLO

Redução Final Traseira
Rear Final Drive
Reduccion Final Trasera

Disco Cerâmico
Ceramic Disk
Disco Cerámico

30-130

Tratores Com Plataforma Do Operador 2rm E 4rm Tração Central
Tractors With Operator Plataform 2wd And 4wd Central Traction
Tractores Con Plataforma Del Operador 2rm Y 4rm Tracción Central

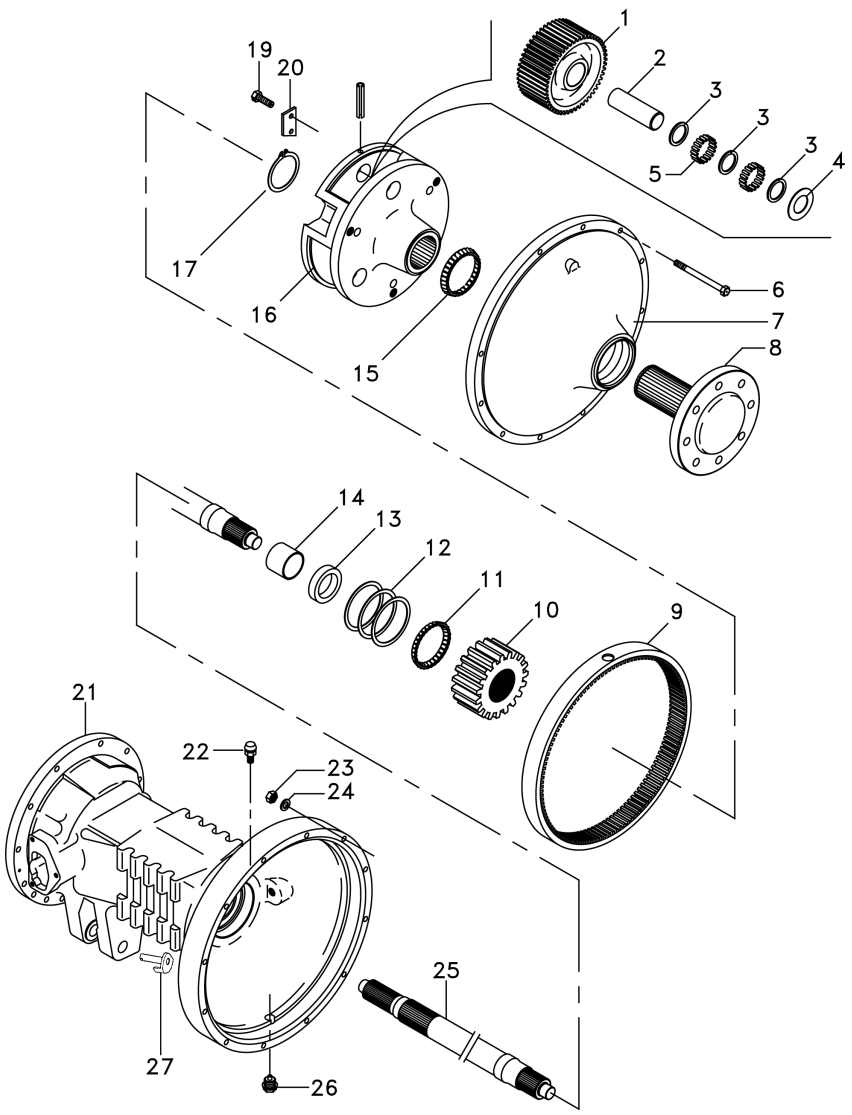

1	1692736M1		20	**6**	PINHÃO	PINION	PINON
2	516390M1			**6**	EIXO	SHAFT	ARBOL
3	1686989M1			**6**	ARRUELA	WASHER	ARANDELA
4	516391M1			**12**	ARRUELA	WASHER	ARANDELA
5	022323P1			**240**	ROLETE	ROLLER	RODILLO
6	338598X1			**24**	PARAFUSO	BOLT	PERNO
7	022353N1			**2**	CJ. TAMPA	KIT, COVER	JUEGO DE TAPA
8	6201006M91		30-145 No	**2**	SEMI EIXO	HALF AXLE	SEMIEJES
9	1692735M2		57	**2**	COROA	SPROCKET	RUEDA DE CADENA
10	1692737M1		15	**2**	ENGRENAGEM	GEAR	ENGRANAJE
11	894776M1			**2**	CAPA	CAP	TAPA
12	894757M1		0.05mm	**2**	CALÇO	SHIM	CALCE
12	894758M1		0.10mm	**2**	CALÇO	SHIM	CALCE
12	894759M1		0.15mm	**2**	CALÇO	SHIM	CALCE
13	1860954M1			**2**	RETENTOR	OIL SEAL	BUJE RETENACEITE
14				**1**	BUCHA	BUSH	CASQUILLO
15	831343M1			**2**	CJ. ROLAMENTO	BEARING ASSY	RODAMIENTO RAD
16	6201926M1			**2**	PORTA ENGRENAGEM	CARRIER	PORTADOR
17	022351P1			**2**	ANEL TRAVA	CIRCLIP	CIRCULITO
19	3148503M2			**6**	PARAFUSO	BOLT	PERNO
20	189765M2			**6**	TRAVA	LOCK	RETENEDOR
21	052594P3	◀		**1**	CARCAÇA	HOUSING	ALOJAMIENTO
21	3147506M3	▶		**1**	CARCAÇA	HOUSING	ALOJAMIENTO
22	182099M91			**2**	RESPIRO	BREATHER	RESPIRADERO
23	353426X1			**24**	PORCA	NUT	TUERCA
24	353432X1			**24**	ARRUELA	WASHER	ARANDELA
25	3585915M1			**2**	EIXO	SHAFT	ARBOL
26	2412X			**2**	BUJÃO	PLUG	TAPON
27	6264484M91	21	◀	**1**	CJ. PINO	KIT, PIN	JUEGO PASADOR
27	6282525M91	21	▶	**1**	CJ. PINO	KIT, PIN	JUEGO PASADOR

Redução Final Traseira Rear Final Drive Reduccion Final Trasera	Disco Cerâmico Ceramic Disk Disco Cerámico	**30-135**	Tratores Com Cabine 2rm E 4rm Tração Central Tractors With Cab 2wd And 4wd Central Traction Tractores Con Cabina 2rm Y 4rm Tracción Central

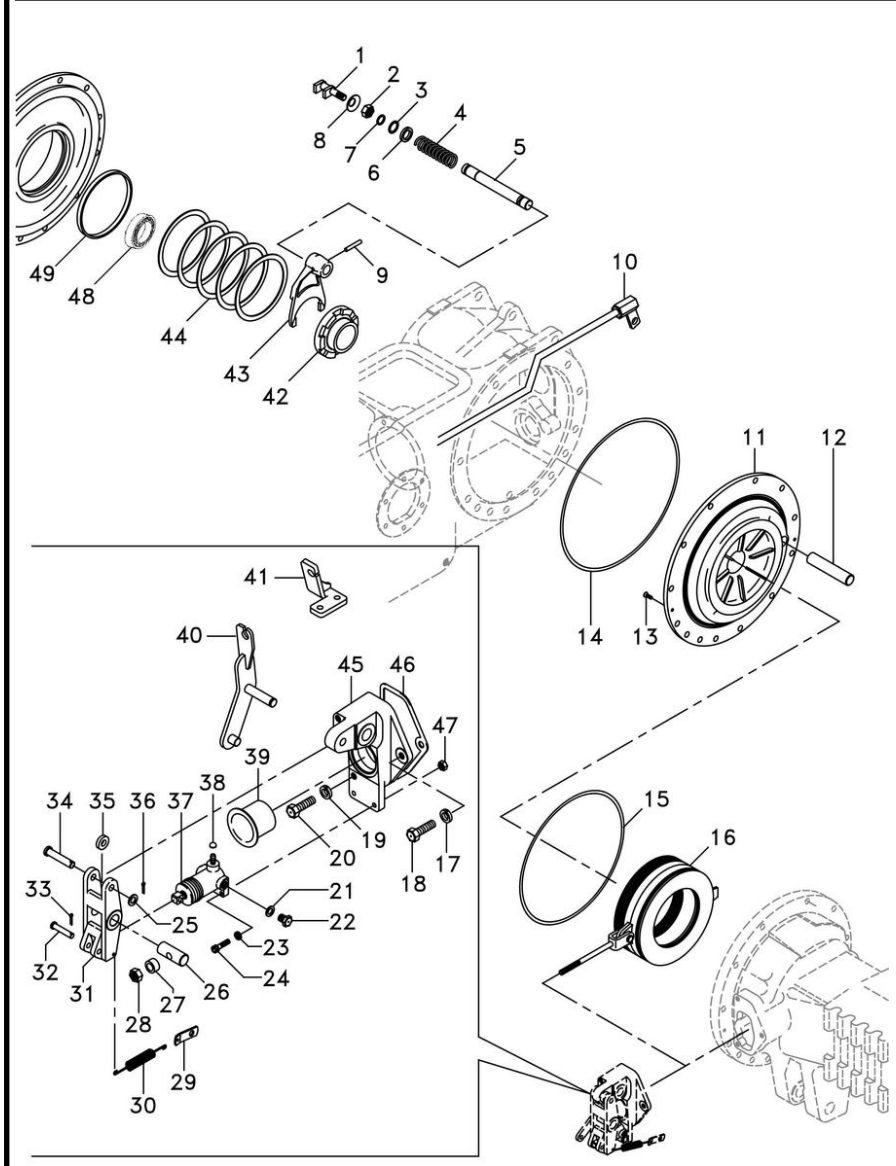

T0260126A N837Z015 C429701 E04 (0) 11/11 30-135

1	1865014M1		1	GARFO	FORK	HORQUILLA
2	353426X1		1	PORCA	NUT	TUERCA
3	358950X1		1	ANEL TRAVA	CIRCLIP	CIRCULITO
4	906808M1		1	MOLA	SPRING	RESORTE
5	1864763M1		1	EIXO	SHAFT	ARBOL
6	1864764M1		1	ARRUELA	WASHER	ARANDELA
7	851258M1		1	ANEL "O"	O RING	JUNTA TORICA
8	906811M1		1	PROTETOR	PROTECTOR	PROTECTOR
9	420407M1		1	PINO	PIN	PASADOR
10	6264729M91	▶	1	TUBO	PIPE	CANO
10	6264730M91	◀	1	TUBO	PIPE	CANO
11	071270P2	◀	1	PLACA	PLATE	PLATO
11	071269P2	▶	1	PLACA	PLATE	PLATO
12	1860956M1		2	EIXO	SHAFT	ARBOL
13	034013P1		4	PARAFUSO	BOLT	PERNO
14	1860838M2		2	ANEL "O"	O RING	JUNTA TORICA
15	1860838M2		2	ANEL "O"	O RING	JUNTA TORICA
16		👁 30-160 No	2	CJ. FREIO	KIT, BRAKE	FRENOS JUEGO
17	353434X1		2	ARRUELA	WASHER	ARANDELA
18	353898X1		2	PARAFUSO	BOLT	PERNO
19	353434X1		4	ARRUELA	WASHER	ARANDELA
20	353897X1		2	PARAFUSO	BOLT	PERNO
21	1440993X1		2	ANEL	RING	ARO
22	021349P1	▶	2	BUJÃO	PLUG	TAPON
23	353441X1		4	ARRUELA	WASHER	ARANDELA
24	353508X1		4	PARAFUSO	BOLT	PERNO
25	353757X1		2	ARRUELA	WASHER	ARANDELA
26	020895P1		1	PINO	PIN	PASADOR
27	1865002M1		2	ESPAÇADOR	SPACER	PIEZA DISTANCIA
28	330797X1		2	PORCA	NUT	TUERCA
29	184310M1		2	ALÇA	STRAP	FAJA
30	184171M1		2	MOLA	SPRING	RESORTE
31	6264112M1		2	ACIONADOR	DRIVE	TRASMISION
32	363284X1		2	PINO	PIN	PASADOR
33	354041X1		2	CUPILHA	COTTER PIN	PASADOR DOUBLE
34	021464P1		2	PINO	PIN	PASADOR
35	020894P1		2	ESPAÇADOR	SPACER	PIEZA DISTANCIA
36	354059X1		2	CONTRAPINO	DOWEL	CENTRAJE
37	020543T1		2	CILINDRO	CYLINDER	CILINDRO
38	023473P1		2	TAMPÃO	PAD	ALMOHADILLA
39	1860959M1		2	CAPA	CAP	TAPA
40	6270374M91	▶	1	ALAVANCA FREIO	BRAKE LEVER	PALANCA DE FRENO
40	6238645M91	◀	1	ALAVANCA FREIO	BRAKE LEVER	PALANCA DE FRENO
41	6275164M91	◀	1	SUPORTE	BRACKET	SOPORTE
41	6274406M1	▶	1	SUPORTE	BRACKET	SOPORTE
41	339081X1		2	PARAFUSO	BOLT	PERNO
41	339025X1		2	ARRUELA	WASHER	ARANDELA
41	339400X1		2	PARAFUSO	BOLT	PERNO
41	339376X1		2	ARRUELA	WASHER	ARANDELA
42	897003M3		1	LUVA	SLEEVE	MANCHA

Redução Final Traseira
Rear Final Drive
Reduccion Final Trasera

Disco Cerâmico
Ceramic Disk
Disco Cerámico

30-135

Tratores Com Cabine 2rm E 4rm Tração Central
Tractors With Cab 2wd And 4wd Central Traction
Tractores Con Cabina 2rm Y 4rm Tracción Central

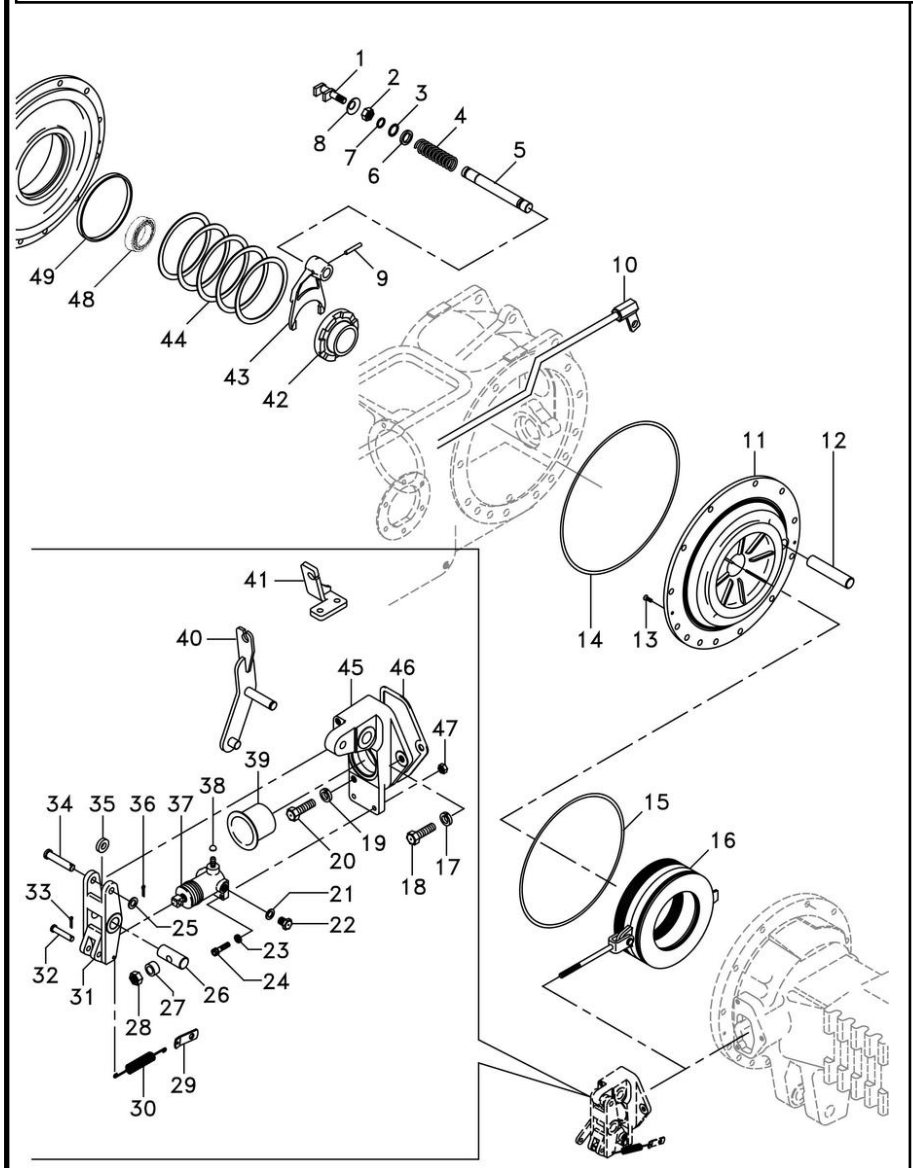

43	906807M1		**1**	GARFO	FORK	HORQUILLA
44	187689M1	⧗ 0.73/0.78mm	**x**	CALÇO	SHIM	CALCE
44	521401M1	⧗ 0.60/0.66mm	**x**	CALÇO	SHIM	CALCE
44	892170M1	⧗ 1.24/1.29mm	**x**	CALÇO	SHIM	CALCE
44	892171M1	⧗ 1.11/1.16mm	**x**	CALÇO	SHIM	CALCE
44	892172M1	⧗ 0.99/1.04mm	**x**	CALÇO	SHIM	CALCE
44	892173M1	⧗ 0.86/0.91mm	**x**	CALÇO	SHIM	CALCE
45	6274864M91	▶	**1**	SUPORTE	BRACKET	SOPORTE
45	6274865M91	◀	**1**	SUPORTE	BRACKET	SOPORTE
46	1860960M2		**2**	JUNTA	GASKET	EMPAQUETADURA.
47	353918X1		**4**	PORCA	NUT	TUERCA
48	185775M1		**1**	CJ. ROLAMENTO	BEARING ASSY	RODAMIENTO RAD
49	072300P1		**2**	BUCHA	BUSH	CASQUILLO

Redução Final Traseira | **Disco Cerâmico**
Rear Final Drive | **Ceramic Disk**
Reduccion Final Trasera | **Disco Cerámico**

30-140

Tratores Com Cabine 2rm E 4rm Tração Central
Tractors With Cab 2wd And 4wd Central Traction
Tractores Con Cabina 2rm Y 4rm Tracción Central

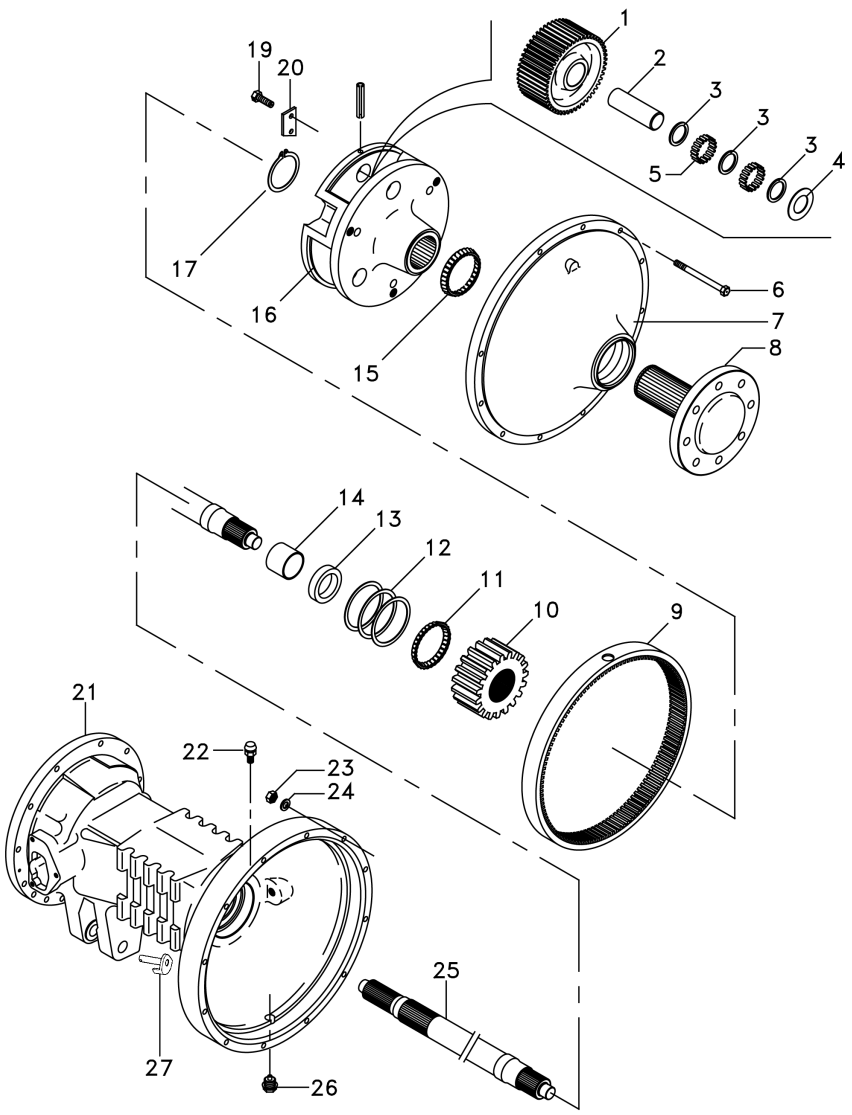

1	1692736M1	20	**6**	PINHÃO	PINION	PINON
2	516390M1		**6**	EIXO	SHAFT	ARBOL
3	1686989M1		**6**	ARRUELA	WASHER	ARANDELA
4	516391M1		**12**	ARRUELA	WASHER	ARANDELA
5	022323P1		**240**	ROLETE	ROLLER	RODILLO
6	338598X1		**24**	PARAFUSO	BOLT	PERNO
7	022353N1		**2**	CJ. TAMPA	KIT, COVER	JUEGO DE TAPA
8	6201006M91	30-145 No	**2**	SEMI EIXO	HALF AXLE	SEMIEJES
9	1692735M2	57	**2**	COROA	SPROCKET	RUEDA DE CADENA
10	1692737M1	15	**2**	ENGRENAGEM	GEAR	ENGRANAJE
11	894776M1		**2**	CAPA	CAP	TAPA
12	894757M1	0.05mm	**2**	CALÇO	SHIM	CALCE
12	894758M1	0.10mm	**2**	CALÇO	SHIM	CALCE
12	894759M1	0.15mm	**2**	CALÇO	SHIM	CALCE
13	1860954M1		**2**	RETENTOR	OIL SEAL	BUJE RETENACEITE
14			**1**	BUCHA	BUSH	CASQUILLO
15	831343M1		**2**	CJ. ROLAMENTO	BEARING ASSY	RODAMIENTO RAD
16	6201926M1		**2**	PORTA ENGRENAGEM	CARRIER	PORTADOR
17	022351P1		**2**	ANEL TRAVA	CIRCLIP	CIRCULITO
19	3148503M2		**6**	PARAFUSO	BOLT	PERNO
20	189765M2		**6**	TRAVA	LOCK	RETENEDOR
21	052594P3	◀	**1**	CARCAÇA	HOUSING	ALOJAMIENTO
21	3147506M3	▶	**1**	CARCAÇA	HOUSING	ALOJAMIENTO
22	182099M91		**2**	RESPIRO	BREATHER	RESPIRADERO
23	353426X1		**24**	PORCA	NUT	TUERCA
24	353432X1		**24**	ARRUELA	WASHER	ARANDELA
25	3585915M1		**2**	EIXO	SHAFT	ARBOL
26	2412X		**2**	BUJÃO	PLUG	TAPON
27	6264484M91	21 ◀	**1**	CJ. PINO	KIT, PIN	JUEGO PASADOR
27	6282525M91	21 ▶	**1**	CJ. PINO	KIT, PIN	JUEGO PASADOR

Semi-Árvore
Axle
Eje

30-145

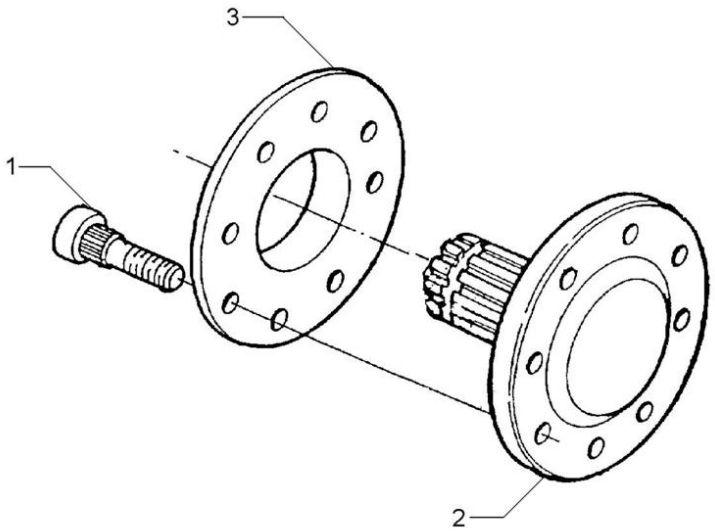

1	3412644M2	11/16X16X2.29/32	**8** PARAFUSO	BOLT	PERNO
2	022414P3		**1** SEMI EIXO	HALF AXLE	SEMIEJES
3	894756M1		**1** ESPAÇADOR	SPACER	PIEZA DISTANCIA

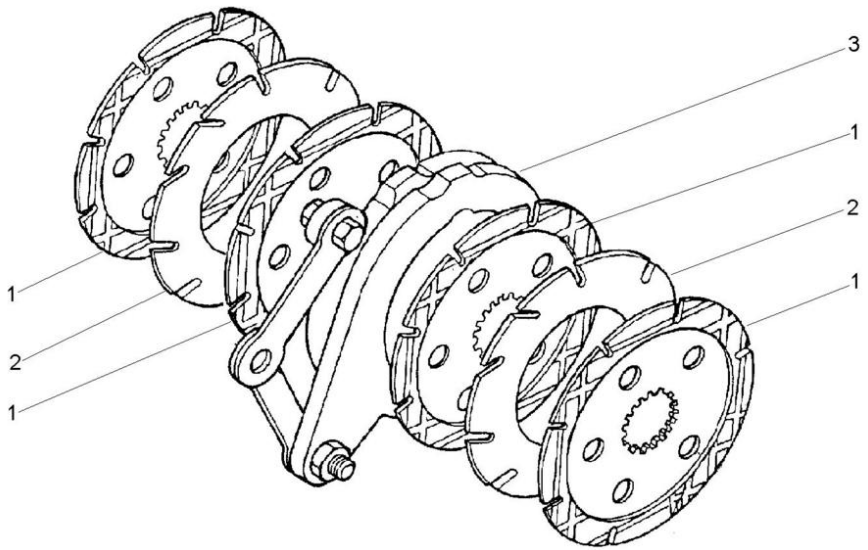

1	3823952M1		**8** DISCO	DISC	DISCO
2	3613538M2		**4** DISCO	DISC	DISCO
3	071437N1	30-170 No	**2** CJ. DISCO	KIT, DISC	KIT, DISC

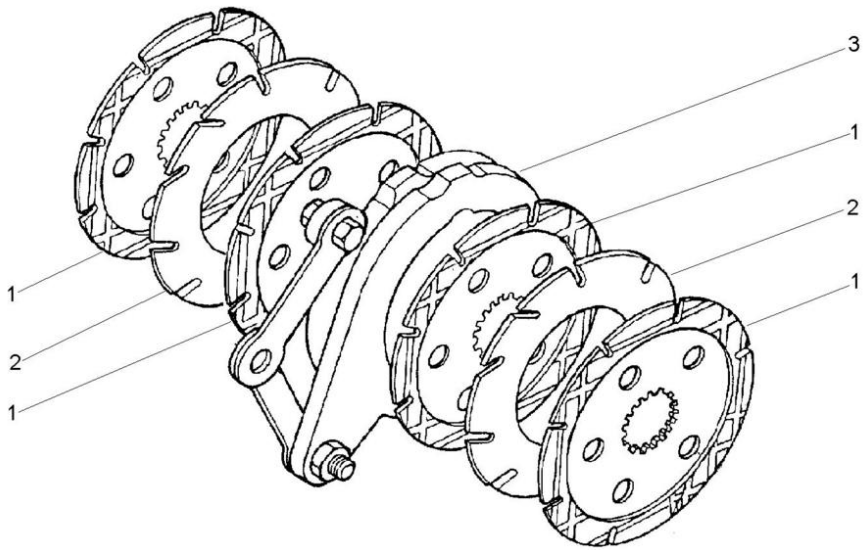

1	3823952M1		**8** DISCO	DISC	DISCO
2	3613538M2		**4** DISCO	DISC	DISCO
3	071437N1	30-170 No	**2** CJ. DISCO	KIT, DISC	KIT, DISC

Cj. Freio Brake Freno	30-160	Tratores Com Plataforma Do Operador 2rm E 4rm Tração Central Tractors With Operator Plataform 2wd And 4wd Central Traction Tractores Con Plataforma Del Operador 2rm Y 4rm Tracción Central

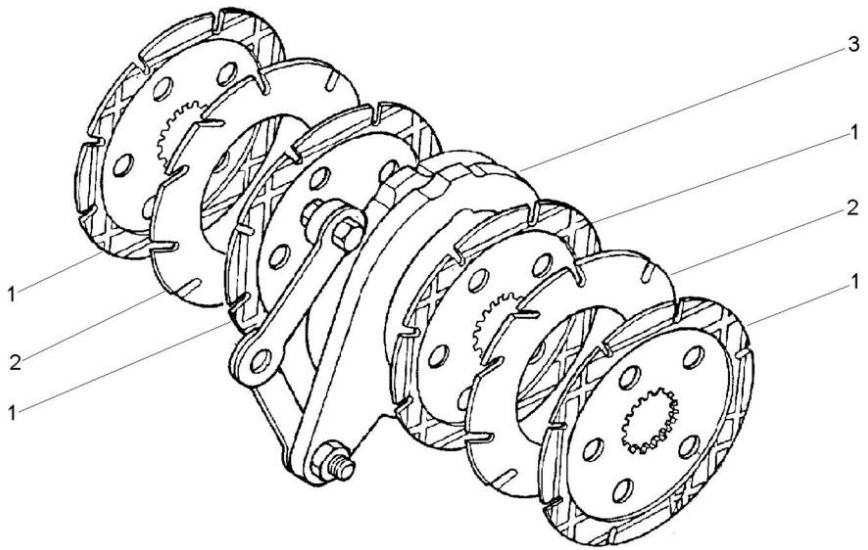

1	060429P2		**8** DISCO	DISC	DISCO
2	035670T1		**4** DISCO	DISC	DISCO
3	071437N1	30-170 No	**2** CJ. DISCO	KIT, DISC	KIT, DISC

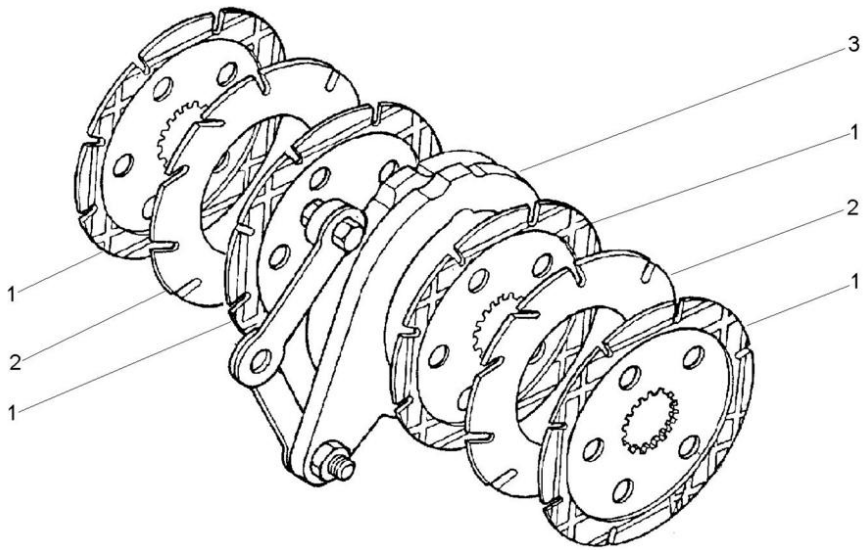

1	3823952M1		**8** DISCO	DISC	DISCO
2	3613538M2		**4** DISCO	DISC	DISCO
3	071437N1	30-170 No	**2** CJ. DISCO	KIT, DISC	KIT, DISC

Comando Do Freio
Brake Drive
Mando De Freno

30-170

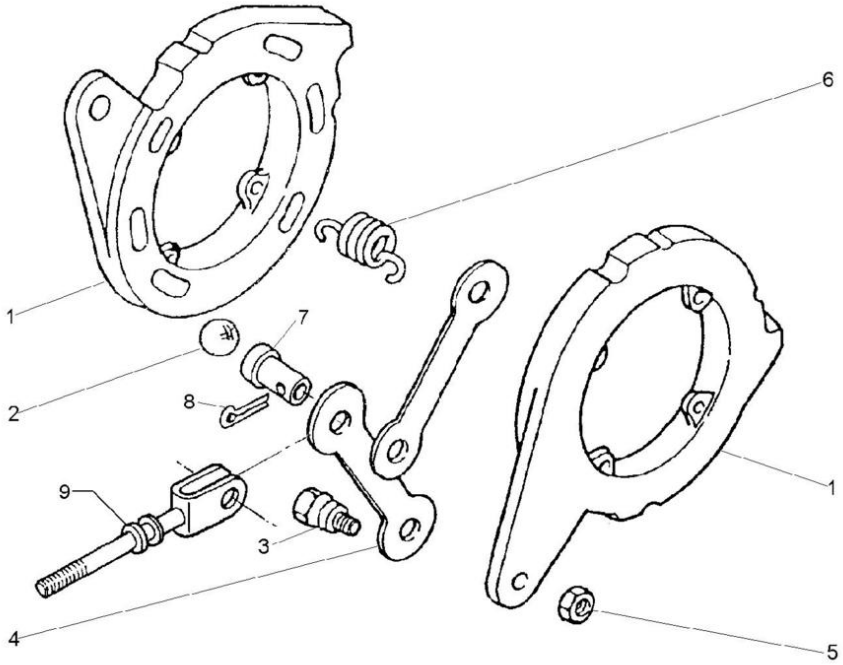

1	3148407M1		**2** DISCO	DISC	DISCO
2	16779X		**6** ESFERA	BALL	BOLA
3	1481654M1	1/2	**2** PARAFUSO	BOLT	PERNO
4	1481653M1		**2** BRAÇO	ARM	BRAZO
5	353438X1	1/2X20	**2** PORCA	NUT	TUERCA
6	1853148M1		**4** MOLA	SPRING	RESORTE
7	195348M1		**1** PINO	PIN	PASADOR
8	354068X1		**1** CONTRAPINO	DOWEL	CENTRAJE
9	020929S1		**1** TIRANTE	ROD	VARILLA

Carcaça Central
Middle Body
Carcaza Central

30-175

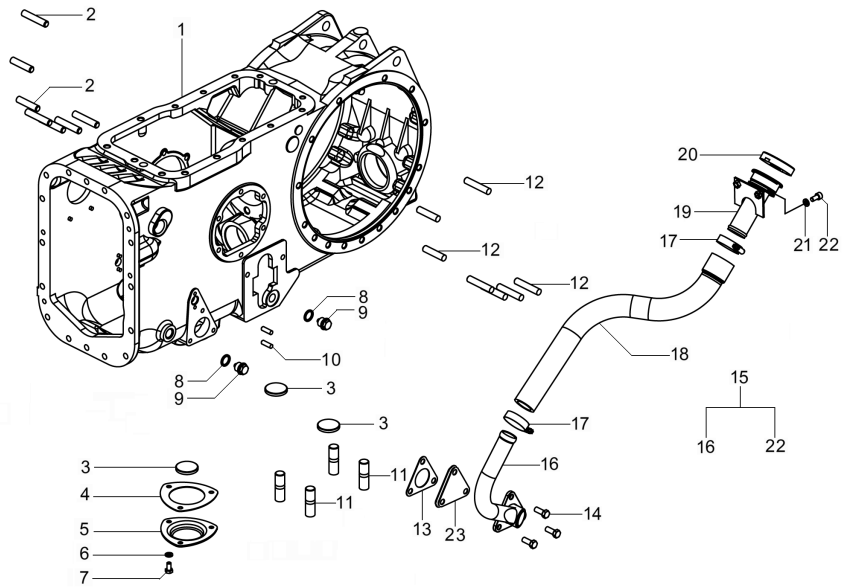

1	071161P2		**1**	CARCAÇA	HOUSING	ALOJAMIENTO
2	377616X1	1/2"	**4**	PRISIONEIRO	STUD	ESPARRAGO
3	020468T1		**3**	MAGNÉTICO	MAGNET	IMAN
4	1660551M2		**1**	JUNTA	GASKET	EMPAQUETADURA.
5	1869491M1		**1**	TAMPA	COVER	CUBIERTA
6	353446X1		**3**	ARRUELA	WASHER	ARANDELA
7	353676X1	18x5.8"	**3**	PARAFUSO	BOLT	PERNO
8	180474M1		**2**	ARRUELA	WASHER	ARANDELA
9	3409712M1		**2**	BUJÃO	PLUG	TAPON
10	195569M2	5/16"	**4**	PRISIONEIRO	STUD	ESPARRAGO
11	490808M1		**4**	PRISIONEIRO	STUD	ESPARRAGO
12	1860900M1	1/2"	**14**	PRISIONEIRO	STUD	ESPARRAGO
13	6214508M1		**1**	JUNTA	GASKET	EMPAQUETADURA.
14	353691X1	3/8"	**6**	PARAFUSO	BOLT	PERNO
15	6269447M91		**1**	BOCAL MONTADO	ASSY NECK	BOCAL MONTADO
16	6269442M91	15	**1**	CJ. TUBO	KIT, PIPE	JUEGO CANO
17	490802M1	15	**2**	BRAÇADEIRA	CLAMP	ABRAZADERA
18	6269446M1	15	**1**	MANGUEIRA	HOSE	FLEXIBLE
19	6269445M91	15	**1**	BOCAL	FILLER	RELLENADOR
20	3149550M92	15	**1**	TAMPA	COVER	CUBIERTA
21	353446X1	15	**2**	ARRUELA	WASHER	ARANDELA
22	3009285X1	15 M8x16	**2**	PARAFUSO	BOLT	PERNO
23	3411758M1		**1**	TAMPA	COVER	CUBIERTA

Braços Hidráulicos
Hydraulic Arms
Brazos Hidráulicos

40-10

Estabilizador Telescópico
Telescopic Stabilizer
Estabilizador Telescopico

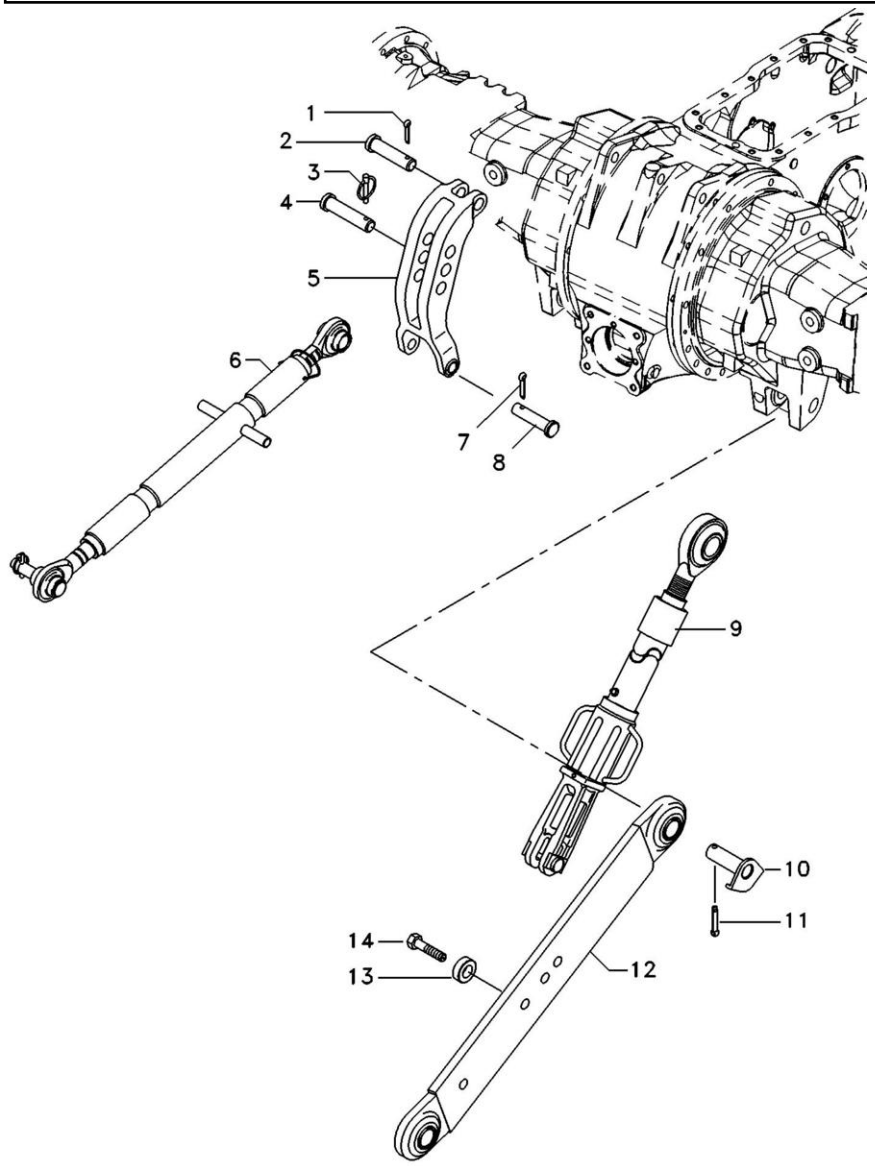

1	354068X1		**1** CONTRAPINO	DOWEL	CENTRAJE
2	893567M1		**1** PINO	PIN	PASADOR
3	810285M92		**1** PINO	PIN	PASADOR
4	035777P1		**1** PINO	PIN	PASADOR
5	1863393M93		**1** VIGA	BEAM	VIGA
6	1660050M95	👁 Undef Ref	**1** CJ. BRAÇO	KIT, ARM	JUEGO DE BRAZO
7	354089X1		**2** CUPILHA	COTTER PIN	PASADOR DOUBLE
8	1481712M1		**2** PINO	PIN	PASADOR
9	060500T1	👁 40-25 No	**2** CJ. BRAÇO	KIT, ARM	JUEGO DE BRAZO
10	6282525M91	▶	**1** CJ. PINO	KIT, PIN	JUEGO PASADOR
10	6264484M91	◀	**1** CJ. PINO	KIT, PIN	JUEGO PASADOR
11	354092X1		**2** CUPILHA	COTTER PIN	PASADOR DOUBLE
12	060682T1	◀	**1** CJ. BRAÇO	KIT, ARM	JUEGO DE BRAZO
12	060683T1	▶	**1** CJ. BRAÇO	KIT, ARM	JUEGO DE BRAZO
13	045121P1		**2** ESPAÇADOR	SPACER	PIEZA DISTANCIA
14	353934X1		**2** PARAFUSO	BOLT	PERNO

Braços Hidráulicos Com Estabilizador Telescópico	**Hd**	**40-15**
Hydraulic Arms With Telescopic Stabiliser	**Hd**	
Brazos Hidráulicos Con Estabilizador Telescópico	**Hd**	

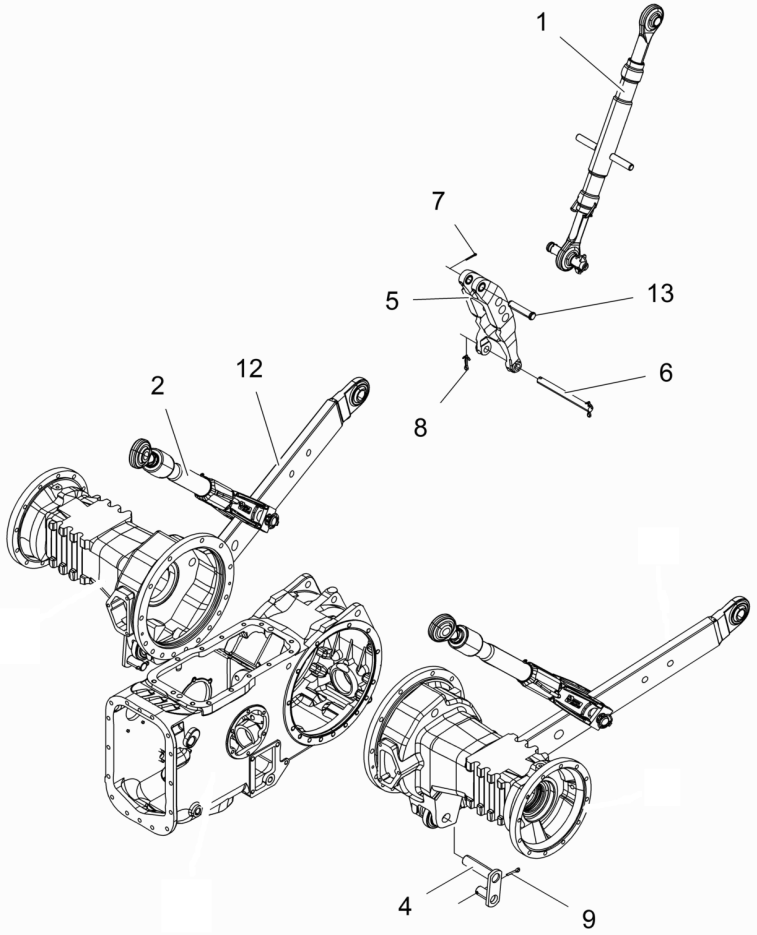

1	020091N3	👁 Undef Ref	**1**	CJ. BRAÇO	KIT, ARM	JUEGO DE BRAZO
2	057589N1		**2**	NIVELADOR	LEVELER	NIVELADOR
4	6282525M91	▶	**1**	CJ. PINO	KIT, PIN	JUEGO PASADOR
4	6264484M91	◀	**1**	CJ. PINO	KIT, PIN	JUEGO PASADOR
5	1863393M93		**1**	VIGA	BEAM	VIGA
6	1867294M2		**1**	PINO	PIN	PASADOR
7	354068X1		**1**	CONTRAPINO	DOWEL	CENTRAJE
8	354089X1		**2**	CUPILHA	COTTER PIN	PASADOR DOUBLE
9	354092X1		**2**	CUPILHA	COTTER PIN	PASADOR DOUBLE
12	6285885M91	▶	**1**	CJ. BRAÇO	KIT, ARM	JUEGO DE BRAZO
12	6285884M91		**1**	CJ. BRAÇO	KIT, ARM	JUEGO DE BRAZO
13	893567M1		**1**	PINO	PIN	PASADOR

Braço Do Terceiro Ponto
Arm Rest
Brazo De Apoyo

40-20

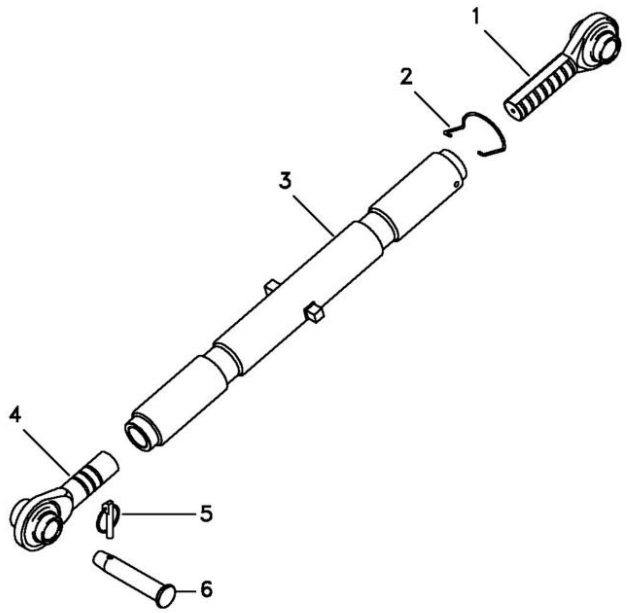

1	1660055M92	**1** TERMINAL	END	EXTREMO
2	6282182M1	**1** MOLA	SPRING	RESORTE
3	1660051M93	**1** TUBO	PIPE	CANO
4	1660053M92	**1** TERMINAL	END	EXTREMO
5	810285M92	**1** PINO	PIN	PASADOR
6	035777P1	**1** PINO	PIN	PASADOR

Braço Do Terceiro Ponto
Arm Rest
Brazo De Apoyo

40-22

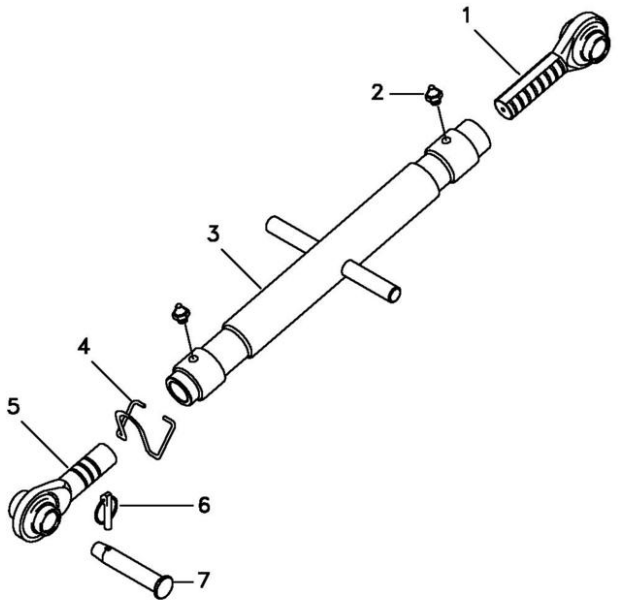

1	020093N1	**1** TERMINAL	END	EXTREMO
2	339003X1	**2** GRAXEIRA	GREASER	ENGRASADOR
3	020098S2	**1** TUBO	PIPE	CANO
4	6269259M1	**1** MOLA	SPRING	RESORTE
5	020094N1	**1** TERMINAL	END	EXTREMO
6	810285M92	**1** PINO	PIN	PASADOR
7	035777P1	**1** PINO	PIN	PASADOR

Braço Nivelador
Levelling Arm
Brazo Nivelación

40-25

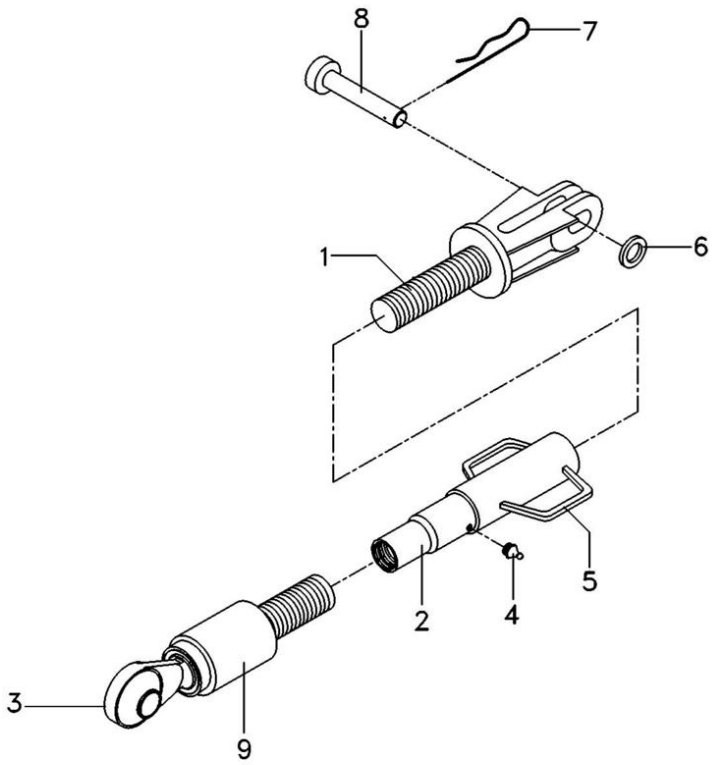

1	060688R1	**1** GARFO	FORK	HORQUILLA
2	060689R1	**1** TUBO	PIPE	CANO
3	055511R1	**1** TERMINAL	END	EXTREMO
4	055513R1	**1** GRAXEIRA	GREASER	ENGRASADOR
5	055514R1	**1** TUBO	PIPE	CANO
6	060666R1	**1** GUIA	GUIDE	GUIA
7	056632R1	**1** GRAMPO	CRAMP	PASADOR
8	060661R1	**1** PINO	PIN	PASADOR
9	055532R1	**1** PROTETOR	PROTECTOR	PROTECTOR

Estabilizador Telescópico
Telescopic Stabiliser
Estabilizador Telescópico

40-30

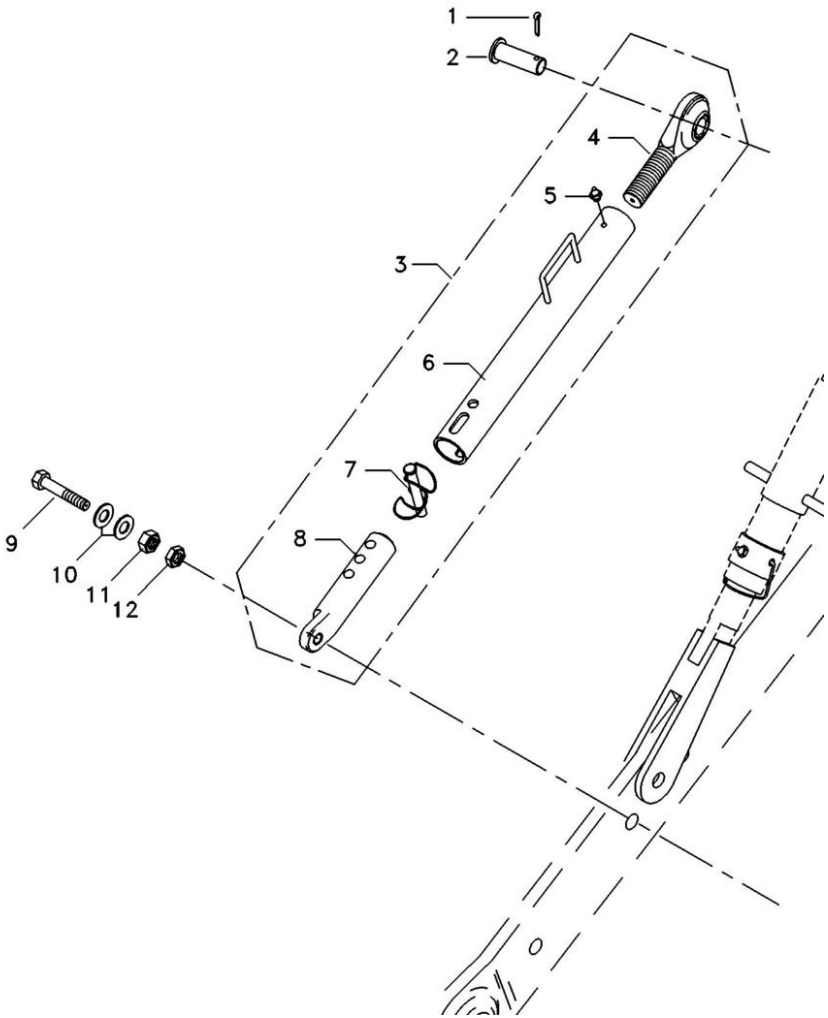

1	354068X1		**2**	CONTRAPINO	DOWEL	CENTRAJE
2	037549P1		**2**	PINO	PIN	PASADOR
3	6232224M91	40-35 No	**2**	CJ.ESTABILIZADOR	KIT, STABILIZER	ESTABILIZAD JUEG
4	037682R1		**1**	TERMINAL	END	EXTREMO
5	13811X		**1**	GRAXEIRA	GREASER	ENGRASADOR
6	055510R1		**1**	TUBO	PIPE	CANO
7	037676R1		**1**	PINO	PIN	PASADOR
8	039057R1		**1**	TERMINAL	END	EXTREMO
9	354575X1		**2**	PARAFUSO	BOLT	PERNO
10	353775X1		**4**	ARRUELA	WASHER	ARANDELA
11	353435X1		**2**	PORCA	NUT	TUERCA
12	353436X1		**2**	PORCA	NUT	TUERCA

Estabilizador Telescópico
Telescopic Stabiliser
Estabilizador Telescópico

40-35

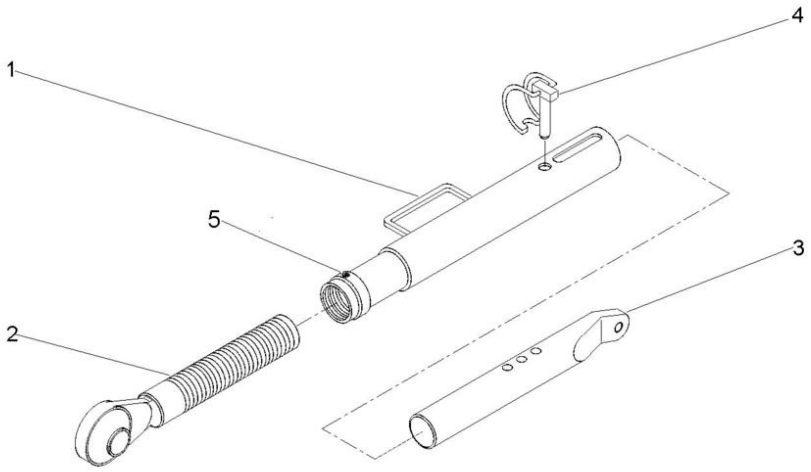

1	055510R1	**1** TUBO	PIPE	CANO
2	037682R1	**1** TERMINAL	END	EXTREMO
3	6232225M91	**1** TERMINAL	END	EXTREMO
4	037676R1	**1** PINO	PIN	PASADOR
5	13811X	**1** GRAXEIRA	GREASER	ENGRASADOR

Viga Mestra E Barra De Tração
Master Beam And Drawbar
Viga Mestra Y Barra De Tiro

40-40

Tanque Extra-Capacidade / Sem Hidráulico
Tank Extra-Capacity / Without Hydraulic
Tanque Extra-Capacidad / Sin Hidraulico

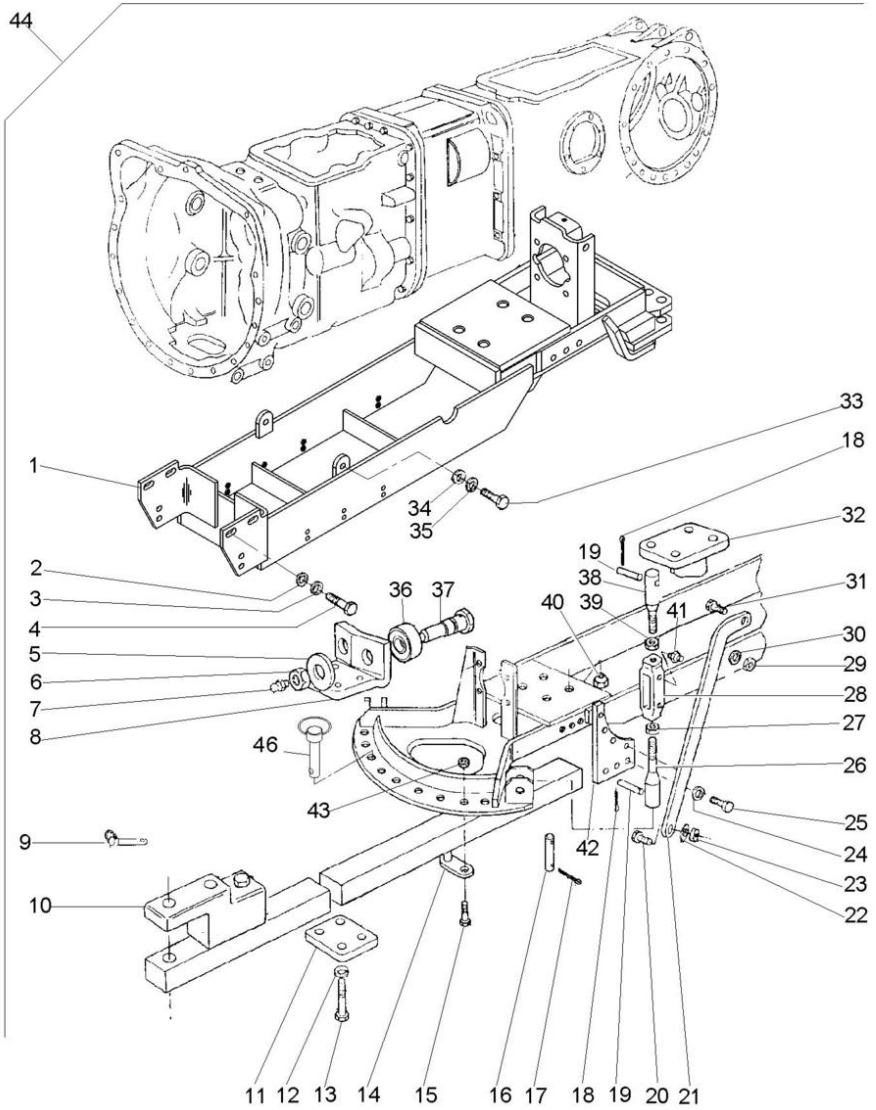

1	059099S1	44		**1**	VIGA	BEAM	VIGA
2	353433X1	44		**8**	ARRUELA	WASHER	ARANDELA
3	3585377M1	44		**2**	ARRUELA	WASHER	ARANDELA
4	353726X1	44		**8**	PARAFUSO	BOLT	PERNO
5	353443X1	44		**2**	ARRUELA	WASHER	ARANDELA
6	375115X1	44		**2**	PORCA	NUT	TUERCA
7	MP1056	44		**2**	GRAXEIRA	GREASER	ENGRASADOR
8	1482918M1	44		**1**	SUPORTE	BRACKET	SOPORTE
9	810285M92	44		**1**	PINO	PIN	PASADOR
11	1482917M1	44		**1**	PLACA	PLATE	PLATO
12	353433X1	44		**4**	ARRUELA	WASHER	ARANDELA
13	354290X1	44		**4**	PARAFUSO	BOLT	PERNO
14	517960M91	44		**2**	APOIO	BASE	BASE
15	362600X1	44		**2**	PARAFUSO	BOLT	PERNO
16	1482916M2	44		**1**	PINO	PIN	PASADOR
17	195708M1	44		**2**	GRAMPO	CRAMP	PASADOR
18	354068X1	44		**8**	CONTRAPINO	DOWEL	CENTRAJE
19	1482906M1	44		**4**	PINO	PIN	PASADOR
20	353613X1	44		**2**	PARAFUSO	BOLT	PERNO
21	1481972M1	44 ▶		**1**	BRAÇO	ARM	BRAZO
21	1481973M1	44 ◀		**1**	BRAÇO	ARM	BRAZO
22	353433X1	44		**2**	ARRUELA	WASHER	ARANDELA
23	353427X1	44		**2**	PORCA	NUT	TUERCA
24	353439X1	44		**8**	ARRUELA	WASHER	ARANDELA
25	354651X1	44		**8**	PARAFUSO	SCREW	TORNILLO
26	1482919M91	44	40-50 No	**2**	CJ. TIRANTE	KIT, ROD	JUEGO DE BIELAS
27	490532M1	44		**2**	PORCA	NUT	TUERCA
28	490521M3	44		**2**	ARTICULAÇÃO	KNUCKLE	CHARNELA
29	353435X1	44		**2**	PORCA	NUT	TUERCA
30	353440X1	44		**2**	ARRUELA	WASHER	ARANDELA
31	490481M1	44		**2**	PARAFUSO	BOLT	PERNO
32	1482924M91	44 ◀		**1**	SUPORTE	BRACKET	SOPORTE
32	1482925M91	44 ▶		**1**	SUPORTE	BRACKET	SOPORTE
33	354277X1	44		**6**	PARAFUSO	BOLT	PERNO
34	353758X1	44		**2**	ARRUELA	WASHER	ARANDELA
35	353439X1	44		**6**	ARRUELA	WASHER	ARANDELA
36	762234M2	44		**2**	ROLETE	ROLLER	RODILLO
37	762235M1	44		**2**	PINO	PIN	PASADOR
38	1482922M91	44	40-55 No	**2**	CJ. TIRANTE	KIT, ROD	JUEGO DE BIELAS
39	375100X1	44		**2**	PORCA	NUT	TUERCA
40	909718M1	44		**4**	PORCA	NUT	TUERCA
41	13811X1	44		**2**	GRAXEIRA	GREASER	ENGRASADOR
42	067052P1	44		**2**	CHAPA	PLATE	CHAPA
43	375100X1	44		**2**	PORCA	NUT	TUERCA
44			T0281029	**1**	CJ. BARRA	KIT, DRAWBAR	JGO.BARRA TIRO
46	036435N1			**2**	PINO	PIN	PASADOR

Viga Mestra E Barra De Tração
Master Beam And Drawbar
Viga Mestra Y Barra De Tiro

40-45

Hd
Hd
Hd

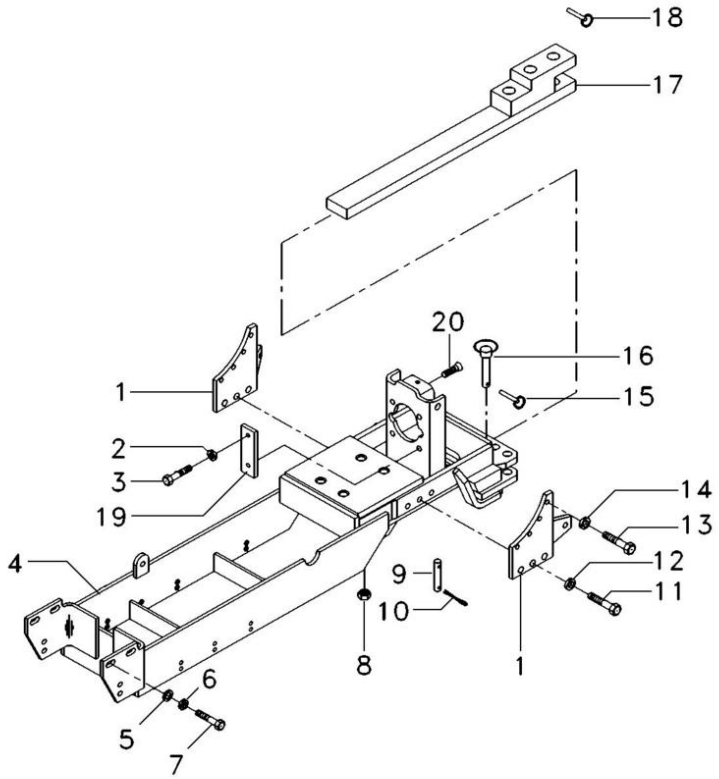

1	067052P1		**2**	CHAPA	PLATE	CHAPA
2	353439X1		**4**	ARRUELA	WASHER	ARANDELA
3	354277X1		**4**	PARAFUSO	BOLT	PERNO
4	6208671M91		**1**	VIGA	BEAM	VIGA
5	353433X1		**2**	ARRUELA	WASHER	ARANDELA
6	3585377M1		**2**	ARRUELA	WASHER	ARANDELA
7	353726X1		**2**	PARAFUSO	BOLT	PERNO
8	909718M1		**4**	PORCA	NUT	TUERCA
9	1482916M2		**1**	PINO	PIN	PASADOR
10	195708M1		**2**	GRAMPO	CRAMP	PASADOR
11	353726X1		**6**	PARAFUSO	BOLT	PERNO
12	353433X1		**6**	ARRUELA	WASHER	ARANDELA
13	354651X1		**8**	PARAFUSO	SCREW	TORNILLO
14	353439X1		**8**	ARRUELA	WASHER	ARANDELA
15	810285M92		**2**	PINO	PIN	PASADOR
16	036435N1		**2**	PINO	PIN	PASADOR
17	3147778M91	40-60 No	**1**	BARRA DE TRAÇÃO	DRAWBAR	BARRA DE TIRO
18	810285M92		**1**	PINO	PIN	PASADOR
19	3149348M1		**2**	CHAPA	PLATE	CHAPA
20	040370P1		**2**	PARAFUSO	BOLT	PERNO

Tirante
Rod
Varilla

40-50

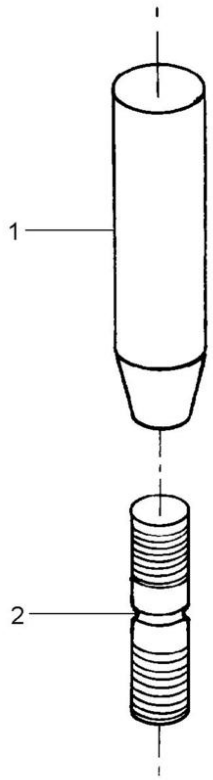

1	1482920M1	**1** CORPO	BODY	CUERPO
2	1482921M1	**1** PINO	PIN	PASADOR

Tirante
Rod
Varilla

40-55

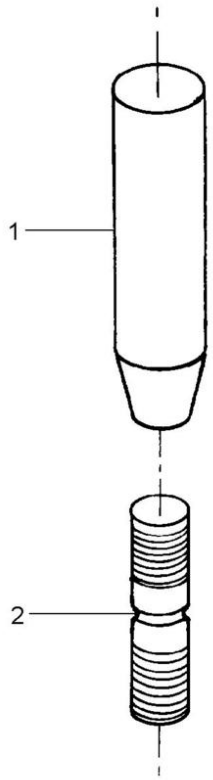

1	1482920M1	**1** CORPO	BODY	CUERPO
2	1482923M1	**1** PINO	PIN	PASADOR

Barra De Tração
Drawbar
Barra De Tiro

40-60

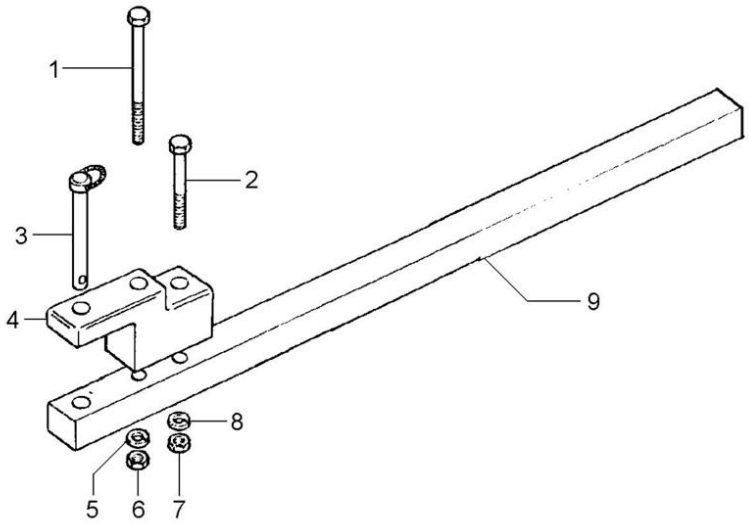

1	080240H1	**1** PARAFUSO	BOLT	PERNO
2	080241H1	**1** PARAFUSO	BOLT	PERNO
3	3146131M92	**1** PINO	PIN	PASADOR
4	490059M3	**1** SUPORTE	BRACKET	SOPORTE
5	3585377M1	**1** ARRUELA	WASHER	ARANDELA
6	368123X1	**1** PORCA	NUT	TUERCA
7	368123X1	**1** PORCA	NUT	TUERCA
8	3585377M1	**1** ARRUELA	WASHER	ARANDELA
9	1484988M1	**1** BARRA	BAR	BARRA

Viga Mestra
Master Bean
Viga Miestra

40-65

Tanque Extra-Capacidade
Tank Extra-Capacity
Tanque Extra-Capacidad

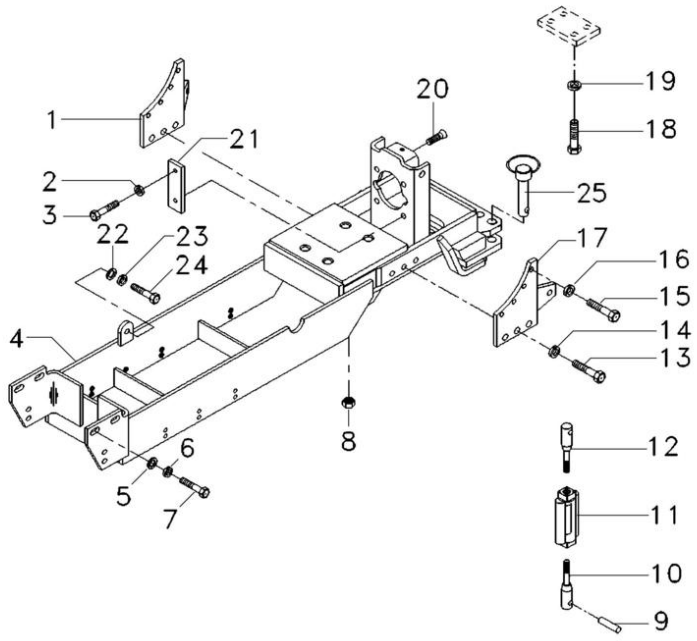

1	067052P1	**1** CHAPA	PLATE	CHAPA
2	353439X1	**4** ARRUELA	WASHER	ARANDELA
3	354277X1	**4** PARAFUSO	BOLT	PERNO
4	059099S1	**1** VIGA	BEAM	VIGA
5	3585377M1	**2** ARRUELA	WASHER	ARANDELA
6	353433X1	**2** ARRUELA	WASHER	ARANDELA
7	353726X1	**2** PARAFUSO	BOLT	PERNO
8	909718M1	**4** PORCA	NUT	TUERCA
9	1482906M1	**1** PINO	PIN	PASADOR
10	1482919M91	**1** CJ. TIRANTE	KIT, ROD	JUEGO DE BIELAS
11	490521M3	**1** ARTICULAÇÃO	KNUCKLE	CHARNELA
12	1482922M91	**1** CJ. TIRANTE	KIT, ROD	JUEGO DE BIELAS
13	353726X1	**6** PARAFUSO	BOLT	PERNO
14	353433X1	**6** ARRUELA	WASHER	ARANDELA
15	354651X1	**8** PARAFUSO	SCREW	TORNILLO
16	353439X1	**8** ARRUELA	WASHER	ARANDELA
17	067052P1	**1** CHAPA	PLATE	CHAPA
18	354290X1	**1** PARAFUSO	BOLT	PERNO
19	353433X1	**1** ARRUELA	WASHER	ARANDELA
20	040370P1	**2** PARAFUSO	BOLT	PERNO
21	3149348M1	**2** CHAPA	PLATE	CHAPA
22	353439X1	**2** ARRUELA	WASHER	ARANDELA
23	353758X1	**2** ARRUELA	WASHER	ARANDELA
24	354277X1	**2** PARAFUSO	BOLT	PERNO
25	036435N1	**2** PINO	PIN	PASADOR

Viga Mestra
Master Bean
Viga Miestra

40-70

4 Rodas Motrizes
4 Wheels Drive
4 Ruedas Motriz

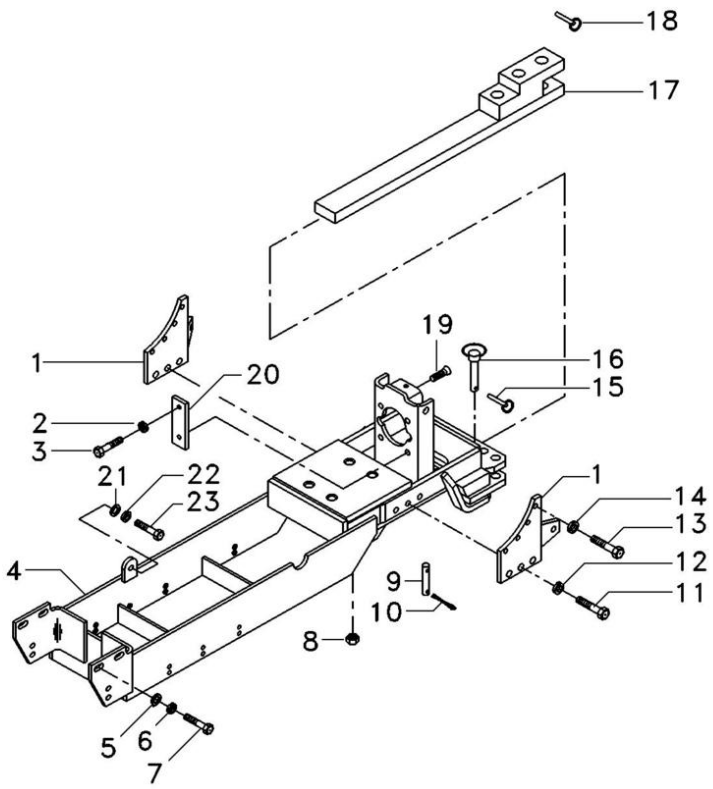

1	067052P1		**2**	CHAPA	PLATE	CHAPA
2	353439X1		**4**	ARRUELA	WASHER	ARANDELA
3	354277X1		**4**	PARAFUSO	BOLT	PERNO
4	059099S1		**1**	VIGA	BEAM	VIGA
5	353433X1		**2**	ARRUELA	WASHER	ARANDELA
6	3585377M1		**2**	ARRUELA	WASHER	ARANDELA
7	353726X1		**2**	PARAFUSO	BOLT	PERNO
8	909718M1		**4**	PORCA	NUT	TUERCA
9	1482916M2		**1**	PINO	PIN	PASADOR
10	195708M1		**2**	GRAMPO	CRAMP	PASADOR
11	353726X1		**6**	PARAFUSO	BOLT	PERNO
12	353433X1		**6**	ARRUELA	WASHER	ARANDELA
13	354651X1		**8**	PARAFUSO	SCREW	TORNILLO
14	353439X1		**8**	ARRUELA	WASHER	ARANDELA
15	810285M92		**2**	PINO	PIN	PASADOR
16	036435N1		**2**	PINO	PIN	PASADOR
17	3147778M91	40-60 No	**1**	BARRA DE TRAÇÃO	DRAWBAR	BARRA DE TIRO
18	810285M92		**1**	PINO	PIN	PASADOR
19	040370P1		**2**	PARAFUSO	BOLT	PERNO
20	3149348M1		**2**	CHAPA	PLATE	CHAPA
21	353439X1		**2**	ARRUELA	WASHER	ARANDELA
22	353758X1		**2**	ARRUELA	WASHER	ARANDELA
23	354277X1		**2**	PARAFUSO	BOLT	PERNO

Viga Mestra
Master Bean
Viga Miestra

40-75

Com Altura Ajustável
With Height Adjustable
Con Altura Ajustable

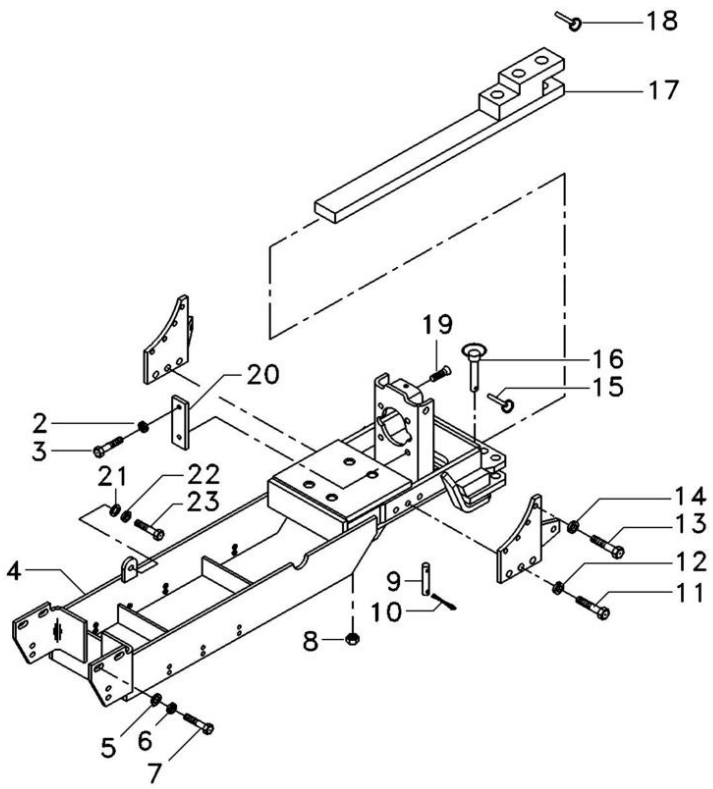

2	353439X1		**4**	ARRUELA	WASHER	ARANDELA
3	354277X1		**4**	PARAFUSO	BOLT	PERNO
4	6201433M91		**1**	VIGA	BEAM	VIGA
5	353433X1		**2**	ARRUELA	WASHER	ARANDELA
6	3585377M1		**2**	ARRUELA	WASHER	ARANDELA
7	353726X1		**2**	PARAFUSO	BOLT	PERNO
8	909718M1		**4**	PORCA	NUT	TUERCA
9	1482916M2		**1**	PINO	PIN	PASADOR
10	195708M1		**2**	GRAMPO	CRAMP	PASADOR
11	353726X1		**6**	PARAFUSO	BOLT	PERNO
12	353433X1		**6**	ARRUELA	WASHER	ARANDELA
13	354651X1		**8**	PARAFUSO	SCREW	TORNILLO
14	353439X1		**8**	ARRUELA	WASHER	ARANDELA
15	810285M92		**2**	PINO	PIN	PASADOR
16	036435N1		**2**	PINO	PIN	PASADOR
17	3147778M91	40-60 No	**1**	BARRA DE TRAÇÃO	DRAWBAR	BARRA DE TIRO
18	810285M92		**1**	PINO	PIN	PASADOR
19	040370P1		**2**	PARAFUSO	BOLT	PERNO
21	353439X1		**2**	ARRUELA	WASHER	ARANDELA
22	353758X1		**2**	ARRUELA	WASHER	ARANDELA
23	354277X1		**2**	PARAFUSO	BOLT	PERNO

Engate
Coupler
Acoplador

40-80

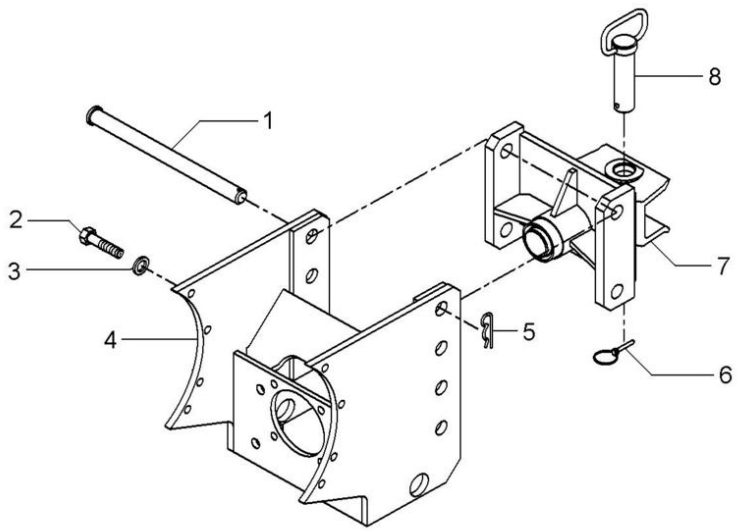

1	6270596M1	**4** PINO	PIN	PASADOR
2	354651X1	**8** PARAFUSO	SCREW	TORNILLO
3	353439X1	**8** ARRUELA	WASHER	ARANDELA
4	6201434M91	**1** ENGATE	COUPLER	ACOPLADOR
5	195708M1	**4** GRAMPO	CRAMP	PASADOR
6	810285M92	**1** PINO	PIN	PASADOR
7	060106S1	**1** ENGATE	COUPLER	ACOPLADOR
8	060111N1	**1** PINO	PIN	PASADOR

Tomada De Força Independente
Independent Power Take Off
Toma De Fuerza Independente

50-10

Tratores Com Cabine - 540 Rpm
Tractors With Cab - 540 Rpm
Tractores Con Cabina - 540 Rpm

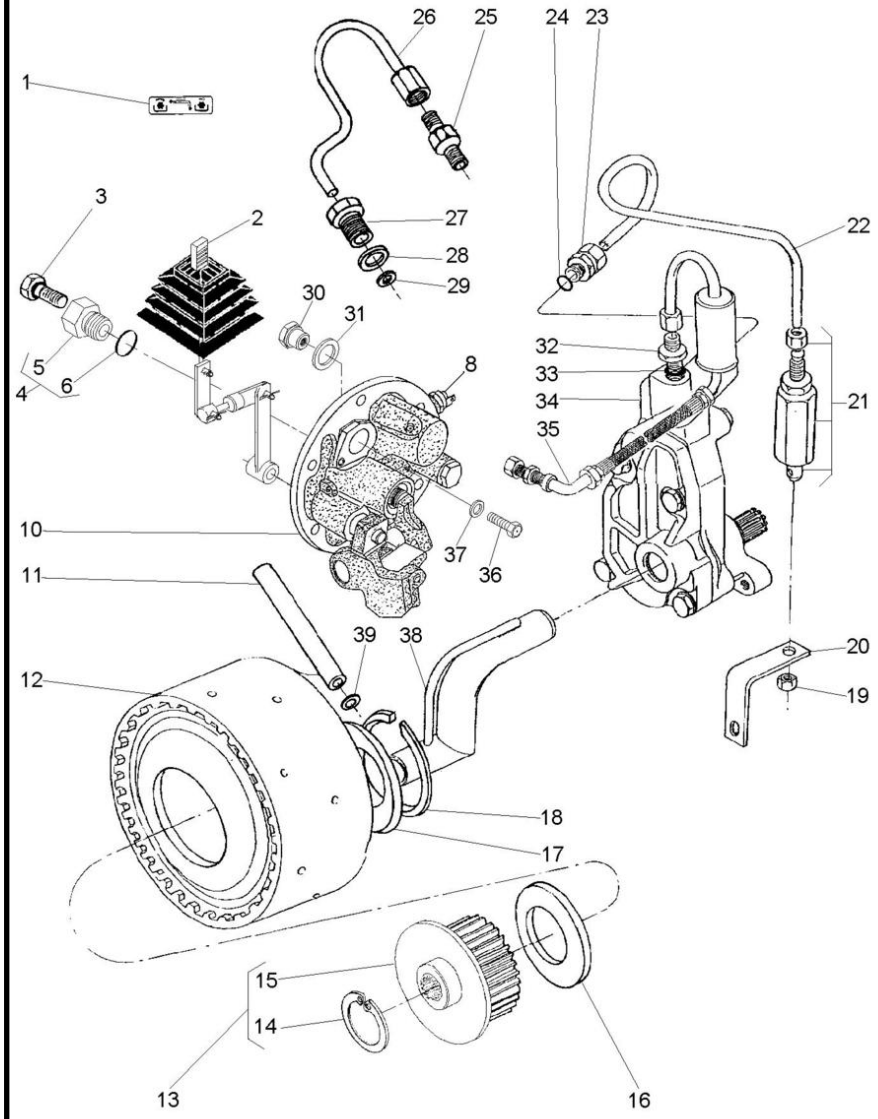

1	071036P1			**1**	DECAL	DECAL	CALCOMANIA
2	071027N1		50-35 No	**1**	CJ. ALAVANCA	KIT, LEVER	JUEGO, PALANCA
3	358720X91			**1**	TAMPÃO	PAD	ALMOHADILLA
4	3697609M91			**1**	TAMPÃO	PAD	ALMOHADILLA
5	3697608M1	4		**1**	BUJÃO	PLUG	TAPON
6	3019397X1	4		**1**	ANEL	RING	ARO
8	6263051M1			**1**	INTERRUPTOR	SWITCH	INTERRUPTOR
10	061482N1		50-20 No	**1**	CJ. TAMPA	KIT, CAP	JUEGO DE TAPON
11	3610929M1			**1**	TUBO	PIPE	CANO
12	4200050M91		50-25 No	**1**	CJ. EMBREAGEM	KIT, CLUTCH	EMBRAGUE JUEGO
13	061060N1			**1**	CJ. CUBO	KIT, HUB	JUEGO DE CUBO
14	391076X1	13		**1**	ANEL	RING	ARO
15	051384S1	13		**1**	CUBO	HUB	CUBO
16	6222485M1			**1**	ARRUELA AJUSTE	ADJUST WASHER	ARRUELA AJUSTE
17	037656P1			**1**	ARRUELA	WASHER	ARANDELA
18	352699X1			**1**	ANEL TRAVA	CIRCLIP	CIRCULITO
19	355830X1			**1**	PORCA	NUT	TUERCA
20	026955P1			**1**	SUPORTE	BRACKET	SOPORTE
21	3401801M91			**1**	VÁLVULA	VALVE	VALVULA
22	069688P1			**1**	TUBO	PIPE	CANO
23	3411947M91			**1**	CONEXÃO	CONNECTION	CONEXION
24	831452M1			**1**	ANEL "O"	O RING	JUNTA TORICA
25	037659T1			**1**	CONEXÃO	CONNECTION	CONEXION
26	037566P1			**1**	TUBO	PIPE	CANO
27	037567P1			**1**	CONEXÃO	CONNECTION	CONEXION
28	1440702X1			**1**	ARRUELA	WASHER	ARANDELA
29	3007188X1			**1**	ARRUELA	WASHER	ARANDELA
30	061987P1			**1**	BUJÃO	PLUG	TAPON
31	3409614M1			**1**	ARRUELA	WASHER	ARANDELA
32	035828T1			**1**	CONEXÃO	CONNECTION	CONEXION
33	831452M1			**1**	ANEL "O"	O RING	JUNTA TORICA
34	886821M94		50-40 No	**1**	CJ. BOMBA	KIT, PUMP	BOMBA JUEGO
35	037559N1		50-45 No	**1**	CJ. TUBO	TUBE ASSY	CONJ.DE TUBO
36	339081X1			**1**	PARAFUSO	BOLT	PERNO
37	390597X1			**1**	ARRUELA	WASHER	ARANDELA
38	1872170M91			**1**	CJ. TUBO	TUBE ASSY	CONJ.DE TUBO
39	195561M1			**1**	ANEL "O"	O RING	JUNTA TORICA

Tomada De Força Independente
Independent Power Take Off
Toma De Fuerza Independente

50-15

Tratores Com Cabine - 540 Rpm
Tractors With Cab - 540 Rpm
Tractores Con Cabina - 540 Rpm

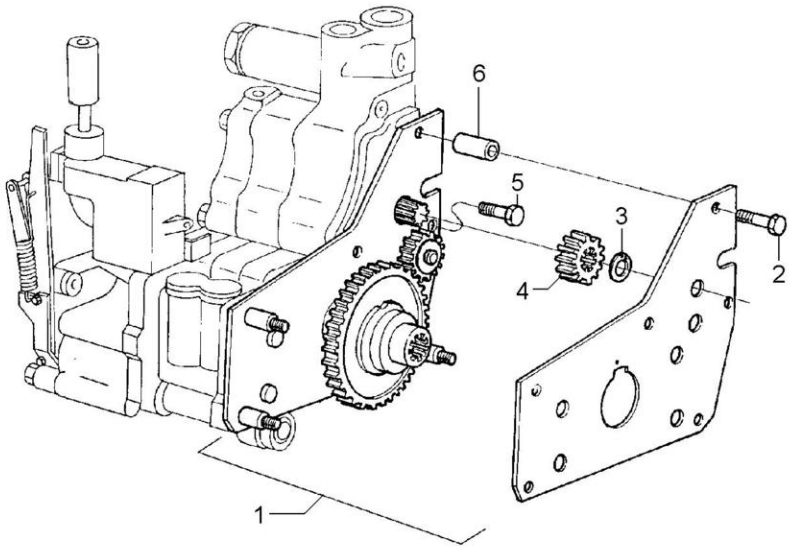

1	4200134M91	**1**	CJ. ENGRENAGEM	KIT, GEAR	ENGRANAJES JUEGO
2	516259M2	**2**	PARAFUSO	BOLT	PERNO
3	353213X1	**1**	ANEL TRAVA	CIRCLIP	CIRCULITO
4	515961M1	**1**	ENGRENAGEM	GEAR	ENGRANAJE
5	357852X1	**1**	PARAFUSO	BOLT	PERNO
6	366045X1	**2**	ESPAÇADOR	SPACER	PIEZA DISTANCIA

Tampa E Controles
Cover And Controls
Tapa Y Mandos

50-20

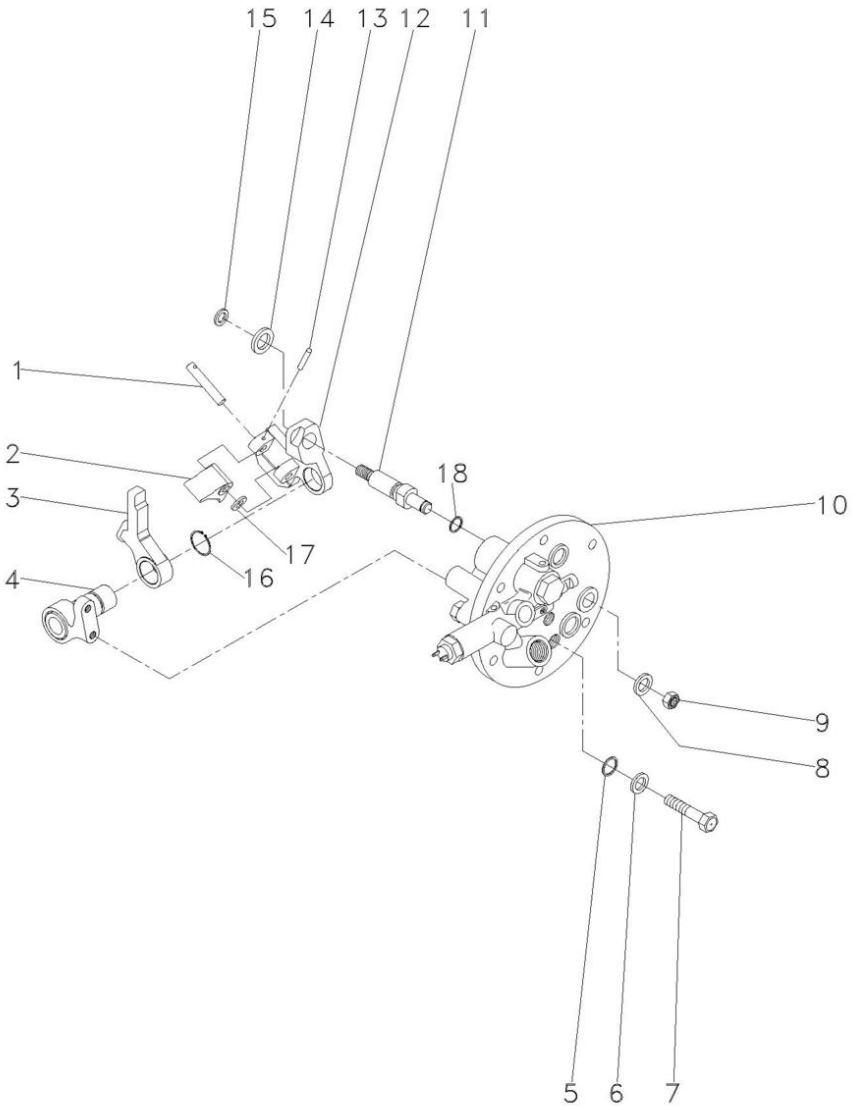

1	3614294M1		**1**	PINO	PIN	PASADOR
2	3614290M1		**1**	ALAVANCA	LEVER	PALANCA
3	3614289M1		**1**	ALAVANCA	LEVER	PALANCA
4	3697956M91		**1**	SUPORTE	BRACKET	SOPORTE
5	3009740X1		**2**	ANEL "O"	O RING	JUNTA TORICA
6	390972X1		**2**	ARRUELA	WASHER	ARANDELA
7	3610961M1		**2**	PARAFUSO	BOLT	PERNO
8	390734X1		**1**	ARRUELA	WASHER	ARANDELA
9	339402X1		**1**	PORCA	NUT	TUERCA
10	3760527M93	50-30 No	**1**	TAMPA	COVER	CUBIERTA
11	3697950M2		**1**	EIXO	SHAFT	ARBOL
12	3614292M1		**1**	PIVÔ	PIVOT	PIVOTE
13	3009322X1		**1**	PINO	PIN	PASADOR
14	3699552M1		**1**	ARRUELA	WASHER	ARANDELA
15	339710X1		**1**	ANEL	RING	ARO
16	1440523X1		**1**	ANEL TRAVA	CIRCLIP	CIRCULITO
17	3697982M1		**1**	ARRUELA	WASHER	ARANDELA
18	195562M1		**1**	ANEL "O"	O RING	JUNTA TORICA

Embreagem Da Tomada De Força Independente
Independent Power Take-Off Clutch
Embrague De La Toma De Fuerza Independente

50-25

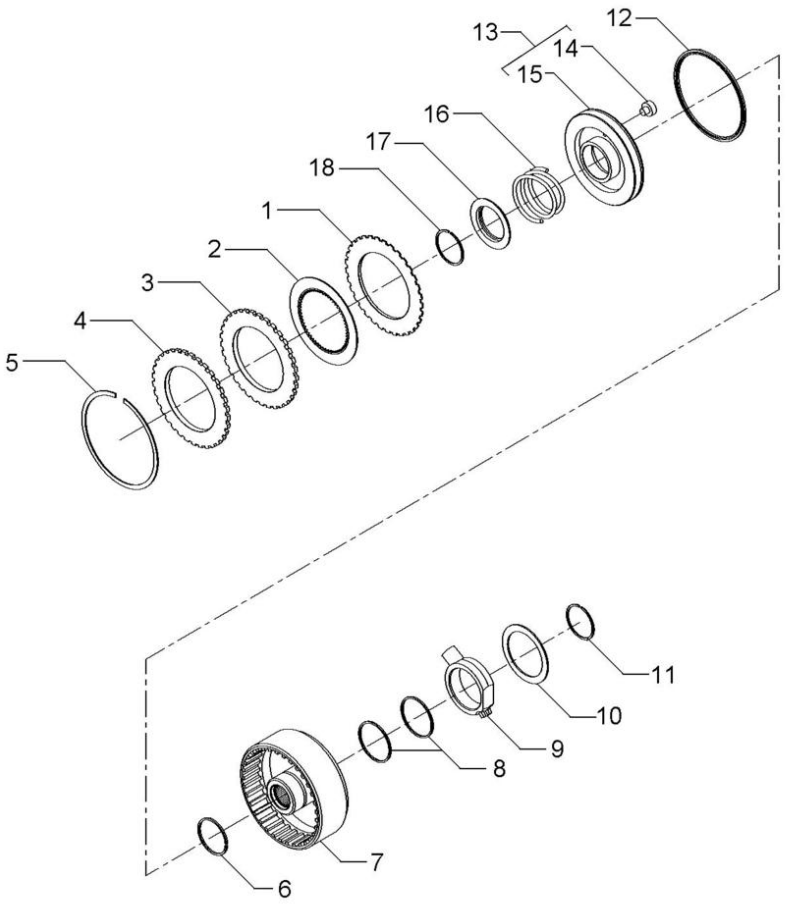

1	1870860M1			**7**	DISCO	DISC	DISCO
2	1688532M1			**7**	DISCO	DISC	DISCO
3	1870011M1			**1**	CALÇO	SHIM	CALCE
4	3699355M1			**1**	PLACA	PLATE	PLATO
5	364689X1			**1**	ANEL	RING	ARO
6	186198M1	⊸	3699909M1	**1**	ANEL	RING	ARO
7	3701442M1			**1**	CARCAÇA	HOUSING	ALOJAMIENTO
8	3612141M1			**2**	ANEL	RING	ARO
9	3610279M2			**1**	FLANGE	FLANGE	PLETINA
10	3699433M1			**1**	ARRUELA	WASHER	ARANDELA
11	391129X1			**1**	ANEL TRAVA	CIRCLIP	CIRCULITO
12	1870859M1			**1**	RETENTOR	SEAL	RETEN
13	3599601M93			**1**	CJ. PISTÃO	KIT, PISTON	JUEGO DE PISTON
14	3699353M1	13		**1**	BUJÃO	PLUG	TAPON
15	3699313M1	13		**1**	PISTÃO	PISTON	PISTON
16	3599507M2			**1**	MOLA	SPRING	RESORTE
17	1691307M2			**1**	ANEL	RING	ARO
18	1442512X1			**1**	ANEL	RING	ARO

Tampa Lateral
Cover
Tapa

50-30

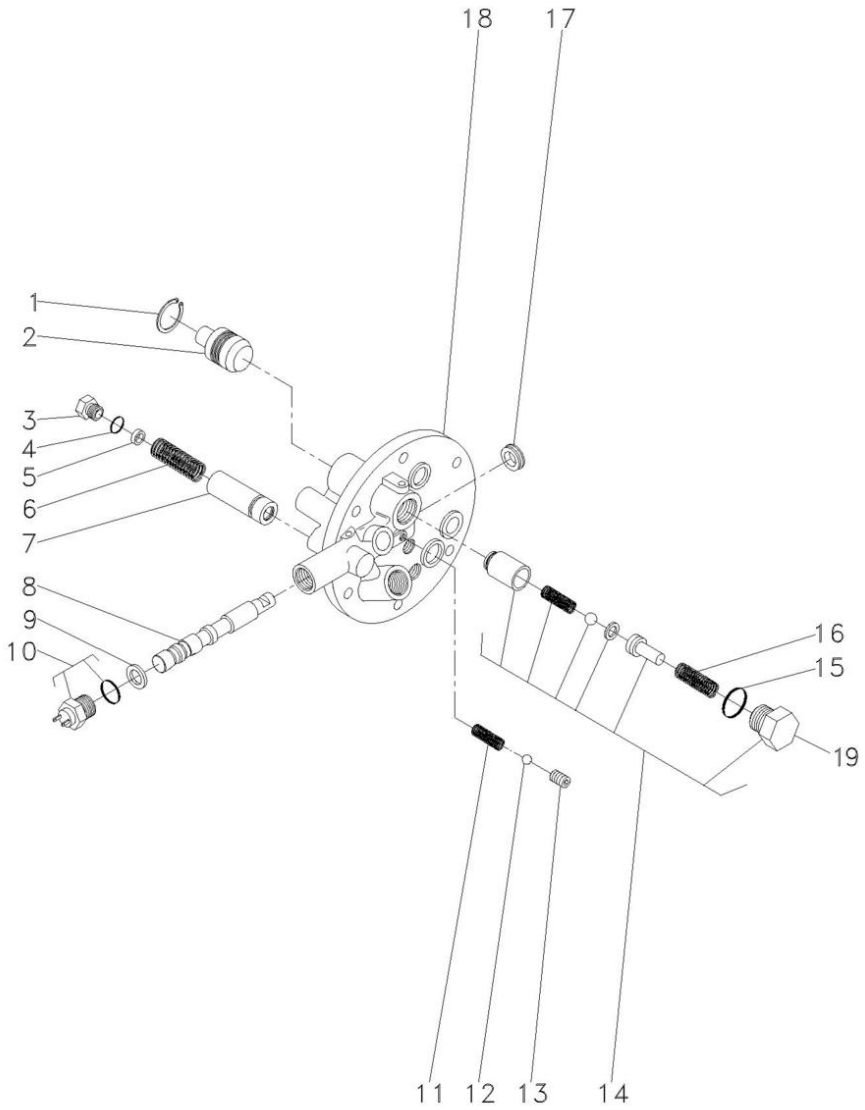

1	339361X1			**1**	ANEL	RING	ARO
2	3697275M1			**1**	PISTÃO	PISTON	PISTON
3	3610598M1			**1**	TAMPÃO	PAD	ALMOHADILLA
4	3019394X1			**1**	ANEL "O"	O RING	JUNTA TORICA
5	3610926M1			**X**	CALÇO	SHIM	CALCE
6	3610555M1			**1**	MOLA	SPRING	RESORTE
7	3610600M91			**1**	VÁLVULA	VALVE	VALVULA
8			➡ 3760527M93	**1**	EIXO	SHAFT	ARBOL
9	3019839X1			**1**	ANEL	RING	ARO
10	6216774M1			**1**	INTERRUPTOR	SWITCH	INTERRUPTOR
11	3610554M1			**1**	MOLA	SPRING	RESORTE
12	3003593X1			**1**	ESFERA	BALL	BOLA
13	3760739M1			**1**	PRISIONEIRO	STUD	ESPARRAGO
14	3762311M92			**1**	JG. REPARO	KIT, REPAIR	JUEGO REPARACION
15	3019398X1	14		**1**	ANEL "O"	O RING	JUNTA TORICA
16	3610923M1	14		**1**	MOLA	SPRING	RESORTE
17	3760738M1			**1**	RETENTOR	SEAL	RETEN
18			➡ 3760527M93	**1**	TAMPA	COVER	CUBIERTA
19	3610598M1			**1**	TAMPÃO	PAD	ALMOHADILLA

Conjunto Alavanca De Acionamento Da Tdpi
Drive Lever Of The Ipto
Palanca Acionamiento De La Tdfi

50-35

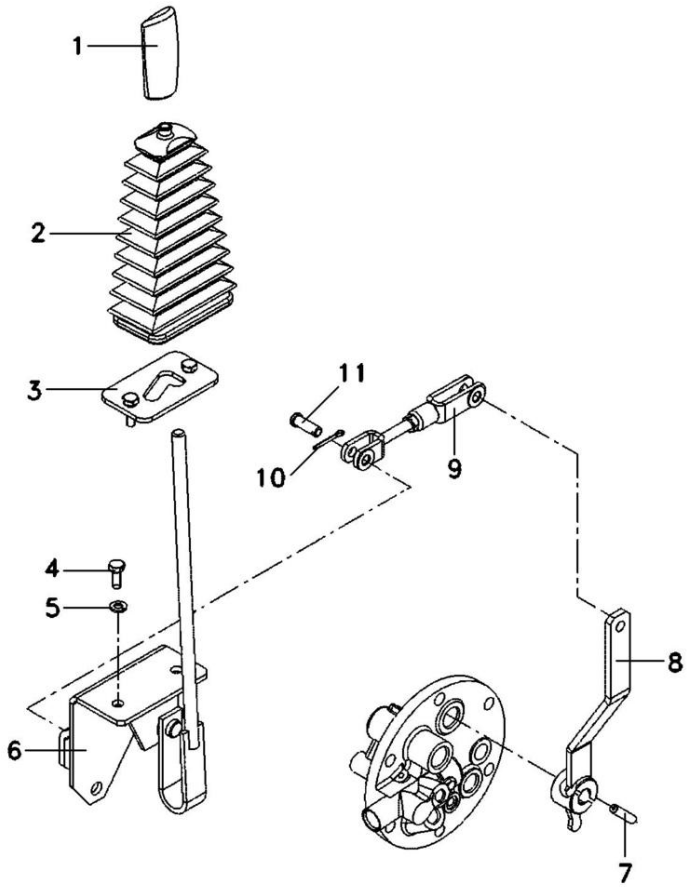

1	3712975M1	**1** MANÍPULO	KNOB	POMO
2	069845P1	**1** COIFA	BELLOWS	FUELLE
3	068851S1	**1** TRAVA	LOCK	RETENEDOR
4	339123X1	**2** PARAFUSO	BOLT	PERNO
5	339374X1	**2** ARRUELA	WASHER	ARANDELA
6	068942S1	**1** ALAVANCA	LEVER	PALANCA
7	357660X1	**1** PINO	PIN	PASADOR
8	069774S1	**1** ALAVANCA	LEVER	PALANCA
9	070464N1	**1** CJ. TIRANTE	KIT, ROD	JUEGO DE BIELAS
10	354059X1	**2** CONTRAPINO	DOWEL	CENTRAJE
11	832813M1	**2** PINO	PIN	PASADOR

Bomba Hidráulica Auxiliar
Hydraulic Pump Auxiliary
Bomba Hidráulica Auxiliar

50-40

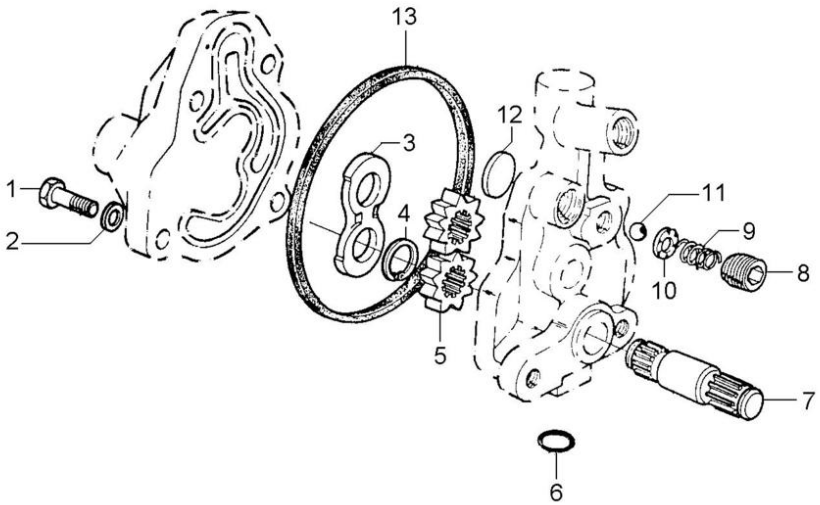

1	353517X1	5/16x24x3/4	**1**	PARAFUSO	BOLT	PERNO
2	353446X1		**4**	ARRUELA	WASHER	ARANDELA
3	1885307M1		**1**	PLACA	PLATE	PLATO
4	1885484M1		**1**	ANEL	RING	ARO
5		886821M94	**2**	ENGRENAGEM	GEAR	ENGRANAJE
6	359002X1		**1**	ANEL "O"	O RING	JUNTA TORICA
7		886821M94	**1**	EIXO	SHAFT	ARBOL
8	1885582M1		**1**	TAMPÃO	PAD	ALMOHADILLA
9	1886511M1		**1**	MOLA	SPRING	RESORTE
10	1885788M1		**1**	GUIA	GUIDE	GUIA
11	22206X		**1**	ESFERA	BALL	BOLA
12	1889318M1		**1**	PLACA	PLATE	PLATO
13	1885310M1		**1**	JUNTA	GASKET	EMPAQUETADURA.

Tubo E Filtro
Pipe And Filter
Tubo Y Filtro

50-45

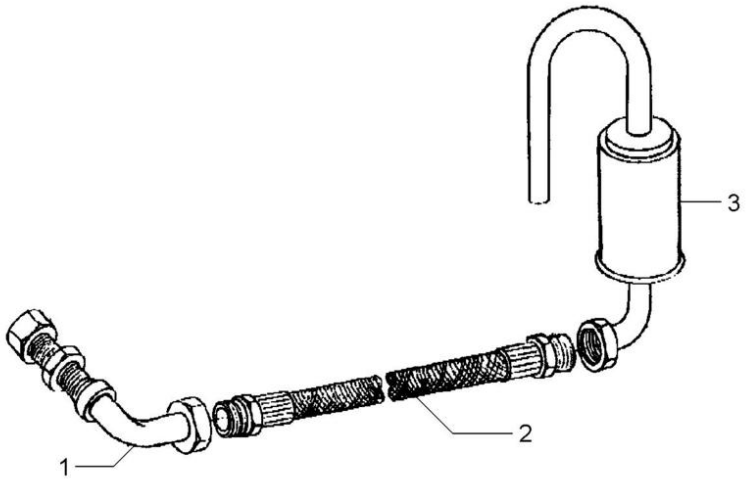

1	049037T1	**1** CJ. TUBO	KIT, PIPE	JUEGO CANO
2	049038T1	**1** MANGUEIRA	HOSE	FLEXIBLE
3	048709S1	**1** FILTRO	FILTER	FILTRO

Eixo Intermediário Da Tdp
Shaft
Eje

50-50

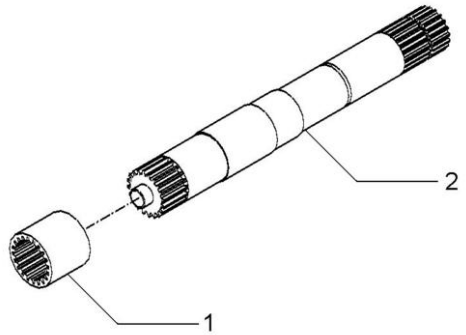

1	1868538M4	540 RPM	**1**	LUVA	SLEEVE	MANCHA
1	3610189M2	540/1000 RPM	**1**	LUVA	SLEEVE	MANCHA
2	028362N1	540 RPM	**1**	CJ. EIXO	KIT, AXLE	JUEGO DE EJE
		👁 50-55 No				
2	049642N1	540/1000 RPM	**1**	CJ. EIXO	KIT, AXLE	JUEGO DE EJE

Eixo
Shaft
Eje

50-55

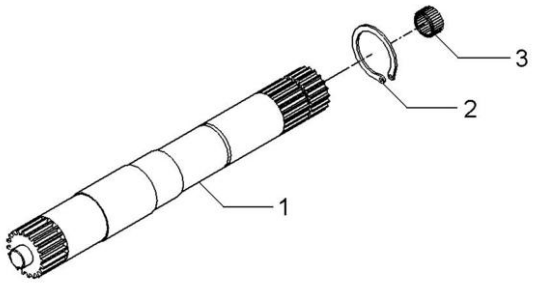

1	028363P2	540 RPM	**1** EIXO	SHAFT	ARBOL
1	046396P1	540/1000 RPM	**1** EIXO	SHAFT	ARBOL
2	352699X1		**1** ANEL TRAVA	CIRCLIP	CIRCULITO
3	1000251M1		**1** ROLAMENTO	BEARING	COJINETE

Eixo Da Tdp
Pto Shaft
Eje Toma De Fuerza

50-60

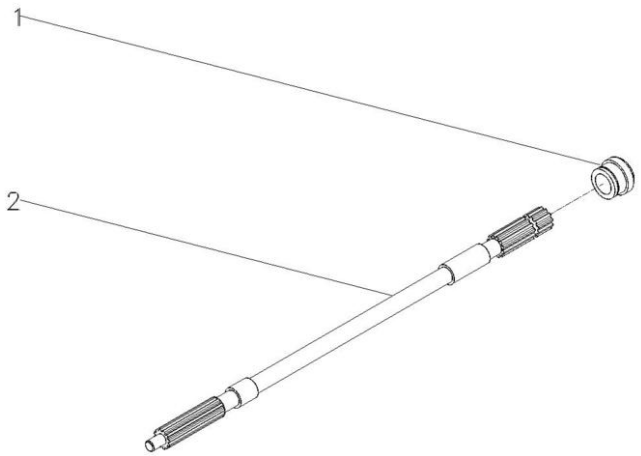

1	3599001M3	**1** COLAR	COLLAR	COLLAR
2	1871628M1	**1** EIXO	SHAFT	ARBOL

Eixo Da Tomada De Força	1000 Rpm
Power Take-Off Shaft	1000 Rpm
Eje De La Toma De Fuerza	1000 Rpm

50-65

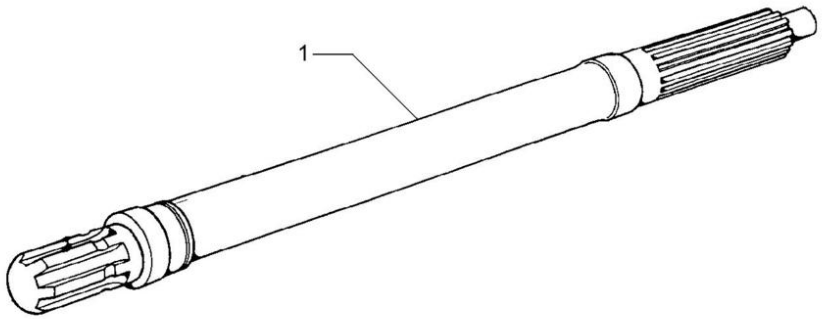

1	3610936M1	1000 RPM	**1**	EIXO	SHAFT	ARBOL

Eixo Da Tdp
Pto Shaft
Eje Toma De Fuerza

50-70

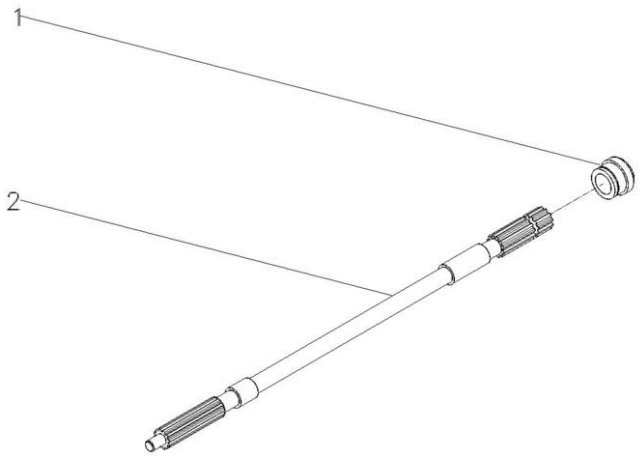

1	6219534M1	**1** COLAR	COLLAR	COLLAR
2	059899P1	**1** EIXO	SHAFT	ARBOL

Protetor Da Tdpi / Tdp
Protector Ipto / Pto
Protetor Tdfi / Tdf

50-75

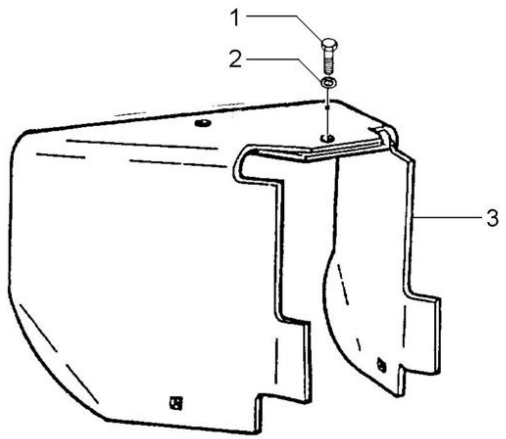

1	353560X1	7/16x20x1.1/8	**1** PARAFUSO	BOLT	PERNO
2	353432X1		**1** ARRUELA	WASHER	ARANDELA
3	6271093M1		**1** PROTEÇÃO	GUARD	DEFENSA

Tampa E Alavancas
Cover And Levers
Tapa Y Palancas

50-80

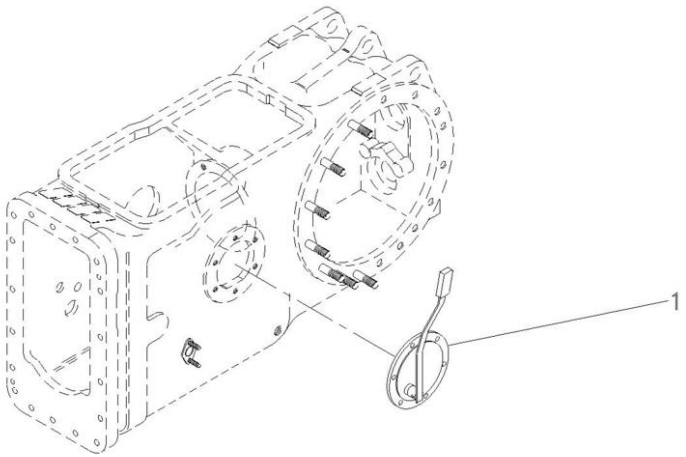

1	6264150M91	50-85 No	**1** CJ. TAMPA	KIT, CAP	JUEGO DE TAPON

Tampa Da Tomada De Potência
Power Take Off Cover
Tapa De La Toma De Potencia

50-85

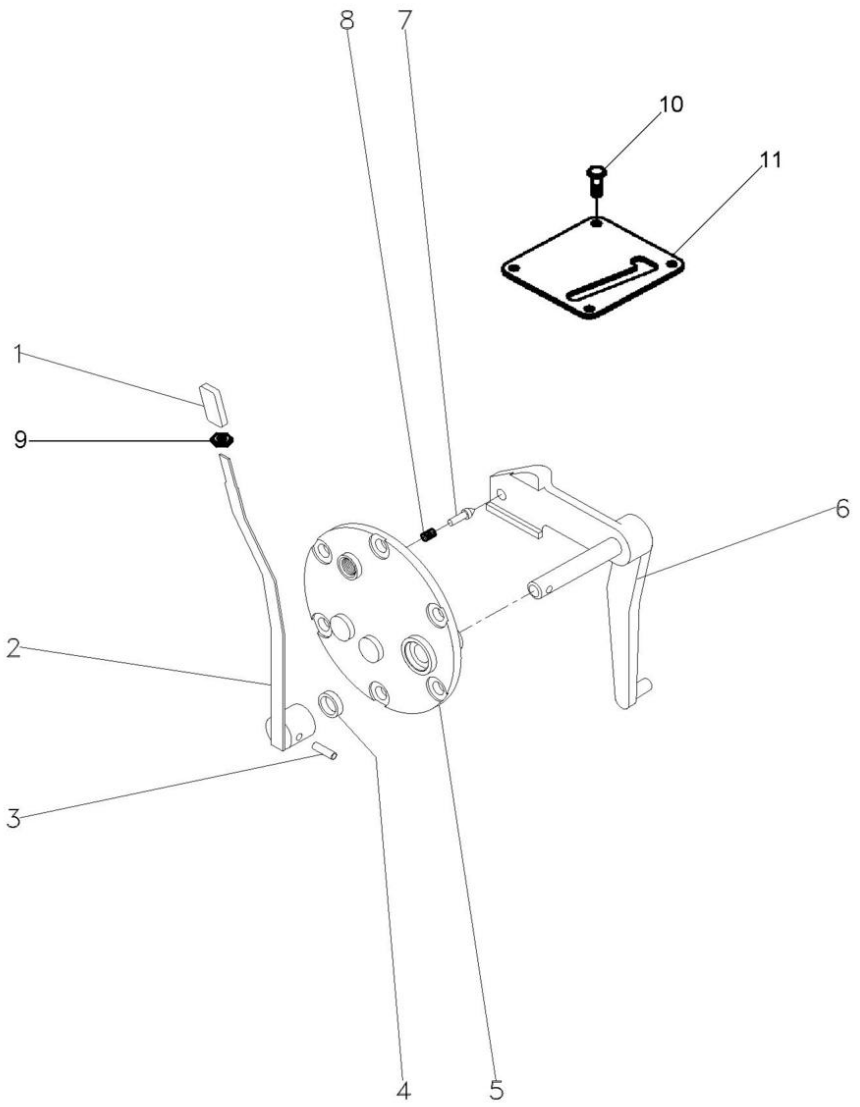

1	6267386M1		**1**	MANÍPULO	KNOB	POMO
2	6264149M91	50-90 No	**1**	CJ. ALAVANCA	KIT, LEVER	JUEGO, PALANCA
3	1440999X1	8x36	**1**	PINO	PIN	PASADOR
3	391018X1	5x36	**1**	PINO	PIN	PASADOR
4	894307M1		**1**	RETENTOR	OIL SEAL	BUJE RETENACEITE
5	3149447M1		**1**	TAMPA	COVER	CUBIERTA
6	022245S1		**1**	ALAVANCA	LEVER	PALANCA
7	180418M2		**1**	PINO	PIN	PASADOR
8	3585797M1		**1**	MOLA	SPRING	RESORTE
9	339402X1		**1**	PORCA	NUT	TUERCA
10	3007934X1		**4**	PARAFUSO	BOLT	PERNO
11	6269535M1		**1**	CHAPA	PLATE	CHAPA

Conjunto Alavanca
Lever Assembly
Conjunto Palanca

50-90

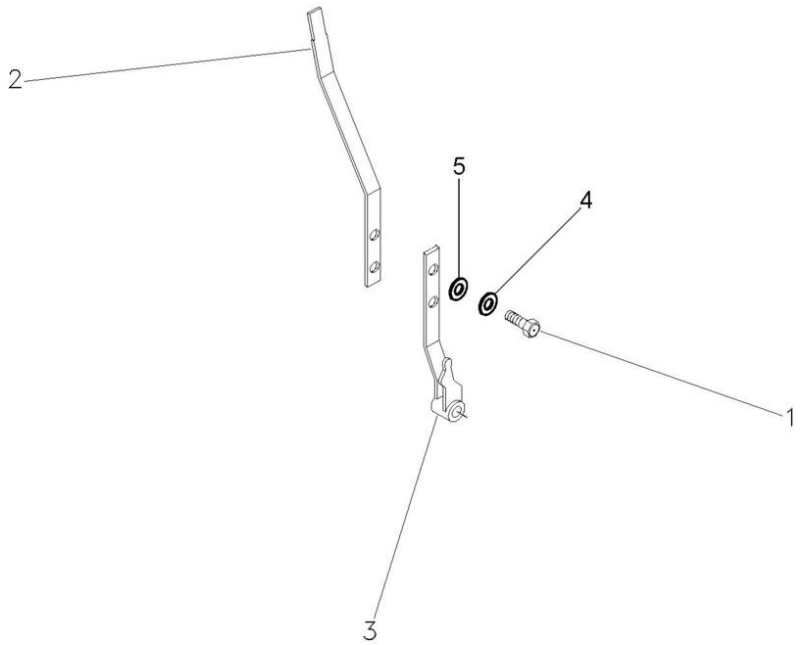

1	339123X1	M8x1 . 25x20	**2** PARAFUSO	BOLT	PERNO
2	6267475M91		**1** ALAVANCA	LEVER	PALANCA
3	6274032M91		**1** ALAVANCA	LEVER	PALANCA
4	391166X1		**2** ARRUELA	WASHER	ARANDELA
5	339374X1		**2** ARRUELA	WASHER	ARANDELA

Tampa Da Tomada De Potência
Power Take Off Cover
Tapa De La Toma De Potência

50-95

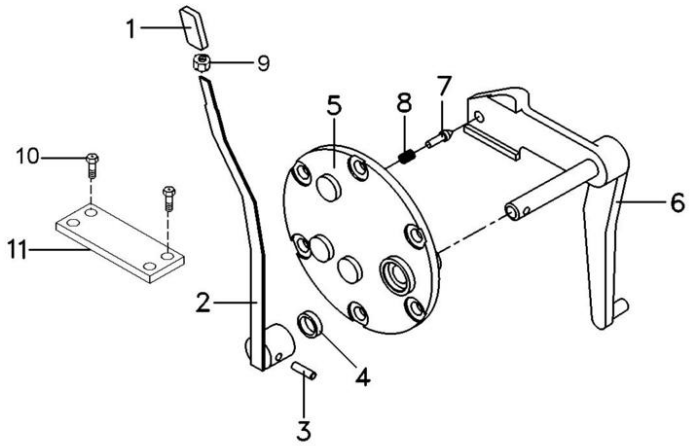

1	6267386M1		**1**	MANÍPULO	KNOB	POMO
2	6264149M91	50-90 No	**1**	CJ. ALAVANCA	KIT, LEVER	JUEGO, PALANCA
3	1440999X1		**1**	PINO	PIN	PASADOR
3	391018X1		**1**	PINO	PIN	PASADOR
4	894307M1		**1**	RETENTOR	OIL SEAL	BUJE RETENACEITE
5	3149447M1		**1**	TAMPA	COVER	CUBIERTA
6	069215S1		**1**	ALAVANCA	LEVER	PALANCA
7	180418M2		**1**	PINO	PIN	PASADOR
8	3585797M1		**1**	MOLA	SPRING	RESORTE
9	339402X1		**1**	PORCA	NUT	TUERCA
10	3007934X1		**4**	PARAFUSO	BOLT	PERNO
11	6269535M1		**1**	CHAPA	PLATE	CHAPA

Tdp - Mecanismo Acionamento
Pto-Coupling Drive Mechanism
Tba

50-100

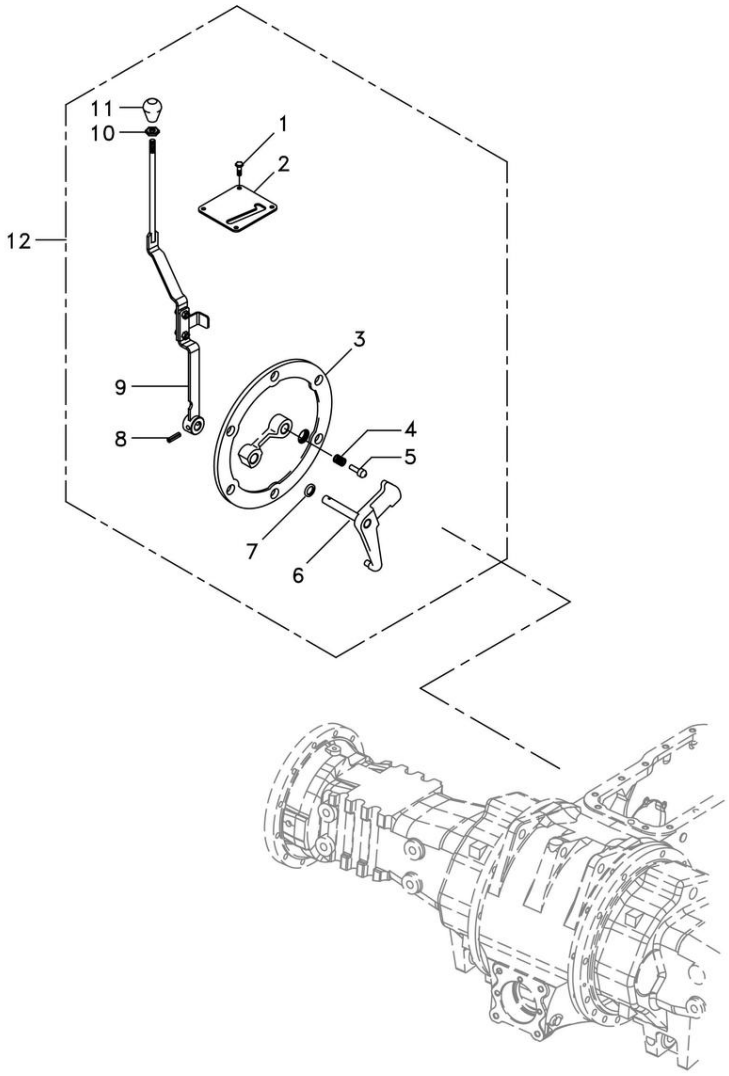

1	3007934X1		**4**	PARAFUSO	BOLT	PERNO
2	6269535M1		**1**	CHAPA	PLATE	CHAPA
3	022235P1		**1**	TAMPA	COVER	CUBIERTA
4	3585797M1		**1**	MOLA	SPRING	RESORTE
5	180418M2		**1**	PINO	PIN	PASADOR
6	069215S1		**1**	ALAVANCA	LEVER	PALANCA
7	894307M1		**1**	RETENTOR	OIL SEAL	BUJE RETENACEITE
8	1440999X1	8x36	**1**	PINO	PIN	PASADOR
8	391018X1	5x36	**1**	PINO	PIN	PASADOR
9	6264149M91		**1**	CJ. ALAVANCA	KIT, LEVER	JUEGO, PALANCA
10	339402X1		**1**	PORCA	NUT	TUERCA
11	6267386M1		**1**	MANÍPULO	KNOB	POMO
12	6269537M91		**1**	CJ. TAMPA	KIT, CAP	JUEGO DE TAPON

Tomada De Força Independente
Independent Power Take Off
Toma De Fuerza Independente

50-105

Tratores Com Cabine - 540 Rpm
Tractors With Cab - 540 Rpm
Tractores Con Cabina - 540 Rpm

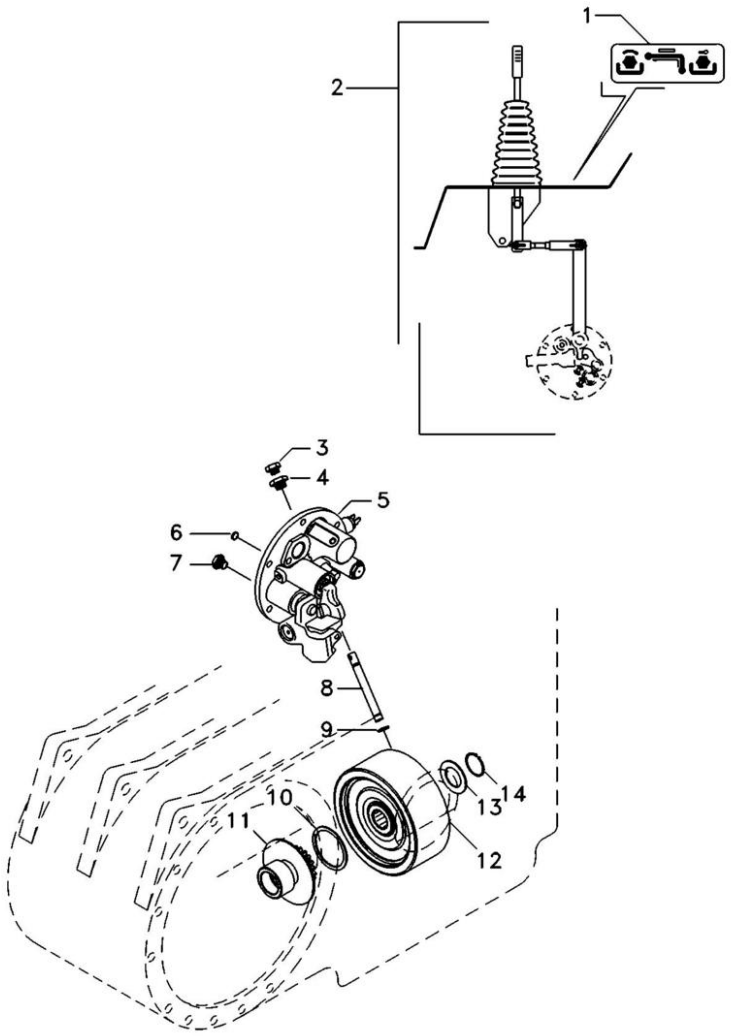

1	071036P1		**1**	DECAL	DECAL	CALCOMANIA
2	071027N1	50-35 No	**1**	CJ. ALAVANCA	KIT, LEVER	JUEGO, PALANCA
3	358720X91		**1**	TAMPÃO	PAD	ALMOHADILLA
4	072296N1		**1**	ADAPTADOR	ADAPTOR	ADAPTADOR
5	061928N1	50-110 No	**1**	TAMPA	COVER	CUBIERTA
6	6220164M1		**1**	ANEL	RING	ARO
7	6214797M1		**1**	TAMPÃO	PAD	ALMOHADILLA
8	3610929M1		**1**	TUBO	PIPE	CANO
9	195561M1		**2**	ANEL "O"	O RING	JUNTA TORICA
10	6222485M1		**1**	ARRUELA AJUSTE	ADJUST WASHER	ARRUELA AJUSTE
11	042256N1		**1**	CJ. CUBO	KIT, HUB	JUEGO DE CUBO
12	4200050M91	50-25 No	**1**	CJ. EMBREAGEM	KIT, CLUTCH	EMBRAGUE JUEGO
13	6222485M1		**1**	ARRUELA AJUSTE	ADJUST WASHER	ARRUELA AJUSTE
14	352699X1		**1**	ANEL TRAVA	CIRCLIP	CIRCULITO

Tampa Da Tomada De Potência Independente
Independent Power Take Off Cover
Tapa De La Toma De Potencia Indenpendente

50-110

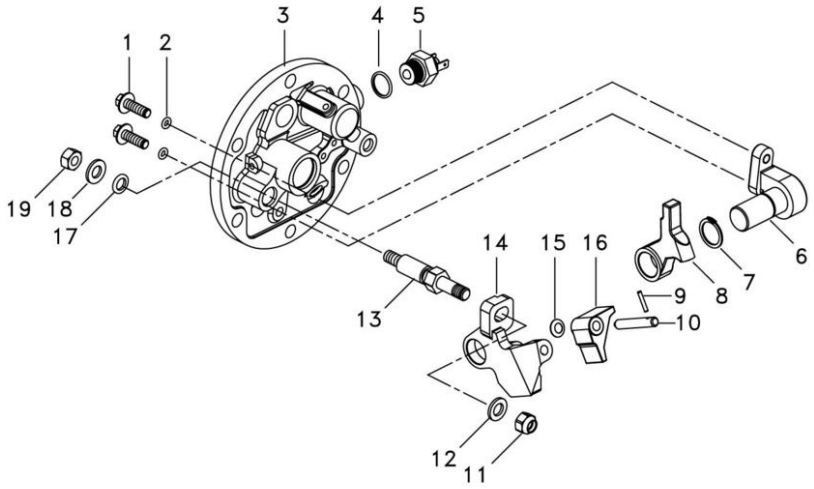

1	3009194X1		**2**	PARAFUSO	BOLT	PERNO
2	369132X1		**2**	ANEL "O"	O RING	JUNTA TORICA
3	061929N1	50-115 No	**1**	TAMPA	COVER	CUBIERTA
5	6263051M1		**1**	INTERRUPTOR	SWITCH	INTERRUPTOR
6	3697956M91		**1**	SUPORTE	BRACKET	SOPORTE
7	1440523X1		**1**	ANEL TRAVA	CIRCLIP	CIRCULITO
8	3614289M2		**1**	ALAVANCA	LEVER	PALANCA
9	3009322X1		**1**	PINO	PIN	PASADOR
10	3614294M1		**1**	PINO	PIN	PASADOR
11	1440329X1		**1**	PORCA	NUT	TUERCA
12	3699552M1		**1**	ARRUELA	WASHER	ARANDELA
13	063616P1		**1**	EIXO	SHAFT	ARBOL
14	038383P1		**1**	PIVÔ	PIVOT	PIVOTE
15	3697982M1		**1**	ARRUELA	WASHER	ARANDELA
16	3614290M2		**1**	ALAVANCA	LEVER	PALANCA
17	195562M1		**1**	ANEL "O"	O RING	JUNTA TORICA
18	390734X1		**1**	ARRUELA	WASHER	ARANDELA
19	339402X1		**1**	PORCA	NUT	TUERCA

Tampa E Controles
Cover And Controls
Tapa Y Mandos

50-115

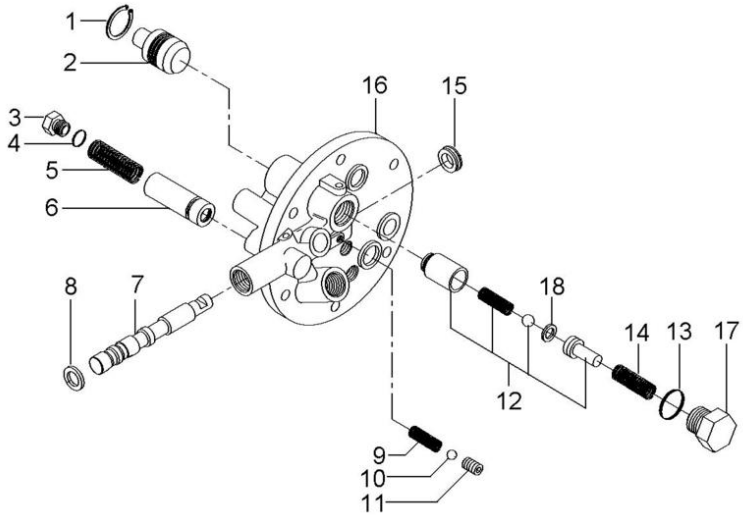

1	339361X1	**1**	ANEL	RING	ARO
2	3697275M1	**1**	PISTÃO	PISTON	PISTON
3	3762215M1	**1**	TAMPÃO	PAD	ALMOHADILLA
4	3019398X1	**1**	ANEL "O"	O RING	JUNTA TORICA
5	3610923M1	**1**	MOLA	SPRING	RESORTE
6	3762216M92	**1**	VÁLVULA	VALVE	VALVULA
7	3760735M1	**1**	BOBINA	COIL	BOBINA
8	3019839X1	**1**	ANEL	RING	ARO
9	3610554M1	**1**	MOLA	SPRING	RESORTE
10	3003593X1	**1**	ESFERA	BALL	BOLA
11	3760739M1	**1**	PRISIONEIRO	STUD	ESPARRAGO
12	3610600M91	**1**	VÁLVULA	VALVE	VALVULA
13	3019394X1	**1**	ANEL "O"	O RING	JUNTA TORICA
14	3610555M1	**1**	MOLA	SPRING	RESORTE
15	3760738M1	**1**	RETENTOR	SEAL	RETEN
16	061929N1	**1**	TAMPA	COVER	CUBIERTA
17	3610598M1	**1**	TAMPÃO	PAD	ALMOHADILLA
18	3610926M1	**1**	CALÇO	SHIM	CALCE

Barra De Tração Oscilante 4rm
Drawbar Oscillating 4wd
Barra De Tiro Oscilante 4rm

50-120

4 Rodas Motrizes
4 Wheels Drive
4 Ruedas Motriz

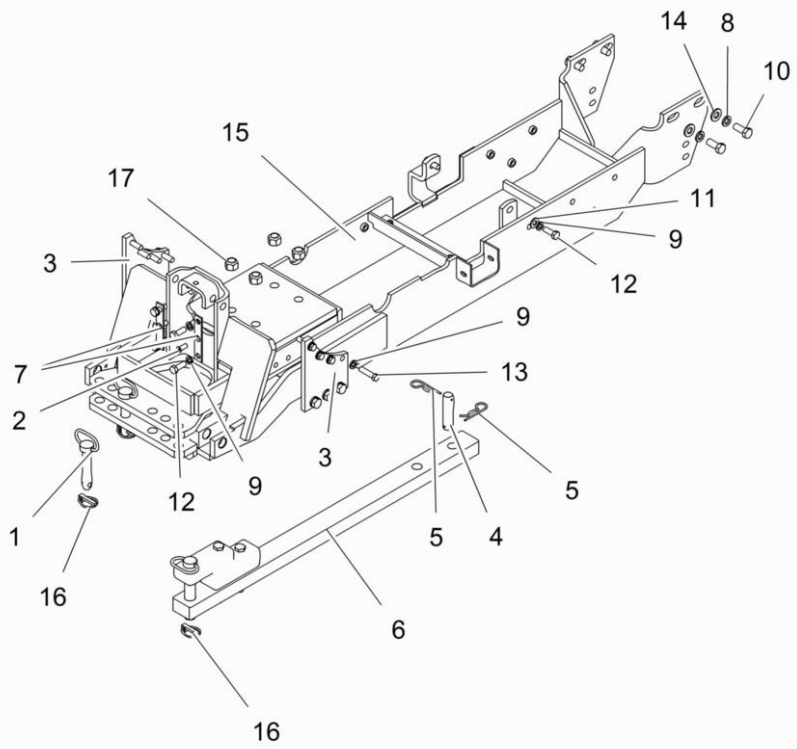

1	036435N1		**2** PINO	PIN	PASADOR
2	040370P1		**2** PARAFUSO	BOLT	PERNO
3	067052P1		**2** CHAPA	PLATE	CHAPA
4	1482916M2		**1** PINO	PIN	PASADOR
5	195708M1		**2** GRAMPO	CRAMP	PASADOR
6	3147778M91		**1** BARRA DE TRAÇÃO	DRAWBAR	BARRA DE TIRO
7	3149348M1		**2** CHAPA	PLATE	CHAPA
8	353433X1	5/8"	**10** ARRUELA	WASHER	ARANDELA
9	353439X1		**14** ARRUELA	WASHER	ARANDELA
10	353726X1	5/8-11 X 1-1/2 H	**10** PARAFUSO	BOLT	PERNO
11	353758X1	1/2"	**2** ARRUELA	WASHER	ARANDELA
12	354277X1	1/2-13 X 1-3/8 H	**6** PARAFUSO	BOLT	PERNO
13	354651X1	1/2-13 X 2-1/2 H	**8** PARAFUSO	SCREW	TORNILLO
14	3585377M1		**4** ARRUELA	WASHER	ARANDELA
15	6207087M91		**1** VIGA	BEAM	VIGA
16	810285M92		**3** PINO	PIN	PASADOR
17	909718M1		**4** PORCA	NUT	TUERCA

Barra De Tração Oscilante 2rm
Drawbar Oscillating 2wd
Barra De Tiro Oscilante 2rm

50-125

2 Rodas Motrizes
2 Wheels Drive
2 Ruedas Motriz

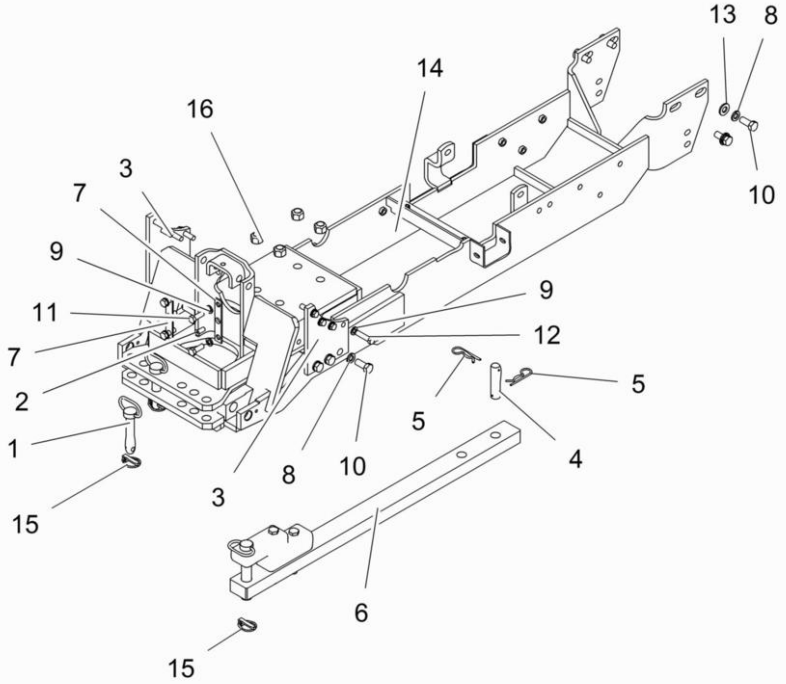

1	036435N1		**2** PINO	PIN	PASADOR
2	040370P1		**2** PARAFUSO	BOLT	PERNO
3	067052P1		**2** CHAPA	PLATE	CHAPA
4	1482916M2		**1** PINO	PIN	PASADOR
5	195708M1		**2** GRAMPO	CRAMP	PASADOR
6	3147778M91		**1** BARRA DE TRAÇÃO	DRAWBAR	BARRA DE TIRO
7	3149348M1		**2** CHAPA	PLATE	CHAPA
8	353433X1	5/8"	**10** ARRUELA	WASHER	ARANDELA
9	353439X1	1/2"	**12** ARRUELA	WASHER	ARANDELA
10	353726X1	5/8-11 X 1-1/2HB	**10** PARAFUSO	BOLT	PERNO
11	354277X1	1/2-13 X 1-3/8HB	**4** PARAFUSO	BOLT	PERNO
12	354651X1	1/2-13 X 2-1/2HB	**8** PARAFUSO	SCREW	TORNILLO
13	3585377M1		**4** ARRUELA	WASHER	ARANDELA
14	6207087M91		**1** VIGA	BEAM	VIGA
15	810285M92		**2** PINO	PIN	PASADOR
16	909718M1		**4** PORCA	NUT	TUERCA

Estabilizador Telescópico
Telescopic Stabiliser
Estabilizador Telescópico

50-130

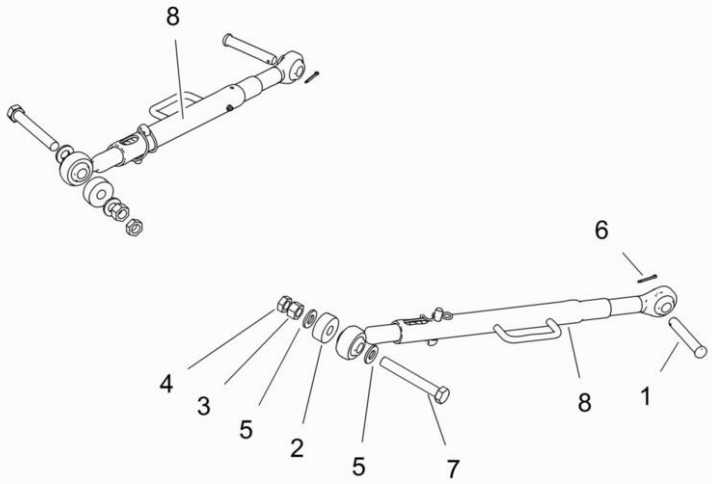

1	037549P1	**2**	PINO	PIN	PASADOR
2	045121P1	**2**	ESPAÇADOR	SPACER	PIEZA DISTANCIA
3	353435X1	**2**	PORCA	NUT	TUERCA
4	353436X1	**2**	PORCA	NUT	TUERCA
5	353775X1	**2**	ARRUELA	WASHER	ARANDELA
6	354068X1	**2**	CONTRAPINO	DOWEL	CENTRAJE
7	354586X1	**2**	PARAFUSO	BOLT	PERNO
8	6260392M91	**2**	ESTABILIZADOR	STABILISER	ESTABILIZADOR

Eixo Dianteiro
Front Axle
Eje Delantero

60-10

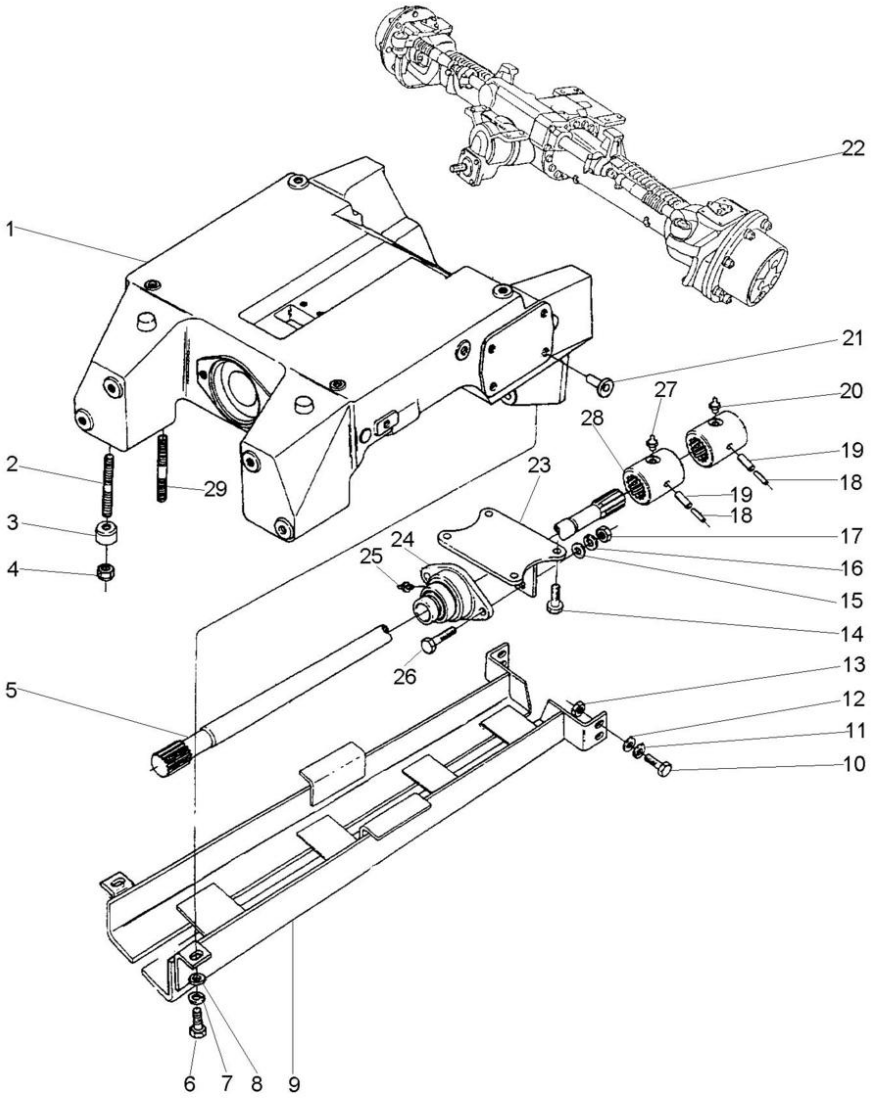

1	6270014M1		**1**	SUPORTE	BRACKET	SOPORTE
2	3585615M1		**4**	PRISIONEIRO	STUD	ESPARRAGO
3	3411830M1		**4**	BUCHA	BUSH	CASQUILLO
4	3410728M1		**8**	PORCA	NUT	TUERCA
5	033074P1		**1**	EIXO	SHAFT	ARBOL
6	353691X1		**2**	PARAFUSO	BOLT	PERNO
7	353434X1		**2**	ARRUELA	WASHER	ARANDELA
8	353756X1		**2**	ARRUELA	WASHER	ARANDELA
9	6270999M91		**1**	PROTEÇÃO	GUARD	DEFENSA
10	353725X1		**3**	PARAFUSO	BOLT	PERNO
11	353439X1		**3**	ARRUELA	WASHER	ARANDELA
12	353758X1		**6**	ARRUELA	WASHER	ARANDELA
13	375098X1		**6**	PORCA	NUT	TUERCA
14	353726X1		**4**	PARAFUSO	BOLT	PERNO
15	353757X1		**2**	ARRUELA	WASHER	ARANDELA
16	353432X1		**2**	ARRUELA	WASHER	ARANDELA
17	353564X1		**2**	PARAFUSO	BOLT	PERNO
18	339249X1		**2**	PINO	PIN	PASADOR
19	339194X1		**2**	PINO	PIN	PASADOR
20	13811X		**1**	GRAXEIRA	GREASER	ENGRASADOR
21	027030P1		**8**	TAMPÃO	PAD	ALMOHADILLA
22	044071T1	60-25 No	**1**	EIXO DIANTEIRO	FRONT AXLE	EJE DELANTERO
23	3409813M91		**1**	TAMPA	COVER	CUBIERTA
24	3409940M91		**1**	MANCAL	BEARING	COJINETE
25	3587544M1		**1**	GRAXEIRA	GREASER	ENGRASADOR
26	353563X1		**2**	PARAFUSO	BOLT	PERNO
27	13811X		**1**	GRAXEIRA	GREASER	ENGRASADOR
28	3409609M2		**2**	LUVA	SLEEVE	MANCHA
29	3585532M1		**4**	PRISIONEIRO	STUD	ESPARRAGO

Eixo Dianteiro
Front Axle
Eje Delantero

60-15

4 Rodas Motrizes - Tração Central
4 Wheels Drive - Central Traction
4 Ruedas Motriz - Tracción Central

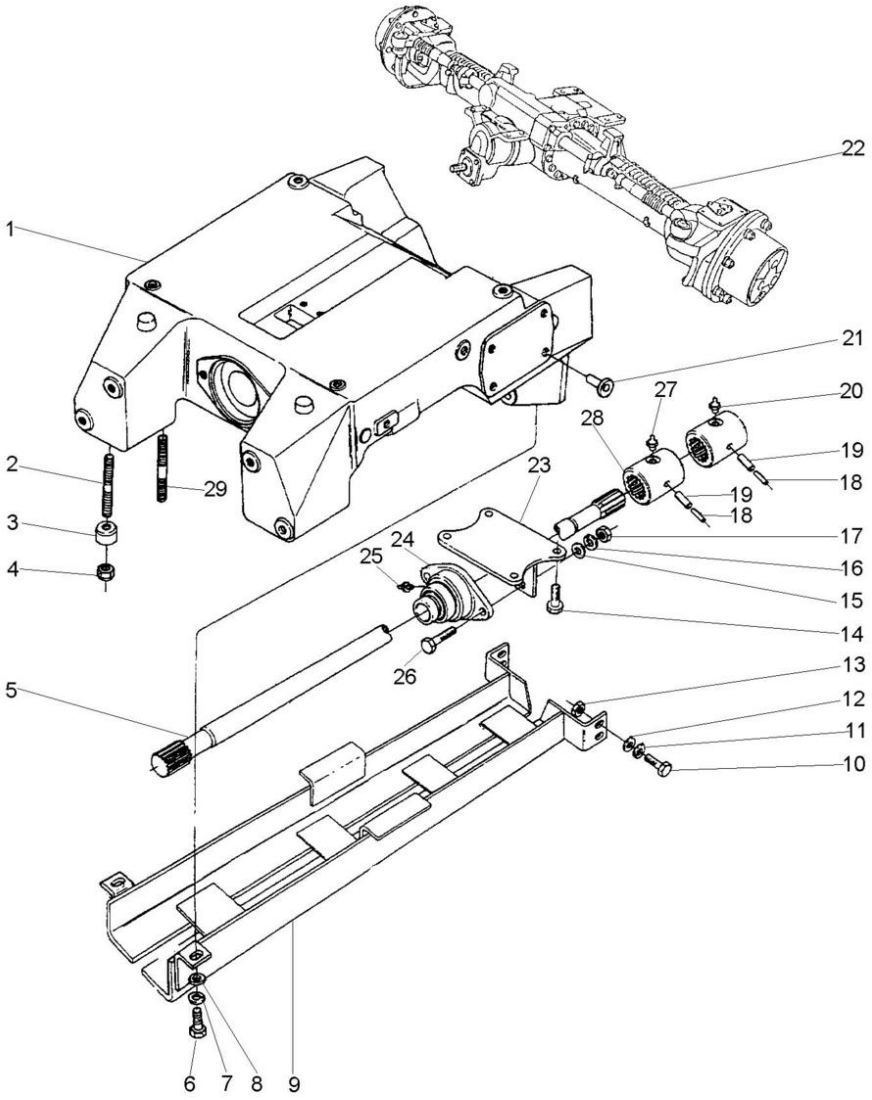

1	6270014M1		**1**	SUPORTE	BRACKET	SOPORTE
2	3585615M1		**4**	PRISIONEIRO	STUD	ESPARRAGO
3	3411830M1		**4**	BUCHA	BUSH	CASQUILLO
4	3410728M1		**8**	PORCA	NUT	TUERCA
5	033074P1		**1**	EIXO	SHAFT	ARBOL
6	353691X1		**2**	PARAFUSO	BOLT	PERNO
7	353434X1		**2**	ARRUELA	WASHER	ARANDELA
8	353756X1		**2**	ARRUELA	WASHER	ARANDELA
9	6270999M91		**1**	PROTEÇÃO	GUARD	DEFENSA
10	353725X1		**3**	PARAFUSO	BOLT	PERNO
11	353439X1		**3**	ARRUELA	WASHER	ARANDELA
12	353758X1		**6**	ARRUELA	WASHER	ARANDELA
13	375098X1		**6**	PORCA	NUT	TUERCA
14	353726X1		**4**	PARAFUSO	BOLT	PERNO
15	353757X1		**2**	ARRUELA	WASHER	ARANDELA
16	353432X1		**2**	ARRUELA	WASHER	ARANDELA
17	353564X1		**2**	PARAFUSO	BOLT	PERNO
18	339249X1		**2**	PINO	PIN	PASADOR
19	339194X1		**2**	PINO	PIN	PASADOR
20	13811X		**1**	GRAXEIRA	GREASER	ENGRASADOR
21	027030P1		**8**	TAMPÃO	PAD	ALMOHADILLA
22	044067N1	👁 60-25 No CARRARO	**1**	EIXO DIANTEIRO	FRONT AXLE	EJE DELANTERO
23	3409813M91		**1**	TAMPA	COVER	CUBIERTA
24	3409940M91		**1**	MANCAL	BEARING	COJINETE
25	3587544M1		**1**	GRAXEIRA	GREASER	ENGRASADOR
26	353563X1		**2**	PARAFUSO	BOLT	PERNO
27	13811X		**1**	GRAXEIRA	GREASER	ENGRASADOR
28	3409609M2		**2**	LUVA	SLEEVE	MANCHA
29	3585532M1		**4**	PRISIONEIRO	STUD	ESPARRAGO

Eixo Dianteiro
Front Axle
Eje Delantero

60-20

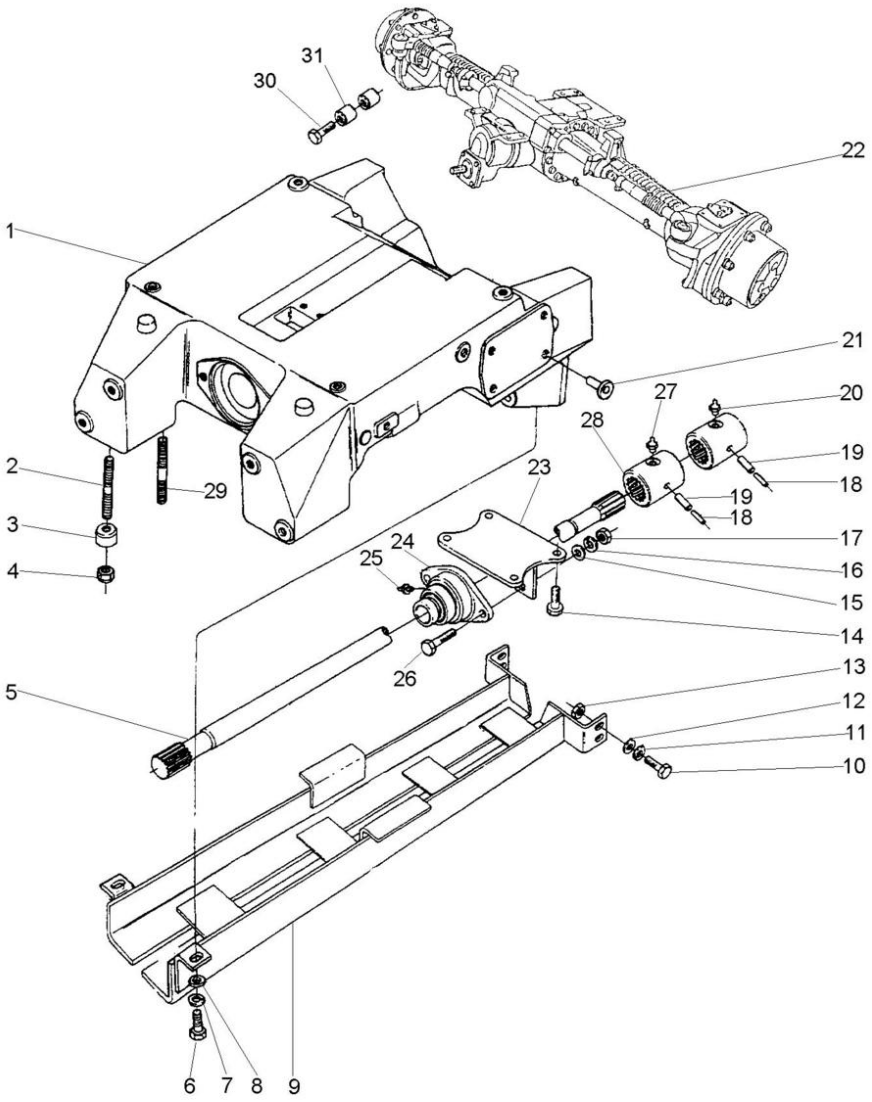

1	047407P1		**1**	SUPORTE	BRACKET	SOPORTE
2	3585615M1		**4**	PRISIONEIRO	STUD	ESPARRAGO
3	3411830M1		**4**	BUCHA	BUSH	CASQUILLO
4	3410728M1		**8**	PORCA	NUT	TUERCA
5	033074P1		**1**	EIXO	SHAFT	ARBOL
6	353691X1		**2**	PARAFUSO	BOLT	PERNO
7	353434X1		**2**	ARRUELA	WASHER	ARANDELA
8	353756X1		**2**	ARRUELA	WASHER	ARANDELA
9	3585529M91		**1**	PROTEÇÃO	GUARD	DEFENSA
10	353725X1		**3**	PARAFUSO	BOLT	PERNO
11	353439X1		**3**	ARRUELA	WASHER	ARANDELA
12	353758X1		**6**	ARRUELA	WASHER	ARANDELA
13	375098X1		**6**	PORCA	NUT	TUERCA
14	353726X1		**4**	PARAFUSO	BOLT	PERNO
15	353757X1		**2**	ARRUELA	WASHER	ARANDELA
16	353432X1		**2**	ARRUELA	WASHER	ARANDELA
17	353426X1		**2**	PORCA	NUT	TUERCA
18	339249X1		**2**	PINO	PIN	PASADOR
19	339194X1		**2**	PINO	PIN	PASADOR
20	13811X		**1**	GRAXEIRA	GREASER	ENGRASADOR
21	027030P1		**8**	TAMPÃO	PAD	ALMOHADILLA
22	044071T1	60-25 No ZF	**1**	EIXO DIANTEIRO	FRONT AXLE	EJE DELANTERO
23	3409813M91		**1**	TAMPA	COVER	CUBIERTA
24	3409940M91		**1**	MANCAL	BEARING	COJINETE
25	3587544M1		**1**	GRAXEIRA	GREASER	ENGRASADOR
26	353564X1		**2**	PARAFUSO	BOLT	PERNO
27	13811X		**1**	GRAXEIRA	GREASER	ENGRASADOR
28	3409609M2		**2**	LUVA	SLEEVE	MANCHA
29	3585532M1		**4**	PRISIONEIRO	STUD	ESPARRAGO
30	6231711M1		**2**	PARAFUSO	BOLT	PERNO
31	6231997M1		**4**	BUCHA	INSERT	INSERCION

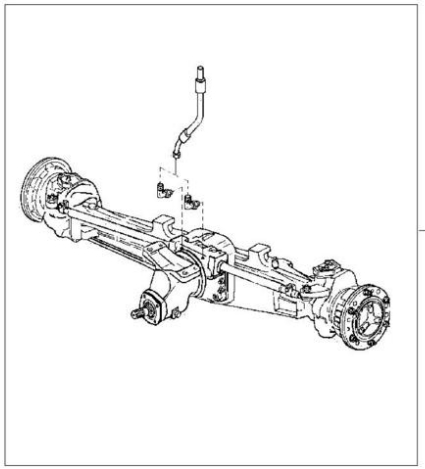

1	044069N1	ZF BRASIL 60-30 No	**1**	EIXO DIANTEIRO	FRONT AXLE	EJE DELANTERO
1	044067N1	CARRARO 60-70 No	**1**	EIXO DIANTEIRO	FRONT AXLE	EJE DELANTERO

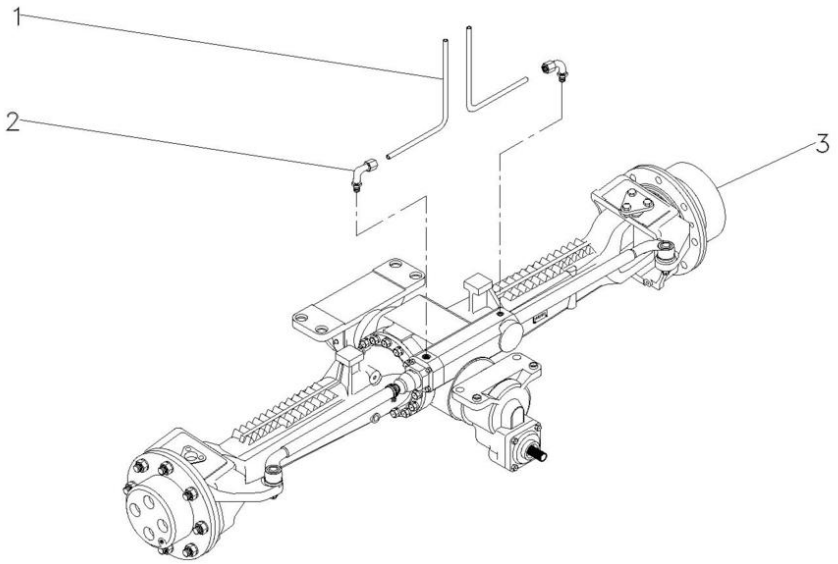

1	022313T2		**2**	MANGUEIRA	HOSE	FLEXIBLE
2	3412299M91		**2**	CONEXÃO	CONNECTION	CONEXION
3	6202992M91	[B]	**1**	EIXO DIANTEIRO	FRONT AXLE	EJE DELANTERO
		60-35 No				
3		60-40 No	**1**	EIXO DIANTEIRO	FRONT AXLE	EJE DELANTERO
3		60-45 No	**1**	EIXO DIANTEIRO	FRONT AXLE	EJE DELANTERO
3		60-50 No	**1**	EIXO DIANTEIRO	FRONT AXLE	EJE DELANTERO
3		60-55 No	**1**	EIXO DIANTEIRO	FRONT AXLE	EJE DELANTERO
3		60-60 No	**1**	EIXO DIANTEIRO	FRONT AXLE	EJE DELANTERO
3		60-65 No	**1**	EIXO DIANTEIRO	FRONT AXLE	EJE DELANTERO

[B] ZF - AS3050
ZF - AS3050
ZF - AS3050

Eixo Dianteiro
Front Axle
Eje Delantero

60-35

Zf - As 3050
Zf - As 3050
Zf - As 3050

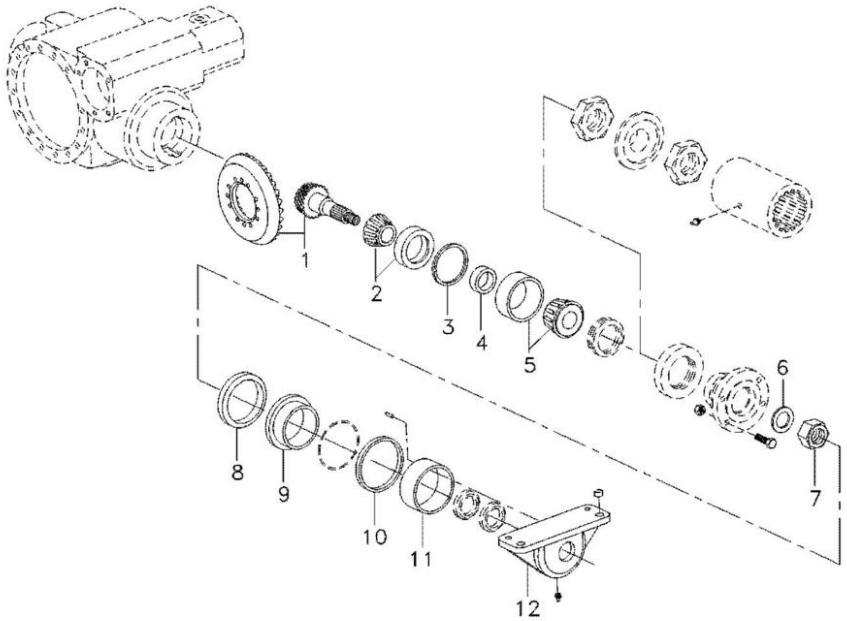

1	6209996M91			**1**	COROA E PINHÃO	KIT, BEVEL GEAR	CORONA Y PINON
2	1887491M91			**1**	ROLAMENTO	BEARING	COJINETE
2	6210264M1			**1**	ROLAMENTO	BEARING	COJINETE
2	6210265M1			**1**	ROLAMENTO	BEARING	COJINETE
2	6210267M1			**1**	ROLAMENTO	BEARING	COJINETE
2	6210268M1			**1**	ROLAMENTO	BEARING	COJINETE
3	3176286M1		0,65MM	**X**	CALÇO	SHIM	CALCE
3	3176287M1		0,7MM	**X**	CALÇO	SHIM	CALCE
3	3176288M1		0,75MM	**X**	CALÇO	SHIM	CALCE
3	6209997M1		0,8MM	**X**	CALÇO	SHIM	CALCE
3	3176289M1		0,85MM	**X**	CALÇO	SHIM	CALCE
3	3176284M1		0,9MM	**X**	CALÇO	SHIM	CALCE
3	3176285M1		0,95MM	**X**	CALÇO	SHIM	CALCE
3	3176271M1		1,0MM	**X**	CALÇO	SHIM	CALCE
3	3176272M1		1,05MM	**X**	CALÇO	SHIM	CALCE
3	3176273M1		1,1MM	**X**	CALÇO	SHIM	CALCE
3	3176274M1		1,15MM	**X**	CALÇO	SHIM	CALCE
3	3176275M1		1,2MM	**X**	CALÇO	SHIM	CALCE
3	3176276M1		1,25MM	**X**	CALÇO	SHIM	CALCE
3	3176277M1		1,3MM	**X**	CALÇO	SHIM	CALCE
3	3176278M1		1,35MM	**X**	CALÇO	SHIM	CALCE
3	3176279M1		1,4MM	**X**	CALÇO	SHIM	CALCE
3	3176280M1		1,45MM	**X**	CALÇO	SHIM	CALCE
3	3176281M1		1,5MM	**X**	CALÇO	SHIM	CALCE
3	3176282M1		1,55MM	**X**	CALÇO	SHIM	CALCE
3	3176283M1		1,6MM	**X**	CALÇO	SHIM	CALCE
4	6209998M1		11,15MM	**X**	ANEL	RING	ARO
4	6209999M1		11,18MM	**X**	ANEL	RING	ARO
4	6210000M1		11,21MM	**X**	ANEL	RING	ARO
4	6210001M1		11,24MM	**X**	ANEL	RING	ARO
4	6210002M1		11,27MM	**X**	ANEL	RING	ARO
4	3603255M1		11,30MM	**X**	ANEL	RING	ARO
4	3603256M1		11,33MM	**X**	ANEL	RING	ARO
4	3603257M1		11,36MM	**X**	ANEL	RING	ARO
4	3603258M1		11,39MM	**X**	ANEL	RING	ARO
4	3603259M1		11,42MM	**X**	ANEL	RING	ARO
4	3603260M1		11,45MM	**X**	ANEL	RING	ARO
4	3603261M1		11,48MM	**X**	ANEL	RING	ARO
4	3603262M1		11,51MM	**X**	ANEL	RING	ARO
4	3603263M1		11,54MM	**X**	ANEL	RING	ARO
4	3603264M1		11,57MM	**X**	ANEL	RING	ARO
4	3603265M1		11,60MM	**X**	ANEL	RING	ARO
4	3603266M1		11,63MM	**X**	ANEL	RING	ARO
4	3603267M1		11,66MM	**X**	ANEL	RING	ARO
4	3603268M1		11,69MM	**X**	ANEL	RING	ARO
4	3603269M1		11,72MM	**X**	ANEL	RING	ARO
4	3603270M1		11,75MM	**X**	ANEL	RING	ARO
4	3603271M1		11,78MM	**X**	ANEL	RING	ARO
4	3603272M1		11,81MM	**X**	ANEL	RING	ARO
4	3603273M1		11,84MM	**X**	ANEL	RING	ARO

Eixo Dianteiro
Front Axle
Eje Delantero

60-35

Zf - As 3050
Zf - As 3050
Zf - As 3050

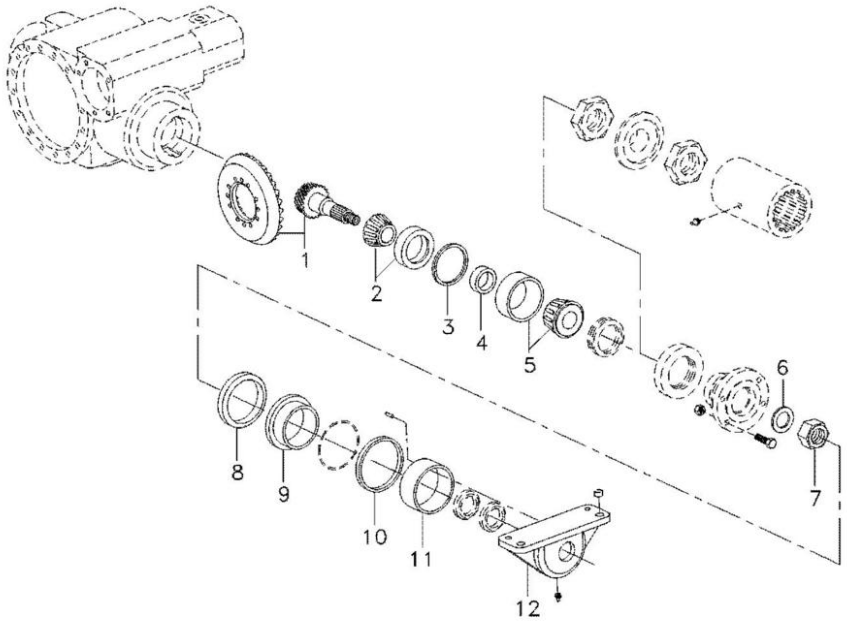

4	3603274M1	11,87MM	X	ANEL	RING	ARO
4	3603275M1	11,90MM	X	ANEL	RING	ARO
4	3603276M1	11,93MM	X	ANEL	RING	ARO
4	3603277M1	11,96MM	X	ANEL	RING	ARO
4	3603278M1	11,99MM	X	ANEL	RING	ARO
4	3603279M1	12,02MM	X	ANEL	RING	ARO
4	3603280M1	12,05MM	X	ANEL	RING	ARO
4	3603281M1	12,08MM	X	ANEL	RING	ARO
4	3603282M1	12,11MM	X	ANEL	RING	ARO
4	3603283M1	12,14MM	X	ANEL	RING	ARO
4	3603284M1	12,17MM	X	ANEL	RING	ARO
4	3603285M1	12,20MM	X	ANEL	RING	ARO
4	3603286M1	12,23MM	X	ANEL	RING	ARO
5	6210003M91		1	ROLAMENTO	BEARING	COJINETE
5	6210276M91		1	ROLAMENTO	BEARING	COJINETE
5	6210277M91		1	ROLAMENTO	BEARING	COJINETE
6	6210005M1		1	ARRUELA	WASHER	ARANDELA
7	6210004M1		1	PORCA	NUT	TUERCA
8	6210013M1		1	ANEL	RING	ARO
9	6210006M1		1	BUCHA	BUSH	CASQUILLO
10	3588024M1		1	ARRUELA	WASHER	ARANDELA
11	3603215M1		1	BUCHA	BUSH	CASQUILLO
12	6210188M1		1	CARCAÇA	HOUSING	ALOJAMIENTO

Eixo Dianteiro
Front Axle
Eje Delantero

60-40

Zf - As 3050
Zf - As 3050
Zf - As 3050

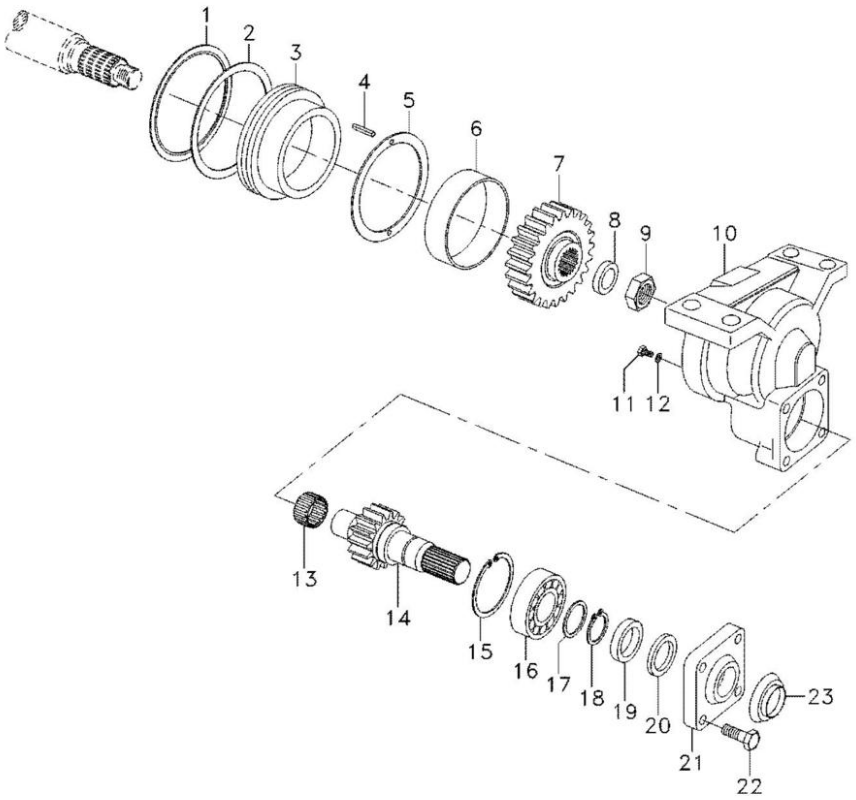

1	6210013M1	**1** ANEL	RING	ARO
2	6204505M1	**1** ANEL "O"	O RING	JUNTA TORICA
3	6210006M1	**1** BUCHA	BUSH	CASQUILLO
4	6210856M1	**2** PINO	PIN	PASADOR
5	3588024M1	**1** ARRUELA	WASHER	ARANDELA
6	3603215M1	**1** BUCHA	BUSH	CASQUILLO
7	3603216M1	**1** ENGRENAGEM	GEAR	ENGRANAJE
8	6210005M1	**1** ARRUELA	WASHER	ARANDELA
9	6210004M1	**1** PORCA	NUT	TUERCA
10	6210007M1	**1** CARCAÇA	HOUSING	ALOJAMIENTO
11	6210014M1	**1** BUJÃO	PLUG	TAPON
12	020608R1	**1** ANEL "O"	O RING	JUNTA TORICA
13	3588135M1	**1** BUCHA	BUSH	CASQUILLO
14	3603219M1	**1** EIXO	SHAFT	ARBOL
15	3588138M1	**1** ANEL	RING	ARO
16	6210009M91	**1** ROLAMENTO	BEARING	COJINETE
17	3176215M1	**1** ARRUELA	WASHER	ARANDELA
18	3175396M1	**1** ANEL	RING	ARO
19	6210010M1	**1** RETENTOR	SEAL	RETEN
20	6210012M1	**1** RETENTOR	SEAL	RETEN
21	3176218M1	**1** TAMPA	COVER	CUBIERTA
22	3176219M1	**4** PARAFUSO	BOLT	PERNO
23	6210011M1	**1** CHAPA	PLATE	CHAPA

Eixo Dianteiro
Front Axle
Eje Delantero

60-45

Zf - As 3050
Zf - As 3050
Zf - As 3050

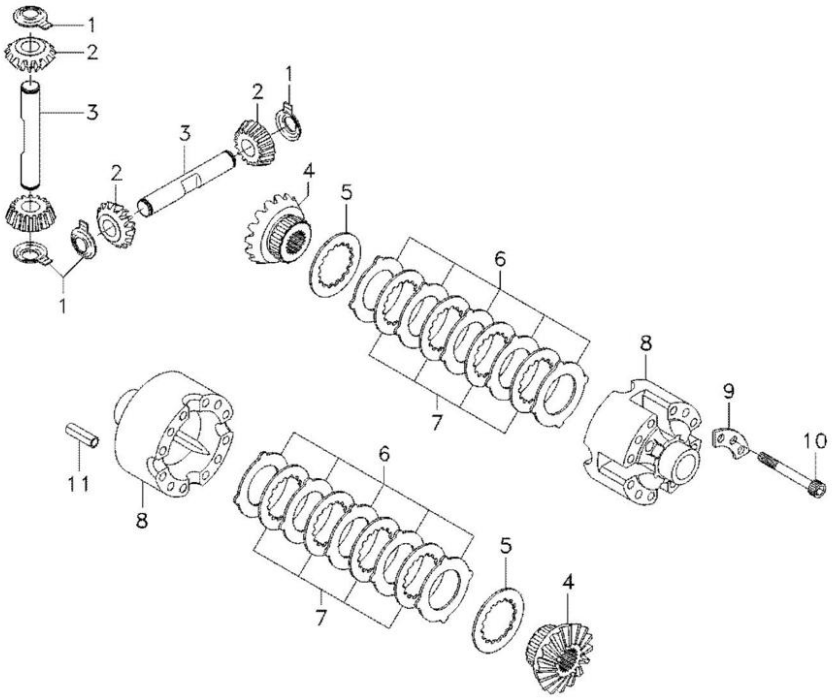

1	3176304M1		**4**	ARRUELA	WASHER	ARANDELA
2	6210016M1		**4**	ENGRENAGEM	GEAR	ENGRANAJE
3	3603292M1		**2**	EIXO	SHAFT	ARBOL
4	6210015M1		**2**	ENGRENAGEM	GEAR	ENGRANAJE
5	3176300M1		**2**	ARRUELA	WASHER	ARANDELA
6	3588033M1	⧗ 1,2MM	**X**	DISCO	DISC	DISCO
6	3176294M1	⧗ 1,3MM	**X**	DISCO	DISC	DISCO
6	3588035M1	⧗ 1,4MM	**X**	DISCO	DISC	DISCO
7	036377R1		**8**	DISCO	DISC	DISCO
8	3176293M1		**1**	CARCAÇA	HOUSING	ALOJAMIENTO
9	3588031M1		**4**	TRAVA	LOCK	RETENEDOR
10	3588032M1		**12**	PARAFUSO	BOLT	PERNO
11	3176307M1		**4**	PINO	PIN	PASADOR

Eixo Dianteiro
Front Axle
Eje Delantero

60-50

Zf - As 3050
Zf - As 3050
Zf - As 3050

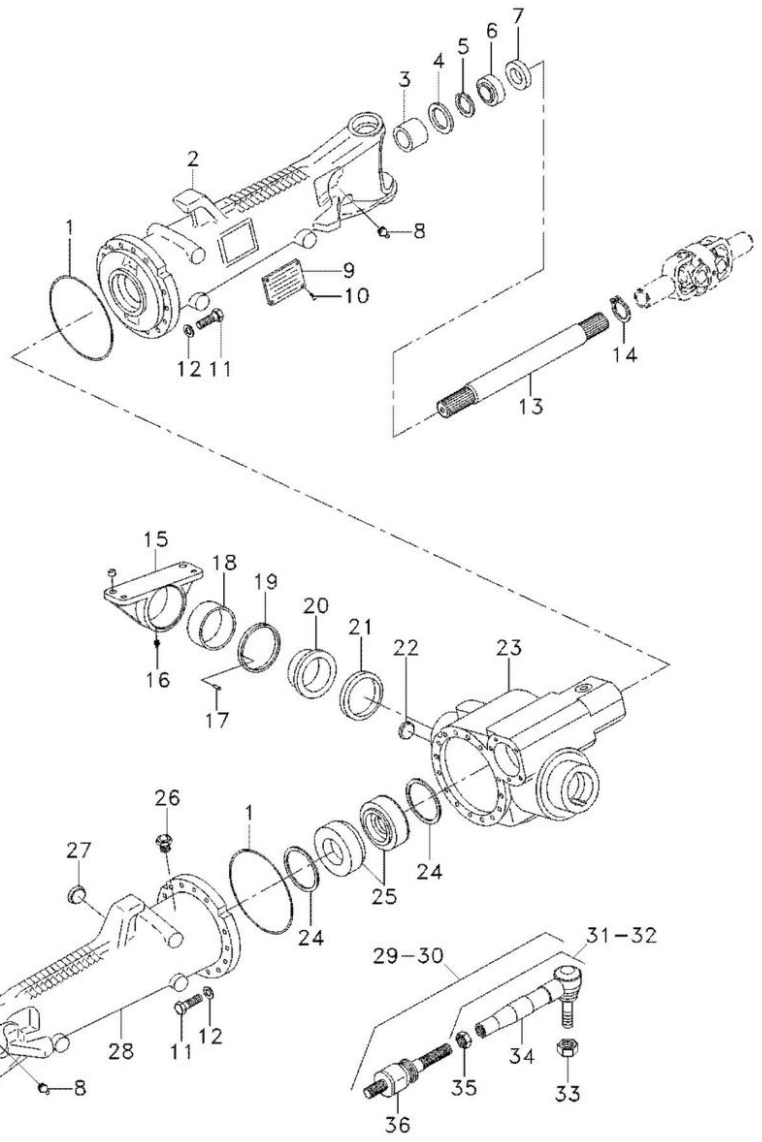

1	3176257M1			**2**	ANEL "O"	O RING	JUNTA TORICA
2	6210018M1			**1**	CARCAÇA	HOUSING	ALOJAMIENTO
3	3603215M1			**1**	BUCHA	BUSH	CASQUILLO
4	6236406M1			**4**	RETENTOR	OIL SEAL	BUJE RETENACEITE
4	6237857M1			**2**	RETENTOR	SEAL	RETEN
5	027544R1			**2**	ANEL TRAVA	CIRCLIP	CIRCULITO
6	027539R1			**2**	RETENTOR	OIL SEAL	BUJE RETENACEITE
7	033227R1			**2**	PROTETOR	PROTECTOR	PROTECTOR
8	6210187M1			**2**	GRAXEIRA	GREASER	ENGRASADOR
9	3588127M1			**1**	PLACA	PLATE	PLATO
10	6210028M1			**4**	REBITE	RIVET	REMACHE
11	6210027M1			**32**	PARAFUSO	BOLT	PERNO
12	3588081M1			**32**	ARRUELA	WASHER	ARANDELA
13	6210030M1			**2**	EIXO	SHAFT	ARBOL
14	027562R1			**2**	ANEL	RING	ARO
15	6210188M1			**1**	CARCAÇA	HOUSING	ALOJAMIENTO
16	3603229M1			**1**	GRAXEIRA	GREASER	ENGRASADOR
17	3588079M1			**2**	PINO	PIN	PASADOR
18	6210279M1			**1**	BUCHA	BUSH	CASQUILLO
19	3603245M1	⧗	3,85MM	**X**	CALÇO	SHIM	CALCE
19	3603246M1	⧗	3,95MM	**X**	CALÇO	SHIM	CALCE
19	3603247M1	⧗	4,05MM	**X**	CALÇO	SHIM	CALCE
19	3603248M1	⧗	4,15MM	**X**	CALÇO	SHIM	CALCE
19	3603249M1	⧗	4,25MM	**X**	CALÇO	SHIM	CALCE
19	3603250M1	⧗	4,35MM	**X**	CALÇO	SHIM	CALCE
19	3603251M1	⧗	4,45MM	**X**	CALÇO	SHIM	CALCE
19	3603252M1	⧗	4,55MM	**X**	CALÇO	SHIM	CALCE
19	3603253M1	⧗	4,60MM	**X**	CALÇO	SHIM	CALCE
20	3588080M1			**1**	BUCHA	BUSH	CASQUILLO
21	6210198M1			**1**	ANEL	RING	ARO
21	3585571M1			**1**	ANEL	RING	ARO
21	6210199M1			**1**	ANEL	RING	ARO
22	6210029M1			**1**	BUJÃO	PLUG	TAPON
23	6210019M1			**1**	CARCAÇA	HOUSING	ALOJAMIENTO
24	3176242M1	⧗	0,1MM	**X**	CALÇO	SHIM	CALCE
24	3176240M1	⧗	0,2MM	**X**	CALÇO	SHIM	CALCE
24	3176238M1	⧗	0,3MM	**X**	CALÇO	SHIM	CALCE
24	6210020M1	⧗	0,45MM	**X**	CALÇO	SHIM	CALCE
24	3176234M1	⧗	0,5MM	**X**	CALÇO	SHIM	CALCE
24	3176232M1	⧗	0,6MM	**X**	CALÇO	SHIM	CALCE
24	6210021M1	⧗	0,7MM	**X**	CALÇO	SHIM	CALCE
24	3176230M1	⧗	0,8MM	**X**	CALÇO	SHIM	CALCE
24	6210022M1	⧗	0,85MM	**X**	CALÇO	SHIM	CALCE
24	6210023M1	⧗	0,9MM	**X**	CALÇO	SHIM	CALCE
24	3176228M1	⧗	1,0MM	**X**	CALÇO	SHIM	CALCE
24	6210024M1	⧗	1,1MM	**X**	CALÇO	SHIM	CALCE
24	6210025M1	⧗	1,15MM	**X**	CALÇO	SHIM	CALCE
25	6210271M1			**2**	ROLAMENTO	BEARING	COJINETE
25	6210026M91			**2**	ROLAMENTO	BEARING	COJINETE
25	6210272M1			**2**	ROLAMENTO	BEARING	COJINETE

Eixo Dianteiro Front Axle Eje Delantero	60-50	Zf - As 3050 Zf - As 3050 Zf - As 3050

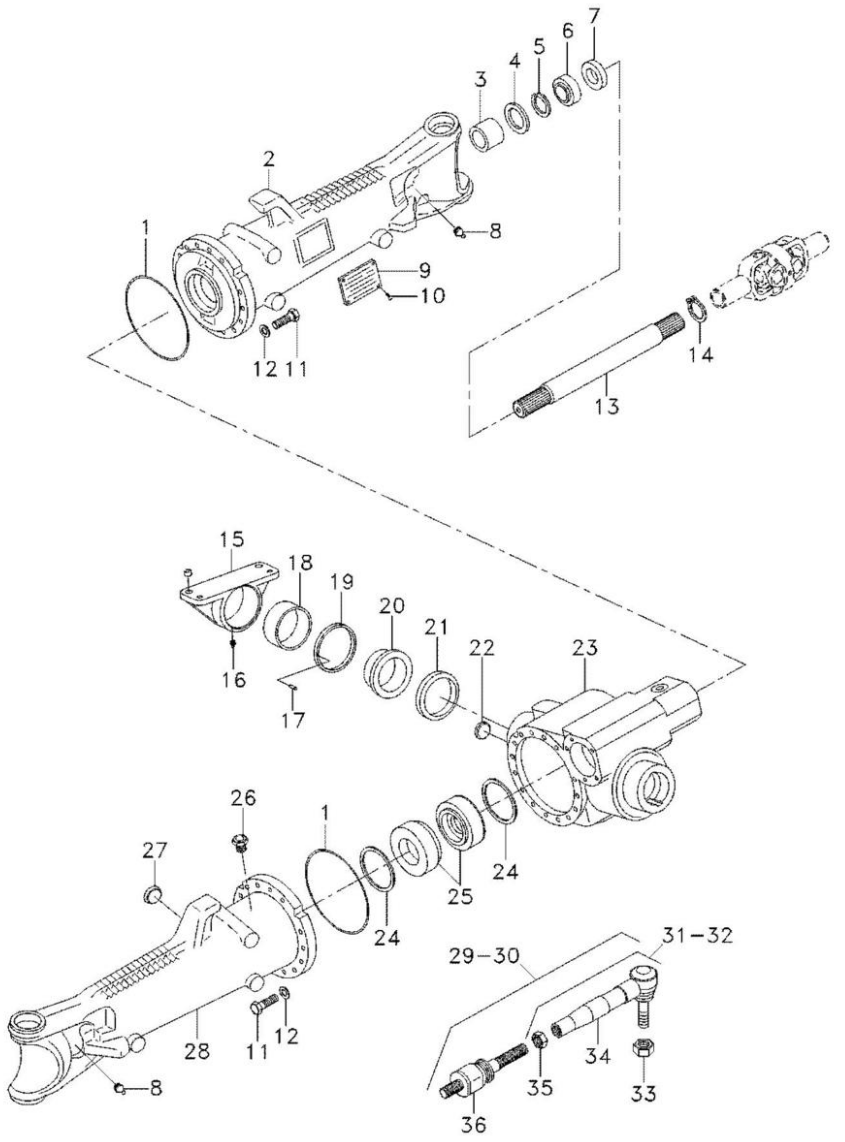

25	6210273M1	**2**	ROLAMENTO	BEARING	COJINETE
26	020771R1	**1**	VÁLVULA	VALVE	VALVULA
27	6210029M1	**1**	BUJÃO	PLUG	TAPON
28	6210017M1	**1**	CARCAÇA	HOUSING	ALOJAMIENTO
29	6210189M91	**1**	BARRA	BAR	BARRA
30	6210189M91	**1**	BARRA	BAR	BARRA
31	6210191M91	**1**	TUBO	PIPE	CANO
32	6210196M91	**1**	TERMINAL	END	EXTREMO
33	6210193M1	**2**	PORCA	NUT	TUERCA
34	6210192M1	**1**	TERMINAL	END	EXTREMO
34	6210197M1	**1**	TERMINAL	END	EXTREMO
35	6210194M1	**2**	PORCA	NUT	TUERCA
36	6210190M91	**2**	TERMINAL	END	EXTREMO

Eixo Dianteiro
Front Axle
Eje Delantero

60-55

Zf - As 3050
Zf - As 3050
Zf - As 3050

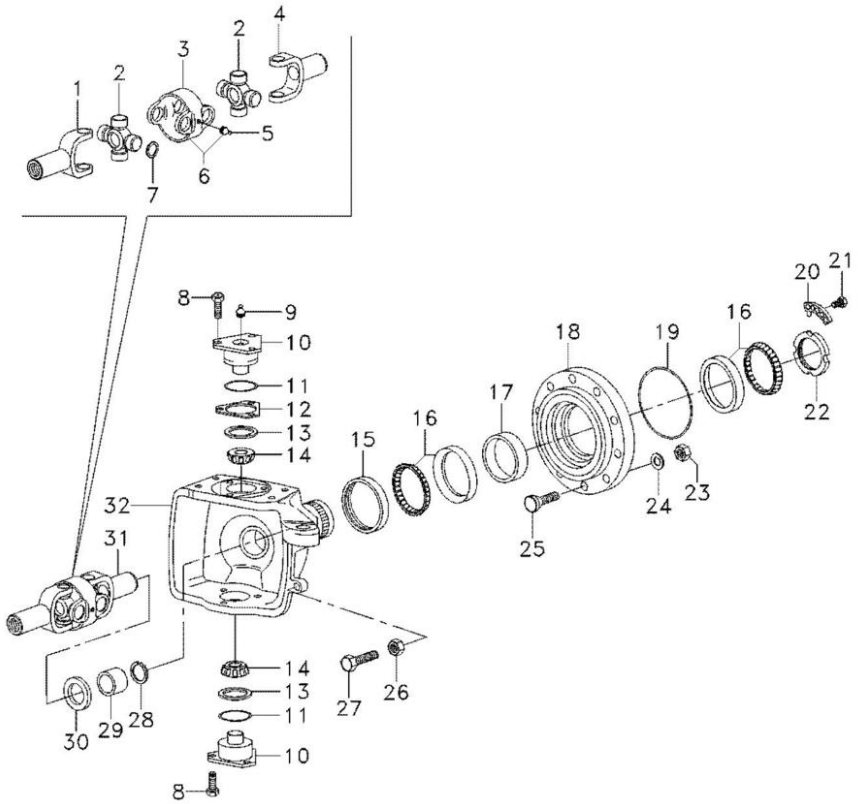

1	6210212M1		**2**	GARFO	FORK	HORQUILLA
2	6210213M1		**4**	CRUZETA	SPIDER	CRUCETA
3	6210210M1		**2**	GARFO	FORK	HORQUILLA
4	6210214M1		**2**	GARFO	FORK	HORQUILLA
5	6210211M1		**4**	GRAXEIRA	GREASER	ENGRASADOR
6	6210209M91		**2**	GARFO	FORK	HORQUILLA
7	6210206M1	1,1MM	**16**	ANEL	RING	ARO
7	6210207M1	1,2MM	**16**	ANEL	RING	ARO
7	6210208M1	1,5MM	**16**	ANEL	RING	ARO
8	3588113M1		**12**	PARAFUSO	BOLT	PERNO
9	3176390M1		**4**	GRAXEIRA	GREASER	ENGRASADOR
10	3176321M1		**4**	PINO	PIN	PASADOR
11	6210202M1		**4**	ANEL "O"	O RING	JUNTA TORICA
12	3588106M1	0,2MM	**X**	CALÇO	SHIM	CALCE
12	3588107M1	0,3MM	**X**	CALÇO	SHIM	CALCE
12	3176319M1	0,4MM	**X**	CALÇO	SHIM	CALCE
12	3176314M1	1,0MM	**X**	CALÇO	SHIM	CALCE
13	3588109M1		**4**	CAPA	CAP	TAPA
14	3588110M1		**4**	ROLAMENTO	BEARING	COJINETE
15	6239085M1		**2**	RETENTOR	SEAL	RETEN
16	6210217M1	6210218M1 6210219M1 6210220M1 3176330M1	**4**	ROLAMENTO	BEARING	COJINETE
17	033584R1	14,089MM	**X**	CALÇO	SHIM	CALCE
17	033583R1	14,114MM	**X**	CALÇO	SHIM	CALCE
17	033582R1	14,139MM	**X**	CALÇO	SHIM	CALCE
17	033581R1	14,164MM	**X**	CALÇO	SHIM	CALCE
17	033580R1	14,189MM	**X**	CALÇO	SHIM	CALCE
17	033579R1	14,214MM	**X**	CALÇO	SHIM	CALCE
17	033578R1	14,239MM	**X**	CALÇO	SHIM	CALCE
17	033577R1	14,264MM	**X**	CALÇO	SHIM	CALCE
17	033576R1	14,289MM	**X**	CALÇO	SHIM	CALCE
17	033575R1	14,314MM	**X**	CALÇO	SHIM	CALCE
17	033574R1	14,339MM	**X**	CALÇO	SHIM	CALCE
17	033573R1	14,364MM	**X**	CALÇO	SHIM	CALCE
17	033572R1	14,389MM	**X**	CALÇO	SHIM	CALCE
17	033571R1	14,414MM	**X**	CALÇO	SHIM	CALCE
17	033570R1	14,439MM	**X**	CALÇO	SHIM	CALCE
17	033569R1	14,464MM	**X**	CALÇO	SHIM	CALCE
17	033568R1	14,489MM	**X**	CALÇO	SHIM	CALCE
17	033567R1	14,514MM	**X**	CALÇO	SHIM	CALCE
17	033566R1	14,539MM	**X**	CALÇO	SHIM	CALCE
17	033565R1	14,564MM	**X**	CALÇO	SHIM	CALCE
17	033564R1	14,589MM	**X**	CALÇO	SHIM	CALCE
17	033563R1	14,614MM	**X**	CALÇO	SHIM	CALCE
17	033562R1	14,639MM	**X**	CALÇO	SHIM	CALCE
17	033561R1	14,664MM	**X**	CALÇO	SHIM	CALCE
17	033560R1	14,689MM	**X**	CALÇO	SHIM	CALCE
17	033559R1	14,714MM	**X**	CALÇO	SHIM	CALCE

Eixo Dianteiro
Front Axle
Eje Delantero

60-55

Zf - As 3050
Zf - As 3050
Zf - As 3050

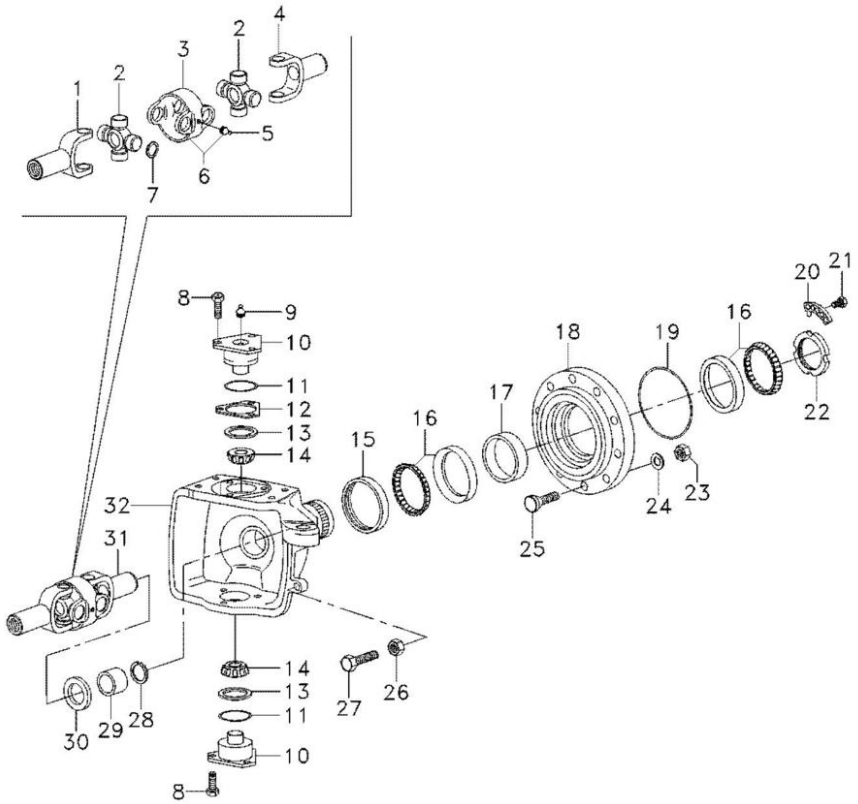

18	3176326M1		**2**	CUBO	HUB	CUBO
19	3176331M1		**2**	ANEL "O"	O RING	JUNTA TORICA
20	3176332M1		**2**	ANEL TRAVA	CIRCLIP	CIRCULITO
21	3176333M1		**4**	PARAFUSO	BOLT	PERNO
22	3176334M1		**2**	PORCA	NUT	TUERCA
23	3176351M1		**16**	PORCA	NUT	TUERCA
24	3176350M1		**16**	ARRUELA	WASHER	ARANDELA
25	6210221M1		**16**	PARAFUSO	BOLT	PERNO
25	6210221M1		**16**	PARAFUSO	BOLT	PERNO
26	048344R1		**2**	PORCA	NUT	TUERCA
27	6210215M1		**2**	PARAFUSO	SCREW	TORNILLO
28	027562R1		**2**	ANEL	RING	ARO
29	6210203M1		**2**	BUCHA	BUSH	CASQUILLO
30	027537R1		**2**	RETENTOR	OIL SEAL	BUJE RETENACEITE
31	033550R1		**2**	ARTICULAÇÃO	KNUCKLE	CHARNELA
32	6210201M1	◀	**1**	CARCAÇA	HOUSING	ALOJAMIENTO
32	6210200M1	▶	**1**	CARCAÇA	HOUSING	ALOJAMIENTO

Eixo Dianteiro
Front Axle
Eje Delantero

60-60

Zf - As 3050
Zf - As 3050
Zf - As 3050

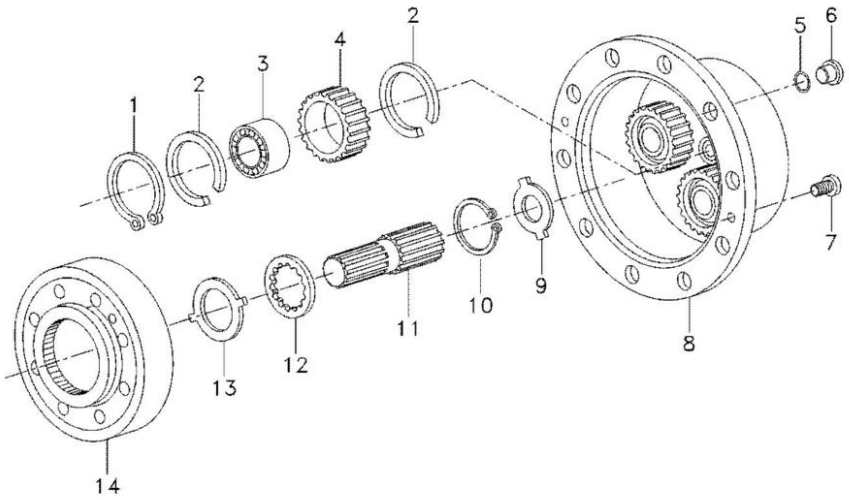

1	3587936M1		**8** ANEL TRAVA	CIRCLIP	CIRCULITO
2	3587938M1		**12** ANEL TRAVA	CIRCLIP	CIRCULITO
2	6210227M1		**12** ANEL TRAVA	CIRCLIP	CIRCULITO
2	6210228M1		**12** ANEL TRAVA	CIRCLIP	CIRCULITO
3	3176341M1		**6** ROLAMENTO	BEARING	COJINETE
3	6210225M1		**6** ROLAMENTO	BEARING	COJINETE
3	6210226M1		**6** ROLAMENTO	BEARING	COJINETE
4	6210224M1		**6** PLANETÁRIA	PLANET	PLANETARIO
5	6210229M1		**2** ANEL "O"	O RING	JUNTA TORICA
6	6210029M1		**2** BUJÃO	PLUG	TAPON
7	3176347M1		**4** PARAFUSO	BOLT	PERNO
8	6236404M1		**2** CARCAÇA PLANA	TABLE HOUSING	CAJA DORS CUCHIL
9	3176343M1	1,5MM	**X** ARRUELA	WASHER	ARANDELA
9	3603295M1	1,7MM	**X** ARRUELA	WASHER	ARANDELA
9	3176344M1	2,0MM	**X** ARRUELA	WASHER	ARANDELA
9	3603296M1	2,2MM	**X** ARRUELA	WASHER	ARANDELA
9	3603293M1	2,5MM	**X** ARRUELA	WASHER	ARANDELA
9	3603294M1	3,0MM	**X** ARRUELA	WASHER	ARANDELA
10	033549R1		**2** ANEL TRAVA	CIRCLIP	CIRCULITO
11	6210222M1		**2** EIXO	SHAFT	ARBOL
12	6210223M1		**2** ARRUELA	WASHER	ARANDELA
13	3176337M1		**2** ARRUELA	WASHER	ARANDELA
14	3176335M1		**2** ENGRENAGEM	GEAR	ENGRANAJE

Eixo Dianteiro
Front Axle
Eje Delantero

60-65

Zf - As 3050
Zf - As 3050
Zf - As 3050

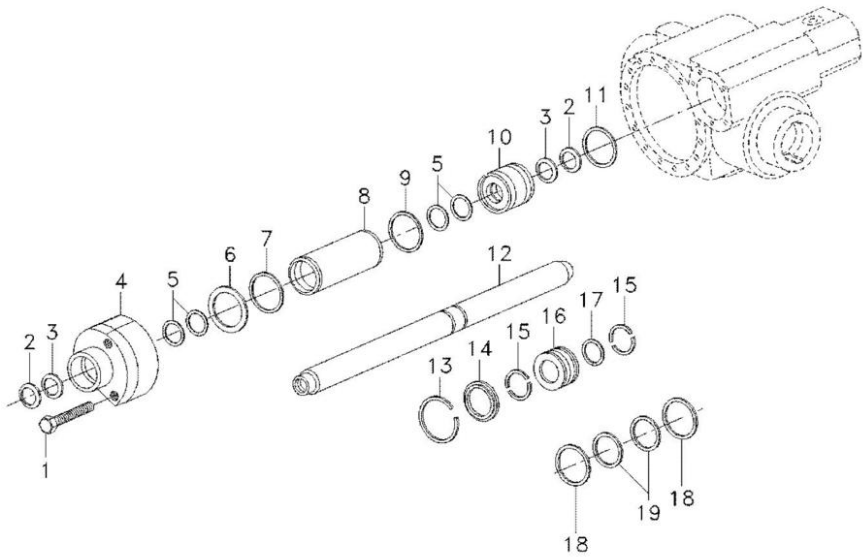

1	033558R1		**5**	PARAFUSO	BOLT	PERNO
2	3588154M1		**2**	RETENTOR	SEAL	RETEN
3	6237860M1		**2**	ANEL DE RETENÇÃO	SNAPRING	ANILLA RETENCION
4	6210238M1		**1**	GUIA	GUIDE	GUIA
6	3176370M1	⧗ 0,5MM	**X**	CALÇO	SHIM	CALCE
6	3176371M1	⧗ 0,6MM	**X**	CALÇO	SHIM	CALCE
6	3176372M1	⧗ 0,7MM	**X**	CALÇO	SHIM	CALCE
6	3176373M1	⧗ 0,8MM	**X**	CALÇO	SHIM	CALCE
6	3176374M1	⧗ 0,9MM	**X**	CALÇO	SHIM	CALCE
7	3588173M1		**1**	ANEL "O"	O RING	JUNTA TORICA
8	3176352M1		**1**	CILINDRO	CYLINDER	CILINDRO
9	6210230M1		**1**	ANEL "O"	O RING	JUNTA TORICA
10	6210231M1		**1**	GUIA	GUIDE	GUIA
11	3588178M1		**1**	ANEL "O"	O RING	JUNTA TORICA
12	6250077M1		**1**	HASTE	RAIL	RIEL
13	6210235M1		**1**	ANEL	RING	ARO
14	3176357M1		**1**	CALÇO	SHIM	CALCE
15	3176358M1		**2**	CALÇO	SHIM	CALCE
17	3588184M1		**1**	ANEL "O"	O RING	JUNTA TORICA
18	6237858M1		**2**	ANEL	COLLET	ANILLO
19	6237859M1		**1**	ANEL	RING	ARO

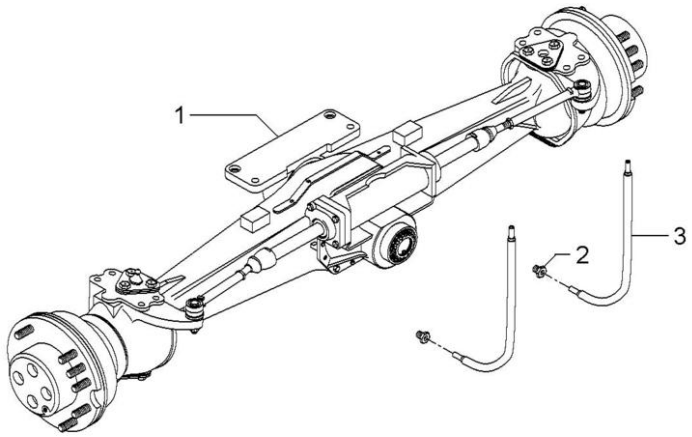

1	044065T1	60-75 No	**1** EIXO	SHAFT	ARBOL
1		60-80 No	**1** EIXO	SHAFT	ARBOL
1		60-85 No	**1** EIXO	SHAFT	ARBOL
1		60-90 No	**1** EIXO	SHAFT	ARBOL
1		60-95 No	**1** EIXO	SHAFT	ARBOL
2	043030P1		**2** CONEXÃO	CONNECTION	CONEXION
3	041019T1		**2** MANGUEIRA	HOSE	FLEXIBLE

Eixo Dianteiro — **Carraro - 20.21**
Front Axle — **Carraro - 20.21**
Eje Delantero — **Carraro - 20.21**

60-75

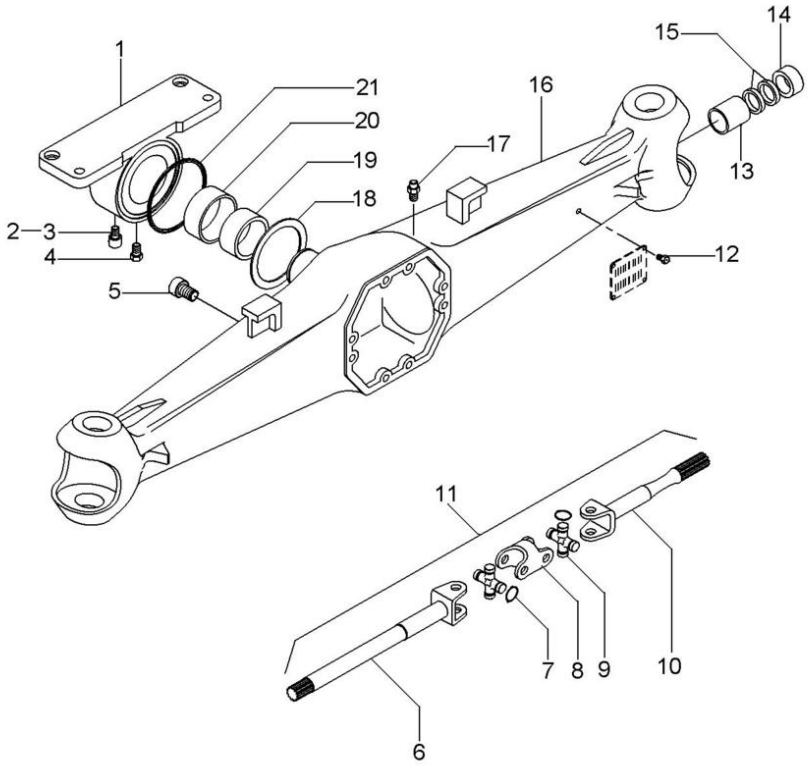

1	040964R1		**1**	SUPORTE	BRACKET	SOPORTE
2	040917R1		**1**	TAMPA	COVER	CUBIERTA
3	040946R1		**1**	GRAXEIRA	GREASER	ENGRASADOR
4	040969R1		**1**	PARAFUSO	BOLT	PERNO
5	3475329M1		**1**	BUJÃO	PLUG	TAPON
6	040972R1	11	**2**	EIXO	SHAFT	ARBOL
7	3476313M1	9	**16**	ANEL	RING	ARO
8	040974R1	11	**2**	GARFO	FORK	HORQUILLA
9	040976R1	11	**4**	CRUZETA	SPIDER	CRUCETA
10	040973R1	11	**2**	EIXO	SHAFT	ARBOL
11	040971R1		**2**	CJ. EIXO	KIT, AXLE	JUEGO DE EJE
12	040945R1		**4**	REBITE	RIVET	REMACHE
13	040956R1		**2**	BUCHA	BUSH	CASQUILLO
14	064525R1		**2**	RETENTOR	SEAL	RETEN
15	040948R1	60x38x6	**4**	RETENTOR	SEAL	RETEN
16	040970R1		**1**	CARCAÇA	HOUSING	ALOJAMIENTO
17	3475328M1		**1**	VÁLVULA	VALVE	VALVULA
18	040966R1		**2**	ARRUELA	WASHER	ARANDELA
19	040953R1		**2**	BUCHA	BUSH	CASQUILLO
20	040968R1		**1**	BUCHA	BUSH	CASQUILLO
21	040965R1		**1**	RETENTOR	SEAL	RETEN

Eixo Dianteiro	Carraro - 20.21
Front Axle	Carraro - 20.21
Eje Delantero	Carraro - 20.21

60-80

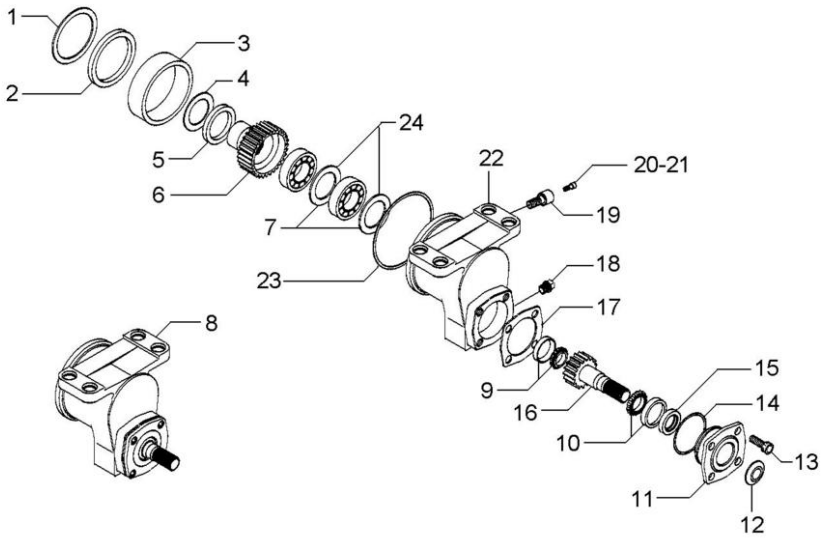

1	040967R1			**1**	ARRUELA	WASHER	ARANDELA
2	040918R1			**1**	RETENTOR	SEAL	RETEN
3	040942R1			**1**	BUCHA	BUSH	CASQUILLO
4	040919R1			**1**	ARRUELA	WASHER	ARANDELA
5	040920R1		0,3MM	**X**	ESPAÇADOR	SPACER	PIEZA DISTANCIA
5	040921R1		0,5MM	**X**	ESPAÇADOR	SPACER	PIEZA DISTANCIA
6	040928R1	8	27	**1**	ENGRENAGEM	GEAR	ENGRANAJE
7	040930R1	8	3MM	**2**	CALÇO	SHIM	CALCE
8	040941R1			**1**	CX. ACIONAMENTO	DRIVE HOUSING	CAJA DE MANDO
9	040923R1	8		**1**	ROLAMENTO	BEARING	COJINETE
10	040927R1	8		**1**	ROLAMENTO	BEARING	COJINETE
11	040933R1	8		**1**	FLANGE	FLANGE	PLETINA
12	040935R1	8		**1**	PLACA	PLATE	PLATO
13	040934R1	8		**4**	PARAFUSO	BOLT	PERNO
14	040937R1	8		**1**	ANEL "O"	O RING	JUNTA TORICA
15	040936R1	8		**1**	RETENTOR	SEAL	RETEN
16	040925R1	8	21	**1**	ENGRENAGEM	GEAR	ENGRANAJE
17	040938R1	8	0,5MM	**X**	CALÇO	SHIM	CALCE
17	040939R1	8	0,3MM	**X**	CALÇO	SHIM	CALCE
17	040940R1	8	0,1MM	**X**	CALÇO	SHIM	CALCE
18	040932R1	8		**1**	TAMPÃO	PAD	ALMOHADILLA
19	040931R1	8		**1**	PARAFUSO	BOLT	PERNO
20	040943R1	8		**1**	TAMPA	COVER	CUBIERTA
21	040944R1	8		**1**	GRAXEIRA	GREASER	ENGRASADOR
22	040924R1	8		**1**	CARCAÇA	HOUSING	ALOJAMIENTO
23	040922R1			**1**	ANEL "O"	O RING	JUNTA TORICA
24	040929R1	8		**2**	ROLAMENTO	BEARING	COJINETE

Eixo Dianteiro — **Carraro - 20.21**
Front Axle — **Carraro - 20.21**
Eje Delantero — **Carraro - 20.21**

60-85

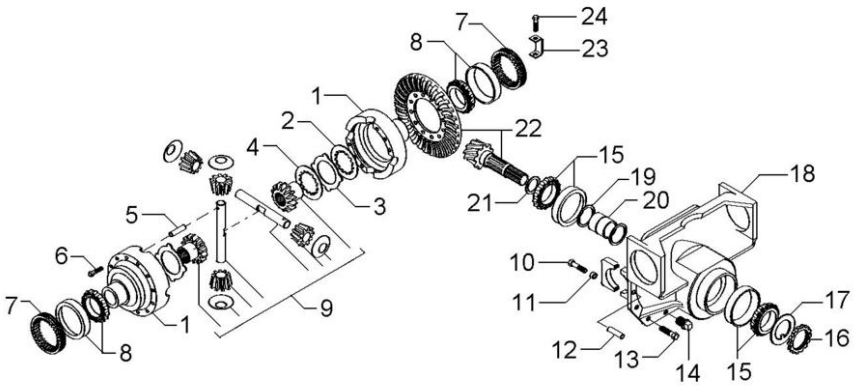

1	041004R1			**1**	CJ. CARCAÇA	HOUSE ASSY	CONJ. CARTER
2	041055R1			**8**	DISCO	DISC	DISCO
3	041054R1			**10**	DISCO	DISC	DISCO
4	041053R1			**2**	DISCO	DISC	DISCO
5	040995R1			**1**	PINO	PIN	PASADOR
6	3475587M1			**12**	PARAFUSO	BOLT	PERNO
7	3475584M1			**2**	PORCA	NUT	TUERCA
8	3475585M1			**2**	ROLAMENTO	BEARING	COJINETE
9	044209R1		60-100 No	**1**	CJ. ENGRENAGEM	KIT, GEAR	ENGRANAJES JUEGO
10	040962R1	18		**4**	PARAFUSO	BOLT	PERNO
11	3475335M1	18		**4**	BUCHA	BUSH	CASQUILLO
12	3475341M1			**2**	PINO	PIN	PASADOR
13	040961R1			**10**	PARAFUSO	BOLT	PERNO
14	3475329M1			**1**	BUJÃO	PLUG	TAPON
15	3475567M1			**2**	ROLAMENTO	BEARING	COJINETE
16	3475570M1	22		**1**	PORCA	NUT	TUERCA
17	3475569M1	22		**1**	ARRUELA	WASHER	ARANDELA
18	040960R1			**1**	SUPORTE	BRACKET	SOPORTE
19	040992R1	22		**2**	ARRUELA	WASHER	ARANDELA
20	040991R1	22		**1**	ESPAÇADOR	SPACER	PIEZA DISTANCIA
21	040981R1		2,50MM	**X**	CALÇO	SHIM	CALCE
21	040982R1		2,60MM	**X**	CALÇO	SHIM	CALCE
21	040983R1		2,70MM	**X**	CALÇO	SHIM	CALCE
21	040984R1		2,80MM	**X**	CALÇO	SHIM	CALCE
21	040985R1		2,90MM	**X**	CALÇO	SHIM	CALCE
21	040986R1		3,00MM	**X**	CALÇO	SHIM	CALCE
21	040987R1		3,10MM	**X**	CALÇO	SHIM	CALCE
21	040988R1		3,20MM	**X**	CALÇO	SHIM	CALCE
21	040989R1		3,30MM	**X**	CALÇO	SHIM	CALCE
21	040990R1		3,40MM	**X**	CALÇO	SHIM	CALCE
22	040978R1		11/32	**1**	COROA E PINHÃO	KIT, CROWNWHEEL	JUEGO CORONA
23	3475583M1			**2**	CHAPA	PLATE	CHAPA
24	040993R1			**2**	PARAFUSO	BOLT	PERNO

Eixo Dianteiro	**Carraro - 20.21**	**60-90**
Front Axle	**Carraro - 20.21**	
Eje Delantero	**Carraro - 20.21**	

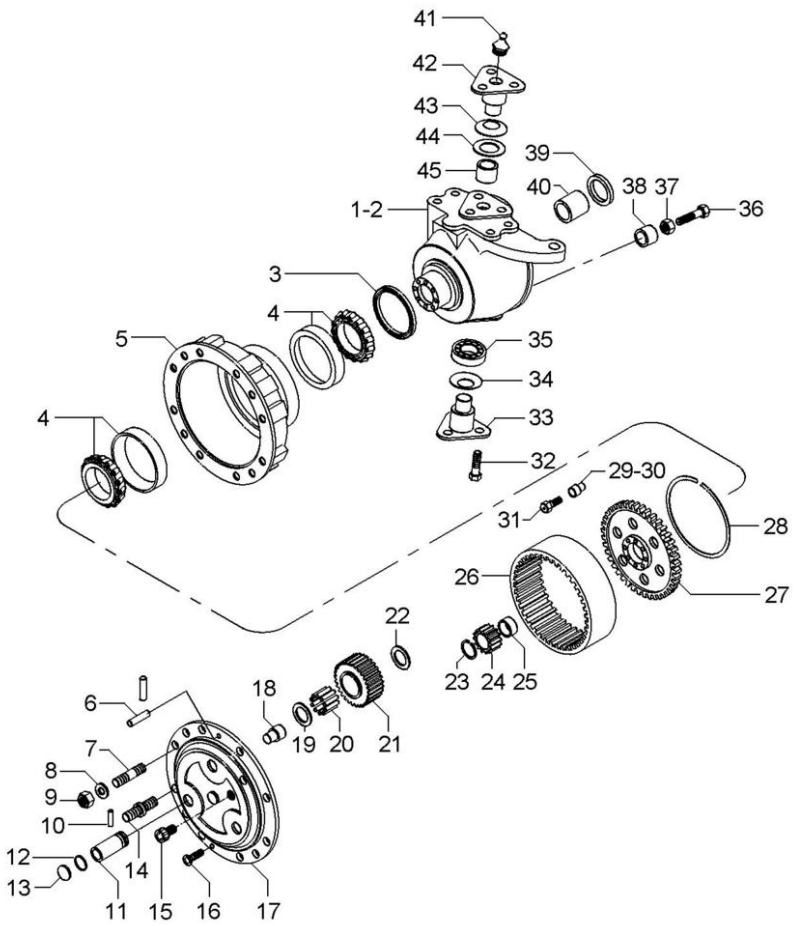

1	041056R1	▶	**1**	CARCAÇA	HOUSING	ALOJAMIENTO
2	041067R1	◀	**1**	CARCAÇA	HOUSING	ALOJAMIENTO
3	040994R1	[A] 150x176x16mm	**2**	RETENTOR	SEAL	RETEN
3	053850R1	[B] 150x180x14.5mm	**2**	RETENTOR	SEAL	RETEN
4	3475599M1		**4**	ROLAMENTO	BEARING	COJINETE
5	3475600M1	[A]	**2**	CUBO	HUB	CUBO
5	6218424M1	[B]	**2**	CUBO	HUB	CUBO
6	3475618M1		**4**	PINO	PIN	PASADOR
7	041086R1		**12**	PRISIONEIRO	STUD	ESPARRAGO
8	041087R1		**16**	ARRUELA	WASHER	ARANDELA
9	041088R1		**16**	PORCA	NUT	TUERCA
10	044086R1		**6**	PINO	PIN	PASADOR
11	044087R1		**6**	EIXO	SHAFT	ARBOL
12	044088R1		**6**	ANEL "O"	O RING	JUNTA TORICA
13	044089R1		**6**	TAMPÃO	PAD	ALMOHADILLA
14	041095R1		**4**	PRISIONEIRO	STUD	ESPARRAGO
15	041089R1		**2**	TAMPÃO	PAD	ALMOHADILLA
16	041093R1		**4**	PARAFUSO	BOLT	PERNO
17	044082R1		**2**	PORTA ENGRENAGEM	CARRIER	PORTADOR
18	3475612M1		**2**	PINO	PIN	PASADOR
19	3475625M1		**6**	ARRUELA	WASHER	ARANDELA
20	044083R1		**18**	ROLAMENTO	BEARING	COJINETE
21	044084R1		**6**	ENGRENAGEM	GEAR	ENGRANAJE
22	044085R1		**6**	ARRUELA	WASHER	ARANDELA
23	3475595M1		**2**	ANEL	RING	ARO
24	3475594M1		**2**	ENGRENAGEM	GEAR	ENGRANAJE
25	041098R1		**2**	ESPAÇADOR	SPACER	PIEZA DISTANCIA
26	041084R1		**2**	COROA	SPROCKET	RUEDA DE CADENA
27	041080R1		**2**	SUPORTE	BRACKET	SOPORTE
28	041079R1		**2**	ANEL TRAVA	CIRCLIP	CIRCULITO
29	041081R1		**2**	BUCHA	BUSH	CASQUILLO
30	041082R1		**10**	BUCHA	BUSH	CASQUILLO
31	3475604M1		**12**	PARAFUSO	BOLT	PERNO
32	041065R1		**16**	PARAFUSO	BOLT	PERNO
33	041068R1		**2**	PINO	PIN	PASADOR
34	041052R1		**2**	MOLA	SPRING	RESORTE
35	040949R1		**2**	ROLAMENTO	BEARING	COJINETE
36	041059R1		**2**	PARAFUSO	BOLT	PERNO
37	041060R1		**2**	PORCA	NUT	TUERCA
38	041074R1		**2**	ESPAÇADOR	SPACER	PIEZA DISTANCIA
39	041057R1	65x35x14,5	**2**	RETENTOR	SEAL	RETEN
40	3475535M1		**2**	BUCHA	BUSH	CASQUILLO
41	3475345M1		**4**	GRAXEIRA	GREASER	ENGRASADOR
42	041066R1		**2**	PINO	PIN	PASADOR
43	040947R1		**2**	MOLA PRATO	SPRING PLATE	PLETINA MUELLE
44	040959R1		**2**	ESPAÇADOR	SPACER	PIEZA DISTANCIA
45	040957R1		**2**	BUCHA	BUSH	CASQUILLO

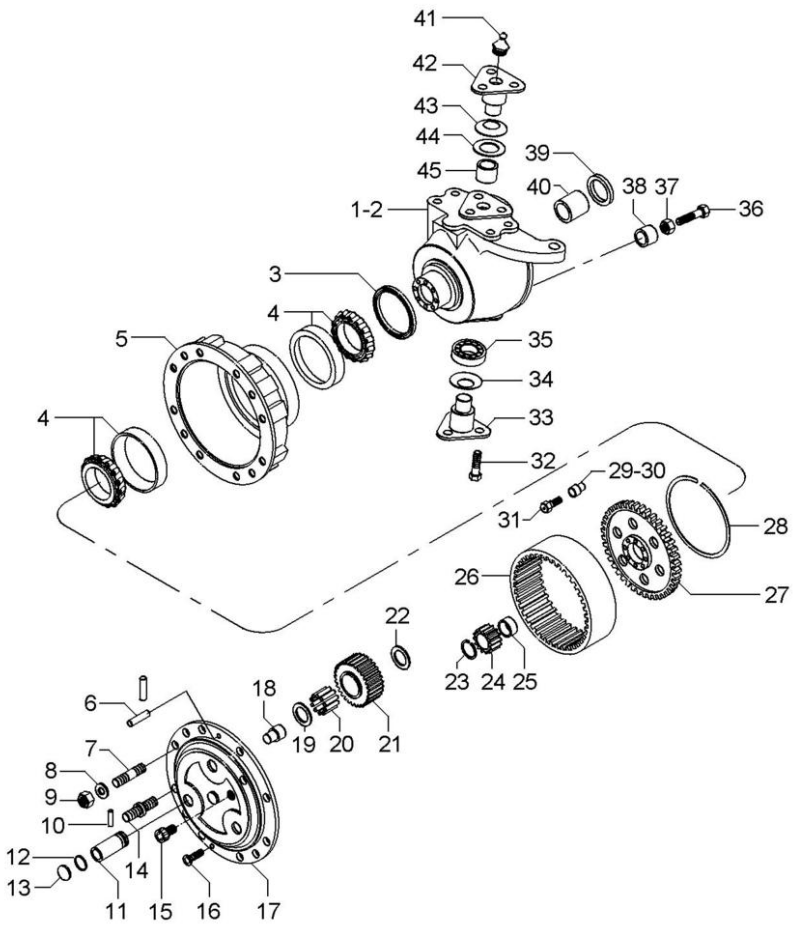

[A] ANTIGO
OLD
ANTIGUO

[B] NOVO
NEW
NUEVO

Eixo Dianteiro	**Carraro - 20.21**	**60-95**
Front Axle	**Carraro - 20.21**	
Eje Delantero	**Carraro - 20.21**	

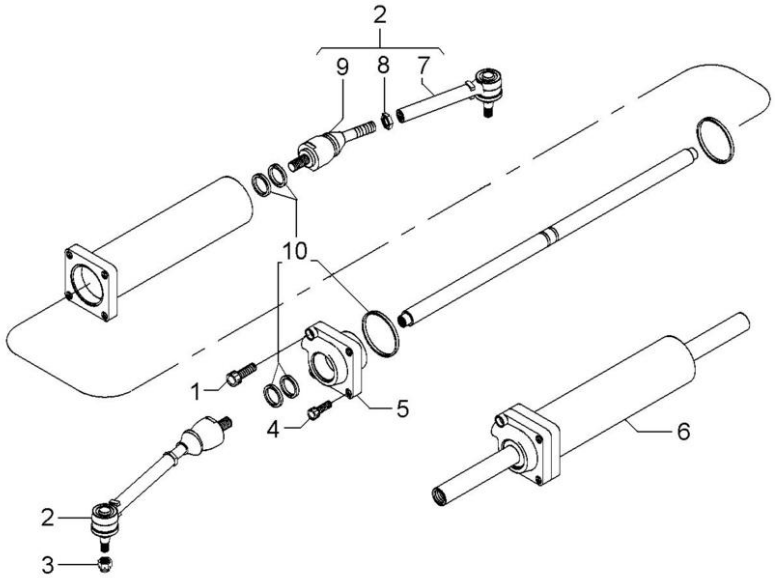

1	041076R1		**1** PARAFUSO	BOLT	PERNO
2	041064R1		**2** CJ. BRAÇO	KIT, ARM	JUEGO DE BRAZO
3	041069R1		**2** PORCA	NUT	TUERCA
4	041070R1		**3** PARAFUSO	BOLT	PERNO
5	041073R1		**1** GUIA	GUIDE	GUIA
6	041071R1		**1** CILINDRO	CYLINDER	CILINDRO
7	041061R1	2	**2** BRAÇO	ARM	BRAZO
8	041062R1	2	**2** PORCA	NUT	TUERCA
9	041063R1	2	**2** ARTICULAÇÃO	KNUCKLE	CHARNELA
10	041072R1		**1** JG.JUNTAS	KIT, GASKET	JGO.EMPAQUETAD.

Kit Diferencial
Diferential Kit
Kit Diferencial

60-100

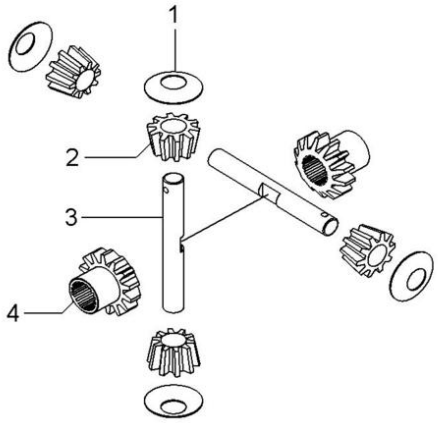

1	3575579M1	**4**	ARRUELA	WASHER	ARANDELA
2	3476337M1	**4**	SATÉLITE	SATELLITE	SATELITE
3	044081R1	**2**	EIXO	SHAFT	ARBOL
4	041005R1	**2**	ENGRENAGEM	GEAR	ENGRANAJE

Tampa Hidráulica
Hydraulic Cover
Tapa Hidraulica

70-10

3200 Kgf Tratores Com Cabine
3200 Kgf Tractors With Cab
3200 Kgf Tractores Con Cabina

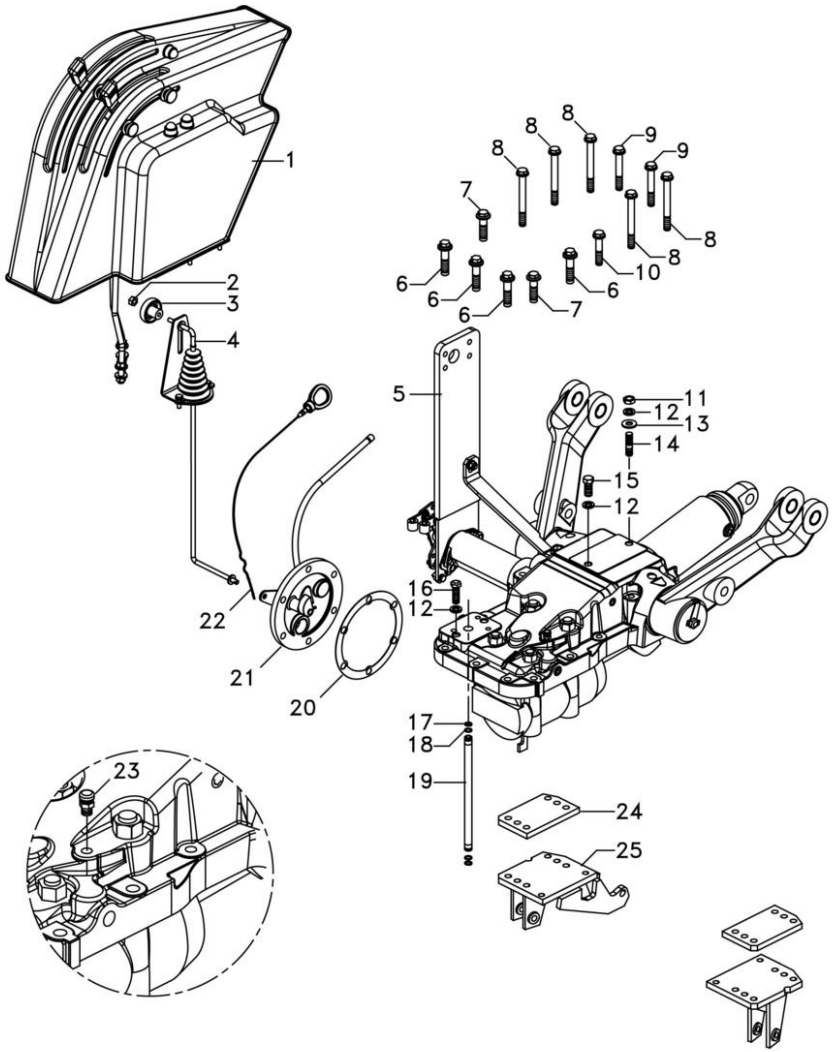

1	6262946M91	👁	70-45 No	**1**	CJ. ALAVANCAS	LEVER SET	JUEGO PALANCAS
2	353918X1			**1**	PORCA	NUT	TUERCA
3	1860403M1			**1**	MANÍPULO	KNOB	POMO
4	070857N1	👁	105-75 No	**1**	CJ. TIRANTE	KIT, ROD	JUEGO DE BIELAS
5	6262945M91	👁	70-25 No	**1**	CJ. TAMPA	KIT, CAP	JUEGO DE TAPON
6	058283P1			**4**	PARAFUSO	BOLT	PERNO
7	058282P1			**2**	PARAFUSO	BOLT	PERNO
8	058292P1		7/16"	**5**	PARAFUSO	SCREW	TORNILLO
9	058291P1		7/16"	**2**	PARAFUSO	BOLT	PERNO
10	058289P1			**1**	PARAFUSO	BOLT	PERNO
11	353426X1			**1**	PORCA	NUT	TUERCA
12	353432X1			**4**	ARRUELA	WASHER	ARANDELA
13	355619X1			**1**	ARRUELA	WASHER	ARANDELA
14	3146844M1			**1**	PRISIONEIRO	STUD	ESPARRAGO
15	353699X1		7/16	**1**	PARAFUSO	BOLT	PERNO
16	362479X1		7/16	**2**	PARAFUSO	BOLT	PERNO
17	195874M1			**2**	ARRUELA	WASHER	ARANDELA
18	195561M1			**2**	ANEL "O"	O RING	JUNTA TORICA
19	3808400M1			**1**	TUBO	PIPE	CANO
20	181217M1			**1**	JUNTA	GASKET	EMPAQUETADURA.
21	6263219M91	👁	30-15 No	**1**	TAMPA	COVER	CUBIERTA
22	046115T1			**1**	VARETA	ROD	VARILLA
23	182099M91			**1**	RESPIRO	BREATHER	RESPIRADERO
24	022724P1			**2**	CHAPA	PLATE	CHAPA
25	057450S1	◀		**1**	SUPORTE	BRACKET	SOPORTE
25	057449S1	▶		**1**	SUPORTE	BRACKET	SOPORTE

Tampa Hidráulica
Hydraulic Cover
Tapa Hidraulica

70-15

3200 Kgf Tratores Com Plataforma Do Operador
3200 Kgf Tractors With Operator Plataform
3200 Kgf Tractores Con Plataforma Del Operador

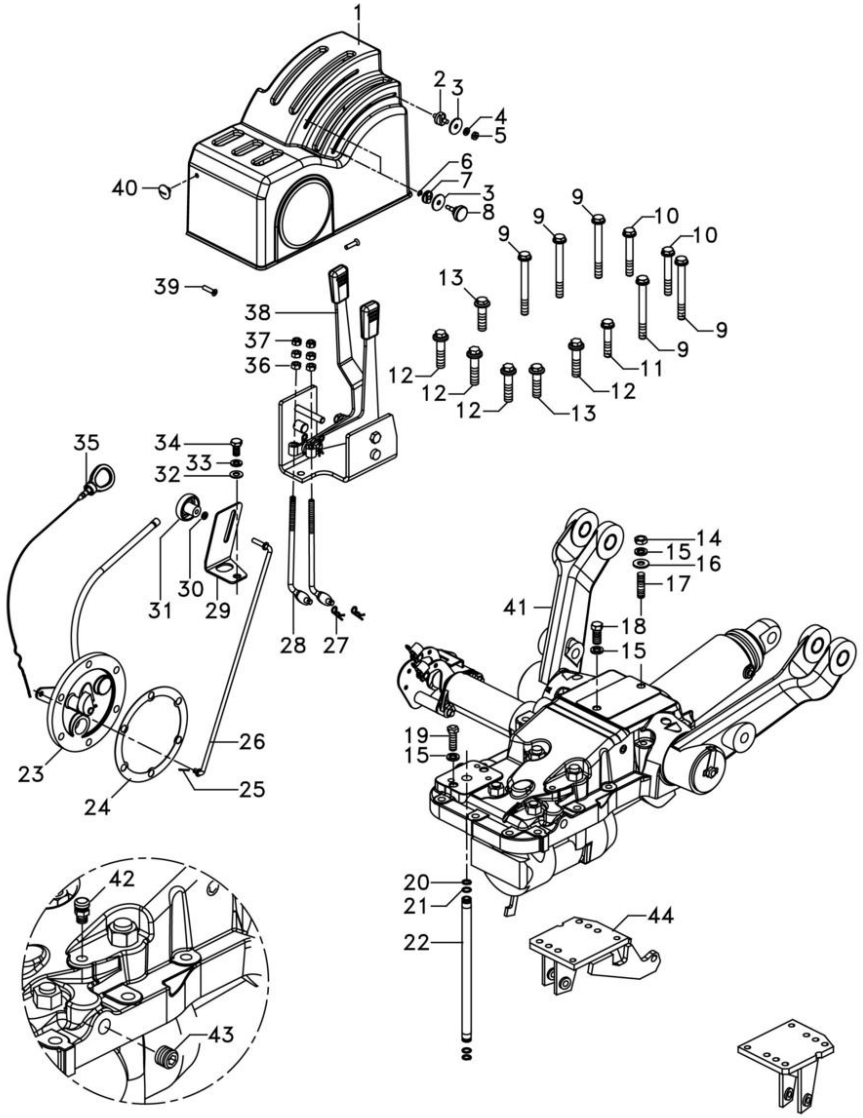

1	6262072M91		**1**	CJ. TAMPA	KIT, CAP	JUEGO DE TAPON
2	036993P1		**1**	BATENTE	RETAINER	RETENEDOR
3	051275P1		**3**	ARRUELA	WASHER	ARANDELA
4	339375X1		**1**	ARRUELA	WASHER	ARANDELA
5	339030X1		**1**	PORCA	NUT	TUERCA
6	3000261X1		**2**	ANEL	RING	ARO
7	6261767M1		**2**	BATENTE	RETAINER	RETENEDOR
8	6263120M1		**2**	MANÍPULO	KNOB	POMO
9	058292P1	7/16"	**5**	PARAFUSO	SCREW	TORNILLO
10	058291P1	7/16"	**2**	PARAFUSO	BOLT	PERNO
11	058289P1		**1**	PARAFUSO	BOLT	PERNO
12	058283P1		**4**	PARAFUSO	BOLT	PERNO
13	058282P1		**2**	PARAFUSO	BOLT	PERNO
14	353426X1		**1**	PORCA	NUT	TUERCA
15	353432X1		**4**	ARRUELA	WASHER	ARANDELA
16	355619X1		**1**	ARRUELA	WASHER	ARANDELA
17	3146844M1		**1**	PRISIONEIRO	STUD	ESPARRAGO
18	353699X1	7/16	**1**	PARAFUSO	BOLT	PERNO
19	362479X1	7/16	**2**	PARAFUSO	BOLT	PERNO
20	195874M1		**2**	ARRUELA	WASHER	ARANDELA
21	195561M1		**2**	ANEL "O"	O RING	JUNTA TORICA
22	3808400M1		**1**	TUBO	PIPE	CANO
23	6263219M91	30-15 No	**1**	TAMPA	COVER	CUBIERTA
24	181217M1		**1**	JUNTA	GASKET	EMPAQUETADURA.
25	354041X1		**1**	CUPILHA	COTTER PIN	PASADOR DOUBLE
26	061405S1		**1**	TIRANTE	ROD	VARILLA
27	1442993X1		**2**	CUPILHA	COTTER PIN	PASADOR DOUBLE
28	6274027M91		**2**	TIRANTE	ROD	VARILLA
29	061381P1		**1**	SUPORTE	BRACKET	SOPORTE
30	353754X1		**1**	ARRUELA	WASHER	ARANDELA
31	1860403M1		**1**	MANÍPULO	KNOB	POMO
32	353756X1		**1**	ARRUELA	WASHER	ARANDELA
33	339376X1		**1**	ARRUELA	WASHER	ARANDELA
34	339081X1	M10x20	**1**	PARAFUSO	BOLT	PERNO
35	046115T1		**1**	VARETA	ROD	VARILLA
36	339169X1		**4**	PORCA	NUT	TUERCA
37	394367X1		**2**	PORCA	NUT	TUERCA
38	6274874M91	70-40 No	**1**	CJ. ALAVANCAS	LEVER SET	JUEGO PALANCAS
39	062894P1	M6x25	**2**	PARAFUSO	BOLT	PERNO
40	6264893M1		**1**	BOTÃO	BUTTON	PULSADOR
41	6263414M91	70-20 No	**1**	TAMPA HIDRÁULICA	HYDRAULIC COVER	TAPA HIDRÁULICA
42	182099M91		**1**	RESPIRO	BREATHER	RESPIRADERO
43	195387M1		**2**	BUJÃO	PLUG	TAPON
44	057450S1	◀	**1**	SUPORTE	BRACKET	SOPORTE
44	057449S1	▶	**1**	SUPORTE	BRACKET	SOPORTE

Tampa Hidráulica
Hydraulic Cover
Tapa Hidraulica

70-20

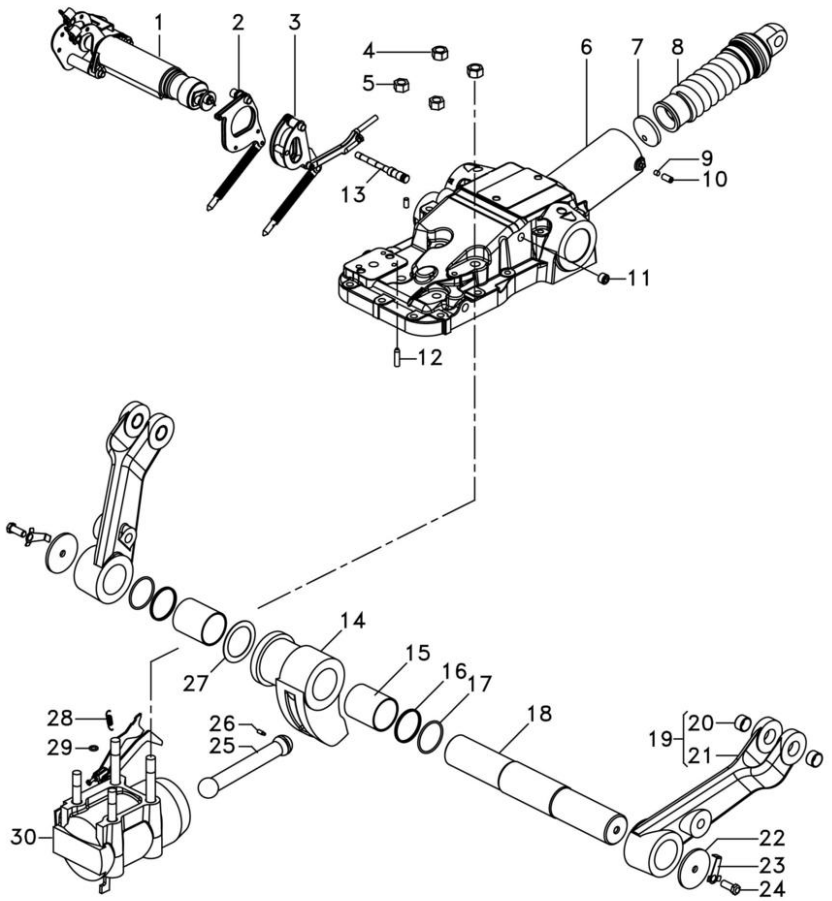

1	6274876M92	70-55 No	**1**	QUADRANTE	QUADRANT	CUADRANTE
2	1661918M91		**1**	ARTICULAÇÃO	KNUCKLE	CHARNELA
3	1660324M91	70-75 No	**1**	ARTICULAÇÃO	KNUCKLE	CHARNELA
4	377641X1		**2**	PORCA	NUT	TUERCA
5	377765X1		**2**	PORCA	NUT	TUERCA
6	2802511M4		**1**	TAMPA	COVER	CUBIERTA
7	180981M1		**1**	DISCO	DISC	DISCO
8	023335N1	70-50 No	**1**	CJ. MOLA	KIT, SPRING	RESORTE JUEGO
9	882451M1		**1**	BUCHA	BUSH	CASQUILLO
10	355286X1	5/16	**2**	PARAFUSO ALLEN	ALLEN BOLT	TORNILLO ALLEN
11	195387M1		**1**	BUJÃO	PLUG	TAPON
12	1869074M1		**1**	PINO	PIN	PASADOR
13	180997M2		**1**	PINO	PIN	PASADOR
14	886404M2		**1**	BRAÇO	ARM	BRAZO
15	3611558M1		**2**	BUCHA	BUSH	CASQUILLO
16	3611557M1		**2**	ANEL "O"	O RING	JUNTA TORICA
17	033928T1		**2**	ANEL "O"	O RING	JUNTA TORICA
18	897567M3		**1**	EIXO	SHAFT	ARBOL
19	3408251M91		**2**	CJ. BRAÇO	KIT, ARM	JUEGO DE BRAZO
20	885455M1	19	**2**	BUCHA	BUSH	CASQUILLO
21	3408250M1	19	**1**	BRAÇO	ARM	BRAZO
22	897580M1		**2**	ARRUELA	WASHER	ARANDELA
23	897581M3		**2**	PRESILHA	STAPLE	GRAPA
24	353560X1	7/16	**2**	PARAFUSO	BOLT	PERNO
25	886410M1		**1**	BIELA	CONROD	BIELA
26	887076M2		**1**	PARAFUSO	BOLT	PERNO
27	2801013M1		**1**	CALÇO	SHIM	CALCE
28	898137M1		**1**	MOLA	SPRING	RESORTE
29	195562M1		**1**	ANEL "O"	O RING	JUNTA TORICA
30	6274889M91	70-65 No	**1**	CILINDRO HIDRÁUL	RAM	ARIETE

Tampa Hidráulica
Hydraulic Cover
Tapa Hidraulica

70-25

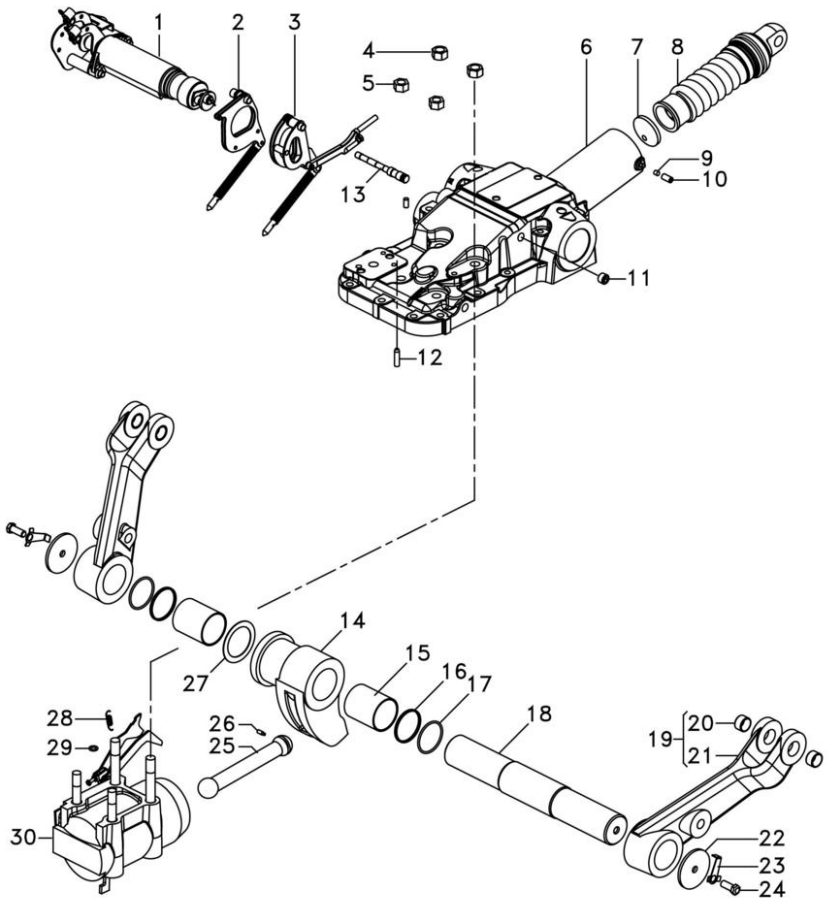

1	6262944M91	70-60 No	**1**	QUADRANTE	QUADRANT	CUADRANTE
2	1661918M91		**1**	ARTICULAÇÃO	KNUCKLE	CHARNELA
3	1660324M91	70-75 No	**1**	ARTICULAÇÃO	KNUCKLE	CHARNELA
4	377641X1		**2**	PORCA	NUT	TUERCA
5	377765X1		**2**	PORCA	NUT	TUERCA
6	2802511M4		**1**	TAMPA	COVER	CUBIERTA
7	180981M1		**1**	DISCO	DISC	DISCO
8	023335N1	70-50 No	**1**	CJ. MOLA	KIT, SPRING	RESORTE JUEGO
9	882451M1		**1**	BUCHA	BUSH	CASQUILLO
10	355286X1	5/16	**2**	PARAFUSO ALLEN	ALLEN BOLT	TORNILLO ALLEN
11	195387M1		**1**	BUJÃO	PLUG	TAPON
12	1869074M1		**1**	PINO	PIN	PASADOR
13	180997M2		**1**	PINO	PIN	PASADOR
14	886404M2		**1**	BRAÇO	ARM	BRAZO
15	3611558M1		**2**	BUCHA	BUSH	CASQUILLO
16	3611557M1		**2**	ANEL "O"	O RING	JUNTA TORICA
17	033928T1		**2**	ANEL "O"	O RING	JUNTA TORICA
18	897567M3		**1**	EIXO	SHAFT	ARBOL
19	3408251M91		**2**	CJ. BRAÇO	KIT, ARM	JUEGO DE BRAZO
20	885455M1	19	**2**	BUCHA	BUSH	CASQUILLO
21	3408250M1	19	**1**	BRAÇO	ARM	BRAZO
22	897580M1		**2**	ARRUELA	WASHER	ARANDELA
23	897581M3		**2**	PRESILHA	STAPLE	GRAPA
24	353560X1	7/16	**2**	PARAFUSO	BOLT	PERNO
25	886410M1		**1**	BIELA	CONROD	BIELA
26	887076M2		**1**	PARAFUSO	BOLT	PERNO
27	2801013M1		**1**	CALÇO	SHIM	CALCE
28	898137M1		**1**	MOLA	SPRING	RESORTE
29	195562M1		**1**	ANEL "O"	O RING	JUNTA TORICA
30	6274889M91	70-65 No	**1**	CILINDRO HIDRÁUL	RAM	ARIETE

Tampa Hidráulica
Hydraulic Cover
Tapa Hidraulica

70-30

3800 Kgf Tratores Com Plataforma Do Operador
3800 Kgf Tractors With Operator Plataform
3800 Kgf Tractores Con Plataforma Del Operador

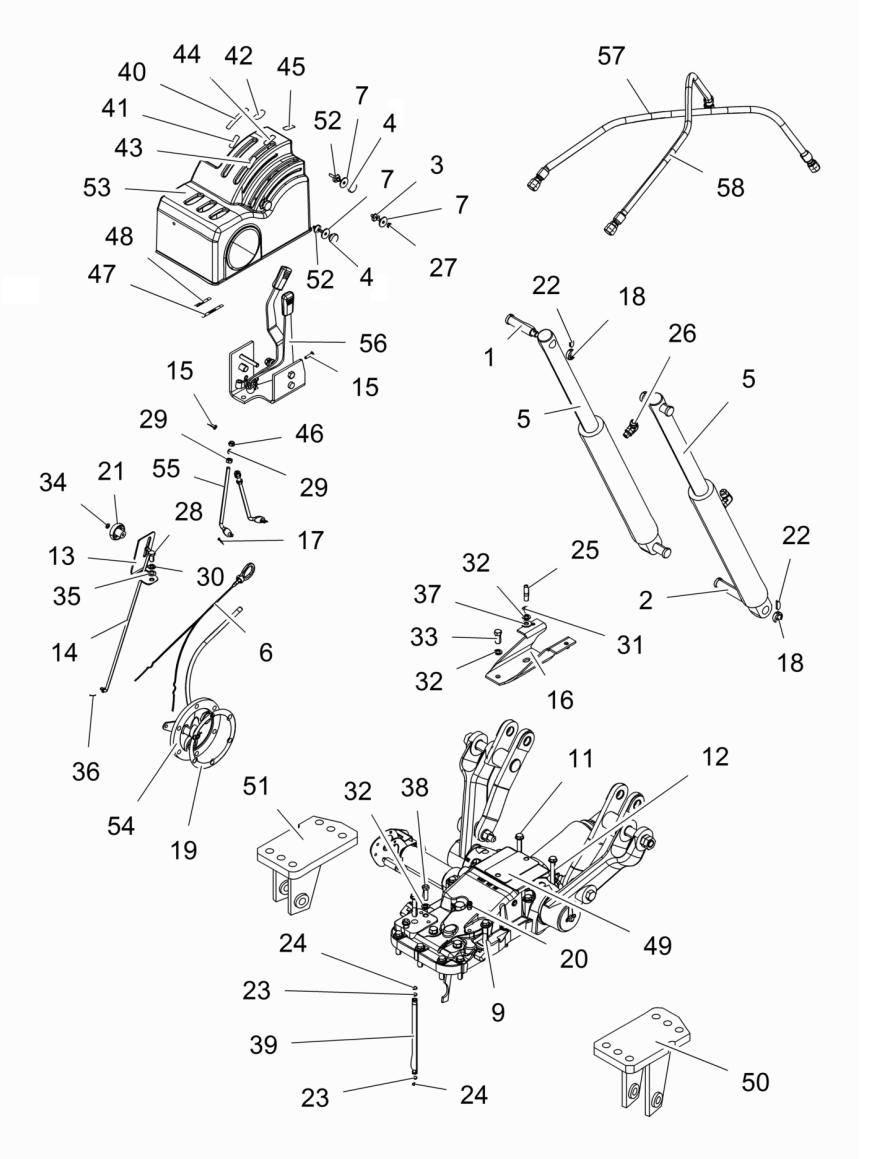

1	035810P1	**2**	PINO	PIN	PASADOR
2	035811P1	**2**	PINO	PIN	PASADOR
3	036993P1	**1**	BATENTE	RETAINER	RETENEDOR
4	6263120M1	**2**	MANÍPULO	KNOB	POMO
5	043031T1	**2**	CILINDRO	CYLINDER	CILINDRO
6	046115T1	**1**	VARETA	ROD	VARILLA
7	051275P1	**3**	ARRUELA	WASHER	ARANDELA
8	058282P1	**2**	PARAFUSO	BOLT	PERNO
9	058283P1	**4**	PARAFUSO	BOLT	PERNO
10	058289P1	**1**	PARAFUSO	BOLT	PERNO
11	058291P1	**2**	PARAFUSO	BOLT	PERNO
12	058292P1	**5**	PARAFUSO	SCREW	TORNILLO
13	061381P1	**1**	SUPORTE	BRACKET	SOPORTE
14	061405S1	**1**	TIRANTE	ROD	VARILLA
15	062894P1	**2**	PARAFUSO	BOLT	PERNO
16	062957S1	**1**	SUPORTE	BRACKET	SOPORTE
17	1442993X1	**2**	CUPILHA	COTTER PIN	PASADOR DOUBLE
18	1668542M1	**4**	COLAR	COLLAR	COLLAR
19	181217M1	**1**	JUNTA	GASKET	EMPAQUETADURA.
20	182099M91	**1**	RESPIRO	BREATHER	RESPIRADERO
21	1860403M1	**1**	MANÍPULO	KNOB	POMO
22	195468M1	**4**	PINO	PIN	PASADOR
23	195561M1	**2**	ANEL "O"	O RING	JUNTA TORICA
24	195874M1	**2**	ARRUELA	WASHER	ARANDELA
25	3146844M1	**1**	PRISIONEIRO	STUD	ESPARRAGO
26	3148679M91	**2**	CONEXÃO	CONNECTION	CONEXION
27	339030X1	**1**	PORCA	NUT	TUERCA
28	339081X1	**1**	PARAFUSO	BOLT	PERNO
29	339169X1	**4**	PORCA	NUT	TUERCA
30	339376X1	**1**	ARRUELA	WASHER	ARANDELA
31	353426X1	**1**	PORCA	NUT	TUERCA
32	353432X1	**4**	ARRUELA	WASHER	ARANDELA
33	353699X1	**1**	PARAFUSO	BOLT	PERNO
34	353754X1	**1**	ARRUELA	WASHER	ARANDELA
35	353756X1	**1**	ARRUELA	WASHER	ARANDELA
36	354041X1	**1**	CUPILHA	COTTER PIN	PASADOR DOUBLE
37	355619X1	**1**	ARRUELA	WASHER	ARANDELA
38	362479X1	**2**	PARAFUSO	BOLT	PERNO
39	3808400M1	**1**	TUBO	PIPE	CANO
40	3808536M1	**1**	DECAL	DECAL	CALCOMANIA
41	3808538M1	**1**	DECAL	DECAL	CALCOMANIA
42	3808539M1	**1**	DECAL	DECAL	CALCOMANIA
43	3808540M1	**1**	DECAL	DECAL	CALCOMANIA
44	3808541M1	**1**	DECAL	DECAL	CALCOMANIA
45	3808542M1	**1**	DECAL	DECAL	CALCOMANIA
46	394367X1	**2**	PORCA	NUT	TUERCA
47	6203286M1	**1**	DECAL	DECAL	CALCOMANIA
48	6203287M1	**1**	DECAL	DECAL	CALCOMANIA
49	6213611M91	**1**	TAMPA	COVER	CUBIERTA
50	6214052M91	**1**	SUPORTE	BRACKET	SOPORTE

◄

Tampa Hidráulica
Hydraulic Cover
Tapa Hidraulica

70-30

3800 Kgf Tratores Com Plataforma Do Operador
3800 Kgf Tractors With Operator Plataform
3800 Kgf Tractores Con Plataforma Del Operador

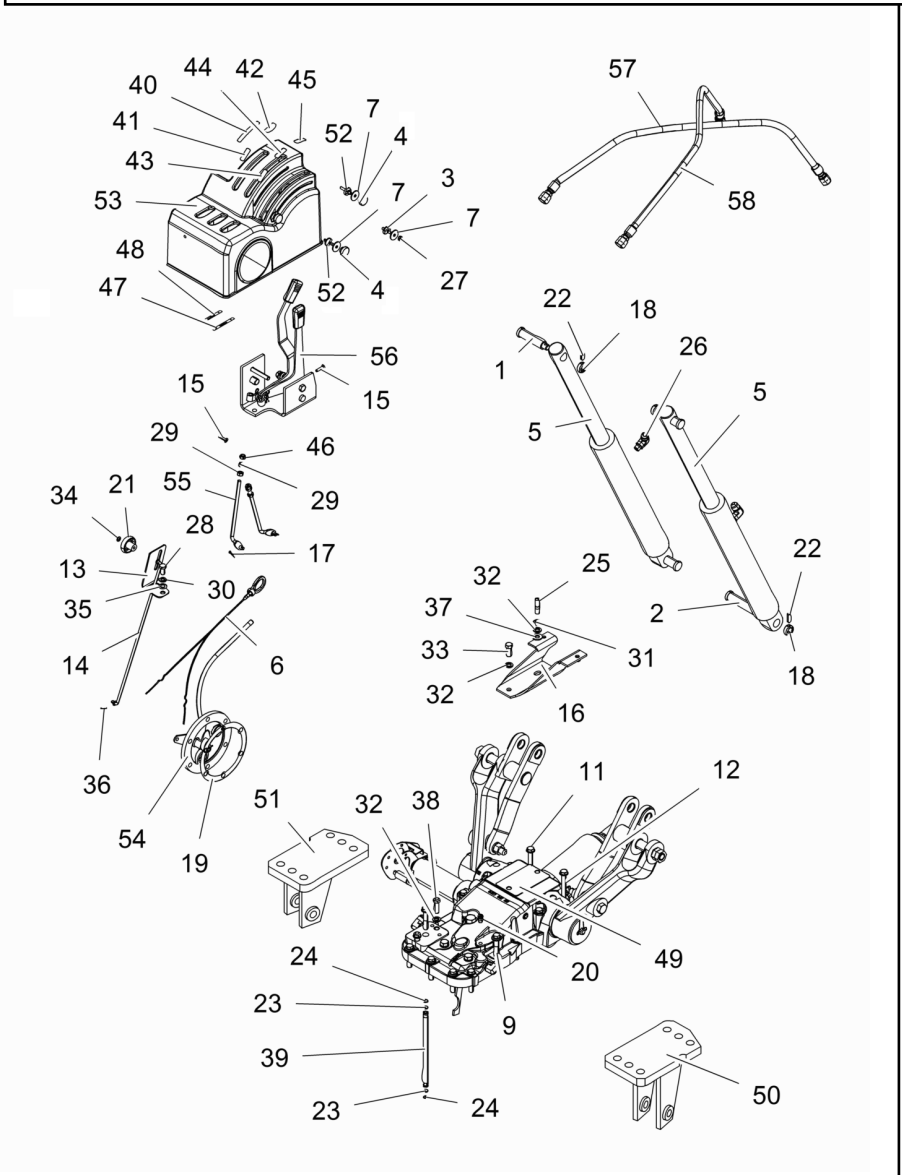

51	6214053M91	▶	**1**	SUPORTE	BRACKET	SOPORTE
52	6261767M1		**2**	BATENTE	RETAINER	RETENEDOR
53	6262072M91		**1**	CJ. TAMPA	KIT, CAP	JUEGO DE TAPON
54	6263219M91	30-15 No	**1**	TAMPA	COVER	CUBIERTA
55	6274027M91		**2**	TIRANTE	ROD	VARILLA
56	6274874M91	70-40 No	**1**	CJ. ALAVANCAS	LEVER SET	JUEGO PALANCAS
57	843388M3		**1**	MANGUEIRA	HOSE	FLEXIBLE
58	843388M3		**1**	MANGUEIRA	HOSE	FLEXIBLE

Tampa Hidráulica
Hydraulic Cover
Tapa Hidraulica

70-32

3800 Kgf Tratores Com Cabine
3800 Kgf Tractors With Cab
3800 Kgf Tractores Con Cabina

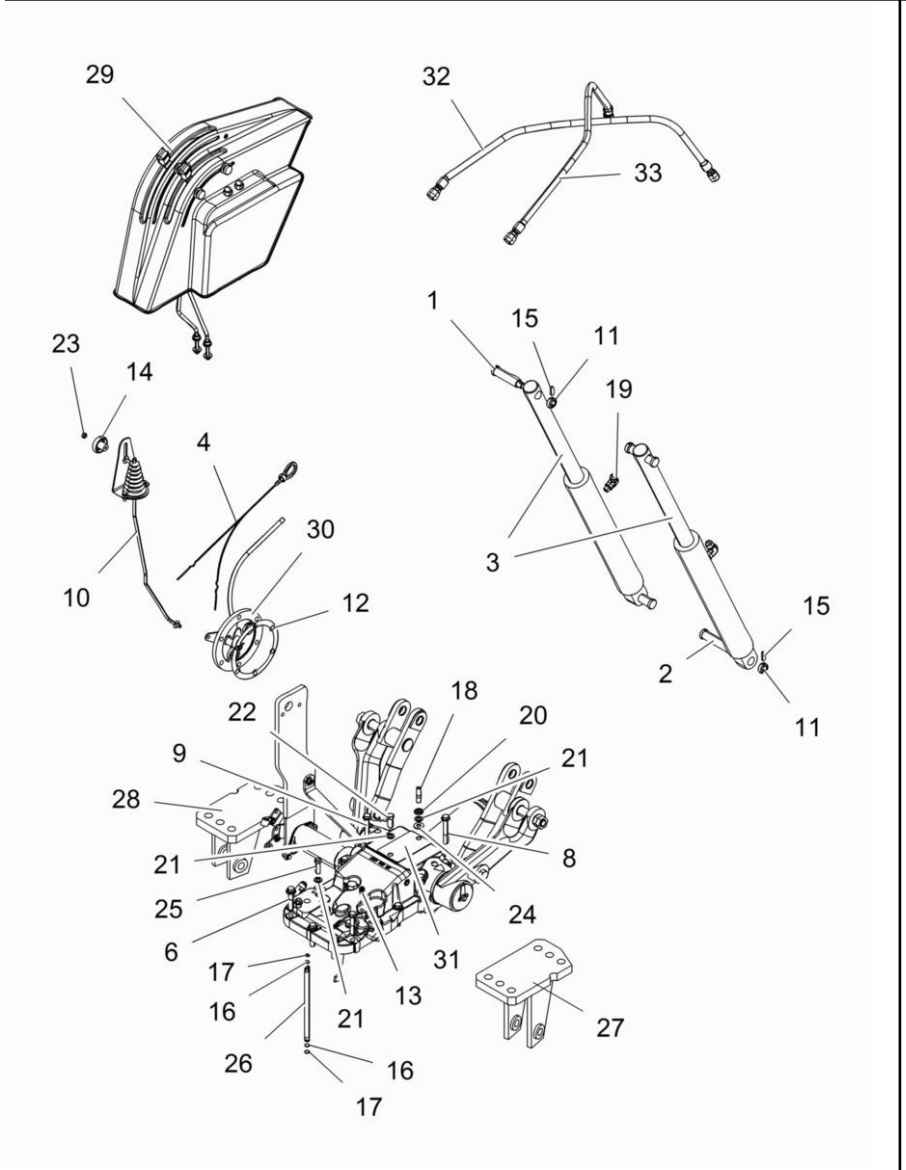

1	035810P1		**2**	PINO	PIN	PASADOR
2	035811P1		**2**	PINO	PIN	PASADOR
3	043031T1		**2**	CILINDRO	CYLINDER	CILINDRO
4	046115T1		**1**	VARETA	ROD	VARILLA
5	058282P1		**2**	PARAFUSO	BOLT	PERNO
6	058283P1		**4**	PARAFUSO	BOLT	PERNO
7	058289P1		**1**	PARAFUSO	BOLT	PERNO
8	058291P1		**2**	PARAFUSO	BOLT	PERNO
9	058292P1		**5**	PARAFUSO	SCREW	TORNILLO
10	070857N1		**1**	CJ. TIRANTE	KIT, ROD	JUEGO DE BIELAS
11	1668542M1		**4**	COLAR	COLLAR	COLLAR
12	181217M1		**1**	JUNTA	GASKET	EMPAQUETADURA.
13	182099M91		**1**	RESPIRO	BREATHER	RESPIRADERO
14	1860403M1		**1**	MANÍPULO	KNOB	POMO
15	195468M1		**4**	PINO	PIN	PASADOR
16	195561M1		**2**	ANEL "O"	O RING	JUNTA TORICA
17	195874M1		**2**	ARRUELA	WASHER	ARANDELA
18	3146844M1		**1**	PRISIONEIRO	STUD	ESPARRAGO
19	3148679M91		**2**	CONEXÃO	CONNECTION	CONEXION
20	353426X1		**1**	PORCA	NUT	TUERCA
21	353432X1		**4**	ARRUELA	WASHER	ARANDELA
22	353699X1		**1**	PARAFUSO	BOLT	PERNO
23	353918X1		**1**	PORCA	NUT	TUERCA
24	355619X1		**1**	ARRUELA	WASHER	ARANDELA
25	362479X1		**2**	PARAFUSO	BOLT	PERNO
26	3808400M1		**1**	TUBO	PIPE	CANO
27	6214052M91	◀	**1**	SUPORTE	BRACKET	SOPORTE
28	6214053M91	▶	**1**	SUPORTE	BRACKET	SOPORTE
29	6262946M91	70-45 No	**1**	CJ. ALAVANCAS	LEVER SET	JUEGO PALANCAS
30	6263219M91	30-15 No	**1**	TAMPA	COVER	CUBIERTA
31	6265972M91		**1**	CJ. TAMPA	KIT, CAP	JUEGO DE TAPON
32	843388M3		**1**	MANGUEIRA	HOSE	FLEXIBLE
33	843388M3		**1**	MANGUEIRA	HOSE	FLEXIBLE

Alavanca De Controle
Control Levier
Palanca De Controle

70-40

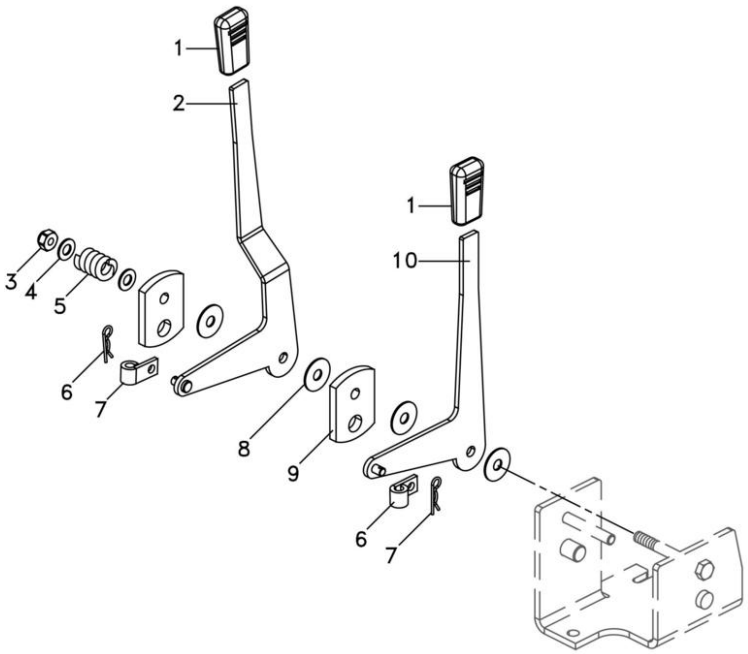

1	035972P1		**2**	MANÍPULO	KNOB	POMO
2	6274020M91	[A]	**1**	ALAVANCA	LEVER	PALANCA
3	390881X1		**1**	PORCA	NUT	TUERCA
4	353756X1		**2**	ARRUELA	WASHER	ARANDELA
5	037594P1		**1**	MOLA	SPRING	RESORTE
6	195414M1		**2**	GRAMPO	CRAMP	PASADOR
7	3809059M1		**2**	PRESILHA	STAPLE	GRAPA
8	490434M1		**4**	ARRUELA	WASHER	ARANDELA
9	036881P1		**2**	ESPAÇADOR	SPACER	PIEZA DISTANCIA
10	6274018M91	[B]	**1**	ALAVANCA	LEVER	PALANCA

[A] PROFUNDIDADE
DEPTH
PROFUNDIDAD

[B] POSIÇÃO
POSITION
POSICION

Alavanca De Controle
Control Levier
Palanca De Controle

70-45

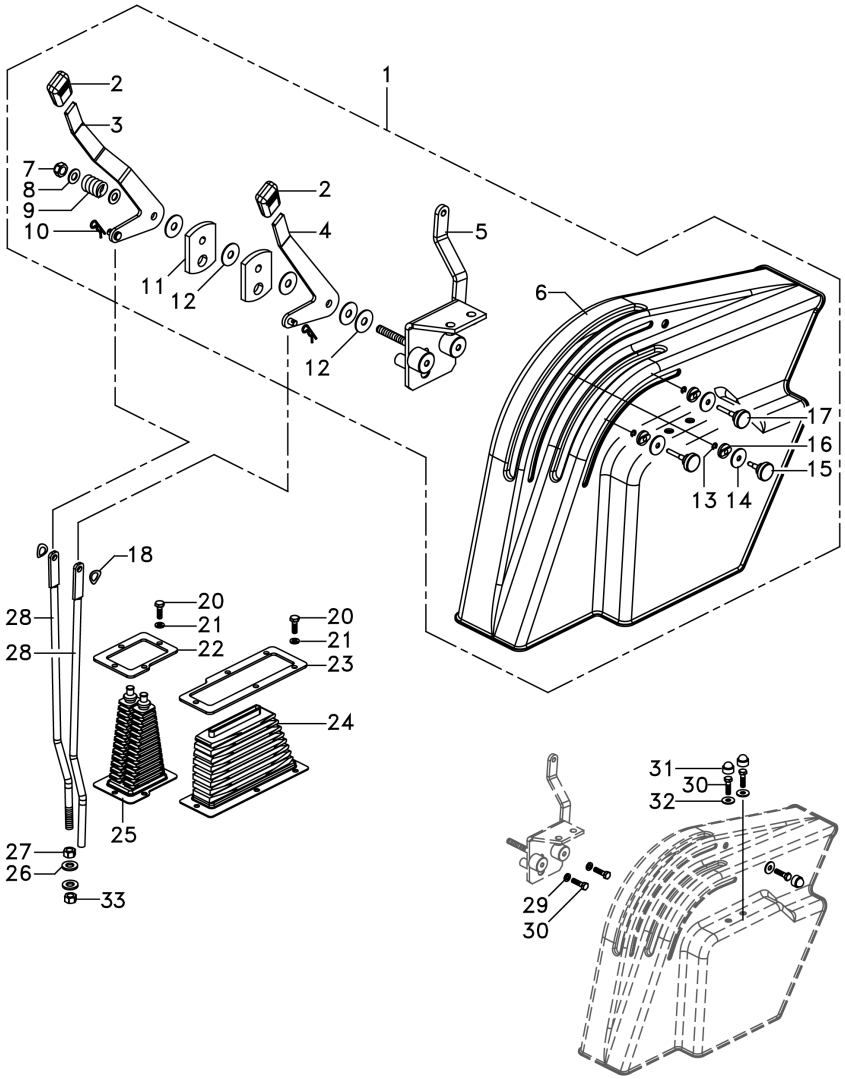

1	6274958M91		**1** ALAVANCA	LEVER	PALANCA
2	035972P1		**2** MANÍPULO	KNOB	POMO
3	6275705M91	[A]	**1** ALAVANCA	LEVER	PALANCA
4	6275704M91	[B]	**1** ALAVANCA	LEVER	PALANCA
5	6274976M91		**1** SUPORTE	BRACKET	SOPORTE
6	6261755M91		**1** CONSOLE	CONSOLE	CONSOLA
7	390881X1		**1** PORCA	NUT	TUERCA
8	353756X1		**2** ARRUELA	WASHER	ARANDELA
9	037594P1		**1** MOLA	SPRING	RESORTE
10	195414M1		**2** GRAMPO	CRAMP	PASADOR
11	036881P1		**2** ESPAÇADOR	SPACER	PIEZA DISTANCIA
12	490434M1		**5** ARRUELA	WASHER	ARANDELA
13	3000261X1		**3** ANEL	RING	ARO
14	051275P1		**3** ARRUELA	WASHER	ARANDELA
15	6263120M1		**1** MANÍPULO	KNOB	POMO
16	6261767M1		**3** BATENTE	RETAINER	RETENEDOR
17	6261768M1		**2** MANÍPULO	KNOB	POMO
18	377103X1		**2** ARRUELA	WASHER	ARANDELA
19	339024X1		**2** ARRUELA	WASHER	ARANDELA
20	339666X1	M6 x 1	**9** PARAFUSO	BOLT	PERNO
21	339375X1		**9** ARRUELA	WASHER	ARANDELA
22	069938P1		**1** BASE	BOWL	TAZA
23	069959P1		**1** BASE	BOWL	TAZA
24	069989P1		**1** FECHAMENTO	COVER	CUBIERTA
25	069967P1		**1** COIFA	BELLOWS	FUELLE
26	339025X1		**4** ARRUELA	WASHER	ARANDELA
27	355566X1		**2** PORCA	NUT	TUERCA
28	6262940M91		**1** TIRANTE	ROD	VARILLA
28	6261772M91		**1** TIRANTE	ROD	VARILLA
29	339374X1		**2** ARRUELA	WASHER	ARANDELA
30	339337X1	M8 x 1	**4** PARAFUSO	BOLT	PERNO
31	3616277M1		**2** CAPA	CAP	TAPA
32	390972X1		**2** ARRUELA	WASHER	ARANDELA
33	358647X1		**2** PORCA	NUT	TUERCA

[A] PROFUNDIDADE
DEPTH
PROFUNDIDAD

[B] POSIÇÃO
POSITION
POSICION

Mola De Controle Do Hidráulico
Spring Assy - Control
Resorte De Controle De Hidraulico

70-50

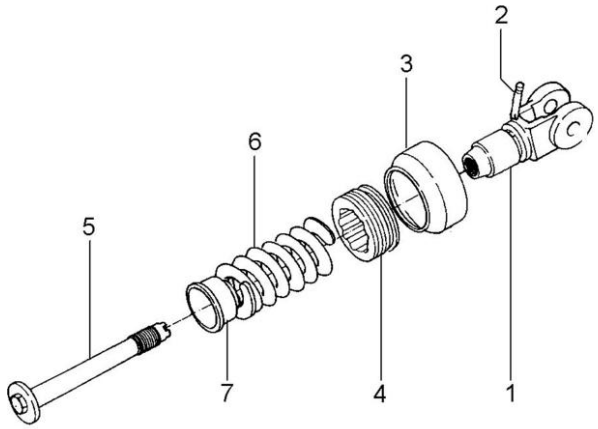

1	1863389M1	**1** ARTICULADOR	HEAD	CULATA
2	1442142X1	**1** PINO	PIN	PASADOR
3	180980M2	**1** CAPA	BOOT	PROTECCION
4	180979M2	**1** PORCA	NUT	TUERCA
5	886348M2	**1** PINO	PIN	PASADOR
6	023332P1	**1** MOLA	SPRING	RESORTE
7	886351M2	**1** ASSENTO	SEAT	ASIENTO

Suporte Do Quadrante
Draft Braket
Soporte Del Quadrante

70-55

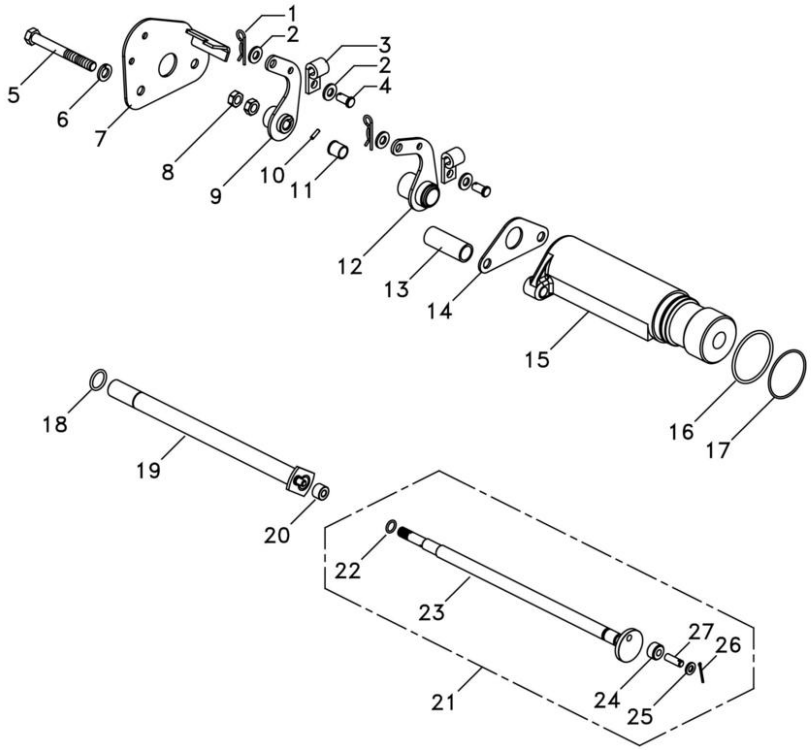

1	195414M1		**2**	GRAMPO	CRAMP	PASADOR
2	339024X1		**4**	ARRUELA	WASHER	ARANDELA
3	3809059M1		**2**	PRESILHA	STAPLE	GRAPA
4	195240M1		**2**	PINO	PIN	PASADOR
5	353898X1	3/8	**2**	PARAFUSO	BOLT	PERNO
6	353434X1		**2**	ARRUELA	WASHER	ARANDELA
7	061420S1		**1**	SUPORTE	BRACKET	SOPORTE
8	353430X1		**2**	PORCA	NUT	TUERCA
9	049460P1		**1**	ALAVANCA	LEVER	PALANCA
10	1870244M1		**1**	PINO	PIN	PASADOR
11	1870225M1		**1**	BUCHA	BUSH	CASQUILLO
12	049461P1		**1**	ALAVANCA	LEVER	PALANCA
13	067058P1		**2**	ESPAÇADOR	SPACER	PIEZA DISTANCIA
14	044137P1		**1**	PLACA	PLATE	PLATO
15	1870240M1		**1**	SUPORTE	SUPPORT	DISPOS.DE SOSTEN
16	377832X1		**1**	ANEL "O"	O RING	JUNTA TORICA
17	364281X1		**1**	ANEL "O"	O RING	JUNTA TORICA
18	762026M1		**1**	ANEL "O"	O RING	JUNTA TORICA
19	1870219M93	[B]	**1**	EIXO	SHAFT	ARBOL
20	898189M2		**1**	ROLETE	ROLLER	RODILLO
21	1870243M92	[A]	**1**	EIXO	SHAFT	ARBOL
22	195561M1	21	**1**	ANEL "O"	O RING	JUNTA TORICA
23	1870241M1	21	**1**	EIXO	SHAFT	ARBOL
24	898196M2	21	**1**	ROLETE	ROLLER	RODILLO
25	339692X1	21	**1**	ARRUELA	WASHER	ARANDELA
26	354041X1	21	**1**	CUPILHA	COTTER PIN	PASADOR DOUBLE
27	898194M1	21	**1**	PINO	PIN	PASADOR

[A] PROFUNDIDADE
DEPTH
PROFUNDIDAD

[B] POSIÇÃO
POSITION
POSICION

Suporte Do Quadrante
Draft Braket
Soporte Del Quadrante

70-60

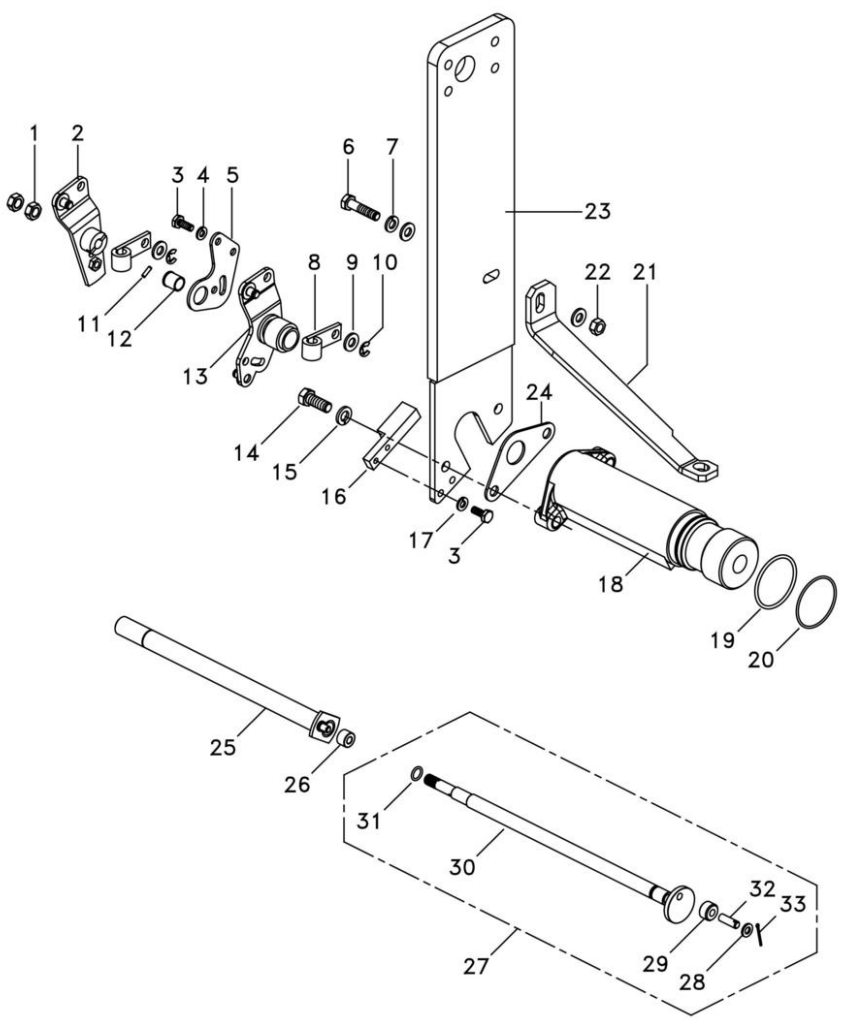

1	353430X1		**2**	PORCA	NUT	TUERCA
2	3807551M91	[A]	**1**	ALAVANCA	LEVER	PALANCA
3	339560X1	M6 x 1	**4**	PARAFUSO	BOLT	PERNO
4	339375X1		**2**	ARRUELA	WASHER	ARANDELA
5	1696586M1		**1**	SUPORTE	BRACKET	SOPORTE
6	339287X1	M8 x 22	**1**	PARAFUSO	BOLT	PERNO
7	339374X1		**1**	ARRUELA	WASHER	ARANDELA
8	070684P1		**2**	TERMINAL	END	EXTREMO
9	339024X1		**4**	ARRUELA	WASHER	ARANDELA
10	1440988X1		**2**	ANEL TRAVA	CIRCLIP	CIRCULITO
11	1870244M1		**1**	PINO	PIN	PASADOR
12	1870225M1		**1**	BUCHA	BUSH	CASQUILLO
13	3807550M91	[B]	**1**	ALAVANCA	LEVER	PALANCA
14	353691X1	3/8"	**2**	PARAFUSO	BOLT	PERNO
15	353434X1		**2**	ARRUELA	WASHER	ARANDELA
16	070361P1		**1**	ESPAÇADOR	SPACER	PIEZA DISTANCIA
17	353441X1		**2**	ARRUELA	WASHER	ARANDELA
18	1870240M1		**1**	SUPORTE	SUPPORT	DISPOS.DE SOSTEN
19	377832X1		**1**	ANEL "O"	O RING	JUNTA TORICA
20	364281X1		**1**	ANEL "O"	O RING	JUNTA TORICA
21	064324P1		**1**	SUPORTE	BRACKET	SOPORTE
22	339169X1		**1**	PORCA	NUT	TUERCA
23	6262298M91		**1**	SUPORTE	BRACKET	SOPORTE
24	044137P1		**1**	PLACA	PLATE	PLATO
25	045314N1	[B]	**1**	EIXO	SHAFT	ARBOL
26	898189M2		**1**	ROLETE	ROLLER	RODILLO
27	1870243M92	[A]	**1**	EIXO	SHAFT	ARBOL
28	339692X1	27	**1**	ARRUELA	WASHER	ARANDELA
29	898196M2	27	**1**	ROLETE	ROLLER	RODILLO
30	1870241M1	27	**1**	EIXO	SHAFT	ARBOL
31	195561M1	27	**1**	ANEL "O"	O RING	JUNTA TORICA
32	898194M1	27	**1**	PINO	PIN	PASADOR
33	354041X1	27	**1**	CUPILHA	COTTER PIN	PASADOR DOUBLE

[A] PROFUNDIDADE
DEPTH
PROFUNDIDAD

[B] POSIÇÃO
POSITION
POSICION

Cilindro Hidráulico
Hydraulic Cylinder
Cilindro Hidráulico

70-65

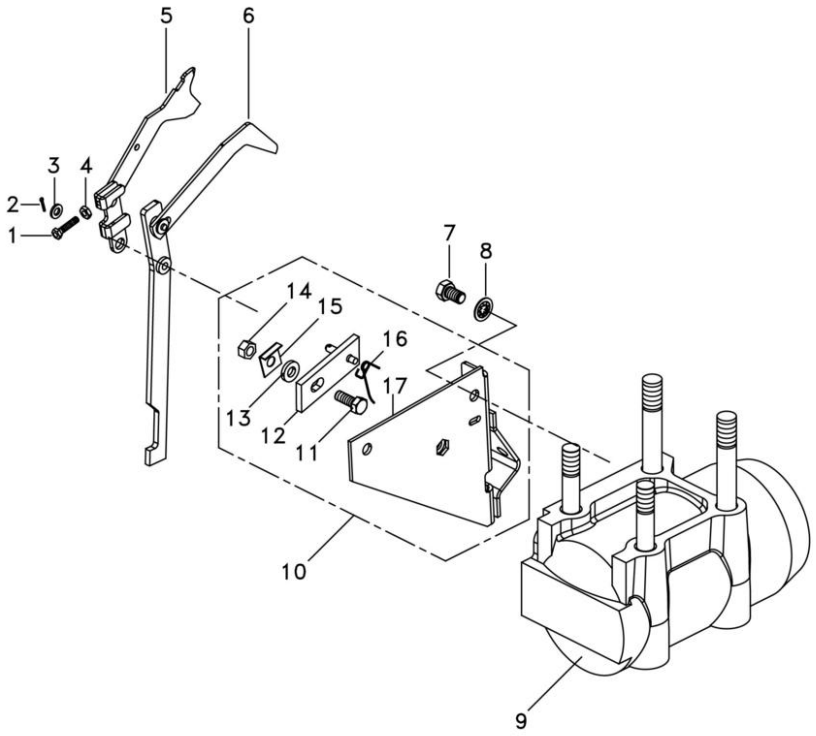

1	2802251M1	3/16"	**1**	PARAFUSO	BOLT	PERNO
2	361332X1		**1**	CUPILHA	COTTER PIN	PASADOR DOUBLE
3	353754X1		**1**	ARRUELA	WASHER	ARANDELA
4	354120X1		**1**	PORCA	NUT	TUERCA
5	1661547M92		**1**	ALAVANCA	LEVER	PALANCA
6	1869093M93		**1**	ALAVANCA	LEVER	PALANCA
7	353688X1	3/8"	**2**	PARAFUSO	BOLT	PERNO
8	390287X1		**2**	ARRUELA	WASHER	ARANDELA
9	034617N1	70-70 No	**1**	CJ. CILINDRO	KIT, CYLINDER	JUEGO DE CILINDR
10	1870190M92		**1**	SUPORTE	SUPPORT	DISPOS.DE SOSTEN
11	361448X1	10	**1**	PARAFUSO	BOLT	PERNO
12	1869104M91	10	**1**	SUPORTE	BRACKET	SOPORTE
13	376702X1	10	**1**	ARRUELA	WASHER	ARANDELA
14	363621X1	10	**1**	PORCA	NUT	TUERCA
15	1869107M1	10	**1**	ARRUELA	WASHER	ARANDELA
16	1872044M1	10	**1**	MOLA	SPRING	RESORTE
17	1661617M91	10	**1**	SUPORTE	BRACKET	SOPORTE

Cilindro Hidráulico Hydraulic Cylinder Cilindro Hidráulico	Levante Hidráulico Hydraulic Lift Levante Hidráulico	70-70	2500 Kgf 2500 Kgf 2500 Kgf

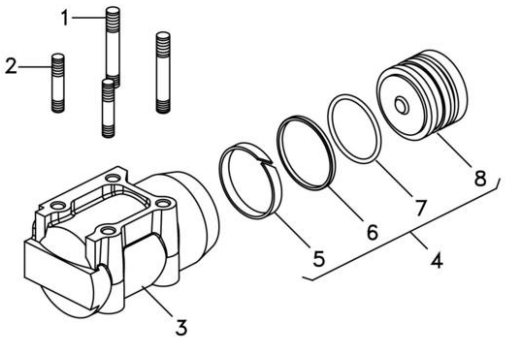

1	1481941M2		**2** PRISIONEIRO	STUD	ESPARRAGO
2	1667580M1		**2** PRISIONEIRO	STUD	ESPARRAGO
3	516571M3		**1** CILINDRO	CYLINDER	CILINDRO
4	6220420M92		**1** PISTÃO	PISTON	PISTON
5	034615P1	4	**1** ANEL	RING	ARO
6	3412380M1	4	**1** ANEL	RING	ARO
7	3412140M1	4	**1** ANEL "O"	O RING	JUNTA TORICA
8	034604N1	4	**1** PISTÃO	PISTON	PISTON

Tampa Do Levante Hidráulico	**Articulador**	**70-75**
Tampa Do Levante Hidráulico	**Link**	
Tapa Levante Hidraulico	**Articulador**	

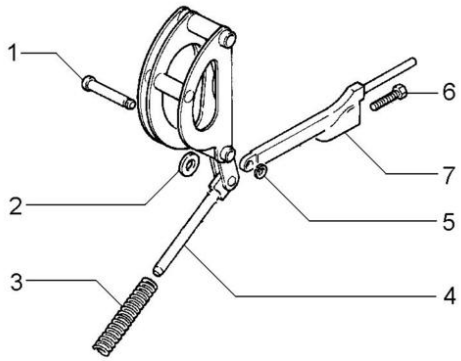

1	180990M1		**1** PINO	PIN	PASADOR
2	898125M1		**1** ARRUELA	WASHER	ARANDELA
3	1660323M1		**1** MOLA	SPRING	RESORTE
4		1660324M91	**1** ARTICULAÇÃO	KNUCKLE	CHARNELA
4		1660884M91	**1** ARTICULAÇÃO	KNUCKLE	CHARNELA
5	195575M1		**1** ANEL	RING	ARO
6	898128M1		**1** PARAFUSO	BOLT	PERNO
7	898124M1		**1** HASTE	SPINDLE	MANGUETA

Válvula De Fluxo Combinado
Combined Flow Valve
Válvula De Flujo Combinada

70-80

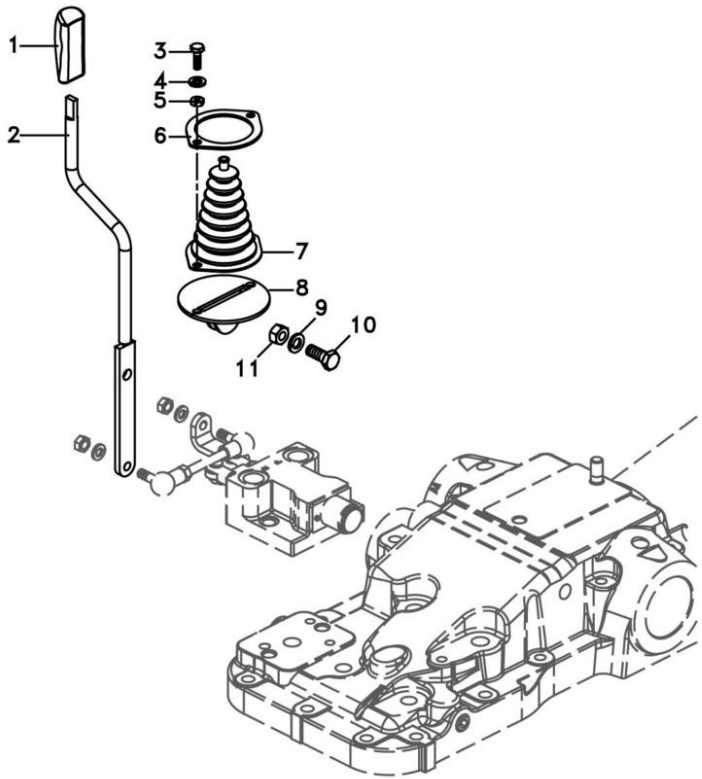

1	3715491M91		**1** MANÍPULO	KNOB	POMO
2	6207308M91		**1** CJ. ALAVANCA	KIT, LEVER	JUEGO, PALANCA
3	339666X1	M6x1x20	**2** PARAFUSO	BOLT	PERNO
4	339374X1		**2** ARRUELA	WASHER	ARANDELA
5	339030X1	M6	**2** PORCA	NUT	TUERCA
6	069937P1		**1** ANEL	RING	ARO
7	069915P1		**1** COIFA	BELLOWS	FUELLE
8	6207307M91		**1** CJ. SUPORTE	KIT, BRACKET	JUEGO SOPORTE
9	339376X1		**1** ARRUELA	WASHER	ARANDELA
10	339401X1	M10x1,5x25	**1** PARAFUSO	BOLT	PERNO
11	339402X1	M10x1,5	**1** PORCA	NUT	TUERCA

Tampa
Cover
Tapa

Sem Levante
Without Lift
Sin Levante

70-85

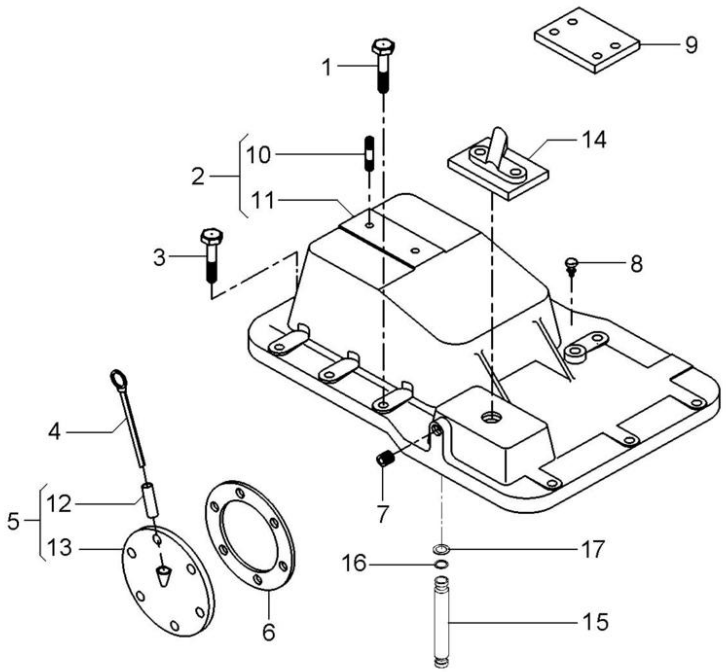

1	058281P1		**5** PARAFUSO	BOLT	PERNO
2	3145272M92		**1** TAMPA	COVER	CUBIERTA
3	058287P1		**8** PARAFUSO	BOLT	PERNO
4	1665962M91		**1** VARETA	ROD	VARILLA
5	6263182M1		**1** TAMPA	COVER	CUBIERTA
6	181217M1		**1** JUNTA	GASKET	EMPAQUETADURA.
7	195387M1		**2** BUJÃO	PLUG	TAPON
8	182099M91		**1** RESPIRO	BREATHER	RESPIRADERO
9	022724P1		**2** CHAPA	PLATE	CHAPA
10	3146844M1	2	**1** PRISIONEIRO	STUD	ESPARRAGO
11	3145276M1	2	**1** TAMPA	COVER	CUBIERTA
12	898207M1	5	**1** TUBO	PIPE	CANO
13	181219M1	5	**1** TAMPA	COVER	CUBIERTA
14	070467N1		**1** CJ. TAMPA	KIT, CAP	JUEGO DE TAPON
15	3808400M1		**1** TUBO	PIPE	CANO
16	195561M1		**2** ANEL "O"	O RING	JUNTA TORICA
17	195874M1		**2** ARRUELA	WASHER	ARANDELA

Bomba Hidráulica Hydraulic Pump Bomba Hidraulica	C/Levante - S/Tdp With Lift - Without Ipto C/ Levante - S/Tdf	70-90	

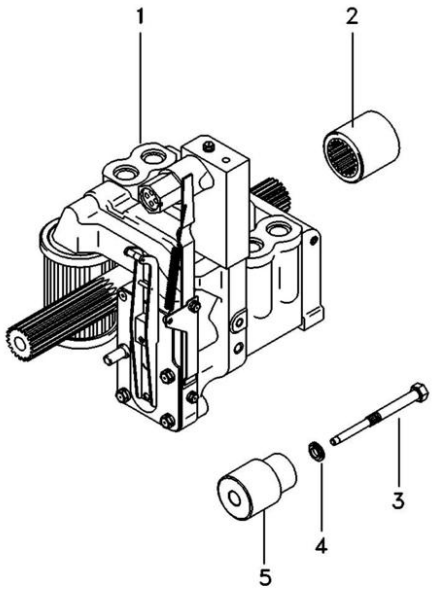

1	3773700M92	70-100 No	**1** CJ. BOMBA	KIT, PUMP	BOMBA JUEGO
2	1868538M4		**1** LUVA	SLEEVE	MANCHA
3	532928M1		**1** PINO	PIN	PASADOR
4	532926M1		**1** ARRUELA	WASHER	ARANDELA
5	532927M1		**1** SUPORTE	BRACKET	SOPORTE

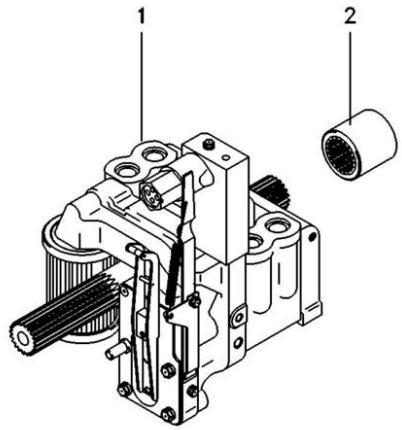

1	6215817M91	70-315 No	**1** BOMBA HIDRÁULICA	HYDRAULIC PUMP	BOMBA HIDRAULICA
2	1868538M4		**1** LUVA	SLEEVE	MANCHA

Bomba Hidráulica Hydraulic Pump Bomba Hidraulica	Coletor E Luva Collector And Glove Colecionador Y Guante	70-100	Com Hidráulico With Hydraulic Con Hidraulico

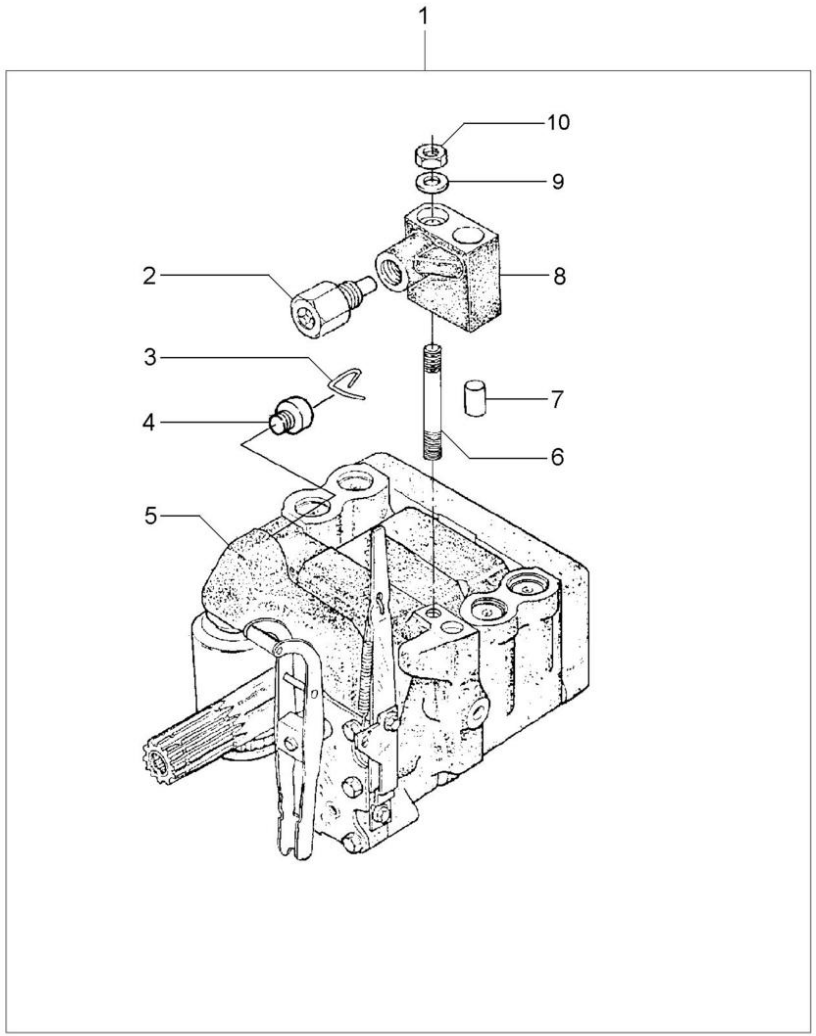

1		3773700M92	**1**	BOMBA	PUMP	BOMBA
2	038639T1	8	**1**	VÁLVULA	VALVE	VALVULA
3	1870819M1	1	**1**	PRESILHA	STAPLE	GRAPA
4	1870820M1	1	**1**	BUJÃO	PLUG	TAPON
5	3773701M92	1 U.K.	**1**	CJ. BOMBA	KIT, PUMP	BOMBA JUEGO
		70-105 No				
6	1694381M1	1	**1**	PRISIONEIRO	STUD	ESPARRAGO
7	377605X1	8	**1**	PINO	PIN	PASADOR
8	3808924M91	1	**1**	COLETOR	COLLECTOR	COLECTOR
9	353756X1	1	**1**	ARRUELA	WASHER	ARANDELA
10	195258M1	1	**1**	PORCA	NUT	TUERCA

Bomba Hidráulica
Hydraulic Pump
Bomba Hidraulica

70-105

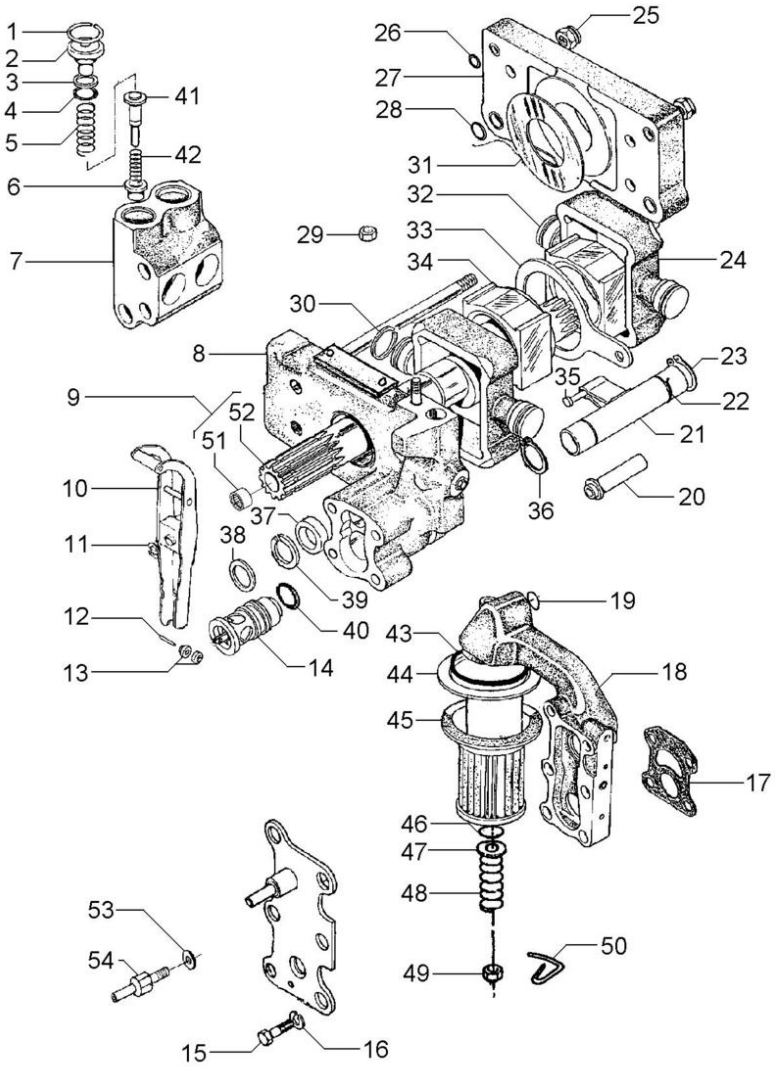

1	1868743M1		4	ANEL TRAVA	CIRCLIP	CIRCULITO
2	1868741M1		4	BUJÃO	PLUG	TAPON
3	1870849M1		4	ARRUELA	WASHER	ARANDELA
4	1868742M1		4	ANEL "O"	O RING	JUNTA TORICA
5	180928M2		4	MOLA	SPRING	RESORTE
6	1660116M1	[A]	4	VÁLVULA	VALVE	VALVULA
7	1868435M3		2	CÂMARA	CHAMBER	CAMARA
8	3808617M91	70-110 No	1	CORPO	BODY	CUERPO
9	1871781M93		1	EIXO	SHAFT	ARBOL
10	3610175M91		1	ALAVANCA	LEVER	PALANCA
11	377493X1		1	ANEL TRAVA	CIRCLIP	CIRCULITO
12	897504M1		1	PINO	PIN	PASADOR
13	897599M1		2	ROLETE	ROLLER	RODILLO
14	3611085M91		1	VÁLVULA	VALVE	VALVULA
15	362403X1		4	PARAFUSO	BOLT	PERNO
16	366719X1		4	ARRUELA	WASHER	ARANDELA
17	1869529M2		1	JUNTA	GASKET	EMPAQUETADURA.
18	3611141M91	70-115 No	1	CARCAÇA	HOUSING	ALOJAMIENTO
19	851134M1		1	ANEL "O"	O RING	JUNTA TORICA
20	1686740M1		1	TUBO	PIPE	CANO
21	1681790M91	70-120 No	1	OSCILADOR	OSCILLATOR	OSCILADOR
22	1671699M1		1	ANEL TRAVA	CIRCLIP	CIRCULITO
23	3000361X1		1	ANEL TRAVA	CIRCLIP	CIRCULITO
24	1860038M1		2	PISTÃO	PISTON	PISTON
25	1871659M1	3/8	2	PORCA	NUT	TUERCA
25	1871660M1		2	PORCA	NUT	TUERCA
26	377494X1		4	ANEL "O"	O RING	JUNTA TORICA
27	1665499M91		1	CORPO	BODY	CUERPO
28	831533M1		4	ANEL "O"	O RING	JUNTA TORICA
29	376448X1	3/8	1	PORCA	NUT	TUERCA
		195258M1				
30	897493M1		4	ANEL	RING	ARO
31	1664589M1		2	ARRUELA	WASHER	ARANDELA
32	180924M2		1	BLOCO	BLOCK	BLOQUE
33	180933M1		1	SEGUIDOR	FOLLOWER	IMPULSOR
34	180925M2		1	BLOCO	BLOCK	BLOQUE
35	831130M1		1	PINO	PIN	PASADOR
36	195946M1		2	ANEL TRAVA	CIRCLIP	CIRCULITO
37	1868486M1		1	ESPAÇADOR	SPACER	PIEZA DISTANCIA
38	377543X1		1	ARRUELA	WASHER	ARANDELA
39	1868485M1		1	ARRUELA	WASHER	ARANDELA
40	377502X1		1	ANEL "O"	O RING	JUNTA TORICA
41	180930M2	[B]	4	VÁLVULA	VALVE	VALVULA
42	180927M2		4	MOLA	SPRING	RESORTE
43	195876M1		1	ANEL "O"	O RING	JUNTA TORICA
44	1671633M1		1	TUBO	PIPE	CANO
45	1870199M92		1	FILTRO	FILTER	FILTRO
46	1007240M1		1	ANEL "O"	O RING	JUNTA TORICA
47	377499X1		1	ARRUELA	WASHER	ARANDELA
48	1868469M1		1	MOLA	SPRING	RESORTE

Bomba Hidráulica
Hydraulic Pump
Bomba Hidraulica

70-105

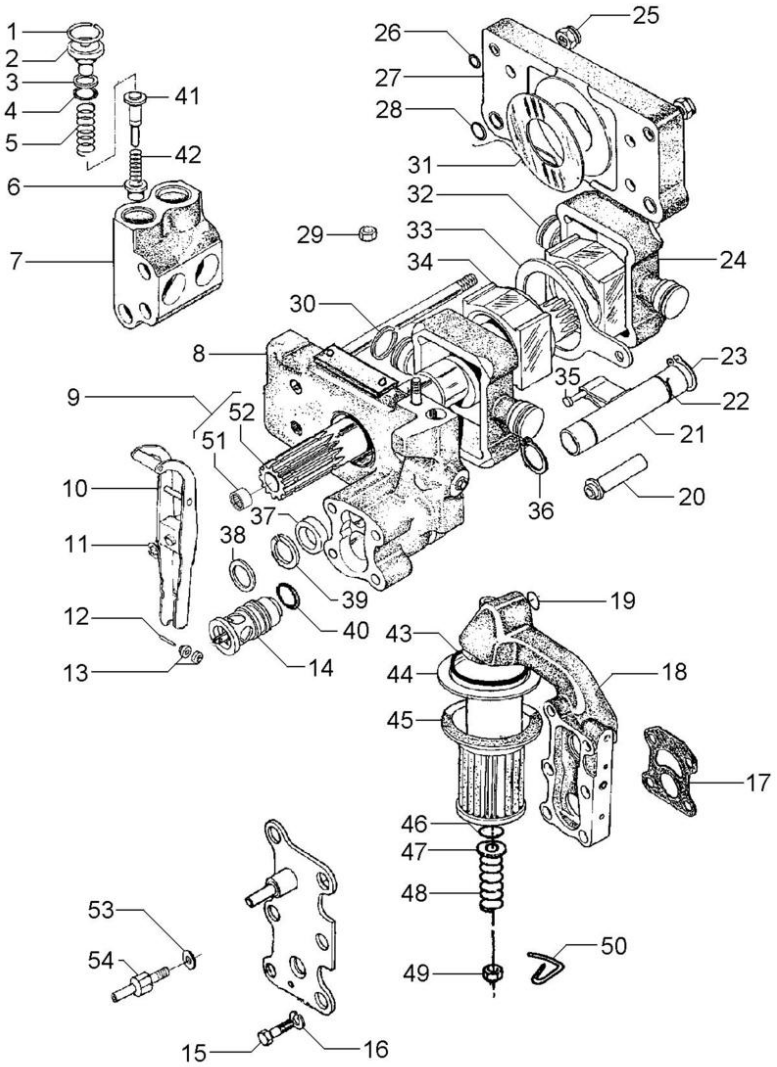

49	375109X1	3/8X16	**1**	PORCA	NUT	TUERCA
50	1870089M1		**1**	PRESILHA	STAPLE	GRAPA
51	1000251M1	9	**1**	ROLAMENTO	BEARING	COJINETE
52	1871782M3	9	**1**	EIXO	SHAFT	ARBOL
53	376719X1		**1**	ARRUELA	WASHER	ARANDELA
54	3610280M1		**1**	PARAFUSO	BOLT	PERNO

[A] ADMISSÃO
INLET
ADMISIÓN

[B] RETORNO
RETURN
RETORNO

Corpo
Body
Cuerpo

70-110

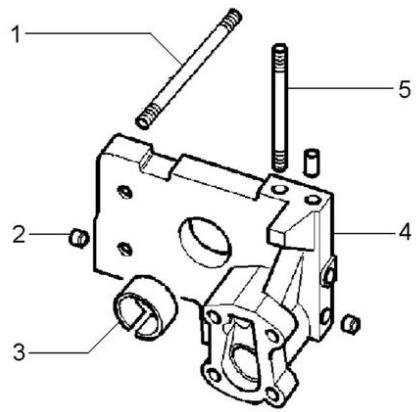

1	377528X1		**4** PRISIONEIRO	STUD	ESPARRAGO
2	1868431M3		**2** BUJÃO	PLUG	TAPON
3	1664491M2		**1** BUCHA	BUSH	CASQUILLO
4		3808617M91	**1** CORPO	BODY	CUERPO
5	377528X1		**1** PRISIONEIRO	STUD	ESPARRAGO

Bomba Do Levante Hidráulico | **Suporte Filtro**
Hydraulic Lift Pump | **Strainer Unit**
Bomba Hidraulica Elevador | **Soporte Filtro**

70-115

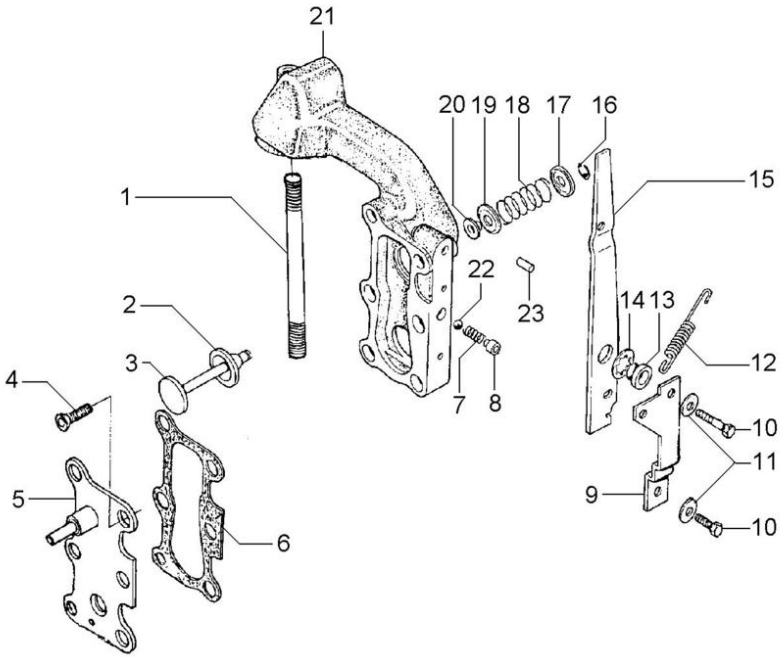

1	377531X1	**1** PRISIONEIRO	STUD	ESPARRAGO
2	1870810M1	**1** ANEL "O"	O RING	JUNTA TORICA
3	1870811M1	**1** VÁLVULA	VALVE	VALVULA
4	358334X1	**2** PARAFUSO	BOLT	PERNO
5	3599748M91	**1** TAMPA	COVER	CUBIERTA
6	1868456M1	**2** JUNTA	GASKET	EMPAQUETADURA.
7	1868452M1	**1** MOLA	SPRING	RESORTE
8	1868451M2	**1** BUCHA	BUSH	CASQUILLO
9	1869831M1	**1** SUPORTE	SUPPORT	DISPOS.DE SOSTEN
10	362352X1	**2** PARAFUSO	BOLT	PERNO
11	359004X1	**2** ARRUELA	WASHER	ARANDELA
12	1868454M2	**1** MOLA	SPRING	RESORTE
13	1868444M1	**1** BUCHA	BUSH	CASQUILLO
14	377500X1	**1** ARRUELA	WASHER	ARANDELA
15	1868453M2	**1** ALAVANCA	LEVER	PALANCA
16	377501X1	**1** ANEL TRAVA	CIRCLIP	CIRCULITO
17	1868464M1	**1** ASSENTO	SEAT	ASIENTO
18	1868465M1	**1** MOLA	SPRING	RESORTE
19	1868460M1	**1** ASSENTO	SEAT	ASIENTO
20	1868466M1	**1** RETENTOR	SEAL	RETEN
21	3599949M1	**1** CARCAÇA	HOUSING	ALOJAMIENTO
22	361023X1	**1** ESFERA	BALL	BOLA
23	377489X1	**1** PINO	PIN	PASADOR

Bomba Do Levante Hidráulico
Hydraulic Pump
Bomba Hidralica

Válvula Osciladora
Oscillator Valve
Valvula Osciladora

70-120

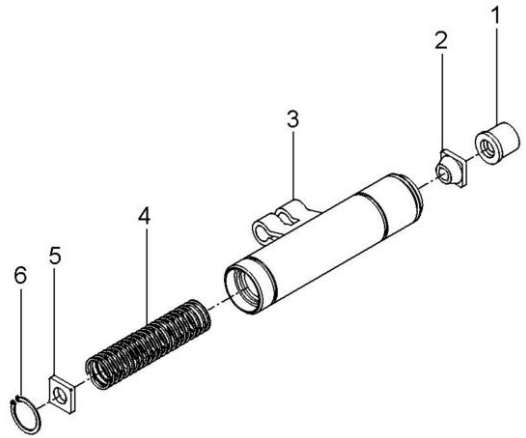

1	1681786M1	**1** COLAR	COLLAR	COLLAR
2	1862576M2	**1** GUIA	GUIDE	GUIA
3	1869826M93	**1** OSCILADOR	OSCILLATOR	OSCILADOR
4	180940M1	**1** MOLA	SPRING	RESORTE
5	1869830M2	**1** DISCO	DISC	DISCO
6	1442466X1	**1** ANEL	RING	ARO

Direção Hidráulica
Hydraulic Steering
Dirección Hidráulica

70-125

4 Rodas Motrizes - Com Tdpi
4 Wheels Drive - With Tdpi
4 Ruedas Motriz - Con Tdfi

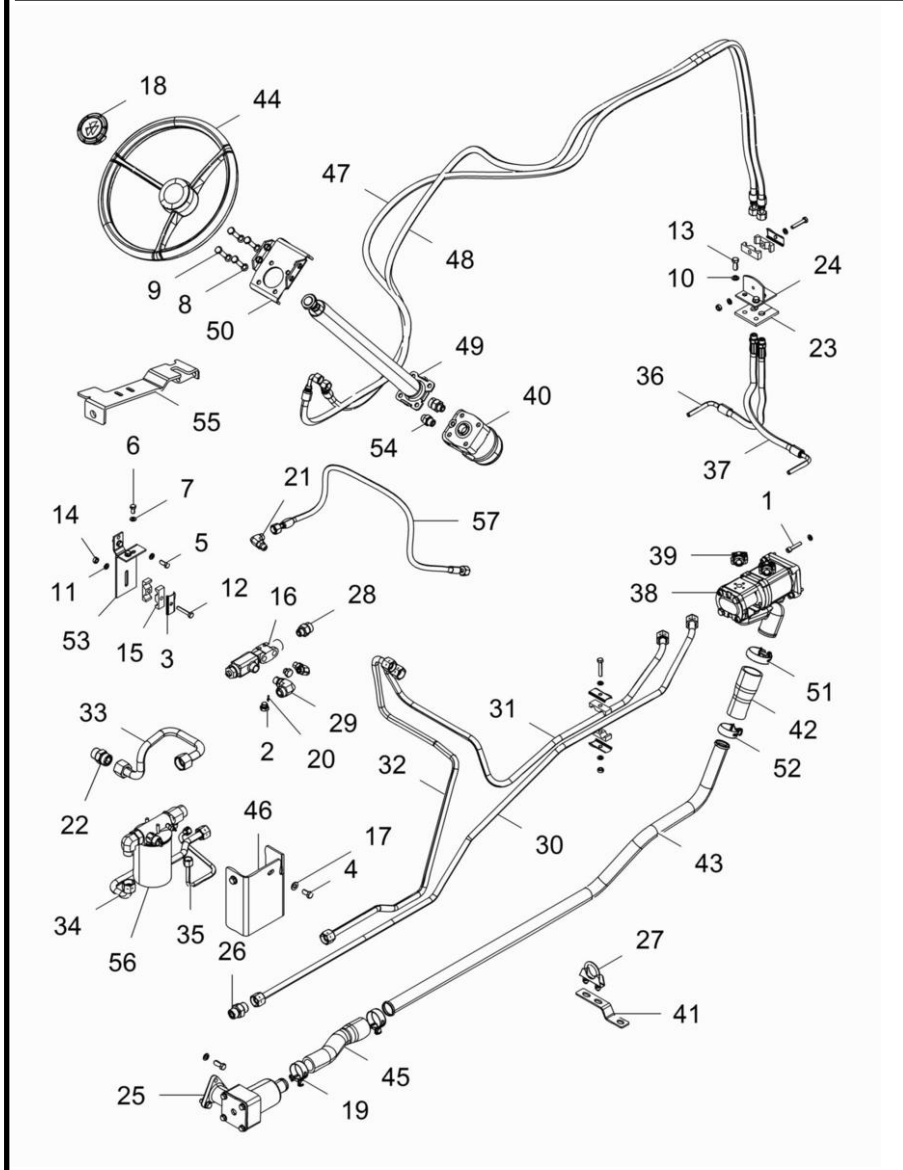

1	3009287X1	m8x40, zn	**4** PARAFUSO	BOLT	PERNO
2	3019639X91	M14x1.5 ISO6149	**2** BUJÃO	PLUG	TAPON
3	3146897M1		**4** REFORÇO	REINFORCEMENT	REFUERZO
4	339081X1	m10x20	**2** PARAFUSO	BOLT	PERNO
5	339123X1	m8x1.25x20	**2** PARAFUSO	BOLT	PERNO
6	339124X1	m8x1.25x16	**2** PARAFUSO	BOLT	PERNO
7	339374X1	b8	**8** ARRUELA	WASHER	ARANDELA
8	339376X1	b10	**4** ARRUELA	WASHER	ARANDELA
9	339814X1	m10x1.5x35	**4** PARAFUSO	BOLT	PERNO
10	353434X1	3/8	**5** ARRUELA	WASHER	ARANDELA
11	353446X1	5/16	**5** ARRUELA	WASHER	ARANDELA
12	353685X1	5/16-18	**3** PARAFUSO	BOLT	PERNO
13	353691X1	3/8"-16x1	**5** PARAFUSO	BOLT	PERNO
14	355565X1	5/16"-18unc	**3** PORCA	NUT	TUERCA
15	3585143M1		**6** BRAÇADEIRA	CLAMP	ABRAZADERA
16	3759547M93		**1** VÁLVULA	VALVE	VALVULA
17	390734X1	10.9x21x2.2	**2** ARRUELA	WASHER	ARANDELA
18	4298376M91		**1** TAMPA	COVER	CUBIERTA
19	6214781M1		**1** BRAÇADEIRA	CLAMP	ABRAZADERA
20	6214797M1		**1** TAMPÃO	PAD	ALMOHADILLA
21	6215505M1	M14bosx11/16orfs	**2** CONEXÃO	CONNECTION	CONEXION
22	6216166M1	M27 x 1 3/16	**1** CONEXÃO	CONNECTION	CONEXION
23	6222544M1		**1** PROTETOR	PROTECTOR	PROTECTOR
24	6222545M91		**1** CJ. SUPORTE	KIT, BRACKET	JUEGO SOPORTE
25	6223552M92		**1** FILTRO DE SUCÇÃO	SUCTION FILTER	FILTRO
26	6225777M1	1 x 1	**1** CONEXÃO	CONNECTION	CONEXION
27	6231706M91		**1** BRAÇADEIRA	CLAMP	ABRAZADERA
28	6233972M1	M18 x 1-14	**3** CONEXÃO	CONNECTION	CONEXION
29	6239045M1	90° 1-14xM18x1.5	**1** CONEXÃO	CONNECTION	CONEXION
30	6260150M91		**1** TUBO	PIPE	CANO
31	6260403M91		**1** TUBO	PIPE	CANO
32	6260956M91		**1** TUBO	PIPE	CANO
33	6260997M91		**1** TUBO	PIPE	CANO
34	6260998M91		**1** TUBO	PIPE	CANO
35	6261822M91		**1** TUBO	PIPE	CANO
36	6261830M91		**1** MANGUEIRA	HOSE	FLEXIBLE
37	6261830M91		**1** MANGUEIRA	HOSE	FLEXIBLE
38	6262009M91		**1** BOMBA	PUMP	BOMBA
39	6262033M91		**2** CONEXÃO	CONNECTION	CONEXION
40	6262271M91		**1** UN. HIDROSTÁTICA	STEERING UNIT	UNIDAD DIRECCION
41	6263328M1		**1** SUPORTE	BRACKET	SOPORTE
42	6263676M1		**1** MANGUEIRA	HOSE	FLEXIBLE
43	6263794M1		**1** TUBO	PIPE	CANO
44	6264314M1		**1** VOLANTE DIREÇÃO	STEERING WHEEL	VOLANT DIRECCION
45	6264577M1		**1** MANGUEIRA	HOSE	FLEXIBLE
46	6264866M1		**1** PROTEÇÃO	GUARD	DEFENSA
47	6267221M91		**1** MANGUEIRA	HOSE	FLEXIBLE
48	6267221M91		**1** MANGUEIRA	HOSE	FLEXIBLE
49	6269076M91		**1** BARRA DE DIREÇÃO	STEERING ROD	BARRA DIRECCION
50	6269081M91		**1** SUPORTE	BRACKET	SOPORTE

Direção Hidráulica
Hydraulic Steering
Dirección Hidráulica

70-125

4 Rodas Motrizes - Com Tdpi
4 Wheels Drive - With Tdpi
4 Ruedas Motriz - Con Tdfi

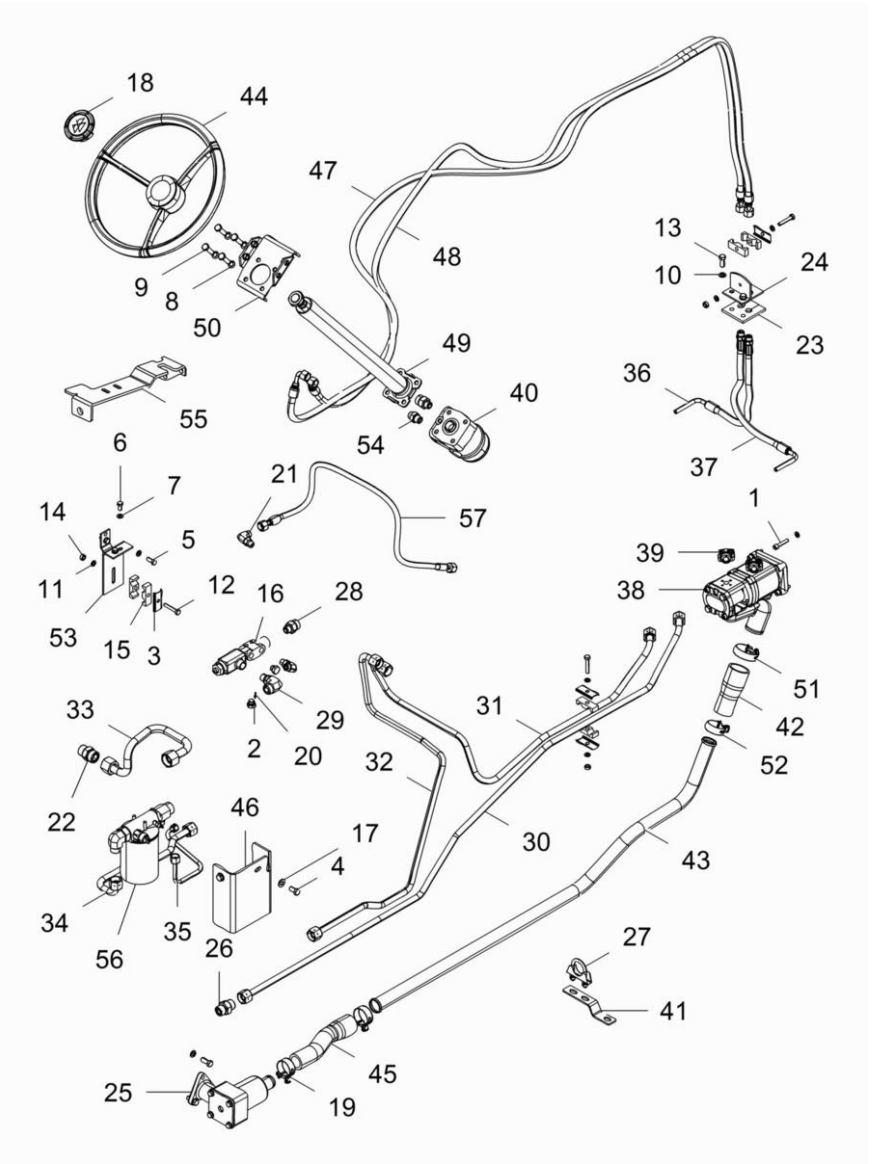

51	6269107M91		**1**	ABRAÇADEIRA	CLAMP	ABRAZADERA
52	6269272M91		**2**	ABRAÇADEIRA	CLAMP	ABRAZADERA
53	6269507M91		**1**	SUPORTE	BRACKET	SOPORTE
54	6270419M1	M12X1.5x11/16-16	**2**	UNIÃO	LINK	UNION
55	6275003M91		**1**	SUPORTE FILTRO	FILTER SUPPORT	FILTER SUPPORT
56	6275011M91	70-150 No	**1**	CJ. FILTRO	KIT, FILTER	JUEGO FILTRO
57	6281136M91		**1**	MANGUEIRA	HOSE	FLEXIBLE

Direção Hidráulica
Hydraulic Steering
Dirección Hidráulica

70-130

4 Rodas Motrizes - Com Tdp
4 Wheels Drive - With Tdp
4 Ruedas Motriz - Con Tdf

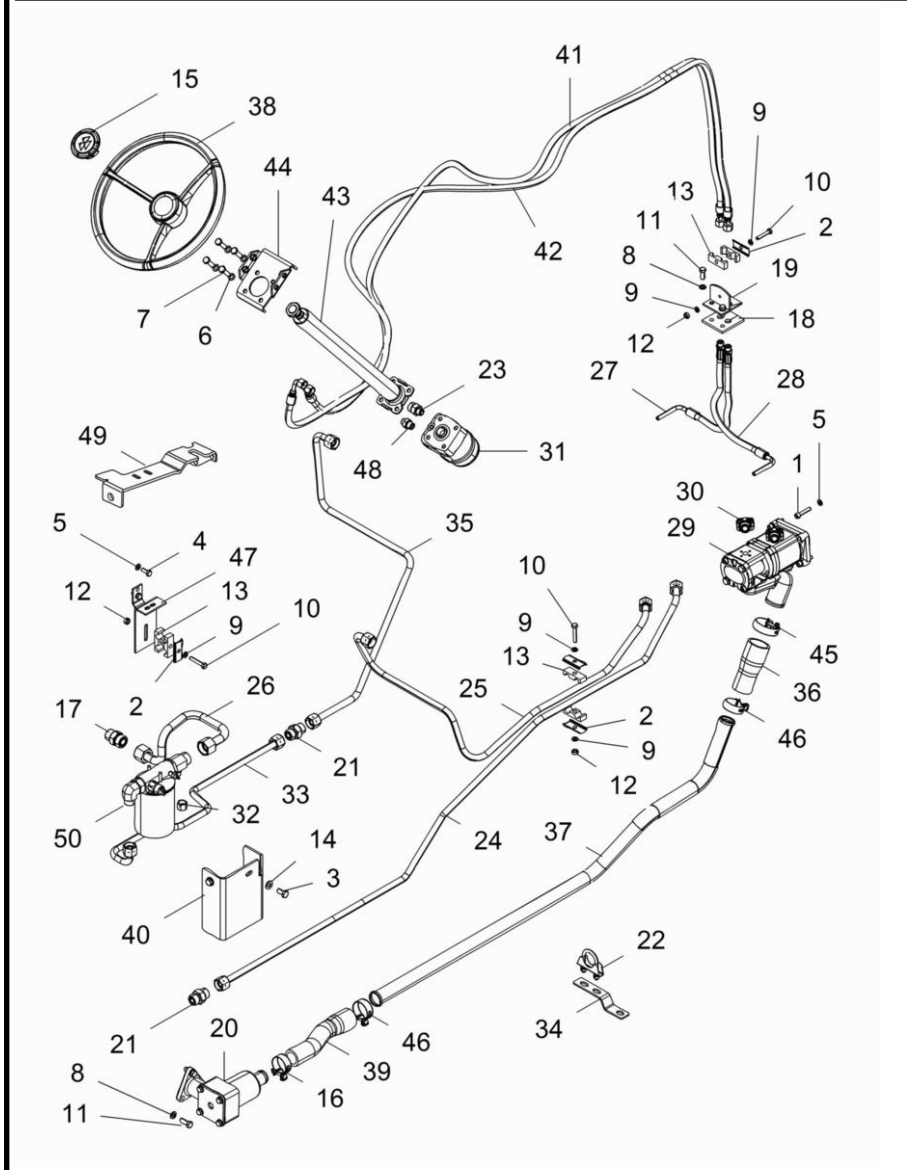

1	3009287X1	m8x40, zn	**4**	PARAFUSO	BOLT	PERNO
2	3146897M1		**4**	REFORÇO	REINFORCEMENT	REFUERZO
3	339081X1	m10x20	**2**	PARAFUSO	BOLT	PERNO
4	339123X1	m8x1.25x20	**2**	PARAFUSO	BOLT	PERNO
5	339374X1	B8	**6**	ARRUELA	WASHER	ARANDELA
6	339376X1	B10	**4**	ARRUELA	WASHER	ARANDELA
7	339814X1	m10x1.5x35	**4**	PARAFUSO	BOLT	PERNO
8	353434X1	3/8	**5**	ARRUELA	WASHER	ARANDELA
9	353446X1	5/16	**5**	ARRUELA	WASHER	ARANDELA
10	353685X1	5/16-18	**3**	PARAFUSO	BOLT	PERNO
11	353691X1	3/8"-16x1	**5**	PARAFUSO	BOLT	PERNO
12	355565X1	5/16"-18unc	**3**	PORCA	NUT	TUERCA
13	3585143M1		**6**	BRAÇADEIRA	CLAMP	ABRAZADERA
14	390734X1	10.9x21x2.2	**2**	ARRUELA	WASHER	ARANDELA
15	4298376M91		**1**	TAMPA	COVER	CUBIERTA
16	6214781M1		**1**	BRAÇADEIRA	CLAMP	ABRAZADERA
17	6216166M1	M27 x 1 3/16	**1**	CONEXÃO	CONNECTION	CONEXION
18	6222544M1		**1**	PROTETOR	PROTECTOR	PROTECTOR
19	6222545M91		**1**	CJ. SUPORTE	KIT, BRACKET	JUEGO SOPORTE
20	6223552M92	👁 70-145 No	**1**	FILTRO DE SUCÇÃO	SUCTION FILTER	FILTRO
21	6225777M1	1 x 1	**2**	CONEXÃO	CONNECTION	CONEXION
22	6231706M91		**1**	BRAÇADEIRA	CLAMP	ABRAZADERA
23	6233972M1	M18 x 1-14	**2**	CONEXÃO	CONNECTION	CONEXION
24	6260150M91		**1**	TUBO	PIPE	CANO
25	6260403M91		**1**	TUBO	PIPE	CANO
26	6260997M91		**1**	TUBO	PIPE	CANO
27	6261830M91		**1**	MANGUEIRA	HOSE	FLEXIBLE
28	6261830M91		**1**	MANGUEIRA	HOSE	FLEXIBLE
29	6262009M91		**1**	BOMBA	PUMP	BOMBA
30	6262033M91		**2**	CONEXÃO	CONNECTION	CONEXION
31	6262271M91		**1**	UN. HIDROSTÁTICA	STEERING UNIT	UNIDAD DIRECCION
32	6262619M1	11/16-16 UN/UNF	**1**	TAMPÃO	PAD	ALMOHADILLA
33	6262626M91		**1**	TUBO	PIPE	CANO
34	6263328M1		**1**	SUPORTE	BRACKET	SOPORTE
35	6263405M91		**1**	TUBO	PIPE	CANO
36	6263676M1		**1**	MANGUEIRA	HOSE	FLEXIBLE
37	6263794M1		**1**	TUBO	PIPE	CANO
38	6264314M1		**1**	VOLANTE DIREÇÃO	STEERING WHEEL	VOLANT DIRECCION
39	6264577M1		**1**	MANGUEIRA	HOSE	FLEXIBLE
40	6264866M1		**1**	PROTEÇÃO	GUARD	DEFENSA
41	6267221M91		**1**	MANGUEIRA	HOSE	FLEXIBLE
42	6267221M91		**1**	MANGUEIRA	HOSE	FLEXIBLE
43	6269076M91		**1**	BARRA DE DIREÇÃO	STEERING ROD	BARRA DIRECCION
44	6269081M91		**1**	SUPORTE	BRACKET	SOPORTE
45	6269107M91		**1**	ABRAÇADEIRA	CLAMP	ABRAZADERA
46	6269272M91		**2**	ABRAÇADEIRA	CLAMP	ABRAZADERA
47	6269507M91		**1**	SUPORTE	BRACKET	SOPORTE
48	6270419M1	M12X1.5x11/16-16	**2**	UNIÃO	LINK	UNION
49	6275003M91		**1**	SUPORTE FILTRO	FILTER SUPPORT	FILTER SUPPORT
50	6275011M91	👁 70-150 No	**1**	CJ. FILTRO	KIT, FILTER	JUEGO FILTRO

Direção Hidrostática | **4 Rodas Motrizes**
Hydrostatic Steering | **4 Wheels Drive**
Direccion Hidrostática | **4 Ruedas Motriz**

70-135

Tratores Com Cabine
Tractors With Cab
Tractores Con Cabina

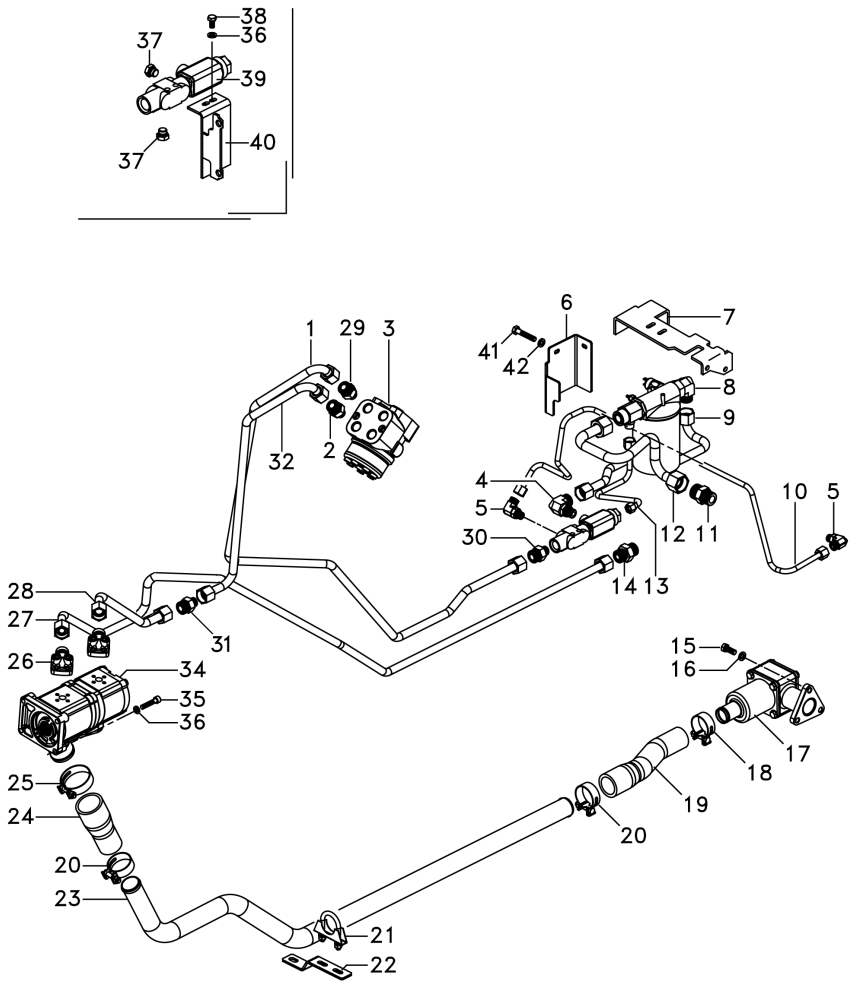

1	6280983M91		**1**	MANGUEIRA	HOSE	FLEXIBLE
2	6216070M1		**1**	CONEXÃO	CONNECTION	CONEXION
3	6262271M91		**1**	UN. HIDROSTÁTICA	STEERING UNIT	UNIDAD DIRECCION
4	6239045M1		**1**	CONEXÃO	CONNECTION	CONEXION
5	6215505M1		**2**	CONEXÃO	CONNECTION	CONEXION
6	6264866M1		**1**	PROTEÇÃO	GUARD	DEFENSA
7	6275003M91		**1**	SUPORTE FILTRO	FILTER SUPPORT	FILTER SUPPORT
8	6275011M91	70-150 No	**1**	CJ. FILTRO	KIT, FILTER	JUEGO FILTRO
9	6260998M91		**1**	TUBO	PIPE	CANO
10	6281136M91		**1**	MANGUEIRA	HOSE	FLEXIBLE
11	6216166M1		**1**	CONEXÃO	CONNECTION	CONEXION
12	6260997M91		**1**	TUBO	PIPE	CANO
13	6261822M91		**1**	TUBO	PIPE	CANO
14	6225777M1		**1**	CONEXÃO	CONNECTION	CONEXION
15	353691X1	3/8"	**3**	PARAFUSO	BOLT	PERNO
16	353434X1		**3**	ARRUELA	WASHER	ARANDELA
17	6223552M91	70-145 No	**1**	CJ. FILTRO	KIT, FILTER	JUEGO FILTRO
18	6214781M1		**1**	BRAÇADEIRA	CLAMP	ABRAZADERA
19	6264577M1		**1**	MANGUEIRA	HOSE	FLEXIBLE
20	6269272M91		**2**	ABRAÇADEIRA	CLAMP	ABRAZADERA
21	6231706M91		**1**	BRAÇADEIRA	CLAMP	ABRAZADERA
22	6263328M1		**1**	SUPORTE	BRACKET	SOPORTE
23	6263794M1		**1**	TUBO	PIPE	CANO
24	6263676M1		**1**	MANGUEIRA	HOSE	FLEXIBLE
25	6269107M91		**1**	ABRAÇADEIRA	CLAMP	ABRAZADERA
26	6262033M91		**2**	CONEXÃO	CONNECTION	CONEXION
27	6260150M91		**1**	TUBO	PIPE	CANO
28	6280900M91		**1**	TUBO	PIPE	CANO
29	6216156M1		**1**	CONEXÃO	CONNECTION	CONEXION
30	6270419M1		**2**	UNIÃO	LINK	UNION
31	6280755M91		**1**	UNIÃO	LINK	UNION
32	6280751M91		**1**	MANGUEIRA	HOSE	FLEXIBLE
34	6262009M91		**1**	BOMBA	PUMP	BOMBA
35	3009287X1	M8x40	**4**	PARAFUSO	BOLT	PERNO
36	339374X1		**6**	ARRUELA	WASHER	ARANDELA
37	3019639X91		**2**	BUJÃO	PLUG	TAPON
38	339124X1	M8x1	**2**	PARAFUSO	BOLT	PERNO
39	3759547M93		**1**	VÁLVULA	VALVE	VALVULA
40	6260995M91		**1**	SUPORTE	BRACKET	SOPORTE
41	339081X1		**2**	PARAFUSO	BOLT	PERNO
42	390734X1		**2**	ARRUELA	WASHER	ARANDELA

Direção Hidrostática **Hydrostatic Steering** **Direccion Hidrostática**	**4 Rodas Motrizes** **4 Wheels Drive** **4 Ruedas Motriz**	**70-140**

Tratores Com Cabine
Tractors With Cab
Tractores Con Cabina

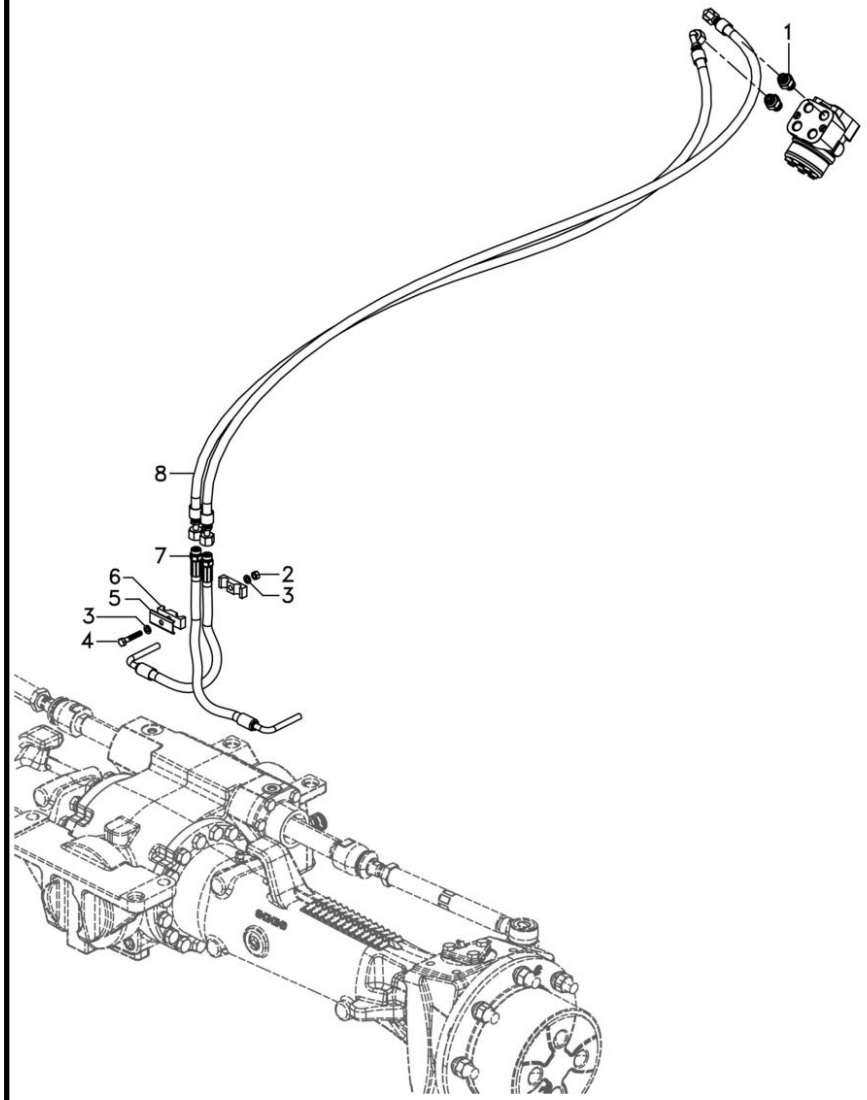

1	6270419M1		**2**	UNIÃO	LINK	UNION
2	355565X1		**1**	PORCA	NUT	TUERCA
3	353446X1		**2**	ARRUELA	WASHER	ARANDELA
4	353685X1	5/16	**1**	PARAFUSO	BOLT	PERNO
5	3146897M1		**2**	REFORÇO	REINFORCEMENT	REFUERZO
6	3585143M1		**1**	BRAÇADEIRA	CLAMP	ABRAZADERA
7	6261830M91		**2**	MANGUEIRA	HOSE	FLEXIBLE
8	6267221M91		**2**	MANGUEIRA	HOSE	FLEXIBLE

Filtro
Filter
Filtro

70-145

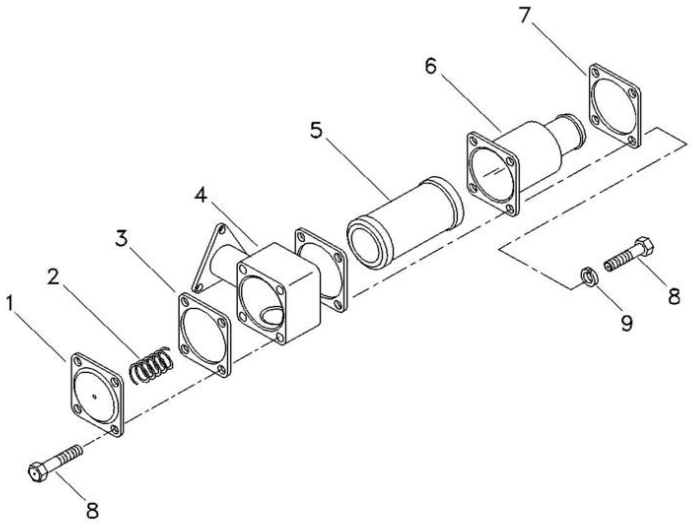

1	1696489M1	**1** TAMPA	COVER	CUBIERTA
2	1696505M1	**1** MOLA	SPRING	RESORTE
3	1696548M4	**2** JUNTA	GASKET	EMPAQUETADURA.
4	6223551M1	**1** COTOVELO	ELBOW	CODO
5	3800305M91	**1** ELEMENTO	ELEMENT	ELEMENTO
6	25311M92	**1** CAPA	BOOT	PROTECCION
7	3761381M1	**1** FLANGE	FLANGE	PLETINA
8	339123X1	**8** PARAFUSO	BOLT	PERNO
9	390972X1	**4** ARRUELA	WASHER	ARANDELA

Filtro
Filter
Filtro

70-150

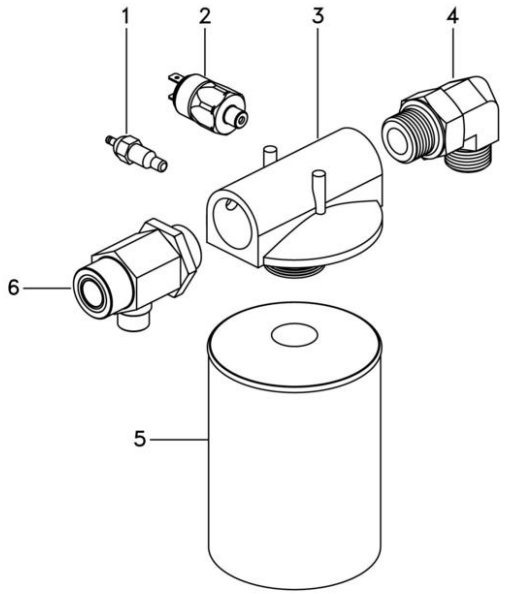

1	6214134M1	**1** SENSOR	SENDER	EMISOR
2	6214760M1	**1** SENSOR	SENDER	EMISOR
3	6223538M1	**1** CABEÇOTE FILTRO	FILTER HEAD	CABEZA DE FILTRO
4	6274937M1	**1** COTOVELO	ELBOW	CODO
5	6223537M1	**1** ELEMENTO	ELEMENT	ELEMENTO
6	6270410M1	**1** CONEXÃO "T"	CONNECTION T	CONEXION T

Proteção Da Mangueira
Protection Of The Hose
Protección De La Manga

70-155

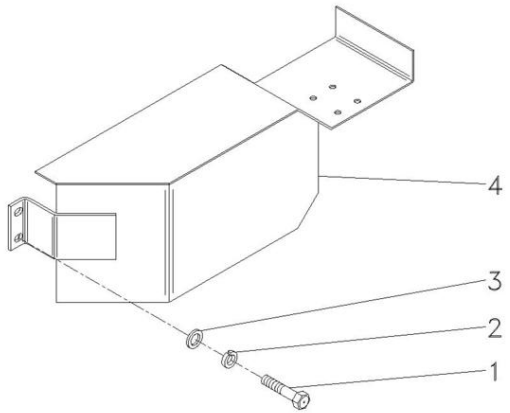

1	339081X1	**2** PARAFUSO	BOLT	PERNO
2	339376X1	**2** ARRUELA	WASHER	ARANDELA
3	339025X1	**2** ARRUELA	WASHER	ARANDELA
4	052139S1	**1** PROTEÇÃO	GUARD	DEFENSA

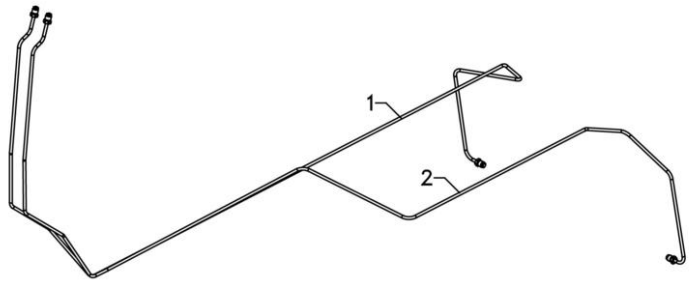

1	6265530M91	▶	**1** TUBO	PIPE	CANO
2	6265532M91	◀	**1** TUBO	PIPE	CANO

Freio Hidráulico
Hydraulic Brake
Freno Hidraulico

70-165

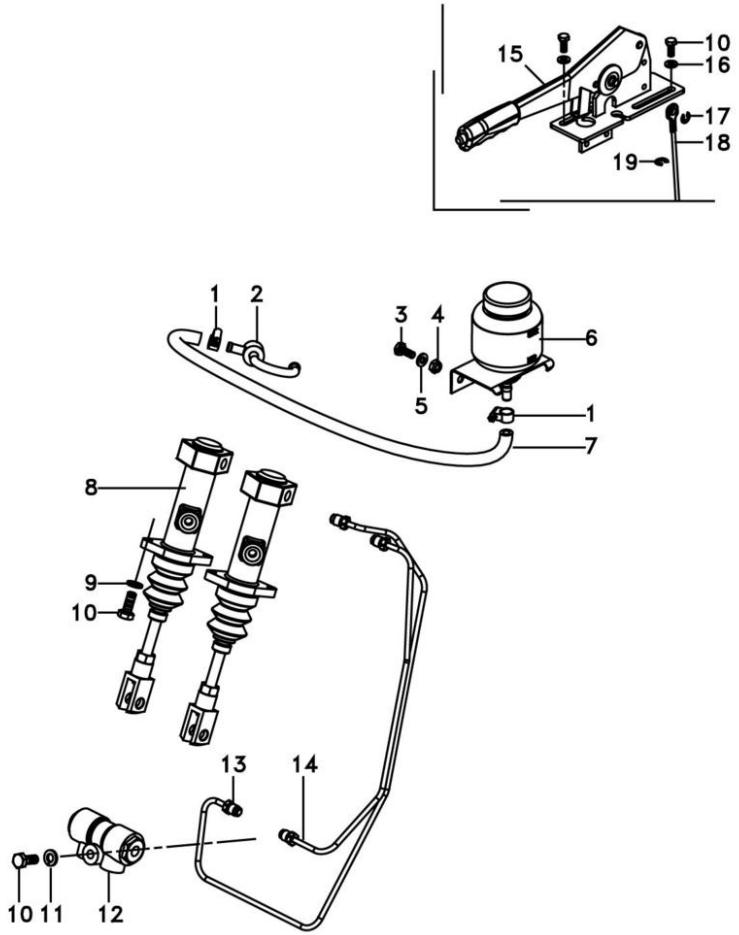

1	3408858M1		**2**	BRAÇADEIRA	CLAMP	ABRAZADERA
2	020430N1		**1**	CONEXÃO	CONNECTION	CONEXION
3	339560X1	M6x1x16	**2**	PARAFUSO	BOLT	PERNO
4	3000192X1		**2**	PORCA	NUT	TUERCA
5	353441X1		**2**	ARRUELA	WASHER	ARANDELA
6	048161T1		**1**	RESERVATÓRIO	CONTAINER	CONTENEDOR
7	043589T1		**1**	MANGUEIRA	HOSE	FLEXIBLE
8	061646T1		**2**	CILINDRO	CYLINDER	CILINDRO
9	353446X1		**4**	ARRUELA	WASHER	ARANDELA
10	339123X1	M8x1,25x20	**7**	PARAFUSO	BOLT	PERNO
11	339374X1		**1**	ARRUELA	WASHER	ARANDELA
12	417860M1		**1**	VÁLVULA	VALVE	VALVULA
13	6272507M91		**1**	TUBO	PIPE	CANO
14	6272508M91		**1**	TUBO	PIPE	CANO
15	3811136M93		**1**	CJ. FREIO	KIT, BRAKE	FRENOS JUEGO
16	339024X1		**2**	ARRUELA	WASHER	ARANDELA
17	1441923X1		**1**	ANEL	RING	ARO
18	3811660M91		**1**	CABO	CABLE	CABLE
19	377690X1		**1**	ANEL TRAVA	CIRCLIP	CIRCULITO

Cilindro Hidráulico Auxiliar
Auxiliar Hydraulic Cylinder
Cilindro De Levante Auxiliar

70-170

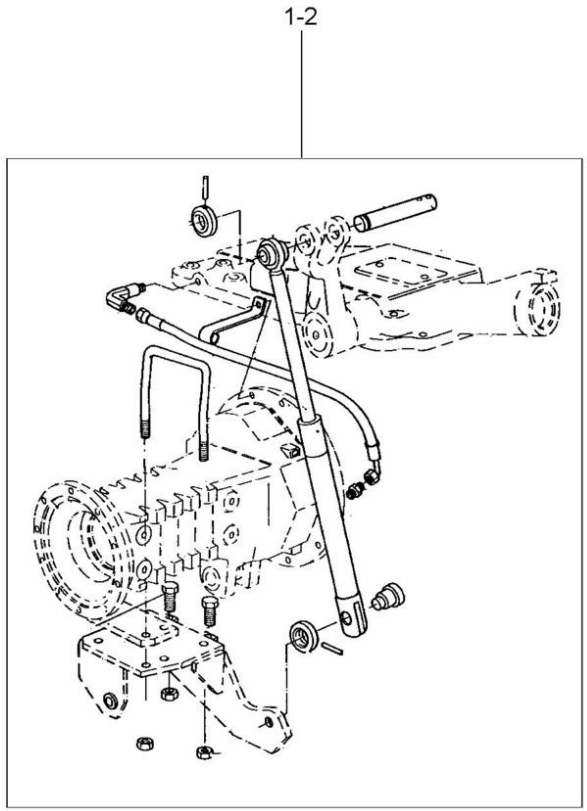

1	027746N1	2 ◀		**1** CILINDRO	CYLINDER	CILINDRO
		👁 70-175 No				
1	027747N1	2 ▶		**1** CILINDRO	CYLINDER	CILINDRO
		👁 70-180 No				
2		21484404		**1** CJ. CILINDRO	KIT, CYLINDER	JUEGO DE CILINDR

Cilindro Auxiliar
Auxiliary Cylinder
Cilindro Auxiliar

Lado Esquerdo
Left Hand
Lado Izquierdo

70-175

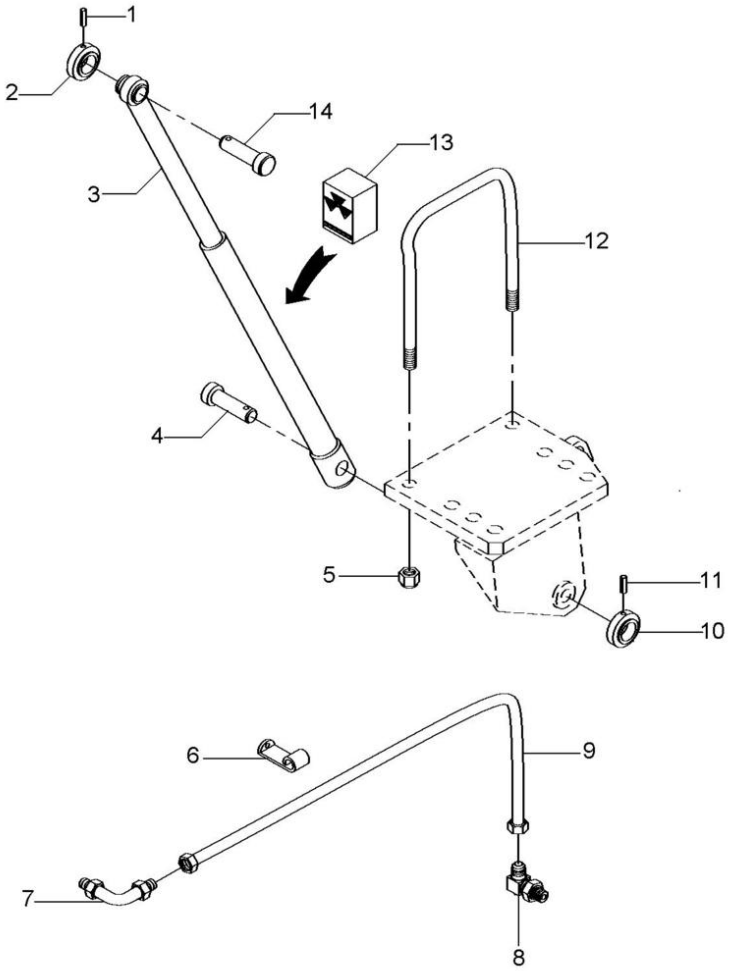

1	195468M1		**1**	PINO	PIN	PASADOR
2	1668542M1		**1**	COLAR	COLLAR	COLLAR
3	3410007M91	◀	**1**	CILINDRO	CYLINDER	CILINDRO
4	1668543M1		**1**	PINO	PIN	PASADOR
5	195556M2		**2**	PORCA	NUT	TUERCA
6	027748P1		**1**	GRAMPO	CRAMP	PASADOR
7	356360X1		**1**	CONEXÃO	CONNECTION	CONEXION
8	033917T1		**1**	CONEXÃO	CONNECTION	CONEXION
9	020151T1		**1**	MANGUEIRA	HOSE	FLEXIBLE
10	1668542M1		**1**	COLAR	COLLAR	COLLAR
11	195468M1		**1**	PINO	PIN	PASADOR
12	026847P1		**1**	PARAFUSO "U"	U BOLT	BRIDA EN U
13	6208252M91	3	**1**	JG. REPARO	KIT, REPAIR	JUEGO REPARACION
14	3410006M1		**1**	PINO	PIN	PASADOR

Cilindro Auxiliar Auxiliary Cylinder Cilindro Auxiliar	Lado Direito Right Hand Lado Derecho	70-180	

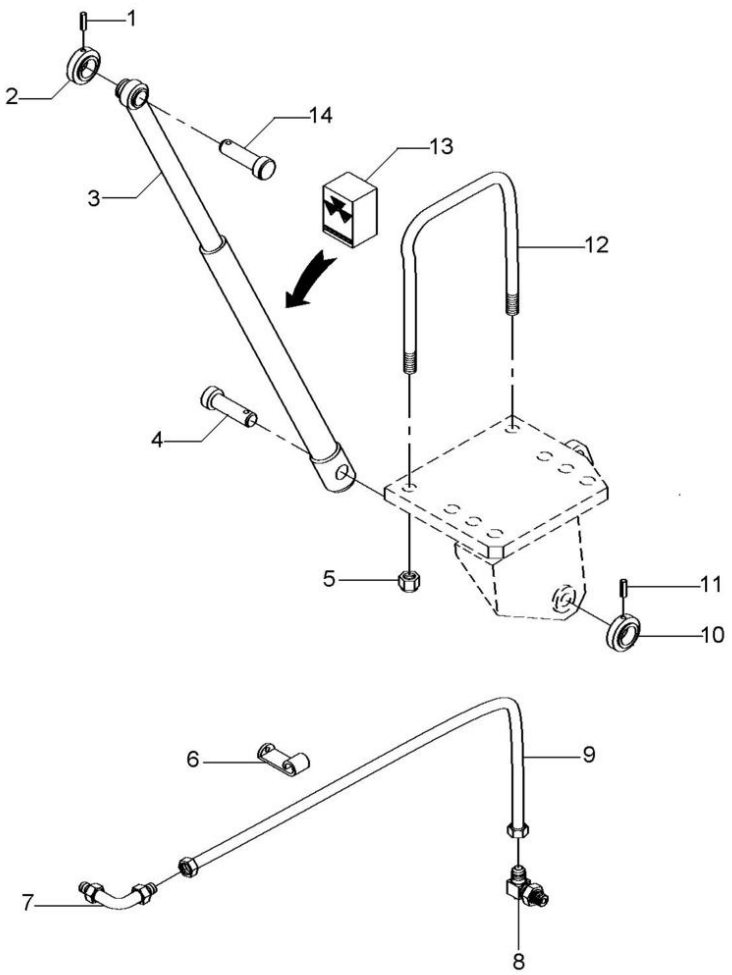

1	195468M1		**1**	PINO	PIN	PASADOR
2	1668542M1		**1**	COLAR	COLLAR	COLLAR
3	3410008M91	▶	**1**	CILINDRO	CYLINDER	CILINDRO
4	1668543M1		**1**	PINO	PIN	PASADOR
5	195556M2		**2**	PORCA	NUT	TUERCA
6	027748P1		**1**	GRAMPO	CRAMP	PASADOR
7	356360X1		**1**	CONEXÃO	CONNECTION	CONEXION
8	033917T1		**1**	CONEXÃO	CONNECTION	CONEXION
9	020151T1		**1**	MANGUEIRA	HOSE	FLEXIBLE
10	1668542M1		**1**	COLAR	COLLAR	COLLAR
11	195468M1		**1**	PINO	PIN	PASADOR
12	026847P1		**1**	PARAFUSO "U"	U BOLT	BRIDA EN U
13	3176568M91	3	**1**	JG. REPARO	KIT, REPAIR	JUEGO REPARACION
14	3410006M1		**1**	PINO	PIN	PASADOR

Controle Remoto Remote Control Control Remoto	Alavanca Lever Palanca	70-185	

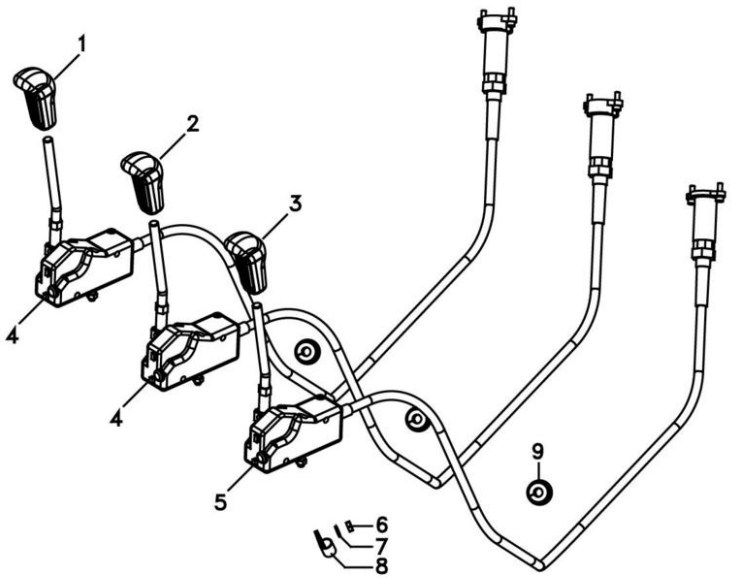

1	6274870M1	**1**	MANÍPULO	KNOB	POMO
2	6274871M1	**1**	MANÍPULO	KNOB	POMO
3	6273769M1	**1**	MANÍPULO	KNOB	POMO
4	6281124M91	**2**	CJ. CABO	KIT, CABLE	CABLES JUEGO
5	6281123M91	**1**	CJ. CABO	KIT, CABLE	CABLES JUEGO
6	339030X1	**1**	PORCA	NUT	TUERCA
7	390971X1	**1**	ARRUELA	WASHER	ARANDELA
8	2800985M1	**1**	PRESILHA	STAPLE	GRAPA
9	6227819M1	**3**	VEDAÇÃO	SEALING	VEDACION

Inst. Alavancas Controle Remoto - 2 Válv. Rc Lever Assy - 2 Valves Inst. Palacas Control Remoto - 2 Valvula	Cabinado With Cab Con Cabina	70-190	

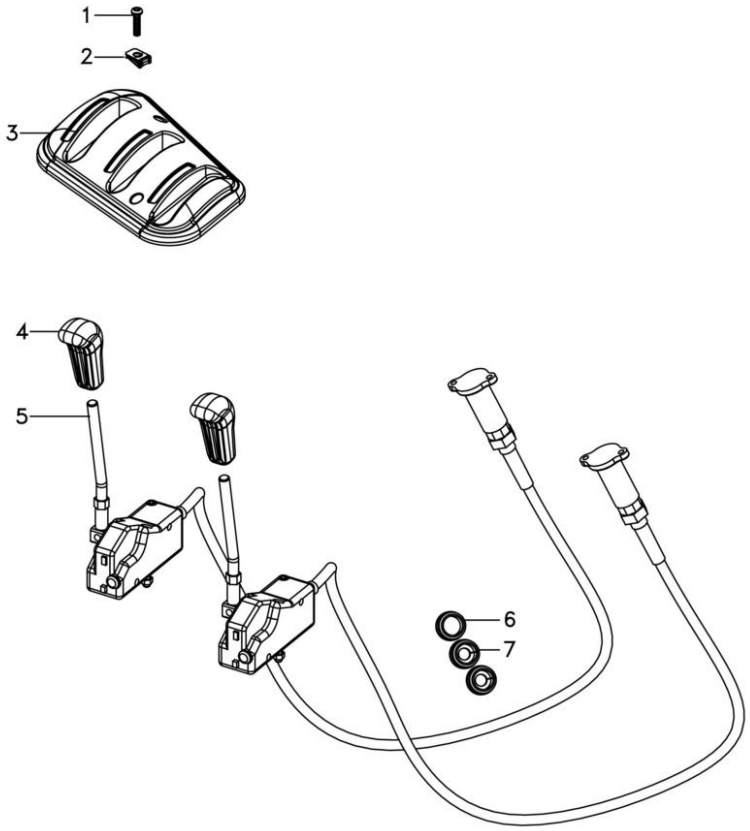

1	6211348M1	M6 x 25	**2**	PARAFUSO	BOLT	PERNO
2	6200086M1		**2**	PRESILHA	STAPLE	GRAPA
3	6263235M1		**1**	TAMPA	COVER	CUBIERTA
4	6274870M1		**2**	MANÍPULO	KNOB	POMO
5	6281123M91		**2**	CJ. CABO	KIT, CABLE	CABLES JUEGO
6	3595696M1		**1**	BUCHA	BUSH	CASQUILLO
7	6265540M1		**2**	PASSA-FIO	GROMMET	PASACABLE

Alavanca Do Controle Remoto **Remot Control Lever** **Palanca Del Control Remoto**	**2 Corpos** **2 Bodys** **2 Cuerpos**	**70-195**	**Ko&F + Ko&F** **Ko&F + Ko&F** **Ko&F + Ko&F**

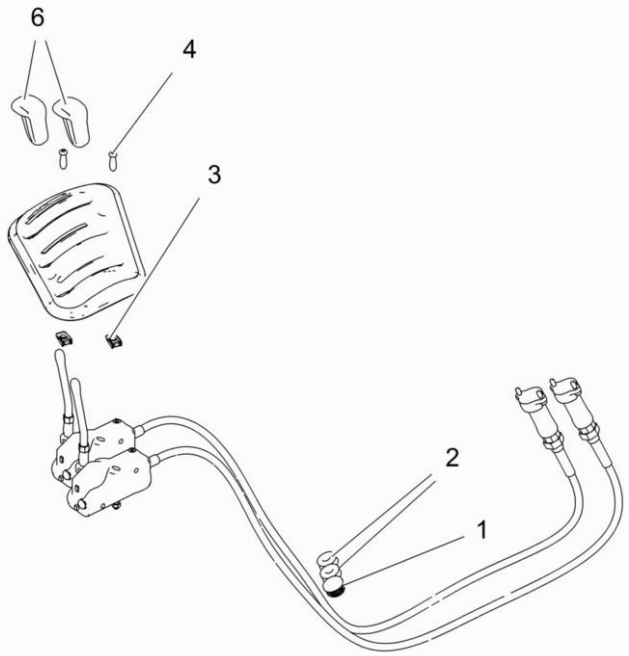

1	3595696M1		**1**	BUCHA	BUSH	CASQUILLO
2	366195X1		**2**	PASSA-FIO	GROMMET	PASACABLE
3	6200086M1		**2**	PRESILHA	STAPLE	GRAPA
4	6211348M1	M6X25	**2**	PARAFUSO	BOLT	PERNO
5	6263235M1		**1**	TAMPA	COVER	CUBIERTA
6	6274870M1		**2**	MANÍPULO	KNOB	POMO
7	6281124M91		**1**	CJ. CABO	KIT, CABLE	CABLES JUEGO
8	6281124M91		**1**	CJ. CABO	KIT, CABLE	CABLES JUEGO

Alavanca Do Controle Remoto	2 Corpos	70-200	Ko&F Com Soma De Vazão
Remot Control Lever	2 Bodys		Ko&F With Combined Flow
Palanca Del Control Remoto	2 Cuerpos		Ko&F Con Combined Flow

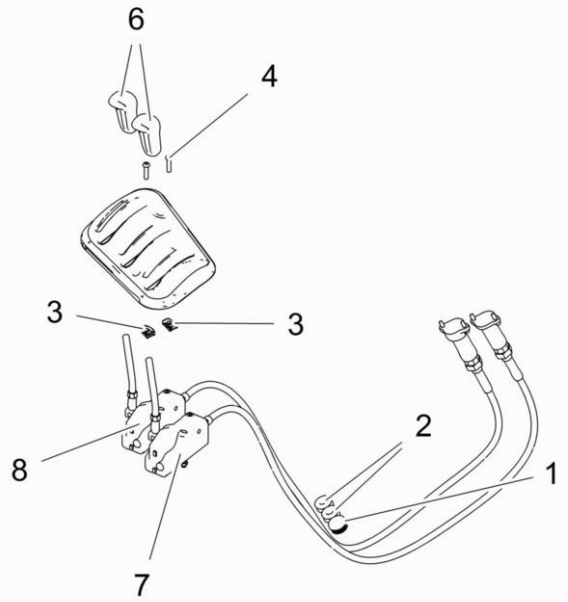

1	3595696M1		**1**	BUCHA	BUSH	CASQUILLO
2	366195X1		**2**	PASSA-FIO	GROMMET	PASACABLE
3	6200086M1		**2**	PRESILHA	STAPLE	GRAPA
4	6211348M1	M6X25	**2**	PARAFUSO	BOLT	PERNO
5	6263235M1		**1**	TAMPA	COVER	CUBIERTA
6	6274870M1		**2**	MANÍPULO	KNOB	POMO
7	6281123M91		**1**	CJ. CABO	KIT, CABLE	CABLES JUEGO
8	6281124M91		**1**	CJ. CABO	KIT, CABLE	CABLES JUEGO

Alavanca Do Controle Remoto	**1 Corpo**	**S/D Ação**
Remot Control Lever	**1 Body**	**S/D Action**
Palanca Del Control Remoto	**1 Cuerpo**	**S/D Acción**

70-205

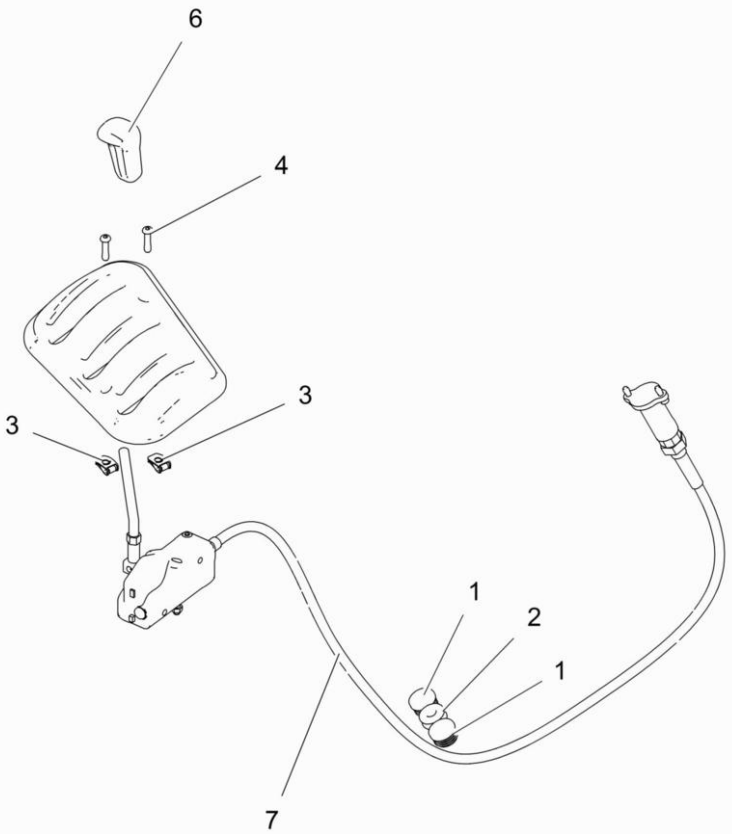

1	3595696M1		**2**	BUCHA	BUSH	CASQUILLO
2	366195X1		**1**	PASSA-FIO	GROMMET	PASACABLE
3	6200086M1		**2**	PRESILHA	STAPLE	GRAPA
4	6211348M1	M6X25	**2**	PARAFUSO	BOLT	PERNO
5	6263236M1		**1**	TAMPA	COVER	CUBIERTA
6	6274870M1		**1**	MANÍPULO	KNOB	POMO
7	6281123M91		**1**	CJ. CABO	KIT, CABLE	CABLES JUEGO

Alavanca Do Controle Remoto	**1 Corpo**	**70-210**	**Ko&F**
Remot Control Lever	**1 Body**		**Ko&F**
Palanca Del Control Remoto	**1 Cuerpo**		**Ko&F**

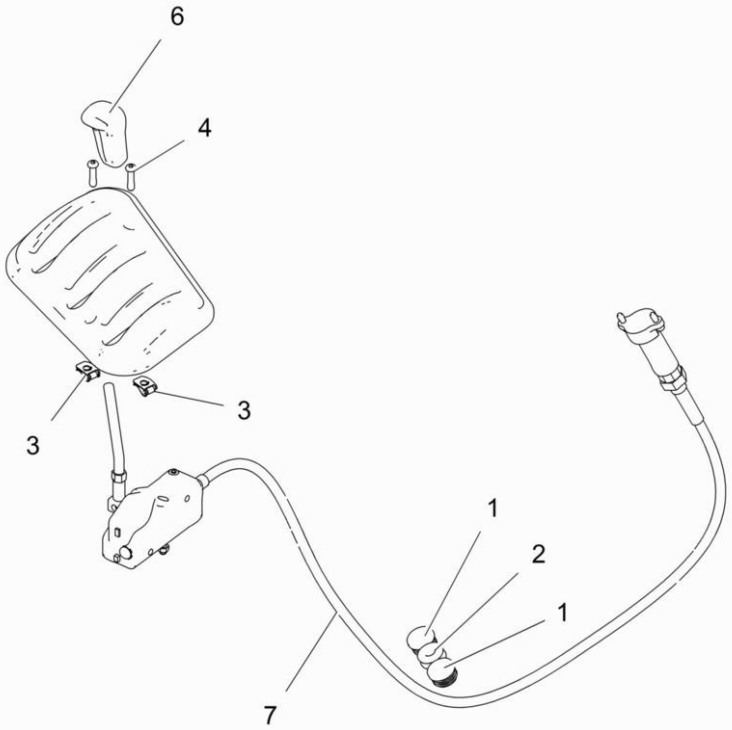

1	3595696M1		**2** BUCHA	BUSH	CASQUILLO
2	366195X1		**1** PASSA-FIO	GROMMET	PASACABLE
3	6200086M1		**2** PRESILHA	STAPLE	GRAPA
4	6211348M1	M6X25	**2** PARAFUSO	BOLT	PERNO
5	6263236M1		**1** TAMPA	COVER	CUBIERTA
6	6274870M1		**1** MANÍPULO	KNOB	POMO
7	6281124M91		**1** CJ. CABO	KIT, CABLE	CABLES JUEGO

Controle Remoto	2 Válvulas
Remote Control	2 Valves
Control Remoto	2 Valvulas

70-215

Ko&F + Ko&F Tratores Com Plataforma Do Operador
Ko&F + Ko&F Tractors With Operator Plataform
Ko&F + Ko&F Tractores Con Plataforma Del Operador

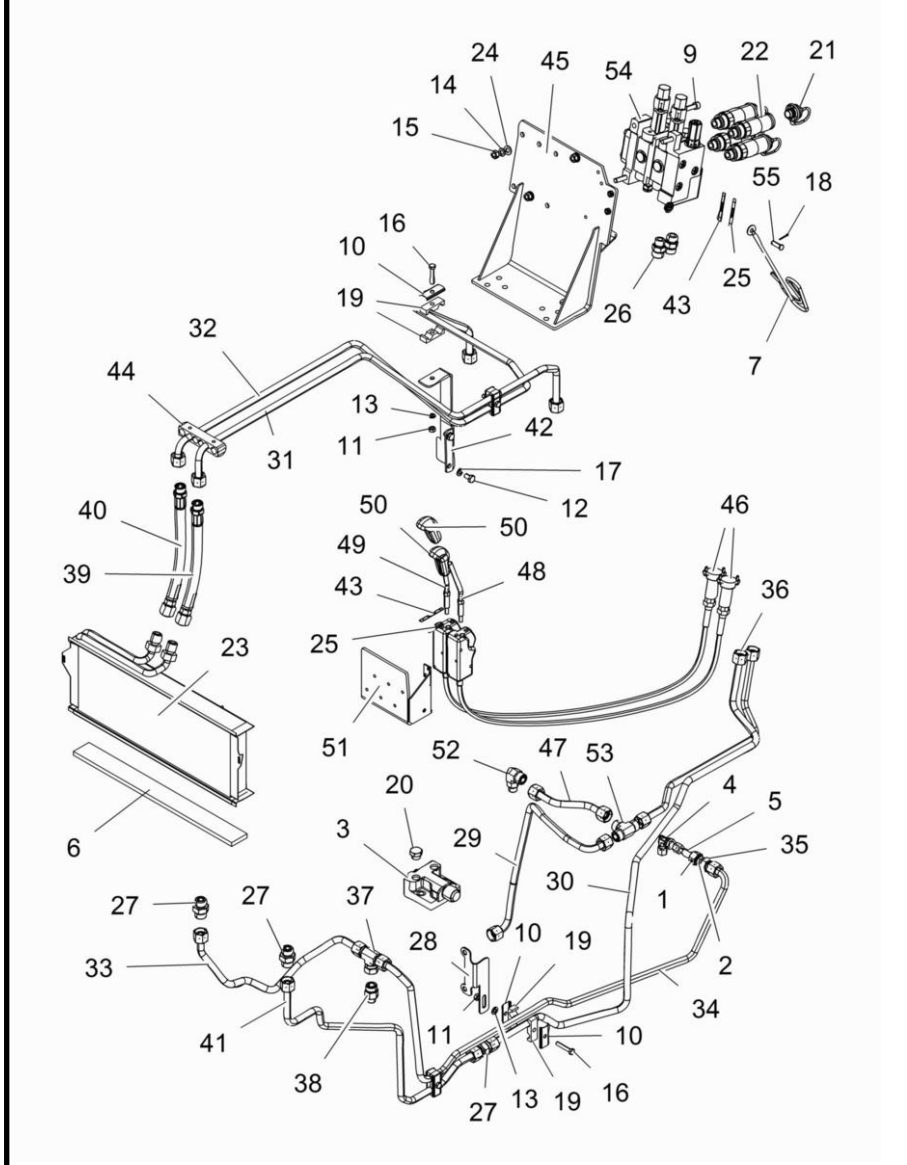

1	890035000271		**1**	PORCA	NUT	TUERCA
2	890035010271		**1**	ANEL	RING	ARO
3	033909T1		**1**	VÁLVULA	VALVE	VALVULA
4	036590T1		**1**	CONEXÃO	CONNECTION	CONEXION
5	036606T1		**1**	CONEXÃO	CONNECTION	CONEXION
6	068580P1	510mm	**1**	VEDAÇÃO	SEALING	VEDACION
7	1809938M2		**1**	GANCHO	HOOK	GANCHO
8	3009294X1	M10x1,5x50	**1**	PARAFUSO	SCREW	TORNILLO
9	3009296X1	M10x1,5x80	**2**	PARAFUSO	BOLT	PERNO
10	3146897M1		**7**	REFORÇO	REINFORCEMENT	REFUERZO
11	339169X1	m8x1.25 cl8 zn	**4**	PORCA	NUT	TUERCA
12	339282X1	M10x1.5x16 8.8zn	**2**	PARAFUSO	BOLT	PERNO
13	339374X1	M8 ZN	**4**	ARRUELA	WASHER	ARANDELA
14	339376X1	M10 ZN	**3**	ARRUELA	WASHER	ARANDELA
15	339402X1	m10x1.5 g8 zn	**3**	PORCA	NUT	TUERCA
16	339745X1	M8x1.25x45 8.8zn	**4**	PARAFUSO	BOLT	PERNO
17	353434X1	3/8 ZN	**2**	ARRUELA	WASHER	ARANDELA
18	354048X1	3/32x3/4 zn	**1**	CUPILHA	COTTER PIN	PASADOR DOUBLE
19	3585143M1		**8**	BRAÇADEIRA	CLAMP	ABRAZADERA
20	358724X91		**1**	BUJÃO	PLUG	TAPON
21	3611673M1		**4**	TAMPÃO	PAD	ALMOHADILLA
22	3772942M1		**4**	VÁLVULA FÊMEA	FEMALE COUPLER	ACOPLADOR HEMBRA
23	3780458M1	218x575x52	**1**	RADIADOR	RADIATOR	RADIADOR
24	390734X1	M10 zn	**3**	ARRUELA	WASHER	ARANDELA
25	6203286M1		**2**	DECAL	DECAL	CALCOMANIA
26	6216069M1		**2**	CONEXÃO	CONNECTION	CONEXION
27	6225777M1	ORFS 1"	**3**	CONEXÃO	CONNECTION	CONEXION
28	6232848M1		**1**	SUPORTE	CLEVIS	GANCHO SEGURI.
29	6260148M91		**1**	TUBO	PIPE	CANO
30	6260397M91		**1**	TUBO	PIPE	CANO
31	6260398M91		**1**	TUBO	PIPE	CANO
32	6260399M91		**1**	TUBO	PIPE	CANO
33	6260400M91		**1**	TUBO	PIPE	CANO
34	6260401M91		**1**	TUBO	PIPE	CANO
35	6260402M1		**1**	ADAPTADOR	ADAPTOR	ADAPTADOR
36	6261825M91		**1**	TUBO	PIPE	CANO
37	6261828M1		**1**	CONEXÃO	CONNECTION	CONEXION
38	6261829M1		**1**	CONEXÃO	CONNECTION	CONEXION
39	6262032M1		**1**	MANGUEIRA	HOSE	FLEXIBLE
40	6262032M1		**1**	MANGUEIRA	HOSE	FLEXIBLE
41	6263627M91		**1**	TUBO	PIPE	CANO
42	6267245M1		**1**	SUPORTE	BRACKET	SOPORTE
43	6267446M1		**2**	DECAL	DECAL	CALCOMANIA
44	6267462M1		**1**	SUPORTE	BRACKET	SOPORTE
45	6271690M91		**1**	SUPORTE	BRACKET	SOPORTE
46	6274029M91		**2**	COMANDO	COMMAND	MANDO
47	6274836M91		**1**	TUBO	PIPE	CANO
48	6274868M1		**1**	ALAVANCA	LEVER	PALANCA
49	6274869M1		**1**	ALAVANCA	LEVER	PALANCA
50	6274870M1		**2**	MANÍPULO	KNOB	POMO

Controle Remoto	**2 Válvulas**	**Ko&F + Ko&F Tratores Com Plataforma Do Operador**
Remote Control	**2 Valves**	**Ko&F + Ko&F Tractors With Operator Plataform**
Control Remoto	**2 Valvulas**	**Ko&F + Ko&F Tractores Con Plataforma Del Operador**

70-215

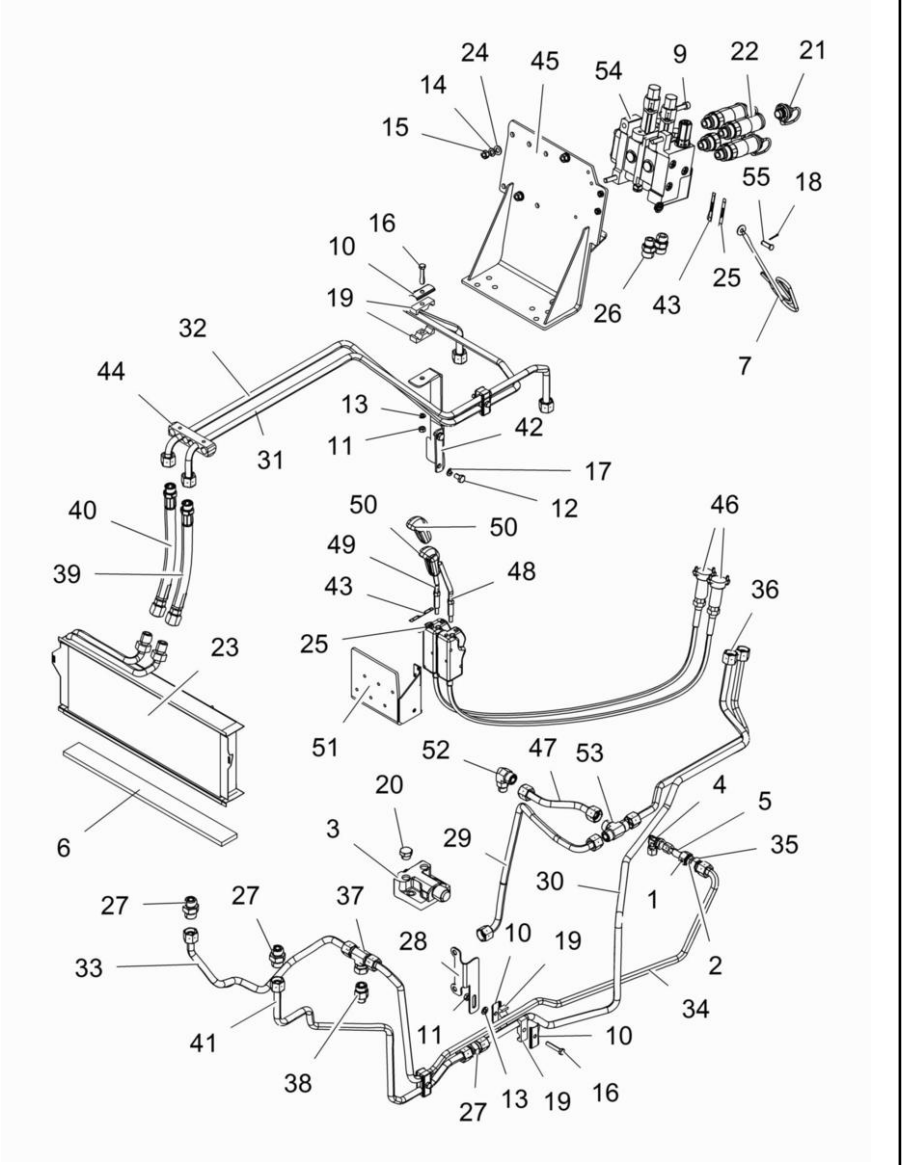

51	6274881M91		**1** SUPORTE	BRACKET	SOPORTE
52	6275047M1		**1** CONEXÃO	CONNECTION	CONEXION
53	6275075M1		**1** UNIÃO	LINK	UNION
54	6237291M91	Sauer	**1** CONTROLE REMOTO	REMOTE CONTROL	CONTROL REMOTO
54	6281560M91	Bondioli	**1** VÁLVULA	VALVE	VALVULA
		👁 70-216 No			
55	832813M1	3/8 l1 - 3/16	**1** PINO	PIN	PASADOR

Comando Hidráulico
Control Valves
Comando Hidraulico

70-216

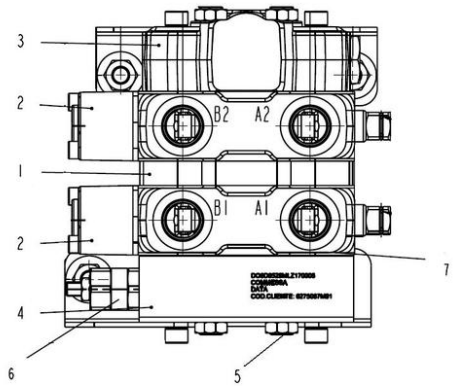

1	6281478M1	**1** CORPO DE ENTRADA	ENTRANCE BODY	CUERPO
2	6281476M1	**2** VÁLVULA	VALVE	VALVULA
3	6281470M1	**1** CORPO	BODY	CUERPO
4	6281466M1	**1** CORPO DE ENTRADA	ENTRANCE BODY	CUERPO
5	6281458M1	**1** CJ. TIRANTE	KIT, ROD	JUEGO DE BIELAS
6	6281465M1	**1** VÁLVULA ALIVIO	BREATHER VALVE	VALVULA DESAHOGO
7	6281461M1	**1** KIT ANÉIS	KIT, O RINGS	JUEGO,ANILLOS'O'

Controle Remoto	2 Válvulas	70-220	Ko&F Com Soma De Vazão Tratores Com Plataforma Do Operador
Remote Control	2 Valves		Ko&F With Combined Flow Tractors With Operator Pla Taform
Control Remoto	2 Valvulas		Ko&F Con Combined Flow Tractores Con Plataforma De L Operador

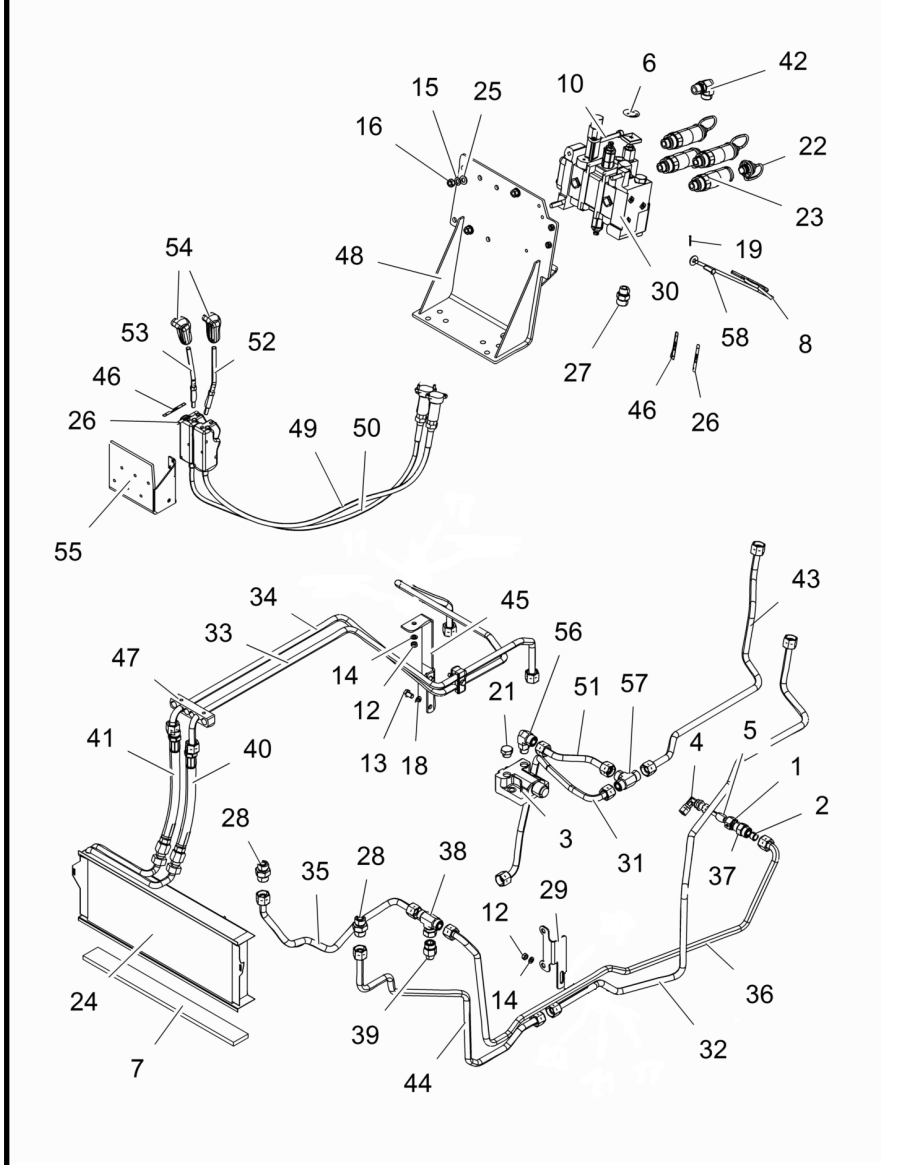

1	890035000271		1	PORCA	NUT	TUERCA
2	890035010271		1	ANEL	RING	ARO
3	033909T1		1	VÁLVULA	VALVE	VALVULA
4	036590T1		1	CONEXÃO	CONNECTION	CONEXION
5	036606T1		1	CONEXÃO	CONNECTION	CONEXION
6	063421P1		1	DECAL	DECAL	CALCOMANIA
7	068580P1	510mm	1	VEDAÇÃO	SEALING	VEDACION
8	1809938M2		1	GANCHO	HOOK	GANCHO
9	3009294X1	M10x1,5x50	1	PARAFUSO	SCREW	TORNILLO
10	3009296X1	M10x1,5x80	2	PARAFUSO	BOLT	PERNO
12	339169X1	m8x1.25 cl8 zn	3	PORCA	NUT	TUERCA
13	339282X1	M10x1.5x16 8.8zn	2	PARAFUSO	BOLT	PERNO
14	339374X1	M8 ZN	3	ARRUELA	WASHER	ARANDELA
15	339376X1	M10 ZN	3	ARRUELA	WASHER	ARANDELA
16	339402X1	m10x1.5 g8 zn	3	PORCA	NUT	TUERCA
18	353434X1	3/8 ZN	2	ARRUELA	WASHER	ARANDELA
19	354048X1	3/32x3/4 zn	1	CUPILHA	COTTER PIN	PASADOR DOUBLE
21	358724X91	1/2"	1	BUJÃO	PLUG	TAPON
22	3611673M1		4	TAMPÃO	PAD	ALMOHADILLA
23	3772942M1		4	VÁLVULA FÊMEA	FEMALE COUPLER	ACOPLADOR HEMBRA
24	3780458M1	218x575x52	1	RADIADOR	RADIATOR	RADIADOR
25	390734X1	M10 zn	3	ARRUELA	WASHER	ARANDELA
26	6203286M1		2	DECAL	DECAL	CALCOMANIA
27	6216069M1		1	CONEXÃO	CONNECTION	CONEXION
28	6225777M1	ORFS 1"	3	CONEXÃO	CONNECTION	CONEXION
29	6232848M1		1	SUPORTE	CLEVIS	GANCHO SEGURI.
30	6237293M91		1	CONTROLE REMOTO	REMOTE CONTROL	CONTROL REMOTO
31	6260148M91		1	TUBO	PIPE	CANO
32	6260397M91		1	TUBO	PIPE	CANO
33	6260398M91		1	TUBO	PIPE	CANO
34	6260399M91		1	TUBO	PIPE	CANO
35	6260400M91		1	TUBO	PIPE	CANO
36	6260401M91		1	TUBO	PIPE	CANO
37	6260402M1		1	ADAPTADOR	ADAPTOR	ADAPTADOR
38	6261828M1		1	CONEXÃO	CONNECTION	CONEXION
39	6261829M1		1	CONEXÃO	CONNECTION	CONEXION
40	6262032M1		1	MANGUEIRA	HOSE	FLEXIBLE
41	6262032M1		1	MANGUEIRA	HOSE	FLEXIBLE
42	6262352M1	M22X1.5 X 1"-14	1	CONEXÃO	CONNECTION	CONEXION
43	6262353M91		1	TUBO	PIPE	CANO
44	6263627M91		1	TUBO	PIPE	CANO
45	6267245M1		1	SUPORTE	BRACKET	SOPORTE
46	6267446M1		2	DECAL	DECAL	CALCOMANIA
47	6267462M1		1	SUPORTE	BRACKET	SOPORTE
48	6271690M91		1	SUPORTE	BRACKET	SOPORTE
49	6274028M91		1	CABO	CABLE	CABLE
50	6274029M91		1	COMANDO	COMMAND	MANDO
51	6274836M91		1	TUBO	PIPE	CANO
52	6274868M1		1	ALAVANCA	LEVER	PALANCA
53	6274869M1		1	ALAVANCA	LEVER	PALANCA

Controle Remoto **Remote Control** **Control Remoto**	**2 Válvulas** **2 Valves** **2 Valvulas**	**70-220**

Ko&F Com Soma De Vazão Tratores Com Plataforma Do Operador
Ko&F With Combined Flow Tractors With Operator Pla Taform
Ko&F Con Combined Flow Tractores Con Plataforma De L Operador

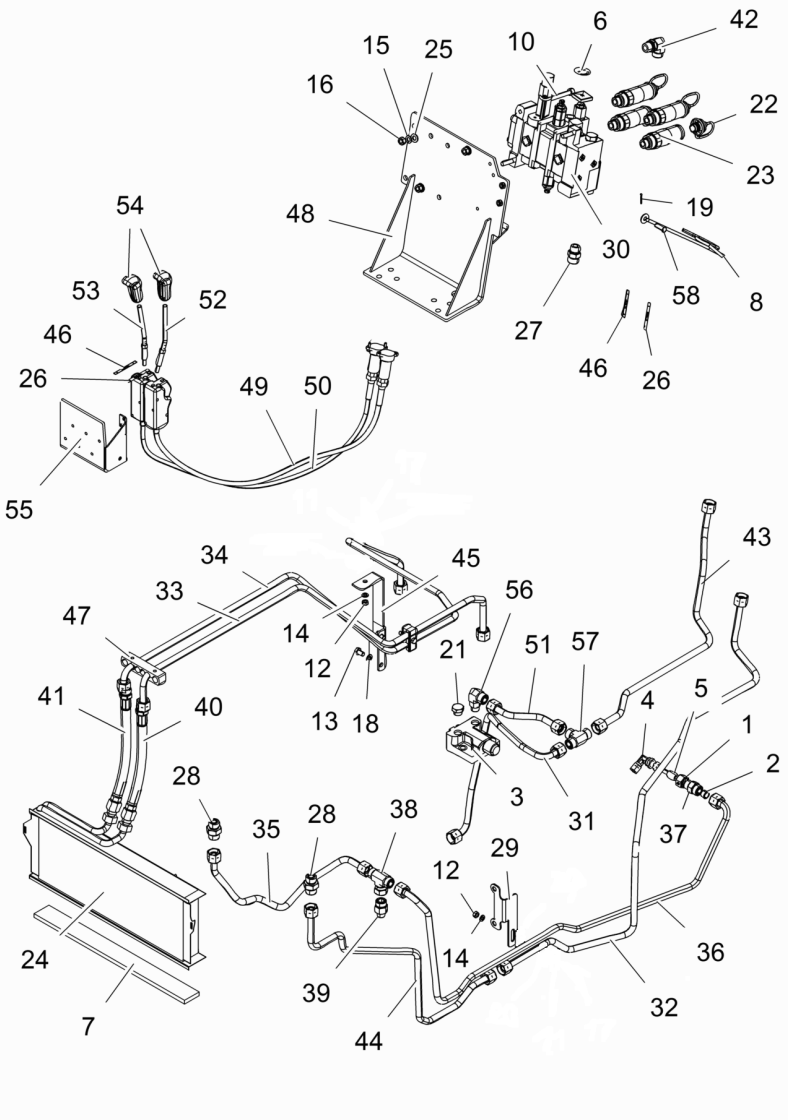

54	6274870M1		**2**	MANÍPULO	KNOB	POMO
55	6274881M91		**1**	SUPORTE	BRACKET	SOPORTE
56	6275047M1		**1**	CONEXÃO	CONNECTION	CONEXION
57	6275075M1		**1**	UNIÃO	LINK	UNION
58	832813M1	3/8 l1 - 3/16	**1**	PINO	PIN	PASADOR

Controle Remoto **Remote Control** **Control Remoto**	**2 Válvulas** **2 Valves** **2 Valvulas**	**70-225**	**S/D Ação + S/D Ação Tratores Com Plataforma Do Ope Rador** **S/D Action + S/D Action Tractors With Operator Pla Taform** **S/D Acción + S/D Acción Tractores Con Plataforma D El Operador**

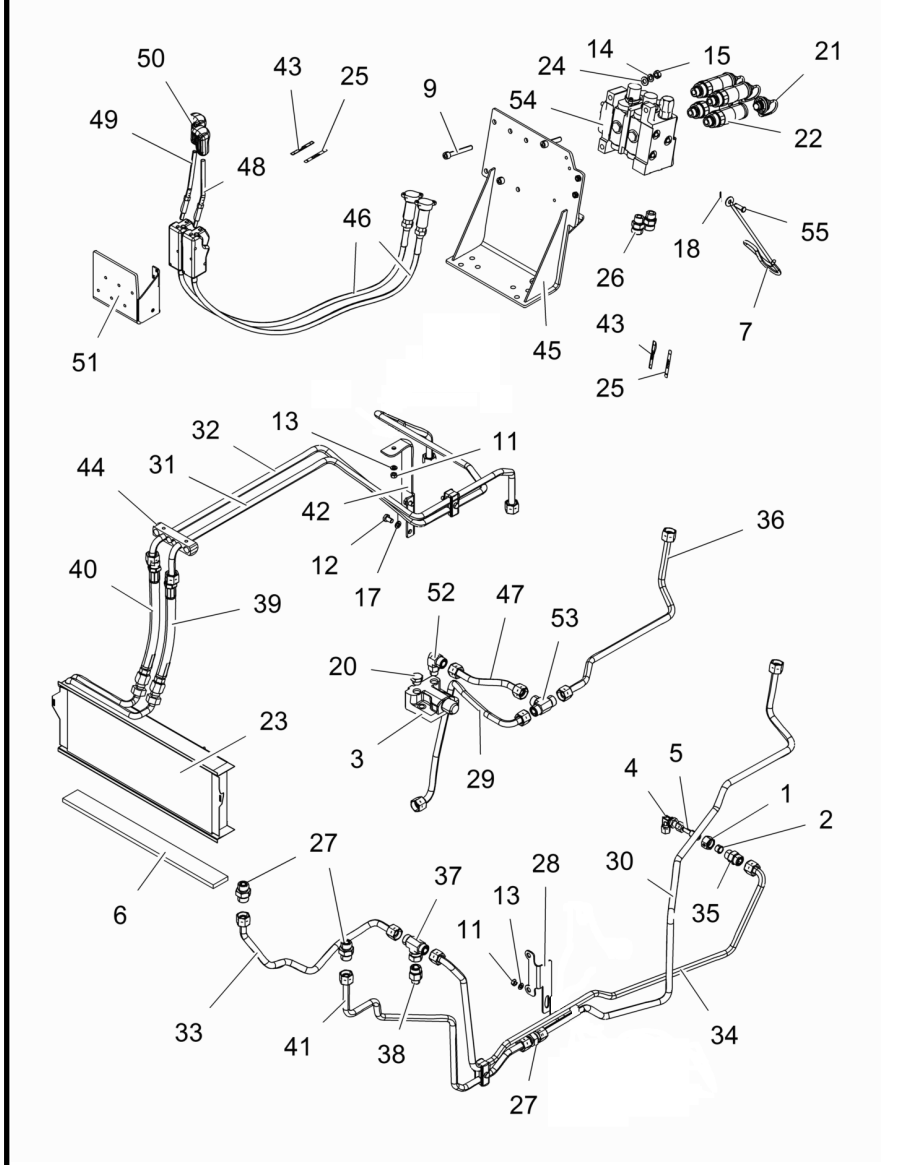

1	890035000271	**1**	PORCA	NUT	TUERCA
2	890035010271	**1**	ANEL	RING	ARO
3	033909T1	**1**	VÁLVULA	VALVE	VALVULA
4	036590T1	**1**	CONEXÃO	CONNECTION	CONEXION
5	036606T1	**1**	CONEXÃO	CONNECTION	CONEXION
6	068580P1	**1**	VEDAÇÃO	SEALING	VEDACION
7	1809938M2	**1**	GANCHO	HOOK	GANCHO
8	3009294X1	**1**	PARAFUSO	SCREW	TORNILLO
9	3009296X1	**2**	PARAFUSO	BOLT	PERNO
11	339169X1	**4**	PORCA	NUT	TUERCA
12	339282X1	**2**	PARAFUSO	BOLT	PERNO
13	339374X1	**4**	ARRUELA	WASHER	ARANDELA
14	339376X1	**3**	ARRUELA	WASHER	ARANDELA
15	339402X1	**3**	PORCA	NUT	TUERCA
17	353434X1	**2**	ARRUELA	WASHER	ARANDELA
18	354048X1	**1**	CUPILHA	COTTER PIN	PASADOR DOUBLE
20	358724X91	**1**	BUJÃO	PLUG	TAPON
21	3611673M1	**4**	TAMPÃO	PAD	ALMOHADILLA
22	3772942M1	**4**	VÁLVULA FÊMEA	FEMALE COUPLER	ACOPLADOR HEMBRA
23	3780458M1	**1**	RADIADOR	RADIATOR	RADIADOR
24	390734X1	**3**	ARRUELA	WASHER	ARANDELA
25	6203286M1	**2**	DECAL	DECAL	CALCOMANIA
26	6216069M1	**2**	CONEXÃO	CONNECTION	CONEXION
27	6225777M1	**3**	CONEXÃO	CONNECTION	CONEXION
28	6232848M1	**1**	SUPORTE	CLEVIS	GANCHO SEGURI.
29	6260148M91	**1**	TUBO	PIPE	CANO
30	6260397M91	**1**	TUBO	PIPE	CANO
31	6260398M91	**1**	TUBO	PIPE	CANO
32	6260399M91	**1**	TUBO	PIPE	CANO
33	6260400M91	**1**	TUBO	PIPE	CANO
34	6260401M91	**1**	TUBO	PIPE	CANO
35	6260402M1	**1**	ADAPTADOR	ADAPTOR	ADAPTADOR
36	6261825M91	**1**	TUBO	PIPE	CANO
37	6261828M1	**1**	CONEXÃO	CONNECTION	CONEXION
38	6261829M1	**1**	CONEXÃO	CONNECTION	CONEXION
39	6262032M1	**1**	MANGUEIRA	HOSE	FLEXIBLE
40	6262032M1	**1**	MANGUEIRA	HOSE	FLEXIBLE
41	6263627M91	**1**	TUBO	PIPE	CANO
42	6267245M1	**1**	SUPORTE	BRACKET	SOPORTE
43	6267446M1	**2**	DECAL	DECAL	CALCOMANIA
44	6267462M1	**1**	SUPORTE	BRACKET	SOPORTE
45	6271690M91	**1**	SUPORTE	BRACKET	SOPORTE
46	6274028M91	**2**	CABO	CABLE	CABLE
47	6274836M91	**1**	TUBO	PIPE	CANO
48	6274868M1	**1**	ALAVANCA	LEVER	PALANCA
49	6274869M1	**1**	ALAVANCA	LEVER	PALANCA
50	6274870M1	**2**	MANÍPULO	KNOB	POMO
51	6274881M91	**1**	SUPORTE	BRACKET	SOPORTE
52	6275047M1	**1**	CONEXÃO	CONNECTION	CONEXION
53	6275075M1	**1**	UNIÃO	LINK	UNION

Controle Remoto **Remote Control** **Control Remoto**	**2 Válvulas** **2 Valves** **2 Valvulas**	**70-225**	**S/D Ação + S/D Ação Tratores Com Plataforma Do Ope Rador** **S/D Action + S/D Action Tractors With Operator Pla Taform** **S/D Acción + S/D Acción Tractores Con Plataforma D El Operador**

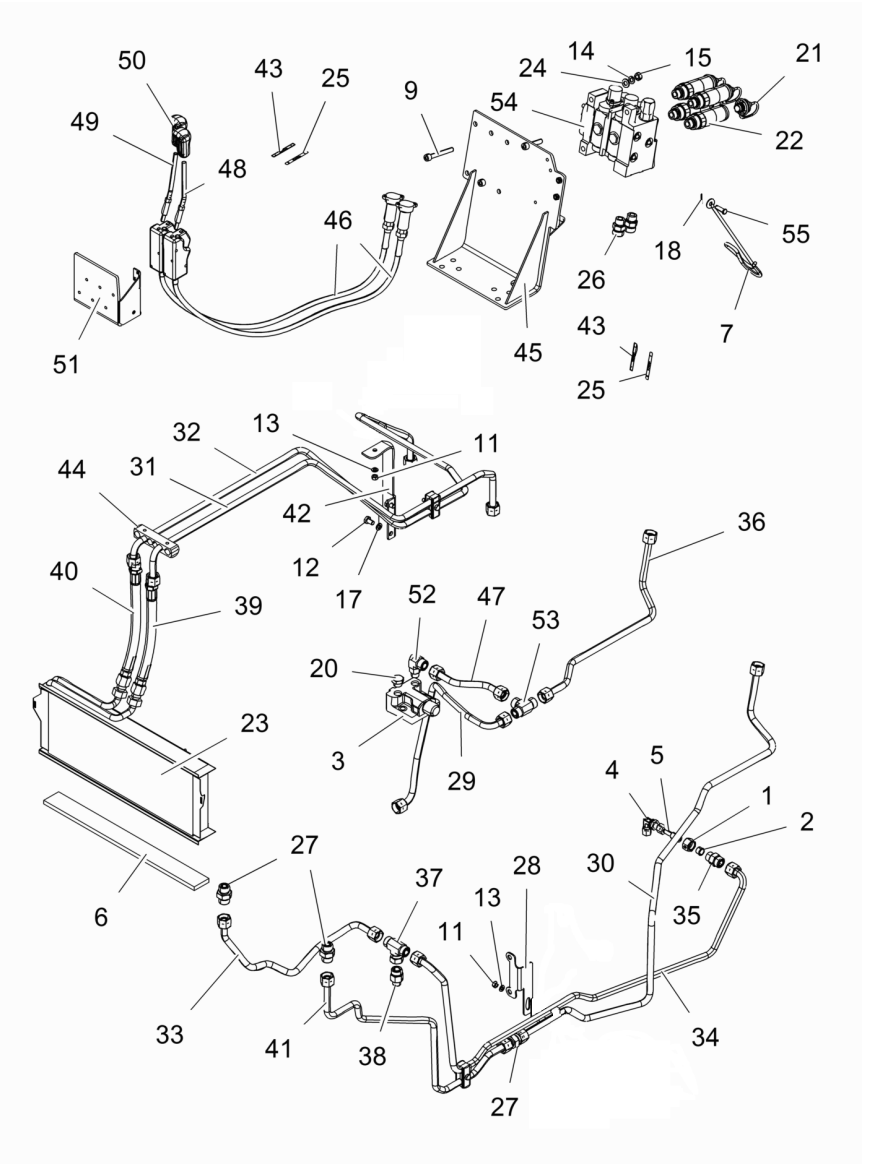

54	6237291M91	Sauer	**1** CONTROLE REMOTO	REMOTE CONTROL	CONTROL REMOTO
54	6281560M91	Bondioli 👁 70-216 No	**1** VÁLVULA	VALVE	VALVULA
55	832813M1		**1** PINO	PIN	PASADOR

Controle Remoto **Remote Control** **Control Remoto**	**2 Válvulas** **2 Valves** **2 Valvulas**	**70-235**	**Ko&F Com Soma De Vazão Tratores Com Cabine** **Ko&F With Combined Flow Tractors With Cab** **Ko&F Con Combined Flow Tractores Con Cabina**

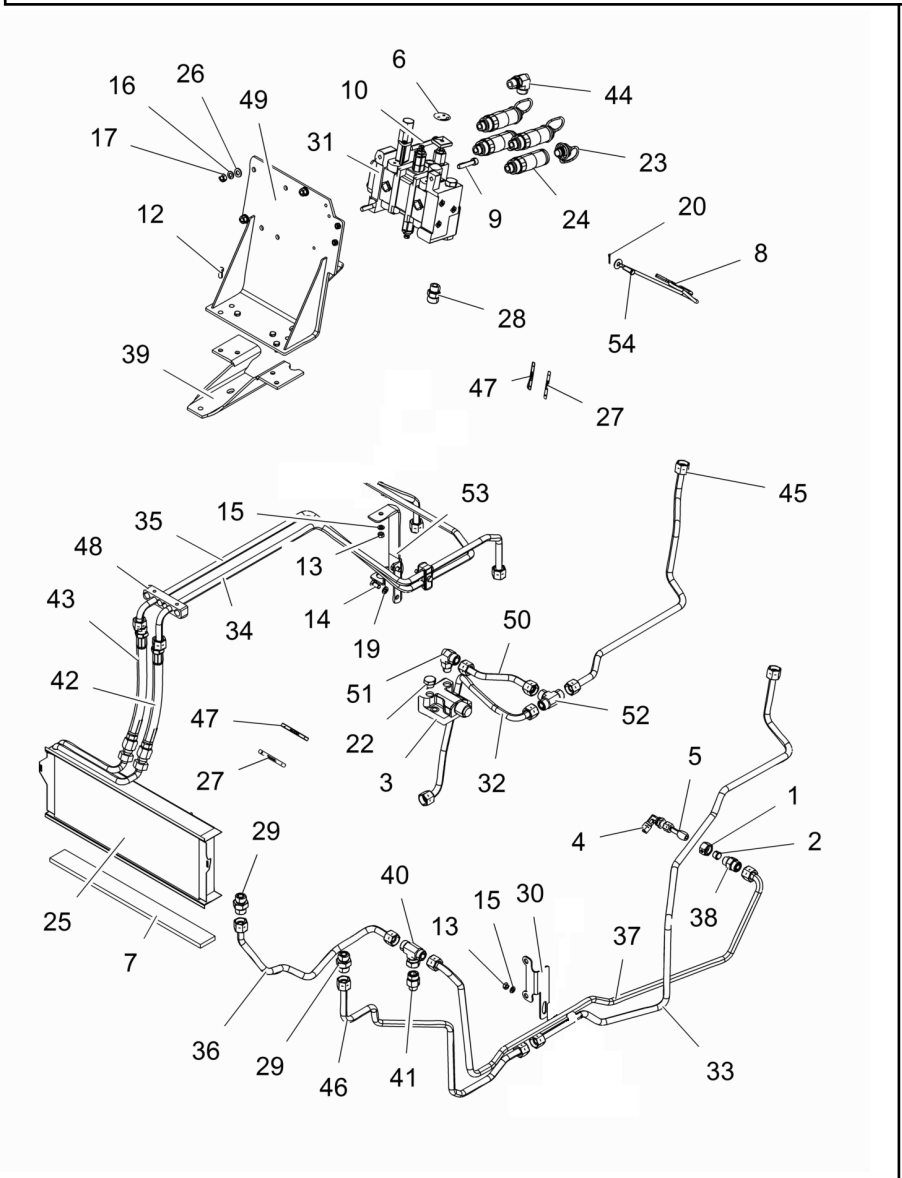

1	890035000271	**1**	PORCA	NUT	TUERCA
2	890035010271	**1**	ANEL	RING	ARO
3	033909T1	**1**	VÁLVULA	VALVE	VALVULA
4	036590T1	**1**	CONEXÃO	CONNECTION	CONEXION
5	036606T1	**1**	CONEXÃO	CONNECTION	CONEXION
6	063421P1	**1**	DECAL	DECAL	CALCOMANIA
7	068580P1	**1**	VEDAÇÃO	SEALING	VEDACION
8	1809938M2	**1**	GANCHO	HOOK	GANCHO
9	3009294X1	**1**	PARAFUSO	SCREW	TORNILLO
10	3009296X1	**2**	PARAFUSO	BOLT	PERNO
12	339123X1	**4**	PARAFUSO	BOLT	PERNO
13	339169X1	**3**	PORCA	NUT	TUERCA
14	339282X1	**2**	PARAFUSO	BOLT	PERNO
15	339374X1	**3**	ARRUELA	WASHER	ARANDELA
16	339376X1	**3**	ARRUELA	WASHER	ARANDELA
17	339402X1	**3**	PORCA	NUT	TUERCA
19	353434X1	**2**	ARRUELA	WASHER	ARANDELA
20	354048X1	**1**	CUPILHA	COTTER PIN	PASADOR DOUBLE
22	358724X91	**1**	BUJÃO	PLUG	TAPON
23	3611673M1	**4**	TAMPÃO	PAD	ALMOHADILLA
24	3772942M1	**4**	VÁLVULA FÊMEA	FEMALE COUPLER	ACOPLADOR HEMBRA
25	3780458M1	**1**	RADIADOR	RADIATOR	RADIADOR
26	390734X1	**3**	ARRUELA	WASHER	ARANDELA
27	6203286M1	**2**	DECAL	DECAL	CALCOMANIA
28	6216069M1	**1**	CONEXÃO	CONNECTION	CONEXION
29	6225777M1	**2**	CONEXÃO	CONNECTION	CONEXION
30	6232848M1	**1**	SUPORTE	CLEVIS	GANCHO SEGURI.
31	6237293M91	**1**	CONTROLE REMOTO	REMOTE CONTROL	CONTROL REMOTO
32	6260148M91	**1**	TUBO	PIPE	CANO
33	6260397M91	**1**	TUBO	PIPE	CANO
34	6260398M91	**1**	TUBO	PIPE	CANO
35	6260399M91	**1**	TUBO	PIPE	CANO
36	6260400M91	**1**	TUBO	PIPE	CANO
37	6260401M91	**1**	TUBO	PIPE	CANO
38	6260402M1	**1**	ADAPTADOR	ADAPTOR	ADAPTADOR
39	6261742M91	**1**	SUPORTE	BRACKET	SOPORTE
40	6261828M1	**1**	CONEXÃO	CONNECTION	CONEXION
41	6261829M1	**1**	CONEXÃO	CONNECTION	CONEXION
42	6262032M1	**1**	MANGUEIRA	HOSE	FLEXIBLE
43	6262032M1	**1**	MANGUEIRA	HOSE	FLEXIBLE
44	6262352M1	**1**	CONEXÃO	CONNECTION	CONEXION
45	6262353M91	**1**	TUBO	PIPE	CANO
46	6263627M91	**1**	TUBO	PIPE	CANO
47	6267446M1	**2**	DECAL	DECAL	CALCOMANIA
48	6267462M1	**1**	SUPORTE	BRACKET	SOPORTE
49	6271690M91	**1**	SUPORTE	BRACKET	SOPORTE
50	6274836M91	**1**	TUBO	PIPE	CANO
51	6275047M1	**1**	CONEXÃO	CONNECTION	CONEXION
52	6275075M1	**1**	UNIÃO	LINK	UNION
53	6280985M91	**1**	SUPORTE	BRACKET	SOPORTE

Controle Remoto **Remote Control** **Control Remoto**	**2 Válvulas** **2 Valves** **2 Valvulas**	**70-235**	**Ko&F Com Soma De Vazão Tratores Com Cabine** **Ko&F With Combined Flow Tractors With Cab** **Ko&F Con Combined Flow Tractores Con Cabina**

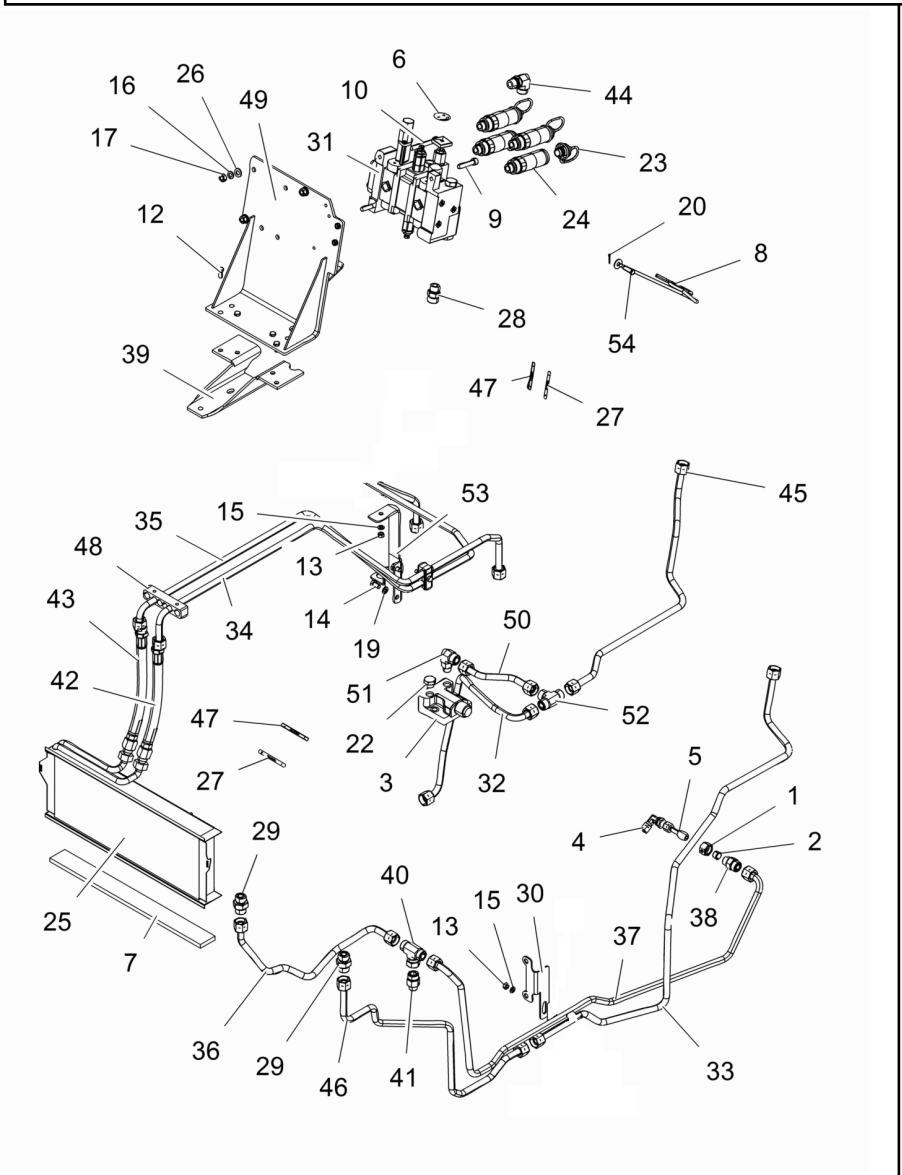

54	832813M1	**1** PINO	PIN	PASADOR

Controle Remoto **Remote Control** **Control Remoto**	**2 Válvulas** **2 Valves** **2 Valvulas**	**70-240**	**Ko&F + Ko&F Tratores Com Cabine** **Ko&F + Ko&F Tractors With Cab** **Ko&F + Ko&F Tractores Con Cabina**

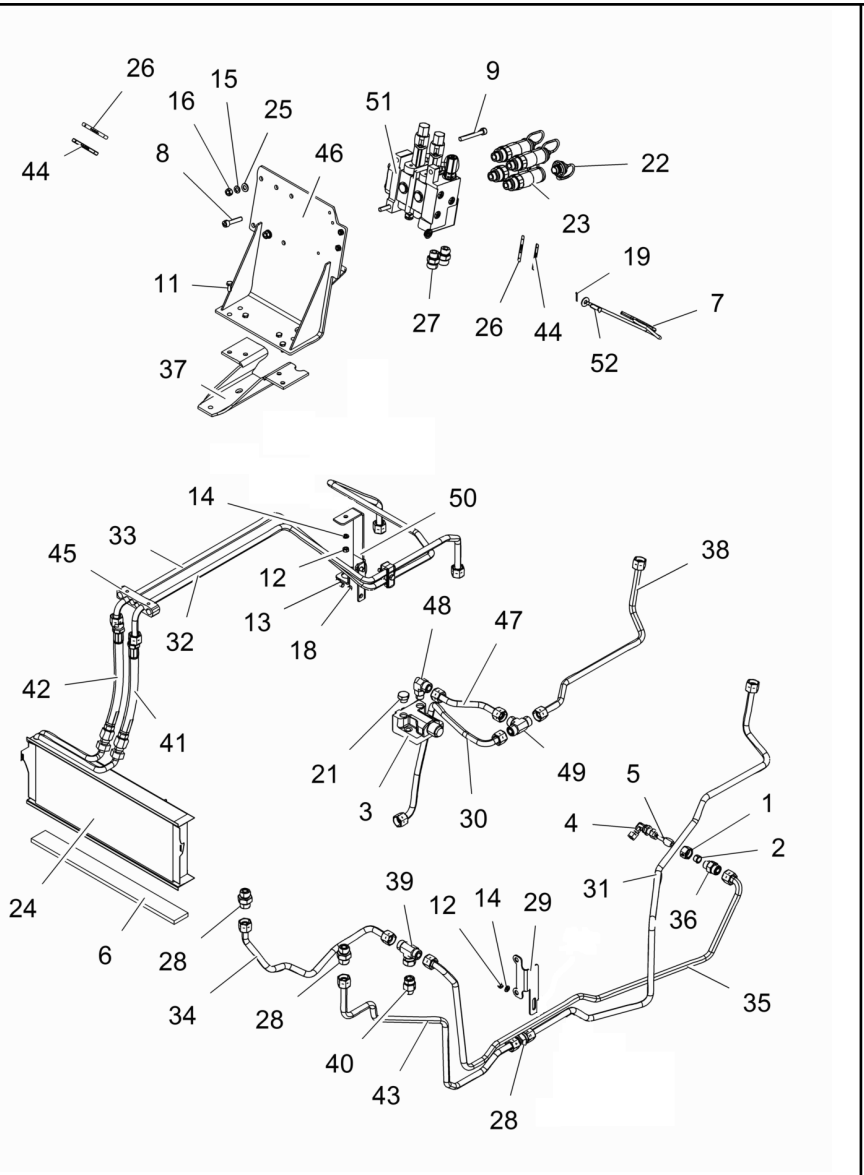

T0254458 **EG72Z022** **C429701 E04 (0)** **11/11** **70- 240**

1	890035000271		**1**	PORCA	NUT	TUERCA
2	890035010271		**1**	ANEL	RING	ARO
3	033909T1		**1**	VÁLVULA	VALVE	VALVULA
4	036590T1		**1**	CONEXÃO	CONNECTION	CONEXION
5	036606T1		**1**	CONEXÃO	CONNECTION	CONEXION
6	068580P1		**1**	VEDAÇÃO	SEALING	VEDACION
7	1809938M2		**1**	GANCHO	HOOK	GANCHO
8	3009294X1		**1**	PARAFUSO	SCREW	TORNILLO
9	3009296X1		**2**	PARAFUSO	BOLT	PERNO
11	339123X1		**4**	PARAFUSO	BOLT	PERNO
12	339169X1		**3**	PORCA	NUT	TUERCA
13	339282X1		**2**	PARAFUSO	BOLT	PERNO
14	339374X1		**3**	ARRUELA	WASHER	ARANDELA
15	339376X1		**3**	ARRUELA	WASHER	ARANDELA
16	339402X1		**3**	PORCA	NUT	TUERCA
18	353434X1		**2**	ARRUELA	WASHER	ARANDELA
19	354048X1		**1**	CUPILHA	COTTER PIN	PASADOR DOUBLE
21	358724X91		**1**	BUJÃO	PLUG	TAPON
22	3611673M1		**4**	TAMPÃO	PAD	ALMOHADILLA
23	3772942M1		**4**	VÁLVULA FÊMEA	FEMALE COUPLER	ACOPLADOR HEMBRA
24	3780458M1		**1**	RADIADOR	RADIATOR	RADIADOR
25	390734X1		**3**	ARRUELA	WASHER	ARANDELA
26	6203286M1		**2**	DECAL	DECAL	CALCOMANIA
27	6216069M1		**2**	CONEXÃO	CONNECTION	CONEXION
28	6225777M1		**3**	CONEXÃO	CONNECTION	CONEXION
29	6232848M1		**1**	SUPORTE	CLEVIS	GANCHO SEGURI.
30	6260148M91		**1**	TUBO	PIPE	CANO
31	6260397M91		**1**	TUBO	PIPE	CANO
32	6260398M91		**1**	TUBO	PIPE	CANO
33	6260399M91		**1**	TUBO	PIPE	CANO
34	6260400M91		**1**	TUBO	PIPE	CANO
35	6260401M91		**1**	TUBO	PIPE	CANO
36	6260402M1		**1**	ADAPTADOR	ADAPTOR	ADAPTADOR
37	6261742M91		**1**	SUPORTE	BRACKET	SOPORTE
38	6261825M91		**1**	TUBO	PIPE	CANO
39	6261828M1		**1**	CONEXÃO	CONNECTION	CONEXION
40	6261829M1		**1**	CONEXÃO	CONNECTION	CONEXION
41	6262032M1		**1**	MANGUEIRA	HOSE	FLEXIBLE
42	6262032M1		**1**	MANGUEIRA	HOSE	FLEXIBLE
43	6263627M91		**1**	TUBO	PIPE	CANO
44	6267446M1		**2**	DECAL	DECAL	CALCOMANIA
45	6267462M1		**1**	SUPORTE	BRACKET	SOPORTE
46	6271690M91		**1**	SUPORTE	BRACKET	SOPORTE
47	6274836M91		**1**	TUBO	PIPE	CANO
48	6275047M1		**1**	CONEXÃO	CONNECTION	CONEXION
49	6275075M1		**1**	UNIÃO	LINK	UNION
50	6280985M91		**1**	SUPORTE	BRACKET	SOPORTE
51	6237291M91	Sauer	**1**	CONTROLE REMOTO	REMOTE CONTROL	CONTROL REMOTO
51	6281560M91	Bondioli	**1**	VÁLVULA	VALVE	VALVULA

👁 70-216 No

Controle Remoto **Remote Control** **Control Remoto**	**2 Válvulas** **2 Valves** **2 Valvulas**	**70-240**	**Ko&F + Ko&F Tratores Com Cabine** **Ko&F + Ko&F Tractors With Cab** **Ko&F + Ko&F Tractores Con Cabina**

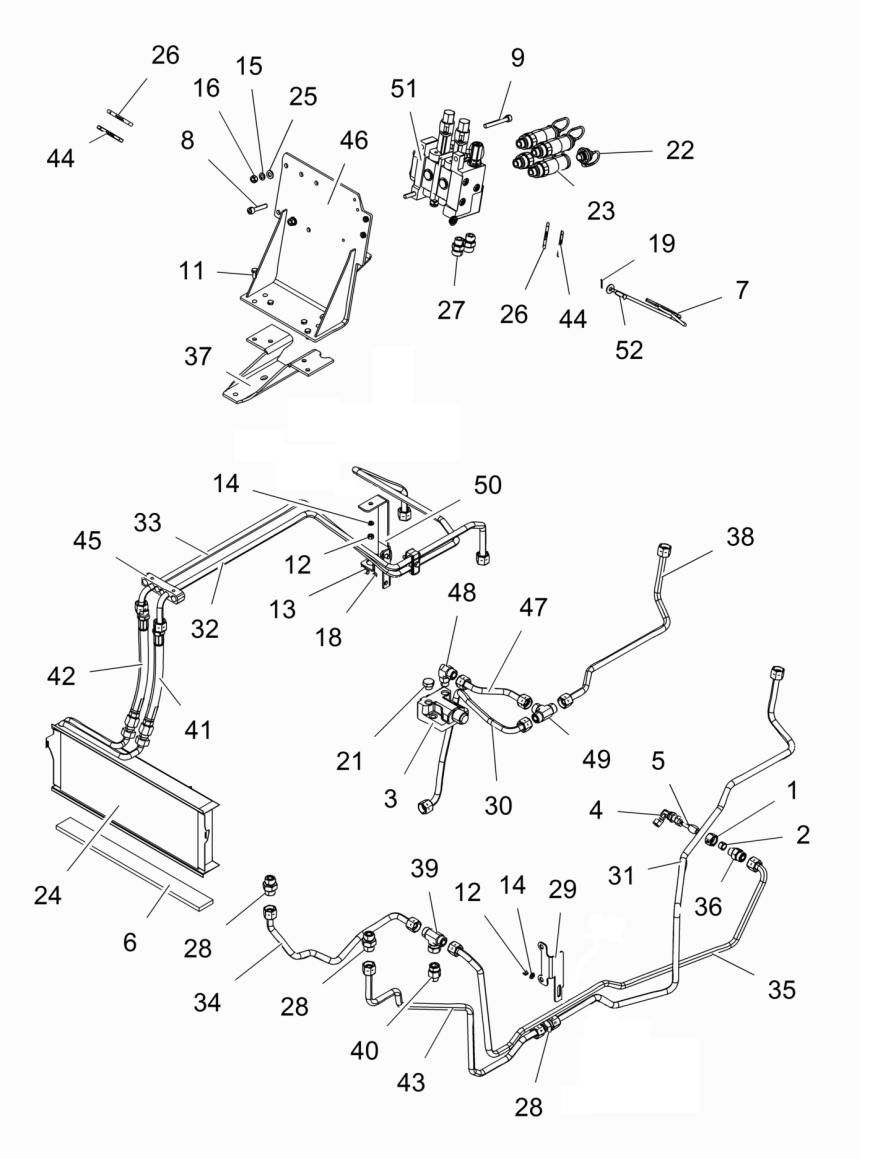

52	832813M1	**1**	PINO	PIN	PASADOR

Controle Remoto	**70-245**	**S/D Ação Tratores Com Plataforma Do Operador**
Remote Control		**S/D Action Tractors With Operator Plataform**
Control Remoto		**S/D Acción Tractores Con Plataforma Del Operador**

1 Válvula
1 Valve
1 Valvula

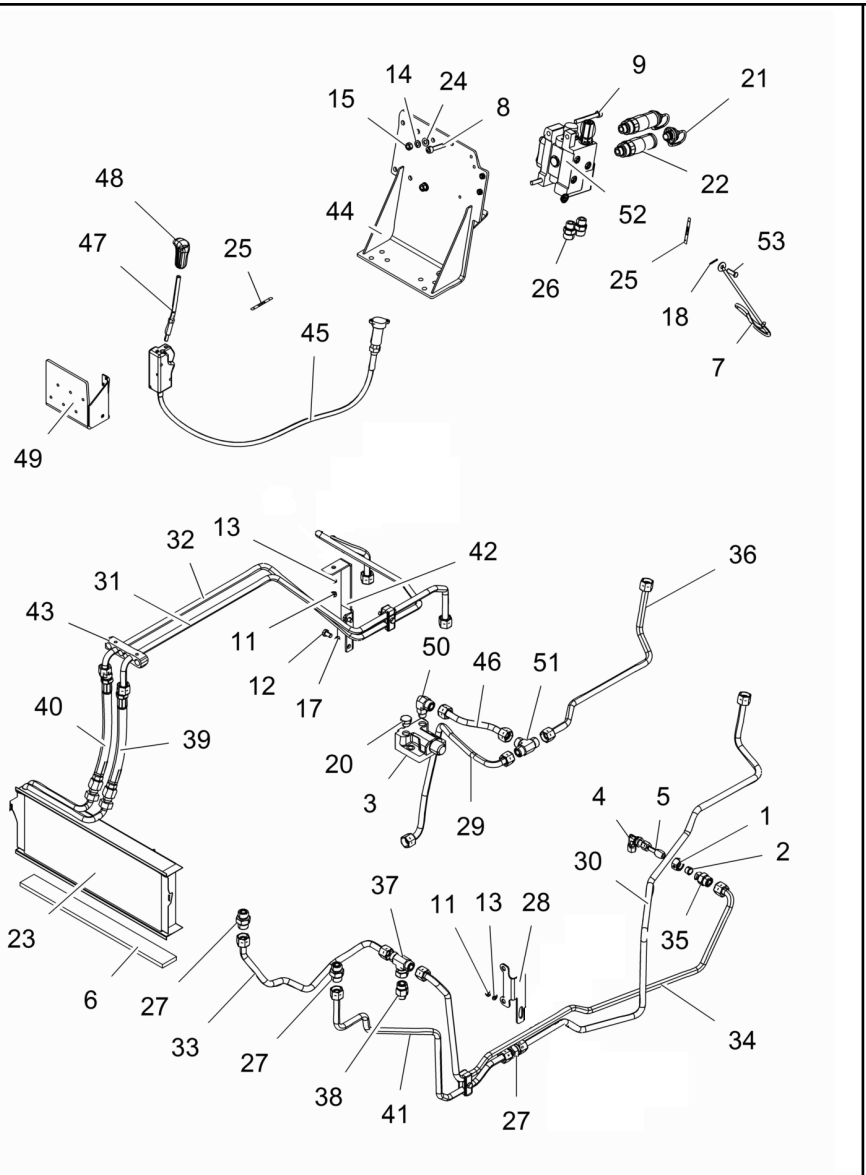

1	890035000271		**1**	PORCA	NUT	TUERCA
2	890035010271		**1**	ANEL	RING	ARO
3	033909T1		**1**	VÁLVULA	VALVE	VALVULA
4	036590T1		**1**	CONEXÃO	CONNECTION	CONEXION
5	036606T1		**1**	CONEXÃO	CONNECTION	CONEXION
6	068580P1	510mm	**1**	VEDAÇÃO	SEALING	VEDACION
7	1809938M2		**1**	GANCHO	HOOK	GANCHO
8	3009294X1	M10x1,5x50	**1**	PARAFUSO	SCREW	TORNILLO
9	3009296X1	M10x1,5x80	**2**	PARAFUSO	BOLT	PERNO
11	339169X1	m8x1.25 cl8 zn	**4**	PORCA	NUT	TUERCA
12	339282X1	M10x1.5x16 8.8zn	**2**	PARAFUSO	BOLT	PERNO
13	339374X1	M8 ZN	**4**	ARRUELA	WASHER	ARANDELA
14	339376X1	M10 ZN	**3**	ARRUELA	WASHER	ARANDELA
15	339402X1	m10x1.5 g8 zn	**3**	PORCA	NUT	TUERCA
17	353434X1	3/8 ZN	**2**	ARRUELA	WASHER	ARANDELA
18	354048X1	3/32x3/4 zn	**1**	CUPILHA	COTTER PIN	PASADOR DOUBLE
20	358724X91	1/2"	**1**	BUJÃO	PLUG	TAPON
21	3611673M1		**2**	TAMPÃO	PAD	ALMOHADILLA
22	3772942M1		**2**	VÁLVULA FÊMEA	FEMALE COUPLER	ACOPLADOR HEMBRA
23	3780458M1	218x575x52	**1**	RADIADOR	RADIATOR	RADIADOR
24	390734X1	M10 zn	**3**	ARRUELA	WASHER	ARANDELA
25	6203286M1		**2**	DECAL	DECAL	CALCOMANIA
26	6216069M1		**2**	CONEXÃO	CONNECTION	CONEXION
27	6225777M1	ORFS 1"	**3**	CONEXÃO	CONNECTION	CONEXION
28	6232848M1		**1**	SUPORTE	CLEVIS	GANCHO SEGURI.
29	6260148M91		**1**	TUBO	PIPE	CANO
30	6260397M91		**1**	TUBO	PIPE	CANO
31	6260398M91		**1**	TUBO	PIPE	CANO
32	6260399M91		**1**	TUBO	PIPE	CANO
33	6260400M91		**1**	TUBO	PIPE	CANO
34	6260401M91		**1**	TUBO	PIPE	CANO
35	6260402M1		**1**	ADAPTADOR	ADAPTOR	ADAPTADOR
36	6261825M91		**1**	TUBO	PIPE	CANO
37	6261828M1		**1**	CONEXÃO	CONNECTION	CONEXION
38	6261829M1		**1**	CONEXÃO	CONNECTION	CONEXION
39	6262032M1		**1**	MANGUEIRA	HOSE	FLEXIBLE
40	6262032M1		**1**	MANGUEIRA	HOSE	FLEXIBLE
41	6263627M91		**1**	TUBO	PIPE	CANO
42	6267245M1		**1**	SUPORTE	BRACKET	SOPORTE
43	6267462M1		**1**	SUPORTE	BRACKET	SOPORTE
44	6271690M91		**1**	SUPORTE	BRACKET	SOPORTE
45	6274028M91		**1**	CABO	CABLE	CABLE
46	6274836M91		**1**	TUBO	PIPE	CANO
47	6274869M1		**1**	ALAVANCA	LEVER	PALANCA
48	6274870M1		**1**	MANÍPULO	KNOB	POMO
49	6274881M91		**1**	SUPORTE	BRACKET	SOPORTE
50	6275047M1		**1**	CONEXÃO	CONNECTION	CONEXION
51	6262557M91	Sauer	**1**	VÁLVULA	VALVE	VALVULA
52	6281231M91	Bondioli	**1**	VÁLVULA	VALVE	VALVULA

70-246 No

Controle Remoto **Remote Control** **Control Remoto**	**1 Válvula** **1 Valve** **1 Valvula**	**70-245**	**S/D Ação Tratores Com Plataforma Do Operador** **S/D Action Tractors With Operator Plataform** **S/D Acción Tractores Con Plataforma Del Operador**

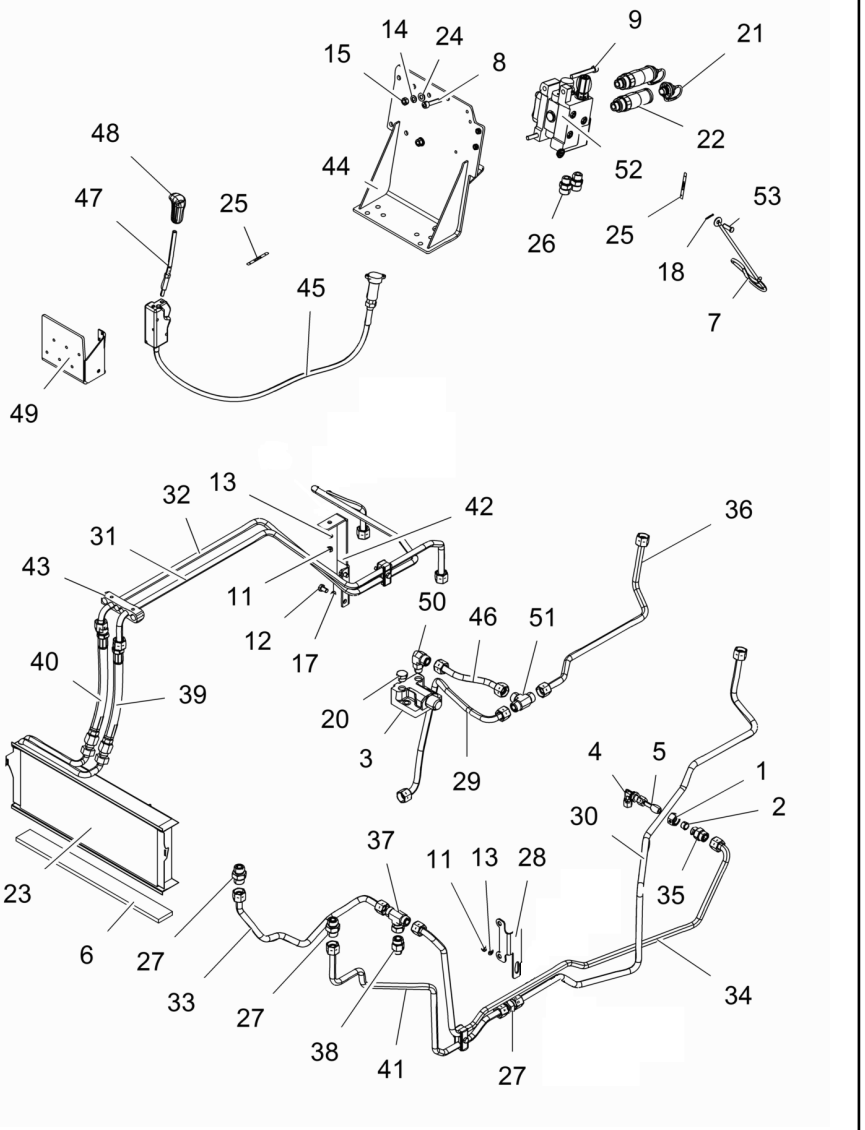

53	832813M1	3/8 l1 - 3/16	**1** PINO	PIN	PASADOR

Comando Hidráulico
Control Valves
Comando Hidraulico

70-246

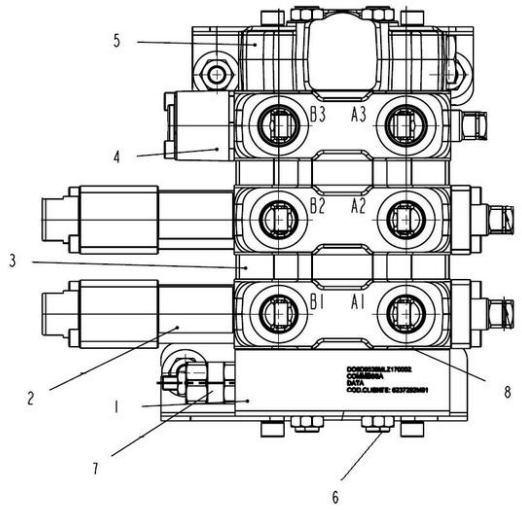

1	6281457M1	**1** VÁLVULA	VALVE	VALVULA
2	6281470M1	**1** CORPO	BODY	CUERPO
3	6281464M1	**1** CJ. TIRANTE	KIT, ROD	JUEGO DE BIELAS
4	6281466M1	**1** CORPO DE ENTRADA	ENTRANCE BODY	CUERPO
5	6281465M1	**1** VÁLVULA ALIVIO	BREATHER VALVE	VALVULA DESAHOGO
6	6281460M1	**1** KIT ANÉIS	KIT, O RINGS	JUEGO,ANILLOS'O'

Controle Remoto **Remote Control** **Control Remoto**	**1 Válvula** **1 Valve** **1 Valvula**	**70-250**	**Ko&F Tratores Com Cabine** **Ko&F Tractors With Cab** **Ko&F Tractores Con Cabina**

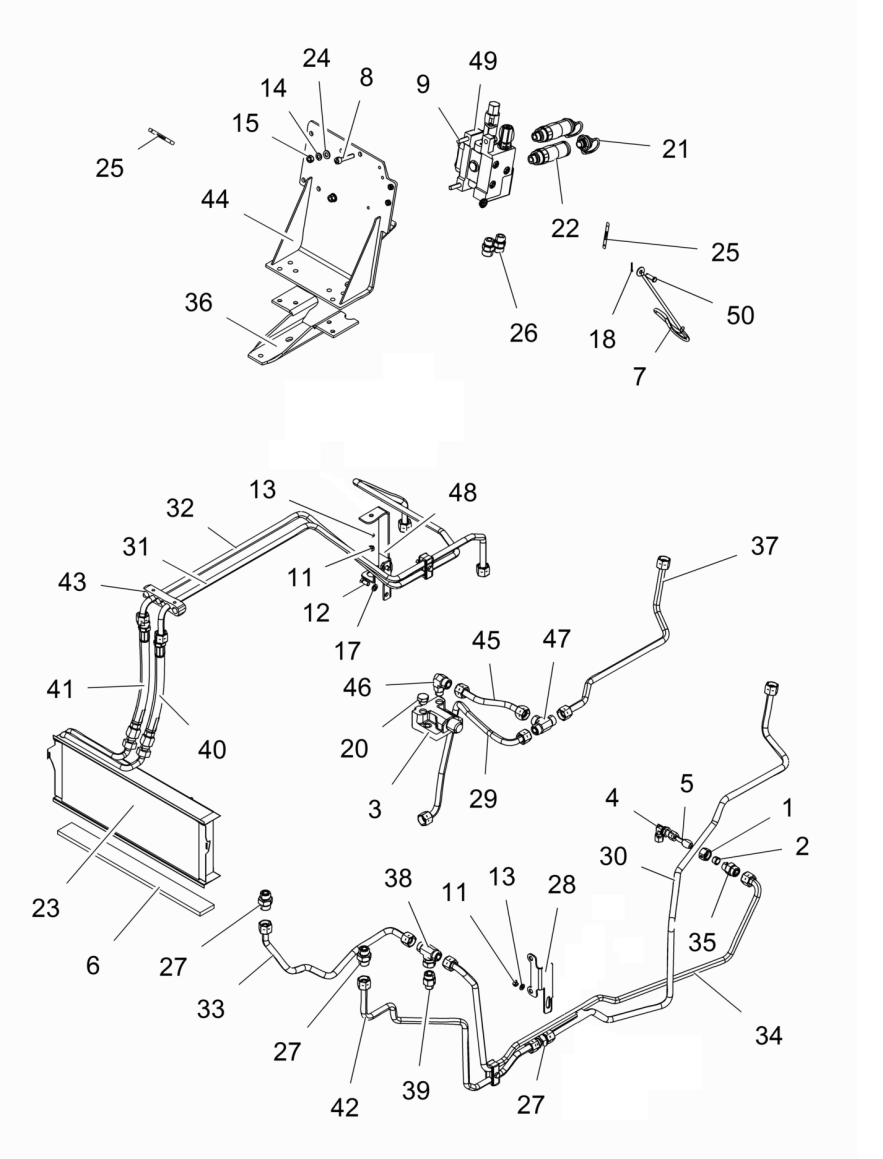

1	890035000271		**1**	PORCA	NUT	TUERCA
2		1	**1**	ANEL RETENTOR	O-RING	ANILLO
3	033909T1		**1**	VÁLVULA	VALVE	VALVULA
4	036590T1		**1**	CONEXÃO	CONNECTION	CONEXION
5	036606T1		**1**	CONEXÃO	CONNECTION	CONEXION
6	068580P1		**1**	VEDAÇÃO	SEALING	VEDACION
7	1809938M2		**1**	GANCHO	HOOK	GANCHO
8	3009294X1		**1**	PARAFUSO	SCREW	TORNILLO
9	3009296X1		**2**	PARAFUSO	BOLT	PERNO
11	339169X1		**4**	PORCA	NUT	TUERCA
12	339282X1		**2**	PARAFUSO	BOLT	PERNO
13	339374X1		**4**	ARRUELA	WASHER	ARANDELA
14	339376X1		**3**	ARRUELA	WASHER	ARANDELA
15	339402X1		**3**	PORCA	NUT	TUERCA
17	353434X1		**2**	ARRUELA	WASHER	ARANDELA
18	354048X1		**1**	CUPILHA	COTTER PIN	PASADOR DOUBLE
20	358724X91		**1**	BUJÃO	PLUG	TAPON
21	3611673M1		**2**	TAMPÃO	PAD	ALMOHADILLA
22	3772942M1		**2**	VÁLVULA FÊMEA	FEMALE COUPLER	ACOPLADOR HEMBRA
23	3780458M1		**1**	RADIADOR	RADIATOR	RADIADOR
24	390734X1		**3**	ARRUELA	WASHER	ARANDELA
25	6203286M1		**2**	DECAL	DECAL	CALCOMANIA
26	6216069M1		**2**	CONEXÃO	CONNECTION	CONEXION
27	6225777M1		**3**	CONEXÃO	CONNECTION	CONEXION
28	6232848M1		**1**	SUPORTE	CLEVIS	GANCHO SEGURI.
29	6260148M91		**1**	TUBO	PIPE	CANO
30	6260397M91		**1**	TUBO	PIPE	CANO
31	6260398M91		**1**	TUBO	PIPE	CANO
32	6260399M91		**1**	TUBO	PIPE	CANO
33	6260400M91		**1**	TUBO	PIPE	CANO
34	6260401M91		**1**	TUBO	PIPE	CANO
35	6260402M1		**1**	ADAPTADOR	ADAPTOR	ADAPTADOR
36	6261742M91		**1**	SUPORTE	BRACKET	SOPORTE
37	6261825M91		**1**	TUBO	PIPE	CANO
38	6261828M1		**1**	CONEXÃO	CONNECTION	CONEXION
39	6261829M1		**1**	CONEXÃO	CONNECTION	CONEXION
40	6262032M1		**1**	MANGUEIRA	HOSE	FLEXIBLE
41	6262032M1		**1**	MANGUEIRA	HOSE	FLEXIBLE
42	6263627M91		**1**	TUBO	PIPE	CANO
43	6267462M1		**1**	SUPORTE	BRACKET	SOPORTE
44	6271690M91		**1**	SUPORTE	BRACKET	SOPORTE
45	6274836M91		**1**	TUBO	PIPE	CANO
46	6275047M1		**1**	CONEXÃO	CONNECTION	CONEXION
47	6275075M1		**1**	UNIÃO	LINK	UNION
48	6280985M91		**1**	SUPORTE	BRACKET	SOPORTE
49	6262559M91	Sauer	**1**	VÁLVULA	VALVE	VALVULA
49	6281227M91	Bondioli	**1**	VÁLVULA	VALVE	VALVULA
50	832813M1		**1**	PINO	PIN	PASADOR

Controle Remoto **Remote Control** **Control Remoto**	**1 Válvula** **1 Valve** **1 Valvula**	**70-255**	**Ko&F Tratores Com Plataforma Do Operador** **Ko&F Tractors With Operator Plataform** **Ko&F Tractores Con Plataforma Del Operador**

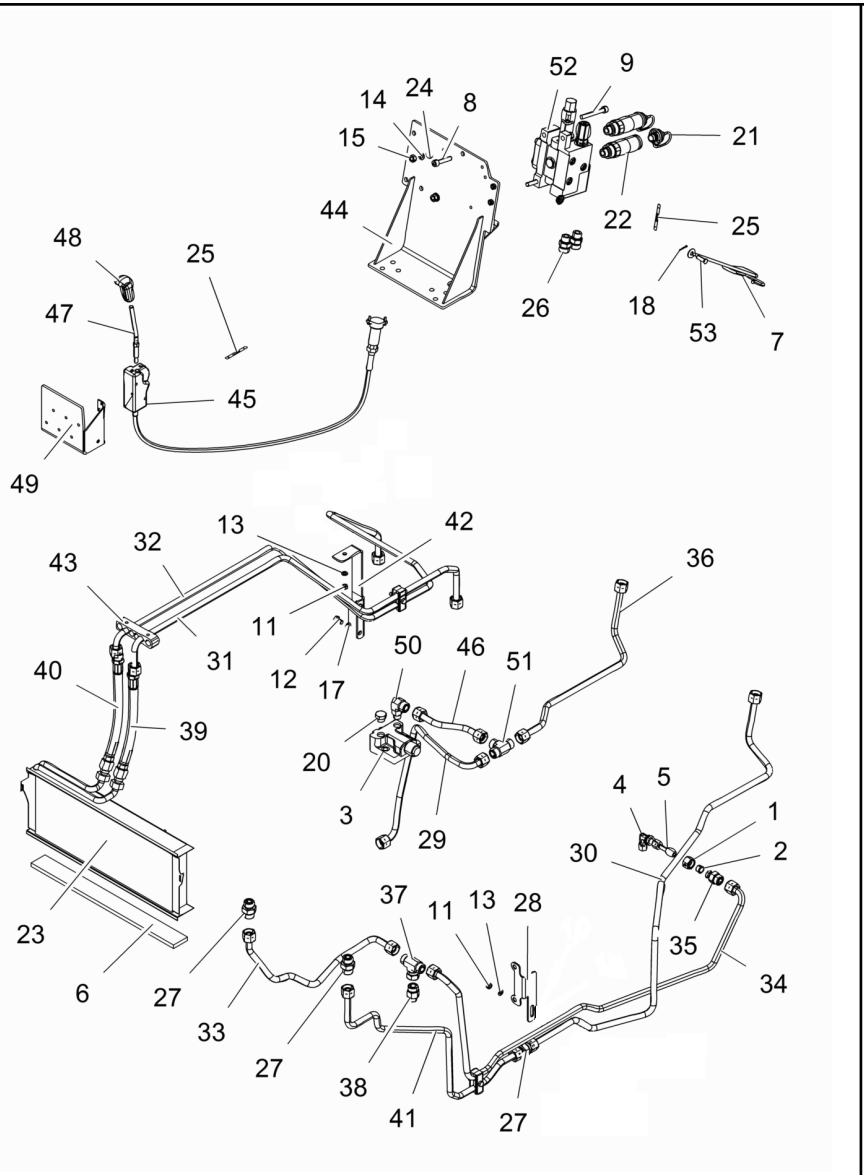

1	890035000271		**1**	PORCA	NUT	TUERCA
2	890035010271		**1**	ANEL	RING	ARO
3	033909T1		**1**	VÁLVULA	VALVE	VALVULA
4	036590T1		**1**	CONEXÃO	CONNECTION	CONEXION
5	036606T1		**1**	CONEXÃO	CONNECTION	CONEXION
6	068580P1		**1**	VEDAÇÃO	SEALING	VEDACION
7	1809938M2		**1**	GANCHO	HOOK	GANCHO
8	3009294X1		**1**	PARAFUSO	SCREW	TORNILLO
9	3009296X1		**2**	PARAFUSO	BOLT	PERNO
11	339169X1		**4**	PORCA	NUT	TUERCA
12	339282X1		**2**	PARAFUSO	BOLT	PERNO
13	339374X1		**4**	ARRUELA	WASHER	ARANDELA
14	339376X1		**3**	ARRUELA	WASHER	ARANDELA
15	339402X1		**3**	PORCA	NUT	TUERCA
17	353434X1		**2**	ARRUELA	WASHER	ARANDELA
18	354048X1		**1**	CUPILHA	COTTER PIN	PASADOR DOUBLE
20	358724X91		**1**	BUJÃO	PLUG	TAPON
21	3611673M1		**2**	TAMPÃO	PAD	ALMOHADILLA
22	3772942M1		**2**	VÁLVULA FÊMEA	FEMALE COUPLER	ACOPLADOR HEMBRA
23	3780458M1		**1**	RADIADOR	RADIATOR	RADIADOR
24	390734X1		**3**	ARRUELA	WASHER	ARANDELA
25	6203286M1		**2**	DECAL	DECAL	CALCOMANIA
26	6216069M1		**2**	CONEXÃO	CONNECTION	CONEXION
27	6225777M1		**3**	CONEXÃO	CONNECTION	CONEXION
28	6232848M1		**1**	SUPORTE	CLEVIS	GANCHO SEGURI.
29	6260148M91		**1**	TUBO	PIPE	CANO
30	6260397M91		**1**	TUBO	PIPE	CANO
31	6260398M91		**1**	TUBO	PIPE	CANO
32	6260399M91		**1**	TUBO	PIPE	CANO
33	6260400M91		**1**	TUBO	PIPE	CANO
34	6260401M91		**1**	TUBO	PIPE	CANO
35	6260402M1		**1**	ADAPTADOR	ADAPTOR	ADAPTADOR
36	6261825M91		**1**	TUBO	PIPE	CANO
37	6261828M1		**1**	CONEXÃO	CONNECTION	CONEXION
38	6261829M1		**1**	CONEXÃO	CONNECTION	CONEXION
39	6262032M1		**1**	MANGUEIRA	HOSE	FLEXIBLE
40	6262032M1		**1**	MANGUEIRA	HOSE	FLEXIBLE
41	6263627M91		**1**	TUBO	PIPE	CANO
42	6267245M1		**1**	SUPORTE	BRACKET	SOPORTE
43	6267462M1		**1**	SUPORTE	BRACKET	SOPORTE
44	6271690M91		**1**	SUPORTE	BRACKET	SOPORTE
45	6274029M91		**1**	COMANDO	COMMAND	MANDO
46	6274836M91		**1**	TUBO	PIPE	CANO
47	6274869M1		**1**	ALAVANCA	LEVER	PALANCA
48	6274870M1		**1**	MANÍPULO	KNOB	POMO
49	6274881M91		**1**	SUPORTE	BRACKET	SOPORTE
50	6275047M1		**1**	CONEXÃO	CONNECTION	CONEXION
51	6275075M1		**1**	UNIÃO	LINK	UNION
52	6262559M91	Sauer	**1**	VÁLVULA	VALVE	VALVULA

Controle Remoto	**70-255**	**Ko&F Tratores Com Plataforma Do Operador**
Remote Control		**Ko&F Tractors With Operator Plataform**
Control Remoto		**Ko&F Tractores Con Plataforma Del Operador**

1 Válvula
1 Valve
1 Valvula

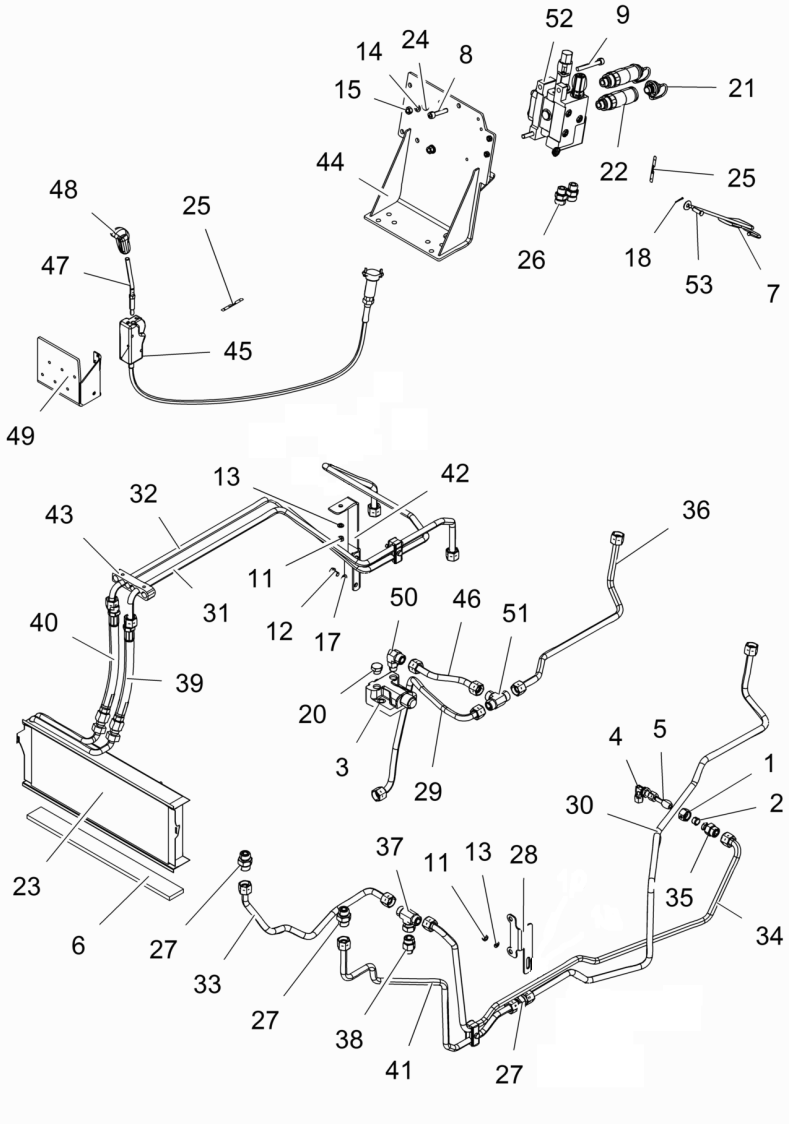

52	6281227M91	Bondioli 70-256 No	**1** VÁLVULA	VALVE	VALVULA
53	832813M1		**1** PINO	PIN	PASADOR

Comando Hidráulico
Control Valves
Comando Hidraulico

70-256

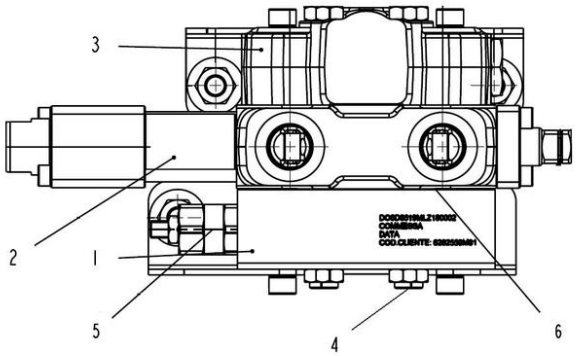

1	6281468M1	**1** CORPO DE ENTRADA	ENTRANCE BODY	CUERPO
2	6281473M1	**1** CORPO CENTRAL	CENTRAL BODY	CUERPO CENTRAL
3	6281470M1	**1** CORPO	BODY	CUERPO
4	6281464M1	**1** CJ. TIRANTE	KIT, ROD	JUEGO DE BIELAS
5	6281465M1	**1** VÁLVULA ALIVIO	BREATHER VALVE	VALVULA DESAHOGO
6	6281460M1	**1** KIT ANÉIS	KIT, O RINGS	JUEGO,ANILLOS'O'

Controle Remoto
Remote Control
Control Remoto

70-265

Ko&F-Ko&F-Srn Tratores Com Plataforma Do Operador
Ko&F-Ko&F-Srn Tractors With Operator Plataform
Ko&F-Ko&F-Srn Tractores Con Plataforma Del Operado R

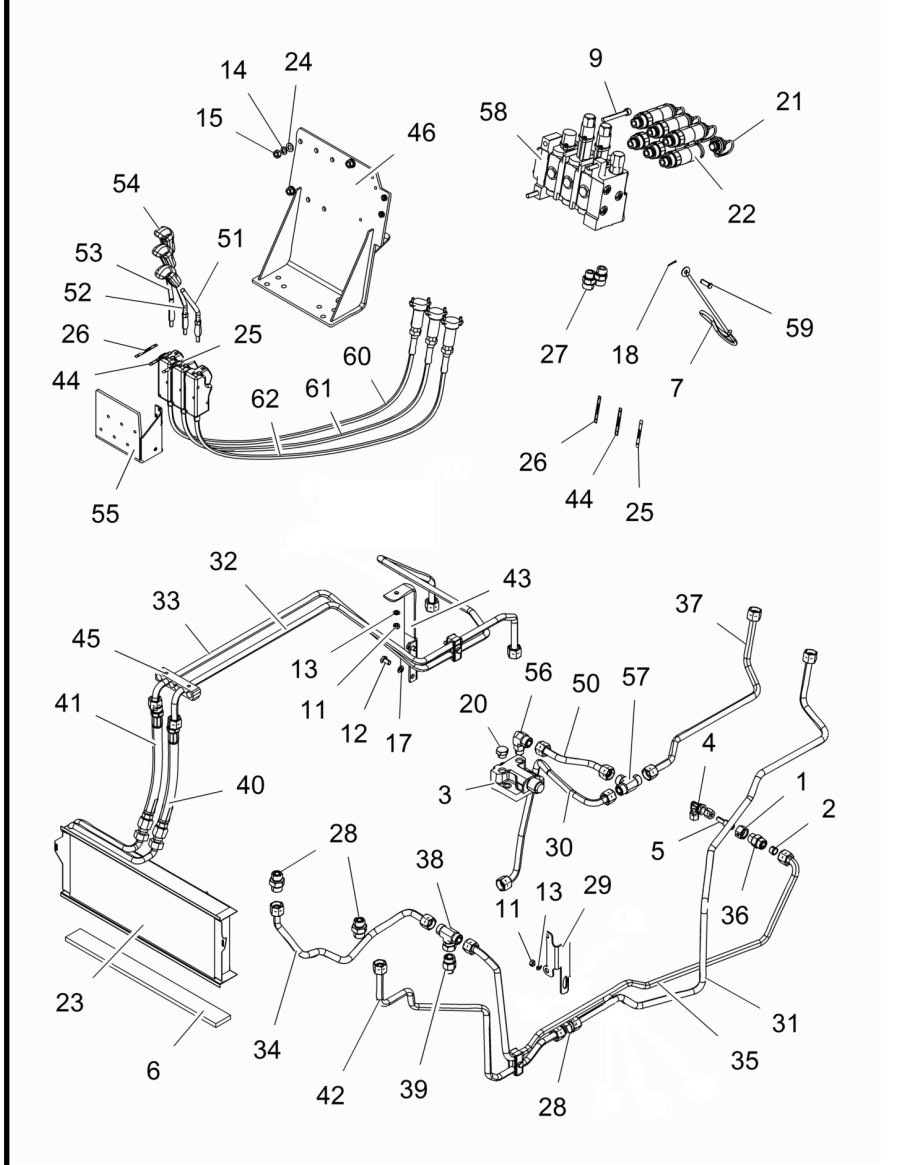

1	890035000271	**1**	PORCA	NUT	TUERCA
2	890035010271	**1**	ANEL	RING	ARO
3	033909T1	**1**	VÁLVULA	VALVE	VALVULA
4	036590T1	**1**	CONEXÃO	CONNECTION	CONEXION
5	036606T1	**1**	CONEXÃO	CONNECTION	CONEXION
6	068580P1	**1**	VEDAÇÃO	SEALING	VEDACION
7	1809938M2	**1**	GANCHO	HOOK	GANCHO
8	3009294X1	**1**	PARAFUSO	SCREW	TORNILLO
9	3009296X1	**2**	PARAFUSO	BOLT	PERNO
11	339169X1	**4**	PORCA	NUT	TUERCA
12	339282X1	**2**	PARAFUSO	BOLT	PERNO
13	339374X1	**4**	ARRUELA	WASHER	ARANDELA
14	339376X1	**3**	ARRUELA	WASHER	ARANDELA
15	339402X1	**3**	PORCA	NUT	TUERCA
17	353434X1	**2**	ARRUELA	WASHER	ARANDELA
18	354048X1	**1**	CUPILHA	COTTER PIN	PASADOR DOUBLE
20	358724X91	**1**	BUJÃO	PLUG	TAPON
21	3611673M1	**6**	TAMPÃO	PAD	ALMOHADILLA
22	3772942M1	**6**	VÁLVULA FÊMEA	FEMALE COUPLER	ACOPLADOR HEMBRA
23	3780458M1	**1**	RADIADOR	RADIATOR	RADIADOR
24	390734X1	**3**	ARRUELA	WASHER	ARANDELA
25	6203286M1	**2**	DECAL	DECAL	CALCOMANIA
26	6208307M1	**2**	DECAL	DECAL	CALCOMANIA
27	6216069M1	**2**	CONEXÃO	CONNECTION	CONEXION
28	6225777M1	**3**	CONEXÃO	CONNECTION	CONEXION
29	6232848M1	**1**	SUPORTE	CLEVIS	GANCHO SEGURI.
30	6260148M91	**1**	TUBO	PIPE	CANO
31	6260397M91	**1**	TUBO	PIPE	CANO
32	6260398M91	**1**	TUBO	PIPE	CANO
33	6260399M91	**1**	TUBO	PIPE	CANO
34	6260400M91	**1**	TUBO	PIPE	CANO
35	6260401M91	**1**	TUBO	PIPE	CANO
36	6260402M1	**1**	ADAPTADOR	ADAPTOR	ADAPTADOR
37	6261825M91	**1**	TUBO	PIPE	CANO
38	6261828M1	**1**	CONEXÃO	CONNECTION	CONEXION
39	6261829M1	**1**	CONEXÃO	CONNECTION	CONEXION
40	6262032M1	**1**	MANGUEIRA	HOSE	FLEXIBLE
41	6262032M1	**1**	MANGUEIRA	HOSE	FLEXIBLE
42	6263627M91	**1**	TUBO	PIPE	CANO
43	6267245M1	**1**	SUPORTE	BRACKET	SOPORTE
44	6267446M1	**2**	DECAL	DECAL	CALCOMANIA
45	6267462M1	**1**	SUPORTE	BRACKET	SOPORTE
46	6271690M91	**1**	SUPORTE	BRACKET	SOPORTE
47	6274028M91	**1**	CABO	CABLE	CABLE
48	6274029M91	**1**	COMANDO	COMMAND	MANDO
49	6274029M91	**1**	COMANDO	COMMAND	MANDO
50	6274836M91	**1**	TUBO	PIPE	CANO
51	6274867M1	**1**	ALAVANCA	LEVER	PALANCA
52	6274868M1	**1**	ALAVANCA	LEVER	PALANCA
53	6274869M1	**1**	ALAVANCA	LEVER	PALANCA

Controle Remoto
Remote Control
Control Remoto

70-265

Ko&F-Ko&F-Srn Tratores Com Plataforma Do Operador
Ko&F-Ko&F-Srn Tractors With Operator Plataform
Ko&F-Ko&F-Srn Tractores Con Plataforma Del Operado R

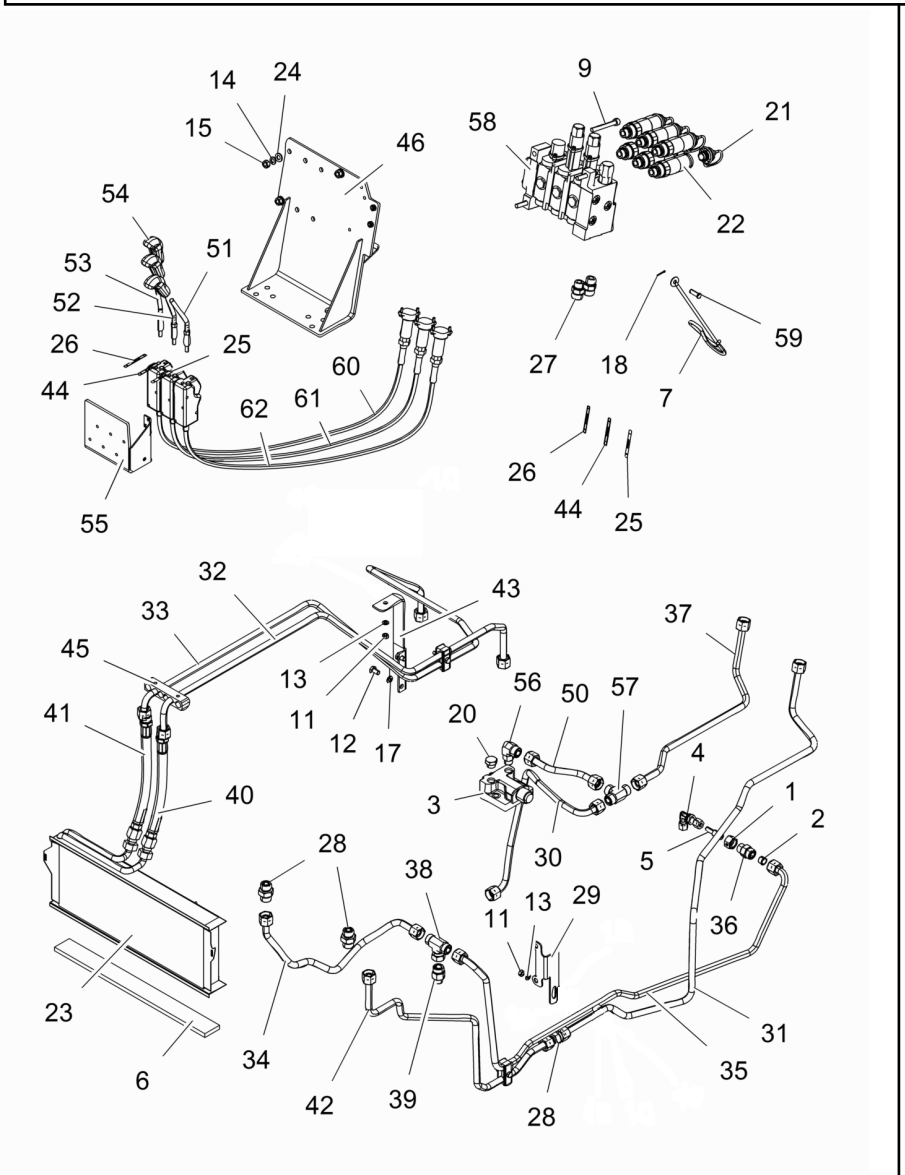

54	6274870M1		**3**	MANÍPULO	KNOB	POMO
55	6274881M91		**1**	SUPORTE	BRACKET	SOPORTE
56	6275047M1		**1**	CONEXÃO	CONNECTION	CONEXION
57	6275075M1		**1**	UNIÃO	LINK	UNION
58	6237292M91	Sauer	**1**	CONTROLE REMOTO	REMOTE CONTROL	CONTROL REMOTO
58	6281230M91	Bondioli	**1**	VÁLVULA	VALVE	VALVULA
		70-266 No				
59	832813M1		**1**	PINO	PIN	PASADOR

Comando Hidráulico
Hydraulic Command
Mando Hidráulico

70-266

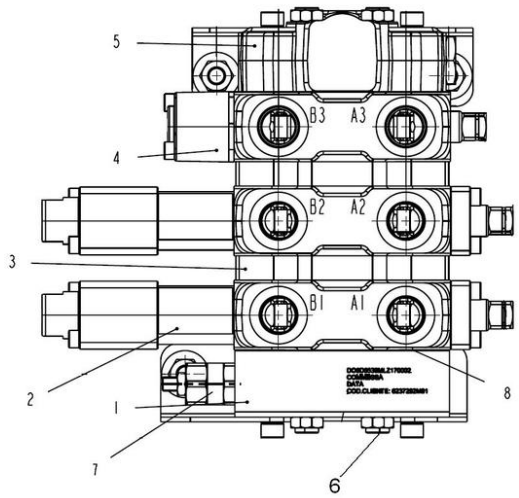

1	6281466M1	**1** CORPO DE ENTRADA	ENTRANCE BODY	CUERPO
2	6281475M1	**2** CORPO CENTRAL	CENTRAL BODY	CUERPO CENTRAL
3	6281478M1	**2** CORPO DE ENTRADA	ENTRANCE BODY	CUERPO
4	6281472M1	**1** VÁLVULA	VALVE	VALVULA
5	6281470M1	**1** CORPO	BODY	CUERPO
6	6281459M1	**1** CJ. TIRANTE	KIT, ROD	JUEGO DE BIELAS
7	6281465M1	**1** VÁLVULA ALIVIO	BREATHER VALVE	VALVULA DESAHOGO
8	6281462M1	**1** KIT ANÉIS	KIT, O RINGS	JUEGO,ANILLOS'O'

Controle Remoto
Remote Control
Control Remoto

70-275

Ko&F-Srn-M.Hyd Tratores Com Cabine
Ko&F-Srn-M.Hyd Tractors With Cab
Ko&F-Srn-M.Hyd Tractores Con Cabina

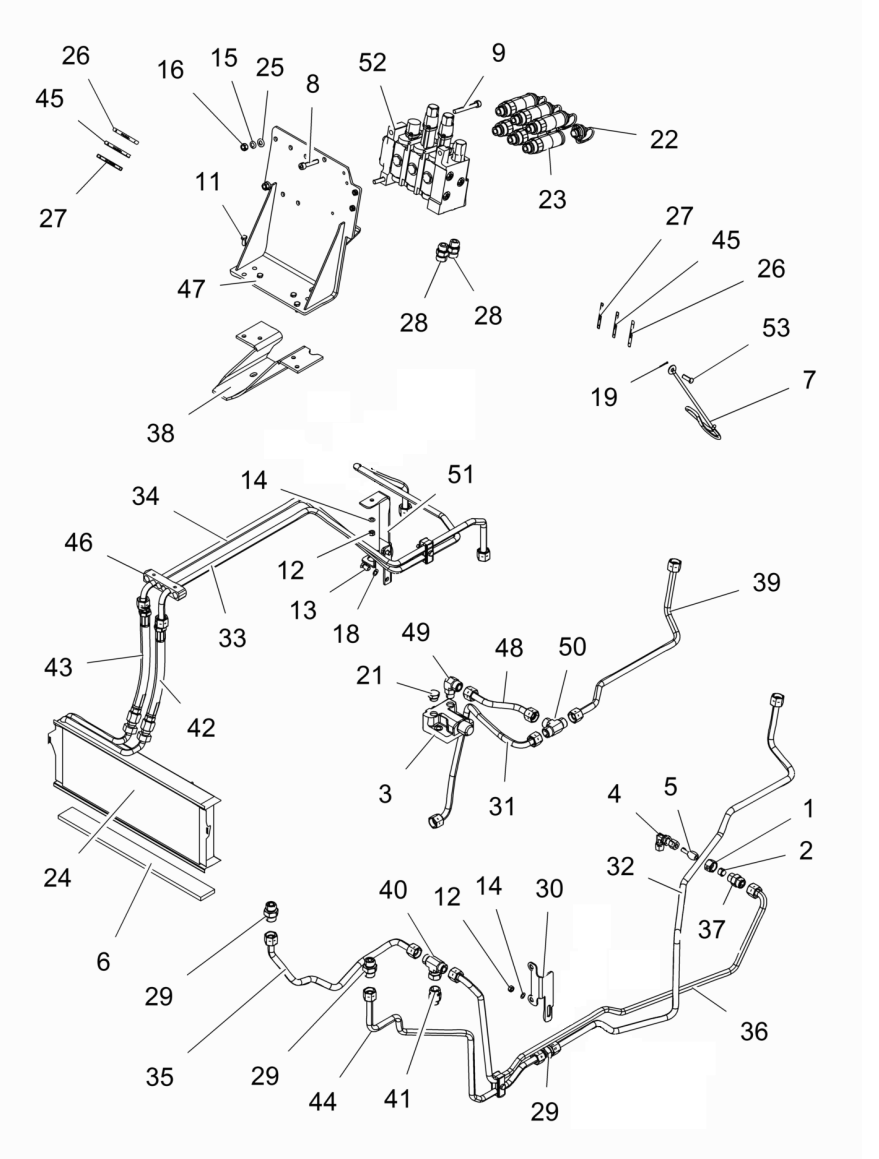

1	890035000271		**1**	PORCA	NUT	TUERCA
2	890035010271		**1**	ANEL	RING	ARO
3	033909T1		**1**	VÁLVULA	VALVE	VALVULA
4	036590T1		**1**	CONEXÃO	CONNECTION	CONEXION
5	036606T1		**1**	CONEXÃO	CONNECTION	CONEXION
6	068580P1		**1**	VEDAÇÃO	SEALING	VEDACION
7	1809938M2		**1**	GANCHO	HOOK	GANCHO
8	3009294X1		**1**	PARAFUSO	SCREW	TORNILLO
9	3009296X1		**2**	PARAFUSO	BOLT	PERNO
11	339123X1		**4**	PARAFUSO	BOLT	PERNO
12	339169X1		**4**	PORCA	NUT	TUERCA
13	339282X1		**2**	PARAFUSO	BOLT	PERNO
14	339374X1		**4**	ARRUELA	WASHER	ARANDELA
15	339376X1		**3**	ARRUELA	WASHER	ARANDELA
16	339402X1		**3**	PORCA	NUT	TUERCA
18	353434X1		**2**	ARRUELA	WASHER	ARANDELA
19	354048X1		**1**	CUPILHA	COTTER PIN	PASADOR DOUBLE
21	358724X91		**1**	BUJÃO	PLUG	TAPON
22	3611673M1		**6**	TAMPÃO	PAD	ALMOHADILLA
23	3772942M1		**6**	VÁLVULA FÊMEA	FEMALE COUPLER	ACOPLADOR HEMBRA
24	3780458M1		**1**	RADIADOR	RADIATOR	RADIADOR
25	390734X1		**3**	ARRUELA	WASHER	ARANDELA
26	6203286M1		**2**	DECAL	DECAL	CALCOMANIA
27	6208307M1		**2**	DECAL	DECAL	CALCOMANIA
28	6216069M1		**2**	CONEXÃO	CONNECTION	CONEXION
29	6225777M1		**3**	CONEXÃO	CONNECTION	CONEXION
30	6232848M1		**1**	SUPORTE	CLEVIS	GANCHO SEGURI.
31	6260148M91		**1**	TUBO	PIPE	CANO
32	6260397M91		**1**	TUBO	PIPE	CANO
33	6260398M91		**1**	TUBO	PIPE	CANO
34	6260399M91		**1**	TUBO	PIPE	CANO
35	6260400M91		**1**	TUBO	PIPE	CANO
36	6260401M91		**1**	TUBO	PIPE	CANO
37	6260402M1		**1**	ADAPTADOR	ADAPTOR	ADAPTADOR
38	6261742M91		**1**	SUPORTE	BRACKET	SOPORTE
39	6261825M91		**1**	TUBO	PIPE	CANO
40	6261828M1		**1**	CONEXÃO	CONNECTION	CONEXION
41	6261829M1		**1**	CONEXÃO	CONNECTION	CONEXION
42	6262032M1		**1**	MANGUEIRA	HOSE	FLEXIBLE
43	6262032M1		**1**	MANGUEIRA	HOSE	FLEXIBLE
44	6263627M91		**1**	TUBO	PIPE	CANO
45	6267446M1		**2**	DECAL	DECAL	CALCOMANIA
46	6267462M1		**1**	SUPORTE	BRACKET	SOPORTE
47	6271690M91		**1**	SUPORTE	BRACKET	SOPORTE
48	6274836M91		**1**	TUBO	PIPE	CANO
49	6275047M1		**1**	CONEXÃO	CONNECTION	CONEXION
50	6275075M1		**1**	UNIÃO	LINK	UNION
51	6280985M91		**1**	SUPORTE	BRACKET	SOPORTE
52	6269400M91	Sauer	**1**	CONTROLE REMOTO	REMOTE CONTROL	CONTROL REMOTO

Controle Remoto
Remote Control
Control Remoto

70-275

Ko&F-Srn-M.Hyd Tratores Com Cabine
Ko&F-Srn-M.Hyd Tractors With Cab
Ko&F-Srn-M.Hyd Tractores Con Cabina

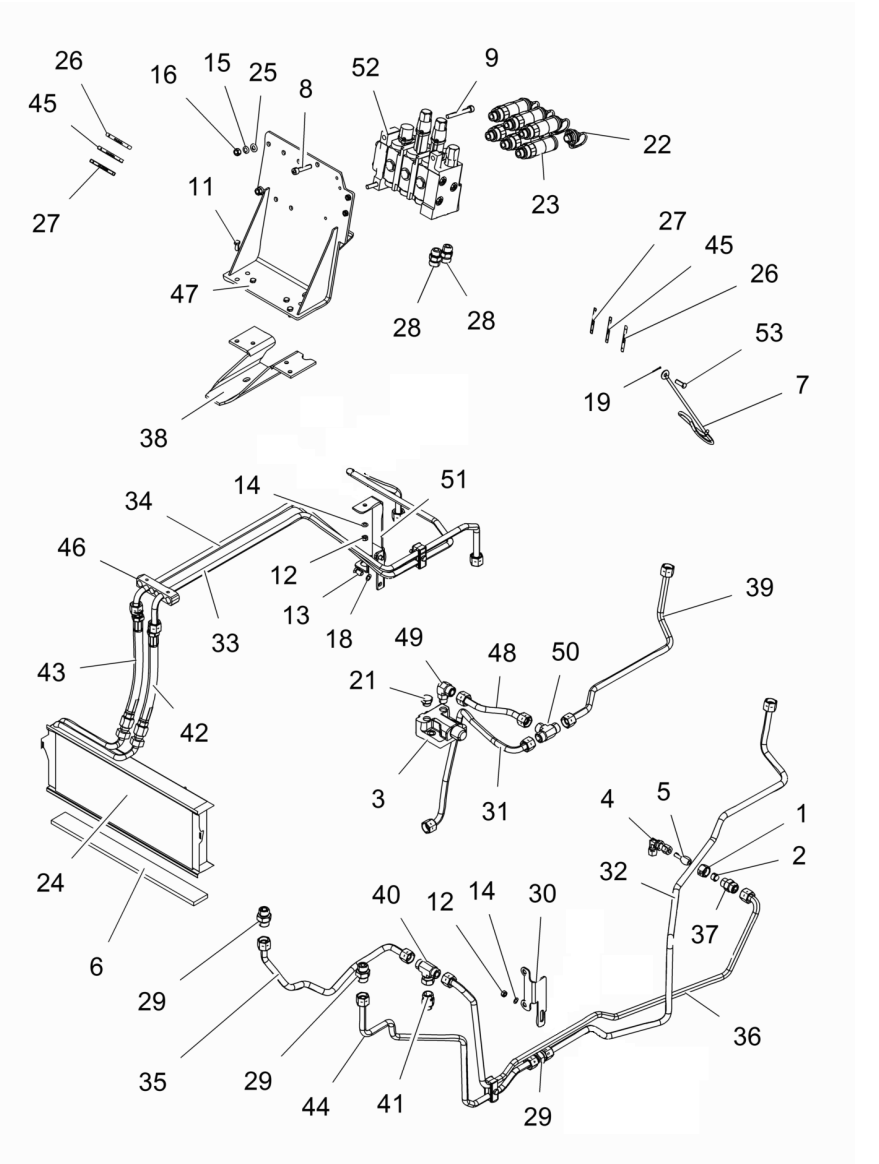

52	6281235M91	Bondioli 70-276 No	**1**	VÁLVULA	VALVE	VALVULA
53	832813M1		**1**	PINO	PIN	PASADOR

Comando Hidráulico
Control Valves
Comando Hidraulico

70-276

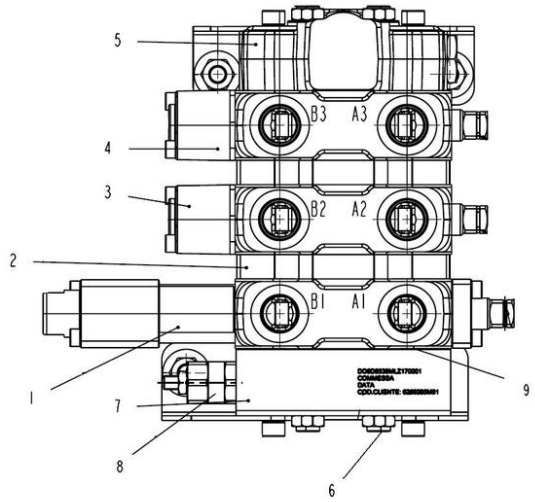

1	6281475M1	**1** CORPO CENTRAL	CENTRAL BODY	CUERPO CENTRAL
2	6281478M1	**2** CORPO DE ENTRADA	ENTRANCE BODY	CUERPO
3	6281476M1	**1** VÁLVULA	VALVE	VALVULA
4	6281957M1	**1** VÁLVULA	VALVE	VALVULA
5	6281470M1	**1** CORPO	BODY	CUERPO
6	6281459M1	**1** CJ. TIRANTE	KIT, ROD	JUEGO DE BIELAS
7	6281486M1	**1** CORPO DE ENTRADA	ENTRANCE BODY	CUERPO
8	6281465M1	**1** VÁLVULA ALIVIO	BREATHER VALVE	VALVULA DESAHOGO
9	6281462M1	**1** KIT ANÉIS	KIT, O RINGS	JUEGO,ANILLOS'O'

Controle Remoto
Remote Control
Control Remoto

70-280

S/D Ação + S/D Ação Tratores Com Cabine
S/D Action + S/D Action Tractors With Cab
S/D Acción + S/D Acción Tractores Con Cabina

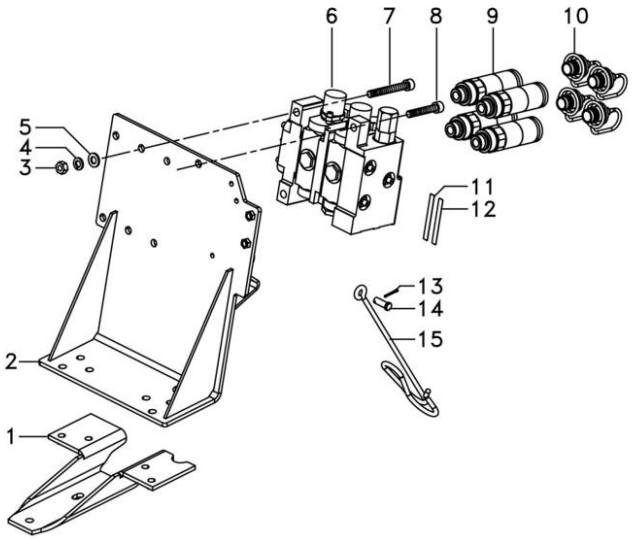

1	6261742M91		**1** SUPORTE	BRACKET	SOPORTE
2	6271690M91		**1** SUPORTE	BRACKET	SOPORTE
3	339402X1		**3** PORCA	NUT	TUERCA
4	339376X1		**3** ARRUELA	WASHER	ARANDELA
5	390734X1		**3** ARRUELA	WASHER	ARANDELA
6	6237291M91	Sauer	**1** CONTROLE REMOTO	REMOTE CONTROL	CONTROL REMOTO
6	6281560M91	Bondioli	VÁLVULA	VALVE	VALVULA
		70-216 No			
7	3009296X1	M10x80	**2** PARAFUSO	BOLT	PERNO
8	3009294X1	M10x50	**1** PARAFUSO	SCREW	TORNILLO
9	3772942M1		**4** VÁLVULA FÊMEA	FEMALE COUPLER	ACOPLADOR HEMBRA
10	3611673M1		**4** TAMPÃO	PAD	ALMOHADILLA
11	6267446M1		**2** DECAL	DECAL	CALCOMANIA
12	6203286M1		**2** DECAL	DECAL	CALCOMANIA
13	354048X1		**1** CUPILHA	COTTER PIN	PASADOR DOUBLE
14	832813M1		**1** PINO	PIN	PASADOR
15	1809938M2		**1** GANCHO	HOOK	GANCHO

Controle Remoto
Remote Control
Control Remoto

70-285

S/D Ação + S/D Ação Tratores Com Cabine
S/D Action + S/D Action Tractors With Cab
S/D Acción + S/D Acción Tractores Con Cabina

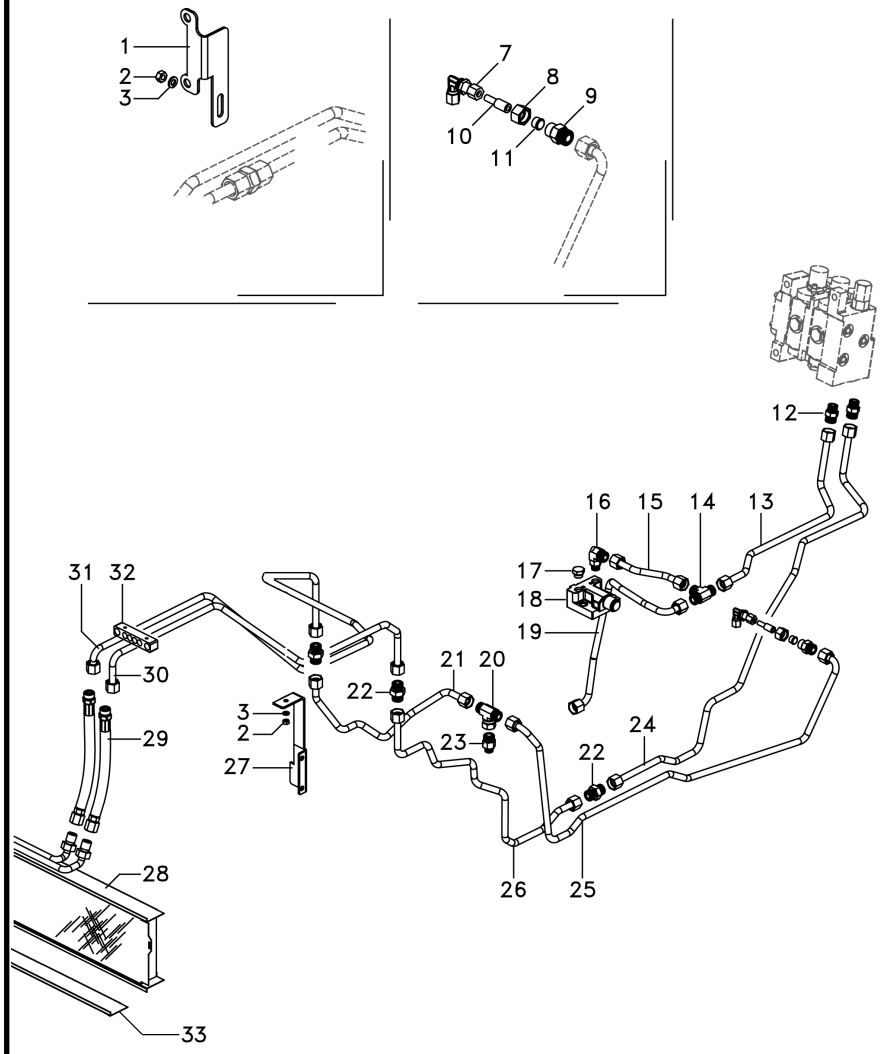

1	6232848M1	**1**	SUPORTE	CLEVIS	GANCHO SEGURI.
2	339169X1	**5**	PORCA	NUT	TUERCA
3	339374X1	**5**	ARRUELA	WASHER	ARANDELA
7	036590T1	**1**	CONEXÃO	CONNECTION	CONEXION
8	890035000271	**1**	PORCA	NUT	TUERCA
9	6260402M1	**1**	ADAPTADOR	ADAPTOR	ADAPTADOR
10	036606T1	**1**	CONEXÃO	CONNECTION	CONEXION
11	890035010271	**1**	ANEL	RING	ARO
12	6216069M1	**2**	CONEXÃO	CONNECTION	CONEXION
13	6261825M91	**1**	TUBO	PIPE	CANO
14	6275075M1	**1**	UNIÃO	LINK	UNION
15	6274836M91	**1**	TUBO	PIPE	CANO
16	6275047M1	**1**	CONEXÃO	CONNECTION	CONEXION
17	358724X91	**1**	BUJÃO	PLUG	TAPON
18	033909T1	**1**	VÁLVULA	VALVE	VALVULA
19	6260148M91	**1**	TUBO	PIPE	CANO
20	6261828M1	**1**	CONEXÃO	CONNECTION	CONEXION
21	6260400M91	**1**	TUBO	PIPE	CANO
22	6225777M1	**3**	CONEXÃO	CONNECTION	CONEXION
23	6261829M1	**1**	CONEXÃO	CONNECTION	CONEXION
24	6260397M91	**1**	TUBO	PIPE	CANO
25	6260401M91	**1**	TUBO	PIPE	CANO
26	6263627M91	**1**	TUBO	PIPE	CANO
27	6280985M91	**1**	SUPORTE	BRACKET	SOPORTE
28	3780458M1	**1**	RADIADOR	RADIATOR	RADIADOR
29	6262032M1	**2**	MANGUEIRA	HOSE	FLEXIBLE
30	6260398M91	**1**	TUBO	PIPE	CANO
31	6260399M91	**1**	TUBO	PIPE	CANO
32	6267462M1	**1**	SUPORTE	BRACKET	SOPORTE
33	068580P1	**1**	VEDAÇÃO	SEALING	VEDACION

Controle Remoto
Remote Control
Control Remoto

70-290

Ko&F-Srn-Mhyd Tratores Com Plataforma Do Operador
Ko&F-Srn-Mhyd Tractors With Operator Plataform
Ko&F-Srn-Mhyd Tractores Con Plataforma Del Operado R

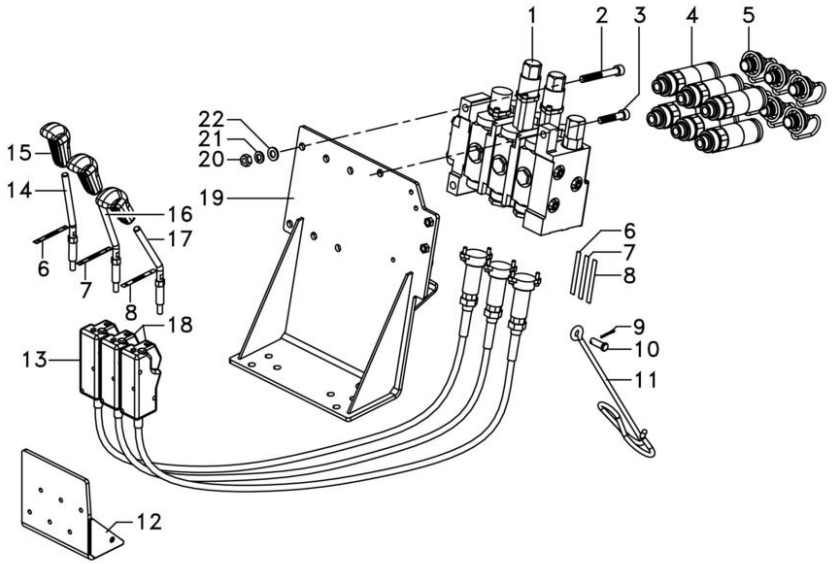

1	6269400M91	Sauer	**1** CONTROLE REMOTO	REMOTE CONTROL	CONTROL REMOTO
1	6281235M91	Bondioli	**1** VÁLVULA	VALVE	VALVULA
		👁 70-276 No			
2	3009296X1	M10x80	**2** PARAFUSO	BOLT	PERNO
3	3009294X1	M10x50	**1** PARAFUSO	SCREW	TORNILLO
4	3772942M1		**6** VÁLVULA FÊMEA	FEMALE COUPLER	ACOPLADOR HEMBRA
5	3611673M1		**6** TAMPÃO	PAD	ALMOHADILLA
6	6208307M1		**2** DECAL	DECAL	CALCOMANIA
7	6267446M1		**2** DECAL	DECAL	CALCOMANIA
8	6203286M1		**2** DECAL	DECAL	CALCOMANIA
9	354048X1		**1** CUPILHA	COTTER PIN	PASADOR DOUBLE
10	832813M1		**1** PINO	PIN	PASADOR
11	1809938M2		**1** GANCHO	HOOK	GANCHO
12	6274881M91		**1** SUPORTE	BRACKET	SOPORTE
13	6274028M91		**1** CABO	CABLE	CABLE
14	6274869M1		**1** ALAVANCA	LEVER	PALANCA
15	6274870M1		**3** MANÍPULO	KNOB	POMO
16	6274868M1		**1** ALAVANCA	LEVER	PALANCA
17	6274867M1		**1** ALAVANCA	LEVER	PALANCA
18	6274028M91		**2** CABO	CABLE	CABLE
19	6271690M91		**1** SUPORTE	BRACKET	SOPORTE
20	339402X1		**3** PORCA	NUT	TUERCA
21	339376X1		**3** ARRUELA	WASHER	ARANDELA
22	390734X1		**3** ARRUELA	WASHER	ARANDELA

Controle Remoto
Remote Control
Control Remoto

70-295

Ko&F-Srn-Mhyd Tratores Com Plataforma Do Operador
Ko&F-Srn-Mhyd Tractors With Operator Plataform
Ko&F-Srn-Mhyd Tractores Con Plataforma Del Operado R

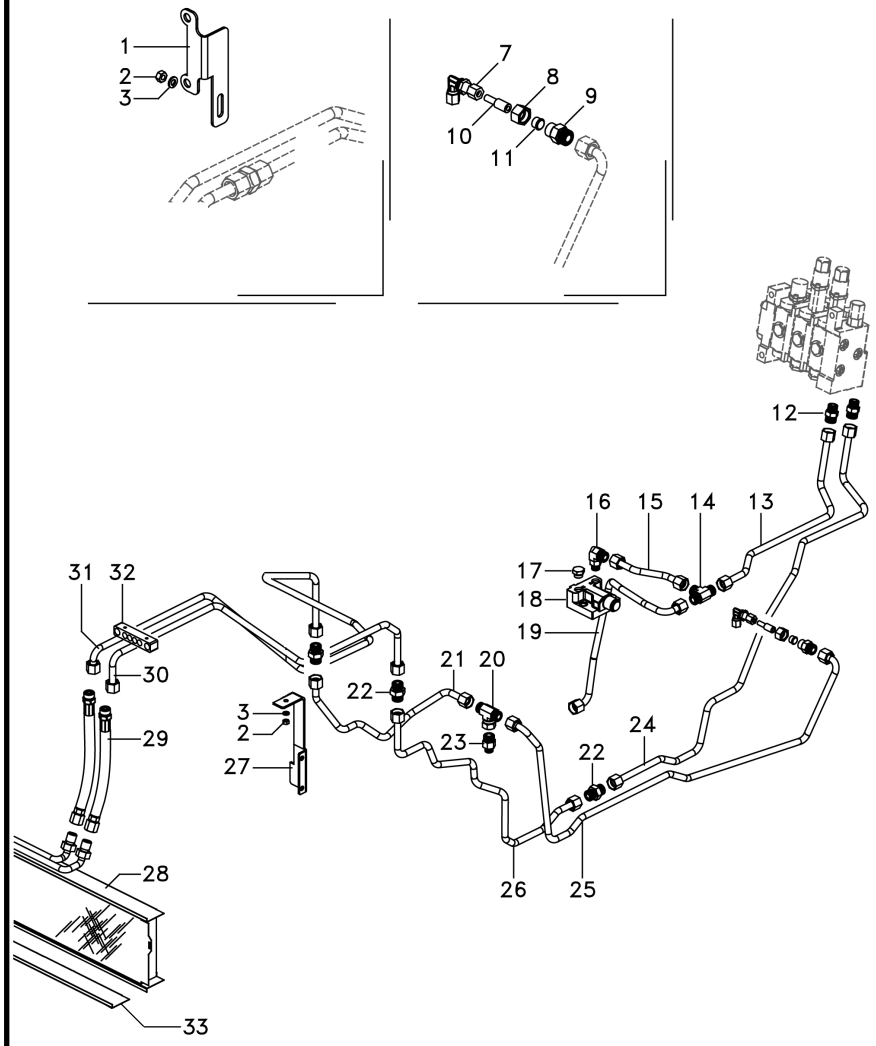

1	6232848M1	**1**	SUPORTE	CLEVIS	GANCHO SEGURI.
2	339169X1	**4**	PORCA	NUT	TUERCA
3	339374X1	**4**	ARRUELA	WASHER	ARANDELA
7	036590T1	**1**	CONEXÃO	CONNECTION	CONEXION
8	890035000271	**1**	PORCA	NUT	TUERCA
9	6260402M1	**1**	ADAPTADOR	ADAPTOR	ADAPTADOR
10	036606T1	**1**	CONEXÃO	CONNECTION	CONEXION
11	890035010271	**1**	ANEL	RING	ARO
12	6216069M1	**2**	CONEXÃO	CONNECTION	CONEXION
13	6261825M91	**1**	TUBO	PIPE	CANO
14	6275075M1	**1**	UNIÃO	LINK	UNION
15	6274836M91	**1**	TUBO	PIPE	CANO
16	6275047M1	**1**	CONEXÃO	CONNECTION	CONEXION
17	358724X91	**1**	BUJÃO	PLUG	TAPON
18	033909T1	**1**	VÁLVULA	VALVE	VALVULA
19	6260148M91	**1**	TUBO	PIPE	CANO
20	6261828M1	**1**	CONEXÃO	CONNECTION	CONEXION
21	6260400M91	**1**	TUBO	PIPE	CANO
22	6225777M1	**3**	CONEXÃO	CONNECTION	CONEXION
23	6261829M1	**1**	CONEXÃO	CONNECTION	CONEXION
24	6260397M91	**1**	TUBO	PIPE	CANO
25	6260401M91	**1**	TUBO	PIPE	CANO
26	6263627M91	**1**	TUBO	PIPE	CANO
27	6267245M1	**1**	SUPORTE	BRACKET	SOPORTE
28	3780458M1	**1**	RADIADOR	RADIATOR	RADIADOR
29	6262032M1	**2**	MANGUEIRA	HOSE	FLEXIBLE
30	6260398M91	**1**	TUBO	PIPE	CANO
31	6260399M91	**1**	TUBO	PIPE	CANO
32	6267462M1	**1**	SUPORTE	BRACKET	SOPORTE
33	068580P1	**1**	VEDAÇÃO	SEALING	VEDACION

Controle Remoto
Remote Control
Control Remoto

70-296

Ko&F-Ko&F-Srn Tratores Com Plataforma Do Operador
Ko&F-Ko&F-Srn Tractors With Operator Plataform
Ko&F-Ko&F-Srn Tractores Con Plataforma Del Operado R

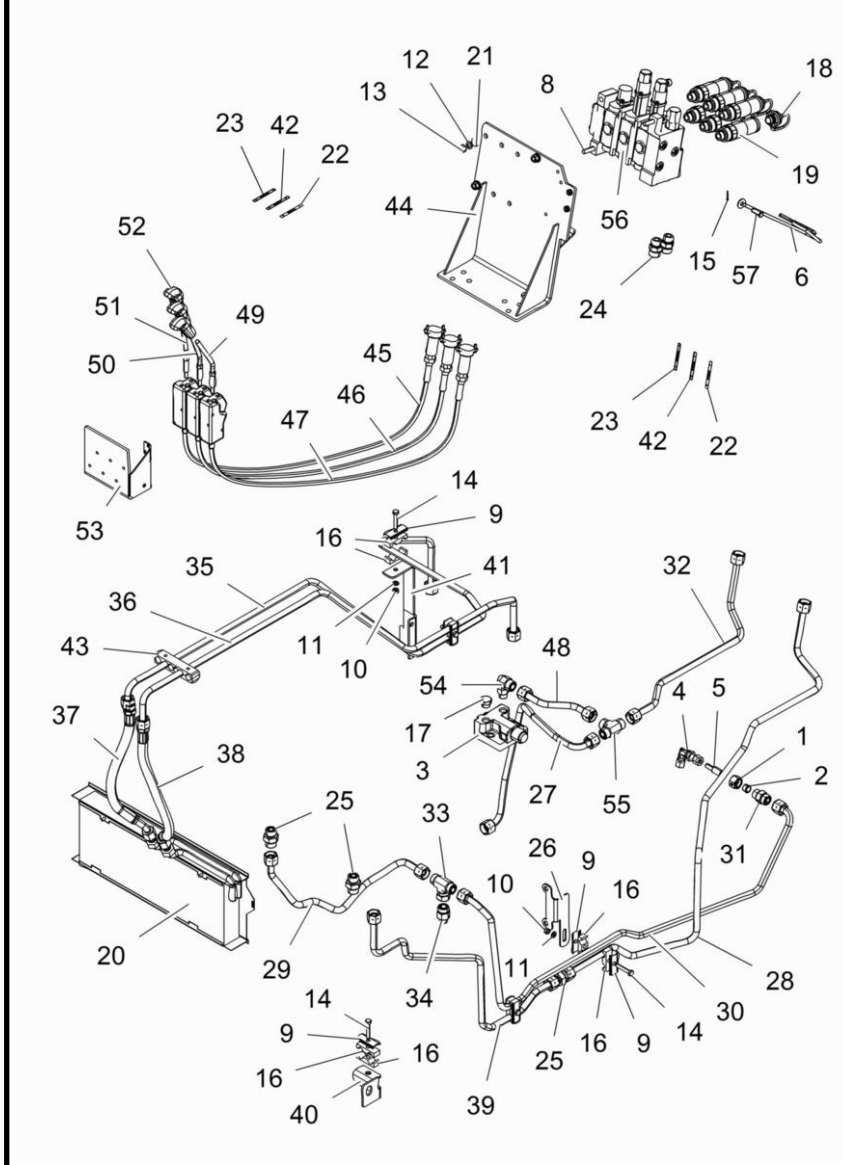

1	890035000271	**1**	PORCA	NUT	TUERCA
2	890035010271	**1**	ANEL	RING	ARO
3	033909T1	**1**	VÁLVULA	VALVE	VALVULA
4	036590T1	**1**	CONEXÃO	CONNECTION	CONEXION
5	036606T1	**1**	CONEXÃO	CONNECTION	CONEXION
6	1809938M2	**1**	GANCHO	HOOK	GANCHO
7	3009294X1	**1**	PARAFUSO	SCREW	TORNILLO
8	3009296X1	**2**	PARAFUSO	BOLT	PERNO
9	3146897M1	**8**	REFORÇO	REINFORCEMENT	REFUERZO
10	339169X1	**4**	PORCA	NUT	TUERCA
11	339374X1	**4**	ARRUELA	WASHER	ARANDELA
12	339376X1	**3**	ARRUELA	WASHER	ARANDELA
13	339402X1	**3**	PORCA	NUT	TUERCA
14	339745X1	**5**	PARAFUSO	BOLT	PERNO
15	354048X1	**1**	CUPILHA	COTTER PIN	PASADOR DOUBLE
16	3585143M1	**10**	BRAÇADEIRA	CLAMP	ABRAZADERA
17	358724X91	**1**	BUJÃO	PLUG	TAPON
18	3611673M1	**6**	TAMPÃO	PAD	ALMOHADILLA
19	3772942M1	**6**	VÁLVULA FÊMEA	FEMALE COUPLER	ACOPLADOR HEMBRA
20	3780458M1	**1**	RADIADOR	RADIATOR	RADIADOR
21	390734X1	**3**	ARRUELA	WASHER	ARANDELA
22	6203286M1	**2**	DECAL	DECAL	CALCOMANIA
23	6208307M1	**2**	DECAL	DECAL	CALCOMANIA
24	6208307M1	**2**	DECAL	DECAL	CALCOMANIA
25	6225777M1	**3**	CONEXÃO	CONNECTION	CONEXION
26	6232848M1	**1**	SUPORTE	CLEVIS	GANCHO SEGURI.
27	6260148M91	**1**	TUBO	PIPE	CANO
28	6260397M91	**1**	TUBO	PIPE	CANO
29	6260400M91	**1**	TUBO	PIPE	CANO
30	6260401M91	**1**	TUBO	PIPE	CANO
31	6260402M1	**1**	ADAPTADOR	ADAPTOR	ADAPTADOR
32	6261825M91	**1**	TUBO	PIPE	CANO
33	6261828M1	**1**	CONEXÃO	CONNECTION	CONEXION
34	6261829M1	**1**	CONEXÃO	CONNECTION	CONEXION
35	6262205M91	**1**	TUBO	PIPE	CANO
36	6262206M91	**1**	TUBO	PIPE	CANO
37	6262207M1	**1**	MANGUEIRA	HOSE	FLEXIBLE
38	6262207M1	**1**	MANGUEIRA	HOSE	FLEXIBLE
39	6263627M91	**1**	TUBO	PIPE	CANO
40	6267056M91	**1**	SUPORTE	BRACKET	SOPORTE
41	6267245M1	**1**	SUPORTE	BRACKET	SOPORTE
42	6267446M1	**2**	DECAL	DECAL	CALCOMANIA
43	6267462M1	**1**	SUPORTE	BRACKET	SOPORTE
44	6271690M91	**1**	SUPORTE	BRACKET	SOPORTE
45	6274028M91	**1**	CABO	CABLE	CABLE
46	6274029M91	**1**	COMANDO	COMMAND	MANDO
47	6274029M91	**1**	COMANDO	COMMAND	MANDO
48	6274836M91	**1**	TUBO	PIPE	CANO
49	6274867M1	**1**	ALAVANCA	LEVER	PALANCA
50	6274868M1	**1**	ALAVANCA	LEVER	PALANCA

Controle Remoto
Remote Control
Control Remoto

70-296

Ko&F-Ko&F-Srn Tratores Com Plataforma Do Operador
Ko&F-Ko&F-Srn Tractors With Operator Plataform
Ko&F-Ko&F-Srn Tractores Con Plataforma Del Operado R

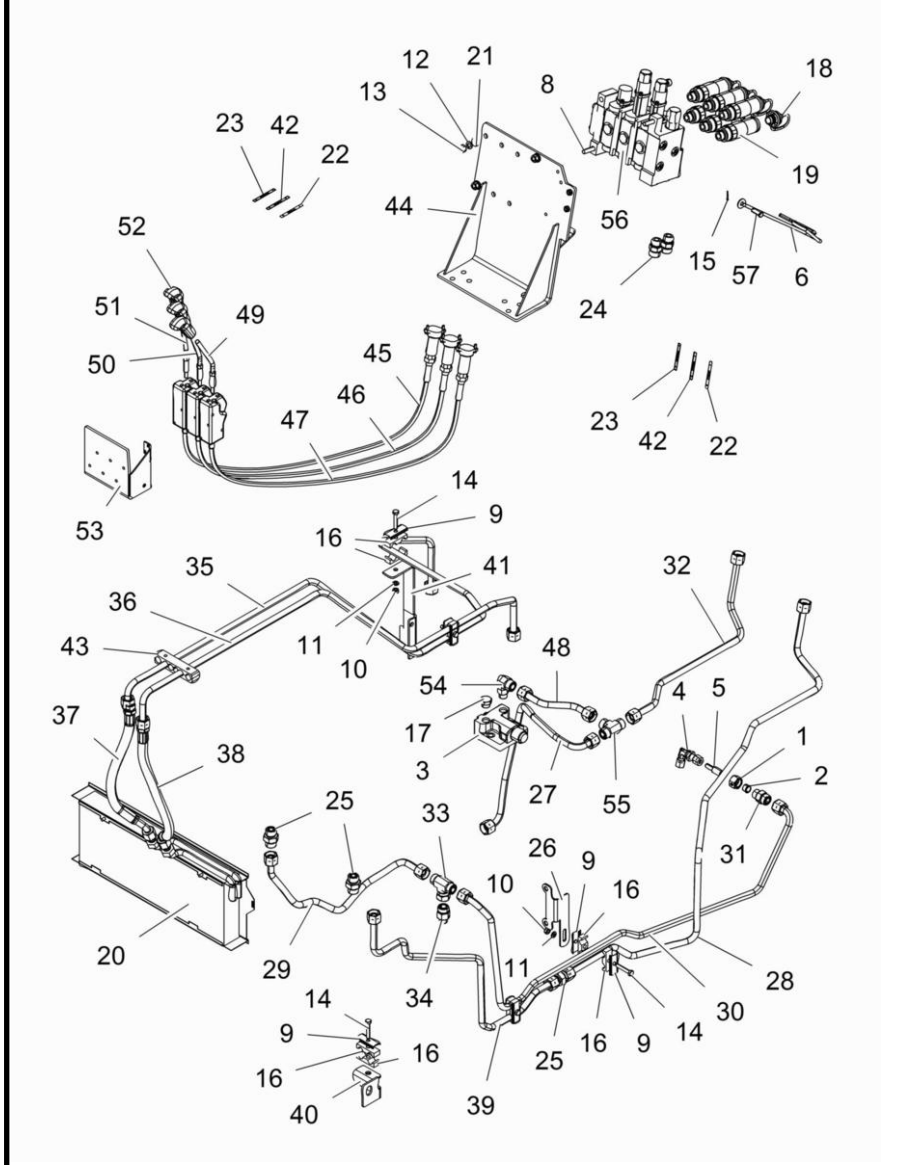

51	6274869M1		**1**	ALAVANCA	LEVER	PALANCA
52	6274870M1		**3**	MANÍPULO	KNOB	POMO
53	6274881M91		**1**	SUPORTE	BRACKET	SOPORTE
54	6275047M1		**1**	CONEXÃO	CONNECTION	CONEXION
55	6275075M1		**1**	UNIÃO	LINK	UNION
56	6237292M91	Sauer	**1**	CONTROLE REMOTO	REMOTE CONTROL	CONTROL REMOTO
56	6281230M91	Bondioli	**1**	VÁLVULA	VALVE	VALVULA
		👁 70-266 No				
57	832813M1		**1**	PINO	PIN	PASADOR

Controle Remoto **Remote Control** **Control Remoto**	**2 Válvulas** **2 Valves** **2 Valvulas**	**70-297**	**Srn + Srn Tratores Com Cabine** **Srn + Srn Tractors With Cab** **Srn + Srn Tractores Con Cabina**

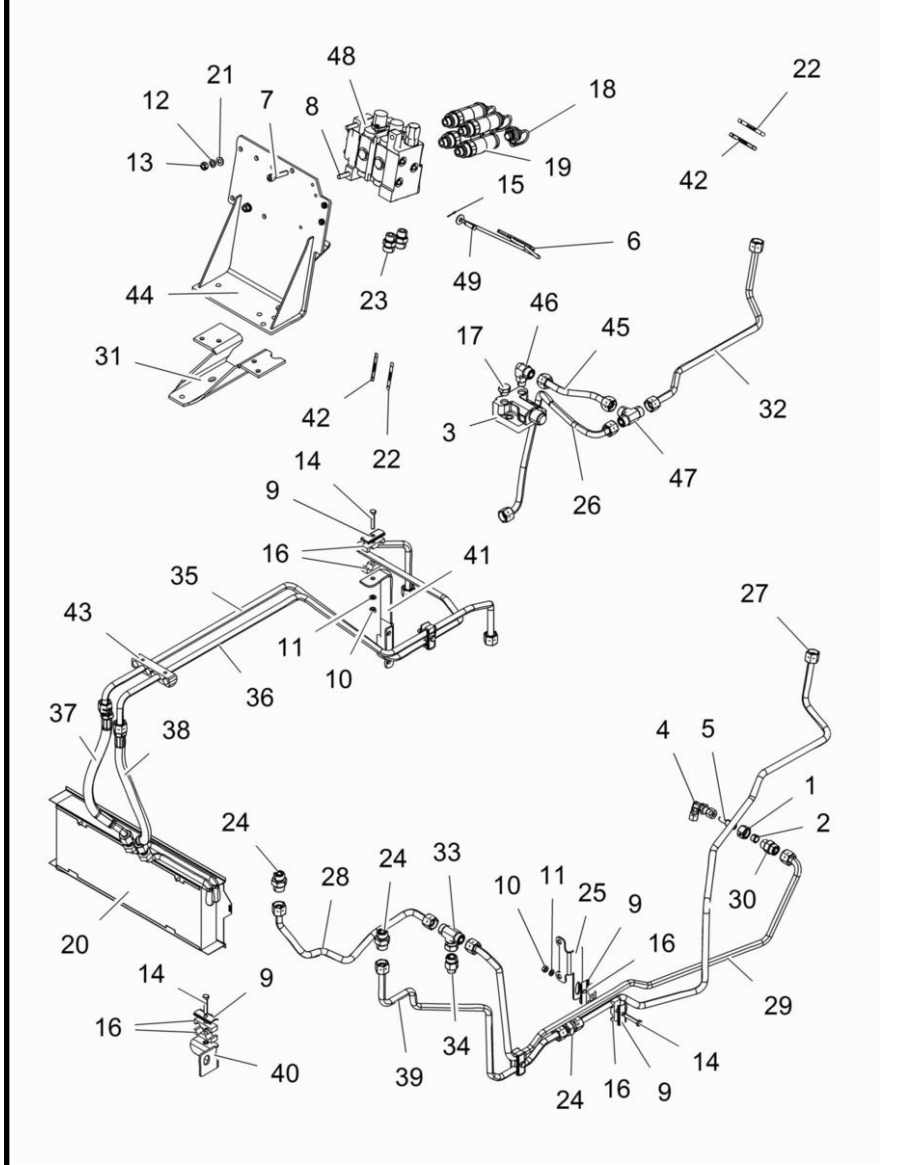

1	890035000271		**1**	PORCA	NUT	TUERCA
2	890035010271		**1**	ANEL	RING	ARO
3	033909T1		**1**	VÁLVULA	VALVE	VALVULA
4	036590T1		**1**	CONEXÃO	CONNECTION	CONEXION
5	036606T1		**1**	CONEXÃO	CONNECTION	CONEXION
6	1809938M2		**1**	GANCHO	HOOK	GANCHO
7	3009294X1		**1**	PARAFUSO	SCREW	TORNILLO
8	3009296X1		**2**	PARAFUSO	BOLT	PERNO
9	3146897M1		**8**	REFORÇO	REINFORCEMENT	REFUERZO
10	339169X1		**4**	PORCA	NUT	TUERCA
11	339374X1		**4**	ARRUELA	WASHER	ARANDELA
12	339376X1		**3**	ARRUELA	WASHER	ARANDELA
13	339402X1		**3**	PORCA	NUT	TUERCA
14	339745X1		**5**	PARAFUSO	BOLT	PERNO
15	354048X1		**1**	CUPILHA	COTTER PIN	PASADOR DOUBLE
16	3585143M1		**10**	BRAÇADEIRA	CLAMP	ABRAZADERA
17	358724X91		**1**	BUJÃO	PLUG	TAPON
18	3611673M1		**4**	TAMPÃO	PAD	ALMOHADILLA
19	3772942M1		**4**	VÁLVULA FÊMEA	FEMALE COUPLER	ACOPLADOR HEMBRA
20	3780458M1		**1**	RADIADOR	RADIATOR	RADIADOR
21	390734X1		**3**	ARRUELA	WASHER	ARANDELA
22	6203286M1		**2**	DECAL	DECAL	CALCOMANIA
23	6216069M1		**2**	CONEXÃO	CONNECTION	CONEXION
24	6225777M1		**3**	CONEXÃO	CONNECTION	CONEXION
25	6232848M1		**1**	SUPORTE	CLEVIS	GANCHO SEGURI.
26	6260148M91		**1**	TUBO	PIPE	CANO
27	6260397M91		**1**	TUBO	PIPE	CANO
28	6260400M91		**1**	TUBO	PIPE	CANO
29	6260401M91		**1**	TUBO	PIPE	CANO
30	6260402M1		**1**	ADAPTADOR	ADAPTOR	ADAPTADOR
31	6261742M91		**1**	SUPORTE	BRACKET	SOPORTE
32	6261825M91		**1**	TUBO	PIPE	CANO
33	6261828M1		**1**	CONEXÃO	CONNECTION	CONEXION
34	6261829M1		**1**	CONEXÃO	CONNECTION	CONEXION
35	6262205M91		**1**	TUBO	PIPE	CANO
36	6262206M91		**1**	TUBO	PIPE	CANO
37	6262207M1		**1**	MANGUEIRA	HOSE	FLEXIBLE
38	6262207M1		**1**	MANGUEIRA	HOSE	FLEXIBLE
39	6263627M91		**1**	TUBO	PIPE	CANO
40	6267056M91		**1**	SUPORTE	BRACKET	SOPORTE
41	6267245M1		**1**	SUPORTE	BRACKET	SOPORTE
42	6267446M1		**2**	DECAL	DECAL	CALCOMANIA
43	6267462M1		**1**	SUPORTE	BRACKET	SOPORTE
44	6271690M91		**1**	SUPORTE	BRACKET	SOPORTE
45	6274836M91		**1**	TUBO	PIPE	CANO
46	6275047M1		**1**	CONEXÃO	CONNECTION	CONEXION
47	6275075M1		**1**	UNIÃO	LINK	UNION
48	6237291M91	Sauer	**1**	CONTROLE REMOTO	REMOTE CONTROL	CONTROL REMOTO
48	6281560M91	Bondioli	**1**	VÁLVULA	VALVE	VALVULA

👁 70-216 No

Controle Remoto **Remote Control** **Control Remoto**	**2 Válvulas** **2 Valves** **2 Valvulas**	**70-297**	**Srn + Srn Tratores Com Cabine** **Srn + Srn Tractors With Cab** **Srn + Srn Tractores Con Cabina**

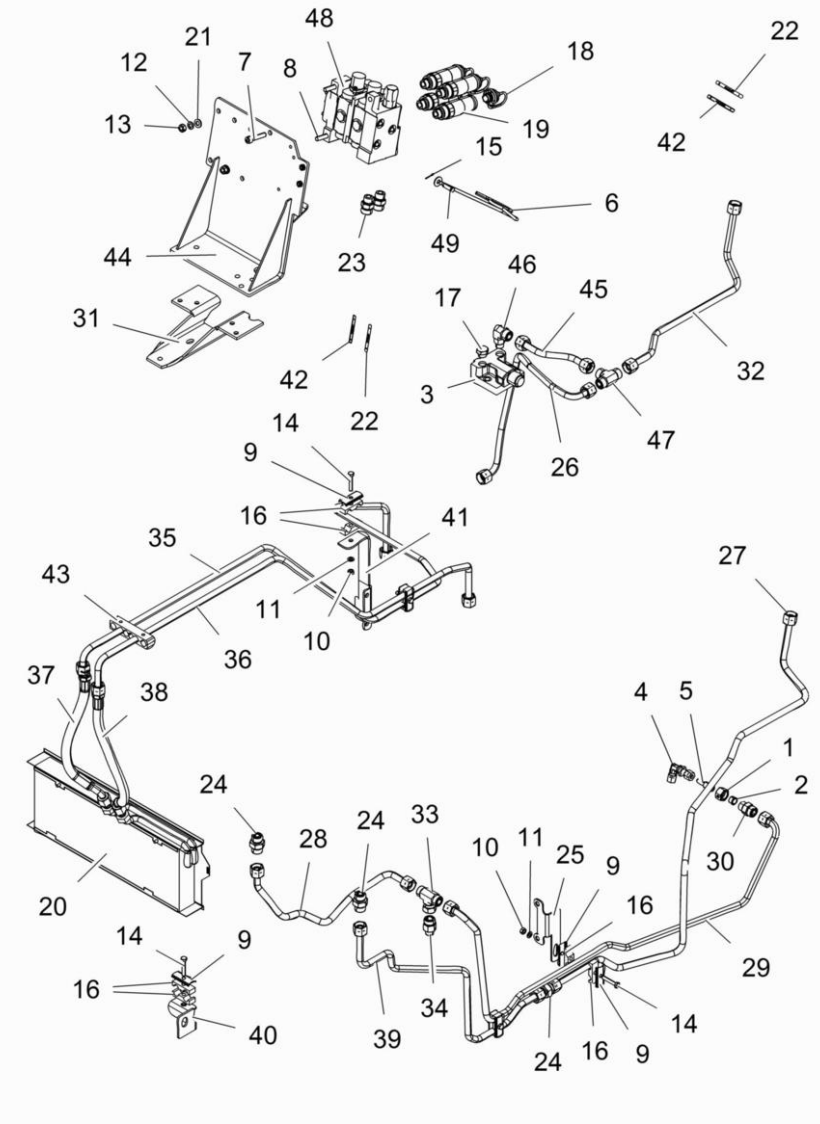

49	832813M1	**1**	PINO	PIN	PASADOR

Controle Remoto **Remote Control** **Control Remoto**	**2 Válvulas** **2 Valves** **2 Valvulas**	**70-298**	**Ko&F Com Soma De Vazão Tratores Com Cabine** **Ko&F With Combined Flow Tractors With Cab** **Ko&F Con Combined Flow Tractores Con Cabina**

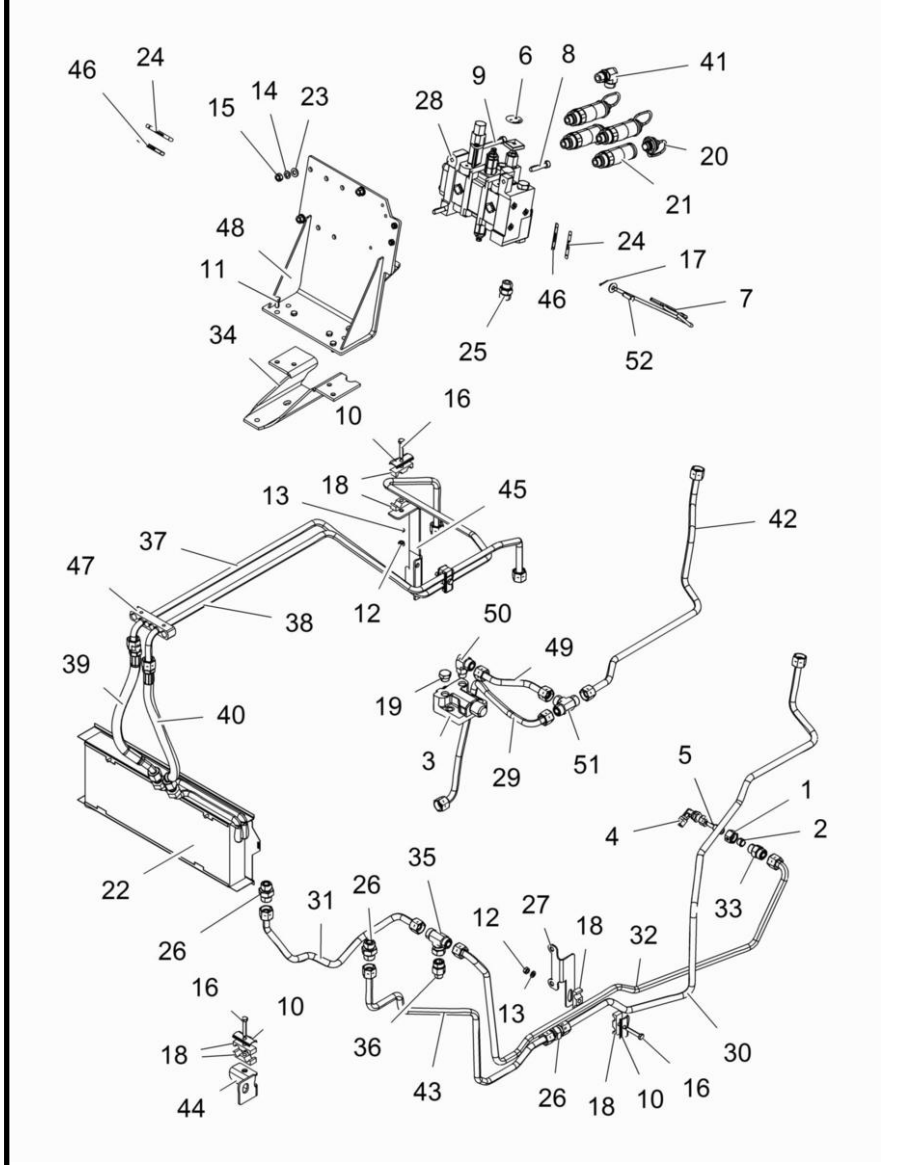

1	890035000271	**1**	PORCA	NUT	TUERCA
2	890035010271	**1**	ANEL	RING	ARO
3	033909T1	**1**	VÁLVULA	VALVE	VALVULA
4	036590T1	**1**	CONEXÃO	CONNECTION	CONEXION
5	036606T1	**1**	CONEXÃO	CONNECTION	CONEXION
6	063421P1	**1**	DECAL	DECAL	CALCOMANIA
7	1809938M2	**1**	GANCHO	HOOK	GANCHO
8	3009294X1	**1**	PARAFUSO	SCREW	TORNILLO
9	3009296X1	**2**	PARAFUSO	BOLT	PERNO
10	3146897M1	**5**	REFORÇO	REINFORCEMENT	REFUERZO
11	339123X1	**4**	PARAFUSO	BOLT	PERNO
12	339169X1	**3**	PORCA	NUT	TUERCA
13	339374X1	**3**	ARRUELA	WASHER	ARANDELA
14	339376X1	**3**	ARRUELA	WASHER	ARANDELA
15	339402X1	**3**	PORCA	NUT	TUERCA
16	339745X1	**4**	PARAFUSO	BOLT	PERNO
17	354048X1	**1**	CUPILHA	COTTER PIN	PASADOR DOUBLE
18	3585143M1	**8**	BRAÇADEIRA	CLAMP	ABRAZADERA
19	358724X91	**1**	BUJÃO	PLUG	TAPON
20	3611673M1	**4**	TAMPÃO	PAD	ALMOHADILLA
21	3772942M1	**4**	VÁLVULA FÊMEA	FEMALE COUPLER	ACOPLADOR HEMBRA
22	3780458M1	**1**	RADIADOR	RADIATOR	RADIADOR
23	390734X1	**3**	ARRUELA	WASHER	ARANDELA
24	6203286M1	**2**	DECAL	DECAL	CALCOMANIA
25	6216069M1	**1**	CONEXÃO	CONNECTION	CONEXION
26	6225777M1	**3**	CONEXÃO	CONNECTION	CONEXION
27	6232848M1	**1**	SUPORTE	CLEVIS	GANCHO SEGURI.
28	6237293M91	**1**	CONTROLE REMOTO	REMOTE CONTROL	CONTROL REMOTO
29	6260148M91	**1**	TUBO	PIPE	CANO
30	6260397M91	**1**	TUBO	PIPE	CANO
31	6260400M91	**1**	TUBO	PIPE	CANO
32	6260401M91	**1**	TUBO	PIPE	CANO
33	6260402M1	**1**	ADAPTADOR	ADAPTOR	ADAPTADOR
34	6261742M91	**1**	SUPORTE	BRACKET	SOPORTE
35	6261828M1	**1**	CONEXÃO	CONNECTION	CONEXION
36	6261829M1	**1**	CONEXÃO	CONNECTION	CONEXION
37	6262205M91	**1**	TUBO	PIPE	CANO
38	6262206M91	**1**	TUBO	PIPE	CANO
39	6262207M1	**1**	MANGUEIRA	HOSE	FLEXIBLE
40	6262207M1	**1**	MANGUEIRA	HOSE	FLEXIBLE
41	6262352M1	**1**	CONEXÃO	CONNECTION	CONEXION
42	6262353M91	**1**	TUBO	PIPE	CANO
43	6263627M91	**1**	TUBO	PIPE	CANO
44	6267056M91	**1**	SUPORTE	BRACKET	SOPORTE
45	6267245M1	**1**	SUPORTE	BRACKET	SOPORTE
46	6267446M1	**2**	DECAL	DECAL	CALCOMANIA
47	6267462M1	**1**	SUPORTE	BRACKET	SOPORTE
48	6271690M91	**1**	SUPORTE	BRACKET	SOPORTE
49	6274836M91	**1**	TUBO	PIPE	CANO
50	6275047M1	**1**	CONEXÃO	CONNECTION	CONEXION

Controle Remoto **Remote Control** **Control Remoto**	**2 Válvulas** **2 Valves** **2 Valvulas**	**70-298**	**Ko&F Com Soma De Vazão Tratores Com Cabine** **Ko&F With Combined Flow Tractors With Cab** **Ko&F Con Combined Flow Tractores Con Cabina**

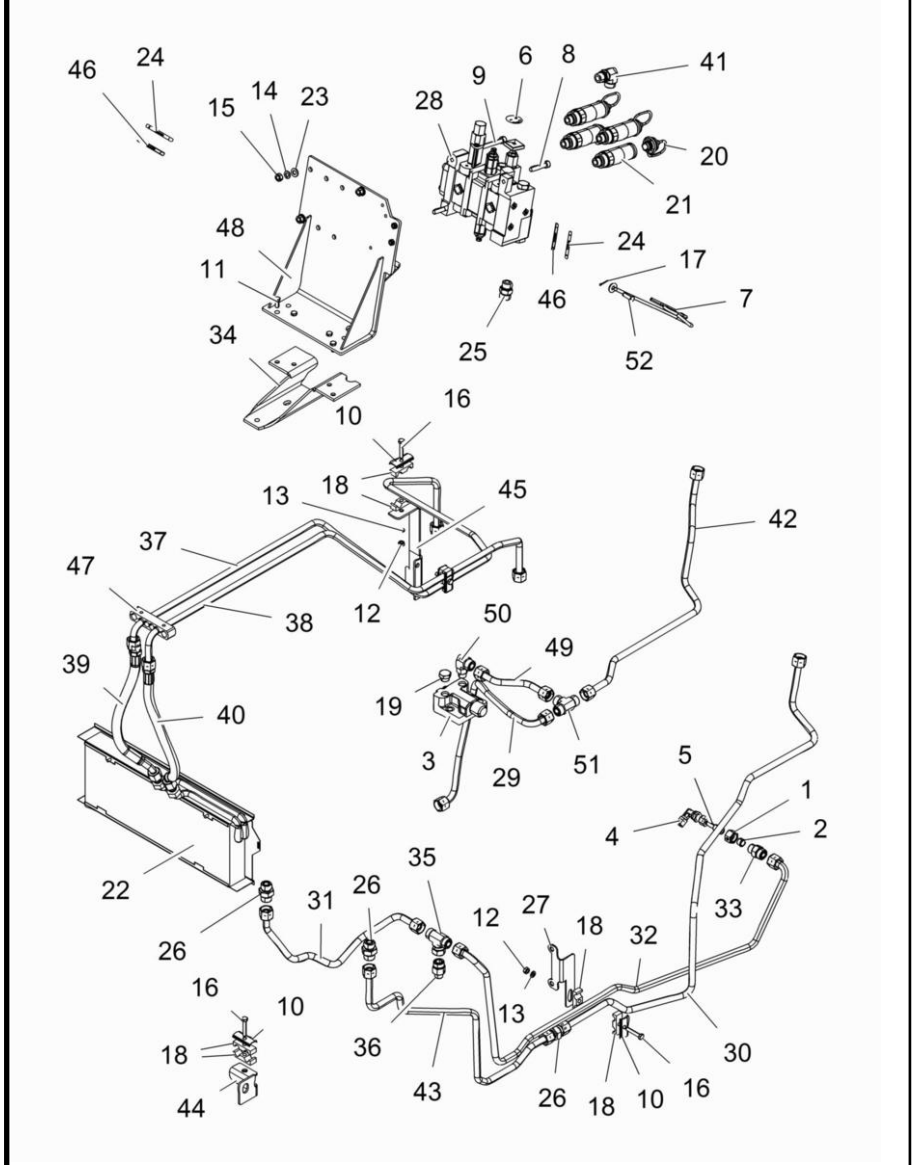

51	6275075M1	**1**	UNIÃO	LINK	UNION
52	832813M1	**1**	PINO	PIN	PASADOR

Controle Remoto **Remote Control** **Control Remoto**	**1 Válvula** **1 Valve** **1 Valvula**	**70-299**	**Srn Tratores Com Cabine 4 Rm** **Srn Tractors With Cab 4 Wd** **Srn Tractores Con Cabina 4 Rm**

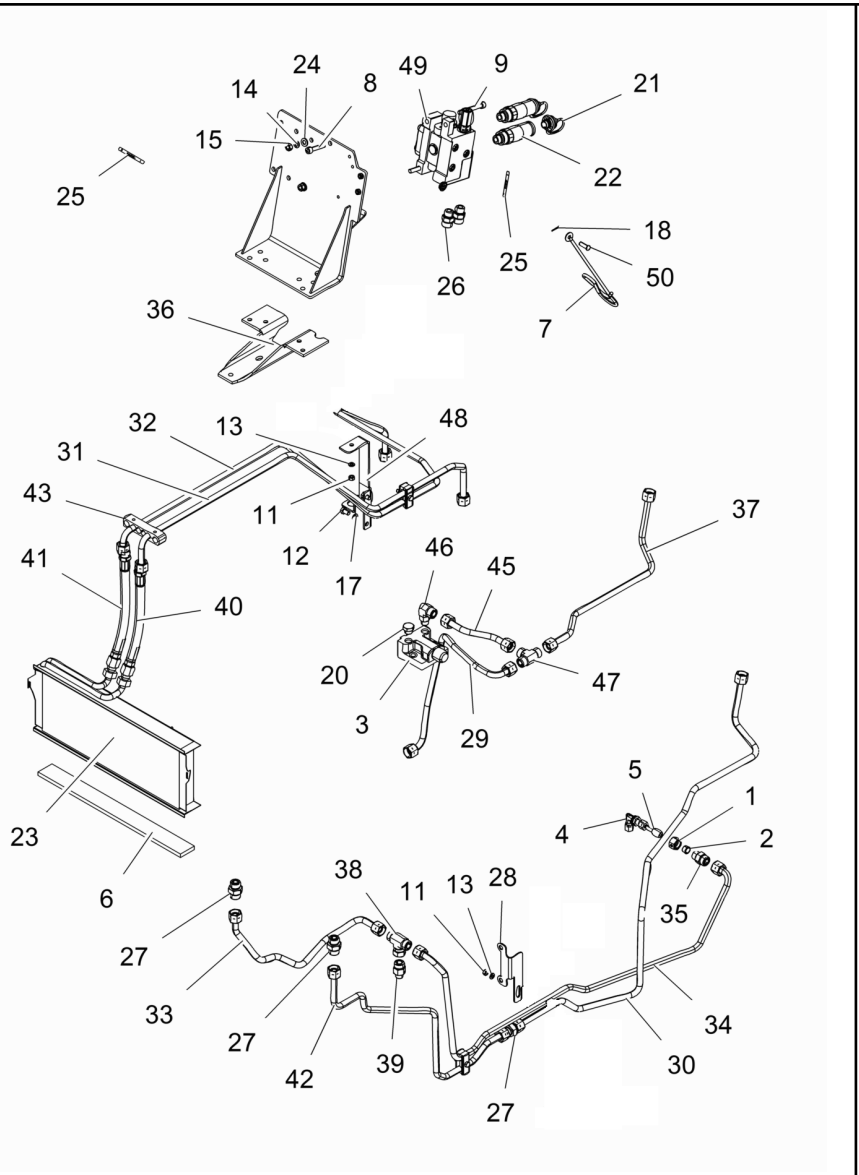

1	890035000271		**1**	PORCA	NUT	TUERCA
2	890035010271		**1**	ANEL	RING	ARO
3	033909T1		**3**	VÁLVULA	VALVE	VALVULA
4	036590T1		**4**	CONEXÃO	CONNECTION	CONEXION
5	036606T1		**1**	CONEXÃO	CONNECTION	CONEXION
6	068580P1		**1**	VEDAÇÃO	SEALING	VEDACION
7	1809938M2		**1**	GANCHO	HOOK	GANCHO
8	3009294X1		**1**	PARAFUSO	SCREW	TORNILLO
9	3009296X1		**2**	PARAFUSO	BOLT	PERNO
11	339169X1		**4**	PORCA	NUT	TUERCA
12	339282X1		**2**	PARAFUSO	BOLT	PERNO
13	339374X1		**4**	ARRUELA	WASHER	ARANDELA
14	339376X1		**3**	ARRUELA	WASHER	ARANDELA
15	339402X1		**3**	PORCA	NUT	TUERCA
17	353434X1		**2**	ARRUELA	WASHER	ARANDELA
18	354048X1		**1**	CUPILHA	COTTER PIN	PASADOR DOUBLE
20	358724X91		**1**	BUJÃO	PLUG	TAPON
21	3611673M1		**2**	TAMPÃO	PAD	ALMOHADILLA
22	3772942M1		**2**	VÁLVULA FÊMEA	FEMALE COUPLER	ACOPLADOR HEMBRA
23	3780458M1		**1**	RADIADOR	RADIATOR	RADIADOR
24	390734X1		**3**	ARRUELA	WASHER	ARANDELA
25	6203286M1		**2**	DECAL	DECAL	CALCOMANIA
26	6216069M1		**2**	CONEXÃO	CONNECTION	CONEXION
27	6225777M1		**3**	CONEXÃO	CONNECTION	CONEXION
28	6232848M1		**1**	SUPORTE	CLEVIS	GANCHO SEGURI.
29	6260148M91		**1**	TUBO	PIPE	CANO
30	6260397M91		**1**	TUBO	PIPE	CANO
31	6260398M91		**1**	TUBO	PIPE	CANO
32	6260399M91		**1**	TUBO	PIPE	CANO
33	6260400M91		**1**	TUBO	PIPE	CANO
34	6260401M91		**1**	TUBO	PIPE	CANO
35	6260402M1		**1**	ADAPTADOR	ADAPTOR	ADAPTADOR
36	6261742M91		**1**	SUPORTE	BRACKET	SOPORTE
37	6261825M91		**1**	TUBO	PIPE	CANO
38	6261828M1		**1**	CONEXÃO	CONNECTION	CONEXION
39	6261829M1		**1**	CONEXÃO	CONNECTION	CONEXION
40	6262032M1		**1**	MANGUEIRA	HOSE	FLEXIBLE
41	6262032M1		**1**	MANGUEIRA	HOSE	FLEXIBLE
42	6263627M91		**1**	TUBO	PIPE	CANO
43	6267462M1		**1**	SUPORTE	BRACKET	SOPORTE
44	6271690M91		**1**	SUPORTE	BRACKET	SOPORTE
45	6274836M91		**1**	TUBO	PIPE	CANO
46	6275047M1		**1**	CONEXÃO	CONNECTION	CONEXION
47	6275075M1		**1**	UNIÃO	LINK	UNION
48	6280985M91		**1**	SUPORTE	BRACKET	SOPORTE
49	6262557M91	Sauer	**1**	VÁLVULA	VALVE	VALVULA
49	6281231M91	Bondioli	**1**	VÁLVULA	VALVE	VALVULA
50	832813M1		**1**	PINO	PIN	PASADOR

Kit 2 Válvulas
Kit 2 Valves
Kit 2 Soupape

70-300

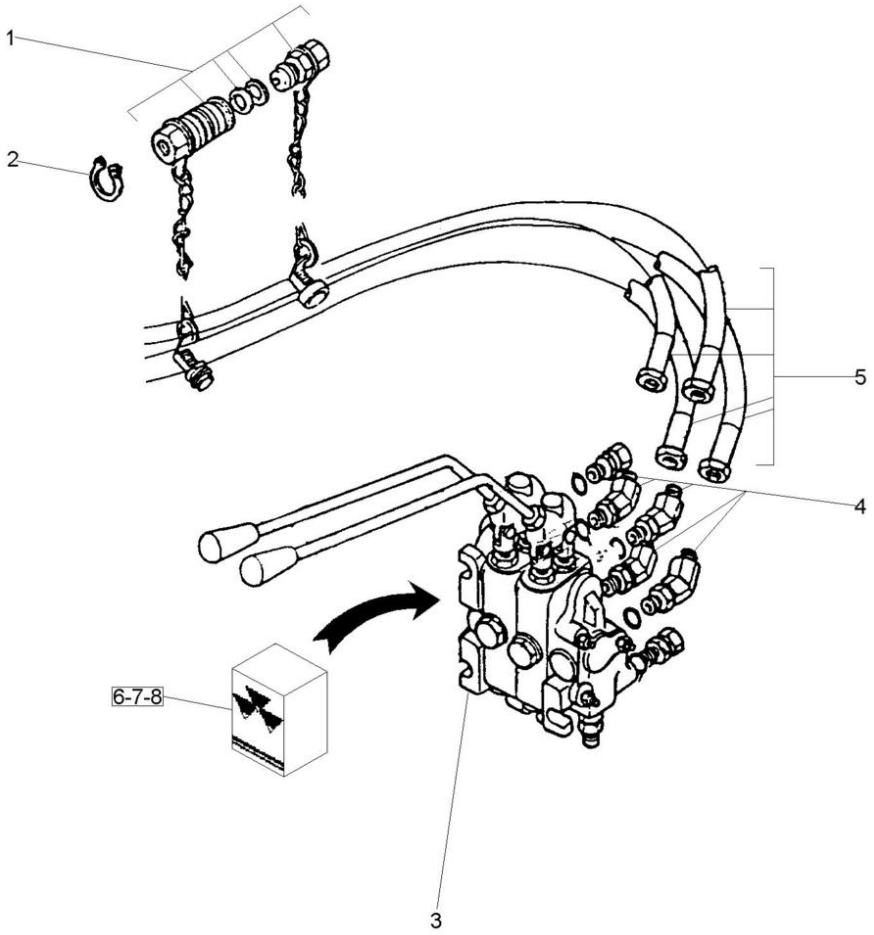

1	3410413M92		70-310 No	**2**	ENGATE	COUPLER	ACOPLADOR
2	390948X1			**4**	ANEL	RING	ARO
4	358782X91			**2**	CONEXÃO	CONNECTION	CONEXION
5	3410679M91			**2**	MANGUEIRA	HOSE	FLEXIBLE
6	050855R1	3	[A] REXROTH	**1**	JG. REPARO	KIT, REPAIR	JUEGO REPARACION
7	050856R1	3	[B] REXROTH	**1**	JG. REPARO	KIT, REPAIR	JUEGO REPARACION
8	050857R1	3	[C] REXROTH	**1**	JG. REPARO	KIT, REPAIR	JUEGO REPARACION

[A] REPARO DO BLOCO
BLOCK REPAIR
REPARO DEL BLOQUE

[B] REPARO DA VÁLVULA
VALVE REPAIR
REPARO DE LA VALVULA

[C] VEDAÇÃO DO BUJÃO
PLUG SEALING
RETEN DEL TAPÓN

Engate
Coupler
Acoplador

70-305

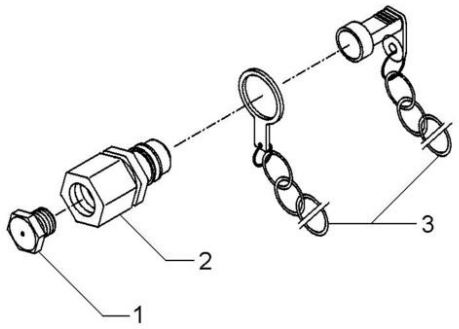

1	3410414M1			
2	3410419M91	**2**	BUJÃO	PLUG	TAPON
3	3410415M91	**2**	ENGATE	COUPLER	ACOPLADOR
		2	PROTETOR	PROTECTOR	PROTECTOR

Engate	2 Válvulas
Coupler	2 Valves
Acoplador	2 Valvulas

70-310

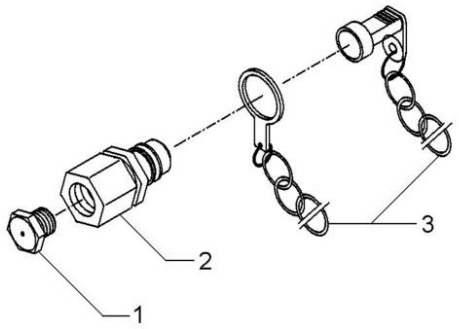

1	3410414M1			
2	3410419M91			
3	3410415M91			
4	BUJÃO	PLUG	TAPON
4	ENGATE	COUPLER	ACOPLADOR
4	PROTETOR	PROTECTOR	PROTECTOR

Bomba Hidráulica Hydraulic Pump Bomba Hidraulica	Coletor E Luva Collector And Glove Colecionador Y Guante	70-315	Com Hidráulico With Hydraulic Con Hidraulico

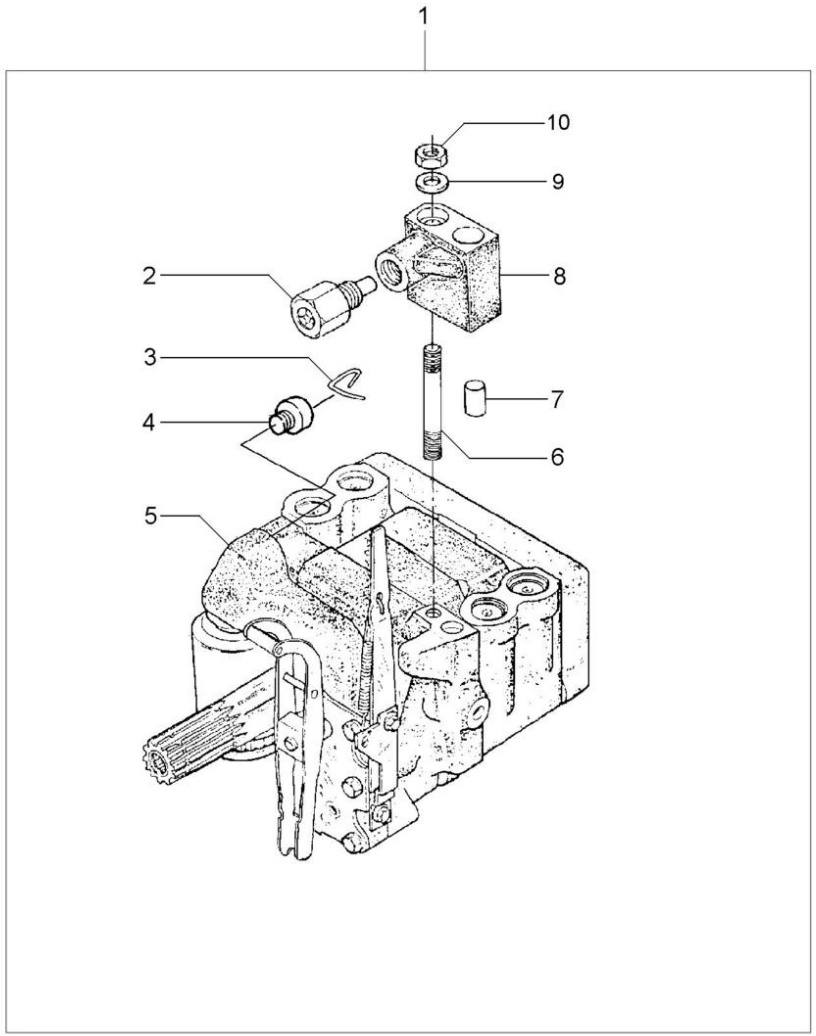

1		6215817M91	**1**	BOMBA	PUMP	BOMBA
2	038639T1	8	**1**	VÁLVULA	VALVE	VALVULA
3	1870819M1	1	**1**	PRESILHA	STAPLE	GRAPA
4	1870820M1	1	**1**	BUJÃO	PLUG	TAPON
5	3773701M92	1 U.K.	**1**	CJ. BOMBA	KIT, PUMP	BOMBA JUEGO
		70-105 No				
6	1694381M1	1	**1**	PRISIONEIRO	STUD	ESPARRAGO
7	377605X1	8	**1**	PINO	PIN	PASADOR
8	3808924M91	1	**1**	COLETOR	COLLECTOR	COLECTOR
9	353756X1	1	**1**	ARRUELA	WASHER	ARANDELA
10	195258M1	1	**1**	PORCA	NUT	TUERCA

Controle Remoto
Remote Control
Control Remoto

70-320

Ko&F+Ko&F+Srn
Ko&F+Ko&F+Srn
Ko&F+Ko&F+Srn

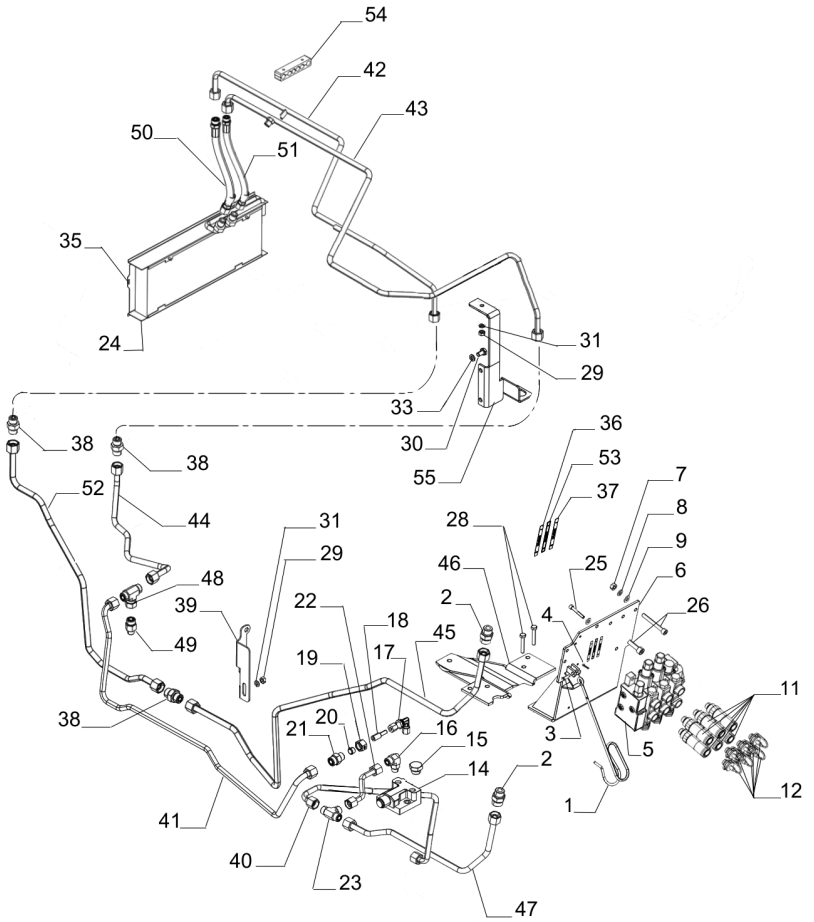

1	1809938M2	**1**	GANCHO	HOOK	GANCHO
2	6216069M1	**2**	CONEXÃO	CONNECTION	CONEXION
3	832813M1	**1**	PINO	PIN	PASADOR
4	354048X1	**1**	CUPILHA	COTTER PIN	PASADOR DOUBLE
5	6281354M91	**1**	VÁLVULA	VALVE	VALVULA
6	6271690M91	**1**	SUPORTE	BRACKET	SOPORTE
7	339402X1	**3**	PORCA	NUT	TUERCA
8	339376X1	**3**	ARRUELA	WASHER	ARANDELA
9	390734X1	**3**	ARRUELA	WASHER	ARANDELA
11	3772942M1	**6**	VÁLVULA FÊMEA	FEMALE COUPLER	ACOPLADOR HEMBRA
12	3611673M1	**4**	TAMPÃO	PAD	ALMOHADILLA
14	033909T1	**1**	VÁLVULA	VALVE	VALVULA
15	358724X91	**1**	BUJÃO	PLUG	TAPON
16	6275047M1	**1**	CONEXÃO	CONNECTION	CONEXION
17	036590T1	**1**	CONEXÃO	CONNECTION	CONEXION
18	036606T1	**1**	CONEXÃO	CONNECTION	CONEXION
19	890035000271	**1**	PORCA	NUT	TUERCA
20	890035010271	**1**	ANEL	RING	ARO
21	6260402M1	**1**	ADAPTADOR	ADAPTOR	ADAPTADOR
22	6274836M91	**1**	TUBO	PIPE	CANO
23	6275075M1	**1**	UNIÃO	LINK	UNION
24	068580P1	**1**	VEDAÇÃO	SEALING	VEDACION
25	3009294X1	**1**	PARAFUSO	SCREW	TORNILLO
26	3009296X1	**2**	PARAFUSO	BOLT	PERNO
28	339123X1	**4**	PARAFUSO	BOLT	PERNO
29	339169X1	**4**	PORCA	NUT	TUERCA
30	339282X1	**2**	PARAFUSO	BOLT	PERNO
31	339374X1	**4**	ARRUELA	WASHER	ARANDELA
33	353434X1	**2**	ARRUELA	WASHER	ARANDELA
35	3780458M1	**1**	RADIADOR	RADIATOR	RADIADOR
36	6203286M1	**2**	DECAL	DECAL	CALCOMANIA
37	6208307M1	**2**	DECAL	DECAL	CALCOMANIA
38	6225777M1	**3**	CONEXÃO	CONNECTION	CONEXION
39	6232848M1	**1**	SUPORTE	CLEVIS	GANCHO SEGURI.
40	6260148M91	**1**	TUBO	PIPE	CANO
41	6260397M91	**1**	TUBO	PIPE	CANO
42	6260398M91	**1**	TUBO	PIPE	CANO
43	6260399M91	**1**	TUBO	PIPE	CANO
44	6260400M91	**1**	TUBO	PIPE	CANO
45	6260401M91	**1**	TUBO	PIPE	CANO
46	6261742M91	**1**	SUPORTE	BRACKET	SOPORTE
47	6261825M91	**1**	TUBO	PIPE	CANO
48	6261828M1	**1**	CONEXÃO	CONNECTION	CONEXION
49	6261829M1	**1**	CONEXÃO	CONNECTION	CONEXION
50	6262032M1	**1**	MANGUEIRA	HOSE	FLEXIBLE
51	6262032M1	**1**	MANGUEIRA	HOSE	FLEXIBLE
52	6263627M91	**1**	TUBO	PIPE	CANO
53	6267446M1	**2**	DECAL	DECAL	CALCOMANIA
54	6267462M1	**1**	SUPORTE	BRACKET	SOPORTE
55	6280985M91	**1**	SUPORTE	BRACKET	SOPORTE

Bateria
Battery
Batterie

80-10

Tratores Com Plataforma Do Operador
Tractors With Operator Plataform
Tractores Con Plataforma Del Operador

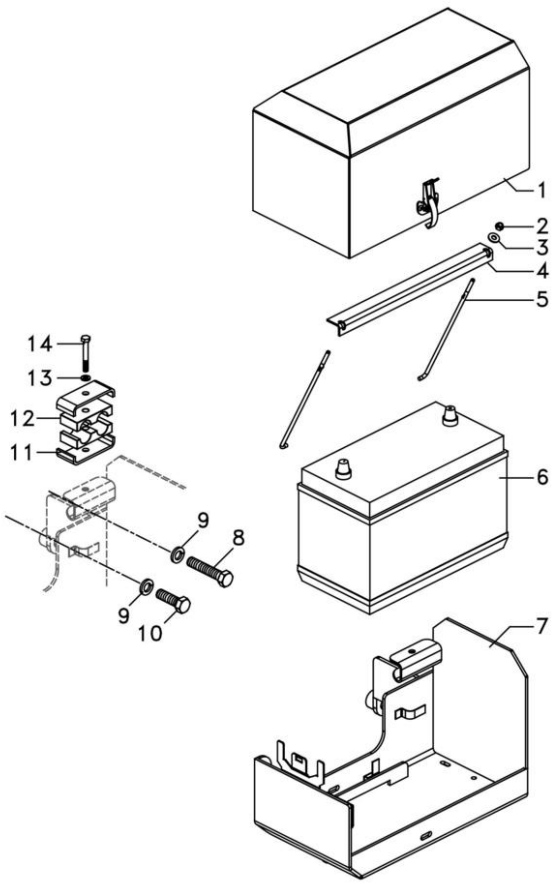

1	6274653M91		**1**	TAMPA DA BATERIA	BATTERY COVER	TAPA DEL BATERIA
2	826760M1		**2**	PORCA	NUT	TUERCA
3	355617X1		**2**	ARRUELA	WASHER	ARANDELA
4	064429P1		**1**	FIXADOR	ATTACHMENT	ADITAMENTO
5	028345P2		**2**	TIRANTE	ROD	VARILLA
6	487161M93	95 Ah	**1**	BATERIA	BATTERY	BATERIA
7	6274832M91		**1**	CAIXA DA BATERIA	BATTERY HOUSING	CAJA
8	353730X1	5/8"	**1**	PARAFUSO	BOLT	PERNO
9	353433X1		**2**	ARRUELA	WASHER	ARANDELA
10	353728X1	5/8" x 2	**1**	PARAFUSO	BOLT	PERNO
11	028318P1		**2**	GRAMPO	CRAMP	PASADOR
12	028317P1		**2**	COXIM	MOUNTING	MONTANTE
13	339374X1		**1**	ARRUELA	WASHER	ARANDELA
14	339368X1	M8x60	**1**	PARAFUSO	BOLT	PERNO

Bateria
Battery
Batterie

80-15

Tratores Com Cabine
Tractors With Cab
Tractores Con Cabina

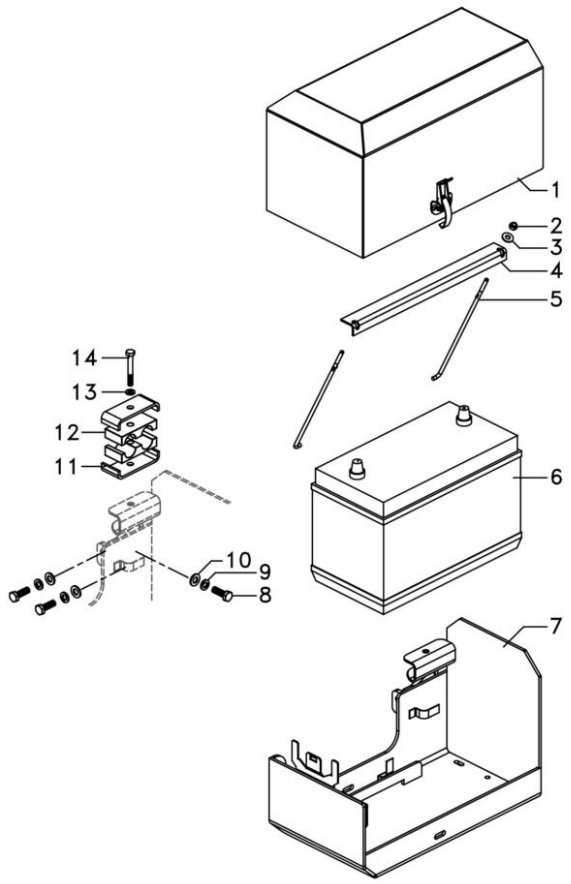

1	6274653M91		**1**	TAMPA DA BATERIA	BATTERY COVER	TAPA DEL BATERIA
2	826760M1		**2**	PORCA	NUT	TUERCA
3	355617X1		**2**	ARRUELA	WASHER	ARANDELA
4	064429P1		**1**	FIXADOR	ATTACHMENT	ADITAMENTO
5	028345P2		**2**	TIRANTE	ROD	VARILLA
6	487161M93	95 Ah	**1**	BATERIA	BATTERY	BATERIA
7	6274643M91		**1**	CAIXA DA BATERIA	BATTERY HOUSING	CAJA
8	3009493X1	M10x1	**3**	PARAFUSO	BOLT	PERNO
9	339376X1		**3**	ARRUELA	WASHER	ARANDELA
10	390734X1		**3**	ARRUELA	WASHER	ARANDELA
11	028318P1		**2**	GRAMPO	CRAMP	PASADOR
12	028317P1		**2**	COXIM	MOUNTING	MONTANTE
13	339374X1		**1**	ARRUELA	WASHER	ARANDELA
14	339368X1	M8x60	**1**	PARAFUSO	BOLT	PERNO

Instalação Elétrica Da Cabina
Cab Eletric Assembly
Instalación Electrica Del Cabina

80-20

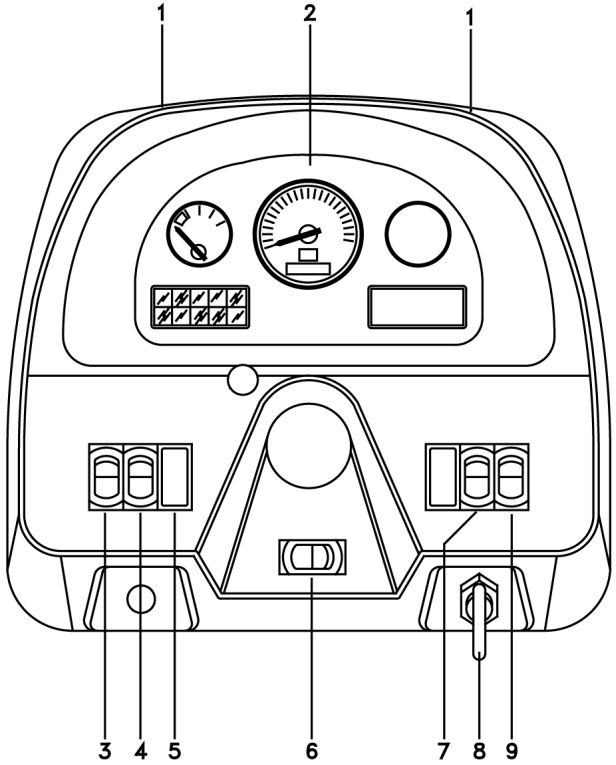

1	049574R1		
2	6239601M91	80-31 No	
3	071642T1	[A]	
4	071643T1	[B]	
5	042603T1		
6	071646T1	[C]	
7	071647T1	[D]	
8	052437P1		
8	3813361M1		
9	071645T1	[E]	

[A] SINALEIRA / FAROL
LAMP / LANTERN
SENALADORA / FAROL

[B] LUZ ALTA
HIGHT LIGHT
LUZ ALTA

[C] DIREÇÃO
STEERING
DIRECCION

[D] PISCA ALERTA
FLASHER
INTERMITENTE

[E] FAROL SERVIÇO
SERVING LANTERN
FAROL SERVICIO

4	PARAFUSO	BOLT	PERNO
1	CJ. PAINEL	KIT, PANEL	JUEGO DE PANEL
1	INTERRUPTOR	SWITCH	INTERRUPTOR
1	INTERRUPTOR	SWITCH	INTERRUPTOR
1	TAMPA	COVER	CUBIERTA
1	INDICADOR	INDICATOR	INDICADOR
1	INTERRUPTOR	SWITCH	INTERRUPTOR
1	PORCA	NUT	TUERCA
2	CHAVE INTERRUPT.	KEY SWITCH	LLAVE INTERRUPT.
1	INTERRUPTOR	SWITCH	INTERRUPTOR

Painel De Instrumentos
Instrument Panel
Tablero De Instrumentos

80-25

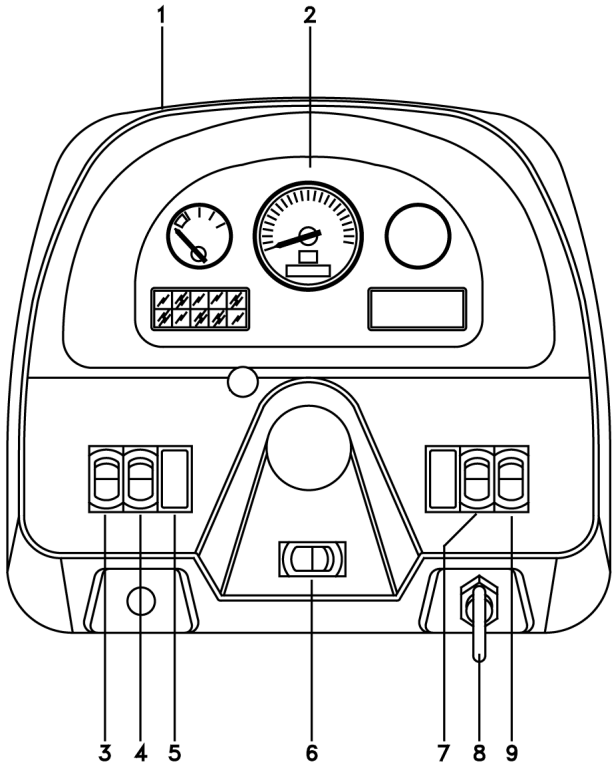

1	3009182X1		
1	6263514M1		
2	6239601M91	👁	80-31 No
2	049574R1		
3	071642T1	[A]	
4	071643T1	[B]	
5	042603T1		
6	071646T1	[C]	
7	071647T1	[D]	
8	052437P1		
8	3146011M1		
8	3813361M1		
9	071645T1	[E]	

[A] SINALEIRA / FAROL
LAMP / LANTERN
SENALADORA / FAROL

[B] LUZ ALTA
HIGHT LIGHT
LUZ ALTA

[C] DIREÇÃO
STEERING
DIRECCION

[D] PISCA ALERTA
FLASHER
INTERMITENTE

[E] FAROL SERVIÇO
SERVING LANTERN
FAROL SERVICIO

4	PARAFUSO	BOLT	PERNO
1	MOLDURA	MOULDING	BORDON
1	CJ. PAINEL	KIT, PANEL	JUEGO DE PANEL
4	PARAFUSO	BOLT	PERNO
1	INTERRUPTOR	SWITCH	INTERRUPTOR
1	INTERRUPTOR	SWITCH	INTERRUPTOR
2	TAMPA	COVER	CUBIERTA
1	INDICADOR	INDICATOR	INDICADOR
1	INTERRUPTOR	SWITCH	INTERRUPTOR
1	PORCA	NUT	TUERCA
1	EMBLEMA	EMBLEM	EMBLEMA
2	CHAVE INTERRUPT.	KEY SWITCH	LLAVE INTERRUPT.
1	INTERRUPTOR	SWITCH	INTERRUPTOR

Instalação Elétrica Da Cabina
Cab Eletric Assembly
Instalación Electrica Del Cabina

80-30

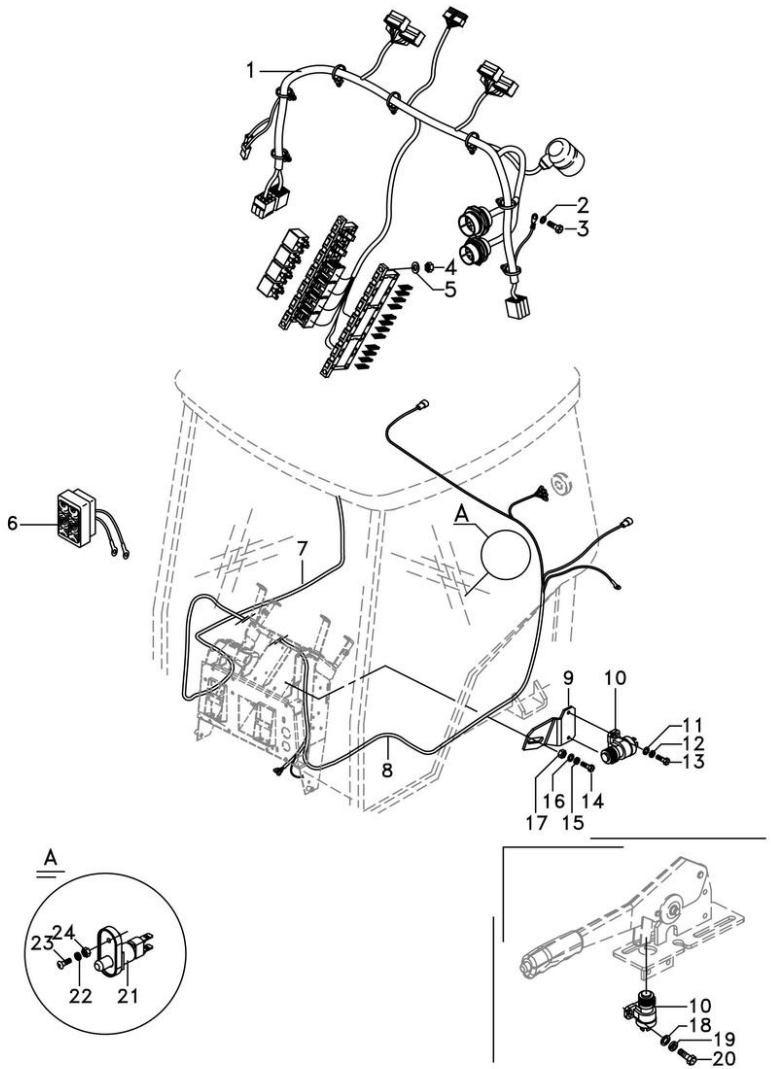

1	6262987M91		**1**	CHICOTE	HARNESS	MAZO CABLES
2	390469X1		**1**	ARRUELA	WASHER	ARANDELA
3	339160X1		**1**	PARAFUSO	BOLT	PERNO
4	339030X1		**4**	PORCA	NUT	TUERCA
5	353754X1		**4**	ARRUELA	WASHER	ARANDELA
6	3714184M92		**2**	CJ. LANTERNA	LANTERN	LINTERNA
7	6225996M1	▶	**1**	CHICOTE	HARNESS	MAZO CABLES
8	6265571M91	◀	**1**	CHICOTE	HARNESS	MAZO CABLES
9	6231596M1		**1**	SUPORTE	SUPPORT	DISPOS.DE SOSTEN
10	3760061M91		**2**	INTERRUPTOR	SWITCH	INTERRUPTOR
11	390468X1		**2**	ARRUELA	WASHER	ARANDELA
12	353444X1		**2**	ARRUELA	WASHER	ARANDELA
13	339665X1		**2**	PARAFUSO	BOLT	PERNO
14	339123X1		**1**	PARAFUSO	BOLT	PERNO
15	339374X1		**1**	ARRUELA	WASHER	ARANDELA
16	339024X1		**2**	ARRUELA	WASHER	ARANDELA
17	339549X1		**1**	PORCA	NUT	TUERCA
18	353753X1		**2**	ARRUELA	WASHER	ARANDELA
19	353445X1		**2**	ARRUELA	WASHER	ARANDELA
20	355125X1		**2**	PARAFUSO	BOLT	PERNO
21	6200061M1		**1**	SENSOR	SENDER	EMISOR
22	339375X1		**1**	ARRUELA	WASHER	ARANDELA
23	6211347M1		**1**	PARAFUSO ALLEN	ALLEN BOLT	TORNILLO ALLEN
24	339030X1		**1**	PORCA	NUT	TUERCA

Painel De Instrumentos
Instrument Panel
Tablero De Instrumentos

80-31

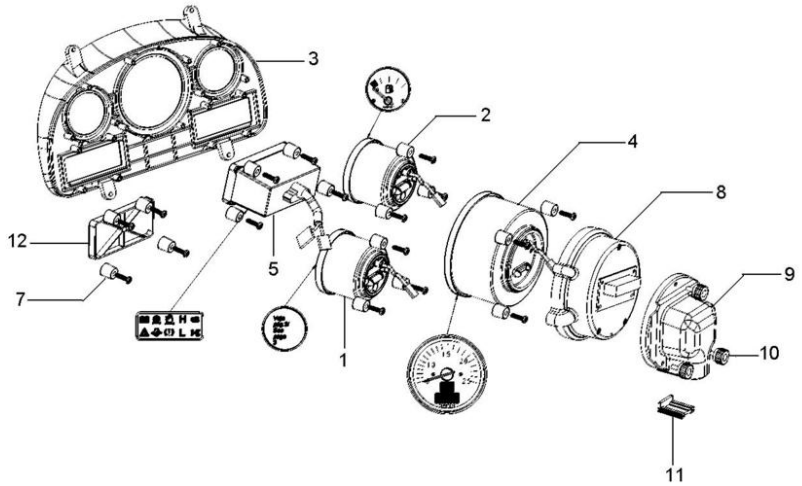

1	6262089M1	[A]	**1**	INDICADOR	GAUGE	APARAT INDICADOR
2	6262088M1	[B]	**1**	INDICADOR	GAUGE	APARAT INDICADOR
3	6262091M1		**1**	MOLDURA	MOULDING	BORDON
4	6262092M1		**1**	TACOMETRO	TACHOMETER	TACOMETRO
5	6262093M1		**1**	MÓDULO	MODULE	MODULO
7	067268R1		**18**	FIXADOR	ATTACHMENT	ADITAMENTO
8	6262094M1		**1**	TAMPA	COVER	CUBIERTA
9	6221179M1		**1**	TAMPA	COVER	CUBIERTA
10	6221180M1		**3**	FIXADOR	ATTACHMENT	ADITAMENTO
11	6224059M1		**1**	PROTEÇÃO	GUARD	DEFENSA
12	6224105M1		**1**	MODULO	MODULE	MODULO

[A] TEMPERATURA
TEMPERATURE
TEMPERATURA

[B] COMBUSTÍVEL
FUEL
COMBUSTIBLE

Bloco Ótico
Headlamp
Faro

80-35

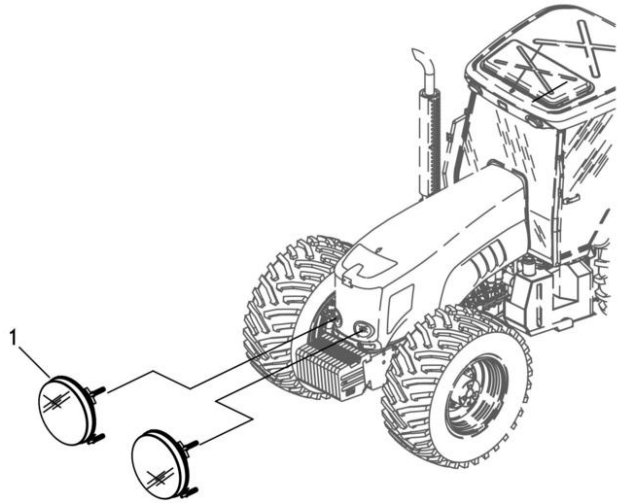

1	4278939M92	◀	**1**	BLOCO ÓTICO	KIT, LAMP	JUEGO LAMPARA
2	4278938M92	▶	**1**	BLOCO ÓTICO	KIT, LAMP	JUEGO LAMPARA

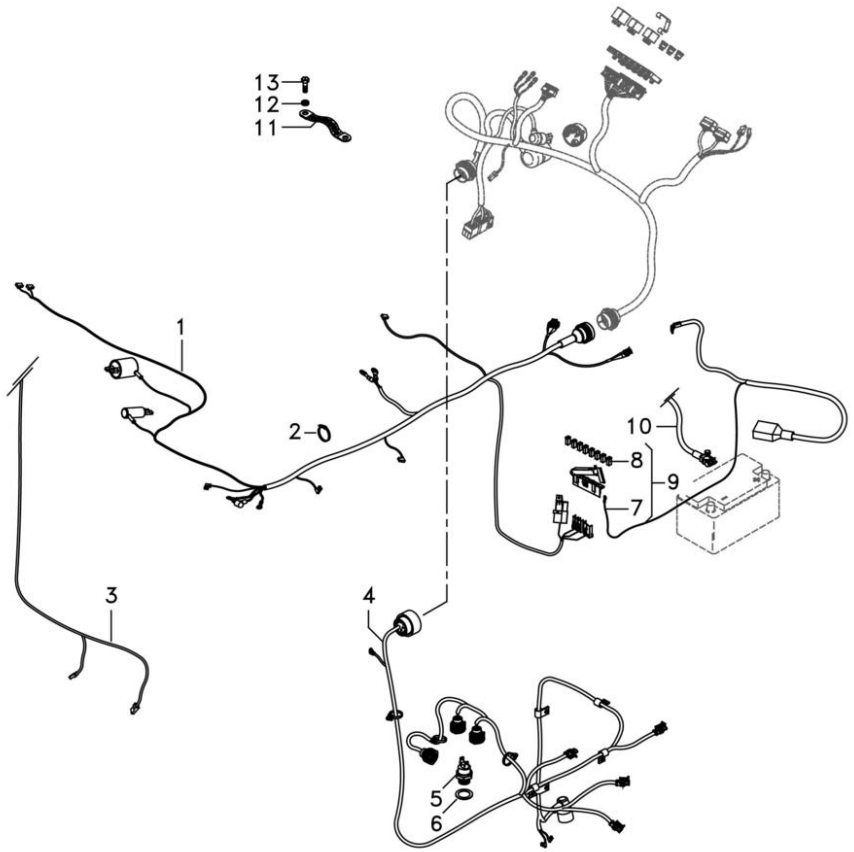

1	6262185M91		**1** CHICOTE	HARNESS	MAZO CABLES
2	2800985M1		**4** PRESILHA	STAPLE	GRAPA
3	6262986M91		**1** CHICOTE	HARNESS	MAZO CABLES
4	6262983M91		**1** CHICOTE	HARNESS	MAZO CABLES
5	6219208M1		**1** INTERRUPTOR	SWITCH	INTERRUPTOR
6	181142M1		**1** ARRUELA	WASHER	ARANDELA
7	6263822M91	(+)	**1** CABO	CABLE	CABLE
8	6218331M1	60A	**6** FUSÍVEL	FUSE	FUSIBLE
9	6262186M91	(+)	**1** CABO	CABLE	CABLE
10	6262187M91	(-)	**1** CABO	CABLE	CABLE
11	6203223M1		**1** FIO-TERRA	EARTH STRAP	CABLE DE MASA
12	339376X1		**1** ARRUELA	WASHER	ARANDELA
13	3009492X1	M10x1.5x25	**1** PARAFUSO	BOLT	PERNO

Sistema Elétrico
Electric System
Sistema Eléctrico

80-45

Tratores Com Plataforma Do Operador
Tractors With Operator Plataform
Tractores Con Plataforma Del Operador

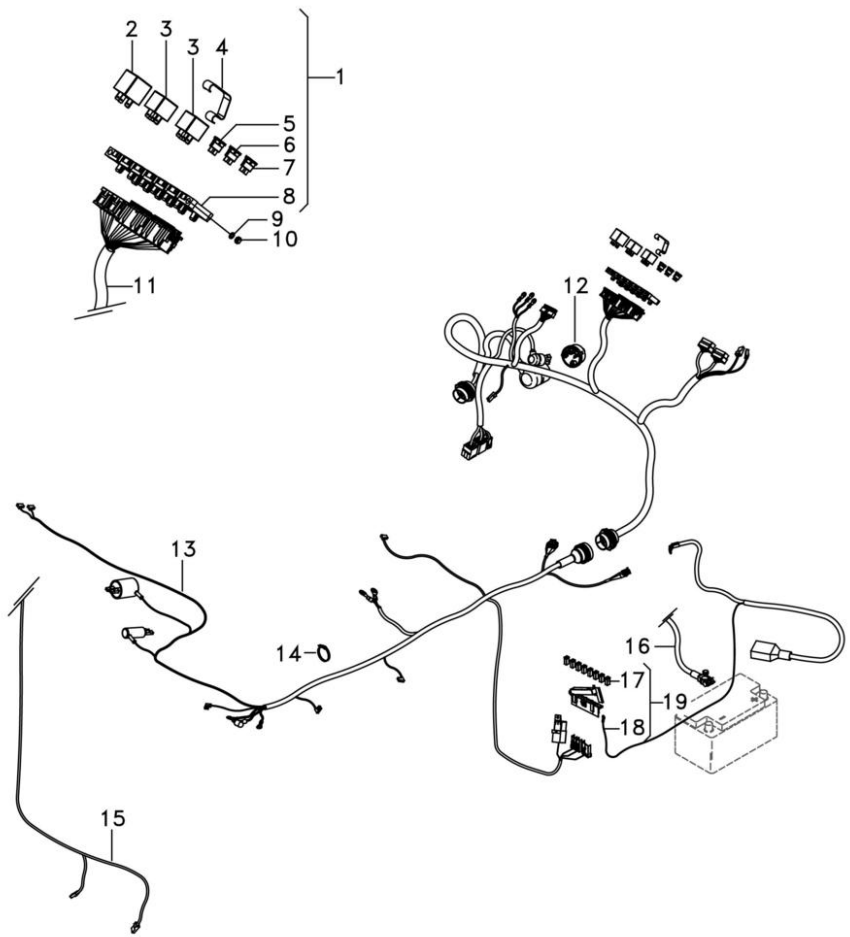

1	6262974M91		**1** CJ. CHICOTE	KIT, HARNESS	JUEGO DE ARNES
2	069120T1		**1** RELÉ	RELAY	RELE
3	6203146M1	30/40A	**2** RELÉ	RELAY	RELE
4	6205714M1		**1** MOLA	SPRING	RESORTE
5	038734T1	5A	**2** FUSÍVEL	FUSE	FUSIBLE
6	036757T1	15A	**2** FUSÍVEL	FUSE	FUSIBLE
7	036756T1	10A	**8** FUSÍVEL	FUSE	FUSIBLE
8	067279T1		**1** CX. FUSÍVEIS	FUSE BOX	CAJA FUSIBLES
9	390469X1		**2** ARRUELA	WASHER	ARANDELA
10	390995X1		**2** PORCA	NUT	TUERCA
11	6263823M91		**1** CHICOTE	HARNESS	MAZO CABLES
12	1874535M3		**1** INTERRUPTOR	SWITCH	INTERRUPTOR
13	6263824M91		**1** CHICOTE	HARNESS	MAZO CABLES
14	2800985M1		**4** PRESILHA	STAPLE	GRAPA
15	6262986M91		**1** CHICOTE	HARNESS	MAZO CABLES
16	6262187M91	(-)	**1** CABO	CABLE	CABLE
17	6218331M1	60A	**8** FUSÍVEL	FUSE	FUSIBLE
18	6263822M91		**1** CABO	CABLE	CABLE
19	6262186M91	(+)	**1** CABO	CABLE	CABLE

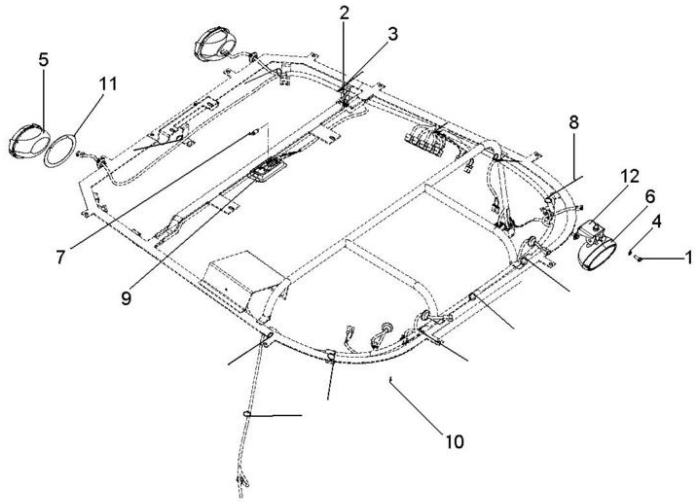

1	339123X1	**2**	PARAFUSO	BOLT	PERNO
2	339666X1	**1**	PARAFUSO	BOLT	PERNO
3	353441X1	**1**	ARRUELA	WASHER	ARANDELA
4	353446X1	**2**	ARRUELA	WASHER	ARANDELA
5	3786664M91	**2**	FAROL DIANTEIRO	FRONT LIGHT	FRONT LIGHT
6	3788699M93	**1**	FAROL	LIGHT	ALUMBRADO
7	6204121M1	**1**	LÂMPADA	BULB	LAMPARA
8	6204276M1	**24**	BRAÇADEIRA	CLAMP	ABRAZADERA
9	6214892M1	**1**	LANTERNA	LAMP	FARO
10	6220982M1	**4**	PARAFUSO	BOLT	PERNO
11	6226736M1	**2**	GUARNIÇÃO	BEADING	GUARNICION
12	6228218M1	**1**	SUPORTE	BRACKET	SOPORTE

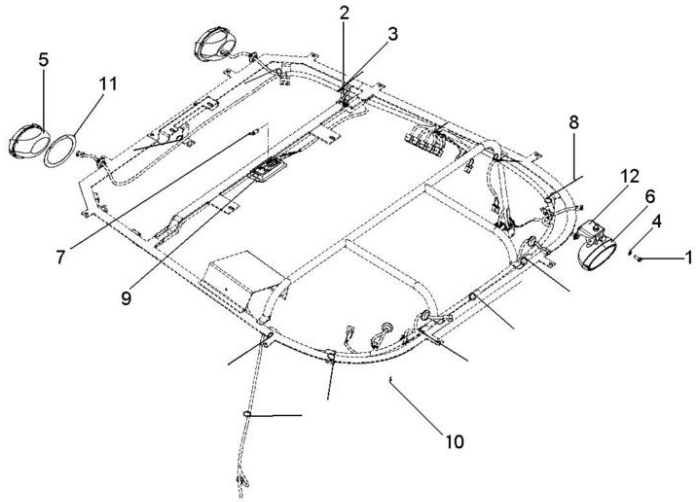

1	339123X1	**4**	PARAFUSO	BOLT	PERNO
2	339666X1	**1**	PARAFUSO	BOLT	PERNO
3	353441X1	**1**	ARRUELA	WASHER	ARANDELA
4	353446X1	**4**	ARRUELA	WASHER	ARANDELA
5	3786664M91	**2**	FAROL DIANTEIRO	FRONT LIGHT	FRONT LIGHT
6	3788699M93	**1**	FAROL	LIGHT	ALUMBRADO
7	6204121M1	**1**	LÂMPADA	BULB	LAMPARA
8	6204276M1	**24**	BRAÇADEIRA	CLAMP	ABRAZADERA
9	6214892M1	**1**	LANTERNA	LAMP	FARO
10	6220982M1	**4**	PARAFUSO	BOLT	PERNO
11	6226736M1	**2**	GUARNIÇÃO	BEADING	GUARNICION
12	6228218M1	**1**	SUPORTE	BRACKET	SOPORTE

Farol Rotativo
Lamp
Faro

80-60

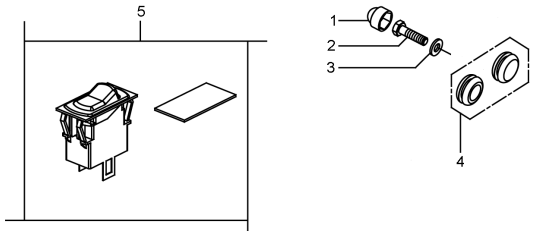

1	3616277M1			
2	339337X1	**2**	CAPA	CAP	TAPA
3	339024X1	**2**	PARAFUSO	BOLT	PERNO
4	3713587M1	**2**	ARRUELA	WASHER	ARANDELA
5	042603T1	**1**	BUJÃO	PLUG	TAPON
		1	TAMPA	COVER	CUBIERTA

Painel De Controle
Control Panel
Tablero De Control

80-65

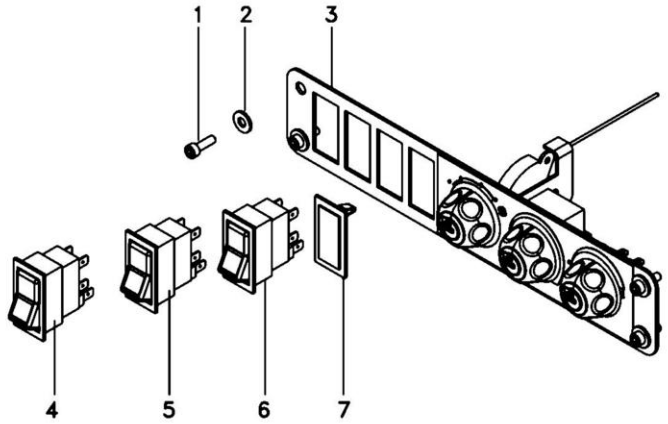

1	6207322M1		**4**	PARAFUSO ALLEN	ALLEN BOLT	TORNILLO ALLEN
2	6207323M1		**4**	ARRUELA	WASHER	ARANDELA
3	6212545M91	80-70 No	**1**	CJ. PAINEL	KIT, PANEL	JUEGO DE PANEL
4	6220262M1		**1**	BOTÃO	BUTTON	PULSADOR
5	6220260M1		**1**	BOTÃO	BUTTON	PULSADOR
6	6220263M1		**1**	BOTÃO	BUTTON	PULSADOR
7	042603T1		**1**	TAMPA	COVER	CUBIERTA

Painel De Controle
Control Panel
Tablero De Control

80-70

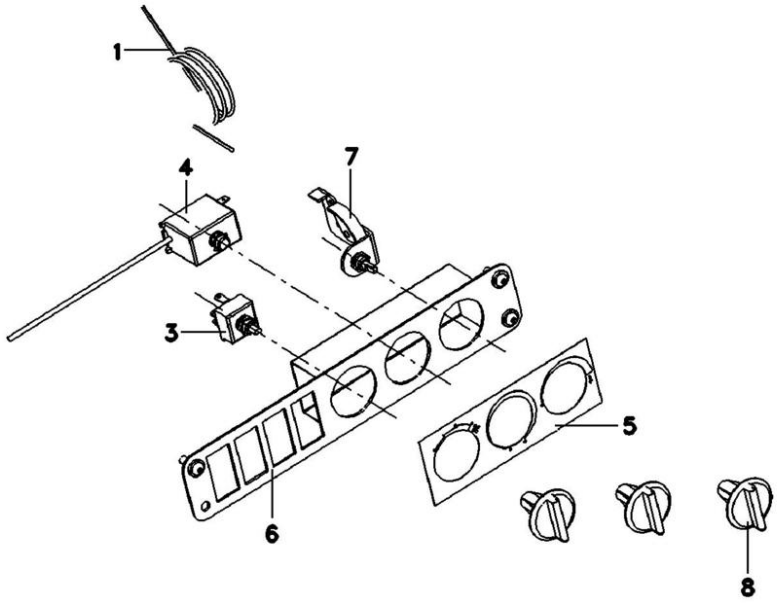

1	6214882M1	**1** CABO	CABLE	CABLE
3	6214880M1	**1** CHAVE INTERRUPT.	KEY SWITCH	LLAVE INTERRUPT.
4	6214881M1	**1** TERMOSTATO	THERMOSTAT	TERMOSTATO
5	6214879M1	**1** ADESIVO	ADHESIVE	ADHESIVO
6	6214877M1	**1** ESTRUTURA	STRUCTURE	ESTRUCTURA
7	6214883M1	**1** CJ. COMANDO	KIT, ACTUATOR	JUEGO ACTUADOR
8	6214878M1	**3** MANÍPULO	KNOB	POMO

Aquecedor De Partida
Starting Heater
Calentador De Partida

80-75

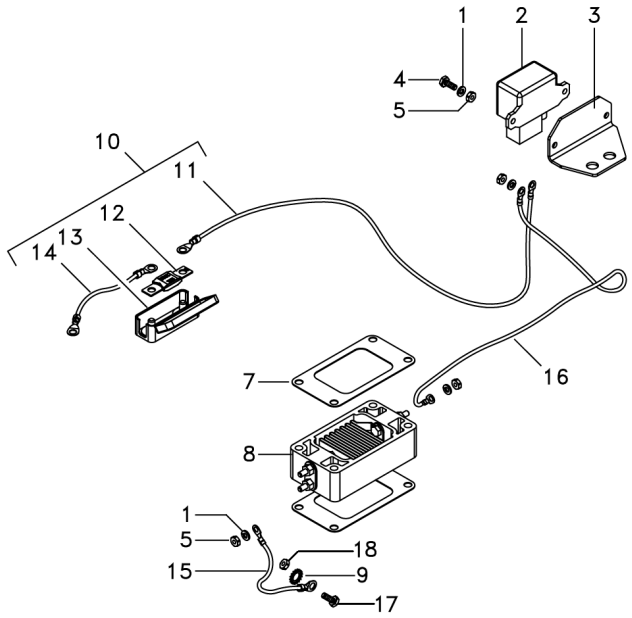

1	391130X1		**3**	ARRUELA	WASHER	ARANDELA
2	837069047	150A	**1**	RELÉ	RELAY	RELE
3	6267151M91		**1**	SUPORTE	BRACKET	SOPORTE
4	339666X1		**2**	PARAFUSO	BOLT	PERNO
5	339030X1		**3**	PORCA	NUT	TUERCA
7	6264308M1		**2**	JUNTA	GASKET	EMPAQUETADURA.
8	836666073		**1**	RESISTOR	RESISTOR	RESISTENCIA
9	391026X1		**1**	ARRUELA	WASHER	ARANDELA
10	6267468M91		**1**	CJ. CHICOTE	KIT, HARNESS	JUEGO DE ARNES
11	6267469M1	10 +	**1**	CABO	CABLE	CABLE
12	6237374M1	10 200A	**1**	FUSÍVEL	FUSE	FUSIBLE
13	6237373M1	10	**1**	SUPORTE	BRACKET	SOPORTE
14	6236945M1	10 +	**1**	CABO	CABLE	CABLE
15	6267471M1	10 -	**1**	CABO	CABLE	CABLE
16	6267470M1	10 +	**1**	CABO	CABLE	CABLE
17	391074X1		**1**	PARAFUSO	BOLT	PERNO
18	390262X1		**1**	ARRUELA	WASHER	ARANDELA

Instalação Da Buzina
Horn Assy
Instalación Bocina

80-80

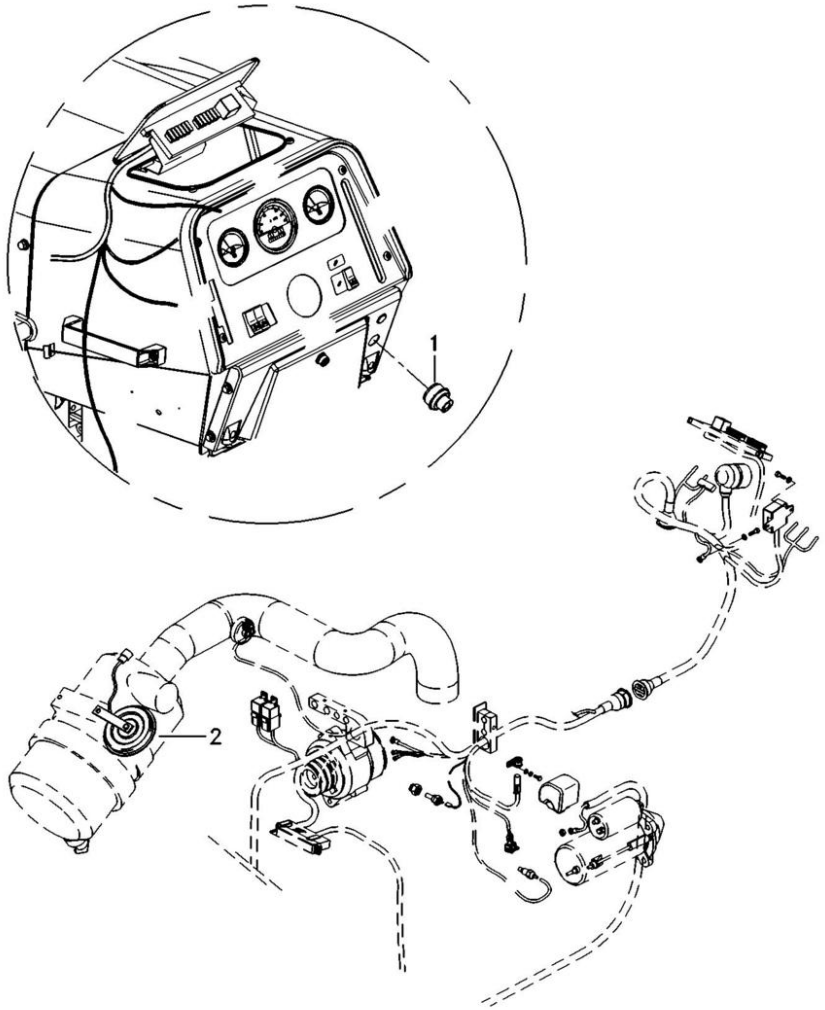

1	6223780M1	**1** INTERRUPTOR	SWITCH	INTERRUPTOR
2	1678404M1	**1** BUZINA	HORN	BOCINA

Iluminação Traseira
Lighting Rear
Iluminacion Trasera

80-85

Tdp 540/1000 Rpm
Pto 540/1000 Rpm
Tdf 540/1000 Rpm

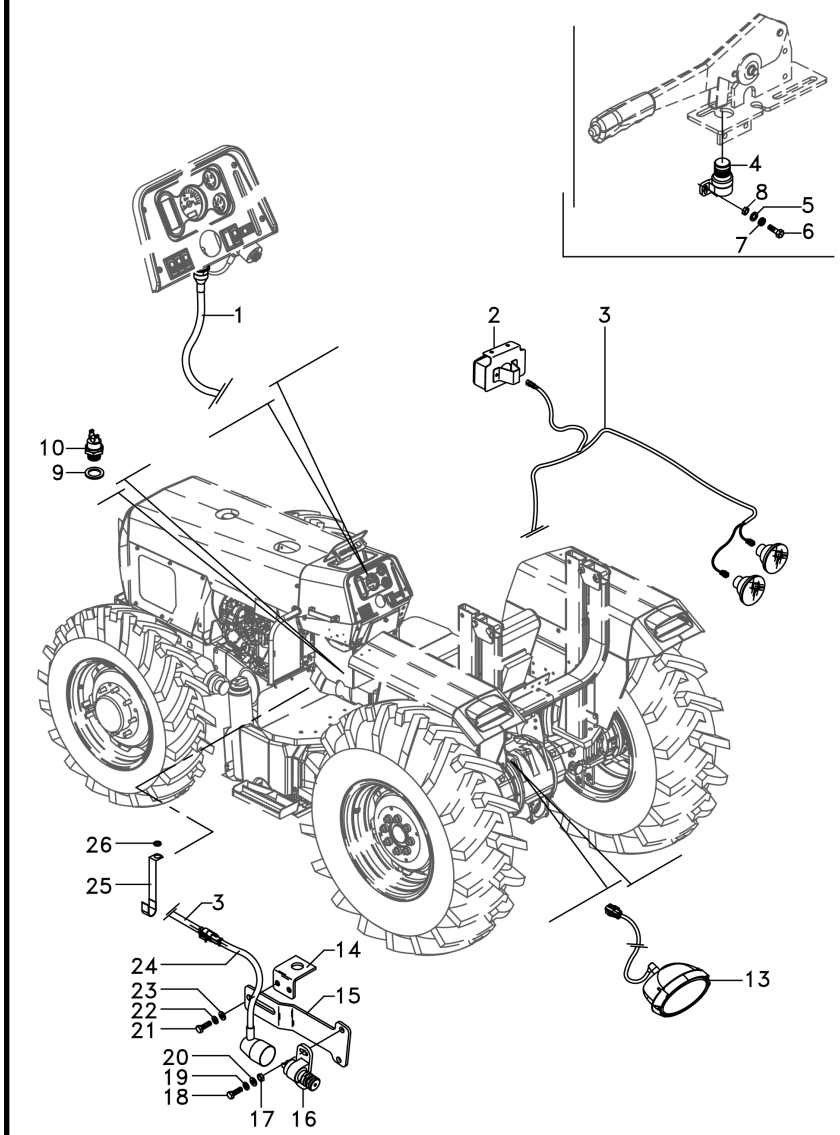

1	6262980M91		**1**	CHICOTE	HARNESS	MAZO CABLES
2	6230877M91		**2**	INTERRUPTOR	SWITCH	INTERRUPTOR
3	6262979M91	◀	**1**	CHICOTE	HARNESS	MAZO CABLES
3	6262978M91	▶	**1**	CHICOTE	HARNESS	MAZO CABLES
4	3760061M91		**1**	INTERRUPTOR	SWITCH	INTERRUPTOR
5	353753X1		**2**	ARRUELA	WASHER	ARANDELA
6	355125X1	24 x 5/8	**2**	PARAFUSO	BOLT	PERNO
7	353445X1		**2**	ARRUELA	WASHER	ARANDELA
8	354120X1		**2**	PORCA	NUT	TUERCA
9	181142M1		**1**	ARRUELA	WASHER	ARANDELA
10	6219208M1		**1**	INTERRUPTOR	SWITCH	INTERRUPTOR
13	3786668M93		**1**	FAROL	LIGHT	ALUMBRADO
14	6274051M91		**1**	SUPORTE	BRACKET	SOPORTE
15	6274053M1		**1**	SUPORTE	BRACKET	SOPORTE
16	3760061M91		**1**	INTERRUPTOR	SWITCH	INTERRUPTOR
17	354120X1		**2**	PORCA	NUT	TUERCA
18	355125X1	24 x 5/8	**2**	PARAFUSO	BOLT	PERNO
19	353445X1		**2**	ARRUELA	WASHER	ARANDELA
20	353753X1		**2**	ARRUELA	WASHER	ARANDELA
21	339560X1	M6 x 1	**2**	PARAFUSO	BOLT	PERNO
22	339375X1		**2**	ARRUELA	WASHER	ARANDELA
23	353754X1		**2**	ARRUELA	WASHER	ARANDELA
24	6218306M2		**1**	CHICOTE	HARNESS	MAZO CABLES
25	6204478M1		**1**	PRESILHA	STAPLE	GRAPA
26	3010597X1		**1**	ARRUELA	WASHER	ARANDELA

Iluminação Traseira
Lighting Rear
Iluminacion Trasera

80-90

Tdpi 540/1000 Rpm
Ipto 540/1000 Rpm
Tdfi 540/1000 Rpm

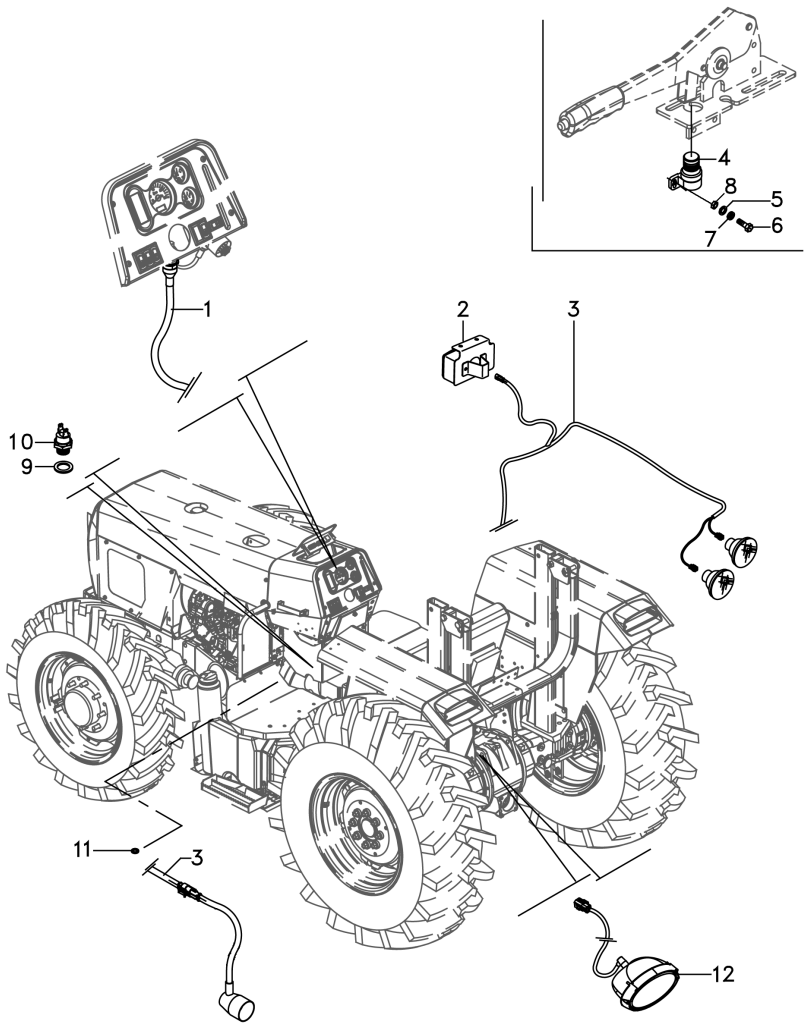

1	6262980M91		**1**	CHICOTE	HARNESS	MAZO CABLES
2	6230877M91		**2**	INTERRUPTOR	SWITCH	INTERRUPTOR
3	6262979M91	◀	**1**	CHICOTE	HARNESS	MAZO CABLES
3	6262978M91	▶	**1**	CHICOTE	HARNESS	MAZO CABLES
4	3760061M91		**1**	INTERRUPTOR	SWITCH	INTERRUPTOR
5	353753X1		**2**	ARRUELA	WASHER	ARANDELA
6	355125X1	24 x 5/8	**2**	PARAFUSO	BOLT	PERNO
7	353445X1		**2**	ARRUELA	WASHER	ARANDELA
8	354120X1		**2**	PORCA	NUT	TUERCA
9	181142M1		**1**	ARRUELA	WASHER	ARANDELA
10	6269651M1		**1**	INTERRUPTOR	SWITCH	INTERRUPTOR
11	3010597X1		**1**	ARRUELA	WASHER	ARANDELA
12	3786668M93		**1**	FAROL	LIGHT	ALUMBRADO

Alarme De Marcha Ré
Reverse Speed Alarm
Alarma De Marcha Atrás

80-95

Com Cabine
With Cab
Con Cabina

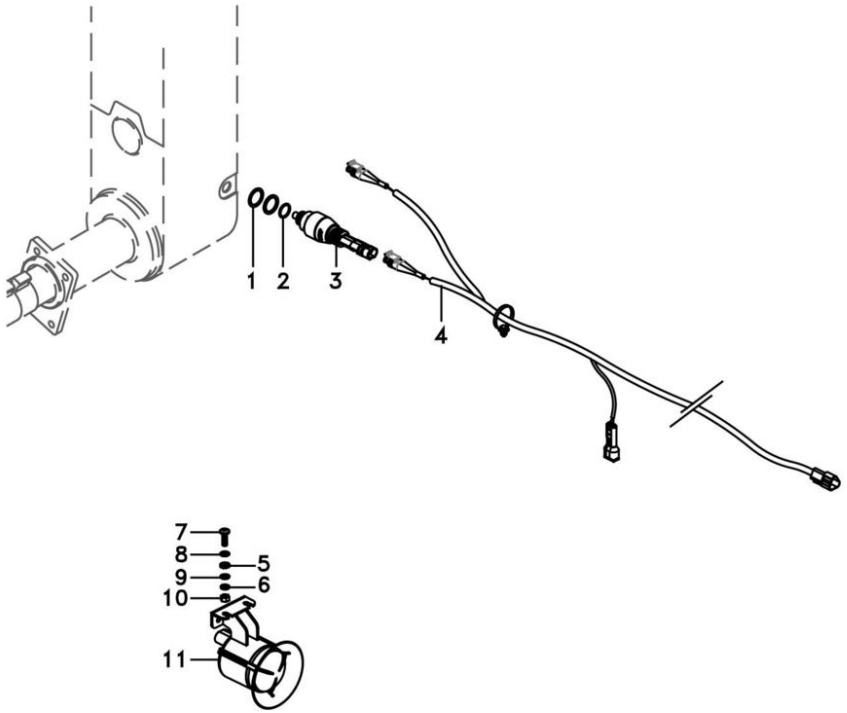

1	3409614M1		ARRUELA	WASHER	ARANDELA
2	831497M1	**1**	ANEL "O"	O RING	JUNTA TORICA
3	6263795M1	**1**	INTERRUPTOR	SWITCH	INTERRUPTOR
4	6238695M91	**1**	CHICOTE	HARNESS	MAZO CABLES
5	3006155X1	**2**	ARRUELA	WASHER	ARANDELA
6	339381X1	**2**	ARRUELA	WASHER	ARANDELA
7	3001163X1	**2**	PARAFUSO	BOLT	PERNO
8	390469X1	**2**	ARRUELA	WASHER	ARANDELA
9	390469X1	**2**	ARRUELA	WASHER	ARANDELA
10	390995X1	**2**	PORCA	NUT	TUERCA
11	6230065M1	**1**	ALARME	ALARM	ALARMA.

Alarme De Marcha Ré
Reverse Speed Alarm
Alarma De Marcha Atrás

80-100

Tratores Com Plataforma Do Operador
Tractors With Operator Plataform
Tractores Con Plataforma Del Operador

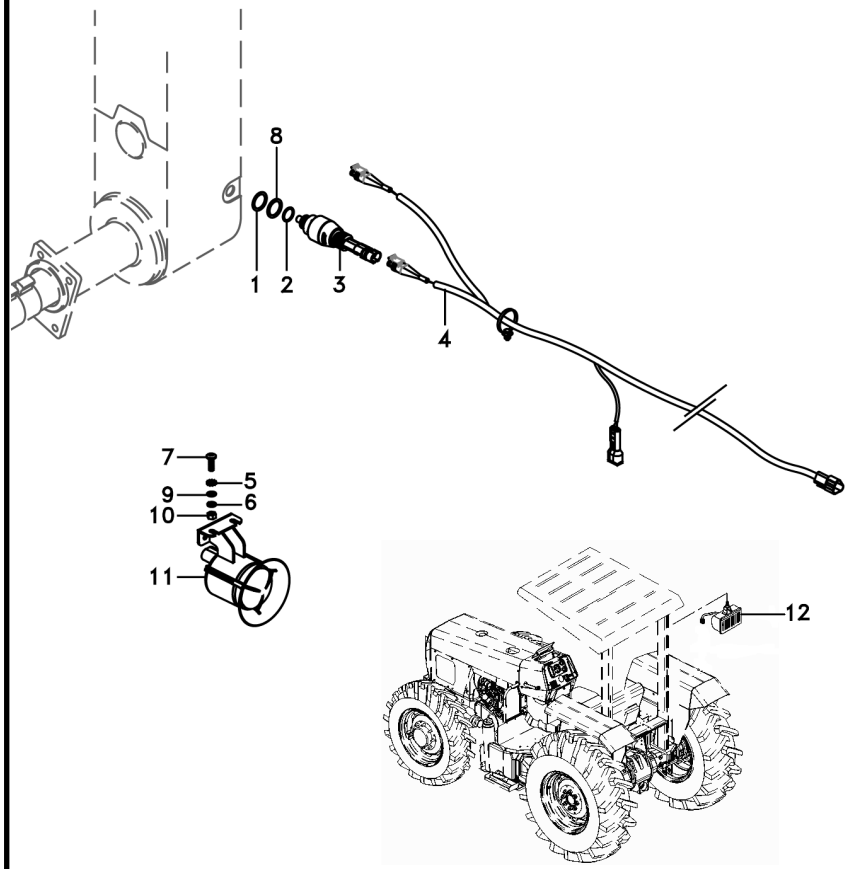

1	3409614M1	**X**	ARRUELA	WASHER	ARANDELA
2	831497M1	**1**	ANEL "O"	O RING	JUNTA TORICA
3	6263795M1	**1**	INTERRUPTOR	SWITCH	INTERRUPTOR
4	6238696M91	**1**	CJ. CHICOTE	KIT, HARNESS	JUEGO DE ARNES
5	3006155X1	**2**	ARRUELA	WASHER	ARANDELA
6	339381X1	**2**	ARRUELA	WASHER	ARANDELA
7	3001163X1	**2**	PARAFUSO	BOLT	PERNO
8	6273801M1	**X**	ARRUELA	WASHER	ARANDELA
9	390469X1	**4**	ARRUELA	WASHER	ARANDELA
10	390995X1	**2**	PORCA	NUT	TUERCA
11	6230065M1	**1**	ALARME	ALARM	ALARMA.
12	6221297M91	**1**	FAROL	LIGHT	ALUMBRADO

Tomada De Luz Da Carreta
Lighting System
Sistema De Iluminación

80-105

Tratores Com Cabine
Tractors With Cab
Tractores Con Cabina

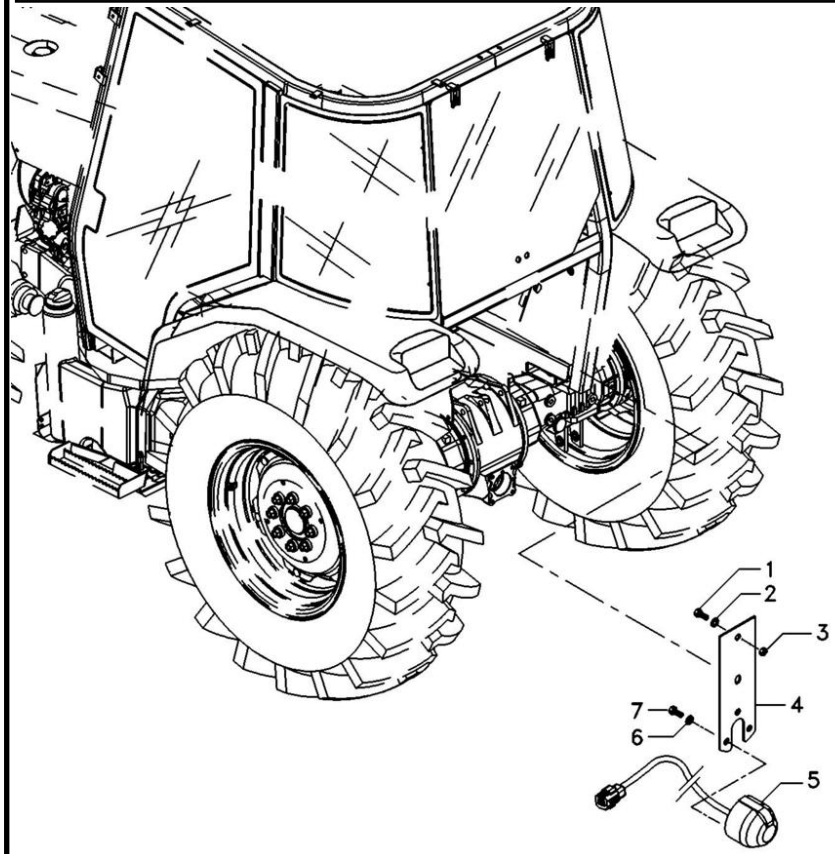

1	3009535X1		**3**	PARAFUSO	BOLT	PERNO
2	3006154X1		**3**	ARRUELA	WASHER	ARANDELA
3	339111X1		**3**	PORCA	NUT	TUERCA
4	6227040M1		**1**	SUPORTE	BRACKET	SOPORTE
5	059372T2	[A]	**1**	CONECTOR	CONNECTOR	CONECTOR
6	353446X1		**2**	ARRUELA	WASHER	ARANDELA
7	339123X1		**2**	PARAFUSO	BOLT	PERNO

[A] ISO
ISO
ISO

Tomada De Luz Da Carreta
Lighting System
Sistema De Iluminación

80-110

Tratores Com Cabine
Tractors With Cab
Tractores Con Cabina

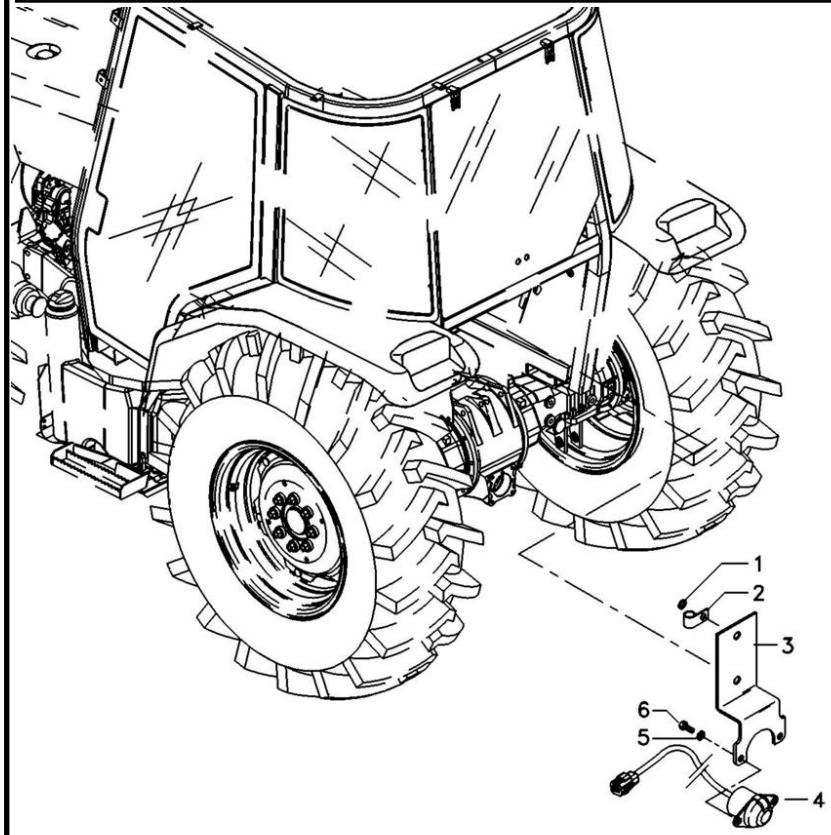

1	390744X1		**2**	ARRUELA	WASHER	ARANDELA
2	1873859M1		**1**	BRAÇADEIRA	CLAMP	ABRAZADERA
3	3808990M91		**1**	SUPORTE	BRACKET	SOPORTE
4	059373T2	[A]	**1**	CONECTOR	CONNECTOR	CONECTOR
5	353756X1		**2**	ARRUELA	WASHER	ARANDELA
6	339081X1		**2**	PARAFUSO	BOLT	PERNO

[A] SAE
SAE
SAE

Tomada De Luz Da Carreta
Lighting System
Sistema De Iluminación

80-115

Tratores Com Plataforma Do Operador
Tractors With Operator Plataform
Tractores Con Plataforma Del Operador

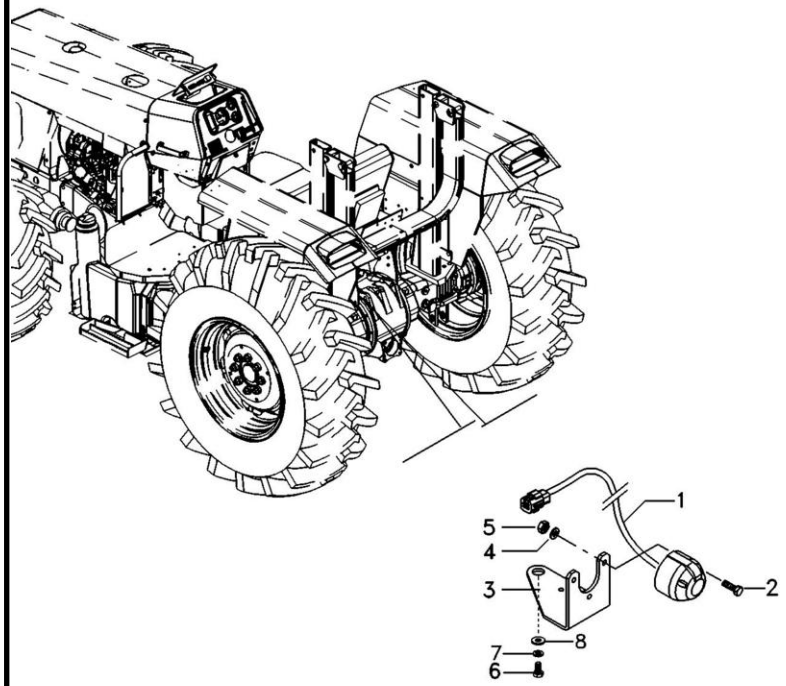

1	6265612M91	**1** CHICOTE	HARNESS	MAZO CABLES
2	3009535X1	**3** PARAFUSO	BOLT	PERNO
3	6227040M1	**1** SUPORTE	BRACKET	SOPORTE
4	3006154X1	**3** ARRUELA	WASHER	ARANDELA
5	339111X1	**3** PORCA	NUT	TUERCA
6	339761X1	**2** PARAFUSO	BOLT	PERNO
7	339374X1	**2** ARRUELA	WASHER	ARANDELA
8	339024X1	**2** ARRUELA	WASHER	ARANDELA

Sistema Elétrico
Electrical System
Sistema Eléctrico

80-120

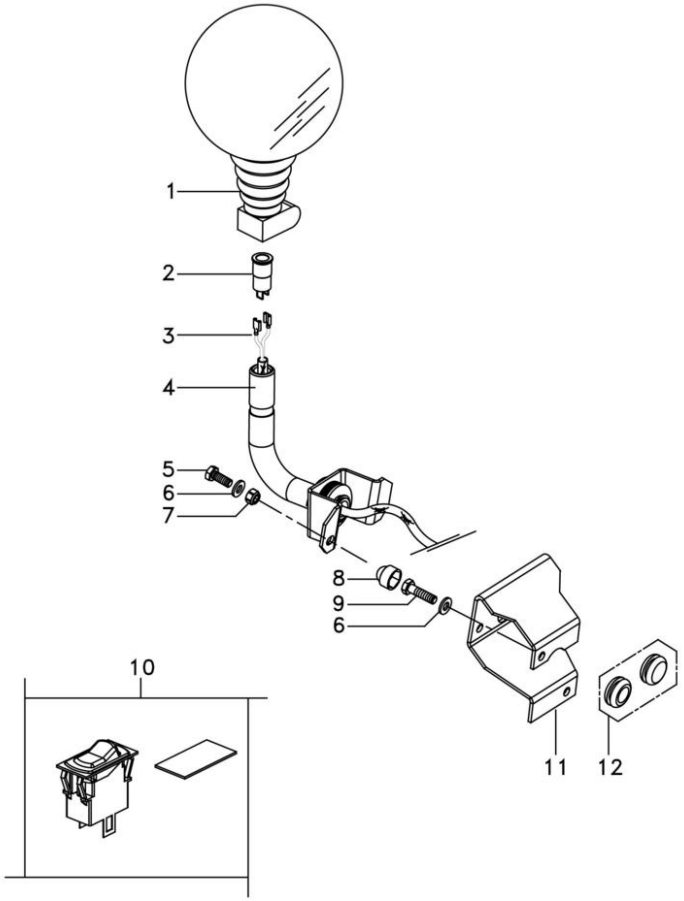

1	3715144M92		**1**	FAROL	LIGHT	ALUMBRADO
2	3617860M1		**1**	SOQUETE	SOCKET	ENCHUFE
3	3816431M91		**1**	CHICOTE	HARNESS	MAZO CABLES
4	3778093M91		**1**	SUPORTE	BRACKET	SOPORTE
5	339123X1	M8x1 25x20	**2**	PARAFUSO	BOLT	PERNO
6	339024X1		**4**	ARRUELA	WASHER	ARANDELA
7	394367X1		**2**	PORCA	NUT	TUERCA
8	3616277M1		**2**	CAPA	CAP	TAPA
9	339337X1	M8x1 25x30	**2**	PARAFUSO	BOLT	PERNO
10	6220264M1		**1**	CJ. INTERRUPTOR	KIT, SWITCH	JGO.INTERRUPTOR
10	042603T1	[A]	**1**	TAMPA	COVER	CUBIERTA
11	6232878M1		**1**	SUPORTE	BRACKET	SOPORTE
12	059277P1		**1**	PASSA-FIO	GROMMET	PASACABLE
12	3713587M1	[A]	**1**	BUJÃO	PLUG	TAPON

[A] SEM FAROL GIRATÓRIO
WITHOUT HEADLAMP ROTATING
SIM FARO GIRATORIO

Iluminação De Placa
Plate Ilumination
Iluminación Del Placa

80-125

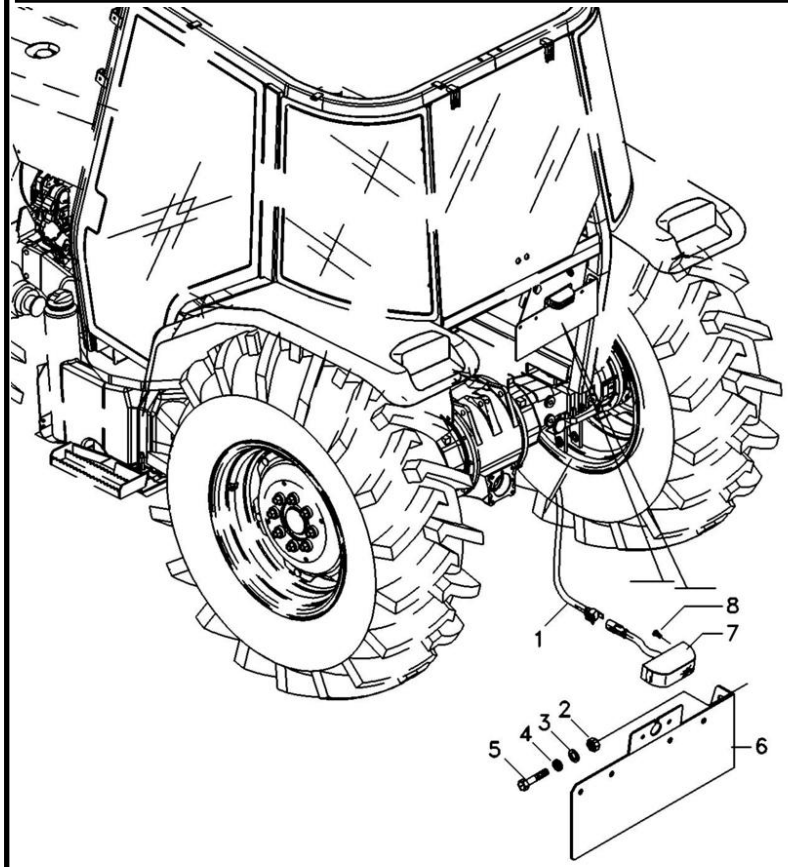

1	6218148M1	**1** CHICOTE	HARNESS	MAZO CABLES
2	339402X1	**2** PORCA	NUT	TUERCA
3	339376X1	**2** ARRUELA	WASHER	ARANDELA
4	353756X1	**2** ARRUELA	WASHER	ARANDELA
5	339081X1	**2** PARAFUSO	BOLT	PERNO
6	6217951M91	**1** SUPORTE	CLEVIS	GANCHO SEGURI.
7	058340T1	**1** SINALEIRA	SIGNAL	AVISADOR
8	355125X1	**2** PARAFUSO	BOLT	PERNO

Luz Da Placa
Light Number Plate
Luz De La Matricula

80-130

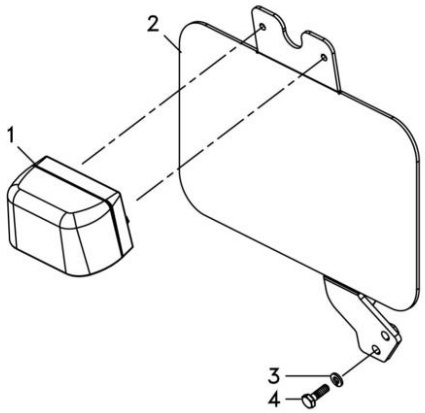

1	3619018M91		**1**	SINALEIRA	SIGNAL	AVISADOR
2	6262981M91		**1**	LUZ DE PLACA	N/PLATE LAMP	LUZ DE MATRICULA
3	339375X1		**2**	ARRUELA	WASHER	ARANDELA
4	339666X1	M6x1	**2**	PARAFUSO	BOLT	PERNO

Lataria
Sheet Metal
Emplanchados

100-10

4 Rodas Motrizes - Com Cabina
4 Wheels Drive - With Cab
4 Ruedas Motriz - Con Cabina

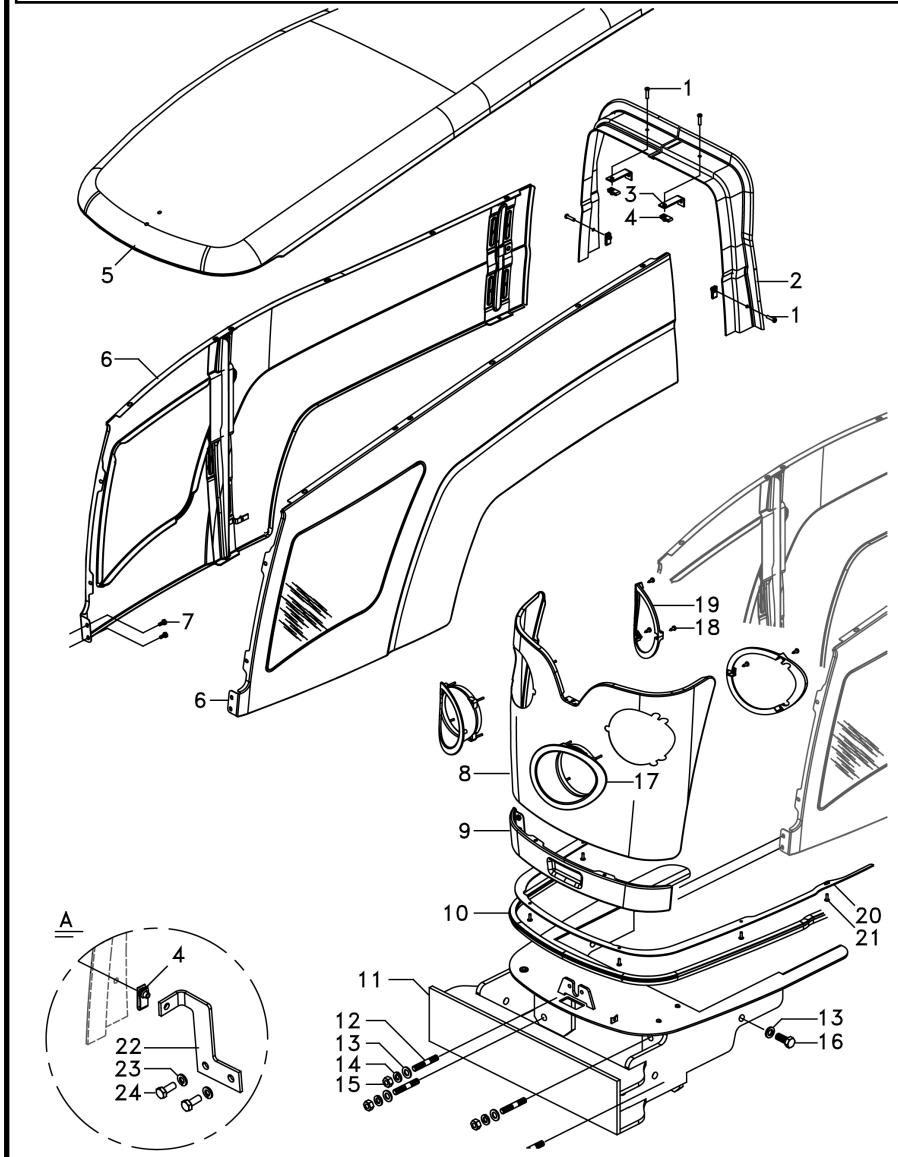

1	6211348M1	M6x25	**4**	PARAFUSO	BOLT	PERNO
2	6282233M1	◀	**1**	FECHAMENTO	COVER	CUBIERTA
3	6265349M1		**2**	SUPORTE	BRACKET	SOPORTE
4	6215830M1		**4**	GRAMPO	CRAMP	PASADOR
5	6270600M91		**1**	CAPUZ	HOOD	CAPO
6	6270604M91	▶	**1**	LATERAL	SIDE	LATERAL
6	6270602M91	◀	**1**	LATERAL	SIDE	LATERAL
7	3009182X1		**X**	PARAFUSO	BOLT	PERNO
8	6270500M91		**1**	GRADE	GRILLE	REJILLA
9	6234338M91		**1**	GUARNIÇÃO	FOAM	ESPUMA
10	4288442M2		**1**	GUARNIÇÃO	FOAM	ESPUMA
11	6264736M91		**1**	SUPORTE	BRACKET	SOPORTE
12	488988M2		**4**	PRISIONEIRO	STUD	ESPARRAGO
13	3585377M1		**2**	ARRUELA	WASHER	ARANDELA
14	353433X1	5/8"	**4**	ARRUELA	WASHER	ARANDELA
15	368748X1	5/8-11	**4**	PORCA	NUT	TUERCA
16	6280547M1	5/8"	**2**	PARAFUSO	BOLT	PERNO
17	4281292M2		**2**	MOLDURA	MOULDING	BORDON
18	4284819M1	M4x16	**6**	PARAFUSO	BOLT	PERNO
19	4281357M1		**2**	ENVOLTÓRIO	NOSE	NARIZ
20	6280923M1		**1**	REFORÇO	REINFORCEMENT	REFUERZO
21	3010506X1	5x16	**6**	PARAFUSO	BOLT	PERNO
22	6280902M1		**1**	SUPORTE	BRACKET	SOPORTE
23	339374X1		**X**	ARRUELA	WASHER	ARANDELA
24	339123X1	M8x1.25x20	**2**	PARAFUSO	BOLT	PERNO
25	6280697M1		**1**	REFORÇO	REINFORCEMENT	REFUERZO

Lataria
Sheet Metal
Emplanchados

100-15

4 Rodas Motrizes - Com Cabina
4 Wheels Drive - With Cab
4 Ruedas Motriz - Con Cabina

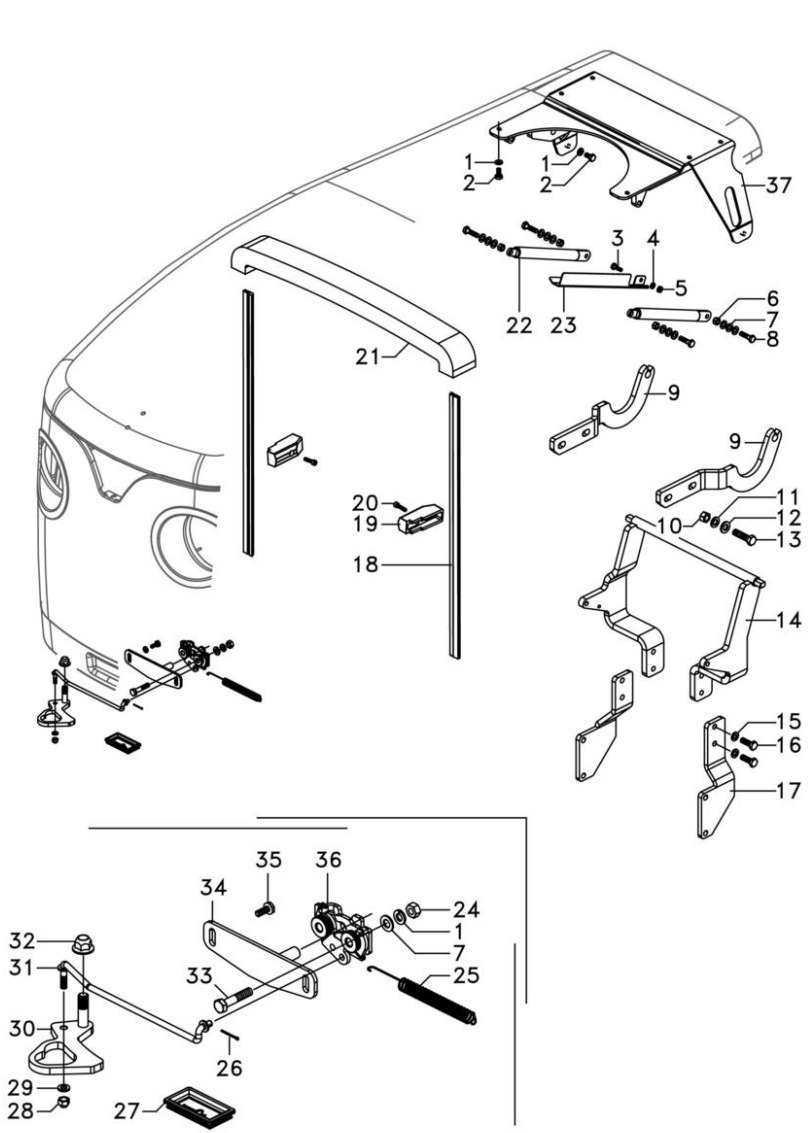

1	339374X1		X	ARRUELA	WASHER	ARANDELA
2	339124X1	M8x1.25x16	6	PARAFUSO	BOLT	PERNO
3	339666X1	M6x1x20	1	PARAFUSO	BOLT	PERNO
4	339375X1		1	ARRUELA	WASHER	ARANDELA
5	339030X1		1	PORCA	NUT	TUERCA
6	394367X1	M8	4	PORCA	NUT	TUERCA
7	391166X1		14	ARRUELA	WASHER	ARANDELA
8	339337X1	M8x1.25x30	4	PARAFUSO	BOLT	PERNO
9	6264600M1	▶	1	BRAÇO	ARM	BRAZO
9	6264599M1	◀	1	BRAÇO	ARM	BRAZO
11	339369X1		4	ARRUELA	WASHER	ARANDELA
12	339026X1		4	ARRUELA	WASHER	ARANDELA
13	339208X1	M12x1.75x45	4	PARAFUSO	BOLT	PERNO
14	6265352M91		1	SUPORTE	BRACKET	SOPORTE
15	339376X1		4	ARRUELA	WASHER	ARANDELA
16	339451X1	M10x1.5x30	4	PARAFUSO	BOLT	PERNO
17	6272185M1	◀	1	SUPORTE	BRACKET	SOPORTE
17	6272184M1	▶	1	SUPORTE	BRACKET	SOPORTE
18	6280979M1		2	GALÃO	PAD	CIERRE
19	6272334M1		2	GUIA	GUIDE	GUIA
20	3009282X1	M6x1x25	2	PARAFUSO ALLEN	ALLEN BOLT	TORNILLO ALLEN
21	060491P1		1	VEDAÇÃO	SEALING	VEDACION
22	6235447M91		2	MOLA	SPRING	RESORTE
23	6273662M1		1	DEFLETOR	DEFLECTOR	DEFLECTOR
24	339169X1		4	PORCA	NUT	TUERCA
25	893713M1		1	MOLA	SPRING	RESORTE
26	354041X1	1.52x19	1	CUPILHA	COTTER PIN	PASADOR DOUBLE
27	6267350M1		1	GALÃO	PAD	CIERRE
28	1441500X1		1	PORCA	NUT	TUERCA
29	353754X1		1	ARRUELA	WASHER	ARANDELA
30	6274527M91		1	PUXADOR	HANDLE	PUJADOR
31	6267318M91		1	TIRANTE	ROD	VARILLA
32	5000004X1	M10x1.5	1	PORCA	NUT	TUERCA
33	391176X1	M8x1.25x40	2	PARAFUSO	BOLT	PERNO
34	6270222M91		1	TRINCO	LATCH	CERROJO
35	3009182X1	M6x16	X	PARAFUSO	BOLT	PERNO
36	4284519M1		1	FECHADURA	LOCK	CERRADURA
37	6265355M91		1	SUPORTE	BRACKET	SOPORTE

Lataria
Sheet Metal
Emplanchados

100-20

4 Rodas Motrizes - Com Plataforma Do Operador
4 Wheels Drive - With Operator Plataform
4 Ruedas Motriz - Con Plataforma Del Operador

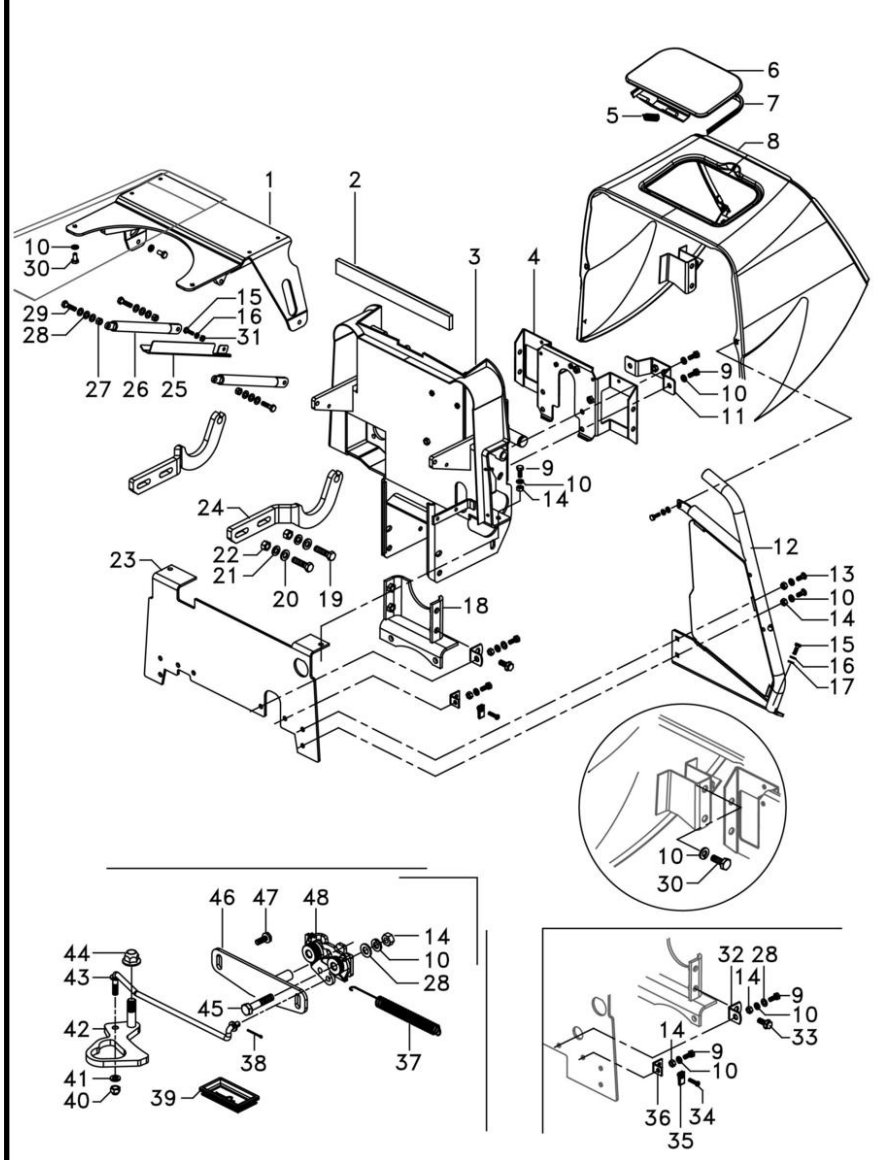

1	6264598M91		**1**	SUPORTE	BRACKET	SOPORTE
2	6280750M1		**1**	VEDAÇÃO	SEALING	VEDACION
3	6269387M91		**1**	DEFLETOR	DEFLECTOR	DEFLECTOR
4	6267992M91		**1**	SUPORTE	BRACKET	SOPORTE
5	1706116M1		**1**	MOLA	SPRING	RESORTE
6	6234315M91		**1**	TAMPA	COVER	CUBIERTA
7	6264862M1		**1**	GALÃO	PAD	CIERRE
8	6234306M91		**1**	MINICAPUZ	MINIHOOD	MINICAPÓ
9	339123X1	M8x1.25x20	**10**	PARAFUSO	BOLT	PERNO
10	339374X1		**28**	ARRUELA	WASHER	ARANDELA
11	6269479M91		**1**	SUPORTE	BRACKET	SOPORTE
12	6273863M91	◀	**1**	DEFLETOR	DEFLECTOR	DEFLECTOR
12	6273862M91	▶	**1**	DEFLETOR	DEFLECTOR	DEFLECTOR
13	339170X1	M8x20	**4**	PARAFUSO	BOLT	PERNO
14	339169X1		**14**	PORCA	NUT	TUERCA
15	339666X1	M6x1x20	**11**	PARAFUSO	BOLT	PERNO
16	339375X1		**11**	ARRUELA	WASHER	ARANDELA
17	339692X1		**10**	ARRUELA	WASHER	ARANDELA
18	6281285M91		**1**	SUPORTE	BRACKET	SOPORTE
19	339208X1	M12x1.75x45	**4**	PARAFUSO	BOLT	PERNO
20	339026X1		**4**	ARRUELA	WASHER	ARANDELA
21	339369X1		**4**	ARRUELA	WASHER	ARANDELA
22	339054X1		**4**	PORCA	NUT	TUERCA
23	6270472M1		**1**	DEFLETOR	DEFLECTOR	DEFLECTOR
24	6264600M1	▶	**1**	BRAÇO	ARM	BRAZO
24	6264599M1	◀	**1**	BRAÇO	ARM	BRAZO
25	6273662M1		**1**	DEFLETOR	DEFLECTOR	DEFLECTOR
26	6235447M91		**2**	MOLA	SPRING	RESORTE
27	394367X1		**4**	PORCA	NUT	TUERCA
28	391166X1		**16**	ARRUELA	WASHER	ARANDELA
29	339337X1	M8x1.25x30	**4**	PARAFUSO	BOLT	PERNO
30	339124X1	M8x1.25x16	**10**	PARAFUSO	BOLT	PERNO
31	339030X1		**1**	PORCA	NUT	TUERCA
32	026409P1		**2**	SUPORTE	BRACKET	SOPORTE
33	3010235X1	M10x1.5x25	**6**	PARAFUSO	BOLT	PERNO
34	6211348M1	M6x25	**2**	PARAFUSO	BOLT	PERNO
35	6215830M1		**2**	GRAMPO	CRAMP	PASADOR
36	6264334M1		**2**	SUPORTE	BRACKET	SOPORTE
37	893713M1	M8x1.25x20	**10**	MOLA	SPRING	RESORTE
38	354041X1		**1**	CUPILHA	COTTER PIN	PASADOR DOUBLE
39	6267350M1		**1**	GALÃO	PAD	CIERRE
40	1441500X1		**1**	PORCA	NUT	TUERCA
41	353754X1		**1**	ARRUELA	WASHER	ARANDELA
42	6274527M91		**1**	PUXADOR	HANDLE	PUJADOR
43	6267318M91		**1**	TIRANTE	ROD	VARILLA
44	5000004X1		**1**	PORCA	NUT	TUERCA
45	391176X1	M8x1.25x40	**2**	PARAFUSO	BOLT	PERNO
46	6270222M91		**1**	TRINCO	LATCH	CERROJO
47	3009182X1	M6x16	**24**	PARAFUSO	BOLT	PERNO
48	4284519M1		**1**	FECHADURA	LOCK	CERRADURA

Lataria
Sheet Metal
Emplanchados

100-25

4 Rodas Motrizes - Com Plataforma Do Operador
4 Wheels Drive - With Operator Plataform
4 Ruedas Motriz - Con Plataforma Del Operador

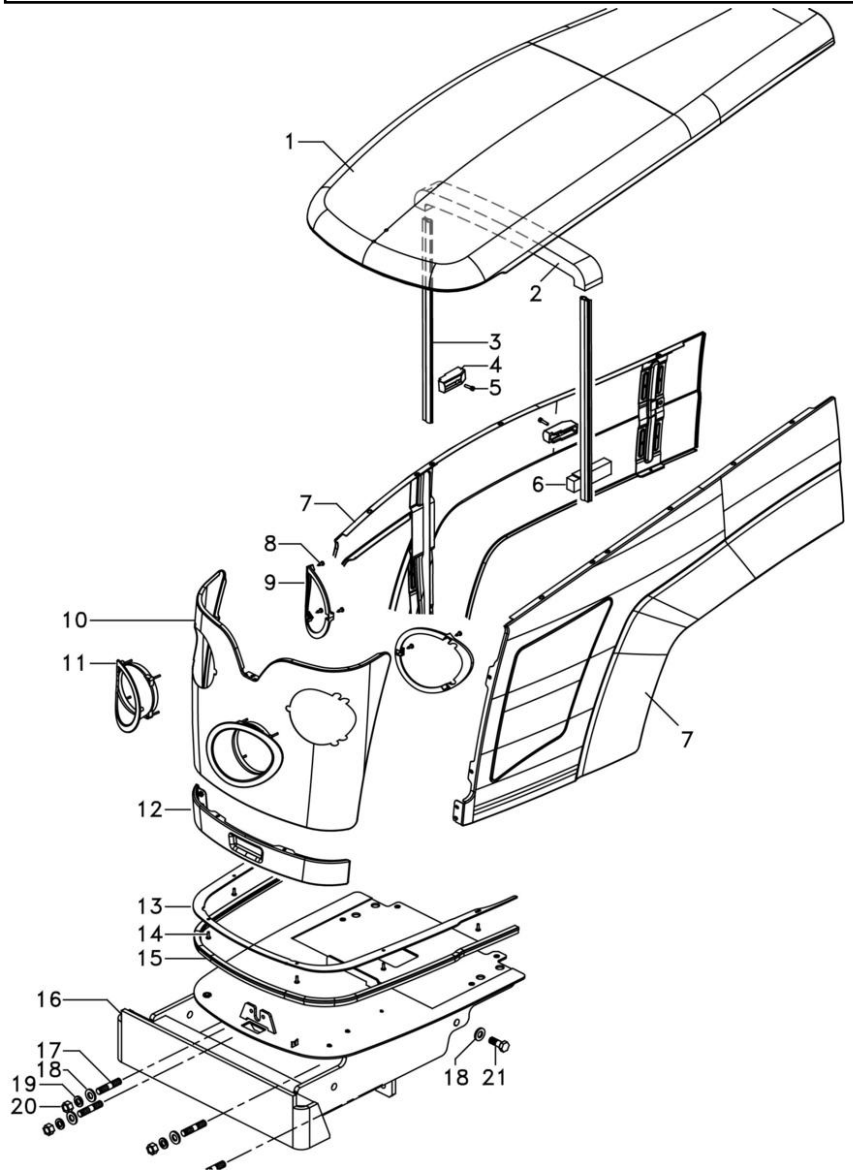

1	6270231M91		**1**	CAPUZ	HOOD	CAPO
2	060491P1		**1**	VEDAÇÃO	SEALING	VEDACION
3	6280979M1		**2**	GALÃO	PAD	CIERRE
4	6272334M1		**2**	GUIA	GUIDE	GUIA
5	3009282X1	M6x1x25	**2**	PARAFUSO ALLEN	ALLEN BOLT	TORNILLO ALLEN
6	6280660M1		**1**	VEDAÇÃO	SEALING	VEDACION
7	6270240M91	▶	**1**	LATERAL	SIDE	LATERAL
7	6270236M91	◀	**1**	LATERAL	SIDE	LATERAL
8	4284819M1	M4x16	**6**	PARAFUSO	BOLT	PERNO
9	4281357M1		**2**	ENVOLTÓRIO	NOSE	NARIZ
10	6270500M91		**1**	GRADE	GRILLE	REJILLA
11	4281292M2		**2**	MOLDURA	MOULDING	BORDON
12	6234338M91		**1**	GUARNIÇÃO	FOAM	ESPUMA
13	6280923M1		**1**	REFORÇO	REINFORCEMENT	REFUERZO
14	3010506X1		**6**	PARAFUSO	BOLT	PERNO
15	4288442M2		**1**	GUARNIÇÃO	FOAM	ESPUMA
16	6264736M91		**1**	SUPORTE	BRACKET	SOPORTE
17	488988M2		**4**	PRISIONEIRO	STUD	ESPARRAGO
18	3585377M1		**2**	ARRUELA	WASHER	ARANDELA
19	353433X1		**4**	ARRUELA	WASHER	ARANDELA
20	368748X1		**4**	PORCA	NUT	TUERCA
21	6280547M1		**6**	PARAFUSO	BOLT	PERNO
22	6280697M1		**1**	REFORÇO	REINFORCEMENT	REFUERZO

Tampa
Cover
Tapa

100-30

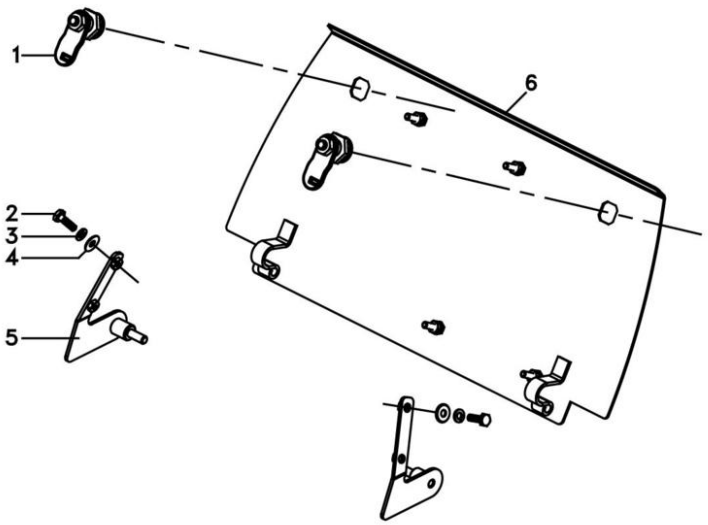

1	6200081M1		**2** TRAVA	LOCK	RETENEDOR
2	339666X1	M6x1x20	**4** PARAFUSO	BOLT	PERNO
3	376718X1	1/4	**4** ARRUELA	WASHER	ARANDELA
4	391038X1	M6	**4** ARRUELA	WASHER	ARANDELA
5	066323S1	▶	**1** SUPORTE	BRACKET	SOPORTE
5	066322S1	◀	**1** SUPORTE	BRACKET	SOPORTE
6			**1** TAMPA	COVER	CUBIERTA

Escala De Velocidades **Velocity Scale** **Escala De Velocidades**	**100-35**	**18.4-34r1 (Pavt)** **18.4-34r1 (Pavt)** **18.4-34r1 (Pavt)**

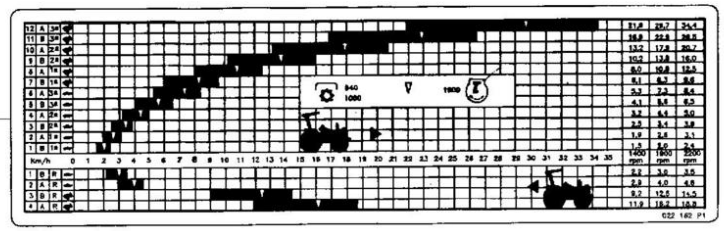

1	036810P3	**1** DECAL	DECAL	CALCOMANIA

Decalcomania	Espanhol
Decal	Spanish
Calcomania	Español

100-40

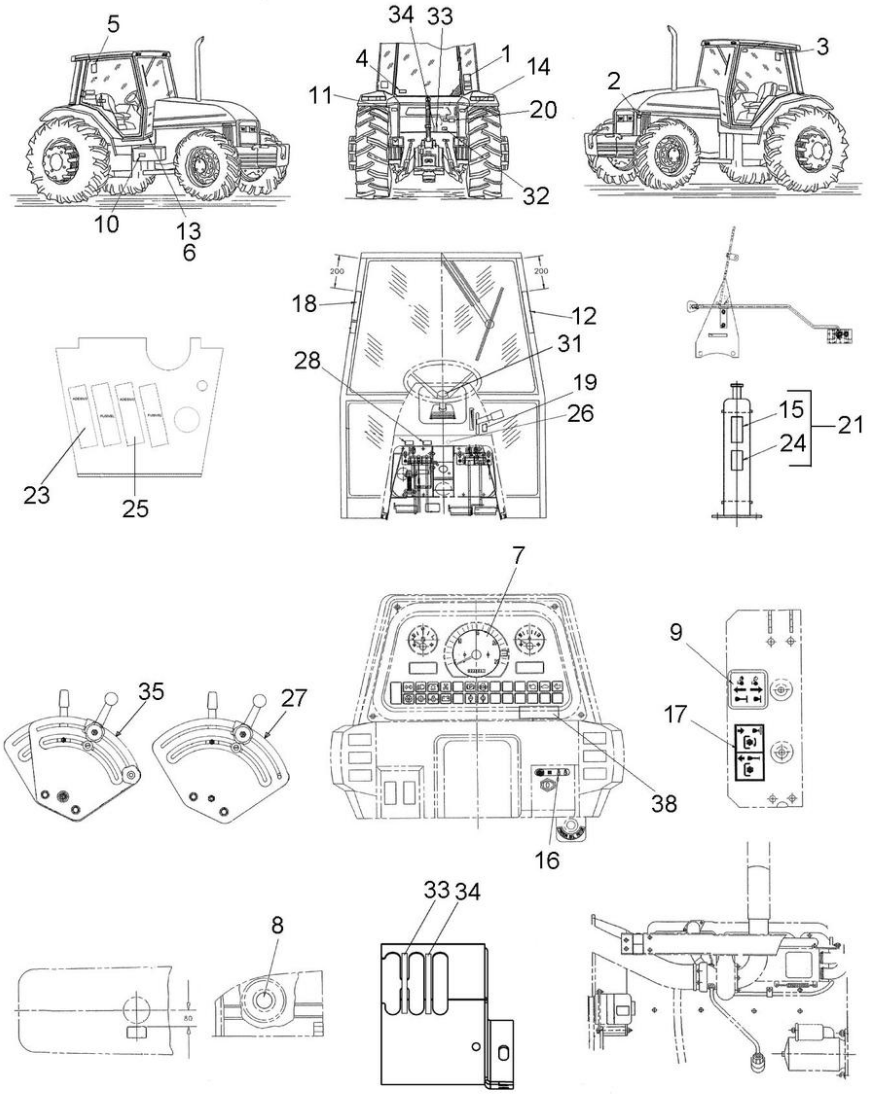

1	6207086M1	**1**	DECAL	DECAL	CALCOMANIA
2	022672P1	**1**	DECAL	DECAL	CALCOMANIA
3	056389P1	**1**	DECAL	DECAL	CALCOMANIA
4	056372P1	**1**	DECAL	DECAL	CALCOMANIA
5	022101P2	**1**	DECAL	DECAL	CALCOMANIA
6	042264P1	**1**	DECAL	DECAL	CALCOMANIA
7	3782489M1	**1**	DECAL	DECAL	CALCOMANIA
8	022092P1	**1**	DECAL	DECAL	CALCOMANIA
9	065631P1	**1**	DECAL	DECAL	CALCOMANIA
10	3410241M1	**1**	DECAL	DECAL	CALCOMANIA
11	6201615M1	**R**	DECAL	DECAL	CALCOMANIA
12	056383P1	**1**	DECAL	DECAL	CALCOMANIA
13	056400P1	**1**	DECAL	DECAL	CALCOMANIA
14	056405P1	**1**	DECAL	DECAL	CALCOMANIA
15	071036P1	**R**	DECAL	DECAL	CALCOMANIA
16	068136P1	**1**	DECAL	DECAL	CALCOMANIA
17	056394P1	**1**	DECAL	DECAL	CALCOMANIA
18	069975P1	**1**	DECAL	DECAL	CALCOMANIA
19	6265529M1	**1**	DECAL	DECAL	CALCOMANIA
20	3410581M1	**R**	REBITE	RIVET	REMACHE
21	036880P1	**R**	PLACA	PLATE	PLATO
23	3812013M91	**1**	DECAL	DECAL	CALCOMANIA
24	022096P1	**1**	DECAL	DECAL	CALCOMANIA
25	053119P1	**1**	DECAL	DECAL	CALCOMANIA
26	069902P1	**1**	DECAL	DECAL	CALCOMANIA
27	046985P1	**1**	DECAL	DECAL	CALCOMANIA
28	069905P1	**1**	DECAL	DECAL	CALCOMANIA
31	061181T1	**1**	EMBLEMA	EMBLEM	EMBLEMA
32	040101P1	**1**	DECAL	DECAL	CALCOMANIA
33	049485P1	**1**	EMBLEMA	EMBLEM	EMBLEMA
34	022659P2	**1**	DECAL	DECAL	CALCOMANIA
35	022654P3	**1**	DECAL	DECAL	CALCOMANIA
38	022087P1	**1**	DECAL	DECAL	CALCOMANIA

Decalcomania
Decals
Callomanias

100-45

Inglês
English
Inglés

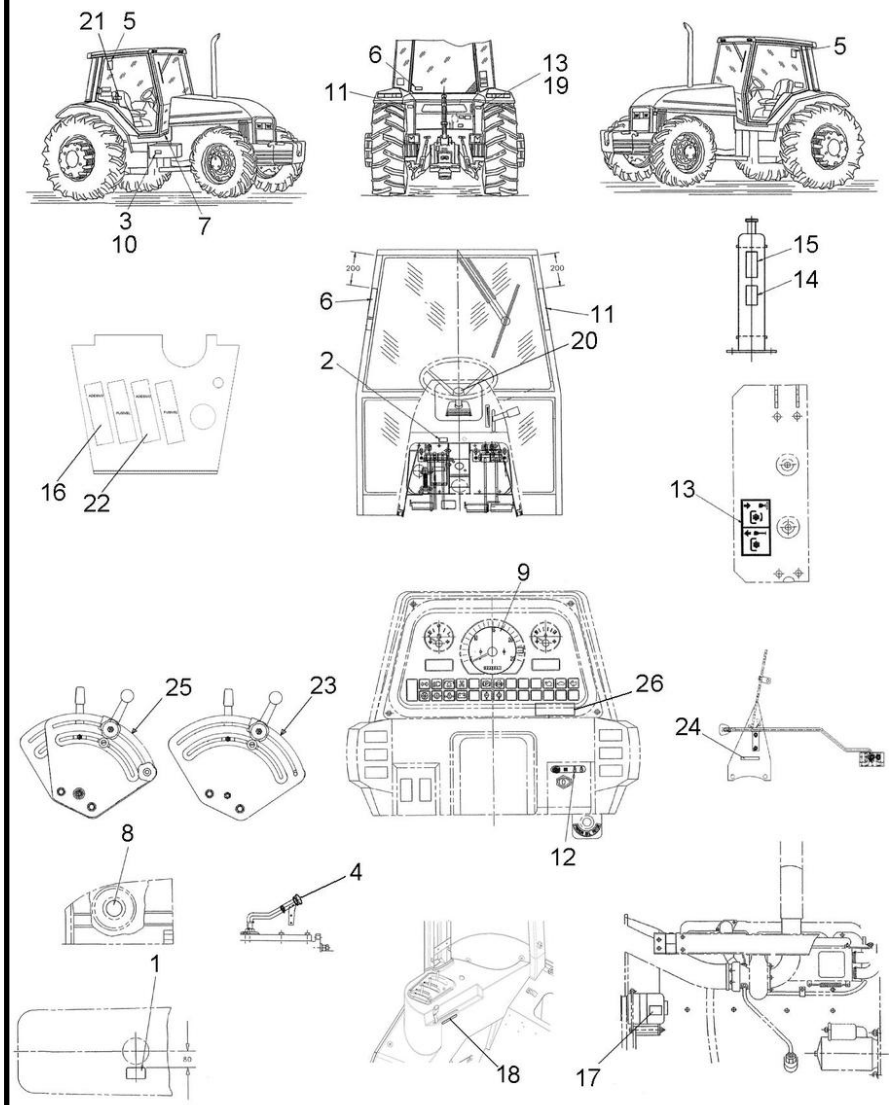

1	3808561M2	[A]	**1** DECAL	DECAL	CALCOMANIA
2	057903P1	[B]	**1** DECAL	DECAL	CALCOMANIA
3	3810054M1	[C]	**1** DECAL	DECAL	CALCOMANIA
4	6203288M1	[D]	**1** DECAL	DECAL	CALCOMANIA
5	056387P1	[E]	**1** DECAL	DECAL	CALCOMANIA
6	056373P1	[F]	**1** DECAL	DECAL	CALCOMANIA
6	3808567M2	[G]	**1** DECAL	DECAL	CALCOMANIA
7	022093P1	[H]	**1** DECAL	DECAL	CALCOMANIA
8	065632P1	[I]	**1** DECAL	DECAL	CALCOMANIA
9	3411432M1	[J]	**1** DECAL	DECAL	CALCOMANIA
10	065647P1	[C]	**1** DECAL	DECAL	CALCOMANIA
11	3808550M3	[K]	**1** DECAL	DECAL	CALCOMANIA
12	068136P1	[L]	**1** DECAL	DECAL	CALCOMANIA
13	3808479M2	[M]	**1** DECAL	DECAL	CALCOMANIA
14	3774439M1	[N]	**2** DECAL	DECAL	CALCOMANIA
15	3774440M1		**2** DECAL	DECAL	CALCOMANIA
16	069902P1		**1** DECAL	DECAL	CALCOMANIA
17	3808564M3	[KO]	**1** DECAL	DECAL	CALCOMANIA
18	6265529M1	[S]	**1** DECAL	DECAL	CALCOMANIA
19	6200657M1	[K]	**1** DECAL	DECAL	CALCOMANIA
20	061181T1		**1** EMBLEMA	EMBLEM	EMBLEMA
21	046985P1	[Q]	**1** DECAL	DECAL	CALCOMANIA
22	069906P1		**1** DECAL	DECAL	CALCOMANIA
23	022652P3	[P]	**1** DECAL	DECAL	CALCOMANIA
24	6203289M1		**1** DECAL	DECAL	CALCOMANIA
25	022657P2	[R]	**1** DECAL	DECAL	CALCOMANIA
26	6200020M1	[T]	**1** DECAL	DECAL	CALCOMANIA

[A] SISTEMA DE ARREFECIMENTO
COOLING SYSTEM
SISTEMA DE ENFRIAMIENTO

[B] BLOQUEIO DIFERENCIAL
DIFFERENTIAL LOCK
BLOQUEO DIFERENCIAL

[C] BATERIA
BATTERY
BATERIA

[D] ÓLEO TRANSMISSÃO
GEAR OIL
ACEITE TRANSMISIÓN

[E] CABINA CLIMATIZADA
CLIMATED CAB
CABINA CLIMATIZADA

[F] CUIDADO
WARNING
CUIDADO

Decalcomania
Decals
Callomanias

100-45

Inglês
English
Inglés

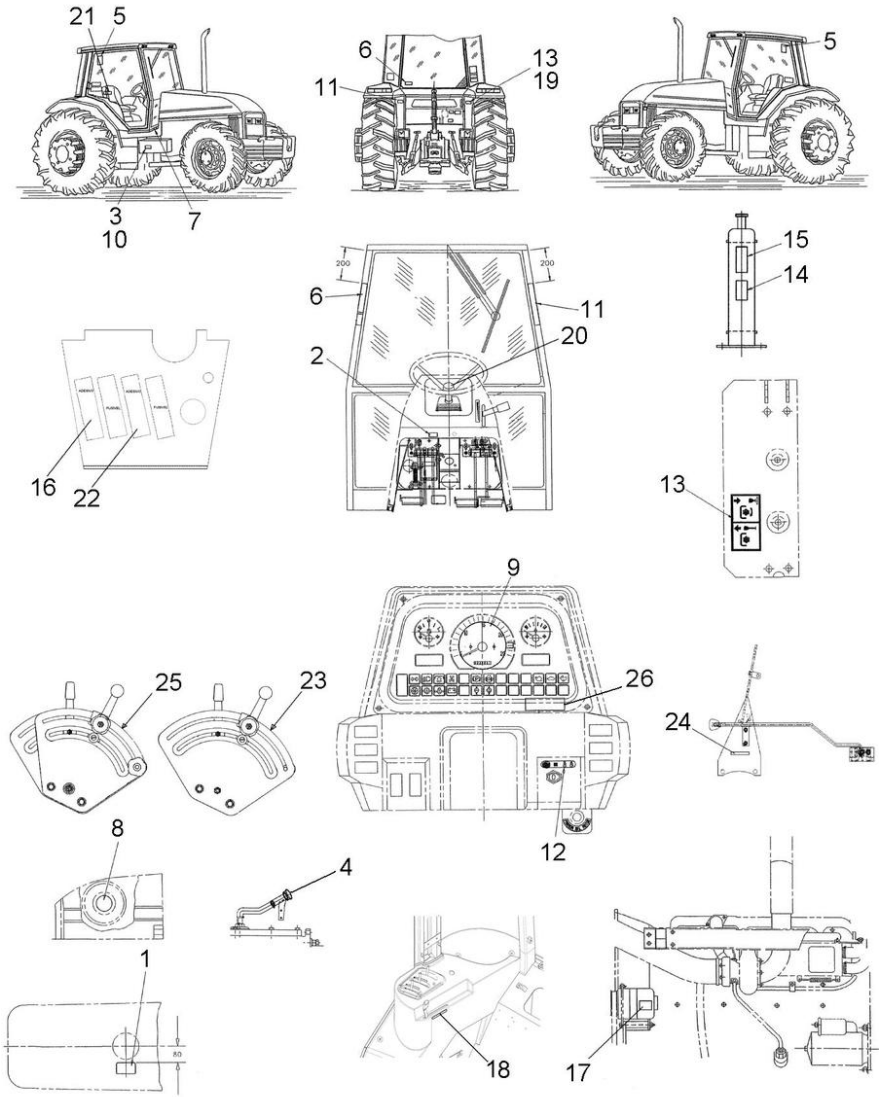

[G] EVITE CAPOTAGEM
AVOID OVERTURN
EVITAR TOMBAMENTO

[H] FILTRO DE COMBUSTÍVEL
FUEL FILTER
FILTRO DE COMBUSTIBLE

[I] RESTRIÇÃO
RESTRICTION
RESTRICIÓN

[J] AMACIAMENTO MOTOR
ENGINE (RUN IN)
AMACIAMENTO MOTOR

[K] SEGURANÇA
SECURITY
SEGURIDAD

[L] CHAVE DE PARTIDA
STARTER SWITCH
LLAVE DE ARRANQUE

[M] TOMADA DE FORÇA
POWER TAKE-OFF
TOMA DE FUERZA

[N] VENTILADOR
FAN
VENTILADOR

[O] PARTIDA
STARTER
SALIDA

[P] CONTROLE DE PROFUNDIDADE
DEPTH CONTROL
CONTROL DE PROFUNDIDAD

[Q] MARCHAS
MARCH
MARCHAS

[R] CONTROLE DE POSIÇÃO
POSITION CONTROL
CONTROL DE POSICION

[S] ACELERADOR
THROTTLE
ACELERADOR

Decalcomania
Decals
Callomanias

100-45

Inglês
English
Inglés

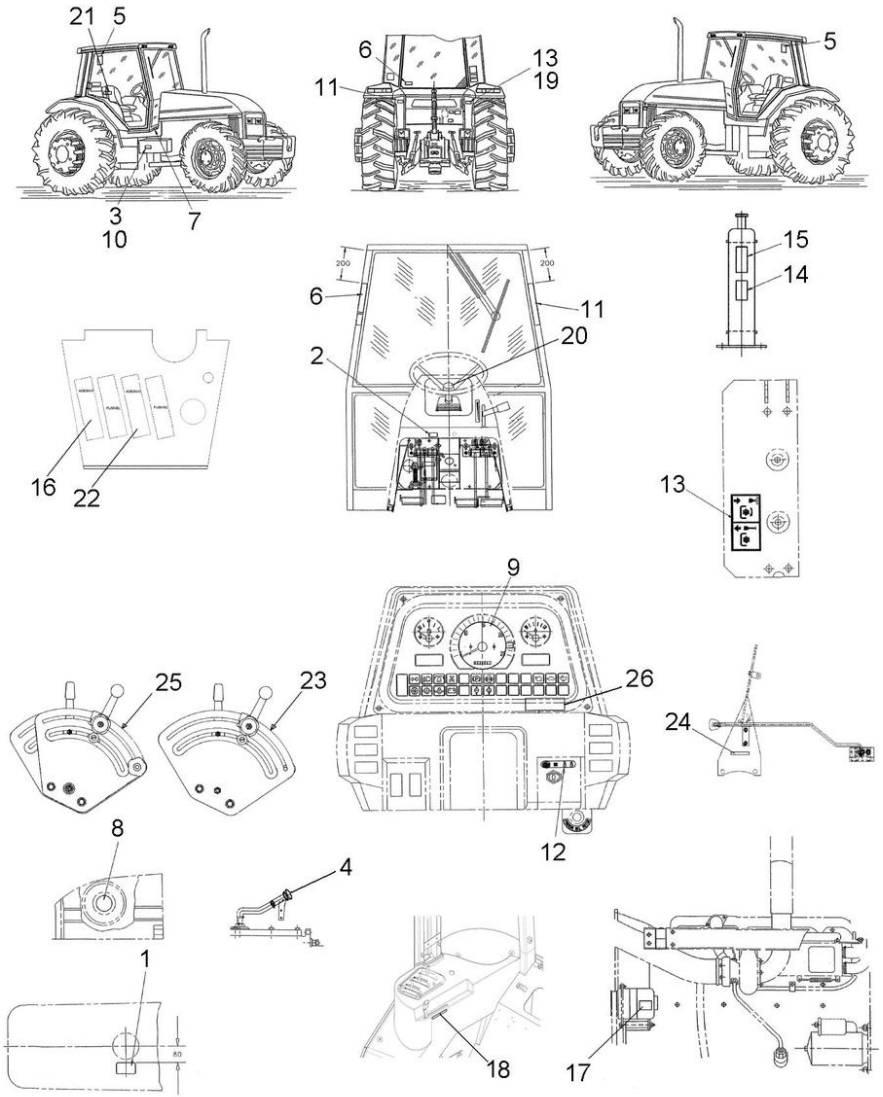

[T] MOTOR TURBO
TURBO ENGINE
MOTOR TURBO

Decalcomania
Decals
Callomanias

100-50

Português
Portuguese
Portugués

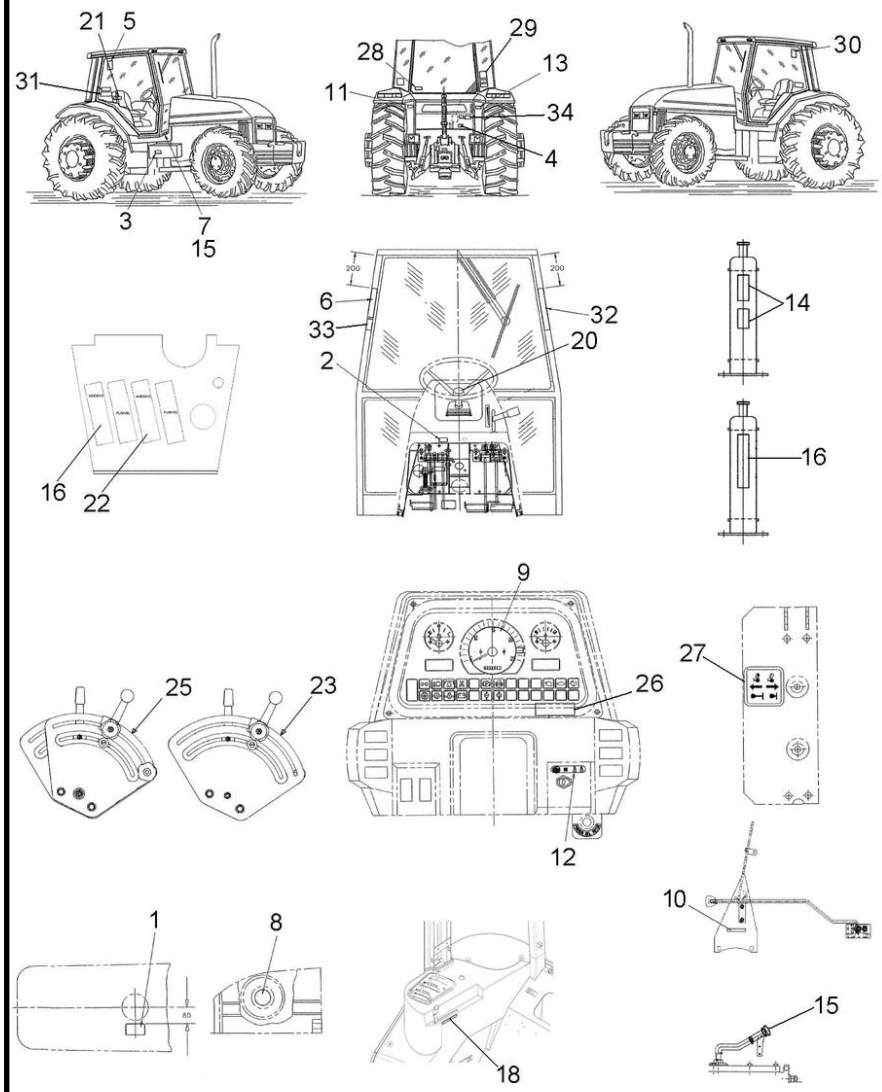

1	3146834M1	[A]	**1** DECAL	DECAL	CALCOMANIA
2	053119P1	[B]	**1** DECAL	DECAL	CALCOMANIA
3	056382P1	[C]	**1** DECAL	DECAL	CALCOMANIA
4	3586819M2	[D]	**1** DECAL	DECAL	CALCOMANIA
5	071127P1	[E]	**1** DECAL	DECAL	CALCOMANIA
6	3782489M1		**1** DECAL	DECAL	CALCOMANIA
7	022091P1	[F]	**1** DECAL	DECAL	CALCOMANIA
8	065630P1	[G]	**1** DECAL	DECAL	CALCOMANIA
9	2800862M1	[H]	**1** DECAL	DECAL	CALCOMANIA
10	049485P1		**1** EMBLEMA	EMBLEM	EMBLEMA
11	056399P1	[I]	**1** DECAL	DECAL	CALCOMANIA
12	068136P1	[J]	**1** DECAL	DECAL	CALCOMANIA
13	056393P1	[K]	**1** DECAL	DECAL	CALCOMANIA
14	3812013M91	[L]	**2** DECAL	DECAL	CALCOMANIA
15	037632P1	[D]	**2** DECAL	DECAL	CALCOMANIA
16	069902P1		**1** DECAL	DECAL	CALCOMANIA
18	6265529M1	[M]	**1** DECAL	DECAL	CALCOMANIA
20	061181T1		**1** EMBLEMA	EMBLEM	EMBLEMA
21	046985P1	[N]	**1** DECAL	DECAL	CALCOMANIA
22	069905P1		**1** DECAL	DECAL	CALCOMANIA
23	022651P3	[O]	**1** DECAL	DECAL	CALCOMANIA
25	022656P2	[P]	**1** DECAL	DECAL	CALCOMANIA
26	3585962M1	[Q]	**1** DECAL	DECAL	CALCOMANIA
27	047009P1	[R]	**1** DECAL	DECAL	CALCOMANIA
28	053112P1	[S]	**1** DECAL	DECAL	CALCOMANIA
29	022100P2	[T]	**1** DECAL	DECAL	CALCOMANIA
30	053130P1	[U]	**1** DECAL	DECAL	CALCOMANIA
31	049101P1	[V]	**1** DECAL	DECAL	CALCOMANIA
32	056404P1		**1** DECAL	DECAL	CALCOMANIA
33	069974P1	[X]	**1** DECAL	DECAL	CALCOMANIA
34	036880P1	[Z]	**1** PLACA	PLATE	PLATO
34	3410581M1		**2** REBITE	RIVET	REMACHE

[A] SISTEMA DE ARREFECIMENTO
COOLING SYSTEM
SISTEMA DE ENFRIAMIENTO

[B] BLOQUEIO DIFERENCIAL
DIFFERENTIAL LOCK
BLOQUEO DIFERENCIAL

[C] BATERIA
BATTERY
BATERIA

[D] ÓLEO TRANSMISSÃO
GEAR OIL
ACEITE TRANSMISIÓN

[E] CABINA CLIMATIZADA
CLIMATED CAB
CABINA CLIMATIZADA

Decalcomania
Decals
Callomanias

100-50

Português
Portuguese
Portugués

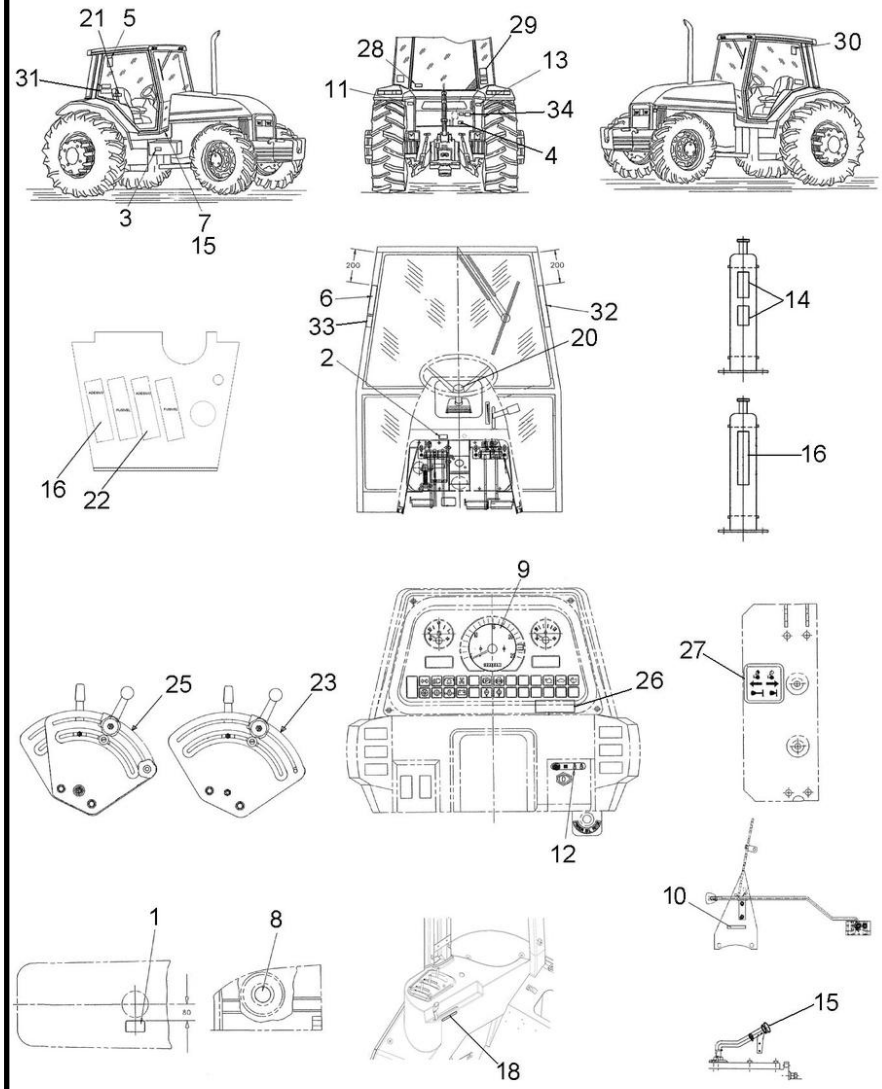

[F] FILTRO DE COMBUSTÍVEL
FUEL FILTER
FILTRO DE COMBUSTIBLE

[G] RESTRIÇÃO
RESTRICTION
RESTRICIÓN

[H] AMACIAMENTO MOTOR
ENGINE (RUN IN)
AMACIAMENTO MOTOR

[I] EVITE CAPOTAGEM
AVOID OVERTURN
EVITAR TOMBAMENTO

[J] CHAVE DE PARTIDA
STARTER SWITCH
LLAVE DE ARRANQUE

[K] TOMADA DE FORÇA
POWER TAKE-OFF
TOMA DE FUERZA

[L] VENTILADOR
FAN
VENTILADOR

[M] ACELERADOR
THROTTLE
ACELERADOR

[N] MARCHAS
MARCH
MARCHAS

[O] CONTROLE DE PROFUNDIDADE
DEPTH CONTROL
CONTROL DE PROFUNDIDAD

[P] CONTROLE DE POSIÇÃO
POSITION CONTROL
CONTROL DE POSICION

[Q] MOTOR TURBO
TURBO ENGINE
MOTOR TURBO

[R] TRAÇÃO
TRACTION
TRACCIÓN

Decalcomania
Decals
Callomanias

100-50

Português
Portuguese
Portugués

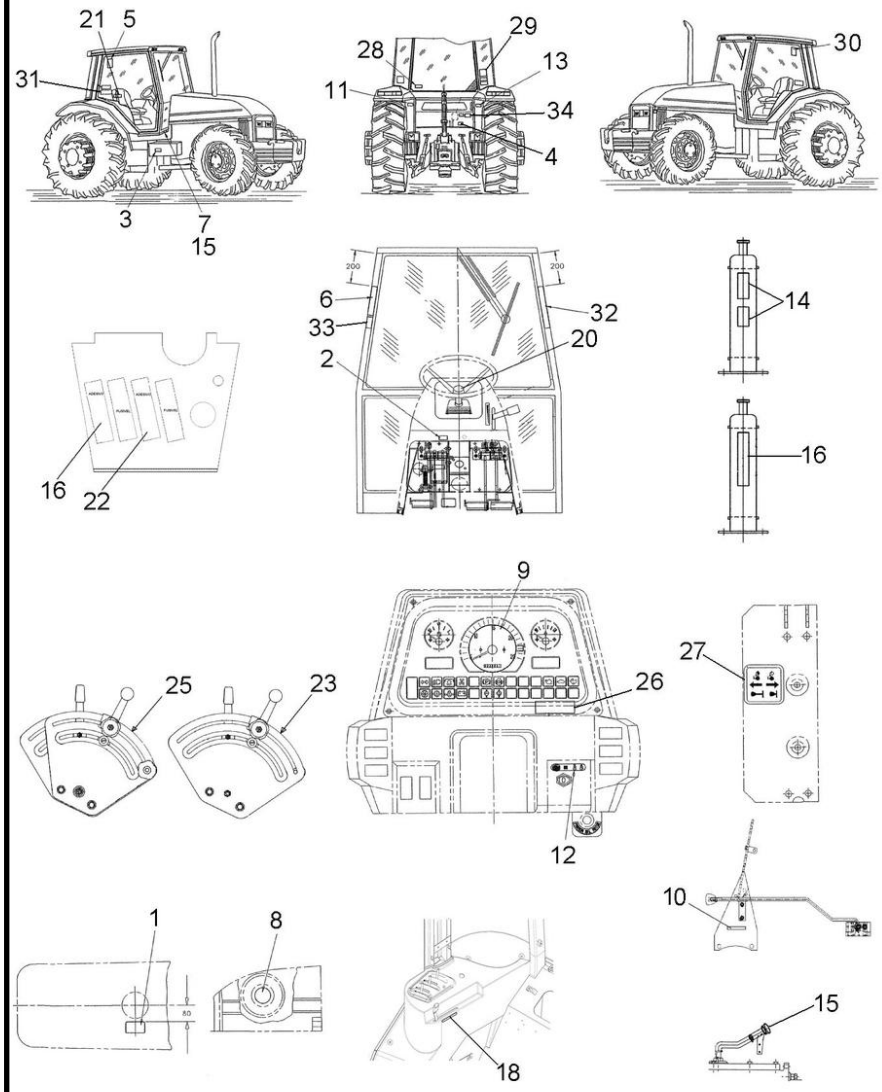

[S] CUIDADO
WARNING
CUIDADO

[T] INSTRUÇÃO
INSTRUCTION
INSTRUCCION

[U] INSPEÇÃO AR CONDICIONADO
AIR CONDITIONING INSPECTION
INSPECIÓN AIRE ACONDICIONADO

[V] ATENDIMENTO AO CONSUMIDOR
OWNER - CALL PHONE
ATENDIMENTO AL CONSUMIDOR

[X] SAÍDA DE EMERGÊNCIA
EMERGENCY EXIT
SALIDA DE EMERGENCIA

[Z] MODELO E SÉRIE
MODEL AND SERIAL
MODELO Y SERIE

Decalcomania
Decals
Callomanias

100-55

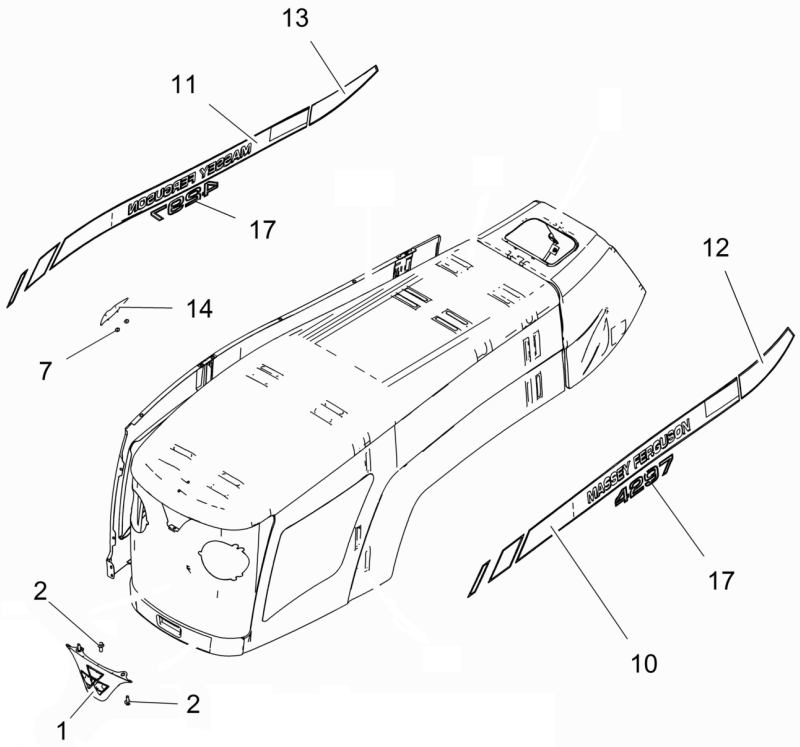

1	6284278M91	**1** EMBLEMA	EMBLEM	EMBLEMA
2	3009182X1	**3** PARAFUSO	BOLT	PERNO
7	4276693M1	**2** PORCA	NUT	TUERCA
10	6260963M1	**1** DECAL	DECAL	CALCOMANIA
11	6260964M1	**1** DECAL	DECAL	CALCOMANIA
12	6260965M1	**1** DECAL	DECAL	CALCOMANIA
13	6260966M1	**1** DECAL	DECAL	CALCOMANIA
14	6261544M1	**1** ALÇA	STRAP	FAJA
17	6261748M1	**2** DECAL	DECAL	CALCOMANIA

Decalcomania
Decals
Callomanias

100-60

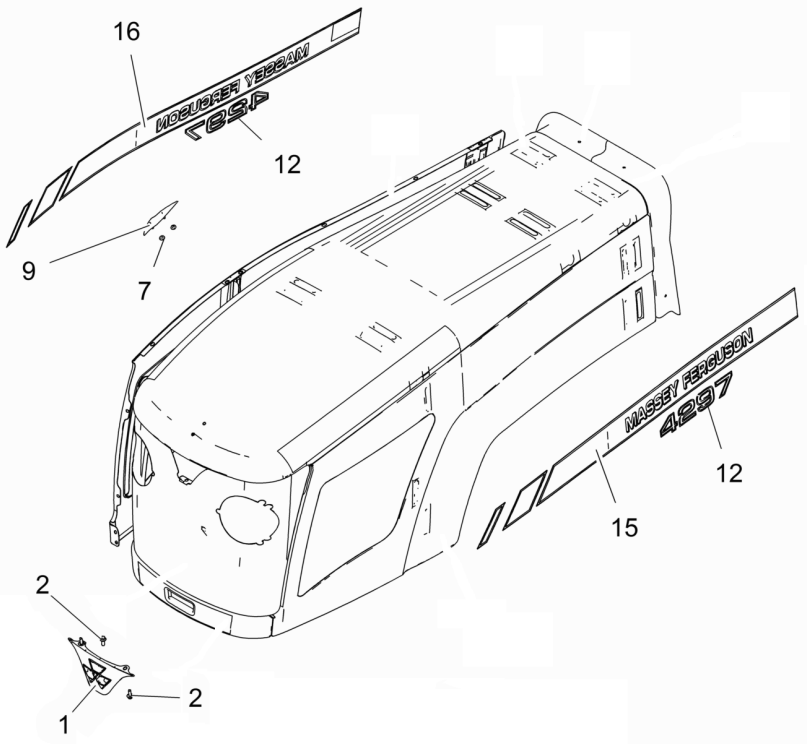

1	6284278M91	**1** EMBLEMA	EMBLEM	EMBLEMA
2	3009182X1	**3** PARAFUSO	BOLT	PERNO
7	4276693M1	**2** PORCA	NUT	TUERCA
9	6261544M1	**1** ALÇA	STRAP	FAJA
12	6261748M1	**2** DECAL	DECAL	CALCOMANIA
15	6264796M1	**1** DECAL	DECAL	CALCOMANIA
16	6264797M1	**1** DECAL	DECAL	CALCOMANIA

Para-Lama
Fender
Guardabarros

100-65

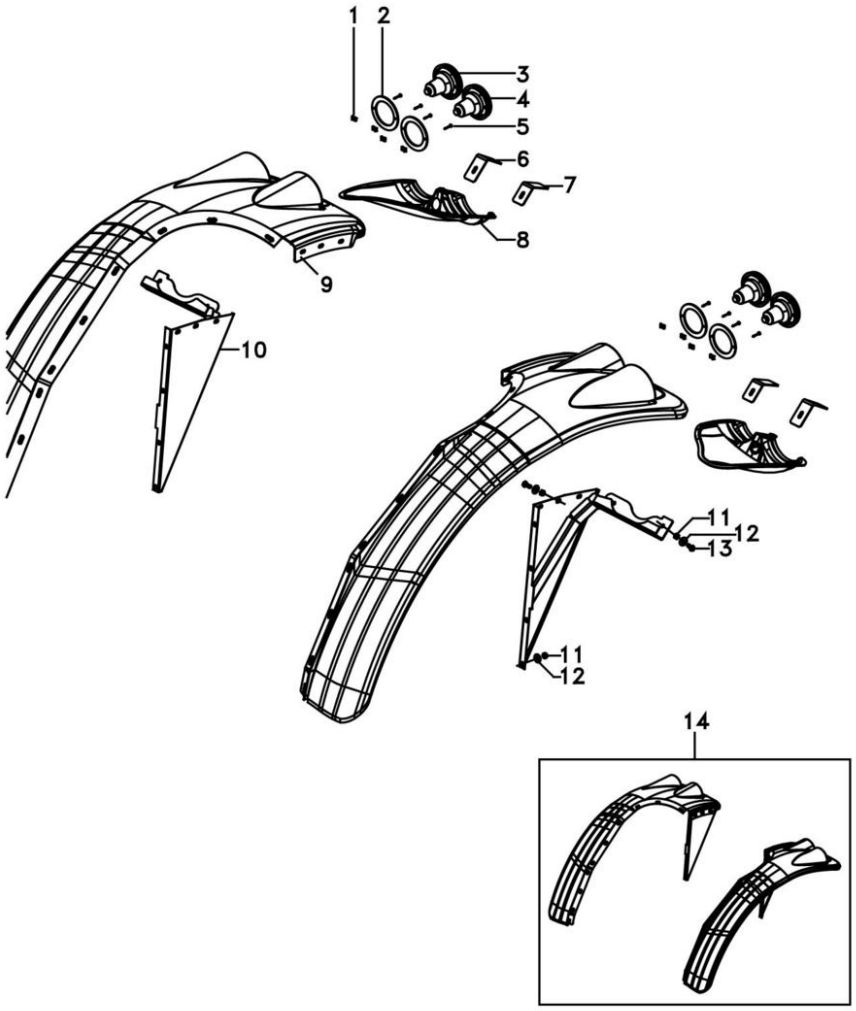

1	JC9004		**8**	PORCA	NUT	TUERCA
2	6234105M1		**4**	JUNTA	JOINT	JUNTA
3	6233239M91	[A]	**2**	SINALEIRA	SIGNAL	AVISADOR
4	6233240M91		**2**	SINALEIRA	SIGNAL	AVISADOR
5	HN6815		**8**	PARAFUSO	SCREW	TORNILLO
6	6233360M1		**1**	FIXAÇÃO	FASTENER	CIERRE
7	6233361M1		**2**	FIXAÇÃO	FASTENER	CIERRE
8	6233358M1	◀	**1**	FECHAMENTO	COVER	CUBIERTA
8	6233245M1	▶	**1**	FECHAMENTO	COVER	CUBIERTA
9	6233244M1	◀	**1**	KIT PÁRA-LAMA	FENDER, KIT	KIT GUARDABARRO
9	6233243M1	▶	**1**	KIT PÁRA-LAMA	FENDER, KIT	KIT GUARDABARRO
10	6228628M91	▶	**1**	CJ. SUPORTE	KIT, BRACKET	JUEGO SOPORTE
10	6228629M91	◀	**1**	CJ. SUPORTE	KIT, BRACKET	JUEGO SOPORTE
11	391056X1	M8	**38**	PORCA	NUT	TUERCA
12	6203540M1	9x24	**38**	ARRUELA	WASHER	ARANDELA
13	339123X1	M8x1,25x20	**10**	PARAFUSO	BOLT	PERNO
14	6228630M91	▶	**1**	KIT PÁRA-LAMA	FENDER, KIT	KIT GUARDABARRO
14	6228631M91	◀	**1**	KIT PÁRA-LAMA	FENDER, KIT	KIT GUARDABARRO

[A] PISCA ALERTA
FLASHER
INTERMITENTE

Pára-Lama Traseiro
Rear Mudguard
Guardabarros Trasero

100-70

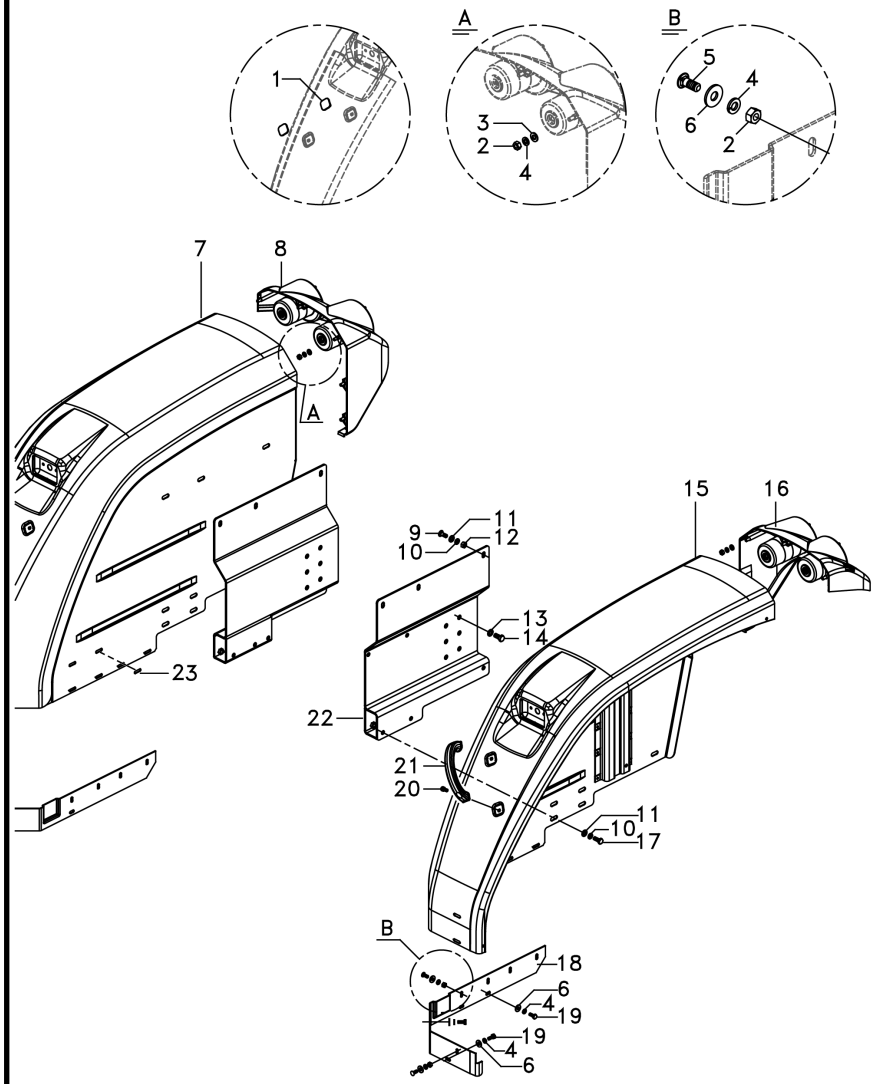

1	6261504M91		
2	339169X1		
3	339024X1		
4	339374X1		
5	339170X1	M8x20	
6	391577X1		
7	6269485M91	▶	
8	6262017M91	▶	
9	390809X1	M10x25	
10	339376X1		
11	390734X1		
12	339402X1		
13	339369X1		
14	339139X1	M12x1	
15	6269488M91	◀	
16	6262018M91	◀	
17	339401X1	M10x1	
18	6269493M1	▶	
18	6269494M1	◀	
19	339123X1	M8x1	
20	360826X1	5/16	
21	6236938M1		
22	6222262M91	◀	
22	6222265M91	▶	
23	6282228M1		

2	TAMPÃO	PAD	ALMOHADILLA
20	PORCA	NUT	TUERCA
10	ARRUELA	WASHER	ARANDELA
27	ARRUELA	WASHER	ARANDELA
10	PARAFUSO	BOLT	PERNO
17	ARRUELA	WASHER	ARANDELA
1	PÁRA-LAMA	FENDER	GUARDABARRO
1	CJ. EXTENSÃO	KIT, EXTENSION	PROLONG.JUEGO
6	PARAFUSO	BOLT	PERNO
12	ARRUELA	WASHER	ARANDELA
12	ARRUELA	WASHER	ARANDELA
6	PORCA	NUT	TUERCA
12	ARRUELA	WASHER	ARANDELA
12	PARAFUSO	BOLT	PERNO
1	PÁRA-LAMA	FENDER	GUARDABARRO
1	CJ. EXTENSÃO	KIT, EXTENSION	PROLONG.JUEGO
6	PARAFUSO	BOLT	PERNO
1	FECHAMENTO	COVER	CUBIERTA
1	FECHAMENTO	COVER	CUBIERTA
7	PARAFUSO	BOLT	PERNO
2	PARAFUSO	BOLT	PERNO
1	ALÇA	STRAP	FAJA
1	CJ. SUPORTE	KIT, BRACKET	JUEGO SOPORTE
1	CJ. SUPORTE	KIT, BRACKET	JUEGO SOPORTE
6	TAMPÃO	PAD	ALMOHADILLA

Extensão Pára-Lama Traseiro
Rear Mudguard Extension
Extension Guardabarros Trasero

100-75

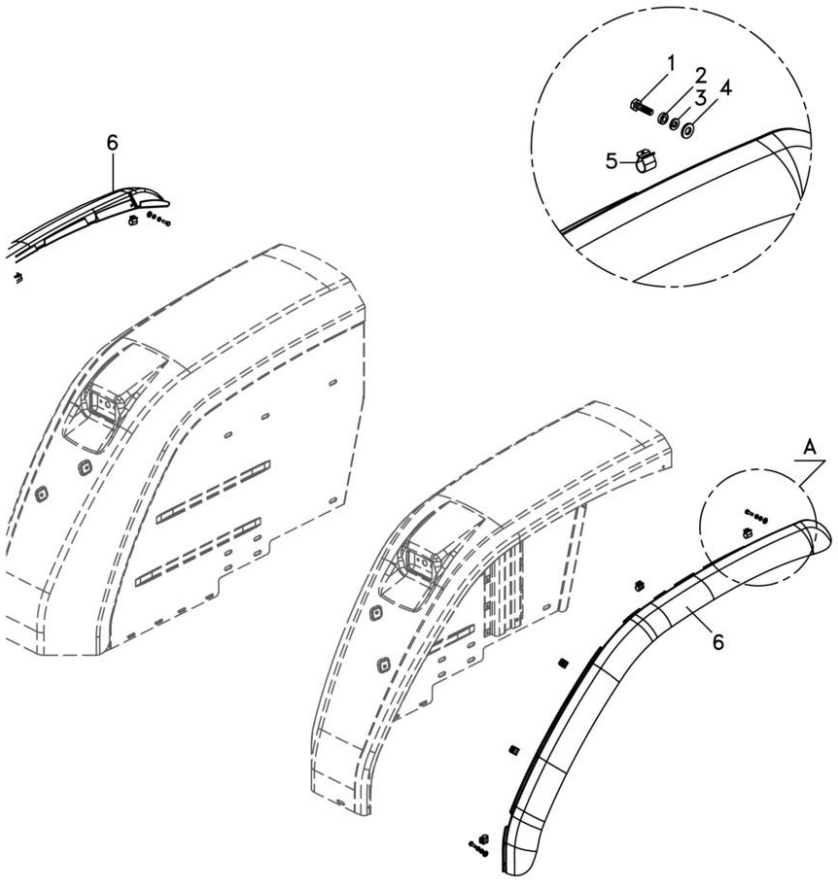

1	353668X1	1/4 - 20	**4**	PARAFUSO	BOLT	PERNO
2	355564X1		**4**	PORCA	NUT	TUERCA
3	353441X1		**4**	ARRUELA	WASHER	ARANDELA
4	339024X1		**4**	ARRUELA	WASHER	ARANDELA
5	6227551M1		**10**	CLIPE	CLIP	CRAPA RETEN
6	6267571M1	▶	**1**	EXTENSÃO	EXTENSION	EXTENSION
6	6267572M1	◀	**1**	EXTENSÃO	EXTENSION	EXTENSION

Para-Lama
Fender
Guardabarros

100-80

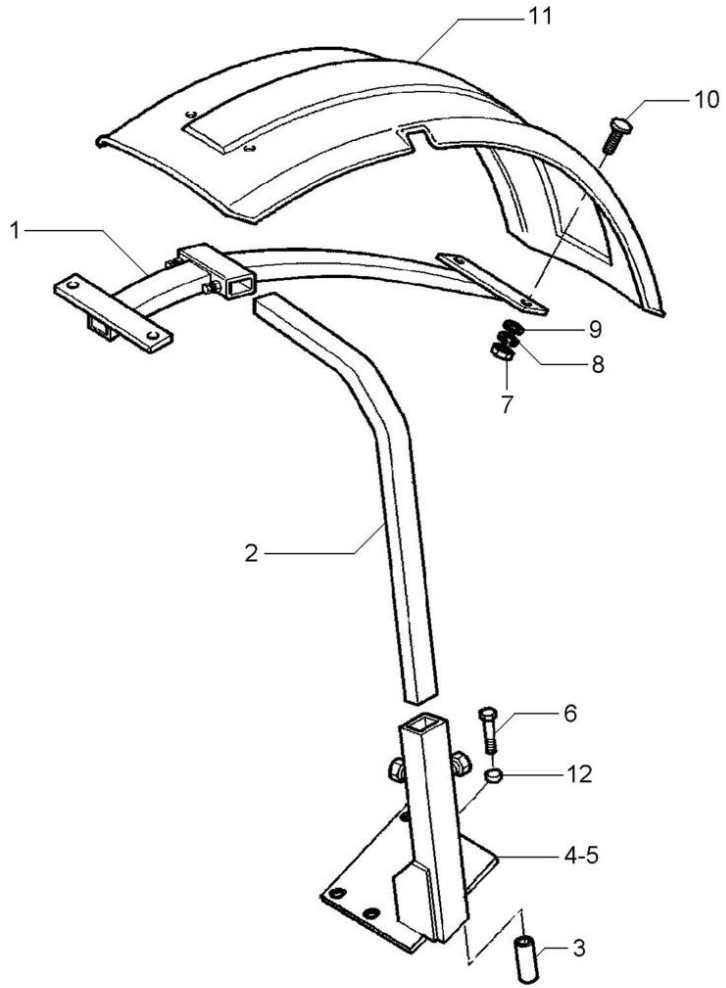

1	3762101M2		**2**	SUPORTE	BRACKET	SOPORTE
2	3771372M2		**2**	TUBO	PIPE	CANO
3	024524P1		**8**	ESPAÇADOR	SPACER	PIEZA DISTANCIA
4	070367S1	◀	**1**	SUPORTE	BRACKET	SOPORTE
5	070368S1	▶	**1**	SUPORTE	BRACKET	SOPORTE
6	391889X1		**8**	PARAFUSO	BOLT	PERNO
7	339030X1		**8**	PORCA	NUT	TUERCA
8	353441X1		**8**	ARRUELA	WASHER	ARANDELA
9	390971X1		**8**	ARRUELA	WASHER	ARANDELA
10	3009331X1		**8**	PARAFUSO	BOLT	PERNO
11	3762104M1	▶	**1**	PÁRA-LAMA	FENDER	GUARDABARRO
11	3762137M1	◀	**1**	PÁRA-LAMA	FENDER	GUARDABARRO
12	041239P1		**8**	ESPAÇADOR	SPACER	PIEZA DISTANCIA

Defletor
Deflector
Deflector

100-85

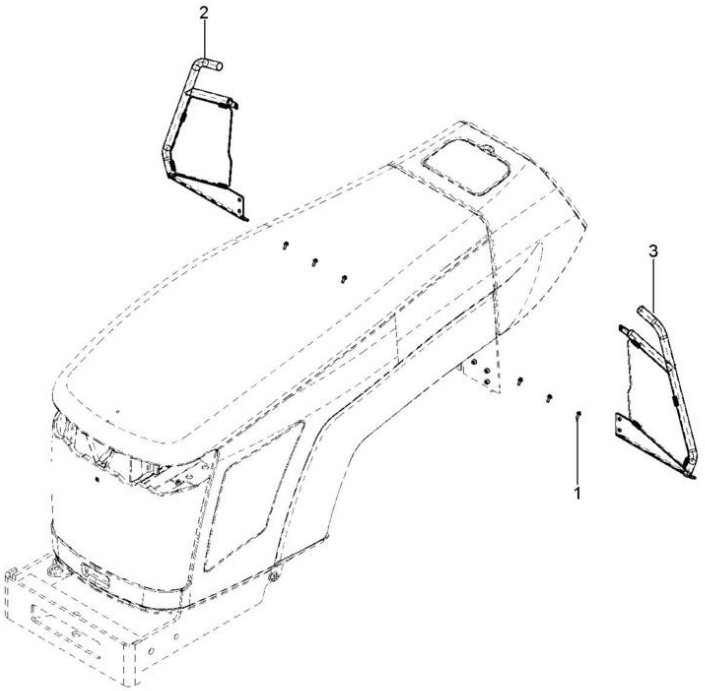

1	3009182X1		**6** PARAFUSO	BOLT	PERNO
2	6273862M91	▶	**1** DEFLETOR	DEFLECTOR	DEFLECTOR
3	6273863M91	◀	**1** DEFLETOR	DEFLECTOR	DEFLECTOR

Farol Auxiliar
Headlamp
Faro

100-90

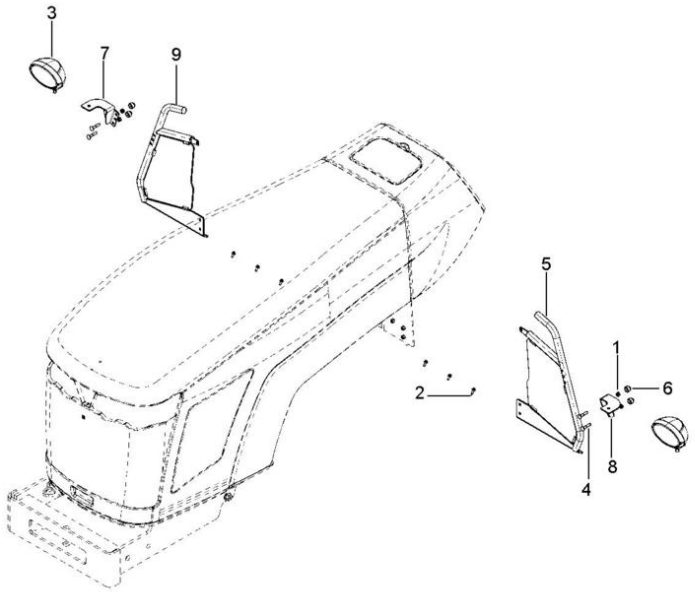

1	3000193X1		**4**	PORCA	NUT	TUERCA
2	3009182X1		**6**	PARAFUSO	BOLT	PERNO
3	6282181M91		**2**	CONJUNTO FAROL	LIGHT ASSY	CONJUNTO FARO
4	339418X1		**4**	PARAFUSO	BOLT	PERNO
5	6282065M91	◀	**1**	DEFLETOR	DEFLECTOR	DEFLECTOR
6	3616277M1		**4**	CAPA	CAP	TAPA
7	6284079M91		**1**	CJ. SUPORTE	KIT, BRACKET	JUEGO SOPORTE
8	6284080M91		**1**	CJ. SUPORTE	KIT, BRACKET	JUEGO SOPORTE
9	6282068M91		**1**	DEFLETOR	DEFLECTOR	DEFLECTOR

Comandos Do Acelerador
Throttle Controls
Mandos Acelerador

105-10

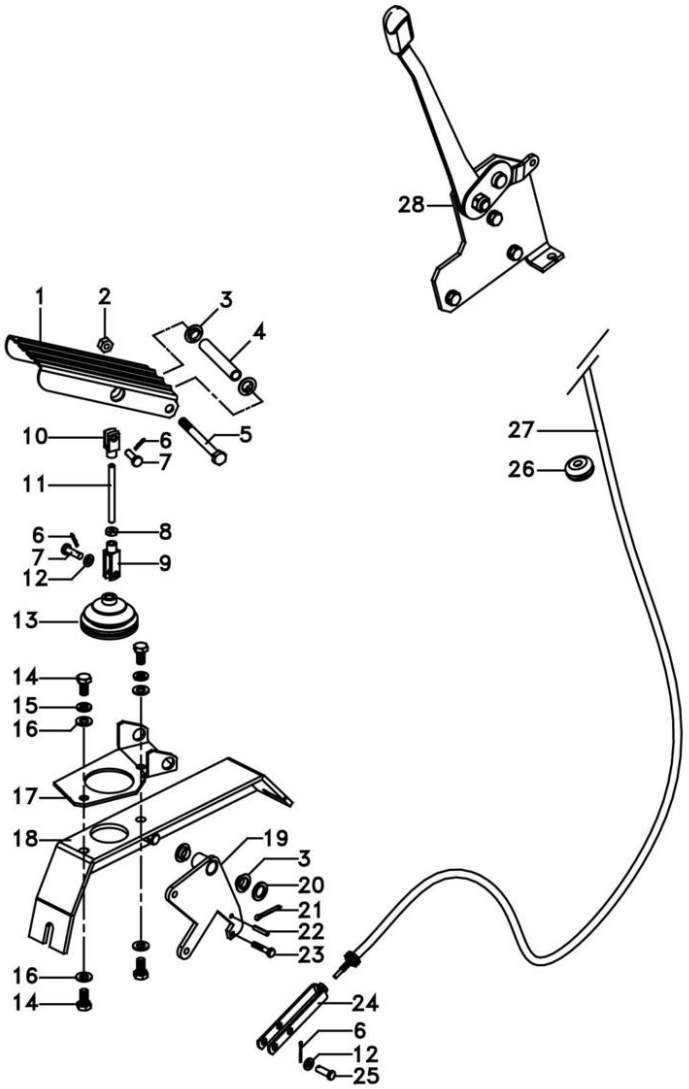

1	3712851M91		**1**	PEDAL	PEDAL	PEDAL
2	1441461X1		**1**	PORCA	NUT	TUERCA
3	3385913M2		**4**	BUCHA	BUSH	CASQUILLO
4	3712867M1		**1**	BUCHA	BUSH	CASQUILLO
5	391286X1	M8x85	**1**	PARAFUSO	BOLT	PERNO
6	357145X1		**2**	CONTRAPINO	DOWEL	CENTRAJE
7	392235X1	6x20	**2**	PINO	PIN	PASADOR
8	339030X1		**1**	PORCA	NUT	TUERCA
9	392463X1		**1**	GARFO	FORK	HORQUILLA
10	3009130X1		**1**	GARFO	FORK	HORQUILLA
11	3712866M2		**1**	TIRANTE	ROD	VARILLA
12	390971X1		**2**	ARRUELA	WASHER	ARANDELA
13	3712886M1		**1**	COIFA	BELLOWS	FUELLE
14	339124X1	M8x1,25x16	**4**	PARAFUSO	BOLT	PERNO
15	339374X1		**2**	ARRUELA	WASHER	ARANDELA
16	390972X1		**4**	ARRUELA	WASHER	ARANDELA
17	3712852M2		**1**	SUPORTE	BRACKET	SOPORTE
18	057702S1		**1**	SUPORTE	BRACKET	SOPORTE
19	057706S1		**1**	ALAVANCA	LEVER	PALANCA
20	3005983X1		**1**	ARRUELA	WASHER	ARANDELA
21	1442994X1	3,2x25	**1**	PINO	PIN	PASADOR
22	339548X1		**1**	PINO	PIN	PASADOR
23	391883X1	M5x25	**1**	PARAFUSO	BOLT	PERNO
24	3616399M1		**1**	GARFO	FORK	HORQUILLA
25	354187X1		**1**	PINO	PIN	PASADOR
26	059277P1		**1**	PASSA-FIO	GROMMET	PASACABLE
27	068894T1		**1**	CABO	CABLE	CABLE
28	6275700M91	👁 105-15 No	**1**	CJ. ACELERADOR	ACCELERATOR	ACELERADOR

Acelerador De Mão
Hand Throttle
Acelerador De Mano

105-15

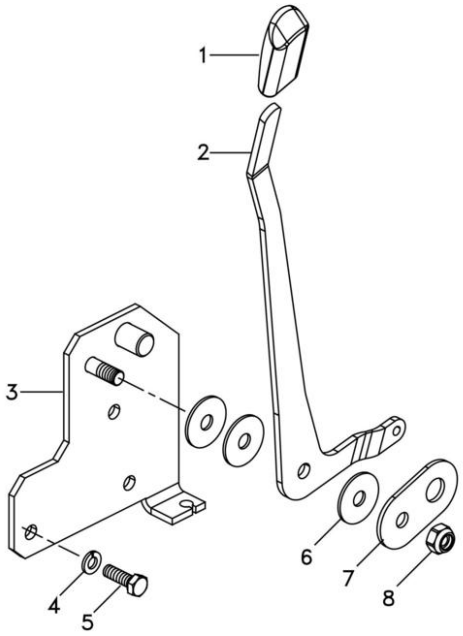

1	3777016M2	**1** MANÍPULO	KNOB	POMO
2	6275699M1	**1** ALAVANCA	LEVER	PALANCA
3	6275701M91	**1** SUPORTE	CLEVIS	GANCHO SEGURI.
4	339374X1	**3** ARRUELA	WASHER	ARANDELA
5	339761X1	**3** PARAFUSO	BOLT	PERNO
6	390672X1	**3** ARRUELA	WASHER	ARANDELA
7	044206P1	**1** ESPAÇADOR	SPACER	PIEZA DISTANCIA
8	390881X1	**1** PORCA	NUT	TUERCA

Acelerador
Throttle
Acelerador

105-20

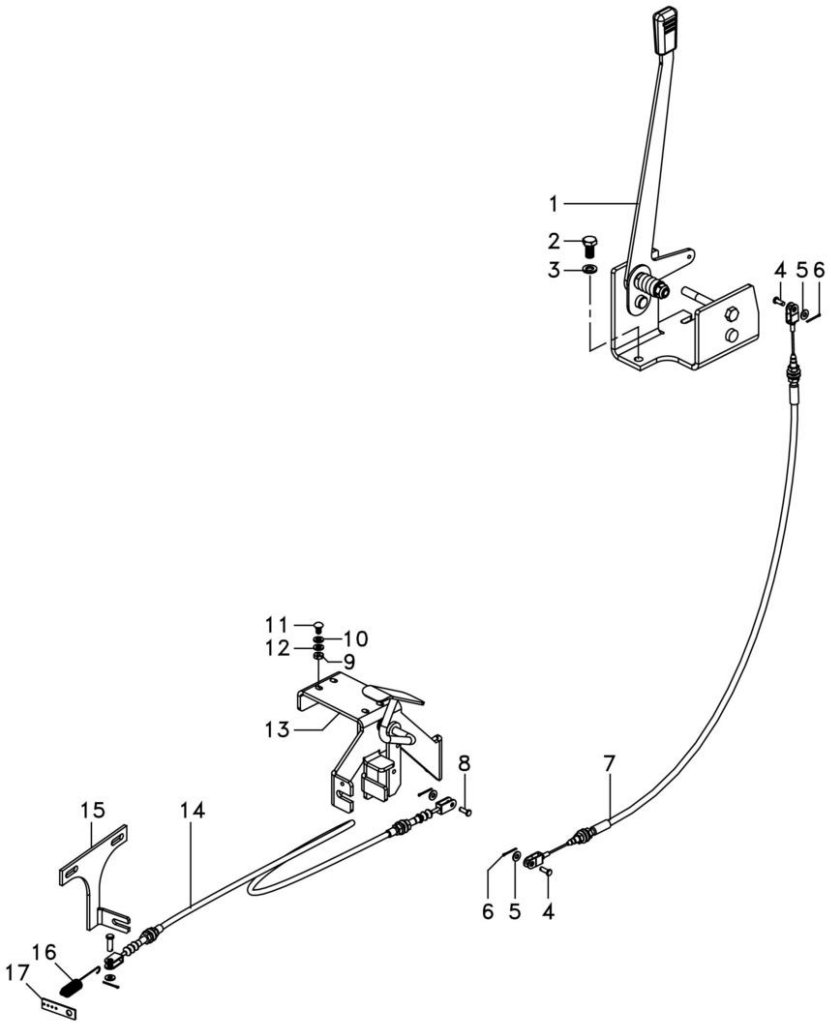

1	6274026M91		**1** CJ. ALAVANCA	KIT, LEVER	JUEGO, PALANCA
2	339081X1	M10x20	**2** PARAFUSO	BOLT	PERNO
3	339376X1		**2** ARRUELA	WASHER	ARANDELA
4	354186X1		**3** PINO	PIN	PASADOR
5	353753X1		**4** ARRUELA	WASHER	ARANDELA
6	354041X1		**4** CUPILHA	COTTER PIN	PASADOR DOUBLE
7	6263711M1		**1** CABO	CABLE	CABLE
8	354187X1		**1** PINO	PIN	PASADOR
9	339030X1		**4** PORCA	NUT	TUERCA
10	390971X1		**4** ARRUELA	WASHER	ARANDELA
11	1442175X1	M6x12	**4** PARAFUSO	BOLT	PERNO
12	353441X1		**4** ARRUELA	WASHER	ARANDELA
13	6269433M91		**1** PEDAL ACELERADOR	PEDAL THROTTLE	PEDAL ACELERADOR
14	046918T1		**1** CJ. CABO	KIT, CABLE	CABLES JUEGO
15	6275659M1		**1** SUPORTE	BRACKET	SOPORTE
16	893713M1		**1** MOLA	SPRING	RESORTE
17	3145925M1		**1** SUPORTE	BRACKET	SOPORTE

Controle De Aceleração
Throttle Controls
Controles De Aceleración

105-22

Tratores Com Cabine
Tractors With Cab
Tractores Con Cabina

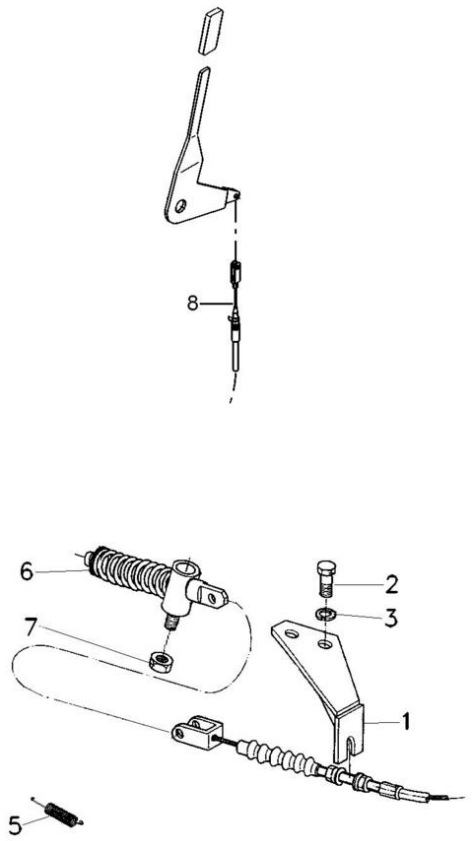

1	6245659M1	**1** SUPORTE	BRACKET	SOPORTE
2	339081X1	**2** PARAFUSO	BOLT	PERNO
3	339376X1	**2** ARRUELA	WASHER	ARANDELA
5	893713M1	**1** MOLA	SPRING	RESORTE
6	020301N1	**1** CJ. MOLA	KIT, SPRING	RESORTE JUEGO
7	353918X1	**1** PORCA	NUT	TUERCA
8	6269534M91	**1** CABO	CABLE	CABLE

Assento
Seat
Asiento

105-25

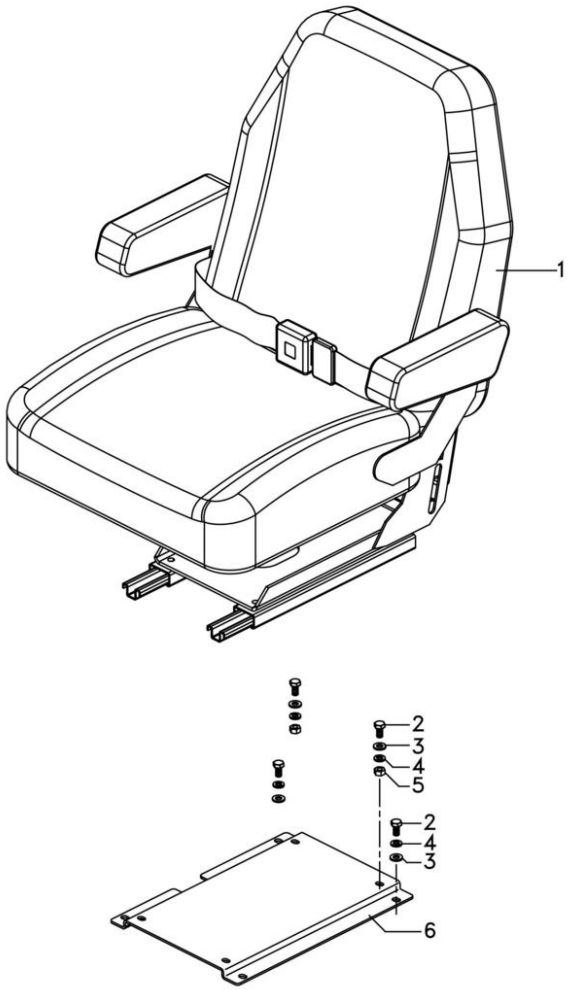

1	6237880M91		**1**	CJ. ASSENTO	KIT, SEAT	ASIENTO JUEGO
2	339124X1	M8x1,25x16	**8**	PARAFUSO	BOLT	PERNO
3	339024X1	17x8,4x2	**8**	ARRUELA	WASHER	ARANDELA
4	339374X1		**8**	ARRUELA	WASHER	ARANDELA
5	339169X1		**4**	PORCA	NUT	TUERCA
6	6234154M1		**1**	BASE	BOWL	TAZA

Assento
Seat
Asiento

105-30

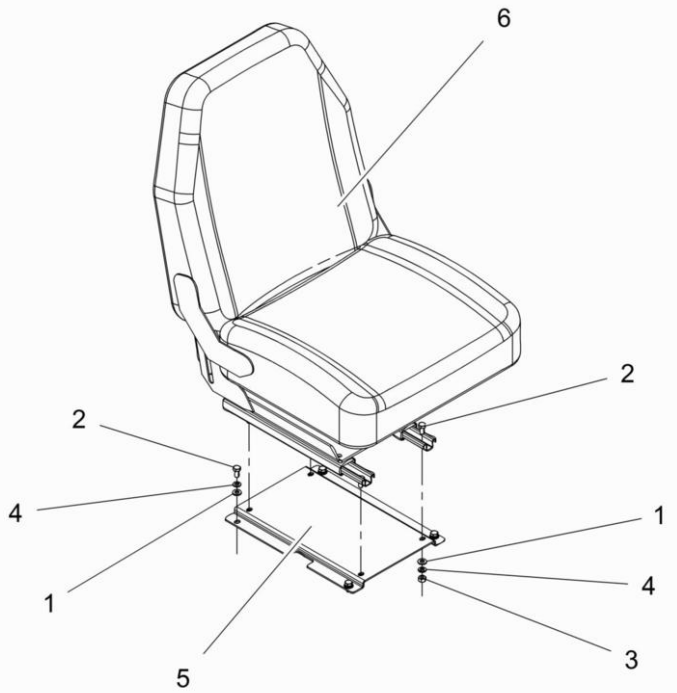

1	339024X1	17X8.4X2	**8**	ARRUELA	WASHER	ARANDELA
2	339124X1	M8X1.25X16	**8**	PARAFUSO	BOLT	PERNO
3	339169X1	M8 CLASSE 8	**4**	PORCA	NUT	TUERCA
4	339374X1	B8	**8**	ARRUELA	WASHER	ARANDELA
5	6234154M1		**1**	BASE	BOWL	TAZA
6	6238441M91		**1**	ASSENTO OPERADOR	OPERATOR SEAT	ASIENTO OPERADOR

Assento
Seat
Asiento

S/Apoio Braço & C/Cinto Segurança
Without Base & With Seat Belt
Sim Apoyo & Con Cinturon

105-35

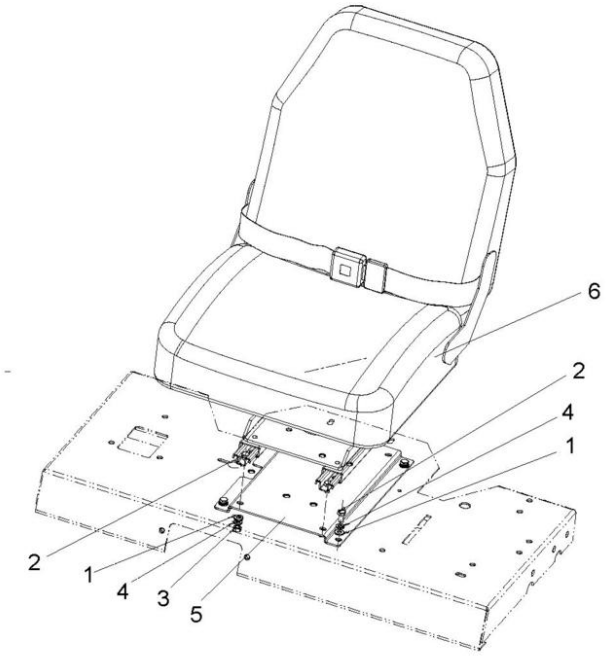

1	339024X1			
2	339124X1			
3	339169X1			
4	339374X1			
5	6234154M1			
6	6238440M91			
8	ARRUELA	WASHER	ARANDELA
8	PARAFUSO	BOLT	PERNO
4	PORCA	NUT	TUERCA
8	ARRUELA	WASHER	ARANDELA
1	BASE	BOWL	TAZA
1	CJ. ASSENTO	KIT, SEAT	ASIENTO JUEGO

Assento
Seat
Asiento

105-40

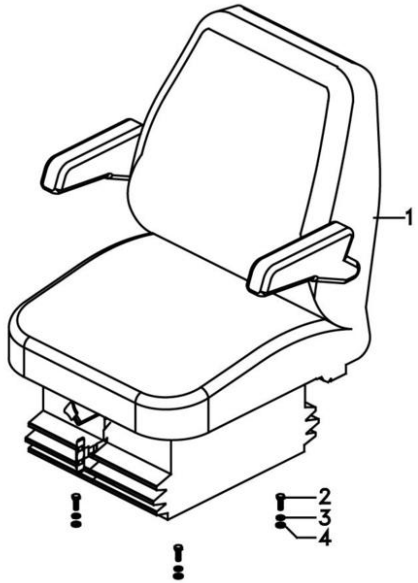

1	6201631M91	**1** ASSENTO	SEAT	ASIENTO
2	339761X1	**4** PARAFUSO	BOLT	PERNO
3	339374X1	**4** ARRUELA	WASHER	ARANDELA
4	339024X1	**4** ARRUELA	WASHER	ARANDELA

Estrutura Da Direção
Steering Frame
Estructura De La Dirección

105-45

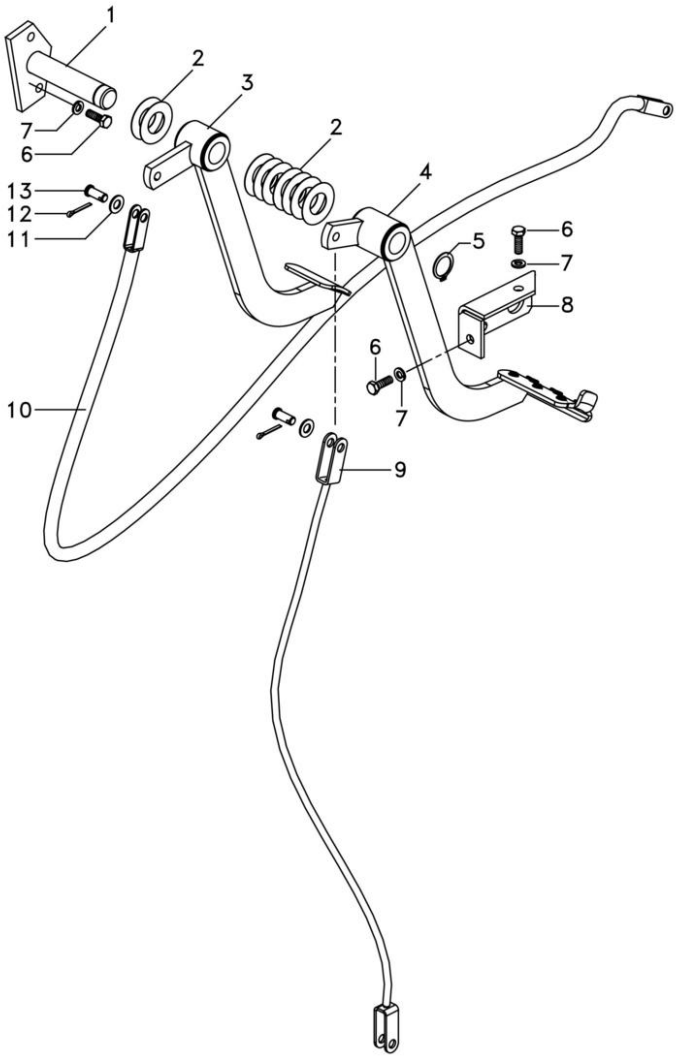

1	052868S1	**1**	EIXO	SHAFT	ARBOL
2	1669096M2	**x**	ARRUELA	WASHER	ARANDELA
3	052829N1	**1**	PEDAL	PEDAL	PEDAL
4	065987N1	**1**	PEDAL	PEDAL	PEDAL
5	352438X1	**1**	ANEL TRAVA	CIRCLIP	CIRCULITO
6	339761X1	**x**	PARAFUSO	BOLT	PERNO
7	339374X1	**x**	ARRUELA	WASHER	ARANDELA
8	052875S1	**1**	SUPORTE	BRACKET	SOPORTE
9	069646T1	**1**	CABO	CABLE	CABLE
10	052481T1	**1**	CABO	CABLE	CABLE
11	353756X1	**2**	ARRUELA	WASHER	ARANDELA
12	354059X1	**2**	CONTRAPINO	DOWEL	CENTRAJE
13	070063P1	**2**	PINO	PIN	PASADOR

Estrutura Da Direção
Steering Frame
Estructura De La Dirección

105-50

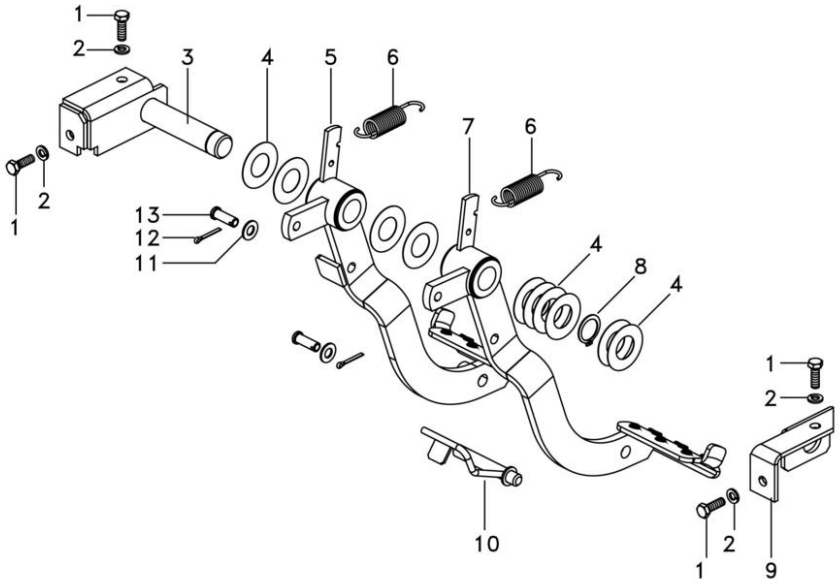

1	339761X1		**x**	PARAFUSO	BOLT	PERNO
2	339374X1		**x**	ARRUELA	WASHER	ARANDELA
3	052872S2		**1**	EIXO	SHAFT	ARBOL
4	1669096M2		**x**	ARRUELA	WASHER	ARANDELA
5	6261766M91	▶	**1**	PEDAL	PEDAL	PEDAL
6	184171M1		**2**	MOLA	SPRING	RESORTE
7	6261765M91	◀	**1**	PEDAL	PEDAL	PEDAL
8	352438X1		**1**	ANEL TRAVA	CIRCLIP	CIRCULITO
9	6272512M91		**1**	SUPORTE	BRACKET	SOPORTE
10	052878S1		**1**	TRAVA	LOCK	RETENEDOR
11	353756X1		**2**	ARRUELA	WASHER	ARANDELA
12	354059X1		**2**	CONTRAPINO	DOWEL	CENTRAJE
13	832813M1		**2**	PINO	PIN	PASADOR

Pedais Do Freio E Embreagem
Brake Pedals And Clutch
Pedales De Freno Y Embrague

105-55

12 Velocidades - Tratores Tração Central
12 Speed - Central Traction
12 Velocidades - Tracción Central

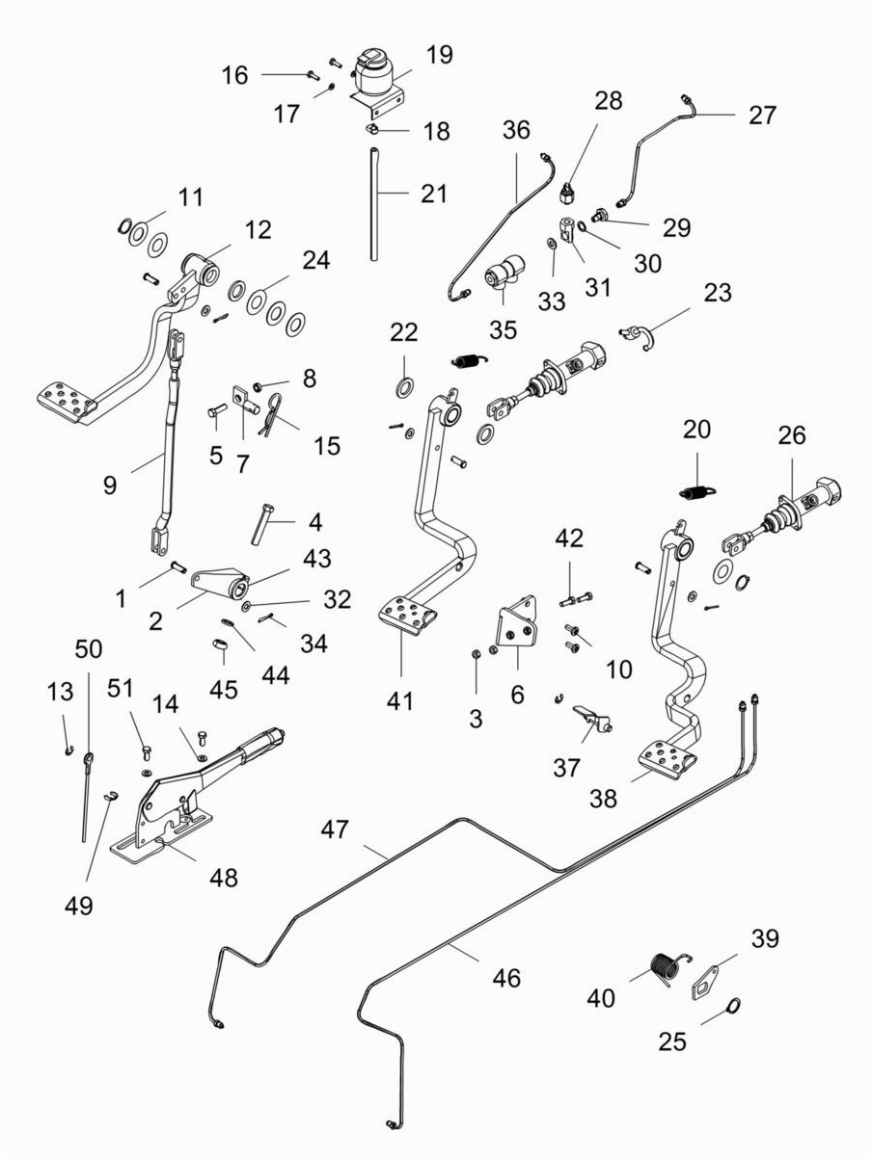

1	832813M1	3/8	**4**	PINO	PIN	PASADOR
2	058425P1		**1**	BRAÇO	ARM	BRAZO
3	339169X1	M8 CLASSE 8	**2**	PORCA	NUT	TUERCA
4	353888X1	1/2"-20X2.3/4"	**1**	PARAFUSO	BOLT	PERNO
5	353540X1	3/8"-16x1 1/4"	**1**	PARAFUSO	BOLT	PERNO
6	6269461M91		**1**	CJ. SUPORTE	KIT, BRACKET	JUEGO SOPORTE
7	027511S1		**1**	BATENTE	STOP	PARO
8	353430X1	3/8"-24UNF	**1**	PORCA	NUT	TUERCA
9	6269384M91		**1**	TIRANTE	ROD	VARILLA
10	40601600	M8X1 25x25	**2**	PARAFUSO	BOLT	PERNO
11	180812M1	1.7/8X1.035X0.06	**3**	ARRUELA	WASHER	ARANDELA
12	022532N2		**1**	PEDAL	PEDAL	PEDAL
13	1441923X1	RS8	**2**	ANEL	RING	ARO
14	339024X1	17X8.4X2	**2**	ARRUELA	WASHER	ARANDELA
15	195708M1		**1**	GRAMPO	CRAMP	PASADOR
16	339666X1	M6X1X20	**2**	PARAFUSO	BOLT	PERNO
17	339375X1	B6	**2**	ARRUELA	WASHER	ARANDELA
18	3408858M1		**1**	BRAÇADEIRA	CLAMP	ABRAZADERA
19	6265539M91		**1**	RESERVATORIO	RIGHT	DEPÓSITO
20	184171M1		**2**	MOLA	SPRING	RESORTE
21	048162T1		**1**	MANGUEIRA	HOSE	FLEXIBLE
22	391393X1	25.5X40X4	**3**	ARRUELA	WASHER	ARANDELA
23	6270258M91		**1**	CONEXÃO	CONNECTION	CONEXION
24	1669096M2		**3**	ARRUELA	WASHER	ARANDELA
25	352438X1		**3**	ANEL TRAVA	CIRCLIP	CIRCULITO
26	6269458M91		**2**	CJ. CILINDRO	KIT, RAM	CILINDRO JUEGO
27	6269449M92		**1**	TUBO	PIPE	CANO
28	6234480M1		**1**	INTERRUPTOR	SWITCH	INTERRUPTOR
32	353756X1	10.3x20.6x1.6	**4**	ARRUELA	WASHER	ARANDELA
34	354059X1	3x25.4	**4**	CONTRAPINO	DOWEL	CENTRAJE
35	417860M1		**1**	VÁLVULA	VALVE	VALVULA
36	6269448M91		**1**	TUBO	PIPE	CANO
37	6269393M91		**1**	TRAVA	LOCK	RETENEDOR
38	6269085M91		**1**	PEDAL	PEDAL	PEDAL
39	058423P1		**1**	PLACA	PLATE	PLATO
40	3700585M1		**1**	MOLA	SPRING	RESORTE
41	6269083M91		**1**	PEDAL	PEDAL	PEDAL
42	391931X1	M8x1,25x25 Q10.9	**2**	PARAFUSO	BOLT	PERNO
43	20400531		**1**	ARRUELA	WASHER	ARANDELA
44	353439X1	1/2	**1**	ARRUELA	WASHER	ARANDELA
45	353437X1	1/2-20UNF	**1**	PORCA	NUT	TUERCA
46	6270200M91		**1**	TUBO	PIPE	CANO
47	6270201M91		**1**	TUBO	PIPE	CANO
48	3811136M93		**1**	CJ. FREIO	KIT, BRAKE	FRENOS JUEGO
49	377690X1		**1**	ANEL TRAVA	CIRCLIP	CIRCULITO
50	3811660M91		**1**	CABO	CABLE	CABLE
51	339123X1	M8X1.25X20	**2**	PARAFUSO	BOLT	PERNO

Acionamento
Drive Kit
Acionamento

105-57

Com Transmissão 8x2 V
With Transmission 8x2 Speed
Con Trans. 8x2 V

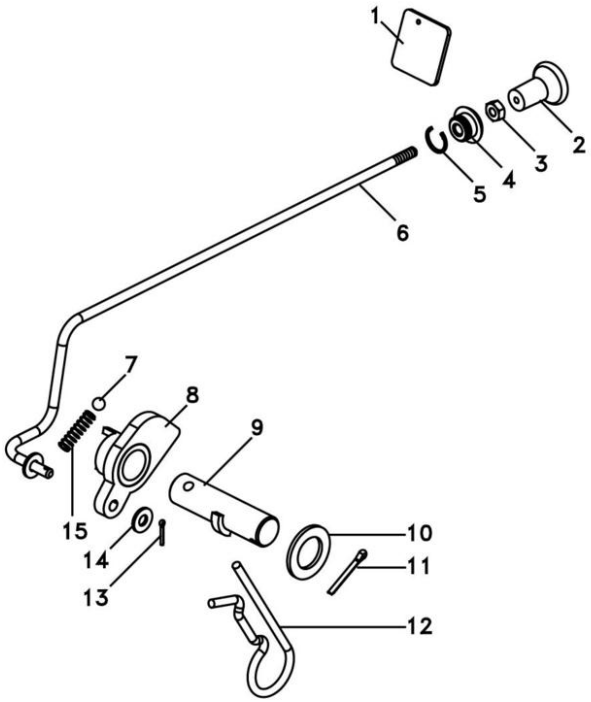

1	6228938M1	**1**	DECAL	DECAL	CALCOMANIA
2	6237536M1	**1**	MANÍPULO	KNOB	POMO
3	357515X1	**1**	PORCA	NUT	TUERCA
4	2801075M1	**1**	PASSADOR	COTTER	PASADOR ABIERTO
5	2801154M1	**1**	ANEL	RING	ARO
6	6267324M91	**1**	TIRANTE	ROD	VARILLA
7	1444586X1	**1**	ESFERA	BALL	BOLA
8	6227791M92	**1**	BATENTE	RETAINER	RETENEDOR
9	6227792M2	**1**	CJ. PINO	KIT, PIN	JUEGO PASADOR
10	339596X1	**1**	ARRUELA	WASHER	ARANDELA
11	354048X1	**1**	CUPILHA	COTTER PIN	PASADOR DOUBLE
12	195708M1	**1**	GRAMPO	CRAMP	PASADOR
13	361332X1	**1**	CUPILHA	COTTER PIN	PASADOR DOUBLE
14	353753X1	**1**	ARRUELA	WASHER	ARANDELA
15	6260910M1	**1**	MOLA	SPRING	RESORTE

Alavanca Auxiliar Do Hidráulico
Hydraulic Auxiliary Lever
Palanca Auxiliar Del Hidráulico

105-60

Português
Portuguese
Portugués

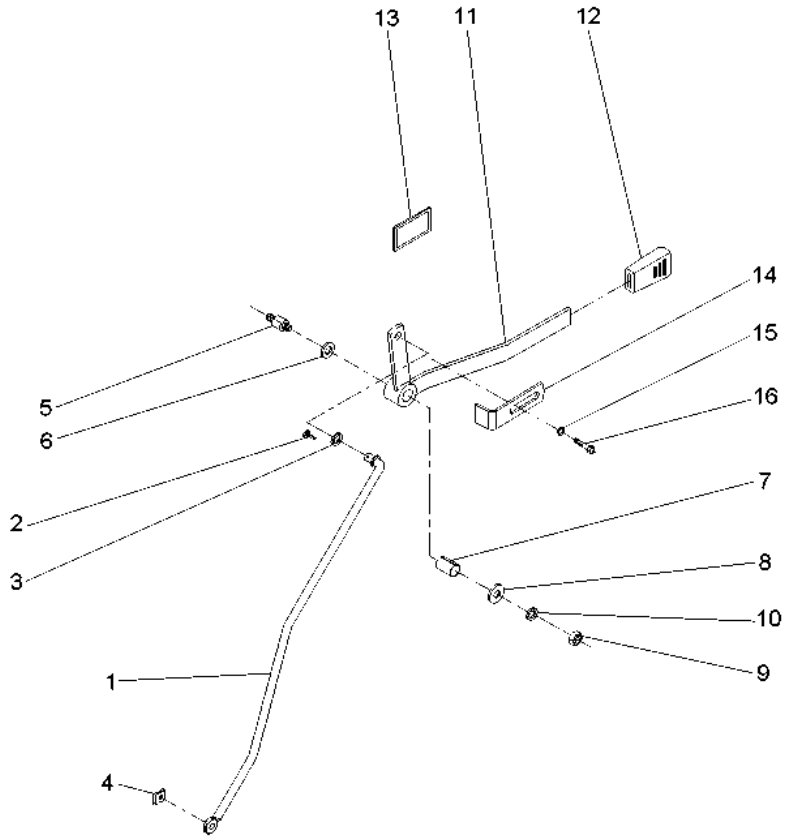

1	6286170M91	**1**	TIRANTE	ROD	VARILLA
2	354048X1	**1**	CUPILHA	COTTER PIN	PASADOR DOUBLE
3	339025X1	**1**	ARRUELA	WASHER	ARANDELA
4	354345X1	**1**	ANEL TRAVA	CIRCLIP	CIRCULITO
5	3712956M3	**1**	EIXO	SHAFT	ARBOL
6	3386514M1	**2**	DISCO	DISC	DISCO
7	3713905M1	**1**	BUCHA	BUSH	CASQUILLO
8	339024X1	**1**	ARRUELA	WASHER	ARANDELA
9	391056X1	**1**	PORCA	NUT	TUERCA
10	053733P1	**1**	ARRUELA	WASHER	ARANDELA
11	059228S1	**1**	ALAVANCA	LEVER	PALANCA
12	035972P1	**1**	MANÍPULO	KNOB	POMO
13	061074P1	**1**	DECAL	DECAL	CALCOMANIA
14	6203901M1	**1**	BATENTE	RETAINER	RETENEDOR
15	339024X1	**1**	ARRUELA	WASHER	ARANDELA
16	339123X1	**1**	PARAFUSO	BOLT	PERNO

Alavanca Auxiliar Do Hidráulico
Hydraulic Auxiliary Lever
Palanca Auxiliar Del Hidráulico

105-65

Espanhol
Spanish
Español

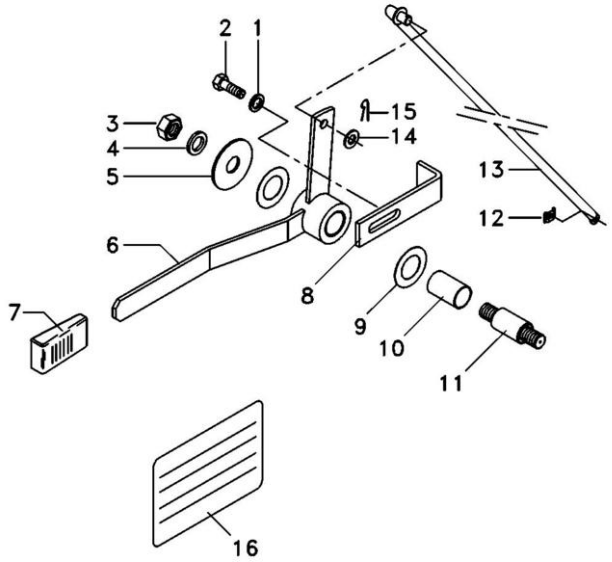

1	339024X1	**1** ARRUELA	WASHER	ARANDELA
2	339123X1	**1** PARAFUSO	BOLT	PERNO
3	391056X1	**1** PORCA	NUT	TUERCA
4	339024X1	**1** ARRUELA	WASHER	ARANDELA
5	053733P1	**1** ARRUELA	WASHER	ARANDELA
6	059228S1	**1** ALAVANCA	LEVER	PALANCA
7	035972P1	**1** MANÍPULO	KNOB	POMO
8	6203901M1	**1** BATENTE	RETAINER	RETENEDOR
9	3386514M1	**2** DISCO	DISC	DISCO
10	3713905M1	**1** BUCHA	BUSH	CASQUILLO
11	3712956M3	**1** EIXO	SHAFT	ARBOL
12	354345X1	**1** ANEL TRAVA	CIRCLIP	CIRCULITO
13	6286170M91	**1** TIRANTE	ROD	VARILLA
14	339025X1	**1** ARRUELA	WASHER	ARANDELA
15	354048X1	**1** CUPILHA	COTTER PIN	PASADOR DOUBLE
16	061075P1	**1** DECAL	DECAL	CALCOMANIA

Alavanca Auxiliar Do Hidráulico
Hydraulic Auxiliary Lever
Palanca Auxiliar Del Hidráulico

105-70

Inglês
English
Inglés

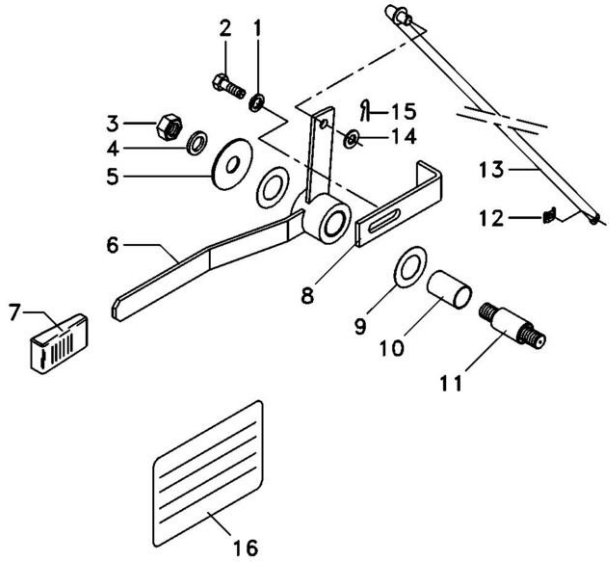

1	339024X1	**1**	ARRUELA	WASHER	ARANDELA
2	339123X1	**1**	PARAFUSO	BOLT	PERNO
3	391056X1	**1**	PORCA	NUT	TUERCA
4	339024X1	**1**	ARRUELA	WASHER	ARANDELA
5	053733P1	**1**	ARRUELA	WASHER	ARANDELA
6	059228S1	**1**	ALAVANCA	LEVER	PALANCA
7	035972P1	**1**	MANÍPULO	KNOB	POMO
8	6203901M1	**1**	BATENTE	RETAINER	RETENEDOR
9	3386514M1	**2**	DISCO	DISC	DISCO
10	3713905M1	**1**	BUCHA	BUSH	CASQUILLO
11	3712956M3	**1**	EIXO	SHAFT	ARBOL
12	354345X1	**1**	ANEL TRAVA	CIRCLIP	CIRCULITO
13	6286170M91	**1**	TIRANTE	ROD	VARILLA
14	339025X1	**1**	ARRUELA	WASHER	ARANDELA
15	354048X1	**1**	CUPILHA	COTTER PIN	PASADOR DOUBLE
16	061076P1	**1**	DECAL	DECAL	CALCOMANIA

Cj. Tirante
Rod
Varilla

105-75

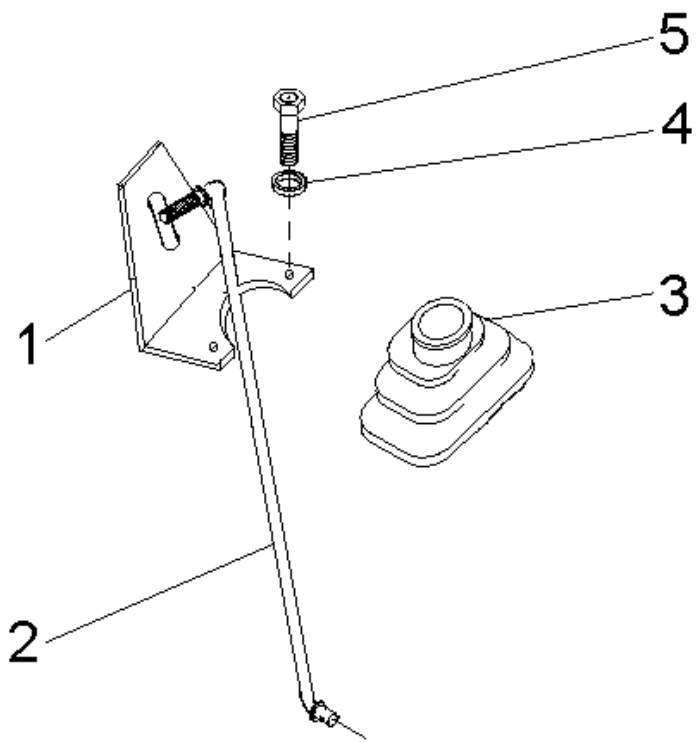

1	070006P1	**1** SUPORTE	BRACKET	SOPORTE
2	070406S1	**1** TIRANTE	ROD	VARILLA
3	069915P1	**1** COIFA	BELLOWS	FUELLE
4	339375X1	**2** ARRUELA	WASHER	ARANDELA
5	339666X1	**2** PARAFUSO	BOLT	PERNO

Tapete
Matting
Estera

105-80

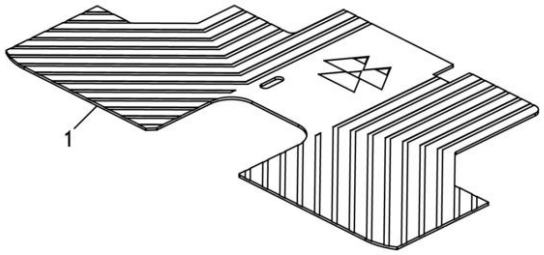

1	6269510M1	12x4	**1** TAPETE	MATTING	ESTERA

Soleira
Footstep
Estribos

105-85

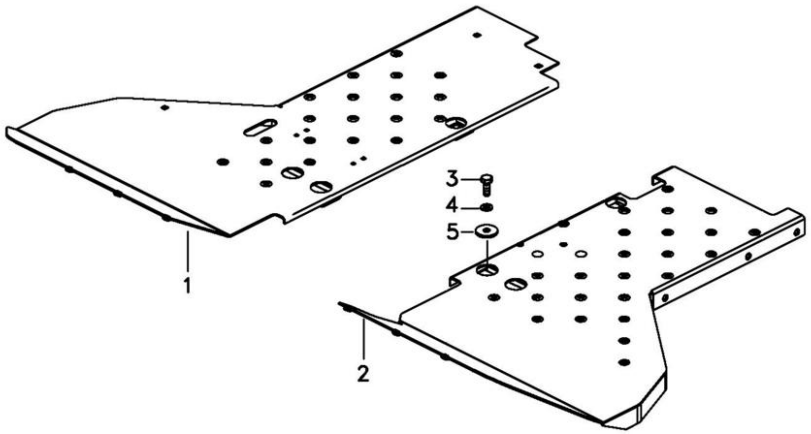

1	6269465M91		**1**	SOLEIRA DIREITA	RIGHT DOOR-SILL	SOLERA DERECHA
2	6269463M91		**1**	SOLEIRA ESQUERDA	LEFT DOOR-SILL	SOLERA IZQUIERDA
3	339401X1	M10x1	**6**	PARAFUSO	BOLT	PERNO
4	339376X1		**6**	ARRUELA	WASHER	ARANDELA
5	339025X1		**6**	ARRUELA	WASHER	ARANDELA

Cj. Soleira
Footsteps
Chapas De Piso

105-90

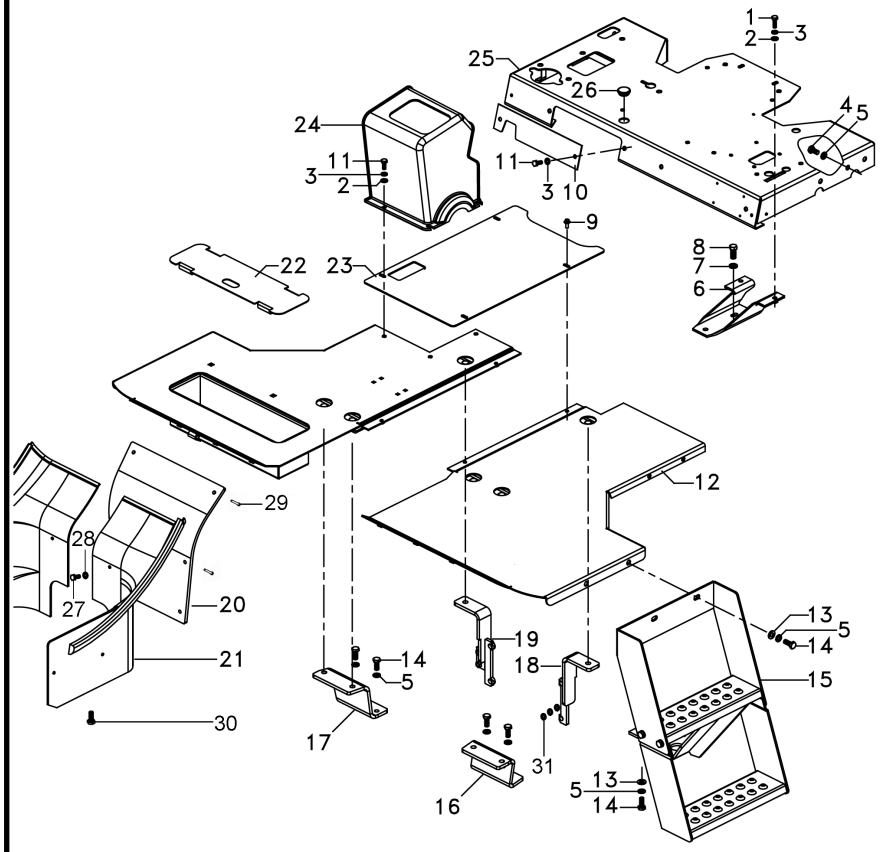

1	339761X1		**2**	PARAFUSO	BOLT	PERNO
2	391166X1		**5**	ARRUELA	WASHER	ARANDELA
3	339374X1		**7**	ARRUELA	WASHER	ARANDELA
4	3009491X1	M10x20	**6**	PARAFUSO	BOLT	PERNO
5	339376X1		**15**	ARRUELA	WASHER	ARANDELA
6	062957S1		**1**	SUPORTE	BRACKET	SOPORTE
7	353432X1		**1**	ARRUELA	WASHER	ARANDELA
8	353699X1	7/16	**1**	PARAFUSO	BOLT	PERNO
9	3012141X1		**4**	PARAFUSO	BOLT	PERNO
10	6269501M1		**1**	TAMPA	COVER	CUBIERTA
11	339123X1	M8x1	**5**	PARAFUSO	BOLT	PERNO
12	6269466M91	👁 105-85 No	**1**	CJ. SOLEIRA	FOOTSTEP	CHAPAS DE PISO
13	390734X1		**5**	ARRUELA	WASHER	ARANDELA
14	339401X1	M10x1	**9**	PARAFUSO	BOLT	PERNO
15	6269470M91		**1**	ESCADA	LADDER	ESCALERA
16	6269532M91	◀	**1**	SUPORTE	BRACKET	SOPORTE
17	6269530M91	▶	**1**	SUPORTE	BRACKET	SOPORTE
18	6267843M91		**1**	SUPORTE	BRACKET	SOPORTE
19	6269503M91		**1**	SUPORTE	BRACKET	SOPORTE
20	6280698M1		**1**	FECHAMENTO	COVER	CUBIERTA
21	6267631M1	◀	**1**	FECHAMENTO	COVER	CUBIERTA
21	6267632M1	▶	**1**	FECHAMENTO	COVER	CUBIERTA
22	6267841M1		**1**	TAMPA	COVER	CUBIERTA
23	6267837M1		**1**	CHAPA	PLATE	CHAPA
24	6269394M1		**1**	CAPA	BOOT	PROTECCION
25	6273420M91		**1**	CJ. PLATAFORMA	KIT, PLATFORM	JUEGO PLATAFORMA
26	021460P1		**1**	TAMPÃO	PAD	ALMOHADILLA
27	6211348M1		**4**	PARAFUSO	BOLT	PERNO
28	1427000M1		**4**	ARRUELA	WASHER	ARANDELA
29	339368X1		**2**	PARAFUSO	BOLT	PERNO
30	3009285X1		**2**	PARAFUSO	BOLT	PERNO
31	353757X1		**6**	ARRUELA	WASHER	ARANDELA

Toldo
Canopy
Toldo

105-95

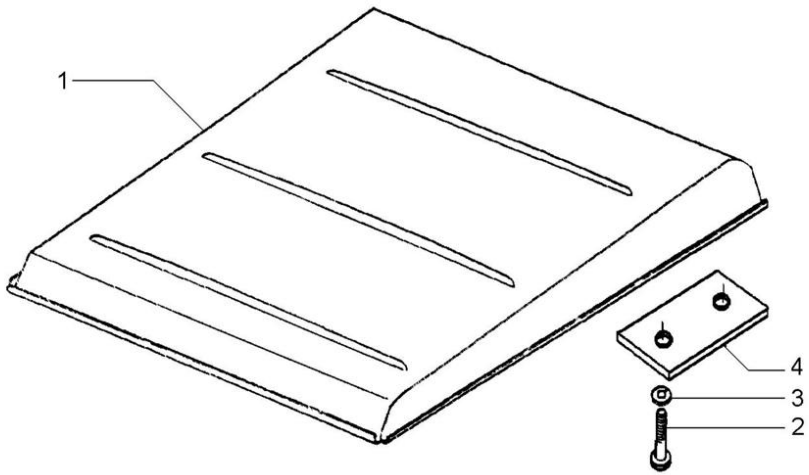

1	047162S1		**1** TOLDO	CANOPY	DOSEL
2	1441368X1	M12x1,25x45	**4** PARAFUSO	BOLT	PERNO
3	339369X1		**4** ARRUELA	WASHER	ARANDELA
4	044808P1		**2** FIXADOR	ATTACHMENT	ADITAMENTO

Estrutura De Segurança
Safety Frame
Bastidor De Seguridad

105-100

Basculante
Inclinable
Inclinable

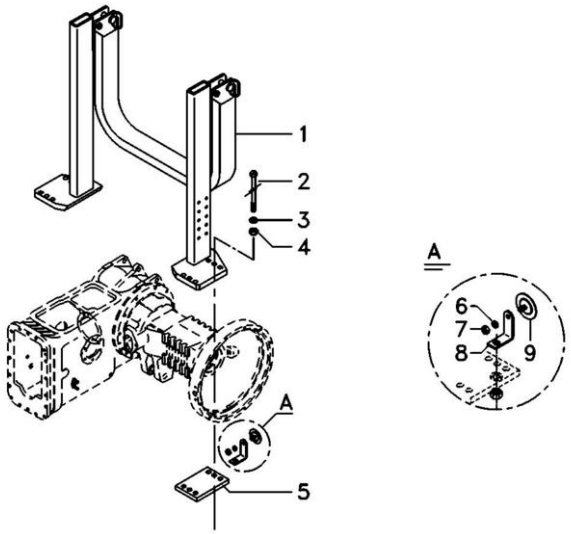

1	6218921M91	**1**	ESTRUTURA	STRUCTURE	ESTRUCTURA
2	368547X1	**12**	PARAFUSO	BOLT	PERNO
3	353775X1	**12**	ARRUELA	WASHER	ARANDELA
4	366957X1	**12**	PORCA	NUT	TUERCA
5	022724P1	**2**	CHAPA	PLATE	CHAPA
6	339375X1	**1**	ARRUELA	WASHER	ARANDELA
7	339030X1	**1**	PORCA	NUT	TUERCA
8	070842P1	**1**	SUPORTE	BRACKET	SOPORTE

Estrutura De Segurança
Safety Frame
Bastidor De Seguridad

105-105

Rígido
Rigid
Rígido

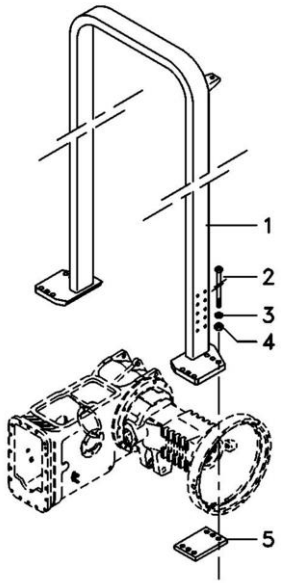

1	6225767M91	**1**	ESTRUTURA	STRUCTURE	ESTRUCTURA
2	368547X1	**12**	PARAFUSO	BOLT	PERNO
3	353775X1	**12**	ARRUELA	WASHER	ARANDELA
4	366957X1	**12**	PORCA	NUT	TUERCA
5	022724P1	**2**	CHAPA	PLATE	CHAPA

Suporte Support Soporte	Para-Lama Mudguard Guardabarros	105-110	

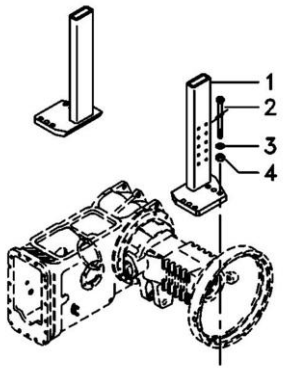

1	063609S1	▶	**1**	SUPORTE	BRACKET	SOPORTE
1	6222701M91	◀	**1**	SUPORTE	CLEVIS	GANCHO SEGURI.
2	373686X1		**8**	PARAFUSO	BOLT	PERNO
3	353775X1		**8**	ARRUELA	WASHER	ARANDELA
4	366957X1		**8**	PORCA	NUT	TUERCA

Espelho
Mirror
Espejo

105-115

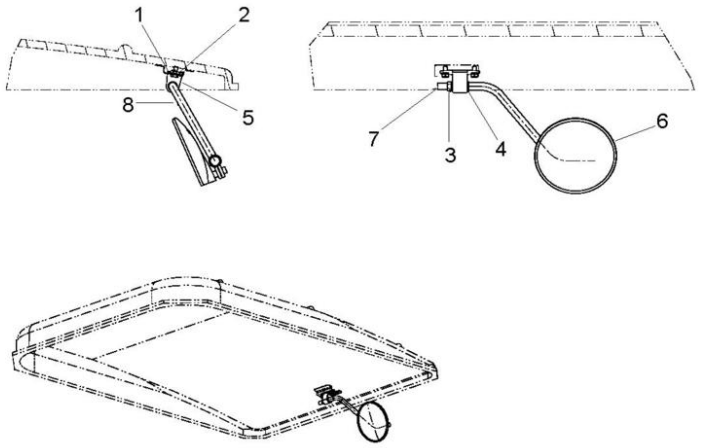

1	339124X1	**2**	PARAFUSO	BOLT	PERNO
2	339374X1	**2**	ARRUELA	WASHER	ARANDELA
3	339402X1	**1**	PORCA	NUT	TUERCA
4	391158X1	**2**	ARRUELA	WASHER	ARANDELA
5	6236524M91	**1**	COXIM	MOUNTING	MONTANTE
6	6236542M91	**1**	ESPELHO	MIRROR	RETROVISOR
7	6236556M1	**1**	TAMPÃO	PAD	ALMOHADILLA
8	6239514M91	**1**	HASTE	RAIL	RIEL

Estrutura De Segurança
Safety Frame
Techo De Protección

105-120

Rígido
Rigid
Rígido

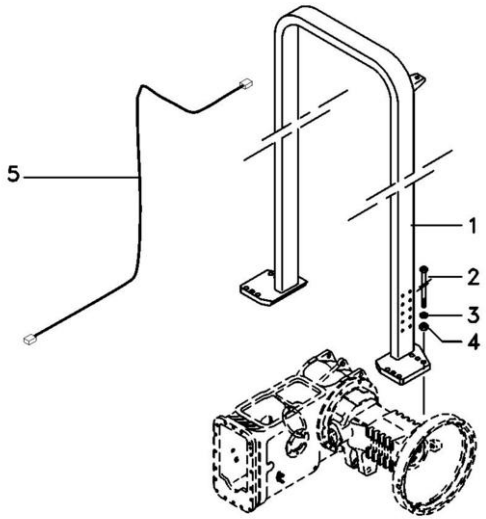

1	6228011M91		**1** CJ. TOLDO	CANOPY	DOSEL
2	368547X1	3/4"	**12** PARAFUSO	BOLT	PERNO
3	353775X1		**12** ARRUELA	WASHER	ARANDELA
4	366957X1		**12** PORCA	NUT	TUERCA
5	6269709M91		**1** CHICOTE	HARNESS	MAZO CABLES

Estrutura De Segurança
Safety Frame
Techo De Protección

105-125

Rops Basculante
Inclinable Rops
Rops Inclinable

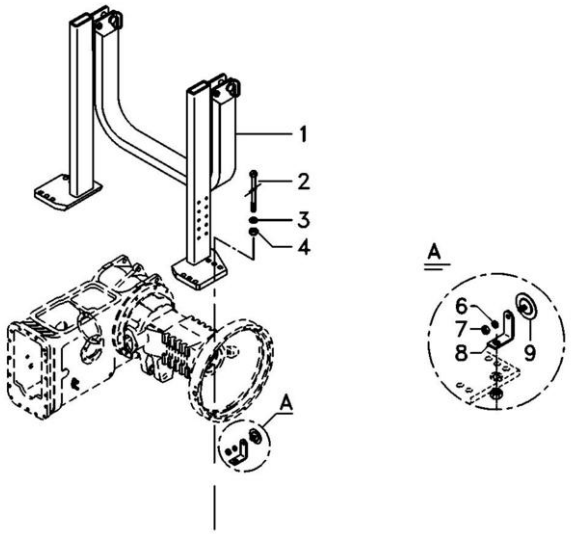

1	6269683M91		**1** CJ. ESTRUTURA	STRUCTURE	ESTRUCTURA
2	368547X1	3/4"	**12** PARAFUSO	BOLT	PERNO
3	353775X1		**12** ARRUELA	WASHER	ARANDELA
4	366957X1		**12** PORCA	NUT	TUERCA
6	339375X1		**2** ARRUELA	WASHER	ARANDELA
7	339030X1		**2** PORCA	NUT	TUERCA
8	070842P1		**2** SUPORTE	BRACKET	SOPORTE
9	3587400M91		**2** REFLETOR	REFLECTOR	CATADIOPTRICO

Dreno
Drain
Dreno

110-10

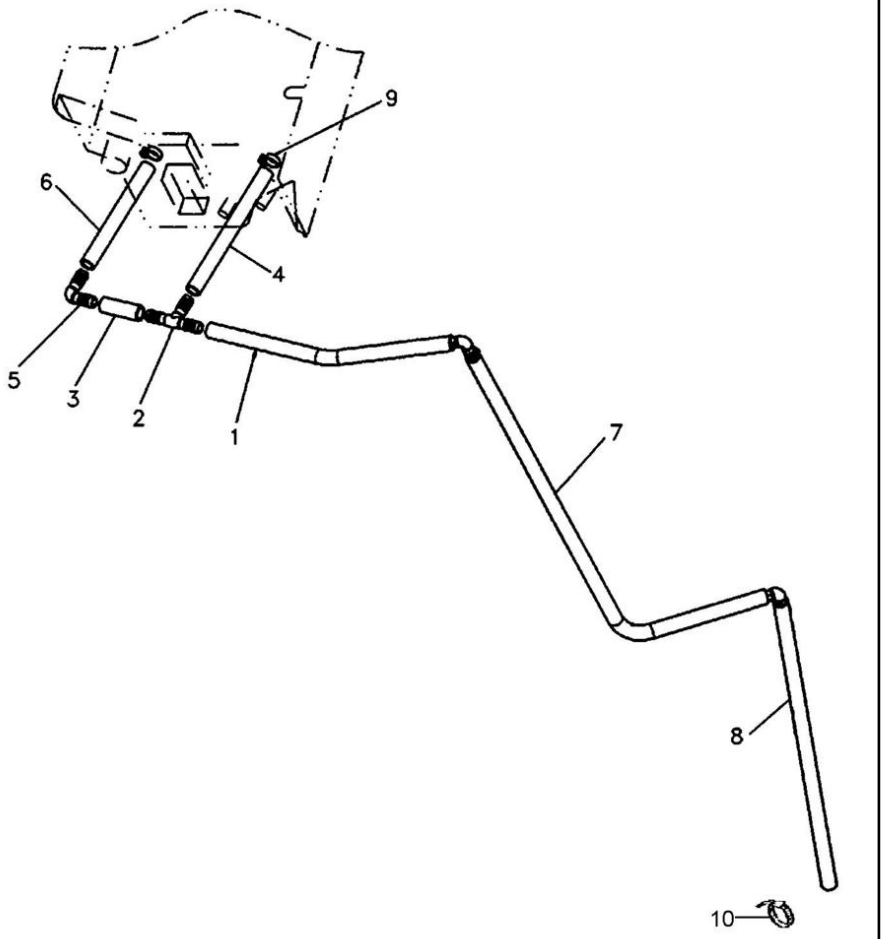

REV.03

1	6204358M1	**1**	MANGUEIRA	HOSE	FLEXIBLE
2	066402T1	**1**	CONEXÃO "T"	CONNECTION T	CONEXION T
3	6214902M1	**1**	MANGUEIRA	HOSE	FLEXIBLE
4	6214903M1	**1**	MANGUEIRA	HOSE	FLEXIBLE
5	6200093M1	**3**	CONEXÃO	CONNECTION	CONEXION
6	6214904M1	**1**	MANGUEIRA	HOSE	FLEXIBLE
7	6214905M1	**1**	MANGUEIRA	HOSE	FLEXIBLE
8	6214906M1	**1**	MANGUEIRA	HOSE	FLEXIBLE
9	6200083M1	**2**	BRAÇADEIRA	CLAMP	ABRAZADERA
10	6204276M1	**5**	BRAÇADEIRA	CLAMP	ABRAZADERA

Ar Condicionado Air Conditioner Aire Acondionado	Motor Engine Motor	110-15	

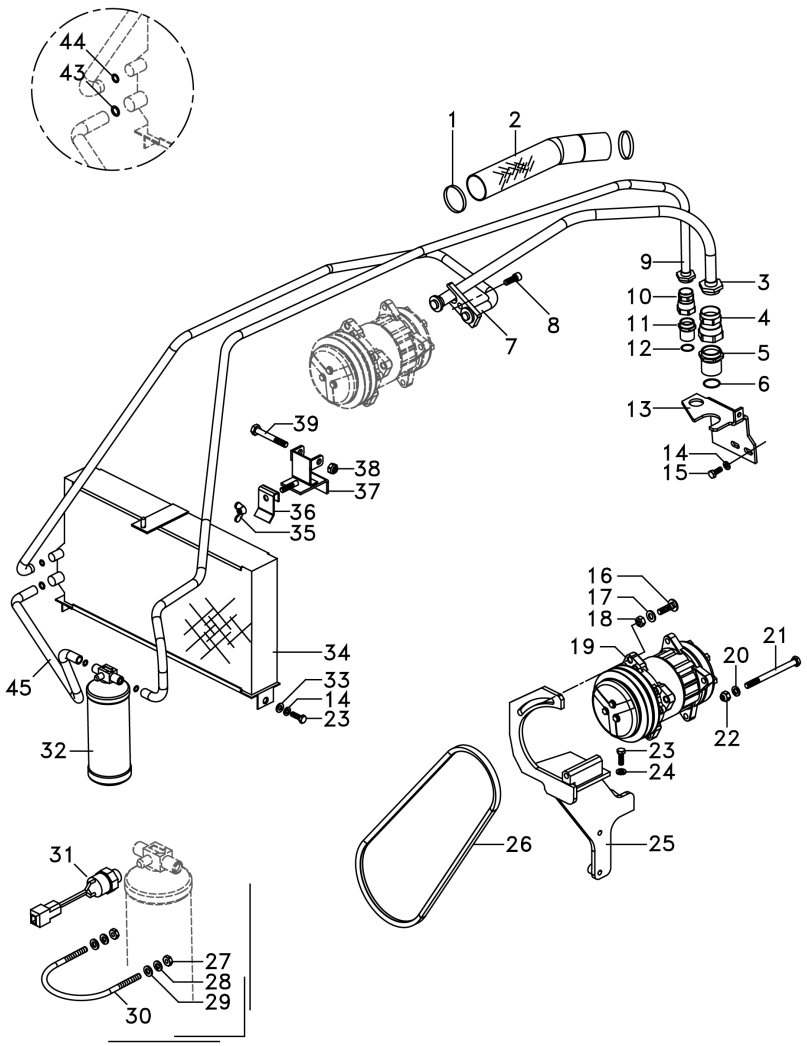

1	517587M1		**5**	BRAÇADEIRA	CLAMP	ABRAZADERA
2	072867P1		**1**	MANGUEIRA	HOSE	FLEXIBLE
3	068334T1		**1**	MANGUEIRA	HOSE	FLEXIBLE
4	368543X1		**1**	CONEXÃO	CONNECTION	CONEXION
5	368544X1		**1**	CONEXÃO	CONNECTION	CONEXION
6	3010474X1		**1**	ANEL "O"	O RING	JUNTA TORICA
7	3714484M1		**1**	MANGUEIRA	HOSE	FLEXIBLE
8	358139X1		**1**	PARAFUSO ALLEN	ALLEN BOLT	TORNILLO ALLEN
9	068333T1		**1**	MANGUEIRA	HOSE	FLEXIBLE
10	368524X1		**1**	CONEXÃO	CONNECTION	CONEXION
11	368523X1		**1**	CONEXÃO	CONNECTION	CONEXION
12	3010502X1		**1**	ANEL "O"	O RING	JUNTA TORICA
13	6262234M1		**1**	SUPORTE	BRACKET	SOPORTE
14	339374X1		**4**	ARRUELA	WASHER	ARANDELA
15	339123X1	M8x1	**2**	PARAFUSO	BOLT	PERNO
16	385375X1	M10x35	**1**	PARAFUSO	BOLT	PERNO
17	390734X1		**1**	ARRUELA	WASHER	ARANDELA
18	1441932X1		**1**	PORCA	NUT	TUERCA
19	3782613M2		**1**	COMPRESSOR	COMPRESSOR	COMPRESOR
20	339376X1		**1**	ARRUELA	WASHER	ARANDELA
21	063663P1		**x**	PARAFUSO	BOLT	PERNO
22	1440329X1		**1**	PORCA	NUT	TUERCA
23	339761X1		**3**	PARAFUSO	BOLT	PERNO
24	353434X1		**1**	ARRUELA	WASHER	ARANDELA
25	6270039M91		**1**	SUPORTE	BRACKET	SOPORTE
26	6201102M1		**1**	CORREIA	BELT	CORREA
27	339030X1		**2**	PORCA	NUT	TUERCA
28	339375X1		**2**	ARRUELA	WASHER	ARANDELA
29	390971X1		**2**	ARRUELA	WASHER	ARANDELA
30	3383977M1		**1**	BRAÇADEIRA	CLAMP	ABRAZADERA
31	3712526M1		**1**	PRESSOSTATO	PRESS	PRENSA
32	3712495M1		**1**	FILTRO	FILTER	FILTRO
33	339024X1		**2**	ARRUELA	WASHER	ARANDELA
34	6218637M1		**1**	CONDENSADOR	CONDENSER	CONDENSADOR
35	6211685M1		**1**	PORCA	NUT	TUERCA
36	058645P1		**1**	FIXADOR	ATTACHMENT	ADITAMENTO
37	6240040M91		**1**	PRESILHA	STAPLE	GRAPA
38	390881X1		**1**	PORCA	NUT	TUERCA
39	391927X1	M10x75	**1**	PARAFUSO	BOLT	PERNO
43	3010471X1		**3**	ANEL "O"	O RING	JUNTA TORICA
44	3010472X1		**1**	ANEL "O"	O RING	JUNTA TORICA
45	6262296M1		**1**	MANGUEIRA	HOSE	FLEXIBLE

Tampa
Cover
Tapa

110-20

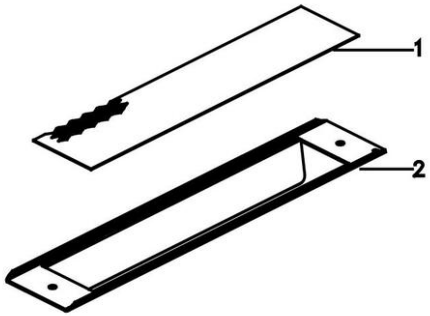

1	6236962M1	**1**	TELA	CLOTH	TELA
2	6236961M1	**1**	CHAPA	PLATE	CHAPA

Suporte
Support
Soporte

110-25

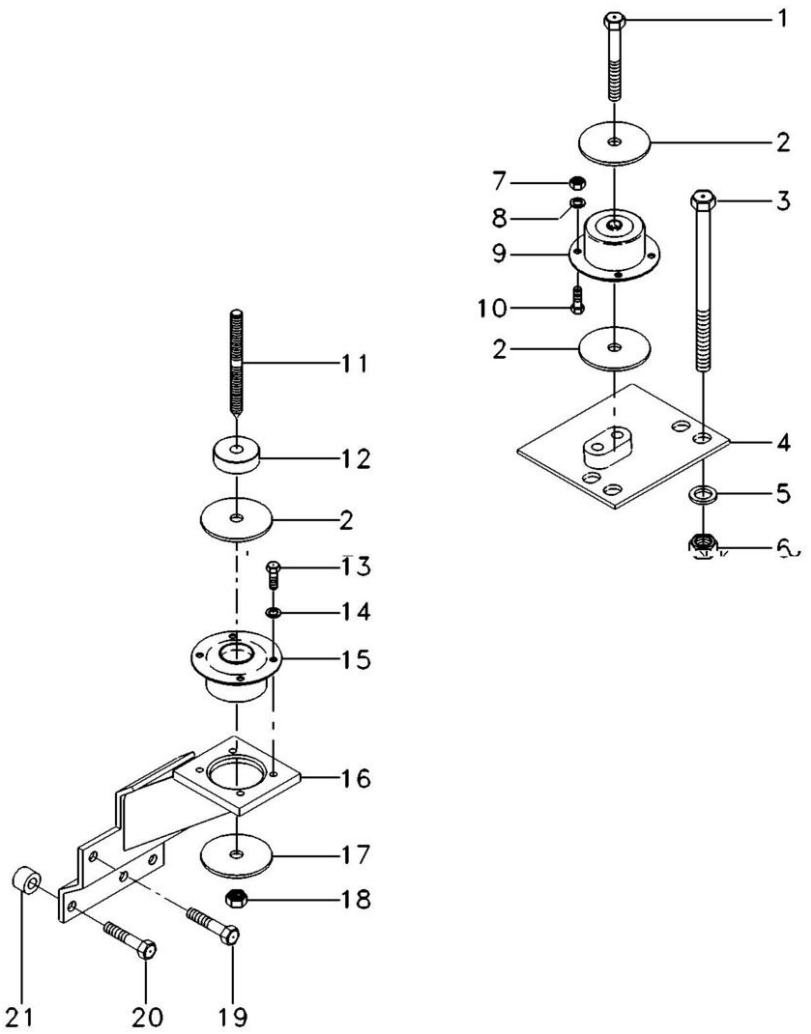

1	339616X1		**2**	PARAFUSO	BOLT	PERNO
2	3388272M1		**4**	ARRUELA	WASHER	ARANDELA
3	373686X1		**8**	PARAFUSO	BOLT	PERNO
4	067586S1	[B] ◀	**1**	SUPORTE	BRACKET	SOPORTE
4	067587S1	[B] ▶	**1**	SUPORTE	BRACKET	SOPORTE
5	353775X1		**8**	ARRUELA	WASHER	ARANDELA
6	366957X1		**8**	PORCA	NUT	TUERCA
7	3009693X1		**8**	PORCA	NUT	TUERCA
8	339376X1		**8**	ARRUELA	WASHER	ARANDELA
9	3715926M1	[B]	**2**	COXIM	MOUNTING	MONTANTE
10	3009492X1		**8**	PARAFUSO	BOLT	PERNO
11	3809002M1		**2**	PRISIONEIRO	STUD	ESPARRAGO
12	057313P1		**2**	ESPAÇADOR	SPACER	PIEZA DISTANCIA
13	3009492X1		**8**	PARAFUSO	BOLT	PERNO
14	390734X1		**8**	ARRUELA	WASHER	ARANDELA
15	3712693M1	[A]	**2**	COXIM	MOUNTING	MONTANTE
16	070416S1	[A] ◀	**1**	SUPORTE	BRACKET	SOPORTE
16	070418S1	[A] ▶	**1**	SUPORTE	BRACKET	SOPORTE
17	059377P1		**4**	ARRUELA	WASHER	ARANDELA
18	339034X1		**2**	PORCA	NUT	TUERCA
19	353901X1		**2**	PARAFUSO	BOLT	PERNO
20	354285X1		**6**	PARAFUSO	BOLT	PERNO
21	1683182M1		**6**	ESPAÇADOR	SPACER	PIEZA DISTANCIA

[A] TRASEIRO
REAR
TRASERO

[B] DIANTEIRO
FRONT
DELANTERO

Suporte
Support
Soporte

110-30

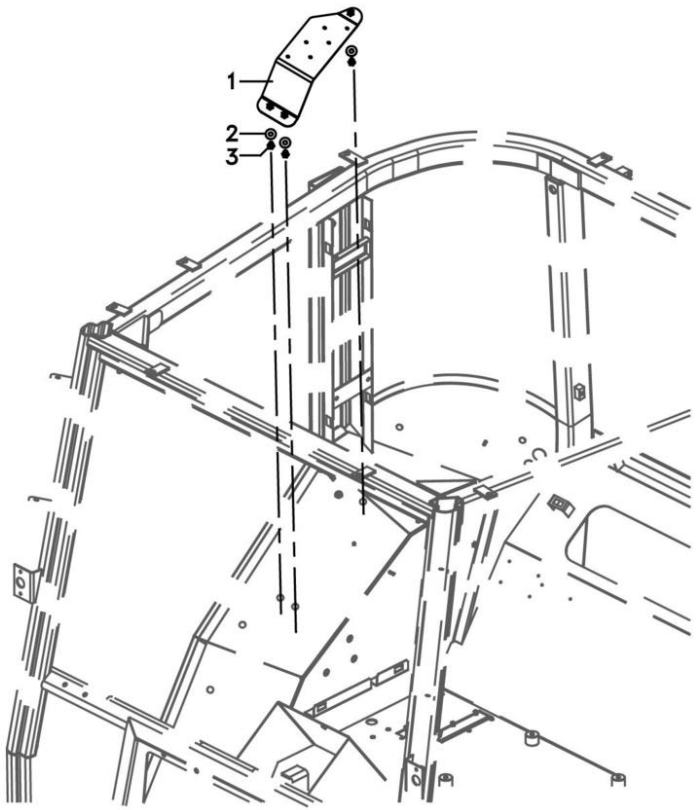

1	6264909M91		**1** SUPORTE	BRACKET	SOPORTE
2	391039X1	24x9x1,9	**3** ARRUELA	WASHER	ARANDELA
3	339123X1	M8x1,25x20	**3** PARAFUSO	BOLT	PERNO

Reservatório
Container
Deposito

110-35

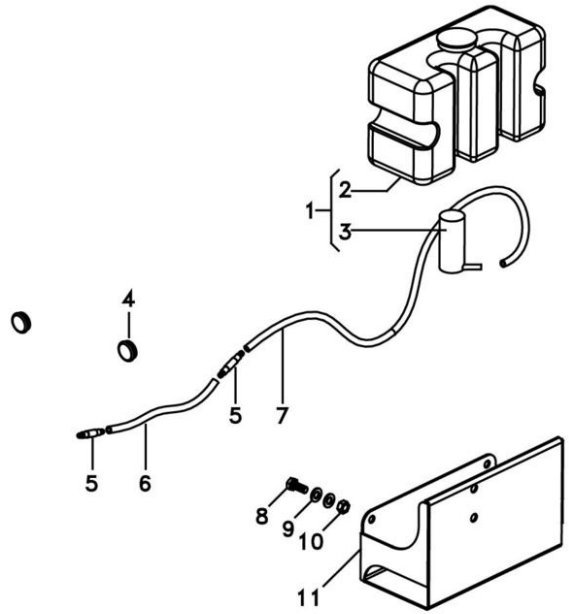

1	6228324M91		**1** RESERVATÓRIO	CONTAINER	CONTENEDOR
2	6228325M1		**1** RESERVATÓRIO	CONTAINER	CONTENEDOR
3	6228326M1		**1** BOMBA D'ÁGUA	WATER PUMP	BOMBA DE AGUA
4	6222658M1		**2** TAMPÃO	PAD	ALMOHADILLA
5	6204268M1		**2** VÁLVULA	VALVE	VALVULA
6	066420P1		**1** MANGUEIRA	HOSE	FLEXIBLE
7	066419P1		**1** MANGUEIRA	HOSE	FLEXIBLE
8	339123X1	M8x1,25x20	**2** PARAFUSO	BOLT	PERNO
9	390972X1	16,8x8,6x1,6	**4** ARRUELA	WASHER	ARANDELA
10	339169X1	M8	**2** PORCA	NUT	TUERCA
11	6228327M91		**1** CJ. SUPORTE	KIT, BRACKET	JUEGO SOPORTE

Revestimento
Cladding
Revestimiento

110-40

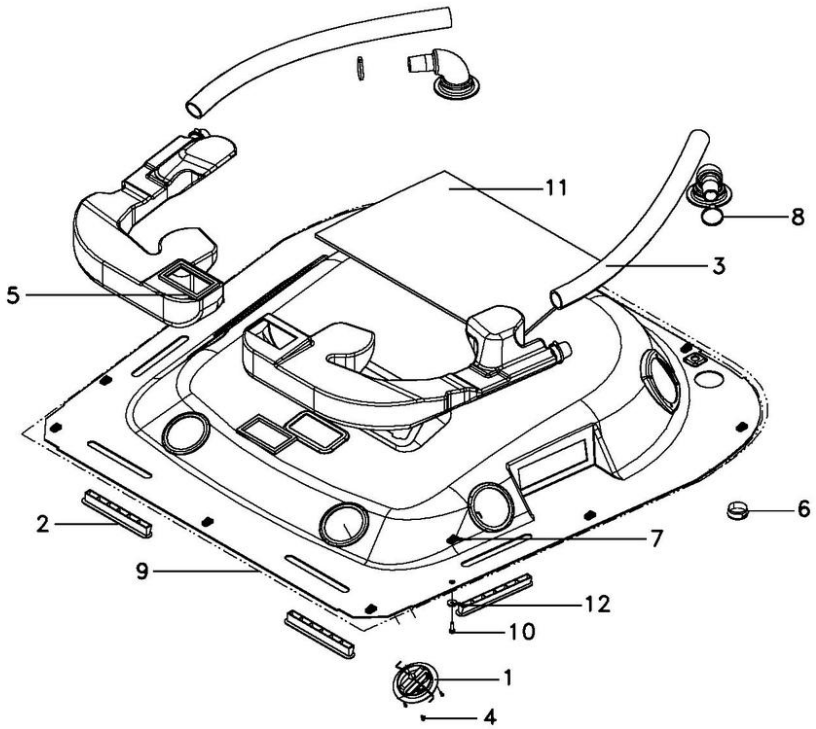

1	6233247M1		**4**	DIFUSOR	DIFFUSER	DIFUSOR
2	6214890M1		**4**	DIFUSOR	BAFFLE	DIFUSOR
3	6212039M1		**2**	MANGUEIRA	HOSE	FLEXIBLE
4	6220982M1		**12**	PARAFUSO	BOLT	PERNO
5	6214926M1		**2**	GUARNIÇÃO	FOAM	ESPUMA
6	6214908M1		**2**	DIFUSOR	BAFFLE	DIFUSOR
7	6200086M1		**12**	PRESILHA	STAPLE	GRAPA
8	6214891M1		**4**	BRAÇADEIRA	CLAMP	ABRAZADERA
9	6234040M91	110-45 No	**1**	CJ. REVESTIMENTO	KIT, MAT	JUEGO ALFOMBRA
10	6211348M1		**12**	PARAFUSO	BOLT	PERNO
11	6204118M1		**1**	PROTEÇÃO	GUARD	DEFENSA
12	6200065M1		**12**	ARRUELA	WASHER	ARANDELA

REV.02

Revestimento
Cladding
Revestimiento

110-45

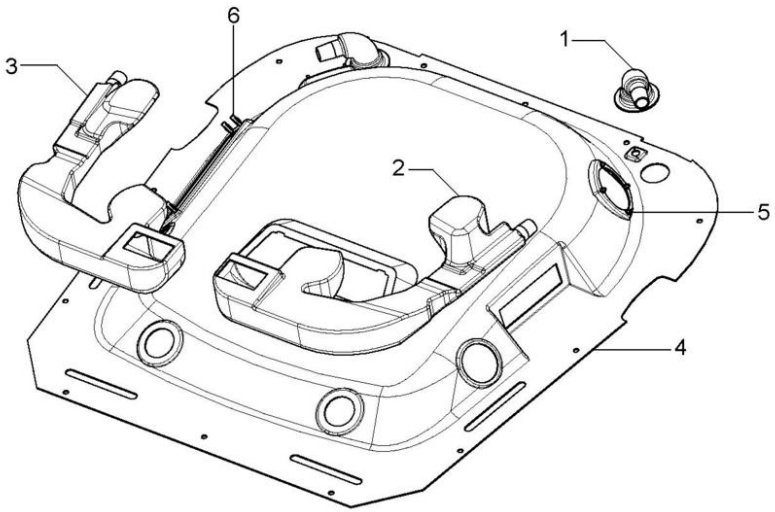

1	6227165M1		**2**	TUBO	PIPE	CANO
2	6227164M1	◀	**1**	TUBO	PIPE	CANO
3	6227163M1	▶	**1**	TUBO	PIPE	CANO
4	6234041M1		**1**	REVESTIMENTO CAB	CLADDING	CHAQUETA
5	3713803M1		**8**	PORCA	NUT	TUERCA
6	6232752M1		**4**	REBITE	RIVET	REMACHE

Revestimento
Cladding
Revestimiento

110-50

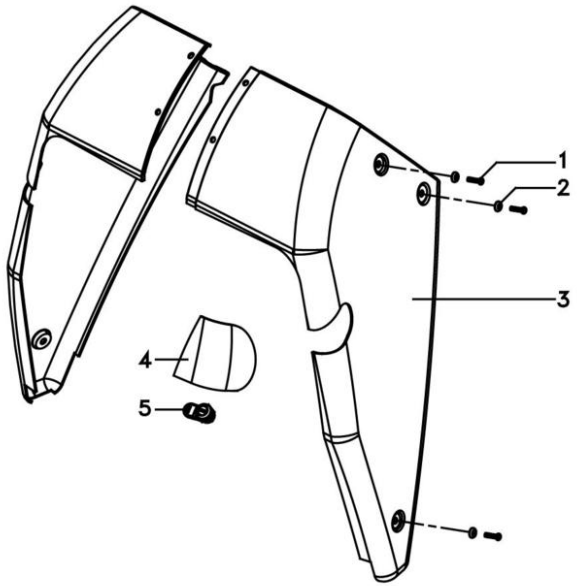

1	6211348M1	M6x25	**8** PARAFUSO	BOLT	PERNO
2	6200065M1		**8** ARRUELA	WASHER	ARANDELA
3	6262941M1	▶	**1** PROTEÇÃO	GUARD	DEFENSA
3	6274101M1	◀	**1** PROTEÇÃO	GUARD	DEFENSA
4	6274102M1		**1** TAMPA	COVER	CUBIERTA
5	6200081M1		**1** TRAVA	LOCK	RETENEDOR

Escada
Ladder
Escalera

110-55

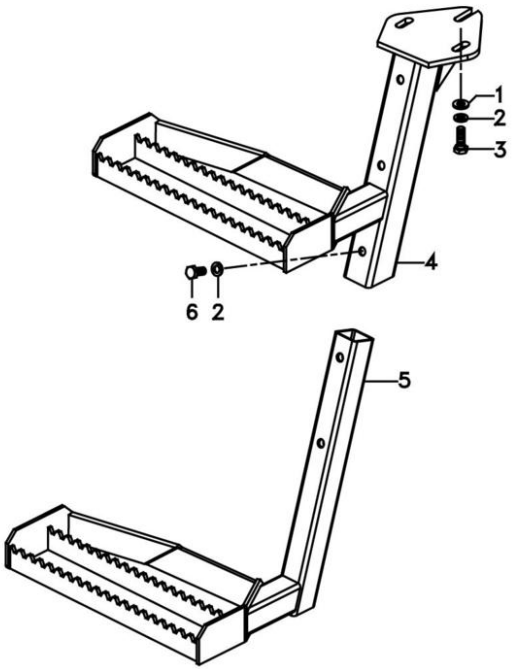

1	339025X1		**3**	ARRUELA	WASHER	ARANDELA
2	339376X1		**5**	ARRUELA	WASHER	ARANDELA
3	339451X1	M10 x 1	**3**	PARAFUSO	BOLT	PERNO
4	6274411M91	▲	**1**	CJ. ESCADA	KIT, LADDER	JUEGO ESCALERA
5	6274412M91	▼	**1**	CJ. ESCADA	KIT, LADDER	JUEGO ESCALERA
6	339081X1	M10 x 20	**2**	PARAFUSO	BOLT	PERNO

Cj. Mangueira
Hose
Manguera

110-60

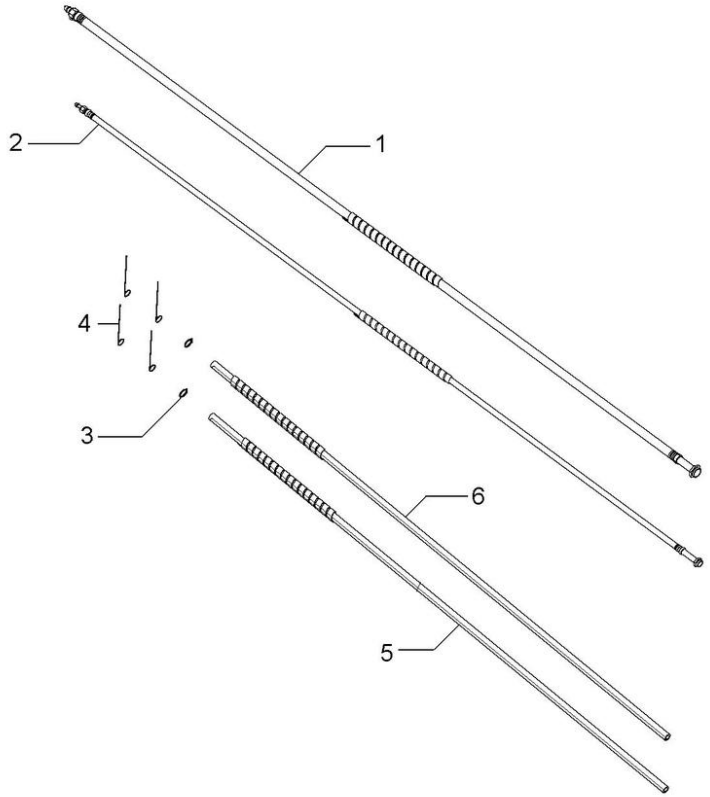

1	6229094M1	**1** MANGUEIRA	HOSE	FLEXIBLE
2	6229093M1	**1** MANGUEIRA	HOSE	FLEXIBLE
3	6211324M1	**2** BRAÇADEIRA	CLAMP	ABRAZADERA
4	6204276M1	**4** BRAÇADEIRA	CLAMP	ABRAZADERA
5	6229095M1	**1** MANGUEIRA	HOSE	FLEXIBLE
6	6229096M1	**1** MANGUEIRA	HOSE	FLEXIBLE

Instalação Da Cabina
Cab Assy
Instalaciën De La Cabina

110-65

Standard
Standard
Standard

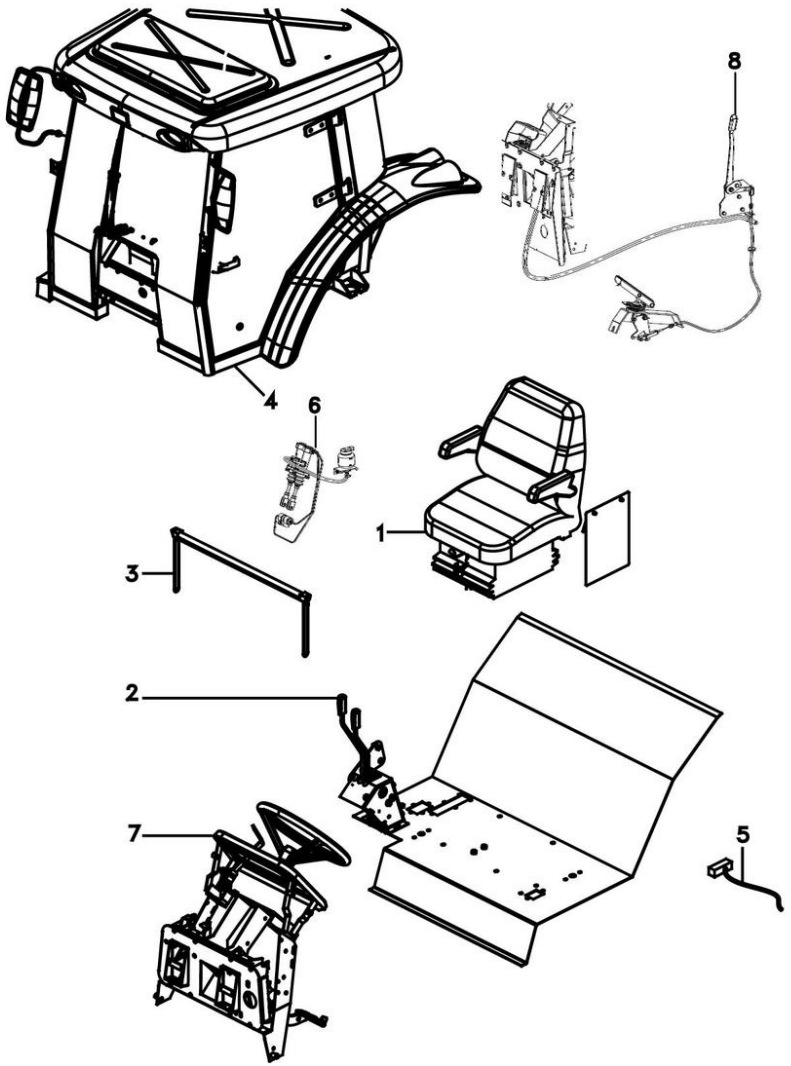

1	6201633M91	105-40 No	**1**	CJ. ASSENTO	KIT, SEAT	ASIENTO JUEGO
2	6210679M91	70-80 No	**1**	VÁLVULA CONTROLE	CONTROL VALVE	VALVULA CONTROL
3	6214693M91	110-120 No	**1**	QUEBRA-SOL	SUN VISOR	PARASOL
4	6262279M91	110-75 No	**1**	CABINE	CAB	CABINA
5	6262953M91	80-20 No	**1**	SISTEMA ELÉTRICO	ELECTR. SYSTEM	SISTEMA ELÉTRICO
5		80-30 No	**1**	SISTEMA ELÉTRICO	ELECTR. SYSTEM	SISTEMA ELÉTRICO
6		70-165 No	**1**	FREIO	BRAKE	FRENO
7		110-130 No	**1**	CJ. ESTRUTURA	STRUCTURE	ESTRUCTURA
8		105-10 No	**1**	CJ. ACELERADOR	ACCELERATOR	ACELERADOR

Instalação Da Cabina
Cab Assy
Instalaciën De La Cabina

110-70

Luxo
High Lux
Luxo

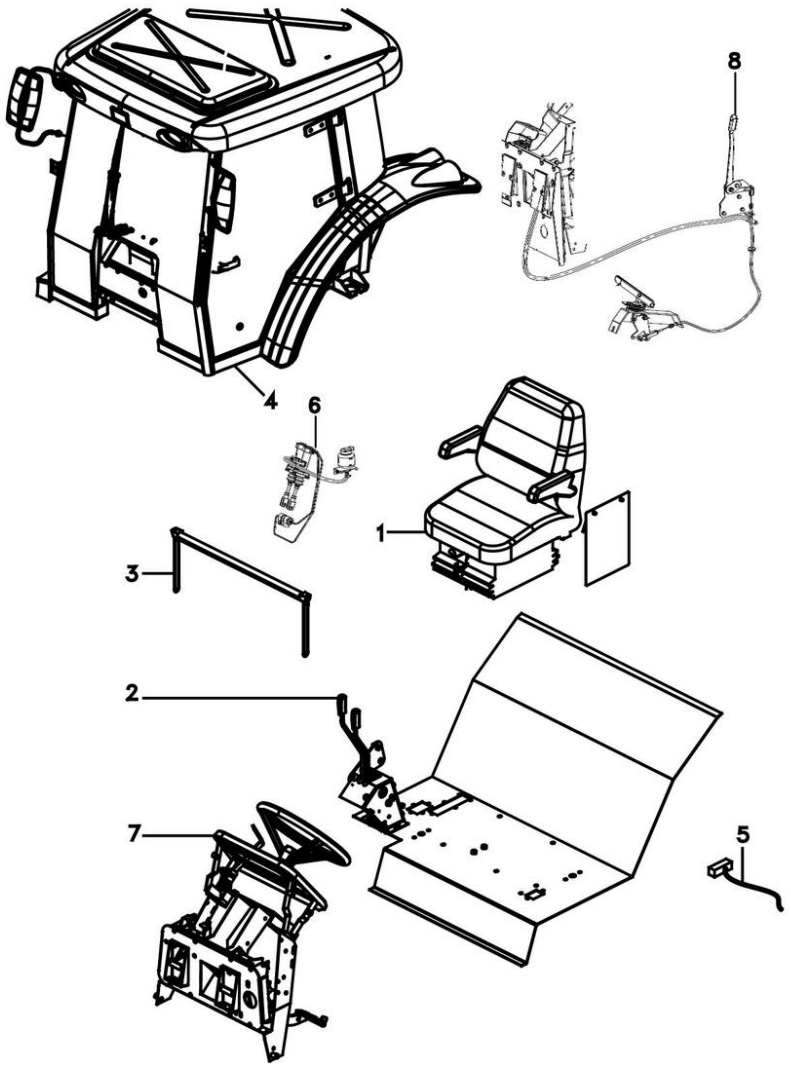

1	6201633M91	105-40 No	**1**	CJ. ASSENTO	KIT, SEAT	ASIENTO JUEGO
2	6210679M91	70-80 No	**1**	VÁLVULA CONTROLE	CONTROL VALVE	VALVULA CONTROL
3	6214693M91	110-120 No	**1**	QUEBRA-SOL	SUN VISOR	PARASOL
4	6262278M91	110-80 No	**1**	CABINE	CAB	CABINA
5	6262953M91	80-20 No	**1**	SISTEMA ELÉTRICO	ELECTR. SYSTEM	SISTEMA ELÉTRICO
5		80-30 No	**1**	SISTEMA ELÉTRICO	ELECTR. SYSTEM	SISTEMA ELÉTRICO
6		70-165 No	**1**	FREIO	BRAKE	FRENO
7		110-130 No	**1**	CJ. ESTRUTURA	STRUCTURE	ESTRUCTURA
8		105-10 No	**1**	CJ. ACELERADOR	ACCELERATOR	ACELERADOR

Instalação Da Cabina
Cab Assy
Instalaciën De La Cabina

110-75

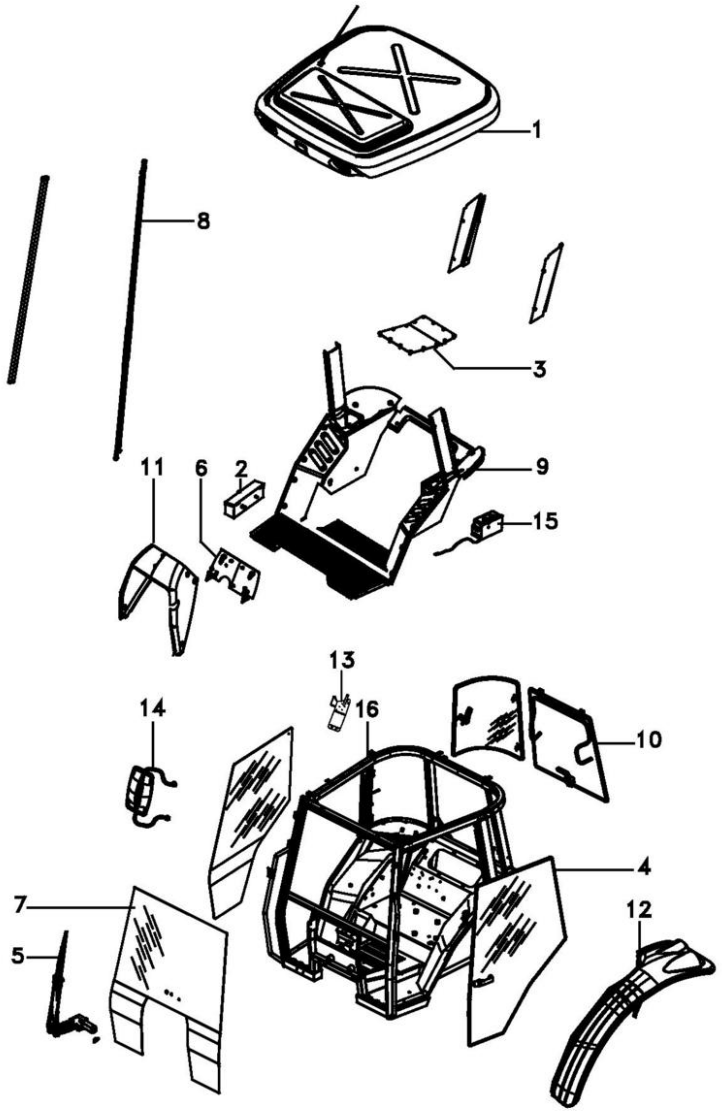

1	6228915M92	110-90 No	**1**	CJ. TETO	ROOF ASY	CJTO. TECHO
2	066381N1	140-25 No	**1**	CX. FERRAMENTAS	TOOL BOX	CAJA HERRAMIENTA
3	6212548M91	10-155 No	**1**	FECHAMENTO	COVER	CUBIERTA
4		110-145 No	**1**	PORTA DE VIDRO	GLASS DOOR	PUERTA DE VIDRIO
5	6227610M91	110-160 No	**1**	LIMPADOR PARABRI	WIPER BLADE	ESCOBILLA L P BR
6	6263225M91	100-30 No	**1**	PORTA FUSÍVEIS	FUSE HOLDER	PORTAFUSIBLE
7		110-140 No	**1**	VIDRO	GLASS	CRISTAL
8		110-60 No	**1**	CJ. MANGUEIRA	KIT, HOSE	MANGUITOS JUEGO
9	6262290M91	110-100 No	**1**	CJ. REVESTIMENTO	KIT, MAT	JUEGO ALFOMBRA
10	6223309M91	110-125 No	**1**	CABINE	CAB	CABINA
11		110-50 No	**1**	CJ. REVESTIMENTO	KIT, MAT	JUEGO ALFOMBRA
12	6228627M91	100-65 No	**1**	KIT PÁRA-LAMA	FENDER, KIT	KIT GUARDABARRO
13		110-30 No	**1**	CJ. SUPORTE	KIT, BRACKET	JUEGO SOPORTE
14	066205N1	110-115 No	**2**	SUPORTE ESPELHO	MIRROR ARM ASSY	CJT.BRAZO ESPEJO
15	6227633M91	110-35 No	**1**	RESERVATÓRIO	CONTAINER	CONTENEDOR
16	6274971M91		**1**	CJ. ESTRUTURA	STRUCTURE	ESTRUCTURA

Instalação Da Cabina
Cab Assy
Instalaciën De La Cabina

110-80

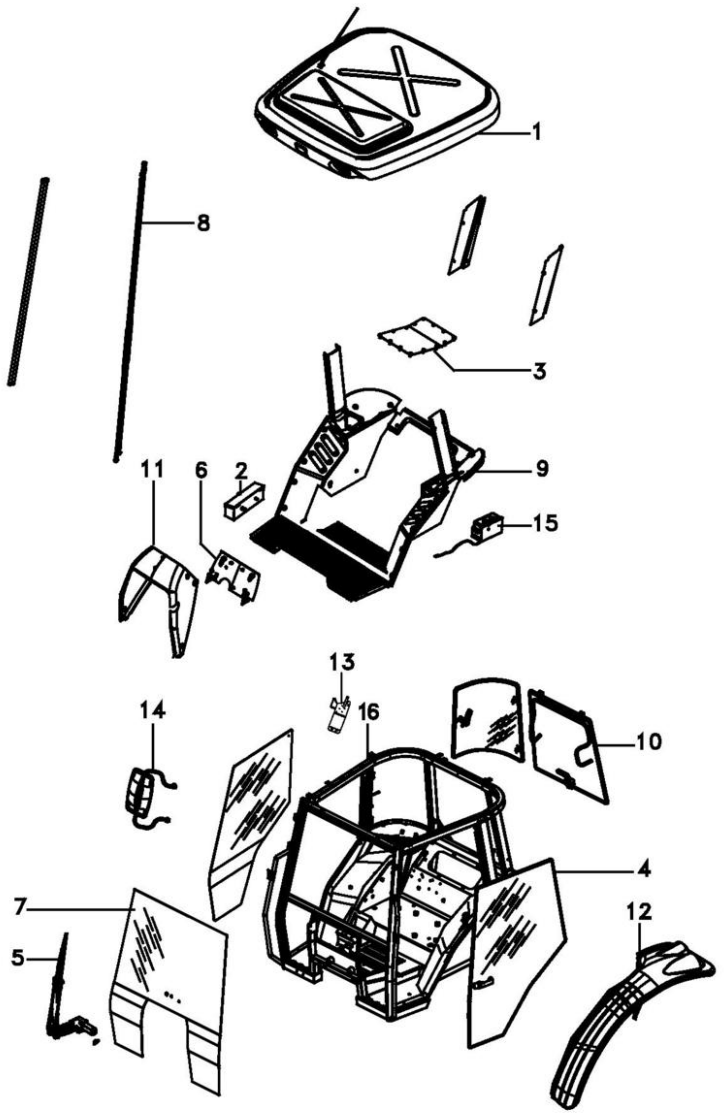

1	6234042M92	110-85 No	**1**	CJ. TETO	ROOF ASY	CJTO. TECHO
2	066381N1	140-25 No	**1**	CX. FERRAMENTAS	TOOL BOX	CAJA HERRAMIENTA
3	6212548M91	10-155 No	**1**	FECHAMENTO	COVER	CUBIERTA
4		110-145 No	**1**	PORTA DE VIDRO	GLASS DOOR	PUERTA DE VIDRIO
5	6227610M91	110-160 No	**1**	LIMPADOR PARABRI	WIPER BLADE	ESCOBILLA L P BR
6	6263225M91	100-30 No	**1**	PORTA FUSÍVEIS	FUSE HOLDER	PORTAFUSIBLE
7		110-140 No	**1**	VIDRO	GLASS	CRISTAL
8		110-60 No	**1**	CJ. MANGUEIRA	KIT, HOSE	MANGUITOS JUEGO
9	6274974M91	110-95 No	**1**	CJ. REVESTIMENTO	KIT, MAT	JUEGO ALFOMBRA
10	6223309M91	110-125 No	**1**	CABINE	CAB	CABINA
11		110-50 No	**1**	CJ. REVESTIMENTO	KIT, MAT	JUEGO ALFOMBRA
12	6228627M91	100-65 No	**1**	KIT PÁRA-LAMA	FENDER, KIT	KIT GUARDABARRO
13		110-30 No	**1**	CJ. SUPORTE	KIT, BRACKET	JUEGO SOPORTE
14	066205N1	110-115 No	**2**	SUPORTE ESPELHO	MIRROR ARM ASSY	CJT.BRAZO ESPEJO
15	6227633M91	110-35 No	**1**	RESERVATÓRIO	CONTAINER	CONTENEDOR
16	6274971M91		**1**	CJ. ESTRUTURA	STRUCTURE	ESTRUCTURA

Teto Da Cabina
Cab Roof
Techo De La Cabina

110-85

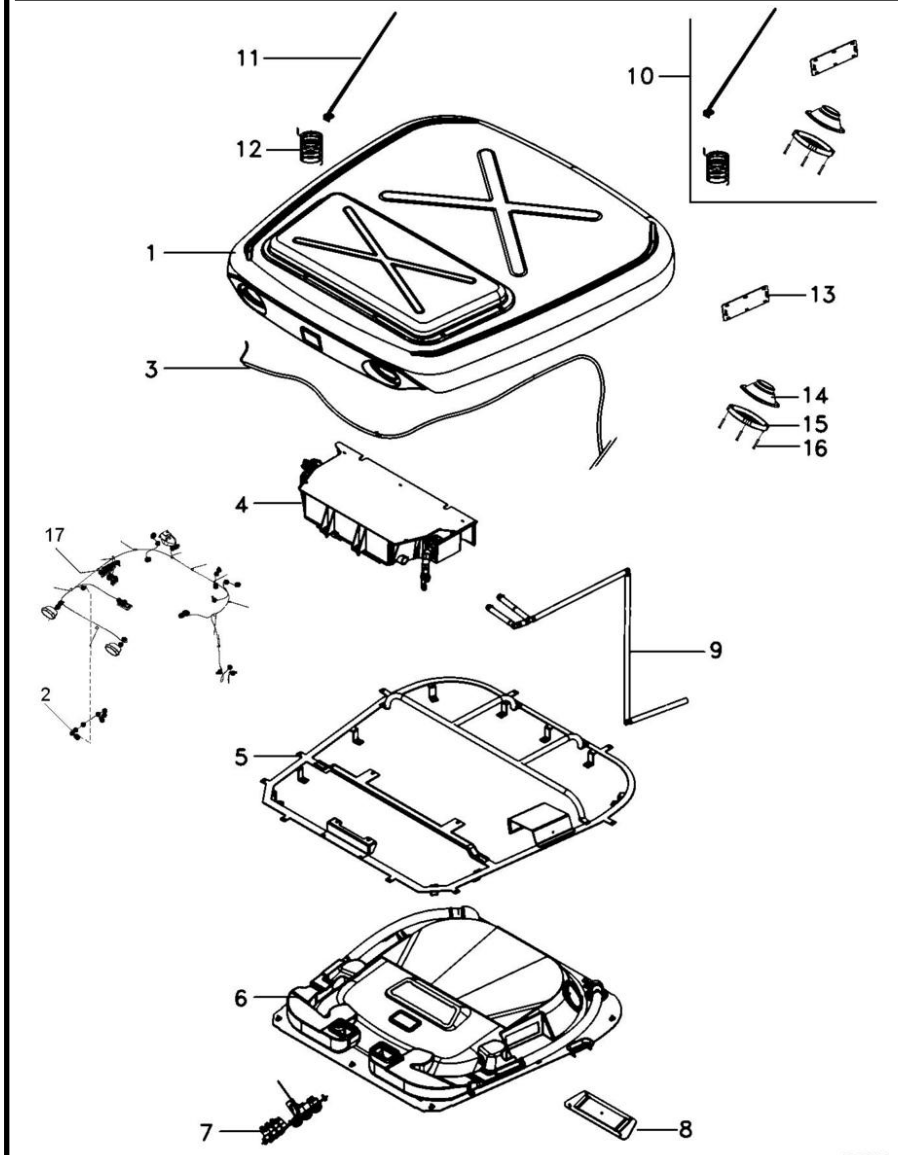

REV.01

1	6226660M92		110-165 No	**1** CJ. TETO	ROOF ASY	CJTO. TECHO
2	6236867M1			**1** CABO	CABLE	CABLE
3	6225997M1			**1** CHICOTE	HARNESS	MAZO CABLES
4	6212041M91		110-150 No	**1** CONDICIONADOR AR	AIR CONDITIONER	ACONDIC.DE AIRE
5	6233695M91			**1** CJ. ESTRUTURA	STRUCTURE	ESTRUCTURA
6	6234039M91		110-40 No	**1** CJ. REVESTIMENTO	KIT, MAT	JUEGO ALFOMBRA
7	6212544M91		80-65 No	**1** CJ. PAINEL	KIT, PANEL	JUEGO DE PANEL
8	6214694M91		110-135 No	**1** DIFUSOR	BAFFLE	DIFUSOR
9	6214901M91		110-10 No	**1** CJ. MANGUEIRA	HOSE ASSY	CON.DE MANGUERA
10	6226666M91			**1** KIT EQUIP. SOM	SOUND EQUIP. KIT	KIT EQUIPO SOM
11	6204266M1	10		**1** ANTENA	ANTENNA	ANTENA
12	6211296M1	10		**1** EXTENSÃO	EXTENSION	EXTENSION
13	6203550M1	10		**1** TAMPA	COVER	CUBIERTA
14	066074T1	10		**2** ALTO-FALANTE	SPEAKER	ALTOVOZ
15	066075T1	10		**2** PROTEÇÃO	GUARD	DEFENSA
16	6204120M1	10		**8** PARAFUSO	BOLT	PERNO
17			80-55 No	**1** CONJUNTO FAROL	LIGHT ASSY	CONJUNTO FARO

Teto Da Cabina E Ar Condicionado
Cab Roof And Air-Conditioning
Techo De La Cabina Y Aire Acondicionado

110-90

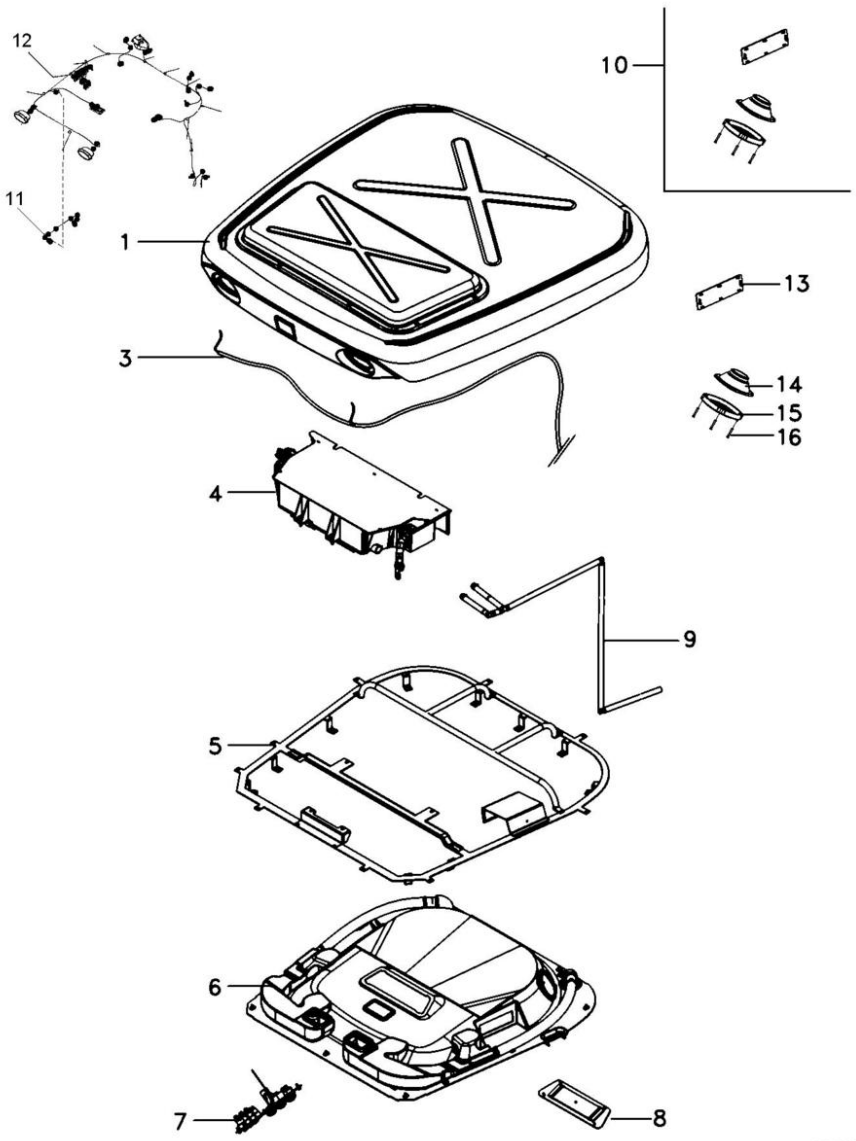

1	6226660M92		110-165 No	**1**	CJ. TETO	ROOF ASY	CJTO. TECHO
3	6225997M1			**1**	CHICOTE	HARNESS	MAZO CABLES
4	6212041M91		110-150 No	**1**	CONDICIONADOR AR	AIR CONDITIONER	ACONDIC.DE AIRE
5	6233695M91			**1**	CJ. ESTRUTURA	STRUCTURE	ESTRUCTURA
6	6234039M91		110-40 No	**1**	CJ. REVESTIMENTO	KIT, MAT	JUEGO ALFOMBRA
7	6212544M91		80-65 No	**1**	CJ. PAINEL	KIT, PANEL	JUEGO DE PANEL
8	6214694M91		110-135 No	**1**	DIFUSOR	BAFFLE	DIFUSOR
9	6214901M91		110-10 No	**1**	CJ. MANGUEIRA	HOSE ASSY	CON.DE MANGUERA
10	6223312M91			**1**	ALTO-FALANTE	SPEAKER	ALTOVOZ
11	6236867M1			**1**	CABO	CABLE	CABLE
12	6227690M91		80-50 No	**1**	SISTEMA ELÉTRICO	ELECTR. SYSTEM	SISTEMA ELÉTRICO
13	6203550M1	10		**1**	TAMPA	COVER	CUBIERTA
14	066074T1	10		**2**	ALTO-FALANTE	SPEAKER	ALTOVOZ
15	066075T1	10		**2**	PROTEÇÃO	GUARD	DEFENSA
16	6204120M1	10		**8**	PARAFUSO	BOLT	PERNO

Revestimento Da Cabine
Cab Covering
Revestimiento Del Cabina

110-95

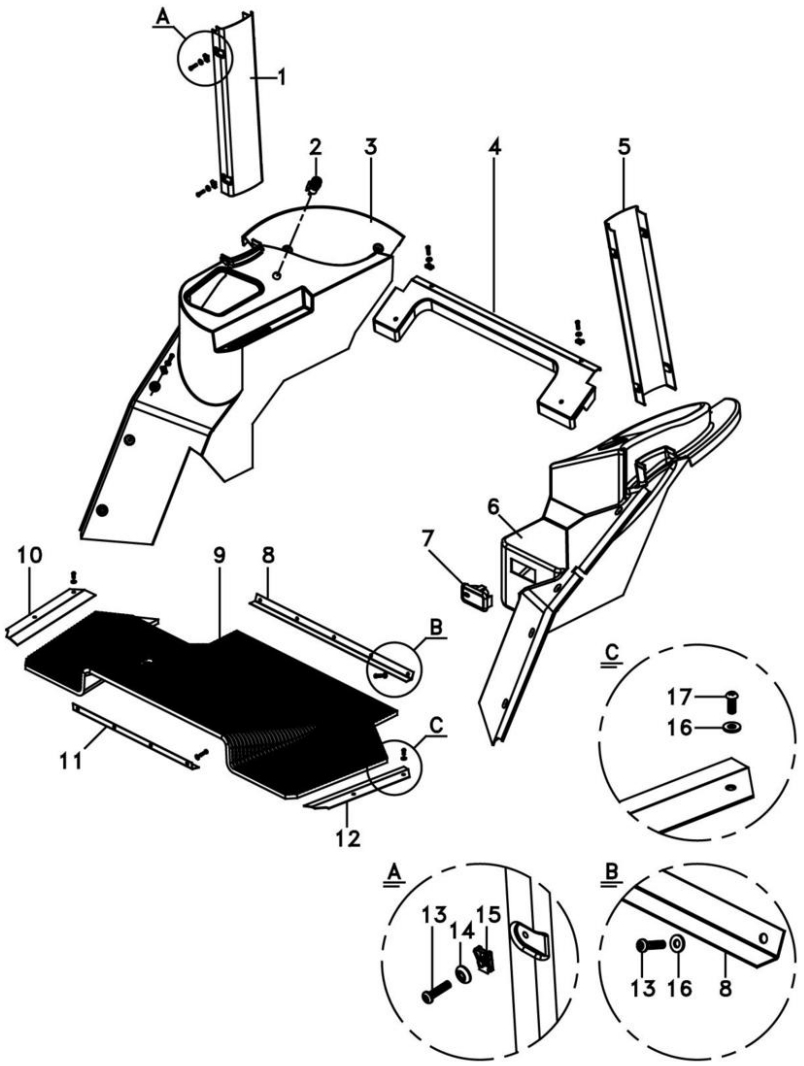

1	066180T1		**1**	REVESTIMENTO	MAT	ALFOMBRA
2	6200085M1		**1**	ACENDEDOR	LIGHTER	ENCENDEDOR
3	6261752M1		**1**	REVESTIMENTO	MAT	ALFOMBRA
4	066176T1		**1**	REVESTIMENTO	LAGGING	REVESTIMIENTO
5	066179T1		**1**	REVESTIMENTO	MAT	ALFOMBRA
6	6239947M1		**1**	REVESTIMENTO	MAT	ALFOMBRA
7	6211323M1		**1**	CINZEIRO	ASHTRAY	CENICERO
8	066362T1		**1**	CHAPA	PLATE	CHAPA
9	066172T1		**1**	TAPETE	MATTING	ESTERA
10	066334T1		**1**	SOLEIRA	FOOT REST	REPOSAPIES
11	6204114M1		**1**	CHAPA	PLATE	CHAPA
12	066363T1		**1**	SOLEIRA	FOOT REST	REPOSAPIES
13	6211348M1	M6x25	**32**	PARAFUSO	BOLT	PERNO
14	6200065M1		**23**	ARRUELA	WASHER	ARANDELA
15	6200086M1		**23**	PRESILHA	STAPLE	GRAPA
16	6207323M1	14,3x6,35x1,65	**13**	ARRUELA	WASHER	ARANDELA
17	6211347M1	M6x16	**4**	PARAFUSO ALLEN	ALLEN BOLT	TORNILLO ALLEN

Revestimento Da Cabine
Cab Covering
Revestimiento Del Cabina

110-100

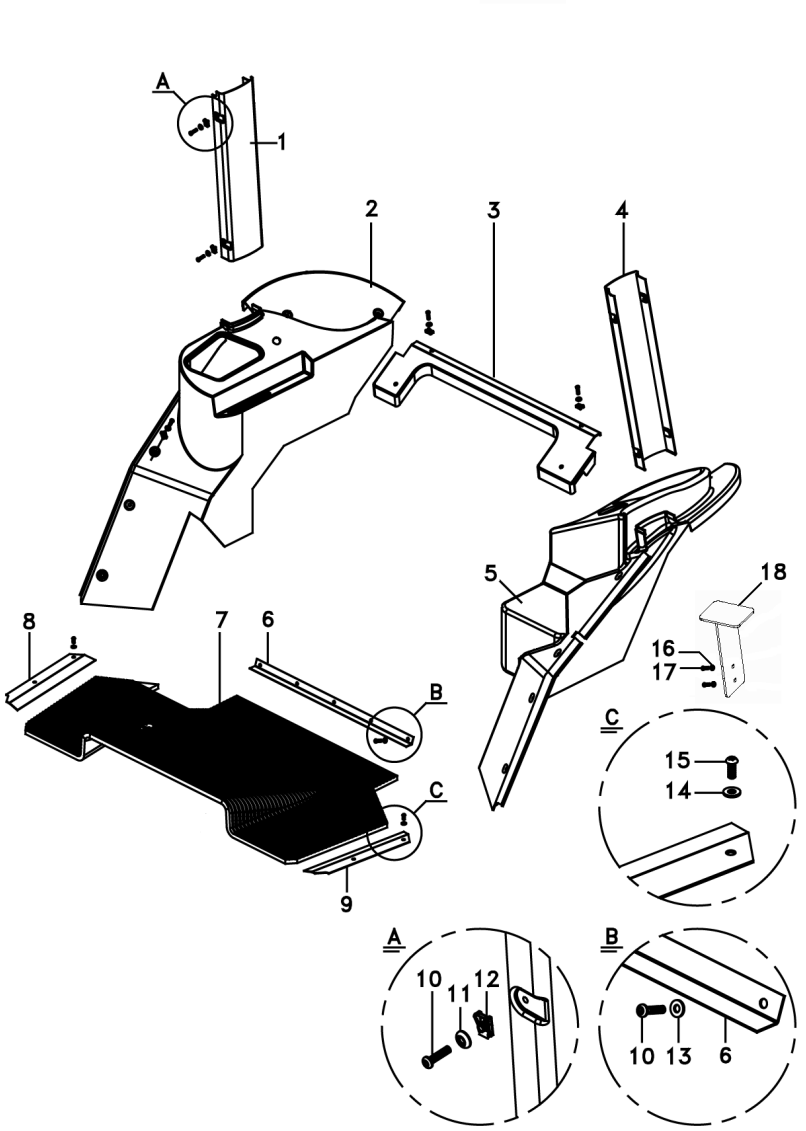

1	6269647M1	▶	**1**	REVESTIMENTO	MAT	ALFOMBRA
2	6262934M1	▶	**1**	REVESTIMENTO	MAT	ALFOMBRA
3	6269649M1	[A]	**1**	REVESTIMENTO	MAT	ALFOMBRA
4	6269648M1	◀	**1**	REVESTIMENTO	MAT	ALFOMBRA
5	6262935M1	◀	**1**	REVESTIMENTO	MAT	ALFOMBRA
6	066362T1		**1**	CHAPA	PLATE	CHAPA
7	066172T1		**1**	TAPETE	MATTING	ESTERA
8	066334T1	▶	**1**	SOLEIRA	FOOT REST	REPOSAPIES
9	066363T1	◀	**1**	SOLEIRA	FOOT REST	REPOSAPIES
10	6211348M1	M6x25	**17**	PARAFUSO	BOLT	PERNO
11	6200065M1		**12**	ARRUELA	WASHER	ARANDELA
12	6200086M1		**12**	PRESILHA	STAPLE	GRAPA
13	6207323M1		**9**	ARRUELA	WASHER	ARANDELA
14	391038X1		**11**	ARRUELA	WASHER	ARANDELA
15	6211347M1		**4**	PARAFUSO ALLEN	ALLEN BOLT	TORNILLO ALLEN
16	339374X1		**2**	ARRUELA	WASHER	ARANDELA
17	339123X1	M8x1	**2**	PARAFUSO	BOLT	PERNO
18	6265544M91		**1**	SUPORTE	BRACKET	SOPORTE

[A] TRASEIRO
REAR
TRASERO

Espelho
Mirror
Espejo

110-105

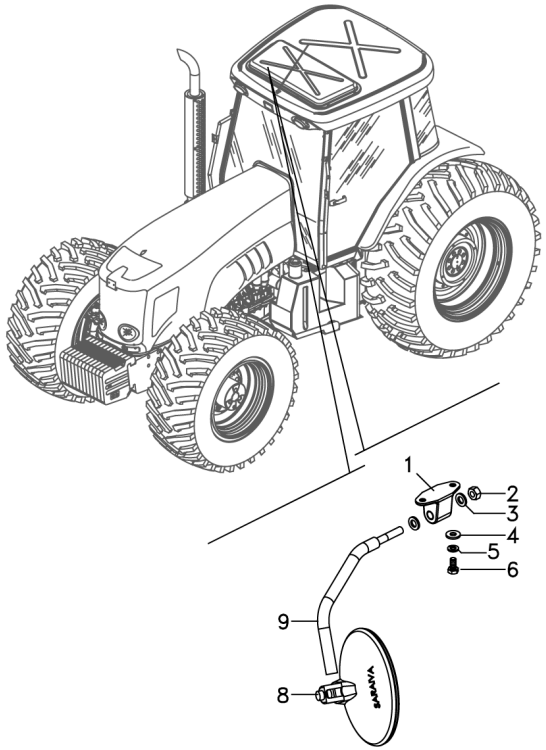

1	6236524M91		**1** COXIM	MOUNTING	MONTANTE
2	339402X1		**1** PORCA	NUT	TUERCA
3	391158X1		**2** ARRUELA	WASHER	ARANDELA
4	339056X1		**2** ARRUELA	WASHER	ARANDELA
5	339374X1		**2** ARRUELA	WASHER	ARANDELA
6	339124X1	M8x1.25x16	**2** PARAFUSO	BOLT	PERNO
8	6236542M91		**1** ESPELHO	MIRROR	RETROVISOR
9	6238844M91		**1** HASTE	RAIL	RIEL

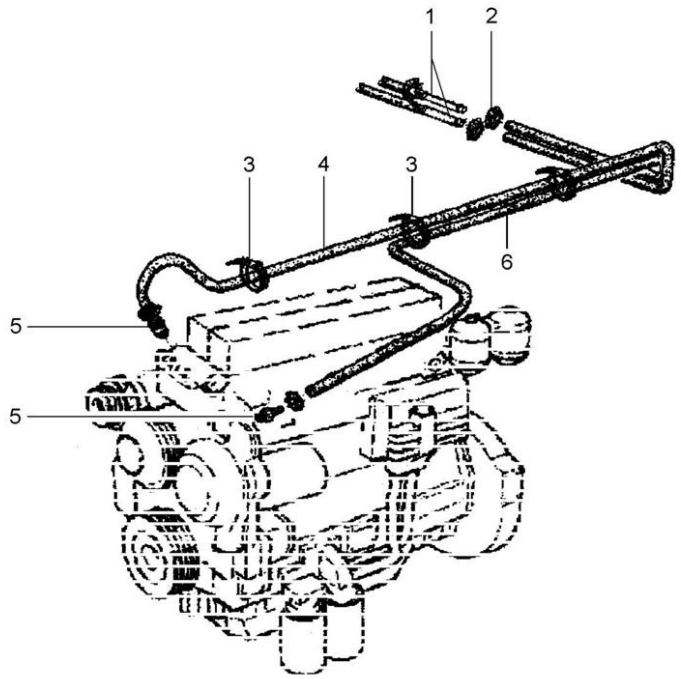

1	3713469M1	**2** TUBO	PIPE	CANO
2	3019564X1	**6** BRAÇADEIRA	CLAMP	ABRAZADERA
3	3225356M1	**4** BRAÇADEIRA	CLAMP	ABRAZADERA
4	3779742M1	**1** MANGUEIRA	HOSE	FLEXIBLE
5	6210682M1	**2** CONEXÃO	CONNECTION	CONEXION
6	3779739M1	**1** MANGUEIRA	HOSE	FLEXIBLE

Retrovisor Externo
External Rear-View Mirror
Retrovisor Externo

110-115

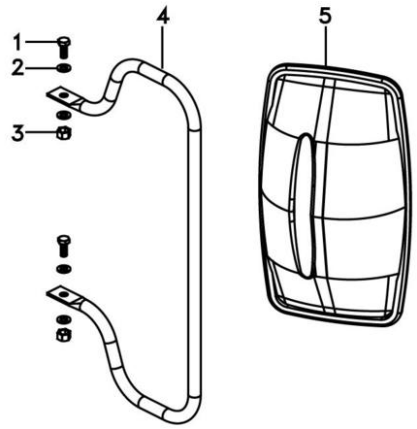

1	339123X1	M8x1,25x20	**2** PARAFUSO	BOLT	PERNO
2	390972X1	16,8x8,6x1,6	**4** ARRUELA	WASHER	ARANDELA
3	391056X1	M8	**2** PORCA	NUT	TUERCA
4	066204P1		**1** SUPORTE ESPELHO	MIRROR ARM ASSY	CJT.BRAZO ESPEJO
5	6200052M1		**1** ESPELHO	MIRROR	RETROVISOR

Conjunto Para-Sol
Sun-Shield Assy
Conjunto Dosel

110-120

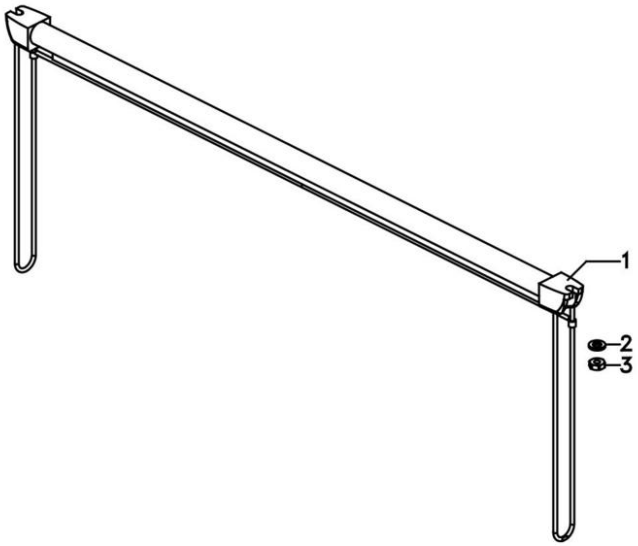

1	3714072M91		**1** VENEZIANA	SHUTTER	OBTURADOR
2	390971X1	1,5x6,6x12,5	**2** ARRUELA	WASHER	ARANDELA
3	339030X1	M6	**2** PORCA	NUT	TUERCA

Janela E Vidro Traseiro Da Cabine
Rear Window And Glass Of The Cab
Ventana Y Vidrio Trasero De La Cabina

110-125

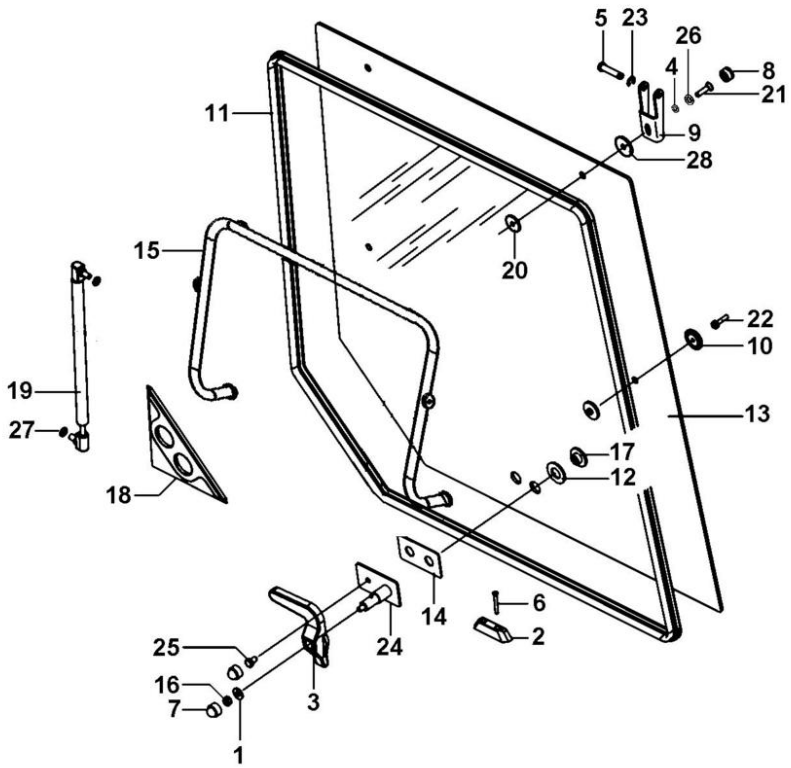

1	339056X1	8.5X20X2.5	**1** ARRUELA	WASHER	ARANDELA
2	6228688M1		**1** TRAVA	LOCK	RETENEDOR
3	6228685M1		**1** MANÍPULO	KNOB	POMO
4	81649500		**2** ARRUELA	WASHER	ARANDELA
5	3902137M1		**2** PINO	PIN	PASADOR
6	6228689M1		**2** PARAFUSO	BOLT	PERNO
7	3616277M1		**2** CAPA	CAP	TAPA
8	32604400		**2** TAMPA	COVER	CUBIERTA
9	3902136M2		**2** GANCHO	HOOK	GANCHO
10	3902145M1		**2** COXIM	MOUNTING	MONTANTE
11	066103T1		**1** VEDAÇÃO	SEALING	VEDACION
12	6228686M1		**2** ARRUELA	WASHER	ARANDELA
13	6223763M1		**1** VIDRO	GLASS	CRISTAL
14	3619906M1		**1** JUNTA	GASKET	EMPAQUETADURA.
15	066309S1		**1** SUPORTE	CLEVIS	GANCHO SEGURI.
16	394367X1	M8	**1** PORCA	NUT	TUERCA
17	6228687M1		**2** PORCA	NUT	TUERCA
18	3806376M1		**1** VEDANTE	SEAL	RETEN
19	3902140M1		**2** CILINDRO	CYLINDER	CILINDRO
20	3902365M1		**4** ARRUELA	WASHER	ARANDELA
21	HC9322		**2** PARAFUSO	SCREW	TORNILLO
22	3010775X1	M6X25	**2** PARAFUSO	BOLT	PERNO
23	1440988X1		**2** ANEL TRAVA	CIRCLIP	CIRCULITO
24	6228656M91		**1** CJ. SUPORTE	KIT, BRACKET	JUEGO SOPORTE
25	339228X1	M8X12	**1** PARAFUSO	BOLT	PERNO
26	32667000		**2** TRAVA	LOCK	RETENEDOR
27	391025X1		**4** ARRUELA	WASHER	ARANDELA
28	625540		**2** ARRUELA	WASHER	ARANDELA

REV.02

Estrutura Da Direção
Steering Frame
Estructura De La Dirección

110-130

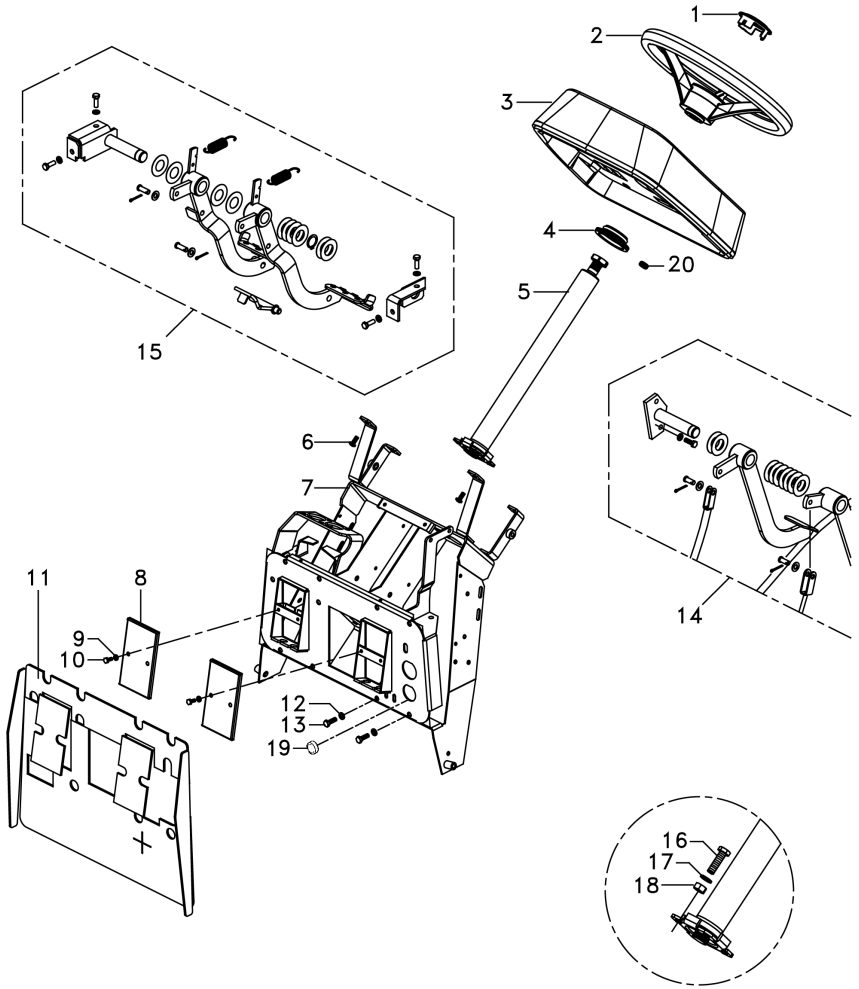

1	4298376M91		**1**	TAMPA	COVER	CUBIERTA
2	6264314M1		**1**	VOLANTE DIREÇÃO	STEERING WHEEL	VOLANT DIRECCION
3	6272477M91		**1**	CJ. PAINEL	KIT, PANEL	JUEGO DE PANEL
4	2801323M1		**1**	COLAR	COLLAR	COLLAR
5	064187T1		**1**	COLUNA DIREÇÃO	STEERING COLUMN	COLUMNA DIRECC
6	392440X1	M6x15	**4**	PARAFUSO	BOLT	PERNO
7	6272468M91		**1**	CJ. ESTRUTURA	STRUCTURE	ESTRUCTURA
8	052828P1		**2**	TAMPA	COVER	CUBIERTA
9	339375X1		**4**	ARRUELA	WASHER	ARANDELA
10	339560X1	M6x1x16	**4**	PARAFUSO	BOLT	PERNO
11	6221037M91		**1**	ISOLANTE	INSULATOR	PROD.AISLANTE
12	339374X1		**X**	ARRUELA	WASHER	ARANDELA
13	339761X1		**X**	PARAFUSO	BOLT	PERNO
14		[A]	**1**	PEDAL	CLUTCH PEDAL	PEDAL
15		[B]	**1**	PEDAL	CLUTCH PEDAL	PEDAL
16	339814X1	M10x1	**2**	PARAFUSO	BOLT	PERNO
16	339123X1	M8x1	**2**	PARAFUSO	BOLT	PERNO
17	339376X1		**2**	ARRUELA	WASHER	ARANDELA
18	339402X1		**2**	PORCA	NUT	TUERCA
19	3146456M1		**1**	TAMPÃO	PAD	ALMOHADILLA
20	3713587M1		**1**	BUJÃO	PLUG	TAPON

[A] EMBREAGEM
CLUTCH
EMBRAGUE

[B] FREIO
BRAKE
FRENO

Cj. Grade
Kit, Grille
Juego Rejilla

110-135

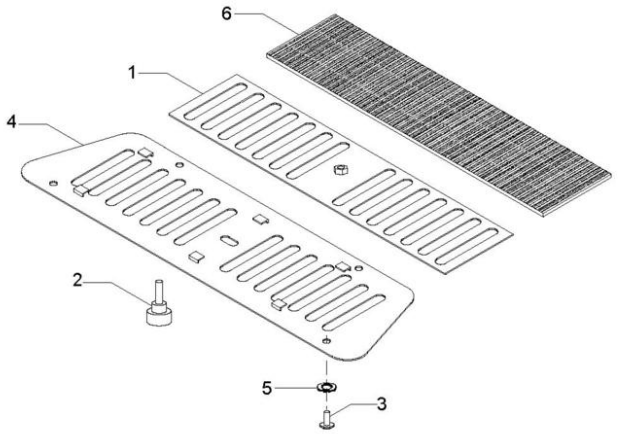

1	6216984M1	**1** GRADE	GRILLE	REJILLA
2	6216980M1	**1** MANÍPULO	KNOB	POMO
3	6207322M1	**4** PARAFUSO ALLEN	ALLEN BOLT	TORNILLO ALLEN
4		**1** ADESIVO	ADHESIVE	ADHESIVO
5	6207323M1	**4** ARRUELA	WASHER	ARANDELA
6	6221091M1	**1** FILTRO	FILTER	FILTRO

Cabine
Cab
Cabina

110-140

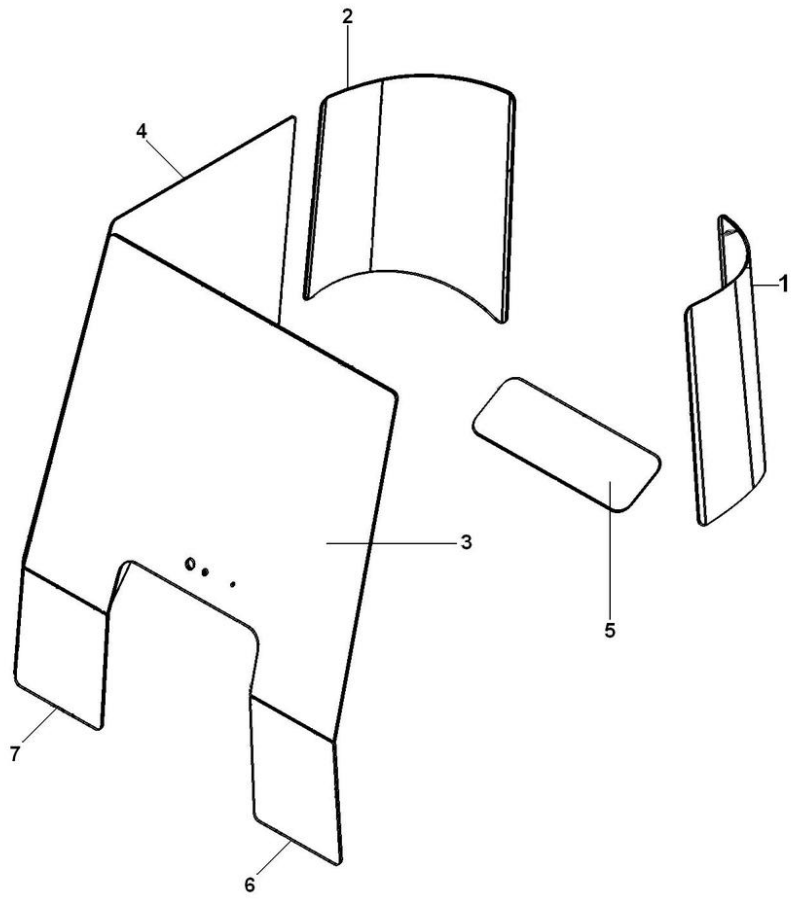

1	6227671M1	**1**	VIDRO	GLASS	CRISTAL
2	6227672M1	**1**	VIDRO	GLASS	CRISTAL
3	6239853M1	**1**	PÁRA-BRISA	WINDSCREEN	PARABRISAS
4	066033T1	**1**	VIDRO	GLASS	CRISTAL
5	066036T1	**1**	VIDRO	GLASS	CRISTAL
6	6214874M1	**1**	VIDRO	GLASS	CRISTAL
7	6214875M1	**1**	VIDRO	GLASS	CRISTAL

Cabine Cab Cabina	Porta Door Puerta	110-145	

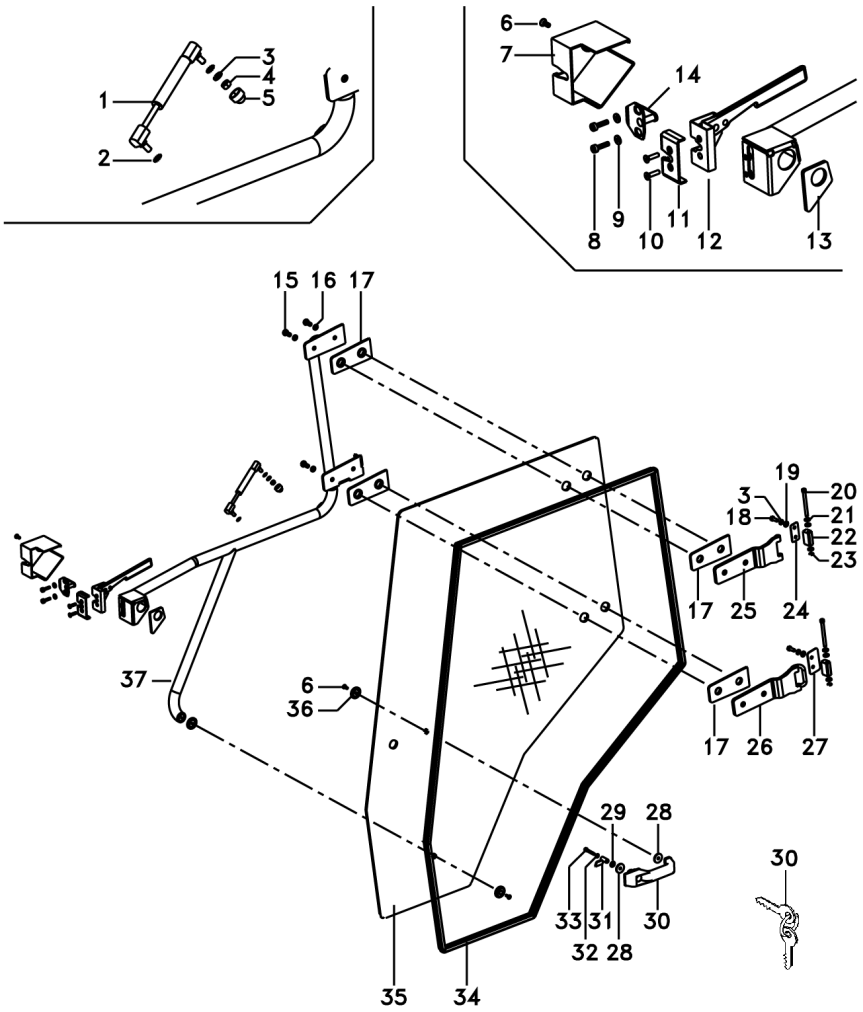

1	6280495M1		**1**	AMORTECEDOR	DAMPER	AMORTIGUADOR
2	391025X1	M8	**2**	ARRUELA	WASHER	ARANDELA
3	339374X1		**5**	ARRUELA	WASHER	ARANDELA
4	339169X1	M8	**1**	PORCA	NUT	TUERCA
5	3616277M1		**1**	CAPA	CAP	TAPA
6	3009430X1	M6x1x16	**3**	PARAFUSO	BOLT	PERNO
7	3804661M1		**1**	TAMPA	COVER	CUBIERTA
8	3010775X1	M6x25	**2**	PARAFUSO	BOLT	PERNO
9	6207323M1	14,3x6,35x1,65	**2**	ARRUELA	WASHER	ARANDELA
10	3009432X1	M6x1x25	**2**	PARAFUSO	BOLT	PERNO
11	6226982M1		**1**	COBERTURA	COVERING	COVERING
12	3804663M1		**1**	TRINCO	LATCH	CERROJO
13	6200042M1		**1**	JUNTA	JOINT	JUNTA
14	6265974M91		**1**	TRINCO	LATCH	CERROJO
15	3009491X1	M10x20	**4**	PARAFUSO	BOLT	PERNO
16	390734X1	10,9x21x2,2	**4**	ARRUELA	WASHER	ARANDELA
17	066198T1		**4**	JUNTA	GASKET	EMPAQUETADURA.
18	339123X1	M8x1,25x20	**4**	PARAFUSO	BOLT	PERNO
19	391166X1	9x17x1,5	**4**	ARRUELA	WASHER	ARANDELA
20	6214931M1		**2**	PINO	PIN	PASADOR
21	6211315M1		**6**	ARRUELA	WASHER	ARANDELA
22	6213469M1		**2**	MANCAL	BEARING	COJINETE
23	1440988X1		**2**	ANEL TRAVA	CIRCLIP	CIRCULITO
24	6214907M1		**1**	CHAPA	PLATE	CHAPA
25	6213470M91		**1**	DOBRADIÇA	HINGE	BISAGRA
26	6262702M91		**1**	DOBRADIÇA	HINGE	BISAGRA
27	6262705M1		**1**	BATENTE	RETAINER	RETENEDOR
28	3902367M1		**3**	ARRUELA	WASHER	ARANDELA
29	391038X1	M6	**1**	ARRUELA	WASHER	ARANDELA
30	3902356M91	Ronis 610	**1**	MAÇANETA	HANDLE	MANETA
30	3902584M91	Ronis 610	**1**	CHAVE PORTA	KEY DOOR	CLAVE DE PUERTA
30	84764100	Tend 001	**1**	MAÇANETA	HANDLE	MANETA
30	6283205M1	Tend 001	**1**	CHAVE PORTA	KEY DOOR	CLAVE DE PUERTA
31	6228675M91		**1**	BIELETA	LINK	CONEXION
32	3019571X1	M6	**1**	ARRUELA	WASHER	ARANDELA
33	339229X1	M6x1x40	**1**	PARAFUSO	BOLT	PERNO
34	066102T1		**1**	VEDAÇÃO	SEALING	VEDACION
35	066083T1		**1**	VIDRO	GLASS	CRISTAL
36	3902415M1		**2**	PROTETOR	PROTECTOR	PROTECTOR
37	6204325M91		**1**	MAÇANETA	HANDLE	MANETA

Ar Condicionado
Air Conditioner
Aire Acondionado

110-150

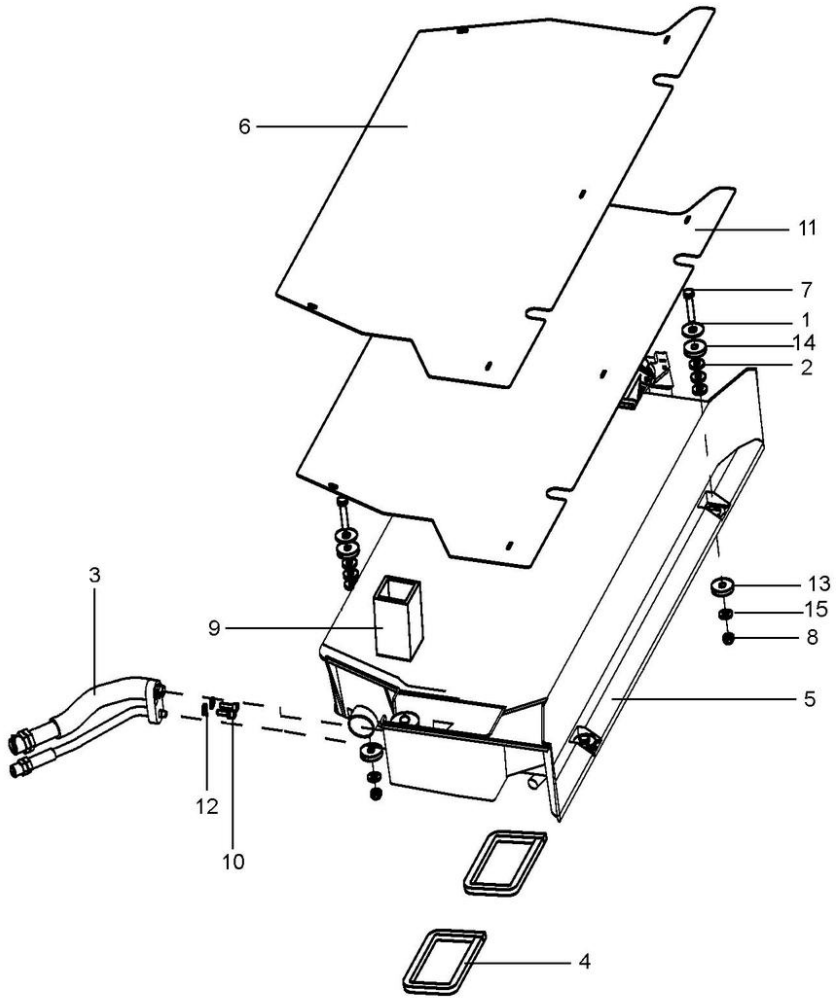

REV.05

1	390597X1		**4**	ARRUELA	WASHER	ARANDELA
2	339056X1		**12**	ARRUELA	WASHER	ARANDELA
3	6214952M1		**1**	ADAPTADOR	ADAPTOR	ADAPTADOR
4	6220963M1		**2**	GUARNIÇÃO	FOAM	ESPUMA
5	6270748M91	110-155 No	**1**	CONDICIONADOR AR	AIR CONDITIONER	ACONDIC.DE AIRE
6	6204250M1		**1**	TAMPA	COVER	CUBIERTA
7	339745X1		**2**	PARAFUSO	BOLT	PERNO
8	394367X1		**4**	PORCA	NUT	TUERCA
9	6203562M1		**1**	PERFIL	PROFILE	PERFIL
10	6211348M1		**2**	PARAFUSO	BOLT	PERNO
11	6211308M1		**1**	PROTEÇÃO	GUARD	DEFENSA
12	6207323M1		**2**	ARRUELA	WASHER	ARANDELA
13	6211357M1		**4**	ARRUELA	WASHER	ARANDELA
14	050637P1		**8**	ARRUELA	WASHER	ARANDELA

Cabine	Ar Condicionado	110-155
Cab	Air Conditioner	
Cabina	Aire Acondionado	

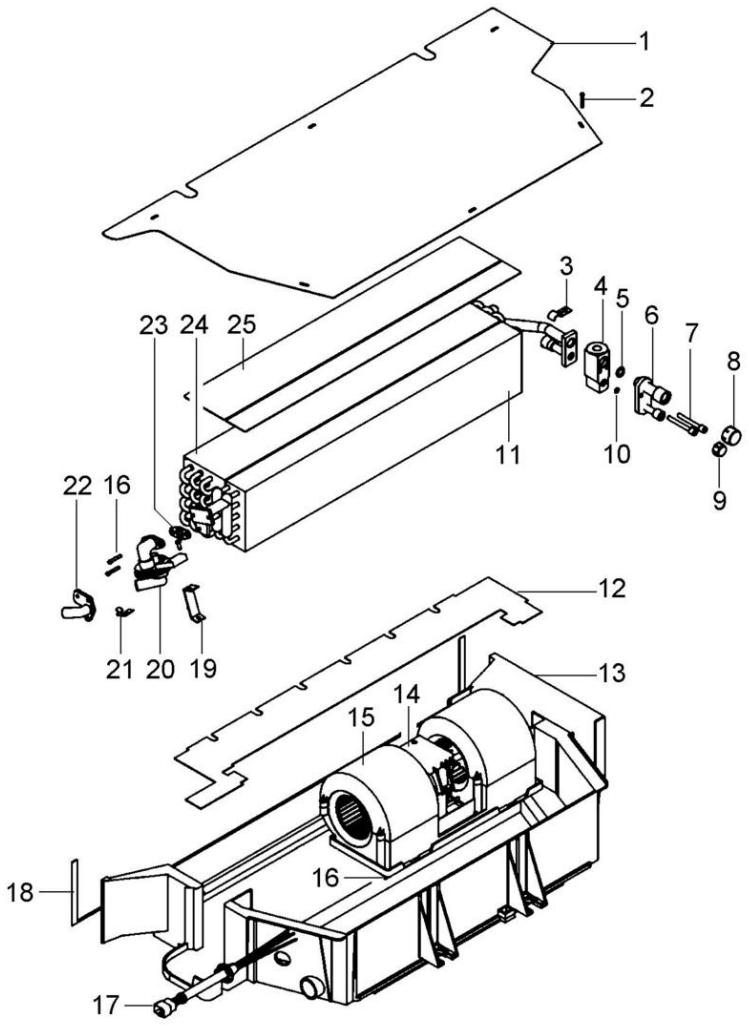

1	3310839M1	**1** PLACA	PLATE	PLATO
2	6211343M1	**8** PARAFUSO	BOLT	PERNO
3	6211271M1	**1** PRESILHA	STAPLE	GRAPA
4	3902334M91	**1** REGULADOR	REGULATOR	REGULADOR
5	6211346M1	**1** ANEL "O"	O RING	JUNTA TORICA
6	6211277M91	**1** CONEXÃO	CONNECTION	CONEXION
7	3012148X1	**2** PARAFUSO	BOLT	PERNO
8	6211266M1	**1** CONEXÃO	CONNECTION	CONEXION
9	6211265M1	**1** CONEXÃO	CONNECTION	CONEXION
10	3902550M1	**1** ANEL "O"	O RING	JUNTA TORICA
11	6270750M1	**1** RADIADOR	RADIATOR	RADIADOR
12	3902329M2	**1** FECHAMENTO	COVER	CUBIERTA
13	6270749M1	**1** CAIXA	RIGHT	CAJA
14	6270754M1	**1** UNID.RESISTÊNCIA	RESISTANCE UNIT	UNID.RESISTENCIA
15	6270752M91	**1** MOTOR	ENGINE	MOTOR
16	6270755M1	**9** PARAFUSO	BOLT	PERNO
17	6270753M1	**1** CHICOTE	HARNESS	MAZO CABLES
18	3902322M1	**1** GUARNIÇÃO	FOAM	ESPUMA
19	6270756M1	**1** SUPORTE	CLEVIS	GANCHO SEGURI.
20	6211276M1	**1** VÁLVULA	VALVE	VALVULA
21	6211344M1	**1** PINO	PIN	PASADOR
22	3310946M1	**1** CONEXÃO	CONNECTION	CONEXION
23	3902327M1	**1** JUNTA	GASKET	EMPAQUETADURA.
24	6270751M1	**1** EVAPORADOR	EVAPORATOR	EVAPORADOR
25	3902332M1	**1** GUARNIÇÃO	FOAM	ESPUMA

Limpador De Parabrisa
Windscreen Wiper
Varillaje De Limpiaparabrisas

110-160

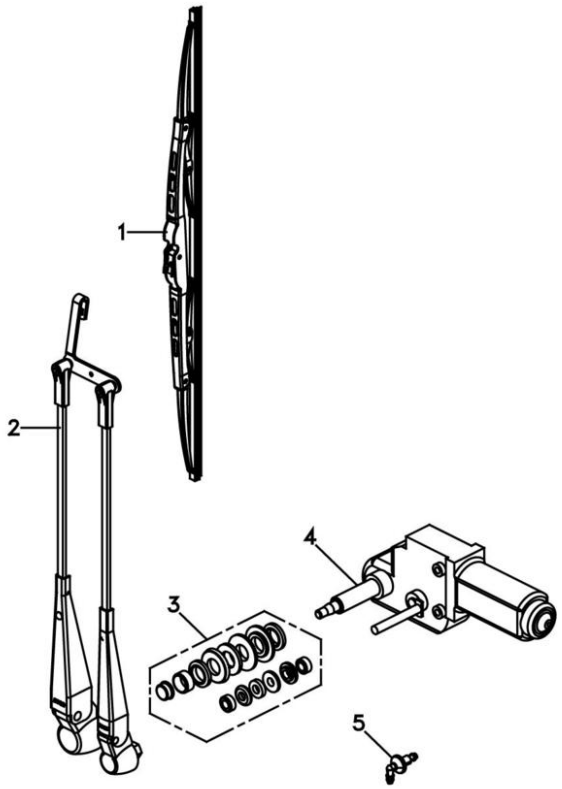

1	6227675M1	**1** PALHETA	VANE	PALETA
2	6227674M1	**1** BRAÇO	ARM	BRAZO
3	6230081M91	**1** VEDAÇÃO	SEALING	VEDACION
4	6227673M1	**1** MOTOR LIMP.PARAB	WIPER MOTOR	MOTOR L PARABRIS
5	6229680M1	**1** CONEXÃO	CONNECTION	CONEXION

Teto Da Cabina
Cab Roof
Techo De La Cabina

110-165

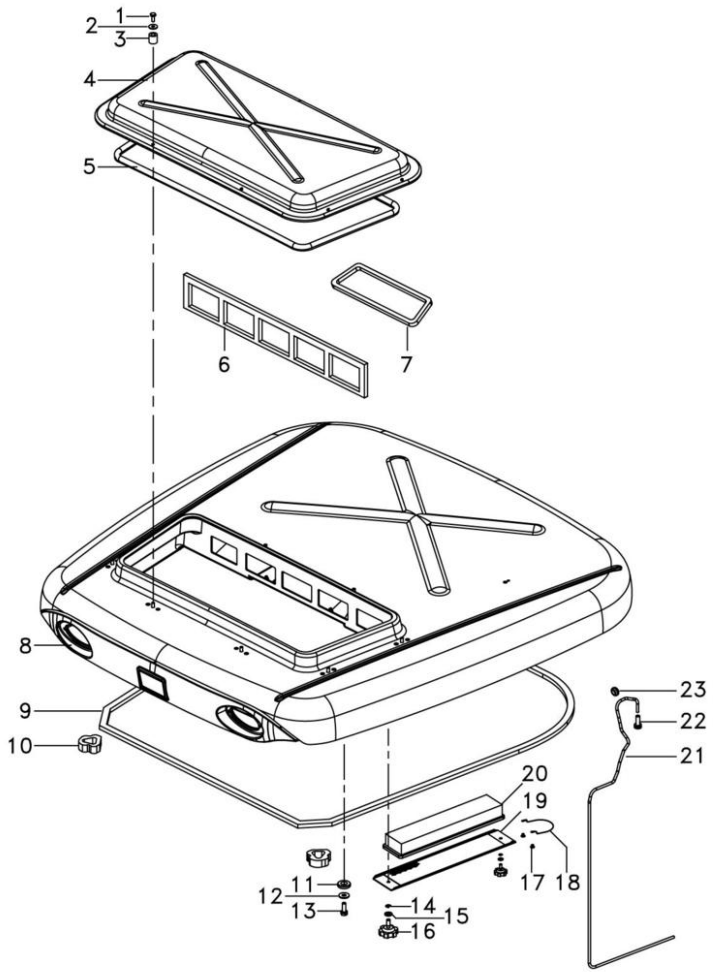

1	339560X1		**8**	PARAFUSO	BOLT	PERNO
2	6214961M1		**8**	ARRUELA	WASHER	ARANDELA
3	6214958M1		**8**	BUCHA	BUSH	CASQUILLO
4	6214959M1		**1**	TAMPA	COVER	CUBIERTA
5	6214960M1		**1**	PERFIL	PROFILE	PERFIL
6	6214964M1		**1**	GUARNIÇÃO	FOAM	ESPUMA
7	6214965M1		**1**	GUARNIÇÃO	FOAM	ESPUMA
8	6226674M92		**1**	TETO	ROOF	TECHO
9	6214956M1		**1**	GUARNIÇÃO	FOAM	ESPUMA
10	6214963M1	▶	**1**	GUARNIÇÃO	FOAM	ESPUMA
10	6214962M1	◀	**1**	GUARNIÇÃO	FOAM	ESPUMA
11	6214957M1		**9**	ARRUELA	WASHER	ARANDELA
12	6203540M1		**9**	ARRUELA	WASHER	ARANDELA
13	339761X1		**9**	PARAFUSO	BOLT	PERNO
14	391564X1		**2**	ANEL	RING	ARO
15	391166X1		**2**	ARRUELA	WASHER	ARANDELA
16	6236964M1		**2**	MANÍPULO	KNOB	POMO
17	340343X1		**2**	REBITE	RIVET	REMACHE
18	6238993M1		**1**	CABO	CABLE	CABLE
19	6236963M91		**1**	TAMPA DO FILTRO	FILTER COVER	TAPA DEL FILTRO
20	6214966M1		**1**	ELEMENTO	ELEMENT	ELEMENTO
21	3714120M2		**1**	TUBO	PIPE	CANO
22	6238895M1		**1**	TAMPÃO	PAD	ALMOHADILLA
23	059277P1		**1**	PASSA-FIO	GROMMET	PASACABLE

Rodas Dianteiras	**14.9-28 R1 (6l)**	**130-10**
Front Wheels	**14.9-28 R1 (6l)**	
Ruedas Delanteras	**14.9-28 R1 (6l)**	

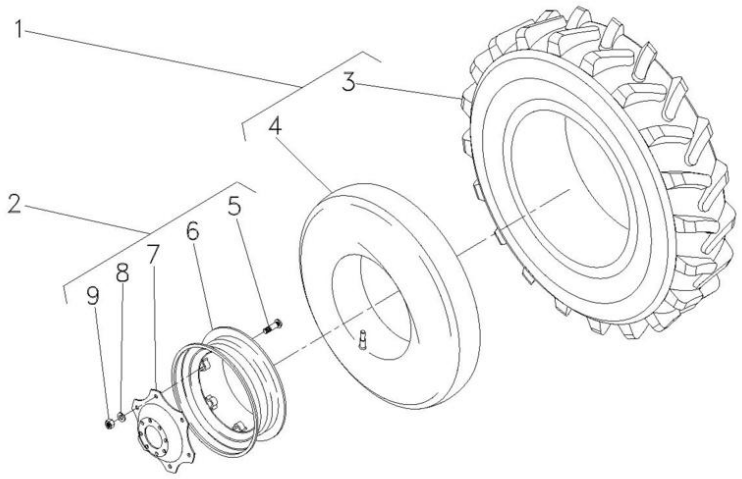

1	828537M91	10		**2**	CJ.PNEU E CÂMARA	TYRE AND TUBE	NEUM.Y.CAMARA
3	828538M1	1		**1**	PNEU	TYRE	NEUMATICO
4	828539M1	1		**1**	CÂMARA	CHAMBER	CAMARA
5	3408246M1	2		**8**	PARAFUSO	BOLT	PERNO
6	036240S1	2		**1**	ARO	RIM	LLANTA
7	036241P1	2		**1**	DISCO	DISC	DISCO
8	027646P1	2		**8**	ARRUELA	WASHER	ARANDELA
9	353427X1	2		**8**	PORCA	NUT	TUERCA
10	037283N1		037284N1	**1**	CJ. RODA	KIT, WHEEL	JUEGO DE RUEDA

Rodas Dianteiras	**14.9-24r2 (6l)**
Front Wheels	**14.9-24r2 (6l)**
Ruedas Delanteras	**14.9-24r2 (6l)**

130-15

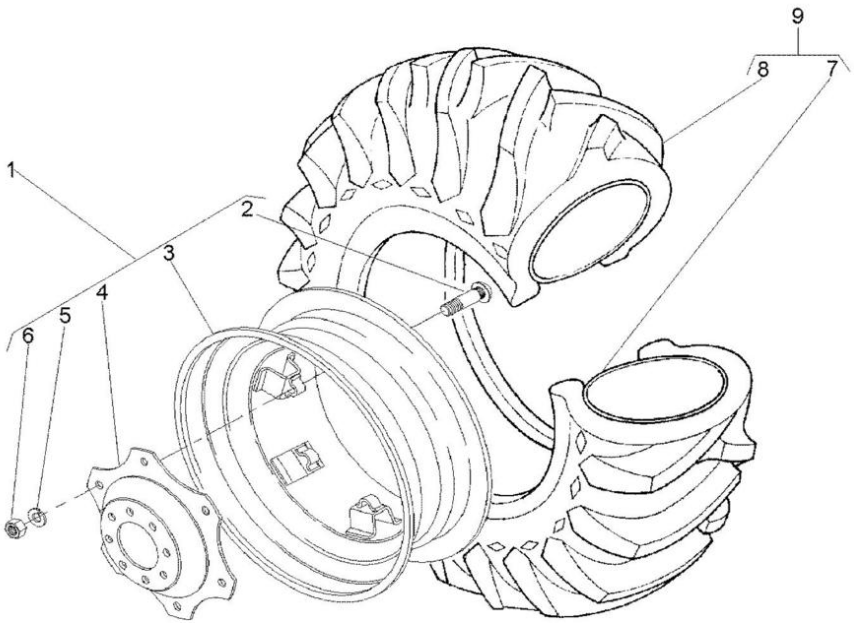

1	3411241M91		**1**	RODA	WHEEL	RUEDA
2	3408246M1	1	**6**	PARAFUSO	BOLT	PERNO
3	487150M92	1	**1**	ARO	RIM	LLANTA
4	3411240M1	1	**1**	DISCO	DISC	DISCO
5	027646P1	1	**6**	ARRUELA	WASHER	ARANDELA
6	353427X1	1	**6**	PORCA	NUT	TUERCA
7	182578M1	9 13X24	**1**	CÂMARA	CHAMBER	CAMARA
8	487173M1	9 14.9/13X24	**1**	PNEU	TYRE	NEUMATICO
9	487174M91		**1**	CJ.PNEU E CÂMARA	TYRE AND TUBE	NEUM.Y.CAMARA

Rodas Dianteiras	**14.9-24r1 (6l)**
Front Wheels	**14.9-24r1 (6l)**
Ruedas Delanteras	**14.9-24r1 (6l)**

130-20

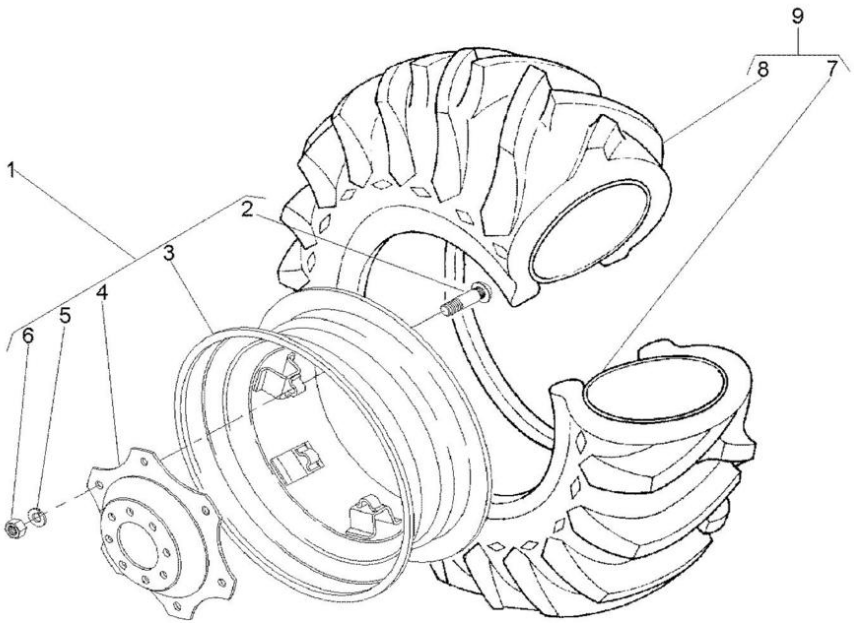

1	3411241M91		**1**	RODA	WHEEL	RUEDA
2	3408246M1	1	**6**	PARAFUSO	BOLT	PERNO
3	487150M92	1	**1**	ARO	RIM	LLANTA
4	3411240M1	1	**1**	DISCO	DISC	DISCO
5	027646P1	1	**8**	ARRUELA	WASHER	ARANDELA
6	353427X1	1	**6**	PORCA	NUT	TUERCA
7	182578M1	9 13X24	**1**	CÂMARA	CHAMBER	CAMARA
8	831521M1	9 14.9/13X24	**1**	PNEU	TYRE	NEUMATICO
9	831522M91		**1**	CJ.PNEU E CÂMARA	TYRE AND TUBE	NEUM.Y.CAMARA

Rodas Dianteiras	**14.9-28r2 (6l)**
Front Wheels	**14.9-28r2 (6l)**
Ruedas Delanteras	**14.9-28r2 (6l)**

130-25

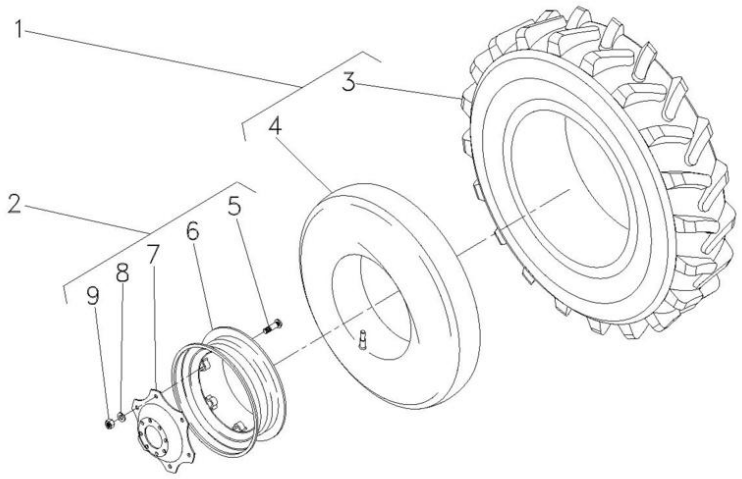

1	487540M91		**2**	CJ.PNEU E CÂMARA	TYRE AND TUBE	NEUM.Y.CAMARA
3	487539M1	1	**2**	PNEU	TYRE	NEUMATICO
4	828539M1	1	**2**	CÂMARA	CHAMBER	CAMARA
5	3408246M1	2	**8**	PARAFUSO	BOLT	PERNO
6	036240S1	2	**1**	ARO	RIM	LLANTA
7	036241P1	2	**1**	DISCO	DISC	DISCO
8	027646P1	2	**8**	ARRUELA	WASHER	ARANDELA
9	353427X1	2	**8**	PORCA	NUT	TUERCA

Rodas Dianteiras
Front Wheels
Ruedas Delanteras

130-30

290/95 R34 Michelin - High Clearance
290/95 R34 Michelin - High Clearance
290/95 R34 Michelin - High Clearance

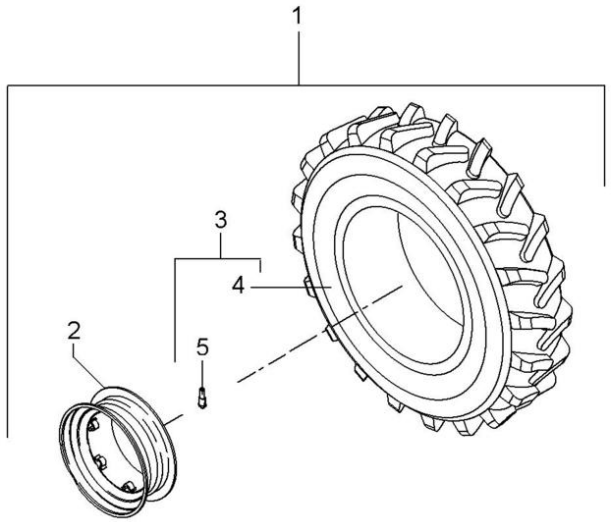

1	6231128M91		◀	**1**	CJ. ARO/PNEU	WHEEL AND TYRE	RUEDA Y NEUMATIC
1	6231129M91		▶	**1**	CJ. ARO/PNEU	WHEEL AND TYRE	RUEDA Y NEUMATIC
2	6231130M91	1		**2**	ARO	RIM	LLANTA
3	6231135M91	1		**2**	PNEU E VÁLVULA	TIRE AND VALVE	NEUMÁT. Y VALV.
4	6231136M1	3		**2**	PNEU	TYRE	NEUMATICO
5	046862T1	3		**2**	VÁLVULA	VALVE	VALVULA

Rodas Traseiras	**16.9 X 24 R1 8I**	**130-35**
Rear Wheels	**16.9 X 24 R1 8I**	
Ruedas Traseras	**16.9 X 24 R1 8I**	

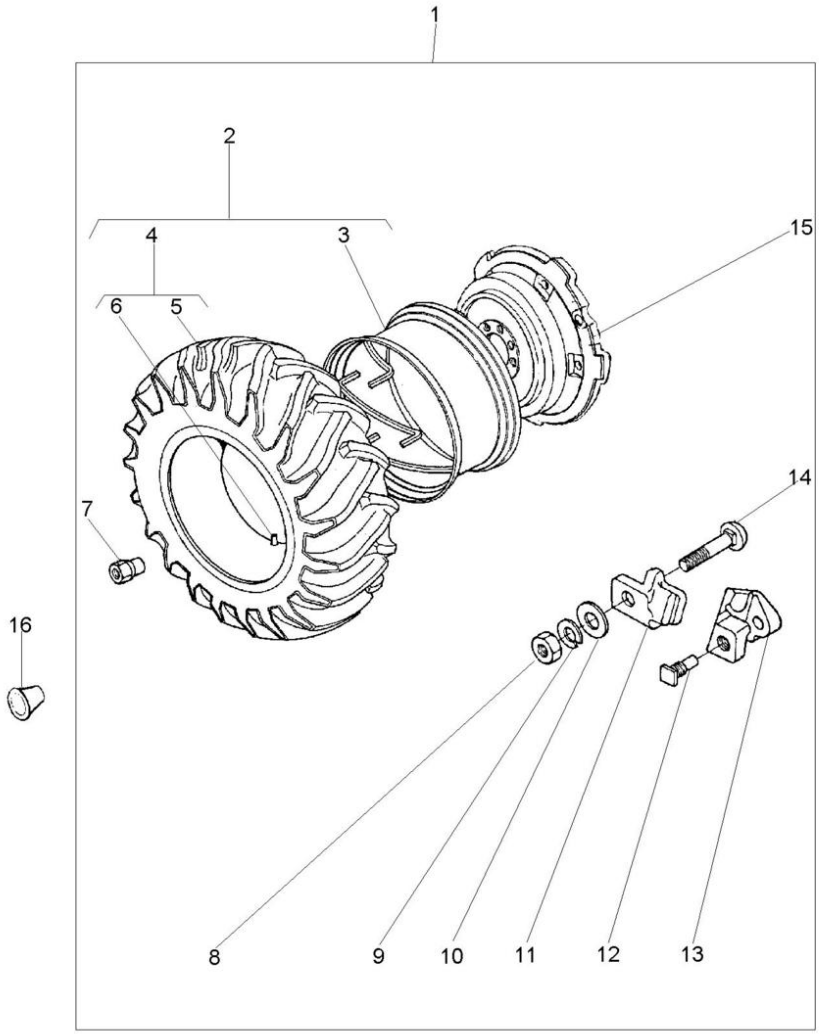

1	1482715M91	18.4 34 R1 PAVT	**2**	RODAGEM	WHEELS	RODAJE
2	1482731M91	1	**2**	CJ. ARO/PNEU	WHEEL AND TYRE	RUEDA Y NEUMATIC
3	3147967M91	2 W16Lx34PAVT	**2**	ARO	RIM	LLANTA
4	834530M91	2 18.4/15x34 6LD	**2**	CJ.PNEU E CÂMARA	TYRE AND TUBE	NEUM.Y.CAMARA
5	3145208M1	4 18.4/15x34	**2**	PNEU	TYRE	NEUMATICO
6	833291M1	4 15x34	**2**	CÂMARA	CHAMBER	CAMARA
7	1481045M1	1	**16**	PORCA	NUT	TUERCA
8	1484541M1	1	**12**	PORCA	NUT	TUERCA
9	353440X1	1	**12**	ARRUELA	WASHER	ARANDELA
10	353775X1	1	**12**	ARRUELA	WASHER	ARANDELA
11	898021M1	1	**12**	GRAMPO	CRAMP	PASADOR
12	1751403M1	1	**4**	PARAFUSO	BOLT	PERNO
13	898022M2	1	**4**	LIMITADOR RODA	LIMITATION WHEEL	LIMITATION WHEEL
14	363296X1	1	**12**	PARAFUSO	BOLT	PERNO
15	3408987M1	1	**2**	DISCO	DISC	DISCO
16	027014P1		**2**	TAMPÃO	PAD	ALMOHADILLA

Rodas Traseiras	**23.1 X 30 R2**	**130-40**
Rear Wheels	**23.1 X 30 R2**	
Ruedas Traseras	**23.1 X 30 R2**	

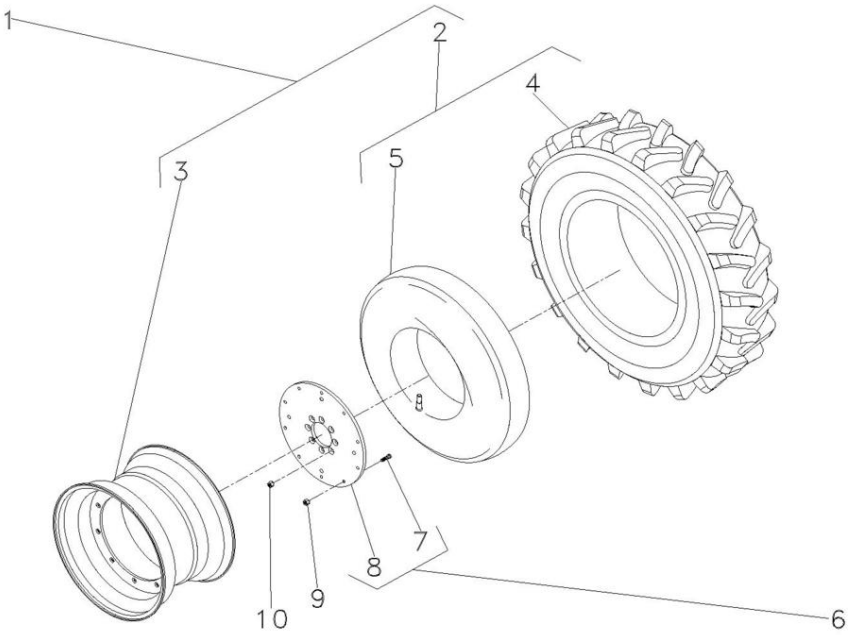

1	021052N1		021053N1	**1**	CJ. RODA	KIT, WHEEL	JUEGO DE RUEDA
2	834341M91	1		**1**	CJ.PNEU E CÂMARA	TYRE AND TUBE	NEUM.Y.CAMARA
3	046161T1	1		**1**	ARO	RIM	LLANTA
4	834340M1	2		**1**	PNEU	TYRE	NEUMATICO
5	834337M1	2		**1**	CÂMARA	CHAMBER	CAMARA
6	059737N1			**2**	CJ. DISCO	KIT, DISC	KIT, DISC
7	893017M2	6		**10**	PARAFUSO	BOLT	PERNO
8	059567P1	6		**1**	DISCO	DISC	DISCO
9	881162M2			**20**	PORCA	NUT	TUERCA
10	037267P1			**16**	PORCA	NUT	TUERCA

Rodas Traseiras	**23.1 X 30 R2 8I**	**130-45**
Rear Wheels	**23.1 X 30 R2 8I**	
Ruedas Traseras	**23.1 X 30 R2 8I**	

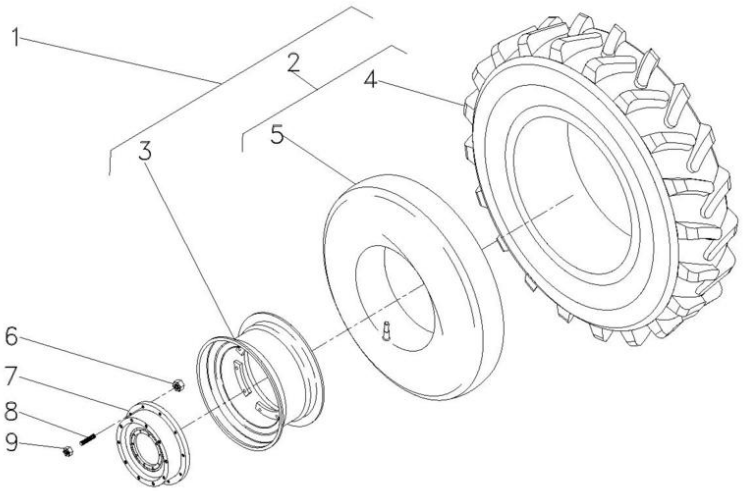

1	021052N1		**1**	CJ. RODA	KIT, WHEEL	JUEGO DE RUEDA
2	834924M91	1	**1**	CJ.PNEU E CÂMARA	TYRE AND TUBE	NEUM.Y.CAMARA
3	046161T1	1	**1**	ARO	RIM	LLANTA
4	834923M1	2	**1**	PNEU	TYRE	NEUMATICO
5	834337M1	2	**1**	CÂMARA	CHAMBER	CAMARA
6	037267P1		**16**	PORCA	NUT	TUERCA
7	3149762M1		**2**	DISCO	DISC	DISCO
8	488988M2		**20**	PRISIONEIRO	STUD	ESPARRAGO
9	881162M2		**20**	PORCA	NUT	TUERCA

Rodas Traseiras	**23.1 X 30 R1 10I**	**130-50**
Rear Wheels	**23.1 X 30 R1 10I**	
Ruedas Traseras	**23.1 X 30 R1 10I**	

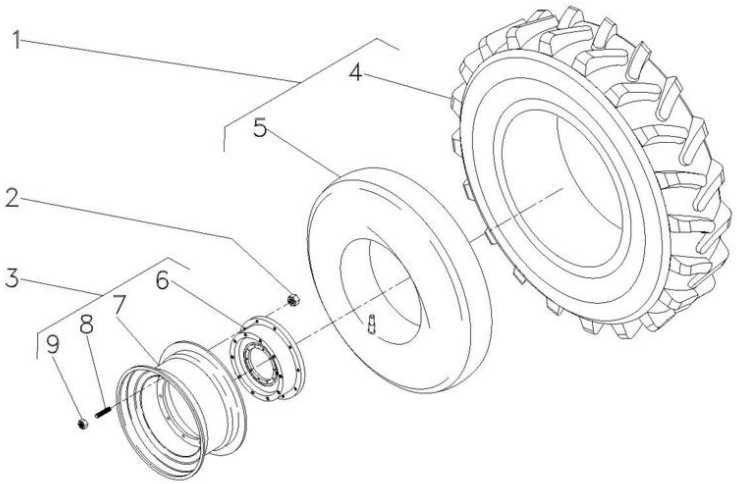

1	834924M91		**2**	CJ.PNEU E CÂMARA	TYRE AND TUBE	NEUM.Y.CAMARA
2	037267P1		**16**	PORCA	NUT	TUERCA
3	3408339M91		**2**	CJ. RODA	KIT, WHEEL	JUEGO DE RUEDA
4	834923M1	1	**1**	PNEU	TYRE	NEUMATICO
5	834337M1	1	**1**	CÂMARA	CHAMBER	CAMARA
6	3149762M2	3	**1**	DISCO DE RODA	DISC WHEEL	DE DISCO
7	046161T1	3	**1**	ARO	RIM	LLANTA
8	488988M2	3	**10**	PRISIONEIRO	STUD	ESPARRAGO
9	184273M1	3	**10**	PORCA	NUT	TUERCA

Rodas Traseiras	**18.4 X 38 R1**	**130-55**	**Disco Fundido-Pavt**
Rear Wheels	**18.4 X 38 R1**		**Founded Disk-Pavt**
Ruedas Traseras	**18.4 X 38 R1**		**Disco Fundido-Pavt**

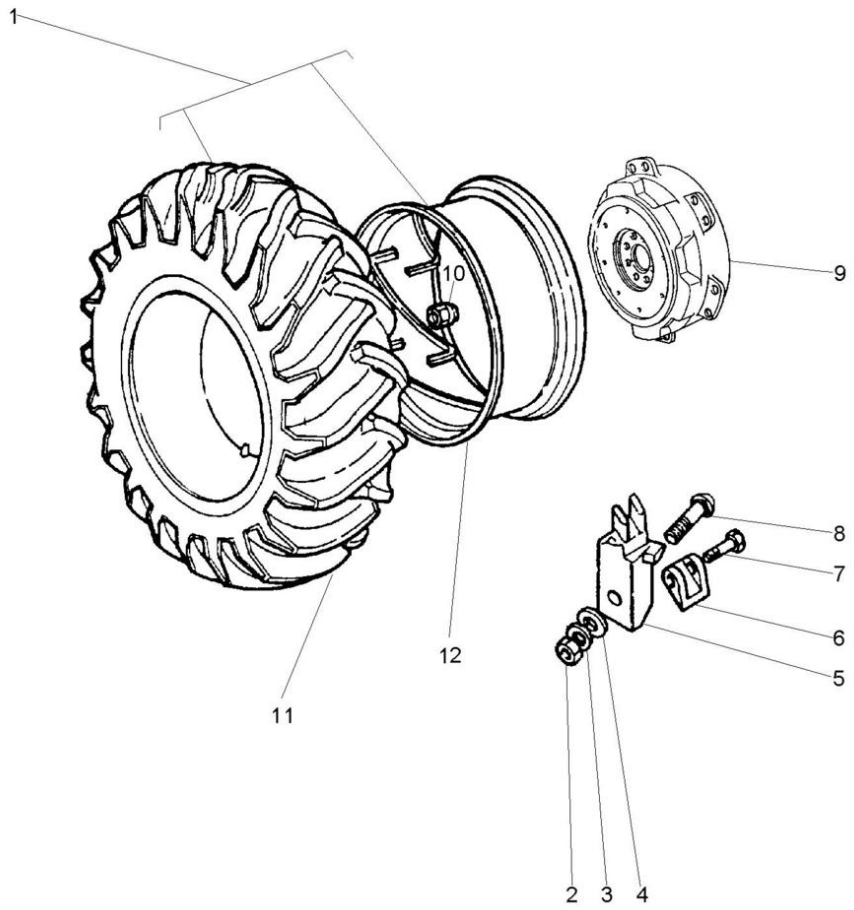

1	059503N1		**1**	CJ. RODA	KIT, WHEEL	JUEGO DE RUEDA
2	1484541M1		**12**	PORCA	NUT	TUERCA
3	353440X1		**12**	ARRUELA	WASHER	ARANDELA
4	353775X1		**12**	ARRUELA	WASHER	ARANDELA
5	898021M1		**12**	GRAMPO	CRAMP	PASADOR
6	058273P1		**4**	CJ. LIMITADOR	KIT, STOP	JUEGO DE TOPE
7	1751403M1		**4**	PARAFUSO	BOLT	PERNO
8	364012X1		**12**	PARAFUSO	BOLT	PERNO
9	058272P2		**2**	DISCO	DISC	DISCO
11	3410893M91	1 👁 130-60 No	**1**	CJ.PNEU E CÂMARA	TYRE AND TUBE	NEUM.Y.CAMARA
12	058265T1	1	**1**	ARO	RIM	LLANTA

Pneu & Câmara	**18.4 X 38 R1 10I**	**130-60**
Tyre & Chamber	**18.4 X 38 R1 10I**	
Neum & Camara	**18.4 X 38 R1 10I**	

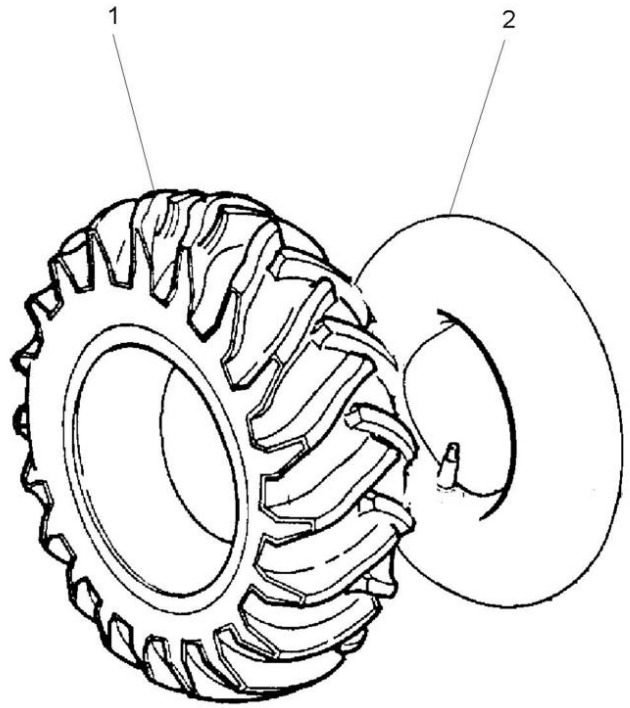

1	3410892M1	**1** PNEU	TYRE	NEUMATICO
2	3410891M1	**1** CÂMARA	CHAMBER	CAMARA

Rodas Traseiras	**23.1-26r2 (8l)**	**130-65**
Rear Wheels	**23.1-26r2 (8l)**	
Ruedas Traseras	**23.1-26r2 (8l)**	

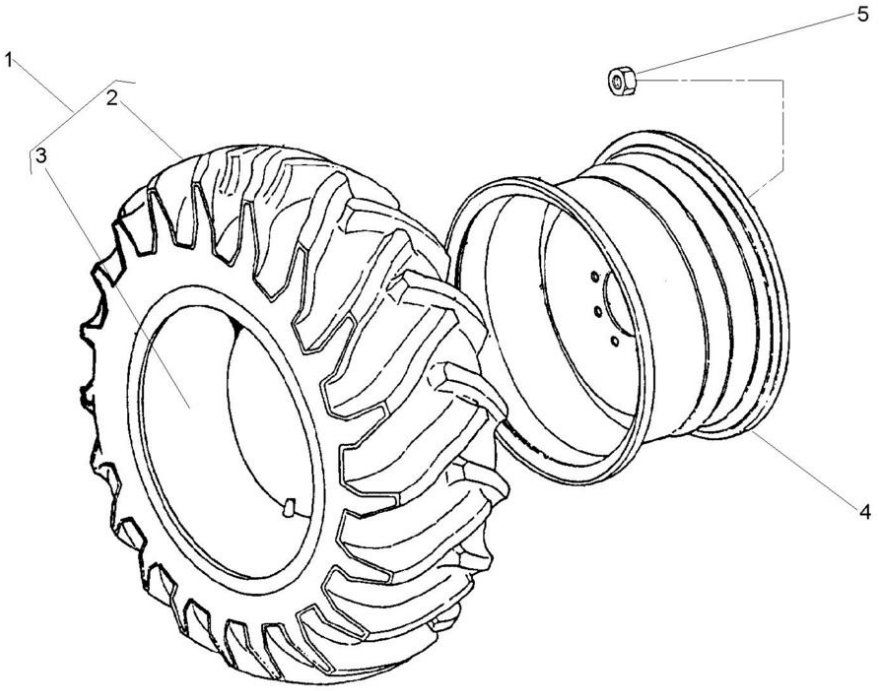

1	490215M91		**2**	CJ.PNEU E CÂMARA	TYRE AND TUBE	NEUM.Y.CAMARA
2	490216M1	1	**1**	PNEU	TYRE	NEUMATICO
3	490217M1	1 23.1/18X26	**1**	CÂMARA	CHAMBER	CAMARA
4	1481017M92	DW20X26	**2**	ARO	RIM	LLANTA
5	847417M1		**16**	PORCA	NUT	TUERCA
5	3410536M1		**16**	ARRUELA	WASHER	ARANDELA

Rodas Traseiras	**20.8 X 38 R1 8I**	**130-70**
Rear Wheels	**20.8 X 38 R1 8I**	
Ruedas Traseras	**20.8 X 38 R1 8I**	

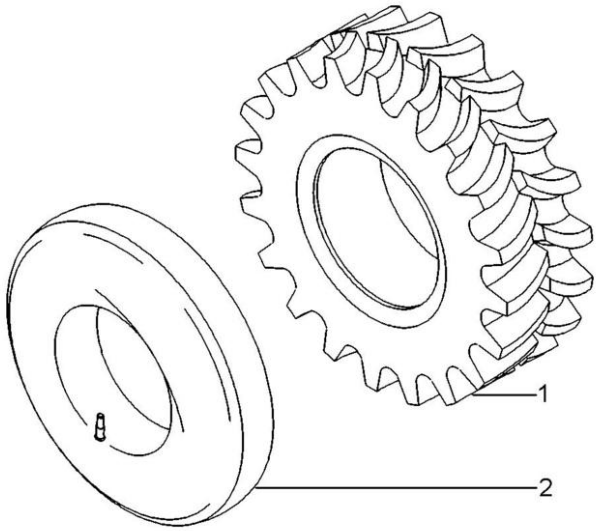

1	3587025M1	20.8X38	**1** PNEU	TYRE	NEUMATICO
2	3587030M1		**1** CÂMARA	CHAMBER	CAMARA

Rodas Traseiras
Rear Wheels
Ruedas Traseras

130-75

320/90 R50 Michelin - High Clearance
320/90 R50 Michelin - High Clearance
320/90 R50 Michelin - High Clearance

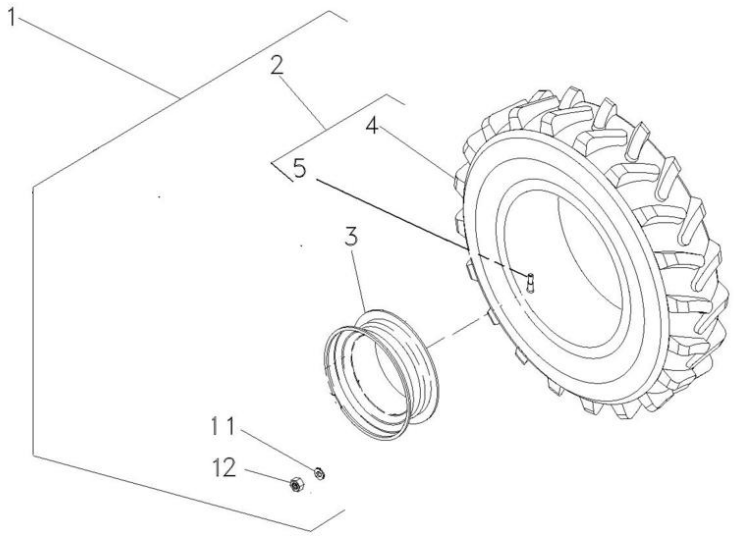

1	6231593M91	▶	**1**	CJ. ARO/PNEU	WHEEL AND TYRE	RUEDA Y NEUMATIC
1	6231592M91	◀	**1**	CJ. ARO/PNEU	WHEEL AND TYRE	RUEDA Y NEUMATIC
2	6231594M91		**2**	PNEU E VÁLVULA	TIRE AND VALVE	NEUMÁT. Y VALV.
3	6225082M91		**2**	ARO	RIM	LLANTA
4	6231595M1	2	**2**	PNEU	TYRE	NEUMATICO
5	046862T1	2	**2**	VÁLVULA	VALVE	VALVULA
11	3410536M1		**16**	ARRUELA	WASHER	ARANDELA
12	847417M1		**16**	PORCA	NUT	TUERCA

Rodas Traseiras
Rear Wheels
Ruedas De Direccion

130-80

20.8 X 38 R1
20.8 X 38 R1
20.8 X 38 R1

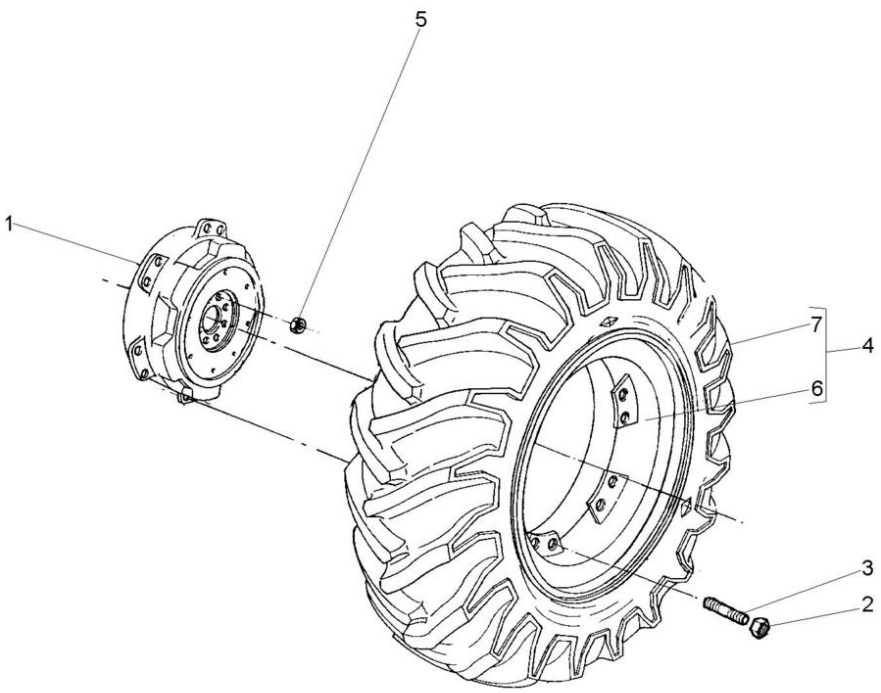

1	3585984M2		**2**	DISCO DE RODA	DISC WHEEL	DE DISCO
2	881162M2		**24**	PORCA	NUT	TUERCA
3	488988M2		**24**	PRISIONEIRO	STUD	ESPARRAGO
4	064954N1		**2**	CJ. RODA	KIT, WHEEL	JUEGO DE RUEDA
5	1487085M1		**16**	PORCA	NUT	TUERCA
6	064816S1	W18LX38	**2**	ARO	RIM	LLANTA
7	3585999M91	130-70 No	**2**	CJ.PNEU E CÂMARA	TYRE AND TUBE	NEUM.Y.CAMARA

Rodas Traseiras
Rear Wheels
Ruedas De Direccion

130-85

18.4-34 (10l) Pirelli
18.4-34 (10l) Pirelli
18.4-34 (10l) Pirelli

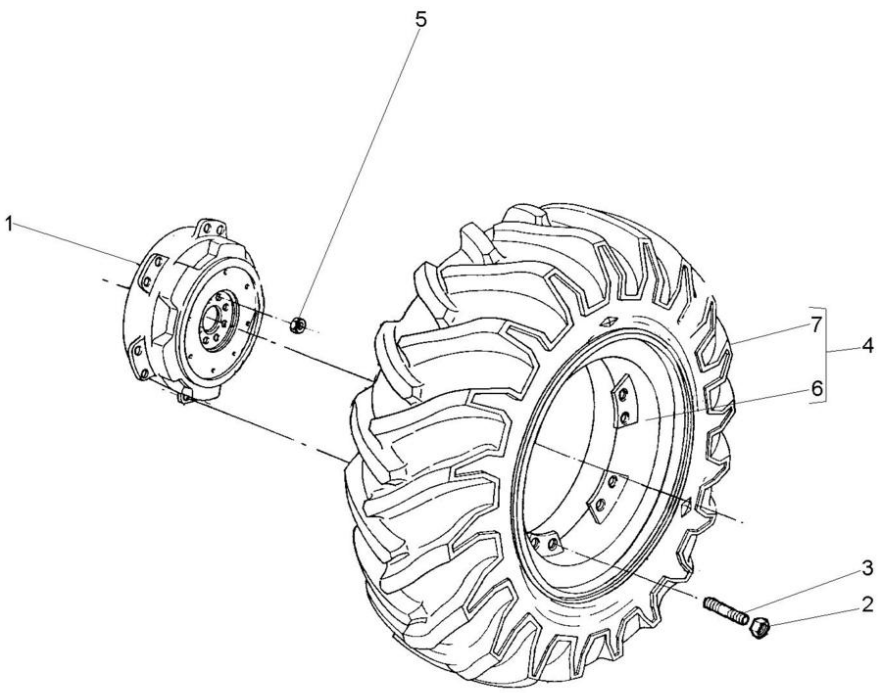

1	3149762M2		**2**	DISCO DE RODA	DISC WHEEL	DE DISCO
2	881162M2		**20**	PORCA	NUT	TUERCA
3	488988M2		**20**	PRISIONEIRO	STUD	ESPARRAGO
4	6207360M91	▶	**1**	CJ. RODA	KIT, WHEEL	JUEGO DE RUEDA
4	6207359M91	◀	**1**	CJ. ARO/PNEU	WHEEL AND TYRE	RUEDA Y NEUMATIC
5	1487085M1		**16**	PORCA	NUT	TUERCA
6	6207361M91		**2**	ARO	RIM	LLANTA
7	071251N1		**2**	CJ.PNEU E CÂMARA	TYRE AND TUBE	NEUM.Y.CAMARA

Rodas Traseiras
Rear Wheels
Ruedas De Direccion

130-86

18.4 - 34
18.4 - 34

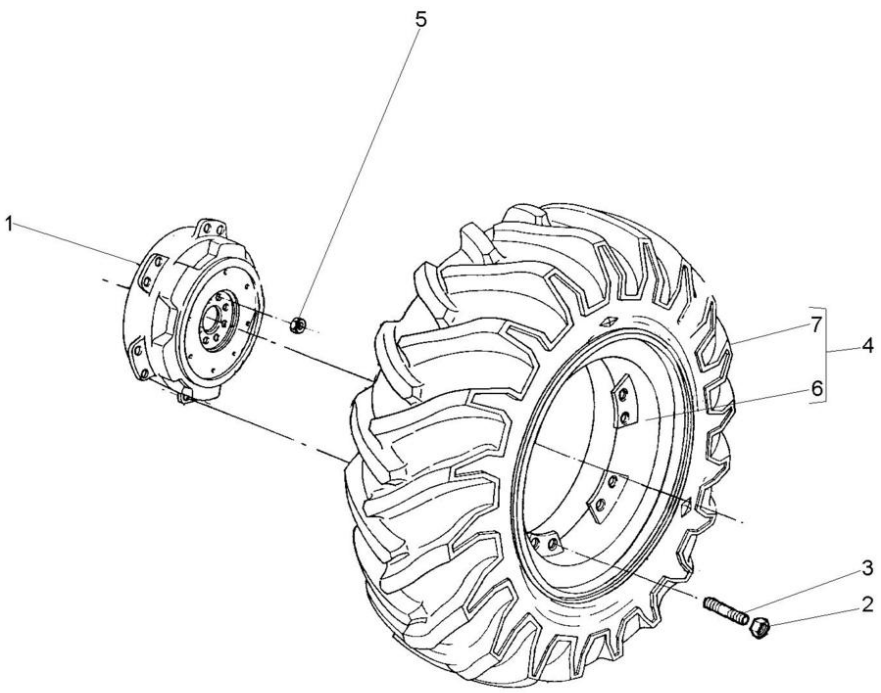

1	3149762M2		**2**	DISCO DE RODA	DISC WHEEL	DE DISCO
2	881162M2		**20**	PORCA	NUT	TUERCA
3	488988M2		**20**	PRISIONEIRO	STUD	ESPARRAGO
4	6282680M91	▶	**1**	CJ. ARO/PNEU	WHEEL AND TYRE	RUEDA Y NEUMATIC
4	6282681M91	◀	**1**	CJ. ARO/PNEU	WHEEL AND TYRE	RUEDA Y NEUMATIC
5	1487085M1		**16**	PORCA	NUT	TUERCA
6	6213609M91		**2**	ARO	RIM	LLANTA
7	071251N1		**2**	CJ.PNEU E CÂMARA	TYRE AND TUBE	NEUM.Y.CAMARA

Peso Da Roda Traseira	**1 + 1 X 40 Kgf**
Rear Wheel Weights	**1 + 1 X 40 Kgf**
Contrapesos De La Roda Trasera	**1 + 1 X 40 Kgf**

130-90

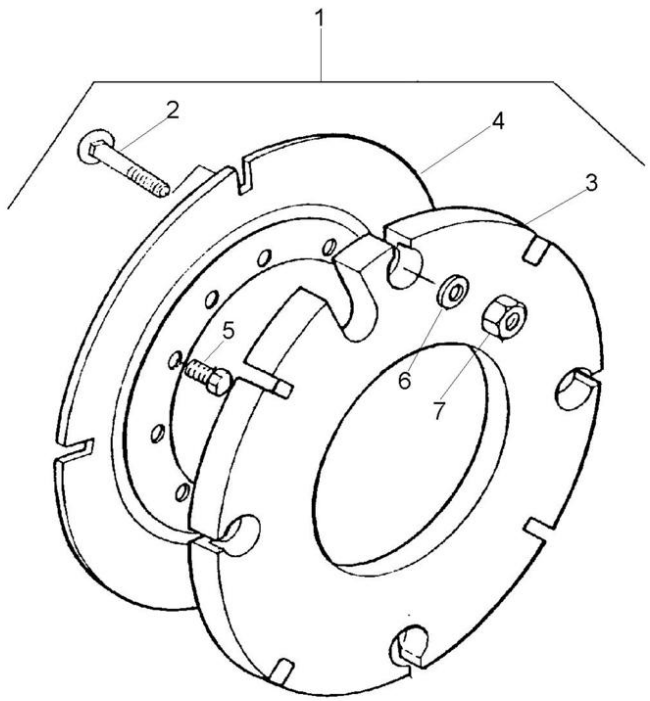

1			027967N1	**1** PESO	WEIGHT	PESA
2	3315210M1	1	M16X2,0X58	**8** PARAFUSO	BOLT	PERNO
3	2801392M2	1	40 kg	**2** CONTRA PESO	COUNTERWEIGHT	CONTRAPESO
4	2801394M2	1		**2** PLACA	PLATE	PLATO
5	353613X1	1	5/8x18x1.3/4	**8** PARAFUSO	BOLT	PERNO
6	3585377M1	1	33.5X17X3.75	**8** ARRUELA	WASHER	ARANDELA
7	339030X1	1	M16	**8** PORCA	NUT	TUERCA

Peso Da Roda Traseira	**1 + 1 X 72 Kg**
Rear Wheel Weights	**1 + 1 X 72 Kg**
Contrapesos De La Roda Trasera	**1 + 1 X 72 Kg**

130-95

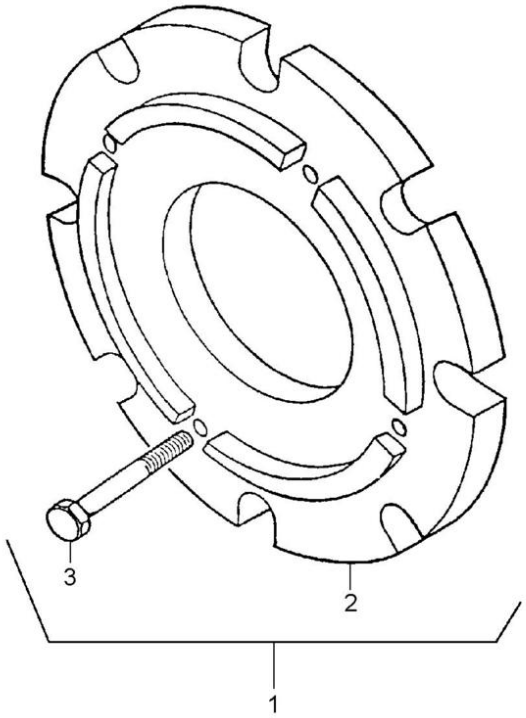

1		3408347M91	**1**	CJ. PESO	WEIGHT	PESA
2	3408287M1	1	**2**	PESO	WEIGHT	PESA
3	354285X1	1	**8**	PARAFUSO	BOLT	PERNO

Peso Da Roda Traseira	**2 + 2 X 72 Kg**	**130-100**
Rear Wheel Weights	**2 + 2 X 72 Kg**	
Contrapesos De La Roda Trasera	**2 + 2 X 72 Kg**	

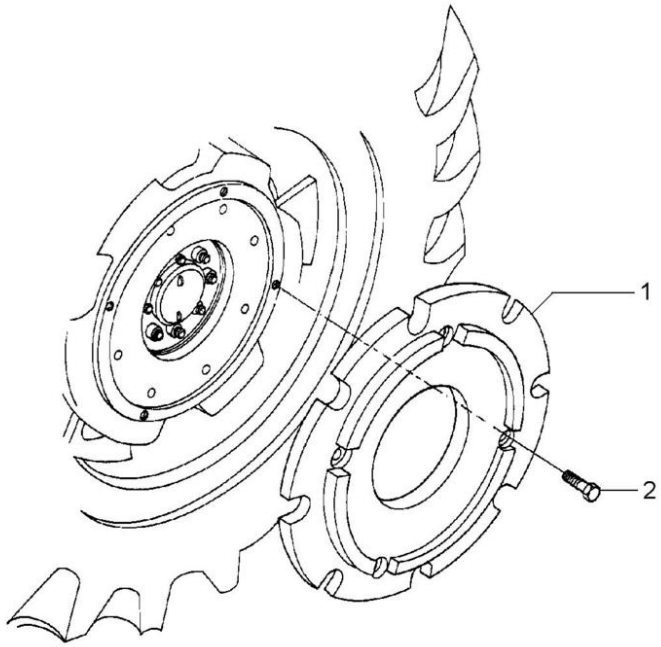

1	3408287M1	**4**	PESO	WEIGHT	PESA
2	354285X1	**16**	PARAFUSO	BOLT	PERNO

Peso Da Roda Traseira	**3 + 3 X 88 Kg**
Rear Wheel Weights	**3 + 3 X 88 Kg**
Contrapesos De La Roda Trasera	**3 + 3 X 88 Kg**

130-105

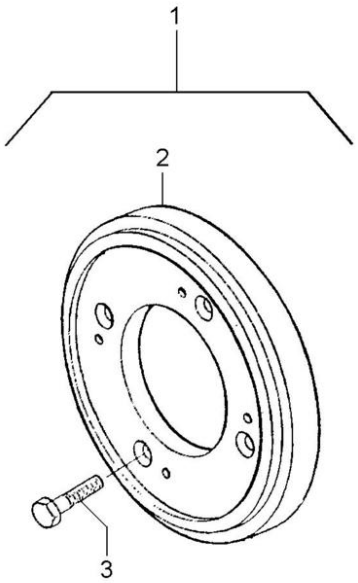

1		3149099M91	**1**	CJ. PESO	WEIGHT	PESA
2	3408287M1	1	**6**	PESO	WEIGHT	PESA
3	354285X1	1	**24**	PARAFUSO	BOLT	PERNO

Peso Da Roda Traseira	**4 + 4 X 72 Kg**
Rear Wheel Weights	**4 + 4 X 72 Kg**
Contrapesos De La Roda Trasera	**4 + 4 X 72 Kg**

130-110

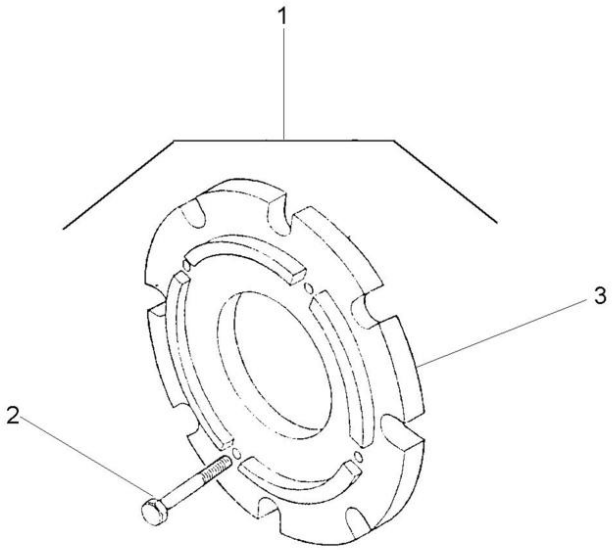

1		027968N1	**1**	CJ. PESO	WEIGHT	PESA
2	354285X1	1	**32**	PARAFUSO	BOLT	PERNO
3	3408287M1	1	**8**	PESO	WEIGHT	PESA

Pesos Traseiro	**2 + 2 X 40 Kg**
Rear Weights	**2 + 2 X 40 Kg**
Contrapesos Traseras	**2 + 2 X 40 Kg**

130-115

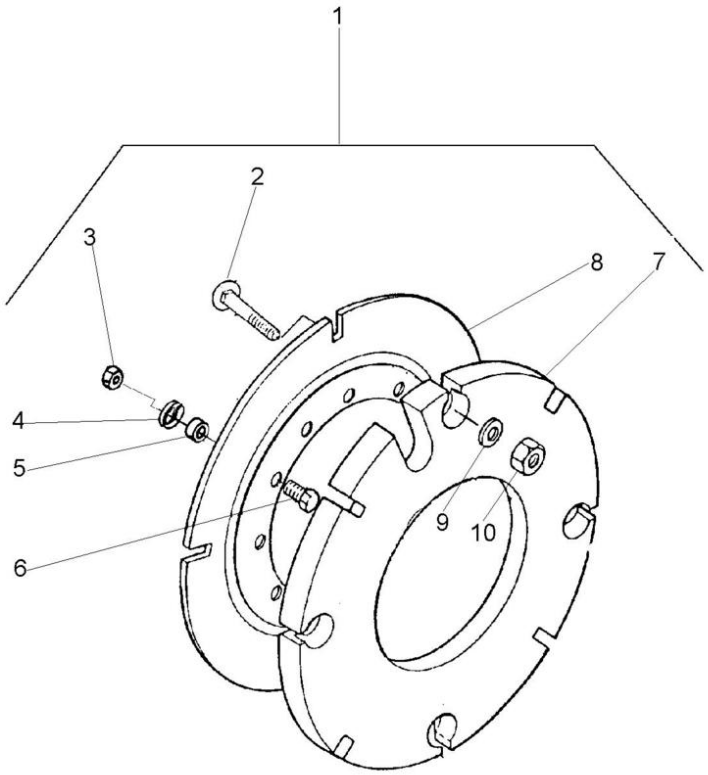

1			3589296M91	**1**	PESO	WEIGHT	PESA
2	3315210M1	1	M16X2,0X58	**16**	PARAFUSO	BOLT	PERNO
3	353427X1	1	5/8x18	**8**	PORCA	NUT	TUERCA
4	3585377M1	1		**8**	ARRUELA	WASHER	ARANDELA
5	3589297M1	1		**8**	ESPAÇADOR	SPACER	PIEZA DISTANCIA
6	353617X1	1	5/8x18x2.1/4	**8**	PARAFUSO	BOLT	PERNO
7	2801392M2	1		**4**	CONTRA PESO	COUNTERWEIGHT	CONTRAPESO
8	2801394M2	1		**2**	PLACA	PLATE	PLATO
9	3585377M1	1		**16**	ARRUELA	WASHER	ARANDELA
10	3904660M1	1	M16	**16**	PORCA	NUT	TUERCA

Pesos Dianteiros Front Wheight Pesos Delanteros	130-120	10 X 42 Kgf 10 X 42 Kgf 10 X 42 Kgf

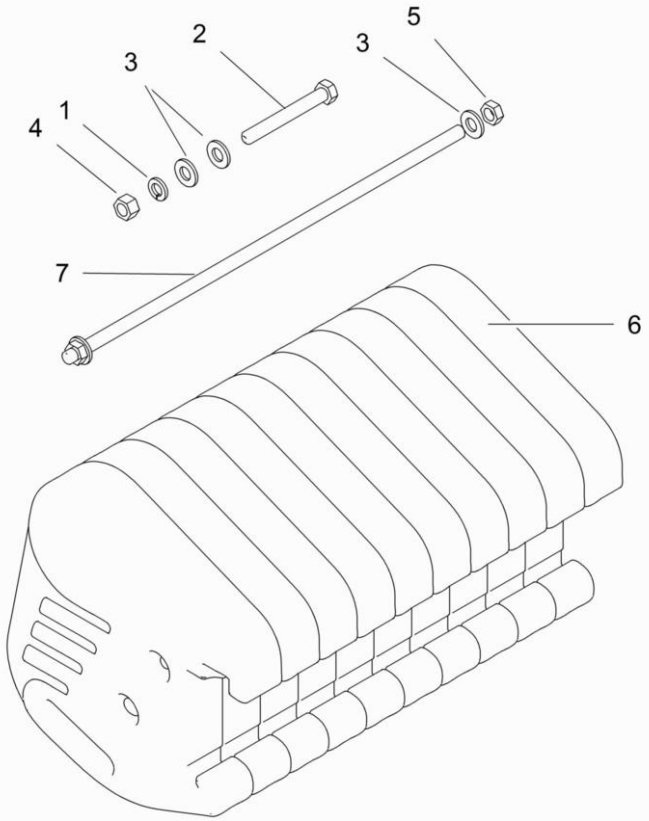

1	353433X1		**1**	ARRUELA	WASHER	ARANDELA
2	354687X1		**1**	PARAFUSO	BOLT	PERNO
3	3585377M1		**4**	ARRUELA	WASHER	ARANDELA
4	375099X1		**1**	PORCA	NUT	TUERCA
5	375112X1		**2**	PORCA	NUT	TUERCA
6	6266657M1		**1**	PRISIONEIRO	DOG	PRISIONERO
7	6264731M1	42 Kgf	**10**	PESO	WEIGHT	PESA

Kit Da Tdp	540 Rpm
Tdp Kit	540 Rpm
Tdp Kit	540 Rpm

140-10

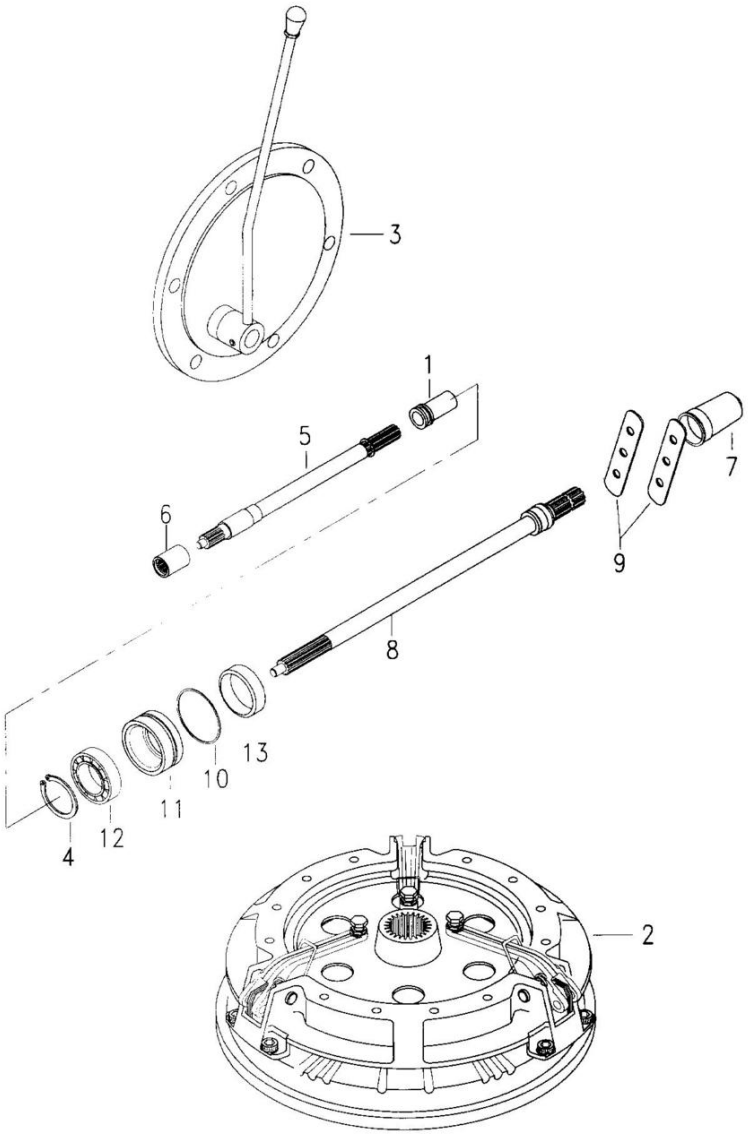

1	532898M1		**1**	LUVA	SLEEVE	MANCHA
2		022000N1	**1**	EMBREAGEM	CLUTCH	EMBRAGUE
3		3145778M91	**1**	TAMPA	COVER	CUBIERTA
4	831581M2		**1**	ANEL TRAVA	CIRCLIP	CIRCULITO
5	028362N1	50-55 No	**1**	CJ. EIXO	KIT, AXLE	JUEGO DE EJE
6	1868538M4		**1**	LUVA	SLEEVE	MANCHA
7	035678T1		**1**	TAMPA	COVER	CUBIERTA
8	6227338M91	50-60 No	**1**	CJ. EIXO	KIT, AXLE	JUEGO DE EJE
9	3149348M1		**2**	CHAPA	PLATE	CHAPA
10	1004633M1		**1**	ANEL "O"	O RING	JUNTA TORICA
11	3611134M93		**1**	LUVA	SLEEVE	MANCHA
12	391162X1		**1**	ROLAMENTO	BEARING	COJINETE
13	3611135M1		**1**	RETENTOR	SEAL	RETEN

Kit Da Tdp **540/1000 Rpm**
Tdp Kit **540/1000 Rpm**
Tdp Kit **540/1000 Rpm**

140-15

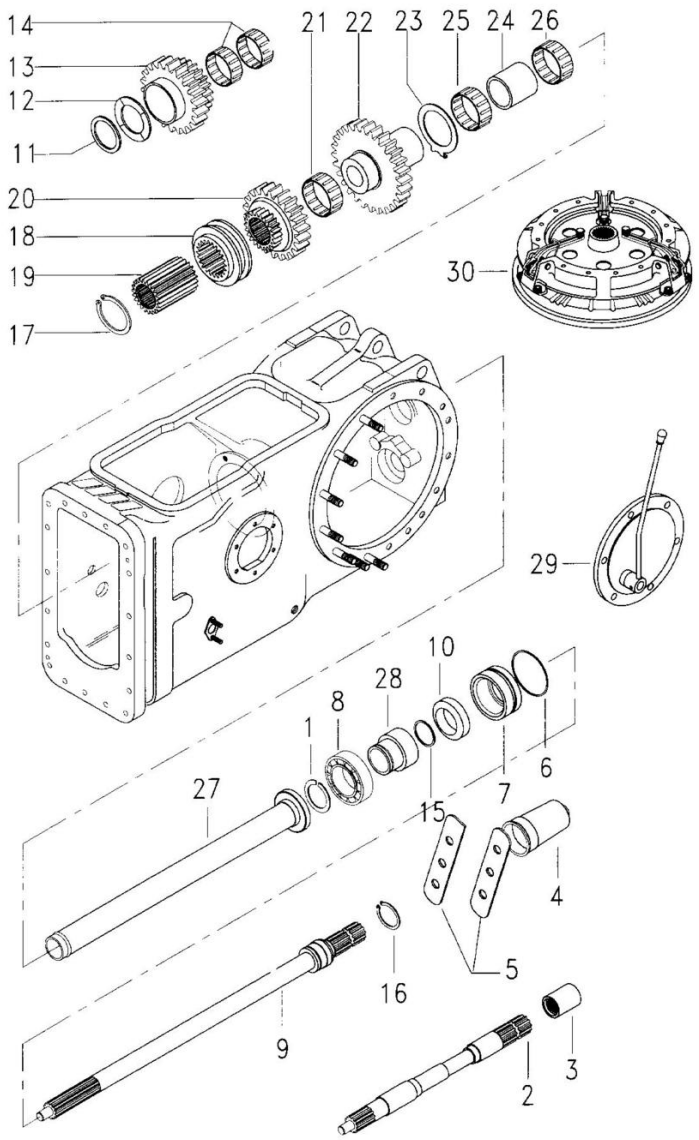

1	831581M2		**1**	ANEL TRAVA	CIRCLIP	CIRCULITO
2	028362N1	50-55 No	**1**	CJ. EIXO	KIT, AXLE	JUEGO DE EJE
3	1868538M4		**1**	LUVA	SLEEVE	MANCHA
4	035678T1		**1**	TAMPA	COVER	CUBIERTA
5	3149348M1		**2**	CHAPA	PLATE	CHAPA
6	1004633M1		**1**	ANEL "O"	O RING	JUNTA TORICA
7	3611134M93		**1**	LUVA	SLEEVE	MANCHA
8	391162X1		**1**	ROLAMENTO	BEARING	COJINETE
9	3599000M1		**1**	EIXO	SHAFT	ARBOL
10	3611135M1		**1**	RETENTOR	SEAL	RETEN
11	339470X1		**1**	ANEL	RING	ARO
12	532882M1		**1**	ARRUELA	WASHER	ARANDELA
13	1679310M1		**1**	ENGRENAGEM	GEAR	ENGRANAJE
14	842922M1		**2**	ROLAMENTO	BEARING	COJINETE
15	3008359X1		**1**	ANEL "O"	O RING	JUNTA TORICA
16	1662726M2		**1**	ANEL	RING	ARO
17	352699X1		**1**	ANEL TRAVA	CIRCLIP	CIRCULITO
18	532889M1		**1**	COLAR	COLLAR	COLLAR
19	532891M1		**1**	CUBO	HUB	CUBO
20	1660713M1		**1**	ENGRENAGEM	GEAR	ENGRANAJE
21	842921M1		**1**	ROLAMENTO	BEARING	COJINETE
22	1679306M1		**1**	ENGRENAGEM	GEAR	ENGRANAJE
23	1663312M2		**1**	ARRUELA	WASHER	ARANDELA
24	532876M2		**1**	ESPAÇADOR	SPACER	PIEZA DISTANCIA
25	022199T1		**2**	ROLAMENTO	BEARING	COJINETE
26	831220M1		**2**	ROLAMENTO	BEARING	COJINETE
27	532877M92		**1**	TUBO	PIPE	CANO
28	6216126M1		**1**	LUVA	SLEEVE	MANCHA
29		21484906	**1**	TAMPA	COVER	CUBIERTA
30		022000N1	**1**	EMBREAGEM	CLUTCH	EMBRAGUE

Kit Sistema Hidráulico Do Levante
Kit Lift Hydraulic System
Kit Sistema De Levante Hidraulico

140-20

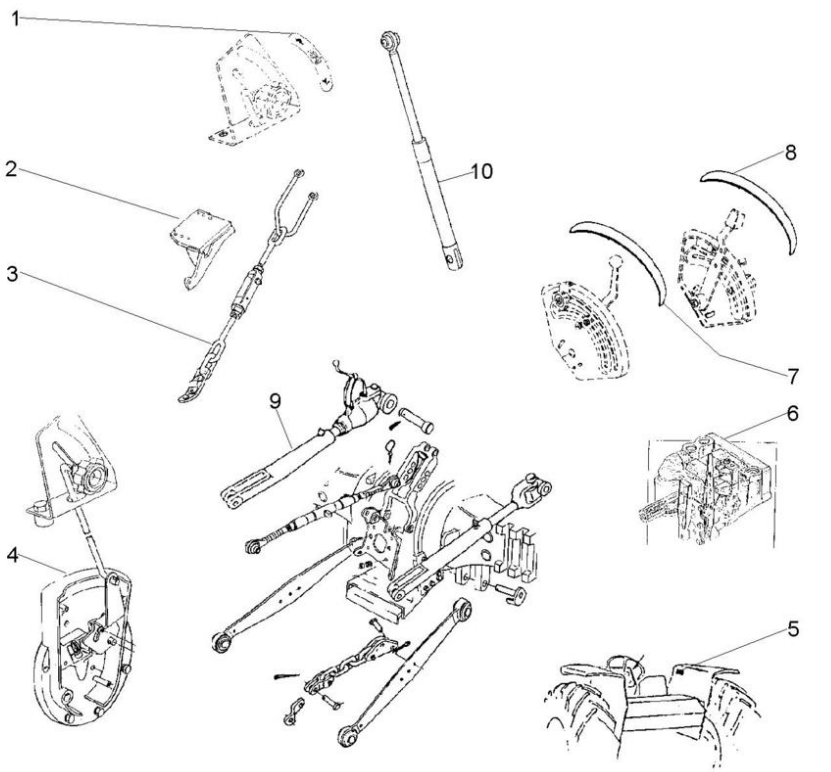

1	3148214M1		**1** EMBLEMA	EMBLEM	EMBLEMA
2	022779S1	◀	**1** SUPORTE	BRACKET	SOPORTE
2	022780S1	▶	**1** SUPORTE	BRACKET	SOPORTE
3		3410016M91	**1** ESTABILIZADOR	STABILISER	ESTABILIZADOR
4		026936N1	**1** TAMPA	COVER	CUBIERTA
5	3148171M1		**1** DECAL	DECAL	CALCOMANIA
6		3773700M92	**1** BOMBA	PUMP	BOMBA
7	022651P3		**1** DECAL	DECAL	CALCOMANIA
8	022656P2		**1** DECAL	DECAL	CALCOMANIA
9	21482531		**1** BRAÇO	ARM	BRAZO
10	21484404	70-170 No	**1** CILINDRO	CYLINDER	CILINDRO

Caixa De Ferramentas
Tools Box
Caja De Herramientas

140-25

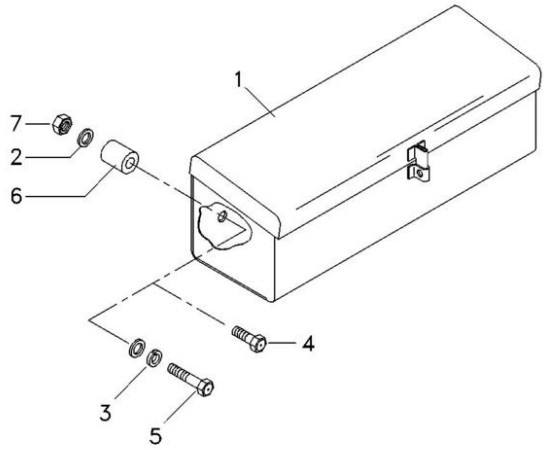

1	3587610M91	**1**	CAIXA	BOX	CAJA
2	390972X1	**3**	ARRUELA	WASHER	ARANDELA
3	6211360M1	**2**	ARRUELA	WASHER	ARANDELA
4	339761X1	**1**	PARAFUSO	BOLT	PERNO
5	391982X1	**1**	PARAFUSO	BOLT	PERNO
6	066275T1	**1**	BUCHA	INSERT	INSERCION
7	339169X1	**1**	PORCA	NUT	TUERCA

Kit De Ferramentas
Tools
Herramientas

140-30

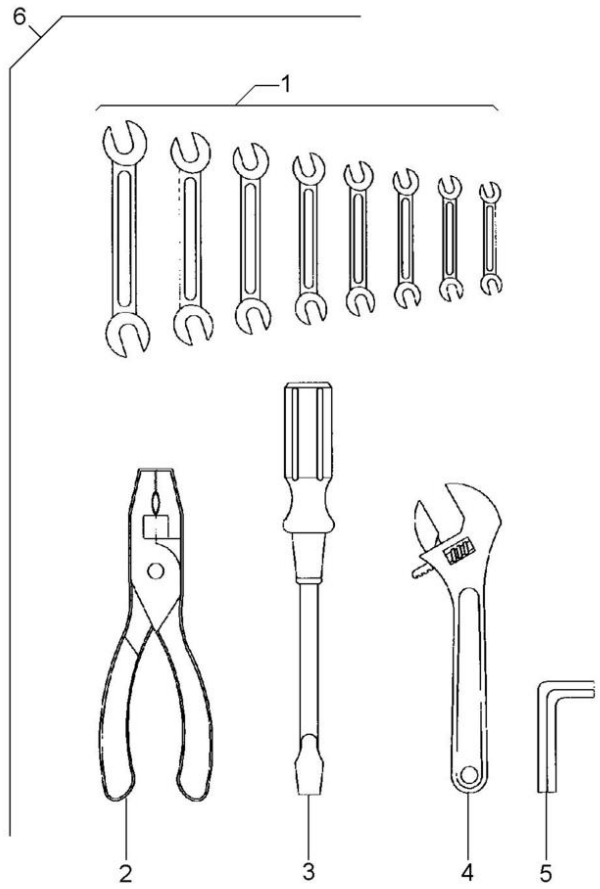

1	3145880M1	6	**1**	CHAVE DE BOCA	SPANNER	LLAVE DE RUEDA
1	3145881M1	6	**1**	CHAVE DE BOCA	SPANNER	LLAVE DE RUEDA
1	3145882M1	6	**1**	CHAVE DE BOCA	SPANNER	LLAVE DE RUEDA
1	3145883M1	6	**1**	CHAVE DE BOCA	SPANNER	LLAVE DE RUEDA
1	3145884M1	6	**1**	CHAVE DE BOCA	SPANNER	LLAVE DE RUEDA
1	3145885M1	6	**1**	CHAVE DE BOCA	SPANNER	LLAVE DE RUEDA
1	3145886M1	6	**1**	CHAVE DE BOCA	SPANNER	LLAVE DE RUEDA
1	3145887M1	6	**1**	CHAVE DE BOCA	SPANNER	LLAVE DE RUEDA
2	3145888M1	6	**1**	ALICATE	PLIERS	PINZAS
3	3145890M1	6	**1**	CHAVE DE FENDA	SCREWDRIVER	DESTORNILLADOR
4	3145889M1	6	**1**	CHAVE DE BOCA	SPANNER	LLAVE DE RUEDA
5	1437379M1	6	**1**	CHAVE ALLEN	ALLEN KEY	LLAVE ALLEN
6		3145959M91	**1**	KIT FERRAMENTAS	KIT, TOOL	JGO.HERRAMIENTAS

Kit De Ferramentas
Tools
Herramientas

140-35

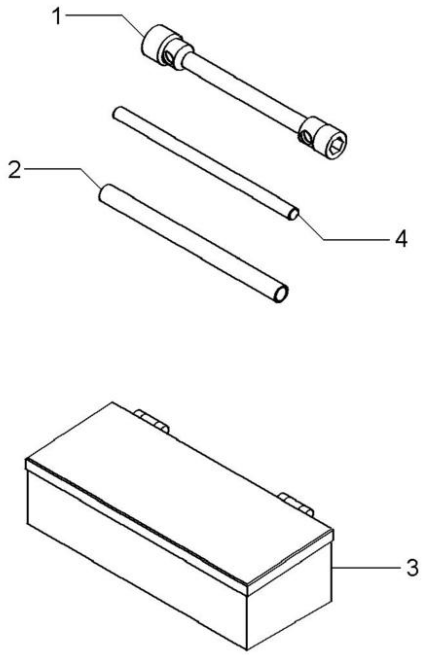

1	876500M1	**1** CHAVE DE RODA	WHEEL KEY	LLAVE DE RUEDA
2	3149803M1	**1** TUBO	PIPE	CANO
3	070798T1	**1** CAIXA	BOX	CAJA
4	3149804M1	**1** BARRA	BAR	BARRA

Chaves De Roda
Spanner
Llave Rueda

140-40

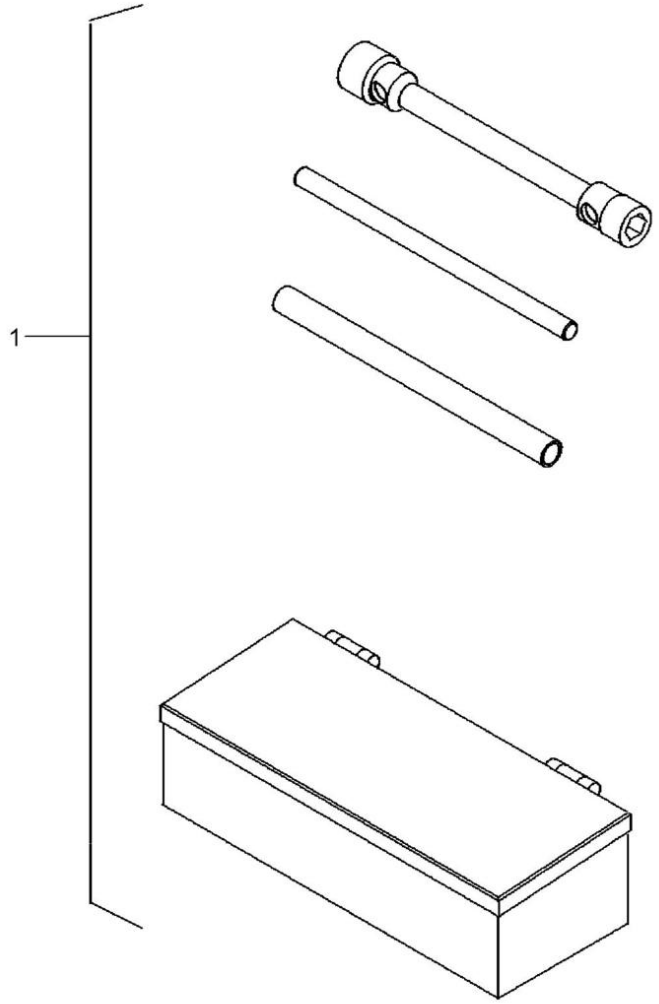

1	070797N1	140-35 No	**1**	KIT FERRAMENTAS	KIT, TOOL	JGO.HERRAMIENTAS

Engraxadeira
Greaser
Engrasadera

140-45

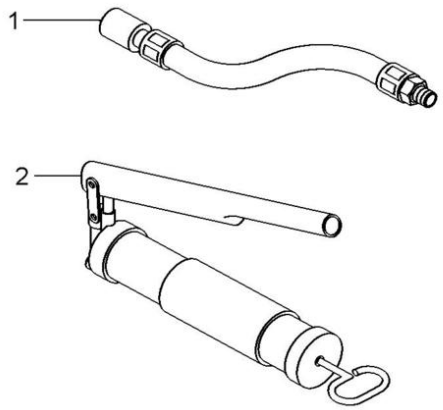

1	036336T1	**1** MANGUEIRA	HOSE	FLEXIBLE
2	036335T1	**1** GRAXEIRA	GREASER	ENGRASADOR

Triângulo De Advertência
Warning Triangle
Triángulo De Advertencia

140-50

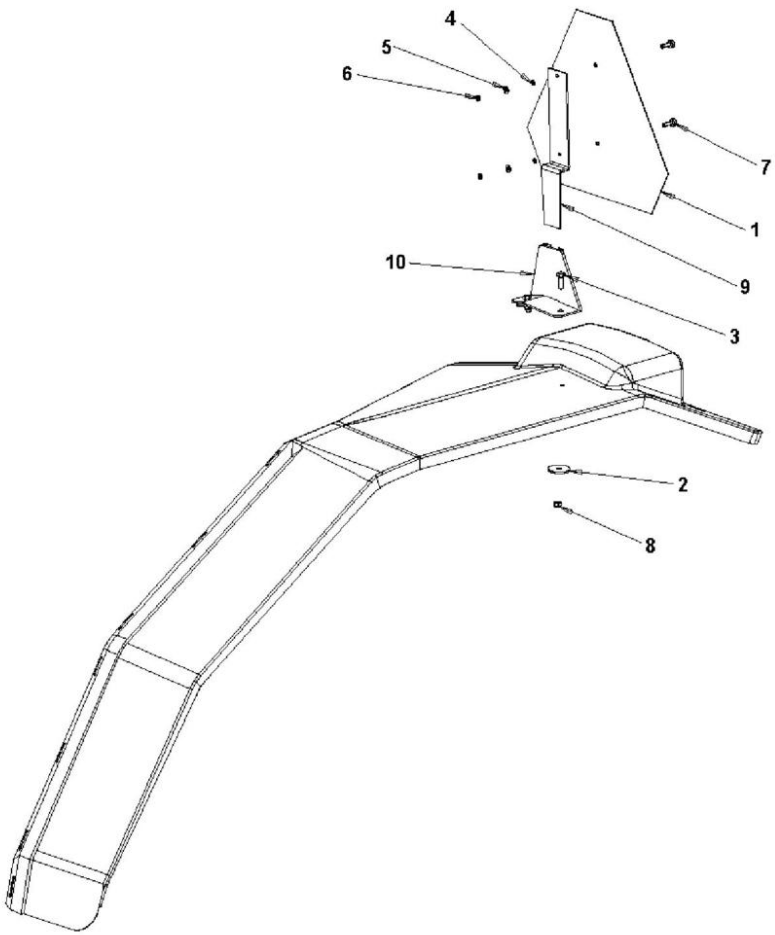

1	057778P1	**1** TRIÂNGULO	TRIANGLE	TRIANGULO
2	061037P1	**2** ARRUELA	WASHER	ARANDELA
3	339761X1	**2** PARAFUSO	BOLT	PERNO
4	353445X1	**2** ARRUELA	WASHER	ARANDELA
5	353753X1	**2** ARRUELA	WASHER	ARANDELA
6	354120X1	**2** PORCA	NUT	TUERCA
7	355125X1	**2** PARAFUSO	BOLT	PERNO
8	391056X1	**2** PORCA	NUT	TUERCA
9	6201371M1	**1** SUPORTE	BRACKET	SOPORTE
10	6235458M91	**1** CJ. SUPORTE	KIT, BRACKET	JUEGO SOPORTE

Triângulo De Advertência
Warning Triangle
Triángulo De Advertencia

140-55

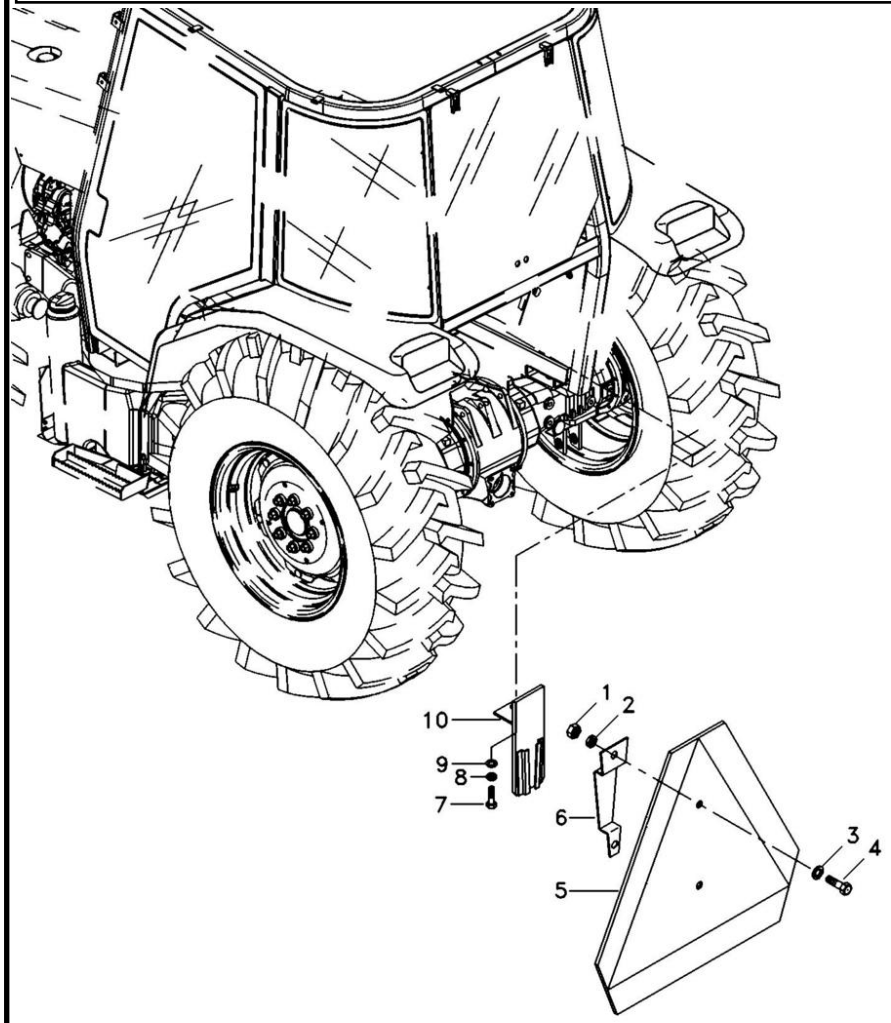

1	354120X1	**2** PORCA	NUT	TUERCA
2	353445X1	**2** ARRUELA	WASHER	ARANDELA
3	353753X1	**2** ARRUELA	WASHER	ARANDELA
4	355125X1	**2** PARAFUSO	BOLT	PERNO
5	057778P1	**1** TRIÂNGULO	TRIANGLE	TRIANGULO
6	064188P1	**1** SUPORTE	BRACKET	SOPORTE
7	339401X1	**2** PARAFUSO	BOLT	PERNO
8	339376X1	**2** ARRUELA	WASHER	ARANDELA
9	390734X1	**2** ARRUELA	WASHER	ARANDELA
10	6264899M91	**1** CONJUNTO SUPORTE	SUPPORT ASSY	CONJUNTO SOPORTE
11	339402X1	**2** PORCA	NUT	TUERCA

Triângulo De Advertência
Warning Triangle
Triángulo De Advertencia

140-60

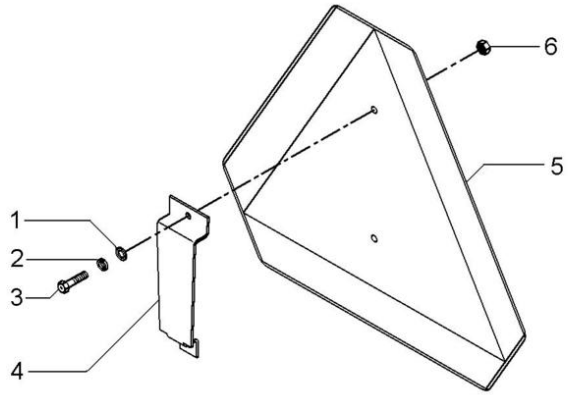

1	353753X1	**2** ARRUELA	WASHER	ARANDELA
2	353445X1	**2** ARRUELA	WASHER	ARANDELA
3	355125X1	**2** PARAFUSO	BOLT	PERNO
4	062989P1	**1** SUPORTE	BRACKET	SOPORTE
5	057778P1	**1** TRIÂNGULO	TRIANGLE	TRIANGULO
6	354120X1	**2** PORCA	NUT	TUERCA

Protetor Auricular
Protector
Protetor

140-65

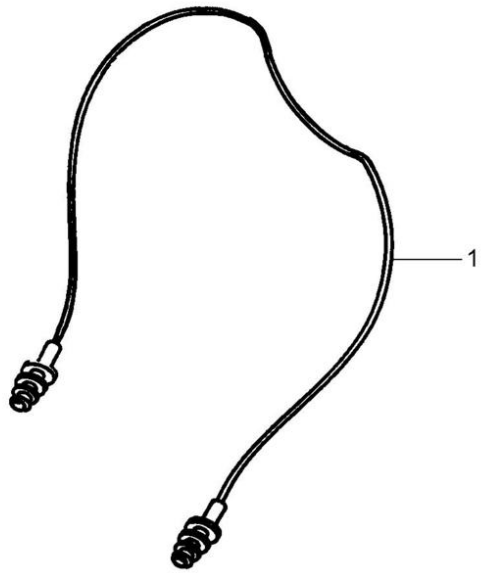

1	T0289054	**1** PROTETOR	PROTECTOR	PROTECTOR