NOVEMBRO 2012

444 JCB

MANUAL DE PARTES

RUTHZIL TRATOR COMERCIAL DE PEÇAS LTDA 11 97083-6812 ROLANDO

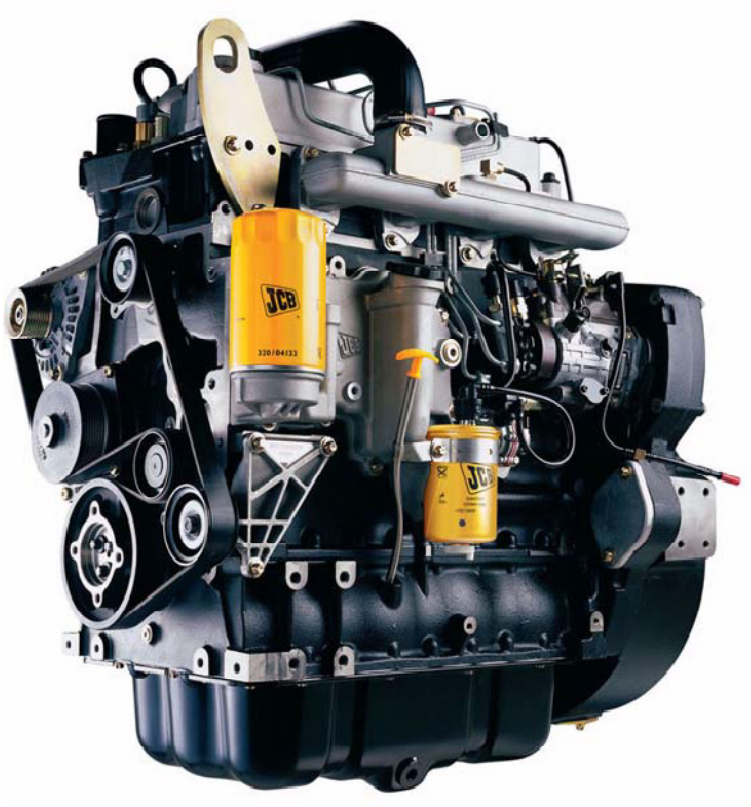

Motor 444 Aspiración Natural

9812-8000

9812/8000 V6-1-4 ENGINE, , 320/40239

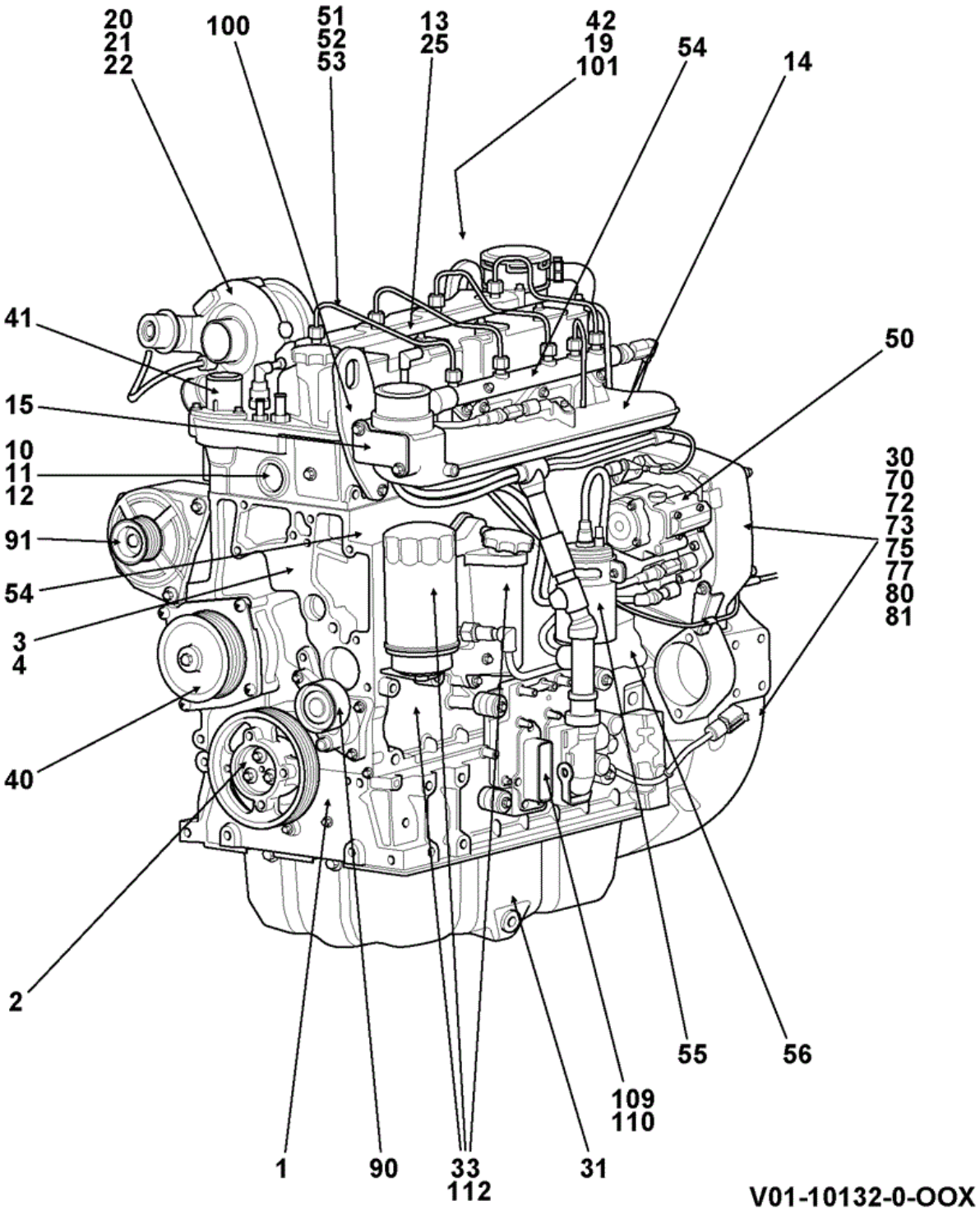

Elemento	Pieza Nº	Cambiar número	Descripción	Código de uso	CANT.
1	****		BLOQUE Assembly		1
2	****		CIGUENAL Assembly		1
3	****		Cilindro & con-rod assembly NA		1
4	****		Eje de levas assembly		1
10	****		CILINDRO Head Assembly		1
11	****		VALVE Inlet Assembly		1
12	****		VALVE Exhaust Assembly		1
13	****		EJE Rocker assembly		1
14	****		Colector Inlet Assembly		1
15	****		Intake Heater		1
19	****		Colector Exhaust Assembly		1
21	****		oil feed		1
22	****		oil drain		1
25	****		COVER Rocker Assembly		1
30	****		Bomba Oil		1
31	****		CARTER Pan Oil		1
33	****		COOLER Assembly Oil		1
40	****		Bomba Water		1
41	****		TERMOSTATO Housing		1
42	****		TUBO Water inlet		1
50	****		Bomba Fuel Injection Assembly		1
51	****		INYECTOR Fuel Assembly		1
52	****		assembly		1
53	****		TUBO LP Fuel		1
54	****		Sensor Cold Start Advance		1
55	****		Filter fuel		1
56	****		Bomba Fuel lift		1
70	****		CARCASA Gear Timing		1
72	****		Volante Housing		1
73	****		Placa Flywheel Access		1
75	****		Volante assembly W300 T/convertor		1
77	****		COVER F.I.P. Gear		1
80	****		Placa idler blanking		1
81	****		Inst\ Blanking plate SAE B		1
90	****		AJUSTADOR Autotensioner		1
91	****		Alarma atrás 12v-95Amp Filtered		1
100	****		ABRAZADERA Lifting		1
101	****		Motor Starter		1

9812/8000 W0-1-1 Bloque motor, , 320/20264

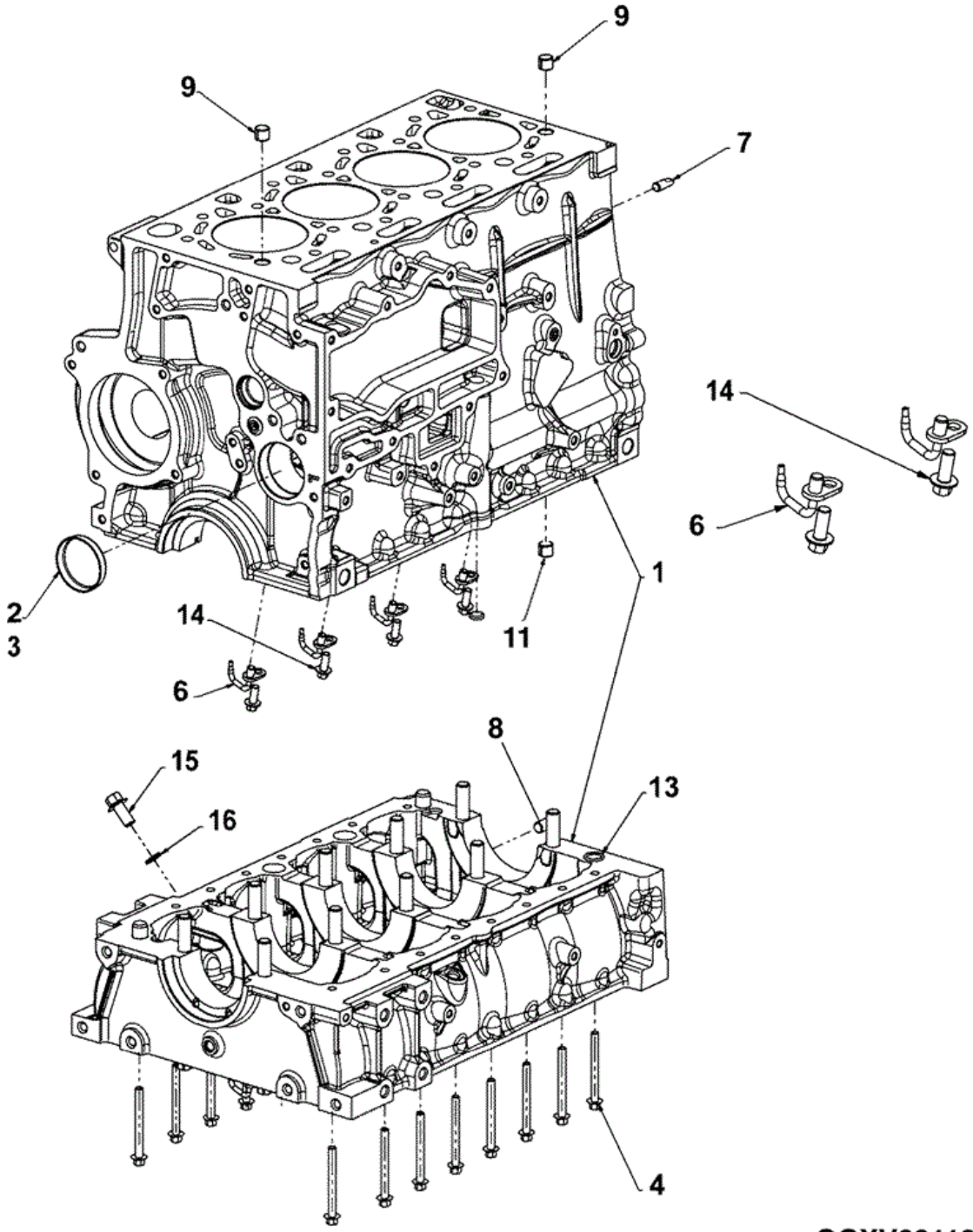

Elemento	Pieza Nº	Cambiar número	Descripción	Código de uso	CANT.
1	320/01802		Bloque cylinder & bedplate assembly mT3		1
2	320/00804		Tapón core d=62mm		1
3	320/00812		Sellador omnifit 100M		0
4	1317/3318Z		Tornillo M8 x 80 flange reduced hex		16
4	320/02006		Tornillo main bearing M14 x 164mm		10
5	4102/4100		ADHESIVO Loctite 5182		0
6	320/01722		Chorro piston cooling		4
7	320/01526		Pasador flatted M10 x 25		1
8	320/01528		Pasador M12 x 25		1
9	320/02525		Pasador ring		2
11	320/00805		Tapón core d=16mm		1
13	320/01772		Junta tórica		1

9812/8000 W0-1-11 ., BLOCK, BEDPLATE 320/01657

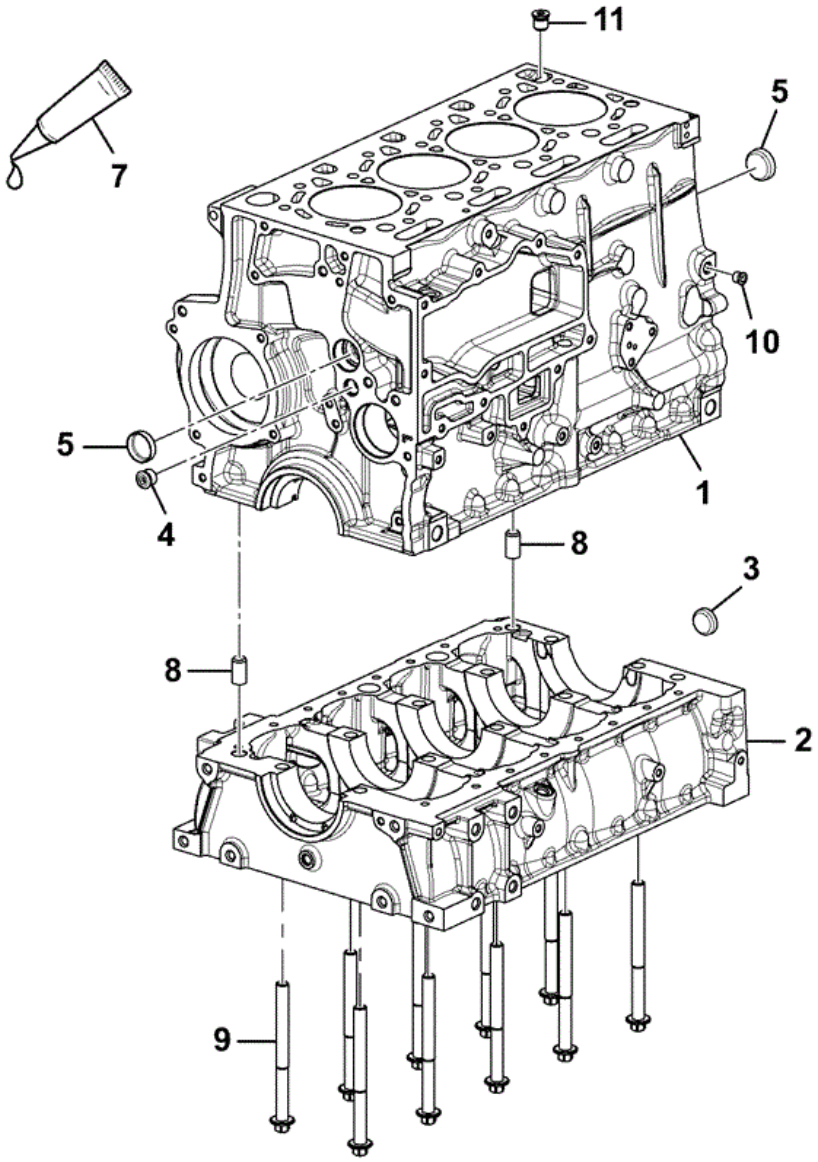

320-01657-2

Elemento	Pieza Nº	Cambiar número	Descripción	Código de uso	CANT.
1	320/01650		BLOCK Cylinder		1
2	320/02180		Machining TIER 2 USING TIER 3		1
3	320/00883		PLUG Core 30mm		1
4	320/04082		Tapón zero leak M18 x 1.5		1
5	320/00802		Tapón core d=36mm		2
7	4101/0600		Sellador		0
8	320/01717		Pasador 16 x 30		2
9	320/02006		Tornillo main bearing M14 x 164mm		10
10	320/04080		Tapón ZL M12 x 1.5		1
11	320/07715		Válvula CCV drain		1

9812/8000 W0-2-1 Conjunto de cigüeñal, , 320/20001

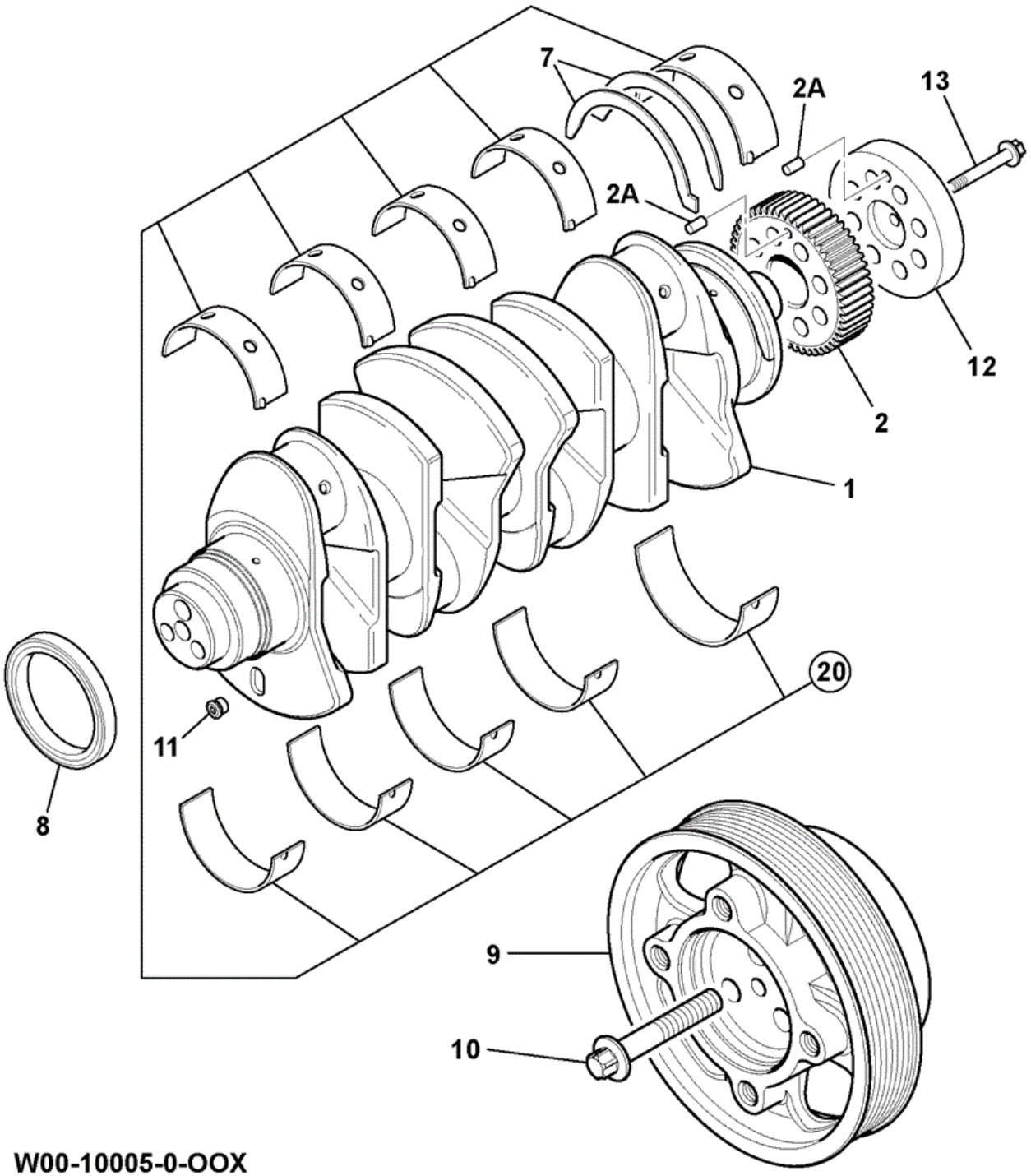

W00-10005-0-OOX
(734220)

Elemento	Pieza Nº	Cambiar número	Descripción	Código de uso	CANT.
1	320/03196		Cigueñal		1
2	320/03132		Engranaje crankshaft assembly		1
2A	:2105/1405		Pasador pin		2
7	320/03016		Arandela thrust		2
8	320/03119		Junta front oil		1
9	320/03143		Polea crankshaft		1
10	320/03069		Tornillo torx head flange M12 x 65 x 12.9		3
11	320/04080		Tapón ZL M12 x 1.5		1
12	320/03133		Cubo flywheel		1
13	1317/3411Z		Tornillo M10 x 45 flange reduced head		1
20	320/09335		Kit cojinete princ. Standard		1
20	320/09336		Kit cojinete princ. undersize - 0.25mm *QTY:A/R*		0
20	320/09337		Kit cojinete princ. undersize - 0.50mm *QTY:A/R*		0

9812/8000 W0-3-1 Cilindro y biela, , 320/20002

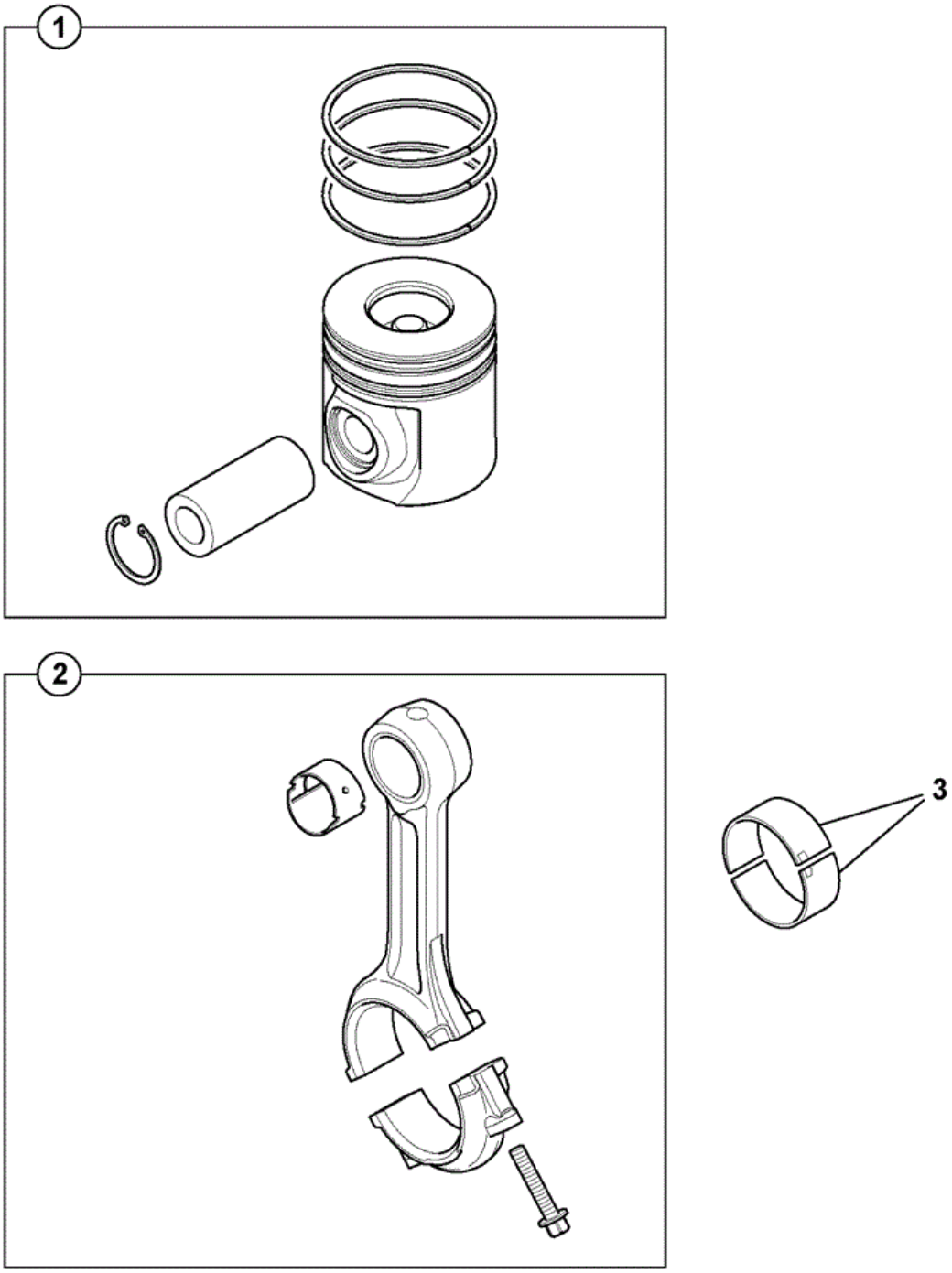

W00-10017-0-OOX
(734530)

Elemento	Pieza Nº	Cambiar número	Descripción	Código de uso	CANT.
1A	320/09210		Kit pistón and Rings Standard		1
1B	320/09236		Kit pistón and Rings +0.50mm *QTY:A/R*		0
1C	320/09237		Kit pistón and Rings +1.0mm *QTY:A/R*		0
2	320/03114		Varilla connecting		1
3	320/09338		Kit cabeza biela bearing standard		0
3	320/09339		Kit cojinete biela undersize - 0.25mm		0
3	320/09340		Kit cojinete biela undersize - 0.50mm		0

9812/8000 W0-3-11 Kit, , Conrod 320/20002/1

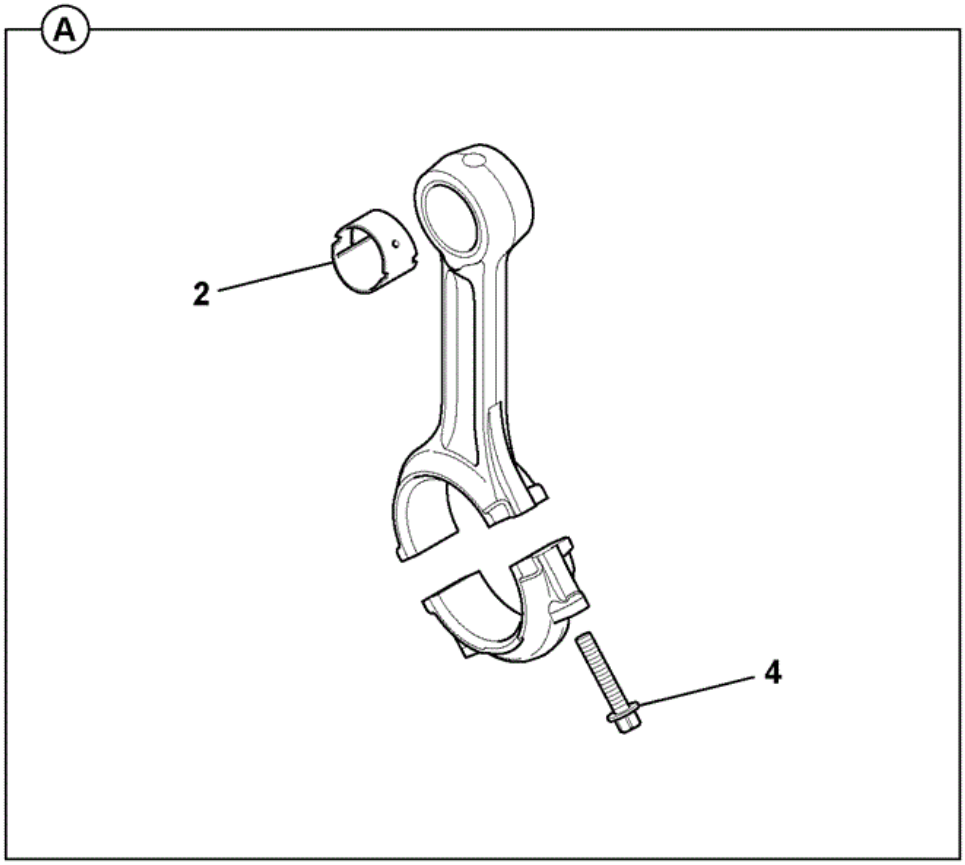

W00-10023-0-OOX
(734530)

Elemento	Pieza Nº	Cambiar número	Descripción	Código de uso	CANT.
A	320/03114		Varilla connecting		1
2	****		Pieza no reparable		2
4	:320/03040		Tornillo con-rod M10 x 57		2

9812/8000 W0-3-21 Kit, Cilindro, Assembly 320/20002/2

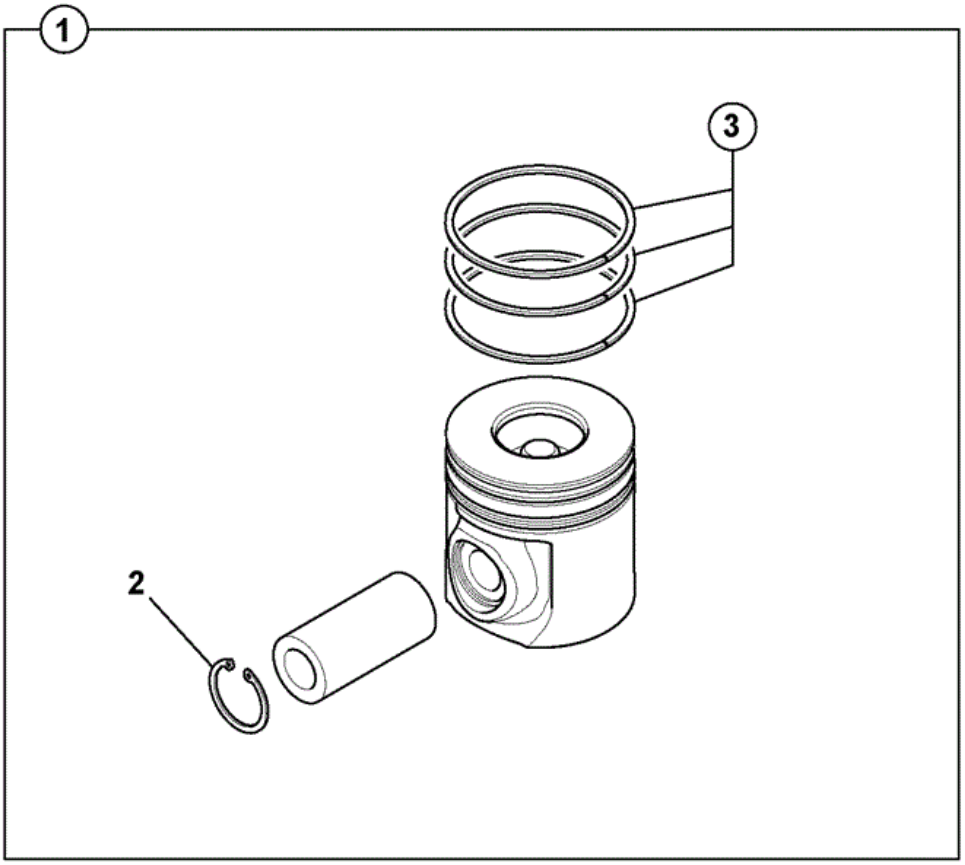

W00-10022-0-OOX
(734530)

Elemento	Pieza Nº	Cambiar número	Descripción	Código de uso	CANT.
1	320/09210		Kit pistón and Rings Standard		1
1	320/09236		Kit pistón and Rings +0.50mm *QTY:A/R*		0
1	320/09237		Kit pistón and Rings +1.0mm *QTY:A/R*		0
2	:320/03050		Arandela elástica		2
3	:320/09299		ANILLO Kit Standard		2
3	320/09295		Kit -piston ring o/s 0.5mm *QTY:A/R*		0
3	320/09296		Kit aro pistón oversize - 1.00mm *QTY:A/R*		0

9812/8000 W0-4-1 Eje de levas, Empujadores y taqués, 320/20005

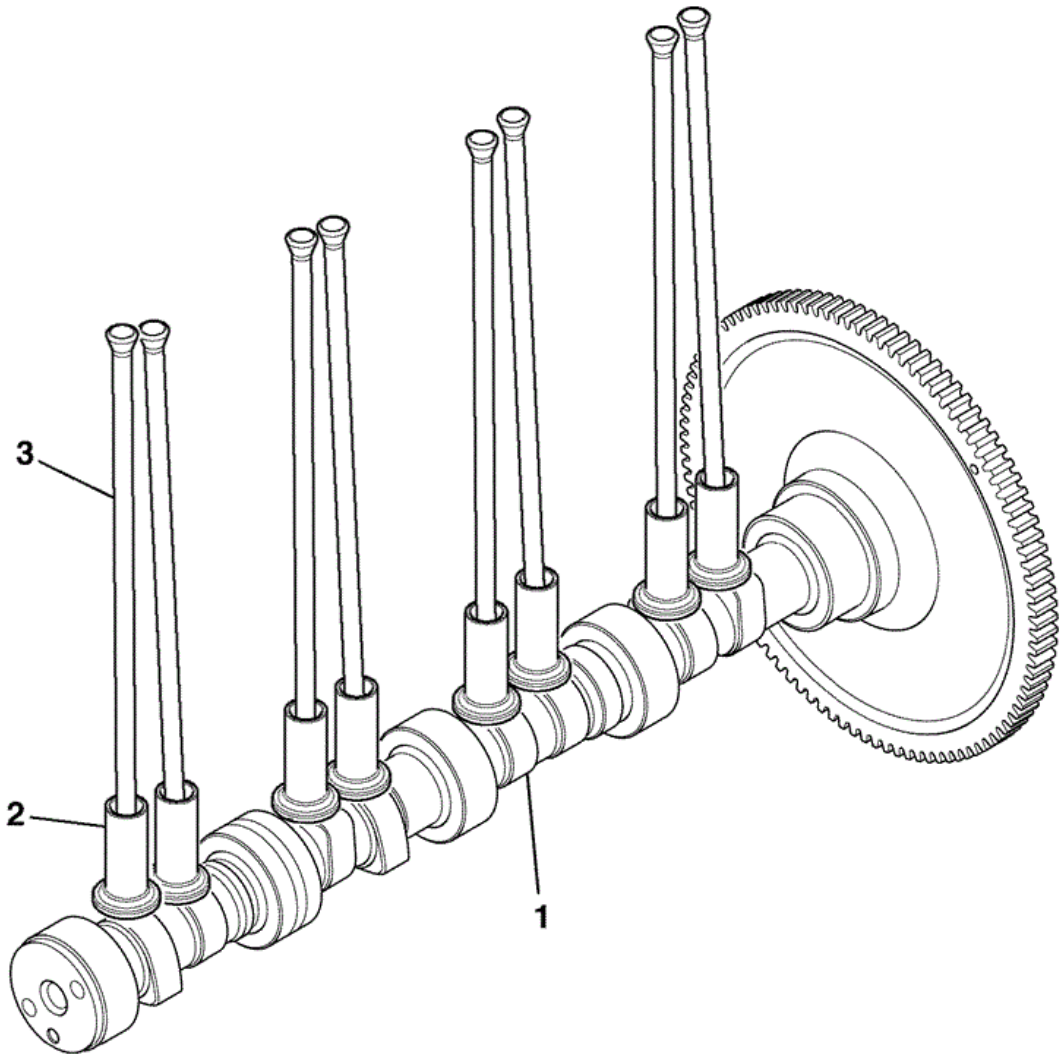

OOXV0011460

Elemento	Pieza Nº	Cambiar número	Descripción	Código de uso	CANT.
1	320/03683		Eje de levas Assembly		1
2	320/03524		Taqué valve		8
3	320/03677		Varilla push		8

9812/8000 W0-10-1 Culata, , 320/20007

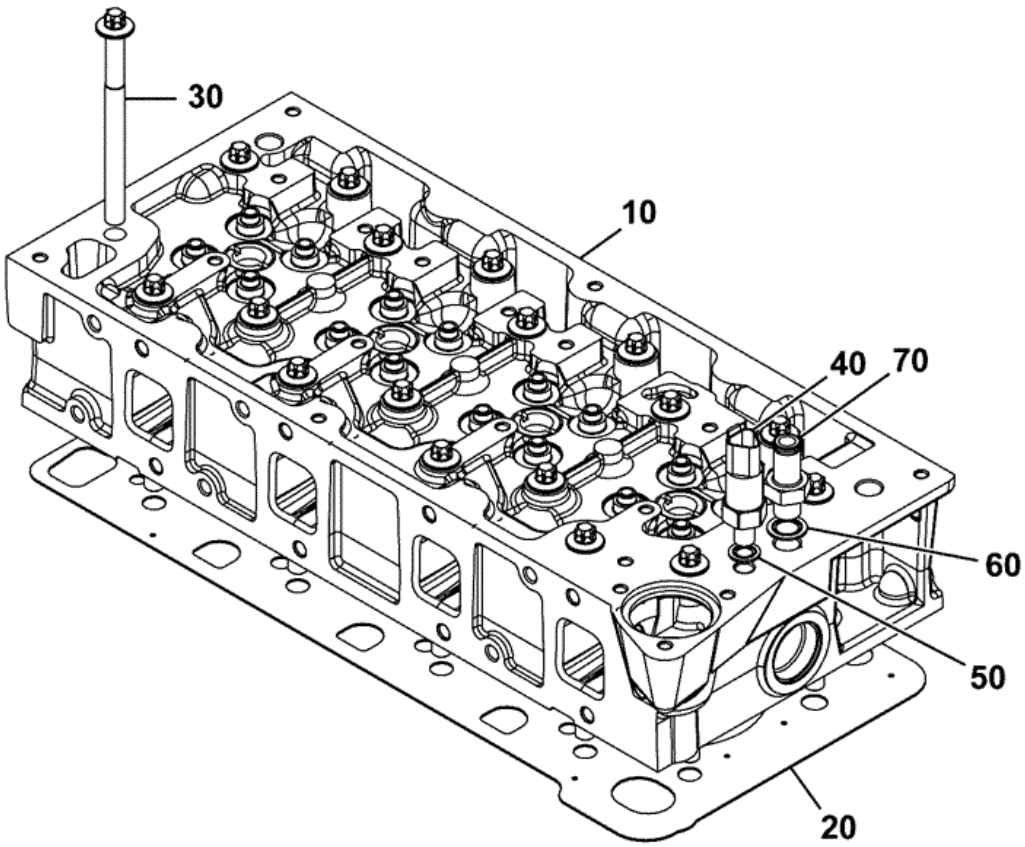

320-20267-2

Elemento	Pieza Nº	Cambiar número	Descripción	Código de uso	CANT.
10	320/02669		Assembly CYL.HEAD		1
20	320/02608		Junta cylinder head		1
30	320/02521		Tornillo cylinder head M12 x 140mm		18
40	320/04588		Interruptor sender coolant BLUE temperature M12 x 1.5		1
50	320/04521		Junta bonded		1
60	320/04551		Arandela bonded seal		1
70	320/04546		Conector water outlet		1

CONSTRUCTION \ NORTH AMERICA \ MISCELLANEOUS PRODUCTS \ JCB DIESELMAX ENGINES \ 320/40239 DIESELMAX ENGINE 9812/8000 \ W ENGINE SUB-ASSEMBLIES \ W00 ENGINE ASSEMBLIES

9812/8000 W0-10-11 Culata, , 320/20007/1

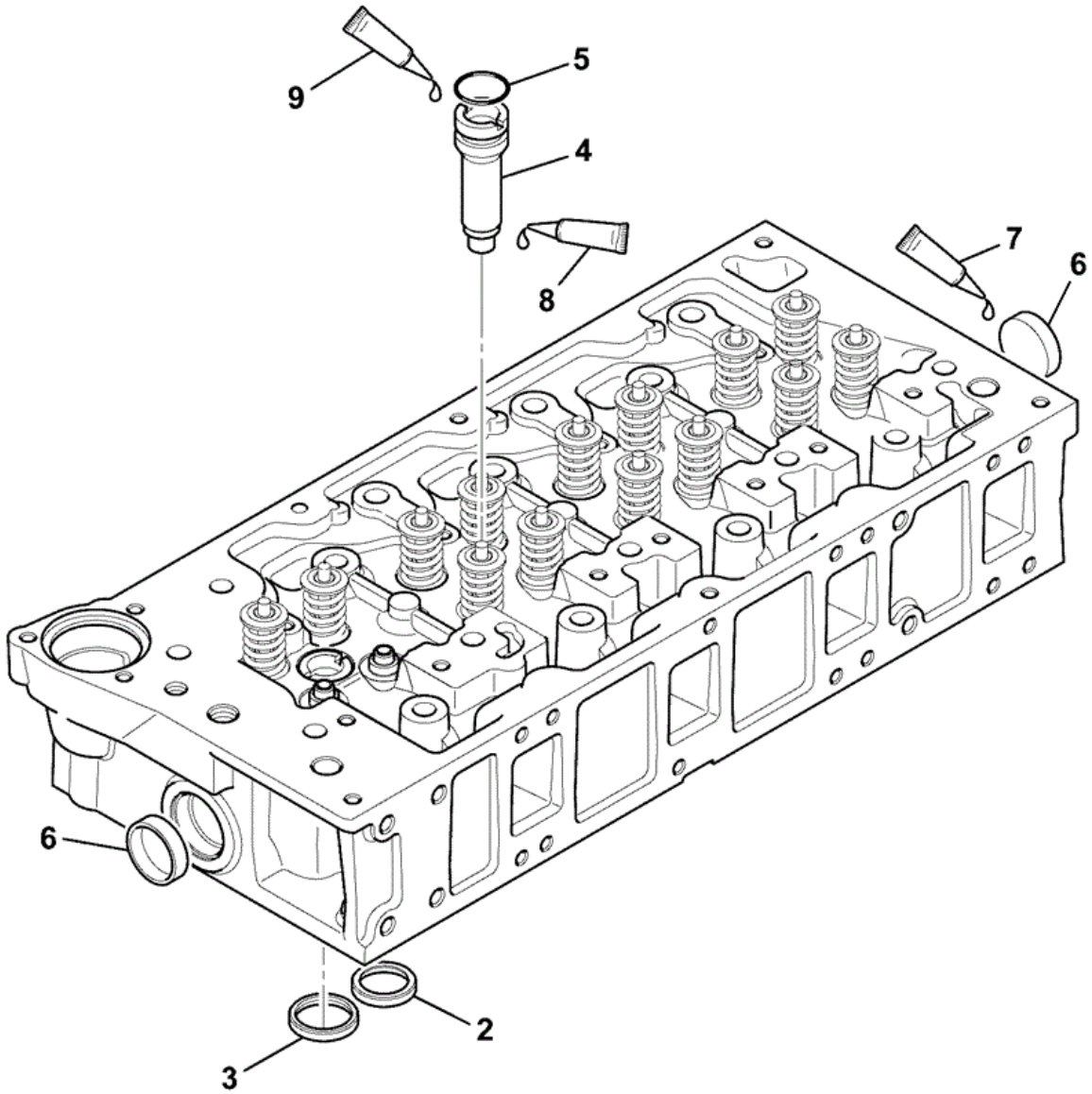

W00-10019-0-OOX

Elemento	Pieza Nº	Cambiar número	Descripción	Código de uso	CANT.
A	320/02669		Assembly CYL.HEAD		1
2	320/02596		Asiento exhaust valve		8
3	320/02691		Asiento inlet valve		8
4	320/02611		Manguito injector		4
5	320/02595		Junta tórica injector		4
6	320/00803		Tapón core d=40mm		2
7	320/00812		Sellador omnifit 100M		0
8	320/00828		Sellador 620		0
9	320/00829		Lubricante o ring P80		0

CONSTRUCTION \ NORTH AMERICA \ MISCELLANEOUS PRODUCTS \ JCB DIESELMAX ENGINES \ 320/40239 DIESELMAX ENGINE 9812/8000 \ W ENGINE SUB-ASSEMBLIES \ W00 ENGINE ASSEMBLIES

9812/8000 W0-11-1 Válvula entrada, , 320/20008

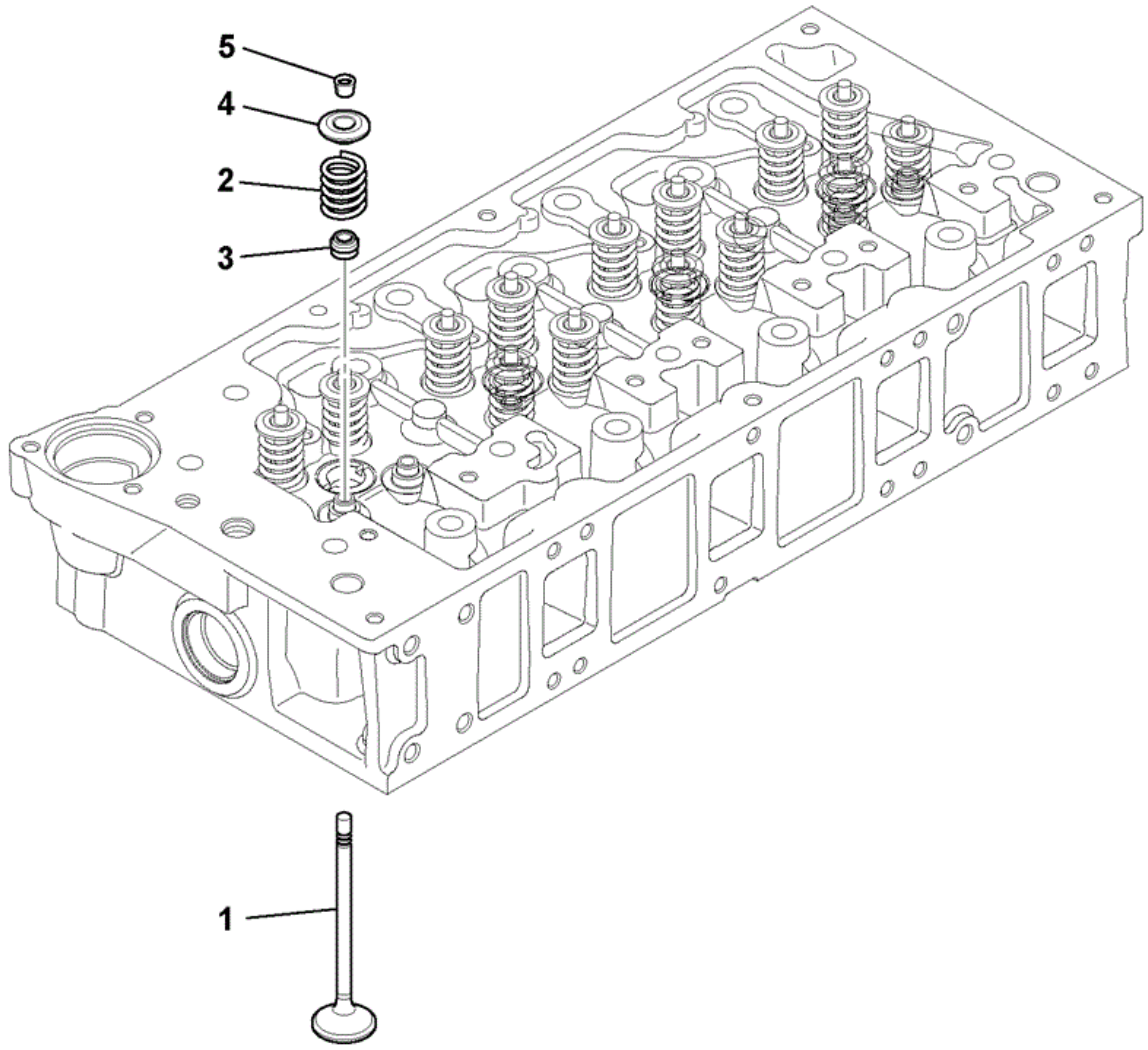

W00-10020-0-OOX
(778340)

Elemento	Pieza Nº	Cambiar número	Descripción	Código de uso	CANT.
1	320/03612		Válvula inlet		1
2	320/03674		Muelle valve		1
3	320/03533		Junta valve stem		1
4	320/03689		Retenida valve spring		1
5	320/03528		Válvula cotter		2

CONSTRUCTION \ NORTH AMERICA \ MISCELLANEOUS PRODUCTS \ JCB DIESELMAX ENGINES \ 320/40239 DIESELMAX ENGINE 9812/8000 \ W ENGINE SUB-ASSEMBLIES \ W00 ENGINE ASSEMBLIES

9812/8000 W0-12-1 VALVE, Escape, 320/20009

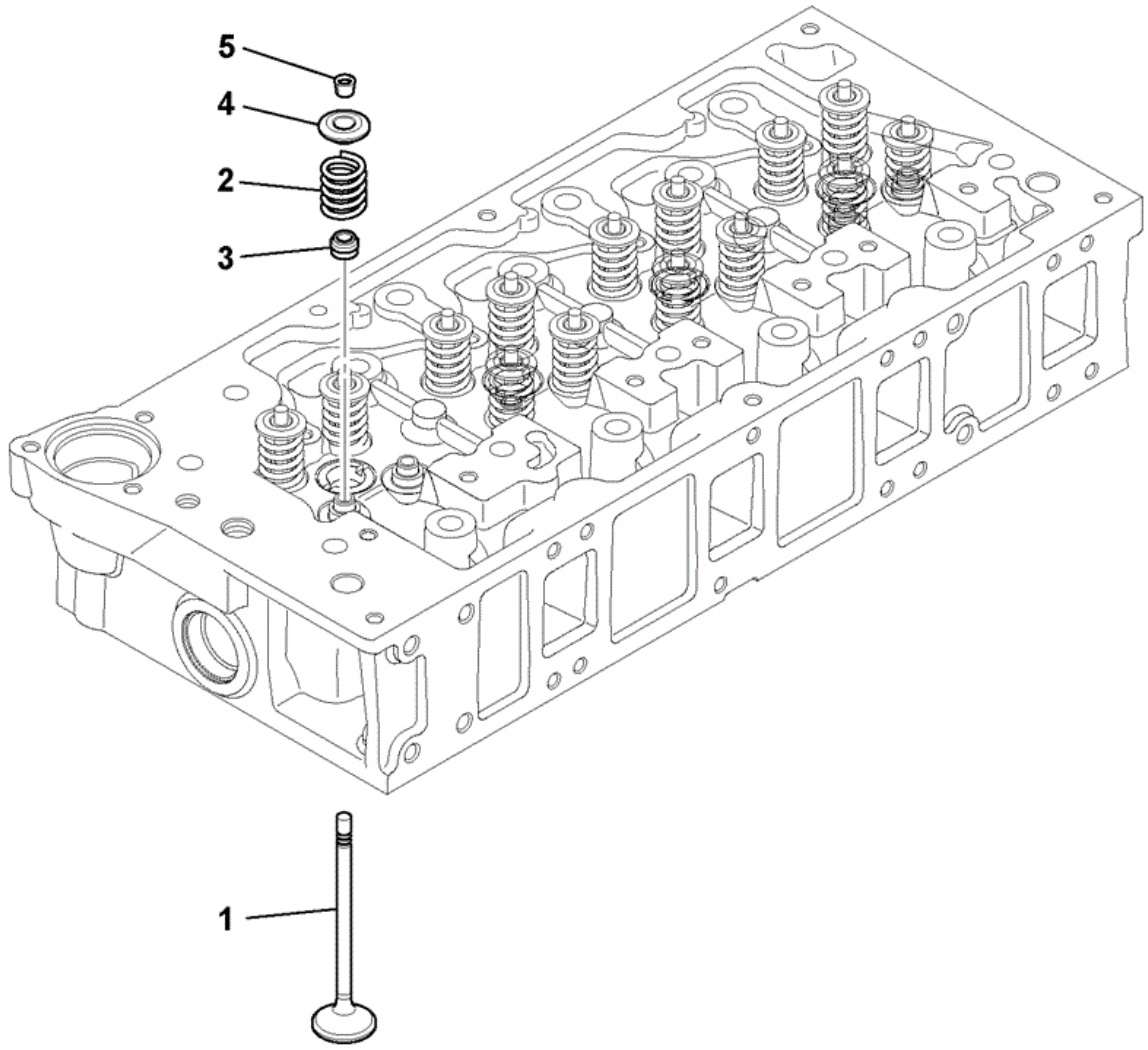

W00-10020-0-OOX
(778340)

Elemento	Pieza Nº	Cambiar número	Descripción	Código de uso	CANT.
1	320/03616		Válvula exhaust		1
2	320/03674		Muelle valve		1
3	320/03533		Junta valve stem		1
4	320/03689		Retenida valve spring		1
5	320/03528		Válvula cotter		1

9812/8000 W0-13-1 Eje balancines, Assembly, 320/20010

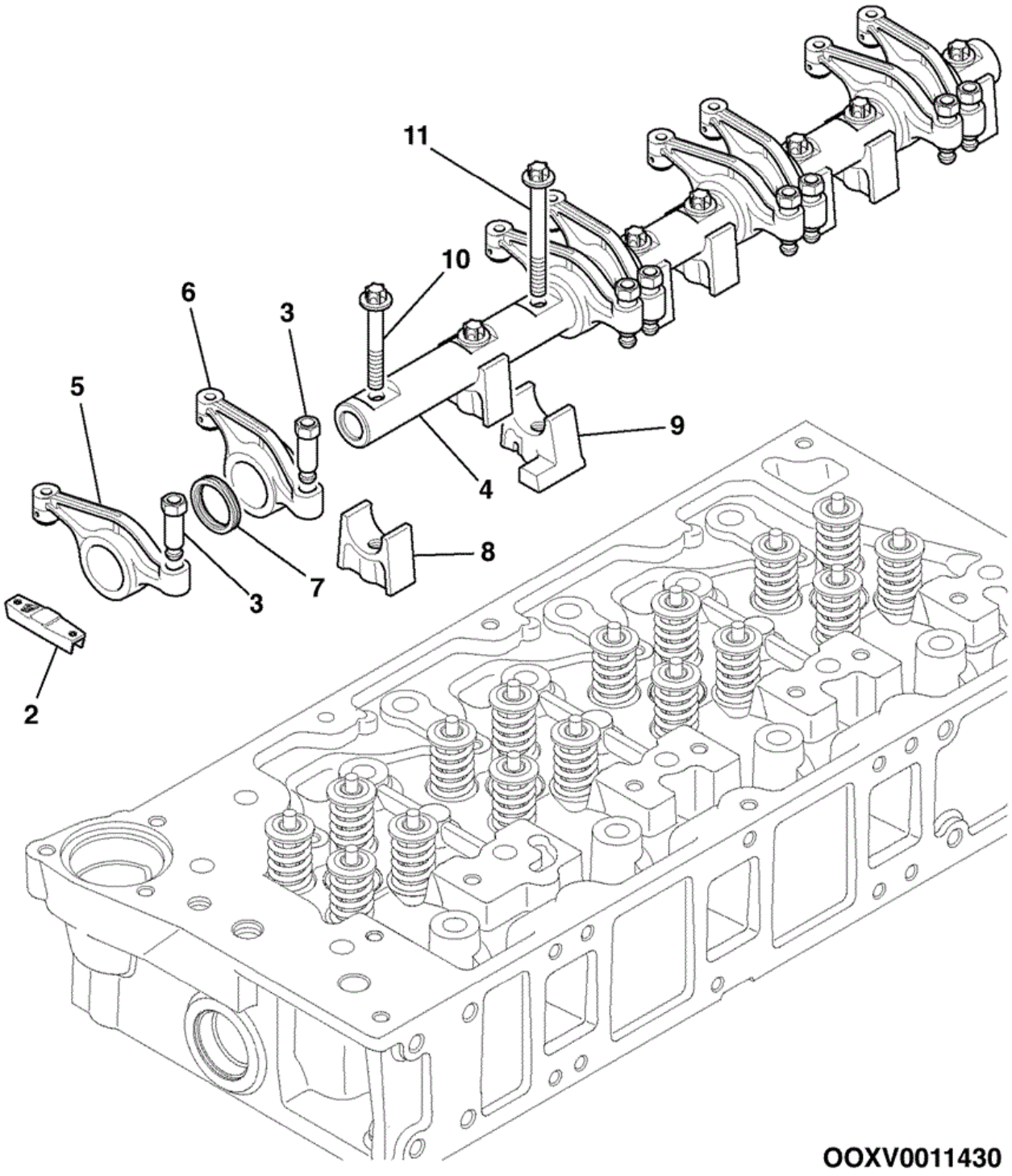

Elemento	Pieza Nº	Cambiar número	Descripción	Código de uso	CANT.
2	320/03647		Pieza bridge		8
3	320/03511		Regulador valve lash		8
4A	320/03649		Kit Rocker Shaft Assembly		1
4	:320/03617		Eje rocker		1
5	:320/03650		Barra exhaust rocker		4
6	:320/03653		Barra inlet rocker		4
7	:320/03523		Arandela spring		4
8	:320/03656		Pedestal rocker shafy		7
9	:320/03657		Pedestal rocker shaft oil feed		1
10	:1317/3312Z		Tornillo M8 x 50		7
11	:1317/3315Z		Tornillo flange head M8 x 65		1

CONSTRUCTION \ NORTH AMERICA \ MISCELLANEOUS PRODUCTS \ JCB DIESELMAX ENGINES \ 320/40239 DIESELMAX ENGINE 9812/8000 \ W ENGINE SUB-ASSEMBLIES \ W00 ENGINE ASSEMBLIES

9812/8000 W0-14-1 Colector inducción, , 320/20011

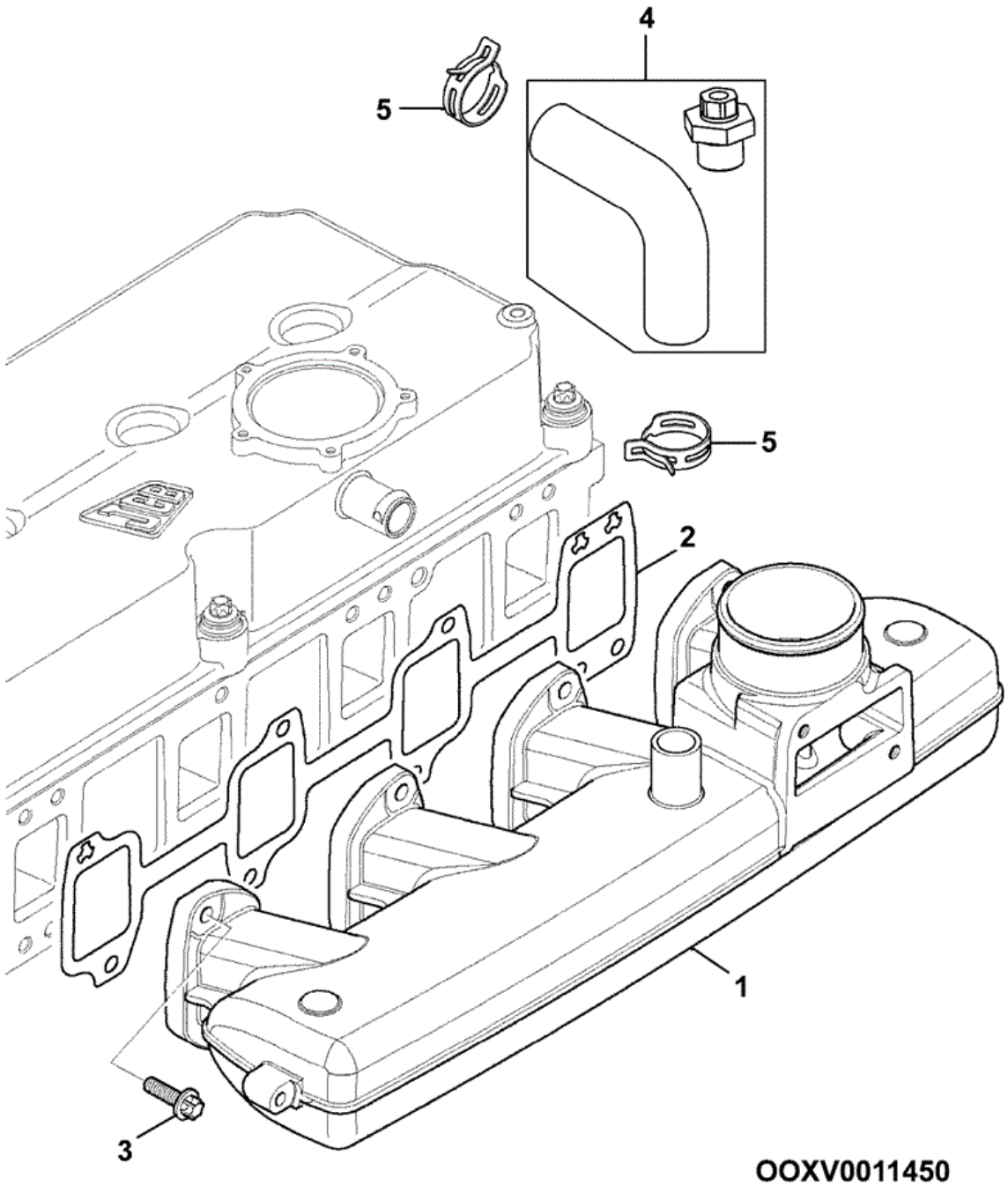

Elemento	Pieza Nº	Cambiar número	Descripción	Código de uso	CANT.
1	320/05596		Colector Inlet		1
2	320/05550		Junta inlet manifold		1
3	1317/3307Z		Tornillo M8 x 25 flange reduced hex		8
4	320/05564		Manguito oil breather		1
5	320/05565		Clip hose		2

CONSTRUCTION \ NORTH AMERICA \ MISCELLANEOUS PRODUCTS \ JCB DIESELMAX ENGINES \ 320/40239 DIESELMAX ENGINE 9812/8000 \ W ENGINE SUB-ASSEMBLIES \ W00 ENGINE ASSEMBLIES

9812/8000 W0-15-1 Kit obturación, Escape, Manifold 320/20103

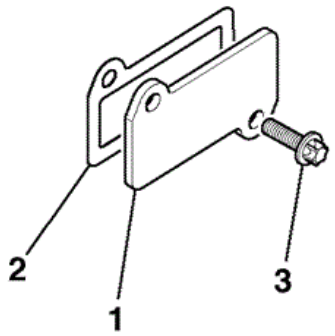

OOXV0011400

Elemento	Pieza Nº	Cambiar número	Descripción	Código de uso	CANT.
1	320/05511		Placa blanking intake heater		1
2	320/05567		Junta intake heater		1
3	1317/3307Z		Tornillo M8 x 25 flange reduced hex		2

9812/8000 W0-19-1 Colector escape, , 320/20013

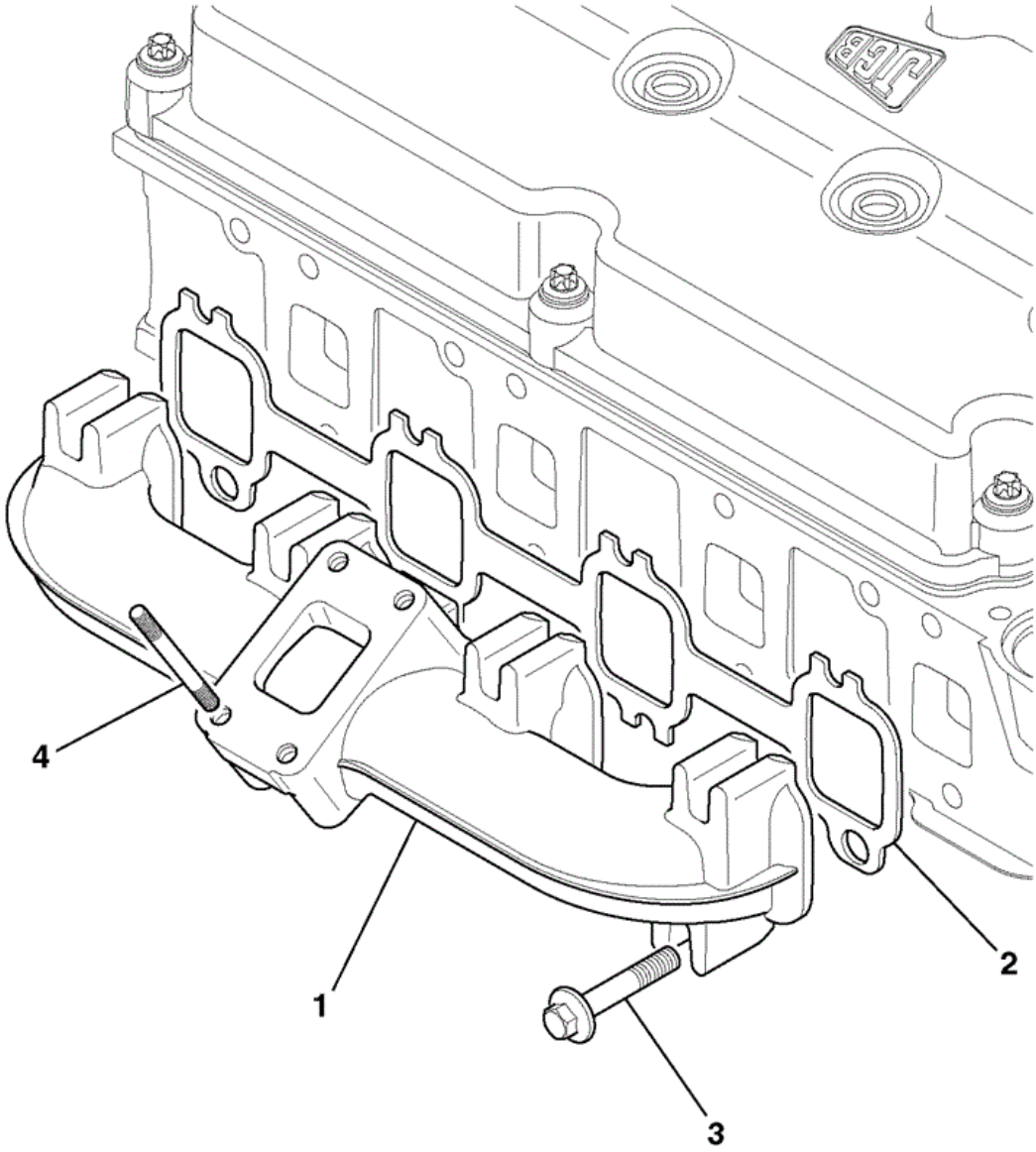

734431

Elemento	Pieza Nº	Cambiar número	Descripción	Código de uso	CANT.
1	320/06020		Colector exhaust		1
2	320/06004		Junta exhaust manifold		1
3	320/06045		Tornillo M10 x 57		8
4	320/07063		Espárrago M8 X 1.25		4

9812/8000 W0-20-3 Turbocompresor, , 320/20198

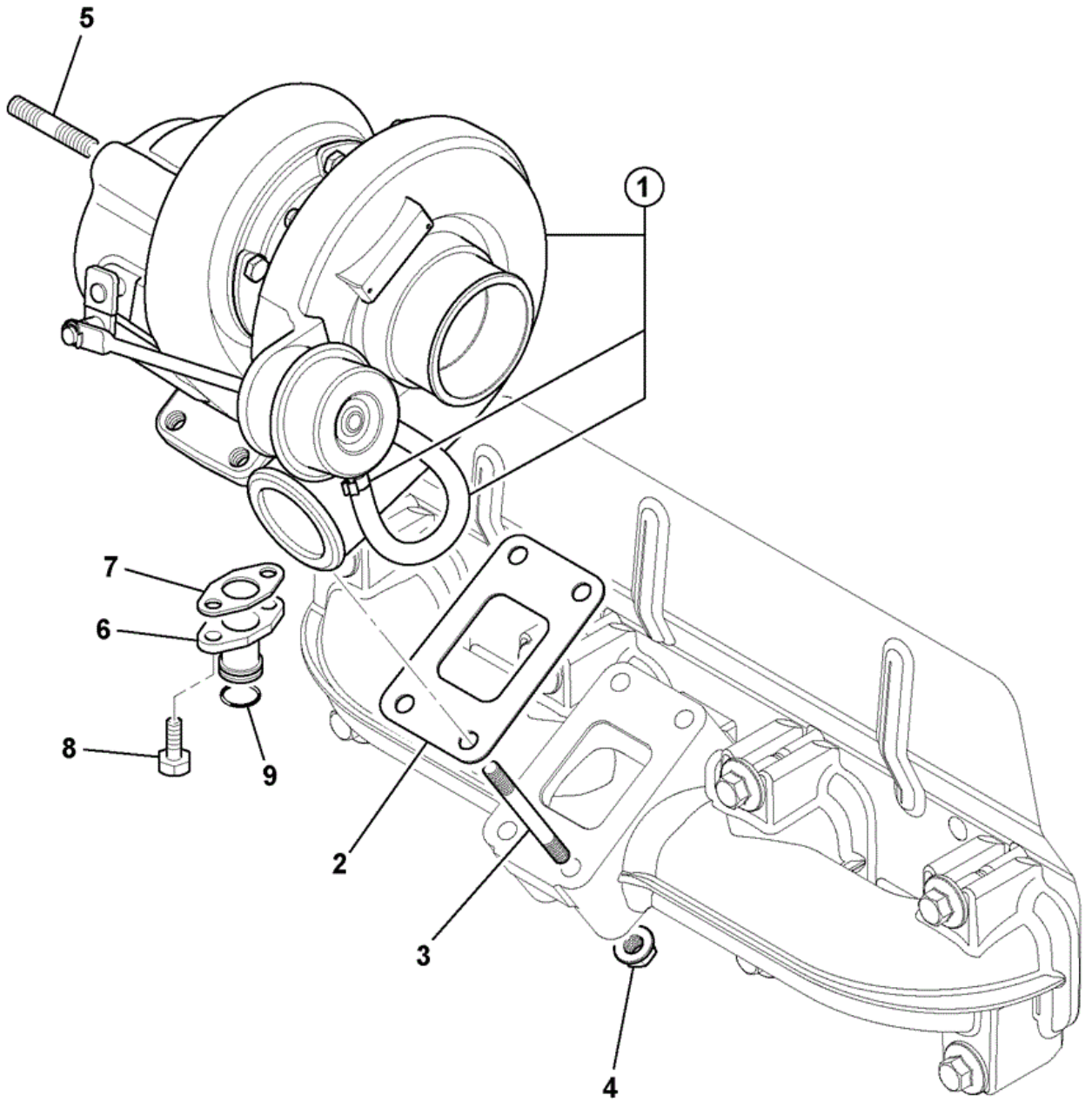

OOXV0011500
(787791)

Elemento	Pieza Nº	Cambiar número	Descripción	Código de uso	CANT.
1	320/06078		Turbocompresor 97-120kw (Dn) T3		1
1	320/06153		Turbocompresor 97kw-120kw (Dn) T3		1
2	320/06053		Junta single tc to manifold		1
3	320/06007		Espárrago M8 x 75		4
4	320/06008		Tuerca lock M8 special		4
5	826/11384		Espárrago M10 X 37		3
6	320/04205		Adaptador oil drain		1
7	320/00852		Junta drain pipe to turbo		1
8	320/00851		Junta tórica		1
9	1317/3203Z		Tornillo M6 x 16 flange reduced hex		2

CONSTRUCTION \ NORTH AMERICA \ MISCELLANEOUS PRODUCTS \ JCB DIESELMAX ENGINES \ 320/40239 DIESELMAX ENGINE 9812/8000 \ W ENGINE SUB-ASSEMBLIES \ W00 ENGINE ASSEMBLIES

9812/8000 W0-21-1 Kit obturación, , Plug Turbo Feed 320/20101

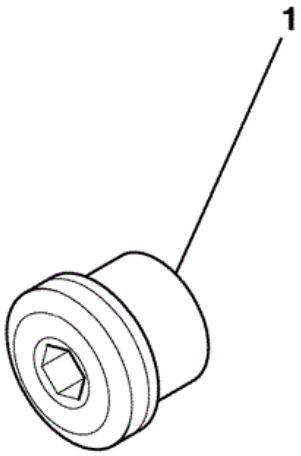

OOXV0011310

Elemento	Pieza Nº	Cambiar número	Descripción	Código de uso	CANT.
1	320/04080		Tapón ZL M12 x 1.5		1

9812/8000 W0-22-1 Kit obturación, , Oil Drain 320/20102

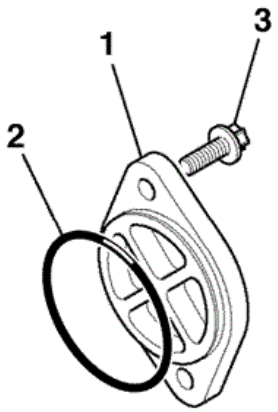

OOXV0011340

Elemento	Pieza Nº	Cambiar número	Descripción	Código de uso	CANT.
1	320/06018		Placa blanking tc oil drain		1
2	320/04208		Junta blk to o/drain pipe		1
3	1317/3305Z		Tornillo flange head M8 x 20 lg		2

CONSTRUCTION \ NORTH AMERICA \ MISCELLANEOUS PRODUCTS \ JCB DIESELMAX ENGINES \ 320/40239 DIESELMAX ENGINE 9812/8000 \ W ENGINE SUB-ASSEMBLIES \ W00 ENGINE ASSEMBLIES

9812/8000 W0-25-1 Tapa balancines, , 320/20019

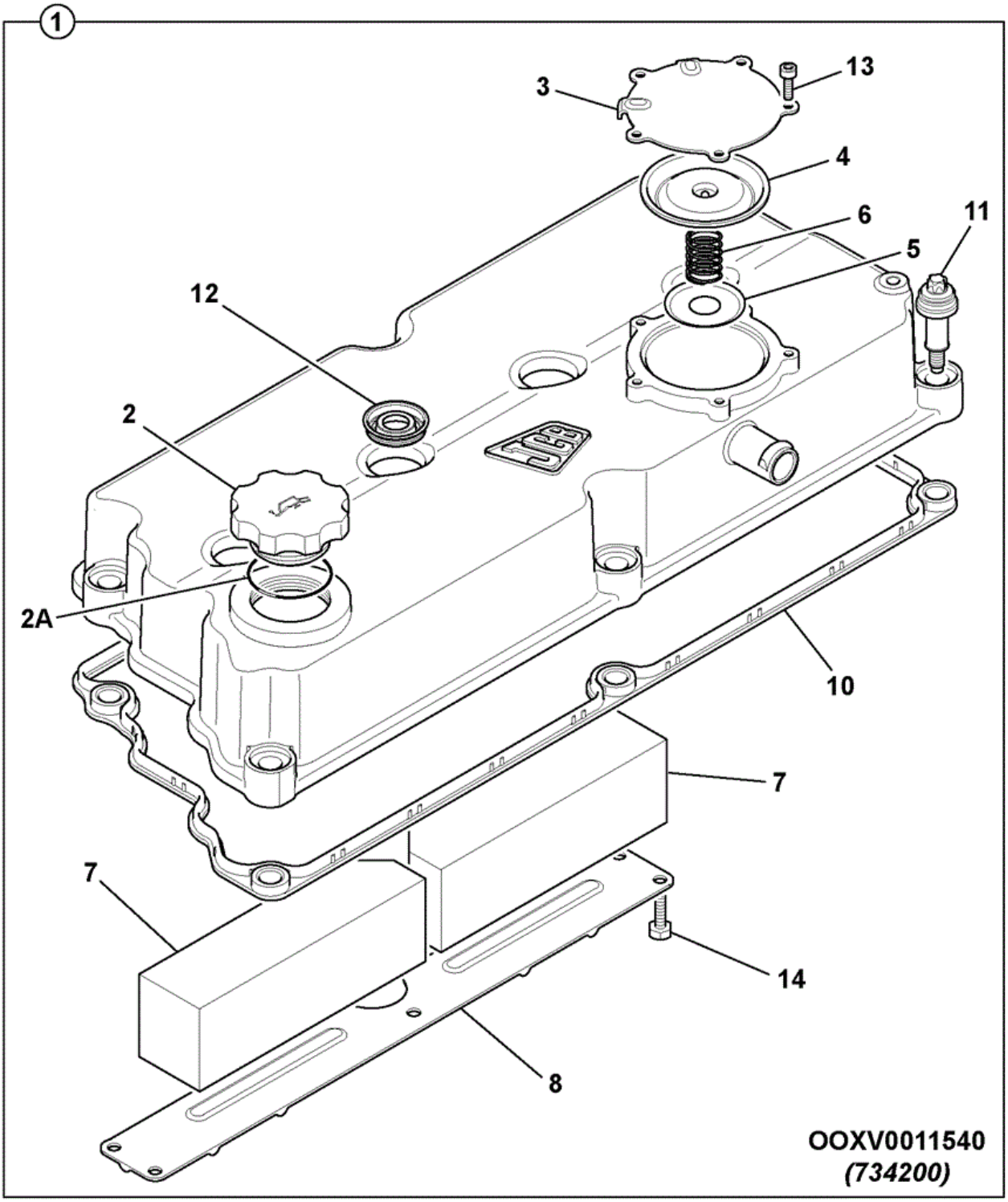

Elemento	Pieza Nº	Cambiar número	Descripción	Código de uso	CANT.
1	320/07634		COVER Rocer cover assembly		1
2	:320/04090		Tapa oil filler assembly		1
2A	::320/04092		Junta tórica oil filler cap		1
3	:320/07602		Tapa Diaphragm Valve		1
4	:320/07633		DIAFRAGMA CCV		1
5	:320/07578		Placa spring support		1
6	:320/07573		Muelle CCV Valve		1
7	:320/07632		Filtro CCV mesh		2
8	:320/07611		Tapa gauze filter		1
10	:320/07580		Junta rocker cover		1
11	:320/07640		TORNILLO isolated 60m x M8 HEX Head		6
12	:320/07504		Junta fuel injector		4
13	:320/07613		Tornillo pan head M6 x 12		5
14	:826/11362		Tornillo flange head M6x16		5

CONSTRUCTION \ NORTH AMERICA \ MISCELLANEOUS PRODUCTS \ JCB DIESELMAX ENGINES \ 320/40239 DIESELMAX ENGINE 9812/8000 \ W ENGINE SUB-ASSEMBLIES \ W00 ENGINE ASSEMBLIES

9812/8000 W0-30-1 Bomba de aceite, , 320/20020

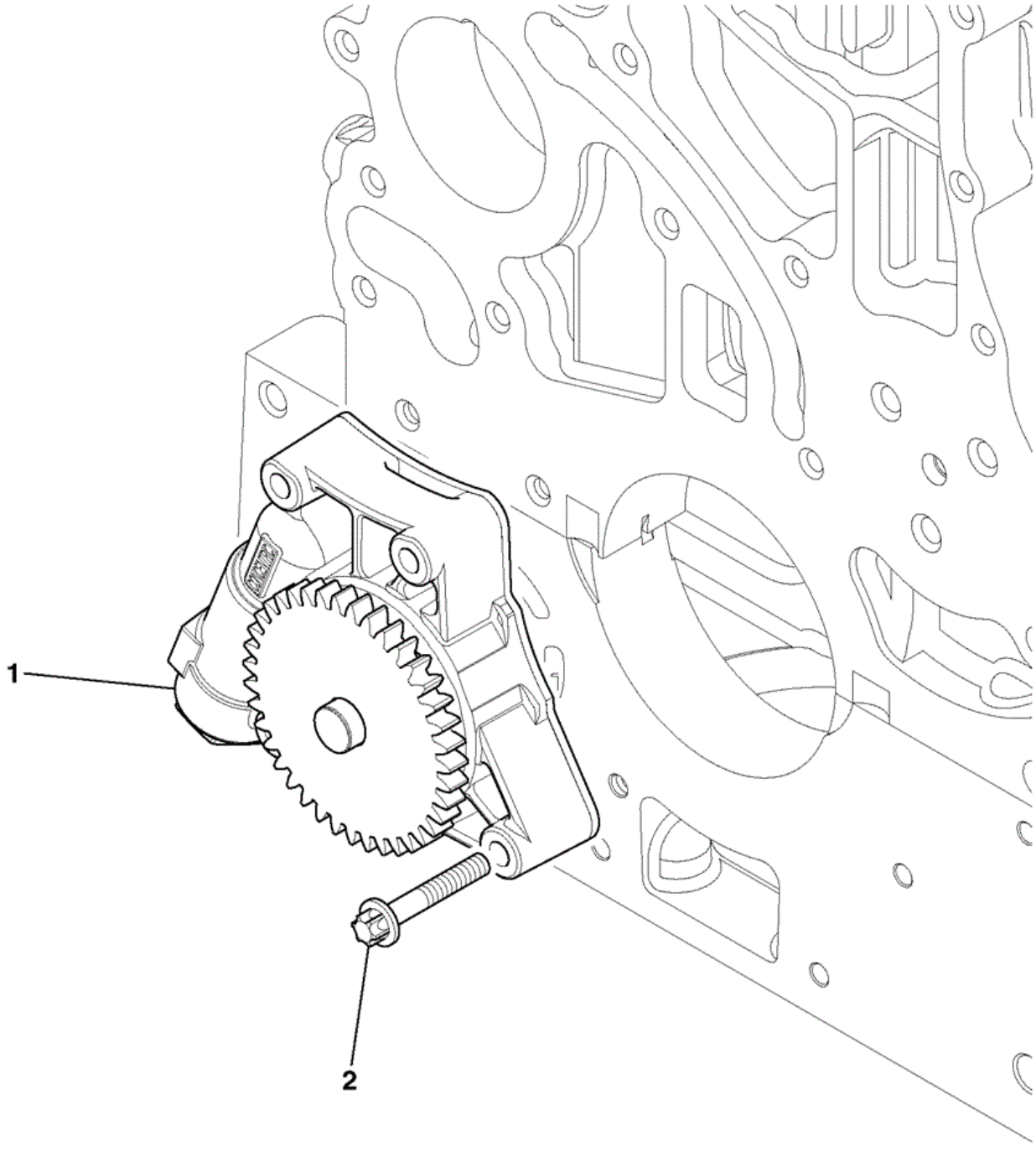

735090

Elemento	Pieza Nº	Cambiar número	Descripción	Código de uso	CANT.
1	320/04300		Bomba oil		1
2	1317/3312Z		Tornillo M8 x 50		4

9812/8000 W0-31-1 CARTER, , 320/20021

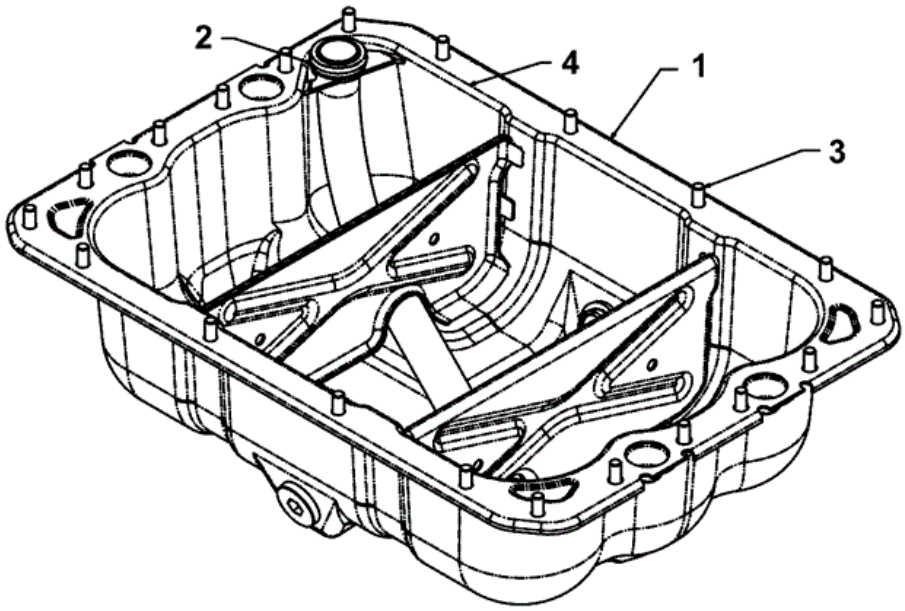

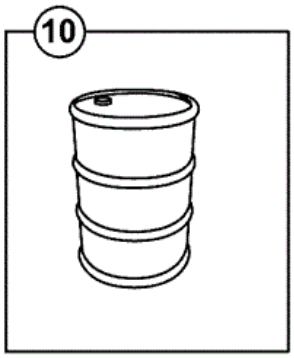

320-20021-10

Elemento	Pieza Nº	Cambiar número	Descripción	Código de uso	CANT.
1	320/04291		Carter oil		1
2	320/04162		Junta oil-pick-up		1
3	1317/3303Z		Tornillo M8 x 16 flange reduced hex		20
4	320/00811		Sellador loctite 5901 *OIL PAN TO BEDPLATE*		0
4.1	333/Y5412		Gasket Liquid Gasket(L5900- Liquid Gasket(L5900- *INDIA ENGINES ONLY*		0
10	4001/2600		OIL Engine - For Tier Initial factory fill *15 LITRES NOMINAL*		15

9812/8000 W0-31-11 CARTER, , Plugs 320/20021/2

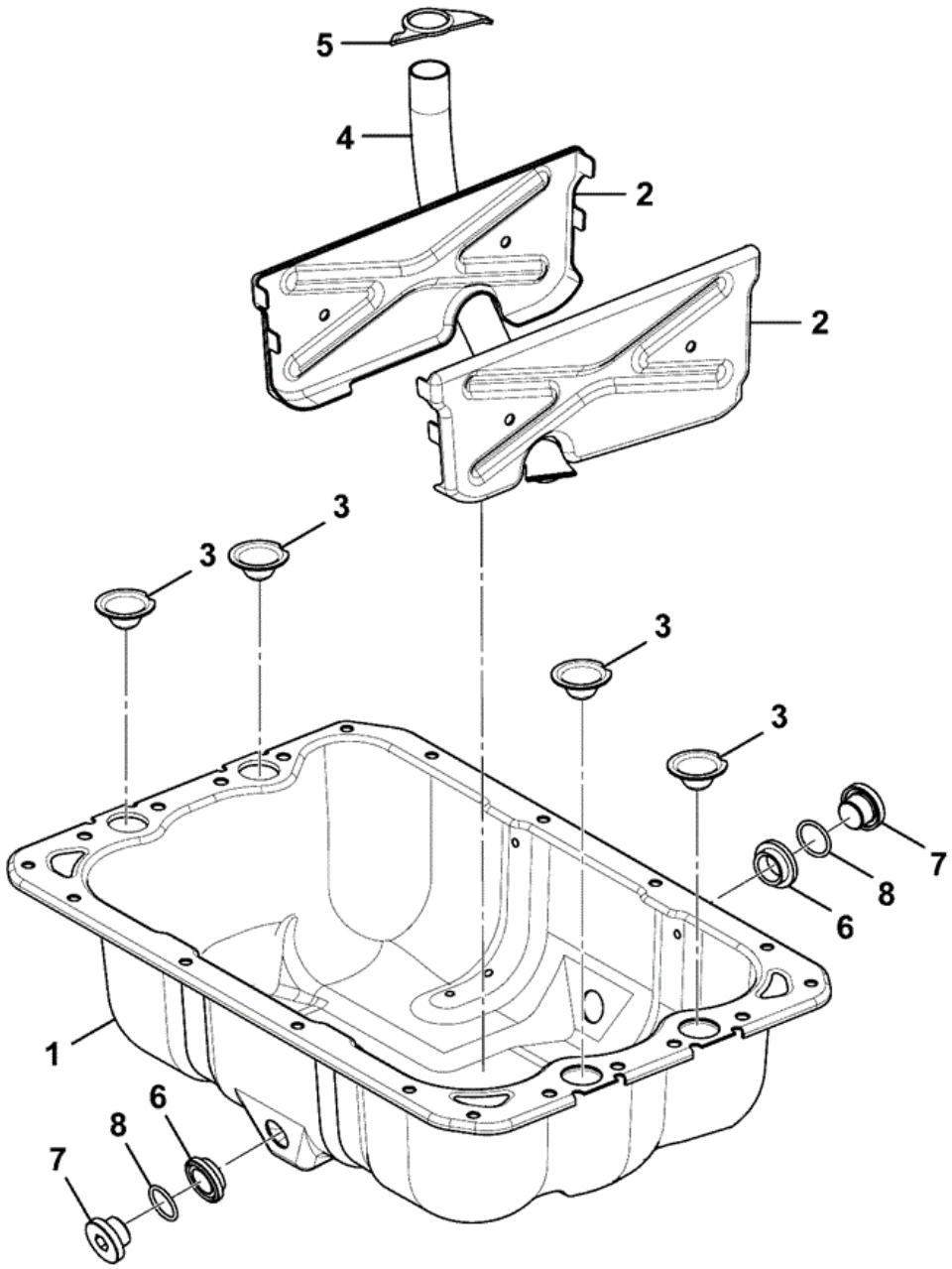

Elemento	Pieza Nº	Cambiar número	Descripción	Código de uso	CANT.
1	****		Pieza no reparable		1
2	****		Pieza no reparable		2
3	****		Pieza no reparable		4
4	****		Pieza no reparable		1
5	****		Pieza no reparable		1
6	****		Pieza no reparable		2
7	320/04013		Tapón oil drain		2
8	320/04050		Junta tórica		2

9812/8000 W0-33-2 Enfriador de aceite, , 320/20138

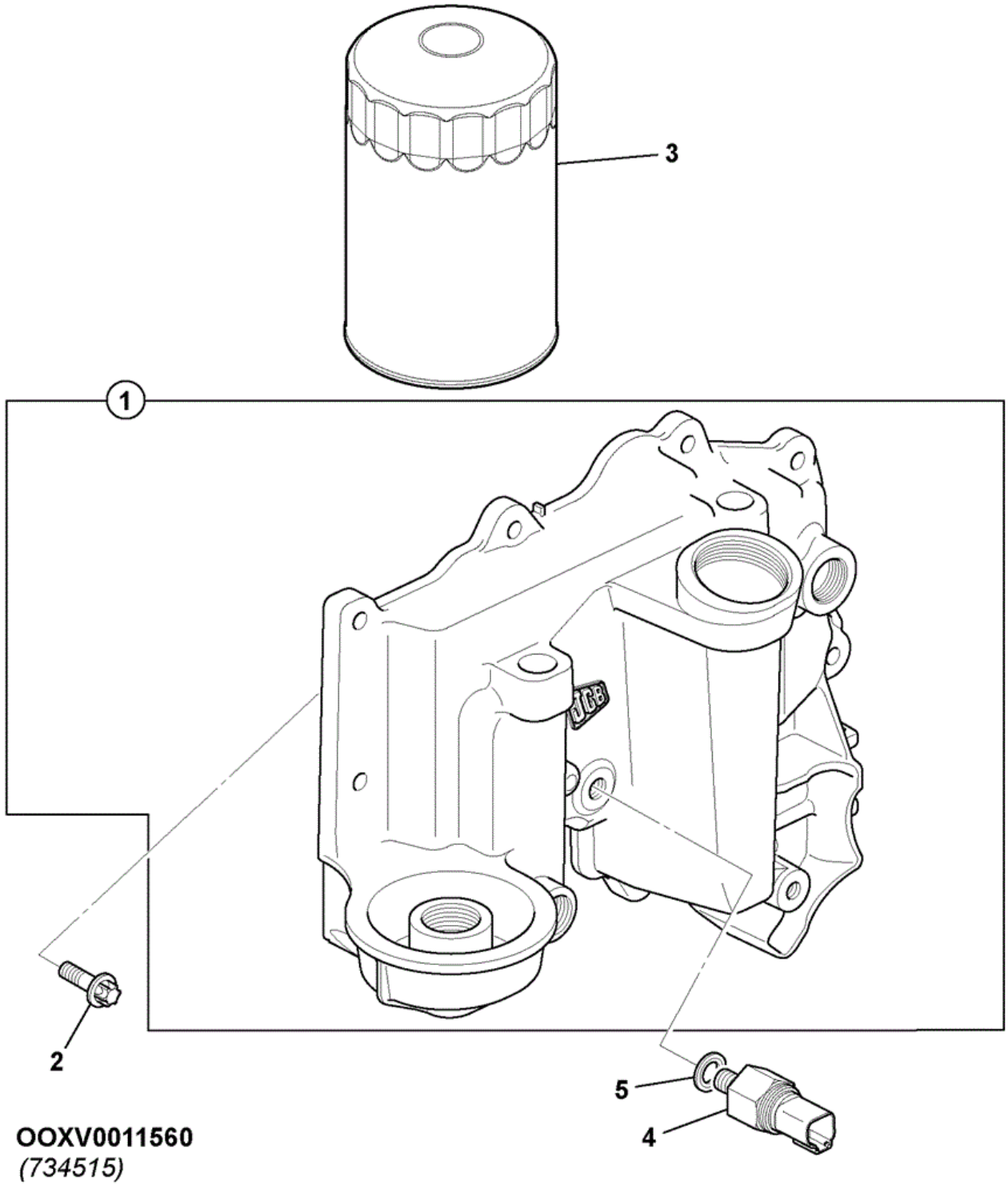

Elemento	Pieza Nº	Cambiar número	Descripción	Código de uso	CANT.
1	320/04330		COOLER COVER ASSY COOLER COVER ASSY		1
2	1317/3307Z		Tornillo M8 x 25 flange reduced hex		11
3	320/04133		Filtro engine oil		1
4	320/04046		Interruptor oil pressure		1
5	320/04057		Junta bonded		1

9812/8000 W0-33-12 Enfriador de aceite, Assembly, 320/20138

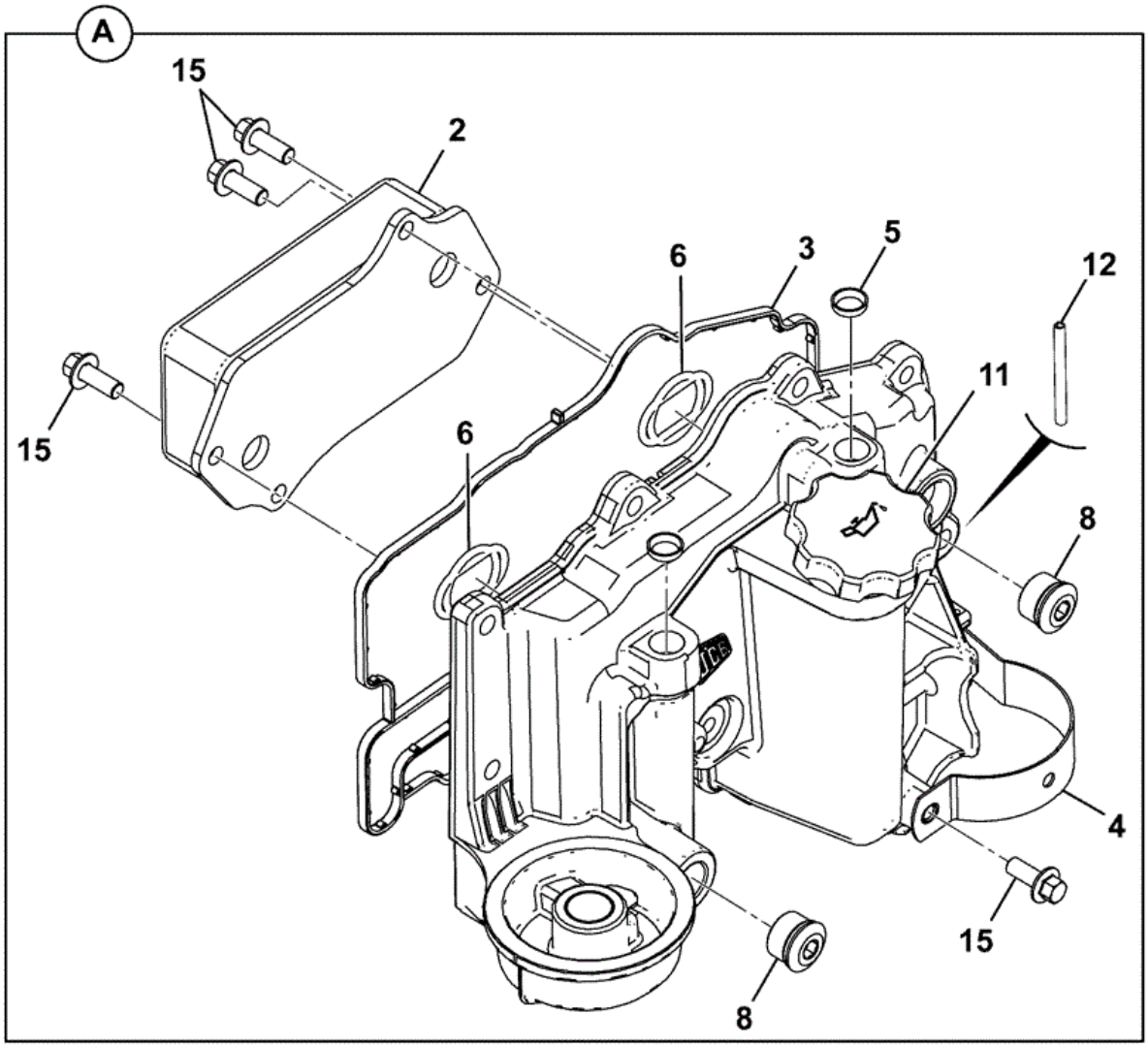

320-04329-1

Elemento	Pieza Nº	Cambiar número	Descripción	Código de uso	CANT.
2	320/04327		Placa Cooler		1
3	320/04113		Junta oil cooler cover		1
4	320/04114		Retenida fuel filter		1
5	320/00805		Tapón core d=16mm		2
6	320/04040		Junta tórica		2

8	320/04078		Tapón M22 x 1.5 ZL		2
11	320/04090		Tapa oil filler assembly		1
12	2102/0417		Pasador tension		1
15	1317/3305Z		Tornillo flange head M8 x 20 lg		5

CONSTRUCTION \ NORTH AMERICA \ MISCELLANEOUS PRODUCTS \ JCB DIESELMAX ENGINES \ 320/40239 DIESELMAX ENGINE 9812/8000 \ W ENGINE SUB-ASSEMBLIES \ W00 ENGINE ASSEMBLIES

9812/8000 W0-40-1 Bomba agua, , 320/20025

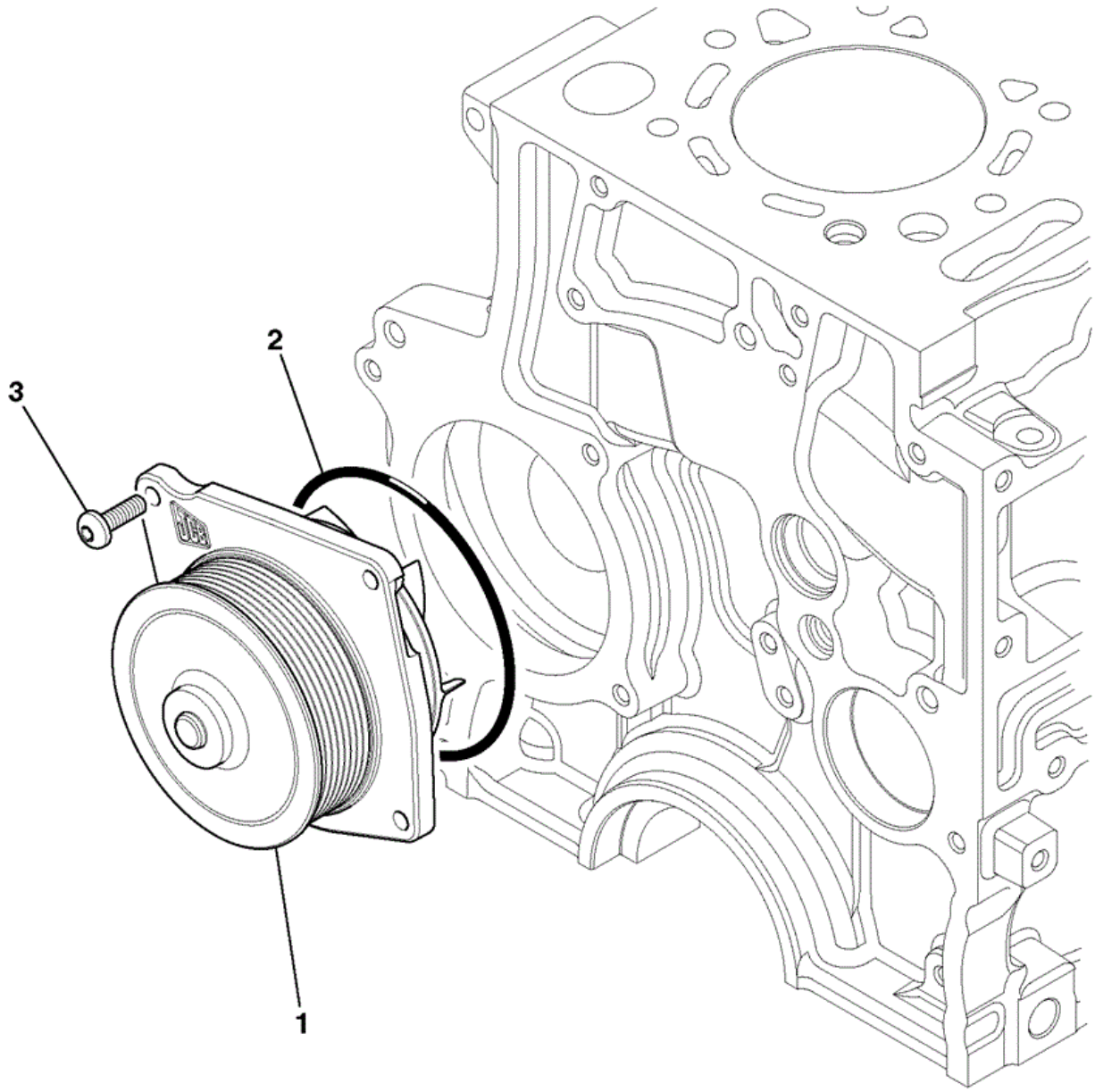

734450

Elemento	Pieza Nº	Cambiar número	Descripción	Código de uso	CANT.
1	320/04542		Bomba water assembly		1
2	:320/04510		Junta water pump		1
3	320/04514		Tornillo pan head M8 x 25		4

9812/8000 W0-41-1 Termostato y caja, , 320/20026

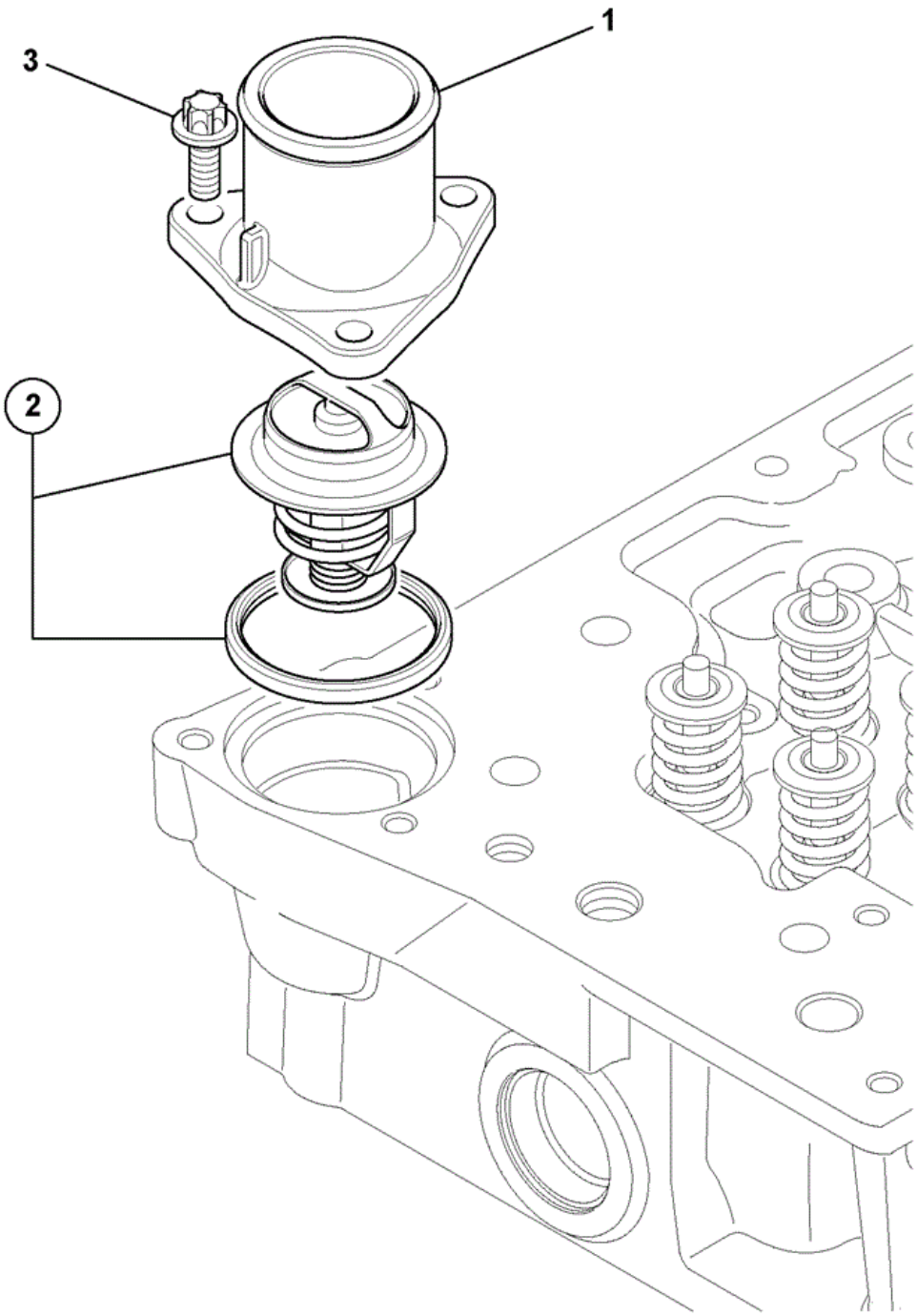

OOXV0011580
(734340)

Elemento	Pieza Nº	Cambiar número	Descripción	Código de uso	CANT.
1	320/04540		Carcasa thermostat		1
2	320/04618		Termostato ABI		1
3	1317/3305Z		Tornillo flange head M8 x 20 lg		3

9812/8000 W0-42-2 Entr\ agua, , 320/20027

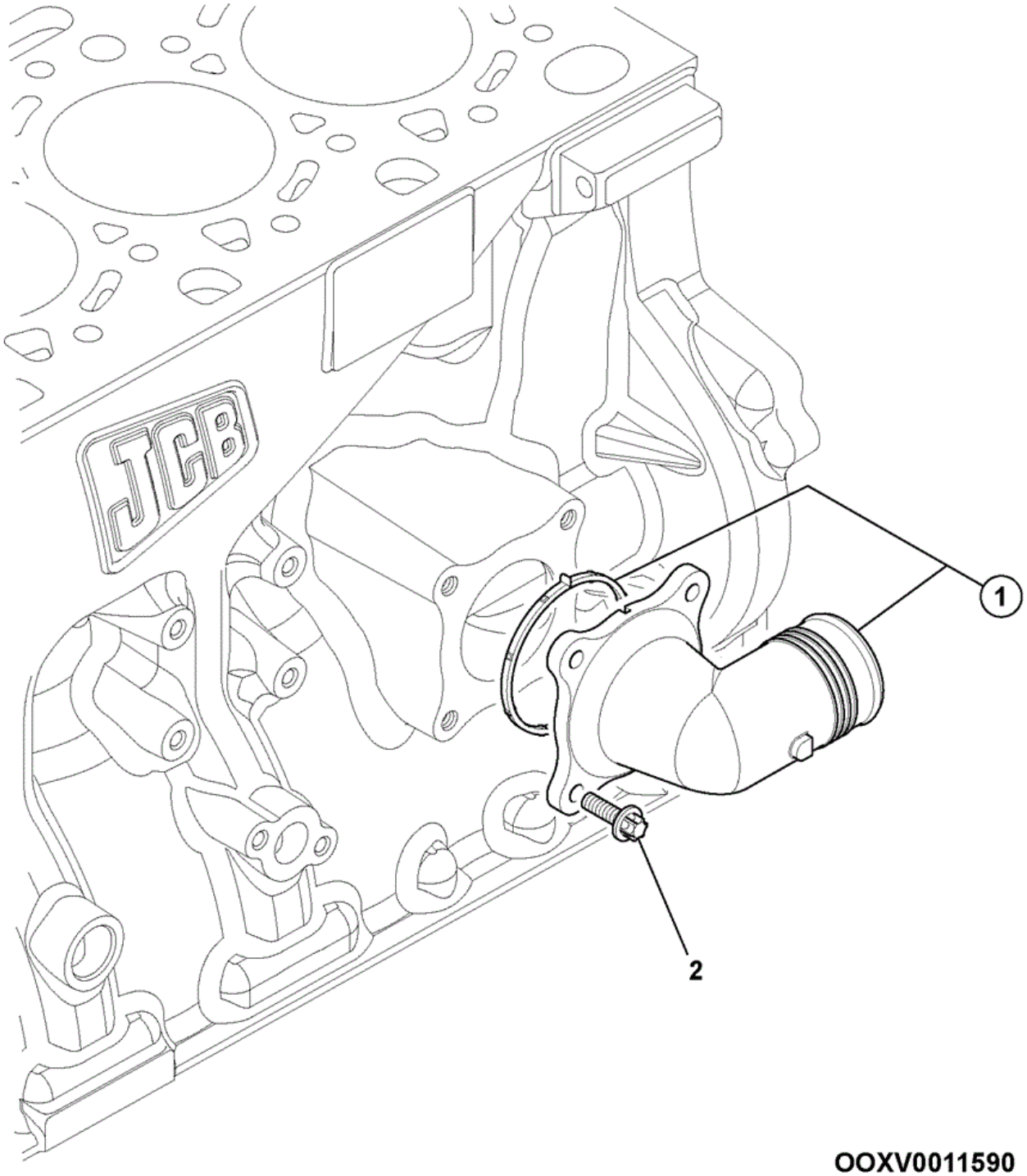

Elemento	Pieza Nº	Cambiar número	Descripción	Código de uso	CANT.
1	320/04547		Conector water inlet assembly		1
1A	:320/04501		Junta water inlet pipe		1
2	1317/3305Z		Tornillo flange head M8 x 20 lg		4

9812/8000 W0-50-1 Bomba de inyección, , 320/20033

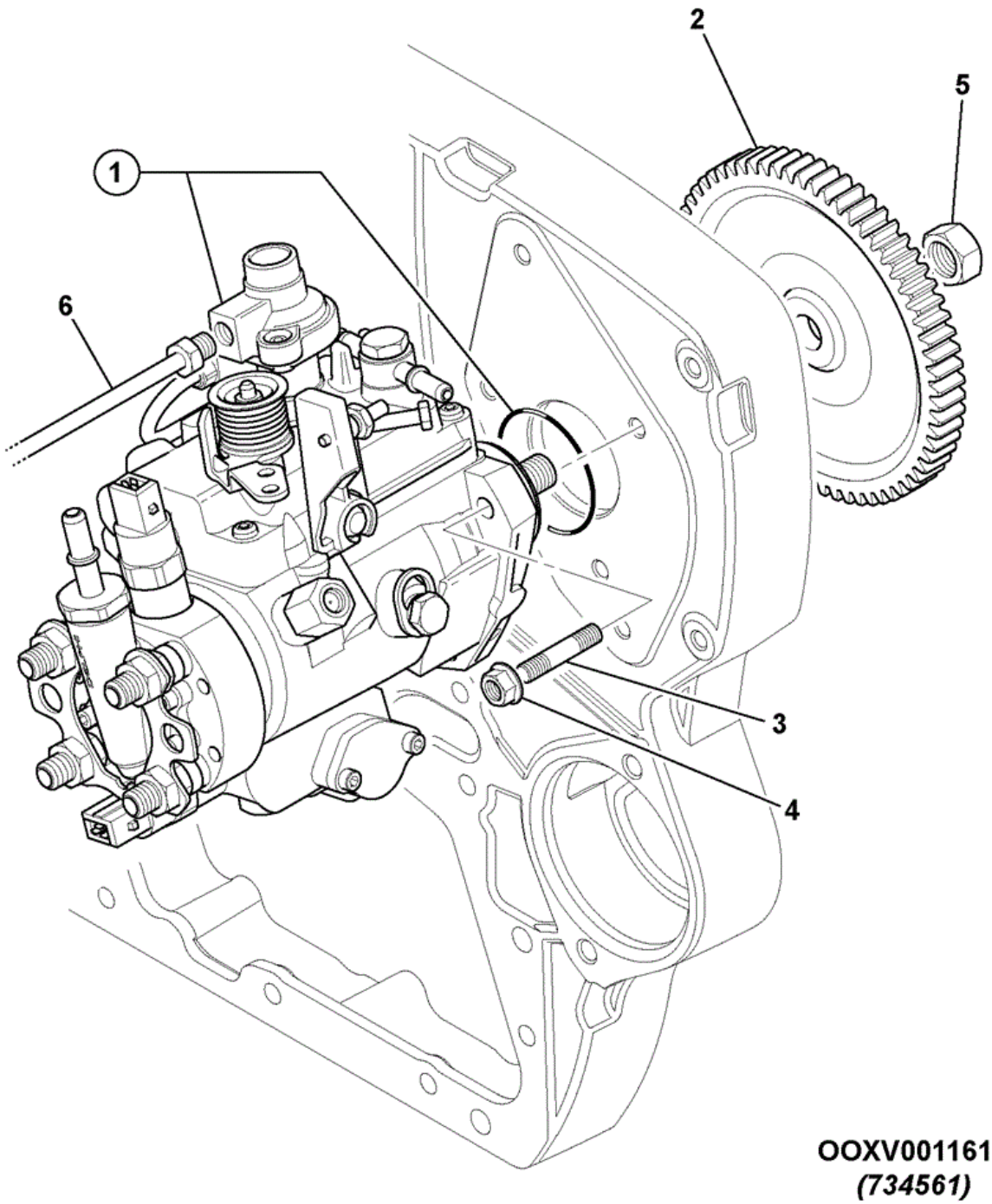

Elemento	Pieza Nº	Cambiar número	Descripción	Código de uso	CANT.
1	320/06737		Bomba injection 63kw 12v T2		1
2	320/06578		Engranaje injection pump 65T		1
3	320/07063		Espárrago M8 X 1.25		3
4	320/06564		Tuerca M8 flange head		3
5	320/06577		Tuerca M14 fuel injection pump gear		1
6	N/A		No procede not available		1

CONSTRUCTION \ NORTH AMERICA \ MISCELLANEOUS PRODUCTS \ JCB DIESELMAX ENGINES \ 320/40239 DIESELMAX ENGINE 9812/8000 \ W ENGINE SUB-ASSEMBLIES \ W00 ENGINE ASSEMBLIES

9812/8000 W0-51-1 Inyectores, , 320/20038

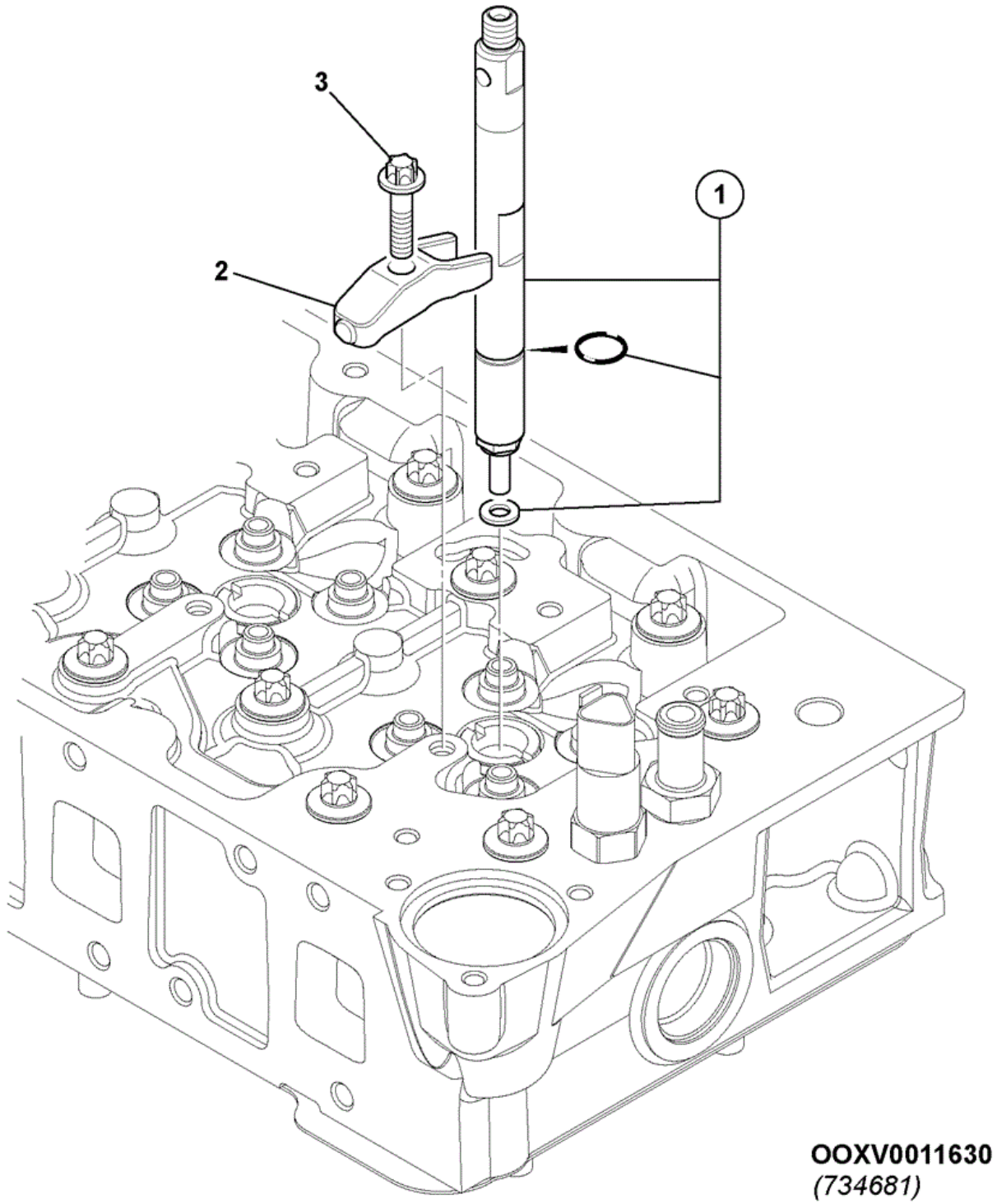

Elemento	Pieza Nº	Cambiar número	Descripción	Código de uso	CANT.
1	320/06513		Inyector fuel assembly - 60Kw		4
2	320/02639		Abrazadera fuel injector		4
3	320/02593		Tornillo injector clamp		4

9812/8000 W0-52-1 Tubos comb, , High Pressure 320/20041

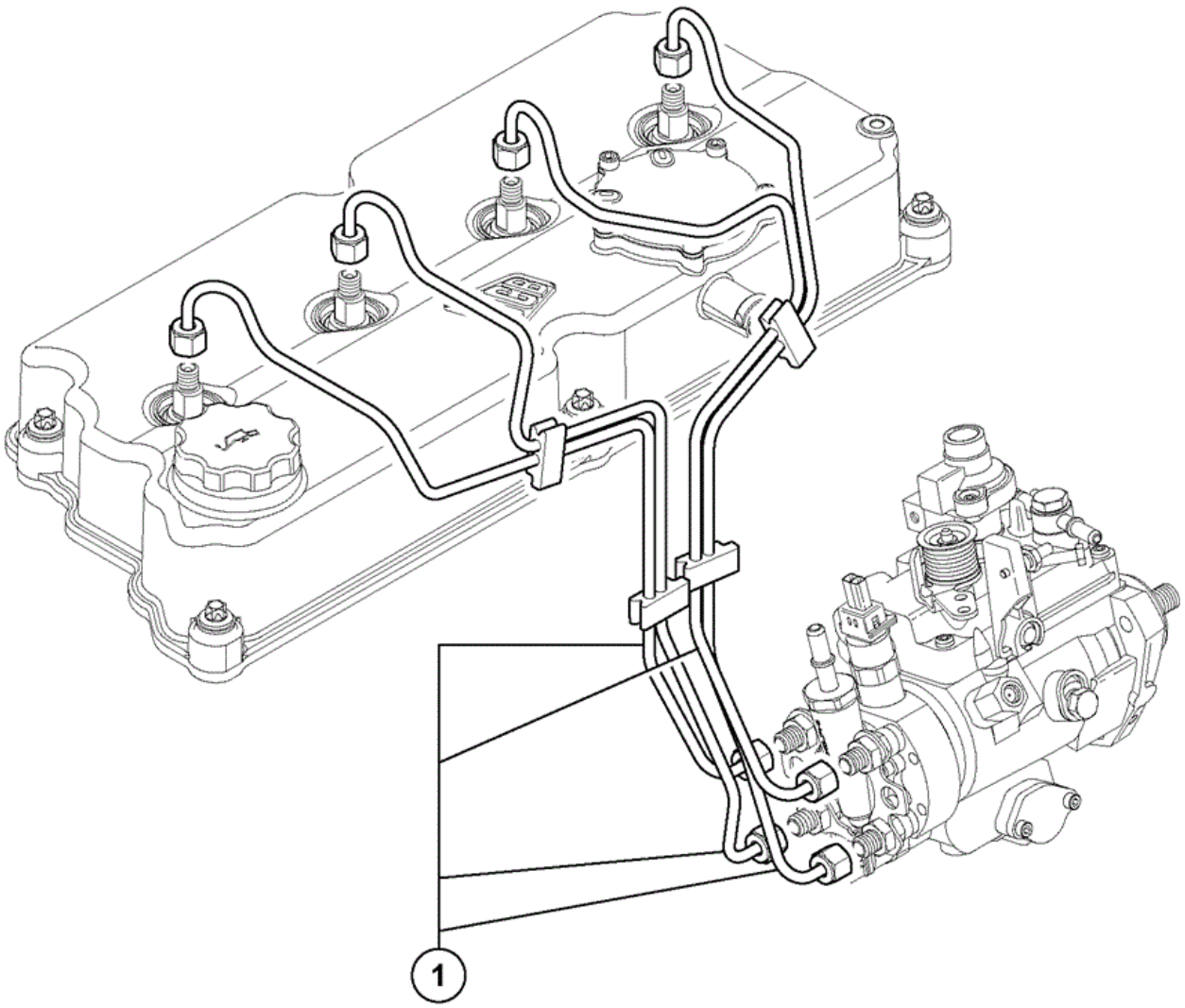

OOXV0011640
(734780)

Elemento	Pieza Nº	Cambiar número	Descripción	Código de uso	CANT.
1	****		pipes Fuel HP		1

9812/8000 W0-52-10 Tuberías, Inyección, 320/20041

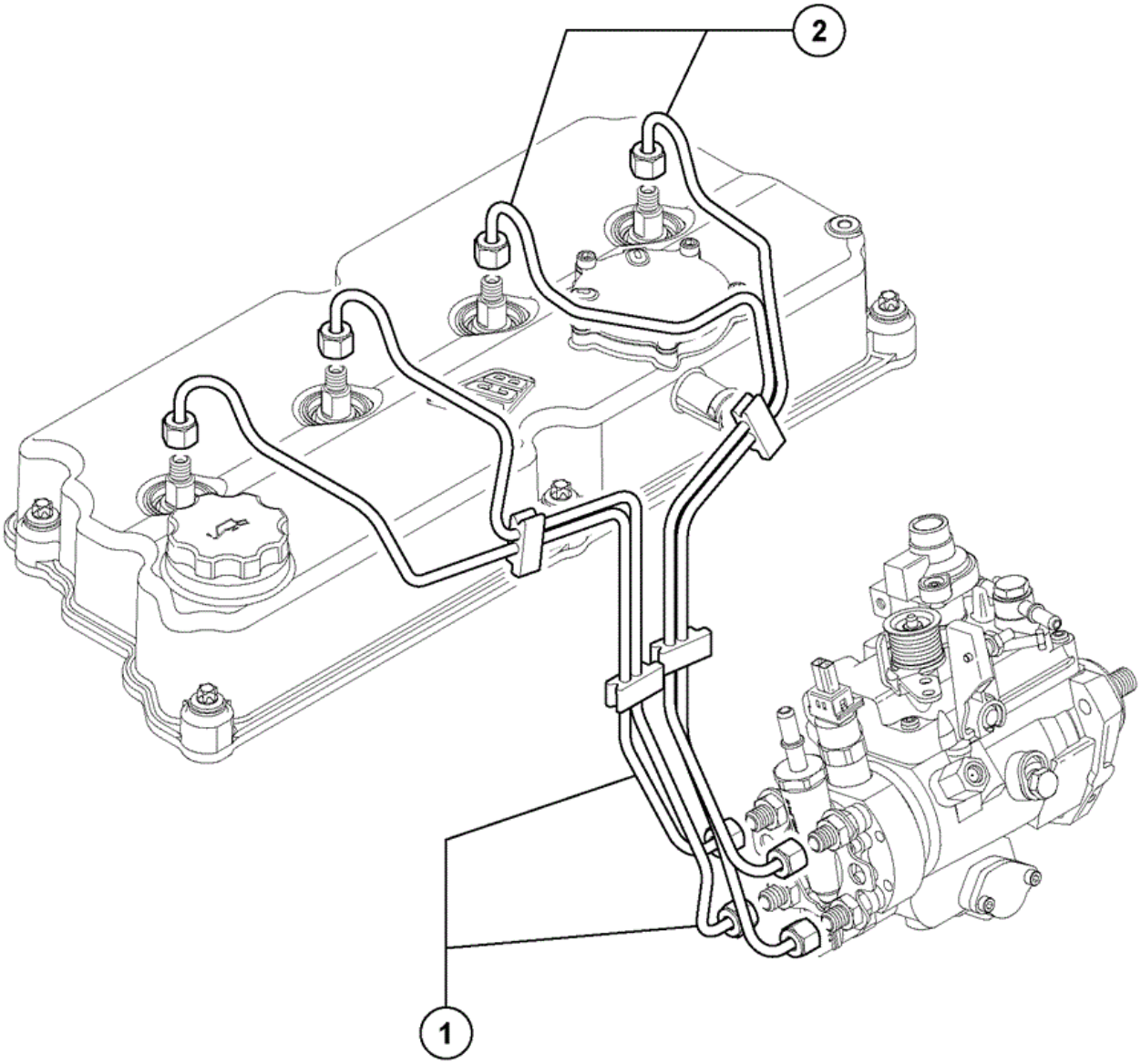

OOXV0011650
(734780)

Elemento	Pieza Nº	Cambiar número	Descripción	Código de uso	CANT.
1	320/06551		Tubería fuel assembly No.1 & 2 injectors		1
2	320/06554		Tubería fuel assembly No.3 & 4 injectors		1

9812/8000 W0-52-11 Tuberías, Inyección, 3 and 4 320/20041

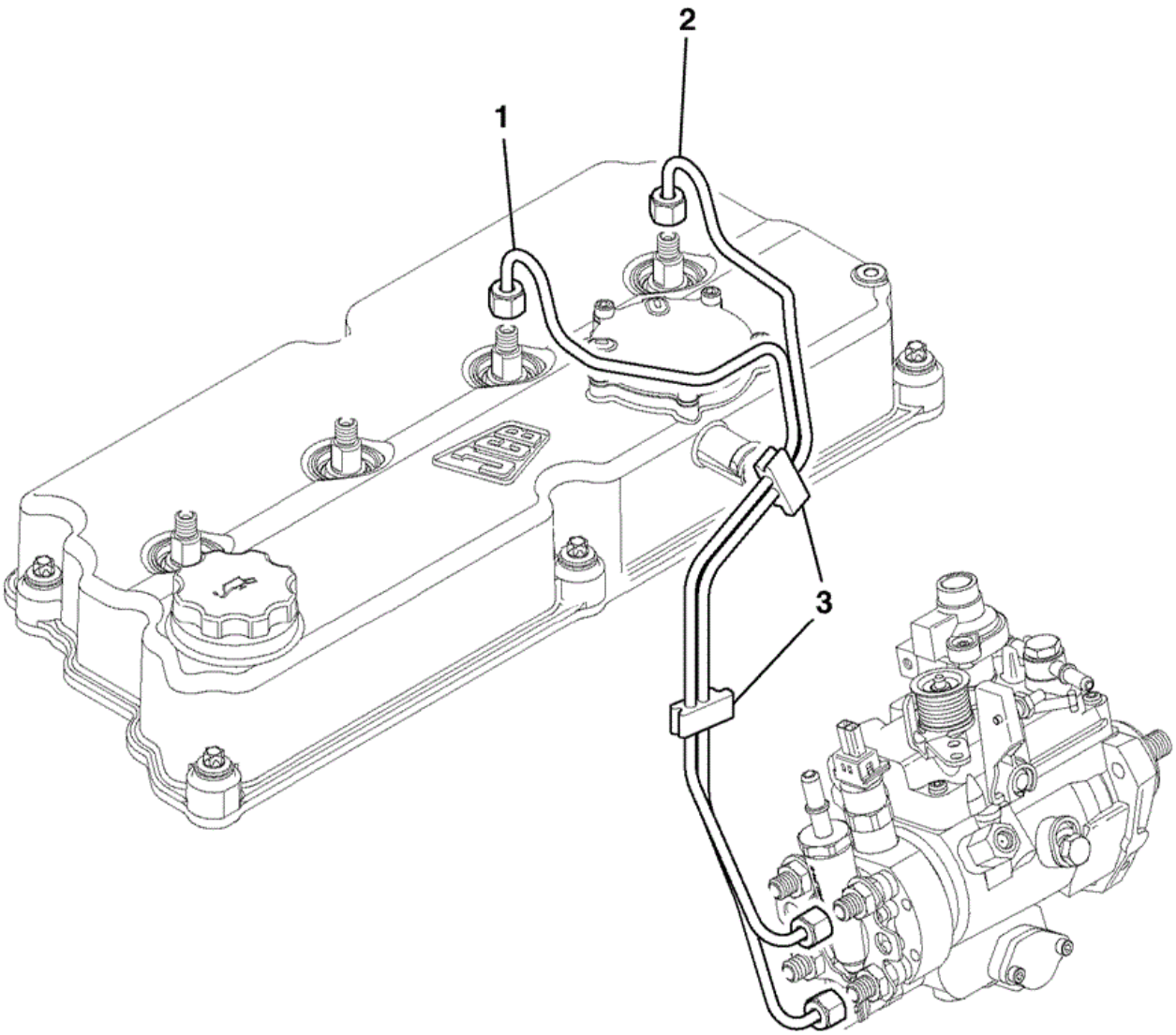

OOXV0011280

Elemento	Pieza Nº	Cambiar número	Descripción	Código de uso	CANT.
1	320/06555		Tubería HP PIPE ASSY.N0 3 NA		1
2	320/06556		Tubería HP PIPE ASSY.N0 4 NA		1
3	320/06511		Clip f.i.p 2 way		2

9812/8000 W0-52-12 Tuberías, Inyección, 1 and 2 320/20041

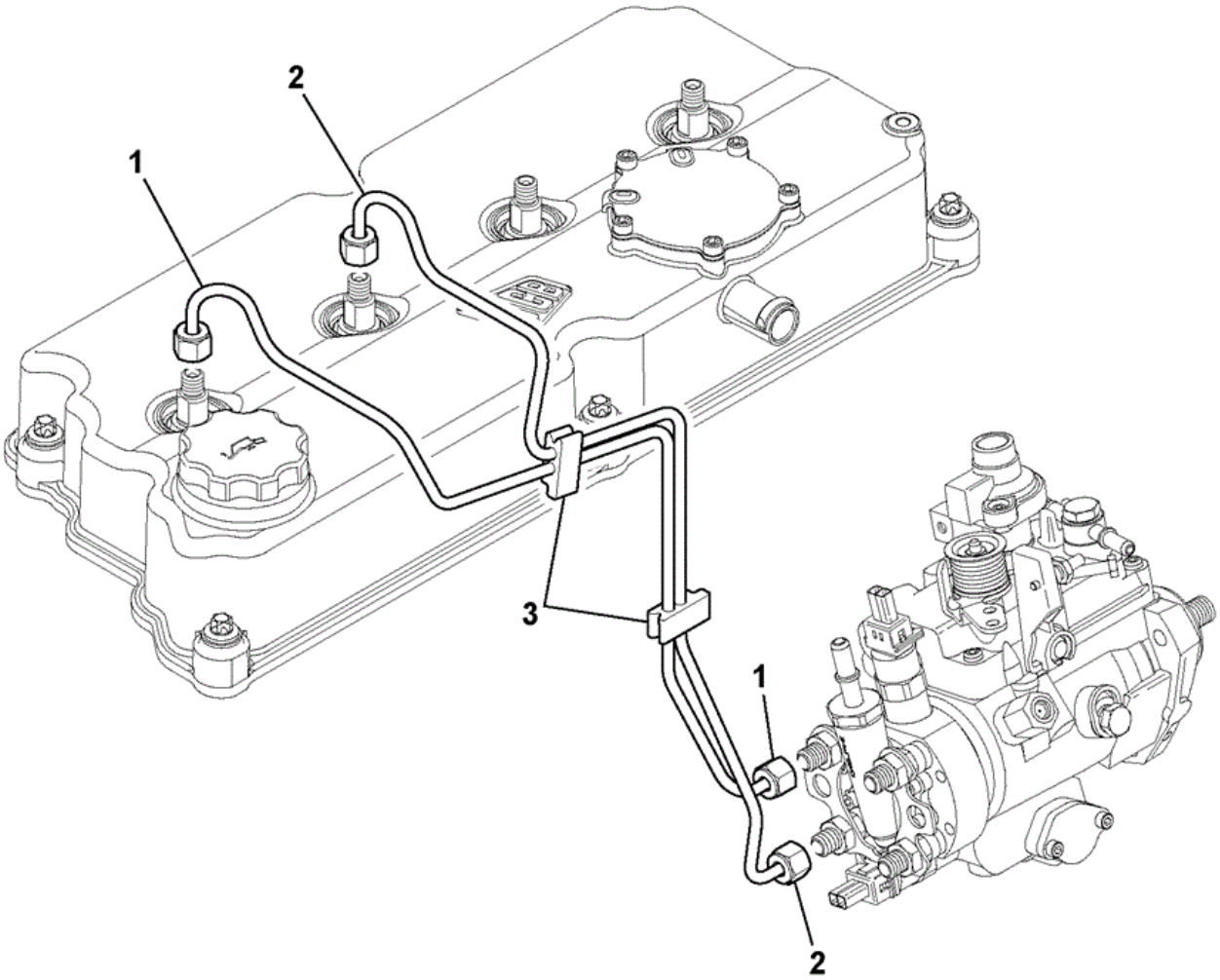

OOXV0011660
(734780)

Elemento	Pieza Nº	Cambiar número	Descripción	Código de uso	CANT.
1	320/06552		HP PIPE ASSY.N0 1		1
2	320/06553		TUBO HP PIPE ASSY.N0 2		1
3	320/06511		Clip f.i.p 2 way		2

CONSTRUCTION \ NORTH AMERICA \ MISCELLANEOUS PRODUCTS \ JCB DIESELMAX ENGINES \ 320/40239 DIESELMAX ENGINE 9812/8000 \ W ENGINE SUB-ASSEMBLIES \ W00 ENGINE ASSEMBLIES

9812/8000 W0-53-1 Tubos comb, , Low Pressure 320/20043

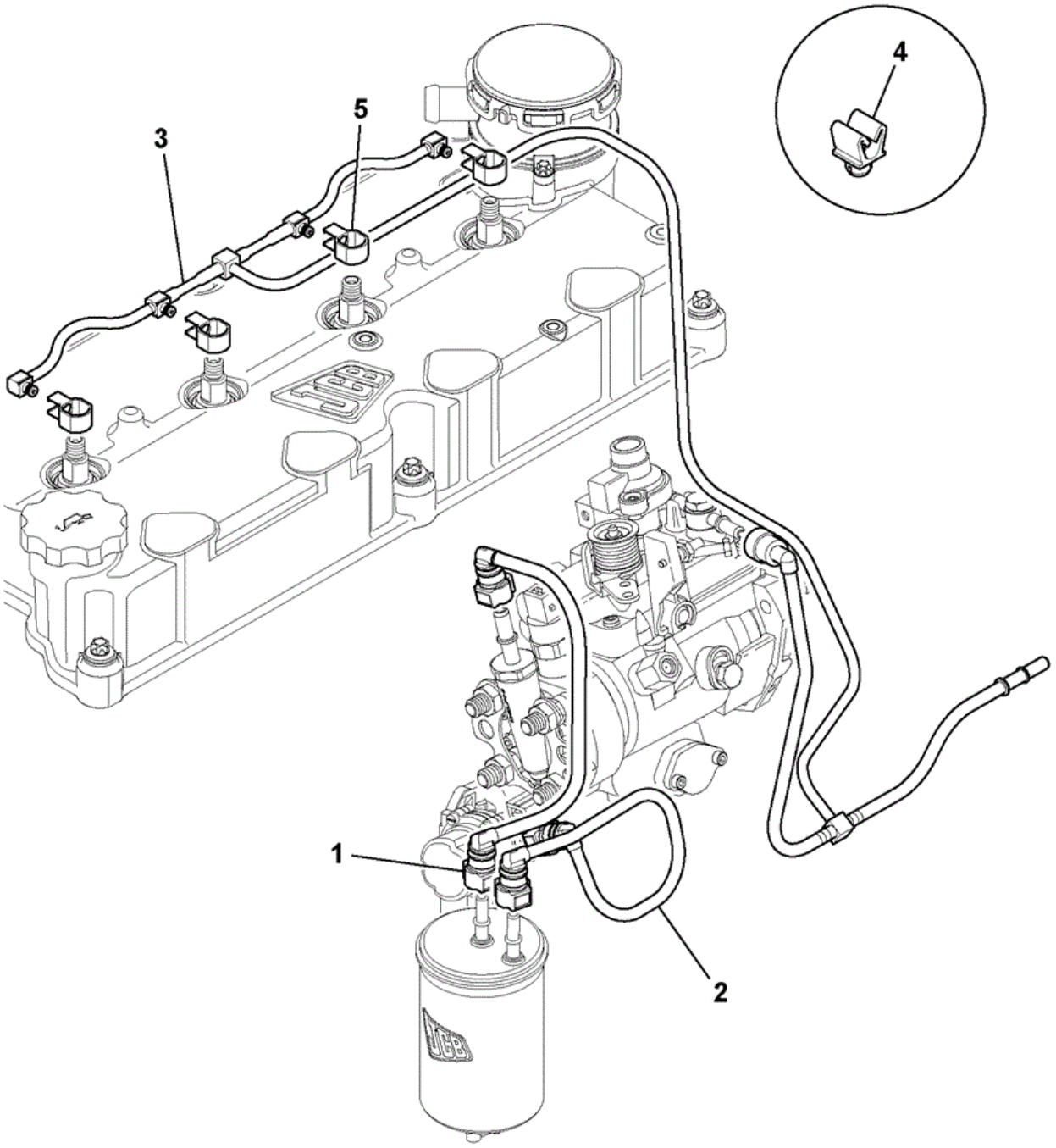

W00-10011-0-OOX

Elemento	Pieza Nº	Cambiar número	Descripción	Código de uso	CANT.
1	320/07052		Tubería fuel filter to fuel injection pump		1
2	320/07059		Tubería fuel lift pump to fuel filter		1
3	320/07192		PIPE ASSY.LP LEAK OF PIPE ASSY, LP FUEL -		1
4	:320/07055		Clip pipe		3
5	320/07033		Anillo snap		4

CONSTRUCTION \ NORTH AMERICA \ MISCELLANEOUS PRODUCTS \ JCB DIESELMAX ENGINES \ 320/40239 DIESELMAX ENGINE 9812/8000 \ W ENGINE SUB-ASSEMBLIES \ W00 ENGINE ASSEMBLIES

9812/8000 W0-54-1 Sensor, , Cold Start Advance 320/20031

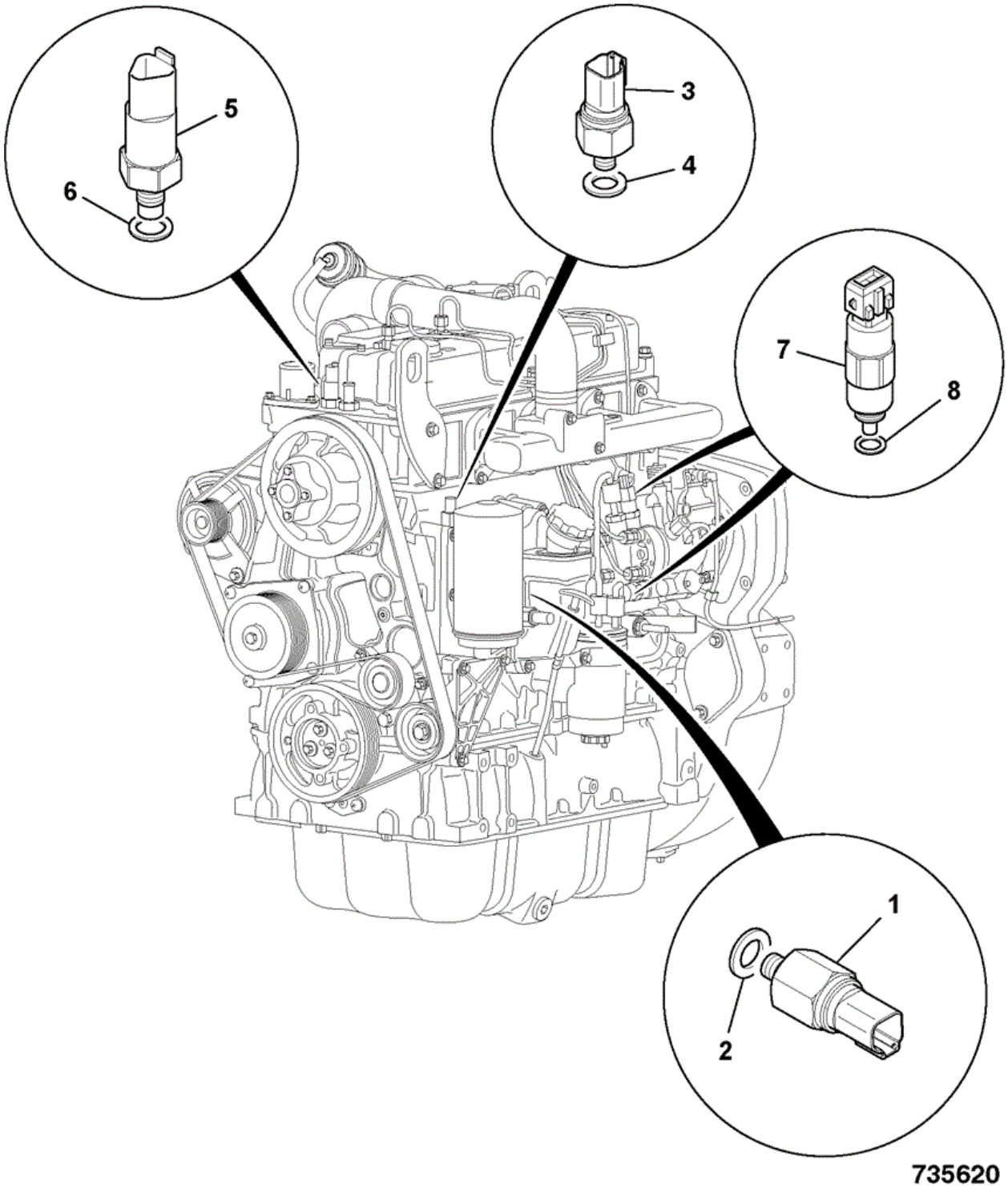

Elemento	Pieza Nº	Cambiar número	Descripción	Código de uso	CANT.
1	N/A		No procede not available		1
2	N/A		No procede not available		1
3	320/04554		Interruptor cold start advance		1
4	320/04521		Junta bonded		1
5	N/A		No procede not available		1
6	N/A		No procede not available		1
7	N/A		No procede not available		1
8	N/A		No procede not available		1

9812/8000 W0-55-1 Filtro combustible, , 320/20044

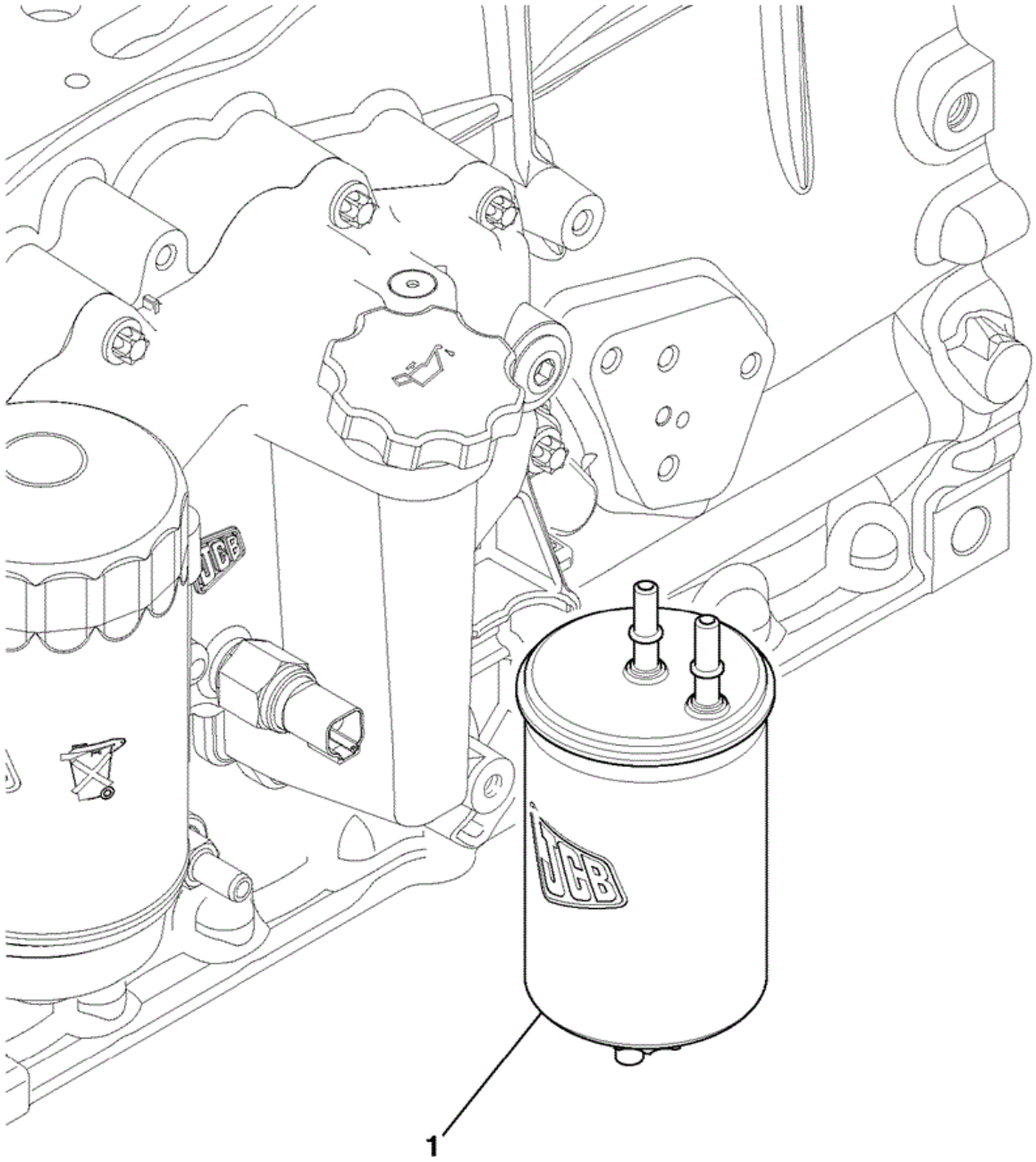

OOXV0011300

Elemento	Pieza Nº	Cambiar número	Descripción	Código de uso	CANT.
1	320/07155		Filtro fuel 5 micron		1

9812/8000 W0-56-1 Bomba de combustible, , 320/20045

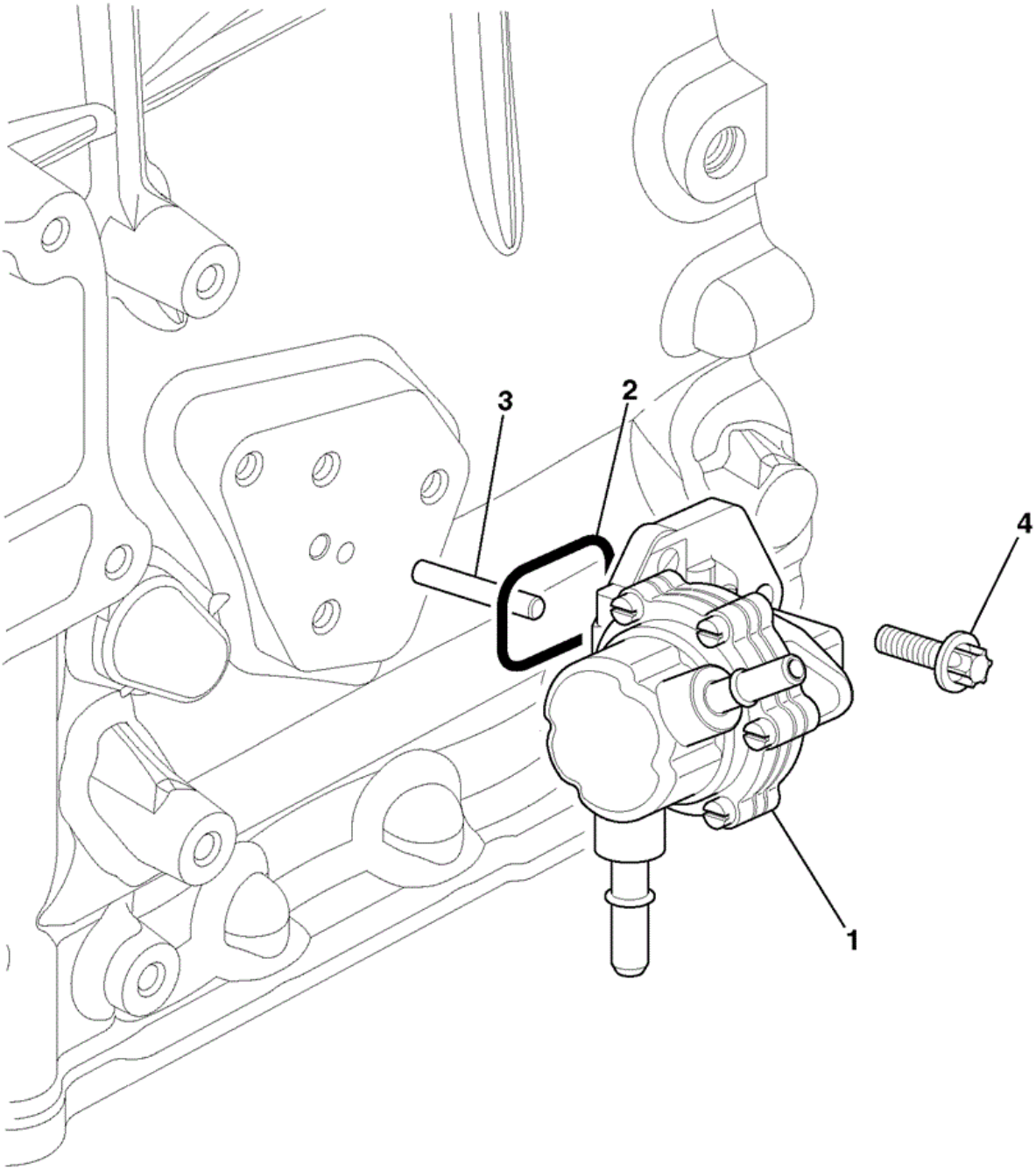

734140

Elemento	Pieza Nº	Cambiar número	Descripción	Código de uso	CANT.
1	320/07201		Bomba Lift		1
2	320/07051		Junta tórica		1
3	320/07056		Varilla push low pressure fuel pump		1
4	1317/3307Z		Tornillo M8 x 25 flange reduced hex		3

9812/8000 W0-70-1 GEAR, HOUSING, 320/20132

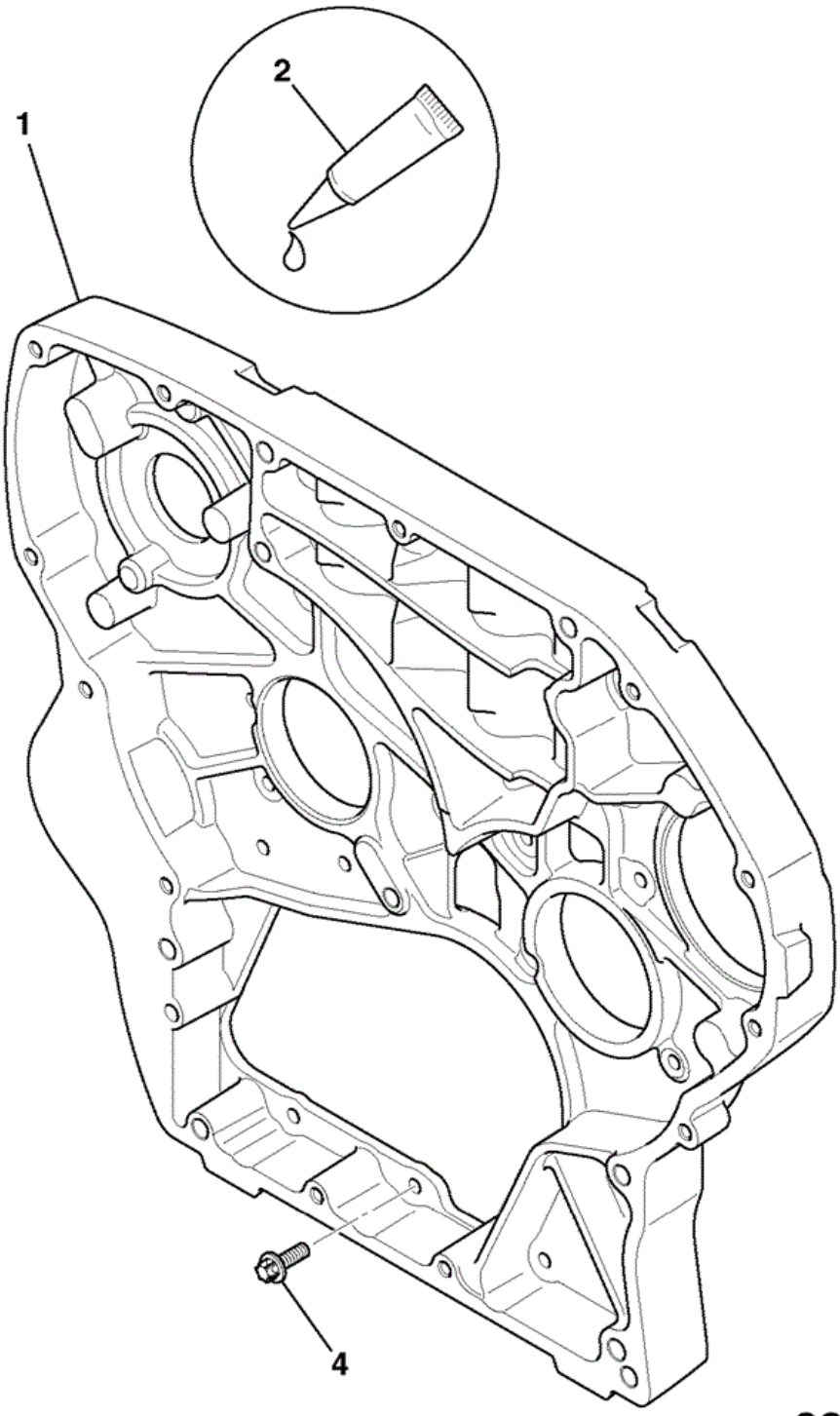

Elemento	Pieza Nº	Cambiar número	Descripción	Código de uso	CANT.
1	320/05214		CARCASA Gear		1
2	4102/4100		ADHESIVO Loctite 5182		0
4	320/05125		Tornillo fijación M8 x 20		19

9812/8000 W0-72-3 Volante, HOUSING, 320/20181

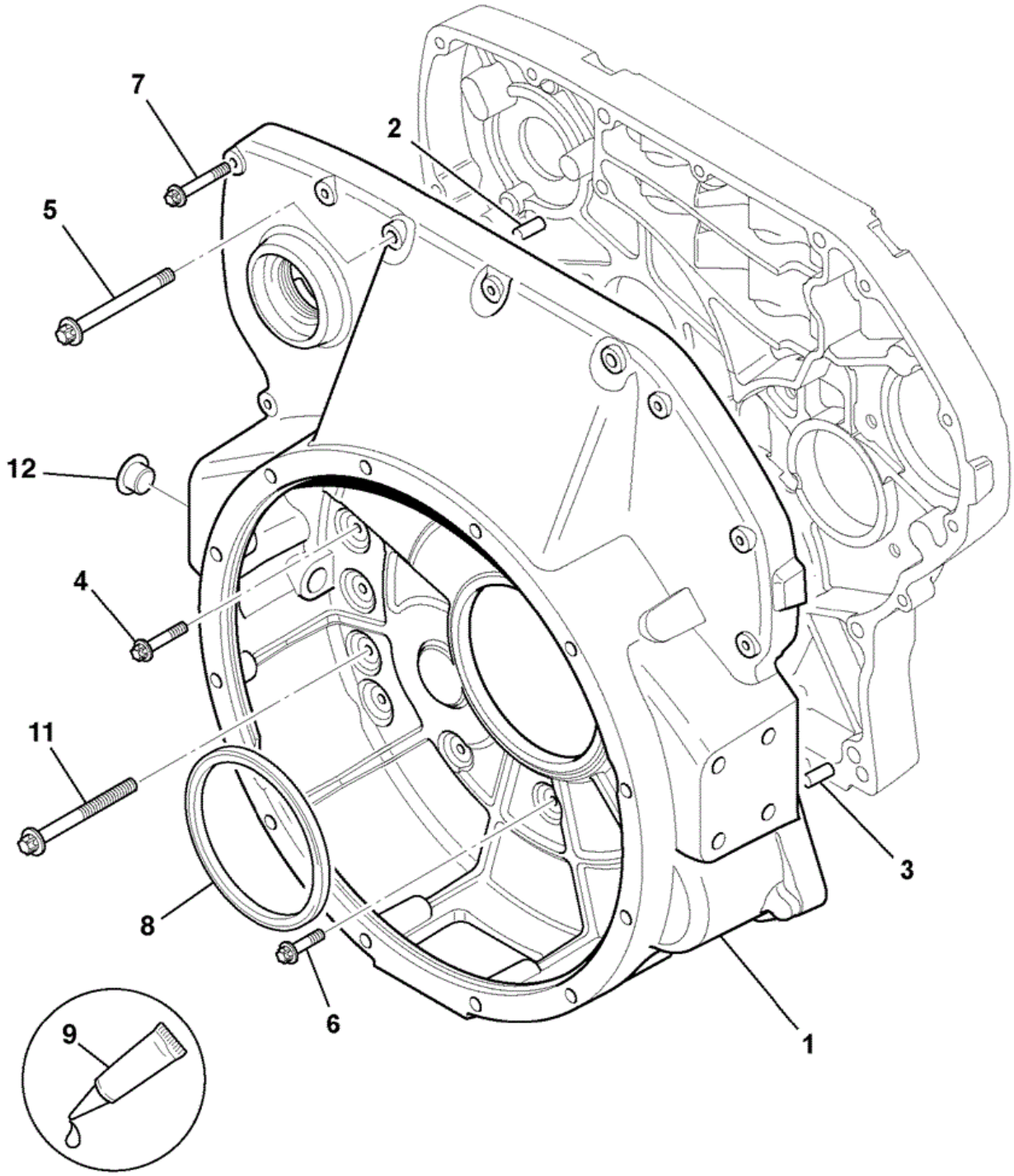

Elemento	Pieza Nº	Cambiar número	Descripción	Código de uso	CANT.
1	320/05187		Carcasa flywheel		1
2	320/01527		Pasador M10 x 25		1
3	320/01528		Pasador M12 x 25		1
4	1317/3416Z		Tornillo M10 x 70 flange reduced hex		4
5	1317/3420Z		Tornillo M10 x 100 flange reduced hex		2
6	1317/3307Z		Tornillo M8 x 25 flange reduced hex		4
7	1317/3312Z		Tornillo M8 x 50		8
8	320/03029		Junta rear oil		1
9	4102/4100		ADHESIVO Loctite 5182		0
11	1317/3316Z		Tornillo M8 x 70 flange reduced hex		1
12	N/A		No procede not available		1

9812/8000 W0-73-2 Volante, Tapa, 320/20064

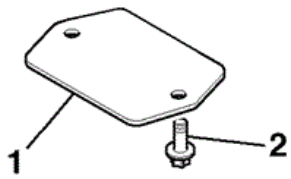

OOXV0011360

Elemento	Pieza Nº	Cambiar número	Descripción	Código de uso	CANT.
1	320/05021		Tapa flywheel access		1
2	1317/3303Z		Tornillo M8 x 16 flange reduced hex		2

9812/8000 W0-75-22 Volante, Assembly, 320/20067

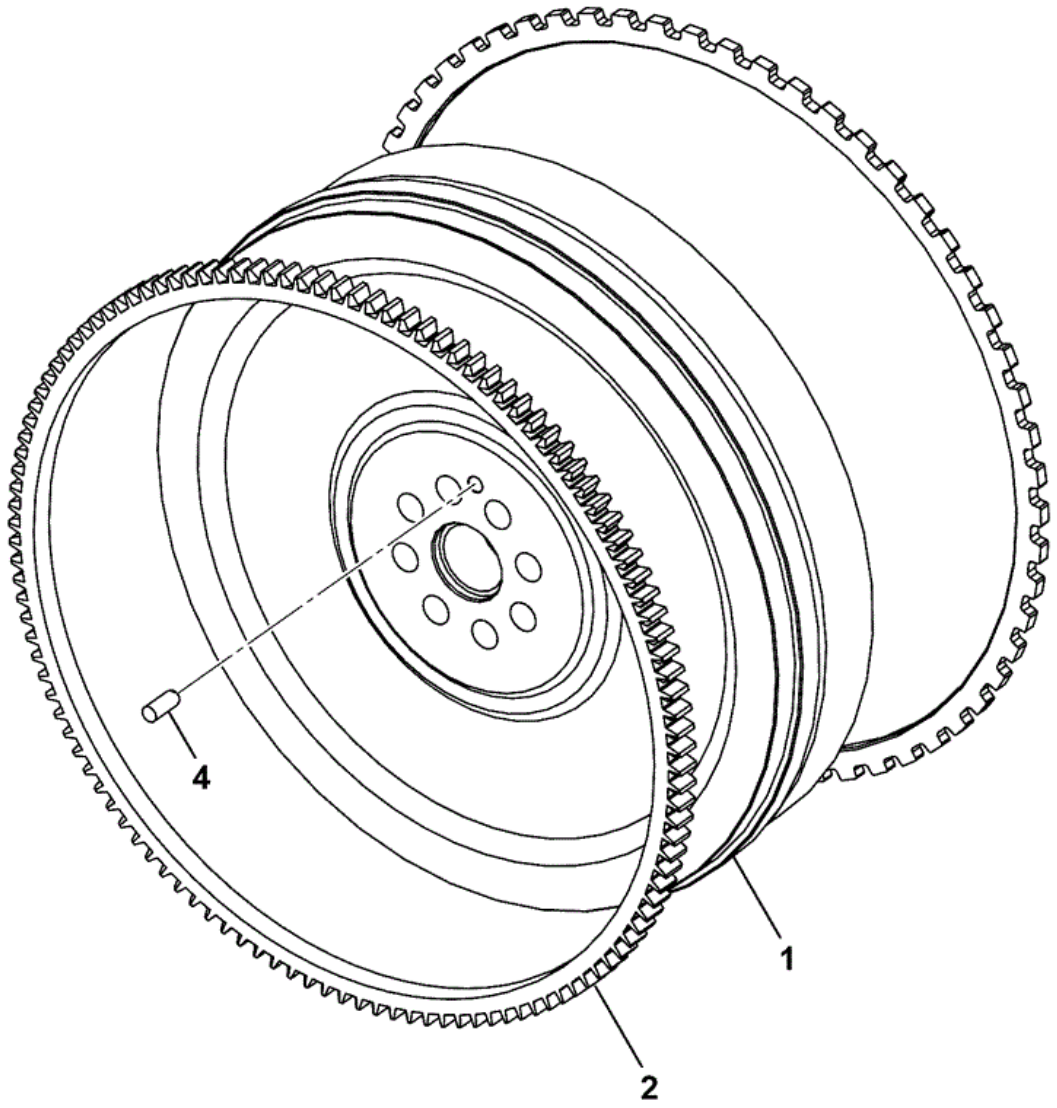

320-03219-3

Elemento	Pieza Nº	Cambiar número	Descripción	Código de uso	CANT.
1	320/03208		Volante CR 11.5 *UNRESOLVED*		1
2	::320/03102		Engranaje flywheel ring T=122		1
4	::826/10498		Pasador locating		1

CONSTRUCTION \ NORTH AMERICA \ MISCELLANEOUS PRODUCTS \ JCB DIESELMAX ENGINES \ 320/40239 DIESELMAX ENGINE 9812/8000 \ W ENGINE SUB-ASSEMBLIES \ W00 ENGINE ASSEMBLIES

9812/8000 W0-77-2 Placa, Kit obturación, Injection Gear 320/20065

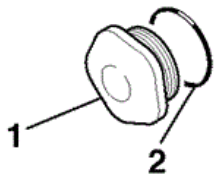

OOXV0011370

Elemento	Pieza Nº	Cambiar número	Descripción	Código de uso	CANT.
1	320/05183		Tapa f.i.p gear		1
2	320/05140		Junta tórica		1

CONSTRUCTION \ NORTH AMERICA \ MISCELLANEOUS PRODUCTS \ JCB DIESELMAX ENGINES \ 320/40239 DIESELMAX ENGINE 9812/8000 \ W ENGINE SUB-ASSEMBLIES \ W00 ENGINE ASSEMBLIES

9812/8000 W0-80-1 Kit obturación, Obt\ Rda\ loca\, 320/20058



OOXV0011330

Elemento	Pieza Nº	Cambiar número	Descripción	Código de uso	CANT.
1	320/05136		Tapón idler gear blanking M8 x 18		1

9812/8000 W0-81-1 Kit obturación, Placa, PTO 320/20061

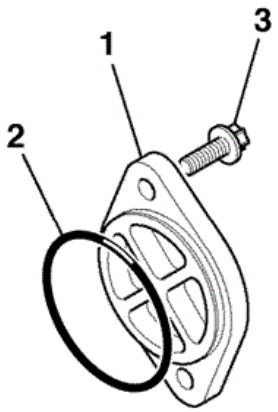

OOXV0011340

Elemento	Pieza Nº	Cambiar número	Descripción	Código de uso	CANT.
1	320/08014		Placa PTO Blanking		1
2	320/08007		Junta tórica		1
3	1317/3507Z		Tornillo M12 X 25mm reduce flange hex		2

CONSTRUCTION \ NORTH AMERICA \ MISCELLANEOUS PRODUCTS \ JCB DIESELMAX ENGINES \ 320/40239 DIESELMAX ENGINE 9812/8000 \ W ENGINE SUB-ASSEMBLIES \ W00 ENGINE ASSEMBLIES

9812/8000 W0-90-1 Autotensor, , 320/20046

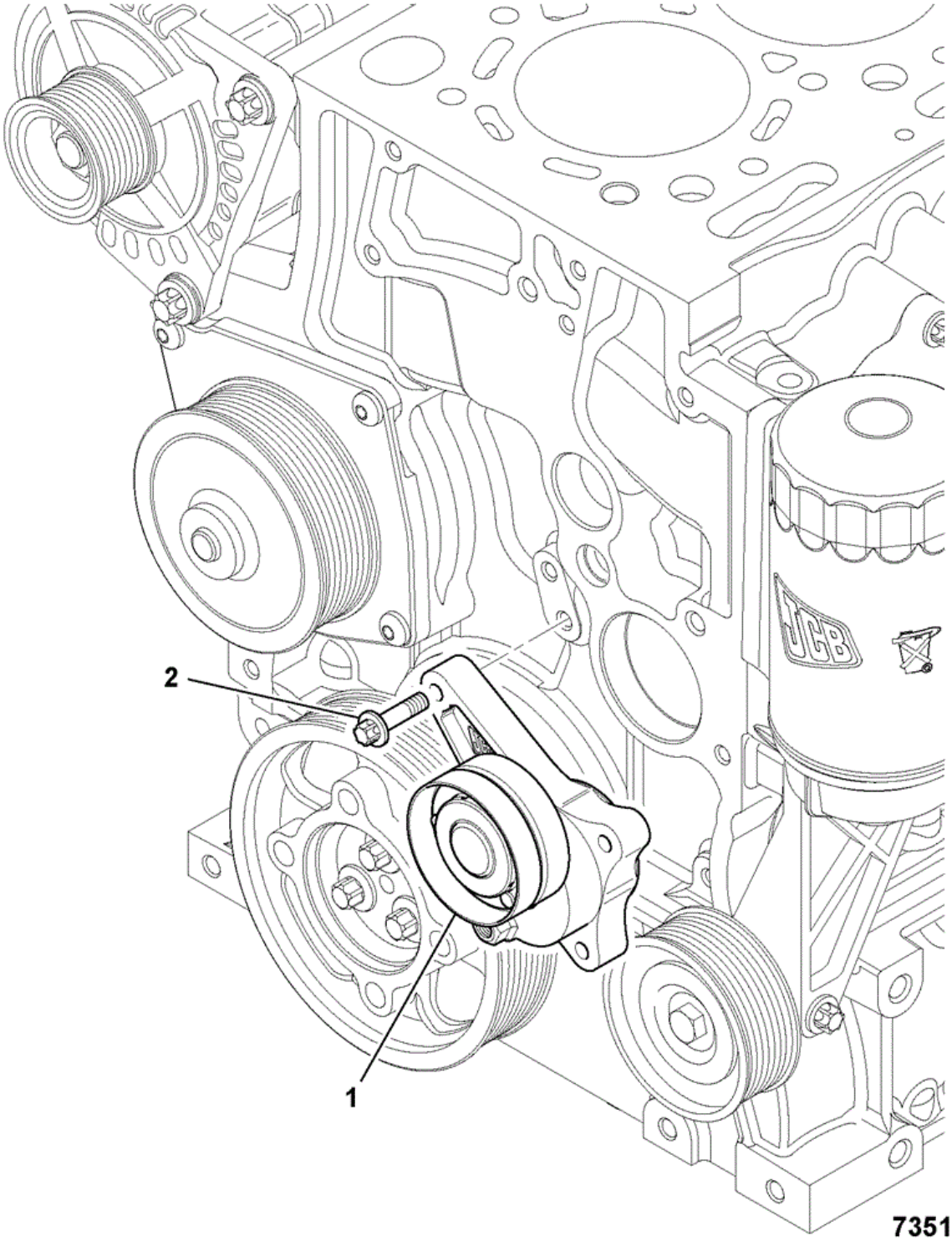

Elemento	Pieza Nº	Cambiar número	Descripción	Código de uso	CANT.
1	320/08584		Regulador auto-tension		1
2	1317/3308Z		Tornillo M8 x 30 flange reduced hex		3

9812/8000 W0-91-3 Alarma atrás, , 12V 95A 320/20047

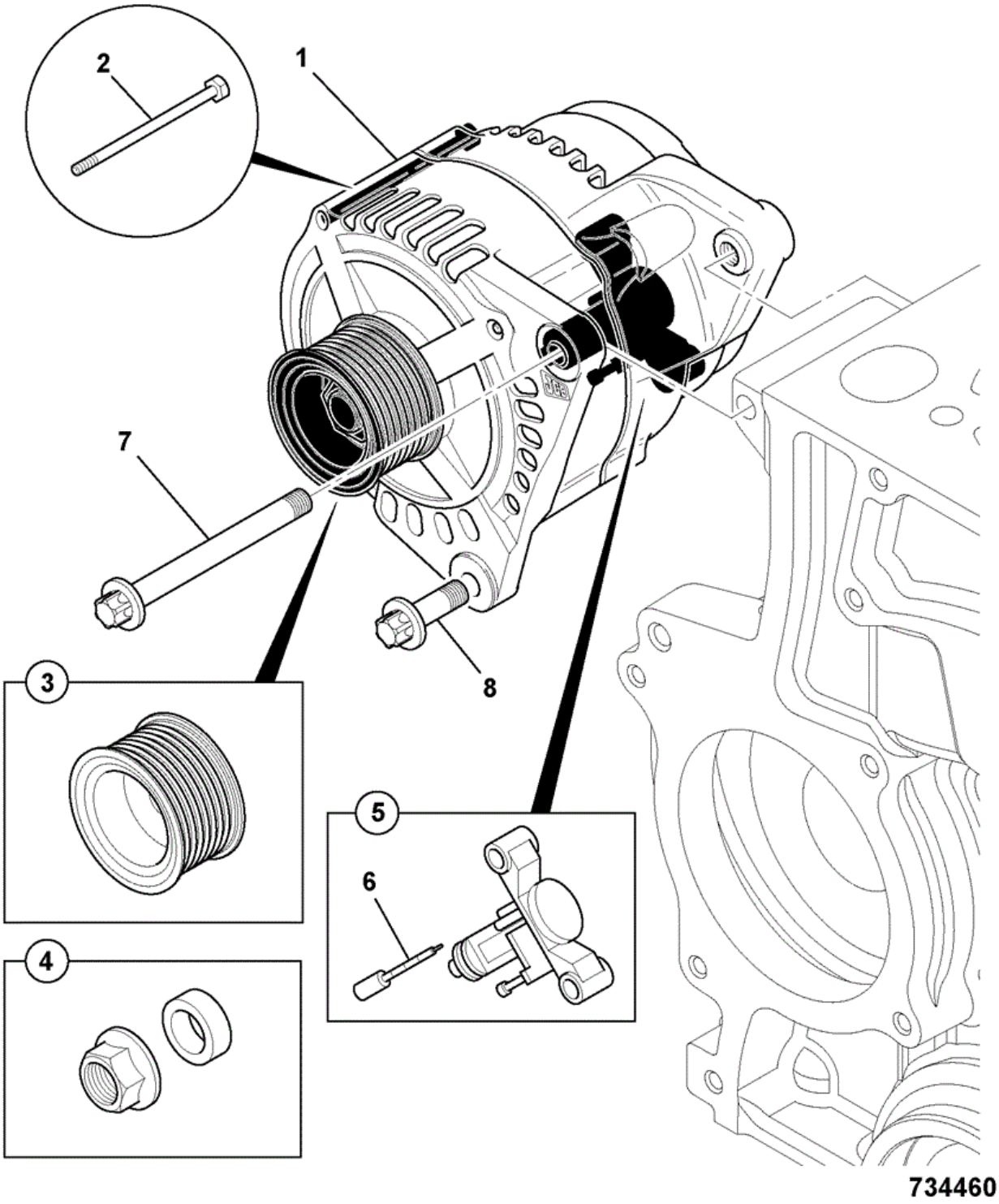

Elemento	Pieza Nº	Cambiar número	Descripción	Código de uso	CANT.
1	320/08560		Alternador 12V-95AMP		1
2	:714/40310		Kit perno pasante		1
3	:714/40312		Polea alternator		1
4	:714/40311		Kit tuerca y esp.		1
5	:714/40313		Regulador & brush box assembly		1
6	::714/40314		Kit escobilla		1
7	1317/3422Z		Tornillo M10 x 120 flange reduced hex		1
8	1317/3408Z		Tornillo M10 x 30 flange reduced hex		1

9812/8000 W1-0-1 Placas de elevación, , 320/20050

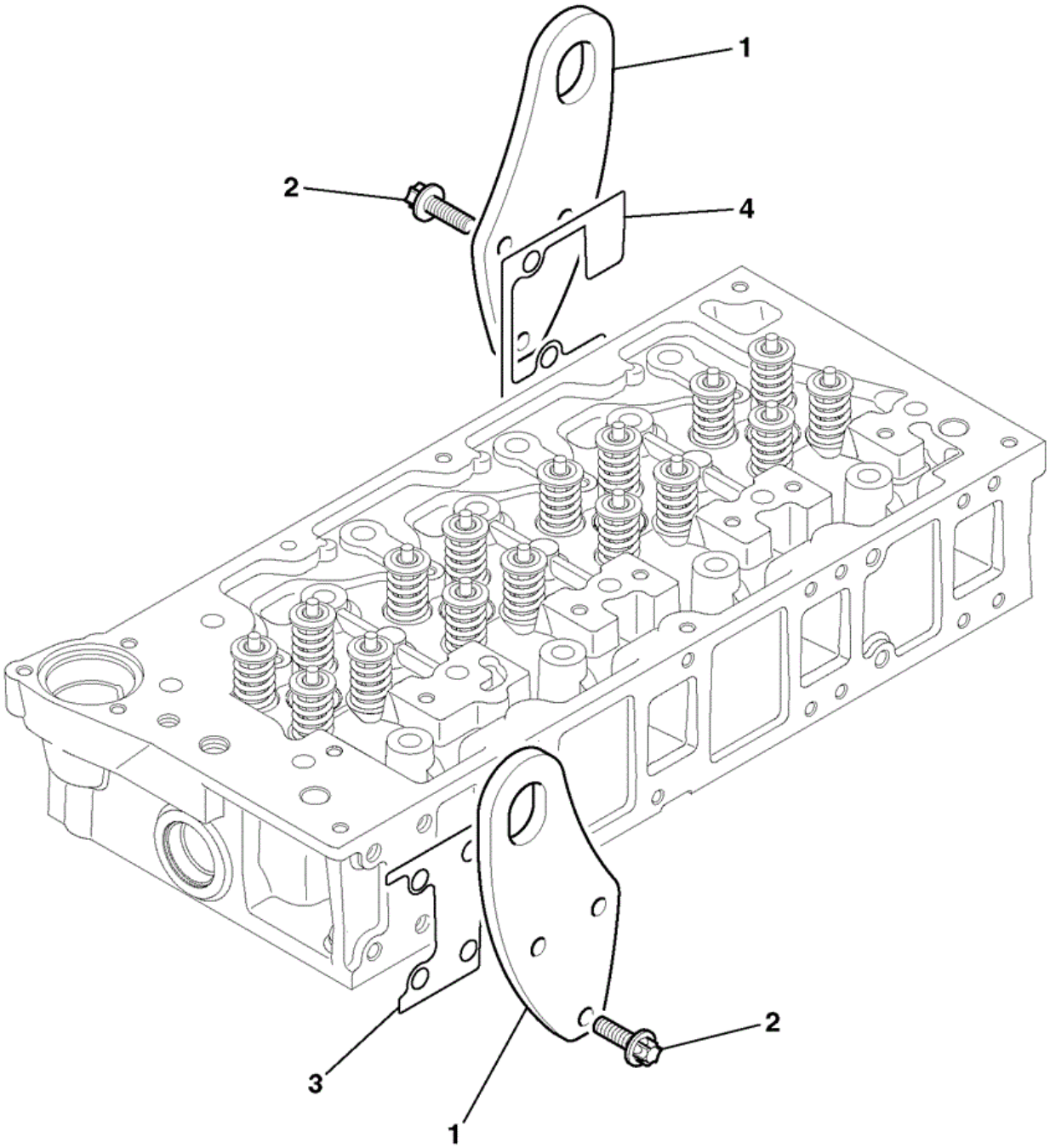

734262

Elemento	Pieza Nº	Cambiar número	Descripción	Código de uso	CANT.
1	320/09020		Soporte engine lifting *RECYLCLE LIFTING EYE*		2
2	1317/3408Z		Tornillo M10 x 30 flange reduced hex *TORQUE TO 47Nm*		4
3	320/09039		Etiqueta front lifting eye *AFFIX TO CYLINDER HE*		1
4	320/09040		Etiqueta rear lifting eye *AFFIX TO CYLINDER HE*		1

9812/8000 W1-1-2 Motor de arranque, , 320/20052

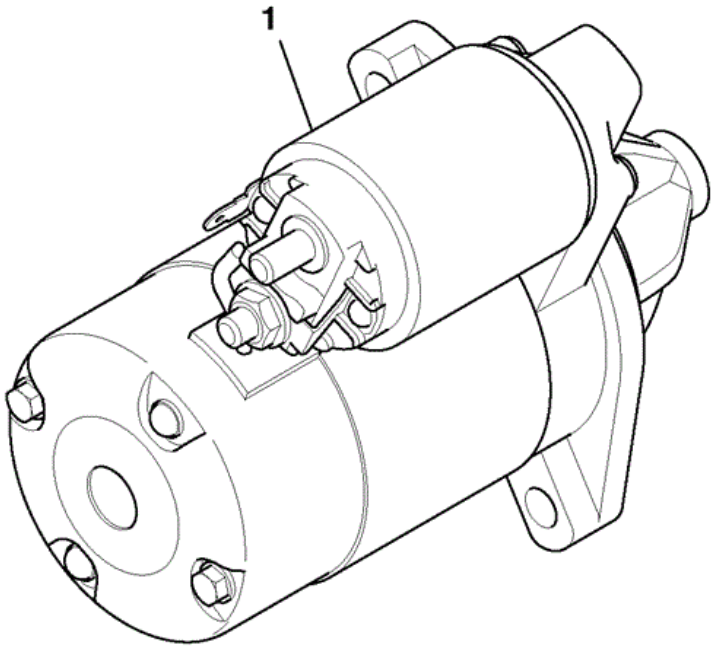

788520

Elemento	Pieza Nº	Cambiar número	Descripción	Código de uso	CANT.
1	320/09346		Motor Starter 12V		1
2	1317/3408Z		Tornillo M10 x 30 flange reduced hex		3

9812/8000 W1-1-22 Motor de arranque, , 320/20052

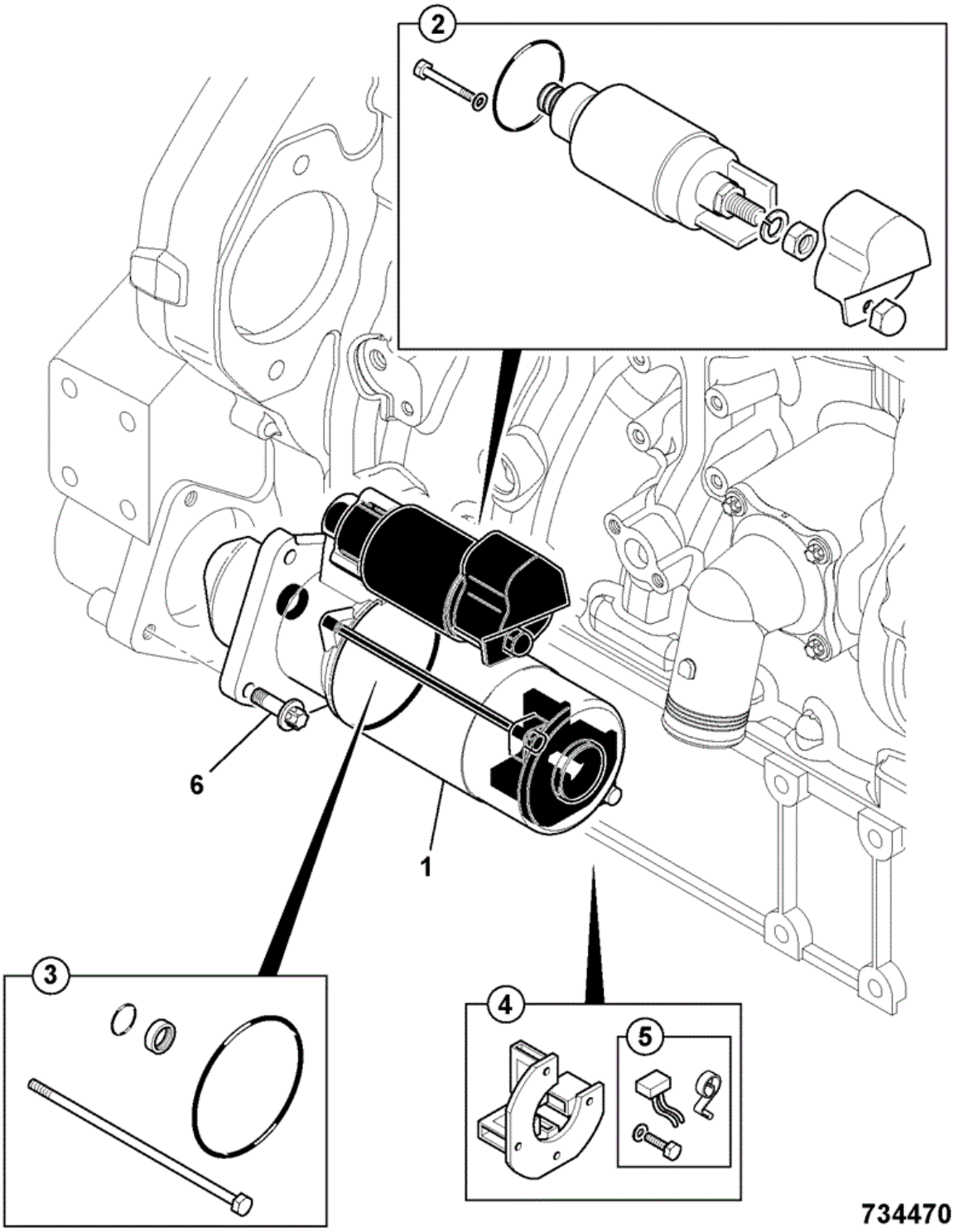

Elemento	Pieza Nº	Cambiar número	Descripción	Código de uso	CANT.
1	320/09346		Motor Starter 12V		1
2	:714/40302		Interruptor starter solenoid 12 Volt		1
3	:714/40303		Kit piezas varias		1
4	:714/40305		Escobilla holder assembly 12volt		1
5	:714/40306		Kit escobilla 12 Volt		1
6	1317/3408Z		Tornillo M10 x 30 flange reduced hex		3

9812/8000 W1-12-11 Varilla de aceite, Kits juntas,

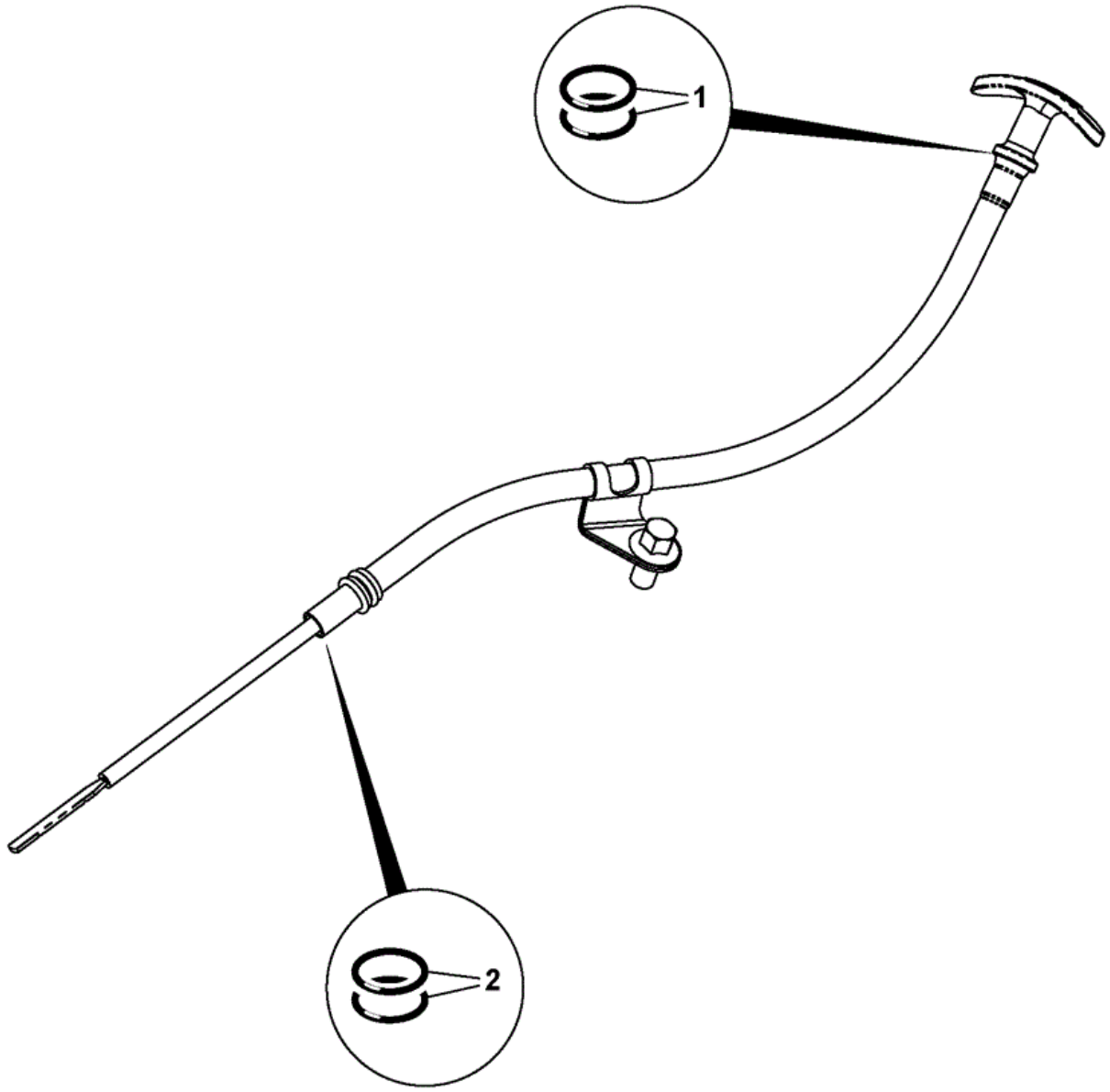

W00-10021-0-OOX

Elemento	Pieza Nº	Cambiar número	Descripción	Código de uso	CANT.
1	320/04129		Junta tórica		2
2	320/04127		Junta tórica		2

CONSTRUCTION \ NORTH AMERICA \ MISCELLANEOUS PRODUCTS \ JCB DIESELMAX ENGINES \ 320/40239 DIESELMAX ENGINE 9812/8000 \ W ENGINE SUB-ASSEMBLIES \ W01 ENGINE ASSEMBLIES

9812/8000 W1-99-93 ., GASKET SET TOP, 320/09216



Elemento	Pieza Nº	Cambiar número	Descripción	Código de uso	CANT.
A	320/09216		Kit junta superior naturally aspirated		1
1	:320/04501		Junta water inlet pipe		1
2	:320/04113		Junta oil cooler cover		1
3	:320/05512		Junta intake heater		1
4	:320/06004		Junta exhaust manifold		1
5	:320/05550		Junta inlet manifold		1
6	:320/04543		Junta C		1
7	:320/07504		Junta fuel injector		4
8	:320/07580		Junta rocker cover		1
9	:320/03533		Junta valve stem		16
10	:320/02709		EMPAQUETADORA cylinder head		1
11	:320/06587		Tapa fuel injector		4
12	:320/06588		Tapa fuel pipe		8
13	:320/07034		Junta tórica I/D3.5 x O/D7.25mm		4
14	:320/06530		Arandela fuel injector		4
15	:320/06524		Junta injector		4
16	:320/04179		Junta tórica		2
17	:320/04092		Junta tórica oil filler cap		1
18	:320/04040		Junta tórica		2
19	:320/07051		Junta tórica		1
20	:320/04551		Arandela bonded seal		1
21	:320/04521		Junta bonded		1
22	:320/04057		Junta bonded		2

9812/8000 W1-99-96 Calentador bloque, Opcional, 120V

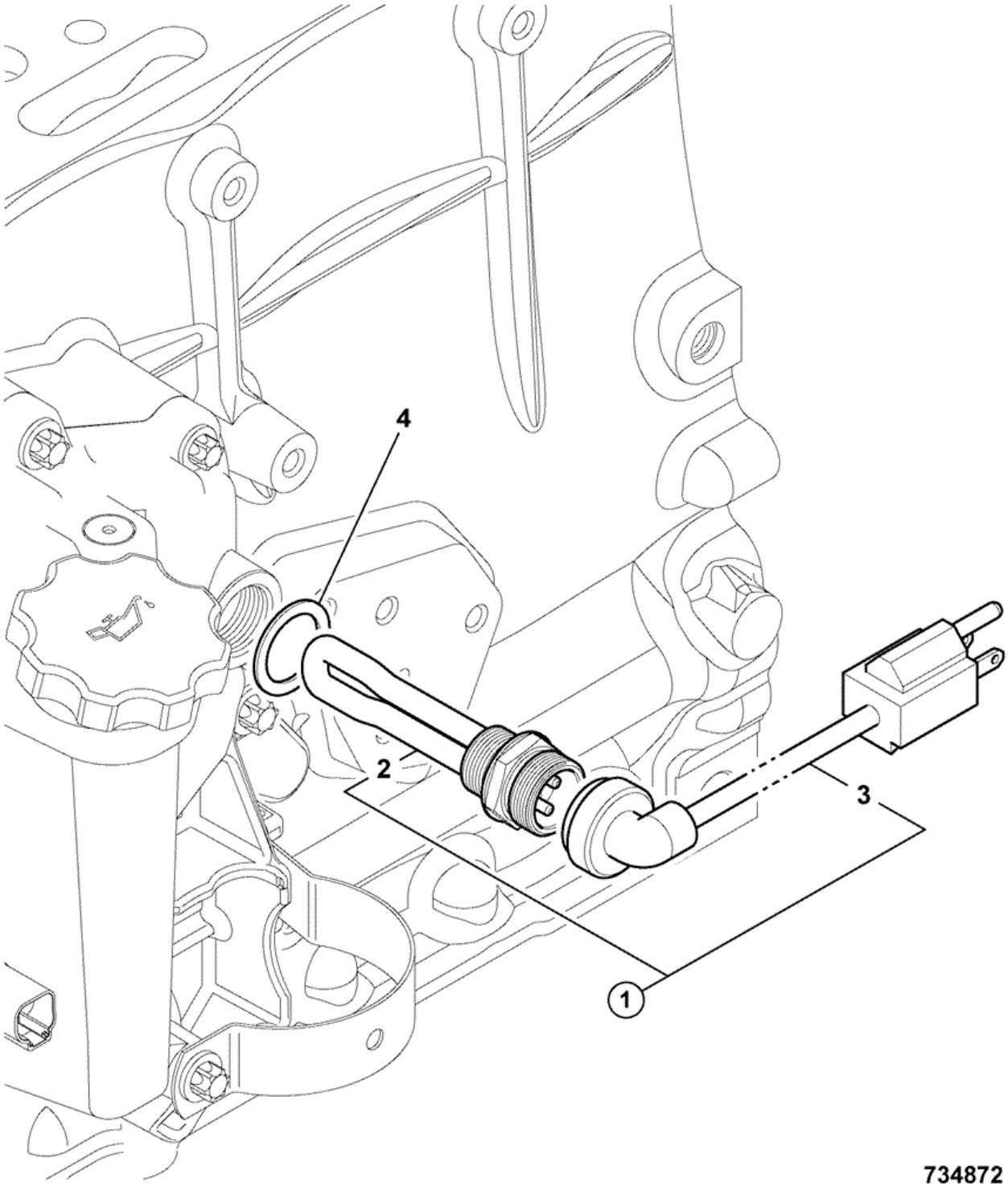

Elemento	Pieza Nº	Cambiar número	Descripción	Código de uso	CANT.
1	320/20082		Kit calefacción engine Block 120V		1
2	:320/04550		Calentador cylinder block 1000w - 120v mains		1
3	:721/11976		Cableado 120V block heater mains power lead		1
4	320/04553		Arandela copper sealing		1

9812/8000 W1-99-97 Calentador bloque, Opcional, 240V

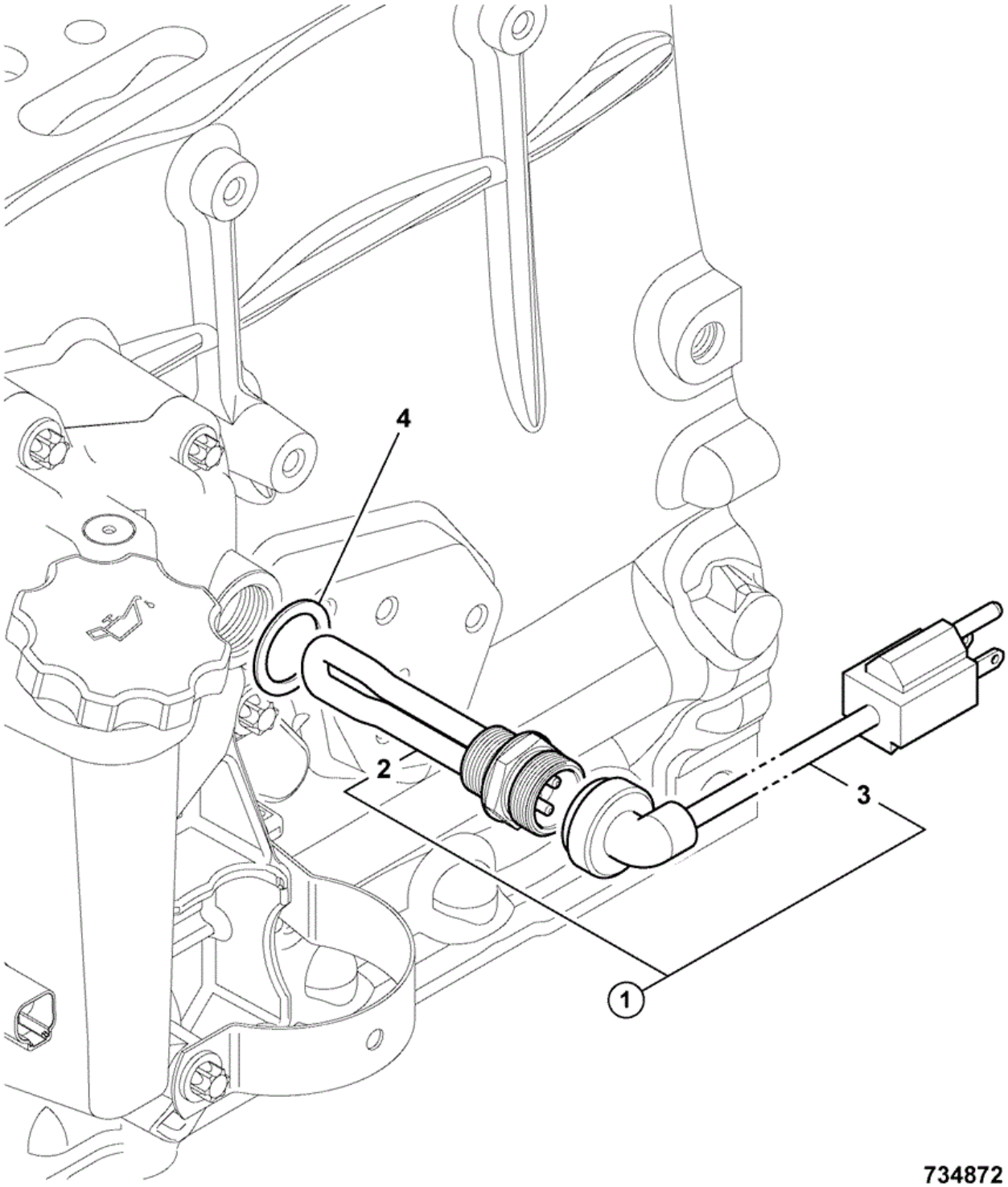

Elemento	Pieza Nº	Cambiar número	Descripción	Código de uso	CANT.
1	320/09639		engine 240v		1
2	:320/04559		Elemento engine block heater 230v 1000w		1
4	::320/04553		Arandela copper sealing		1
3	:320/09638		Cableado block heater L=1500mm		1
5	:721/12094		Cable 230v mains L=2500mm *Not Shown*		1

CONSTRUCTION \ NORTH AMERICA \ MISCELLANEOUS PRODUCTS \ JCB DIESELMAX ENGINES \ 320/40239 DIESELMAX ENGINE 9812/8000 \ W ENGINE SUB-ASSEMBLIES \ W01 ENGINE ASSEMBLIES

9812/8000 W1-99-98 Ventilador, , Dieselmax Engines ONLY

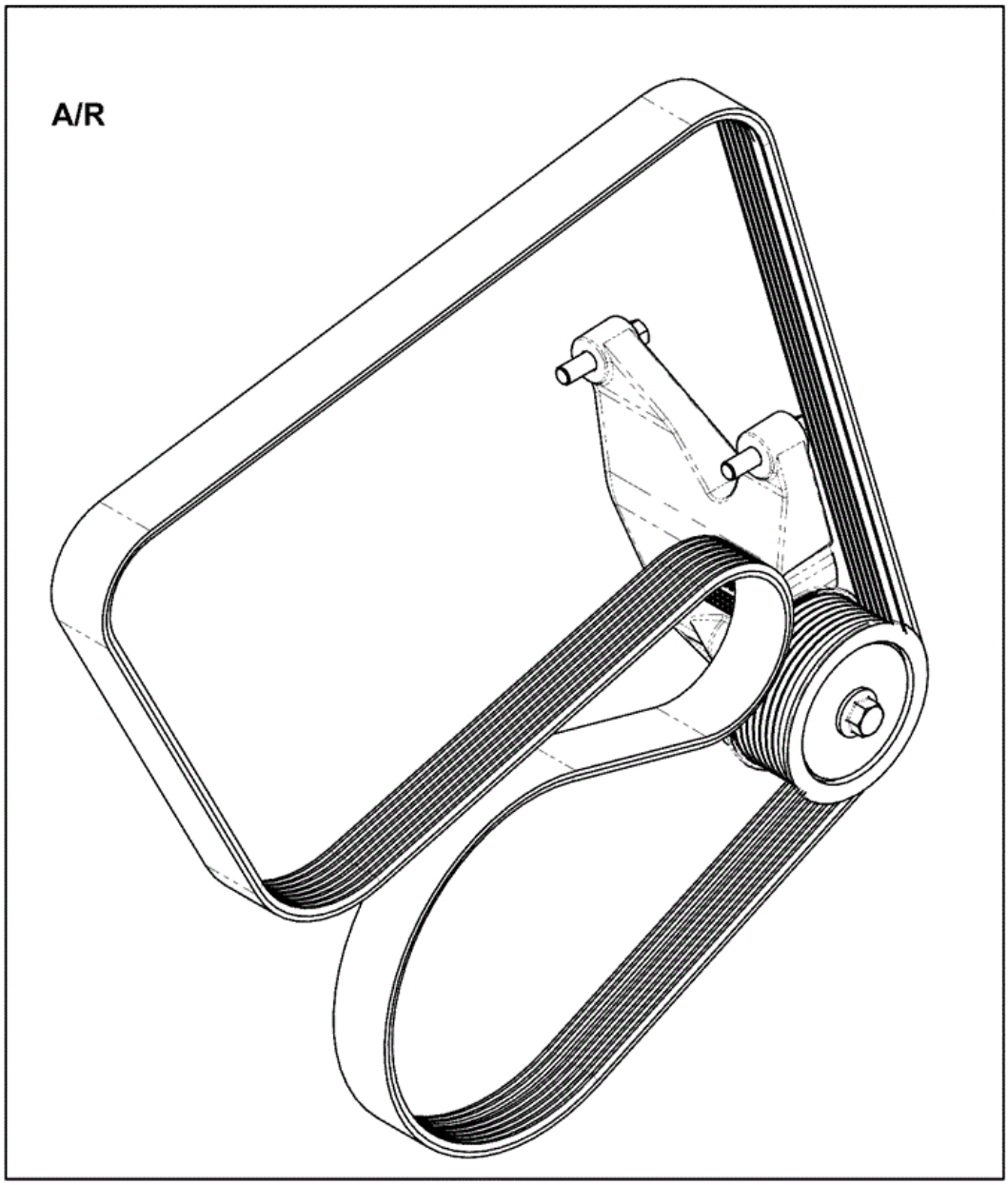

320-08596-1

Elemento	Pieza Nº	Cambiar número	Descripción	Código de uso	CANT.
1	320/08598		cinturón drive L=1835		1
2	320/08599		cinturón drive L=1855		1
3	320/08686		8 PK 1909		1
4	320/08647		drive L=1929		1
5	320/08646		drive L=1941		1
6	320/08601		cinturón drive L=1955		1
7	320/08552		cinturón drive L=1981		1
8	320/08603		cinturón drive L=1988		1
9	320/08609		cinturón drive L=1995		1
10	320/08608		cinturón drive L=2002		1
11	320/08604		cinturón drive L=2011		1
12	320/08672		drive L=2079		1
13	320/08605		cinturón drive L=2093		1
14	320/08606		cinturón drive L=2110		1
15	320/08600		cinturón drive L=2121		1
16	320/08607		cinturón drive L=2141		1