FiatTrattori

FIAT

DEZEMBRO 1980

1ª edizione
Stampato n. 603.14.221/03

RUTHZIL TRATOR COMERCIAL DE PEÇAS LTDA 11 97083-6812 ROLANDO

SERIE 450-450 DT

Catalogo parti di ricambio
Catalogue des pièces detachées
Spare parts catalogue
Ersatzteilkatalog
Catálogo de piezas de repuesto

FIAT TRATTORI S.p.A. - Viale delle Nazioni, 55 (San Matteo) - 41100 MODENA

Per una corretta interpretazione di questo catalogo vedere:
AVVERTENZE PER LA CONSULTAZIONE DEL CATALOGO *(pag. 6)*

Pour l'interprétation correcte de ce catalogue voyez:
REGLES POUR LA CONSULTATION DU CATALOGUE *(page 7)*

For proper interpretation see:
USE OF THE CATALOG *(page 9)*

Um den Katalog genau auslegen zu können, siehe:
HINWEISE ZUM GEBRAUCH DES KATALOGS *(Seite 8)*

Para la correcta lectura del catálogo véase:
CÓMO SE MANEJA EL CATÁLOGO *(pág. 10)*

Tutti i diritti di riproduzione sono riservati alla Soc. p. Az. FIAT TRATTORI - MODENA - ITALY
Il sistema di numerazione che individua i singoli particolari elencati nel presente catalogo non può essere adottato in alcun caso senza autorizzazione scritta dalla Soc. p. Az. FIAT TRATTORI.
I dati contenuti in questo catalogo sono forniti a titolo indicativo. La Fiat Trattori potrà apportare in qualunque momento modifiche ai modelli descritti in questo catalogo, per ragioni di natura tecnica o commerciale. Per ulteriore informazione, il cliente è pregato di rivolgersi al più vicino Concessionario o Sede Fiat Trattori.

Les données de cette brochure sont fournies à titre indicatif et pourraient se révéler caduques à la suite de modifications apportées par le constructeur, à n'importe quel moment, pour des raisons techniques ou commerciales ainsi que pour satisfaire aux normes en vigueur dans les différents Pays. Pour toute information, nous prions le client de bien vouloir s'adresser au Concessionnaire ou à la Filiale Fiat Trattori les plus proches.
Tous droits réservés à la Soc. p. Az. FIAT TRATTORI
Le système de numérotation des pièces en liste dans ce catalogue ne peut être adopté en aucun cas, sans une autorisation écrite de la Soc. p. Az. FIAT TRATTORI

Alle in diesem Prospekt enthaltenen Angaben sind Orientierungsdaten. Es können jedoch von Fiat Trattori sowohl aus technischen und Kaufmännischen Gründen als auch aus der Notwendigkeit heraus, geänderte gesetzliche Erfordernisse der verschiedenen Länder zu berücksichtigen. Änderungen eingeführt werden. Der Kunde ist gebeten, sich für weitere Information an Vertragshändler oder Fiat Trattori-Niederlassungen zu werden.
Alle Urheberrechte sind von der FIAT TRATTORI Soc. p. Az. - vorbehalten
Die Benutzung des Numerierungssystems zur Kennzeichnung der im vorliegenden Katalog aufgeführten Ersatzteile bedarf in jedem Falle der schriftlichen Genehmigung der FIAT TRATTORI Soc. p. Az.

The information contained in this brochure is intended to be of a general nature only. The Fiat Trattori Company may at any time and from time to time, for technical or other necessary reasons, modify any of the details or specifications of the product described in this brochure. To be sure of getting accurate, detailed and up-to-date information, an intending buyer should consult his nearest Fiat Trattori dealer or distributor or branch.
All rights reserved by Soc. p. Az. FIAT TRATTORI
Single item numeration method used in this catalog cannot be used without written consent by Soc. p. Az. FIAT TRATTORI

Los datos contenidos en este catálogo se facilitan a título indicativo. Fiat Trattori podrá introducir, en cualquier momento, por razones de naturaleza tanto técnica como comercial, modificaciones en los modelos descritos en este catálogo. Para mayor información, rogamos al cliente se dirija al Concesionario o Filiale Fiat Trattori más próximo.
Reservados todos los derechos para Soc. p. Az. FIAT TRATTORI
El sistema de numeración de las piezas reseñadas en el catálogo no puede ser objeto de imitación o copia en ningún caso sin autorización por escrito de Soc. p. Az. FIAT TRATTORI

Copyright by Soc. p. Az. FIAT TRATTORI MODENA

Printed in Italy

FIAT TRATTORI - Direzione Sviluppo Post-Vendita - Centro Ricambi ed Accessori

FIAT 450-450DT (1 Ed)

Ufficio Analisi e Pubblicazioni Tecniche

Stampato n. Imprimé N° Druckschrift Nr. Print No. Impreso n° | 603.14.221/02 – XII –1980 - 1500

Elaborazioni tecniche PGS s.r.l. Modena

Stampa S.A.N. Torino

INDICE GENERALE

— Norme per le ordinazioni . . . . . pag. 5
— Avvertenze per la consultazione del catalogo » 6
— Elenco dei modelli *(su carta arancio)* . . . » 11
— Elenco delle varianti *(su carta arancio)* . . . » 13
— Indice dei sottogruppi » 17/1
— Indice delle parti di ricambio . . . . . » 19/1

PARTI DI RICAMBIO

— Tavole
— Elenchi delle parti di Ricambio

MODIFICHE

— Tabelle . . . . . pag. 1M

TABELLE VARIE

— Cuscinetti . . . . . » 1T
— Cavi elettrici . . . . . » 3T
— Capicorda e cappucci isolanti per cavi elettrici . . . . . » 5T
— Tubi isolanti protezione cavi elettrici . . . . . » 7T

INDEX

— Commande de pièces détachées . . . . . page 5
— Règles pour la consultation du catalogue . » 7
— Liste des modèles *(sur papier orange)* . . » 11
— Liste des variantes *(sur papier orange)* . . » 13
— Index des sousgroupes » 17/1
— Index des pièces détachées . . . . . » 19/1

PIÈCES DÉTACHÉES

— Planches
— Liste des pièces détachées

MODIFICATIONS

— Tableaux . . . . . page 1M

TABLEAUX DIVERS

— Roulements . . . . . » 1T
— Câbles électriques . . » 3T
— Cosses et capuchons isolants pour câbles électriques . . . . . » 5T
— Tubes isolants de câbles électriques . . . » 7T

VERZEICHNIS

— Anweisungen zur Bestellung . . . . . Seite 5
— Hinweise zum Gebrauch des Katalogs . » 8
— Liste der Modelle *(auf orangefarbigem Papier)* » 11
— Liste der varianten *(auf orangefarbigem Papier)* » 13
— Untergruppenverzeichnis » 17/1
— Ersatzteile Verzeichnis » 19/1

ERSATZTEILE

— Bildtafeln
— Ersatzteilliste

ÄNDERUNGEN

— Tabellen . . . . . Seite 1M

VERSCHIEDENES

— Wälzlager . . . . . » 1T
— Elektrische Leitungen » 3T
— Kabelschuhe und Schutzkappen . . . . » 5T
— Schutzhüllen für elektrische Leitungen . . » 7T

CONTENTS

— Ordering parts . . . . page 5
— Use of the catalog . . » 9
— Model list *(on orange paper)* . . » 11
— Variantions list *(on orange paper)* . . . » 13
— Subgroup index . . . » 17/1
— Spare parts index . . » 19/1

SPARE PARTS

— Plates
— Spare parts list

MODIFICATIONS

— Tables . . . . . page 1M

MISCELLANEA

— Bearings . . . . . » 1T
— Electrical cables . . . » 3T
— Electrical cable terminals and boots . . » 5T
— Electrical cable insulation tubes . . . . . » 7T

ÍNDICE GENERAL

— Pedidos de repuesto . pág. 5
— Cómo se maneja el catálogo . . . . . » 10
— Lista de modelos *(papel naranja)* . . . . » 11
— Lista de variantes *(papel naranja)* . . . . » 13
— Índice de subgrupos . » 17/1
— Índice de piezas de repuesto . . . . . » 19/1

PIEZAS DE REPUESTO

— Láminas
— Listas de piezas de repuesto

MODIFICACIONES

— Tablas . . . . . pág. 1M

TABLAS

— Rodamientos . . . . » 1T
— Cables eléctricos . . » 3T
— Terminales y capuchones aislantes de cables eléctricos . . . . » 5T
— Fundas aislantes de cables eléctricos . . . » 7T

NORME PER LE ORDINAZIONI

Le ordinazioni di parti di ricambio devono essere corredate dalle seguenti indicazioni:

— Tipo del trattore (1)

— Numero dell'autotelaio (2)

— Tipo del motore (3)

— Numero del motore

— Numero di ordinazione della parte che si richiede *(come indicato nelle tavole e negli elenchi parti di ricambio)*, in base al quale vengono evase le ordinazioni.

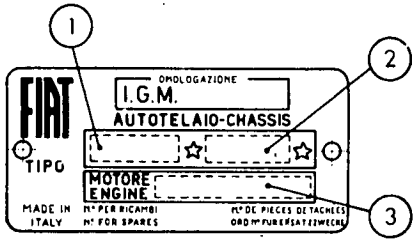

13551

COMMANDE DE PIÈCES DÉTACHÉES

Les **commandes** doivent nous parvenir complètes des indications suivantes:

— Type du tracteur (1)

— Numéro du châssis (2)

— Type du moteur (3)

— Numéro du moteur

— Numéro de commande de la pièce requise *(comme indiqué sur les planches et aux listes des pièces)*, d'après lequel les commandes sont expédiées.

ANWEISUNGEN ZUR BESTELLUNG

Bei Bestellung bitten wir stets folgendes anzugeben:

— Typ des Schleppers (1)

— Fahrgestellnummer (2)

— Motorbaumuster (3)

— Motornummer

— Bestellnummer des gewünschten Ersatzteils *(lt. Bildtafeln u. Listen)*, auf Grund derer die Lieferung erfolgt.

ORDERING PARTS

Orders for spare parts must include the following data:

— Tractor type (1)

— Chassis number (2)

— Engine type (3)

— Engine number

— Part number of the ordered spare, as given on plates and lists, that will be used to fill the order.

PEDIDOS DE REPUESTOS

En todos los pedidos de piezas de repuesto tienen que consignarse los datos siguientes:

— modelo del tractor (1)

— matrícula del chasis (2)

— modelo del motor (3)

— matrícula del motor

— número de pedido de la pieza requerida *(el que coincidirá con el reseñado en las listas de piezas de repuesto y las láminas)*, en base al cual se evacúa el pedido.

AVVERTENZE PER LA CONSULTAZIONE DEL CATALOGO

1 - Ricerca delle parti di ricambio

Per una corretta ricerca delle parti di ricambio illustrate ed elencate nel catalogo, è necessario:

a) consultare l'« **Elenco dei modelli** » *(a pag. 11 su carta arancio)* per individuare il **codice numerico del modello** che interessa;

b) consultare l'« **Elenco delle varianti** » *(a pag. 13 su carta arancio)* per individuare il **codice numerico della variante** che interessa;

c) consultare le **tavole** e i relativi **elenchi delle parti di ricambio** del catalogo, come indicato ai successivi punti 2 e 3.

2 - Elenchi delle parti di ricambio

Elencano le parti di ricambio di ciascun sottogruppo, illustrate nelle tavole e le parti fornite come « Serie », le parti «SOST ... CON ...», «ELIM ...», «ERA ... VED ..», «ERA ...», ecc. **in ordine progressivo di n. di ordinazione.**

Per una più completa interpretazione delle **denominazioni** delle parti di ricambio è opportuno riferirsi alle illustrazioni delle tavole.

Indicazioni e **abbreviazioni** usate negli elenchi:

SGR.	= sottogruppo	SUP.	= superiore
N.	= numero	INF.	= inferiore
COMPL.	= complessivo	EST.	= esterno
SP	= spessore	INT.	= interno
S	= parte sinistra (°)	LAT.	= laterale
D	= parte destra (°)	CENTR.	= centrale
ANT.	= anteriore (°)	R.M.	= retromarcia
POST.	= posteriore (°)	RAPP.	= rapporto
1A, 2A ...	= 1a, 2a, ... velocità		

SOST. ... CON ... = parte ... sostituita con ...
ELIM. ... = parte ... eliminata
(per i tipi a catalogo e con segno ———)

ERA ... VED. ... = parte ... soppressa, ved. ...
ERA ... = parte ... soppressa
(per tutti i tipi e con segno ><)

ERR. ... CORR. ... = parte ... errata, corrige ...
(con segno ═══)

CM	= fornito a centimetri
M	= fornito a metri
T	= ved. « Tabelle varie »
S	= esistenza di « Serie », ecc.

nella colonna « quant. »

3 - Tavole

Illustrano le parti di ricambio di ciascun sottogruppo.

Ogni tavola riporta *(a destra)* il **numero del sottogruppo** e l'eventuale numero di foglio, la **denominazione del sottogruppo** *(al centro)* e le **indicazioni di validità della tavola** *(a sinistra, con i codici dei modelli di cui al precedente punto 1a).*

Le parti di ricambio illustrate sono contraddistinte dal **numero di ordinazione** con a fianco tutte le indicazioni (*modifiche, codici,* ecc.) sufficienti in generale per poter individuare le parti stesse direttamente sulle tavole.

Indicazioni e **abbreviazioni** usate nelle tavole:

569948 = parte di normale fornitura
582689-552403 = parti fornite in alternativa
587205 (01) = parte propria del modello 01
565065 0,5 = parte avente spessore 0,5 mm
578333 + 0,4 = parte maggiorata di 0,4 mm
893295 = complessivo
564648 A3.02 = complessivo le cui parti sono illustrate nel Sgr. A3.02
C 951 **567390** = parte antemodifica 951
D 951 **587494** = parte postmodifica 951
A3.01 = parte illustrata nel Sgr. A3.01
1, 2, ecc. = vedere apposita tabella oppure elenco
A, B, ecc. delle parti di ricambio

s = parte sinistra (°)
d = parte destra (°)
Ø ... = diametro... mm



= esistenza di « Serie », « Dotazioni », « Corredi », ecc.

Validità della tavola

con le indicazioni dei codici di cui al punto 1a

C 935 → **aut. n. 076204**
significa che la tavola vale « fino » al trattore con autotelaio n. 076204, in conseguenza della modifica 935

D 935 **aut. n. 076205** →
significa che la tavola vale « dal » trattore con autotelaio n. 076205, in conseguenza della modifica 935

(°) *rispetto alla direzione di marcia del trattore*

4 - Tabelle « MODIFICHE »

Elencano tutte le **modifiche** apportate ai trattori durante la produzione, le loro **applicazioni** e le **norme di ricambio.**

Indicazioni e **abbreviazioni** usate nelle tabelle moditiche:

colonna « **Modifica** »:

C ... = modifica n. ... *(per le parti antemodifica)*
D ... = modifica n. ... *(per le parti postmodifica)*

attuazioni:

→ **aut. n. ...** = « fino » al trattore con autotelaio n. ...
→ **mot. n. ...** = « fino » al motore n. ...
aut. n. ... → = « dal » trattore con autotelaio n. ...
mot. n. ... → = « dal » motore n. ...
IX 1970 = nel mese di settembre 1970
R = per ricambi

colonna « **Sgr. interessati e Norme di ricambio** »:

C1.30 - C1.32 = sottogruppi interessati alla modifica

(N.T.R. ...) = n. del Notiziario Tecnico Ricambi con il quale viene segnalata la modifica

indicazioni usate per le norme di ricambio:

~~**4055118**~~ = D 2072 *(per i tipi a catalogo)*
~~**4055118**~~ = D 2072 *(per tutti i tipi)*
= applicare tutte le parti postmodifica D 2072

~~**4076308**~~ = 4086486 + 4092472 *(per i tipi a catalogo)*
~~**4076308**~~ = 4086486 + 4092472 *(per tutti i tipi)*
= applicare 4086486 più 4092472

~~**4066292**~~ = 4082585 — 4074547 *(per i tipi a catalogo)*
~~**4066292**~~ = 4082585 — 4074547 *(per tutti i tipi)*
= applicare 4082585 eliminando 4074547

nessun numero = le parti antemodifica vengono ancora fornite di ricambio

5 - « TABELLE VARIE »

Comprendono le tabelle da consultare per conoscere i dati relativi ai « Cuscinetti », ecc.

RÈGLES POUR LA CONSULTATION DU CATALOGUE

1 - Recherche des pièces détachées

Pour la recherche correcte des pièces de rechange illustrées et numérotées dans le catalogue, il faut:

a) consulter la « **Liste des modèles** » *(à page 11 sur papier orange)* afin d'individuer le **code numérique du modèle** qui intéressé;

b) consulter la « **Liste des variantes** » *(à page 13 sur papier orange)* afin d'individuer le **code numérique de la variante** qui intéresse;

c) consulter les **planches** et les **listes des pièces détachées** correspondantes du catalogue, comme indiqué aux points 2 et 3 suivants.

2 - Liste des pièces détachées

Elle comprennent les pièces de rechange de chaque sous-groupe figurant sur les planches et les pièces livrées comme « Jeux », les pièces « SOST .. CON ... », « ELIM ... », « ERA ... VED ... », « ERA ... », etc., **en ordre progressif de n. de commande.**

Pour une interprétation plus correcte des **désignations** des pièces détachées, il est opportun de se reporter aux illustrations des planches.

Symboles et **abréviations** utilisés dans la liste *(dans la partie en italien seulement)*:

SGR.	= sousgroupe	SUP.	= supérieur
N.	= numéro	INF.	= inférieur
COMPL.	= ensemble	EST.	= extérieur
SP.	= épaisseur	INT.	= intérieur
S	= pièce gauche (°)	LAT.	= latéral
D	= pièce droite (°)	CENTR.	= central
ANT.	= avant (°)	R.M.	= marche AR
POST.	= arrière (°)	RAPP.	= rapport

1A, 2A ... = 1re, 2me ... vitesses

SOST ... CON ... = pièce ... remplaceé par ...

ELIM ... = pièce ... eliminée

(pour les types dans le catalogue et rappelée par le symbole ———)

ERA ... VED ... = pièce ... supprimée, voir ...

ERA ... = pièce ... supprimée

(pour tous les types et rappelée par le symbole ><)

ERR ... CORR ... = piéce ... erratum, lire ...

(rappelée par le symbole ═══)

CM	= livré par centimètres	*dans la colonne «quant.»*
M	= livré par mètres	
T	= voir « Tableaux divers »	
S	= existence de « Jeux », etc.	

3 - Planches

Elles représentent les pièces détachées de chaque sous-groupe.

Chaque planche reporte *(à droite)*, le **numéro du sous-groupe** et le numéro de feuille éventuel, la **désignation du sousgroupe** *(au centre)* et **les indications de validité de la planche** *(à gauche, avec les codes des modèles dont au point 1a précédent)*.

Les pièces représentées sont repérées par le **n. de commande** accompagné de toutes les indications *(modifications, codes, etc.)* suffisant en général à repérer les pièces elles-mêmes directement sur les planches.

Symboles et **abréviations** utilisés sur les planches:

569948	= pièce de fourniture standard
582689-552403	= pièces livrées en alternative
587205 (01)	= pièce propre au modèle 01
565065 0,5	= pièce de 0,5 mm d'épaisseur
578333 + 0,4	= pièce majorée de 0,4 mm
893295	= ensemble
564648 A3.02	= ensemble dont le pièces figurent dans le Sgr. A3.02
C 951 **567390**	= pièce antérieure à la modification 951
D 951 **587494**	= pièce postérieure à la modification 951
A3.01	= pièce illustrée au Sgr. A3.01
1, 2, etc., **A, B,** etc.	= voir le tableau exprès ou bien la liste des pièces détachées.

s = pièce gauche (°)
d = pièce droite (°)
Ø ... = diamètre ... mm

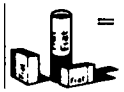

= existence de « Jeux », « Dotations », etc.

Validité de la planche

avec les indications des codes dont au point 1a

C 935 → **aut. n. 076204**

veut dire que cette planche est valable « jusqu'au » tracteur avec châssis 076204, par suite de la modification 935

D 935 **aut. n. 076205** →

veut dire que cette planche est valable « à partir du » tracteur avec châssis 076205, par suite de la modification 935

(°) *par rapport au sens de roulement du tracteur*

4 - Tableaux « MODIFICATIONS »

Dans ces tableaux sont reportées toutes les **modifications** apportées aux tracteurs en cours de leur production, leurs **applications** ainsi que les **règles d'interchangeabilité.**

Symboles et **abréviations** utilisés dans les tableaux des modifications:

colonne « **Modifica** » *(modification)*:

C ... = modification n. ... *(pour les pièces anciennes)*
D ... = modification n. ... *(pour les pièces actuelles)*

effectuations:

→ **aut. n. ...** = «jusqu'au» tracteur avec châssis n. ...
→ **mot. n. ...** = «jusqu'au» moteur n. ...
aut. n. ... → = «à partir» du tracteur avec châssis n. ...
mot. n. ... → = «à partir» du moteur n. ...
IX 1970 = au mois de septembre 1970
R = pour rechanges

colonne « **Sgr. Interessati e Norme di ricambio** » *(Sgr. concernés et règles pour les remplacements):*

C1.30 - C1.32 = sousgroupes concernés par la modification

(N.T.R. ...) = numéro du Bulletin de Pièces Détachées reportant la modification

symboles utilisés dans les règles pour les remplacements:

~~4055118~~ = D 2072 *(pour les types dans le catalogue)*
~~4055118~~ = D 2072 *(pour tous les types)*
= appliquer toutes les pièces actuelles D 2072
~~4076308~~ = 4086486 + 4092472 *(pour les types dans le catalogue)*
~~4076308~~ = 4086486 + 4092472 *(pour tous les types)*
= appliquer 4086486 et 4092472
~~4066292~~ = 4082585 — 4074547 *(pour les types dans le catalogue)*
~~4066292~~ = 4082585 — 4074547 *(pour tous lds types)*
= appliquer 4082585 en elliminant 4074547
aucun chiffres = les pièces pré-modification sont encore livrées détachées

5 - « TABLEAUX DIVERS »

Ils comprennent les tableaux à consulter pour connaître les données se rapportant aux « Roulements », etc.

HINWEISE ZUM GEBRAUCH DES KATALOGS

1 - Auffinden der Ersatzteile

Zum Auffinden der in vorliegendem Katalog aufgeführten und abgebildeten Ersatzteile ist notwendig:

a) die « **Liste der Modelle** » *(auf orangefarbigem Papier, S. 11)* nachzuschlagen, um die **Kennummer** des in Frage kommenden **Modells** festzustellen;

b) die « **Liste der varianten** » *(auf orangefarbigem Papier, S. 13)* nachzuschlagen, um der **kodex der gewünschten varianten** zu erkennen;

c) die **Bildtafeln** und entsprechenden **Ersatzteillisten** nachzuschlagen, wie in den folgenden Punkten 2 u. 3 angegeben.

2 - Ersatzteilliste

Die Listen führen die in den Bildtafeln abgebildeten Ersatzteile, die als « Satz », « SOST ... CON ... », « ELIM ... », « ERA ... VED ... », « ERA ... », usw., geliefert werden **in laufender Bestellnummernfolge** an.

Zur besseren Verständigung der **Benennung** der einzelnen Ersatzteile, siehe Bildtafeln.

Erläuterungen und **Abkürzungen** auf der Ersatzteilliste

SGR.	= Untergruppe	SUP.	= oben
N.	= Nummer	INF.	= unten
COMPL.	= Zusammenbau	EST.	= aussen
SP.	= Stärke	INT.	= innen
S	= links (°)	LAT.	= seitlich
D	= rechts (°)	CENTR.	= Mitte
ANT.	= vorn (°)	R.M.	= Rückwärtsgang
POST.	= hinten (°)	RAPP.	= Untersetzung

1A, 2A ... = 1., 2., ... Gang

SOST ... CON ... = Teil ... ersetzt durch ...
ELIM ... = Teil ... entfernt ...
(für die im Katalog aufgeführten Typen und mit ———)

ERA VED ... ... = Teil weggefallen, siehe ...
ERA ... = Teil weggefallen
(für alle Typen und mit ><)

ERR ... CORR ... = Teil ... Fehlerberichtigung ...
(mit ═══)

CM	= vom laufenden Zentimeter erhältlich	
M	= vom laufenden Meter erhältlich	*in der Spalte « quant. » (Anzahl)*
T	= siehe « Verschiedenes »	
S	= Vorhandensein von « Sätzen » usw.	

3 - Bildtafeln

Die Tafeln veranschaulichen die Ersatzteile jeder einzelnen Untergruppe.
Auf jeder Bildtafel ist folgendes angegeben: die **Untergruppennummer** *(rechts)* mit der eventuellen Seitennummer des Katalogblatts, die **Untergruppenbenennung** *(in der Mitte)*, sowie **die Gültigkeit der Bildtafel** *(links, mit den Kennummern der Modelle wie in Punkt 1a)*.
Die abgebildeten Ersatzteile sind mit den **Bestellnummern** und sämtlichen Angaben versehen *(Änderungen, Kennummern usw.)*, die im allgemeinen ausreichen, die gewünschten Teile direkt auf den Bildtafeln zu ermitteln.

Erläuterungen und **Abkürzungen** auf den Bildtafeln:

569948	= normalerweise gelieferter Teil
582689-552403	= abwechselnd gelieferter Teil
587205 (01)	= Eigenteil des Modells 01
565065 0,5	= Teil von 0,5 mm Stärke
578333 + 0,4	= Teil mit 0,4 mm Übermass
893295	= Zusammenbau
564648 A3.02	= Zusammenbau, dessen Einzelteile in Utgr. A3.02 abgebildet sind
C 951 **567390**	= früherer Teil 951
D 951 **587494**	= gegenwärtiger Teil 951
A3.01	= in Utgr. A3.01 abgebildeter Teil
1, 2, usw., **A, B,** usw.	= siehe spezielle Tabelle oder Ersatzteilliste.

s	= links (°)	= Lieferbarkeit von Teilen als « Satz », « Serie », « Ausrüstung » usw.
d	= rechts (°)	
ø ...	= mm Durchmesser	



Gültigkeit der Bildtafeln:

durch die im Punkt 1a angegebenen Kennnummern angeführt

C 935 → **aut. n. 076204**

bedeutet: die Tafel gilt « bis » Schlepper mit Fahrgestell Nr. 076204, infolge der Änderung 935

D 935 **aut. n. 076205** →

bedeutet: die Tafel gilt « ab » Schlepper mit Fahrgestell Nr. 076205 infolge der Änderung 935

(°) *in bezug auf die Fahrtrichtung des Schleppers*

4 - Tabellen « ÄNDERUNGEN »

In diesem Abschnitt sind sämtliche im Laufe der Produktion an den Schleppern vorgenommene **Änderungen** sowie ihre **Einführung** und die **Ersatzanweisungen** aufgeführt.

Hinweise und **Abkürzungen** in der Tabelle Änderungen:

Spalte « **Modifica** » *(Änderung)*

C ... = Änderungsnummer ... *(frühere Teile)*
D ... = Änderungsnummer ... *(gegenwärtige Teile)*

Einführung:

→ aut. n. ... = «bis» Schlepper mit Fahrgestell-Nr....
→ mot. n. ... = «bis» Motor-Nr. ...
aut. n. ... → = «ab» Schlepper mit Fahrgestell-Nr....
mot. n. ... → = « ab » Motor-Nr. ...
IX 1970 = September 1970
R = für Ersatzfälle

Spalte « **Sgr. interessati e Norme di ricambio** » *(betreffende Untergruppen und Ersatzanweisung)*:

C1.30 - C1.32 = die Änderung betreffende Untergruppen

(N.T.R. ...) = Mitteilungsblatt der Ersatzteilabteilung in welchem die Änderung beschrieben ist

Erläuterungen auf den Ersatzanweisungen:

~~**4055118**~~ = D 2072 *(für die im Katalog aufgeführten Typen)*
~~**4055118**~~ = D 2072 *(für alle Typen)*
= sämtliche neuen Teile D 2072 einbauen
~~**4076308**~~ = 4086486 + 4092472 *(für die im Katalog aufgeführten Typen)*
~~**4076308**~~ = 4086486 + 4092472 *(für alle Typen)*
= 4086486 und 4092472 einbauen
~~**4066292**~~ = 4082585 — 4074547 *(für die im Katalog aufgeführten Typen)*
~~**4066292**~~ = 4082585 — 4074547 *(für alle Typen)*
= 4082585 einbauen u. 4074547 zu entfernen ist
Keine Nummer = die früheren Teile sind weiterhin als Ersatzteile lieferbar

5 - « VERSCHIEDENES »

Dieser Abschnitt enthält die Tabellen, in denen die Daten der « Wälzlager » usw. angegeben sind.

1 - How to locate spares

To find the spares shown and listed in the catalog, proceed as follows:

a) consult the « **Model list** » *(on page 11 on orange paper)* to find the **code number of the model** involved;

b) consult the « **variations list** » *(on page 13 on orange paper)* to find the **code number of the variation** involved;

c) consult the **spare parts list and the plates** of the catalog, as directed below in 2 and 3.

2 - Spare parts list

Lists the spare parts, illustrated in the plates and the parts supplied as « Set », « Kit », the parts « SOST ... CON... », « ELIM... », « ERA... VED... », « ERA... », etc. of each subgroup, according to the **progressive part number.**

Refer to plate illustrations for a complete interpretation of spare **description.**

Indications and **abbreviations** used in the list *(only in the Italian section)*:

SGR.	= subgroup	SUP.	= upper
N.	= number	INF.	= lower
COMPL.	= assembly	EST.	= outer
SP.	= thickness	INT.	= inner
S	= left (°)	LAT.	= side
D	= right (°)	CENTR.	= center
ANT.	= front (°)	R.M.	= reverse
POST.	= rear (°)	RAPP.	= ratio

1A, 2A ... = 1st, 2nd ... gear

SOST ... CON ... = part ... replaced by ...
ELIM ... = part ... discarded
(for types listed on the catalog and identified by ———)

ERA ... VED ... = part ... suppressed, see ...
ERA ... = part ... suppressed
(for all types and identified by ><)

ERR ... CORR ... = part ... errata, corrige ...
(identified by ═══)

CM	= supplied to the centimeter.	*column* « quant. »
M	= supplied to the meter	
T	= see « Miscellanea »	
S	= some parts are supplied as « Set », « Kit », etc.	

3 - Plates

Illustrations show the spare parts of each subgroup. Below each plate there is the **Sgr. No.** *(right)* and sheet number, if any, the **Sgr. title** *(center)*, and **plate applicability** *(left, by codes - see para. 1a)*.
The spare parts illustrated are identified by respective **part numbers** together with other indications *(modifications, codes etc.)* generally sufficient for direct location of parts on plate.

Indications and **abbreviations** used in the plates:

569948	= standard supply part
582689-552403	= parts supplied as an alternative
587205 (01)	= part specific for model 01
565065 0,5	= 0,5 mm thick part
578333 + 04	= 0,4 mm o/s part
893295	= assembly
564648 A3.02	= assembly whose separate components are shown in Sgr. A3.02
C 951 **567390**	= ante-modification 951 part
D 951 **587494**	= post-modification 951 part
A3.01	= part shown in Sgr. A3.01
1, 2, etc., **A, B,** etc.	= see the proper table or spare parts list

s = left (°)
d = right (°)
ø ... = ... mm dia.



= some parts are supplied as «Set», «Kit», etc.

Plate applicability

by the specific indications of code as referred in para 1a

C 935 → **aut. n. 076204**

means: consequently to modification 935 the plate is valid up to tractor with chassis No. 076204

D 935 **aut. n. 076205** →

means: consequently to modification 935 the plate is valid from tractor with chassis No. 076205

(°) *determined by facing in the same direction as the driver*

4 - « MODIFICATIONS » tables

List all the **modifications** introduced on tractors during production, their **applicability** and the **directions for replacement.**

Indications and **abbreviations** used in modification tables:

column « **Modifica** » *(modification)*:

C ... = modification No. ... *(for the A.M. parts)*
D ... = modification No. ... *(for the P.M. parts)*

effectiveness:

→ aut. n. ... = up to tractor with chassis No. ...
→ mot. n. ... = up to engine No. ...
aut. n. ... → = from tractor with chassis No. ...
mot. n. ... → = from engine No. ...
IX 1970 = introduced in september 1970
R = For replacements

column « **Sgr. interessati e Norme di ricambio** » *(Sgr. involved and directions for replacement)*:

C1.30 - C1.32 = subgroups involved in the modification

(N.T.R. ...) = Spare Parts Bulletin in which the modification is described

Indications used in the directions for replacement:

~~**4055118**~~ = D 2072 *(for types listed on the catalog)*
~~**4055118**~~ = D 2072 *(for all types)*
= mount all post-modification D 2072 parts
~~**4076308**~~ = 4086486 + 4092472 *(for types listed on the catalog)*
~~**4076308**~~ = 4086486 + 4092472 *(for all types)*
= mount 4086486 and 4092472
~~**4066292**~~ = 4082585 — 4074547 *(for types listed on the catalog)*
~~**4066292**~~ = 4082585 — 4074547 *(for all types)*
= mount 4082585 discarding 4074547

no number reported = supply of ante-modification parts is continued

5 - « MISCELLANEA »

This section includes the lists showing data relevant to « Bearings », etc.

CÓMO SE MANEJA EL CATÁLOGO

1 - Cómo se buscan las piezas de repuesto

Para buscar las piezas de repuesto reseñadas en el catálogo, hay que:

a) consultar la « **Lista de modelos** » *(pág. 11, papel naranja)* para conocer el **número de código del modelo** que interesa;

b) consúltar la « **lista de variantes** » *(pág. 13, papel naranja)* para conocer el **número de código de la variante** que interesa;

c) consultar la **lista de piezas de repuesto y las láminas,** atendiendo a cuanto se explica en los puntos 2 y 3.

2 - Lista de piezas de repuesto

Comprende las piezas de repuesto de cada subgrupo ilustradas en las láminas y las piezas incluídas en «Juegos », las piezas « SOST ... CON ... », « ELIM ... », « ERA ... VED ... », « ERA ... », etc., y reseñadas según el **orden progresivo del núm. de pedido.**

Para comprender mejor las **denominaciones** de las piezas de repuesto es oportuno mirar las ilustraciones de las láminas.

Notaciones y abreviaturas usadas en la lista en lengua italiana:

SGR.	= subgrupo	SUP.	= superior
N.	= número	INF.	= inferior
COMPL.	= conjunto	EST.	= exterior
SP.	= espesor, grueso	INT.	= interior
S	= parte izquierda (°)	LAT.	= lateral
D	= parte derecha (°)	CENTR.	= central
ANT.	= anterior (°)	R.M.	= marcha atrás
POST.	= posterior (°)	RAPP.	= reducción

1A, 2A, ... = 1a., 2a., ... velocidades

SOST ... CON ... = pieza ... reemplazada por ...
ELIM ... = pieza ... anulada
(para los tipos que abarca el catálogo y con ———)
ERA ... VED ... = pieza ... anulada, véase ...
ERA ... = pieza ... anulada
(para todos los tipos y con ><)
ERR ... CORR ... = pieza ... errónea, nueva ...
(con ═══)

CM	= se suministra por centímetros
M	= se suministra por metros
T	= véase « Tablas »
S	= existencia de « Juegos », etc.

en la columna « quant. » (= cantidad)

3 - Láminas

Representan las piezas de recambio de cada subgrupo.

Al pie de cada hoja, tenemos: *en la parte derecha*, el **número del subgrupo** y el número de la hoja *(eventual)*; *en el centro*, la **denominación del subgrupo,** y *a la izquierda* las **indicaciones de validez de la lámina** y los códigos de los modelos a que se alude en el punto 1a.

Cada pieza de recambio representada lleva el **número de pedido** acompañado de todas las indicaciones *(modificaciones, códigos, etc.)* que generalmente son suficientes para reconocer las mismas piezas en la lámina.

Notaciones y abreviaturas usadas en las láminas:

569948	= pieza de suministro normal
582689-552403	= piezas de suministro alternativo
587205 (01)	= pieza propia del modelo 01
565065 0,5	= pieza de 0,5 mm de grueso
578333 + 0,4	= pieza de 0,4 mm sobremedida
893295	= conjunto
564648 A3.02	= conjunto cuyo despiezo se ilustra en el Sgr. A3.02
C 951 **567390**	= pieza anterior a la modificación 951
D 951 **587494**	= pieza posterior a la modificación 951
A3.01	= pieza ilustrada en el Sgr. A3.01
1, 2, etc.,	= véase la tabla especial, o bien la
A, B, etc.	lista de piezas de repuesto

s = parte izquierda (°)
d = parte derecha (°)
ø ... = diámetro en mm



= de algunas piezas se suministran « Juegos ». « Equipos », etc

Validez de la lámina

con las notaciones de los códigos citados en el punto 1a.

C 935 → **aut. n. 076204**
significa que la lámina es válida « hasta » el tractor con chasis núm. 076204, por efecto de la modificación 935

D 935 **aut. n. 076205** →
significa que la lámina es válida « a partir del » tractor con chasis núm. 076205, por efecto de la modificación 935

(°) *respecto de la dirección de la marcha del tractor*

4 - Tablas « MODIFICACIONES »

Comprenden todas las **modificaciones** habidas en los tractores durante su fabricación, **cómo se incorporaron** y las **normas para los recambios.**

Notaciones y abreviaturas usadas en las tablas de modificaciones:

columna « **Modifica** » *(= modificaciones)*:

C ... = modificación núm. ... *(para las piezas antiguas)*
D ... = modificación núm. ... *(para las piezas nuevas)*

incorporación:

→ **aut. n. ...** = «hasta» el tractor con chasis núm....
→ **mot. n. ...** = « hasta » el motor con núm. ...
aut. n. ... → = « a partir » del tractor con chasis núm. ...
mot. n. ... → = « a partir » del motor con núm....
IX 1970 = en el mes de septiembre de 1970
R = para recambios

columna « **Sgr. interessati e Norme di ricambio** » *(= subgrupos afectados por la modificación y normas para los recambios)*:

C1.30 - C1.32 = subgrupos afectados por la modificación

(N.T.R. ...) = núm. del Noticiario Técnico de Recambios en el que se da parte de la modificación habida

Notaciones usadas en las normas para los recambios:

~~**4055118**~~ = D 2072 *(para los tipos del catálogo)*
~~**4055118**~~ = D 2072 *(para todos los tipos)*
= colóquense todas las piezas D 2072

~~**4076308**~~ = 4086486 + 4092472 *(para los tipos del catálogo)*
~~**4076308**~~ = 4086486 + 4092472 *(para todos los tipos)*
= colóquense 4086486 y 4092472

~~**4066292**~~ = 4082585 — 4074547 *(para los tipos del catálogo)*
~~**4066292**~~ = 4082585 — 4074547 *(para todos los tipos)*
= coloquese 4082585 anulando 4074547

nigún número = siguen suministrándose recambios de las piezas antiguas

5 - « TABLAS »

Se reseñan los datos referentes a piezas de recambio de « Rodamientos », etc.

ELENCO DEI MODELLI

Liste des modèles — Model list
Liste der Modelle — Lista de modelos

Modello Modèle Modell	Model Modelo	Telaio Châssis Fahrgestell	Chassis Chasis	Motore Moteur Motor	Engine Motor	Codice Code Kennummer	Code Código
450/6/1		633.900.00		8035.01.306		01	
450 V/6/1		633.906.00		8035.01.306		02	
450 DT/6/1		633.907.00		8035.01.306		03	
450 Special/8/1		633.930.00		8035.01.309		04	
450 Special DT/8/1		633.937.00		8035.01.309		05	
450 Special V/8/1		633.936.00		8035.01.309		06	

ELENCO DELLE VARIANTI

Liste des variantes **Variations list**
Liste der varianten **Lista de variantes**

Codice Code Kennummer	Code Código	VARIANTE	Variante Varianten	Variation Variante
001		**Allestimento Francia**	Equipement France Ausrüstung für Frankreich	French version Tipo Francia
002		**Allestimento Germania**	Equipement Allemagne Ausrüstung für Deutschland	German version Tipo Alemania
037		**Allestimento USA-ALLIS CHALMERS**	Equipement USA-ALLIS CHALMERS Ausrüstung für USA-ALLIS CHALMERS	USA-ALLIS CHALMERS version Tipo USA-ALLIS CHALMERS
041		**Variante frutteto**	Variante verger Variante für Obstgarten	Orchard version Variante en el techo
110		**Inversore meccanico (non prodotto)**	Inverseur mécanique (non fabriqué) Mechanische Wendegetriebe (nicht Hergestellt)	Mecanic reverser (not produced) Inversor mecánico (no fabricado)
111		**Riduttore supplementare**	Réducteur supplémentaire Kriechganggetriebe	Auxiliary reduction unit Reductor suplementario
150		**Silenziatore orizzontale**	Silencieux horizontal Waagerechtem Auspufftopf	Horizontal silencer Silenciador horizontal
151		**Silenziatore verticale**	Silencieux vertical Senkrechte auspufftopf	Vertical silencier Silenciador vertical
225		**Supporto zavorre anteriori**	Support masses d'alourdissement AV Lager Vordere Belastungsgewichte	Support front ballast Soporte lastre anterior

Codice Code Kennummer	Code Código	VARIANTE	Variante Varianten	Variation Variante
226		Zavorre anteriori (con 4 piastre)	Masses d'alourdissement AV (avec 4 plaques) Vordere Belastungsgewichte (mit 4 platten)	Front ballast (with 4 plates) Lastre anterior (4 placas)
227		Zavorre anteriori (con 6 piastre)	Masses d'alourdissement AV (avec 6 plaques) Vordere Belastungsgewichte (mit 6 Platten)	Front ballast (with 6 plates) Lastre anterior (6 placas)
242		Passo allungato-cambio 6 marce frizione Fiat 10"/10"	Empattement majoré-boîte a 6 vitesses-embrague Fiat 10"/10" Verlängerter Radstand 6-Ganggetriebe Fiat Kupplung 10"/10"	Increased wheel base with 6 gear transmission 10"/10" Fiat clutch Paso aumentado-cambio de 6 marchas embrague Fiat 10"/10"
403		Pneumatici ant. 7.50/20; Poster. 14.9/13-28 o 12.4/11-32	Pneus AV 7.50/20; AR 14.9/13-28 ou 12.4/11-32 Vorderreifen 7.50/20; Hinterreifen 14.9/13-28 oder 12.4/11-32	Front tyres 7.50/20; Rear tyres 14.9/13-28 or 1.24/11-32 Neumaticos anteriores 7.50/20; Neumaticos posteriores 14.9/13-28 o 12.4/11-32
470		Zavorre posteriori (con 4 piastre)	Masses d'alourdissement AR (avec 4 plaques) Hintere Belastungsgewichte (mit 4 Platten)	Rear ballast (with 4 plates) Lastre posterior (4 discos)
471		Zavorre posteriori (con 6 piastre)	Masses d'alourdissement AR (avec 6 plaques) Hintere Belasturigsgewichte (mit 6 Platten)	Rear ballast (with 6 plates) Lastre posterior (6 discos)
632		Servosterzo con presa olio indipendente	Direction assistée avec prises d'huile indépendantes Lenkhilse mit unabhängigem ölbehälter	Servo-assisted steering with indipendent oil intake Servodirección con toma de aceite independiente
654		Freno di soccorso sulla trasmissione. Impianto elettrico con stop e lampeggiatori emergenza.	Frein de secours sur la trasmission. Installation électrique avec Stop et feux de detresse Sicherheitsbremse auf der kraftübertragung. Stop- und warnlichtanlage	Driveshaft emergency brake. Electrical system with stop and emergency flashlights Freno de socorso en la transmisión. Instalación eléctrica con stop y luces intermitentes de emergencia
731		(Presa press. supplem.) attacco rapido tipo Push-Pull	(Prise de pression supplémentaire) embrayage rapide de type Push-Pull (Zusatzsteuergerät) Abreisskupplung Typ Push-Pull	(Additional pressure intake) Push-Pull rapid coupling Toma de presión acoplo rápido de tipo Push-Pull

Codice Code Kennummer	Code Código	VARIANTE	Variante Varianten	Variation Variante
757		Proiettore con lampada gialla	Projecteur avec lampe jaune Scheinwerfer mit gelber lampe	Headlamp W/yellow bulb Proyector con lampara amarilla
759		Indicatore di direzione, proiettore posteriore, presa di corrente	Indicateur de direction, phare arrière, prise de courant Richtungsanzeiger, hinterer Scheinwerfer, Steckdose	Direction indicator, rear spot lamp, receptacle Indicador de dirección, faro posterior, enchufe de corriente
761		Indicatore ottico luci abbaglianti	Indicateur de feux de route Fernlichtanzeiger	High beam indicator Indicador de luces de carretera
766		Fanale posteriore	Lanterne AR Hintere leuchte	Tail lamp Lámpara posterior
800		Puleggia operatrice	Poulie de battage Nebenantriebe ohne riemenscheibe	Belt pulley Polea motriz
814		Presa pressione supplementare a doppio effetto (comando a sinistra)	Prise supplémentaire de pression double effet (commande à gauche) Doppelwirkende Zusatzsteuergerät doppelt wirchend (Linksgesteuert)	Additional power outlet unit double effect (left-hand control) Grifo distribuidor auxiliar de doble efecto (mando a izquierda)
819		Senza sollevatore idraulico	Sans relevage hydraulique Ohne hydraulischer Kraftheber	w/o hydraulic lift Sin elevador hidraulico
824		Presa pressione supplementare a doppio effetto (comando a destra)	Prise de pression supplémentaire double effet (commande à droite) Zusatzsteuergerät doppelt wirkend (rechtsgesteuert)	Additional pressure intake double acting (right-hand control) Grifo distribuidor auxiliar de doble efecto (mando a derecha)
826		Presa pressione supplementare a doppio effetto (comando a D) e comando a distanza	Prise supplementaire de pression à double effet (commande à droite) et commande à distance Doppelwirkende Zusatzstevergerät mit Fernbetätigung (Rectsgestevert)	Additional power outlet unit double effect (right-hand control) and remote control Grifo distribuidor auxiliar de doble efecto (mando a derecha) y mando a distancia

Codice Code Kennummer	Code Código	VARIANTE	Variante Varianten	Variation Variante
828		**Attacco attrezzi 1ª e 2ª categoria**	Dispositif d'attelage des outils 1re et 2me catégorie Aufhängung 1. und 2. Kategorie	Implement carrier 1st and 2nd category Enganche de aperos 1ª y 2ª categoría
839		**Presa pressione supplementare a doppio effetto (comando a S) e comando a distanza**	Prise supplementaire de pression à double effet (commande à gauche) et commande à distance Doppelwirkende Zusatzsteuergerät mit Fernbetätigung (Linksgestevert)	Additional power outlet unit double effect (left-hand control) and remote control Grifo distribuidor auxiliar de doble efecto (mando a Izquierda) y mando a distancia
852		**Sedile di lusso Fritzmeier**	Siège de luxe Fritzmeier Fritzmeier-Luxusfahrersitz	Fritzmeier luxurey seat Butaca de lujo Fritzmeier
856		**Senza parafanghi, senza cassetta attrezzi, con predisposizione per indicatori di direzione e stop**	Sans ailes, sans boîte à outils, emenagement pour clignotants et feux de stop Ohne Kotflügel, ohne Werkzeugkasten, mit Auslegung für Richtungsanzeiger und stopplichter	W/o fenders, w/o tool box with provision for turn signals and stop lights Sin guardabarros, sin caja herramientas, con predisposición de indicadores de direción y stop
876		**Telaio di sicurezza**	Châssis de sécurité Sicherheitsrahmen	Safety frame Bastidor de seguridad
889		**Barra di traino, senza sollevatore**	Barre d'attelage, sans relevage Ackerschiene, ohne Kraftheber	Drawbar, no lift Lanza de remolque, sin elevador
891		**Gancio di traino categoria C**	Crochet d'attelage catégorie C Anhängekupplung kategorie C	Category C tow hook Gancho de remolque categoria C
897		**Supporto e gancio di traino posteriore Rockinger**	Support et crochet d'attelage AR Rockinger Lager und Anhängekupplung Rockinger	Support and Rockinger rear tow hook Soporte y gancho de remolque posterior Rockinger
899		**Dispositivo supplementare traino**	Dispositif supplémentaire d'attelage Zusätzliche Anhängevorrichtung	Supplementary tow device Enganche de remolque

Codice Code Kennummer Code Código	VARIANTE	Variante Varianten	Variation Variante
81.07	Ruote direttrici con pneum. 5-00-15"	Roues directrices avec pneus 5-00-15 Vorderräder mit Bereifung 5-00-15	Direction wheels with tyres 5-00-15 Ruedas directrices con neumáticos 5-00-15
81.09	Ruote direttrici con pneum. 6-00-16"	Roues directrices avec pneus 6-00-16 Vorderräder mit Bereifung 6-00-16	Direction wheels with tyres 6-00-16 Ruedas directrices con neumáticos 6-00-16
81.11	Ruote direttrici con pneum. 7.50-16"	Roues directrices avec pneus 7.50-16" Vorderräder mit Bereifung 7.50-16"	Direction wheels with tyres 7.50-16" Ruedas directrices con neumáticos 7.50-16"
81.19	Ruote direttrici con pneum. 6.00-19"	Roues directrices avec pneus 6.00-19" Vorderräder mit Bereifung 6.00-19"	Direction wheels with tyres 6.00-19" Ruedas directrices con neumáticos 6.00-19"
82.26	Ruote direttrici motrici con pneumatico 7.50/20"	Roues motrices-directrices avec pneus 7.50/20 Lenk-Antriebsrader mit Luftreifen 7.50/20	Steering-driving wheels with tyres 7.50/20 Ruedas directrices-motrices con neumático 7.50/20
83.46	Ruote motrici con pneumatico 9.5/9-28"	Roues motrices avec pneus 9.5/9-28 Hinterräder mit Bereifung 9.5/9-28	Drive wheels with tyres 9.5/9-28 Ruedas motrices con neumáticos 9.5/9-28
83.47	Ruote motrici con pneumatico 11.2/10-28"	Roues motrices avec pneus 11.2/10-28 Hinterräder mit Bereifung 11.2/10-28	Drive wheels with tyres 11.2/10-28 Ruedas motrices con neumáticos 11.2/10-28
83.49	Ruote motrici con pneumatico 12.4/11-28"	Roues motrices avec pneus 12.4/11-28 Hinterräder mit Bereifung 12.4/11-28	Drive wheels with tyres 12.4/11-28 Ruedas motrices con neumáticos 12.4/11-28
83.50	Ruote motrici con pneumatico 13.6/12-28"	Roues motrices avec pneus 13.6/12-28" Hinterräder mit Bereifung 13.6/12-28"	Drive wheels with tyres 13.6/12-28" Ruedas motrices con neumáticos 13.6/12-28"
83.51	Ruote motrici con pneumatico 14.9/13-28"	Roues motrices avec pneus 14.9/13-28" Hinterräder mit Bereifung 13.6/12-28"	Drive wheels with tyres 14.9/13-28" Ruedas motrices con neumáticos 14.9/13-28"
83.60	Ruote motrici con pneumatico 12.4/11-32"	Roues motrices avec pneus 12.4/11-32" Hinterräder mit Bereifung 12.4/11-32"	Drive wheels with tyres 12.4/11-32" Ruedas motrices con neumáticos 12.4/11-32"
86.09	Batteria 92A/H	Batterie 92 A/h Batterie 92 A/p.S.	Battery 92 A/p.h. Batteria 92 A/h
86.11	Batteria 110 A/h	Batterie 110 A/h Batterie 110 A/p.S.	Battery 110 A/p.h. Batteria 110 A/h

	INDICE DEI SOTTOGRUPPI	INDEX DES SOUSGROUPES	UNTERGRUPPEN-VERZEICHNIS	SUBGROUP INDEX	INDICE DE SUBGRUPOS
A0	COMPLESSIVO MOTORE	ENSEMBLE MOTEUR	VOLLSTAENDIGER MOTOR	ENGINE ASSEMBLY	CONJUNTO DEL MOTOR
A000	MOTORE	MOTEUR	MOTOR	ENGINE	MOTOR
A1	ORGANI PRINCIPALI	ORGANES PRINCIPAUX	HAUPTORGANE	MAIN COMPONENTS	ORGANOS PRINCIPALES
A101	BASAMENTO E TESTA CILINDRI	BATI ET CULASSE	KURBELGEHAUSE UND ZYLINDERKOPF	CRANKCASE AND CYLINDER HEAD	BLOQUE DE CILINDROS Y CULATA
A102	COPPA E COPERCHI BASAMENTO	CARTER D'HUILE ET COUVERCLES DE BATI	OELWANNE UND DECKEL DES KURBELGEHAUSES	OIL SUMP AND CRANKCASE COVERS	CARTER DE ACEITE Y TAPAS DEL BLOQUE
A103	ALBERO E VOLANO MOTORE	VILEBREQUIN ET VOLANT MOTEUR	KURBELWELLE UND SCHWUNGRAD	CRANKSHAFT AND FLYWHEEL	CIGUENAL Y VOLANTE
A105	BIELLE E STANTUFFI	BIELLES ET PISTONS	PLEUELSTANGEN UND KOLBEN	CONNECTING RODS AND PISTONS	BIELAS Y EMBOLOS
A106	COMANDO DISTRIBUZIONE	COMMANDE DE DISTRIBUTION	STEUERUNGSANTRIEB	CAMSHAFT DRIVE	PINONES DE LA DISTRIBUCION
A107	DISTRIBUZIONE	DISTRIBUTION	STEUERUNG	VALVE GEAR	DISTRIBUCION
A108	COMANDO CRONOGIROMETRO	COMMANDE D'HORO-TACHYMETRE	ANTRIEB F.STUNDENZAEHLER UND DREHZAHLMESSER	MULTIMETER DRIVE	ARRASTRE DEL CRONOTACOMETRO
A115	COMANDI VARI	COMMANDES DIVERSES	VERSCHIEDENE ANTRIEBE	AUXILIARY DRIVES	MANDOS VARIOS
A116	COMANDO POMPA INIEZIONE	COMMANDE DE POMPE D'INJECTION	EINSPRITZPUMPENANTRIEB	INJECTION PUMP DRIVE	ARRASTRE DE LA BOMBA DE INYECCION
A2	ALIMENTAZIONE E SCARICO	ALIMENTATION ET ECHAPPEMENT	KRAFTSTOFFOERDERUNG UND AUSPUFF	FUEL AND EXHAUST SYSTEMS	ALIMENTACION Y ESCAPE
A201	SERBATOIO COMBUSTIBILE E TUBAZIONI	RESERVOIR ET CANALISATIONS COMBUSTIBLE	KRAFTSTOFFTANK UND LEITUNGEN	FUEL TANK AND LINES	DEPOSITO DE COMBUSTIBLE Y TUBERIAS

A221	COMANDI ACCELERATORE	COMMANDES D'ACCELERATEUR	GASREGULIERUNG	ACCELERATOR CONTROL LINKAGE	MANDOS DEL ACELERADOR
A222	FILTRO ARIA E TUBAZIONI	FILTRE A AIR ET CANALISATIONS	LUFTFILTER UND LEITUNGEN	AIR CLEANER AND DUCTS	FILTRO DE AIRE Y TUBERIAS
A223	FILTRO ARIA	FILTRE A AIR	LUFTFILTER	AIR CLEANER	FILTRO DE AIRE
A223/ A	FILTRO ARIA	FILTRE A AIR	LUFTFILTER	AIR CLEANER	FILTRO DE AIRE
A223/ B	FILTRO ARIA	FILTRE A AIR	LUFTFILTER	AIR CLEANER	FILTRO DE AIRE
A224	ALIMENTAZIONE AD INIEZIONE	ALIMENTATION PAR INJECTION	EINSPRITZAUSRUESTUNG	FUEL INJECTION SYSTEM	ALIMENTACION E INYECCION
A225	POMPA ALIMENTAZIONE	POMPE D'ALIMENTATION	KRAFTSTOFFPUMPE	FUEL PUMP	BOMBA DE ALIMENTACION
A225/ A	POMPA ALIMENTAZIONE	POMPE D'ALIMENTATION	KRAFTSTOFFPUMPE	FUEL PUMP	BOMBA DE ALIMENTACION
A225/ B	POMPA ALIMENTAZIONE	POMPE D'ALIMENTATION	KRAFTSTOFFPUMPE	FUEL PUMP	BOMBA DE ALIMENTACION
A226	FILTRO COMBUSTIBILE	FILTRE A COMBUSTIBLE	KRAFTSTOFFILTER	FUEL FILTER	FILTRO DE COMBUSTIBLE
A226/ 1	FILTRO COMBUSTIBILE	FILTRE A COMBUSTIBLE	KRAFTSTOFFILTER	FUEL FILTER	FILTRO DE COMBUSTIBLE
A227	POMPA INIEZIONE	POMPE D'INJECTION	EINSPRITZPUMPE	INJECTION PUMP	BOMBA DE INYECCION
A227/ A	POMPA INIEZIONE	POMPE D'INJECTION	EINSPRITZPUMPE	INJECTION PUMP	BOMBA DE INYECCION
A235	PORTAPOLVERIZZATORE	PORTE-INJECTEUR	DUESENHALTER	NOZZLE HOLDER	PORTAINYECTOR
A235/ A	PORTAPOLVERIZZATORE	PORTE-INJECTEUR	DUESENHALTER	NOZZLE HOLDER	PORTAINYECTOR
A243	DISPOSITIVI PER AVVIAMENTO A BASSA TEMPERATURA	DISPOSITIFS POUR DEMARRAGE PAR BASSE TEMPERATURE	ANLASSVORRICHTUNG BEI TIEFER TEMPERATUR	LOW TEMPERATURE STARTING AIDS	DISPOSITIVOS PARA EL ARRANQUE EN TIEMPO FRIO
A254	CONDOTTI ASPIRAZIONE E SCARICO	TUBULURES D'ADMISSION ET D'ECHAPPEMENT	SAUG- UNG AUSPUFF-KRUEMMER	INTAKE AND EXHAUST MANIFOLDS	COLECTORES DE ADMISION Y ESCAPE

A256	TUBAZIONE DI SCARICO	CANALISATION D'E-CHAPPEMENT	AUSPUFFLEITUNG	EXHAUST PIPE	TUBERIA DE ESCAPE
A256/ 1	TUBAZIONE DI SCARICO	CANALISATION D'E-CHAPPEMENT	AUSPUFFLEITUNG	EXHAUST PIPE	TUBERIA DE ESCAPE
A256/ 2	TUBAZIONE DI SCARICO	CANALISATION D'E-CHAPPEMENT	AUSPUFFLEITUNG	EXHAUST PIPE	TUBERIA DE ESCAPE
A3	LUBRIFICAZIONE	GRAISSAGE	SCHMIERUNG	LUBRICATION SYSTEM	ENGRASE
A301	LUBRIFICAZIONE	GRAISSAGE	SCHMIERUNG	LUBRICATION SYSTEM	SISTEMA DE ENGRASE
A302	POMPA OLIO	POMPE A HUILE	OELPUMPE	OIL PUMP	BOMBA DE ACEITE
A4	RAFFREDDAMENTO	REFROIDISSEMENT	MOTORKUEHLUNG	COOLING SYSTEM	REFRIGERACION
A401	RADIATORE	RADIATEUR	KUEHLER	RADIATOR	RADIADOR
A402	POMPA ACQUA E TUBA-ZIONI	POMPE ET CANALISATIONS D'EAU	WASSERPUMPE UND LEITUNGEN	WATER PUMP AND LINES	BOMBA DE AGUA Y TUBERIAS
A403	POMPA ACQUA	POMPE A EAU	WASSERPUMPE	WATER PUMP	BOMBA DE AGUA
A409	VENTILATORE E SUO COMANDO	VENTILATEUR ET SA COMMANDE	LUEFTER UND LUEFTERAN-TRIEB	FAN AND FAN DRIVE	VENTILADOR Y SU MANDO
B1	INNESTO	EMBRAYAGE	KUPPLUNG	CLUTCH	EMBRAGUE
B101	COMANDO DISINNESTO FRIZIONE	COMMANDE DE DEBRAYAGE	KUPPLUNGSBETAETIGUNG	CLUTCH RELEASE CONTROL	SISTEMA DE EMBRAGUE
B101/ 1	COMANDO DISINNESTO FRIZIONE	COMMANDE DE DEBRAYAGE	KUPPLUNGSBETAETIGUNG	CLUTCH RELEASE CONTROL	SISTEMA DE EMBRAGUE
B105	FRIZIONE	EMBRAYAGE	KUPPLUNG	CLUTCH	EMBRAGUE
B105/ 1	FRIZIONE	EMBRAYAGE	KUPPLUNG	CLUTCH	EMBRAGUE

B105/ 1A	FRIZIONE	EMBRAYAGE	KUPPLUNG	CLUTCH	EMBRAGUE
B105/ 2A	FRIZIONE	EMBRAYAGE	KUPPLUNG	CLUTCH	EMBRAGUE
B2	CAMBIO E RIDUTTORE	BOITE DE VITESSES ET REDUCTEUR	WECHSEL- UND UNTERSETZUNGSGETRIEBE	TRANSMISSION AND REDUCTION GEAR	CAMBIO DE VELOCIDADES Y REDUCTOR
B201	CORPO TRATTORE, SCATOLE E COPERCHI	CHASSIS-BERCEAU, CARTERS ET COUVERCLES	SCHLEPPERRUMPF UND SEINE DECKEL	TRACTOR BODY, CASING AND COVERS	CUERPO DEL TRACTOR, CAJAS Y TAPAS
B202	INVERSORE CAMBIO, SCATOLA E COPERCHI	INVERSEUR, CARTER ET COUVERCLES	WENDEGETRIEBE, GEHAUSE UND DECKEL	REVERSER, CASING AND COVERS	INVERSOR, CAJA Y TAPA
B204	RUOTISMI CAMBIO DI VELOCITA	ENGRENAGES DE BOITE DE VITESSES	ZAHNRAEDER UND WELLEN DES WECHSELGETRIEBES	TRANSMISSION GEARS	ENGRANAJES DEL CAMBIO
B204/ 1	RUOTISMI CAMBIO DI VELOCITA	ENGRENAGES DE BOITE DE VITESSES	ZAHNRAEDER UND WELLEN DES WECHSELGETRIEBES	TRANSMISSION GEARS	ENGRANAJES DEL CAMBIO
B205	RUOTISMI RIDUTTORE CAMBIO	ENGRENAGES DE REDUCTEUR DE B.V.	RAEDER UND WELLEN DES ZUSATZGETRIEBES	REDUCTION GEARS	ENGRANAJES DEL REDUCTOR DEL CAMBIO
B205/ 1	RUOTISMI RIDUTTORE CAMBIO	ENGRENAGES DE REDUCTEUR DE B.V.	RAEDER UND WELLEN DES ZUSATZGETRIEBES	REDUCTION GEARS	ENGRANAJES DEL REDUCTOR DEL CAMBIO
B205/ 2	RUOTISMI RIDUTTORE CAMBIO	ENGRENAGES DE REDUCTEUR DE B.V.	RAEDER UND WELLEN DES ZUSATZGETRIEBES	REDUCTION GEARS	ENGRANAJES DEL REDUCTOR DEL CAMBIO
B205/ 3	RUOTISMI INVERSORE CAMBIO	ENGRENAGES D'INVERSEUR DE B.V.	RAEDER UND WELLEN DES WENDEGETRIEBES	REVERSER GEARS	ENGRANAJES DEL INVERSOR
B207	COMANDI ESTERNI CAMBIO DI VELOCITA	COMMANDES EXTERIEURES DE BOITE DE VITESSES	AUSSERE GETRIEBE-SCHALTUNG	GEARSHIFT OUTER CONTROLS	VARILLAJE DEL CAMBIO DE VELOCIDADES
B207/ 1	COMANDI ESTERNI CAMBIO DI VELOCITA	COMMANDES EXTERIEURES DE BOITE DE VITESSES	AUSSERE GETRIEBE-SCHALTUNG	GEARSHIFT OUTER CONTROLS	VARILLAJE DEL CAMBIO DE VELOCIDADES
B207/ 2	COMANDI ESTERNI CAMBIO DI VELOCITA	COMMANDES EXTERIEURES DE BOITE DE VITESSES	AUSSERE GETRIEBE-SCHALTUNG	GEARSHIFT OUTER CONTROLS	VARILLAJE DEL CAMBIO DE VELOCIDADES

B210	COMANDI INTERNI CAMBIO DI VELOCITA	COMMANDES INTERIEURES DE BOITE DE VITESSES	INNERE GETRIEBESCHALTUNG	GEARSHIFT INNER CONTROLS	BARRAS DEL CAMBIO DE VELOCIDADES
B210/ 1	COMANDI INTERNI CAMBIO DI VELOCITA	COMMANDES INTERIEURES DE BOITE DE VITESSES	INNERE GETRIEBESCHALTUNG	GEARSHIFT INNER CONTROLS	BARRAS DEL CAMBIO DE VELOCIDADES
B210/ 2	COMANDI INTERNI CAMBIO DI VELOCITA	COMMANDES INTERIEURES DE BOITE DE VITESSES	INNERE GETRIEBESCHALTUNG	GEARSHIFT INNER CONTROLS	BARRAS DEL CAMBIO DE VELOCIDADES
B212	COMANDO INVERSORE CAMBIO	COMMANDE D'INVERSEUR DE B.V.	WENDEGETRIEBESCHALTUNG	REVERSER CONTROL	MANDO DEL INVERSOR
B213	COMANDO RIDUTTORE CAMBIO	COMMANDE DE REDUCTEUR DE B.V.	ZUSATZGETRIEBESCHALTUNG	REDUCTION GEAR CONTROL	MANDO DEL REDUCTOR DEL CAMBIO
B213/ 1	COMANDO RIDUTTORE CAMBIO	COMMANDE DE REDUCTEUR DE B.V.	ZUSATZGETRIEBESCHALTUNG	REDUCTION GEAR CONTROL	MANDO DEL REDUCTOR DEL CAMBIO
B213/ 2	COMANDO RIDUTTORE CAMBIO	COMMANDE DE REDUCTEUR DE B.V.	ZUSATZGETRIEBESCHALTUNG	REDUCTION GEAR CONTROL	MANDO DEL REDUCTOR DEL CAMBIO
B215	COMANDO INNESTO TRAZIONE ANTERIORE	COMMANDE D'ENCLENCHEMENT DE TRACTION AV	SCHALTUNG DES VORDERRADANTRIEBS	FRONT WHEEL DRIVE CONTROL	ACOPLO DE LA TRACCION ANTERIOR
B3	ALBERI E GIUNTI	ARBRES ET JOINTS	WELLEN UND GELENKE	SHAFTS AND JOINTS	ARBOLES Y JUNTAS
B301	TRASMISSIONE TRA FRIZIONE E CAMBIO	TRANSMISSION ENTRE EMBRAYAGE ET B.V.	UEBERTRAGUNGSWELLE ZWISCHEN KUPPLUNG UND GETRIEBE	CLUTCH-TO-TRANSMISSION PROPELLER SHAFT	ARBOL DE TRANSMISION ENTRE EMBRAGUE Y CAMBIO
B304	GRUPPO DI RINVIO, SCATOLA E COPERCHI	GROUPE DE RENVOI, CARTER ET COUVERCLES	ZWISCHENGETRIEBEGEHAUSE UND DECKEL	IDLER UNIT, CASING AND COVERS	REENVIO, CAJA Y TAPAS
B305	RUOTISMI GRUPPO DI RINVIO	ENGRENAGES DE GROUPE DE RENVOI	ZAHNRAEDER UND WELLEN DES ZWISCHENGETRIEBES	IDLER UNIT GEARS	ENGRANAJES DEL REENVIO
B309	TRASMISSIONE TRA GRUPPO DI RINVIO E PONTE ANTERIORE	TRANSMISSION ENTRE GROUPE DE RENVOI ET PONT AV	UEBERTRAGUNGSWELLE ZWISCHEN ZWISCHENGETRIEBE UND VORDERACHSE	IDLER UNIT-TO-FRONT AXLE PROPELLER SHAFT	ARBOL DE TRANSMISION ENTRE REENVIO Y PUENTE ANTERIOR

B316	ALBERO DI TRASMISSIONE	ARBRE DE TRANSMISSION	UEBERTRAGUNGSWELLE	PROPELLER SHAFT	ARBOL DE TRANSMISION
B4	PONTI	PONTS	ACHSEN	AXLES	PUENTES
B401	SEMIALBERI DIFFERENZIALE	ARBRES DE DIFFERENTIEL	ACHSWELLEN	AXLE SHAFTS	PALIERES DEL DIFERENCIAL
B401/ 1	SEMIALBERI DIFFERENZIALE	ARBRES DE DIFFERENTIEL	ACHSWELLEN	AXLE SHAFTS	PALIERES DEL DIFERENCIAL
B404	RUOTISMI RIDUZIONE E DIFFERENZIALE ANTERIORI	ENGRENAGES DE REDUCTION ET DIFFERENTIEL AV	VORDERACHSANTRIEB UND AUSGLEICHGETRIEBE	FRONT FINAL DRIVE AND DIFFERENTIAL GEARS	REDUCCION FINAL Y DIFERENCIAL ANTERIORES
B406	RUOTISMI RIDUZIONE E DIFFERENZIALE POSTERIORI	ENGRENAGES DE REDUCTION ET DIFFERENTIEL AR	HINTERACHSANTRIEB UND AUSGLEICHGETRIEBE	REAR FINAL DRIVE AND DIFFERENTIAL GEARS	REDUCCION FINAL Y DIFERENCIAL POSTERIORES
B410	BLOCCAGGIO DIFFERENZIALE E SUO COMANDO	BLOCAGE DE DIFFERENTIEL E SA COMMANDE	DIFFERENTIALSPERR UND SEINE BETAETIGUNG	DIFFERENTIAL LOCK SYSTEM	ENCLAVAMIENTO DEL DIFERENCIAL Y SU MANDO
B410/ 1	BLOCCAGGIO DIFFERENZIALE E SUO COMANDO	BLOCAGE DE DIFFERENTIEL E SA COMMANDE	DIFFERENTIALSPERR UND SEINE BETAETIGUNG	DIFFERENTIAL LOCK SYSTEM	ENCLAVAMIENTO DEL DIFERENCIAL Y SU MANDO
B411	RUOTISMI RIDUTTORI LATERALI ANTERIORI	ENGRANAGES DE REDUCTEURS LATERAUX AV	ZAHNRADER UND WELLEN DER VORDEREN ENDANTRIEBE	FRONT SIDE FINAL DRIVE GEARS	ENGRANAJES DE REDUCTORES LATERALES ANTERIORES
B412	RUOTISMI RIDUTTORI LATERALI POSTERIORI	ENGRENAGES DE REDUCTEURS LATERAUX AR	ZAHNRAEDER UND WELLEN DER HINTEREN ENDANTRIEBE	REAR SIDE FINAL DRIVE GEARS	ENGRANAJES DE REDUCTORES LATERALES POSTERIORES
C1	FRENI RUOTE	FREINS AUX ROUES	RADBREMSEN	SERVICE BRAKES	FRENOS DE RUEDAS
C101	COMANDO A PEDALE FRENI	COMMANDE AU PIED DE FREINS	BREMSFUSSHEBEL	BRAKE FOOT CONTROL	PEDAL DE FRENO
C135	COMANDO A MANO FRENI	COMMANDE DE FREINS A MAIN	HANDBREMSBETAETIGUNG	BRAKE HAND CONTROL	FRENO DE MANO

C135/ 1	COMANDO A MANO FRENI	COMMANDE DE FREINS A MAIN	HANDBREMSBETAETIGUNG	BRAKE HAND CONTROL	FRENO DE MANO
C2	FRENI AUSILIARI	FREINS AUXILIAIRES	HILFSBREMSEN	AUXILIARY BRAKES	FRENOS AUXILIARES
C209	COMANDO FRENO RIMORCHIO	COMMANDE DE FREIN DE REMORQUE	ANHAENGERBREMSE	TRAILER BRAKE CONTROL	FRENO DEL REMOLQUE
C209/ 1	COMANDO FRENO RIMORCHIO	COMMANDE DE FREIN DE REMORQUE	ANHAENGERBREMSE	TRAILER BRAKE CONTROL	FRENO DEL REMOLQUE
D1	TELAIO ED ANNESSI	CHASSIS ET ANNEXES	RAHMEN UND ZUBEHOER	FRAME AND ANNEXED PARTS	BASTIDOR Y ANEXOS
D102	GANCIO DI TRAINO RIMORCHIO	CROCHET ARRIERE	HINTERER ZUGHAKEN	REAR TOW HOOK	ENGANCHE DE REMOLQUE
D102/ 1	GANCIO DI TRAINO RIMORCHIO	CROCHET ARRIERE	HINTERER ZUGHAKEN	REAR TOW HOOK	ENGANCHE DE REMOLQUE
D102/ 2	GANCIO DI TRAINO RIMORCHIO	CROCHET ARRIERE	HINTERER ZUGHAKEN	REAR TOW HOOK	ENGANCHE DE REMOLQUE
D102/ 3	GANCIO DI TRAINO RIMORCHIO	CROCHET ARRIERE	HINTERER ZUGHAKEN	REAR TOW HOOK	ENGANCHE DE REMOLQUE
D103	ORGANO DI TRAINO	ORGANE D'ATTELAGE	GERAETEKUPPLUNG	TOWING DEVICE	BARRA DE ARRASTRE
D104	DISPOSITIVO COMPLEMENTARE DI TRAINO	DISPOSITIF COMPLEMENTAIRE D'ATTELAGE	ZUSAETZLICHE ANHAENGEVORRICHTUNG	SUPPLEMENTARY TOWING DEVICE	ENGANCHE DE REMOLQUE AUXILIAR
D104/ 1	DISPOSITIVO COMPLEMENTARE DI TRAINO	DISPOSITIF COMPLEMENTAIRE D'ATTELAGE	ZUSAETZLICHE ANHAENGEVORRICHTUNG	SUPPLEMENTARY TOWING DEVICE	ENGANCHE DE REMOLQUE AUXILIAR
D111	GANCIO DI TRAINO	CROCHET	ZUGHAKEN	TOW HOOK	ENGANCHE
D111/ 1	GANCIO DI TRAINO	CROCHET	ZUGHAKEN	TOW HOOK	ENGANCHE

D2	STERZO	DIRECTION	LENKUNG	STEERING SYSTEM	DIRECCION
D201	COMANDO STERZO	COMMANDE DE DIRECTION	LENKGETRIEBE	STEERING GEAR	VOLANTE Y CAJA DE LA DIRECCION
D202	SCATOLA STERZO	BOITIER DE DIRECTION	LENKGEHAUSE	STEERING BOX	CAJA DE LA DIRECCION
D210	TIRANTERIA COMANDO STERZO	TIMONERIE DE DIRECTION	LENKGESTAENGE	STEERING LINKAGE	TIMONERIA DE LA DIRECCION
D210/ 1	TIRANTERIA COMANDO STERZO	TIMONERIE DE DIRECTION	LENKGESTAENGE	STEERING LINKAGE	TIMONERIA DE LA DIRECCION
D210/ 2	TIRANTERIA COMANDO STERZO	TIMONERIE DE DIRECTION	LENKGESTAENGE	STEERING LINKAGE	TIMONERIA DE LA DIRECCION
D210/ 3	TIRANTERIA COMANDO STERZO	TIMONERIE DE DIRECTION	LENKGESTAENGE	STEERING LINKAGE	TIMONERIA DE LA DIRECCION
D211	COMANDO IDRAULICO SERVOSTERZO	COMMANDE HYDRAULIQUE DE DIRECTION ASSISTEE	HYDRAUL. STEUERUNG DER SERVOLENKUNG	SERVO-ASSISTED STEERING HYDRAULIC SYSTEM	SISTEMA HIDRAULICO DE SERVODIRECCION
D212	CILINDRO SERVOSTERZO	CYLINDRE RECEPTEUR	ZYLINDER DER SERVOLENKUNG	SERVO-ASSISTED STEERING CYLINDER	CILINDRO DE SERVODIRECCION
D213	POMPA	POMPE	PUMPE	PUMP	BOMBA
D214	SERBATOIO	RESERVOIR	BEHAELTER	TANK	DEPOSITO
D3	SOSPENSIONI E RUOTE	SUSPENSIONS ET ROUES	AUFHAENGUNGEN UND RAEDER	SUSPENSIONS AND WHEELS	SUSPENSIONES Y RUEDAS
D314	ASSALE ANTERIORE	ESSIEU AV	VORDERACHSE	FRONT AXLE	EJE DELANTERO
D314/ 1	FUSO A SNODO	FUSEE	ACHSSCHENKEL	STEERING KNUCKLE	MANGUETA
D316	RUOTE ANTERIORI	ROUES AV	VORDERRAEDER	FRONT WHEELS	RUEDAS ANTERIORES

D316/ 1	RUOTE ANTERIORI	ROUES AV	VORDERRAEDER	FRONT WHEELS	RUEDAS ANTERIORES
D322	RUOTE POSTERIORI	ROUES AR	HINTERRAEDER	REAR WHEELS	RUEDAS POSTERIORES
E2	PRESE DI FORZA, SOLLEVATORI E ANNESSI	PRISES DE FORCE, RELEVAGES ET ANNEXES	ZAPFWELLEN, KRAFTHEBER UND ZUBEHOER	PTOS, LIFTERS AND RELATED PARTS	TOMAS DE FUERZA, ELEVADORES Y ANEXOS
E215	COMANDO PRESA DI FORZA E PULEGGIA	COMMANDE DE PRISE DE FORCE ET DE POULIE	ANTRIEB DER ZAPFWELLE UND RIEMENSCHEIBE	PTO AND BELT PULLEY CONTROL	MANDO DE TOMA DE FUERZA Y POLEA
E216	PRESA DI FORZA	PRISE DE FORCE	ZAPFWELLE	POWER TAKE-OFF	TOMA DE FUERZA
E217	PULEGGIA OPERATRICE	POULIE DE BATTAGE	RIEMENSCHEIBE FUER NEBENANTRIEBE	BELT PULLEY	POLEA MOTRIZ
E220	SOLLEVATORE IDRAULICO	RELEVAGE HYDRAULIQUE	HYDRAULISCHER KRAFTHEBER	HYDRAULIC LIFTER	ELEVADOR HIDRAULICO
E221	POMPA	POMPE	PUMPE	PUMP	BOMBA
E223	CORPO SOLLEVATORE	CARTER DE RELEVAGE	KRAFTHEBERGEHAUSE	LIFTER BODY	CUERPO DEL ELEVADOR
E224	STANTUFFO E BRACCI SOLLEVATORE	PISTON ET BRAS DE RELEVAGE	KOLBEN UND ARME DES KRAFTHEBERS	LIFTER RAM AND LINKS	EMBOLO Y BRAZOS DEL ELEVADOR
E225	DISTRIBUTORE	DISTRIBUTEUR	STEUERGERAET	DISTRIBUTOR VALVE	VALVULA DISTRIBUIDORA
E227	COMANDI ESTERNI SOLLEVATORE	COMMANDES EXTERIEURES DE RELEVAGE	AUSSERE BETAETIGUNG DES KRAFTHEBERS	LIFTER OUTER CONTROLS	MANDOS EXTERIORES DEL ELEVADOR
E228	COMANDI INTERNI SOLLEVATORE	COMMANDES INTERIEURES DE RELEVAGE	INNERE BETAETIGUNG DES KRAFTHEBERS	LIFTER INNER CONTROLS	MANDOS INTERIORES DEL ELEVADOR
E231	PRESA PRESSIONE SUPPLEMENTARE DAL SOLLEVATORE	PRISE DE PRESSION SUPPLEMENTAIRE DU RELEVAGE	ZUSAETZLICHER DRUCKOELANSCHLUSS AM KRAFTHEBER	ADDITIONAL POWER OUTLET UNIT	GRIFO DISTRIBUIDOR AUXILIAR DEL ELEVADOR
E231/ 1	PRESA PRESSIONE SUPPLEMENTARE DAL SOLLEVATORE	PRISE DE PRESSION SUPPLEMENTAIRE DU RELEVAGE	ZUSAETZLICHER DRUCKOELANSCHLUSS AM KRAFTHEBER	ADDITIONAL POWER OUTLET UNIT	GRIFO DISTRIBUIDOR AUXILIAR DEL ELEVADOR

E235	DISPOSITIVO ATTACCO ATTREZZI	DISPOSITIF D'ATTELAGE DES OUTILS	ANHAENGEVORRICHTUNG	IMPLEMENT CARRIER	ENGANCHE DE LOS UTILE
E235/ 1	DISPOSITIVO ATTACCO ATTREZZI	DISPOSITIF D'ATTELAGE DES OUTILS	ANHAENGEVORRICHTUNG	IMPLEMENT CARRIER	ENGANCHE DE LOS UTILE
E235/ 2	DISPOSITIVO ATTACCO ATTREZZI	DISPOSITIF D'ATTELAGE DES OUTILS	ANHAENGEVORRICHTUNG	IMPLEMENT CARRIER	ENGANCHE DE LOS UTILE
E236	TIRANTE REGISTRABILE	TIRANT REGLABLE	VERSTELLB.HUBSTREBE	ADJUSTABLE TIEROD	MONTANTE REGULABLE
E236/ 1	TIRANTE REGISTRABILE	TIRANT REGLABLE	VERSTELLB.HUBSTREBE	ADJUSTABLE TIEROD	MONTANTE REGULABLE
F2	AVVIAMENTO	DEMARRAGE	ANLASSEN	STARTING EQUIPMENT	ARRANQUE DEL MOTOR
F201	AVVIAMENTO MOTORE	LANCEMENT DU MOTEUR	ANLASSEN DES MOTORS	ENGINE STARTING EQUIPMENT	ARRANQUE DEL MOTOR
F3	GENERATORE	GENERATRICE	STROMANLAGE	GENERATING EQUIPMENT	GENERADOR
F301	GENERAZIONE DI CORRENTE	GROUPE GENERATEUR DE COURANT	STROMERZEUGUNG	CURRENT GENERATING SYSTEM	GENERADOR DE CORRIENTE
F4	ILLUMINAZIONE	ECLAIRAGE	BELEUCHTUNG	LIGHTING EQUIPMENT	ALUMBRADO
F401	ILLUMINAZIONE	ECLAIRAGE	BELEUCHTUNG	LIGHTING SYSTEM	SISTEMA DE ALUMBRADO
F401/ 1	ILLUMINAZIONE	ECLAIRAGE	BELEUCHTUNG	LIGHTING SYSTEM	SISTEMA DE ALUMBRADO
F401/ 2	ILLUMINAZIONE	ECLAIRAGE	BELEUCHTUNG	LIGHTING SYSTEM	SISTEMA DE ALUMBRADO
F5	ACCESSORI	ACCESSOIRES	ZUBEHOER	ACCESSORIES	ACCESORIOS
F501	SEGNALAZIONE DI AVVISO E DI MANOVRA	DISPOSITIFS DE SIGNALISATION	SIGNALISIERVORRICHTUNG	SIGNALLING DEVICES	APARATOS DE SENALIZACION
F503	SEGNALAZIONI DI FUNZIONAMENTO	TEMOINS DE FONCTIONNEMENT	ANZEIGEVORRICHTUNGEN	OPERATION INDICATORS	TESTIGOS DE FUNCIONAMIENTO

F6	PARTI DI APPARECCHI	PIECES D'APPAREILS	GERAETEEINZELTEILE	COMPONENT PARTS	DESPIEZO DE APARATOS
F603	ALTERNATORE	ALTERNATEUR	DREHSTROM-LICHT-MASCHINE	ALTERNATOR	ALTERNADOR
F608	MOTORINO DI AVVIAMENTO	DEMARREUR	ANLASSER	STARTER MOTOR	MOTOR DE ARRANQUE
F608/ A	MOTORINO DI AVVIAMENTO	DEMARREUR	ANLASSER	STARTER MOTOR	MOTOR DE ARRANQUE
F629	PROIETTORE	PROJECTEUR	SCHEINWERFER	HEADLAMP	PROYECTOR
F629/ A					
F629/ 1	PROIETTORE	PROJECTEUR	SCHEINWERFER	HEADLAMP	PROYECTOR
F629/ 2	PROIETTORE POSTERIORE	PHARE ARRIERE	HINTERER SCHEINWERFER	REAR SPOT LAMP	FARO POSTERIOR
F632	FANALE ANTERIORE	LANTERNE AV	VORDERE LEUCHTE	FRONT LAMP	LAMPARA ANTERIOR
F634	FANALE POSTERIORE E TARGA	LANTERNE AR ET DE PLAQUE	SCHLUSS- UND NUMMERN-SCHILDLEUCHTE	TAIL AND NUMBER PLATE LAMP	LAMPARA POSTERIOR Y DE MATRICULA
F634/ A	FANALE POSTERIORE	LANTERNE AR	HINTERE LEUCHTE	TAIL LAMP	LAMPARA POSTERIOR
F634/ 1	FANALE POSTERIORE	LANTERNE AR	HINTERE LEUCHTE	TAIL LAMP	LAMPARA POSTERIOR
F634/ 1A	FANALE POSTERIORE	LANTERNE AR	HINTERE LEUCHTE	TAIL LAMP	LAMPARA POSTERIOR
F634/ 2	FANALE POSTERIORE	LANTERNE AR	HINTERE LEUCHTE	TAIL LAMP	LAMPARA POSTERIOR
F634/ 2A	FANALE POSTERIORE	LANTERNE AR	HINTERE LEUCHTE	TAIL LAMP	LAMPARA POSTERIOR
F635	FANALE TARGA	FEU DE PLAQUE	NUMMERNSCHILDLEUCHTE	NUMBER PLATE LAMP	LAMPARA DE MATRICULA
F635/ A	FANALE TARGA	FEU DE PLAQUE	NUMMERNSCHILDLEUCHTE	NUMBER PLATE LAMP	LAMPARA DE MATRICULA
L1	COFANATURA	CAPOT	HAUBE	HOOD	CAPOT

L101	COFANATURA	CAPOT	HAUBE	HOOD	CAPOT
L101/ 1	TELAIO DI SICUREZZA	CHASSIS DE SECURITE	SICHERHEITS RAHMEN	SAFETY FRAME	BASTIDOR DE SEGURIDAD
L130	INTELAIATURE PER SISTEMAZIONI VARIE	AMENAGEMENTS DIVERS	VERSCHIEDENE GESTELLE	AUXILIARY ARRANGEMENTS	SOPORTES VARIOS
L3	PROTEZIONE	PROTECTION	SCHUTZ- UND ABDECKBLECHE	PROTECTIVE AND TRIM SHEETING	DEFENSAS
L304	PARAFANGHI E PEDANE	AILES ET MARCHE-PIEDS	KOTFLUEGEL UND TRITTBRETTER	MUDGUARDS AND FOOTBOARDS	GUARDABARROS Y ESTRIBOS
L304/ A	PARAFANGHI E PEDANE	AILES ET MARCHE-PIEDS	KOTFLUEGEL UND TRITTBRETTER	MUDGUARDS AND FOOTBOARDS	GUARDABARROS Y ESTRIBOS
L304/ 1	PARAFANGHI E PEDANE	AILES ET MARCHE-PIEDS	KOTFLUEGEL UND TRITTBRETTER	MUDGUARDS AND FOOTBOARDS	GUARDABARROS Y ESTRIBOS
L4	ACCESSORI ESTERNI	ACCESSOIRES EXTERIEURS	AUSSERES ZUBEHOER	OUTER ACCESSORIES	ACCESORIOS EXTERIORES
L401	PORTATARGA	PORTE-PLAQUE DE POLICE	NUMMERNSCHILDHALTER	NUMBER PLATE ARRANGEMENT	SOPORTE DE PLACA DE MATRICULA
L403	CASSETTE E RIPOSTIGLI	COFFRES	ABLEGEFAECHER	BOXES AND RECEPTACLES	CAJONES
M1	SEDILE	SIEGE	SITZ	SEAT	BUTACA
M101	SEDILE CONDUTTORE	SIEGE DE CONDUCTEUR	FAHRERSITZ	DRIVER S SEAT	BUTACA DE CONDUCTOR
M101/ 1	SEDILE CONDUTTORE	SIEGE DE CONDUCTEUR	FAHRERSITZ	DRIVER S SEAT	BUTACA DE CONDUCTOR
M101/ 2	SEDILE CONDUTTORE	SIEGE DE CONDUCTEUR	FAHRERSITZ	DRIVER S SEAT	BUTACA DE CONDUCTOR
M101/ 3	SEDILE CONDUTTORE	SIEGE DE CONDUCTEUR	FAHRERSITZ	DRIVER S SEAT	BUTACA DE CONDUCTOR
M101/ 4	SEDILE CONDUTTORE	SIEGE DE CONDUCTEUR	FAHRERSITZ	DRIVER S SEAT	BUTACA DE CONDUCTOR

Z1	ATTREZZI	OUTILS	WERKZEUGE	TOOLS	HERRAMIENTAS
Z101	ATTREZZI	OUTILS	WERKZEUGE	TOOLS	HERRAMIENTAS

N.ORDIN.	SGR.	N.ORDIN.	SGR.	N.ORDIN.	SGR.	N.ORDIN.	SGR.	N.ORDIN.	SGR.
567360	B410	568716	E236/ 1	571441	E235	579295	B205	583176	C135/ 1
567360	B410/ 1	568719	E236	571600	E225	579295	B205/ 1	583177	C135/ 1
567406	B401/ 1	568719	E236/ 1	571601	E225	579387	E231	583182	C135/ 1
567406	D102/ 2	568721	E235	571603	E225	579558	E235	583183	C135/ 1
567406	D103	568721	E235/ 1	571609	E223	579558	E235/ 1	583477	E216
567406	E235	568721	E235/ 2	571610	E223	579558	E235/ 2	583546	B204
567406	E235/ 1	568722	E236	571611	E227	579560	E235	583582	B213
567406	E235/ 2	568722	E236/ 1	571612	E223	579560	E235/ 1	583582	B213/ 1
567409	C101	568723	E236	571965	B201	579560	E235/ 2	583582	B213/ 2
567410	C101	568723	E236/ 1	572402	E223	579562	E235	583849	E225
567421	B301	568724	E236	573148	E224	579562	E235/ 1	584665	B207/ 2
567422	B301	568725	E236	573168	B201	579562	E235/ 2	584730	E235/ 2
567425	B301	568725	E236/ 1	573180	E228	579877	E235	584731	E235
567437	C101	568779	B207	573185	D102/ 2	579877	E235/ 1	584731	E235/ 1
567441	C101	568779	B207/ 1	573211	B410/ 1	579877	E235/ 2	584731	E235/ 2
567453	B201	568781	B207	573780	B410/ 1	580827	E227	584733	E235/ 1
567694	B101	568910	E235	573783	B410/ 1	581520	L304/ 1	584733	E235/ 2
567861	E227	568910	E235/ 1	573935	D322	581521	L304/ 1	584761	B204
567871	B210	568910	E235/ 2	574526	A409	581546	D322	584762	B204
567871	B213	569185	B406	574923	E225	581560	C101	584763	B204
567875	B205	569186	B406	575131	F401/ 1	581562	E227	584785	B210
567875	B205/ 1	569187	B406	576233	E231	581640	E236	584787	B205/ 2
567880	B205	569188	B406	576233	E231/ 1	581640	E236/ 1	584789	B207/ 2
567880	B205/ 1	569189	B406	576348	D314	581725	B204	584790	B207/ 2
567880	B205/ 2	569190	B406	576493	E228	581868	F401/ 1	584899	B204
567881	B205	569191	B406	576511	D104/ 1	581869	F401/ 1	584901	B204
567881	B205/ 1	569325	E220	576515	D104/ 1	581870	F401/ 1	584910	B204
567882	B205	569395	B201	576625	E223	581871	F401/ 1	585376	B105
567882	B205/ 1	569396	B201	576677	B210/ 1	581872	F401/ 1	585876	E235
567883	B205	569409	D314	576819	E224	582008	E216	585876	E235/ 2
567884	B205	569857	E227	577839	E223	582026	E236	586024	E235
567884	B205/ 1	569857	E228	577931	E216	582026	E236/ 1	586024	E235/ 1
567886	B406	570555	E235	578228	F401/ 1	582092	E223	586231	B204
568041	A221	570557	D104	578337	F401/ 1	582156	E228	586233	B204
568156	B301	570557	D104/ 1	578668	D103	583170	B410	586235	B204
568292	E220	570559	D104	578668	E235	583171	C135/ 1	586268	B205/ 1
568635	A221	570561	D104	578668	E235/ 1	583172	C135/ 1	586269	B205/ 2
568716	E236	570849	B204	579294	B205	583173	C135/ 1	586271	B205/ 1

INDICE DELLE PARTI DI RICAMBIO
INDEX DES PIECES DETACHEES - ERSATZTEIL-VERZEICHNIS - SPARE PART INDEX - INDICE DE PIEZAS DE REPUESTO

N.ORDIN.	SGR.	N.ORDIN.	SGR.	N.ORDIN.	SGR.	N.ORDIN.	SGR.	N.ORDIN.	SGR.
18905	F401/ 1	536435	B207	560015	E228	562073	B410/ 1	563511	E216
23262	B401/ 1	536435	B207/ 2	560571	E217	562106	C101	563512	B101
23263	B401/ 1	538112	C101	560646	B204	562126	E217	563516	B410
23276	B401/ 1	538439	B213/ 1	560646	E217	562129	E217	563516	B410/ 1
23284	B401/ 1	541053	A221	561293	A301	562130	E217	563588	B412
23295	D314/ 1	549528	B404	561382	B410	562131	E217	563598	B105
23306	B215	551170	B406	561382	B410/ 1	562132	E217	563652	A107
23318	B215	551929	F401	561385	B410	562133	E217	563679	B412
23320	D314/ 1	551929	F401/ 1	561385	B410/ 1	562134	E217	563681	B412
23321	D314/ 1	551929	F401/ 2	561460	D322	562135	E217	563991	L101
23323	B401/ 1	553001	D211	561666	C101	562136	E217	564170	E225
23324	B401/ 1	553002	D211	561674	C135	562137	E217	564325	A221
23326	B404	553209	E227	561831	E235	562139	E217	564530	E220
23327	B404	553658	A223	561831	E235/ 1	562140	E217	564620	D322
23328	B404	553658	A223/ A	561831	E235/ 2	562141	E217	565730	E235
23329	B401/ 1	553694	C135/ 1	561880	A221	562142	E217	565730	E235/ 2
23330	D314/ 1	554215	C135	561880	B215	562143	E217	565731	E235
23338	B305	554215	C135/ 1	561880	B410/ 1	562144	E217	565731	E235/ 2
23341	B305	556627	C209/ 1	561880	E215	562145	E217	565750	B207
23348	B305	559343	M101	561880	E231/ 1	562153	E216	565968	F401/ 2
23350	B404	559343	M101/ 1	561946	D314	562316	B406	565970	F401
23351	B404	559470	D316	561947	D314	562317	D316	565970	F401/ 2
23362	B404	559627	B101	561952	D314	562480	D322	566125	D314
23370	B401/ 1	559627	B101/ 1	561953	D314	562659	B412	566129	B204
23371	B401/ 1	559627	C101	561954	D314	562961	D316	566406	B204/ 1
23374	D314/ 1	559640	C135	561955	D314	563126	C135	566559	E227
23375	D314/ 1	559640	C135/ 1	561956	D314	563126	C135/ 1	566562	E228
23376	D314/ 1	559923	E223	561997	B204	563128	B406	566576	E228
23377	D314/ 1	559931	E223	561998	B204	563219	E220	566583	E227
23380	D314/ 1	559948	E225	562003	E216	563304	F401	566594	E227
23381	D314/ 1	559950	E225	562057	B406	563304	F401/ 2	566604	E223
23383	D314/ 1	559952	E225	562058	B406	563366	D214	566864	E227
23390	B401/ 1	559955	E228	562059	B406	563438	B210	567004	D214
23541	B401/ 1	559958	E225	562060	B406	563444	B204	567281	L101
23719	D314/ 1	559970	E227	562062	B406	563445	B204	567309	C101
23913	B215	559976	E228	562063	B406	563485	B412	567325	E216
213890	B406	559983	E215	562068	B406	563487	D322	567326	E216
308363	D102	559983	E228	562073	B410	563488	D322	567359	B410

N.ORDIN.	SGR.	N.ORDIN.	SGR.	N.ORDIN.	SGR.	N.ORDIN.	SGR.	N.ORDIN.	SGR.
586273	B205/ 2	588709	B210	590510	B205/ 2	593351	B210	593774	B213/ 1
586275	B205/ 2	588711	B210	590514	B204	593520	B210/ 1	593776	B213/ 1
586276	B205/ 2	588711	B210/ 2	590921	C135	593617	C101	594631	E231/ 1
586279	B205/ 2	588713	B210	590921	C135/ 1	593618	C101	594642	E231/ 1
586285	B205/ 1	588713	B210/ 2	590931	E231	593626	B210/ 2	594728	E224
586286	B205/ 2	588729	B205	590932	E231	593627	B210/ 2	594762	A401
586287	B213/ 1	588733	B210	591147	B410	593634	B204/ 1	594787	E224
586289	B213/ 1	588733	B210/ 1	591736	D322	593635	B204/ 1	594831	B201
586289	B213/ 2	588733	B210/ 2	591995	E225	593653	B204/ 1	594832	B410
586291	B213/ 1	588768	D210	592118	E225	593656	B204/ 1	594832	B410/ 1
586291	B213/ 2	588768	D210/ 2	592231	L304/ 1	593661	B207/ 1	594898	D322
586294	B213/ 1	588773	E231	592408	D103	593662	B207/ 1	594925	B101/ 1
586294	B213/ 2	588773	E231/ 1	592758	B207	593662	B213	595027	E235/ 2
586295	B213/ 1	588779	E231	592758	B207/ 1	593662	B213/ 2	595030	E235/ 2
586295	B213/ 2	588779	E231/ 1	592758	B207/ 2	593663	B207/ 1	595048	E235/ 2
586892	E225	589269	L101	592758	B213	593667	B210/ 1	595050	E235
587759	E227	589368	B401/ 1	592758	B213/ 2	593668	B213	595050	E235/ 2
587762	E227	589368	D314	592759	B207	593671	B210/ 1	595056	E235/ 1
587768	L304	589620	B207	592759	B207/ 1	593674	B213/ 2	595057	E235/ 1
587768	L403	589620	B207/ 2	592759	B207/ 2	593676	B210/ 1	595060	E235/ 1
587854	B204	589620	B213/ 1	592759	B213	593677	B201	595062	E235/ 1
587856	B301	589642	L304/ 1	592759	B213/ 2	593678	B213	595164	E235
587898	E231	589740	A221	592760	B101/ 1	593679	B210/ 1	595165	E235
587898	E231/ 1	589742	A221	592760	B207	593685	B213/ 2	595265	C101
588069	D103	589743	A221	592760	B207/ 1	593692	B210/ 1	595266	C101
588070	D103	589774	E227	592760	B207/ 2	593693	B210/ 1	595514	D104/ 1
588120	B101	589964	B101	592760	B213	593694	B201	595686	E216
588120	B101/ 1	589964	B101/ 1	592760	B213/ 2	593695	B207/ 1	595706	M101
588123	D316/ 1	589970	C101	592761	B101/ 1	593696	B207/ 1	595706	M101/ 3
588299	D210	590240	E225	592761	B207	593728	B207/ 1	595709	M101
588299	D210/ 2	590241	E225	592761	B207/ 1	593742	B210/ 1	595709	M101/ 3
588304	D210	590353	B201	592761	B207/ 2	593743	B210/ 1	595711	M101
588304	D210/ 2	590410	B201	592761	B213	593745	B204/ 1	595711	M101/ 3
588324	D314	590492	B205/ 2	592761	B213/ 2	593746	B204/ 1	595713	M101
588326	D314	590494	B205/ 2	592834	L101	593747	B204/ 1	595714	M101
588327	D314	590495	B205/ 2	592835	L101	593755	B207/ 1	595714	M101/ 3
588507	C209	590505	B201	593228	M101	593766	B213	595715	M101
588708	B210	590506	B201	593229	M101	593767	B213	595715	M101/ 3

N.ORDIN.	SGR.	N.ORDIN.	SGR.	N.ORDIN.	SGR.	N.ORDIN.	SGR.	N.ORDIN.	SGR.
595716	M101	596251	B105	598176	B204/ 1	599353	A201	767104	A224
595716	M101/ 3	596252	B101/ 1	598177	B204/ 1	599359	A201	767107	A224
595718	M101	596253	B105	598178	B204/ 1	599361	A201	767110	A235
595718	M101/ 3	596254	B105	598185	B204/ 1	599501	A223	767111	A224
595720	M101	596255	B105	598186	B204/ 1	599501	A223/ A	767112	A235
595720	M101/ 3	596256	B105	598188	B204/ 1	599711	D202	767113	A224
595859	M101	596257	B105	598268	D322	599713	D202	767451	A235
595859	M101/ 3	596258	B105	598269	D322	599780	B101	768724	A224
595892	B201	596261	B105	598272	M101	599782	B101	771103	A224
595892	E220	596287	M101	598272	M101/ 3	599783	B101	771163	A235
595892	M101/ 4	596287	M101/ 3	598293	B210/ 1	599784	B101	771326	A224
595903	B410	596290	M101	598294	B210/ 1	599828	E215	772036	A235
595903	B410/ 1	596290	M101/ 3	598295	B210/ 1	599831	E215	772036	A235/ A
595926	E220	596324	B101/ 1	598296	B210/ 1	599833	E215	772038	A235/ A
596020	L101	596377	E228	598297	B210/ 1	599850	L101	772039	A235/ A
596031	B204/ 1	596419	B101	598306	D316	599886	E224	772040	A235/ A
596032	B204/ 1	596419	B101/ 1	598307	A401	599888	E224	772041	A235/ A
596033	B204/ 1	596420	B101	598310	A301	599906	B201	772044	A235/ A
596060	D103	596420	B101/ 1	598311	A301	599910	B207/ 1	772047	A235/ A
596065	D103	596421	E223	598315	A256	599911	B207/ 1	772052	A235/ A
596079	E231	596456	M101/ 3	598322	B101/ 1	599936	B101/ 1	772063	A235/ A
596081	E231	596567	L101	598325	D201	599938	B101/ 1	772083	A235/ A
596082	E231	596671	E227	598400	E220	599939	B101/ 1	772084	A235/ A
596084	E231	596673	E227	598404	E220	599940	B101/ 1	814838	A221
596093	B213/ 2	596730	A221	598575	B201	599942	B101/ 1	822483	E235/ 2
596094	B213/ 2	597149	B101/ 1	598643	E225	599943	B101/ 1	822977	E235
596152	A402	597375	B406	598691	L101	599943	E215	822977	E235/ 1
596163	D314	597376	B406	598746	E223	607942	A224	822977	E235/ 2
596164	D314	597377	C101	598915	L304	656829	A235	849496	A201
596166	D314	597378	C101	598915	L304/ A	722023	A235	849603	A108
596188	D210	597484	B101	598916	L304	722027	A235	858487	B404
596188	D210/ 2	597484	B101/ 1	598916	L304/ A	726381	A235	858488	B404
596206	C101	597488	D314	599001	L403	744462	B101	858489	B404
596230	B101/ 1	597489	D314	599112	L101	744462	B101/ 1	858490	B404
596247	B105	597491	D314	599113	B101/ 1	765640	A224	858491	B404
596248	B105	597497	E223	599115	B101/ 1	766837	A235	858492	B404
596249	B105	597928	F401/ 1	599126	B101/ 1	766838	A235	858493	B404
596250	B105	598174	B204/ 1	599245	B201	766839	A235	858494	B404

N.ORDIN.	SGR.	N.ORDIN.	SGR.	N.ORDIN.	SGR.	N.ORDIN.	SGR.	N.ORDIN.	SGR.
858495	B404	1909642	A103	4230555	A256/ 2	4578175	A107	4602069	A102
858496	B404	1909643	A105	4231247	A107	4584861	A409	4602162	A254
858497	B404	1909644	A105	4232606	A301	4585990	A101	4602345	A254
858498	B404	1909645	A105	4247204	F401	4587730	A302	4603298	A107
858499	B404	1909646	A105	4247206	F401/ 2	4587731	A302	4603449	A107
858501	B404	1909647	A105	4247208	F401	4593320	A409	4603450	A107
858502	B404	4002890	A224	4247208	F401/ 2	4597389	A105	4603451	A107
858503	B404	4007075	D202	4248828	F301	4599351	A101	4603870	A403
894827	B101	4022331	D202	4262887	A301	4599352	A101	4604615	A402
895519	L101	4022332	D202	4271719	F401/ 2	4599398	A107	4604941	A302
992273	A201	4023904	A243	4289727	F629/ A	4599557	A403	4605220	A301
992474	F401	4023905	A243	4290996	F301	4599560	A403	4605293	A302
998936	D202	4031577	A102	4305449	F501	4599561	A402	4606664	A106
1909100	A226	4067155	A223	4338920	A107	4599562	A402	4606664	A115
1909100	A226/ 1	4067155	A223/ A	4509873	D202	4599607	A101	4607466	A102
1909101	A301	4067156	A223	4543282	A224	4599726	A302	4607511	A106
1909134	E220	4067156	A223/ A	4543749	A105	4599807	A106	4607582	E220
1909144	D214	4081258	A224	4551101	A243	4599807	A116	4607586	E220
1909194	A105	4091420	F301	4555699	A105	4599809	A402	4607590	D211
1909195	A105	4117122	A201	4557649	A243	4600189	A115	4607590	E220
1909196	A105	4149474	F501	4561428	B101	4600190	A115	4607593	E220
1909197	A105	4151244	A301	4561429	B101	4600329	A106	4607627	A224
1909198	A105	4158641	F401	4561429	B101/ 1	4600329	A116	4607639	A102
1909199	A105	4158641	F401/ 1	4562392	A105	4600631	A224	4607641	A102
1909200	A105	4159884	F501	4562393	A105	4600632	A102	4607643	A102
1909201	A105	4176086	A243	4562394	A105	4600633	A102	4607646	A116
1909202	A105	4176846	F401	4564844	A224	4600753	A102	4607647	A116
1909203	A105	4176846	F401/ 1	4568626	B204	4600893	A301	4607651	A116
1909289	A105	4180375	F201	4568626	B204/ 1	4601057	A101	4607652	A116
1909499	A103	4180376	F201	4570798	A107	4601060	A402	4607654	A116
1909500	A103	4189372	D210	4570799	A107	4601061	A101	4607655	A116
1909529	A101	4189372	D210/ 1	4572858	B204	4601295	A107	4607655	A224
1909530	A101	4189372	D210/ 2	4572858	B204/ 1	4601296	A107	4607670	A301
1909626	A403	4189372	D210/ 3	4572859	B204	4601302	A107	4607673	A224
1909638	A103	4210386	F401/ 1	4572859	B204/ 1	4601827	A254	4607721	A116
1909639	A103	4215702	E216	4572860	B204	4601981	A254	4607722	A116
1909640	A103	4230555	A256	4572860	B204/ 1	4602067	A102	4607743	A106
1909641	A103	4230555	A256/ 1	4577359	A107	4602068	A102	4607764	A106

N.ORDIN.	SGR.	N.ORDIN.	SGR.	N.ORDIN.	SGR.	N.ORDIN.	SGR.	N.ORDIN.	SGR.
4607842	A254	4637974	A105	4654360	A101	4689554	A107	4705834	A302
4607933	A102	4637975	A105	4654361	A101	4693029	A107	4705835	A301
4607934	A102	4637976	A105	4654391	A102	4693030	A107	4705910	A301
4607945	A102	4637977	A105	4655011	A403	4693031	A107	4707153	A302
4608223	A301	4639096	A403	4655014	A409	4693032	A107	4709282	A224
4608556	A402	4639097	A403	4655844	A106	4697271	A000	4710517	A101
4609132	A107	4639661	A107	4655844	A115	4697273	A000	4710518	A101
4609709	A102	4641875	A224	4655899	A106	4697838	A402	4722861	A224
4610742	A256	4641876	A224	4655915	A115	4698677	A105	4722865	A224
4610742	A256/ 1	4644325	A224	4656176	A102	4698679	A105	4722869	A224
4610742	A256/ 2	4644326	A224	4657434	A102	4698680	A105	4722879	A224
4612229	A224	4644327	A224	4658441	A102	4698681	A105	4722881	A224
4614579	A116	4647814	A224	4659056	A102	4698682	A105	4733830	F603
4614608	A301	4647958	A402	4660759	A102	4698683	A103	4733830	F603/ 1
4615697	A224	4648421	A107	4661543	A402	4698685	A103	4733831	F603
4616707	A224	4648422	A107	4662636	A101	4698686	A103	4733831	F603/ 1
4617099	A403	4649630	A105	4662637	A101	4698687	A103	4737794	A108
4617260	A243	4649632	A105	4663606	A105	4698688	A103	4737796	A108
4617262	A243	4649633	A105	4663607	A105	4698689	A103	4738078	A243
4617972	A224	4649634	A105	4666429	A115	4698691	A103	4738080	A243
4617973	A226	4649635	A105	4667450	A106	4698692	A103	4738368	A103
4619405	E220	4649636	A105	4667450	A116	4698693	A103	4740717	A224
4619876	A103	4649638	A105	4667451	A106	4698694	A103	4748800	A106
4620251	A101	4649639	A105	4667451	A116	4699783	A107	4751135	A106
4620989	A224	4649640	A105	4667452	E220	4701244	A103	4753104	F301
4621511	A107	4649641	A105	4670802	A102	4702439	F201	4757883	A224
4621730	A102	4652616	A103	4671701	A224	4702448	A115	4760842	A224
4622324	A115	4653289	A103	4671840	A107	4702453	F301	4762000	A105
4622850	A107	4653290	A103	4673608	A107	4702454	A115	4763918	A105
4622851	A102	4653291	A103	4673610	A107	4702455	A402	4950002	A401
4624515	A301	4653292	A103	4673692	A302	4702456	F301	4950003	A401
4624702	A301	4653293	A103	4673807	A402	4702457	F301	4950004	A401
4624737	A115	4653295	A105	4673810	A402	4702458	A115	4950005	A401
4625173	A107	4653297	A105	4673811	E220	4703088	A402	4950006	A401
4628797	A101	4653298	A105	4676070	A107	4705827	A301	4950026	B207/ 2
4636708	A101	4653299	A105	4676071	A107	4705829	A302	4950027	B201
4637971	A105	4653300	A105	4676518	A103	4705831	A302	4950044	B201
4637972	A105	4653850	A103	4679242	A402	4705833	A302	4950081	B204

N.ORDIN.	SGR.	N.ORDIN.	SGR.	N.ORDIN.	SGR.	N.ORDIN.	SGR.	N.ORDIN.	SGR.
4950081	B204/ 1	4951088	F401/ 1	4952082	D102/ 2	4953687	E220	4956546	E215
4950088	A402	4951089	F401	4952085	D102/ 2	4953814	F401	4956547	E215
4950128	L101	4951089	F401/ 1	4952086	E216	4953814	F401/ 1	4956561	D211
4950132	E220	4951090	F401	4952123	L304	4953852	B201	4956563	D211
4950259	F301	4951090	F401/ 1	4952123	L304/ A	4953900	B201	4956570	D211
4950400	B101/ 1	4951136	A108	4952242	C101	4954033	C101	4957107	B301
4950401	L101	4951140	F401/ 1	4952267	A201	4954039	C209/ 1	4957110	B301
4950422	L101	4951140	F401/ 2	4952271	C135	4954117	F501	4957236	D104/ 1
4950423	L101	4951141	F401	4952271	C135/ 1	4954118	F501	4957312	D316
4950424	L101	4951142	F401	4952372	F401	4954119	C135/ 1	4957469	M101
4950442	L101	4951144	F301	4952372	F401/ 1	4954145	D316	4957469	M101/ 3
4950462	L401	4951145	F401	4952412	E235/ 1	4954150	L101	4957470	M101
4950663	E216	4951146	A201	4952413	L101	4954197	F401	4957587	B105
4950666	B101	4951149	F401	4952485	L304	4954265	F401	4958397	D211
4950687	E220	4951149	F401/ 1	4952488	A223	4954271	F401	4958507	B101
4950755	E236	4951213	L101	4952488	A223/ A	4954318	E216	4958507	B101/ 1
4950755	E236/ 1	4951290	C101	4952524	L101	4954356	A221	4958507	C101
4950756	E236	4951291	C101	4952552	A222	4954459	E235/ 1	4958508	C101
4950756	E236/ 1	4951293	C101	4952553	F401	4954461	D103	4958818	D210
4950827	A221	4951295	C101	4952618	A201	4954461	E235/ 2	4958818	D210/ 2
4950840	B101	4951304	F401	4952725	E215	4954462	E235	4958819	D210
4950841	B101	4951354	A221	4952736	B201	4954478	L304/ 1	4958819	D210/ 2
4950855	F401	4951357	A221	4952737	B201	4954479	L304/ 1	4958824	D314
4950855	F401/ 1	4951359	A221	4952844	A221	4954521	A221	4959002	D322
4950856	D316	4951360	A221	4952846	A221	4954645	A221	4959003	D322
4950863	A201	4951362	A221	4952982	A401	4954934	B101/ 1	4959048	D211
4950878	E220	4951436	B101	4952995	B101	4954936	B101/ 1	4959130	D210
4950903	L101	4951437	B101	4953151	A221	4955052	L101	4959130	D210/ 2
4950913	L101	4951664	F401/ 1	4953152	A221	4955206	D314/ 1	4959139	D214
4950915	L101	4951665	F401/ 1	4953215	L304	4955418	E224	4959141	D214
4950917	L101	4951666	F401/ 1	4953369	A221	4955419	E224	4959143	D214
4950930	B101/ 1	4951668	D103	4953406	B101	4955420	E223	4959313	C101
4950973	D104	4951691	B204	4953445	M101/ 3	4955421	E223	4959315	C101
4951053	L304	4951832	B101	4953559	B101	4955740	A223	4959439	D211
4951053	L304/ A	4951864	F401	4953560	B101	4955740	A223/ A	4959577	D210/ 3
4951087	F401	4951864	F401/ 2	4953565	B101	4956119	A402	4959684	D316/ 1
4951087	F401/ 1	4951951	F501	4953578	B201	4956264	B406	4959684	D322
4951088	F401	4951952	F401	4953580	B201	4956269	E216	4959776	E235

N.ORDIN.	SGR.	N.ORDIN.	SGR.	N.ORDIN.	SGR.	N.ORDIN.	SGR.	N.ORDIN.	SGR.
4959776	E235/ 1	4964380	B401/ 1	4968813	D210/ 2	4974804	B406	4982205	M101/ 3
4959777	E235	4964380	D314	4968813	E223	4974817	F401	4982208	M101/ 3
4959777	E235/ 1	4964396	D214	4968815	B213/ 1	4974817	F501	4982210	M101/ 3
4959852	B406	4964930	B406	4968815	E225	4974988	E216	4982242	E228
4959910	B204	4964932	B406	4968815	E228	4975018	L130	4982799	L304/ A
4959916	E216	4964941	B406	4970404	B401	4975373	M101/ 3	4982963	E220
4960041	B204	4965416	B207	4970405	B401	4975437	E220	4983094	E227
4960041	E216	4965577	M101	4970406	B411	4975438	E220	4983099	E227
4960158	Z101	4965577	M101/ 3	4970496	B101/ 1	4975439	E220	4983112	M101
4960415	E227	4965796	M101	4970497	B101/ 1	4975453	E220	4983112	M101/ 3
4960850	B207	4965796	M101/ 3	4970715	E216	4975454	E220	4983148	F401
4960851	B101/ 1	4965931	F401	4970728	E216	4975517	D214	4983148	F401/ 1
4960851	B207/ 1	4966119	F401	4970947	E220	4976067	B201	4983650	E235/ 2
4960851	B213	4966320	E223	4971444	D316	4976068	B201	4983663	A223
4960851	B213/ 2	4966856	B401/ 1	4971451	D316	4976069	B201	4983881	L304/ A
4960852	B207/ 2	4966856	D314	4971673	B210	4976070	B204	4983928	F501
4960855	B213/ 1	4966857	E215	4971674	B210	4976071	E223	4984223	B207
4961019	B207/ 1	4967190	F401/ 2	4971675	B210	4976073	B304	4984223	B207/ 1
4961021	B213	4967193	F401/ 2	4971755	B101/ 1	4976074	E216	4984223	B207/ 2
4961021	B213/ 2	4967200	L304/ 1	4971769	B210/ 2	4976169	B411	4984223	B213
4961371	F401	4967201	L304/ 1	4971770	B210/ 2	4976585	L130	4984223	B213/ 2
4961372	F401	4967261	B406	4971771	B213/ 1	4976650	B204	4984377	E220
4961887	D210/ 2	4967262	B406	4972101	D211	4976919	B105/ 1	4984904	M101/ 3
4962094	E215	4967294	F401/ 2	4972381	B406	4978671	F401	4985206	D314
4962552	F501	4967295	F401/ 2	4972382	B406	4978731	L130	4985249	B412
4962553	F501	4967318	F401/ 2	4973250	F301	4978843	F401/ 2	4985294	B204
4962554	F501	4967319	F401/ 2	4973423	B201	4979119	M101/ 2	4985295	B204
4963277	C101	4967412	F501	4973558	Z101	4979120	B401/ 1	4985295	B204/ 1
4963649	D322	4967557	L101	4973658	D210	4979120	D314	4985299	B204/ 1
4963663	A223/ A	4967704	D102/ 3	4973658	D210/ 2	4979352	D102/ 3	4985388	L101
4964343	E235	4967704	E235	4973662	D210/ 2	4980139	D102/ 3	4986427	B205/ 1
4964343	E235/ 1	4967704	E235/ 1	4973664	D210	4980140	D102/ 3	4987154	B205/ 1
4964344	E235/ 2	4967704	E235/ 2	4973990	A223/ A	4980144	D102/ 3	4987482	F401/ 2
4964346	E236/ 1	4968736	B105	4974322	F401	4980168	D102/ 3	4987657	F401/ 2
4964347	E236	4968813	B101	4974474	B105	4980171	D102/ 3	4987809	E225
4964348	E236	4968813	B101/ 1	4974476	B105	4981822	F401/ 2	4987974	B406
4964348	E236/ 1	4968813	C101	4974477	B105	4981839	B406	4987975	B406
4964349	E236/ 1	4968813	D210	4974766	L101	4982202	M101/ 3	4987976	B406

N.ORDIN.	SGR.	N.ORDIN.	SGR.	N.ORDIN.	SGR.	N.ORDIN.	SGR.	N.ORDIN.	SGR.
4988024	L101	4988556	D202	4988592	F608	4988643	F603	4988677	F603
4988491	A401	4988557	D202	4988593	F608	4988644	F603	4988677	F603/ 1
4988493	A223	4988561	D202	4988594	F608	4988645	F603	4988678	F603
4988496	A223	4988562	D202	4988595	F608	4988646	F603	4988678	F603/ 1
4988500	B101	4988563	D202	4988596	F608	4988649	F603	4988683	F603
4988501	B101	4988564	D202	4988597	F608	4988652	F603	4988683	F603/ 1
4988502	B101	4988565	D210	4988598	F608	4988653	F603	4988686	F603
4988502	B401/ 1	4988565	D210/ 2	4988599	F608	4988654	F603	4988686	F603/ 1
4988502	D314/ 1	4988567	D210	4988600	F608	4988655	F603	4988687	F603
4988504	D201	4988567	D210/ 1	4988601	F608	4988656	F603	4988687	F603/ 1
4988505	D201	4988567	D210/ 2	4988602	F608	4988658	F603	4988688	F603
4988506	D202	4988567	D210/ 3	4988603	F608	4988658	F603/ 1	4988688	F603/ 1
4988507	D202	4988568	D210	4988604	F608	4988659	F603	4988690	B309
4988508	D202	4988568	D210/ 2	4988605	F608	4988659	F603/ 1	4988692	B401/ 1
4988509	D202	4988569	D210	4988606	F608	4988660	F603	4988694	B316
4988510	D202	4988569	D210/ 2	4988607	F608	4988660	F603/ 1	4988695	B316
4988511	D202	4988570	D210	4988608	F608	4988661	F603	4988696	F603
4988512	D202	4988570	D210/ 1	4988618	A402	4988661	F603/ 1	4988696	F603/ 1
4988513	F201	4988570	D210/ 2	4988619	A402	4988662	F603	4988697	F603
4988514	F608	4988570	D210/ 3	4988621	A108	4988662	F603/ 1	4988697	F603/ 1
4988517	F608	4988571	F301	4988624	F503	4988663	F603	4988735	B316
4988518	F608	4988572	F608	4988625	F503	4988663	F603/ 1	4988736	B316
4988520	F608	4988573	F608	4988627	F503	4988664	F603	4988737	B316
4988521	F608	4988575	F608	4988628	E224	4988664	F603/ 1	4988738	B316
4988522	F608	4988576	F608	4988629	E224	4988667	F603	4988739	B316
4988523	F608	4988578	F608	4988630	E224	4988667	F603/ 1	4988740	B309
4988524	F608	4988579	F608	4988631	E224	4988670	F603	4988741	B316
4988525	F608	4988580	F608	4988632	F608	4988670	F603/ 1	4988744	B316
4988526	F608	4988581	F608	4988633	F608	4988672	F603	4989000	B316
4988527	F608	4988582	F608	4988635	F608	4988672	F603/ 1	4989001	B316
4988536	F608	4988583	F608	4988636	F301	4988673	F603	4989002	B316
4988547	F608	4988585	F608	4988637	F603	4988673	F603/ 1	4989003	B309
4988548	F608	4988586	F608	4988637	F603/ 1	4988674	F603	4989004	B309
4988549	F608	4988587	F608	4988638	F603	4988674	F603/ 1	4989005	B309
4988552	A103	4988588	F608	4988638	F603/ 1	4988675	F603	4989006	B404
4988553	A103	4988589	F608	4988639	F603	4988675	F603/ 1	4989007	B404
4988554	A108	4988590	F608	4988639	F603/ 1	4988676	F603	4989008	D316/ 1
4988555	A108	4988591	F608	4988641	F603	4988676	F603/ 1	4989009	D316/ 1

N.ORDIN.	SGR.	N.ORDIN.	SGR.	N.ORDIN.	SGR.	N.ORDIN.	SGR.	N.ORDIN.	SGR.
4989010	D316/ 1	4989165	F401/ 1	4997662	A223/ A	4999418	L101/ 1	5012075	B401/ 1
4989012	D202	4989523	B411	4997663	A223/ A	4999674	B401	5012079	B401/ 1
4989014	D201	4989524	B411	4997664	A223/ A	4999675	B401	5012080	D210/ 1
4989015	D210/ 1	4989831	E231/ 1	4997665	A223/ A	4999764	L304/ A	5012085	B215
4989015	D210/ 3	4989839	L403	4997666	A223/ A	4999766	L304/ A	5012086	D316/ 1
4989016	D210/ 1	4990195	E227	4997764	A222	4999811	B101/ 1	5012087	B401/ 1
4989016	D210/ 3	4990338	L304/ A	4997786	E216	4999812	B105/ 2A	5012090	B309
4989020	D210/ 1	4990369	L101/ 1	4997923	B406	4999855	F301	5012091	B304
4989020	D210/ 3	4990376	L101/ 1	4997924	B406	4999981	B401/ 1	5012092	B304
4989021	D210/ 1	4990378	L101/ 1	4997925	B406	4999981	D314	5012094	B304
4989021	D210/ 3	4990532	L304/ A	4997926	B406	4999997	L101	5012095	B215
4989024	B215	4990533	L304/ A	4997928	B406	4999999	L101	5012096	B401/ 1
4989025	B305	4990743	F401	4997929	B406	5000243	B101	5012160	D211
4989028	B215	4990747	L401	4997930	B406	5011575	L101	5012163	D211
4989030	D210	4991597	E231	4997959	B401/ 1	5011578	A201	5012164	D211
4989032	D210	4991597	E231/ 1	4997972	B404	5011587	A221	5012165	D211
4989033	E224	4991598	E231	4998221	A222	5011637	A256	5012184	B205
4989034	E224	4991598	E231/ 1	4998293	A256/ 1	5011637	A256/ 2	5012186	B411
4989072	F401/ 2	4991599	E231	4998306	B406	5011638	A256	5012187	A223
4989084	D201	4991599	E231/ 1	4998307	B406	5011638	A256/ 2	5012190	A223
4989088	B305	4991682	B406	4998469	F503	5011641	A256/ 2	5012191	A223
4989090	B305	4991683	B406	4998655	E231/ 1	5011646	L101	5012191	A223/ A
4989091	B305	4991684	B406	4998656	E231/ 1	5011655	A256/ 1	5012193	B204
4989094	B401/ 1	4991732	B401/ 1	4998701	A201	5011730	F401	5012196	E236
4989096	B401/ 1	4991732	D314	4998835	F301	5011733	F401	5012197	A401
4989097	B404	4991747	E227	4998870	A108	5011758	D102/ 2	5012198	A222
4989098	B404	4993127	E225	4998874	M101/ 3	5011785	L101	5012199	A402
4989111	B201	4993323	A243	4998886	E231	5011788	L101	5012200	A402
4989115	D210/ 3	4993813	L101/ 1	4998886	E231/ 1	5011790	L101	5012204	C135
4989116	D211	4994239	B411	4998925	L304	5011804	A201	5012205	C135
4989125	D211	4995340	B412	4998966	L304	5011813	L401	5012205	C135/ 1
4989126	D211	4995406	B210/ 2	4998969	L304	5011825	B201	5012206	C135
4989127	D211	4995956	L101	4998976	L304	5011826	B201	5012210	D201
4989128	D211	4996214	B204/ 1	4998977	L304	5011829	L101	5012211	D201
4989129	D211	4997113	B401/ 1	4998978	L101/ 1	5011845	A256	5012212	D202
4989141	E235	4997113	D314	4998984	L101/ 1	5011846	A256	5100804	E225
4989141	E235/ 1	4997629	L130	4998993	L304	5012073	D314/ 1	5100806	E225
4989141	E235/ 2	4997662	A222	4999030	L101	5012074	D314/ 1	5100807	E225

N.ORDIN.	SGR.	N.ORDIN.	SGR.	N.ORDIN.	SGR.	N.ORDIN.	SGR.	N.ORDIN.	SGR.
5101532	E220	5102251	B105/ 1	5103801	E217	5105424	F401	5107159	F401
5101533	B204	5102255	B105/ 1	5103841	F401/ 1	5105425	F401	5107160	F401
5101537	B204/ 1	5102255	B105/ 2A	5103841	F401/ 2	5105426	F401	5107160	F401/ 2
5101568	B205/ 1	5102349	E216	5103842	F401/ 1	5105518	L304/ A	5107161	A108
5101585	B105/ 1	5102518	D211	5103842	F401/ 2	5105574	B301	5107162	F632
5101585	B105/ 2A	5102530	B105/ 1	5103868	B406	5105575	B204	5107163	F632
5101590	B204	5102649	B406	5103869	B406	5105602	B204	5107163	F634/ A
5101590	B204/ 1	5102660	B406	5103870	B406	5105664	E224	5107163	F634/ 1A
5101703	L304/ A	5102661	B406	5103893	E217	5105809	F401	5107163	F634/ 2A
5101704	L304/ A	5102707	B305	5103898	E217	5105811	F401	5107164	F632
5101741	E231	5102788	B204/ 1	5103903	F401/ 1	5105882	F501	5107165	F634/ 1A
5101741	E231/ 1	5102789	B204/ 1	5103925	F401/ 2	5105883	L101	5107166	F634/ A
5101781	D211	5102790	B204/ 1	5104083	E231	5105982	F301	5107166	F634/ 1A
5101782	D213	5102792	B204/ 1	5104083	E231/ 1	5105983	F301	5107167	F634/ A
5101784	D213	5102794	B204/ 1	5104181	D211	5105988	F301	5107432	F401/ 1
5101785	D213	5102893	B204/ 1	5104182	D211	5105989	E217	5107433	F401/ 1
5101786	D213	5103051	B201	5104183	D211	5106235	F301	5107434	F401/ 1
5101787	D213	5103170	B201	5104184	B207/ 2	5106249	B406	5107435	F634/ 2A
5101789	D213	5103244	F401	5104185	D211	5106250	B406	5107436	F401/ 1
5101790	D213	5103249	F629/ 1	5104186	B401/ 1	5106270	B406	5107437	F635/ A
5101791	D213	5103252	F629	5104189	B401/ 1	5106271	B406	5107438	F635/ A
5101792	D213	5103260	F629	5104286	L101	5106299	E224	5107439	F635/ A
5101793	D213	5103260	F629/ 1	5104288	L101	5106514	B406	5107440	F635/ A
5101794	D213	5103261	F629	5104321	B204/ 1	5106515	B406	5107441	F629/ 1
5101796	D213	5103261	F629/ 1	5104403	B105/ 2A	5106516	B406	5107442	F401/ 2
5101891	A256/ 2	5103262	F629/ 1	5104501	L304/ 1	5106517	B406	5107464	L101/ 1
5101893	A201	5103263	F629	5104502	L304/ 1	5106518	B406	5107485	F401/ 2
5101898	B201	5103263	F629/ 1	5104503	L304/ 1	5106519	B406	5107486	F401/ 2
5101910	E225	5103264	F629	5104504	L304/ 1	5106520	B406	5107603	A301
5101933	D102/ 2	5103264	F629/ 1	5104532	E231/ 1	5106610	F301	5107604	E231/ 1
5101934	D102/ 2	5103275	F401/ 1	5104593	E231/ 1	5106689	B412	5107692	F501
5101937	B105/ 1A	5103275	F629	5104775	L101	5106751	F503	5107816	E217
5101937	B105/ 2A	5103275	F629/ 1	5104962	F301	5106752	B101/ 1	5107846	M101/ 4
5101980	C135	5103279	F401	5105032	L101/ 1	5106753	B105/ 1A	5107905	E216
5101981	B410/ 1	5103511	E220	5105420	F401	5106754	B105/ 1A	5107908	B204
5102022	D201	5103703	B406	5105421	F401	5106854	B105/ 1A	5108181	M101/ 4
5102147	B204/ 1	5103704	B406	5105422	F401	5107157	F401	5108189	F501
5102150	B204/ 1	5103800	E217	5105423	F401	5107158	F401	5108206	A402

N.ORDIN.	SGR.	N.ORDIN.	SGR.	N.ORDIN.	SGR.	N.ORDIN.	SGR.	N.ORDIN.	SGR.
5108266	F401	5111319	F201	5118569	E220	9907163	F629/ 2	9917894	A227
5108267	F401	5111381	F401	5118570	D211	9909170	F608/ A	9917894	A227/ A
5109000	B205	5111450	L304/ A	5118570	E220	9909440	F608/ A	9917895	A227
5109053	F401	5111457	B204/ 1	5118891	F401	9909452	F608/ A	9917895	A227/ A
5109053	F401/ 1	5112115	B201	5118892	F401	9911373	F634/ 2	9917897	A227
5109066	F401	5112676	C101	5119164	B101/ 1	9911374	F634/ 2	9917897	A227/ A
5109066	F401/ 1	5112680	C101	5120276	A101	9911382	F634/ 2	9917898	A227
5109066	F401/ 2	5112853	F301	5120843	A101	9911383	F634/ 2	9917898	A227/ A
5109074	B401	5113719	C135	5121348	B105/ 1A	9914625	F634/ 2	9917899	A227
5109221	F201	5113867	B101/ 1	8273385	E220	9916678	D212	9917899	A227/ A
5109222	F201	5113915	B201	8273902	E221	9916679	D212	9917900	A227
5109270	A201	5114200	E220	8273909	E221	9916690	D212	9917900	A227/ A
5109372	D316	5114713	F608	8273911	E221	9916692	D212	9917901	A227
5109693	F501	5115377	B406	8273912	D213	9916713	D212	9917901	A227/ A
5109784	D103	5115653	F501	8273912	E221	9916717	D212	9917902	A227
5109828	B105	5115830	C135	8273915	E221	9916721	D212	9917902	A227/ A
5109831	B210/ 1	5115853	F401	8273916	E221	9916722	D212	9917903	A227
5109832	B210/ 1	5115855	F401	8273917	E221	9916723	D212	9917903	A227/ A
5109833	B204/ 1	5115862	L101	8273918	D213	9916725	D212	9917904	A227
5109834	B204/ 1	5115911	F401	8273918	E221	9916727	D212	9917904	A227/ A
5109837	B204/ 1	5115912	F401	8273919	E221	9916728	D212	9917905	A227
5109838	B204/ 1	5115933	F401/ 1	8273920	D213	9916729	D212	9917905	A227/ A
5109853	B305	5115934	F401/ 1	8273920	E221	9916730	D212	9917908	A227
5109854	B305	5115974	F401/ 2	8273954	E221	9916732	D212	9917908	A227/ A
5109855	B305	5115975	F401/ 2	8273955	E221	9916733	D212	9917909	A227
5109856	B305	5116949	A201	8280042	E221	9917886	A227	9917910	A227
5109857	B305	5116972	A222	8280168	E221	9917886	A227/ A	9917912	A227
5109913	D211	5116973	A222	8280170	E221	9917887	A227	9917913	A227
5109914	D211	5116991	B305	8281201	D213	9917887	A227/ A	9917914	A227
5110245	B101	5117328	F629	8281201	E221	9917888	A227	9917914	A227/ A
5110379	F608	5117626	B406	8281576	E221	9917889	A227	9917916	A227
5110386	B401	5117713	B406	8283478	E221	9917889	A227/ A	9917916	A227/ A
5110387	B401	5118018	C135	8528426	B404	9917890	A227	9917917	A227
5110388	B411	5118018	C135/ 1	8530064	B404	9917890	A227/ A	9917919	A227
5110390	B411	5118180	L101	8530065	B404	9917892	A227	9917920	A227
5110392	B411	5118568	D211	8802992	A402	9917892	A227/ A	9917920	A227/ A
5110478	D213	5118568	E220	9902481	F608/ A	9917893	A227	9917921	A227
5110478	E221	5118569	D211	9902700	F608/ A	9917893	A227/ A	9917921	A227/ A

N.ORDIN.	SGR.	N.ORDIN.	SGR.	N.ORDIN.	SGR.	N.ORDIN.	SGR.	N.ORDIN.	SGR.
9917922	A227	9917947	A227/ A	9917967	A227/ A	9918096	A227/ A	9919434	B105/ 1
9917922	A227/ A	9917948	A227	9917969	A227	9918104	A226	9919434	B105/ 2A
9917923	A227	9917948	A227/ A	9917969	A227/ A	9918104	A226/ 1	9919436	B105/ 1
9917923	A227/ A	9917949	A227	9917971	A227	9918105	A226	9919436	B105/ 2A
9917924	A227	9917949	A227/ A	9917971	A227/ A	9918105	A226/ 1	9919437	B105/ 1
9917924	A227/ A	9917950	A226	9917975	A227	9918107	A226	9919439	B105/ 1
9917925	A227	9917950	A226/ 1	9917975	A227/ A	9918111	A226	9919439	B105/ 2A
9917925	A227/ A	9917950	A227	9917976	A227	9918111	A226/ 1	9919440	B105/ 1
9917926	A227	9917950	A227/ A	9917976	A227/ A	9918123	A226	9919442	B105/ 1
9917926	A227/ A	9917951	A227	9917978	A227	9918124	A226	9919443	B105/ 1
9917927	A227	9917951	A227/ A	9917979	A227	9918125	A226	9919443	B105/ 2A
9917927	A227/ A	9917952	A227	9917979	A227/ A	9918145	A226	9919444	B105/ 1
9917929	A227	9917952	A227/ A	9917981	A227	9918182	A227	9919444	B105/ 2A
9917930	A227	9917953	A227	9917981	A227/ A	9918182	A227/ A	9919571	A227
9917930	A227/ A	9917953	A227/ A	9917985	A227	9918386	A226/ 1	9919572	A227
9917931	A227	9917954	A227	9917985	A227/ A	9918431	F629/ 2	9919573	A227
9917931	A227/ A	9917954	A227/ A	9917987	A227	9918433	F629/ 2	9919574	A227
9917932	A227	9917955	A227	9917987	A227/ A	9918434	F629/ 2	9919575	A227
9917932	A227/ A	9917955	A227/ A	9917991	A227	9918441	F634	9919576	A227
9917933	A227	9917956	A227	9917991	A227/ A	9918442	F634	9919576	A227/ A
9917934	A227	9917956	A227/ A	9917993	A227	9918442	F634/ 1	9919643	D212
9917934	A227/ A	9917957	A227	9917993	A227/ A	9918446	F634/ 2	9919644	D212
9917936	A227	9917957	A227/ A	9917997	A227	9918786	F401	9919645	D212
9917936	A227/ A	9917958	A227	9917997	A227/ A	9918786	F401/ 1	9919646	D212
9917937	A227	9917958	A227/ A	9917998	A227	9918985	A227	9919647	D212
9917937	A227/ A	9917959	A227	9917998	A227/ A	9918988	A227	9919648	D212
9917938	A227	9917959	A227/ A	9918000	A227	9918988	A227/ A	9919650	D212
9917938	A227/ A	9917960	A227	9918001	A227	9919164	A226	9919651	D212
9917939	A227	9917960	A227/ A	9918001	A227/ A	9919424	B105/ 1	9919652	D212
9917940	A227	9917961	A227	9918092	A227	9919424	B105/ 2A	9919653	D212
9917941	A227	9917961	A227/ A	9918092	A227/ A	9919425	B105/ 1	9919654	D212
9917942	A227	9917962	A227	9918093	A227	9919426	B105/ 1	9919655	D212
9917943	A227	9917962	A227/ A	9918093	A227/ A	9919427	B105/ 1	9919656	D212
9917944	A227	9917964	A227	9918094	A227	9919428	B105/ 1	9919657	D212
9917945	A227	9917964	A227/ A	9918094	A227/ A	9919429	B105/ 1	9919658	D212
9917946	A227	9917965	A227	9918095	A227	9919430	B105/ 1	9919659	D212
9917946	A227/ A	9917965	A227/ A	9918095	A227/ A	9919431	B105/ 1	9919660	D212
9917947	A227	9917967	A227	9918096	A227	9919432	B105/ 1	9919661	D212

N.ORDIN.	SGR.	N.ORDIN.	SGR.	N.ORDIN.	SGR.	N.ORDIN.	SGR.	N.ORDIN.	SGR.
9919662	D212	9922915	A227	9927294	F629/ 2	9928676	F629/ 2	9929587	A227
9919663	D212	9922915	A227/ A	9927697	A227	9928680	M101/ 1	9929587	A227/ A
9919664	D212	9922916	A227	9927697	A227/ A	9928687	M101/ 1	9929597	A227
9919665	D212	9922916	A227/ A	9927703	A227/ A	9929041	M101/ 2	9930398	B105/ 2A
9919666	D212	9922917	A227	9927709	A227	9929042	M101/ 2	9931448	A225
9919667	D212	9922917	A227/ A	9927777	F629/ A	9929043	M101/ 2	9931580	F629/ A
9919668	D212	9922922	F634	9927787	F608/ A	9929044	M101/ 2	9933229	F608/ A
9919669	D212	9922922	F634/ 1	9927789	F608/ A	9929045	M101/ 2	9933234	F608/ A
9919670	D212	9922923	F634	9927795	F608/ A	9929046	M101/ 2	9934288	F608/ A
9919671	D212	9922923	F634/ 1	9927796	F608/ A	9929047	M101/ 2	9956180	M101/ 4
9919672	D212	9923012	A227	9927797	F608/ A	9929048	M101/ 2	9956182	M101/ 4
9919673	D212	9923012	A227/ A	9927798	F608/ A	9929049	M101/ 2	9956193	M101/ 4
9919674	D212	9923014	A227	9927799	F608/ A	9929050	M101/ 2	9956194	M101/ 4
9919675	D212	9923014	A227/ A	9927800	F608/ A	9929051	M101/ 2	9956195	M101/ 4
9919676	D212	9923289	B105/ 1	9927801	F608/ A	9929052	M101/ 2	9956291	A227/ A
9919677	D212	9923549	B415	9927802	F608/ A	9929053	M101/ 2	9956293	A227/ A
9919678	D212	9923550	B415	9927806	F608/ A	9929054	M101/ 2	9956294	A227/ A
9920107	A227	9923551	B415	9927813	F608/ A	9929055	M101/ 2	9956295	A227/ A
9920107	A227/ A	9923552	B415	9927815	F608/ A	9929056	M101/ 2	9956296	A227/ A
9921227	B415	9923669	D111/ 1	9927911	A226	9929057	M101/ 2	9956300	A227/ A
9921812	D212	9924309	F634/ 2	9927911	A226/ 1	9929058	M101/ 2	9956304	A227/ A
9922900	A227	9924369	A225	9927915	A226	9929059	M101/ 2	9956308	M101/ 1
9922900	A227/ A	9924369	A225/ A	9927915	A226/ 1	9929060	M101/ 2	9956309	M101/ 1
9922901	A227	9924369	A225/ B	9927916	A226	9929061	M101/ 2	9956310	M101/ 1
9922901	A227/ A	9924690	B105/ 2A	9927916	A226/ 1	9929062	M101/ 2	9956311	M101/ 1
9922902	A227/ A	9924885	F634	9927918	A225	9929063	M101/ 2	9956312	M101/ 1
9922903	A227	9924885	F634/ 1	9927918	A225/ A	9929064	M101/ 2	9956313	M101/ 1
9922903	A227/ A	9925485	B105/ 1	9927920	A225	9929065	M101/ 2	9956314	M101/ 1
9922904	A227	9925760	D212	9927920	A225/ A	9929066	M101/ 2	9956315	M101/ 1
9922904	A227/ A	9925769	D212	9927964	A227	9929067	M101/ 2	9956316	M101/ 1
9922905	A227	9925951	A227	9928452	F608/ A	9929068	M101/ 2	9956317	M101/ 1
9922907	A227	9925951	A227/ A	9928586	D111/ 1	9929069	M101/ 2	9956318	M101/ 1
9922907	A227/ A	9926919	A227	9928587	D111/ 1	9929070	M101/ 2	9956319	M101/ 1
9922908	A227	9926919	A227/ A	9928588	D111/ 1	9929071	M101/ 2	9956320	M101/ 1
9922908	A227/ A	9927290	F629/ 2	9928589	D111/ 1	9929072	M101/ 2	9956321	M101/ 1
9922909	A227	9927291	F629/ 2	9928592	D111/ 1	9929073	M101/ 2	9956322	M101/ 1
9922909	A227/ A	9927292	F629/ 2	9928593	D111/ 1	9929579	A227	9956323	M101/ 1
9922910	A227	9927293	F629/ 2	9928594	D111/ 1	9929585	A227/ A	9956324	M101/ 1

N.ORDIN.	SGR.	N.ORDIN.	SGR.	N.ORDIN.	SGR.	N.ORDIN.	SGR.	N.ORDIN.	SGR.
9956325	M101/ 1	9956576	B105/ 1A	9957705	F608/ A	10124773	A221	10282460	D314/ 1
9956326	M101/ 1	9956577	B105/ 1A	9957709	F608/ A	10125175	A102	10296160	A224
9956328	M101/ 1	9956578	B105/ 1A	9957710	F608/ A	10154350	E225	10296260	E225
9956329	M101/ 1	9956579	B105/ 1A	9957816	A226	10158300	B204	10296485	B101
9956330	M101/ 1	9956580	B105/ 1A	9957816	A226/ 1	10158800	B201	10296485	B101/ 1
9956331	M101/ 1	9956581	B105/ 1A	9957817	A226	10158800	B304	10296685	D214
9956332	M101/ 1	9956607	M101/ 4	9957817	A226/ 1	10160701	A101	10297185	D214
9956333	M101/ 1	9956609	M101/ 4	9957819	A227/ A	10181717	A224	10298460	A301
9956336	M101/ 1	9956612	M101/ 4	9957842	A225/ A	10184317	A224	10300611	B401/ 1
9956342	A227/ A	9956613	M101/ 4	9957842	A225/ B	10184417	E231	10300611	D314/ 1
9956470	D111	9956614	M101/ 4	9957913	F608/ A	10184417	E231/ 1	10300711	D214
9956471	D111	9956621	M101/ 4	9957964	F608/ A	10201820	C101	10300711	E231
9956472	D111	9956622	M101/ 4	9957965	F608/ A	10205710	E231	10305140	A201
9956473	D111	9956623	M101/ 4	9957994	D212	10205710	E231/ 1	10305171	A102
9956474	D111	9956624	M101/ 4	9959317	A225/ B	10205920	A106	10305171	B201
9956475	D111	9956625	M101/ 4	9959318	A225/ B	10206320	F603	10305171	B411
9956476	D111	9956627	M101/ 4	9959353	F501	10206320	F603/ 1	10306371	E223
9956477	D111	9956631	M101/ 4	9959751	A223/ B	10206520	B406	10329910	A107
9956478	D111	9956632	M101/ 4	9959752	A223/ B	10257060	A402	10342101	F501
9956479	D111	9956633	M101/ 4	9959753	A223/ B	10257060	E231	10353601	B205
9956480	D111	9956634	M101/ 4	9959754	A223/ B	10257060	E231/ 1	10353601	B205/ 1
9956482	B105/ 2A	9956635	M101/ 4	9959755	A223/ B	10260060	A243	10353601	B205/ 2
9956483	B105/ 2A	9956637	M101/ 4	10006709	F401	10260060	A301	10373601	F401
9956517	A227/ A	9956641	M101/ 4	10006709	F401/ 1	10260060	E231	10373901	F401
9956518	A227/ A	9956642	M101/ 4	10007109	A201	10260060	E231/ 1	10373901	F401/ 1
9956523	M101/ 1	9957574	F608/ A	10007305	F401	10260160	A224	10374801	L401
9956550	F608/ A	9957576	M101/ 4	10007305	F401/ 1	10263460	A102	10375101	F401/ 2
9956552	F608/ A	9957577	M101/ 4	10053510	B207	10263460	A201	10375101	F603
9956553	F608/ A	9957578	M101/ 4	10053610	B101	10263460	B201	10375101	F603/ 1
9956554	F608/ A	9957579	M101/ 4	10053610	B210	10263460	B411	10375411	F632
9956555	F608/ A	9957580	M101/ 4	10053610	B213/ 1	10265360	E223	10375411	F634/ A
9956556	F608/ A	9957581	M101/ 4	10053610	B213/ 2	10268350	E231	10375411	F634/ 1A
9956557	F608/ A	9957582	M101/ 4	10053610	E224	10269150	E231	10375411	F634/ 2A
9956558	F608/ A	9957632	F635	10053710	B204	10278660	E231	10377011	F401
9956559	F608/ A	9957689	M101/ 4	10053710	B205	10279560	B401/ 1	10378311	M101/ 4
9956573	B105/ 1A	9957690	M101/ 4	10053710	B404	10280060	A224	10378821	M101/ 4
9956574	B105/ 1A	9957691	M101/ 4	10101001	A223/ A	10282460	B401/ 1	10389201	L101
9956575	B105/ 1A	9957692	M101/ 4	10124311	A221	10282460	D211	10389901	A243

N.ORDIN.	SGR.	N.ORDIN.	SGR.	N.ORDIN.	SGR.	N.ORDIN.	SGR.	N.ORDIN.	SGR.
10390211	F401	10516671	D211	10516871	F401	10517171	E235	10519401	F501
10396180	F401	10516671	D314/ 1	10516871	F401/ 1	10517171	E235/ 2	10519601	A254
10396280	F401	10516671	E216	10516871	F401/ 2	10517171	L304	10519601	B207
10396280	F401/ 2	10516671	E217	10516871	L101	10517171	M101/ 3	10519601	B215
10405185	F401	10516671	E220	10516871	L101/ 1	10517270	C209/ 1	10519601	E216
10405185	F401/ 1	10516671	E223	10516871	L130	10517270	D211	10519601	E227
10405185	F401/ 2	10516671	E225	10516871	L304	10517271	B401/ 1	10519601	E228
10405585	F301	10516671	E227	10516871	L304/ A	10517271	C209	10519601	E231
10418105	F401/ 2	10516671	E236	10516871	L304/ 1	10517271	D102	10519601	F401/ 1
10418501	F401	10516671	F401	10516871	L403	10517271	D314	10519601	L101
10418501	F401/ 2	10516671	F401/ 1	10517071	A201	10517271	E235/ 1	10519601	L304/ A
10420301	F401/ 2	10516671	L101	10517071	A401	10517271	F603	10519621	A402
10427600	B101	10516671	L304/ A	10517071	B101	10517271	F603/ 1	10519660	A101
10427600	B101/ 1	10516671	L304/ 1	10517071	B201	10517271	L304/ A	10519660	A102
10450490	F301	10516677	E236/ 1	10517071	B304	10517371	D103	10520001	A201
10516471	A401	10516870	L304/ A	10517071	D104	10517371	E235	10520001	B101
10516471	B401/ 1	10516871	A256	10517071	D104/ 1	10517371	E235/ 2	10520001	B101/ 1
10516471	D211	10516871	A256/ 2	10517071	D210	10517471	D102	10520001	B210/ 1
10516471	F301	10516871	B101/ 1	10517071	D210/ 2	10517471	D103	10520001	E227
10516471	F401	10516871	B201	10517071	D314	10517571	D202	10520101	B201
10516471	F401/ 1	10516871	B205/ 2	10517071	E217	10517771	B304	10520101	E225
10516471	F401/ 2	10516871	B309	10517071	E220	10519201	F401	10520401	B101/ 1
10516471	F501	10516871	B401/ 1	10517071	E223	10519201	F401/ 1	10520401	D314
10516471	F603	10516871	B410	10517071	E224	10519201	F629	10571371	C135
10516471	F603/ 1	10516871	B410/ 1	10517071	L130	10519201	F629/ 1	10571371	F501
10516471	M101	10516871	B411	10517071	L304	10519201	L401	10615270	F401/ 2
10516471	M101/ 3	10516871	C101	10517071	L304/ A	10519301	A221	10617010	E227
10516671	A222	10516871	C135	10517071	L304/ 1	10519301	A223/ A	10721021	D103
10516671	A256	10516871	D202	10517071	M101/ 1	10519301	F608/ A	10722111	B207
10516671	A256/ 1	10516871	D210	10517071	M101/ 2	10519301	F629	10724720	B404
10516671	A256/ 2	10516871	D210/ 2	10517071	M101/ 3	10519301	F629/ 1	10724720	D314
10516671	B101/ 1	10516871	D212	10517071	M101/ 4	10519301	M101/ 4	10726711	D201
10516671	B201	10516871	D213	10517171	A201	10519401	A221	10731121	B404
10516671	B204	10516871	E225	10517171	D102/ 3	10519401	D211	10733601	C135/ 1
10516671	B204/ 1	10516871	E227	10517171	D314	10519401	E220	10733601	E227
10516671	B207/ 1	10516871	E231	10517171	D322	10519401	F301	10733601	M101/ 4
10516671	B207/ 2	10516871	E231/ 1	10517171	E220	10519401	F401	10733801	B404
10516671	C101	10516871	F301	10517171	E225	10519401	F401/ 2	10733801	D314

N.ORDIN.	SGR.	N.ORDIN.	SGR.	N.ORDIN.	SGR.	N.ORDIN.	SGR.	N.ORDIN.	SGR.
10734101	A221	10791411	F401	10839910	B201	11058076	D202	11195370	L401
10734101	B207	10791411	F629	10839910	B411	11058876	D213	11195371	F603
10734201	A221	10791411	F629/ 1	10857790	F401/ 2	11059076	A105	11195371	F603/ 1
10734201	C135	10791421	F401/ 1	10857790	F501	11059976	B207	11195371	L401
10734201	E227	10793111	B101	10857790	F503	11059976	B207/ 1	11195470	F401
10734201	E228	10793411	D210	10857790	F632	11059976	B207/ 2	11195470	F608/ A
10734201	E231	10793411	D210/ 1	10857790	F634	11059976	B213	11195471	A224
10734201	L101	10793411	D210/ 2	10857790	F634/ 1	11059976	B213/ 2	11195471	A243
10734301	B215	10793411	D210/ 3	10857790	F634/ 1A	11060576	B204	11195471	F603
10734401	B101	10794011	A201	10857790	F634/ 2	11061576	E216	11195471	F603/ 1
10734401	B101/ 1	10794011	C135	10857790	F634/ 2A	11061576	E217	11195471	M101/ 4
10734401	C101	10794011	F401/ 2	10857790	F635	11061976	E216	11197771	A224
10734601	D210	10794011	F501	10857790	F635/ A	11061976	E217	11197771	E220
10734601	D210/ 1	10794011	F603	10861290	F629/ 2	11062976	B401	11198071	A101
10734601	D210/ 2	10794011	F603/ 1	10863090	F401/ 2	11065976	E215	11198071	A102
10734601	D210/ 3	10794011	F634/ 2	10902021	A401	11066076	E223	11198071	A107
10735001	D102	10794011	L101	10902021	B401/ 1	11066376	C135	11198071	A224
10735001	E217	10794011	L401	10902021	F401/ 2	11066476	B215	11198071	A243
10788811	A221	10795701	L101	10902021	M101	11066476	C135/ 1	11198071	A254
10790111	E225	10796401	B101	10902021	M101/ 3	11066676	A107	11198071	A301
10790321	B201	10796401	B101/ 1	10902221	F401	11066876	B101/ 1	11198071	A302
10790321	E223	10796401	C135	10902321	E220	11067376	B204/ 1	11198071	A402
10790321	E224	10796901	B210/ 1	10902421	A224	11067376	E216	11198071	A403
10790421	D314	10796901	D314	10902421	E220	11067676	C101	11198071	A409
10790421	E220	10796901	M101	10902821	D211	11067875	E217	11198071	E220
10790421	E225	10796901	M101/ 3	10903021	D211	11067876	E216	11198071	F301
10790521	D322	10797401	B204	10903021	E220	11067886	E216	11198371	A102
10791011	B101/ 1	10797401	E216	10903021	F201	11068376	B204/ 1	11198371	A115
10791011	B213/ 1	10798101	B201	10922921	L304	11068876	B204	11198371	A224
10791011	C135	10839510	A302	10922921	L304/ A	11069076	B204/ 1	11198371	A402
10791011	E231	10839610	A102	10923121	B410	11069076	B401	11198371	F301
10791011	E231/ 1	10839610	B201	10923121	B410/ 1	11088076	M101/ 4	11198671	B201
10791211	C101	10839710	A102	10978021	A224	11119121	D102/ 3	11198671	B411
10791211	D104	10839710	B201	11052090	F301	11193871	M101/ 4	11198671	M101/ 4
10791211	D104/ 1	10839710	B210	11052090	F401	11195370	A201	11200171	A116
10791321	B101	10839710	B210/ 1	11052090	F401/ 1	11195370	F501	11200171	B201
10791321	B101/ 1	10839710	B210/ 2	11052190	F401	11195370	F629/ 2	11200271	B201
10791411	C135/ 1	10839810	D202	11052190	F401/ 1	11195370	F634/ 2	11200271	D102

N.ORDIN.	SGR.	N.ORDIN.	SGR.	N.ORDIN.	SGR.	N.ORDIN.	SGR.	N.ORDIN.	SGR.
11200271	D102/ 3	11363021	E223	12164121	F629/ 1	12179090	A243	12638601	E228
11200271	D322	11363021	L304/ 1	12164211	E235	12179090	E220	12638601	F201
11200471	D102/ 3	11369621	B201	12164221	E235/ 2	12179490	A201	12638601	F301
11201121	B201	11369621	D102	12164321	D103	12179490	A243	12638601	L304
11201121	D104	11376221	C209	12164711	A256/ 2	12429420	B207/ 1	12638601	L403
11201121	D104/ 1	11376221	C209/ 1	12164711	L403	12430121	A102	12639701	A223
11201121	L304/ 1	11383621	D103	12164721	A115	12574221	F608/ A	12639701	A223/ A
11227021	E220	11391521	D211	12164721	A224	12574521	A201	12642701	C101
11227721	B201	11399121	B304	12164721	A256	12574521	A401	12642701	E227
11234721	A402	11405321	E224	12164721	C101	12574521	L101/ 1	12642801	L101
11234721	B213/ 1	11408321	A102	12164721	D210	12574821	B401/ 1	12644401	F401
11234721	B213/ 2	11408321	A201	12164721	D210/ 2	12575021	B305	12644401	F401/ 1
11234721	D210	11408321	D102/ 3	12164721	E227	12598371	L401	12646801	F401
11234721	D210/ 2	11408621	D102/ 3	12164721	E231	12598379	F401	12646801	F401/ 1
11244421	L304/ 1	11408621	D103	12164721	E231/ 1	12598379	F501	13272211	C135
11255921	B201	11690911	B215	12164721	F301	12598379	L101	13272211	F501
11255921	E235	11794530	E223	12164721	F401	12598379	L304/ A	13273811	F635
11305121	M101/ 4	11794720	B201	12164721	F401/ 1	12598379	L401	13275911	L101
11306921	A102	11795320	B201	12164721	F401/ 2	12598379	M101/ 4	13276011	F301
11306921	A224	11797421	B401/ 1	12164721	L101	12598779	F301	13276201	F401
11306921	A401	11797920	E220	12164721	L101/ 1	12598779	L101	13276211	F401/ 1
11306921	B101	11798120	E225	12164721	L304	12601471	L101	13276211	F501
11306921	B213/ 1	11798220	E220	12164721	L304/ 1	12605070	F401	13279111	L101
11306921	B401/ 1	11902017	A243	12164721	L403	12605070	F401/ 1	13301311	F503
11306921	B406	11945008	F301	12164740	A402	12605271	L101	13303311	E227
11306921	B411	12163921	D104	12164911	D210	12605371	F401/ 1	13315011	L101
11306921	C101	12163921	D104/ 1	12164911	D210/ 2	12605371	L101	13400476	C101
11306921	F201	12164021	D322	12173790	D211	12605379	F401	13400576	A108
11306921	F301	12164021	E225	12173790	F401	12605379	F401/ 2	13401476	D211
11307021	A102	12164021	E235	12173790	F401/ 2	12605579	F301	13401476	E220
11307021	A402	12164021	E235/ 2	12173890	A223	12605579	F401/ 1	13406711	E227
11307021	B411	12164021	L304	12173890	A223/ A	12605579	F401/ 2	13407211	B101
11307021	L403	12164121	B401/ 1	12174090	A402	12638601	A201	13407211	B101/ 1
11307721	B201	12164121	D314	12174090	E220	12638601	A401	13407211	D314
11307721	B411	12164121	E235/ 1	12174090	F401	12638601	B101	13407211	D316/ 1
11354021	B205	12164121	F401	12174090	F401/ 1	12638601	B101/ 1	13407211	E236
11354021	B304	12164121	F401/ 1	12174790	A402	12638601	C135	13407211	E236/ 1
11360221	A102	12164121	F629	12174890	A222	12638601	D214	13407811	C101

N.ORDIN.	SGR.	N.ORDIN.	SGR.	N.ORDIN.	SGR.	N.ORDIN.	SGR.	N.ORDIN.	SGR.
13407811	E223	14148190	F634	14198810	B305	14325701	A402	14462880	E231
13407811	E231	14148190	F634/ A	14198810	C135/ 1	14327101	E220	14462880	E231/ 1
13408411	D314	14148190	F634/ 1	14233221	A116	14328101	A103	14462882	A402
13412190	B401/ 1	14148190	F634/ 1A	14233221	B205/ 2	14328101	A106	14462980	D212
13413290	B201	14161770	B210/ 1	14238021	A116	14328301	A107	14463080	E225
13449920	A402	14162070	B105	14238130	B105	14328501	A101	14463480	B201
13450320	E225	14162170	B101/ 1	14239330	B404	14330260	A243	14463480	E220
13516221	A101	14162270	B410	14251621	B404	14452780	B201	14464380	D201
13516221	A107	14162270	B410/ 1	14251821	B205/ 1	14452780	B404	14464580	E220
13516821	B207/ 2	14163970	A221	14254730	D314/ 1	14453280	E225	14465680	B204
13516920	A224	14164170	M101	14254930	D314/ 1	14456980	D213	14466182	B401/ 1
13517010	B204	14164170	M101/ 3	14258221	D201	14457080	B201	14466480	B406
13517010	B204/ 1	14164270	B105	14274530	B401/ 1	14457080	E220	14471080	E224
13517630	A224	14165470	A115	14274721	B401/ 1	14457080	E225	14471280	E224
13517721	A102	14165470	B205	14274721	D314/ 1	14457080	E231	14472680	E224
13543721	A254	14165470	B205/ 1	14274721	D316/ 1	14457080	E231/ 1	14496321	M101/ 4
13550201	F608/ A	14166170	B210	14282370	A101	14457180	E220	14534521	Z101
13550501	D104	14166170	B210/ 1	14282470	A101	14457180	E225	14543070	E231
13550501	D104/ 1	14166170	B210/ 2	14282770	A101	14457281	D211	14574180	F301
13555620	E235	14166170	B213	14282970	A101	14457380	E225	14580771	Z101
13555620	E235/ 2	14166170	B213/ 1	14283370	A101	14457480	E223	14583371	Z101
13748610	A403	14166170	B213/ 2	14305720	F401	14457480	E225	14583471	Z101
13878260	B105	14166170	E227	14305720	F401/ 2	14457580	B410	14583871	Z101
13878260	C101	14166170	E236	14323611	D202	14457580	B410/ 1	14584231	Z101
14045271	B204	14166170	E236/ 1	14323911	A101	14457580	D212	14587071	Z101
14045271	E216	14166270	C101	14324011	E225	14457680	C135	14642791	M101/ 4
14142390	F503	14166370	B210	14324211	A101	14457680	C135/ 1	15123001	M101/ 4
14142390	F629/ 1	14166370	B210/ 2	14324211	E217	14457680	E220	15151911	A221
14144690	F634/ A	14166370	B213	14324413	E217	14457680	E225	15540221	L304
14144690	F634/ 1A	14166570	B210	14324801	B201	14458680	A224	15540321	A401
14147590	F629	14168070	A221	14324801	D210	14458780	F603	15540321	L130
14147590	F629/ A	14168070	E231	14324801	D210/ 2	14458780	F603/ 1	15540421	A201
14147590	F629/ 1	14168270	B101/ 1	14324901	E225	14459280	D213	15540521	M101
14147595	F629	14168370	E215	14324901	E231	14460380	D213	15540521	M101/ 1
14147595	F629/ 1	14170870	C135/ 1	14324901	E231/ 1	14460380	E221	15540521	M101/ 3
14148190	F401	14196670	A107	14325001	A402	14460680	B401/ 1	15540631	B401/ 1
14148190	F401/ 2	14198700	E215	14325007	A403	14461280	B204	15540721	B201
14148190	F632	14198810	B213	14325101	A302	14461280	B204/ 1	15541021	D314

N.ORDIN.	SGR.	N.ORDIN.	SGR.	N.ORDIN.	SGR.	N.ORDIN.	SGR.	N.ORDIN.	SGR.
15541121	D210	15970521	B305	15973821	B204	16043221	L401	16043821	E220
15541121	D210/ 2	15970521	B412	15973921	L304/ A	16043421	A102	16043921	A102
15541221	E220	15970521	C135/ 1	15973921	L304/ 1	16043421	A107	16043921	A302
15541521	B101	15970521	E228	15973921	M101/ 2	16043421	A254	16043921	E220
15835221	B401/ 1	15970521	F301	15973921	M101/ 3	16043421	A402	16044021	A222
15835221	D314	15970521	L101	15974621	E220	16043421	A403	16044021	A301
15836421	M101/ 3	15970521	L304	15975821	E217	16043421	A409	16044021	B207/ 1
15840521	D102/ 2	15970521	L304/ 1	15979521	L304	16043421	B201	16044021	F301
15862121	E220	15970721	A256	15981121	B201	16043421	B207	16044221	A102
15865321	B201	15970721	A402	15981121	D102	16043421	B207/ 1	16044221	A302
15876921	D314	15970721	B201	15981321	B401/ 1	16043421	B304	16044321	A301
15888721	A115	15970721	B205/ 2	15981321	D314	16043421	C101	16044521	A107
15888721	A402	15970721	B210	15981521	B401/ 1	16043421	D314/ 1	16044521	E220
15888721	E225	15970721	B213	15981521	D211	16043421	E216	16044621	A102
15888821	A102	15970721	B213/ 2	15981521	D314	16043421	E220	16044921	A301
15888821	A224	15970721	D202	15981921	D102/ 2	16043421	E236	16044921	B301
15896218	F301	15970721	D210	15981921	D102/ 3	16043421	E236/ 1	16045121	B101/ 1
15896221	F401	15970721	D210/ 2	15983021	L304/ A	16043421	F401/ 1	16045621	A301
15896221	F401/ 1	15970721	E231	15985021	D103	16043421	F501	16100821	A102
15896221	F401/ 2	15970721	E231/ 1	15987921	D102	16043421	L304/ 1	16100821	A107
15896221	F501	15970721	F401	15987921	D103	16043421	L401	16100821	A222
15896221	F603	15970721	F401/ 1	16042921	F301	16043421	M101/ 4	16100821	A224
15896221	F603/ 1	15970721	F401/ 2	16043121	B207/ 1	16043521	E216	16100821	A243
15896221	F635	15970721	L130	16043121	F401	16043621	A102	16100821	B204
15896221	M101/ 3	15970921	A256	16043221	A101	16043621	A301	16100821	B204/ 1
15896321	D212	15970921	A256/ 2	16043221	A224	16043621	A402	16100821	B207
15896321	D213	15970921	A402	16043221	B201	16043621	B201	16100821	B207/ 2
15896411	A223/ A	15970921	C135	16043221	D211	16043621	E225	16100821	D211
15896411	F401	15970921	E227	16043221	D314/ 1	16043821	A222	16100821	F401
15896411	F603	15970921	L101/ 1	16043221	E216	16043821	A243	16100821	F401/ 1
15896411	F603/ 1	15970921	L304	16043221	E217	16043821	A254	16100821	F401/ 2
15970321	E224	15971321	A201	16043221	E223	16043821	A256	16100821	F501
15970321	E227	15971321	E227	16043221	E227	16043821	A256/ 1	16100821	L304/ A
15970321	F301	15971421	L101/ 1	16043221	F401	16043821	A256/ 2	16100821	L304/ 1
15970321	L101	15971721	E231	16043221	F401/ 1	16043821	B201	16100821	L401
15970521	A224	15971721	E231/ 1	16043221	F401/ 2	16043821	B207	16100821	M101/ 4
15970521	B101/ 1	15973721	L304	16043221	L101	16043821	D211	16100840	A256
15970521	B201	15973721	L304/ A	16043221	L304/ A	16043821	E215	16100840	A256/ 1

N.ORDIN.	SGR.	N.ORDIN.	SGR.	N.ORDIN.	SGR.	N.ORDIN.	SGR.	N.ORDIN.	SGR.
16100840	A256/ 2	19053082	E220	20705250	B204	26799990	B406	44007661	B401/ 1
16101521	B404	19053182	A201	20705250	B305	26800000	B404	44007661	D102
16101521	M101/ 3	19053182	A243	20705250	E216	26800020	D314/ 1	44007661	D314
16101711	F401	20033750	B401	20715580	B204/ 1	26800030	D314/ 1	44008788	D102
16101711	F401/ 1	20033750	B412	20996680	B305	26800570	B404	44008802	D102
16102311	B105	20045200	B204	20996680	D314	26800580	B404	44010890	L401
16102311	C135	20045200	D314	23111990	E217	26801280	E236/ 1	44013189	M101/ 1
16102311	C135/ 1	20045200	E216	23788101	L304/ A	28041260	E217	44013573	D210
16102311	L101	20045200	E217	24903450	B406	28043280	A103	44015841	E220
16102311	L401	20063390	B210	24940490	B101	28044390	B205/ 2	44017056	D210
16102321	E227	20063390	B210/ 1	24974160	E216	28044400	B205	44017057	D210
16103621	A221	20063390	B210/ 2	24974780	B406	28044400	B205/ 1	44017291	D102
16103621	D213	20063390	B213	26775741	B101	28104710	B401	44018455	D102/ 1
16104121	A101	20063390	B213/ 1	26775741	B101/ 1	28995870	B204	44018768	B401/ 1
16104121	A102	20063390	B213/ 2	26794570	B101/ 1	28995870	B204/ 1	44018768	D314
16104121	B301	20063390	B215	26794760	B412	28996320	B204	44018770	B401/ 1
16104411	M101/ 4	20063390	B410/ 1	26797140	E217	28996330	B204/ 1	44018770	D314
16108911	B207/ 1	20063470	D213	26798310	B204/ 1	40000011	A102	44092237	D102
16161821	B401/ 1	20063470	E236	26798480	B401	40000370	B204/ 1	44097307	D102
16161821	D314	20063490	E225	26798630	B204/ 1	40000382	B401	60040613	E217
19053082	A401	20685450	E216	26799980	B406	40000720	A102		

ERA	VED	SGR.	ERA	VED	SGR.	ERA	VED	SGR.	ERA	VED	SGR.
1	5110245	B101	592173	5112115	B201	1901365		A402	4601994	4608556	A402
15480	5118018	C135	592927	4952271	C135	1909430		A103	4603862	4617099	A403
15480	5118018	C135/ 1	593359	4965416	B207	1909431		A103	4603871		A403
23119	14254730	D314/ 1	593775	4968815	B213/ 1	1909432		A103	4609538	5118568	D211
23293	14274530	B401/ 1	594632	594631	E231/ 1	1909433		A103	4609538	5118568	E220
23294	14274721	B401/ 1	595075		B207	1909434		A103	4613792	4738080	A243
23365	14460680	B401/ 1	595986	5107905	E216	1909435		A103	4614160	4697838	A402
23398	14254930	D314/ 1	596061		D103	1909476	1909643	A105	4617425		A224
541675	4999855	F301	596450	5107908	B204	1909477	1909644	A105	4619233	4722861	A224
550589	5109074	B401	596736		E216	1909478	1909645	A105	4619878	4993323	A243
560646	14045271	E216	598296	5109832	B210/ 1	1909479	1909646	A105	4621358	5118569	D211
561743	4975517	D214	598297	5109831	B210/ 1	1909480	1909647	A105	4621358	5118569	E220
562018	5117713	B406	598607	5109784	D103	1909494	1909638	A103	4621430	4722865	A224
562054	4991682	B406	598764	4974766	L101	1909495	1909639	A103	4621434	4722879	A224
563788	4997925	B406	599034	4990743	F401	1909496	1909640	A103	4621436	4722881	A224
563789	4997926	B406	599890	5106299	E224	1909497	1909641	A103	4621740	1909100	A226
563790	5106517	B406	599891	5105664	E224	2006340	20063470	D213	4621740	1909100	A226/ 1
563791	4997928	B406	599912	599906	B201	4051364	5107816	E217	4625547	1909101	A301
563792	4997929	B406	599916	5103511	E220	4068085	5118180	L101	4630543	5118570	D211
563793	4997930	B406	599917	5103511	E220	4073976	5109221	F201	4630543	5118570	E220
563794	5106516	B406	599929		B101/ 1	4073977	5109222	F201	4637680	4763918	A105
563795	5106520	B406	724362	771326	A224	4098978	4189372	D210	4645384	4612229	A224
563796	5106515	B406	768356	4644325	A224	4098978	4189372	D210/ 1	4653294		A103
566423	4964396	D214	853722	5106689	B412	4098978	4189372	D210/ 2	4654154	4655011	A403
566999	1909144	D214	1901364	1909529	A101	4098978	4189372	D210/ 3	4656873		A101
567342	4959315	C101	1901364		A102	4117018	5107692	F501	4656874		A101
567406		D314	1901364		A108	4124626	5108206	A402	4671700	4722869	A224
568720	4989141	E235	1901364		A116	4182461	5108266	F401	4673542	4654391	A102
568720	4989141	E235/ 1	1901364		A224	4182462	5108267	F401	4698729	4698677	A105
568720	4989141	E235/ 2	1901364		A254	4184430	5109693	F501	4698731	4698679	A105
571479	4995340	B412	1901364		A256	4247213		F401	4698732	4698680	A105
573168		B202	1901364		A256/ 1	4247214		F401	4698733	4698681	A105
577934	5116991	B305	1901364		A301	4551099	4738078	A243	4698734	4698682	A105
583179	4997786	E216	1901364		A402	4578173	4577359	A107	4700829	4762000	A105
587760	4991747	E227	1901365	1909530	A101	4599551	13516221	A107	4702436		A301
588733		B212	1901365		A254	4600328	4748800	A106	4702437		A301
588771	4998886	E231	1901365		A256	4600875	1909101	A301	4950256	5104962	F301
590490		Z101	1901365		A256/ 1	4601050		A101	4950261	10450490	F301

ERA	VED	SGR.	ERA	VED	SGR.	ERA	VED	SGR.	ERA	VED	SGR.
4950262	5106610	F301	4975011	5103870	B406	5011882	10517571	D202	5101668		B212
4950665		B101	4976483	5113867	B101/ 1	5012082	4988567	D210/ 1	5101669		B212
4950877	4950878	E220	4976551		B204	5012082	4988567	D210/ 3	5101670		B212
4950905	4995956	L101	4976552		B204	5012183	4957587	B105	5101672		B212
4951267	4950256	F301	4976722	4998870	A108	5012195	4964348	E236	5101673		B212
4951355	5011587	A221	4979171	5109914	D211	5012203	5112676	C101	5101676		B212
4951866	5105420	F401	4982211	4984904	M101/ 3	5012207	583170	B410	5101678		B212
4952148	4990747	L401	4985156	4976585	L130	5012208	4990195	E227	5101679		B212
4953444	4953445	M101/ 3	4988445	571441	E235	5012209	4960415	E227	5101680		B212
4954266	5105423	F401	4988515		F608	5101618		A221	5101681		B212
4954267	5105421	F401	4988550	4654360	A101	5101620		B201	5101684		B212
4954268		F401	4988551	4654361	A101	5101621		B201	5101685		B212
4954269		F401	4988560	599711	D202	5101622		E216	5101700		B210
4954270	5105422	F401	4988566	4988567	D210	5101624		B101	5101701		B210
4954357		B101	4988566	4988567	D210/ 2	5101630		D202	5101795		E220
4956562	5109913	D211	4988584		F608	5101632		L101	5102147	4572858	B204
4958931	4991684	B406	4988617		A301	5101633		L101	5102671	5117626	B406
4958932	4991683	B406	4988620	4998701	A201	5101634		L101	5103031	1909134	E220
4958986	4959916	E216	4988626	5106751	F503	5101636		E220	5103041	5105983	F301
4959354	5112680	C101	4988640	4733830	F603	5101646		B202	5103042	5105982	F301
4960326	5104083	E231/ 1	4988642		F603	5101647		B202	5103119	5111381	F401
4960853	4960852	B207/ 2	4988666	4733831	F603	5101649		B202	5103175	5119164	B101/ 1
4964346		E236	4989011	598325	D201	5101650		B202	5103252	5107441	F629/ 1
4964931		B406	4989013	599713	D202	5101651		B202	5104121	4964343	E235
4964942	4964941	B406	4989031	4989032	D210	5101652		B205/ 3	5104187	13412190	B401/ 1
4965932	5011813	L401	4989045		A301	5101654		B205/ 3	5104403	9959333	B105/ 1A
4966119		L401	4989047	4951354	A221	5101655		B205/ 3	5106177		B205/ 3
4966840		E220	4989096	5115912	F401	5101656		B205/ 3	5106178		B205/ 3
4968750		Z101	4989117	4956563	D211	5101657		B205/ 3	5106179		B205/ 3
4970407	4970406	B411	4989525	4989523	B411	5101659		B205/ 3	5106181		B212
4970498	4970497	B101/ 1	4989526	4989524	B411	5101660		B205/ 3	5106306	5102649	B406
4970769	5103868	B406	4991966		B204	5101661		B205/ 3	5106755	5106752	B101/ 1
4970770	5103869	B406	4998702	5109270	A201	5101662		B205/ 3	5107472	5107442	F401/ 2
4971269	4984223	B213	4998888	5107604	E231/ 1	5101663		B205/ 3	8273908	14460380	E221
4971269	4984223	B213/ 2	4999880	5104775	L101	5101664		B205/ 3	8273910	5110478	D213
4973987	5012198	A222	5011696	5109066	F401	5101665		B205/ 3	8273910	5110478	E221
4974253	4989839	L403	5011696	5109066	F401/ 1	5101666		B205/ 3	8833190	4568626	B204
4974473	5109828	B105	5011696	5109066	F401/ 2	5101667		B212	9911372	9914625	F634/ 2

ERA	VED	SGR.	ERA	VED	SGR.	ERA	VED	SGR.	ERA	VED	SGR.
9916719	14457580	D212	10300771	10300711	D214	10517370	10517371	E235/ 2	11066075		A101
9917917	9957819	A227/ A	10305171		B202	10519601		B212	11066075	11066076	E223
9918103	9957816	A226	10356111	13303311	E227	10519620	10519601	B215	11066076		A101
9918103	9957816	A226/ 1	10376601	14305720	F401	10615471	12605379	F401/ 2	11066375	11066376	C135
9918110	4617973	A226	10376601	14305720	F401/ 2	10615671	12598379	F501	11066475	11066476	B215
9919575		A227/ A	10390201	10390211	F401	10615671	12598379	L304/ A	11066475	11066476	C135/ 1
9919641		D212	10418101	10418105	F401/ 2	10615671	12598379	M101/ 4	11066675	11066676	A107
9927026		F635	10516470		B212	10724721	10724720	B404	11066875	11066876	B101/ 1
9927027	9957632	F635	10516470	12598371	L401	10728111	16101711	F401	11067375	11067376	B204/ 1
9956327	9956523	M101/ 1	10516670	10516671	B101/ 1	10733901		F401/ 1	11067375		B212
9957982	8281201	D213	10516670	10516671	B201	10734101		B212	11067375	11067376	E216
9959333	5121348	B105/ 1A	10516670	10516671	B204/ 1	10790311	10790321	B201	11067675	11067676	C101
10006709		F401	10516670	10516671	B207/ 1	10790311	10790321	E224	11067875	11067876	E216
10007105	10007109	A201	10516670	10516671	C101	10790411	10790421	D314	11068375	11068376	B204/ 1
10053710		B202	10516670	10516671	E216	10790411	10790421	E220	11068875	11067886	E216
10053711	10053710	B404	10516670	10516671	E217	10790411	10790421	E225	11069075	11069076	B204/ 1
10124770	10124773	A221	10516670	10516671	E227	10791011	12164721	C101	11069075	11069076	B401
10168590	12179490	A201	10516671	10615671	F501	10791221	10791211	C101	11195470	11195471	A243
10170990	12179090	E220	10516870	10516871	B101/ 1	10791311	10791321	B101	11196370	11195370	L401
10181711	10181717	A224	10516870	10516871	B201	10791311	10791321	B101/ 1	11201121		B212
10184411	10184417	E231	10516870	10516871	B410/ 1	10857790	14142390	F629/ 1	11305121	15540521	M101/ 1
10184411	10184417	E231/ 1	10516870	10516871	B411	10902011	10902021	A401	11306971	11306921	F301
10205910	10205920	A106	10516870	10516871	C101	10902221	10902421	A224	11354021		B202
10217490	10257060	A402	10516870	10516871	C135	10935521	15975821	E217	11797430	11797421	B401/ 1
10263460		B202	10516870	10516871	D212	10979411		B212	12163911		B202
10290690	12174090	F401	10516870	10516871	F301	11058075	11058076	D202	12163911	12163921	D104
10290690	12174090	F401/ 1	10516870	10516871	L304	11058875	11058876	D213	12163911	12163921	D104/ 1
10290890	12174090	E220	10516877	10516871	L403	11059975	11059976	B207	12164011	12164021	D322
10291290		A402	10517070	10517071	A401	11059975	11059976	B207/ 1	12164011		E220
10291490	12174790	A402	10517070	10517071	B201	11059975	11059976	B207/ 2	12164011	12164021	E225
10291690	12174890	A222	10517070		B202	11059975	11059976	B213	12164011	12164021	E235
10291990	12173790	F401	10517070	10517071	B304	11059975	11059976	B213/ 2	12164011	12164021	E235/ 2
10292190	10291490	A402	10517070	10517071	E217	11061575	11061576	E216	12164011	12164021	L304
10296160		A301	10517070	10517071	L304	11061575	11061576	E217	12164111	12164121	B401/ 1
10296480	10296485	B101	10517071		M101	11061975	11061976	E216	12164111	12164121	D314
10296480	10296485	B101/ 1	10517077	10517071	M101/ 2	11061975	11061976	E217	12164111	12164121	E235/ 1
10300671	10300611	B401/ 1	10517170	10517171	E235/ 2	11062975	11062976	B401	12164111	12164121	F401
10300671	10300611	D314/ 1	10517277	10517270	C209/ 1	11065975	11065976	E215	12164111	12164121	F629

ERA	VED	SGR.	ERA	VED	SGR.	ERA	VED	SGR.	ERA	VED	SGR.
12164111	12164121	F629/ 1	12605670	12598779	F301	14324201	14324211	E217	16100811	16100821	A243
12164211	12164221	E235/ 2	12644301	12646801	F401	14324240	14324211	A101	16100811	16100821	B204/ 1
12164311	12164321	D103	12644301	12646801	F401/ 1	14324401	14324413	E217	16100811	16100821	B207
12164711	12164721	A115	12644901	559343	M101	14325001	14325007	A403	16100811	16100821	B207/ 2
12164711	12164721	A256	12644901	559343	M101/ 1	14457280	14457281	D211	16100811	16100821	F501
12164711	12164721	D210	12646901	12644901	M101/ 1	14457680		B212	16100811	16100821	L304/ A
12164711	12164721	D210/ 2	13270401		F501	14457680	14456980	D213	16100811	16100821	L304/ 1
12164711	12164721	E227	13273801	13273811	F635	14466180	14466182	B401/ 1	16101511		B202
12164711	12164721	E231	13275901	13275911	L101	14583878	14583871	Z101	16101511	16101521	B404
12164711	12164721	E231/ 1	13276001	13276011	F301	15540630	15540631	B401/ 1	16101511	16101521	M101/ 3
12164711	12164721	F301	13276201	13276211	F501	15541121		B202	16103611	16103621	A221
12164711	12164721	F401	13279101	13279111	L101	15868821	15888821	A224	16103611	16103621	D213
12164711	12164721	L101	13301301	13301311	F503	15896211	15896221	F501	16104111	16104121	A102
12164711	12164721	L101/ 1	13401475	13401476	D211	15896211	15896221	F603	16104111	16104121	B301
12164711	12164721	L304	13401475	13401476	E220	15896211	16100821	L401	16109221	5115377	B406
12164711	12164721	L304/ 1	13412190	13413290	B201	15896211	15896221	M101/ 3	16775741	26775741	B101
12164711	12164721	L403	13449910	13449920	A402	15896219	15896221	F401	19053480	19053082	A401
12574511	12574521	A201	13516810	13516821	B207/ 2	15896219	15896221	F401/ 1	20045020	20045200	E217
12574511	12574521	A401	13517720	13517721	A102	15896219	15896221	F401/ 2	20063390		B212
12574511	12574521	L101/ 1	14098800	16100821	D211	15896219	15896221	F635	26799970	26799980	B406
12598370	12598379	L401	14147590		F401/ 1	15896311	15896321	D212	28995880		B205/ 3
12598371	12598379	L101	14163070	14168070	A221	15896311	15896321	D213	29740482	5105889	E217
12598770	12598779	L101	14166370		B212	15973921	15540521	M101	40000371	40000370	B204/ 1
12601470	12601471	L101	14166770		B212	15985031	15985021	D103	40000380	40000382	B401
12605270	12605271	L101	14168370		B212	16044021	16043921	A302	40000721	40000720	A102
12605301	12605379	F401	14239330	14239330	B404	16100811	16100821	A102	44308363	308363	D102
12605370	12605371	L101	14251630	14251621	B404	16100811	16100821	A107	60093124	5112853	F301
12605570	12605579	F301									

PARTI DI RICAMBIO

PIÈCES DÉTACHÉES — **SPARE PARTS**

ERSATZTEILE — **PIEZAS DE REPUESTO**

vedere "CODICI DAT" (*sul retro*)

voir "CODES DAT" (*au verso*) — see "DAT CODES" (*on verso*)

Siehe "DAT Kennummern" (*auf der Rückseite*) — véase "CÓDIGOS DAT" (*en el dorso*)

CODICI DAT (per uso "Tariffario delle riparazioni")

CODES DAT (à l'usage du "Temps de réparation")

DAT-KENNUMMERN (zum Gebrauch der "Reparatur-Richtsätze")

DAT CODES (to be used for "Service Time Schedule")

CÓDIGOS DAT (para uso del "Tiempos de reparaciones")

codice Sgr.	codice DAT
A0. 00	**100** 00
01	01
..	..
A1. 01	**101** 01
02	02
..	..
A2. 01	**102** 01
02	02
..	..
A3. 01	**103** 01
02	02
..	..
A4. 01	**104** 01
02	02
..	..
A5. 01	**105** 01
02	02
..	..
B1. 01	**181** 01
02	02
..	..
B2. 01	**212** 01
02	02
..	..
B3. 01	**243** 01
02	02
..	..
B4. 01	**274** 01
02	02
..	..
C1. 01	**331** 01
02	02
..	..
C2. 01	**332** 01
02	02
..	..

codice Sgr.	codice DAT
D1. 01	**381** 01
02	02
..	..
D2. 01	**412** 01
02	02
..	..
D3. 01	**443** 01
02	02
..	..
E1. 01	**501** 01
02	02
..	..
E2. 01	**502** 01
02	02
..	..
E3. 01	**503** 01
02	02
..	..
F0. 01	**550** 01
02	02
..	..
F1. 01	**551** 01
02	02
..	..
F2. 01	**552** 01
02	02
..	..
F3. 01	**553** 01
02	02
..	..
F4. 01	**554** 01
02	02
..	..
F5. 01	**555** 01
02	02
..	..
F6. 01	**556** 01
02	02
..	..

codice Sgr.	codice DAT
G0. 01	**600** 01
02	02
..	..
G1. 01	**601** 01
02	02
..	..
G2. 01	**602** 01
02	02
..	..
G3. 01	**603** 01
02	02
..	..
G4. 01	**604** 01
02	02
..	..
L1. 01	**701** 01
02	02
..	..
L2. 01	**702** 01
02	02
..	..
L3. 01	**703** 01
02	02
..	..
L4. 01	**704** 01
02	02
..	..
M1. 01	**711** 01
02	02
..	..
M2. 01	**712** 01
02	02
..	..
Z1. 01	**901** 01
02	02
..	..
Z2. 01	**902** 01
02	02
..	..

Nota - Il **codice DAT** (*sólo numerico*) viene riportato su tutte le tavole del presente catalogo, in alto a destra, a fianco del **codice Sgr.** (*alfa-numerico*).

L'Organizzazione assistenziale Fiat (DAT) include questo codice nella numerazione unificata delle operazioni di riparazione e manutenzione di autoveicoli, adottata nel «Tariffario delle riparazioni», per individuare il sottogruppo (Sgr.) del catalogo che comprende la parte di ricambio alla quale si riferisce ogni singola operazione assistenziale.

Note - Le **code DAT** (*seulement numérique*) est reporté dans toutes les planches de ce catalogue, en haut à droite, à côté du **code de Sgr.** (*alfa-numérique*).

Le réseau d'après-vente Fiat (DAT) comprend ce code dans la numérotation unifiée des opérations de réparation et d'entretien des véhicules, adoptée par le «Temps de réparation», pour repérer le sous-groupe (Sgr.) du catalogue comprenant la pièce détachée à laquelle chaque opération d'assistance se réfère.

Anmerkung - Auf jeder Bildtafel des Katalogs, ist die **DAT Kennummer** (*nur numerisch*) hoch-rechts, seitlich der **Utgr.-Kennummer** (*alphanumerisch*).

Der FIAT-Kundendienst hat die DAT-Kennummer in der normierten Bezeichnung der Kraftfahrzeugereparaturen, im Reparatur-Richtsatz angenommen, angeführt, um die Untergruppe (Sgr.) des Katalogs, die das Ersatzteil enthält, zu ermitteln.

Note - The **DAT code** (*digital only*) is reported on all plates of this catalog, on top right, along with the **Sgr. code** (*alphameric*).

The Fiat service organization (DAT) includes this code in the unified numeration system of maintenance and servicing operations, used for «Service Time Schedule», to identify the subgroup (Sgr.) of the catalog which lists the spare as named in each single service operation.

Nota - Se reseña el **código DAT** (*sólo numérico*) en todas las tablas del catálogo, arriba a la derecha, al lado del **código Sgr.** (*alfa-numérico*).

La organización para la asistencia Fiat (DAT) incluye este código en la numeración unificada de las operaciones de reparación y mantenimiento de los vehículos, la que se adoptó por el «Tiempos de reparaciones», para identificar el subgrupo (Sgr.) del catálogo que comprende la pieza de repuesto a la que cada operación de asistencia se refiere.

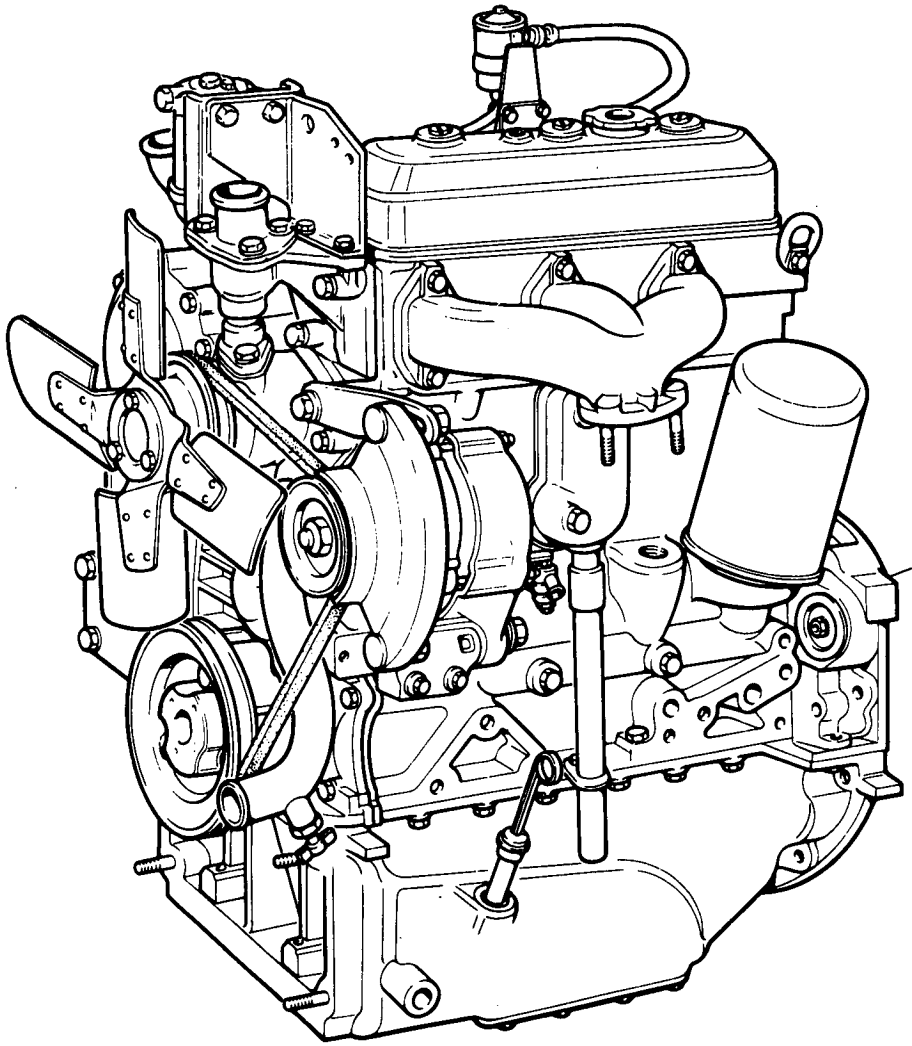

4697271 (01-02-03)
4697273 (04-05-06)

63469 A

450 - 450 DT

01 02 03 04 05 06

MOTORE

Moteur
Motor

Engine
Motor

MODIF	ANT.MODIF	N.ORDIN.	Q.	DENOMINAZIONE	DESIGNATION	BENENNUNG	DESCRIPTION	DENOMINACIONES
		4697271	1	MOTORE COMPL.(01-02-03)	MOTEUR	MOTOR	ENGINE	MOTOR
		4697273	1	MOTORE COMPL.(04-05-06)	MOTEUR	MOTOR	ENGINE	MOTOR

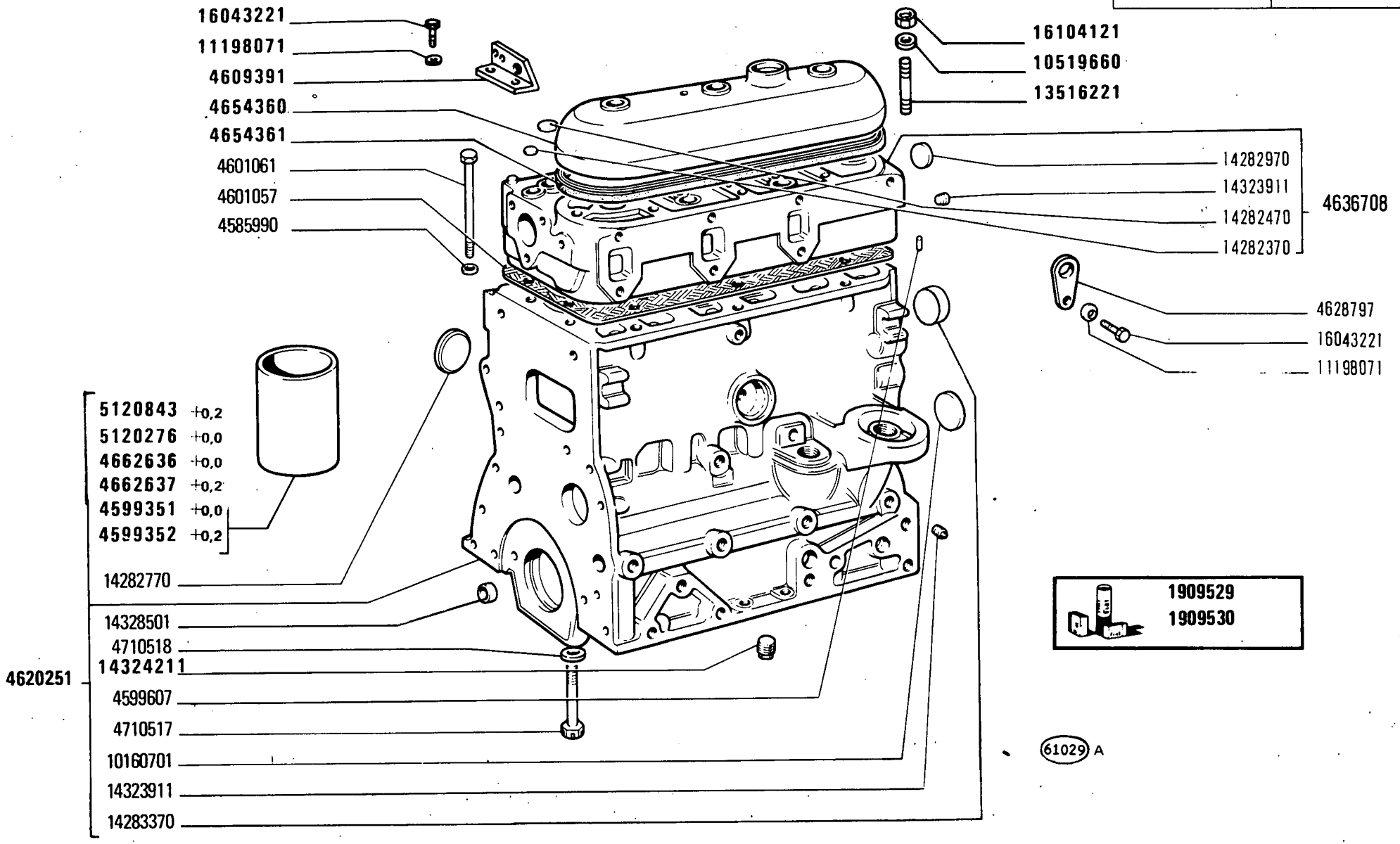

BASAMENTO E TESTA CILINDRI

Bâti et culasse
Kurbelgehäuse und Zylinderkopf
Crankcase and Cylinder Head
Bloque de cilindros y culata

MODIF	ANT.MODIF	N.ORDIN.	Q.	DENOMINAZIONE	DESIGNATION	BENENNUNG	DESCRIPTION	DENOMINACIONES
	1901364	1909529	1	SERIE GUARNIZIONI MOTORE	POCHET JOINTS DU MOTEUR	MOTORDICHTUNGEN-SERIE	SET OF ENGINE GASKETS	SERIE GUARNICION MOTOR
	1901365	1909530	1	SERIE RETTIFICA VALVOLE	POCHET RECTIFIC. SOUPAPES	VENTILBERICHTIG. SERIE	SERIES/VALVE AMENDMENTS	SERIE RECTIFICA VALVULAS
		4585990	14	ROSETTA	RONDELLE	SCHEIBE	WASHER	ARANDELA
		4599351	3	CAMICIA +0,0 DIAM.EST.99	CHEMISE	ZYLINDERLAUF-BUECHSE	CYL/LINER	CAMISA
		4599352	3	CAMICIA +0,2 DIAM.EST.99	CHEMISE	ZYLINDERLAUF-BUECHSE	CYL/LINER	CAMISA
		4599607	1	GRANO	ERGOT	PASSTIFT	DOWEL	PITON
		4601057	1	GUARNIZIONE DI TENUTA	JOINT	DICHTUNG	GASKET	JUNTA
		4601061	14	VITE	VIS	SCHRAUBE	SCREW	TORNILLO
		4620251	1	BASAMENTO DEL MOTORE COMPL.	BATI MOTEUR	KURBELGEHAUSE	CRANKCASE	BLOQUE DE CILINDROS
		4628797	1	OCCHIELLO LAT.	OEIL	OESE	EYE	OJO
		4636708	1	TESTA DEI CILINDRI COMPL.	CULASSE	ZYLINDERKOPF	CYLINDER HEAD	CULATA
	4988550	4654360	1	COPERCHIO	COUVERCLE	DECKEL	COVER	TAPA
	4988551	4654361	1	GUARNIZIONE DI TENUTA	JOINT	DICHTUNG	GASKET	JUNTA
		4662636	3	CAMICIA +0,0 DIAM.EST.103	CHEMISE	ZYLINDERLAUF-BUECHSE	CYL/LINER	CAMISA
		4662637	3	CAMICIA +0,2 DIAM.EST.103	CHEMISE	ZYLINDERLAUF-BUECHSE	CYL/LINER	CAMISA
		4710517	8	VITE	VIS	SCHRAUBE	SCREW	TORNILLO
		4710518	8	ROSETTA	RONDELLE	SCHEIBE	WASHER	ARANDELA
		5120276	3	CAMICIA +0,0 DIAM.EST.106	CHEMISE	ZYLINDERLAUF-BUECHSE	CYL/LINER	CAMISA
		5120843	3	CAMICIA +0,2 DIAM.EST.106	CHEMISE	ZYLINDERLAUF-BUECHSE	CYL/LINER	CAMISA
		10160701	1	TAPPO	BOUCHON	STOPFEN	PLUG	TAPON
		10519660	3	ROSETTA	RONDELLE	SCHEIBE	WASHER	ARANDELA
		11198071	1	ROSETTA DI SICUREZZA	RONDELLE FREIN	SICHERUNGSRING	LOCKWASHER	ARANDELA DE FRENO
		13516221	3	PRIGIONIERO	GOUJON	STIFTSCHRAUBE	STUD	ESPARRAGO
		14282370	1	TAPPO POST.	BOUCHON	STOPFEN	PLUG	TAPON
		14282470	6	TAPPO	BOUCHON	STOPFEN	PLUG	TAPON
		14282770	2	TAPPO	BOUCHON	STOPFEN	PLUG	TAPON
		14282970	1	TAPPO	BOUCHON	STOPFEN	PLUG	TAPON
		14283370	1	TAPPO D	BOUCHON	STOPFEN	PLUG	TAPON
		14323911	5	TAPPO	BOUCHON	STOPFEN	PLUG	TAPON
	14324240	14324211	1	TAPPO	BOUCHON	STOPFEN	PLUG	TAPON

MODIF	ANT.MODIF	N.ORDIN.	Q.	DENOMINAZIONE	DESIGNATION	BENENNUNG	DESCRIPTION	DENOMINACIONES
		14328501	5	TAPPO	BOUCHON	STOPFEN	PLUG	TAPON
		16043221	1	VITE	VIS	SCHRAUBE	SCREW	TORNILLO
		16104121	3	DADO	ECROU	MUTTER	NUT	TUERCA

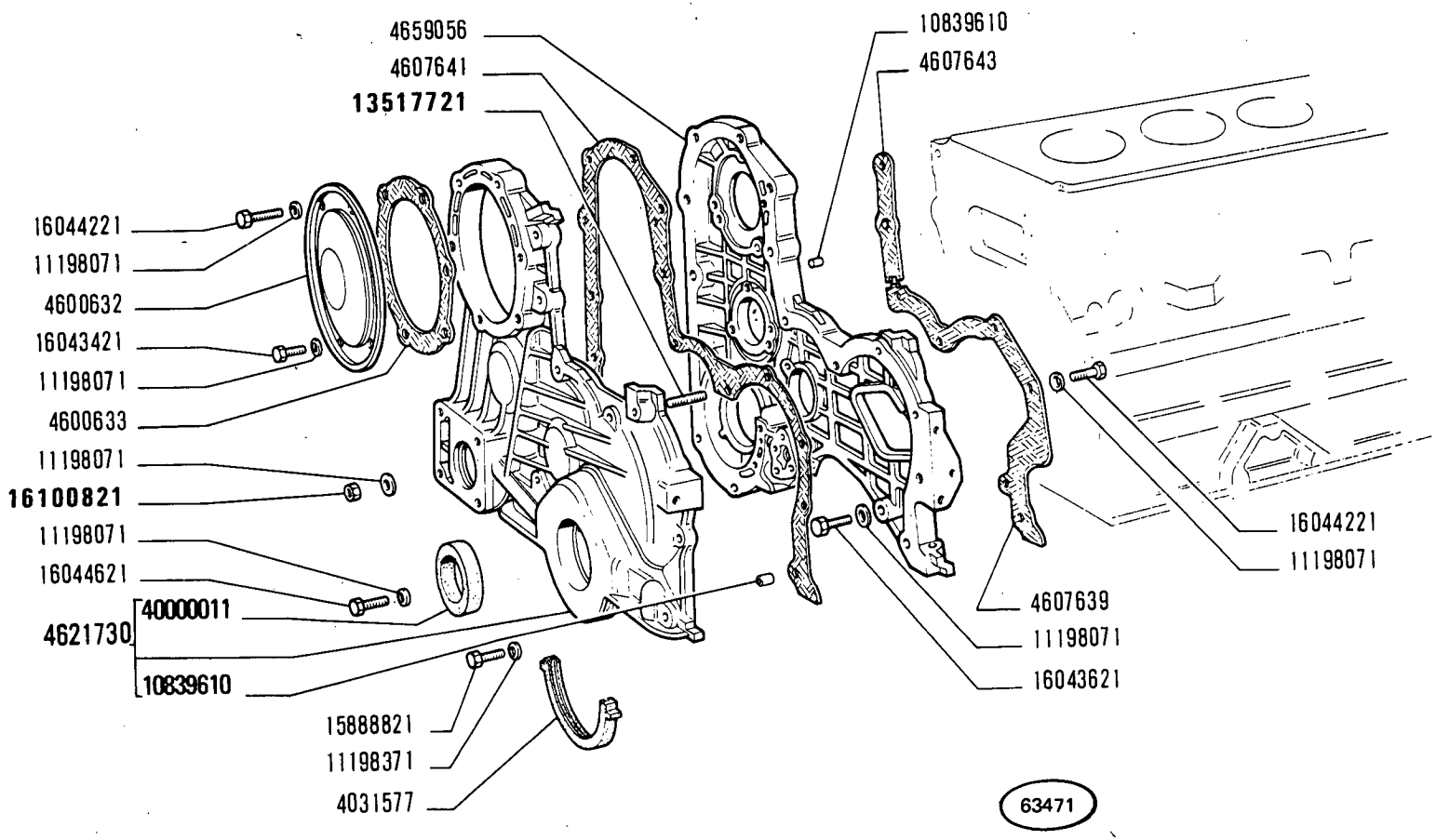

450 - 450 DT

01 02 03 04 05 06

COPPA E COPERCHI BASAMENTO

Carter d'huile et couvercles de bâti
Ölwanne und Deckel des Kurbelgehäuses
Oil Sump and Crankcase Covers
Cárter de aceite y tapas del bloque

A1.02

1

MODIF	ANT.MODIF	N.ORDIN.	Q.	DENOMINAZIONE	DESIGNATION	BENENNUNG	DESCRIPTION	DENOMINACIONES
		4031577	1	GUARNIZIONE DI TENUTA ANT.	JOINT	DICHTUNG	GASKET	JUNTA
		4600632	1	COPERCHIO	COUVERCLE	DECKEL	COVER	TAPA
		4600633	1	GUARNIZIONE DI TENUTA	JOINT	DICHTUNG	GASKET	JUNTA
		4600753	1	GUARNIZIONE DI TENUTA POST.	JOINT	DICHTUNG	GASKET	JUNTA
		4602067	1	GUARNIZIONE DI TENUTA	JOINT	DICHTUNG	GASKET	JUNTA
		4602068	1	GUARNIZIONE DI TENUTA S	JOINT	DICHTUNG	GASKET	JUNTA
		4602069	1	GUARNIZIONE DI TENUTA D	JOINT	DICHTUNG	GASKET	JUNTA
		4607466	1	INDICE MESSA IN FASE	INDEX DE CALAGE	EINSTELLZEIGER	TIMING REF/INDEX	INDICE DE REGLAJE
		4607639	1	GUARNIZIONE DI TENUTA INF.	JOINT	DICHTUNG	GASKET	JUNTA
		4607641	1	GUARNIZIONE DI TENUTA	JOINT	DICHTUNG	GASKET	JUNTA
		4607643	1	GUARNIZIONE DI TENUTA SUP.	JOINT	DICHTUNG	GASKET	JUNTA
		4607933	3	VITE	VIS	SCHRAUBE	SCREW	TORNILLO
		4607934	2	VITE	VIS	SCHRAUBE	SCREW	TORNILLO
		4607945	1	TUBO	TUYAU	ROHR	PIPE	TUBO
		4609709	1	COPPA	CARTER	WANNE	SUMP	CARTER
		4621730	1	COPERCHIO COMPL.	COUVERCLE	DECKEL	COVER	TAPA
		4622851	1	GUARNIZIONE DI TENUTA	JOINT	DICHTUNG	GASKET	JUNTA
	4673542	4654391	1	SUPPORTO POST.COMPL.	SUPPORT	LAGER	SUPPORT	SOPORTE
		4656176	1	COPERCHIO	COUVERCLE	DECKEL	COVER	TAPA
		4657434	1	GUARNIZIONE DI TENUTA	JOINT	DICHTUNG	GASKET	JUNTA
		4658441	2	GRANO	ERGOT	PASSTIFT	DOWEL	PITON
		4659056	1	SCATOLA	CARTER	GEHAUSE	CASE	CAJA
		4660759	1	COPERCHIO	COUVERCLE	DECKEL	COVER	TAPA
		4670802	1	COPERCHIO	COUVERCLE	DECKEL	COVER	TAPA
		10125175	4	ROSETTA DI SICUREZZA	RONDELLE FREIN	SICHERUNGSRING	LOCKWASHER	ARANDELA DE FRENO
		10263460	1	ROSETTA DI TENUTA	JOINT D'ETANCHEITE	DICHTRING	GASKET	JUNTA HERMETICA
		10305171	1	TAPPO	BOUCHON	STOPFEN	PLUG	TAPON
		10519660	1	ANELLO DI TENUTA	JOINT D'ETANCHEITE	DICHTRING	SEAL	JUNTA HERMETICA
		10839610	4	GRANO	ERGOT	PASSTIFT	DOWEL	PITON
		10839710	4	GRANO	ERGOT	PASSTIFT	DOWEL	PITON
		11198071	37	ROSETTA DI SICUREZZA	RONDELLE FREIN	SICHERUNGSRING	LOCKWASHER	ARANDELA DE FRENO
		11198371	22	ROSETTA DI SICUREZZA	RONDELLE FREIN	SICHERUNGSRING	LOCKWASHER	ARANDELA DE FRENO
		11306921	2	VITE	VIS	SCHRAUBE	SCREW	TORNILLO
		11307021	14	VITE	VIS	SCHRAUBE	SCREW	TORNILLO

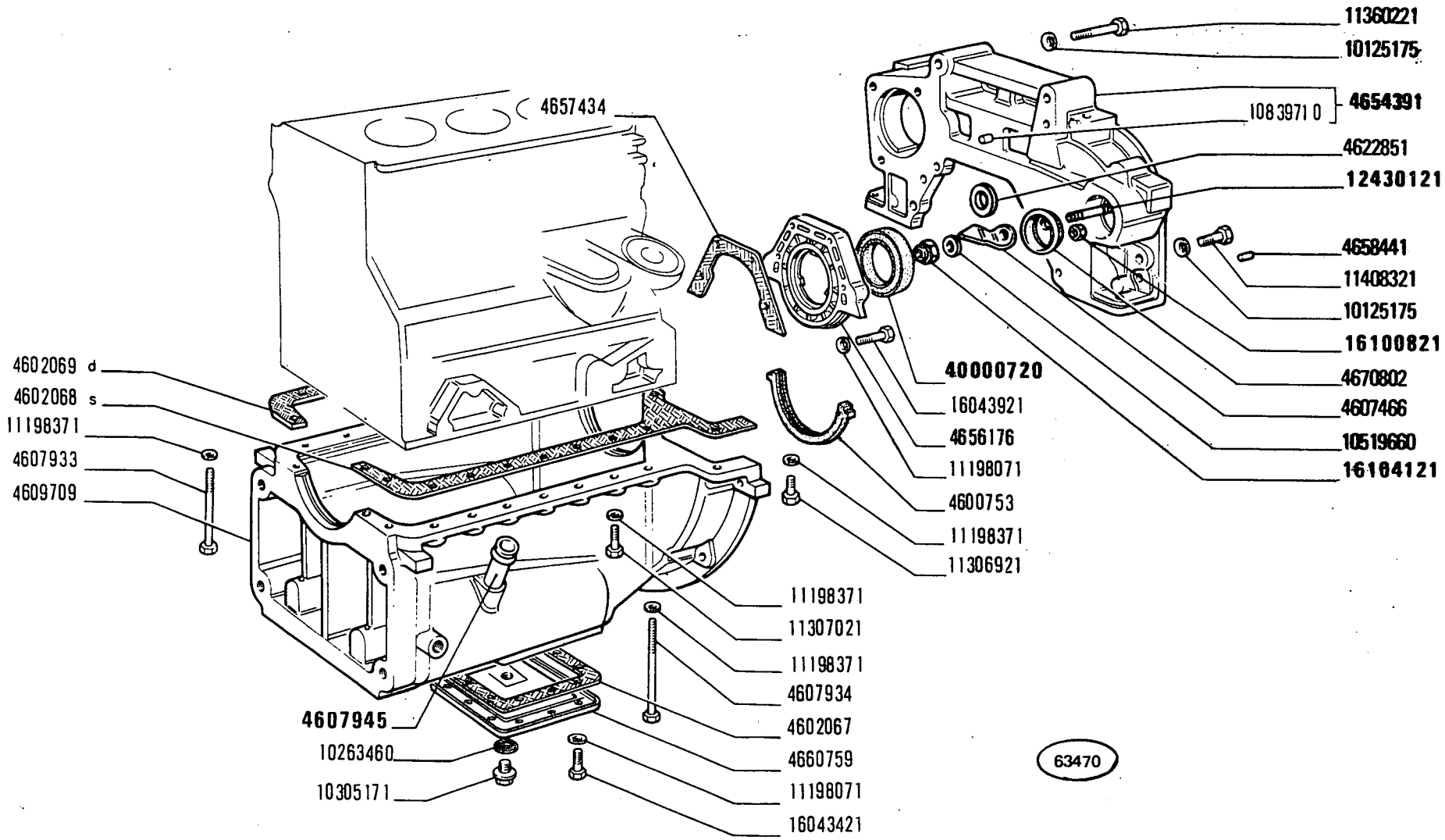

450 - 450 DT

01 02 03 04 05 06

COPPA E COPERCHI BASAMENTO

Carter d'huile et couvercles de bâti
Ölwanne und Deckel des Kurbelgehäuses
Oil Sump and Crankcase Covers
Cárter de aceite y tapas del bloque

A1.02

2

MODIF	ANT.MODIF	N.ORDIN.	Q.	DENOMINAZIONE	DESIGNATION	BENENNUNG	DESCRIPTION	DENOMINACIONES
		11360221	2	VITE	VIS	SCHRAUBE	SCREW	TORNILLO
		11408321	2	VITE	VIS	SCHRAUBE	SCREW	TORNILLO
		12430121	1	PRIGIONIERO	GOUJON	STIFTSCHRAUBE	STUD	ESPARRAGO
	13517720	13517721	1	PRIGIONIERO	GOUJON	STIFTSCHRAUBE	STUD	ESPARRAGO
		15888821	1	VITE	VIS	SCHRAUBE	SCREW	TORNILLO
		16043421	14	VITE	VIS	SCHRAUBE	SCREW	TORNILLO
		16043621	4	VITE	VIS	SCHRAUBE	SCREW	TORNILLO
		16043921	4	VITE	VIS	SCHRAUBE	SCREW	TORNILLO
		16044221	8	VITE	VIS	SCHRAUBE	SCREW	TORNILLO
		16044621	6	VITE	VIS	SCHRAUBE	SCREW	TORNILLO
	16100811	16100821	3	DADO	ECROU	MUTTER	NUT	TUERCA
	16104111	16104121	1	DADO	ECROU	MUTTER	NUT	TUERCA
		40000011	1	GUARNIZIONE DI TENUTA ANT.	JOINT	DICHTUNG	GASKET	JUNTA
	40000721	40000720	1	GUARNIZIONE DI TENUTA POST.	JOINT	DICHTUNG	GASKET	JUNTA

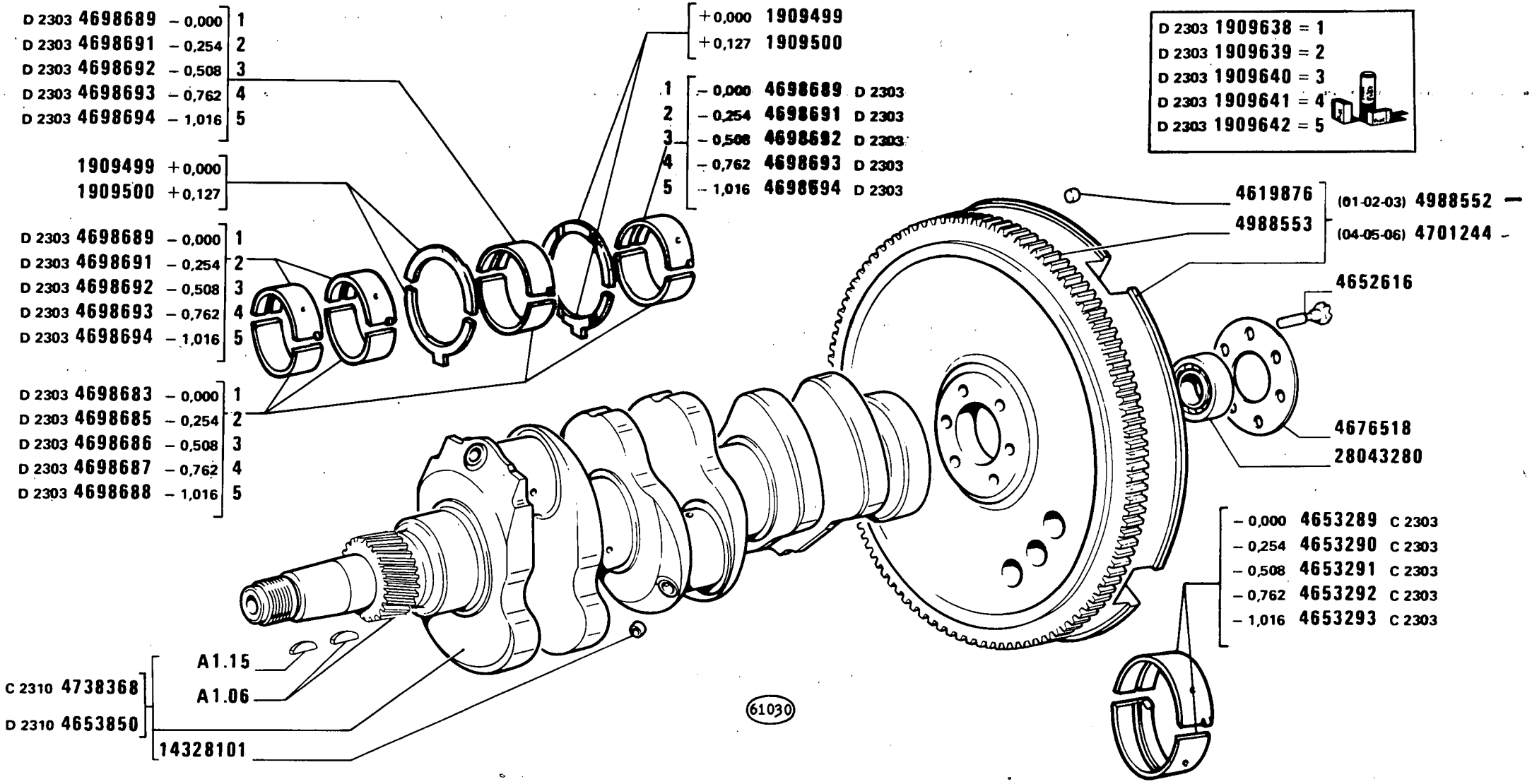

ALBERO E VOLANO MOTORE

Vilebrequin et volant moteur
Kurbelwelle und Schwungrad
Crankshaft and Flywheel
Radilica i zamajac

450 - 450 DT

01 02 03 04 05 06

A1.03

MODIF	ANT.MODIF	N.ORDIN.	Q.	DENOMINAZIONE	DESIGNATION	BENENNUNG	DESCRIPTION	DENOMINACIONES
		1909499	1	SEMIANELLI +0,000	DEMI-BAGUES	RINGHAELFTE	HALF RINGS	SEMIANILLOS
		1909500	1	SEMIANELLI +0,127	DEMI-BAGUES	RINGHAELFTE	HALF RINGS	SEMIANILLOS
D2303	1909494	1909638	4	SERIE SEMICUSCINETTI	JEU DE DEMI-COUSSINETS	SCHALENHAELFTESATS	SET OF HALF-BEARINGS	JUEGO DE SEMICOJINETES
D2303	1909495	1909639	4	SERIE SEMICUSCINETTI -0,254	JEUX DE DEMI-COUSSINETS -0,254	SCHALENHAELFTE-SATS -0,254	SET OF HALF-BEARINGS -0,254	JUEGO DE SEMI-COJINETES -0,254
D2303	1909496	1909640	4	SERIE SEMICUSCINETTI -0,508	JEUX DE DEMI-COUSSINETS -0,508	SCHALENHAELFTE-SATS -0,508	SET OF HALF-BEARINGS -0,508	JUEGO DE SEMI-COJINETES -0,508
D2303	1909497	1909641	4	SERIE SEMICUSCINETTI -0,762	JEUX DE DEMI-COUSSINETS -0,762	SCHALENHAELFTE-SATS -0,762	SET OF HALF-BEARINGS -0,762	JUEGO DE SEMI-COJINETES -0,762
D2303	1909498	1909642	4	SERIE SEMICUSCINETTI -1,016	JEUX DE DEMI-COUSSINETS -1,016	SCHALENHAELFTE-SATS -1,016	SET OF HALF-BEARINGS -1,016	JUEGO DE SEMI-COJINETES -1,016
		4619876	3	PASTIGLIA	PASTILLE	SCHEIBE	DISK	TABLETA
		4652616	6	VITE	VIS	SCHRAUBE	SCREW	TORNILLO
C2303		4653289	8	SEMICUSCINETTO -0,000	DEMI-COUSSINET	SCHALENHAELFTE	HALF-BEARING	SEMICOJINETE
C2303		4653290	8	SEMICUSCINETTO -0,254	DEMI COUSSINET -0,254	SCHALENHAELFTE -0,254	HALF-BEARING -0,254	SEMICOJINETE -0,254
C2303		4653291	8	SEMICUSCINETTO -0,508	DEMI-COUSSINET -0,508	SCHALENHAELFTE -0,508	HALF-BEARING -0,508	SEMICOJINETE -0,508
C2303		4653292	8	SERIE SEMICUSCINETTI -0,762	JEUX DE DEMI-COUSSINETS -0,762	SCHALENHAELFTE-SATS -0,762	SET OF HALF-BEARINGS -0,762	JUEGO DE SEMI-COJINETES -0,762
C2303		4653293	8	SERIE SEMICUSCINETTI -1,016	JEUX DE DEMI-COUSSINETS -1,016	SCHALENHAELFTE-SATS -1,016	SET OF HALF-BEARINGS -1,016	JUEGO DE SEMI-COJINETES -1,016
D2310		4653850	1	ALBERO MOTORE COMPL.**FIAT**	VILEBREQUIN	KURBELWELLE	CRANKSHAFT	CIGUENAL
		4676518	1	ROSETTA	RONDELLE	SCHEIBE	WASHER	ARANDELA
D2303		4698683	4	SEMICUSCINETTO -0,000	DEMI-COUSSINET	SCHALENHAELFTE	HALF-BEARING	SEMICOJINETE
D2303		4698685	4	SEMICUSCINETTO -0,254	DEMI COUSSINET -0,254	SCHALENHAELFTE -0,254	HALF-BEARING -0,254	SEMICOJINETE -0,254
D2303		4698686	4	SEMICUSCINETTO -0,508	DEMI-COUSSINET -0,508	SCHALENHAELFTE -0,508	HALF-BEARING -0,508	SEMICOJINETE -0,508
D2303		4698687	4	SEMICUSCINETTO -0,762	DEMI-COUSSINET -0,762	SCHALENHAELFTE -0,762	HALF-BEARING -0,762	SEMICOJINETE -0,762
D2303		4698688	4	SEMICUSCINETTO -1,016	DEMI-COUSSINET -1,016	SCHALENHAELFTE -1,016	HALF-BEARING -1,016	SEMICOJINETE -1,016
D2303		4698689	4	SEMICUSCINETTO -0,000	DEMI-COUSSINET	SCHALENHAELFTE	HALF-BEARING	SEMICOJINETE
D2303		4698691	4	SEMICUSCINETTO -0,254	DEMI COUSSINET -0,254	SCHALENHAELFTE -0,254	HALF-BEARING -0,254	SEMICOJINETE -0,254
D2303		4698692	4	SEMICUSCINETTO -0,508	DEMI-COUSSINET -0,508	SCHALENHAELFTE -0,508	HALF-BEARING -0,508	SEMICOJINETE -0,508
D2303		4698693	4	SEMICUSCINETTO -0,762	DEMI-COUSSINET -0,762	SCHALENHAELFTE -0,762	HALF-BEARING -0,762	SEMICOJINETE -0,762

MODIF	ANT.MODIF	N.ORDIN.	Q.	DENOMINAZIONE	DESIGNATION	BENENNUNG	DESCRIPTION	DENOMINACIONES
D2303		4698694	4	SEMICUSCINETTO -1,016	DEMI-COUSSINET -1,016	SCHALENHAELFTE -1,016	HALF-BEARING -1,016	SEMICOJINETE -1,016
		4701244	1	VOLANO DEL MOTORE COMPL.(04-05-06)	VOLANT DU MOTEUR	SCHWUNGRAD	FLYWHEEL	VOLANTE DEL MOTOR
C2310		4738368	1	ALBERO MOTORE COMPL.UTB	VILEBREQUIN	KURBELWELLE	CRANKSHAFT	CIGUENAL
		4988552	1	VOLANO DEL MOTORE COMPL.(01-02-03)	VOLANT DU MOTEUR	SCHWUNGRAD	FLYWHEEL	VOLANTE DEL MOTOR
		4988553	1	CORONA DENTATA	COURONNE DENTEE	ZAHNKRANZ	RING GEAR	CORONA DENTADA
		14328101	3	TAPPO	BOUCHON	STOPFEN	PLUG	TAPON
		28043280	1	BOCCOLA	DOUILLE	BUECHSE	BUSH	CASQUILLO

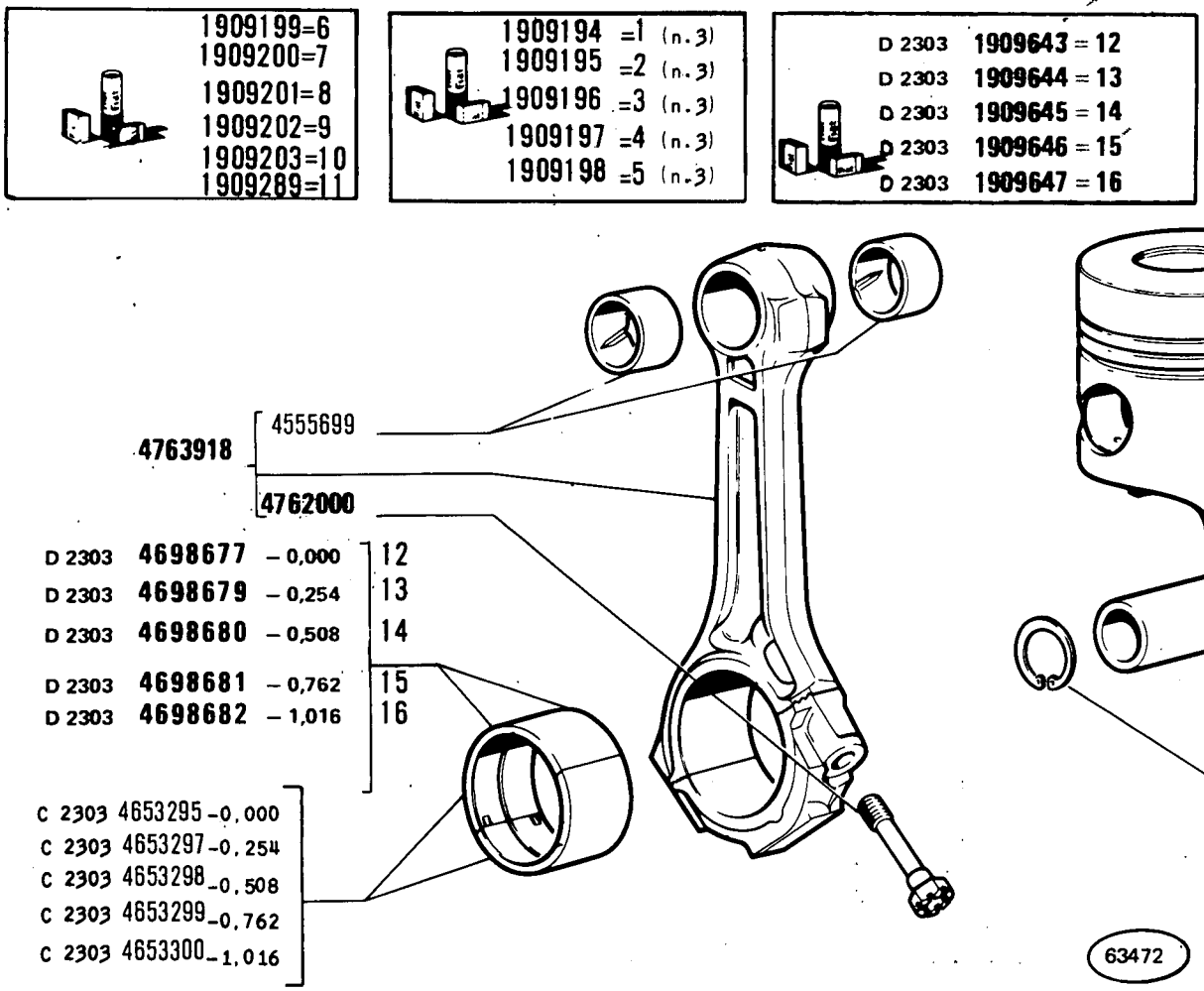

BIELLE E STANTUFFI

Bielles et pistons
Pleuelstangen und Kolben
Connecting Rods and Pistons
Bielas y émbolos

MODIF	ANT.MODIF	N.ORDIN.	Q.	DENOMINAZIONE	DESIGNATION	BENENNUNG	DESCRIPTION	DENOMINACIONES
		1909194	3	ANELLI STANTUFFO	SEGMENTS	KOLBENRINGE	PISTON RINGS	AROS DE EMBOLO
		1909195	3	ANELLI STANTUFFO +0,2	SEGMENTS	KOLBENRINGE	PISTON RINGS	AROS DE EMBOLO
		1909196	3	ANELLI STANTUFFO +0,4	SEGMENTS	KOLBENRINGE	PISTON RINGS	AROS DE EMBOLO
		1909197	3	ANELLI STANTUFFO +0,6	SEGMENTS	KOLBENRINGE	PISTON RINGS	AROS DE EMBOLO
		1909198	3	ANELLI STANTUFFO +0,8	SEGMENTS	KOLBENRINGE	PISTON RINGS	AROS DE EMBOLO
		1909199	3	STANTUFFO COMPL. CLASSE A +0,0	PISTON	KOLBEN	PISTON	EMBOLO
		1909200	3	STANTUFFO COMPL.+0,2	PISTON +0,2	KOLBEN +0,2	PISTON +0,2	EMBOLO +0,2
		1909201	3	STANTUFFO COMPL.+0,4	PISTON +0,4	KOLBEN +0,4	PISTON +0,4	EMBOLO +0,4
		1909202	3	STANTUFFO COMPL.+0,6	PISTON +0,6	KOLBEN +0,6	PISTON +0,6	EMBOLO +0,6
		1909203	3	STANTUFFO COMPL.+0,8	PISTON +0,8	KOLBEN +0,8	PISTON +0,8	EMBOLO +0,8
		1909289	3	STANTUFFO COMPL. CLASSE B +0,0	PISTON	KOLBEN	PISTON	EMBOLO
D2303	1909476	1909643	3	SERIE SEMICUSCINETTI BIELLA-0,000	JEU DE DEMI-COUSSINETS	SCHALENHAELFTESATS	SET OF HALF-BEARINGS	JUEGO DE SEMICOJINETES
D2303	1909477	1909644	3	SERIE SEMICUSCINETTI -0,254 BIELLA	JEUX DE DEMI-COUSSINETS -0,254	SCHALENHAELFTESATS -0,254	SET OF HALF-BEARINGS -0,254	JUEGO DE SEMICOJINETES -0,254
D2303	1909478	1909645	3	SERIE SEMICUSCINETTI -0,508 BIELLA	JEUX DE DEMI-COUSSINETS -0,508	SCHALENHAELFTESATS -0,508	SET OF HALF-BEARINGS -0,508	JUEGO DE SEMICOJINETES -0,508
D2303	1909479	1909646	3	SERIE SEMICUSCINETTI -0,762 BIELLA	JEUX DE DEMI-COUSSINETS -0,762	SCHALENHAELFTESATS -0,762	SET OF HALF-BEARINGS -0,762	JUEGO DE SEMICOJINETES -0,762
D2303	1909480	1909647	3	SERIE SEMICUSCINETTI -1,016 BIELLA	JEUX DE DEMI-COUSSINETS -1,016	SCHALENHAELFTESATS -1,016	SET OF HALF-BEARINGS -1,016	JUEGO DE SEMICOJINETES -1,016
		4543749	3	ANELLO RASCHIAOLIO +0,0	SEGMENT RACLEUR	OELABSTREIFRING	OILSCRAPER RING	ARO DE ENGRASE
		4555699	6	BOCCOLA	DOUILLE	BUECHSE	BUSH	CASQUILLO
		4562392	3	ANELLO RASCHIAOLIO +0,2	SEGMENT RACLEUR	OELABSTREIFRING	OILSCRAPER RING	ARO DE ENGRASE
		4562393	3	ANELLO RASCHIAOLIO +0,4	SEGMENT RACLEUR	OELABSTREIFRING	OILSCRAPER RING	ARO DE ENGRASE
		4562394	3	ANELLO RASCHIAOLIO +0,6	SEGMENT RACLEUR	OELABSTREIFRING	OILSCRAPER RING	ARO DE ENGRASE
		4597389	3	ANELLO RASCHIAOLIO +0,8	SEGMENT RACLEUR	OELABSTREIFRING	OILSCRAPER RING	ARO DE ENGRASE
		4637971	3	STANTUFFO,CLASSE A+0,0	PISTON, CLASSE ...	KOLBEN, KLASSE ...	PISTON, CLASS ...	EMBOLO, CLASE ...
		4637972	3	STANTUFFO,CLASSE B+0,0	PISTON, CLASSE....	KOLBEN, KLASSE ...	PISTON, CLASS ...	EMBOLO, CLASE ...
		4637974	3	STANTUFFO +0,2	PISTON	KOLBEN	PISTON	EMBOLO
		4637975	3	STANTUFFO +0,4	PISTON	KOLBEN	PISTON	EMBOLO
		4637976	3	STANTUFFO +0,6	PISTON	KOLBEN	PISTON	EMBOLO
		4637977	3	STANTUFFO +0,8	PISTON	KOLBEN	PISTON	EMBOLO

MODIF	ANT.MODIF	N.ORDIN.	Q.	DENOMINAZIONE	DESIGNATION	BENENNUNG	DESCRIPTION	DENOMINACIONES
		4649630	3	ANELLO STANTUFFO +0,0	SEGMENT	KOLBENRING	PISTON RING	ARO DE EMBOLO
		4649632	3	ANELLO STANTUFFO +0,2	SEGMENT	KOLBENRING	PISTON RING	ARO DE EMBOLO
		4649633	3	ANELLO STANTUFFO +0,4	SEGMENT	KOLBENRING	PISTON RING	ARO DE EMBOLO
		4649634	3	ANELLO STANTUFFO +0,6	SEGMENT	KOLBENRING	PISTON RING	ARO DE EMBOLO
		4649635	3	ANELLO STANTUFFO +0,8	SEGMENT	KOLBENRING	PISTON RING	ARO DE EMBOLO
		4649636	3	ANELLO RASCHIAOLIO +0,0	SEGMENT RACLEUR	OELABSTREIFRING	OILSCRAPER RING	ARO DE ENGRASE
		4649638	3	ANELLO RASCHIAOLIO +0,2	SEGMENT RACLEUR	OELABSTREIFRING	OILSCRAPER RING	ARO DE ENGRASE
		4649639	3	ANELLO RASCHIAOLIO +0,4	SEGMENT RACLEUR	OELABSTREIFRING	OILSCRAPER RING	ARO DE ENGRASE
		4649640	3	ANELLO RASCHIAOLIO +0,6	SEGMENT RACLEUR	OELABSTREIFRING	OILSCRAPER RING	ARO DE ENGRASE
		4649641	3	ANELLO RASCHIAOLIO +0,8	SEGMENT RACLEUR	OELABSTREIFRING	OILSCRAPER RING	ARO DE ENGRASE
C2303		4653295	6	SEMICUSCINETTO -0,000	DEMI-COUSSINET	SCHALENHAELFTE	HALF-BEARING	SEMICOJINETE
C2303		4653297	6	SEMICUSCINETTO -0,254	DEMI COUSSINET -0,254	SCHALENHAELFTE -0,254	HALF-BEARING -0,254	SEMICOJINETE -0,254
C2303		4653298	6	SEMICUSCINETTO -0,508	DEMI-COUSSINET -0,508	SCHALENHAELFTE -0,508	HALF-BEARING -0,508	SEMICOJINETE -0,508
C2303		4653299	6	SEMICUSCINETTO -0,762	DEMI-COUSSINET -0,762	SCHALENHAELFTE -0,762	HALF-BEARING -0,762	SEMICOJINETE -0,762
C2303		4653300	6	SEMICUSCINETTO -1,016	DEMI-COUSSINET -1,016	SCHALENHAELFTE -1,016	HALF-BEARING -1,016	SEMICOJINETE -1,016
		4663606	3	PERNO DELLO STANTUFFO +0,0	AXE DE PISTON	KOLBENBOLZEN	PISTON PIN	BULON DEL EMBOLO
		4663607	3	PERNO DELLO STANTUFFO +0,2	AXE DE PISTON	KOLBENBOLZEN	PISTON PIN	BULON DEL EMBOLO
D2303	4698729	4698677	6	SEMICUSCINETTO DI BIELLA -000	DEMI-COUSSINET	SCHALENHAELFTE	HALF-BEARING	SEMICOJINETE
D2303	4698731	4698679	6	SEMICUSCINETTO -0,254 DI BIELLA	DEMI COUSSINET -0,254	SCHALENHAELFTE -0,254	HALF-BEARING -0,254	SEMICOJINETE -0,254
D2303	4698732	4698680	6	SEMICUSCINETTO -0,508 DI BIELLA	DEMI-COUSSINET -0,508	SCHALENHAELFTE -0,508	HALF-BEARING -0,508	SEMICOJINETE -0,508
D2303	4698733	4698681	6	SEMICUSCINETTO -0,762 DI BIELLA	DEMI-COUSSINET -0,762	SCHALENHAELFTE -0,762	HALF-BEARING -0,762	SEMICOJINETE -0,762
D2303	4698734	4698682	6	SEMICUSCINETTO -1,016 DI BIELLA	DEMI-COUSSINET -1,016	SCHALENHAELFTE -1,016	HALF-BEARING -1,016	SEMICOJINETE -1,016
	4700829	4762000	6	VITE	VIS	SCHRAUBE	SCREW	TORNILLO
	4637680	4763918	3	BIELLA STANTUFFO COMPL.	BIELLE	PLEUEL	CONNECTING ROD	BIELA

MODIF	ANT.MODIF	N.ORDIN.	Q.	DENOMINAZIONE	DESIGNATION	BENENNUNG	DESCRIPTION	DENOMINACIONES
		11059076	6	ANELLO DI SICUREZZA	ARRETOIR	SICHERUNGSRING	LOCKRING	ANILLO DE FRENO

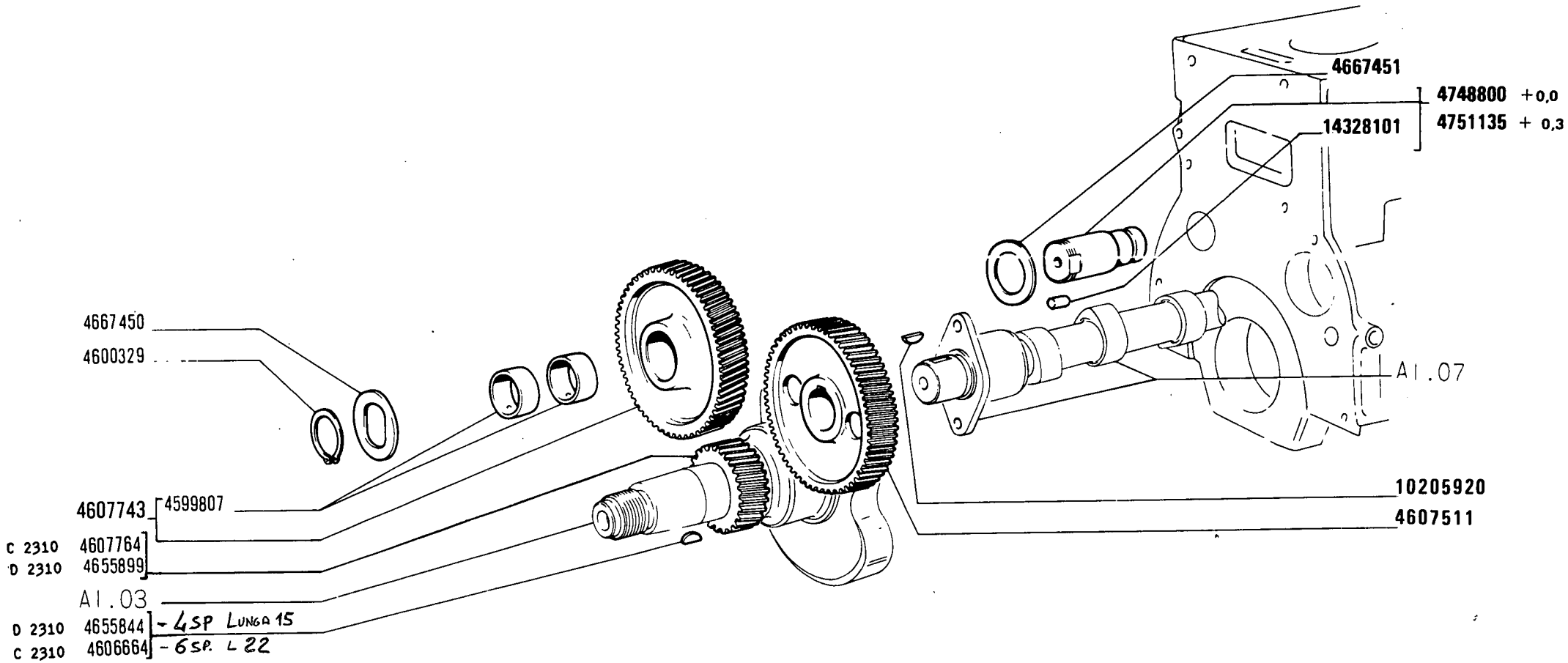

61032

450 - 450 DT

01 02 03 04 05 06

COMANDO DISTRIBUZIONE

Commande de distribution
Steuerungsantrieb
Camshaft Drive
Piñones de la distribución

A1.06

MODIF	ANT.MODIF	N.ORDIN.	Q.	DENOMINAZIONE	DESIGNATION	BENENNUNG	DESCRIPTION	DENOMINACIONES
		4599807	2	BOCCOLA	DOUILLE	BUECHSE	BUSH	CASQUILLO
		4600329	1	ANELLO DI SICUREZZA	ARRETOIR	SICHERUNGSRING	LOCKRING	ANILLO DE FRENO
C2310		4606664	1	LINGUETTA SP.6 MM	LINGUET	SCHEIBENFEDER	KEY	CHAVETA
		4607511	1	INGRANAGGIO CONDOTTO	PIGNON CONDUIT	ANGETRIEBENES ZAHNRAD	DRIVEN GEAR	PINON CONDUCIDO
		4607743	1	INGRANAGGIO COMPL.	PIGNON	ZAHNRAD	GEAR	PINON
C2310		4607764	1	INGRANAGGIO CONDUTTORE	PIGNON CONDUCTEUR	TREIBENDES ZAHNRAD	DRIVING GEAR	PINON CONDUCTOR
D2310		4655844	1	LINGUETTA SP.4MM	LINGUET	SCHEIBENFEDER	KEY	CHAVETA
D2310		4655899	1	INGRANAGGIO CONDUTTORE	PIGNON CONDUCTEUR	TREIBENDES ZAHNRAD	DRIVING GEAR	PINON CONDUCTOR
		4667450	1	ROSETTA	RONDELLE	SCHEIBE	WASHER	ARANDELA
		4667451	1	ROSETTA	RONDELLE	SCHEIBE	WASHER	ARANDELA
	4600328	4748800	1	PERNO COMPL.+0,0	AXE	BOLZEN	PIN	EJE
		4751135	1	PERNO COMPL.+0,3	AXE	BOLZEN	PIN	EJE
	10205910	10205920	1	LINGUETTA	LINGUET	SCHEIBENFEDER	KEY	CHAVETA
		14328101	1	TAPPO	BOUCHON	STOPFEN	PLUG	TAPON

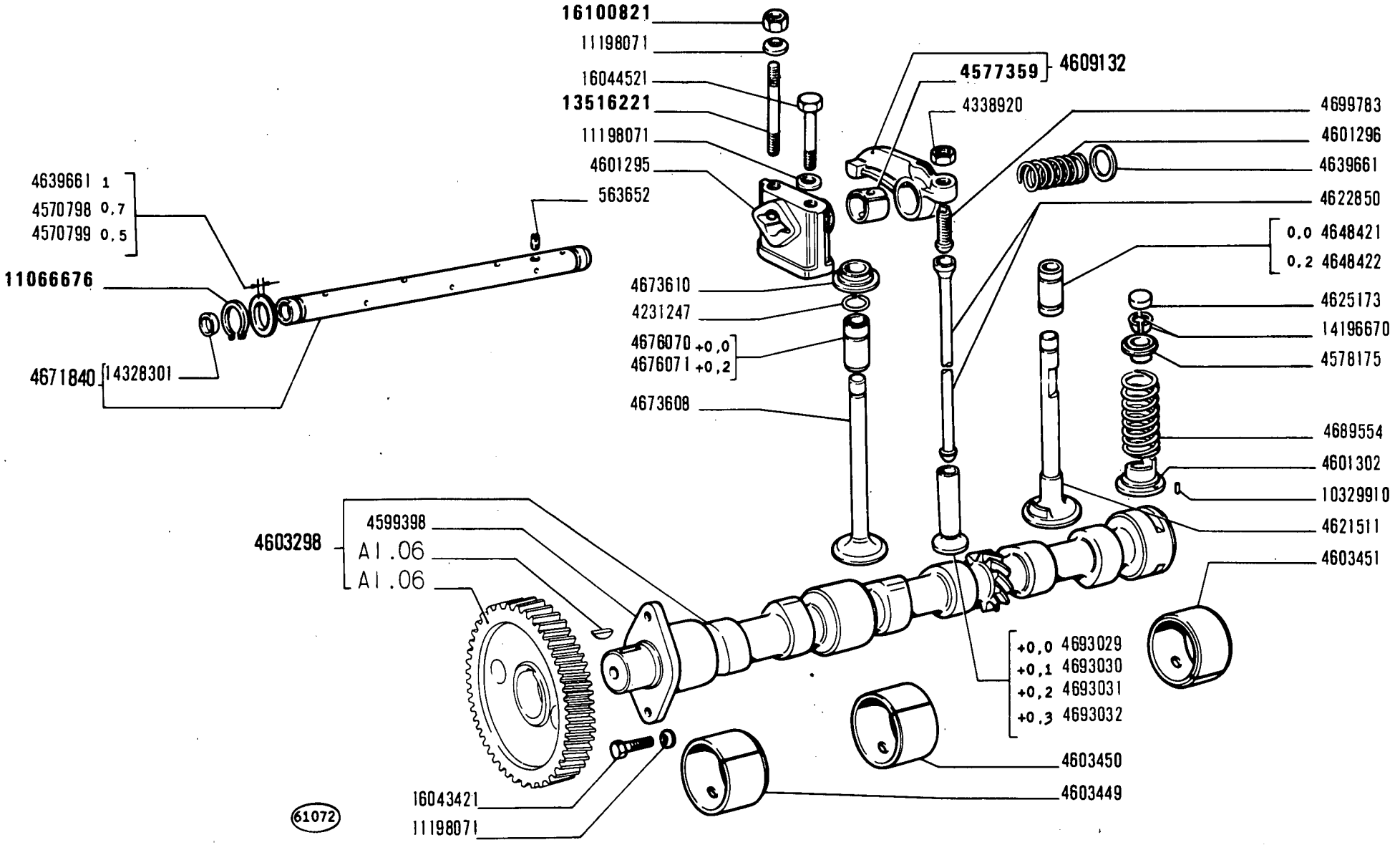

450 - 450 DT

01 02 03 04 05 06

DISTRIBUZIONE

Distribution
Steuerung
Valve Gear
Distribución

A1.07

MODIF	ANT.MODIF	N.ORDIN.	Q.	DENOMINAZIONE	DESIGNATION	BENENNUNG	DESCRIPTION	DENOMINACIONES
		563652	1	VITE FORATA	VIS TROUEE	SCHRAUBSTUTZEN	ADAPTOR	TORNILLO HUECO
		4231247	6	ANELLO DI SICUREZZA	ARRETOIR	SICHERUNGSRING	LOCKRING	ANILLO DE FRENO
		4338920	6	DADO	ECROU	MUTTER	NUT	TUERCA
		4570798	4	ROSETTA SP.0,7	RONDELLE	SCHEIBE	WASHER	ARANDELA
		4570799	4	ROSETTA SP.0,5	RONDELLE	SCHEIBE	WASHER	ARANDELA
	4578173	4577359	6	BOCCOLA	DOUILLE	BUECHSE	BUSH	CASQUILLO
		4578175	6	SCODELLINO SUP.	CUVETTE	TELLERSCHEIBE	CUP	PLATILLO
		4599398	1	PIASTRA	PLAQUE	PLATTE	PLATE	PLACA
		4601295	3	SUPPORTO	SUPPORT	LAGER	SUPPORT	SOPORTE
		4601296	2	MOLLA	RESSORT	FEDER	SPRING	RESORTE
		4601302	3	SCODELLINO INF.	CUVETTE	TELLERSCHEIBE	CUP	PLATILLO
		4603298	1	ALBERO AD ECCENTRICI COMPL.	ARBRE A CAMES	EXZENTERWELLE	CAMSHAFT	ARBOL DE LEVAS
		4603449	1	CUSCINETTO ANT.	COUSSINET	LAGERSCHALE	BEARING	COJINETE
		4603450	1	CUSCINETTO CENTR.	COUSSINET	LAGERSCHALE	BEARING	COJINETE
		4603451	1	CUSCINETTO POST.	COUSSINET	LAGERSCHALE	BEARING	COJINETE
		4609132	6	BILANCIERE COMPL.	CULBUTEUR	KIPPHEBEL	ROCKER	BALANCIN
		4621511	3	VALVOLA DI ASPIRAZIONE	SOUPAPE D'ADMISSION	EINLASSVENTIL	INTAKE VALVE	VALVULA DE ADMISION
		4622850	6	ASTA	TIGE	STANGE	ROD	VARILLA
		4625173	6	CAPPELLETTO	CHAPEAU	SCHUTZKAPPE	CAP	CAPUCHON
		4639661	4	ROSETTA SP.1	RONDELLE	SCHEIBE	WASHER	ARANDELA
		4648421	3	GUIDA DELLA VALVOLA +0,0	GUIDE-SOUPAPE	VENTILFUEHRUNG	VALVE GUIDE	GUIA DE VALVULA
		4648422	3	GUIDA DELLA VALVOLA +0,2	GUIDE-SOUPAPE	VENTILFUEHRUNG	VALVE GUIDE	GUIA DE VALVULA
		4671840	1	ALBERO COMPL.	ARBRE	WELLE	SHAFT	ARBOL
		4673608	3	VALVOLA DI SCARICO	SOUPAPE D'ECHAPPEMENT	AUSLASSVENTIL	EXHAUST VALVE	VALVULA DE ESCAPE
		4673610	3	SCODELLINO INF.	CUVETTE	TELLERSCHEIBE	CUP	PLATILLO
		4676070	3	GUIDA DELLA VALVOLA DI SCARICO +0,0	GUIDE DE SOUPAPE D'ECHAPPEMENT	AUSLASSVENTIL-FUEHRUNG	EXHAUST VALVE GUIDE	GUIA DE LA VALVULA DE ESCAPE
		4676071	3	GUIDA DELLA VALVOLA DI SCARICO +0,2	GUIDE DE SOUPAPE D'ECHAPPEMENT	AUSLASSVENTIL-FUEHRUNG	EXHAUST VALVE GUIDE	GUIA DE LA VALVULA DE ESCAPE
		4689554	6	MOLLA	RESSORT	FEDER	SPRING	RESORTE
		4693029	6	PIATTELLO DELLA PUNTERIA +0,0	PASTILLE DE POUSSOIR	DISTANZSCHEIBE FUER STOESSEL	TAPPET PLATE	PLATILLO DE EMPUJADOR
		4693030	6	PIATTELLO DELLA PUNTERIA +0,1	PASTILLE DE POUSSOIR	DISTANZSCHEIBE FUER STOESSEL	TAPPET PLATE	PLATILLO DE EMPUJADOR
		4693031	6	PIATTELLO DELLA PUNTERIA +0,2	PASTILLE DE POUSSOIR	DISTANZSCHEIBE FUER STOESSEL	TAPPET PLATE	PLATILLO DE EMPUJADOR

MODIF	ANT.MODIF	N.ORDIN.	Q.	DENOMINAZIONE	DESIGNATION	BENENNUNG	DESCRIPTION	DENOMINACIONES
		4693032	6	PIATTELLO DELLA PUNTERIA +0,3	PASTILLE DE POUSSOIR	DISTANZSCHEIBE FUER STOESSEL	TAPPET PLATE	PLATILLO DE EMPUJADOR
		4699783	6	VITE	VIS	SCHRAUBE	SCREW	TORNILLO
		10329910	3	SPINA	GOUPILLE	STIFT	PIN	PASADOR
	11066675	11066676	2	ANELLO DI SICUREZZA	ARRETOIR	SICHERUNGSRING	LOCKRING	ANILLO DE FRENO
		11198071	8	ROSETTA DI SICUREZZA	RONDELLE FREIN	SICHERUNGSRING	LOCKWASHER	ARANDELA DE FRENO
		13516221	3	PRIGIONIERO	GOUJON	STIFTSCHRAUBE	STUD	ESPARRAGO
		14196670	12	SEMICONO	DEMI-CONE	KEGELSTUECK	LOCK CONE	CHAVETA CONICA
		14328301	2	TAPPO	BOUCHON	STOPFEN	PLUG	TAPON
		16043421	2	VITE	VIS	SCHRAUBE	SCREW	TORNILLO
		16044521	3	VITE	VIS	SCHRAUBE	SCREW	TORNILLO
	16100811	16100821	3	DADO	ECROU	MUTTER	NUT	TUERCA

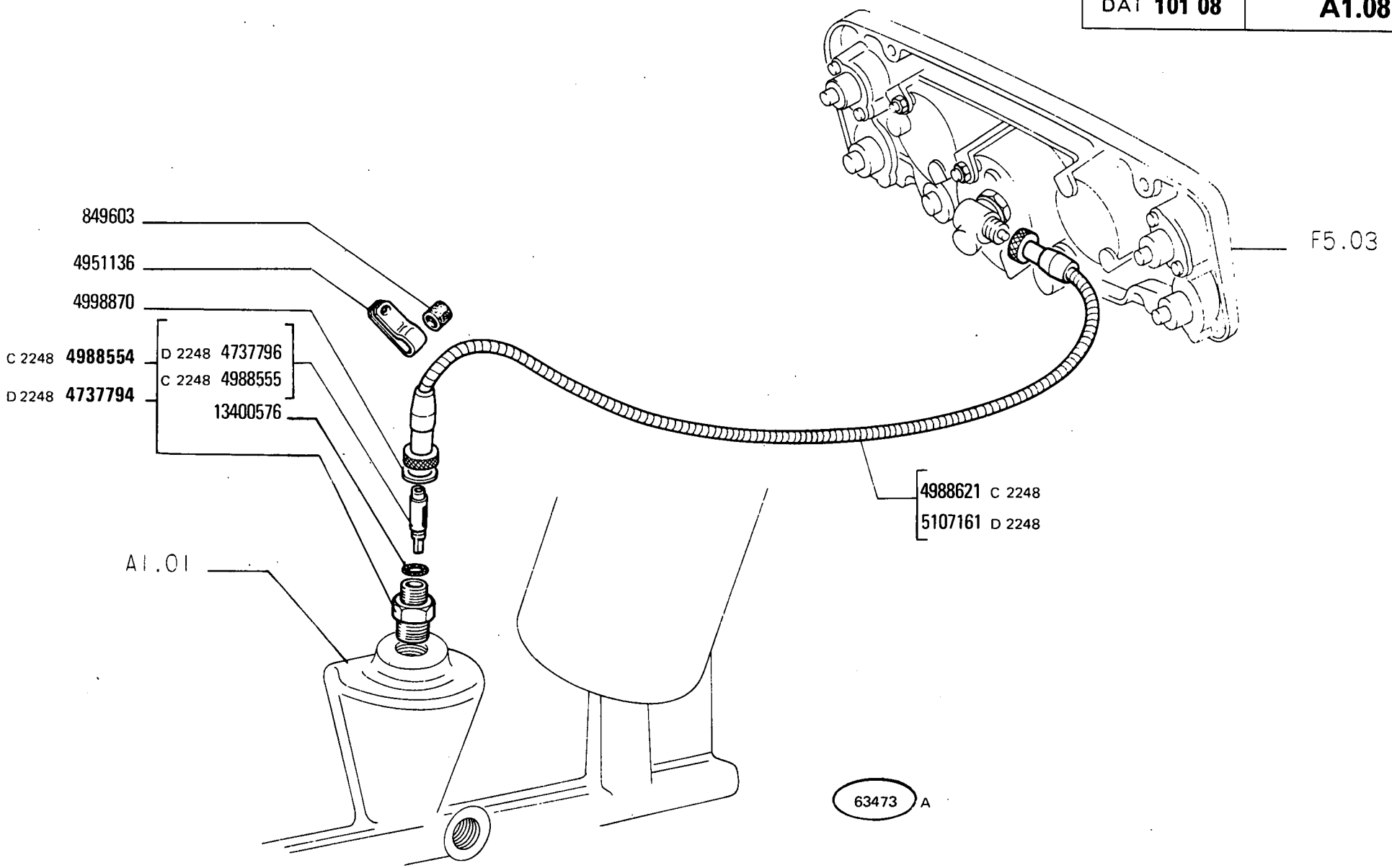

450 - 450 DT

01 02 03 04 05 06

COMANDO CRONOGIROMETRO

Commande d'horo-tachymètre
Antrieb für Stundenzähler und Drehzahlmesser
Multimeter Drive
Arrastre del cronotacómetro

4

A1.08

MODIF	ANT.MODIF	N.ORDIN.	Q.	DENOMINAZIONE	DESIGNATION	BENENNUNG	DESCRIPTION	DENOMINACIONES
		849603	1	ANELLO DI GOMMA	BAGUE CAOUTCHOUC	GUMMIRING	RUBBER RING	GUARNICION DE CAUCHO
D2248		4737794	1	RACCORDO	RACCORD	STUTZEN	CONNECTION	RACOR
D2248		4737796	1	ALBERINO	ARBRE	WELLE	SHAFT	ARBOL
		4951136	1	STAFFETTA FISSAGGIO	COLLIER	HALTER	RETAINER	ABRAZADERA
C2248		4988554	1	RACCORDO COMPL.	RACCORD	STUTZEN	CONNECTION	RACOR
C2248		4988555	1	ALBERINO	ARBRE	WELLE	SHAFT	ARBOL
C2248		4988621	1	TRASMISSIONE FLESSIBILE	TRANSMISSION FLEXIBLE	BIEGSAME WELLE	FLEXIBLE SHAFT	ARBOL FLEXIBLE
	4976722	4998870	1	ROSETTA DI TENUTA	JOINT D'ETANCHEITE	DICHTRING	GASKET	JUNTA HERMETICA
D2248		5107161	1	TRASMISSIONE FLESSIBILE	TRANSMISSION FLEXIBLE	BIEGSAME WELLE	FLEXIBLE SHAFT	ARBOL FLEXIBLE
		13400576	1	ANELLO DI SICUREZZA	ARRETOIR	SICHERUNGSRING	LOCKRING	ANILLO DE FRENO

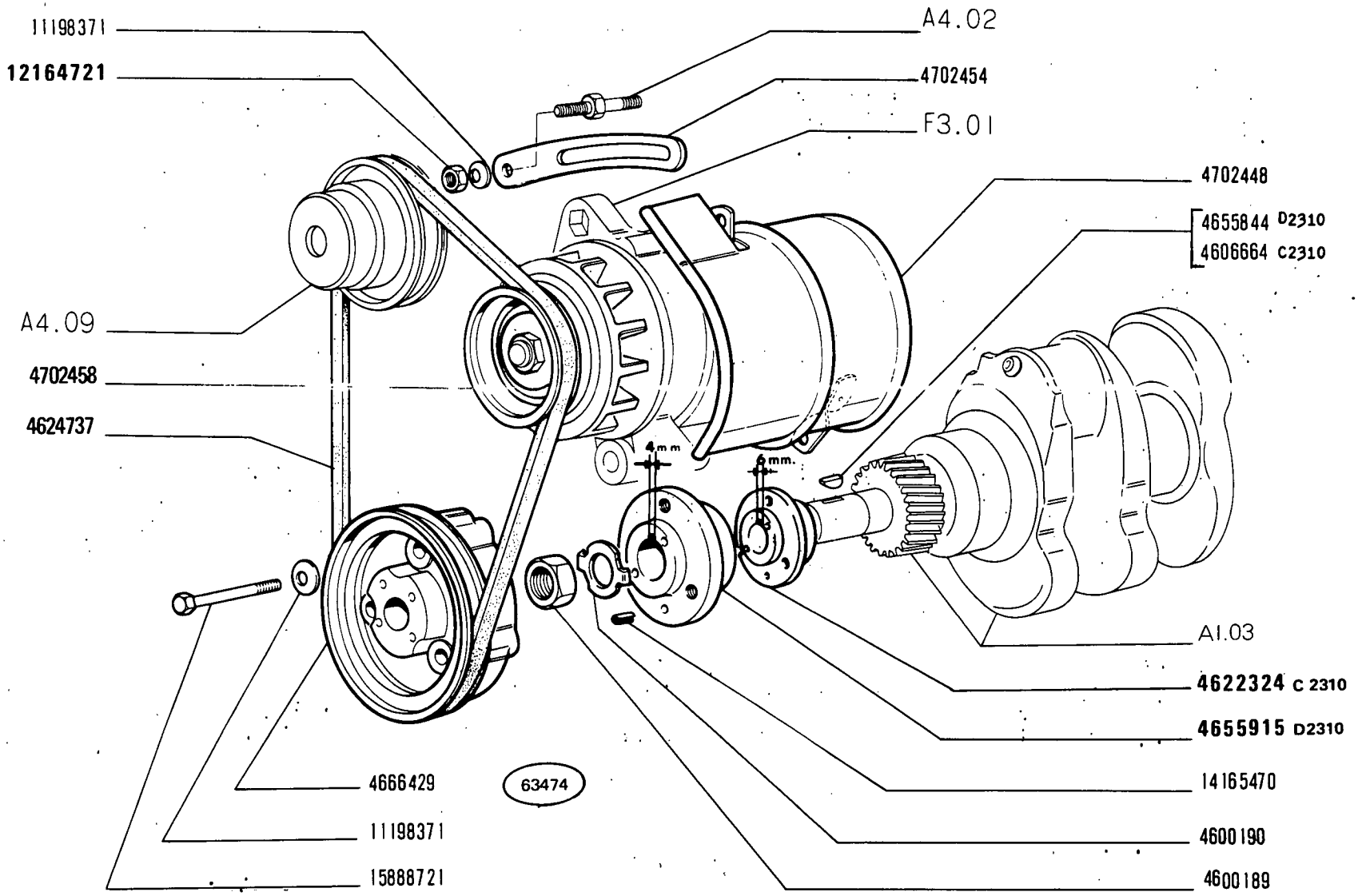
11198371
12164721
A4.02
4702454
F3.01
4702448
4655844 D2310
4606664 C2310
A4.09
4702458
4624737
4mm
6mm.
A1.03
4622324 C 2310
4655915 D2310
14165470
4600190
4600189
4666429
11198371
15888721
63474

MODIF	ANT.MODIF	N.ORDIN.	Q.	DENOMINAZIONE	DESIGNATION	BENENNUNG	DESCRIPTION	DENOMINACIONES
		4600189	1	DADO	ECROU	MUTTER	NUT	TUERCA
		4600190	1	PIASTRINA DI SICUREZZA	PLAQUETTE FREIN	SICHERUNGSBLECH	LOCKPLATE	PLACA DE FRENO
C2310		4606664	1	LINGUETTA SP.6MM	LINGUET	SCHEIBENFEDER	KEY	CHAVETA
C2310		4622324	1	MOZZO SP.6MM	MOYEU	NABE	HUB	BUJE
		4624737	1	CINGHIA	COURROIE	RIEMEN	BELT	CORREA
D2310		4655844	1	LINGUETTA SP.4MM	LINGUET	SCHEIBENFEDER	KEY	CHAVETA
D2310		4655915	1	MOZZO SP.4MM	MOYEU	NABE	HUB	BUJE
		4666429	1	PULEGGIA	POULIE	RIEMENSCHEIBE	PULLEY	POLEA
		4702448	1	RIPARO	PROTECTION	ABDECKUNG	PROTECTION	DEFENSA
		4702454	1	TENDICINGHIA	TENDEUR DE COUR-ROIE	RIEMENSPANNER	BELT STRETCHER	TENSOR DE CORREA
		4702458	1	PULEGGIA	POULIE	RIEMENSCHEIBE	PULLEY	POLEA
		11198371	5	ROSETTA DI SICUREZZA	RONDELLE FREIN	SICHERUNGSRING	LOCKWASHER	ARANDELA DE FRENO
	12164711	12164721	1	DADO	ECROU	MUTTER	NUT	TUERCA
		14165470	1	SPINA	GOUPILLE	STIFT	PIN	PASADOR
		15888721	3	VITE	VIS	SCHRAUBE	SCREW	TORNILLO

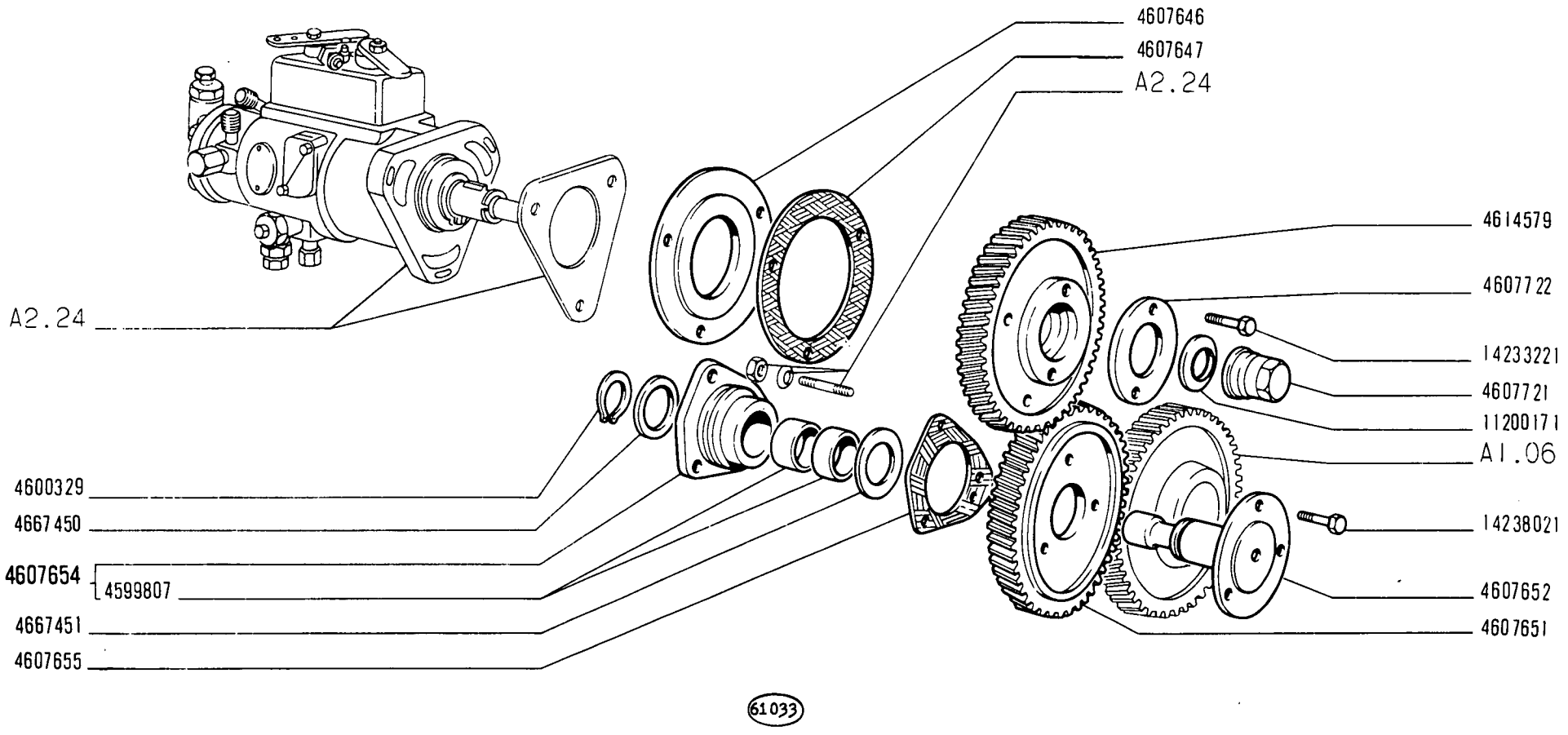

450 - 450 DT

01 02 03 04 05 06

COMANDO POMPA INIEZIONE

Commande de pompe d'injection
Einspritzpumpenantrieb

Injection Pump Drive
Arrastre de la bomba de inyección

A1.16

MODIF	ANT.MODIF	N.ORDIN.	Q.	DENOMINAZIONE	DESIGNATION	BENENNUNG	DESCRIPTION	DENOMINACIONES
		4599807	2	BOCCOLA	DOUILLE	BUECHSE	BUSH	CASQUILLO
		4600329	1	ANELLO DI SICUREZZA	ARRETOIR	SICHERUNGSRING	LOCKRING	ANILLO DE FRENO
		4607646	1	DISTANZIALE	ENTRETOISE	ABSTANDSTUECK	SPACER	SEPARADOR
		4607647	1	GUARNIZIONE DI TENUTA	JOINT	DICHTUNG	GASKET	JUNTA
		4607651	1	INGRANAGGIO DI RINVIO	PIGNON DE RENVOI	ZWISCHENZAHNRAD	IDLE GEAR	PINON DE REENVIO
		4607652	1	ALBERO	ARBRE	WELLE	SHAFT	ARBOL
		4607654	1	SUPPORTO COMPL.	SUPPORT	LAGER	SUPPORT	SOPORTE
		4607655	1	GUARNIZIONE DI TENUTA	JOINT	DICHTUNG	GASKET	JUNTA
		4607721	1	DADO	ECROU	MUTTER	NUT	TUERCA
		4607722	1	FLANGIA	BRIDE	FLANSCH	FLANGE	BRIDA
		4614579	1	INGRANAGGIO	PIGNON	ZAHNRAD	GEAR	PINON
		4667450	1	ROSETTA	RONDELLE	SCHEIBE	WASHER	ARANDELA
		4667451	1	ROSETTA	RONDELLE	SCHEIBE	WASHER	ARANDELA
		11200171	1	ROSETTA DI SICUREZZA	RONDELLE FREIN	SICHERUNGSRING	LOCKWASHER	ARANDELA DE FRENO
		14233221	2	VITE	VIS	SCHRAUBE	SCREW	TORNILLO
		14238021	3	VITE	VIS	SCHRAUBE	SCREW	TORNILLO

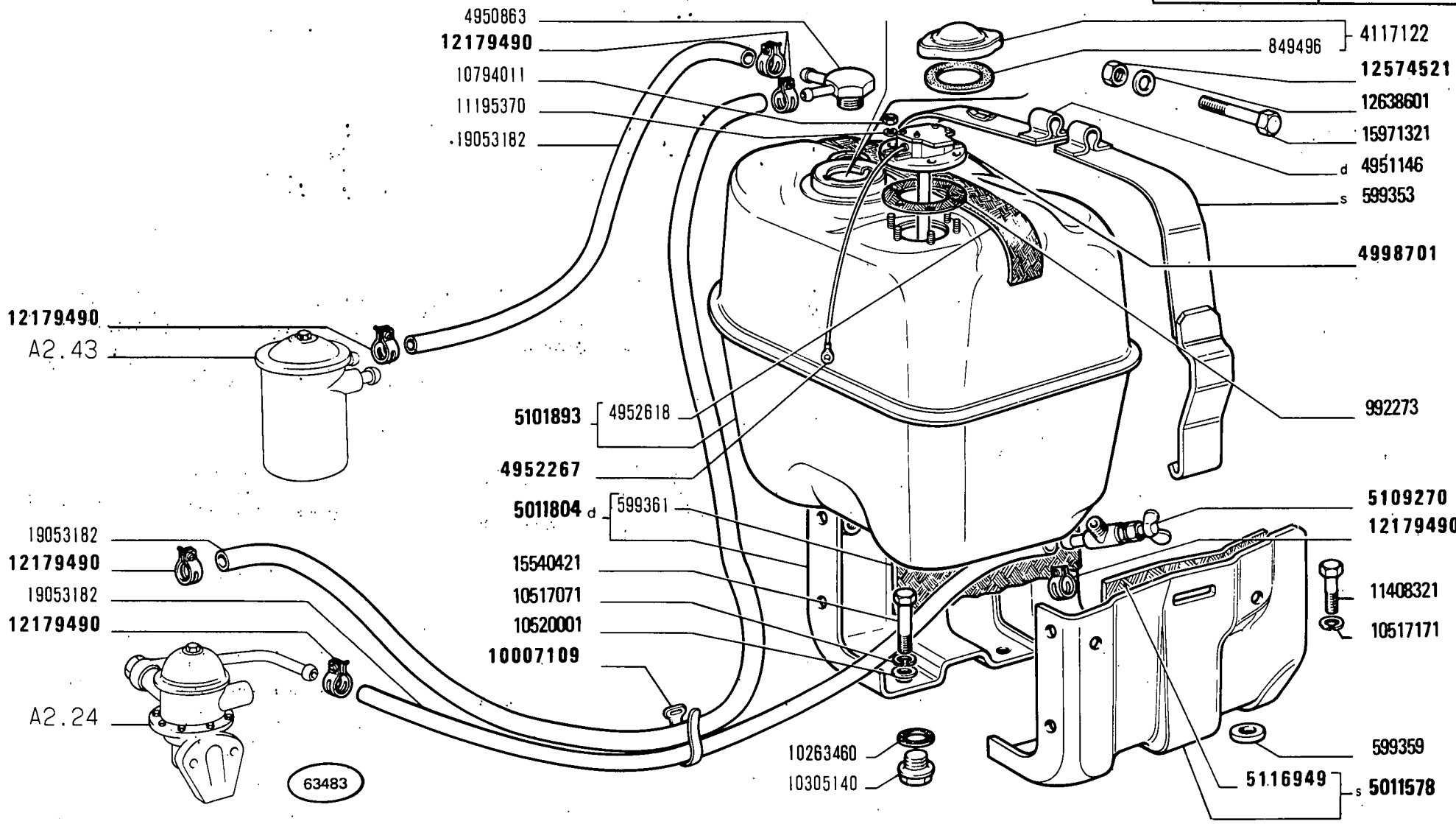

450 - 450 DT

01 02 03 04 05 *06*

SERBATOIO COMBUSTIBILE E TUBAZIONI

Réservoir et canalisations combustible
Kraftstofftank und Leitungen
Fuel Tank and Lines
Depósito de combustible y tuberías

A2.01

MODIF	ANT.MODIF	N.ORDIN.	Q.	DENOMINAZIONE	DESIGNATION	BENENNUNG	DESCRIPTION	DENOMINACIONES
		599353	1	NASTRO DI FISSAGGIO S	RUBAN DE FIXATION	SPANNBAND	SECURINC TRAP	TIRA DE FIJACION
		599359	2	SPESSORE DI REGISTRO	CALE D'EPAISSEUR	DISTANZSCHEIBE	SHIM	SUPLEMENTO
		599361	1	GUARNIZIONE DI TENUTA INF. **D.**	JOINT	DICHTUNG	GASKET	JUNTA
		849496	1	ROSETTA DI TENUTA	JOINT D'ETANCHEITE	DICHTRING	GASKET	JUNTA HERMETICA
		992273	1	GUARNIZIONE DI TENUTA	JOINT	DICHTUNG	GASKET	JUNTA
		4117122	1	TAPPO COMPL.	BOUCHON	STOPFEN	PLUG	TAPON
		4950863	1	BOCCHETTONE	VIS CREUSE	HOHLSCHRAUBE	UNION	BOQUILLA
		4951146	1	NASTRO DI FISSAGGIO D	RUBAN DE FIXATION	SPANNBAND	SECURINC TRAP	TIRA DE FIJACION
		4952267	1	CAVO DI MASSA	FIL DE MASSE	MASSEKABEL	GROUND CABLE	CABLE DE MASA
		4952618	1	PROTEZIONE SUP.	PROTECTION	ABDECKUNG	SHIELD	DEFENSA
	4988620	4998701	1	COMANDO INDICATORE LIVELLO	COMMANDE DE JAUGE DE NIVEAU	STANDGEBER	SENDING UNIT	MANDO DEL INDICADOR DE NIVEL
		5011578	1	SUPPORTO S COMPL.	SUPPORT	LAGER	SUPPORT	SOPORTE
		5011804	1	SUPPORTO D COMPL.	SUPPORT	LAGER	SUPPORT	SOPORTE
		5101893	1	SERBATOIO COMPL.	RESERVOIR	BEHAELTER	RESERVOIR	DEPOSITO
	4998702	5109270	1	RUBINETTO	ROBINET	HAHN	COCK	GRIFO
		5116949	1	GUARNIZIONE DI TENUTA **S.**	JOINT	DICHTUNG	GASKET	JUNTA
	10007105	10007109	3	FASCETTA	COLLIER	HALTEBAND	STRAP	ABRAZADERA
		10263460	1	ROSETTA DI TENUTA	JOINT D'ETANCHEITE	DICHTRING	GASKET	JUNTA HERMETICA
		10305140	1	TAPPO	BOUCHON	STOPFEN	PLUG	TAPON
		10517071	2	ROSETTA DI SICUREZZA	RONDELLE FREIN	SICHERUNGSRING	LOCKWASHER	ARANDELA DE FRENO
		10517171	2	ROSETTA DI SICUREZZA	RONDELLE FREIN	SICHERUNGSRING	LOCKWASHER	ARANDELA DE FRENO
		10520001	2	ROSETTA	RONDELLE	SCHEIBE	WASHER	ARANDELA
		10794011	6	DADO	ECROU	MUTTER	NUT	TUERCA
		11195370	6	ROSETTA DI SICUREZZA	RONDELLE FREIN	SICHERUNGSRING	LOCKWASHER	ARANDELA DE FRENO
		11408321	2	VITE	VIS	SCHRAUBE	SCREW	TORNILLO
	10168590	12179490	6	COLLARE	COLLIER	SCHELLE	COLLAR	COLLAR
	12574511	12574521	1	DADO	ECROU	MUTTER	NUT	TUERCA
		12638601	1	ROSETTA	RONDELLE	SCHEIBE	WASHER	ARANDELA
		15540421	2	VITE	VIS	SCHRAUBE	SCREW	TORNILLO
		15971321	1	VITE	VIS	SCHRAUBE	SCREW	TORNILLO
		19053182	M	TUBO FLESSIBILE	TUYAU FLEXIBLE	SCHLAUCH	HOSE	MANGA FLEXIBLE

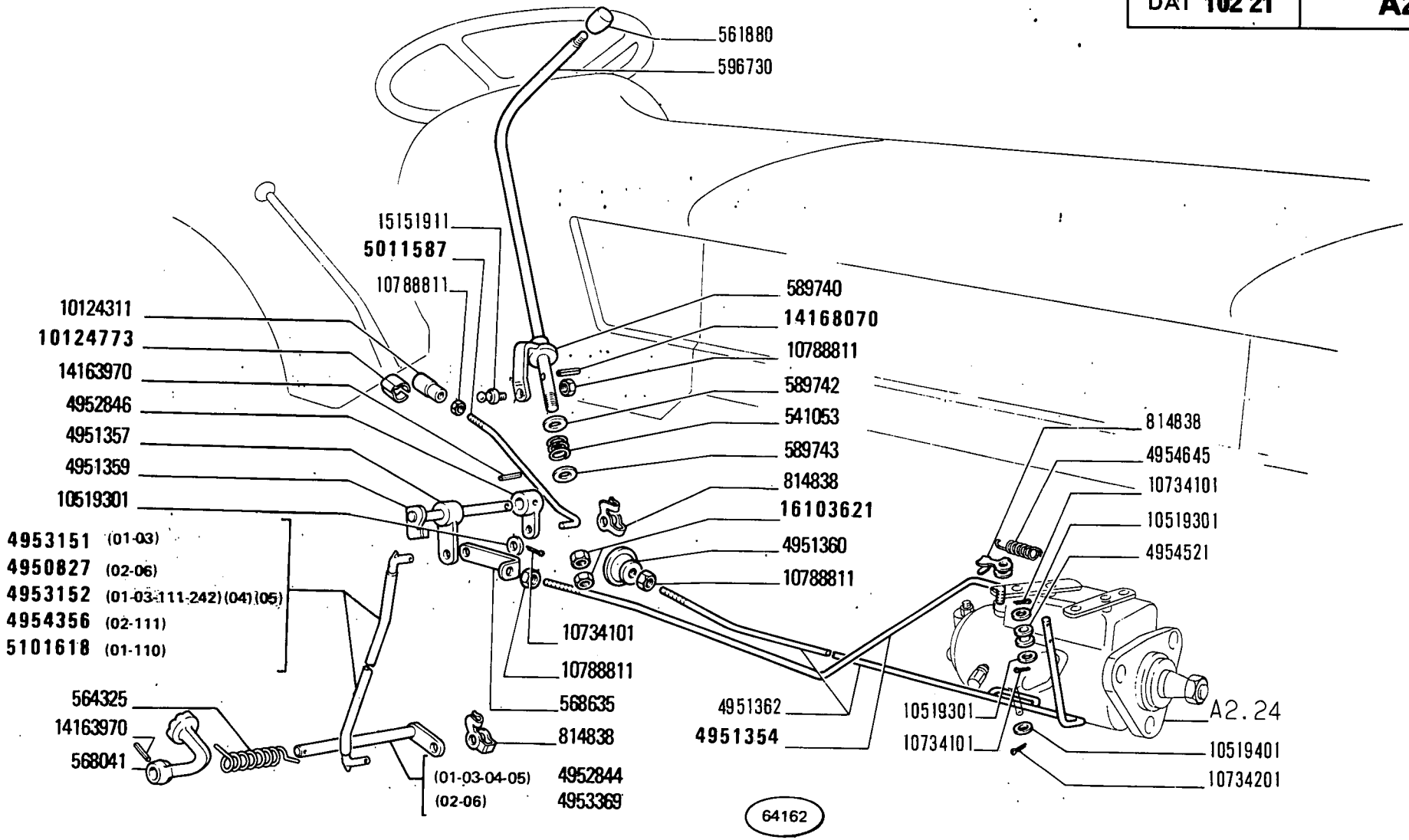
561880
596730
15151911
5011587
10788811
10124311
10124773
14163970
4952846
4951357
4951359
10519301
4953151 (01-03)
4950827 (02-06)
4953152 (01-03-111-242)(04)(05)
4954356 (02-111)
5101618 (01-110)
564325
14163970
568041
(01-03-04-05) 4952844
(02-06) 4953369
10734101
10788811
568635
814838
589740
14168070
10788811
589742
541053
589743
814838
16103621
4951360
10788811
4951362
4951354
814838
4954645
10734101
10519301
4954521
10519301
10734101
A2.24
10519401
10734201
64162

MODIF	ANT.MODIF	N.ORDIN.	Q.	DENOMINAZIONE	DESIGNATION	BENENNUNG	DESCRIPTION	DENOMINACIONES
		541053	1	MOLLA	RESSORT	FEDER	SPRING	RESORTE
		561880	1	IMPUGNATURA	POIGNEE	GRIFF	KNOB	BOTON
		564325	1	MOLLA	RESSORT	FEDER	SPRING	RESORTE
		568041	1	PEDALE	PEDALE	FUSSHEBEL	PEDAL	PEDAL
		568635	1	ESTREMITA DEL TIRANTE	EXTREMITE DU TIRANT	SPANNBOLZEN	TIEROD HEAD	EXTREMO DEL PERNO
		589740	1	LEVA	LEVIER	HEBEL	LEVER	PALANCA
		589742	1	DISCO	DISQUE	SCHEIBE	PLATE	DISCO
		589743	1	SCODELLINO	CUVETTE	TELLERSCHEIBE	CUP	PLATILLO
		596730	1	LEVA	LEVIER	HEBEL	LEVER	PALANCA
		814838	3	FERMAGLIO	AGRAFE	KLEMMSTUECK	CLIP	SUJETADOR
		4950827	1	TIRANTE (02-06)	TIRANT	STANGE	ROD	VARILLA
	4989047	4951354	1	TIRANTE FILETTATO	TIRANT	SPANNBOLZEN	TIEROD	PERNO
		4951357	1	LEVA	LEVIER	HEBEL	LEVER	PALANCA
		4951359	1	ALBERINO	ARBRE	WELLE	SHAFT	ARBOL
		4951360	1	POMELLO	BOUTON	KNEBELGRIFF	KNOB	BOTON
		4951362	1	TIRANTE FILETTATO	TIRANT	SPANNBOLZEN	TIEROD	PERNO
		4952844	1	ALBERINO (01-03-04-05)	ARBRE	WELLE	SHAFT	ARBOL
		4952846	1	LEVA	LEVIER	HEBEL	LEVER	PALANCA
		4953151	1	TIRANTE (01-03)	TIRANT	STANGE	ROD	VARILLA
		4953152	1	TIRANTE (01-03-111-242)(04) (05)	TIRANT	STANGE	ROD	VARILLA
		4953369	1	ALBERINO (02-06)	ARBRE	WELLE	SHAFT	ARBOL
		4954356	1	TIRANTE (02-111)	TIRANT	STANGE	ROD	VARILLA
		4954521	2	BOCCOLA	DOUILLE	BUECHSE	BUSH	CASQUILLO
		4954645	1	MOLLA	RESSORT	FEDER	SPRING	RESORTE
	4951355	5011587	1	TIRANTE FILETTATO	TIRANT	SPANNBOLZEN	TIEROD	PERNO
		10124311	1	TESTA DEL GIUNTO SFERICO	JOINT A ROTULE	KUGELPFANNE	SOCKET	ARTICULACION DE ROTULA
	10124770	10124773	1	MOLLA	RESSORT	FEDER	SPRING	RESORTE
		10519301	4	ROSETTA	RONDELLE	SCHEIBE	WASHER	ARANDELA
		10519401	1	ROSETTA	RONDELLE	SCHEIBE	WASHER	ARANDELA
		10734101	4	COPIGLIA	GOUPILLE FENDUE	SPLINT	SPLIT PIN	PASADOR ABIERTO
		10734201	1	COPIGLIA	GOUPILLE FENDUE	SPLINT	SPLIT PIN	PASADOR ABIERTO
		10788811	5	DADO	ECROU	MUTTER	NUT	TUERCA
		14163970	2	SPINA	GOUPILLE	STIFT	PIN	PASADOR
	14163070	14168070	1	SPINA	GOUPILLE	STIFT	PIN	PASADOR
		15151911	1	PERNO	AXE	BOLZEN	PIN	EJE
	16103611	16103621	2	DADO	ECROU	MUTTER	NUT	TUERCA

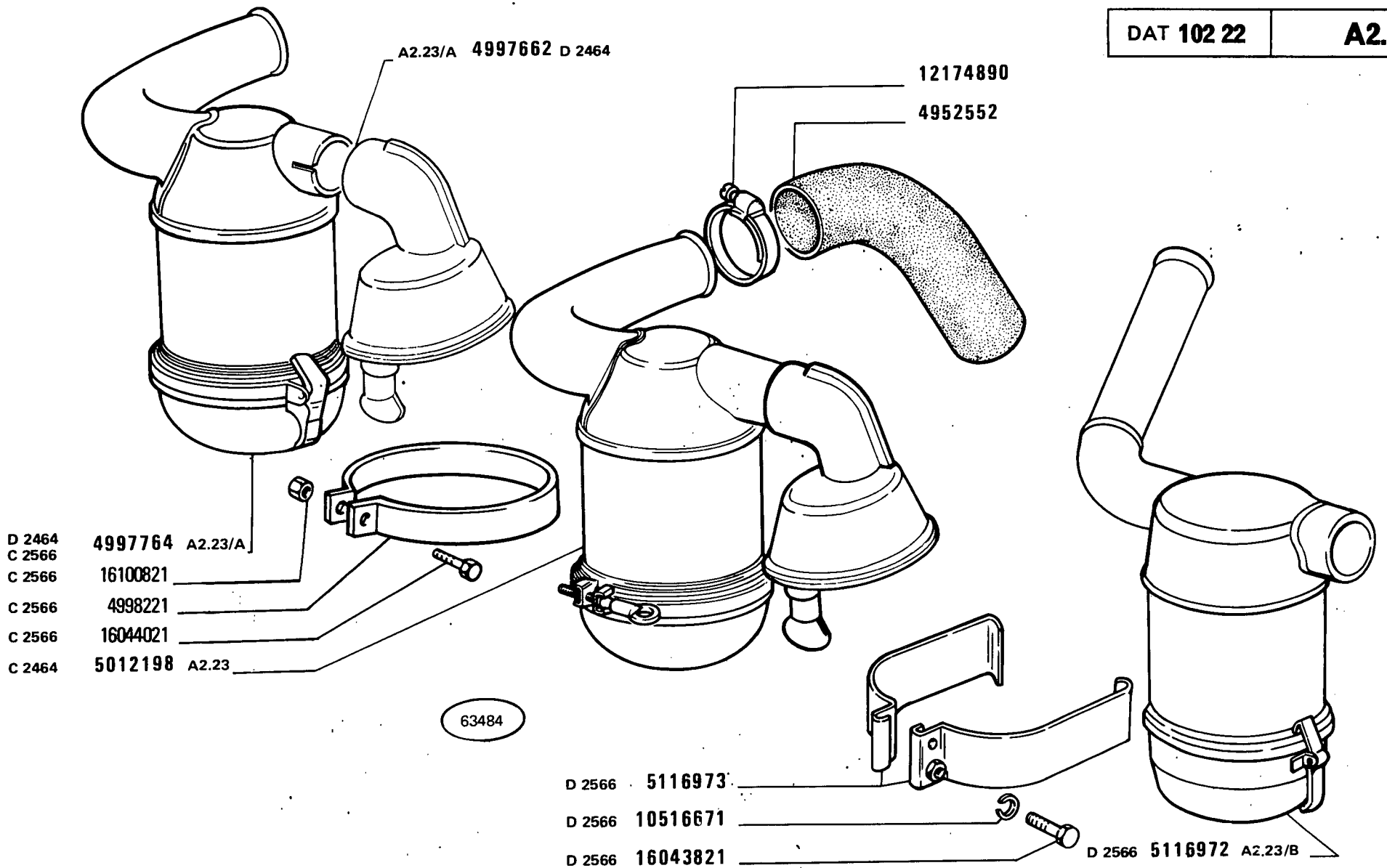

FILTRO ARIA E TUBAZIONI

Filtre à air et canalisations
Luftfilter und Leitungen
Air Cleaner and Ducts
Filtro de aire y tuberías

450 - 450 DT

01 02 03 04 05 06

MODIF	ANT.MODIF	N.ORDIN.	Q.	DENOMINAZIONE	DESIGNATION	BENENNUNG	DESCRIPTION	DENOMINACIONES
		4952552	1	GOMITO	COUDE	KNIESTUECK	ELBOW	CODO
D2464		4997662	1	PREFILTRO COMPL.	PREFILTRE	VORREINIGER	PRECLEANER	PREFILTRO
D2464		4997764	1	FILTRO ARIA COMPL.	FILTRE A AIR	LUFTFILTER	AIR CLEANER	FILTRO DE AIRE
C2566								
C2566		4998221	1	COLLARE	COLLIER	SCHELLE	COLLAR	COLLAR
C2464	4973987	5012198	1	FILTRO ARIA COMPL.	FILTRE A AIR	LUFTFILTER	AIR CLEANER	FILTRO DE AIRE
D2566		5116972	1	FILTRO ARIA COMPL.MANN	FILTRE A AIR	LUFTFILTER	AIR CLEANER	FILTRO DE AIRE
D2566		5116973	2	STAFFA	ETRIER	HALTER	BRACKET	SOPORTE
D2566		10516671	2	ROSETTA DI SICUREZZA	RONDELLE FREIN	SICHERUNGSRING	LOCKWASHER	ARANDELA DE FRENO
	10291690	12174890	2	COLLARE	COLLIER	SCHELLE	COLLAR	COLLAR
D2566		16043821	2	VITE	VIS	SCHRAUBE	SCREW	TORNILLO
C2566		16044021	1	VITE	VIS	SCHRAUBE	SCREW	TORNILLO
C2566		16100821	1	DADO	ECROU	MUTTER	NUT	TUERCA

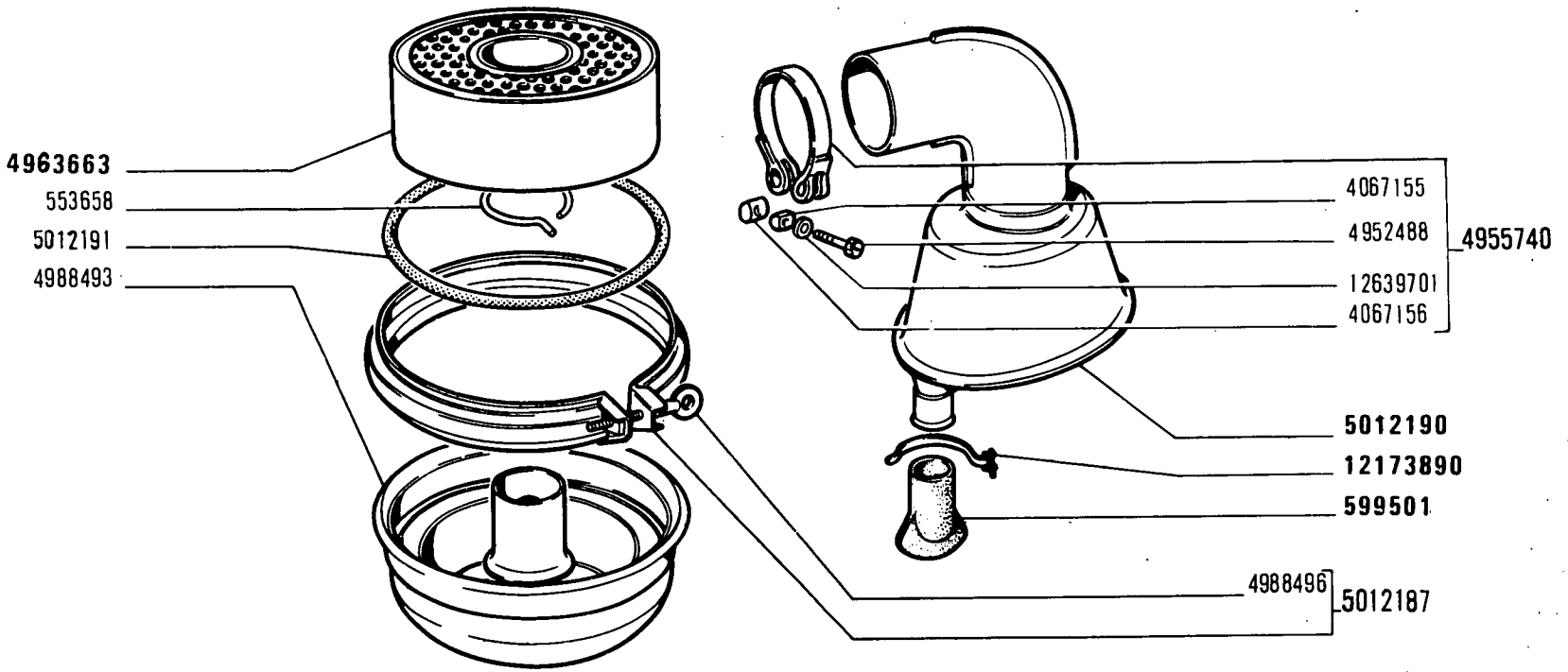

C 2464

450 - 450 DT

01 02 03 04 05 06

FILTRO ARIA 5012198

Filtre à air
Luftfilter
Air Cleaner
Filtro de aire

1

A2.23

8

MODIF	ANT.MODIF	N.ORDIN.	Q.	DENOMINAZIONE	DESIGNATION	BENENNUNG	DESCRIPTION	DENOMINACIONES
		553658	1	ANELLO DI SICUREZZA	ARRETOIR	SICHERUNGSRING	LOCKRING	ANILLO DE FRENO
		599501	1	VALVOLA	SOUPAPE	VENTIL	VALVE	VALVULA
		4067155	1	BLOCCHETTO DI FISSAG-GIO	TAQUET DE FIXATION	SPANNSTUECK	PAD	MULETILLA DE FIJACION
		4067156	1	BLOCCHETTO DI FISSAG-GIO	TAQUET DE FIXATION	SPANNSTUECK	PAD	MULETILLA DE FIJACION
		4952488	1	VITE	VIS	SCHRAUBE	SCREW	TORNILLO
		4955740	1	FASCETTA COMPL.	COLLIER	HALTEBAND	STRAP	ABRAZADERA
		49 3663	1	ELEMENTO FILTRANTE	ELEMENT FILTRANT	FILTEREINSATZ	FILTERING ELEMENT	FILTRO
		4988493	1	VASCHETTA FILTRO	CUVE	GLOCKE	BOWL	TAZA
		4988496	1	VITE	VIS	SCHRAUBE	SCREW	TORNILLO
		5012187	1	COLLARE COMPL.	COLLIER	SCHELLE	COLLAR	COLLAR
		5012190	1	PREFILTRO COMPL.	PREFILTRE	VORREINIGER	PRECLEANER	PREFILTRO
		5012191	1	ANELLO DI TENUTA	JOINT D'ETANCHEITE	DICHTRING	SEAL	JUNTA HERMETICA
		12173890	1	COLLARE	COLLIER	SCHELLE	COLLAR	COLLAR
		12639701	1	ROSETTA DI SICUREZZA	RONDELLE FREIN	SICHERUNGSRING	LOCKWASHER	ARANDELA DE FRENO

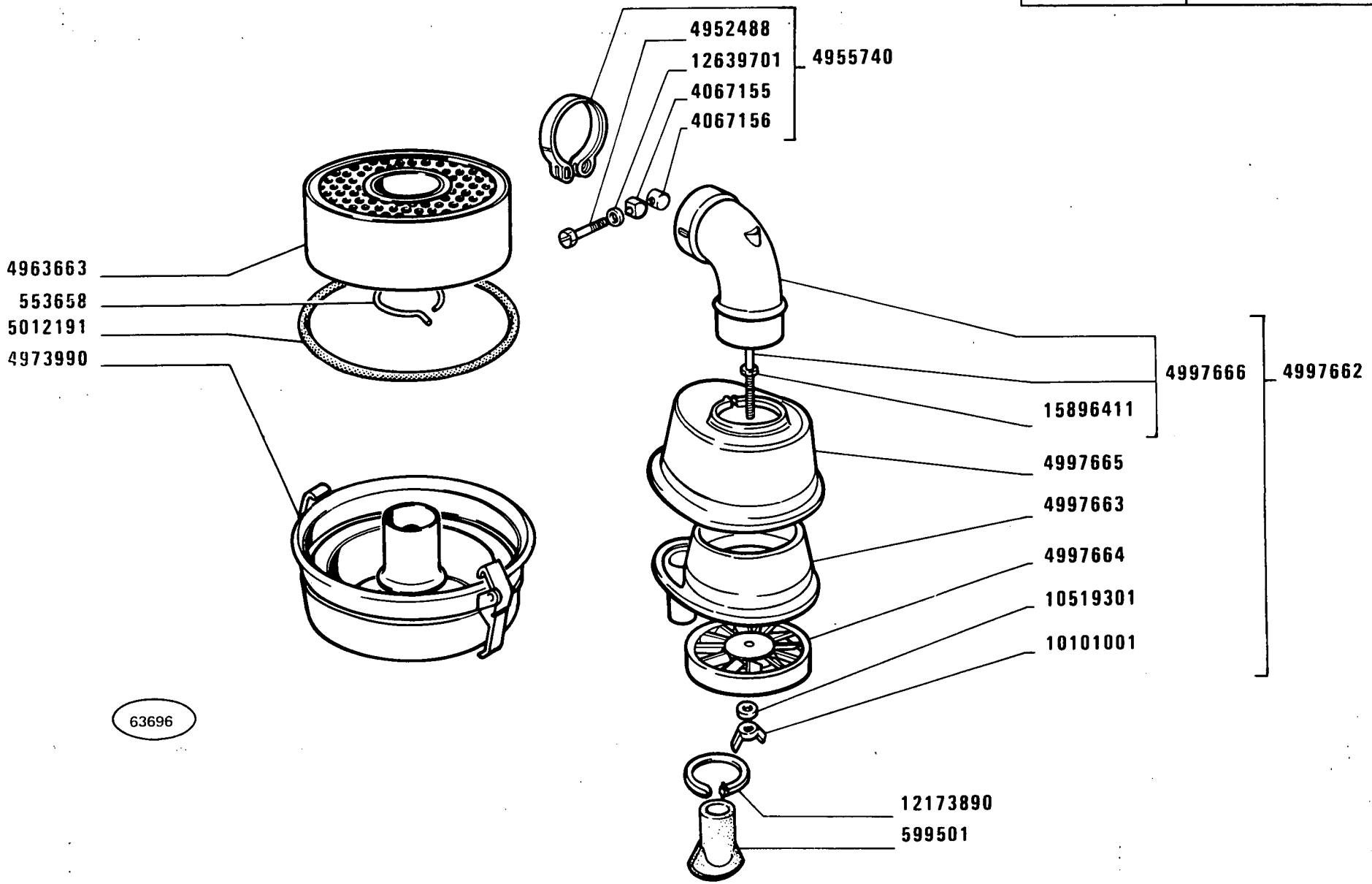

FILTRO ARIA 4997764

Filtre à air
Luftfilter
Air Cleaner
Filtro de aire

450 - 450 DT

01 02 03 04 05 06

MODIF	ANT.MODIF	N.ORDIN.	Q.	DENOMINAZIONE	DESIGNATION	BENENNUNG	DESCRIPTION	DENOMINACIONES
		553658	1	ANELLO DI SICUREZZA	ARRETOIR	SICHERUNGSRING	LOCKRING	ANILLO DE FRENO
		599501	1	VALVOLA	SOUPAPE	VENTIL	VALVE	VALVULA
		4067155	1	BLOCCHETTO DI FISSAGGIO	TAQUET DE FIXATION	SPANNSTUECK	PAD	MULETILLA DE FIJACION
		4067156	1	BLOCCHETTO DI FISSAGGIO	TAQUET DE FIXATION	SPANNSTUECK	PAD	MULETILLA DE FIJACION
		4952488	1	VITE	VIS	SCHRAUBE	SCREW	TORNILLO
		4955740	1	FASCETTA COMPL.	COLLIER	HALTEBAND	STRAP	ABRAZADERA
		4963663	1	ELEMENTO FILTRANTE	ELEMENT FILTRANT	FILTEREINSATZ	FILTERING ELEMENT	FILTRO
		4973990	1	VASCHETTA FILTRO	CUVE	GLOCKE	BOWL	TAZA
		4997662	1	PREFILTRO COMPL.	PREFILTRE	VORREINIGER	PRECLEANER	PREFILTRO
		4997663	1	CONVOGLIATORE	CONVOYEUR	LEITBLECH	CONVEYOR	CANALIZADOR
		4997664	1	ELEMENTO FILTRANTE	ELEMENT FILTRANT	FILTEREINSATZ	FILTERING ELEMENT	FILTRO
		4997665	1	CORPO	CORPS	GEHAUSE	BODY	CUERPO
		4997666	1	TUBO COMPL.	TUYAU	ROHR	PIPE	TUBO
		5012191	1	ANELLO DI TENUTA	JOINT D'ETANCHEITE	DICHTRING	SEAL	JUNTA HERMETICA
		10101001	1	DADO	ECROU	MUTTER	NUT	TUERCA
		10519301	1	ROSETTA	RONDELLE	SCHEIBE	WASHER	ARANDELA
		12173890	1	COLLARE	COLLIER	SCHELLE	COLLAR	COLLAR
		12639701	1	ROSETTA	RONDELLE	SCHEIBE	WASHER	ARANDELA
		15896411	1	DADO	ECROU	MUTTER	NUT	TUERCA

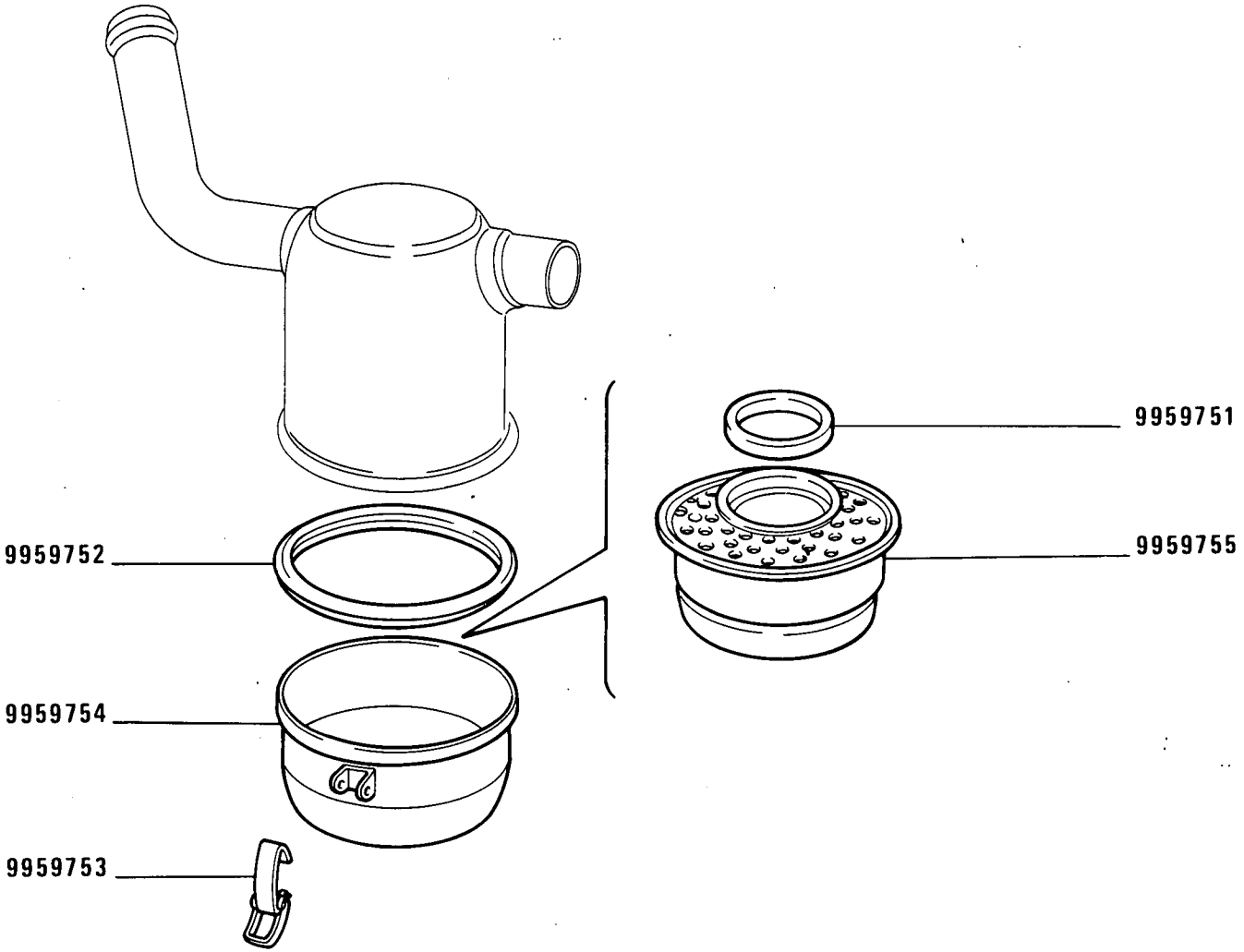

D. 2566

FILTRO ARIA 5116972 (MANN)

450 - 450 DT

01 02 03 04 05 06

Filtre à air
Luftfilter

Air cleaner
Filtro de aire

MODIF	ANT.MODIF	N.ORDIN.	Q.	DENOMINAZIONE	DESIGNATION	BENENNUNG	DESCRIPTION	DENOMINACIONES
		9959751	1	GUARNIZIONE	GARNITURE	UNTERLAGE	LINING	FORRO
		9959752	1	GUARNIZIONE	GARNITURE	UNTERLAGE	LINING	FORRO
		9959753	2	GANCIO	CROCHET	HAKEN	HOOK	GANCHO
		9959754	1	VASCHETTA FILTRO	CUVE	GLOCKE	BOWL	TAZA
		9959755	1	ELEMENTO FILTRANTE	ELEMENT FILTRANT	FILTEREINSATZ	FILTERING ELEMENT	FILTRO

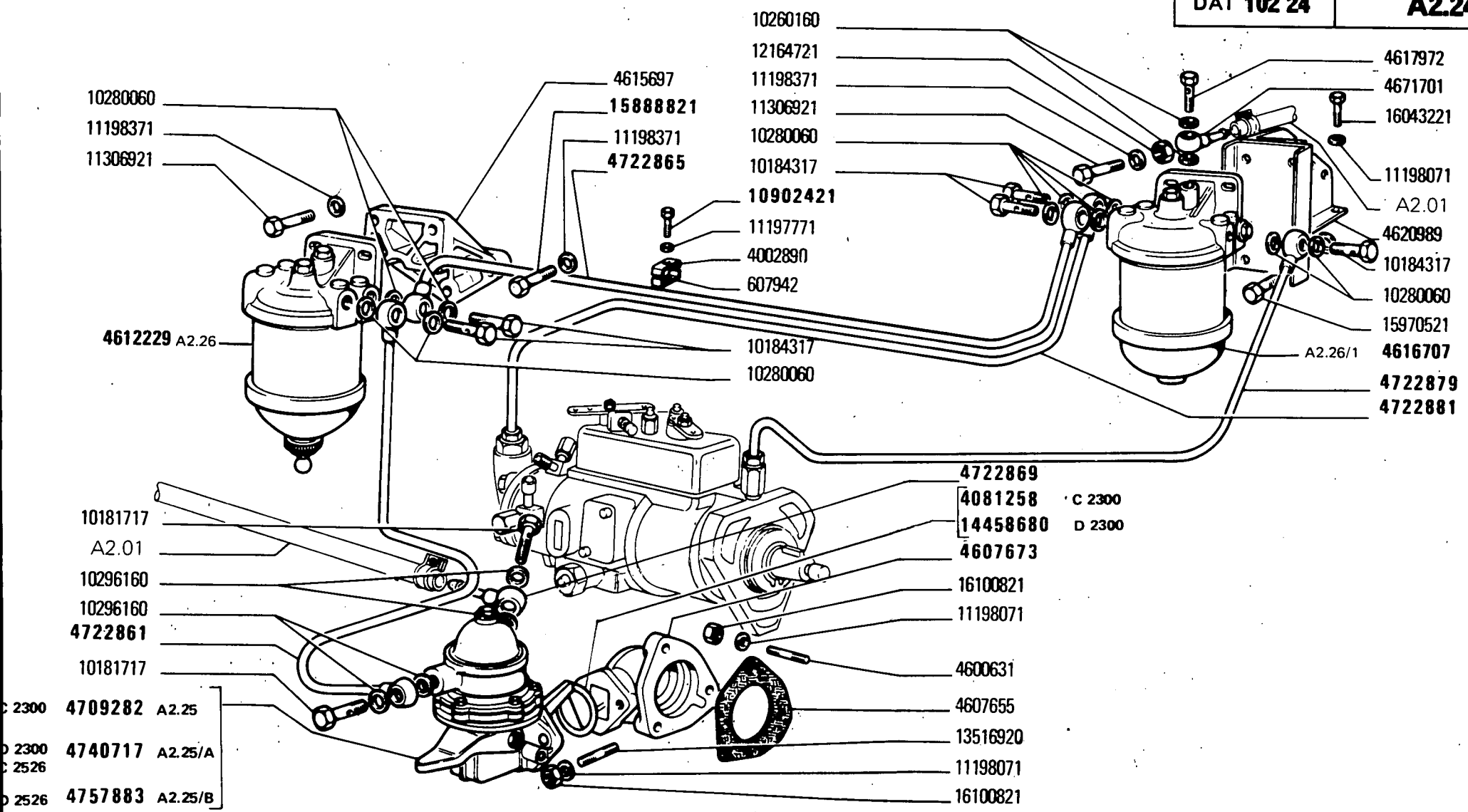

450 - 450 DT

01 02 03 04 05 06

ALIMENTAZIONE AD INIEZIONE

Alimentation par injection
Einspritzausrüstung
Fuel Injection System
Alimentación e inyección

MODIF	ANT.MODIF	N.ORDIN.	Q.	DENOMINAZIONE	DESIGNATION	BENENNUNG	DESCRIPTION	DENOMINACIONES
		607942	1	STAFFETTA FISSAGGIO INF.	COLLIER	HALTER	RETAINER	ABRAZADERA
		765640	3	COPERCHIO	COUVERCLE	DECKEL	COVER	TAPA
		767104	3	POLVERIZZATORE	INJECTEUR	DUESE	NOZZLE	PULVERIZADOR
C2527		767107	3	PORTAPOLVERIZZATORE COMPL.	PORTE-INJECTEUR	DUESENHALTER	NOZZLE HOLDER	PORTAINYECTOR
		767111	3	ANELLO DI TENUTA	JOINT D'ETANCHEITE	DICHTRING	SEAL	JUNTA HERMETICA
		767113	3	ANELLO DI TENUTA	JOINT D'ETANCHEITE	DICHTRING	SEAL	JUNTA HERMETICA
C2156		768724	1	POMPA D'INIEZIONE COMPL.	POMPE D'INJECTION	EINSPRITZPUMPE	INJECTION PUMP	BOMBA DE INYECCION
D2156		771103	1	POMPA D'INIEZIONE COMPL.	POMPE D'INJECTION	EINSPRITZPUMPE	INJECTION PUMP	BOMBA DE INYECCION
	724362	771326	6	ROSETTA	RONDELLE	SCHEIBE	WASHER	ARANDELA
		4002890	1	STAFFETTA FISSAGGIO SUP.	COLLIER	HALTER	RETAINER	ABRAZADERA
C2300		4081258	1	GUARNIZIONE DI TENUTA	JOINT	DICHTUNG	GASKET	JUNTA
		4543282	1	TASSELLO ELASTICO	TAMPON	GUMMISTUECK	PAD	ALMOHADILLA
		4564844	3	ROSETTA	RONDELLE	SCHEIBE	WASHER	ARANDELA
		4600631	6	PRIGIONIERO	GOUJON	STIFTSCHRAUBE	STUD	ESPARRAGO
		4607627	1	GUARNIZIONE DI TENUTA	JOINT	DICHTUNG	GASKET	JUNTA
		4607655	1	GUARNIZIONE DI TENUTA	JOINT	DICHTUNG	GASKET	JUNTA
		4607673	1	SUPPORTO	SUPPORT	LAGER	SUPPORT	SOPORTE
		4612229	1	FILTRO COMPL.	FILTRE	FILTER	FILTER	FILTRO
		4615697	1	SUPPORTO	SUPPORT	LAGER	SUPPORT	SOPORTE
		4616707	1	FILTRO COMPL.	FILTRE	FILTER	FILTER	FILTRO
		4617972	1	BOCCHETTONE	VIS CREUSE	HOHLSCHRAUBE	UNION	BOQUILLA
		4620989	1	SUPPORTO	SUPPORT	LAGER	SUPPORT	SOPORTE
		4641875	1	STAFFETTA FISSAGGIO INF.	COLLIER	HALTER	RETAINER	ABRAZADERA
		4641876	1	STAFFETTA FISSAGGIO SUP.	COLLIER	HALTER	RETAINER	ABRAZADERA
	768356	4644325	1	TUBO	TUYAU	ROHR	PIPE	TUBO
	768356	4644326	1	TUBO	TUYAU	ROHR	PIPE	TUBO
	768356	4644327	1	TUBO	TUYAU	ROHR	PIPE	TUBO
		4647814	1	TUBO	TUYAU	ROHR	PIPE	TUBO
		4671701	1	RACCORDO	RACCORD	STUTZEN	CONNECTION	RACOR
C2300		4709282	1	POMPA DI ALIMENTAZIONE COMPL.	POMPE D'ALIMENTATION	KRAFTSTOFFPUMPE	FUEL PUMP	BOMBA DE ALIMENTACION
	4619233	4722861	1	TUBO	TUYAU	ROHR	PIPE	TUBO
	4621430	4722865	1	TUBO	TUYAU	ROHR	PIPE	TUBO

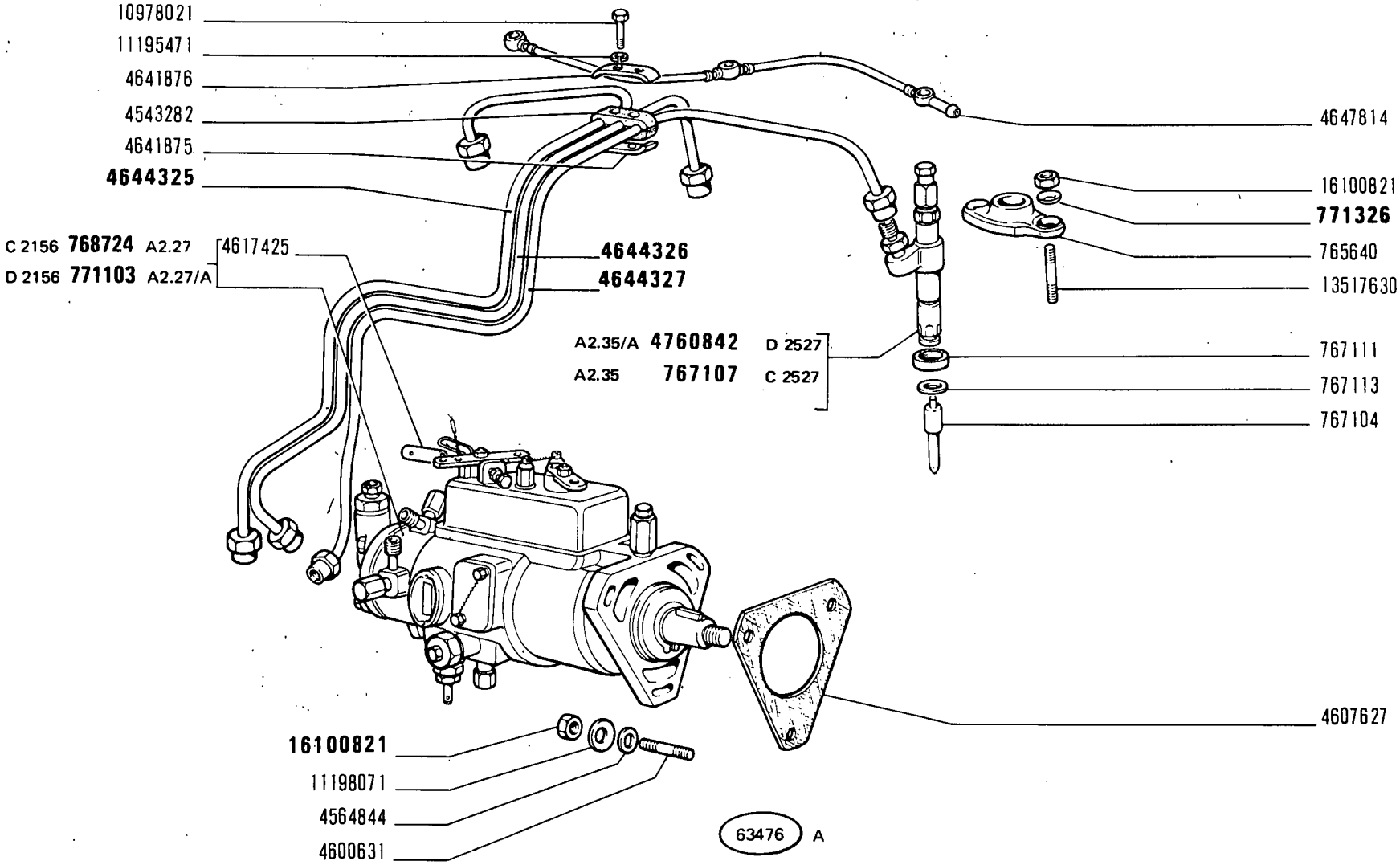
10978021
11195471
4641876
4543282
4641875
4644325
C 2156 768724 A2.27
D 2156 771103 A2.27/A
4617425
4644326
4644327
A2.35/A 4760842 D 2527
A2.35 767107 C 2527
4647814
16100821
771326
765640
13517630
767111
767113
767104
4607627
16100821
11198071
4564844
4600631
63476 A

MODIF	ANT.MODIF	N.ORDIN.	Q.	DENOMINAZIONE	DESIGNATION	BENENNUNG	DESCRIPTION	DENOMINACIONES
	4671700	4722869	1	TUBO	TUYAU	ROHR	PIPE	TUBO
	4621434	4722879	1	TUBO	TUYAU	ROHR	PIPE	TUBO
	4621436	4722881	1	TUBO	TUYAU	ROHR	PIPE	TUBO
D2300		4740717	1	POMPA DI ALIMENTAZIONE COMPL.	POMPE D'ALIMENTATION	KRAFTSTOFFPUMPE	FUEL PUMP	BOMBA DE ALIMENTACION
C2526								
D2526		4757883	1	POMPA DI ALIMENTAZIONE COMPL.	POMPE D'ALIMENTATION	KRAFTSTOFFPUMPE	FUEL PUMP	BOMBA DE ALIMENTACION
D2527		4760842	3	PORTAPOLVERIZZATORE COMPL.	PORTE-INJECTEUR	DUESENHALTER	NOZZLE HOLDER	PORTAINYECTOR
	10181711	10181717	1	VITE	VIS	SCHRAUBE	SCREW	TORNILLO
		10184317	5	BOCCHETTONE	VIS CREUSE	HOHLSCHRAUBE	UNION	BOQUILLA
		10260160	2	ROSETTA DI TENUTA	JOINT D'ETANCHEITE	DICHTRING	GASKET	JUNTA HERMETICA
		10280060	6	ROSETTA DI TENUTA	JOINT D'ETANCHEITE	DICHTRING	GASKET	JUNTA HERMETICA
		10296160	4	ROSETTA DI TENUTA	JOINT D'ETANCHEITE	DICHTRING	GASKET	JUNTA HERMETICA
	10902221	10902421	1	VITE	VIS	SCHRAUBE	SCREW	TORNILLO
		10978021	2	VITE	VIS	SCHRAUBE	SCREW	TORNILLO
		11195471	2	ROSETTA DI SICUREZZA	RONDELLE FREIN	SICHERUNGSRING	LOCKWASHER	ARANDELA DE FRENO
		11197771	1	ROSETTA DI SICUREZZA	RONDELLE FREIN	SICHERUNGSRING	LOCKWASHER	ARANDELA DE FRENO
		11198071	8	ROSETTA DI SICUREZZA	RONDELLE FREIN	SICHERUNGSRING	LOCKWASHER	ARANDELA DE FRENO
		11198371	5	ROSETTA DI SICUREZZA	RONDELLE FREIN	SICHERUNGSRING	LOCKWASHER	ARANDELA DE FRENO
		11306921	2	VITE	VIS	SCHRAUBE	SCREW	TORNILLO
		12164721	1	DADO	ECROU	MUTTER	NUT	TUERCA
		13516920	2	PRIGIONIERO	GOUJON	STIFTSCHRAUBE	STUD	ESPARRAGO
		13517630	6	PRIGIONIERO	GOUJON	STIFTSCHRAUBE	STUD	ESPARRAGO
D2300		14458680	1	GUARNIZIONE DI TENUTA	JOINT	DICHTUNG	GASKET	JUNTA
	15868821	15888821	3	VITE	VIS	SCHRAUBE	SCREW	TORNILLO
		15970521	1	VITE	VIS	SCHRAUBE	SCREW	TORNILLO
		16043221	1	VITE	VIS	SCHRAUBE	SCREW	TORNILLO
	16100811	16100821	14	DADO	ECROU	MUTTER	NUT	TUERCA

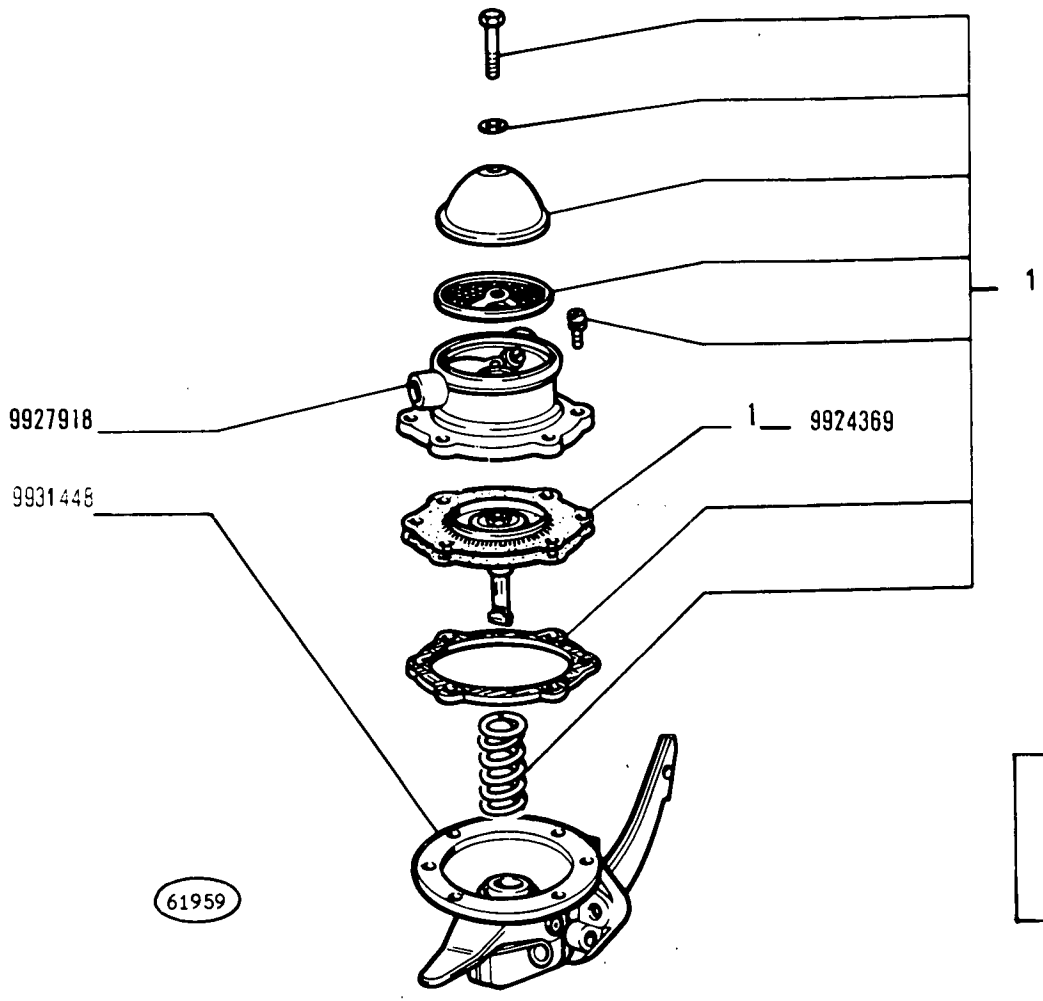

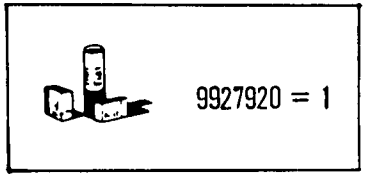

C 2300

450 - 450 DT

01 02 03 04 05 06

POMPA ALIMENTAZIONE 4709282

Pompe d'alimentation
Kraftstoffpumpe
Fuel Pump
Bomba de alimentación

MODIF	N.ORDIN.	Q.	DENOMINAZIONE	DESIGNATION	BENENNUNG	DESCRIPTION	DENOMINACIONES
	9924369	1	MEMBRANA	MEMBRANE	MEMBRAN	DIAPHRAGM	MEMBRANA
	9927918	1	CORPO SUP.	CORPS	GEHAUSE	BODY	CUERPO
	9927920	1	CORREDO;COMPOSTO DA 1	POCHETTE-CONTE-NANT ...	AUSRUESTUNG BE-STEHEND AUS ...	KIT-CONSISTING OF ...	EQUIPO-COMPUESTO DE ...
	9931448	1	CORPO INF.	CORPS	GEHAUSE	BODY	CUERPO

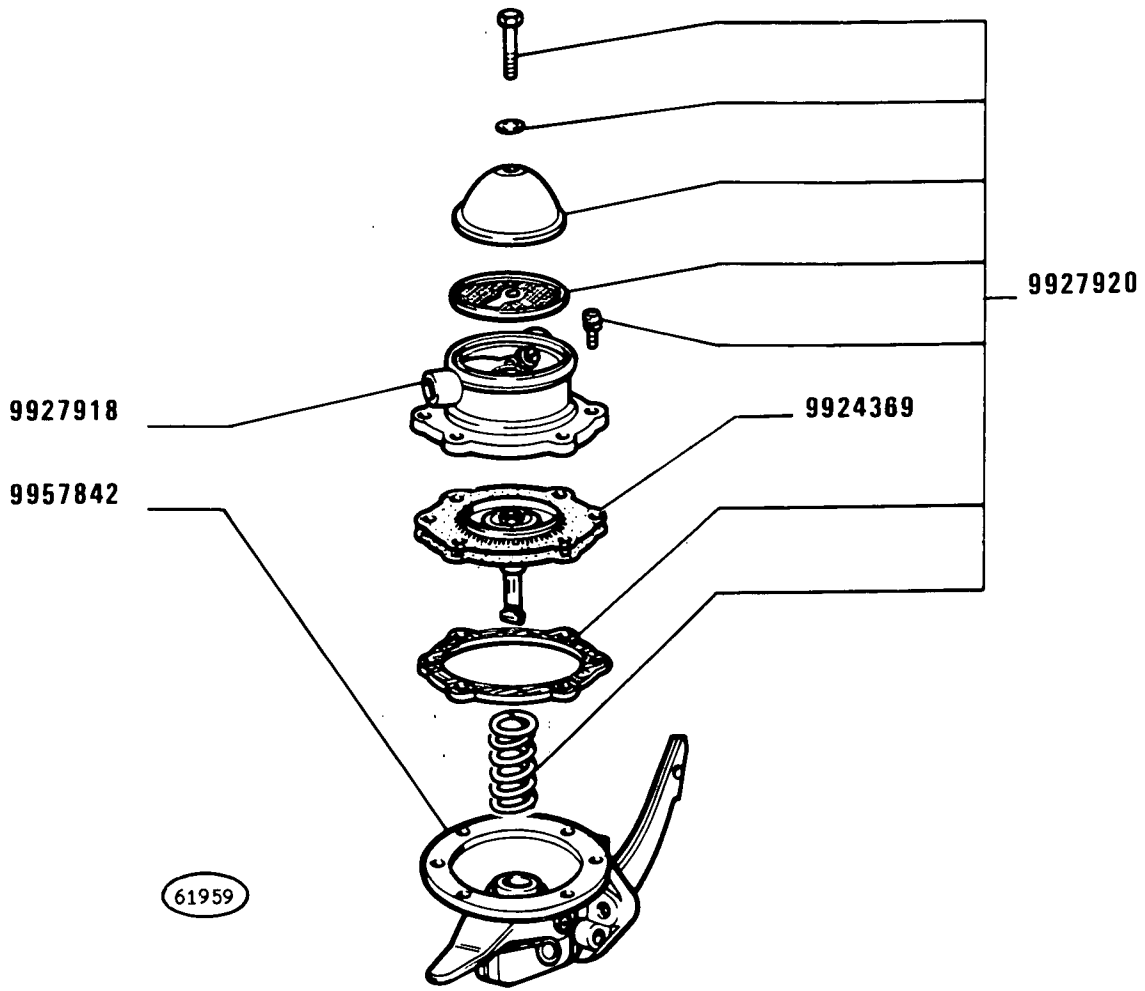

D 2300
C 2526

450 - 450 DT

01 02 03 04 05 06

POMPA ALIMENTAZIONE 4740717 (B.C.D.)

Pompe d'alimentation
Kraftstoffpumpe
Fuel Pump
Bomba de alimentación

MODIF	ANT.MODIF	N.ORDIN.	Q.	DENOMINAZIONE	DESIGNATION	BENENNUNG	DESCRIPTION	DENOMINACIONES
		9924369	1	MEMBRANA	MEMBRANE	MEMBRAN	DIAPHRAGM	MEMBRANA
		9927918	1	CORPO SUP.	CORPS	GEHAUSE	BODY	CUERPO
		9927920	1	CORREDO,COMPOSTO DA 1	POCHETTE-CONTE-NANT ...	AUSRUESTUNG BE-STEHEND AUS ...	KIT-CONSISTING OF ...	EQUIPO-COMPUESTO DE ...
		9957842	1	CORPO INF.	CORPS	GEHAUSE	BODY	CUERPO

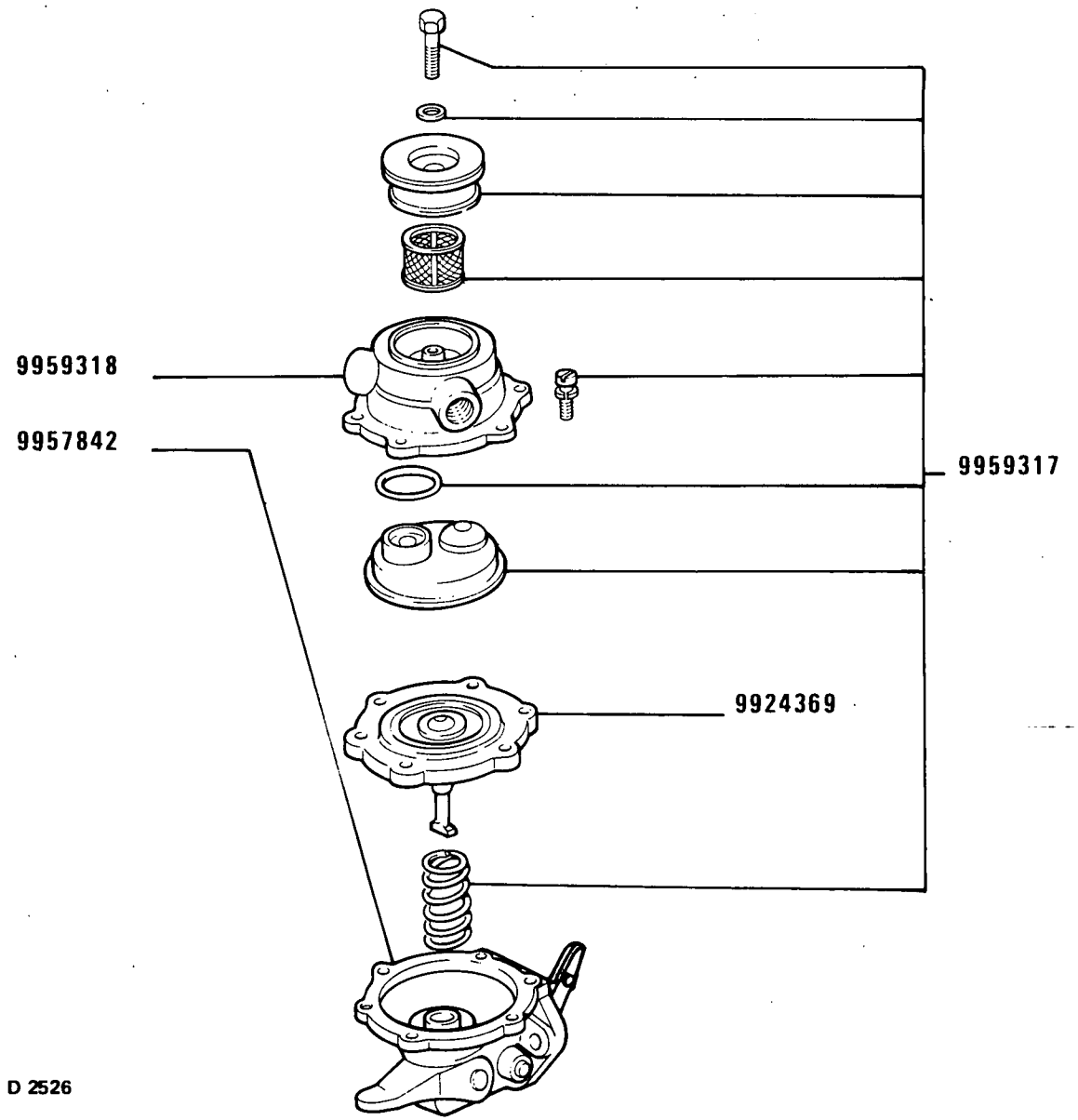

POMPA ALIMENTAZIONE 4757883 (B.C.D.)

Pompe d'alimentation
Kraftstoffpumpe
Fuel pump
Bomba de alimentación

450 - 450 DT

01 02 03 04 05 06

MODIF	ANT.MODIF	N.ORDIN.	Q.	DENOMINAZIONE	DESIGNATION	BENENNUNG	DESCRIPTION	DENOMINACIONES
		9924369	1	MEMBRANA	MEMBRANE	MEMBRAN	DIAPHRAGM	MEMBRANA
		9957842	1	CORPO INF.	CORPS	GEHAUSE	BODY	CUERPO
		9959317	1	CORREDO	EQUIPEMENT	SATZ	KIT	JUEGO
		9959318	1	CORPO SUP.	CORPS	GEHAUSE	BODY	CUERPO

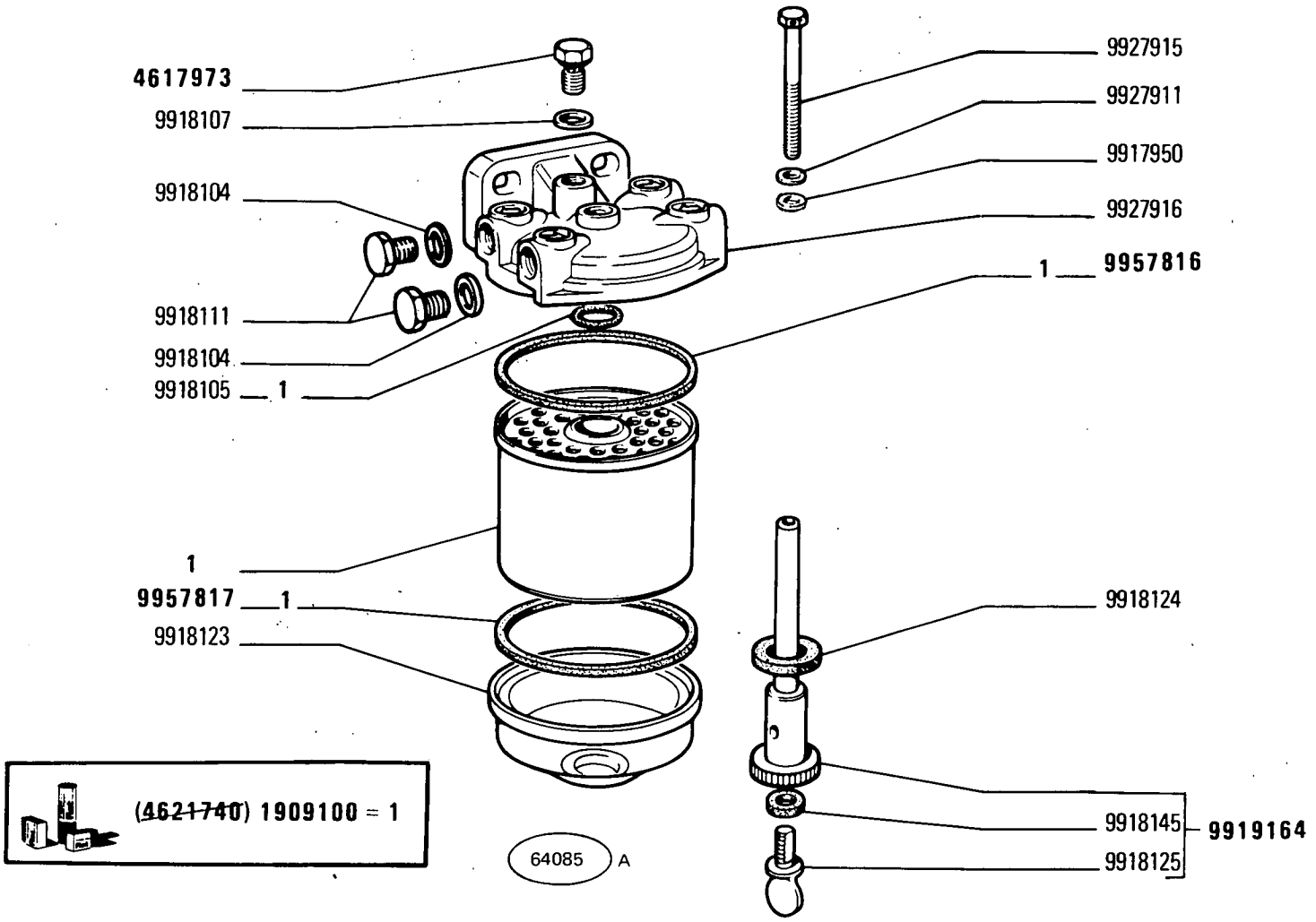

450 - 450 DT

01 02 03 04 05 06

FILTRO COMBUSTIBILE 4612229 (C.A.V.)

Filtre à combustible
Kraftstoffilter
Fuel Filter
Filtro de combustible

A2.26

MODIF	ANT.MODIF	N.ORDIN.	Q.	DENOMINAZIONE	DESIGNATION	BENENNUNG	DESCRIPTION	DENOMINACIONES
	4621740	1909100	1	CORREDO,COMPOSTO DA 1	POCHETTE-CONTE-NANT ...	AUSRUESTUNG BE-STEHEND AUS ...	KIT-CONSISTING OF ...	EQUIPO-COMPUESTO DE ...
	9918110	4617973	1	TAPPO	BOUCHON	STOPFEN	PLUG	TAPON
		9917950	1	ANELLO DI TENUTA	JOINT D'ETANCHEITE	DICHTRING	SEAL	JUNTA HERMETICA
		9918104	2	ROSETTA DI TENUTA	JOINT D'ETANCHEITE	DICHTRING	GASKET	JUNTA HERMETICA
		9918105	1	ANELLO DI TENUTA	JOINT D'ETANCHEITE	DICHTRING	SEAL	JUNTA HERMETICA
		9918107	1	ROSETTA	RONDELLE	SCHEIBE	WASHER	ARANDELA
		9918111	2	TAPPO	BOUCHON	STOPFEN	PLUG	TAPON
		9918123	1	VASCHETTA FILTRO	CUVE	GLOCKE	BOWL	TAZA
		9918124	1	ROSETTA DI TENUTA	JOINT D'ETANCHEITE	DICHTRING	GASKET	JUNTA HERMETICA
		9918125	1	VITE	VIS	SCHRAUBE	SCREW	TORNILLO
		9918145	1	ROSETTA DI TENUTA	JOINT D'ETANCHEITE	DICHTRING	GASKET	JUNTA HERMETICA
		9919164	1	COLONNETTA COMPL.	COLONNETTE	BOLZEN	STUD	ESPARRAGO
		9927911	1	ROSETTA	RONDELLE	SCHEIBE	WASHER	ARANDELA
		9927915	1	VITE	VIS	SCHRAUBE	SCREW	TORNILLO
		9927916	1	COPERCHIO	COUVERCLE	DECKEL	COVER	TAPA
	9918103	9957816	1	ROSETTA DI TENUTA	JOINT D'ETANCHEITE	DICHTRING	GASKET	JUNTA HERMETICA
		9957817	1	GUARNIZIONE DI TENUTA	JOINT	DICHTUNG	GASKET	JUNTA

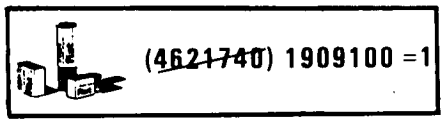

(~~4621740~~) 1909100 =1

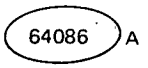

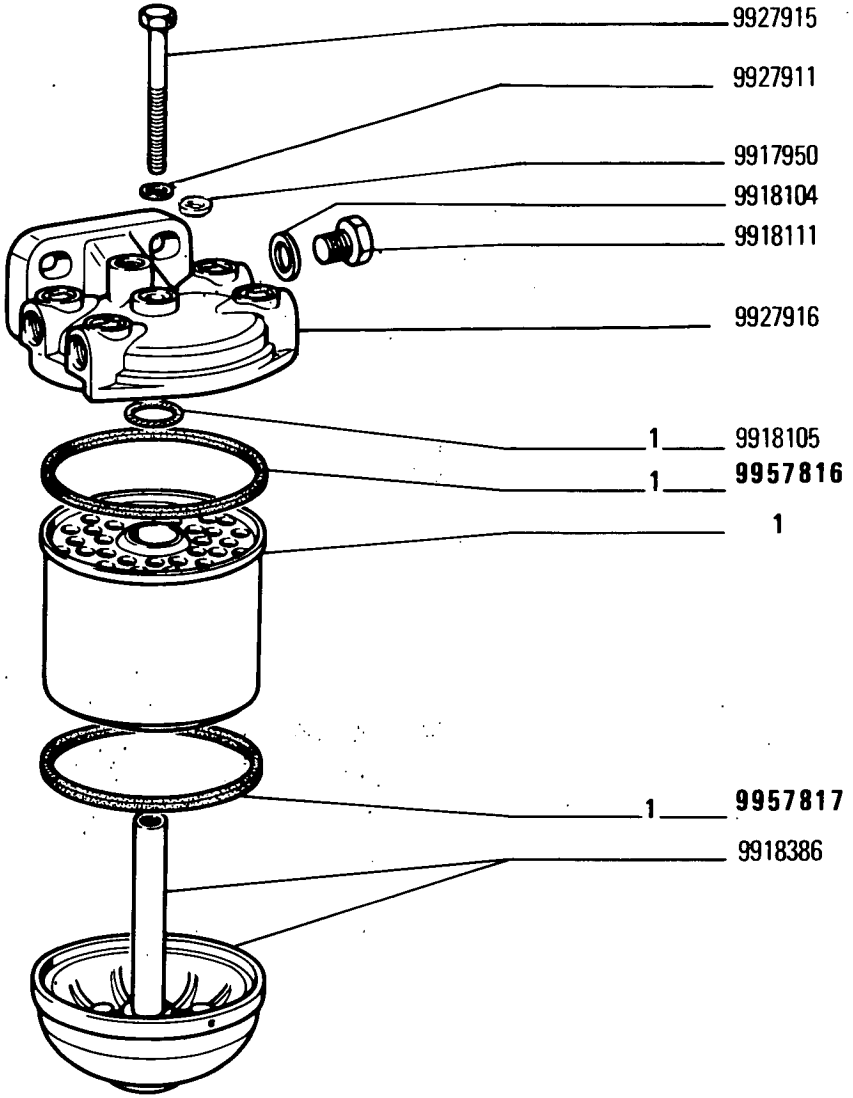

MODIF	ANT.MODIF	N.ORDIN.	Q.	DENOMINAZIONE	DESIGNATION	BENENNUNG	DESCRIPTION	DENOMINACIONES
	4621740	1909100	1	CORREDO,COMPOSTO DA 1	POCHETTE-CONTE-NANT ...	AUSRUESTUNG BE-STEHEND AUS ...	KIT-CONSISTING OF ...	EQUIPO-COMPUESTO DE ...
		9917950	1	ANELLO DI TENUTA	JOINT D'ETANCHEITE	DICHTRING	SEAL	JUNTA HERMETICA
		9918104	1	ROSETTA DI TENUTA	JOINT D'ETANCHEITE	DICHTRING	GASKET	JUNTA HERMETICA
		9918105	1	ANELLO DI TENUTA	JOINT D'ETANCHEITE	DICHTRING	SEAL	JUNTA HERMETICA
		9918111	1	TAPPO	BOUCHON	STOPFEN	PLUG	TAPON
		9918386	1	COPERCHIO INF.	COUVERCLE	DECKEL	COVER	TAPA
		9927911	1	ROSETTA	RONDELLE	SCHEIBE	WASHER	ARANDELA
		9927915	1	VITE	VIS	SCHRAUBE	SCREW	TORNILLO
		9927916	1	COPERCHIO	COUVERCLE	DECKEL	COVER	TAPA
	9918103	9957816	1	ROSETTA DI TENUTA	JOINT D'ETANCHEITE	DICHTRING	GASKET	JUNTA HERMETICA
		9957817	1	GUARNIZIONE DI TENUTA	JOINT	DICHTUNG	GASKET	JUNTA

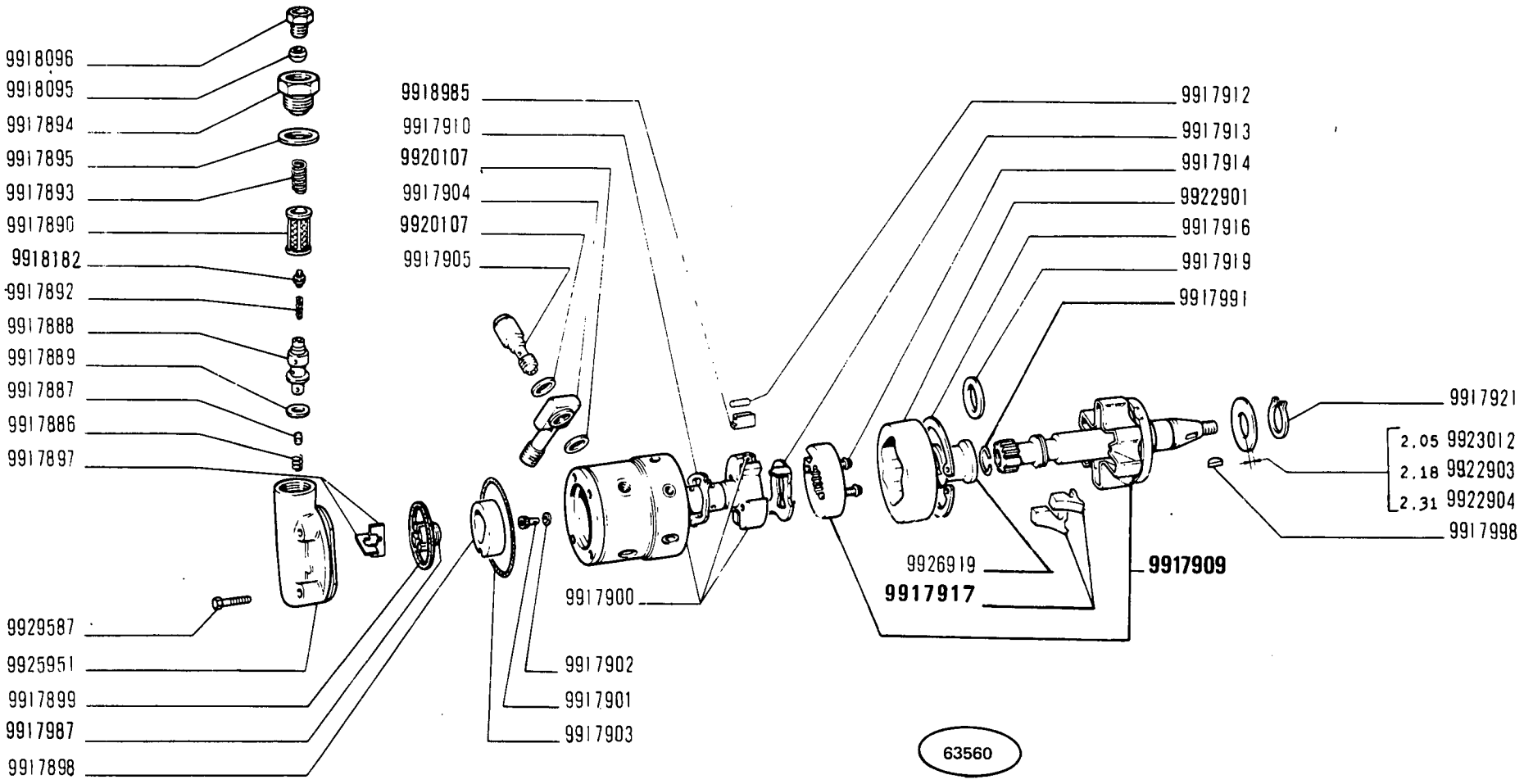

C 2156

450 - 450 DT

01 02 03 04 05 06

POMPA INIEZIONE 768724 (C.A.V.)

Pompe d'injection
Einspritzpumpe
Injection Pump
Bomba de inyección

MODIF	ANT.MODIF	N.ORDIN.	Q.	DENOMINAZIONE	DESIGNATION	BENENNUNG	DESCRIPTION	DENOMINACIONES
		9917886	1	MOLLA	RESSORT	FEDER	SPRING	RESORTE
		9917887	1	PISTONCINO	PISTON	STOESSEL	PLUNGER	EMBOLO
		9917888	1	MANICOTTO DI REGOLAZIONE	MANCHON DE REGLAGE	SPANNSCHLOSS	ADJUSTMENT SLEEVE	TUERCA DE REGLAJE
		9917889	1	ROSETTA	RONDELLE	SCHEIBE	WASHER	ARANDELA
		9917890	1	FILTRO	FILTRE	FILTER	FILTER	FILTRO
		9917892	1	MOLLA	RESSORT	FEDER	SPRING	RESORTE
		9917893	1	MOLLA	RESSORT	FEDER	SPRING	RESORTE
		9917894	1	TAPPO	BOUCHON	STOPFEN	PLUG	TAPON
		9917895	1	ROSETTA DI TENUTA	JOINT D'ETANCHEITE	DICHTRING	GASKET	JUNTA HERMETICA
		9917897	2	PALETTA	AUBE	SCHAUFEL	BLADE	ALABE
		9917898	1	SEDE	SIEGE	SITZ	SEAT	ASIENTO
		9917899	1	GUARNIZIONE DI TENUTA	JOINT	DICHTUNG	GASKET	JUNTA
		9917900	1	CORPO	CORPS	GEHAUSE	BODY	CUERPO
		9917901	1	VITE	VIS	SCHRAUBE	SCREW	TORNILLO
		9917902	1	ROSETTA DI TENUTA	JOINT D'ETANCHEITE	DICHTRING	GASKET	JUNTA HERMETICA
		9917903	1	ANELLO DI TENUTA	JOINT D'ETANCHEITE	DICHTRING	SEAL	JUNTA HERMETICA
		9917904	3	RACCORDO	RACCORD	STUTZEN	CONNECTION	RACOR
		9917905	3	VALVOLA	SOUPAPE	VENTIL	VALVE	VALVULA
		9917908	1	VITE DI SFIATO COMPL.	VIS D'EVENT	ENTLUEFTUNGS-SCHRAUBE	VENT SCREW	TORNILLO DE RESPIRACION
		9917909	1	ALBERO COMPL.	ARBRE	WELLE	SHAFT	ARBOL
		9917910	1	PIASTRINA-SPESSORE	CALE	DISTANZSCHEIBE	SHIM	SUPLEMENTO
		9917912	2	RULLO	GALET	ROLLE	ROLLER	TUERCA
		9917913	1	PIASTRINA	PLAQUETTE	PLAETTCHEN	PLATE	PLACA
		9917914	2	VITE	VIS	SCHRAUBE	SCREW	TORNILLO
		9917916	1	ANELLO DI SICUREZZA	ARRETOIR	SICHERUNGSRING	LOCKRING	ANILLO DE FRENO
		9917917	4	MASSA CENTRIFUGA	MASSELOTTE	FLIEHGEWICHT	WEIGHT	CONTRAPESO
		9917919	1	ANELLO DI APPOGGIO	RONDELLE DE BUTEE	DRUCKSCHEIBE	THRUST RING	ANILLO DE APOYO
		9917920	2	ANELLO DI TENUTA	JOINT D'ETANCHEITE	DICHTRING	SEAL	JUNTA HERMETICA
		9917921	1	ANELLO DI SICUREZZA	ARRETOIR	SICHERUNGSRING	LOCKRING	ANILLO DE FRENO
		9917922	1	ANELLO DI SICUREZZA	ARRETOIR	SICHERUNGSRING	LOCKRING	ANILLO DE FRENO
		9917923	1	GUARNIZIONE DI TENUTA	JOINT	DICHTUNG	GASKET	JUNTA
		9917924	1	COPERCHIO	COUVERCLE	DECKEL	COVER	TAPA
		9917925	1	GUARNIZIONE DI TENUTA	JOINT	DICHTUNG	GASKET	JUNTA
		9917926	2	VITE	VIS	SCHRAUBE	SCREW	TORNILLO
		9917927	4	ROSETTA DI SICUREZZA	RONDELLE FREIN	SICHERUNGSRING	LOCKWASHER	ARANDELA DE FRENO
		9917929	1	PIASTRA	PLAQUE	PLATTE	PLATE	PLACA
		9917930	1	MOLLA	RESSORT	FEDER	SPRING	RESORTE
		9917931	1	PIASTRINA	PLAQUETTE	PLAETTCHEN	PLATE	PLACA

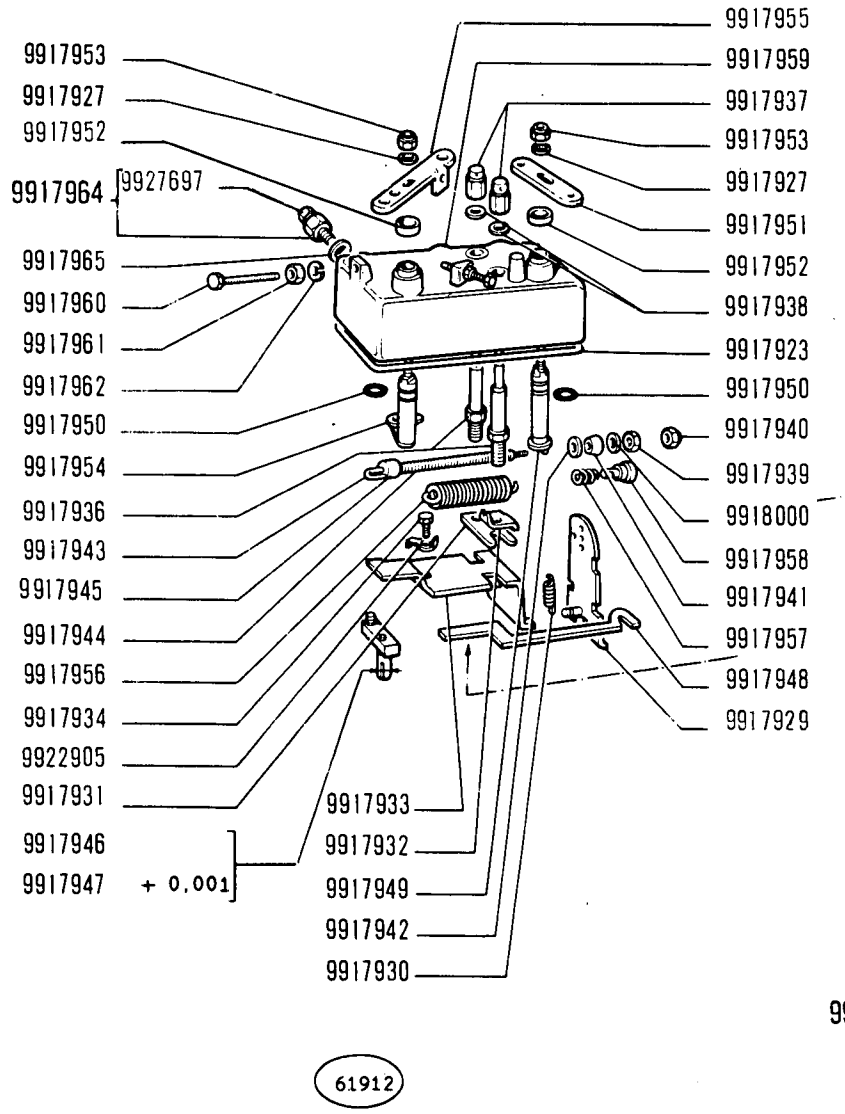
9917953
9917927
9917952
9917964
9927697
9917965
9917960
9917961
9917962
9917950
9917954
9917936
9917943
9917945
9917944
9917956
9917934
9922905
9917931
9917946
9917947
+ 0.001
9917955
9917959
9917937
9917953
9917927
9917951
9917952
9917938
9917923
9917950
9917940
9917939
9918000
9917958
9917941
9917957
9917948
9917929
9917933
9917932
9917949
9917942
9917930
61912

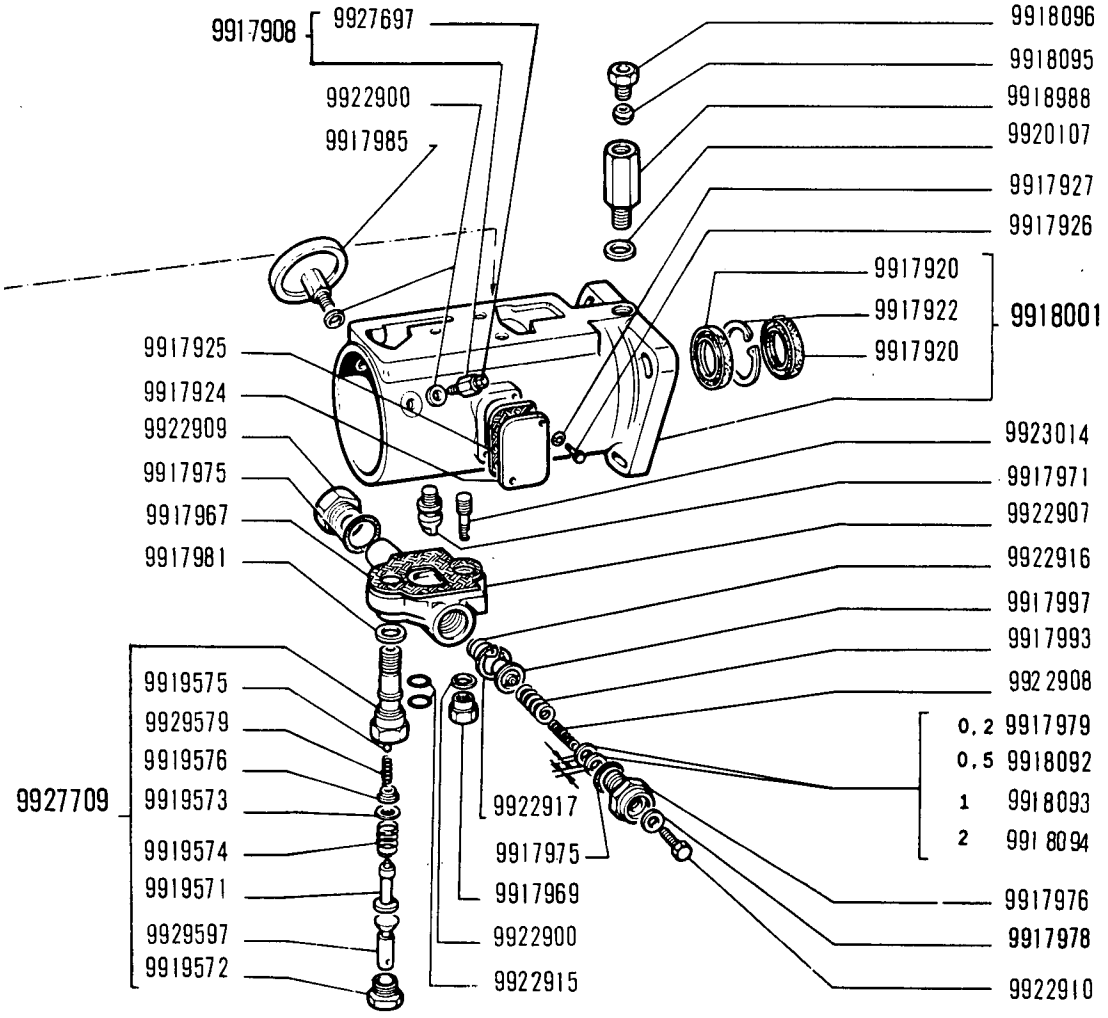
9917908
9927697
9922900
9917985
9917925
9917924
9922909
9917975
9917967
9917981
9927709
9919575
9929579
9919576
9919573
9919574
9919571
9929597
9919572
9918096
9918095
9918988
9920107
9917927
9917926
9917920
9917922
9917920
9918001
9923014
9917971
9922907
9922916
9917997
9917993
9922908
0.2 9917979
0.5 9918092
1 9918093
2 9918094
9922917
9917975
9917969
9922900
9922915
9917976
9917978
9922910

C 2156

MODIF	ANT.MODIF	N.ORDIN.	Q.	DENOMINAZIONE	DESIGNATION	BENENNUNG	DESCRIPTION	DENOMINACIONES
		9917932	2	PIASTRINA DI SICUREZZA	PLAQUETTE FREIN	SICHERUNGSBLECH	LOCKPLATE	PLACA DE FRENO
		9917933	1	PIASTRA	PLAQUE	PLATTE	PLATE	PLACA
		9917934	1	VITE	VIS	SCHRAUBE	SCREW	TORNILLO
		9917936	2	PRIGIONIERO	GOUJON	STIFTSCHRAUBE	STUD	ESPARRAGO
		9917937	2	DADO	ECROU	MUTTER	NUT	TUERCA
		9917938	2	ROSETTA	RONDELLE	SCHEIBE	WASHER	ARANDELA
		9917939	1	DADO	ECROU	MUTTER	NUT	TUERCA
		9917940	1	DADO	ECROU	MUTTER	NUT	TUERCA
		9917941	1	ROSETTA DI SICUREZZA	RONDELLE FREIN	SICHERUNGSRING	LOCKWASHER	ARANDELA DE FRENO
		9917942	1	ROSETTA	RONDELLE	SCHEIBE	WASHER	ARANDELA
		9917943	1	GANCIO	CROCHET	HAKEN	HOOK	GANCHO
		9917944	1	TIRANTE FILETTATO	TIRANT	SPANNBOLZEN	TIEROD	PERNO
		9917945	1	RITEGNO DELLA MOLLA	ARRETOIR DE RESSORT	FEDERHALTER	RETAINER	RETENEDOR DE MUELLE
		9917946		VALVOLA	SOUPAPE	VENTIL	VALVE	VALVULA
		9917947		VALVOLA +0,001	SOUPAPE	VENTIL	VALVE	VALVULA
		9917948	1	LEVA	LEVIER	HEBEL	LEVER	PALANCA
		9917949	1	ALBERINO	ARBRE	WELLE	SHAFT	ARBOL
		9917950	4	ANELLO DI TENUTA	JOINT D'ETANCHEITE	DICHTRING	SEAL	JUNTA HERMETICA
		9917951	1	LEVA	LEVIER	HEBEL	LEVER	PALANCA
		9917952	2	ANELLO	BAGUE	RING	RING	ANILLO
		9917953	2	DADO	ECROU	MUTTER	NUT	TUERCA
		9917954	1	ALBERINO	ARBRE	WELLE	SHAFT	ARBOL
		9917955	1	LEVA	LEVIER	HEBEL	LEVER	PALANCA
		9917956	1	MOLLA	RESSORT	FEDER	SPRING	RESORTE
		9917957	1	MOLLA	RESSORT	FEDER	SPRING	RESORTE
		9917958	1	GUIDA DELLA MOLLA	GUIDE-RESSORT	FEDERFUEHRUNG	SPRING GUIDE	GUIA DE RESORTE
		9917959	1	COPERCHIO	COUVERCLE	DECKEL	COVER	TAPA
		9917960	2	VITE	VIS	SCHRAUBE	SCREW	TORNILLO
		9917961	2	DADO	ECROU	MUTTER	NUT	TUERCA
		9917962	2	ROSETTA DI SICUREZZA	RONDELLE FREIN	SICHERUNGSRING	LOCKWASHER	ARANDELA DE FRENO
		9917964	1	VITE DI SFIATO COMPL.	VIS D'EVENT	ENTLUEFTUNGS-SCHRAUBE	VENT SCREW	TORNILLO DE RESPIRACION
		9917965	1	ROSETTA	RONDELLE	SCHEIBE	WASHER	ARANDELA
		9917967	1	GUARNIZIONE DI TENUTA	JOINT	DICHTUNG	GASKET	JUNTA
		9917969	1	DADO	ECROU	MUTTER	NUT	TUERCA
		9917971	1	PERNO DEL GIUNTO SFERICO	ROTULE	KUGELBOLZEN	BALL PIN	ROTULA
		9917975	2	ANELLO DI TENUTA	JOINT D'ETANCHEITE	DICHTRING	SEAL	JUNTA HERMETICA
		9917976	1	RITEGNO DELLA MOLLA	ARRETOIR DE RESSORT	FEDERHALTER	RETAINER	RETENEDOR DE MUELLE

MODIF	ANT.MODIF	N.ORDIN.	Q.	DENOMINAZIONE	DESIGNATION	BENENNUNG	DESCRIPTION	DENOMINACIONES
		9917978	1	ROSETTA DI TENUTA	JOINT D'ETANCHEITE	DICHTRING	GASKET	JUNTA HERMETICA
		9917979		ROSETTA SP.0,2	RONDELLE	SCHEIBE	WASHER	ARANDELA
		9917981	1	ROSETTA	RONDELLE	SCHEIBE	WASHER	ARANDELA
		9917985	1	STABILIZZATORE	STABILISATEUR	STABILISATOR	STABILIZER	ESTABILIZADOR
		9917987	1	GIRANTE	ROTOR	PUMPENRAD	IMPELLER	IMPULSOR
		9917991	1	ANELLO DI SICUREZZA	ARRETOIR	SICHERUNGSRING	LOCKRING	ANILLO DE FRENO
		9917993	1	MOLLA	RESSORT	FEDER	SPRING	RESORTE
		9917997	1	SCODELLINO	CUVETTE	TELLERSCHEIBE	CUP	PLATILLO
		9917998	1	LINGUETTA	LINGUET	SCHEIBENFEDER	KEY	CHAVETA
		9918000	1	ROSETTA	RONDELLE	SCHEIBE	WASHER	ARANDELA
		9918001	1	CORPO COMPL.	CORPS	GEHAUSE	BODY	CUERPO
		9918092		ROSETTA SP.0,5	RONDELLE	SCHEIBE	WASHER	ARANDELA
		9918093		ROSETTA SP.1	RONDELLE	SCHEIBE	WASHER	ARANDELA
		9918094		ROSETTA SP.2	RONDELLE	SCHEIBE	WASHER	ARANDELA
		9918095	2	ANELLO A DOPPIO CONO	BI-CONE	DICHTKEGEL	SLEEVE	ANILLO BICONICO
		9918096	2	RACCORDO	RACCORD	STUTZEN	CONNECTION	RACOR
		9918182	1	RACCORDO	RACCORD	STUTZEN	CONNECTION	RACOR
		9918985	2	PATTINO	PATIN	GLEITSTEIN	PAD	PATIN
		9918988	1	VALVOLA	SOUPAPE	VENTIL	VALVE	VALVULA
		9919571	1	STANTUFFO	PISTON	KOLBEN	PISTON	EMBOLO
		9919572	1	TAPPO	BOUCHON	STOPFEN	PLUG	TAPON
		9919573	1	ROSETTA DI TENUTA	JOINT D'ETANCHEITE	DICHTRING	GASKET	JUNTA HERMETICA
		9919574	1	MOLLA	RESSORT	FEDER	SPRING	RESORTE
		9919575	1	SFERA	BILLE	KUGEL	BALL	BOLA
		9919576	1	SCODELLINO	CUVETTE	TELLERSCHEIBE	CUP	PLATILLO
		9920107	7	ROSETTA DI TENUTA	JOINT D'ETANCHEITE	DICHTRING	GASKET	JUNTA HERMETICA
		9922900	2	ROSETTA DI TENUTA	JOINT D'ETANCHEITE	DICHTRING	GASKET	JUNTA HERMETICA
		9922901	1	CAMMA	CAME	NOCKEN	CAM	LEVA
		9922903		ROSETTA SP.2,18	RONDELLE	SCHEIBE	WASHER	ARANDELA
		9922904		ROSETTA SP.2,31	RONDELLE	SCHEIBE	WASHER	ARANDELA
		9922905	1	ROSETTA DI SICUREZZA	RONDELLE FREIN	SICHERUNGSRING	LOCKWASHER	ARANDELA DE FRENO
		9922907	1	COPERCHIO	COUVERCLE	DECKEL	COVER	TAPA
		9922908	1	MOLLA	RESSORT	FEDER	SPRING	RESORTE
		9922909	1	TAPPO	BOUCHON	STOPFEN	PLUG	TAPON
		9922910	1	VITE	VIS	SCHRAUBE	SCREW	TORNILLO
		9922915	2	ANELLO DI TENUTA	JOINT D'ETANCHEITE	DICHTRING	SEAL	JUNTA HERMETICA
		9922916	1	MOLLA	RESSORT	FEDER	SPRING	RESORTE
		9922917	1	ANELLO DI SICUREZZA	ARRETOIR	SICHERUNGSRING	LOCKRING	ANILLO DE FRENO
		9923012		ROSETTA SP.2,05	RONDELLE	SCHEIBE	WASHER	ARANDELA
		9923014	1	PRIGIONIERO	GOUJON	STIFTSCHRAUBE	STUD	ESPARRAGO

MODIF	ANT.MODIF	N.ORDIN.	Q.	DENOMINAZIONE	DESIGNATION	BENENNUNG	DESCRIPTION	DENOMINACIONES
		9925951	1	COPERCHIO	COUVERCLE	DECKEL	COVER	TAPA
		9926919	1	MANICOTTO DI REGOLAZIONE	MANCHON DE REGLAGE	SPANNSCHLOSS	ADJUSTMENT SLEEVE	TUERCA DE REGLAJE
		9927697	2	VITE	VIS	SCHRAUBE	SCREW	TORNILLO
		9927709	1	COMANDO COMPL.	COMMANDE	BETAETIGUNGS-VORRICHT.	CONTROL	MANDO
		9927964	1	VITE COMPL.	VIS	SCHRAUBE	SCREW	TORNILLO
		9929579	1	MOLLA	RESSORT	FEDER	SPRING	RESORTE
		9929587	4	VITE	VIS	SCHRAUBE	SCREW	TORNILLO
		9929597	1	LEVA	LEVIER	HEBEL	LEVER	PALANCA

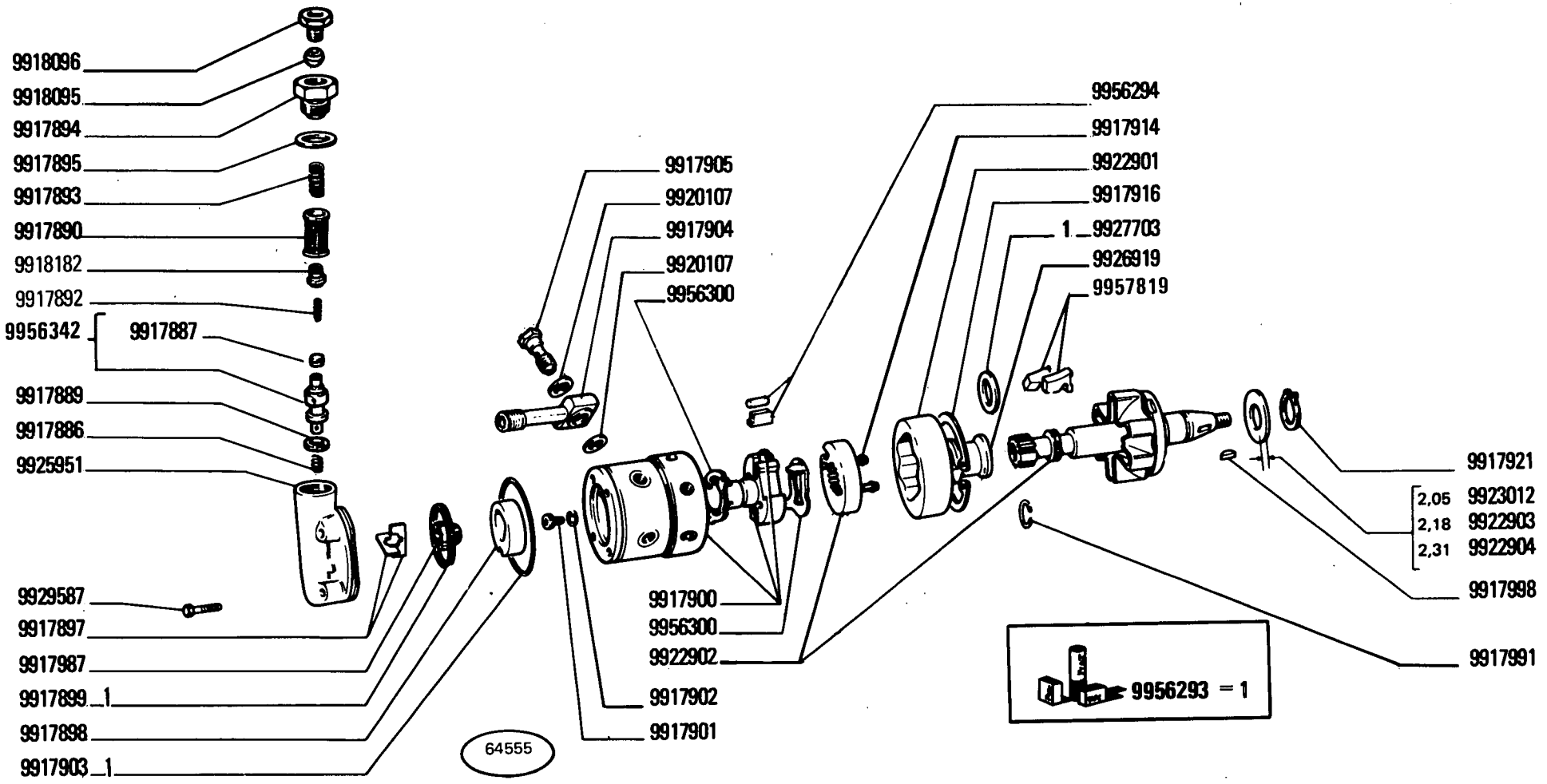

450 - 450 DT

01 02 03 04 05 06

POMPA INIEZIONE 771103 (C.A.V.)

Pompe d'injection
Einspritzpumpe
Injection Pump
Bomba de inyección

MODIF	ANT.MODIF	N.ORDIN.	Q.	DENOMINAZIONE	DESIGNATION	BENENNUNG	DESCRIPTION	DENOMINACIONES
		9917886	1	MOLLA	RESSORT	FEDER	SPRING	RESORTE
		9917887	1	PISTONCINO	PISTON	STOESSEL	PLUNGER	EMBOLO
		9917889	1	ROSETTA	RONDELLE	SCHEIBE	WASHER	ARANDELA
		9917890	1	FILTRO	FILTRE	FILTER	FILTER	FILTRO
		9917892	1	MOLLA	RESSORT	FEDER	SPRING	RESORTE
		9917893	1	MOLLA	RESSORT	FEDER	SPRING	RESORTE
		9917894	1	RACCORDO	RACCORD	STUTZEN	CONNECTION	RACOR
		9917895	1	ROSETTA DI TENUTA	JOINT D'ETANCHEITE	DICHTRING	GASKET	JUNTA HERMETICA
		9917897	2	PALETTA	AUBE	SCHAUFEL	BLADE	ALABE
		9917898	1	SEDE	SIEGE	SITZ	SEAT	ASIENTO
		9917899	1	GUARNIZIONE DI TENUTA	JOINT	DICHTUNG	GASKET	JUNTA
		9917900	1	CORPO	CORPS	GEHAUSE	BODY	CUERPO
		9917901	1	VITE	VIS	SCHRAUBE	SCREW	TORNILLO
		9917902	1	ROSETTA DI TENUTA	JOINT D'ETANCHEITE	DICHTRING	GASKET	JUNTA HERMETICA
		9917903	1	ANELLO DI TENUTA	JOINT D'ETANCHEITE	DICHTRING	SEAL	JUNTA HERMETICA
		9917904	3	RACCORDO	RACCORD	STUTZEN	CONNECTION	RACOR
		9917905	3	VALVOLA	SOUPAPE	VENTIL	VALVE	VALVULA
		9917908	1	VITE DI SFIATO COMPL.	VIS D'EVENT	ENTLUEFTUNGS-SCHRAUBE	VENT SCREW	TORNILLO DE RESPIRACION
		9917914	2	VITE	VIS	SCHRAUBE	SCREW	TORNILLO
		9917916	1	ANELLO DI SICUREZZA	ARRETOIR	SICHERUNGSRING	LOCKRING	ANILLO DE FRENO
		9917920	2	ANELLO DI TENUTA	JOINT D'ETANCHEITE	DICHTRING	SEAL	JUNTA HERMETICA
		9917921	1	ANELLO DI SICUREZZA	ARRETOIR	SICHERUNGSRING	LOCKRING	ANILLO DE FRENO
		9917922	1	ANELLO DI SICUREZZA	ARRETOIR	SICHERUNGSRING	LOCKRING	ANILLO DE FRENO
		9917923	1	GUARNIZIONE DI TENUTA	JOINT	DICHTUNG	GASKET	JUNTA
		9917924	1	COPERCHIO	COUVERCLE	DECKEL	COVER	TAPA
		9917925	1	GUARNIZIONE DI TENUTA	JOINT	DICHTUNG	GASKET	JUNTA
		9917926	2	VITE	VIS	SCHRAUBE	SCREW	TORNILLO
		9917927	4	ROSETTA DI SICUREZZA	RONDELLE FREIN	SICHERUNGSRING	LOCKWASHER	ARANDELA DE FRENO
		9917930	1	MOLLA	RESSORT	FEDER	SPRING	RESORTE
		9917931	1	PIASTRA	PLAQUE	PLATTE	PLATE	PLACA
		9917932	2	PIASTRINA DI SICUREZZA	PLAQUETTE FREIN	SICHERUNGSBLECH	LOCKPLATE	PLACA DE FRENO
		9917934	1	VITE	VIS	SCHRAUBE	SCREW	TORNILLO
		9917936	2	PRIGIONIERO	GOUJON	STIFTSCHRAUBE	STUD	ESPARRAGO
		9917937	2	DADO	ECROU	MUTTER	NUT	TUERCA
		9917938	2	ROSETTA	RONDELLE	SCHEIBE	WASHER	ARANDELA
		9917946		VALVOLA +0,000	SOUPAPE	VENTIL	VALVE	VALVULA
		9917947		VALVOLA +0,001	SOUPAPE	VENTIL	VALVE	VALVULA
		9917948	1	LEVA	LEVIER	HEBEL	LEVER	PALANCA
		9917949	1	ALBERINO	ARBRE	WELLE	SHAFT	ARBOL

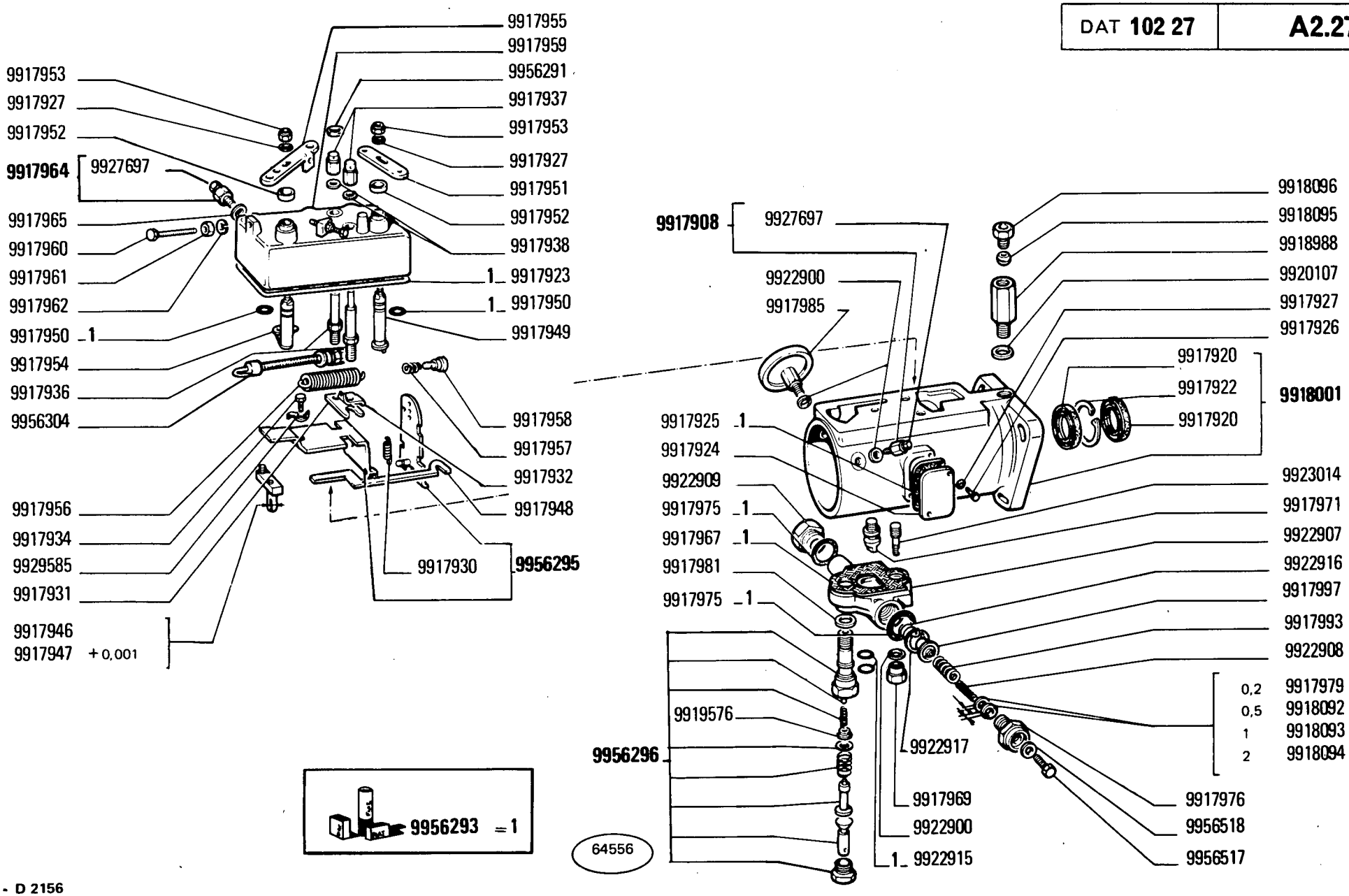

- D 2156

450 - 450 DT

01 02 03 04 05 06

POMPA INIEZIONE T71103 (C.A.V.)

Pompe d'injection
Einspritzpumpe
Injection Pump
Bomba de inyección

A2.27/A

2

MODIF	ANT.MODIF	N.ORDIN.	Q.	DENOMINAZIONE	DESIGNATION	BENENNUNG	DESCRIPTION	DENOMINACIONES
		9917950	4	ANELLO DI TENUTA	JOINT D'ETANCHEITE	DICHTRING	SEAL	JUNTA HERMETICA
		9917951	1	LEVA	LEVIER	HEBEL	LEVER	PALANCA
		9917952	2	CAPPUCCIO	CAPUCHON	SCHUTZKAPPE	BOOT	CAPUCHON
		9917953	2	DADO	ECROU	MUTTER	NUT	TUERCA
		9917954	1	ALBERINO	ARBRE	WELLE	SHAFT	ARBOL
		9917955	1	LEVA	LEVIER	HEBEL	LEVER	PALANCA
		9917956	1	MOLLA	RESSORT	FEDER	SPRING	RESORTE
		9917957	1	MOLLA	RESSORT	FEDER	SPRING	RESORTE
		9917958	1	GUIDA DELLA MOLLA	GUIDE-RESSORT	FEDERFUEHRUNG	SPRING GUIDE	GUIA DE RESORTE
		9917959	1	COPERCHIO	COUVERCLE	DECKEL	COVER	TAPA
		9917960	2	VITE	VIS	SCHRAUBE	SCREW	TORNILLO
		9917961	2	DADO	ECROU	MUTTER	NUT	TUERCA
		9917962	2	ROSETTA DI SICUREZZA	RONDELLE FREIN	SICHERUNGSRING	LOCKWASHER	ARANDELA DE FRENO
		9917964	1	VITE DI SFIATO COMPL.	VIS D'EVENT	ENTLUEFTUNGS-SCHRAUBE	VENT SCREW	TORNILLO DE RESPIRACION
		9917965	1	ROSETTA	RONDELLE	SCHEIBE	WASHER	ARANDELA
		9917967	1	GUARNIZIONE DI TENUTA	JOINT	DICHTUNG	GASKET	JUNTA
		9917969	1	DADO	ECROU	MUTTER	NUT	TUERCA
		9917971	1	PERNO DEL GIUNTO SFERICO	ROTULE	KUGELBOLZEN	BALL PIN	ROTULA
		9917975	2	ANELLO DI TENUTA	JOINT D'ETANCHEITE	DICHTRING	SEAL	JUNTA HERMETICA
		9917976	1	RITEGNO DELLA MOLLA	ARRETOIR DE RESSORT	FEDERHALTER	RETAINER	RETENEDOR DE MUELLE
		9917979		ROSETTA SP.0,2	RONDELLE	SCHEIBE	WASHER	ARANDELA
		9917981	1	ROSETTA	RONDELLE	SCHEIBE	WASHER	ARANDELA
		9917985	1	STABILIZZATORE	STABILISATEUR	STABILISATOR	STABILIZER	ESTABILIZADOR
		9917987	1	GIRANTE	ROTOR	PUMPENRAD	IMPELLER	IMPULSOR
		9917991	1	ANELLO DI SICUREZZA	ARRETOIR	SICHERUNGSRING	LOCKRING	ANILLO DE FRENO
		9917993	1	MOLLA	RESSORT	FEDER	SPRING	RESORTE
		9917997	1	SCODELLINO	CUVETTE	TELLERSCHEIBE	CUP	PLATILLO
		9917998	1	LINGUETTA	LINGUET	SCHEIBENFEDER	KEY	CHAVETA
		9918001	1	CORPO COMPL.	CORPS	GEHAUSE	BODY	CUERPO
		9918092		ROSETTA SP.0,5	RONDELLE	SCHEIBE	WASHER	ARANDELA
		9918093		ROSETTA SP.1	RONDELLE	SCHEIBE	WASHER	ARANDELA
		9918094		ROSETTA DI SICUREZZA SP.2	RONDELLE FREIN	SICHERUNGSRING	LOCKWASHER	ARANDELA DE FRENO
		9918095	2	ANELLO A DOPPIO CONO	BI-CONE	DICHTKEGEL	SLEEVE	ANILLO BICONICO
		9918096	2	TAPPO	BOUCHON	STOPFEN	PLUG	TAPON
		9918182	1	PIATTELLO	COUPELLE	TELLERSCHEIBE	PLATE	PLATILLO
		9918988	1	VALVOLA	SOUPAPE	VENTIL	VALVE	VALVULA

MODIF	ANT.MODIF	N.ORDIN.	Q.	DENOMINAZIONE	DESIGNATION	BENENNUNG	DESCRIPTION	DENOMINACIONES
		9919576	1	SCODELLINO	CUVETTE	TELLERSCHEIBE	CUP	PLATILLO
		9920107	7	ROSETTA DI TENUTA	JOINT D'ETANCHEITE	DICHTRING	GASKET	JUNTA HERMETICA
		9922900	3	ROSETTA DI TENUTA	JOINT D'ETANCHEITE	DICHTRING	GASKET	JUNTA HERMETICA
		9922901	1	CAMMA	CAME	NOCKEN	CAM	LEVA
		9922902	1	ALBERO	ARBRE	WELLE	SHAFT	ARBOL
		9922903		ROSETTA SP.2,18	RONDELLE	SCHEIBE	WASHER	ARANDELA
		9922904		ROSETTA SP.2,31	RONDELLE	SCHEIBE	WASHER	ARANDELA
		9922907	1	COPERCHIO	COUVERCLE	DECKEL	COVER	TAPA
		9922908	1	MOLLA	RESSORT	FEDER	SPRING	RESORTE
		9922909	1	TAPPO	BOUCHON	STOPFEN	PLUG	TAPON
		9922915	2	ANELLO DI TENUTA	JOINT D'ETANCHEITE	DICHTRING	SEAL	JUNTA HERMETICA
		9922916	1	MOLLA	RESSORT	FEDER	SPRING	RESORTE
		9922917	1	ANELLO DI SICUREZZA	ARRETOIR	SICHERUNGSRING	LOCKRING	ANILLO DE FRENO
		9923012		ROSETTA SP.2,05	RONDELLE	SCHEIBE	WASHER	ARANDELA
		9923014	1	PRIGIONIERO	GOUJON	STIFTSCHRAUBE	STUD	ESPARRAGO
		9925951	1	COPERCHIO	COUVERCLE	DECKEL	COVER	TAPA
		9926919	1	MANICOTTO DI REGOLAZIONE	MANCHON DE REGLAGE	SPANNSCHLOSS	ADJUSTMENT SLEEVE	TUERCA DE REGLAJE
		9927697	2	VITE	VIS	SCHRAUBE	SCREW	TORNILLO
		9927703	1	ANELLO DI TENUTA	JOINT D'ETANCHEITE	DICHTRING	SEAL	JUNTA HERMETICA
		9929585	1	ROSETTA DI SICUREZZA	RONDELLE FREIN	SICHERUNGSRING	LOCKWASHER	ARANDELA DE FRENO
		9929587	1	VITE	VIS	SCHRAUBE	SCREW	TORNILLO
		9956291	3	ROSETTA DI TENUTA	JOINT D'ETANCHEITE	DICHTRING	GASKET	JUNTA HERMETICA
		9956293	S	CORREDO 1	EQUIPEMENT	SATZ	KIT	JUEGO
		9956294	1	PATTINO	PATIN	GLEITSTEIN	PAD	PATIN
		9956295	1	CORREDO COMPL.	EQUIPEMENT	SATZ	KIT	JUEGO
		9956296	1	COMANDO COMPL.	COMMANDE	BETAETIGUNGS-VORRICHT.	CONTROL	MANDO
		9956300	1	PIASTRINA-SPESSORE	CALE	DISTANZSCHEIBE	SHIM	SUPLEMENTO
		9956304	1	TIRANTE FILETTATO	TIRANT	SPANNBOLZEN	TIEROD	PERNO
		9956342	1	MANICOTTO DI REGOLAZIONE COMPL.	MANCHON DE REGLAGE	SPANNSCHLOSS	ADJUSTMENT SLEEVE	TUERCA DE REGLAJE
		9956517	1	VITE	VIS	SCHRAUBE	SCREW	TORNILLO
		9956518	1	ROSETTA DI TENUTA	JOINT D'ETANCHEITE	DICHTRING	GASKET	JUNTA HERMETICA
	9917917	9957819	4	MASSA CENTRIFUGA	MASSELOTTE	FLIEHGEWICHT	WEIGHT	CONTRAPESO

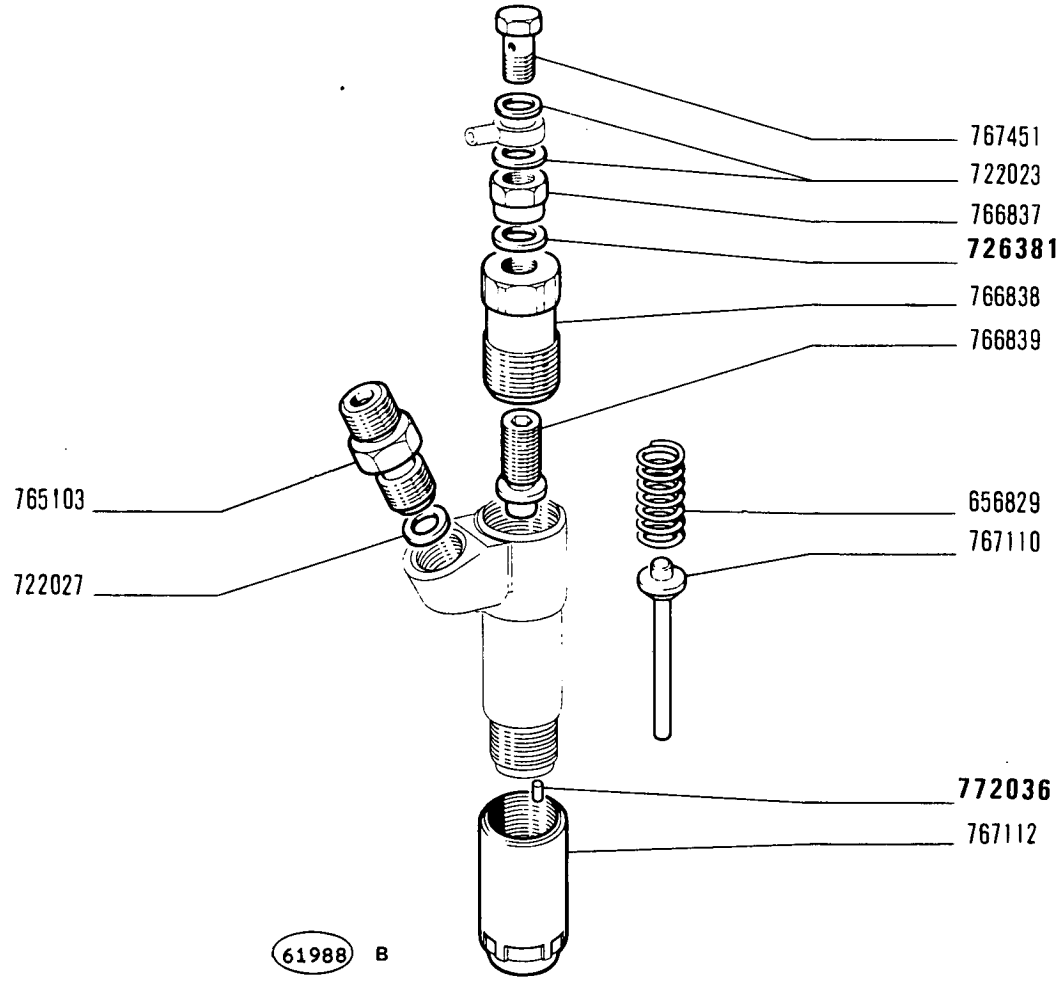

C 2527

450 - 450 DT

01 02 03 04 05 06

PORTAPOLVERIZZATORE 767107

Porte-injecteur
Düsenhalter
Nozzle Holder
Porta inyector

MODIF	ANT.MODIF	N.ORDIN.	Q.	DENOMINAZIONE	DESIGNATION	BENENNUNG	DESCRIPTION	DENOMINACIONES
		656829	1	MOLLA	RESSORT	FEDER	SPRING	RESORTE
		722023	2	ROSETTA DI TENUTA	JOINT D'ETANCHEITE	DICHTRING	GASKET	JUNTA HERMETICA
		722027	1	ROSETTA DI TENUTA	JOINT D'ETANCHEITE	DICHTRING	GASKET	JUNTA HERMETICA
		726381	1	ROSETTA DI TENUTA	JOINT D'ETANCHEITE	DICHTRING	GASKET	JUNTA HERMETICA
		766837	1	DADO	ECROU	MUTTER	NUT	TUERCA
		766838	1	TAPPO	BOUCHON	STOPFEN	PLUG	TAPON
		766839	1	VITE DI REGOLAZIONE	VIS DE REGLAGE	EINSTELLSCHRAUBE	ADJ/SCREW	TORNILLO DE REGLAJE
		767110	1	ASTA	TIGE	STANGE	ROD	VARILLA
		767112	1	DADO	ECROU	MUTTER	NUT	TUERCA
		767451	1	BOCCHETTONE	VIS CREUSE	HOHLSCHRAUBE	UNION	BOQUILLA
		771163	1	RACCORDO	RACCORD	STUTZEN	CONNECTION	RACOR
		772036	2	GRANO	ERGOT	PASSTIFT	DOWEL	PITON

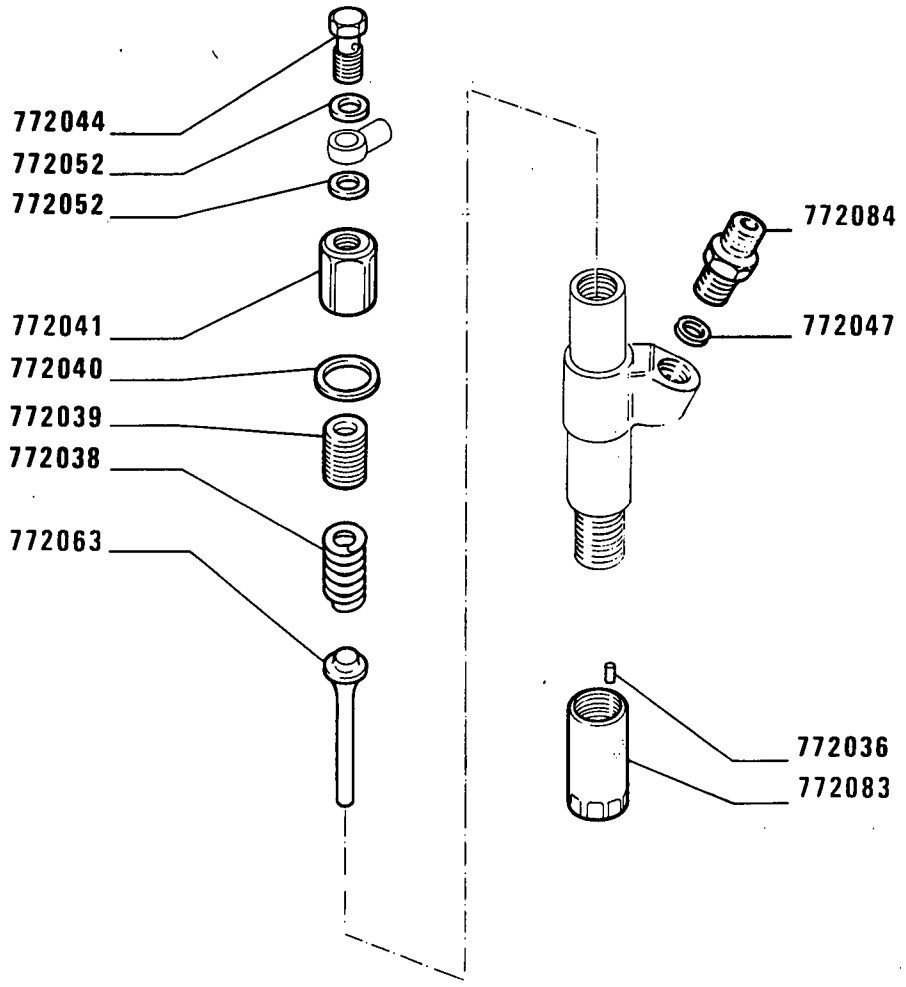

D 2527

450 - 450 DT

01 02 03 04 05 06

Porte-injecteur
Düsenhalter

PORTAPOLVERIZZATORE 4760842 (Weber - Altecna)

Nozzle holder
Portainyector

MODIF	ANT.MODIF	N.ORDIN.	Q.	DENOMINAZIONE	DESIGNATION	BENENNUNG	DESCRIPTION	DENOMINACIONES
		772036	2	GRANO	ERGOT	PASSTIFT	DOWEL	PITON
		772038	1	MOLLA	RESSORT	FEDER	SPRING	RESORTE
		772039	1	VITE	VIS	SCHRAUBE	SCREW	TORNILLO
		772040	1	ROSETTA	RONDELLE	SCHEIBE	WASHER	ARANDELA
		772041	1	TAPPO	BOUCHON	STOPFEN	PLUG	TAPON
		772044	1	BOCCHETTONE	VIS CREUSE	HOHLSCHRAUBE	UNION	BOQUILLA
		772047	1	ROSETTA	RONDELLE	SCHEIBE	WASHER	ARANDELA
		772052	2	ROSETTA	RONDELLE	SCHEIBE	WASHER	ARANDELA
		772063	1	ASTA	TIGE	STANGE	ROD	VARILLA
		772083	1	DADO	ECROU	MUTTER	NUT	TUERCA
		772084	1	RACCORDO	RACCORD	STUTZEN	CONNECTION	RACOR

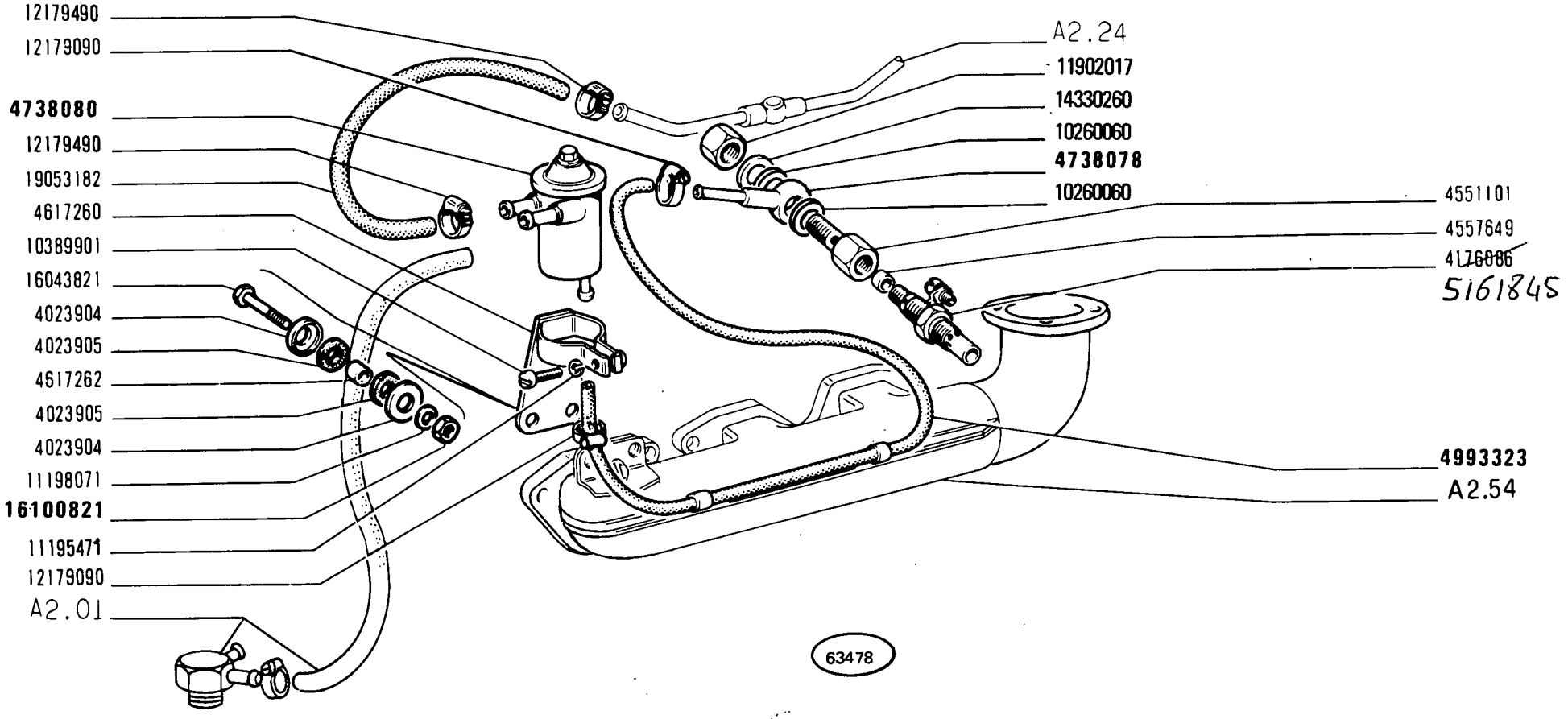

450 - 450 DT

01 02 03 04 05 06

DISPOSITIVI PER AVVIAMENTO A BASSA TEMPERATURA

Dispositifs pour démarrage par basse température
Anlassvorrichtung bei tiefer Temperatur
Low Temperature Starting Aids
Dispositivos para el arranque en tiempo frlo

MODIF	ANT.MODIF	N.ORDIN.	Q.	DENOMINAZIONE	DESIGNATION	BENENNUNG	DESCRIPTION	DENOMINACIONES
		4023904	4	SCODELLINO	CUVETTE	TELLERSCHEIBE	CUP	PLATILLO
		4023905	4	TASSELLO ELASTICO	TAMPON	GUMMISTUECK	PAD	ALMOHADILLA
		4176086	1	CANDELA DI PRERISCALDAMENTO	BOUGIE DE PRECHAUFFAGE	GLUEHKERZE	GLOW PLUG	BUJIA DE PRECALENTAMIENTO
		4551101	1	BOCCHETTONE	VIS CREUSE	HOHLSCHRAUBE	UNION	BOQUILLA
		4557649	1	ANELLO DI TENUTA	JOINT D'ETANCHEITE	DICHTRING	SEAL	JUNTA HERMETICA
		4617260	1	SUPPORTO	SUPPORT	LAGER	SUPPORT	SOPORTE
		4617262	2	DISTANZIALE	ENTRETOISE	ABSTANDSTUECK	SPACER	SEPARADOR
		4738078	1	RACCORDO ORIENTABILE	RACCORD REGLABLE	RINGSTUTZEN	CONNECTION	RACOR ORIENTABLE
		4738080	1	SERBATOIO	RESERVOIR	BEHAELTER	RESERVOIR	DEPOSITO
	4619878	4993323	1	TUBO FLESSIBILE	TUYAU FLEXIBLE	SCHLAUCH	HOSE	MANGA FLEXIBLE
		10260060	2	ROSETTA DI TENUTA	JOINT D'ETANCHEITE	DICHTRING	GASKET	JUNTA HERMETICA
		10389901	1	VITE	VIS	SCHRAUBE	SCREW	TORNILLO
	11195470	11195471	1	ROSETTA DI SICUREZZA	RONDELLE FREIN	SICHERUNGSRING	LOCKWASHER	ARANDELA DE FRENO
		11198071	2	ROSETTA DI SICUREZZA	RONDELLE FREIN	SICHERUNGSRING	LOCKWASHER	ARANDELA DE FRENO
		11902017	1	TAPPO	BOUCHON	STOPFEN	PLUG	TAPON
		12179090	2	COLLARE	COLLIER	SCHELLE	COLLAR	COLLAR
		12179490	2	COLLARE	COLLIER	SCHELLE	COLLAR	COLLAR
		14330260	2	ROSETTA DI TENUTA	JOINT D'ETANCHEITE	DICHTRING	GASKET	JUNTA HERMETICA
		16043821	2	VITE	VIS	SCHRAUBE	SCREW	TORNILLO
	16100811	16100821	2	DADO	ECROU	MUTTER	NUT	TUERCA
		19053182	1	TUBO FLESSIBILE	TUYAU FLEXIBLE	SCHLAUCH	HOSE	MANGA FLEXIBLE

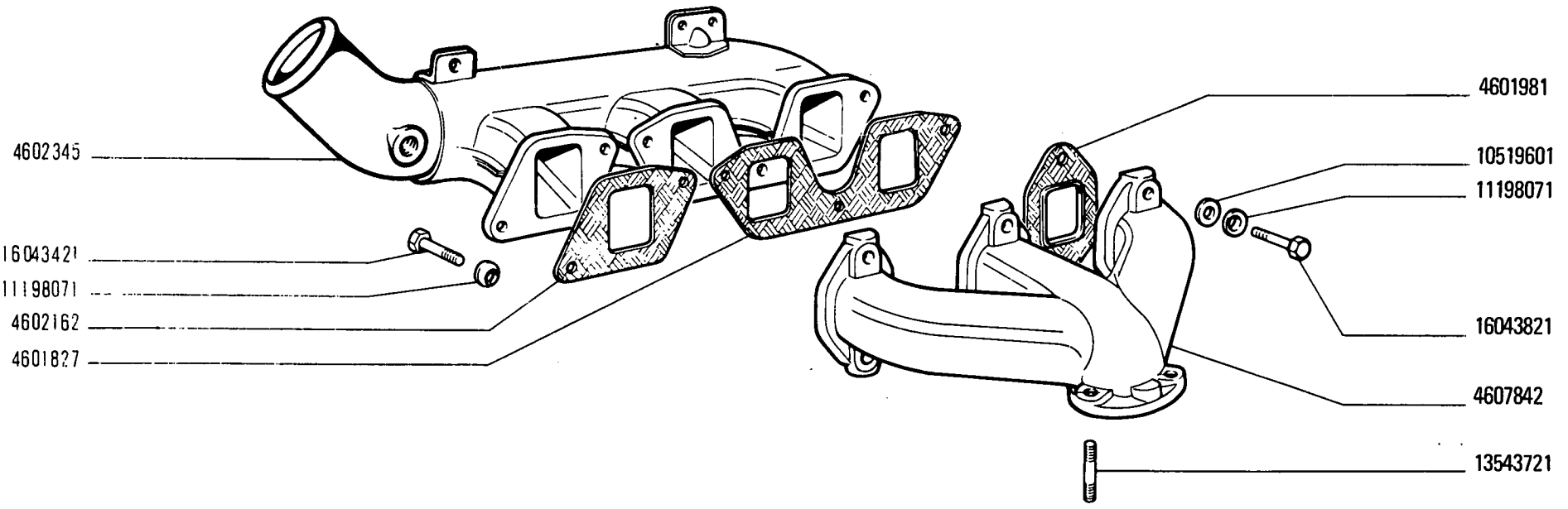

CONDOTTI ASPIRAZIONE E SCARICO

Tubulures d'admission et d'échappement
Saug- und Auspuffkrümmer
Intake and Exhaust Manifolds
Colectores de admisión y escape

450 - 450 DT

01 02 03 04 05 06

1

A2.54

MODIF	ANT.MODIF	N.ORDIN.	Q.	DENOMINAZIONE	DESIGNATION	BENENNUNG	DESCRIPTION	DENOMINACIONES
		4601827	1	GUARNIZIONE DI TENUTA	JOINT	DICHTUNG	GASKET	JUNTA
		4601981	3	GUARNIZIONE DI TENUTA	JOINT	DICHTUNG	GASKET	JUNTA
		4602162	1	GUARNIZIONE DI TENUTA ANT.	JOINT	DICHTUNG	GASKET	JUNTA
		4602345	1	CONDOTTO D'ASPIRAZIONE	CONDUIT D'ADMISSION	SAUGKRUEMMER	INTAKE MANIFOLD	COLECTOR DE ADMISION
		4607842	1	CONDOTTO DI SCARICO	CONDUIT D'ECHAPPEMENT	AUSPUFFROHR	EXHAUST MANIFOLD	COLECTOR DE ESCAPE
		10519601	6	ROSETTA	RONDELLE	SCHEIBE	WASHER	ARANDELA
		11198071	11	ROSETTA DI SICUREZZA	RONDELLE FREIN	SICHERUNGSRING	LOCKWASHER	ARANDELA DE FRENO
		13543721	3	PRIGIONIERO	GOUJON	STIFTSCHRAUBE	STUD	ESPARRAGO
		16043421	5	VITE	VIS	SCHRAUBE	SCREW	TORNILLO
		16043821	6	VITE	VIS	SCHRAUBE	SCREW	TORNILLO

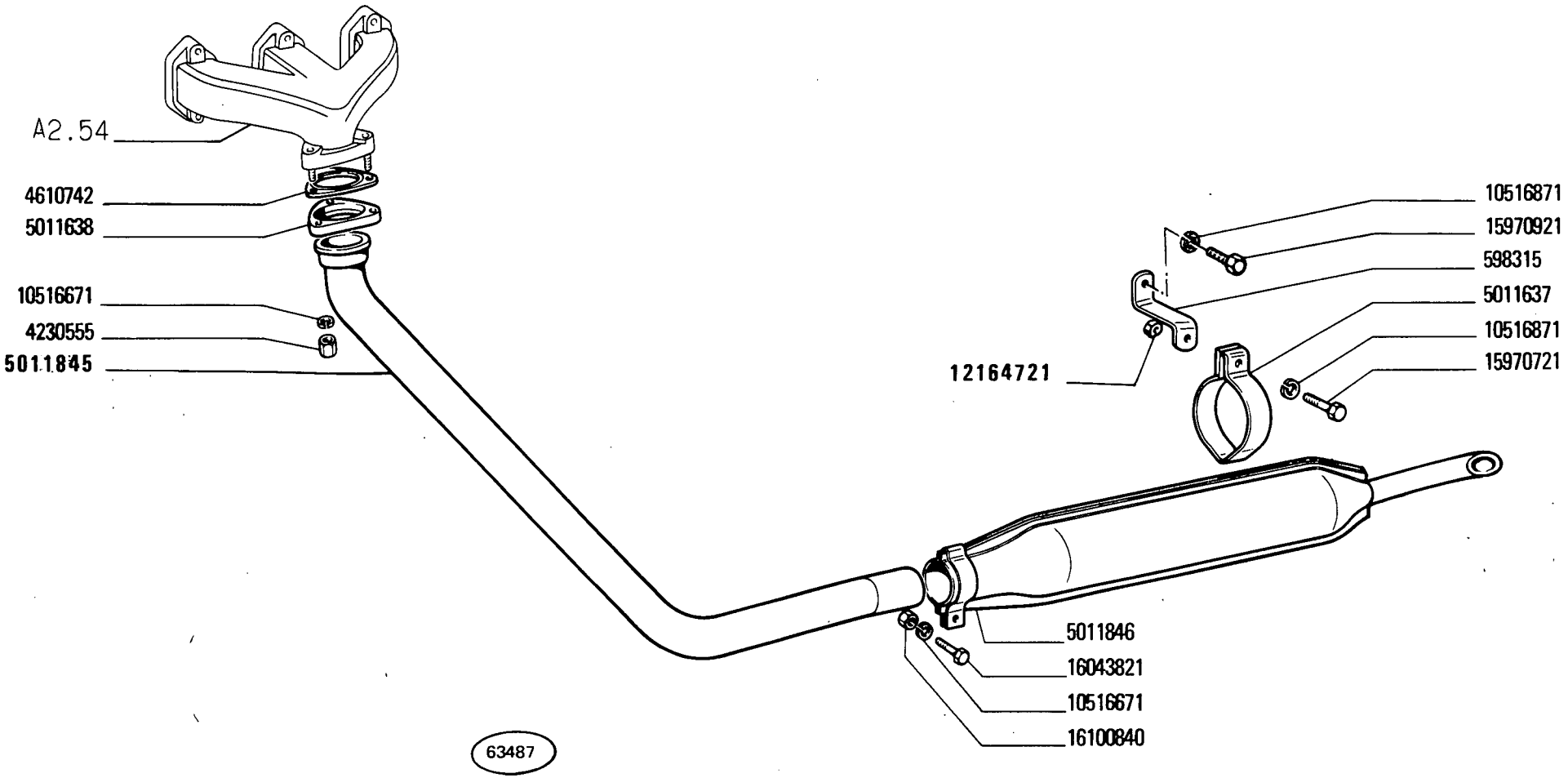

450 - 450 DT

01 03 04 05

TUBAZIONE DI SCARICO

Canalisation d'échappement
Auspuffleitung
Exhaust Pipe
Tubería de escape

A2.56

MODIF	ANT.MODIF	N.ORDIN.	Q.	DENOMINAZIONE	DESIGNATION	BENENNUNG	DESCRIPTION	DENOMINACIONES
		598315	1	MENSOLA	CONSOLE	STUETZE	REINFORCEMENT	REFUERZO
		4230555	3	DADO	ECROU	MUTTER	NUT	TUERCA
		4610742	1	GUARNIZIONE DI TENUTA	JOINT	DICHTUNG	GASKET	JUNTA
		5011637	1	STAFFA-COLLARE	COLLIER	SCHELLE	CLAMP	COLLAR
		5011638	1	FLANGIA	BRIDE	FLANSCH	FLANGE	BRIDA
		5011845	1	TUBO	TUYAU	ROHR	PIPE	TUBO
		5011846	1	SILENZIATORE	SILENCIEUX	AUSPUFFTOPF	SILENCER	SILENCIADOR
		10516671	4	ROSETTA DI SICUREZZA	RONDELLE FREIN	SICHERUNGSRING	LOCKWASHER	ARANDELA DE FRENO
		10516871	2	ROSETTA DI SICUREZZA	RONDELLE FREIN	SICHERUNGSRING	LOCKWASHER	ARANDELA DE FRENO
	12164711	12164721	1	DADO	ECROU	MUTTER	NUT	TUERCA
		15970721	1	VITE	VIS	SCHRAUBE	SCREW	TORNILLO
		15970921	1	VITE	VIS	SCHRAUBE	SCREW	TORNILLO
		16043821	1	VITE	VIS	SCHRAUBE	SCREW	TORNILLO
		16100840	1	DADO	ECROU	MUTTER	NUT	TUERCA

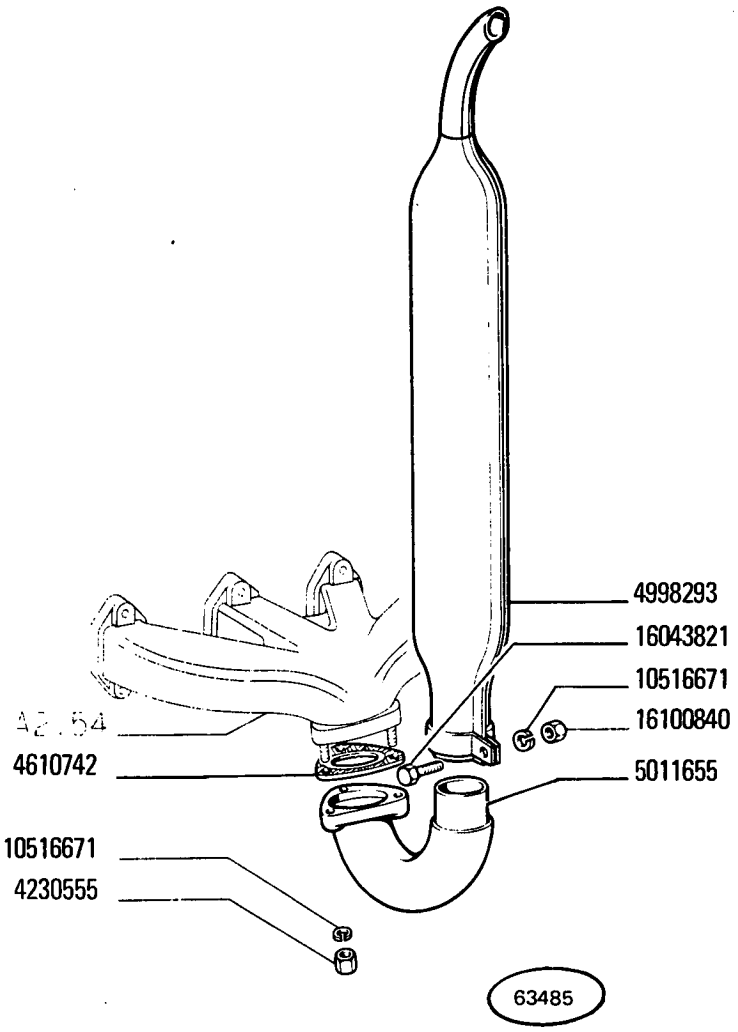

(151)

450 - 450 DT

01 02 03 04 05 06

TUBAZIONE DI SCARICO

Canalisation d'échappement — *Exhaust Pipe*

Auspuffleitung — *Tubería de escape*

MODIF	ANT.MODIF	N.ORDIN.	Q.	DENOMINAZIONE	DESIGNATION	BENENNUNG	DESCRIPTION	DENOMINACIONES
		4230555	3	DADO	ECROU	MUTTER	NUT	TUERCA
		4610742	1	GUARNIZIONE DI TENUTA	JOINT	DICHTUNG	GASKET	JUNTA
		4998293	1	SILENZIATORE	SILENCIEUX	AUSPUFFTOPF	SILENCER	SILENCIADOR
		5011655	1	GOMITO	COUDE	KNIESTUECK	ELBOW	CODO
		10516671	4	ROSETTA DI SICUREZZA	RONDELLE FREIN	SICHERUNGSRING	LOCKWASHER	ARANDELA DE FRENO
		16043821	1	VITE	VIS	SCHRAUBE	SCREW	TORNILLO
		16100840	1	DADO	ECROU	MUTTER	NUT	TUERCA

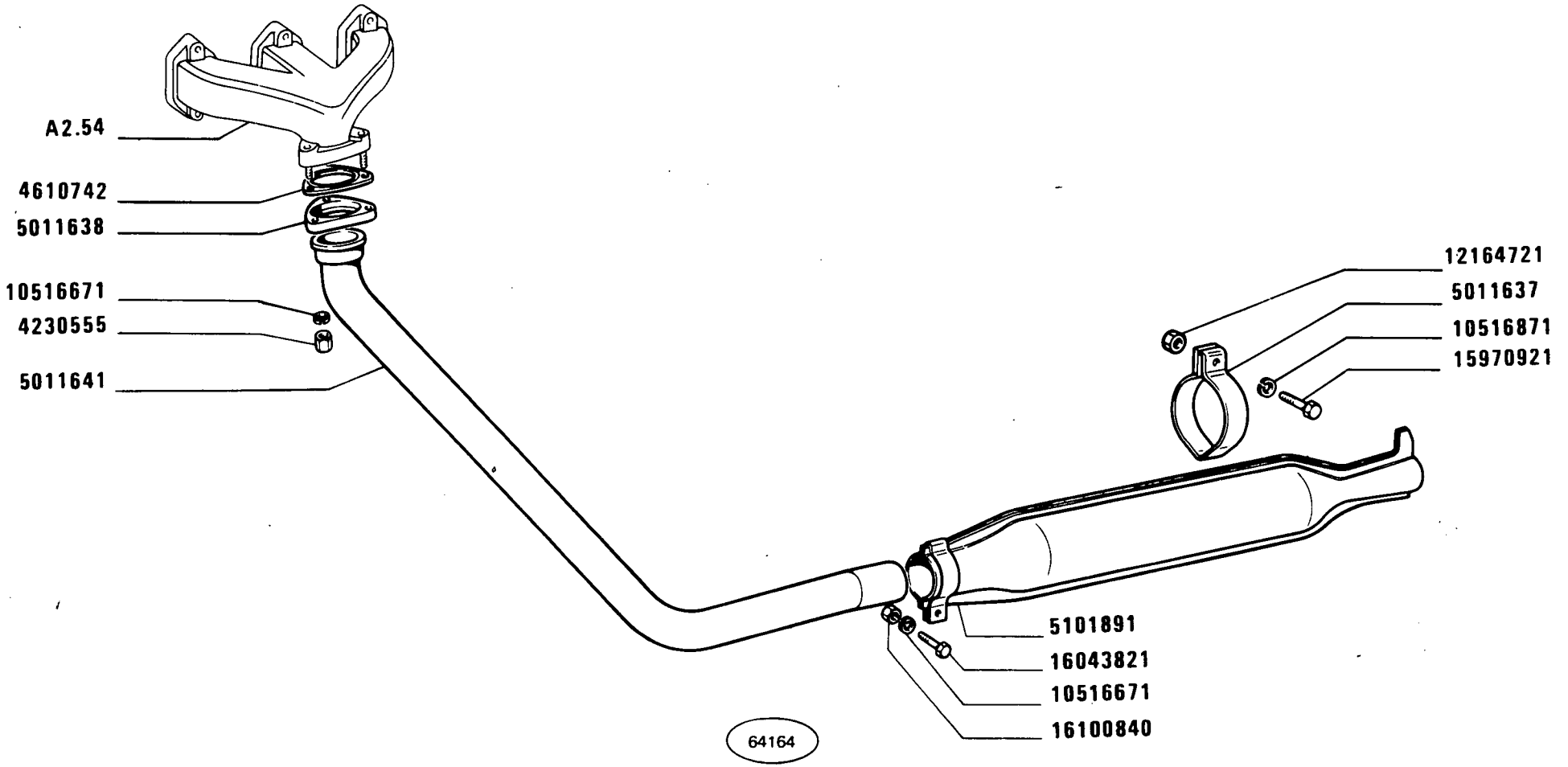

(150)

450 - 450 DT

02 06

TUBAZIONE DI SCARICO

Canalisation d'échappement
Auspuffleitung
Exhaust Pipe
Tuberla de escape

A2.56/2

MODIF	ANT.MODIF	N.ORDIN.	Q.	DENOMINAZIONE	DESIGNATION	BENENNUNG	DESCRIPTION	DENOMINACIONES
		4230555	3	DADO	ECROU	MUTTER	NUT	TUERCA
		4610742	1	GUARNIZIONE DI TENUTA	JOINT	DICHTUNG	GASKET	JUNTA
		5011637	1	STAFFA-COLLARE	COLLIER	SCHELLE	CLAMP	COLLAR
		5011638	1	FLANGIA	BRIDE	FLANSCH	FLANGE	BRIDA
		5011641	1	TUBO	TUYAU	ROHR	PIPE	TUBO
		5101891	1	SILENZIATORE	SILENCIEUX	AUSPUFFTOPF	SILENCER	SILENCIADOR
	10516670	10516671	5	ROSETTA DI SICUREZZA	RONDELLE FREIN	SICHERUNGSRING	LOCKWASHER	ARANDELA DE FRENO
		10516871	1	ROSETTA DI SICUREZZA	RONDELLE FREIN	SICHERUNGSRING	LOCKWASHER	ARANDELA DE FRENO
	12164711	12164721	1	DADO	ECROU	MUTTER	NUT	TUERCA
		15970921	1	VITE	VIS	SCHRAUBE	SCREW	TORNILLO
		16043821	1	VITE	VIS	SCHRAUBE	SCREW	TORNILLO
		16100840	1	DADO	ECROU	MUTTER	NUT	TUERCA

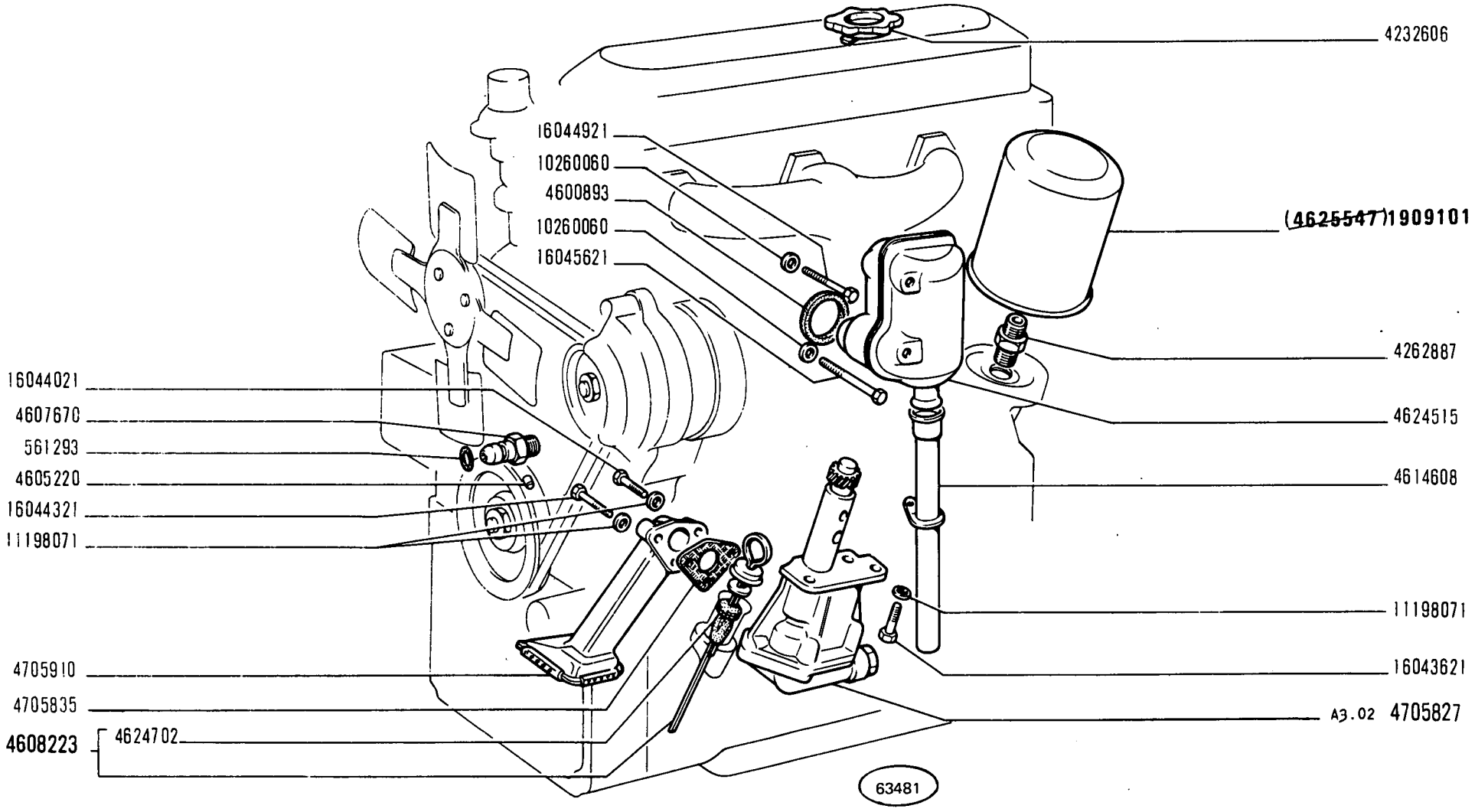
4232606
16044921
10260060
4600893
10260060
16045621
(4625547)1909101
4262887
4624515
4614608
16044021
4607670
561293
4605220
16044321
11198071
11198071
16043621
4705910
4705835
4608223
4624702
A3.02 4705827
63481

MODIF	ANT.MODIF	N.ORDIN.	Q.	DENOMINAZIONE	DESIGNATION	BENENNUNG	DESCRIPTION	DENOMINACIONES
		561293	1	ANELLO DI TENUTA	JOINT D'ETANCHEITE	DICHTRING	SEAL	JUNTA HERMETICA
		598310	1	RACCORDO	RACCORD	STUTZEN	CONNECTION	RACOR
		598311	1	BOCCHETTONE	VIS CREUSE	HOHLSCHRAUBE	UNION	BOQUILLA
	4600875	1909101	1	ELEMENTO FILTRANTE	ELEMENT FILTRANT	FILTEREINSATZ	FILTERING ELEMENT	FILTRO
		1909101	1	ELEMENTO FILTRANTE	ELEMENT FILTRANT	FILTEREINSATZ	FILTERING ELEMENT	FILTRO
		4151244	1	CAPPUCCIO	CAPUCHON	SCHUTZKAPPE	BOOT	CAPUCHON
		4232606	1	TAPPO DI INTRODUZIONE	BOUCHON DE REMPLISSAGE	SCHRAUBDECKEL	CAP	TAPON DE LLENADO
		4262887	1	RACCORDO	RACCORD	STUTZEN	CONNECTION	RACOR
		4600893	1	ROSETTA DI TENUTA	JOINT D'ETANCHEITE	DICHTRING	GASKET	JUNTA HERMETICA
		4605220	1	UGELLO	GICLEUR	DUESE	JET	BOQUILLA
		4607670	1	BOCCHETTONE	VIS CREUSE	HOHLSCHRAUBE	UNION	BOQUILLA
		4608223	1	ASTA DI LIVELLO COMPL.	JAUGE DE NIVEAU	MESSTAB	LEVEL ROD	VARILLA DE NIVEL
		4614608	1	TUBO	TUYAU	ROHR	PIPE	TUBO
		4624515	1	SFIATATOIO	RENIFLARD	ENTLUEFTER	VENT	RESPIRADERO
		4624702	1	ANELLO DI TENUTA	JOINT D'ETANCHEITE	DICHTRING	SEAL	JUNTA HERMETICA
		4705827	1	POMPA OLIO COMPL.	POMPE A HUILE	OELPUMPE	OIL PUMP	BOMBA DE ACEITE
		4705835	1	GUARNIZIONE DI TENUTA	JOINT	DICHTUNG	GASKET	JUNTA
		4705910	1	SUCCHIERUOLA	CREPINE	SAUGKORB	SCOOP	COLADOR
		5107603	1	INTERRUTTORE	INTERRUPTEUR	SCHALTER	SWITCH	INTERRUPTOR
		10260060	3	ROSETTA DI TENUTA	JOINT D'ETANCHEITE	DICHTRING	GASKET	JUNTA HERMETICA
		10298460	3	ROSETTA DI TENUTA	JOINT D'ETANCHEITE	DICHTRING	GASKET	JUNTA HERMETICA
		11198071	5	ROSETTA DI SICUREZZA	RONDELLE FREIN	SICHERUNGSRING	LOCKWASHER	ARANDELA DE FRENO
		16043621	2	VITE	VIS	SCHRAUBE	SCREW	TORNILLO
		16044021	2	VITE	VIS	SCHRAUBE	SCREW	TORNILLO
		16044321	1	VITE	VIS	SCHRAUBE	SCREW	TORNILLO
		16044921	1	VITE	VIS	SCHRAUBE	SCREW	TORNILLO
		16045621	1	VITE	VIS	SCHRAUBE	SCREW	TORNILLO

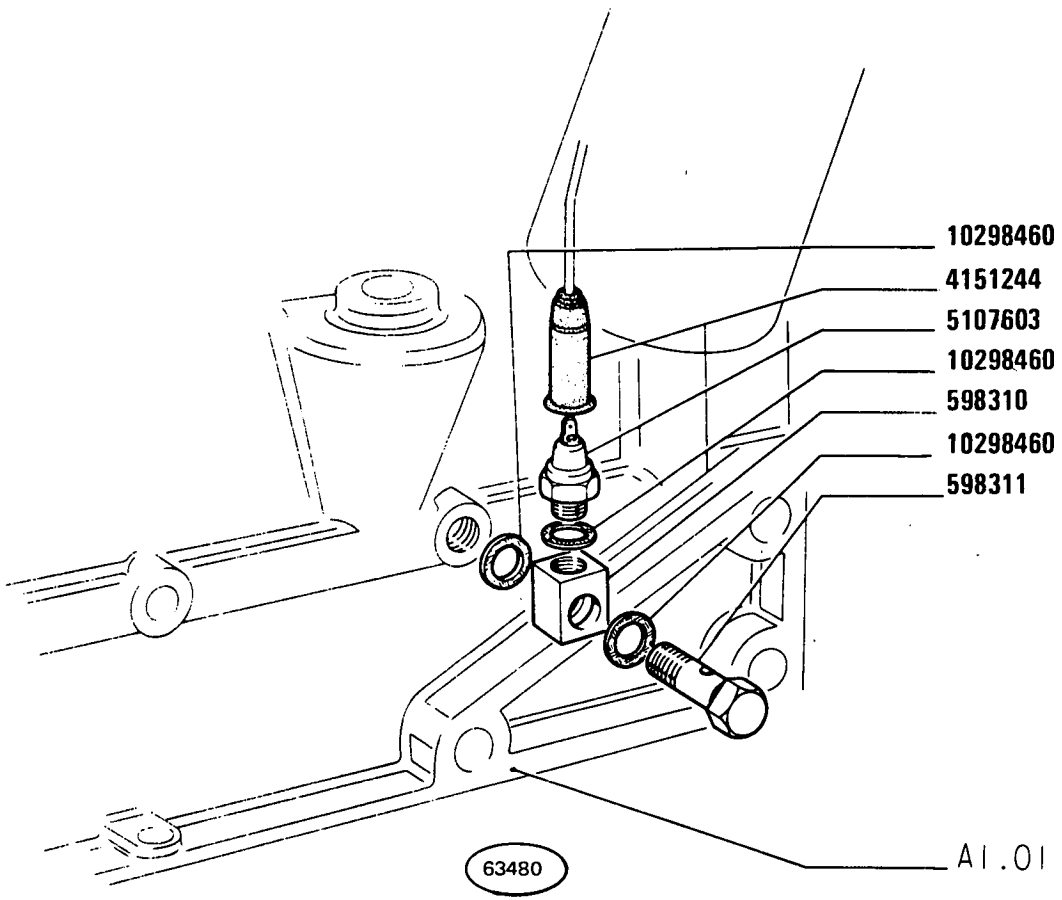
10298460
4151244
5107603
10298460
598310
10298460
598311
A1.01
63480

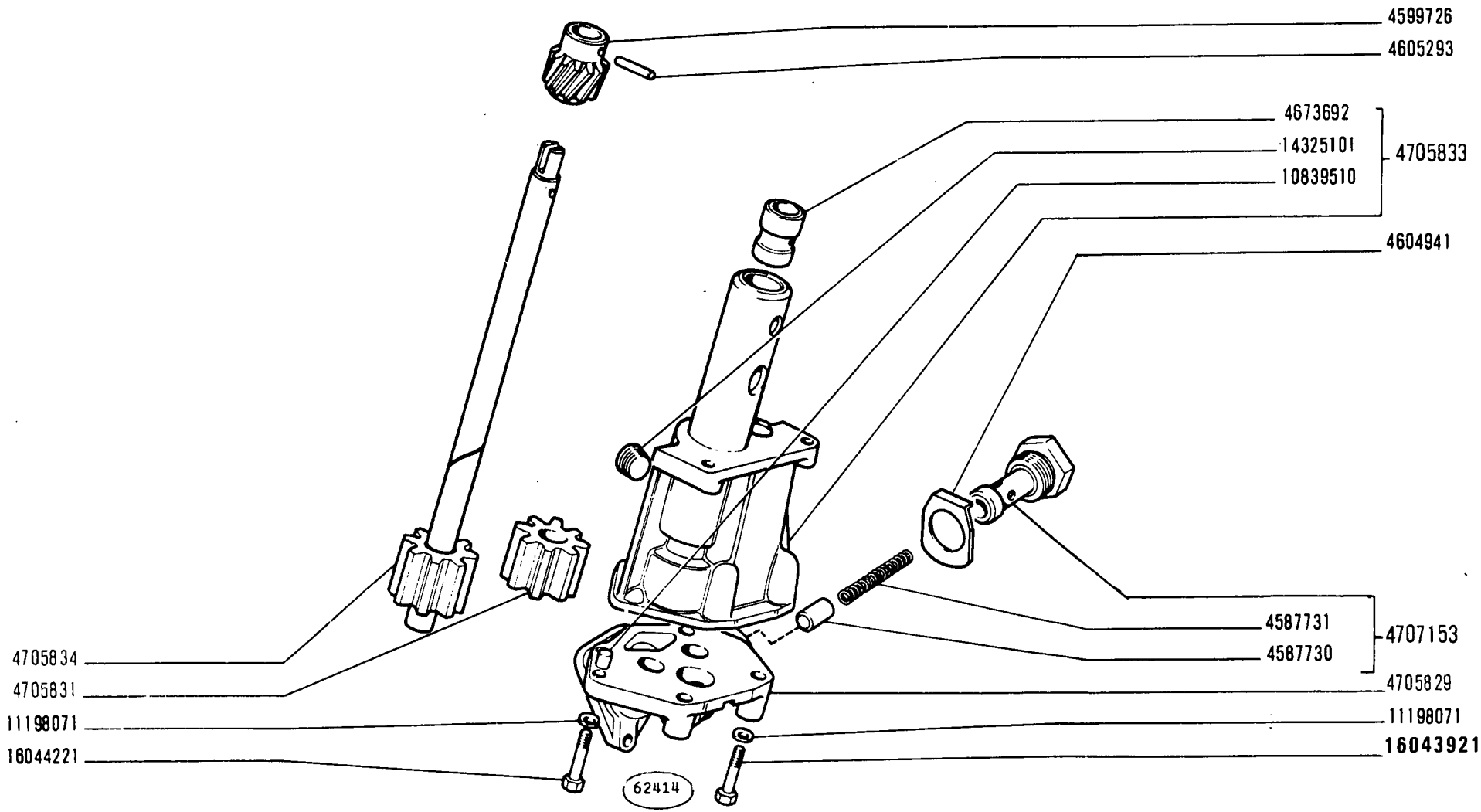

450 - 450 DT

01 02 03 04 05 06

POMPA OLIO 4705827

Pompe à huile
Ölpumpe

Oil Pump
Bomba de aceite

1

MODIF	ANT.MODIF	N.ORDIN.	Q.	DENOMINAZIONE	DESIGNATION	BENENNUNG	DESCRIPTION	DENOMINACIONES
		4587730	1	VALVOLA	SOUPAPE	VENTIL	VALVE	VALVULA
		4587731	1	MOLLA	RESSORT	FEDER	SPRING	RESORTE
		4599726	1	INGRANAGGIO CONDOTTO	PIGNON CONDUIT	ANGETRIEBENES ZAHNRAD	DRIVEN GEAR	PINON CONDUCIDO
		4604941	1	PIASTRINA DI SICUREZZA	PLAQUETTE FREIN	SICHERUNGSBLECH	LOCKPLATE	PLACA DE FRENO
		4605293	1	SPINA	GOUPILLE	STIFT	PIN	PASADOR
		4673692	1	BOCCOLA	DOUILLE	BUECHSE	BUSH	CASQUILLO
		4705829	1	COPERCHIO	COUVERCLE	DECKEL	COVER	TAPA
		4705831	1	INGRANAGGIO CONDOTTO	PIGNON CONDUIT	ANGETRIEBENES ZAHNRAD	DRIVEN GEAR	PINON CONDUCIDO
		4705833	1	CORPO COMPL.	CORPS	GEHAUSE	BODY	CUERPO
		4705834	1	ALBERINO	ARBRE	WELLE	SHAFT	ARBOL
		4707153	1	VALVOLA COMPL.	SOUPAPE	VENTIL	VALVE	VALVULA
		10839510	1	GRANO	ERGOT	PASSTIFT	DOWEL	PITON
		11198071	4	ROSETTA DI SICUREZZA	RONDELLE FREIN	SICHERUNGSRING	LOCKWASHER	ARANDELA DE FRENO
		14325101	1	TAPPO	BOUCHON	STOPFEN	PLUG	TAPON
	16044021	16043921	2	VITE	VIS	SCHRAUBE	SCREW	TORNILLO
		16044221	2	VITE	VIS	SCHRAUBE	SCREW	TORNILLO

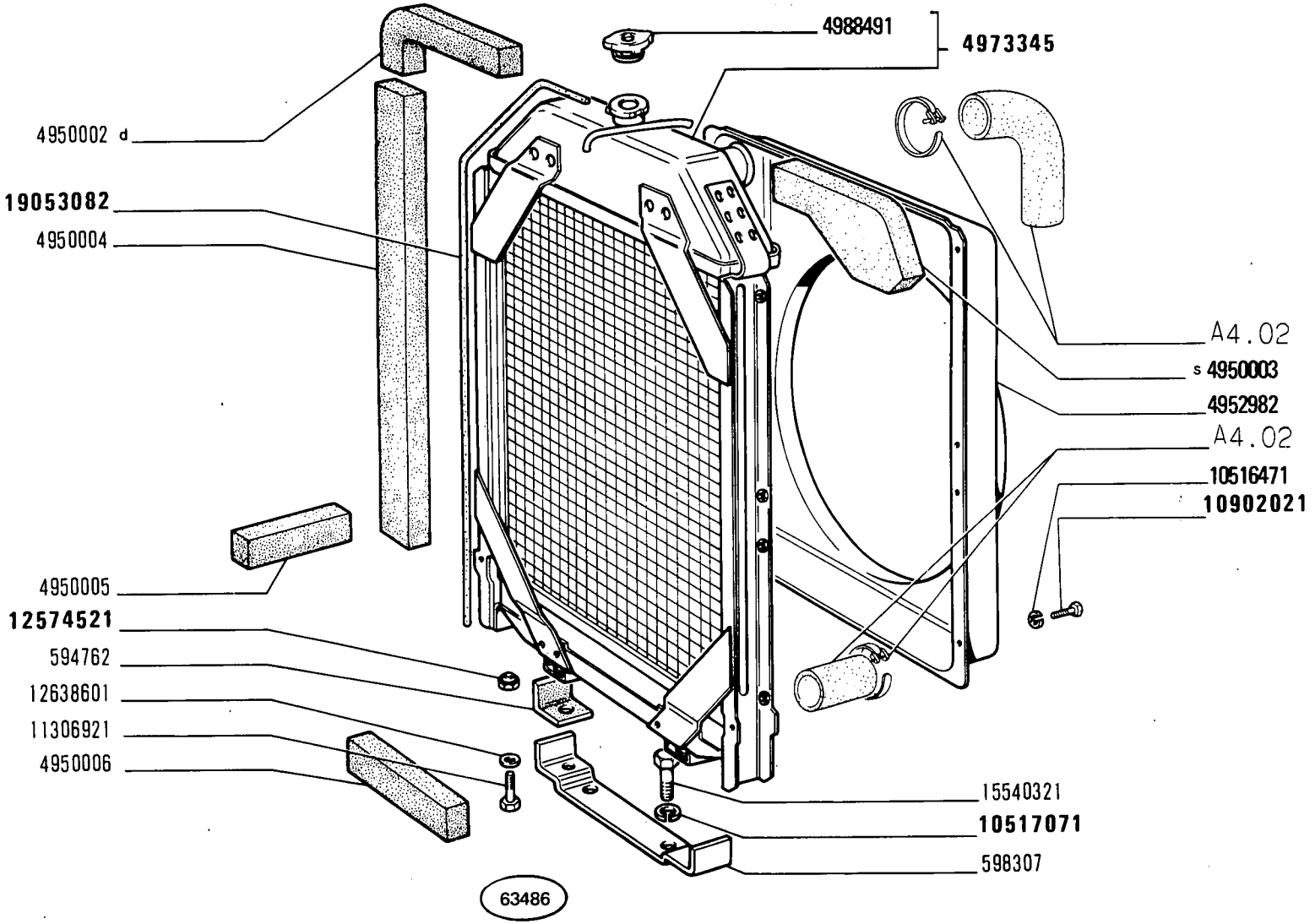

450 - 450 DT

01 02 03 04 05 06

RADIATORE

Radiateur
Kühler
Radiator
Radiador

A4.01

MODIF	ANT.MODIF	N.ORDIN.	Q.	DENOMINAZIONE	DESIGNATION	BENENNUNG	DESCRIPTION	DENOMINACIONES
		594762	2	TASSELLO ELASTICO	TAMPON	GUMMISTUECK	PAD	ALMOHADILLA
		598307	1	STAFFA	ETRIER	HALTER	BRACKET	SOPORTE
		4950002	1	ELEMENTO DI TENUTA SUP.D	ELEMENT DE TENUE	DICHTUNGSELEMENT	SEALING ELEMENT	ELEMENTO DE CIERRE
		4950003	1	ELEMENTO DI TENUTA SUP.S	ELEMENT DE TENUE	DICHTUNGSELEMENT	SEALING ELEMENT	ELEMENTO DE CIERRE
		4950004	2	ELEMENTO DI TENUTA LAT.	ELEMENT DE TENUE	DICHTUNGSELEMENT	SEALING ELEMENT	ELEMENTO DE CIERRE
		4950005	2	ELEMENTO DI TENUTA LAT.INF.	ELEMENT DE TENUE	DICHTUNGSELEMENT	SEALING ELEMENT	ELEMENTO DE CIERRE
		4950006	1	ELEMENTO DI TENUTA INF.	ELEMENT DE TENUE	DICHTUNGSELEMENT	SEALING ELEMENT	ELEMENTO DE CIERRE
		4952982	1	CONVOGLIATORE	CONVOYEUR	LEITBLECH	CONVEYOR	CANALIZADOR
		4988491	1	TAPPO	BOUCHON	STOPFEN	PLUG	TAPON
		5012197	1	RADIATORE COMPL.	RADIATEUR	KUEHLER	RADIATOR	RADIADOR
		10516471	6	ROSETTA DI SICUREZZA	RONDELLE FREIN	SICHERUNGSRING	LOCKWASHER	ARANDELA DE FRENO
	10517070	10517071	2	ROSETTA DI SICUREZZA	RONDELLE FREIN	SICHERUNGSRING	LOCKWASHER	ARANDELA DE FRENO
	10902011	10902021	6	VITE	VIS	SCHRAUBE	SCREW	TORNILLO
		11306921	2	VITE	VIS	SCHRAUBE	SCREW	TORNILLO
	12574511	12574521	2	DADO	ECROU	MUTTER	NUT	TUERCA
		12638601	2	ROSETTA	RONDELLE	SCHEIBE	WASHER	ARANDELA
		15540321	2	VITE	VIS	SCHRAUBE	SCREW	TORNILLO
	19053480	19053082	M	TUBO FLESSIBILE DI SFIATO	TUYAU FLEXIBLE D'EVENT	ENTLUEFTUNGSLEI-TUNG	VENT HOSE	TUBO FLEXIBLE DE RESPIRACION

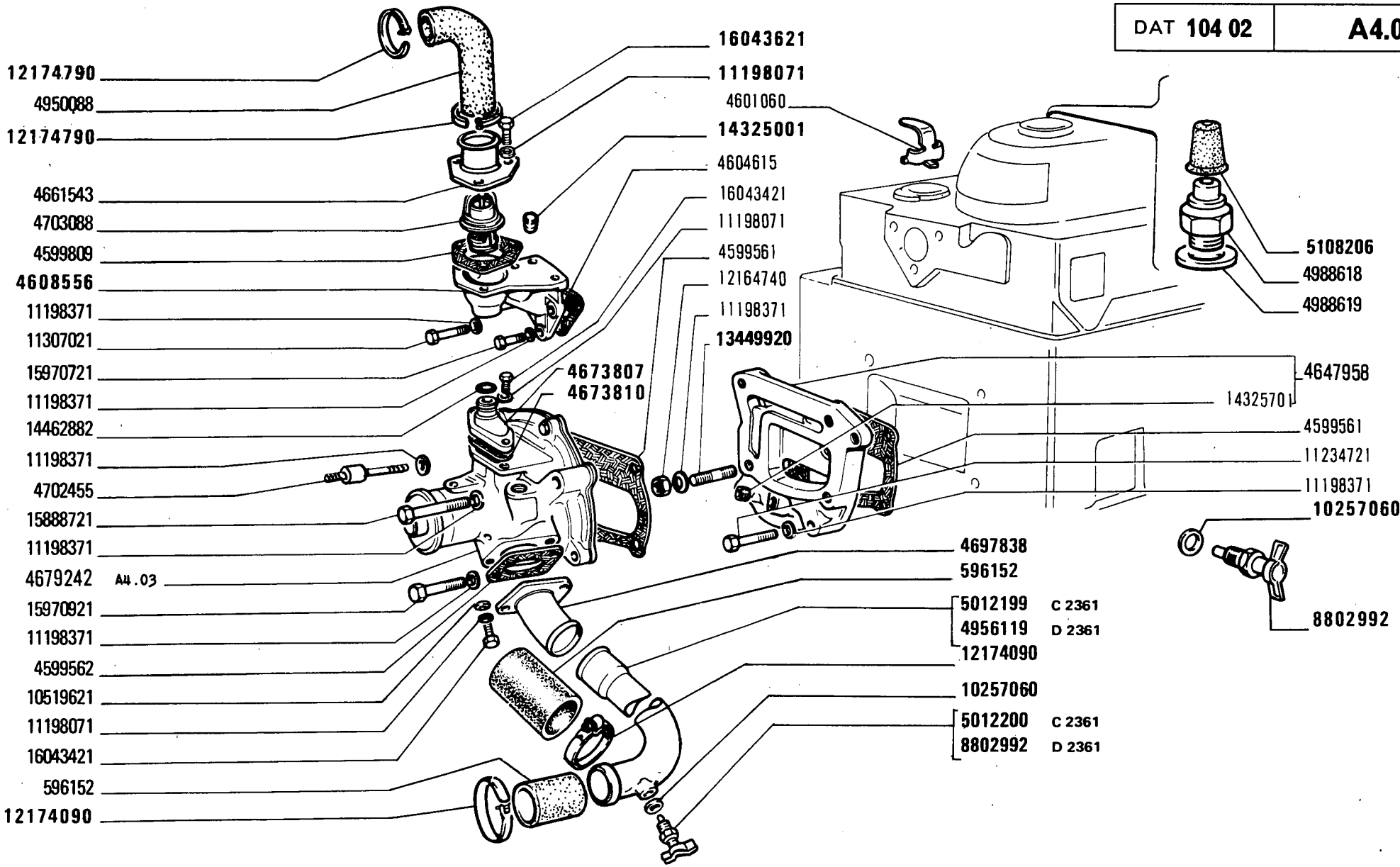

450 - 450 DT

01 02 03 04 05 06

POMPA ACQUA E TUBAZIONI

Pompe et canalisations d'eau
Wasserpumpe und Leitungen
Water Pump and Lines
Bomba de agua y tuberías

A4.02

MODIF	ANT.MODIF	N.ORDIN.	Q.	DENOMINAZIONE	DESIGNATION	BENENNUNG	DESCRIPTION	DENOMINACIONES
		596152	2	MANICOTTO	MANCHON	MUFFE	SLEEVE	MANGA
		4599561	2	GUARNIZIONE DI TENUTA	JOINT	DICHTUNG	GASKET	JUNTA
		4599562	1	GUARNIZIONE DI TENUTA	JOINT	DICHTUNG	GASKET	JUNTA
		4599809	1	GUARNIZIONE DI TENUTA	JOINT	DICHTUNG	GASKET	JUNTA
		4601060	3	DEFLETTORE	DEFLECTEUR	LEITBLECH	DEFLECTOR	DEFLECTOR
		4604615	1	GUARNIZIONE DI TENUTA	JOINT	DICHTUNG	GASKET	JUNTA
	4601994	4608556	1	BOCCHETTONE	VIS CREUSE	HOHLSCHRAUBE	UNION	BOQUILLA
		4647958	1	SUPPORTO COMPL.	SUPPORT	LAGER	SUPPORT	SOPORTE
		4661543	1	TUBO	TUYAU	ROHR	PIPE	TUBO
		4673807	1	TUBO	TUYAU	ROHR	PIPE	TUBO
		4673810	1	GUARNIZIONE DI TENUTA	JOINT	DICHTUNG	GASKET	JUNTA
		4679242	1	POMPA ACQUA COMPL.	POMPE A EAU	WASSERPUMPE	WATER PUMP	BOMBA DE AGUA
	4614160	4697838	1	TUBO SUP.	TUYAU	ROHR	PIPE	TUBO
		4702455	1	PRIGIONIERO	GOUJON	STIFTSCHRAUBE	STUD	ESPARRAGO
		4703088	1	TERMOSTATO	THERMOSTAT	THERMOSTAT	THERMOSTAT	TERMOSTATO
		4950088	1	MANICOTTO	MANCHON	MUFFE	SLEEVE	MANGA
D2361		4956119	1	TUBO	TUYAU	ROHR	PIPE	TUBO
		4988618	1	TRASMETTITORE	CONTACTEUR	KONTAKTGEBER	SENDING UNIT	CONTACTOR
		4988619	1	ROSETTA DI TENUTA	JOINT D'ETANCHEITE	DICHTRING	GASKET	JUNTA HERMETICA
C2361		5012199	1	TUBO	TUYAU	ROHR	PIPE	TUBO
C2361		5012200	1	RUBINETTO DI SCARICO	ROBINET DE VIDANGE	ABLASSHAHN	DRAIN COCK	GRIFO DE DESCARGA
	4124626	5108206	1	CAPPUCCIO	CAPUCHON	SCHUTZKAPPE	BOOT	CAPUCHON
D2361		8802992	2	RUBINETTO	ROBINET	HAHN	COCK	GRIFO
	10217490	10257060	2	ROSETTA DI TENUTA	JOINT D'ETANCHEITE	DICHTRING	GASKET	JUNTA HERMETICA
		10519621	2	ROSETTA	RONDELLE	SCHEIBE	WASHER	ARANDELA
		11198071	5	ROSETTA DI SICUREZZA	RONDELLE FREIN	SICHERUNGSRING	LOCKWASHER	ARANDELA DE FRENO
		11198371	12	ROSETTA DI SICUREZZA	RONDELLE FREIN	SICHERUNGSRING	LOCKWASHER	ARANDELA DE FRENO
		11234721	3	VITE	VIS	SCHRAUBE	SCREW	TORNILLO
		11307021	2	VITE	VIS	SCHRAUBE	SCREW	TORNILLO
		12164740	1	DADO	ECROU	MUTTER	NUT	TUERCA
		12174090	4	COLLARE	COLLIER	SCHELLE	COLLAR	COLLAR
	10291490	12174790	2	COLLARE	COLLIER	SCHELLE	COLLAR	COLLAR
	13449910	13449920	1	PRIGIONIERO	GOUJON	STIFTSCHRAUBE	STUD	ESPARRAGO
		14325001	1	TAPPO	BOUCHON	STOPFEN	PLUG	TAPON
		14325701	1	TAPPO	BOUCHON	STOPFEN	PLUG	TAPON
		14462882	1	ANELLO DI TENUTA	JOINT D'ETANCHEITE	DICHTRING	SEAL	JUNTA HERMETICA
		15888721	3	VITE	VIS	SCHRAUBE	SCREW	TORNILLO
		15970721	1	VITE	VIS	SCHRAUBE	SCREW	TORNILLO
		15970921	1	VITE	VIS	SCHRAUBE	SCREW	TORNILLO
		16043421	4	VITE	VIS	SCHRAUBE	SCREW	TORNILLO

MODIF	ANT.MODIF	N.ORDIN.	Q.	DENOMINAZIONE	DESIGNATION	BENENNUNG	DESCRIPTION	DENOMINACIONES
		16043621	3	VITE	VIS	SCHRAUBE	SCREW	TORNILLO

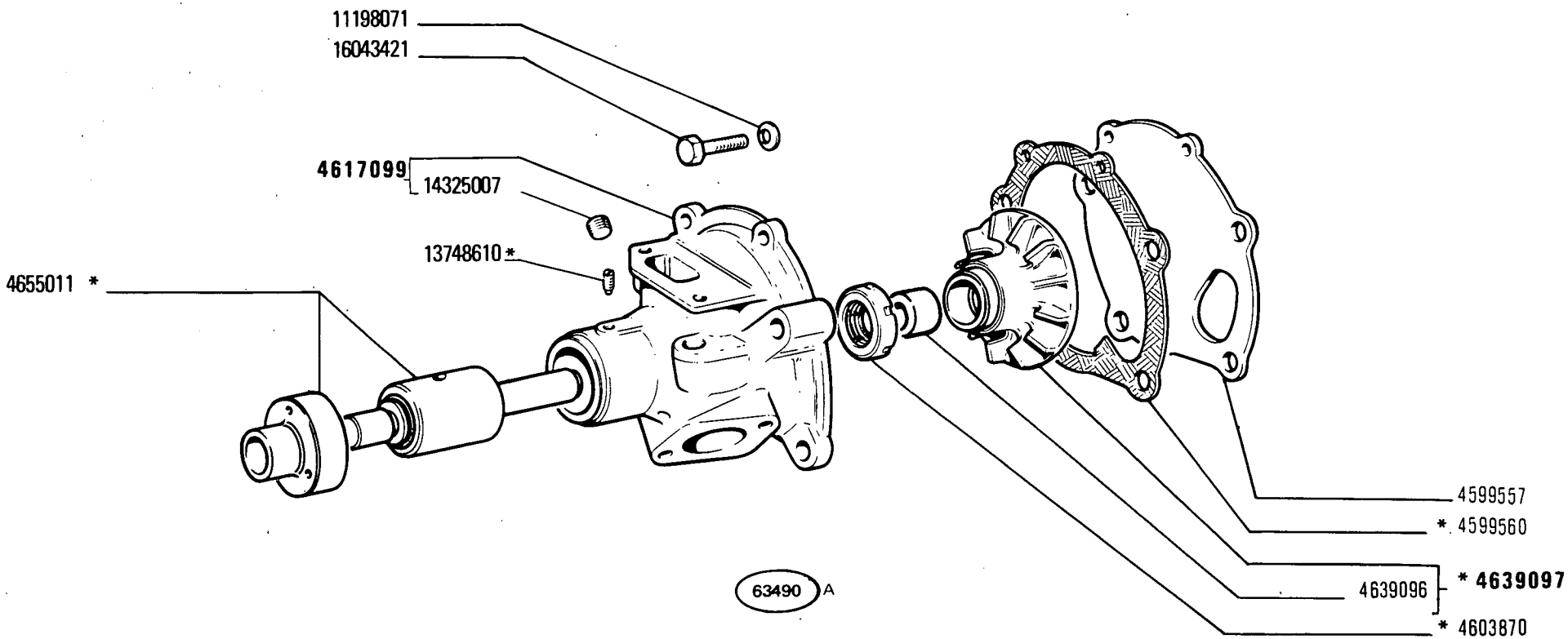
11198071
16043421
4617099
14325007
13748610 *
4655011 *
4599557
* 4599560
4639096
* 4639097
* 4603870
63490 A


1909626 = *

MODIF	ANT.MODIF	N.ORDIN.	Q.	DENOMINAZIONE	DESIGNATION	BENENNUNG	DESCRIPTION	DENOMINACIONES
		1909626	1	CORREDO	EQUIPEMENT	SATZ	KIT	JUEGO
		4599557	1	COPERCHIO	COUVERCLE	DECKEL	COVER	TAPA
		4599560	1	GUARNIZIONE DI TENUTA	JOINT	DICHTUNG	GASKET	JUNTA
		4603870	1	ANELLO DI TENUTA	JOINT D'ETANCHEITE	DICHTRING	SEAL	JUNTA HERMETICA
	4603862	4617099	1	CORPO COMPL.	CORPS	GEHAUSE	BODY	CUERPO
		4639096	1	BOCCOLA	DOUILLE	BUECHSE	BUSH	CASQUILLO
		4639097	1	GIRANTE COMPL.	ROTOR	PUMPENRAD	IMPELLER	IMPULSOR
	4654154	4655011	1	MOZZO	MOYEU	NABE	HUB	BUJE
		11198071	2	ROSETTA DI SICUREZZA	RONDELLE FREIN	SICHERUNGSRING	LOCKWASHER	ARANDELA DE FRENO
		13748610	1	VITE	VIS	SCHRAUBE	SCREW	TORNILLO
	14325001	14325007	2	TAPPO	BOUCHON	STOPFEN	PLUG	TAPON
		16043421	2	VITE	VIS	SCHRAUBE	SCREW	TORNILLO

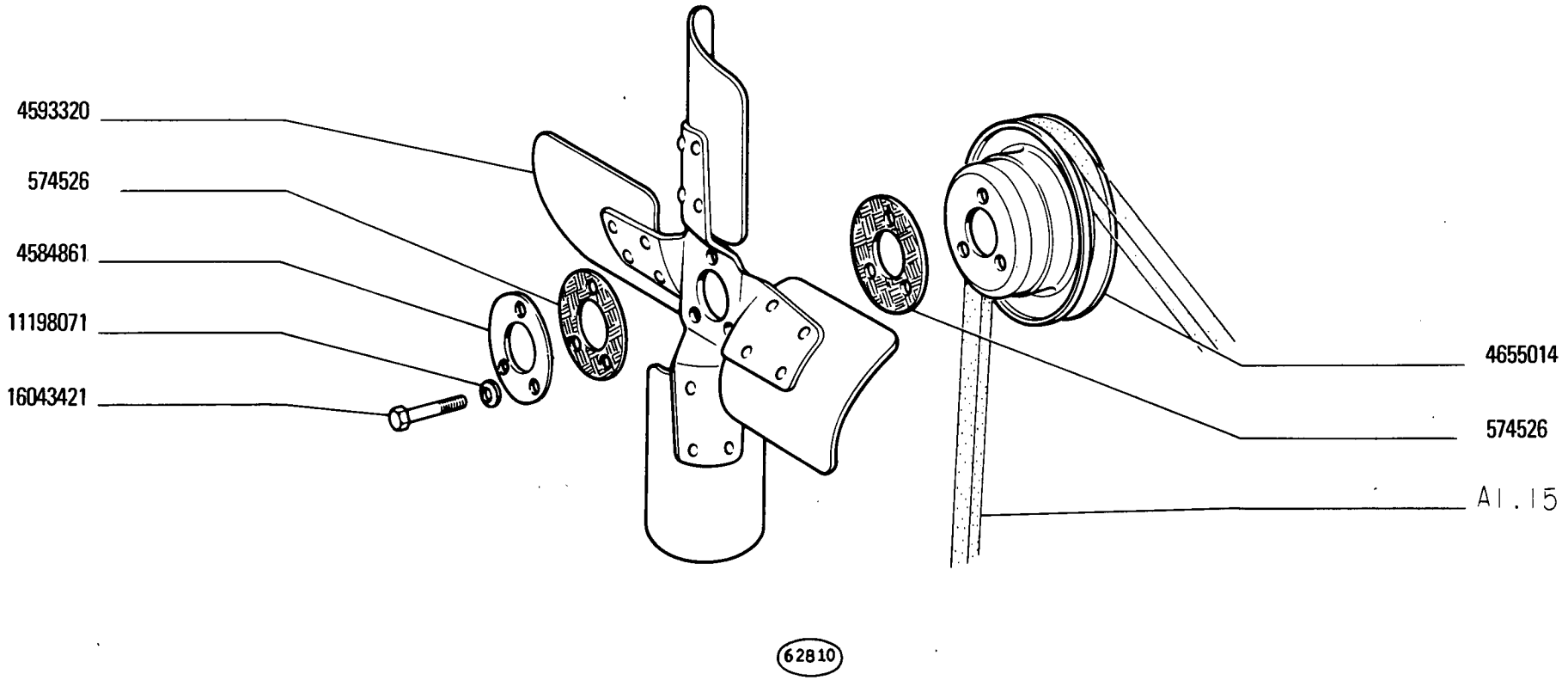

450 - 450 DT

01 02 03 04 05 06

VENTILATORE E SUO COMANDO

Ventilateur et sa commande
Lüfter und Lüfterantrieb
Fan and fan drive
Ventilador y su mando

MODIF	N.ORDIN.	Q.	DENOMINAZIONE	DESIGNATION	BENENNUNG	DESCRIPTION	DENOMINACIONES
	574526	2	DISTANZIALE	ENTRETOISE	ABSTANDSTUECK	SPACER	SEPARADOR
	4584861	1	ROSETTA	RONDELLE	SCHEIBE	WASHER	ARANDELA
	4593320	1	VENTILATORE	VENTILATEUR	LUEFTER	FAN	VENTILADOR
	4655014	1	PULEGGIA	POULIE	RIEMENSCHEIBE	PULLEY	POLEA
	11198071	3	ROSETTA DI SICUREZZA	RONDELLE FREIN	SICHERUNGSRING	LOCKWASHER	ARANDELA DE FRENO
	16043421	3	VITE	VIS	SCHRAUBE	SCREW	TORNILLO

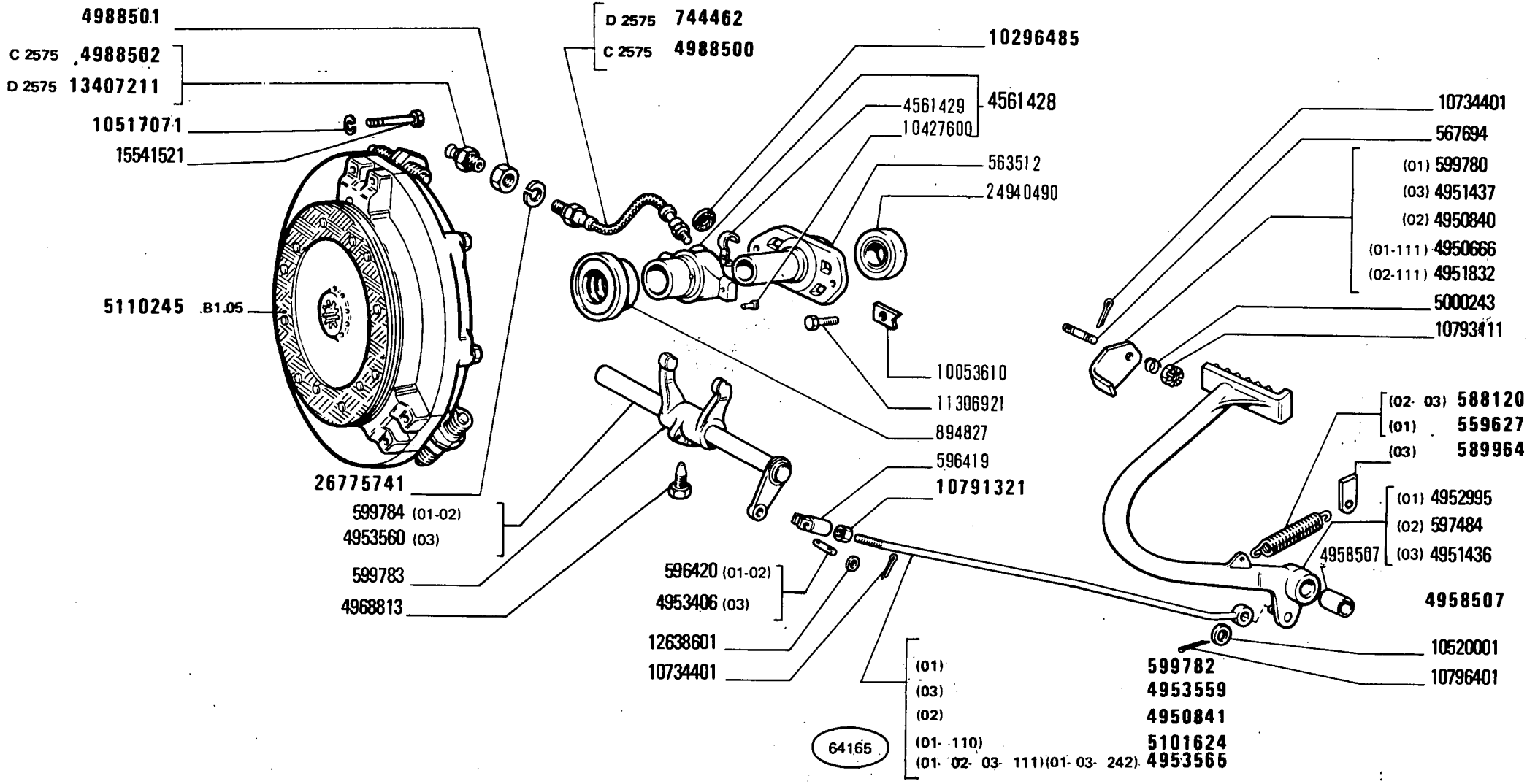

450 - 450 DT

01 02 03

COMANDO DISINNESTO FRIZIONE

Commande de débrayage
Kupplungsbetätigung
Clutch Release Control
Sistema de embrague

MODIF	ANT.MODIF	N.ORDIN.	Q.	DENOMINAZIONE	DESIGNATION	BENENNUNG	DESCRIPTION	DENOMINACIONES
		559627	1	MOLLA (01)	RESSORT	FEDER	SPRING	RESORTE
		563512	1	SUPPORTO	SUPPORT	LAGER	SUPPORT	SOPORTE
		567694	1	PERNO DI FISSAGGIO	CHEVILLE	BOLZEN	PIN	PASADOR
		588120	1	MOLLA (02-03)	RESSORT	FEDER	SPRING	RESORTE
		589964	1	PIASTRINA (03)	PLAQUETTE	PLAETTCHEN	PLATE	PLACA
		596419	1	FORCELLA	FOURCHE	GABEL	FORK	HORQUILLA
		596420	1	PERNO (01-02)	AXE	BOLZEN	PIN	EJE
		597484	1	PEDALE COMPL.(02)	PEDALE	FUSSHEBEL	PEDAL	PEDAL
		599780	1	PIASTRINA (01)	PLAQUETTE	PLAETTCHEN	PLATE	PLACA
		599782	1	TIRANTE FILETTATO (01)	TIRANT	SPANNBOLZEN	TIEROD	PERNO
		599783	1	LEVA	LEVIER	HEBEL	LEVER	PALANCA
		599784	1	ALBERO (01-02)	ARBRE	WELLE	SHAFT	ARBOL
D2575		744462	1	TUBO FLESSIBILE	TUYAU FLEXIBLE	SCHLAUCH	HOSE	MANGA FLEXIBLE
		894827	1	CUSCINETTO	COUSSINET	LAGERSCHALE	BEARING	COJINETE
		4561428	1	MANICOTTO DI TRASCINAMENTO COMPL.	MANCHON	MITNEHMER	SLEEVE	MANGUITO
		4561429	2	MOLLETTA DI FISSAGGIO	AGRAFE	KLEMMSTUECK	CLIP	SUJETADOR
		4950666	1	PIASTRINA (01-111)	PLAQUETTE	PLAETTCHEN	PLATE	PLACA
		4950840	1	PIASTRINA (02)	PLAQUETTE	PLAETTCHEN	PLATE	PLACA
		4950841	1	TIRANTE FILETTATO (02)	TIRANT	SPANNBOLZEN	TIEROD	PERNO
		4951436	1	PEDALE COMPL.(03)	PEDALE	FUSSHEBEL	PEDAL	PEDAL
		4951437	1	PIASTRINA (03)	PLAQUETTE	PLAETTCHEN	PLATE	PLACA
		4951832	1	PIASTRINA (02-111)	PLAQUETTE	PLAETTCHEN	PLATE	PLACA
		4952995	1	PEDALE COMPL.(01)	PEDALE	FUSSHEBEL	PEDAL	PEDAL
		4953406	1	PERNO (03)	AXE	BOLZEN	PIN	EJE
		4953559	1	TIRANTE FILETTATO (03)	TIRANT	SPANNBOLZEN	TIEROD	PERNO
		4953560	1	ALBERO (03)	ARBRE	WELLE	SHAFT	ARBOL
		4953565	1	TIRANTE FILETTATO (03-111-01-02) (01-03-242)	TIRANT	SPANNBOLZEN	TIEROD	PERNO
		4958507	1	BOCCOLA	DOUILLE	BUECHSE	BUSH	CASQUILLO
		4968813	1	VITE	VIS	SCHRAUBE	SCREW	TORNILLO
C2575		4988500	1	TUBO FLESSIBILE	TUYAU FLEXIBLE	SCHLAUCH	HOSE	MANGA FLEXIBLE
		4988501	1	DADO	ECROU	MUTTER	NUT	TUERCA
C2575		4988502	1	INGRASSATORE	GRAISSEUR	SCHMIERNIPPEL	FITTING	ENGRASADOR
		5000243	1	MOLLA	RESSORT	FEDER	SPRING	RESORTE
		5110245	1	FRIZIONE COMPL.	EMBRAYAGE	KUPPLUNG	CLUTCH	EMBRAGUE
		10053610	2	ROSETTA DI SICUREZZA	RONDELLE FREIN	SICHERUNGSRING	LOCKWASHER	ARANDELA DE FRENO
	10296480	10296485	1	ROSETTA DI TENUTA	JOINT D'ETANCHEITE	DICHTRING	GASKET	JUNTA HERMETICA
		10427600	2	RIBATTINO	RIVET	NIET	RIVET	REMACHE

MODIF	ANT.MODIF	N.ORDIN.	Q.	DENOMINAZIONE	DESIGNATION	BENENNUNG	DESCRIPTION	DENOMINACIONES
		10517071	6	ROSETTA DI SICUREZZA	RONDELLE FREIN	SICHERUNGSRING	LOCKWASHER	ARANDELA DE FRENO
		10520001	1	ROSETTA	RONDELLE	SCHEIBE	WASHER	ARANDELA
		10734401	3	COPIGLIA	GOUPILLE FENDUE	SPLINT	SPLIT PIN	PASADOR ABIERTO
	10791311	10791321	1	DADO	ECROU	MUTTER	NUT	TUERCA
		10793111	1	DADO	ECROU	MUTTER	NUT	TUERCA
		10796401	1	COPIGLIA	GOUPILLE FENDUE	SPLINT	SPLIT PIN	PASADOR ABIERTO
		11306921	2	VITE	VIS	SCHRAUBE	SCREW	TORNILLO
		12638601	2	ROSETTA	RONDELLE	SCHEIBE	WASHER	ARANDELA
D2575		13407211	1	INGRASSATORE	GRAISSEUR	SCHMIERNIPPEL	FITTING	ENGRASADOR
		15541521	6	VITE	VIS	SCHRAUBE	SCREW	TORNILLO
		24940490	1	CUSCINETTO	COUSSINET	LAGERSCHALE	BEARING	COJINETE
	16775741	26775741	1	ROSETTA DI SICUREZZA	RONDELLE FREIN	SICHERUNGSRING	LOCKWASHER	ARANDELA DE FRENO

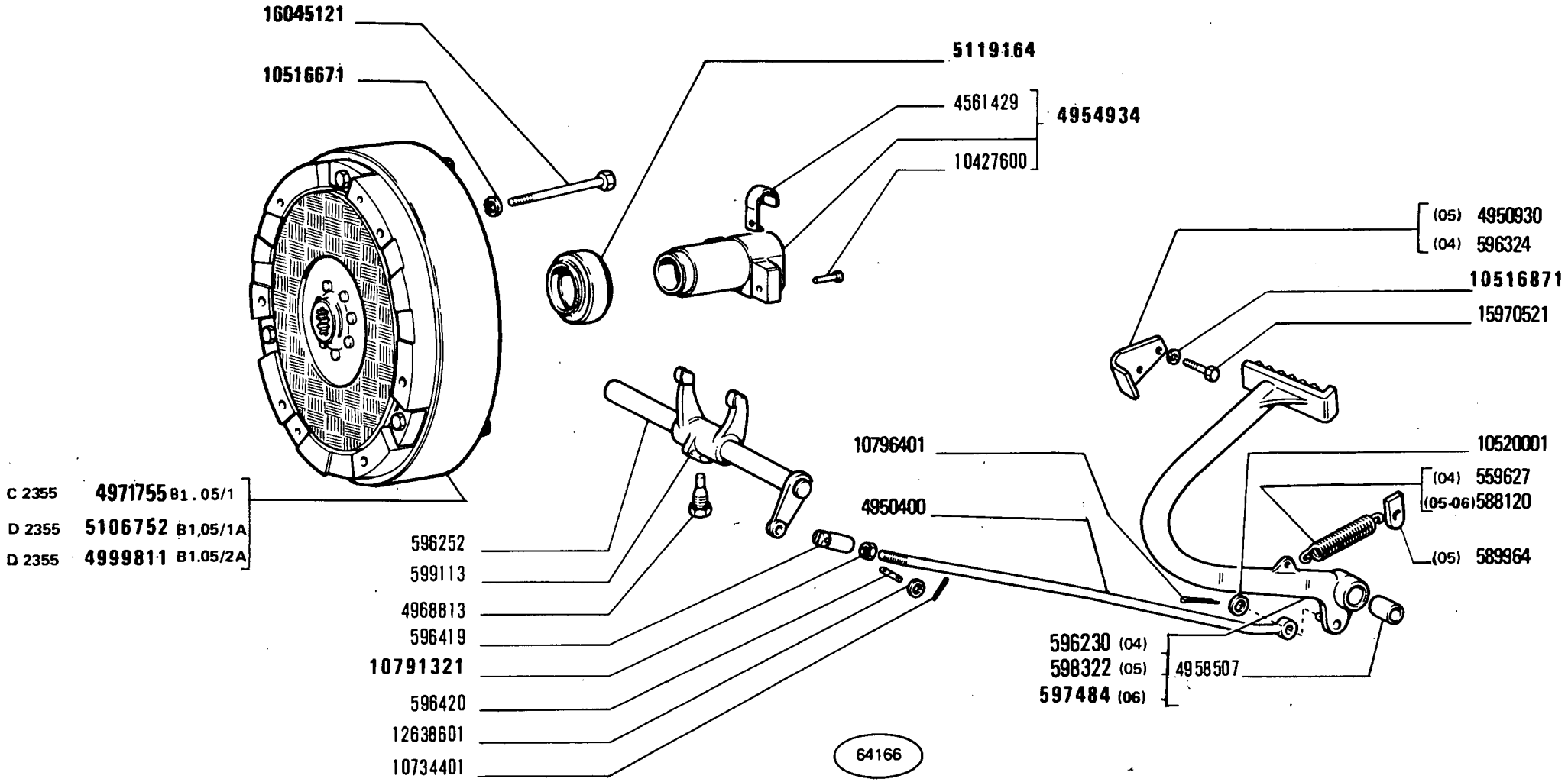

450 - 450 DT

04 05 06

COMANDO DISINNESTO FRIZIONE

Commande de débrayage
Kupplungsbetätigung

Clutch Release Control
Sistema de embrague

1

B1.01/1

1

MODIF	ANT.MODIF	N.ORDIN.	Q.	DENOMINAZIONE	DESIGNATION	BENENNUNG	DESCRIPTION	DENOMINACIONES
		559627	1	MOLLA (04)	RESSORT	FEDER	SPRING	RESORTE
		588120	1	MOLLA (05-06)	RESSORT	FEDER	SPRING	RESORTE
		589964	1	PIASTRINA (05)	PLAQUETTE	PLAETTCHEN	PLATE	PLACA
		592760	1	SCODELLINO	CUVETTE	TELLERSCHEIBE	CUP	PLATILLO
		592761	1	ANELLO DI SICUREZZA	ARRETOIR	SICHERUNGSRING	LOCKRING	ANILLO DE FRENO
		594925	1	MOLLA	RESSORT	FEDER	SPRING	RESORTE
		596230	1	PEDALE COMPL.(04)	PEDALE	FUSSHEBEL	PEDAL	PEDAL
		596252	1	ALBERO	ARBRE	WELLE	SHAFT	ARBOL
		596324	1	PIASTRINA (04)	PLAQUETTE	PLAETTCHEN	PLATE	PLACA
		596419	1	FORCELLA	FOURCHE	GABEL	FORK	HORQUILLA
		596420	1	PERNO	AXE	BOLZEN	PIN	EJE
		597149	1	COPERCHIO	COUVERCLE	DECKEL	COVER	TAPA
		597484	1	PEDALE COMPL.(06)	PEDALE	FUSSHEBEL	PEDAL	PEDAL
		598322	1	PEDALE COMPL.(05)	PEDALE	FUSSHEBEL	PEDAL	PEDAL
		599113	1	LEVA	LEVIER	HEBEL	LEVER	PALANCA
		599115	1	FORCELLA	FOURCHE	GABEL	FORK	HORQUILLA
		599126	1	MANICOTTO DI TRASCINAMENTO	MANCHON	MITNEHMER	SLEEVE	MANGUITO
		599936	1	TIRANTE FILETTATO	TIRANT	SPANNBOLZEN	TIEROD	PERNO
		599938	1	FORCELLINO	FOURCHE	GABEL	FORK	HORQUILLA
		599939	1	PERNO DI FISSAGGIO	CHEVILLE	BOLZEN	PIN	PASADOR
		599940	1	MOLLA	RESSORT	FEDER	SPRING	RESORTE
		599942	1	ALBERO	ARBRE	WELLE	SHAFT	ARBOL
		599943	1	NOTTOLINO	CLIQUET	KLINKE	PAWL	SEGURO
		744462	1	TUBO FLESSIBILE	TUYAU FLEXIBLE	SCHLAUCH	HOSE	MANGA FLEXIBLE
		4561429	4	MOLLETTA DI FISSAGGIO	AGRAFE	KLEMMSTUECK	CLIP	SUJETADOR
		4950400	1	TIRANTE FILETTATO	TIRANT	SPANNBOLZEN	TIEROD	PERNO
		4950930	1	PIASTRINA (05)	PLAQUETTE	PLAETTCHEN	PLATE	PLACA
		4954934	1	MANICOTTO DI TRASCINAMENTO COMPL.	MANCHON	MITNEHMER	SLEEVE	MANGUITO
		4954936	1	CUFFIA	CAPUCHON	MANSCHETTE	BOOT	CAPUCHON
		4958507	1	BOCCOLA	DOUILLE	BUECHSE	BUSH	CASQUILLO
		4960851	1	IMPUGNATURA	POIGNEE	GRIFF	KNOB	BOTON
		4968813	2	VITE	VIS	SCHRAUBE	SCREW	TORNILLO
		4970496	1	TIRANTE	TIRANT	STANGE	ROD	VARILLA
	4970498	4970497	1	LEVA	LEVIER	HEBEL	LEVER	PALANCA
C2355		4971755	1	FRIZIONE COMPL.LUK 11"/11"	EMBRAYAGE	KUPPLUNG	CLUTCH	EMBRAGUE
D2355	5106755	4999811	1	FRIZIONE COMPL.(LUK)	EMBRAYAGE	KUPPLUNG	CLUTCH	EMBRAGUE
D2355	5106755	5106752	1	FRIZIONE COMPL.(OMG)	EMBRAYAGE	KUPPLUNG	CLUTCH	EMBRAGUE

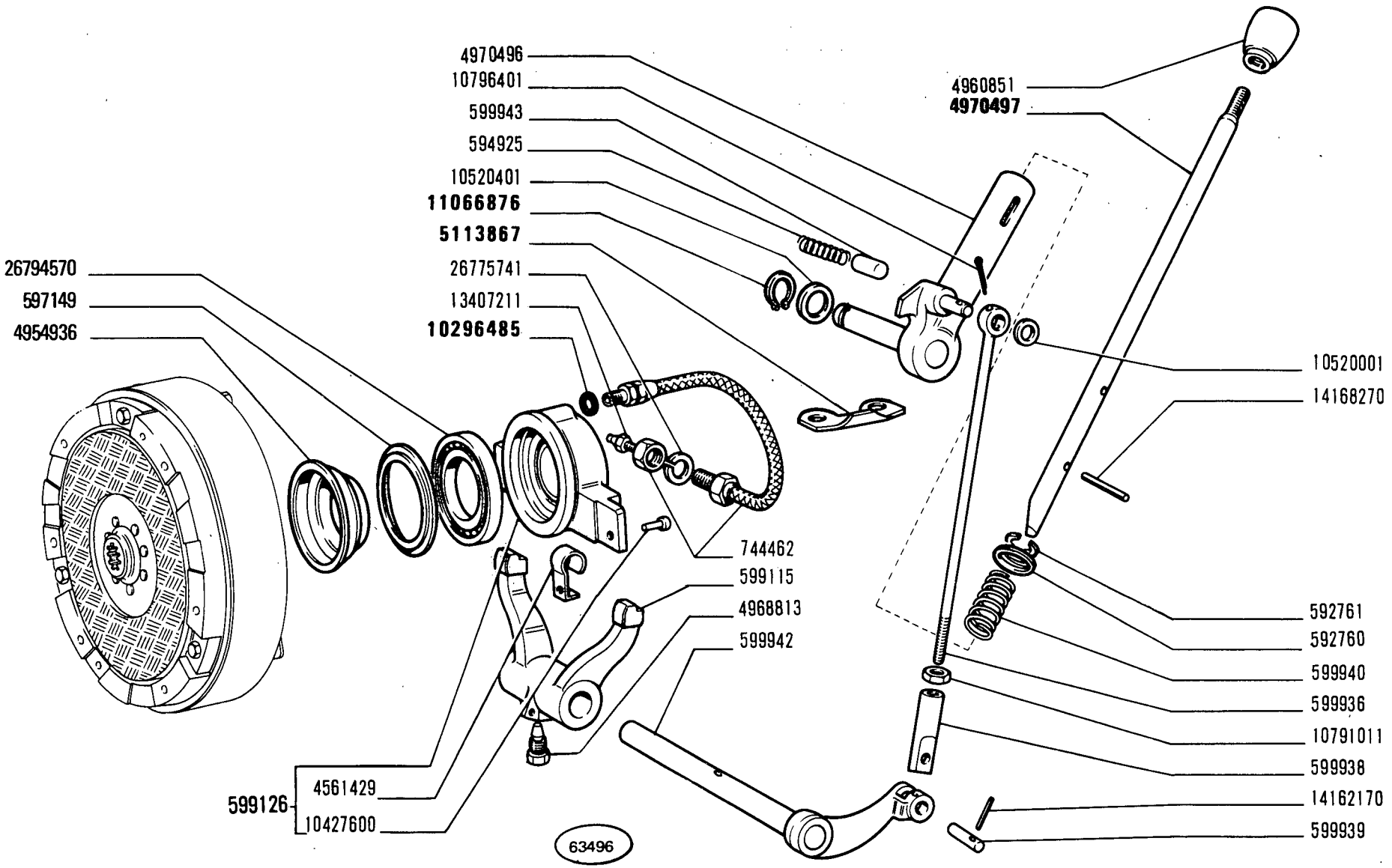

450 - 450 DT

04 05 06

COMANDO DISINNESTO FRIZIONE

Commande de débrayage
Kupplungsbetätigung
Clutch Release Control
Sistema de embrague

B1.01/1

2

MODIF	ANT.MODIF	N.ORDIN.	Q.	DENOMINAZIONE	DESIGNATION	BENENNUNG	DESCRIPTION	DENOMINACIONES
	4976483	5113867	1	PIASTRINA	PLAQUETTE	PLAETTCHEN	PLATE	PLACA
	5103175	5119164	1	CUSCINETTO	COUSSINET	LAGERSCHALE	BEARING	COJINETE
	10296480	10296485	1	ANELLO DI GOMMA	BAGUE CAOUTCHOUC	GUMMIRING	RUBBER RING	GUARNICION DE CAUCHO
		10427600	4	RIBATTINO	RIVET	NIET	RIVET	REMACHE
	10516670	10516671	12	ROSETTA DI SICUREZZA	RONDELLE FREIN	SICHERUNGSRING	LOCKWASHER	ARANDELA DE FRENO
	10516870	10516871	1	ROSETTA DI SICUREZZA	RONDELLE FREIN	SICHERUNGSRING	LOCKWASHER	ARANDELA DE FRENO
		10520001	2	ROSETTA	RONDELLE	SCHEIBE	WASHER	ARANDELA
		10520401	1	ROSETTA	RONDELLE	SCHEIBE	WASHER	ARANDELA
		10734401	2	COPIGLIA	GOUPILLE FENDUE	SPLINT	SPLIT PIN	PASADOR ABIERTO
		10791011	1	DADO	ECROU	MUTTER	NUT	TUERCA
	10791311	10791321	1	DADO	ECROU	MUTTER	NUT	TUERCA
		10796401	2	COPIGLIA	GOUPILLE FENDUE	SPLINT	SPLIT PIN	PASADOR ABIERTO
	11066875	11066876	1	ANELLO DI SICUREZZA	ARRETOIR	SICHERUNGSRING	LOCKRING	ANILLO DE FRENO
		12638601	2	ROSETTA	RONDELLE	SCHEIBE	WASHER	ARANDELA
		13407211	1	INGRASSATORE	GRAISSEUR	SCHMIERNIPPEL	FITTING	ENGRASADOR
		14162170	1	SPINA	GOUPILLE	STIFT	PIN	PASADOR
		14168270	1	SPINA	GOUPILLE	STIFT	PIN	PASADOR
		15970521	1	VITE	VIS	SCHRAUBE	SCREW	TORNILLO
		16045121	12	VITE	VIS	SCHRAUBE	SCREW	TORNILLO
		26775741	1	ROSETTA DI TENUTA	JOINT D'ETANCHEITE	DICHTRING	GASKET	JUNTA HERMETICA
		26794570	1	CUSCINETTO	COUSSINET	LAGERSCHALE	BEARING	COJINETE

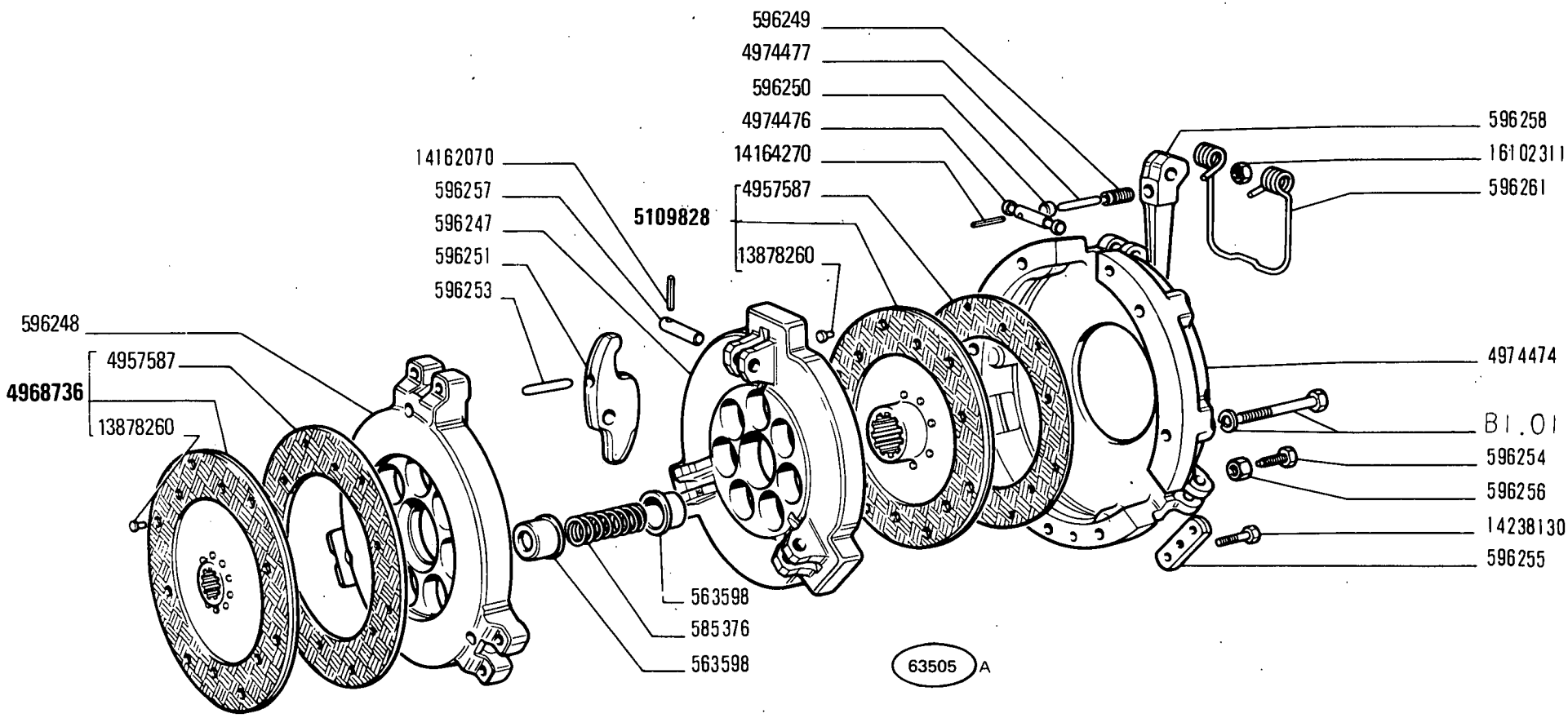

450 - 450 DT

01 02 03

FRIZIONE 5110245

Embrayage
Kupplung
Clutch
Embrague

1

B1.05

MODIF	ANT.MODIF	N.ORDIN.	Q.	DENOMINAZIONE	DESIGNATION	BENENNUNG	DESCRIPTION	DENOMINACIONES
		563598	14	SCODELLINO	CUVETTE	TELLERSCHEIBE	CUP	PLATILLO
		585376	7	MOLLA	RESSORT	FEDER	SPRING	RESORTE
		596247	1	ANELLO SPINGIDISCO	PLATEAU DE PRES-SION	DRUCKPLATTE	PRESSURE PLATE	PLATO DE EMPUJE
		596248	1	ANELLO SPINGIDISCO	PLATEAU DE PRES-SION	DRUCKPLATTE	PRESSURE PLATE	PLATO DE EMPUJE
		596249	3	VITE	VIS	SCHRAUBE	SCREW	TORNILLO
		596250	3	ASTUCCIO	ETUI	HUELSE	CASE	ESTUCHE
		596251	3	LEVA	LEVIER	HEBEL	LEVER	PALANCA
		596253	3	PUNTALE	TIGE	DRUCKSTANGE	ROD	VASTAGO
		596254	3	VITE	VIS	SCHRAUBE	SCREW	TORNILLO
		596255	3	SUPPORTO	SUPPORT	LAGER	SUPPORT	SOPORTE
		596256	3	DADO	ECROU	MUTTER	NUT	TUERCA
		596257	3	PERNO	AXE	BOLZEN	PIN	EJE
		596258	3	LEVA	LEVIER	HEBEL	LEVER	PALANCA
		596261	3	MOLLA	RESSORT	FEDER	SPRING	RESORTE
	5012183	4957587	4	ANELLO FRIZIONE	GARNITURE	KUPPLUNGSBELAG	FACING	FORRO
		4968736	1	DISCO CONDOTTO FRI-ZIONE COMPL.	DISQUE ENTRAINE DE EMBRAYAGE	KUPPLUNGSSCHEIBE	CLUTCH DRIVEN PLATE	DISCO DE EMBRAGUE
		4974474	1	SUPPORTO	SUPPORT	LAGER	SUPPORT	SOPORTE
		4974476	3	PERNO	AXE	BOLZEN	PIN	EJE
		4974477	3	PUNTALE	TIGE	DRUCKSTANGE	ROD	VASTAGO
	4974473	5109828	1	DISCO CONDOTTO FRI-ZIONE	DISQUE ENTRAINE DE EMBRAYAGE	KUPPLUNGSSCHEIBE	CLUTCH DRIVEN PLATE	DISCO DE EMBRAGUE
		13878260	24	RIBATTINO	RIVET	NIET	RIVET	REMACHE
		14162070	3	SPINA	GOUPILLE	STIFT	PIN	PASADOR
		14164270	3	SPINA	GOUPILLE	STIFT	PIN	PASADOR
		14238130	6	VITE	VIS	SCHRAUBE	SCREW	TORNILLO
		16102311	3	DADO	ECROU	MUTTER	NUT	TUERCA

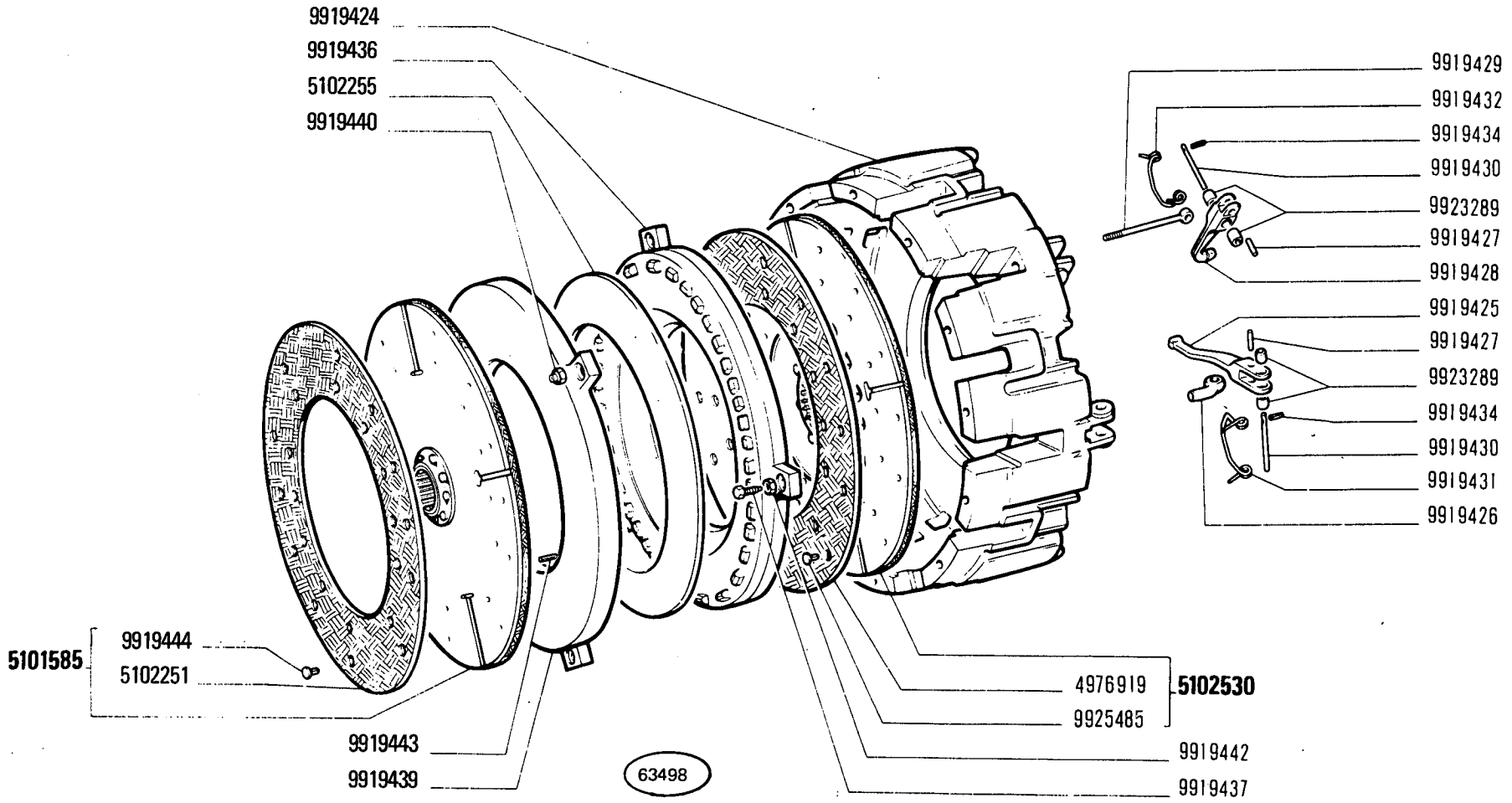

C 2355

450 - 450 DT

04 05 06

FRIZIONE 4971755 (Luk)

Embrayage
Kupplung

Clutch
Embrague

1

MODIF	ANT.MODIF	N.ORDIN.	Q.	DENOMINAZIONE	DESIGNATION	BENENNUNG	DESCRIPTION	DENOMINACIONES
		4976919	2	ANELLO FRIZIONE	GARNITURE	KUPPLUNGSBELAG	FACING	FORRO
		5101585	1	DISCO CONDOTTO FRIZIONE COMPL.	DISQUE ENTRAINE DE EMBRAYAGE	KUPPLUNGSSCHEIBE	CLUTCH DRIVEN PLATE	DISCO DE EMBRAGUE
		5102251	2	ANELLO FRIZIONE	GARNITURE	KUPPLUNGSBELAG	FACING	FORRO
		5102255	1	MOLLA	RESSORT	FEDER	SPRING	RESORTE
		5102530	1	DISCO CONDOTTO FRIZIONE COMPL.	DISQUE ENTRAINE DE EMBRAYAGE	KUPPLUNGSSCHEIBE	CLUTCH DRIVEN PLATE	DISCO DE EMBRAGUE
		9919424	1	SCATOLA	CARTER	GEHAUSE	CASE	CAJA
		9919425	3	LEVA	LEVIER	HEBEL	LEVER	PALANCA
		9919426	3	LEVA	LEVIER	HEBEL	LEVER	PALANCA
		9919427	6	PERNO	AXE	BOLZEN	PIN	EJE
		9919428	3	LEVA	LEVIER	HEBEL	LEVER	PALANCA
		9919429	3	PERNO DI FISSAGGIO	CHEVILLE	BOLZEN	PIN	PASADOR
		9919430	6	PERNO	AXE	BOLZEN	PIN	EJE
		9919431	3	MOLLA	RESSORT	FEDER	SPRING	RESORTE
		9919432	3	MOLLA	RESSORT	FEDER	SPRING	RESORTE
		9919434	6	SPINA 3X26	GOUPILLE	STIFT	PIN	PASADOR
		9919436	1	ANELLO SPINGIDISCO	PLATEAU DE PRESSION	DRUCKPLATTE	PRESSURE PLATE	PLATO DE EMPUJE
		9919437	3	VITE	VIS	SCHRAUBE	SCREW	TORNILLO
		9919439	1	ANELLO SPINGIDISCO	PLATEAU DE PRESSION	DRUCKPLATTE	PRESSURE PLATE	PLATO DE EMPUJE
		9919440	3	DADO	ECROU	MUTTER	NUT	TUERCA
		9919442	3	DADO	ECROU	MUTTER	NUT	TUERCA
		9919443	3	SPINA	GOUPILLE	STIFT	PIN	PASADOR
		9919444	24	RIBATTINO	RIVET	NIET	RIVET	REMACHE
		9923289	12	BOCCOLA	DOUILLE	BUECHSE	BUSH	CASQUILLO
		9925485	24	RIBATTINO	RIVET	NIET	RIVET	REMACHE

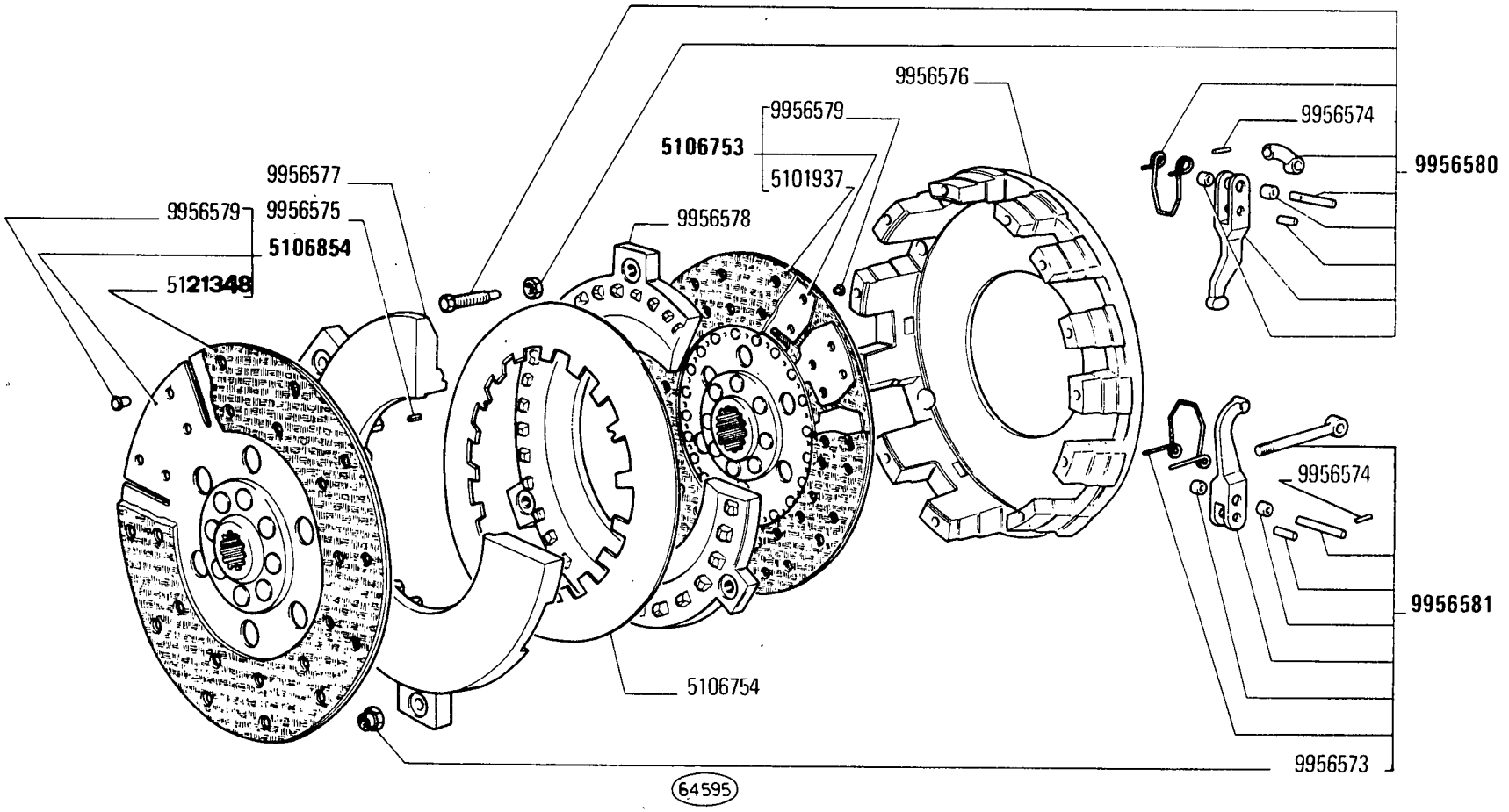

D 2355

450 - 450 DT

04 05 06

FRIZIONE 5106752 (O.M.G.)

Embrayage
Kupplung

Clutch
Embrague

MODIF	ANT.MODIF	N.ORDIN.	Q.	DENOMINAZIONE	DESIGNATION	BENENNUNG	DESCRIPTION	DENOMINACIONES
		5101937	2	ANELLO FRIZIONE	GARNITURE	KUPPLUNGSBELAG	FACING	FORRO
		5106753	1	DISCO CONDOTTO FRIZIONE COMPL.	DISQUE ENTRAINE DE EMBRAYAGE	KUPPLUNGSSCHEIBE	CLUTCH DRIVEN PLATE	DISCO DE EMBRAGUE
		5106754	1	MOLLA	RESSORT	FEDER	SPRING	RESORTE
		5106854	1	DISCO CONDOTTO FRIZIONE COMPL.	DISQUE ENTRAINE DE EMBRAYAGE	KUPPLUNGSSCHEIBE	CLUTCH DRIVEN PLATE	DISCO DE EMBRAGUE
	9959333	5121348	2	ANELLO FRIZIONE	GARNITURE	KUPPLUNGSBELAG	FACING	FORRO
		9956573	3	DADO	ECROU	MUTTER	NUT	TUERCA
		9956574	6	SPINA	GOUPILLE	STIFT	PIN	PASADOR
		9956575	3	SPINA	GOUPILLE	STIFT	PIN	PASADOR
		9956576	1	SUPPORTO	SUPPORT	LAGER	SUPPORT	SOPORTE
		9956577	1	ANELLO SPINGIDISCO	PLATEAU DE PRESSION	DRUCKPLATTE	PRESSURE PLATE	PLATO DE EMPUJE
		9956578	1	ANELLO SPINGIDISCO	PLATEAU DE PRESSION	DRUCKPLATTE	PRESSURE PLATE	PLATO DE EMPUJE
		9956579	64	RIBATTINO	RIVET	NIET	RIVET	REMACHE
		9956580	3	CORPO COMPL.	CORPS	GEHAUSE	BODY	CUERPO
		9956581	3	CORPO COMPL.	CORPS	GEHAUSE	BODY	CUERPO

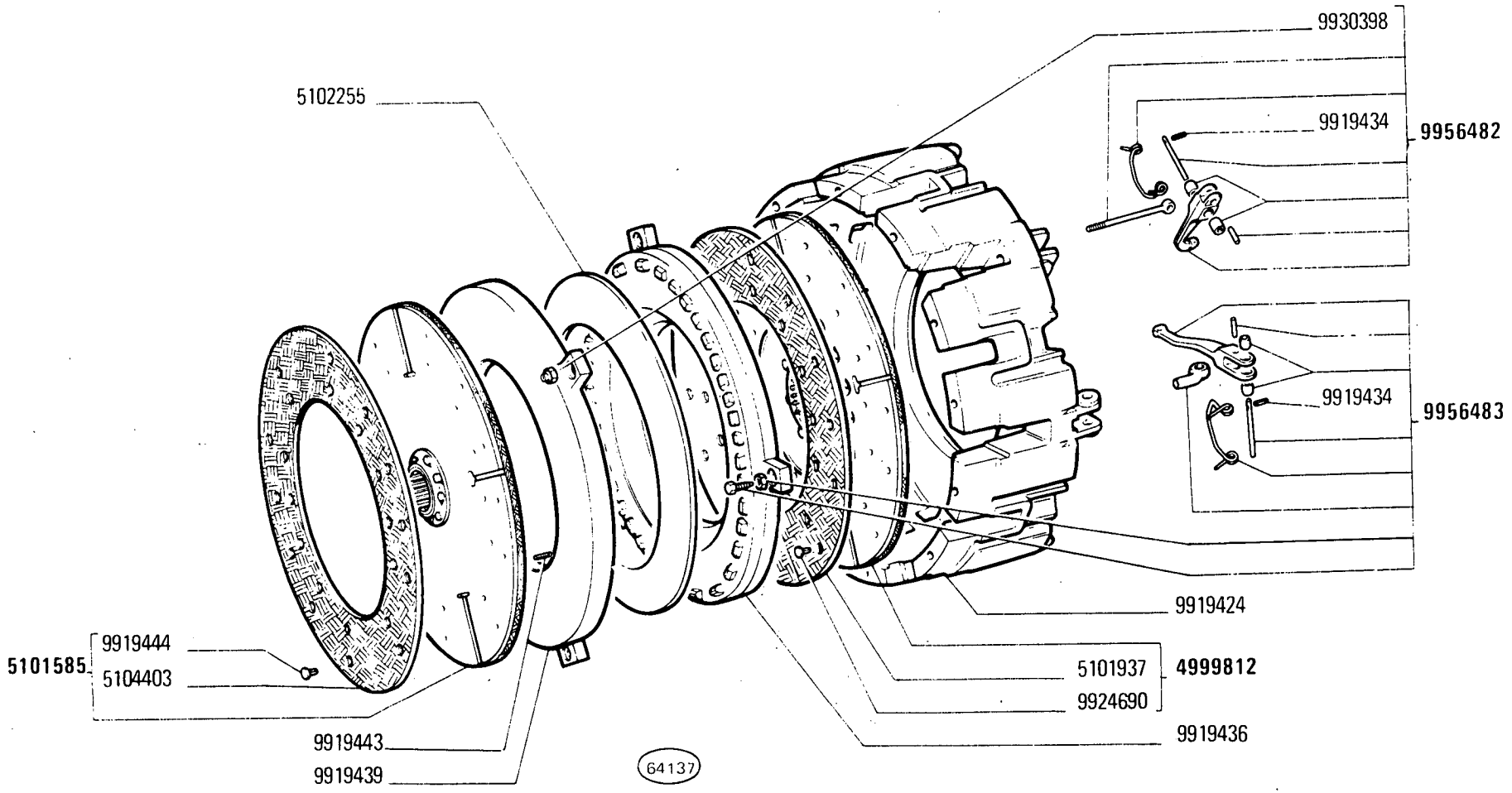

D 2355

450 - 450 DT

04 05 06

FRIZIONE 4999811 (Luk)

Embrayage
Kupplung

Clutch
Embrague

1

MODIF	ANT.MODIF	N.ORDIN.	Q.	DENOMINAZIONE	DESIGNATION	BENENNUNG	DESCRIPTION	DENOMINACIONES
		4999812	1	DISCO CONDOTTO FRIZIONE COMPL.	DISQUE ENTRAINE DE EMBRAYAGE	KUPPLUNGSSCHEIBE	CLUTCH DRIVEN PLATE	DISCO DE EMBRAGUE
		5101585	1	DISCO CONDOTTO FRIZIONE COMPL.	DISQUE ENTRAINE DE EMBRAYAGE	KUPPLUNGSSCHEIBE	CLUTCH DRIVEN PLATE	DISCO DE EMBRAGUE
		5101937	2	ANELLO FRIZIONE	GARNITURE	KUPPLUNGSBELAG	FACING	FORRO
		5102255	1	MOLLA	RESSORT	FEDER	SPRING	RESORTE
		5104403	2	ANELLO FRIZIONE	GARNITURE	KUPPLUNGSBELAG	FACING	FORRO
		9919424	1	SCATOLA	CARTER	GEHAUSE	CASE	CAJA
		9919434	6	SPINA	GOUPILLE	STIFT	PIN	PASADOR
		9919436	1	ANELLO SPINGIDISCO	PLATEAU DE PRESSION	DRUCKPLATTE	PRESSURE PLATE	PLATO DE EMPUJE
		9919439	1	ANELLO SPINGIDISCO	PLATEAU DE PRESSION	DRUCKPLATTE	PRESSURE PLATE	PLATO DE EMPUJE
		9919443	3	SPINA	GOUPILLE	STIFT	PIN	PASADOR
		9919444	24	RIBATTINO	RIVET	NIET	RIVET	REMACHE
		9924690	40	RIBATTINO	RIVET	NIET	RIVET	REMACHE
		9930398	3	DADO	ECROU	MUTTER	NUT	TUERCA
		9956482	1	CORPO COMPL.	CORPS	GEHAUSE	BODY	CUERPO
		9956483	1	CORPO COMPL.	CORPS	GEHAUSE	BODY	CUERPO

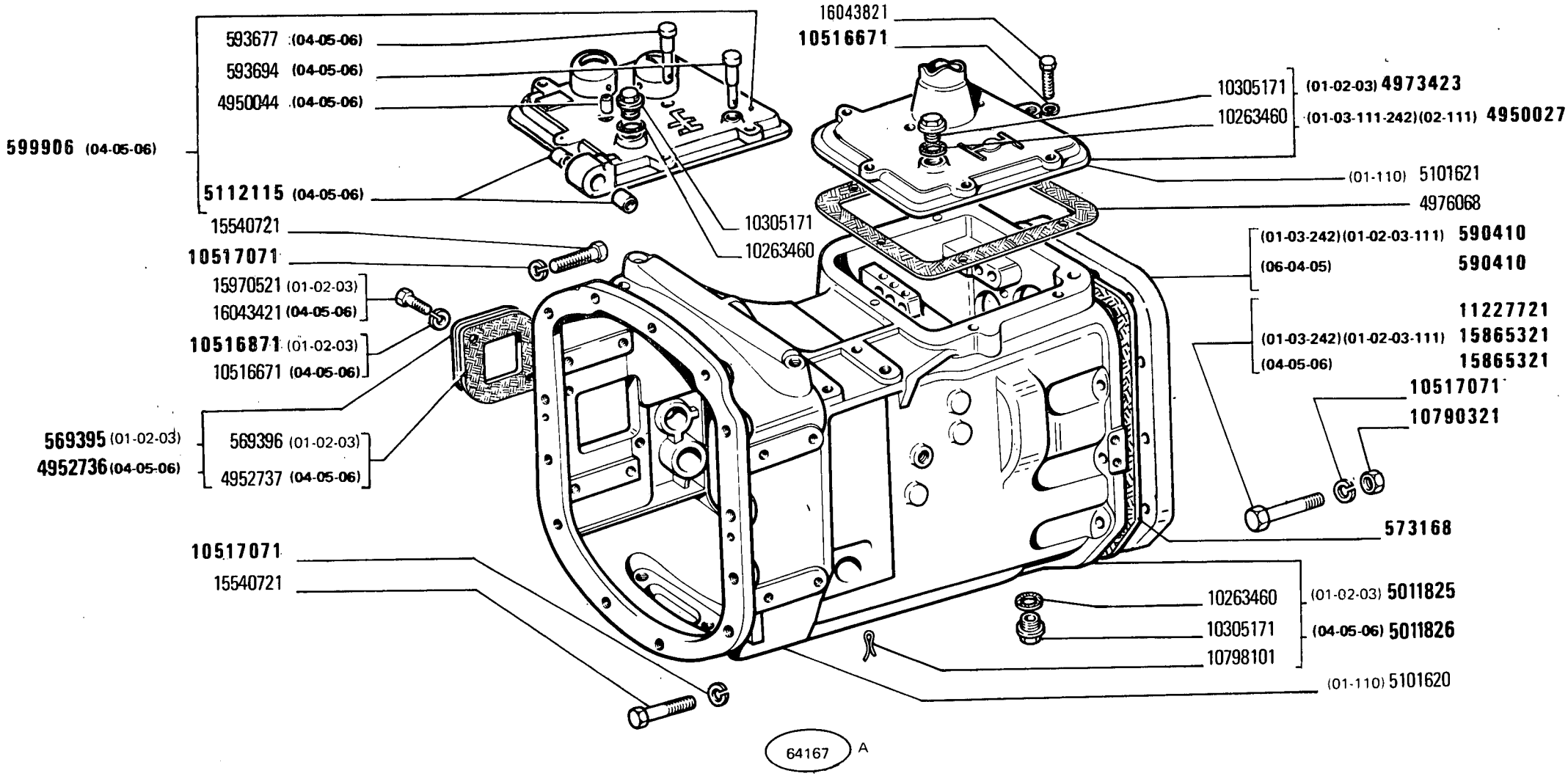
593677 (04-05-06)
593694 (04-05-06)
4950044 (04-05-06)
599906 (04-05-06)
5112115 (04-05-06)
15540721
10517071
15970521 (01-02-03)
16043421 (04-05-06)
10516871 (01-02-03)
10516671 (04-05-06)
569395 (01-02-03)
4952736 (04-05-06)
569396 (01-02-03)
4952737 (04-05-06)
10517071
15540721
16043821
10516671
10305171
10263460
10305171 (01-02-03) 4973423
10263460 (01-03-111-242)(02-111) 4950027
(01-110) 5101621
4976068
(01-03-242)(01-02-03-111) 590410
(06-04-05) 590410
11227721
(01-03-242)(01-02-03-111) 15865321
(04-05-06) 15865321
10517071
10790321
573168
10263460 (01-02-03) 5011825
10305171 (04-05-06) 5011826
10798101
(01-110) 5101620
64167 A

MODIF	ANT.MODIF	N.ORDIN.	Q.	DENOMINAZIONE	DESIGNATION	BENENNUNG	DESCRIPTION	DENOMINACIONES
		567453	2	COPERCHIO	COUVERCLE	DECKEL	COVER	TAPA
		569395	1	COPERCHIO COMPL.(01-02-03)	COUVERCLE	DECKEL	COVER	TAPA
		569396	2	GUARNIZIONE DI TENUTA (01-02-03)	JOINT	DICHTUNG	GASKET	JUNTA
		571965	1	COPERCHIO	COUVERCLE	DECKEL	COVER	TAPA
		573168	1	GUARNIZIONE DI TENUTA	JOINT	DICHTUNG	GASKET	JUNTA
		590353	2	TAPPO (04-05-819)	BOUCHON	STOPFEN	PLUG	TAPON
		590410	1	DISTANZIALE (111-01-02-03) (01-03-242)	ENTRETOISE	ABSTANDSTUECK	SPACER	SEPARADOR
		590410	1	DISTANZIALE (04-05-06)	ENTRETOISE	ABSTANDSTUECK	SPACER	SEPARADOR
		590505	2	GRANO (111-01-02-03) (04-05-06)(01-03-242)	ERGOT	PASSTIFT	DOWEL	PITON
		590506	1	VITE (111-01-02-03) (04-05-06)(01-03-242)	VIS	SCHRAUBE	SCREW	TORNILLO
		593677	1	PERNO (04-05-06)	AXE	BOLZEN	PIN	EJE
		593694	1	PERNO (04-05-06)	AXE	BOLZEN	PIN	EJE
		594831	1	COPERCHIO (04-05-819)	COUVERCLE	DECKEL	COVER	TAPA
		595892	1	ROSETTA (04-05-819)	RONDELLE	SCHEIBE	WASHER	ARANDELA
		598575	1	SCATOLA COMPL.(06)	CARTER	GEHAUSE	CASE	CAJA
		599245	1	TAPPO (04-05-819)	BOUCHON	STOPFEN	PLUG	TAPON
	599912	599906	1	COPERCHIO COMPL.(04-05-06)	COUVERCLE	DECKEL	COVER	TAPA
		4950027	1	COPERCHIO COMPL.(01-03-111-242) (02-111)	COUVERCLE	DECKEL	COVER	TAPA
		4950044	1	BOCCOLA (04-05-06)	DOUILLE	BUECHSE	BUSH	CASQUILLO
		4952736	1	COPERCHIO COMPL.(04-05-06)	COUVERCLE	DECKEL	COVER	TAPA
		4952737	1	GUARNIZIONE DI TENUTA COMPL.(04-05-06)	JOINT	DICHTUNG	GASKET	JUNTA
		4953578	1	SCATOLA POST.COMPL.(01-02)	CARTER	GEHAUSE	CASE	CAJA
		4953580	1	SCATOLA POST.COMPL.(03)	CARTER	GEHAUSE	CASE	CAJA
		4953852	1	SCATOLA POST.COMPL.(03-111-242)(05)	CARTER	GEHAUSE	CASE	CAJA
		4953900	1	SCATOLA POST.COMPL.(01-02-111) (01-242)	CARTER	GEHAUSE	CASE	CAJA

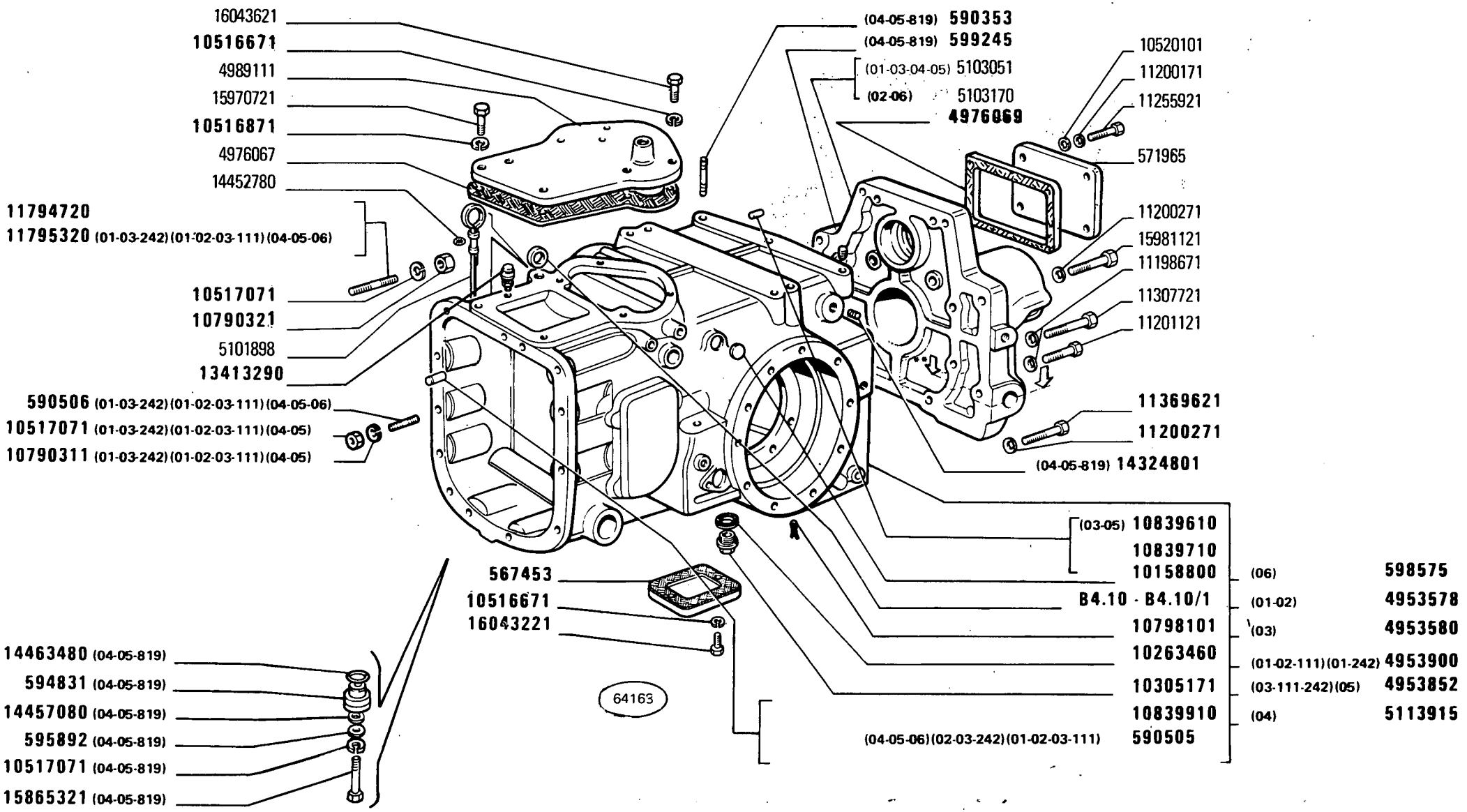
16043621
10516671
4989111
15970721
10516871
4976067
14452780
11794720
11795320 (01-03-242)(01-02-03-111)(04-05-06)
10517071
10790321
5101898
13413290
590506 (01-03-242)(01-02-03-111)(04-05-06)
10517071 (01-03-242)(01-02-03-111)(04-05)
10790311 (01-03-242)(01-02-03-111)(04-05)
14463480 (04-05-819)
594831 (04-05-819)
14457080 (04-05-819)
595892 (04-05-819)
10517071 (04-05-819)
15865321 (04-05-819)
567453
10516671
16043221
64163
(04-05-819) 590353
(04-05-819) 599245
(01-03-04-05) 5103051
(02-06) 5103170
4976869
10520101
11200171
11255921
571965
11200271
15981121
11198671
11307721
11201121
11369621
11200271
(04-05-819) 14324801
(03-05) 10839610
10839710
10158800
B4.10 - B4.10/1
10798101
10263460
10305171
10839910
(04-05-06)(02-03-242)(01-02-03-111) 590505
(06) 598575
(01-02) 4953578
(03) 4953580
(01-02-111)(01-242) 4953900
(03-111-242)(05) 4953852
(04) 5113915

MODIF	ANT.MODIF	N.ORDIN.	Q.	DENOMINAZIONE	DESIGNATION	BENENNUNG	DESCRIPTION	DENOMINACIONES
		4973423	1	COPERCHIO COMPL.(01-02-03)	COUVERCLE	DECKEL	COVER	TAPA
		4976067	1	GUARNIZIONE DI TENUTA	JOINT	DICHTUNG	GASKET	JUNTA
		4976068	1	GUARNIZIONE DI TENUTA	JOINT	DICHTUNG	GASKET	JUNTA
		4976069	1	GUARNIZIONE DI TENUTA	JOINT	DICHTUNG	GASKET	JUNTA
		4989111	1	COPERCHIO SUP.	COUVERCLE	DECKEL	COVER	TAPA
		5011825	1	SCATOLA ANT.COMPL.(01-02-03)	CARTER	GEHAUSE	CASE	CAJA
		5011826	1	SCATOLA COMPL.(04-05-06)	CARTER	GEHAUSE	CASE	CAJA
		5101898	1	ASTA DI LIVELLO	JAUGE DE NIVEAU	MESSTAB	LEVEL ROD	VARILLA DE NIVEL
		5103051	1	COPERCHIO POST.(01-03-04-05)	COUVERCLE	DECKEL	COVER	TAPA
		5103170	1	COPERCHIO POST.(02-06)	COUVERCLE	DECKEL	COVER	TAPA
	592173	5112115	2	BOCCOLA (04-05-06)	DOUILLE	BUECHSE	BUSH	CASQUILLO
		5113915	1	SCATOLA COMPL.(04)	CARTER	GEHAUSE	CASE	CAJA
		10158800	1	TAPPO	BOUCHON	STOPFEN	PLUG	TAPON
		10263460	3	ROSETTA DI TENUTA	JOINT D'ETANCHEITE	DICHTRING	GASKET	JUNTA HERMETICA
		10305171	3	TAPPO	BOUCHON	STOPFEN	PLUG	TAPON
		10516671	2	ROSETTA DI SICUREZZA (04-05-06)	RONDELLE FREIN	SICHERUNGSRING	LOCKWASHER	ARANDELA DE FRENO
	10516670	10516671	14	ROSETTA DI SICUREZZA	RONDELLE FREIN	SICHERUNGSRING	LOCKWASHER	ARANDELA DE FRENO
	10516870	10516871	2	ROSETTA DI SICUREZZA	RONDELLE FREIN	SICHERUNGSRING	LOCKWASHER	ARANDELA DE FRENO
	10516870	10516871	2	ROSETTA DI SICUREZZA (01-02-03)	RONDELLE FREIN	SICHERUNGSRING	LOCKWASHER	ARANDELA DE FRENO
		10517071	1	ROSETTA DI SICUREZZA (111-01-02-03) (01-03-242)(04-05)	RONDELLE FREIN	SICHERUNGSRING	LOCKWASHER	ARANDELA DE FRENO
		10517071	1	ROSETTA DI SICUREZZA (04-05-819)	RONDELLE FREIN	SICHERUNGSRING	LOCKWASHER	ARANDELA DE FRENO
	10517070	10517071	24	ROSETTA DI SICUREZZA	RONDELLE FREIN	SICHERUNGSRING	LOCKWASHER	ARANDELA DE FRENO
		10520101	4	ROSETTA	RONDELLE	SCHEIBE	WASHER	ARANDELA
	10790311	10790321	11	DADO (01-02-03-111)	ECROU	MUTTER	NUT	TUERCA
		10798101	3	COPIGLIA	GOUPILLE FENDUE	SPLINT	SPLIT PIN	PASADOR ABIERTO
		10839610	2	GRANO (03-05)	ERGOT	PASSTIFT	DOWEL	PITON
		10839710	2	GRANO	ERGOT	PASSTIFT	DOWEL	PITON
		10839910	2	GRANO	ERGOT	PASSTIFT	DOWEL	PITON
		11198671	8	ROSETTA DI SICUREZZA	RONDELLE FREIN	SICHERUNGSRING	LOCKWASHER	ARANDELA DE FRENO
		11200171	4	ROSETTA DI SICUREZZA	RONDELLE FREIN	SICHERUNGSRING	LOCKWASHER	ARANDELA DE FRENO
		11200271	4	ROSETTA DI SICUREZZA	RONDELLE FREIN	SICHERUNGSRING	LOCKWASHER	ARANDELA DE FRENO

MODIF	ANT.MODIF	N.ORDIN.	Q.	DENOMINAZIONE	DESIGNATION	BENENNUNG	DESCRIPTION	DENOMINACIONES
		11201121	2	VITE	VIS	SCHRAUBE	SCREW	TORNILLO
		11227721	8	VITE	VIS	SCHRAUBE	SCREW	TORNILLO
		11255921	4	VITE	VIS	SCHRAUBE	SCREW	TORNILLO
		11307721	6	VITE	VIS	SCHRAUBE	SCREW	TORNILLO
		11369621	2	VITE	VIS	SCHRAUBE	SCREW	TORNILLO
		11794720	3	PRIGIONIERO	GOUJON	STIFTSCHRAUBE	STUD	ESPARRAGO
		11795320	3	PRIGIONIERO (111-01-02-03)(01-03-242)(04-05-06)	GOUJON	STIFTSCHRAUBE	STUD	ESPARRAGO
	13412190	13413290	1	SFIATATOIO	RENIFLARD	ENTLUEFTER	VENT	RESPIRADERO
		14324801	1	TAPPO (04-05-819)	BOUCHON	STOPFEN	PLUG	TAPON
		14452780	1	ANELLO DI TENUTA	JOINT D'ETANCHEITE	DICHTRING	SEAL	JUNTA HERMETICA
		14457080	1	GUARNIZIONE DI TENUTA (04-05-819)	JOINT	DICHTUNG	GASKET	JUNTA
		14463480	1	GUARNIZIONE DI TENUTA (04-05-819)	JOINT	DICHTUNG	GASKET	JUNTA
		15540721	13	VITE	VIS	SCHRAUBE	SCREW	TORNILLO
		15865321	7	VITE (111-01-02-03)(01-03-242)(04-05-06)	VIS	SCHRAUBE	SCREW	TORNILLO
		15865321	1	VITE (04-05-819)	VIS	SCHRAUBE	SCREW	TORNILLO
		15970521	2	VITE (01-02-03)	VIS	SCHRAUBE	SCREW	TORNILLO
		15970721	2	VITE	VIS	SCHRAUBE	SCREW	TORNILLO
		15981121	2	VITE	VIS	SCHRAUBE	SCREW	TORNILLO
		16043221	4	VITE	VIS	SCHRAUBE	SCREW	TORNILLO
		16043421	2	VITE (04-05-06)	VIS	SCHRAUBE	SCREW	TORNILLO
		16043621	4	VITE	VIS	SCHRAUBE	SCREW	TORNILLO
		16043821	6	VITE	VIS	SCHRAUBE	SCREW	TORNILLO

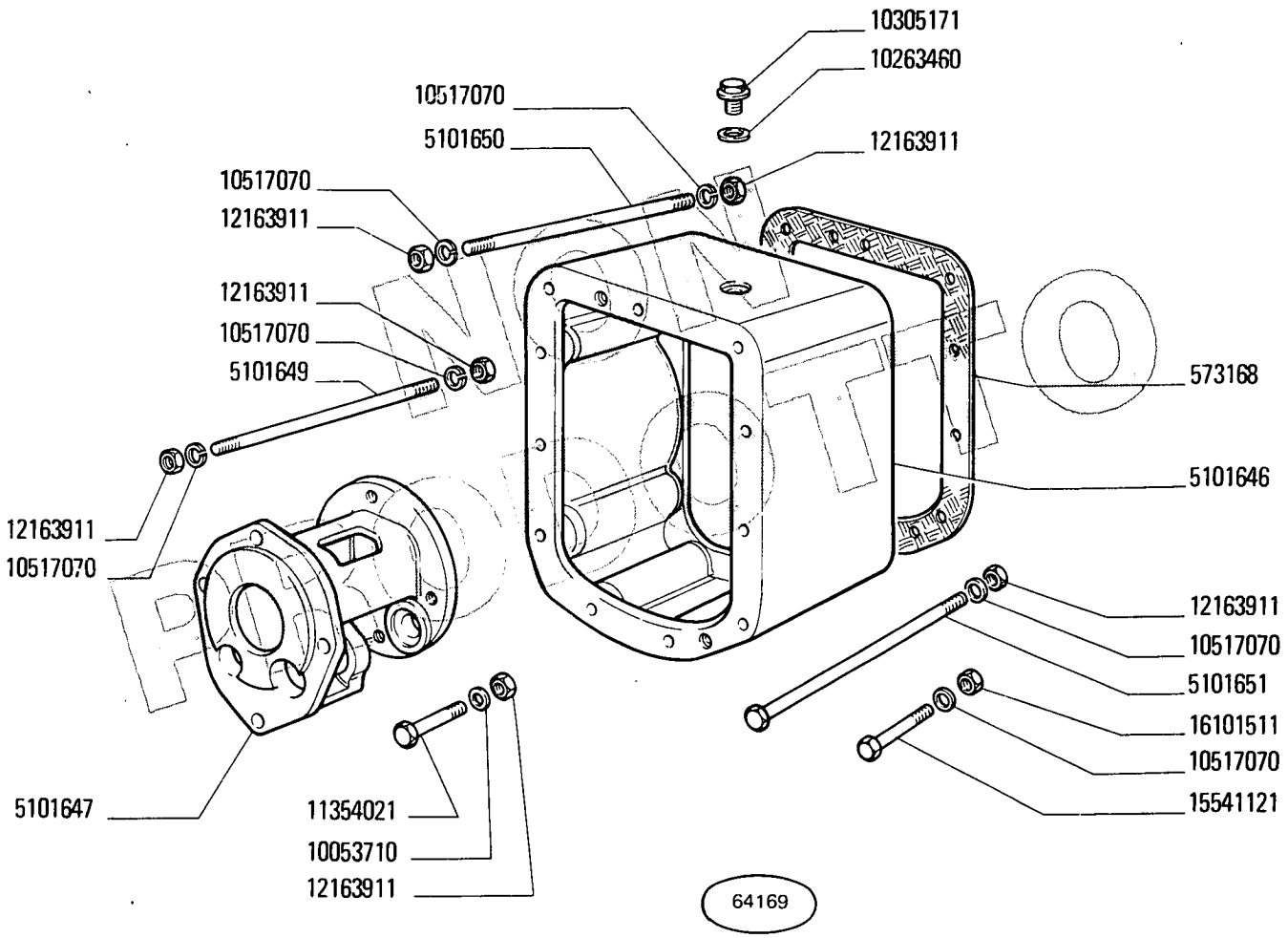
10305171
10263460
10517070
5101650
12163911
10517070
12163911
12163911
10517070
5101649
573168
5101646
12163911
10517070
12163911
10517070
5101651
16101511
10517070
15541121
5101647
11354021
10053710
12163911
64169

(110)

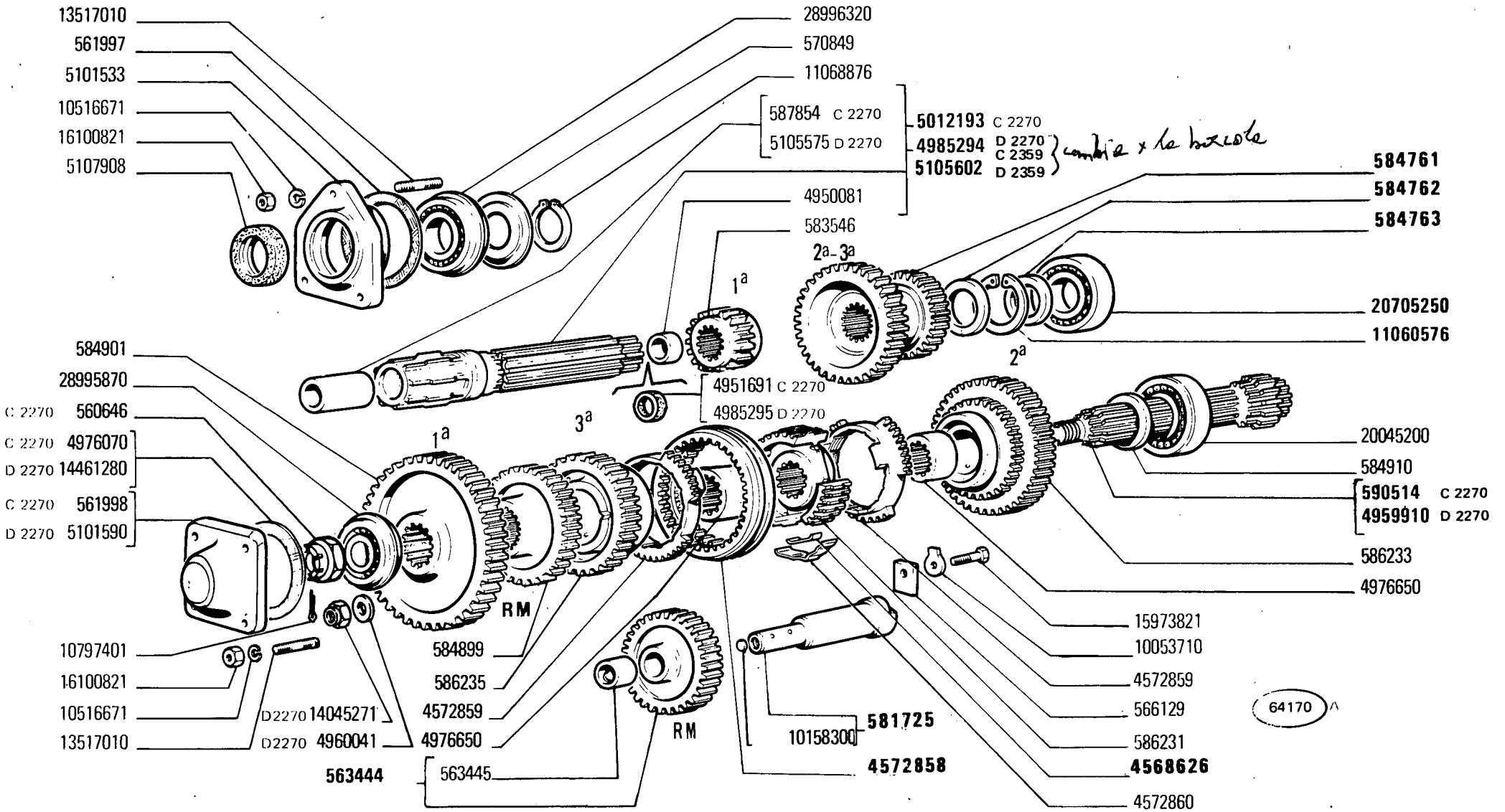
13517010
561997
5101533
10516671
16100821
5107908
28996320
570849
11068876
587854 C 2270
5105575 D 2270
5012193 C 2270
4985294 D 2270 C 2359
5105602 D 2359
combia x la bozzola
4950081
583546
1ª
2ª-3ª
584761
584762
584763
20705250
11060576
2ª
584901
28995870
C 2270 560646
C 2270 4976070
D 2270 14461280
C 2270 561998
D 2270 5101590
4951691 C 2270
4985295 D 2270
3ª
1ª
20045200
584910
590514 C 2270
4959910 D 2270
586233
4976650
RM
584899
586235
4572859
4976650
563445
563444
D2270 14045271
D2270 4960041
10797401
16100821
10516671
13517010
RM
10158300
581725
4572858
15973821
10053710
4572859
566129
586231
4568626
4572860
64170

MODIF	ANT.MODIF	N.ORDIN.	Q.	DENOMINAZIONE	DESIGNATION	BENENNUNG	DESCRIPTION	DENOMINACIONES
C2270		560646	1	DADO	ECROU	MUTTER	NUT	TUERCA
		561997	1	GUARNIZIONE DI TENUTA	JOINT	DICHTUNG	GASKET	JUNTA
C2270		561998	1	COPERCHIO	COUVERCLE	DECKEL	COVER	TAPA
		563444	1	INGRANAGGIO COMPL.R.M.	PIGNON	ZAHNRAD	GEAR	PINON
		563445	1	BOCCOLA	DOUILLE	BUECHSE	BUSH	CASQUILLO
		566129	1	PIASTRINA DI SICUREZZA	PLAQUETTE FREIN	SICHERUNGSBLECH	LOCKPLATE	PLACA DE FRENO
		570849	1	DISCO	DISQUE	SCHEIBE	PLATE	DISCO
		581725	1	ALBERO R.M.COMPL.	ARBRE	WELLE	SHAFT	ARBOL
		583546	1	INGRANAGGIO CONDUTTORE 1A	PIGNON CONDUCTEUR	TREIBENDES ZAHNRAD	DRIVING GEAR	PINON CONDUCTOR
		584761	1	INGRANAGGIO CONDUTTORE 2A 3A	PIGNON CONDUCTEUR	TREIBENDES ZAHNRAD	DRIVING GEAR	PINON CONDUCTOR
		584762	1	ROSETTA	RONDELLE	SCHEIBE	WASHER	ARANDELA
		584763	1	DISTANZIALE	ENTRETOISE	ABSTANDSTUECK	SPACER	SEPARADOR
		584899	1	INGRANAGGIO CONDOTTO R.M.	PIGNON CONDUIT	ANGETRIEBENES ZAHNRAD	DRIVEN GEAR	PINON CONDUCIDO
		584901	1	INGRANAGGIO CONDOTTO 1A	PIGNON CONDUIT	ANGETRIEBENES ZAHNRAD	DRIVEN GEAR	PINON CONDUCIDO
		584910	1	RALLA	CRAPAUDINE	DRUCKSCHEIBE	THRUST PLATE	CHUMACERA
		586231	1	MANICOTTO DI TRASCINAMENTO	MANCHON	MITNEHMER	SLEEVE	MANGUITO
		586233	1	INGRANAGGIO CONDOTTO 2A	PIGNON CONDUIT	ANGETRIEBENES ZAHNRAD	DRIVEN GEAR	PINON CONDUCIDO
		586235	1	INGRANAGGIO CONDOTTO 3A	PIGNON CONDUIT	ANGETRIEBENES ZAHNRAD	DRIVEN GEAR	PINON CONDUCIDO
C2270		587854	1	BOCCOLA ANT.	DOUILLE	BUECHSE	BUSH	CASQUILLO
C2270		590514	1	ALBERO SECONDARIO	ARBRE SECONDAIRE	VORGELEGEWELLE	COUNTERSHAFT	ARBOL SECONDARIO
	8833190	4568626	3	MOLLA	RESSORT	FEDER	SPRING	RESORTE
	5102147	4572858	1	MANICOTTO DI TRASCINAMENTO	MANCHON	MITNEHMER	SLEEVE	MANGUITO
		4572859	2	SINCRONIZZATORE	SYNCHRONISEUR	SYNCHRONISIERUNG	SYNCHRONIZER	SINCRONIZADOR
		4572860	3	SCODELLINO	CUVETTE	TELLERSCHEIBE	CUP	PLATILLO
		4950081	1	BOCCOLA	DOUILLE	BUECHSE	BUSH	CASQUILLO
C2270		4951691	1	GUARNIZIONE DI TENUTA	JOINT	DICHTUNG	GASKET	JUNTA
D2270		4959910	1	ALBERO	ARBRE	WELLE	SHAFT	ARBOL
D2270		4960041	1	ROSETTA	RONDELLE	SCHEIBE	WASHER	ARANDELA
C2270		4976070	1	GUARNIZIONE DI TENUTA	JOINT	DICHTUNG	GASKET	JUNTA
		4976650	2	MANICOTTO DI TRASCINAMENTO INT.	MANCHON	MITNEHMER	SLEEVE	MANGUITO
D2270 C2359		4985294	1	ALBERO PRIMARIO COMPL.	ARBRE PRIMAIRE	HAUPTWELLE	MAIN SHAFT	ARBOL PRIMARIO

MODIF	ANT.MODIF	N.ORDIN.	Q.	DENOMINAZIONE	DESIGNATION	BENENNUNG	DESCRIPTION	DENOMINACIONES
D2270		4985295	1	GUARNIZIONE DI TENUTA	JOINT	DICHTUNG	GASKET	JUNTA
C2270		5012193	1	ALBERO PRIMARIO COMPL.	ARBRE PRIMAIRE	HAUPTWELLE	MAIN SHAFT	ARBOL PRIMARIO
		5101533	1	COPERCHIO	COUVERCLE	DECKEL	COVER	TAPA
D2270		5101590	1	COPERCHIO	COUVERCLE	DECKEL	COVER	TAPA
D2270		5105575	1	BOCCOLA	DOUILLE	BUECHSE	BUSH	CASQUILLO
D2359		5105602	1	ALBERO PRIMARIO COMPL.	ARBRE PRIMAIRE	HAUPTWELLE	MAIN SHAFT	ARBOL PRIMARIO
	596450	5107908	1	ANELLO DI TENUTA	JOINT D'ETANCHEITE	DICHTRING	SEAL	JUNTA HERMETICA
		10053710	1	ROSETTA DI SICUREZZA	RONDELLE FREIN	SICHERUNGSRING	LOCKWASHER	ARANDELA DE FRENO
		10158300	1	TAPPO	BOUCHON	STOPFEN	PLUG	TAPON
		10516671	7	ROSETTA	RONDELLE	SCHEIBE	WASHER	ARANDELA
		10797401	1	COPIGLIA	GOUPILLE FENDUE	SPLINT	SPLIT PIN	PASADOR ABIERTO
		11060576	1	ANELLO DI SICUREZZA	ARRETOIR	SICHERUNGSRING	LOCKRING	ANILLO DE FRENO
		11068876	1	ANELLO DI SICUREZZA	ARRETOIR	SICHERUNGSRING	LOCKRING	ANILLO DE FRENO
		13517010	7	VITE	VIS	SCHRAUBE	SCREW	TORNILLO
D2270		14045271	1	DADO	ECROU	MUTTER	NUT	TUERCA
D2270		14461280	1	ANELLO	BAGUE	RING	RING	ANILLO
		14465680	1	GUARNIZIONE DI TENUTA	JOINT	DICHTUNG	GASKET	JUNTA
		15973821	1	VITE	VIS	SCHRAUBE	SCREW	TORNILLO
		16100821	7	DADO	ECROU	MUTTER	NUT	TUERCA
		20045200	1	CUSCINETTO	COUSSINET	LAGERSCHALE	BEARING	COJINETE
		20705250	1	CUSCINETTO	COUSSINET	LAGERSCHALE	BEARING	COJINETE
		28995870	1	CUSCINETTO	COUSSINET	LAGERSCHALE	BEARING	COJINETE
		28996320	1	CUSCINETTO	COUSSINET	LAGERSCHALE	BEARING	COJINETE

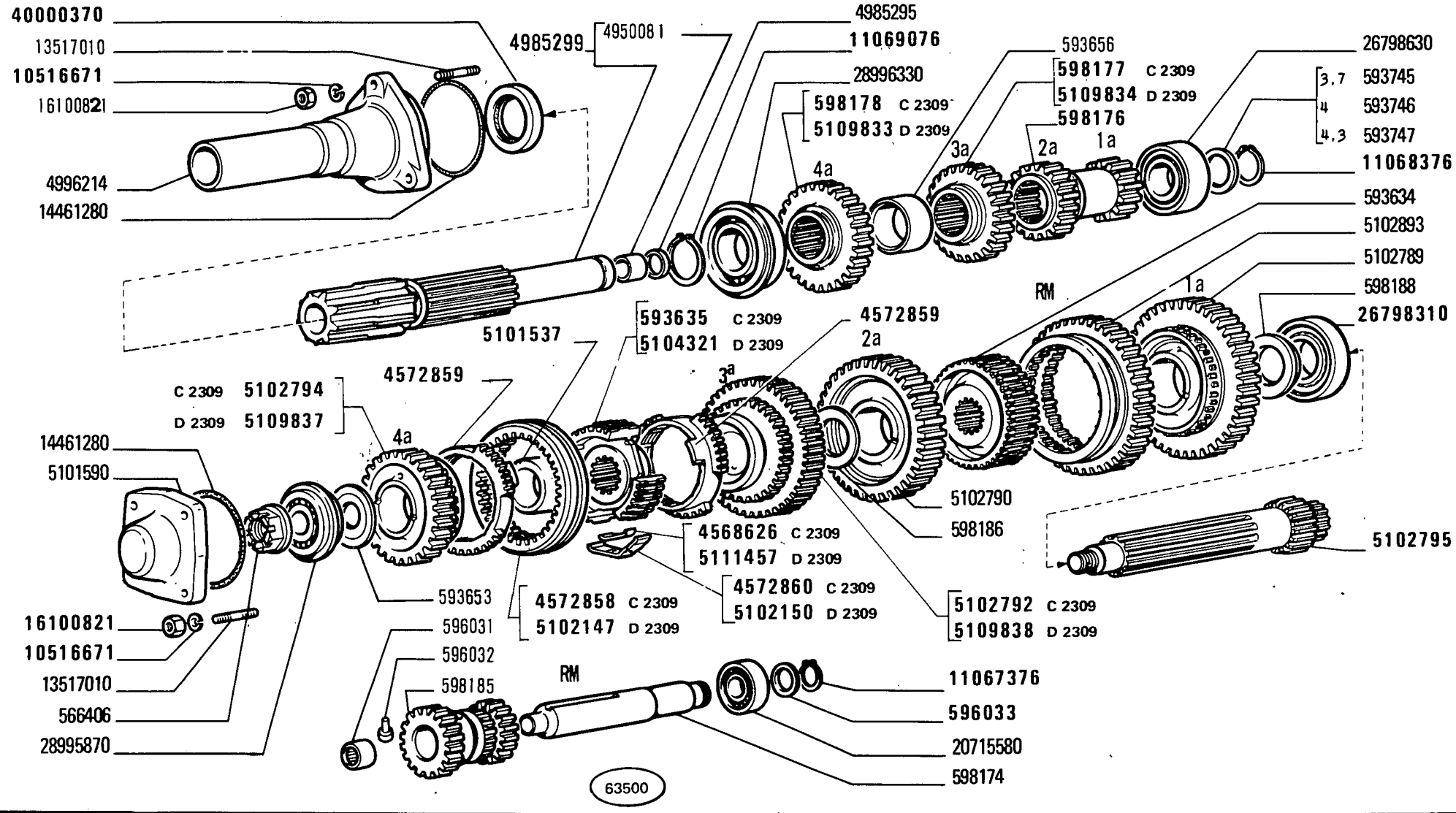

450 - 450 DT

04 05 06

RUOTISMI CAMBIO DI VELOCITÀ

Engrenages de boîte de vitesses — *Transmission Gears*

Zahnräder und Wellen des Wechselgetriebes — *Engranajes del cambio*

MODIF	ANT.MODIF	N.ORDIN.	Q.	DENOMINAZIONE	DESIGNATION	BENENNUNG	DESCRIPTION	DENOMINACIONES
		566406	1	DADO	ECROU	MUTTER	NUT	TUERCA
		593634	1	MANICOTTO DI TRASCINAMENTO 1A 2A	MANCHON	MITNEHMER	SLEEVE	MANGUITO
C2309		593635	1	MANICOTTO DI TRASCINAMENTO 3A-4A	MANCHON	MITNEHMER	SLEEVE	MANGUITO
		593653	1	RALLA	CRAPAUDINE	DRUCKSCHEIBE	THRUST PLATE	CHUMACERA
		593656	1	DISTANZIALE	ENTRETOISE	ABSTANDSTUECK	SPACER	SEPARADOR
		593745	1	ROSETTA SP.3,7	RONDELLE	SCHEIBE	WASHER	ARANDELA
		593746	1	ROSETTA SP.4	RONDELLE	SCHEIBE	WASHER	ARANDELA
		593747	1	ROSETTA SP.4,3	RONDELLE	SCHEIBE	WASHER	ARANDELA
		596031	1	DISTANZIALE	ENTRETOISE	ABSTANDSTUECK	SPACER	SEPARADOR
		596032	1	TAPPO	BOUCHON	STOPFEN	PLUG	TAPON
		596033	1	ROSETTA	RONDELLE	SCHEIBE	WASHER	ARANDELA
		598174	1	ALBERO RM	ARBRE	WELLE	SHAFT	ARBOL
		598176	1	INGRANAGGIO CONDUTTORE 1A 2A	PIGNON CONDUCTEUR	TREIBENDES ZAHNRAD	DRIVING GEAR	PINON CONDUCTOR
C2309		598177	1	INGRANAGGIO CONDUTTORE 3A-R.M.	PIGNON CONDUCTEUR	TREIBENDES ZAHNRAD	DRIVING GEAR	PINON CONDUCTOR
C2309		598178	1	INGRANAGGIO CONDOTTO 4A	PIGNON CONDUIT	ANGETRIEBENES ZAHNRAD	DRIVEN GEAR	PINON CONDUCIDO
		598185	1	INGRANAGGIO CONDOTTO RM	PIGNON CONDUIT	ANGETRIEBENES ZAHNRAD	DRIVEN GEAR	PINON CONDUCIDO
		598186	1	RALLA	CRAPAUDINE	DRUCKSCHEIBE	THRUST PLATE	CHUMACERA
		598188	1	RALLA	CRAPAUDINE	DRUCKSCHEIBE	THRUST PLATE	CHUMACERA
C2309		4568626	3	MOLLA	RESSORT	FEDER	SPRING	RESORTE
C2309		4572858	1	MANICOTTO DI TRASCINAMENTO	MANCHON	MITNEHMER	SLEEVE	MANGUITO
		4572859	2	SINCRONIZZATORE	SYNCHRONISEUR	SYNCHRONISIERUNG	SYNCHRONIZER	SINCRONIZADOR
C2309		4572860	3	SCODELLINO	CUVETTE	TELLERSCHEIBE	CUP	PLATILLO
		4950081	1	BOCCOLA	DOUILLE	BUECHSE	BUSH	CASQUILLO
		4985295	1	ANELLO DI TENUTA	JOINT D'ETANCHEITE	DICHTRING	SEAL	JUNTA HERMETICA
		4985299	1	ALBERO PRIMARIO COMPL.	ARBRE PRIMAIRE	HAUPTWELLE	MAIN SHAFT	ARBOL PRIMARIO
		4996214	1	COPERCHIO	COUVERCLE	DECKEL	COVER	TAPA
		5101537	4	ANELLO INT.	BAGUE	RING	RING	ANILLO
		5101590	1	COPERCHIO	COUVERCLE	DECKEL	COVER	TAPA
D2309		5102147	1	MANICOTTO DI TRASCINAMENTO	MANCHON	MITNEHMER	SLEEVE	MANGUITO
D2309		5102150	3	SCODELLINO	CUVETTE	TELLERSCHEIBE	CUP	PLATILLO
		5102788	1	ALBERO SECONDARIO	ARBRE SECONDAIRE	VORGELEGEWELLE	COUNTERSHAFT	ARBOL SECONDARIO
		5102789	1	INGRANAGGIO CONDOTTO 1A	PIGNON CONDUIT	ANGETRIEBENES ZAHNRAD	DRIVEN GEAR	PINON CONDUCIDO

MODIF	ANT.MODIF	N.ORDIN.	Q.	DENOMINAZIONE	DESIGNATION	BENENNUNG	DESCRIPTION	DENOMINACIONES
		5102790	1	INGRANAGGIO CONDOTTO 2A	PIGNON CONDUIT	ANGETRIEBENES ZAHNRAD	DRIVEN GEAR	PINON CONDUCIDO
C2309		5102792	1	INGRANAGGIO CONDOTTO 3A	PIGNON CONDUIT	ANGETRIEBENES ZAHNRAD	DRIVEN GEAR	PINON CONDUCIDO
C2309		5102794	1	INGRANAGGIO CONDOTTO 4A	PIGNON CONDUIT	ANGETRIEBENES ZAHNRAD	DRIVEN GEAR	PINON CONDUCIDO
		5102893	1	INGRANAGGIO CONDUTTORE R.M.	PIGNON CONDUCTEUR	TREIBENDES ZAHNRAD	DRIVING GEAR	PINON CONDUCTOR
D2309		5104321	1	MANICOTTO DI TRASCINAMENTO 3A 4A	MANCHON	MITNEHMER	SLEEVE	MANGUITO
D2309		5109833	1	INGRANAGGIO CONDUTTORE 4A	PIGNON CONDUCTEUR	TREIBENDES ZAHNRAD	DRIVING GEAR	PINON CONDUCTOR
D2309		5109834	1	INGRANAGGIO CONDUTTORE 3A RM	PIGNON CONDUCTEUR	TREIBENDES ZAHNRAD	DRIVING GEAR	PINON CONDUCTOR
D2309		5109837	1	INGRANAGGIO CONDOTTO 4A	PIGNON CONDUIT	ANGETRIEBENES ZAHNRAD	DRIVEN GEAR	PINON CONDUCIDO
D2309		5109838	1	INGRANAGGIO CONDOTTO 3A	PIGNON CONDUIT	ANGETRIEBENES ZAHNRAD	DRIVEN GEAR	PINON CONDUCIDO
D2309		5111457	3	MOLLA	RESSORT	FEDER	SPRING	RESORTE
	10516670	10516671	7	ROSETTA DI SICUREZZA	RONDELLE FREIN	SICHERUNGSRING	LOCKWASHER	ARANDELA DE FRENO
	11067375	11067376	1	ANELLO DI SICUREZZA	ARRETOIR	SICHERUNGSRING	LOCKRING	ANILLO DE FRENO
	11068375	11068376	1	ANELLO DI SICUREZZA POST.	ARRETOIR	SICHERUNGSRING	LOCKRING	ANILLO DE FRENO
	11069075	11069076	1	ANELLO ANT.	BAGUE	RING	RING	ANILLO
		13517010	7	VITE	VIS	SCHRAUBE	SCREW	TORNILLO
		14461280	2	ANELLO DI TENUTA	JOINT D'ETANCHEITE	DICHTRING	SEAL	JUNTA HERMETICA
	16100811	16100821	7	DADO	ECROU	MUTTER	NUT	TUERCA
		20715580	1	CUSCINETTO	COUSSINET	LAGERSCHALE	BEARING	COJINETE
		26798310	1	CUSCINETTO	COUSSINET	LAGERSCHALE	BEARING	COJINETE
		26798630	1	CUSCINETTO POST.	COUSSINET	LAGERSCHALE	BEARING	COJINETE
		28995870	1	CUSCINETTO	COUSSINET	LAGERSCHALE	BEARING	COJINETE
		28996330	1	CUSCINETTO ANT.	COUSSINET	LAGERSCHALE	BEARING	COJINETE
	40000371	40000370	1	ANELLO DI TENUTA	JOINT D'ETANCHEITE	DICHTRING	SEAL	JUNTA HERMETICA

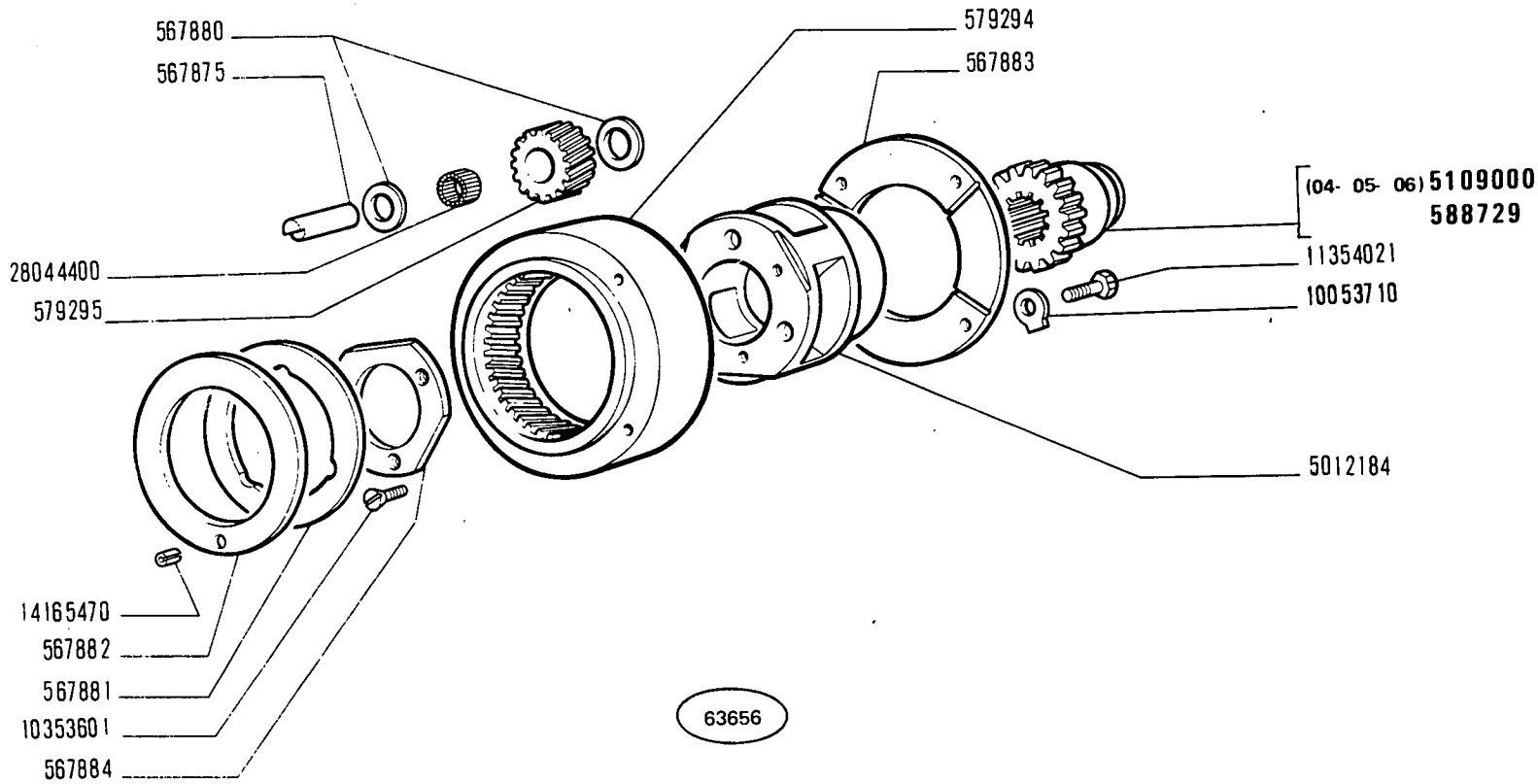

RUOTISMI RIDUTTORE CAMBIO

Engrenages de réducteur de boîte de vitesses
Räder und Wellen des Zusatzgetriebes
Reduction Gears
Engranajes del reductor del cambio

450 - 450 DT

01 02 03 04 05 06

1

B2.05

MODIF	ANT.MODIF	N.ORDIN.	Q.	DENOMINAZIONE	DESIGNATION	BENENNUNG	DESCRIPTION	DENOMINACIONES
		567875	3	PERNO	AXE	BOLZEN	PIN	EJE
		567880	6	ANELLO DI APPOGGIO	RONDELLE DE BUTEE	DRUCKSCHEIBE	THRUST RING	ANILLO DE APOYO
		567881	2	ANELLO DI APPOGGIO	RONDELLE DE BUTEE	DRUCKSCHEIBE	THRUST RING	ANILLO DE APOYO
		567882	1	DISCO INT.	DISQUE	SCHEIBE	PLATE	DISCO
		567883	1	DISCO EST.	DISQUE	SCHEIBE	PLATE	DISCO
		567884	1	DISCO	DISQUE	SCHEIBE	PLATE	DISCO
		579294	1	INGRANAGGIO CONDUTTORE	PIGNON CONDUCTEUR	TREIBENDES ZAHNRAD	DRIVING GEAR	PINON CONDUCTOR
		579295	3	INGRANAGGIO CONDOTTO	PIGNON CONDUIT	ANGETRIEBENES ZAHNRAD	DRIVEN GEAR	PINON CONDUCIDO
		588729	1	MANICOTTO DI TRASCINAMENTO	MANCHON	MITNEHMER	SLEEVE	MANGUITO
		5012184	1	SUPPORTO	SUPPORT	LAGER	SUPPORT	SOPORTE
•		5109000	1	MANICOTTO DI TRASCINAMENTO (04-05-06)	MANCHON	MITNEHMER	SLEEVE	MANGUITO
		10053710	4	ROSETTA DI SICUREZZA	RONDELLE FREIN	SICHERUNGSRING	LOCKWASHER	ARANDELA DE FRENO
		10353601	3	VITE	VIS	SCHRAUBE	SCREW	TORNILLO
		11354021	4	VITE	VIS	SCHRAUBE	SCREW	TORNILLO
		14165470	1	SPINA	GOUPILLE	STIFT	PIN	PASADOR
		28044400	3	CUSCINETTO	COUSSINET	LAGERSCHALE	BEARING	COJINETE

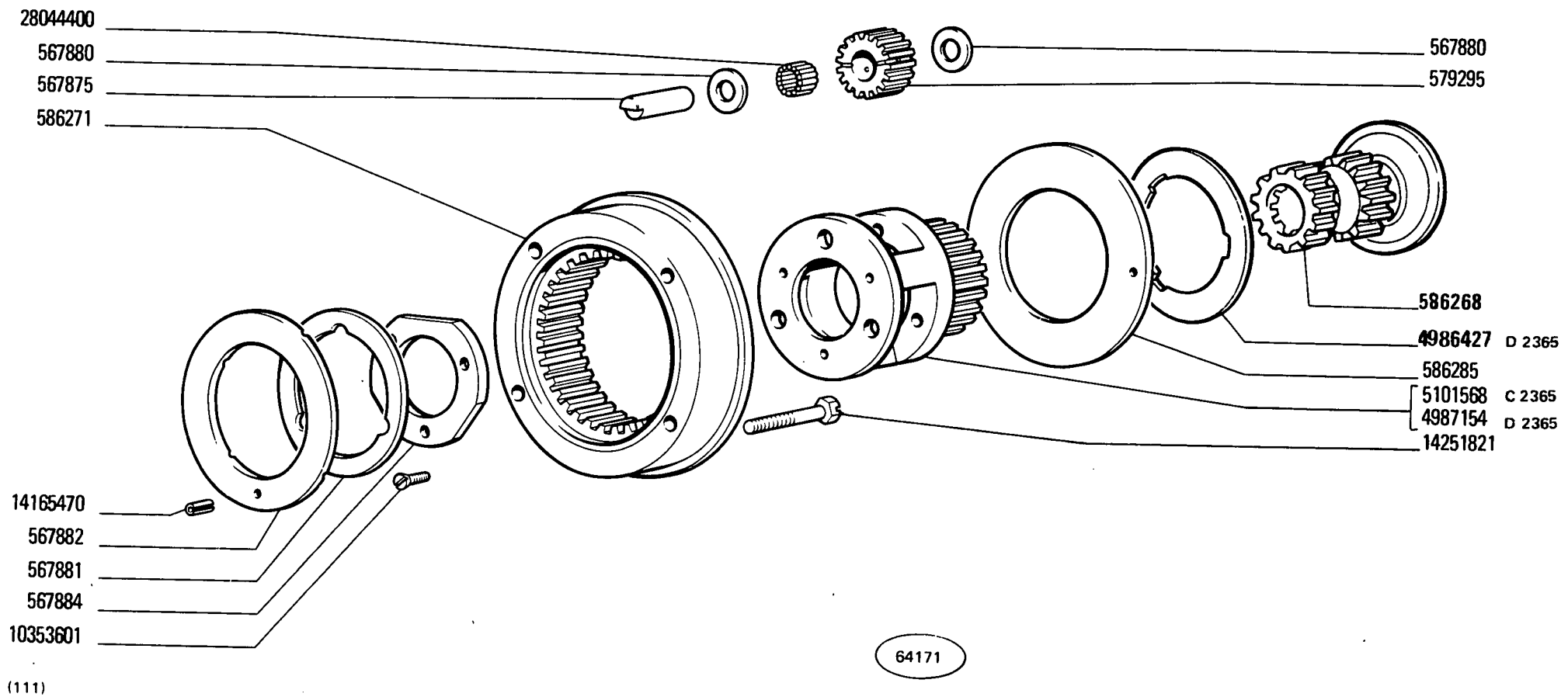

(111)

450 - 450 DT

01 02 03

RUOTISMI RIDUTTORE CAMBIO

Engrenages de réducteur de boîte de vitesses
Räder und Wellen des Zusatzgetriebes
Reduction Gears
Engranajes del reductor del cambio

1

B2.05/1

MODIF	ANT.MODIF	N.ORDIN.	Q.	DENOMINAZIONE	DESIGNATION	BENENNUNG	DESCRIPTION	DENOMINACIONES
		567875	3	PERNO	AXE	BOLZEN	PIN	EJE
		567880	6	ANELLO DI APPOGGIO	RONDELLE DE BUTEE	DRUCKSCHEIBE	THRUST RING	ANILLO DE APOYC
		567881	1	ANELLO DI APPOGGIO	RONDELLE DE BUTEE	DRUCKSCHEIBE	THRUST RING	ANILLO DE APOYC
		567882	1	DISCO INT.	DISQUE	SCHEIBE	PLATE	DISCO
		567884	1	DISCO	DISQUE	SCHEIBE	PLATE	DISCO
		579295	3	INGRANAGGIO CONDOTTO	PIGNON CONDUIT	ANGETRIEBENES ZAHNRAD	DRIVEN GEAR	PINON CONDUCIDC
		586268	1	MANICOTTO	MANCHON	MUFFE	SLEEVE	MANGA
		586271	1	INGRANAGGIO	PIGNON	ZAHNRAD	GEAR	PINON
		586285	1	ANELLO DI APPOGGIO	RONDELLE DE BUTEE	DRUCKSCHEIBE	THRUST RING	ANILLO DE APOYC
D2365		4986427	1	ANELLO INT.	BAGUE	RING	RING	ANILLO
D2365		4987154	1	SUPPORTO	SUPPORT	LAGER	SUPPORT	SOPORTE
C2365		5101568	1	SUPPORTO	SUPPORT	LAGER	SUPPORT	SOPORTE
		10353601	3	VITE	VIS	SCHRAUBE	SCREW	TORNILLO
		14165470	1	SPINA	GOUPILLE	STIFT	PIN	PASADOR
		14251821	4	VITE	VIS	SCHRAUBE	SCREW	TORNILLO
		28044400	54	CUSCINETTO	COUSSINET	LAGERSCHALE	BEARING	COJINETE

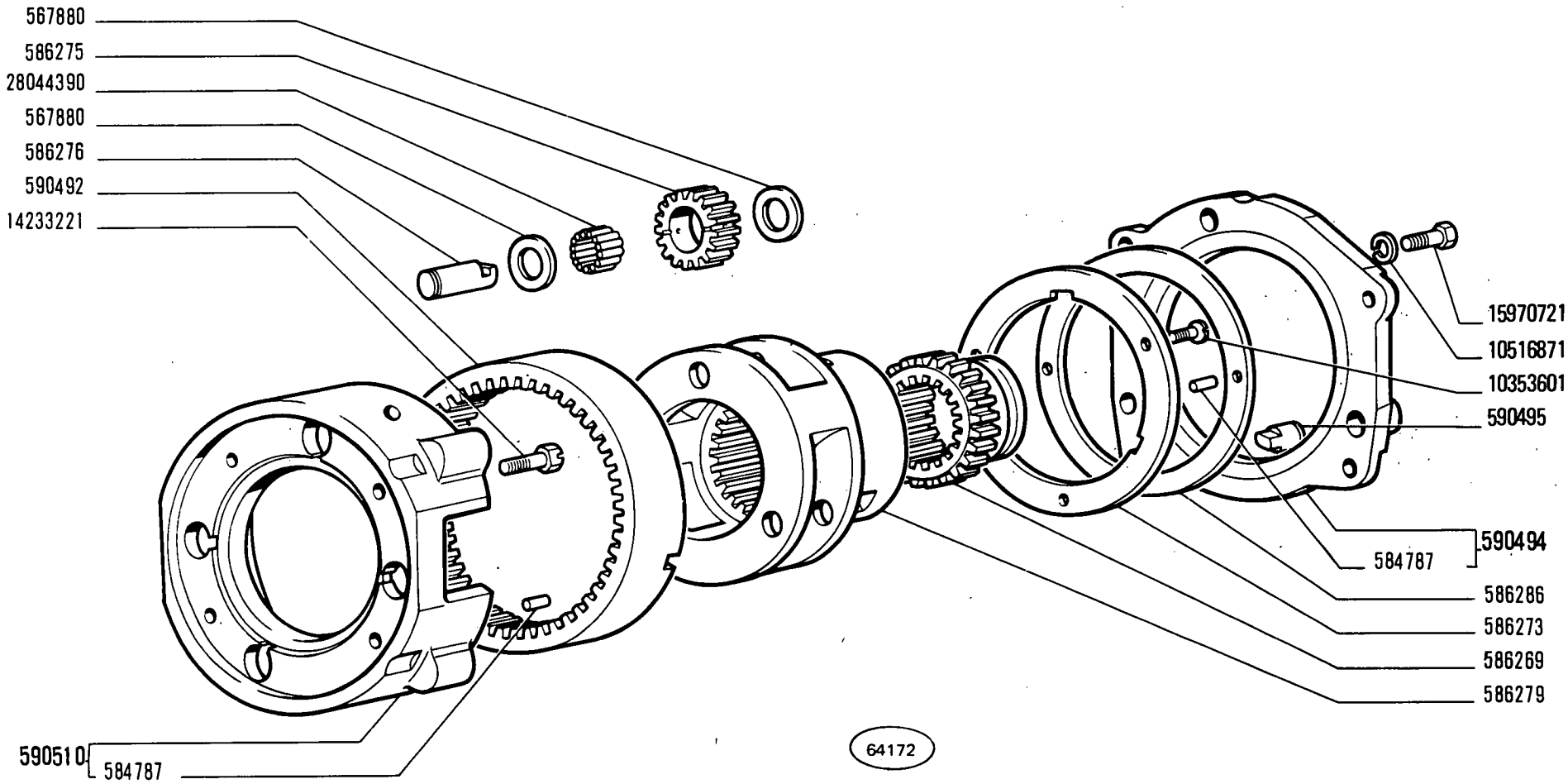

(111)

RUOTISMI RIDUTTORE CAMBIO

Engrenages de réducteur de boîte de vitesses
Räder und Wellen des Zusatzgetriebes
Reduction Gears
Engranajes del reductor del cambio

450 - 450 DT

04 05

1

B2.05 / 2

MODIF	N.ORDIN.	Q.	DENOMINAZIONE	DESIGNATION	BENENNUNG	DESCRIPTION	DENOMINACIONES
	567880	6	ANELLO DI APPOGGIO	RONDELLE DE BUTEE	DRUCKSCHEIBE	THRUST RING	ANILLO DE APOYO
	584787	4	GRANO	ERGOT	PASSTIFT	DOWEL	PITON
	586269	1	ANELLO	BAGUE	RING	RING	ANILLO
	586273	1	DISCO	DISQUE	SCHEIBE	PLATE	DISCO
	586275	3	INGRANAGGIO CONDOTTO	PIGNON CONDUIT	ANGETRIEBENES ZAHNRAD	DRIVEN GEAR	PINON CONDUCIDO
	586276	3	PERNO	AXE	BOLZEN	PIN	EJE
	586279	1	SUPPORTO	SUPPORT	LAGER	SUPPORT	SOPORTE
	586286	1	ANELLO DI APPOGGIO	RONDELLE DE BUTEE	DRUCKSCHEIBE	THRUST RING	ANILLO DE APOYO
	590492	1	INGRANAGGIO	PIGNON	ZAHNRAD	GEAR	PINON
	590494	1	COPERCHIO COMPL.	COUVERCLE	DECKEL	COVER	TAPA
	590495	3	NOTTOLINO	CLIQUET	KLINKE	PAWL	SEGURO
	590510	1	SUPPORTO COMPL.	SUPPORT	LAGER	SUPPORT	SOPORTE
	10353601	3	VITE	VIS	SCHRAUBE	SCREW	TORNILLO
	10516871	4	ROSETTA DI SICUREZZA	RONDELLE FREIN	SICHERUNGSRING	LOCKWASHER	ARANDELA DE FRENO
	14233221	4	VITE	VIS	SCHRAUBE	SCREW	TORNILLO
	15970721	4	VITE	VIS	SCHRAUBE	SCREW	TORNILLO
	28044390	54	RULLO	GALET	ROLLE	ROLLER	TUERCA

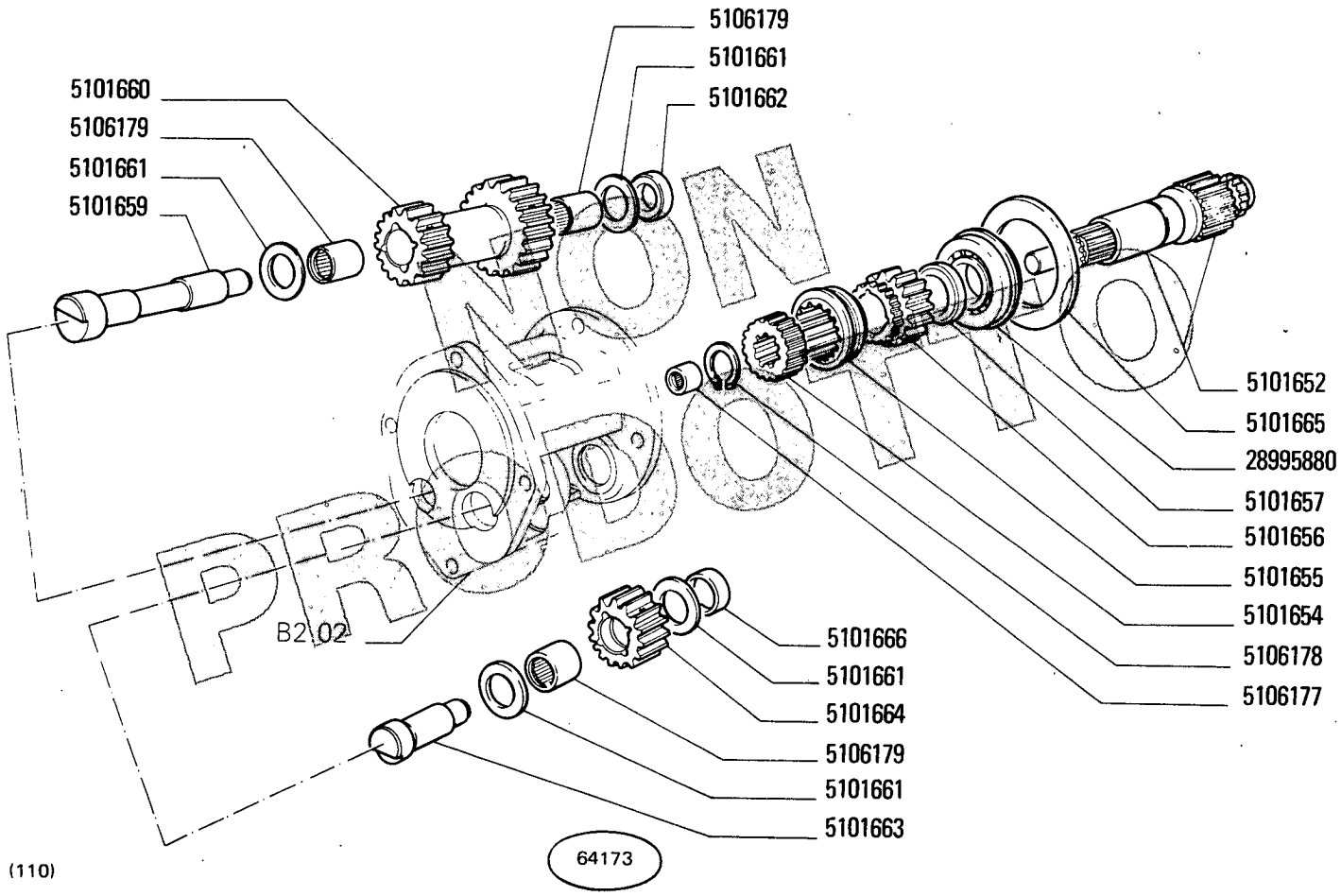

PRODOTTO NON

450 - 450 DT

01

RUOTISMI INVERSORE CAMBIO

Engrenages d'inverseur de boîte de vitesses — *Reverser Gears*

Räder und Wellen des Wendegetriebes — *Engranajes del inversor*

4

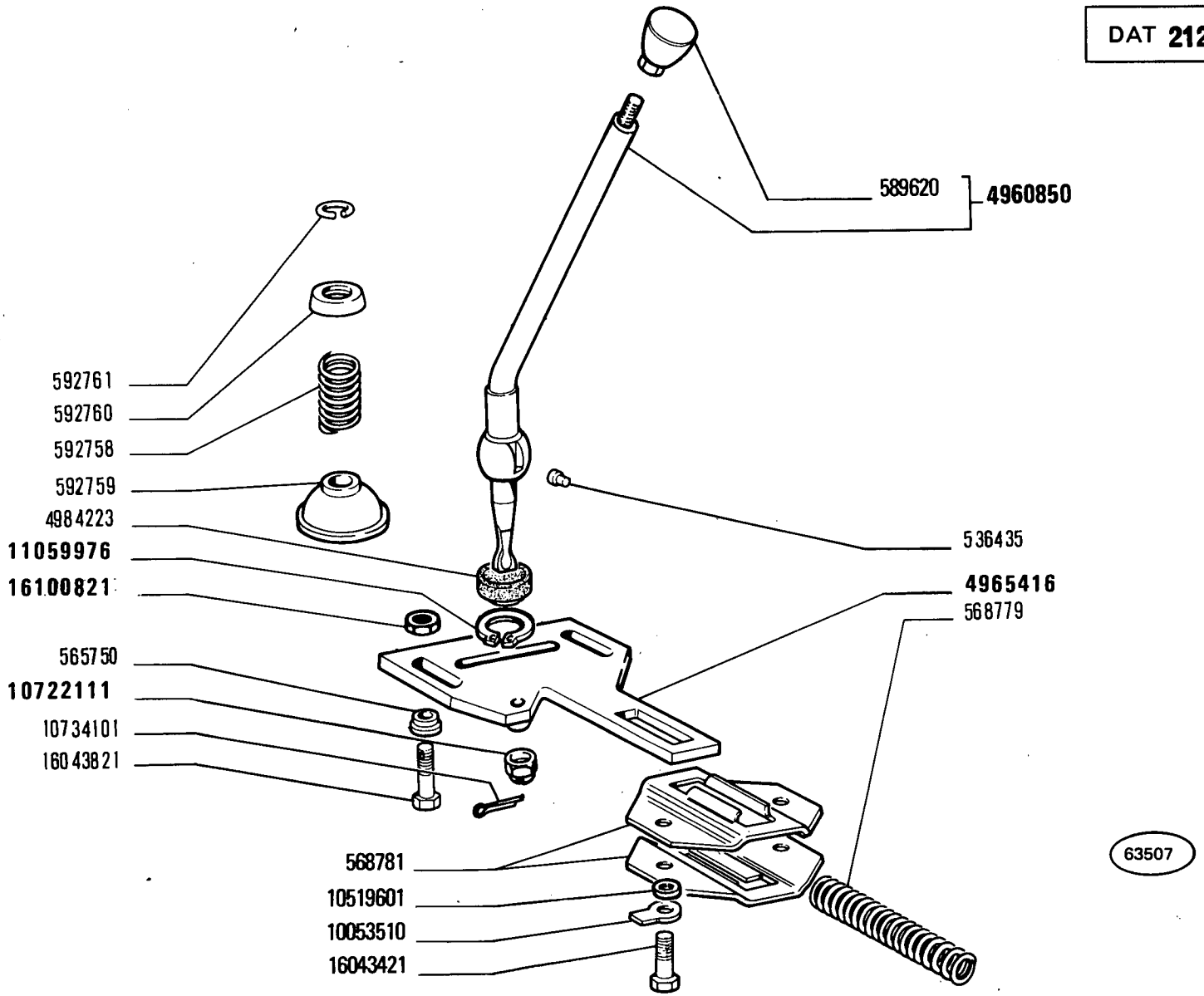

COMANDI ESTERNI CAMBIO DI VELOCITÀ

Commandes extérieures de boîte de vitesses
Aussere Getriebeschaltung
Gearshift outer controls
Varillaje del cambio de velocidades

450 - 450 DT

01 02 03

MODIF	ANT.MODIF	N.ORDIN.	Q.	DENOMINAZIONE	DESIGNATION	BENENNUNG	DESCRIPTION	DENOMINACIONES
		536435	2	GRANO	ERGOT	PASSTIFT	DOWEL	PITON
		565750	2	DISTANZIALE	ENTRETOISE	ABSTANDSTUECK	SPACER	SEPARADOR
		568779	1	MOLLA	RESSORT	FEDER	SPRING	RESORTE
		568781	1	STAFFA	ETRIER	HALTER	BRACKET	SOPORTE
		589620	1	IMPUGNATURA	POIGNEE	GRIFF	KNOB	BOTON
		592758	1	MOLLA	RESSORT	FEDER	SPRING	RESORTE
		592759	1	CALOTTA SFERICA	CALOTTE SPHERIQUE	KUGELKAPPE	SPHERICAL CAP	TAPA ESFERICA
		592760	1	SCODELLINO	CUVETTE	TELLERSCHEIBE	CUP	PLATILLO
		592761	1	ANELLO DI SICUREZZA	ARRETOIR	SICHERUNGSRING	LOCKRING	ANILLO DE FRENO
		4960850	1	LEVA COMPL.	LEVIER	HEBEL	LEVER	PALANCA
	593359	4965416	1	SETTORE DI RIFERIMENTO	SECTEUR DE REFE-RENCE	RASTENPLATTE	REFERENCE SECTOR	PLACA DE REFEREN-CIAS
		4984223	1	ANELLO DI TENUTA	JOINT D'ETANCHEITE	DICHTRING	SEAL	JUNTA HERMETICA
		10053510	2	ROSETTA DI SICUREZZA	RONDELLE FREIN	SICHERUNGSRING	LOCKWASHER	ARANDELA DE FRENO
		10519601	2	ROSETTA DI SICUREZZA	RONDELLE FREIN	SICHERUNGSRING	LOCKWASHER	ARANDELA DE FRENO
		10722111	1	DADO	ECROU	MUTTER	NUT	TUERCA
		10734101	1	COPIGLIA	GOUPILLE FENDUE	SPLINT	SPLIT PIN	PASADOR ABIERTO
	11059975	11059976	1	ANELLO DI SICUREZZA (01-02-03)	ARRETOIR	SICHERUNGSRING	LOCKRING	ANILLO DE FRENO
		16043421	2	VITE	VIS	SCHRAUBE	SCREW	TORNILLO
		16043821	2	VITE	VIS	SCHRAUBE	SCREW	TORNILLO
	16100811	16100821	2	DADO	ECROU	MUTTER	NUT	TUERCA

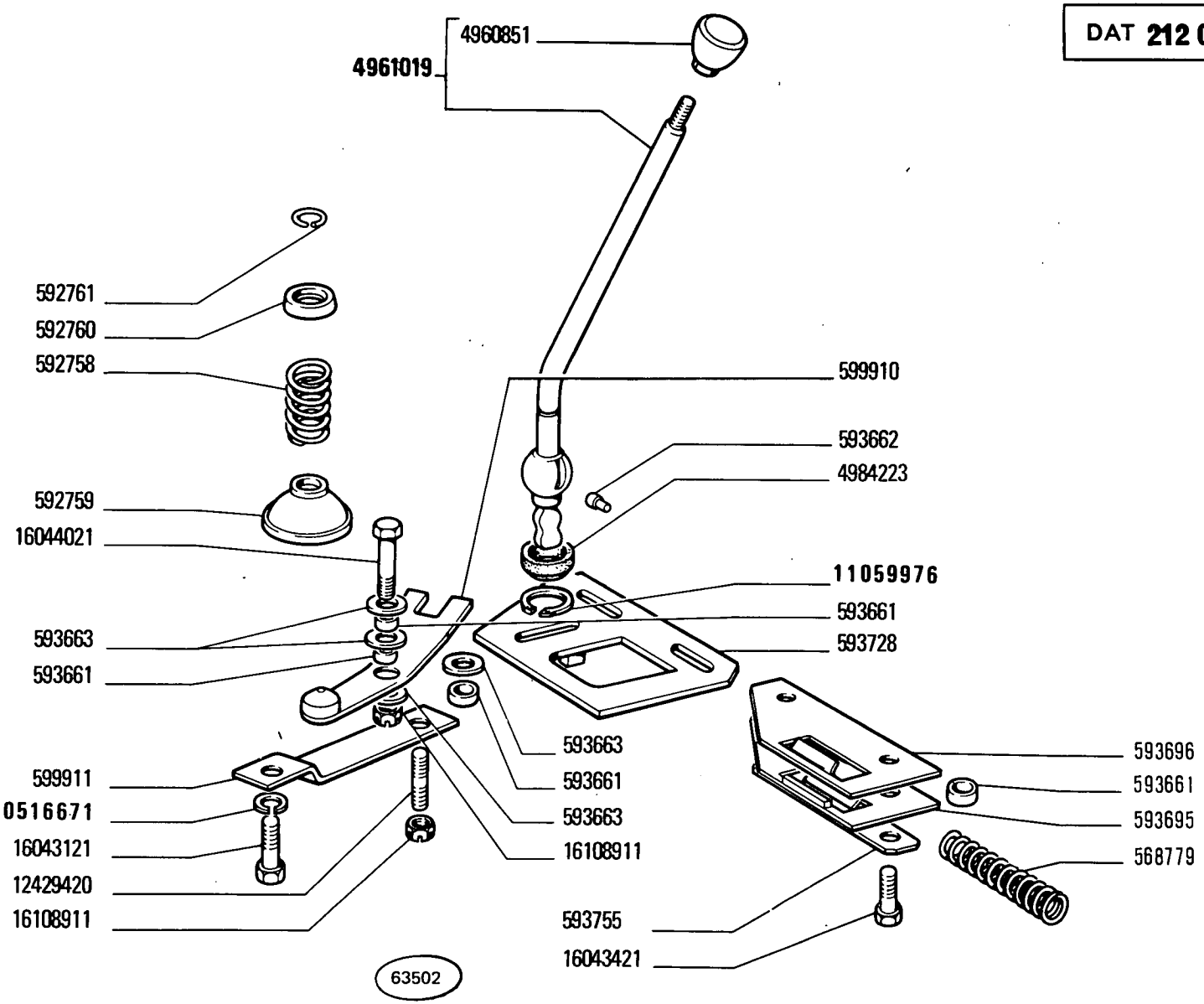

COMANDI ESTERNI CAMBIO DI VELOCITÀ

Commandes extérieures de boîte de vitesses — *Gearshift Outer Controls*
Äussere Getriebeschaltung — *Varillaje del cambio de velocidades*

450 - 450 DT

04 05 06

MODIF	ANT.MODIF	N.ORDIN.	Q.	DENOMINAZIONE	DESIGNATION	BENENNUNG	DESCRIPTION	DENOMINACIONES
		568779	1	MOLLA	RESSORT	FEDER	SPRING	RESORTE
		592758	1	MOLLA	RESSORT	FEDER	SPRING	RESORTE
		592759	1	CALOTTA SFERICA	CALOTTE SPHERIQUE	KUGELKAPPE	SPHERICAL CAP	TAPA ESFERICA
		592760	1	SCODELLINO	CUVETTE	TELLERSCHEIBE	CUP	PLATILLO
		592761	1	ANELLO DI SICUREZZA	ARRETOIR	SICHERUNGSRING	LOCKRING	ANILLO DE FRENO
		593661	5	DISTANZIALE	ENTRETOISE	ABSTANDSTUECK	SPACER	SEPARADOR
		593662	2	GRANO	ERGOT	PASSTIFT	DOWEL	PITON
		593663	4	ROSETTA	RONDELLE	SCHEIBE	WASHER	ARANDELA
		593695	1	STAFFA INF.	ETRIER	HALTER	BRACKET	SOPORTE
		593696	1	STAFFA SUP.	ETRIER	HALTER	BRACKET	SOPORTE
		593728	1	SETTORE DI RIFERIMENTO	SECTEUR DE REFERENCE	RASTENPLATTE	REFERENCE SECTOR	PLACA DE REFERENCIAS
		593755	1	PIASTRINA DI SICUREZZA	PLAQUETTE FREIN	SICHERUNGSBLECH	LOCKPLATE	PLACA DE FRENO
		599910	1	LEVA	LEVIER	HEBEL	LEVER	PALANCA
		599911	1	PIASTRINA	PLAQUETTE	PLAETTCHEN	PLATE	PLACA
		4960851	1	IMPUGNATURA	POIGNEE	GRIFF	KNOB	BOTON
		4961019	1	LEVA COMPL.	LEVIER	HEBEL	LEVER	PALANCA
		4984223	1	ANELLO DI TENUTA	JOINT D'ETANCHEITE	DICHTRING	SEAL	JUNTA HERMETICA
	10516670	10516671	1	ROSETTA DI SICUREZZA	RONDELLE FREIN	SICHERUNGSRING	LOCKWASHER	ARANDELA DE FRENO
	11059975	11059976	1	ANELLO DI SICUREZZA	ARRETOIR	SICHERUNGSRING	LOCKRING	ANILLO DE FRENO
		12429420	1	VITE	VIS	SCHRAUBE	SCREW	TORNILLO
		16043121	1	VITE	VIS	SCHRAUBE	SCREW	TORNILLO
		16043421	2	VITE	VIS	SCHRAUBE	SCREW	TORNILLO
		16044021	1	VITE	VIS	SCHRAUBE	SCREW	TORNILLO
		16108911	2	DADO	ECROU	MUTTER	NUT	TUERCA

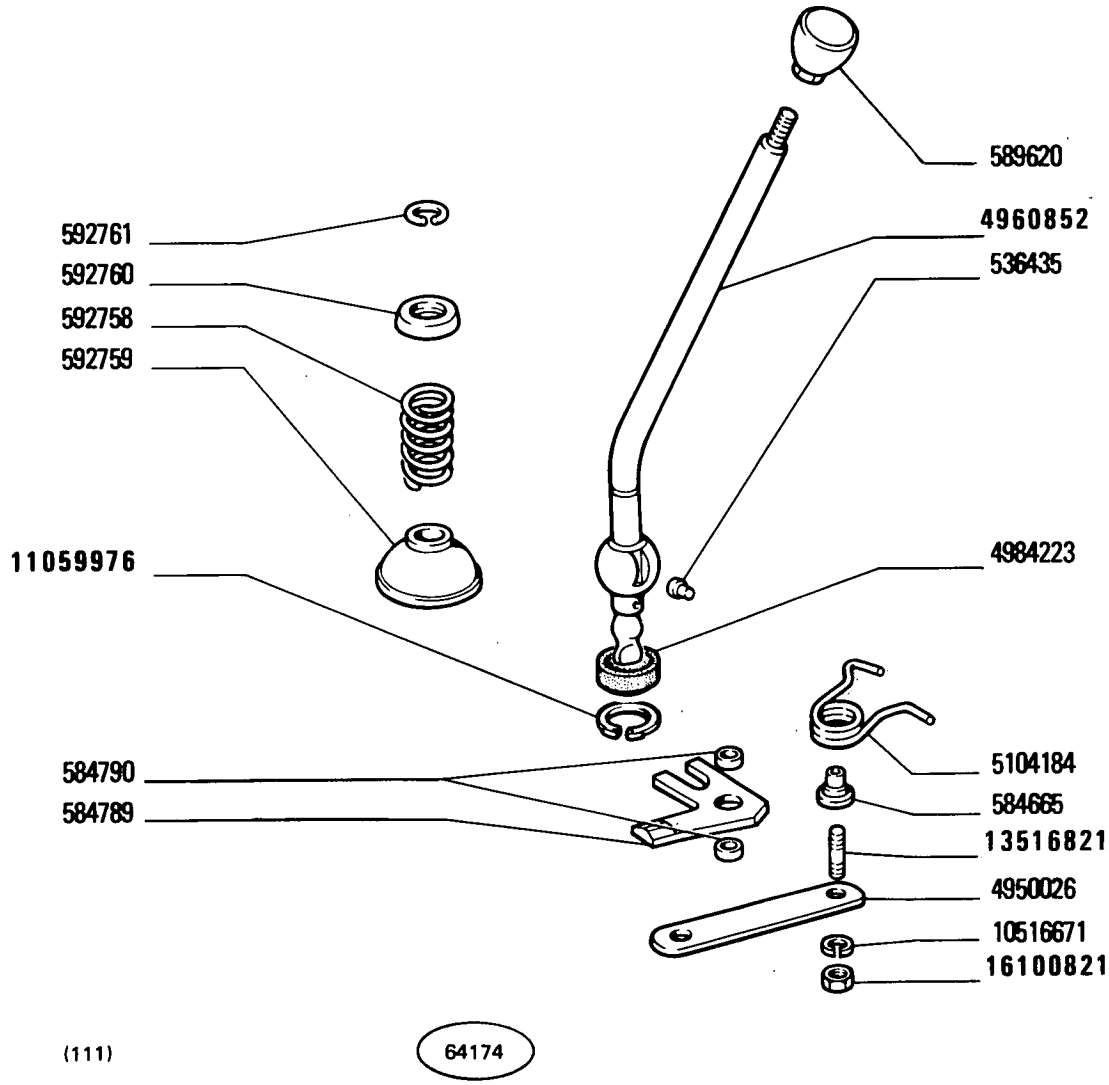

COMANDI ESTERNI CAMBIO DI VELOCITÀ

Commandes extérieures de boîte de vitesses
Äussere Getriebeschaltung
Gearshift Outer Controls
Varillaje del cambio de velocidades

450 - 450 DT

01 02 03

MODIF	ANT.MODIF	N.ORDIN.	Q.	DENOMINAZIONE	DESIGNATION	BENENNUNG	DESCRIPTION	DENOMINACIONES
		536435	2	GRANO	ERGOT	PASSTIFT	DOWEL	PITON
		584665	1	PERNO	AXE	BOLZEN	PIN	EJE
		584789	1	LEVA	LEVIER	HEBEL	LEVER	PALANCA
		584790	2	DISTANZIALE	ENTRETOISE	ABSTANDSTUECK	SPACER	SEPARADOR
		589620	1	IMPUGNATURA	POIGNEE	GRIFF	KNOB	BOTON
		592758	1	MOLLA	RESSORT	FEDER	SPRING	RESORTE
		592759	1	CALOTTA SFERICA	CALOTTE SPHERIQUE	KUGELKAPPE	SPHERICAL CAP	TAPA ESFERICA
		592760	1	SCODELLINO	CUVETTE	TELLERSCHEIBE	CUP	PLATILLO
		592761	1	ANELLO DI SICUREZZA	ARRETOIR	SICHERUNGSRING	LOCKRING	ANILLO DE FRENO
		4950026	1	PIASTRINA	PLAQUETTE	PLAETTCHEN	PLATE	PLACA
	4960853	4960852	1	LEVA COMPL.	LEVIER	HEBEL	LEVER	PALANCA
		4984223	1	ANELLO DI TENUTA	JOINT D'ETANCHEITE	DICHTRING	SEAL	JUNTA HERMETICA
		5104184	1	MOLLA PER LEVA 4960853	RESSORT	FEDER	SPRING	RESORTE
		10516671	2	ROSETTA DI SICUREZZA	RONDELLE FREIN	SICHERUNGSRING	LOCKWASHER	ARANDELA DE FRENO
	11059975	11059976	1	ANELLO DI SICUREZZA	ARRETOIR	SICHERUNGSRING	LOCKRING	ANILLO DE FRENO
	13516810	13516821	2	PRIGIONIERO	GOUJON	STIFTSCHRAUBE	STUD	ESPARRAGO
	16100811	16100821	2	DADO	ECROU	MUTTER	NUT	TUERCA

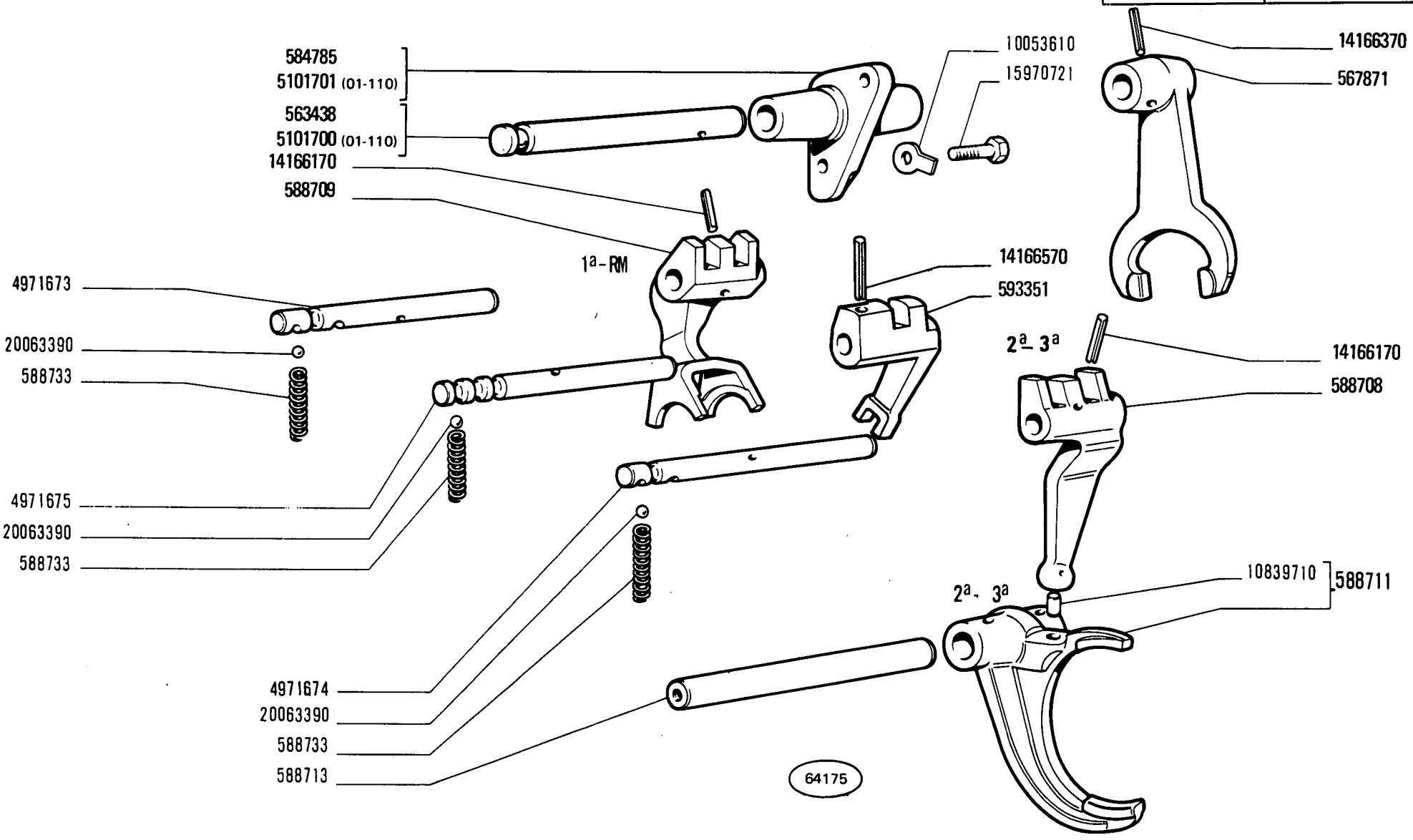
584785
5101701 (01-110)
563438
5101700 (01-110)
14166170
588709
10053610
15970721
14166370
567871
1ª-RM
14166570
593351
4971673
20063390
588733
2ª-3ª
14166170
588708
4971675
20063390
588733
10839710
588711
2ª-3ª
4971674
20063390
588733
588713
64175

MODIF	ANT.MODIF	N.ORDIN.	Q.	DENOMINAZIONE	DESIGNATION	BENENNUNG	DESCRIPTION	DENOMINACIONES
		563438	1	ASTA	TIGE	STANGE	ROD	VARILLA
		567871	1	FORCELLA	FOURCHE	GABEL	FORK	HORQUILLA
		584785	1	SUPPORTO	SUPPORT	LAGER	SUPPORT	SOPORTE
		588708	1	LEVA 2A-3A	LEVIER	HEBEL	LEVER	PALANCA
		588709	1	FORCELLA 1A R.M.	FOURCHE	GABEL	FORK	HORQUILLA
		588711	1	FORCELLA 2A 3A COMPL.	FOURCHE	GABEL	FORK	HORQUILLA
		588713	1	ASTA	TIGE	STANGE	ROD	VARILLA
		588733	3	MOLLA	RESSORT	FEDER	SPRING	RESORTE
		593351	1	NASELLO	TENON	ANSCHLAG	DOG	TOPE
		4971673	1	ASTA	TIGE	STANGE	ROD	VARILLA
		4971674	1	ASTA	TIGE	STANGE	ROD	VARILLA
		4971675	1	ASTA	TIGE	STANGE	ROD	VARILLA
		10053610	2	ROSETTA DI SICUREZZA	RONDELLE FREIN	SICHERUNGSRING	LOCKWASHER	ARANDELA DE FRENO
		10839710	1	GRANO	ERGOT	PASSTIFT	DOWEL	PITON
		14166170	2	SPINA (01-02-03)	GOUPILLE	STIFT	PIN	PASADOR
		14166370	1	SPINA	GOUPILLE	STIFT	PIN	PASADOR
		14166570	1	SPINA	GOUPILLE	STIFT	PIN	PASADOR
		15970721	2	VITE	VIS	SCHRAUBE	SCREW	TORNILLO
		20063390	5	SFERA	BILLE	KUGEL	BALL	BOLA

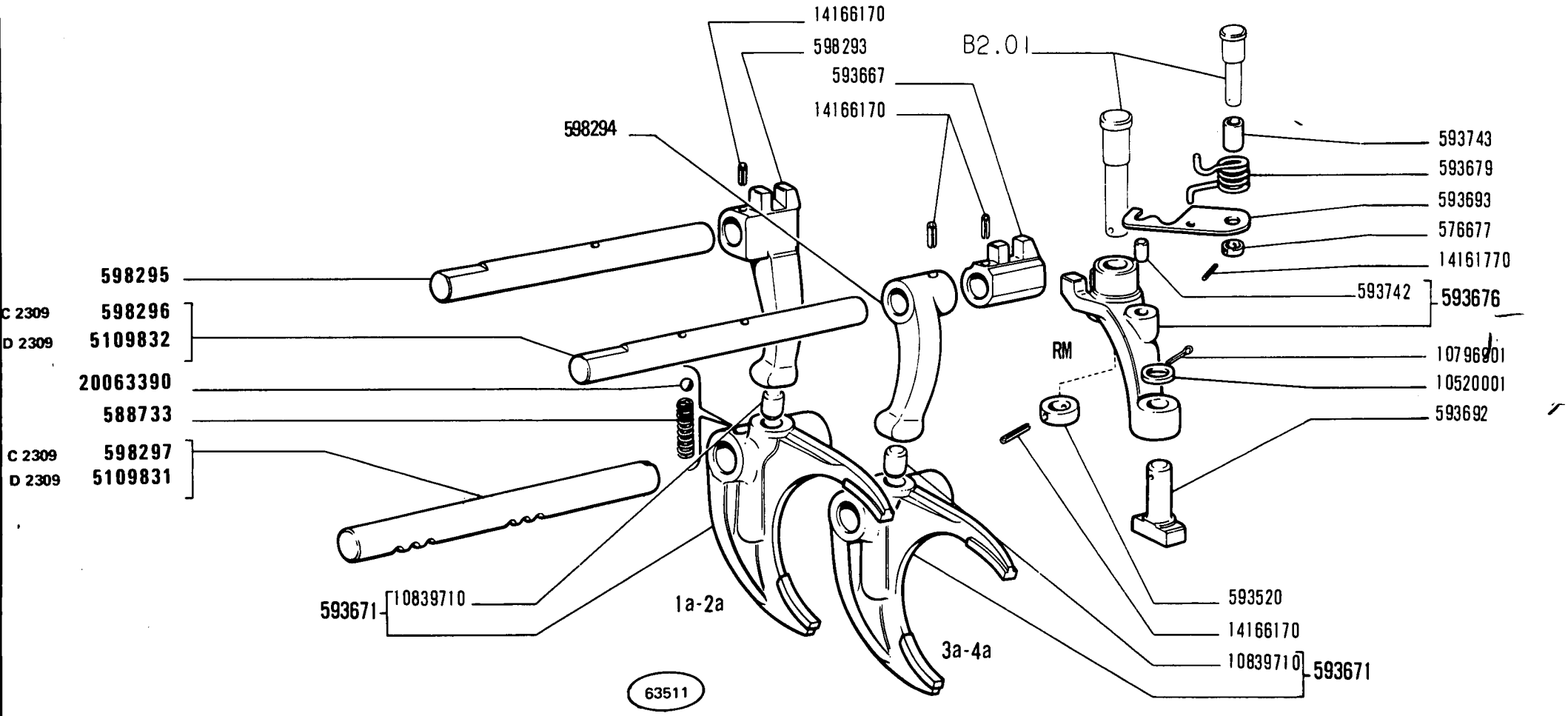

450 - 450 DT

04 05 06

COMANDI INTERNI CAMBIO DI VELOCITÀ

Commandes intérieures de boîte de vitesses
Innere Getriebeschaltung
Gearshift Inner Controls
Barras del cambio de velocidades

MODIF	ANT.MODIF	N.ORDIN.	Q.	DENOMINAZIONE	DESIGNATION	BENENNUNG	DESCRIPTION	DENOMINACIONES
		576677	1	ANELLO	BAGUE	RING	RING	ANILLO
		588733	2	MOLLA	RESSORT	FEDER	SPRING	RESORTE
		593520	1	ANELLO	BAGUE	RING	RING	ANILLO
		593667	1	NASELLO	TENON	ANSCHLAG	DOG	TOPE
		593671	2	FORCELLA COMPL.1A 2A 3A 4A	FOURCHE	GABEL	FORK	HORQUILLA
		593676	1	LEVA COMPL.	LEVIER	HEBEL	LEVER	PALANCA
		593679	1	MOLLA	RESSORT	FEDER	SPRING	RESORTE
		593692	1	PATTINO	PATIN	GLEITSTEIN	PAD	PATIN
		593693	1	LEVA	LEVIER	HEBEL	LEVER	PALANCA
		593742	1	GRANO	ERGOT	PASSTIFT	DOWEL	PITON
		593743	1	DISTANZIALE	ENTRETOISE	ABSTANDSTUECK	SPACER	SEPARADOR
		598293	1	LEVA 1A 2A	LEVIER	HEBEL	LEVER	PALANCA
		598294	1	LEVA 3A 4A	LEVIER	HEBEL	LEVER	PALANCA
		598295	1	ASTA	TIGE	STANGE	ROD	VARILLA
C2309		598296	1	ASTA	TIGE	STANGE	ROD	VARILLA
C2309		598297	1	ASTA	TIGE	STANGE	ROD	VARILLA
D2309		5109831	1	ASTA	TIGE	STANGE	ROD	VARILLA
D2309		5109832	1	ASTA	TIGE	STANGE	ROD	VARILLA
		10520001	1	ROSETTA DI SICUREZZA	RONDELLE FREIN	SICHERUNGSRING	LOCKWASHER	ARANDELA DE FRENO
		10796901	1	COPIGLIA	GOUPILLE FENDUE	SPLINT	SPLIT PIN	PASADOR ABIERTO
		10839710	2	GRANO	ERGOT	PASSTIFT	DOWEL	PITON
		14161770	1	SPINA	GOUPILLE	STIFT	PIN	PASADOR
		14166170	4	SPINA	GOUPILLE	STIFT	PIN	PASADOR
		20063390	2	SFERA	BILLE	KUGEL	BALL	BOLA

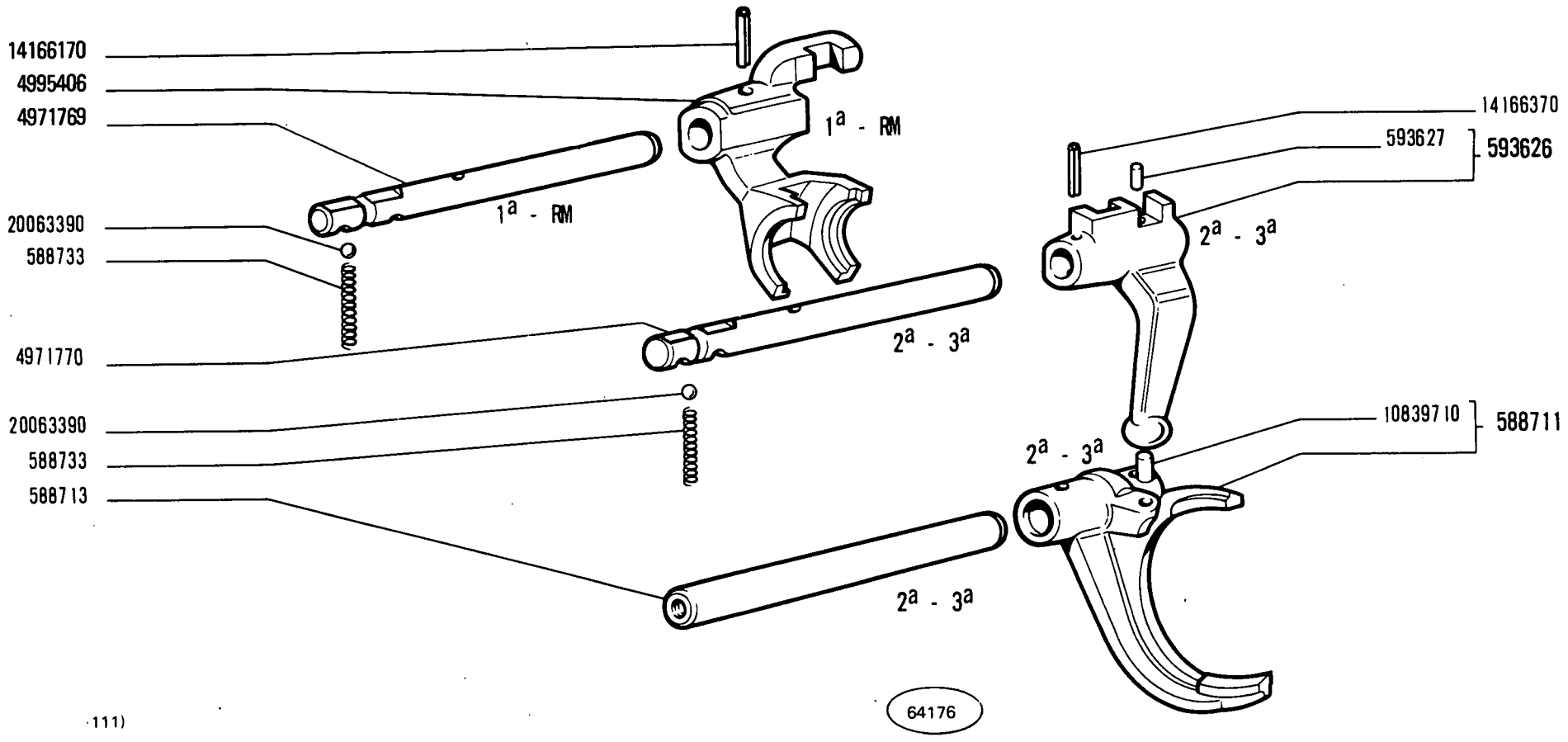
14166170
4995406
4971769
20063390
588733
4971770
20063390
588733
588713
1ª - RM
1ª - RM
2ª - 3ª
2ª - 3ª
14166370
593627
593626
2ª - 3ª
10839710
588711
2ª - 3ª
64176

111)

MODIF	N.ORDIN.	Q.	DENOMINAZIONE	DESIGNATION	BENENNUNG	DESCRIPTION	DENOMINACIONES
	588711	1	FORCELLA COMPL.2A 3A VEL.	FOURCHE	GABEL	FORK	HORQUILLA
	588713	1	ASTA 2A 3A VEL.	TIGE	STANGE	ROD	VARILLA
	588733	2	MOLLA	RESSORT	FEDER	SPRING	RESORTE
	593626	1	LEVA COMPL.2A 3A VEL.	LEVIER	HEBEL	LEVER	PALANCA
	593627	1	GRANO	ERGOT	PASSTIFT	DOWEL	PITON
	4971769	1	ASTA 1A R.M.	TIGE	STANGE	ROD	VARILLA
	4971770	1	ASTA 2A 3A VEL.	TIGE	STANGE	ROD	VARILLA
	4995406	1	FORCELLA 1A R.M.	FOURCHE	GABEL	FORK	HORQUILLA
	10839710	1	GRANO	ERGOT	PASSTIFT	DOWEL	PITON
	14166170	2	SPINA	GOUPILLE	STIFT	PIN	PASADOR
	14166370	1	SPINA	GOUPILLE	STIFT	PIN	PASADOR
	20063390	3	SFERA	BILLE	KUGEL	BALL	BOLA

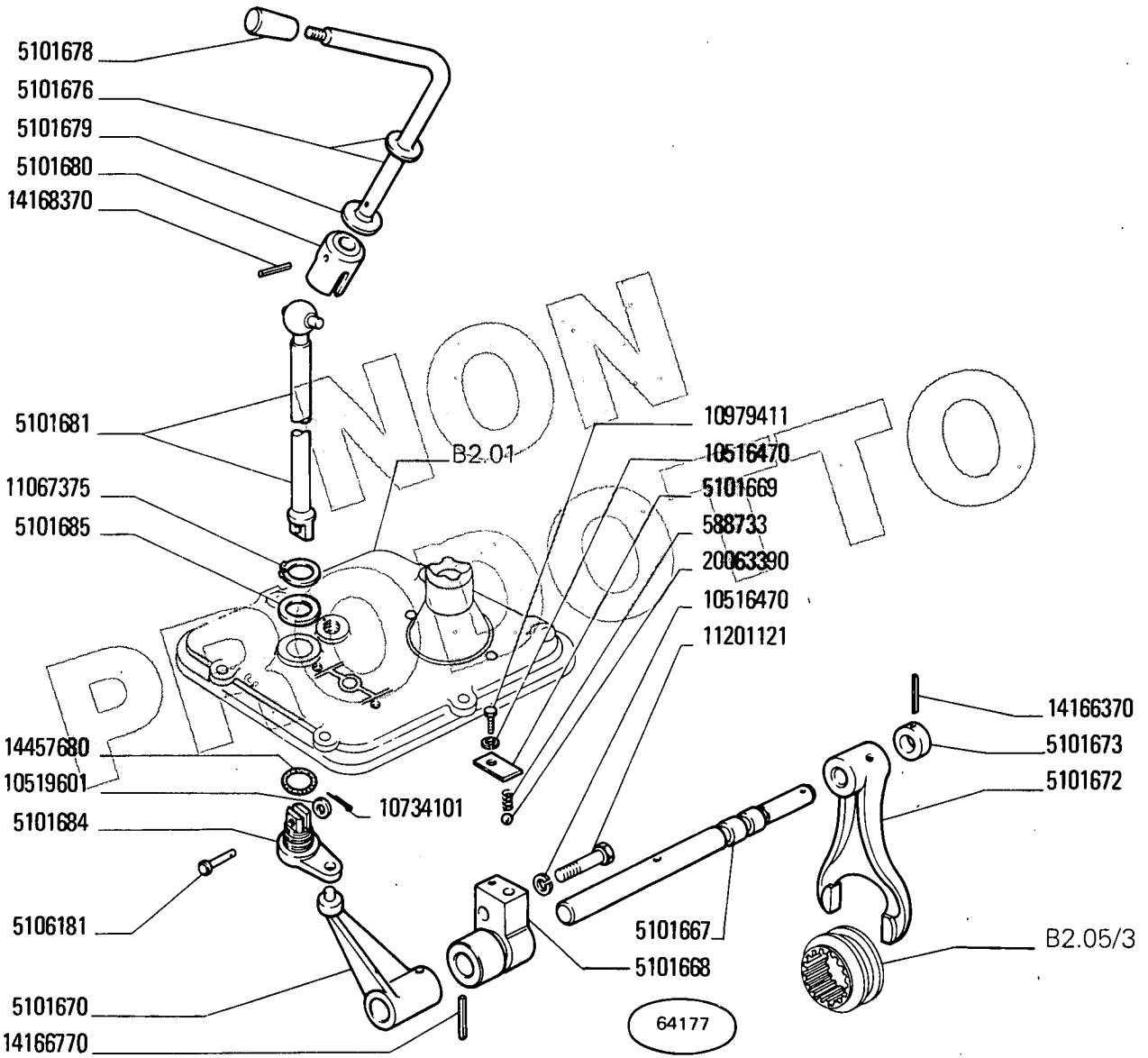

NON PIN PROTO

(110)

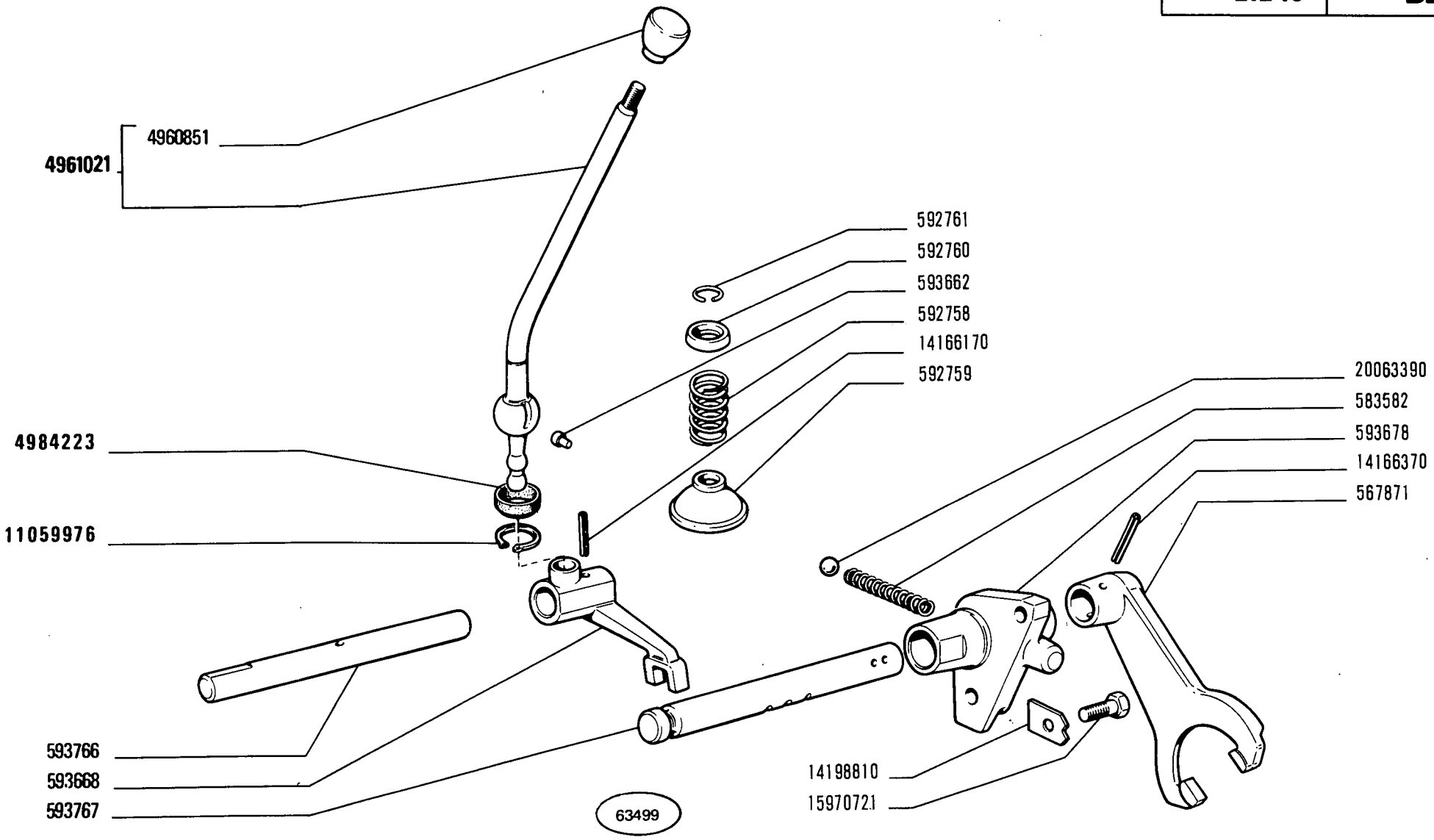

COMANDO RIDUTTORE CAMBIO

Commande de réducteur de boîte de vitesses
Zusatzgetriebeschaltung
Reduction Gear Control
Mando del reductor del cambio

450 - 450 DT

04 05 06

B2.13

MODIF	ANT.MODIF	N.ORDIN.	Q.	DENOMINAZIONE	DESIGNATION	BENENNUNG	DESCRIPTION	DENOMINACIONES
		567871	1	FORCELLA	FOURCHE	GABEL	FORK	HORQUILLA
		583582	1	MOLLA	RESSORT	FEDER	SPRING	RESORTE
		592758	1	MOLLA	RESSORT	FEDER	SPRING	RESORTE
		592759	1	CALOTTA SFERICA	CALOTTE SPHERIQUE	KUGELKAPPE	SPHERICAL CAP	TAPA ESFERICA
		592760	1	SCODELLINO	CUVETTE	TELLERSCHEIBE	CUP	PLATILLO
		592761	1	ANELLO DI SICUREZZA	ARRETOIR	SICHERUNGSRING	LOCKRING	ANILLO DE FRENO
		593662	2	GRANO	ERGOT	PASSTIFT	DOWEL	PITON
		593668	1	NASELLO	TENON	ANSCHLAG	DOG	TOPE
		593678	1	SUPPORTO	SUPPORT	LAGER	SUPPORT	SOPORTE
		593766	1	ASTA	TIGE	STANGE	ROD	VARILLA
		593767	1	ASTA	TIGE	STANGE	ROD	VARILLA
		4960851	1	IMPUGNATURA	POIGNEE	GRIFF	KNOB	BOTON
		4961021	1	LEVA COMPL.	LEVIER	HEBEL	LEVER	PALANCA
	4971269	4984223	1	ANELLO DI TENUTA	JOINT D'ETANCHEITE	DICHTRING	SEAL	JUNTA HERMETICA
	11059975	11059976	1	ANELLO DI SICUREZZA	ARRETOIR	SICHERUNGSRING	LOCKRING	ANILLO DE FRENO
		14166170	1	SPINA	GOUPILLE	STIFT	PIN	PASADOR
		14166370	1	SPINA	GOUPILLE	STIFT	PIN	PASADOR
		14198810	2	PIASTRINA DI SICUREZZA	PLAQUETTE FREIN	SICHERUNGSBLECH	LOCKPLATE	PLACA DE FRENO
		15970721	2	VITE	VIS	SCHRAUBE	SCREW	TORNILLO
		20063390	1	SFERA	BILLE	KUGEL	BALL	BOLA

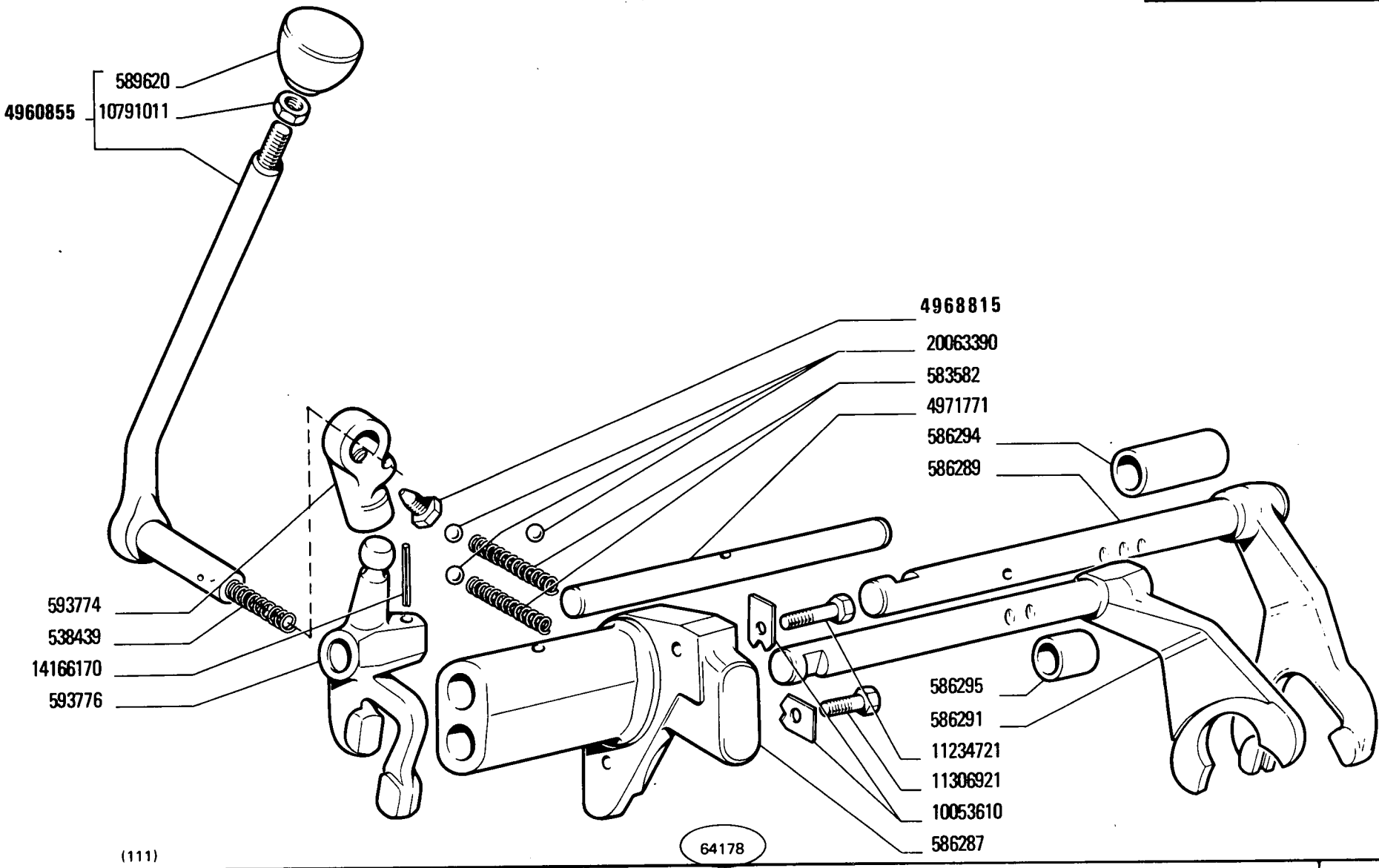

(111)

COMANDO RIDUTTORE CAMBIO

Commande de réducteur de boîte de vitesses
Zusatzgetriebeschaltung
Reduction Gear Control
Mando del reductor del cambio

450 - 450 DT

01 02 03

1

B2.13/1

MODIF	ANT.MODIF	N.ORDIN.	Q.	DENOMINAZIONE	DESIGNATION	BENENNUNG	DESCRIPTION	DENOMINACIONES
		538439	1	MOLLA	RESSORT	FEDER	SPRING	RESORTE
		583582	2	MOLLA	RESSORT	FEDER	SPRING	RESORTE
		586287	1	SUPPORTO	SUPPORT	LAGER	SUPPORT	SOPORTE
		586289	1	ASTA	TIGE	STANGE	ROD	VARILLA
		586291	1	ASTA	TIGE	STANGE	ROD	VARILLA
		586294	1	DISTANZIALE	ENTRETOISE	ABSTANDSTUECK	SPACER	SEPARADOR
		586295	1	DISTANZIALE	ENTRETOISE	ABSTANDSTUECK	SPACER	SEPARADOR
		589620	1	IMPUGNATURA	POIGNEE	GRIFF	KNOB	BOTON
		593774	1	LEVA INT.	LEVIER	HEBEL	LEVER	PALANCA
		593776	1	LEVA	LEVIER	HEBEL	LEVER	PALANCA
		4960855	1	LEVA	LEVIER	HEBEL	LEVER	PALANCA
	593775	4968815	1	VITE	VIS	SCHRAUBE	SCREW	TORNILLO
		4971771	1	ASTA	TIGE	STANGE	ROD	VARILLA
		10053610	2	PIASTRINA	PLAQUETTE	PLAETTCHEN	PLATE	PLACA
		10791011	1	DADO	ECROU	MUTTER	NUT	TUERCA
		11234721	1	VITE	VIS	SCHRAUBE	SCREW	TORNILLO
		11306921	1	VITE	VIS	SCHRAUBE	SCREW	TORNILLO
		14166170	1	SPINA	GOUPILLE	STIFT	PIN	PASADOR
		20063390	3	SFERA	BILLE	KUGEL	BALL	BOLA

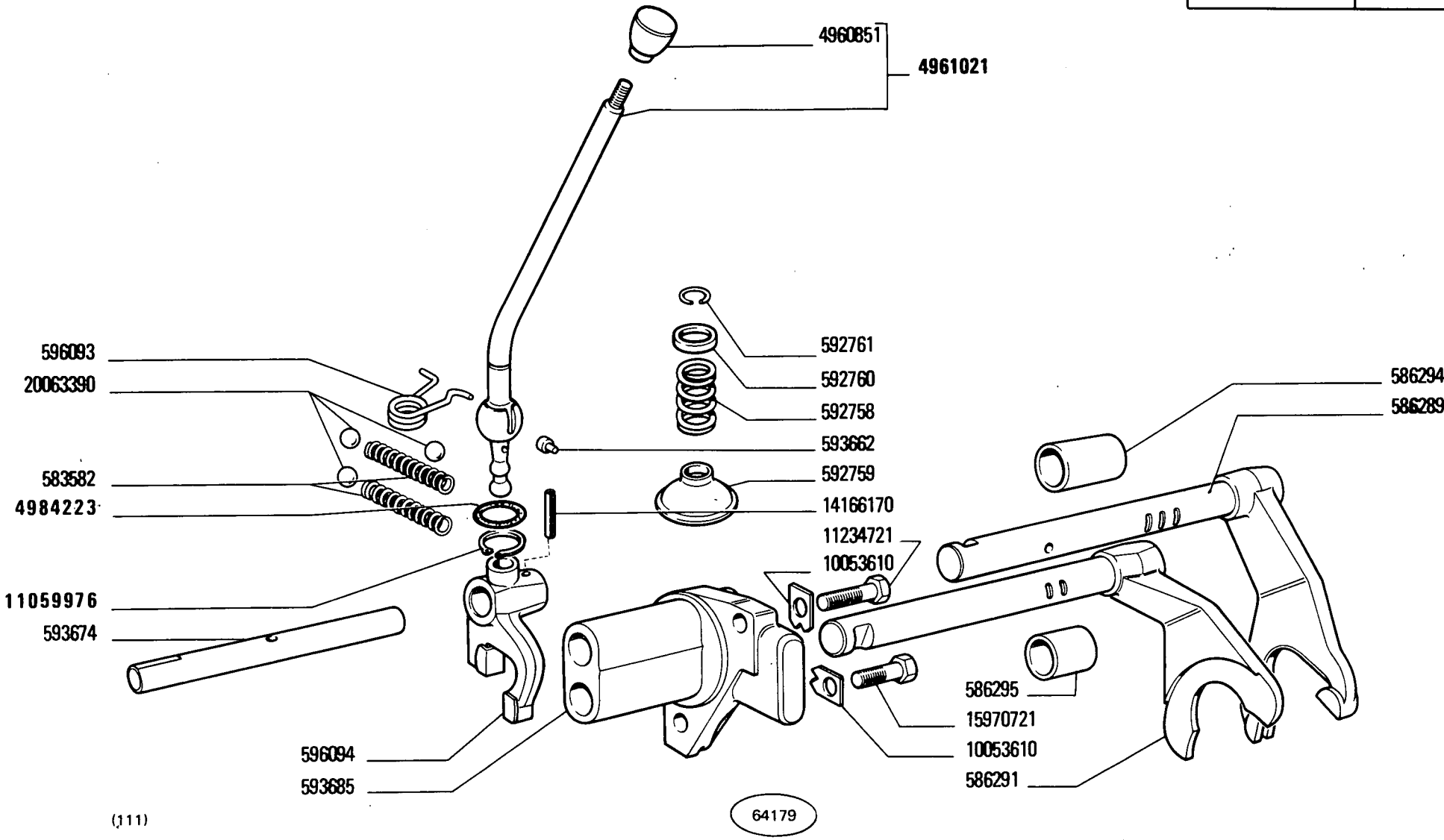

COMANDO RIDUTTORE CAMBIO

Commande de réducteur de boîte de vitesses
Zusatzgetriebeschaltung
Reduction Gear Control
Mando del reductor del cambio

450 - 450 DT

04 05 06

1

B2.13/2

MODIF	ANT.MODIF	N.ORDIN.	Q.	DENOMINAZIONE	DESIGNATION	BENENNUNG	DESCRIPTION	DENOMINACIONES
		583582	2	MOLLA	RESSORT	FEDER	SPRING	RESORTE
		586289	1	GRANO	ERGOT	PASSTIFT	DOWEL	PITON
		586291	1	GRANO	ERGOT	PASSTIFT	DOWEL	PITON
		586294	1	DISTANZIALE	ENTRETOISE	ABSTANDSTUECK	SPACER	SEPARADOR
		586295	1	DISTANZIALE	ENTRETOISE	ABSTANDSTUECK	SPACER	SEPARADOR
		592758	1	MOLLA	RESSORT	FEDER	SPRING	RESORTE
		592759	1	CALOTTA SFERICA	CALOTTE SPHERIQUE	KUGELKAPPE	SPHERICAL CAP	TAPA ESFERICA
		592760	1	SCODELLINO	CUVETTE	TELLERSCHEIBE	CUP	PLATILLO
		592761	1	ANELLO DI APPOGGIO	RONDELLE DE BUTEE	DRUCKSCHEIBE	THRUST RING	ANILLO DE APOYO
		593662	2	TAPPO	BOUCHON	STOPFEN	PLUG	TAPON
		593674	1	ASTA	TIGE	STANGE	ROD	VARILLA
		593685	1	SUPPORTO	SUPPORT	LAGER	SUPPORT	SOPORTE
		596093	1	MOLLA	RESSORT	FEDER	SPRING	RESORTE
		596094	1	NASELLO	TENON	ANSCHLAG	DOG	TOPE
		4960851	1	IMPUGNATURA	POIGNEE	GRIFF	KNOB	BOTON
		4961021	1	LEVA COMPL.	LEVIER	HEBEL	LEVER	PALANCA
	4971269	4984223	1	ANELLO DI APPOGGIO	RONDELLE DE BUTEE	DRUCKSCHEIBE	THRUST RING	ANILLO DE APOYO
		10053610	2	PIASTRINA	PLAQUETTE	PLAETTCHEN	PLATE	PLACA
	11059975	11059976	1	ANELLO DI APPOGGIO	RONDELLE DE BUTEE	DRUCKSCHEIBE	THRUST RING	ANILLO DE APOYO
		11234721	1	VITE	VIS	SCHRAUBE	SCREW	TORNILLO
		14166170	1	SPINA	GOUPILLE	STIFT	PIN	PASADOR
		15970721	1	VITE	VIS	SCHRAUBE	SCREW	TORNILLO
		20063390	3	SFERA	BILLE	KUGEL	BALL	BOLA

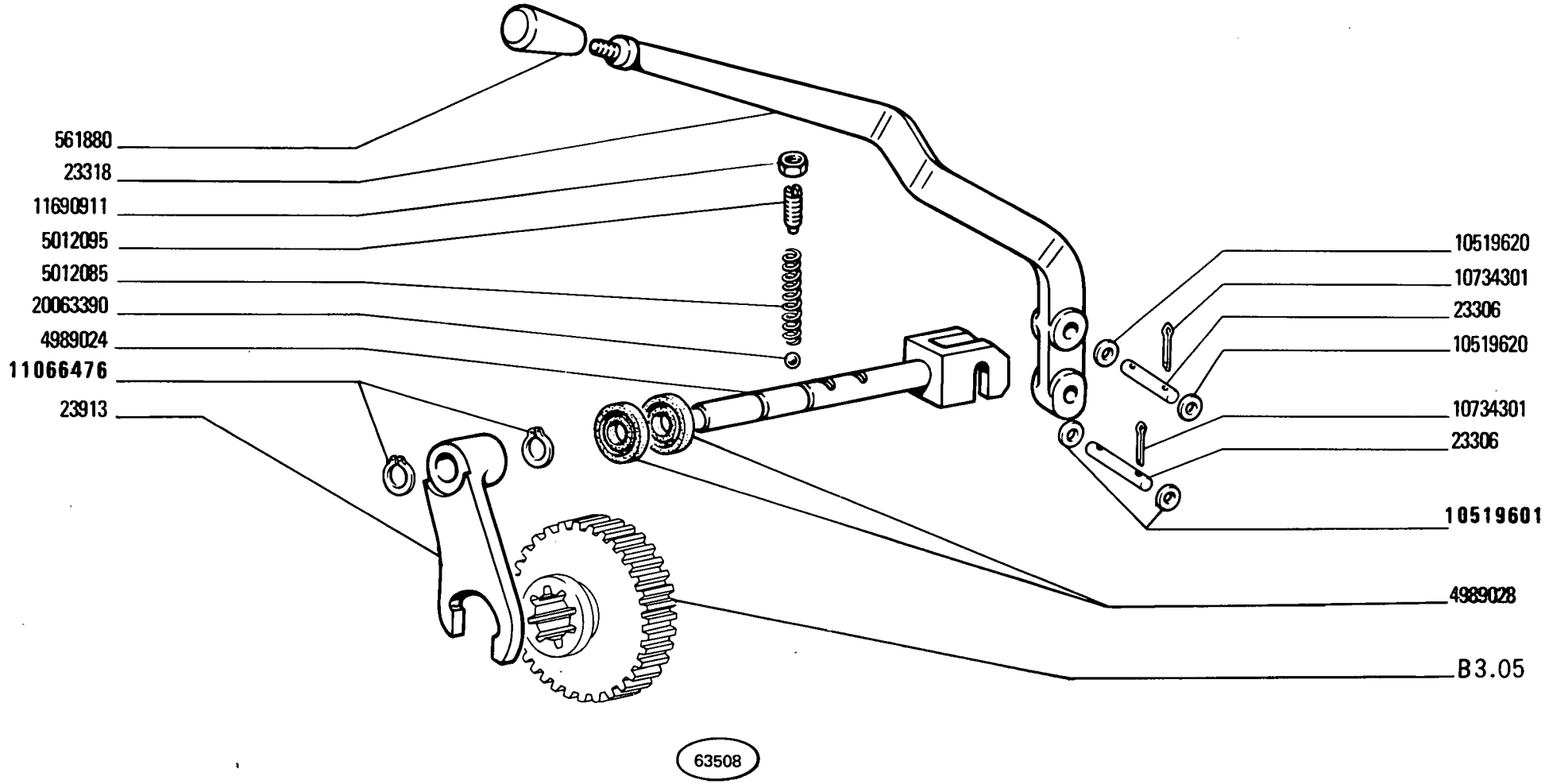

450 - 450 DT

03 05

COMANDO INNESTO TRAZIONE ANTERIORE

Commande d'enclenchement de traction AV
Schaltung des Vorderradantriebs
Front Wheel Drive Control
Acoplo de la tracción anterior

MODIF	ANT.MODIF	N.ORDIN.	Q.	DENOMINAZIONE	DESIGNATION	BENENNUNG	DESCRIPTION	DENOMINACIONES
		23306	2	PERNO	AXE	BOLZEN	PIN	EJE
		23318	1	LEVA	LEVIER	HEBEL	LEVER	PALANCA
		23913	1	FORCELLA INT.	FOURCHE	GABEL	FORK	HORQUILLA
		561880	1	IMPUGNATURA	POIGNEE	GRIFF	KNOB	BOTON
		4989024	1	ALBERO	ARBRE	WELLE	SHAFT	ARBOL
		4989028	2	ANELLO DI TENUTA	JOINT D'ETANCHEITE	DICHTRING	SEAL	JUNTA HERMETICA
		5012085	1	MOLLA	RESSORT	FEDER	SPRING	RESORTE
		5012095	1	GRANO	ERGOT	PASSTIFT	DOWEL	PITON
	10519620	10519601	4	ROSETTA	RONDELLE	SCHEIBE	WASHER	ARANDELA
		10734301	4	COPIGLIA	GOUPILLE FENDUE	SPLINT	SPLIT PIN	PASADOR ABIERTO
	11066475	11066476	2	ANELLO DI SICUREZZA	ARRETOIR	SICHERUNGSRING	LOCKRING	ANILLO DE FRENO
		11690911	1	DADO	ECROU	MUTTER	NUT	TUERCA
		20063390	1	SFERA	BILLE	KUGEL	BALL	BOLA

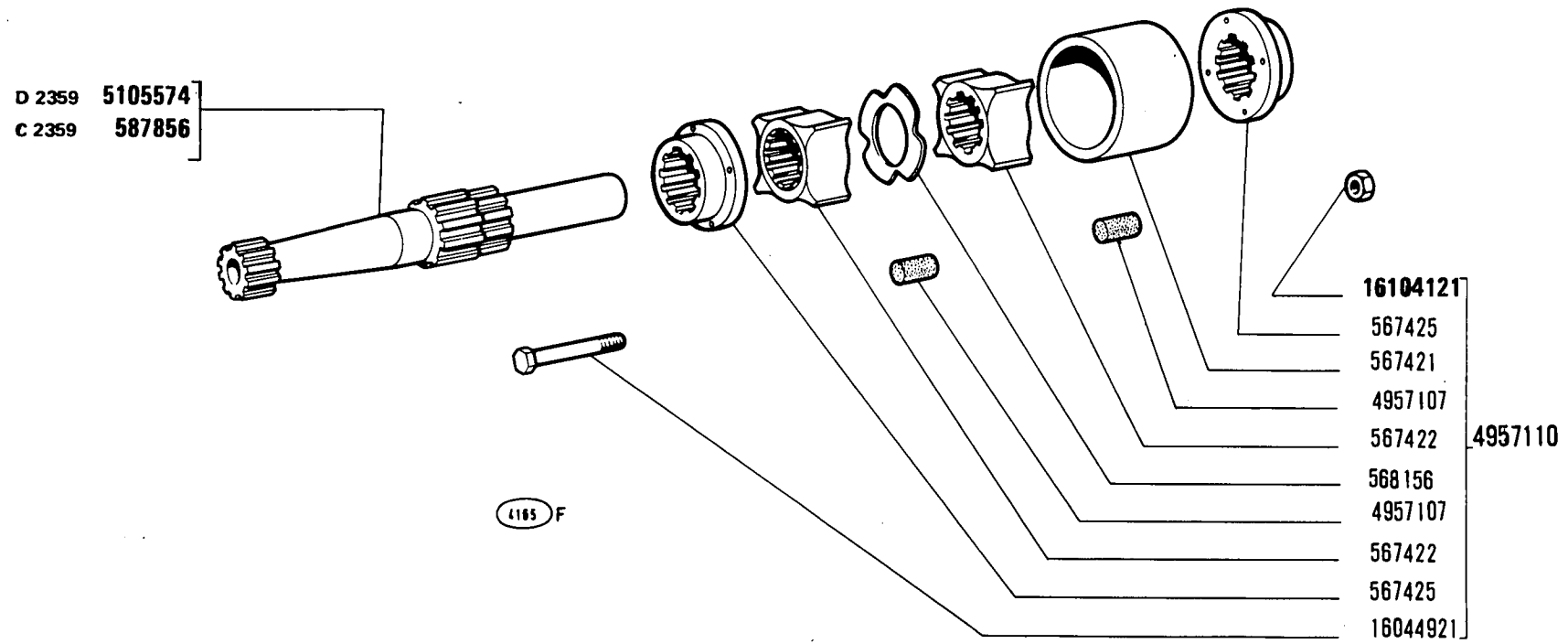
D 2359 5105574
C 2359 587856
16104121
567425
567421
4957107
567422
568156
4957107
567422
567425
16044921
4957110
4165 F

MODIF	ANT.MODIF	N.ORDIN.	Q.	DENOMINAZIONE	DESIGNATION	BENENNUNG	DESCRIPTION	DENOMINACIONES
		567421	1	MANICOTTO DI TRASCI-NAMENTO	MANCHON	MITNEHMER	SLEEVE	MANGUITO
		567422	2	MANICOTTO DI TRASCI-NAMENTO	MANCHON	MITNEHMER	SLEEVE	MANGUITO
		567425	2	FLANGIA	BRIDE	FLANSCH	FLANGE	BRIDA
		568156	1	DISCO	DISQUE	SCHEIBE	PLATE	DISCO
C2359		587856	1	ALBERO	ARBRE	WELLE	SHAFT	ARBOL
		4957107	16	TASSELLO ELASTICO	TAMPON	GUMMISTUECK	PAD	ALMOHADILLA
		4957110	1	GIUNTO ELASTICO COMPL.	JOINT ELASTIQUE	ELAST.KUPPLUNG	FLEXIBLE JOINT	JUNTA ELASTICA
D2359		5105574	1	ALBERO	ARBRE	WELLE	SHAFT	ARBOL
		16044921	4	VITE	VIS	SCHRAUBE	SCREW	TORNILLO
	16104111	16104121	4	DADO	ECROU	MUTTER	NUT	TUERCA

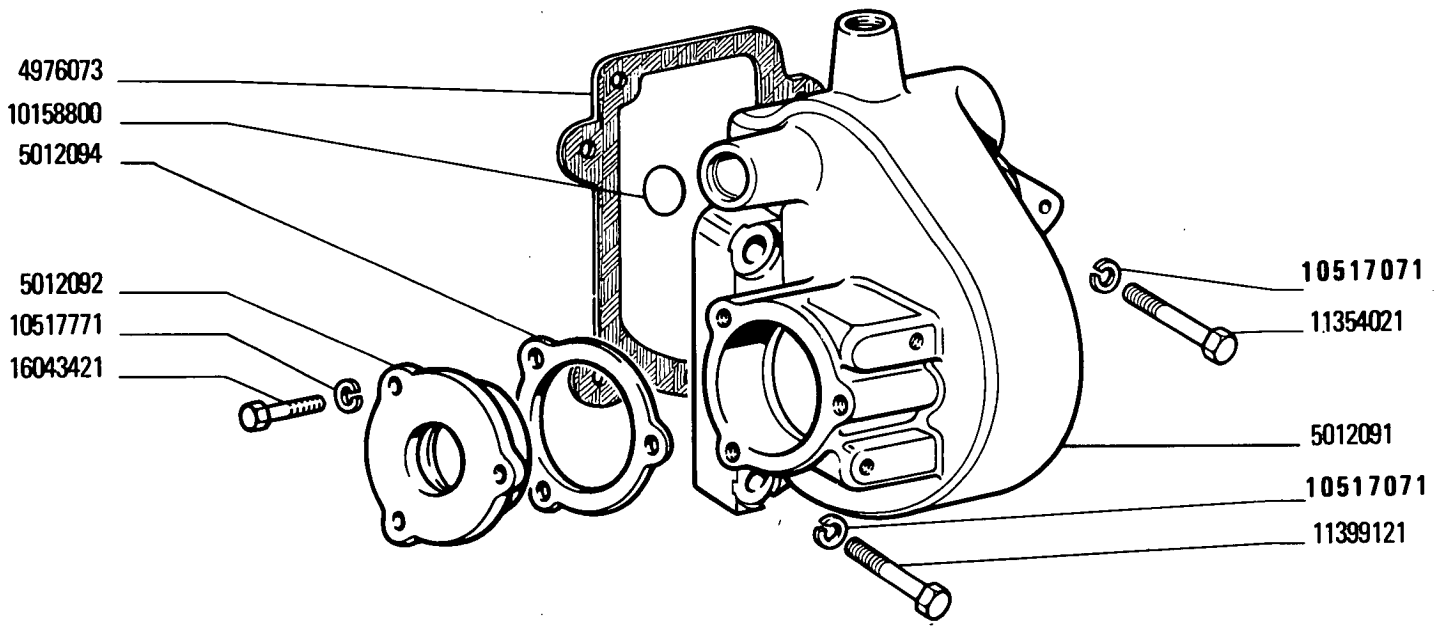
4976073
10158800
5012094
5012092
10517771
16043421
10517071
11354021
5012091
10517071
11399121
63513

MODIF	ANT. MODIF	N. ORDIN.	Q.	DENOMINAZIONE	DESIGNATION	BENENNUNG	DESCRIPTION	DENOMINACIONES
		4976073	1	GUARNIZIONE DI TENUTA	JOINT	DICHTUNG	GASKET	JUNTA
		5012091	1	SCATOLA	CARTER	GEHAUSE	CASE	CAJA
		5012092	1	COPERCHIO	COUVERCLE	DECKEL	COVER	TAPA
		5012094	1	GUARNIZIONE DI TENUTA	JOINT	DICHTUNG	GASKET	JUNTA
		10158800	1	TAPPO	BOUCHON	STOPFEN	PLUG	TAPON
	10517070	10517071	4	ROSETTA DI SICUREZZA	RONDELLE FREIN	SICHERUNGSRING	LOCKWASHER	ARANDELA DE FRENO
		10517771	3	ROSETTA DI SICUREZZA	RONDELLE FREIN	SICHERUNGSRING	LOCKWASHER	ARANDELA DE FRENO
		11354021	1	VITE	VIS	SCHRAUBE	SCREW	TORNILLO
		11399121	3	VITE	VIS	SCHRAUBE	SCREW	TORNILLO
		16043421	3	VITE	VIS	SCHRAUBE	SCREW	TORNILLO

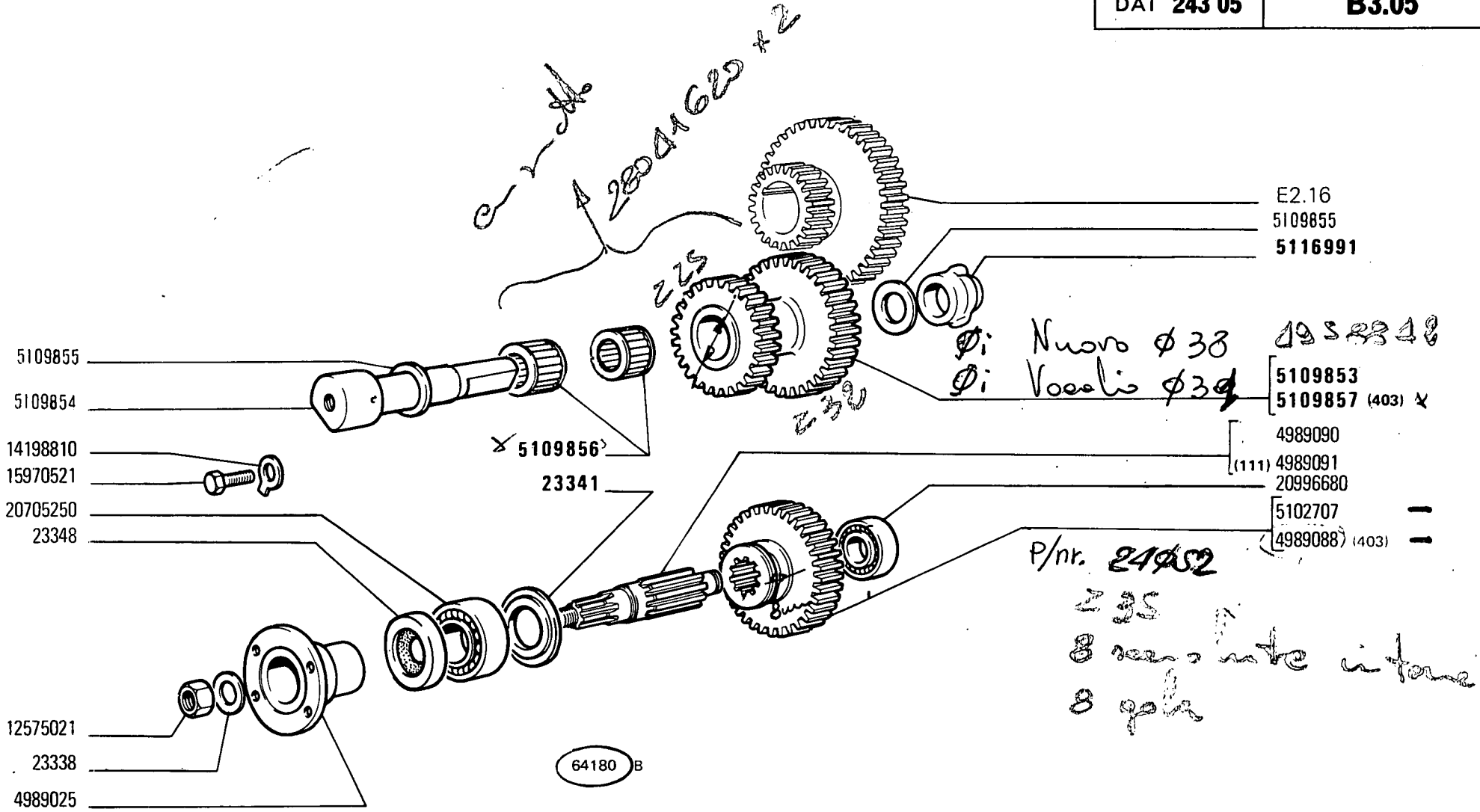
E2.16
5109855
5116991
5109855
5109854
14198810
15970521
20705250
23348
5109856
23341
5109853
5109857 (403)
4989090
(111) 4989091
20996680
5102707
4989088 (403)
12575021
23338
4989025
64180 B

MODIF	ANT.MODIF	N.ORDIN.	Q.	DENOMINAZIONE	DESIGNATION	BENENNUNG	DESCRIPTION	DENOMINACIONES
		23338	1	ROSETTA	RONDELLE	SCHEIBE	WASHER	ARANDELA
		23341	1	DISCO	DISQUE	SCHEIBE	PLATE	DISCO
		23348	1	ANELLO DI TENUTA	JOINT D'ETANCHEITE	DICHTRING	SEAL	JUNTA HERMETICA
		4989025	1	MANICOTTO DI TRASCI-NAMENTO	MANCHON	MITNEHMER	SLEEVE	MANGUITO
		4989088	1	INGRANAGGIO (Z=35) (403)	PIGNON	ZAHNRAD	GEAR	PINON
		4989090	1	ALBERO	ARBRE	WELLE	SHAFT	ARBOL
		4989091	1	ALBERO	ARBRE	WELLE	SHAFT	ARBOL
		5102707	1	INGRANAGGIO	PIGNON	ZAHNRAD	GEAR	PINON
		5109853	1	INGRANAGGIO	PIGNON	ZAHNRAD	GEAR	PINON
		5109854	1	ALBERO	ARBRE	WELLE	SHAFT	ARBOL
		5109855	2	ANELLO DI TENUTA	JOINT D'ETANCHEITE	DICHTRING	SEAL	JUNTA HERMETICA
		5109856	2	CUSCINETTO	COUSSINET	LAGERSCHALE	BEARING	COJINETE
		5109857	1	INGRANAGGIO (Z 24-33) (403)	PIGNON	ZAHNRAD	GEAR	PINON
	577934	5116991	1	DISTANZIALE	ENTRETOISE	ABSTANDSTUECK	SPACER	SEPARADOR
		12575021	1	DADO	ECROU	MUTTER	NUT	TUERCA
		14198810	1	PIASTRINA DI SICUREZZA	PLAQUETTE FREIN	SICHERUNGSBLECH	LOCKPLATE	PLACA DE FRENO
		15970521	1	VITE	VIS	SCHRAUBE	SCREW	TORNILLO
		20705250	1	CUSCINETTO	COUSSINET	LAGERSCHALE	BEARING	COJINETE
		20996680	1	CUSCINETTO	COUSSINET	LAGERSCHALE	BEARING	COJINETE

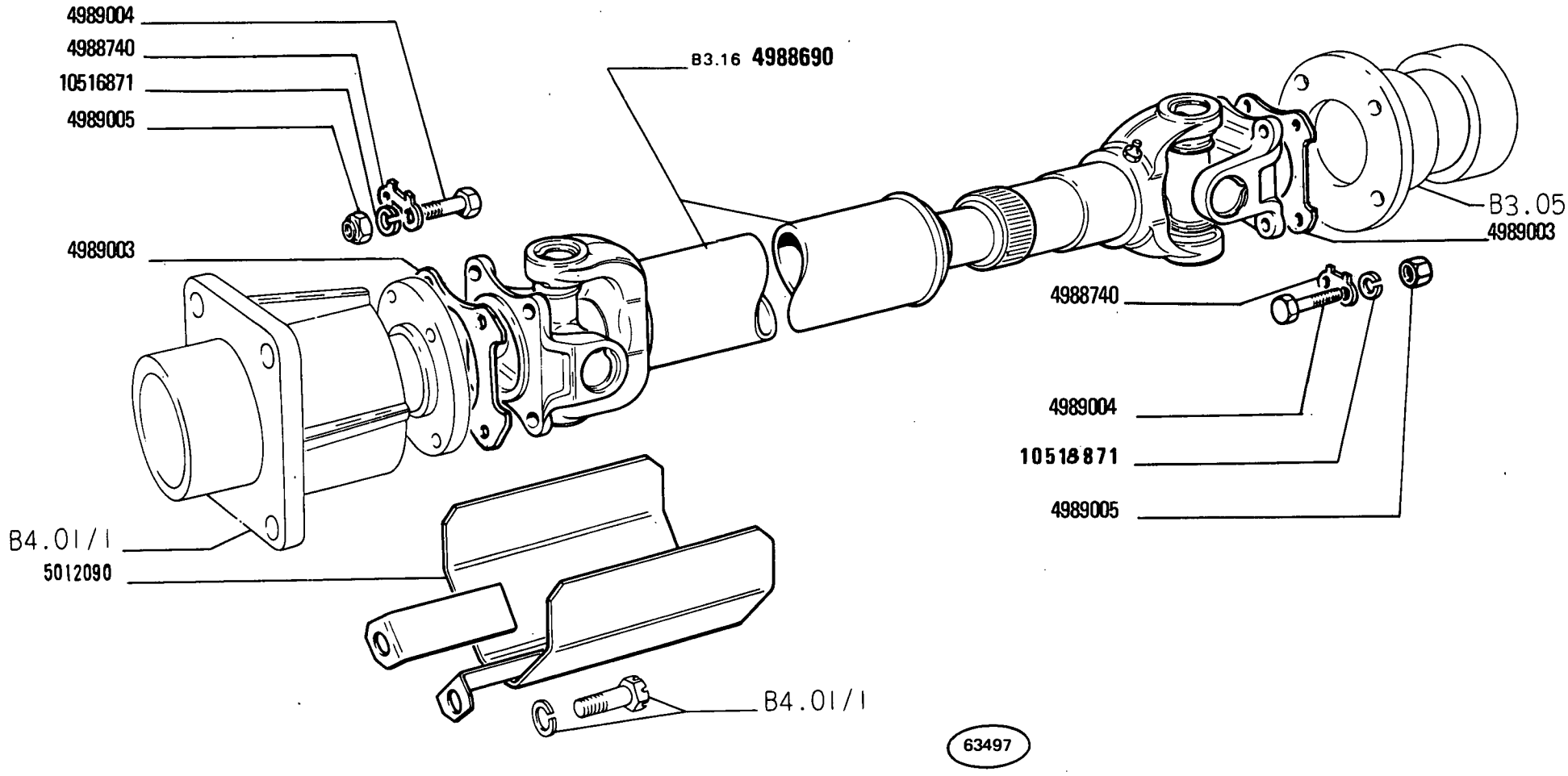

450 - 450 DT

03 05

TRASMISSIONE TRA GRUPPO DI RINVIO E PONTE ANTERIORE

Transmission entre groupe de renvoi et pont AV
Übertragungswelle zwischen Zwischengetriebe und Vorderachse
Idler Unit-to-Front-Axle Propeller Shaft
Árbol de transmisión entre reenvío y puente anterior

MODIF	N.ORDIN.	Q.	DENOMINAZIONE	DESIGNATION	BENENNUNG	DESCRIPTION	DENOMINACIONES
	4988690	1	ALBERO DI TRASMISSIONE COMPL.	ARBRE DE TRANSMISSION	UEBERTRAGUNGSWELLE	PROPELLER SHAFT	ARBOL DE TRANSMISION
	4988740	4	PIASTRINA DI SICUREZZA	PLAQUETTE FREIN	SICHERUNGSBLECH	LOCKPLATE	PLACA DE FRENO
	4989003	2	GUARNIZIONE DI TENUTA	JOINT	DICHTUNG	GASKET	JUNTA
	4989004	8	VITE	VIS	SCHRAUBE	SCREW	TORNILLO
	4989005	8	DADO	ECROU	MUTTER	NUT	TUERCA
	5012090	1	RIPARO	PROTECTION	ABDECKUNG	PROTECTION	DEFENSA
	10518871	8	ROSETTA DI SICUREZZA	RONDELLE FREIN	SICHERUNGSRING	LOCKWASHER	ARANDELA DE FRENO

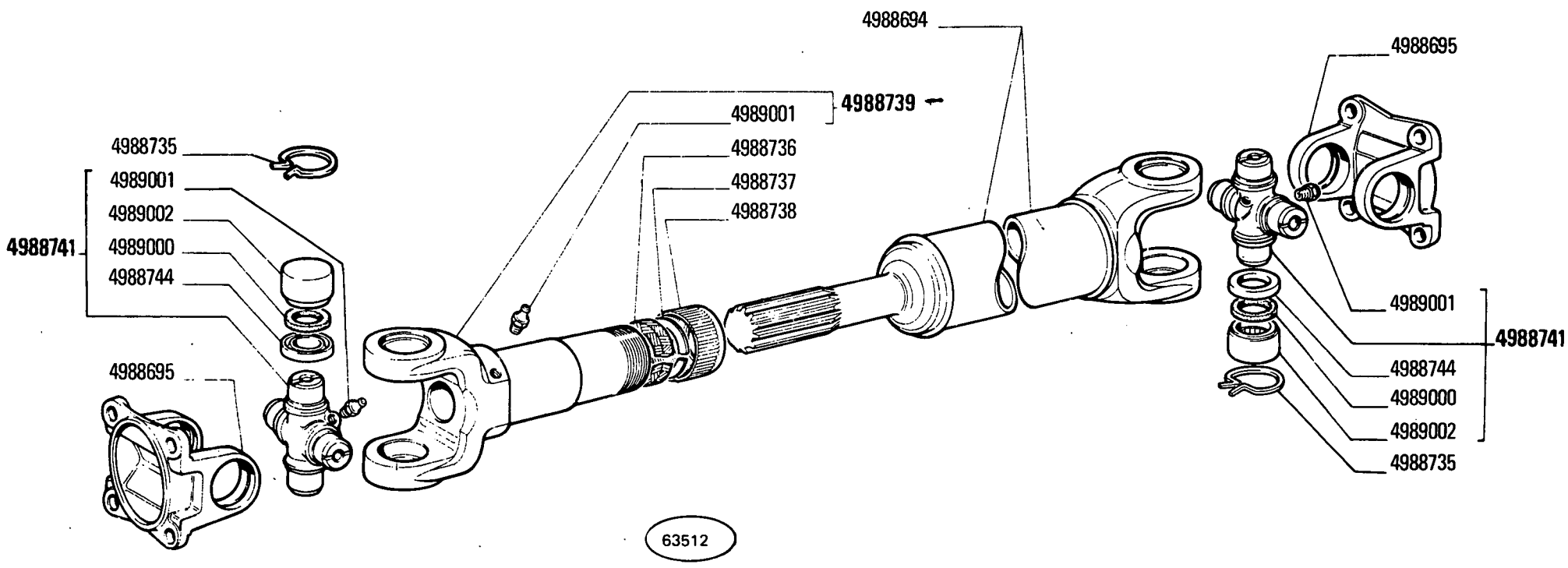

ALBERO DI TRASMISSIONE 4988690

Arbre de transmission
Übertragungswelle
Propeller Shaft
Árbol de transmisión

450 - 450 DT

03 05

B3.16

MODIF	N.ORDIN.	Q.	DENOMINAZIONE	DESIGNATION	BENENNUNG	DESCRIPTION	DENOMINACIONES
	4988694	1	ALBERO DI TRASMISSIONE	ARBRE DE TRANSMISSION	UEBERTRAGUNGSWELLE	PROPELLER SHAFT	ARBOL DE TRANSMISION
	4988695	2	FORCELLA	FOURCHE	GABEL	FORK	HORQUILLA
	4988735	8	ANELLO DI SICUREZZA	ARRETOIR	SICHERUNGSRING	LOCKRING	ANILLO DE FRENO
	4988736	1	ANELLO DI GOMMA	BAGUE CAOUTCHOUC	GUMMIRING	RUBBER RING	GUARNICION DE CAUCHO
	4988737	1	ANELLO DI SICUREZZA	ARRETOIR	SICHERUNGSRING	LOCKRING	ANILLO DE FRENO
	4988738	1	ASTUCCIO	ETUI	HUELSE	CASING	TUBO
	4988739	1	MANICOTTO COMPL.	MANCHON	MUFFE	SLEEVE	MANGUITO
	4988741	2	CROCIERA COMPL.	CROISILLON	KREUZSTUECK	SPIDER	CRUCETA
	4988744	8	SCODELLINO	CUVETTE	TELLERSCHEIBE	CUP	PLATILLO
	4989000	8	ANELLO DI TENUTA	JOINT D'ETANCHEITE	DICHTRING	SEAL	JUNTA HERMETICA
	4989001	3	INGRASSATORE	GRAISSEUR	SCHMIERNIPPEL	FITTING	ENGRASADOR
	4989002	8	CUSCINETTO	ROULEMENT	LAGER	BEARING	RODAMIENTO

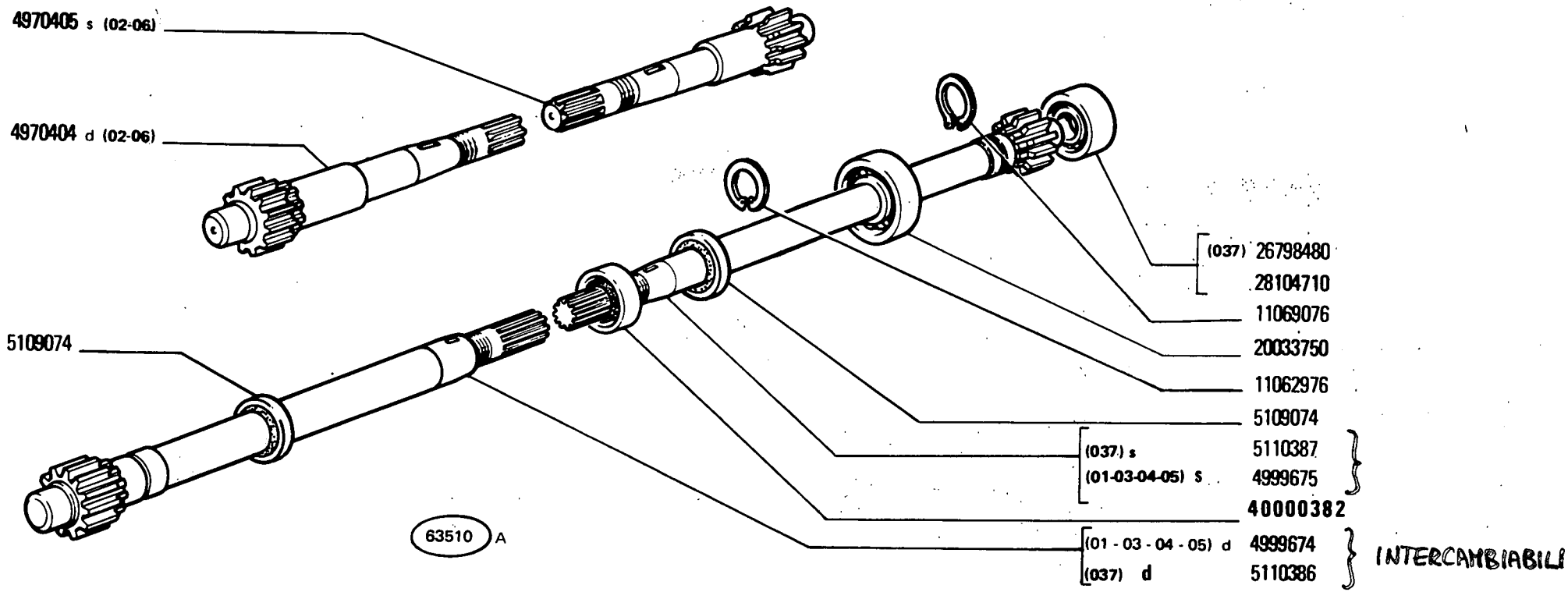
4970405 s (02-06)
4970404 d (02-06)
5109074
63510 A
(037) 26798480
28104710
11069076
20033750
11062976
5109074
(037) s 5110387
(01-03-04-05) S 4999675
40000382
(01 - 03 - 04 - 05) d 4999674
(037) d 5110386
INTERCAMBIABILI

MODIF	ANT.MODIF	N.ORDIN.	Q.	DENOMINAZIONE	DESIGNATION	BENENNUNG	DESCRIPTION	DENOMINACIONES
		4970404	1	SEMIALBERO D (02) (06)	ARBRE	WELLE	SHAFT	ARBOL
		4970405	1	SEMIALBERO S (02) (06)	ARBRE	WELLE	SHAFT	ARBOL
		4999674	1	SEMIALBERO D (01-03-04-05)	ARBRE	WELLE	SHAFT	ARBOL
		4999675	1	SEMIALBERO S (01-03-04-05)	ARBRE	WELLE	SHAFT	ARBOL
	550589	5109074	2	ANELLO DI TENUTA	JOINT D'ETANCHEITE	DICHTRING	SEAL	JUNTA HERMETICA
		5110386	1	SEMIALBERO D (037)	ARBRE	WELLE	SHAFT	ARBOL
		5110387	1	SEMIALBERO S (037)	ARBRE	WELLE	SHAFT	ARBOL
	11062975	11062976	2	ANELLO DI SICUREZZA	ARRETOIR	SICHERUNGSRING	LOCKRING	ANILLO DE FRENO
	11069075	11069076	2	ANELLO DI SICUREZZA	ARRETOIR	SICHERUNGSRING	LOCKRING	ANILLO DE FRENO
		20033750	2	CUSCINETTO	COUSSINET	LAGERSCHALE	BEARING	COJINETE
		26798480	2	CUSCINETTO (037)	COUSSINET	LAGERSCHALE	BEARING	COJINETE
		28104710	2	CUSCINETTO	COUSSINET	LAGERSCHALE	BEARING	COJINETE
	40000380	40000382	2	ANELLO DI TENUTA	JOINT D'ETANCHEITE	DICHTRING	SEAL	JUNTA HERMETICA

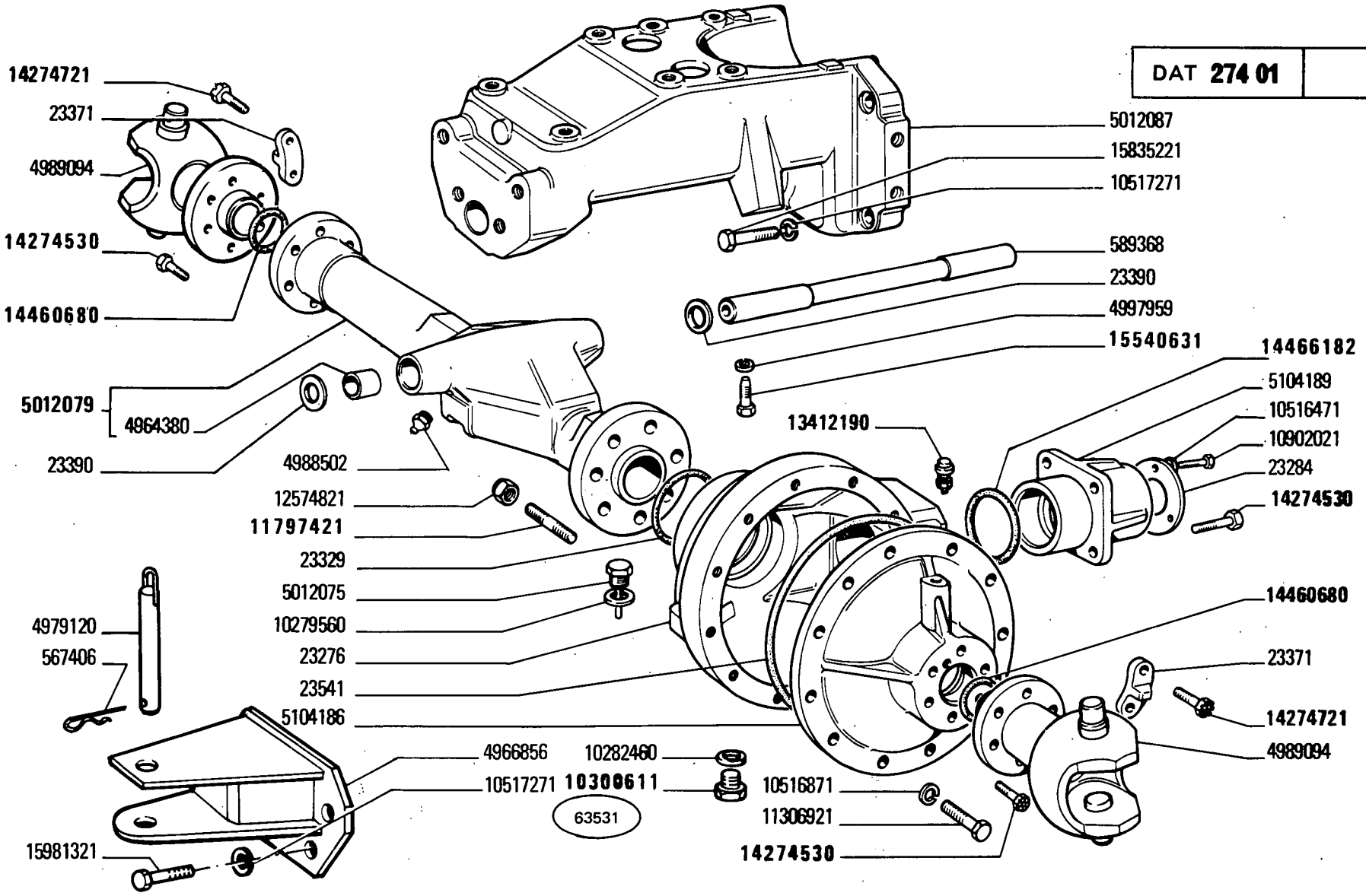
14274721
23371
4989094
14274530
14460680
5012079
4964380
23390
4988502
12574821
11797421
23329
5012075
10279560
23276
23541
5104186
4979120
567406
15981321
4966856
10517271
10282460
10300611
63531
5012087
15835221
10517271
589368
23390
4997959
15540631
13412190
14466182
5104189
10516471
10902021
23284
14274530
14460680
23371
14274721
4989094
10516871
11306921
14274530

MODIF	ANT.MODIF	N.ORDIN.	Q.	DENOMINAZIONE	DESIGNATION	BENENNUNG	DESCRIPTION	DENOMINACIONES
		23262	1	SEMIALBERO INT.D	ARBRE	WELLE	SHAFT	ARBOL
		23263	1	SEMIALBERO INT.S	ARBRE	WELLE	SHAFT	ARBOL
		23276	1	SCATOLA	CARTER	GEHAUSE	CASE	CAJA
		23284	1	COPERCHIO	COUVERCLE	DECKEL	COVER	TAPA
		23323	2	SNODO	ARTICULATION	GELENK	ARTICULATION	ARTICULACION
		23324	2	SNODO	ARTICULATION	GELENK	ARTICULATION	ARTICULACION
		23329	1	ANELLO DI TENUTA	JOINT D'ETANCHEITE	DICHTRING	SEAL	JUNTA HERMETICA
		23370	2	BOCCOLA	DOUILLE	BUECHSE	BUSH	CASQUILLO
		23371	2	TASSELLO	TAMPON	BEILAGE	PAD	TACO
		23390	2	ANELLO DI APPOGGIO	RONDELLE DE BUTEE	DRUCKSCHEIBE	THRUST RING	ANILLO DE APOYO
		23541	1	ANELLO DI TENUTA	JOINT D'ETANCHEITE	DICHTRING	SEAL	JUNTA HERMETICA
		567406	1	COPIGLIA	GOUPILLE FENDUE	SPLINT	SPLIT PIN	PASADOR ABIERTO
		589368	1	PERNO	AXE	BOLZEN	PIN	EJE
		4964380	2	BOCCOLA	DOUILLE	BUECHSE	BUSH	CASQUILLO
		4966856	1	FORCELLA	FOURCHE	GABEL	FORK	HORQUILLA
		4979120	1	PERNO	AXE	BOLZEN	PIN	EJE
		4988502	1	INGRASSATORE	GRAISSEUR	SCHMIERNIPPEL	FITTING	ENGRASADOR
		4988692	2	SEMIALBERO EST.	ARBRE	WELLE	SHAFT	ARBOL
		4989094	2	SUPPORTO	SUPPORT	LAGER	SUPPORT	SOPORTE
		4989096	2	ANELLO DI TENUTA	JOINT D'ETANCHEITE	DICHTRING	SEAL	JUNTA HERMETICA
		4991732	1	SUPPORTO ZAVORRE (225)(226) (227)	SUPPORT	LAGER	SUPPORT	SOPORTE
		4997113	4	PIASTRA (226)	PLAQUE	PLATTE	PLATE	PLACA
		4997113	6	PIASTRA (227)	PLAQUE	PLATTE	PLATE	PLACA
		4997959	1	ROSETTA DI SICUREZZA	RONDELLE FREIN	SICHERUNGSRING	LOCKWASHER	ARANDELA DE FRENO
		4999981	1	VITE (227)	VIS	SCHRAUBE	SCREW	TORNILLO
		5012075	1	TAPPO	BOUCHON	STOPFEN	PLUG	TAPON
		5012079	1	CORPO COMPL.	CORPS	GEHAUSE	BODY	CUERPO
		5012087	1	SUPPORTO	SUPPORT	LAGER	SUPPORT	SOPORTE
		5012096	2	RALLA	CRAPAUDINE	DRUCKSCHEIBE	THRUST PLATE	CHUMACERA
		5104186	1	COPERCHIO	COUVERCLE	DECKEL	COVER	TAPA
		5104189	1	SUPPORTO	SUPPORT	LAGER	SUPPORT	SOPORTE
		10279560	1	ROSETTA DI TENUTA	JOINT D'ETANCHEITE	DICHTRING	GASKET	JUNTA HERMETICA
		10282460	1	ROSETTA DI TENUTA	JOINT D'ETANCHEITE	DICHTRING	GASKET	JUNTA HERMETICA
	10300671	10300611	1	TAPPO	BOUCHON	STOPFEN	PLUG	TAPON
		10516471	3	ROSETTA DI SICUREZZA	RONDELLE FREIN	SICHERUNGSRING	LOCKWASHER	ARANDELA DE FRENO
		10516871	12	ROSETTA DI SICUREZZA	RONDELLE FREIN	SICHERUNGSRING	LOCKWASHER	ARANDELA DE FRENO
		10517271	8	ROSETTA DI SICUREZZA	RONDELLE FREIN	SICHERUNGSRING	LOCKWASHER	ARANDELA DE FRENO
		10517271	4	ROSETTA DI SICUREZZA (225)(226)(227)	RONDELLE FREIN	SICHERUNGSRING	LOCKWASHER	ARANDELA DE FRENO

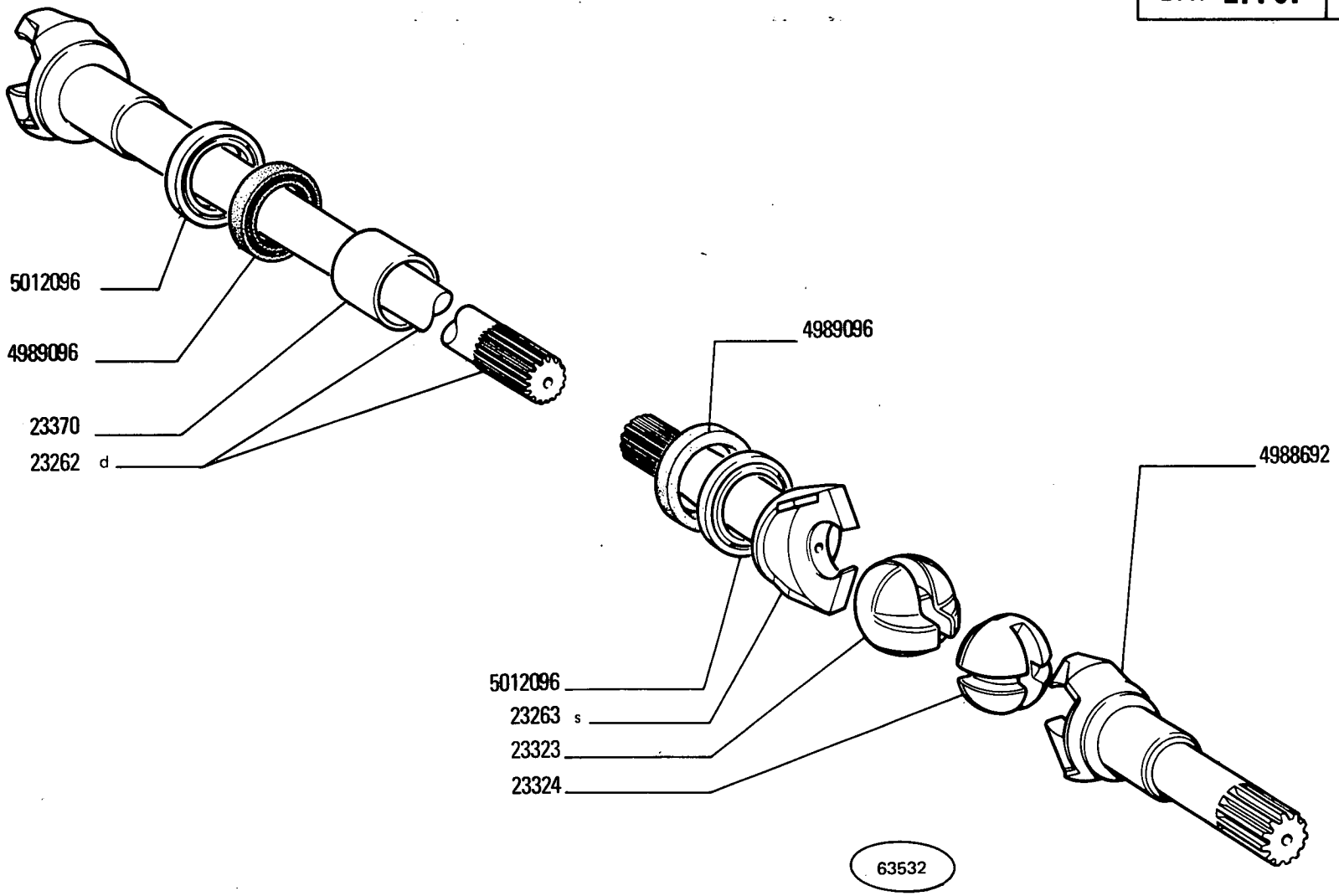

450 - 450 DT

03 05

PONTE ANTERIORE E SEMIALBERI DIFFERENZIALE

Pont AV et arbres de différentiel
Vorderachse und Achswellen
Front Axle and Axle Shafts
Eje delantero y palieres

3

B4.01/1

2

MODIF	ANT.MODIF	N.ORDIN.	Q.	DENOMINAZIONE	DESIGNATION	BENENNUNG	DESCRIPTION	DENOMINACIONES
		10902021	3	VITE	VIS	SCHRAUBE	SCREW	TORNILLO
		11306921	12	VITE	VIS	SCHRAUBE	SCREW	TORNILLO
	11797430	11797421	7	PRIGIONIERO	GOUJON	STIFTSCHRAUBE	STUD	ESPARRAGO
	12164111	12164121	1	DADO (226)(227)	ECROU	MUTTER	NUT	TUERCA
		12574821	7	DADO	ECROU	MUTTER	NUT	TUERCA
	5104187	13412190	1	SFIATATOIO	RENIFLARD	ENTLUEFTER	VENT	RESPIRADERO
	23293	14274530	8	VITE	VIS	SCHRAUBE	SCREW	TORNILLO
	23294	14274721	4	VITE	VIS	SCHRAUBE	SCREW	TORNILLO
	23365	14460680	2	ANELLO DI TENUTA	JOINT D'ETANCHEITE	DICHTRING	SEAL	JUNTA HERMETICA
	14466180	14466182	1	GUARNIZIONE DI TENUTA	JOINT	DICHTUNG	GASKET	JUNTA
	15540630	15540631	1	VITE	VIS	SCHRAUBE	SCREW	TORNILLO
		15835221	4	VITE	VIS	SCHRAUBE	SCREW	TORNILLO
		15981321	4	VITE	VIS	SCHRAUBE	SCREW	TORNILLO
		15981521	1	VITE (225)(226)(227)	VIS	SCHRAUBE	SCREW	TORNILLO
		16161821	1	VITE (226)	VIS	SCHRAUBE	SCREW	TORNILLO
		44007661	1	COPIGLIA (225)(226)(227)	GOUPILLE FENDUE	SPLINT	SPLIT PIN	PASADOR ABIERTO
		44018768	2	ROSETTA (226)(227)	RONDELLE	SCHEIBE	WASHER	ARANDELA
		44018770	1	GANCIO DI TRAINO (225)(226)(227)	CROCHET D'ATTELAGE	ZUGHAKEN	TOW HOOK	ENGANCHE DE REMOLQUE

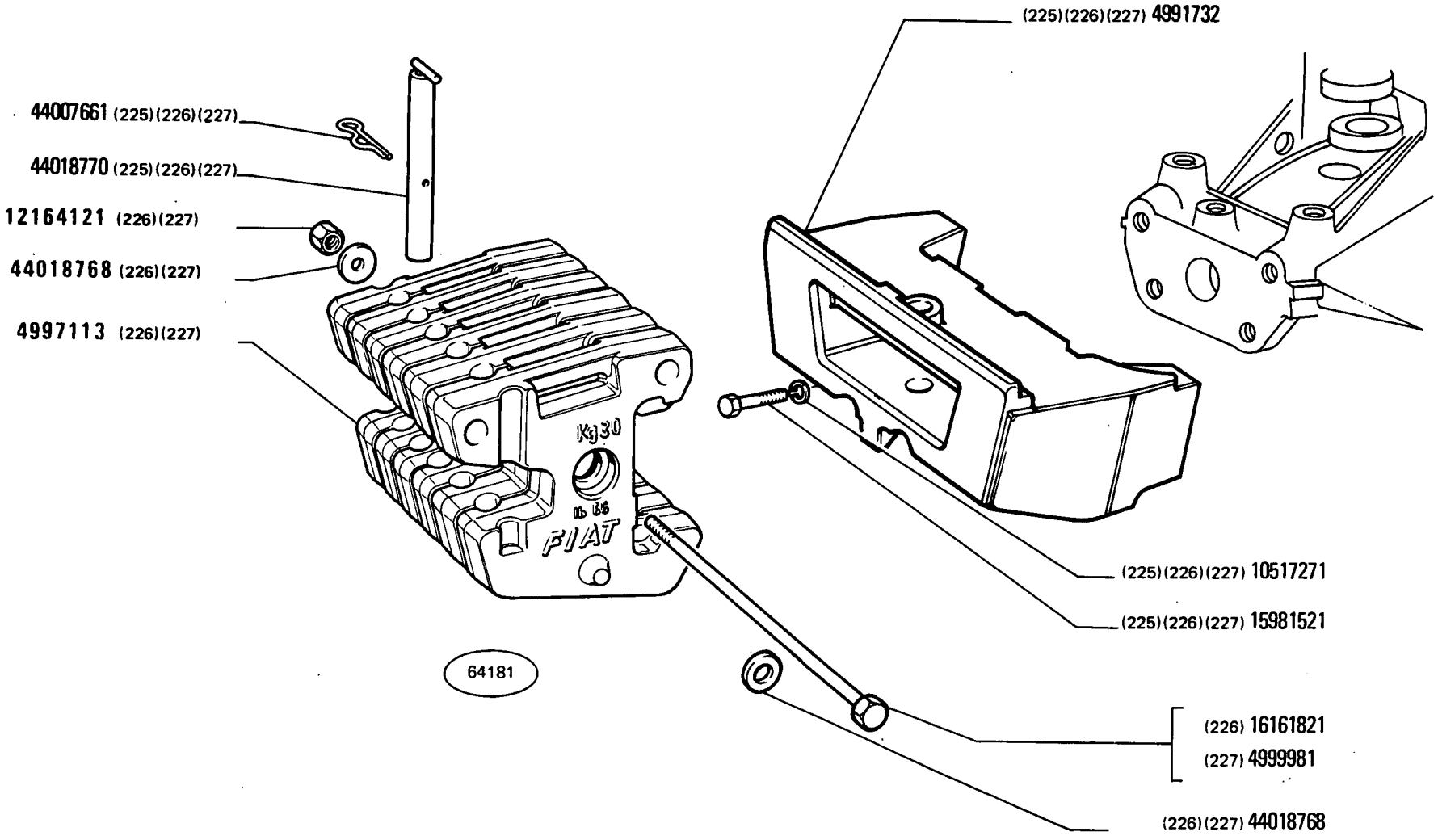
44007661 (225)(226)(227)
44018770 (225)(226)(227)
12164121 (226)(227)
44018768 (226)(227)
4997113 (226)(227)
(225)(226)(227) 4991732
(225)(226)(227) 10517271
(225)(226)(227) 15981521
(226) 16161821
(227) 4999981
(226)(227) 44018768
Kg30
FIAT
64181

1	858487	2,70	858488	2,75	858489	2,80	858490	2,85	858491	2,90	858492	2,95	858493	3,00
	858494	3,05	858495	3,10	858496	3,15	858497	3,20	858498	3,25	858499	3,30		
2	858501	0,100	858502	0,125	858503	0,150								

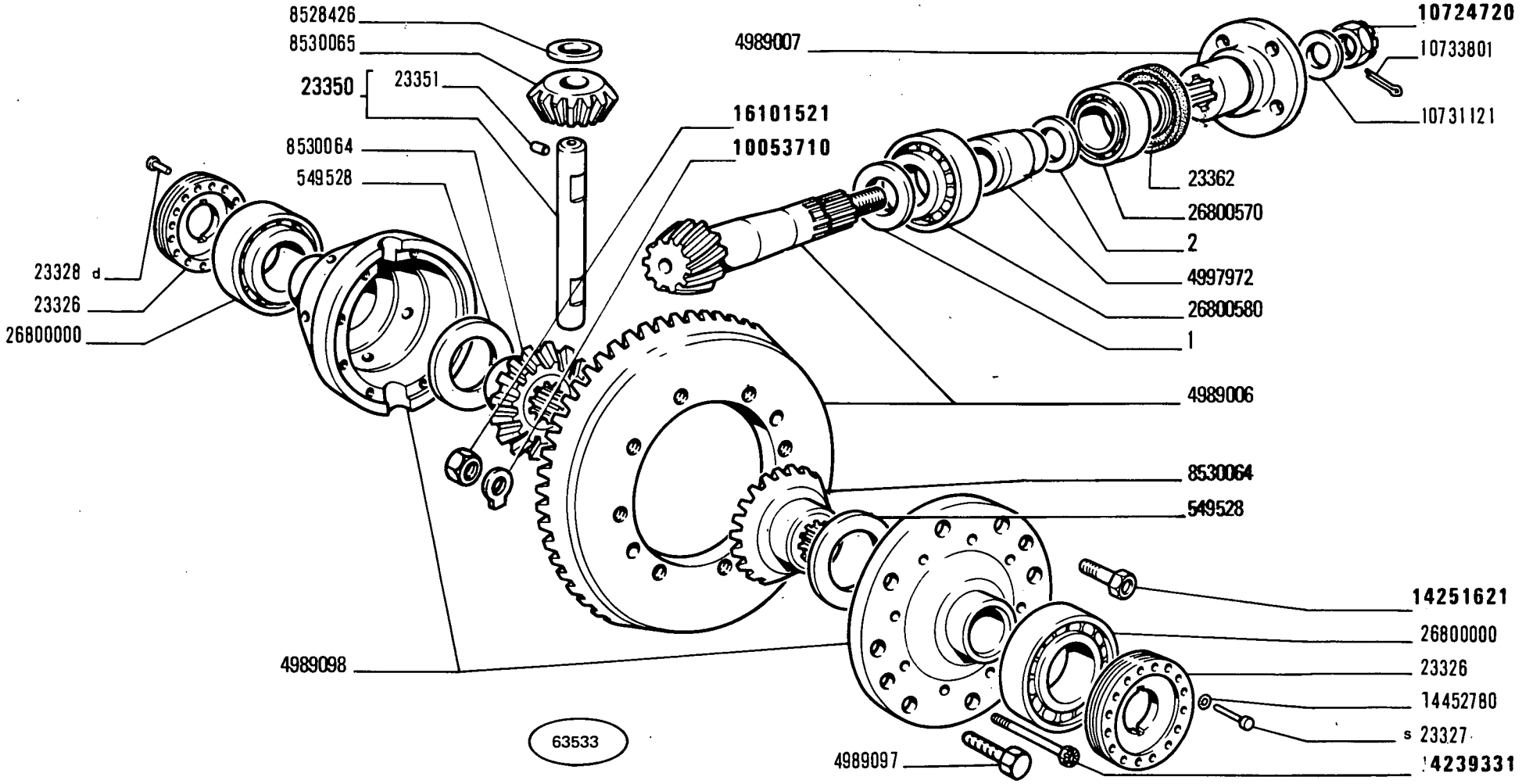

MODIF	ANT.MODIF	N.ORDIN.	Q.	DENOMINAZIONE	DESIGNATION	BENENNUNG	DESCRIPTION	DENOMINACIONES
		23326	2	GHIERA	VIROLE	GEWINDERING	PLUG	VIROLA
		23327	1	PERNO DI FISSAGGIO S	CHEVILLE	BOLZEN	PIN	PASADOR
		23328	1	PERNO DI FISSAGGIO D	CHEVILLE	BOLZEN	PIN	PASADOR
		23350	1	ALBERO PORTASATELLITI COMPL.	ARBRE DE PORTE-SATELLITES	PLANETENTRAEGER-WELLE	PLANETARY CARRIER SHAFT	ARBOL DE PORTA-SATELITES
		23351	1	SPINA	GOUPILLE	STIFT	PIN	PASADOR
		23362	1	ANELLO DI TENUTA	JOINT D'ETANCHEITE	DICHTRING	SEAL	JUNTA HERMETICA
		549528	2	RALLA	CRAPAUDINE	DRUCKSCHEIBE	THRUST PLATE	CHUMACERA
		858487	1	ANELLO SP.2,70	BAGUE	RING	RING	ANILLO
		858488	1	ANELLO SP.2,75	BAGUE	RING	RING	ANILLO
		858489	1	ANELLO SP.2,80	BAGUE	RING	RING	ANILLO
		858490	1	ANELLO SP.2,85	BAGUE	RING	RING	ANILLO
		858491	1	ANELLO SP.2,90	BAGUE	RING	RING	ANILLO
		858492	1	ANELLO SP.2,95	BAGUE	RING	RING	ANILLO
		858493	1	ANELLO SP.3,00	BAGUE	RING	RING	ANILLO
		858494	1	ANELLO SP.3,05	BAGUE	RING	RING	ANILLO
		858495	1	ANELLO SP.3,10	BAGUE	RING	RING	ANILLO
		858496	1	ANELLO SP.3,15	BAGUE	RING	RING	ANILLO
		858497	1	ANELLO SP.3,20	BAGUE	RING	RING	ANILLO
		858498	1	ANELLO SP.3,25	BAGUE	RING	RING	ANILLO
		858499	1	ANELLO SP.3,30	BAGUE	RING	RING	ANILLO
		858501		ANELLO SP.0,100	BAGUE	RING	RING	ANILLO
		858502		ANELLO SP.0,125	BAGUE	RING	RING	ANILLO
		858503		ANELLO SP.0,150	BAGUE	RING	RING	ANILLO
		4989006	1	COPPIA CONICA	COUPLE CONIQUE	KEGELRADANTRIEB	BEVEL GEAR/PINION SET	PAR CONICO
		4989007	1	MANICOTTO DI TRASCINAMENTO	MANCHON	MITNEHMER	SLEEVE	MANGUITO
		4989097	2	VITE	VIS	SCHRAUBE	SCREW	TORNILLO
		4989098	1	SCATOLA	CARTER	GEHAUSE	CASE	CAJA
		4997972	1	DISTANZIALE	ENTRETOISE	ABSTANDSTUECK	SPACER	SEPARADOR
		8528426	2	ANELLO	BAGUE	RING	RING	ANILLO
		8530064	2	PLANETARIO	PLANETAIRE	ACHSWELLENRAD	SUN GEAR	PINON PLANETARIO
		8530065	2	SATELLITE	SATELLITE	KEGELRAD	IDLE PINION	PINON SATELITE
	10053711	10053710	2	PIASTRINA DI SICUREZZA	PLAQUETTE FREIN	SICHERUNGSBLECH	LOCKPLATE	PLACA DE FRENO
	10724721	10724720	1	DADO	ECROU	MUTTER	NUT	TUERCA
		10731121	1	ROSETTA	RONDELLE	SCHEIBE	WASHER	ARANDELA
		10733801	1	COPIGLIA	GOUPILLE FENDUE	SPLINT	SPLIT PIN	PASADOR ABIERTO
	14239330	14239331	8	VITE	VIS	SCHRAUBE	SCREW	TORNILLO
	14251630	14251621	8	VITE	VIS	SCHRAUBE	SCREW	TORNILLO

MODIF	ANT.MODIF	N.ORDIN.	Q.	DENOMINAZIONE	DESIGNATION	BENENNUNG	DESCRIPTION	DENOMINACIONES
		14452780	1	ANELLO DI TENUTA	JOINT D'ETANCHEITE	DICHTRING	SEAL	JUNTA HERMETICA
	16101511	16101521	2	DADO	ECROU	MUTTER	NUT	TUERCA
		26800000	2	CUSCINETTO	COUSSINET	LAGERSCHALE	BEARING	COJINETE
		26800570	1	CUSCINETTO	COUSSINET	LAGERSCHALE	BEARING	COJINETE
		26800580	1	CUSCINETTO	COUSSINET	LAGERSCHALE	BEARING	COJINETE

1	562057 3,8	569185 3,9	562058 4						
1	569186 4,1	562059 4,2	569187 4,3	562060 4,4	569188 4,5	569189 4,6	569190 4,7	569191 4,8
2	4997923 1,00	5106250 1,05	5106514 1,10	5106249 1,40	4997924 1,50	4997925 1,70	4997926 1,75	5106517 1,85
2	4997928 1,90	4997929 2,00	4997930 2,10	5106519 2,05	5106520 2,15	5106515 1,15	5106516 1,20	5106518 1,95
3	4991684 0.15	4991683 0,2	4991682 0,5					

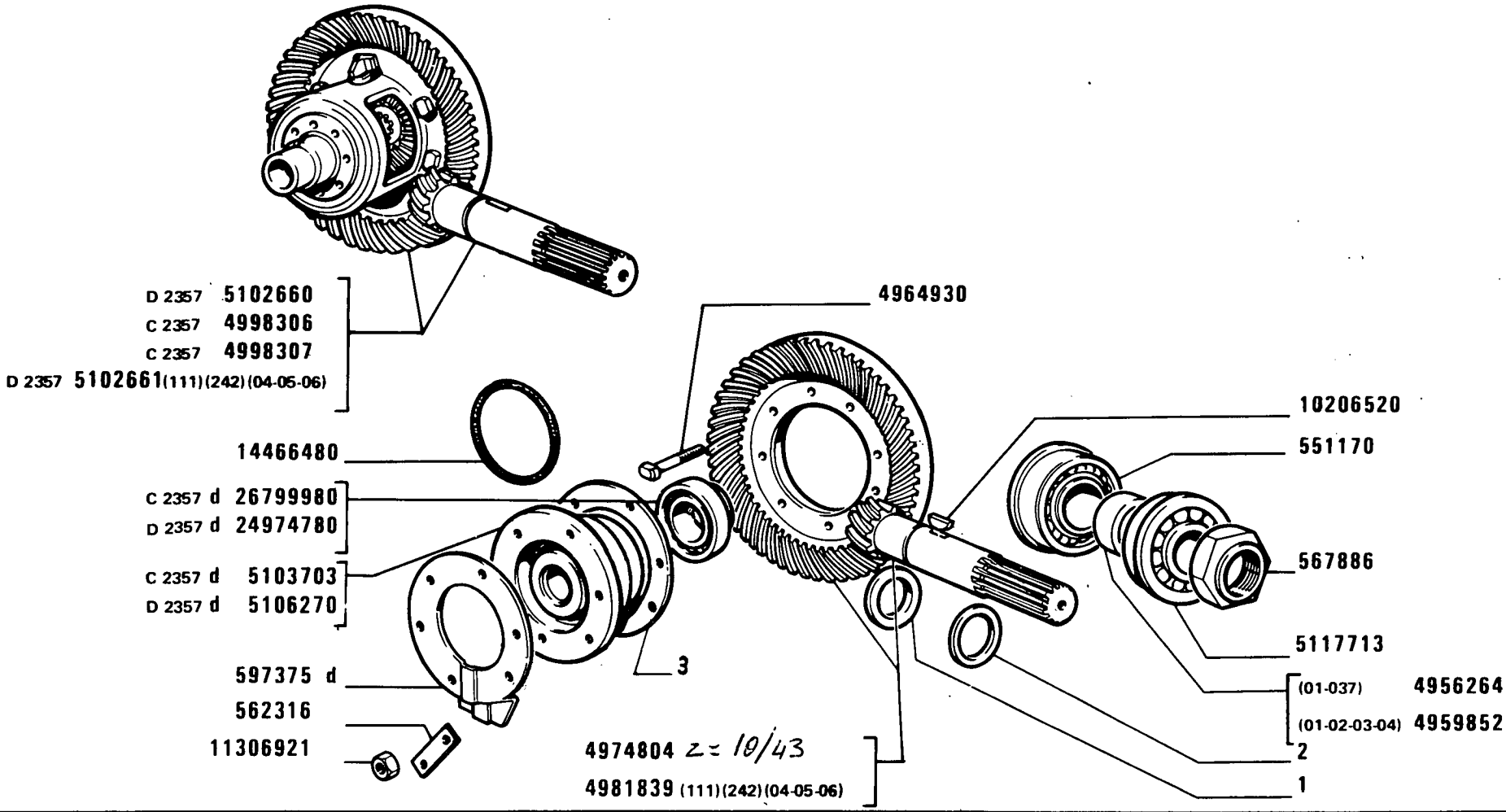

MODIF	ANT.MODIF	N.ORDIN.	Q.	DENOMINAZIONE	DESIGNATION	BENENNUNG	DESCRIPTION	DENOMINACIONES
C2357		213890	1	CHIAVE DI FERMO	CLAVETTE	HALTER	KEY	CHAVETA
		551170	1	CUSCINETTO POST.	COUSSINET	LAGERSCHALE	BEARING	COJINETE
		562057	1	ANELLO SP.3,8	BAGUE	RING	RING	ANILLO
		562058	1	ANELLO SP.4	BAGUE	RING	RING	ANILLO
		562059	1	ANELLO SP.4,2	BAGUE	RING	RING	ANILLO
		562060	1	ANELLO SP.4,4	BAGUE	RING	RING	ANILLO
C2357		562062	1	PLANETARIO S	PLANETAIRE	ACHSWELLENRAD	SUN GEAR	PINON PLANETARIO
C2357		562063	1	PLANETARIO D	PLANETAIRE	ACHSWELLENRAD	SUN GEAR	PINON PLANETARIO
C2357		562068	2	RALLA	CRAPAUDINE	DRUCKSCHEIBE	THRUST PLATE	CHUMACERA
		562316	6	PIASTRINA	PLAQUETTE	PLAETTCHEN	PLATE	PLACA
C2357		563128	1	MANICOTTO DI TRASCINAMENTO	MANCHON	MITNEHMER	SLEEVE	MANGUITO
		567886	1	DADO	ECROU	MUTTER	NUT	TUERCA
		569185	1	ANELLO SP.3,9	BAGUE	RING	RING	ANILLO
		569186	1	ANELLO SP.4,1	BAGUE	RING	RING	ANILLO
		569187	1	ANELLO SP.4,3	BAGUE	RING	RING	ANILLO
		569188	1	ANELLO SP.4,5	BAGUE	RING	RING	ANILLO
		569189	1	ANELLO SP.4,6	BAGUE	RING	RING	ANILLO
		569190	1	ANELLO SP.4,7	BAGUE	RING	RING	ANILLO
		569191	1	ANELLO SP.4,8	BAGUE	RING	RING	ANILLO
		597375	1	DISCO D	DISQUE	SCHEIBE	PLATE	DISCO
		597376	1	DISCO S	DISQUE	SCHEIBE	PLATE	DISCO
		4956264	1	DISTANZIALE (01-037)	ENTRETOISE	ABSTANDSTUECK	SPACER	SEPARADOR
		4959852	1	DISTANZIALE (01-02-04)	ENTRETOISE	ABSTANDSTUECK	SPACER	SEPARADOR
		4964930	6	VITE	VIS	SCHRAUBE	SCREW	TORNILLO
C2357		4964932	1	PERNO	AXE	BOLZEN	PIN	EJE
C2357	4964942	4964941	1	SCATOLA	CARTER	GEHAUSE	CASE	CAJA
C2357		4967261	2	SATELLITE COMPL.	SATELLITE	KEGELRAD	IDLE PINION	PINON SATELITE
C2357		4967262	2	BOCCOLA	DOUILLE	BUECHSE	BUSH	CASQUILLO
		4972381	2	ANELLO DI APPOGGIO SP.1,5	RONDELLE DE BUTEE	DRUCKSCHEIBE	THRUST RING	ANILLO DE APOYO
		4972382	2	ANELLO DI APPOGGIO SP.1,6	RONDELLE DE BUTEE	DRUCKSCHEIBE	THRUST RING	ANILLO DE APOYO
		4974804	1	COPPIA CONICA RAPP.10/43	COUPLE CONIQUE	KEGELRADANTRIEB	BEVEL GEAR/PINION SET	PAR CONICO
		4981839	1	COPPIA CONICA (04-05-06)(111)(242)	COUPLE CONIQUE	KEGELRADANTRIEB	BEVEL GEAR/PINION SET	PAR CÓNICO
D2357		4987974	1	PERNO	AXE	BOLZEN	PIN	EJE
D2357		4987975	2	RALLA	CRAPAUDINE	DRUCKSCHEIBE	THRUST PLATE	CHUMACERA
D2357		4987976	1	SPINA	GOUPILLE	STIFT	PIN	PASADOR

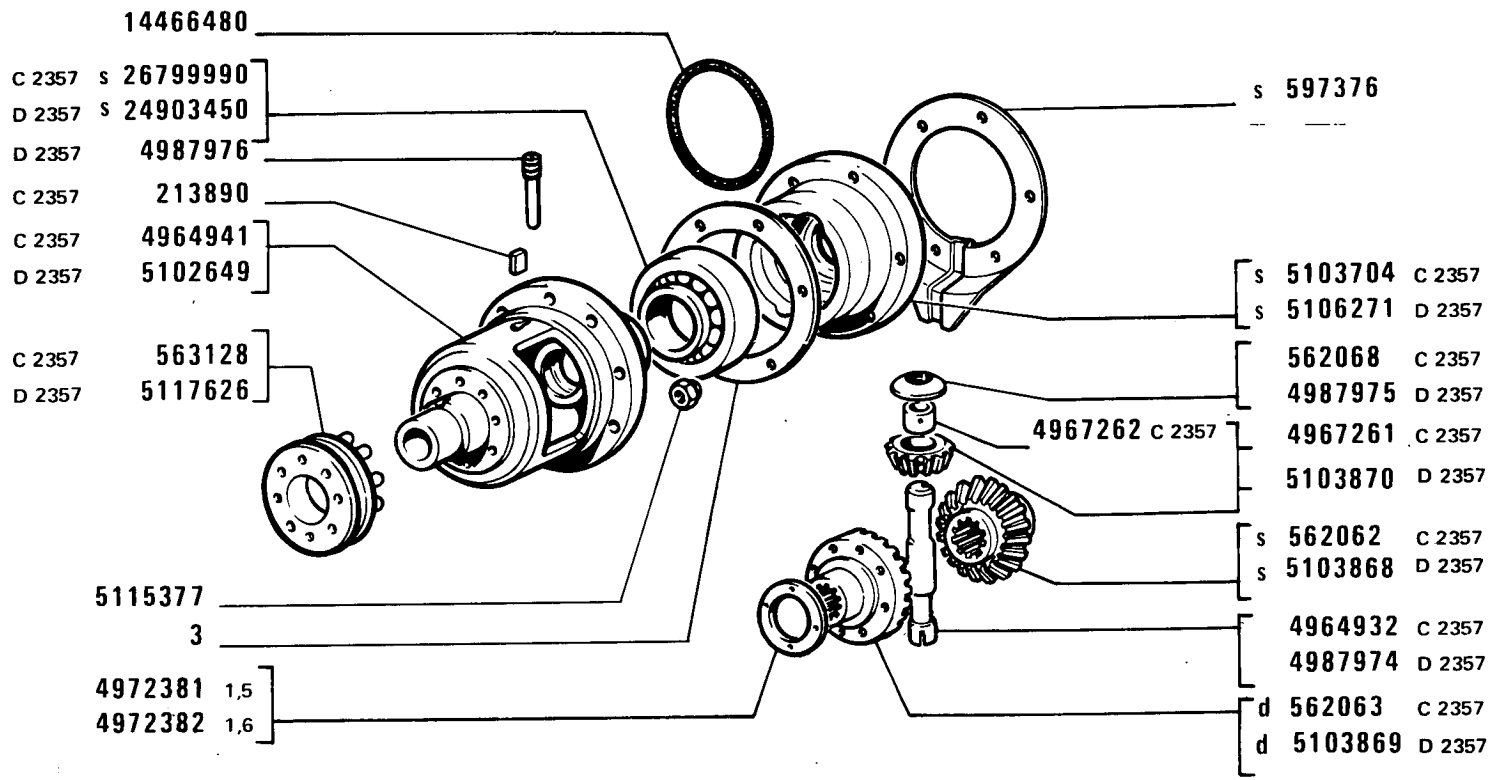
14466480
C 2357 s 26799990
D 2357 s 24903450
D 2357 4987976
C 2357 213890
C 2357 4964941
D 2357 5102649
C 2357 563128
D 2357 5117626
5115377
3
4972381 1,5
4972382 1,6
s 597376
s 5103704 C 2357
s 5106271 D 2357
562068 C 2357
4987975 D 2357
4967262 C 2357
4967261 C 2357
5103870 D 2357
s 562062 C 2357
s 5103868 D 2357
4964932 C 2357
4987974 D 2357
d 562063 C 2357
d 5103869 D 2357

MODIF	ANT.MODIF	N.ORDIN.	Q.	DENOMINAZIONE	DESIGNATION	BENENNUNG	DESCRIPTION	DENOMINACIONES
	562054	4991682		ANELLO SP.0,5	BAGUE	RING	RING	ANILLO
	4958932	4991683		ANELLO SP.0,2	BAGUE	RING	RING	ANILLO
	4958931	4991684		ANELLO SP.0,15	BAGUE	RING	RING	ANILLO
		4997923		ANELLO SP.1,00	BAGUE	RING	RING	ANILLO
		4997924		ANELLO SP.1,50	BAGUE	RING	RING	ANILLO
	563788	4997925		ANELLO SP.1,70	BAGUE	RING	RING	ANILLO
	563789	4997926		ANELLO SP.1,75	BAGUE	RING	RING	ANILLO
	563791	4997928		ANELLO SP.1,90	BAGUE	RING	RING	ANILLO
	563792	4997929		ANELLO SP.2,00	BAGUE	RING	RING	ANILLO
	563793	4997930		ANELLO SP.2,10	BAGUE	RING	RING	ANILLO
C2357		4998306	1	SCATOLA E RUOTISMI COMPL.RAPP.10/43	CARTER ET PIGNONS	AUSGLEICHGETRIEBE	GEARS AND CASE	CAJA Y DIFERENCIAL
C2357		4998307	1	SCATOLA E RUOTISMI COMPL.(06-111)	CARTER ET PIGNONS	AUSGLEICHGETRIEBE	GEARS AND CASE	CAJA Y DIFERENCIAL
D2357	5106306	5102649	1	SCATOLA	CARTER	GEHAUSE	CASE	CAJA
D2357		5102660	1	SCATOLA E RUOTISMI COMPL.RAPP.10/43	CARTER ET PIGNONS	AUSGLEICHGETRIEBE	GEARS AND CASE	CAJA Y DIFERENCIAL
D2357		5102661	1	SCATOLA E RUOTISMI COMPL.RAPP.10/43 (04-05-06)(111)(242)	CARTER ET PIGNONS	AUSGLEICHGETRIEBE	GEARS AND CASE	CAJA Y DIFERENCIAL
C2357		5103703	1	SUPPORTO D	SUPPORT	LAGER	SUPPORT	SOPORTE
C2357		5103704	1	SUPPORTO S	SUPPORT	LAGER	SUPPORT	SOPORTE
D2357	4970769	5103868	1	PLANETARIO S	PLANETAIRE	ACHSWELLENRAD	SUN GEAR	PINON PLANETARIO
D2357	4970770	5103869	1	PLANETARIO D	PLANETAIRE	ACHSWELLENRAD	SUN GEAR	PINON PLANETARIO
D2357	4975011	5103870	2	SATELLITE COMPL.	SATELLITE	KEGELRAD	IDLE PINION	PINON SATELITE
		5106249		ANELLO SP.1,40	BAGUE	RING	RING	ANILLO
		5106250		ANELLO SP.1,05	BAGUE	RING	RING	ANILLO
D2357		5106270	1	SUPPORTO D	SUPPORT	LAGER	SUPPORT	SOPORTE
D2357		5106271	1	SUPPORTO S	SUPPORT	LAGER	SUPPORT	SOPORTE
		5106514		ANELLO SP.1,10	BAGUE	RING	RING	ANILLO
	563796	5106515		ANELLO SP.1,15	BAGUE	RING	RING	ANILLO
	563794	5106516		ANELLO SP.1,20	BAGUE	RING	RING	ANILLO
	563790	5106517		ANELLO SP.1,85	BAGUE	RING	RING	ANILLO
		5106518		ANELLO SP.1,95	BAGUE	RING	RING	ANILLO
		5106519		ANELLO SP.2,50	BAGUE	RING	RING	ANILLO
	563795	5106520		ANELLO SP.2,15	BAGUE	RING	RING	ANILLO
	16109221	5115377	8	DADO	ECROU	MUTTER	NUT	TUERCA
D2357	5102671	5117626	1	MANICOTTO DI TRASCINAMENTO	MANCHON	MITNEHMER	SLEEVE	MANGUITO
	562018	5117713	1	CUSCINETTO ANTER.	COUSSINET	LAGERSCHALE	BEARING	COJINETE

MODIF	ANT.MODIF	N.ORDIN.	Q.	DENOMINAZIONE	DESIGNATION	BENENNUNG	DESCRIPTION	DENOMINACIONES
		10206520	1	LINGUETTA	LINGUET	SCHEIBENFEDER	KEY	CHAVETA
		11306921	12	VITE	VIS	SCHRAUBE	SCREW	TORNILLO
		14466480	2	ANELLO DI TENUTA	JOINT D'ETANCHEITE	DICHTRING	SEAL	JUNTA HERMETICA
D2357		24903450	1	CUSCINETTO D	COUSSINET	LAGERSCHALE	BEARING	COJINETE
D2357		24974780	1	CUSCINETTO D	COUSSINET	LAGERSCHALE	BEARING	COJINETE
C2357	26799970	26799980	1	CUSCINETTO D	COUSSINET	LAGERSCHALE	BEARING	COJINETE
		26799990	1	CUSCINETTO S	COUSSINET	LAGERSCHALE	BEARING	COJINETE

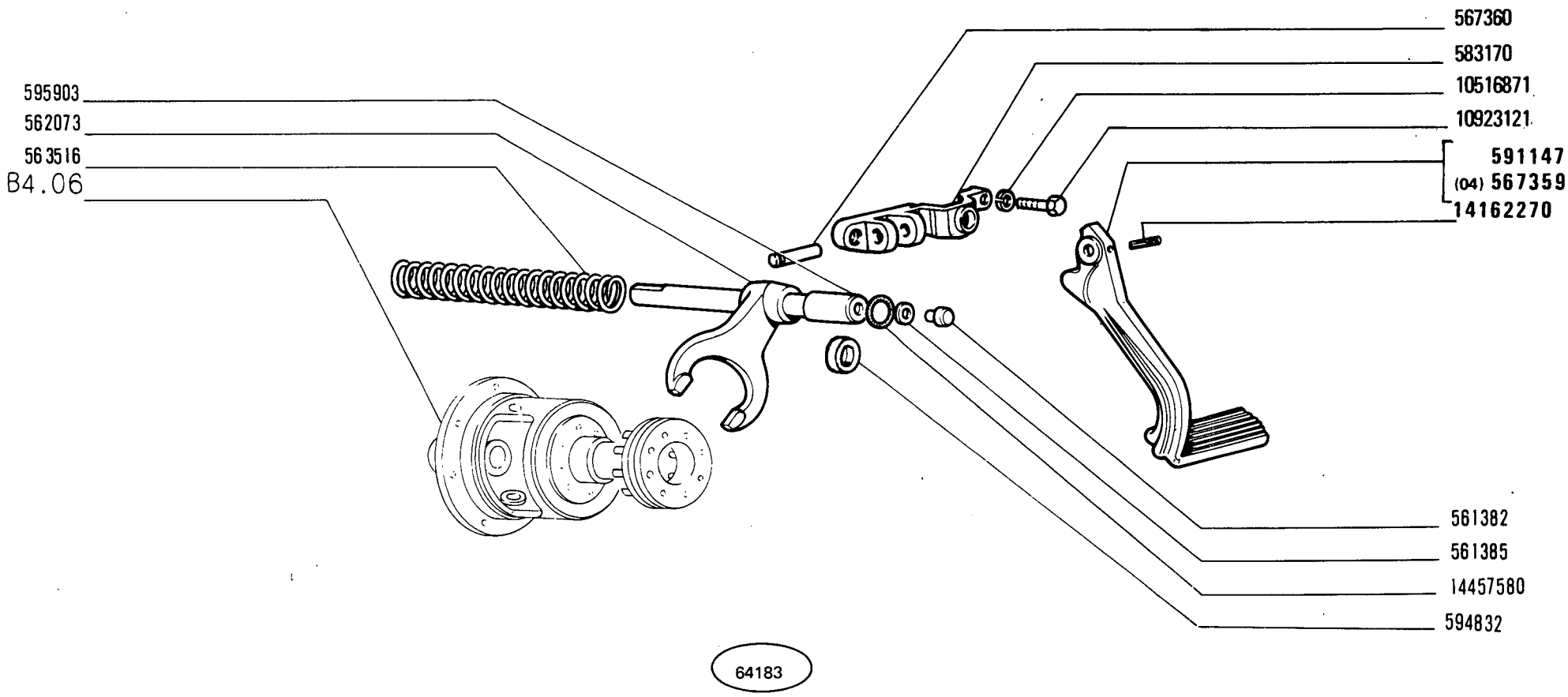

450 - 450 DT

01 03 04 05

BLOCCAGGIO DIFFERENZIALE E SUO COMANDO

Blocage de différentiel e sa commande
Differentialsperre und seine Betätigung
Differential Lock System
Enclavamiento del diferencial y su mando

MODIF	ANT.MODIF	N.ORDIN.	Q.	DENOMINAZIONE	DESIGNATION	BENENNUNG	DESCRIPTION	DENOMINACIONES
		561382	1	PATTINO	PATIN	GLEITSTEIN	PAD	PATIN
		561385	1	ROSETTA DI TENUTA	JOINT D'ETANCHEITE	DICHTRING	GASKET	JUNTA HERMETICA
		562073	1	FORCELLA	FOURCHE	GABEL	FORK	HORQUILLA
		563516	1	MOLLA	RESSORT	FEDER	SPRING	RESORTE
		567359	1	PEDALE (04)	PEDALE	FUSSHEBEL	PEDAL	PEDAL
		567360	1	PERNO	AXE	BOLZEN	PIN	EJE
	5012207	583170	1	SUPPORTO	SUPPORT	LAGER	SUPPORT	SOPORTE
		591147	1	PEDALE	PEDALE	FUSSHEBEL	PEDAL	PEDAL
		594832	1	ANELLO DI APPOGGIO	RONDELLE DE BUTEE	DRUCKSCHEIBE	THRUST RING	ANILLO DE APOYO
		595903	1	ALBERO	ARBRE	WELLE	SHAFT	ARBOL
		10516871	2	ROSETTA DI SICUREZZA	RONDELLE FREIN	SICHERUNGSRING	LOCKWASHER	ARANDELA DE FRENO
		10923121	2	VITE	VIS	SCHRAUBE	SCREW	TORNILLO
		14162270	1	COPIGLIA	GOUPILLE FENDUE	SPLINT	SPLIT PIN	PASADOR ABIERTO
		14457580	1	ANELLO DI TENUTA	JOINT D'ETANCHEITE	DICHTRING	SEAL	JUNTA HERMETICA

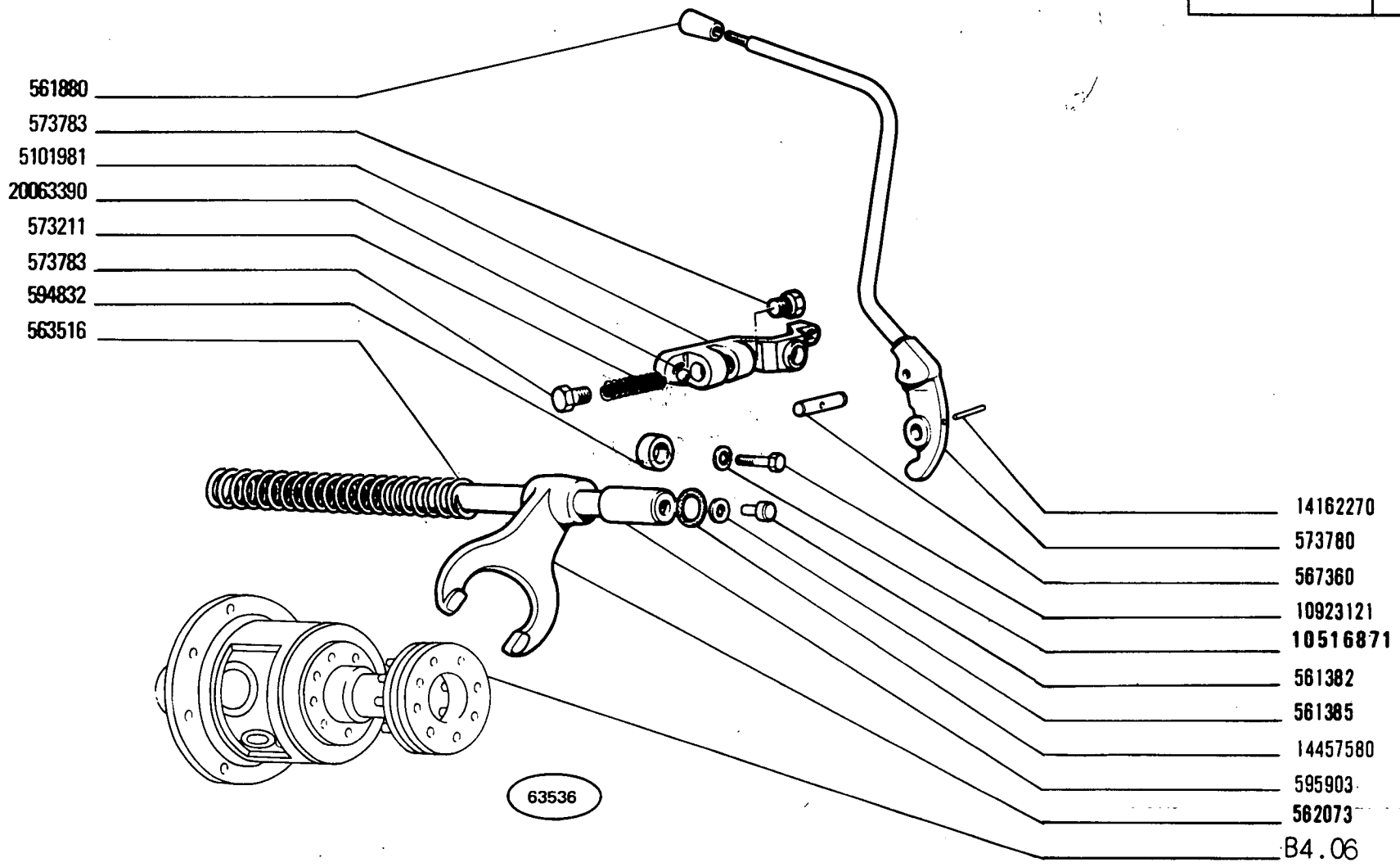

BLOCCAGGIO DIFFERENZIALE E SUO COMANDO

Blocage de différentiel e sa commande
Differentialsperre und seine Betätigung
Differential Lock System
Enclavamiento del diferencial y su mando

450 - 450 DT

02 06

MODIF	ANT.MODIF	N.ORDIN.	Q.	DENOMINAZIONE	DESIGNATION	BENENNUNG	DESCRIPTION	DENOMINACIONES
		561382	1	PATTINO	PATIN	GLEITSTEIN	PAD	PATIN
		561385	1	ROSETTA DI TENUTA	JOINT D'ETANCHEITE	DICHTRING	GASKET	JUNTA HERMETICA
		561880	1	POMELLO	BOUTON	KNEBELGRIF	KNOB	BOTON
		562073	1	FORCELLA	FOURCHE	GABEL	FORK	HORQUILLA
		563516	1	MOLLA	RESSORT	FEDER	SPRING	RESORTE
		567360	1	PERNO	AXE	BOLZEN	PIN	EJE
		573211	2	MOLLA	RESSORT	FEDER	SPRING	RESORTE
		573780	1	LEVA	LEVIER	HEBEL	LEVER	PALANCA
		573783	2	TAPPO	BOUCHON	STOPFEN	PLUG	TAPON
		594832	1	ANELLO DI APPOGGIO	RONDELLE DE BUTEE	DRUCKSCHEIBE	THRUST RING	ANILLO DE APOYO
		595903	1	ALBERO	ARBRE	WELLE	SHAFT	ARBOL
		5101981	1	SUPPORTO	SUPPORT	LAGER	SUPPORT	SOPORTE
	10516870	10516871	2	ROSETTA DI SICUREZZA	RONDELLE FREIN	SICHERUNGSRING	LOCKWASHER	ARANDELA DE FRENO
		10923121	2	VITE	VIS	SCHRAUBE	SCREW	TORNILLO
		14162270	1	COPIGLIA	GOUPILLE FENDUE	SPLINT	SPLIT PIN	PASADOR ABIERTO
		14457580	1	ANELLO DI TENUTA	JOINT D'ETANCHEITE	DICHTRING	SEAL	JUNTA HERMETICA
		20063390	2	SFERA	BILLE	KUGEL	BALL	BOLA

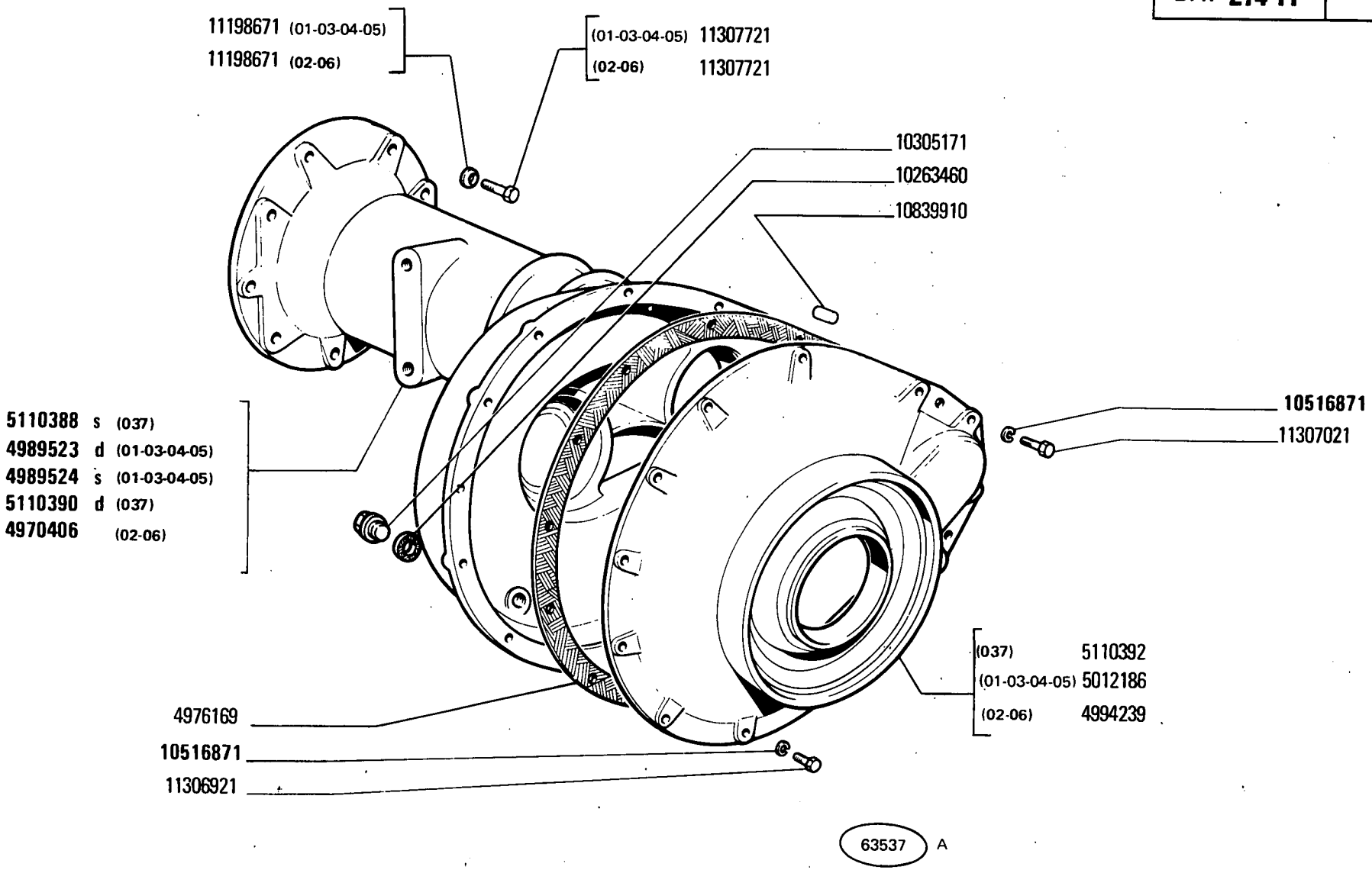
11198671 (01-03-04-05)
11198671 (02-06)
(01-03-04-05) 11307721
(02-06) 11307721
10305171
10263460
10839910
5110388 s (037)
4989523 d (01-03-04-05)
4989524 s (01-03-04-05)
5110390 d (037)
4970406 (02-06)
10516871
11307021
(037) 5110392
(01-03-04-05) 5012186
(02-06) 4994239
4976169
10516871
11306921
63537 A

MODIF	ANT.MODIF	N.ORDIN.	Q.	DENOMINAZIONE	DESIGNATION	BENENNUNG	DESCRIPTION	DENOMINACIONES
	4970407	4970406	2	SCATOLA (02-06)	CARTER	GEHAUSE	CASE	CAJA
		4976169	2	GUARNIZIONE DI TENUTA	JOINT	DICHTUNG	GASKET	JUNTA
	4989525	4989523	1	SCATOLA S (01-03-04-05)	CARTER	GEHAUSE	CASE	CAJA
	4989526	4989524	1	SCATOLA D (01-03-04-05)	CARTER	GEHAUSE	CASE	CAJA
		4994239	2	COPERCHIO (02-06)	COUVERCLE	DECKEL	COVER	TAPA
		5012186	2	COPERCHIO (01-03-04-05)	COUVERCLE	DECKEL	COVER	TAPA
		5110388	1	SCATOLA S (037)	CARTER	GEHAUSE	CASE	CAJA
		5110390	1	SCATOLA D (037)	CARTER	GEHAUSE	CASE	CAJA
		5110392	2	COPERCHIO (037)	COUVERCLE	DECKEL	COVER	TAPA
		10263460	8	ROSETTA DI TENUTA	JOINT D'ETANCHEITE	DICHTRING	GASKET	JUNTA HERMETICA
		10305171	8	TAPPO	BOUCHON	STOPFEN	PLUG	TAPON
	10516870	10516871	26	ROSETTA DI SICUREZZA	RONDELLE FREIN	SICHERUNGSRING	LOCKWASHER	ARANDELA DE FRENO
		10839910	4	GRANO	ERGOT	PASSTIFT	DOWEL	PITON
		11198671	20	ROSETTA DI SICUREZZA (01-03-04-05)	RONDELLE FREIN	SICHERUNGSRING	LOCKWASHER	ARANDELA DE FRENO
		11198671	18	ROSETTA DI SICUREZZA (02-06)	RONDELLE FREIN	SICHERUNGSRING	LOCKWASHER	ARANDELA DE FRENO
		11306921	4	VITE	VIS	SCHRAUBE	SCREW	TORNILLO
		11307021	22	VITE	VIS	SCHRAUBE	SCREW	TORNILLO
		11307721	20	VITE (01-03-04-05)	VIS	SCHRAUBE	SCREW	TORNILLO
		11307721	18	VITE (02-06)	VIS	SCHRAUBE	SCREW	TORNILLO

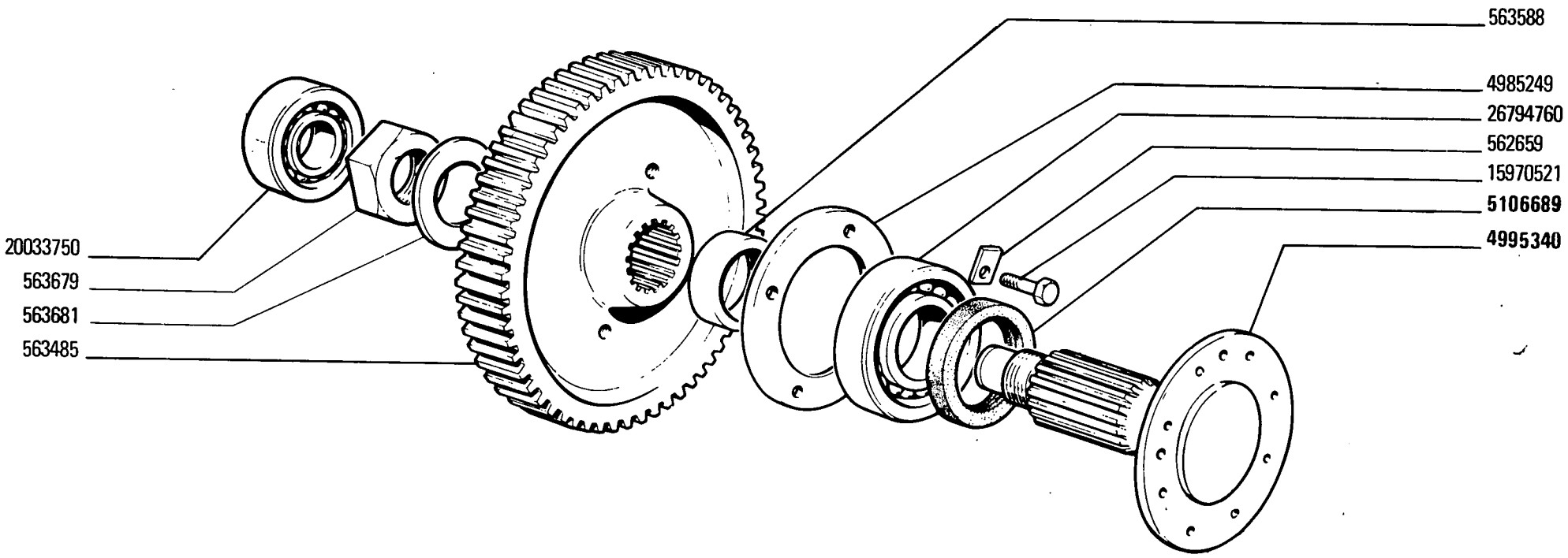
563588
4985249
26794760
562659
15970521
5106689
4995340
20033750
563679
563681
563485
63538

MODIF	ANT.MODIF	N.ORDIN.	Q.	DENOMINAZIONE	DESIGNATION	BENENNUNG	DESCRIPTION	DENOMINACIONES
		562659	4	PIASTRINA DI SICUREZZA	PLAQUETTE FREIN	SICHERUNGSBLECH	LOCKPLATE	PLACA DE FRENO
		563485	2	INGRANAGGIO CONDOTTO	PIGNON CONDUIT	ANGETRIEBENES ZAHNRAD	DRIVEN GEAR	PINON CONDUCIDO
		563588	2	DISTANZIALE	ENTRETOISE	ABSTANDSTUECK	SPACER	SEPARADOR
		563679	2	DADO	ECROU	MUTTER	NUT	TUERCA
		563681	2	ROSETTA DI SICUREZZA	RONDELLE FREIN	SICHERUNGSRING	LOCKWASHER	ARANDELA DE FRENO
		4985249	2	ANELLO	BAGUE	RING	RING	ANILLO
	571479	4995340	2	ALBERO	ARBRE	WELLE	SHAFT	ARBOL
	853722	5106689	2	ANELLO DI TENUTA	JOINT D'ETANCHEITE	DICHTRING	SEAL	JUNTA HERMETICA
		15970521	4	VITE	VIS	SCHRAUBE	SCREW	TORNILLO
		20033750	2	CUSCINETTO	COUSSINET	LAGERSCHALE	BEARING	COJINETE
		26794760	2	CUSCINETTO	COUSSINET	LAGERSCHALE	BEARING	COJINETE

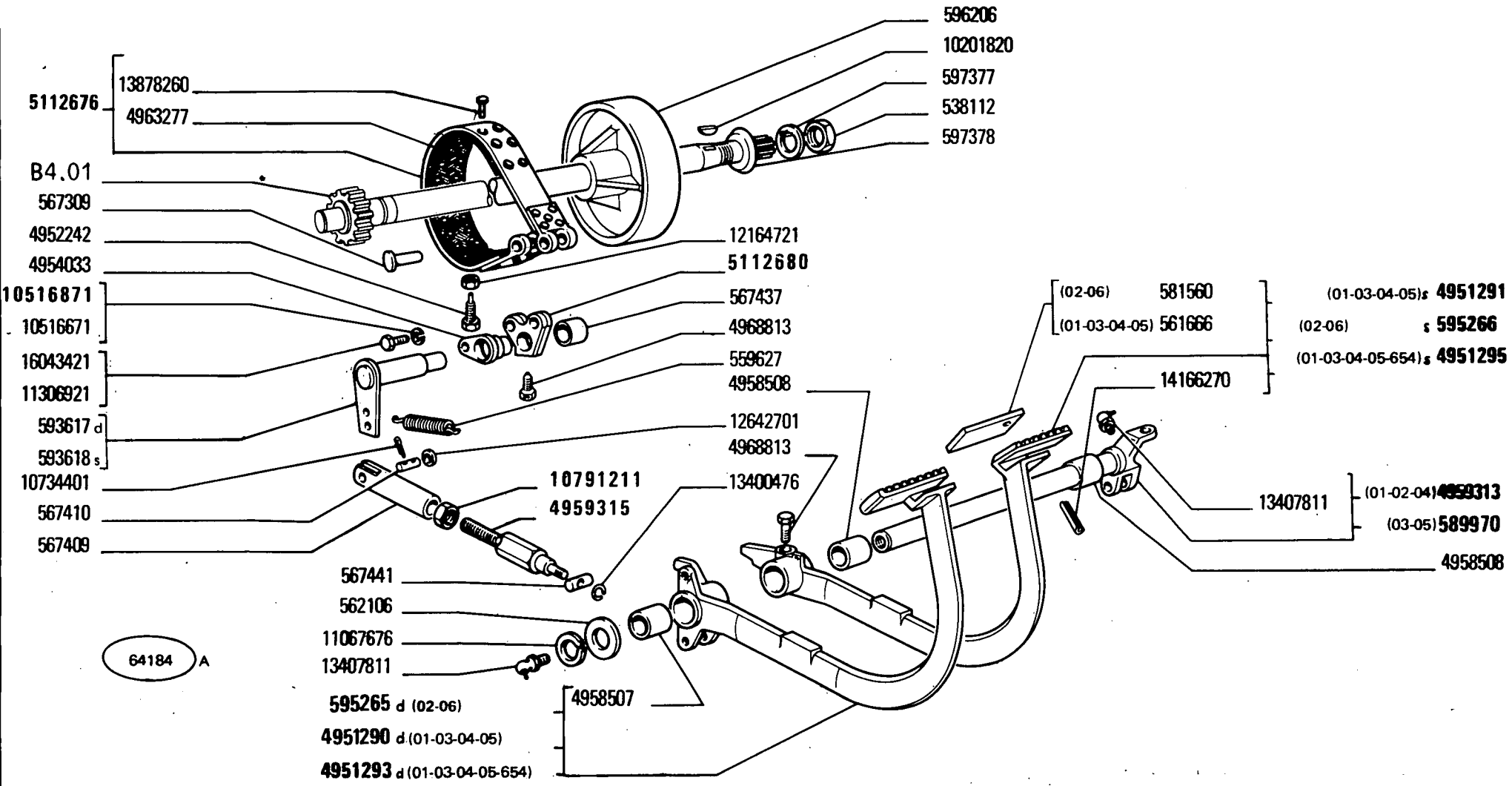

450 - 450 DT

01 02 03 04 05 06

COMANDO A PEDALE FRENI

Commande au pied de freins — *Brake Foot Control*

Bremsfusshebel — *Pedal de freno*

C1.01

MODIF	ANT.MODIF	N.ORDIN.	Q.	DENOMINAZIONE	DESIGNATION	BENENNUNG	DESCRIPTION	DENOMINACIONES
		538112	2	DADO	ECROU	MUTTER	NUT	TUERCA
		559627	2	MOLLA	RESSORT	FEDER	SPRING	RESORTE
		561666	1	PIASTRINA (01-03-04-05)	PLAQUETTE	PLAETTCHEN	PLATE	PLACA
		562106	1	ROSETTA	RONDELLE	SCHEIBE	WASHER	ARANDELA
		567309	4	PERNO	AXE	BOLZEN	PIN	EJE
		567409	2	FORCELLA	FOURCHE	GABEL	FORK	HORQUILLA
		567410	2	PERNO	AXE	BOLZEN	PIN	EJE
		567437	2	BOCCOLA	DOUILLE	BUECHSE	BUSH	CASQUILLO
		567441	2	PERNO	AXE	BOLZEN	PIN	EJE
		581560	1	PIASTRINA (02-06)	PLAQUETTE	PLAETTCHEN	PLATE	PLACA
		589970	1	ALBERO COMPL.(03-05)	ARBRE	WELLE	SHAFT	ARBOL
		593617	1	LEVA EST.D	LEVIER	HEBEL	LEVER	PALANCA
		593618	1	LEVA EST.S	LEVIER	HEBEL	LEVER	PALANCA
		595265	1	PEDALE D COMPL.(02-06)	PEDALE	FUSSHEBEL	PEDAL	PEDAL
		595266	1	PEDALE S COMPL.(02-06)	PEDALE	FUSSHEBEL	PEDAL	PEDAL
		596206	2	TAMBURO	TAMBOUR	TROMMEL	DRUM	TAMBOR
		597377	2	ROSETTA DI SICUREZZA	RONDELLE FREIN	SICHERUNGSRING	LOCKWASHER	ARANDELA DE FRENO
		597378	2	SCODELLINO	CUVETTE	TELLERSCHEIBE	CUP	PLATILLO
		4951290	1	PEDALE D COMPL.(01-03-04-05)	PEDALE	FUSSHEBEL	PEDAL	PEDAL
		4951291	1	PEDALE S COMPL.(01-03-04-05)	PEDALE	FUSSHEBEL	PEDAL	PEDAL
		4951293	1	PEDALE D COMPL. (01-03-04-05-654)	PEDALE	FUSSHEBEL	PEDAL	PEDAL
		4951295	1	PEDALE S COMPL. (01-03-04-05-654)	PEDALE	FUSSHEBEL	PEDAL	PEDAL
		4952242	2	VITE	VIS	SCHRAUBE	SCREW	TORNILLO
		4954033	2	SUPPORTO	SUPPORT	LAGER	SUPPORT	SOPORTE
		4958507	1	BOCCOLA	DOUILLE	BUECHSE	BUSH	CASQUILLO
		4958508	2	BOCCOLA	DOUILLE	BUECHSE	BUSH	CASQUILLO
	589764	4959313	1	ALBERO (01-02-04)	ARBRE	WELLE	SHAFT	ARBOL
	567342	4959315	2	PUNTALE	TIGE	DRUCKSTANGE	ROD	VASTAGO
		4963277	6	GUARNIZIONE DI FRIZIONE	GARNITURE DE EMBRAYAGE	BELAG	FACING OF CLUTCH	FORRO DE EMBRAGUE
		4968813	3	VITE	VIS	SCHRAUBE	SCREW	TORNILLO
	5012203	5112676	2	NASTRO DEL FRENO COMPL.	BANDE DE FREIN	BREMSBAND	BRAKE BAND	CINTA DE FRENO
	4959354	5112680	2	LEVA	LEVIER	HEBEL	LEVER	PALANCA
		10201820	2	LINGUETTA	LINGUET	SCHEIBENFEDER	KEY	CHAVETA

MODIF	ANT.MODIF	N.ORDIN.	Q.	DENOMINAZIONE	DESIGNATION	BENENNUNG	DESCRIPTION	DENOMINACIONES
	10516670	10516671	2	ROSETTA DI SICUREZZA	RONDELLE FREIN	SICHERUNGSRING	LOCKWASHER	ARANDELA DE FRENO
	10516870	10516871	2	ROSETTA DI SICUREZZA	RONDELLE FREIN	SICHERUNGSRING	LOCKWASHER	ARANDELA DE FRENO
		10734401	4	COPIGLIA	GOUPILLE FENDUE	SPLINT	SPLIT PIN	PASADOR ABIERTO
	10791221	10791211	2	DADO	ECROU	MUTTER	NUT	TUERCA
	11067675	11067676	1	ANELLO DI SICUREZZA	ARRETOIR	SICHERUNGSRING	LOCKRING	ANILLO DE FRENO
		11306921	2	VITE	VIS	SCHRAUBE	SCREW	TORNILLO
	10791011	12164721	2	DADO	ECROU	MUTTER	NUT	TUERCA
		12642701	4	ROSETTA	RONDELLE	SCHEIBE	WASHER	ARANDELA
		13400476	2	ANELLO DI SICUREZZA	ARRETOIR	SICHERUNGSRING	LOCKRING	ANILLO DE FRENO
		13407811	2	INGRASSATORE	GRAISSEUR	SCHMIERNIPPEL	FITTING	ENGRASADOR
		13878260	30	RIBATTINO	RIVET	NIET	RIVET	REMACHE
		14166270	1	SPINA	GOUPILLE	STIFT	PIN	PASADOR
		16043421	2	VITE	VIS	SCHRAUBE	SCREW	TORNILLO

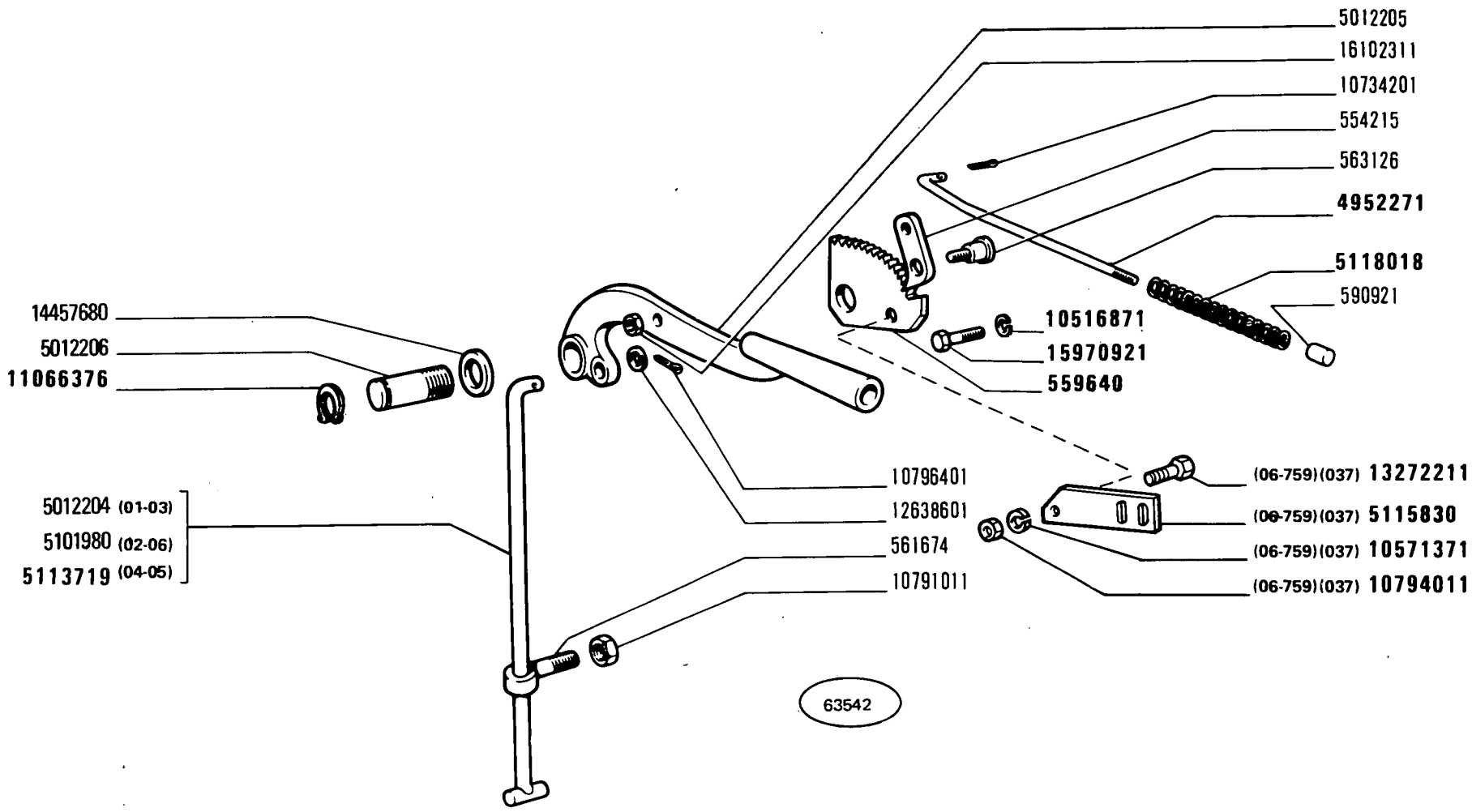

450 - 450 DT

01 02 03 04 05 06

COMANDO A MANO FRENI

Commande de freins à main
Handbremsbetätigung
Brake Hand Control
Freno de mano

MODIF	ANT.MODIF	N.ORDIN.	Q.	DENOMINAZIONE	DESIGNATION	BENENNUNG	DESCRIPTION	DENOMINACIONES
		554215	1	NOTTOLINO	CLIQUET	KLINKE	PAWL	SEGURO
		559640	1	SETTORE DENTATO	SECTEUR DENTE	ZAHNBOGEN	SECTOR	RUEDA DENTADA
		561674	1	GUIDA	GUIDE	SCHIENE	GUIDE	GUIA
		563126	1	PERNO	AXE	BOLZEN	PIN	EJE
		590921	1	BOTTONE	BOUTON	KNOPF	BUTTON	BOTON
	592927	4952271	1	ASTA	TIGE	STANGE	ROD	VARILLA
		5012204	1	TIRANTE (01-03)	TIRANT	STANGE	ROD	VARILLA
		5012205	1	LEVA	LEVIER	HEBEL	LEVER	PALANCA
		5012206	1	PERNO	AXE	BOLZEN	PIN	EJE
		5101980	1	TIRANTE (02-06)	TIRANT	STANGE	ROD	VARILLA
		5113719	1	TIRANTE (04-05)	TIRANT	STANGE	ROD	VARILLA
		5115830	1	STAFFA (037)(06-759)	ETRIER	HALTER	BRACKET	SOPORTE
	15480	5118018	1	MOLLA	RESSORT	FEDER	SPRING	RESORTE
	10516870	10516871	1	ROSETTA DI SICUREZZA	RONDELLE FREIN	SICHERUNGSRING	LOCKWASHER	ARANDELA DE FRENO
		10571371	2	ROSETTA DI SICUREZZA (037)(06-759)	RONDELLE FREIN	SICHERUNGSRING	LOCKWASHER	ARANDELA DE FRENO
		10734201	1	COPIGLIA	GOUPILLE FENDUE	SPLINT	SPLIT PIN	PASADOR ABIERTO
		10791011	1	DADO	ECROU	MUTTER	NUT	TUERCA
		10794011	2	DADO (037)(06-759)	ECROU	MUTTER	NUT	TUERCA
		10796401	1	COPIGLIA	GOUPILLE FENDUE	SPLINT	SPLIT PIN	PASADOR ABIERTO
	11066375	11066376	1	ANELLO DI SICUREZZA	ARRETOIR	SICHERUNGSRING	LOCKRING	ANILLO DE FRENO
		12638601	1	ROSETTA	RONDELLE	SCHEIBE	WASHER	ARANDELA
		13272211	2	VITE (037)(06-759)	VIS	SCHRAUBE	SCREW	TORNILLO
		14457680	1	ANELLO DI TENUTA	JOINT D'ETANCHEITE	DICHTRING	SEAL	JUNTA HERMETICA
		15970921	1	VITE	VIS	SCHRAUBE	SCREW	TORNILLO
		16102311	1	DADO	ECROU	MUTTER	NUT	TUERCA

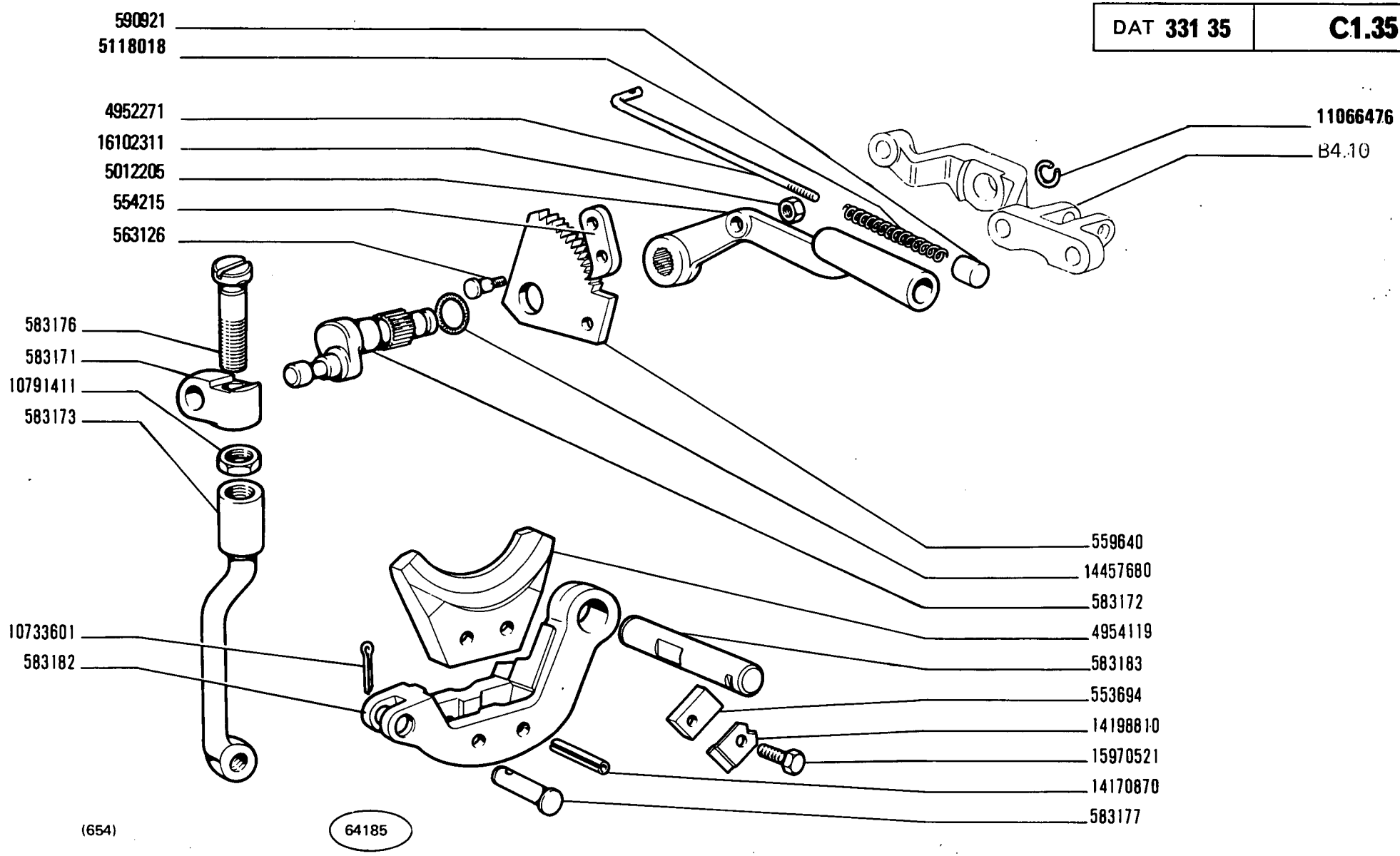

450 - 450 DT

01 03 04 05

COMANDO A MANO FRENI

Commande de freins à main
Handbremsbetätigung
Brake Hand Control
Freno de mano

MODIF	ANT.MODIF	N.ORDIN.	Q.	DENOMINAZIONE	DESIGNATION	BENENNUNG	DESCRIPTION	DENOMINACIONES
		553694	1	PIASTRINA	PLAQUETTE	PLAETTCHEN	PLATE	PLACA
		554215	1	NOTTOLINO	CLIQUET	KLINKE	PAWL	SEGURO
		559640	1	SETTORE DENTATO	SECTEUR DENTE	ZAHNBOGEN	SECTOR	RUEDA DENTADA
		563126	1	PERNO	AXE	BOLZEN	PIN	EJE
		583171	1	MOZZO	MOYEU	NABE	HUB	BUJE
		583172	1	PERNO	AXE	BOLZEN	PIN	EJE
		583173	1	TIRANTE	TIRANT	STANGE	ROD	VARILLA
		583176	1	VITE	VIS	SCHRAUBE	SCREW	TORNILLO
		583177	1	PERNO	AXE	BOLZEN	PIN	EJE
		583182	1	LEVA	LEVIER	HEBEL	LEVER	PALANCA
		583183	1	PERNO	AXE	BOLZEN	PIN	EJE
		590921	1	BOTTONE	BOUTON	KNOPF	BUTTON	BOTON
		4952271	1	ASTA	TIGE	STANGE	ROD	VARILLA
		4954119	1	GANASCIA DEI FRENI	MACHOIRE DE FREINS	BREMSBACKE	BRAKE SHOE	ZAPATA DE FRENOS
		5012205	1	LEVA	LEVIER	HEBEL	LEVER	PALANCA
	15480	5118018	1	MOLLA	RESSORT	FEDER	SPRING	RESORTE
		10733601	1	COPIGLIA	GOUPILLE FENDUE	SPLINT	SPLIT PIN	PASADOR ABIERTO
		10791411	1	DADO	ECROU	MUTTER	NUT	TUERCA
	11066475	11066476	1	ANELLO DI SICUREZZA	ARRETOIR	SICHERUNGSRING	LOCKRING	ANILLO DE FRENO
		14170870	2	SPINA	GOUPILLE	STIFT	PIN	PASADOR
		14198810	1	PIASTRINA	PLAQUETTE	PLAETTCHEN	PLATE	PLACA
		14457680	1	ANELLO DI SICUREZZA	ARRETOIR	SICHERUNGSRING	LOCKRING	ANILLO DE FRENO
		15970521	1	VITE	VIS	SCHRAUBE	SCREW	TORNILLO
		16102311	1	DADO	ECROU	MUTTER	NUT	TUERCA

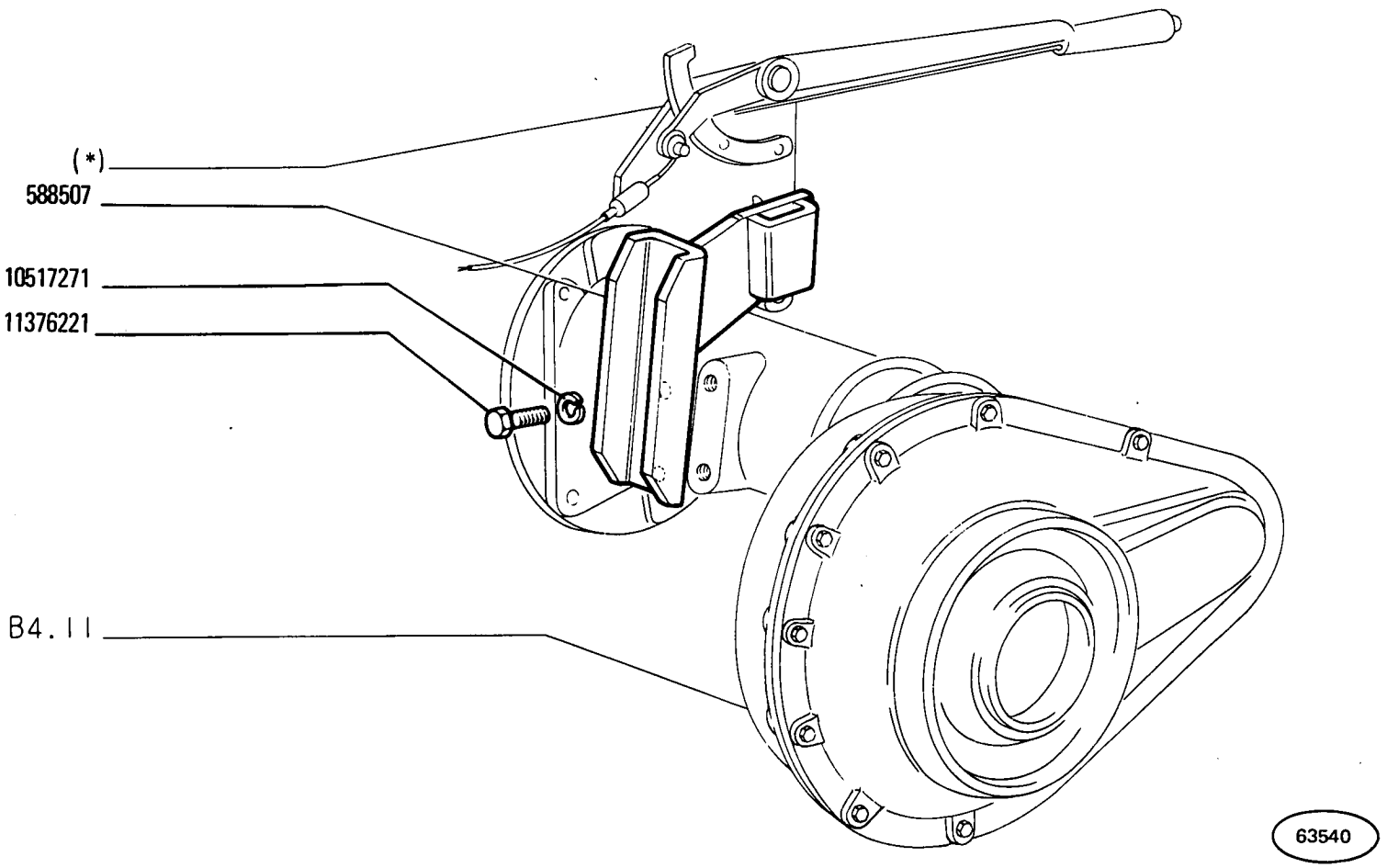

450 - 450 DT

01 03 04 05

COMANDO FRENO RIMORCHIO

Commande de frein de remorque
Anhängerbremse
Trailer Brake Control
Freno del remolque

MODIF	N.ORDIN.	Q.	DENOMINAZIONE	DESIGNATION	BENENNUNG	DESCRIPTION	DENOMINACIONES
	588507	1	SUPPORTO	SUPPORT	LAGER	SUPPORT	SOPORTE
	10517271	2	ROSETTA DI SICUREZZA	RONDELLE FREIN	SICHERUNGSRING	LOCKWASHER	ARANDELA DE FRENO
	11376221	2	VITE	VIS	SCHRAUBE	SCREW	TORNILLO
		(*)	-FORNITA CON IL RIMORCHIO	-FOURNIE AVEC LA REMORQUE	- MIT ANHAENGER GELIEFERT	-SUPPLIED WITH TRAILER	-SE ACOMPANA AL REMOLQUE

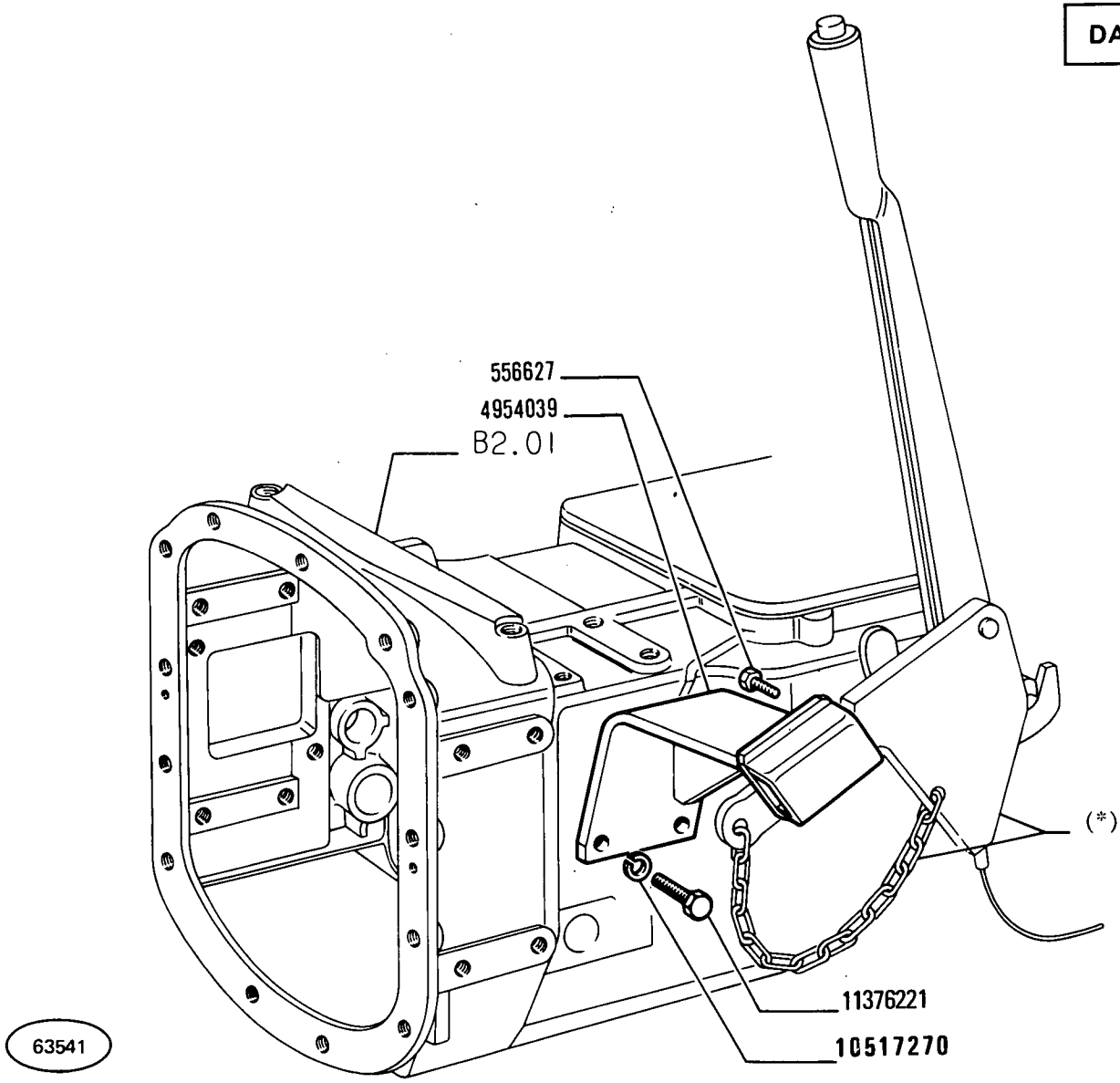

COMANDO FRENO RIMORCHIO

Commande de frein de remorque
Anhängerbremse

Trailer Brake Control
Freno del remolque

450 - 450 DT

02 06

MODIF	ANT.MODIF	N.ORDIN.	Q.	DENOMINAZIONE	DESIGNATION	BENENNUNG	DESCRIPTION	DENOMINACIONES
		556627	1	VITE	VIS	SCHRAUBE	SCREW	TORNILLO
		4954039	1	SUPPORTO	SUPPORT	LAGER	SUPPORT	SOPORTE
	10517277	10517270	2	ROSETTA DI SICUREZZA	RONDELLE FREIN	SICHERUNGSRING	LOCKWASHER	ARANDELA DE FRENO
		11376221	2	VITE	VIS	SCHRAUBE	SCREW	TORNILLO
			(*)	-FORNITA CON IL RIMORCHIO	-FOURNIE AVEC LA REMORQUE	MIT ANHAENGER GELIEFERT	SUPPLIED WITH TRAILER	SE ACOMPANA AL REMOLQUE

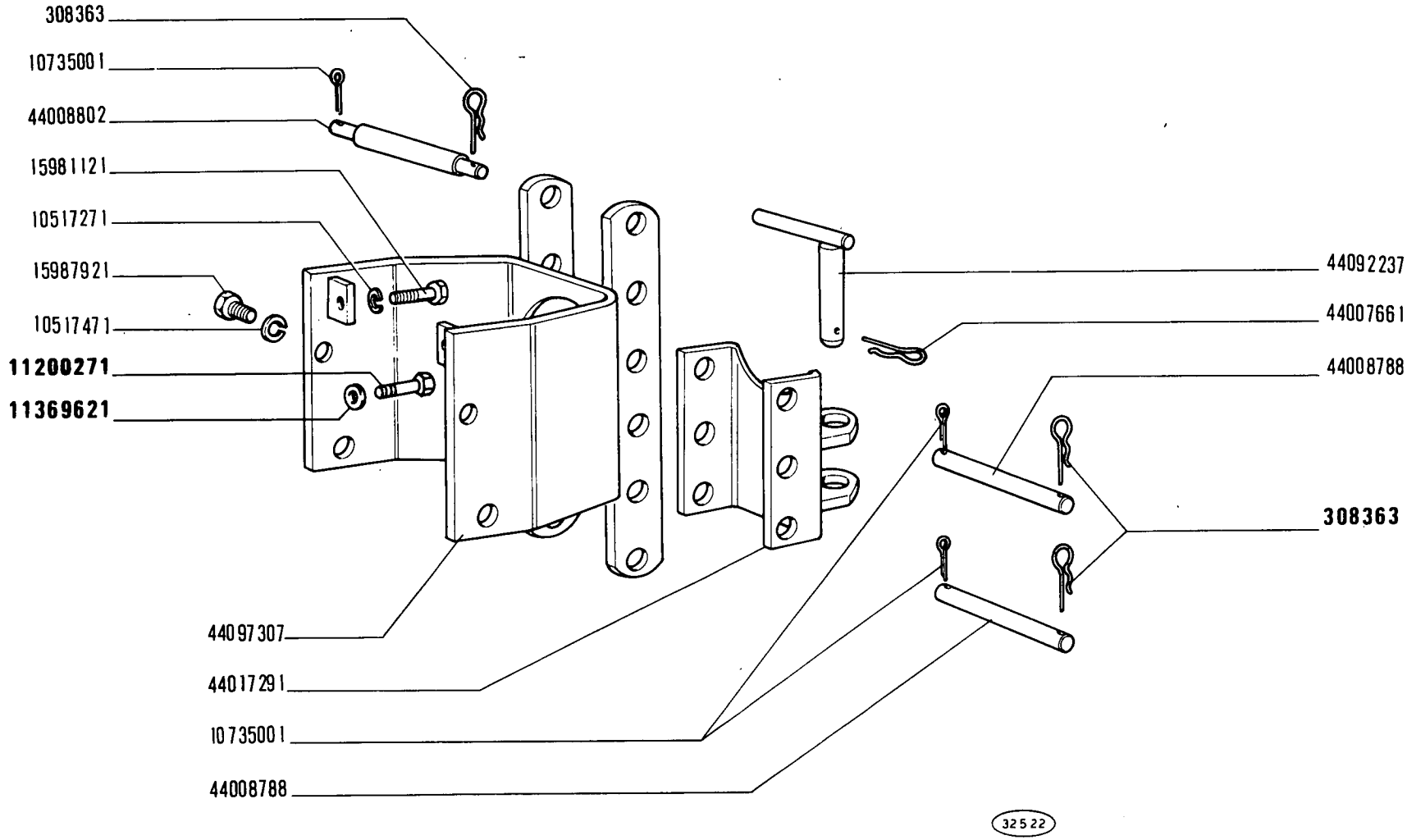

(001)

450 - 450 DT

01 03 04 05

GANCIO DI TRAINO RIMORCHIO

Crochet arrière — *Rear Tow Hook*

Hinterer Zughaken — *Enganche de remolque*

D1.02

MODIF	ANT.MODIF	N.ORDIN.	Q.	DENOMINAZIONE	DESIGNATION	BENENNUNG	DESCRIPTION	DENOMINACIONES
	44308363	308363	3	COPIGLIA	GOUPILLE FENDUE	SPLINT	SPLIT PIN	PASADOR ABIERTO
		10517271	2	ROSETTA DI SICUREZZA	RONDELLE FREIN	SICHERUNGSRING	LOCKWASHER	ARANDELA DE FRENO
		10517471	2	ROSETTA DI SICUREZZA	RONDELLE FREIN	SICHERUNGSRING	LOCKWASHER	ARANDELA DE FRENO
		10735001	3	COPIGLIA	GOUPILLE FENDUE	SPLINT	SPLIT PIN	PASADOR ABIERTO
		11200271	2	ROSETTA DI SICUREZZA	RONDELLE FREIN	SICHERUNGSRING	LOCKWASHER	ARANDELA DE FRENO
		11369621	2	VITE	VIS	SCHRAUBE	SCREW	TORNILLO
		15981121	2	VITE	VIS	SCHRAUBE	SCREW	TORNILLO
		15987921	2	VITE	VIS	SCHRAUBE	SCREW	TORNILLO
		44007661	1	COPIGLIA	GOUPILLE FENDUE	SPLINT	SPLIT PIN	PASADOR ABIERTO
		44008788	2	PERNO DI FISSAGGIO	CHEVILLE	BOLZEN	PIN	PASADOR
		44008802	1	PERNO DI FISSAGGIO	CHEVILLE	BOLZEN	PIN	PASADOR
		44017291	1	GANCIO DI TRAINO	CROCHET D'ATTELAGE	ZUGHAKEN	TOW HOOK	ENGANCHE DE REMOLQUE
		44092237	1	PERNO	AXE	BOLZEN	PIN	EJE
		44097307	1	SUPPORTO	SUPPORT	LAGER	SUPPORT	SOPORTE

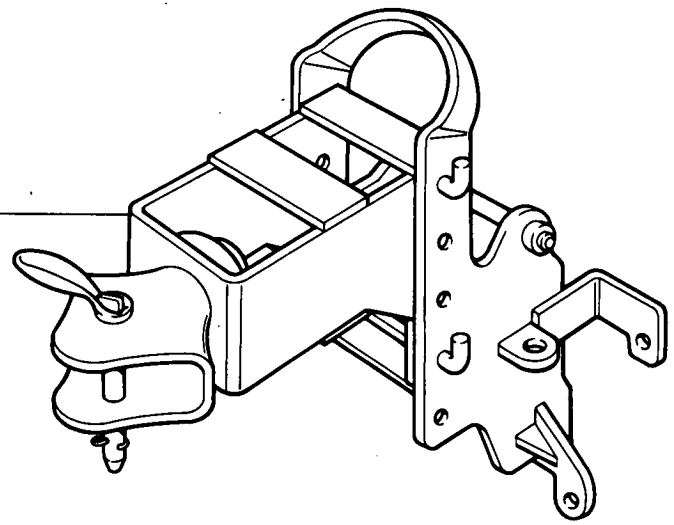

(001)

64000

450 - 450 DT

02 06

GANCIO DI TRAINO RIMORCHIO

Crochet arrière
Hinterer Zughaken
Rear Tow Hook
Enganche de remolque

MODIF	N.ORDIN.	Q.	DENOMINAZIONE	DESIGNATION	BENENNUNG	DESCRIPTION	DENOMINACIONES
	44018455	1	GANCIO DI TRAINO (02-001)	CROCHET D'ATTELAGE	ZUGHAKEN	TOW HOOK	ENGANCHE DE REMOLQUE

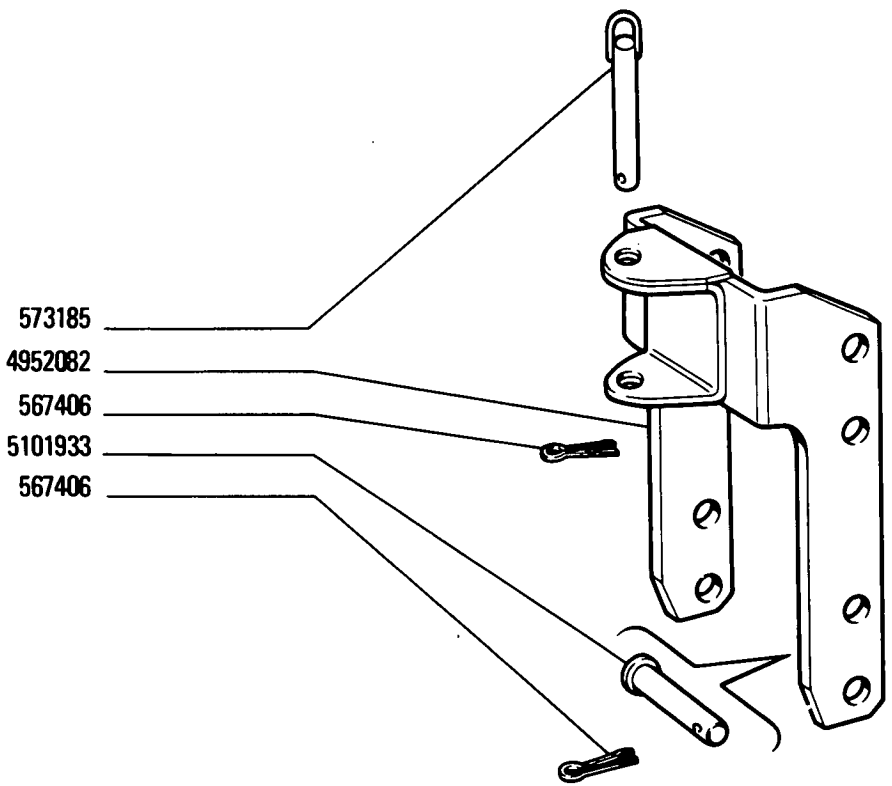

(891)

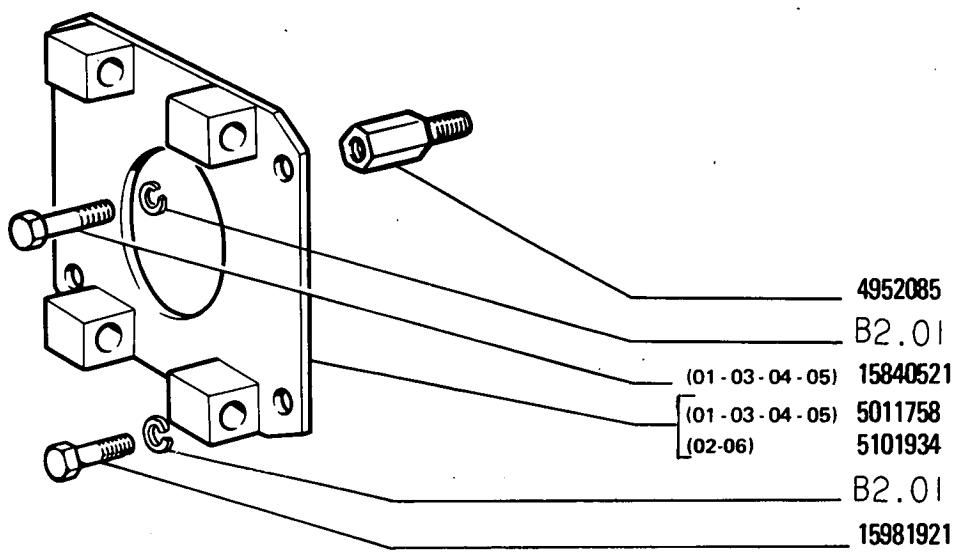

64186

450 - 450 DT

01 02 03 04 05

GANCIO DI TRAINO RIMORCHIO

Crochet arrière
Hinterer Zughaken
Rear Tow Hook
Enganche de remolque

D1.02/2

MODIF	ANT.MODIF	N.ORDIN.	Q.	DENOMINAZIONE	DESIGNATION	BENENNUNG	DESCRIPTION	DENOMINACIONES
		567406	5	COPIGLIA	GOUPILLE FENDUE	SPLINT	SPLIT PIN	PASADOR ABIERTO
		573185	1	PERNO	AXE	BOLZEN	PIN	EJE
		4952082	1	GANCIO DI TRAINO	CROCHET D'ATTELAGE	ZUGHAKEN	TOW HOOK	ENGANCHE DE REMOLQUE
		4952085	2	DISTANZIALE	ENTRETOISE	ABSTANDSTUECK	SPACER	SEPARADOR
		5011758	1	SUPPORTO (01-03-04-05)	SUPPORT	LAGER	SUPPORT	SOPORTE
		5101933	4	PERNO	AXE	BOLZEN	PIN	EJE
		5101934	1	SUPPORTO (02-06)	SUPPORT	LAGER	SUPPORT	SOPORTE
		15840521	2	VITE (01-03-04-05)	VIS	SCHRAUBE	SCREW	TORNILLO
		15981921	2	VITE	VIS	SCHRAUBE	SCREW	TORNILLO

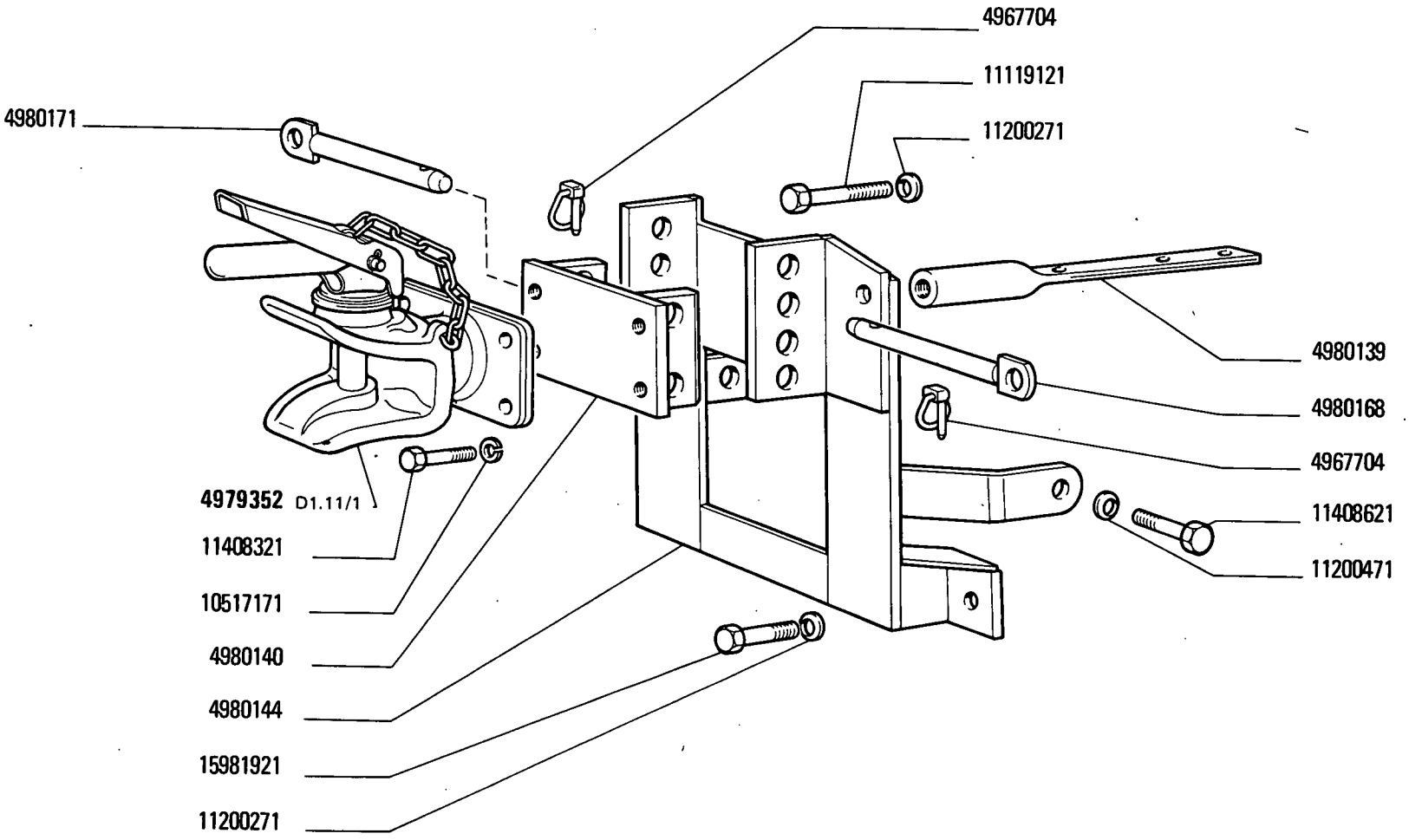

(897)

64187

450 - 450 DT

01 03 04 05

GANCIO DI TRAINO RIMORCHIO

Crochet arrière
Hinterer Zughaken

Rear Tow Hook
Enganche de remolque

N.T.R.
238 T

MODIF	N.ORDIN.	Q.	DENOMINAZIONE	DESIGNATION	BENENNUNG	DESCRIPTION	DENOMINACIONES
	4967704	2	SPINA	GOUPILLE	STIFT	PIN	PASADOR
	4979352	1	GANCIO DI TRAINO COMPL.	CROCHET D'ATTELAGE	ZUGHAKEN	TOW HOOK	ENGANCHE DE REMOLQUE
	4980139	2	DISTANZIALE	ENTRETOISE	ABSTANDSTUECK	SPACER	SEPARADOR
	4980140	1	STAFFA	ETRIER	HALTER	BRACKET	SOPORTE
	4980144	1	SUPPORTO	SUPPORT	LAGER	SUPPORT	SOPORTE
	4980168	1	PERNO	AXE	BOLZEN	PIN	EJE
	4980171	1	PERNO	AXE	BOLZEN	PIN	EJE
	10517171	4	ROSETTA DI SICUREZZA	RONDELLE FREIN	SICHERUNGSRING	LOCKWASHER	ARANDELA DE FRENO
	11119121	2	VITE	VIS	SCHRAUBE	SCREW	TORNILLO
	11200271	4	ROSETTA DI SICUREZZA	RONDELLE FREIN	SICHERUNGSRING	LOCKWASHER	ARANDELA DE FRENO
	11200471	2	ROSETTA DI SICUREZZA	RONDELLE FREIN	SICHERUNGSRING	LOCKWASHER	ARANDELA DE FRENO
	11408321	4	VITE	VIS	SCHRAUBE	SCREW	TORNILLO
	11408621	2	VITE	VIS	SCHRAUBE	SCREW	TORNILLO
	15981921	2	VITE	VIS	SCHRAUBE	SCREW	TORNILLO

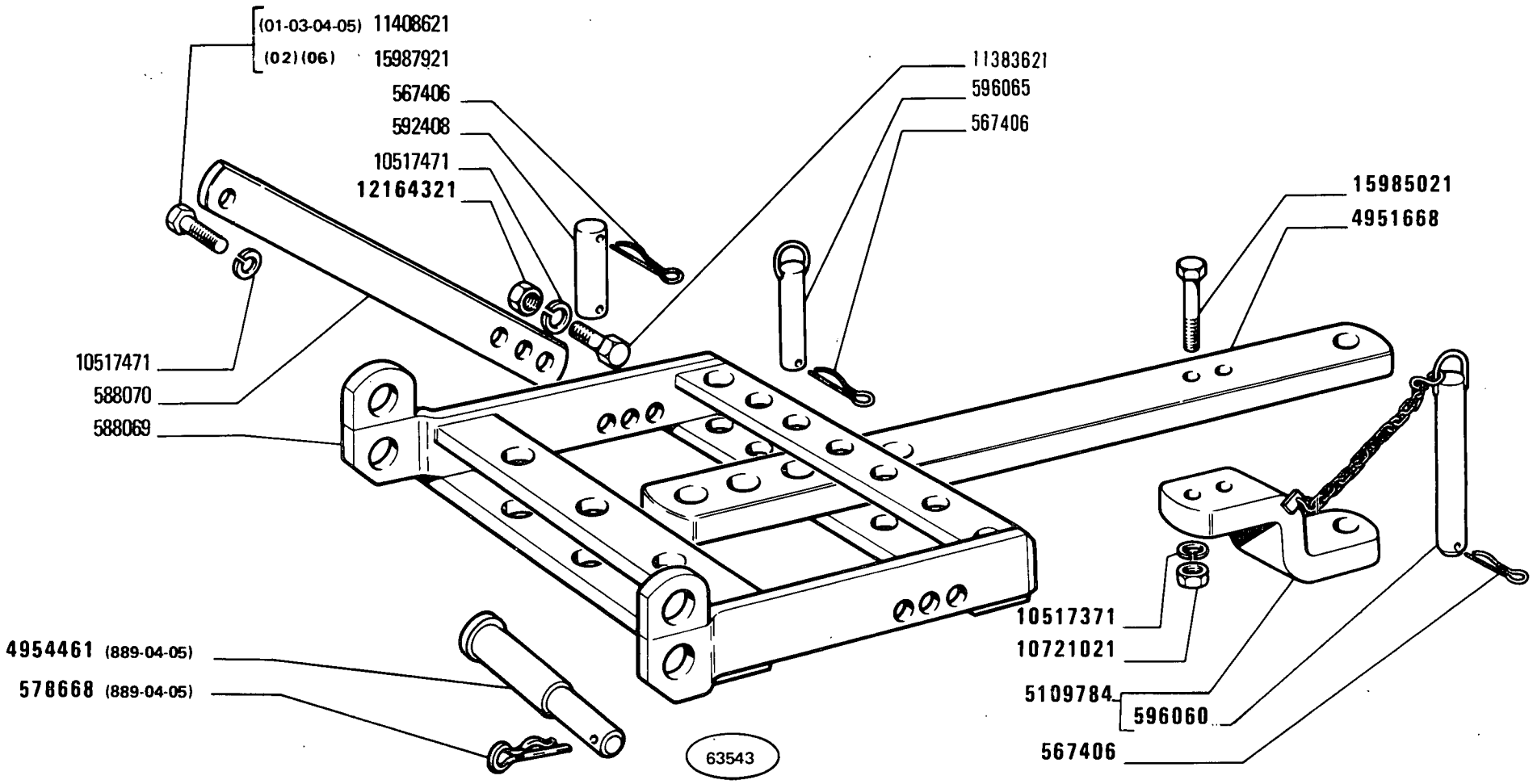

450 - 450 DT

01 02 03 04 05 06

ORGANO DI TRAINO

Organe d'attelage
Gerätekupplung
Towing Device
Barra de arrastre

MODIF	ANT.MODIF	N.ORDIN.	Q.	DENOMINAZIONE	DESIGNATION	BENENNUNG	DESCRIPTION	DENOMINACIONES
		567406	5	COPIGLIA	GOUPILLE FENDUE	SPLINT	SPLIT PIN	PASADOR ABIERTO
		578668	2	COPIGLIA (04-05-889)	GOUPILLE FENDUE	SPLINT	SPLIT PIN	PASADOR ABIERTO
		588069	1	TRAVERSA DI TRAINO	TRAVERSE D'ATTELAGE	ACKERSCHIENE	DRAWBAR FRAME	TRAVIESA PERFORADA
		588070	2	TIRANTE	TIRANT	STANGE	ROD	VARILLA
		592408	1	PERNO	AXE	BOLZEN	PIN	EJE
		596060	1	PERNO	AXE	BOLZEN	PIN	EJE
		596065	2	PERNO	AXE	BOLZEN	PIN	EJE
		4951668	1	BARRA DI TRAINO	BARRE D'ATTELAGE	ZUGPENDEL	DRAWBAR	LANZA DE REMOLQUE
		4954461	2	PERNO (04-05-889)	AXE	BOLZEN	PIN	EJE
	598607	5109784	1	BARRA DI TRAINO POST.	BARRE D'ATTELAGE	ZUGPENDEL	DRAWBAR	LANZA DE REMOLQUE
		10517371	2	ROSETTA DI SICUREZZA	RONDELLE FREIN	SICHERUNGSRING	LOCKWASHER	ARANDELA DE FRENO
		10517471	4	ROSETTA DI SICUREZZA	RONDELLE FREIN	SICHERUNGSRING	LOCKWASHER	ARANDELA DE FRENO
		10721021	2	DADO	ECROU	MUTTER	NUT	TUERCA
		11383621	2	VITE	VIS	SCHRAUBE	SCREW	TORNILLO
		11408621	2	VITE (01-03-04-05)	VIS	SCHRAUBE	SCREW	TORNILLO
	12164311	12164321	2	DADO	ECROU	MUTTER	NUT	TUERCA
	15985031	15985021	2	VITE	VIS	SCHRAUBE	SCREW	TORNILLO
		15987921	2	VITE (02)	VIS	SCHRAUBE	SCREW	TORNILLO

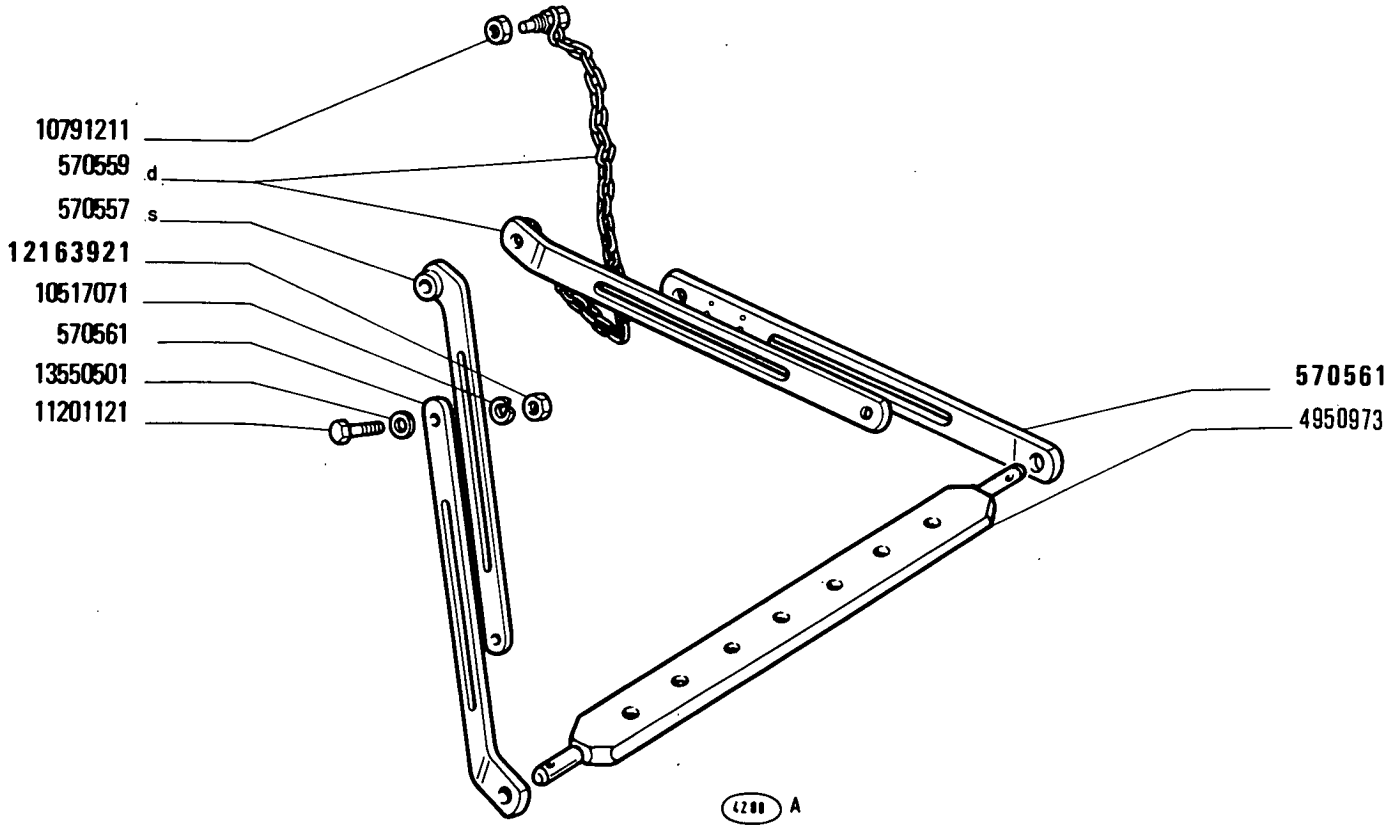

(899)

DISPOSITIVO COMPLEMENTARE DI TRAINO

Dispositif complémentaire d'attelage — *Supplementary Towing Device*
Zusätzliche Anhängevorrichtung — *Enganche de remolque auxiliar*

450 - 450 DT

01 03 04 05

D1.04

MODIF	ANT.MODIF	N.ORDIN.	Q.	DENOMINAZIONE	DESIGNATION	BENENNUNG	DESCRIPTION	DENOMINACIONES
		570557	1	TIRANTE SUP.S	TIRANT	STANGE	ROD	VARILLA
		570559	1	TIRANTE SUP.D	TIRANT	STANGE	ROD	VARILLA
	570562	570561		TIRANTE INF.	TIRANT	STANGE	ROD	VARILLA
		4950973	1	TRAVERSA	TRAVERSE	TRAVERSE	CROSSRAIL	TRAVESANO
		10517071	4	ROSETTA DI SICUREZZA	RONDELLE FREIN	SICHERUNGSRING	LOCKWASHER	ARANDELA DE FRENO
		10791211	1	DADO	ECROU	MUTTER	NUT	TUERCA
		11201121	4	VITE	VIS	SCHRAUBE	SCREW	TORNILLO
	12163911	12163921	4	DADO	ECROU	MUTTER	NUT	TUERCA
		13550501	4	ROSETTA	RONDELLE	SCHEIBE	WASHER	ARANDELA

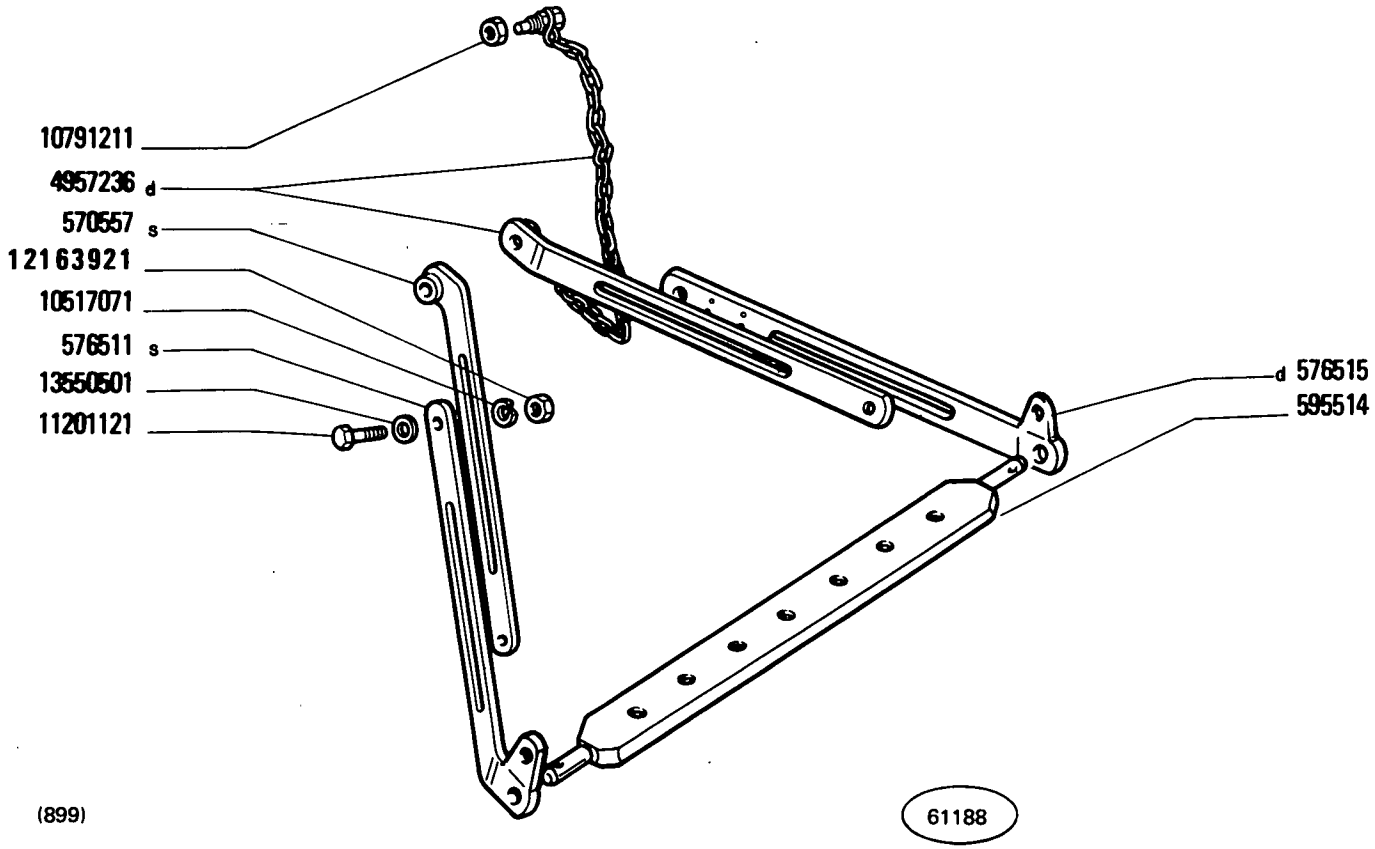

DISPOSITIVO COMPLEMENTARE DI TRAINO

Dispositif complémentaire d'attelage
Zusätzliche Anhängevorrichtung
Supplementary Towing Device
Enganche de remolque auxiliar

450 - 450 DT
02 06

D1.04/1

MODIF	ANT.MODIF	N.ORDIN.	Q.	DENOMINAZIONE	DESIGNATION	BENENNUNG	DESCRIPTION	DENOMINACIONES
		570557	1	TIRANTE SUP.S	TIRANT	STANGE	ROD	VARILLA
		576511	1	TIRANTE INF.S	TIRANT	STANGE	ROD	VARILLA
		576515	1	TIRANTE INF.D	TIRANT	STANGE	ROD	VARILLA
		595514	1	TRAVERSA	TRAVERSE	TRAVERSE	CROSSRAIL	TRAVESANO
		4957236	1	TIRANTE SUP.D	TIRANT	STANGE	ROD	VARILLA
		10517071	4	ROSETTA DI SICUREZZA	RONDELLE FREIN	SICHERUNGSRING	LOCKWASHER	ARANDELA DE FRENO
		10791211	1	DADO	ECROU	MUTTER	NUT	TUERCA
		11201121	4	VITE	VIS	SCHRAUBE	SCREW	TORNILLO
	12163911	12163921	4	DADO	ECROU	MUTTER	NUT	TUERCA
		13550501	4	ROSETTA	RONDELLE	SCHEIBE	WASHER	ARANDELA

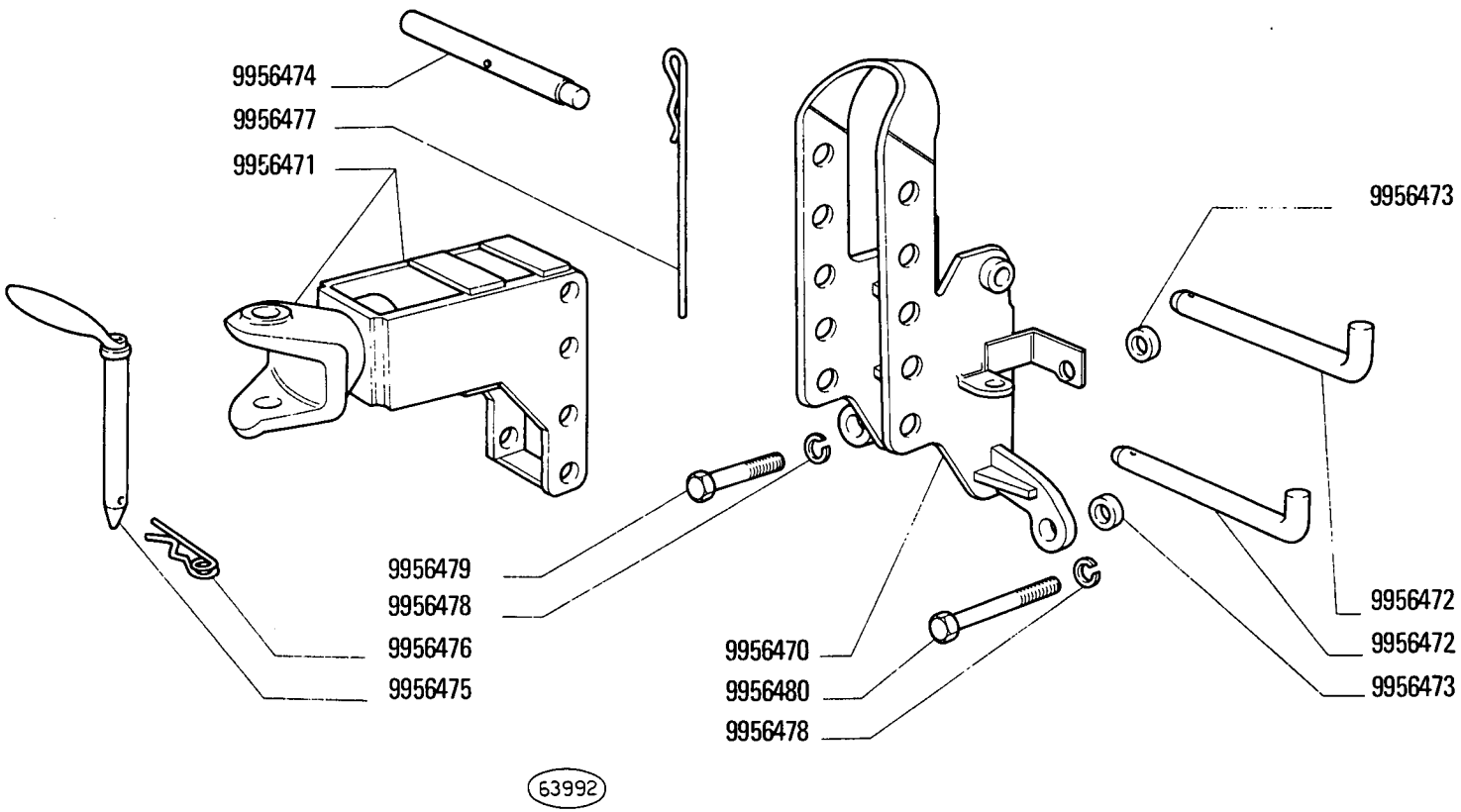

(001)

450 - 450 DT

02 06

GANCIO DI TRAINO 44018455 (Lemoine)

Crochet
Zughaken

Tow Hook
Enganche

MODIF	N.ORDIN.	Q.	DENOMINAZIONE	DESIGNATION	BENENNUNG	DESCRIPTION	DENOMINACIONES
	9956470	1	SUPPORTO	SUPPORT	LAGER	SUPPORT	SOPORTE
	9956471	1	SUPPORTO	SUPPORT	LAGER	SUPPORT	SOPORTE
	9956472	2	PERNO DI FISSAGGIO	CHEVILLE	BOLZEN	PIN	PASADOR
	9956473	6	DISTANZIALE	ENTRETOISE	ABSTANDSTUECK	SPACER	SEPARADOR
	9956474	1	ALBERO	ARBRE	WELLE	SHAFT	ARBOL
	9956475	1	PERNO DI FISSAGGIO	CHEVILLE	BOLZEN	PIN	PASADOR
	9956476	1	COPIGLIA	GOUPILLE FENDUE	SPLINT	SPLIT PIN	PASADOR ABIERTO
	9956477	1	COPIGLIA	GOUPILLE FENDUE	SPLINT	SPLIT PIN	PASADOR ABIERTO
	9956478	4	ROSETTA DI SICUREZZA	RONDELLE FREIN	SICHERUNGSRING	LOCKWASHER	ARANDELA DE FRENO
	9956479	2	VITE	VIS	SCHRAUBE	SCREW	TORNILLO
	9956480	2	VITE	VIS	SCHRAUBE	SCREW	TORNILLO

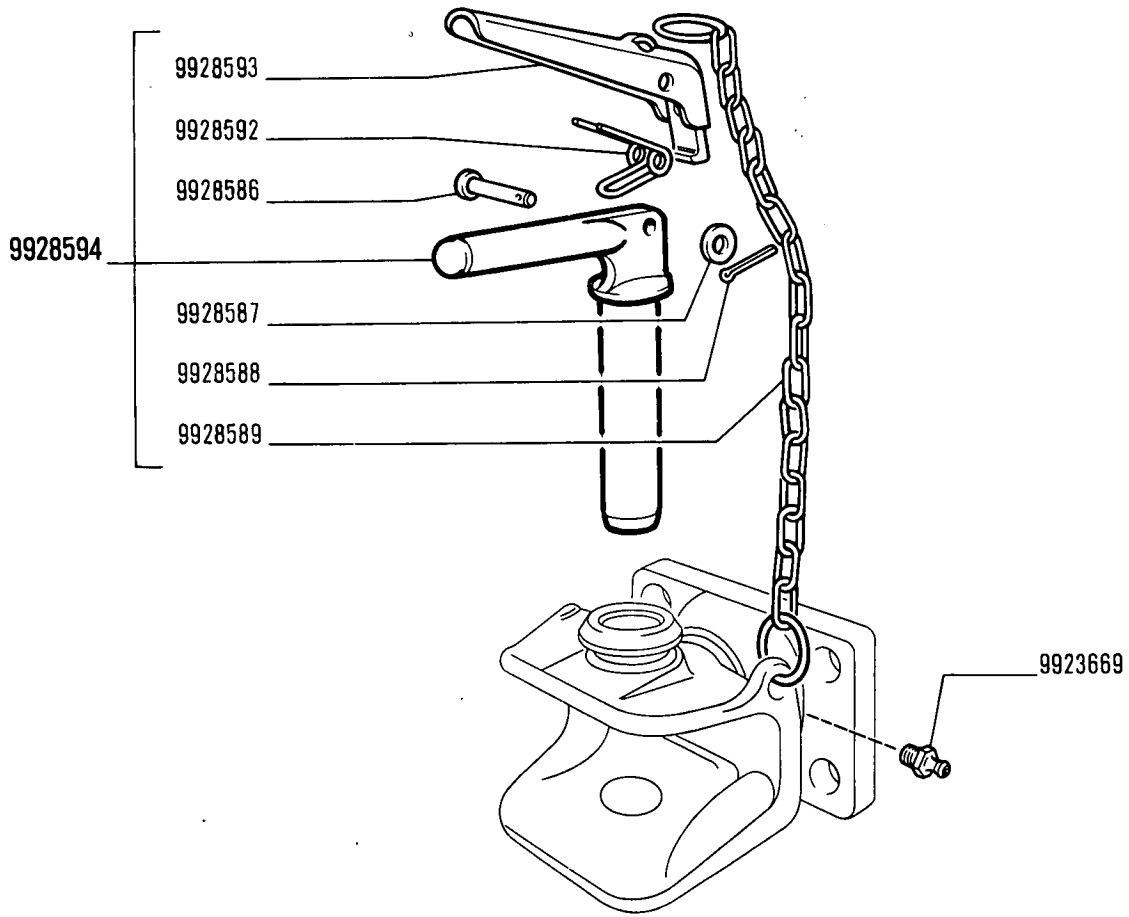

450 - 450 DT

01 03 04 05

GANCIO DI TRAINO 4979352 (Rockinger)

Crochet
Zughaken

Tow Hook
Enganche

MODIF	N.ORDIN.	Q.	DENOMINAZIONE	DESIGNATION	BENENNUNG	DESCRIPTION	DENOMINACIONES
	9923669	1	INGRASSATORE	GRAISSEUR	SCHMIERNIPPEL	FITTING	ENGRASADOR
	9928586	1	PERNO DI FISSAGGIO	CHEVILLE	BOLZEN	PIN	PASADOR
	9928587	1	ROSETTA	RONDELLE	SCHEIBE	WASHER	ARANDELA
	9928588	1	COPIGLIA	GOUPILLE FENDUE	SPLINT	SPLIT PIN	PASADOR ABIERTO
	9928589	1	CATENA	CHAINE	KETTE	CHAIN	CADENA
	9928592	1	MOLLA	RESSORT	FEDER	SPRING	RESORTE
	9928593	1	IMPUGNATURA	POIGNEE	GRIFF	KNOB	BOTON
	9928594	1	PERNO COMPL.	AXE	BOLZEN	PIN	EJE

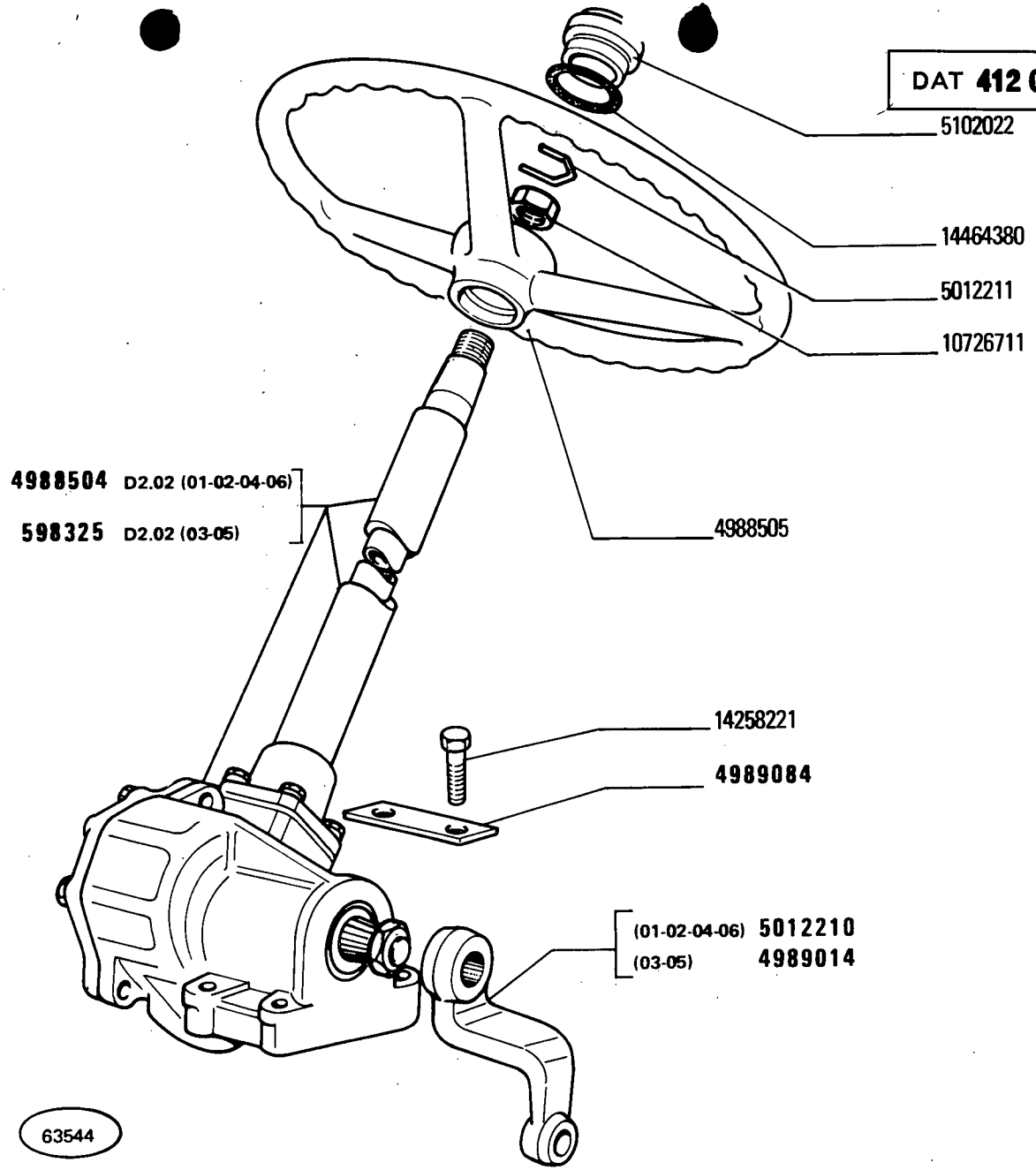

450 - 450 DT

01 02 03 04 05 06

COMANDO STERZO

Commande de direction
Lenkgetriebe

Steering Gear
Volante y caja de la dirección

MODIF	ANT.MODIF	N.ORDIN.	Q.	DENOMINAZIONE	DESIGNATION	BENENNUNG	DESCRIPTION	DENOMINACIONES
	4989011	598325	1	SCATOLA DELLO STERZO (03-05)	BOITIER DE DIRECTION	LENKGEHAUSE	STEERING BOX	CAJA DE DIRECCION
		4988504	1	SCATOLA DELLO STERZO (01-02-04-06)	BOITIER DE DIRECTION	LENKGEHAUSE	STEERING BOX	CAJA DE DIRECCION
		4988505	1	VOLANTE DI GUIDA	VOLANT DE DIRECTION	LENKRAD	STEERING WHEEL	VOLANTE DE DIRECCION
		4989014	1	LEVA (03-05)	LEVIER	HEBEL	LEVER	PALANCA
		4989084	2	PIASTRINA DI SICUREZZA	PLAQUETTE FREIN	SICHERUNGSBLECH	LOCKPLATE	PLACA DE FRENO
		5012210	1	LEVA (01-02-04-06)	LEVIER	HEBEL	LEVER	PALANCA
		5012211	1	MOLLA	RESSORT	FEDER	SPRING	RESORTE
		5102022	1	COPERCHIO	COUVERCLE	DECKEL	COVER	TAPA
		10726711	1	DADO	ECROU	MUTTER	NUT	TUERCA
		14258221	4	VITE	VIS	SCHRAUBE	SCREW	TORNILLO
		14464380	1	ANELLO DI TENUTA	JOINT D'ETANCHEITE	DICHTRING	SEAL	JUNTA HERMETICA

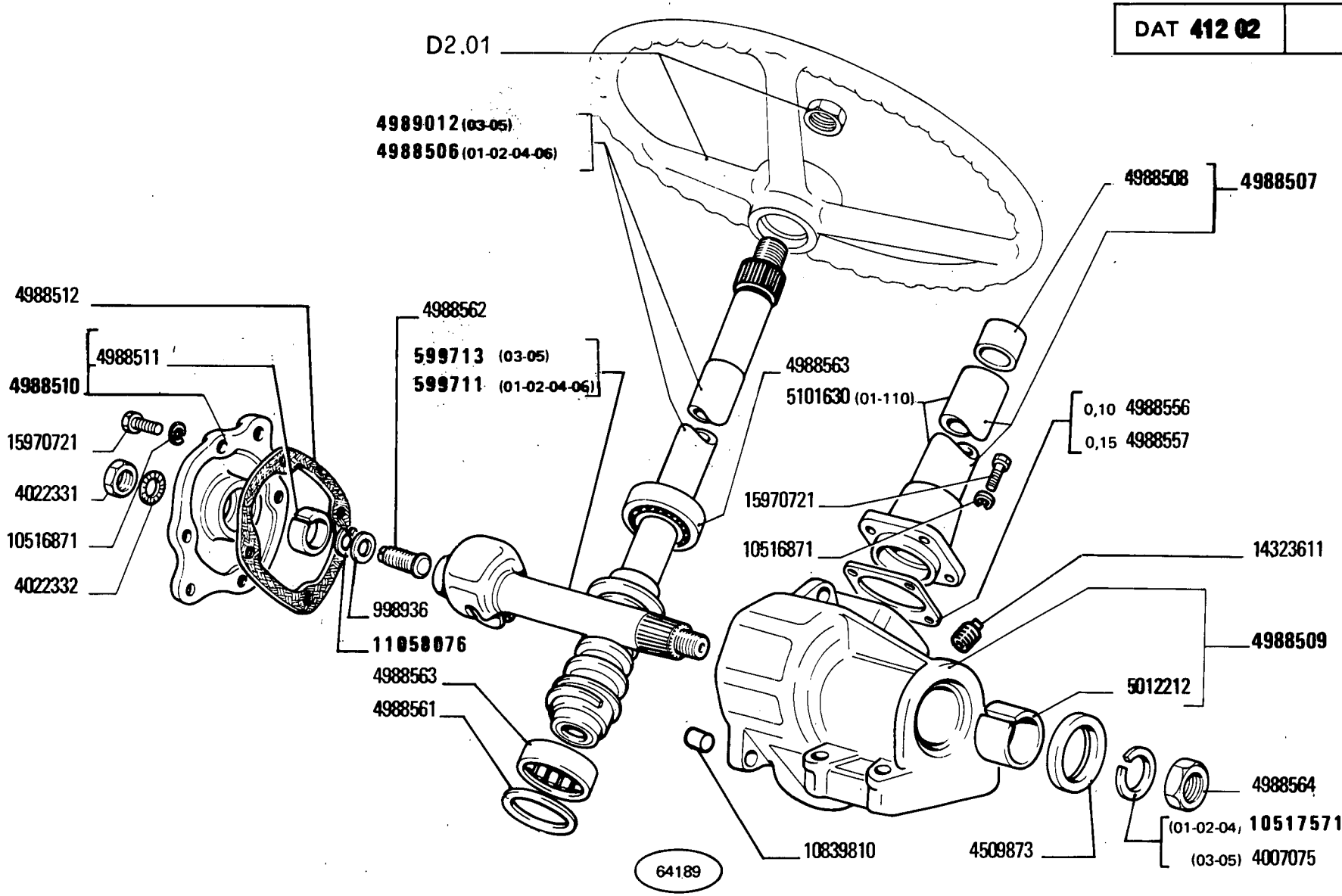

450 - 450 DT

01 02 03 04 05 06

SCATOLA STERZO 4988504 - 4989011

Boîtier de direction
Lenkgehäuse
Steering Box
Caja de la dirección

MODIF	ANT.MODIF	N.ORDIN.	Q.	DENOMINAZIONE	DESIGNATION	BENENNUNG	DESCRIPTION	DENOMINACIONES
	4988560	599711	1	ALBERO (01-02-04-06)	ARBRE	WELLE	SHAFT	ARBOL
	4989013	599713	1	ALBERO (03-05)	ARBRE	WELLE	SHAFT	ARBOL
		998936	1	ANELLO DI APPOGGIO	RONDELLE DE BUTEE	DRUCKSCHEIBE	THRUST RING	ANILLO DE APOYO
		4007075	1	ROSETTA DI SICUREZZA (03-05)	RONDELLE FREIN	SICHERUNGSRING	LOCKWASHER	ARANDELA DE FRENO
		4022331	1	DADO	ECROU	MUTTER	NUT	TUERCA
		4022332	1	ANELLO DI TENUTA	JOINT D'ETANCHEITE	DICHTRING	SEAL	JUNTA HERMETICA
		4509873	1	ANELLO DI TENUTA	JOINT D'ETANCHEITE	DICHTRING	SEAL	JUNTA HERMETICA
		4988506	1	PIANTONE DELLA GUIDA (01-02-04-06)	COLONNE DE DIRECTION	LENKROHR	STEERING COLUMN	COLUMNA DE DIRECCION
		4988507	1	PIANTONE DELLA GUIDA COMPL.	COLONNE DE DIRECTION	LENKROHR	STEERING COLUMN	COLUMNA DE DIRECCION
		4988508	1	BOCCOLA	DOUILLE	BUECHSE	BUSH	CASQUILLO
		4988509	1	SCATOLA DELLO STERZO COMPL.	BOITIER DE DIRECTION	LENKGEHAUSE	STEERING BOX	CAJA DE DIRECCION
		4988510	1	COPERCHIO LAT.COMPL.	COUVERCLE	DECKEL	COVER	TAPA
		4988511	1	BOCCOLA	DOUILLE	BUECHSE	BUSH	CASQUILLO
		4988512	1	GUARNIZIONE DI TENUTA	JOINT	DICHTUNG	GASKET	JUNTA
		4988556	1	PIASTRINA-SPESSORE SP.0,10	CALE	DISTANZSCHEIBE	SHIM	SUPLEMENTO
		4988557	1	PIASTRINA-SPESSORE SP.0,15	CALE	DISTANZSCHEIBE	SHIM	SUPLEMENTO
		4988561	1	ANELLO	BAGUE	RING	RING	ANILLO
		4988562	1	VITE	VIS	SCHRAUBE	SCREW	TORNILLO
		4988563	2	CUSCINETTO	COUSSINET	LAGERSCHALE	BEARING	COJINETE
		4988564	1	DADO	ECROU	MUTTER	NUT	TUERCA
		4989012	1	PIANTONE DELLA GUIDA (03-05)	COLONNE DE DIRECTION	LENKROHR	STEERING COLUMN	COLUMNA DE DIRECCION
		5012212	2	BOCCOLA	DOUILLE	BUECHSE	BUSH	CASQUILLO
		10516871	8	ROSETTA DI SICUREZZA	RONDELLE FREIN	SICHERUNGSRING	LOCKWASHER	ARANDELA DE FRENO
		10517571	1	ROSETTA DI SICUREZZA (01-02-04)	RONDELLE FREIN	SICHERUNGSRING	LOCKWASHER	ARANDELA DE FRENO
		10839810	2	GRANO	ERGOT	PASSTIFT	DOWEL	PITON
	11058075	11058076	1	ANELLO DI SICUREZZA	ARRETOIR	SICHERUNGSRING	LOCKRING	ANILLO DE FRENO
		14323611	1	TAPPO	BOUCHON	STOPFEN	PLUG	TAPON
		15970721	8	VITE	VIS	SCHRAUBE	SCREW	TORNILLO

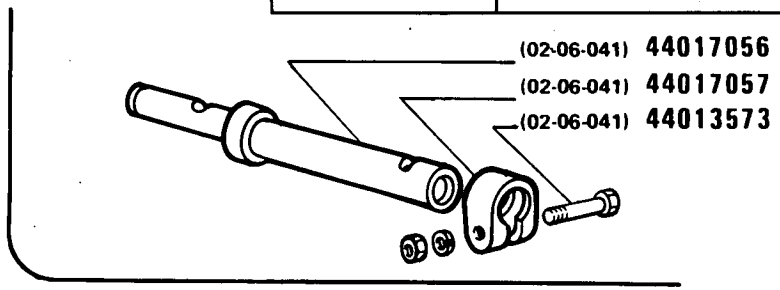

450 - 450 DT

01 02 04 06

TIRANTERIA COMANDO STERZO

Timonerie de direction
Lenkgestänge
Steering Linkage
Timonería de la dirección

D2.10

MODIF	ANT.MODIF	N.ORDIN.	Q.	DENOMINAZIONE	DESIGNATION	BENENNUNG	DESCRIPTION	DENOMINACIONES
		588299	1	LEVA D	LEVIER	HEBEL	LEVER	PALANCA
		588304	1	SUPPORTO COMPL.	SUPPORT	LAGER	SUPPORT	SOPORTE
		588768	1	LEVA S	LEVIER	HEBEL	LEVER	PALANCA
		596188	1	PERNO	AXE	BOLZEN	PIN	EJE
	4098978	4189372	6	CUFFIA PARAPOLVERE	CAPUCHON CACHE-POUSSIERE	STAUBSCHUTZKAPPE	DUST CAP	CAPUCHON GUARDA-POLVO
		4958818	1	BOCCOLA INF.	DOUILLE	BUECHSE	BUSH	CASQUILLO
		4958819	1	COPERCHIO	COUVERCLE	DECKEL	COVER	TAPA
		4959130	1	BOCCOLA SUP.	DOUILLE	BUECHSE	BUSH	CASQUILLO
		4968813	1	VITE	VIS	SCHRAUBE	SCREW	TORNILLO
		4973658	1	LEVA	LEVIER	HEBEL	LEVER	PALANCA
		4973664	1	TIRANTE DI STERZO LONGITUDINALE COMPL.	BARRE DE DIRECTION	LENKSTANGE	DRAG LINK	BARRA DE DIRECCION
		4988565	2	TESTA A SNODO COMPL.(01-04)	JOINT A ROTULE	GELENKKOPF	HEAD	ARTICULACION
	4988566	4988567	2	TESTA A SNODO COMPL.	JOINT A ROTULE	GELENKKOPF	HEAD	ARTICULACION
		4988568	2	TIRANTE (01-04)	TIRANT	STANGE	ROD	VARILLA
		4988569	2	MORSETTO	COLLIER	KLEMME	CLAMP	COLLAR
		4988570	1	DADO	ECROU	MUTTER	NUT	TUERCA
		4989030	2	TIRANTE COMPL.(02-06)	TIRANT	STANGE	ROD	VARILLA
	4989031	4989032	1	TIRANTE (02-06)	TIRANT	STANGE	ROD	VARILLA
		10516871	4	ROSETTA DI SICUREZZA	RONDELLE FREIN	SICHERUNGSRING	LOCKWASHER	ARANDELA DE FRENO
		10517071	2	ROSETTA DI SICUREZZA	RONDELLE FREIN	SICHERUNGSRING	LOCKWASHER	ARANDELA DE FRENO
		10734601	6	COPIGLIA	GOUPILLE FENDUE	SPLINT	SPLIT PIN	PASADOR ABIERTO
		10793411	6	DADO	ECROU	MUTTER	NUT	TUERCA
		11234721	2	VITE	VIS	SCHRAUBE	SCREW	TORNILLO
	12164711	12164721	2	DADO	ECROU	MUTTER	NUT	TUERCA
		12164911	2	DADO	ECROU	MUTTER	NUT	TUERCA
		14324801	1	TAPPO	BOUCHON	STOPFEN	PLUG	TAPON
		15541121	2	VITE	VIS	SCHRAUBE	SCREW	TORNILLO
		15970721	2	VITE	VIS	SCHRAUBE	SCREW	TORNILLO
		44013573	2	VITE (02-06-041)	VIS	SCHRAUBE	SCREW	TORNILLO
		44017056	2	TIRANTE (02-06-041)	TIRANT	STANGE	ROD	VARILLA
		44017057	2	COLLARE DI FISSAGGIO (02-06-041)	COLLIER	SCHELLE	COLLAR	COLLAR

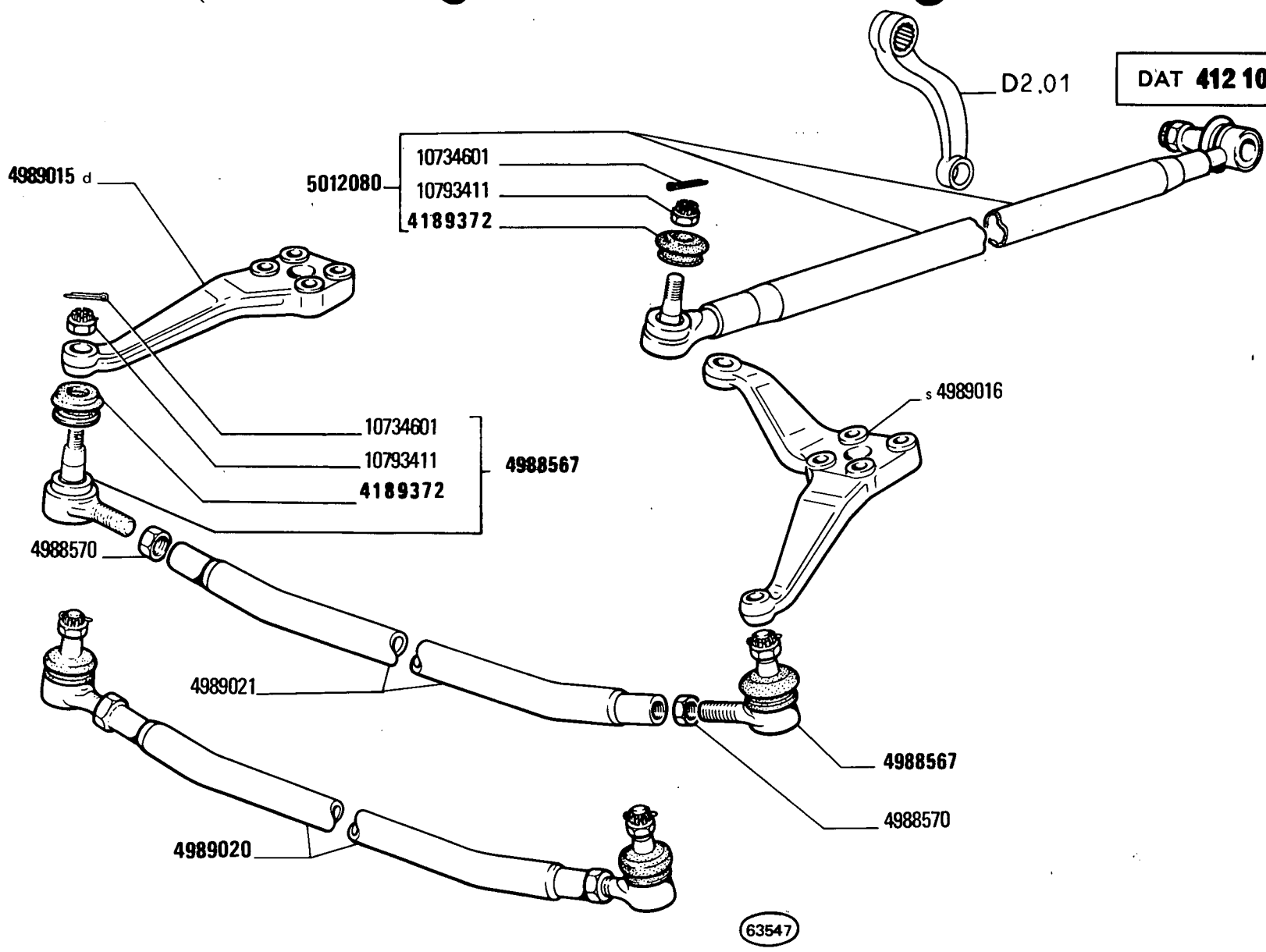

450 - 450 DT

03 05

TIRANTERIA COMANDO STERZO

Timonerie de direction
Lenkgestänge
Steering Linkage
Timonerla de la dirección

MODIF	ANT.MODIF	N.ORDIN.	Q.	DENOMINAZIONE	DESIGNATION	BENENNUNG	DESCRIPTION	DENOMINACIONES
	4098978	4189372	4	CUFFIA PARAPOLVERE	CAPUCHON CACHE-POUSSIERE	STAUBSCHUTZKAPPE	DUST CAP	CAPUCHON GUARDA-POLVO
	5012082	4988567	2	TESTA A SNODO COMPL.	JOINT A ROTULE	GELENKKOPF	HEAD	ARTICULACION
		4988570	2	DADO	ECROU	MUTTER	NUT	TUERCA
		4989015	1	LEVA D	LEVIER	HEBEL	LEVER	PALANCA
		4989016	1	LEVA S	LEVIER	HEBEL	LEVER	PALANCA
		4989020	1	TIRANTE DI STERZO TRASVERSALE COMPL.	BARRE D'ACCOUPLE-MENT	SPURSTANGE	TRACK ROD	BARRA DE ACOPLA-MIENTO
		4989021	1	TIRANTE FILETTATO	TIRANT	SPANNBOLZEN	TIEROD	PERNO
		5012080	1	TIRANTE DI STERZO LONGITUDINALE COMPL.	BARRE DE DIRECTION	LENKSTANGE	DRAG LINK	BARRA DE DIRECCION
		10734601	4	COPIGLIA	GOUPILLE FENDUE	SPLINT	SPLIT PIN	PASADOR ABIERTO
		10793411	4	DADO	ECROU	MUTTER	NUT	TUERCA

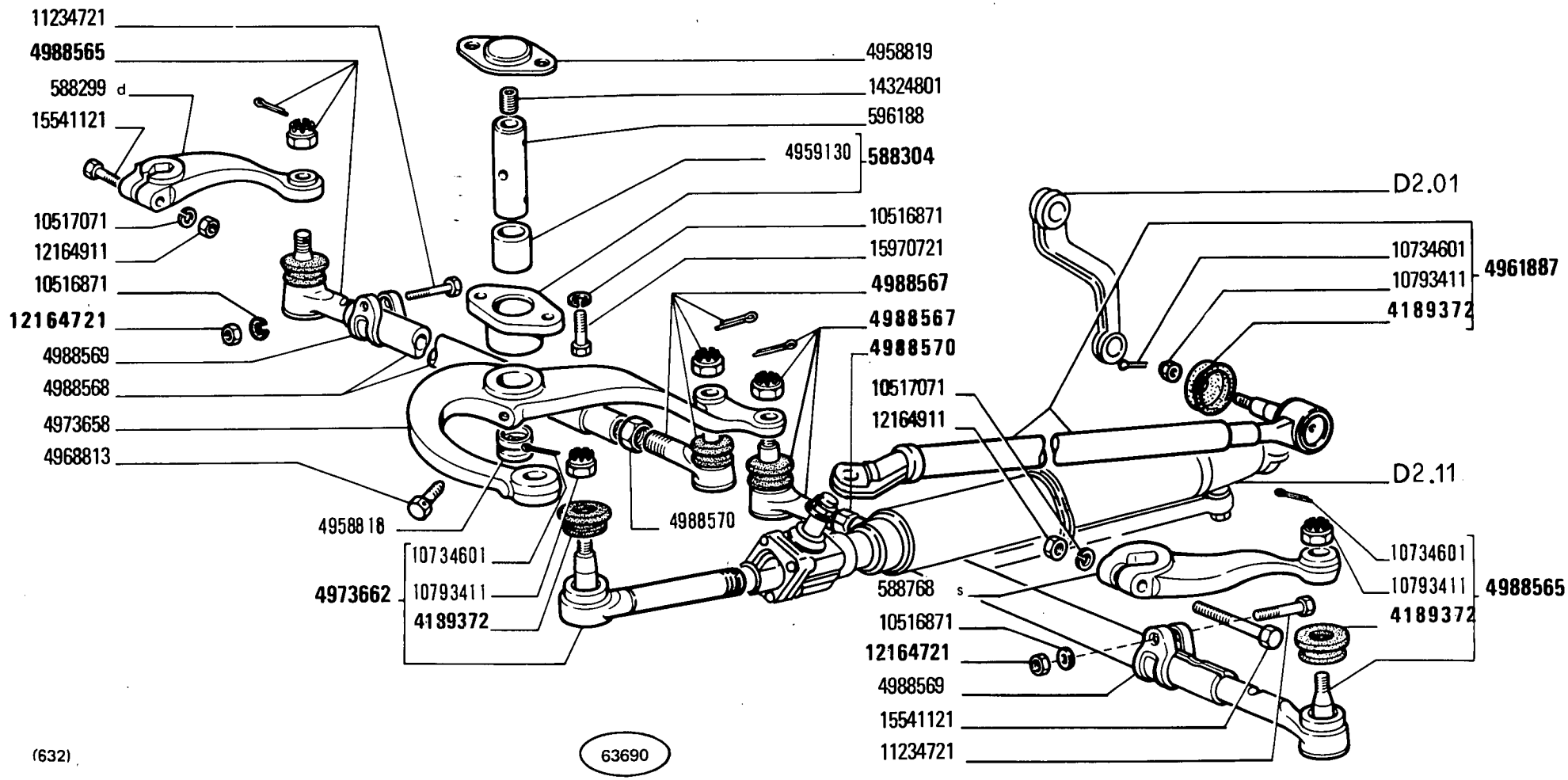

TIRANTERIA COMANDO STERZO

Timonerie de direction
Lenkgestänge
Steering Linkage
Timonerla de la dirección

450 - 450 DT

01 04

D2.10/2

MODIF	ANT.MODIF	N.ORDIN.	Q.	DENOMINAZIONE	DESIGNATION	BENENNUNG	DESCRIPTION	DENOMINACIONES
		588299	1	LEVA D	LEVIER	HEBEL	LEVER	PALANCA
		588304	1	SUPPORTO COMPL.	SUPPORT	LAGER	SUPPORT	SOPORTE
		588768	1	LEVA S	LEVIER	HEBEL	LEVER	PALANCA
		596188	1	PERNO	AXE	BOLZEN	PIN	EJE
	4098978	4189372	6	CUFFIA PARAPOLVERE	CAPUCHON CACHE-POUSSIERE	STAUBSCHUTZKAPPE	DUST CAP	CAPUCHON GUARDA-POLVO
		4958818	1	BOCCOLA INF.	DOUILLE	BUECHSE	BUSH	CASQUILLO
		4958819	1	COPERCHIO	COUVERCLE	DECKEL	COVER	TAPA
		4959130	1	BOCCOLA SUP.	DOUILLE	BUECHSE	BUSH	CASQUILLO
		4961887	1	TIRANTE COMPL.	TIRANT	STANGE	ROD	VARILLA
		4968813	1	VITE	VIS	SCHRAUBE	SCREW	TORNILLO
		4973658	1	LEVA	LEVIER	HEBEL	LEVER	PALANCA
		4973662	1	TESTA A SNODO COMPL.	JOINT A ROTULE	GELENKKOPF	HEAD	ARTICULACION
		4988565	2	TESTA A SNODO COMPL.	JOINT A ROTULE	GELENKKOPF	HEAD	ARTICULACION
	4988566	4988567	2	TESTA A SNODO COMPL.	JOINT A ROTULE	GELENKKOPF	HEAD	ARTICULACION
		4988568	2	TIRANTE	TIRANT	STANGE	ROD	VARILLA
		4988569	2	MORSETTO	COLLIER	KLEMME	CLAMP	COLLAR
		4988570	2	DADO	ECROU	MUTTER	NUT	TUERCA
		10516871	4	ROSETTA DI SICUREZZA	RONDELLE FREIN	SICHERUNGSRING	LOCKWASHER	ARANDELA DE FRENO
		10517071	2	ROSETTA DI SICUREZZA	RONDELLE FREIN	SICHERUNGSRING	LOCKWASHER	ARANDELA DE FRENO
		10734601	6	COPIGLIA	GOUPILLE FENDUE	SPLINT	SPLIT PIN	PASADOR ABIERTO
		10793411	6	DADO	ECROU	MUTTER	NUT	TUERCA
		11234721	2	VITE	VIS	SCHRAUBE	SCREW	TORNILLO
	12164711	12164721	2	DADO	ECROU	MUTTER	NUT	TUERCA
		12164911	2	DADO	ECROU	MUTTER	NUT	TUERCA
		14324801	1	TAPPO	BOUCHON	STOPFEN	PLUG	TAPON
		15541121	2	VITE	VIS	SCHRAUBE	SCREW	TORNILLO
		15970721	2	VITE	VIS	SCHRAUBE	SCREW	TORNILLO

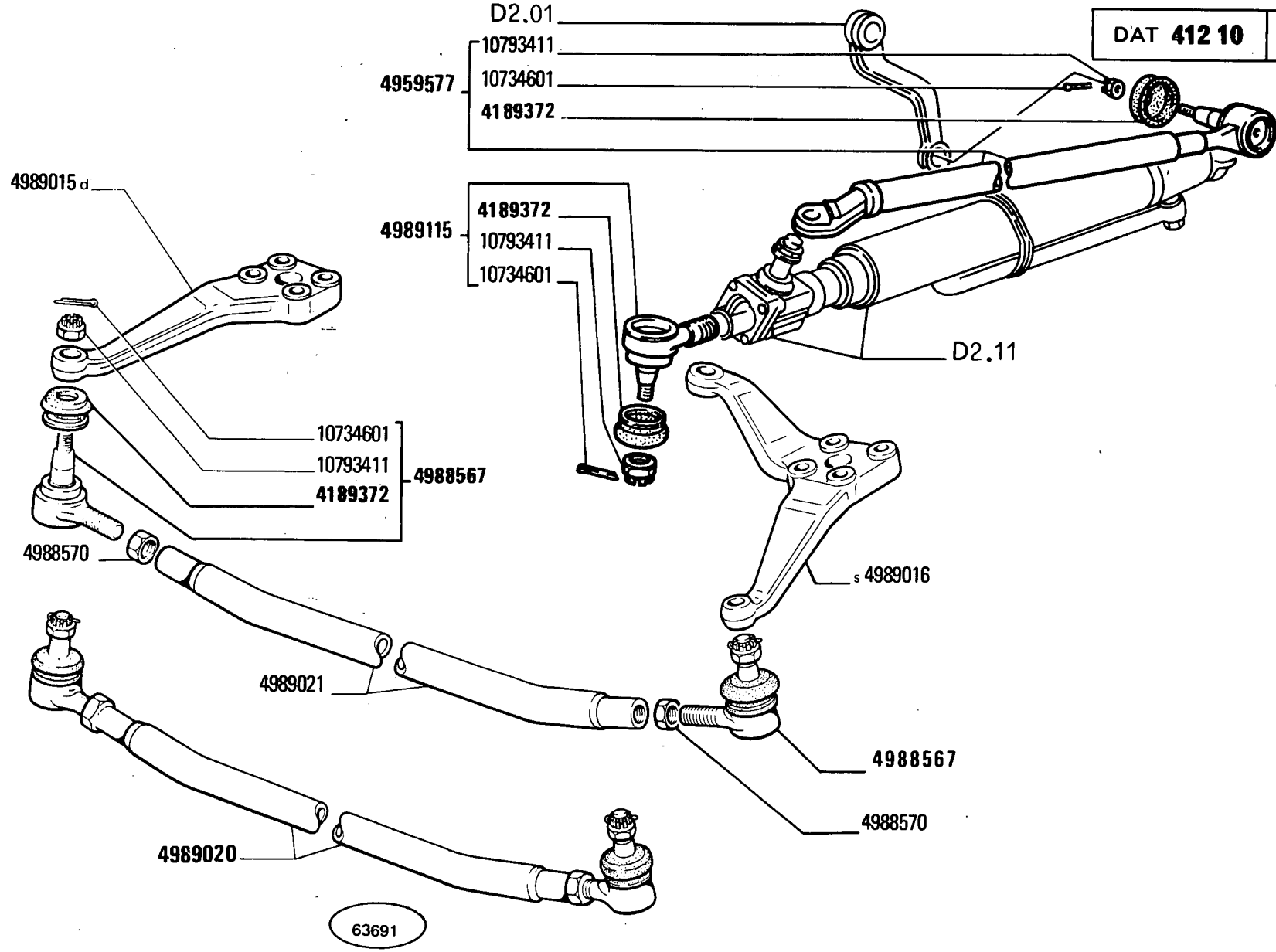

(632)

TIRANTERIA COMANDO STERZO

Timonerie de direction
Lenkgestänge
Steering Linkage
Timonería de la dirección

450 - 450 BT

03 05

D2.10/3

MODIF	ANT.MODIF	N.ORDIN.	Q.	DENOMINAZIONE	DESIGNATION	BENENNUNG	DESCRIPTION	DENOMINACIONES
	4098978	4189372	4	CUFFIA PARAPOLVERE	CAPUCHON CACHE-POUSSIERE	STAUBSCHUTZKAPPE	DUST CAP	CAPUCHON GUARDA-POLVO
		4959577	1	TIRANTE COMPL.	TIRANT	STANGE	ROD	VARILLA
	5012082	4988567	2	TESTA A SNODO COMPL.	JOINT A ROTULE	GELENKKOPF	HEAD	ARTICULACION
		4988570	2	DADO	ECROU	MUTTER	NUT	TUERCA
		4989015	1	LEVA D	LEVIER	HEBEL	LEVER	PALANCA
		4989016	1	LEVA S	LEVIER	HEBEL	LEVER	PALANCA
		4989020	1	TIRANTE DI STERZO TRASVERSALE COMPL.	BARRE D'ACCOUPLEMENT	SPURSTANGE	TRACK ROD	BARRA DE ACOPLAMIENTO
		4989021	1	TIRANTE	TIRANT	STANGE	ROD	VARILLA
		4989115	1	TESTA A SNODO COMPL.	JOINT A ROTULE	GELENKKOPF	HEAD	ARTICULACION
		10734601	4	COPIGLIA	GOUPILLE FENDUE	SPLINT	SPLIT PIN	PASADOR ABIERTO
		10793411	4	DADO	ECROU	MUTTER	NUT	TUERCA

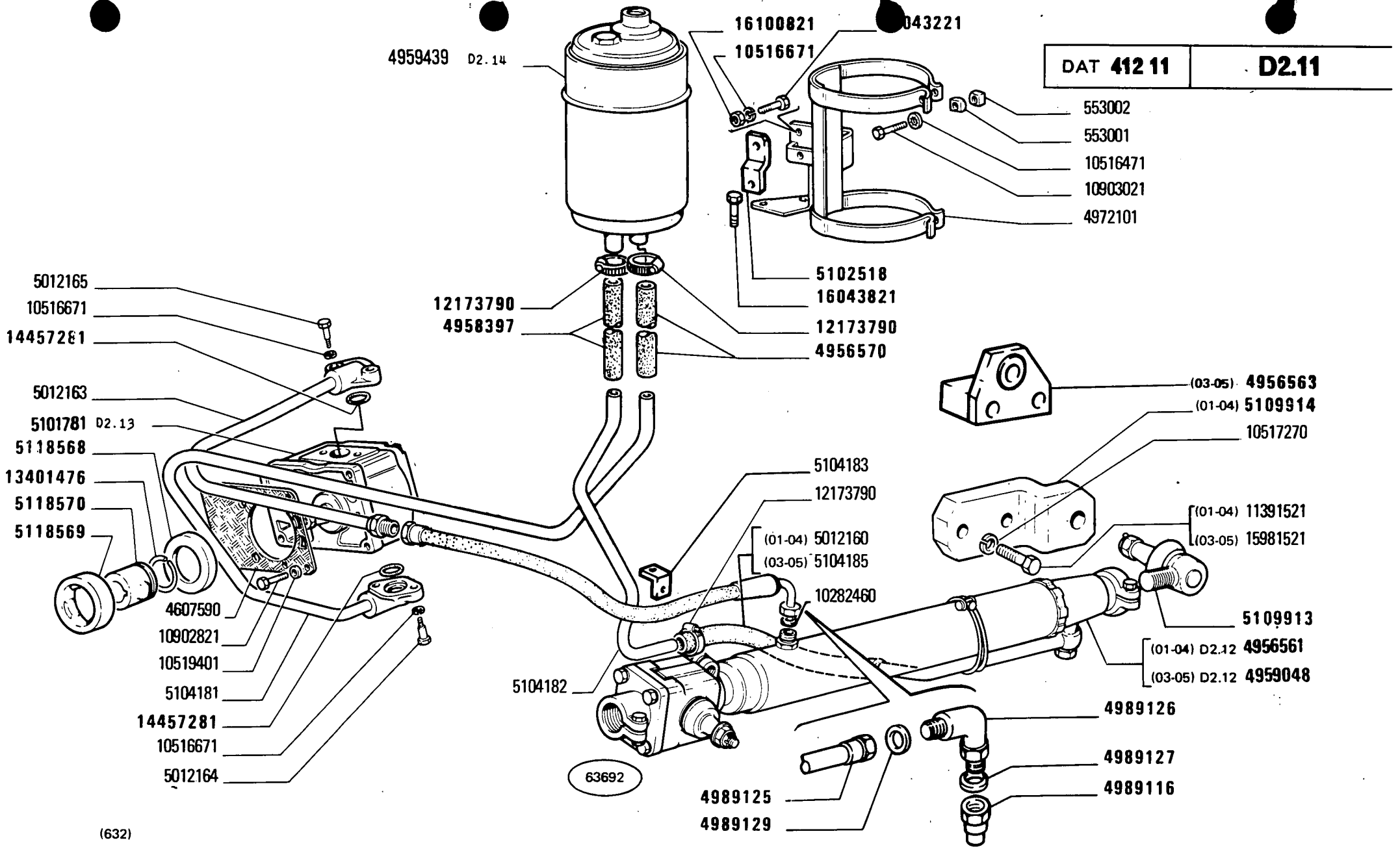

(632)

450 - 450 DT

01 03 04 05

COMANDO IDRAULICO SERVOSTERZO

Commande hydraulique de direction assistée
Hydraulische Steuerung der Servolenkung
Servo-Assisted Steering Hydraulic System
Sistema hidráulico de servodirección

D2.11

MODIF	ANT.MODIF	N.ORDIN.	Q.	DENOMINAZIONE	DESIGNATION	BENENNUNG	DESCRIPTION	DENOMINACIONES
		553001	2	TASSELLO	TAMPON	BEILAGE	PAD	TACO
		553002	2	TASSELLO	TAMPON	BEILAGE	PAD	TACO
		4607590	1	GUARNIZIONE DI TENUTA	JOINT	DICHTUNG	GASKET	JUNTA
		4956561	1	CILINDRO DEL SERVO-STERZO COMPL.(01-04)	CYLINDRE RECEPTEUR	ZYLINDER DER SERVOLENKUNG	SERVO-ASSYSTED STEERING CYLINDER	CILINDRO DE SERVO-DIRECCION
	4989117	4956563	1	SUPPORTO (03-05)	SUPPORT	LAGER	SUPPORT	SOPORTE
		4956570	1	MANICOTTO	MANCHON	MUFFE	SLEEVE	MANGA
		4958397	1	MANICOTTO	MANCHON	MUFFE	SLEEVE	MANGA
		4959048	1	CILINDRO DEL SERVO-STERZO COMPL.(03-05)	CYLINDRE RECEPTEUR	ZYLINDER DER SERVOLENKUNG	SERVO-ASSYSTED STEERING CYLINDER	CILINDRO DE SERVO-DIRECCION
		4959439	1	SERBATOIO OLIO COMPL.	RESERVOIR D'HUILE	OELBEHAELTER	OIL RESERVOIR	DEPOSITO DE ACEITE
		4972101	1	STAFFA	ETRIER	HALTER	BRACKET	SOPORTE
		4989116	1	RACCORDO	RACCORD	STUTZEN	CONNECTION	RACOR
		4989125	1	TUBO FLESSIBILE	TUYAU FLEXIBLE	SCHLAUCH	HOSE	MANGA FLEXIBLE
		4989126	1	RACCORDO	RACCORD	STUTZEN	CONNECTION	RACOR
		4989127	1	ROSETTA DI TENUTA	JOINT D'ETANCHEITE	DICHTRING	GASKET	JUNTA HERMETICA
		4989128	1	DADO	ECROU	MUTTER	NUT	TUERCA
		4989129	1	ROSETTA DI TENUTA	JOINT D'ETANCHEITE	DICHTRING	GASKET	JUNTA HERMETICA
		5012160	1	TUBO FLESSIBILE (01-04)	TUYAU FLEXIBLE	SCHLAUCH	HOSE	MANGA FLEXIBLE
		5012163	1	TUBO	TUYAU	ROHR	PIPE	TUBO
		5012164	2	VITE	VIS	SCHRAUBE	SCREW	TORNILLO
		5012165	2	VITE	VIS	SCHRAUBE	SCREW	TORNILLO
		5101781	1	POMPA	POMPE	PUMPE	PUMP	BOMBA
		5102518	1	STAFFETTA FISSAGGIO	COLLIER	HALTER	RETAINER	ABRAZADERA
		5104181	1	TUBO	TUYAU	ROHR	PIPE	TUBO
		5104182	1	TUBO	TUYAU	ROHR	PIPE	TUBO
		5104183	1	STAFFA	ETRIER	HALTER	BRACKET	SOPORTE
		5104185	1	TUBO FLESSIBILE (03-05)	TUYAU FLEXIBLE	SCHLAUCH	HOSE	MANGA FLEXIBLE
		5109913	1	TESTA A SNODO	JOINT A ROTULE	GELENKKOPF	HEAD	ARTICULACION
		5109914	1	SUPPORTO (01-04)	SUPPORT	LAGER	SUPPORT	SOPORTE
	4609538	5118568	1	ANELLO	BAGUE	RING	RING	ANILLO
	4621358	5118569	1	ANELLO	BAGUE	RING	RING	ANILLO
	4630543	5118570	1	MOZZO	MOYEU	NABE	HUB	BUJE
		10282460	1	ROSETTA DI TENUTA	JOINT D'ETANCHEITE	DICHTRING	GASKET	JUNTA HERMETICA
		10516471	2	ROSETTA DI SICUREZZA	RONDELLE FREIN	SICHERUNGSRING	LOCKWASHER	ARANDELA DE FRENO
		10516671	5	ROSETTA DI SICUREZZA	RONDELLE FREIN	SICHERUNGSRING	LOCKWASHER	ARANDELA DE FRENO
		10517270	2	ROSETTA DI SICUREZZA	RONDELLE FREIN	SICHERUNGSRING	LOCKWASHER	ARANDELA DE FRENO
		10519401	4	ROSETTA	RONDELLE	SCHEIBE	WASHER	ARANDELA

MODIF	ANT.MODIF	N.ORDIN.	Q.	DENOMINAZIONE	DESIGNATION	BENENNUNG	DESCRIPTION	DENOMINACIONES
		10902821	4	VITE	VIS	SCHRAUBE	SCREW	TORNILLO
		10903021	2	VITE	VIS	SCHRAUBE	SCREW	TORNILLO
		11391521	2	VITE (01-04)	VIS	SCHRAUBE	SCREW	TORNILLO
		12173790	6	COLLARE	COLLIER	SCHELLE	COLLAR	COLLAR
	13401475	13401476	1	ANELLO DI SICUREZZA	ARRETOIR	SICHERUNGSRING	LOCKRING	ANILLO DE FRENO
	14457280	14457281	2	ROSETTA DI TENUTA	JOINT D'ETANCHEITE	DICHTRING	GASKET	JUNTA HERMETICA
		15981521	2	VITE (03-05)	VIS	SCHRAUBE	SCREW	TORNILLO
		16043221	1	VITE	VIS	SCHRAUBE	SCREW	TORNILLO
		16043821	2	VITE	VIS	SCHRAUBE	SCREW	TORNILLO
	14098800	16100821	1	DADO	ECROU	MUTTER	NUT	TUERCA

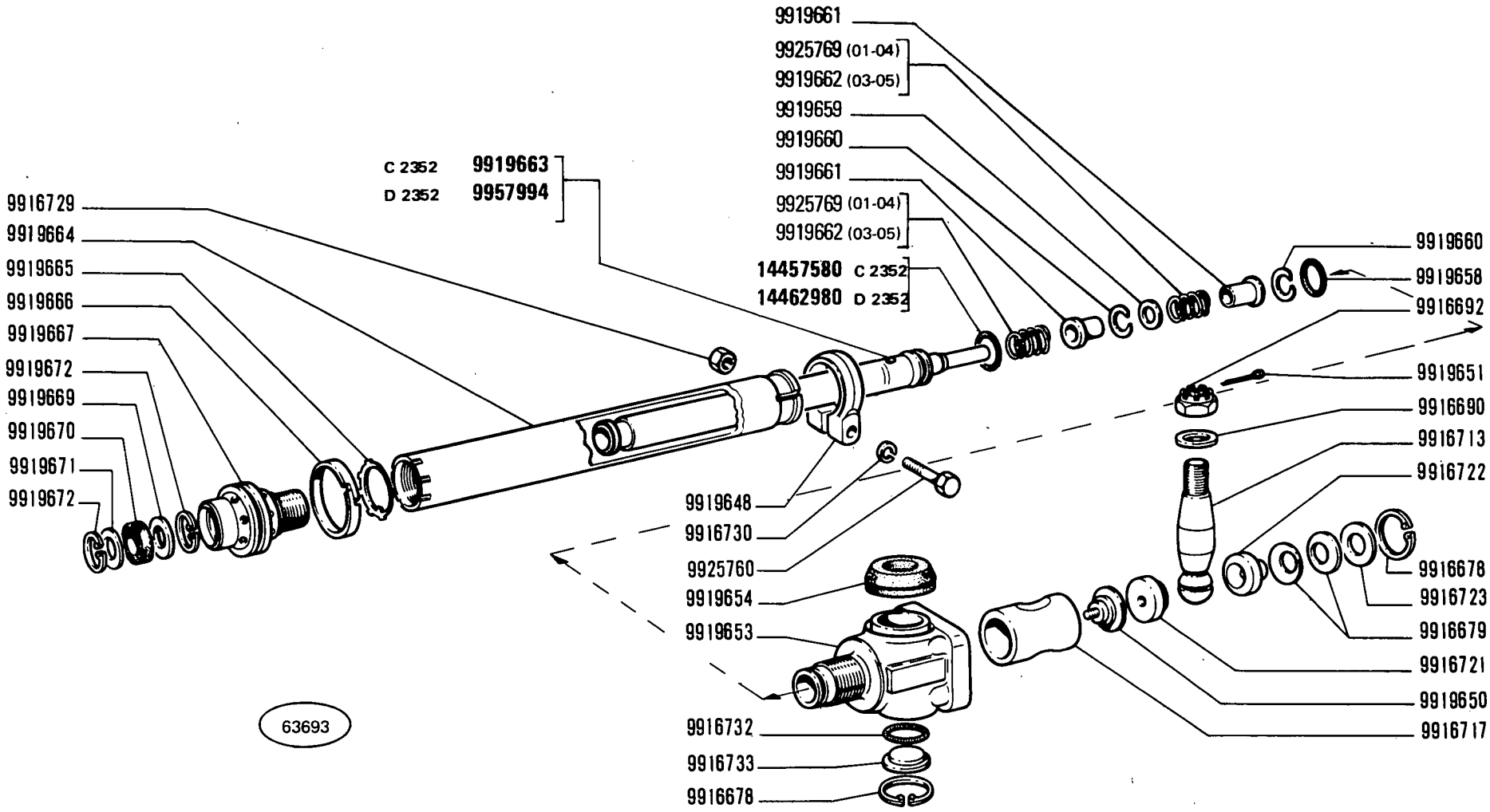

(632)

450 - 450 DT

01 03 04 05

CILINDRO SERVOSTERZO 4959048 - 4956561 (I.S.I.)

Cylindre récepteur
Zylinder der Servolenkung
Servo-Assisted Steering Cylinder
Cilindro de servodirección

D2.12

MODIF	ANT.MODIF	N.ORDIN.	Q.	DENOMINAZIONE	DESIGNATION	BENENNUNG	DESCRIPTION	DENOMINACIONES
		9916678	2	ANELLO DI SICUREZZA	ARRETOIR	SICHERUNGSRING	LOCKRING	ANILLO DE FRENO
		9916679	4	MOLLA	RESSORT	FEDER	SPRING	RESORTE
		9916690	1	ROSETTA	RONDELLE	SCHEIBE	WASHER	ARANDELA
		9916692	1	DADO	ECROU	MUTTER	NUT	TUERCA
		9916713	1	PERNO DEL GIUNTO SFERICO	ROTULE	KUGELBOLZEN	BALL PIN	ROTULA
		9916717	1	MANICOTTO DI TRASCINAMENTO	MANCHON	MITNEHMER	SLEEVE	MANGUITO
		9916721	1	SEMICUSCINETTO	DEMI-COUSSINET	SCHALENHAELFTE	HALF-BEARING	SEMICOJINETE
		9916722	1	SEMICUSCINETTO	DEMI-COUSSINET	SCHALENHAELFTE	HALF-BEARING	SEMICOJINETE
		9916723	1	DISCO	DISQUE	SCHEIBE	PLATE	DISCO
		9916725	1	VITE	VIS	SCHRAUBE	SCREW	TORNILLO
		9916727	2	PIASTRINA DI SICUREZZA	PLAQUETTE FREIN	SICHERUNGSBLECH	LOCKPLATE	PLACA DE FRENO
		9916728	4	VITE	VIS	SCHRAUBE	SCREW	TORNILLO
		9916729	2	DADO	ECROU	MUTTER	NUT	TUERCA
		9916730	2	ROSETTA	RONDELLE	SCHEIBE	WASHER	ARANDELA
		9916732	1	ANELLO DI TENUTA	JOINT D'ETANCHEITE	DICHTRING	SEAL	JUNTA HERMETICA
		9916733	1	COPERCHIO	COUVERCLE	DECKEL	COVER	TAPA
		9919643	1	MANICOTTO DI TRASCINAMENTO	MANCHON	MITNEHMER	SLEEVE	MANGUITO
		9919644	1	COLLARE	COLLIER	SCHELLE	COLLAR	COLLAR
		9919645	1	TUBO (01-04)	TUYAU	ROHR	PIPE	TUBO
		9919646	1	ROSETTA DI TENUTA	JOINT D'ETANCHEITE	DICHTRING	GASKET	JUNTA HERMETICA
		9919647	1	BOCCHETTONE	VIS CREUSE	HOHLSCHRAUBE	UNION	BOQUILLA
		9919648	1	COLLARE	COLLIER	SCHELLE	COLLAR	COLLAR
		9919650	1	ARRESTO	BUTEE	ANSCHLAG	STOP	TOPE
		9919651	1	COPIGLIA	GOUPILLE FENDUE	SPLINT	SPLIT PIN	PASADOR ABIERTO
		9919652	1	GUARNIZIONE DI TENUTA	JOINT	DICHTUNG	GASKET	JUNTA
		9919653	1	MANICOTTO DI TRASCINAMENTO	MANCHON	MITNEHMER	SLEEVE	MANGUITO
		9919654	1	CAPPUCCIO	CAPUCHON	SCHUTZKAPPE	BOOT	CAPUCHON
		9919655	1	ANELLO RASCHIAOLIO	SEGMENT RACLEUR	OELABSTREIFRING	OILSCRAPER RING	ARO DE ENGRASE
		9919656	1	GUARNIZIONE DI TENUTA	JOINT	DICHTUNG	GASKET	JUNTA
		9919657	1	ROSETTA DI TENUTA	JOINT D'ETANCHEITE	DICHTRING	GASKET	JUNTA HERMETICA
		9919658	1	ANELLO DI TENUTA	JOINT D'ETANCHEITE	DICHTRING	SEAL	JUNTA HERMETICA
		9919659	1	ROSETTA	RONDELLE	SCHEIBE	WASHER	ARANDELA
		9919660	2	ANELLO DI SICUREZZA	ARRETOIR	SICHERUNGSRING	LOCKRING	ANILLO DE FRENO
		9919661	2	DISTANZIALE	ENTRETOISE	ABSTANDSTUECK	SPACER	SEPARADOR
		9919662	2	MOLLA (03-05)	RESSORT	FEDER	SPRING	RESORTE
C2352		9919663	1	ASTA FILETTATA	TIGE FILETEE	STANGE	ROD	TORNILLO

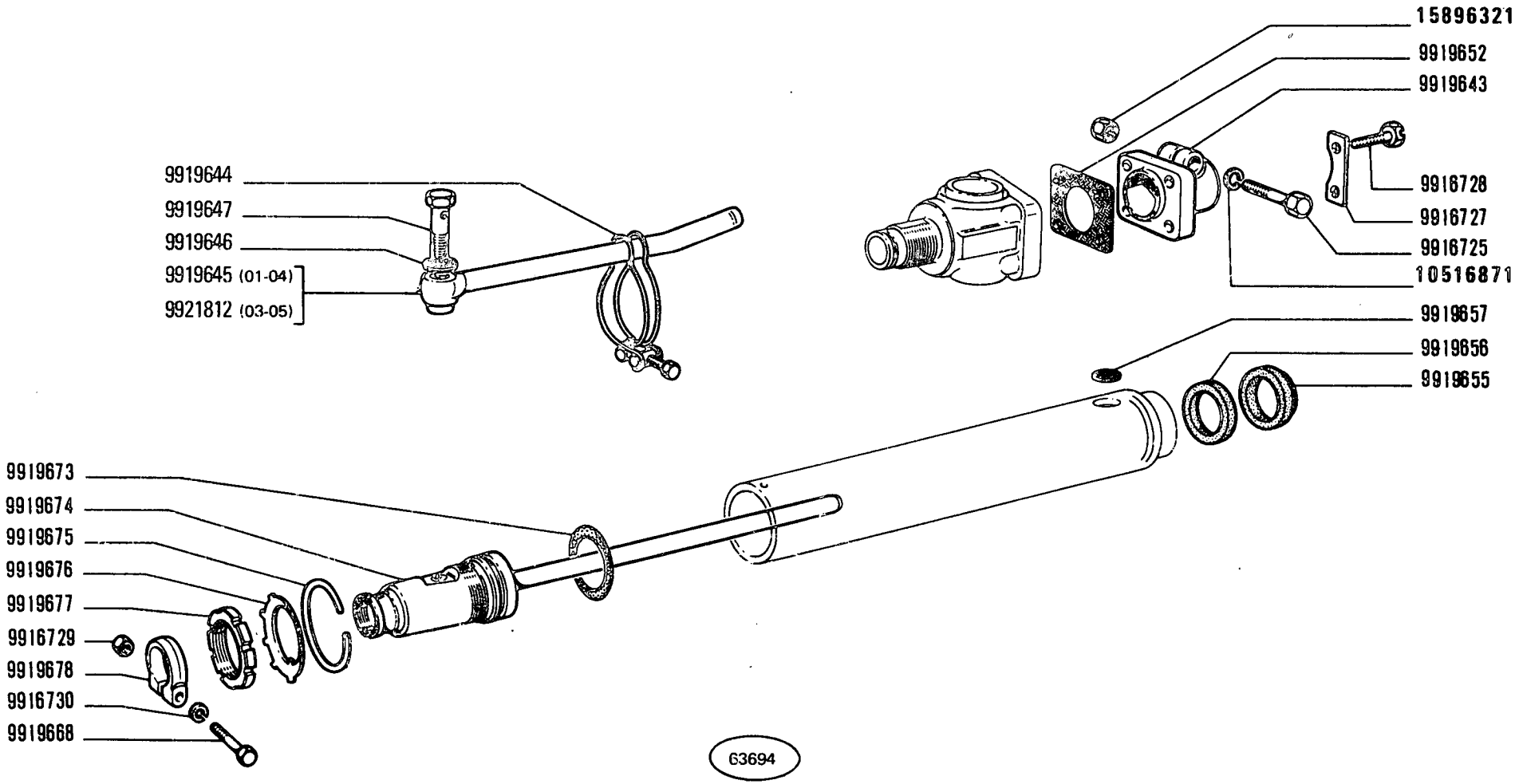

(632)

CILINDRO SERVOSTERZO 4959048 - 4956561 (I.S.I.)

Cylindre récepteur
Zylinder der Servolenkung
Servo-Assisted Steering Cylinder
Cilindro de servodirección

450 - 450 DT

01 03 04 05

D2.12

MODIF	ANT.MODIF	N.ORDIN.	Q.	DENOMINAZIONE	DESIGNATION	BENENNUNG	DESCRIPTION	DENOMINACIONES
		9919664	1	TUBO	TUYAU	ROHR	PIPE	TUBO
		9919665	1	ROSETTA DI SICUREZZA	RONDELLE FREIN	SICHERUNGSRING	LOCKWASHER	ARANDELA DE FRENO
		9919666	1	ANELLO	BAGUE	RING	RING	ANILLO
		9919667	1	STANTUFFO	PISTON	KOLBEN	PISTON	EMBOLO
		9919668	1	VITE	VIS	SCHRAUBE	SCREW	TORNILLO
		9919669	1	ROSETTA	RONDELLE	SCHEIBE	WASHER	ARANDELA
		9919670	1	GUARNIZIONE DI TENUTA	JOINT	DICHTUNG	GASKET	JUNTA
		9919671	1	ROSETTA	RONDELLE	SCHEIBE	WASHER	ARANDELA
		9919672	2	ANELLO DI SICUREZZA	ARRETOIR	SICHERUNGSRING	LOCKRING	ANILLO DE FRENO
		9919673	1	ANELLO DI TENUTA	JOINT D'ETANCHEITE	DICHTRING	SEAL	JUNTA HERMETICA
		9919674	1	COPERCHIO	COUVERCLE	DECKEL	COVER	TAPA
		9919675	1	ANELLO DI SICUREZZA	ARRETOIR	SICHERUNGSRING	LOCKRING	ANILLO DE FRENO
		9919676	1	ROSETTA DI SICUREZZA	RONDELLE FREIN	SICHERUNGSRING	LOCKWASHER	ARANDELA DE FRENO
		9919677	1	GHIERA FILETTATA	ECROU	GEWINDERING	THREADED RING	TUERCA
		9919678	1	COLLARE	COLLIER	SCHELLE	COLLAR	COLLAR
		9921812	1	TUBO (03-05)	TUYAU	ROHR	PIPE	TUBO
		9925760	1	VITE	VIS	SCHRAUBE	SCREW	TORNILLO
		9925769	2	MOLLA (01-04)	RESSORT	FEDER	SPRING	RESORTE
D2352		9957994	1	ASTA FILETTATA	TIGE FILETEE	STANGE	ROD	TORNILLO
	10516870	10516871	1	ROSETTA DI SICUREZZA	RONDELLE FREIN	SICHERUNGSRING	LOCKWASHER	ARANDELA DE FRENO
C2352	9916719	14457580	1	ANELLO DI TENUTA	JOINT D'ETANCHEITE	DICHTRING	SEAL	JUNTA HERMETICA
D2352		14462980	1	ANELLO DI TENUTA	JOINT D'ETANCHEITE	DICHTRING	SEAL	JUNTA HERMETICA
	15896311	15896321	1	DADO	ECROU	MUTTER	NUT	TUERCA

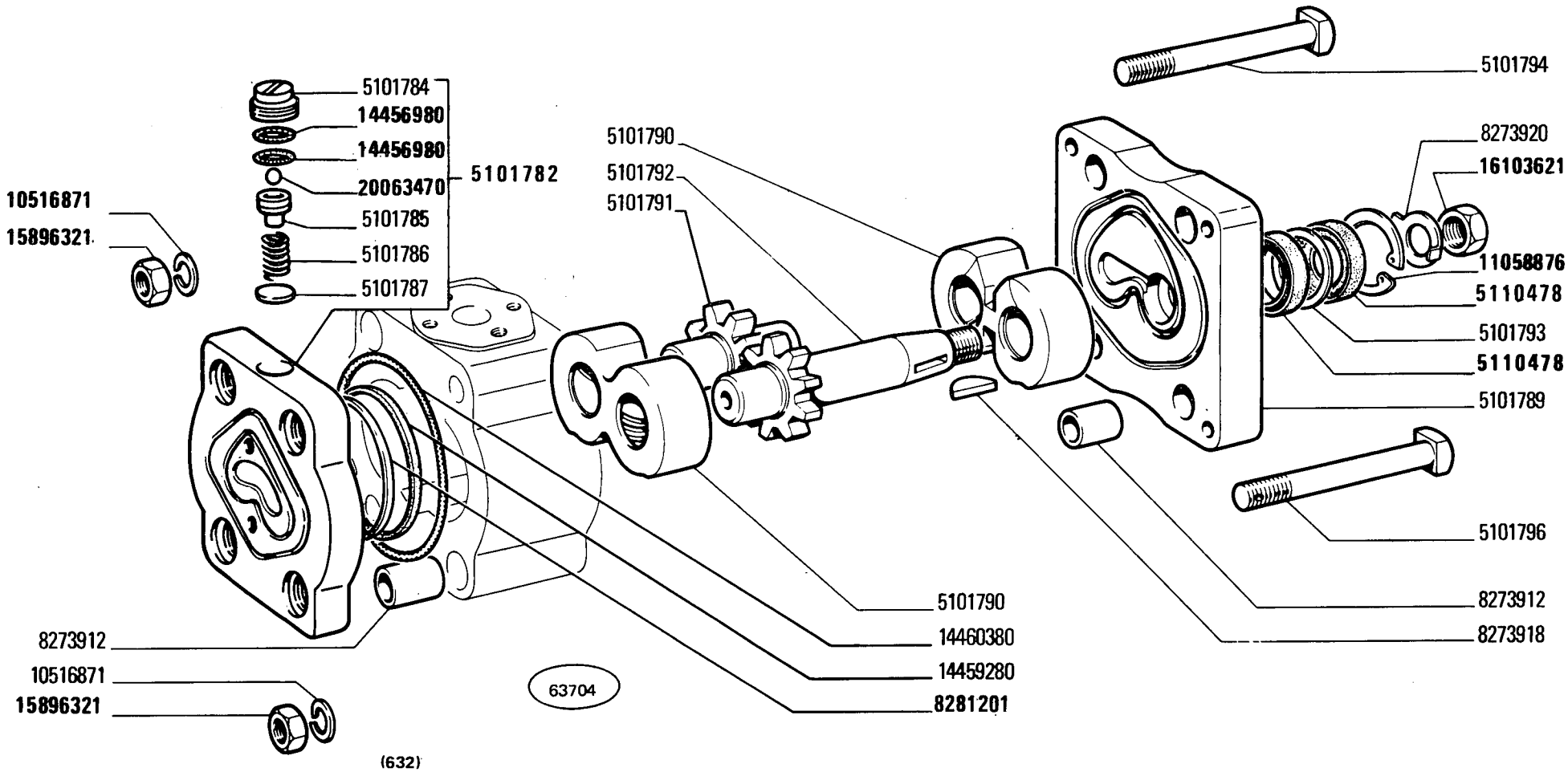

450 - 450 DT

01 03 04 05 06

POMPA 5101781

Pompe
Pumpe

Pump
Bomba

D2.13

MODIF	ANT.MODIF	N.ORDIN.	Q.	DENOMINAZIONE	DESIGNATION	BENENNUNG	DESCRIPTION	DENOMINACIONES
		5101782	1	COPERCHIO POST.COMPL.	COUVERCLE	DECKEL	COVER	TAPA
		5101784	1	CORPO	CORPS	GEHAUSE	BODY	CUERPO
		5101785	1	GUIDA DELLA MOLLA	GUIDE-RESSORT	FEDERFUEHRUNG	SPRING GUIDE	GUIA DE RESORTE
		5101786	1	MOLLA	RESSORT	FEDER	SPRING	RESORTE
		5101787	3	DISTANZIALE	ENTRETOISE	ABSTANDSTUECK	SPACER	SEPARADOR
		5101789	1	COPERCHIO ANT.	COUVERCLE	DECKEL	COVER	TAPA
		5101790	2	SUPPORTO	SUPPORT	LAGER	SUPPORT	SOPORTE
		5101791	1	INGRANAGGIO CONDOTTO	PIGNON CONDUIT	ANGETRIEBENES ZAHNRAD	DRIVEN GEAR	PINON CONDUCIDO
		5101792	1	INGRANAGGIO CONDUTTORE	PIGNON CONDUCTEUR	TREIBENDES ZAHNRAD	DRIVING GEAR	PINON CONDUCTOR
		5101793	1	DISTANZIALE	ENTRETOISE	ABSTANDSTUECK	SPACER	SEPARADOR
		5101794	3	VITE	VIS	SCHRAUBE	SCREW	TORNILLO
		5101796	1	VITE	VIS	SCHRAUBE	SCREW	TORNILLO
	8273910	5110478	2	GUARNIZIONE DI TENUTA	JOINT	DICHTUNG	GASKET	JUNTA
		8273912	4	BOCCOLA	DOUILLE	BUECHSE	BUSH	CASQUILLO
		8273918	1	LINGUETTA	LINGUET	SCHEIBENFEDER	KEY	CHAVETA
		8273920	1	ROSETTA DI SICUREZZA	RONDELLE FREIN	SICHERUNGSRING	LOCKWASHER	ARANDELA DE FRENO
		8281201	2	ANELLO DI TENUTA	JOINT D'ETANCHEITE	DICHTRING	SEAL	JUNTA HERMETICA
		10516871	4	ROSETTA DI SICUREZZA	RONDELLE FREIN	SICHERUNGSRING	LOCKWASHER	ARANDELA DE FRENO
	11058875	11058876	1	ANELLO DI SICUREZZA	ARRETOIR	SICHERUNGSRING	LOCKRING	ANILLO DE FRENO
	14457680	14456980	2	ANELLO DI TENUTA	JOINT D'ETANCHEITE	DICHTRING	SEAL	JUNTA HERMETICA
		14459280	2	ANELLO DI TENUTA	JOINT D'ETANCHEITE	DICHTRING	SEAL	JUNTA HERMETICA
		14460380	2	ANELLO DI TENUTA	JOINT D'ETANCHEITE	DICHTRING	SEAL	JUNTA HERMETICA
	15896311	15896321	4	DADO	ECROU	MUTTER	NUT	TUERCA
	16103611	16103621	1	DADO	ECROU	MUTTER	NUT	TUERCA
	2006340	20063470	1	DISTANZIALE	ENTRETOISE	ABSTANDSTUECK	SPACER	SEPARADOR

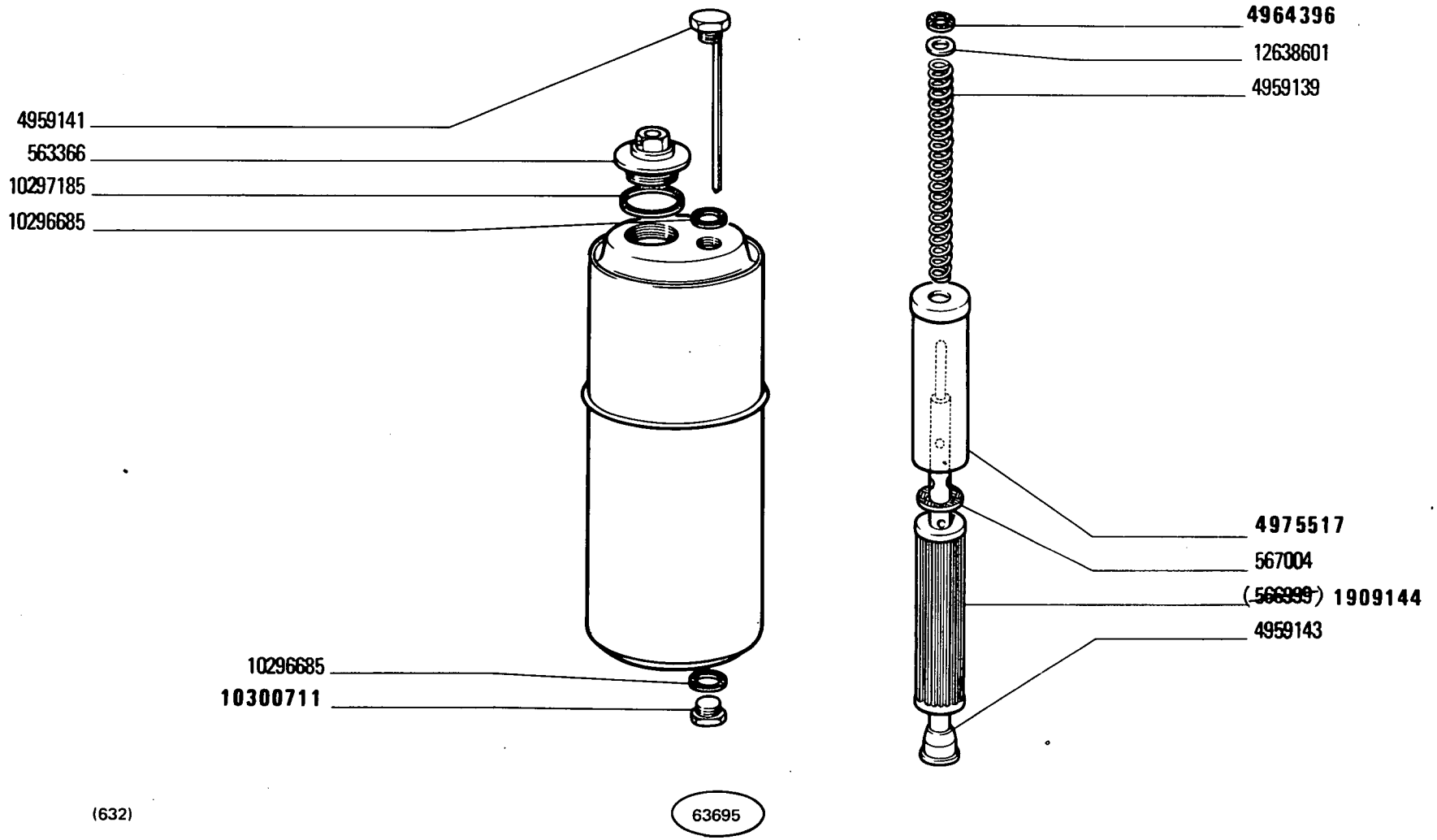

SERBATOIO 4959439

Réservoir
Behälter
Tank
Depósito

450 - 450 DT

01 03 04 05

MODIF	ANT.MODIF	N.ORDIN.	Q.	DENOMINAZIONE	DESIGNATION	BENENNUNG	DESCRIPTION	DENOMINACIONES
		563366	1	TAPPO	BOUCHON	STOPFEN	PLUG	TAPON
		567004	1	ROSETTA DI TENUTA	JOINT D'ETANCHEITE	DICHTRING	GASKET	JUNTA HERMETICA
	566999	1909144	1	ELEMENTO FILTRANTE	ELEMENT FILTRANT	FILTEREINSATZ	FILTERING ELEMENT	FILTRO
		4959139	1	MOLLA	RESSORT	FEDER	SPRING	RESORTE
		4959141	1	TAPPO	BOUCHON	STOPFEN	PLUG	TAPON
		4959143	1	GAMBO	TIGE	SCHAFT	STEM	VASTAGO
	566423	4964396	1	ROSETTA DI TENUTA	JOINT D'ETANCHEITE	DICHTRING	GASKET	JUNTA HERMETICA
	561743	4975517	1	ASTUCCIO	ETUI	HUELSE	CASE	ESTUCHE
		10296685	2	ROSETTA DI TENUTA	JOINT D'ETANCHEITE	DICHTRING	GASKET	JUNTA HERMETICA
		10297185	1	ROSETTA DI TENUTA	JOINT D'ETANCHEITE	DICHTRING	GASKET	JUNTA HERMETICA
	10300771	10300711	2	TAPPO	BOUCHON	STOPFEN	PLUG	TAPON
		12638601	1	ROSETTA DI TENUTA	JOINT D'ETANCHEITE	DICHTRING	GASKET	JUNTA HERMETICA

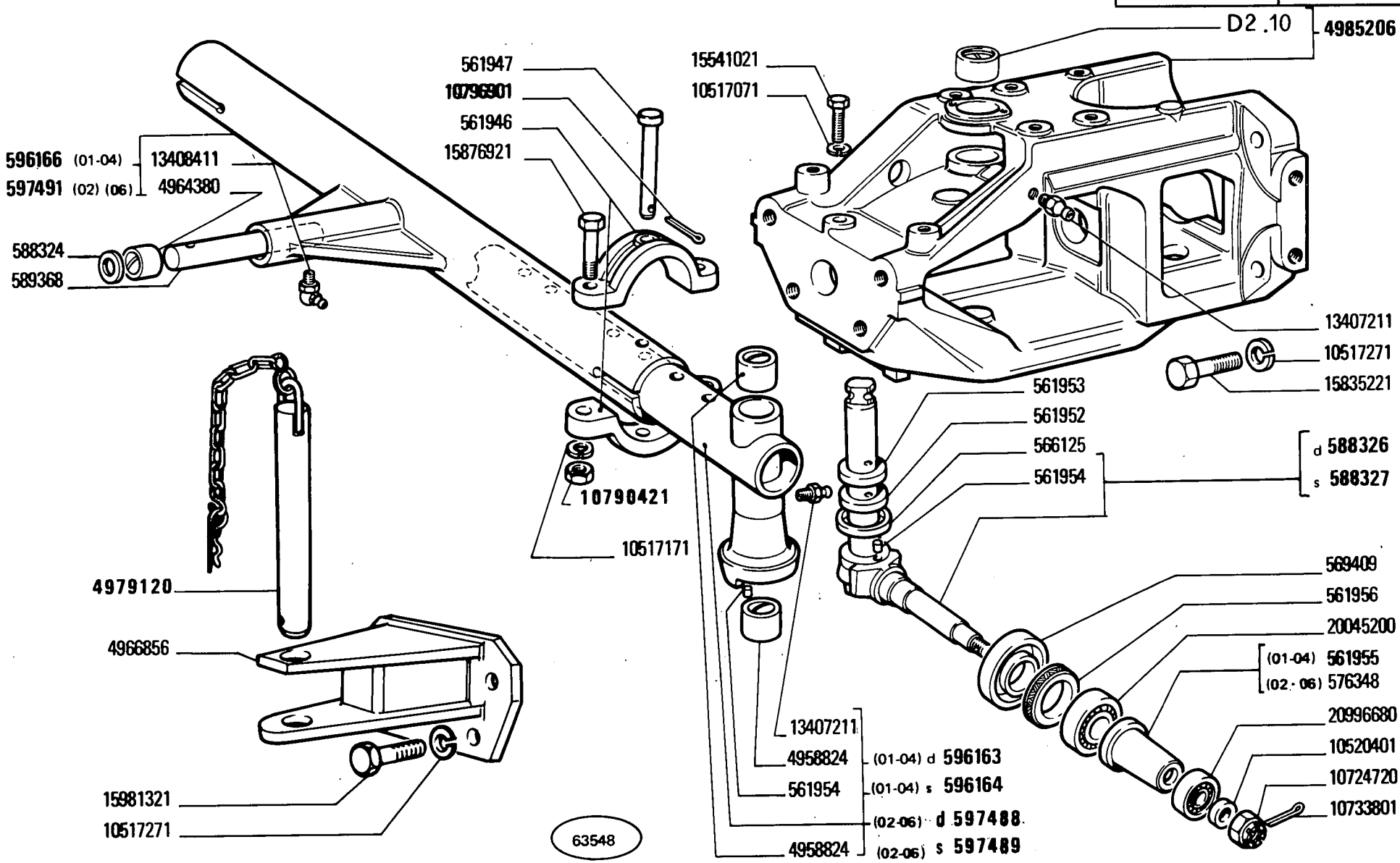

450 - 450 DT

01 02 04 06

ASSALE ANTERIORE

Essieu AV
Vorderachse

Front Axle
Eje delantero

2

D3.14

1

MODIF	ANT.MODIF	N.ORDIN.	Q.	DENOMINAZIONE	DESIGNATION	BENENNUNG	DESCRIPTION	DENOMINACIONES
		561946	4	STAFFA-COLLARE	COLLIER	SCHELLE	CLAMP	COLLAR
		561947	2	PERNO	AXE	BOLZEN	PIN	EJE
		561952	2	RALLA	CRAPAUDINE	DRUCKSCHEIBE	THRUST PLATE	CHUMACERA
		561953	2	ANELLO	BAGUE	RING	RING	ANILLO
		561954	4	GRANO	ERGOT	PASSTIFT	DOWEL	PITON
		561955	2	DISTANZIALE (01-04)	ENTRETOISE	ABSTANDSTUECK	SPACER	SEPARADOR
		561956	2	ANELLO DI TENUTA	JOINT D'ETANCHEITE	DICHTRING	SEAL	JUNTA HERMETICA
		566125	2	SCODELLINO	CUVETTE	TELLERSCHEIBE	CUP	PLATILLO
		569409	2	ANELLO DI RITEGNO	ARRETOIR	HALTERING	RETAINER	RETENEDOR
		576348	2	DISTANZIALE (02-06)	ENTRETOISE	ABSTANDSTUECK	SPACER	SEPARADOR
		588324	2	ANELLO DI APPOGGIO	RONDELLE DE BUTEE	DRUCKSCHEIBE	THRUST RING	ANILLO DE APOYO
		588326	1	FUSO A SNODO D COMPL.	FUSEE	ACHSSCHENKEL	STEERING KNUCKLE	MANGUETA
		588327	1	FUSO A SNODO S COMPL.	FUSEE	ACHSSCHENKEL	STEERING KNUCKLE	MANGUETA
		589368	1	PERNO	AXE	BOLZEN	PIN	EJE
		596163	1	ASSALE COMPL.D ANT.(01-04)	ESSIEU	ACHSE	AXLE	EJE
		596164	1	ASSALE COMPL.S ANT.(01-04)	ESSIEU	ACHSE	AXLE	EJE
		596166	1	ASSALE COMPL.CENTR.(01-04)	ESSIEU	ACHSE	AXLE	EJE
		597488	1	ASSALE COMPL.D ANT.(02-06)	ESSIEU	ACHSE	AXLE	EJE
		597489	1	ASSALE COMPL.S ANT.(02-06)	ESSIEU	ACHSE	AXLE	EJE
		597491	1	ASSALE COMPL.CENTR.(02-06)	ESSIEU	ACHSE	AXLE	EJE
		4958824	4	BOCCOLA	DOUILLE	BUECHSE	BUSH	CASQUILLO
		4964380	1	BOCCOLA	DOUILLE	BUECHSE	BUSH	CASQUILLO
		4966856	1	FORCELLA	FOURCHE	GABEL	FORK	HORQUILLA
		4979120	1	PERNO	AXE	BOLZEN	PIN	EJE
		4985206	1	SUPPORTO COMPL.	SUPPORT	LAGER	SUPPORT	SOPORTE
		4991732	1	SUPPORTO (225)(226)(227)	SUPPORT	LAGER	SUPPORT	SOPORTE
		4997113	4	ZAVORRA (226)	LEST	ZUSATZGEWICHT	BALLAST	LASTRE
		4997113	4	ZAVORRA (227)	LEST	ZUSATZGEWICHT	BALLAST	LASTRE
		4999981	1	VITE (227)	VIS	SCHRAUBE	SCREW	TORNILLO
		10517071	1	ROSETTA DI SICUREZZA	RONDELLE FREIN	SICHERUNGSRING	LOCKWASHER	ARANDELA DE FRENO
		10517171	4	ROSETTA DI SICUREZZA	RONDELLE FREIN	SICHERUNGSRING	LOCKWASHER	ARANDELA DE FRENO
		10517271	8	ROSETTA DI SICUREZZA	RONDELLE FREIN	SICHERUNGSRING	LOCKWASHER	ARANDELA DE FRENO
		10517271	4	ROSETTA DI SICUREZZA (225)(226)(227)	RONDELLE FREIN	SICHERUNGSRING	LOCKWASHER	ARANDELA DE FRENO

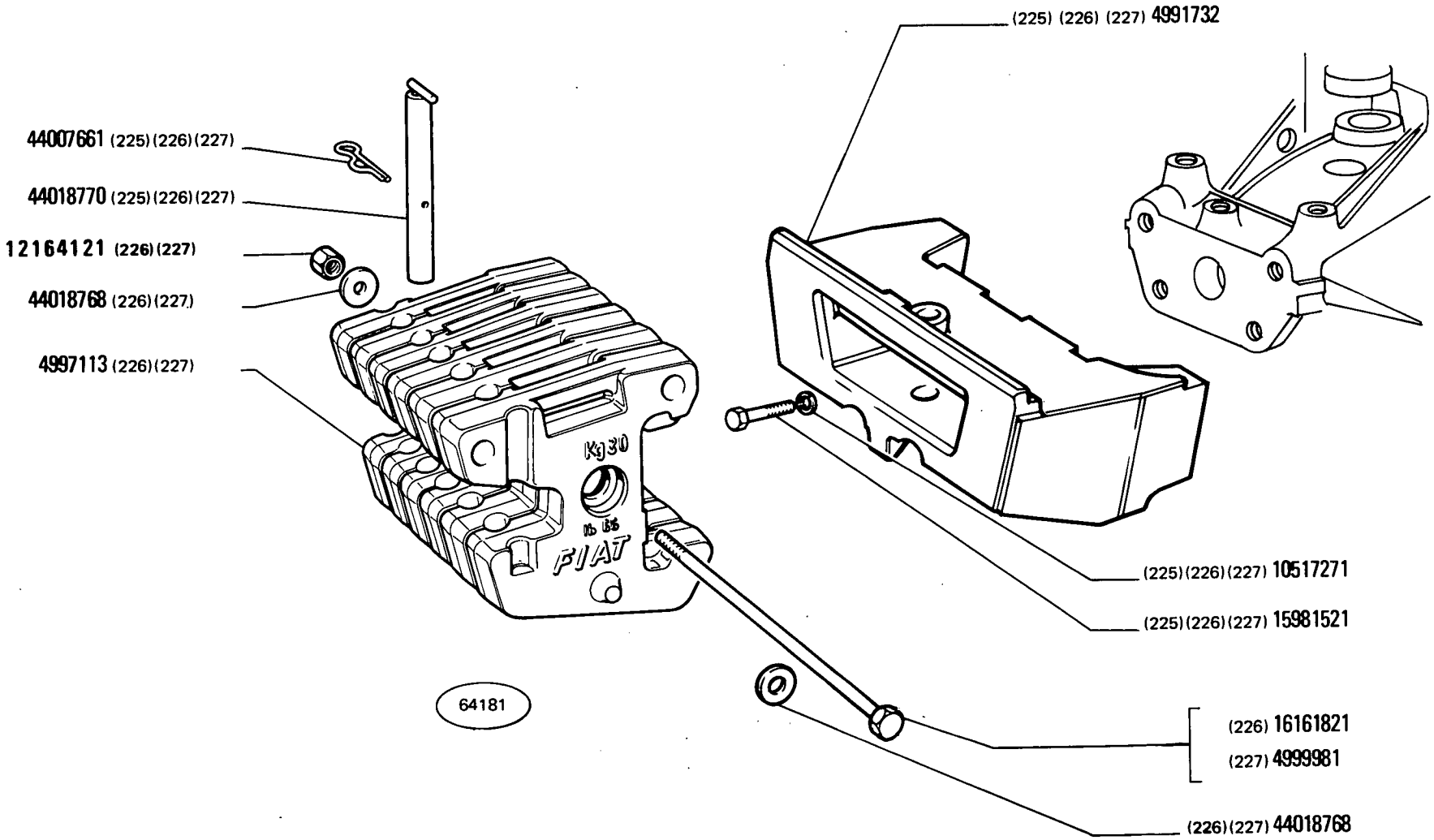

ASSALE ANTERIORE

Essieu AV
Vorderachse
Front Axle
Eje delantero

450 - 450 DT

01 02 04 06

2

MODIF	ANT.MODIF	N.ORDIN.	Q.	DENOMINAZIONE	DESIGNATION	BENENNUNG	DESCRIPTION	DENOMINACIONES
		10520401	2	ROSETTA	RONDELLE	SCHEIBE	WASHER	ARANDELA
		10724720	2	DADO	ECROU	MUTTER	NUT	TUERCA
		10733801	2	COPIGLIA	GOUPILLE FENDUE	SPLINT	SPLIT PIN	PASADOR ABIERTO
	10790411	10790421	4	DADO	ECROU	MUTTER	NUT	TUERCA
		10796901	2	COPIGLIA	GOUPILLE FENDUE	SPLINT	SPLIT PIN	PASADOR ABIERTO
	12164111	12164121	1	DADO (226)(227)	ECROU	MUTTER	NUT	TUERCA
		13407211	3	INGRASSATORE	GRAISSEUR	SCHMIERNIPPEL	FITTING	ENGRASADOR
		13408411	1	INGRASSATORE	GRAISSEUR	SCHMIERNIPPEL	FITTING	ENGRASADOR
		15541021	1	VITE	VIS	SCHRAUBE	SCREW	TORNILLO
		15835221	4	VITE	VIS	SCHRAUBE	SCREW	TORNILLO
		15876921	4	VITE	VIS	SCHRAUBE	SCREW	TORNILLO
		15981321	4	VITE	VIS	SCHRAUBE	SCREW	TORNILLO
		15981521	4	VITE (225)(226)(227)	VIS	SCHRAUBE	SCREW	TORNILLO
		16161821	1	VITE (226)	VIS	SCHRAUBE	SCREW	TORNILLO
		20045200	2	CUSCINETTO	COUSSINET	LAGERSCHALE	BEARING	COJINETE
		20996680	2	CUSCINETTO	COUSSINET	LAGERSCHALE	BEARING	COJINETE
		44007661	1	COPIGLIA (225)(226)(227)	GOUPILLE FENDUE	SPLINT	SPLIT PIN	PASADOR ABIERTO
		44018768	1	ROSETTA (226)(227)	RONDELLE	SCHEIBE	WASHER	ARANDELA
		44018770	1	PERNO (225)(226)(227)	AXE	BOLZEN	PIN	EJE

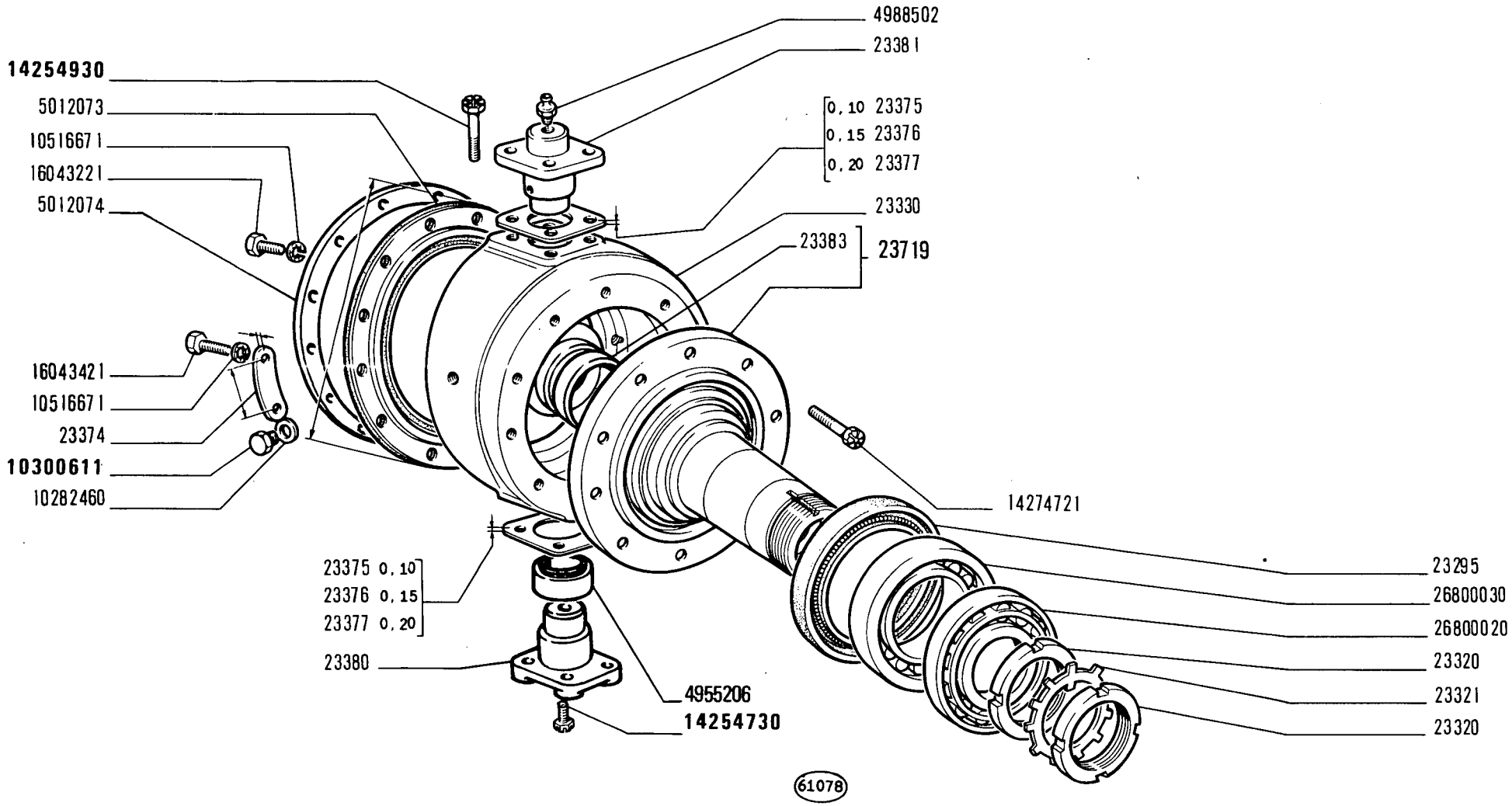

450 - 450 DT

03 05

FUSO A SNODO

Fusée
Achsschenkel

Steering Knuckle
Mangueta

1

D3.14/1

MODIF	ANT.MODIF	N.ORDIN.	Q.	DENOMINAZIONE	DESIGNATION	BENENNUNG	DESCRIPTION	DENOMINACIONES
		23295	2	ANELLO DI TENUTA	JOINT D'ETANCHEITE	DICHTRING	SEAL	JUNTA HERMETICA
		23320	4	GHIERA FILETTATA	ECROU	GEWINDERING	THREADED RING	TUERCA
		23321	2	ANELLO DI SICUREZZA	ARRETOIR	SICHERUNGSRING	LOCKRING	ANILLO DE FRENO
		23330	2	SCATOLA	CARTER	GEHAUSE	CASE	CAJA
		23374	2	PIASTRINA-SPESSORE	CALE	DISTANZSCHEIBE	SHIM	SUPLEMENTO
		23375	4	PIASTRINA-SPESSORE SP.0,1	CALE	DISTANZSCHEIBE	SHIM	SUPLEMENTO
		23376	4	PIASTRINA-SPESSORE SP.0,15	CALE	DISTANZSCHEIBE	SHIM	SUPLEMENTO
		23377	8	PIASTRINA-SPESSORE SP.0,20	CALE	DISTANZSCHEIBE	SHIM	SUPLEMENTO
		23380	2	PERNO INF.	AXE	BOLZEN	PIN	EJE
		23381	2	PERNO SUP.	AXE	BOLZEN	PIN	EJE
		23383	2	BOCCOLA	DOUILLE	BUECHSE	BUSH	CASQUILLO
		23719	2	FUSO A SNODO COMPL.	FUSEE	ACHSSCHENKEL	STEERING KNUCKLE	MANGUETA
		4955206	4	CUSCINETTO	COUSSINET	LAGERSCHALE	BEARING	COJINETE
		4988502	2	INGRASSATORE	GRAISSEUR	SCHMIERNIPPEL	FITTING	ENGRASADOR
		5012073	2	ANELLO DI TENUTA	JOINT D'ETANCHEITE	DICHTRING	SEAL	JUNTA HERMETICA
		5012074	2	ANELLO DI SICUREZZA	ARRETOIR	SICHERUNGSRING	LOCKRING	ANILLO DE FRENO
		10282460	2	ROSETTA DI TENUTA	JOINT D'ETANCHEITE	DICHTRING	GASKET	JUNTA HERMETICA
	10300671	10300611	2	TAPPO	BOUCHON	STOPFEN	PLUG	TAPON
		10516671	24	ROSETTA DI SICUREZZA	RONDELLE FREIN	SICHERUNGSRING	LOCKWASHER	ARANDELA DE FRENO
	23119	14254730	8	VITE	VIS	SCHRAUBE	SCREW	TORNILLO
	23398	14254930	8	VITE	VIS	SCHRAUBE	SCREW	TORNILLO
		14274721	24	VITE	VIS	SCHRAUBE	SCREW	TORNILLO
		16043221	20	VITE	VIS	SCHRAUBE	SCREW	TORNILLO
		16043421	4	VITE	VIS	SCHRAUBE	SCREW	TORNILLO
		26800020	2	CUSCINETTO	COUSSINET	LAGERSCHALE	BEARING	COJINETE
		26800030	2	CUSCINETTO	COUSSINET	LAGERSCHALE	BEARING	COJINETE

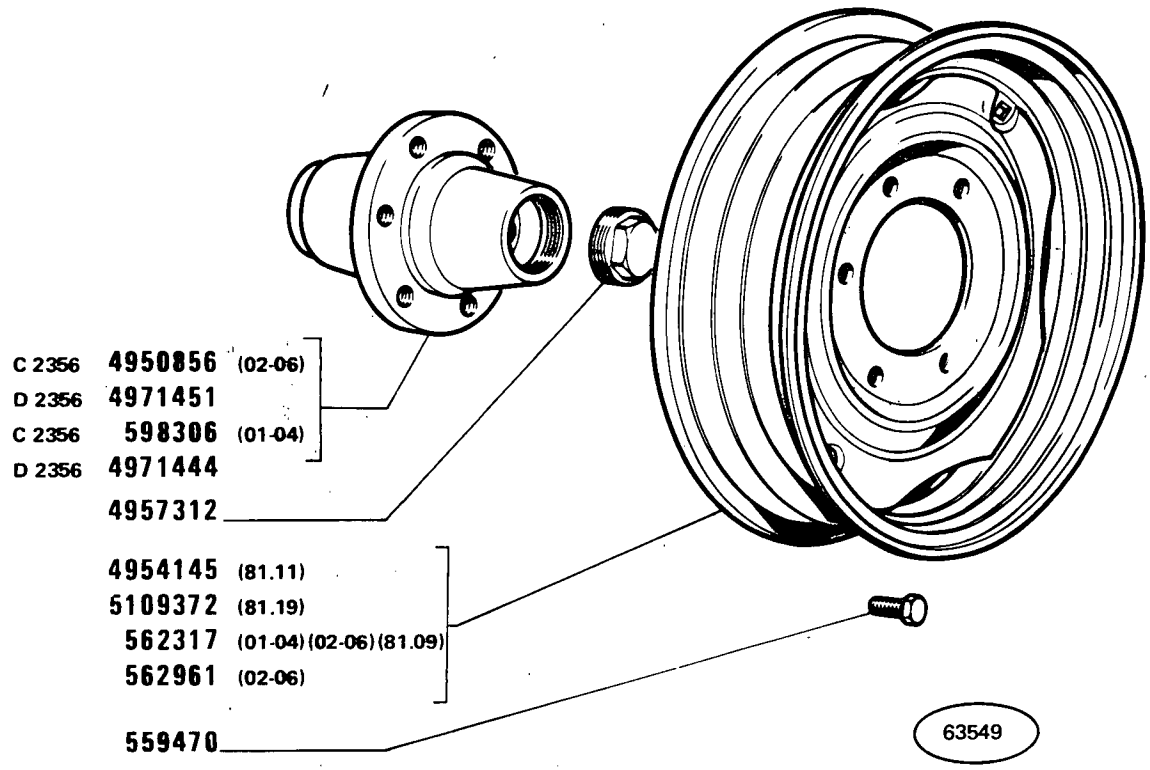
C 2356 4950856 (02-06)
D 2356 4971451
C 2356 598306 (01-04)
D 2356 4971444
4957312
4954145 (81.11)
5109372 (81.19)
562317 (01-04)(02-06)(81.09)
562961 (02-06)
559470
63549

MODIF	ANT.MODIF	N.ORDIN.	Q.	DENOMINAZIONE	DESIGNATION	BENENNUNG	DESCRIPTION	DENOMINACIONES
		559470	12	VITE	VIS	SCHRAUBE	SCREW	TORNILLO
		562317	2	RUOTA 4.00 EX16 (01-04)(02-06 81.05)	ROUE	RAD	WHEEL	RUEDA
		562961	2	RUOTA 3.00DX15" (02-06)	ROUE	RAD	WHEEL	RUEDA
C2356		598306	2	MOZZO (01-04)	MOYEU	NABE	HUB	BUJE
C2356		4950856	2	MOZZO (02-06)	MOYEU	NABE	HUB	BUJE
		4954145	2	RUOTA (7.50-16") (81.11)	ROUE	RAD	WHEEL	RUEDA
		4957312	2	COPPA DEL MOZZO	CHAPEAU DE MOYEU	NABENDECKEL	CUP	TAPACUBO
D2356		4971444	2	MOZZO (01-04)	MOYEU	NABE	HUB	BUJE
D2356		4971451	2	MOZZO (02-06)	MOYEU	NABE	HUB	BUJE
		5109372	2	RUOTA (3.62-19") (81.19)	ROUE	RAD	WHEEL	RUEDA

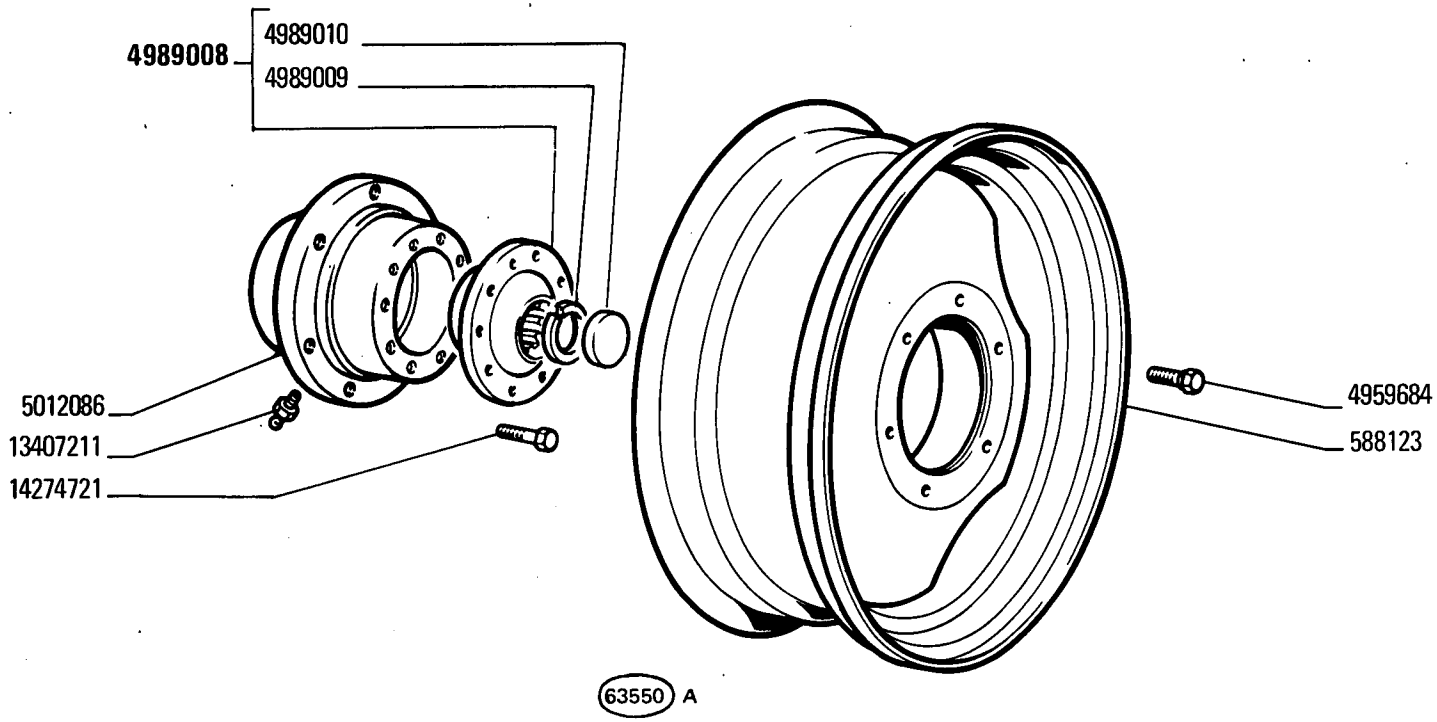
4989008
4989010
4989009
5012086
13407211
14274721
4959684
588123
63550 A

MODIF	N.ORDIN.	Q.	DENOMINAZIONE	DESIGNATION	BENENNUNG	DESCRIPTION	DENOMINACIONES
	588123	2	RUOTA 5,50FX20	ROUE	RAD	WHEEL	RUEDA
	4959684	12	VITE	VIS	SCHRAUBE	SCREW	TORNILLO
	4989008	2	SUPPORTO COMPL.	SUPPORT	LAGER	SUPPORT	SOPORTE
	4989009	2	ANELLO DI SICUREZZA	ARRETOIR	SICHERUNGSRING	LOCKRING	ANILLO DE FRENO
	4989010	2	DISCO	DISQUE	SCHEIBE	PLATE	DISCO
	5012086	2	MOZZO	MOYEU	NABE	HUB	BUJE
	13407211	2	INGRASSATORE	GRAISSEUR	SCHMIERNIPPEL	FITTING	ENGRASADOR
	14274721	20	VITE	VIS	SCHRAUBE	SCREW	TORNILLO

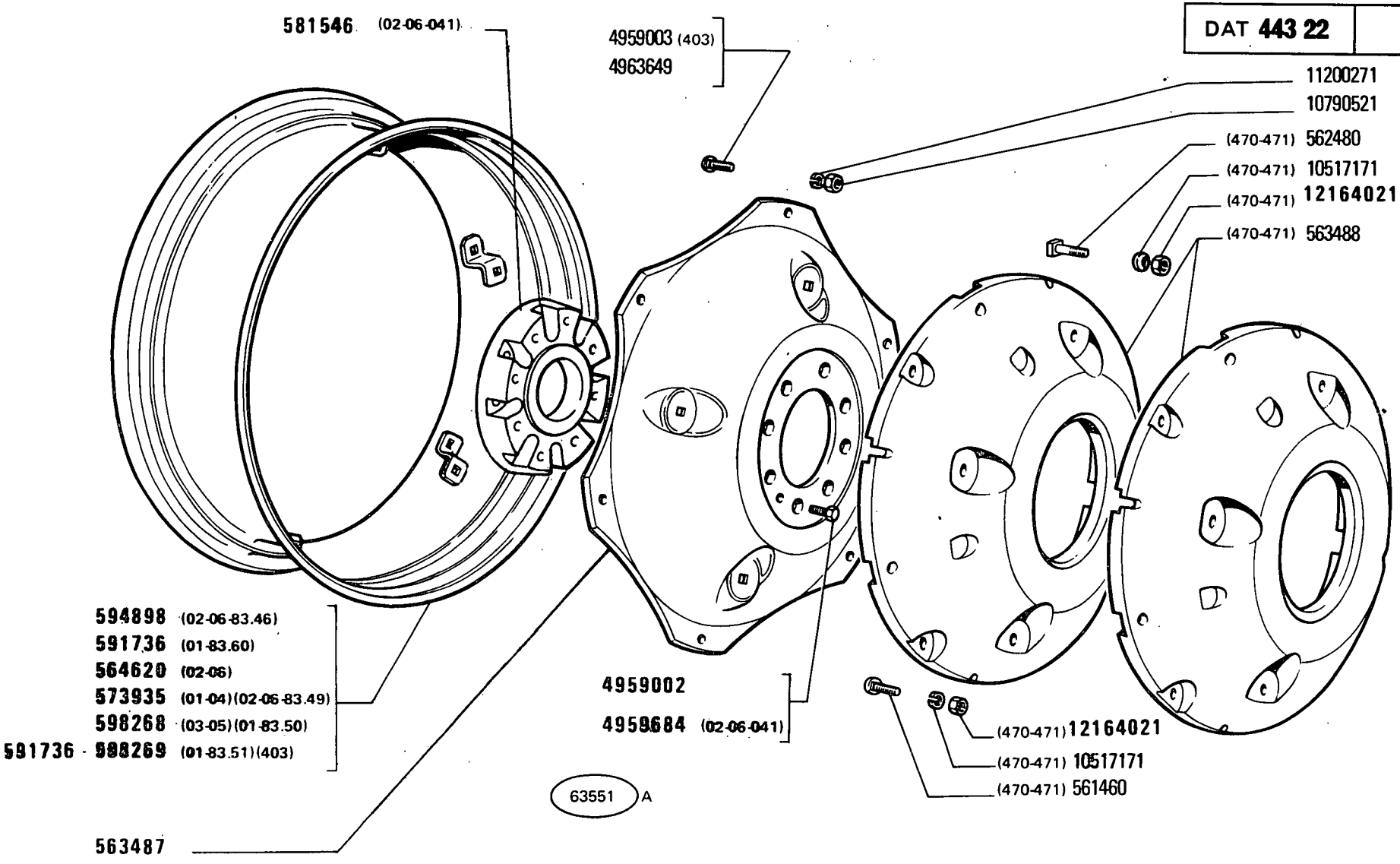

450 - 450 DT

01 02 03 04 05 06

RUOTE POSTERIORI

Roues AR
Hinterräder

Rear Wheels
Ruedas posteriores

MODIF	ANT.MODIF	N.ORDIN.	Q.	DENOMINAZIONE	DESIGNATION	BENENNUNG	DESCRIPTION	DENOMINACIONES
		561460	8	VITE (470-471)	VIS	SCHRAUBE	SCREW	TORNILLO
		562480	8	VITE (470)	VIS	SCHRAUBE	SCREW	TORNILLO
		562480	16	VITE (471)	VIS	SCHRAUBE	SCREW	TORNILLO
		563487	2	DISCO	DISQUE	SCHEIBE	PLATE	DISCO
		563488	4	ZAVORRA (470)	LEST	ZUSATZGEWICHT	BALLAST	LASTRE
		563488	6	ZAVORRA (471)	LEST	ZUSATZGEWICHT	BALLAST	LASTRE
		564620	2	CERCHIONE W 10-28 (02-06)	JANTE	FELGE	RIM	LLANTA
	—	573935	2	CERCHIONE W11-28 (01-04)(02-06-83.49)	JANTE	FELGE	RIM	LLANTA
		581546	2	DISTANZIALE (02-06-041)	ENTRETOISE	ABSTANDSTUECK	SPACER	SEPARADOR
		591736	2	CERCHIONE W11-32(01-83.51)(403)	JANTE	FELGE	RIM	LLANTA
		594898	2	CERCHIONE (02-06-83.46)(W8-28)	JANTE	FELGE	RIM	LLANTA
		598268	2	CERCHIONE W12-28 (03-05)(01-83.50)	JANTE	FELGE	RIM	LLANTA
		598269	2	CERCHIONE W13-28 (403)(01-83.51)	JANTE	FELGE	RIM	LLANTA
		4959002	16	VITE	VIS	SCHRAUBE	SCREW	TORNILLO
		4959003	12	VITE (403)	VIS	SCHRAUBE	SCREW	TORNILLO
		4959684	32	VITE (02-06-041)	VIS	SCHRAUBE	SCREW	TORNILLO
		4963649	12	VITE	VIS	SCHRAUBE	SCREW	TORNILLO
		10517171	16	ROSETTA DI SICUREZZA (470)	RONDELLE FREIN	SICHERUNGSRING	LOCKWASHER	ARANDELA DE FRENO
		10517171	24	ROSETTA DI SICUREZZA (471)	RONDELLE FREIN	SICHERUNGSRING	LOCKWASHER	ARANDELA DE FRENO
		10790521	12	DADO	ECROU	MUTTER	NUT	TUERCA
		11200271	12	ROSETTA DI SICUREZZA	RONDELLE FREIN	SICHERUNGSRING	LOCKWASHER	ARANDELA DE FRENO
	12164011	12164021	16	DADO (470)	ECROU	MUTTER	NUT	TUERCA
	12164011	12164021	24	DADO (471)	ECROU	MUTTER	NUT	TUERCA

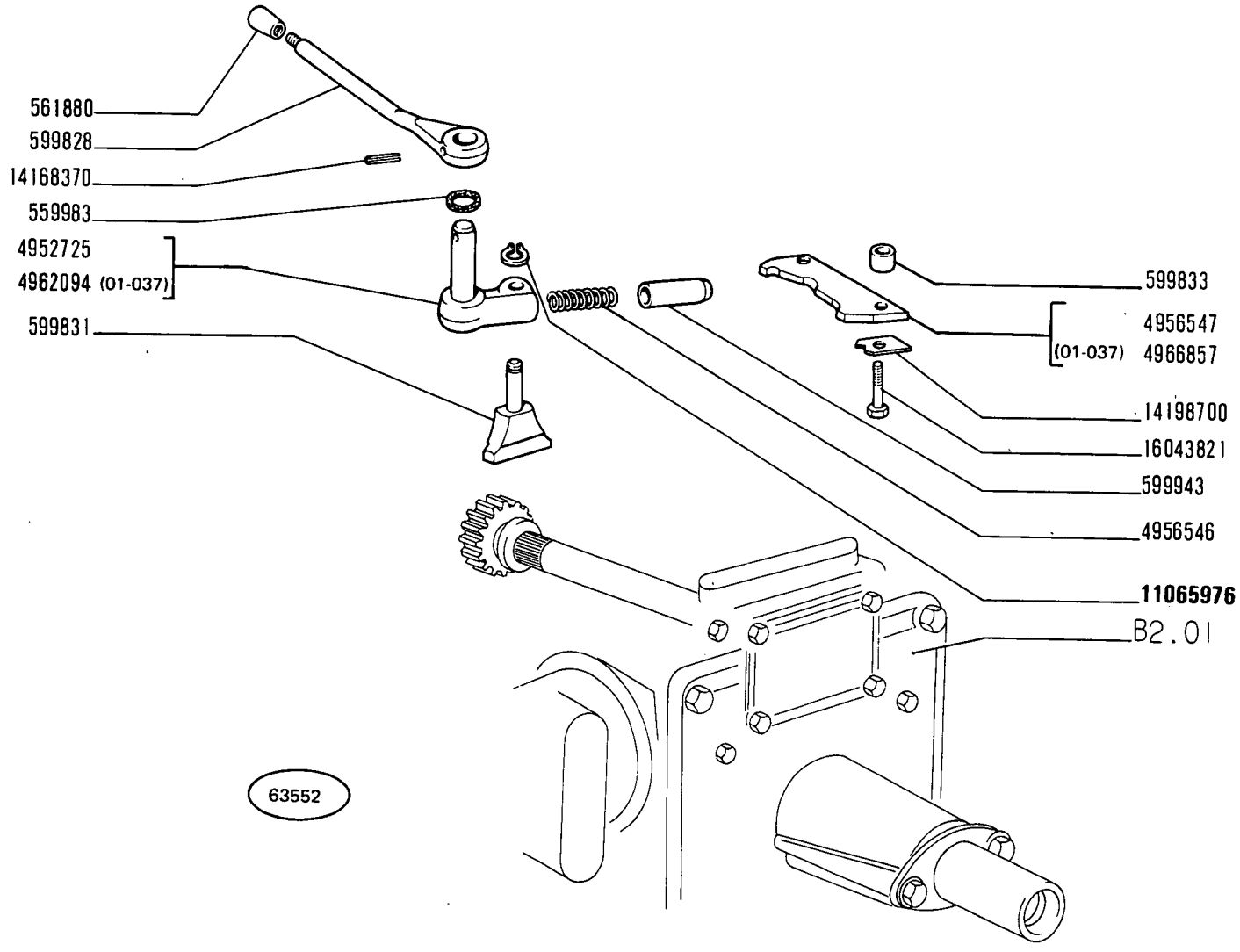

450 - 450 DT

01 02 03 04 05 06

COMANDO PRESA DI FORZA E PULEGGIA

Commande de prise de force et de poulie
Antrieb der Zapfwelle und Riemenscheibe
PTO and Belt Pulley Control
Mando de toma de fuerza y polea

MODIF	ANT.MODIF	N.ORDIN.	Q.	DENOMINAZIONE	DESIGNATION	BENENNUNG	DESCRIPTION	DENOMINACIONES
		559983	1	ANELLO DI TENUTA	JOINT D'ETANCHEITE	DICHTRING	SEAL	JUNTA HERMETICA
		561880	1	IMPUGNATURA	POIGNEE	GRIFF	KNOB	BOTON
		599828	1	LEVA	LEVIER	HEBEL	LEVER	PALANCA
		599831	1	PATTINO	PATIN	GLEITSTEIN	PAD	PATIN
		599833	2	DISTANZIALE	ENTRETOISE	ABSTANDSTUECK	SPACER	SEPARADOR
		599943	1	NOTTOLINO	CLIQUET	KLINKE	PAWL	SEGURO
		4952725	1	LEVA	LEVIER	HEBEL	LEVER	PALANCA
		4956546	1	MOLLA	RESSORT	FEDER	SPRING	RESORTE
		4956547	1	SETTORE DI RIFERIMENTO	SECTEUR DE REFERENCE	RASTENPLATTE	REFERENCE SECTOR	PLACA DE REFERENCIAS
		4962094	1	LEVA (01-037)	LEVIER	HEBEL	LEVER	PALANCA
		4966857	1	SETTORE DI RIFERIMENTO (01-037)	SECTEUR DE REFERENCE	RASTENPLATTE	REFERENCE SECTOR	PLACA DE REFERENCIAS
	11065975	11065976	1	ANELLO DI SICUREZZA	ARRETOIR	SICHERUNGSRING	LOCKRING	ANILLO DE FRENO
		14168370	1	SPINA	GOUPILLE	STIFT	PIN	PASADOR
		14198700	2	PIASTRINA DI SICUREZZA	PLAQUETTE FREIN	SICHERUNGSBLECH	LOCKPLATE	PLACA DE FRENO
		16043821	2	VITE	VIS	SCHRAUBE	SCREW	TORNILLO

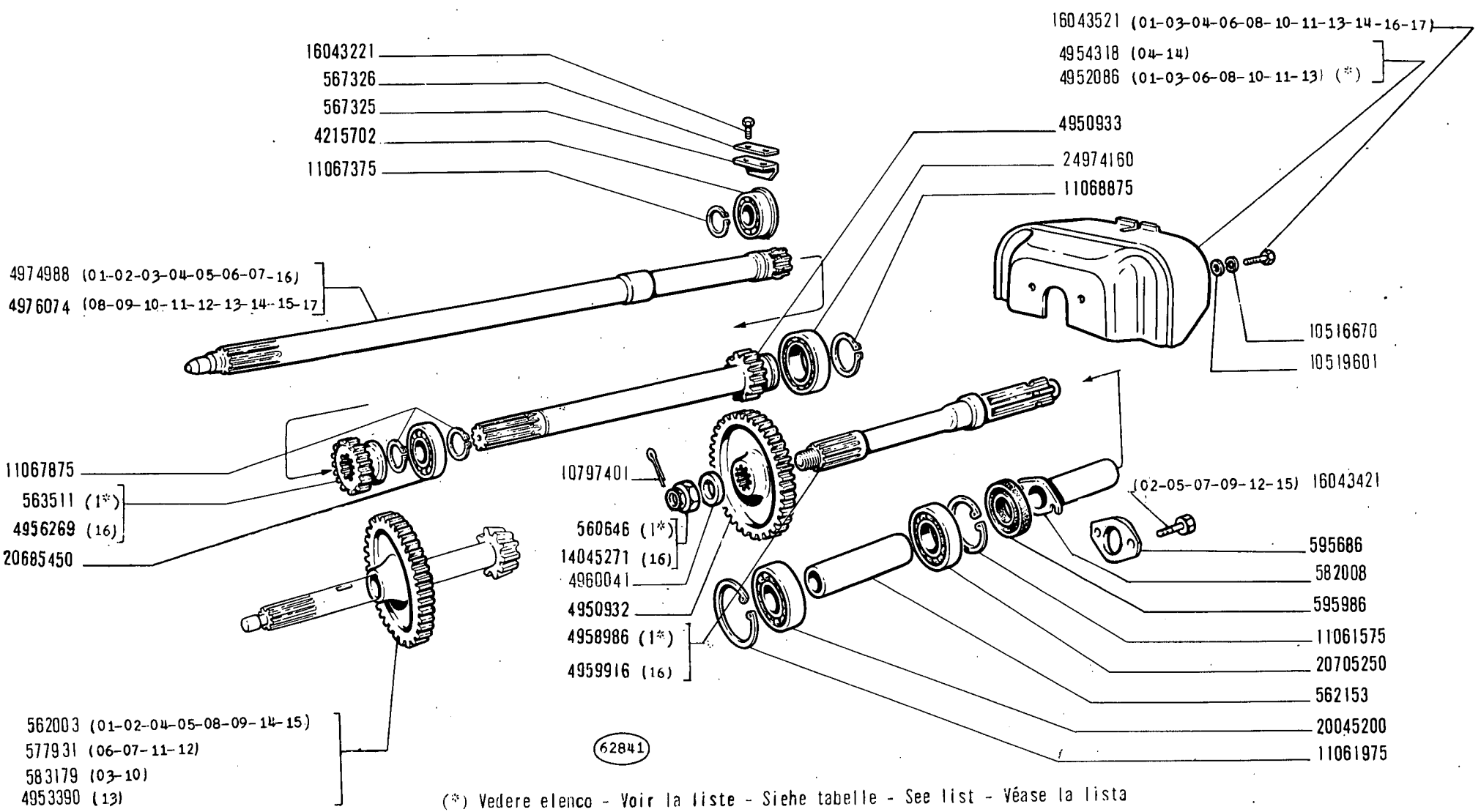

(*) Vedere elenco - Voir la liste - Siehe tabelle - See list - Véase la lista

(1*) (01-02-03-04-05-06-07-08-09-10-11-12-13-14-15-17)

R 450

01 02 03 04 05 06 07 08
09 10 11 12 13 14 15 16 17

PRESA DI FORZA

Prise de force
Zapfwelle

Power Take-off
Toma de fuerza

MODIF	N.ORDINAZ.	Q.	DENOMINAZIONE	DESIGNATION	BENENNUNG	DESCRIPTION	DENOMINACIONES
	560646	1	DADO (01-02-03-04-05-06-07-08-09-10-11-12-13-14-15-17)	ECROU	MUTTER	NUT	TUERCA
	562003	1	INGRANAGGIO (01-02-04-05-08-09-14-15-16)	PIGNON	ZAHNRAD	GEAR	PINON
	562153	1	DISTANZIALE	ENTRETOISE	ABSTANDSTUECK	SPACER	SEPARADOR
	563511	1	INGRANAGGIO (01-02-03-04-05-06-07-08-09-10-11-12-13-14-15-17)	PIGNON	ZAHNRAD	GEAR	PINON
	567325	1	SQUADRETTA	EQUERRE	HALTER	BRACKET	APOYO
	567326	1	PIASTRINA DI SICUREZZA	PLAQUETTE FREIN	SICHERUNGSBLECH	LOCKPLATE	PLACA DE FRENO
	577931	1	INGRANAGGIO CONDUTTORE (06-07-11-12)	PIGNON CONDUCTEUR	TREIBENDES ZAHNRAD	DRIVING GEAR	PINON CONDUCTOR
	582008	1	ASTUCCIO	ETUI	HUELSE	CASING	TUBO
	583179	1	INGRANAGGIO CONDUTTORE (03-10)	PIGNON CONDUCTEUR	TREIBENDES ZAHNRAD	DRIVING GEAR	PINON CONDUCTOR
	595686	1	RIPARO	PROTECTION	ABDECKUNG	PROTECTION	DEFENSA
	595986	1	ANELLO DI TENUTA	JOINT D'ETANCHEITE	DICHTRING	SEAL	JUNTA HERMETICA
	4215702	1	CUSCINETTO	ROULEMENT	LAGER	BEARING	RODAMIENTO
	4950932	1	INGRANAGGIO CONDOTTO	PIGNON CONDUIT	ANGETRIEBENES ZAHNRAD	DRIVEN GEAR	PINON CONDUCIDO
	4950933	1	ALBERO	ARBRE	WELLE	SHAFT	ARBOL
	4952086	1	PROTEZIONE (*) (01-03-06-08-10-11-13)	PROTECTION	ABDECKUNG	SHIELD	DEFENSA
	4953390	1	INGRANAGGIO CONDUTTORE (13)	PIGNON CONDUCTEUR	TREIBENDES ZAHNRAD	DRIVING GEAR	PINON CONDUCTOR
	4954318	1	PROTEZIONE (04-14)	PROTECTION	ABDECKUNG	SHIELD	DEFENSA
	4956269	1	INGRANAGGIO (16)	PIGNON	ZAHNRAD	GEAR	PINON
	4958986	1	ALBERO (01-02-03-04-05-06-07-08-09-10-11-12-13-14-15-17)	ARBRE	WELLE	SHAFT	ARBOL
	4959916	1	ALBERO (16)	ARBRE	WELLE	SHAFT	ARBOL
	4960041	1	ROSETTA	RONDELLE	SCHEIBE	WASHER	ARANDELA
	4974988	1	ALBERO (01-02-03-04-05-06-07-16)	ARBRE	WELLE	SHAFT	ARBOL
	4976074	1	ALBERO (08-09-10-11-12-13 14-15-17)	ARBRE	WELLE	SHAFT	ARBOL
	10516670	2	ROSETTA DI SICUREZZA	RONDELLE FREIN	SICHERUNGSRING	LOCKWASHER	ARANDELA DE FRENO
	10519601	2	ROSETTA	RONDELLE	SCHEIBE	WASHER	ARANDELA
	10797401	1	COPIGLIA (01-02-03-04-05-06-07-08-09-10-11-12-13-14-15-17)	GOUPILLE FENDUE	SPLINT	SPLIT PIN	PASADOR ABIERTO

MODIF	ANT.MODIF	N.ORDIN.	Q.	DENOMINAZIONE	DESIGNATION	BENENNUNG	DESCRIPTION	DENOMINACIONES
		16043521	2	VITE	VIS	SCHRAUBE	SCREW	TORNILLO
		20045200	1	CUSCINETTO	COUSSINET	LAGERSCHALE	BEARING	COJINETE
		20685450	1	CUSCINETTO	COUSSINET	LAGERSCHALE	BEARING	COJINETE
		20705250	1	CUSCINETTO	COUSSINET	LAGERSCHALE	BEARING	COJINETE
		24974160	1	CUSCINETTO	COUSSINET	LAGERSCHALE	BEARING	COJINETE

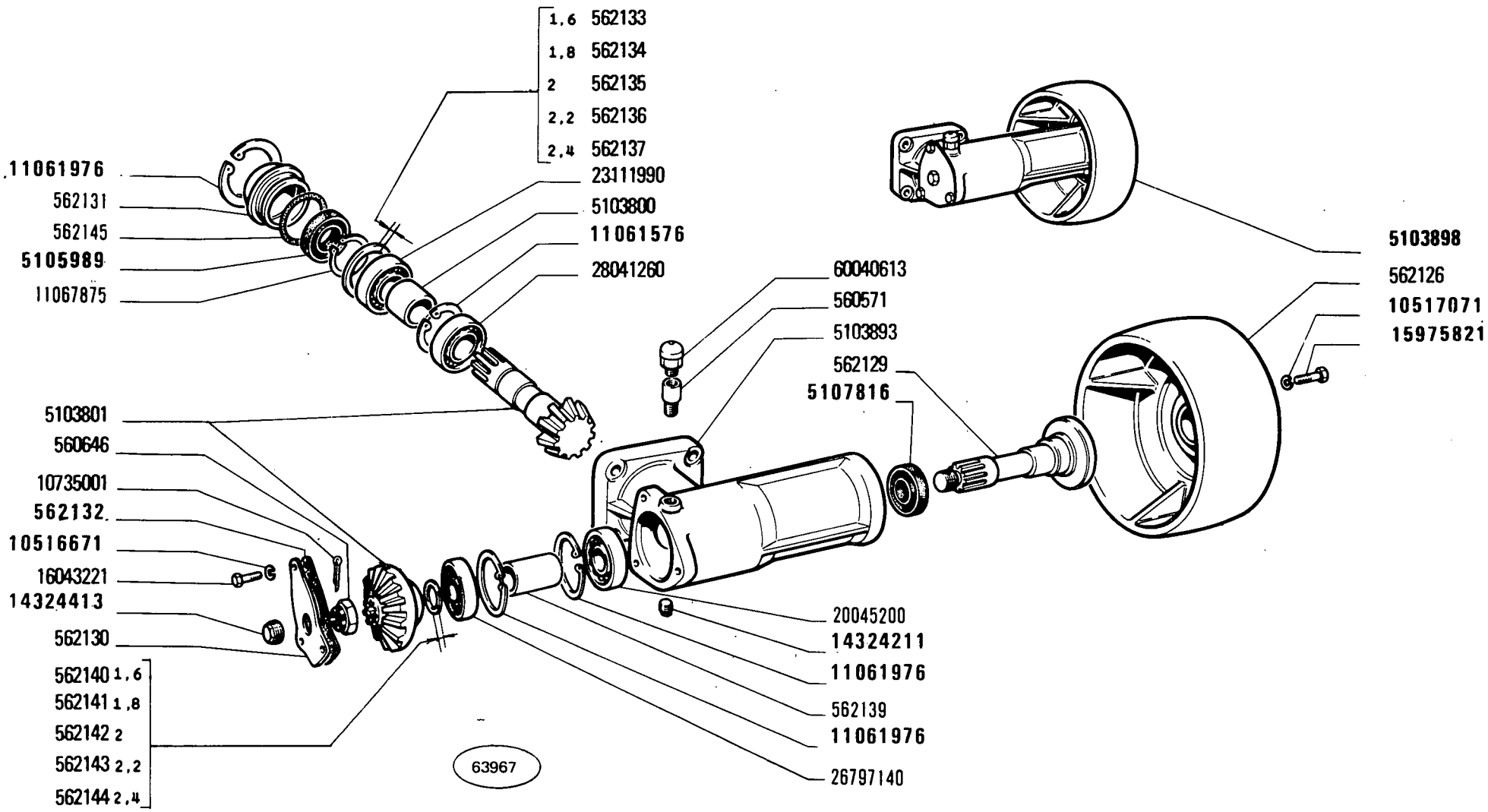

(800)

450 - 450 DT

01 02 03 04 05

PULEGGIA OPERATRICE

Poulie de battage — *Belt Pulley*

Riemenscheibe für Nebenantriebe — *Polea motriz*

E2.17

MODIF	ANT.MODIF	N.ORDIN.	Q.	DENOMINAZIONE	DESIGNATION	BENENNUNG	DESCRIPTION	DENOMINACIONES
		560571	1	TUBO	TUYAU	ROHR	PIPE	TUBO
		560646	1	DADO	ECROU	MUTTER	NUT	TUERCA
		562126	1	PULEGGIA	POULIE	RIEMENSCHEIBE	PULLEY	POLEA
		562129	1	AERATORE	AERATEUR	LUEFTER	VENT	ASPIRADOR
		562130	1	COPERCHIO	COUVERCLE	DECKEL	COVER	TAPA
		562131	1	COPERCHIO	COUVERCLE	DECKEL	COVER	TAPA
		562132	1	GUARNIZIONE DI TENUTA	JOINT	DICHTUNG	GASKET	JUNTA
		562133	1	ANELLO SP.1,6	BAGUE	RING	RING	ANILLO
		562134	1	ANELLO SP.1,8	BAGUE	RING	RING	ANILLO
		562135	1	ANELLO SP.2	BAGUE	RING	RING	ANILLO
		562136	1	ANELLO SP.2,2	BAGUE	RING	RING	ANILLO
		562137	1	ANELLO SP.2,4	BAGUE	RING	RING	ANILLO
		562139	1	ANELLO	BAGUE	RING	RING	ANILLO
		562140	1	ANELLO SP.1,6	BAGUE	RING	RING	ANILLO
		562141	1	ANELLO SP.1,8	BAGUE	RING	RING	ANILLO
		562142	1	ANELLO SP.2	BAGUE	RING	RING	ANILLO
		562143	1	ANELLO SP.2,2	BAGUE	RING	RING	ANILLO
		562144	1	ANELLO SP.2,4	BAGUE	RING	RING	ANILLO
		562145	1	GUARNIZIONE DI TENUTA	JOINT	DICHTUNG	GASKET	JUNTA
		5103800	1	DISTANZIALE	ENTRETOISE	ABSTANDSTUECK	SPACER	SEPARADOR
		5103801	1	COPPIA CONICA	COUPLE CONIQUE	KEGELRADANTRIEB	BEVEL GEAR/PINION SET	PAR CONICO
		5103893	1	SCATOLA	CARTER	GEHAUSE	CASE	CAJA
		5103898	1	PULEGGIA OPERATRICE COMPL.	POULIE	RIEMENSCHEIBE	PULLEY	POLEA
	29740482	5105989	1	ANELLO DI SICUREZZA	ARRETOIR	SICHERUNGSRING	LOCKRING	ANILLO DE FRENO
	4051364	5107816	1	ANELLO DI APPOGGIO	RONDELLE DE BUTEE	DRUCKSCHEIBE	THRUST RING	ANILLO DE APOYO
	10516670	10516671	3	ROSETTA DI SICUREZZA	RONDELLE FREIN	SICHERUNGSRING	LOCKWASHER	ARANDELA DE FRENO
	10517070	10517071	3	ROSETTA DI SICUREZZA	RONDELLE FREIN	SICHERUNGSRING	LOCKWASHER	ARANDELA DE FRENO
		10735001	1	COPIGLIA	GOUPILLE FENDUE	SPLINT	SPLIT PIN	PASADOR ABIERTO
	11061575	11061576	1	ANELLO DI APPOGGIO	RONDELLE DE BUTEE	DRUCKSCHEIBE	THRUST RING	ANILLO DE APOYO
	11061975	11061976	3	ANELLO DI APPOGGIO 80	RONDELLE DE BUTEE	DRUCKSCHEIBE	THRUST RING	ANILLO DE APOYO
		11067875	1	ANELLO DI APPOGGIO 30	RONDELLE DE BUTEE	DRUCKSCHEIBE	THRUST RING	ANILLO DE APOYO
	14324201	14324211	1	TAPPO	BOUCHON	STOPFEN	PLUG	TAPON
	14324401	14324413	1	TAPPO	BOUCHON	STOPFEN	PLUG	TAPON
	10935521	15975821	3	VITE	VIS	SCHRAUBE	SCREW	TORNILLO
		16043221	3	VITE	VIS	SCHRAUBE	SCREW	TORNILLO
	20045020	20045200	1	CUSCINETTO	COUSSINET	LAGERSCHALE	BEARING	COJINETE
		23111990	1	CUSCINETTO	COUSSINET	LAGERSCHALE	BEARING	COJINETE
		26797140	1	CUSCINETTO	COUSSINET	LAGERSCHALE	BEARING	COJINETE

MODIF	ANT.MODIF	N.ORDIN.	Q.	DENOMINAZIONE	DESIGNATION	BENENNUNG	DESCRIPTION	DENOMINACIONES
		28041260	1	CUSCINETTO	COUSSINET	LAGERSCHALE	BEARING	COJINETE
		60040613	1	SFIATATOIO	RENIFLARD	ENTLUEFTER	VENT	RESPIRADERO

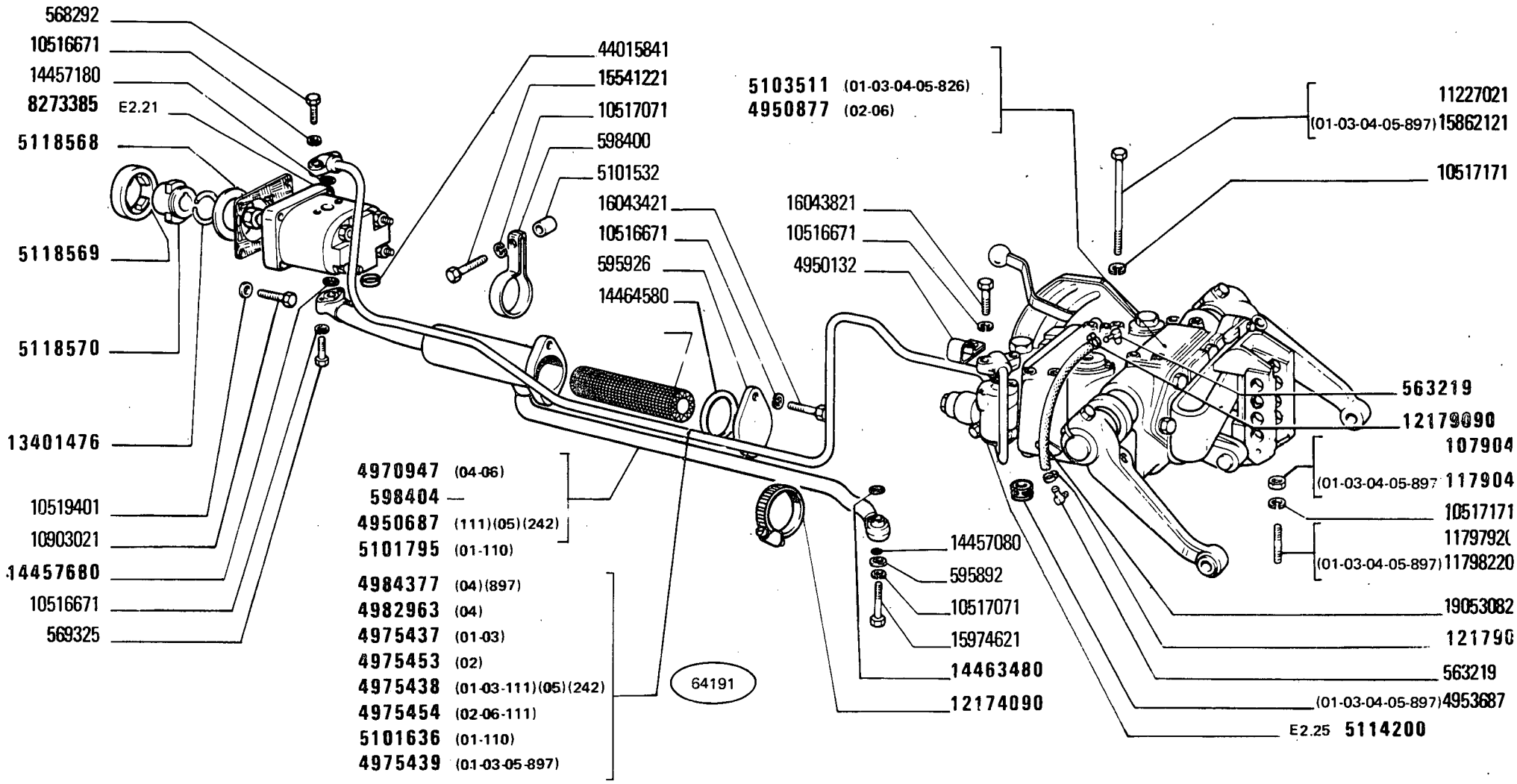

450 - 450 DT

01 02 03 04 05 **06**

SOLLEVATORE IDRAULICO

Relevage hydraulique
Hydraulischer Kraftheber
Hydraulic Lifter
Elevador hidráulico

MODIF	ANT.MODIF	N.ORDIN.	Q.	DENOMINAZIONE	DESIGNATION	BENENNUNG	DESCRIPTION	DENOMINACIONES
		563219	2	RACCORDO	RACCORD	STUTZEN	CONNECTION	RACOR
		564530	1	COPERCHIO	COUVERCLE	DECKEL	COVER	TAPA
		568292	2	VITE	VIS	SCHRAUBE	SCREW	TORNILLO
		569325	2	VITE	VIS	SCHRAUBE	SCREW	TORNILLO
		595892	1	ROSETTA	RONDELLE	SCHEIBE	WASHER	ARANDELA
		595926	1	COPERCHIO	COUVERCLE	DECKEL	COVER	TAPA
		598400	1	STAFFA-COLLARE	COLLIER	SCHELLE	CLAMP	COLLAR
		598404	1	TUBO	TUYAU	ROHR	PIPE	TUBO
	5103031	1909134	1	ELEMENTO FILTRANTE	ELEMENT FILTRANT	FILTEREINSATZ	FILTERING ELEMENT	FILTRO
		4607582	1	SUPPORTO ANT.COMPL.	SUPPORT	LAGER	SUPPORT	SOPORTE
		4607586	2	BOCCOLA	DOUILLE	BUECHSE	BUSH	CASQUILLO
		4607590	2	GUARNIZIONE DI TENUTA	JOINT	DICHTUNG	GASKET	JUNTA
		4607593	1	SUPPORTO POST.COMPL.	SUPPORT	LAGER	SUPPORT	SOPORTE
		4619405	1	GUARNIZIONE DI TENUTA	JOINT	DICHTUNG	GASKET	JUNTA
		4667452	2	ROSETTA	RONDELLE	SCHEIBE	WASHER	ARANDELA
		4673811	1	INGRANAGGIO	PIGNON	ZAHNRAD	GEAR	PINON
		4950132	1	STAFFETTA FISSAGGIO	COLLIER	HALTER	RETAINER	ABRAZADERA
		4950687	1	TUBO (05)(111)(242)	TUYAU	ROHR	PIPE	TUBO
	4950878	4950877	1	SOLLEVATORE IDRAULICO COMPL.(02-06)**(839)**	RELEVAGE HYDRAULIQUE	HYDRAULISCHER KRAFTHEBER	HYDRAULIC LIFTER	ELEVADOR HIDRAULICO
		4953687	1	DISTANZIALE (01-03-04-05-897)	ENTRETOISE	ABSTANDSTUECK	SPACER	SEPARADOR
		4970947	1	TUBO (04-06)	TUYAU	ROHR	PIPE	TUBO
		4975437	1	TUBO (01-03)	TUYAU	ROHR	PIPE	TUBO
		4975438	1	TUBO (01-03-111)(05)(242)	TUYAU	ROHR	PIPE	TUBO
		4975439	1	TUBO (01-03-05-897)	TUYAU	ROHR	PIPE	TUBO
		4975453	1	TUBO COMPL.(02)	TUYAU	ROHR	PIPE	TUBO
		4975454	1	TUBO (02-111) (06)	TUYAU	ROHR	PIPE	TUBO
		4982963	1	TUBO (04)	TUYAU	ROHR	PIPE	TUBO
		4984377	1	TUBO (04)(897)	TUYAU	ROHR	PIPE	TUBO
		5101532	1	DISTANZIALE	ENTRETOISE	ABSTANDSTUECK	SPACER	SEPARADOR
	599916	5103511	1	SOLLEVATORE IDRAULICO (01-03-04-05)	RELEVAGE HYDRAULIQUE	HYDRAULISCHER KRAFTHEBER	HYDRAULIC LIFTER	ELEVADOR HIDRAULICO
	599917	5103511	1	SOLLEVATORE IDRAULICO (01-03-04-05-826)	RELEVAGE HYDRAULIQUE	HYDRAULISCHER KRAFTHEBER	HYDRAULIC LIFTER	ELEVADOR HIDRAULICO
		5114200	1	DISTRIBUTORE	DISTRIBUTEUR	STEUERGERAET	DISTRIBUTOR VALVE	VALVULA DISTRIBUIDORA
	4609538	5118568	1	ANELLO	BAGUE	RING	RING	ANILLO
	4621358	5118569	1	ANELLO	BAGUE	RING	RING	ANILLO

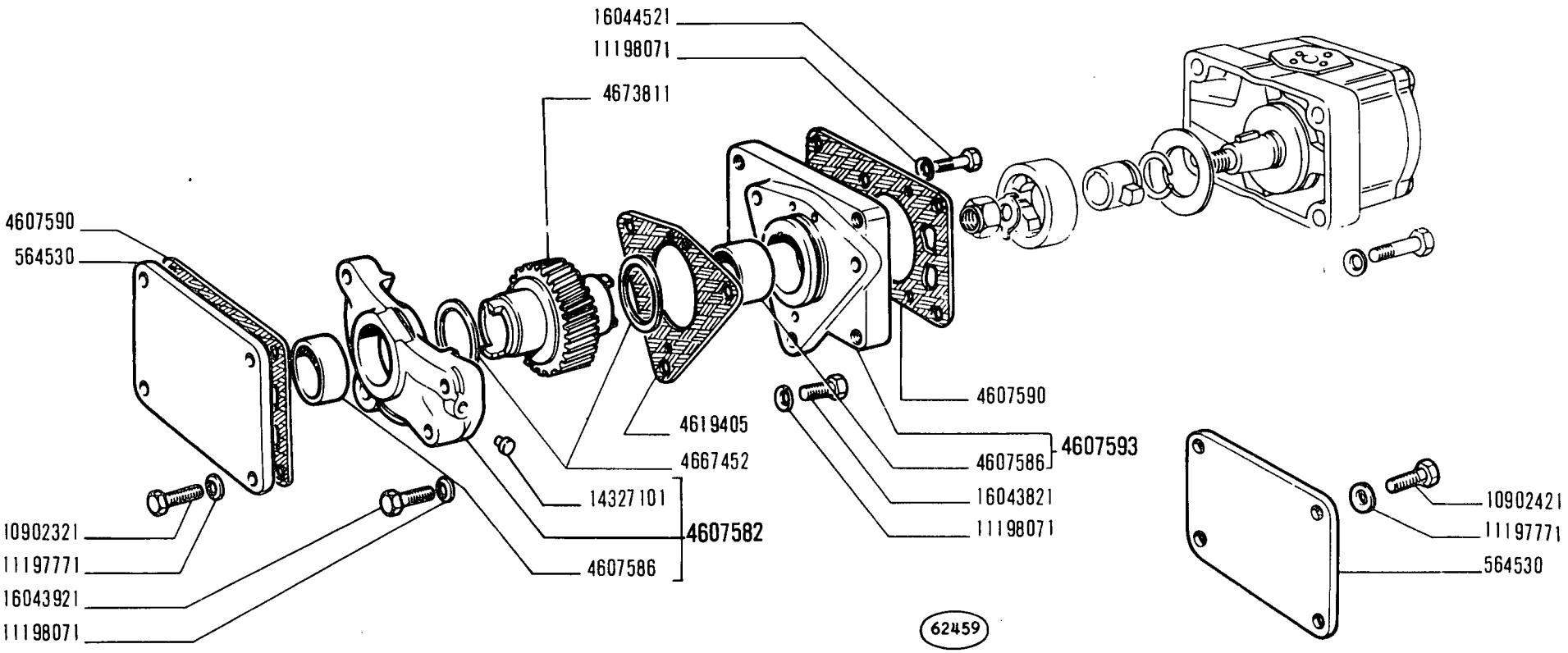

450 - 450 DT

01 02 03 04 05 06

SOLLEVATORE IDRAULICO

Relevage hydraulique
Hydraulischer Kraftheber
Hydraulic Lifter
Elevador hidráulico

MODIF	ANT.MODIF	N.ORDIN.	Q.	DENOMINAZIONE	DESIGNATION	BENENNUNG	DESCRIPTION	DENOMINACIONES
	4630543	5118570	1	MOZZO	MOYEU	NABE	HUB	BUJE
		8273385	1	POMPA OLIO COMPL.	POMPE A HUILE	OELPUMPE	OIL PUMP	BOMBA DE ACEITE
		10516671	8	ROSETTA DI SICUREZZA	RONDELLE FREIN	SICHERUNGSRING	LOCKWASHER	ARANDELA DE FRENO
		10517071	2	ROSETTA DI SICUREZZA	RONDELLE FREIN	SICHERUNGSRING	LOCKWASHER	ARANDELA DE FRENO
		10517171	6	ROSETTA DI SICUREZZA	RONDELLE FREIN	SICHERUNGSRING	LOCKWASHER	ARANDELA DE FRENO
		10519401	4	ROSETTA	RONDELLE	SCHEIBE	WASHER	ARANDELA
	10790411	10790421	2	DADO	ECROU	MUTTER	NUT	TUERCA
	10790411	10790421	2	DADO (01-03-04-05-897)	ECROU	MUTTER	NUT	TUERCA
		10902321	4	VITE	VIS	SCHRAUBE	SCREW	TORNILLO
		10902421	4	VITE	VIS	SCHRAUBE	SCREW	TORNILLO
		10903021	4	VITE	VIS	SCHRAUBE	SCREW	TORNILLO
		11197771	8	ROSETTA DI SICUREZZA	RONDELLE FREIN	SICHERUNGSRING	LOCKWASHER	ARANDELA DE FRENO
		11198071	6	ROSETTA DI SICUREZZA	RONDELLE FREIN	SICHERUNGSRING	LOCKWASHER	ARANDELA DE FRENO
		11227021	4	VITE	VIS	SCHRAUBE	SCREW	TORNILLO
		11797920	2	PRIGIONIERO	GOUJON	STIFTSCHRAUBE	STUD	ESPARRAGO
		11798220	2	PRIGIONIERO (01-03-04-05-897)	GOUJON	STIFTSCHRAUBE	STUD	ESPARRAGO
	10290890	12174090	1	COLLARE	COLLIER	SCHELLE	COLLAR	COLLAR
	10170990	12179090	2	COLLARE	COLLIER	SCHELLE	COLLAR	COLLAR
	13401475	13401476	1	ANELLO DI SICUREZZA	ARRETOIR	SICHERUNGSRING	LOCKRING	ANILLO DE FRENO
		14327101	1	TAPPO	BOUCHON	STOPFEN	PLUG	TAPON
		14457080	1	ANELLO DI TENUTA	JOINT D'ETANCHEITE	DICHTRING	SEAL	JUNTA HERMETICA
		14457180	2	ANELLO DI TENUTA	JOINT D'ETANCHEITE	DICHTRING	SEAL	JUNTA HERMETICA
		14457680	1	ANELLO DI TENUTA	JOINT D'ETANCHEITE	DICHTRING	SEAL	JUNTA HERMETICA
		14463480	1	ANELLO DI TENUTA	JOINT D'ETANCHEITE	DICHTRING	SEAL	JUNTA HERMETICA
		14464580	1	ANELLO DI TENUTA	JOINT D'ETANCHEITE	DICHTRING	SEAL	JUNTA HERMETICA
		15541221	1	VITE	VIS	SCHRAUBE	SCREW	TORNILLO
		15862121	4	VITE (01-03-04-05-897)	VIS	SCHRAUBE	SCREW	TORNILLO
		15974621	1	VITE	VIS	SCHRAUBE	SCREW	TORNILLO
		16043421	2	VITE	VIS	SCHRAUBE	SCREW	TORNILLO
		16043821	4	VITE	VIS	SCHRAUBE	SCREW	TORNILLO
		16043921	3	VITE	VIS	SCHRAUBE	SCREW	TORNILLO
		16044521	1	VITE	VIS	SCHRAUBE	SCREW	TORNILLO
		19053082	M	TUBO	TUYAU	ROHR	PIPE	TUBO
		44015841	2	ANELLO	BAGUE	RING	RING	ANILLO

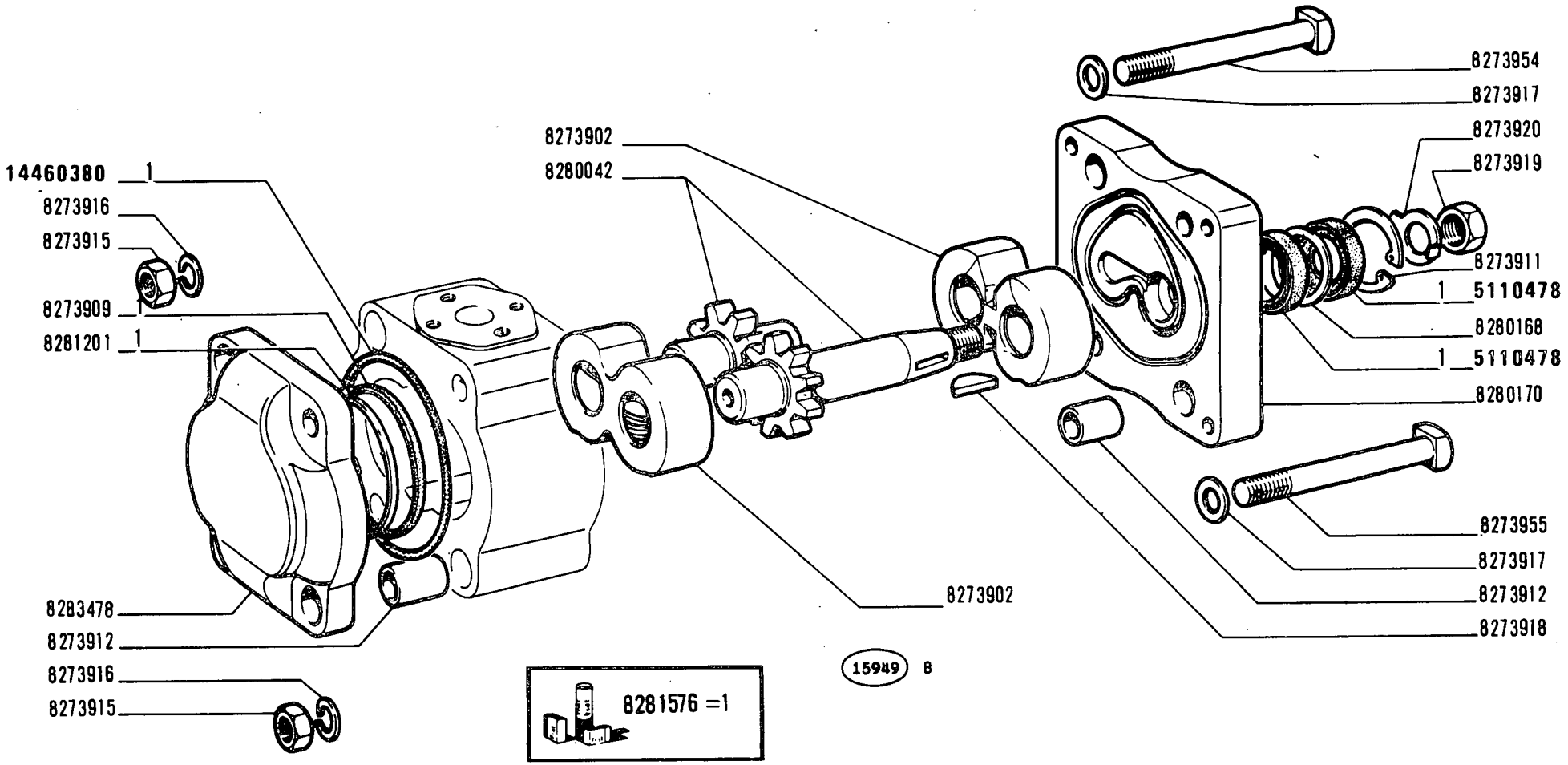

450 - 450 DT

01 02 03 04 05 06

Pompe
Pumpe

POMPA 8273385

Pump
Bomba

MODIF	ANT.MODIF	N.ORDIN.	Q.	DENOMINAZIONE	DESIGNATION	BENENNUNG	DESCRIPTION	DENOMINACIONES
	8273910	5110478	2	GUARNIZIONE DI TENUTA	JOINT	DICHTUNG	GASKET	JUNTA
		8273902	2	SUPPORTO	SUPPORT	LAGER	SUPPORT	SOPORTE
		8273909	2	ANELLO DI TENUTA	JOINT D'ETANCHEITE	DICHTRING	SEAL	JUNTA HERMETICA
		8273911	1	ANELLO DI SICUREZZA	ARRETOIR	SICHERUNGSRING	LOCKRING	ANILLO DE FRENO
		8273912	4	BOCCOLA	DOUILLE	BUECHSE	BUSH	CASQUILLO
		8273915	4	DADO	ECROU	MUTTER	NUT	TUERCA
		8273916	4	ROSETTA DI SICUREZZA	RONDELLE FREIN	SICHERUNGSRING	LOCKWASHER	ARANDELA DE FRENO
		8273917	4	ROSETTA DI TENUTA	JOINT D'ETANCHEITE	DICHTRING	GASKET	JUNTA HERMETICA
		8273918	1	LINGUETTA	LINGUET	SCHEIBENFEDER	KEY	CHAVETA
		8273919	1	DADO	ECROU	MUTTER	NUT	TUERCA
		8273920	1	ROSETTA DI SICUREZZA	RONDELLE FREIN	SICHERUNGSRING	LOCKWASHER	ARANDELA DE FRENO
		8273954	3	VITE	VIS	SCHRAUBE	SCREW	TORNILLO
		8273955	1	VITE	VIS	SCHRAUBE	SCREW	TORNILLO
		8280042	1	COPPIA DI INGRANAGGI	COUPLE D'ENGRENAGES	ZAHNRADPAAR	GEAR SET	PAR DE ENGRANAJES
		8280168	1	DISTANZIALE	ENTRETOISE	ABSTANDSTUECK	SPACER	SEPARADOR
		8280170	1	COPERCHIO	COUVERCLE	DECKEL	COVER	TAPA
		8281201	2	ANELLO DI TENUTA	JOINT D'ETANCHEITE	DICHTRING	SEAL	JUNTA HERMETICA
		8281576	S	CORREDO,COMPOSTO DA 1	POCHETTE-CONTENANT ...	AUSRUESTUNG BESTEHEND AUS ...	KIT-CONSISTING OF ...	EQUIPO-COMPUESTO DE ...
		8283478	1	COPERCHIO	COUVERCLE	DECKEL	COVER	TAPA
	8273908	14460380	2	ANELLO DI TENUTA	JOINT D'ETANCHEITE	DICHTRING	SEAL	JUNTA HERMETICA

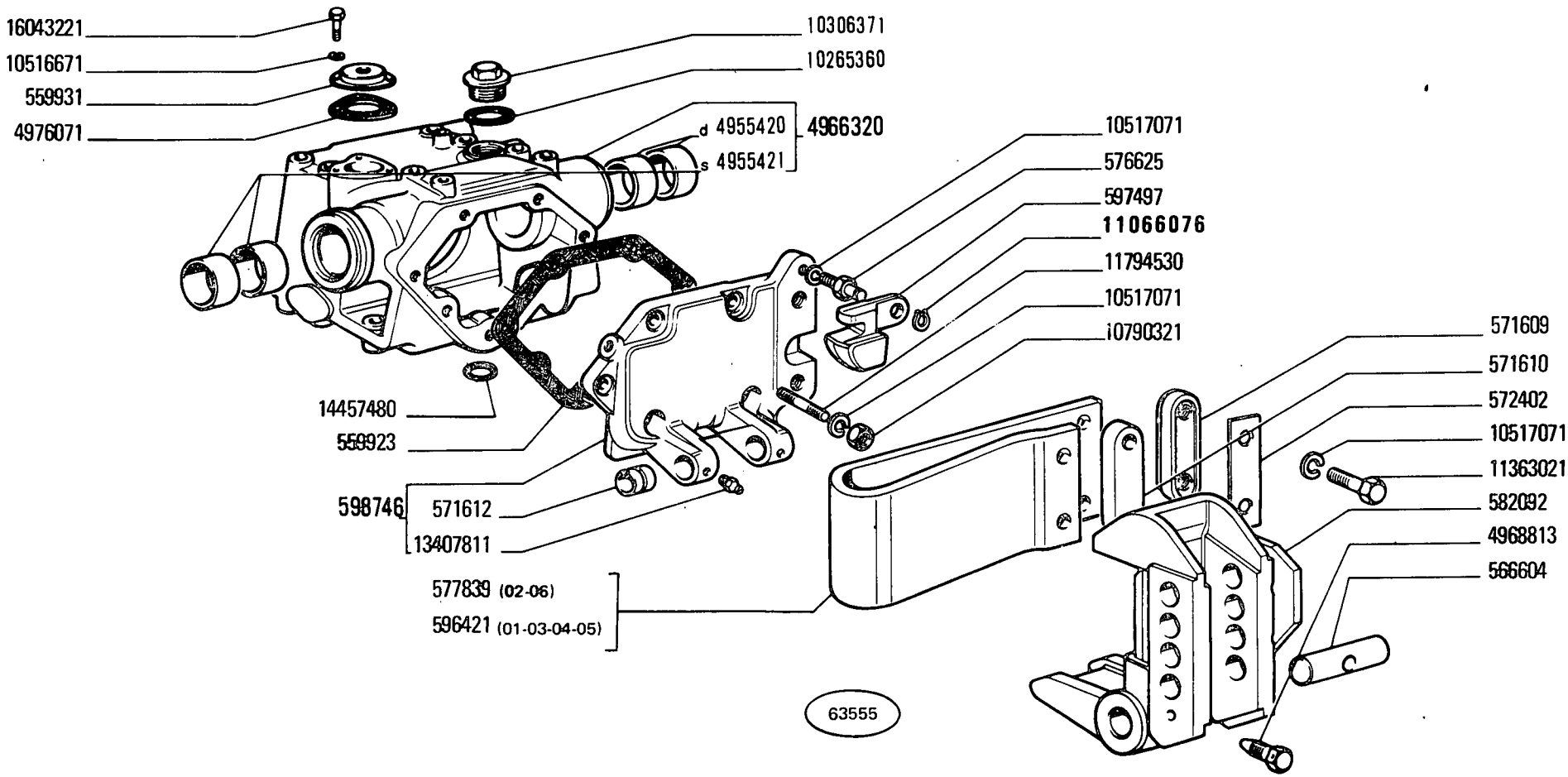

450 - 450 DT

01 02 03 04 05 06

CORPO SOLLEVATORE

Carter de relevage
Krafthebergehäuse
Lifter Body
Cuerpo del elevador

E2.23

MODIF	ANT.MODIF	N.ORDIN.	Q.	DENOMINAZIONE	DESIGNATION	BENENNUNG	DESCRIPTION	DENOMINACIONES
		559923	1	GUARNIZIONE DI TENUTA	JOINT	DICHTUNG	GASKET	JUNTA
		559931	1	COPERCHIO	COUVERCLE	DECKEL	COVER	TAPA
		566604	1	ALBERO	ARBRE	WELLE	SHAFT	ARBOL
		571609	1	PIASTRA	PLAQUE	PLATTE	PLATE	PLACA
		571610	1	PIASTRA	PLAQUE	PLATTE	PLATE	PLACA
		571612	2	BOCCOLA	DOUILLE	BUECHSE	BUSH	CASQUILLO
		572402		SPESSORE DI REGISTRO	CALE D'EPAISSEUR	DISTANZSCHEIBE	SHIM	SUPLEMENTO
		576625	1	VITE	VIS	SCHRAUBE	SCREW	TORNILLO
		577839	1	MOLLA (02-06)	RESSORT	FEDER	SPRING	RESORTE
		582092	1	SUPPORTO	SUPPORT	LAGER	SUPPORT	SOPORTE
		596421	1	MOLLA (01-03-04-05)	RESSORT	FEDER	SPRING	RESORTE
		597497	1	TASSELLO	TAMPON	BEILAGE	PAD	TACO
		598746	1	COPERCHIO COMPL.	COUVERCLE	DECKEL	COVER	TAPA
		4955420	2	BOCCOLA D	DOUILLE	BUECHSE	BUSH	CASQUILLO
		4955421	2	BOCCOLA S	DOUILLE	BUECHSE	BUSH	CASQUILLO
		4966320	1	CORPO COMPL.	CORPS	GEHAUSE	BODY	CUERPO
		4968813	1	VITE	VIS	SCHRAUBE	SCREW	TORNILLO
		4976071	1	GUARNIZIONE DI TENUTA	JOINT	DICHTUNG	GASKET	JUNTA
		10265360	1	ROSETTA DI TENUTA	JOINT D'ETANCHEITE	DICHTRING	GASKET	JUNTA HERMETICA
		10306371	1	TAPPO	BOUCHON	STOPFEN	PLUG	TAPON
		10516671	3	ROSETTA DI TENUTA	JOINT D'ETANCHEITE	DICHTRING	GASKET	JUNTA HERMETICA
		10517071	11	ROSETTA DI SICUREZZA	RONDELLE FREIN	SICHERUNGSRING	LOCKWASHER	ARANDELA DE FRENO
		10790321	6	DADO	ECROU	MUTTER	NUT	TUERCA
	11066075	11066076	1	ANELLO DI SICUREZZA	ARRETOIR	SICHERUNGSRING	LOCKRING	ANILLO DE FRENO
		11363021	4	VITE	VIS	SCHRAUBE	SCREW	TORNILLO
		11794530	6	PRIGIONIERO	GOUJON	STIFTSCHRAUBE	STUD	ESPARRAGO
		13407811	2	INGRASSATORE	GRAISSEUR	SCHMIERNIPPEL	FITTING	ENGRASADOR
		14457480	1	ANELLO DI TENUTA	JOINT D'ETANCHEITE	DICHTRING	SEAL	JUNTA HERMETICA
		16043221	3	VITE	VIS	SCHRAUBE	SCREW	TORNILLO

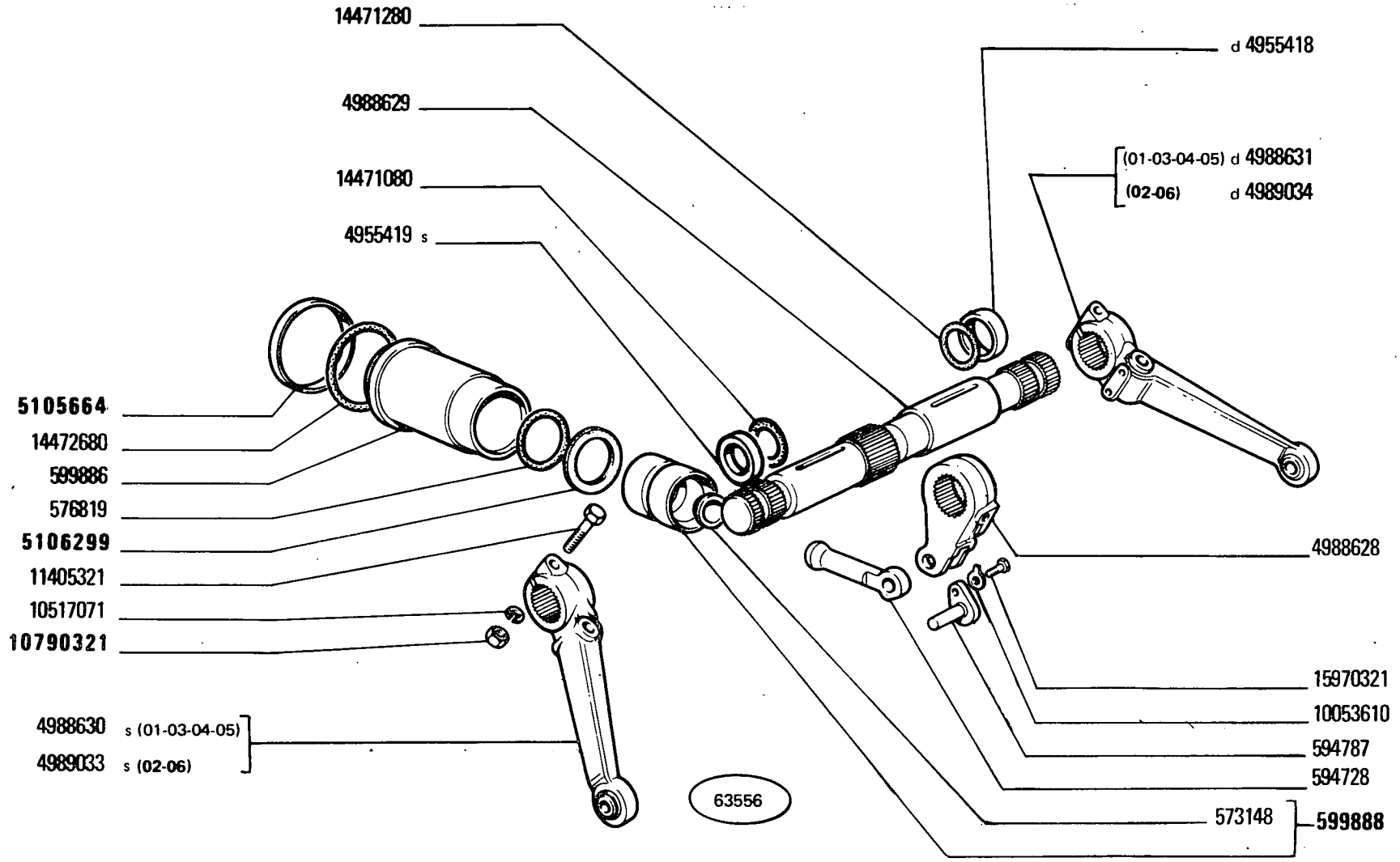

450 - 450 DT

01 02 03 04 05 06

STANTUFFO E BRACCI SOLLEVATORE

Piston et bras de relevage
Kolben und Arme des Krafthebers
Lifter Ram and Links
Émbolo y brazos del elevador

E2.24

MODIF	ANT.MODIF	N.ORDIN.	Q.	DENOMINAZIONE	DESIGNATION	BENENNUNG	DESCRIPTION	DENOMINACIONES
		573148	1	SEDE	SIEGE	SITZ	SEAT	ASIENTO
		576819	1	ANELLO DI TENUTA	JOINT D'ETANCHEITE	DICHTRING	SEAL	JUNTA HERMETICA
		594728	1	PUNTALE	TIGE	DRUCKSTANGE	ROD	VASTAGO
		594787	1	PERNO	AXE	BOLZEN	PIN	EJE
		599886	1	CAMICIA	CHEMISE	ZYLINDERLAUF-BUECHSE	CYL/LINER	CAMISA
		599888	1	STANTUFFO COMPL.	PISTON	KOLBEN	PISTON	EMBOLO
		4955418	1	DISTANZIALE D	ENTRETOISE	ABSTANDSTUECK	SPACER	SEPARADOR
		4955419	1	DISTANZIALE S	ENTRETOISE	ABSTANDSTUECK	SPACER	SEPARADOR
		4988628	1	BRACCIO DI SOLLEVA-MENTO INT.	BRAS DE LEVAGE	HUBARM	LIFT ARM	BRAZO DE ELEVACION
		4988629	1	ALBERO	ARBRE	WELLE	SHAFT	ARBOL
		4988630	1	BRACCIO DI SOLLEVA-MENTO S (01-03-04-05)	BRAS DE LEVAGE	HUBARM	LIFT ARM	BRAZO DE ELEVACION
		4988631	1	BRACCIO DI SOLLEVA-MENTO D (01-03-04-05)	BRAS DE LEVAGE	HUBARM	LIFT ARM	BRAZO DE ELEVACION
		4989033	1	BRACCIO DI SOLLEVA-MENTO S COMPL.(02-06)	BRAS DE LEVAGE	HUBARM	LIFT ARM	BRAZO DE ELEVACION
		4989034	1	BRACCIO DI SOLLEVA-MENTO D (02-06)	BRAS DE LEVAGE	HUBARM	LIFT ARM	BRAZO DE ELEVACION
	599891	5105664	1	ANELLO DI APPOGGIO	RONDELLE DE BUTEE	DRUCKSCHEIBE	THRUST RING	ANILLO DE APOYO
	599890	5106299	1	DISCO	DISQUE	SCHEIBE	PLATE	DISCO
		10053610	1	PIASTRINA DI SICUREZZA	PLAQUETTE FREIN	SICHERUNGSBLECH	LOCKPLATE	PLACA DE FRENO
		10517071	2	ROSETTA DI SICUREZZA	RONDELLE FREIN	SICHERUNGSRING	LOCKWASHER	ARANDELA DE FRENO
	10790311	10790321	2	DADO	ECROU	MUTTER	NUT	TUERCA
		11405321	2	VITE	VIS	SCHRAUBE	SCREW	TORNILLO
		14471080	1	ANELLO DI TENUTA	JOINT D'ETANCHEITE	DICHTRING	SEAL	JUNTA HERMETICA
		14471280	1	ANELLO DI TENUTA	JOINT D'ETANCHEITE	DICHTRING	SEAL	JUNTA HERMETICA
		14472680	1	ANELLO DI TENUTA	JOINT D'ETANCHEITE	DICHTRING	SEAL	JUNTA HERMETICA
		15970321	1	VITE	VIS	SCHRAUBE	SCREW	TORNILLO

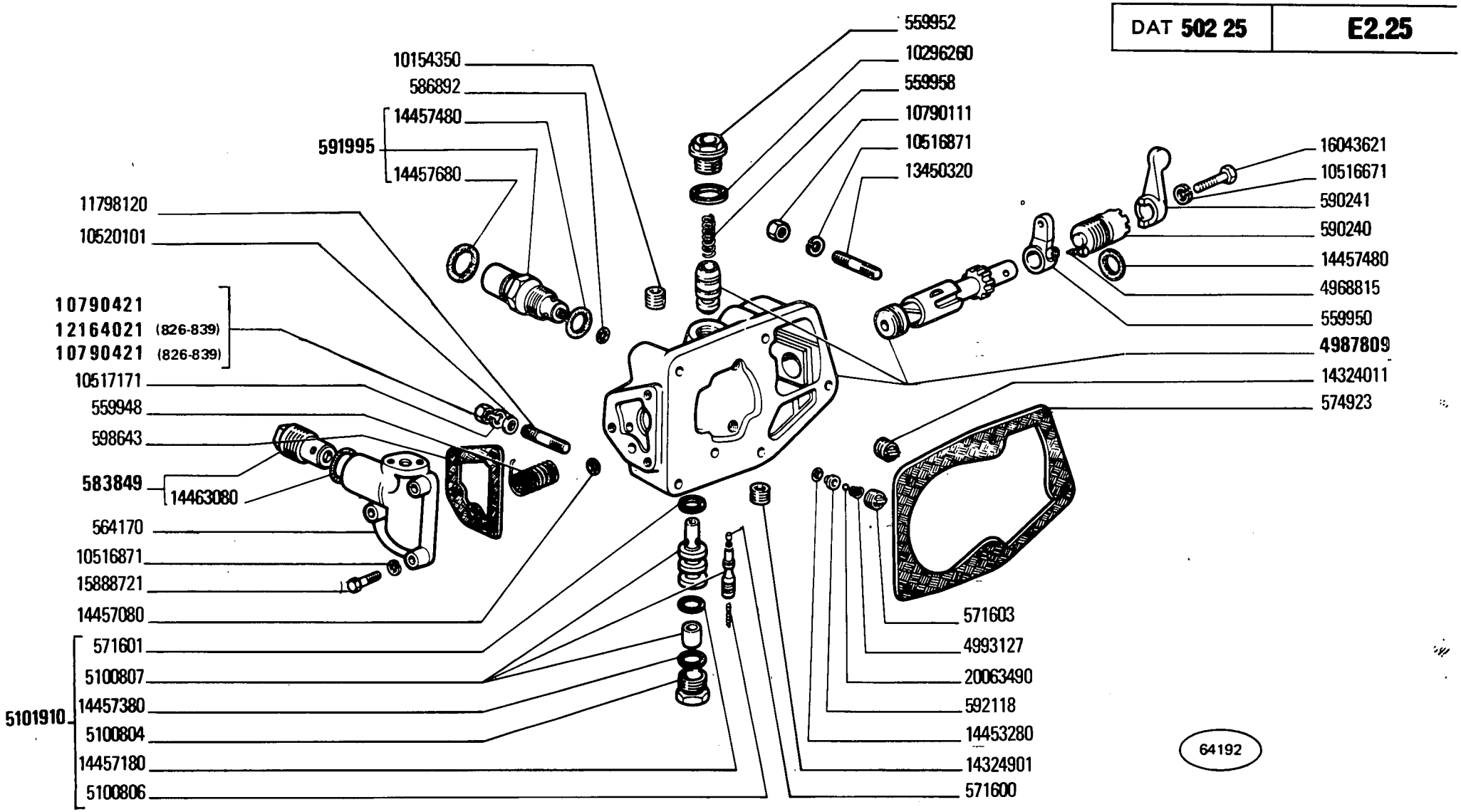

450 - 450 DT

01 02 03 04 05 06

DISTRIBUTORE 5114200

Distributeur
Steuergerät

Distributor Valve
Válvula distribuidora

E2.25

MODIF	ANT.MODIF	N.ORDIN.	Q.	DENOMINAZIONE	DESIGNATION	BENENNUNG	DESCRIPTION	DENOMINACIONES
		559948	1	MOLLA	RESSORT	FEDER	SPRING	RESORTE
		559950	1	LEVA	LEVIER	HEBEL	LEVER	PALANCA
		559952	1	TAPPO	BOUCHON	STOPFEN	PLUG	TAPON
		559958	1	MOLLA	RESSORT	FEDER	SPRING	RESORTE
		564170	1	COPERCHIO	COUVERCLE	DECKEL	COVER	TAPA
		571600	1	PUNTALE	TIGE	DRUCKSTANGE	ROD	VASTAGO
		571601	1	ANELLO DI TENUTA	JOINT D'ETANCHEITE	DICHTRING	SEAL	JUNTA HERMETICA
		571603	1	TAPPO	BOUCHON	STOPFEN	PLUG	TAPON
		574923	1	GUARNIZIONE DI TENUTA	JOINT	DICHTUNG	GASKET	JUNTA
		583849	1	VALVOLA COMPL.	SOUPAPE	VENTIL	VALVE	VALVULA
		586892	1	ANELLO DI TENUTA	JOINT D'ETANCHEITE	DICHTRING	SEAL	JUNTA HERMETICA
		590240	1	TAPPO	BOUCHON	STOPFEN	PLUG	TAPON
		590241	1	LEVA	LEVIER	HEBEL	LEVER	PALANCA
		591995	1	VALVOLA COMPL.	SOUPAPE	VENTIL	VALVE	VALVULA
		592118	1	SEDE DELLA VALVOLA	SIEGE DE SOUPAPE	VENTILSITZ	VALVE SEAT	ASIENTO DE VALVULA
		598643	1	GUARNIZIONE DI TENUTA	JOINT	DICHTUNG	GASKET	JUNTA
		4968815	1	VITE	VIS	SCHRAUBE	SCREW	TORNILLO
		4987809	1	CORPO COMPL.	CORPS	GEHAUSE	BODY	CUERPO
		4993127	1	MOLLA	RESSORT	FEDER	SPRING	RESORTE
		5100804	1	TAPPO	BOUCHON	STOPFEN	PLUG	TAPON
		5100806	1	MOLLA	RESSORT	FEDER	SPRING	RESORTE
		5100807	1	FLOTTANTE	FLOTTEUR	VENTILTRAEGER	CARRIER	VALVULA FLOTANTE
		5101910	1	VALVOLA COMPL.	SOUPAPE	VENTIL	VALVE	VALVULA
		10154350	2	TAPPO	BOUCHON	STOPFEN	PLUG	TAPON
		10296260	1	ROSETTA DI TENUTA	JOINT D'ETANCHEITE	DICHTRING	GASKET	JUNTA HERMETICA
		10516671	1	ROSETTA DI SICUREZZA	RONDELLE FREIN	SICHERUNGSRING	LOCKWASHER	ARANDELA DE FRENO
		10516871	4	ROSETTA DI SICUREZZA	RONDELLE FREIN	SICHERUNGSRING	LOCKWASHER	ARANDELA DE FRENO
		10517171	4	ROSETTA DI SICUREZZA	RONDELLE FREIN	SICHERUNGSRING	LOCKWASHER	ARANDELA DE FRENO
		10520101	4	ROSETTA	RONDELLE	SCHEIBE	WASHER	ARANDELA
		10790111	1	DADO	ECROU	MUTTER	NUT	TUERCA
	10790411	10790421	4	DADO	ECROU	MUTTER	NUT	TUERCA
	10790411	10790421	2	DADO (826-839)	ECROU	MUTTER	NUT	TUERCA
		11798120	4	PRIGIONIERO	GOUJON	STIFTSCHRAUBE	STUD	ESPARRAGO
	12164011	12164021	2	DADO (826-839)	ECROU	MUTTER	NUT	TUERCA
		13450320	1	PRIGIONIERO	GOUJON	STIFTSCHRAUBE	STUD	ESPARRAGO
		14324011	1	TAPPO	BOUCHON	STOPFEN	PLUG	TAPON
		14324901	1	TAPPO	BOUCHON	STOPFEN	PLUG	TAPON
		14453280	1	ANELLO DI TENUTA	JOINT D'ETANCHEITE	DICHTRING	SEAL	JUNTA HERMETICA
		14457080	1	GUARNIZIONE DI TENUTA	JOINT	DICHTUNG	GASKET	JUNTA
		14457180	1	ANELLO DI TENUTA	JOINT D'ETANCHEITE	DICHTRING	SEAL	JUNTA HERMETICA

MODIF	ANT.MODIF	N.ORDIN.	Q.	DENOMINAZIONE	DESIGNATION	BENENNUNG	DESCRIPTION	DENOMINACIONES
		14457380	1	ANELLO DI TENUTA	JOINT D'ETANCHEITE	DICHTRING	SEAL	JUNTA HERMETICA
		14457480	2	ANELLO DI TENUTA	JOINT D'ETANCHEITE	DICHTRING	SEAL	JUNTA HERMETICA
		14457680	1	ANELLO DI TENUTA	JOINT D'ETANCHEITE	DICHTRING	SEAL	JUNTA HERMETICA
		14463080	1	ANELLO DI TENUTA	JOINT D'ETANCHEITE	DICHTRING	SEAL	JUNTA HERMETICA
		15888721	3	VITE	VIS	SCHRAUBE	SCREW	TORNILLO
		16043621	1	VITE	VIS	SCHRAUBE	SCREW	TORNILLO
		20063490	1	SFERA	BILLE	KUGEL	BALL	BOLA

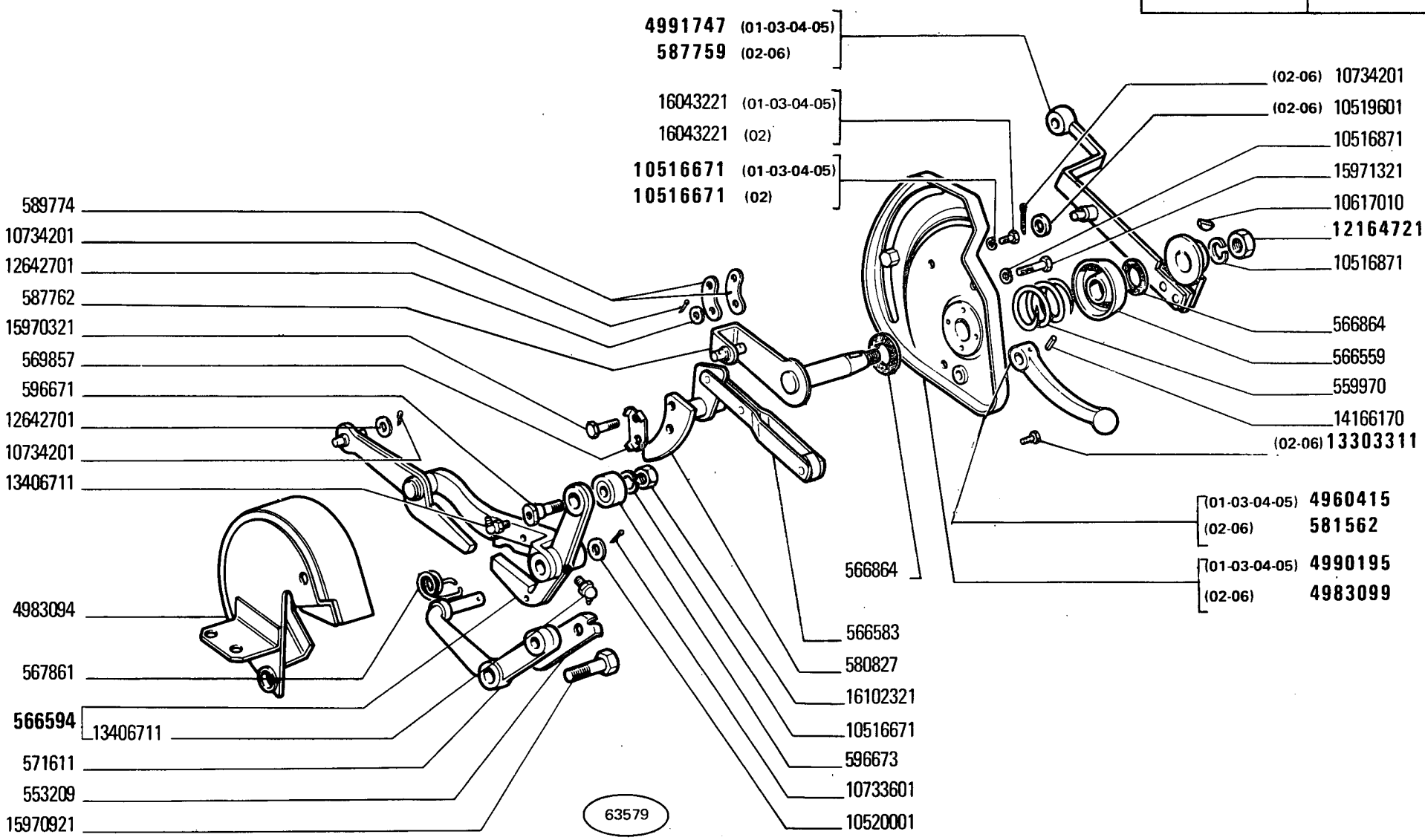

450 - 450 DT

01 02 03 04 05

COMANDI ESTERNI SOLLEVATORE

Commandes extérieures de relevage
Äussere Betätigung des Krafthebers
Lifter Outer Controls
Mandos exteriores del elevador

MODIF	ANT.MODIF	N.ORDIN.	Q.	DENOMINAZIONE	DESIGNATION	BENENNUNG	DESCRIPTION	DENOMINACIONES
		553209	1	PIASTRINA DI SICUREZZA	PLAQUETTE FREIN	SICHERUNGSBLECH	LOCKPLATE	PLACA DE FRENO
		559970	1	MOLLA	RESSORT	FEDER	SPRING	RESORTE
		566559	1	SCODELLINO	CUVETTE	TELLERSCHEIBE	CUP	PLATILLO
		566583	1	LEVA INT.	LEVIER	HEBEL	LEVER	PALANCA
		566594	1	LEVA COMPL.	LEVIER	HEBEL	LEVER	PALANCA
		566864	2	DISCO	DISQUE	SCHEIBE	PLATE	DISCO
		567861	1	MOLLA	RESSORT	FEDER	SPRING	RESORTE
		569857	1	PIASTRINA DI SICUREZZA	PLAQUETTE FREIN	SICHERUNGSBLECH	LOCKPLATE	PLACA DE FRENO
		571611	1	LEVA	LEVIER	HEBEL	LEVER	PALANCA
		580827	1	LEVA	LEVIER	HEBEL	LEVER	PALANCA
		581562	1	LEVA (02-06)	LEVIER	HEBEL	LEVER	PALANCA
		587759	1	LEVA COMPL.(02-06)	LEVIER	HEBEL	LEVER	PALANCA
		587762	1	PERNO CON LEVA	AXE ET LEVIER	KURBEL	LEVEL AND PIN ASSY	EJE CON PALANCA
		589774	2	BIELLA	BIELLE	LASCHE	LINK	BIELA
		596671	1	PERNO	AXE	BOLZEN	PIN	EJE
		596673	1	RULLO	GALET	ROLLE	ROLLER	TUERCA
	5012209	4960415	1	LEVA (01-03-04-05)	LEVIER	HEBEL	LEVER	PALANCA
		4983094	1	RIPARO	PROTECTION	ABDECKUNG	PROTECTION	DEFENSA
		4983099		SETTORE DI RIFERIMENTO (02-06)	SECTEUR DE REFE-RENCE	RASTENPLATTE	REFERENCE SECTOR	PLACA DE REFEREN-CIAS
	5012208	4990195	1	SETTORE DI RIFERIMENTO (01-03-04-05)	SECTEUR DE REFE-RENCE	RASTENPLATTE	REFERENCE SECTOR	PLACA DE REFEREN-CIAS
	587760	4991747	1	LEVA (01-03-04-05)	LEVIER	HEBEL	LEVER	PALANCA
		10516671	1	ROSETTA DI SICUREZZA	RONDELLE FREIN	SICHERUNGSRING	LOCKWASHER	ARANDELA DE FRENO
	10516670	10516671	2	ROSETTA DI SICUREZZA (01-03-04-05)	RONDELLE FREIN	SICHERUNGSRING	LOCKWASHER	ARANDELA DE FRENO
	10516670	10516671	1	ROSETTA DI SICUREZZA (02)	RONDELLE FREIN	SICHERUNGSRING	LOCKWASHER	ARANDELA DE FRENO
		10516871	2	ROSETTA DI SICUREZZA	RONDELLE FREIN	SICHERUNGSRING	LOCKWASHER	ARANDELA DE FRENO
		10519601	1	ROSETTA (02-06)	RONDELLE	SCHEIBE	WASHER	ARANDELA
		10520001	1	ROSETTA	RONDELLE	SCHEIBE	WASHER	ARANDELA
		10617010	1	LINGUETTA	LINGUET	SCHEIBENFEDER	KEY	CHAVETA
		10733601	1	COPIGLIA	GOUPILLE FENDUE	SPLINT	SPLIT PIN	PASADOR ABIERTO
		10734201	9	COPIGLIA	GOUPILLE FENDUE	SPLINT	SPLIT PIN	PASADOR ABIERTO
		10734201	1	COPIGLIA (02-06)	GOUPILLE FENDUE	SPLINT	SPLIT PIN	PASADOR ABIERTO
	12164711	12164721	1	DADO	ECROU	MUTTER	NUT	TUERCA
		12642701	4	ROSETTA	RONDELLE	SCHEIBE	WASHER	ARANDELA
	10356111	13303311	1	VITE (02-06)	VIS	SCHRAUBE	SCREW	TORNILLO
		13406711	2	INGRASSATORE	GRAISSEUR	SCHMIERNIPPEL	FITTING	ENGRASADOR
		14166170	1	SPINA	GOUPILLE	STIFT	PIN	PASADOR

MODIF	ANT.MODIF	N.ORDIN.	Q.	DENOMINAZIONE	DESIGNATION	BENENNUNG	DESCRIPTION	DENOMINACIONES
		15970321	2	VITE	VIS	SCHRAUBE	SCREW	TORNILLO
		15970921	2	VITE	VIS	SCHRAUBE	SCREW	TORNILLO
		15971321	1	VITE	VIS	SCHRAUBE	SCREW	TORNILLO
		16043221	2	VITE (01-03-04-05)	VIS	SCHRAUBE	SCREW	TORNILLO
		16043221	1	VITE (02)	VIS	SCHRAUBE	SCREW	TORNILLO
		16102321	1	DADO	ECROU	MUTTER	NUT	TUERCA

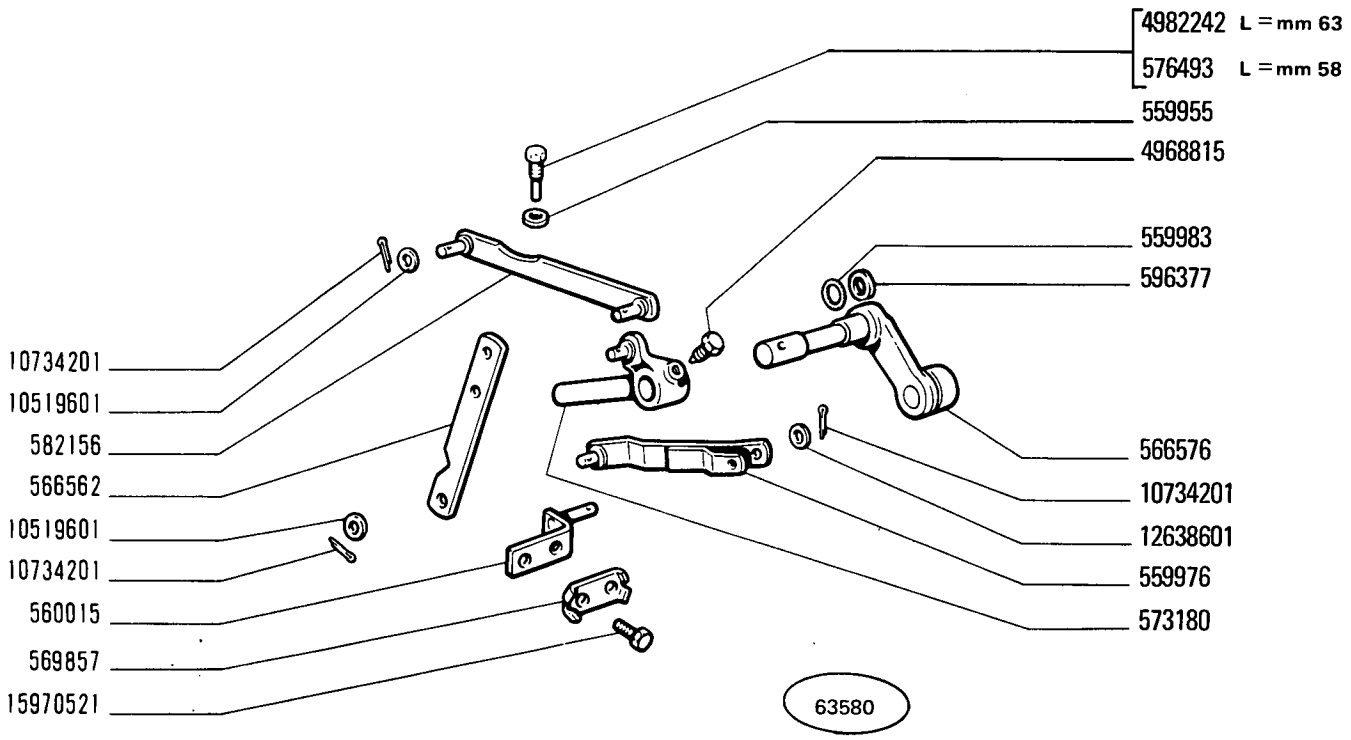

450 - 450 DT

01 02 03 04 05 06

COMANDI INTERNI SOLLEVATORE

Commandes intérieures de relevage
Innere Betätigung des Krafthebers
Lifter Inner Controls
Mandos interiores del elevador

MODIF	N.ORDIN.	Q.	DENOMINAZIONE	DESIGNATION	BENENNUNG	DESCRIPTION	DENOMINACIONES
	559955		PIASTRINA-SPESSORE	CALE	DISTANZSCHEIBE	SHIM	SUPLEMENTO
	559976	1	TIRANTE	TIRANT	STANGE	ROD	VARILLA
	559983	1	ANELLO DI TENUTA	JOINT D'ETANCHEITE	DICHTRING	SEAL	JUNTA HERMETICA
	560015	1	SUPPORTO	SUPPORT	LAGER	SUPPORT	SOPORTE
	566562	1	BRACCIO OSCILLANTE	BALANCIER	SCHWINGARM	SWINGING ARM	BRAZO OSCILANTE
	566576	1	LEVA	LEVIER	HEBEL	LEVER	PALANCA
	569857	1	PIASTRINA DI SICUREZZA	PLAQUETTE FREIN	SICHERUNGSBLECH	LOCKPLATE	PLACA DE FRENO
	573180	1	LEVA	LEVIER	HEBEL	LEVER	PALANCA
	576493	1	VITE 58 MM	VIS	SCHRAUBE	SCREW	TORNILLO
	582156	1	TIRANTE	TIRANT	STANGE	ROD	VARILLA
	596377	1	ROSETTA	RONDELLE	SCHEIBE	WASHER	ARANDELA
	4968815	1	VITE	VIS	SCHRAUBE	SCREW	TORNILLO
	4982242	1	VITE 63 MM	VIS	SCHRAUBE	SCREW	TORNILLO
	10519601	4	ROSETTA	RONDELLE	SCHEIBE	WASHER	ARANDELA
	10734201	5	COPIGLIA	GOUPILLE FENDUE	SPLINT	SPLIT PIN	PASADOR ABIERTO
	12638601	1	ROSETTA	RONDELLE	SCHEIBE	WASHER	ARANDELA
	15970521	2	VITE	VIS	SCHRAUBE	SCREW	TORNILLO

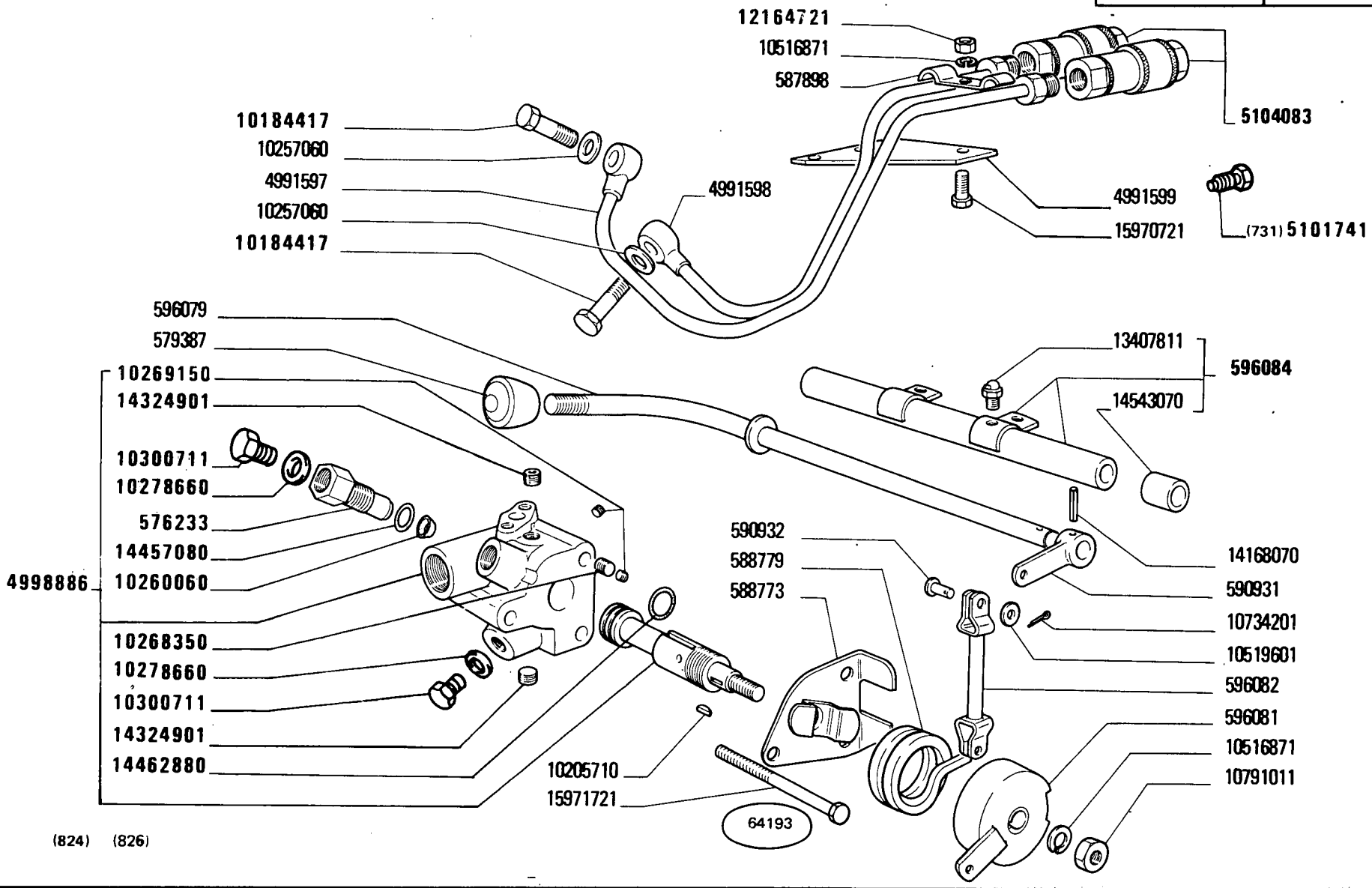

450 - 450 DT

01 03 04 05 06

PRESA PRESSIONE SUPPLEMENTARE DAL SOLLEVATORE

Prise de pression supplémentaire du relevage
Zusätzlicher Druckölanschluss am Kraftheber
Additional Power Outlet Unit
Grifo distribuidor auxiliar del elevador

MODIF	ANT.MODIF	N.ORDIN.	Q.	DENOMINAZIONE	DESIGNATION	BENENNUNG	DESCRIPTION	DENOMINACIONES
		576233	1	RACCORDO	RACCORD	STUTZEN	CONNECTION	RACOR
		579387	1	IMPUGNATURA	POIGNEE	GRIFF	KNOB	BOTON
		587898	1	STAFFA	ETRIER	HALTER	BRACKET	SOPORTE
		588773	1	COPERCHIO	COUVERCLE	DECKEL	COVER	TAPA
		588779	1	MOLLA	RESSORT	FEDER	SPRING	RESORTE
		590931	1	LEVA	LEVIER	HEBEL	LEVER	PALANCA
		590932	2	PERNO	AXE	BOLZEN	PIN	EJE
		596079	1	LEVA	LEVIER	HEBEL	LEVER	PALANCA
		596081	1	LEVA	LEVIER	HEBEL	LEVER	PALANCA
		596082	1	TIRANTE	TIRANT	STANGE	ROD	VARILLA
		596084	1	TUBO COMPL.	TUYAU	ROHR	PIPE	TUBO
		4991597	1	TUBO SUP.	TUYAU	ROHR	PIPE	TUBO
		4991598	1	TUBO INF.	TUYAU	ROHR	PIPE	TUBO
		4991599	1	PIASTRA	PLAQUE	PLATTE	PLATE	PLACA
	588771	4998886	1	CORPO COMPL.	CORPS	GEHAUSE	BODY	CUERPO
		5101741	1	ATTREZZO PULIZIA POLVERIZZATORE (731)	OUTIL DE NETTOYAGE D'INJECTEURS	WERKZEUG ZUR DUESENREINIGUNG	NOZZLE CLEANING TOOL	UTIL PARA LIMPIAR INYECTORES
		5104083	2	GIUNTO	ACCOUPLEMENT	KUPPLUNG	COUPLING	ARRASTRE
	10184411	10184417	2	BOCCHETTONE	VIS CREUSE	HOHLSCHRAUBE	UNION	BOQUILLA
		10205710	1	LINGUETTA	LINGUET	SCHEIBENFEDER	KEY	CHAVETA
		10257060	2	ROSETTA DI TENUTA	JOINT D'ETANCHEITE	DICHTRING	GASKET	JUNTA HERMETICA
		10260060	1	GUARNIZIONE DI TENUTA	JOINT	DICHTUNG	GASKET	JUNTA
		10268350	1	ROSETTA DI SICUREZZA	RONDELLE FREIN	SICHERUNGSRING	LOCKWASHER	ARANDELA DE FRENO
		10269150	2	TAPPO	BOUCHON	STOPFEN	PLUG	TAPON
		10278660	2	GUARNIZIONE DI TENUTA	JOINT	DICHTUNG	GASKET	JUNTA
		10300711	2	TAPPO	BOUCHON	STOPFEN	PLUG	TAPON
		10516871	2	ROSETTA DI SICUREZZA	RONDELLE FREIN	SICHERUNGSRING	LOCKWASHER	ARANDELA DE FRENO
		10519601	2	ROSETTA	RONDELLE	SCHEIBE	WASHER	ARANDELA
		10734201	2	COPIGLIA	GOUPILLE FENDUE	SPLINT	SPLIT PIN	PASADOR ABIERTO
		10791011	1	DADO	ECROU	MUTTER	NUT	TUERCA
	12164711	12164721	1	DADO	ECROU	MUTTER	NUT	TUERCA
		13407811	1	INGRASSATORE	GRAISSEUR	SCHMIERNIPPEL	FITTING	ENGRASADOR
		14168070	1	SPINA	GOUPILLE	STIFT	PIN	PASADOR
		14324901	2	TAPPO	BOUCHON	STOPFEN	PLUG	TAPON
		14457080	1	ANELLO DI TENUTA	JOINT D'ETANCHEITE	DICHTRING	SEAL	JUNTA HERMETICA
		14462880	1	ANELLO DI TENUTA	JOINT D'ETANCHEITE	DICHTRING	SEAL	JUNTA HERMETICA
		14543070	2	BOCCOLA	DOUILLE	BUECHSE	BUSH	CASQUILLO
		15970721	1	VITE	VIS	SCHRAUBE	SCREW	TORNILLO
		15971721	3	VITE	VIS	SCHRAUBE	SCREW	TORNILLO

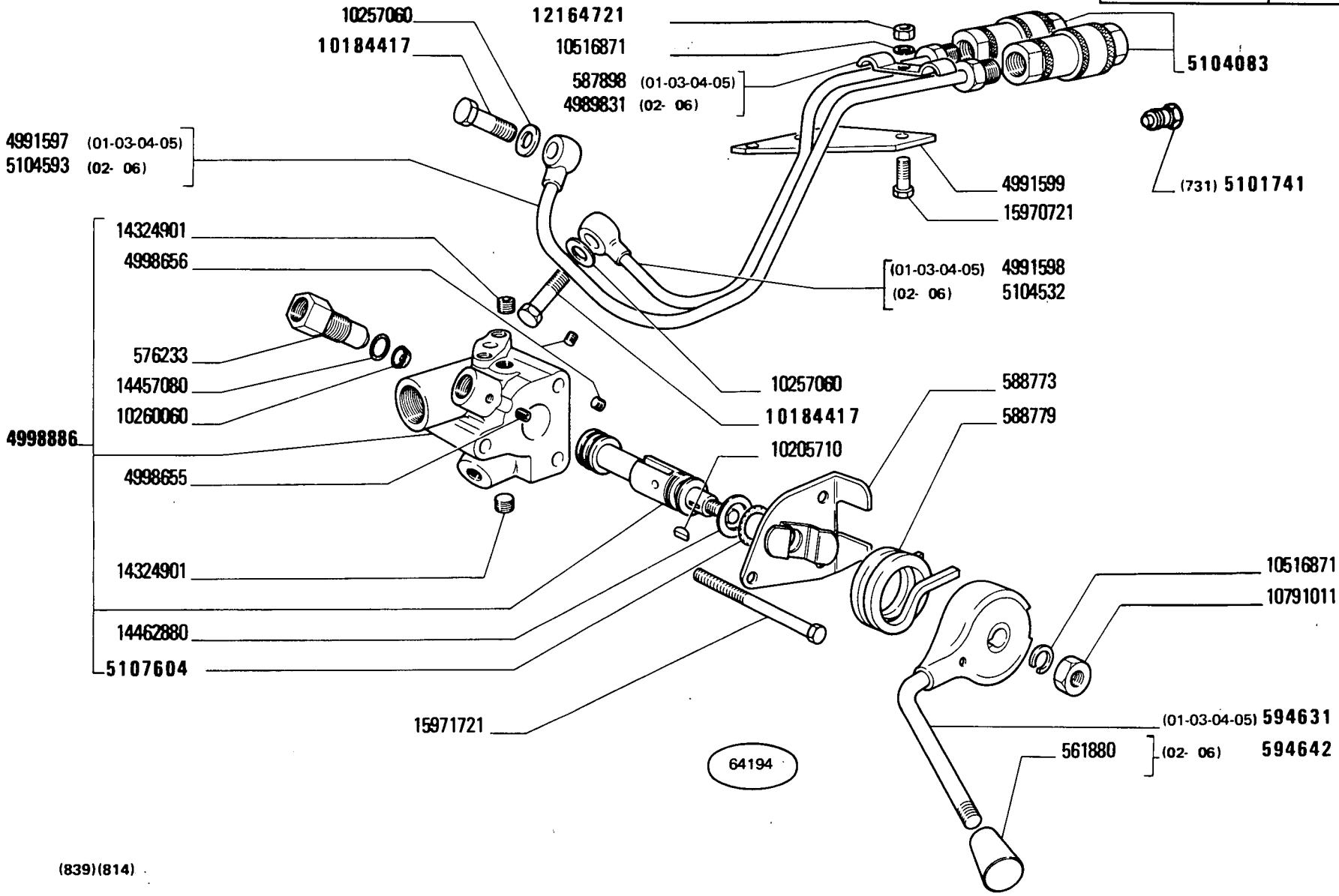

(839)(814)

450 - 450 DT

01 02 03 04 05

PRESA PRESSIONE SUPPLEMENTARE DAL SOLLEVATORE

Prise de pression supplémentaire du relevage
Zusätzlicher Druckölanschluss am Kraftheber
Additional Power Outlet Unit
Grifo distribuidor auxiliar del elevador

E2.31/1

MODIF	ANT.MODIF	N.ORDIN.	Q.	DENOMINAZIONE	DESIGNATION	BENENNUNG	DESCRIPTION	DENOMINACIONES
		561880	1	IMPUGNATURA	POIGNEE	GRIFF	KNOB	BOTON
		576233	1	RACCORDO	RACCORD	STUTZEN	CONNECTION	RACOR
		587898	1	STAFFA (01-03-04-05)	ETRIER	HALTER	BRACKET	SOPORTE
		588773	1	COPERCHIO	COUVERCLE	DECKEL	COVER	TAPA
		588779	1	MOLLA	RESSORT	FEDER	SPRING	RESORTE
	594632	594631	1	LEVA (01-03-04-05)	LEVIER	HEBEL	LEVER	PALANCA
		594642	1	LEVA (02-06)	LEVIER	HEBEL	LEVER	PALANCA
		4989831	2	STAFFA (02-06)	ETRIER	HALTER	BRACKET	SOPORTE
		4991597	1	TUBO SUP.(01-03-04-05)	TUYAU	ROHR	PIPE	TUBO
		4991598	1	TUBO INF.(01-03-04-05)	TUYAU	ROHR	PIPE	TUBO
		4991599	1	PIASTRA	PLAQUE	PLATTE	PLATE	PLACA
		4998655	1	TAPPO	BOUCHON	STOPFEN	PLUG	TAPON
		4998656	2	TAPPO	BOUCHON	STOPFEN	PLUG	TAPON
		4998886	1	CORPO COMPL.	CORPS	GEHAUSE	BODY	CUERPO
		5101741	1	ATTACCO RAPIDO (731)	ATTAQUE	SOCKEL	STUD	SOPORTE
	4960326	5104083	2	GIUNTO	ACCOUPLEMENT	KUPPLUNG	COUPLING	ARRASTRE
		5104532	1	TUBO D (02)	TUYAU	ROHR	PIPE	TUBO
		5104593	1	TUBO S (02-06)	TUYAU	ROHR	PIPE	TUBO
	4998888	5107604	1	ANELLO	BAGUE	RING	RING	ANILLO
	10184411	10184417	2	BOCCHETTONE	VIS CREUSE	HOHLSCHRAUBE	UNION	BOQUILLA
		10205710	1	LINGUETTA	LINGUET	SCHEIBENFEDER	KEY	CHAVETA
		10257060	2	ROSETTA DI TENUTA	JOINT D'ETANCHEITE	DICHTRING	GASKET	JUNTA HERMETICA
		10260060	1	GUARNIZIONE DI TENUTA	JOINT	DICHTUNG	GASKET	JUNTA
		10516871	2	ROSETTA DI SICUREZZA	RONDELLE FREIN	SICHERUNGSRING	LOCKWASHER	ARANDELA DE FRENO
		10791011	1	DADO	ECROU	MUTTER	NUT	TUERCA
	12164711	12164721	1	DADO	ECROU	MUTTER	NUT	TUERCA
		14324901	2	TAPPO	BOUCHON	STOPFEN	PLUG	TAPON
		14457080	1	ANELLO DI APPOGGIO	RONDELLE DE BUTEE	DRUCKSCHEIBE	THRUST RING	ANILLO DE APOYO
		14462880	1	ANELLO DI APPOGGIO	RONDELLE DE BUTEE	DRUCKSCHEIBE	THRUST RING	ANILLO DE APOYO
		15970721	1	VITE	VIS	SCHRAUBE	SCREW	TORNILLO
		15971721	3	VITE	VIS	SCHRAUBE	SCREW	TORNILLO

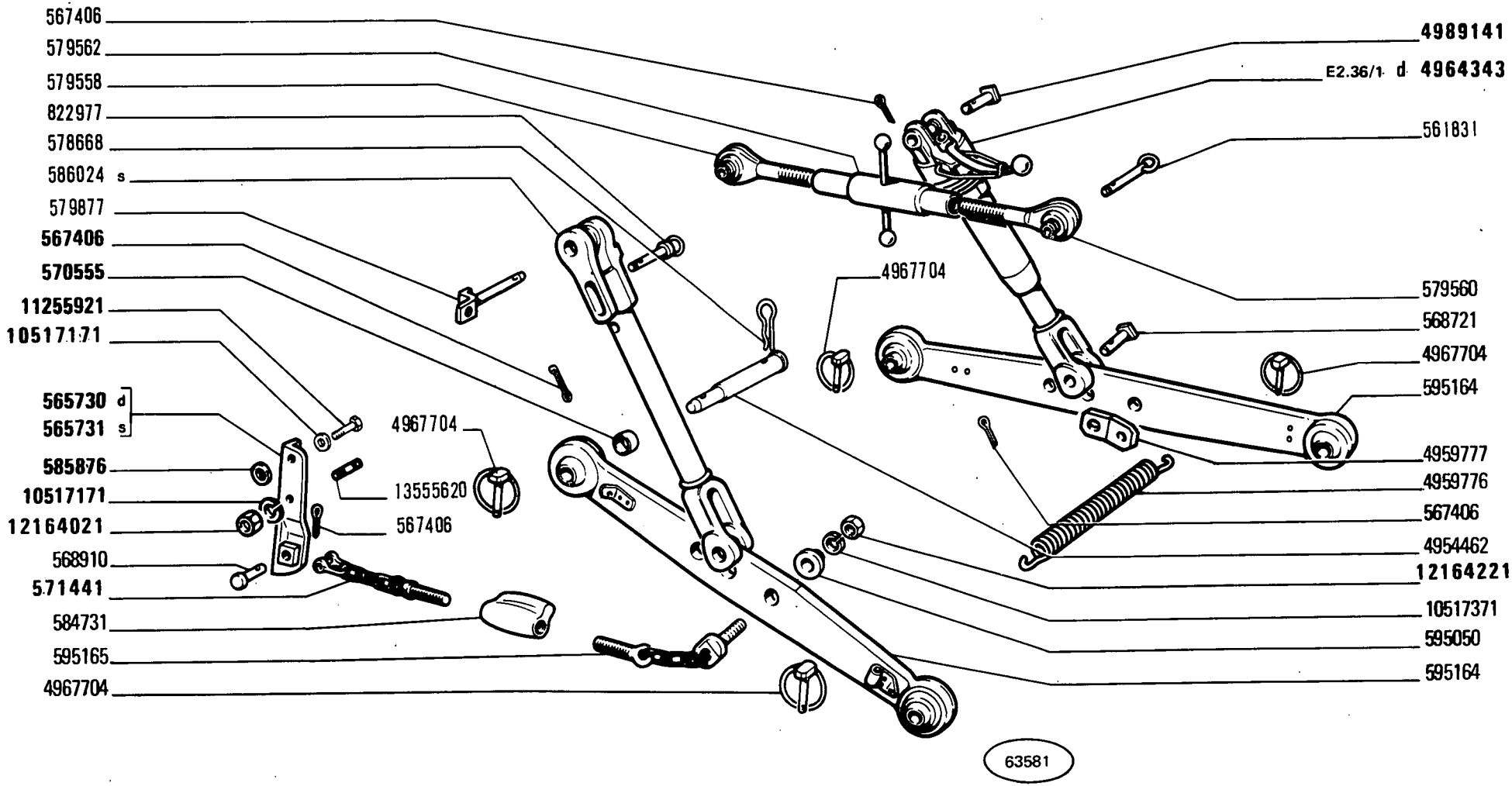

450 - 450 DT

01 03 04 05 06

DISPOSITIVO ATTACCO ATTREZZI

Dispositif d'attelage des outils — *Implement Carrier*

Anhängevorrichtung — *Enganche de los útiles*

E2.35

MODIF	ANT.MODIF	N.ORDIN.	Q.	DENOMINAZIONE	DESIGNATION	BENENNUNG	DESCRIPTION	DENOMINACIONES
		561831	1	PERNO POST.	AXE	BOLZEN	PIN	EJE
		565730	1	SUPPORTO D	SUPPORT	LAGER	SUPPORT	SOPORTE
		565731	1	SUPPORTO S	SUPPORT	LAGER	SUPPORT	SOPORTE
		567406	8	COPIGLIA	GOUPILLE FENDUE	SPLINT	SPLIT PIN	PASADOR ABIERTO
		568721	2	PERNO INF.	AXE	BOLZEN	PIN	EJE
		568910	2	PERNO	AXE	BOLZEN	PIN	EJE
		570555	2	DISTANZIALE	ENTRETOISE	ABSTANDSTUECK	SPACER	SEPARADOR
	4988445	571441	2	CATENA ANT.	CHAINE	KETTE	CHAIN	CADENA
		578668	2	COPIGLIA	GOUPILLE FENDUE	SPLINT	SPLIT PIN	PASADOR ABIERTO
		579558	1	PUNTONE ANT.	ETAI	STREBE	STRUT	TORNAPUNTA
		579560	1	PUNTONE POST.	ETAI	STREBE	STRUT	TORNAPUNTA
		579562	1	MANICOTTO DI REGOLAZIONE	MANCHON DE REGLAGE	SPANNSCHLOSS	ADJUSTMENT SLEEVE	TUERCA DE REGLAJE
		579877	1	PERNO ANT.	AXE	BOLZEN	PIN	EJE
		584731	2	MANICOTTO DI REGOLAZIONE	MANCHON DE REGLAGE	SPANNSCHLOSS	ADJUSTMENT SLEEVE	TUERCA DE REGLAJE
		585876	4	ROSETTA	RONDELLE	SCHEIBE	WASHER	ARANDELA
		586024	1	TIRANTE S	TIRANT	STANGE	ROD	VARILLA
		595050	2	ROSETTA	RONDELLE	SCHEIBE	WASHER	ARANDELA
		595164	2	BRACCIO DI SOLLEVAMENTO	BRAS DE LEVAGE	HUBARM	LIFT ARM	BRAZO DE ELEVACION
		595165	2	CATENA POST.	CHAINE	KETTE	CHAIN	CADENA
		822977	1	PERNO	AXE	BOLZEN	PIN	EJE
		4954462	2	PERNO	AXE	BOLZEN	PIN	EJE
		4959776	1	MOLLA	RESSORT	FEDER	SPRING	RESORTE
		4959777	2	PIASTRINA	PLAQUETTE	PLAETTCHEN	PLATE	PLACA
	5104121	4964343	1	TIRANTE FILETTATO D COMPL.	TIRANT	SPANNBOLZEN	TIEROD	PERNO
		4967704	5	SPINA	GOUPILLE	STIFT	PIN	PASADOR
	568720	4989141	2	PERNO SUP.	AXE	BOLZEN	PIN	EJE
	10517170	10517171	4	ROSETTA DI SICUREZZA	RONDELLE FREIN	SICHERUNGSRING	LOCKWASHER	ARANDELA DE FRENO
		10517371	2	ROSETTA DI SICUREZZA	RONDELLE FREIN	SICHERUNGSRING	LOCKWASHER	ARANDELA DE FRENO
		11255921	2	VITE	VIS	SCHRAUBE	SCREW	TORNILLO
	12164011	12164021	2	DADO	ECROU	MUTTER	NUT	TUERCA
		12164221	2	DADO	ECROU	MUTTER	NUT	TUERCA
		13555620	2	PRIGIONIERO	GOUJON	STIFTSCHRAUBE	STUD	ESPARRAGO

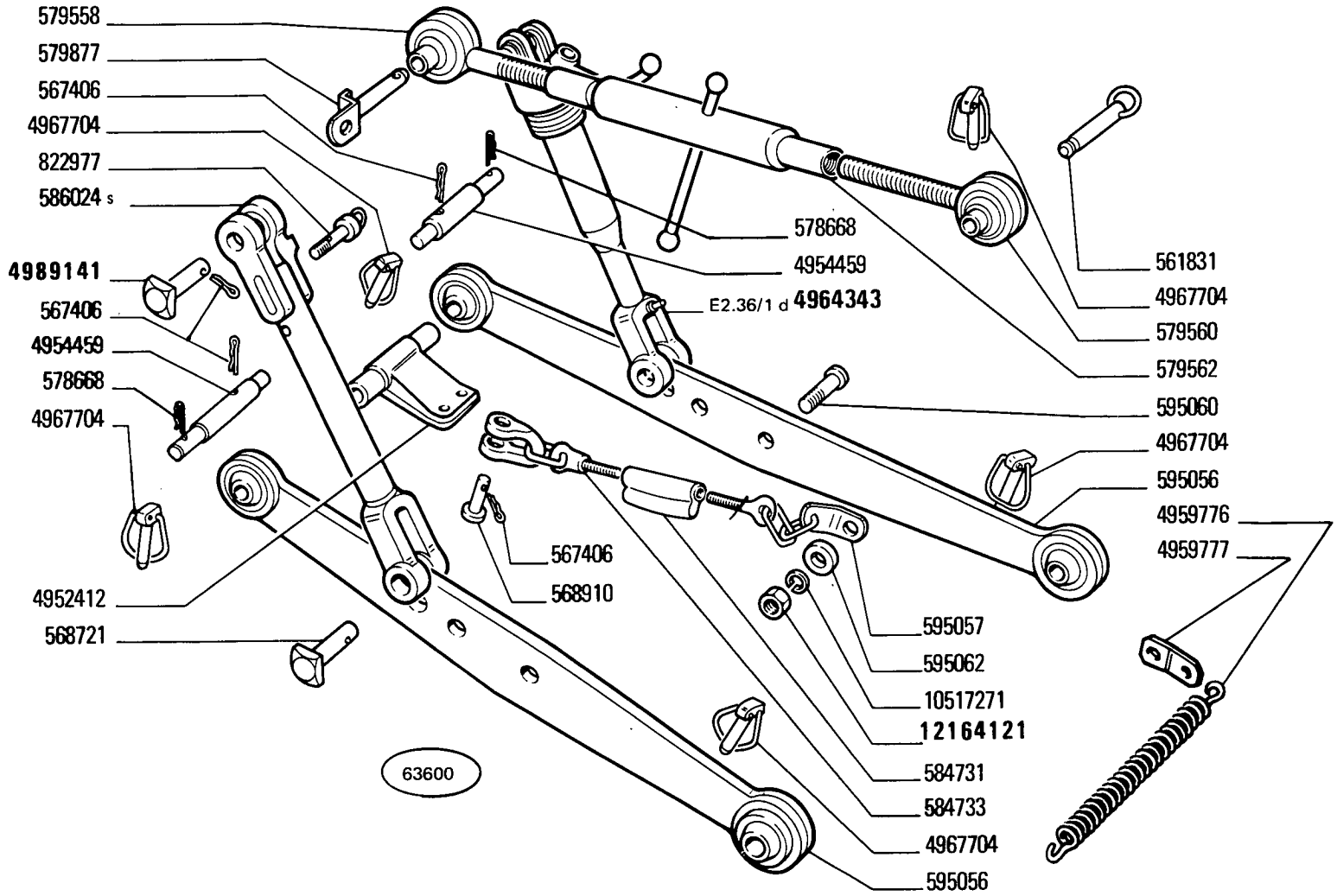

450 - 450 DT
01 02 03 04 05 06

DISPOSITIVO ATTACCO ATTREZZI

Dispositif d'attelage des outils
Anhängevorrichtung
Implement Carrier
Enganche de los útiles

E2.35/1

MODIF	ANT.MODIF	N.ORDIN.	Q.	DENOMINAZIONE	DESIGNATION	BENENNUNG	DESCRIPTION	DENOMINACIONES
		561831	1	PERNO POST.	AXE	BOLZEN	PIN	EJE
		567406	9	COPIGLIA	GOUPILLE FENDUE	SPLINT	SPLIT PIN	PASADOR ABIERTO
		568721	2	PERNO INF.	AXE	BOLZEN	PIN	EJE
		568910	2	PERNO ANT.	AXE	BOLZEN	PIN	EJE
		578668	2	COPIGLIA	GOUPILLE FENDUE	SPLINT	SPLIT PIN	PASADOR ABIERTO
		579558	1	PUNTONE ANT.	ETAI	STREBE	STRUT	TORNAPUNTA
		579560	1	PUNTONE POST.	ETAI	STREBE	STRUT	TORNAPUNTA
		579562	1	MANICOTTO DI REGOLAZIONE	MANCHON DE REGLAGE	SPANNSCHLOSS	ADJUSTMENT SLEEVE	TUERCA DE REGLAJE
		579877	1	PERNO ANT.	AXE	BOLZEN	PIN	EJE
		584731	2	MANICOTTO DI REGOLAZIONE	MANCHON DE REGLAGE	SPANNSCHLOSS	ADJUSTMENT SLEEVE	TUERCA DE REGLAJE
		584733	1	CATENA ANT.	CHAINE	KETTE	CHAIN	CADENA
		586024	1	TIRANTE S	TIRANT	STANGE	ROD	VARILLA
		595056	2	BRACCIO DI SOLLEVAMENTO	BRAS DE LEVAGE	HUBARM	LIFT ARM	BRAZO DE ELEVACION
		595057	1	CATENA POST.	CHAINE	KETTE	CHAIN	CADENA
		595060	2	VITE POST.	VIS	SCHRAUBE	SCREW	TORNILLO
		595062	2	ROSETTA DI SICUREZZA	RONDELLE FREIN	SICHERUNGSRING	LOCKWASHER	ARANDELA DE FRENO
		822977	1	PERNO	AXE	BOLZEN	PIN	EJE
		4952412	1	ATTACCO PER ATTREZZI ANT.	ATTELAGE DES OUTILS	GERAETEKUPPLUNG	IMPLEMENT MOUNTING	ENGANCHE DE LOS UTILES
		4954459	2	PERNO ANT.	AXE	BOLZEN	PIN	EJE
		4959776	1	MOLLA	RESSORT	FEDER	SPRING	RESORTE
		4959777	2	PIASTRINA	PLAQUETTE	PLAETTCHEN	PLATE	PLACA
		4964343	1	TIRANTE D COMPL.	TIRANT	STANGE	ROD	VARILLA
		4967704	5	SPINA	GOUPILLE	STIFT	PIN	PASADOR
	568720	4989141	2	PERNO SUP.	AXE	BOLZEN	PIN	EJE
		10517271	2	ROSETTA DI SICUREZZA	RONDELLE FREIN	SICHERUNGSRING	LOCKWASHER	ARANDELA DE FRENO
	12164111	12164121	2	DADO	ECROU	MUTTER	NUT	TUERCA

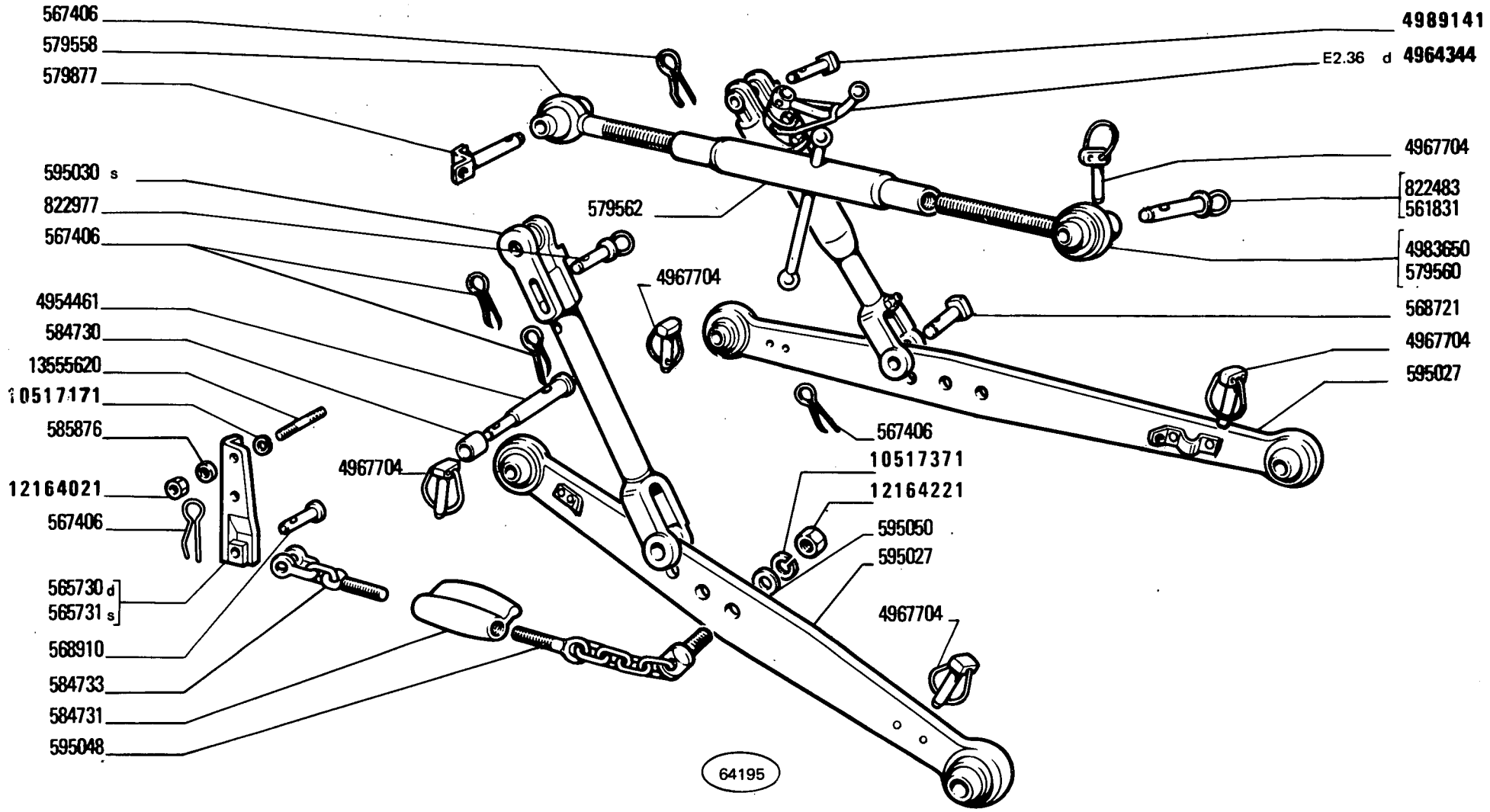

(828)

450 - 450 DT

01 03 04 05

DISPOSITIVO ATTACCO ATTREZZI

Dispositif d'attelage des outils — *Implement Carrier*

Anhängevorrichtung — *Enganche de los útiles*

MODIF	ANT.MODIF	N.ORDIN.	Q.	DENOMINAZIONE	DESIGNATION	BENENNUNG	DESCRIPTION	DENOMINACIONES
		561831	1	PERNO (1 CAT.) POST.	AXE	BOLZEN	PIN	EJE
		565730	1	SUPPORTO D	SUPPORT	LAGER	SUPPORT	SOPORTE
		565731	1	SUPPORTO S	SUPPORT	LAGER	SUPPORT	SOPORTE
		567406	7	COPIGLIA	GOUPILLE FENDUE	SPLINT	SPLIT PIN	PASADOR ABIERTO
		568721	2	PERNO INF.	AXE	BOLZEN	PIN	EJE
		568910	1	PERNO	AXE	BOLZEN	PIN	EJE
		579558	1	PUNTONE ANT.	ETAI	STREBE	STRUT	TORNAPUNTA
		579560	1	PUNTONE (1 CAT.) POST.	ETAI	STREBE	STRUT	TORNAPUNTA
		579562	1	MANICOTTO DI REGOLAZIONE	MANCHON DE REGLAGE	SPANNSCHLOSS	ADJUSTMENT SLEEVE	TUERCA DE REGLAJE
		579877	1	PERNO ANT.	AXE	BOLZEN	PIN	EJE
		584730	2	BOCCOLA	DOUILLE	BUECHSE	BUSH	CASQUILLO
		584731	1	MANICOTTO DI REGOLAZIONE	MANCHON DE REGLAGE	SPANNSCHLOSS	ADJUSTMENT SLEEVE	TUERCA DE REGLAJE
		584733	1	CATENA ANT.	CHAINE	KETTE	CHAIN	CADENA
		585876	4	ROSETTA	RONDELLE	SCHEIBE	WASHER	ARANDELA
		595027	2	BRACCIO	BRAS	ARM	ARM	BRAZO
		595030	1	TIRANTE S	TIRANT	STANGE	ROD	VARILLA
		595048	1	CATENA POST.	CHAINE	KETTE	CHAIN	CADENA
		595050	2	ROSETTA	RONDELLE	SCHEIBE	WASHER	ARANDELA
		822483	1	PERNO (2 CAT.)	AXE	BOLZEN	PIN	EJE
		822977	1	PERNO	AXE	BOLZEN	PIN	EJE
		4954461	2	PERNO	AXE	BOLZEN	PIN	EJE
		4964344	1	TIRANTE D	TIRANT	STANGE	ROD	VARILLA
		4967704	5	SPINA	GOUPILLE	STIFT	PIN	PASADOR
		4983650	1	PUNTONE (2 CAT.) POST.	ETAI	STREBE	STRUT	TORNAPUNTA
	568720	4989141	2	PERNO SUP.	AXE	BOLZEN	PIN	EJE
	10517170	10517171	2	ROSETTA DI SICUREZZA	RONDELLE FREIN	SICHERUNGSRING	LOCKWASHER	ARANDELA DE FRENO
	10517370	10517371	2	ROSETTA DI SICUREZZA	RONDELLE FREIN	SICHERUNGSRING	LOCKWASHER	ARANDELA DE FRENO
	12164011	12164021	2	DADO	ECROU	MUTTER	NUT	TUERCA
	12164211	12164221	2	DADO	ECROU	MUTTER	NUT	TUERCA
		13555620	2	PRIGIONIERO	GOUJON	STIFTSCHRAUBE	STUD	ESPARRAGO

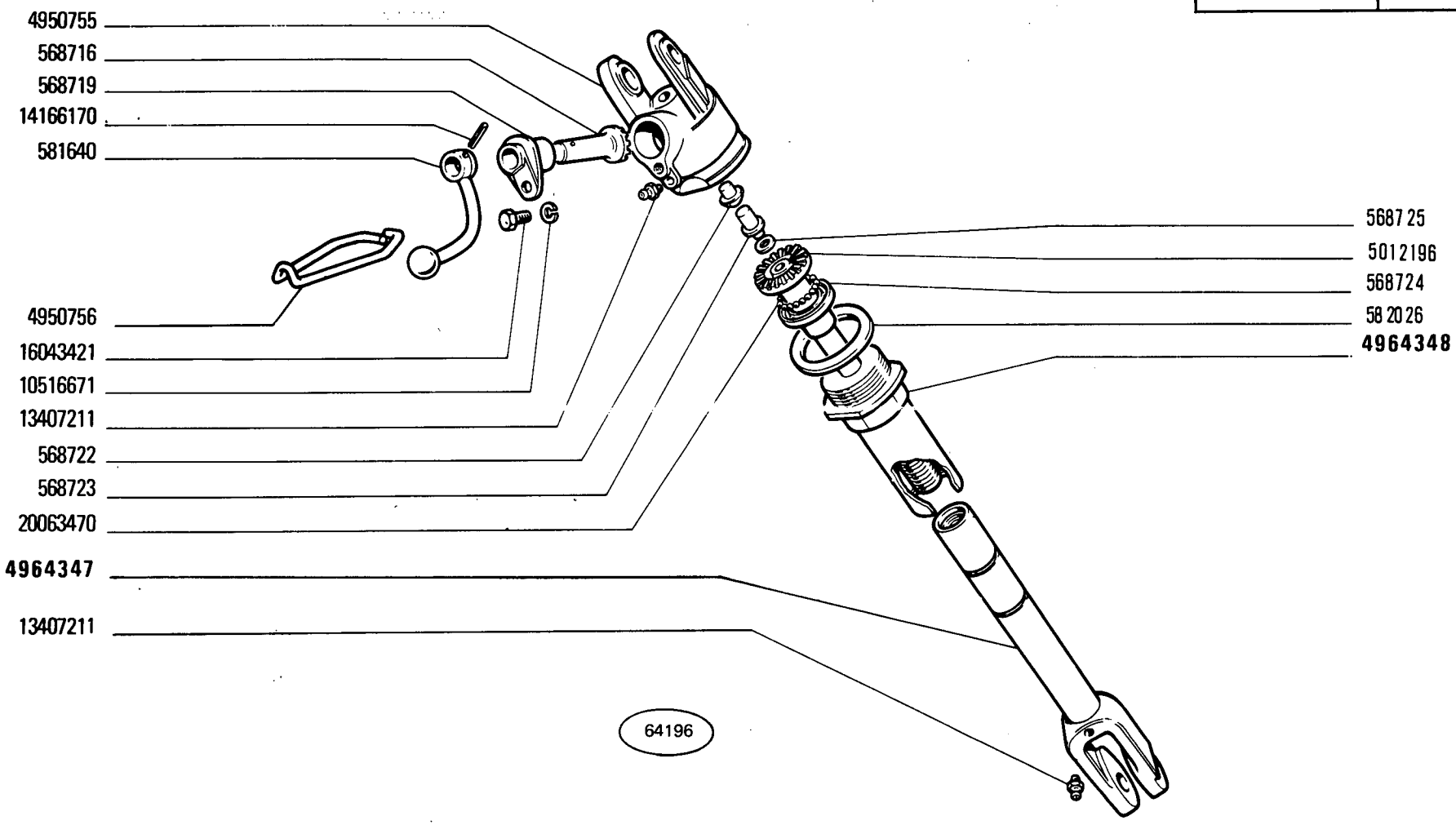

(828)

TIRANTE REGISTRABILE

Tirant réglable
Verstellbare Hubstrebe
Adjustable Tierod
Montante regulable

450 - 450 DT

01 03 04 05

MODIF	ANT.MODIF	N.ORDIN.	Q.	DENOMINAZIONE	DESIGNATION	BENENNUNG	DESCRIPTION	DENOMINACIONES
		568716	1	INGRANAGGIO CONDUTTORE	PIGNON CONDUCTEUR	TREIBENDES ZAHNRAD	DRIVING GEAR	PINON CONDUCTOR
		568719	1	MOZZO	MOYEU	NABE	HUB	BUJE
		568722	1	PUNTALE	TIGE	DRUCKSTANGE	ROD	VASTAGO
		568723	1	PUNTALE	TIGE	DRUCKSTANGE	ROD	VASTAGO
		568724	1	RALLA	CRAPAUDINE	DRUCKSCHEIBE	THRUST PLATE	CHUMACERA
		568725		SPESSORE DI REGISTRO	CALE D'EPAISSEUR	DISTANZSCHEIBE	SHIM	SUPLEMENTO
		581640	1	LEVA	LEVIER	HEBEL	LEVER	PALANCA
		582026	1	ROSETTA DI SICUREZZA	RONDELLE FREIN	SICHERUNGSRING	LOCKWASHER	ARANDELA DE FRENO
		4950755	1	FORCELLA SUP.D	FOURCHE	GABEL	FORK	HORQUILLA
		4950756	1	MOLLA	RESSORT	FEDER	SPRING	RESORTE
		4964347						
	5012195	4964348	1	MANICOTTO DI REGOLAZIONE	MANCHON DE REGLAGE	SPANNSCHLOSS	ADJUSTMENT SLEEVE	TUERCA DE REGLAJE
		5012196	1	INGRANAGGIO CONDOTTO	PIGNON CONDUIT	ANGETRIEBENES ZAHNRAD	DRIVEN GEAR	PINON CONDUCIDO
		10516671	1	ROSETTA DI SICUREZZA	RONDELLE FREIN	SICHERUNGSRING	LOCKWASHER	ARANDELA DE FRENO
		13407211	2	INGRASSATORE	GRAISSEUR	SCHMIERNIPPEL	FITTING	ENGRASADOR
		14166170	1	SPINA	GOUPILLE	STIFT	PIN	PASADOR
		16043421	1	VITE	VIS	SCHRAUBE	SCREW	TORNILLO
		20063470	12	SFERA	BILLE	KUGEL	BALL	BOLA

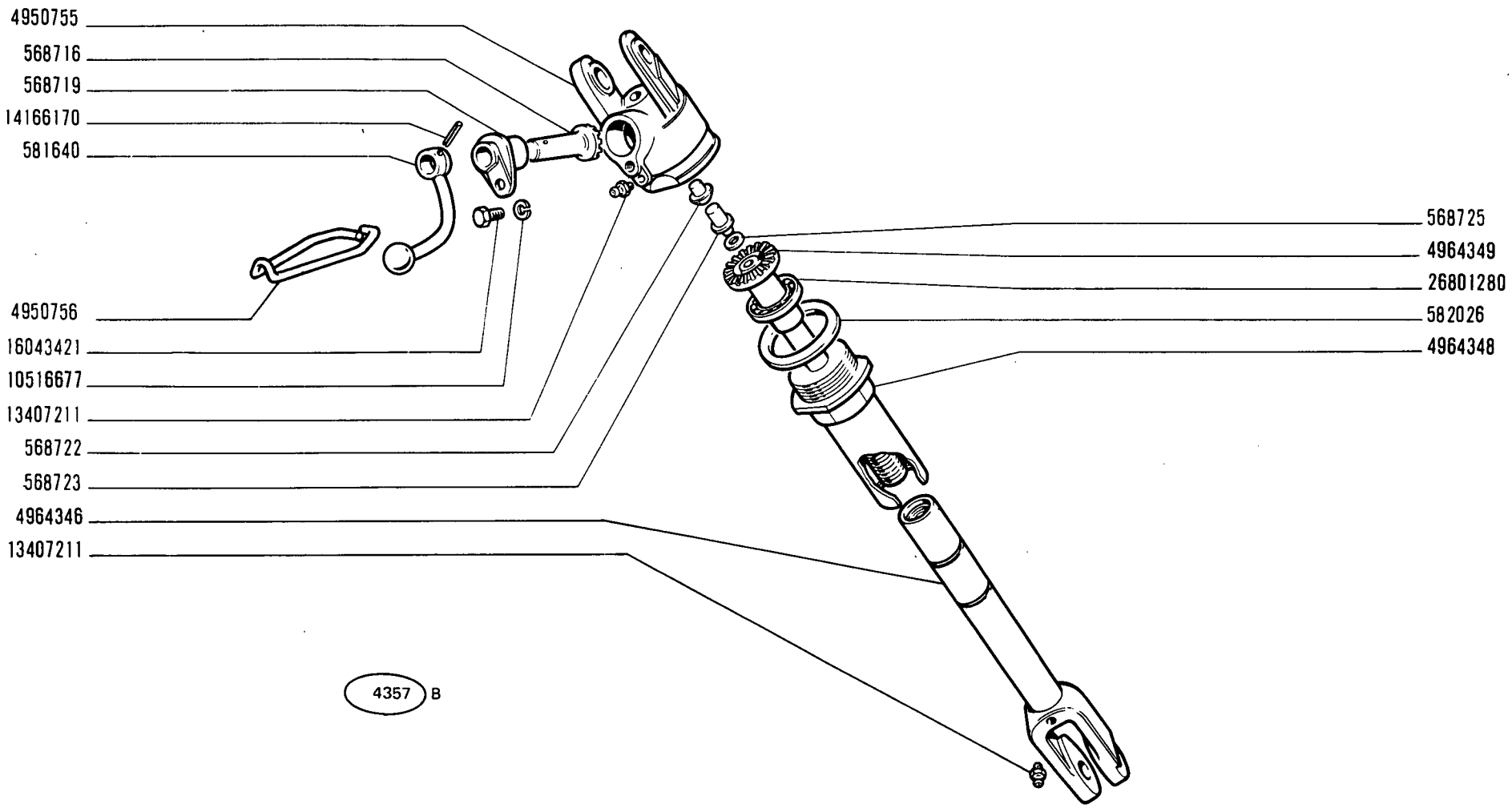

450 - 450 DT

01 02 03 04 05 06

TIRANTE REGISTRABILE 4964343

Tirant réglable
Verstellbare Hubstrebe
Adjustable Tierod
Montante regulable

MODIF	N.ORDIN.	Q.	DENOMINAZIONE	DESIGNATION	BENENNUNG	DESCRIPTION	DENOMINACIONES
	568716	1	INGRANAGGIO CONDUTTORE	PIGNON CONDUCTEUR	TREIBENDES ZAHNRAD	DRIVING GEAR	PINON CONDUCTOR
	568719	1	MOZZO	MOYEU	NABE	HUB	BUJE
	568722	1	PUNTALE FISSO	TIGE	DRUCKSTANGE	ROD	VASTAGO
	568723	1	PUNTALE	TIGE	DRUCKSTANGE	ROD	VASTAGO
	568725		SPESSORE DI REGISTRO	CALE D'EPAISSEUR	DISTANZSCHEIBE	SHIM	SUPLEMENTO
	581640	1	LEVA	LEVIER	HEBEL	LEVER	PALANCA
	582026	1	ROSETTA DI SICUREZZA	RONDELLE FREIN	SICHERUNGSRING	LOCKWASHER	ARANDELA DE FRENO
	4950755	1	FORCELLA SUP.	FOURCHE	GABEL	FORK	HORQUILLA
	4950756	1	MOLLA	RESSORT	FEDER	SPRING	RESORTE
	4964346	1	TIRANTE INF.	TIRANT	STANGE	ROD	VARILLA
	4964348	1	MANICOTTO	MANCHON	MUFFE	SLEEVE	MANGUITO
	4964349	1	INGRANAGGIO CONDOTTO	PIGNON CONDUIT	ANGETRIEBENES ZAHNRAD	DRIVEN GEAR	PINON CONDUCIDO
	10516677	1	ROSETTA DI SICUREZZA	RONDELLE FREIN	SICHERUNGSRING	LOCKWASHER	ARANDELA DE FRENO
	13407211	2	INGRASSATORE	GRAISSEUR	SCHMIERNIPPEL	FITTING	ENGRASADOR
	14166170	1	SPINA	GOUPILLE	STIFT	PIN	PASADOR
	16043421	1	VITE	VIS	SCHRAUBE	SCREW	TORNILLO
	26801280	1	CUSCINETTO	ROULEMENT	LAGER	BEARING	RODAMIENTO

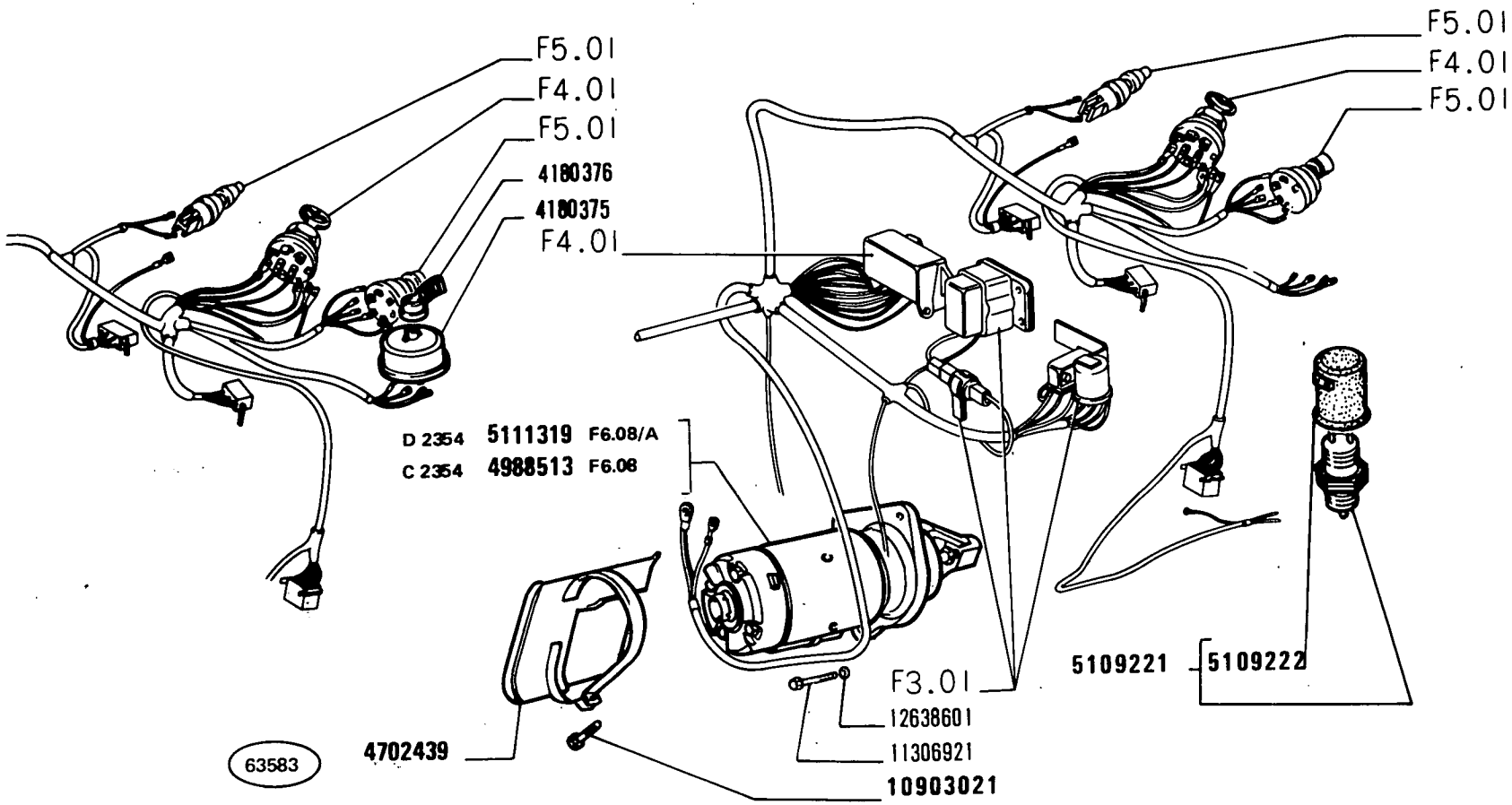

450 - 450 DT

01 02 03 04 05 06

AVVIAMENTO MOTORE

Lancement du moteur
Anlassen des Motors
Engine Starting Equipment
Arranque del motor

MODIF	ANT.MODIF	N.ORDIN.	Q.	DENOMINAZIONE	DESIGNATION	BENENNUNG	DESCRIPTION	DENOMINACIONES
		4180375	1	COMMUTATORE	COMMUTATEUR	SCHALTER	SWITCH	CONMUTADOR
		4180376	1	LEVA	LEVIER	HEBEL	LEVER	PALANCA
		4702439	1	RIPARO	PROTECTION	ABDECKUNG	PROTECTION	DEFENSA
C2354		4988513	1	MOTORINO DI AVVIAMENTO COMPL.	DEMARREUR	ANLASSER	STARTER MOTOR	MOTOR DE ARRANQUE
	4073976	5109221	1	INTERRUTTORE COMPL.	INTERRUPTEUR	SCHALTER	SWITCH	INTERRUPTOR
	4073977	5109222	1	CAPPUCCIO	CAPUCHON	SCHUTZKAPPE	BOOT	CAPUCHON
D2354		5111319	1	MOTORINO DI AVVIAMENTO COMPL.	DEMARREUR	ANLASSER	STARTER MOTOR	MOTOR DE ARRANQUE
		10903021	1	VITE	VIS	SCHRAUBE	SCREW	TORNILLO
		11306921	3	VITE	VIS	SCHRAUBE	SCREW	TORNILLO
		12638601	1	ROSETTA	RONDELLE	SCHEIBE	WASHER	ARANDELA

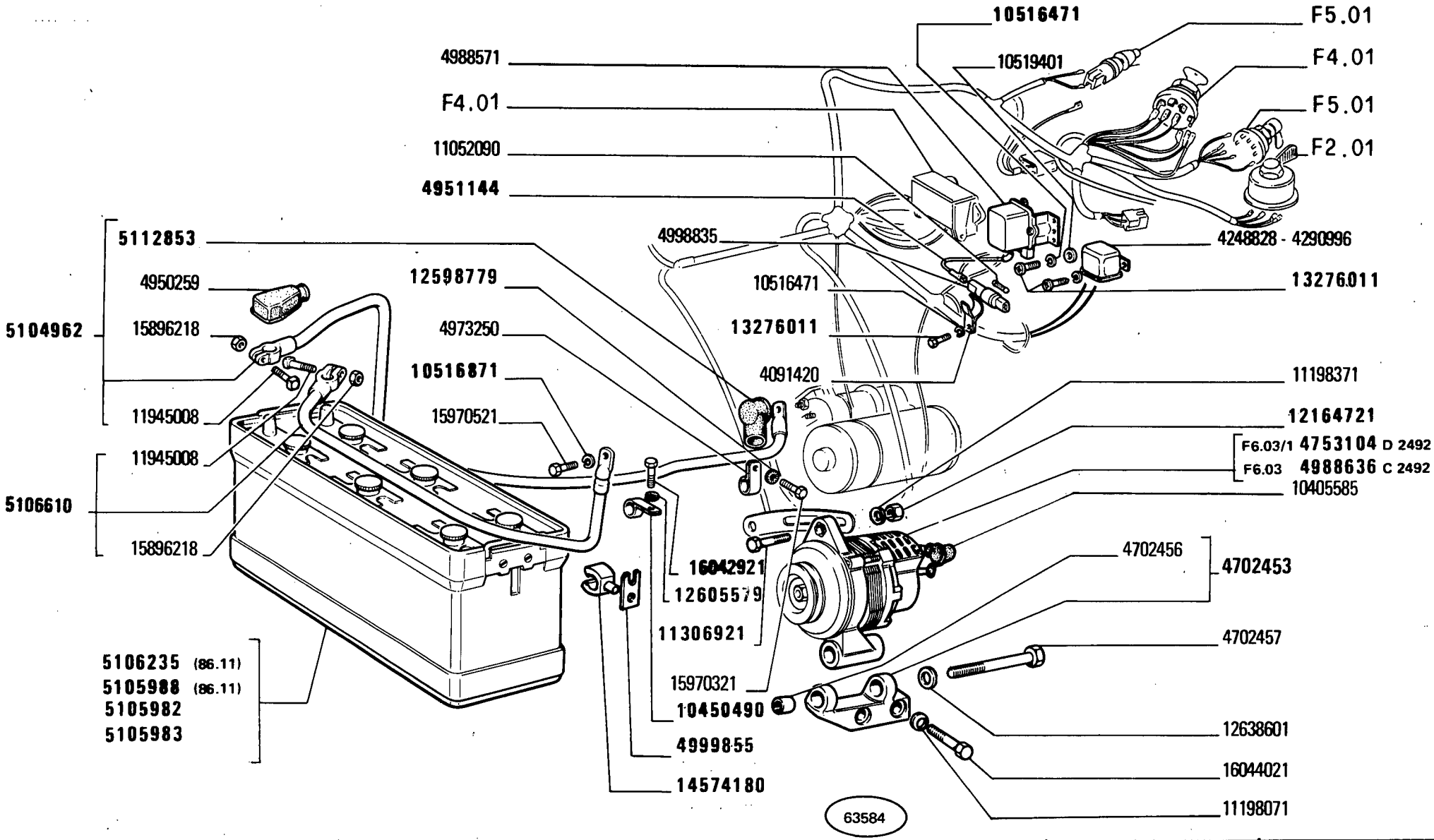

GENERAZIONE DI CORRENTE

Groupe générateur de courant
Stromerzeugung
Current Generating System
Generador de corriente

MODIF	ANT.MODIF	N.ORDIN.	Q.	DENOMINAZIONE	DESIGNATION	BENENNUNG	DESCRIPTION	DENOMINACIONES
		4091420	1	STAFFETTA FISSAGGIO	COLLIER	HALTER	RETAINER	ABRAZADERA
		4248828	1	TELERUTTORE	TELERUPTEUR	FERNSCHALTER	RELAY	TELERRUPTOR
		4290996	1	TELERUTTORE	TELERUPTEUR	FERNSCHALTER	RELAY	TELERRUPTOR
		4702453	1	SUPPORTO COMPL.	SUPPORT	LAGER	SUPPORT	SOPORTE
		4702456	1	BOCCOLA DI GOMMA	BAGUE CAOUTCHOUC	GUMMIBUECHSE	RUBBER BUSH	COJINETE DE CAUCHO
		4702457	1	VITE	VIS	SCHRAUBE	SCREW	TORNILLO
D2492		4753104	1	ALTERNATORE COMPL.	ALTERNATEUR	DREHSTROMLICHT-MACHINE	ALTERNATOR	ALTERNADOR
		4950259	1	CAPPUCCIO	CAPUCHON	SCHUTZKAPPE	BOOT	CAPUCHON
		4951144	T	CAVO	CABLE	LEITUNG	CABLE	CABLE
		4973250	1	STAFFETTA FISSAGGIO	COLLIER	HALTER	RETAINER	ABRAZADERA
		4988571	1	REGOLATORE DI TENSIONE	REGULATEUR DE TENSION	SPANNUNGSREGLER	VOLTAGE REGULATOR	REGULADOR DE TENSION
C2492		4988636	1	ALTERNATORE COMPL.	ALTERNATEUR	DREHSTROMLICHT-MACHINE	ALTERNATOR	ALTERNADOR
		4998835	1	PORTAFUSIBILE	PORTE-FUSIBILE	SICHERUNGSHALTER	FUSE HOLDER	PORTAFUSIBLE
	541675	4999855	1	STAFFETTA FISSAGGIO	COLLIER	HALTER	RETAINER	ABRAZADERA
	4950256	5104962	1	CAVO COMPL.	CABLE	LEITUNG	CABLE	CABLE
	5103042	5105982	1	BATTERIA MARELLI 88AH-395A-12V	BATTERIE	BATTERIE	BATTERY	BATERIA
	5103041	5105983	1	BATTERIA MARELLI 88AH-395A-12V	BATTERIE	BATTERIE	BATTERY	BATERIA
		5105988	1	BATTERIA (86.11)	BATTERIE	BATTERIE	BATTERY	BATERIA
		5106235	1	BATTERIA (86.11)	BATTERIE	BATTERIE	BATTERY	BATERIA
	4950262	5106610	1	CAVO DI MASSA COMPL.	FIL DE MASSE	MASSEKABEL	GROUND CABLE	CABLE DE MASA
	60093124	5112853	1	CAPPUCCIO	CAPUCHON	SCHUTZKAPPE	BOOT	CAPUCHON
		10405585	1	CAPPUCCIO	CAPUCHON	SCHUTZKAPPE	BOOT	CAPUCHON
	4950261	10450490	1	STAFFETTA FISSAGGIO	COLLIER	HALTER	RETAINER	ABRAZADERA
	10516477	10516471	4	ROSETTA DI SICUREZZA	RONDELLE FREIN	SICHERUNGSRING	LOCKWASHER	ARANDELA DE FRENO
	10516870	10516871	1	ROSETTA DI SICUREZZA	RONDELLE FREIN	SICHERUNGSRING	LOCKWASHER	ARANDELA DE FRENO
		10519401	3	ROSETTA	RONDELLE	SCHEIBE	WASHER	ARANDELA
		11052090	1	FUSIBILE	FUSIBLE	SICHERUNG	FUSE	FUSIBLE
		11198071	2	ROSETTA DI SICUREZZA	RONDELLE FREIN	SICHERUNGSRING	LOCKWASHER	ARANDELA DE FRENO
		11198371	2	ROSETTA DI SICUREZZA	RONDELLE FREIN	SICHERUNGSRING	LOCKWASHER	ARANDELA DE FRENO
	11306971	11306921	1	VITE	VIS	SCHRAUBE	SCREW	TORNILLO
		11945008	2	VITE	VIS	SCHRAUBE	SCREW	TORNILLO
	12164711	12164721	1	DADO	ECROU	MUTTER	NUT	TUERCA
	12605670	12598779	1	ROSETTA DI SICUREZZA	RONDELLE FREIN	SICHERUNGSRING	LOCKWASHER	ARANDELA DE FRENO
	12605570	12605579	1	ROSETTA DI SICUREZZA	RONDELLE FREIN	SICHERUNGSRING	LOCKWASHER	ARANDELA DE FRENO
		12638601	1	ROSETTA	RONDELLE	SCHEIBE	WASHER	ARANDELA

MODIF	ANT.MODIF	N.ORDIN.	Q.	DENOMINAZIONE	DESIGNATION	BENENNUNG	DESCRIPTION	DENOMINACIONES
	13276001	13276011	4	VITE	VIS	SCHRAUBE	SCREW	TORNILLO
		14574180	1	MORSETTO	COLLIER	KLEMME	CLAMP	COLLAR
		15896218	2	DADO	ECROU	MUTTER	NUT	TUERCA
		15970321	1	VITE	VIS	SCHRAUBE	SCREW	TORNILLO
		15970521	1	VITE	VIS	SCHRAUBE	SCREW	TORNILLO
		16042921	1	VITE	VIS	SCHRAUBE	SCREW	TORNILLO
		16044021	2	VITE	VIS	SCHRAUBE	SCREW	TORNILLO

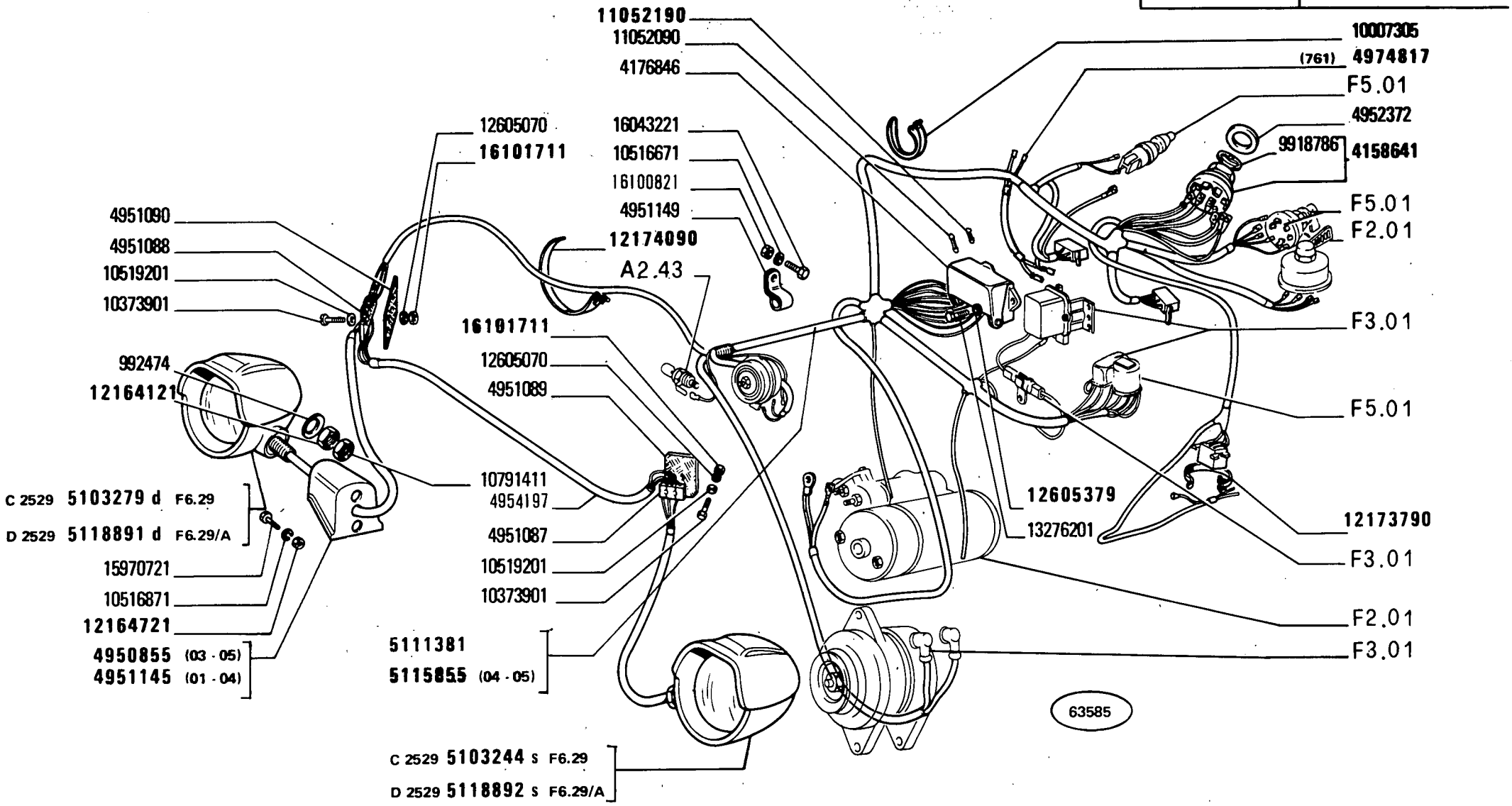
11052190
11052090
4176846
10007305
(761) 4974817
F5.01
4952372
9918786
4158641
F5.01
F2.01
F3.01
F5.01
12173790
F3.01
F2.01
F3.01
12605379
13276201
12605070
16101711
16043221
10516671
16100821
4951149
12174090
A2.43
16101711
12605070
4951089
4951090
4951088
10519201
10373901
992474
12164121
10791411
4954197
4951087
10519201
10373901
5111381
5115855 (04 - 05)
C 2529 5103244 S F6.29
D 2529 5118892 S F6.29/A
C 2529 5103279 d F6.29
D 2529 5118891 d F6.29/A
15970721
10516871
12164721
4950855 (03 - 05)
4951145 (01 - 04)
63585

MODIF	ANT.MODIF	N.ORDIN.	Q.	DENOMINAZIONE	DESIGNATION	BENENNUNG	DESCRIPTION	DENOMINACIONES
		551929	1	SUPPORTO (766)	SUPPORT	LAGER	SUPPORT	SOPORTE
		563304	4	STAFFETTA FISSAGGIO	COLLIER	HALTER	RETAINER	ABRAZADERA
		565970	1	STAFFETTA FISSAGGIO	COLLIER	HALTER	RETAINER	ABRAZADERA
		992474	2	ROSETTA DI SICUREZZA	RONDELLE FREIN	SICHERUNGSRING	LOCKWASHER	ARANDELA DE FRENO
		4158641	1	COMMUTATORE COMPL.	COMMUTATEUR	SCHALTER	SWITCH	CONMUTADOR
		4176846	1	PORTAFUSIBILE	PORTE-FUSIBILE	SICHERUNGSHALTER	FUSE HOLDER	PORTAFUSIBLE
C2277		4247204	1	FANALE POSTERIORE S COMPL.	LANTERNE AR	HINTERE LEUCHTE	TAIL LAMP	LAMPARA POSTERIOR
C2277		4247208	1	FANALE POSTERIORE D COMPL.	LANTERNE AR	HINTERE LEUCHTE	TAIL LAMP	LAMPARA POSTERIOR
		4950855	2	SUPPORTO ANT.(03-05)	SUPPORT	LAGER	SUPPORT	SOPORTE
		4951087	1	CONNESSIONE	CONNEXION	LEITUNG	CONNECTION	CABLE
		4951088	3	CONNESSIONE	CONNEXION	LEITUNG	CONNECTION	CABLE
		4951089	1	ISOLANTE	ISOLANT	ISOLIERUNG	INSULATOR	AISLADOR
		4951090	3	ISOLANTE	ISOLANT	ISOLIERUNG	INSULATOR	AISLADOR
		4951141	1	TUBO S (654)	TUYAU	ROHR	PIPE	TUBO
		4951142	1	CANALINO	PROFILE	SCHIENE	CHANNEL	CANAL
		4951145	2	SUPPORTO ANT.(01-04)	SUPPORT	LAGER	SUPPORT	SOPORTE
		4951149	2	STAFFETTA FISSAGGIO	COLLIER	HALTER	RETAINER	ABRAZADERA
		4951304	1	TUBO	TUYAU	ROHR	PIPE	TUBO
		4951864	1	GIUNTO MULTIPOLARE	JOINT MULTIPOLAIRE	MEHRPOL.KUPPLUNGS-KOPF	MULTIPOLE CONNECTOR	EMPALME MULTIPOLAR
		4951952	2	COPERCHIO	COUVERCLE	DECKEL	COVER	TAPA
		4952372	1	ROSETTA	RONDELLE	SCHEIBE	WASHER	ARANDELA
		4952553	1	COPERCHIO (654)	COUVERCLE	DECKEL	COVER	TAPA
		4953814	1	CANALINO (01-03-111-242)	PROFILE	SCHIENE	CHANNEL	CANAL
		4954197	1	CAVO	CABLE	LEITUNG	CABLE	CABLE
		4954265	1	CAVO	CABLE	LEITUNG	CABLE	CABLE
		4954271	1	CAVO (766)	CABLE	LEITUNG	CABLE	CABLE
		4961371	1	FANALE POSTERIORE D	LANTERNE AR	HINTERE LEUCHTE	TAIL LAMP	LAMPARA POSTERIOR
		4961372	1	FANALE POSTERIORE S	LANTERNE AR	HINTERE LEUCHTE	TAIL LAMP	LAMPARA POSTERIOR
		4965931	1	SUPPORTO D (654)	SUPPORT	LAGER	SUPPORT	SOPORTE
		4966119	1	PIASTRINA D (654)	PLAQUETTE	PLAETTCHEN	PLATE	PLACA
		4974322	1	SUPPORTO	SUPPORT	LAGER	SUPPORT	SOPORTE
		4974817	1	CAVO COMPL.(761)	CABLE	LEITUNG	CABLE	CABLE
		4978671	1	CAVO (654)	CABLE	LEITUNG	CABLE	CABLE
		4983148	1	CAVO COMPL.(766)	CABLE	LEITUNG	CABLE	CABLE
	599034	4990743	2	SUPPORTO	SUPPORT	LAGER	SUPPORT	SOPORTE
C2475		5011730	1	TUBO S	TUYAU	ROHR	PIPE	TUBO

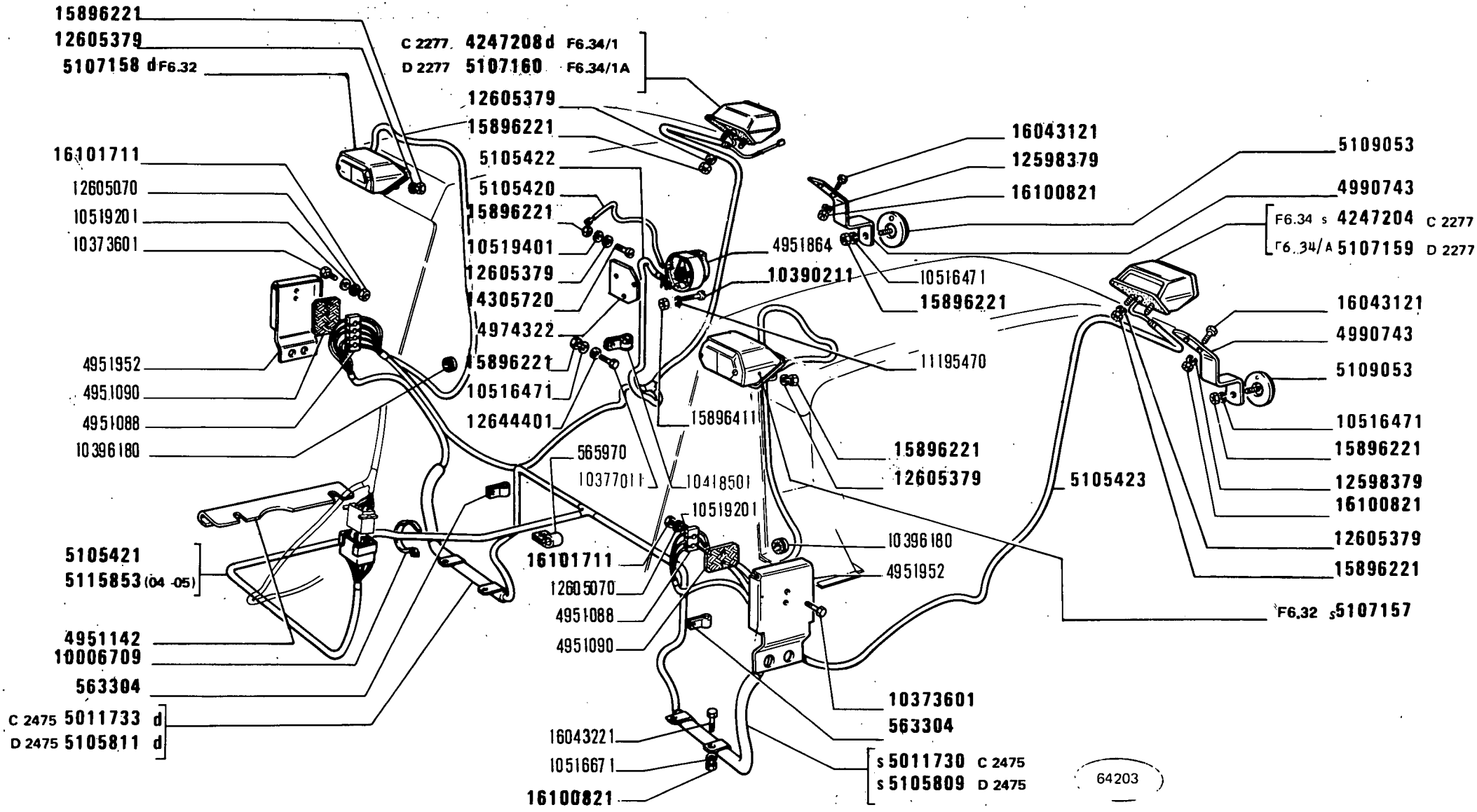
15896221
12605379
5107158 d F6.32
16101711
12605070
10519201
10373601
4951952
4951090
4951088
10396180
5105421
5115853 (04 -05)
4951142
10006709
563304
C 2475 5011733 d
D 2475 5105811 d
C 2277 4247208 d F6.34/1
D 2277 5107160 F6.34/1A
12605379
15896221
5105422
5105420
15896221
10519401
12605379
14305720
4974322
15896221
10516471
12644401
565970
10377011
10418501
15896411
10519201
16101711
12605070
4951088
4951090
16043221
10516671
16100821
4951864
10390211
10516471
15896221
11195470
15896221
12605379
5105423
10396180
4951952
10373601
563304
s 5011730 C 2475
s 5105809 D 2475
16043121
12598379
16100821
5109053
4990743
F6.34 s 4247204 C 2277
F6.34/A 5107159 D 2277
16043121
4990743
5109053
10516471
15896221
12598379
16100821
12605379
15896221
F6.32 s 5107157
64203

MODIF	ANT.MODIF	N.ORDIN.	Q.	DENOMINAZIONE	DESIGNATION	BENENNUNG	DESCRIPTION	DENOMINACIONES
C2475		5011733	1	TUBO D	TUYAU	ROHR	PIPE	TUBO
C2529		5103244	1	PROIETTORE COMPL.ANT.S	PROJECTEUR	SCHEINWERFER	HEADLAMP	PROYECTOR
C2529		5103279	1	PROIETTORE COMPL.ANT.D	PROJECTEUR	SCHEINWERFER	HEADLAMP	PROYECTOR
		5105420	1	CAVO (654)	CABLE	LEITUNG	CABLE	CABLE
	4954267	5105421	1	CAVO	CABLE	LEITUNG	CABLE	CABLE
	4954270	5105422	1	CAVO	CABLE	LEITUNG	CABLE	CABLE
	4954266	5105423	1	CAVO	CABLE	LEITUNG	CABLE	CABLE
		5105424	1	CAVO (654)	CABLE	LEITUNG	CABLE	CABLE
		5105425	1	CAVO (654)	CABLE	LEITUNG	CABLE	CABLE
		5105426	1	CAVO (654)	CABLE	LEITUNG	CABLE	CABLE
D2475		5105809	1	TUBO S	TUYAU	ROHR	PIPE	TUBO
D2475		5105811	1	TUBO D	TUYAU	ROHR	PIPE	TUBO
		5107157	1	FANALE ANTERIORE COMPL.S	LANTERNE AV	VORDERE LEUCHTE	FRONT LAMP	LAMPARA ANTERIOR
		5107158	1	FANALE ANTERIORE COMPL.D	LANTERNE AV	VORDERE LEUCHTE	FRONT LAMP	LAMPARA ANTERIOR
D2277		5107159	1	FANALE POSTERIORE COMPL.S	LANTERNE AR	HINTERE LEUCHTE	TAIL LAMP	LAMPARA POSTERIOR
D2277		5107160	1	FANALE POSTERIORE COMPL.D	LANTERNE AR	HINTERE LEUCHTE	TAIL LAMP	LAMPARA POSTERIOR
	4182461	5108266	1	SPINA (654)	GOUPILLE	STIFT	PIN	PASADOR
	4182462	5108267	1	PRESA DI CORRENTE (654)	PRISE DE COURANT	STECKDOSE	RECEPTACLE	ENCHUFE DE CORRIENTE
		5109053	2	CATADIOTTRO	CATADIOPTRE	RUECKSTRAHLER	REFLEX/REFLECTOR	CATAFAROS
	5011696	5109066	1	PROIETTORE POSTERIORE COMPL.(766)	PHARE ARRIERE	HINTERER SCHEINWERFER	REAR SPOT LAMP	FARO POSTERIOR
	5103119	5111381	1	CAVO	CABLE	LEITUNG	CABLE	CABLE
		5115853	1	CAVO COMPL.(04-05)	CABLE	LEITUNG	CABLE	CABLE
		5115855	1	CAVO COMPL.(04-05)	CABLE	LEITUNG	CABLE	CABLE
		5115911	1	CAVO COMPL.(04-05-654)	CABLE	LEITUNG	CABLE	CABLE
	4989096	5115912	1	CAVO (654)	CABLE	LEITUNG	CABLE	CABLE
D2529		5118891	1	PROIETTORE COMPL.ANT.D	PROJECTEUR	SCHEINWERFER	HEADLAMP	PROYECTOR
D2529		5118892	1	PROIETTORE COMPL.ANT.S	PROJECTEUR	SCHEINWERFER	HEADLAMP	PROYECTOR
		9918786	1	CHIAVE PER COMMUTATORE	CLE DE CONTACT	SCHALTSCHLUESSEL	SWITCH KEY	LLAVE DE CONTACTO
		10006709	1	FASCETTA	COLLIER	HALTEBAND	STRAP	ABRAZADERA
		10007305	1	FASCETTA	COLLIER	HALTEBAND	STRAP	ABRAZADERA
		10373601	4	VITE	VIS	SCHRAUBE	SCREW	TORNILLO
		10373901	4	VITE	VIS	SCHRAUBE	SCREW	TORNILLO
		10377011	2	VITE	VIS	SCHRAUBE	SCREW	TORNILLO
	10390201	10390211	3	VITE	VIS	SCHRAUBE	SCREW	TORNILLO

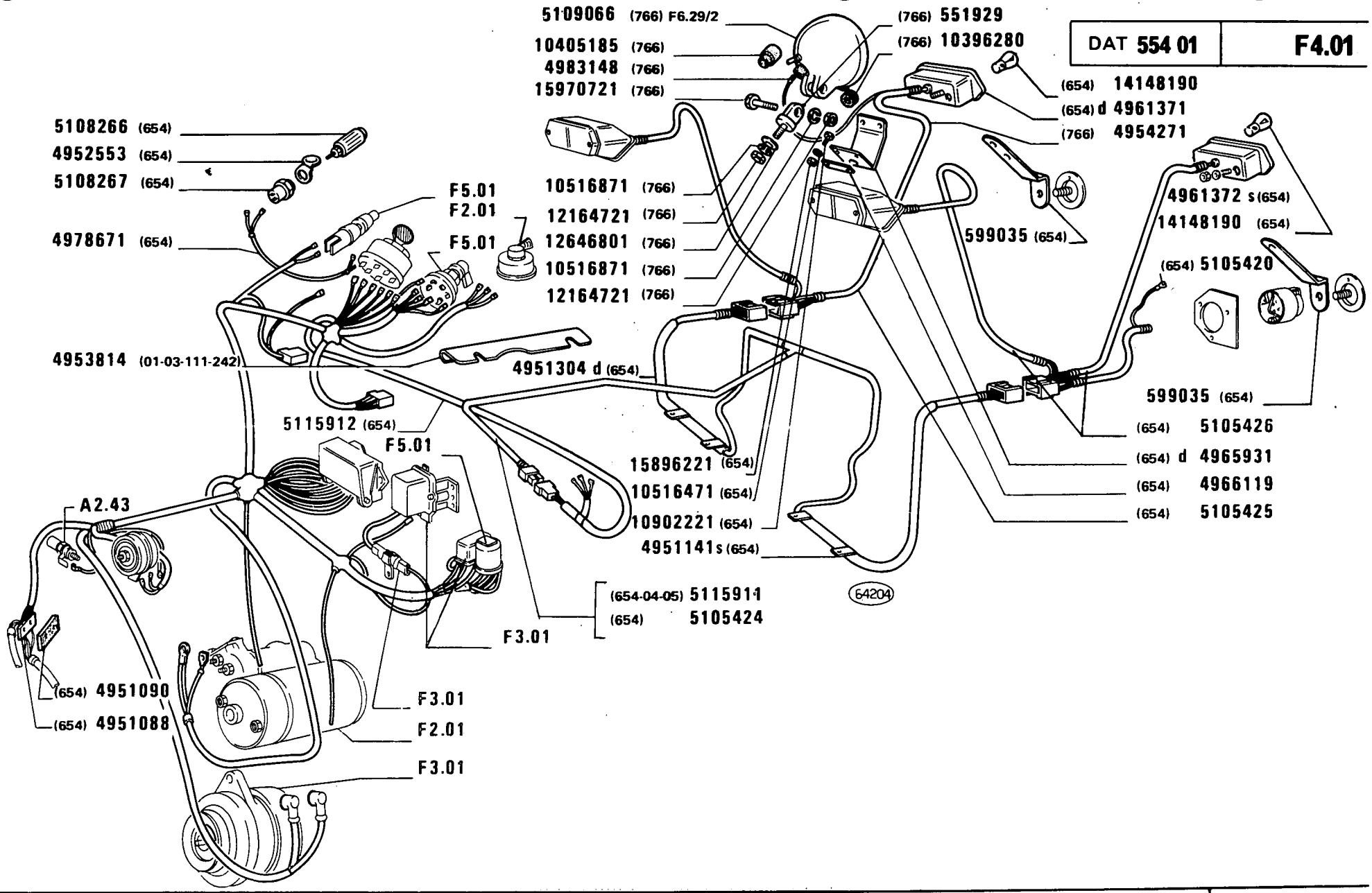
5109066 (766) F6.29/2
10405185 (766)
4983148 (766)
15970721 (766)
(766) 551929
(766) 10396280
(654) 14148190
(654) d 4961371
(766) 4954271
5108266 (654)
4952553 (654)
5108267 (654)
4978671 (654)
F5.01
F2.01
F5.01
10516871 (766)
12164721 (766)
12646801 (766)
10516871 (766)
12164721 (766)
599035 (654)
4961372 s (654)
14148190 (654)
(654) 5105420
4953814 (01-03-111-242)
4951304 d (654)
5115912 (654)
F5.01
599035 (654)
(654) 5105426
(654) d 4965931
(654) 4966119
(654) 5105425
15896221 (654)
10516471 (654)
10902221 (654)
4951141 s (654)
A2.43
(654-04-05) 5115911
(654) 5105424
64204
F3.01
(654) 4951090
(654) 4951088
F3.01
F2.01
F3.01

MODIF	ANT.MODIF	N.ORDIN.	Q.	DENOMINAZIONE	DESIGNATION	BENENNUNG	DESCRIPTION	DENOMINACIONES
		10396180	2	ANELLO ISOLANTE	BAGUE ISOLANTE	ISOLIERRING	INSULATING RING	ANILLO AISLADOR
		10396280	1	ANELLO DI GOMMA (766)	BAGUE CAOUTCHOUC	GUMMIRING	RUBBER RING	GUARNICION DE CAUCHO
		10405185	1	CAPPUCCIO (766)	CAPUCHON	SCHUTZKAPPE	BOOT	CAPUCHON
		10418501	2	STAFFETTA FISSAGGIO	COLLIER	HALTER	RETAINER	ABRAZADERA
		10516471	10	ROSETTA DI SICUREZZA	RONDELLE FREIN	SICHERUNGSRING	LOCKWASHER	ARANDELA DE FRENO
		10516471	2	ROSETTA DI SICUREZZA (654)	RONDELLE FREIN	SICHERUNGSRING	LOCKWASHER	ARANDELA DE FRENO
		10516671	5	ROSETTA DI SICUREZZA	RONDELLE FREIN	SICHERUNGSRING	LOCKWASHER	ARANDELA DE FRENO
		10516871	4	ROSETTA DI SICUREZZA (766)	RONDELLE FREIN	SICHERUNGSRING	LOCKWASHER	ARANDELA DE FRENO
		10516871	2	ROSETTA DI SICUREZZA	RONDELLE FREIN	SICHERUNGSRING	LOCKWASHER	ARANDELA DE FRENO
		10519201	8	ROSETTA	RONDELLE	SCHEIBE	WASHER	ARANDELA
		10519401	2	ROSETTA	RONDELLE	SCHEIBE	WASHER	ARANDELA
		10791411	2	DADO	ECROU	MUTTER	NUT	TUERCA
		10902221	2	VITE	VIS	SCHRAUBE	SCREW	TORNILLO
		11052090	6	FUSIBILE	FUSIBLE	SICHERUNG	FUSE	FUSIBLE
		11052190	1	FUSIBILE	FUSIBLE	SICHERUNG	FUSE	FUSIBLE
		11195470	3	ROSETTA DI SICUREZZA	RONDELLE FREIN	SICHERUNGSRING	LOCKWASHER	ARANDELA DE FRENO
	12164111	12164121	2	VITE	VIS	SCHRAUBE	SCREW	TORNILLO
	12164711	12164721	4	DADO (766)	ECROU	MUTTER	NUT	TUERCA
	12164711	12164721	2	DADO	ECROU	MUTTER	NUT	TUERCA
	10291990	12173790	1	COLLARE	COLLIER	SCHELLE	COLLAR	COLLAR
	10290690	12174090	2	COLLARE	COLLIER	SCHELLE	COLLAR	COLLAR
		12598379	4	ROSETTA DI SICUREZZA	RONDELLE FREIN	SICHERUNGSRING	LOCKWASHER	ARANDELA DE FRENO
		12605070	8	ROSETTA DI SICUREZZA	RONDELLE FREIN	SICHERUNGSRING	LOCKWASHER	ARANDELA DE FRENO
	12605301	12605379	11	ROSETTA DI SICUREZZA	RONDELLE FREIN	SICHERUNGSRING	LOCKWASHER	ARANDELA DE FRENO
		12644401	1	ROSETTA	RONDELLE	SCHEIBE	WASHER	ARANDELA
	12644301	12646801	1	ROSETTA (766)	RONDELLE	SCHEIBE	WASHER	ARANDELA
		13276201	2	VITE	VIS	SCHRAUBE	SCREW	TORNILLO
		14148190	2	LAMPADA	LAMPE	LAMPE	BULB	BOMBILLA
	10376601	14305720	2	VITE	VIS	SCHRAUBE	SCREW	TORNILLO
	15896219	15896221	14	DADO	ECROU	MUTTER	NUT	TUERCA
	15896219	15896221	2	DADO (654)	ECROU	MUTTER	NUT	TUERCA
		15896411	3	DADO	ECROU	MUTTER	NUT	TUERCA
		15970721	4	VITE (766)	VIS	SCHRAUBE	SCREW	TORNILLO
		15970721	1	VITE	VIS	SCHRAUBE	SCREW	TORNILLO
		16043121	4	VITE	VIS	SCHRAUBE	SCREW	TORNILLO
		16043221	5	VITE	VIS	SCHRAUBE	SCREW	TORNILLO
		16100821	5	DADO	ECROU	MUTTER	NUT	TUERCA

MODIF	ANT.MODIF	N.ORDIN.	Q.	DENOMINAZIONE	DESIGNATION	BENENNUNG	DESCRIPTION	DENOMINACIONES
	10728111	16101711	8	DADO	ECROU	MUTTER	NUT	TUERCA

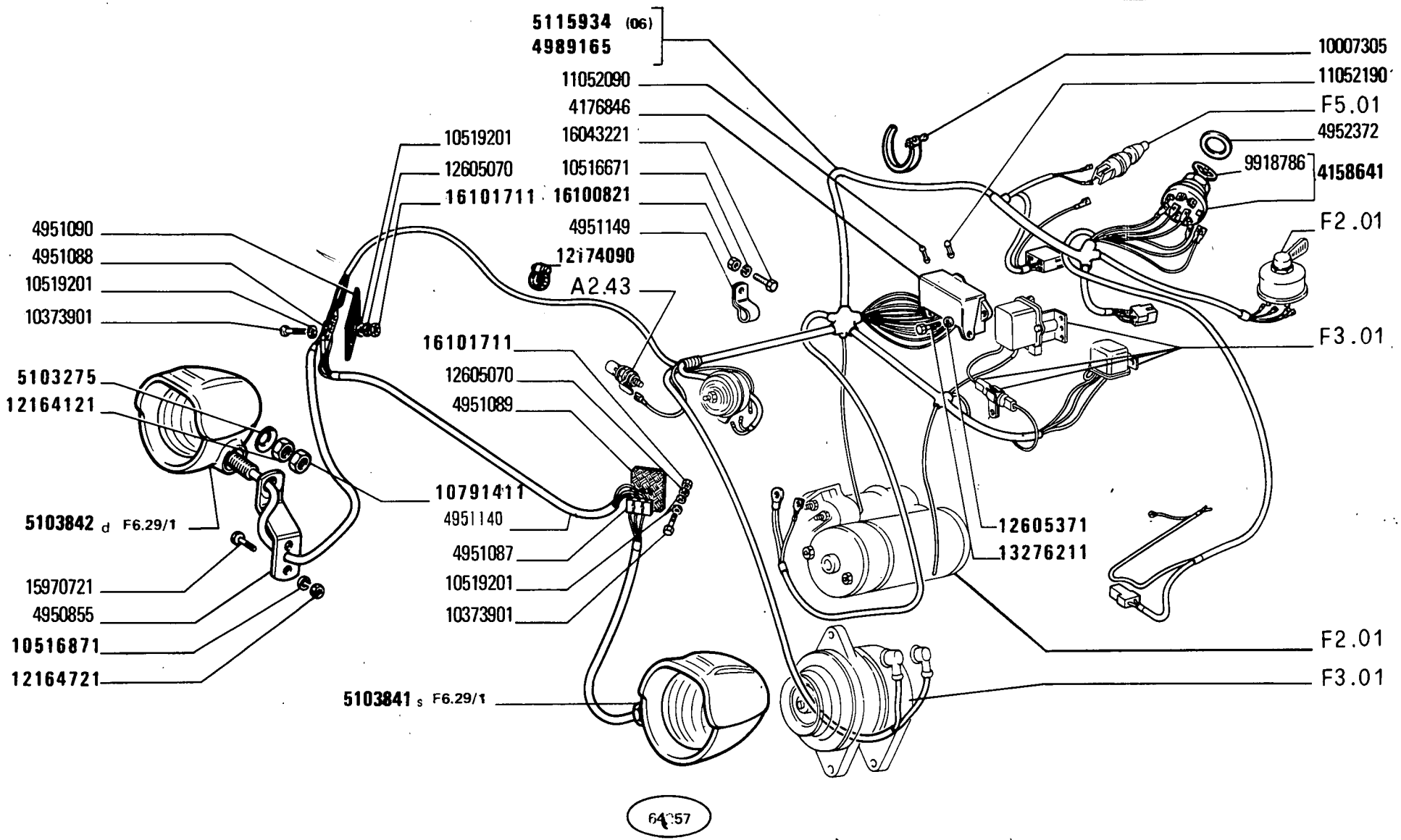
5115934 (06)
4989165
11052090
4176846
16043221
10516671
16100821
4951149
12174090
A2.43
10519201
12605070
16101711
4951090
4951088
10519201
10373901
5103275
12164121
5103842 d F6.29/1
15970721
4950855
10516871
12164721
16101711
12605070
4951089
10791411
4951140
4951087
10519201
10373901
5103841 s F6.29/1
10007305
11052190
F5.01
4952372
9918786
4158641
F2.01
F3.01
12605371
13276211
F2.01
F3.01

64057

MODIF	ANT.MODIF	N.ORDIN.	Q.	DENOMINAZIONE	DESIGNATION	BENENNUNG	DESCRIPTION	DENOMINACIONES
		18905	3	STAFFETTA FISSAGGIO	COLLIER	HALTER	RETAINER	ABRAZADERA
		551929	1	SUPPORTO (766)	SUPPORT	LAGER	SUPPORT	SOPORTE
		575131	4	ANELLO	BAGUE	RING	RING	ANILLO
		578228	2	DISTANZIALE	ENTRETOISE	ABSTANDSTUECK	SPACER	SEPARADOR
C2283		578337	8	LAMIERINO DI MASSA	TOLE DE MASSE	MASSESCHLUSS	GROUND PLATE	FLEJE DE MASA
C2283		581868	1	SUPPORTO POST.D	SUPPORT	LAGER	SUPPORT	SOPORTE
C2283		581869	1	SUPPORTO POST.S	SUPPORT	LAGER	SUPPORT	SOPORTE
		581870	1	SUPPORTO S	SUPPORT	LAGER	SUPPORT	SOPORTE
		581871	1	SUPPORTO D	SUPPORT	LAGER	SUPPORT	SOPORTE
		581872	2	DISTANZIALE	ENTRETOISE	ABSTANDSTUECK	SPACER	SEPARADOR
		597928	1	STAFFETTA FISSAGGIO	COLLIER	HALTER	RETAINER	ABRAZADERA
		4158641	1	COMMUTATORE COMPL.	COMMUTATEUR	SCHALTER	SWITCH	CONMUTADOR
		4176846	1	PORTAFUSIBILE	PORTE-FUSIBILE	SICHERUNGSHALTER	FUSE HOLDER	PORTAFUSIBLE
C2283		4210386	2	FANALE POSTERIORE COMPL.	LANTERNE AR	HINTERE LEUCHTE	TAIL LAMP	LAMPARA POSTERIOR
		4950855	2	SUPPORTO ANT.	SUPPORT	LAGER	SUPPORT	SOPORTE
		4951087	1	CONNESSIONE	CONNEXION	LEITUNG	CONNECTION	CABLE
		4951088	1	CONNESSIONE	CONNEXION	LEITUNG	CONNECTION	CABLE
		4951089	1	ISOLANTE	ISOLANT	ISOLIERUNG	INSULATOR	AISLADOR
		4951090	1	ISOLANTE	ISOLANT	ISOLIERUNG	INSULATOR	AISLADOR
		4951140	1	CAVO	CABLE	LEITUNG	CABLE	CABLE
		4951149	2	STAFFETTA FISSAGGIO	COLLIER	HALTER	RETAINER	ABRAZADERA
		4951664	1	CAVO	CABLE	LEITUNG	CABLE	CABLE
		4951665	1	CAVO	CABLE	LEITUNG	CABLE	CABLE
		4951666	1	CAVO	CABLE	LEITUNG	CABLE	CABLE
		4952372	1	ROSETTA	RONDELLE	SCHEIBE	WASHER	ARANDELA
		4953814	1	CANALINO (111)	PROFILE	SCHIENE	CHANNEL	CANAL
		4983148	1	CAVO	CABLE	LEITUNG	CABLE	CABLE
		4989165	1	CAVO	CABLE	LEITUNG	CABLE	CABLE
		5103275	2	ROSETTA DI SICUREZZA	RONDELLE FREIN	SICHERUNGSRING	LOCKWASHER	ARANDELA DE FRENO
		5103841	1	PROIETTORE S COMPL.	PROJECTEUR	SCHEINWERFER	HEADLAMP	PROYECTOR
		5103842	1	PROIETTORE D COMPL.	PROJECTEUR	SCHEINWERFER	HEADLAMP	PROYECTOR
		5103903	1	SUPPORTO (766)	SUPPORT	LAGER	SUPPORT	SOPORTE
D2283		5107432	1	SUPPORTO	SUPPORT	LAGER	SUPPORT	SOPORTE
D2283		5107433	1	SUPPORTO	SUPPORT	LAGER	SUPPORT	SOPORTE
D2283		5107434	2	FANALE POSTERIORE COMPL.	LANTERNE AR	HINTERE LEUCHTE	TAIL LAMP	LAMPARA POSTERIOR
D2283		5107436	1	FANALE DELLA TARGA COMPL.	FEU DE PLAQUE	NUMMERNSCHILD-LEUCHTE	NUMBER PLATE LAMP	LAMPARA DE MATRICULA
		5109053	2	CATADIOTTRO	CATADIOPTRE	RUECKSTRAHLER	REFLEX/REFLECTOR	CATAFAROS

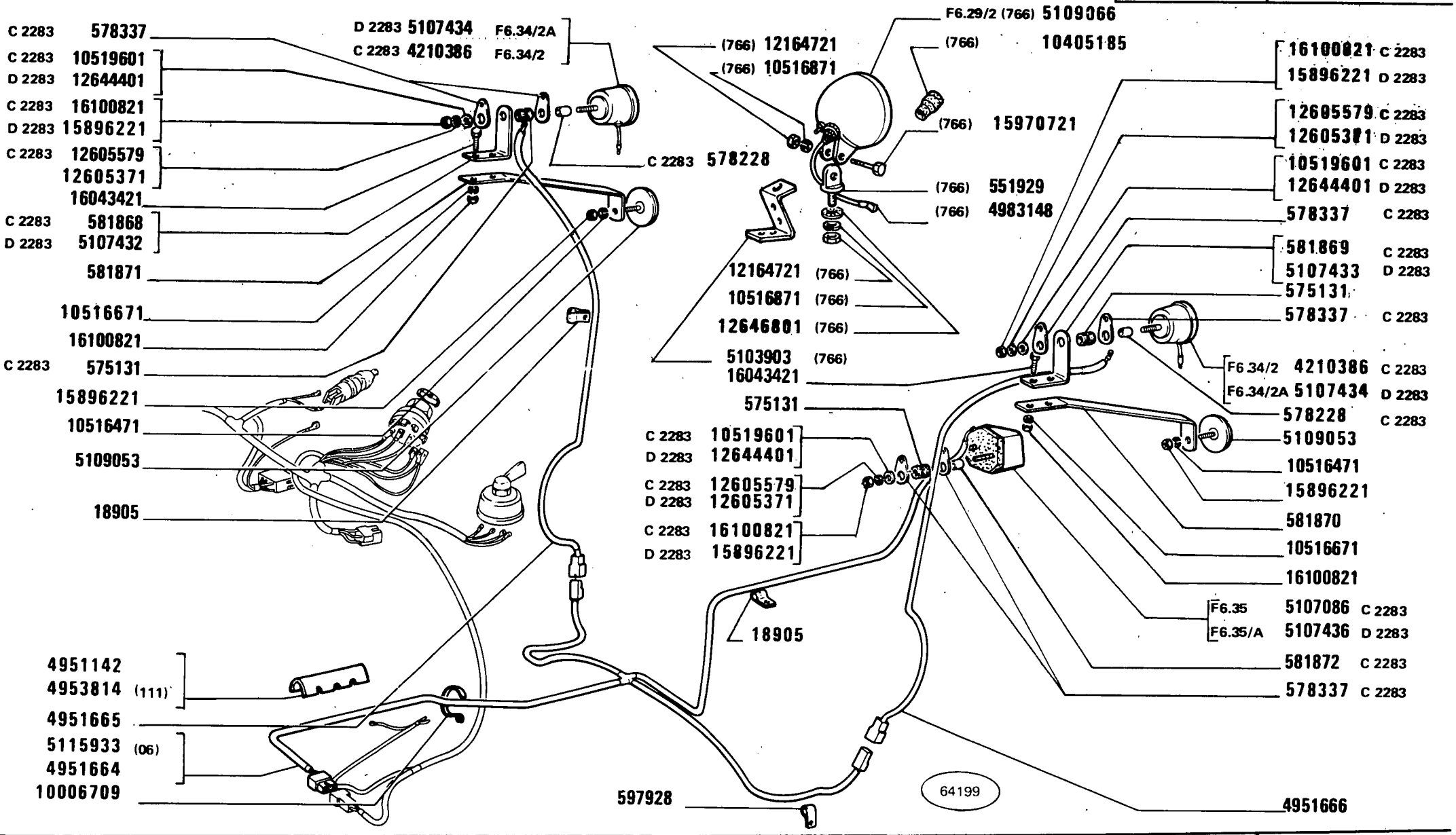
C 2283 578337
C 2283 10519601
D 2283 12644401
C 2283 16100821
D 2283 15896221
C 2283 12605579
12605371
16043421
C 2283 581868
D 2283 5107432
581871
10516671
16100821
C 2283 575131
15896221
10516471
5109053
18905
4951142
4953814 (111)
4951665
5115933 (06)
4951664
10006709
D 2283 5107434 F6.34/2A
C 2283 4210386 F6.34/2
C 2283 578228
(766) 12164721
(766) 10516871
(766) 15970721
(766) 551929
(766) 4983148
12164721 (766)
10516871 (766)
12646801 (766)
5103903 (766)
16043421
575131
C 2283 10519601
D 2283 12644401
C 2283 12605579
D 2283 12605371
C 2283 16100821
D 2283 15896221
18905
597928
64199
F6.29/2 (766) 5109066
(766) 10405185
16100821 C 2283
15896221 D 2283
12605579 C 2283
12605371 D 2283
10519601 C 2283
12644401 D 2283
578337 C 2283
581869 C 2283
5107433 D 2283
575131
578337 C 2283
F6.34/2 4210386 C 2283
F6.34/2A 5107434 D 2283
578228 C 2283
5109053
10516471
15896221
581870
10516671
16100821
F6.35 5107086 C 2283
F6.35/A 5107436 D 2283
581872 C 2283
578337 C 2283
4951666

MODIF	ANT.MODIF	N.ORDIN.	Q.	DENOMINAZIONE	DESIGNATION	BENENNUNG	DESCRIPTION	DENOMINACIONES
	5011696	5109066	1	PROIETTORE POSTERIORE COMPL.(766)	PHARE ARRIERE	HINTERER SCHEIN-WERFER	REAR SPOT LAMP	FARO POSTERIOR
		5115933	1	CAVO COMPL.(06)	CABLE	LEITUNG	CABLE	CABLE
		5115934	1	CAVO COMPL.(06)	CABLE	LEITUNG	CABLE	CABLE
		9918786	1	CHIAVE PER COMMUTATORE	CLE DE CONTACT	SCHALTSCHLUESSEL	SWITCH KEY	LLAVE DE CONTACTO
		10006709	1	FASCETTA	COLLIER	HALTEBAND	STRAP	ABRAZADERA
		10007305	1	FASCETTA	COLLIER	HALTEBAND	STRAP	ABRAZADERA
		10373901	4	VITE	VIS	SCHRAUBE	SCREW	TORNILLO
		10405185	1	CAPPUCCIO (766)	CAPUCHON	SCHUTZKAPPE	BOOT	CAPUCHON
		10516471	2	ROSETTA DI SICUREZZA	RONDELLE FREIN	SICHERUNGSRING	LOCKWASHER	ARANDELA DE FRENO
		10516671	4	ROSETTA DI SICUREZZA	RONDELLE FREIN	SICHERUNGSRING	LOCKWASHER	ARANDELA DE FRENO
		10516871	2	ROSETTA DI SICUREZZA (766)	RONDELLE FREIN	SICHERUNGSRING	LOCKWASHER	ARANDELA DE FRENO
		10519201	8	ROSETTA	RONDELLE	SCHEIBE	WASHER	ARANDELA
C2283		10519601	6	ROSETTA DI SICUREZZA	RONDELLE FREIN	SICHERUNGSRING	LOCKWASHER	ARANDELA DE FRENO
		10791421	2	DADO	ECROU	MUTTER	NUT	TUERCA
		11052090	7	FUSIBILE	FUSIBLE	SICHERUNG	FUSE	FUSIBLE
		11052190	1	FUSIBILE	FUSIBLE	SICHERUNG	FUSE	FUSIBLE
		12164121	2	DADO	ECROU	MUTTER	NUT	TUERCA
		12164721	4	DADO (766)	ECROU	MUTTER	NUT	TUERCA
	10290690	12174090	2	COLLARE	COLLIER	SCHELLE	COLLAR	COLLAR
		12605070	4	ROSETTA DI SICUREZZA	RONDELLE FREIN	SICHERUNGSRING	LOCKWASHER	ARANDELA DE FRENO
		12605371	4	ROSETTA DI SICUREZZA	RONDELLE FREIN	SICHERUNGSRING	LOCKWASHER	ARANDELA DE FRENO
D2283		12605371	6	ROSETTA DI SICUREZZA	RONDELLE FREIN	SICHERUNGSRING	LOCKWASHER	ARANDELA DE FRENO
C2283		12605579	6	ROSETTA DI SICUREZZA	RONDELLE FREIN	SICHERUNGSRING	LOCKWASHER	ARANDELA DE FRENO
D2283		12644401	6	ROSETTA DI SICUREZZA	RONDELLE FREIN	SICHERUNGSRING	LOCKWASHER	ARANDELA DE FRENO
	12644301	12646801	1	ROSETTA (766)	RONDELLE	SCHEIBE	WASHER	ARANDELA
		13276211	2	VITE	VIS	SCHRAUBE	SCREW	TORNILLO
	15896219	15896221	4	DADO	ECROU	MUTTER	NUT	TUERCA
D2283	15896219	15896221	6	DADO	ECROU	MUTTER	NUT	TUERCA
		15970721	4	VITE (766)	VIS	SCHRAUBE	SCREW	TORNILLO
		15970721	1	VITE	VIS	SCHRAUBE	SCREW	TORNILLO
		16043221	2	VITE	VIS	SCHRAUBE	SCREW	TORNILLO
		16043421	4	VITE	VIS	SCHRAUBE	SCREW	TORNILLO
C2283		16100821	6	DADO	ECROU	MUTTER	NUT	TUERCA
	16100811	16100821	8	DADO	ECROU	MUTTER	NUT	TUERCA
		16101711	4	DADO	ECROU	MUTTER	NUT	TUERCA

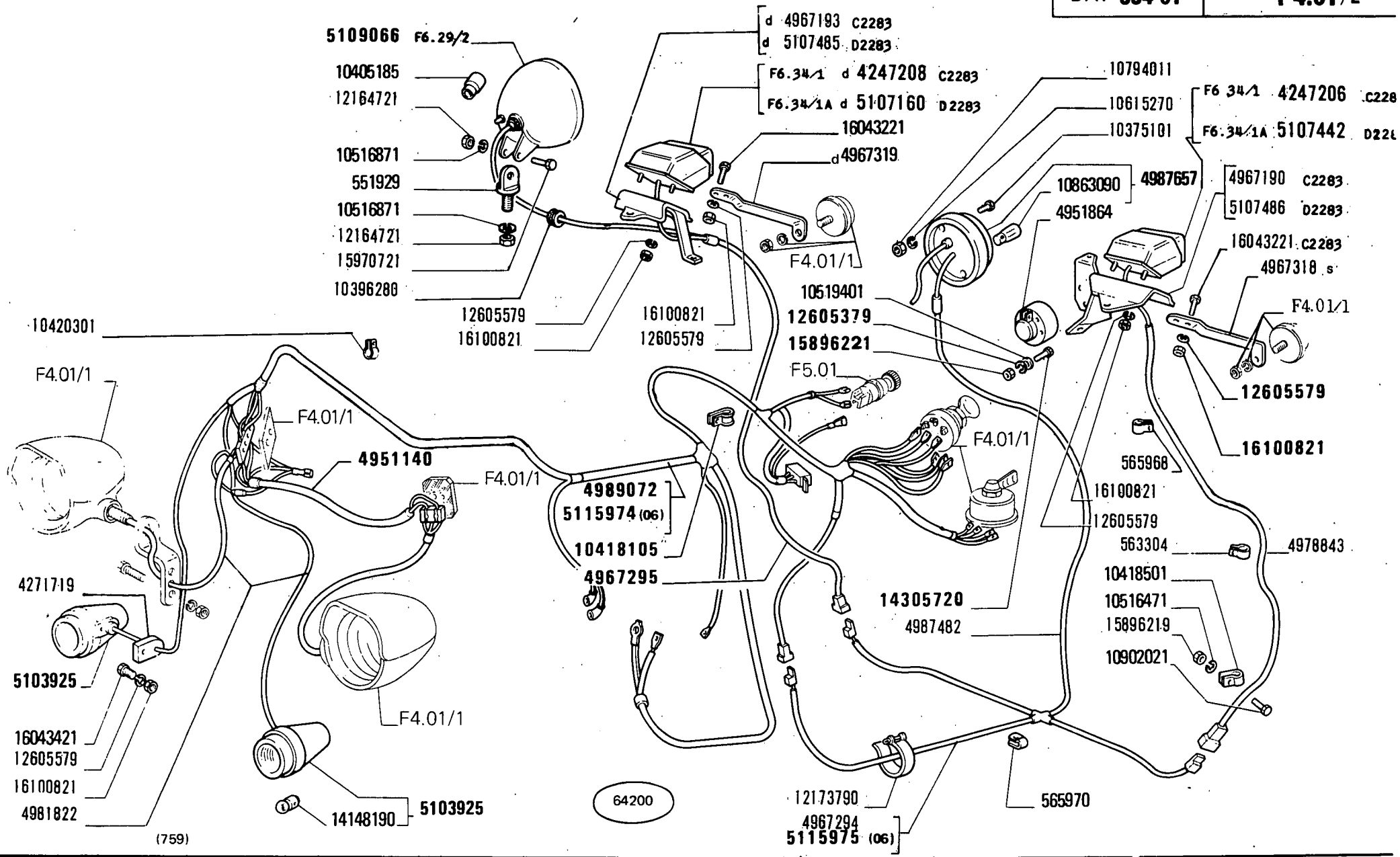
5109066 F6.29/2
10405185
12164721
10516871
551929
10516871
12164721
15970721
10396280
d 4967193 C2283
d 5107485 D2283
F6.34/1 d 4247208 C2283
F6.34/1A d 5107160 D2283
16043221
d 4967319
F4.01/1
12605579
16100821
16100821
12605579
10420301
F4.01/1
F4.01/1
4951140
F4.01/1
4989072
5115974 (06)
10418105
4967295
4271719
5103925
16043421
12605579
16100821
4981822
F4.01/1
14148190
5103925
(759)
64200
10519401
12605379
15896221
F5.01
F4.01/1
12173790
4967294
5115975 (06)
565970
10794011
10615270
10375101
10863090
4987657
4951864
F6 34/1 4247206 C228
F6.34/1A 5107442 D22
4967190 C2283
5107486 D2283
16043221 C2283
4967318 s
F4.01/1
12605579
16100821
565968
16100821
12605579
563304
4978843
10418501
10516471
15896219
10902021
14305720
4987482

MODIF	ANT.MODIF	N.ORDIN.	Q.	DENOMINAZIONE	DESIGNATION	BENENNUNG	DESCRIPTION	DENOMINACIONES
		551929	1	SUPPORTO	SUPPORT	LAGER	SUPPORT	SOPORTE
		563304	2	STAFFETTA FISSAGGIO	COLLIER	HALTER	RETAINER	ABRAZADERA
		565968	1	STAFFETTA FISSAGGIO	COLLIER	HALTER	RETAINER	ABRAZADERA
		565970	2	STAFFETTA FISSAGGIO	COLLIER	HALTER	RETAINER	ABRAZADERA
C2283		4247206	1	FANALE POSTERIORE S	LANTERNE AR	HINTERE LEUCHTE	TAIL LAMP	LAMPARA POSTERIOR
C2283		4247208	1	FANALE POSTERIORE D	LANTERNE AR	HINTERE LEUCHTE	TAIL LAMP	LAMPARA POSTERIOR
		4271719	2	DISTANZIALE	ENTRETOISE	ABSTANDSTUECK	SPACER	SEPARADOR
		4951140	1	CAVO COMPL.	CABLE	LEITUNG	CABLE	CABLE
		4951864	1	GIUNTO MULTIPOLARE	JOINT MULTIPOLAIRE	MEHRPOL.KUPPLUNGS-KOPF	MULTIPOLE CONNECTOR	EMPALME MULTIPOLAR
C2283		4967190	1	SUPPORTO D	SUPPORT	LAGER	SUPPORT	SOPORTE
C2283		4967193	1	SUPPORTO D	SUPPORT	LAGER	SUPPORT	SOPORTE
		4967294	1	CAVO	CABLE	LEITUNG	CABLE	CABLE
		4967295	1	CAVO	CABLE	LEITUNG	CABLE	CABLE
		4967318	1	SUPPORTO S	SUPPORT	LAGER	SUPPORT	SOPORTE
		4967319	1	SUPPORTO D	SUPPORT	LAGER	SUPPORT	SOPORTE
		4978843	1	CAVO	CABLE	LEITUNG	CABLE	CABLE
		4981822	1	CAVO	CABLE	LEITUNG	CABLE	CABLE
		4987482	1	CAVO	CABLE	LEITUNG	CABLE	CABLE
		4987657	1	FANALE DELLA TARGA	FEU DE PLAQUE	NUMMERNSCHILD-LEUCHTE	NUMBER PLATE LAMP	LAMPARA DE MATRI-CULA
		4989072	1	CAVO	CABLE	LEITUNG	CABLE	CABLE
		5103841	1	PROIETTORE ANT.S (759)	PROJECTEUR	SCHEINWERFER	HEADLAMP	PROYECTOR
		5103842	1	PROIETTORE ANT.D (759)	PROJECTEUR	SCHEINWERFER	HEADLAMP	PROYECTOR
		5103925	2	FANALE POSTERIORE COMPL.	LANTERNE AR	HINTERE LEUCHTE	TAIL LAMP	LAMPARA POSTERIOR
D2283		5107160	1	FANALE POSTERIORE COMPL.D	LANTERNE AR	HINTERE LEUCHTE	TAIL LAMP	LAMPARA POSTERIOR
D2283	5107472	5107442	1	FANALE POSTERIORE COMPL.S	LANTERNE AR	HINTERE LEUCHTE	TAIL LAMP	LAMPARA POSTERIOR
D2283		5107485	1	SUPPORTO COMPL.D	SUPPORT	LAGER	SUPPORT	SOPORTE
D2283		5107486	1	SUPPORTO COMPL.S	SUPPORT	LAGER	SUPPORT	SOPORTE
	5011696	5109066	1	PROIETTORE POSTERIORE COMPL.	PHARE ARRIERE	HINTERER SCHEIN-WERFER	REAR SPOT LAMP	FARO POSTERIOR
		5115974	1	CAVO COMPL.(06)	CABLE	LEITUNG	CABLE	CABLE
		5115975	1	CAVO COMPL.(06)	CABLE	LEITUNG	CABLE	CABLE
		10375101	2	VITE	VIS	SCHRAUBE	SCREW	TORNILLO
		10396280	1	ANELLO ISOLANTE	BAGUE ISOLANTE	ISOLIERRING	INSULATING RING	ANILLO AISLADOR
		10405185	1	CAPPUCCIO	CAPUCHON	SCHUTZKAPPE	BOOT	CAPUCHON
	10418101	10418105	2	STAFFETTA FISSAGGIO	COLLIER	HALTER	RETAINER	ABRAZADERA

MODIF	ANT.MODIF	N.ORDIN.	Q.	DENOMINAZIONE	DESIGNATION	BENENNUNG	DESCRIPTION	DENOMINACIONES
		10418501	2	STAFFETTA FISSAGGIO	COLLIER	HALTER	RETAINER	ABRAZADERA
		10420301	1	STAFFETTA FISSAGGIO	COLLIER	HALTER	RETAINER	ABRAZADERA
		10516471	4	ROSETTA DI SICUREZZA	RONDELLE FREIN	SICHERUNGSRING	LOCKWASHER	ARANDELA DE FRENO
		10516871	2	ROSETTA DI SICUREZZA	RONDELLE FREIN	SICHERUNGSRING	LOCKWASHER	ARANDELA DE FRENO
		10519401	2	ROSETTA	RONDELLE	SCHEIBE	WASHER	ARANDELA
		10615270	2	ROSETTA	RONDELLE	SCHEIBE	WASHER	ARANDELA
		10794011	2	DADO	ECROU	MUTTER	NUT	TUERCA
		10857790	2	LAMPADA	LAMPE	LAMPE	BULB	BOMBILLA
		10863090	1	LAMPADA	LAMPE	LAMPE	BULB	BOMBILLA
		10902021	4	VITE	VIS	SCHRAUBE	SCREW	TORNILLO
		12164721	3	DADO	ECROU	MUTTER	NUT	TUERCA
		12173790	1	COLLARE	COLLIER	SCHELLE	COLLAR	COLLAR
	10615471	12605379	2	ROSETTA DI SICUREZZA	RONDELLE FREIN	SICHERUNGSRING	LOCKWASHER	ARANDELA DE FRENO
		12605579	8	ROSETTA DI SICUREZZA	RONDELLE FREIN	SICHERUNGSRING	LOCKWASHER	ARANDELA DE FRENO
		14148190	4	LAMPADA	LAMPE	LAMPE	BULB	BOMBILLA
	10376601	14305720	2	VITE	VIS	SCHRAUBE	SCREW	TORNILLO
	15896219	15896221	6	DADO	ECROU	MUTTER	NUT	TUERCA
		15970721	1	VITE	VIS	SCHRAUBE	SCREW	TORNILLO
		16043221	6	VITE	VIS	SCHRAUBE	SCREW	TORNILLO
		16100821	8	DADO	ECROU	MUTTER	NUT	TUERCA

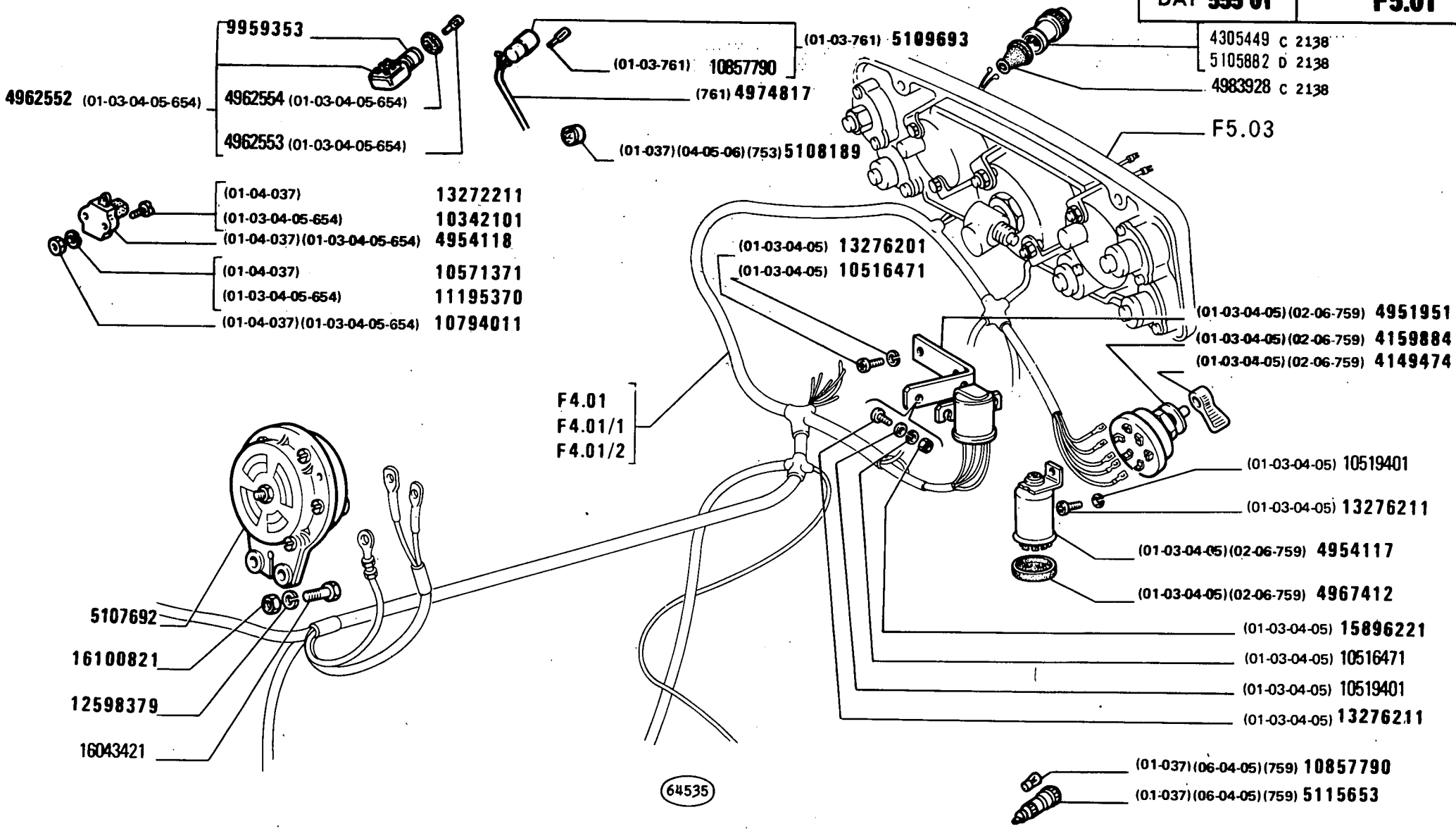
9959353
4962552 (01-03-04-05-654)
4962554 (01-03-04-05-654)
4962553 (01-03-04-05-654)
(01-03-761) 5109693
(01-03-761) 10857790
(761) 4974817
(01-037)(04-05-06)(753) 5108189
4305449 C 2138
5105882 D 2138
4983928 C 2138
F5.03
(01-04-037) 13272211
(01-03-04-05-654) 10342101
(01-04-037)(01-03-04-05-654) 4954118
(01-04-037) 10571371
(01-03-04-05-654) 11195370
(01-04-037)(01-03-04-05-654) 10794011
(01-03-04-05) 13276201
(01-03-04-05) 10516471
(01-03-04-05)(02-06-759) 4951951
(01-03-04-05)(02-06-759) 4159884
(01-03-04-05)(02-06-759) 4149474
F4.01
F4.01/1
F4.01/2
(01-03-04-05) 10519401
(01-03-04-05) 13276211
(01-03-04-05)(02-06-759) 4954117
(01-03-04-05)(02-06-759) 4967412
(01-03-04-05) 15896221
(01-03-04-05) 10516471
(01-03-04-05) 10519401
(01-03-04-05) 13276211
5107692
16100821
12598379
16043421
(01-037)(06-04-05)(759) 10857790
(01-037)(06-04-05)(759) 5115653
64535

MODIF	ANT.MODIF	N.ORDIN.	Q.	DENOMINAZIONE	DESIGNATION	BENENNUNG	DESCRIPTION	DENOMINACIONES
		4149474	1	LEVA (01-03-04-05) (02-06-759)	LEVIER	HEBEL	LEVER	PALANCA
		4159884	1	DEVIATORE A LEVA (01-03-04-05) (02-06-759)	COMBINATEUR	UMSCHALTER	SWITCH	INTERRUPTOR
		4305449	1	INTERRUTTORE	INTERRUPTEUR	SCHALTER	SWITCH	INTERRUPTOR
		4951951	1	SUPPORTO (01-03-04-05) (02-06-759)	SUPPORT	LAGER	SUPPORT	SOPORTE
		4954117	1	LAMPEGGIATORE (01-03-04-05) (02-06-759)	CLIGNOTANT	BLINKGEBER	FLASHER	RELE DE INTERMI-TENCIA
		4954118	1	PULSANTE (01-03-04-05-654) (01-04-037)	BOUTON	DRUCKKNOPF	BUTTON	PULSADOR
		4962552	1	INTERRUTTORE COMPL.(01-03-04-05-654	INTERRUPTEUR	SCHALTER	SWITCH	INTERRUPTOR
		4962553	1	LAMPADA (01-03-04-05-654)	LAMPE	LAMPE	BULB	BOMBILLA
		4962554	1	ANELLO DI GOMMA (01-03-04-05-654)	BAGUE CAOUTCHOUC	GUMMIRING	RUBBER RING	GUARNICION DE CAUCHO
		4967412	1	COPERCHIO (01-03-04-05) (02-06-759)	COUVERCLE	DECKEL	COVER	TAPA
		4974817	1	CAVO (761)	CABLE	LEITUNG	CABLE	CABLE
		4983928	1	CAPPUCCIO	CAPUCHON	SCHUTZKAPPE	BOOT	CAPUCHON
D2138		5105882	1	INTERRUTTORE	INTERRUPTEUR	SCHALTER	SWITCH	INTERRUPTOR
	4117018	5107692	1	AVVISATORE	AVERTISSEUR	HORN	HORN	BOCINA
		5108189	1	LAMPEGGIATORE (01-037)(04-05-06) (759)	CLIGNOTANT	BLINKGEBER	FLASHER	RELE DE INTERMI-TENCIA
	4184430	5109693	1	INDICATORE OTTICO (01-03-761)	LAMPE-TEMOIN	ANZEIGELEUCHTE	INDICATOR LAMP	LAMPARA TESTIGO
		5115653	1	INDICATORE OTTICO (01-037)(04-05-06) (759)	LAMPE-TEMOIN	ANZEIGELEUCHTE	INDICATOR LAMP	LAMPARA TESTIGO
		9959353	1	POMELLO PER INTERRUTTORE	BOUTON	KNEBELGRIFF	KNOB	BOTON
		10342101	2	VITE (01-03-04-05-654)	VIS	SCHRAUBE	SCREW	TORNILLO
		10516471	4	ROSETTA DI SICUREZZA (01-03-04-05)	RONDELLE FREIN	SICHERUNGSRING	LOCKWASHER	ARANDELA DE FRENO

MODIF	ANT.MODIF	N.ORDIN.	Q.	DENOMINAZIONE	DESIGNATION	BENENNUNG	DESCRIPTION	DENOMINACIONES
		10519401	2	ROSETTA (01-03-04-05)	RONDELLE	SCHEIBE	WASHER	ARANDELA
		10571371	2	ROSETTA DI SICUREZZA (01-04-037)	RONDELLE FREIN	SICHERUNGSRING	LOCKWASHER	ARANDELA DE FRENO
		10794011	2	DADO (01-03-04-05-654) (01-04-037)	ECROU	MUTTER	NUT	TUERCA
		10857790	1	LAMPADA (01-03-761)	LAMPE	LAMPE	BULB	BOMBILLA
		10857790	1	LAMPADA (01-037)(04-05-06) (759)	LAMPE	LAMPE	BULB	BOMBILLA
		11195370	2	ROSETTA DI SICUREZZA (01-03-04-05-654)	RONDELLE FREIN	SICHERUNGSRING	LOCKWASHER	ARANDELA DE FRENO
	10615671	12598379	2	ROSETTA DI SICUREZZA	RONDELLE FREIN	SICHERUNGSRING	LOCKWASHER	ARANDELA DE FRENO
		13272211	2	VITE (01-04-037)	VIS	SCHRAUBE	SCREW	TORNILLO
	13276201	13276211	4	VITE (01-03-04-05)	VIS	SCHRAUBE	SCREW	TORNILLO
	15896211	15896221	2	DADO (01-03-04-05)	ECROU	MUTTER	NUT	TUERCA
		16043421	2	VITE	VIS	SCHRAUBE	SCREW	TORNILLO
	16100811	16100821	2	DADO	ECROU	MUTTER	NUT	TUERCA

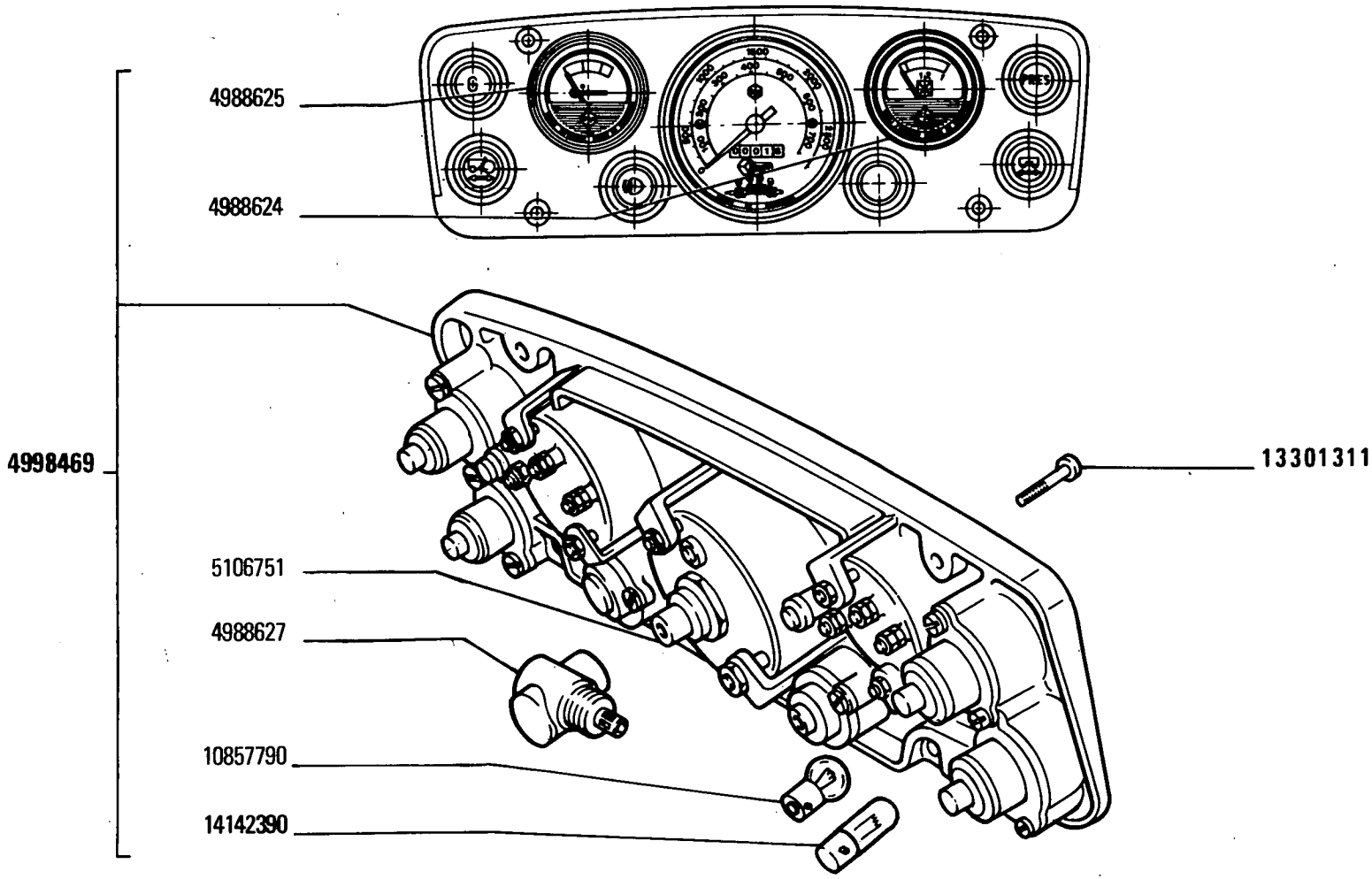

SEGNALAZIONI DI FUNZIONAMENTO

Témoins de fonctionnement
Anzeigevorrichtungen
Operation Indicators
Testigos de funcionamiento

450 - 450 DT

01 02 03 04 05 06

MODIF	ANT.MODIF	N.ORDIN.	Q.	DENOMINAZIONE	DESIGNATION	BENENNUNG	DESCRIPTION	DENOMINACIONES
		4988624	1	INDICATORE LIVELLO	INDICAT. DE NIVEAU	STANDANZEIGER	LEVEL GAUGE	INDICADOR DE NIVEL
		4988625	1	INDICATORE OTTICO	LAMPE-TEMOIN	ANZEIGELEUCHTE	INDICATOR LAMP	LAMPARA TESTIGO
		4988627	1	RINVIO A LEVA	RENVOI A LEVIER	ZWISCHENBETAETI-GUNG	IDLE LEVER	REENVIO DE PALANCA
		4998469	1	STRUMENTO A PIU INDICAZIONI COMPL.	COMBINE DE BORD A PLUSIEURS INDI-CATIONS	KOMBIINSTRUMENT	INST/CLUSTER	CUADRO DE SENALI-ZACIONES CON INDI-CACIONES MULTIPLES
	4988626	5106751	1	CRONOGIROMETRO	HORO-TACHYMETRE	CHRONOGYROMETER	MULTIMETER	CRONOTACOMETRO
		10857790	6	LAMPADA	LAMPE	LAMPE	BULB	BOMBILLA
	13301301	13301311	4	VITE	VIS	SCHRAUBE	SCREW	TORNILLO
		14142390	3	LAMPADA	LAMPE	LAMPE	BULB	BOMBILLA

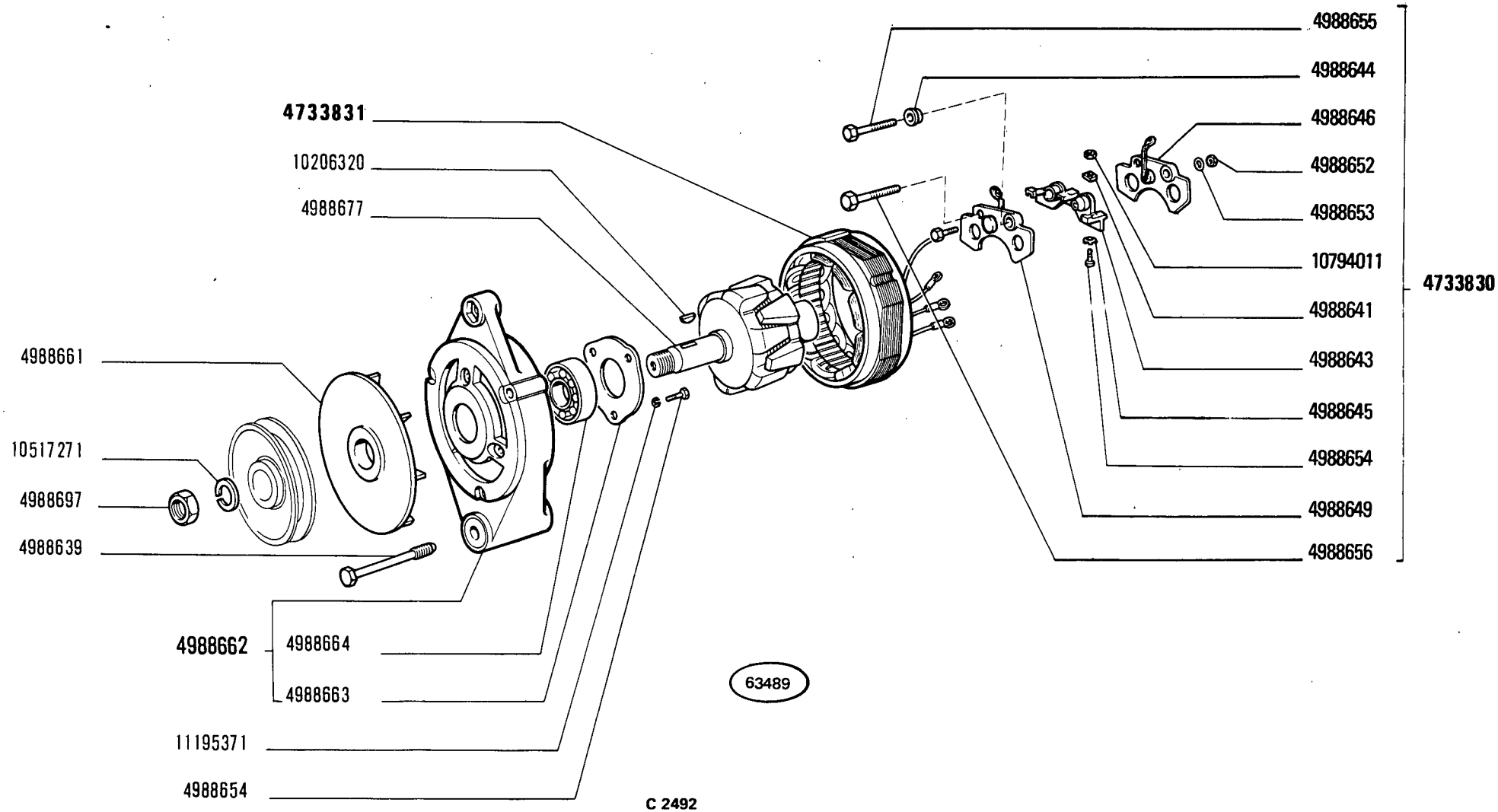

450 - 450 DT

01 02 03 04 05 06

ALTERNATORE 4988636

Alternateur
Drehstrom-Lichtmaschine

Alternator
Alternador

MODIF	ANT.MODIF	N.ORDIN.	Q.	DENOMINAZIONE	DESIGNATION	BENENNUNG	DESCRIPTION	DENOMINACIONES
	4988640	4733830	1	PIASTRA COMPL.	PLAQUE	PLATTE	PLATE	PLACA
	4988666	4733831	1	STATORE	STATOR	STATOR	STATOR	ESTATOR
		4988637	1	BOCCOLA	DOUILLE	BUECHSE	BUSH	CASQUILLO
		4988638	1	BOCCOLA	DOUILLE	BUECHSE	BUSH	CASQUILLO
		4988639	1	VITE	VIS	SCHRAUBE	SCREW	TORNILLO
		4988641	3	DADO	ECROU	MUTTER	NUT	TUERCA
		4988643	1	SUPPORTO	SUPPORT	LAGER	SUPPORT	SOPORTE
		4988644	1	BOCCOLA	DOUILLE	BUECHSE	BUSH	CASQUILLO
		4988645	2	PIASTRINA DI SICUREZZA	PLAQUETTE FREIN	SICHERUNGSBLECH	LOCKPLATE	PLACA DE FRENO
		4988646	1	PIASTRINA	PLAQUETTE	PLAETTCHEN	PLATE	PLACA
		4988649	1	PIASTRINA	PLAQUETTE	PLAETTCHEN	PLATE	PLACA
		4988652	1	DADO	ECROU	MUTTER	NUT	TUERCA
		4988653	2	ROSETTA	RONDELLE	SCHEIBE	WASHER	ARANDELA
		4988654	6	VITE	VIS	SCHRAUBE	SCREW	TORNILLO
		4988655	1	VITE	VIS	SCHRAUBE	SCREW	TORNILLO
		4988656	1	VITE	VIS	SCHRAUBE	SCREW	TORNILLO
		4988658	1	RIPARO	PROTECTION	ABDECKUNG	PROTECTION	DEFENSA
		4988659	1	TERMINALE	BORNE	KABELSCHUH	TERMINAL	TERMINAL
		4988660	1	ISOLANTE	ISOLANT	ISOLIERUNG	INSULATOR	AISLADOR
		4988661	1	VENTOLA	SOUFFLERIE	GEBLAESE	BLOWER	VENTILADOR
		4988662	1	SUPPORTO COMPL.	SUPPORT	LAGER	SUPPORT	SOPORTE
		4988663	1	COPERCHIO	COUVERCLE	DECKEL	COVER	TAPA
		4988664	1	CUSCINETTO	COUSSINET	LAGERSCHALE	BEARING	COJINETE
		4988667	1	SUPPORTO COMPL.	SUPPORT	LAGER	SUPPORT	SOPORTE
		4988670	1	PORTASPAZZOLA COMPL.	PORTE-BALAI	BUERSTENTRAEGER	BRUSH HOLDER	PORTAESCOBILLA
		4988672	1	PIASTRINA	PLAQUETTE	PLAETTCHEN	PLATE	PLACA
		4988673	1	ANELLO DI TENUTA	JOINT D'ETANCHEITE	DICHTRING	SEAL	JUNTA HERMETICA
		4988674	2	ANELLO DI TENUTA	JOINT D'ETANCHEITE	DICHTRING	SEAL	JUNTA HERMETICA
		4988675	1	PIASTRINA	PLAQUETTE	PLAETTCHEN	PLATE	PLACA
		4988676	2	SPAZZOLA	BALAI	KOHLENBUERSTE	BRUSH	ESCOBILLA
		4988677	1	ROTORE	ROTOR	LAUFER	ROTOR	ROTOR
		4988678	2	ROSETTA	RONDELLE	SCHEIBE	WASHER	ARANDELA
		4988683	1	ROSETTA	RONDELLE	SCHEIBE	WASHER	ARANDELA
		4988686	1	ROSETTA	RONDELLE	SCHEIBE	WASHER	ARANDELA
		4988687	1	ROSETTA	RONDELLE	SCHEIBE	WASHER	ARANDELA
		4988688	3	ROSETTA	RONDELLE	SCHEIBE	WASHER	ARANDELA
		4988696	1	VITE	VIS	SCHRAUBE	SCREW	TORNILLO
		4988697	1	DADO	ECROU	MUTTER	NUT	TUERCA
		10206320	1	LINGUETTA	LINGUET	SCHEIBENFEDER	KEY	CHAVETA
		10375101	3	VITE	VIS	SCHRAUBE	SCREW	TORNILLO

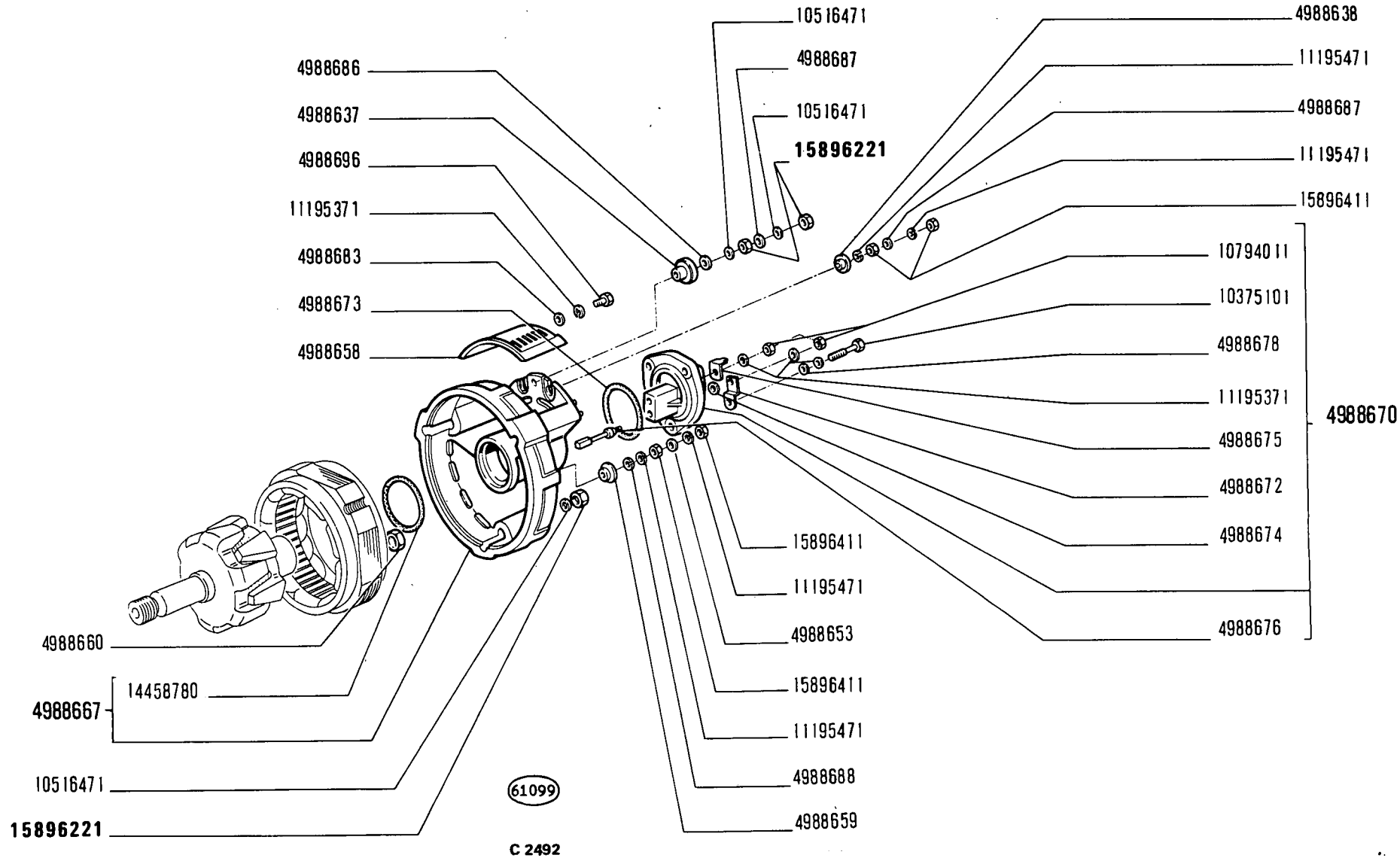

450 - 450 DT

01 02 03 04 05 06

ALTERNATORE 4988636

Alternateur
Drehstrom-Lichtmaschine

Alternator
Alternador

MODIF	ANT.MODIF	N.ORDIN.	Q.	DENOMINAZIONE	DESIGNATION	BENENNUNG	DESCRIPTION	DENOMINACIONES
		10516471	5	ROSETTA DI SICUREZZA	RONDELLE FREIN	SICHERUNGSRING	LOCKWASHER	ARANDELA DE FRENO
		10517271	1	ROSETTA DI SICUREZZA	RONDELLE FREIN	SICHERUNGSRING	LOCKWASHER	ARANDELA DE FRENO
		10794011	5	DADO	ECROU	MUTTER	NUT	TUERCA
		11195371	9	ROSETTA DI SICUREZZA	RONDELLE FREIN	SICHERUNGSRING	LOCKWASHER	ARANDELA DE FRENO
		11195471	4	ROSETTA DI SICUREZZA	RONDELLE FREIN	SICHERUNGSRING	LOCKWASHER	ARANDELA DE FRENO
		14458780	1	ANELLO DI TENUTA	JOINT D'ETANCHEITE	DICHTRING	SEAL	JUNTA HERMETICA
	15896211	15896221	5	DADO	ECROU	MUTTER	NUT	TUERCA
		15896411	4	DADO	ECROU	MUTTER	NUT	TUERCA

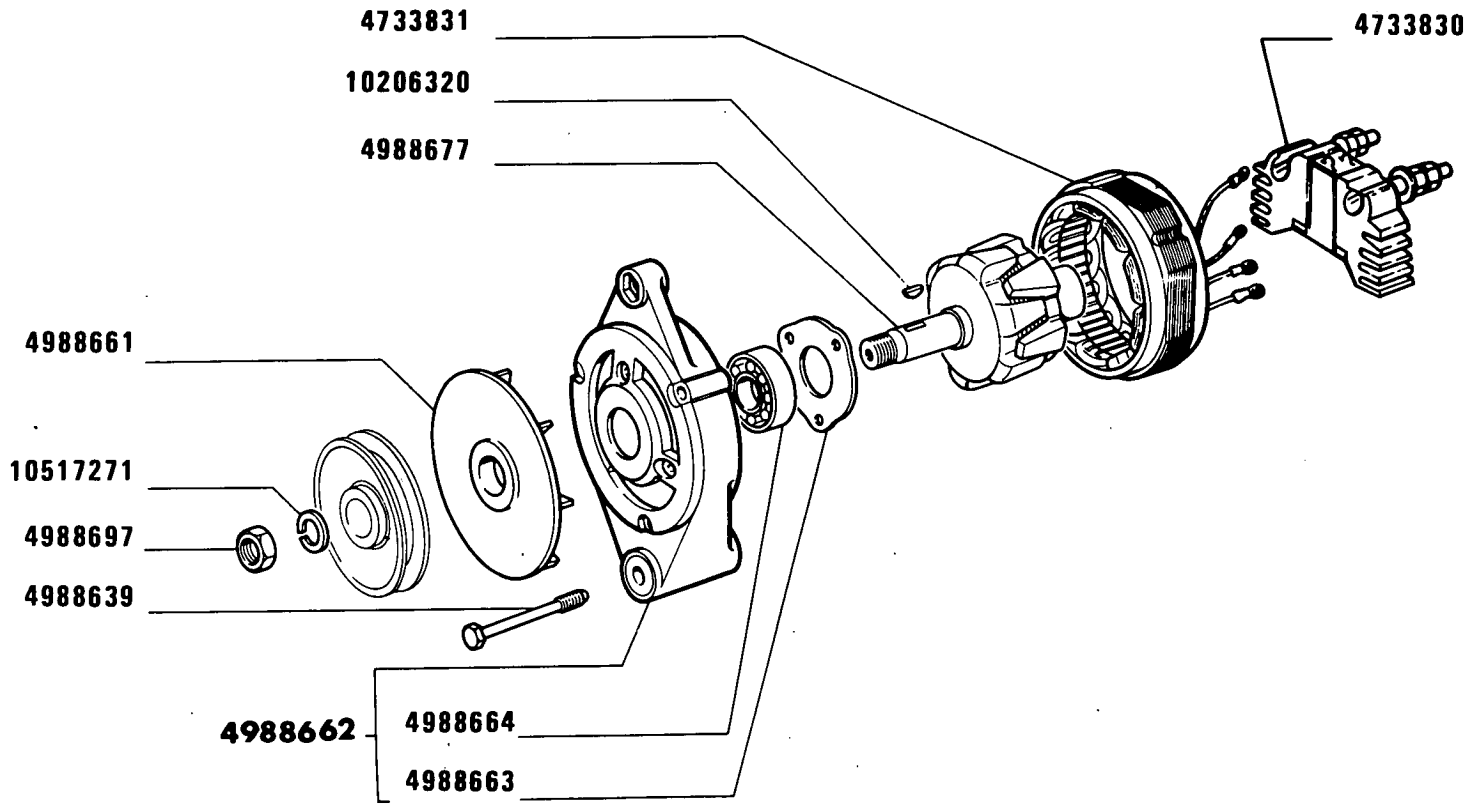

D 2492

450 - 450 DT

01 02 03 04 05 06

ALTERNATORE 4753104

Alternateur
Drehstrom-licht-maschine
Alternator
Alternador

MODIF	ANT.MODIF	N.ORDIN.	Q.	DENOMINAZIONE	DESIGNATION	BENENNUNG	DESCRIPTION	DENOMINACIONES
		4733830	1	PIASTRA COMPL.	PLAQUE	PLATTE	PLATE	PLACA
		4733831	1	STATORE	STATOR	STATOR	STATOR	ESTATOR
		4988637	1	BOCCHETTONE	VIS CREUSE	HOHLSCHRAUBE	UNION	BOQUILLA
		4988638	1	BOCCHETTONE	VIS CREUSE	HOHLSCHRAUBE	UNION	BOQUILLA
		4988639	1	VITE	VIS	SCHRAUBE	SCREW	TORNILLO
		4988658	1	RIPARO	PROTECTION	ABDECKUNG	PROTECTION	DEFENSA
		4988659	1	TERMINALE	BORNE	KABELSCHUH	TERMINAL	TERMINAL
		4988660	1	ISOLANTE	ISOLANT	ISOLIERUNG	INSULATOR	AISLADOR
		4988661	1	VENTOLA	SOUFFLERIE	GEBLAESE	BLOWER	VENTILADOR
		4988662	1	SUPPORTO COMPL.	SUPPORT	LAGER	SUPPORT	SOPORTE
		4988663	1	COPERCHIO	COUVERCLE	DECKEL	COVER	TAPA
		4988664	1	CUSCINETTO	COUSSINET	LAGERSCHALE	BEARING	COJINETE
		4988667	1	SUPPORTO COMPL.	SUPPORT	LAGER	SUPPORT	SOPORTE
		4988670	1	PORTASPAZZOLA COMPL.	PORTE-BALAI	BUERSTENTRAEGER	BRUSH HOLDER	PORTAESCOBILLA
		4988672	1	PIASTRINA	PLAQUETTE	PLAETTCHEN	PLATE	PLACA
		4988673	1	ANELLO DI TENUTA	JOINT D'ETANCHEITE	DICHTRING	SEAL	JUNTA HERMETICA
		4988674	2	ANELLO DI TENUTA	JOINT D'ETANCHEITE	DICHTRING	SEAL	JUNTA HERMETICA
		4988675	1	PIASTRINA	PLAQUETTE	PLAETTCHEN	PLATE	PLACA
		4988676	2	SPAZZOLA	BALAI	KOHLENBUERSTE	BRUSH	ESCOBILLA
		4988677	1	ROTORE	ROTOR	LAUFER	ROTOR	ROTOR
		4988678	2	ROSETTA	RONDELLE	SCHEIBE	WASHER	ARANDELA
		4988683	1	ROSETTA	RONDELLE	SCHEIBE	WASHER	ARANDELA
		4988686	1	ROSETTA	RONDELLE	SCHEIBE	WASHER	ARANDELA
		4988687	1	ROSETTA	RONDELLE	SCHEIBE	WASHER	ARANDELA
		4988688	3	ROSETTA	RONDELLE	SCHEIBE	WASHER	ARANDELA
		4988696	1	VITE	VIS	SCHRAUBE	SCREW	TORNILLO
		4988697	1	DADO	ECROU	MUTTER	NUT	TUERCA
		10206320	1	LINGUETTA	LINGUET	SCHEIBENFEDER	KEY	CHAVETA
		10375101	3	VITE	VIS	SCHRAUBE	SCREW	TORNILLO
		10516471	5	ROSETTA DI SICUREZZA	RONDELLE FREIN	SICHERUNGSRING	LOCKWASHER	ARANDELA DE FRENO
		10517271	1	ROSETTA DI SICUREZZA	RONDELLE FREIN	SICHERUNGSRING	LOCKWASHER	ARANDELA DE FRENO
		10794011	5	DADO	ECROU	MUTTER	NUT	TUERCA
		11195371	9	ROSETTA DI SICUREZZA	RONDELLE FREIN	SICHERUNGSRING	LOCKWASHER	ARANDELA DE FRENO
		11195471	4	ROSETTA DI SICUREZZA	RONDELLE FREIN	SICHERUNGSRING	LOCKWASHER	ARANDELA DE FRENO
		14458780	1	ANELLO DI TENUTA	JOINT D'ETANCHEITE	DICHTRING	SEAL	JUNTA HERMETICA
		15896221	5	DADO	ECROU	MUTTER	NUT	TUERCA
		15896411	4	DADO	ECROU	MUTTER	NUT	TUERCA

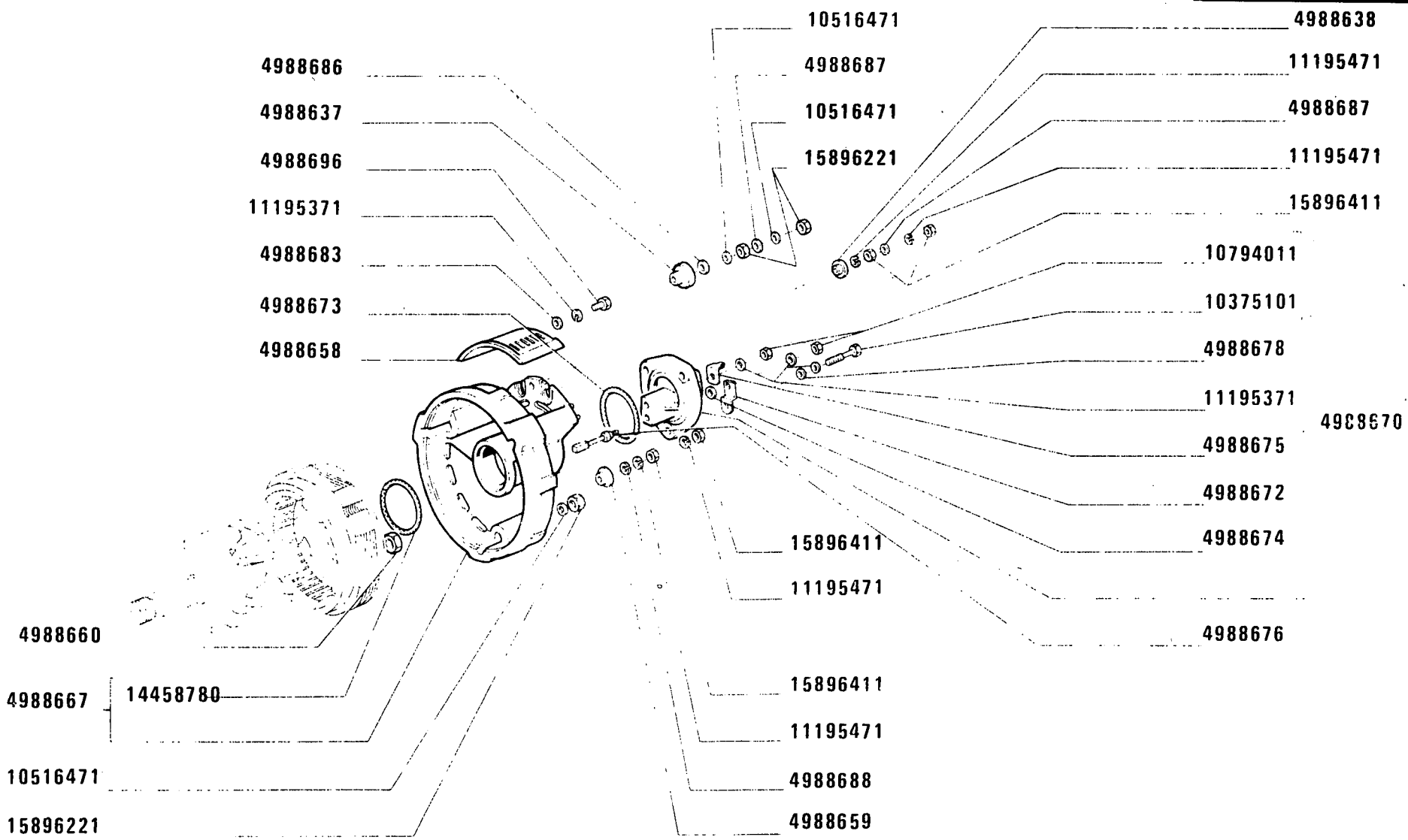

61099

D 2492

450 - 450 DT

01 02 03 04 05 06

ALTERNATORE 4753104

Alternateur
Drehstrom-licht-maschine

Alternator
Alternador

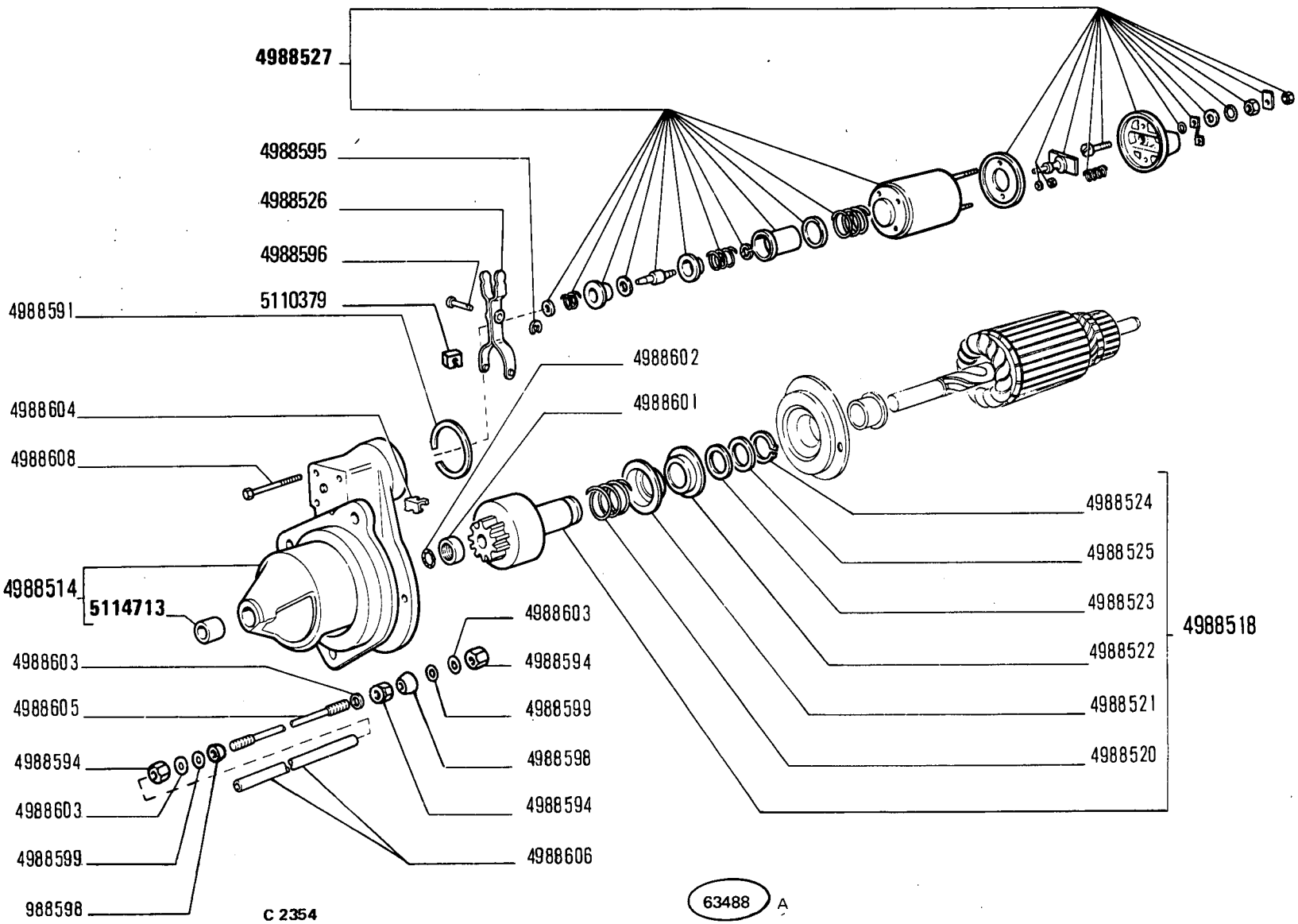

MOTORINO DI AVVIAMENTO 4988513

Démarreur
Anlasser

Starter Motor
Motor de arranque

450 - 450 DT

01 02 03 04 05 06

MODIF	ANT.MODIF	N.ORDIN.	Q.	DENOMINAZIONE	DESIGNATION	BENENNUNG	DESCRIPTION	DENOMINACIONES
		4988514	1	SUPPORTO COMPL.	SUPPORT	LAGER	SUPPORT	SOPORTE
		4988517	1	INDOTTO	INDUIT	ANKER	ARMATURE	INDUCIDO
		4988518	1	INNESTO AVVIAMENTO COMPL.	ENCLENCHEMENT	RITZELTRIEB	DRIVE UNIT	ACOPLAMIENTO
		4988520	1	MOLLA	RESSORT	FEDER	SPRING	RESORTE
		4988521	1	SCODELLINO	CUVETTE	TELLERSCHEIBE	CUP	PLATILLO
		4988522	1	SCODELLINO	CUVETTE	TELLERSCHEIBE	CUP	PLATILLO
		4988523	1	ROSETTA	RONDELLE	SCHEIBE	WASHER	ARANDELA
		4988524	1	ANELLO DI SICUREZZA	ARRETOIR	SICHERUNGSRING	LOCKRING	ANILLO DE FRENO
		4988525	1	ROSETTA	RONDELLE	SCHEIBE	WASHER	ARANDELA
		4988526	1	LEVA	LEVIER	HEBEL	LEVER	PALANCA
		4988527	1	ELETTROMAGNETE COMPL.	ELECTRO	MAGNETSCHALTER	SOLENOID	MAGNETO
		4988536	3	ROSETTA	RONDELLE	SCHEIBE	WASHER	ARANDELA
		4988547	4	SPAZZOLA	BALAI	KOHLENBUERSTE	BRUSH	ESCOBILLA
		4988548	1	PORTASPAZZOLA COMPL.	PORTE-BALAI	BUERSTENTRAEGER	BRUSH HOLDER	PORTAESCOBILLA
		4988549	1	MOLLA	RESSORT	FEDER	SPRING	RESORTE
		4988572	1	CONNESSIONE	CONNEXION	LEITUNG	CONNECTION	CABLE
		4988573	1	SUPPORTO	SUPPORT	LAGER	SUPPORT	SOPORTE
		4988575	1	AVVOLGIMENTO	ENROULEMENT	WICKLUNG	WINDING	BOBINA
		4988576	1	CONTENITORE	CONTAINEUR	BEHAELTER	CONTAINER	RECIPIENTE
		4988578	1	ANELLO	BAGUE	RING	RING	ANILLO
		4988579	1	BOCCOLA	DOUILLE	BUECHSE	BUSH	CASQUILLO
		4988580	1	ROSETTA	RONDELLE	SCHEIBE	WASHER	ARANDELA
		4988581	1	TERMINALE	BORNE	KABELSCHUH	TERMINAL	TERMINAL
		4988582	1	ROSETTA	RONDELLE	SCHEIBE	WASHER	ARANDELA
		4988583	1	ROSETTA	RONDELLE	SCHEIBE	WASHER	ARANDELA
		4988585	1	ISOLANTE	ISOLANT	ISOLIERUNG	INSULATOR	AISLADOR
		4988586	1	CONNESSIONE	CONNEXION	LEITUNG	CONNECTION	CABLE
		4988587	4	VITE	VIS	SCHRAUBE	SCREW	TORNILLO
		4988588	1	DADO	ECROU	MUTTER	NUT	TUERCA
		4988589	4	ROSETTA	RONDELLE	SCHEIBE	WASHER	ARANDELA
		4988590	2	GUARNIZIONE DI TENUTA	JOINT	DICHTUNG	GASKET	JUNTA
		4988591	1	ANELLO DI SICUREZZA	ARRETOIR	SICHERUNGSRING	LOCKRING	ANILLO DE FRENO
		4988592	1	ANELLO DI RITEGNO	ARRETOIR	HALTERING	RETAINER	RETENEDOR
		4988593	1	MOLLA	RESSORT	FEDER	SPRING	RESORTE
		4988594	6	DADO	ECROU	MUTTER	NUT	TUERCA
		4988595	1	ANELLO DI SICUREZZA	ARRETOIR	SICHERUNGSRING	LOCKRING	ANILLO DE FRENO
		4988596	1	PERNO	AXE	BOLZEN	PIN	EJE
		4988597	1	PIASTRINA	PLAQUETTE	PLAETTCHEN	PLATE	PLACA
		4988598	4	ANELLO	BAGUE	RING	RING	ANILLO

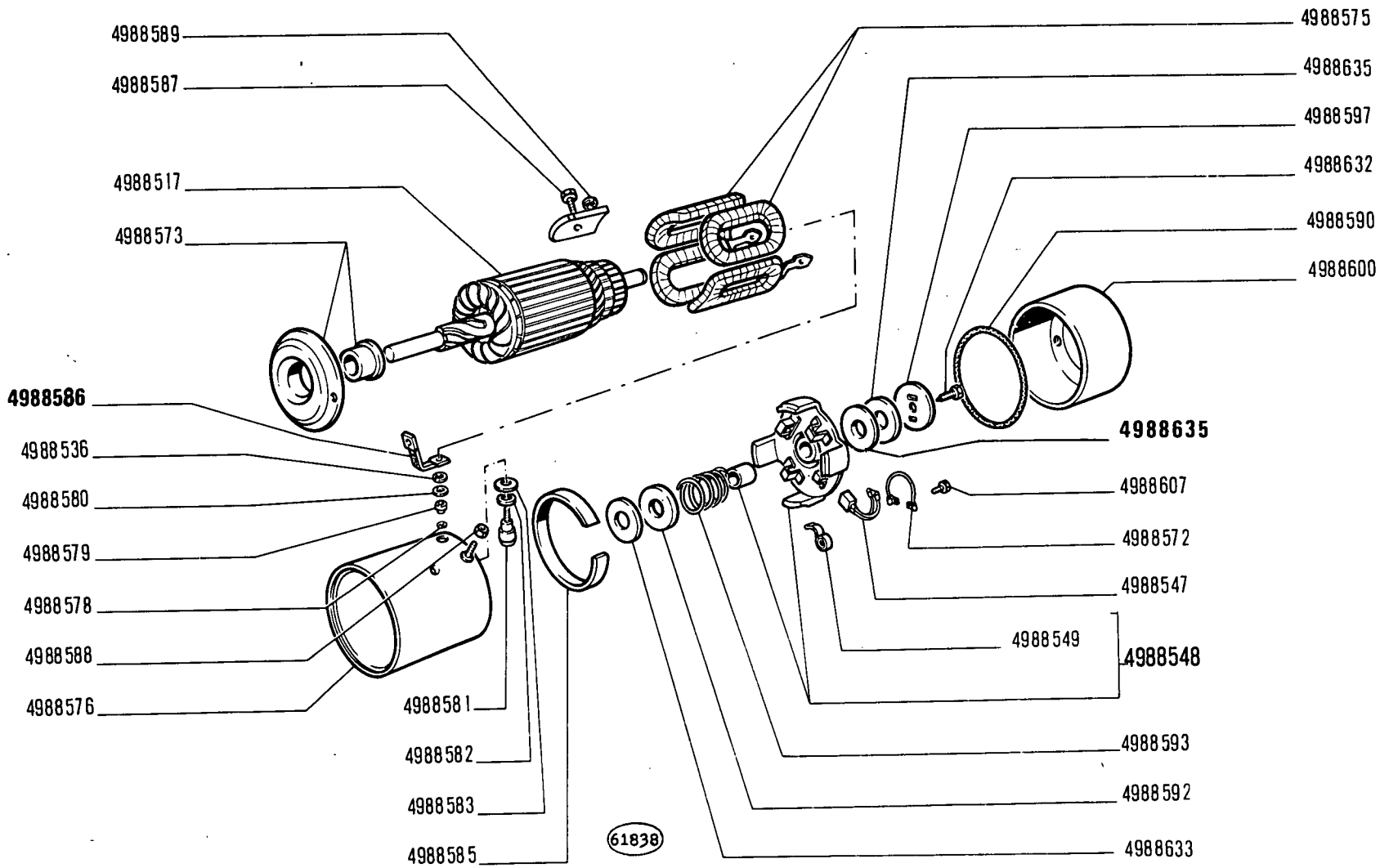

MOTORINO DI AVVIAMENTO 4988513

Démarreur
Anlasser
Starter Motor
Motor de arranque

MODIF	ANT.MODIF	N.ORDIN.	Q.	DENOMINAZIONE	DESIGNATION	BENENNUNG	DESCRIPTION	DENOMINACIONES
		4988599	4	ANELLO DI GOMMA	BAGUE CAOUTCHOUC	GUMMIRING	RUBBER RING	GUARNICION DE CAUCHO
		4988600	1	COPERCHIO	COUVERCLE	DECKEL	COVER	TAPA
		4988601	1	DISTANZIALE	ENTRETOISE	ABSTANDSTUECK	SPACER	SEPARADOR
		4988602	1	ANELLO DI GOMMA	BAGUE CAOUTCHOUC	GUMMIRING	RUBBER RING	GUARNICION DE CAUCHO
		4988603	6	ROSETTA DI SICUREZZA	RONDELLE FREIN	SICHERUNGSRING	LOCKWASHER	ARANDELA DE FRENO
		4988604	1	ANELLO DI TENUTA	JOINT D'ETANCHEITE	DICHTRING	SEAL	JUNTA HERMETICA
		4988605	2	ASTA	TIGE	STANGE	ROD	VARILLA
		4988606	2	TUBETTO ISOLANTE	TUBE ISOLANT	ISOLIERHUELLE	LINER	TUBO AISLANTE
		4988607	4	VITE	VIS	SCHRAUBE	SCREW	TORNILLO
		4988608	4	VITE	VIS	SCHRAUBE	SCREW	TORNILLO
		4988632	1	VITE	VIS	SCHRAUBE	SCREW	TORNILLO
		4988633	2	ROSETTA SP.1,5	RONDELLE	SCHEIBE	WASHER	ARANDELA
	4988634	4988635	4	ROSETTA SP.0,3	RONDELLE	SCHEIBE	WASHER	ARANDELA
		5110379	2	PATTINO	PATIN	GLEITSTEIN	PAD	PATIN
		5114713	1	BOCCOLA	DOUILLE	BUECHSE	BUSH	CASQUILLO

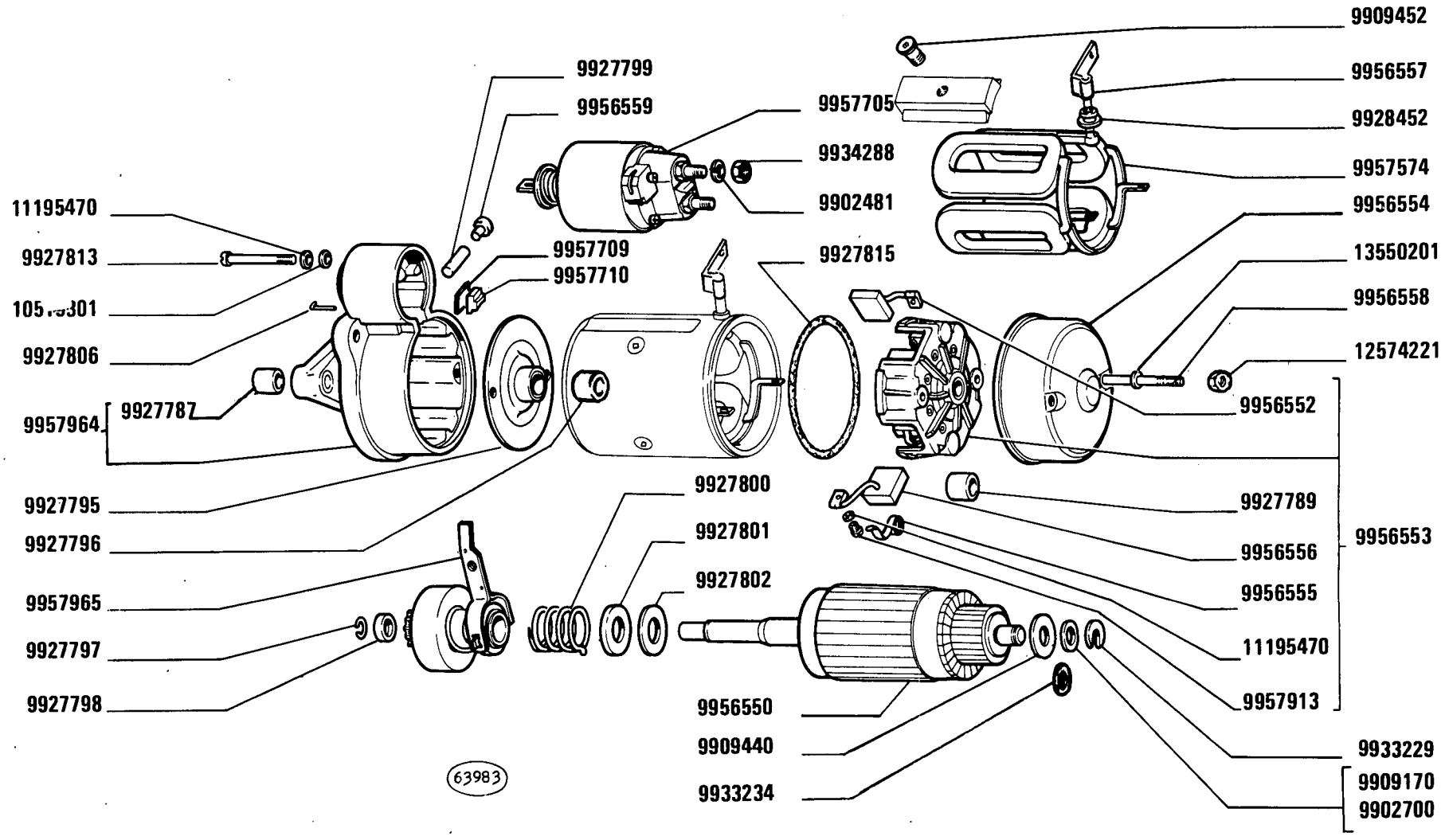

D 2354

MOTORINO DI AVVIAMENTO 5111319 (Marelli)

Démarreur
Anlasser

Starter Motor
Motor de arranque

450 - 450 DT

01 02 03 04 05 06

F6.08 /A

MODIF	ANT.MODIF	N.ORDIN.	Q.	DENOMINAZIONE	DESIGNATION	BENENNUNG	DESCRIPTION	DENOMINACIONES
		9902481	2	ROSETTA DI SICUREZZA	RONDELLE FREIN	SICHERUNGSRING	LOCKWASHER	ARANDELA DE FRENO
		9902700	1	ROSETTA	RONDELLE	SCHEIBE	WASHER	ARANDELA
		9909170	1	ROSETTA	RONDELLE	SCHEIBE	WASHER	ARANDELA
		9909440	1	ROSETTA	RONDELLE	SCHEIBE	WASHER	ARANDELA
		9909452	4	VITE	VIS	SCHRAUBE	SCREW	TORNILLO
		9927787	1	BOCCOLA	DOUILLE	BUECHSE	BUSH	CASQUILLO
		9927789	1	BOCCOLA	DOUILLE	BUECHSE	BUSH	CASQUILLO
		9927795	1	SUPPORTO	SUPPORT	LAGER	SUPPORT	SOPORTE
		9927796	1	BOCCOLA	DOUILLE	BUECHSE	BUSH	CASQUILLO
		9927797	1	ANELLO DI SICUREZZA	ARRETOIR	SICHERUNGSRING	LOCKRING	ANILLO DE FRENO
		9927798	1	ANELLO DI SICUREZZA	ARRETOIR	SICHERUNGSRING	LOCKRING	ANILLO DE FRENO
		9927799	1	PERNO	AXE	BOLZEN	PIN	EJE
		9927800	1	MOLLA	RESSORT	FEDER	SPRING	RESORTE
		9927801	1	SCODELLINO	CUVETTE	TELLERSCHEIBE	CUP	PLATILLO
		9927802	1	ROSETTA ISOLANTE	RONDELLE ISOLANTE	ISOLIERSCHEIBE	INSULATOR	ARANDELA AISLANTE
		9927806	1	SPINA	GOUPILLE	STIFT	PIN	PASADOR
		9927813	3	VITE	VIS	SCHRAUBE	SCREW	TORNILLO
		9927815	1	ANELLO DI TENUTA	JOINT D'ETANCHEITE	DICHTRING	SEAL	JUNTA HERMETICA
		9928452	1	ANELLO DI GOMMA	BAGUE CAOUTCHOUC	GUMMIRING	RUBBER RING	GUARNICION DE CAUCHO
		9933229	1	ROSETTA DI SICUREZZA	RONDELLE FREIN	SICHERUNGSRING	LOCKWASHER	ARANDELA DE FRENO
		9933234	1	ROSETTA	RONDELLE	SCHEIBE	WASHER	ARANDELA
		9934288	2	DADO	ECROU	MUTTER	NUT	TUERCA
		9956550	1	INDOTTO	INDUIT	ANKER	ARMATURE	INDUCIDO
		9956552	2	SPAZZOLA	BALAI	KOHLENBUERSTE	BRUSH	ESCOBILLA
		9956553	1	SUPPORTO COMPL.	SUPPORT	LAGER	SUPPORT	SOPORTE
		9956554	1	CALOTTA	CALOTTE	KAPPE	CAP	TAPA
		9956555	4	MOLLA	RESSORT	FEDER	SPRING	RESORTE
		9956556	2	SPAZZOLA	BALAI	KOHLENBUERSTE	BRUSH	ESCOBILLA
		9956557	1	CONNESSIONE	CONNEXION	LEITUNG	CONNECTION	CABLE
		9956558	2	PRIGIONIERO	GOUJON	STIFTSCHRAUBE	STUD	ESPARRAGO
		9956559	1	TAPPO	BOUCHON	STOPFEN	PLUG	TAPON
		9957574	1	AVVOLGIMENTO	ENROULEMENT	WICKLUNG	WINDING	BOBINA
		9957705	1	ELETTROMAGNETE	ELECTRO	MAGNETSCHALTER	SOLENOID	MAGNETO
		9957709	1	PIASTRINA	PLAQUETTE	PLAETTCHEN	PLATE	PLACA
		9957710	1	TASSELLO ELASTICO	TAMPON	GUMMISTUECK	PAD	ALMOHADILLA
		9957913	4	VITE	VIS	SCHRAUBE	SCREW	TORNILLO
		9957964	1	SUPPORTO COMPL.	SUPPORT	LAGER	SUPPORT	SOPORTE
		9957965	1	INNESTO AVVIAMENTO	ENCLENCHEMENT	RITZELTRIEB	DRIVE UNIT	ACOPLAMIENTO
		10519301	3	ROSETTA	RONDELLE	SCHEIBE	WASHER	ARANDELA
		11195470	7	ROSETTA DI SICUREZZA	RONDELLE FREIN	SICHERUNGSRING	LOCKWASHER	ARANDELA DE FRENO
		12574221	2	DADO	ECROU	MUTTER	NUT	TUERCA
		13550201	2	ROSETTA	RONDELLE	SCHEIBE	WASHER	ARANDELA

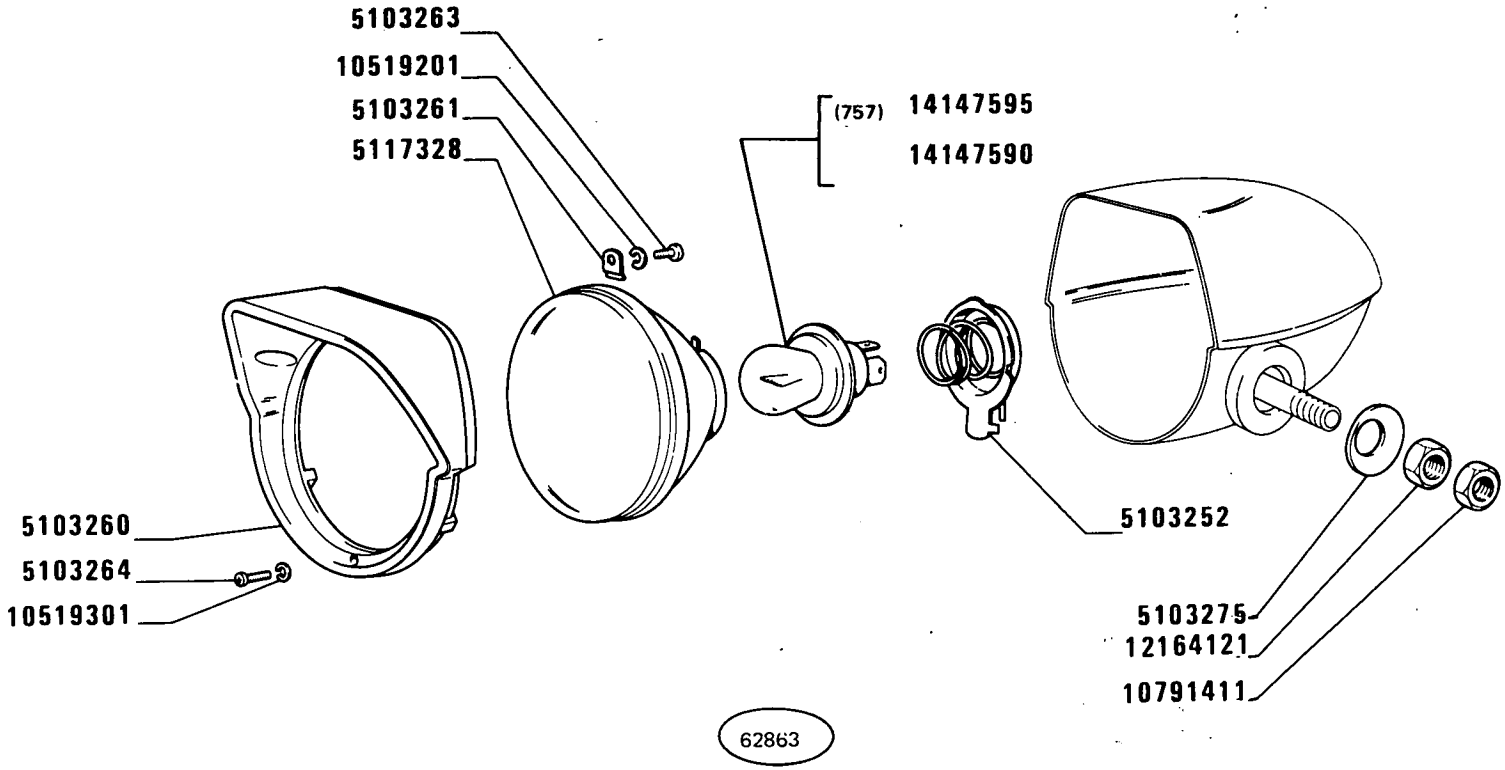

C 2529

450 - 450 DT

01 03 04 05

PROIETTORE s. 5103244 - d. 5103279 (Elba)

Projecteur
Scheinwerfer
Headlamp
Proyector

MODIF	ANT.MODIF	N.ORDIN.	Q.	DENOMINAZIONE	DESIGNATION	BENENNUNG	DESCRIPTION	DENOMINACIONES
		5103252	1	PORTALAMPADA	PORTE-LAMPE	LAMPENFASSUNG	BULB HOLDER	PORTALAMPARA
		5103260	1	CORNICE DEL PROIETTORE	MONTURE DE PROJECTEUR	DECKELRING	HEADLAMP RIM	MARCO DE PROYECTOR
		5103261	3	PIASTRINA DI SICUREZZA	PLAQUETTE FREIN	SICHERUNGSBLECH	LOCKPLATE	PLACA DE FRENO
		5103263	3	VITE	VIS	SCHRAUBE	SCREW	TORNILLO
		5103264	3	VITE	VIS	SCHRAUBE	SCREW	TORNILLO
		5103275	1	ROSETTA DI SICUREZZA	RONDELLE FREIN	SICHERUNGSRING	LOCKWASHER	ARANDELA DE FRENO
		5117328	1	GRUPPO OTTICO	GROUPE OPTIQUE	EINSATZ	LENS/REFLECTOR UNIT	GRUPO OPTICO
		10519201	3	ROSETTA DI SICUREZZA	RONDELLE FREIN	SICHERUNGSRING	LOCKWASHER	ARANDELA DE FRENO
		10519301	3	ROSETTA DI SICUREZZA	RONDELLE FREIN	SICHERUNGSRING	LOCKWASHER	ARANDELA DE FRENO
		10791411	1	DADO	ECROU	MUTTER	NUT	TUERCA
	12164111	12164121	1	DADO	ECROU	MUTTER	NUT	TUERCA
		14147590	1	LAMPADA	LAMPE	LAMPE	BULB	BOMBILLA
		14147595	1	LAMPADA (757)	LAMPE	LAMPE	BULB	BOMBILLA

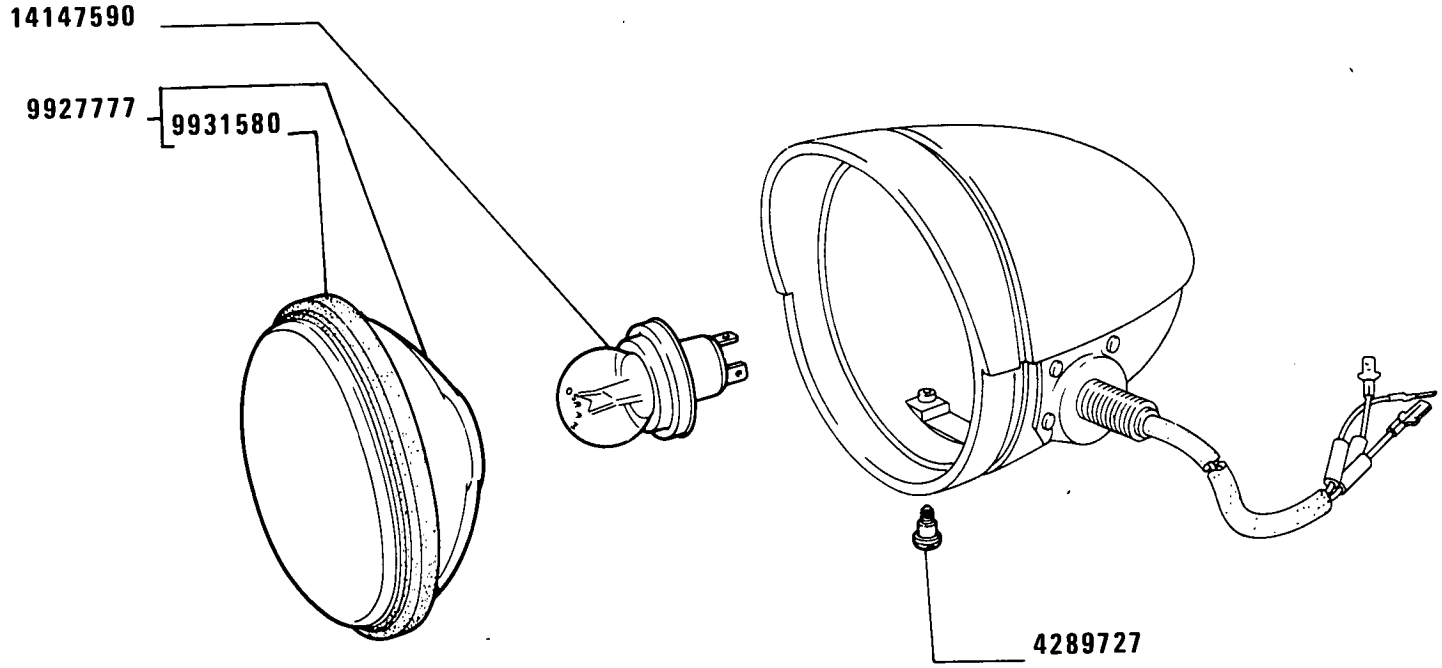

D 2529

450 - 450 DT

01 03 04 05

Projecteur
Scheinwerfer

PROIETTORE d 5118891 – s 5118892 (Siem)

Headlamp
Proyector

MODIF	ANT.MODIF	N.ORDIN.	Q.	DENOMINAZIONE	DESIGNATION	BENENNUNG	DESCRIPTION	DENOMINACIONES
		4289727	2	VITE	VIS	SCHRAUBE	SCREW	TORNILLO
		9927777	1	GRUPPO OTTICO COMPL.	GROUPE OPTIQUE	EINSATZ	LENS/REFLECTOR UNIT	GRUPO OPTICO
		9931580	1	GUARNIZIONE	GARNITURE	UNTERLAGE	LINING	FORRO
		14147590	1	LAMPADA	LAMPE	LAMPE	BULB	BOMBILLA

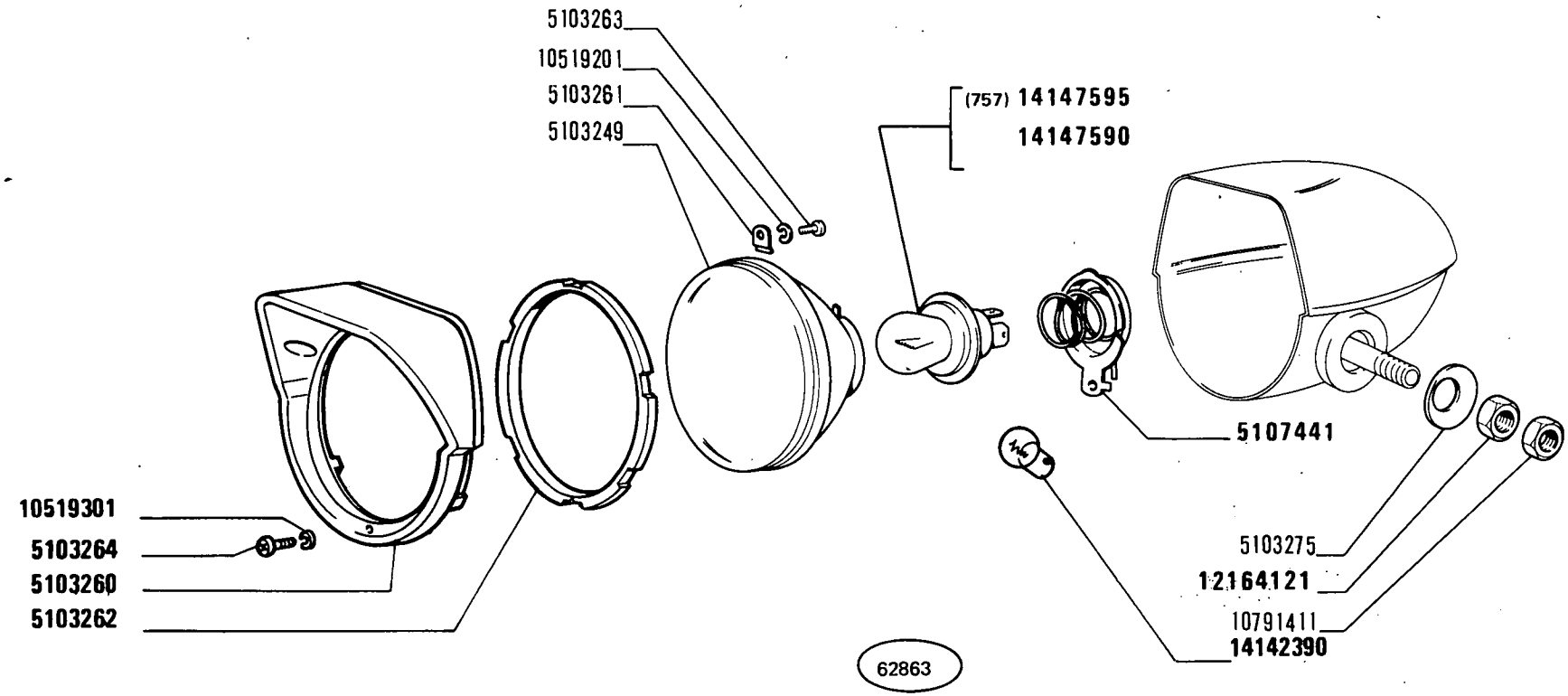

450 - 450 DT

02 06

PROIETTORE s 5103841 d 5103842 (Elba)

Projecteur — *Headlamp*

Scheinwerfer — *Proyector*

MODIF	ANT.MODIF	N.ORDIN.	Q.	DENOMINAZIONE	DESIGNATION	BENENNUNG	DESCRIPTION	DENOMINACIONES
		5103249	1	GRUPPO OTTICO	GROUPE OPTIQUE	EINSATZ	LENS/REFLECTOR UNIT	GRUPO OPTICO
		5103260	1	CORNICE DEL PROIETTORE	MONTURE DE PROJECTEUR	DECKELRING	HEADLAMP RIM	MARCO DE PROYECTOR
		5103261	3	PIASTRINA DI SICUREZZA	PLAQUETTE FREIN	SICHERUNGSBLECH	LOCKPLATE	PLACA DE FRENO
		5103262	1	GUARNIZIONE	GARNITURE	BELAG	PAD	FORRO
		5103263	3	VITE	VIS	SCHRAUBE	SCREW	TORNILLO
		5103264	3	VITE	VIS	SCHRAUBE	SCREW	TORNILLO
		5103275	1	ROSETTA DI SICUREZZA	RONDELLE FREIN	SICHERUNGSRING	LOCKWASHER	ARANDELA DE FRENO
	5103252	5107441	1	PORTALAMPADA	PORTE-LAMPE	LAMPENFASSUNG	BULB HOLDER	PORTALAMPARA
		10519201	1	ROSETTA	RONDELLE	SCHEIBE	WASHER	ARANDELA
		10519301	3	ROSETTA DI SICUREZZA	RONDELLE FREIN	SICHERUNGSRING	LOCKWASHER	ARANDELA DE FRENO
		10791411	1	DADO	ECROU	MUTTER	NUT	TUERCA
	12164111	12164121	1	DADO	ECROU	MUTTER	NUT	TUERCA
	10857790	14142390	1	LAMPADA	LAMPE	LAMPE	BULB	BOMBILLA
		14147590	1	LAMPADA	LAMPE	LAMPE	BULB	BOMBILLA
		14147595	1	LAMPADA (757)	LAMPE	LAMPE	BULB	BOMBILLA

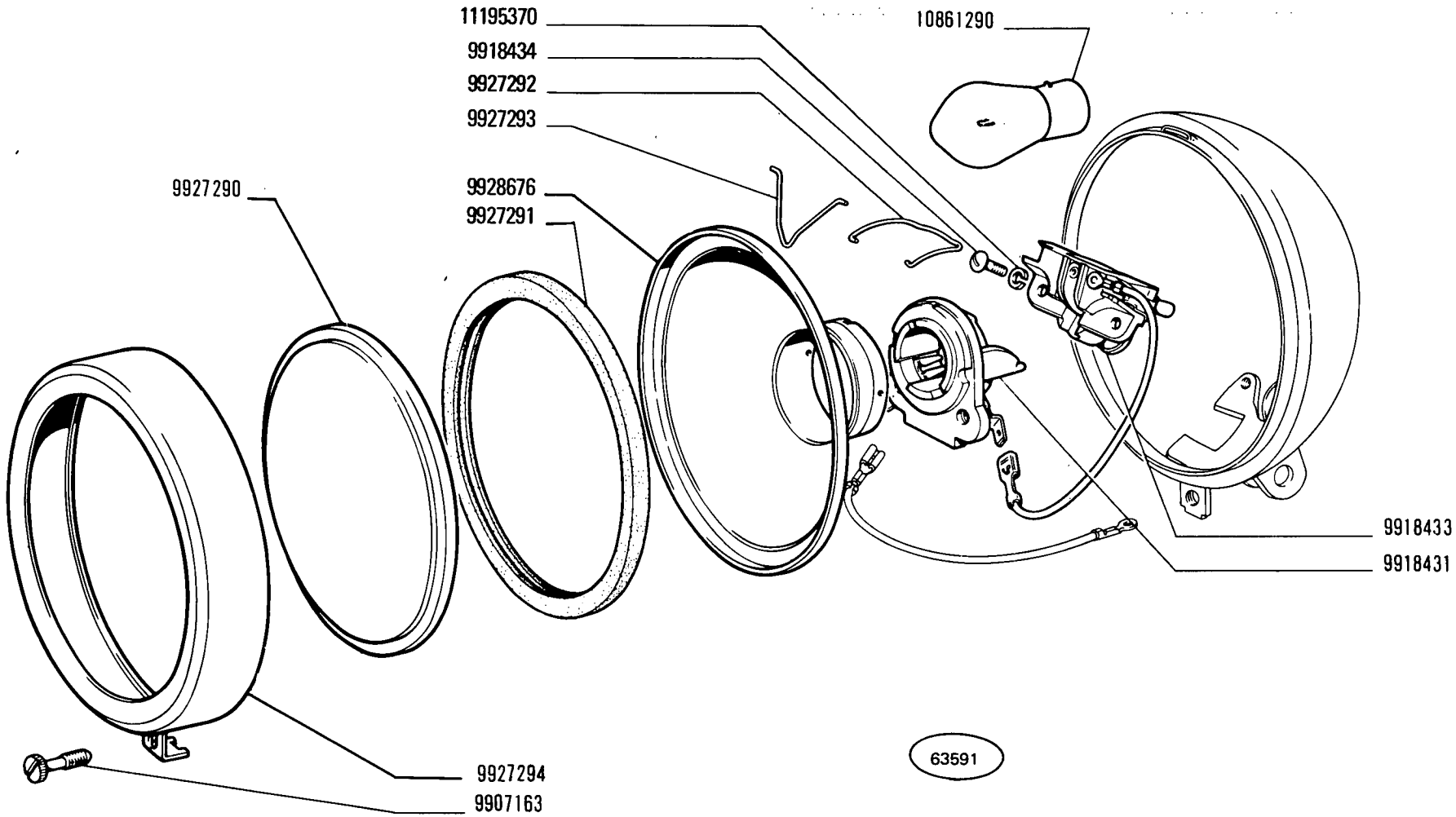

(766)

450 - 450 DT

01 02 03 04 05

PROIETTORE POSTERIORE 5109066 (Olsa)

Phare arrière
Hinterer Scheinwerfer
Rear Spot Lamp
Faro posterior

3

MODIF	ANT.MODIF	N.ORDIN.	Q.	DENOMINAZIONE	DESIGNATION	BENENNUNG	DESCRIPTION	DENOMINACIONES
		9907163	2	VITE	VIS	SCHRAUBE	SCREW	TORNILLO
		9918431	1	PORTALAMPADA	PORTE-LAMPE	LAMPENFASSUNG	BULB HOLDER	PORTALAMPARA
		9918433	1	INTERRUTTORE	INTERRUPTEUR	SCHALTER	SWITCH	INTERRUPTOR
		9918434	2	VITE	VIS	SCHRAUBE	SCREW	TORNILLO
		9927290	1	TRASPARENTE	TRANSPARENT	LICHTSCHEIBE	LENS	TAPA TRANSLUCIDA
		9927291	1	GUARNIZIONE DI TENUTA	JOINT	DICHTUNG	GASKET	JUNTA
		9927292	1	MOLLETTA DI FISSAGGIO	AGRAFE	KLEMMSTUECK	CLIP	SUJETADOR
		9927293	6	MOLLETTA DI FISSAGGIO	AGRAFE	KLEMMSTUECK	CLIP	SUJETADOR
		9927294	1	CORNICE	MONTURE	RAHMEN	FRAME	MARCO
		9928676	1	PARABOLA	REFLECTEUR	PARABOLSPIEGEL	REFLECTOR	REFLECTOR
		10861290	1	LAMPADA	LAMPE	LAMPE	BULB	BOMBILLA
		11195370	2	ROSETTA DI SICUREZZA	RONDELLE FREIN	SICHERUNGSRING	LOCKWASHER	ARANDELA DE FRENO

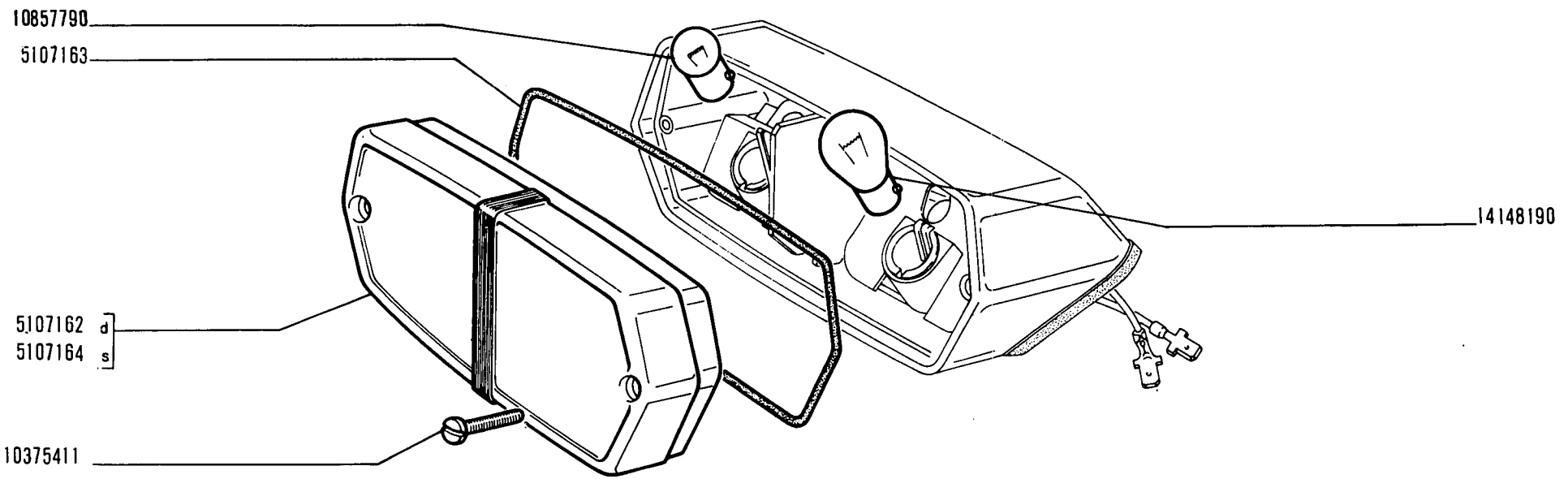

23470 / 3 A

450 - 450 DT

01 03 04 05

FANALE ANTERIORE d. 5107158 - s. 5107157

Lanterne AV
Vordere Leuchte
Front Lamp
Lámpara anterior

1

MODIF	N.ORDIN.	Q.	DENOMINAZIONE	DESIGNATION	BENENNUNG	DESCRIPTION	DENOMINACIONES
	5107162	1	TRASPARENTE D	TRANSPARENT	LICHTSCHEIBE	LENS	TAPA TRANSLUCIDA
	5107163	1	GUARNIZIONE DI TENUTA	JOINT	DICHTUNG	GASKET	JUNTA
	5107164	1	TRASPARENTE S	TRANSPARENT	LICHTSCHEIBE	LENS	TAPA TRANSLUCIDA
	10375411	2	VITE	VIS	SCHRAUBE	SCREW	TORNILLO
	10857790	1	LAMPADA	LAMPE	LAMPE	BULB	BOMBILLA
	14148190	1	LAMPADA	LAMPE	LAMPE	BULB	BOMBILLA

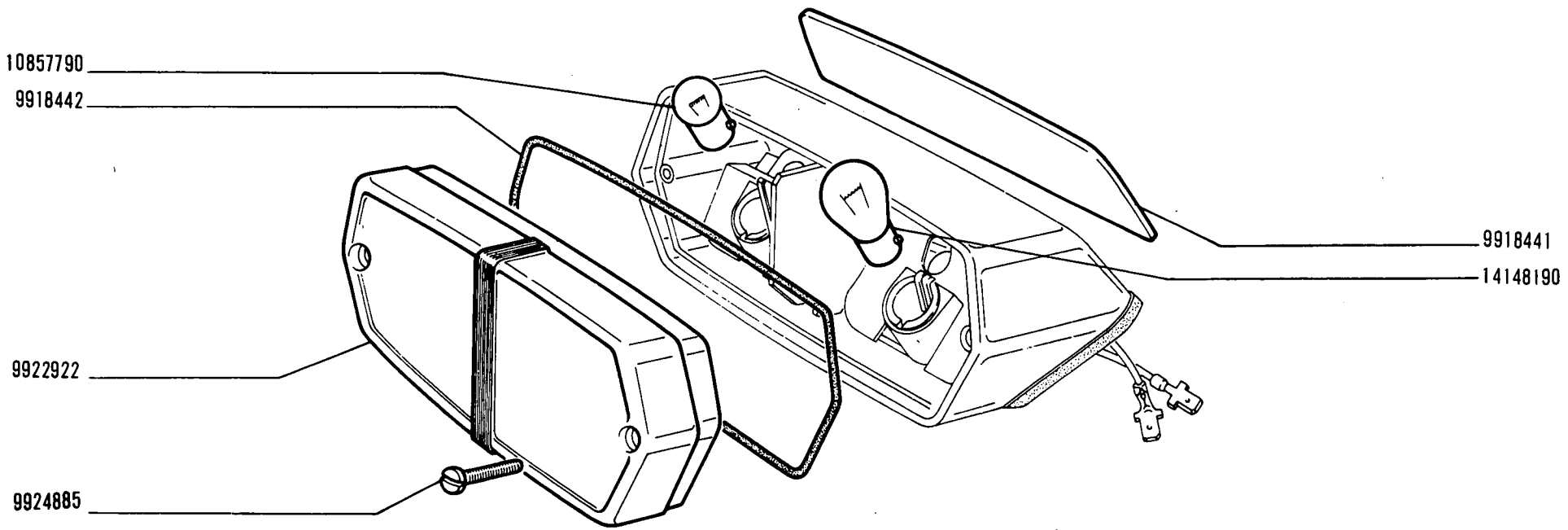

C2277

450 - 450 DT

01 03 04 05

FANALE POSTERIORE E TARGA s. 4247204 (Olsa)

Lanterne AR et de plaque
Schluss- und Nummernschildleuchte
Tail and number Plate Lamp
Lámpara posterior y de matrícula

2

MODIF	N.ORDIN.	Q.	DENOMINAZIONE	DESIGNATION	BENENNUNG	DESCRIPTION	DENOMINACIONES
	9918441	1	TRASPARENTE	TRANSPARENT	LICHTSCHEIBE	LENS	TAPA TRANSLUCIDA
	9918442	1	GUARNIZIONE DI TENUTA	JOINT	DICHTUNG	GASKET	JUNTA
	9922922	1	TRASPARENTE	TRANSPARENT	LICHTSCHEIBE	LENS	TAPA TRANSLUCIDA
	9922923	1	TRASPARENTE	TRANSPARENT	LICHTSCHEIBE	LENS	TAPA TRANSLUCIDA
	9924885	2	VITE	VIS	SCHRAUBE	SCREW	TORNILLO
	10857790	1	LAMPADA	LAMPE	LAMPE	BULB	BOMBILLA
	14148190	1	LAMPADA	LAMPE	LAMPE	BULB	BOMBILLA

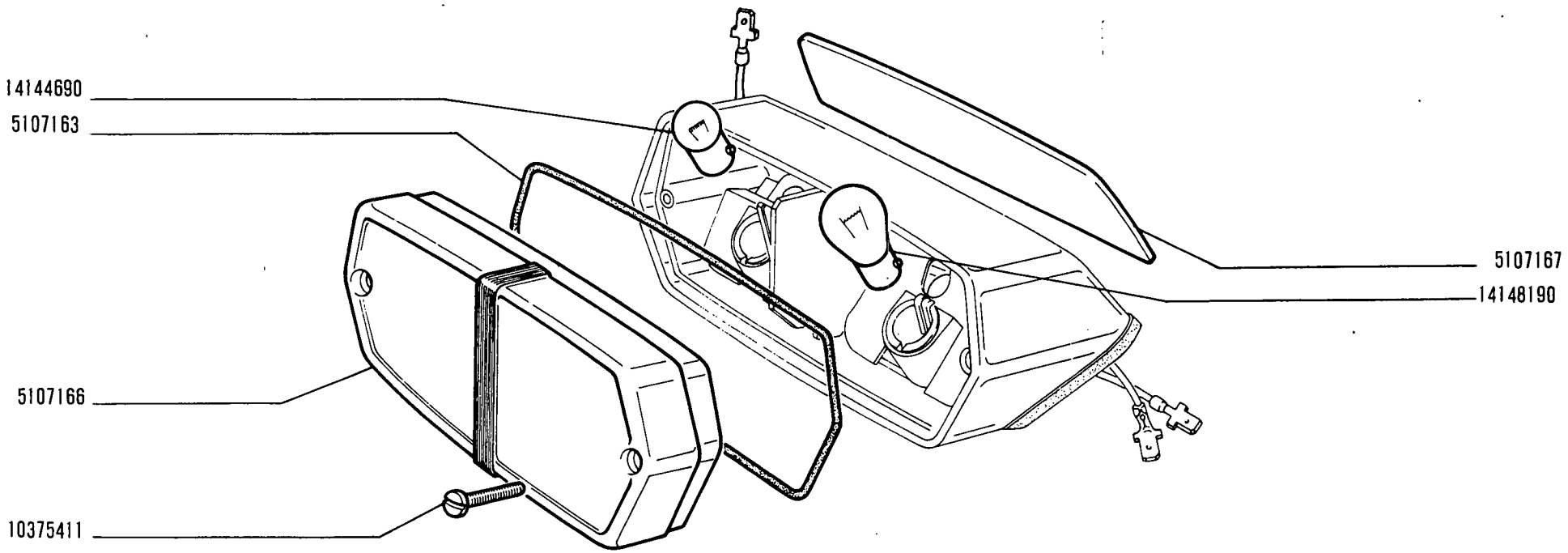

450 - 450 DT

01 03 04 05

FANALE POSTERIORE E TARGA s 5107159 (Elba)

Lanterne AR et de plaque
Schluss- und Nummernschildleuchte

Tail and number Plate Lamp
Lámpara posterior y de matrícula

MODIF	ANT.MODIF	N.ORDIN.	Q.	DENOMINAZIONE	DESIGNATION	BENENNUNG	DESCRIPTION	DENOMINACIONES
		5107163	1	GUARNIZIONE DI TENUTA	JOINT	DICHTUNG	GASKET	JUNTA
		5107166	1	TRASPARENTE	TRANSPARENT	LICHTSCHEIBE	LENS	TAPA TRANSLUCIDA
		5107167	1	TRASPARENTE POST.	TRANSPARENT	LICHTSCHEIBE	LENS	TAPA TRANSLUCIDA
		10375411	2	VITE	VIS	SCHRAUBE	SCREW	TORNILLO
		14144690	1	LAMPADA	LAMPE	LAMPE	BULB	BOMBILLA
		14148190	1	LAMPADA	LAMPE	LAMPE	BULB	BOMBILLA

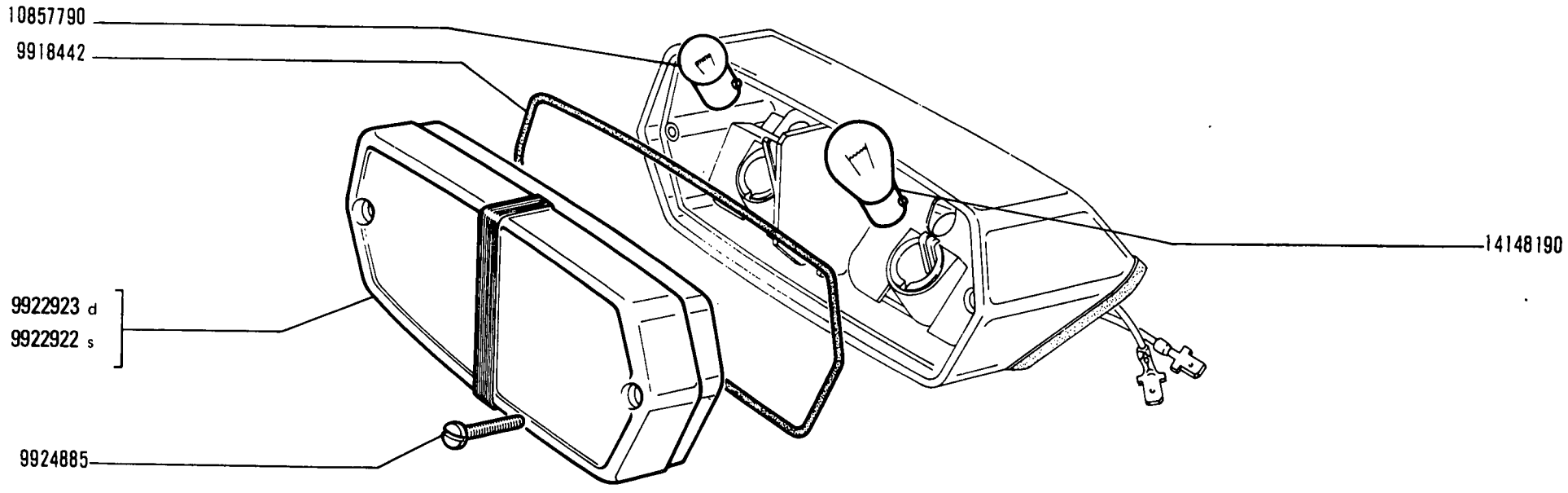

23470 /2 A

C2277 C2283

FANALE POSTERIORE s 4247206,d4247208 (Olsa)

Lanterne AR — *Tail Lamp*
Schlussleuchte — *Lámpara posterior*

450 - 450 DT

01 02 03 04 05 06

1

F6.34/1

MODIF	ANT.MODIF	N.ORDIN.	Q.	DENOMINAZIONE	DESIGNATION	BENENNUNG	DESCRIPTION	DENOMINACIONES
		9918442	1	GUARNIZIONE DI TENUTA	JOINT	DICHTUNG	GASKET	JUNTA
		9922922	1	TRASPARENTE S	TRANSPARENT	LICHTSCHEIBE	LENS	TAPA TRANSLUCIDA
		9922923	1	TRASPARENTE D	TRANSPARENT	LICHTSCHEIBE	LENS	TAPA TRANSLUCIDA
		9924885	2	VITE	VIS	SCHRAUBE	SCREW	TORNILLO
		10857790	1	LAMPADA	LAMPE	LAMPE	BULB	BOMBILLA
		14148190	1	LAMPADA	LAMPE	LAMPE	BULB	BOMBILLA

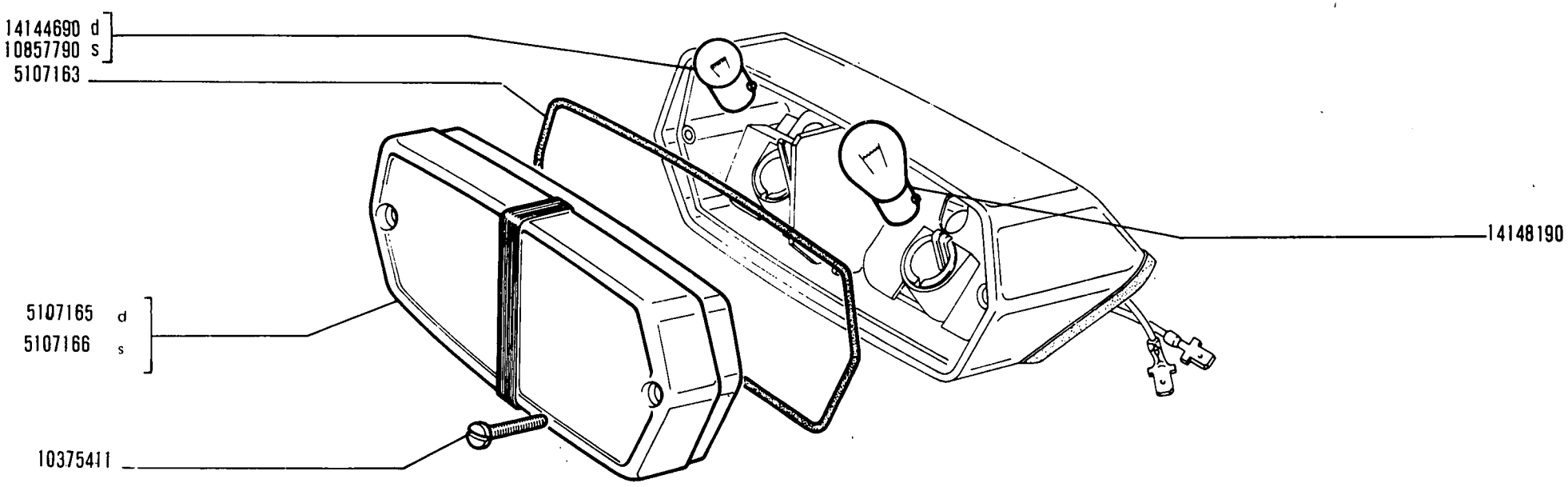

23470 /2 A

D2277 D2283

450 - 450 DT

01 02 03 04 05

FANALE POSTERIORE s. 5107442 d. 5107160 (Elba)

Lanterne AR — *Tail Lamp*

Schlussleuchte — *Lámpara posterior*

F6.34/1 A

MODIF	ANT.MODIF	N.ORDIN.	Q.	DENOMINAZIONE	DESIGNATION	BENENNUNG	DESCRIPTION	DENOMINACIONES
		5107163	1	GUARNIZIONE DI TENUTA	JOINT	DICHTUNG	GASKET	JUNTA
		5107165	1	TRASPARENTE D	TRANSPARENT	LICHTSCHEIBE	LENS	TAPA TRANSLUCIDA
		5107166	1	TRASPARENTE S	TRANSPARENT	LICHTSCHEIBE	LENS	TAPA TRANSLUCIDA
		10375411	2	VITE	VIS	SCHRAUBE	SCREW	TORNILLO
		10857790	1	LAMPADA S	LAMPE	LAMPE	BULB	BOMBILLA
		14144690	1	LAMPADA D	LAMPE	LAMPE	BULB	BOMBILLA
		14148190	1	LAMPADA	LAMPE	LAMPE	BULB	BOMBILLA

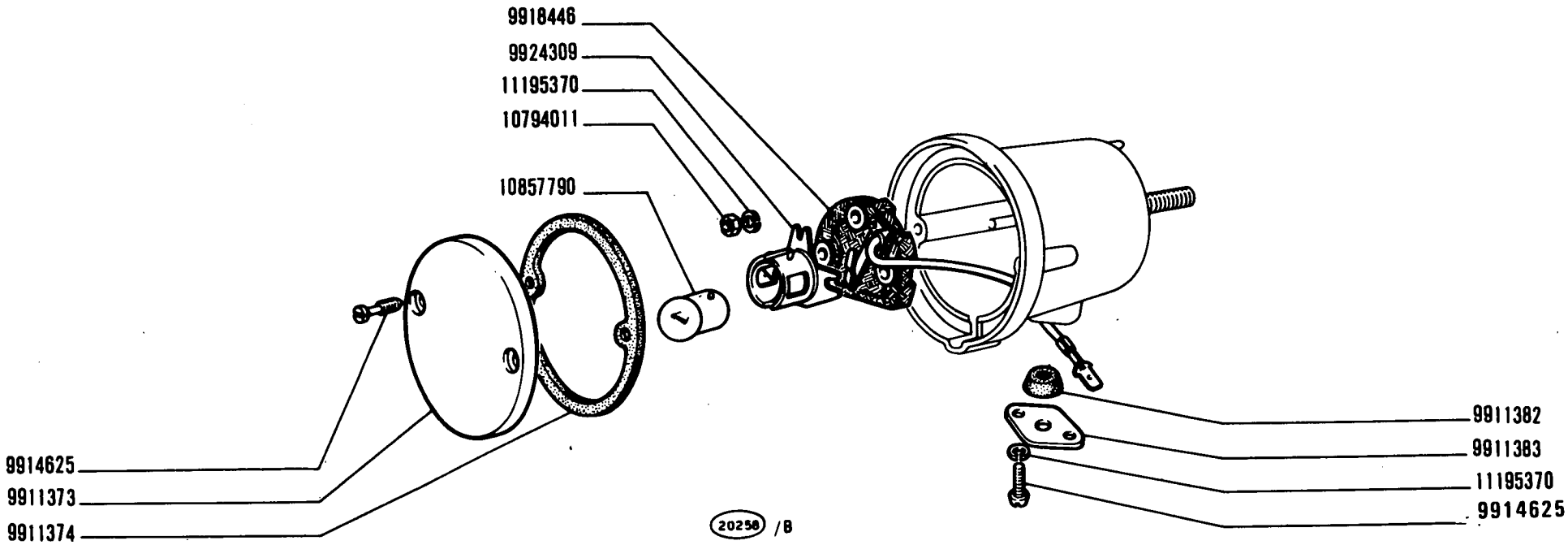

C2283

450 - 450 DT

02 06

FANALE POSTERIORE 4210386 (Olsa)

Lanterne AR
Schlussleuchte

Tail Lamp
Lámpara posterior

1

MODIF	ANT.MODIF	N.ORDIN.	Q.	DENOMINAZIONE	DESIGNATION	BENENNUNG	DESCRIPTION	DENOMINACIONES
		9911373	1	TRASPARENTE	TRANSPARENT	LICHTSCHEIBE	LENS	TAPA TRANSLUCIDA
		9911374	1	GUARNIZIONE DI TENUTA	JOINT	DICHTUNG	GASKET	JUNTA
		9911382	1	BOCCOLA DI GOMMA	BAGUE CAOUTCHOUC	GUMMIBUECHSE	RUBBER BUSH	COJINETE DE CAUCHO
		9911383	1	PIASTRINA	PLAQUETTE	PLAETTCHEN	PLATE	PLACA
		9914625	2	VITE	VIS	SCHRAUBE	SCREW	TORNILLO
	9911372	9914625	2	VITE	VIS	SCHRAUBE	SCREW	TORNILLO
		9918446	1	BLOCCHETTO SERRAFILO	SERRE-FILS	NIPPEL	RETAINER	SUJETADOR
		9924309	1	PORTALAMPADA	PORTE-LAMPE	LAMPENFASSUNG	BULB HOLDER	PORTALAMPARA
		10794011	3	DADO	ECROU	MUTTER	NUT	TUERCA
		10857790	1	LAMPADA	LAMPE	LAMPE	BULB	BOMBILLA
		11195370	5	ROSETTA DI SICUREZZA	RONDELLE FREIN	SICHERUNGSRING	LOCKWASHER	ARANDELA DE FRENO

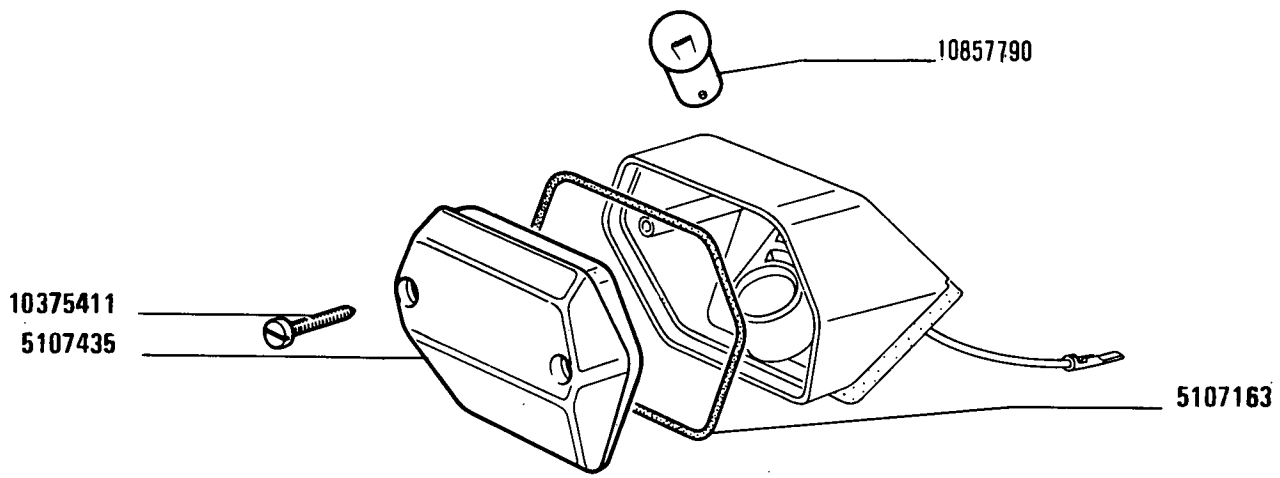

18359 /C

D2283

450 - 450 DT
02 06

FANALE POSTERIORE 5107434 (ELBA)

Lanterne AR
Hintere Leuchte

Tail Lamp
Lámpara posterior

MODIF	ANT.MODIF	N.ORDIN.	Q.	DENOMINAZIONE	DESIGNATION	BENENNUNG	DESCRIPTION	DENOMINACIONES
		5107163	1	GUARNIZIONE DI TENUTA	JOINT	DICHTUNG	GASKET	JUNTA
		5107435	1	TRASPARENTE	TRANSPARENT	LICHTSCHEIBE	LENS	TAPA TRANSLUCIDA
		10375411	2	VITE	VIS	SCHRAUBE	SCREW	TORNILLO
		10857790	1	LAMPADA	LAMPE	LAMPE	BULB	BOMBILLA

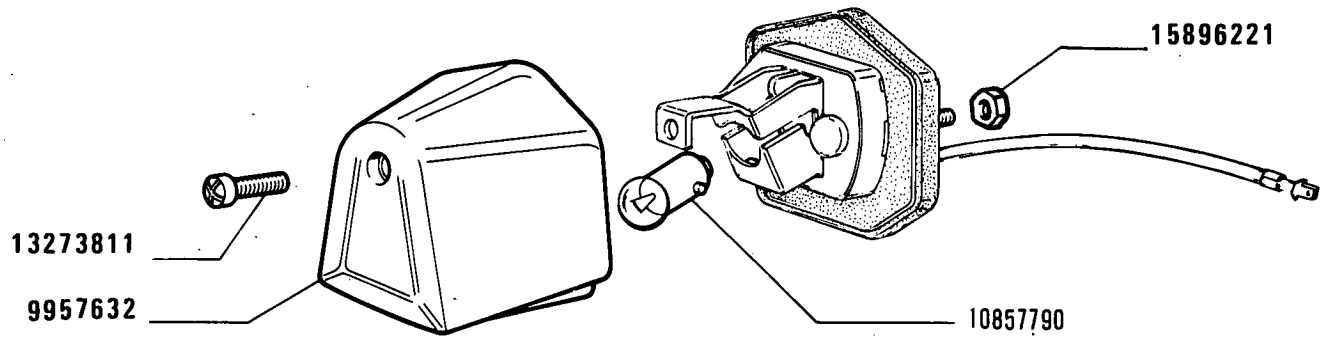

C2283

31294

450 - 450 DT

02 06

FANALE TARGA 5107086 (Olsa)

Feu de plaque
Nummernschildleuchte

Number Plate Lamp
Lámpara de matrícula

MODIF	ANT.MODIF	N.ORDIN.	Q.	DENOMINAZIONE	DESIGNATION	BENENNUNG	DESCRIPTION	DENOMINACIONES
	9927027	9957632	1	TRASPARENTE	TRANSPARENT	LICHTSCHEIBE	LENS	TAPA TRANSLUCIDA
		10857790	1	LAMPADA	LAMPE	LAMPE	BULB	BOMBILLA
	13273801	13273811	1	VITE	VIS	SCHRAUBE	SCREW	TORNILLO
	15896219	15896221	2	DADO	ECROU	MUTTER	NUT	TUERCA

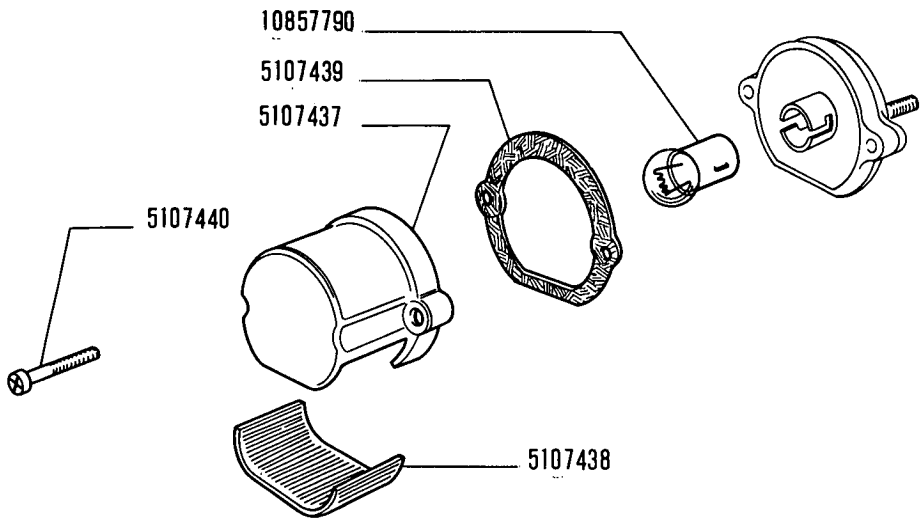

D2283

450 - 450 DT

02 06

FANALE TARGA 5107436 (Elba)

Feu de plaque
Nummernschildleuchte

Number Plate Lamp
Lámpara de matrícula

MODIF	ANT.MODIF	N.ORDIN.	Q.	DENOMINAZIONE	DESIGNATION	BENENNUNG	DESCRIPTION	DENOMINACIONES
		5107437	1	COPERCHIO	COUVERCLE	DECKEL	COVER	TAPA
		5107438	1	TRASPARENTE	TRANSPARENT	LICHTSCHEIBE	LENS	TAPA TRANSLUCIDA
		5107439	1	GUARNIZIONE	GARNITURE	BELAG	PAD	FORRO
		5107440	2	VITE FISS.COPERCHIO	VIS	SCHRAUBE	SCREW	TORNILLO
		10857790	1	LAMPADA	LAMPE	LAMPE	BULB	BOMBILLA

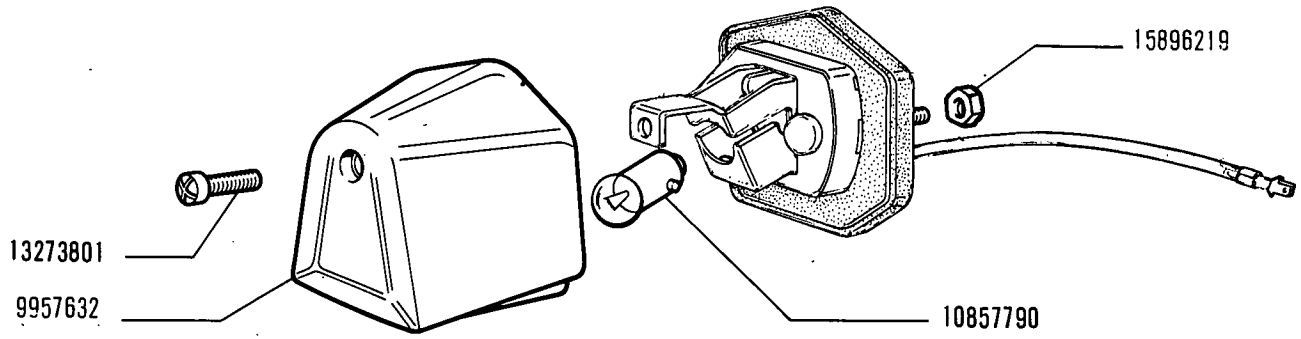

02283

31294

450 - 450 DT

02

FANALE TARGA 5107086 (Olsa)

Feu de plaque — *Number Plate Lamp*

Nummernschildleuchte — *Lámpara de matrícula*

MODIF	N.ORDIN.	Q.	DENOMINAZIONE	DESIGNATION	BENENNUNG	DESCRIPTION	DENOMINACIONES
ERA	~~9927026~~	1	PORTALAMPADA	PORTE-LAMPE	LAMPENFASSUNG	BULB HOLDER	PORTALAMPARA
9957632	~~9927027~~	1	TRASPARENTE	TRANSPARENT	LICHTSCHEIBE	LENS	TAPA TRANSLUCIDA
	10857790	1	LAMPADA	LAMPE	LAMPE	BULB	BOMBILLA
	13273801	1	VITE	VIS	SCHRAUBE	SCREW	TORNILLO
	15896219	2	DADO	ECROU	MUTTER	NUT	TUERCA

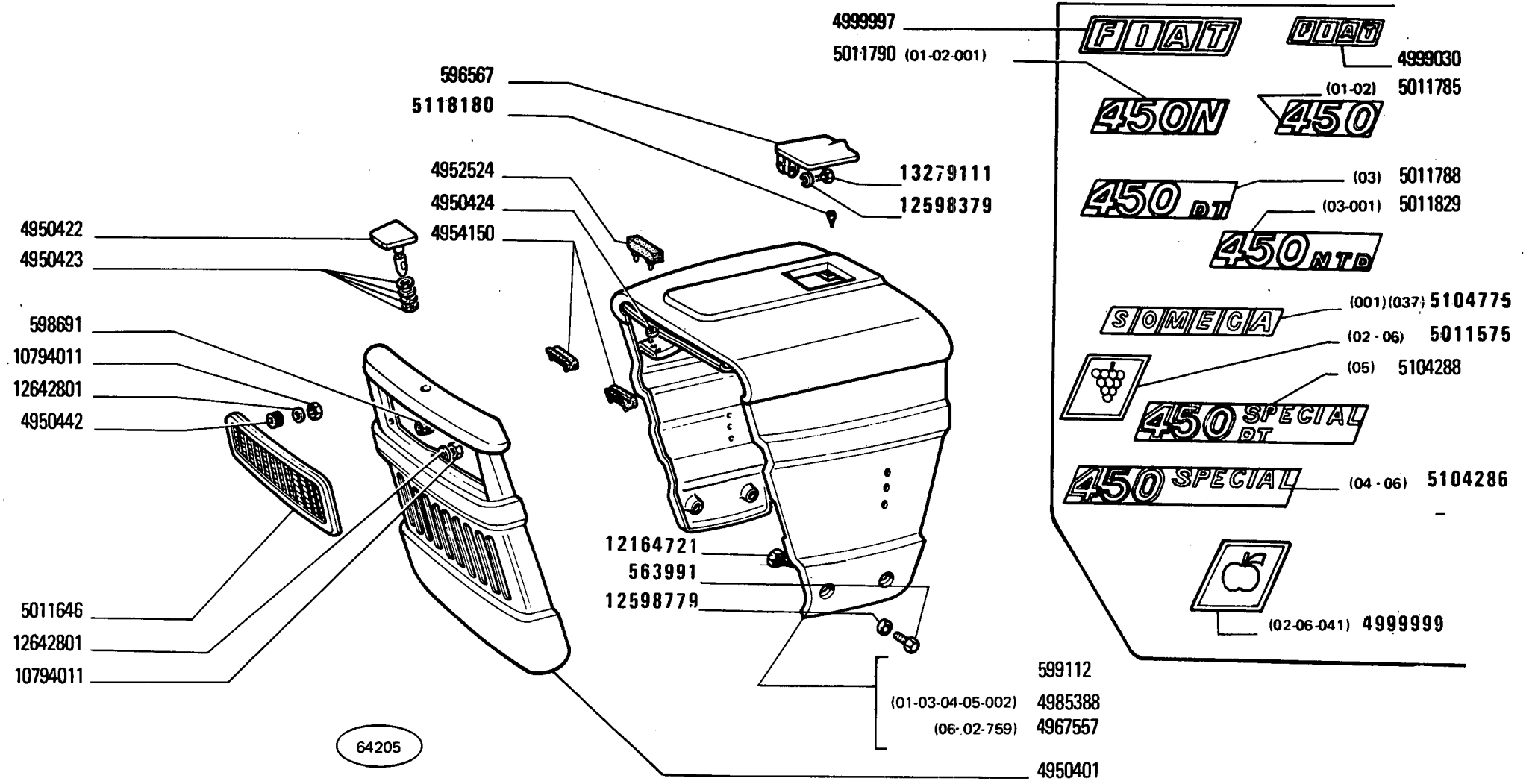

450 - 450 DT

01 02 03 04 05 06

COFANATURA

Capot
Haube

Hood
Capot

4

L1.01

1

MODIF	ANT.MODIF	N.ORDIN.	Q.	DENOMINAZIONE	DESIGNATION	BENENNUNG	DESCRIPTION	DENOMINACIONES
		563991	10	VITE	VIS	SCHRAUBE	SCREW	TORNILLO
		567281	1	MOLLA	RESSORT	FEDER	SPRING	RESORTE
		589269	2	ROSETTA	RONDELLE	SCHEIBE	WASHER	ARANDELA
		592834	2	MANIGLIA	POIGNEE	GRIFF	HANDLE	MANECILLA
		592835	2	LEVA	LEVIER	HEBEL	LEVER	PALANCA
		596020	2	PERNO DI FISSAGGIO	CHEVILLE	BOLZEN	PIN	PASADOR
		596567	2	SPORTELLO SUP.	VOLET	DECKEL	LID	TAPA
		598691	2	ANELLO DI GOMMA	BAGUE CAOUTCHOUC	GUMMIRING	RUBBER RING	GUARNICION DE CAUCHO
		599112	1	COFANO FISSO ANT.	AUVENT	FESTE HAUBE	COWL	CAPOT FIJO
		599850	2	CERNIERA	CHARNIERE	SCHARNIER	HINGE	BISAGRA
		895519	2	TASSELLO ELASTICO	TAMPON	GUMMISTUECK	PAD	ALMOHADILLA
		4950128	1	ASTA	TIGE	STANGE	ROD	VARILLA
		4950401	1	CALANDRA DEL RADIATORE ANT.	CALANDRE DE RADIATEUR	KUEHLERHAUBE	RADIATOR PANEL	CALANDRA DE RADIADOR
		4950422	1	PERNO	AXE	BOLZEN	PIN	EJE
		4950423	5	ANELLO	BAGUE	RING	RING	ANILLO
		4950424	1	ANELLO DI RITEGNO	ARRETOIR	HALTERING	RETAINER	RETENEDOR
		4950442	5	TASSELLO ELASTICO	TAMPON	GUMMISTUECK	PAD	ALMOHADILLA
		4950903	1	COFANO FISSO POST.	AUVENT	FESTE HAUBE	COWL	CAPOT FIJO
		4950913	1	SPORTELLO	VOLET	DECKEL	LID	TAPA
		4950915	1	FIANCHETTO CENTR.D	TABLIER	SEITENBLECH	SIDE PANEL	COSTADO
		4950917	1	FIANCHETTO CENTR.S	TABLIER	SEITENBLECH	SIDE PANEL	COSTADO
		4951213	1	GUARNIZIONE DI TENUTA	JOINT	DICHTUNG	GASKET	JUNTA
		4952413	1	ROSETTA	RONDELLE	SCHEIBE	WASHER	ARANDELA
		4952524	1	TASSELLO ELASTICO	TAMPON	GUMMISTUECK	PAD	ALMOHADILLA
		4954150	2	TASSELLO ELASTICO	TAMPON	GUMMISTUECK	PAD	ALMOHADILLA
		4955052	6	GUARNIZIONE DI TENUTA	JOINT	DICHTUNG	GASKET	JUNTA
		4967557	1	COFANO FISSO (02-06-759)	AUVENT	FESTE HAUBE	COWL	CAPOT FIJO
		4974766	1	PLANCIA PORTASTRUMENTI (01-03-761) (05)	PLANCHE DE BORD	INSTRUMENTENBRETT	INSTRUMENT PANEL	TABLERO DE INSTRUMENTOS
	598764	4974766	1	PLANCIA PORTASTRUMENTI	PLANCHE DE BORD	INSTRUMENTENBRETT	INSTRUMENT PANEL	TABLERO DE INSTRUMENTOS
		4985388	1	COFANO FISSO ANT.(01-03-04-05-002)	AUVENT	FESTE HAUBE	COWL	CAPOT FIJO
		4988024	1	PLANCIA ANT.	PLANCHE	WAND	PANEL	TABLERO
C2138	4950905	4995956	1	PLANCIA POST.	PLANCHE	WAND	PANEL	TABLERO
		4999030	1	SIGLA FIAT	MOTIF	FIRMENKENNZEICHEN	MAKE MEDALLION	EMBLEMA
		4999997	2	SIGLA FIAT	MOTIF	FIRMENKENNZEICHEN	MAKE MEDALLION	EMBLEMA

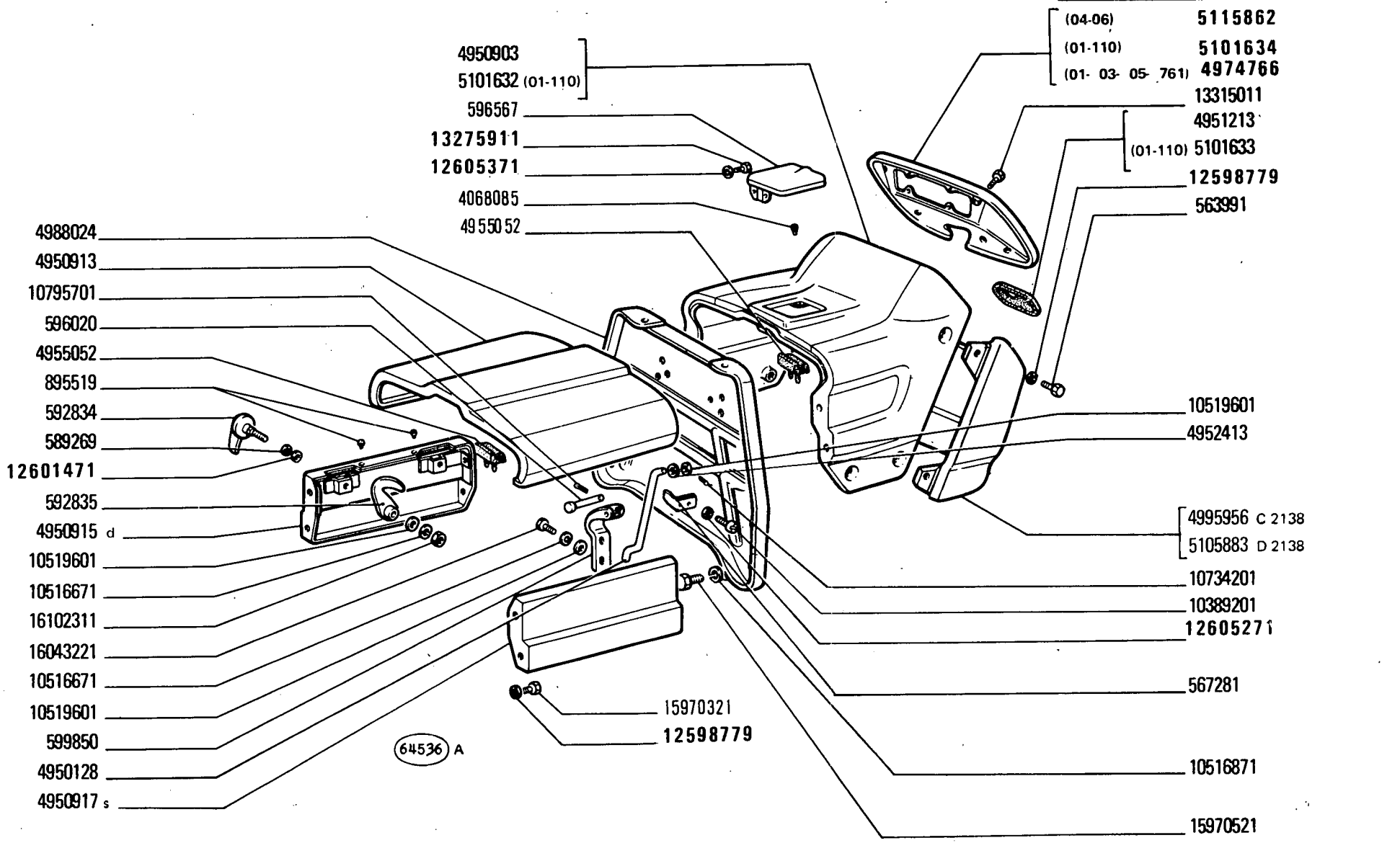

450 - 450 DT

01 02 03 04 05 06

COFANATURA

Capot
Haube

Hood
Capot

4

L1.01

2

MODIF	ANT.MODIF	N.ORDIN.	Q.	DENOMINAZIONE	DESIGNATION	BENENNUNG	DESCRIPTION	DENOMINACIONES
		4999999	2	SIGLA MODELLO (02-06-041)	MOTIF	MODELL/EICHEN	TYPE PLATE	EMBLEMA
		5011575	2	SIGLA MODELLO (02-06)	MOTIF	MODELL/EICHEN	TYPE PLATE	EMBLEMA
		5011646	1	SPORTELLO ANT.	VOLET	DECKEL	LID	TAPA
		5011785	2	SIGLA MODELLO 450 (01-02)	MOTIF	MODELL/EICHEN	TYPE PLATE	EMBLEMA
		5011788	2	SIGLA MODELLO 450 DT (03)	MOTIF	MODELL/EICHEN	TYPE PLATE	EMBLEMA
		5011790	2	SIGLA MODELLO 450 N (01-02-001)	MOTIF	MODELL/EICHEN	TYPE PLATE	EMBLEMA
		5011829	2	SIGLA MODELLO (03-001) 450NTD	MOTIF	MODELL/EICHEN	TYPE PLATE	EMBLEMA
		5104286	2	SIGLA MODELLO (04-06) 450 SPECIAL	MOTIF	MODELL/EICHEN	TYPE PLATE	EMBLEMA
		5104288	2	SIGLA MODELLO (05)450 SPECIAL DT	MOTIF	MODELL/EICHEN	TYPE PLATE	EMBLEMA
	4999880	5104775	2	SIGLA SOMECA (001)(037)	MOTIF	FIRMENKENNZEICHEN	MAKE MEDALLION	EMBLEMA
D2138		5105883	1	PLANCIA POST.	PLANCHE	WAND	PANEL	TABLERO
		5115862	1	PLANCIA PORTASTRUMENTI (04-06)	PLANCHE DE BORD	INSTRUMENTENBRETT	INSTRUMENT PANEL	TABLERO DE INSTRUMENTOS
	4068085	5118180	4	TASSELLO ELASTICO	TAMPON	GUMMISTUECK	PAD	ALMOHADILLA
		10389201	2	VITE	VIS	SCHRAUBE	SCREW	TORNILLO
		10516671	6	ROSETTA DI SICUREZZA	RONDELLE FREIN	SICHERUNGSRING	LOCKWASHER	ARANDELA DE FRENO
		10516871	4	ROSETTA DI SICUREZZA	RONDELLE FREIN	SICHERUNGSRING	LOCKWASHER	ARANDELA DE FRENO
		10519601	7	ROSETTA	RONDELLE	SCHEIBE	WASHER	ARANDELA
		10734201	1	COPIGLIA	GOUPILLE FENDUE	SPLINT	SPLIT PIN	PASADOR ABIERTO
		10794011	5	DADO	ECROU	MUTTER	NUT	TUERCA
		10795701	2	COPIGLIA	GOUPILLE FENDUE	SPLINT	SPLIT PIN	PASADOR ABIERTO
	12164711	12164721	2	DADO	ECROU	MUTTER	NUT	TUERCA
	12598371	12598379	2	ROSETTA DI SICUREZZA	RONDELLE FREIN	SICHERUNGSRING	LOCKWASHER	ARANDELA DE FRENO
	12598770	12598779	20	ROSETTA DI SICUREZZA	RONDELLE FREIN	SICHERUNGSRING	LOCKWASHER	ARANDELA DE FRENO
	12601470	12601471	2	ROSETTA DI SICUREZZA	RONDELLE FREIN	SICHERUNGSRING	LOCKWASHER	ARANDELA DE FRENO
	12605270	12605271	2	ROSETTA DI SICUREZZA	RONDELLE FREIN	SICHERUNGSRING	LOCKWASHER	ARANDELA DE FRENO
	12605370	12605371	2	ROSETTA DI SICUREZZA	RONDELLE FREIN	SICHERUNGSRING	LOCKWASHER	ARANDELA DE FRENO
		12642801	5	ROSETTA	RONDELLE	SCHEIBE	WASHER	ARANDELA
	13275901	13275911	2	VITE	VIS	SCHRAUBE	SCREW	TORNILLO
	13279101	13279111	2	VITE	VIS	SCHRAUBE	SCREW	TORNILLO
		13315011	4	VITE	VIS	SCHRAUBE	SCREW	TORNILLO
		15970321	10	VITE	VIS	SCHRAUBE	SCREW	TORNILLO

MODIF	ANT.MODIF	N.ORDIN.	Q.	DENOMINAZIONE	DESIGNATION	BENENNUNG	DESCRIPTION	DENOMINACIONES
		15970521	4	VITE	VIS	SCHRAUBE	SCREW	TORNILLO
		16043221	4	VITE	VIS	SCHRAUBE	SCREW	TORNILLO
		16102311	2	DADO	ECROU	MUTTER	NUT	TUERCA

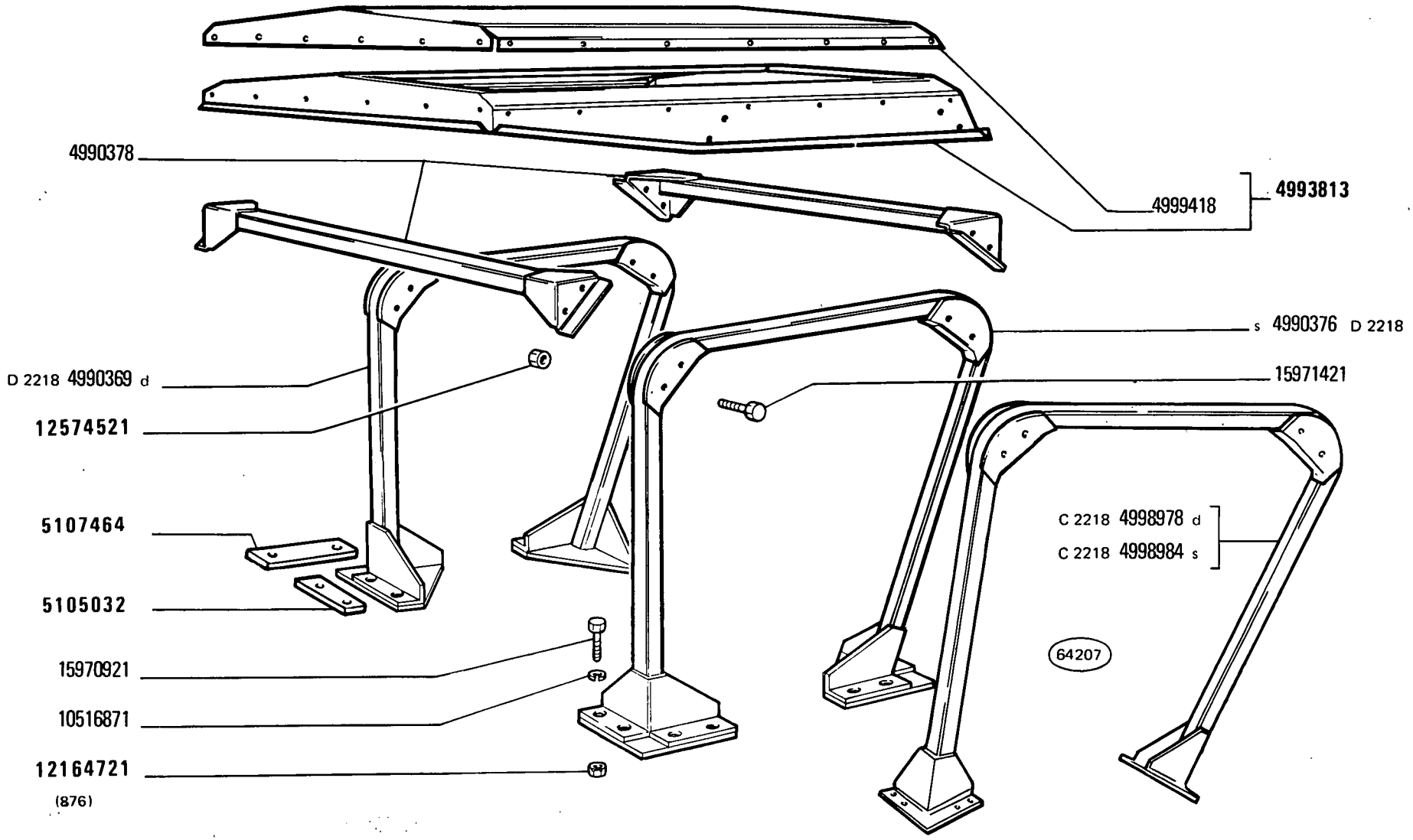

TELAIO DI SICUREZZA

Châssis de sécurité
Sicherheitsrahmen
Safety frame
Bastidor de seguridad

450 - 450 DT

01 03 04 05

5

MODIF	ANT.MODIF	N.ORDIN.	Q.	DENOMINAZIONE	DESIGNATION	BENENNUNG	DESCRIPTION	DENOMINACIONES
D2218		4990369	1	FIANCATA D	COTE DE COQUE	SEITENWAND	SIDE PANEL	COSTADO
D2218		4990376	1	FIANCATA S	COTE DE COQUE	SEITENWAND	SIDE PANEL	COSTADO
		4990378	2	TRAVERSA SUP.	TRAVERSE	TRAVERSE	CROSSRAIL	TRAVESANO
		4993813	1	TETTO RIGIDO COMPL.	HARD-TOP	HARD TOP	HARD TOP	TECHO DURO
C2218		4998978	1	FIANCATA D	COTE DE COQUE	SEITENWAND	SIDE PANEL	COSTADO
C2218		4998984	1	FIANCATA S	COTE DE COQUE	SEITENWAND	SIDE PANEL	COSTADO
		4999418	1	INTERRUTTORE	INTERRUPTEUR	SCHALTER	SWITCH	INTERRUPTOR
		5105032	4	PIASTRINA	PLAQUETTE	PLAETTCHEN	PLATE	PLACA
		5107464	4	PIASTRINA	PLAQUETTE	PLAETTCHEN	PLATE	PLACA
		10516871	16	ROSETTA DI SICUREZZA	RONDELLE FREIN	SICHERUNGSRING	LOCKWASHER	ARANDELA DE FRENO
	12164711	12164721	16	DADO	ECROU	MUTTER	NUT	TUERCA
	12574511	12574521	8	DADO	ECROU	MUTTER	NUT	TUERCA
		15970921	16	VITE	VIS	SCHRAUBE	SCREW	TORNILLO
		15971421	8	VITE	VIS	SCHRAUBE	SCREW	TORNILLO

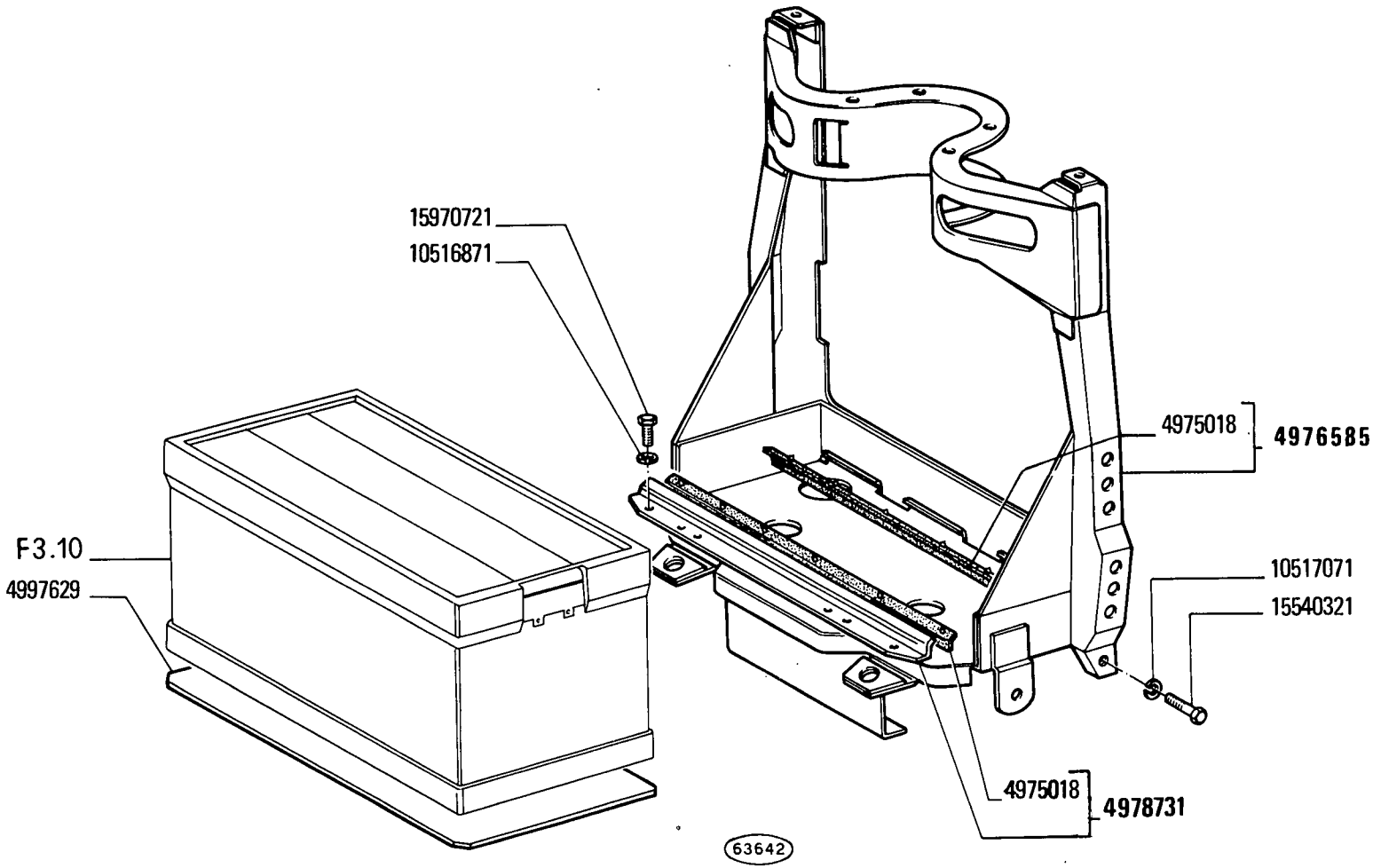

450 - 450 DT

01 02 03 04 05

INTELAIATURE PER SISTEMAZIONI VARIE

Aménagements divers
Verschiedene Gestelle

Auxiliary Arrangements
Soportes varios

MODIF	ANT.MODIF	N.ORDIN.	Q.	DENOMINAZIONE	DESIGNATION	BENENNUNG	DESCRIPTION	DENOMINACIONES
		4975018	2	TASSELLO ELASTICO	TAMPON	GUMMISTUECK	PAD	ALMOHADILLA
	4985156	4976585	1	SUPPORTO COMPL.	SUPPORT	LAGER	SUPPORT	SOPORTE
		4978731	1	TRAVERSA COMP.	TRAVERSE	TRAVERSE	CROSSRAIL	TRAVESANO
		4997629	1	PIASTRA	PLAQUE	PLATTE	PLATE	PLACA
		10516871	2	ROSETTA DI SICUREZZA	RONDELLE FREIN	SICHERUNGSRING	LOCKWASHER	ARANDELA DE FRENO
		10517071	4	ROSETTA DI SICUREZZA	RONDELLE FREIN	SICHERUNGSRING	LOCKWASHER	ARANDELA DE FRENO
		15540321	4	VITE	VIS	SCHRAUBE	SCREW	TORNILLO
		15970721	2	VITE	VIS	SCHRAUBE	SCREW	TORNILLO

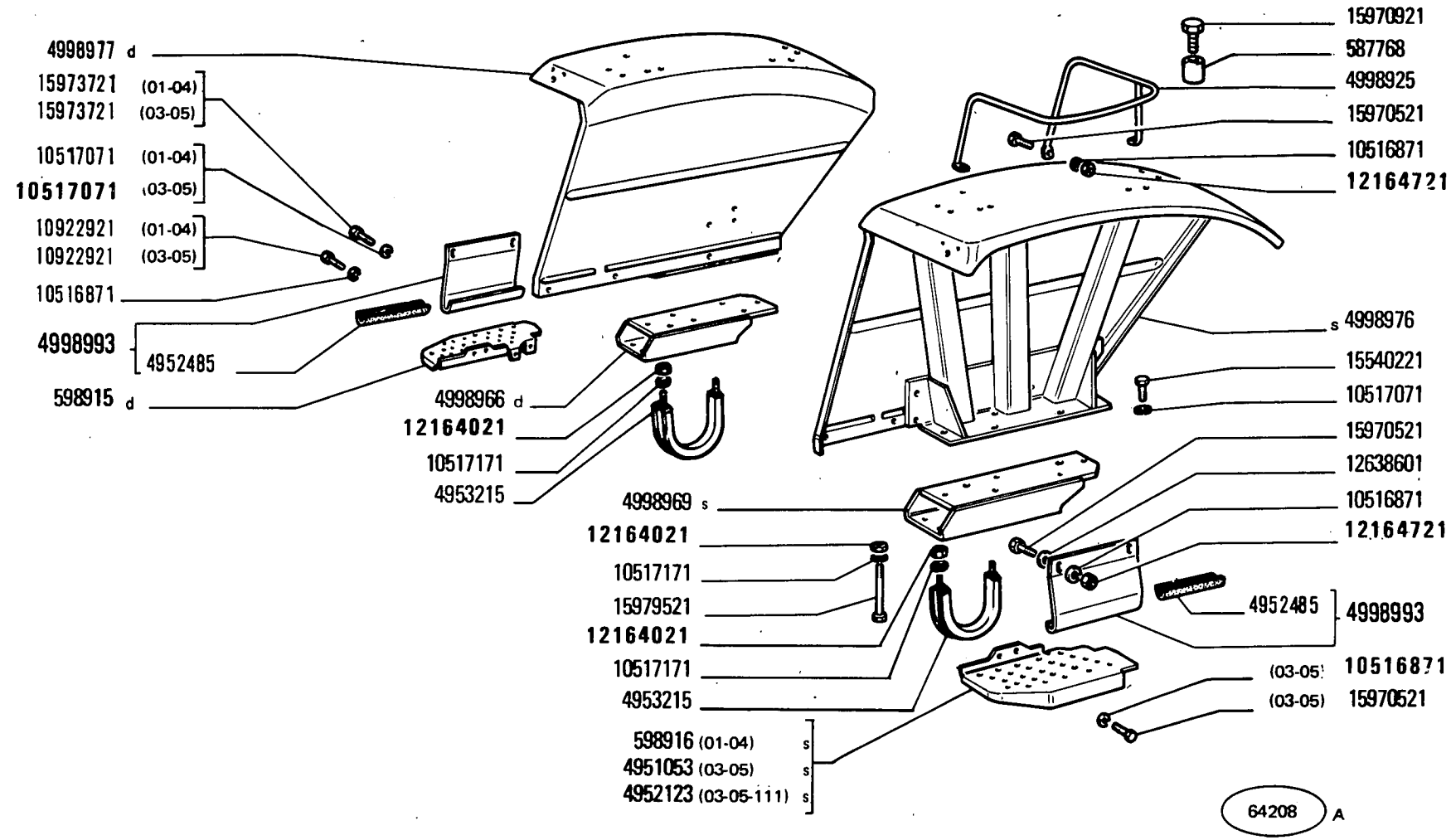
4998977 d
15973721 (01-04)
15973721 (03-05)
10517071 (01-04)
10517071 (03-05)
10922921 (01-04)
10922921 (03-05)
10516871
4998993
4952485
598915 d
4998966 d
12164021
10517171
4953215
4998969 s
12164021
10517171
15979521
12164021
10517171
4953215
598916 (01-04) s
4951053 (03-05) s
4952123 (03-05-111) s
15970921
587768
4998925
15970521
10516871
12164721
s 4998976
15540221
10517071
15970521
12638601
10516871
12164721
4952485
4998993
(03-05) 10516871
(03-05) 15970521
64208 A

C 2218 →

MODIF	ANT.MODIF	N.ORDIN.	Q.	DENOMINAZIONE	DESIGNATION	BENENNUNG	DESCRIPTION	DENOMINACIONES
		587768	1	DISTANZIALE	ENTRETOISE	ABSTANDSTUECK	SPACER	SEPARADOR
		598915	1	PEDANA D	PLANCHER	TRITTBLECH	FOOTBOARD	ESTRIBO
		598916	1	PEDANA S (01-04)	PLANCHER	TRITTBLECH	FOOTBOARD	ESTRIBO
		4951053	1	PEDANA S (03-05)	PLANCHER	TRITTBLECH	FOOTBOARD	ESTRIBO
		4952123	1	PEDANA S (03-05-111)	PLANCHER	TRITTBLECH	FOOTBOARD	ESTRIBO
		4952485	2	RIPARO	PROTECTION	ABDECKUNG	PROTECTION	DEFENSA
		4953215	2	STAFFA AD U	ETRIER PROFILE EN U	U-BOLZEN	U-BOLT	BRIDA DE SECCION EN U
		4998925	1	SCHIENALE	DOSSIER	RUECKENLEHNE	BACK	RESPALDO
		4998966	1	MENSOLA D	CONSOLE	STUETZE	REINFORCEMENT	REFUERZO
		4998969	1	MENSOLA S	CONSOLE	STUETZE	REINFORCEMENT	REFUERZO
		4998976	1	PARAFANGO S	AILE	KOTFLUEGEL	MUDGUARD	GUARDABARROS
		4998977	1	PARAFANGO D	AILE	KOTFLUEGEL	MUDGUARD	GUARDABARROS
		4998993	2	PIASTRA COMPL.	PLAQUE	PLATTE	PLATE	PLACA
		10516871	11	ROSETTA DI SICUREZZA	RONDELLE FREIN	SICHERUNGSRING	LOCKWASHER	ARANDELA DE FRENO
	10516870	10516871	1	ROSETTA DI SICUREZZA (03-05)	RONDELLE FREIN	SICHERUNGSRING	LOCKWASHER	ARANDELA DE FRENO
		10517071	10	ROSETTA DI SICUREZZA	RONDELLE FREIN	SICHERUNGSRING	LOCKWASHER	ARANDELA DE FRENO
		10517071	2	ROSETTA DI SICUREZZA (01-04)	RONDELLE FREIN	SICHERUNGSRING	LOCKWASHER	ARANDELA DE FRENO
	10517070	10517071	1	ROSETTA DI SICUREZZA (03-05)	RONDELLE FREIN	SICHERUNGSRING	LOCKWASHER	ARANDELA DE FRENO
		10517171	8	ROSETTA DI SICUREZZA (01-03-04-05)	RONDELLE FREIN	SICHERUNGSRING	LOCKWASHER	ARANDELA DE FRENO
		10922921	4	VITE (01-04)	VIS	SCHRAUBE	SCREW	TORNILLO
		10922921	3	VITE (03-05)	VIS	SCHRAUBE	SCREW	TORNILLO
	12164011	12164021	8	DADO	ECROU	MUTTER	NUT	TUERCA
	12164711	12164721	7	DADO	ECROU	MUTTER	NUT	TUERCA
		12638601	4	ROSETTA	RONDELLE	SCHEIBE	WASHER	ARANDELA
		15540221	10	VITE	VIS	SCHRAUBE	SCREW	TORNILLO
		15970521	6	VITE	VIS	SCHRAUBE	SCREW	TORNILLO
		15970521	2	VITE (03-05)	VIS	SCHRAUBE	SCREW	TORNILLO
		15970921	1	VITE	VIS	SCHRAUBE	SCREW	TORNILLO
		15973721	2	VITE (01-04)	VIS	SCHRAUBE	SCREW	TORNILLO
		15973721	1	VITE (03-05)	VIS	SCHRAUBE	SCREW	TORNILLO
		15979521	8	VITE	VIS	SCHRAUBE	SCREW	TORNILLO

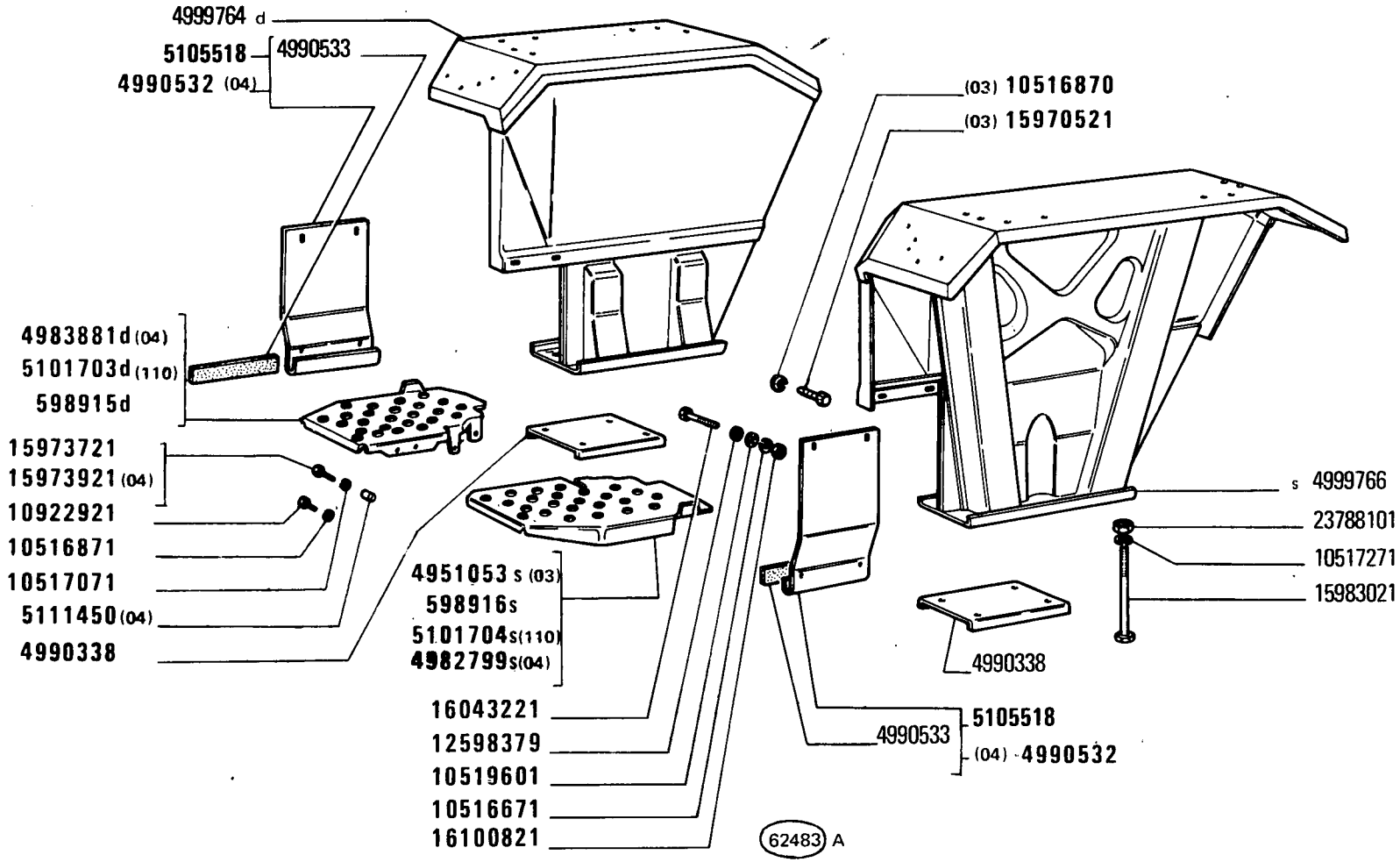
4999764 d
5105518
4990533
4990532 (04)
4983881d (04)
5101703d (110)
598915d
15973721
15973921 (04)
10922921
10516871
10517071
5111450 (04)
4990338
4951053 s (03)
598916s
5101704s (110)
4982799s (04)
16043221
12598379
10519601
10516671
16100821
62483 A
(03) 10516870
(03) 15970521
s 4999766
23788101
10517271
15983021
4990338
5105518
4990533
(04) 4990532

D 2218

MODIF	ANT.MODIF	N.ORDIN.	Q.	DENOMINAZIONE	DESIGNATION	BENENNUNG	DESCRIPTION	DENOMINACIONES
		598915	1	PEDANA D	PLANCHER	TRITTBLECH	FOOTBOARD	ESTRIBO
		598916	1	PEDANA S	PLANCHER	TRITTBLECH	FOOTBOARD	ESTRIBO
		4951053	1	PEDANA S (03)	PLANCHER	TRITTBLECH	FOOTBOARD	ESTRIBO
		4952123	1	PEDANA S (03-111)	PLANCHER	TRITTBLECH	FOOTBOARD	ESTRIBO
		4982799	1	PEDANA S (04)	PLANCHER	TRITTBLECH	FOOTBOARD	ESTRIBO
		4983881	1	PEDANA D (04)	PLANCHER	TRITTBLECH	FOOTBOARD	ESTRIBO
		4990338	2	PIASTRA	PLAQUE	PLATTE	PLATE	PLACA
		4990532	2	PIASTRA COMPL.(04)	PLAQUE	PLATTE	PLATE	PLACA
		4990533	2	RIPARO	PROTECTION	ABDECKUNG	PROTECTION	DEFENSA
		4999764	1	PARAFANGO D	AILE	KOTFLUEGEL	MUDGUARD	GUARDABARROS
		4999766	1	PARAFANGO S	AILE	KOTFLUEGEL	MUDGUARD	GUARDABARROS
		5101703	1	PEDANA D (110)	PLANCHER	TRITTBLECH	FOOTBOARD	ESTRIBO
		5101704	1	PEDANA S (110)	PLANCHER	TRITTBLECH	FOOTBOARD	ESTRIBO
		5105518	2	PIASTRA COMPL.	PLAQUE	PLATTE	PLATE	PLACA
		5111450	2	DISTANZIALE (04)	ENTRETOISE	ABSTANDSTUECK	SPACER	SEPARADOR
		10516671	4	ROSETTA DI SICUREZZA	RONDELLE FREIN	SICHERUNGSRING	LOCKWASHER	ARANDELA DE FRENO
		10516870	1	ROSETTA DI SICUREZZA (03)	RONDELLE FREIN	SICHERUNGSRING	LOCKWASHER	ARANDELA DE FRENO
		10516871	2	ROSETTA DI SICUREZZA	RONDELLE FREIN	SICHERUNGSRING	LOCKWASHER	ARANDELA DE FRENO
		10517071	2	ROSETTA DI SICUREZZA	RONDELLE FREIN	SICHERUNGSRING	LOCKWASHER	ARANDELA DE FRENO
		10517271	8	ROSETTA DI SICUREZZA	RONDELLE FREIN	SICHERUNGSRING	LOCKWASHER	ARANDELA DE FRENO
		10519601	4	ROSETTA	RONDELLE	SCHEIBE	WASHER	ARANDELA
		10922921	2	VITE	VIS	SCHRAUBE	SCREW	TORNILLO
	10615671	12598379	4	ROSETTA DI SICUREZZA	RONDELLE FREIN	SICHERUNGSRING	LOCKWASHER	ARANDELA DE FRENO
		15973721	2	VITE	VIS	SCHRAUBE	SCREW	TORNILLO
		15973921	2	VITE (04)	VIS	SCHRAUBE	SCREW	TORNILLO
		15983021	8	VITE	VIS	SCHRAUBE	SCREW	TORNILLO
		16043221	4	VITE	VIS	SCHRAUBE	SCREW	TORNILLO
	16100811	16100821	4	DADO	ECROU	MUTTER	NUT	TUERCA
		23788101	8	DADO	ECROU	MUTTER	NUT	TUERCA

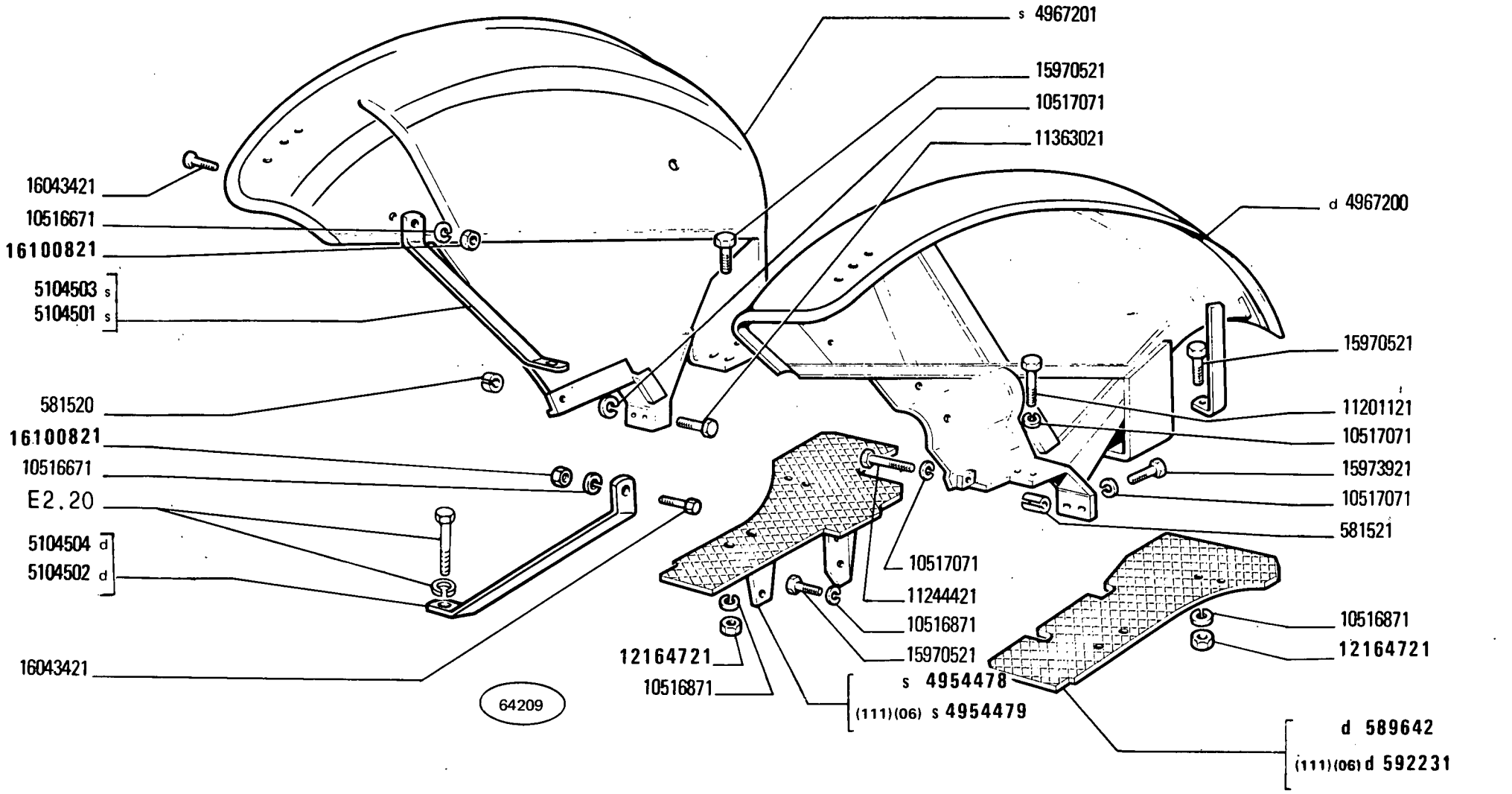

450 - 450 DT

02 06

PARAFANGHI E PEDANE

Ailes et marche-pieds
Kotflügel und Trittbretter
Mudguards and Footboards
Guardabarros y estribos

MODIF	ANT.MODIF	N.ORDIN.	Q.	DENOMINAZIONE	DESIGNATION	BENENNUNG	DESCRIPTION	DENOMINACIONES
		581520	2	DISTANZIALE	ENTRETOISE	ABSTANDSTUECK	SPACER	SEPARADOR
		581521	2	DISTANZIALE	ENTRETOISE	ABSTANDSTUECK	SPACER	SEPARADOR
				-TRATTORE CON CARREGGIATA STRETTA	-A VOIE ETROITE	MIT SCHMALER SPURWEITE	W/NARROW TRACK	DE TROCHA ESTRECHA
		589642	1	PEDANA D	PLANCHER	TRITTBLECH	FOOTBOARD	ESTRIBO
		592231	1	PEDANA D (06)-(111)	PLANCHER	TRITTBLECH	FOOTBOARD	ESTRIBO
		4954478	1	PEDANA S	PLANCHER	TRITTBLECH	FOOTBOARD	ESTRIBO
		4954479	1	PEDANA S (06)-(111)	PLANCHER	TRITTBLECH	FOOTBOARD	ESTRIBO
		4967200	1	PARAFANGO D	AILE	KOTFLUEGEL	MUDGUARD	GUARDABARROS
		4967201	1	PARAFANGO S	AILE	KOTFLUEGEL	MUDGUARD	GUARDABARROS
		5104501	1	TRAVERSA S	TRAVERSE	TRAVERSE	CROSSRAIL	TRAVESANO
				-TRATTORE CON CARREGGIATA STRETTA	-A VOIE ETROITE	MIT SCHMALER SPURWEITE	W/NARROW TRACK	DE TROCHA ESTRECHA
		5104502	1	TRAVERSA D	TRAVERSE	TRAVERSE	CROSSRAIL	TRAVESANO
				-TRATTORE CON CARREGGIATA STRETTA	-A VOIE ETROITE	MIT SCHMALER SPURWEITE	W/NARROW TRACK	DE TROCHA ESTRECHA
		5104503	1	TRAVERSA S	TRAVERSE	TRAVERSE	CROSSRAIL	TRAVESANO
		5104504	1	TRAVERSA D	TRAVERSE	TRAVERSE	CROSSRAIL	TRAVESANO
		10516671	2	ROSETTA DI SICUREZZA	RONDELLE FREIN	SICHERUNGSRING	LOCKWASHER	ARANDELA DE FRENO
		10516871	10	ROSETTA DI SICUREZZA	RONDELLE FREIN	SICHERUNGSRING	LOCKWASHER	ARANDELA DE FRENO
		10517071	6	ROSETTA DI SICUREZZA	RONDELLE FREIN	SICHERUNGSRING	LOCKWASHER	ARANDELA DE FRENO
		11201121	2	VITE	VIS	SCHRAUBE	SCREW	TORNILLO
		11244421	2	VITE	VIS	SCHRAUBE	SCREW	TORNILLO
				-TRATTORE CON CARREGGIATA STRETTA	-A VOIE ETROITE	MIT SCHMALER SPURWEITE	W/NARROW TRACK	DE TROCHA ESTRECHA
		11363021	2	VITE	VIS	SCHRAUBE	SCREW	TORNILLO
				-TRATTORE CON CARREGGIATA LARGA	-A VOIE LARGE	MIT BREITER SPURWEITE	W/WIDE TRACK	DE TROCHA ANCHA
	12164711	12164721	6	DADO	ECROU	MUTTER	NUT	TUERCA
		15970521	10	VITE	VIS	SCHRAUBE	SCREW	TORNILLO
		15973921	2	VITE	VIS	SCHRAUBE	SCREW	TORNILLO
		16043421	2	VITE	VIS	SCHRAUBE	SCREW	TORNILLO
	16100811	16100821	2	DADO	ECROU	MUTTER	NUT	TUERCA

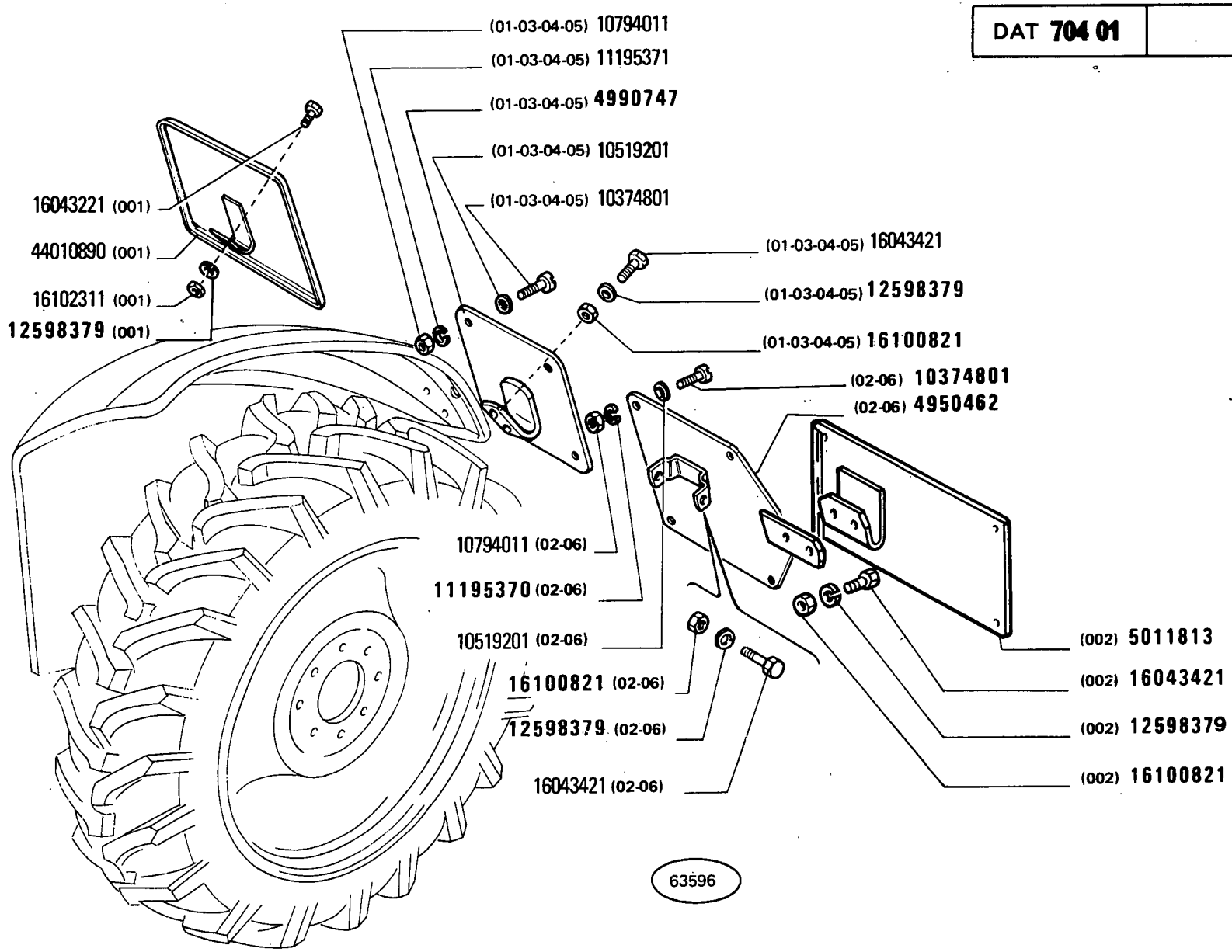

450 - 450 DT

01 02 03 04 05 06

PORTATARGA

Porte-plaque de police
Nummernschildhalter
Number Plate Arrangement
Soporte de placa de matrícula

MODIF	ANT.MODIF	N.ORDIN.	Q.	DENOMINAZIONE	DESIGNATION	BENENNUNG	DESCRIPTION	DENOMINACIONES
		4950462	1	PIASTRA PORTATARGA (02-06)	PORTE-PLAQUE	KENNZEICHENHALTER	PLATE SUPPORT	SOPORTE DE PLACA
	4952148	4990747	1	PIASTRA PORTATARGA (01-03-04-05)	PORTE-PLAQUE	KENNZEICHENHALTER	PLATE SUPPORT	SOPORTE DE PLACA
	4965932	5011813	1	PIASTRA PORTATARGA (01-03-04-05-002)	PORTE-PLAQUE	KENNZEICHENHALTER	PLATE SUPPORT	SOPORTE DE PLACA
		10374801	4	VITE	VIS	SCHRAUBE	SCREW	TORNILLO
		10519201	4	ROSETTA	RONDELLE	SCHEIBE	WASHER	ARANDELA
		10794011	4	DADO	ECROU	MUTTER	NUT	TUERCA
	11196370	11195370	4	ROSETTA DI SICUREZZA (02-06)	RONDELLE FREIN	SICHERUNGSRING	LOCKWASHER	ARANDELA DE FRENO
		11195371	4	ROSETTA DI SICUREZZA (01-03-04-05)	RONDELLE FREIN	SICHERUNGSRING	LOCKWASHER	ARANDELA DE FRENO
	10516470	12598379	2	ROSETTA DI SICUREZZA (001)	RONDELLE FREIN	SICHERUNGSRING	LOCKWASHER	ARANDELA DE FRENO
		12598379	2	ROSETTA DI SICUREZZA	RONDELLE FREIN	SICHERUNGSRING	LOCKWASHER	ARANDELA DE FRENO
	12598370	12598379	2	ROSETTA DI SICUREZZA (01-03-04-05)	RONDELLE FREIN	SICHERUNGSRING	LOCKWASHER	ARANDELA DE FRENO
	12598370	12598379	2	ROSETTA DI SICUREZZA (01-03-04-05)(002)	RONDELLE FREIN	SICHERUNGSRING	LOCKWASHER	ARANDELA DE FRENO
		16043221	2	VITE (001)	VIS	SCHRAUBE	SCREW	TORNILLO
		16043421	2	VITE	VIS	SCHRAUBE	SCREW	TORNILLO
	10902221	16043421	2	VITE (01-03-04-05-002)	VIS	SCHRAUBE	SCREW	TORNILLO
	15896211	16100821	2	DADO (01-03-04-05-002)	ECROU	MUTTER	NUT	TUERCA
	16100811	16100821	2	DADO (02-06)	ECROU	MUTTER	NUT	TUERCA
		16102311	2	DADO (001)	ECROU	MUTTER	NUT	TUERCA
		44010890	1	PIASTRA PORTATARGA (001)	PORTE-PLAQUE	KENNZEICHENHALTER	PLATE SUPPORT	SOPORTE DE PLACA

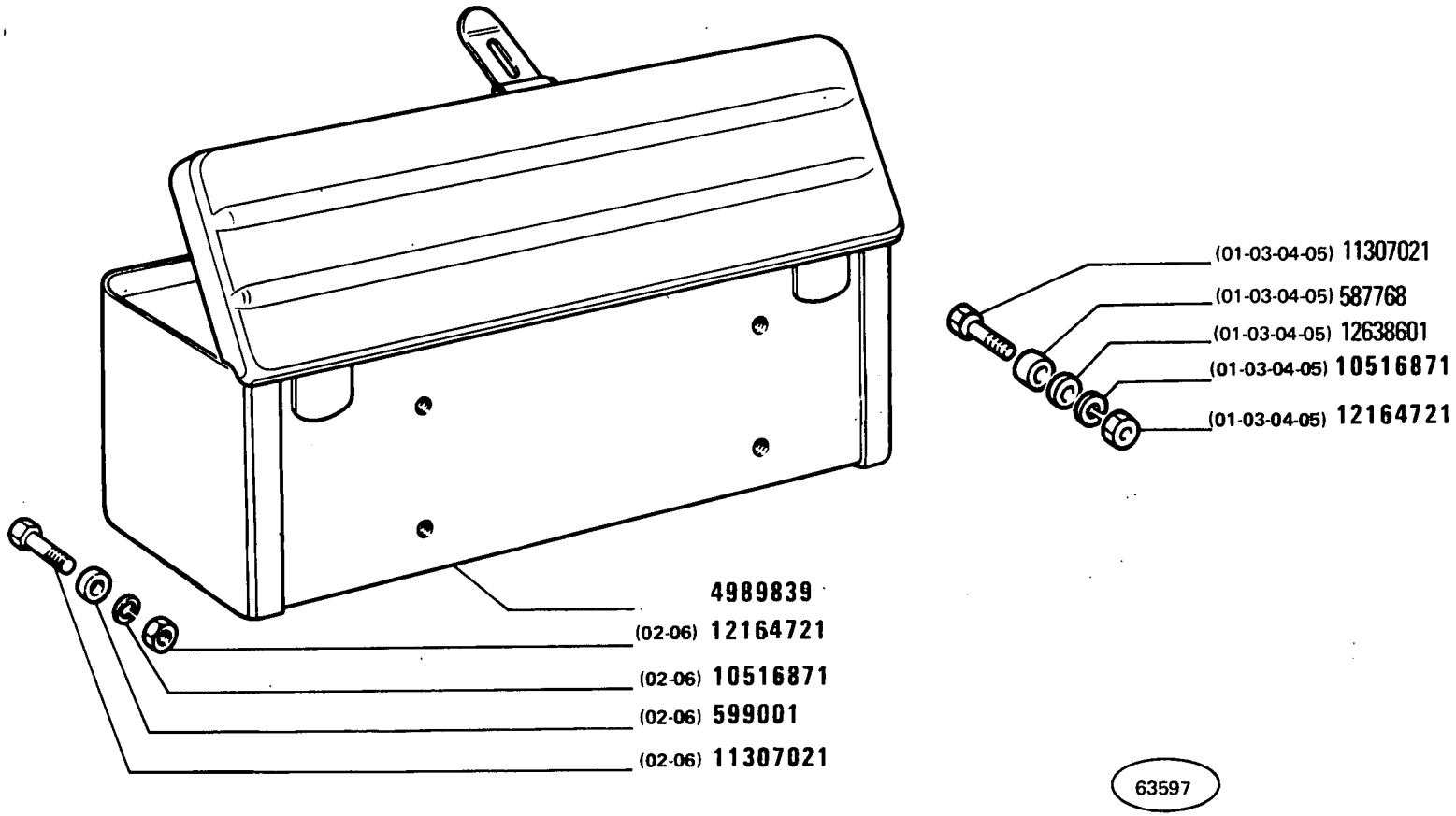
(01-03-04-05) 11307021
(01-03-04-05) 587768
(01-03-04-05) 12638601
(01-03-04-05) 10516871
(01-03-04-05) 12164721
4989839
(02-06) 12164721
(02-06) 10516871
(02-06) 599001
(02-06) 11307021
63597

MODIF	ANT.MODIF	N.ORDIN.	Q.	DENOMINAZIONE	DESIGNATION	BENENNUNG	DESCRIPTION	DENOMINACIONES
		587768	3	DISTANZIALE (01-03-04-05)	ENTRETOISE	ABSTANDSTUECK	SPACER	SEPARADOR
		599001	4	DISTANZIALE (02-06)	ENTRETOISE	ABSTANDSTUECK	SPACER	SEPARADOR
	4974253	4989839	1	CASSETTA PER ATTREZZI	COFFRE A OUTILS	KASTEN F.WERKZEUGE	TOOL BOX	CAJA DE HERRAMIENTAS
		10516871	4	ROSETTA DI SICUREZZA (02-06)	RONDELLE FREIN	SICHERUNGSRING	LOCKWASHER	ARANDELA DE FRENO
	10516877	10516871	3	ROSETTA DI SICUREZZA (01-03-04-05)	RONDELLE FREIN	SICHERUNGSRING	LOCKWASHER	ARANDELA DE FRENO
		11307021	3	VITE (01-03-04-05)	VIS	SCHRAUBE	SCREW	TORNILLO
		11307021	4	VITE (02-06)	VIS	SCHRAUBE	SCREW	TORNILLO
	12164711	12164721	3	DADO (01-03-04-05)	ECROU	MUTTER	NUT	TUERCA
	12164711	12164721	4	DADO (02-06)	ECROU	MUTTER	NUT	TUERCA
		12638601	1	ROSETTA (01-03-04-05)	RONDELLE	SCHEIBE	WASHER	ARANDELA

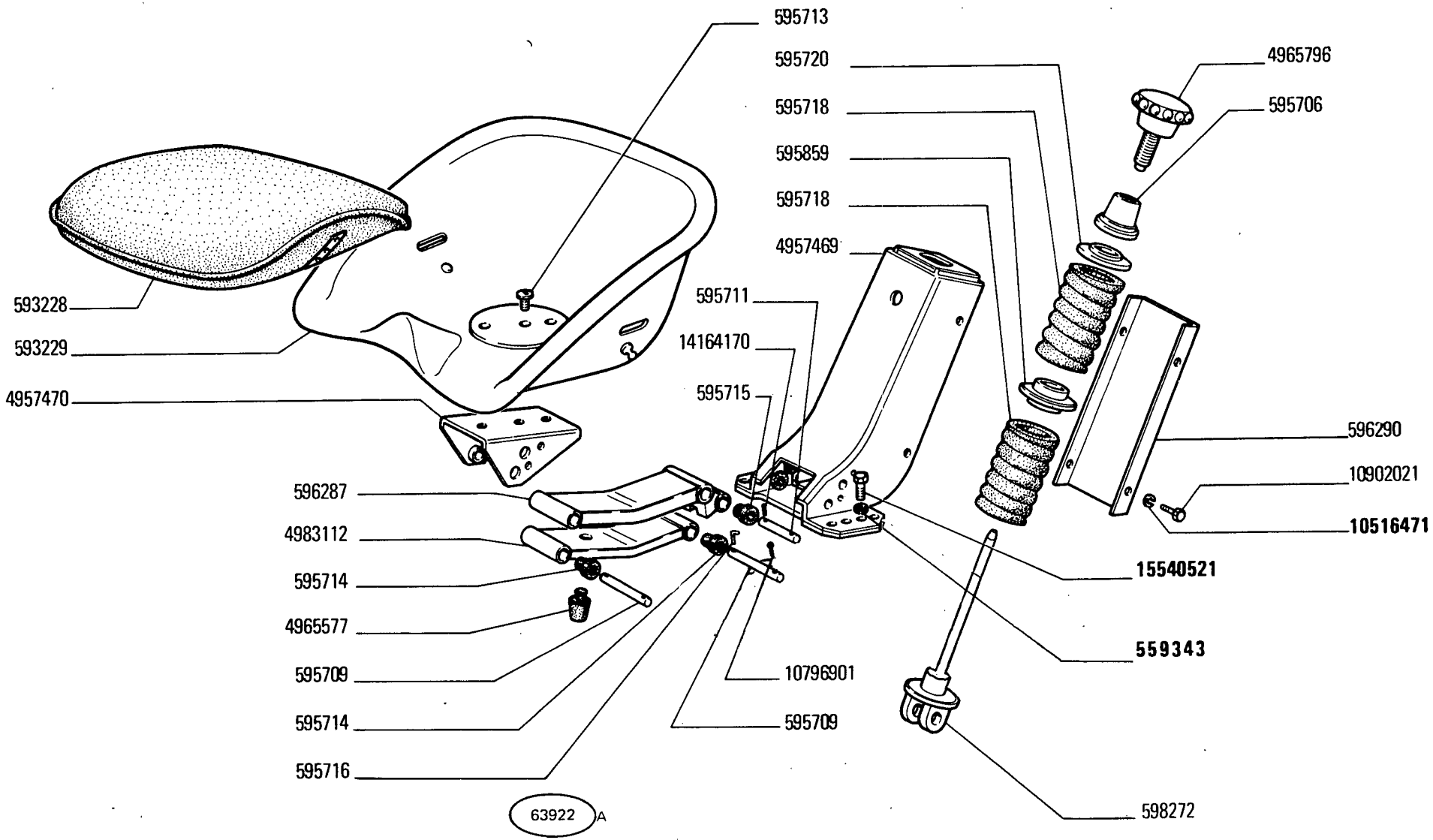
595713
595720
595718
595859
595718
4957469
595711
14164170
595715
596287
4983112
595714
4965577
595709
595714
595716
593228
593229
4957470
4965796
595706
596290
10902021
10516471
15540521
559343
10796901
595709
598272
63922 A

MODIF	ANT.MODIF	N.ORDIN.	Q.	DENOMINAZIONE	DESIGNATION	BENENNUNG	DESCRIPTION	DENOMINACIONES
	12644901	559343	6	ROSETTA	RONDELLE	SCHEIBE	WASHER	ARANDELA
		593228	1	CUSCINO	COUSSIN	SITZPOLSTER	CUSHION	ASIENTO
		593229	1	SEDILE	SIEGE	SITZ	SEAT	BUTACA
		595706	1	MANICOTTO DI REGOLAZIONE	MANCHON DE REGLAGE	SPANNSCHLOSS	ADJUSTMENT SLEEVE	TUERCA DE REGLAJE
		595709	4	PERNO	AXE	BOLZEN	PIN	EJE
		595711	1	PERNO	AXE	BOLZEN	PIN	EJE
		595713	2	VITE (02)	VIS	SCHRAUBE	SCREW	TORNILLO
		595714	8	BOCCOLA	DOUILLE	BUECHSE	BUSH	CASQUILLO
		595715	2	BOCCOLA	DOUILLE	BUECHSE	BUSH	CASQUILLO
		595716	4	SPINA	GOUPILLE	STIFT	PIN	PASADOR
		595718	2	MOLLA	RESSORT	FEDER	SPRING	RESORTE
		595720	1	DISCO	DISQUE	SCHEIBE	PLATE	DISCO
		595859	1	DISTANZIALE	ENTRETOISE	ABSTANDSTUECK	SPACER	SEPARADOR
		596287	1	BRACCIO SUP.	BRAS	ARM	ARM	BRAZO
		596290	1	COPERCHIO	COUVERCLE	DECKEL	COVER	TAPA
		598272	1	SUPPORTO	SUPPORT	LAGER	SUPPORT	SOPORTE
		4957469	1	SUPPORTO	SUPPORT	LAGER	SUPPORT	SOPORTE
		4957470	1	SUPPORTO	SUPPORT	LAGER	SUPPORT	SOPORTE
		4965577	1	TAMPONE DI GOMMA	TAMPON CAOUTCHOUC	GUMMIPUFFER	RUBBER PAD	TOPE DE GOMA
		4965796	1	POMELLO DI FISSAGGIO	POMMEAU DE FIXATION	KLEMMKNOPF	KNOB	POMO DE FIJACION
		4983112	1	BRACCIO INF.	BRAS	ARM	ARM	BRAZO
		10516471	4	ROSETTA DI SICUREZZA	RONDELLE FREIN	SICHERUNGSRING	LOCKWASHER	ARANDELA DE FRENO
		10796901	4	COPIGLIA	GOUPILLE FENDUE	SPLINT	SPLIT PIN	PASADOR ABIERTO
		10902021	2	VITE	VIS	SCHRAUBE	SCREW	TORNILLO
		14164170	1	SPINA	GOUPILLE	STIFT	PIN	PASADOR
	15973921	15540521	4	VITE	VIS	SCHRAUBE	SCREW	TORNILLO

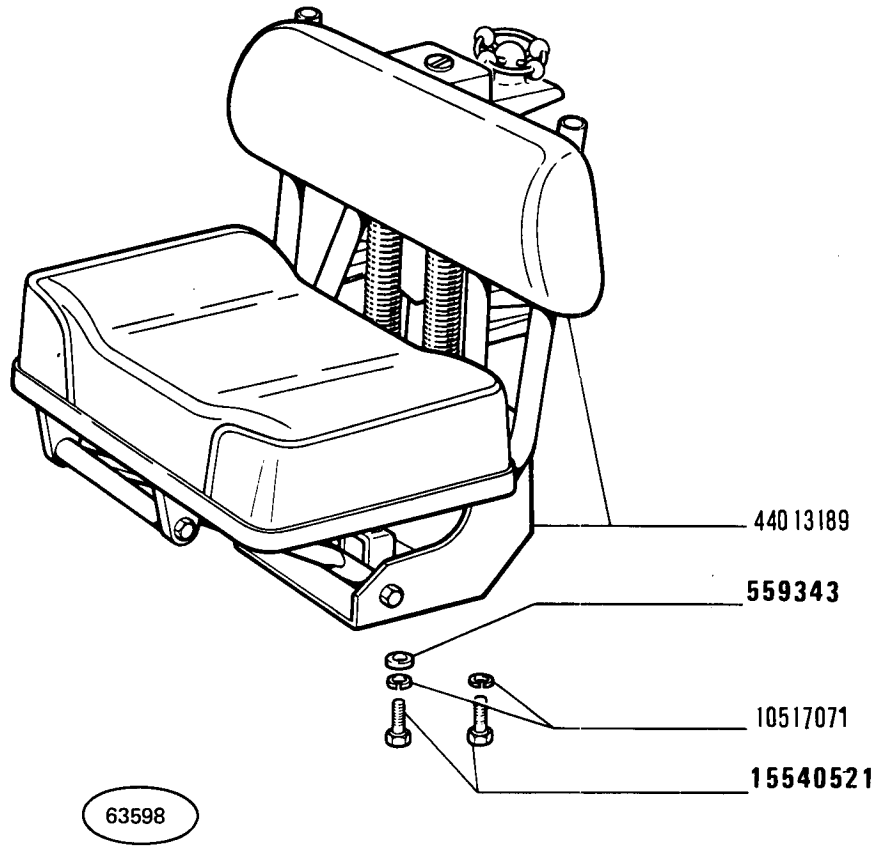

(001)

MODIF	ANT.MODIF	N.ORDIN.	Q.	DENOMINAZIONE	DESIGNATION	BENENNUNG	DESCRIPTION	DENOMINACIONES
	12644901	559343	10	ROSETTA (02-001)	RONDELLE	SCHEIBE	WASHER	ARANDELA
		9928680	1	ROSETTA	RONDELLE	SCHEIBE	WASHER	ARANDELA
		9928687	2	ROSETTA DI SICUREZZA	RONDELLE FREIN	SICHERUNGSRING	LOCKWASHER	ARANDELA DE FRENO
		9956308	1	STAFFA	ETRIER	HALTER	BRACKET	SOPORTE
		9956309	1	PIASTRA PORTATARGA	PORTE-PLAQUE	KENNZEICHENHALTER	PLATE SUPPORT	SOPORTE DE PLACA
		9956310	1	DADO	ECROU	MUTTER	NUT	TUERCA
		9956311	1	PERNO	AXE	BOLZEN	PIN	EJE
		9956312	1	DADO	ECROU	MUTTER	NUT	TUERCA
		9956313	1	DADO	ECROU	MUTTER	NUT	TUERCA
		9956314	1	DADO	ECROU	MUTTER	NUT	TUERCA
		9956315	2	DADO	ECROU	MUTTER	NUT	TUERCA
		9956316	2	DADO	ECROU	MUTTER	NUT	TUERCA
		9956317	1	ROSETTA DI SICUREZZA	RONDELLE FREIN	SICHERUNGSRING	LOCKWASHER	ARANDELA DE FRENO
		9956318	2	ROSETTA DI SICUREZZA	RONDELLE FREIN	SICHERUNGSRING	LOCKWASHER	ARANDELA DE FRENO
		9956319	2	VITE	VIS	SCHRAUBE	SCREW	TORNILLO
		9956320	1	VITE	VIS	SCHRAUBE	SCREW	TORNILLO
		9956321	2	BUSSOLA	DOUILLE	GEWINDEBUECHSE	BUSHING	CASQUILLO
		9956322	4	BOCCOLA DI GOMMA	BAGUE CAOUTCHOUC	GUMMIBUECHSE	RUBBER BUSH	COJINETE DE CAUCHO
		9956323	4	TASSELLO ELASTICO	TAMPON	GUMMISTUECK	PAD	ALMOHADILLA
		9956324	1	AMMORTIZZATORE	AMORTISSEUR	STOSSDAEMPFER	SHOCK ABSORBER	AMORTIGUADOR
		9956325	2	MOLLA	RESSORT	FEDER	SPRING	RESORTE
		9956326	1	TAMPONE DI GOMMA	TAMPON CAOUTCHOUC	GUMMIPUFFER	RUBBER PAD	TOPE DE GOMA
		9956328	2	SCHIENALE	DOSSIER	RUECKENLEHNE	BACK	RESPALDO
		9956329	1	CUSCINO	COUSSIN	SITZPOLSTER	CUSHION	ASIENTO
		9956330	1	INTELAIATURA	CHASSIS	RAHMEN	FRAMING	BASTIDOR
		9956331	2	PERNO	AXE	BOLZEN	PIN	EJE
		9956332	1	POMELLO	BOUTON	KNEBELGRIFF	KNOB	BOTON
		9956333	1	BRACCIO OSCILLANTE	BALANCIER	SCHWINGARM	SWINGING ARM	BRAZO OSCILANTE
		9956336	1	INTELAIATURA	CHASSIS	RAHMEN	FRAMING	BASTIDOR
	9956327	9956523	1	GUIDA DI SCORRIMENTO	COULISSE	LAUFSCHIENE	SLIDE GUIDE	GUIA DESLIZANTE
		10517071	4	ROSETTA DI SICUREZZA (02-001)	RONDELLE FREIN	SICHERUNGSRING	LOCKWASHER	ARANDELA DE FRENO
	11305121	15540521	4	VITE (02-001)	VIS	SCHRAUBE	SCREW	TORNILLO
		44013189	1	SEDILE COMPL.	SIEGE	SITZ	SEAT	BUTACA

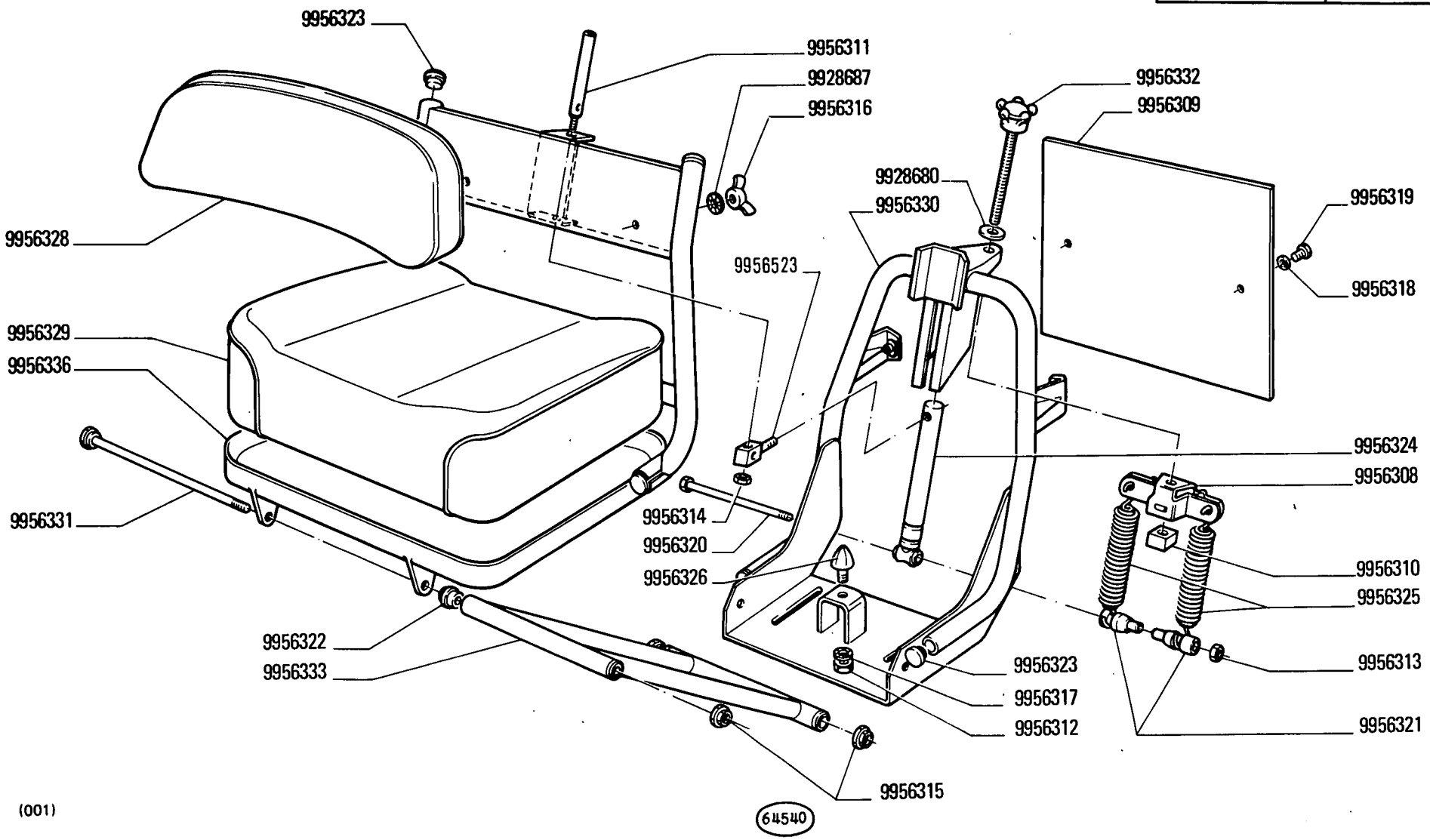
9956323
9956311
9928687
9956316
9956332
9956309
9928680
9956330
9956319
9956318
9956328
9956523
9956329
9956336
9956324
9956308
9956331
9956314
9956320
9956326
9956310
9956325
9956322
9956333
9956323
9956317
9956312
9956313
9956321
9956315
64540
(001)

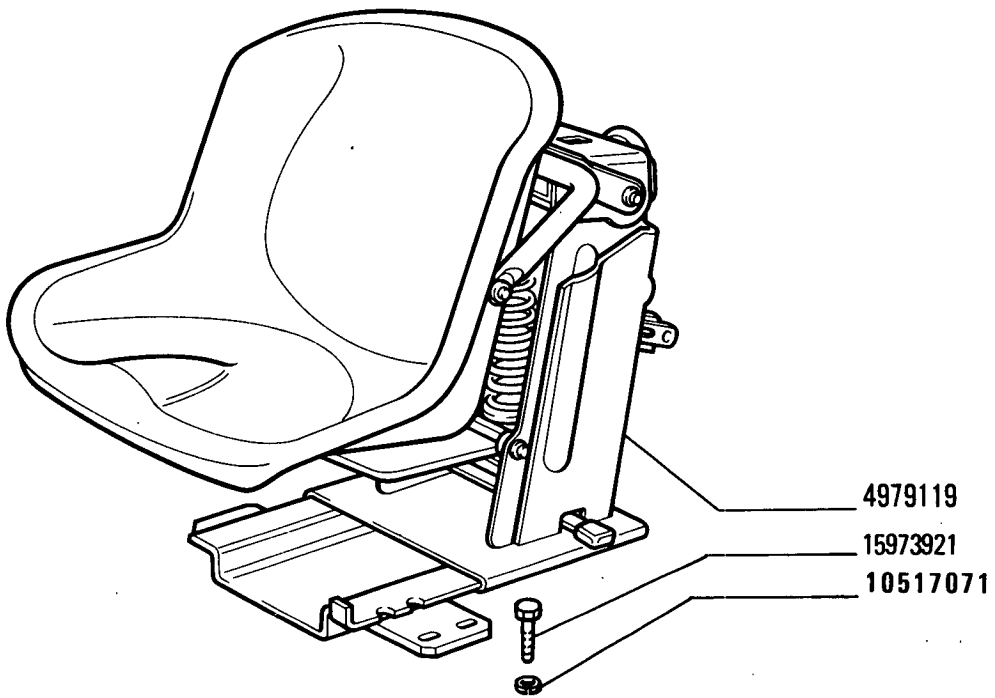

(852)

64210

450 - 450 DT

01 03

SEDILE CONDUTTORE 4979119 (Fritzmeier)

Siège de conducteur
Fahrersitz
Driver's Seat
Butaca de conductor

3

MODIF	ANT.MODIF	N.ORDIN.	Q.	DENOMINAZIONE	DESIGNATION	BENENNUNG	DESCRIPTION	DENOMINACIONES
		4979119	1	SEDILE	SIEGE	SITZ	SEAT	BUTACA
		9929041	1	MENSOLA	CONSOLE	STUETZE	REINFORCEMENT	REFUERZO
		9929042	1	SUPPORTO	SUPPORT	LAGER	SUPPORT	SOPORTE
		9929043	1	LEVA	LEVIER	HEBEL	LEVER	PALANCA
		9929044	1	ARRESTO	BUTEE	ANSCHLAG	STOP	TOPE
		9929045	1	INTELAIATURA	CHASSIS	RAHMEN	FRAMING	BASTIDOR
		9929046	1	BRACCIO OSCILLANTE	BALANCIER	SCHWINGARM	SWINGING ARM	BRAZO OSCILANTE
		9929047	1	POMELLO	BOUTON	KNEBELGRIFF	KNOB	BOTON
		9929048	2	DISTANZIALE	ENTRETOISE	ABSTANDSTUECK	SPACER	SEPARADOR
		9929049	2	BOCCOLA	DOUILLE	BUECHSE	BUSH	CASQUILLO
		9929050	2	ROSETTA	RONDELLE	SCHEIBE	WASHER	ARANDELA
		9929051	4	BOCCOLA	DOUILLE	BUECHSE	BUSH	CASQUILLO
		9929052	1	PERNO	AXE	BOLZEN	PIN	EJE
		9929053	1	COPERCHIO	COUVERCLE	DECKEL	COVER	TAPA
		9929054	1	POMELLO	BOUTON	KNEBELGRIFF	KNOB	BOTON
		9929055	1	STAFFA	ETRIER	HALTER	BRACKET	SOPORTE
		9929056	1	SCODELLINO	CUVETTE	TELLERSCHEIBE	CUP	PLATILLO
		9929057	1	MOLLA	RESSORT	FEDER	SPRING	RESORTE
		9929058	1	SCODELLINO	CUVETTE	TELLERSCHEIBE	CUP	PLATILLO
		9929059	1	BRACCIO	BRAS	ARM	ARM	BRAZO
		9929060	1	ARRESTO	BUTEE	ANSCHLAG	STOP	TOPE
		9929061	2	STAFFA	ETRIER	HALTER	BRACKET	SOPORTE
		9929062	4	TASSELLO	TAMPON	BEILAGE	PAD	TACO
		9929063	1	SUPPORTO	SUPPORT	LAGER	SUPPORT	SOPORTE
		9929064	1	NASTRO DI FISSAGGIO	RUBAN DE FIXATION	SPANNBAND	SECURINC TRAP	TIRA DE FIJACION
		9929065	1	AMMORTIZZATORE	AMORTISSEUR	STOSSDAEMPFER	SHOCK ABSORBER	AMORTIGUADOR
		9929066	6	ANELLO DI TENUTA	JOINT D'ETANCHEITE	DICHTRING	SEAL	JUNTA HERMETICA
		9929067	1	PUNTALE	TIGE	DRUCKSTANGE	ROD	VASTAGO
		9929068	1	SEDILE	SIEGE	SITZ	SEAT	BUTACA
		9929069	1	CUSCINO	COUSSIN	SITZPOLSTER	CUSHION	ASIENTO
		9929070	1	RIVESTIMENTO	REVETEMENT	VERKLEIDUNG	COVERING	FORRO
		9929071	2	STAFFETTA FISSAGGIO	COLLIER	HALTER	RETAINER	ABRAZADERA
		9929072	1	PERNO	AXE	BOLZEN	PIN	EJE
		9929073	4	BOCCOLA DI GUIDA	DOUILLE DE GUIDAGE	FUEHRUNGSBUECHSE	BUSHING	CASQUILLO GUIA
	10517077	10517071	4	ROSETTA DI SICUREZZA	RONDELLE FREIN	SICHERUNGSRING	LOCKWASHER	ARANDELA DE FRENO
		15973921	4	VITE	VIS	SCHRAUBE	SCREW	TORNILLO

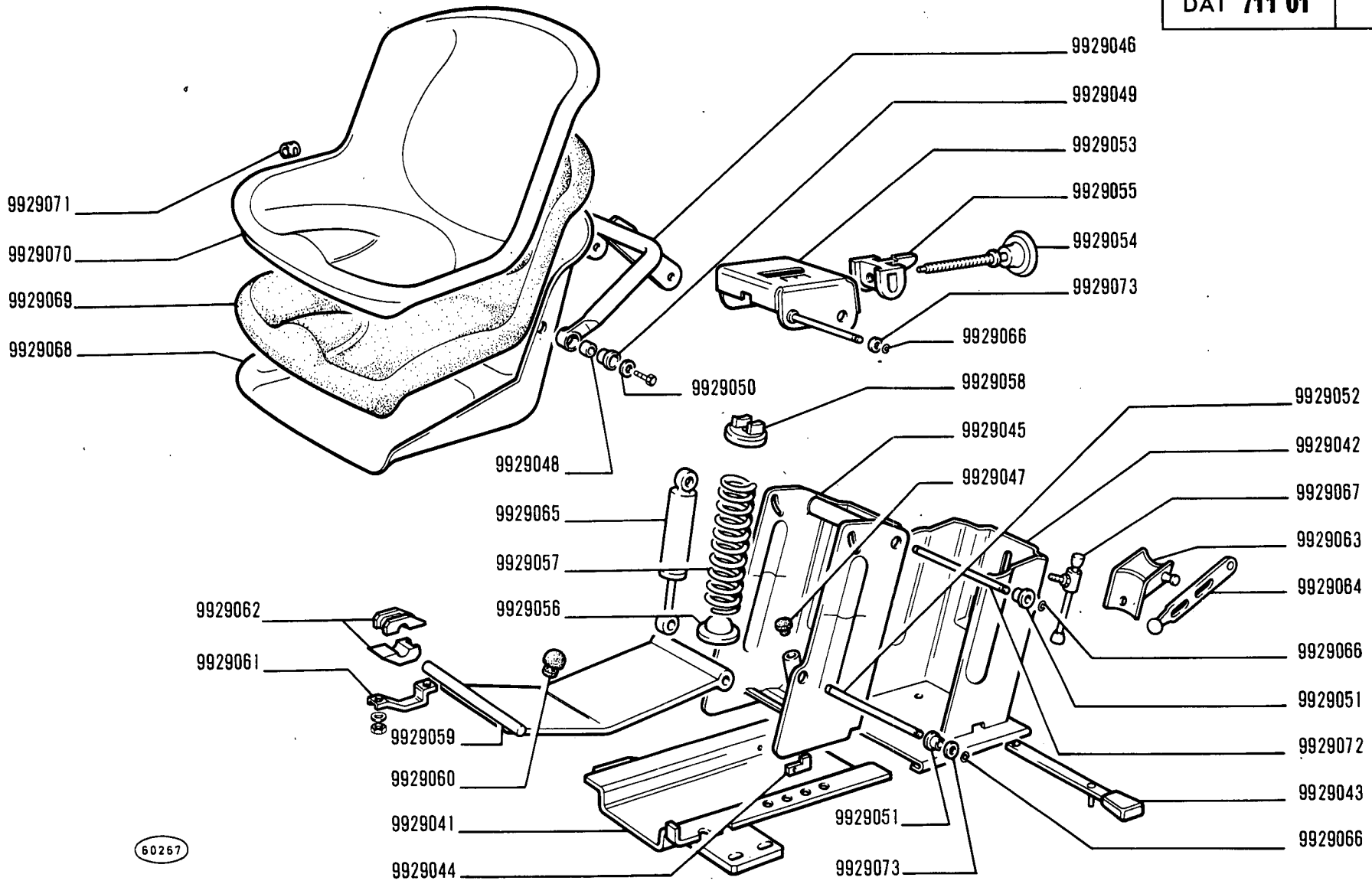

(852)

450 - 450 DT

01 03

SEDILE CONDUTTORE 4979119 (Fritzmeier)

Siège de conducteur
Fahrersitz
Driver's Seat
Butaca de conductor

3

M1.01/ 2

2

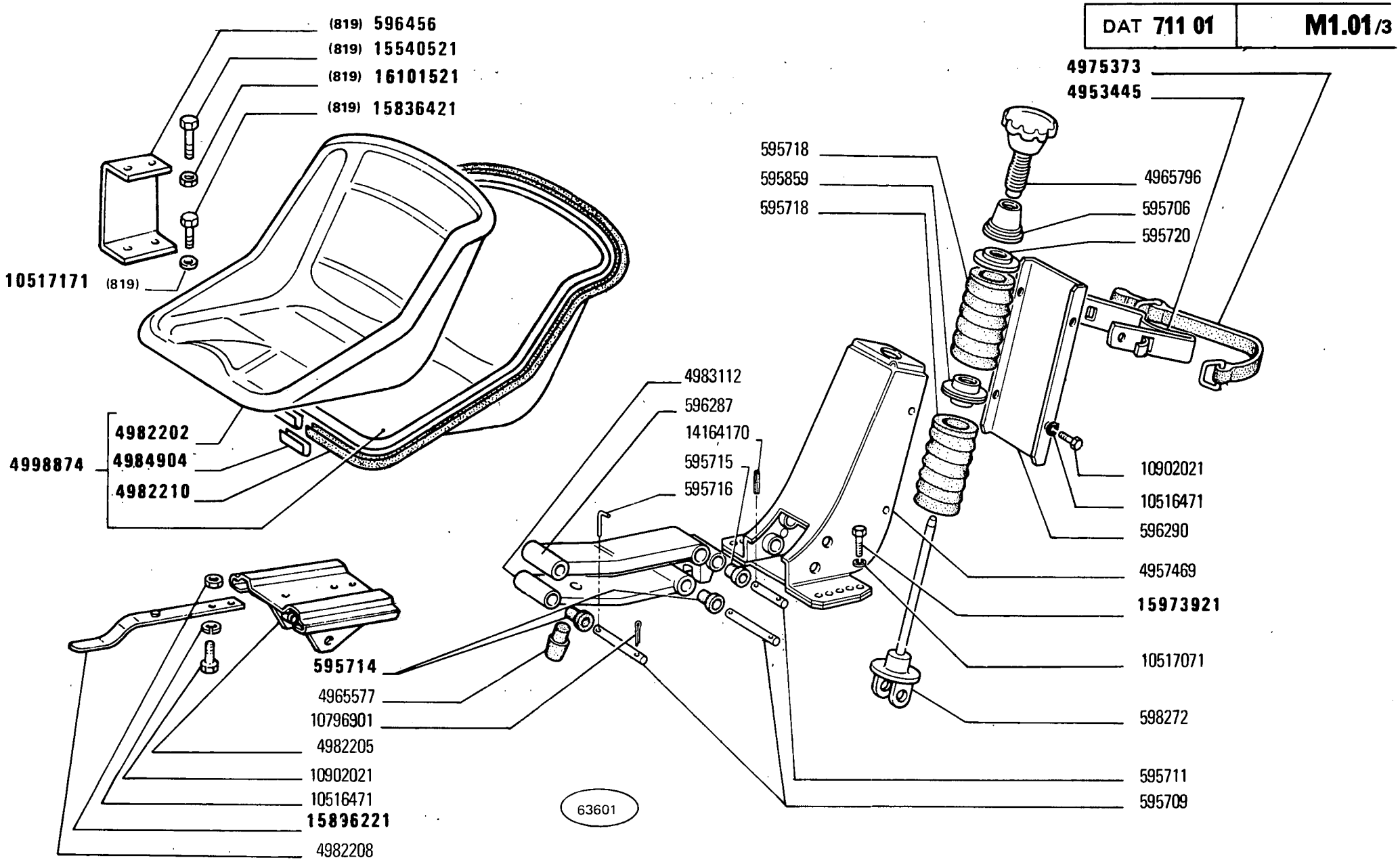

SEDILE CONDUTTORE

Siège de conducteur
Fahrersitz
Driver's Seat
Butaca de conductor

450 - 450 DT

01 03 04 05 06

3

M1.01/3

MODIF	ANT.MODIF	N.ORDIN.	Q.	DENOMINAZIONE	DESIGNATION	BENENNUNG	DESCRIPTION	DENOMINACIONES
		595706	1	MANICOTTO DI REGOLAZIONE	MANCHON DE REGLAGE	SPANNSCHLOSS	ADJUSTMENT SLEEVE	TUERCA DE REGLAJE
		595709	4	PERNO	AXE	BOLZEN	PIN	EJE
		595711	1	PERNO	AXE	BOLZEN	PIN	EJE
		595714	8	BOCCOLA	DOUILLE	BUECHSE	BUSH	CASQUILLO
		595715	2	BOCCOLA	DOUILLE	BUECHSE	BUSH	CASQUILLO
		595716	4	SPINA	GOUPILLE	STIFT	PIN	PASADOR
		595718	2	MOLLA	RESSORT	FEDER	SPRING	RESORTE
		595720	1	DISCO	DISQUE	SCHEIBE	PLATE	DISCO
		595859	1	DISTANZIALE	ENTRETOISE	ABSTANDSTUECK	SPACER	SEPARADOR
		596287	1	BRACCIO SUP.	BRAS	ARM	ARM	BRAZO
		596290	1	COPERCHIO	COUVERCLE	DECKEL	COVER	TAPA
		596456	1	SUPPORTO (819)	SUPPORT	LAGER	SUPPORT	SOPORTE
		598272	1	SUPPORTO	SUPPORT	LAGER	SUPPORT	SOPORTE
	4953444	4953445	1	STAFFA COMPL.	ETRIER	HALTER	BRACKET	SOPORTE
		4957469	1	SUPPORTO	SUPPORT	LAGER	SUPPORT	SOPORTE
		4965577	1	TAMPONE DI GOMMA	TAMPON CAOUTCHOUC	GUMMIPUFFER	RUBBER PAD	TOPE DE GOMA
		4965796	1	POMELLO DI FISSAGGIO	POMMEAU DE FIXATION	KLEMMKNOPF	KNOB	POMO DE FIJACION
		4975373	1	CINGHIA DI FISSAGGIO	SANGLE DE FIXATION	HALTERIEMEN	SECURING STRAP	CORREA DE FIJACION
		4982202	1	CUSCINO	COUSSIN	SITZPOLSTER	CUSHION	ASIENTO
		4982205	1	SUPPORTO	SUPPORT	LAGER	SUPPORT	SOPORTE
		4982208	1	LEVA	LEVIER	HEBEL	LEVER	PALANCA
		4982210	1	BORDINO DI GOMMA	CAOUTCHOUC	PROFILGUMMI	RUBBER WEATHER-STRIP	GOMA
		4983112	1	BRACCIO INF.	BRAS	ARM	ARM	BRAZO
	4982211	4984904	1	COPRIGIUNTO	COUVRE-JOINT	LASCHE	FISHPLATE	CUBREJUNTAS
		4998874	1	SEDILE COMPL.	SIEGE	SITZ	SEAT	BUTACA
		10516471	6	ROSETTA DI SICUREZZA	RONDELLE FREIN	SICHERUNGSRING	LOCKWASHER	ARANDELA DE FRENO
		10517071	4	ROSETTA DI SICUREZZA	RONDELLE FREIN	SICHERUNGSRING	LOCKWASHER	ARANDELA DE FRENO
		10517171	4	ROSETTA DI SICUREZZA (819)	RONDELLE FREIN	SICHERUNGSRING	LOCKWASHER	ARANDELA DE FRENO
		10796901	4	COPIGLIA	GOUPILLE FENDUE	SPLINT	SPLIT PIN	PASADOR ABIERTO
		10902021	6	VITE	VIS	SCHRAUBE	SCREW	TORNILLO
		14164170	1	SPINA	GOUPILLE	STIFT	PIN	PASADOR
		15540521	4	VITE (819)	VIS	SCHRAUBE	SCREW	TORNILLO
		15836421	4	VITE (819)	VIS	SCHRAUBE	SCREW	TORNILLO
	15896211	15896221	2	DADO	ECROU	MUTTER	NUT	TUERCA
		15973921	4	VITE	VIS	SCHRAUBE	SCREW	TORNILLO
	16101511	16101521	4	DADO (819)	ECROU	MUTTER	NUT	TUERCA

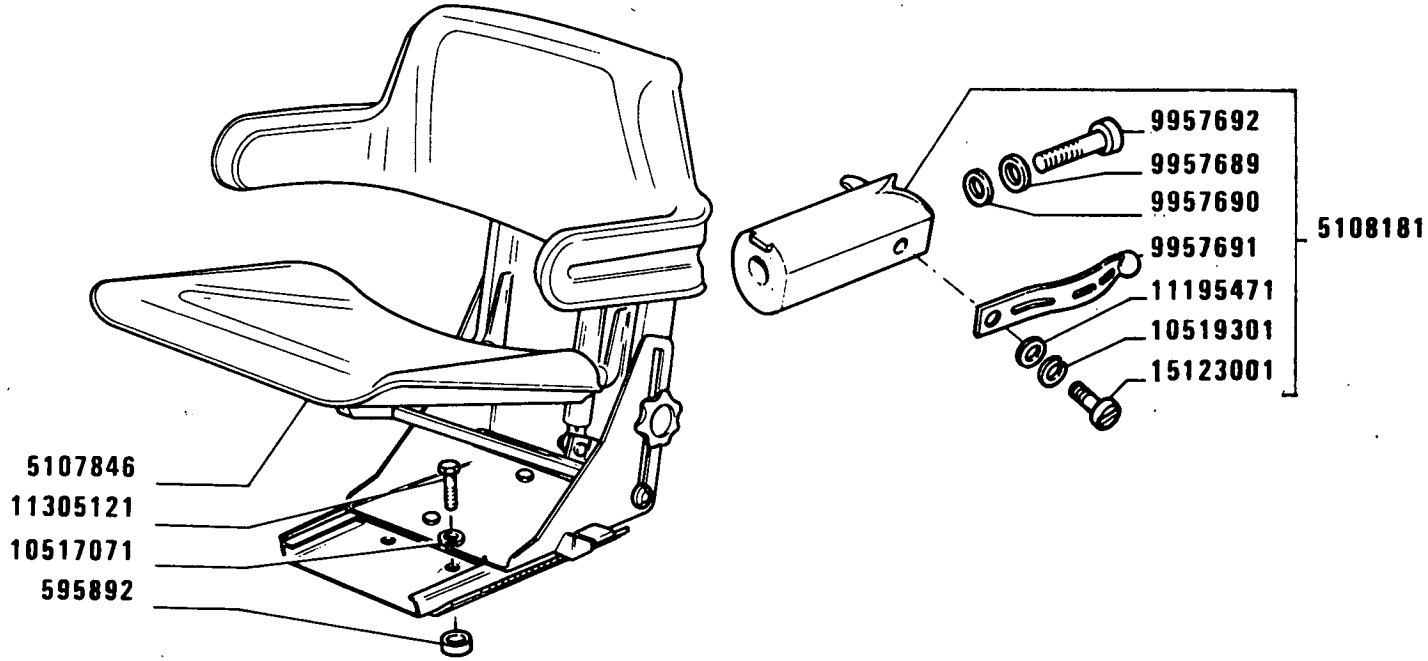
9957692
9957689
9957690
9957691
11195471
10519301
15123001
5108181
5107846
11305121
10517071
595892

64797 A

(852)

MODIF	ANT.MODIF	N.ORDIN.	Q.	DENOMINAZIONE	DESIGNATION	BENENNUNG	DESCRIPTION	DENOMINACIONES
		595892	4	DISTANZIALE	ENTRETOISE	ABSTANDSTUECK	SPACER	SEPARADOR
		5107846	1	SEDILE COMPL.	SIEGE	SITZ	SEAT	BUTACA
		5108181	1	SUPPORTO COMPL.	SUPPORT	LAGER	SUPPORT	SOPORTE
		9956180	5	GRAFFETTA	AGRAFE	KLEMMSTUECK	CLIP	SUJETADOR
		9956182	4	VITE	VIS	SCHRAUBE	SCREW	TORNILLO
		9956193	6	BOCCOLA	DOUILLE	BUECHSE	BUSH	CASQUILLO
		9956194	2	RULLO	GALET	ROLLE	ROLLER	TUERCA
		9956195	2	ROSETTA ISOLANTE	RONDELLE ISOLANTE	ISOLIERSCHEIBE	INSULATOR	ARANDELA AISLANTE
		9956607	1	PIASTRA	PLAQUE	PLATTE	PLATE	PLACA
		9956609	1	INTELAIATURA	CHASSIS	RAHMEN	FRAMING	BASTIDOR
		9956612	1	SEDILE	SIEGE	SITZ	SEAT	BUTACA
		9956613	1	PERNO	AXE	BOLZEN	PIN	EJE
		9956614	1	DISTANZIALE	ENTRETOISE	ABSTANDSTUECK	SPACER	SEPARADOR
		9956621	6	ROSETTA ISOLANTE	RONDELLE ISOLANTE	ISOLIERSCHEIBE	INSULATOR	ARANDELA AISLANTE
		9956622	1	TASSELLO	TAMPON	BEILAGE	PAD	TACO
		9956623	1	PERNO DI FISSAGGIO	CHEVILLE	BOLZEN	PIN	PASADOR
		9956624	1	PERNO DI FISSAGGIO	CHEVILLE	BOLZEN	PIN	PASADOR
		9956625	1	AMMORTIZZATORE	AMORTISSEUR	STOSSDAEMPFER	SHOCK ABSORBER	AMORTIGUADOR
		9956627	2	MOLLA	RESSORT	FEDER	SPRING	RESORTE
		9956631	1	GUIDA DI SCORRIMENTO	COULISSE	LAUFSCHIENE	SLIDE GUIDE	GUIA DESLIZANTE
		9956632	1	PISTONCINO	PISTON	STOESSEL	PLUNGER	EMBOLO
		9956633	1	PIASTRA	PLAQUE	PLATTE	PLATE	PLACA
		9956634	1	DISTANZIALE	ENTRETOISE	ABSTANDSTUECK	SPACER	SEPARADOR
		9956635	1	PIASTRA	PLAQUE	PLATTE	PLATE	PLACA
		9956637	1	SCHIENALE	DOSSIER	RUECKENLEHNE	BACK	RESPALDO
		9956641	1	TASSELLO	TAMPON	BEILAGE	PAD	TACO
		9956642	1	ROSETTA ISOLANTE	RONDELLE ISOLANTE	ISOLIERSCHEIBE	INSULATOR	ARANDELA AISLANTE
		9957576	6	ROSETTA ISOLANTE	RONDELLE ISOLANTE	ISOLIERSCHEIBE	INSULATOR	ARANDELA AISLANTE
		9957577	1	SUPPORTO	SUPPORT	LAGER	SUPPORT	SOPORTE
		9957578	1	PIASTRA	PLAQUE	PLATTE	PLATE	PLACA
		9957579	1	SUPPORTO	SUPPORT	LAGER	SUPPORT	SOPORTE
		9957580	2	POMELLO	BOUTON	KNEBELGRIFF	KNOB	BOTON
		9957581	1	PERNO DI FISSAGGIO	CHEVILLE	BOLZEN	PIN	PASADOR
		9957582	1	GUIDA DI SCORRIMENTO	COULISSE	LAUFSCHIENE	SLIDE GUIDE	GUIA DESLIZANTE
		9957689	1	ROSETTA ISOLANTE	RONDELLE ISOLANTE	ISOLIERSCHEIBE	INSULATOR	ARANDELA AISLANTE
		9957690	1	ROSETTA ISOLANTE	RONDELLE ISOLANTE	ISOLIERSCHEIBE	INSULATOR	ARANDELA AISLANTE
		9957691	1	CINGHIA DI FISSAGGIO	SANGLE DE FIXATION	HALTERIEMEN	SECURING STRAP	CORREA DE FIJACION
		9957692	1	VITE	VIS	SCHRAUBE	SCREW	TORNILLO
		10378311	6	VITE	VIS	SCHRAUBE	SCREW	TORNILLO
		10378821	6	VITE	VIS	SCHRAUBE	SCREW	TORNILLO

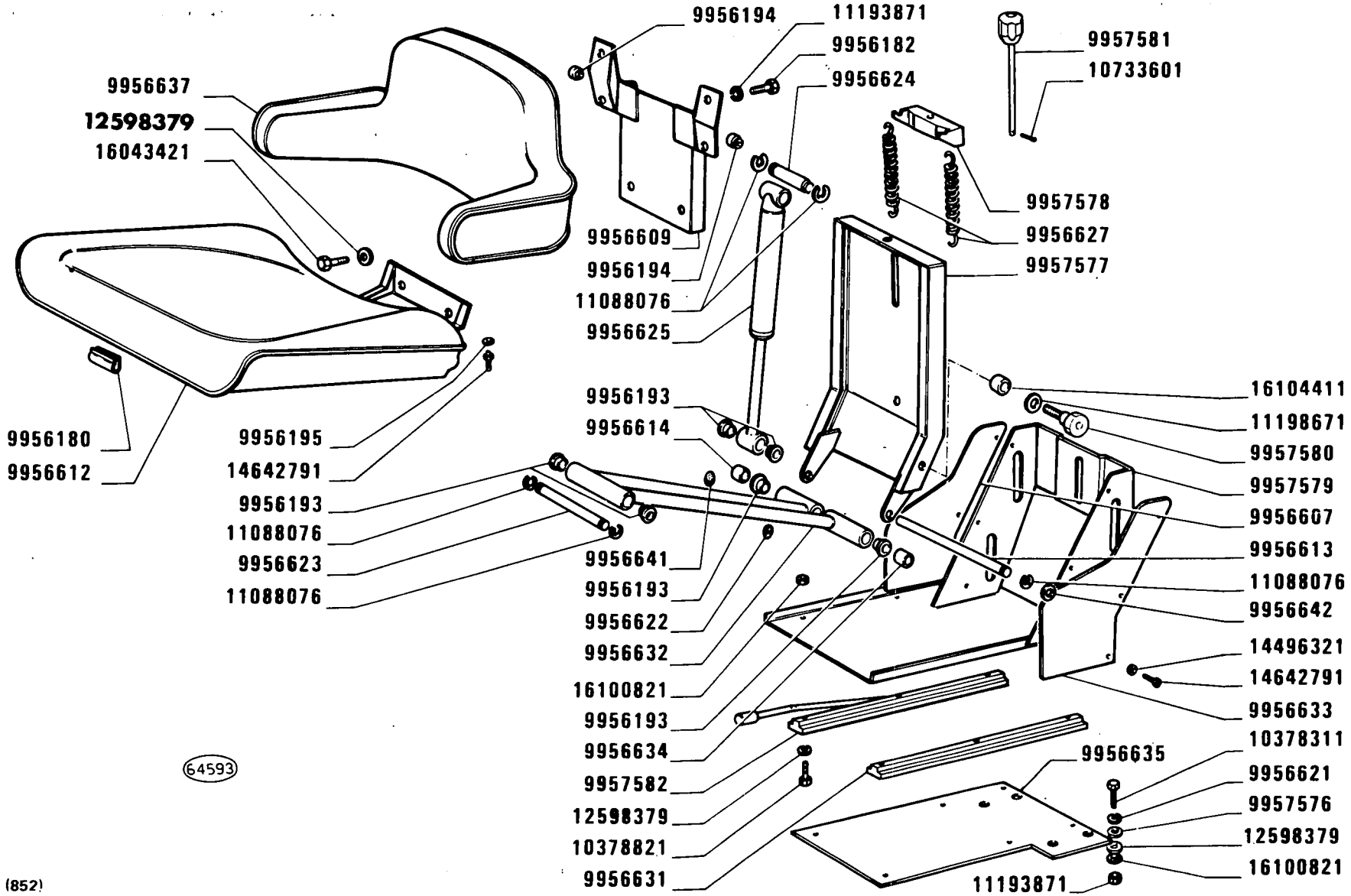

(852)

SEDILE CONDUTTORE 5107846 (Grammer)

Siège de conducteur
Fahrersitz
Driver's Seat
Butaca de conductor

MODIF	ANT.MODIF	N.ORDIN.	Q.	DENOMINAZIONE	DESIGNATION	BENENNUNG	DESCRIPTION	DENOMINACIONES
		10517071	4	ROSETTA	RONDELLE	SCHEIBE	WASHER	ARANDELA
		10519301	1	ROSETTA ISOLANTE	RONDELLE ISOLANTE	ISOLIERSCHEIBE	INSULATOR	ARANDELA AISLANTE
		10733601	1	COPIGLIA	GOUPILLE FENDUE	SPLINT	SPLIT PIN	PASADOR ABIERTO
		11088076	5	ROSETTA DI SICUREZZA	RONDELLE FREIN	SICHERUNGSRING	LOCKWASHER	ARANDELA DE FRENO
		11193871	10	ROSETTA DI SICUREZZA	RONDELLE FREIN	SICHERUNGSRING	LOCKWASHER	ARANDELA DE FRENO
		11195471	1	ROSETTA ISOLANTE	RONDELLE ISOLANTE	ISOLIERSCHEIBE	INSULATOR	ARANDELA AISLANTE
		11198671	2	ROSETTA ISOLANTE	RONDELLE ISOLANTE	ISOLIERSCHEIBE	INSULATOR	ARANDELA AISLANTE
		11305121	4	VITE	VIS	SCHRAUBE	SCREW	TORNILLO
	10615671	12598379	16	ROSETTA DI SICUREZZA	RONDELLE FREIN	SICHERUNGSRING	LOCKWASHER	ARANDELA DE FRENO
		14496321	6	ROSETTA ISOLANTE	RONDELLE ISOLANTE	ISOLIERSCHEIBE	INSULATOR	ARANDELA AISLANTE
		14642791	8	RIBATTINO	RIVET	NIET	RIVET	REMACHE
		15123001	1	VITE	VIS	SCHRAUBE	SCREW	TORNILLO
		16043421	2	VITE	VIS	SCHRAUBE	SCREW	TORNILLO
		16100821	12	DADO	ECROU	MUTTER	NUT	TUERCA
		16104411	2	DADO	ECROU	MUTTER	NUT	TUERCA

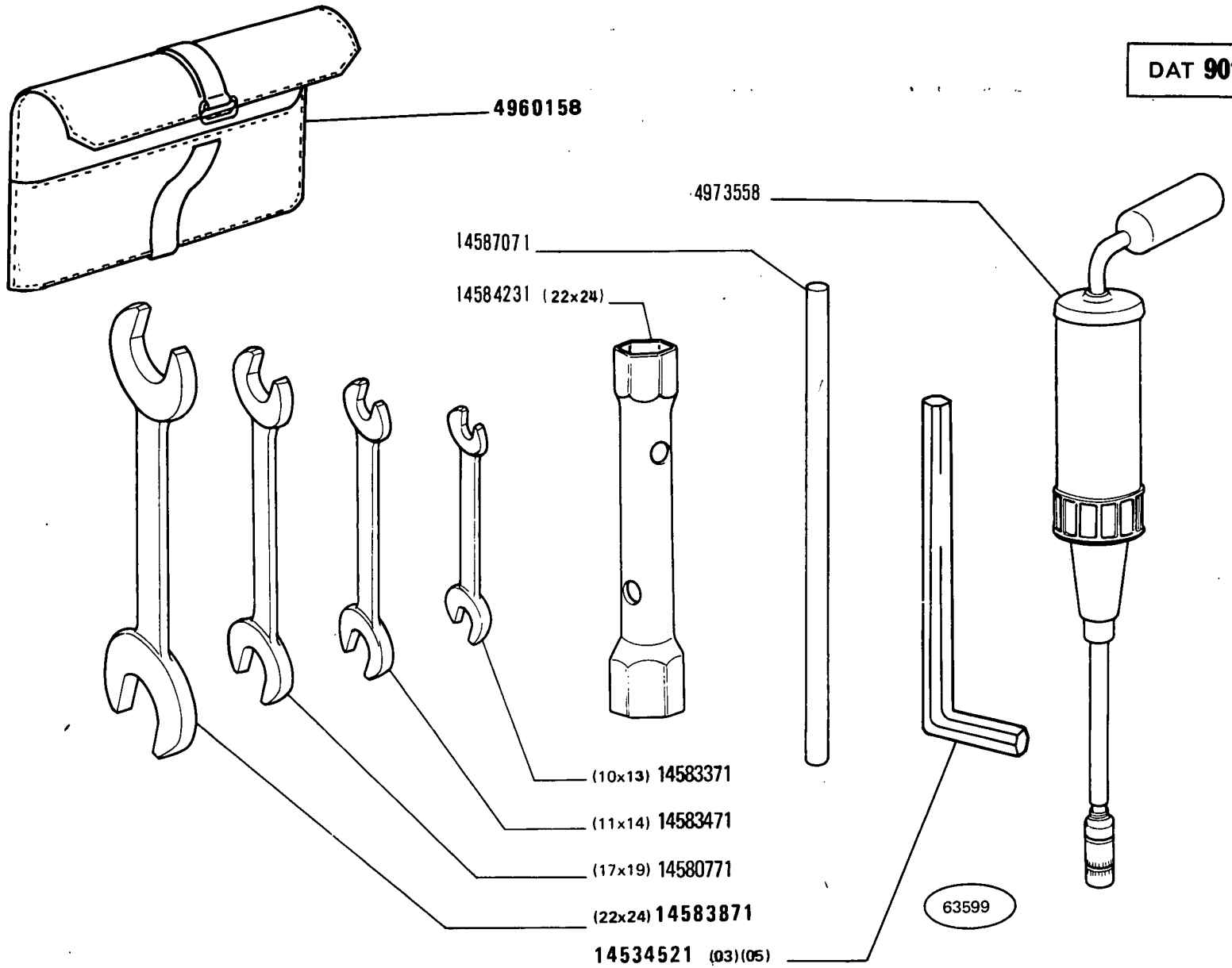
4960158
4973558
14587071
14584231 (22x24)
(10x13) 14583371
(11x14) 14583471
(17x19) 14580771
(22x24) 14583871
14534521 (03)(05)
63599

MODIF	ANT.MODIF	N.ORDIN.	Q.	DENOMINAZIONE	DESIGNATION	BENENNUNG	DESCRIPTION	DENOMINACIONES
		4960158	1	BORSA PER UTENSILI	TROUSSE VIDE PORTE-OUTILS	TASCHE F.WERKZEUGE	TOOL BAG	BOLSA PARA UTILES
	4968751	4973558	1	SIRINGA	SERINGUE	SPRITZE	GUN	BOMBA DE MANO
		14534521	1	CHIAVE 12 MM (03)(05)	CLE	SCHLUESSEL	WRENCH	LLAVE
		14580771	1	CHIAVE 17-19	CLE	SCHLUESSEL	WRENCH	LLAVE
		14583371	1	CHIAVE 10-13	CLE	SCHLUESSEL	WRENCH	LLAVE
		14583471	1	CHIAVE 11-14	CLE	SCHLUESSEL	WRENCH	LLAVE
	14583878	14583871	1	CHIAVE 22-24	CLE	SCHLUESSEL	WRENCH	LLAVE
		14584231	1	CHIAVE A TUBO 22-24	CLE A TUBE	STECKSCHLUESSEL	PIPE WRENCH	LLAVE DE TUBO
		14587071	1	SPINA	GOUPILLE	STIFT	PIN	PASADOR

MODIFICHE

MODIFICATIONS

ÄNDERUNGEN

MODIFICATIONS

MODIFICACIONES

Modifica			Sgr. Interessati e Norme di Ricambio
C 1970 → aut.n.	**D 1970** aut.n.	→	**B4.11** (N.T.R. - 257 T) ~~4990095~~ = 4989523 ~~4990096~~ = 4989524
C 2138 → aut.n.	**D 2138** aut.n.	→	**F5.01 - L1.01** (N.T.R. - 240 T)
C 2156 → mot.n.	**D 2156** mot.n.	→	**A2.24 - A2.27 - A2.27/A** (N.T.R. - 241 T) A2.24: ~~768724~~ = 771103
C 2218 → aut.n. 408546	**D 2218** aut.n. 408547	→	**L1.01/1 - L3.04 - L3.04/A** (N.T.R. - 248 T)
C 2248 → aut.n.	**D 2248** aut.n.	→	**A1.08** (N.T.R. - 254 T)
C 2257 → aut.n.	**D 2257** aut.n.	→	**B3.05 - D3.16/1 - D3.22** (N.T.R. - 254 T)
C 2270 → aut.n.	**D 2270** aut.n.	→	**B2.04** (N.T.R. - 257 T) ~~5012193~~ = 4985294 + 4985295 ~~5012194~~ = 4951691 ~~580514~~ = 4959910 + 14045271 +4960041 ~~581898~~ = 5101590 + 14461280

Modifica		Sgr. Interessati e Norme di Ricambio
C 2272 → aut.n.	D 2272 aut.n. →	B4.11 (N.T.R. - 257 T) ~~4985313~~ = 4994239
C 2277 460398	D 2277 460399 1-2-76	F4.01 - F6.34 - F6.34/A
C 2283 460513 31-3-76	D 2283 460514 1-4-76	F4.01/1 - F4.01/2 - F6.34/1 - F6.34/1A - F6.34/2 - F6.34/2A - F6.35 - F6.35/A
C 2300 → mot.n.	D 2300 mot.n. →	A2.24 - A2.25 - A2.25/A ~~4709282~~ = 4740717 + 14458680
C 2303 → mot.n. R	D 2303 mot.n. R →	A1.03 ~~4653289~~, ~~1909430~~, ~~1909494~~ = 4–1909638 ~~4653290~~, ~~1909431~~, ~~1909495~~ = 4–1909639 ~~4653291~~, ~~1909432~~, ~~1909496~~ = 4–1909640 ~~4653292~~, ~~1909433~~, ~~1909497~~ = 4–1909641 ~~4653293~~, ~~1909434~~, ~~1909498~~ = 4–1909642 A1.05 ~~4653295~~, ~~1909476~~ = 3–1909643 ~~4653297~~, ~~1909477~~ = 3–1909644 ~~4653298~~, ~~1909478~~ = 3–1909645 ~~4653299~~, ~~1909479~~ = 3–1909646 ~~4653300~~, ~~1909480~~ = 3–1909647

Modifica		Sgr. Interessati e Norme di Ricambio
C 2309 → aut.n.	**D 2309** aut.n. →	**B2.04/1 - B2.10/1**
C 2310 → mot.n. Albero motore U.T.B.	**D 2310** mot.n. Albero motore FIAT →	**A1.03 - A1.06 - A1.15** **A1.03:** ~~4738368~~ = 4653850 + 4655915 + + 4655899 + 4655844 (q 2)
C 2352 → aut.n. R	**D 2352** aut.n. R →	**D2.12** ~~9919668~~ = 9957994 + 14462980
C 2354 → mot.n. 149402	**D 2354** mot.n. 149403 →	**F2.01 - F6.08 - F6.08/A** ~~4986513~~ = 5111319
C 2355 → aut.n.	**D 2355** aut.n. →	**B1.01/1 - B1.05/1A - B1.05/2A** ~~4971755~~ = 5106755
C 2356 → aut.n.	**D 2356** aut.n. →	**D3.16**
C 2357 → aut.n. 475806	**D 2357** aut.n. 475807 →	**B4.06**

Modifica		Sgr. Interessati e Norme di Ricambio
C 2359 → aut.n.	**D 2359** aut.n. →	**B2.04 - B3.01** **B3.01:** ~~5387656~~ = 5105574 + (B2.04) 5105575
C 2361 → mot.n.	**D 2361** mot.n. →	**A4.02** ~~5012199~~ = 4956119 + 8802992 ~~10217490~~ = 10257060
C 2365 → aut.n.	**D 2365** aut.n. →	**B2.05/1** ~~5181658~~ = 4987154 + 4986427
C 2464 → mot.n. Filtro di produzione Romania	**D 2464** mot.n. → Filtro di produzione FIAT	**A2.22 - A2.23 - A2.23/A** **A2.22:** ~~5012198~~ = 4997764 + 4997662 **A2.23:** ~~5012190~~ = 4997662 ~~4988493~~ = 4973990
C 2475 → aut.n.	**D 2475** aut.n. →	**F4.01** ~~5011730~~ = 5105809 ~~5011733~~ = 5105811
C 2492 → mot.n.	**D 2492** mot.n. →	**F3.01 - F6.03 - F6.03/1** **F3.01:** ~~4988636~~ = 4753104

Modifica		Sgr. Interessati e Norme di Ricambio
C 2526 → mot.n.	D 2526 mot.n. →	A2.24 - A2.25/A - A2.25/B A2.24: ~~4740717~~ = 4757883
C 2527 → mot.n.	D 2527 mot.n. →	A2.24 - A2.35 - A2.35/A A2.24: ~~767187~~ = 4760842
C 2529 → aut.n.	D 2529 aut.n. →	F4.01 - F6.29/A F4.01: ~~5103244~~ = 5118892 ~~5103279~~ = 5118891
C 2566 → aut.n.	D 2566 aut.n. →	A2.22 - A2.23/B A2.22: ~~4997764~~ = 5116972 + 5116973
C 2575 → aut.n.	D 2575 aut.n. →	B1.01 ~~4988500~~ = 744462 + 13407211

TABELLE VARIE

TABLEAUX DIVERS
VERSCHIEDENES

MISCELLANEA
TABLAS

CUSCINETTI

Roulements — **Wälzlager** — **Bearings** — **Rodamientos**

Dimensioni mm Dimensions — Abmessungen — Size — Dimensiones Diametro interno Diamètre int. / Inside diameter Innendurchmesser / Diámetro interior	Diametro esterno Diamètre ext. / Outside diameter Aussendurchmesser / Diámetro exterior	Spessore Epaisseur / Width Breite / Ancho	n. ordinaz. FIAT	n. ordinaz. RIV	Sgr.
42	100/106	38,25	551170	639259	B4.06
40	90/96	25,25	562018	639221	B4.06
62/65	96/102	22,20	894827	606297 E	B1.01
25	52/56,2	15	4215702	616492	E2.16
—	47	143/58	4603871	614977	A4.03
25	62	18,25/13	4955206	615769 A	D3.14/1
50	82/94	23	5103175	615465	B1.01/1
45	100	25	20033750	6309	B4.01-B4.12
35	80	21	20045200	6307	B2.04-D3.14-E2.16
30	62	16	20685450	6206	E2.16
35	72	17	20705250	6207	B2.04-B3.05-E2.16
25	52	15	20715580	6205	B2.04/1
25	62	17	20996680	6305	B3.05-D3.14
40	80	23	24940490	62208 - 2 RS 1/C3	B1.01
40	80	18	24974160	NUP 208	E2.16
65	100	11	26794570	16013	B1.01/1
65	140	33	26794760	6313	B4.12
40	80	18	26798310	NJ 208 + HJ 208	B2.04/1
35	72	23	26798630	NJ 2207	B2.04/1
45	85	20,75	26799970	30209 J2	B4.06
55	100	22,75	26799990	30211 XX	B4.06
60	110	23,75	26800000	30212 J2	B4.04
70	125	26,25	26800020	30214 XX	D3.14/1
75	130	27,25	26800030	30215 XX	D3.14/1
35	80	32,75	26800570	32307 XX	B4.04
40	90	35,25	26800580	32308 XX	B4.04
20	40	14	26801280	51204 A	E2.36/1
17	47	14	28040050	6303-Z	A1.03
35	80	21	28104710	NJ 307	B4.01
30	72/78,6	19	28995870	6306 NR	B2.04-B2.04/1
40	80/86,6	18	28996320	6208 NR	B2.04
45	85	19	28996330	6209 NR	B2.04/1

CAVI ELETTRICI (forniti a metri)

Câbles électriques (livrés par mètres)
Elektrische Leitungen (vom laufenden Meter erhältlich)

Electrical cables (supplied to the meter)
Cables eléctricos que se suministran por metros

COLORE ISOLAMENTO	ISOLANT	ISOLIERUNG	COLOR AND INSULATION	COLORES DEL FORRO	Sezione in mm²	Section en mm²	Querschnitt in mm²	Cross-section in mm²	Secciones en mm²					
					0,5	0,8	1	1,5	2,5	4	6	10	16	35
					N. ordinaz.									
Arancio	Orange	Orange	Orange	Maranja			1 91381 90		1 91364 90	1 91404 90				
Azzurro chiaro	Bleu Clair	Hellblau	Light blue	Azul claro	1 91394 90		1 91421 90		1 91403 90					
Bianco	Blanc	Weiss	White	Blanco	1 91400 90		1 91420 90	1 91368 90	1 91432 90					
Blu	Bleu	Blau	Dark blue	Azul turquí	1 91456 90		1 91382 90		1 91383 90	1 91384 90				
Giallo	Jaune	Gelb	Yellow	Amarillo	1 91457 90		1 91422 90		1 91373 90					
Grigio	Gris	Grau	Grey	Gris			1 91425 90	1 91389 90	1 91438 90					
Grigioverde	Gris-vert	Grau/grün	Green-grey	Verde-gris			1 91363 90	1 91402 90	1 91365 90					
Marrone	Brun	Braun	Brown	Pardo	1 91395 90		1 91419 90		1 91436 90	1 91377 90	1 91442 90	1 91406 90	1 91407 90	1 91409 90
Nero	Noir	Schwarz	Black	Negro	1 91417 90		1 91401 90	1 91388 90	1 91431 90	1 91391 90	1 91405 90			
Nocciola	Noisette	Haselnussbraun	Wallnut	Avellana			1 91374 90		1 91366 90					
Rosa	Rose	Rosa	Pink	Rosa	1 91392 90		1 91426 90		1 91435 90	1 91444 90				
Rosso	Rouge	Rot	Red	Rojo	1 91458 90		1 91423 90	1 91369 90	1 91433 90	1 91437 90	1 91443 90			
Verde	Vert	Grün	Green	Verde	1 91393 90		1 91424 90	1 91390 90	1 91434 90	1 91440 90				
Viola	Violet	Violett	Mauve	Morado			1 91385 90		1 91386 90	1 91387 90				
Arancio con rigatura bianca	Orange à rayures blanches	Orange/weiss-gestreift	Orange, white tracer	Naranja con raya blanca		1 91333 90								
Arancio con rigatura nera	Orange à rayures noires	Orange/schwarz-gestreift	Orange black tracer	Naranja con raya negra		1 91334 90	1 91376 90							
Azzurro con rigatura bianca	Bleu clair à rayures blanches	Hellblau/weiss-gestreift	Light blue, white tracer	Azul con raya blanca		1 91335 90	1 91415 90							
Azzurro con rigatura gialla	Bleu clair à rayures jaunes	Hellblau/gelb-gestreift	Light blue, yellow tracer	Azul con raya amarilla		1 91336 90								
Azzurro con rigatura rossa	Bleu clair à rayures rouges	Hellblau/rot-gestreift	Light blue, red tracer	Azul con raya roja		1 91337 90	1 91414 90							
Azzurro con rigatura nera	Bleu clair à rayures noires	Hellblau/schwarzgestreift	Light blue, black tracer	Azul con raya negra	1 91397 90	1 91338 90	1 91428 90		1 91446 90	1 91448 90				
Bianco con rigatura nera	Blanc à rayures noires	Weiss/schwarzgestreift	White, black tracer	Blanco con raya negra	1 91396 90	1 91339 90	1 91427 90	1 91372 90						
Bianco con rigatura rossa	Blanc à rayures rouges	Weiss/rotgestreift	White, red tracer	Blanco con raya roja		1 91340 90								

COLORE ISOLAMENTO	ISOLANT	ISOLIERUNG	COLOR AND INSULATION	COLORES DEL FORRO	Sezione in mm² / Section en mm² / Querschnitt in mm² / Cross-section in mm² / Secciones en mm²									
					0,5	0,8	1	1,5	2,5	4	6	10	16	35
					N. ordinaz.									
Blu con rigatura rossa	Bleu à rayures rouges	Blau/rotgestreift	Blue, red tracer	Azul turquí con raya roja		1 91341 90								
Blu con rigatura nera	Bleu à rayures noires	Blau/schwarzgestreift	Blue, black tracer	Azul turquí con raya negra			1 91460 90							
Giallo con rigatura nera	Jaune à rayures noires	Gelb/schwarzgestreift	Yellow, black tracer	Amarillo con raya negra	1 91398 90	1 91342 90	1 91429 90							
Giallo con rigatura rossa	Jaune à rayures rouges	Gelb/rotgestreift	Yellow, red tracer	Amarillo con raya roja		1 91343 90								
Grigio con rigatura gialla	Gris à rayures jaunes	Grau/gelbgestreift	Grey, yellow tracer	Gris con raya amarilla		1 91344 90								
Grigio con rigatura nera	Gris à rayures noires	Grau/schwarzgestreift	Grey, black tracer	Gris con raya negra		1 91345 90	1 91439 90		1 91449 90					
Grigio con rigatura rossa	Gris à rayures rouges	Grau/ratgestreift	Grey, red tracer	Gris con raya roja		1 91346 90	1 91430 90		1 91445 90	1 91378 90				
Marrone con rigatura bianca	Brun à rayures blanches	Braun/weissgestreift	Brown, white tracer	Pardo con raya blanca		1 91347 90								
Nero con rigatura viola	Noir à rayures violettes	Schwarz/violettgestreift	Black, mauve tracer	Negro con raya morada		1 91348 90								
Rosa con rigatura gialla	Rose à rayures jaunes	Rosa/gelbgestreift	Pink, yellow tracer	Rosa con raya amarilla		1 91349 90								
Rosa con rigatura nera	Rose à rayures noires	Rosa/schwarzgestreift	Pink, black tracer	Rosa con raya negra		1 91350 90	1 91375 90							
Rosso con rigatura verde	Rouge à rayures vertes	Rot/grüngestreift	Red, green tracer	Rojo con raya verde		1 91351 90								
Rosso con rigatura nera	Rouge à rayures noires	Rot/schwarzgestreift	Red, black tracer	Rojo con raya negra		1 91352 90	1 91380 90							
Verde con rigatura bianca	Vert à rayures blanches	Grün/weissgestreift	Green, white tracer	Verde con raya blanca		1 91353 90								
Verde con rigatura nera	Vert à rayures noires	Grün/schwarzgestreift	Green, black tracer	Verde con raya negra	1 91399 90	1 91354 90	1 91418 90		1 91447 90	1 91441 90				
Viola con rigatura bianca	Violet à rayures blanches	Violett/weissgestreift	Mauve, white tracer	Morado con raya blanca		1 91355 90								
Viola con rigatura nera	Violet à rayures noires	Violett/schwarzgestreift	Mauve, black tracer	Morado con raya negra		1 91356 90								
In resina sintetica per cavo accensione	En résine synthétique pour fils de bougies	Aus Kunstharz für Zündkabel	Synthetic resin, for engine ignition cable	De resina sintética: cable de encendido del motor			1 91102 94 1 91552 90							

CAPICORDA E CAPPUCCI ISOLANTI PER CAVI ELETTRICI

Cosses et capuchons isolants pour câbles électriques
Kabelschuhe und Schutzkappen

Electrical cable terminals and boots
Terminales y capuchones aislantes de cables eléctricos

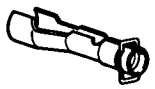

n. ordinaz.

10401590



12056040

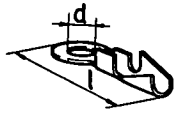

d	l	n. ordinaz.
3,2	22	10410640
4,3	24	10410740
6,4	29	10410940
5,3	27	10411040
8,4	33	10412840



n. ordinaz.

10411140

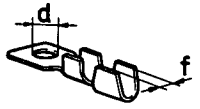

d	f	n. ordinaz.
6,2	3,8	10404640
6,2	5,2	10404740
5,2	3,8	10404840
6,2	4,5	10404940
8,2	5,2	10405740
8,2	7,2	10405940
6,2	7,2	10408640
8,2	3,8	12065040

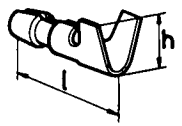

l	h	n. ordinaz.
14	5,5	10401744
15	7,5	10401944

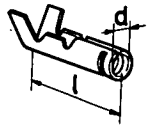

d	l	n. ordinaz.
3,85	17,2	10502074
4,35	20,4	10502274

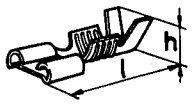

h	l	n. ordinaz.
19	5,1	10249744
19	6,9	10249844
27,2	6,7	12057744

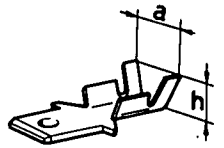

a	h	n. ordinaz.
6	5,1	10250140
7,1	7,1	12057840

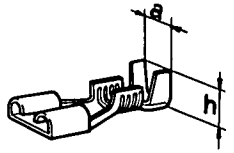

a	h	n. ordinaz.
5,7	5,1	10250540
6,1	7	12058440

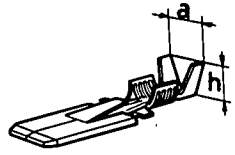

a	h	n. ordinaz.
5,7	5,1	10250640
6,9	6,9	12058340

n. ordinaz.



12056340



12056440



12060874

n. ordinaz.

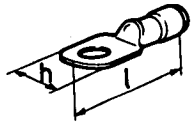

l	h	
16	44	10439664
19	48	10439764



10439964

n. ordinaz.

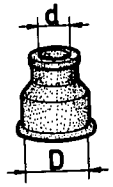

D	d	
14	4,5	10405186
14	6,5	10405280

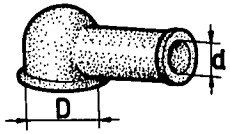

D	d	
10	7	10405380
15	7	10405485
15	10	10405580
20	12,5	10405680

n. ordinaz.

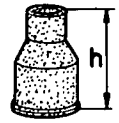

h	
46	12056285
34,5	12056985



12056885

TUBI ISOLANTI PROTEZIONE CAVI ELETTRICI

Tubes isolants de câbles électriques

Schutzhüllen für elektrische Leitungen

Electrical Cable Insulation Tubes

Fundas aislantes de cables eléctricos

Caratteristiche / Caractéristiques		Beschaffenheit	Characteristics	Caracteristicas					n. ordinaz.	Diametro mm / Diamètre / Durchmesser / Diameter / Diámetro	
										interno / Intérieur / innen / inside / interior	esterno / extérieur / aussen / outside / exterior
Colore	Couleur	Farbe	Color	Colores	Materiale	Matériau	Werkstoff	Material	Material		
Arancione	Orange	Orangefarbig	Orange	Naranja	Plastico Vinilico flessibile	Plastique Vinyl flexible	VC-Kunst-stoff biegsam	Flexible Vinyl resin	Plástico vinílico flexible	5 69305	6,2	8,6
Verde	Vert	Grün	Green	Verde	idem	idem	idem	idem	idem	1 91106 80	6	7
Nero	Noir	Schwarz	Black	Negro	idem	idem	idem	idem	idem	1 91203 80	3,5	4,5
idem	idem	idem	idem	idem	idem	idem	idem	idem	idem	1 91206 80	6,2	7,2
idem	idem	idem	idem	idem	idem	idem	idem	idem	idem	1 91208 80	8	9,2
idem	idem	idem	idem	idem	idem	idem	idem	idem	idem	1 91212 80	12	13,5
idem	idem	idem	idem	idem	idem	idem	idem	idem	idem	1 91215 80	15	16,6
idem	idem	idem	idem	idem	idem	idem	idem	idem	idem	1 91304 80	4,5	6,9
idem	idem	idem	idem	idem	idem	idem	idem	idem	idem	1 91306 80	6,2	8,6
idem	idem	idem	idem	idem	idem	idem	idem	idem	idem	1 91308 80	8	11
idem	idem	idem	idem	idem	idem	idem	idem	idem	idem	1 91310 80	10	11,2
idem	idem	idem	idem	idem	idem	idem	idem	idem	idem	1 91312 80	12	16
—	—	—	—	—	Metallico flessibile	Métallique flexible	Metall-schlauch	Flexible metal	Metálico flexible	1 91006 01	6	8
—	—	—	—	—	idem	idem	idem	idem	idem	1 91009 01	9	11
—	—	—	—	—	idem	idem	idem	idem	idem	1 91010 01	10	12,5