OUTUBRO 1984

CLARK

MARCA REGISTRADA DE
CLARK EQUIPMENT COMPANY U.S.A.

PARTS MANUAL

RUTHZIL TRATOR COMERCIAL DE PEÇAS LTDA 11 97083-6812 ROLANDO

PM-102-M
45C
TRACTOR SHOVEL

Record Your Machine
Serial Number Here

_____

Fabricado sob licença por:

CLARK

Equipamentos Clark Ltda.

Praça Eugene Bradley Clark Nº O-1915 Pederneiras - S.P. - Brasil

Engenharia do Produto
Serviços Técnicos

CLARK

GARANTIA

A EQUIPAMENTOS CLARK LTDA, garante ao distribuidor Clark, o qual, conforme concordância com a primeira e no seu próprio interesse, garante ao Comprador pelo prazo de 6 (seis) meses à partir da data de entrega do produto, todas as peças de cada produto novo Clark que, sob condições normais de uso e manutenção, apresentarem defeito de fabricação ou de material, devidamente comprovado pelo Distribuidor, e aceito por ECLA.

A presente garantia não abrange pneus, câmaras de ar, baterias, motores de partida, alternadores, reguladores de voltagem, bombas e bicos injetores diesel, peças, pertences ou acessórios que não sejam fabricados pela Clark, que são garantidos diretamente por seus fabricantes. E ainda, peças substituídas em decorrência de manutenção normal, como: elementos filtrantes, correias, velas, condensadores, platinados, lâmpadas, escovas, pastilhas e lonas de freio, etc...
A obrigação do Distribuidor Clark, nos termos desta garantia, consiste na substituição gratuita de peças que sejam por ele (Distribuidor) reconhecidas como defeituosas.

A garantia será nula para todo produto Clark que tenha sido submetido à sobrecarga, abuso, negligência ou acidente e no qual tenham sido usadas peças de reposição não fornecidas pela Clark ou que tenha sofrido alterações ou consertos por pessoas não pertencentes à Rede de Distribuidores Clark e que, a seu juízo exclusivo, afetem a segurança, estabilidade e desempenho para as quais tenha sido fabricado ou, ainda, se o produto objeto da presente não for colocado em uso dentro de um ano, após o seu despacho da fábrica Clark.

A EQUIPAMENTOS CLARK LTDA não se responsabiliza por despesas relativas a óleo lubrificante, graxa, combustível e similares e outras referentes a deslocamento de pessoal, reboque, socorro, imobilização de veículo, danos materiais ou pessoais do Comprador ou terceiros e manutenção normal, como: reapertos, limpeza, lavagem, verificações, regulagens, ajustes, etc... Para todos os efeitos, a garantia, como definido acima, será prestada nas oficinas dos Distribuidores Clark ou na fábrica Clark, não havendo qualquer responsabilidade destas pelas despesas de frete até àqueles locais.

À EQUIPAMENTOS CLARK LTDA, reserva-se o direito de, a qualquer tempo, revisar, modificar, descontinuar ou alterar qualquer modelo de seus produtos, sem prévio aviso, sem que, com isso, ela ou o vendedor incorram em qualquer responsabilidade ou obrigação para com o comprador.

A EQUIPAMENTOS CLARK LTDA, não assume outra responsabilidade, além daquelas expressas nesta garantia.

CLARK

CLARK WARRANTY

CLARK warrants each new Construction Machinery Group product, including attachments and accessories thereto, sold by it to be merchantable and free from defects in material and workmanship.

CLARK will cause any part of a CLARK product covered by this warranty (except as excluded below) which proves to be defective in material or workmanship during six (6) months immediately following the delivery of said product to the person who first puts it into use, to be replaced without charge with a new or repaired part (whichever CLARK elects). CLARK also will cause the labor to remove any such defective part and to install the new or repaired part to be provided without charge to the owner of said CLARK product. The parts and labor to meet this warranty will be furnished by a CLARK distributor designated by CLARK.

CLARK also warrants each replacement part for the products covered by this warranty sold by it to be merchantable and free from defects in material and workmanship. CLARK will cause any such replacement part which proves to be defective during the first six (6) months following its installation in a CLARK product to be replaced, without charge, with a new or repaired part (whichever CLARK elects).

CLARK'S warranty *does not cover:* (i) the replacement of parts found to have been damaged by abuse, accident or a failure to maintain or use the CLARK product or part according to the instructions applicable to it, (ii) the labor to remove and reinstall a defective replacement part after the expiration of the warranty period applicable to the product in which such part is located, (iii) overtime labor premiums, (iv) transportation of the CLARK product to the distributor's service facility or transportation of the distributor's service men to the product's location, (v) the engine or the tires of any CLARK product, nor does it cover the carrier on any truck mounted hydraulic cranes. The warranty of the respective manufacturers of these components shall apply to said items unless said manufacturers make no warranty with respect to said items, in which event CLARK'S warranty shall apply.

The Buyer accepts this warranty and the limitations of liability and disclaimers set forth herein as part of the purchase of the CLARK product or part to which this warranty applies.

THIS WARRANTY IS EXCLUSIVE AND IS IN LIEU OF ALL OTHER WARRANTIES EXPRESSED OR IMPLIED AND THERE IS NO IMPLIED WARRANTY OF MERCHANTABILITY OR FITNESS FOR A PARTICULAR PURPOSE.

Remedies available to any person claiming under this warranty are exclusive and expressly limited to obtaining the parts and the labor, where applicable, in accordance with terms of this warranty.

CLARK'S liability for losses, damages or expenses of any kind arising from its design, manufacture or sale of the products or parts covered by this warranty whether based on contract, tort or otherwise, including liability arising from a breach of this warranty, is limited, unless otherwise prohibited by law, to an amount not exceeding the cost of performing the obligations contained in this warranty according to its terms, and in no event shall CLARK'S liability exceed the value of the CLARK product giving rise to such liability.

CLARK disclaims all liability for loss, damage or expense attributable to a loss of use of the CLARK product, a loss or damage to property other than the CLARK product, a loss of profits or other commercial loss, or any special or consequential damages (except liability for consequential damages which by law may not be disclaimed).

The term CLARK means Clark Equipment Company or one of its subsidiaries, whichever last sold the product to which this warranty applies.

The term Construction Machinery Group products refers to machines of the following types: Wheel loaders, wheel dozers, scrapers, log skidders, log loaders, motor graders, hydraulic cranes, cable cranes, excavators, and power shovels. (Not included are: lift trucks, straddle carriers, skid steer loaders, agricultural products or other products sold by CLARK'S Material Handling Group or the General Products Group)

IMPROVEMENTS

It is CLARK'S policy to constantly strive to improve its products. The right therefore is reserved to make changes in design and improvements whenever it is believed the efficiency of the product will be improved thereby, but without incurring any obligation to incorporate such improvements in any product which has been shipped or is in service.

Engenharia do Produto
Serviços Técnicos

INSTRUÇÕES PARA USO DESTE MANUAL

SR. DISTRIBUIDOR:

Os diversos grupos relativos a este modelo de máquina estão dispostos em ordem alfabética. Cada grupo foi montado separadamente com o número da página prefixado pela letra designada para aquele grupo. Ex: A1, B2, C3, etc...

Em seguida à designação alfabética e o número da página, e separado destas por um hífen (-), vem o número da versão da página. Ex: A1 - 1, B1 - 2, C3 - 3. Esta designação indica os números de revisões sofridas pela referida página, em razão de alterações introduzidas no produto por melhoria de qualidade ou alterações de números de peças.

Os grupos de **A** a **G** incluem todos os itens fornecidos como equipamento padrão na data desta publicação. Todos os itens opcionais e acessórios estão listados no grupo **H**.

Os números das páginas estão colocados no canto superior direito das páginas com as listas de peças (páginas à direita), enquanto os números de séries das máquinas abrangidas pela página encontram-se no canto inferior direito. O distribuidor deverá preencher o espaço em branco (a última máquina coberta pela página em questão) tão logo receba nova página já indicando o número de série da primeira máquina alterada.

Os números das ilustrações (páginas à esquerda), estão colocados no centro superior da página e só serão alterados quando mudanças forem introduzidas nos desenhos.
Ex: PC - A02 — Na primeira alteração deste desenho, seu novo número será PC - A02 - 1.

SR. PROPRIETÁRIO:

Para assegurar os melhores resultados possíveis e manter a qualidade original da máquina, é importante que somente peças Clark aprovadas sejam usadas quando substituições forem necessárias.

As solicitações de peças devem ser feitas ao distribuidor Clark de seu território.

Em seu pedido deverão constar: o modelo e número de série da máquina, o número do Manual de Peças, o número do item e a descrição da peça envolvida. O seu distribuidor Clark está preparado para fornecer a peça correta para o lote à que pertence a sua máquina.

SÍMBOLOS

** - Não é Ilustrado	§ - Não é Vendido Separado
∞ - Quantidade Necessária	+ - Veja Índice

PARTS MANUAL ARRANGEMENT

TO DISTRIBUTOR:

The various parts groups involved in this equipment are arranged in this manual in alphabetical order. Each alphabetical parts group is page numbered separately with the page numbers prefixed by the alphabetical letter designated for that group, i. e., A1, B2, C3, etc. Following the alphabetical and page number designation, and separated therefrom by a hyphen (-), is the page version number, i. e., A1 - 1, B1 - 2, C3 - 3, etc.
This designation indicates the revision numbers to incorporate design changes in the equipment covered by that page. Groups **"A"** thru **"G"** include all items furnished as standard equipment at date of this publication. All optional and accessory items are listed under group **"H"**.

The page numbers are on right upper corner of pages with parts lists (R.H. pages) and the serail numbers of machines covered by this page are on right below corner. The last machine serial number covered by page must be noted by the distributor, as soon as a new page is received indicating the first machine serial number changed.

The illustration numbers are in the upper center of pages (L.H. pages). These numbers will be only modified when changes be incorporated on illustration i. e., PC - A02 – This illustration will receive the number PC-A02-1 at this first change.

TO OWNER

To assure the best results and to maintain the original quality built into the machine it is important that only Clark - Approved Parts be used when new parts are required.

Parts orders must be made through your nearest Clark distributor. Always furnish the distributor with the machine serial number and model, parts manual number, item number and the part description. Your Clark distributor is able to furnish the correct part to your machine.

SYMBOLS

** - Not Illustrated	§ - Not Sold Separately
○ - As Required	+ - See Index

ESTRUCTURA DEL MANUAL DE REPUESTOS

AL DISTRIBUIDOR

Los varios grupos de piezas incluidos en este manual han sido dispuestos en orden alfabética. Cada grupo correspondiente a una letra está compaginado en una página independiente y el número de página está precedido por la letra que corresponde a esse grupo. Por ejemplo: A1, B2, C3, etc. Siguiendo la designación alfabética y el orden numérico, y separado por un guión (-), esta el número de página de la versión; por ejemplo: A1 - 1, B1 - 2, C3 - 3, etc. Esta designación indica los números de las revisións para los cambios incorporados a los diseños del equipo, y números de piezas.

Los grupos de piezas desde la letra **"A"** a la **"G"** incluyem todos los items considerados como equipo standard a la fecha de esta publicación. Todos los items opcionales y accesorios estan enumerados en el grupo **"H"**.

Los numeros de las páginas estan en el canto superior derecho con numeros de piezas (páginas a la derecha) y los numeros de séries abarcados por la página estan en la parte inferior derecha. El numero de série de la ultima maquina abarcada por la página debe ser escrito por el distribuidor prontamente al recebimiento de nueva página y indicando el numero de la primera máquina alterada.

Los numeros de las ilustraciones estan en el centro superior de la página y só seran alterados cuando cambios fuerem incorporados a los diseños del equipo.

Por ejemplo: PC - A02 - En la primera alteración de este diseño el numero será PC - A02 - 1.

AL PROPRIETÁRIO

Para obtener los mejores resultados y conservar las cualidades originales de la máquina es importante utilizar solamente los repuestos aprobados por Clark, cuando se requieran repuestos.

Los encargos de repuestos deben ser hechos através del distribuidor Clark más próximo.

En su encargo deberán constar: el número de série y modelo de la máquina, el número del manual y número del item y la descripción de la pieza.

Su distribuidor Clark está preparado para suministrar la pieza correcta para el lote a que pertenece su máquina.

SIMBOLOS

⁂ - No Ilustrado	§ - No Vendida Separadamente
⁐ - Segun Necesidad	+ - Véase Indice

ÍNDICE ALFABÉTICO

DESCRIÇÃO **PÁGINA Nº**

A

Alavancas de Controles - Transmissão . . . . . D25 - D37
Alavancas de Controles - Válvula Principal . . . . . E15 - E16 - E17
Assento . . . . . B13 - B15

B

Bateria . . . . . G10 - G11
Bomba Hidráulica Principal e Direção E1
Braço de Elevação e Nivelador da Caçamba . . . . . B7 - B8 - B11
Braço de Elevação e Articulação da Caçamba . . . . . B9 - B10

C

Cabeçote do Freio - Conjunto . . . . . A15 - A16
Cabine . . . . . B12 - B14
Caçamba . . . . . H5 - H6 - H7
Caixa e Coluna de Direção - Conjunto . . . . . E29 - E30 - E31 - E32
Calibrador Inflador de Pneus - Instalação H10
Capô e Suportes . . . . . B16 - B17 - B18
Cardã - Eixo Dianteiro . . . . . A17 - A18
Cardã - Transmissão ao Eixo Traseiro . . . . . D29 - D30 - D41 - D42
Cardã - Transmissão ao Mancal . . . . . D28 - D40
Chassi - Dianteiro e Traseiro . . . . . B1 - B2 - B3 - B4
Cilindro da Caçamba - Conjunto . . . . . E38 - E39 - E40 - E41
Cilindro de Direção - Conjunto E46
Cilindro do Braço de Elevação - Conjunto . . . . . E42 - E43 - E44 - E45
Cilindro Mestre e Câmara de Pressão - Conjunto F13
Contrapeso . . . . . B21 - B22

D

Decalcomanias e Placas Indicadoras . . . . . B23 - B24
Detente Elétrico - Conjunto E14
Detente Mecânico - Conjunto E13
Dentes - Instalação H8
Diagrama Elétrico . . . . . G6 - G7 - G8 - G9
Diferencial - Eixo Dianteiro . . . . . A11 - A13
Diferencial - Eixo Traseiro . . . . . A12 - A14

E

Eixo Dianteiro - Conjunto . . . . . A3 - A4 - A5 - A6
Eixo Traseiro - Conjunto . . . . . A1 - A2
Eixo Traseiro - Conjunto - com Freio . . . . . A7 - A8 - A9 - A10
Embreagem Baixa . . . . . D9 - D21 - D33
Embreagem Frente . . . . . D10 - D22 - D34
Embreagem - Ré e Segunda . . . . . D7 - D19 - D31

DESCRIÇÃO **PÁGINA Nº**

Embreagem Terceira . . . . . D8 - D20 - D32
Escapamento e Peças C10

F

Farol Dianteiro G4
Filtro de Ar . . . . . C6 - C7 - C8 - C9 - H12
Freio de Estacionamento . . . . . D26 - D27 - D38 - D39

G

Grade . . . . . B19 - B20

L

Linhas de Ar do Freio . . . . . F5 - F6 - F7 - F8
Linhas de Ar do Freio - Eixo Traseiro - Freio à Disco. . . . . F9 - F10 - F11 - F12
Linhas de Combustível C5
Linhas Hidráulicas - Direção . . . . . E27 - E28
Linhas Hidráulicas - Principal Dianteira. . . . . E18 - E19 - E20
Linhas Hidráulicas - Principal Traseira . . . . . E21 - E22 - E23
Linhas Hidráulicas - Transmissão e Conversor. . . . . E24 - E25

M

Motor . . . . . C1 - C2 - C3

P

Painel de Instrumentos . . . . . G1 - G2 - G3 - G5
Painéis Laterais H9
Pára - Lamas Traseiros e Frontal . . . . . B25 - H11
Pedal do Acelerador C4
Pedal do Freio F1

R

Radiador . . . . . C11 - C12
Roda e Pneu . . . . . H1 - H2 - H3 - H4

DESCRIÇÃO **PÁGINA Nº**

T

Tanque de Combustível B6
Tanque de Óleo Hidráulico B5
Tomadas Remotas de Lubrificação . . . . . E33 - E34
Tomadas Remotas de Pressão . . . . . E35 - E36 - E37
Transmissão e Conversor - Conjunto. . . . . D1 - D2 - D3 - D4 - D13 - D14 - D15 - D16 - D25 - D26 - D27 - D28
Transmissão - Eixos e Engrenagens . . . . . D5 - D6 - D17 - D18 - D29 - D30
Transmissão - Instalação . . . . . C2 - C3

V

Válvula de Alívio - Conjunto E26
Válvula de Controle - Conjunto - Transmissão . . . . . D12 - D24 - D36
Válvula do Freio - Conjunto F2
Válvula Hidráulica Principal - Conjunto . . . . . E2 - E3 - E6 - E7 - E10 - E11 - E12
Válvula Hidráulica Principal - Regulador Elétrico do Braço. . . . . E4 - E9
Válvula Hidráulica Principal - Regulador Elétrico da Caçamba. . . . . E5 - E8
Válvula Moduladora - Conjunto . . . . . D11 - D23 - D35
Válvula Reguladora de Pressão - Conjunto. . . . . F3 - F4

ALPHABETICAL INDEX

DESCRIPTION **PAGE Nº**

A

Accelerator Pedal C4
Air Brake Lines . . . . . F5 - F6 - F7 - F8
Air Brake Lines - Rear Axle (Disk Brake) . . . . . F9 - F10 - F11 - F12
Air Cleaner . . . . . C6 - C7 - C8 - C9 - H12
Axle, Assembly - Front . . . . . A3 - A4 - A5 - A6
Axle, Assembly - Rear . . . . . A1 - A2
Axle, Assembly - Rear w/ Brake . . . . . A7 - A8 - A9 - A10

B

Battery . . . . . G10 - G11
Boom, Bellcrank, Pushrod & Bucket Leveler . . . . . B7 - B8 - B11
Boom, Pushrod Bellcrank - Bucket . . . . . B9 - B10
Brake Head, Assembly . . . . . A15 - A16
Brake Pedal F1
Brake Power Cluster - Assembly F13
Bucket . . . . . H5 - H6 - H7

C

Clutch Group - Forward . . . . . D10 - D22 - D34
Clutch Group - Low . . . . . D9 - D21 - D33
Clutch Group - Reverse & Second . . . . . D7 - D19 - D31
Clutch Group - Third . . . . . D8 - D20 - D32
Cockpit . . . . . B12 - B14
Converter & Transmission . . . . . D1 - D2 - D3 - D4 - D13 - D14 - D15 - D16
Counterweight . . . . . B21 - B22
Cylinder, Assembly - Boom . . . . . E42 - E43 - E44 - E45
Cylinder, Assembly - Bucket . . . . . E38 - E39 - E40 - E41
Cylinder, Assembly - Steering E46

D

Detent - Mechanical - Assembly E13
Differential, Assembly - Front Axle . . . . . A11 - A13
Differential, Assembly - Rear Axle . . . . . A12 - A14

E

Electrical Detent, Assembly E14
Electrical Diagram . . . . . G6 - G7 - G8 - G9
Engine . . . . . C1 - C2 - C3
Exhaust & Parts C10

DESCRIPTION **PAGE Nº**

F

Fenders, Rear & Front . . . . . B25 - H11
Frame, Front & Rear . . . . . B1 - B2 - B3 - B4
Fuel Pipping C5
Fuel Tank B6

G

Grease Hose Installation . . . . . E33 - E34
Grille . . . . . B19 - B20

H

Headlight G4
Hydraulic Oil, Reservoir B6
Hydraulic System, Main Front . . . . . E18 - E19 - E20
Hydraulic System, Main Rear . . . . . E21 - E22 - E23
Hydraulic System, Steering . . . . . E27 - E28
Hydraulic System, Transmission & Converter . . . . . E24 - E25

I

Instrument Panel . . . . . G1 - G2 - G3 - G5

N

Nameplates & Decals . . . . . B23 - B24

P

Parking Brake . . . . . D26 - D27 - D38 - D39
Pressure Port Check - Installation . . . . . E35 - E36 - E37
Pressure Regulator - Assembly . . . . . F3 - F4
Propeller Shaft, Assembly - Front Axle . . . . . A17 - A18
Propeller Shaft, Assembly - Transmission to Mid - Mount Bearing . . . . . D28 - D40
Propeller Shaft, Assembly - Transmission to Rear Axle . . . . . D29 - D30 - D41 - D42
Pump Assembly - Main & Steering E1

R

Radiator . . . . . C11 - C12

DESCRIPTION **PAGE Nº**

S

Seat - Assembly . . . . . B13 - B15
Sheet Metal Group . . . . . B16 - B17 - B18
Steering Control Unit - Assembly . . . . . E29 - E30 - E31 - E32
Side Panels H9

T

Teeth - Installation H8
Tire Inflator - Installation H10
Tire & Wheel - Data . . . . . H1 - H2 - H3 - H4
Transmission & Converter - Assembly . . . . . D1 - D2 - D3 - D4 - D13 - D14 - D15 - D16 - D25 - D26 - D27 - D28
Transmission - Controls Levers . . . . . D25 - D37
Transmission - Gear & Shaft . . . . . D5 - D6 - D17 - D18 - D29 - D30
Transmission - Installation . . . . . C2 - C3

V

Valve, Assembly - Brake F2
Valve Control, Levers . . . . . E15 - E16 - E17
Valve, Assembly - Main . . . . . E2 - E3 - E6 - E7 - E10 - E11 - E12
Valve, Main Electric Detent, Boom . . . . . E4 - E9
Valve, Main Electric Detent, Bucket . . . . . E5 - E8
Valve, Assembly - Modulated . . . . . D11 - D23 - D35
Valve, Assembly - Relief E26
Valve, Assembly - Transmission Control . . . . . D12 - D24 - D36

ÍNDICE ALFABÉTICO

DESCRIPCIÓN **PÁGINA Nº**

A

Aguilón, Balancín, Varilla de Empuje y Nivelador del Cucharón ... B7 - B8 - B11
Aguilón, Balancín y Varilla de Empuje - Cucharón ... B9 - B10
Alambrado Electrico - Alambres ... G6 - G7 - G8 - G9
Árbol Propulsor - Eje Delantero ... A17 - A18
Árbol Propulsor - Eje Trasero ... D29 - D30 - D41 - D42
Árbol Propulsor - Transmission/Cojinete Central ... D28 - D40
Asiento ... B13 - B15

B

Bateria ... G10 - G11
Bomba Hidráulica - Conjunto - Principal y Dirección ... E1

C

Cabezote del Freno - Conjunto ... A15 - A16
Caja de Dirección y Columna ... E29 - E30 - E31 - E32
Calcomanias y Placas del Fabricante ... B23 - B24
Careta ... B19 - B20
Chasi - Delantero y Trasero ... B1 - B2 - B3 - B4
Cilindro - Conjunto - Aguilón ... E42 - E43 - E44 - E45
Cilindro - Conjunto - Cucharón ... E38 - E39 - E40 - E41
Cilindro - Conjunto - Dirección ... E46
Contrapeso ... B21 - B22
Convertidor y Transmisión ... D1 - D2 - D3 - D4 - D13 - D14 - D15 - D16
Cucharón ... H5 - H6 - H7

D

Depósito Aceite Hidráulico ... B5
Depósito Combustíble ... B6
Detente Eléctrico - Conjunto ... E14
Detente Mecanico - Conjunto ... E13
Dientes - Instalación ... H8
Diferencial - Conjunto - Eje Delantero ... A11 - A13
Diferencial - Conjunto - Eje Trasero ... A12 - A14

DESCRIPCIÓN **PÁGINA Nº**

E

Eje Delantero - Conjunto . . . . . A3 - A4 - A5 - A6
Eje Trasero - Conjunto . . . . . A1 - A2
Eje Trasero - Conjunto - con Freno . . . . . A7 - A8 - A9 - A10
Embrague - Adelante. . . . . D10 - D22 - D34
Embrague - Baja . . . . . D9 - D21 - D33
Embrague - Marcha Atrás y Segunda. . . . . D7 - D19 - D31
Embrague - Tercera . . . . . D8 - D20 - D32
Escape y Piezas C10

F

Filtro del Aire . . . . . C6 - C7 - C8 - C9 - H12
Freno de Estacionamiento . . . . . D26 - D27 - D38 - D39
Faro Delantero. G4

G

Guardabarros Traseros y Delanteros . . . . . B25 - H11
Grupo de Chapa . . . . . B16 - B17 - B18

I

Inflador del Neumático - Instalación H10

L

Líneas de Combustíble C5
Líneas del Freno - Aire . . . . . F5 - F6 - F7
Líneas del Freno - Aire - Eje Trasero - con Freno . . . . . F9 - F10 - F11 - F12
Líneas Hidráulicas - Dirección . . . . . E27 - E28
Líneas Hidráulicas - Principal Delantera . . . . . E18 - E19 - E20
Líneas Hidráulicas - Principal Trasera . . . . . E21 - E22 - E23
Líneas Hidráulicas - Transmisión y Convertidor . . . . . E24 - E25

M

Motor . . . . . C1 - C2 - C3

DESCRIPCIÓN **PÁGINA Nº**

P

Palancas de Control - Transmisión . . . . . D25 - D37
Palancas de Control - Válvula . . . . . E15 - E16 - E17
Pedal del Acelerador C4
Pedal del Freno F1
Puesto del Operador . . . . . B12 - B14

R

Radiador . . . . . C11 - C12
Rueda y Neumático . . . . . H1 - H2 - H3 - H4

S

Servomecanismo del Freno - Conjunto F13

T

Tablero de Instrumientos . . . . . G1 - G2 - G3 - G5
Tomadas Remotas - Lubrificación . . . . . E33 - E34
Tomadas Remotas - Presión . . . . . E35 - E36 - E37
Transmisión - Ejes y Engranajes . . . . . D5 - D6 - D17 - D18 - D29 - D30
Transmisión - Instalación . . . . . C2 - C3
Transmisión y Convertidor - Conjunto . . . . . D1 - D2 - D3 - D4 - D13 - D14 - D15 - D16 - D25 - D26 - D27 - D28

V

Válvula de Alívio - Conjunto E26
Válvula de Control - Transmisión - Conjunto . . . . . D12 - D24 - D36
Válvula del Freno - Conjunto F2
Válvula Hidráulica Principal - Conjunto . . . . . E2 - E3 - E6 - E7 - E10 - E11 - E12
Válvula Hidráulica Principal - Regulador Electrico - Aguilón . . . . . E4 - E9
Válvula Hidráulica Principal - Regulador Electrico - Cucharón . . . . . E5 - E8
Válvula Moduladora - Conjunto . . . . . D11 - D23 - D35
Válvula Reguladora de Presión - Conjunto . . . . . F3 - F4

ÍNDICE DE GRUPOS GROUP INDEX INDICE DEL GRUPOS	GRUPO GROUP GRUPO	DESCRIÇÃO DESCRIPTION DESCRIPCIÓN

A	EIXOS AXLE EJES
B	CHASSI MAIN FRAME CHASIS
C	MOTOR ENGINE MOTOR
D	TRANSMISSÃO E CONVERSOR DE TORQUE - CONJ. TRANSMISSION & TORQUE CONVERTER - ASSEMBLY TRANSMISIÓN Y CONVERTIDOR DE TORSIÓN - CONJ.
E	SISTEMA HIDRÁULICO HYDRAULIC SYSTEM SISTEMA HIDRÁULICO
F	SISTEMA DE AR AIR SYSTEM SISTEMA DE AIRE
G	SISTEMA ELÉTRICO ELECTRICAL SYSTEM SISTEMA ELÉCTRICO
H	OPCIONAIS OPTIONAL OPCIONAIS

CLARK

PC - A01

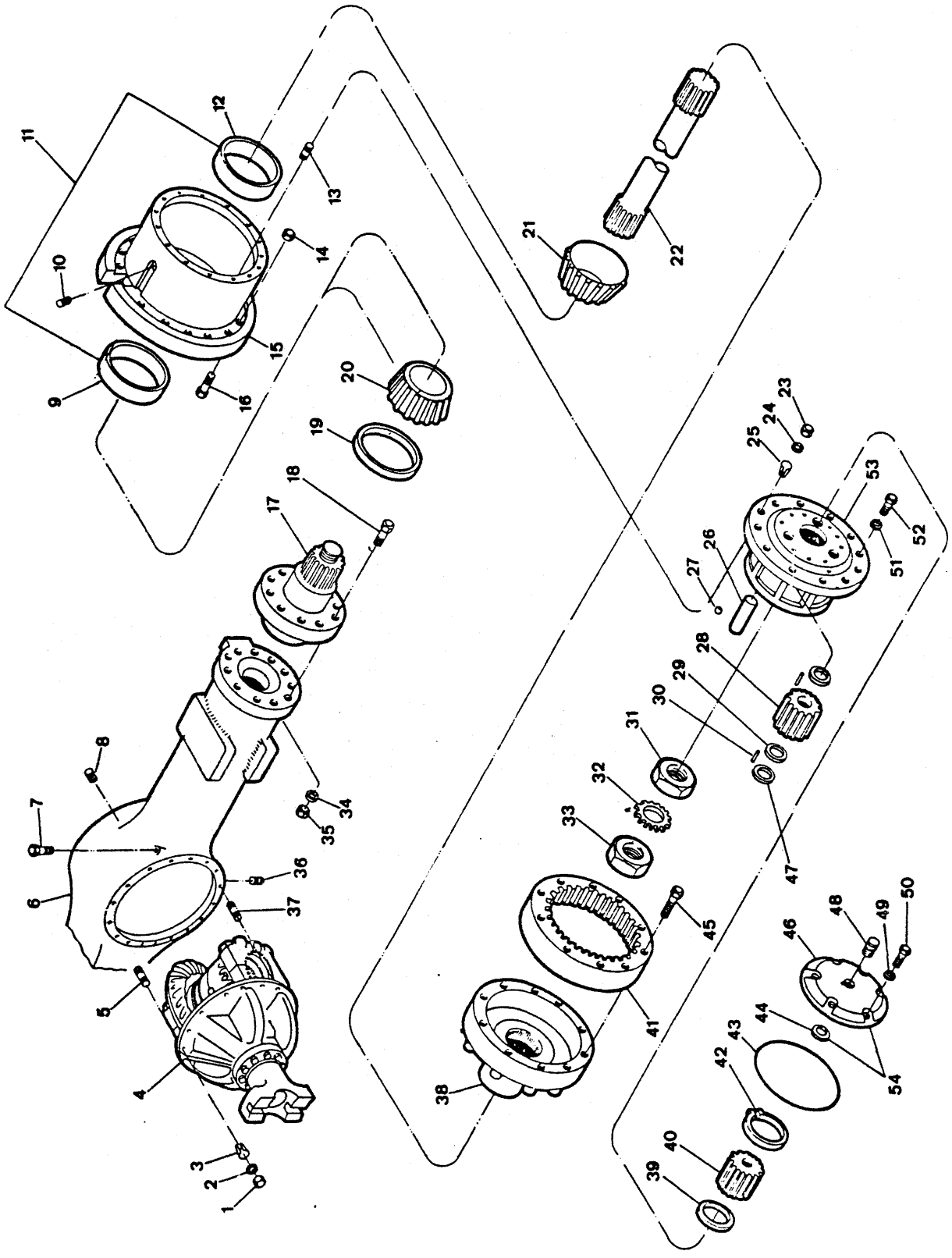
1
2
3
4
5
6
7
8
9
10
11
12
13
14
15
16
17
18
19
20
21
22
23
24
25
26
27
28
29
30
31
32
33
34
35
36
37
38
39
40
41
42
43
44
45
46
47
48
49
50
51
52
53
54

ITEM Nº.	PEÇA Nº. PART Nº. PIEZA Nº.	QTD. QTY. CTD.	DESCRIÇÃO	DESCRIPTION	DESCRIPCIÓN
A	[1]3320060	1	Eixo - Conjunto	Axle, Assy	Eje - Conjunto
B	[2]112747	2	Suporte e Engr.Satélite - Conj.	Planet Carrier, Assy	Soporte y Engr. - Conj.
C	[3]107016	2	Engrenagem e Cubo - Conj.	Internal Gear Hub, Assy	Engranaje y Cubo - Conj.
1	64D - 08	14	Porca	Nut	Tuerca
2	106762	14	Arruela	Washer	Arandela
3	112287	3	Guia	Dowel	Espiga
4	+ ———	1	Diferencial - Conj.	Differential, Assy	Diferencial - Conj.
5	126416	1	Prisioneiro	Stud	Espárrago
6	112086	1	Carcaça	Housing	Carcasa
7	121214	1	Respiro	Breather	Respiradero
8	11F - 12	1	Bujão - Enchimento	Plug	Tapón
9	658985	2	Capa - Interna	Inner, Cup	Cubeta - Interior
10	119469	2	Bujão	Plug	Tapón
11	[4]3320024	2	Cubo e Capas - Conj.	Hub & Cups, Assy	Cubo y Cubetas - Conj.
12	672181	2	Capa - Externa	Outer, Cup	Cubeta - Exterior
13	116419	10	Prisioneiro	Stud	Espárrago
14	103522	20	Porca	Nut	Tuerca
15	§ ———	2	Cubo	Hub	Cubo
16	2106352	10	Parafuso	Bolt	Bulón
17	112078	2	Ponta de Eixo	Spindle	Eje
18	106733	18	Parafuso	Bolt	Bulón
19	112055	2	Vedador	Seal	Sello
20	799408	2	Rolamento Cônico	Cone	Cono
21	672182	2	Rolamento Cônico	Cone	Cono
22	112077	2	Eixo	Shaft	Eje
23	64D - 08	10	Porca	Nut	Tuerca
24	106762	10	Arruela	Washer	Arandela
25	112287	10	Guia	Dowel	Espiga
26	106349	3	Eixo	Shaft	Eje
27	10J - 12	3	Esfera	Ball	Bola
28	109088	3	Engrenagem	Gear	Engranaje
29	106352	3	Espaçador	Spacer	Espaciador
30	106351	174	Rolete	Roller	Rodillo
31	114433	2	Porca	Nut	Tuerca
32	101274	2	Trava	Lock	Traba
33	114433	2	Porca	Nut	Tuerca
34	104412	18	Arruela	Washer	Arandela
35	106998	18	Porca	Nut	Tuerca
36	119469	1	Bujão - Dreno	Plug, Drain	Tapón
37	126416	13	Prisioneiro	Stud	Espárrago
38	106060	2	Cubo	Hub	Cubo
39	113899	2	Espaçador	Spacer	Espaciador
40	109050	2	Engrenagem Solar	Gear	Engranaje
41	106059	2	Engrenagem	Gear	Engranaje
42	106247	2	Anel Retentor	Snap Ring	Anillo Retén
43	114089	2	Anel	Ring	Anillo
44	106455	2	Arruela	Washer	Arandela
45	125775	8	Parafuso	Bolt	Bulón
46	114120	2	Tampa	Cover	Tapa
47	106350	6	Arruela de Encosto	Washer	Arandela
48	16F - 04	2	Bujão - Nível	Plug	Tapón
49	112278	12	Arruela	Washer	Arandela
50	1C - 720	12	Parafuso	Bolt	Bulón
51	106762	10	Arruela	Washer	Arandela
52	17C - 828	10	Parafuso	Bolt	Bulón

CLARK

PC - A01

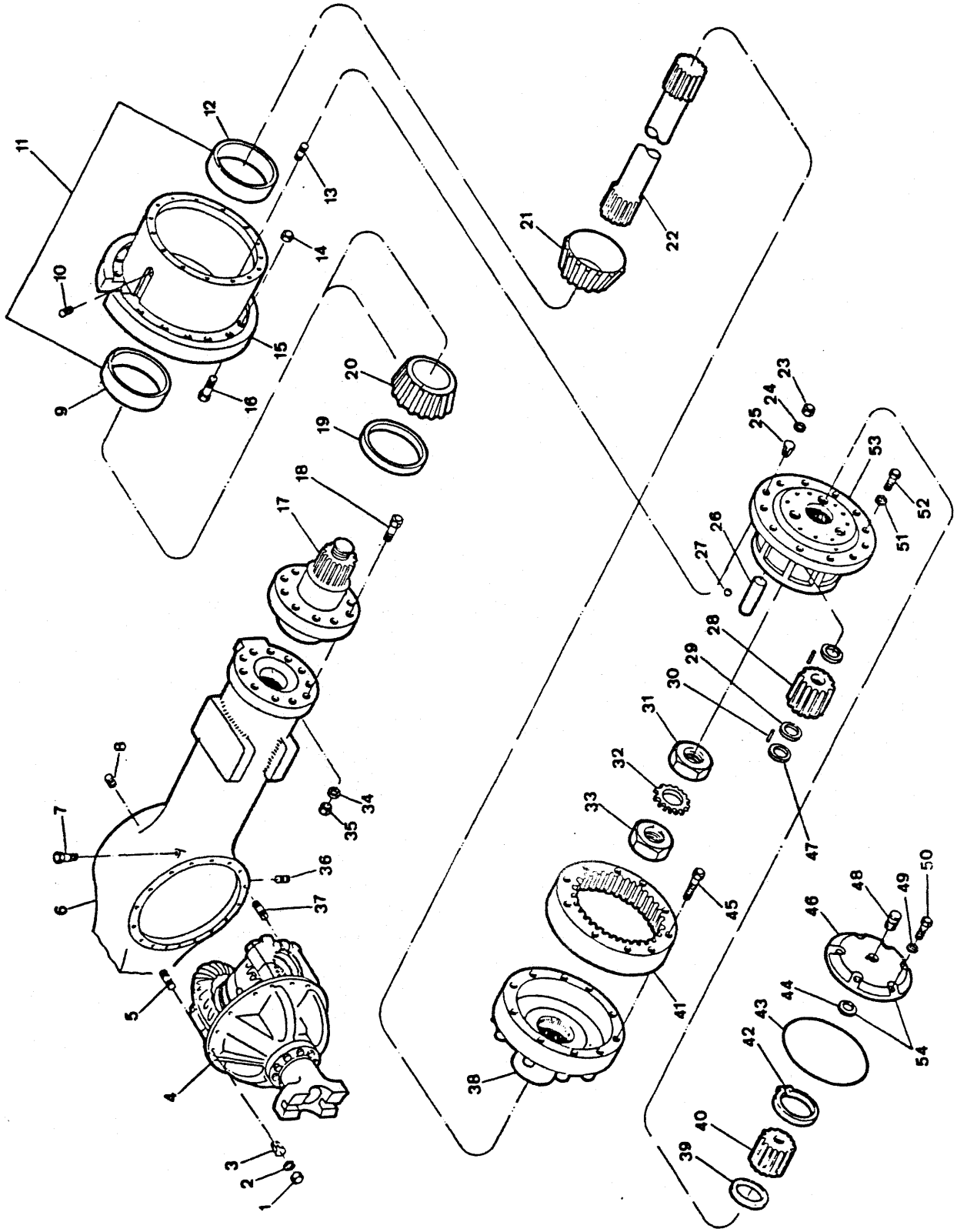
1
2
3
4
5
6
7
8
9
10
11
12
13
14
15
16
17
18
19
20
21
22
23
24
25
26
27
28
29
30
31
32
33
34
35
36
37
38
39
40
41
42
43
44
45
46
47
48
49
50
51
52
53
54

ITEM Nº.	PEÇA Nº. PART Nº. PIEZA Nº.	QTD. QTY. CTD.	DESCRIÇÃO	DESCRIPTION	DESCRIPCIÓN
53	112748	2	Suporte	Support	Soporte
54	1141.19	2	Tampa - Conjunto	Cover, Assy	Tapa - Conjunto

[1] Inclui / Inc. 1 a / thru 54
[2] Inclui / Inc. 26 a / thru 30, 47, 53
[3] Inclui / Inc. 38, 41, 45
[4] Inclui / Inc. 9, 12, 15

— As quantidades acima são para o conjunto completo do eixo /
Quantities above are to complete axle assembly /
Cantidades encima son para el conjunto completo del eje.

CLARK

PC - A02

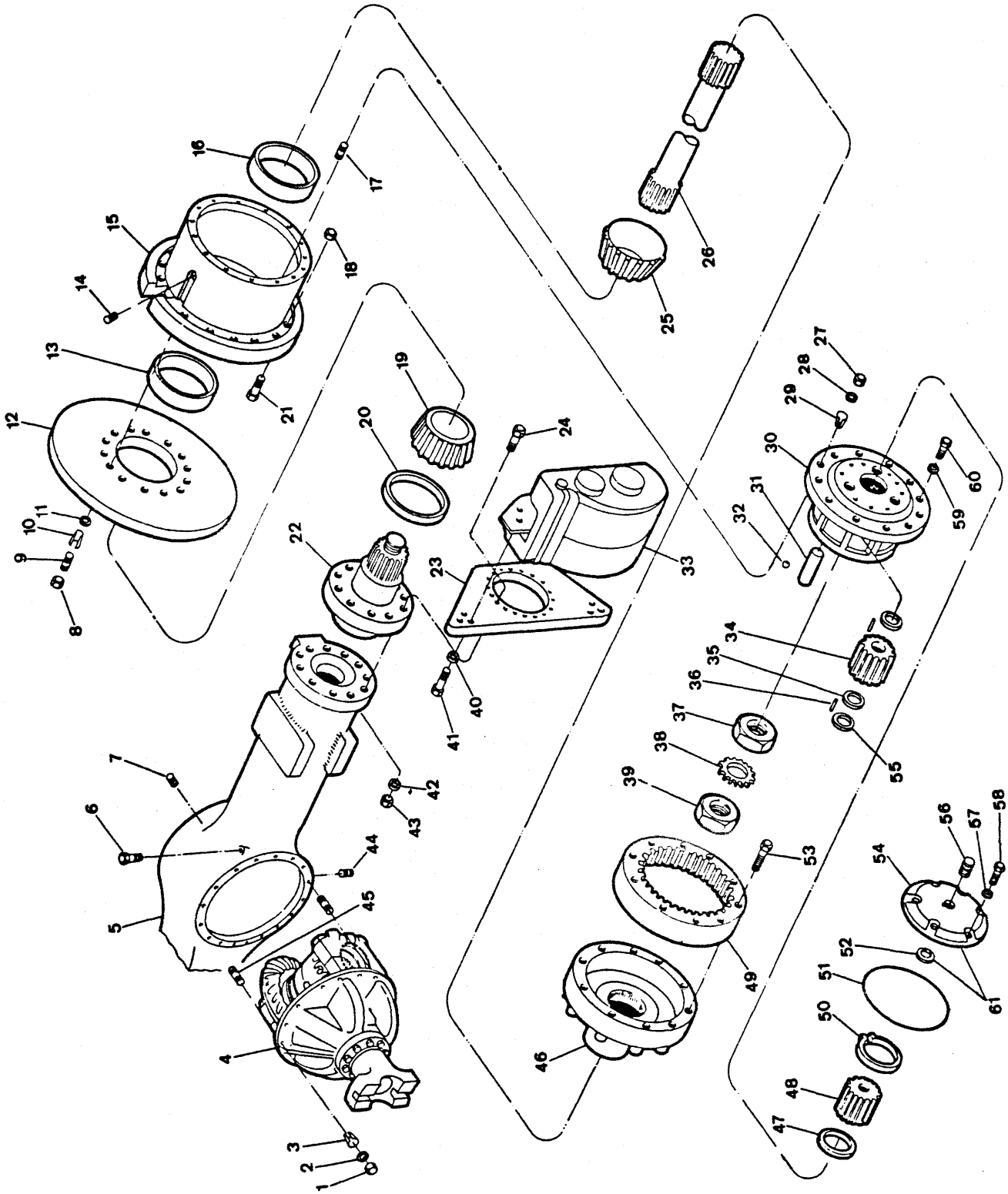

Engenharia do Produto
Serviços Técnicos

ITEM Nº.	PEÇA Nº. PART Nº. PIEZA Nº.	QTD. QTY. CTD.	DESCRIÇÃO	DESCRIPTION	DESCRIPCIÓN
A	[1]3320050	1	Eixo - Conjunto	Axle, Assy	Eje - Conjunto
B	[2]3320025	2	Cubo e Disco - Conj.	Hub & Disc, Assy	Cubo y Disco - Conj.
C	[3]112747	2	Suporte e Engr. Satélite-Conj.	Planet Carrier, Assy	Soporte Plan. - Conj.
D	[4]107016	2	Engrenagem e Cubo - Conj.	Internal Gear Hub, Assy	Engranaje y Cubo - Conj.
1	64D - 08	14	Porca	Nut	Tuerca
2	106762	14	Arruela de Pressão	Lockwasher	Arandela Seguridad
3	112287	3	Guia	Dowel	Espiga
4	+ ———	1	Diferencial e Suporte - Conj.	Diff. & Carrier, Assy	Diferencial y Soporte - Conj.
5	112086	1	Carcaça	Housing	Carcasa
6	121214	1	Respiro	Breather	Respiradero
7	11F - 12	1	Bujão - Enchimento	Plug	Tapón
8	124543	16	Porca	Nut	Tuerca
9	3320109	16	Prisioneiro	Stud	Espárrago
10	119141	4	Guia Cônico	Taper Dowel	Guia Cono
11	104412	16	Arruela	Washer	Arandela
12	128379	2	Disco	Disc	Disco
13	658985	2	Capa Interna	Inner Cup	Cubeta Interior
14	119469	2	Bujão	Plug	Tapón
15	[5]3320024	2	Cubo e Capas - Conj.	Hub & Cup, Assy	Cubo y Cubeta - Conj.
16	672181	2	Capa Externa	Outer Cup	Cubeta Exterior
17	116419	10	Prisioneiro	Stud	Espárrago
18	103522	20	Porca	Nut	Tuerca
19	799408	2	Rolamento Cônico - Interno	Cone, Inner	Cono - Interior
20	112055	2	Vedador	Seal	Sello
21	2106352	10	Parafuso	Bolt	Bulón
22	112078	2	Ponta de Eixo	Spindle	Eje
23	3320019	2	Placa	Adapter Plate	Placa
24	118350	18	Parafuso	Bolt	Bulón
25	672182	2	Rolamento Cônico - Externo	Cone, Outer	Cono - Exterior
26	112077	2	Eixo	Shaft	Eje
27	64D - 08	10	Porca	Nut	Tuerca
28	106762	10	Arruela	Washer	Arandela
29	112287	10	Guia	Dowel	Espiga
30	112748	2	Suporte	Carrier, Planet	Soporte Planetária
31	106349	3	Eixo	Shaft, Planet	Eje Planetária
32	10J - 12	3	Esfera	Ball	Bola
33	+ ———	2	Freio - Conjunto	Brake, Assy	Freno - Conjunto
34	109088	3	Engrenagem	Gear	Engranaje
35	106352	3	Espaçador	Spacer	Espaciador
36	106351	174	Rolete	Roller	Rodillo
37	114433	2	Porca	Nut	Tuerca
38	101274	2	Trava	Lock	Traba
39	114433	2	Porca	Nut	Tuerca
40	111656	12	Arruela	Washer	Arandela
41	17C - 1228	12	Parafuso	Bolt	Bulón
42	104412	18	Arruela	Washer	Arandela
43	106998	18	Porca	Nut	Tuerca
44	119469	1	Bujão - Dreno	Plug, Drain	Tapón
45	126416	14	Prisioneiro	Stud	Espárrago
46	106060	1	Cubo	Hub	Cubo
47	113899	2	Espaçador	Spacer	Espaciador
48	109050	2	Engrenagem Solar	Gear	Engranaje
49	106059	1	Planetária	Planet	Planetária
50	106247	2	Anel Retentor	Snap Ring	Anillo Retén
51	114089	2	Anel	Ring	Anillo

CLARK

PC - A02

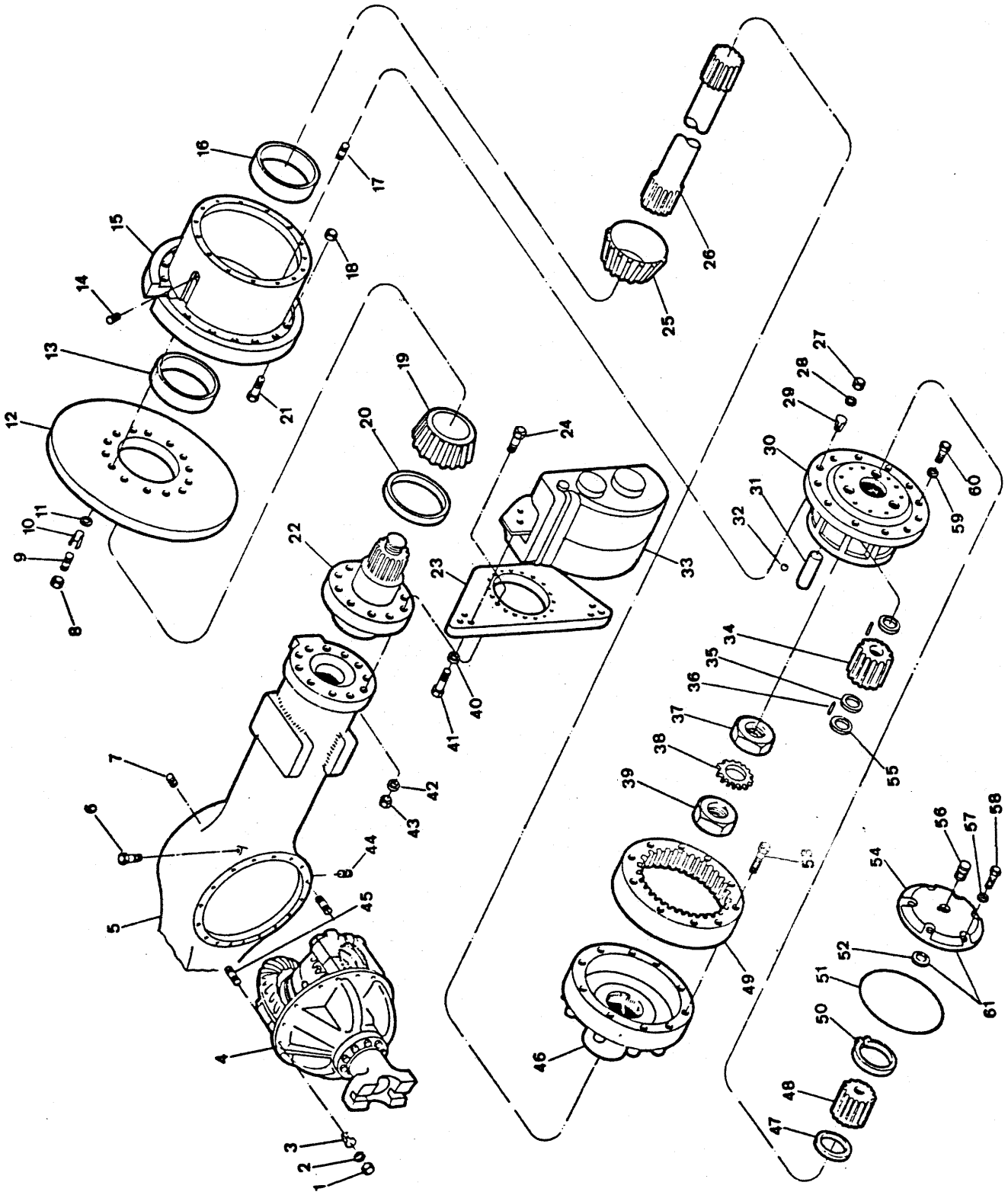

Engenharia do Produto
Serviços Técnicos

ITEM Nº.	PEÇA Nº. PART Nº. PIEZA Nº.	QTD. QTY. CTD.	DESCRIÇÃO	DESCRIPTION	DESCRIPCIÓN
52	106455	2	Arruela	Washer	Arandela
53	125775	8	Parafuso	Bolt	Bulón
54	114120	1	Tampa	Cover	Tapa
55	106350	6	Arruela de Encosto	Washer	Arandela
56	16F - 04	2	Bujão	Plug	Tapón
57	112278	12	Arruela	Washer	Arandela
58	1C - 720	12	Parafuso	Bolt	Bulón
59	106762	10	Arruela	Washer	Arandela
60	17C - 828	10	Parafuso	Bolt	Bulón
61	114119	2	Tampa - Conjunto	Cover, Assy	Tapa - Conjunto

[1] Inclui / Inc. 1 a / thru 61
[2] Inclui / Inc. 8 a / thru 12, 15
[3] Inclui / Inc. 30, 31, 32, 34, 35, 36, 55
[4] Inclui / Inc. 46, 49, 53
[5] Inclui / Inc. 13, 16

– Quantidades acima são para o conjunto completo do eixo /
Quantities above are to complete axle assembly /
Cantidades encima son para el conjunto completo del eje.

CLARK

PC - A03

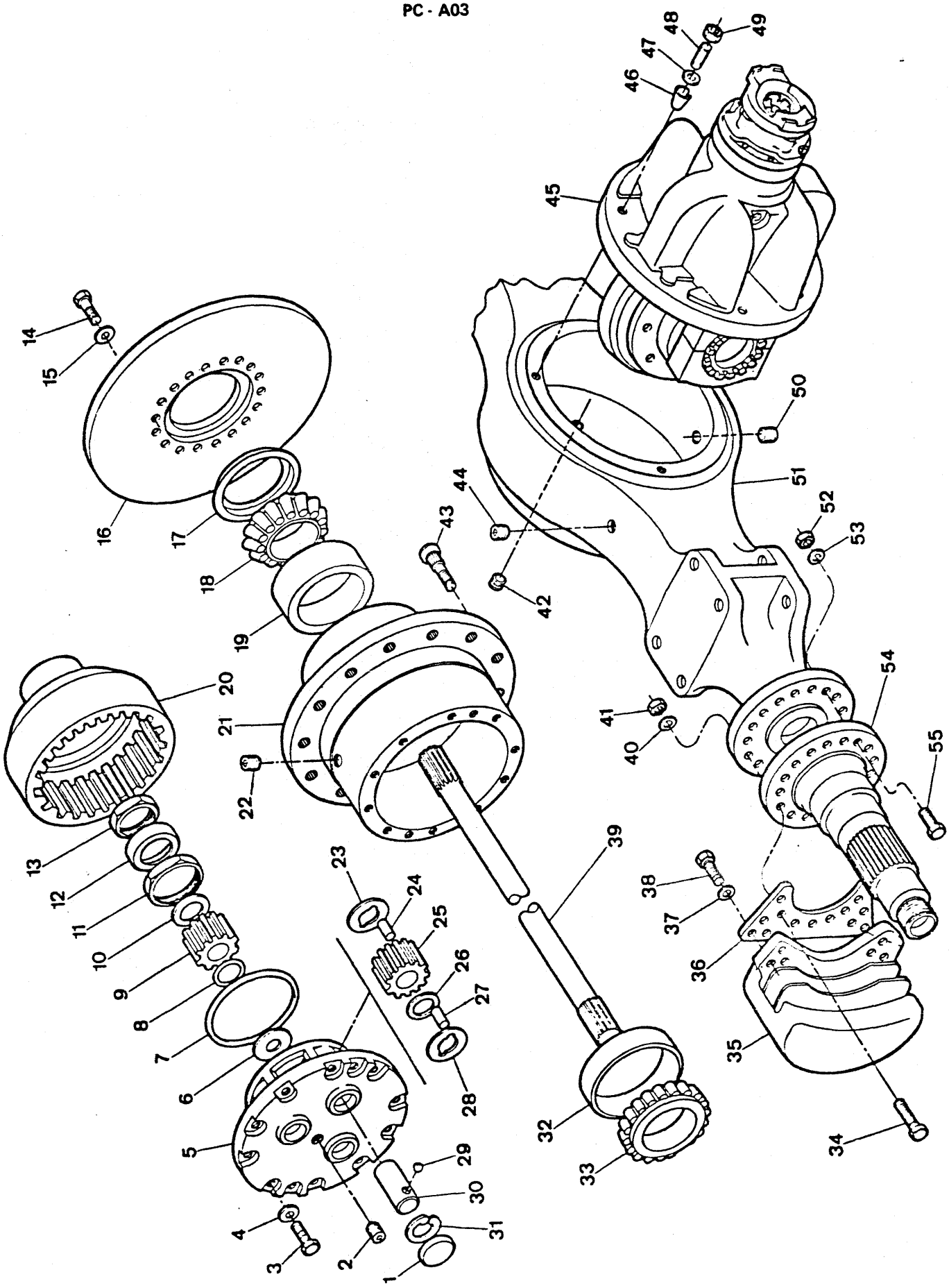

Engenharia do Produto
Serviços Técnicos

ITEM Nº.	PEÇA Nº. PART Nº. PIEZA Nº.	QTD. QTY. CTD.	DESCRIÇÃO	DESCRIPTION	DESCRIPCIÓN
A	[1]188706	1	Eixo Dianteiro - Conj.	Axle, Assy Front	Eje Delantero - Conj.
B	[2]188707	1	Eixo Traseiro - Conj.	Axle, Assy Rear	Eje Trasero - Conj.
C	[3]2106357	2	Cubo e Capa - Conj.	Hub & Cup, Assy	Cubo y Cubeta - Conj.
D	[4]2107704	2	Suporte e Engr. Satélite - Conj.	Supp. & Gear Planet, Assy	Soporte Plan. - Conj.
1	2107736	3	Bujão	Plug	Tapón
2	16F - 04	2	Bujão, Nível de Óleo	Plug, Oil Level	Tapón
3	100970	24	Parafuso	Bolt	Bulón
4	106762	24	Arruela	Washer	Arandela
5	2107709	1	Suporte	Support	Soporte
6	121166	1	Arruela	Washer	Arandela
7	107348	2	Anel	Ring	Anillo
8	224028	2	Anel Retentor	Retainer Ring	Anillo Retén
9	121804	2	Engrenagem Solar	Gear Planet	Engranaje Plan.
10	128830	2	Arruela de Encosto	Thrust Washer	Arandela Apoyo
11	121013	2	Porca	Nut	Tuerca
12	121014	2	Trava	Lock	Traba
13	121013	2	Porca	Nut	Tuerca
14	124158	32	Parafuso	Bolt	Bulón
15	104412	32	Arruela	Washer	Arandela
16	125435	2	Disco	Disc	Disco
17	128117	2	Vedador - Cubo	Seal, Hub	Sello - Cubo
18	672005	2	Rolamento Cônico	Cone, Inner	Cono - Interior
19	672004	1	Capa - Interna	Cup, Inner	Cubeta - Interior
20	123904	2	Cubo	Hub	Cubo
21	2106360	1	Cubo - Roda	Hub, Wheel	Cubo - Rueda
22	119469	2	Bujão - Cubo	Plug, Hub	Tapón - Cubo
23	124574	3	Arruela de Encosto	Thrust Washer	Arandela Apoyo
24	124576	87	Rolete	Roller	Rodillo
25	124573	3	Engrenagem Satélite	Gear	Engranaje
26	124577	3	Espaçador	Spacer	Espaciador
27	124576	87	Rolete	Roller	Rodillo
28	124574	3	Arruela de Encosto	Thrust Washer	Arandela Apoyo
29	10J - 12	3	Esfera	Ball	Bola
30	2107714	3	Eixo	Shaft	Eje
31	672907	3	Anel Retentor	Ring Retainer	Anillo Retén
32	668553	1	Capa - Externa	Cup, Outer	Cubeta Exterior
33	675261	2	Rolamento Cônico	Cone, Outer	Cono Exterior
34	18C - 1052	16	Parafuso	Bolt	Bulón
35	+ ———	–	Freio - Conjunto	Brake, Assy	Freno - Conjunto
36	2108767	2	Placa de Adaptação	Adapter Plate	Placa
37	111656	12	Arruela	Washer	Arandela
38	17C - 1232	12	Parafuso	Bolt	Bulón
39	123758	2	Eixo	Shaft	Eje
40	104412	16	Arruela	Washer	Arandela
41	106998	16	Porca	Nut	Tuerca
42	11F - 12	1	Bujão - Enchimento	Plug	Tapón
43	2106352	24	Parafuso	Bolt	Bulón
44	121214	1	Respiro	Breather	Respiradero
45	+ 124871	1	Diferencial e Suporte - Conj.	Differential & Supp, Assy	Diferencial y Soporte - Conj.
45A	+ 124884	1	Diferencial e Suporte - Conj.	Differential & Supp, Assy	Diferencial y Soporte - Conj.
46	103216	3	Guia Cônico	Dowel	Guide Cono
47	112278	14	Arruela	Washer	Arandela
48	119270	14	Prisioneiro	Stud	Espárrago
49	64D - 07	14	Porca	Nut	Tuerca
50	119469	1	Bujão - Dreno	Plug, Drain	Tapón

CLARK

PC - A03

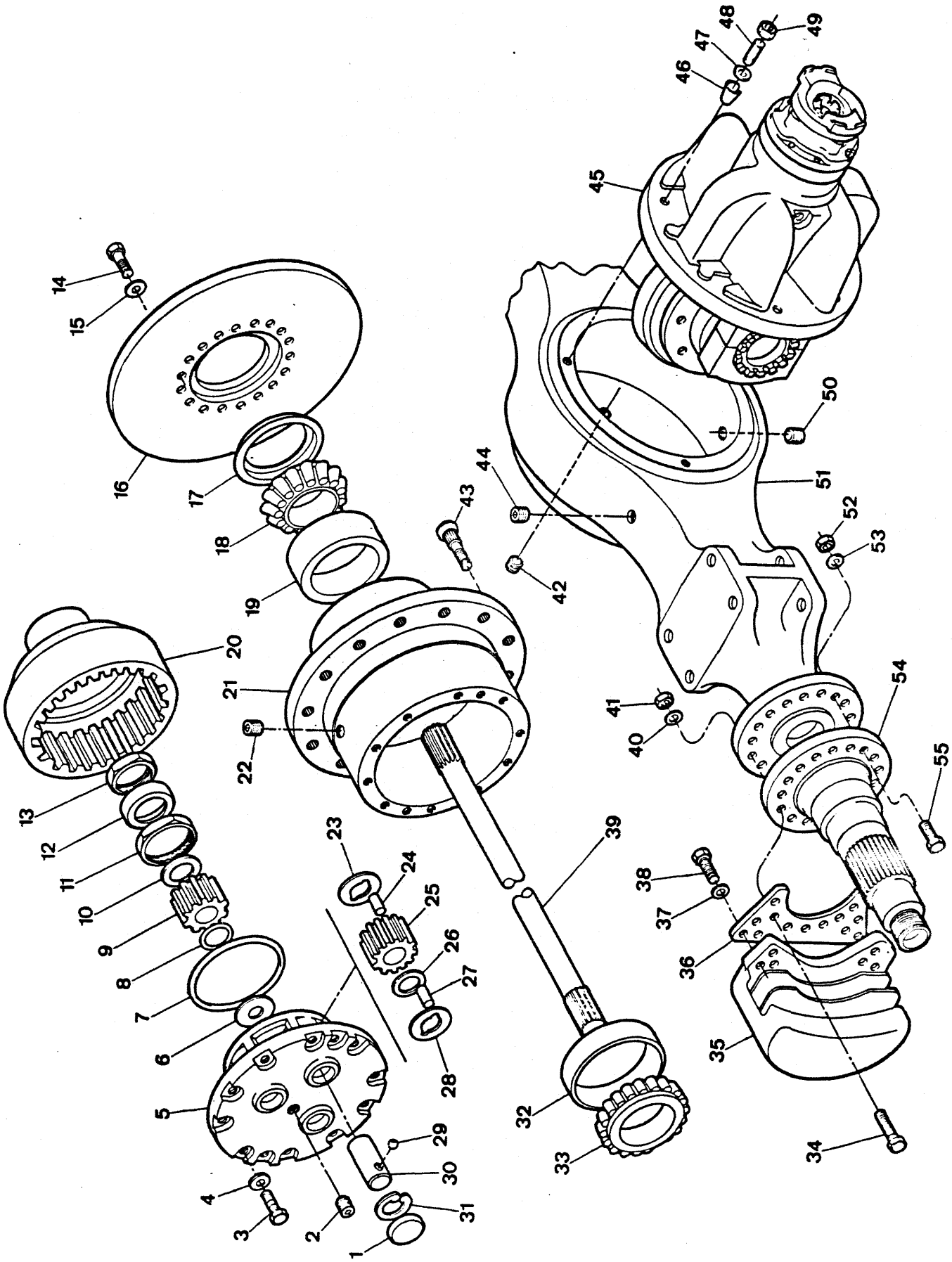

Engenharia do Produto
Serviços Técnicos

ITEM Nº. Nº.	PEÇA Nº. PART Nº. PIEZA Nº.	QTD. QTY. CTD.	DESCRIÇÃO	DESCRIPTION	DESCRIPCIÓN
51	2108766	1	Carcaça	Housing	Carcasa
52	106998	16	Porca	Nut	Tuerca
53	104412	16	Arruela	Washer	Arandela
54	129267	2	Ponta de Eixo	Spindle	Eje
55	18C - 1044	16	Parafuso	Bolt	Bulón

[1] Inclui / Inc. 1 a / thru 45, 46 a / thru 55
[2] Inclui / Inc. 1 a / thru 44, 45A a / thru 55
[3] Inclui / Inc. 19, 21, 32
[4] Inclui / Inc. 1, 5, 23, 25 a / thru 31

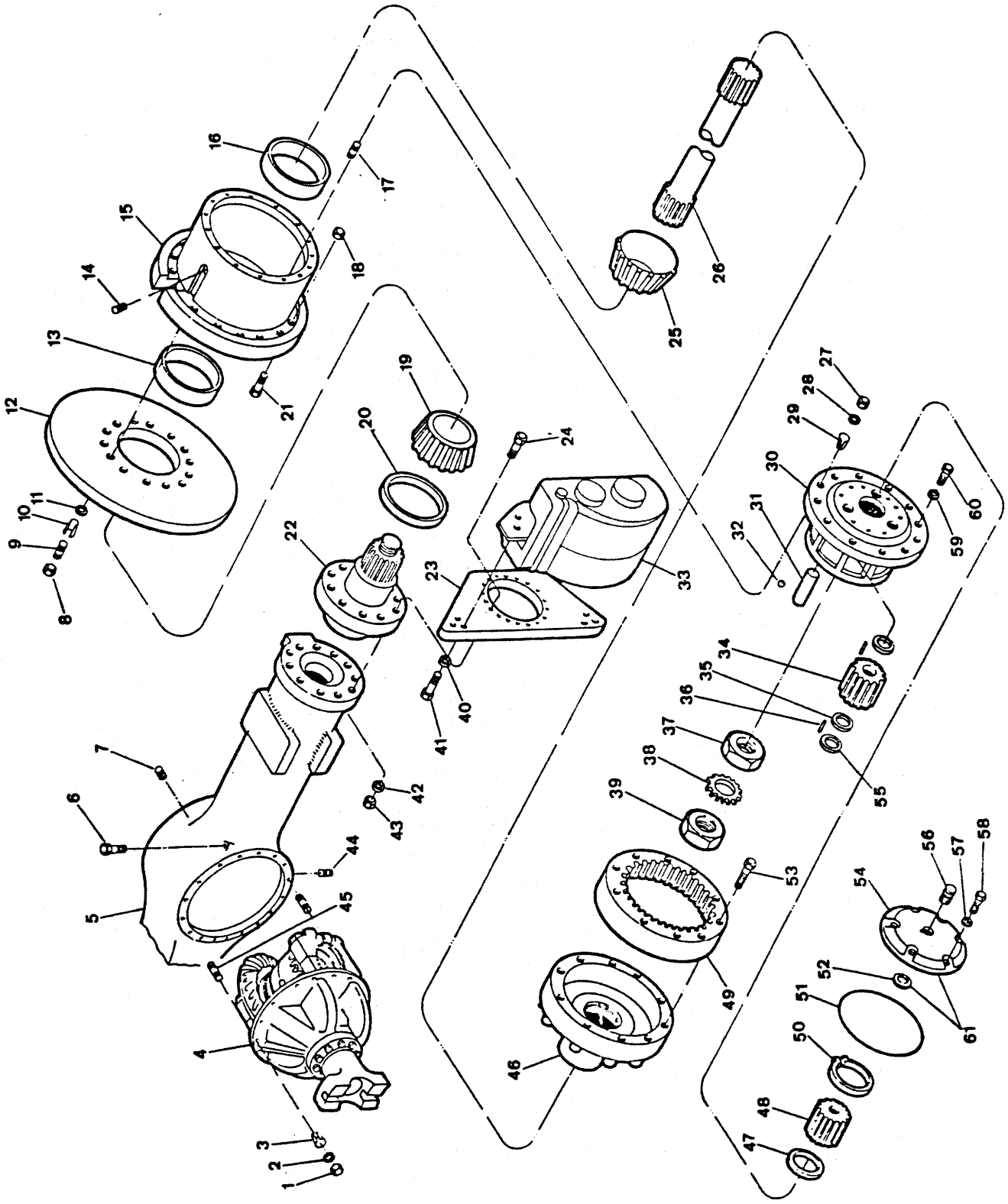
1
2
3
4
5
6
7
8
9
10
11
12
13
14
15
16
17
18
19
20
21
22
23
24
25
26
27
28
29
30
31
32
33
34
35
36
37
38
39
40
41
42
43
44
45
46
47
48
49
50
51
52
53
54
55
56
57
58
59
60
61

ITEM Nº.	PEÇA Nº. PART Nº. PIEZA Nº.	QTD. QTY. CTD.	DESCRIÇÃO	DESCRIPTION	DESCRIPCIÓN
A	[1]3320140	1	Eixo - Conjunto	Axle, Assy	Eje - Conjunto
B	[2]3320025	2	Cubo e Disco - Conj.	Hub & Disc, Assy	Cubo y Disco - Conj.
C	[3]112747	2	Suporte e Engr.Satélite - Conj.	Planet Carrier, Assy	Soporte Plan. - Conj.
D	[4]107016	2	Engrenagem e Cubo - Conj.	Internal Gear Hub, Assy	Engranaje y Cubo - Conj.
1	64D - 08	14	Porca	Nut	Tuerca
2	106762	14	Arruela de Pressão	Lockwasher	Arandela Seguridad
3	112287	3	Guia	Dowel	Espiga
4	+ ———	1	Diferencial e Suporte - Conj.	Diff. & Carrier, Assy	Diferencial y Soporte - Conj.
5	112086	1	Carcaça	Housing	Carcasa
6	121214	1	Respiro	Breather	Respiradero
7	11F - 12	1	Bujão - Enchimento	Plug	Tapón
8	124543	16	Porca	Nut	Tuerca
9	3320109	16	Prisioneiro	Stud	Espárrago
10	119141	4	Guia Cônico	Taper Dowel	Guia Cono
11	104412	16	Arruela	Washer	Arandela
12	128379	2	Disco	Disc	Disco
13	658985	2	Capa Interna	Inner Cup	Cubeta Interior
14	119469	2	Bujão	Plug	Tapón
15	[5]3320024	2	Cubo e Capas - Conj.	Hub & Cup, Assy	Cubo y Cubeta - Conj.
16	672181	2	Capa Externa	Outer Cup	Cubeta Exterior
17	116419	10	Prisioneiro	Stud	Espárrago
18	103522	20	Porca	Nut	Tuerca
19	799408	2	Rolamento Cônico - Interno	Cone, Inner	Cono - Interior
20	112055	2	Vedador	Seal	Sello
21	2106352	10	Parafuso	Bolt	Bulón
22	112078	2	Ponta de Eixo	Spindle	Eje
23	3320019	2	Placa	Adapter Plate	Placa
24	118350	18	Parafuso	Bolt	Bulón
25	672182	2	Rolamento Cônico - Externo	Cone, Outer	Cono - Exterior
26	112077	2	Eixo	Shaft	Eje
27	64D - 08	10	Porca	Nut	Tuerca
28	106762	10	Arruela	Washer	Arandela
29	112287	10	Guia	Dowel	Espiga
30	112748	1	Suporte	Carrier, Planet	Soporte Planetária
31	106349	3	Eixo	Shaft, Planet	Eje Planetária
32	10J - 12	3	Esfera	Ball	Bola
33	+ ———	2	Freio - Conjunto	Brake, Assy	Freno - Conjunto
34	109088	3	Engrenagem	Gear	Engranaje
35	106352	3	Espaçador	Spacer	Espaciador
36	106351	348	Rolete	Roller	Rodillo
37	114433	2	Porca	Nut	Tuerca
38	101274	2	Trava	Lock	Traba
39	114433	2	Porca	Nut	Tuerca
40	111656	12	Arruela	Washer	Arandela
41	17C - 1228	12	Parafuso	Bolt	Bulón
42	104412	18	Arruela	Washer	Arandela
43	106998	18	Porca	Nut	Tuerca
44	119469	1	Bujão - Dreno	Plug, Drain	Tapón
45	126416	14	Prisioneiro	Stud	Espárrago
46	106060	2	Cubo	Hub	Cubo
47	113899	2	Espaçador	Spacer	Espaciador
48	109050	2	Engrenagem Solar	Gear	Engranaje
49	106059	2	Planetária	Planet	Planetária
50	106247	2	Anel Retentor	Snap Ring	Anillo Retén
51	114089	2	Anel	Ring	Anillo

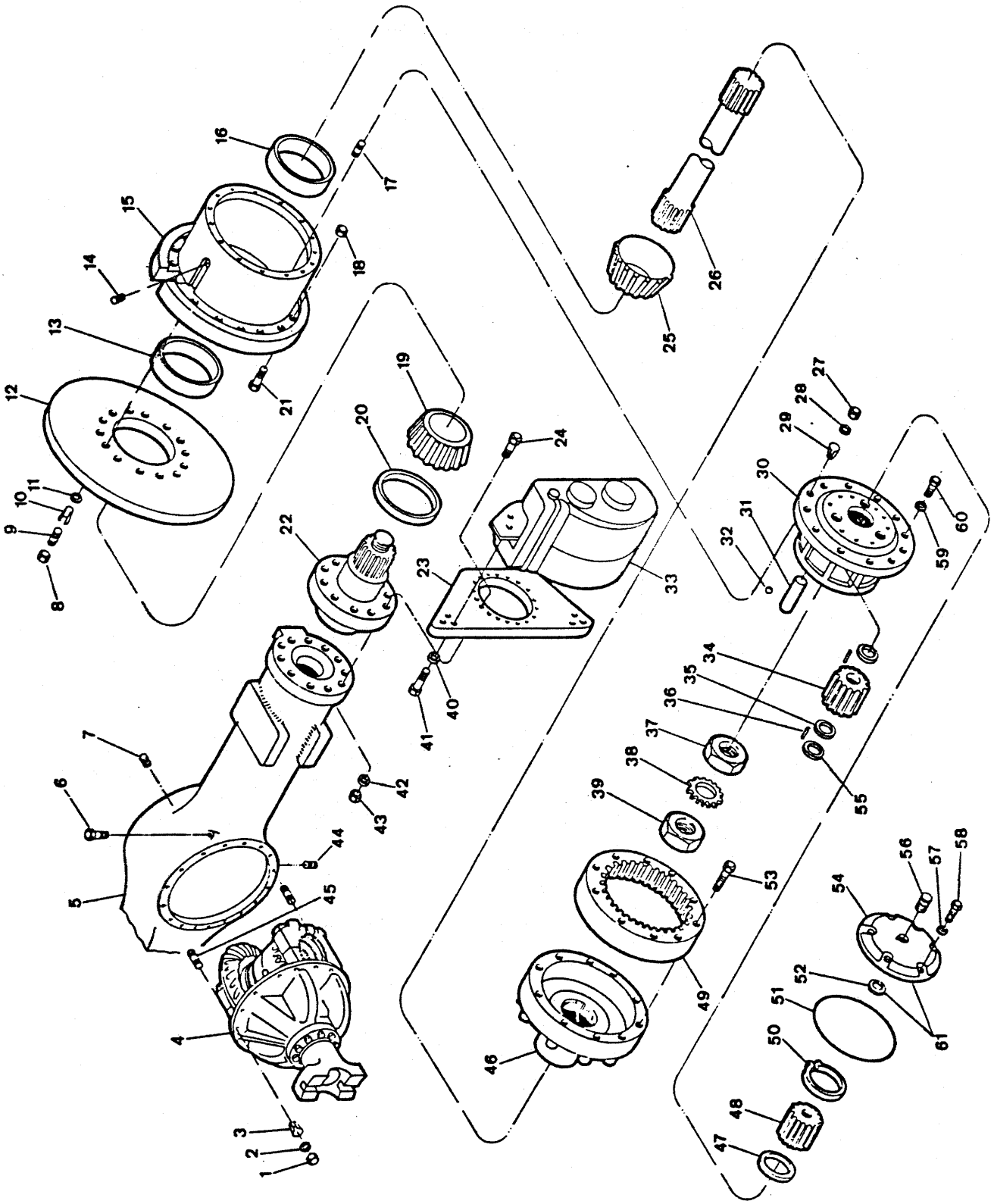

ITEM Nº.	PEÇA Nº. PART Nº. PIEZA Nº.	QTD. QTY. CTD.	DESCRIÇÃO	DESCRIPTION	DESCRIPCIÓN
52	106455	2	Arruela	Washer	Arandela
53	125775	8	Parafuso	Bolt	Bulón
54	114120	2	Tampa	Cover	Tapa
55	106350	6	Arruela de Encosto	Washer	Arandela
56	16F - 04	2	Bujão	Plug	Tapón
57	112278	12	Arruela	Washer	Arandela
58	1C - 720	12	Parafuso	Bolt	Bulón
59	106762	10	Arruela	Washer	Arandela
60	17C - 828	10	Parafuso	Bolt	Bulón
61	114119	2	Tampa - Conjunto	Cover, Assy	Tapa - Conjunto

[1] Inclui / Inc. 1 a / thru 61
[2] Inclui / Inc. 8 a / thru 12, 15
[3] Inclui / Inc. 30, 31, 32, 34, 35, 36, 55
[4] Inclui / Inc. 46, 49, 53
[5] Inclui / Inc. 13, 16

– Quantidades acima são para o conjunto completo do eixo /
Quantities above are to complete axle assembly /
Cantidades encima son para el conjunto completo del eje.

CLARK

PC - A05

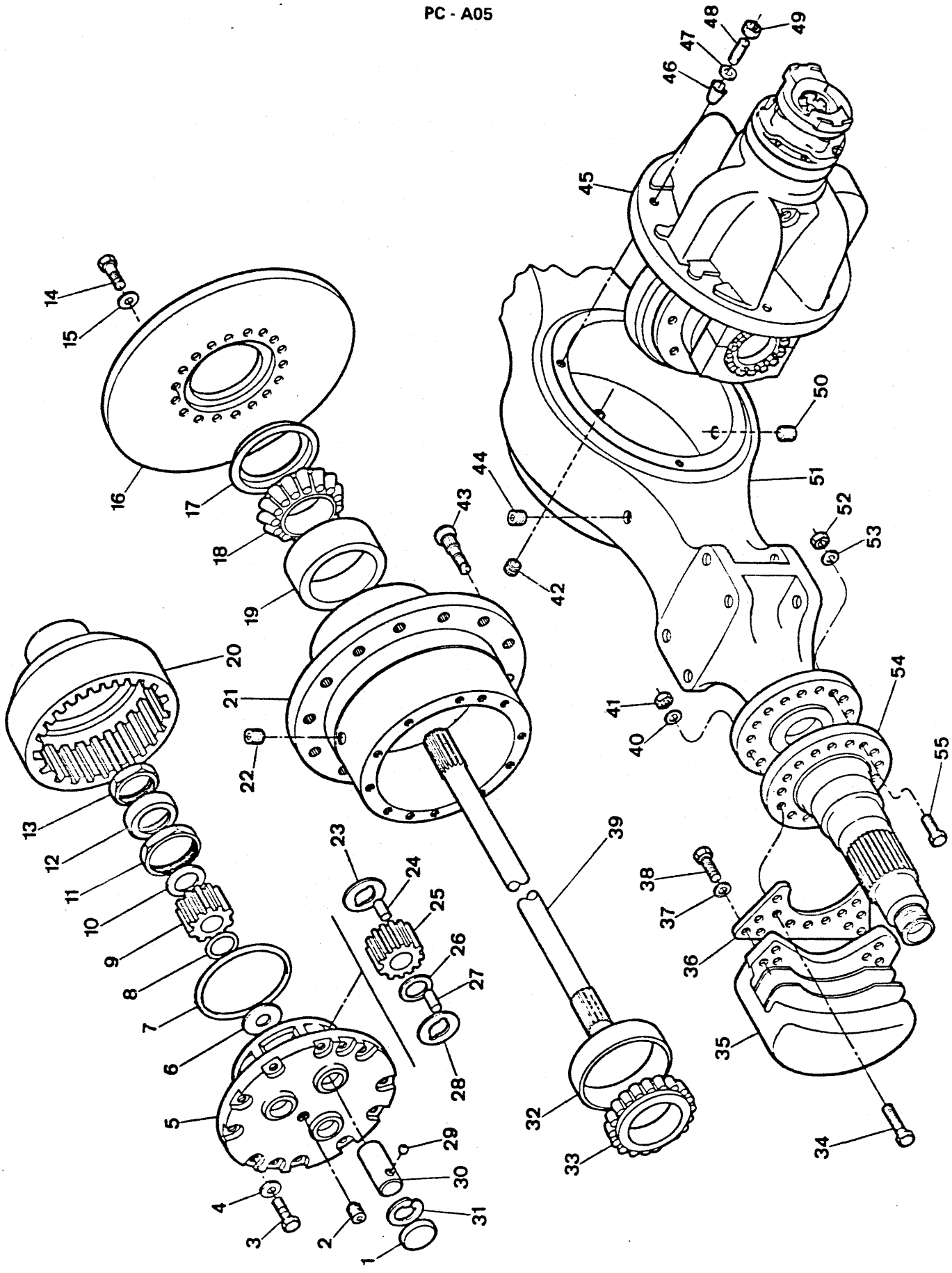

Engenharia do Produto
Serviços Técnicos

ITEM Nº PART Nº PIEZA Nº	PEÇA Nº QTY. CTD.	QTD.	DESCRIÇÃO	DESCRIPTION	DESCRIPCIÓN
A	[1]189256	1	Eixo Dianteiro - Conj.	Axle, Assy Front	Eje Delantero - Conj.
B	[2]189257	1	Eixo Traseiro - Conj.	Axle, Assy Rear	Eje Trasero - Conj.
C	[3]2106357	2	Cubo e Capa - Conj.	Hub & Cup, Assy	Cubo y Cubeta - Conj.
D	[4]2107704	2	Suporte e Engr. Satélite - Conj.	Supp. & Gear Planet, Assy	Soporte Plan. - Conj.
1	2107736	3	Bujão	Plug	Tapón
2	16F - 04	2	Bujão, Nível de Óleo	Plug, Oil Level	Tapón
3	100970	24	Parafuso	Bolt	Bulón
4	106762	24	Arruela	Washer	Arandela
5	2107709	1	Suporte	Support	Soporte
6	121166	1	Arruela	Washer	Arandela
7	107348	2	Anel	Ring	Anillo
8	224028	2	Anel Retentor	Retainer Ring	Anillo Retén
9	121804	2	Engrenagem Solar	Gear Planet	Engranaje Plan.
10	128830	2	Arruela de Encosto	Thrust Washer	Arandela Apoyo
11	121013	2	Porca	Nut	Tuerca
12	121014	2	Trava	Lock	Traba
13	121013	2	Porca	Nut	Tuerca
14	124158	32	Parafuso	Bolt	Bulón
15	104412	32	Arruela	Washer	Arandela
16	125435	2	Disco	Disc	Disco
17	128117	2	Vedador - Cubo	Seal, Hub	Sello - Cubo
18	672005	2	Rolamento Cônico	Cone, Inner	Cono - Interior
19	672004	1	Capa - Interna	Cup, Inner	Cubeta - Interior
20	123904	2	Cubo	Hub	Cubo
21	2106360	1	Cubo - Roda	Hub, Wheel	Cubo - Rueda
22	119469	2	Bujão - Cubo	Plug, Hub	Tapón - Cubo
23	124574	3	Arruela de Encosto	Thrust Washer	Arandela Apoyo
24	124576	87	Rolete	Roller	Rodillo
25	124573	3	Engrenagem Satélite	Gear	Engranaje
26	124577	3	Espaçador	Spacer	Espaciador
27	124576	87	Rolete	Roller	Rodillo
28	124574	3	Arruela de Encosto	Thrust Washer	Arandela Apoyo
29	10J - 12	3	Esfera	Ball	Bola
30	2107714	3	Eixo	Shaft	Eje
31	672907	3	Anel Retentor	Ring Retainer	Anillo Retén
32	668553	1	Capa - Externa	Cup, Outer	Cubeta Exterior
33	675261	2	Rolamento Cônico	Cone, Outer	Cono Exterior
34	18C - 1052	16	Parafuso	Bolt	Bulón
35	+ ———	—	Freio - Conjunto	Brake, Assy	Freno - Conjunto
36	122630	2	Placa de Adaptação	Adapter Plate	Placa
37	111656	12	Arruela	Washer	Arandela
38	17C - 1232	12	Parafuso	Bolt	Bulón
39	123758	2	Eixo	Shaft	Eje
40	104412	16	Arruela	Washer	Arandela
41	106998	16	Porca	Nut	Tuerca
42	16F - 12	1	Bujão - Enchimento	Plug	Tapón
43	2106352	24	Parafuso	Bolt	Bulón
44	121214	1	Respiro	Breather	Respiradero
45	+ 124871	1	Diferencial e Suporte - Conj.	Differential & Supp, Assy	Diferencial y Soporte - Conj.
45A	+ 124884	1	Diferencial e Suporte - Conj.	Differential & Supp, Assy	Diferencial y Soporte - Conj.
46	103216	3	Guia Cônico	Dowel	Guide Cono
47	112278	14	Arruela	Washer	Arandela
48	119270	14	Prisioneiro	Stud	Espárrago
49	64D - 07	14	Porca	Nut	Tuerca
50	119469	1	Bujão - Dreno	Plug, Drain	Tapón

CLARK

PC - A05

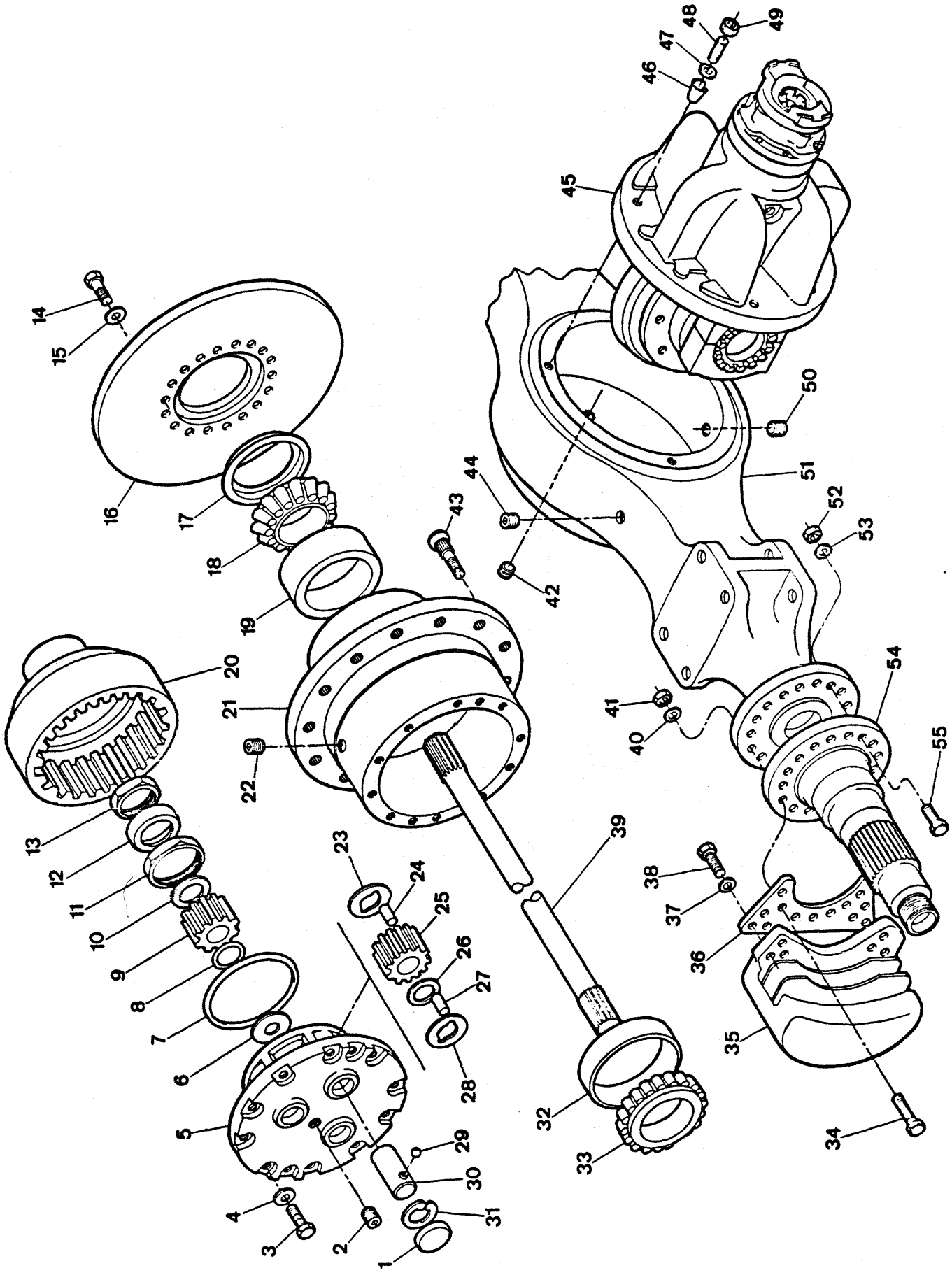

Engenharia do Produto
Serviços Técnicos

ITEM Nº.	PEÇA Nº. PART Nº. PIEZA Nº.	QTD. QTY. CTD.	DESCRIÇÃO	DESCRIPTION	DESCRIPCIÓN
51	2106224	1	Carcaça	Housing	Carcasa
52	106998	16	Porca	Nut	Tuerca
53	104412	16	Arruela	Washer	Arandela
54	129267	2	Ponta de Eixo	Spindle	Eje
55	18C - 1044	16	Parafuso	Bolt	Bulón

[1] Inclui / Inc. 1 a / thru 45, 46 a / thru 55
[2] Inclui / Inc. 1 a / thru 44, 45A a / thru 55
[3] Inclui / Inc. 19, 21, 32
[4] Inclui / Inc. 1, 5, 23, 25 a / thru 31

CLARK

PC - A06

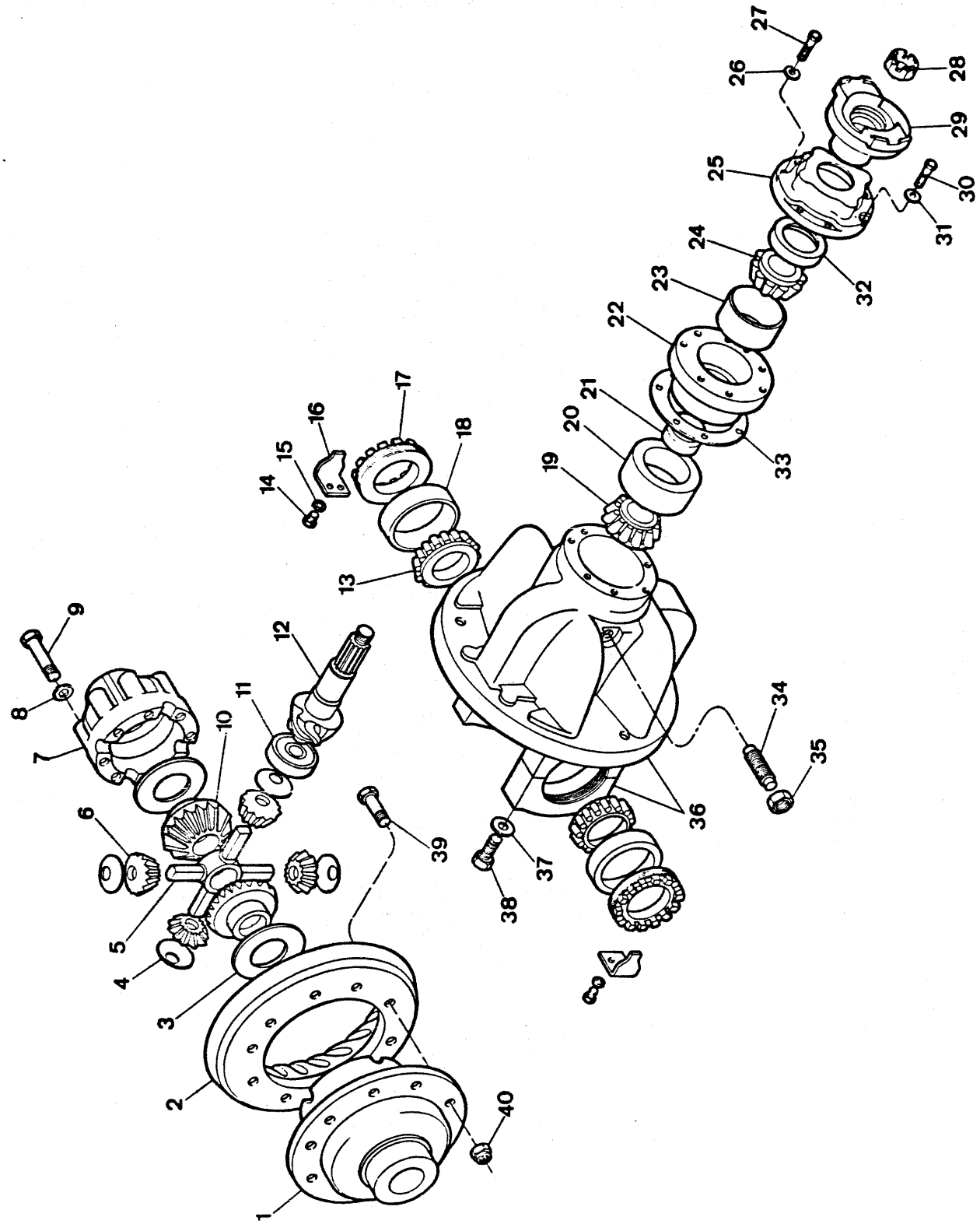
1
2
3
4
5
6
7
8
9
10
11
12
13
14
15
16
17
18
19
20
21
22
23
24
25
26
27
28
29
30
31
32
33
34
35
36
37
38
39
40

ITEM Nº.	PEÇA Nº. PART Nº. PIEZA Nº.	QTD. QTY. CTD.	DESCRIÇÃO	DESCRIPTION	DESCRIPCIÓN
A	[1]124871	1	Diferencial e Suporte - Conj.	Differential & Support, Assy	Diferencial - Conjunto
B	[2]124444	1	Corpo - Conjunto	Body, Assy	Conjunto Carroceria
C	[3]126894	1	Caixa - Conjunto	Case, Kit	Carcasa - Conjunto
D	[4]110127	1	Coroa e Pinhão - Conjunto	Gear Set	Engranaje - Juego
1	§ ———	–	Suporte do Diferencial	Case	Carcasa
2	§ ———	–	Coroa	Gear	Engranaje
3	100173	2	Arruela	Washer	Arandela
4	100172	4	Arruela	Washer	Arandela
5	100171	1	Cruzeta	Spider	Cruceta
6	2107047	4	Engrenagem	Gear	Engranaje
7	§ ———	–	Caixa	Case	Carcasa
8	106762	12	Arruela	Washer	Arandela
9	17C - 856	12	Parafuso	Bolt	Bulón
10	2107045	2	Engrenagem	Gear	Engranaje
11	675536	1	Rolamento Piloto	Bearing	Cojinete
12	§ ———	–	Pinhão	Pinion	Piñon
13	675248	2	Rolamento Cônico	Cone Roller Bearing	Cono Rodamiento
14	1C - 614	2	Parafuso	Bolt	Bulón
15	4E - 06	2	Arruela de Pressão	Lockwasher	Arandela Seguridad
16	100941	2	Trava	Lock	Cerradura
17	122765	2	Porca de Ajuste	Nut	Tuerca
18	675249	2	Capa	Cup Roller Bearing	Cubeta Rodamiento
19	667277	1	Rolamento Cônico	Cone Roller Bearing	Cono Rodamiento
20	667278	1	Capa	Cup Roller Bearing	Cubeta Rodamiento
21	100952	1	Espaçador	Spacer	Espaciador
22	124041	1	Caixa do Rolamento	Cage	Jaula
23	675257	1	Capa	Cup Roller Bearing	Cubeta Rodamiento
24	710288	1	Rolamento Cônico	Cone Roller Bearing	Cono Rodamiento
25	112352	1	Retentor	Retainer	Retén
26	4E - 08	1	Arruela de Pressão	Lockwasher	Arandela Seguridad
27	17C - 828	1	Parafuso	Bolt	Bulón
28	2107447	1	Porca	Nut	Tuerca
29	106081	1	Flange	Flange	Brida
30	17C - 932	5	Parafuso	Bolt	Bulón
31	4E - 09	5	Arruela de Pressão	Lockwasher	Arandela Seguridad
32	111720	1	Vedador	Seal	Sello
33	⊜ 112354	–	Calço 0.10mm	Shim .004"	Planchita .004"
33A	⊜ 125576	–	Calço 0.18mm	Shim .007"	Planchita .007"
33B	⊜ 125577	–	Calço 0.25 mm	Shim .010"	Planchita .010"
34	123800	1	Prisioneiro	Stud	Espárrago
35	8D - 14	1	Porca	Nut	Tuerca
36	[5]112279	1	Suporte e Capa - Conj.	Carrier, Assy	Conjunto Soporte
37	26E - 12	4	Arruela	Washer	Arandela
38	123830	4	Parafuso	Bolt	Bulón
39	100176	12	Parafuso	Bolt	Bulón
40	86D - 08	12	Porca	Nut	Tuerca

[1] Inclui / Inc. 1 a / thru 40
[2] Inclui / Inc. 1 a / thru 10
[3] Inclui / Inc. 1, 7, 8, 9
[4] Inclui / Inc. 2, 12
[5] Inclui / Inc. 37, 38

CLARK

PC - A07

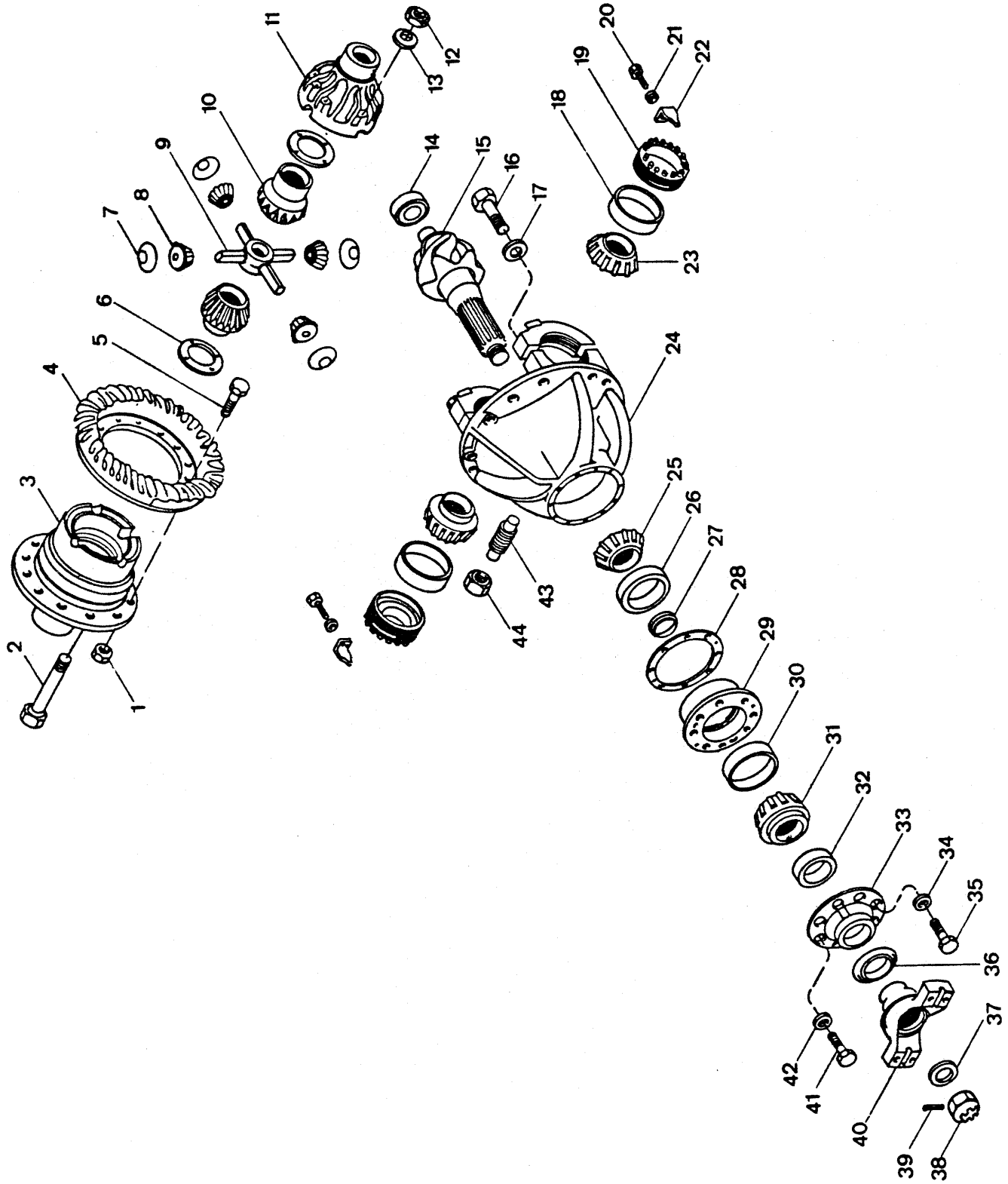

Engenharia do Produto
Serviços Técnicos

ITEM Nº. Nº.	PEÇA Nº. PART Nº. PIEZA Nº.	QTD. QTY. CTD.	DESCRIÇÃO	DESCRIPTION	DESCRIPCIÓN
A	[1]122806	1	Diferencial e Suporte - Conj.	Differential & Carrier, Assy	Diferencial y Soporte - Conj.
B	[2]118499	1	Diferencial - Conjunto	Differential, Assy	Diferencial - Conjunto
C	[3]120474	1	Caixa do Diferencial - Conj.	Differential Case, Assy	Caja de Diferencial - Conj.
D	[4]117538	1	Coroa e Pinhão	Ring Gear & Pinion	Corona y Piñon
E	[5]816101	1	Jogo de Engrenagens	Gear Kit	Juego de Engranajes
1	86D - 09	12	Porca	Nut	Tuerca
2	126624	8	Parafuso	Bolt	Bulón
3	§ ———	1	Caixa	Case	Caja
4	§ ———	1	Coroa	Ring Gear	Corona
5	101196	12	Parafuso	Bolt	Bulón
6	118474	2	Arruela de Encosto	Washer	Arandela
7	101244	4	Arruela de Encosto	Washer	Arandela
8	2107050	4	Engrenagem Satélite	Gear Pinion	Engranaje
9	117022	1	Cruzeta	Cross	Cruceta
10	2107048	2	Engrenagem	Gear	Engranaje
11	§ ———	1	Suporte	Support	Soporte
12	86D - 09	8	Porca	Nut	Tuerca
13	106547	16	Arruela	Washer	Arandela
14	667466	1	Rolamento Piloto	Bearing	Cojinete
15	§ ———	1	Pinhão	Pinion	Piñon
16	123831	4	Parafuso	Bolt	Bulón
17	4E - 14	4	Arruela	Washer	Arandela
18	667275	2	Capa	Cup	Cubeta
19	123747	2	Porca	Nut	Tuerca
20	1C - 614	2	Parafuso	Bolt	Bulón
21	4E - 06	2	Arruela de Pressão	Lockwasher	Arandela Seguridad
22	126468	2	Trava	Lock	Traba
23	654144	2	Rolamento Cônico	Cone	Cono
24	[6]112289	1	Suporte e Capa - Conj.	Diff. Carrier & Cap, Assy	Soporte y Capa - Conj.
25	667276	1	Rolamento Cônico	Cone	Cono
26	658988	1	Capa	Cup	Cubeta
27	104226	1	Espaçador	Spacer	Espaciador
28	⊜ 101257	–	Calço .004	Shim	Planchita
28A	⊜ 125567	–	Calço .007	Shim	Planchita
28B	⊜ 125568	–	Calço .010	Shim	Planchita
29	[7]110843	1	Alojamento e Capa - Conj.	Cage & Cup, Assy	Caja y Cubeta - Conj.
30	667278	1	Capa - Externa	Cup, Inner	Cubeta - Exterior
31	667277	1	Rolamento Cônico	Cone	Cono
32	122740	1	Vedador	Seal	Sello
33	122732	1	Retentor	Retainer	Retén
34	4E - 09	7	Arruela de Pressão	Lockwasher	Arandela Seguridad
35	17C - 932	7	Parafuso	Bolt	Bulón
36	101261	1	Protetor de Pó	Shield	Capuchón
37	101263	1	Arruela	Washer	Arandela
38	101262	1	Porca	Nut	Tuerca
39	1F - 732	1	Contrapino	Cotter Pin	Chaveta dos Patas
40	117218	1	Flange	Flange	Brida
41	17C - 832	1	Parafuso	Bolt	Bulón
42	4E - 08	1	Arruela de Pressão	Lockwasher	Arandela Seguridad
43	121241	1	Parafuso	Bolt	Bulón
44	8D - 18	1	Porca	Nut	Tuerca

[1] Inclui / Inc. 1 a / thru 44
[2] Inclui / Inc. 2, 3, 6 a / thru 13
[3] Inclui / Inc. 2, 3, 11, 12, 13
[4] Inclui / Inc. 4, 15
[5] Inclui / Inc. 8, 10
[6] Inclui / Inc. 16, 17
[7] Inclui / Inc. 26, 30

CLARK

PC - A08

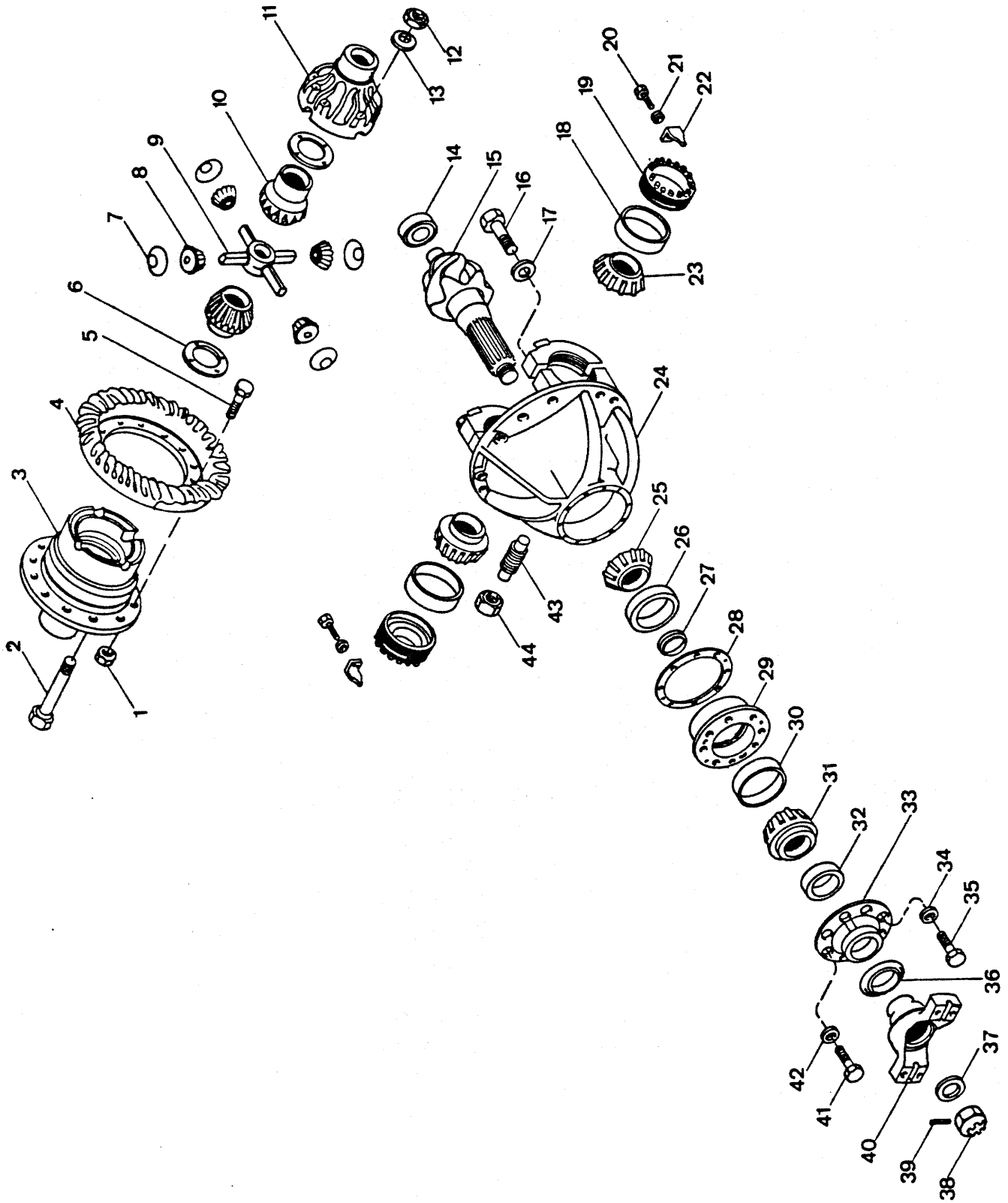
1
2
3
4
5
6
7
8
9
10
11
12
13
14
15
16
17
18
19
20
21
22
23
24
25
26
27
28
29
30
31
32
33
34
35
36
37
38
39
40
41
42
43
44

ITEM Nº.	PEÇA Nº. PART Nº. PIEZA Nº.	QTD. QTY. CTD.	DESCRIÇÃO	DESCRIPTION	DESCRIPCIÓN
A	[1]122929	1	Diferencial e Suporte - Conj.	Differential & Carrier, Assy	Diferencial y Soporte - Conj.
B	[2]118499	1	Diferencial - Conjunto	Differential, Assy	Diferencial - Conjunto
C	[3]120474	1	Caixa do Diferencial - Conj.	Assy, Differential Case	Caja de Diferencial - Conj.
D	[4]112080	1	Coroa e Pinhão	Ring Gear & Pinion	Corona y Piñon
E	[5]816101	1	Jogo de Engrenagem	Gear Kit	Juego de Engranajes
1	86D - 09	12	Porca	Nut	Tuerca
2	126624	8	Parafuso	Bolt	Bulón
3	§ ———	1	Caixa	Case	Caja
4	§ ———	1	Coroa	Ring Gear	Corona
5	101196	12	Parafuso	Bolt	Bulón
6	118474	2	Arruela de Encosto	Washer	Arandela
7	101244	4	Arruela de Encosto	Washer	Arandela
8	2107050	4	Engrenagem Satélite	Gear Pinion	Engranaje
9	117022	1	Cruzeta	Cross	Cruceta
10	2107048	2	Engrenagem	Gear	Engranaje
11	§ ———	1	Suporte	Support	Soporte
12	86D - 09	8	Porca	Nut	Tuerca
13	106547	16	Arruela	Washer	Arandela
14	667466	1	Rolamento Piloto	Bearing	Cojinete
15	§ ———	1	Pinhão	Pinion	Piñon
16	123831	4	Parafuso	Bolt	Bulón
17	4E - 14	4	Arruela	Washer	Arandela
18	667275	2	Capa	Cup	Cubeta
19	123747	2	Porca	Nut	Tuerca
20	1C - 614	2	Parafuso	Bolt	Bulón
21	4E - 06	2	Arruela de Pressão	Lockwasher	Arandela Seguridad
22	126468	2	Trava	Lock	Traba
23	654144	2	Rolamento Cônico	Cone	Cono
24	[6]112289	1	Suporte e Capa - Conj.	Diff. Carrier & Cap, Assy	Soporte y Capa - Conj.
25	667276	1	Rolamento Cônico	Cone	Cono
26	658988	1	Capa	Cup	Cubeta
27	104226	1	Espaçador	Spacer	Espaciador
28	≎ 101257	—	Calço .004	Shim	Planchita
28A	≎ 125567	—	Calço .007	Shim	Planchita
28B	≎ 125568	—	Calço .010	Shim	Planchita
29	[7]110843	1	Alojamento e Capa - Conj.	Cage & Cup, Assy	Caja y Cubeta - Conj.
30	667278	1	Capa - Externa	Cup, Inner	Cubeta - Exterior
31	667277	1	Rolamento Cônico	Cone	Cono
32	122740	1	Vedador	Seal	Sello
33	122732	1	Retentor	Retainer	Retén
34	4E - 09	7	Arruela de Pressão	Lockwasher	Arandela Seguridad
35	17C - 932	7	Parafuso	Bolt	Bulón
36	101261	1	Protetor de Pó	Shield	Capuchón
37	101263	1	Arruela	Washer	Arandela
38	101262	1	Porca	Nut	Tuerca
39	1F - 732	1	Contrapino	Cotter Pin	Chaveta dos Patas
40	117218	1	Flange	Flange	Brida
41	17C - 832	1	Parafuso	Bolt	Bulón
42	4E - 08	1	Arruela de Pressão	Lockwasher	Arandela Seguridad
43	121241	1	Parafuso	Bolt	Bulón
44	8D - 18	1	Porca	Nut	Tuerca

[1] Inclui / Inc. 1 a / thru 44
[2] Inclui / Inc. 2, 3, 6 a / thru 13
[3] Inclui / Inc. 2, 3, 11, 12, 13
[4] Inclui / Inc. 4, 15
[5] Inclui / Inc. 8, 10
[6] Inclui / Inc. 16, 17
[7] Inclui / Inc. 26, 30

CLARK

PC - A09

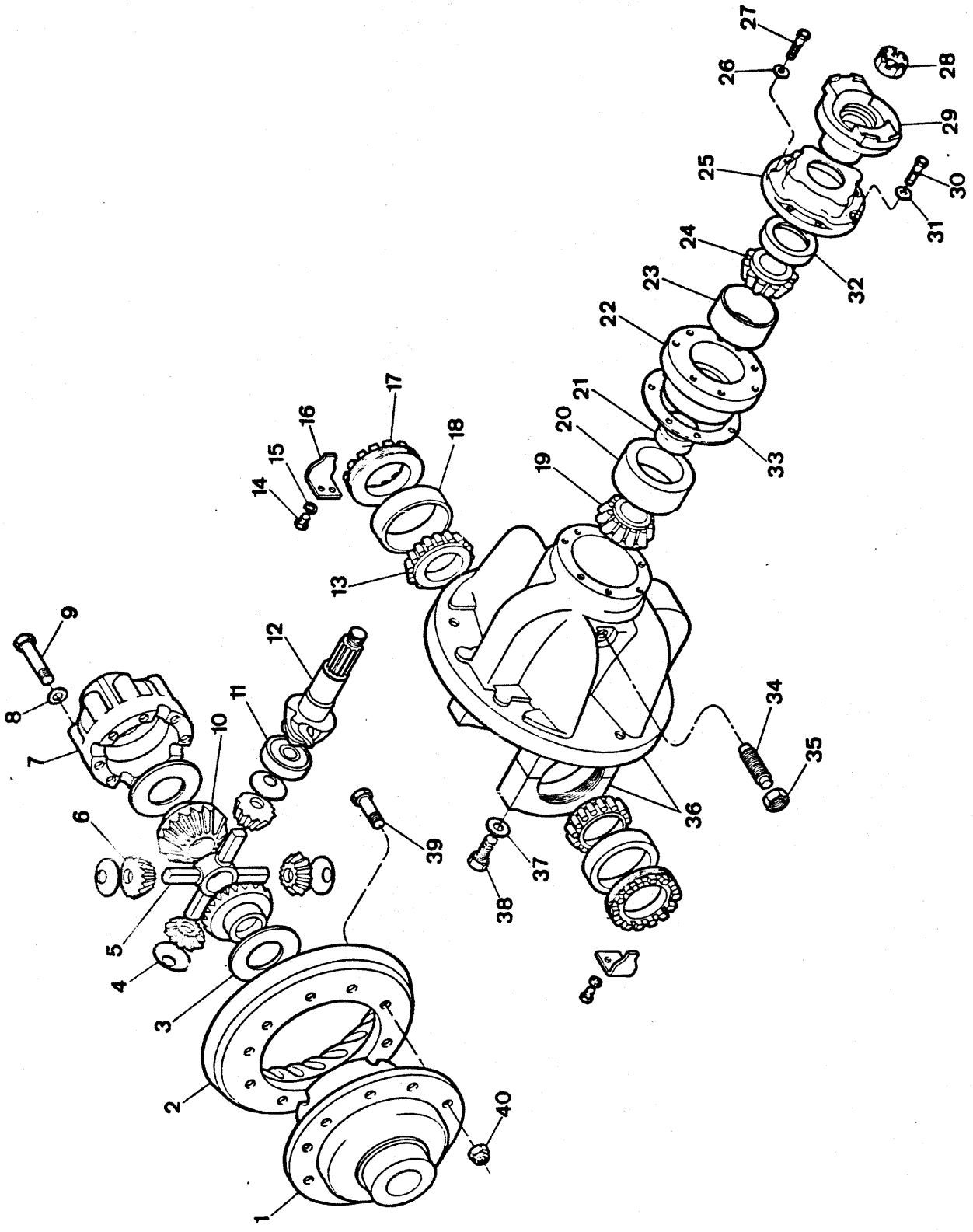
1
2
3
4
5
6
7
8
9
10
11
12
13
14
15
16
17
18
19
20
21
22
23
24
25
26
27
28
29
30
31
32
33
34
35
36
37
38
39
40

ITEM Nº. Nº.	PEÇA Nº. PART Nº. PIEZA Nº.	QTD. QTY. CTD.	DESCRIÇÃO	DESCRIPTION	DESCRIPCIÓN
A	[1]124884	1	Diferencial e Suporte - Conj.	Differential & Support, Assy	Diferencial - Conjunto
B	[2]124444	1	Corpo - Conjunto	Body, Assy	Conjunto Carroceria
C	[3]126894	1	Caixa - Conjunto	Case, Kit	Carcasa - Conjunto
D	[4]118150	1	Coroa e Pinhão - Conjunto	Gear Set	Engranaje - Juego
1	§ ———	–	Suporte do Diferencial	Case	Carcasa
2	§ ———	–	Coroa	Gear	Engranaje
3	100173	2	Arruela	Washer	Arandela
4	100172	4	Arruela	Washer	Arandela
5	100171	1	Cruzeta	Spider	Cruceta
6	2107047	4	Engrenagem	Gear	Engranaje
7	§ ———	–	Caixa	Case	Carcasa
8	106762	12	Arruela	Washer	Arandela
9	17C - 856	12	Parafuso	Bolt	Bulón
10	2107045	2	Engrenagem	Gear	Engranaje
11	675536	1	Rolamento Piloto	Bearing	Cojinete
12	§ ———	–	Pinhão	Pinion	Piñon
13	675248	2	Rolamento Cônico	Cone Roller Bearing	Cono Rodamiento
14	1C - 614	2	Parafuso	Bolt	Bulón
15	4E - 06	2	Arruela de Pressão	Lockwasher	Arandela Seguridad
16	100941	2	Trava	Lock	Cerradura
17	122765	2	Porca de Ajuste	Nut	Tuerca
18	675249	2	Capa	Cup Roller Bearing	Cubeta Rodamiento
19	667277	1	Rolamento Cônico	Cone Roller Bearing	Cono Rodamiento
20	667278	1	Capa	Cup Roller Bearing	Cubeta Rodamiento
21	100952	1	Espaçador	Spacer	Espaciador
22	124041	1	Caixa do Rolamento	Cage	Jaula
23	675257	1	Capa	Cup Roller Bearing	Cubeta Rodamiento
24	710288	1	Rolamento Cônico	Cone Roller Bearing	Cono Rodamiento
25	112352	1	Retentor	Retainer	Retén
26	4E - 08	1	Arruela de Pressão	Lockwasher	Arandela Seguridad
27	17C - 828	1	Parafuso	Bolt	Bulón
28	2107447	1	Porca	Nut	Tuerca
29	106081	1	Flange	Flange	Brida
30	17C - 932	5	Parafuso	Bolt	Bulón
31	4E - 09	5	Arruela de Pressão	Lockwasher	Arandela Seguridad
32	111720	1	Vedador	Seal	Sello
33	⊜ 112354	–	Calço 0.10mm	Shim .004"	Planchita .004"
33A	⊜ 125576	–	Calço 0.18mm	Shim .007"	Planchita .007"
33B	⊜ 125577	–	Calço 0.25 mm	Shim .010"	Planchita .010"
34	123800	1	Prisioneiro	Stud	Espárrago
35	8D - 14	1	Porca	Nut	Tuerca
36	[5]112279	1	Suporte e Capa - Conj.	Carrier, Assy	Conjunto Soporte
37	26E - 12	4	Arruela	Washer	Arandela
38	123830	4	Parafuso	Bolt	Bulón
39	100176	12	Parafuso	Bolt	Bulón
40	86D - 08	12	Porca	Nut	Tuerca

[1] Inclui / Inc. 1 a / thru 40
[2] Inclui / Inc. 1 a / thru 10
[3] Inclui / Inc. 1, 7, 8, 9
[4] Inclui / Inc. 2, 12
[5] Inclui / Inc. 37, 38

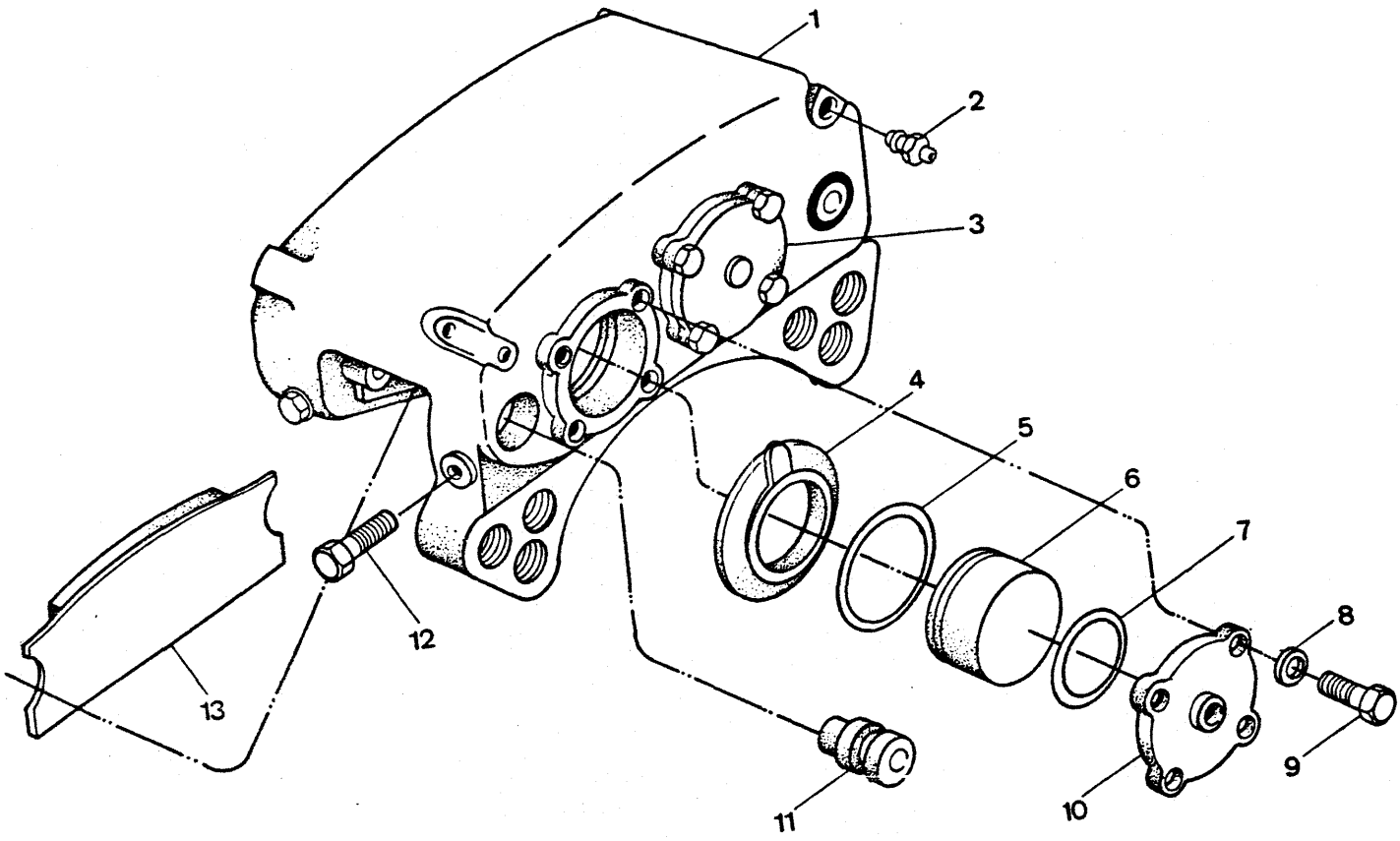
1
2
3
4
5
6
7
8
9
10
11
12
13

CABEÇOTE DO FREIO - CONJUNTO
BRAKE HEAD - ASSEMBLY
CABEZOTE DEL FRENO - CONJUNTO

CLARK

ITEM Nº.	PEÇA Nº. PART Nº. PIEZA Nº.	QTD. QTY. CTD.	DESCRIÇÃO	DESCRIPTION	DESCRIPCIÓN
A	[1]128853	1	Freio - Conjunto	Brake Head, Assy	Freno - Conjunto
B	[2]840535	1	Jogo de Reparo	Repair Kit	Juego de Reparación
1	§ ———	1	Cabeçote	Torque Plate	Cabezote
2	947927	1	Sangrador	Bleeder Valve	Purgador
3	947934	1	Tampa	Cap	Tapa
4	§ ———	—	Protetor	Boot	Capuchón
5	§ ———	—	Gaxeta	Packing	Empaquetadura
6	947935	4	Pistão	Piston	Pistón
7	§ ———	—	Gaxeta	Packing	Empaquetadura
8	25E - 17	8	Arruela	Washer	Arandela
9	1C - 620	8	Parafuso	Bolt	Bulón
10	947933	1	Tampa	Cap	Tapa
11	947931	4	Pino	Pin	Pasador
12	947930	4	Parafuso	Bolt	Bulón
13	947932	2	Lona	Lining Brake	Cinta Freno

[1] Inclui / Inc. 1 a / thru 13
[2] Inclui / Inc. 4, 5, 7

— Use 1 conjunto em cada eixo / Use one assembly per axle / Use 1 conjunto em cada eje.

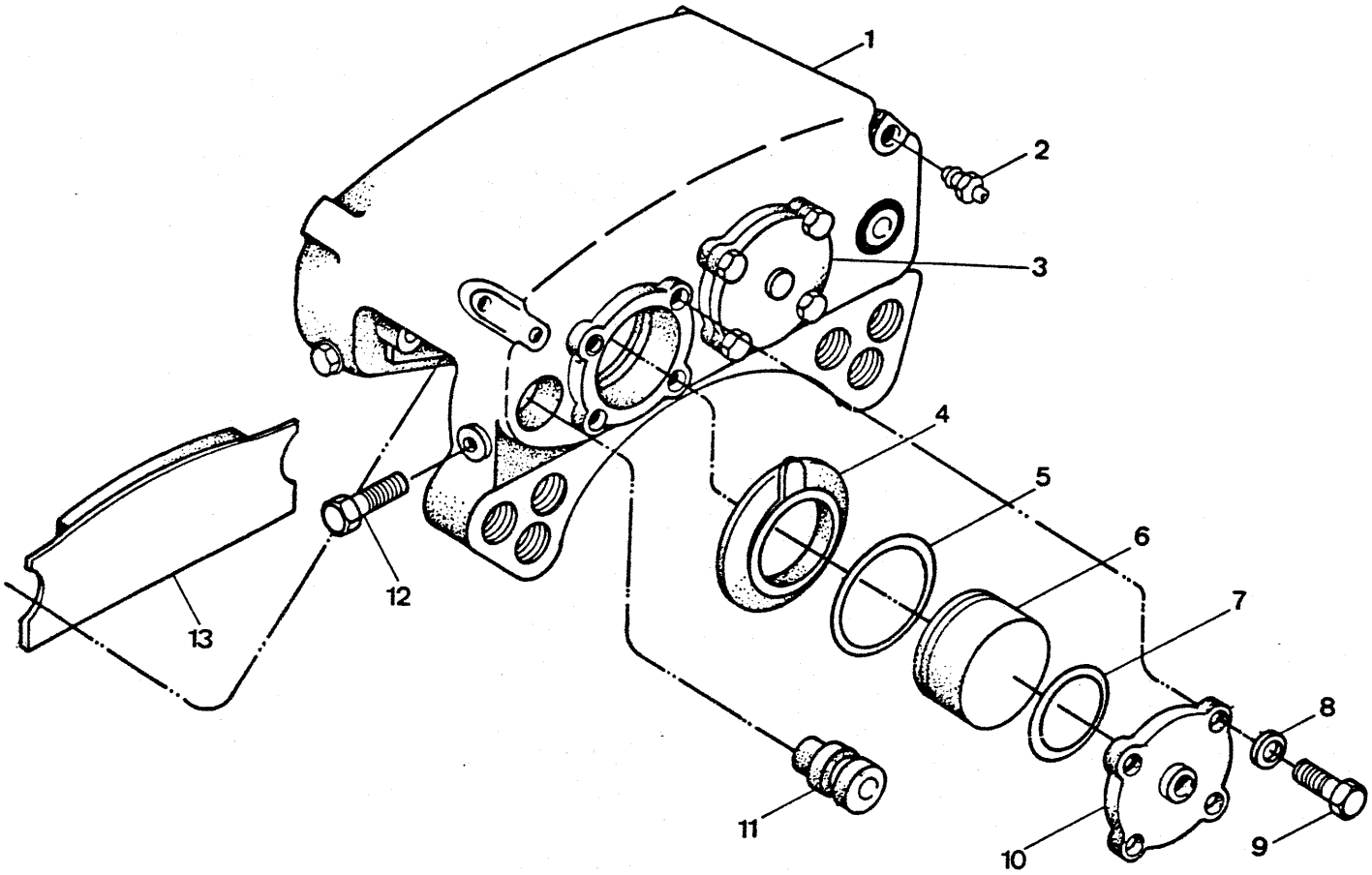
1
2
3
4
5
6
7
8
9
10
11
12
13

CABEÇOTE DO FREIO - CONJUNTO
BRAKE HEAD - ASSEMBLY
CABEZOTE DEL FRENO - CONJUNTO

CLARK

ITEM Nº. Nº.	PEÇA Nº. PART Nº. PIEZA Nº.	QTD. QTY. CTD.	DESCRIÇÃO	DESCRIPTION	DESCRIPCIÓN
A	[1]128852	1	Freio - Conjunto	Brake Head, Assy	Freno - Conjunto
B	[2]840535	1	Jogo de Reparo	Repair Kit	Juego de Reparación
1	§ ———	1	Cabeçote	Torque Plate	Cabezote
2	947927	1	Sangrador	Bleeder Valve	Purgador
3	947933	1	Tampa	Cap	Tapa
4	§ ———	—	Protetor	Boot	Capuchón
5	§ ———	—	Gaxeta	Packing	Empaquetadura
6	947935	4	Pistão	Piston	Pistón
7	§ ———	—	Gaxeta	Packing	Empaquetadura
8	25E - 17	8	Arruela	Washer	Arandela
9	1C - 620	8	Parafuso	Bolt	Bulón
10	947934	1	Tampa	Cap	Tapa
11	947931	4	Pino	Pin	Pasador
12	947930	4	Parafuso	Bolt	Bulón
13	947932	2	Lona	Lining Brake	Cinta Freno

[1] Inclui / Inc. 1 a / thru 13
[2] Inclui / Inc. 4, 5, 7

— Use 1 conjunto em cada eixo / Use one assembly per axle / Use 1 conjunto em cada eje.

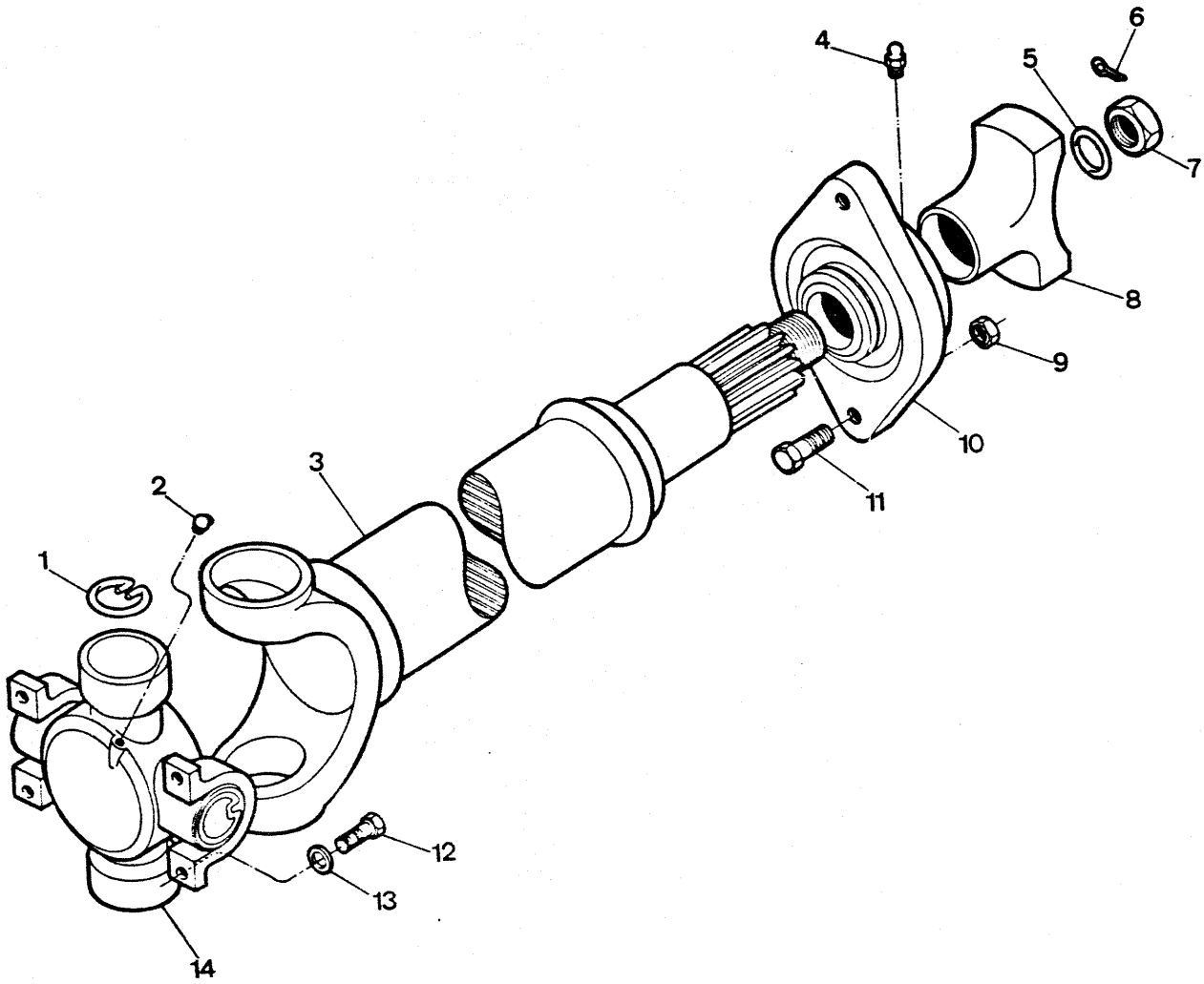
1
2
3
4
5
6
7
8
9
10
11
12
13
14

CARDÃ E MANCAL - CONJUNTO – EIXO DIANTEIRO
PROPELLER SHAFT, ASSEMBLY & MID - MOUNT BEARING / FRONT AXLE
CONJUNTO ÁRBOL PROPULSOR Y COJINETE CENTRAL / EJE DELANTERO

ITEM Nº. Nº.	PEÇA Nº. PART Nº. PIEZA Nº.	QTD. QTY. CTD.	DESCRIÇÃO	DESCRIPTION	DESCRIPCIÓN
A	[1]3302806	1	Cardã e Mancal - Conj.	Front Propeller Shaft, Assy	Árbol Prop. y Cojinete
B	[2]3302924	1	Cardã - Conjunto	Propeller Shaft, Assy	Árbol Propulsor - Conj.
1	3319842	2	Anel de Trava	Snap Ring	Anillo Seguridad
2	10H - 35	1	Graxeiro	Fitting Grease	Grasero
3	3339206	1	Cardã	Tube Yoke, Assy	Eje y Tubo - Conjunto
4	10H - 25	1	Graxeiro	Fitting Grease	Grasero
5	3339208	1	Arruela	Washer	Arandela
6	1F - 424	1	Contrapino	Cotter Pin	Chaveta dos Patas
7	3339209	1	Porca	Nut	Tuerca
8	3339207	1	Flange	Flange	Brida
9	60D - 10	2	Porca	Nut	Tuerca
10	3302807	1	Mancal	Bearing	Cojinete
11	18C - 1040	2	Parafuso	Bolt	Bulón
12	18C - 632	4	Parafuso	Bolt	Bulón
13	23E - 06	4	Arruela de Pressão	Lockwasher	Arandela Seguridad
14	3319843	1	Cruzeta	Spider U - Joint, Assy	Cruceta - Conjunto

[1] Inclui / Inc. B, 4, 10
[2] Inclui / Inc. 1, 2, 3, 5 a / thru 8, 14.

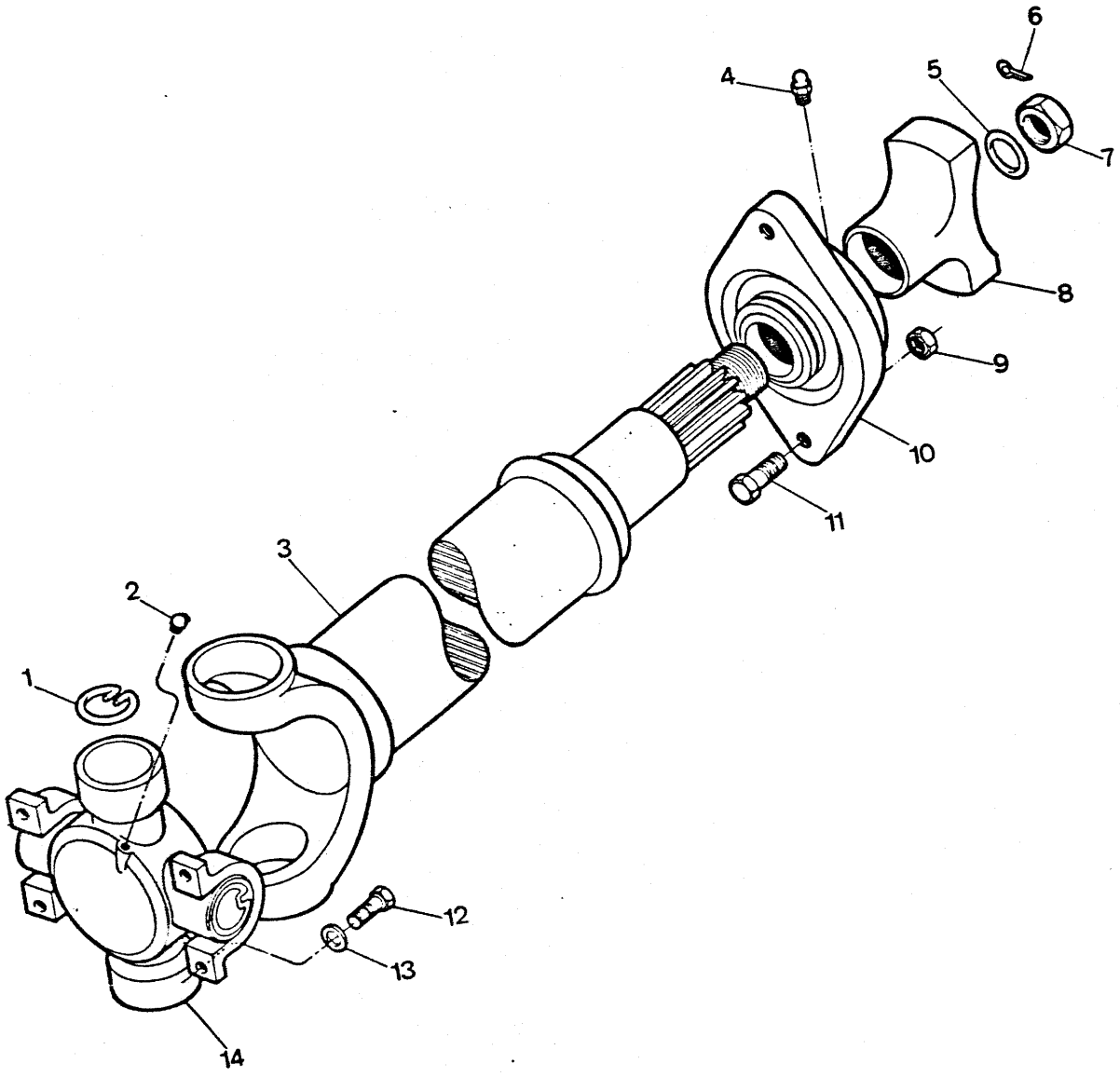
1
2
3
4
5
6
7
8
9
10
11
12
13
14

ITEM Nº.	PEÇA Nº. PART Nº. PIEZA Nº.	QTD. QTY. CTD.	DESCRIÇÃO	DESCRIPTION	DESCRIPCIÓN
A	[1]3304101	1	Cardã e Mancal - Conj.	Front Propeller Shaft, Assy	Árbol Prop. y Cojinete
B	[2]3304102	1	Cardã - Conjunto	Propeller Shaft, Assy	Árbol Propulsor - Conj.
1	3319842	2	Anel de Trava	Snap Ring	Anillo Seguridad
2	10H - 35	1	Graxeiro	Fitting Grease	Grasero
3	———	1	Cardã	Tube Yoke, Assy	Eje y Tubo - Conjunto
4	10H - 25	1	Graxeiro	Fitting Grease	Grasero
5	3339208	1	Arruela	Washer	Arandela
6	———	1	Contrapino	Cotter Pin	Chaveta dos Patas
7	———	1	Porca	Nut	Tuerca
8	3339207	1	Flange	Flange	Brida
9	60D - 10	2	Porca	Nut	Tuerca
10	3302807	1	Mancal	Bearing	Cojinete
11	18C - 1040	2	Parafuso	Bolt	Bulón
12	18C - 632	4	Parafuso	Bolt	Bulón
13	23E - 06	4	Arruela de Pressão	Lockwasher	Arandela Seguridad
14	3319843	1	Cruzeta	Spider U - Joint, Assy	Cruceta - Conjunto

[1] Inclui / Inc. B, 4, 10
[2] Inclui / Inc. 1, 2, 3, 5 a / thru 8, 14

CLARK

PC - B01

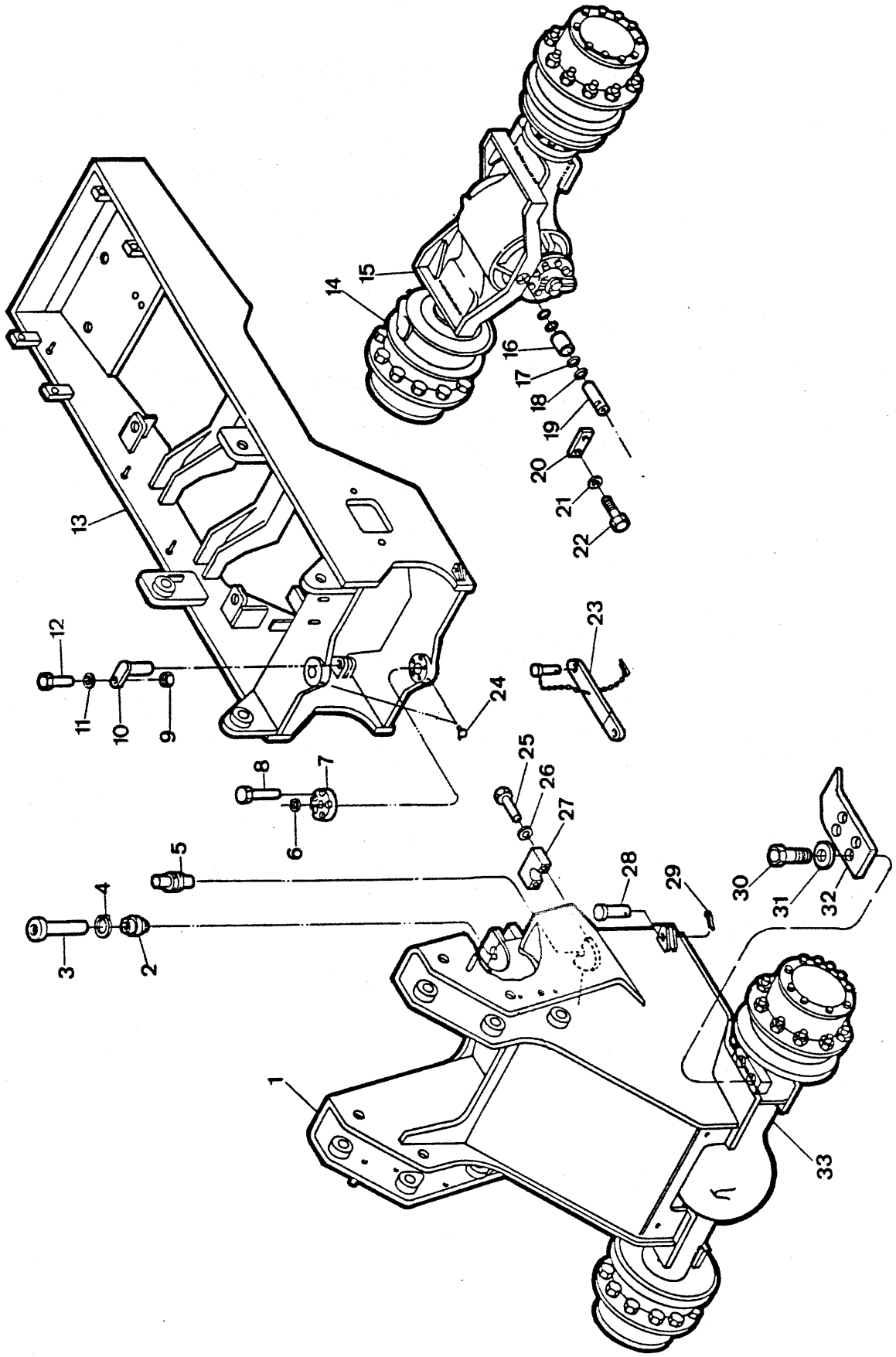
1
2
3
4
5
6
7
8
9
10
11
12
13
14
15
16
17
18
19
20
21
22
23
24
25
26
27
28
29
30
31
32
33

ITEM Nº.	PEÇA Nº. PART Nº. PIEZA Nº.	QTD. QTY. CTD.	DESCRIÇÃO	DESCRIPTION	DESCRIPCIÓN
1	3304494	1	Chassi Dianteiro	Main Frame, Front	Chasi Delantero
2	1573309	1	Rolamento	Bearing	Cojinete
3	2529486	1	Pino Superior	Pin, Upper	Pasador Superior
4	662003	1	Anel de Trava	Snap Ring	Anillo Retén
5	2533549	1	Pino Inferior	Pin, Lower	Pasador Inferior
6	* 3303777	2	Vedador	Seal	Sello
6A	* 2511956	2	Vedador	Seal	Sello
7	2522385	2	Tampa	Cap	Tapa
8	34C - 820	10	Parafuso	Bolt	Bulón
9	2512036	4	Espaçador	Spacer	Espaciador
10	2512050	4	Pino	Pin	Pasador
11	25E - 18	4	Arruela	Washer	Arandela
12	18C - 620	4	Parafuso	Bolt	Bulón
13	3302739	1	Chassi Traseiro	Main Frame, Rear	Chasi Trasero
14	+ ———	1	Eixo Traseiro - Conj.	Rear Axle, Assy	Eje Trasero - Conj.
15	3302754	1	Eixo Traseiro e Berço - Conj.	Rear Axle & Cradle, Assy	Eje Trasero y Soporte - Conj.
16	3302759	2	Bucha	Bushing	Buje
17	⊜ 551348	—	Calço	Shim	Planchita
18	⊜ 551347	—	Calço	Shim	Planchita
19	1509147	2	Pino	Pin	Pasador
20	2542527	2	Trava	Plate, Lock	Placa Seguridad
21	23E - 08	4	Arruela de Pressão	Lockwasher	Arandela Seguridad
22	18C - 814	4	Parafuso	Bolt	Bulón
23	2525401	1	Trava de Segurança	Safety Link, Assy	Traba Seguridad
24	12H - 15	3	Graxeiro	Fitting Grease	Grasero
25	34C - 1264	8	Parafuso	Bolt	Bulón
26	1535626	8	Arruela	Washer	Arandela
27	2522386	4	Capa	Cap	Tapa
28	2537902	1	Pino	Pin	Pasador
29	1F - 528	1	Contrapino	Cotter Pin	Chaveta dos Patas
30	18C - 612	4	Parafuso	Bolt	Bulón
31	23E - 06	4	Arruela	Washer	Arandela
32	3303631	2	Protetor, Tubos do Freio	Cover Plate	Protector
33	+ ———	1	Eixo Dianteiro - Conj.	Front Axle, Assy	Eje Delantero - Conj.

* Peças Intercambiáveis / Interchangeable Parts / Piezas Intercambiables: Use item 6 ou / or 6A.

CLARK

PC - B02

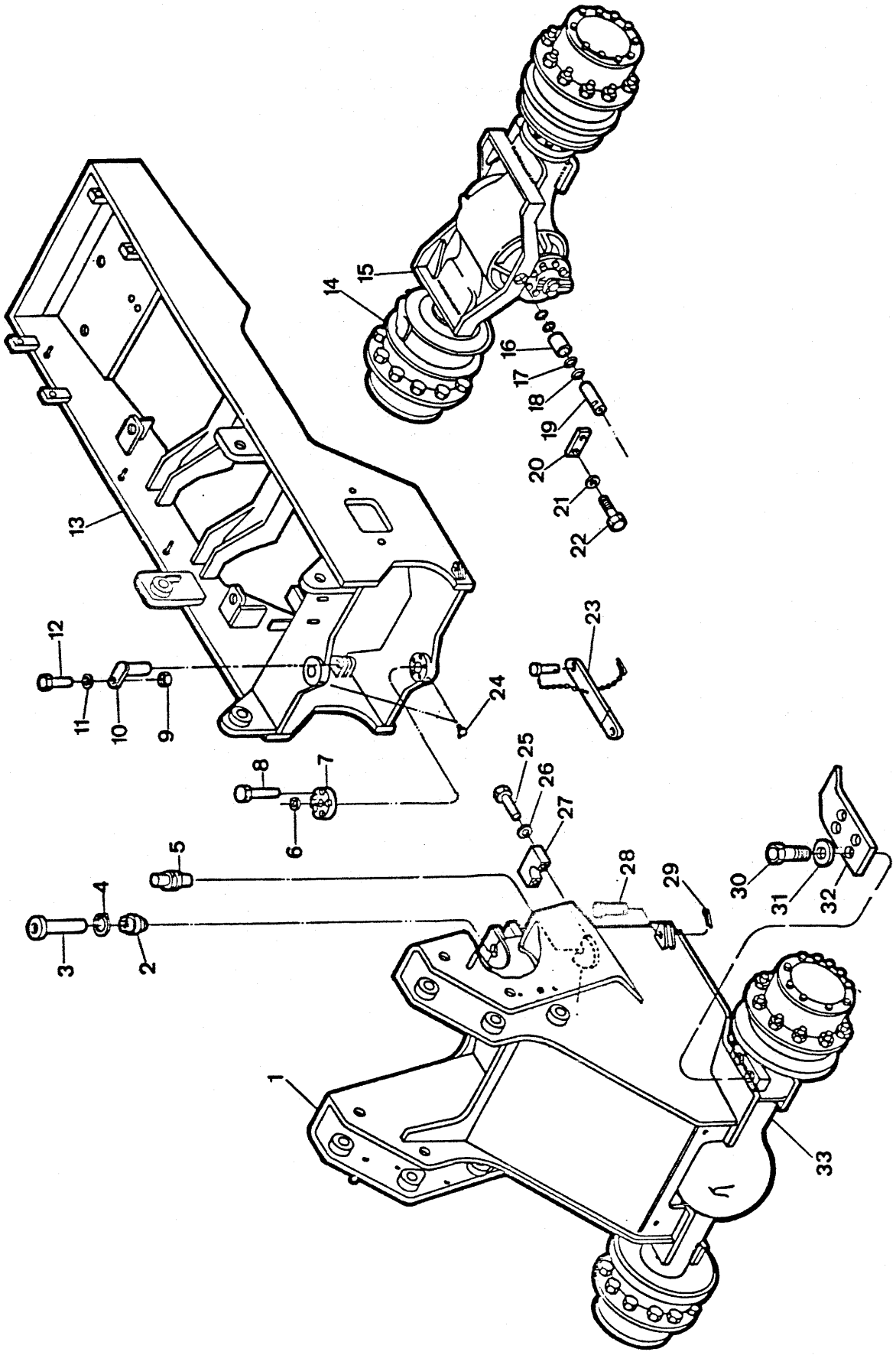
1
2
3
4
5
6
7
8
9
10
11
12
13
14
15
16
17
18
19
20
21
22
23
24
25
26
27
28
29
30
31
32
33

ITEM Nº. Nº.	PEÇA Nº. PART Nº. PIEZA Nº.	QTD. QTY. CTD.	DESCRIÇÃO	DESCRIPTION	DESCRIPCIÓN
1	3304494	1	Chassi Dianteiro	Main Frame, Front	Chasi Delantero
2	1573309	1	Rolamento	Bearing	Cojinete
3	2529486	1	Pino Superior	Pin, Upper	Pasador Superior
4	662003	1	Anel de Trava	Snap Ring	Anillo Retén
5	2533549	1	Pino Inferior	Pin, Lower	Pasador Inferior
6	* 3303777	2	Vedador	Seal	Sello
6A	* 2511956	2	Vedador	Seal	Sello
7	2522385	2	Tampa	Cap	Tapa
8	34C - 820	10	Parafuso	Bolt	Bulón
9	2512036	4	Espaçador	Spacer	Espaciador
10	2512050	4	Pino	Pin	Pasador
11	25E - 18	4	Arruela	Washer	Arandela
12	18C - 620	4	Parafuso	Bolt	Bulón
13	3304029	1	Chassi Traseiro	Main Frame, Rear	Chasi Trasero
14	+ ———	1	Eixo Traseiro - Conj.	Rear Axle, Assy	Eje Trasero - Conj.
15	3302754	1	Eixo Traseiro e Berço - Conj.	Rear Axle & Cradle, Assy	Eje Trasero y Soporte - Conj.
16	3302759	2	Bucha	Bushing	Buje
17	⊜ 551348	–	Calço	Shim	Planchita
18	⊜ 551347	–	Calço	Shim	Planchita
19	1509147	2	Pino	Pin	Pasador
20	2542527	2	Trava	Plate, Lock	Placa Seguridad
21	23E - 08	4	Arruela de Pressão	Lockwasher	Arandela Seguridad
22	18C - 814	4	Parafuso	Bolt	Bulón
23	3304084	1	Trava de Segurança	Safety Link, Assy	Traba Seguridad
24	12H - 15	3	Graxeiro	Fitting Grease	Grasero
25	34C - 1264	8	Parafuso	Bolt	Bulón
26	1535626	8	Arruela	Washer	Arandela
27	2522386	4	Capa	Cap	Tapa
28	3302751	1	Pino	Pin	Pasador
29	1F - 528	1	Contrapino	Cotter Pin	Chaveta dos Patas
30	18C - 612	4	Parafuso	Bolt	Bulón
31	23E - 06	4	Arruela	Washer	Arandela
32	3303631	2	Protetor, Tubos do Freio	Cover Plate	Protector
33	+ ———	1	Eixo Dianteiro - Conj.	Front Axle, Assy	Eje Delantero - Conj.

* Peças Intercambiáveis / Interchangeable Parts / Piezas Intercambiables: Use item 6 ou / or 6A.

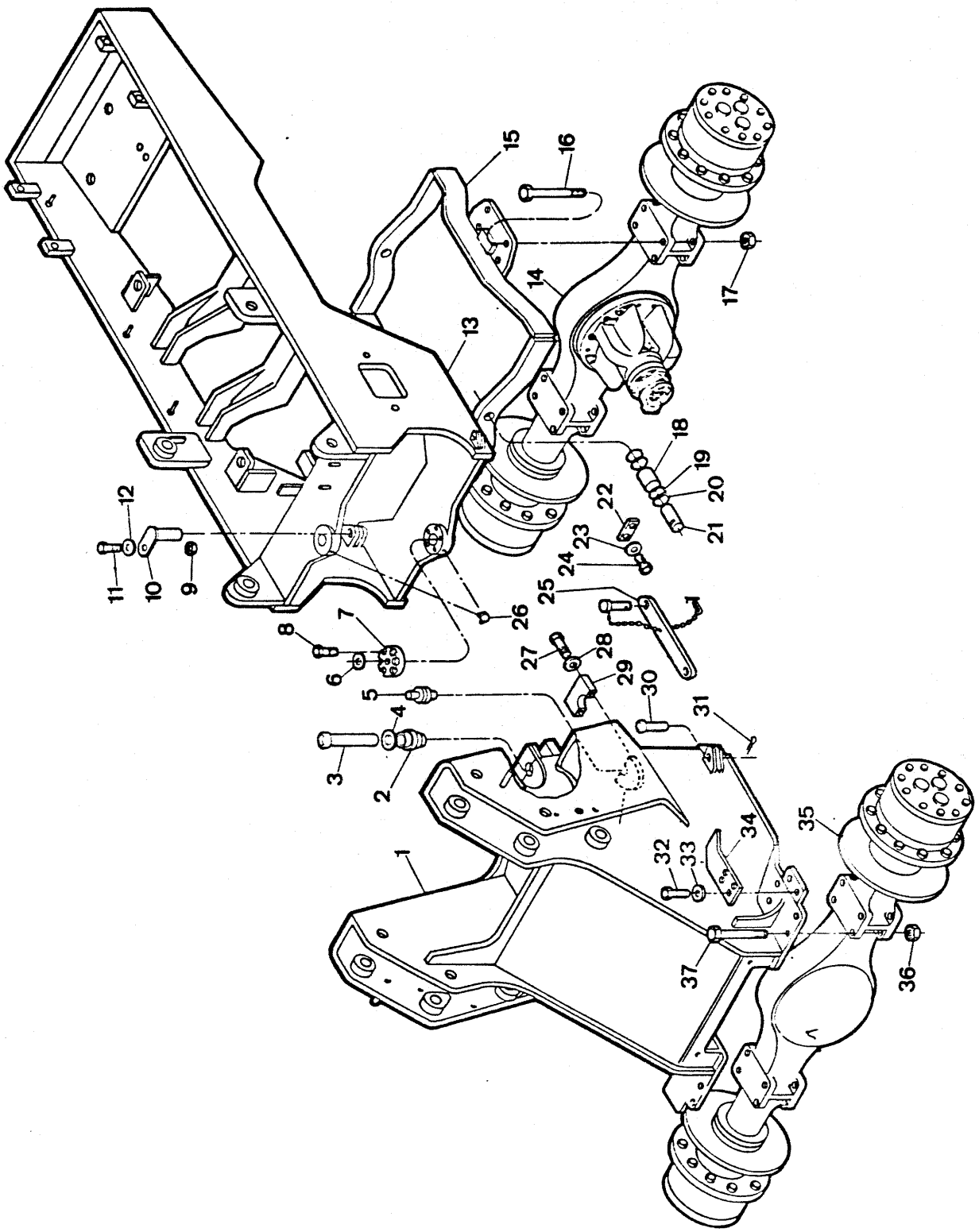
1
2
3
4
5
6
7
8
9
10
11
12
13
14
15
16
17
18
19
20
21
22
23
24
25
26
27
28
29
30
31
32
33
34
35
36
37

ITEM Nº. Nº.		PEÇA Nº. PART Nº. PIEZA Nº.	QTD. QTY. CTD.	DESCRIÇÃO	DESCRIPTION	DESCRIPCIÓN
1		3304201	1	Chassi Dianteiro	Main Frame, Front	Chasi Delantero
2		1573309	1	Rolamento	Bearing	Cojinete
3		2529486	1	Pino Superior	Pin, Upper	Pasador Superior
4		662003	1	Anel de Trava	Snap Ring	Anillo Retén
5		2533549	1	Pino Inferior	Pin, Lower	Pasador Inferior
6	*	3303777	2	Vedador	Seal	Sello
6A	*	2511956	2	Vedador	Seal	Sello
7		2522385	2	Tampa	Cap	Tapa
8		34C - 820	10	Parafuso	Bolt	Bulón
9		2512036	4	Espaçador	Spacer	Espaciador
10		2512050	4	Pino	Pin	Pasador
11		25E - 18	4	Arruela	Washer	Arandela
12		18C - 620	4	Parafuso	Bolt	Bulón
13		3304029	1	Chassi Traseiro	Main Frame, Rear	Chasi Trasero
14	+	———	1	Eixo Traseiro - Conj.	Rear Axle, Assy	Eje Trasero - Conj.
15		3304221	1	Eixo Traseiro e Berço - Conj.	Rear Axle & Cradle, Assy	Eje Trasero y Soporte - Conj.
16		18C - 16152	8	Parafuso	Bolt	Bulón
17		60D - 16	8	Porca	Nut	Tuerca
18		3302759	2	Bucha	Bushing	Buje
19	©	551348	—	Calço	Shim	Planchita
20	©	551347	—	Calço	Shim	Planchita
21		1509147	2	Pino	Pin	Pasador
22		2542527	2	Trava	Plate, Lock	Placa Seguridad
23		23E - 08	4	Arruela de Pressão	Lockwasher	Arandela Seguridad
24		18C - 814	4	Parafuso	Bolt	Bulón
25		3304084	1	Trava de Segurança	Safety Link, Assy	Traba Seguridad
26		11H - 15	3	Graxeiro	Fitting Grease	Grasero
27		34C - 1264	8	Parafuso	Bolt	Bulón
28		1535626	8	Arruela	Washer	Arandela
29		2522386	4	Capa	Cap	Tapa
30		3302751	1	Pino	Pin	Pasador
31		1F - 528	1	Contrapino	Cotter Pin	Chaveta dos Patas
32		18C - 612	4	Parafuso	Bolt	Bulón
33		23E - 06	4	Arruela	Washer	Arandela
34		3303631	2	Protetor, Tubos do Freio	Cover Plate	Protector
35	+	———	1	Eixo Dianteiro - Conj.	Front Axle, Assy	Eje Delantero - Conj.
36		60D - 16	8	Porca	Nut	Tuerca
37		18C - 16152	8	Parafuso	Bolt	Bulón

* Peças Intercambiáveis / Interchangeable Parts / Piezas Intercambiables: Use item 6 ou / or 6A.

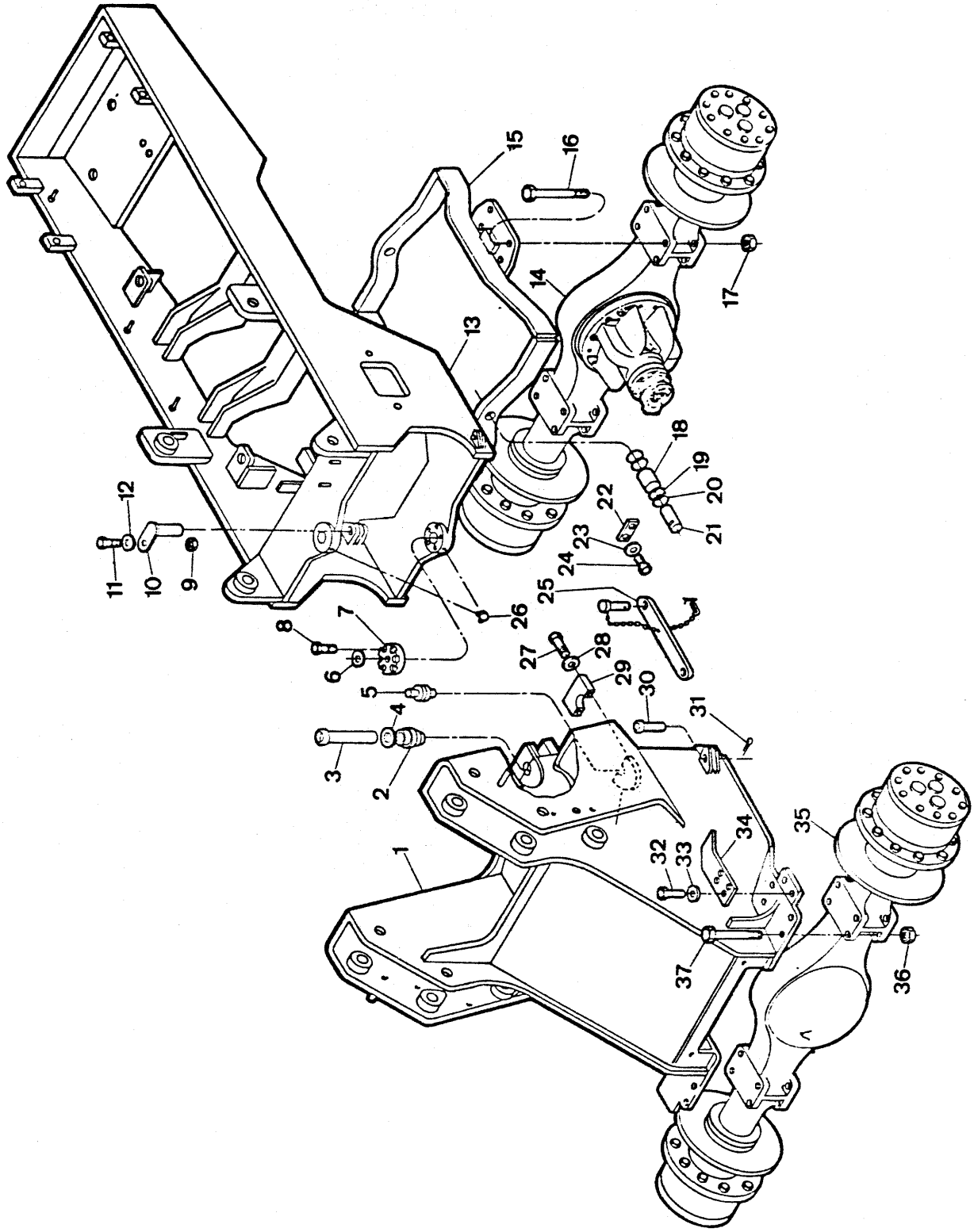
1
2
3
4
5
6
7
8
9
10
11
12
13
14
15
16
17
18
19
20
21
22
23
24
25
26
27
28
29
30
31
32
33
34
35
36
37

ITEM Nº. Nº.		PEÇA Nº. PART Nº. PIEZA Nº.	QTD. QTY. CTD.	DESCRIÇÃO	DESCRIPTION	DESCRIPCIÓN
1		3303723	1	Chassi Dianteiro	Main Frame, Front	Chasi Delantero
2		1573309	1	Rolamento	Bearing	Cojinete
3		2529486	1	Pino Superior	Pin, Upper	Pasador Superior
4		662003	1	Anel de Trava	Snap Ring	Anillo Retén
5		2533549	1	Pino Inferior	Pin, Lower	Pasador Inferior
6	*	3303777	2	Vedador	Seal	Sello
6A	*	2511956	2	Vedador	Seal	Sello
7		2522385	2	Tampa	Cap	Tapa
8		34C - 820	10	Parafuso	Bolt	Bulón
9		2512036	4	Espaçador	Spacer	Espaciador
10		2512050	4	Pino	Pin	Pasador
11		25E - 18	4	Arruela	Washer	Arandela
12		18C - 620	4	Parafuso	Bolt	Bulón
13		3304029	1	Chassi Traseiro	Main Frame, Rear	Chasi Trasero
14	+	———	1	Eixo Traseiro - Conj.	Rear Axle, Assy	Eje Trasero - Conj.
15		3303726	1	Eixo Traseiro e Berço - Conj.	Rear Axle & Cradle, Assy	Eje Trasero y Soporte - Conj.
16		18C - 16152	8	Parafuso	Bolt	Bulón
17		60D - 16	8	Porca	Nut	Tuerca
18		3302759	2	Bucha	Bushing	Buje
19	⊜	551348	—	Calço	Shim	Planchita
20	⊜	551347	—	Calço	Shim	Planchita
21		1509147	2	Pino	Pin	Pasador
22		2542527	2	Trava	Plate, Lock	Placa Seguridad
23		23E - 08	4	Arruela de Pressão	Lockwasher	Arandela Seguridad
24		18C - 814	4	Parafuso	Bolt	Bulón
25		3304084	1	Trava de Segurança	Safety Link, Assy	Traba Seguridad
26		11H - 15	3	Graxeiro	Fitting Grease	Grasero
27		34C - 1264	8	Parafuso	Bolt	Bulón
28		1535626	8	Arruela	Washer	Arandela
29		2522386	4	Capa	Cap	Tapa
30		3302751	1	Pino	Pin	Pasador
31		1F - 528	1	Contrapino	Cotter Pin	Chaveta dos Patas
32		18C - 612	4	Parafuso	Bolt	Bulón
33		23E - 06	4	Arruela	Washer	Arandela
34		3303631	2	Protetor, Tubos do Freio	Cover Plate	Protector
35	+	———	1	Eixo Dianteiro - Conj.	Front Axle, Assy	Eje Delantero - Conj.
36		60D - 16	8	Porca	Nut	Tuerca
37		18C - 16152	8	Parafuso	Bolt	Bulón

* Peças Intercambiáveis / Interchangeable Parts / Piezas Intercambiables: Use item 6 ou / or 6A.

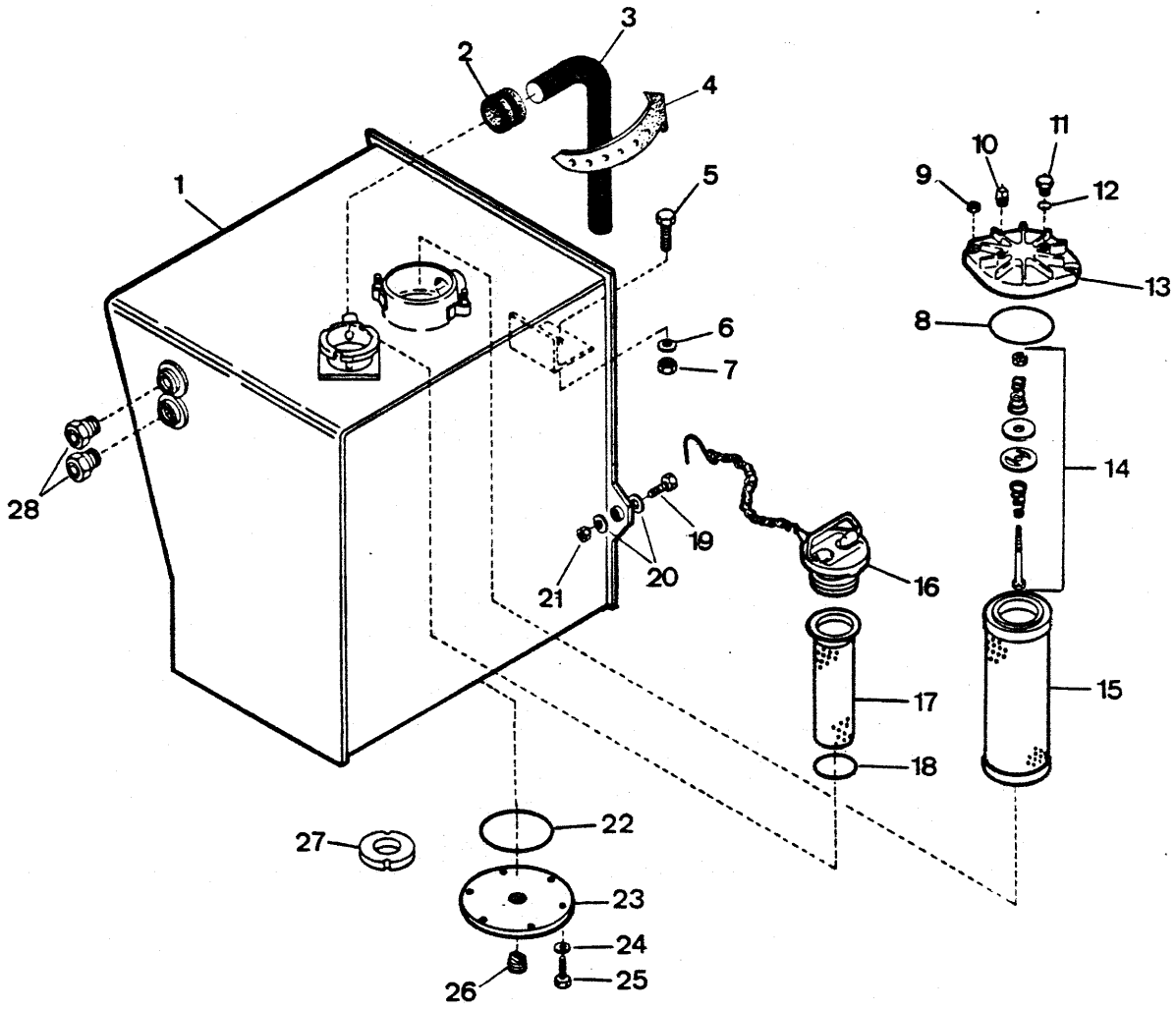
1
2
3
4
5
6
7
8
9
10
11
12
13
14
15
16
17
18
19
20
21
22
23
24
25
26
27
28

TANQUE DE ÓLEO HIDRÁULICO
HYDRAULIC OIL, RESERVOIR
DEPÓSITO DE ACEITE HIDRÁULICO

CLARK

ITEM Nº. PART Nº. PIEZA Nº.	PEÇA Nº.	QTD. QTY. CTD.	DESCRIÇÃO	DESCRIPTION	DESCRIPCIÓN
1	2525994	1	Reservatório	Reservoir	Depósito
2	1011708	1	Amortecedor	Grommet	Arandela Pasacable
3	[1]743563	1	Mangueira	Hose	Manguera
4	5207900	1	Braçadeira	Cable Tie	Atadura - Cable
5	18C - 832	1	Parafuso	Bolt	Bulón
6	27E - 8	2	Arruela de Pressão	Lockwasher	Arandela Seguridad
7	60D - 8	1	Porca	Nut	Tuerca
8	25K - 60424	1	Anel - O	O - Ring	Anillo - O
9	59D - 06	2	Porca	Nut	Tuerca
10	10F - 02	1	Bujão	Plug	Tapón
11	24K - 04	1	Bujão	Plug	Tapón
12	91F - 04	1	Anel - O	O - Ring	Anillo - O
13	[2]2526832	1	Tampa - Conjunto	Filter Head, Assy	Cabeza Filtro - Conj.
14	963143	1	Válvula	Valve	Válvula
15	2526831	1	Elemento	Element	Filtro
16	554843	1	Tampa	Cap	Tapa
17	[3]2519390	1	Tela - Conjunto	Strainer, Assy	Tamiz.- Conjunto
18	60K - 40204	1	Anel - O	O - Ring	Anillo - O
19	17C - 1056	2	Parafuso	Bolt	Bulón
20	27E - 10	4	Arruela	Washer	Arandela
21	59D - 10	2	Porca	Nut	Tuerca
22	* 25K - 40428	1	Anel - O	O - Ring	Anillo - O
22A	* 2517969	1	Anel - O	O - Ring	Anillo - O
23	587613	1	Tampa de Inspeção	Cover	Tapa
24	27E - 06	6	Arruela	Washer	Arandela
25	18C - 612	6	Parafuso	Bolt	Bulón
26	40K - 16	1	Bujão	Plug	Tapón
27	525293	2	Magneto	Magnet	Imã
28	* 2544445	2	Visor de Nível	Gauge	Medidor
28A	* 3303170	2	Visor de Nível	Gauge	Medidor

[1] Cortar com / Cut to / Cortar con 1.150 mm (45.28 pol.)
[2] Inclui / Inc. 8, 10, 11, 12, 14
[3] Inclui / Inc. 18

* Peças Intercambiáveis / Interchangeable Parts / Pieza Intercambiable: use item 22 ou / or 22A — use item 28 ou / or 28A.

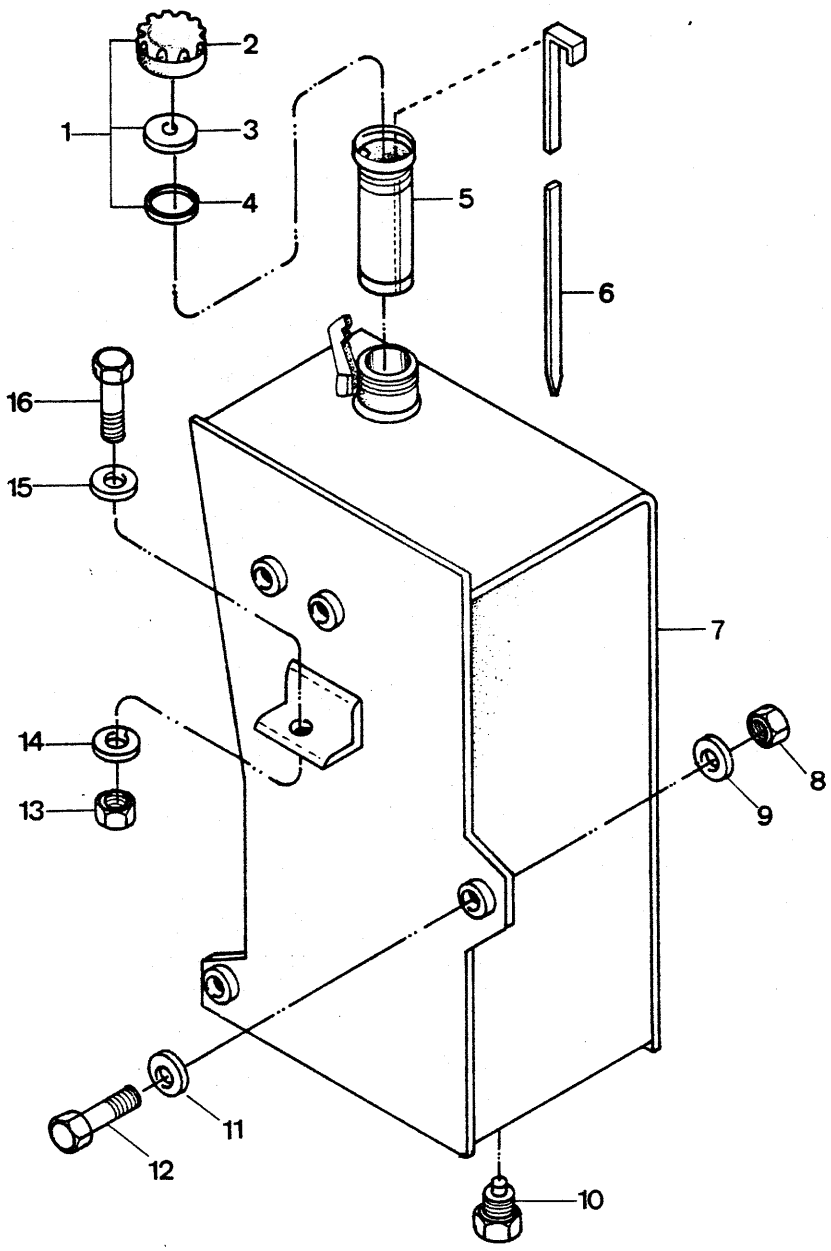
2
1
3
4
5
6
16
15
7
14
8
9
13
11
12
10

ITEM Nº. Nº.	PEÇA Nº. PART Nº. PIEZA Nº.	QTD. QTY. CTD.	DESCRIÇÃO	DESCRIPTION	DESCRIPCIÓN
1	[1]1558644	1	Tampa - Conjunto	Cap, Assy	Tapa - Conjunto
2	3300431	1	Tampa	Cap	Tapa
3	3300432	1	Suporte	Plate	Placa Soporte
4	3300433	1	Anel Vedador	Seal Ring	Anillo Sello
5	943957	1	Tela	Screen	Tamiz
6	3302956	1	Vareta de Nível	Dipstick	Varilla Nivel
7	3302951	1	Tanque	Tank	Reservatório
8	59D - 10	2	Porca	Nut	Tuerca
9	27E - 10	2	Arruela	Washer	Arandela
10	3303296	1	Bujão de Dreno	Plug, Drain	Tapón
11	27E - 10	2	Arruela	Washer	Arandela
12	17C - 1056	2	Parafuso	Bolt	Bulón
13	60D - 08	1	Porca	Nut	Tuerca
14	27E - 08	1	Arruela	Washer	Arandela
15	27E - 08	1	Arruela	Washer	Arandela
16	18C - 832	1	Parafuso	Bolt	Bulón

[1] Inclui / Inc. 2, 3, 4

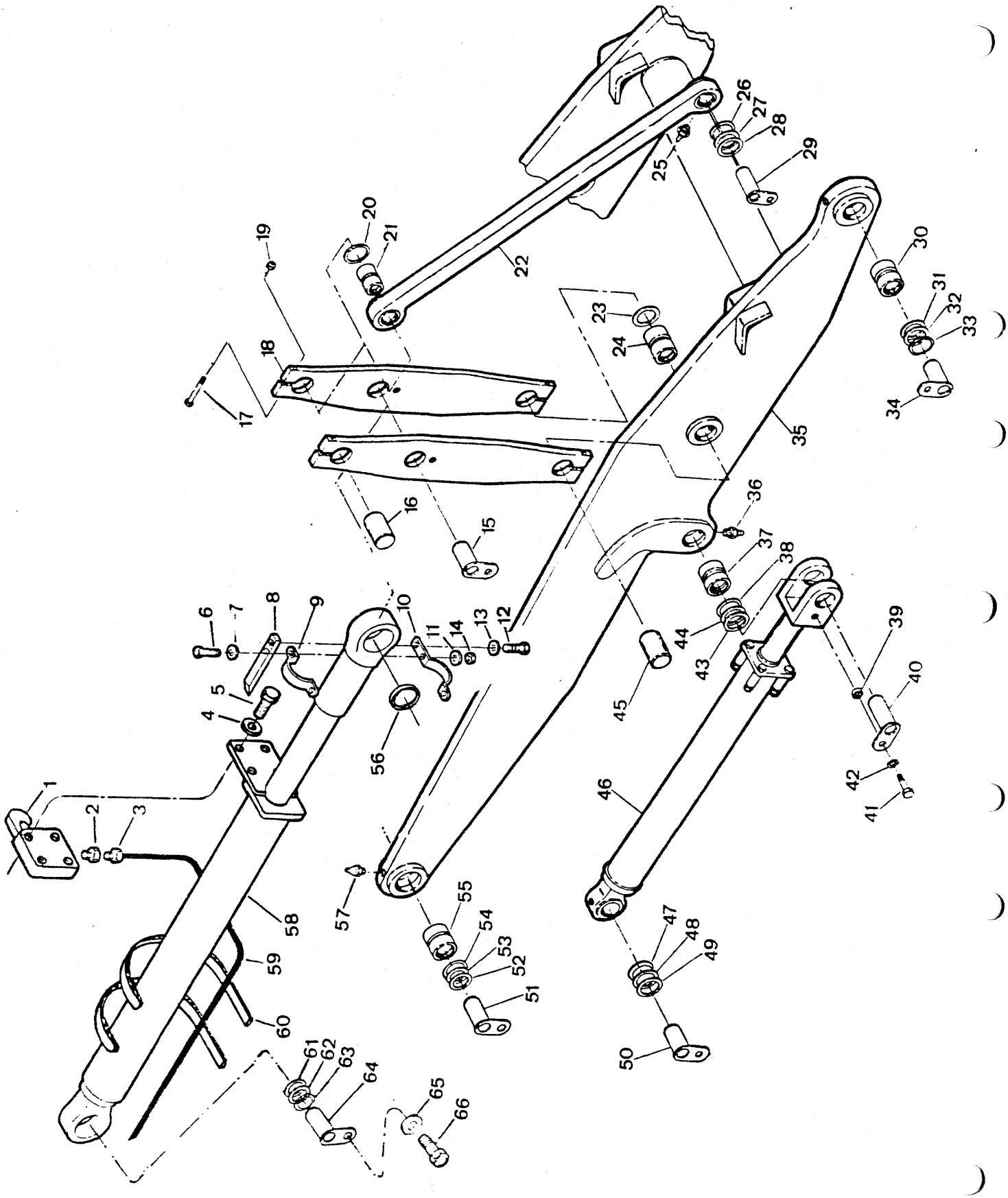
1
2
3
4
5
6
7
8
9
10
11
12
13
14
15
16
17
18
19
20
21
22
23
24
25
26
27
28
29
30
31
32
33
34
35
36
37
38
39
40
41
42
43
44
45
46
47
48
49
50
51
52
53
54
55
56
57
58
59
60
61
62
63
64
65
66

ITEM Nº. Nº.		PEÇA Nº. PART Nº. PIEZA Nº.	QTD. QTY. CTD.	DESCRIÇÃO	DESCRIPTION	DESCRIPCIÓN
1	*	308031	1	Interruptor	Switch	Interruptor
1A	*	2512610	1	Interruptor	Switch	Interruptor
2		19F - 06	1	Bucha de Redução	Nipple Reducer	Niple Reductor
3		3303876	1	Conector	Connector	Conector
4		2525069	4	Arruela	Washer	Arandela
5		17C - 412	4	Parafuso	Bolt	Bulón
6		17C - 628	2	Parafuso	Bolt	Bulón
7		27E - 06	2	Arruela	Washer	Arandela
8		2526994	1	Excêntrico	Cam	Leva
9		2515626	1	Braçadeira	Clamp	Abrazadera
10		2515624	1	Braçadeira	Clamp	Abrazadera
11		27E - 06	2	Arruela	Washer	Arandela
12		1C - 416	2	Parafuso	Bolt	Bulón
13		27E - 04	2	Arruela	Washer	Arandela
14		59D - 06	2	Porca	Nut	Tuerca
15		2512159	2	Pino	Pin	Pasador
16		513372	2	Pino	Pin	Pasador
17		18C - 1080	8	Parafuso	Bolt	Bulón
18		2523015	4	Articulador	Bellcrank	Balancin
19		60D - 10	8	Porca	Nut	Tuerca
20	*	3303777	4	Vedador	Seal	Sello
20A	*	2511956	4	Vedador	Seal	Sello
21		2512013	4	Bucha	Bushing	Buje
22	*	[1]3303134	2	Varão Acionador - Conj.	Pushrod, Assy	Barra de Empuje - Conj.
22A	*	[2]2523017	2	Varão Acionador - Conj.	Pushrod, Assy	Barra de Empuje - Conj.
23	*	3303777	4	Vedador	Seal	Sello
23A	*	2511956	4	Vedador	Seal	Sello
24		2512013	2	Bucha	Bushing	Buje
25		10H - 25	4	Graxeiro	Fitting Grease	Grasero
26	*	2511956	4	Vedador	Seal	Sello
26A	*	3303777	4	Vedador	Seal	Sello
27	⊜	2512168	–	Calço	Shim	Planchita
28	⊜	2512169	–	Calço	Shim	Planchita
29		2512159	2	Pino	Pin	Pasador
30		2512014	2	Bucha	Bushing	Buje
31	*	3303778	4	Vedador	Seal	Sello
31A	*	2512012	4	Vedador	Seal	Sello
32	⊜	2515723	–	Calço	Shim	Planchita
33	⊜	2515710	–	Calço	Shim	Planchita
34		2514887	2	Pino	Pin	Pasador
35		[3]2525728	1	Braço - Conjunto	Boom,.Assy	Aguilón - Conjunto
36		10H - 25	4	Graxeiro	Fitting Grease	Grasero
37		2512014	2	Bucha	Bushing	Buje
38	*	3303778	4	Vedador	Seal	Sello
38A	*	2512012	4	Vedador	Seal	Sello
39		2512037	14	Espaçador	Spacer	Espaciador
40		2514887	2	Pino	Pin	Pasador
41		18C - 824	12	Parafuso	Bolt	Bulón
42		27E - 08	12	Arruela	Washer	Arandela
43	⊜	2515710	–	Calço	Shim	Planchita
44	⊜	2515723	–	Calço	Shim	Planchita
45		513372	2	Pino	Pin	Pasador
46	+	———	–	Cilindro - Braço	Boom, Cylinder	Cilindro - Aguilón
47	*	3303778	4	Vedador	Seal	Sello
47A	*	2512012	4	Vedador	Seal	Sello

CLARK

PC - B07

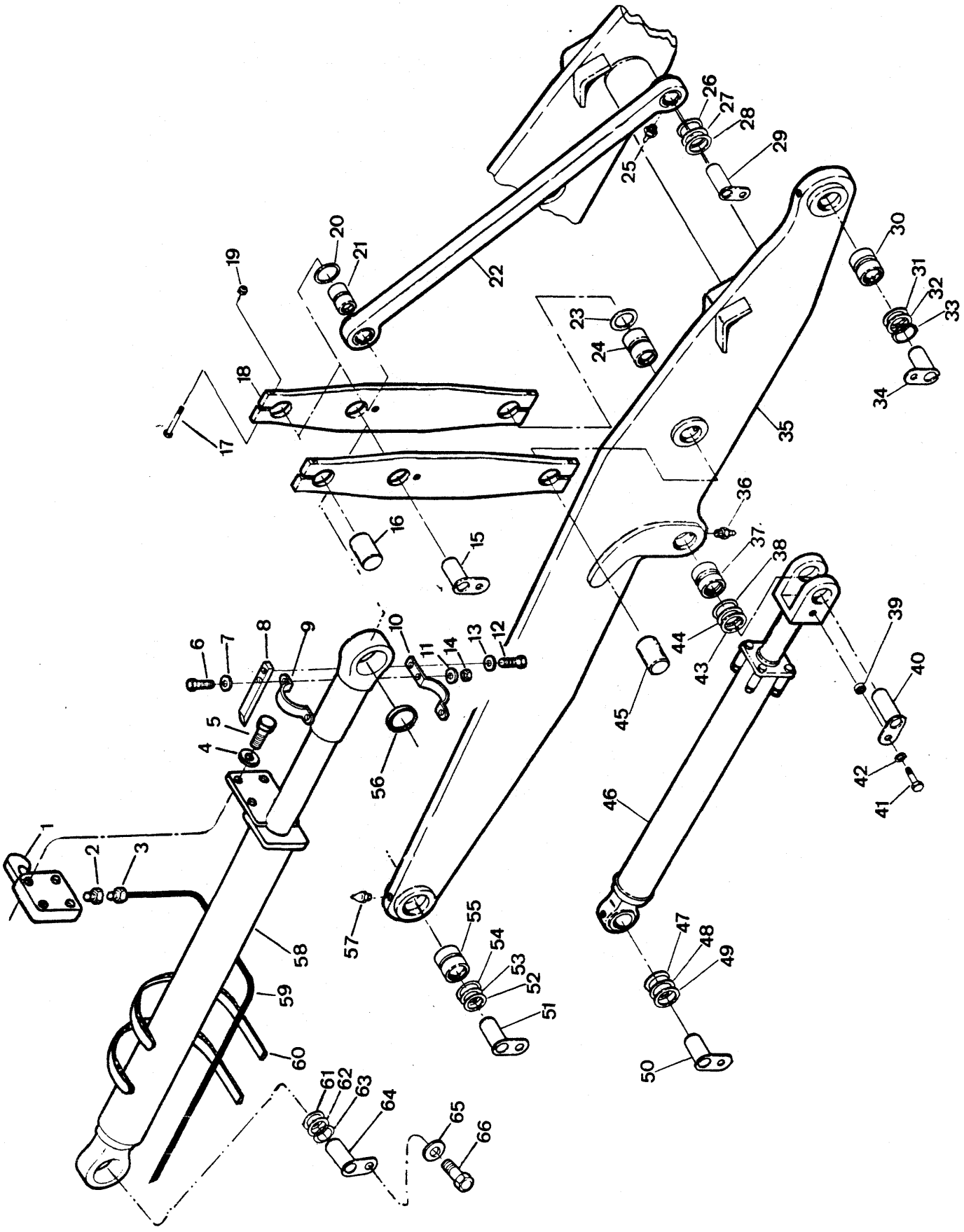

Engenharia do Produto
Serviços Técnicos

ITEM Nº. Nº.		PEÇA Nº. PART Nº. PIEZA Nº.	QTD. QTY. CTD.	DESCRIÇÃO	DESCRIPTION	DESCRIPCIÓN
48	⊜	2515723	–	Calço	Shim	Planchita
49	⊜	2515710	–	Calço	Shim	Planchita
50		2512052	2	Pino	Pin	Pasador
51		2512052	2	Pino	Pin	Pasador
52	⊜	2515710	–	Calço	Shim	Planchita
53	⊜	2515723	–	Calço	Shim	Planchita
54	*	3303778	4	Vedador	Seal	Sello
54A	*	2512012	4	Vedador	Seal	Sello
55		2512014	2	Bucha	Bushing	Buje
56	*	3303777	4	Vedador	Seal	Sello
56A	*	2511956	4	Vedador	Seal	Sello
57		10H - 25	4	Graxeiro	Fitting Grease	Grasero
58	+	————	–	Cilindro, Caçamba - Conj.	Bucket, Cylinder, Assy	Cilindro Cucharón - Conj.
59		2526977	1	Chicote	Wiring Harness	Mazo de Cables
60		2512979	2	Cabo	Cable	Cable
61	*	3303777	4	Vedador	Seal	Sello
61A	*	2511956	4	Vedador	Seal	Sello
62	⊜	2512168	–	Calço	Shim	Planchita
63	⊜	2512169	–	Calço	Shim	Planchita
64		2512051	2	Pino	Pin	Pasador
65		27E - 08	2	Arruela	Washer	Arandela
66		18C - 820	2	Parafuso	Bolt	Bulón

[1] Inclui /Inc. 21
[2] Inclui /Inc. 21
[3] Inclui /Inc. 24, 30, 37, 55

* Peças Intercambiáveis / Interchangeable Parts / Piezas Intercambiables: Use item 1 ou / or 1A, 20 ou / or 20A, 22 ou / or 22A, 23 ou / or 23A, 26 ou / or 26A, 31 ou / 31A, 38 ou / or 38A, 47 ou / or 47A, 54 ou / or 54A, 56 ou / or 56A, 61 ou / or 61A.

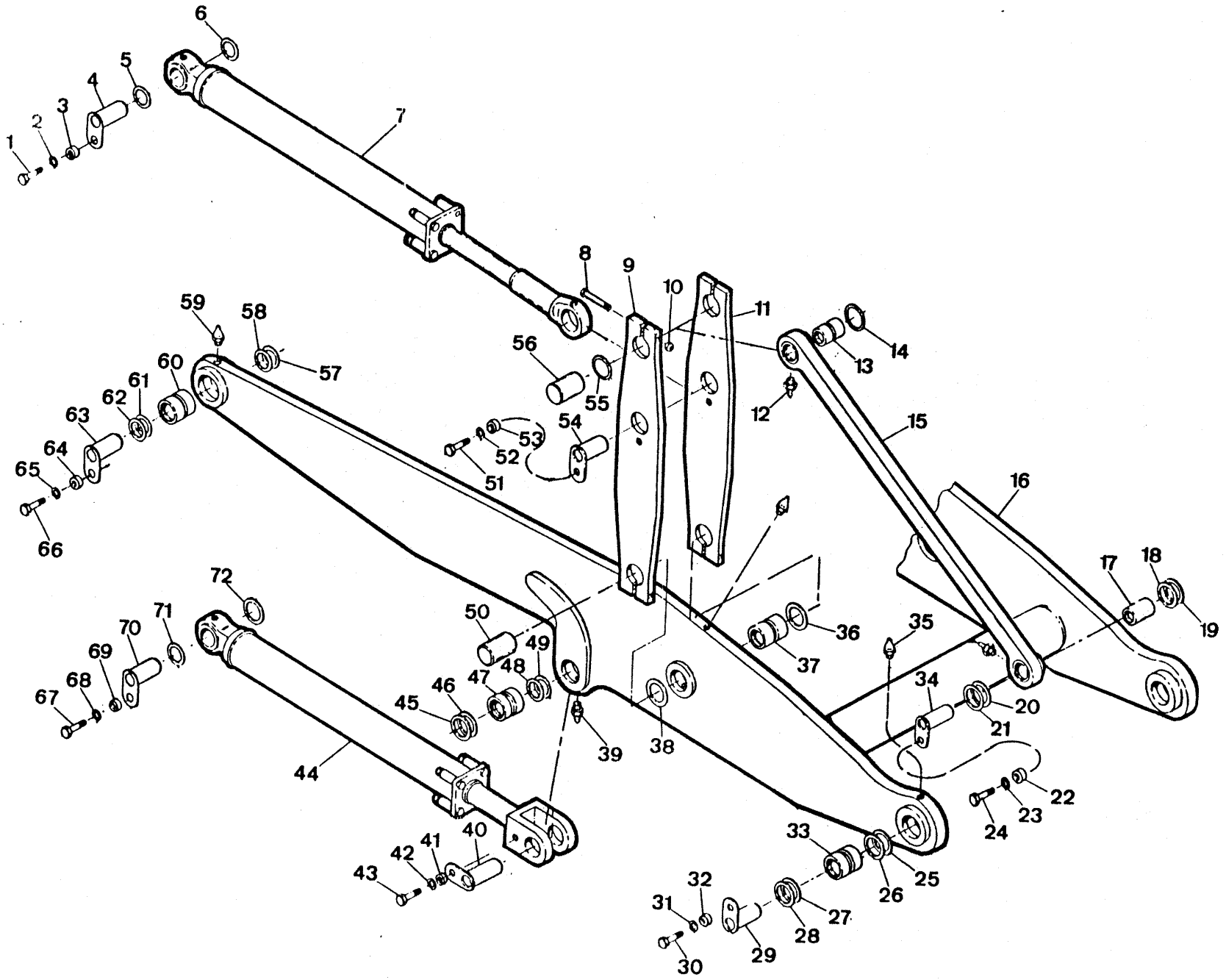
1
2
3
4
5
6
7
8
9
10
11
12
13
14
15
16
17
18
19
20
21
22
23
24
25
26
27
28
29
30
31
32
33
34
35
36
37
38
39
40
41
42
43
44
45
46
47
48
49
50
51
52
53
54
55
56
57
58
59
60
61
62
63
64
65
66
67
68
69
70
71
72

ITEM Nº. Nº.	PEÇA Nº. PART Nº. PIEZA Nº.	QTD. QTY. CTD.	DESCRIÇÃO	DESCRIPTION	DESCRIPCIÓN
1	18C - 824	2	Parafuso	Bolt	Bulón
2	27E - 8	2	Arruela	Washer	Arandela
3	2512037	2	Espaçador	Spacer	Espaciador
4	2555864	2	Pino	Pin	Pasador
5	⊜ 2512169	–	Calço	Shim	Planchita
6	⊜ 2512169	–.	Calço	Shim	Planchita
7	+ ————	–	Cilindro - Caçamba	Cylinder, Bucket	Cilindro - Cucharón
8	18C - 1080	8	Parafuso	Bolt	Bulón
9	2551681	2	Articulador	Bellcrank	Balancín
10	60D - 10	8	Porca	Nut	Tuerca
11	2551681	2	Articulador	Bellcrank	Balancín
12	10H - 25	4	Graxeiro	Fitting Grease	Grasero
13	2540853	2	Bucha	Bushing	Buje
14	* 3303820	2	Vedador	Seal	Sello
14A	* 2540491	2	Vedador	Seal	Sello
15	[1]3302749	2	Varão Acionador	Pushrod	Barra de Empuje
16	[2]2550709	1	Braço - Conjunto	Boom, Assy	Aguilón - Conj.
17	2540853	2	Bucha	Bushing	Buje
18	* 3303820	2	Vedador	Seal	Sello
18A	* 2540491	2	Vedador	Seal	Sello
19	⊜ 2512169	–	Calço	Shim	Planchita
20	* 3303820	2	Vedador	Seal	Sello
20A	* 2540491	2	Vedador	Seal	Sello
21	⊜ 2512169	–	Calço	Shim	Planchita
22	2512037	2	Espaçador	Spacer	Espaciador
23	27E - 8	2	Arruela	Washer	Arandela
24	18C - 824	2	Parafuso	Bolt	Bulón
25	⊜ 2515710	–	Calço	Shim	Planchita
26	* 3303821	2	Vedador	Seal	Sello
26A	* 2540492	2	Vedador	Seal	Sello
27	* 3303821	2	Vedador	Seal	Sello
27A	* 2540492	2	Vedador	Seal	Sello
28	⊜ 2515710	–	Calço	Shim	Planchita
29	2555867	2	Pino	Pin	Pasador
30	18C - 824	2	Parafuso	Bolt	Bulón
31	27E - 8	2	Arruela	Washer	Arandela
32	2512037	2	Espaçador	Spacer	Espaciador
33	2540854	2	Bucha	Bushing	Buje
34	2555866	2	Pino	Pin	Pasador
35	10H - 25	2	Graxeiro	Fitting Grease	Grasero
36	* 3303820	2	Vedador	Seal	Sello
36A	* 2540491	2	Vedador	Seal	Sello
37	2540853	2	Bucha	Bushing	Buje
38	* 3303820	2	Vedador	Seal	Sello
38A	* 2540491	2	Vedador	Seal*	Sello
39	10H - 25	2	Graxeiro	Fitting Grease	Grasero
40	2555867	2	Pino	Pin	Pasador
41	2512037	2	Espaçador	Spacer	Espaciador
42	27E - 8	2	Arruela	Washer	Arandela
43	18C - 824	2	Parafuso	Bolt	Bulón
44	+ ————	–	Cilindro - Braço	Boom, Cylinder	Cilindro - Aguilón
45	⊜ 2515710	–	Calço	Shim	Planchita
46	* 3303821	2	Vedador	Seal	Sello
46A	* 2540491	2	Vedador	Seal	Sello
47	2540854	2	Bucha	Bushing	Buje

Engenharia do Produto
Serviços Técnicos

(Série 4238C - 101 BRC até) Out./ 84
(Série 4238D - 101 BRC até) Out./ 84
(Série 4238E - 101 BRC até) Out./ 84
(Série 4238F - 101 BRC até) Out./ 84

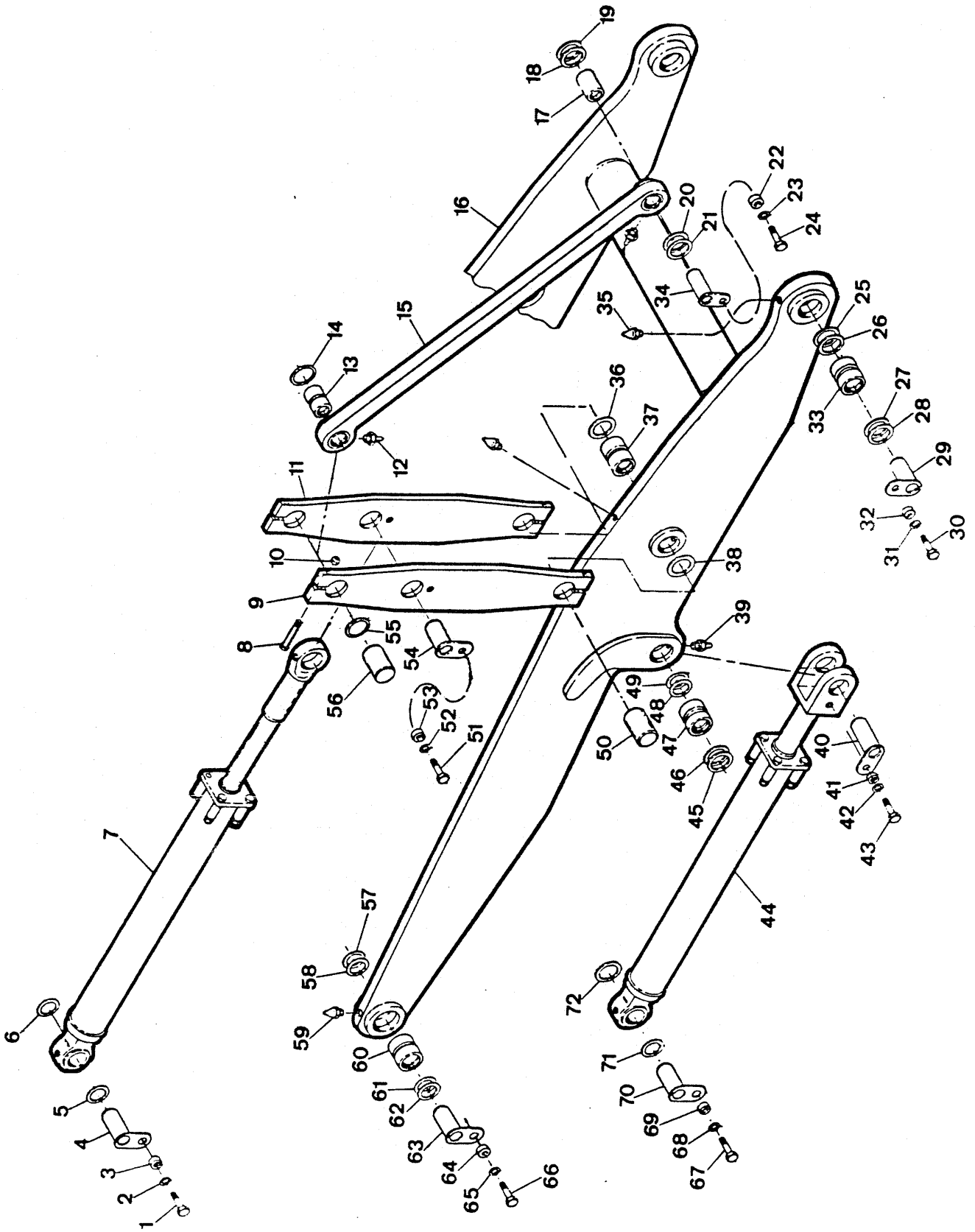

BRAÇO DE ELEVAÇÃO E ARTICULAÇÃO DA CAÇAMBA
BOOM, PUSHROD BELLCRANK - BUCKET
AGUILÓN, BALANCÍN Y VARILLA DE EMPUJE - CUCHARÓN

ITEM Nº Nº	PEÇA Nº PART Nº PIEZA Nº	QTD. QTY. CTD.	DESCRIÇÃO	DESCRIPTION	DESCRIPCIÓN
48	* 3303821	2	Vedador	Seal	Sello
48A	* 2540491	2	Vedador	Seal	Sello
49	⊜ 2515710	–	Calço	Shim	Planchita
50	513372	2	Pino	Pin	Pasador
51	18C - 820	2	Parafuso	Bolt	Bulón
52	27E - 8	2	Arruela	Washer	Arandela
53	2512037	2	Espaçador	Spacer	Espaciador
54	2555866	2	Pino	Pin	Pasador
55	* 3303820	2	Vedador	Seal	Sello
55A	* 2540491	2	Vedador	Seal	Sello
56	513372	2	Pino	Pin	Pasador
57	⊜ 2515710	–	Calço	Shim	Planchita
58	* 3303821	2	Vedador	Seal	Sello
58A	* 2540492	2	Vedador	Seal	Sello
59	10H - 25	4	Graxeiro	Fitting Grease	Grasero
60	2540854	2	Bucha	Bushing	Buje
61	* 3303821	2	Vedador	Seal	Sello
61A	* 2540492	2	Vedador	Seal	Sello
62	⊜ 2515710	–	Calço	Shim	Planchita
63	2555865	2	Pino	Pin	Pasador
64	2512037	2	Espaçador	Spacer	Espaciador
65	27E - 8	2	Arruela	Washer	Arandela
66	18C - 824	2	Parafuso	Bolt	Bulón
67	18C - 824	2	Parafuso	Bolt	Bulón
68	27E - 8	2	Arruela	Washer	Arandela
69	2512037	2	Espaçador	Spacer	Espaciador
70	2555865	2	Pino	Pin	Pasador
71	⊜ 2515710	–	Calço	Shim	Planchita
72	⊜ 2515710	–	Calço	Shim	Planchita

[1] Inclui / Inc. 13, 17
[2] Inclui / Inc. 33, 37, 47, 60

* Peças Intercambiáveis/ Interchangeable Parts / Piezas Intercambiables: Use item 14 ou / or 14A, 18 ou / or 18A, 20 ou / or 20A, 26 ou / or 26A 27ou / or 27A, 36 ou / or 36A, 38 ou / or 38A, 46 ou / or 46A, 48 ou / or 48A, 55 ou / or 55A, 58 ou / or 58A, 61 ou / or 61A

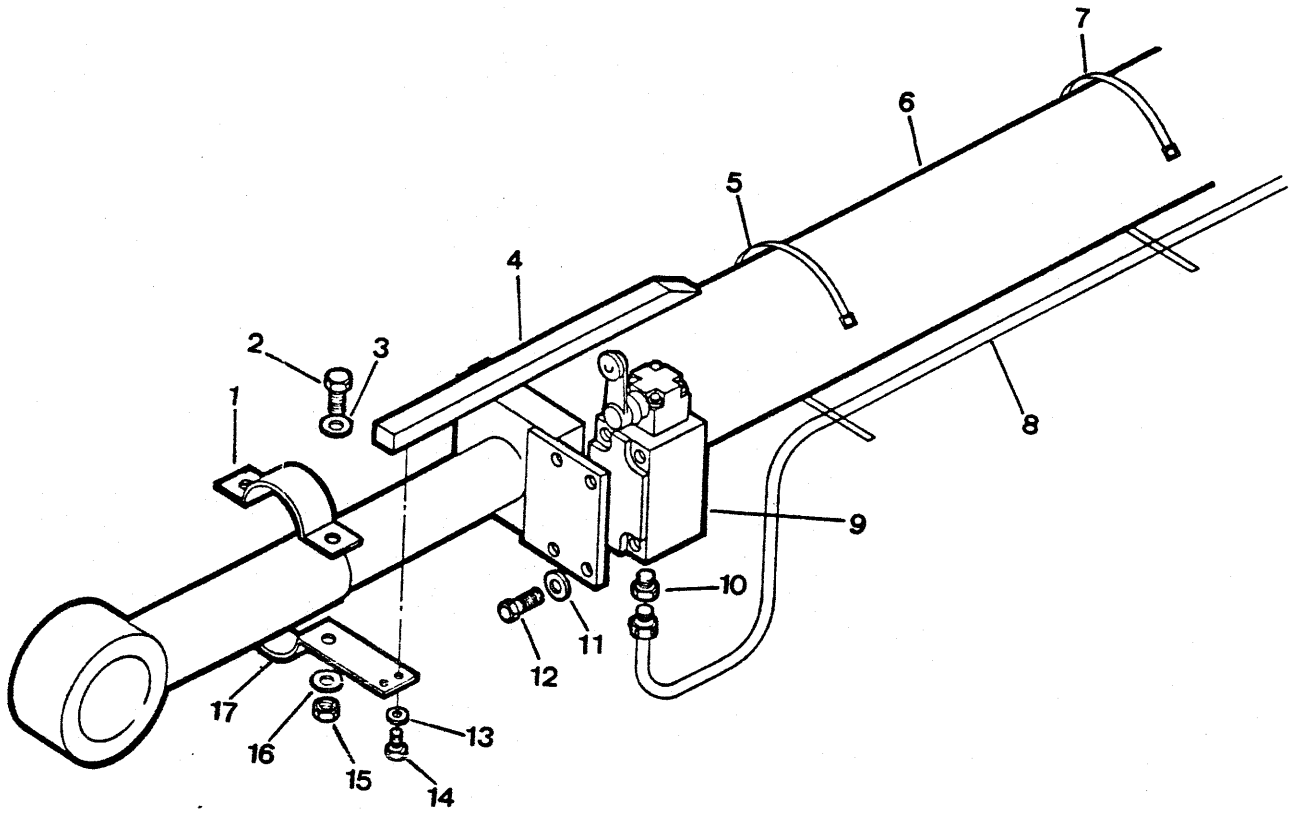
1
2
3
4
5
6
7
8
9
10
11
12
13
14
15
16
17

ITEM Nº. Nº.	PEÇA Nº. PART Nº. PIEZA Nº.	QTD. QTY. CTD.	DESCRIÇÃO	DESCRIPTION	DESCRIPCIÓN
1	2515626	1	Braçadeira	Clamp	Abrazadera
2	17C - 628	2	Parafuso	Bolt	Bulón
3	27E - 06	2	Arruela	Washer	Arandela
4	2526994	1	Excêntrico	Cam	Leva
5	2512979	1	Cabo	Cable	Cable
6	+ ———	—	Cilindro, Caçamba - Conj.	Bucket, Cylinder, Assy	Cilindro Cucharón - Conj.
7	2512979	1	Cabo	Cable	Cable
8	3302213	1	Chicote	Wiring Harness	Mazo de Cables
9	3302212	1	Interruptor	Switch	Interruptor
10	3303904	1	Conector	Connector	Conector
11	25E - 10	4	Arruela	Washer	Arandela
12	41G - 1036	4	Parafuso	Bolt	Bulón
13	27E - 04	2	Arruela	Washer	Arandela
14	1C - 416	2	Parafuso	Bolt	Bulón
15	59D - 06	2	Porca	Nut	Tuerca
16	27E - 06	2	Arruela	Washer	Arandela
17	2515624	1	Braçadeira	Clamp	Abrazadera

PC - B10

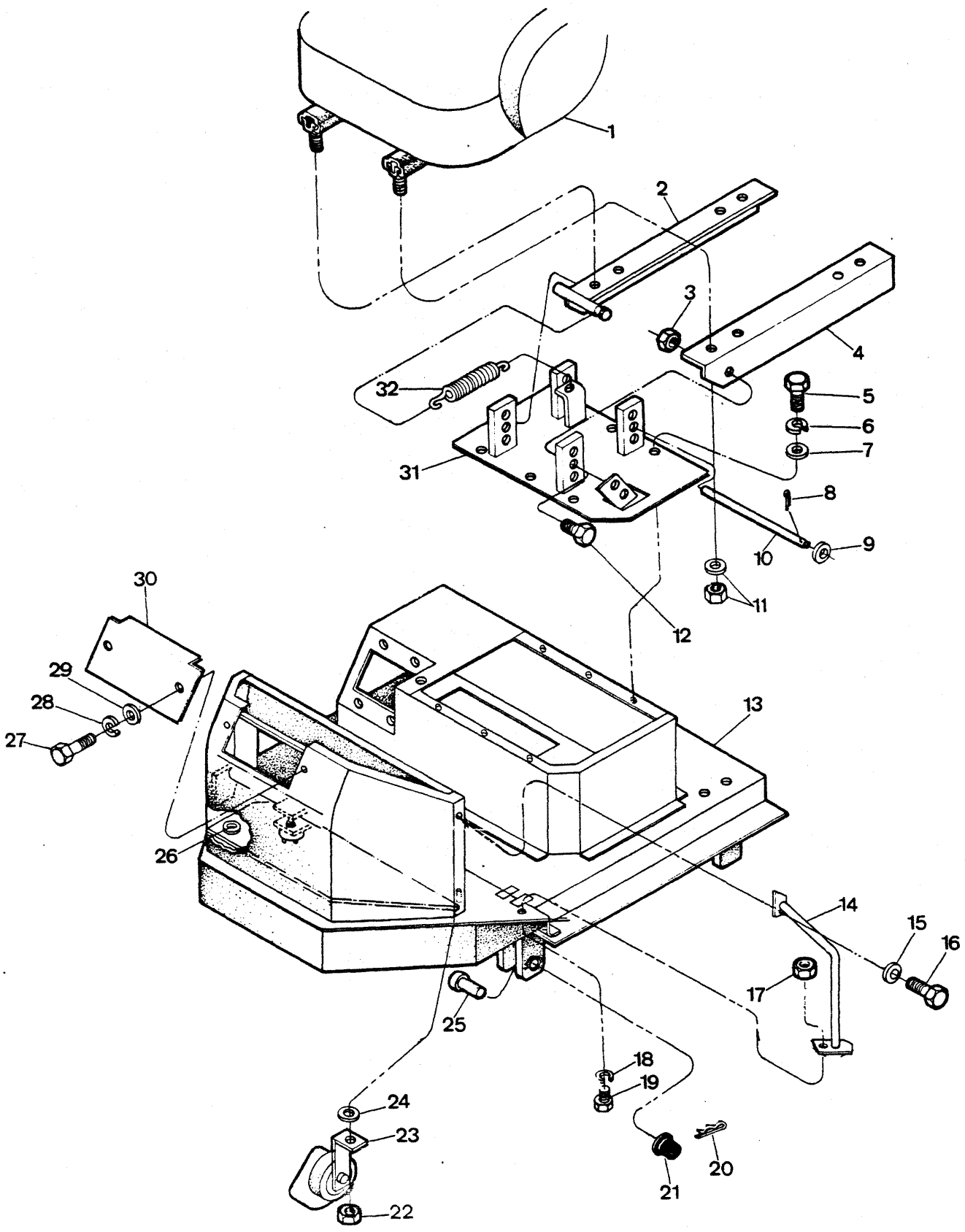
1
2
3
4
5
6
7
8
9
10
11
12
13
14
15
16
17
18
19
20
21
22
23
24
25
26
27
28
29
30
31
32

ITEM Nº.	PEÇA Nº. PART Nº. PIEZA Nº.	QTD. QTY. CTD.	DESCRIÇÃO	DESCRIPTION	DESCRIPCIÓN
1	+ ———	—	Assento - Conjunto	Seat, Assy	Asiento - Conjunto
2	558777	1	Cantoneira	Angle	Cantonera
3	60D - 08	2	Porca	Nut	Tuerca
4	558779	1	Cantoneira	Angle	Cantonera
5	17C - 616	6	Parafuso	Bolt	Bulón
6	23E - 06	6	Arruela de Pressão	Lockwasher	Arandela Seguridad
7	25E - 17	6	Arruela	Washer	Arandela
8	1F - 420	2	Contrapino	Cotter Pin	Chaveta dos Patas
9	25E - 22	2	Arruela	Washer	Arandela
10	557458	1	Barra	Bar	Barra
11	[1] ———	—	Arruela e Porca	Washer & Nut	Arandela y Tuerca
12	18C - 824	2	Parafuso	Bolt	Bulón
13	3303000	1	Cabine	Cockpit	Cabina
14	3303019	1	Corrimão	Grab Handle, Assy	Carremano
15	23E - 06	1	Arruela de Pressão	Lockwasher	Arandela Seguridad
16	17C - 612	1	Parafuso	Bolt	Bulón
17	60D - 06	1	Porca	Nut	Tuerca
18	25E - 17	1	Arruela de Pressão	Lockwasher	Arandela Seguridad
19	18C - 620	1	Parafuso	Bolt	Bulón
20	561626	4	Contrapino	Cotter Pin	Chaveta dos Patas
21	2522755	4	Bucha de Borracha	Bushing	Buje
22	59D - 5	1	Porca	Nut	Tuerca
23	3330465	1	Buzina	Horn	Bocina
24	25E - 21	1	Arruela	Washer	Arandela
25	2535449	4	Pino	Pin	Pasador
26	652402	1	Amortecedor	Grommet	Amortiguador
27	1C - 412	2	Parafuso	Bolt	Bulón
28	23E - 04	2	Arruela de Pressão	Lockwasher	Arandela Seguridad
29	25E - 13	2	Arruela	Washer	Arandela
30	2517927	1	Tampa Dianteira	Cover, Front	Tapa Delantera
31	3303015	1	Suporte do Assento	Support, Seat	Soporte - Asiento
32	550301	1	Mola	Spring	Resorte

[1] Fornecido com o Assento / Furnished with Seat / Suministrado con el Asiento

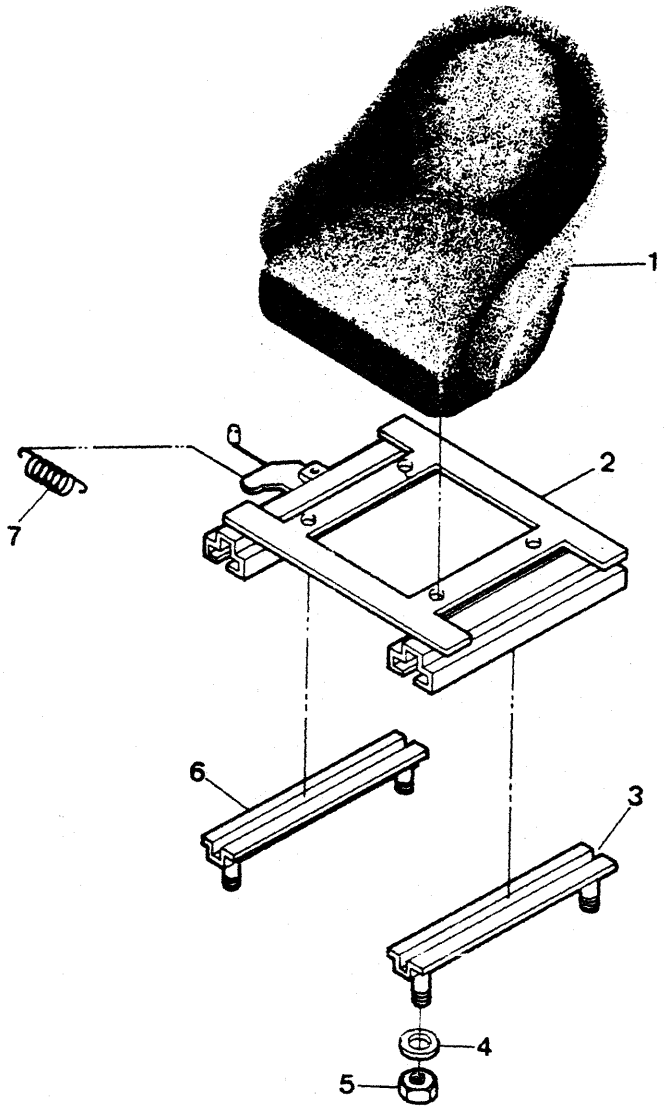
1
2
3
4
5
6
7
8

ITEM Nº. Nº.	PEÇA Nº. PART Nº. PIEZA Nº.	QTD. QTY. CTD.	DESCRIÇÃO	DESCRIPTION	DESCRIPCIÓN
A	[1]546687	1	Assento - Conjunto	Seat, Assy	Asiento - Conjunto
B	[2]3301010	1	Estrutura	Seat Frame	Chasi del Asiento
1	3301056	1	Assento	Seat	Asiento
2	3302797	1	Suporte	Support	Soporte
3	3301025	1	Guia L.E.	Guide L.H.	Guia L.I.
4	619019	4	Arruela	Washer	Arandela
5	60D - 05	4	Porca	Nut	Tuerca
6	3301023	1	Guia L.D.	Guide R.H.	Guia L.D.
7	891239	1	Mola	Spring	Resorte

[1] Inclui / Inc. 1 a / thru 7
[2] Inclui / Inc. 2 a / thru 7

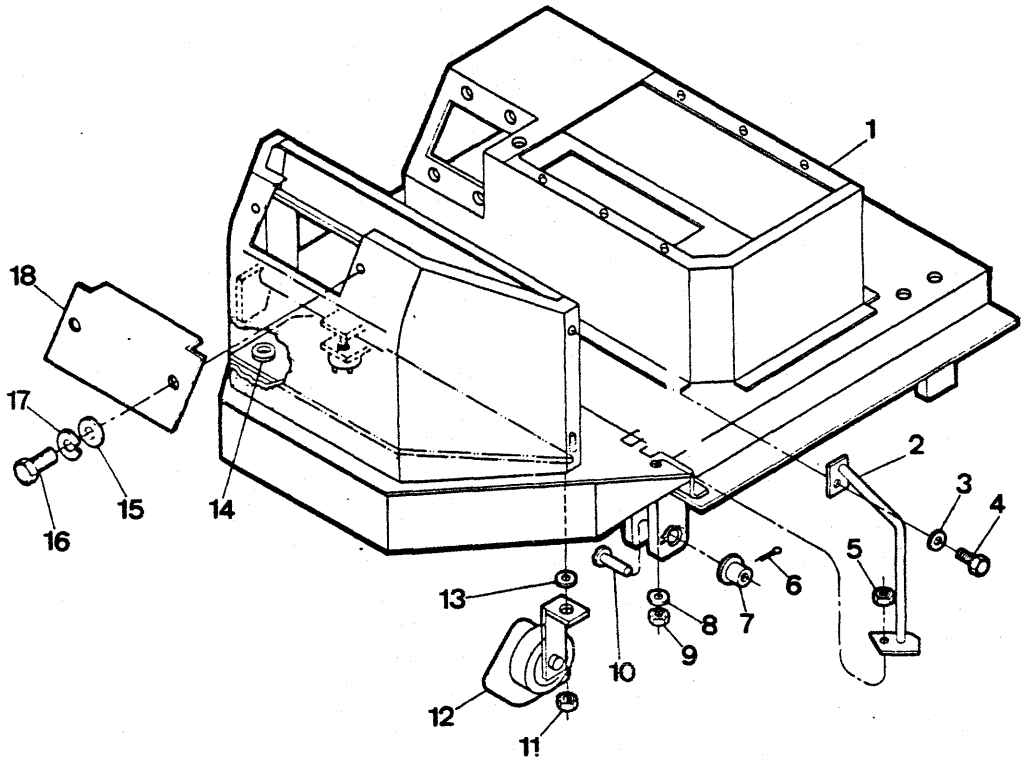
1
2
3
4
5
6
7
8
9
10
11
12
13
14
15
16
17
18

CABINE - INSTALAÇÃO
COCKPIT - INSTALLATION
PUESTO DEL OPERADOR - INSTALACIÓN

CLARK

ITEM Nº.	PEÇA Nº. PART Nº. PIEZA Nº.	QTD. QTY. CTD.	DESCRIÇÃO	DESCRIPTION	DESCRIPCIÓN
1	3303000	1	Cabine	Cockpit	Cabina
2	3303019	1	Corrimão	Grab Handle, Assy	Carremano
3	23E - 06	1	Arruela de Pressão	Lockwasher	Arandela Seguridad
4	17C - 612	1	Parafuso	Bolt	Bulón
5	60D - 06	1	Porca	Nut	Tuerca
6	561626	4	Contrapino	Cotter Pin	Chaveta dos Patas
7	2522755	4	Bucha de Borracha	Bushing	Buje
8	25E - 17	1	Arruela de Pressão	Lockwasher	Arandela Seguridad
9	18C - 620	1	Parafuso	Bolt	Bulón
10	2535449	4	Pino	Pin	Pasador
11	59D - 5	1	Porca	Nut	Tuerca
12	3330465	1	Buzina	Horn	Bocina
13	25E - 21	1	Arruela	Washer	Arandela
14	652402	1	Amortecedor	Grommet	Amortiguador
15	25E - 13	2	Arruela	Washer	Arandela
16	1C - 412	2	Parafuso	Bolt	Bulón
17	23E - 04	2	Arruela de Pressão	Lockwasher	Arandela Seguridad
18	2517927	1	Tampa Dianteira	Cover, Front	Tapa Delantera

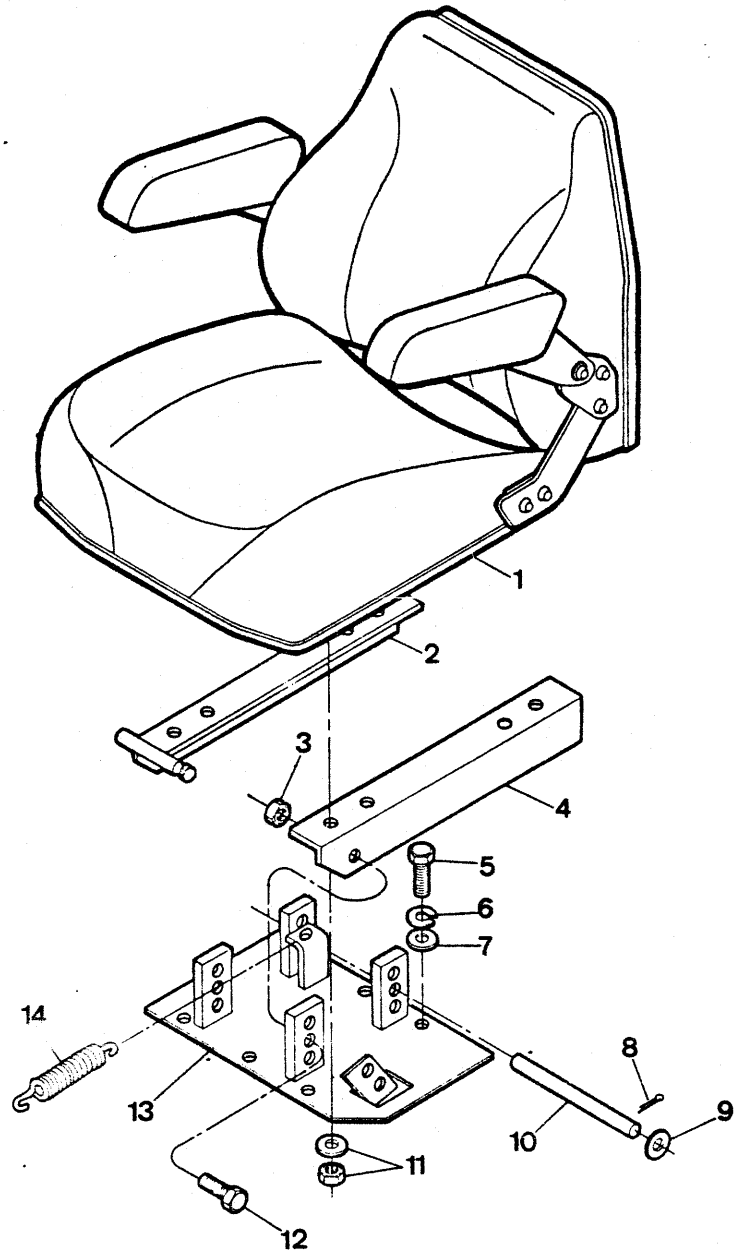
1
2
3
4
5
6
7
8
9
10
11
12
13
14

ITEM Nº.	PEÇA Nº. PART Nº PIEZA Nº.	QTD. QTY. CTD.	DESCRIÇÃO	DESCRIPTION	DESCRIPCIÓN
1	3303997	1	Assento - Conjunto	Seat, Assy	Asiento - Conjunto
2	558777	1	Cantoneira L.D.	Angle R.H.	Cantonera L.D.
3	60D - 08	2	Porca	Nut	Tuerca
4	558779	1	Cantoneira L.E.	Angle L.H.	Cantonera L.I.
5	17C - 616	6	Parafuso	Bolt	Bulón
6	23E - 06	6	Arruela de Pressão	Lockwasher	Arandela Seguridad
7	25E - 17	6	Arruela	Washer	Arandela
8	1F - 420	2	Contrapino	Cotter Pin	Chaveta dos Patas
9	25E - 22	2	Arruela	Washer	Arandela
10	557458	1	Barra	Bar	Barra
11	[1] ———	—	Arruela e Porca	Washer & Nut	Arandela y Tuerca
12	18C - 824	2	Parafuso	Bolt	Bulón
13	3303015	1	Suporte do Assento	Support, Seat	Soporte - Asiento
14	550301	1	Mola	Spring	Resorte

[1] Fornecido com o Assento - Conjunto / Furnished with Seat, Assy / Suministrado con el Asiento - Conjunto.

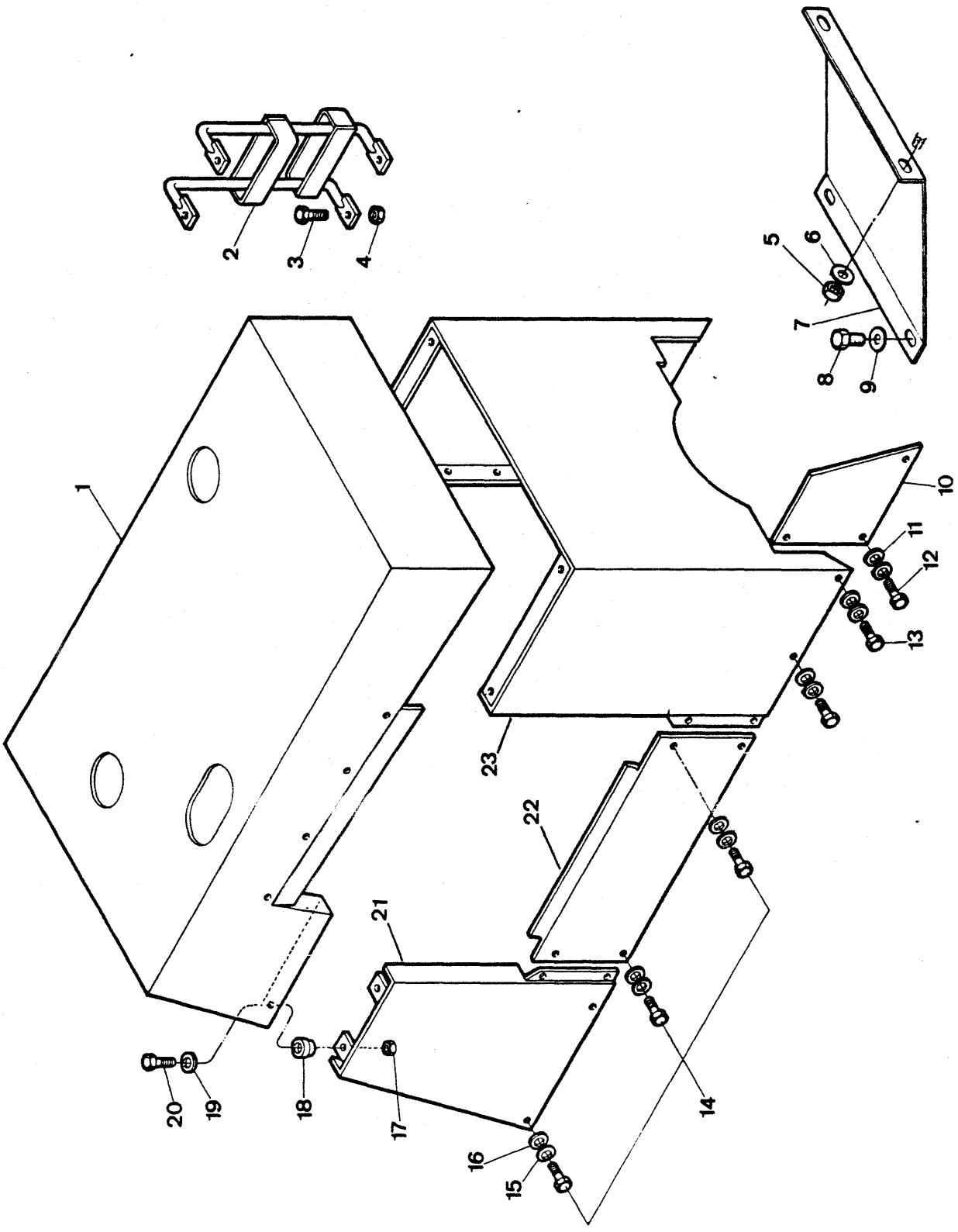
1
2
3
4
5
6
7
8
9
10
11
12
13
14
15
16
17
18
19
20
21
22
23

ITEM Nº. Nº.	PEÇA Nº. PART Nº. PIEZA Nº.	QTD. QTY. CTD.	DESCRIÇÃO	DESCRIPTION	DESCRIPCIÓN
1	3303047	1	Capô	Hood	Capó
2	3303056	1	Escada	Ladder	Escala
3	17C - 724	4	Parafuso	Bolt	Bulón
4	59D - 07	4	Porca	Nut	Tuerca
5	59D - 06	2	Porca	Nut	Tuerca
6	27E - 06	2	Arruela	Washer	Arandela
7	3304194	1	Cobertura da Válvula	Cover, Valve	Tapa del Válvula
8	17C - 616	2	Parafuso	Bolt	Bulón
9	27E - 06	2	Arruela	Washer	Arandela
10	2522150	2	Protetor Lateral	Barrier, Side	Barrera Lateral
11	23E - 06	6	Arruela de Pressão	Lockwasher	Arandela Seguridad
12	17C - 616	6	Parafuso	Bolt	Bulón
13	17C - 628	4	Parafuso	Bolt	Bulón
14	17C - 616	14	Parafuso	Bolt	Bulón
15	27E - 06	20	Arruela	Washer	Arandela
16	23E - 06	10	Arruela de Pressão	Lockwasher	Arandela Seguridad
17	59D - 06	8	Porca	Nut	Tuerca
18	568276	8	Amortecedor	Grommet	Pasacable
19	619021	8	Arruela	Washer	Arandela
20	17C - 624	8	Parafuso	Bolt	Bulón
21	2532512	1	Suporte L.D.	Support R.H.	Soporte L.D.
21A	2532513	1	Suporte L.E.	Support L.H.	Soporte L.I.
22	3303825	2	Painel Lateral	Side Panel	Panel Lateral
23	2532508	1	Chapa Protetora	Barrier	Barrera Protectora

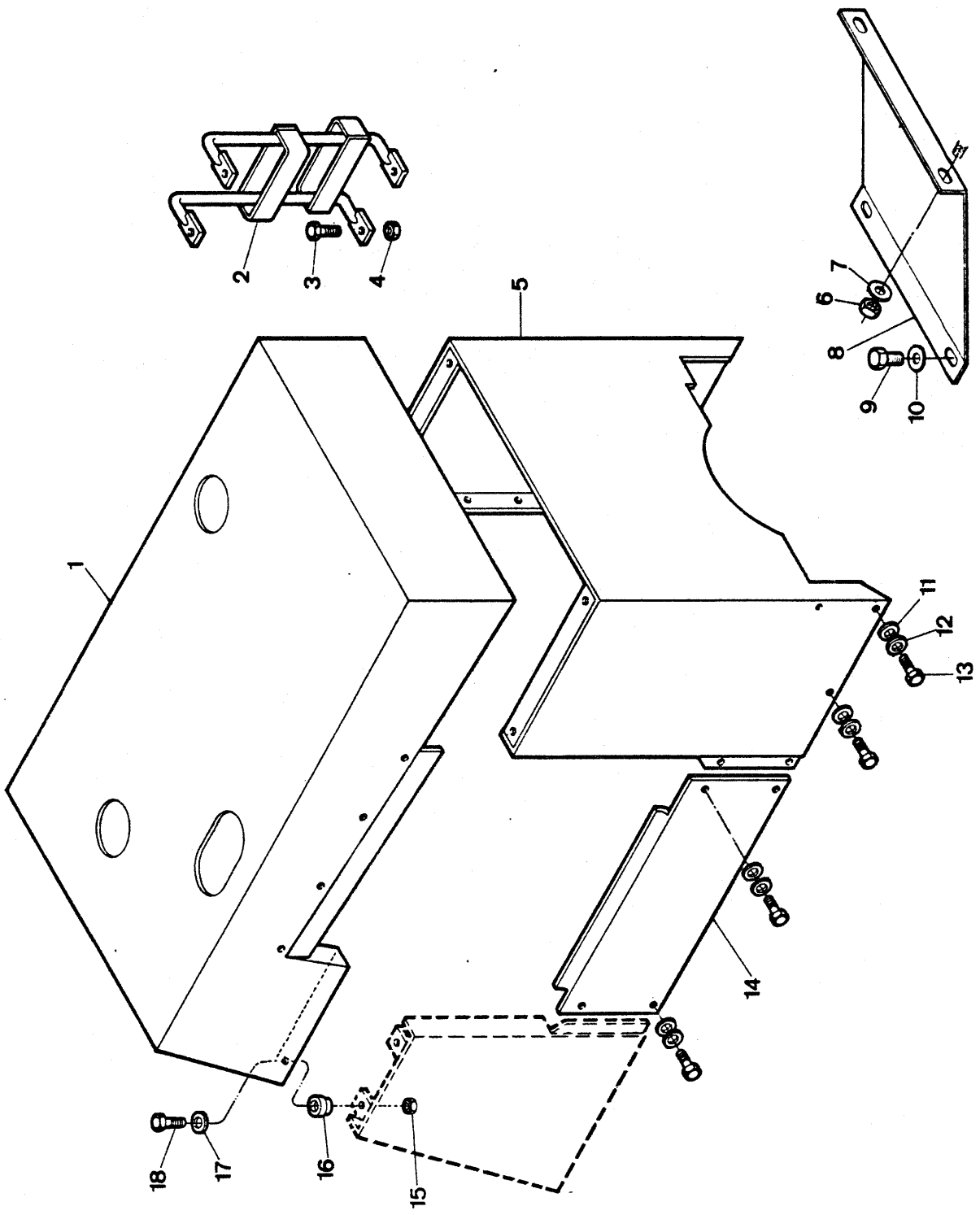
1
2
3
4
5
6
7
8
9
10
11
12
13
14
15
16
17
18

ITEM Nº. Nº.	PEÇA Nº. PART Nº. PIEZA Nº.	QTD. QTY. CTD.	DESCRIÇÃO	DESCRIPTION	DESCRIPCIÓN
1	3304554	1	Capô	Hood	Capó
2	3303056	1	Escada	Ladder	Escala
3	17C - 724	4	Parafuso	Bolt	Bulón
4	59D - 07	4	Porca	Nut	Tuerca
5	3304189	1	Chapa Protetora	Barrier	Barrera Protectora
6	59D - 06	4	Porca	Nut	Tuerca
7	27E - 06	4	Arruela	Washer	Arandela
8	3304194	1	Cobertura da Válvula	Cover, Valve	Tapa del Válvula
9	17C - 616	2	Parafuso	Bolt	Bulón
10	27E - 06	2	Arruela	Washer	Arandela
11	23E - 06	6	Arruela de Pressão	Lockwasher	Arandela Seguridad
12	27E - 06	14	Arruela	Washer	Arandela
13	17C - 616	14	Parafuso	Bolt	Bulón
14	3304192	2	Painel Lateral	Side Panel	Panel Lateral
15	59D - 06	8	Porca	Nut	Tuerca
16	568276	8	Amortecedor	Grommet	Pasacable
17	619021	8	Arruela	Washer	Arandela
18	17C - 624	8	Parafuso	Bolt	Bulón

CLARK

PC - B16

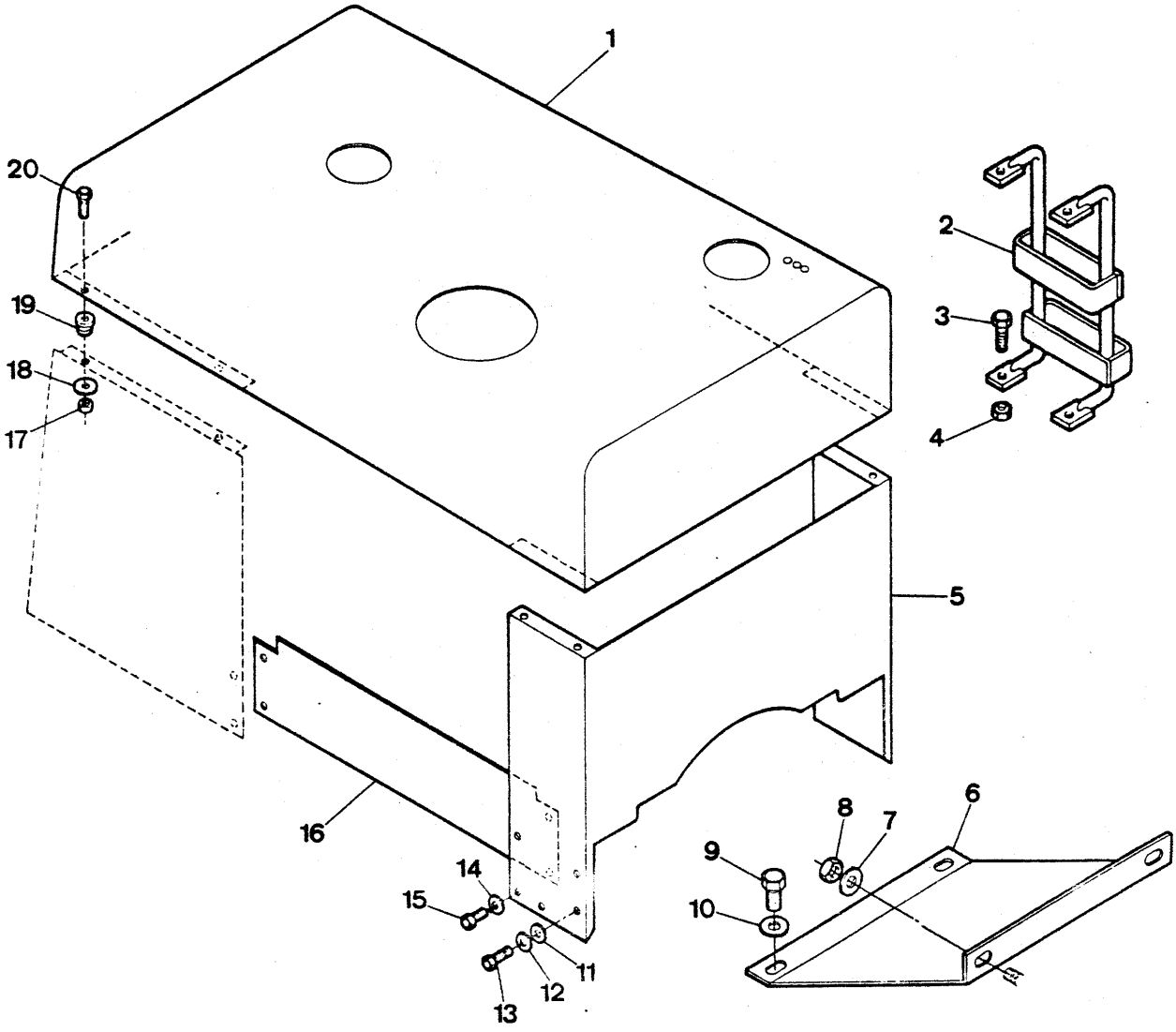

Engenharia do Produto
Serviços Técnicos

ITEM Nº.	PEÇA Nº. PART Nº. PIEZA Nº.	QTD. QTY. CTD.	DESCRIÇÃO	DESCRIPTION	DESCRIPCIÓN
1	3304780	1	Capô	Hood	Capó
2	3303056	1	Escada	Ladder	Escala
3	17C - 724	4	Parafuso	Bolt	Bulón
4	59D - 07	4	Porca	Nut	Tuerca
5	3304189	1	Chapa Protetora	Barrier	Barrera Protectora
6	3304194	1	Cobertura da Válvula	Cover, Valve	Tapa del Válvula
7	27E - 06	4	Arruela	Washer	Arandela
8	59D - 06	4	Porca	Nut	Tuerca
9	17C - 616	2	Parafuso	Bolt	Bulón
10	27E - 06	2	Arruela	Washer	Arandela
11	23E - 06	6	Arruela de Pressão	Lockwasher	Arandela Seguridad
12	27E - 06	6	Arruela	Washer	Arandela
13	17C - 616	6	Parafuso	Bolt	Bulón
14	27E - 06	8	Arruela	Washer	Arandela
15	17C - 616	8	Parafuso	Bolt	Bulón
16	3304804	2	Painel Lateral	Side Panel	Panel Lateral
17	59D - 06	8	Porca	Nut	Tuerca
18	619021	8	Arruela	Washer	Arandela
19	568276	8	Amortecedor	Grommet	Pasacable
20	17C - 624	8	Parafuso	Bolt	Bulón

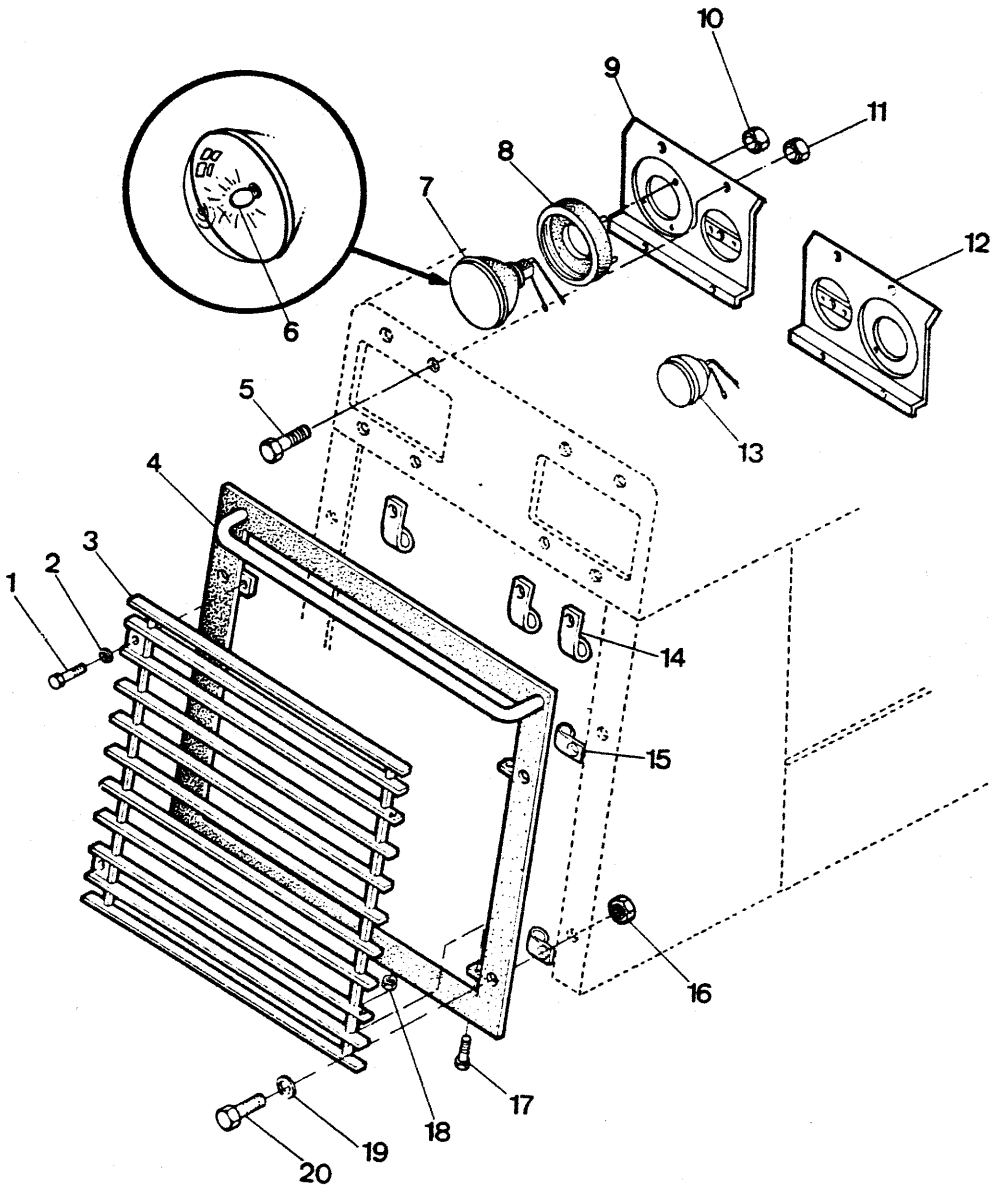
1
2
3
4
5
6
7
8
9
10
11
12
13
14
15
16
17
18
19
20

ITEM Nº. Nº.	PEÇA Nº. PART Nº. PIEZA Nº.	QTD. QTY. CTD.	DESCRIÇÃO	DESCRIPTION	DESCRIPCIÓN
1	17C - 612	2	Parafuso	Bolt	Bulón
2	27E - 06	2	Arruela	Washer	Arandela
3	3303048	1	Grade	Grille	Careta
4	3303050	1	Suporte	Bracket	Soporte
5	1C - 412	8	Parafuso	Bolt	Bulón
6	3734914	2	Lâmpada	Lamp	Lámpara
7	3303866	2	Farol Traseiro	Flood Lamp	Faro Trasero
8	3302268	2	Suporte	Bracket	Soporte
9	3303190	1	Suporte L.E.	Support L.H.	Soporte L.I.
10	59D - 10	6	Porca	Nut	Tuerca
11	59D - 04	8	Porca	Nut	Tuerca
12	3303191	1	Suporte L.D.	Support R.H.	Soporte L.D.
13	3303197	2	Lanterna e Luz do Freio	Stop and Tail Hight	Lámpara y Luces del Freno
14	30H - 21	3	Grampo	Clip	Abrazadera
15	30H - 38	2	Grampo	Clip	Abrazadera
16	59D - 06	2	Porca	Nut	Tuerca
17	17C - 624	2	Parafuso	Bolt	Bulón
18	59D - 06	2	Porca	Nut	Tuerca
19	27E - 06	4	Arruela	Washer	Arandela
20	17C - 620	4	Parafuso	Bolt	Bulón

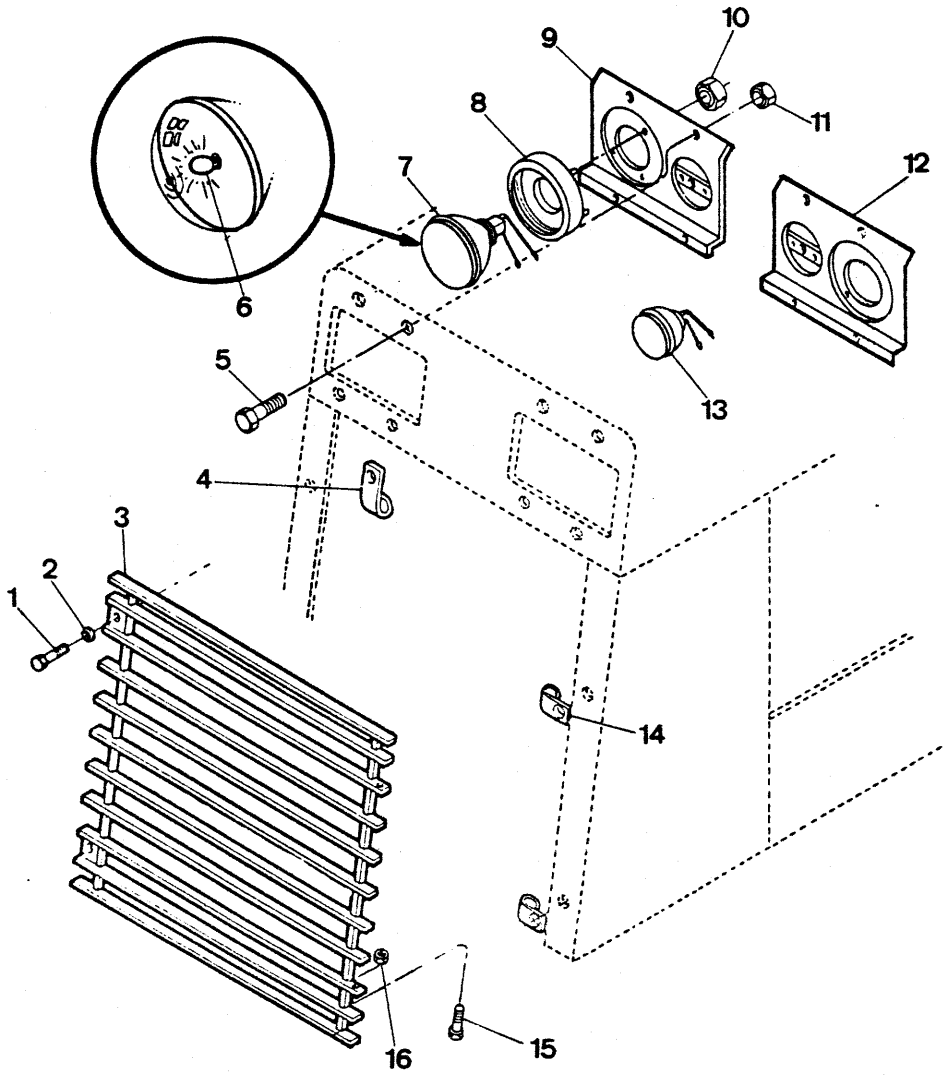
1
2
3
4
5
6
7
8
9
10
11
12
13
14
15
16

ITEM Nº Nº	PEÇA Nº PART Nº PIEZA Nº	QTD. QTY. CTD.	DESCRIÇÃO	DESCRIPTION	DESCRIPCIÓN
1	17C - 612	2	Parafuso	Bolt	Bulón
2	27E - 06	2	Arruela	Washer	Arandela
3	3303048	1	Grade	Grille	Careta
4	30H - 21	3	Grampo	Clip	Abrazadera
5	1C - 412	8	Parafuso	Bolt	Bulón
6	3734914	2	Lâmpada	Lamp	Lámpara
7	3303866	2	Farol Traseiro	Flood Lamp	Faro Trasero
8	3302268	2	Suporte	Bracket	Soporte
9	3303190	1	Suporte L.E.	Support L.H.	Soporte L.I.
10	59D - 10	6	Porca	Nut	Tuerca
11	59D - 04	8	Porca	Nut	Tuerca
12	3303191	1	Suporte L.D.	Support R.H.	Soporte L.D.
13	3303197	2	Lanterna e Luz do Freio	Stop and Tail Hight	Lámpara y Luces del Freno
14	30H - 38	2	Grampo	Clip	Abrazadera
15	17C - 624	2	Parafuso	Bolt	Bulón
16	59D - 06	2	Porca	Nut	Tuerca

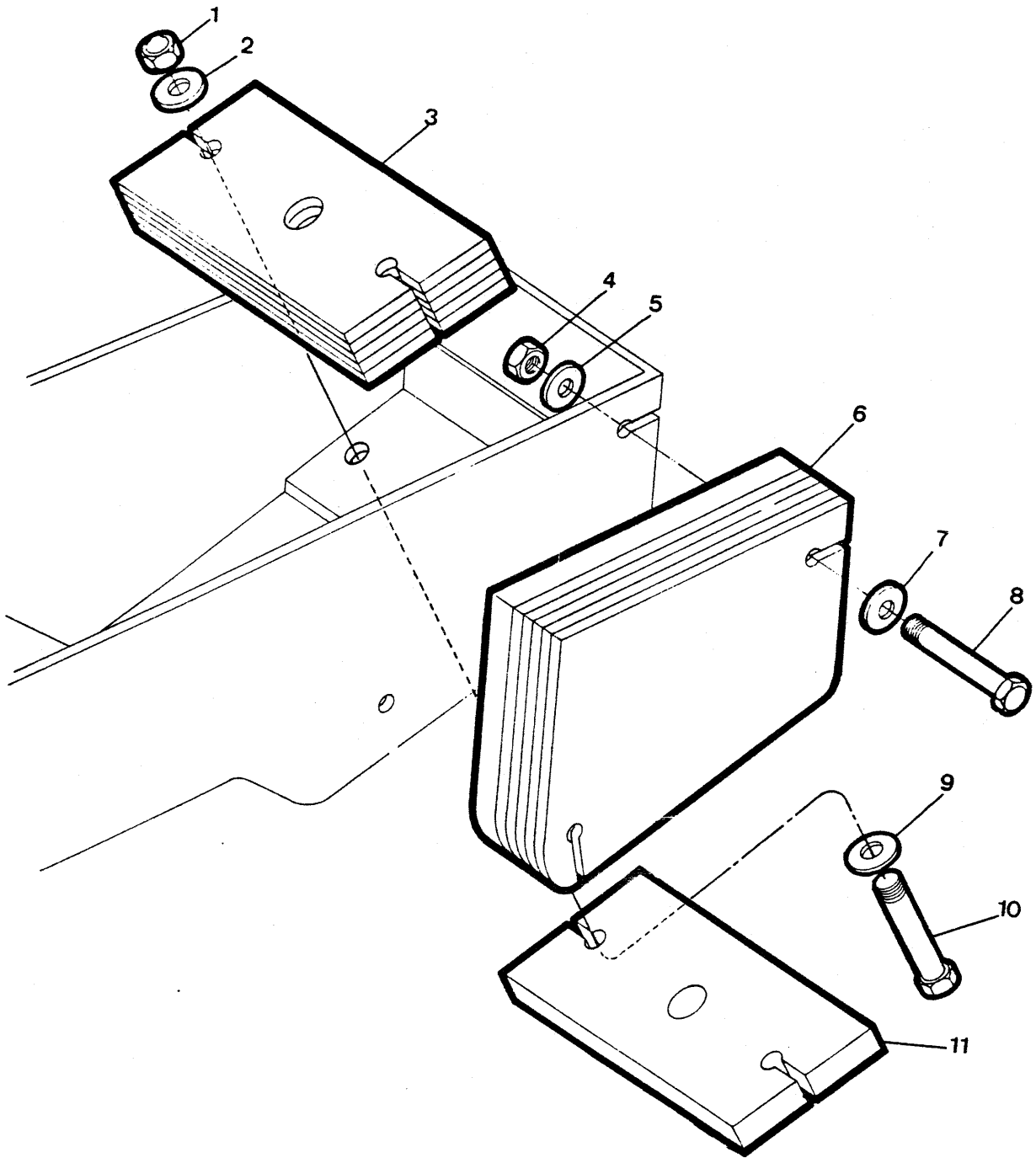
1
2
3
4
5
6
7
8
9
10
11

ITEM Nº. Nº.	PEÇA Nº. PART Nº. PIEZA Nº.	QTD. QTY. CTD.	DESCRIÇÃO	DESCRIPTION	DESCRIPCIÓN
1	59D - 06	2	Porca	Nut	Tuerca
2	1523350	2	Arruela	Washer	Arandela
3	3303267	1	Contrapeso (360 kg)	Counterweight	Contrapeso
4	59D - 16	4	Porca	Nut	Tuerca
5	1523350	4	Arruela	Washer	Arandela
6	3304077	2	Contrapeso Lateral (450 kg)	Side Counterweight	Contrapeso Lateral
7	1523350	4	Arruela	Washer	Arandela
8	17C - 16152	4	Parafuso	Bolt	Bulón
9	1523350	2	Arruela	Washer	Arandela
10	17C - 16152	2	Parafuso	Bolt	Bulón
11	3304078	1	Contrapeso (240 kg)	Counterweight	Contrapeso

* Para Caçamba 2.00 Jd^3 — For Bucket 2.00 cu yd — Para Cucharón 2.00 cu yd

NOTA / NOTE:

Os pneus traseiros deverão estar hidroinflados / The rear tires must be hydroinflated / Los neumáticos deberan estar hidroinflados.

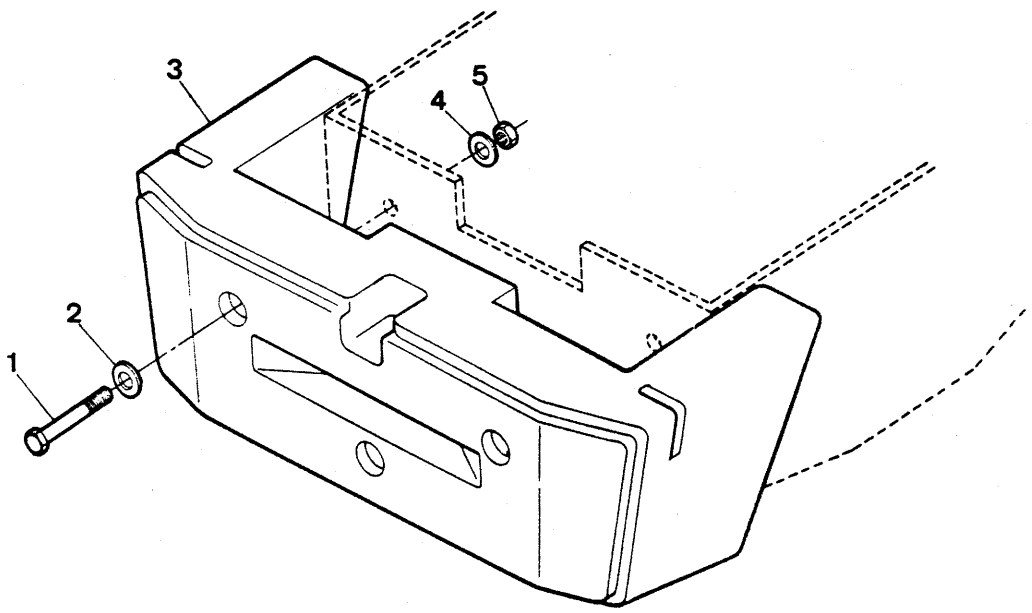
3
5
4
2
1

ITEM Nº. Nº.	PEÇA Nº. PART Nº. PIEZA Nº.	QTD. QTY. CTD.	DESCRIÇÃO	DESCRIPTION	DESCRIPCIÓN
1	18C - 20112	3	Parafuso	Bolt	Bulón
2	529978	3	Arruela	Washer	Arandela
3	3304243	1	Contrapeso	Counterweight	Conprapeso
4	529978	3	Arruela	Washer	Arandela
5	60D - 20	3	Porca	Nut	Tuerca



Engenharia do Produto
Serviços Técnicos


INSTRUÇÕES DE LUBRIFICAÇÃO
LEGENDA
ATENÇÃO
1
CUIDADO
MANTENHA AS ALAVANCAS DE CONTROLE CORRETAMENTE AJUSTADAS.
CONSULTE O MANUAL DE OPERAÇÃO E MANUTENÇÃO
26
IGNIÇÃO 15A
BUZINA 10A
LUZES DO PREJO 10A
LUZES 20A
29
28
LUZES
27
CUIDADO
MANTER A TEMPERATURA DO CONVERSOR FORA DA ZONA DE PERIGO. REDUZIR A MARCHA SE A TEMPERATURA ATINGIR ESSA ZONA. LOCALIZAR AS POSIÇÕES DA ALAVANCA AO SENTIR O ENGATE. AQUECER O MOTOR ANTES DE ACELERAR A MÁXIMA ROTAÇÃO.
LER TODO O MANUAL DE OPERAÇÃO
2
TOMADAS DE PRESSÃO
SISTEMA HIDRÁULICO PRINCIPAL
SAÍDA DO ÓLEO DO CONVERSOR
SISTEMA DA DIREÇÃO
EMBREAGENS DA TRANSMISSÃO
AVISO
SISTEMA HIDRÁULICO PRESSURIZADO.
LER TODO O MANUAL DE OPERAÇÃO
ANTES DE FAZER MANUTENÇÃO.
3
CLARK
25
ATENÇÃO
DESENGATE A TRAVA DA DIREÇÃO DO CHASSI ANTES DE MOVIMENTAR A MÁQUINA
5
FLUIDO DO CONVERSOR DE TORQUE E TRANSMISSÃO
ADICIONAR SOMENTE DEXRON II D
NÃO ADICIONE ÓLEO DE MOTOR
4
CLARK
24
NÍVEL DE ÓLEO
QUENTE
FRIO
22
DRENO
23
AVISO
SEMPRE QUE SE DER CARGA À BATERIA OBSERVAR:
1 - COMPATIBILIZAR A VOLTAGEM DO SISTEMA
2 - DESCONECTAR O CABO TERRA DA BATERIA
3 - CONECTAR PRIMEIRO POSITIVO COM POSITIVO
4 - CONECTAR NEGATIVO COM NEGATIVO LONGE DO COMPARTIMENTO DA BATERIA, DIRETAMENTE AO CABO OU CHASSI DO CARREGADOR.
SE NÃO OBSERVADO O PROCEDIMENTO ACIMA, PODERÁ RESULTAR NA EXPLOSÃO DA BATERIA.
6
CLARK
MARCA REGISTRADA DA CLARK EQUIPMENT CO—U.S.A.
MODELO
Nº DE SÉRIE
MICHIGAN
FABRICADA SOB LICENÇA POR
EQUIPAMENTOS CLARK LTDA.
ESTRADA MUNICIPAL PEDERNEIRAS – BAURU S/Nº
PEDERNEIRAS – SÃO PAULO – BRASIL
C.G.C. 45.985.355/0006–20–INDÚSTRIA BRASILEIRA
7
8
45C
21
MICHIGAN
20
CUIDADO
ESTA ÁREA É EXTREMAMENTE PERIGOSA.
NÃO PERMANEÇA OU TRABALHE AQUI COM O MOTOR EM FUNCIONAMENTO.
USE AS ARTICULAÇÕES DE SEGURANÇA SEMPRE QUE REPARAR A MÁQUINA
10
CONTROLE DE ELEVAÇÃO
FLUTUAR
BAIXAR
DETER
ELEVAR
9
CONTROLE DA CAÇAMBA
DESCARREGAR
DETER
RETRAIR
11
VELOCIDADE
DIREÇÃO
1
2
3
F
N
R
12
BAIXAR SEMPRE A CAÇAMBA ANTES DE DEIXAR O ASSENTO
13
19
18
CLARK
17
16
14
15

ITEM Nº. Nº.	PEÇA Nº. PART Nº. PIEZA Nº.	QTD. QTY. CTD.	DESCRIÇÃO	DESCRIPTION	DESCRIPCIÓN
1	3303110	1	Decalcomania	Decal	Calcomania
2	3303108	1	Decalcomania	Decal	Calcomania
3	3303107	1	Decalcomania	Decal	Calcomania
4	3303112	1	Decalcomania	Decal	Calcomania
5	3301572	1	Etiqueta	Tag	Etiqueta
6	3303106	1	Decalcomania	Decal	Calcomania
7	3303918	1	Placa	Plate - Serial Number	Placa
8	6C - 605	4	Parafuso	Screw	Bulón
9	3301571	1	Decalcomania	Decal	Calcomania
10	3303475	1	Decalcomania	Decal	Calcomania
11	3303111	1	Decalcomania	Decal	Calcomania
12	3304684	1	Decalcomania	Decal	Calcomania
13	1531606	1	Abrasivo Antideslizante	Strip Abrasive	Cinta Abrasiva
14	2528203	1	Abrasivo Antideslizante	Strip Abrasive	Cinta Abrasiva
15	2519431	2	Abrasivo Antideslizante	Strip Abrasive	Cinta Abrasiva
16	7G - 428	2	Parafuso	Screw	Bulón
17	545273	2	Arruela	Washer	Arandela
18	2533051	1	Placa	Plate	Placa
19	59D - 04	2	Porca	Nut	Tuerca
20	2513630	2	Decalcomania	Decal	Calcomania
21	2515357	2	Decalcomania	Decal	Calcomania
22	3303188	1	Decalcomania	Decal	Calcomania
23	3300367	1	Decalcomania	Decal	Calcomania
24	2513628	1	Decalcomania	Decal	Calcomania
25	2513351	2	Decalcomania	Decal	Calcomania
26	3303109	1	Decalcomania	Decal	Calcomania

ITEM Nº. Nº.	PEÇA Nº. PART Nº. PIEZA Nº.	QTD. QTY. CTD.	DESCRIÇÃO	DESCRIPTION	DESCRIPCIÓN
1	3304271	1	Decalcomania	Decal	Calcomania
2	2533695	1	Decalcomania	Decal	Calcomania
3	2508499	1	Decalcomania	Decal	Calcomania
4	2529446	1	Decalcomania	Decal	Calcomania
5	1513887	1	Etiqueta	Tag	Etiqueta
6	2534214	2	Decalcomania	Decal	Calcomania
7	3304679	1	Placa	Plate - Serial Number	Placa
8	6C - 605	4	Parafuso	Screw	Bulón
9	2534213	1	Decalcomania	Decal Calcomania	Calcomania
10	2534194	1	Decalcomania	Decal	Calcomania
11	3304683	1	Decalcomania	Decal	Calcomania
12	547794	1	Decalcomania	Decal	Calcomania
13	1531606	1	Abrasivo Antideslizante	Strip Abrasive	Cinta Abrasiva
14	2528203	1	Abrasivo Antideslizante	Strip Abrasive	Cinta Abrasiva
15	2519431	2	Abrasivo Antideslizante	Strip Abrasive	Cinta Abrasiva
16	7G - 428	2	Parafuso	Screw	Bulón
17	545273	2	Arruela	Washer	Arandela
18	2533051	1	Placa	Plate	Placa
19	59D - 04	2	Porca	Nut	Tuerca
20	2513630	2	Decalcomania	Decal	Calcomania
21	2515357	2	Decalcomania	Decal	Calcomania
22	2519696	1	Decalcomania	Decal	Calcomania
23	2534201	1	Decalcomania	Decal	Calcomania
24	2513628	1	Decalcomania	Decal	Calcomania
25	2513351	2	Decalcomania	Decal	Calcomania
26	2519695	1	Decalcomania	Decal	Calcomania
27	3304674	1	Decalcomania	Decal	Calcomania
28	3304605	1	Decalcomania	Decal	Calcomania
29	3304606	1	Decalcomania	Decal	Calcomania

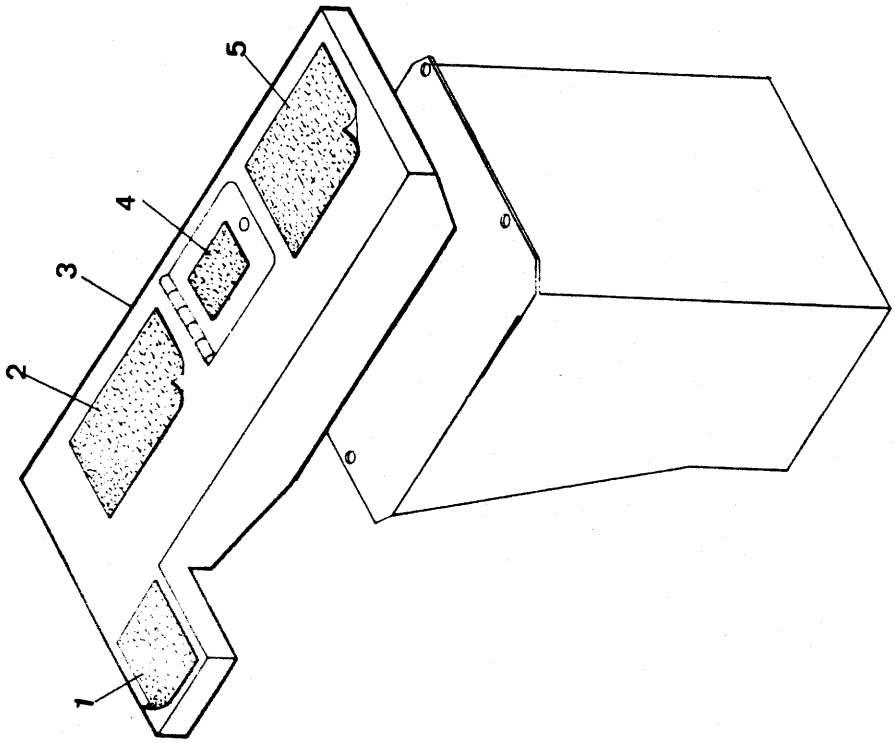
1
2
3
4
5

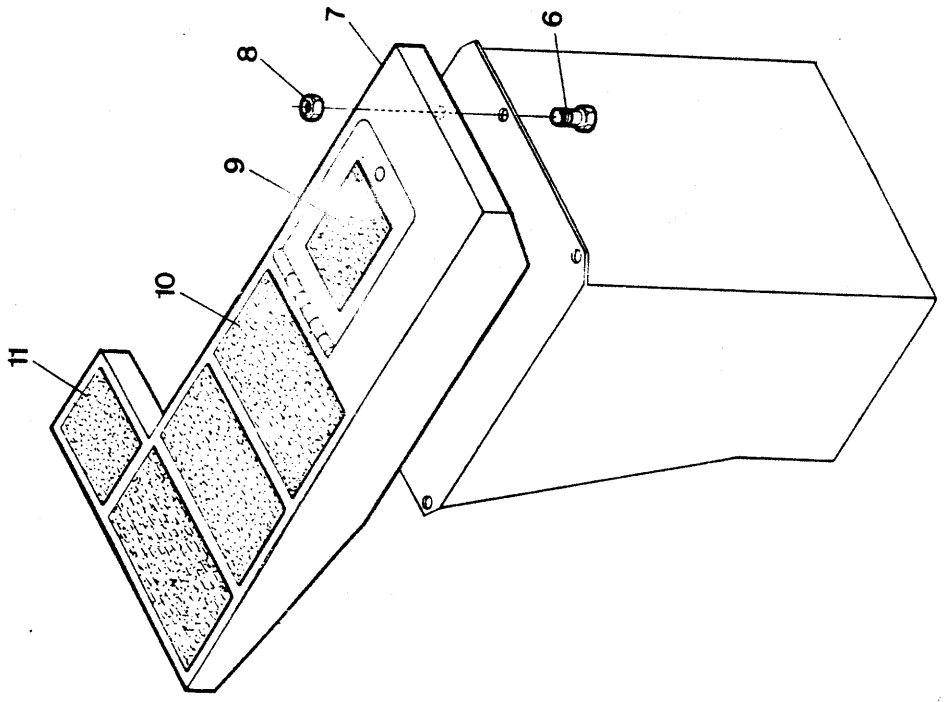
6
7
8
9
10
11

PÁRA - LAMAS TRASEIROS
REAR FENDERS
GUARDABARROS TRASEROS

ITEM Nº. Nº.	PEÇA Nº. PART Nº. PIEZA Nº.	QTD. QTY. CTD.	DESCRIÇÃO	DESCRIPTION	DESCRIPCIÓN
1	2519431	1	Antiderrapante	Strip Abrasive	Cinta Abrasiva
2	1531606	1	Antiderrapante	Strip Abrasive	Cinta Abrasiva
3	2525403	1	Pára - Lama L.E.	Fender L.H.	Parabarro L.I.
4	2519431	1	Antiderrapante	Strip Abrasive	Cinta Abrasiva
5	1531606	1	Antiderrapante	Strip Abrasive	Cinta Abrasiva
6	17C - 616	8	Parafuso	Bolt	Bulón
7	2526597	1	Pára - Lama L.D.	Fender R.H.	Parabarro L.D.
8	27E - 06	8	Arruela	Washer	Arandela
9	2519431	1	Antiderrapante	Strip Abrasive	Cinta Abrasiva
10	1509590	3	Antiderrapante	Strip Abrasive	Cinta Abrasiva
11	2519431	1	Antiderrapante	Strip Abrasive	Cinta Abrasiva

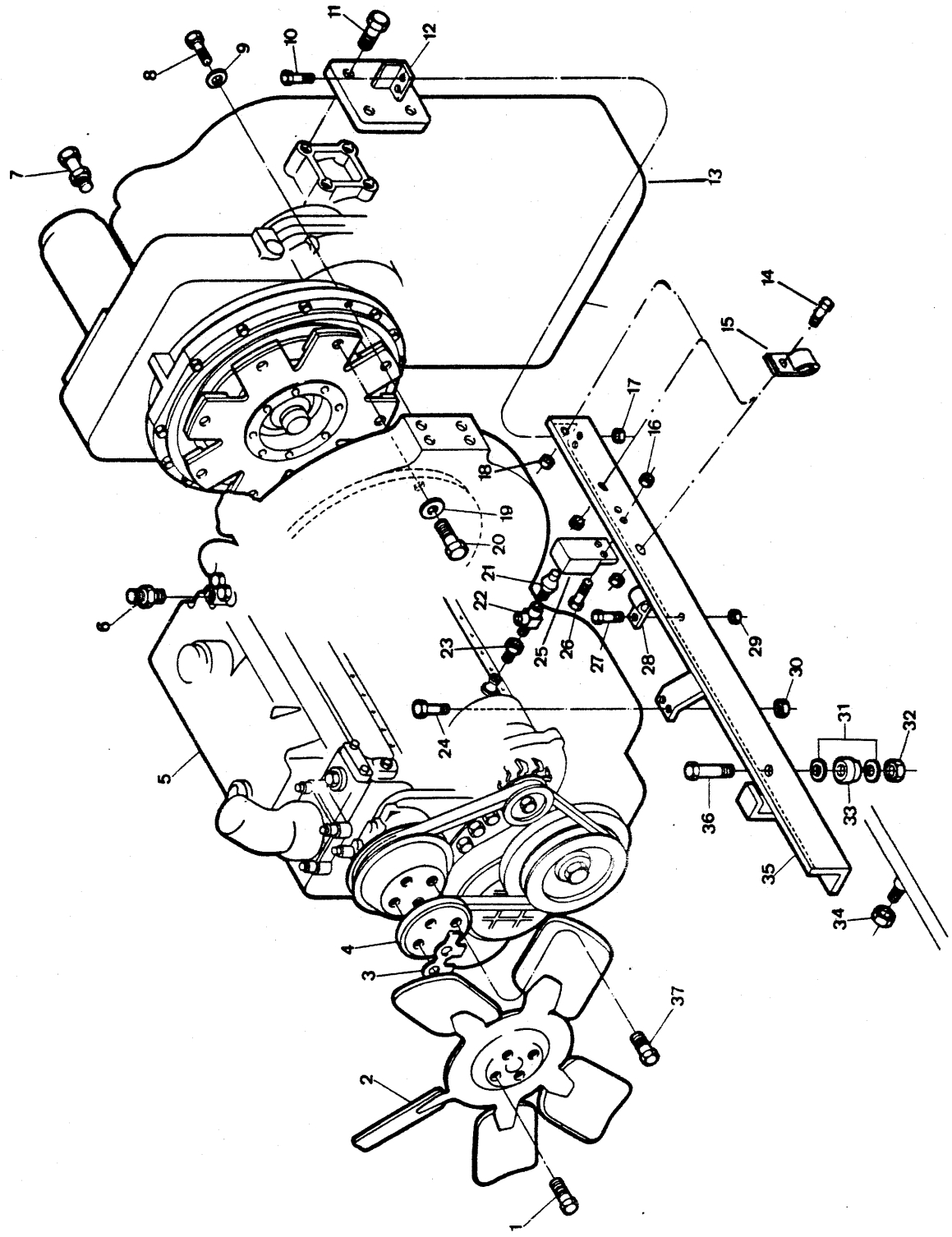
1
2
3
4
5
6
7
8
9
10
11
12
13
14
15
16
17
18
19
20
21
22
23
24
25
26
27
28
29
30
31
32
33
34
35
36
37

ITEM Nº. Nº.	PEÇA Nº. PART Nº. PIEZA Nº.	QTD. QTY. CTD.	DESCRIÇÃO	DESCRIPTION	DESCRIPCIÓN
1	2C - 513	4	Parafuso	Bolt	Bulón
2	900509	1	Ventilador	Fan	Ventilador
3	3300401	2	Trava	Lock	Traba
4	3300180	1	Espaçador	Spacer	Espaciador
5	3302948	1	Motor (Mercedes OM - 352)	Engine	Motor
6	3301196	1	Conexão	Connector	Conector
7	3300575	1	Adaptador	Adapter	Adaptador
8	17C - 624	11	Parafuso	Bolt	Bulón
9	23E - 06	11	Arruela de Pressão	Lockwasher	Arandela Seguridad
10	17C - 824	4	Parafuso	Bolt	Bulón
11	17C - 1224	8	Parafuso	Bolt	Bulón
12	3303152	2	Suporte L.D. e L.E.	Bracket R.H – L.H.	Soporte L.D. y L.I.
13	+ ———	–	Transmissão e Conversor - Conj.	Transmission & Converter, Assy	Transm. y Convertidor - Conj.
14	17C - 620	3	Parafuso	Bolt	Bulón
15	30H - 42	3	Grampo	Clip	Abrazadera
16	59D - 04	2	Porca	Nut	Tuerca
17	59D - 08	4	Porca	Nut	Tuerca
18	59D - 09	3	Porca	Nut	Tuerca
19	23E - 06	8	Arruela de Pressão	Lockwasher	Arandela Seguridad
20	18C - 636	8	Parafuso	Bolt	Bulón
21	3300014	1	Interruptor - Horímetro	Switch, Hourmeter	Interruptor - Cuenta Horas
22	3300830	1	Conexão "Tê"	Tee	Te
23	3331155	1	Adaptador	Adapter	Adaptador
24	7CM - 1490	2	Parafuso L.D.	Bolt R.H.	Bulón L.D.
24A	7CM - 1460	2	Parafuso L.E.	Bolt L.H.	Bulón L.I.
25	[1] ———	–	Regulador de Voltagem	Voltage Regulator	Regulador Voltaje
26	1C - 414	2	Parafuso	Bolt	Bulón
27	17C - 620	1	Parafuso	Bolt	Bulón
28	31H - 31	1	Grampo	Clip	Abrazadera
29	59D - 06	1	Porca	Nut	Tuerca
30	4DM - 14	4	Porca L.D. e L.E.	Nut R.H.– L.H.	Tuerca L.D. y L.I.
31	2503001	8	Arruela	Washer	Arandela
32	60D - 12	4	Porca	Nut	Tuerca
33	554686	4	Amortecedor	Dampener	Amortiguador
34	[2] 59D - 06	1	Porca	Nut	Tuerca
35	3303161	1	Viga L.D.	Channel R.H.	Viga L.D.
35A	3303164	1	Viga L.E.	Channel L.H.	Viga L.I.
36	18C - 1268	4	Parafuso	Bolt	Bulón
37	3300400	4	Parafuso Allen	Bolt Allen	Bulón Allen

[1] Fornecido com o Motor / Furnished with Engine / Suministrado con el Motor.

[2] Fixação - Cabo terra ao Chassi / Fixation - ground wires to Frame / Fijación - Cable tierra en Chassi.

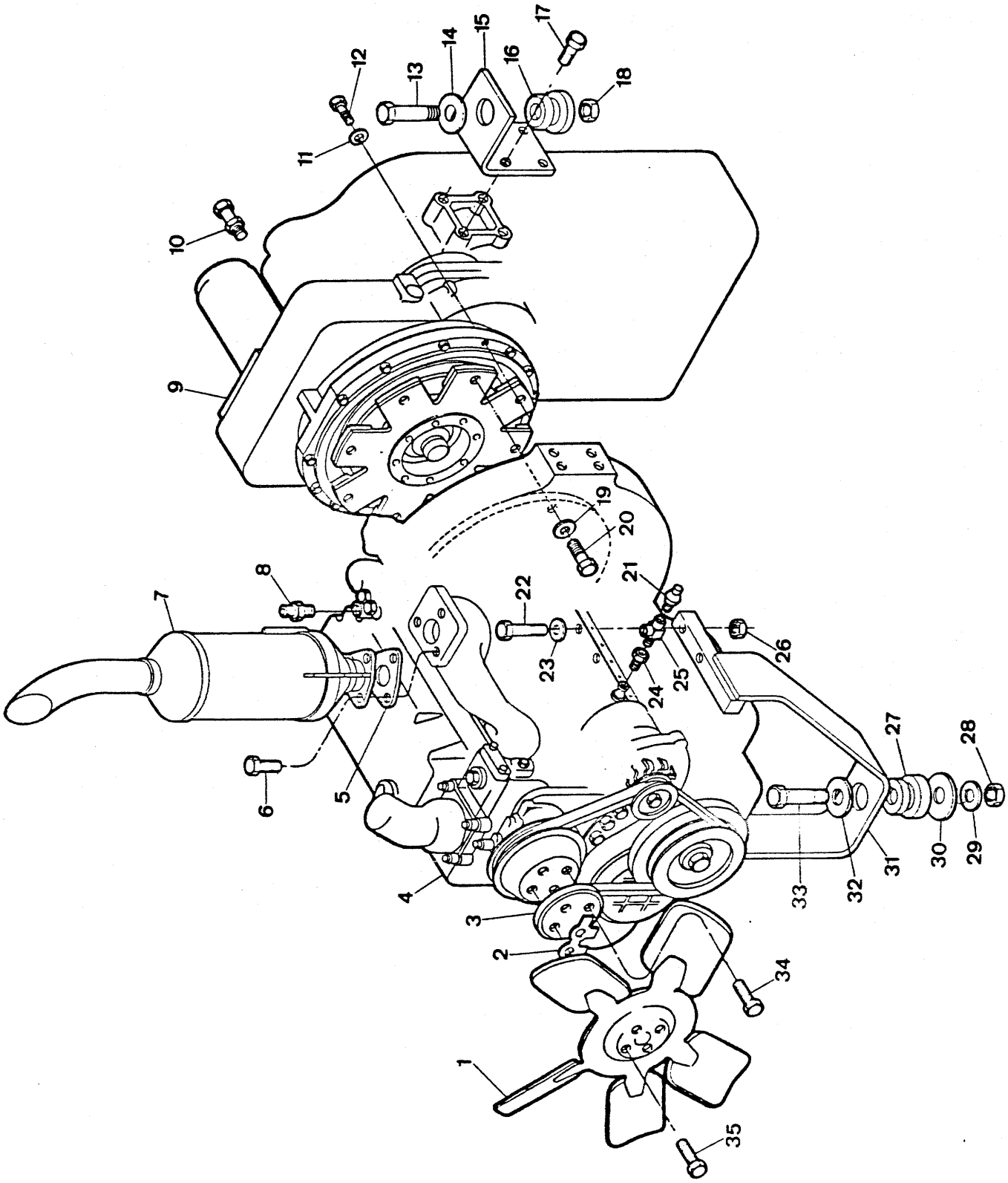
1
2
3
4
5
6
7
8
9
10
11
12
13
14
15
16
17
18
19
20
21
22
23
24
25
26
27
28
29
30
31
32
33
34
35

ITEM Nº. Nº.	PEÇA Nº. PART Nº. PIEZA Nº.	QTD. QTY. CTD.	DESCRIÇÃO	DESCRIPTION	DESCRIPCIÓN
1	900509	1	Ventilador	Fan	Ventilador
2	3300401	2	Trava	Look	Traba
3	3330964	1	Espaçador	Spacer	Espaciador
4	3302948	1	Motor - Conjunto	Engine, Assy	Motor - Conjunto
5	[1] ———	—	Guarnição	Gasket	Empaquetadura
6	[1] ———	—	Parafuso	Bolt	Bulón
7	3304085	1	Silencioso	Muffler	Silenciador
8	3301196	1	Conexão	Connector	Conector
9	+ ———	—	Transmissão - Conj.	Transmission, Assy	Transmisión - Conj.
10	3300575	1	Adaptador - Óleo Conversor	Adapter	Adaptador
11	23E - 06	11	Arruela de Pressão	Lockwasher	Arandela Seguridad
12	17C - 624	11	Parafuso	Bolt	Bulón
13	18C - 1268	2	Parafuso	Bolt	Bulón
14	1516473	2	Arruela	Washer	Arandela
15	3304061	2	Suporte	Support	Soporte
16	554686	1	Amortecedor	Dampener	Amortiguador
17	1C - 1228	8	Parafuso	Bolt	Bulón
18	60D - 12	2	Porca	Nut	Tuerca
19	23E - 06	8	Arruela de Pressão	Lockwasher	Arandela Seguridad
20	18C - 636	8	Parafuso	Bolt	Bulón
21	3300014	1	Interruptor - Horímetro	Switch - Hourmeter	Int. Cuenta Horas
22	[1] ———	—	Parafuso	Bolt	Bulón
23	[1] ———	—	Arruela	Washer	Arandela
24	3331155	1	Adaptador - Pressão Óleo Motor	Adapter	Adaptador
25	3300830	1	Conexão "Tê"	Tee	Te
26	[1] ———	—	Porca	Nut	Tuerca
27	554686	2	Amortecedor	Dampener	Amortiguador
28	60D - 12	1	Porca	Nut	Tuerca
29	27E - 12	1	Arruela	Washer	Arandela
30	2503001	1	Arruela	Washer	Arandela
31	3304058	1	Suporte do Motor	Engine Support	Soporte - Motor
32	1516473	1	Arruela	Washer	Arandela
33	18C - 1272	1	Parafuso	Bolt	Bulón
34	3300400	4	Parafuso	Bolt	Bulón
35	2C - 513	4	Parafuso	Bolt	Bulón

[1] Fornecido com o Motor / Furnished with Engine / Suministrado con el Motor.

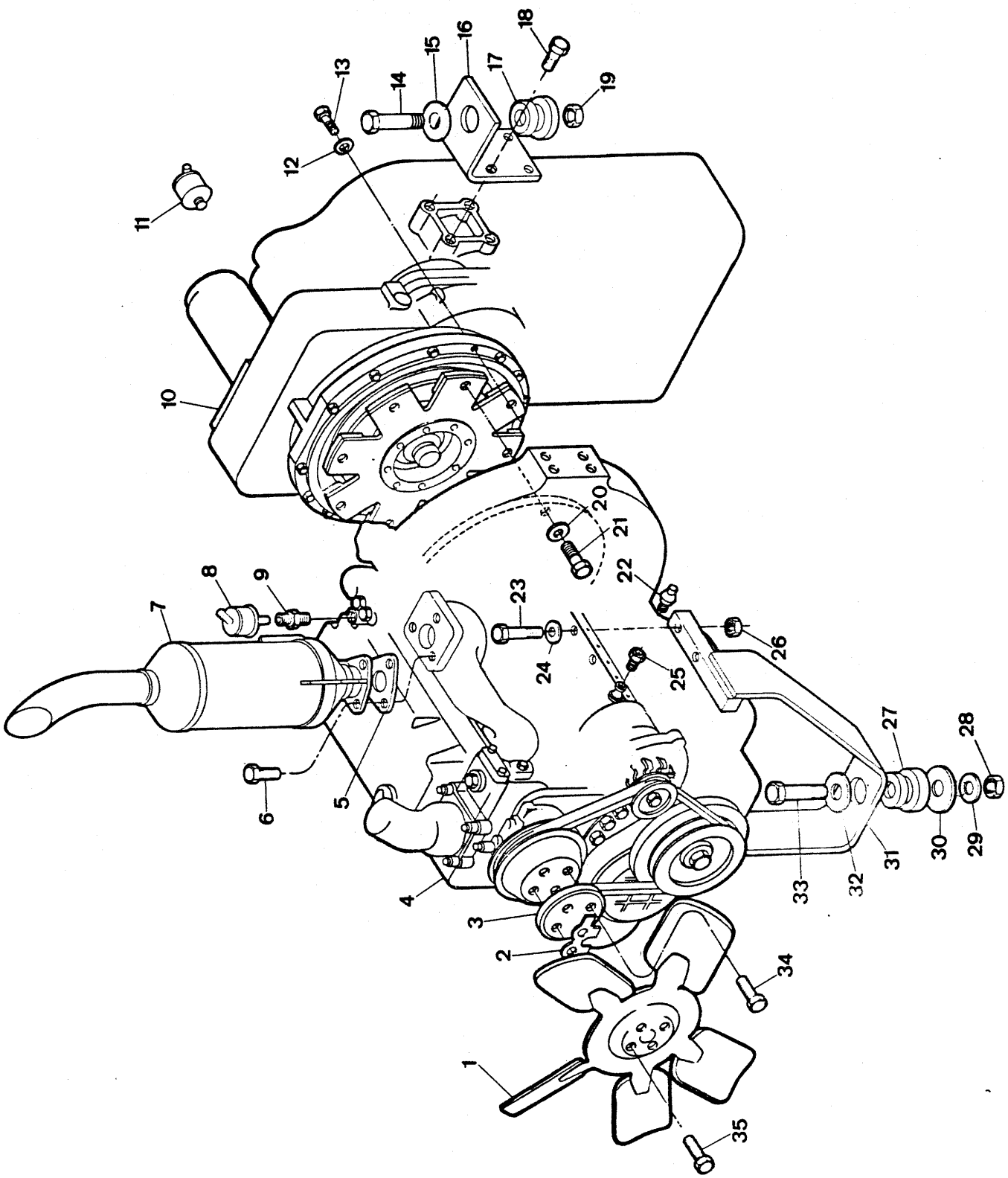
1
2
3
4
5
6
7
8
9
10
11
12
13
14
15
16
17
18
19
20
21
22
23
24
25
26
27
28
29
30
31
32
33
34
35

ITEM Nº. Nº.	PEÇA Nº. PART Nº. PIEZA Nº.	QTD. QTY. CTD.	DESCRIÇÃO	DESCRIPTION	DESCRIPCIÓN
1	900509	1	Ventilador	Fan	Ventilador
2	3300401	2	Trava	Look	Traba
3	3330964	1	Espaçador	Spacer	Espaciador
4	3303367	1	Motor - Conjunto	Engine, Assy	Motor - Conjunto
5	[1] ———	—	Guarnição	Gasket	Empaquetadura
6	[1] ———	—	Parafuso	Bolt	Bulón
7	3304085	1	Silencioso	Muffler	Silenciador
8	2528821	1	Unid. Sens. Temp. Água Motor	Sender Water Eng. Temp.	Sonda Temp. Agua Motor
9	3304578	1	Adaptador	Adapter	Adaptador
10	+ ———	—	Transmissão - Conjunto	Transmission, Assy	Transmisión - Conj.
11	2528822	1	Unid. Sens. Temp. Óleo Conv.	Sender Conv. Temp.	Sonda Temp. Ac. Conv.
12	23E - 06	11	Arruela de Pressão	Lockwasher	Arandela Seguridad
13	17C - 624	11	Parafuso	Bolt	Bulón
14	18C - 1268	2	Parafuso	Bolt	Bulón
15	1516473	2	Arruela	Washer	Arandela
16	3304061	2	Suporte	Support	Soporte
17	554686	1	Amortecedor	Dampener	Amortiguador
18	1C - 1228	8	Parafuso	Bolt	Bulón
19	60D - 12	2	Porca	Nut	Tuerca
20	23E - 06	8	Arruela de Pressão	Lockwasher	Arandela Seguridad
21	18C - 636	8	Parafuso	Bolt	Bulón
22	2528823	1	Unid. Sens. Press. Óleo Motor	Sender Eng. Oil Press.	Sonda Pres. Aceite Motor
23	[1] ———	—	Parafuso	Bolt	Bulón
24	[1] ———	—	Arruela	Washer	Arandela
25	3304570	1	Adaptador - Pressão Óleo Motor	Adapter	Adaptador
26	[1] ———	—	Porca	Nut	Tuerca
27	554686	2	Amortecedor	Dampener	Amortiguador
28	60D - 12	1	Porca	Nut	Tuerca
29	27E - 12	1	Arruela	Washer	Arandela
30	2503001	1	Arruela	Washer	Arandela
31	3304058	1	Suporte do Motor	Engine Support	Soporte - Motor
32	1516473	1	Arruela	Washer	Arandela
33	18C - 1272	1	Parafuso	Bolt	Bulón
34	3300400	4	Parafuso	Bolt	Bulón
35	2C - 513	4	Parafuso	Bolt	Bulón

[1] Fornecido com o Motor / Furnished with Engine / Suministrado con el Motor.

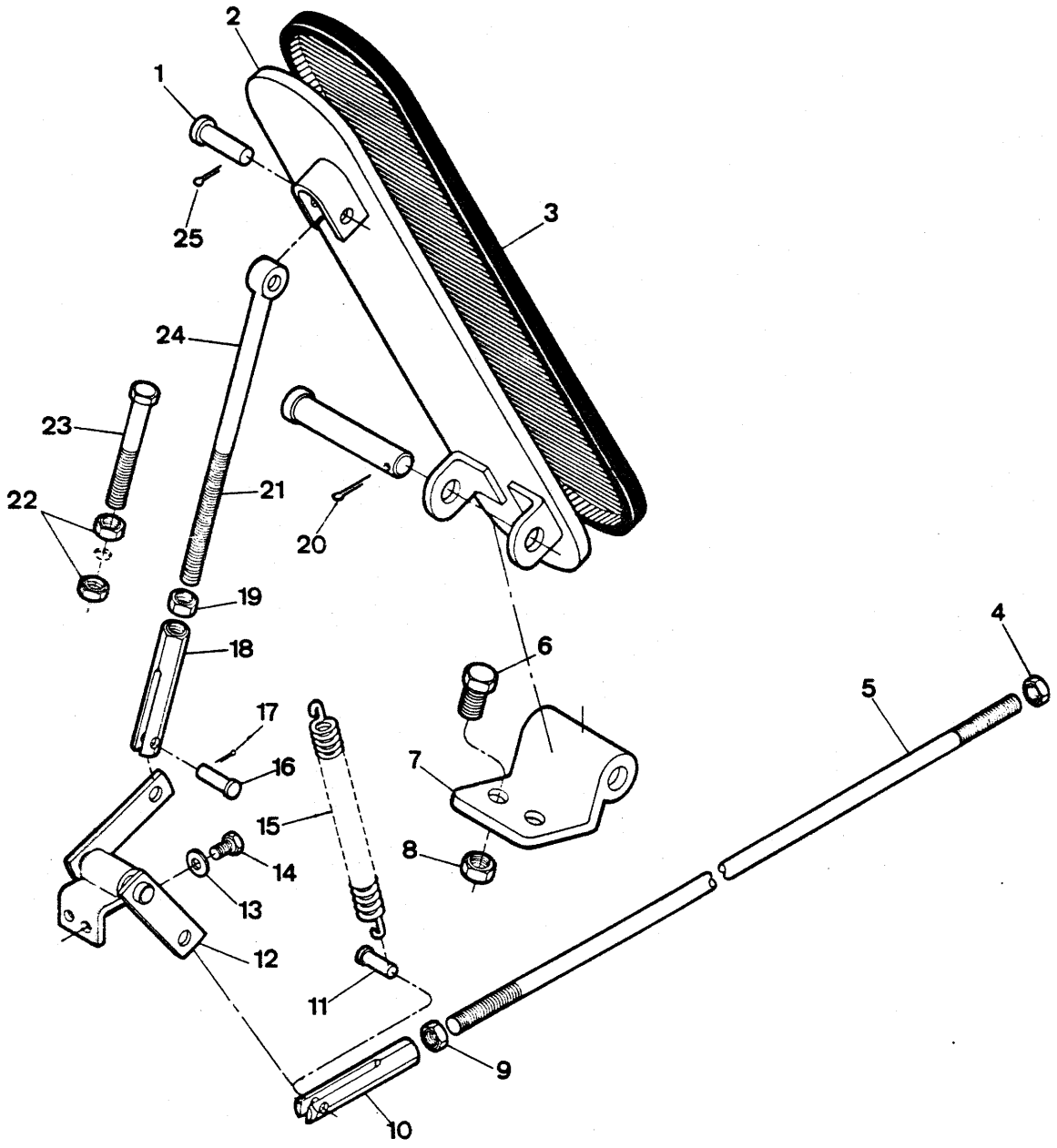
1
2
3
4
5
6
7
8
9
10
11
12
13
14
15
16
17
18
19
20
21
22
23
24
25

ITEM Nº.	PEÇA Nº. PART Nº. PIEZA Nº.	QTD. QTY. CTD.	DESCRIÇÃO	DESCRIPTION	DESCRIPCIÓN
1	4F - 4051	1	Pino	Pin	Pasador
2	3301355	1	Pedal	Pedal	Pedal
3	3301326	1	Capa	Cap	Tapa
4	25DM - 06	1	Porca	Nut	Tuerca
5	3304763	1	Varão	Rod	Varilla
6	2C - 412	2	Parafuso	Bolt	Bulón
7	1544695	1	Suporte do Pedal	Support, Pedal	Soporte - Pedal
8	60D - 04	2	Porca	Nut	Tuerca
9	8D - 04	1	Porca	Nut	Tuerca
10	* 2J - 4200	1	Forquilha	Clevis	Horquilla
10A	* 3300893	1	Forquilha	Clevis	Horquilla
11	4F - 4051	1	Pino	Pin	Pasador
12	3304760	1	Articulador	Bellcrank	Articulación
13	23E - 04	2	Arruela de Pressão	Lockwasher	Arandela Seguridad
14	1C - 410	2	Parafuso	Bolt	Bulón
15	551090	1	Mola	Spring	Resorte
16	4F - 4051	1	Pino	Pin	Pasador
17	1F - 208	1	Contrapino	Pin Cotter	Chaveta dos Patas
18	* 2J - 4200	1	Forquilha	Clevis	Horquilla
18A	* 3300893	1	Forquilha	Clevis	Horquilla
19	8D - 04	1	Porca	Nut	Tuerca
20	1F - 316	1	Contrapino	Pin Cotter	Chaveta dos Patas
21	623762	1	Pino	Pin	Pasador
22	8D - 04	2	Porca	Nut	Tuerca
23	2C - 436	1	Batente	Stop	Tope
24	3304762	1	Haste	Rod	Varilla
25	1F - 208	1	Contrapino	Pin Cotter	Chaveta dos Patas

* Peça Intercambiável / Interchangeable Part / Pieza Intercambiable: Use item 10 ou / or 10A, 18 ou / or 18A.

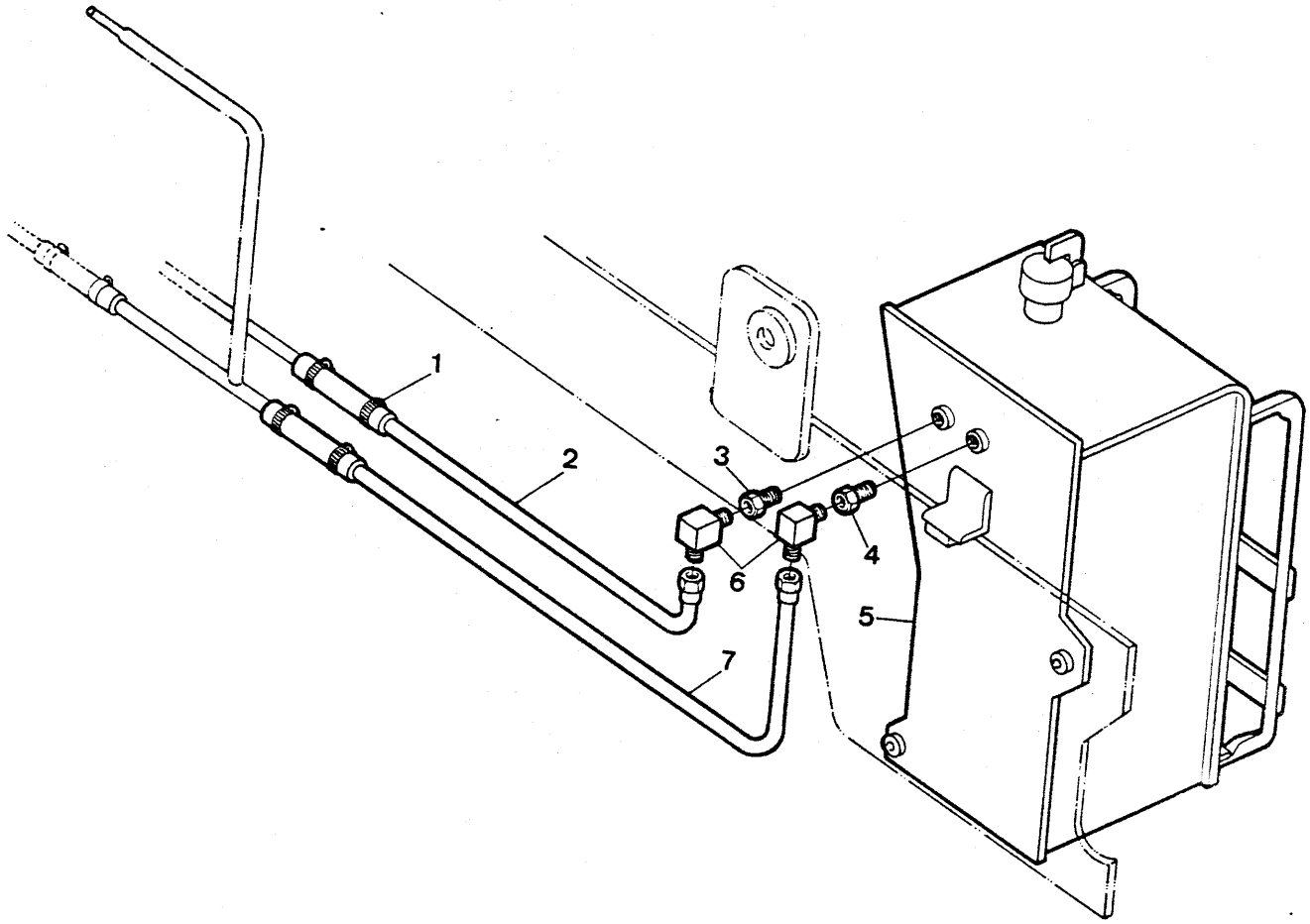
1
2
3
4
5
6
7

ITEM Nº.	PEÇA Nº. PART Nº. PIEZA Nº.	QTD. QTY. CTD.	DESCRIÇÃO	DESCRIPTION	DESCRIPCIÓN
1	3300133	2	Braçadeira	Clamp	Abrazadera
2	3303028	1	Tubo - Retorno	Tube - Return	Tubo - Retorno
3	19F - 03	1	Conexão	Fitting	Conector
4	19F - 05	1	Conexão	Fitting	Conector
5	+ ———	—	Tanque de Combustível	Fuel Tank	Tanque Combustible
6	62F - 05	2	Cotovelo 90°	Elbow	Codo
7	3303027	1	Tubo - Abastecimento	Tube, Supply	Tubo - Abastecimiento

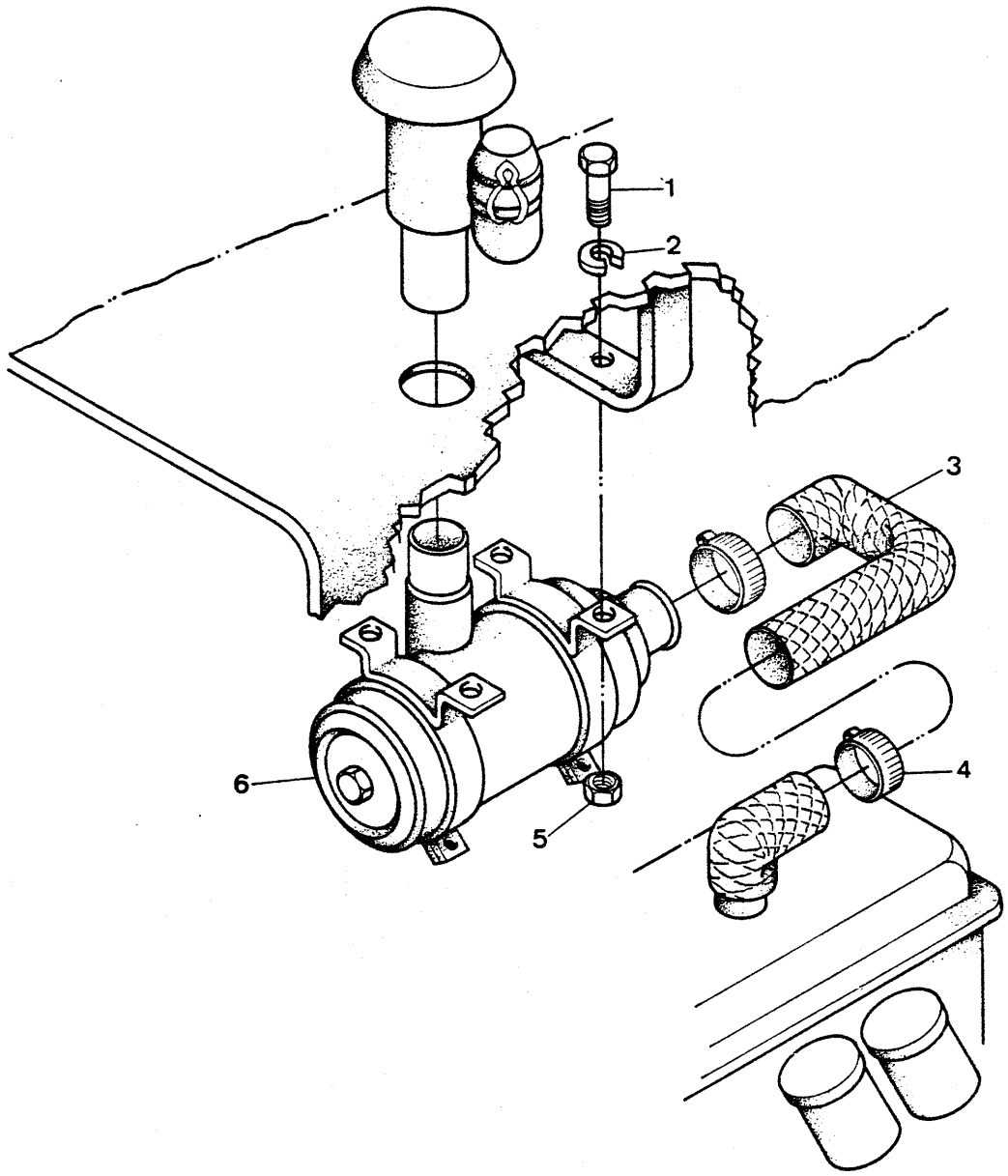
1
2
3
4
5
6

ITEM Nº. Nº.	PEÇA Nº. PART Nº. PIEZA Nº.	QTD. QTY. CTD.	DESCRIÇÃO	DESCRIPTION	DESCRIPCIÓN
1	17C - 616	4	Parafuso	Bolt	Bulón
2	27E - 06	4	Arruela de Pressão	Lockwasher	Arandela Seguridad
3	3303055	1	Mangueira	Hose	Manguera
4	3300158	2	Braçadeira	Clamp	Abrazadera
5	59D - 06	4	Porca	Nut	Tuerca
6	+ ———	1	Filtro - Conjunto	Filter, Assy	Filtro - Conjunto

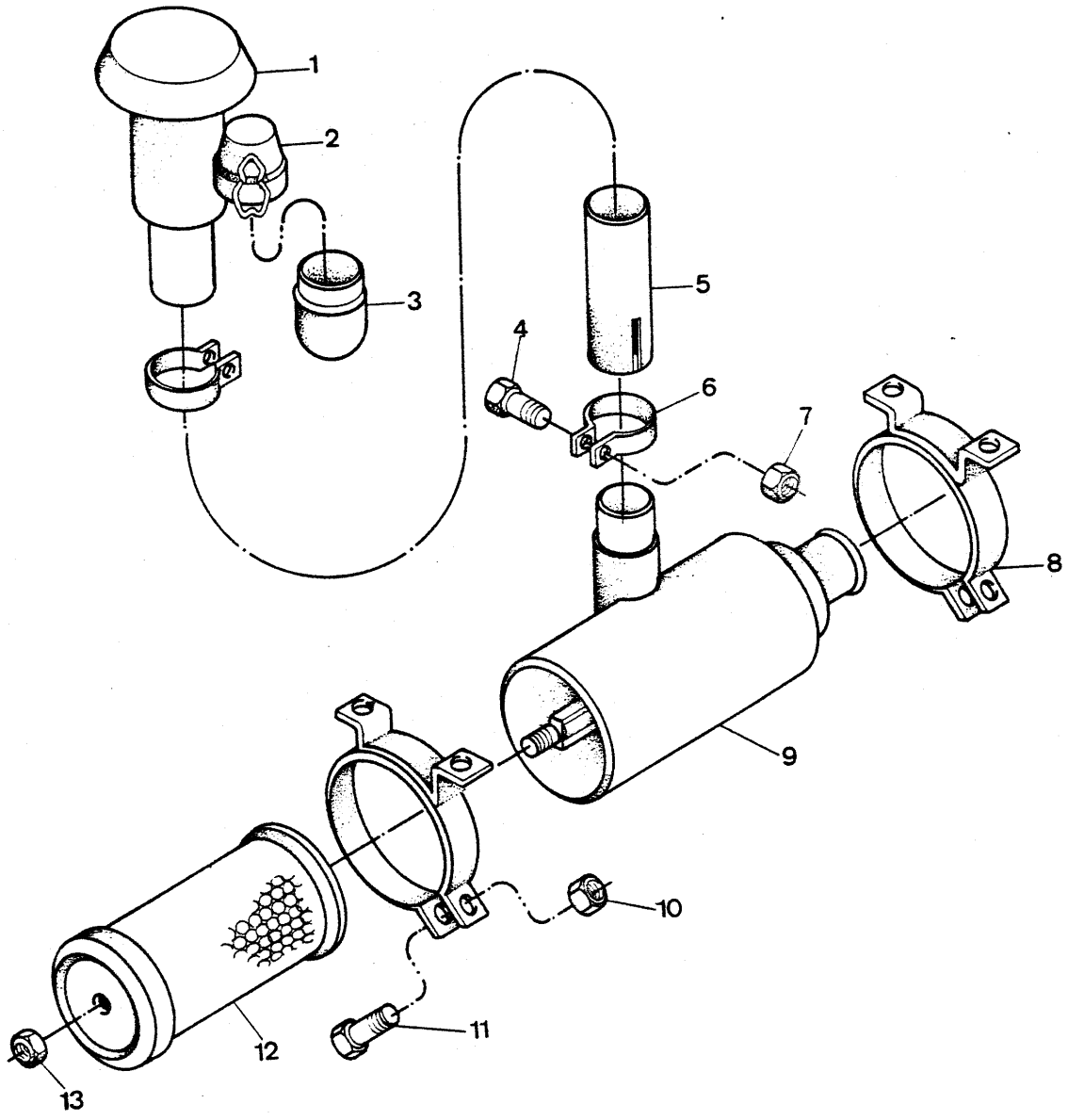
1
2
3
4
5
6
7
8
9
10
11
12
13

ITEM Nº.	PEÇA Nº. PART Nº. PIEZA Nº.	QTD. QTY. CTD.	DESCRIÇÃO	DESCRIPTION	DESCRIPCIÓN
A	[1] 3330276	1	Filtro - Conjunto	Filter, Assy	Depurador - Conj.
1	3319265	1	Capa	Cap	Tapa
2	4123388	1	Tampa	Cap	Tapa
3	3703467	1	Copo	Cup	Cubeta
4	43G - 516	2	Parafuso	Bolt	Bulón
5	3338100	1	Tubo	Tube	Tubo
6	§ ———	—	Braçadeira	Clamp	Abrazadera
7	24D - 05	2	Porca	Nut	Tuerca
8	3319264	2	Braçadeira	Clamp	Abrazadera
9	3338099	1	Carcaça	Housing	Carcasa
10	24D - 05	2	Porca	Nut	Tuerca
11	43G - 516	2	Parafuso	Bolt	Bulón
12	3522507	1	Elemento	Element	Elemento
13	13DM - 08	1	Porca	Nut	Tuerca

[1] Inclui / Inc. 1 a / thru 13

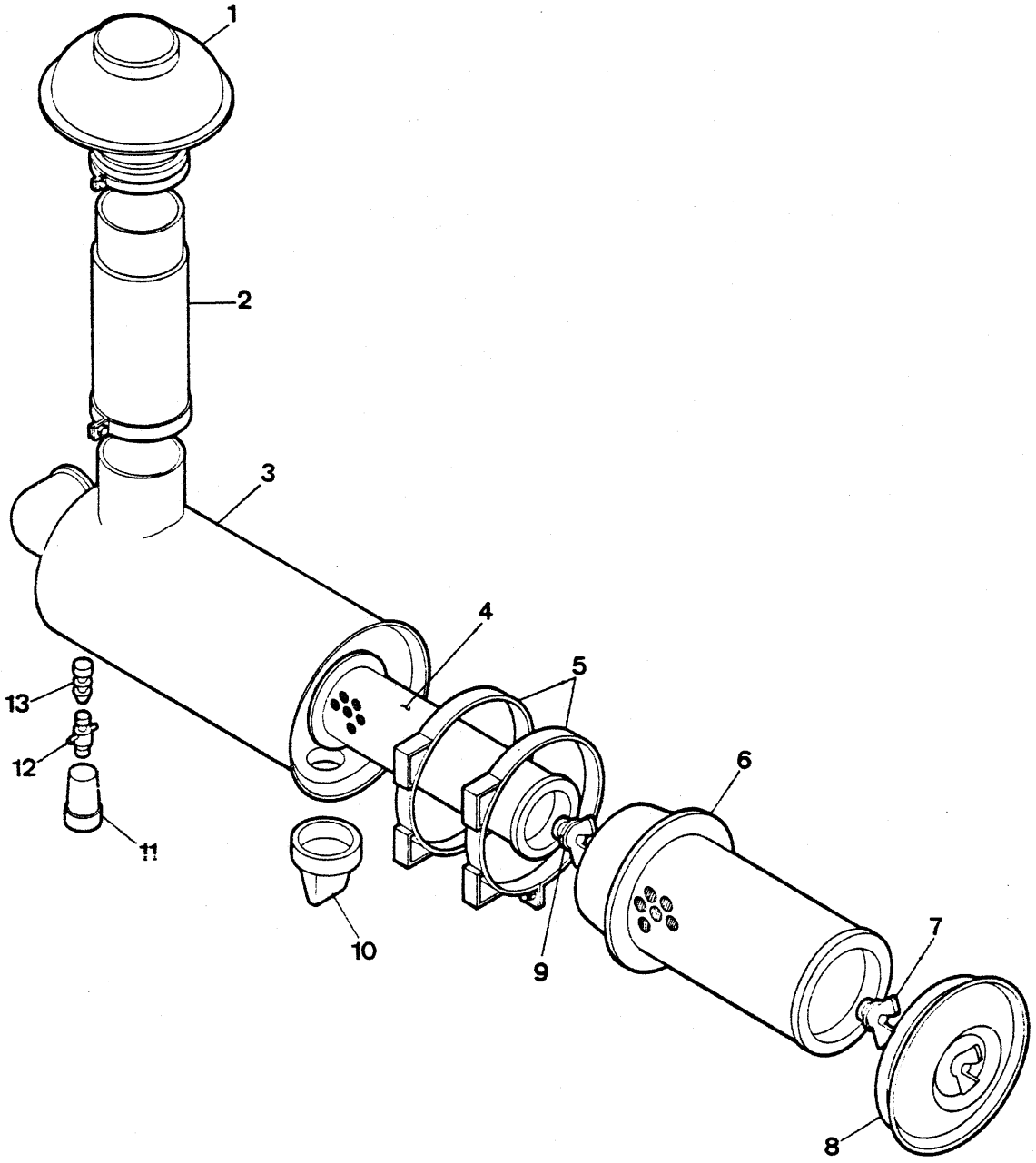
1
2
3
4
5
6
7
8
9
10
11
12
13

ITEM Nº. Nº.	PEÇA Nº. PART Nº. PIEZA Nº.	QTD. QTY. CTD.	DESCRIÇÃO	DESCRIPTION	DESCRIPCIÓN
A	3304783	1	Filtro - Conjunto	Filter, Assy	Filtro - Conjunto
1	3340047	1	Capa	Cap	Tapa
2	3340048	1	Tubo	Tube	Tubo
3	3340044	1	Carcaça	Housing	Carcasa
4	3340046	1	Elemento de Segurança	Safety Element	Elemento Seguridad
5	551660	2	Cinta	Band	Banda
6	3340045	1	Elemento Primário	Element Primary	Elemento Primário
7	3339972	1	Porca	Nut	Tuerca
8	6598899	1	Tampa	Cap	Tapa
9	3339972	1	Porca	Nut	Tuerca
10	946860	1	Válvula de Descarga	Valve Discharge	Válvula Descarga
11	3339799	1	Indicador Restrição	Restriction Indicator	Ind. Restrición
12	3340050	1	Adaptador	Adapter	Adaptador
13	3340049	1	Conector Fêmea	Connector	Conector

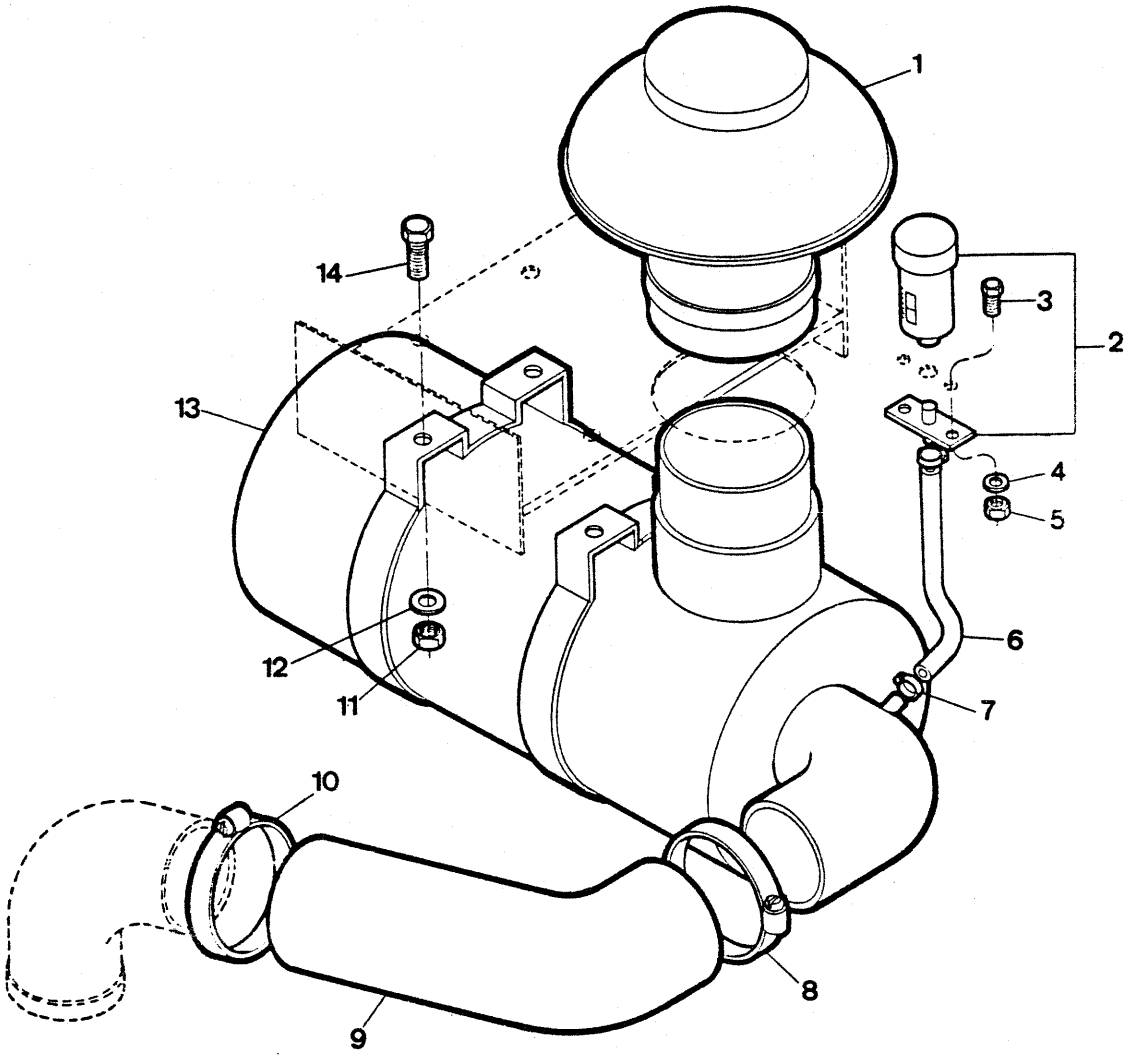
1
2
3
4
5
6
7
8
9
10
11
12
13
14

ITEM Nº. Nº.	PEÇA Nº. PART Nº. PIEZA Nº.	QTD. QTY. CTD.	DESCRIÇÃO	DESCRIPTION	DESCRIPCIÓN
1	[1]———	—	Capa	Cap	Tapa
2	[1]———	—	Indicador de Restrição	Restriction Indicator	Ind. Restrición
3	1C - 412	2	Parafuso	Bolt	Bulón
4	27E - 04	2	Arruela	Washer	Arandela
5	60D - 04	2	Porca	Nut	Tuerca
6	3304784	1	Mangueira	Hose	Manguera
7	3300132	2	Braçadeira	Clamp	Abrazadera
8	3300155	1	Braçadeira	Clamp	Abrazadera
9	3304160	1	Mangueira	Hose	Manguera
10	3300158	1	Braçadeira	Clamp	Abrazadera
11	60D - 05	4	Porca	Nut	Tuerca
12	27E - 05	4	Arruela de Pressão	Lockwasher	Arandela Seguridad
13	+ ———	—	Filtro - Conjunto	Filter, Assy	Filtro - Conjunto
14	18C - 516	4	Parafuso	Bolt	Bulón

[1] Fornecido com o Filtro / Furnished with Filter / Suministrado con el Filtro.

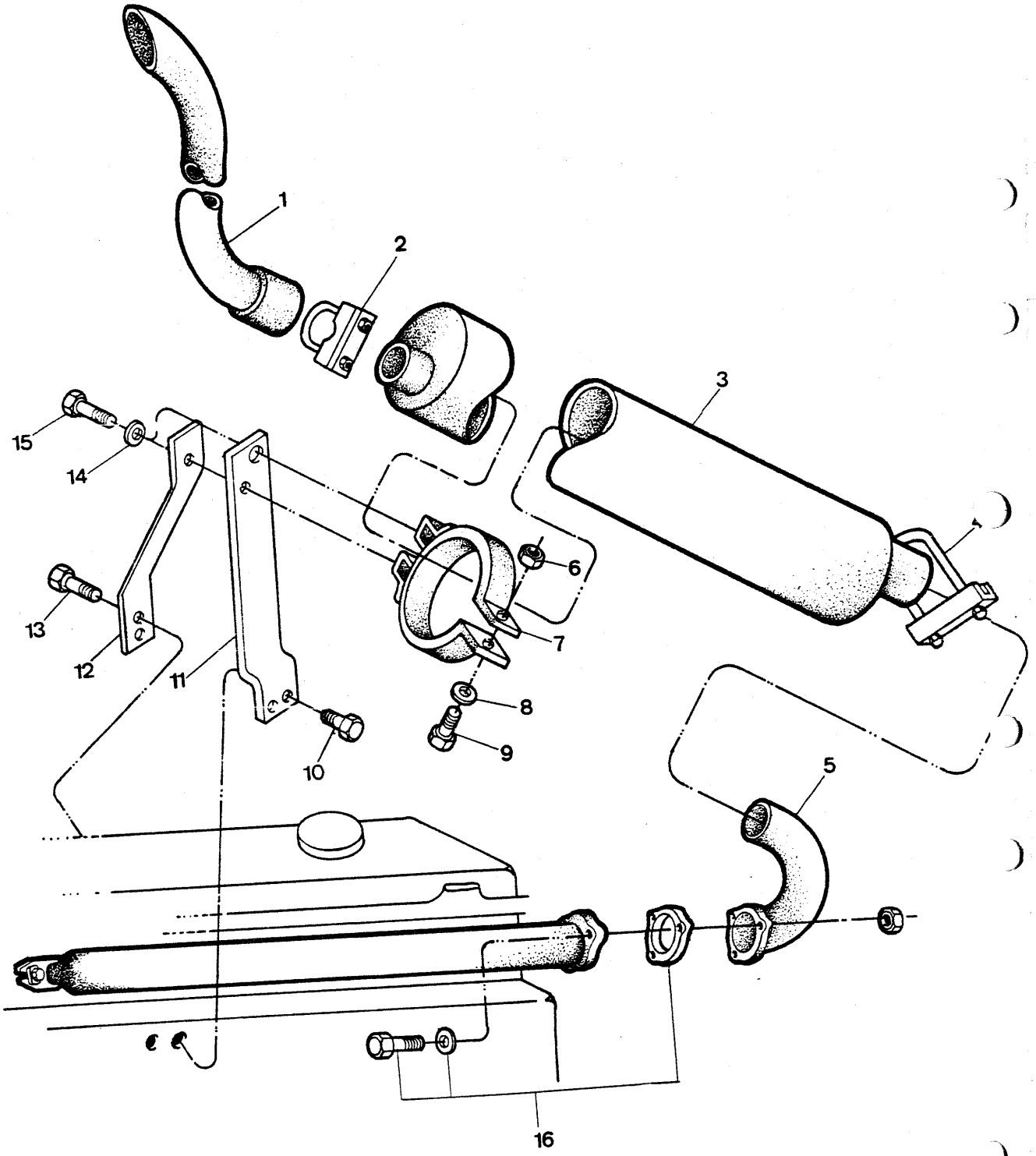
1
2
3
4
5
6
7
8
9
10
11
12
13
14
15
16

ITEM Nº. Nº.	PEÇA Nº. PART Nº. PIEZA Nº.	QTD. QTY. CTD.	DESCRIÇÃO	DESCRIPTION	DESCRIPCIÓN
1	3303142	1	Tubo	Tube	Tubo
2	507069	1	Braçadeira	Clamp	Abrazadera
3	3330025	1	Silencioso	Muffler	Silenciador
4	507068	1	Braçadeira	Clamp	Abrazadera
5	3303141	1	Tubo	Tube	Tubo
6	61D - 05	1	Porca	Nut	Tuerca
7	3303144	1	Braçadeira	Clamp	Abrazadera
8	23E - 05	1	Arruela de Pressão	Lockwasher	Arandela Seguridad
9	17C - 524	1	Parafuso	Bolt	Bulón
10	7CM - 1050	2	Parafuso	Bolt	Bulón
11	3303810	1	Suporte	Support	Soporte
12	3303143	1	Chapa	Bar	Barra
13	7CM - 1050	2	Parafuso	Bolt	Bulón
14	27E - 06	4	Arruela	Washer	Arandela
15	4CM - 830	2	Parafuso	Bolt	Bulón
16	[1]———	—	Parafuso e Junta	Bolt & Gasket	Bulón y Empaquetadura

[1] Peças fornecidas com o Motor / Furnished with Engine / Suministrado con el Motor.

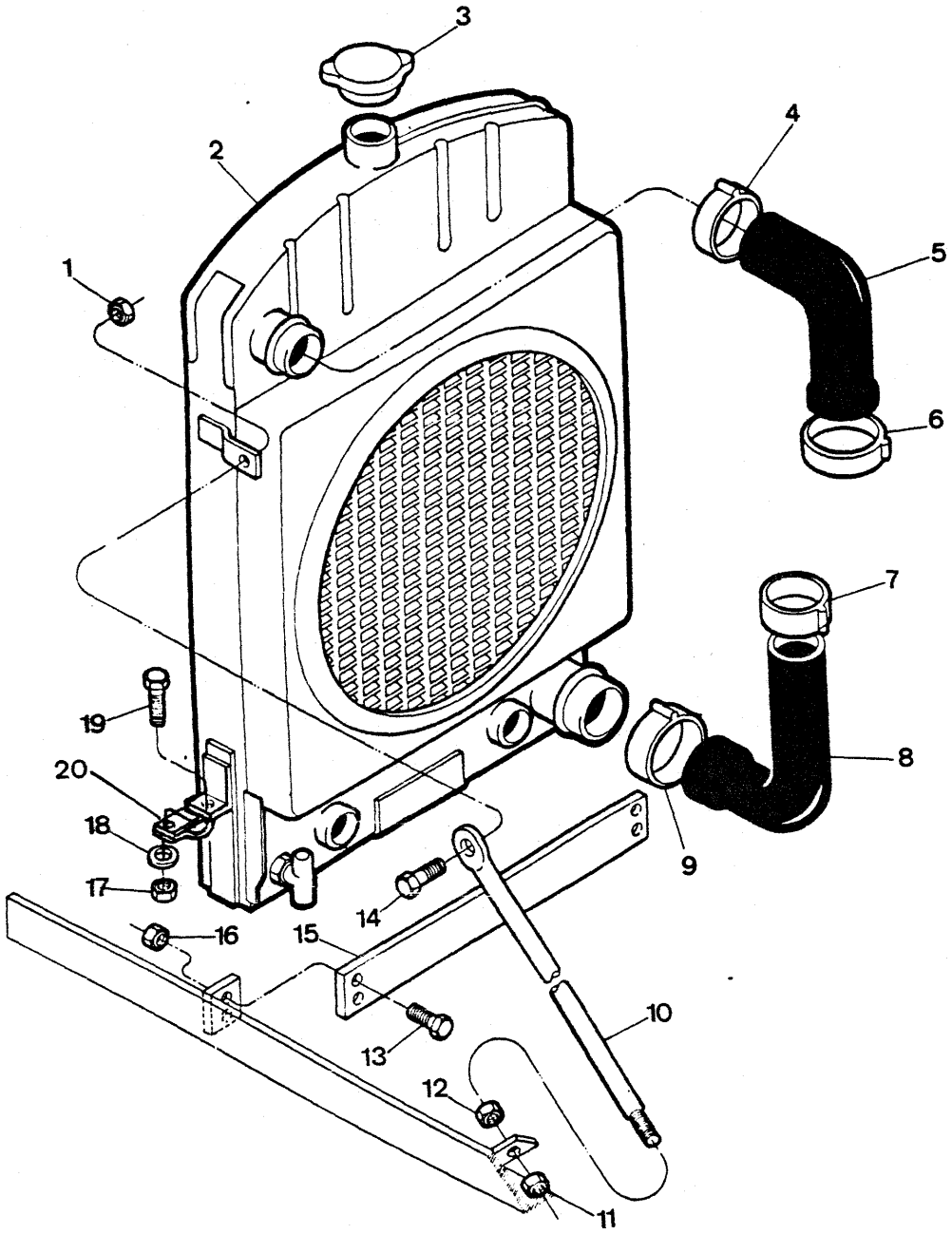
1
2
3
4
5
6
7
8
9
10
11
12
13
14
15
16
17
18
19
20

ITEM Nº. Nº.	PEÇA Nº. PART Nº. PIEZA Nº.	QTD. QTY. CTD.	DESCRIÇÃO	DESCRIPTION	DESCRIPCIÓN
1	60D - 06	2	Porca	Nut	Tuerca
2	3303802	1	Radiador	Radiator	Radiador
3	525318	1	Tampa	Cap	Tapa
4	3300138	1	Braçadeira	Clamp	Abrazadera
5	3301270	1	Mangueira - Superior	Upper Hose	Manguera - Superior
6	3300139	1	Braçadeira	Clamp	Abrazadera
7	3300139	1	Braçadeira	Clamp	Abrazadera
8	3300946	1	Mangueira - Inferior	Lower Hose	Manguera - Inferior
9	3300140	1	Braçadeira	Clamp	Abrazadera
10	3303749	2	Varão	Rod	Varilla
11	60D - 08	2	Porca	Nut	Tuerca
12	8D - 08	2	Porca	Nut	Tuerca
13	18C- 828	4	Parafuso	Bolt	Bulón
14	18C - 620	2	Parafuso	Bolt	Bulón
15	3303784	1	Suporte	Bracket	Soporte
16	60D - 08	4	Porca	Nut	Tuerca
17	60D - 08	2	Porca	Nut	Tuerca
18	27E - 08	2	Arruela	Washer	Arandela
19	18C - 824	2	Parafuso	Bolt	Bulón
20	30H - 44	1	Grampo	Clamp	Abrazadera

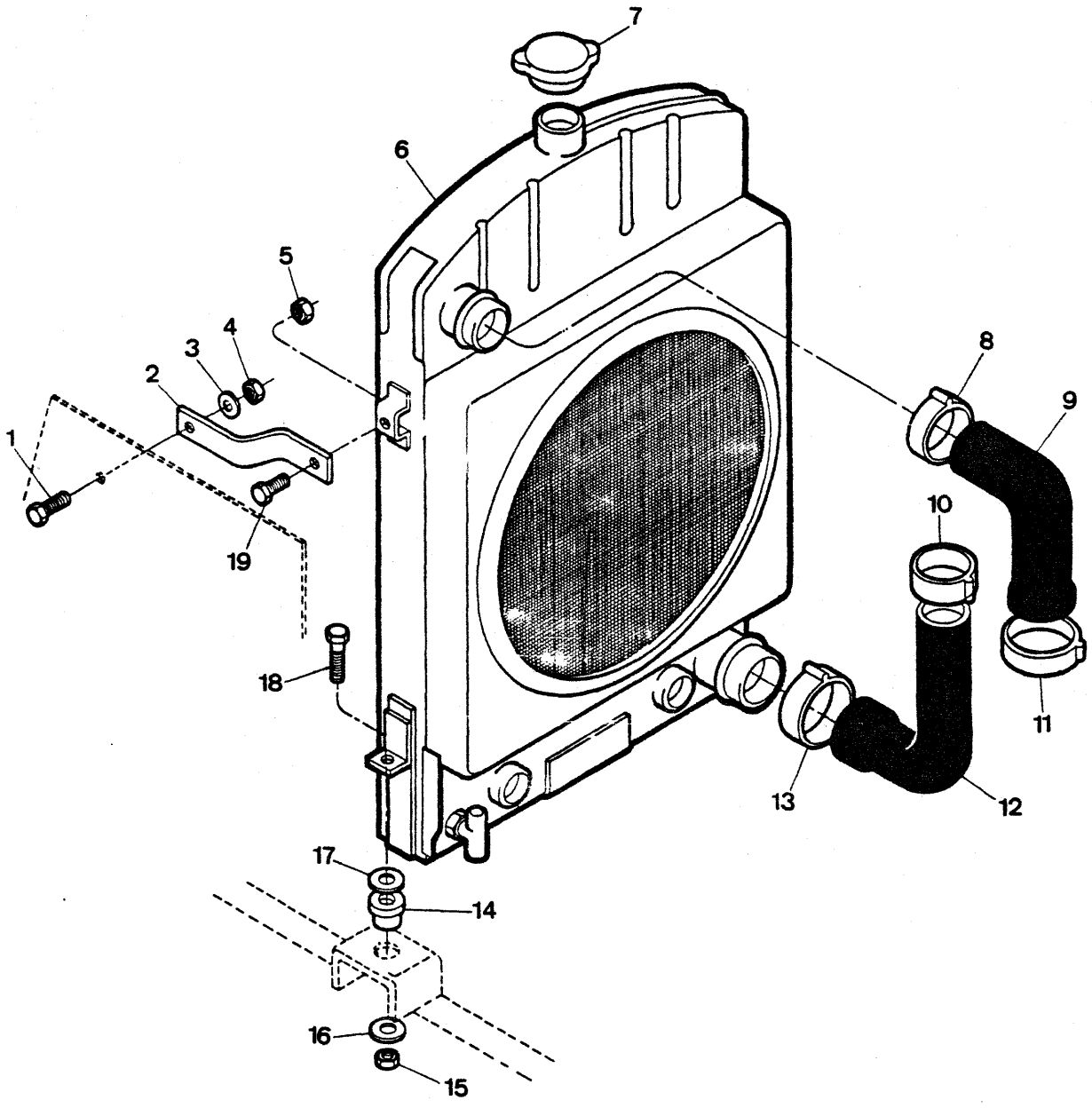
7
6
5
4
3
2
1
19
8
9
10
11
13
12
18
17
14
16
15

ITEM Nº. Nº.	PEÇA Nº. PART Nº. PIEZA Nº.	QTD. QTY. CTD.	DESCRIÇÃO	DESCRIPTION	DESCRIPCIÓN
1	18C - 620	2	Parafuso	Bolt	Bulón
2	3304040	2	Suporte	Support	Soporte
3	25E - 18	2	Arruela	Washer	Arandela
4	60D - 06	2	Porca	Nut	Tuerca
5	60D - 06	2	Porca	Nut	Tuerca
6	3303802	1	Radiador	Radiator	Radiador
7	525318	1	Tampa	Cap	Tapa
8	3300138	1	Braçadeira	Clamp	Abrazadera
9	3301270	1	Mangueira - Entrada	Hose, Inner	Manguera - Superior
10	3300139	1	Braçadeira	Clamp	Abrazadera
11	3300139	1	Braçadeira	Clamp	Abrazadera
12	3300946	1	Mangueira - Saída	Hose, Outer	Manguera - Inferior
13	3300140	1	Braçadeira	Clamp	Abrazadera
14	554760	2	Coxim	Dampener	Cojin
15	60D - 08	2	Porca	Nut	Tuerca
16	584502	2	Arruela	Washer	Arandela
17	584502	2	Arruela	Washer	Arandela
18	18C - 836	2	Parafuso	Bolt	Bulón
19	18C - 620	2	Parafuso	Bolt	Bulón

CLARK

PC - D01

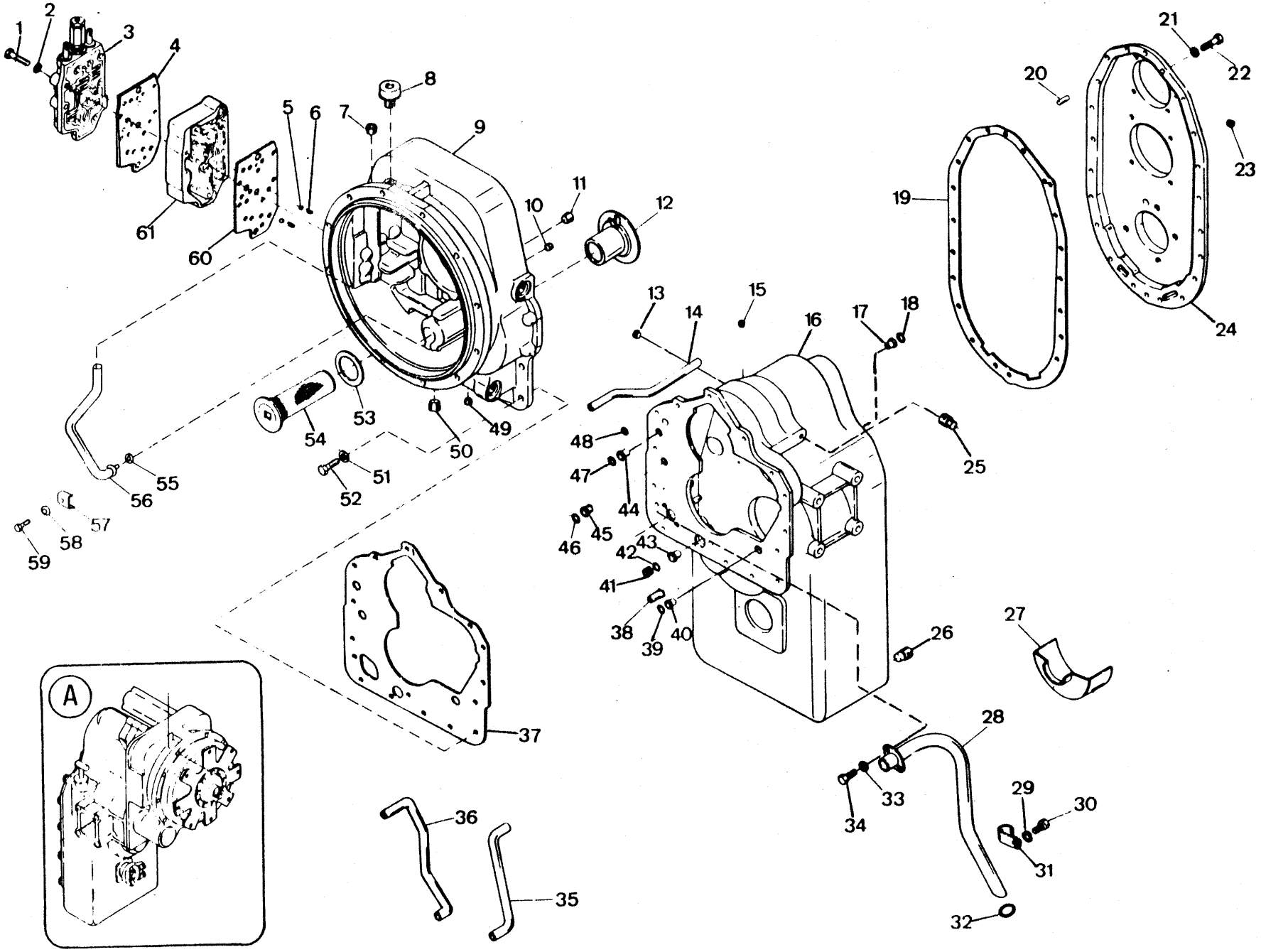

Engenharia do Produto
Serviços Técnicos

ITEM Nº. Nº.	PEÇA Nº. PART Nº. PIEZA Nº.	QTD. QTY. CTD.	DESCRIÇÃO	DESCRIPTION	DESCRIPCIÓN
A	[1]287358	1	Transmissão e Conversor - Conj.	Transm. & Conv., Assy	Transm. y Convert. - Conj.
1	1C - 660	9	Parafuso	Bolt	Bulón
2	4E - 06	9	Arruela de Pressão	Lockwasher	Arandela Seguridad
3	+ ———	1	Válvula de Controle - Conj.	Control Valve, Assy	Válvula Control - Conj.
4	234166	1	Guarnição	Gasket	Empaquetadura
5	10J - 12	2	Esfera	Ball	Bola
6	235473	2	Mola	Spring	Resorte
7	239245	1	Bujão	Plug	Tapón
8	211433	1	Respiro	Breather	Respiradero
9	[2]239043	1	Carcaça - Conversor - Conj.	Housing, Assy	Carcasa - Conjunto
10	239244	1	Bujão	Plug	Tapón
11	11F - 08	1	Bujão	Plug	Tapón
12	234265	1	Luva	Sleeve	Manguito
13	239245	1	Bujão	Plug	Tapón
14	234157	1	Tubo - Baixa	Tube, Low	Tubo - Baja
15	11F - 12	1	Bujão	Plug	Tapón
16	[3]237890	1	Carcaça - Transmissão - Conj.	Housing, Assy	Carcasa - Conjunto
17	222067	1	Luva	Sleeve	Manguito
18	60K - 40026	1	Anel - O	O - Ring	Anillo - O
19	236646	1	Guarnição	Gasket	Empaquetadura
20	214295	2	Pino Guia	Pin	Pasador
21	4E - 07	20	Arruela de Pressão	Lockwasher	Arandela Seguridad
22	1C - 724	20	Parafuso	Bolt	Bulón
23	239244	1	Bujão	Plug	Tapón
24	[4]236620	1	Tampa - Conjunto	Cover, Assy	Tapa - Conjunto
25	16F - 06	1	Bujão	Plug	Tapón
26	119469	2	Bujão Magnético	Plug Magnetic	Tapón Magneto
27	236651	1	Defletor	Baffle	Deflector
28	236623	1	Tubo - Sucção	Tube, Suction	Tubo - Succión
29	4E - 07	1	Arruela de Pressão	Lockwasher	Arandela Seguridad
30	1C - 712	1	Parafuso	Bolt	Bulón
31	6H - 24	1	Grampo	Clip	Abrazadera
32	60K - 40104	1	Anel - O	O - Ring	Anillo - O
33	4E - 05	2	Arruela de Pressão	Lockwasher	Arandela Seguridad
34	1C - 510	2	Parafuso	Bolt	Bulón
35	237860	1	Tubo - Lubrificação	Tube, Lube	Tubo - Lubrificación
36	236624	1	Tubo - 3ª	Tube, Third	Tubo - Tercera
37	235297	1	Guarnição	Gasket	Empaquetadura
38	214295	1	Pino	Pin	Pasador
39	60K - 40026	1	Anel - O	O - Ring	Anillo - O
40	221871	1	Luva	Sleeve	Manguito
41	236637	1	Bujão	Plug	Tapón
42	60K - 40104	1	Anel - O	O - Ring	Anillo - O
43	222067	1	Luva	Sleeve	Manguito
44	222067	1	Luva	Sleeve	Manguito
45	222067	1	Luva	Sleeve	Manguito
46	60K - 40026	1	Anel - O	O - Ring	Anillo - O
47	60K - 40026	1	Anel - O	O - Ring	Anillo - O
48	60K - 30018	1	Anel - O	O - Ring	Anillo - O
49	239244	1	Bujão	Plug	Tapón
50	11F - 08	1	Bujão	Plug	Tapón
51	4E - 07	16	Arruela de Pressão	Lockwasher	Arandela Seguridad
52	1C - 720	16	Parafuso	Bolt	Bulón
53	219373	1	Guarnição	Gasket	Empaquetadura
54	231390	1	Tela	Screen	Tamiz

CLARK

PC - D01

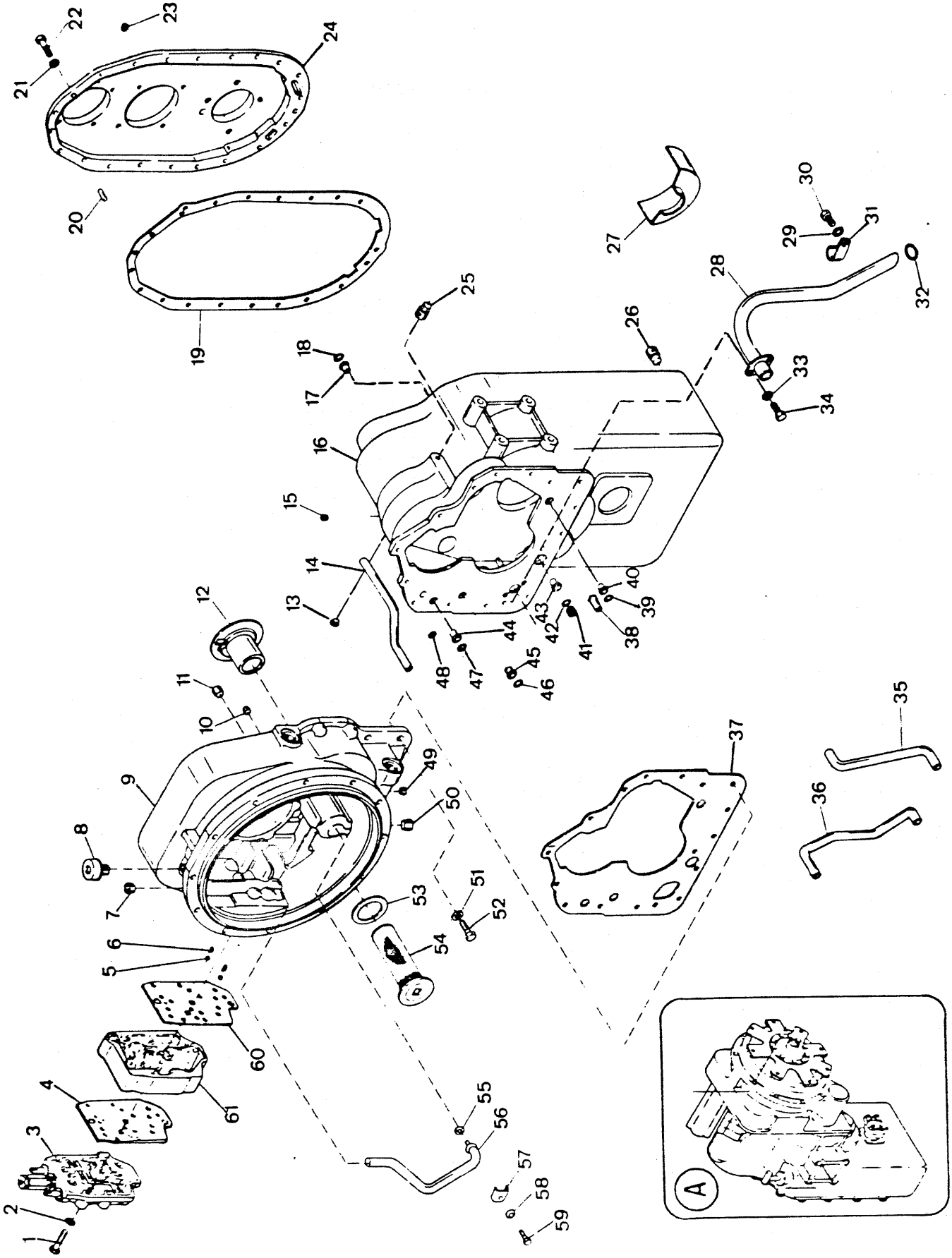

ITEM Nº.	PEÇA Nº. PART Nº. PIEZA Nº.	QTD. QTY. CTD.	DESCRIÇÃO	DESCRIPTION	DESCRIPCIÓN
55	60K - 30016	1	Anel - O	O - Ring	Anillo - O
56	237441	1	Tubo - Lubrificação	Tube, Lube	Tubo - Lubrificación
57	237515	1	Grampo	Clip	Abrazadera
58	4E - 05	1	Arruela de Pressão	Lockwasher	Arandela Seguridad
59	1C - 510	1	Parafuso	Bolt	Bulón
60	234279	1	Guarnição	Gasket	Empaquetadura
61	+ ———	–	Válvula Moduladora - Conj.	Modulated Valve, Assy	Válvula Modular - Conj.

[1] Inclui / Inc. 1 a / thru 61
[2] Inclui / Inc. 55 a / thru 59
[3] Inclui / Inc. 14, 17, 28 a / thru 36, 40 a / thru 45
[4] Inclui / Inc. 23

CLARK

PC - D02

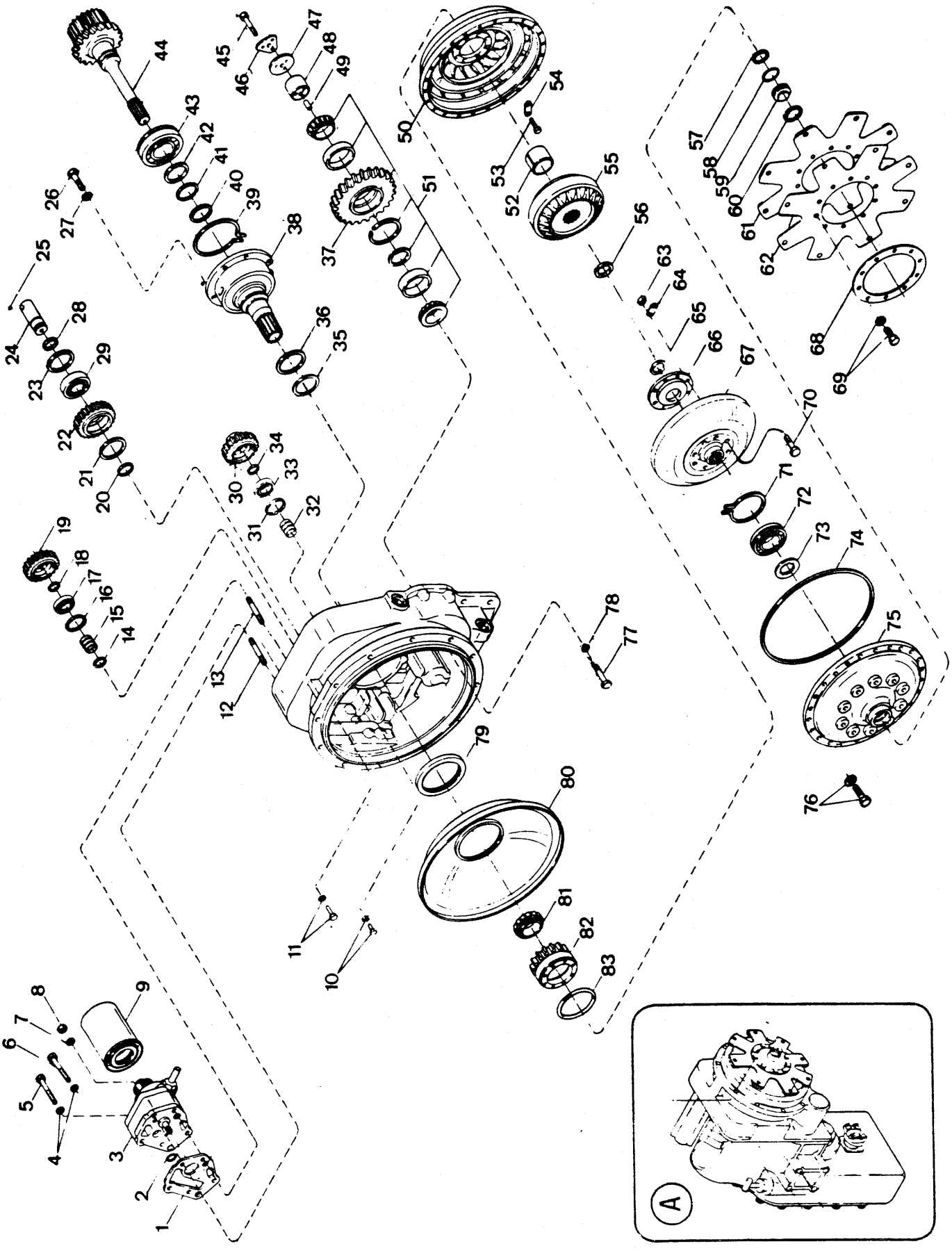

Engenharia do Produto
Serviços Técnicos

ITEM Nº.	PEÇA Nº. PART Nº. PIEZA Nº.	QTD. QTY. CTD.	DESCRIÇÃO	DESCRIPTION	DESCRIPCIÓN
A	[1]287358	1	Transmissão e Conversor - Conj.	Transmission & Conv. Assy	Transm. y Convert. Conj.
B	[2]239581	1	Turbina e Cubo - Conj.	Turbine & Hub, Assy	Turbina y Cubo - Conj.
1	235283	1	Guarnição	Gasket	Empaquetadura
2	60K - 30018	1	Anel - O	O - Ring	Anillo - O
3	237454	1	Bomba	Pump	Bomba
4	4E - 07	3	Arruela de Pressão	Lockwasher	Arandela Seguridad
5	1C - 772	1	Parafuso	Bolt	Bulón
6	1C - 764	2	Parafuso	Bolt	Bulón
7	4E - 07	2	Arruela de Pressão	Lockwasher	Arandela Seguridad
8	62D - 07	2	Porca	Nut	Tuerca
9	234099	1	Filtro	Filter	Filtro
10	5C - 620	2	Parafuso	Bolt	Bulón
11	5C - 620	2	Parafuso	Bolt	Bulón
12	238900	1	Prisioneiro	Stud	Espárrago
13	238899	1	Prisioneiro	Stud	Espárrago
14	234908	1	Anel Retentor	Ring	Anillo
15	234327	1	Suporte	Support	Soporte
16	223922	1	Anel Retentor	Ring	Anillo
17	743458	1	Rolamento	Bearing	Cojinete
18	234908	1	Anel Retentor	Ring	Anillo
19	236584	1	Engrenagem	Gear	Engranaje
20	234908	1	Anel Retentor	Ring	Anillo
21	223878	1	Anel Retentor	Ring	Anillo
22	236583	1	Engrenagem Intermediária	Gear	Engranaje
23	223878	1	Anel Retentor	Ring	Anillo
24	234248	1	Eixo	Shaft	Eje
25	10J - 08	1	Esfera	Ball	Bola
26	1C - 616	6	Parafuso	Bolt	Bulón
27	4E - 06	6	Arruela de Pressão	Lockwasher	Arandela Seguridad
28	234908	1	Anel Retentor	Ring	Anillo
29	710047	1	Rolamento	Bearing	Cojinete
30	236585	1	Engrenagem	Gear	Engranaje
31	223878	1	Anel Retentor	Ring	Anillo
32	234327	1	Suporte	Support	Soporte
33	710047	1	Rolamento	Bearing	Cojinete
34	234908	1	Anel Retentor	Ring	Anillo
35	237377	1	Anel Vedador	Ring	Anillo
36	237378	1	Mola	Spring	Resorte
37	238887	1	Engrenagem - Ré	Gear	Engranaje
38	235296	1	Suporte	Support	Soporte
39	234229	1	Anel Retentor	Ring	Anillo
40	223085	1	Anel Vedador	Ring	Anillo
41	231776	1	Anel Retentor	Ring	Anillo
42	234230	1	Arruela de Encosto	Thrust Washer	Arandela
43	239742	1	Rolamento	Bearing	Cojinete
44	240598	1	Eixo	Shaft	Eje
45	18C - 716	3	Parafuso	Bolt	Bulón
46	234918	1	Placa de Trava	Lockplate	Placa Seguridad
47	234299	1	Placa	Plate	Placa
48	238884	1	Eixo	Shaft	Eje
49	234309	1	Pino	Pin	Pasador
50	235214	1	Impulsor	Impeller	Impulsor
51	238885	1	Rolamento - Conj.	Bearing, Assy	Cojinete - Conj.
52	234226	1	Espaçador	Spacer	Espaciador
53	18C - 612	8	Parafuso	Bolt	Bulón

CLARK

PC - D02

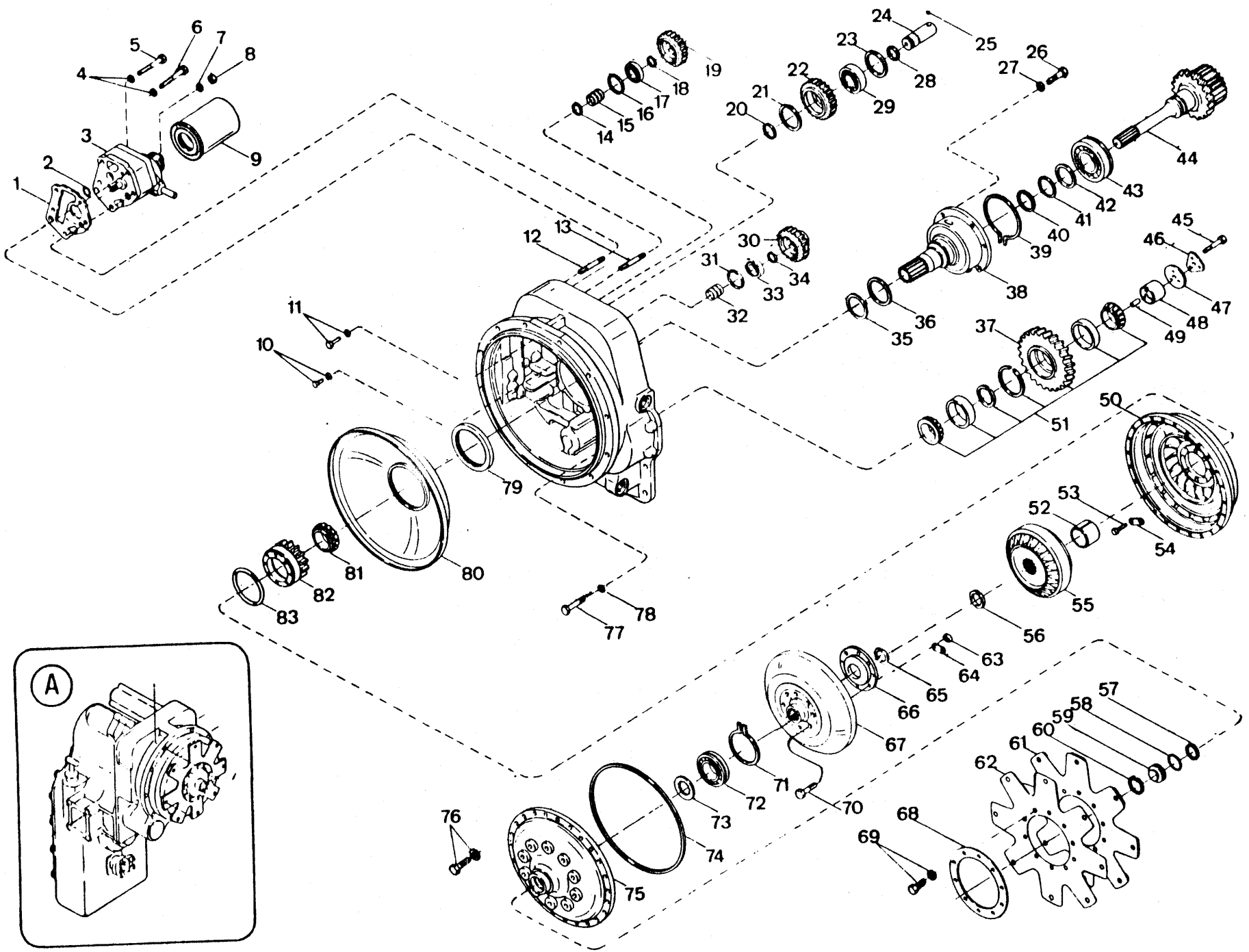

Engenharia do Produto
Serviços Técnicos

ITEM Nº. Nº.	PEÇA Nº. PART Nº. PIEZA Nº.	QTD. QTY. CTD.	DESCRIÇÃO	DESCRIPTION	DESCRIPCIÓN
54	234210	4	Trava	Tab	Traba
55	237936	1	Estator	Member	Miembro
56	664141	1	Anel Retentor	Ring	Anillo
57	1300688	1	Anel Retentor	Ring	Anillo
58	60K - 30114	1	Anel - O	O - Ring	Anillo - O
59	223015	1	Bujão	Plug	Tapón
60	1321234	1	Anel Retentor	Ring	Anillo
61	237142	1	Placa	Plate	Placa
62	237141	2	Placa	Plate	Placa
63	237974	8	Porca	Nut	Tuerca
64	234210	4	Placa de Trava	Lockplate	Placa Seguridad
65	1300688	1	Anel Retentor	Ring	Anillo
66	234213	1	Cubo	Hub	Cubo
67	237815	1	Turbina	Turbine	Turbina
68	234286	1	Disco de Encosto	Ring	Anillo
69	5C - 612	10	Parafuso e Arruela	Bolt & Washer	Bulón y Arandela
70	234214	8	Parafuso	Bolt	Bulón
71	234216	1	Anel Retentor	Ring	Anillo
72	234215	1	Rolamento	Bearing	Cojinete
73	235591	1	Arruela de Encosto	Thrust Washer	Arandela Empuje
74	234237	1	Anel - O	O - Ring	Anillo - O
75	239576	1	Tampa	Cover	Tapa
76	5C - 516	18	Parafuso e Arruela	Bolt & Washer	Bulón y Arandela
77	18C - 744	3	Parafuso	Bolt	Bulón
78	4E - 07	3	Arruela de Pressão	Lockwasher	Arandela Seguridad
79	235593	1	Vedador	Seal	Sello
80	234362	1	Defletor	Baffle	Deflector
81	231624	1	Rolamento	Bearing	Cojinete
82	236582	1	Engrenagem	Gear	Engranaje
83	234973	1	Anel - O	O - Ring	Anillo - O
84	[3]802041	1	Jogo de Reparo - Tampa	Kit, Cover	Reparación da Tapa

[1] Inclui / Inc. 1 a / thru 83
[2] Inclui / Inc. 63, 64, 66, 67, 70
[3] Inclui / Inc. 60, 75

CLARK

PC - D03

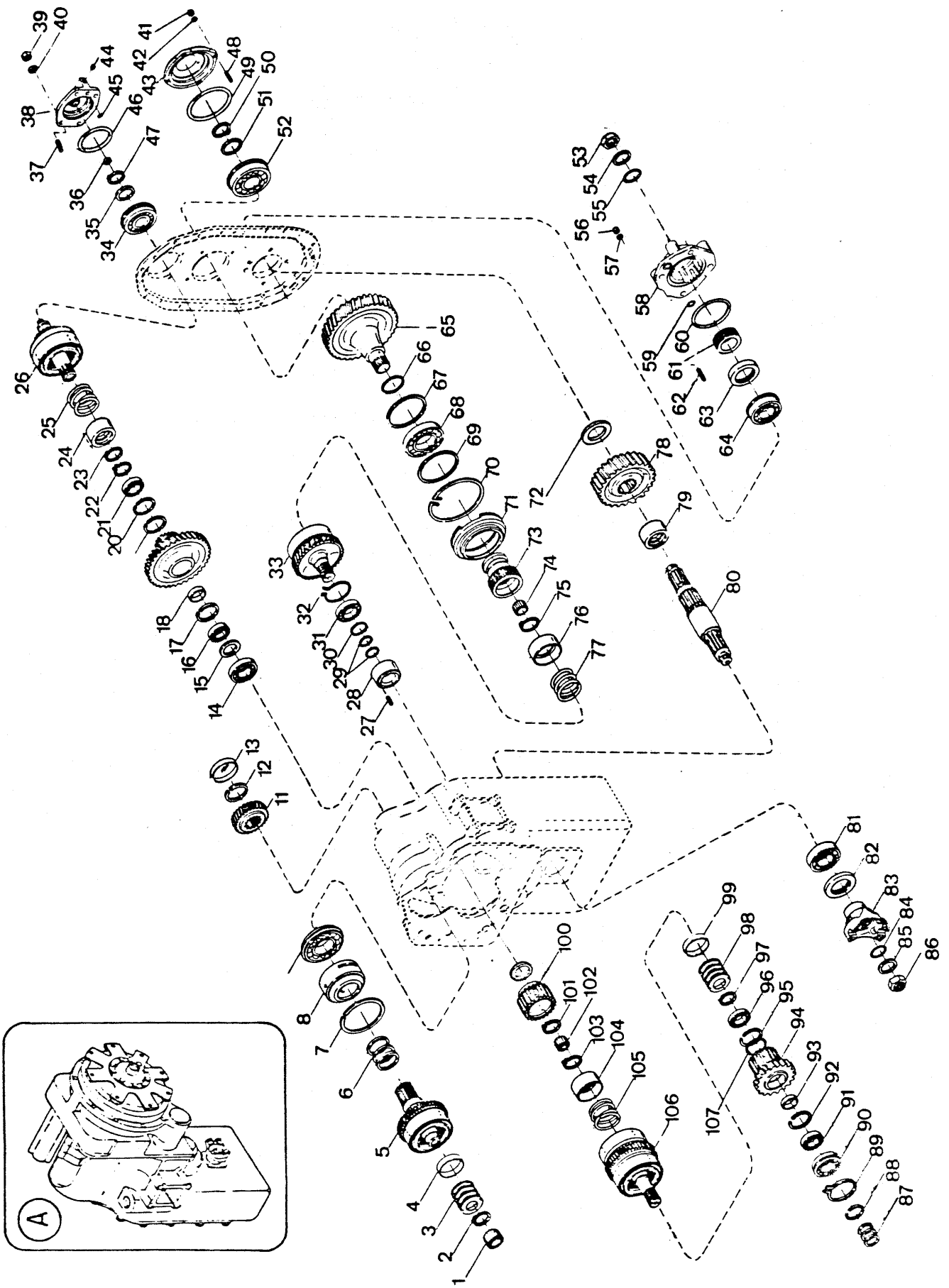

ITEM Nº. Nº.	PEÇA Nº. PART Nº. PIEZA Nº.	QTD. QTY. CTD.	DESCRIÇÃO	DESCRIPTION	DESCRIPCIÓN
A	[1]287358	1	Transmissão e Conversor - Conj.	Transmission & Conv. , Assy	Conj. Transm. y Convert.
1	235763	1	Rolamento	Bearing	Cojinete
2	237669	1	Anel	Ring	Anillo
3	237443	5	Mola	Spring	Resorte
4	237442	1	Espaçador	Spacer	Espaciador
5	+ ———	1	Embreagem - Frente	Clutch, Assy - Fwd.	Embrague - Frente
6	222104	3	Anel	Ring	Anillo
7	235764	1	Anel	Ring	Anillo
8	235749	1	Luva	Sleeve	Manguito
9	672572	1	Pino	Pin	Pasador
10	743417	1	Rolamento	Bearing	Cojinete
11	234352	1	Engrenagem	Gear	Engranaje
12	238034	1	Anel	Ring	Anillo
13	234999	1	Tampa	Cover	Tapa
14	225605	1	Rolamento	Bearing	Cojinete
15	234145	1	Espaçador	Spacer	Espaciador
16	230885	1	Rolamento	Bearing	Cojinete
17	223964	1	Anel	Ring	Anillo
18	234305	1	Espaçador	Spacer	Espaciador
19	236412	1	Engrenagem - Baixa	Gear - Low	Engranaje - Baja
20	223964	1	Anel	Ring	Anillo
21	230885	1	Rolamento	Bearing	Cojinete
22	234347	1	Anel	Ring	Anillo
23	234350	1	Anel	Ring	Anillo
24	235959	1	Retentor	Retainer	Retén
25	235960	1	Mola	Spring	Resorte
26	+ ———	1	Embreagem - Baixa	Clutch, Low	Embrague - Baja
27	664131	1	Pino	Pin	Pasador
28	236612	1	Pista do Anel	Race	Vía
29	215183	2	Anel	Ring	Anillo
30	654613	1	Anel	Ring	Anillo
31	230885	1	Rolamento	Bearing	Cojinete
32	236614	1	Anel	Ring	Anillo
33	+ ———	1	Embreagem 3ª.	Clutch, 3a.	Embrague 3ª.
34	239741	1	Rolamento	Bearing	Cojinete
35	234333	1	Arruela de Encosto	Thrust Washer	Arandela Empuje
36	234130	1	Anel	Ring	Anillo
37	238901	4	Prisioneiro	Stud	Espárrago
38	[2]236607	1	Tampa - Conjunto	Cover, Assy	Tapa - Conjunto
39	62D - 07	4	Porca	Nut	Tuerca
40	4E - 07	4	Arruela de Pressão	Lockwasher	Arandela Seguridad
41	62D - 07	4	Porca	Nut	Tuerca
42	4E - 07	4	Arruela de Pressão	Lockwasher	Arandela Seguridad
43	234902	1	Tampa	Cover	Tapa
44	24K - 02	1	Bujão	Plug	Tapón
45	60K - 30012	1	Anel - O	O - Ring	Anillo - O
46	60K - 40420	1	Anel - O	O - Ring	Anillo - O
47	234347	1	Anel	Ring	Anillo
48	238901	4	Prisioneiro	Stud	Espárrago
49	60K - 40508	1	Anel - O	O - Ring	Anillo - O
50	743669	1	Anel	Ring	Anillo
51	234904	1	Arruela de Encosto	Thrust Washer	Arandela Empuje
52	658040	1	Rolamento	Bearing	Cojinete
53	239730	1	Porca	Nut	Tuerca
54	239731	1	Arruela	Washer	Arandela

CLARK

PC - D03

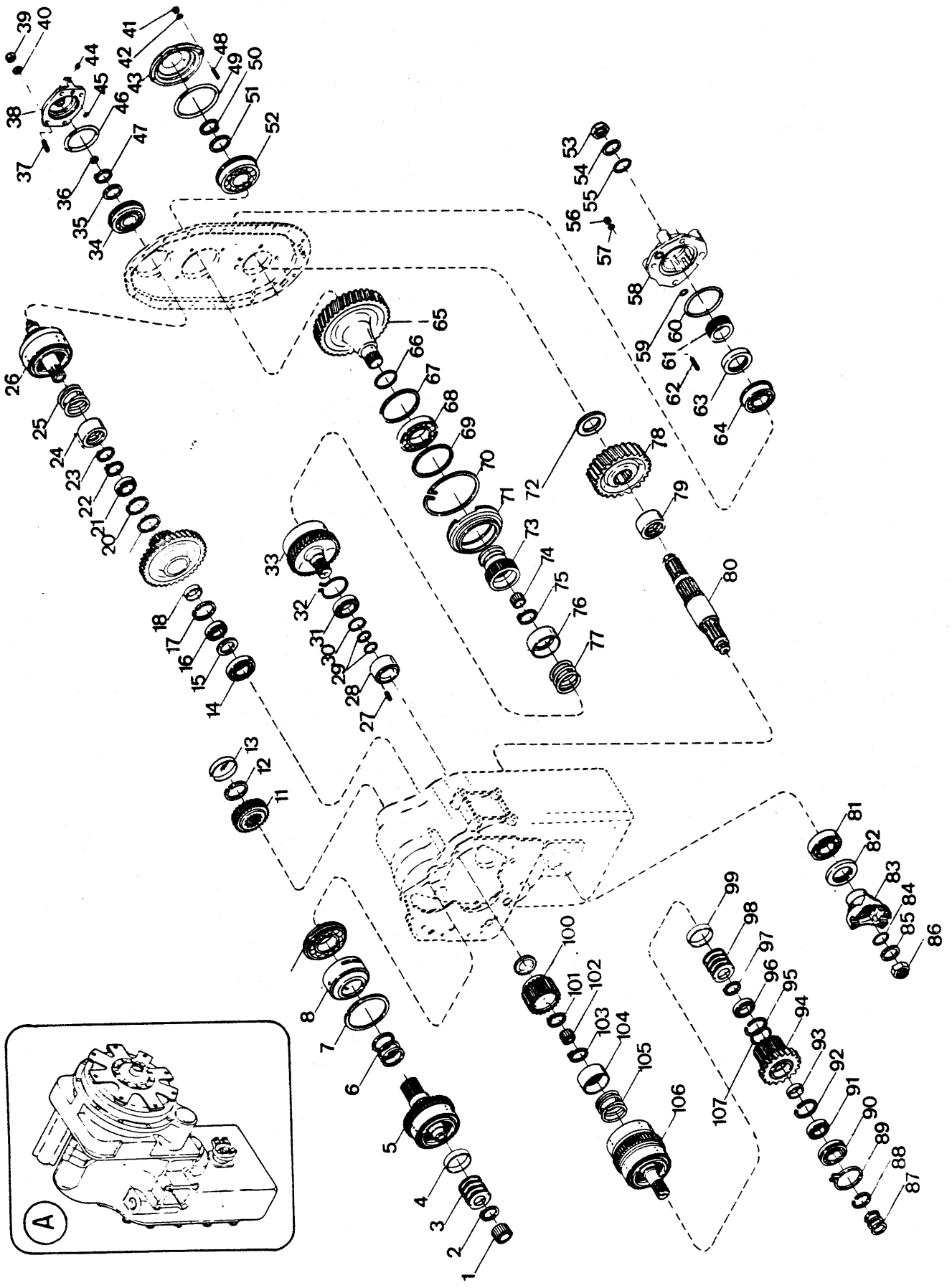

Engenharia do Produto
Serviços Técnicos

ITEM Nº.	PEÇA Nº. PART Nº. PIEZA Nº.	QTD. QTY. CTD.	DESCRIÇÃO	DESCRIPTION	DESCRIPCIÓN
55	60K - 40112	1	Anel - O	O - Ring	Anillo - O
56	62D - 09	4	Porca	Nut	Tuerca
57	5E - 09	4	Arruela de Pressão	Lockwasher	Arandela Seguridad
58	3320046	1	Tampa	Cover	Tapa
59	60K - 30022	1	Anel - O	O - Ring	Anillo - O
60	60K - 40328	1	Anel - O	O - Ring	Anillo - O
61	234927	1	Espaçador	Spacer	Espaciador
62	3320045	4	Prisioneiro	Stud	Espárrago
63	235751	1	Vedador	Seal	Sello
64	225602	1	Rolamento	Bearing	Cojinete
65	236666	1	Engrenagem	Gear	Engranaje
66	230067	1	Anel	Ring	Anillo
67	223997	1	Anel	Ring	Anillo
68	225843	1	Rolamento	Bearing	Cojinete
69	223997	1	Anel	Ring	Anillo
70	236625	1	Anel	Ring	Anillo
71	236622	1	Suporte	Support	Soporte
72	237841	1	Espaçador	Spacer	Espaciador
73	236613	1	Cubo	Hub	Cubo
74	233065	1	Rolamento	Bearing	Cojinete
75	234350	1	Anel	Ring	Anillo
76	235959	1	Retentor	Retainer	Retén
77	235960	1	Mola	Spring	Resorte
78	237839	1	Engrenagem	Gear	Engranaje
79	235910	1	Espaçador	Spacer	Espaciador
80	239733	1	Eixo - Saída	Shaft, Outer	Eje - Salida
81	743439	1	Rolamento	Bearing	Cojinete
82	231798	1	Vedador	Seal	Sello
83	214985	1	Flange	Flange	Brida
84	60K - 40112	1	Anel - O	O - Ring	Anillo - O
85	239731	1	Arruela	Washer	Arandela
86	239730	1	Porca	Nut	Tuerca
87	215183	3	Anel	Ring	Anillo
88	224083	1	Anel	Ring	Anillo
89	230889	1	Anel	Ring	Anillo
90	223349	1	Rolamento	Bearing	Cojinete
91	233389	1	Rolamento	Bearing	Cojinete
92	234141	1	Anel	Ring	Anillo
93	234304	1	Espaçador	Spacer	Espaciador
94	[3]240608	1	Engrenagem - Conj.	Gear, Assy	Engranaje - Conj.
95	234141	1	Anel	Ring	Anillo
96	230829	1	Rolamento	Bearing	Cojinete
97	237669	1	Anel	Ring	Anillo
98	237443	5	Mola	Spring	Resorte
99	237442	1	Espaçador	Spacer	Espaciador
100	236165	1	Cubo 2ª.	Hub, 2nd	Cubo 2ª.
101	234347	1	Anel	Ring	Anillo
102	233065	1	Rolamento	Bearing	Cojinete
103	234350	1	Anel	Ring	Anillo
104	235959	1	Retentor	Retainer	Retén
105	235960	1	Mola	Spring	Resorte
106	+ ———	—	Embreagem - 2ª. e Ré	Clutch, 2nd & Rev.	Embrague 2ª. y M. Atrás
107	240617	1	Anel	Ring	Anillo

[1] Inclui / Inc. 1 a / thru 105
[2] Inclui / Inc. 44
[3] Inclui / Inc. 107

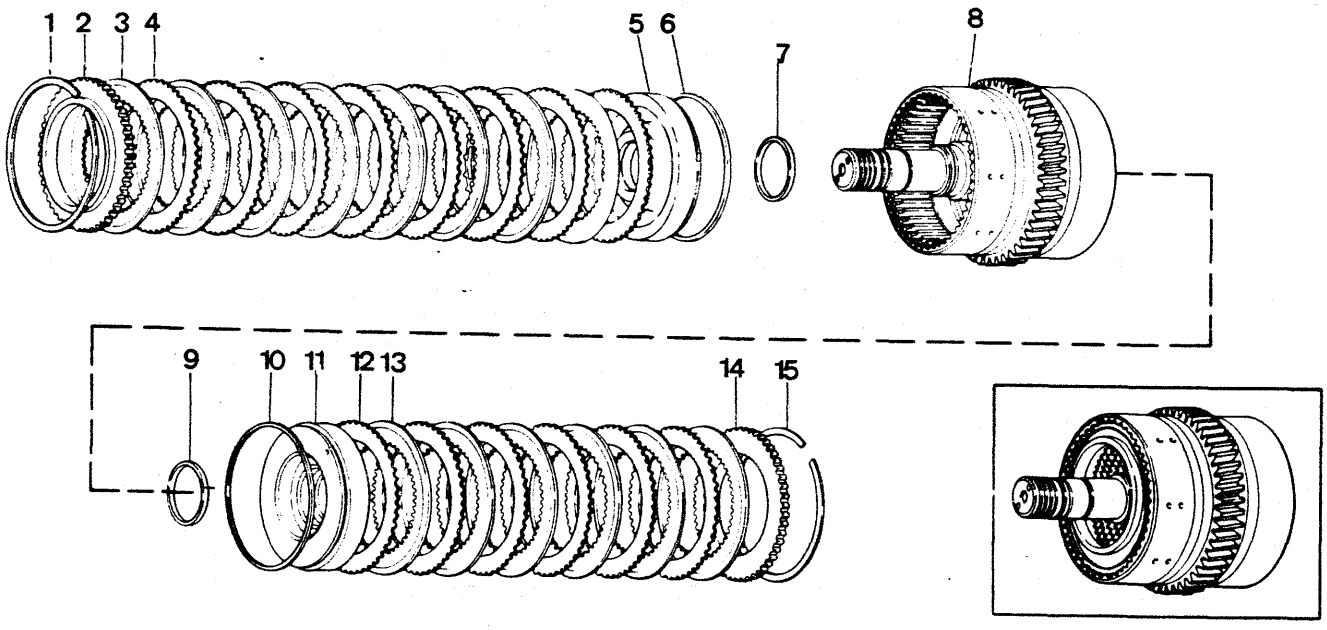
1
2
3
4
5
6
7
8
9
10
11
12
13
14
15

ITEM Nº. Nº.	PEÇA Nº. PART Nº. PIEZA Nº.	QTD. QTY. CTD.	DESCRIÇÃO	DESCRIPTION	DESCRIPCIÓN
1	234111	1	Anel	Ring	Anillo
2	236847	1	Placa	Plate	Placa
3	237016	8	Disco Interno	Disc Inner	Disco Interno
4	234109	8	Disco Externo	Disc Outer	Disco Externo
5	237450	1	Pistão - Ré	Piston	Pistón
6	237032	1	Vedador	Seal	Sello
7	234113	1	Vedador	Seal	Sello
8	237453	1	Eixo e Tambor - Conj.	Drum Shaft, Assy	Conj. Eje de Bomba
9	234113	1	Vedador	Seal	Sello
10	237032	1	Vedador	Seal	Sello
11	236178	1	Pistão - 2ª.	Piston	Pistón
12	234109	6	Disco Externo	Disc Outer	Disco Externo
13	237016	6	Disco Interno	Disc Inner	Disco Interno
14	236847	1	Placa	Plate	Placa
15	234111	1	Anel	Ring	Anillo

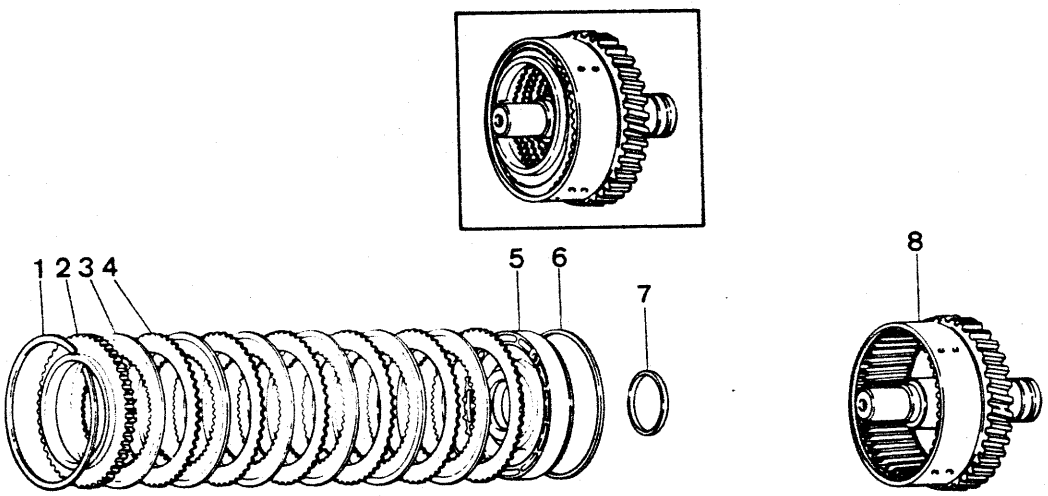
1
2
3
4
5
6
7
8

ITEM Nº. Nº.	PEÇA Nº. PART Nº. PIEZA Nº.	QTD. QTY. CTD.	DESCRIÇÃO	DESCRIPTION	DESCRIPCIÓN
1	234111	1	Anel	Ring	Anillo
2	236847	1	Placa	Plate	Placa
3	237016	6	Disco Interno	Disc Inner	Disco Interno
4	234109	6	Disco Externo	Disc Outer	Disco Externo
5	236178	1	Pistão	Piston	Pistón
6	237032	1	Vedador	Seal	Sello
7	234113	1	Vedador	Seal	Sello
8	236611	1	Eixo e Tambor - Conj.	Drum Shaft, Assy	Conj. Eje de Bomba

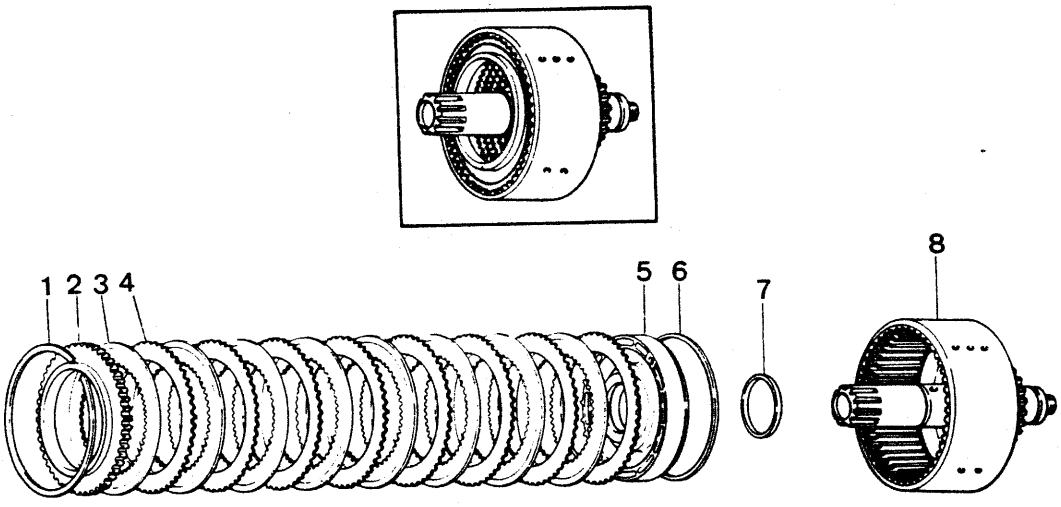
1
2
3
4
5
6
7
8

ITEM Nº. Nº.	PEÇA Nº. PART Nº. PIEZA Nº.	QTD. QTY. CTD.	DESCRIÇÃO	DESCRIPTION	DESCRIPCIÓN
1	234111	1	Anel	Ring	Anillo
2	236847	1	Placa	Plate	Placa
3	234336	8	Disco Interno	Disc Inner	Disco Interno
4	234109	8	Disco Externo	Disc Outer	Disco Externo
5	236150	1	Pistão	Piston	Pistón
6	237032	1	Anel	Ring	Anillo
7	234113	1	Vedador	Seal	Sello
8	236154	1	Eixo e Tambor - Conj.	Drum Shaft, Assy	Conj. Eje de Bomba

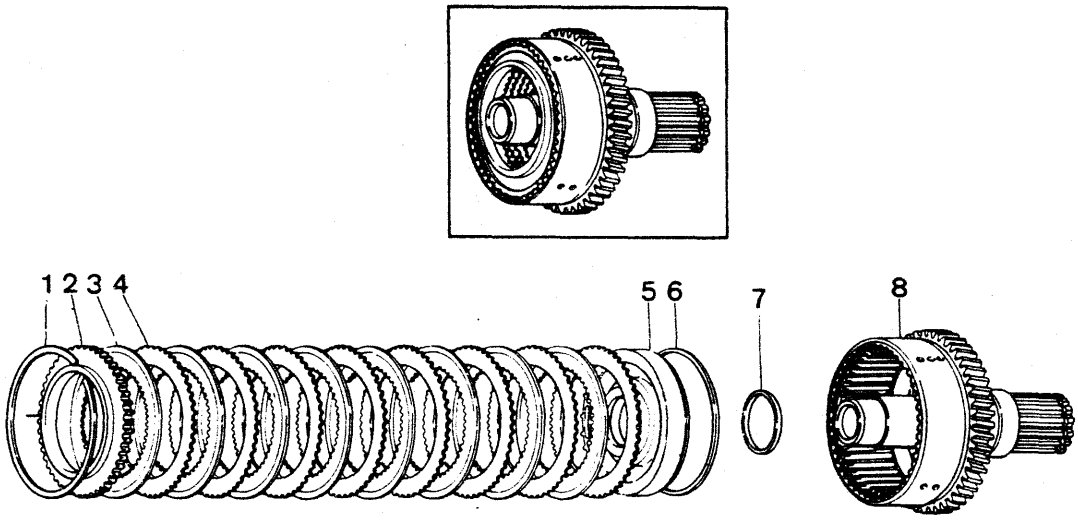
1
2
3
4
5
6
7
8

ITEM Nº. Nº.	PEÇA Nº. PART Nº. PIEZA Nº.	QTD. QTY. CTD.	DESCRIÇÃO	DESCRIPTION	DESCRIPCIÓN
1	234111	1	Anel	Ring	Anillo
2	236847	1	Placa	Plate	Placa
3	237016	8	Disco Interno	Disc Inner	Disco Interno
4	234109	8	Disco Externo	Disc Outer	Disco Externo
5	237450	1	Pistão	Piston	Pistón
6	237032	1	Anel	Ring	Anillo
7	234113	1	Vedador	Seal	Sello
8	237507	1	Eixo e Tambor - Conj.	Drum Shaft, Assy	Conj. Eje de Bomba

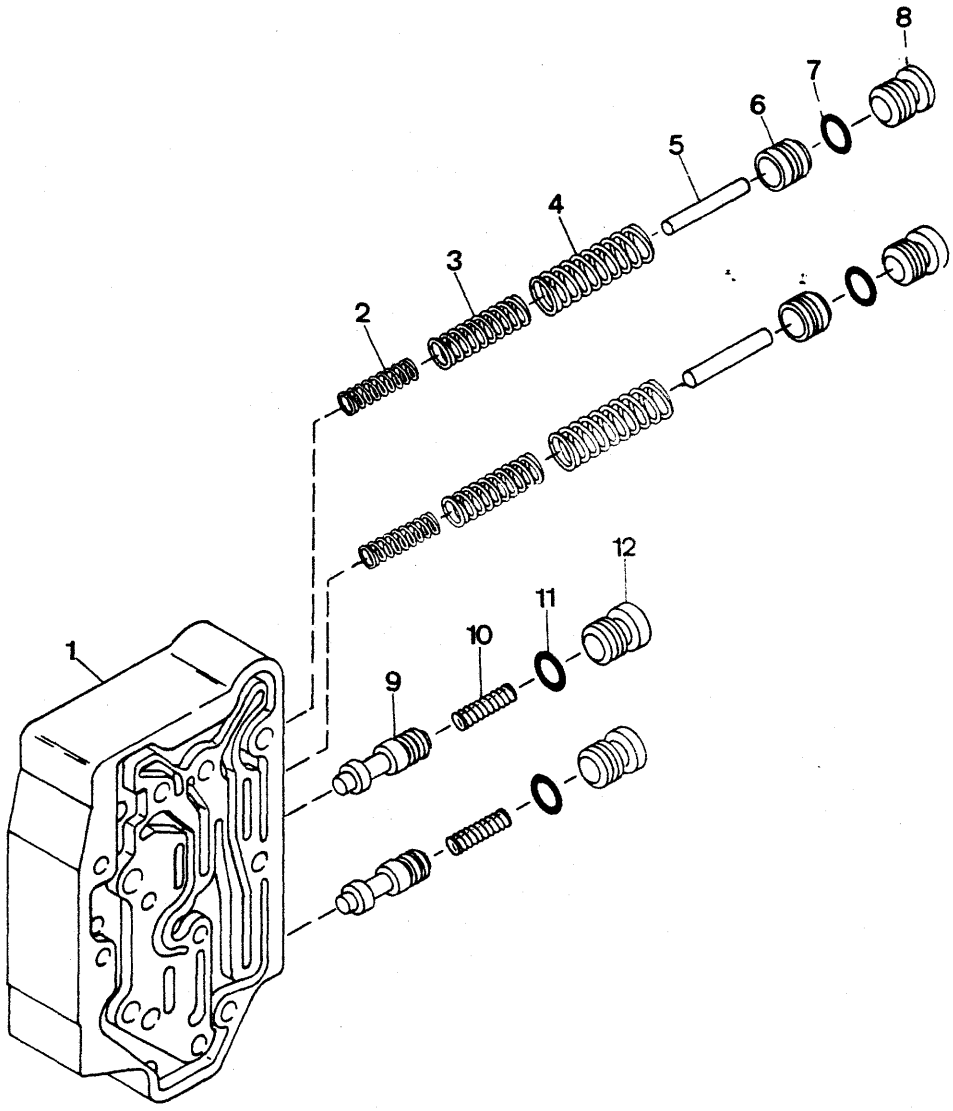
1
2
3
4
5
6
7
8
9
10
11
12

ITEM Nº. Nº.	PEÇA Nº. PART Nº. PIEZA Nº.	QTD. QTY. CTD.	DESCRIÇÃO	DESCRIPTION	DESCRIPCIÓN
A	[1]237875	1	Válvula - Conjunto	Valve, Assy	Válvula - Conjunto
1	§ ———	1	Carcaça	Housing	Carcasa
2	241666	2	Mola	Spring	Resorte
3	237879	2	Mola	Spring	Resorte
4	237878	2	Mola	Spring	Resorte
5	237881	2	Pino	Pin	Pasador
6	§ ———	2	Válvula	Valve	Válvula
7	91F - 7	2	Anel - O	O - Ring	Anillo - O
8	47K - 7	2	Bujão	Plug	Tapón
9	§ ———	2	Carretel	Spool	Carrete
10	241670	2	Mola	Spring	Resorte
11	91F - 7	2	Anel - O	O - Ring	Anillo - O
12	47K - 07	2	Bujão	Plug	Tapón

[1] Inclui / Inc. 1 a / thru 12

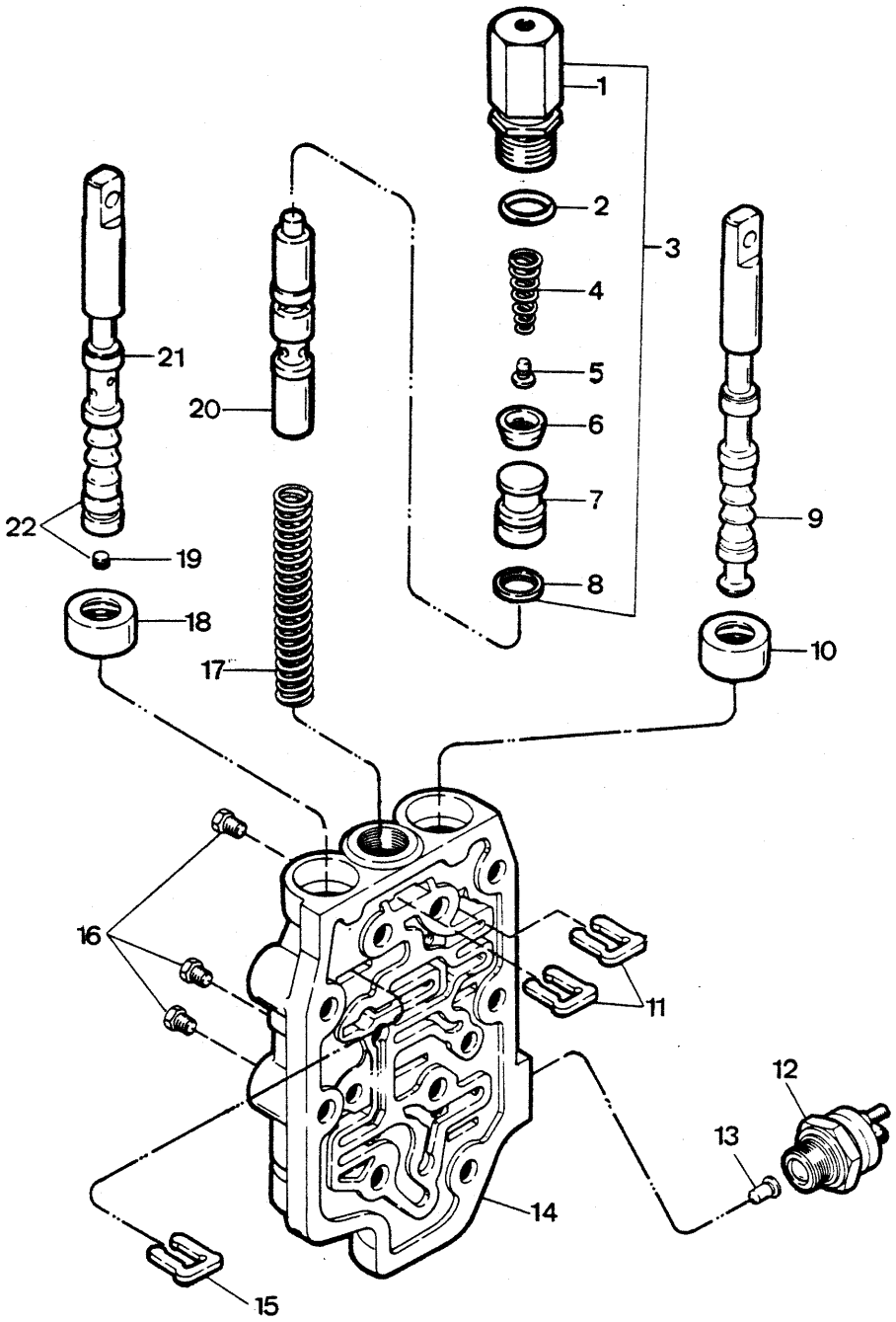
1
2
3
4
5
6
7
8
9
10
11
12
13
14
15
16
17
18
19
20
21
22

ITEM Nº. Nº.	PEÇA Nº. PART Nº. PIEZA Nº.	QTD. QTY. CTD.	DESCRIÇÃO	DESCRIPTION	DESCRIPCIÓN
A	[1]234419	1	Válvula - Conjunto	Valve, Assy	Válvula - Conjunto
B	[2]236737	1	Válvula - Conjunto	Valve, Assy	Válvula - Conjunto
1	240004	1	Carcaça	Housing	Carcasa
2	25K - 30022	1	Anel - O	O - Ring	Anillo - O
3	[3]240005	1	Válvula - Conjunto	Valve, Assy	Válvula - Conjunto
4	4200080	1	Mola	Spring	Resorte
5	4200081	1	Pino de Retenção	Retainer	Retén
6	227881	1	Vedador	Seal	Sello
7	240002	1	Pistão	Piston	Pistón
8	234186	1	Anel	Ring	Anillo
9	234169	1	Carretel - Frente e Ré	Spool, Fwd. & Rev.	Carrete - Adelante y Marcha Atrás
10	234650	1	Vedador	Seal	Sello
11	234170	2	Batente	Stop	Tope
12	233778	1	Interruptor	Neutral Switch	Interruptor
13	233779	1	Pino	Pin	Pasador
14	§ ———	—	Carcaça	Housing	Carcasa
15	234170	1	Batente	Stop	Tope
16	40K - 02	3	Bujão	Plug	Tapón
17	234181	1	Mola	Spring	Resorte
18	234650	1	Vedador	Seal	Sello
19	239243	1	Bujão	Plug	Tapón
20	234180	1	Carretei	Spool	Carrete
21	234168	1	Carretel	Spool	Carrete
22	234167	1	Carretel - Conjunto	Spool, Assy	Carrete - Conjunto

[1] Inclui / Inc. 1 a / thru 22
[2] Inclui / Inc. 9 a / thru 13, 16, 18, 19, 21, 22
[3] Inclui / Inc. 1, 2, 4 a / thru 8

CLARK

PC - D10

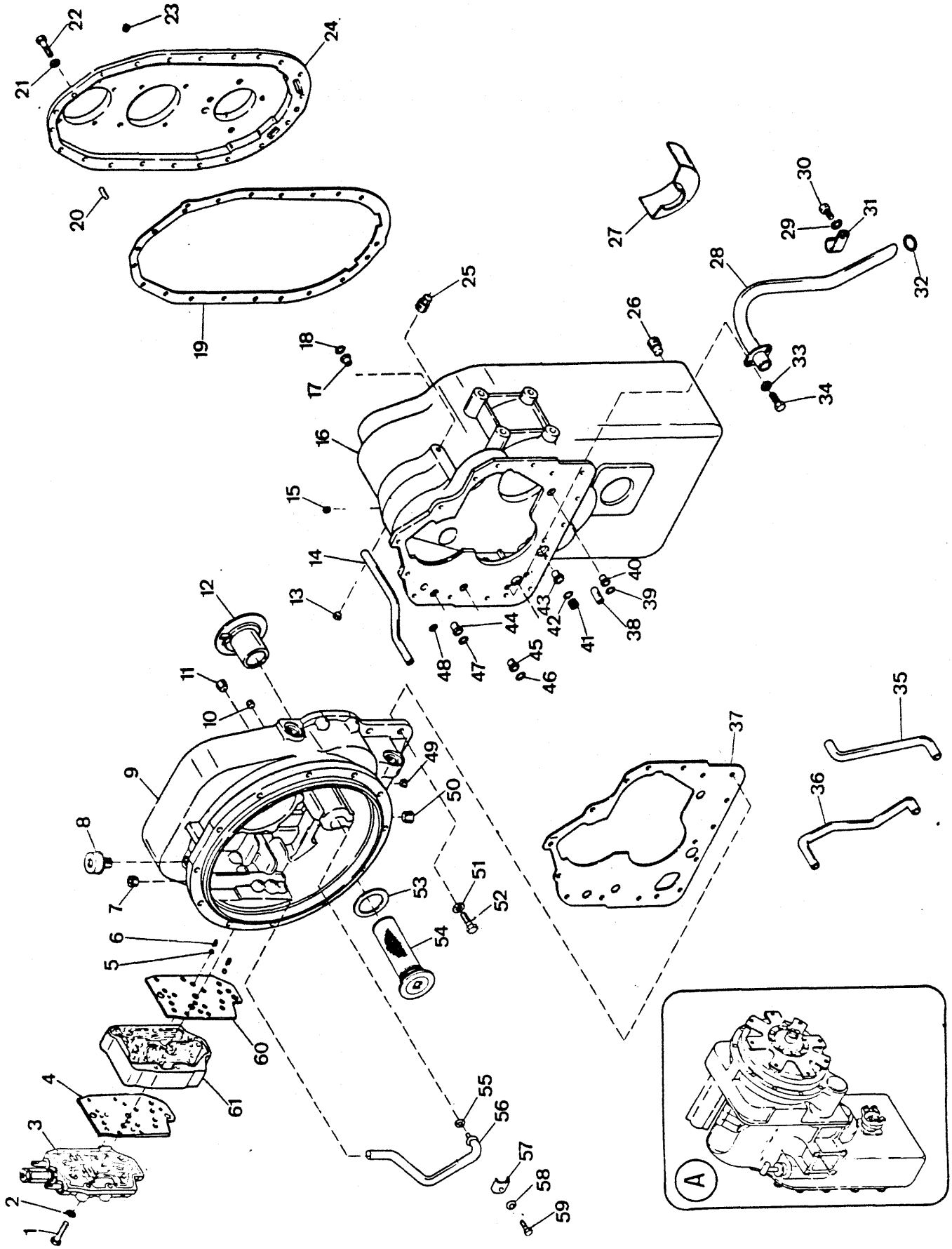

Engenharia do Produto
Serviços Técnicos

ITEM Nº. Nº.	PEÇA Nº. PART Nº. PIEZA Nº.	QTD. QTY. CTD.	DESCRIÇÃO	DESCRIPTION	DESCRIPCIÓN
A	[1]288010	1	Transmissão e Conversor - Conj.	Transm. & Conv., Assy	Transm. y Convert. - Conj.
1	1C - 660	9	Parafuso	Bolt	Bulón
2	4E - 06	9	Arruela de Pressão	Lockwasher	Arandela Seguridad
3	+ ———	1	Válvula de Controle - Conj.	Control Valve, Assy	Válvula Control - Conj.
4	234166	1	Guarnição	Gasket	Empaquetadura
5	10J - 12	2	Esfera	Ball	Bola
6	235473	2	Mola	Spring	Resorte
7	239245	1	Bujão	Plug	Tapón
8	238535	1	Respiro	Breather	Respiradero
9	[2]239043	1	Carcaça - Conversor - Conj.	Housing, Assy	Carcasa - Conjunto
10	239244	1	Bujão	Plug	Tapón
11	11F - 08	1	Bujão	Plug	Tapón
12	234265	1	Luva	Sleeve	Manguito
13	239245	1	Bujão	Plug	Tapón
14	234157	1	Tubo - Baixa	Tube, Low	Tubo - Baja
15	11F - 12	1	Bujão	Plug	Tapón
16	[3]237890	1	Carcaça - Transmissão - Conj.	Housing, Assy	Carcasa - Conjunto
17	222067	1	Luva	Sleeve	Manguito
18	60K - 40026	1	Anel - O	O - Ring	Anillo - O
19	236646	1	Guarnição	Gasket	Empaquetadura
20	214295	2	Pino Guia	Pin	Pasador
21	4E - 07	20	Arruela de Pressão	Lockwasher	Arandela Seguridad
22	1C - 724	20	Parafuso	Bolt	Bulón
23	239244	1	Bujão	Plug	Tapón
24	[4]236620	1	Tampa - Conjunto	Cover, Assy	Tapa - Conjunto
25	16F - 06	1	Bujão	Plug	Tapón
26	119469	2	Bujão Magnético	Plug Magnetic	Tapón Magneto
27	236651	1	Defletor	Baffle	Deflector
28	236623	1	Tubo - Sucção	Tube, Suction	Tubo - Succión
29	4E - 07	1	Arruela de Pressão	Lockwasher	Arandela Seguridad
30	1C - 712	1	Parafuso	Bolt	Bulón
31	6H - 24	1	Grampo	Clip	Abrazadera
32	60K - 40104	1	Anel - O	O - Ring	Anillo - O
33	4E - 05	2	Arruela de Pressão	Lockwasher	Arandela Seguridad
34	1C - 510	2	Parafuso	Bolt	Bulón
35	237860	1	Tubo - Lubrificação	Tube, Lube	Tubo - Lubrificación
36	236624	1	Tubo - 3ª.	Tube, Third	Tubo - Tercera
37	235297	1	Guarnição	Gasket	Empaquetadura
38	214295	1	Pino	Pin	Pasador
39	60K - 40026	1	Anel - O	O - Ring	Anillo - O
40	221871	1	Luva	Sleeve	Manguito
41	236637	1	Bujão	Plug	Tapón
42	60K - 40104	1	Anel - O	O - Ring	Anillo - O
43	222067	1	Luva	Sleeve	Manguito
44	222067	1	Luva	Sleeve	Manguito
45	222067	1	Luva	Sleeve	Manguito
46	60K - 40026	1	Anel - O	O - Ring	Anillo - O
47	60K - 40026	1	Anel - O	O - Ring	Anillo - O
48	60K - 30018	1	Anel - O	O - Ring	Anillo - O
49	239244	1	Bujão	Plug	Tapón
50	11F - 08	1	Bujão	Plug	Tapón
51	4E - 07	16	Arruela de Pressão	Lockwasher	Arandela Seguridad
52	1C - 720	16	Parafuso	Bolt	Bulón
53	219373	1	Guarnição	Gasket	Empaquetadura
54	231390	1	Tela	Screen	Tamiz

CLARK

PC - D10

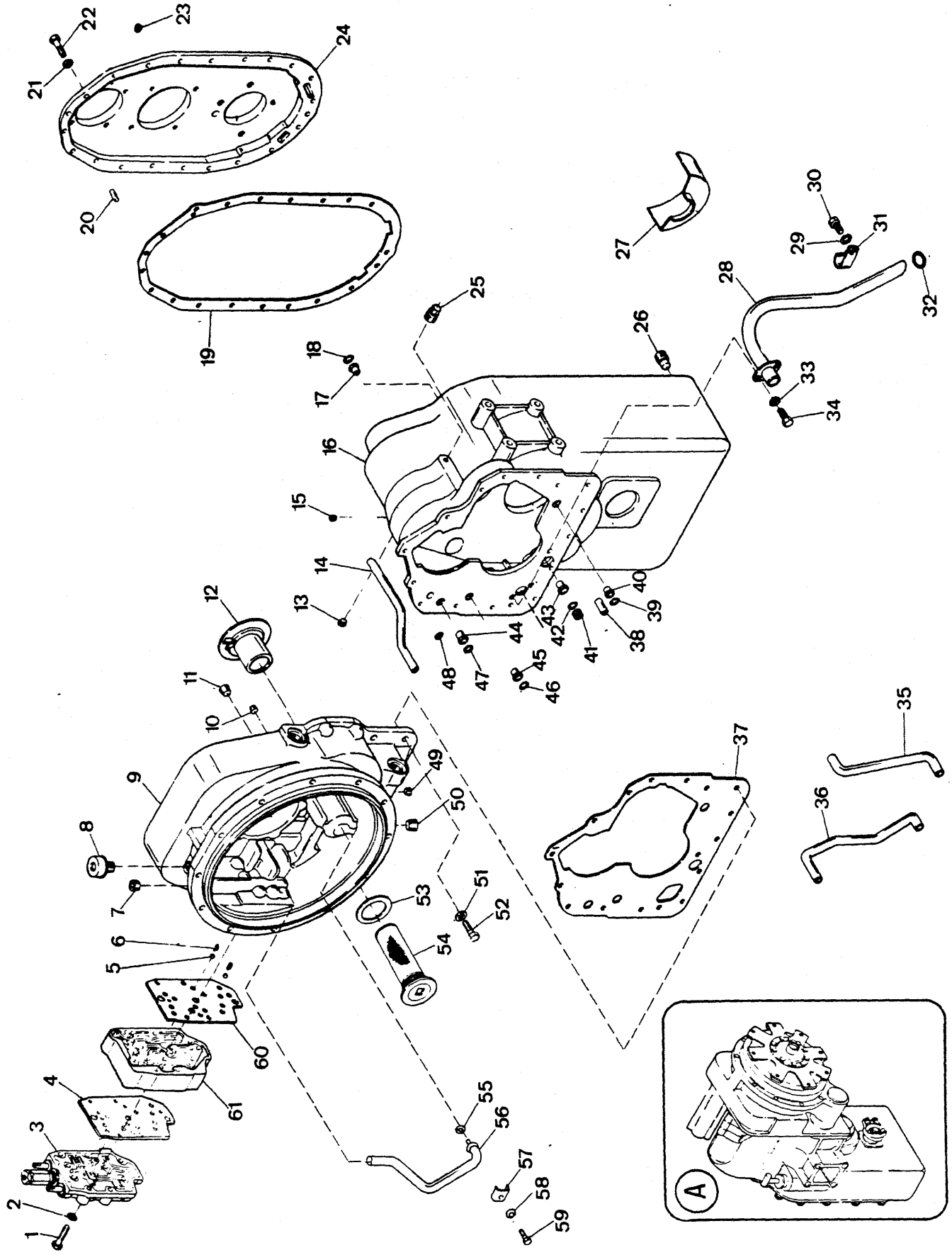

Engenharia do Produto
Serviços Técnicos

ITEM Nº. Nº.	PEÇA Nº. PART Nº. PIEZA Nº.	QTD. QTY. CTD.	DESCRIÇÃO	DESCRIPTION	DESCRIPCIÓN
55	60K - 30016	1	Anel - O	O - Ring	Anillo - O
56	237441	1	Tubo - Lubrificação	Tube, Lube	Tubo - Lubrificación
57	237515	1	Grampo	Clip	Abrazadera
58	4E - 05	1	Arruela de Pressão	Lockwasher	Arandela Seguridad
59	1C - 510	1	Parafuso	Bolt	Bulón
60	234279	1	Guarnição	Gasket	Empaquetadura
61	+ ———	—	Válvula Moduladora - Conj.	Modulated Valve, Assy	Válvula Modular - Conj.

[1] Inclui / Inc. 1 a / thru 61
[2] Inclui / Inc. 55 a / thru 59
[3] Inclui / Inc. 14, 17, 28 a / thru 36, 40 a / thru 45
[4] Inclui / Inc. 23

CLARK

PC - D11

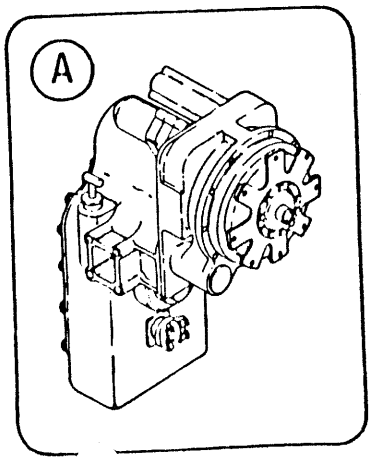

Engenharia do Produto
Serviços Técnicos

ITEM Nº.	PEÇA Nº. PART Nº. PIEZA Nº.	QTD. QTY. CTD.	DESCRIÇÃO	DESCRIPTION	DESCRIPCIÓN
A	[1]288010	1	Transmissão e Conversor - Conj.	Transmission & Conv. Assy	Transm.y Conv. Conj.
1	235283	1	Guarnição	Gasket	Empaquetadura
2	60K - 30018	1	Anel - O	O - Ring	Anillo - O
3	237454	1	Bomba	Pump	Bomba
4	4E - 07	3	Arruela de Pressão	Lockwasher	Arandela Seguridad
5	1C - 772	1	Parafuso	Bolt	Bulón
6	1C - 764	2	Parafuso	Bolt	Bulón
7	4E - 07	2	Arruela de Pressão	Lockwasher	Arandela Seguridad
8	62D - 07	2	Porca	Nut	Tuerca
9	234099	1	Filtro	Filter	Filtro
10	5C - 620	2	Parafuso	Bolt	Bulón
11	5C - 620	2	Parafuso	Bolt	Bulón
12	238899	1	Prisioneiro	Stud	Espárrago
13	238900	1	Prisioneiro	Stud	Espárrago
14	234908	1	Anel Retentor	Ring	Anillo
15	234327	1	Suporte	Support	Soporte
16	223922	1	Anel Retentor	Ring	Anillo
17	743458	1	Rolamento	Bearing	Cojinete
18	234908	1	Anel Retentor	Ring	Anillo
19	238212	1	Engrenagem	Gear	Engranaje
20	234908	1	Anel Retentor	Ring	Anillo
21	223964	1	Anel Retentor	Ring	Anillo
22	238211	1	Engrenagem Intermediária	Gear	Engranaje
23	223964	1	Anel Retentor	Ring	Anillo
24	238215	1	Eixo	Shaft	Eje
25	10J - 08	1	Esfera	Ball	Bola
26	1C - 616	6	Parafuso	Bolt	Bulón
27	4E - 06	6	Arruela de Pressão	Lockwasher	Arandela Seguridad
28	234908	1	Anel Retentor	Ring	Anillo
29	238223	1	Rolamento	Bearing	Cojinete
30	239571	1	Engrenagem	Gear	Engranaje
31	223878	1	Anel Retentor	Ring	Anillo
32	234327	1	Suporte	Support	Soporte
33	238222	1	Rolamento	Bearing	Cojinete
34	234908	1	Anel Retentor	Ring	Anillo
35	238389	1	Anel Vedador	Ring	Anillo
36	237378	1	Mola	Spring	Resorte
37	238887	1	Engrenagem - Ré	Gear	Engranaje
38	241039	1	Suporte	Support	Soporte
39	234229	1	Anel Retentor	Ring	Anillo
40	223085	1	Anel Vedador	Ring	Anillo
41	231776	1	Anel Retentor	Ring	Anillo
42	234230	1	Arruela de Encosto	Thrust Washer	Arandela Apoyo
43	239742	1	Rolamento	Bearing	Cojinete
44	[2]240598	1	Eixo	Shaft	Eje
44A	240617	1	Anel Defletor	Ring	Anillo
45	18C - 716	3	Parafuso	Bolt	Bulón
46	234918	1	Placa de Trava	Lockplate	Placa Seguridad
47	234299	1	Placa	Plate	Placa
48	238884	1	Eixo	Shaft	Eje
49	234309	1	Pino	Pin	Pasador
50	235214	1	Impulsor	Impeller	Impulsor
51	238885	1	Rolamento - Conj.	Bearing, Assy	Cojinete - Conj.
52	238538	1	Espaçador	Spacer	Espaciador
53	18C - 612	8	Parafuso	Bolt	Bulón

CLARK

PC - D11

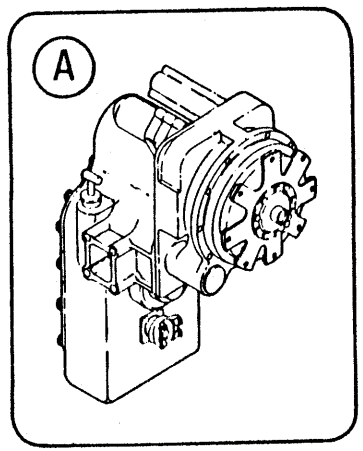

Engenharia do Produto
Serviços Técnicos

ITEM Nº. Nº.	PEÇA Nº. PART Nº. PIEZA Nº.	QTD. QTY. CTD.	DESCRIÇÃO	DESCRIPTION	DESCRIPCIÓN
54	234210	4	Trava	Tab	Traba
55	239774	1	Estator	Member	Miembro
56	664141	1	Anel Retentor	Ring	Anillo
57	1300688	1	Anel Retentor	Ring	Anillo
58	60K - 30114	1	Anel - O	O - Ring	Anillo - O
59	223015	1	Bujão	Plug	Tapón
60	1321234	1	Anel Retentor	Ring	Anillo
61	237142	1	Placa	Plate	Placa
62	237141	2	Placa	Plate	Placa
63	234286	1	Disco de Encosto	Ring	Anillo
64	215909	12	Arruela de Pressão	Lockwasher	Arandela Seguridad
65	5C - 612	10	Parafuso e Arruela	Bolt & Washer	Bulón y Arandela
66	209313	12	Parafuso	Bolt	Bulón
67	234215	1	Rolamento	Bearing	Cojinete
68	234237	1	Anel - O	O - Ring	Anillo - O
69	5C - 516	18	Parafuso e Arruela	Bolt & Washer	Bulón y Arandela
70	239576	1	Tampa	Cover	Tapa
71	235591	1	Arruela de Encosto	Thrust Washer	Arandela Empuje
72	234216	1	Anel Retentor	Ring	Anillo
73	239775	1	Turbina	Turbine	Turbina
74	239627	1	Cubo	Hub	Cubo
75	1300688	1	Anel Retentor	Ring	Anillo
76	4E - 07	3	Arruela de Pressão	Lockwasher	Arandela Seguridad
77	18C - 744	3	Parafuso	Bolt	Bulón
78	235593	1	Vedador	Seal	Sello
79	234362	1	Defletor	Baffle	Deflector
80	238391	1	Rolamento	Bearing	Cojinete
81	238388	1	Engrenagem	Gear	Engranaje
82	234973	1	Anel - O	O - Ring	Anillo - O

[1] Inclui / Inc. 1 a / thru 82
[2] Inclui-/ Inc. 44

CLARK

PC - D12

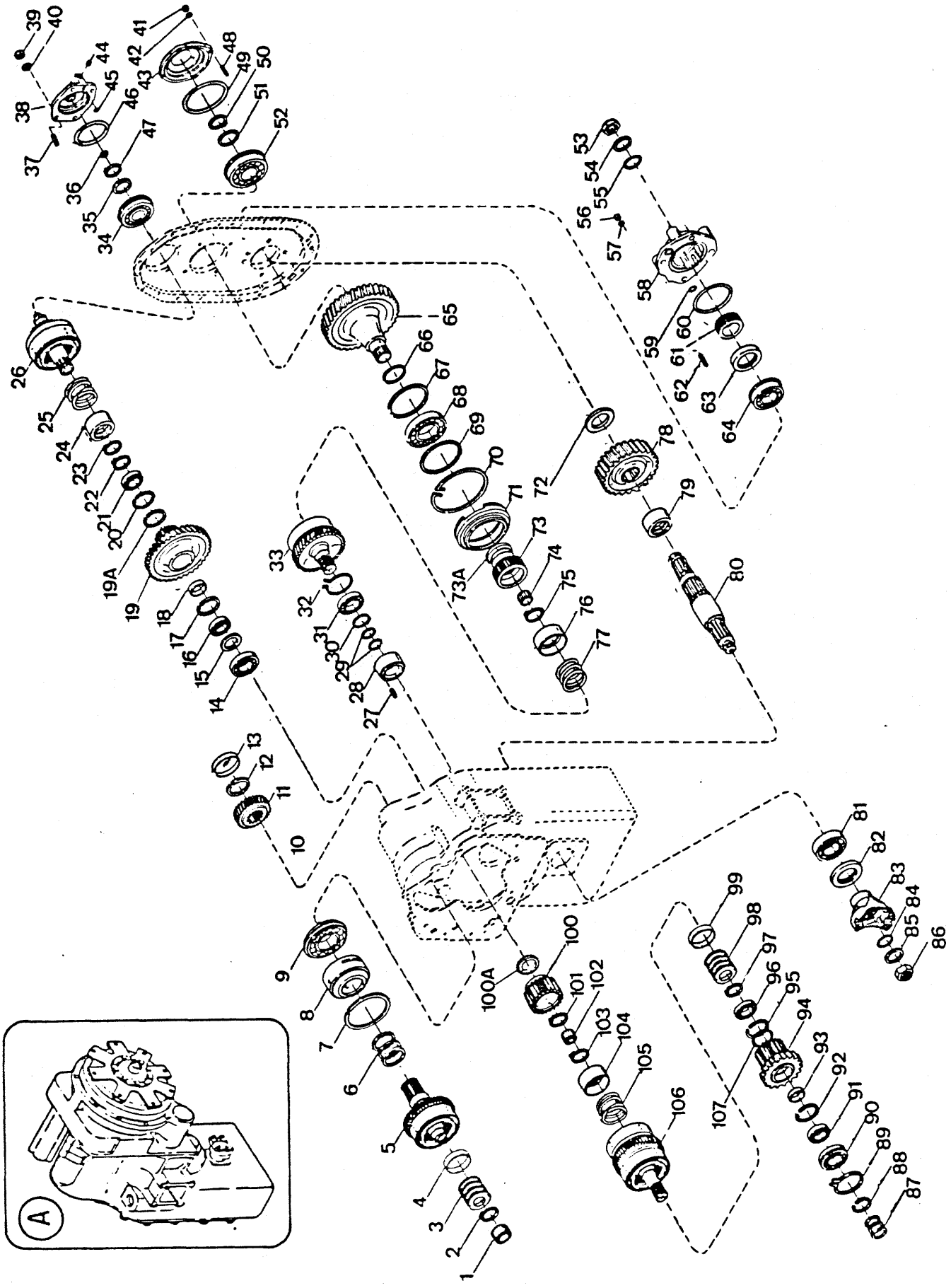

Engenharia do Produto
Serviços Técnicos

ITEM Nº PART Nº Nº	PEÇA Nº PART Nº PIEZA Nº	QTD. QTY. CTD.	DESCRIÇÃO	DESCRIPTION	DESCRIPCIÓN
A	[1]288010	1	Transmissão e Conversor - Conj.	Transmission & Conv. Assy	Conj. Transm. y Convert.
1	235763	1	Rolamento	Bearing	Cojinete
2	237669	1	Anel	Ring	Anillo
3	237443	5	Mola	Spring	Resorte
4	237442	1	Espaçador	Spacer	Espaciador
5	+ ———	–	**Embreagem - Frente**	Clutch, Assy - Fwd.	Embrague - Frente
6	222104	3	Anel	Ring	Anillo
7	235764	1	Anel	Ring	Anillo
8	235749	1	Luva	Sleeve	Manguito
9	241819	1	Rolamento	Bearing	Cojinete
10	+ ———	–	Carcaça	Housing	Carcasa
11	234352	1	Engrenagem	Gear	Engranaje
12	238034	1	Anel	Ring	Anillo
13	234999	1	Tampa	Cover	Tapa
14	225605	1	Rolamento	Bearing	Cojinete
15	234145	1	Espaçador	Spacer	Espaciador
16	230885	1	Rolamento	Bearing	Cojinete
17	223964	1	Anel	Ring	Anillo
18	234305	1	Espaçador	Spacer	Espaciador
19	[2]231147	1	Engrenagem - Baixa	Gear - Low	Engranaje - Baja
19A	240617	1	Anel Defletor	Ring	Anillo
20	223964	1	Anel	Ring	Anillo
21	230885	1	Rolamento	Bearing	Cojinete
22	234347	1	Anel	Ring	Anillo
23	234350	1	Anel	Ring	Anillo
24	235959	1	Retentor	Retainer	Retén
25	235960	1	Mola	Spring	Resorte
26	+ ———	1	Embreagem - Baixa	Clutch, Low	Embrague - Baja
27	664131	1	Pino	Pin	Pasador
28	236612	1	Pista do Anel	Race	Via
29	215183	2	Anel	Ring	Anillo
30	654613	1	Anel	Ring	Anillo
31	230885	1	Rolamento	Bearing	Cojinete
32	236614	1	Anel	Ring	Anillo
33	+ ———	1	Embreagem 3ª	Clutch, 3a.	Embrague 3a.
34	239741	1	Rolamento	Bearing	Cojinete
35	234230	1	Arruela de Encosto	Thrust Washer	Arandela Empuje
36	234130	1	Anel	Ring	Anillo
37	238901	4	Prisioneiro	Stud	Espárrago
38	[3]236607	1	Tampa - Conjunto	Cover, Assy	Tapa - Conjunto
39	62D - 07	4	Porca	Nut	Tuerca
40	4E - 07	4	Arruela de Pressão	Lockwasher	Arandela Seguridad
41	62D - 07	4	Porca	Nut	Tuerca
42	4E - 07	4	Arruela de Pressão	Lockwasher	Arandela Seguridad
43	234902	1	Tampa	Cover	Tapa
44	24K - 02	1	Bujão	Plug	Tapón
45	60K - 30022	1	Anel - O	O - Ring	Anillo - O
46	60K - 40420	1	Anel - O	O - Ring	Anillo - O
47	234347	1	Anel	Ring	Anillo
48	238901	4	Prisioneiro	Stud	Espárrago
49	60K - 40508	1	Anel - O	O - Ring	Anillo - O
50	743669	1	Anel	Ring	Anillo
51	234904	1	Arruela de Encosto	Thrust Washer	Arandela Empuje
52	658040	1	Rolamento	Bearing	Cojinete
53	239730	1	Porca	Nut	Tuerca

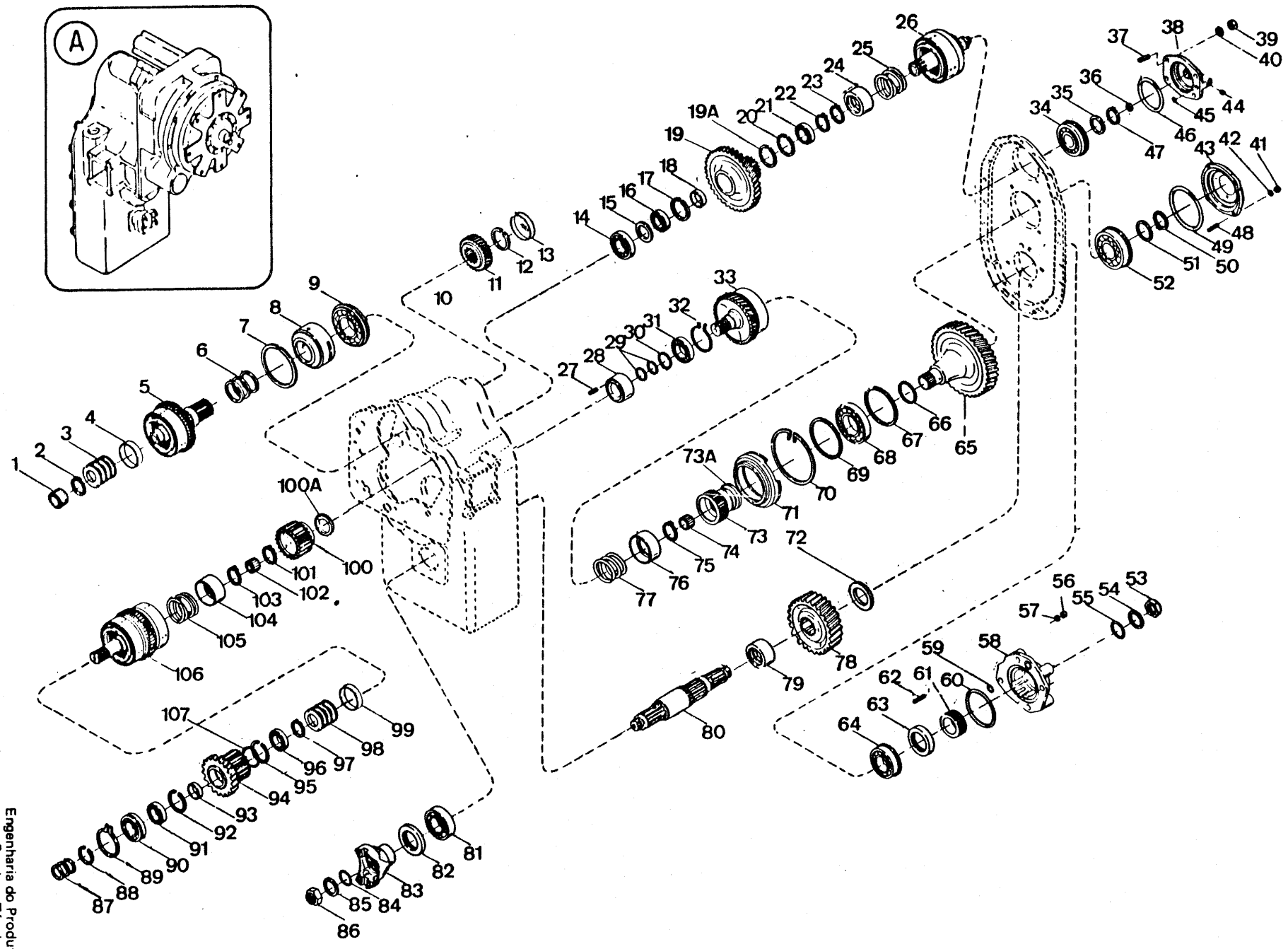
A
1
2
3
4
5
6
7
8
9
10
11
12
13
14
15
16
17
18
19
19A
20
21
22
23
24
25
26
27
28
29
30
31
32
33
34
35
36
37
38
39
40
41
42
43
44
45
46
47
48
49
50
51
52
53
54
55
56
57
58
59
60
61
62
63
64
65
66
67
68
69
70
71
72
73
73A
74
75
76
77
78
79
80
81
82
83
84
85
86
87
88
89
90
91
92
93
94
95
96
97
98
99
100
100A
101
102
103
104
105
106
107

ITEM Nº.	PEÇA Nº. PART Nº. PIEZA Nº.	QTD. QTY. CTD.	DESCRIÇÃO	DESCRIPTION	DESCRIPCIÓN
54	239731	1	Arruela	Washer	Arandela
55	60K - 40112	1	Anel - O	O - Ring	Anillo - O
56	62D - 09	4	Porca	Nut	Tuerca
57	5E - 09	4	Arruela de Pressão	Lockwasher	Arandela Seguridad
58	3320046	1	Tampa	Cover	Tapa
59	60K - 30022	1	Anel - O	O - Ring	Anillo - O
60	60K - 40328	1	Anel - O	O - Ring	Anillo - O
61	234927	1	Espaçador	Spacer	Espaciador
62	3320045	4	Prisioneiro	Stud	Espárrago
63	235751	1	Vedador	Seal	Sello
64	225602	1	Rolamento	Bearing	Cojinete
65	240749	1	Engrenagem	Gear	Engranaje
66	230067	1	Anel	Ring	Anillo
67	223997	1	Anel	Ring	Anillo
68	225843	1	Rolamento	Bearing	Cojinete
69	223997	1	Anel	Ring	Anillo
70	236625	1	Anel	Ring	Anillo
71	236622	1	Suporte	Support	Soporte
72	237841	1	Espaçador	Spacer	Espaciador
73	[4]240628	1	Cubo	Hub	Cubo
73A	240617	1	Anel Defletor	Ring	Anillo
74	233065	1	Rolamento	Bearing	Cojinete
75	234350	1	Anel	Ring	Anillo
76	235959	1	Retentor	Retainer	Retén
77	235960	1	Mola	Spring	Resorte
78	237839	1	Engrenagem	Gear	Engranaje
79	235910	1	Espaçador	Spacer	Espaciador
80	239733	1	Eixo - Saída	Shaft, Outer	Eje - Salida
81	743439	1	Rolamento	Bearing	Cojinete
82	231798	1	Vedador	Seal	Sello
83	214985	1	Flange	Flange	Brida
84	60K - 40112	1	Anel - O	O - Ring	Anillo - O
85	239731	1	Arruela	Washer	Arandela
86	239730	1	Porca	Nut	Tuerca
87	215183	3	Anel	Ring	Anillo
88	224083	1	Anel	Ring	Anillo
89	230889	1	Anel	Ring	Anillo
90	223349	1	Rolamento	Bearing	Cojinete
91	233389	1	Rolamento	Bearing	Cojinete
92	234141	1	Anel	Ring	Anillo
93	234304	1	Espaçador	Spacer	Espaciador
94	[5]240608	1	Engrenagem - Conj.	Gear, Assy	Engranaje - Conj.
95	234141	1	Anel	Ring	Anillo
96	230829	1	Rolamento	Bearing	Cojinete
97	237669	1	Anel	Ring	Anillo
98	237443	5	Mola	Spring	Resorte
99	237442	1	Espaçador	Spacer	Espaciador
100	[6]240626	1	Cubo 2ª.	Hub, 2a.	Cubo 2a.
100A	240617	1	Anel Defletor	Ring	Anillo
101	234347	1	Anel	Ring	Anillo
102	233065	1	Rolamento	Bearing	Cojinete
103	234350	1	Anel	Ring	Anillo
104	235959	1	Retentor	Retainer	Retén
105	235960	1	Mola	Spring	Resorte
106	+ ———	—	Embreagem - 2ª e Ré	Clutch, 2a. & Rev.	Embrague 2a. y M. Atrás
107	240617	1	Anel	Ring	Anillo

[1] Inclui / Inc. 1 a / thru 107
[2] Inclui / Inc. 19A
[3] Inclui / Inc. 73A
[4] Inclui / Inc. 44
[5] Inclui / Inc. 107
[6] Inclui / Inc. 100A

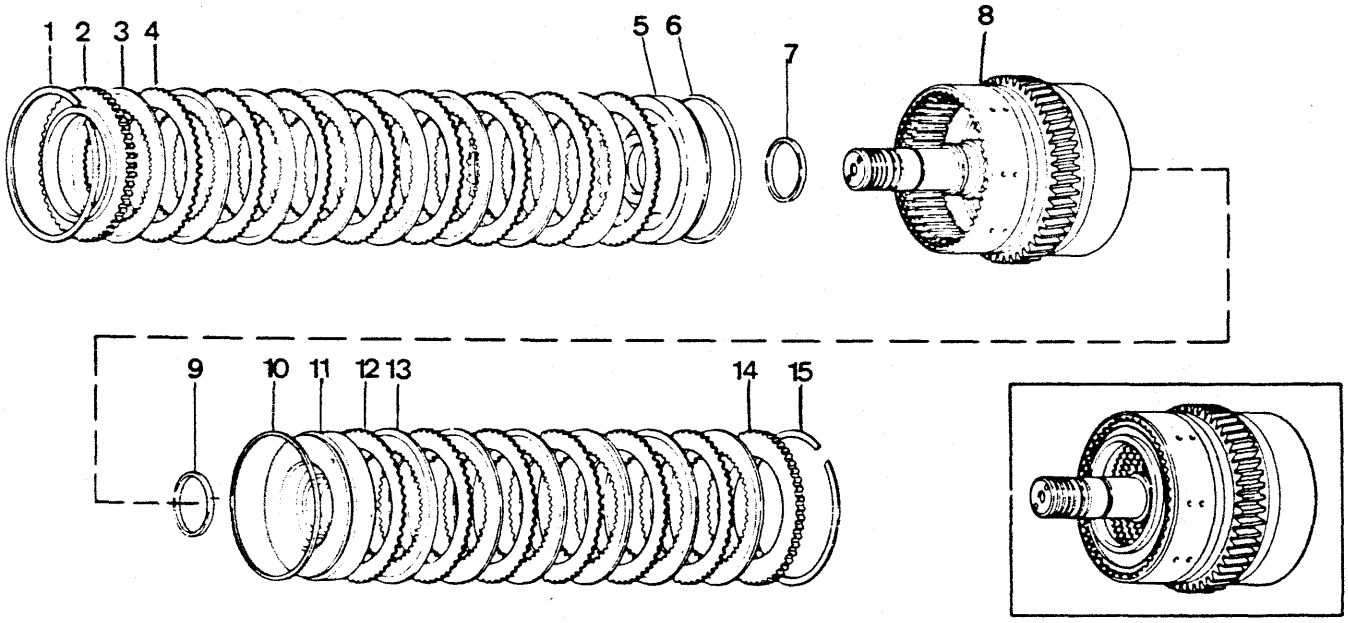
1
2
3
4
5
6
7
8
9
10
11
12
13
14
15

ITEM Nº. Nº.	PEÇA Nº. PART Nº. PIEZA Nº.	QTD. QTY. CTD.	DESCRIÇÃO	DESCRIPTION	DESCRIPCIÓN
1	234111	1	Anel	Ring	Anillo
2	236847	1	Placa	Plate	Placa
3	237016	8	Disco Interno	Disc Inner	Disco Interno
4	234109	8	Disco Externo	Disc Outer	Disco Externo
5	237450	1	Pistão - Ré	Piston	Pistón
6	237032	1	Vedador	Seal	Sello
7	234113	1	Vedador	Seal	Sello
8	242369	1	Eixo e Tambor - Conj.	Drum Shaft, Assy	Conj. Eje de Bomba
9	234113	1	Vedador	Seal	Sello
10	237032	1	Vedador	Seal	Sello
11	236178	1	Pistão - 2ª.	Piston	Pistón
12	234109	6	Disco Externo	Disc Outer	Disco Externo
13	237016	6	Disco Interno	Disc Inner	Disco Interno
14	236847	1	Placa	Plate	Placa
15	234111	1	Anel	Ring	Anillo

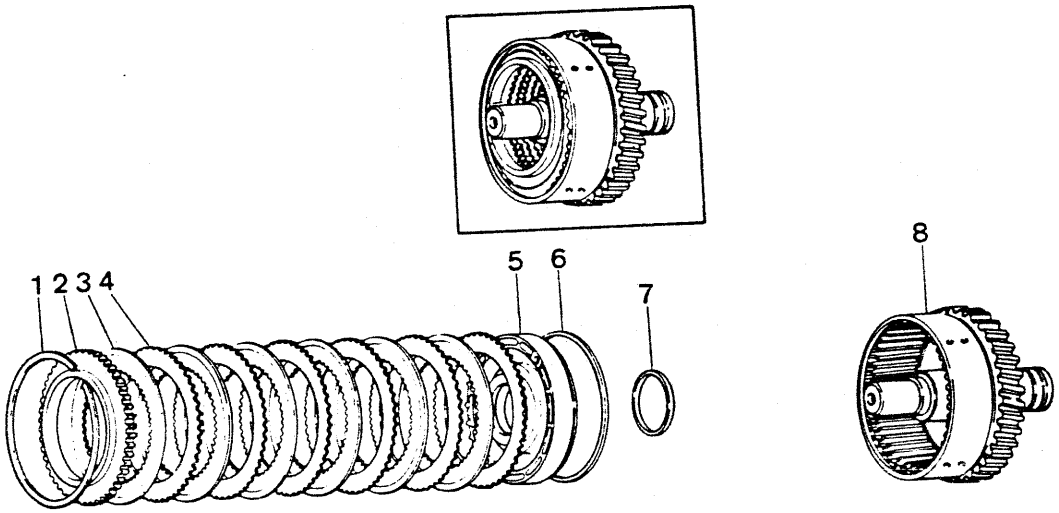
1 2 3 4
5
6
7
8

ITEM Nº. Nº.	PEÇA Nº. PART Nº. PIEZA Nº.	QTD. QTY. CTD.	DESCRIÇÃO	DESCRIPTION	DESCRIPCIÓN
1	234111	1	Anel	Ring	Anillo
2	236847	1	Placa	Plate	Placa
3	237016	6	Disco Interno	Disc Inner	Disco Interno
4	234109	6	Disco Externo	Disc Outer	Disco Externo
5	236178	1	Pistão	Piston	Pistón
6	237032	1	Vedador	Seal	Sello
7	234113	1	Vedador	Seal	Sello
8	236611	1	Eixo e Tambor - Conj.	Drum Shaft, Assy	Conj. Eje de Bomba

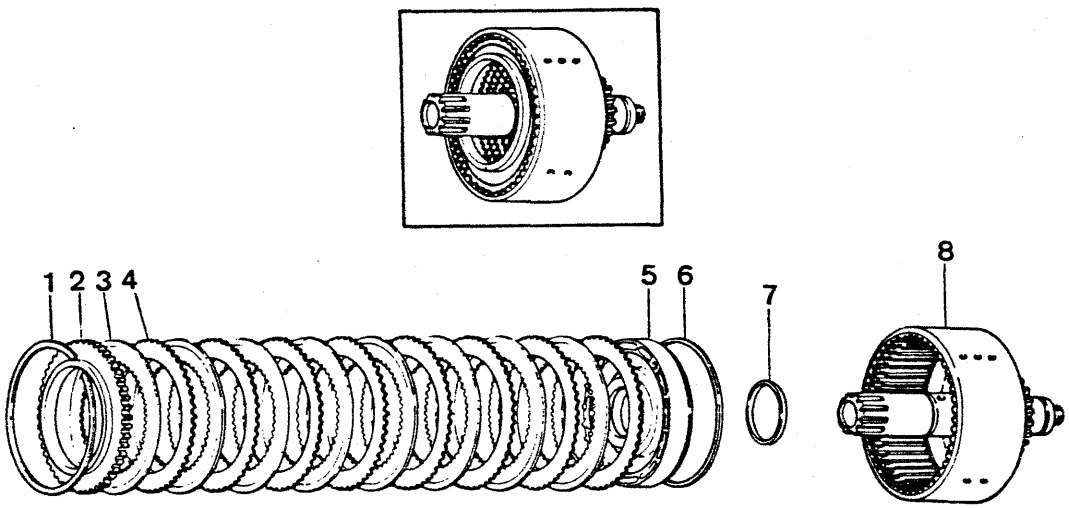
1
2
3
4
5
6
7
8

ITEM Nº. Nº.	PEÇA Nº. PART Nº. PIEZA Nº.	QTD. QTY. CTD.	DESCRIÇÃO	DESCRIPTION	DESCRIPCIÓN
1	234111	1	Anel	Ring	Anillo
2	236847	1	Placa	Plate	Placa
3	234336	8	Disco Interno	Disc Inner	Disco Interno
4	234109	8	Disco Externo	Disc Outer	Disco Externo
5	236150	1	Pistão	Piston	Pistón
6	237032	1	Anel	Ring	Anillo
7	234113	1	Vedador	Seal	Sello
8	236154	1	Eixo e Tambor - Conj.	Drum Shaft, Assy	Conj. Eje de Bomba

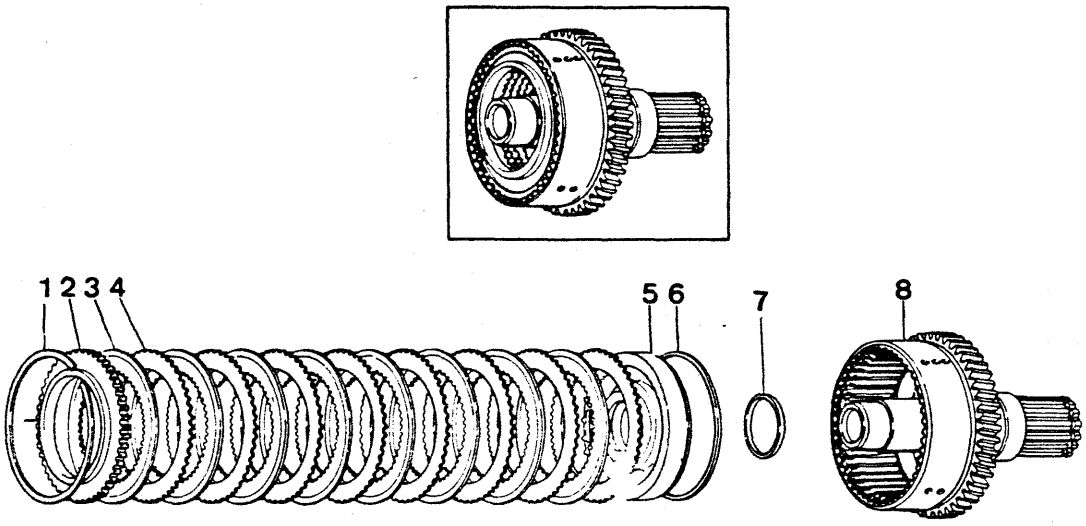
1 2 3 4
5 6
7
8

ITEM Nº. Nº.	PEÇA Nº. PART Nº. PIEZA Nº.	QTD. QTY. CTD.	DESCRIÇÃO	DESCRIPTION	DESCRIPCIÓN
1	234111	1	Anel	Ring	Anillo
2	236847	1	Placa	Plate	Placa
3	237016	8	Disco Interno	Disc Inner	Disco Interno
4	234109	8	Disco Externo	Disc Outer	Disco Externo
5	237450	1	Pistão	Piston	Pistón
6	237032	1	Anel	Ring	Anillo
7	234113	1	Vedador	Seal	Sello
8	237507	1	Eixo e Tambor - Conj.	Drum Shaft, Assy	Conj. Eje de Bomba

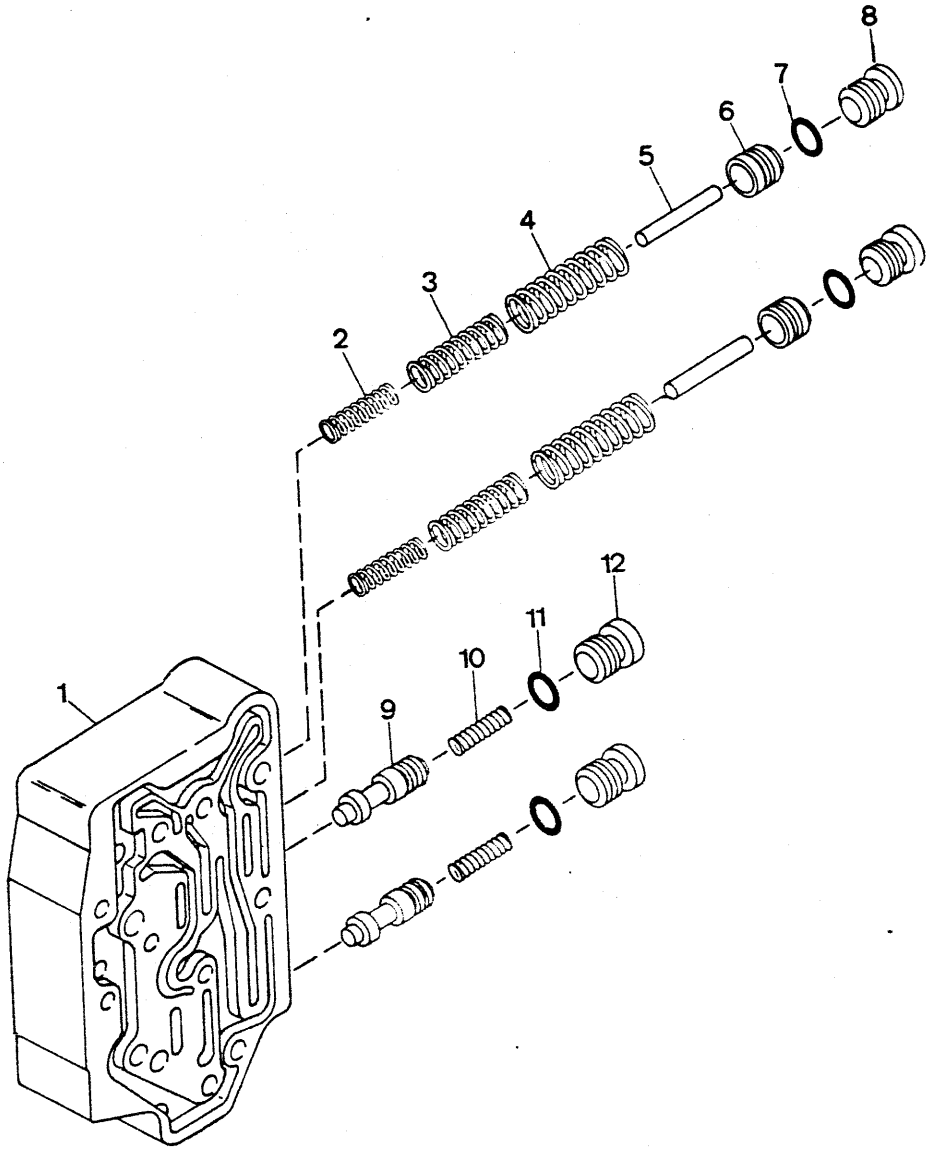
1
2
3
4
5
6
7
8
9
10
11
12

ITEM Nº. Nº.	PEÇA Nº. PART Nº. PIEZA Nº.	QTD. QTY. CTD.	DESCRIÇÃO	DESCRIPTION	DESCRIPCIÓN
A	[1] 237875	1	Válvula - Conjunto	Valve, Assy	Válvula - Conjunto
1	§ ———	1	Carcaça	Housing	Carcasa
2	241666	2	Mola	Spring	Resorte
3	237879	2	Mola	Spring	Resorte
4	237878	2	Mola	Spring	Resorte
5	237881	2	Pino	Pin	Pasador
6	§ ———	2	Válvula	Valve	Válvula
7	91F - 7	2	Anel - O	O - Ring	Anillo - O
8	47K - 7	2	Bujão	Plug	Tapón
9	§ ———	2	Carretel	Spool	Carrete
10	241670	2	Mola	Spring	Resorte
11	91F - 7	2	Anel - O	O - Ring	Anillo - O
12	47K - 07	2	Bujão	Plug	Tapón

[1] Inclui / Inc. 1 a / thru 12

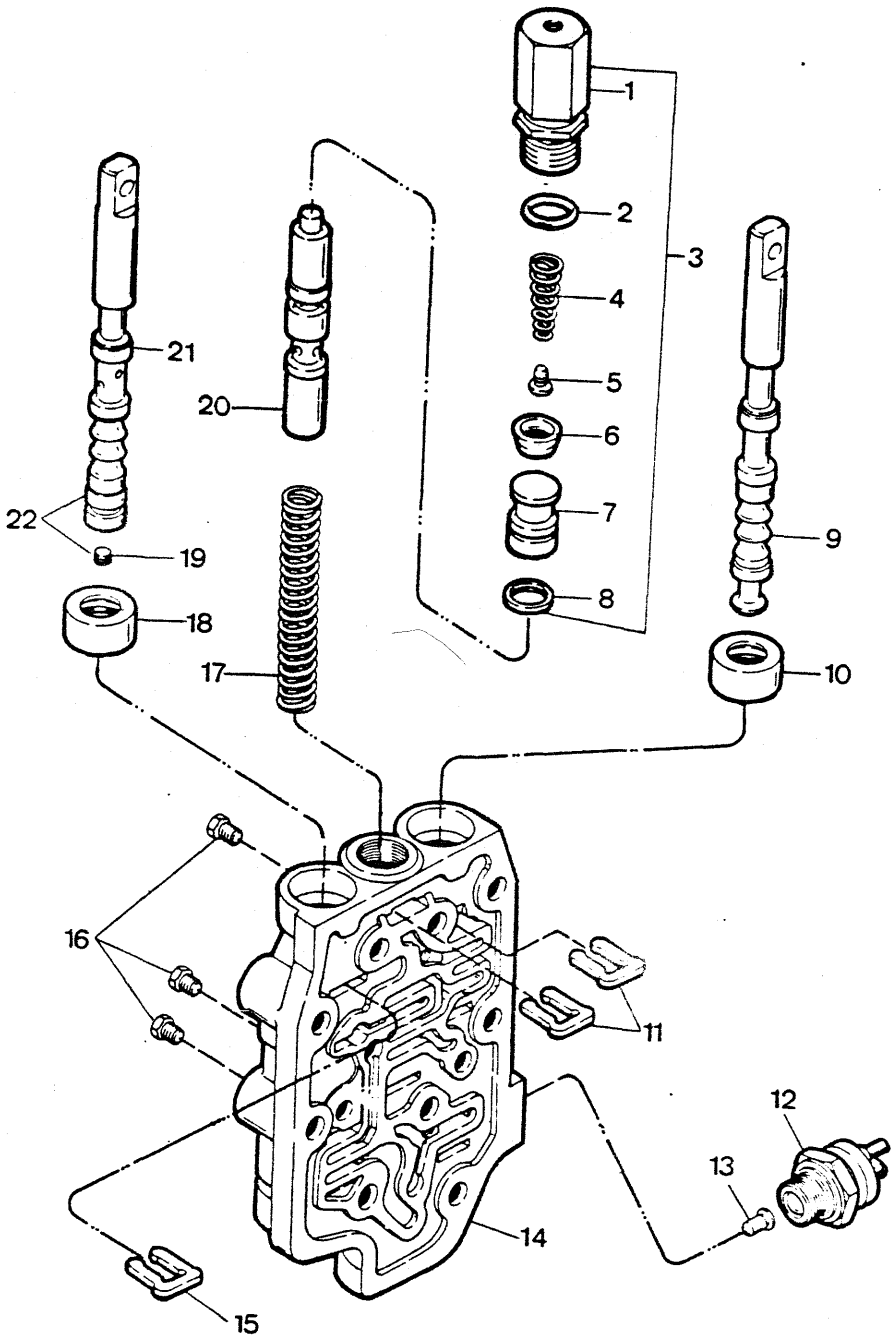
1
2
3
4
5
6
7
8
9
10
11
12
13
14
15
16
17
18
19
20
21
22

ITEM Nº. Nº.	PEÇA Nº. PART Nº. PIEZA Nº.	QTD. QTY. CTD.	DESCRIÇÃO	DESCRIPTION	DESCRIPCIÓN
A	[1]234419	1	Válvula - Conjunto	Valve, Assy	Válvula - Conjunto
B	[2]236737	1	Válvula - Conjunto	Valve, Assy	Válvula - Conjunto
1	240004	1	Carcaça	Housing	Carcasa
2	25K - 30022	1	Anel - O	O - Ring	Anillo - O
3	[3]240005	1	Válvula - Conjunto	Valve, Assy	Válvula - Conjunto
4	4200080	1	Mola	Spring	Resorte
5	4200081	1	Pino de Retenção	Retainer	Retén
6	227881	1	Vedador	Seal	Sello
7	240002	1	Pistão	Piston	Pistón
8	234186	1	Anel	Ring	Anillo
9	234169	1	Carretel - Frente e Ré	Spool, Fwd. & Rev.	Carrete - Adelante y Marcha Atrás
10	234650	1	Vedador	Seal	Sello
11	234170	2	Batente	Stop	Tope
12	233778	1	Interruptor	Neutral Switch	Interruptor
13	233779	1	Pino	Pin	Pasador
14	§ ———	—	Carcaça	Housing	Carcasa
15	234170	1	Batente	Stop	Tope
16	40K - 02	3	Bujão	Plug	Tapón
17	234181	1	Mola	Spring	Resorte
18	234650	1	Vedador	Seal	Sello
19	239243	1	Bujão	Plug	Tapón
20	234180	1	Carretel	Spool	Carrete
21	234168	1	Carretel	Spool	Carrete
22	234167	1	Carretel - Conjunto	Spool, Assy	Carrete - Conjunto

[1] Inclui / Inc. 1 a / thru 22
[2] Inclui / Inc. 9 a / thru 16, 19 a / thru 22
[3] Inclui / Inc. 1, 2, 4 a / thru 8

CLARK

PC - D19

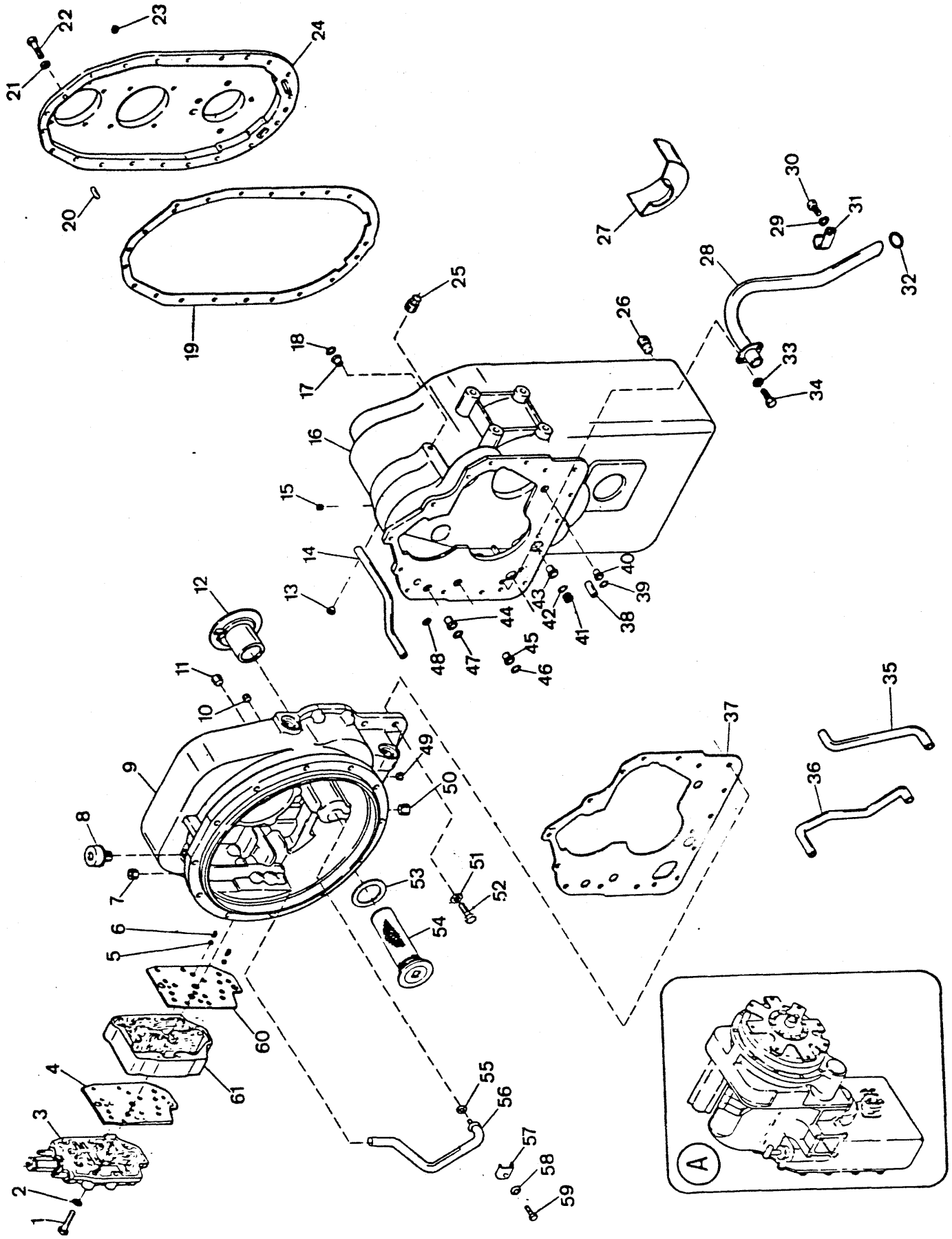

Engenharia do Produto
Serviços Técnicos

ITEM Nº.	PEÇA Nº. PART Nº. PIEZA Nº.	QTD. QTY. CTD.	DESCRIÇÃO	DESCRIPTION	DESCRIPCIÓN
A	[1]288040	1	Transmissão e Conversor - Conj.	Transm. & Conv., Assy	Transm. y Convert. - Conj.
1	1C - 660	9	Parafuso	Bolt	Bulón
2	4E - 06	9	Arruela de Pressão	Lockwasher	Arandela Seguridad
3	+ ———	1	Válvula de Controle - Conj.	Control Valve, Assy	Válvula Control - Conj.
4	234166	1	Guarnição	Gasket	Empaquetadura
5	10J - 12	2	Esfera	Ball	Bola
6	235473	2	Mola	Spring	Resorte
7	239245	1	Bujão	Plug	Tapón
8	238535	1	Respiro	Breather	Respiradero
9	[2]239043	1	Carcaça - Conversor - Conj.	Housing, Assy	Carcasa - Conjunto
10	239244	1	Bujão	Plug	Tapón
11	11F - 08	1	Bujão	Plug	Tapón
12	234265	1	Luva	Sleeve	Manguito
13	239245	1	Bujão	Plug	Tapón
14	234157	1	Tubo - Baixa	Tube, Low	Tubo - Baja
15	16F - 12	1	Bujão	Plug	Tapón
16	[3]237890	1	Carcaça - Transmissão - Conj.	Housing, Assy	Carcasa - Conjunto
17	222067	1	Luva	Sleeve	Manguito
18	60K - 40026	1	Anel - O	O - Ring	Anillo - O
19	236646	1	Guarnição	Gasket	Empaquetadura
20	214295	2	Pino Guia	Pin	Pasador
21	4E - 07	20	Arruela de Pressão	Lockwasher	Arandela Seguridad
22	1C - 724	20	Parafuso	Bolt	Bulón
23	239244	1	Bujão	Plug	Tapón
24	[4]236620	1	Tampa - Conjunto	Cover, Assy	Tapa - Conjunto
25	16F - 06	1	Bujão	Plug	Tapón
26	119469	2	Bujão Magnético	Plug Magnetic	Tapón Magneto
27	236651	1	Defletor	Baffle	Deflector
28	236623	1	Tubo - Sucção	Tube, Suction	Tubo - Succión
29	4E - 07	1	Arruela de Pressão	Lockwasher	Arandela Seguridad
30	1C - 712	1	Parafuso	Bolt	Bulón
31	6H - 24	1	Grampo	Clip	Abrazadera
32	60K - 40104	1	Anel - O	O - Ring	Anillo - O
33	4E - 05	2	Arruela de Pressão	Lockwasher	Arandela Seguridad
34	1C - 510	2	Parafuso	Bolt	Bulón
35	237860	1	Tubo - Lubrificação	Tube, Lube	Tubo - Lubrificación
36	236624	1	Tubo - 3ª.	Tube, Third	Tubo - Tercera
37	235297	1	Guarnição	Gasket	Empaquetadura
38	214295	1	Pino	Pin	Pasador
39	60K - 40026	1	Anel - O	O - Ring	Anillo - O
40	221871	1	Luva	Sleeve	Manguito
41	236637	1	Bujão	Plug	Tapón
42	60K - 40104	1	Anel - O	O - Ring	Anillo - O
43	222067	1	Luva	Sleeve	Manguito
44	222067	1	Luva	Sleeve	Manguito
45	222067	1	Luva	Sleeve	Manguito
46	60K - 40026	1	Anel - O	O - Ring	Anillo - O
47	60K - 40026	1	Anel - O	O - Ring	Anillo - O
48	60K - 30018	1	Anel - O	O - Ring	Anillo - O
49	239244	1	Bujão	Plug	Tapón
50	11F - 08	1	Bujão	Plug	Tapón
51	4E - 07	16	Arruela de Pressão	Lockwasher	Arandela Seguridad
52	1C - 720	16	Parafuso	Bolt	Bulón
53	219373	1	Guarnição	Gasket	Empaquetadura
54	231390	1	Tela	Screen	Tamiz

CLARK

PC - D19

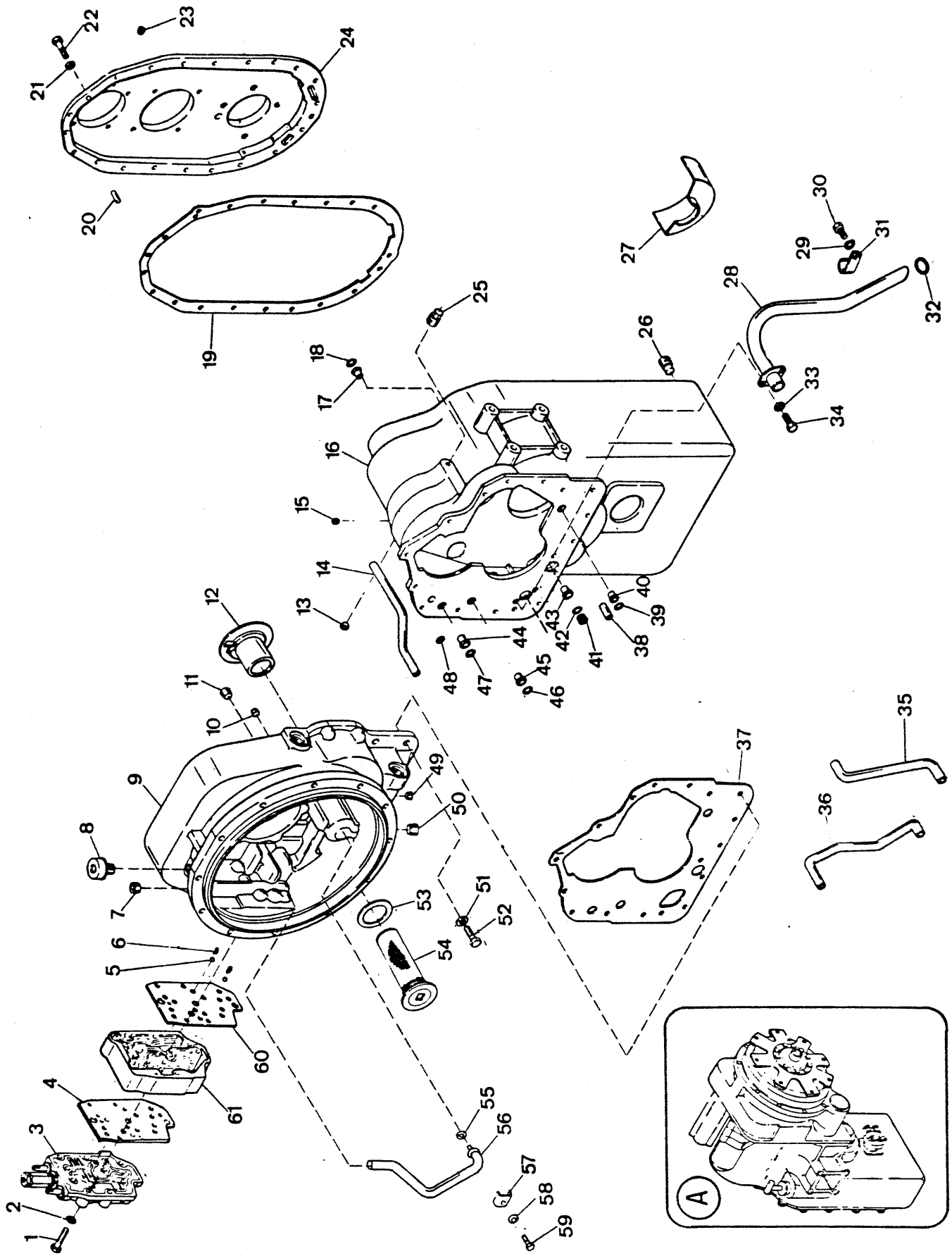

ITEM Nº. Nº.	PEÇA Nº. PART Nº. PIEZA Nº.	QTD. QTY. CTD.	DESCRIÇÃO	DESCRIPTION	DESCRIPCIÓN
55	60K - 30016	1	Anel - O	O - Ring	Anillo - O
56	237441	1	Tubo - Lubrificação	Tube, Lube	Tubo - Lubrificación
57	237515	1	Grampo	Clip	Abrazadera
58	4E - 05	1	Arruela de Pressão	Lockwasher	Arandela Seguridad
59	1C - 510	1	Parafuso	Bolt	Bulón
60	234279	1	Guarnição	Gasket	Empaquetadura
61	+ ———	—	Válvula Moduladora - Conj.	Modulated Valve, Assy	Válvula Modular - Conj.

[1] Inclui / Inc. 1 a / thru 61
[2] Inclui / Inc. 55 a / thru 59
[3] Inclui / Inc. 14, 17, 28 a / thru 36, 40 a / thru 45
[4] Inclui / Inc. 23

CLARK

PC - D20

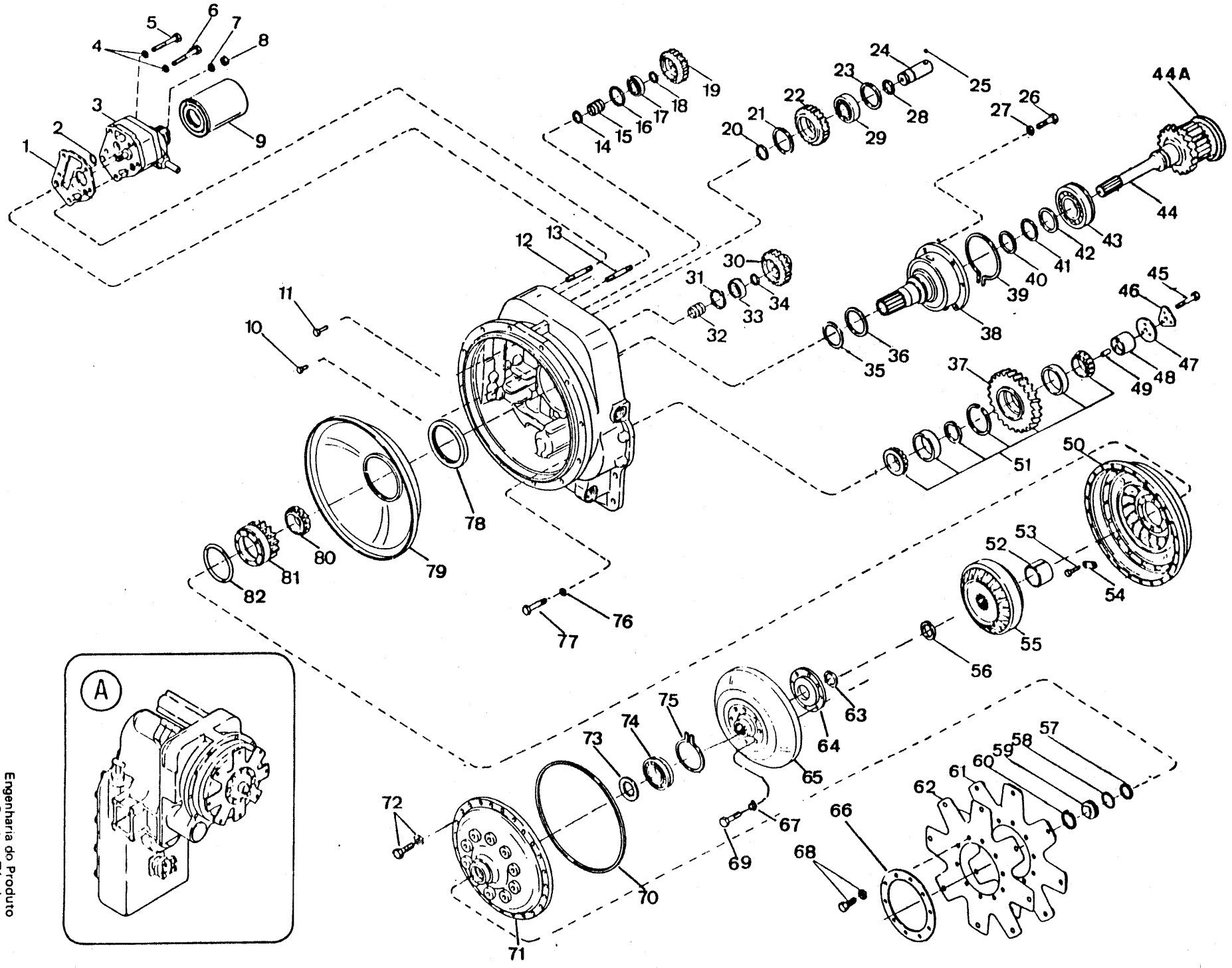

Engenharia do Produto
Serviços Técnicos

ITEM Nº PEÇA Nº PART Nº PIEZA Nº	QTD. QTY. CTD.	DESCRIÇÃO	DESCRIPTION	DESCRIPCIÓN
A [1]2B8040	1	Transmissão e Conversor - Conj.	Transmission & Conv. Assy	Transm. y Conv. Conj.
1 235283	1	Guarnição	Gasket	Empaquetadura
2 60K - 30018	1	Anel - O	O - Ring	Anillo - O
3 237454	1	Bomba	Pump	Bomba
4 4E - 07	3	Arruela de Pressão	Lockwasher	Arandela Seguridad
5 1C - 772	1	Parafuso	Bolt	Bulón
6 1C - 764	2	Parafuso	Bolt	Bulón
7 4E - 07	2	Arruela de Pressão	Lockwasher	Arandela Seguridad
8 62D - 07	2	Porca	Nut	Tuerca
9 234099	1	Filtro	Filter	Filtro
10 5C - 620	2	Parafuso	Bolt	Bulón
11 5C - 620	2	Parafuso	Bolt	Bulón
12 238899	1	Prisioneiro	Stud	Espárrago
13 238900	1	Prisioneiro	Stud	Espárrago
14 234908	1	Anel Retentor	Ring	Anillo
15 234327	1	Suporte	Support	Soporte
16 223922	1	Anel Retentor	Ring	Anillo
17 743458	1	Rolamento	Bearing	Cojinete
18 234908	1	Anel Retentor	Ring	Anillo
19 238212	1	Engrenagem	Gear	Engranaje
20 234908	1	Anel Retentor	Ring	Anillo
21 223964	1	Anel Retentor	Ring	Anillo
22 238211	1	Engrenagem Intermediária	Gear	Engranaje
23 223964	1	Anel Retentor	Ring	Anillo
24 238215	1	Eixo	Shaft	Eje
25 10J - 08	1	Esfera	Ball	Bola
26 1C - 616	6	Parafuso	Bolt	Bulón
27 4E - 06	6	Arruela de Pressão	Lockwasher	Arandela Seguridad
28 234908	1	Anel Retentor	Ring	Anillo
29 238223	1	Rolamento	Bearing	Cojinete
30 239571	1	Engrenagem	Gear	Engranaje
31 223878	1	Anel Retentor	Ring	Anillo
32 234327	1	Suporte	Support	Soporte
33 238222	1	Rolamento	Bearing	Cojinete
34 234908	1	Anel Retentor	Ring	Anillo
35 238389	1	Anel Vedador	Ring	Anillo
36 237378	1	Mola	Spring	Resorte
37 238887	1	Engrenagem - Ré	Gear	Engranaje
38 241039	1	Suporte	Support	Soporte
39 234229	1	Anel Retentor	Ring	Anillo
40 223085	1	Anel Vedador	Ring	Anillo
41 231776	1	Anel Retentor	Ring	Anillo
42 234230	1	Arruela de Encosto	Thrust Washer	Arandela Apoyo
43 239742	1	Rolamento	Bearing	Cojinete
44 [2]240598	1	Eixo	Shaft	Eje
44A 240617	1	Anel Defletor	Ring	Anillo
45 18C - 716	3	Parafuso	Bolt	Bulón
46 234918	1	Placa de Trava	Lockplate	Placa Seguridad
47 234299	1	Placa	Plate	Placa
48 238884	1	Eixo	Shaft	Eje
49 234309	1	Pino	Pin	Pasador
50 235214	1	Impulsor	Impeller	Impulsor
51 238885	1	Rolamento - Conj.	Bearing, Assy	Cojinete - Conj.
52 238538	1	Espaçador	Spacer	Espaciador
53 18C - 612	8	Parafuso	Bolt	Bulón

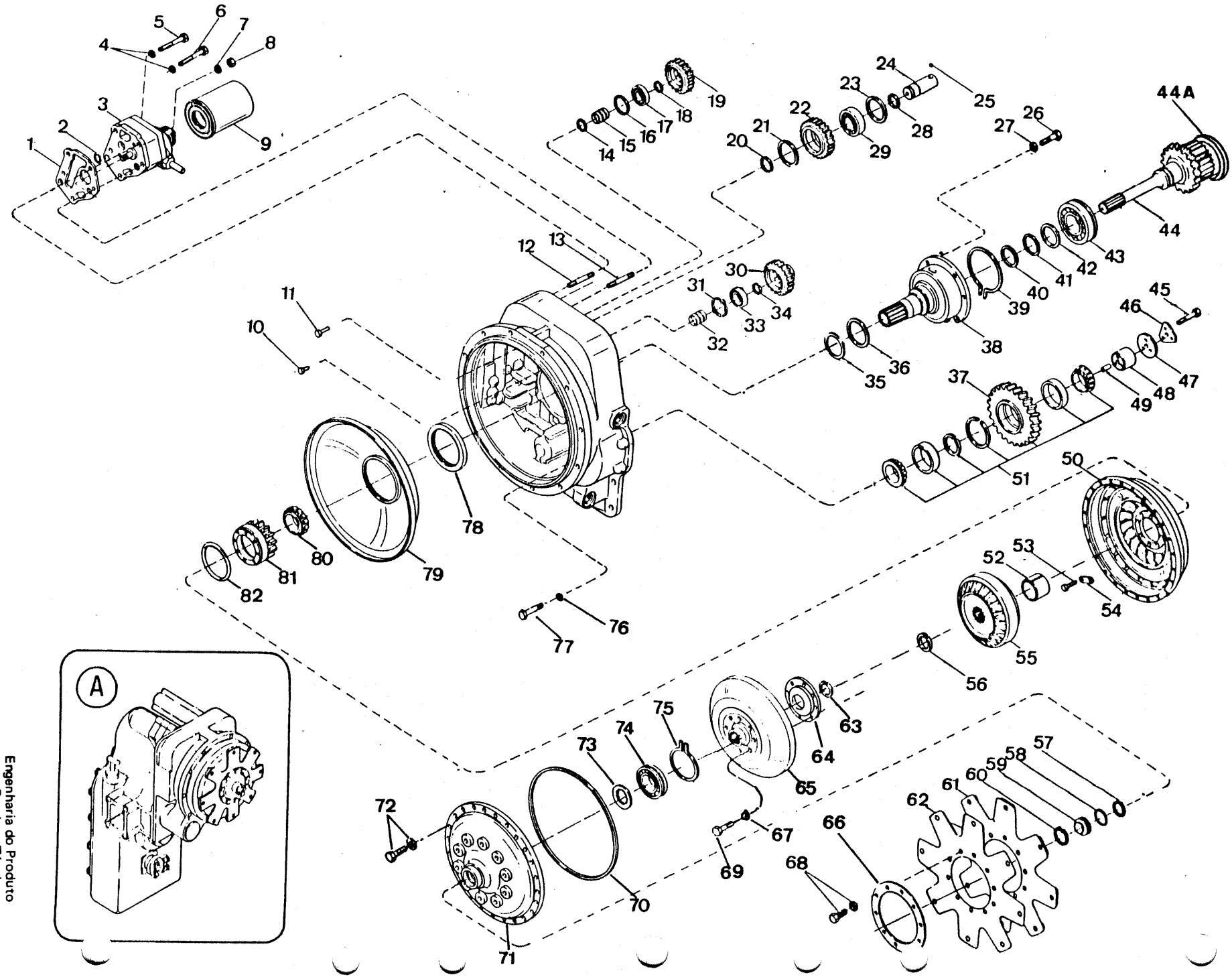
1
2
3
4
5
6
7
8
9
10
11
12
13
14
15
16
17
18
19
20
21
22
23
24
25
26
27
28
29
30
31
32
33
34
35
36
37
38
39
40
41
42
43
44
44A
45
46
47
48
49
50
51
52
53
54
55
56
57
58
59
60
61
62
63
64
65
66
67
68
69
70
71
72
73
74
75
76
77
78
79
80
81
82
A

ITEM Nº. PART Nº. PIEZA Nº.	PEÇA Nº. QTY. CTD.	QTD.	DESCRIÇÃO	DESCRIPTION	DESCRIPCIÓN
54	234210	4	Trava	Tab	Traba
55	239774	1	Estator	Member	Miembro
56	664141	1	Anel Retentor	Ring	Anillo
57	1300688	1	Anel Retentor	Ring	Anillo
58	60K - 30114	1	Anel - O	O - Ring	Anillo - O
59	223015	1	Bujão	Plug	Tapón
60	1321234	1	Anel Retentor	Ring	Anillo
61	237142	1	Placa	Plate	Placa
62	237141	2	Placa	Plate	Placa
63	1300688	1	Anel Retentor	Ring	Anillo
64	239627	1	Cubo	Hub	Cubo
65	239775	1	Turbina	Turbine	Turbina
66	234286	1	Disco de Encosto	Ring	Anillo
67	215909	12	Arruela	Washer	Arandela
68	5C - 612	10	Parafuso e Arruela	Bolt & Washer	Bulón y Arandela
69	209313	12	Parafuso	Bolt	Bulón
70	234237	1	Anel - O	O - Ring	Anillo - O
71	239576	1	Tampa	Cover	Tapa
72	5C - 516	18	Parafuso e Arruela	Bolt & Washer	Bulón y Arandela
73	235591	1	Arruela de Encosto	Thrust Washer	Arandela Empuje
74	234215	1	Rolamento	Bearing	Cojinete
75	234216	1	Anel Retentor	Ring	Anillo
76	4E - 07	3	Arruela de Pressão	Lockwasher	Arandela Seguridad
77	18C - 744	3	Parafuso	Bolt	Bulón
78	235593	1	Vedador	Seal	Sello
79	234362	1	Defletor	Baffle	Deflector
80	238391	1	Rolamento	Bearing	Cojinete
81	238388	1	Engrenagem	Gear	Engranaje
82	234973	1	Anel - O	O - Ring	Anillo - O

[1] Inclui / Inc. 1 a / thru 82
[2] Inclui / Inc. 44 A

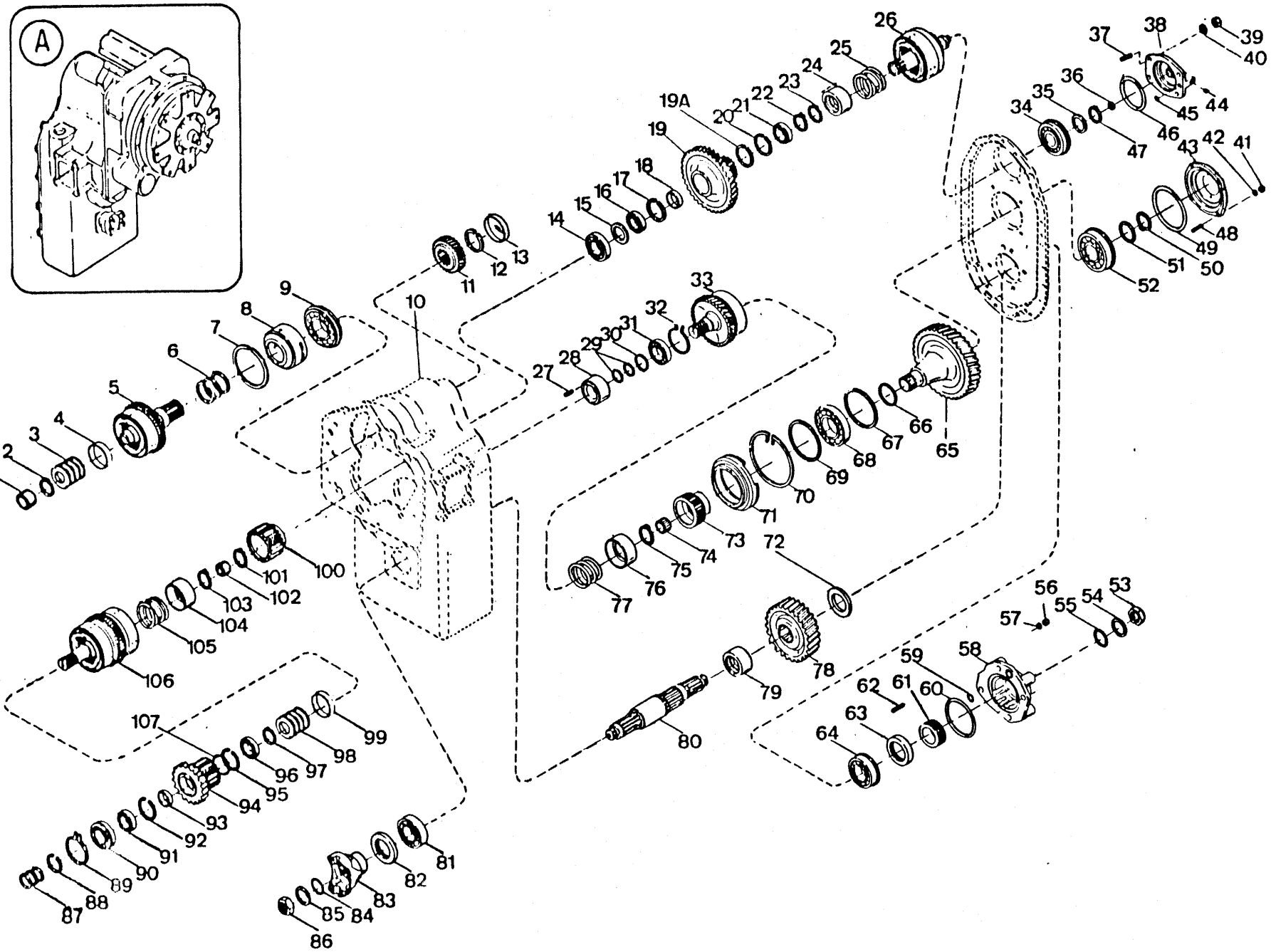
A
1
2
3
4
5
6
7
8
9
10
11
12
13
14
15
16
17
18
19
19A
20
21
22
23
24
25
26
27
28
29
30
31
32
33
34
35
36
37
38
39
40
41
42
43
44
45
46
47
48
49
50
51
52
53
54
55
56
57
58
59
60
61
62
63
64
65
66
67
68
69
70
71
72
73
74
75
76
77
78
79
80
81
82
83
84
85
86
87
88
89
90
91
92
93
94
95
96
97
98
99
100
101
102
103
104
105
106
107

ITEM Nº.	PEÇA Nº. PART Nº. PIEZA Nº.	QTD. QTY. CTD.	DESCRIÇÃO	DESCRIPTION	DESCRIPCIÓN
A	[1]288040	1	Transmissão e Conversor - Conj.	Transmission & Conv. Assy	Conj. Transm. y Convert.
1	235763	1	Rolamento	Bearing	Cojinete
2	237669	1	Anel	Ring	Anillo
3	237443	5	Mola	Spring	Resorte
4	237442	1	Espaçador	Spacer	Espaciador
5	+ ———	1	Embreagem - Frente	Clutch, Assy - Fwd.	Embrague - Frente
6	222104	3	Anel	Ring	Anillo
7	235764	1	Anel	Ring	Anillo
8	241037	1	Luva	Sleeve	Manguito
9	241819	1	Rolamento	Bearing	Cojinete
10	+ ———	—	Carcaça	Housing	Carcasa
11	234954	1	Engrenagem	Gear	Engranaje
12	238034	1	Anel	Ring	Anillo
13	234999	1	Tampa	Cover	Tapa
14	225605	1	Rolamento	Bearing	Cojinete
15	234145	1	Espaçador	Spacer	Espaciador
16	230885	1	Rolamento	Bearing	Cojinete
17	223964	1	Anel	Ring	Anillo
18	234305	1	Espaçador	Spacer	Espaciador
19	[2]241148	1	Engrenagem - Baixa	Gear - Low	Engranaje - Baja
19A	240617	1	Anel Defletor	Ring	Anillo
20	223964	1	Anel	Ring	Anillo
21	230885	1	Rolamento	Bearing	Cojinete
22	234347	1	Anel	Ring	Anillo
23	234350	1	Anel	Ring	Anillo
24	235959	1	Retentor	Retainer	Retén
25	235960	1	Mola	Spring	Resorte
26	+ ———	1	Embreagem - Baixa	Clutch, Low	Embrague - Baja
27	664131	1	Pino	Pin	Pasador
28	236612	1	Pista do Anel	Race	Vía
29	215183	2	Anel	Ring	Anillo
30	654613	1	Anel	Ring	Anillo
31	230885	1	Rolamento	Bearing	Cojinete
32	236614	1	Anel	Ring	Anillo
33	+ ———	1	Embreagem 3ª.	Clutch, 3a.	Embrague 3a.
34	239741	1	Rolamento	Bearing	Cojinete
35	234230	1	Arruela de Encosto	Thrust Washer	Arandela Empuje
36	234130	1	Anel	Ring	Anillo
37	238901	4	Prisioneiro	Stud	Espárrago
38	[3]236607	1	Tampa - Conjunto	Cover, Assy	Tapa - Conjunto
39	62D - 07	4	Porca	Nut	Tuerca
40	4E - 07	4	Arruela de Pressão	Lockwasher	Arandela Seguridad
41	62D - 07	4	Porca	Nut	Tuerca
42	4E - 07	4	Arruela de Pressão	Lockwasher	Arandela Seguridad
43	234902	1	Tampa	Cover	Tapa
44	24K - 02	1	Bujão	Plug	Tapón
45	60K - 30012	1	Anel - O	O - Ring	Anillo - O
46	60K - 40420	1	Anel - O	O - Ring	Anillo - O
47	234347	1	Anel	Ring	Anillo
48	238901	4	Prisioneiro	Stud	Espárrago
49	60K - 40508	1	Anel - O	O - Ring	Anillo - O
50	743669	1	Anel	Ring	Anillo
51	234904	1	Arruela de Encosto	Thrust Washer	Arandela Empuje
52	658040	1	Rolamento	Bearing	Cojinete
53	239730	1	Porca	Nut	Tuerca

Engenharia do Produto
Serviços Técnicos

(Série 4238 D - 101 BRC até) Out./84
(Série 4238 E - 101 BRC até) Out./ 84
(Série 4238 F - 101 BRC até) Out./ 84

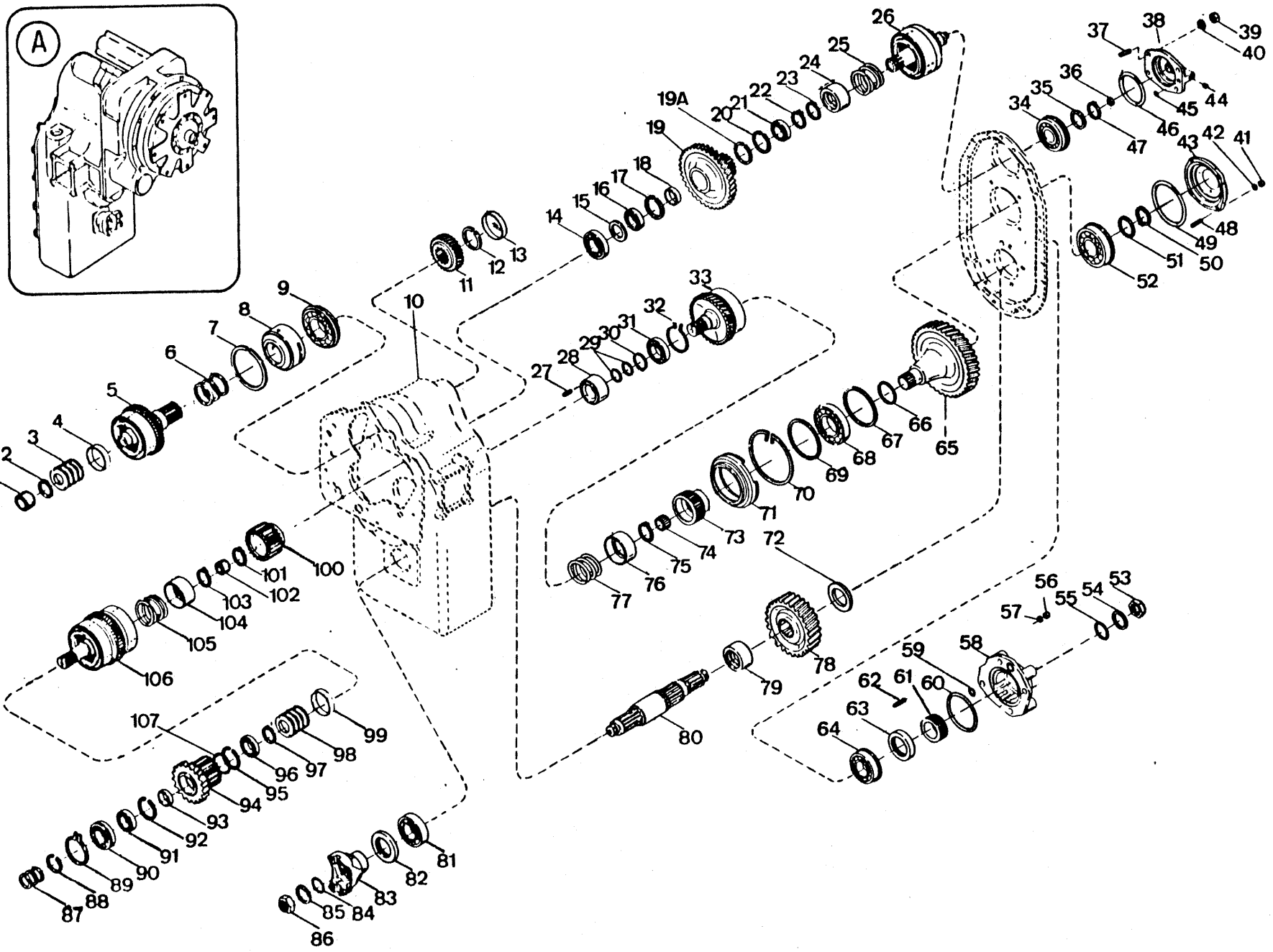
A
1
2
3
4
5
6
7
8
9
10
11
12
13
14
15
16
17
18
19
19A
20
21
22
23
24
25
26
27
28
29
30
31
32
33
34
35
36
37
38
39
40
41
42
43
44
45
46
47
48
49
50
51
52
53
54
55
56
57
58
59
60
61
62
63
64
65
66
67
68
69
70
71
72
73
74
75
76
77
78
79
80
81
82
83
84
85
86
87
88
89
90
91
92
93
94
95
96
97
98
99
100
101
102
103
104
105
106
107

ITEM Nº. PART Nº. PIEZA Nº.	PEÇA Nº.	QTD. QTY. CTD.	DESCRIÇÃO	DESCRIPTION	DESCRIPCIÓN
54	239731	1	Arruela	Washer	Arandela
55	60K - 40112	1	Anel - O	O - Ring	Anillo - O
56	62D - 09	4	Porca	Nut	Tuerca
57	5E - 09	4	Arruela de Pressão	Lockwasher	Arandela Seguridad
58	3320046	1	Tampa	Cover	Tapa
59	60K - 30022	1	Anel - O	O - Ring	Anillo - O
60	60K - 40328	1	Anel - O	O - Ring	Anillo - O
61	234927	1	Espaçador	Spacer	Espaciador
62	3320045	4	Prisioneiro	Stud	Espárrago
63	235751	1	Vedador	Seal	Sello
64	225602	1	Rolamento	Bearing	Cojinete
65	240749	1	Engrenagem	Gear	Engranaje
66	230067	1	Anel	Ring	Anillo
67	223997	1	Anel	Ring	Anillo
68	225843	1	Rolamento	Bearing	Cojinete
69	223997	1	Anel	Ring	Anillo
70	236625	1	Anel	Ring	Anillo
71	236622	1	Suporte	Support	Soporte
72	237841	1	Espaçador	Spacer	Espaciador
73	236613	1	Cubo	Hub	Cubo
74	233065	1	Rolamento	Bearing	Cojinete
75	234350	1	Anel	Ring	Anillo
76	235959	1	Retentor	Retainer	Retén
77	235960	1	Mola	Spring	Resorte
78	237839	1	Engrenagem	Gear	Engranaje
79	235910	1	Espaçador	Spacer	Espaciador
80	239733	1	Eixo - Saída	Shaft, Outer	Eje - Salida
81	743439	1	Rolamento	Bearing	Cojinete
82	231798	1	Vedador	Seal	Sello
83	214985	1	Flange	Flange	Brida
84	60K - 40112	1	Anel - O	O - Ring	Anillo - O
85	239731	1	Arruela	Washer	Arandela
86	239730	1	Porca	Nut	Tuerca
87	215183	3	Anel	Ring	Anillo
88	224083	1	Anel	Ring	Anillo
89	230889	1	Anel	Ring	Anillo
90	223349	1	Rolamento	Bearing	Cojinete
91	233389	1	Rolamento	Bearing	Cojinete
92	234141	1	Anel	Ring	Anillo
93	234304	1	Espaçador	Spacer	Espaciador
94	[4]240608	1	Engrenagem - Conj.	Gear, Assy	Engranaje - Conj.
95	234141	1	Anel	Ring	Anillo
96	230829	1	Rolamento	Bearing	Cojinete
97	237669	1	Anel	Ring	Anillo
98	237443	5	Mola	Spring	Resorte
99	237442	1	Espaçador	Spacer	Espaciador
100	236165	1	Cubo 2ª.	Hub, 2nd	Cubo 2a.
101	234347	1	Anel	Ring	Anillo
102	233065	1	Rolamento	Bearing	Cojinete
103	234350	1	Anel	Ring	Anillo
104	235959	1	Retentor	Retainer	Retén
105	235960	1	Mola	Spring	Resorte
106	+ ———	–	Embreagem - 2ª e Ré	Clutch, 2nd & Rev.	Embrague 2a. y M. Atrás
107	240617	1	Anel	Ring	Anillo

[1] Inclui / Inc. 1 a / thru 107
[2] Inclui / Inc. 19A
[3] Inclui / Inc. 44
[4] Inclui / Inc. 107

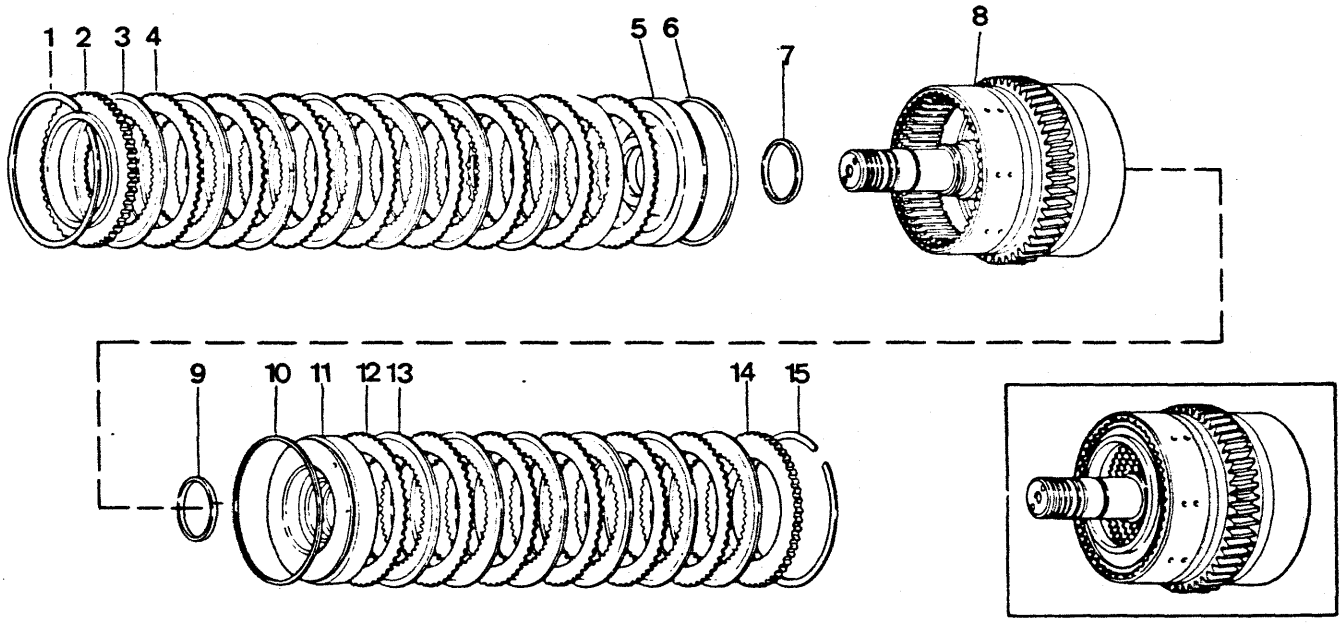
1
2
3
4
5
6
7
8
9
10
11
12
13
14
15

ITEM Nº. Nº.	PEÇA Nº. PART Nº. PIEZA Nº.	QTD. QTY. CTD.	DESCRIÇÃO	DESCRIPTION	DESCRIPCIÓN
1	234111	1	Anel	Ring	Anillo
2	236847	1	Placa	Plate	Placa
3	237016	8	Disco Interno	Disc Inner	Disco Interno
4	234109	8	Disco Externo	Disc Outer	Disco Externo
5	237450	1	Pistão - Ré	Piston	Pistón
6	237032	1	Vedador	Seal	Sello
7	234113	1	Vedador	Seal	Sello
8	237453	1	Eixo e Tambor - Conj.	Drum Shaft, Assy	Conj. Eje de Bomba
9	234113	1	Vedador	Seal	Sello
10	237032	1	Vedador	Seal	Sello
11	236178	1	Pistão - 2ª.	Piston	Pistón
12	234109	6	Disco Externo	Disc Outer	Disco Externo
13	237016	6	Disco Interno	Disc Inner	Disco Interno
14	236847	1	Placa	Plate	Placa
15	234111	1	Anel	Ring	Anillo

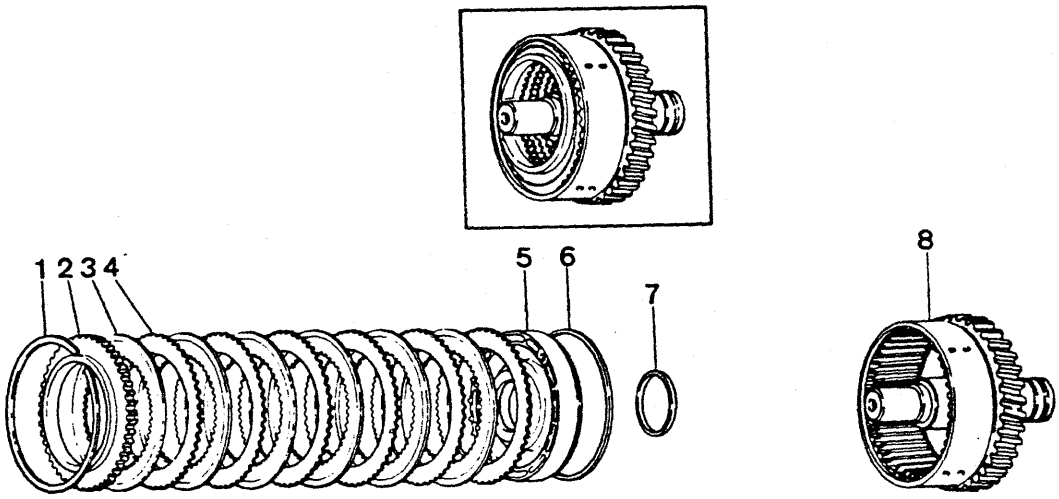
1 2 3 4
5 6
7
8

ITEM Nº. Nº.	PEÇA Nº. PART Nº. PIEZA Nº.	QTD. QTY. CTD.	DESCRIÇÃO	DESCRIPTION	DESCRIPCIÓN
1	234111	1	Anel	Ring	Anillo
2	236847	1	Placa	Plate	Placa
3	237016	6	Disco Interno	Disc Inner	Disco Interno
4	234109	6	Disco Externo	Disc Outer	Disco Externo
5	236178	1	Pistão	Piston	Pistón
6	237032	1	Vedador	Seal	Sello
7	234113	1	Vedador	Seal	Sello
8	236611	1	Eixo e Tambor - Conj.	Drum Shaft, Assy	Conj. Eje de Bomba

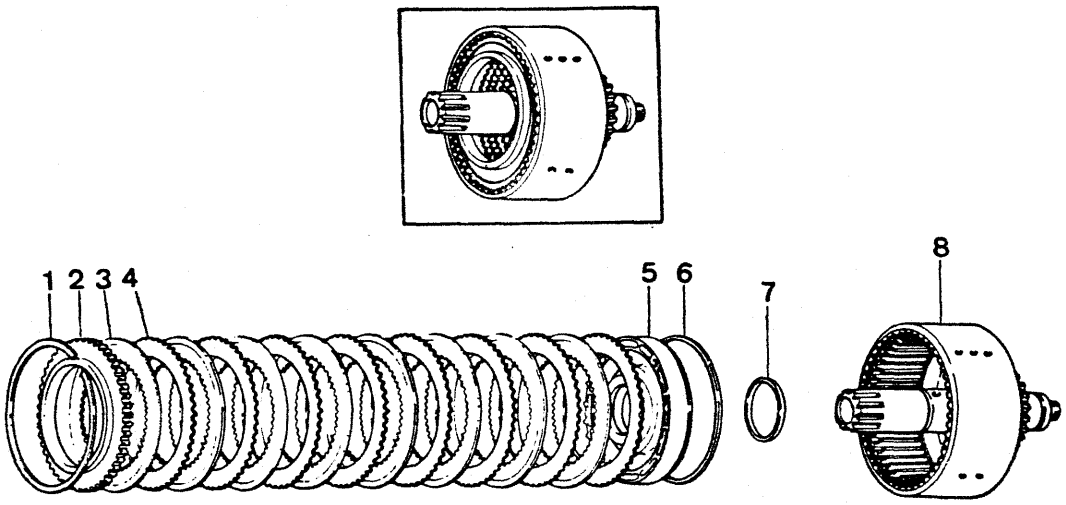
1
2
3
4
5
6
7
8

ITEM Nº.	PEÇA Nº. PART Nº. PIEZA Nº.	QTD. QTY. CTD.	DESCRIÇÃO	DESCRIPTION	DESCRIPCIÓN
1	234111	1	Anel	Ring	Anillo
2	236847	1	Placa	Plate	Placa
3	234336	8	Disco Interno	Disc Inner	Disco Interno
4	234109	8	Disco Externo	Disc Outer	Disco Externo
5	236150	1	Pistão	Piston	Pistón
6	237032	1	Anel	Ring	Anillo
7	234113	1	Vedador	Seal	Sello
8	236656	1	Eixo e Tambor - Conj.	Drum Shaft, Assy	Conj. Eje de Bomba

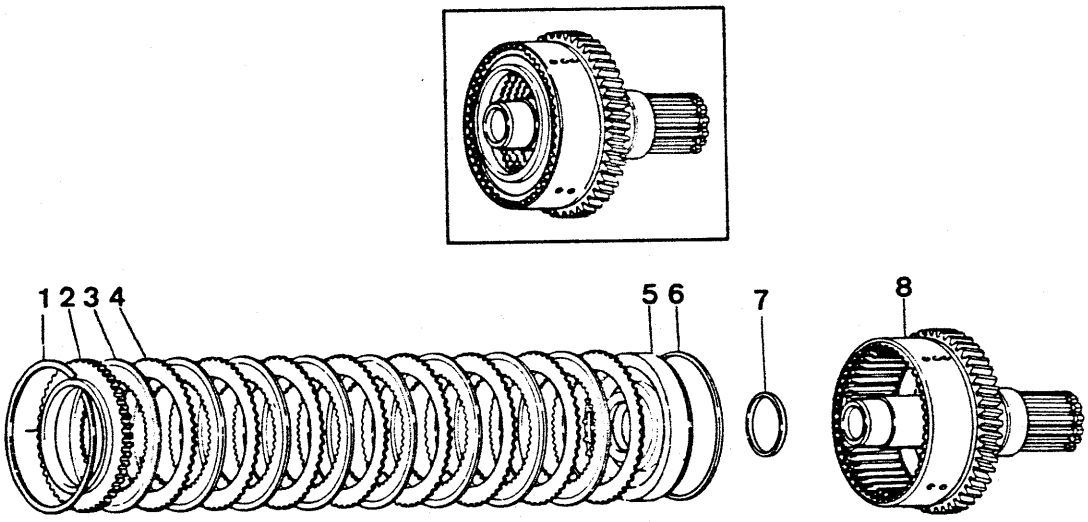
1 2 3 4
5 6
7
8

TRANSMISSÃO - EMBREAGEM, FRENTE
TRANSMISSION CLUTCH GROUP, FORWARD
GRUPO DE EMBRAGUE DE LA TRANSMISIÓN, MARCHA ADELANTE

CLARK

ITEM Nº. Nº.	PEÇA Nº. PART Nº. PIEZA Nº.	QTD. QTY. CTD.	DESCRIÇÃO	DESCRIPTION	DESCRIPCIÓN
1	234111	1	Anel	Ring	Anillo
2	236847	1	Placa	Plate	Placa
3	237016	8	Disco Interno	Disc Inner	Disco Interno
4	234109	8	Disco Externo	Disc Outer	Disco Externo
5	237450	1	Pistão	Piston	Pistón
6	237032	1.	Anel	Ring	Anillo
7	234113	1	Vedador	Seal	Sello
8	237507	1	Eixo e Tambor - Conj.	Drum Shaft, Assy	Conj. Eje de Bomba

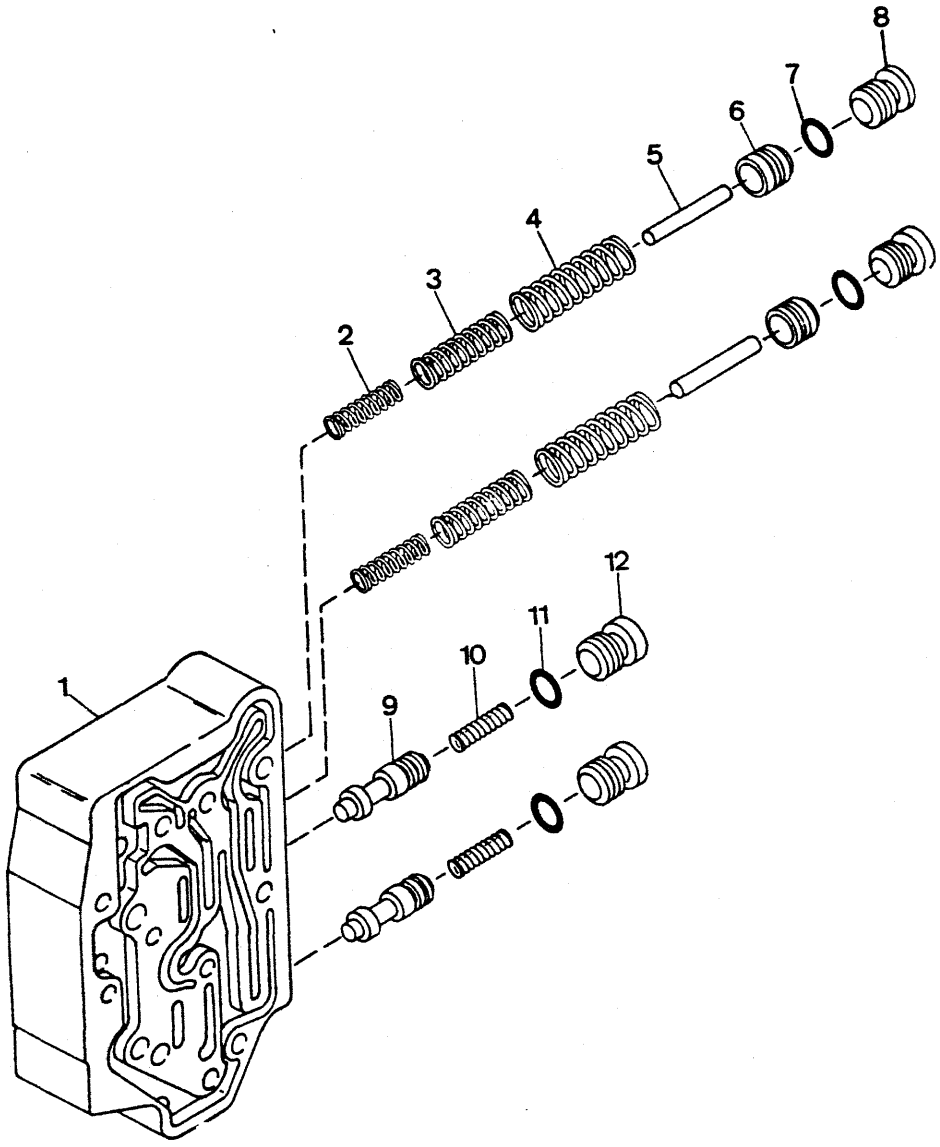
1
2
3
4
5
6
7
8
9
10
11
12

TRANSMISSÃO - VÁLVULA MODULADORA - CONJUNTO
TRANSMISSION MODULATED VALVE - ASSEMBLY
CONJUNTO DE VÁLVULA DE TRANSMISIÓN MODULAR

CLARK

D35 - 1

ITEM Nº. Nº.	PEÇA Nº. PART Nº. PIEZA Nº.	QTD. QTY. CTD.	DESCRIÇÃO	DESCRIPTION	DESCRIPCIÓN
A	[1]237875	1	Válvula - Conjunto	Valve, Assy	Válvula - Conjunto
1	§ ———	1	Carcaça	Housing	Carcasa
2	241666	2	Mola	Spring	Resorte
3	237879	2	Mola	Spring	Resorte
4	237878	2	Mola	Spring	Resorte
5	237881	2	Pino	Pin	Pasador
6	§ ———	2	Válvula	Valve	Válvula
7	91F - 7	2	Anel - O	O - Ring	Anillo - O
8	47K - 7	2	Bujão	Plug	Tapón
9	§ ———	2	Carretel	Spool	Carrete
10	241670	2	Mola	Spring	Resorte
11	91F - 7	2	Anel - O	O - Ring	Anillo - O
12	47K - 07	2	Bujão	Plug	Tapón

[1] Inclui / Inc. 1 a / thru 12

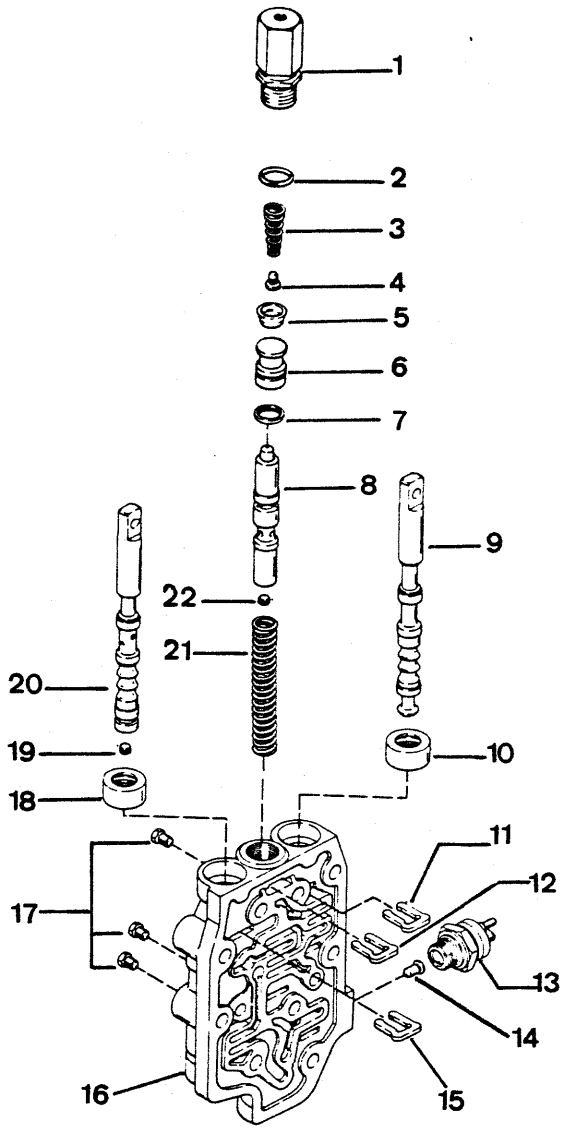
1
2
3
4
5
6
7
8
9
22
21
20
19
18
10
11
12
13
14
15
16
17

VÁLVULA DE CONTROLE - CONJUNTO
TRANSMISSION CONTROL VALVE
VÁLVULA DE CONTROL DE TRANSMISIÓN

ITEM Nº. Nº.	PEÇA Nº. PART Nº. PIEZA Nº.	QTD. QTY. CTD.	DESCRIÇÃO	DESCRIPTION	DESCRIPCIÓN
A	[1]234418	1	Válvula de Controle - Conj.	Control Valve, Assy	Conj. Válvula Control
B	[2]235327	1	Válvula - Conjunto	De - Clutch Valve	Válvula Desembrague
1	239117	1	Corpo da Válvula e Respiro	Piston Hsg & Filter, Assy	Carcasa y Respiradero
2	25K - 30022	1	Anel - O	O - Ring	Anillo - O
3	227880	1	Mola	Spring	Resorte
4	233264	1	Retentor	Retainer	Retén
5	227881	1	Vedador	Seal	Sello
6	235315	1	Pistão	Pistón	Pistón
7	234186	1	Anel	Ring	Anillo
8	[3]234183	1	Carretel - Conj.	Spool	Carrete
9	234169	1	Carretel	Spool	Carrete
10	234650	1	Vedador	Seal	Sello
11	234170	1	Batente	Stop	Batente
12	234170	1	Batente	Stop	Batente
13	233778	1	Interruptor Neutro	Switch Neutral Start	Interruptor Arr. Pto.Mto.
14	233779	1	Pino	Pin	Pasador
15	234170	1	Batente	Stop	Batente
16	§ ———	—	Carcaça	Housing	Carcasa
17	40K - 02	3	Bujão	Plug	Tapón
18	234650	1	Vedador	Seal	Sello
19	16F - 01	1	Bujão	Plug	Tapón
20	[4]234167	1	Carretel - Conj.	Spool, Assy	Carrete - Conj.
21	234181	1	Mola	Spring	Resorte
22	16F - 01	1	Bujão	Plug	Tapón

[1] Inclui / Inc. 1 a / thru 22
[2] Inclui / Inc. 1 a / thru 7
[3] Inclui / Inc. 22
[4] Inclui / Inc. 19

CLARK

PC - D28

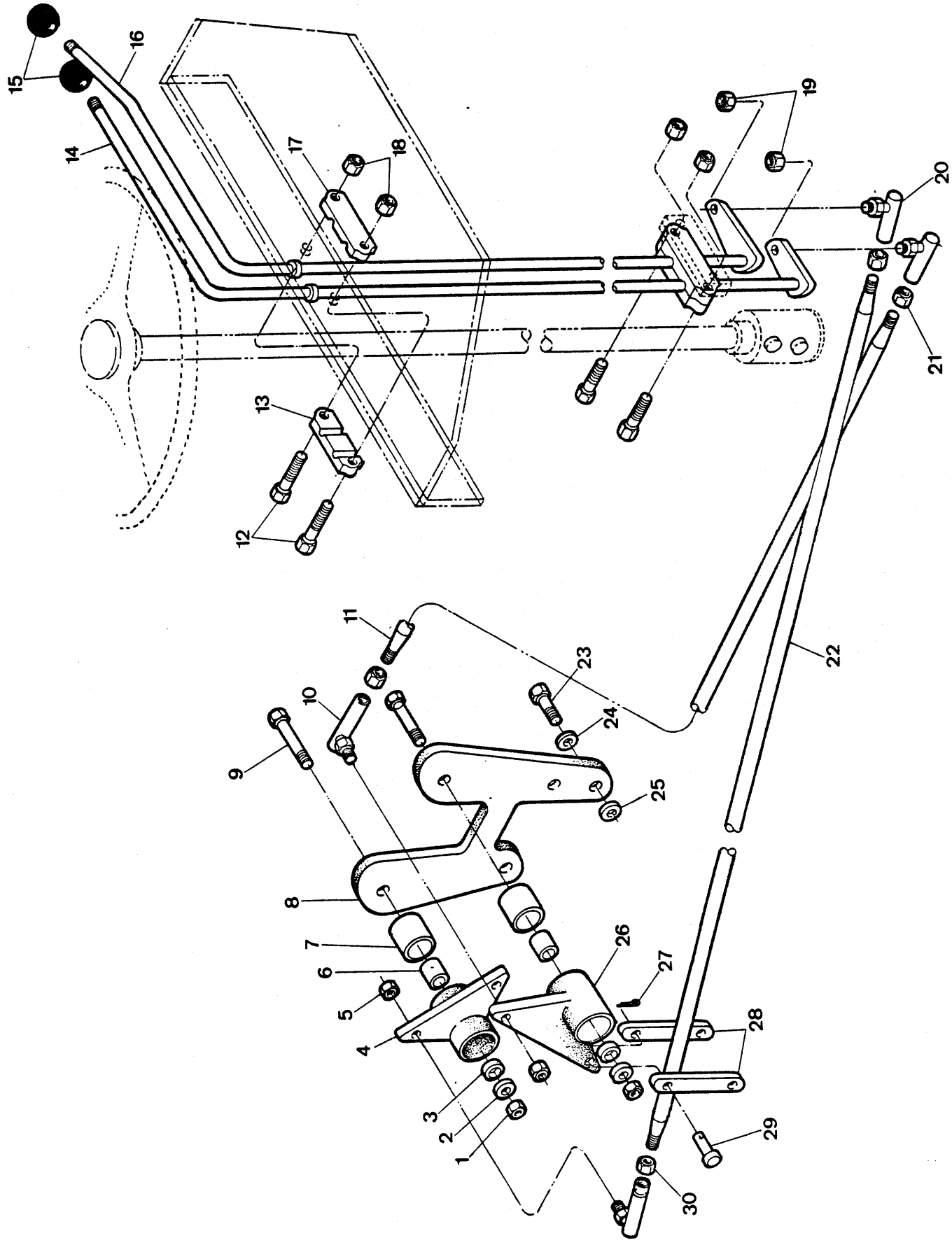

Engenharia do Produto
Serviços Técnicos

ITEM Nº Nº	PEÇA Nº PART Nº PIEZA Nº	QTD. QTY. CTD.	DESCRIÇÃO	DESCRIPTION	DESCRIPCIÓN
1	59D - 08	2	Porca	Nut	Tuerca
2	561912	2	Arruela	Washer	Arandela
3	1522535	4	Anel Raspador	Wiper Ring	Anillo Limpiador
4	[1]2516482	1	Articulador - Conj.	Bellcrank, Assy	Articulación - Conj.
5	66D - 05	2	Porca	Nut	Tuerca
6	1503251	2	Luva	Sleeve	Manguito
7	675227	2	Rolamento	Bearing	Cojinete
8	2513007	1	Suporte	Bracket	Soporte
9	17C - 840	2	Parafuso	Bolt	Bulón
10	2520346	2	Terminal Esférico	Ball Joint	Articulación Esferica
11	[2]2516477	1	Varão - Conjunto	Rod, Assy	Varilla - Conjunto
12	18C - 532	4	Parafuso	Bolt	Bulón
13	2501575	2	Suporte	Support	Soporte
14	2513005	1	Alavanca - Frente e Ré	Lever, Fwd. & Rev.	Palanca - Adelante y Marcha Atrás
15	509772	2	Manípula	Knob	Bola
16	2513006	1	Alavanca - 3 Velocidades	Lever, Three Speed	Palanca - 3 Velocidad
17	2501575	2	Suporte	Support	Soporte
18	60D - 05	4	Porca	Nut	Tuerca
19	66D - 05	2	Porca	Nut	Tuerca
20	2520346	2	Terminal Esférico	Ball Joint	Articulación Esferica
21	8D - 05	2	Porca	Nut	Tuerca
22	[3]2516479	1	Varão - Conjunto	Rod. Assy	Varilla - Conjunto
23	17C - 664	3	Parafuso	Bolt	Bulón
24	27E - 06	3	Arruela	Washer	Arandela
25	27E - 06	3	Arruela	Washer	Arandela
26	[4]2516482	1	Articulador - Conjunto	Bellcrank, Assy	Articulación - Conj.
27	1F - 308	4	Contrapino	Cotter Pin	Chaveta dos Patas
28	3303148	4	Haste	Link	Articulación
29	4F - 5062	4	Pino	Pin	Pasador
30	8D - 05	2	Porca	Nut	Tuerca

[1] Inclui / Inc. 7
[2] Inclui / Inc. 10, 21
[3] Inclui / Inc. 20, 30
[4] Inclui / Inc. 7

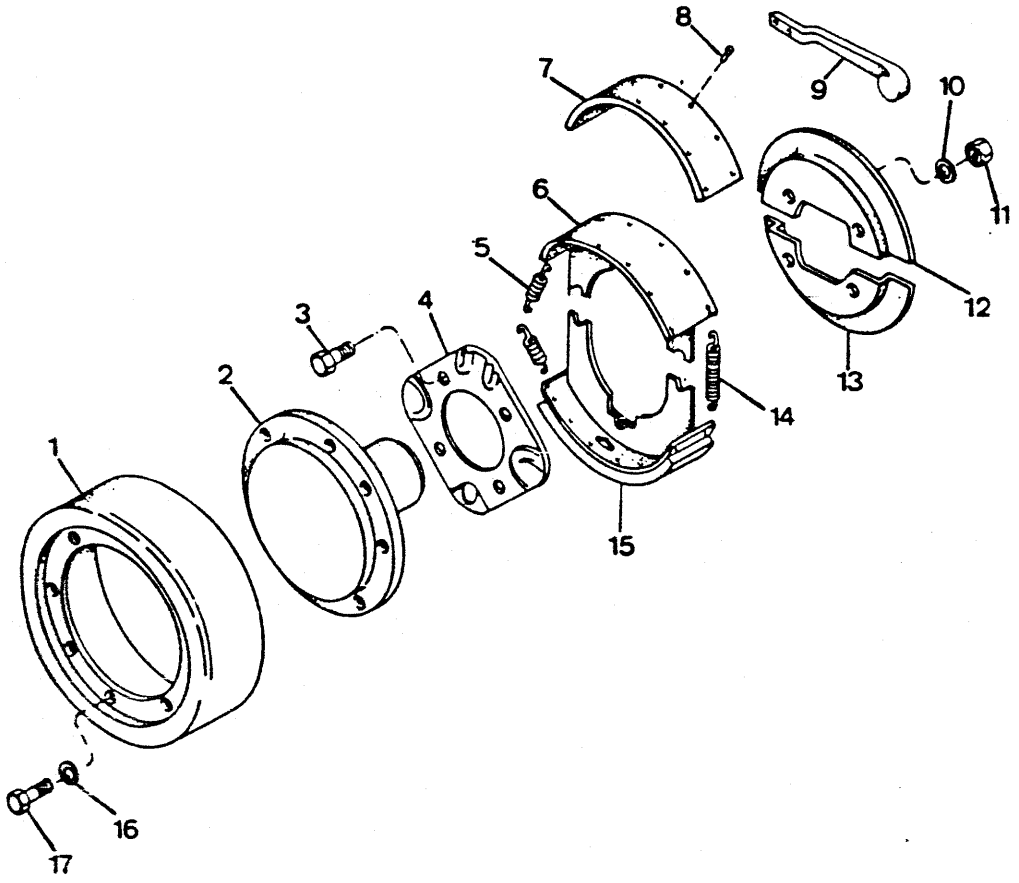
1
2
3
4
5
6
7
8
9
10
11
12
13
14
15
16
17

ITEM Nº. Nº.	PEÇA Nº. PART Nº. PIEZA Nº.	QTD. QTY. CTD.	DESCRIÇÃO	DESCRIPTION	DESCRIPCIÓN
A	[1]3320035	1	Freio e Alavanca - Conj.	Brake & Brake Lever, Assy	Palanca y Freno - Conj.
1	3320039	1	Tambor	Drum	Tambor
2	238850	1	Flange	Flange	Brida
3	94G - 824	4	Parafuso	Bolt	Bulón
4	3312328	1	Prato	Plate	Placa
5	3312333	2	Mola	Spring	Resorte
6	3312330	2	Sapata	Shoe	Zapata
7	3312331	2	Lona	Lining	Cinta
8	3312332	24	Rebite	Rivet	Remache
9	3320036	1	Alavanca	Lever	Palanca
10	5E - 08	4	Arruela de Pressão	Lockwasher	Arandela Seguridad
11	62D - 08	4	Porca	Nut	Tuerca
12	3320037	1	Protetor de Pó	Dust Shield	Capuchón
13	3320038	1	Protetor de Pó	Dust Shield	Capuchón
14	3312334	1	Mola	Spring	Resorte
15	[2]3312329	2	Sapata e Lona - Conj.	Shoe & Lining, Assy	Zapata y Cinta - Conj.
16	4E - 06	8	Arruela de Pressão	Lockwasher	Arandela Seguridad
17	2C - 616	8	Parafuso	Bolt	Bulón

[1] Inclui / Inc. 4 a / thru 9, 14, 15
[2] Inclui / Inc. 6, 7, 8

CLARK

PC - D30

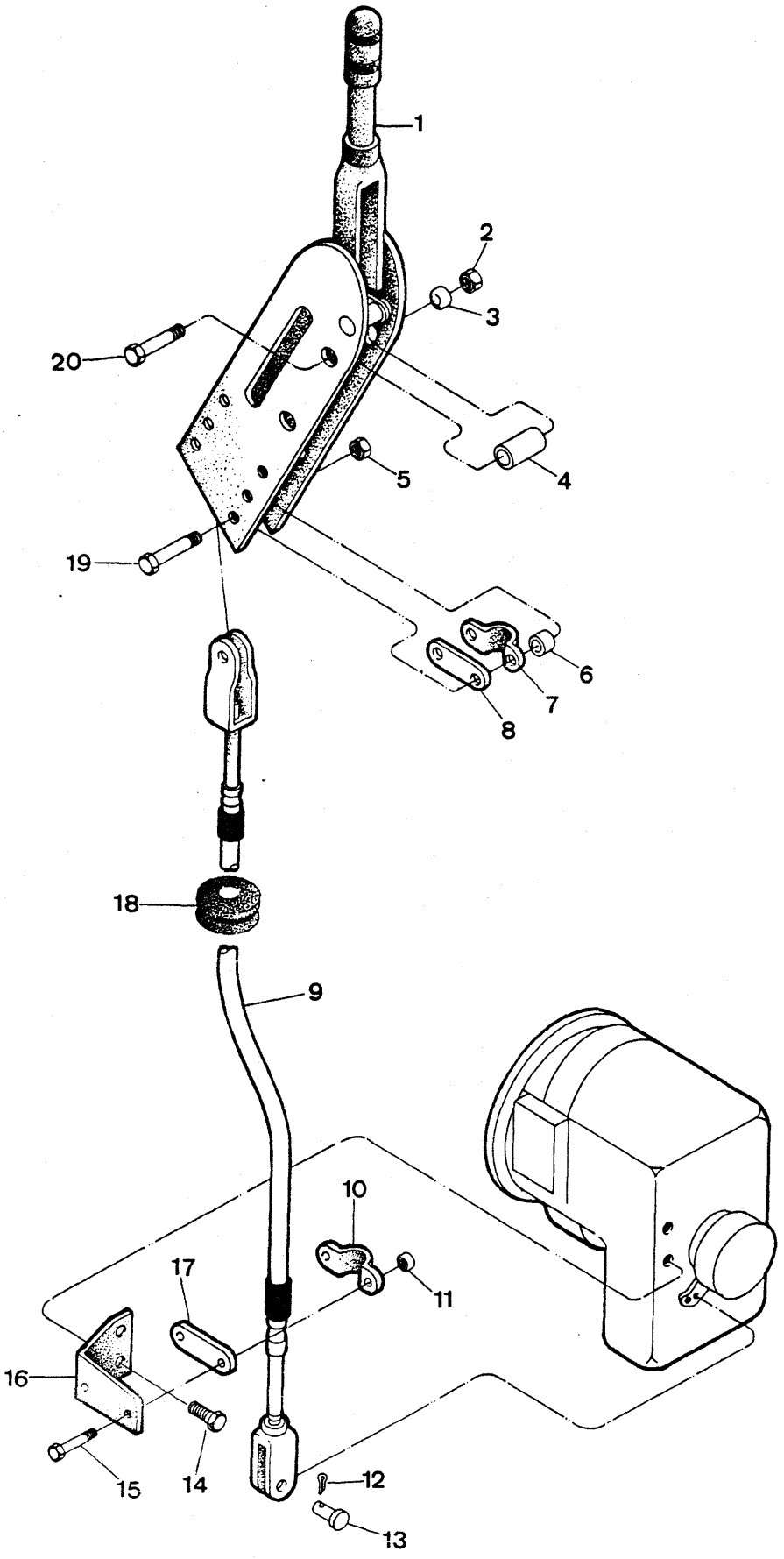

Engenharia do Produto
Serviços Técnicos

ITEM Nº. Nº.	PEÇA Nº. PART Nº. PIEZA Nº.	QTD. QTY. CTD.	DESCRIÇÃO	DESCRIPTION	DESCRIPCIÓN
1	3300683	1	Alavanca	Lever	Palanca
2	59D - 06	2	Porca	Nut	Tuerca
3	545006	2	Espaçador	Spacer	Espaciador
4	3302109	2	Espaçador	Spacer	Espaciador
5	60D - 05	2	Porca	Nut	Tuerca
6	545006	2	Espaçador	Spacer	Espaciador
7	544512	1	Braçadeira	Clamp	Abrazadera
8	645092	1	Espaçador	Spacer	Espaciador
9	3302811	1	Cabo	Cable	Cabo
10	544512	1	Braçadeira	Clamp	Abrazadera
11	60D - 06	2	Porca	Nut	Tuerca
12	1F - 312	1	Contrapino	Cotter Pin	Chaveta dos Patas
13	4F - 6106	1	Pino	Pin	Pasador
14	17C - 728	2	Parafuso	Bolt	Bulón
15	2C - 616	2	Parafuso	Bolt	Bulón
16	3302930	1	Suporte	Bracket	Soporte
17	645092	1	Espaçador	Spacer	Espaciador
18	1513727	1	Protetor de Borracha	Grommet	Protector
19	2C - 528	2	Parafuso	Bolt	Bulón
20	1C - 640	2	Parafuso	Bolt	Bulón

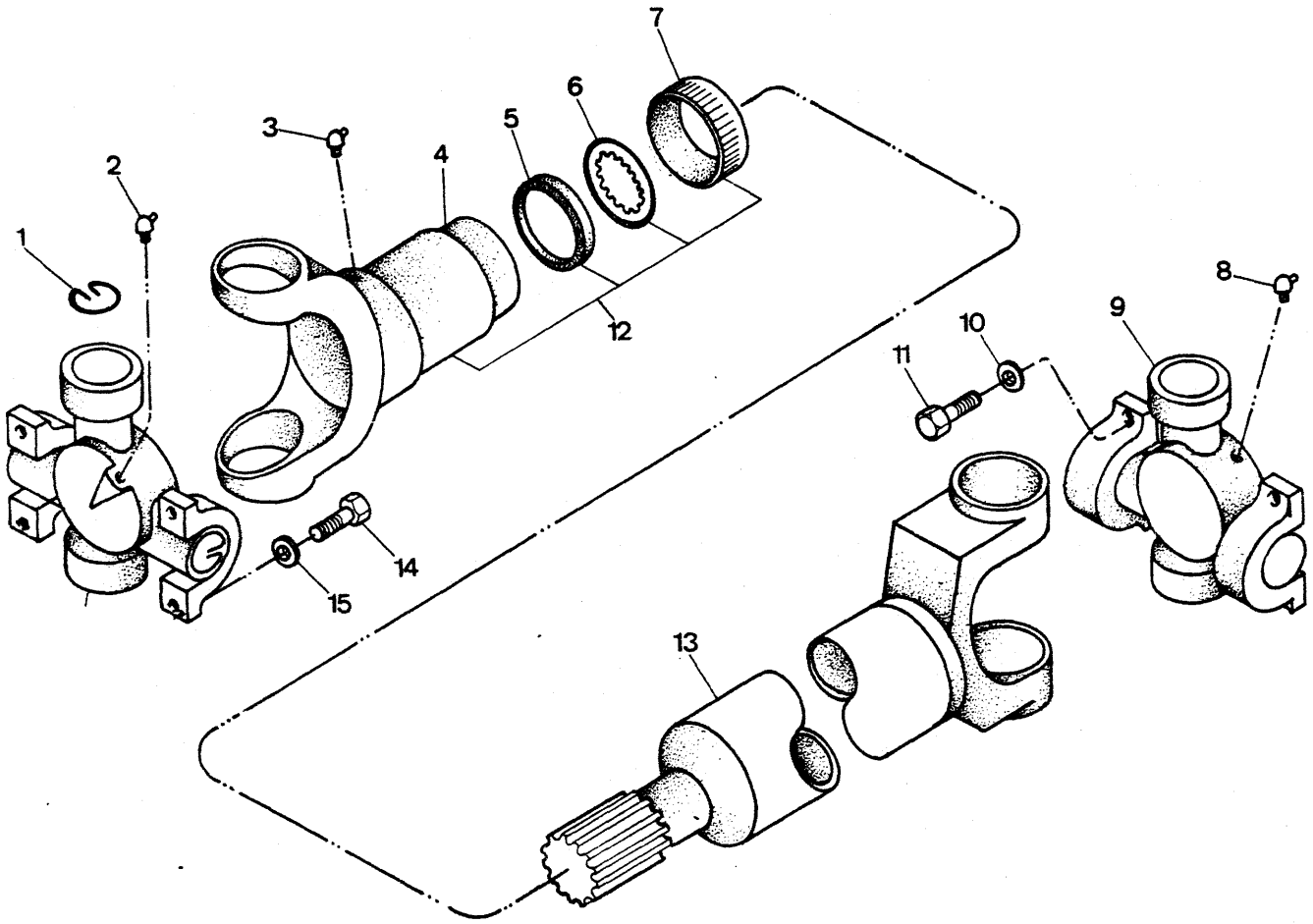
1
2
3
4
5
6
7
8
9
10
11
12
13
14
15

CARDÃ - CONJUNTO – TRANSMISSÃO AO MANCAL
PROPELLER SHAFT, ASSY – TRANSMISSION / MID - MOUNT BEARING
CONJUNTO ÁRBOL PROPULSOR – TRANSMISIÓN / COJINETE CENTRAL

ITEM Nº. Nº	PEÇA Nº. PART Nº. PIEZA Nº.	QTD. QTY. CTD.	DESCRIÇÃO	DESCRIPTION	DESCRIPCIÓN
A	[1]3302925	1	Cardã - Conjunto	Propeller Shafts, Assy	Árbol Propulsor - Conj.
B	[2]3338926	1	Reparo da Luva	Flange, Repair	Reparación de Flange
1	3319842	2	Anel de Trava	Snap, Ring	Anillo Seguridad
2	10H - 35	1	Graxeiro	Fitting Grease	Grasero
3	10H - 25	1	Graxeiro	Fitting Grease	Grasero
4	3319764	1	Luva	Flange	Flange
5	3319767	1	Vedador	Seal	Sello
6	3319768	1	Arruela	Washer	Arandela
7	3319766	1	Capa	Dust Cap	Capuchón
8	10H - 35	1	Graxeiro	Fitting Grease	Grasero
9	3319843	2	Cruzeta	Spider U - Joint, Assy	Cruceta - Conjunto
10	23E - 06	4	Arruela de Pressão	Lockwasher	Arandela Seguridad
11	18C - 632	4	Parafuso	Bolt	Bulón
12	[3]3319841	1	Luva - Conjunto	Slip Yoke, Assy	Brida Deslizante - Conj.
13	3339205	1	Cardã	Tube Yoke, Assy	Eje y Tubo - Conj.
14	18C - 632	4	Parafuso	Bolt	Bulón
15	23E - 06	4	Arruela de Pressão	Lockwasher	Arandela Seguridad

[1] Inclui / Inc. 1 a / thru 9, 13
[2] Inclui / Inc. 5, 6, 7
[3] Inclui / Inc. 3 a / thru 7

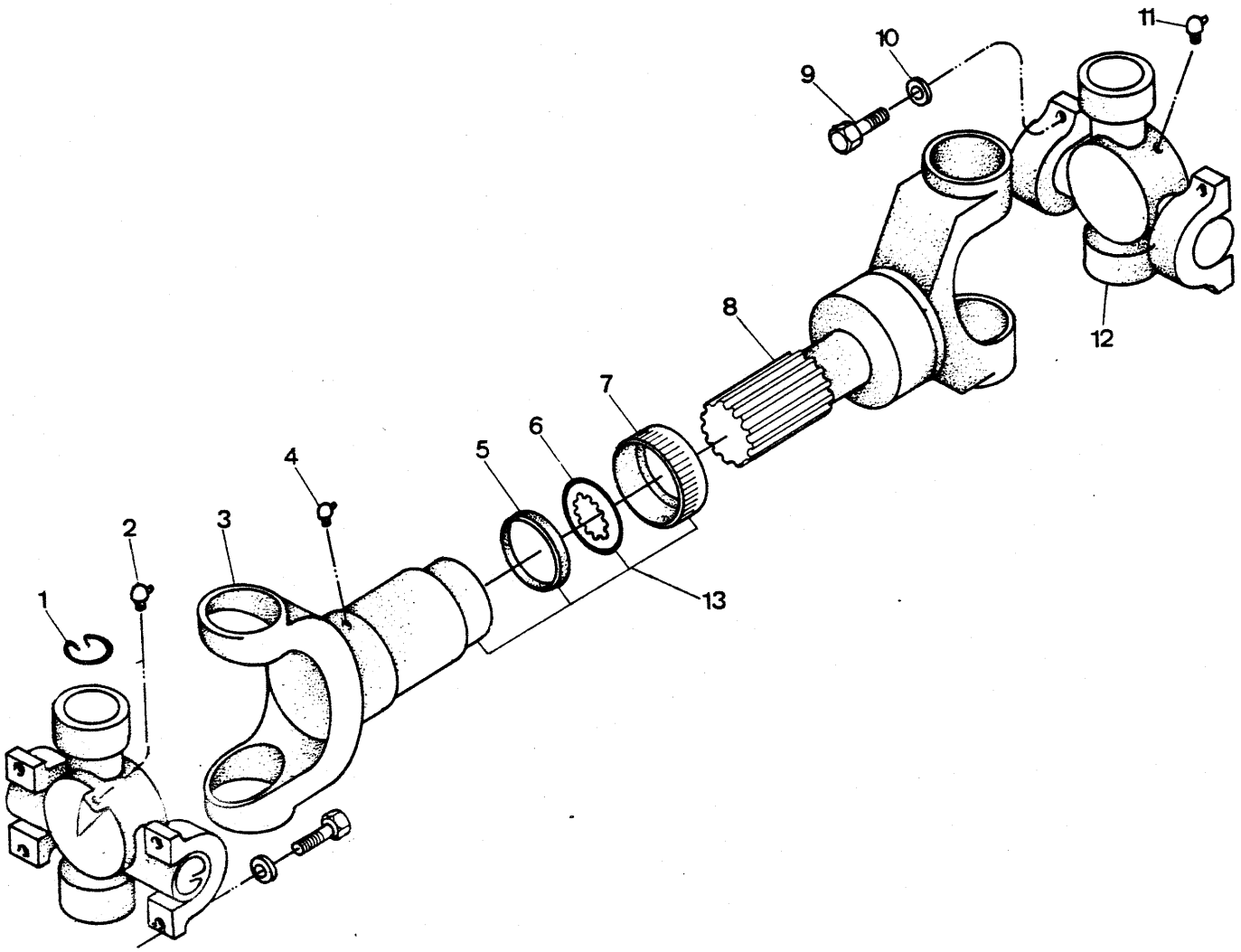
1
2
3
4
5
6
7
8
9
10
11
12
13

CARDÃ - CONJUNTO – TRANSMISSÃO AO EIXO TRASEIRO
PROPELLER SHAFT - ASSY – TRANSMISSION / REAR AXLE
CONJUNTO ÁRBOL PROPULSOR – TRANSMISIÓN / EJE TRASERO

ITEM Nº.	PEÇA Nº. PART Nº. PIEZA Nº.	QTD. QTY. CTD.	DESCRIÇÃO	DESCRIPTION	DESCRIPCIÓN
A	[1]3302926	1	Cardã - Conjunto	Propeller Shafts, Assy	Árbol Propulsor - Conj.
B	[2]3338926	1	Reparo da Luva	Flange, Repair	Reparación de Flange
1	3319842	2	Anel de Trava	Snap Ring	Anillo Seguridad
2	10H - 35	1	Graxeiro	Fitting Grease	Grasero
3	3339204	1	Luva	Flange	Flange
4	10H - 25	1	Graxeiro	Fitting Grease	Grasero
5	3319767	1	Vedador	Seal	Sello
6	3319768	1	Arruela	Washer	Arandela
7	3319766	1	Capa	Dust Cap	Capuchón
8	3339202	1	Cardã	Tube Yoke, Assy	Eje y Tubo - Conj.
9	18C - 632	8	Parafuso	Bolt	Bulón
10	23E - 06	8	Arruela de Pressão	Lockwasher	Arandela Seguridad
11	10H - 35	1	Graxeiro	Fitting Grease	Grasero
12	3319843	2	Cruzeta	Spider U - Joint, Assy	Cruceta - Conjunto
13	[3]3339203	1	Luva - Conjunto	Slip Yoke, Assy	Brida Deslizante - Conj.

[1] Inclui / Inc. 1 a / thru 8, 11, 12
[2] Inclui / Inc. 5. 6, 7
[3] Inclui / Inc, 3 a / thru 7

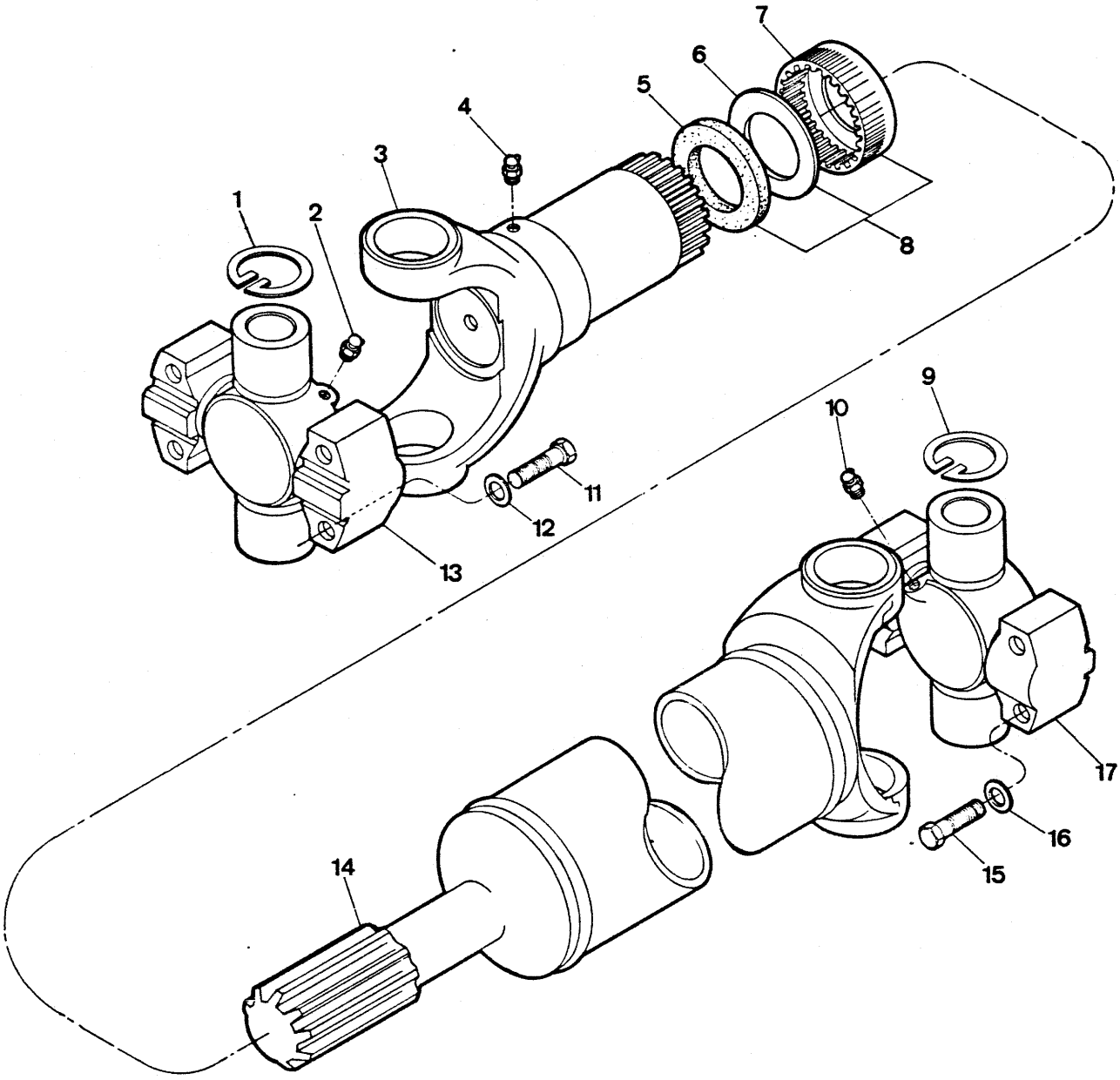
1
2
3
4
5
6
7
8
9
10
11
12
13
14
15
16
17

ITEM Nº. Nº.	PEÇA Nº. PART Nº. PIEZA Nº.	QTD. QTY. CTD.	DESCRIÇÃO	DESCRIPTION	DESCRIPCIÓN
A	[1]3304103	1	Cardã - Conjunto	Propeller Shafts, Assy	Árbol Propulsor - Conj.
B	[2]3338926	1	Reparo da Luva	Flange, Repair	Reparación de Flange
1	3319842	1	Anel de Trava	Snap Ring	Anillo Seguridad
2	10H - 35	1	Graxeiro	Fitting Grease	Grasero
3	3319764	1	Luva	Flange	Flange
4	10H - 25	1	Graxeiro	Fitting Grease	Grasero
5	3319767	1	Vedador	Seal	Sello
6	3319768	1	Arruela	Washer	Arandela
7	3319766	1	Capa	Dust Cap	Capuchón
8	3319841	1	Luva - Conjunto	Slip Yoke, Assy	Brida Deslizante - Conj.
9	3319842	1	Anel de Trava	Snap Ring	Anillo Seguridad
10	10H - 35	1	Graxeiro	Fitting Grease	Grasero
11	18C - 632	4	Parafuso	Bolt	Bulón
12	23E - 06	4	Arruela de Pressão	Lockwasher	Arandela Seguridad
13	3319843	1	Cruzeta	Spider U - Joint, Assy	Cruceta - Conjunto
14	3339202	1	Cardã	Tube Yoke, Assy	Eje y Tubo - Conj.
15	18C - 632	4	Parafuso	Bolt	Bulón
16	23E - 06	4	Arruela de Pressão	Lockwasher	Arandela Seguridad
17	3319843	1	Cruzeta	Spider U - Joint, Assy	Cruceta - Conjunto

[1] Inclui / Inc. 1 a / thru 10, 13, 14, 17
[2] Inclui / Inc. 5, 6, 7

CLARK

PC - E01

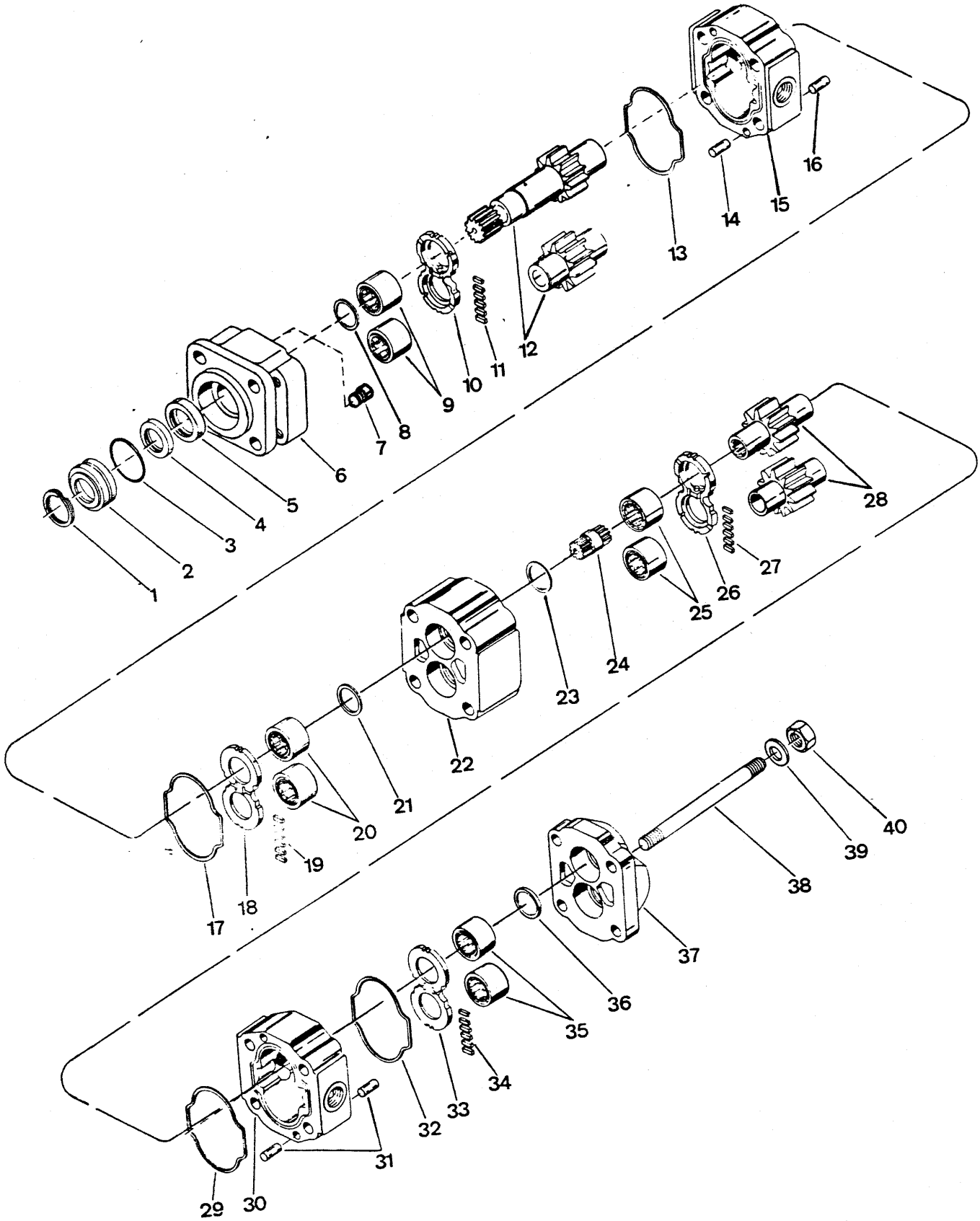
1
2
3
4
5
6
7
8
9
10
11
12
13
14
15
16
17
18
19
20
21
22
23
24
25
26
27
28
29
30
31
32
33
34
35
36
37
38
39
40

BOMBA - CONJUNTO – PRINCIPAL E DIREÇÃO
PUMP - ASSEMBLY
BOMBA - CONJUNTO

CLARK

ITEM Nº.	PEÇA Nº.	QTD.	DESCRIÇÃO	DESCRIPTION	DESCRIPCIÓN
	PART Nº.	QTY.			
Nº.	PIEZA Nº.	CTD.			
A	[1]2518069	1	Bomba - Conjunto	Pump, Assy	Bomba - Conjunto
1	876354	1	Anel de Trava	Snap Ring	Anillo de Retención
2	948795	1	Retentor	Retainer	Retén
3	25K - 30128	1	Anel - O	O - Ring	Anillo - O
4	946396	1	Vedador	Seal	Sello
5	946397	1	Vedador	Seal	Sello
6	961865	1	Tampa	Cover	Tapa
7	1566881	1	Bujão	Plug	Tapón
8	1566986	1	Vedador	Seal	Sello
9	1566983	2	Rolamento	Bearing	Cojinete
10	961866	1	Placa de Encosto	Thrust Plate	Placa de Empuje
11	1566984	6	Vedador	Seal	Sello
12	3284568	1	Jogo de Engrenagens	Gear Set	Juego de Engranaje
13	1566982	1	Vedador	Seal	Sello
14	4525576	2	Guia	Down	Espiga
15	961867	1	Carcaça	Housing	Carcasa
16	4525576	2	Guia	Down	Espiga
17	1566982	1	Vedador	Seal	Sello
18	961866	1	Placa de Encosto	Thrust Plate	Placa de Empuje
19	1566984	6	Vedador	Seal	Sello
20	1566983	2	Rolamento	Bearing	Cojinete
21	1566986	1	Vedador	Seal	Sello
22	961868	1	Carcaça	Housing	Carcasa
23	1566986	1	Vedador	Seal	Sello
24	898706	1	Eixo	Shaft	Eje
25	1566983	2	Rolamento	Bearing	Cojinete
26	961866	1	Placa de Encosto	Thrust Plate	Placa de Empuje
27	1566984	6	Vedador	Seal	Sello
28	1578503	1	Jogo de Engrenagens	Gear Set	Juego de Engranaje
29	1566982	1	Vedador	Seal	Sello
30	961869	1	Carcaça	Housing	Carcasa
31	4525576	4	Guia	Down	Espiga
32	1566982	1	Vedador	Seal	Sello
33	961866	1	Placa de Encosto	Thrust Plate	Placa de Empuje
34	1566984	6	Vedador	Seal	Sello
35	1566983	2	Rolamento	Bearing	Cojinete
36	1566986	1	Vedador	Seal	Sello
37	4525754	1	Tampa	Cover	Tapa
38	948267	4	Prisioneiro	Stud	Espárrago
39	946401	4	Arruela	Washer	Arandela
40	61D - 10	4	Porca	Nut	Tuerca

[1] Inclui / Inc. 1 a / thru 40

(Série 4238 A - 150 BRC até) Out./ 84
(Série 4238 C - 101 BRC até) Out./ 84
(Série 4238 D - 101 BRC até) Out./ 84
(Série 4238 E - 101 BRC até) Out./ 84
(Série 4238 F - 101 BRC até) Out./ 84

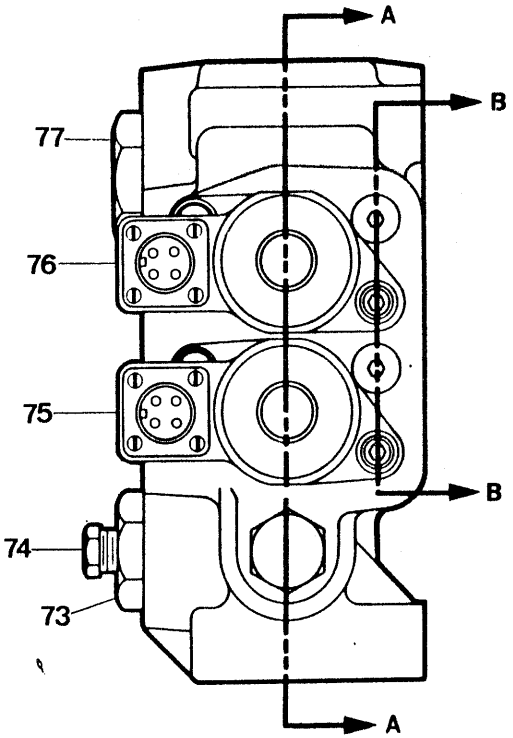

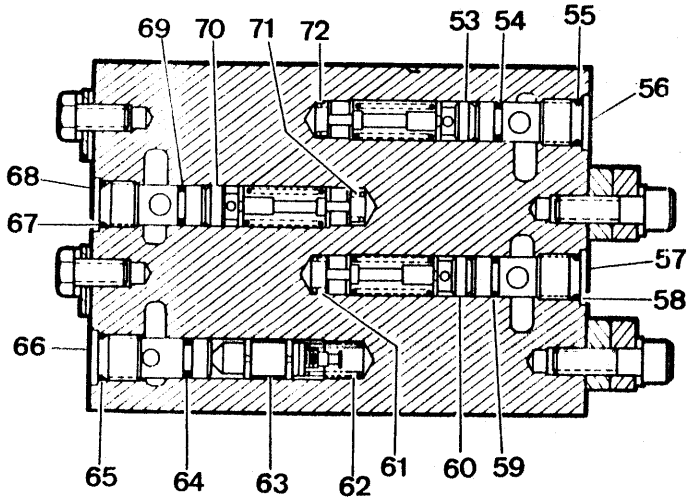

VISTA B

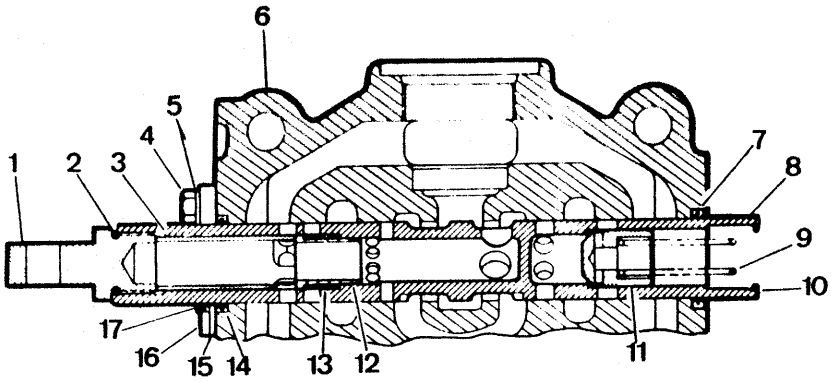

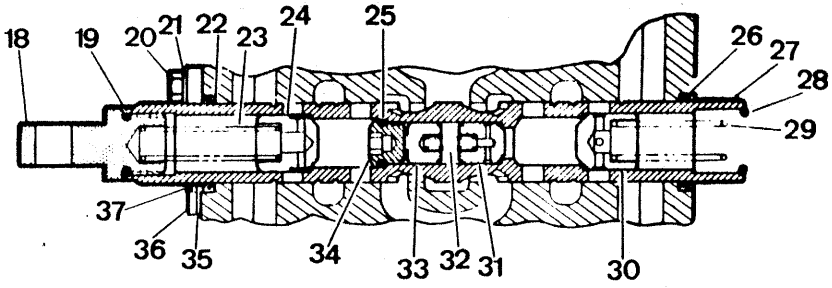

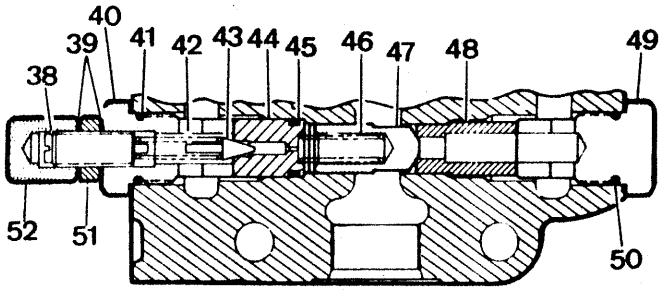

VISTA A

PC - E02

ITEM Nº.	PEÇA Nº. PART Nº. PIEZA Nº.	QTD. QTY. CTD.	DESCRIÇÃO	DESCRIPTION	DESCRIPCIÓN
A	[1]3303262	1	Válvula - Conjunto	Valve, Assy	Válvula - Conjunto
B	[2]2535929	1	Válvula - Conjunto	Valve, Assy	Válvula - Conjunto
1	893295	1	Olhal	Eye	Ojo
2	25K - 30022	1	Anel - O	O - Ring	Anillo - O
3	962440	1	Espaçador	Spacer	Espaciador
4	1C - 612	2	Parafuso	Bolt	Bulón
5	4E - 06	2	Arruela de Pressão	Lockwasher	Arandela Seguridad
6	§ ———	1	Carcaça	Housing	Carcasa
7	949304	1	Vedador	Seal	Sello
8	§ ———	1	Carretel - Conj.	Spool, Assy	Carrete - Conj.
9	893293	1	Mola	Spring	Resorte
10	25K - 30022	1	Anel - O	O - Ring	Anillo - O
11	944885	1	Pistão	Check	Clapeta
12	962439	1	Pistão	Check	Clapeta
13	962441	1	Mola	Spring	Resorte
14	949304	1	Vedador	Seal	Sello
15	949302	1	Placa Retentora	Retainer	Placa del Retén
16	949303	1	Placa Retentora	Retainer	Placa del Retén
17	949305	1	Raspador	Wiper	Limpiador
18	893295	1	Olhal	Eye	Ojo
19	25K - 30022	1	Anel - O	O - Ring	Anillo - O
20	1C - 612	2	Parafuso	Bolt	Bulón
21	4E - 06	2	Arruela de Pressão	Lockwasher	Arandela Seguridad
22	949304	1	Vedador	Seal	Sello
23	893293	1	Mola	Spring	Resorte
24	944885	1	Pistão	Check	Clapeta
25	25K - 30014	1	Anel - O	O - Ring	Anillo - O
26	949304	1	Vedador	Seal	Sello
27	§ ———	1	Carretel	Spool	Carrete
28	25K - 30022	1	Anel - O	O - Ring	Anillo - O
29	960975	1	Mola	Spring	Resorte
30	960601	1	Pistão	Check	Clapeta
31	962448	1	Pistão	Check	Clapeta
32	962451	1	Mola	Spring	Resorte
33	962450	1	Alojamento	Slug	Lingote
34	962449	1	Tampa	Cap	Tapa
35	949302	1	Placa Retentora	Retainer Plate	Placa del Retén
36	949303	1	Placa Retentora	Retainer Plate	Placa del Retén
37	949305	1	Raspador	Wiper	Limpiador
38	980834	1	Parafuso	Screw	Tornillo
39	613750	2	Arruela	Washer	Arandela
40	980835	1	Tampa	Cap	Tapa
41	58K - 210	1	Anel - O	O - Ring	Anillo - O
42	886753	1	Mola	Spring	Resorte
43	886739	1	Pistão	Poppet	Clapeta
44	980836	1	Assento da Válvula	Seat	Asiento
45	25K - 30020	1	Anel - O	O - Ring	Anillo - O
46	947791	1	Mola	Spring	Resorte
47	960965	1	Pistão	Check	Clapeta
48	980840	1	Assento	Seat	Asiento
49	980838	1	Tampa	Cap	Tapa
50	58K - 210	1	Anel - O	O - Ring	Anillo - O
51	8D - 08	1	Porca	Jam Nut	Tuerca de Ajuste
52	49D - 08	1	Porca	Acorn Nut	Tuerca
53	[3]964173	1	Válvula de Alívio - Conj.	Relief Valve, Assy	Válvula Alivio - Conj.

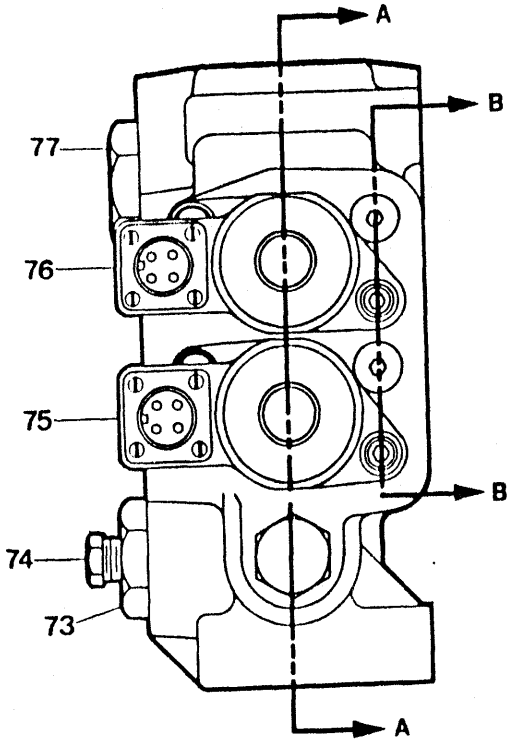

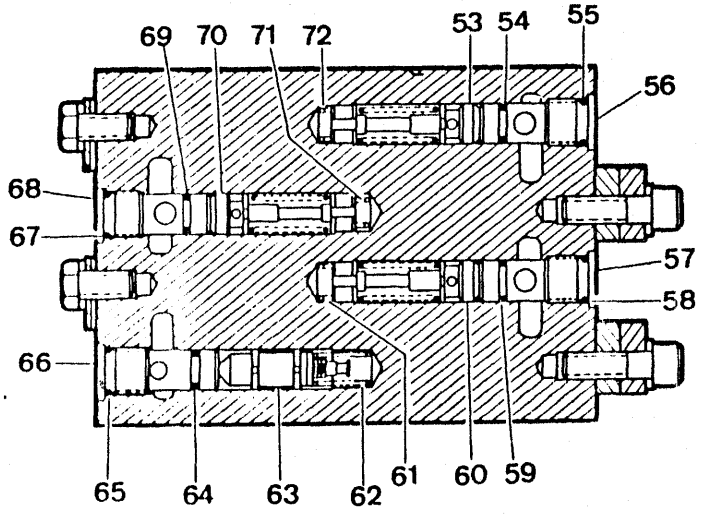

VISTA B

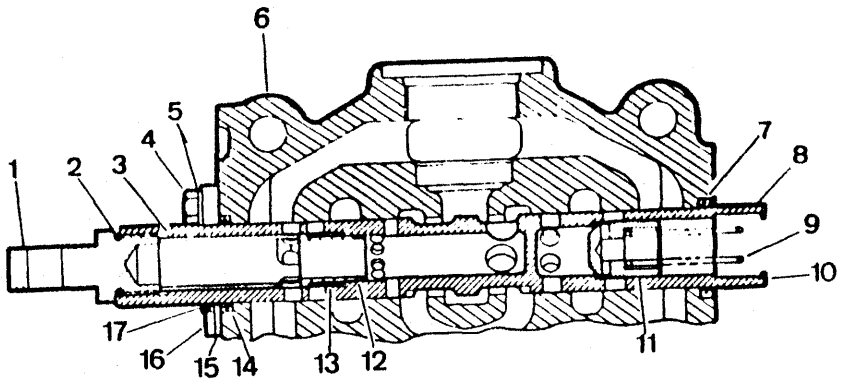

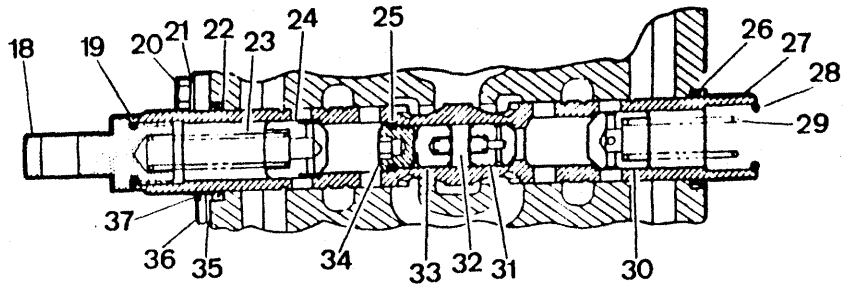

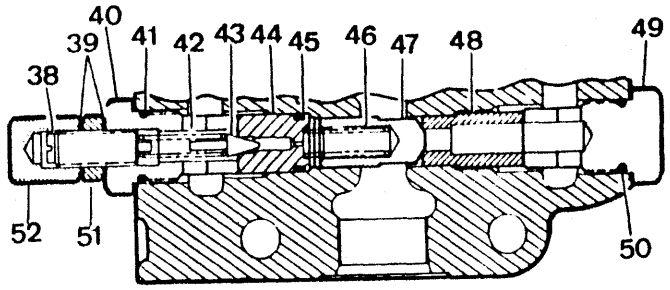

VISTA A

PC - E02

ITEM Nº. Nº.	PEÇA Nº. PART Nº. PIEZA Nº.	QTD. QTY. CTD.	DESCRIÇÃO	DESCRIPTION	DESCRIPCIÓN
54	77K - 013	1	Anel - O	O - Ring	Anillo - O
55	25K - 20016	1	Anel - O	O - Ring	Anillo - O
56	962704	1	Assento	Seat	Asiento
57	962704	1	Assento	Seat	Asiento
58	25K - 20016	1	Anel - O	O - Ring	Anillo - O
59	77K - 013	1	Anel - O	O - Ring	Anillo - O
60	[4]964173	1	Válvula de Alívio - Conj.	Relief Valve, Assy	Válvula Alivio - Conj.
61	962705	1	Mola	Spring	Resorte
62	886764	1	Mola	Spring	Resorte
63	962707	1	Válvula	Valve	Válvula
64	25K - 20014	1	Anel - O	O - Ring	Anillo - O
65	25K - 20016	1	Anel - O	O - Ring	Anillo - O
66	962435	1	Assento	Seat	Asiento
67	25K - 20016	1	Anel - O	O - Ring	Anillo - O
68	962704	1	Assento	Seat	Asiento
69	77K - 013	1	Anel - O	O - Ring	Anillo - O
70	[5]964173	1	Válvula de Alívio - Conj.	Relief Valve, Assy	Válvula Alivio - Conj.
71	762705	1	Mola	Spring	Resorte
72	762705	1	Mola	Spring	Resorte
73	946882	1	Tampa	Cap	Tapa
73A	91F - 10	1	Anel - O	O - Ring	Anillo - O
74	40K - 4	1	Bujão	Plug	Tapón
75	+ ———	1	Reg. Elétrico, Caçamba - Conj.	Bucket Detent, Assy	Reg. Elect. Cucharón - Conj.
76	+ ———	1	Reg. Elétrico, Braço - Conj.	Boom Detent, Assy	Reg. Elect. Aguilón - Conj.
77	24K - 11	1	Tampa	Cap	Tapa
77A	91F - 11	1	Anel - O	O - Ring	Anillo - O

[1] Inclui / Inc. B
[2] Inclui / Inc. 1 a / thru 77A
[3] Inclui / Inc. 54, 55, 56, 72
[4] Inclui / Inc. 57, 58, 59, 61
[5] Inclui / Inc. 67, 68, 69, 71

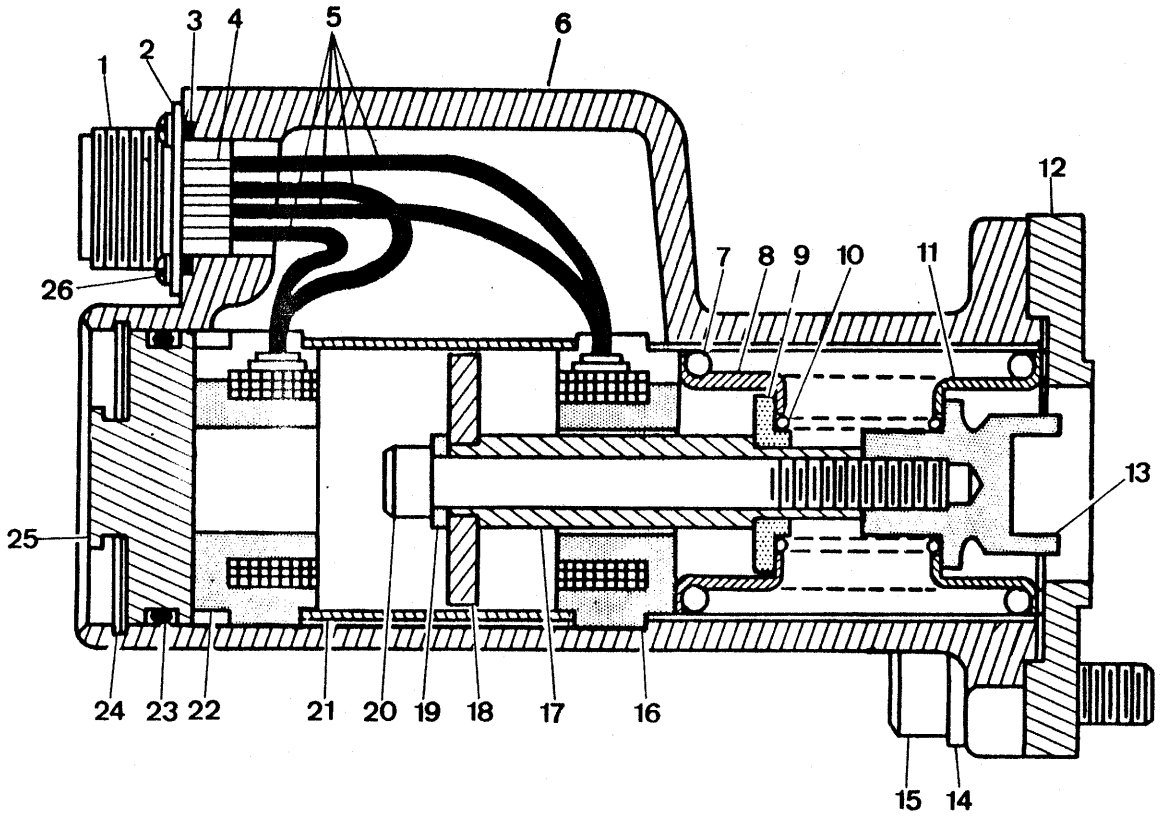
1
2
3
4
5
6
7
8
9
10
11
12
13
14
15
16
17
18
19
20
21
22
23
24
25
26

ITEM Nº. Nº.	PEÇA Nº. PART Nº. PIEZA Nº.	QTD. QTY. CTD.	DESCRIÇÃO	DESCRIPTION	DESCRIPCIÓN
A	[1]962289	1	Regulador - Conj.	Detent, Assy	Detén - Conj.
1	3303255	1	Receptáculo	Receptacle	Receptáculo
2	3303087	1	Placa	Plate	Placa
3	25K - 20026	1	Anel - O	O - Ring	Anillo - O
4	3303256	4	Terminal	Terminal	Terminal
5	962481	4	Fio	Wire Connector	Alambre Conexión
6	§ ———	1	Carcaça	Housing	Carcasa
7	980830	1	Mola	Spring	Resorte
8	944878	1	Retentor	Retainer	Retén
9	961018	1	Espaçador	Spacer	Espaciador
10	961020	1	Mola	Spring	Resorte
11	944878	1	Retentor	Retainer	Retén
12	949300	1	Placa Retentora	Retainer Plate	Placa del Retén
13	960912	1	Tampa	Cap	Tapa
14	4E - 6	2	Arruela de Pressão	Lockwasher	Arandela Seguridad
15	11G - 620	2	Parafuso	Screw	Tornillo
16	960910	1	Bobina	Coil	Bobina
17	961017	1	Espaçador	Spacer	Espaciador
18	960914	1	Induzido	Armature	Inducido
19	961014	1	Espaçador	Spacer	Espaciador
20	11G - 552	1	Parafuso	Screw	Tornillo
21	961019	1	Espaçador	Spacer	Espaciador
22	960910	1	Bobina	Coil	Bobina
23	25K - 40120	1	Anel - O	O - Ring	Anillo - O
24	961021	1	Anel de Trava	Snap Ring	Anillo de Retención
25	961772	1	Bujão	Plug	Tapón
26	85G - 406	4	Parafuso	Screw	Tornillo

[1] Inclui / Inc. 3, 5 a / thru 26

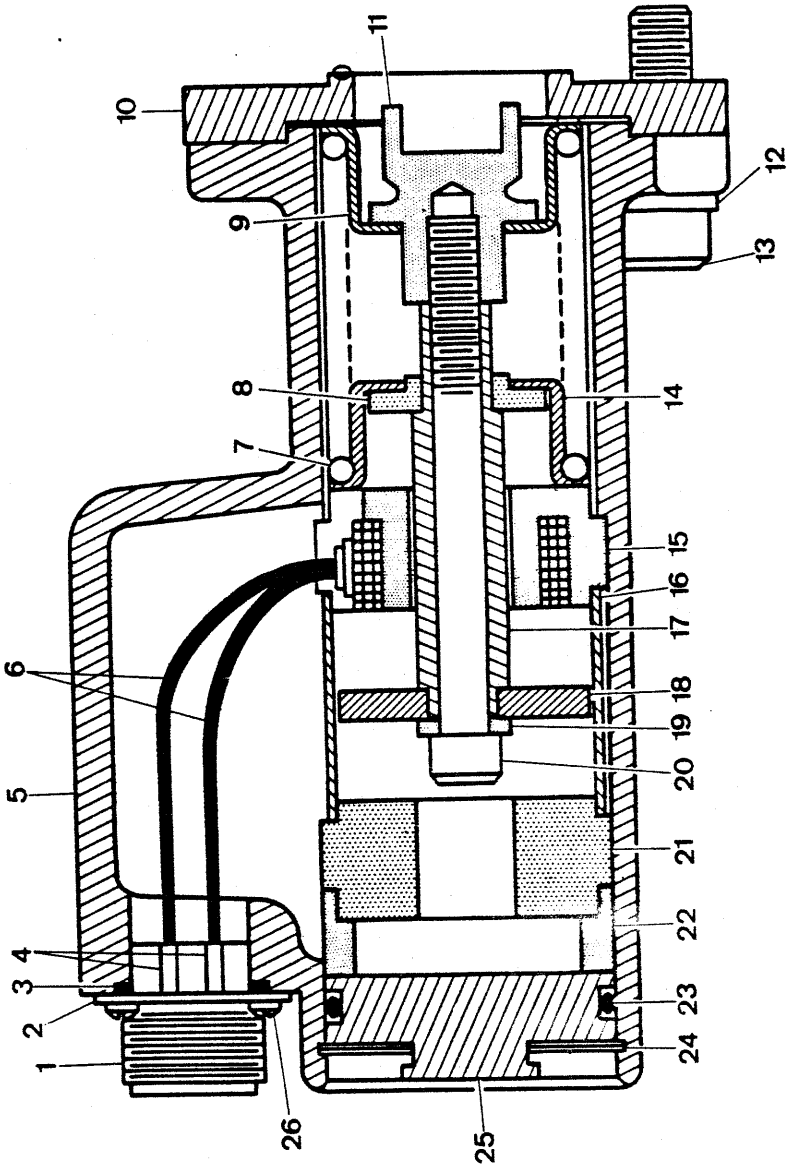
1
2
3
4
5
6
7
8
9
10
11
12
13
14
15
16
17
18
19
20
21
22
23
24
25
26

ITEM Nº. Nº.	PEÇA Nº. PART Nº. PIEZA Nº.	QTD. QTY. CTD.	DESCRIÇÃO	DESCRIPTION	DESCRIPCIÓN
A	[1] 962290	1	Regulador - Conjunto	Detent, Assy	Detén - Conjunto
1	3303255	1	Receptáculo	Receptacle	Receptáculo
2	3303087	1	Placa	Plate	Placa
3	25K - 20026	1	Anel - O	O - Ring	Anillo - O
4	3303256	2	Terminal	Terminal	Terminal
5	§ ———	1	Carcaça	Housing	Carcasa
6	962481	2	Fio	Wire Connector	Alambre Conexión
7	980830	1	Mola	Spring	Resorte
8	961018	1	Espaçador	Spacer	Espaciador
9	944878	1	Retentor	Retainer	Retén
10	949300	1	Placa Retentora	Retainer Plate	Placa del Retén
11	960912	1	Tampa	Cap	Tapa
12	4E - 6	2	Arruela de Pressão	Lockwasher	Arandela Seguridad
13	11G - 620	2	Parafuso	Screw	Tornillo
14	944878	1	Retentor	Retainer	Retén
15	960910	1	Bobina	Coil	Bobina
16	961023	1	Espaçador	Spacer	Espaciador
17	961017	1	Espaçador	Spacer	Espaciador
18	960914	1	Induzido	Armature	Inducido
19	961014	1	Espaçador	Spacer	Espaciador
20	11G - 552	1	Parafuso	Screw	Tornillo
21	961015	1	Espaçador	Spacer	Espaciador
22	962361	1	Espaçador	Spacer	Espaciador
23	25K - 40120	1	Anel - O	O - Ring	Anillo - O
24	961021	1	Anel de Trava	Snap Ring	Anillo de Retención
25	961772	1	Bujão	Plug	Tapón
26	85G - 406	4	Parafuso	Screw	Tornillo

[1] Inclui / Inc. 3, 5 a / thru 25

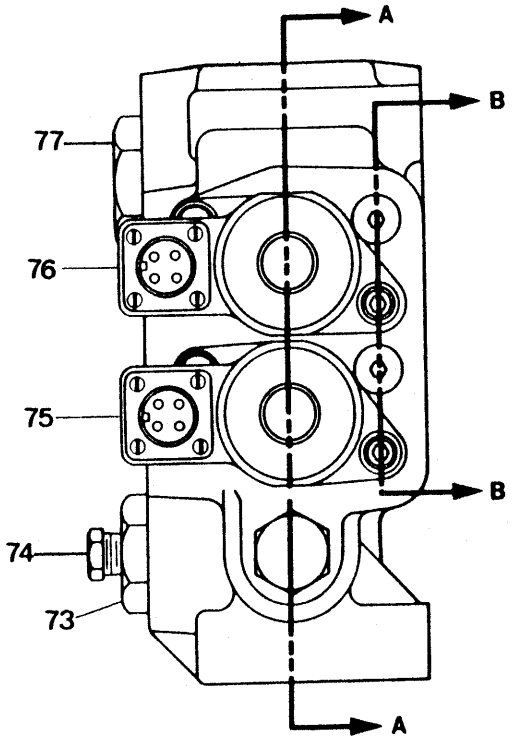
A
B
77
76
75
B
74
73
A

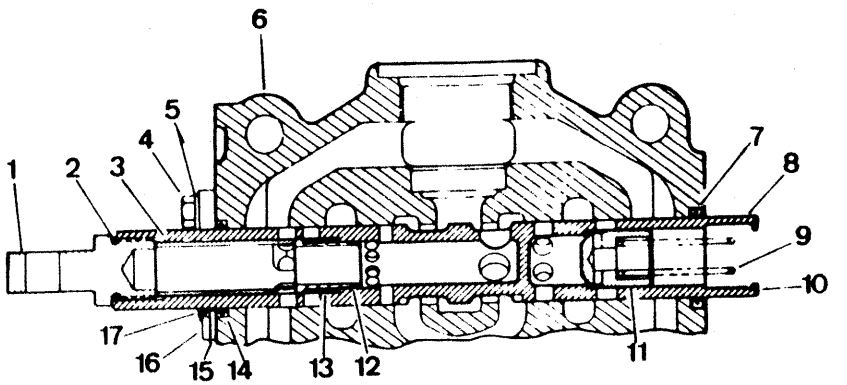
6
5
4
7
8
1
2
3
9
10
17
16
15
14
13
12
11

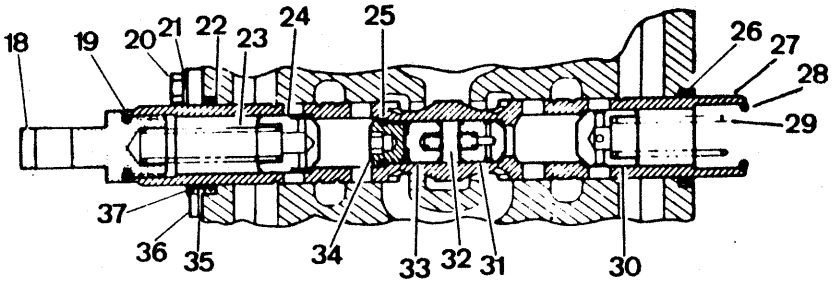
18
19
20
21
22
23
24
25
26
27
28
29
37
36
35
34
33
32
31
30

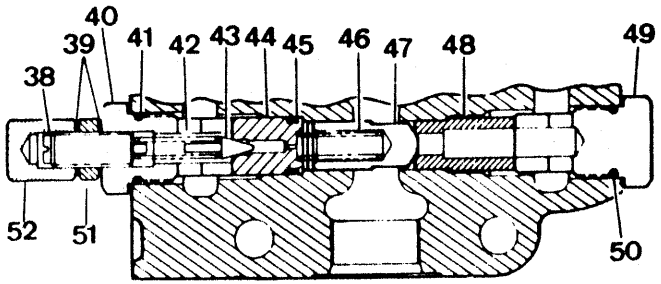
40
39
41
42
43
44
45
46
47
48
49
38
52
51
50

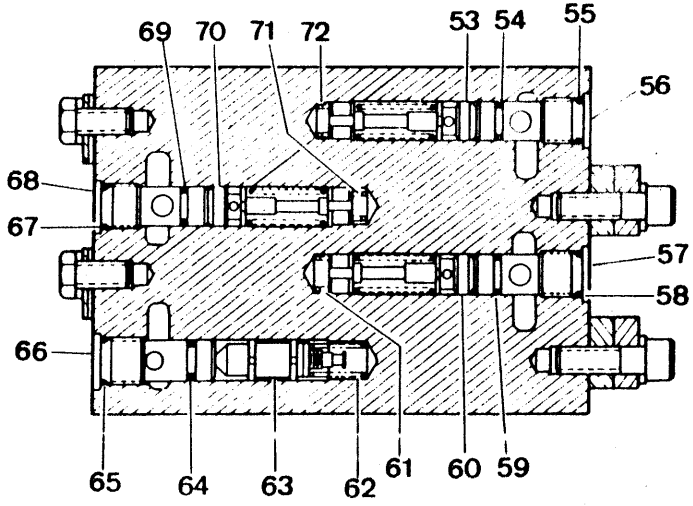
69
70
71
72
53
54
55
56
68
67
57
58
66
65
64
63
62
61
60
59

ITEM Nº. Nº.	PEÇA Nº. PART Nº. PIEZA Nº.	QTD. QTY. CTD.	DESCRIÇÃO	DESCRIPTION	DESCRIPCIÓN
A	[1]3304675	1	Válvula - Conjunto	Valve, Assy	Válvula - Conjunto
B	[2]2535929	1	Válvula - Conjunto	Valve, Assy	Válvula - Conjunto
1	893295	1	Olhal	Eye	Ojo
2	25K - 30022	1	Anel - O	O - Ring	Anillo - O
3	962440	1	Espaçador	Spacer	Espaciador
4	1C - 612	2	Parafuso	Bolt	Bulón
5	4E - 06	2	Arruela de Pressão	Lockwasher	Arandela Seguridad
6	§ ———	1	Carcaça	Housing	Carcasa
7	949304	1	Vedador	Seal	Sello
8	§ ———	1	Carretel - Conj.	Spool, Assy	Carrete - Conj.
9	893293	1	Mola	Spring	Resorte
10	25K - 30022	1	Anel - O	O - Ring	Anillo - O
11	944885	1	Pistão	Check	Clapeta
12	962439	1	Pistão	Check	Clapeta
13	962441	1	Mola	Spring	Resorte
14	949304	1	Vedador	Seal	Sello
15	949302	1	Placa Retentora	Retainer	Placa del Retén
16	949303	1	Placa Retentora	Retainer	Placa del Retén
17	949305	1	Raspador	Wiper	Limpiador
18	893295	1	Olhal	Eye	Ojo
19	25K - 30022	1	Anel - O	O - Ring	Anillo - O
20	1C - 612	2	Parafuso	Bolt	Bulón
21	4E - 06	2	Arruela de Pressão	Lockwasher	Arandela Seguridad
22	949304	1	Vedador	Seal	Sello
23	893293	1	Mola	Spring	Resorte
24	944885	1	Pistão	Check	Clapeta
25	25K - 30014	1	Anel - O	O - Ring	Anillo - O
26	949304	1	Vedador	Seal	Sello
27	§ ———	1	Carretel	Spool	Carrete
28	25K - 30022	1	Anel - O	O - Ring	Anillo - O
29	960975	1	Mola	Spring	Resorte
30	960601	1	Pistão	Check	Clapeta
31	962448	1	Pistão	Check	Clapeta
32	962451	1	Mola	Spring	Resorte
33	962450	1	Alojamento	Slug	Lingote
34	962449	1	Tampa	Cap	Tapa
35	949302	1	Placa Retentora	Retainer Plate	Placa del Retén
36	949303	1	Placa Retentora	Retainer Plate	Placa del Retén
37	949305	1	Raspador	Wiper	Limpiador
38	980834	1	Parafuso	Screw	Tornillo
39	613750	2	Arruela	Washer	Arandela
40	980835	1	Tampa	Cap	Tapa
41	58K - 210	1	Anel - O	O - Ring	Anillo - O
42	886753	1	Mola	Spring	Resorte
43	886739	1	Pistão	Poppet	Clapeta
44	980836	1	Assento da Válvula	Seat	Asiento
45	25K - 30020	1	Anel - O	O - Ring	Anillo - O
46	947791	1	Mola	Spring	Resorte
47	960965	1	Pistão	Check	Clapeta
48	980840	1	Assento	Seat	Asiento
49	980838	1	Tampa	Cap	Tapa
50	58K - 210	1	Anel - O	O - Ring	Anillo - O
51	8D - 08	1	Porca	Jam Nut	Tuerca de Ajuste
52	49D - 08	1	Porca	Acorn Nut	Tuerca
53	[3]964173	1	Válvula de Alívio - Conj.	Relief Valve, Assy	Válvula Alivio - Conj.

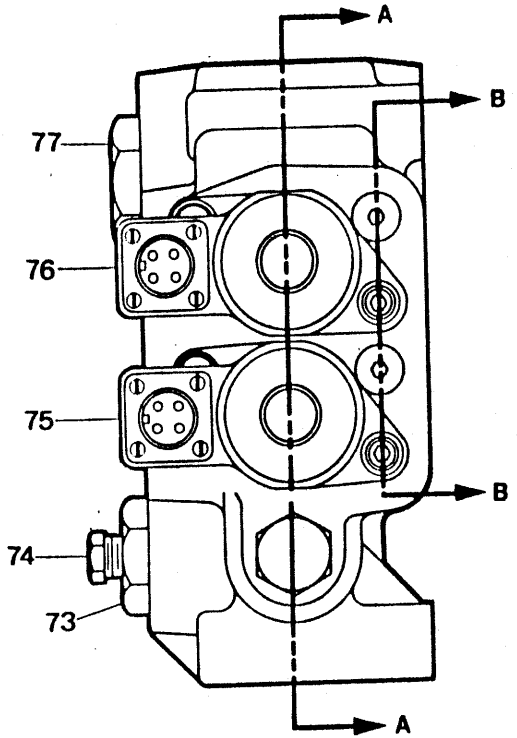

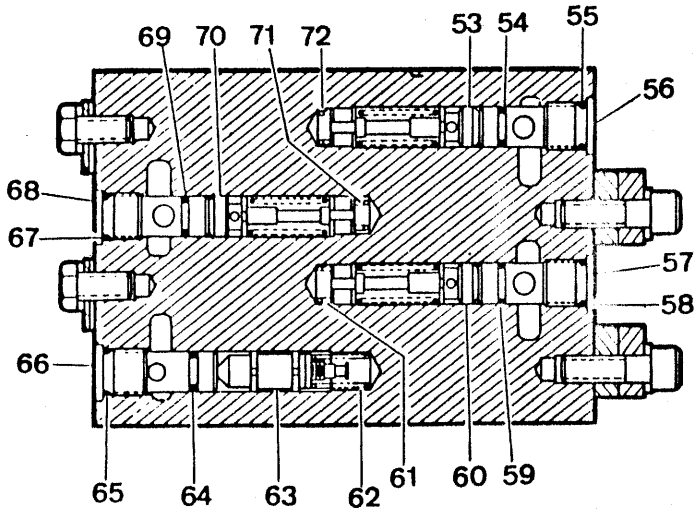

VISTA B

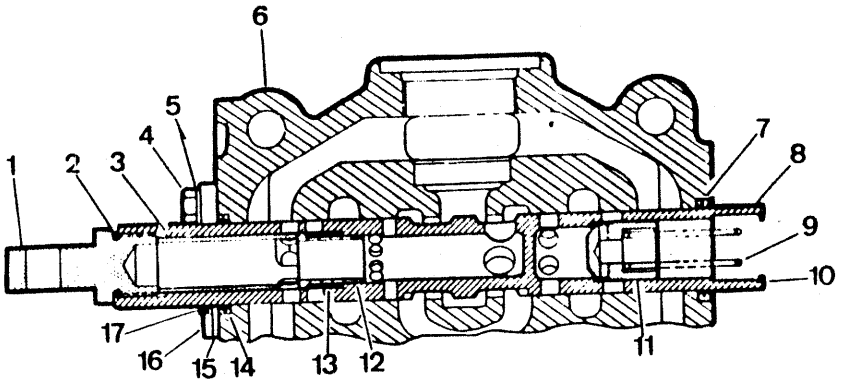

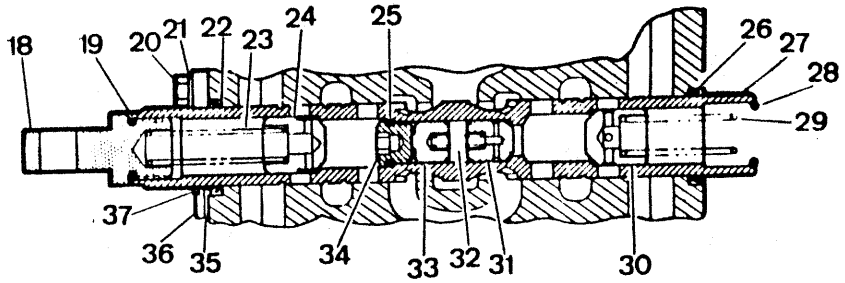

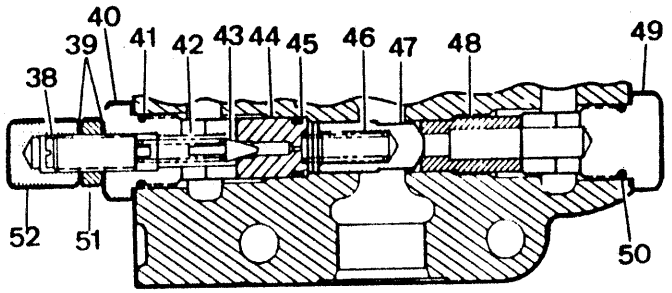

VISTA A

PC - E05

ITEM Nº.	PEÇA Nº. PART Nº. PIEZA Nº.	QTD. QTY. CTD.	DESCRIÇÃO	DESCRIPTION	DESCRIPCIÓN
54	77K - 013	1	Anel - O	O - Ring	Anillo - O
55	25K - 20016	1	Anel - O	O - Ring	Anillo - O
56	962704	1	Assento	Seat	Asiento
57	962704	1	Assento	Seat	Asiento
58	25K - 20016	1	Anel - O	O - Ring	Anillo - O
59	77K - 013	1	Anel - O	O - Ring	Anillo - O
60	[4]964173	1	Válvula de Alívio - Conj.	Relief Valve, Assy	Válvula Alivio - Conj.
61	962705	1	Mola	Spring	Resorte
62	886764	1	Mola	Spring	Resorte
63	962707	1	Válvula	Valve	Válvula
64	25K - 20014	1	Anel - O	O - Ring	Anillo - O
65	25K - 20016	1	Anel - O	O - Ring	Anillo - O
66	962435	1	Assento	Seat	Asiento
67	25K - 20016	1	Anel - O	O - Ring	Anillo - O
68	962704	1	Assento	Seat	Asiento
69	77K - 013	1	Anel - O	O - Ring	Anillo - O
70	[5]964173	1	Válvula de Alívio - Conj.	Relief Valve, Assy	Válvula Alivio - Conj.
71	762705	1	Mola	Spring	Resorte
72	762705	1	Mola	Spring	Resorte
73	946882	1	Tampa	Cap	Tapa
73A	91F - 10	1	Anel - O	O - Ring	Anillo - O
74	40K - 4	1	Bujão	Plug	Tapón
75	+ ———	1	Reg. Elétrico, Caçamba - Conj.	Bucket Detent, Assy	Reg. Elect.Cucharón - Conj.
76	+ ———	1	Reg. Elétrico, Braço - Conj.	Boom Detent, Assy	Reg. Elect. Aguilón - Conj.
77	24K - 11	1	Tampa	Cap	Tapa
77A	91F - 11	1	Anel - O	O - Ring	Anillo - O

[1] Inclui / Inc. B
[2] Inclui / Inc. 1 a / thru 77A
[3] Inclui / Inc. 54, 55, 56, 72
[4] Inclui / Inc. 57, 58, 59, 61
[5] Inclui / Inc. 67, 68, 69, 71

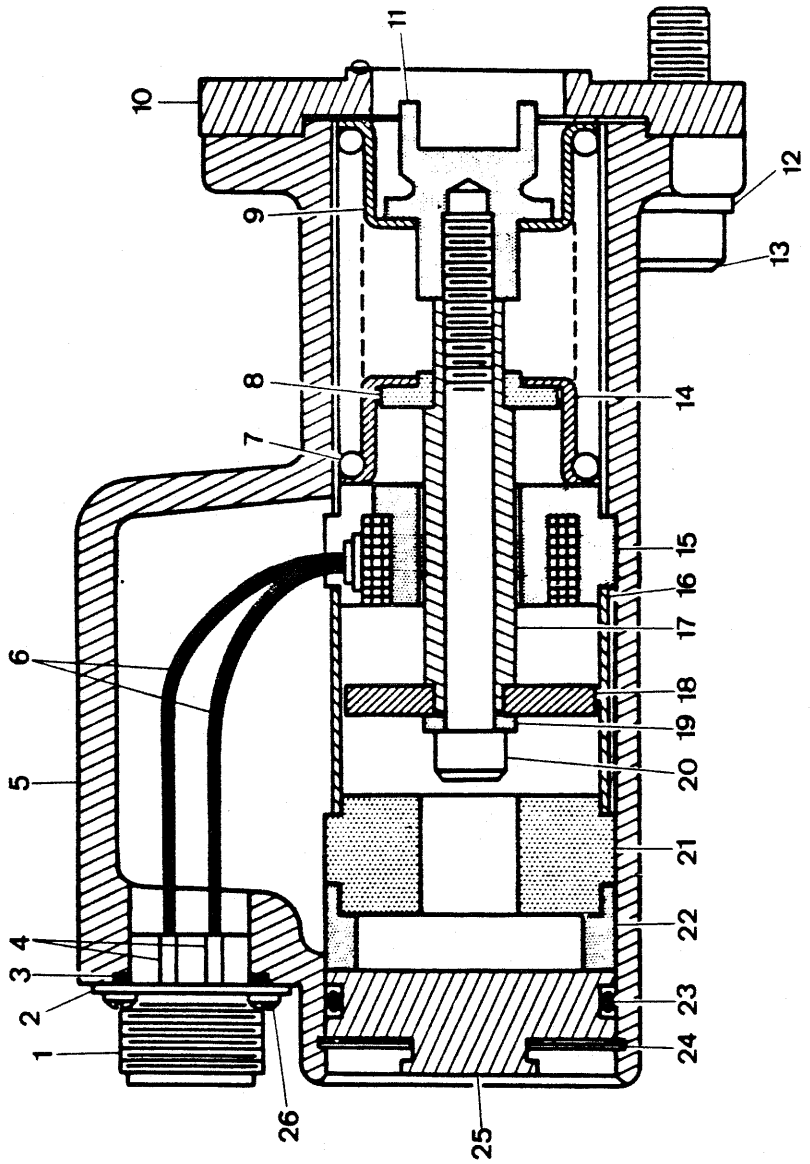
1
2
3
4
5
6
7
8
9
10
11
12
13
14
15
16
17
18
19
20
21
22
23
24
25
26

ITEM Nº. Nº	PEÇA Nº. PART Nº. PIEZA Nº.	QTD. QTY. CTD.	DESCRIÇÃO	DESCRIPTION	DESCRIPCIÓN
A	[1]962290	1	Regulador - Conjunto	Detent, Assy	Detén - Conjunto
1	3304677	1	Receptáculo	Receptacle	Receptáculo
2	3303087	1	Placa	Plate	Placa
3	25K - 20026	1	Anel - O	O - Ring	Anillo - O
4	3303256	2	Terminal	Terminal	Terminal
5	§ ———	1	Carcaça	Housing	Carcasa
6	962481	2	Fio	Wire Connector	Alambre Conexión
7	980830	1	Mola	Spring	Resorte
8	961018	1	Espaçador	Spacer	Espaciador
9	944878	1	Retentor	Retainer	Retén
10	949300	1	Placa Retentora	Retainer Plate	Placa del Retén
11	960912	1	Tampa	Cap	Tapa
12	4E - 6	2	Arruela de Pressão	Lockwasher	Arandela Seguridad
13	11G - 620	2	Parafuso	Screw	Tornillo
14	944878	1	Retentor	Retainer	Retén
15	960910	1	Bobina	Coil	Bobina
16	961023	1	Espaçador	Spacer	Espaciador
17	961017	1	Espaçador	Spacer	Espaciador
18	960914	1	Induzido	Armature	Inducido
19	961014	1	Espaçador	Spacer	Espaciador
20	11G - 552	1	Parafuso	Screw	Tornillo
21	961015	1	Espaçador	Spacer	Espaciador
22	962361	1	Espaçador	Spacer	Espaciador
23	25K - 40120	1	Anel - O	O - Ring	Anillo - O
24	961021	1	Anel de Trava	Snap Ring	Anillo de Retención
25	961772	1	Bujão	Plug	Tapón
26	85G - 406	4	Parafuso	Screw	Tornillo

[1] Inclui / Inc. 3, 5 a / thru 25

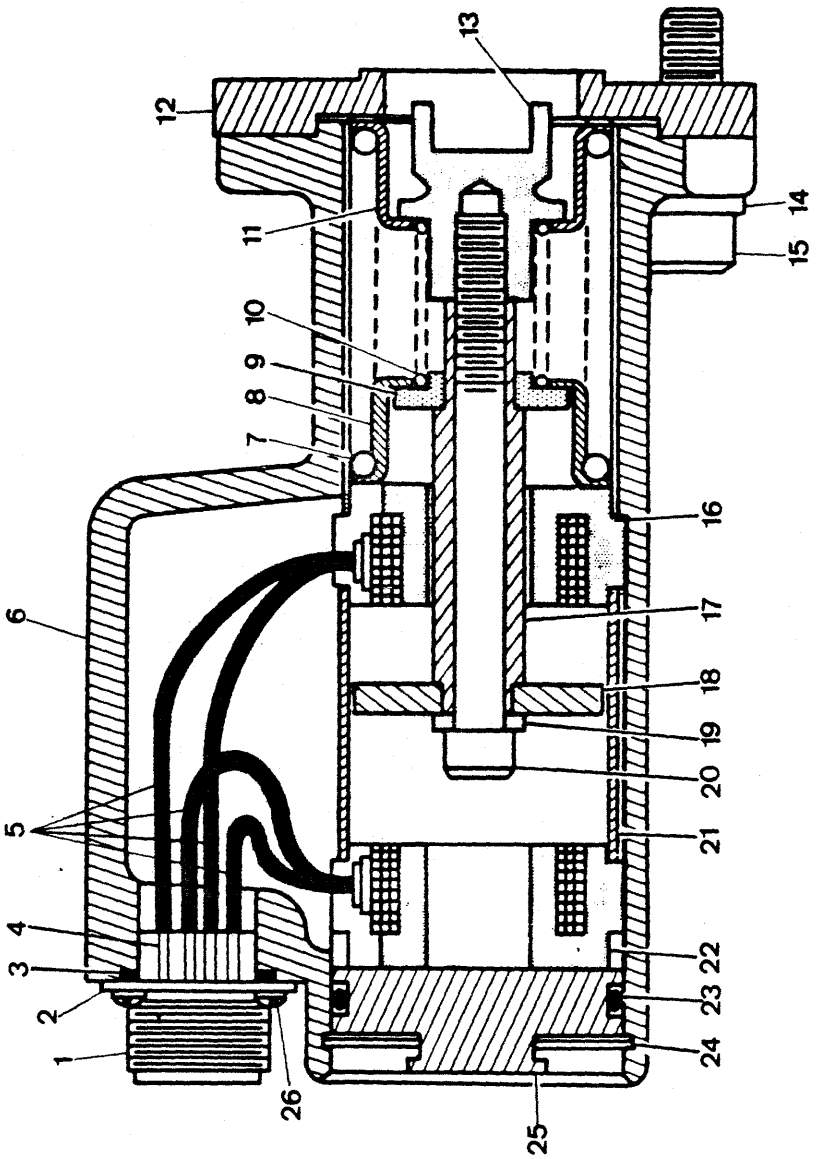
13
12
14
11
15
10
9
8
7
16
6
17
18
19
20
5
21
4
22
3
23
2
24
1
26
25

ITEM Nº. Nº.	PEÇA Nº. PART Nº. PIEZA Nº.	QTD. QTY. CTD.	DESCRIÇÃO	DESCRIPTION	DESCRIPCIÓN
A	[1]962289	1	Regulador - Conj.	Detent, Assy	Detén - Conj.
1	3304677	1	Receptáculo	Receptacle	Receptáculo
2	3303087	1	Placa	Plate	Placa
3	25K - 20026	1	Anel - O	O - Ring	Anillo - O
4	3303256	4	Terminal	Terminal	Terminal
5	962481	4	Fio	Wire Connector	Alambre Conexión
6	§ ———	1	Carcaça	Housing	Carcasa
7	980830	1	Mola	Spring	Resorte
8	944878	1	Retentor	Retainer	Retén
9	961018	1	Espaçador	Spacer	Espaciador
10	961020	1	Mola	Spring	Resorte
11	944878	1	Retentor	Retainer	Retén
12	949300	1	Placa Retentora	Retainer Plate	Placa del Retén
13	960912	1	Tampa	Cap	Tapa
14	4E - 6	2	Arruela de Pressão	Lockwasher	Arandela Seguridad
15	11G - 620	2	Parafuso	Screw	Tornillo
16	960910	1	Bobina	Coil	Bobina
17	961017	1	Espaçador	Spacer	Espaciador
18	960914	1	Induzido	Armature	Inducido
19	961014	1	Espaçador	Spacer	Espaciador
20	11G - 552	1	Parafuso	Screw	Tornillo
21	961019	1	Espaçador	Spacer	Espaciador
22	960910	1	Bobina	Coil	Bobina
23	25K - 40120	1	Anel - O	O - Ring	Anillo - O
24	961021	1	Anel de Trava	Snap Ring	Anillo de Retención
25	961772	1	Bujão	Plug	Tapón
26	85G - 406	4	Parafuso	Screw	Tornillo

[1] Inclui / Inc. 3, 5 a / thru 26

CLARK

PC - E08

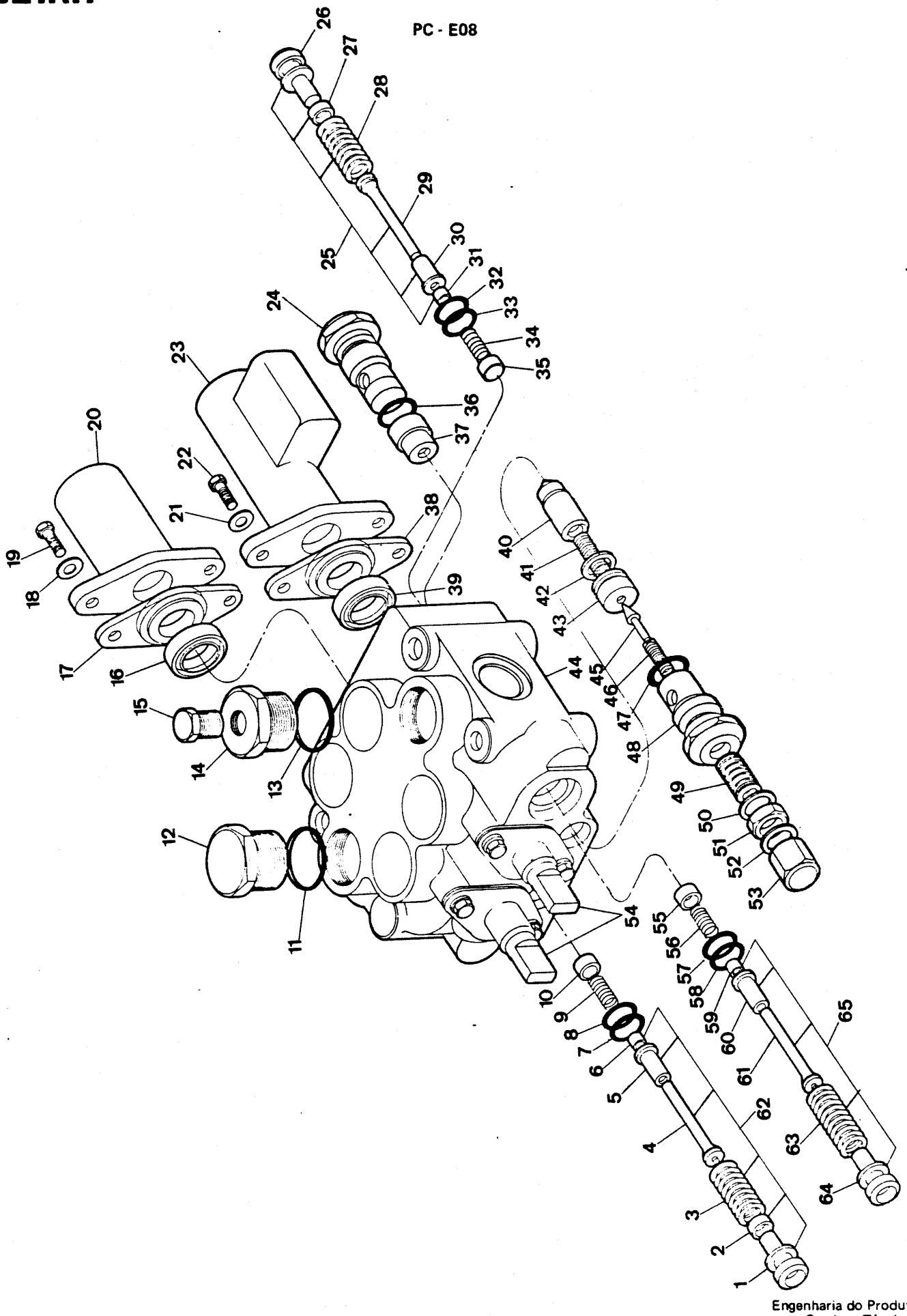

Engenharia do Produto
Serviços Técnicos

VÁLVULA HIDRÁULICA PRINCIPAL - CONJUNTO
VALVE ASSEMBLY - MAIN
CONJUNTO DA VÁLVULA PRINCIPAL

ITEM Nº. PART Nº. PIEZA Nº.	PEÇA Nº. PART Nº. PIEZA Nº.	QTD. QTY. CTD.	DESCRIÇÃO	DESCRIPTION	DESCRIPCIÓN
A	[1]3303961	1	Válvula - Conjunto	Valve, Assy	Válvula - Conjunto
B	[2]3339770	1	Jogo de Reparo	Repair, Kit	Juego de Reparación
1	3339781	1	Retentor	Retainer	Retén
2	3339777	1	Espaçador	Spacer	Espaciador
3	3339776	1	Mola (Verde)	Spring (Green)	Resorte (Verde)
4	3339778	1	Agulha	Needle	Aguja
5	3339779	1	Guia da Mola	Spring Guide	Guia de Resorte
6	3339780	1	Luva	Sleeve	Manguito
7	25K - 20014	1	Anel - O	O - Ring	Anillo - O
8	25K - 20016	1	Anel - O	O - Ring	Anillo - O
9	886764	1	Mola	Spring	Resorte
10	3339560	1	Assento da Mola	Spring Seat	Asiento del Resorte
11	91F - 10	1	Anel - O	O - Ring	Anillo - O
12	24K - 10	1	Bujão	Plug	Tapón
13	91F - 10	1	Anel - O	O - Ring	Anillo - O
14	946882	1	Bujão	Plug	Tapón
15	40K - 04	1	Bujão	Plug	Tapón
16	961004	1	Retentor	Retainer	Retén
17	960971	1	Placa de Retenção	Retainer Plate	Placa del Retén
18	4E - 05	2	Arruela de Pressão	Lockwasher	Arandela Seguridad
19	73G - 520	2	Parafuso	Bolt	Bulón
20	+ ———	—	Detente Mecânico - Conj.	Mechanical Detent, Assy	Detente - Conjunto
21	4E - 05	2	Arruela de Pressão	Lockwasher	Arandela Seguridad
22	73G - 520	2	Parafuso	Bolt	Bulón
23	+ ———	—	Detente Elétrico - Conj.	Electrical Detent, Assy	Detente Electrico - Conj.
24	980835	1	Bujão	Plug	Tapón
25	964173	2	Válvula de Alívio - Conj.	Relief Valve, Assy	Válvula Alivio - Conj.
26	3339781	1	Retentor	Retainer	Retén
27	3339777	1	Espaçador	Spacer	Espaciador
28	3339776	1	Mola (Verde)	Spring (Green)	Resorte (Verde)
29	3339778	1	Agulha	Needle	Aguja
30	3339779	1	Guia da Mola	Spring Guide	Guia de Resorte
31	3339780	1	Luva	Sleeve	Manguito
32	25K - 20016	2	Anel - O	O - Ring	Anillo - O
33	25K - 20014	2	Anel - O	O - Ring	Anillo - O
34	886764	2	Mola	Spring	Resorte
35	3339560	2	Assento da Mola	Spring Seat	Asiento del Resorte
36	25K - 40024	1	Anel - O	O - Ring	Anillo - O
37	960963	1	Assento do Pistão	Piston Seat	Asiento del Pistón
38	960971	1	Placa de Retenção	Retainer Plate	Placa del Retén
39	961004	1	Retentor	Retainer	Retén
40	960965	1	Pistão	Check	Clapeta
41	947791	1	Mola	Spring	Resorte
42	25K - 30020	1	Anel - O	O - Ring	Anillo - O
43	960964	1	Corpo	Body	Carcasa
44	+ ———	—	Válvula c/ Carretéis - Conj.	Valve w/ Spool, Assy	Válv. c/ Carrete - Conj.
45	886739	1	Agulha da Válvula	Valve Needle	Aguja del Válvula
46	886753	1	Mola	Spring	Resorte
47	25K - 40024	1	Anel - O	O - Ring	Anillo - O
48	980835	1	Bujão	Plug	Tapón
49	980834	1	Parafuso de Regulagem	Bolt	Bulón
50	965336	1	Arruela	Washer	Arandela
51	80D - 08	1	Porca	Nut	Tuerca
52	965336	1	Arruela	Washer	Arandela
53	965335	1	Bujão	Plug	Tapón

Engenharia do Produto
Serviços Técnicos

(Série 4238C - 101 BRC até) Out./ 84
(Série 4238E - 101 BRC até) Out./ 84
(Série 4238F - 101 BRC até) Out./ 84

CLARK

PC - E08

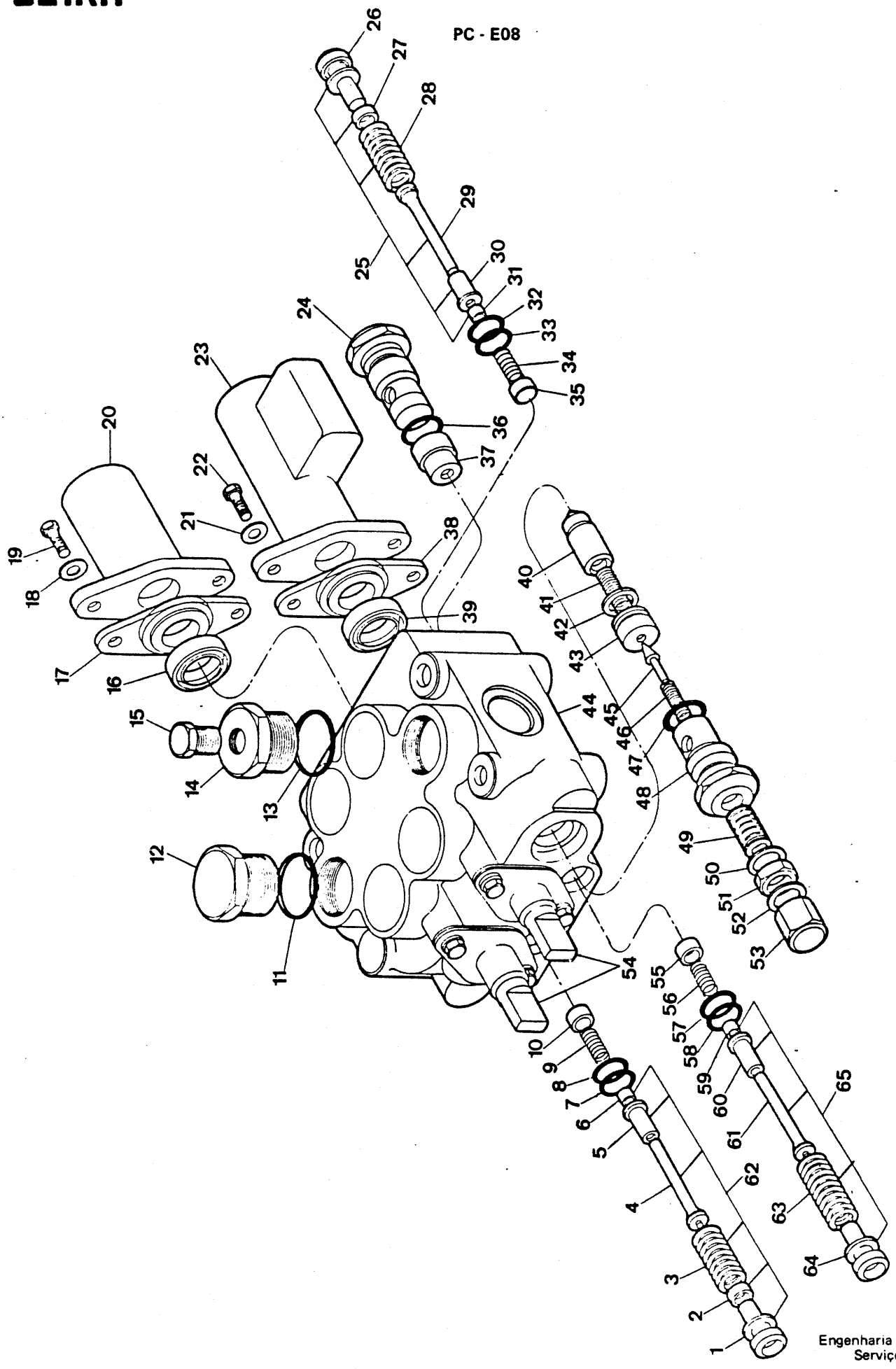

Engenharia do Produto
Serviços Técnicos

VÁLVULA HIDRÁULICA PRINCIPAL - CONJUNTO
VALVE ASSEMBLY - MAIN
CONJUNTO DA VÁLVULA PRINCIPAL

ITEM Nº. Nº.	PEÇA Nº. PART Nº. PIEZA Nº.	QTD. QTY. CTD.	DESCRIÇÃO	DESCRIPTION	DESCRIPCIÓN
54	+ ———	—	Carretel - Conjunto	Spool, Assy	Carrete - Conjunto
55	3339560	1	Assento da Mola	Spring Seat	Asiento del Resorte
56	886764	1	Mola	Spring	Resorte
57	25K - 20016	1	Anel - O	O - Ring	Anillo - O
58	25K - 20014	1	Anel - O	O - Ring	Anillo - O
59	3339780	1	Luva	Sleeve	Manguito
60	3339779	1	Guia da Mola	Spring Guide	Guia del Resorte
61	3339778	1	Agulha	Needle	Aguja
62	964173	1	Válvula de Alívio - Conj.	Relief Valve, Assy	Válvula Alivio - Conj.
63	3339782	1	Mola	Spring	Resorte
64	3339781	1	Retentor	Retainer	Retén
65	3339768	1	Válvula Sobrecarga - Conj.	Valve, Assy	Válvula - Conj.

[1] Inclui / Inc. 1 a / thru 65
[2] Inclui / Inc. 7, 8, 11, 13, 16, 32, 33, 36, 39, 42, 47, 57, 58

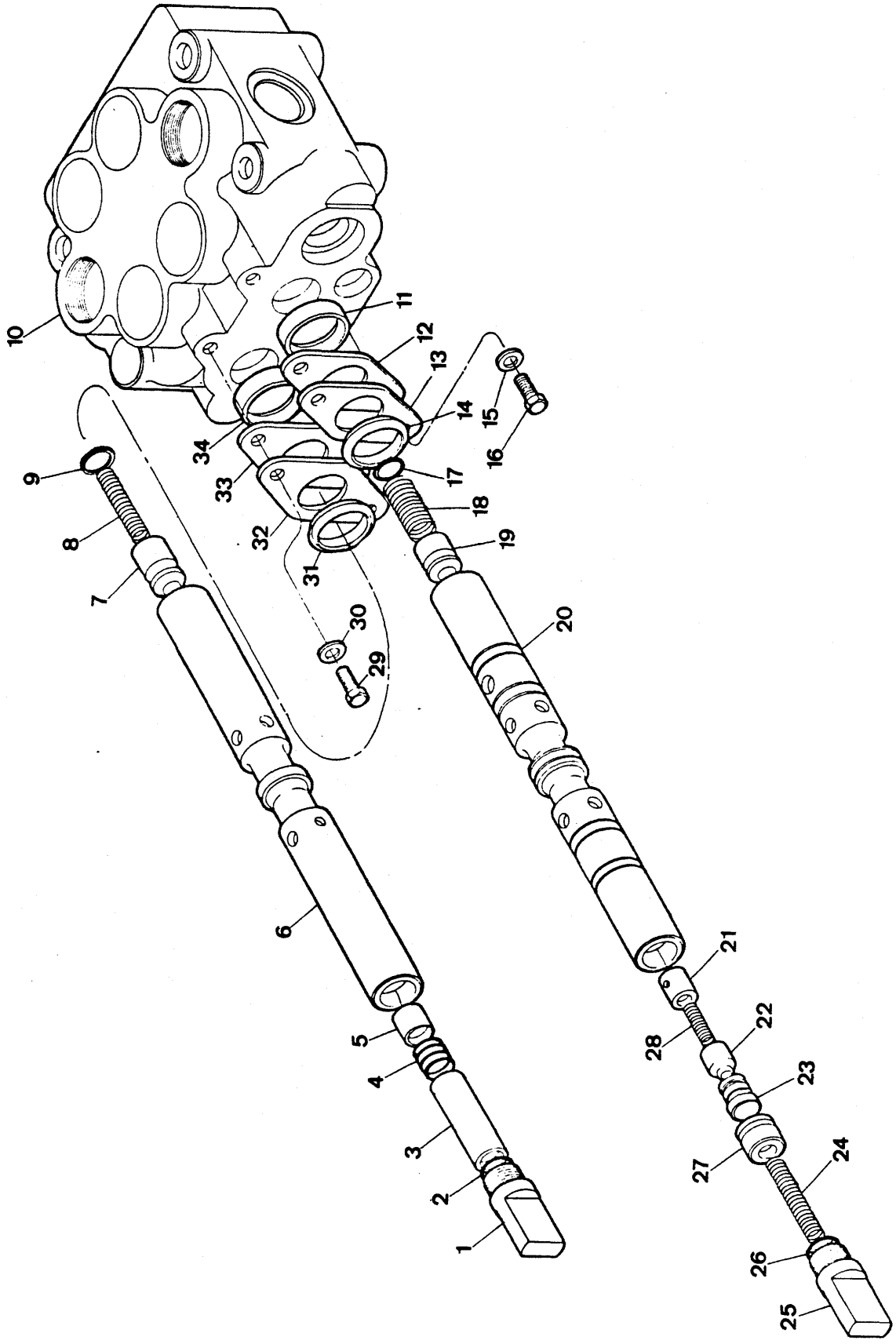
10
11
12
13
14
15
16
17
18
19
20
21
22
23
24
25
26
27
28
9
8
7
6
5
4
3
2
1
34
33
32
31
30
29

VÁLVULA HIDRÁULICA PRINCIPAL - CONJUNTO
VALVE ASSEMBLY - MAIN
CONJUNTO DA VÁLVULA PRINCIPAL

CLARK

ITEM Nº. Nº.	PEÇA Nº. PART Nº. PIEZA Nº.	QTD. QTY. CTD.	DESCRIÇÃO	DESCRIPTION	DESCRIPCIÓN
A	[1]3303961	1	Válvula - Conjunto	Valve, Assy	Válvula - Conjunto
B	[2]3339537	1	Carretel - Conjunto	Spool, Assy	Carrete - Conjunto
C	[3]3339800	1	Carretel - Conjunto	Spool, Assy	Carrete - Conjunto
D	[4]3339770	1	Jogo de Reparo	Repair, Kit	Juego Reparación
1	3339783	1	Olhal Macho	Eye	Ojo
2	25K - 30014	1	Anel - O	O - Ring	Anillo - O
3	965738	1	Espaçador	Spacer	Espaciador
4	965739	1	Mola	Spring	Resorte
5	965737	1	Retentor	Retainer	Retén
6	§ ———	—	Corpo do Carretel	Spool, Body	Carcasa del Carrete
7	965809	1	Retentor	Retainer	Retén
8	871388	1	Mola	Spring	Resorte
9	25K - 30014	1	Anel - O	O - Ring	Anillo - O
10	§ ———	—	Carcaça	Housing	Carcasa
11	961004	1	Retentor	Retainer	Retén
12	960966	1	Placa de Retenção	Retainer Plate	Placa del Retén
13	960967	1	Placa de Retenção	Retainer Plate	Placa del Retén
14	960968	1	Anel Raspador	Wiper Ring	Anillo Limpiador
15	4E - 05	2	Arruela de Pressão	Lockwasher	Arandela Seguridad
16	1C - 512	2	Parafuso	Bolt	Bulón
17	25K - 30014	1	Anel - O	O - Ring	Anillo - O
18	3339784	1	Mola	Spring	Resorte
19	945590	1	Retentor	Retainer	Retén
20	§ ———	—	Corpo do Carretel	Spool, Body	Carcasa del Carrete
21	3339786	1	Corpo da Válvula	Valve, Body	Carcasa da Válvula
22	3339787	1	Pistão	Piston	Pistón
23	3339785	1	Tampa	Cap	Tapa
24	871388	1	Mola	Spring	Resorte
25	3339783	1	Olhal Macho	Eye	Ojo
26	25K - 30014	1	Anel - O	O - Ring	Anillo - O
27	945590	1	Retentor	Retainer	Retén
28	962451	1	Mola	Spring	Resorte
29	1C - 512	2	Parafuso	Bolt	Bulón
30	4E - 05	2	Arruela de Pressão	Lockwasher	Arandela Seguridad
31	960968	1	Anel Raspador	Wiper Ring	Anillo Limpiador
32	960967	1	Placa de Retenção	Retainer Plate	Placa del Retén
33	960966	1	Placa de Retenção	Retainer Plate	Placa del Retén
34	961004	1	Retentor	Retainer	Retén

[1] Inclui / Inc. 1 a / thru 34
[2] Inclui / Inc. 1 a / thru 9
[3] Inclui / Inc. 17 a / thru 28
[4] Inclui / Inc. 11, 14, 31, 34

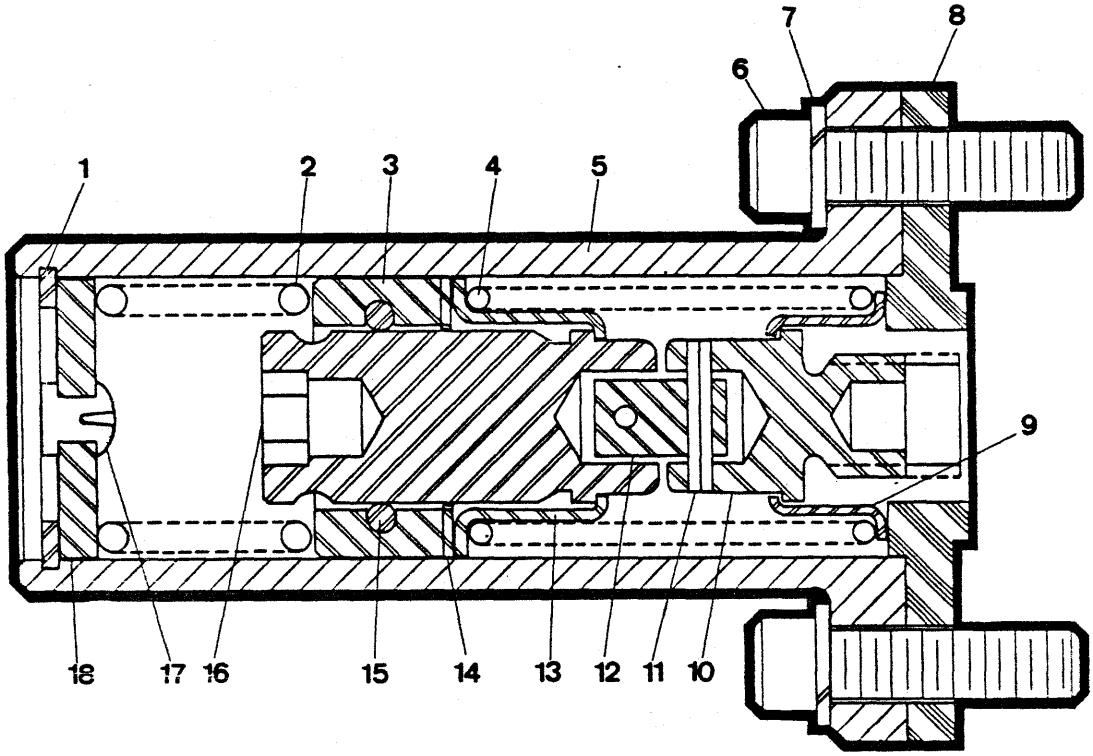
1
2
3
4
5
6
7
8
9
10
11
12
13
14
15
16
17
18

ITEM Nº. Nº.	PEÇA Nº. PART Nº. PIEZA Nº.	QTD. QTY. CTD.	DESCRIÇÃO	DESCRIPTION	DESCRIPCIÓN
A	960969	1	Detente Mecânico - Conj.	Mechanical Detent, Assy	Detente Mecánico - Conj.
1	755855	1	Anel Elástico	Ring	Anillo
2	886765	1	Mola	Spring	Resorte
3	886758	2	Suporte das Esferas	Ball Support	Soporte del Esferas
4	888452	1	Mola	Spring	Resorte
5	886761	1	Carcaça	Housing	Carcasa
6	73G - 520	2	Parafuso	Bolt	Bulón
7	4E - 05	4	Arruela de Pressão	Lockwasher	Arandela Seguridad
8	960971	1	Placa de Retenção	Retainer Plate	Placa del Retén
9	888451	1	Guia da Mola	Spring Guide	Guia del Resorte
10	961005	1	Tampa	Cap	Tapa
11	300232	2	Pino Elástico	Pin	Pasador
12	888449	1	Pino	Pin	Pasador
13	888451	1	Guia da Mola	Spring Guide	Guia del Resorte
14	1300582	1	Anel Elástico	Ring	Anillo
15	10J - 06	15	Esfera	Ball	Esfera
16	945848	1	Tampa	Cap	Tapa
17	886763	1	Bujão Sangrador	Plug	Tapón
18	886762	1	Tampa	Cap	Tapa

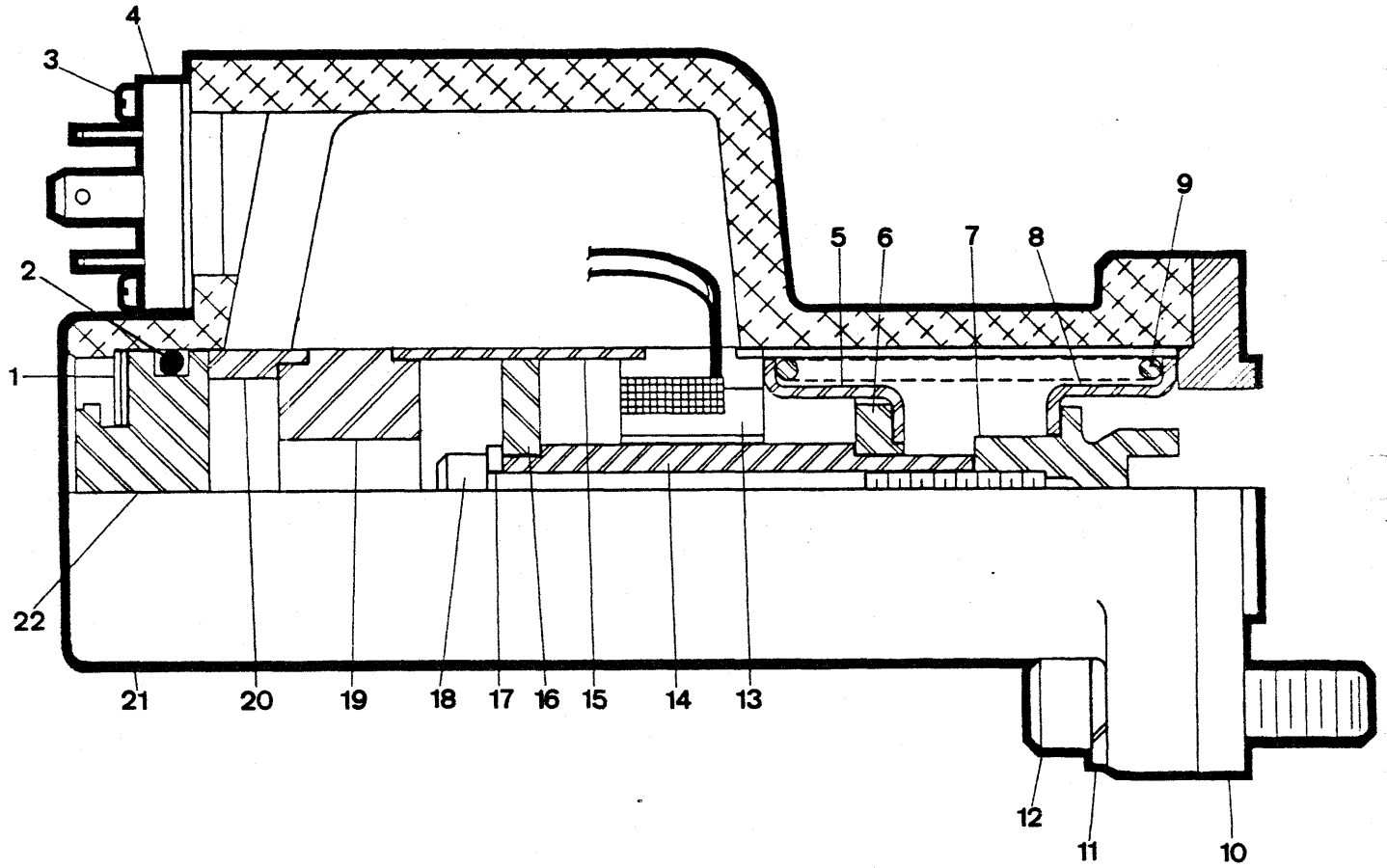
4
3
2
1
22
9
5
6
7
8
21
20
19
18
17
16
15
14
13
12
11
10

DETENTE ELÉTRICO - CONJUNTO
ELECTRICAL DETENT - ASSEMBLY
DETENTE ELECTRICO - CONJUNTO

CLARK

ITEM Nº. Nº.	PEÇA Nº. PART Nº. PIEZA Nº.	QTD. QTY. CTD.	DESCRIÇÃO	DESCRIPTION	DESCRIPCIÓN
A	3339769	1	Detente - Conjunto	Detent, Assy	Detente - Conjunto
1	965750	1	Anel Elástico	Ring	Anillo
2	25K - 40108	1	Anel	Ring	Anillo
3	3GM - 312	4	Parafuso	Bolt	Bulón
4	3339774	1	Pino	Pin	Pasador
5	888451	1	Guia da Mola	Spring Guide	Guia del Resorte
6	765744	1	Espaçador	Spacer	Espaciador
7	965741	1	Bujão	Plug	Tapón
8	888451	1	Guia da Mola	Spring Guide	Guia del Resorte
9	946810	1	Mola	Spring	Resorte
10	960971	1	Placa de Retenção	Retainer Plate	Placa del Retén
11	4E - 05	2	Arruela de Pressão	Lockwasher	Arandela Seguridad
12	73G - 520	2	Parafuso	Bolt	Bulón
13	965748	1	Bobina - Conjunto	Coil, Assy	Bobina - Conjunto
14	965746	1	Espaçador	Spacer	Espaciador
15	965743	1	Espaçador	Spacer	Espaciador
16	965749	1	Induzido	Armature	Inducido
17	965745	1	Espaçador	Spacer	Espaciador
18	11G - 448	1	Parafuso	Bolt	Bulón
19	3339772	1	Espaçador	Spacer	Espaciador
20	3339771	1	Espaçador	Spacer	Espaciador
21	3339773	1	Carcaça	Housing	Carcasa
22	965742	1	Bujão	Plug	Tapón

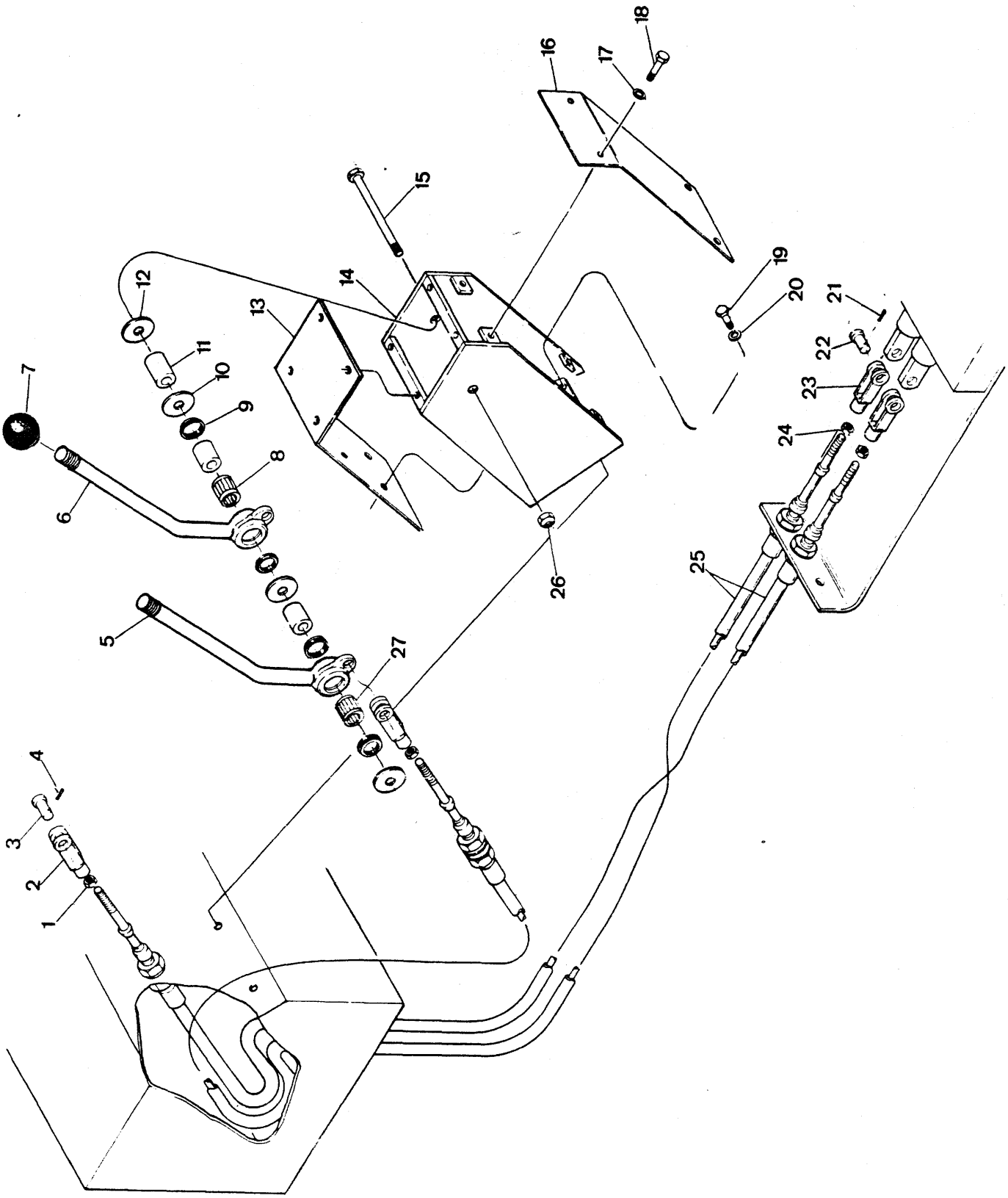
1
2
3
4
5
6
7
8
9
10
11
12
13
14
15
16
17
18
19
20
21
22
23
24
25
26
27

ITEM Nº Nº	PEÇA Nº PART Nº PIEZA Nº	QTD. QTY. CTD.	DESCRIÇÃO	DESCRIPTION	DESCRIPCIÓN
1	8D - 05	2	Porca	Nut	Tuerca
2	556413	2	Forquilha	Clevis	Horquilla
3	4F - 6106	2	Pino	Pin	Pasador
4	1F - 316	2	Contrapino	Cotter Pin	Chaveta dos Patas
5	[1] 3302892	1	Alavanca - Braço - Conj.	Lever, Boom, Assy	Palanca - Aguilón - Conj.
6	[2] 3302894	1	Alavanca - Caçamba - Conj.	Lever, Bucket, Assy	Palanca - Cucharón - Conj.
7	509772	2	Manípula	Knob	Bola
8	675227	1	Rolamento	Bearing	Cojinete
9	1522535	4	Vedador	Seal	Sello
10	584502	2	Arruela	Washer	Arandela
11	1503251	3	Luva	Sleeve	Manguito
12	1312096	2	Arruela	Washer	Arandela
13	3302896	1	Tampa	Cover Plate	Tapa
14	3302927	1	Suporte	Bracket	Soporte
15	18C - 8104	1	Parafuso	Bolt	Bulón
16	2531774	1	Tampa - Frontal	Front Cover Plate	Placa Delantera
17	2525069	10	Arruela	Washer	Arandela
18	17C - 410	10	Parafuso	Bolt	Bulón
19	17C - 620	4	Parafuso	Bolt	Bulón
20	27E - 06	4	Arruela de Pressão	Lockwasher	Arandela Seguridad
21	1F - 416	2	Contrapino	Cotter Pin	Chaveta dos Patas
22	4F - 8127	2	Pino	Pin	Pasador
23	574099	2	Forquilha	Clevis	Horquilla
24	8D - 05	2	Porca	Nut	Tuerca
25	2506507	2	Cabo de Controle	Control Cable	Cable de Control
26	60D - 08	1	Porca	Nut	Tuerca
27	675227	1	Rolamento	Bearing	Cojinete

[1] Inclui / Inc. 27
[2] Inclui / Inc. 8

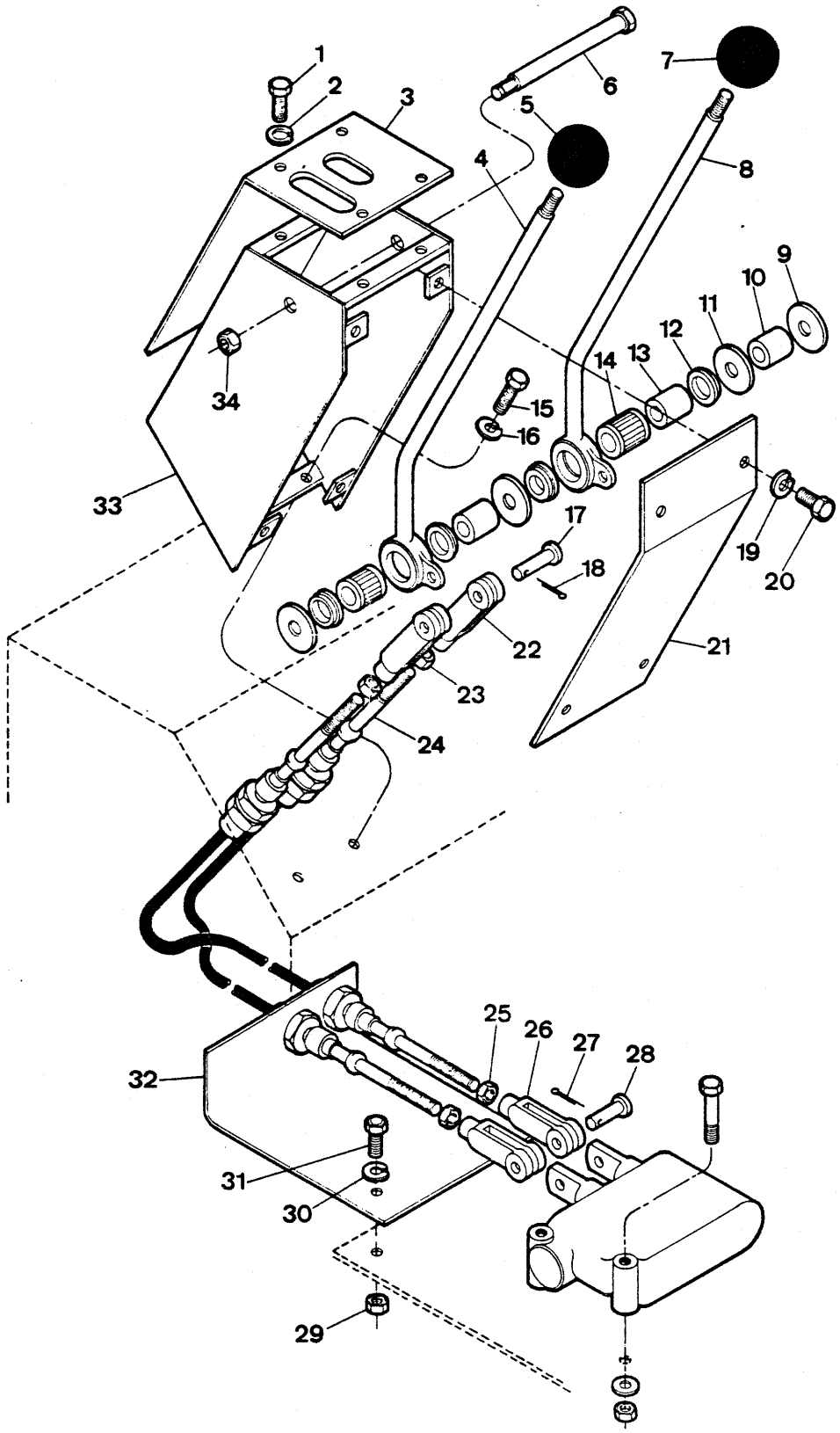
1
2
3
4
5
6
7
8
9
10
11
12
13
14
15
16
17
18
19
20
21
22
23
24
25
26
27
28
29
30
31
32
33
34

ITEM Nº. Nº.	PEÇA Nº. PART Nº. PIEZA Nº.	QTD. QTY. CTD.	DESCRIÇÃO	DESCRIPTION	DESCRIPCIÓN
1	17C - 410	6	Parafuso	Bolt	Bulón
2	2525069	6	Arruela	Washer	Arandela
3	3302896	1	Chapa de Cobertura	Cover Plate	Tapa
4	[1]3302892	1	Alavanca - Braço - Conj.	Lever, Boom, Assy	Palanca - Aguilón - Conj.
5	509772	1	Manípula	Knob	Bola
6	18C - 8104	1	Parafuso	Bolt	Bulón
7	509772	1	Manípula	Knob	Bola
8	[1]3302894	1	Alavanca - Caçamba - Conj.	Lever, Bucket, Assy	Palanca, Cucharón - Conj.
9	1312096	2	Arruela	Washer	Arandela
10	1503251	1	Luva	Sleeve	Manguito
11	584502	2	Arruela	Washer	Arandela
12	1522535	4	Vedador	Seal	Sello
13	1503251	2	Luva	Sleeve	Manguito
14	675227	1	Rolamento	Bearing	Cojinete
15	17C - 620	4	Parafuso	Bolt	Bulón
16	27E - 06	4	Arruela	Washer	Arandela
17	4F - 6106	2	Pino	Pin	Pasador
18	1F - 316	2	Contrapino	Cotter Pin	Chaveta dos Patas
19	2525069	4	Arruela	Washer	Arandela
20	17C - 410	4	Parafuso	Bolt	Bulón
21	2531774	1	Chapa	Plate	Tapa
22	556413	2	Forquilha	Clevis	Horquilla
23	8D - 05	2	Porca	Nut	Tuerca
24	2506507	2	Cabo de Controle	Control Cable	Cable de Control
25	8D - 05	2	Porca	Nut	Tuerca
26	2J - 5204	2	Forquilha	Clevis	Horquilla
27	1F - 316	2	Contrapino	Cotter Pin	Chaveta dos Patas
28	4F - 5062	2	Pino	Pin	Pasador
29	60D - 06	2	Porca	Nut	Tuerca
30	25E - 06	2	Arruela	Washer	Arandela
31	18C - 620	2	Parafuso	Bolt	Bulón
32	3303473	1	Suporte	Support	Soporte
33	3302927	1	Suporte das Alavancas	Bracket	Soporte
34	60D - 08	1	Porca	Nut	Tuerca

[1] Inclui / Inc. 14

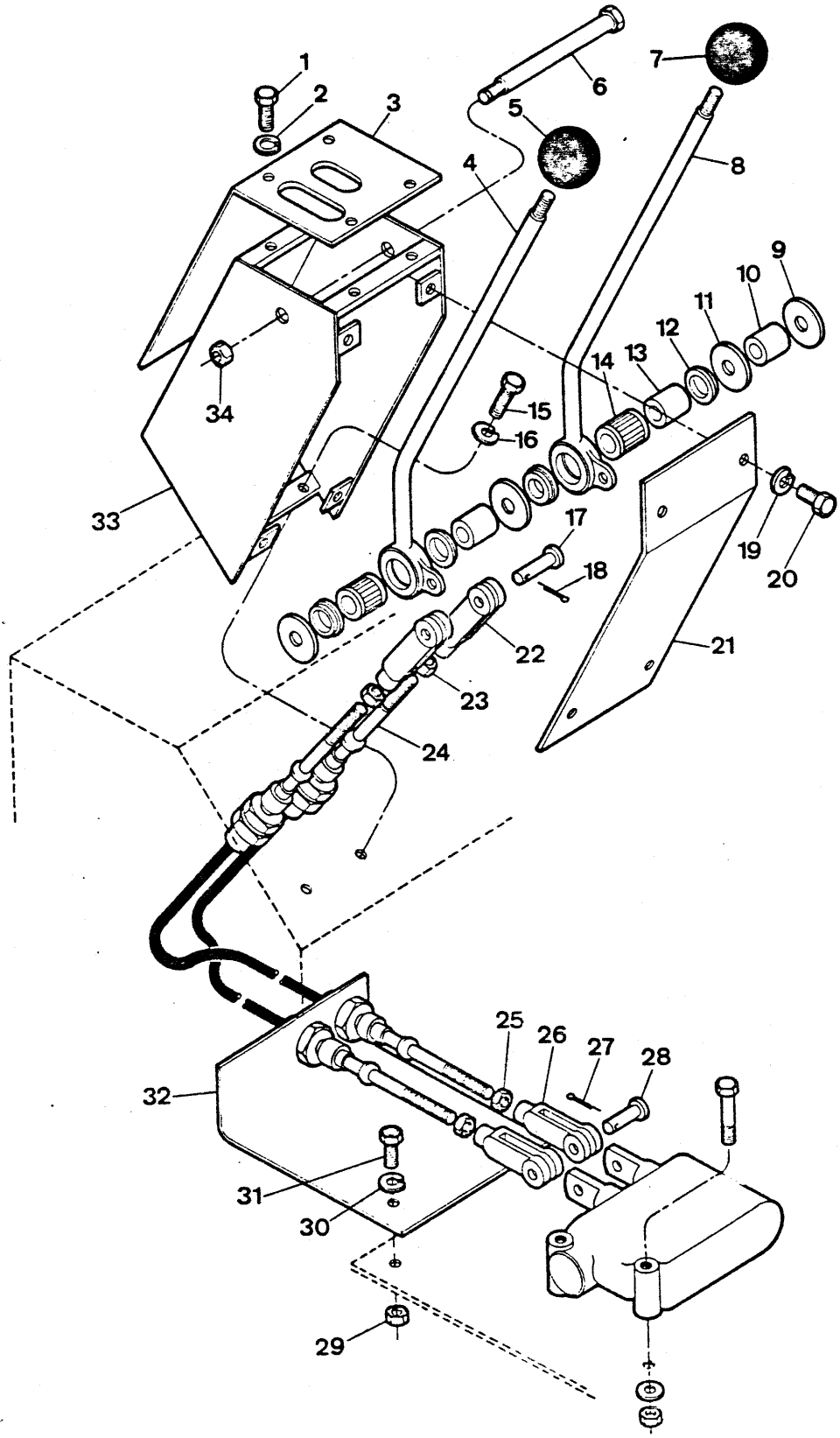
1
2
3
4
5
6
7
8
9
10
11
12
13
14
15
16
17
18
19
20
21
22
23
24
25
26
27
28
29
30
31
32
33
34

ITEM Nº. Nº.	PEÇA Nº. PART Nº. PIEZA Nº.	QTD. QTY. CTD.	DESCRIÇÃO	DESCRIPTION	DESCRIPCIÓN
1	17C - 410	6	Parafuso	Bolt	Bulón
2	2525069	6	Arruela	Washer	Arandela
3	3302896	1	Chapa de Cobertura	Cover Plate	Tapa
4	[1]3302892	1	Alavanca - Braço - Conj.	Lever, Boom, Assy	Palanca - Aguilón - Conj.
5	509772	1	Manípula	Knob	Bola
6	18C - 8104	1	Parafuso	Bolt	Bulón
7	509772	1	Manípula	Knob	Bola
8	[1]3302894	1	Alavanca - Caçamba - Conj.	Lever, Bucket, Assy	Palanca, Cucharón - Conj.
9	1312096	2	Arruela	Washer	Arandela
10	1503251	1	Luva	Sleeve	Manguito
11	584502	2	Arruela	Washer	Arandela
12	1522535	4	Vedador	Seal	Sello
13	1503251	2	Luva	Sleeve	Manguito
14	675227	1	Rolamento	Bearing	Cojinete
15	17C - 620	4	Parafuso	Bolt	Bulón
16	27E - 06	4	Arruela	Washer	Arandela
17	4F - 6106	2	Pino	Pin	Pasador
18	1F - 316	2	Contrapino	Cotter Pin	Chaveta dos Patas
19	2525069	4	Arruela	Washer	Arandela
20	17C - 410	4	Parafuso	Bolt	Bulón
21	2531774	1	Chapa	Plate	Tapa
22	556413	2	Forquilha	Clevis	Horquilla
23	8D - 05	2	Porca	Nut	Tuerca
24	2506507	2	Cabo de Controle	Control Cable	Cable de Control
25	8D - 05	2	Porca	Nut	Tuerca
26	574009	2	Forquilha	Clevis	Horquilla
27	1F - 416	2	Contrapino	Cotter Pin	Chaveta dos Patas
28	4F - 8127	2	Pino	Pin	Pasador
29	60D - 06	2	Porca	Nut	Tuerca
30	25E - 06	2	Arruela	Washer	Arandela
31	18C - 620	2	Parafuso	Bolt	Bulón
32	3304231	1	Suporte	Support	Soporte
33	3302927	1	Suporte das Alavancas	Bracket	Soporte
34	60D - 08	1	Porca	Nut	Tuerca

[1] Inclui / Inc. 14

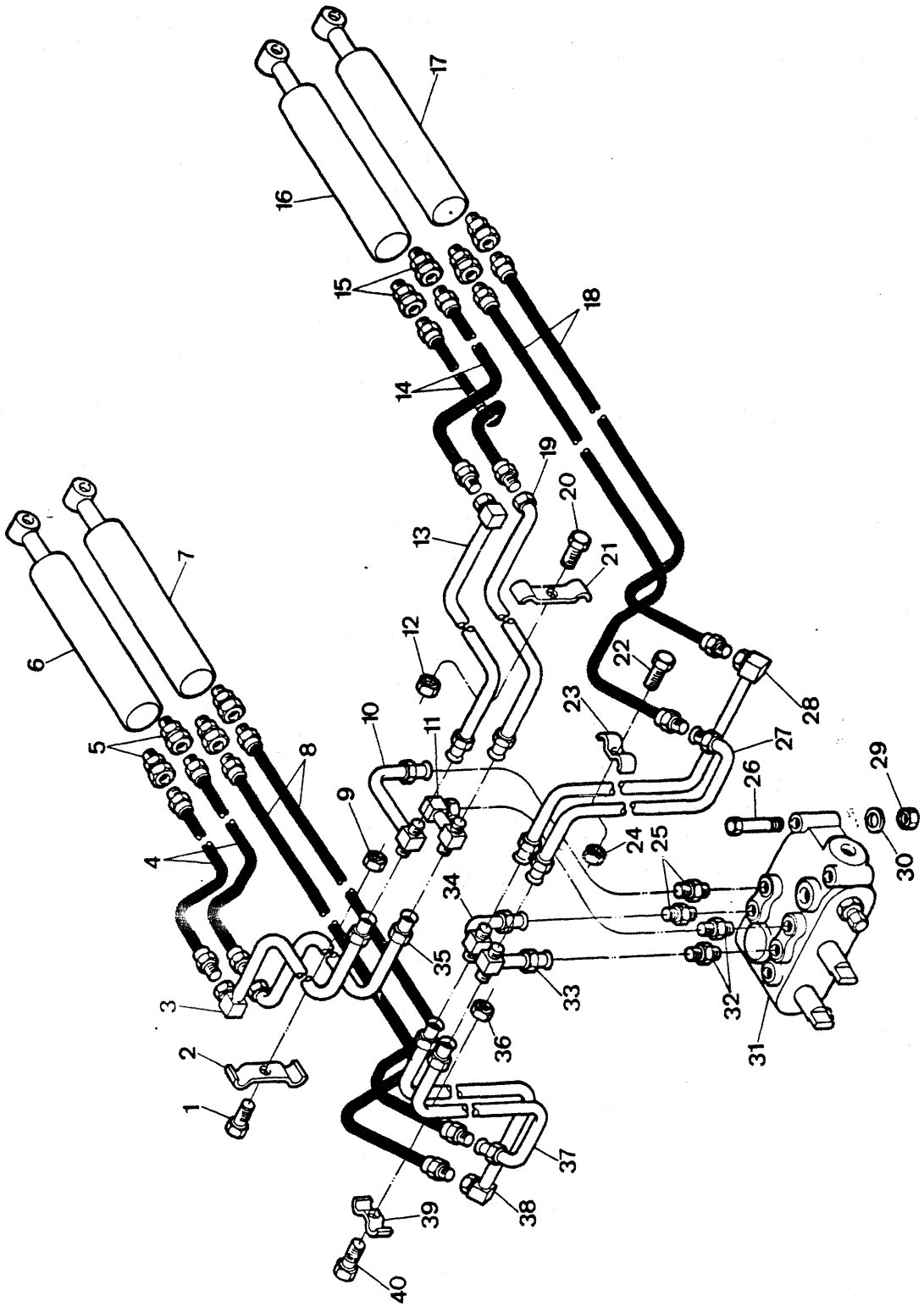
1
2
3
4
5
6
7
8
9
10
11
12
13
14
15
16
17
18
19
20
21
22
23
24
25
26
27
28
29
30
31
32
33
34
35
36
37
38
39
40

ITEM Nº. Nº.	PEÇA Nº. PART Nº. PIEZA Nº.	QTD. QTY. CTD.	DESCRIÇÃO	DESCRIPTION	DESCRIPCIÓN
1	17C - 628	1	Parafuso	Bolt	Bulón
2	557430	1	Braçadeira	Clamp	Abrazadera
3	2531318	1	Tubo	Tube	Tubo
4	2550974	2	Mangueira	Hose	Manguera
5	15K - 08	4	Adaptador	Adapter	Adaptador
6	+ ———	—	Cilindro L.E. - Caçamba	Bucket Cylinder L.H.	Cilindro L.I. - Cucharón
7	+ ———	—	Cilindro L.E. - Braço	Boom Cylinder L.H.	Cilindro L.I. - Brazo
8	2550973	2	Mangueira	Hose	Manguera
9	59D - 06	1	Porca	Nut	Tuerca
10	2517760	1	Tubo	Tube	Tubo
11	2517758	1	Tubo	Tube	Tubo
12	59D - 06	1	Porca	Nut	Tuerca
13	2531317	1	Tubo	Tube	Tubo
14	2550974	2	Mangueira	Hose	Manguera
15	15K - 08	4	Adaptador	Adapter	Adaptador
16	+ ———	—	Cilindro L.D. - Caçamba	Bucket Cylinder R.H.	Cilindro L.D. - Cucharón
17	+ ———	—	Cilindro L.D. - Braço	Boom Cylinder R.H.	Cilindro L.D. - Brazo
18	2550973	2	Mangueira	Hose	Manguera
19	2531316	1	Tubo	Tube	Tubo
20	17C - 628	1	Parafuso	Bolt	Bulón
21	557430	1	Braçadeira	Clamp	Abrazadera
22	17C - 628	1	Parafuso	Bolt	Bulón
23	557430	1	Braçadeira	Clamp	Abrazadera
24	59D - 06	1	Porca	Nut	Tuerca
25	15K - 10	2	Conexão	Connector	Conector
26	17C - 872	3	Parafuso	Bolt	Bulón
27	2531313	1	Tubo	Tube	Tubo
28	2531319	1	Tubo	Tube	Tubo
29	59D - 08	3	Porca	Nut	Tuerca
30	27E - 08	3	Arruela	Washer	Arandela
31	+ ———	—	Válvula Principal - Conj.	Main Valve, Assy	Válvula Principal - Conj.
32	15K - 10	2	Conexão	Connector	Conector
33	2517749	1	Tubo	Tube	Tubo
34	2517759	1	Tubo	Tube	Tubo
35	2531315	1	Tubo	Tube	Tubo
36	59D - 06	1	Porca	Nut	Tuerca
37	2531312	1	Tubo	Tube	Tubo
38	2531314	1	Tubo	Tube	Tubo
39	557430	1	Braçadeira	Clamp	Abrazadera
40	17C - 628	1	Parafuso	Bolt	Bulón

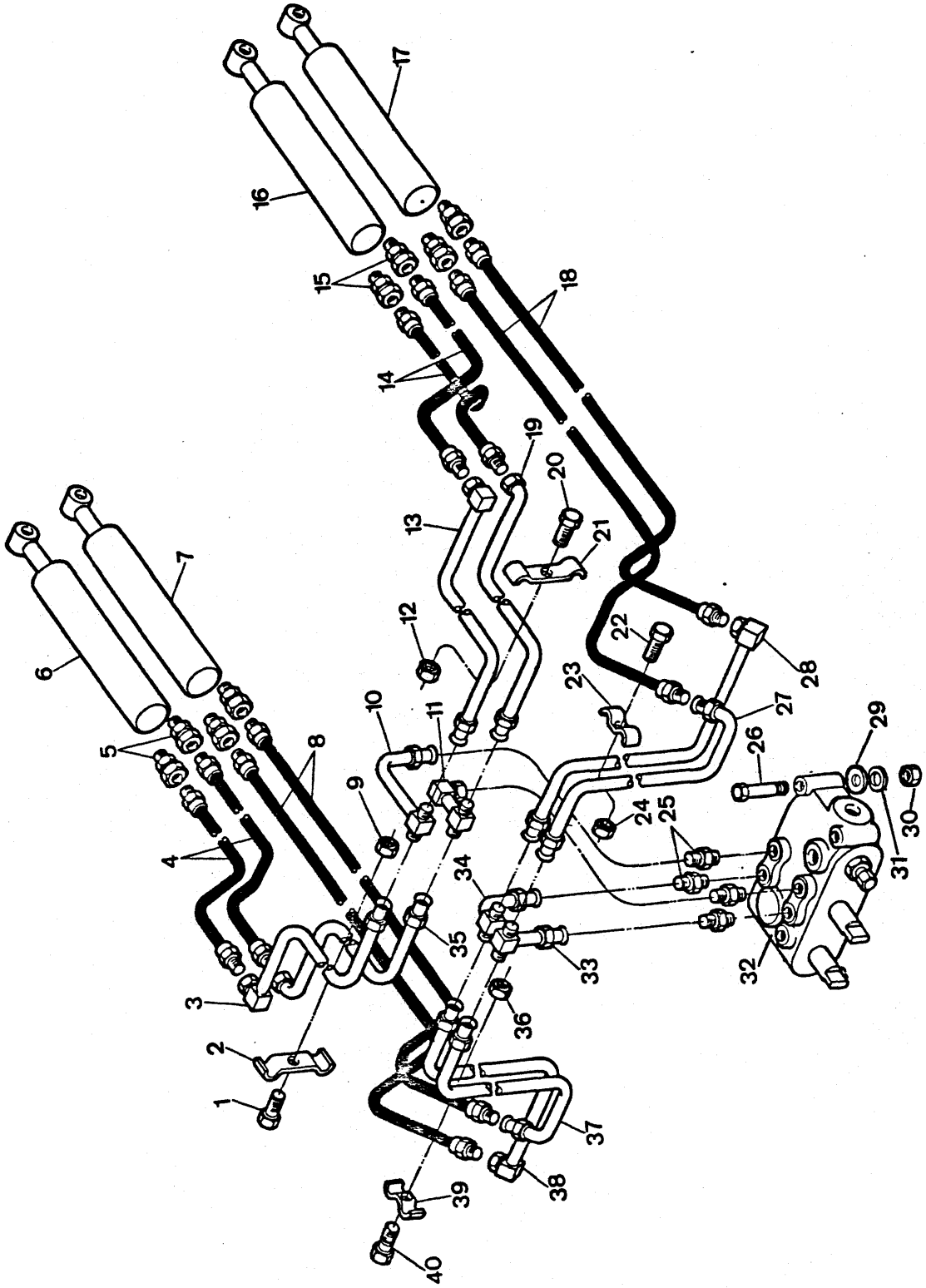
1
2
3
4
5
6
7
8
9
10
11
12
13
14
15
16
17
18
19
20
21
22
23
24
25
26
27
28
29
30
31
32
33
34
35
36
37
38
39
40

ITEM Nº. Nº.	PEÇA Nº. PART Nº. PIEZA Nº.	QTD. QTY. CTD.	DESCRIÇÃO	DESCRIPTION	DESCRIPCIÓN
1	17C - 628	1	Parafuso	Bolt	Bulón
2	557430	1	Braçadeira	Clamp	Abrazadera
3	2531318	1	Tubo	Tube	Tubo
4	2550974	2	Mangueira	Hose	Manguera
5	15K - 08	4	Adaptador	Adapter	Adaptador
6	+ ———	—	Cilindro L.E. - Caçamba	Bucket Cylinder L.H.	Cilindro L.I. - Cucharón
7	+ ———	—	Cilindro L.E. - Braço	Boom Cylinder L.H.	Cilindro L.I. - Brazo
8	2550973	2	Mangueira	Hose	Manguera
9	59D - 06	1	Porca	Nut	Tuerca
10	2527760	1	Tubo	Tube	Tubo
11	2517758	1	Tubo	Tube	Tubo
12	59D - 06	1	Porca	Nut	Tuerca
13	2531317	1	Tubo	Tube	Tubo
14	2550974	2	Mangueira	Hose	Manguera
15	15K - 08	4	Adaptador	Adapter	Adaptador
16	+ ———	—	Cilindro L.D. - Caçamba	Bucket Cylinder R.H.	Cilindro L.D. - Cucharón
17	+ ———	—	Cilindro L.D. - Braço	Boom Cylinder R.H.	Cilindro L.D. - Brazo
18	2550973	2	Mangueira	Hose	Manguera
19	2531316	1	Tubo	Tube	Tubo
20	17C - 628	1	Parafuso	Bolt	Bulón
21	557430	1	Braçadeira	Clamp	Abrazadera
22	17C - 628	1	Parafuso	Bolt	Bulón
23	557430	1	Braçadeira	Clamp	Abrazadera
24	59D - 06	1	Porca	Nut	Tuerca
25	3301748	4	Conexão	Connector	Conector
26	17C - 880	3	Parafuso	Bolt	Bulón
27	2531313	1	Tubo	Tube	Tubo
28	2531319	1	Tubo	Tube	Tubo
29	2504329	3	Espaçador	Spcer	Espaciador
30	59D - 08	3	Porca	Nut	Tuerca
31	27E - 08	3	Arruela	Washer	Arandela
32	3303961	1	Válvula Principal - Conj.	Main Valve, Assy	Válvula Principal - Conj.
33	2517749	1	Tubo	Tube	Tubo
34	2517759	1	Tubo	Tube	Tubo
35	2531315	1	Tubo	Tube	Tubo
36	59D - 06	1	Porca	Nut	Tuerca
37	2531312	1	Tubo	Tube	Tubo
38	2531314	1	Tubo	Tube	Tubo
39	557430	1	Braçadeira	Clamp	Abrazadera
40	17C - 628	1	Parafuso	Bolt	Bulón

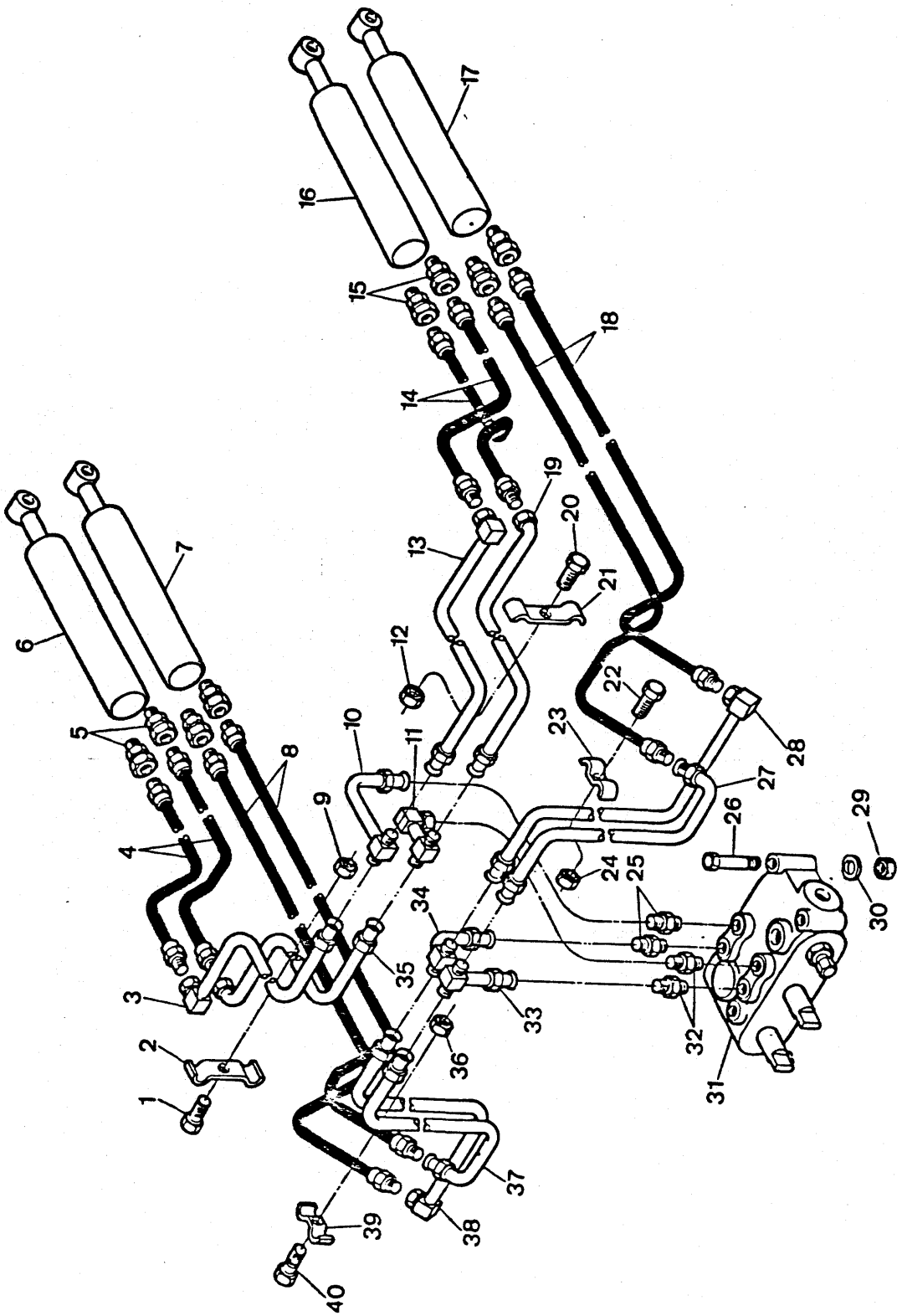
1
2
3
4
5
6
7
8
9
10
11
12
13
14
15
16
17
18
19
20
21
22
23
24
25
26
27
28
29
30
31
32
33
34
35
36
37
38
39
40

ITEM Nº. Nº.	PEÇA Nº. PART Nº. PIEZA Nº.	QTD. QTY. CTD.	DESCRIÇÃO	DESCRIPTION	DESCRIPCIÓN
1	17C - 628	1	Parafuso	Bolt	Bulón
2	557430	1	Braçadeira	Clamp	Abrazadera
3	2531318	1	Tubo	Tube	Tubo
4	2550974	2	Mangueira	Hose	Manguera
5	15K - 08	4	Adaptador	Adapter	Adaptador
6	+ ———	–	Cilindro L.E. - Caçamba	Bucket Cylinder L.H.	Cilindro L.I. - Cucharón
7	+ ———	–	Cilindro L.E. - Braço	Boom Cylinder L.H.	Cilindro L.I. - Brazo
8	2550973	2	Mangueira	Hose	Manguera
9	59D - 06	1	Porca	Nut	Tuerca
10	2517760	1	Tubo	Tube	Tubo
11	2517758	1	Tubo	Tube	Tubo
12	59D - 06	1	Porca	Nut	Tuerca
13	2531317	1	Tubo	Tube	Tubo
14	2550974	2	Mangueira	Hose	Manguera
15	15K - 08	4	Adaptador	Adapter	Adaptador
16	+ ———	–	Cilindro L.D. - Caçamba	Bucket Cylinder R.H.	Cilindro L.D. - Cucharón
17	+ ———	–	Cilindro L.D. - Braço	Boom Cylinder R.H.	Cilindro L.D. - Brazo
18	2550973	2	Mangueira	Hose	Manguera
19	2531316	1	Tubo	Tube	Tubo
20	17C - 628	1	Parafuso	Bolt	Bulón
21	557430	1	Braçadeira	Clamp	Abrazadera
22	17C - 628	1	Parafuso	Bolt	Bulón
23	557430	1	Braçadeira	Clamp	Abrazadera
24	59D - 06	1	Porca	Nut	Tuerca
25	15K - 10	2	Conexão	Connector	Conector
26	17C - 872	3	Parafuso	Bolt	Bulón
27	2531313	1	Tubo	Tube	Tubo
28	2531319	1	Tubo	Tube	Tubo
29	59D - 08	3	Porca	Nut	Tuerca
30	27E - 08	3	Arruela	Washer	Arandela
31	3304675	1	Válvula Principal - Conj.	Main Valve, Assy	Válvula Principal - Conj.
32	15K - 10	2	Conexão	Connector	Conector
33	2517749	1	Tubo	Tube	Tubo
34	2517759	1	Tubo	Tube	Tubo
35	2531315	1	Tubo	Tube	Tubo
36	59D - 06	1	Porca	Nut	Tuerca
37	2531312	1	Tubo	Tube	Tubo
38	2531314	1	Tubo	Tube	Tubo
39	557430	1	Braçadeira	Clamp	Abrazadera
40	17C - 628	1	Parafuso	Bolt	Bulón

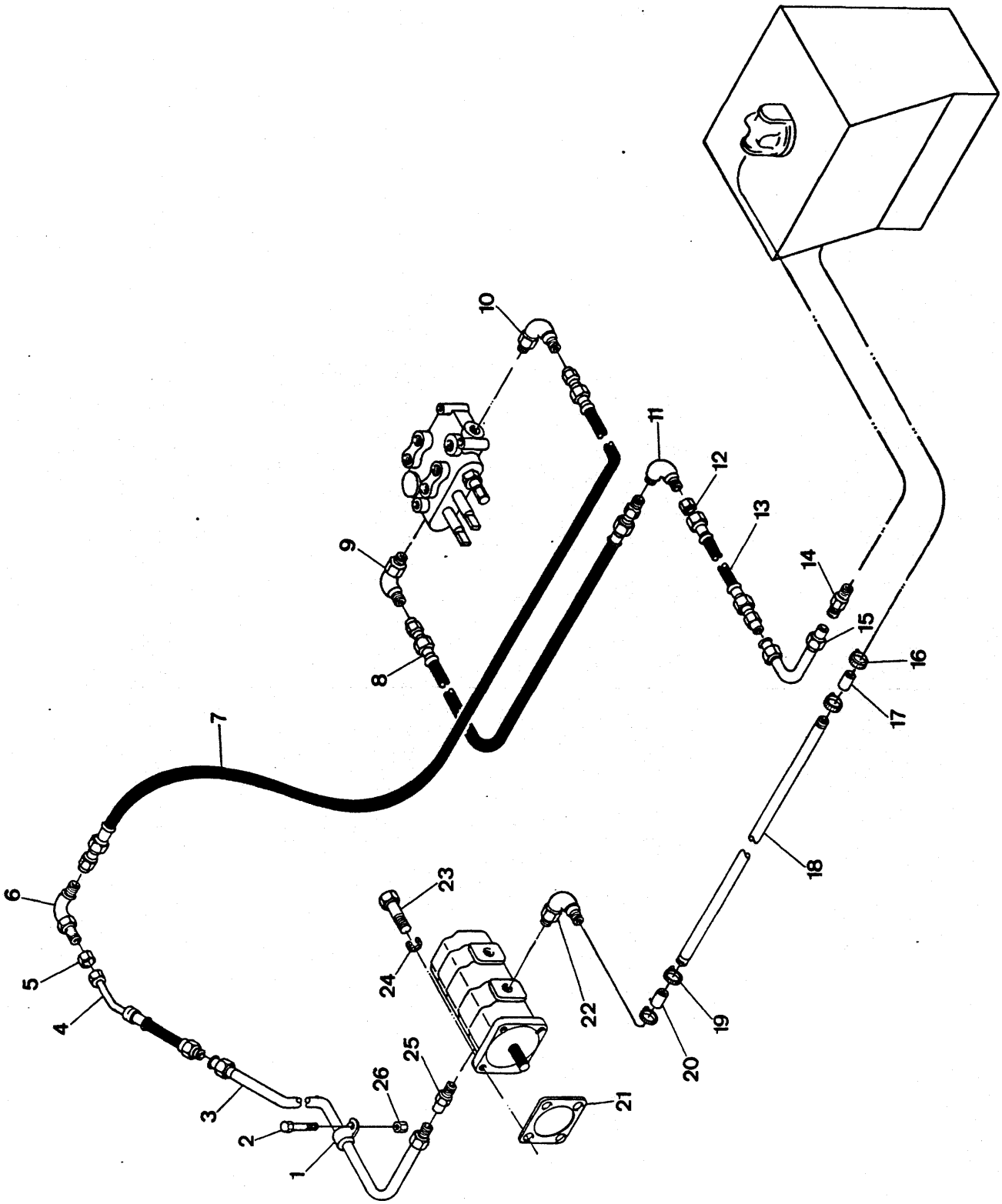
1
2
3
4
5
6
7
8
9
10
11
12
13
14
15
16
17
18
19
20
21
22
23
24
25
26

ITEM Nº. Nº.	PEÇA Nº. PART Nº. PIEZA Nº.	QTD. QTY. CTD.	DESCRIÇÃO	DESCRIPTION	DESCRIPCIÓN
1	30H - 52	1	Grampo	Clip	Abrazadera
2	17C - 820	1	Parafuso	Bolt	Bulón
3	3303151	1	Tubo	Tube	Tubo
4	2520027	1	Mangueira	Hose	Manguera
5	86F - 10	1	Porca	Nut	Tuerca
6	88F - 10	1	Cotovelo 90°	Elbow	Codo
7	2513021	1	Mangueira	Hose	Manguera
8	3303416	1	Mangueira - Retorno	Hose, Return	Manguera - Retorno
9	17K - 11	1	Cotovelo 90°	Elbow	Codo
10	17K - 10	1	Cotovelo 90°	Elbow	Codo
11	88F - 11	1	Cotovelo 90°	Elbow	Codo
12	86F - 11	1	Porca	Nut	Tuerca
13	2521777	1	Mangueira	Hose	Manguera
14	15K - 12	1	Conexão	Connector	Conector
15	2525989	1	Tubo - Retorno	Tube, Return	Tubo - Retorno
16	43H - 1250	2	Braçadeira	Clamp	Abrazadera
17	2526431	1	Mangueira	Hose	Manguera
18	2526669	1	Tubo	Tube	Tubo
19	43H - 1206	2	Braçadeira	Clamp	Abrazadera
20	2525793	1	Mangueira	Hose	Manguera
21	2513124	1	Junta	Gasket	Empaquetadura
22	2516498	1	Conexão	Connector	Conector
23	17C - 820	4	Parafuso	Bolt	Bulón
24	23E - 08	4	Arruela de Pressão	Lockwasher	Arandela Seguridad
25	15K - 10	1	Conexão	Connector	Conector
26	59D - 08	1	Porca	Nut	Tuerca

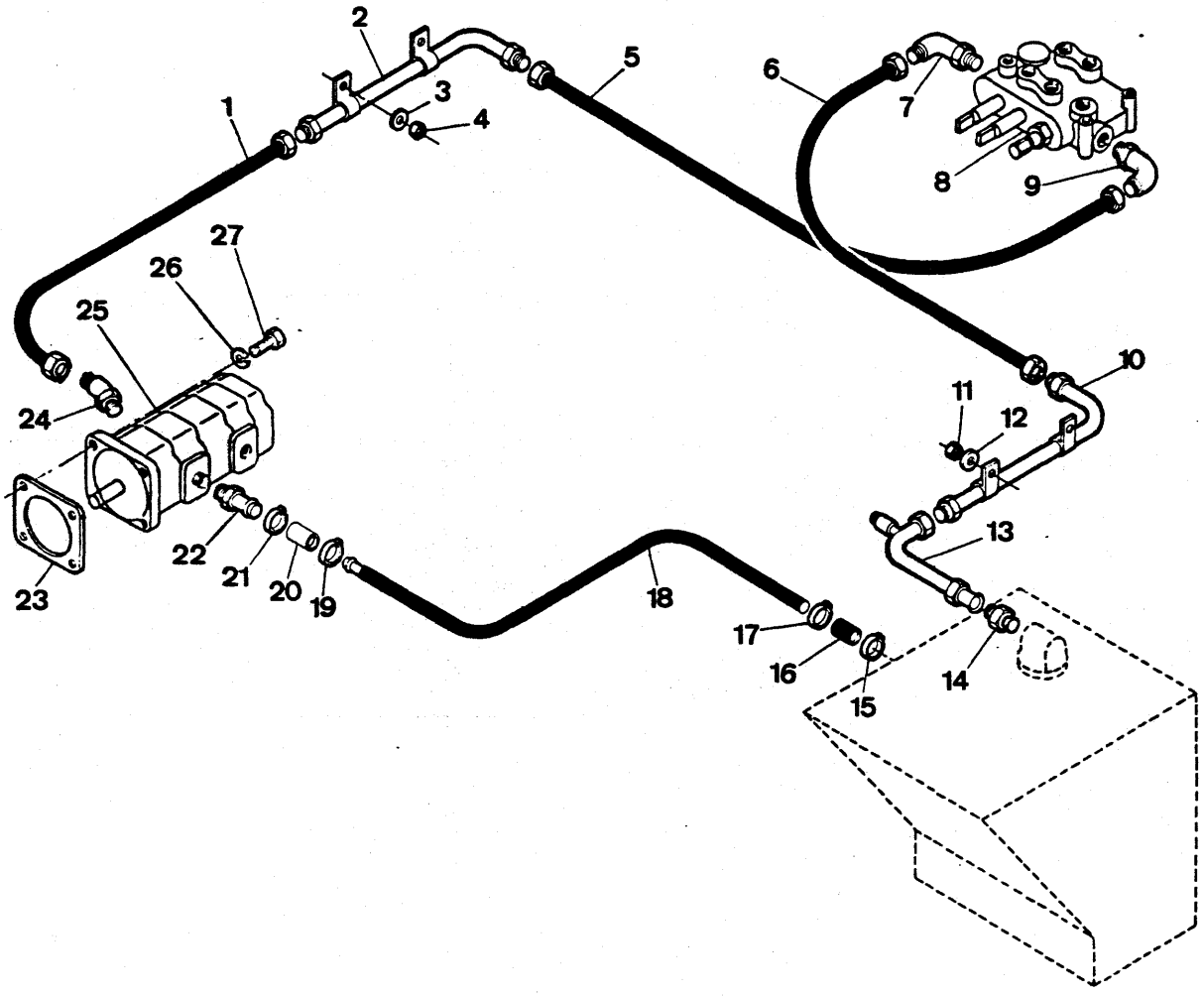
1
2
3
4
5
6
7
8
9
10
11
12
13
14
15
16
17
18
19
20
21
22
23
24
25
26
27

ITEM Nº. Nº.	PEÇA Nº. PIEZA Nº. PIEZA Nº.	QTD. QTY. CTD.	DESCRIÇÃO	DESCRIPTION	DESCRIPCIÓN
1	3303948	1	Mangueira	Hose	Manguera
2	3303949	1	Tubo	Tube	Tubo
3	27E - 06	2	Arruela	Washer	Arandela
4	59D - 06	2	Porca	Nut	Tuerca
5	3304918	1	Mangueira	Hose	Manguera
6	3303416	1	Mangueira	Hose	Manguera
7	17K - 11	1	Cotovelo 90°	Elbow	Codo
8	+ 3304675	1	Válvula Hidráulica - Conj.	Hydraulic Valve, Assy	Válvula Hidr. - Conj.
9	18K - 10	1	Cotovelo 90°	Elbow	Codo
10	3303951	1	Tubo - Retorno	Tube, Return	Tubo
11	59D - 06	1	Porca	Nut	Tuerca
12	27E - 06	1	Arruela	Washer	Arandela
13	3303952	1	Tubo	Tube	Tubo
14	15K - 12	1	Adaptador	Adapter	Adaptador
15	43H - 1250	1	Braçadeira	Clamp	Abrazadera
16	2526431	1	Mangueira	Hose	Manguera
17	43H - 1250	1	Braçadeira	Clamp	Abrazadera
18	3303947	1	Tubo de Sucção	Tube, Suction	Tubo - Succión
19	43H - 1206	1	Braçadeira	Clamp	Abrazadera
20	2525793	1	Mangueira	Hose	Manguera
21	43H - 1206	1	Braçadeira	Clamp	Abrazadera
22	2516498	1	Conexão	Connector	Conector
23	2513124	1	Guarnição	Gasket	Empaquetadura
24	18K - 10	1	Conexão	Connector	Conector
25	+ ———	—	Bomba Hidr. Principal - Conj.	Main Hydr. Pump, Assy	Bomba Hidr. Principal - Conj.
26	23E - 08	4	Arruela de Pressão	Lockwasher	Arandela Seguridad
27	17C - 820	4	Parafuso	Bolt	Bulón

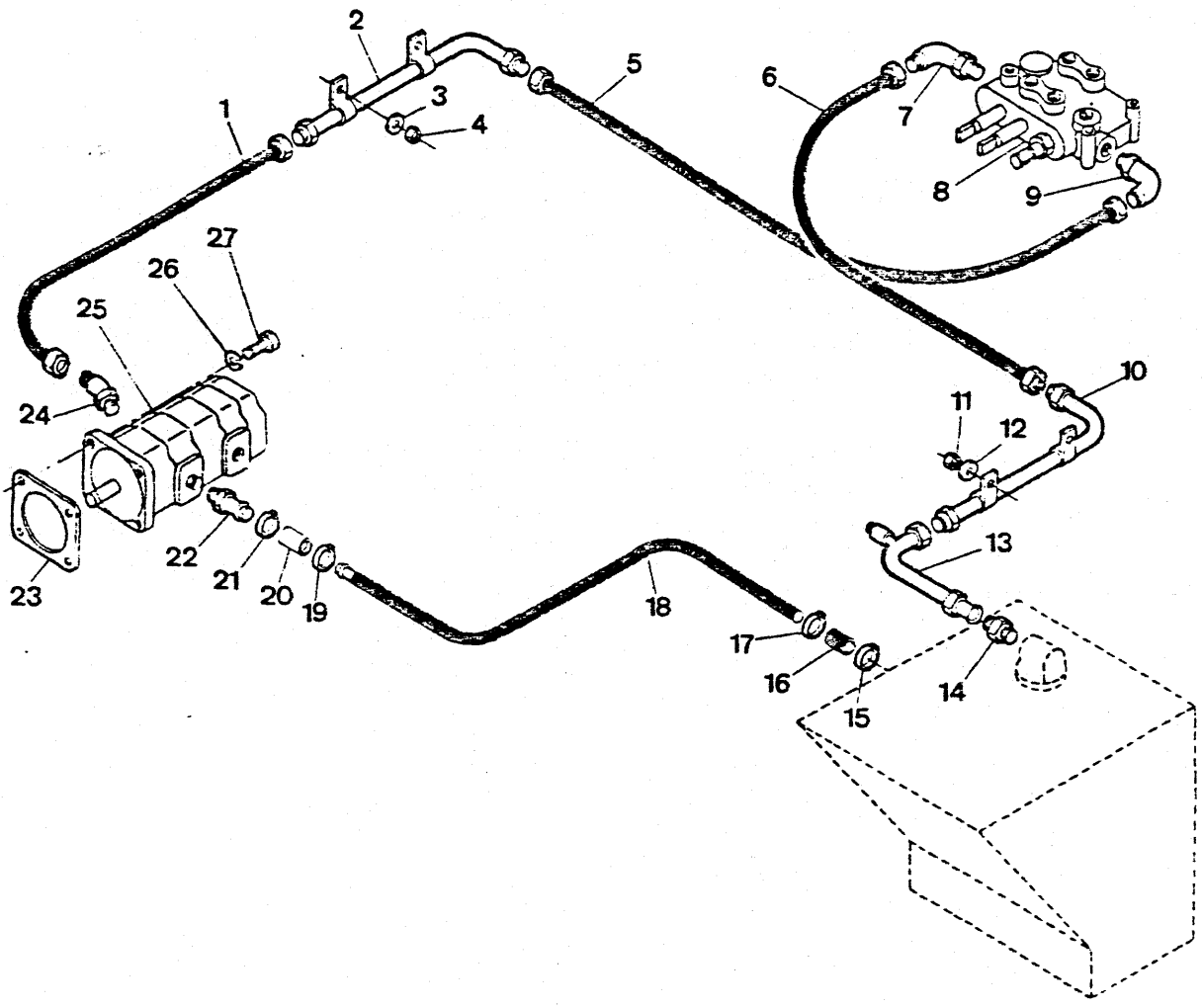
1
2
3
4
5
6
7
8
9
10
11
12
13
14
15
16
17
18
19
20
21
22
23
24
25
26
27

ITEM Nº. Nº.	PEÇA Nº. PIEZA Nº. PIEZA Nº.	QTD. QTY. CTD.	DESCRIÇÃO	DESCRIPTION	DESCRIPCIÓN
1	3303948	1	Mangueira	Hose	Manguera
2	3303949	1	Tubo	Tube	Tubo
3	27E - 06	2	Arruela	Washer	Arandela
4	59D - 06	2	Porca	Nut	Tuerca
5	3304918	1	Mangueira	Hose	Manguera
6	3303416	1	Mangueira	Hose	Manguera
7	1324974	1	Cotovelo 90°	Elbow	Codo
8	+ 3303961	1	Válvula Hidráulica - Conj.	Hydraulic Valve, Assy	Válvula Hidr. - Conj.
9	18K - 10	1	Cotovelo 90°	Elbow	Codo
10	3303951	1	Tubo - Retorno	Tube, Return	Tubo
11	59D - 06	1	Porca	Nut	Tuerca
12	27E - 06	1	Arruela	Washer	Arandela
13	3303952	1	Tubo	Tube	Tubo
14	15K - 12	1	Adaptador	Adapter	Adaptador
15	43H - 1250	1	Braçadeira	Clamp	Abrazadera
16	2526431	1	Mangueira	Hose	Manguera
17	43H - 1250	1	Braçadeira	Clamp	Abrazadera
18	3303947	1	Tubo de Sucção	Tube, Suction	Tubo - Succión
19	43H - 1206	1	Braçadeira	Clamp	Abrazadera
20	2525793	1	Mangueira	Hose	Manguera
21	43H - 1206	1	Braçadeira	Clamp	Abrazadera
22	2516498	1	Conexão	Connector	Conector
23	2513124	1	Guarnição	Gasket	Empaquetadura
24	18K - 10	1	Conexão	Connector	Conector
25	+ ———	—	Bomba Hidr. Principal - Conj.	Main Hydr. Pump, Assy	Bomba Hidr. Princ. Conj.
26	23E - 08	4	Arruela de Pressão	Lockwasher	Arandela Seguridad
27	17C - 820	4	Parafuso	Bolt	Bulón

CLARK

PC - E21

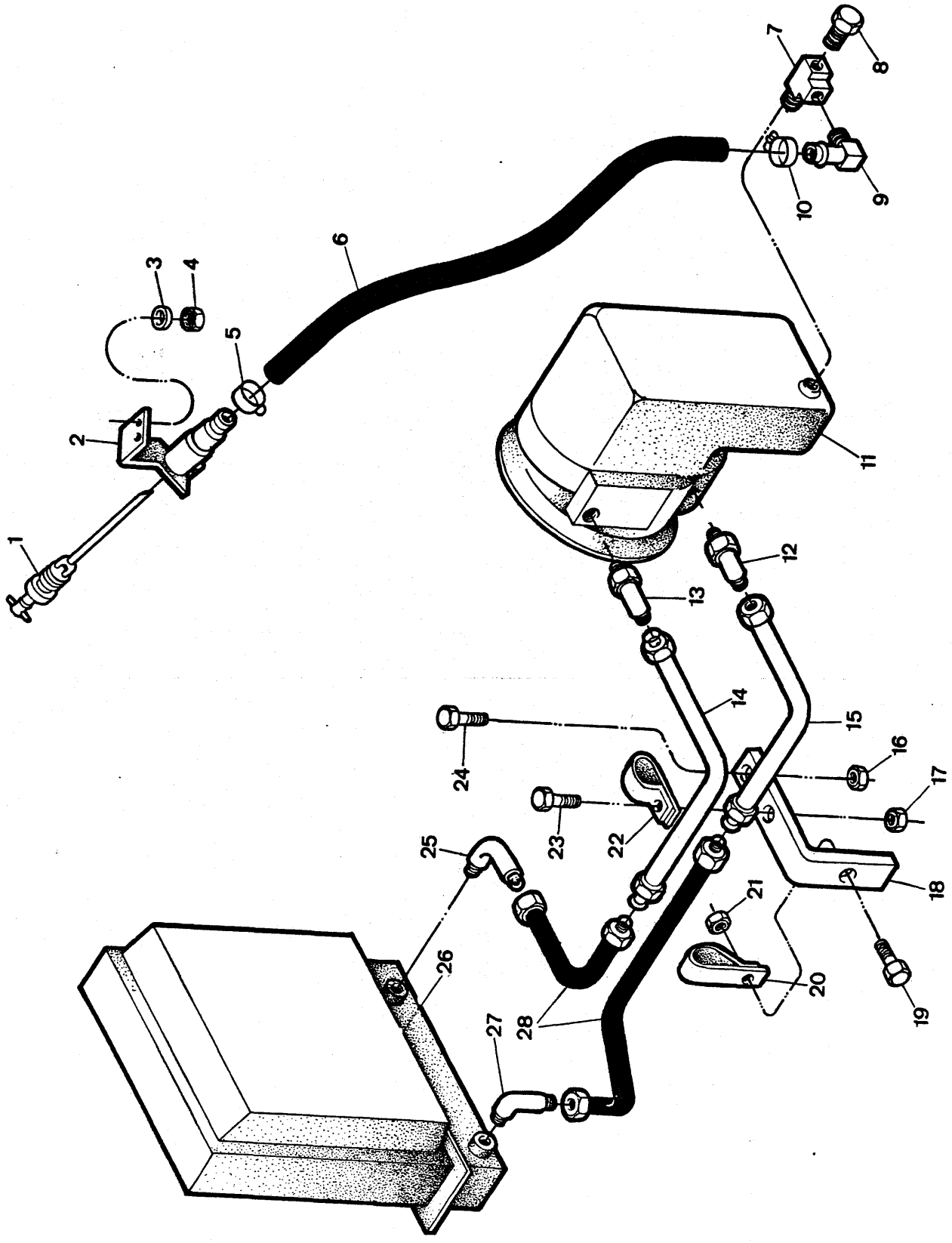

ITEM Nº. Nº.	PEÇA Nº. PART Nº. PIEZA Nº.	QTD. QTY. CTD.	DESCRIÇÃO	DESCRIPTION	DESCRIPCIÓN
1	3303882	1	Vareta de Nível	Dipstick	Varilla Nivel
2	3303052	1	Tubo - Abastecimento	Filler Neck	Tubo llenado
3	27E - 06	2	Arruela	Washer	Arandela
4	59D - 6	2	Porca	Nut	Tuerca
5	3300136	1	Braçadeira	Clamp	Abrazadera
6	3302656	1	Mangueira	Hose	Manguera
7	30F - 4	1	Conexão "Tê"	Tee	Te
8	119469	1	Bujão	Plug	Tapón
9	666845	1	Adaptador	Adapter	Adaptador
10	3300136	1	Braçadeira	Clamp	Abrazadera
11	+ ———	—	Transmissão e Conv. - Conj.	Transmission & Conv. Assy	Transm. y Convert. - Conj.
12	17K - 08	1	Cotovelo 90°	Elbow	Codo
13	17K - 08	1	Cotovelo 90°	Elbow	Codo
14	3303145	1	Tubo	Tube	Tubo
15	3303146	1	Tubo	Tube	Tubo
16	59D - 06	1	Porca	Nut	Tuerca
17	59D - 06	1	Porca	Nut	Tuerca
18	3303147	1	Suporte	Support	Soporte
19	17C - 616	1	Parafuso	Bolt	Bulón
20	30H - 46	1	Grampo	Clip	Abrazadera
21	59D - 06	1	Porca	Nut	Tuerca
22	30H - 46	1	Grampo	Clip	Abrazadera
23	17C - 616	1	Parafuso	Bolt	Bulón
24	17C - 620	1	Parafuso	Bolt	Bulón
25	17K - 08	1	Cotovelo 90°	Elbow	Codo
26	+ ———	—	Radiador	Radiator	Radiador
27	18K - 08	1	Cotovelo 45°	Elbow	Codo
28	3304106	2	Mangueira	Hose	Manguera

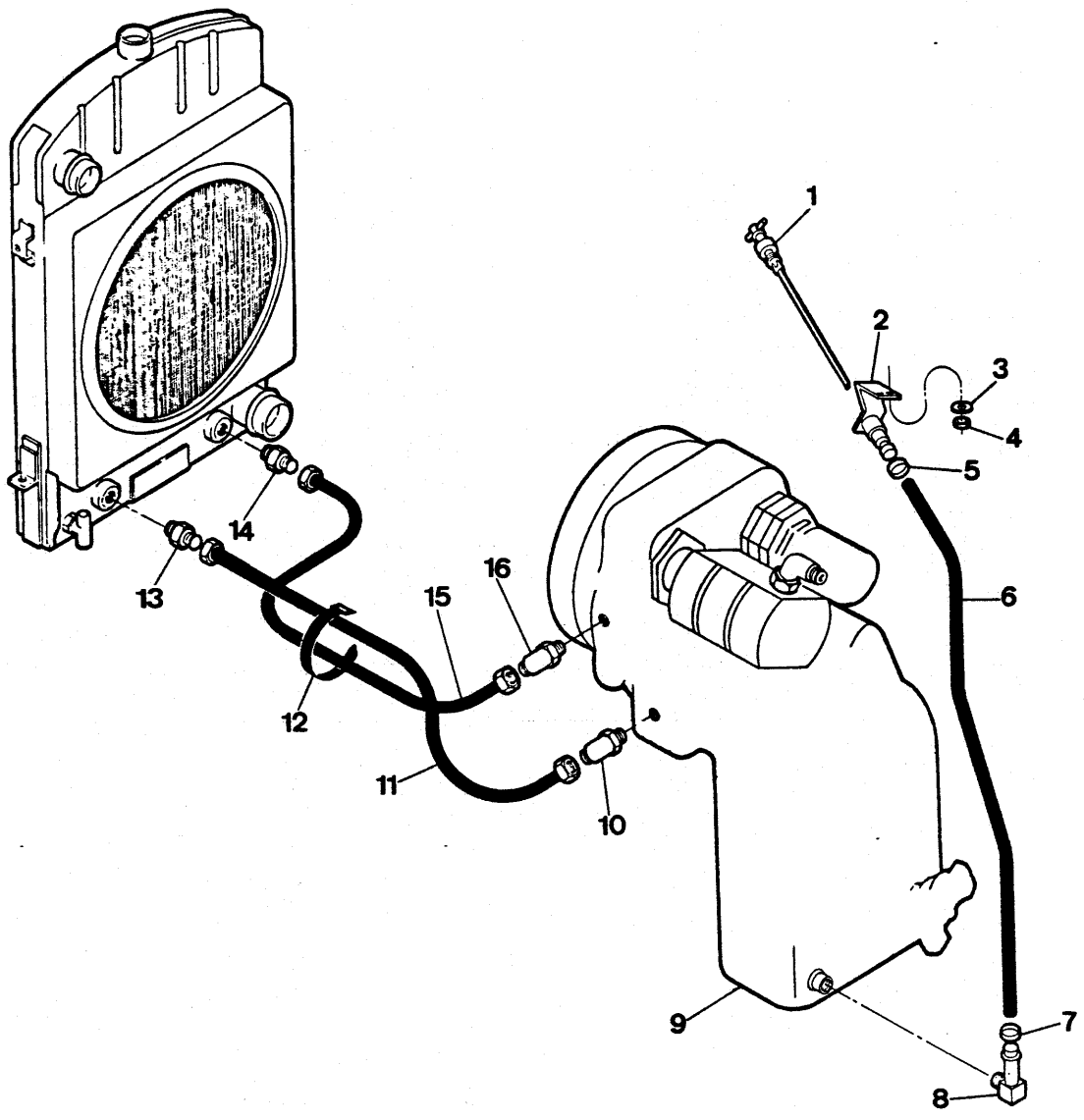
1
2
3
4
5
6
7
8
9
10
11
12
13
14
15
16

ITEM Nº. Nº.	PEÇA Nº. PART Nº. PIEZA Nº.	QTD. QTY. CTD.	DESCRIÇÃO	DESCRIPTION	DESCRIPCIÓN
1	3303882	1	Vareta de Nível	Dipstick	Varilla Nivel
2	3303052	1	Tubo - Abastecimento	Filler Neck	Tubo llenado
3	27E - 06	2	Arruela	Washer	Arandela
4	59D - 6	2	Porca	Nut	Tuerca
5	3300136	1	Braçadeira	Clamp	Abrazadera
6	3302656	1	Mangueira	Hose	Manguera
7	3300136	1	Braçadeira	Clamp	Abrazadera
8	666857	1	Adaptador	Adapter	Adaptador
9	+ ———	—	Transmissão e Conv. - Conj.	Transmission & Conv. Assy	Transm. y Convert. Conj.
10	17K - 08	1	Cotovelo 90°	Elbow	Codo
11	3303903	1	Mangueira	Hose	Manguera
12	5207900	2	Cinta	Strap	Banda
13	15K - 08	1	Cotovelo	Elbow	Codo
14	15K - 08	1	Cotovelo	Elbow	Codo
15	3304917	1	Mangueira	Hose	Manguera
16	17K - 08	1	Cotovelo 90°	Elbow	Codo

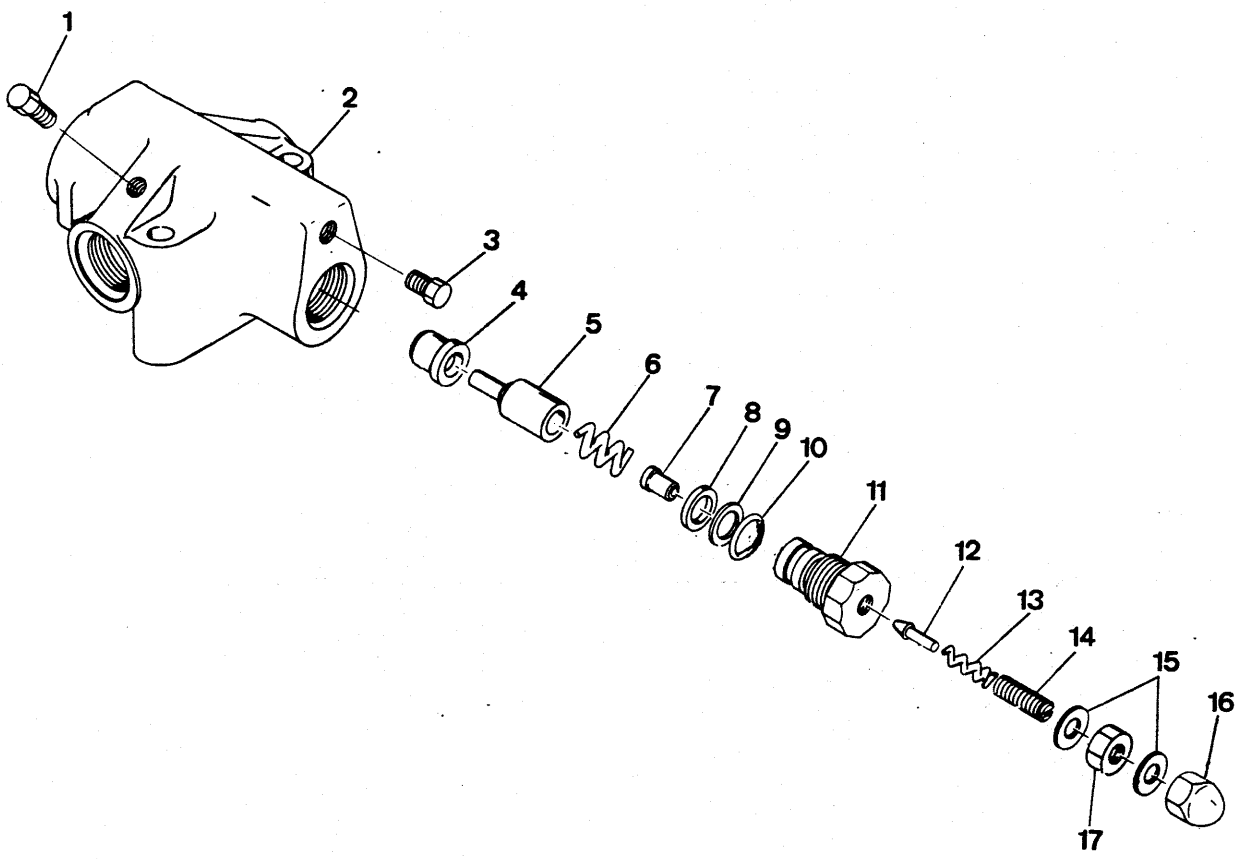
1
2
3
4
5
6
7
8
9
10
11
12
13
14
15
16
17

VÁLVULA DE ALÍVIO
RELIEF VALVE
VÁLVULA DE ALIVIO

CLARK

ITEM Nº.	PEÇA Nº. PART Nº. PIEZA Nº.	QTD. QTY. CTD.	DESCRIÇÃO	DESCRIPTION	DESCRIPCIÓN
A	[1]5294892	1	Válvula de Alívio - Freio	Brake Relief Valve	Válvula Alivio - Freno
1	41K - 02	1	Bujão	Plug	Tapón
2	§ ———	1	Carcaça	Housing	Carcasa
3	41K - 02	1	Bujão	Plug	Tapón
4	944462	1	Assento	Seat	Asiento
5	990494	1	Pistão	Poppet	Clapeta
6	944466	1	Mola	Spring	Resorte
7	944469	1	Assento	Seat Pilot	Asiento Piloto
8	899039	1	Anel - O	O - Ring	Anillo - O
9	899038	1	Anel Retentor	Ring Back-up	Arandela Apoyo
10	91F - 6	1	Anel - O	O - Ring	Anillo - O
11	944467	1	Tampa	Cap	Tapa
12	883734	1	Êmbolo	Plunger	Émbolo Buzo
13	944471	1	Mola	Spring	Resorte
14	990108	1	Parafuso	Set Screw	Tornillo Retén
15	730396	2	Vedador	Seal	Sello
16	47D - 05	1	Porca	Acorn Nut	Tuerca
17	8D - 05	1	Porca	Nut	Tuerca

[1]Inclui / Inc. 2 a / thru 17

CLARK

PC - E24

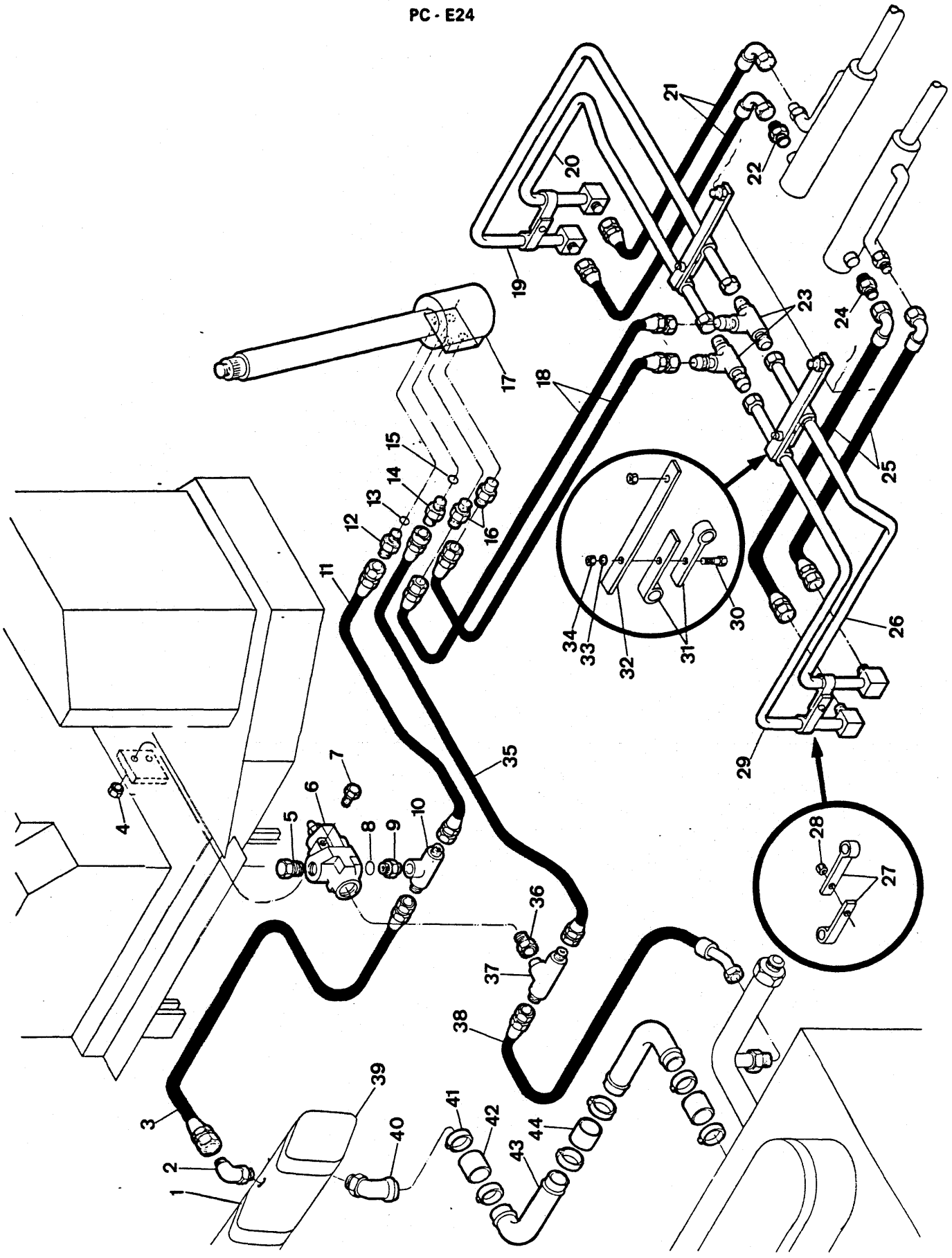
1
2
3
4
5
6
7
8
9
10
11
12
13
14
15
16
17
18
19
20
21
22
23
24
25
26
27
28
29
30
31
32
33
34
35
36
37
38
39
40
41
42
43
44

ITEM Nº.	PEÇA Nº. PART Nº. PIEZA Nº.	QTD. QTY. CTD.	DESCRIÇÃO	DESCRIPTION	DESCRIPCIÓN
1	+ ———	—	Bomba Principal - Conj.	Main Pump, Assy	Bomba Principal - Conj.
2	3303515	1	Cotovelo	Elbow	Codo
3	3303498	1	Mangueira	Hose	Manguera
4	60D - 05	2	Porca	Nut	Tuerca
5	24K - 07	1	Bujão	Plug	Tapón
6	+ ———	—	Válvula de Alívio - Conj.	Relief Valve, Assy	Válvula Alivio - Conj.
7	2C - 540	2	Parafuso	Bolt	Bulón
8	91F - 08	1	Anel - O	O - Ring	Anillo - O
9	3301748	1	Conector	Connector	Conector
10	14K - 10	1	Conexão "Tê"	Tee	Te
11	3303500	1	Mangueira	Hose	Manguera
12	3301748	1	Conector	Connector	Conector
13	91F - 08	1	Anel - O	O - Ring	Anillo - O
14	3301748	1	Conector	Connector	Conector
15	91F - 08	1	Anel - O	O - Ring	Anillo - O
16	3303573	2	Conector	Connector	Conector
17	+ ———	—	Caixa de Direção - Conj.	Steering Box, Assy	Caja Dirección - Conj.
18	3303501	2	Mangueira	Hose	Manguera
19	2513037	1	Tubo	Tube	Tubo
20	2513035	1	Tubo	Tube	Tubo
21	2515322	2	Mangueira	Hose	Manguera
22	15K - 06	1	Conector	Connector	Conector
23	10K - 06	2	Conexão "Tê"	Tee	Te
24	15K - 06	1	Conector	Connector	Conector
25	2515322	2	Mangueira	Hose	Manguera
26	2513036	1	Tubo	Tube	Tubo
27	30H - 31	4	Grampo	Clip	Abrazadera
28	59D - 06	2	Porca	Nut	Tuerca
29	2513038	1	Tubo	Tube	Tubo
30	17C - 620	2	Parafuso	Bolt	Bulón
31	30H - 31	4	Grampo	Clip	Abrazadera
32	2513042	2	Chapa	Flat	Chapa
33	27E - 10	2	Arruela	Washer	Arandela
34	59D - 06	4	Porca	Nut	Tuerca
35	3303681	1	Mangueira	Hose	Manguera
36	1302508	1	Conector	Connector	Conector
37	14K - 10	1	Conexão "Tê"	Tee	Te
38	3303499	1	Mangueira	Hose	Manguera
39	+ ———	—	Bomba de Direção - Conj.	Steering Pump, Assy	Bomba Dirección - Conj.
40	3303516	1	Conexão	Fitting	Conector
41	43H - 1181	6	Braçadeira	Clamp	Abrazadera
42	2526425	1	Mangueira	Hose	Manguera
43	2526675	2	Mangueira	Hose	Manguera
44	2526426	2	Mangueira	Hose	Manguera

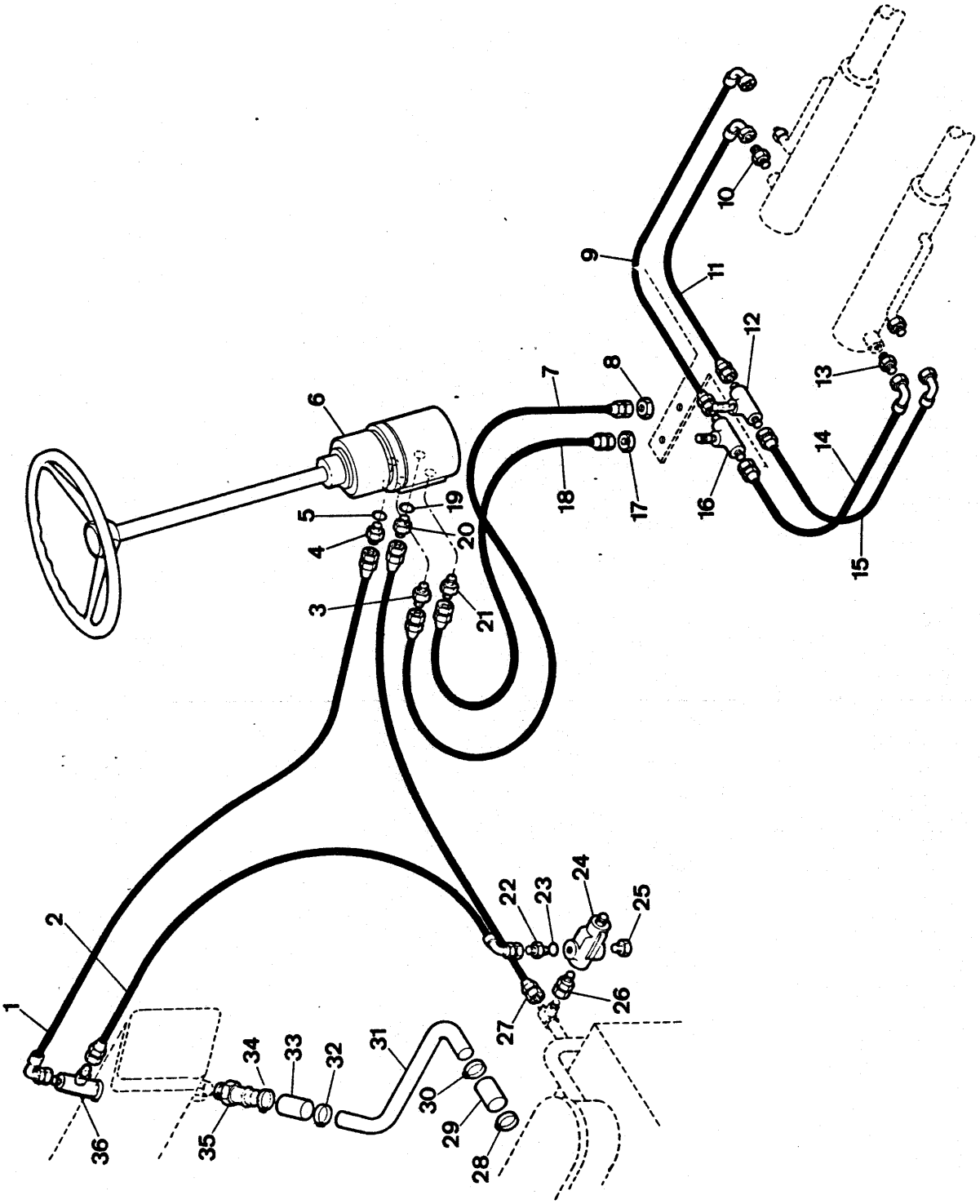
1
2
3
4
5
6
7
8
9
10
11
12
13
14
15
16
17
18
19
20
21
22
23
24
25
26
27
28
29
30
31
32
33
34
35
36

ITEM Nº. Nº.	PEÇA Nº. PART Nº. PIEZA Nº.	QTD. QTY. CTD.	DESCRIÇÃO	DESCRIPTION	DESCRIPCIÓN
1	3303946	1	Mangueira	Hose	Manguera
2	3304141	1	Mangueira	Hose	Manguera
3	3303573	1	Conector	Connector	Conector
4	3301748	1	Conector	Connector	Conector
5	91F - 08	1	Anel - O	O - Ring	Anillo - O
6	+ ———	—	Caixa de Direção - Conj.	Steering Box, Assy	Caja Dirección - Conj.
7	3303501	1	Mangueira	Hose	Manguera
8	86F - 06	1	Porca	Nut	Tuerca
9	3304143	1	Mangueira	Hose	Manguera
10	15K - 06	1	Conector	Connector	Conector
11	3331314	1	Mangueira	Hose	Manguera
12	90F - 06	1	Conexão "Tê"	Tee	Te
13	15K - 06	1	Conector	Connector	Conector
14	3331314	1	Mangueira	Hose	Manguera
15	3304143	1	Mangueira	Hose	Manguera
16	90F - 06	1	Conexão "Tê"	Tee	Te
17	86F - 06	1	Porca	Nut	Tuerca
18	3303501	1	Mangueira	Hose	Manguera
19	91F - 08	1	Anel - O	O - Ring	Anillo - O
20	3301748	1	Conector	Connector	Conector
21	3303573	1	Conector	Connector	Conector
22	1302508	1	Conector	Connector	Conector
23	91F - 08	1	Anel - O	O - Ring	Anillo - O
24	+ ———	—	Válvula de Alívio - Conj.	Relief Valve, Assy	Válvula Alivio - Conj.
25	24K - 07	1	Bujão	Plug	Tapón
26	1312114	1	Adaptador	Adapter	Adaptador
27	3303499	1	Mangueira	Hose	Manguera
28	43H - 1181	1	Braçadeira	Clamp	Abrazadera
29	2526426	1	Mangueira	Hose	Manguera
30	43H - 1181	1	Braçadeira	Clamp	Abrazadera
31	3303950	1	Tubo - Sucção	Tube, Suction	Tubo - Succión
32	43H - 1181	1	Braçadeira	Clamp	Abrazadera
33	2526426	1	Mangueira	Hose	Manguera
34	43H - 1181	1	Braçadeira	Clamp	Abrazadera
35	3303516	1	Conexão	Connector	Conector
36	21K - 10	1	Conexão "Tê"	Tee	Te

CLARK

PC - E26

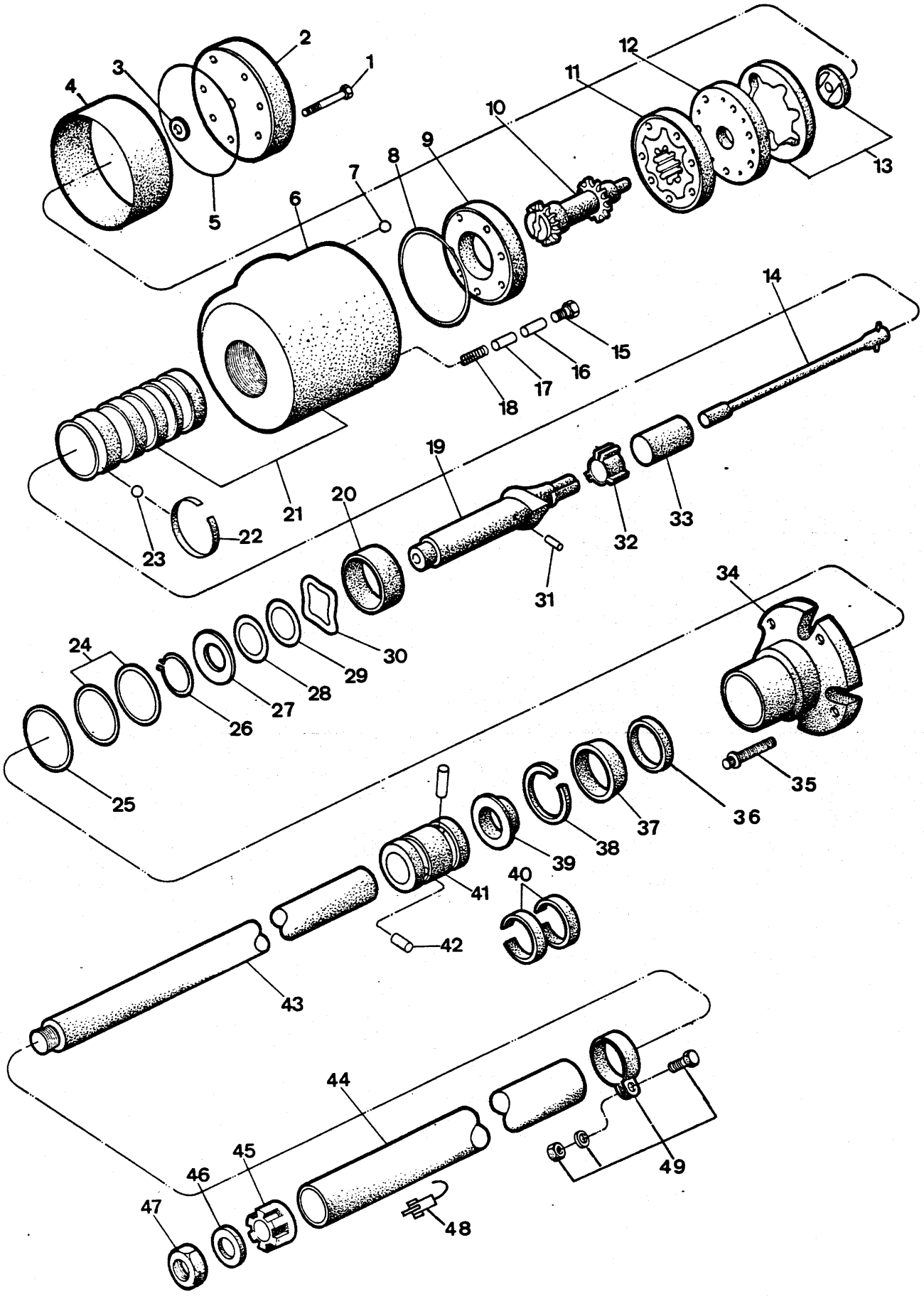
1
2
3
4
5
6
7
8
9
10
11
12
13
14
15
16
17
18
19
20
21
22
23
24
25
26
27
28
29
30
31
32
33
34
35
36
37
38
39
40
41
42
43
44
45
46
47
48
49

ITEM Nº. Nº.	PEÇA Nº. PART Nº. PIEZA Nº.	QTD. QTY. CTD.	DESCRIÇÃO	DESCRIPTION	DESCRIPCIÓN
A	[1]3303080	1	Caixa e Coluna - Conj.	Steer Unit & Column, Assy	Caja y Columna - Conj.
B	[2]3339251	1	Caixa de Direção - Conj.	Steer Unit, Assy	Caja Dirección - Conj.
C	[3]3339273	1	Jogo de Reparo - Eixo	Repair Kit, Shaft	Juego de Reparación - Eje
D	[4]3338811	1	Jogo de Vedadores	Seal Kit	Juego de Sellos
E	[5]3339274	1	Jogo de Reparo - Coluna	Repair Kit, Column	Juego Reparación - Columna
F	[6]3339275	1	Jogo de Reparo - Tampa	Repair Kit, Cover	Juego Reparación - Tapa
G	[7]3339276	1	Jogo de Reparo - Bomba	Repair Kit, Pump	Juego Reparación - Bomba
1	6598267	7	Parafuso	Bolt	Bulón
2	3675865	1	Tampa Inferior	Cover, Lower	Tapa Inferior
3	962445	1	Arruela	Washer	Arandela
4	3339255	1	Luva Protetora	Sleeve	Manguito
5	1577721	1	Anel	Ring	Anillo
6	§ ———	1	Carcaça	Housing	Carcasa
7	879974	1	Esfera	Ball	Bola
8	1577721	1	Anel	Ring	Anillo
9	1577688	1	Placa	Plate	Placa
10	1577700	1	Eixo	Shaft	Eje
11	3339254	1	Rotor - Conj.	Armature, Assy	Armadura - Conj.
12	1577690	1	Coletor	Colletor	Coletor
13	994200	1	Anel - Conjunto	Ring, Assy	Anillo - Conjunto
14	3339252	1	Barra	Torsion Link	Varilla
15	3675860	1	Bujão c/ Anel - O	Plug	Tapón
16	3675857	2	Tirante	Drag Link	Espárrago
17	3675858	2	Tirante	Drag Link	Espárrago
18	3675859	2	Mola	Spring	Resorte
19	3338764	1	Eixo - Entrada	Shaft, Inlet	Eje - Entrada
20	994196	1	Espaçador	Spacer	Espaciador
21	3339253	1	Carcaça - Conj.	Housing, Assy	Carcasa - Conj.
22	3675863	1	Mola	Spring	Resorte
23	853750	1	Esfera	Ball	Bola
24	3338756	2	Calço	Shim	Planchita
25	3575196	1	Anel	Ring	Anillo
26	1577720	1	Anel	Ring	Anillo
27	3575201	1	Arruela de Encosto	Thrust Washer	Arandela Empuje
28	110571	1	Rolamento	Bearing	Cojinete
29	990543	1	Arruela de Encosto	Thrust Washer	Arandela Empuje
30	1577719	1	Arruela	Washer	Arandela
31	3575208	1	Agulha	Needle	Aguja
32	3338790	1	Anel Piloto	Pilot Ring	Anillo Piloto
33	3675864	1	Espaçador	Spacer	Espaciador
34	997191	1	Tampa Superior	Cover, Upper	Tapa Superior
35	93G - 512	4	Parafuso	Bolt	Bulón
36	3338752	1	Vedador	Seal	Sello
37	996330	1	Espaçador	Spacer	Espaciador
38	954597	1	Anel de Trava	Snap Ring	Anillo de Traba
39	961292	1	Guarda - Pó	Seal Dust	Capuchón
40	3338740	2	Mola	Spring	Resorte
41	3338738	1	Luva de Acoplamento	Sleeve, Coupling	Manguito
42	3338739	2	Pino	Pin	Pasador
43	3339247	1	Coluna	Column	Columna

CLARK

PC - E26

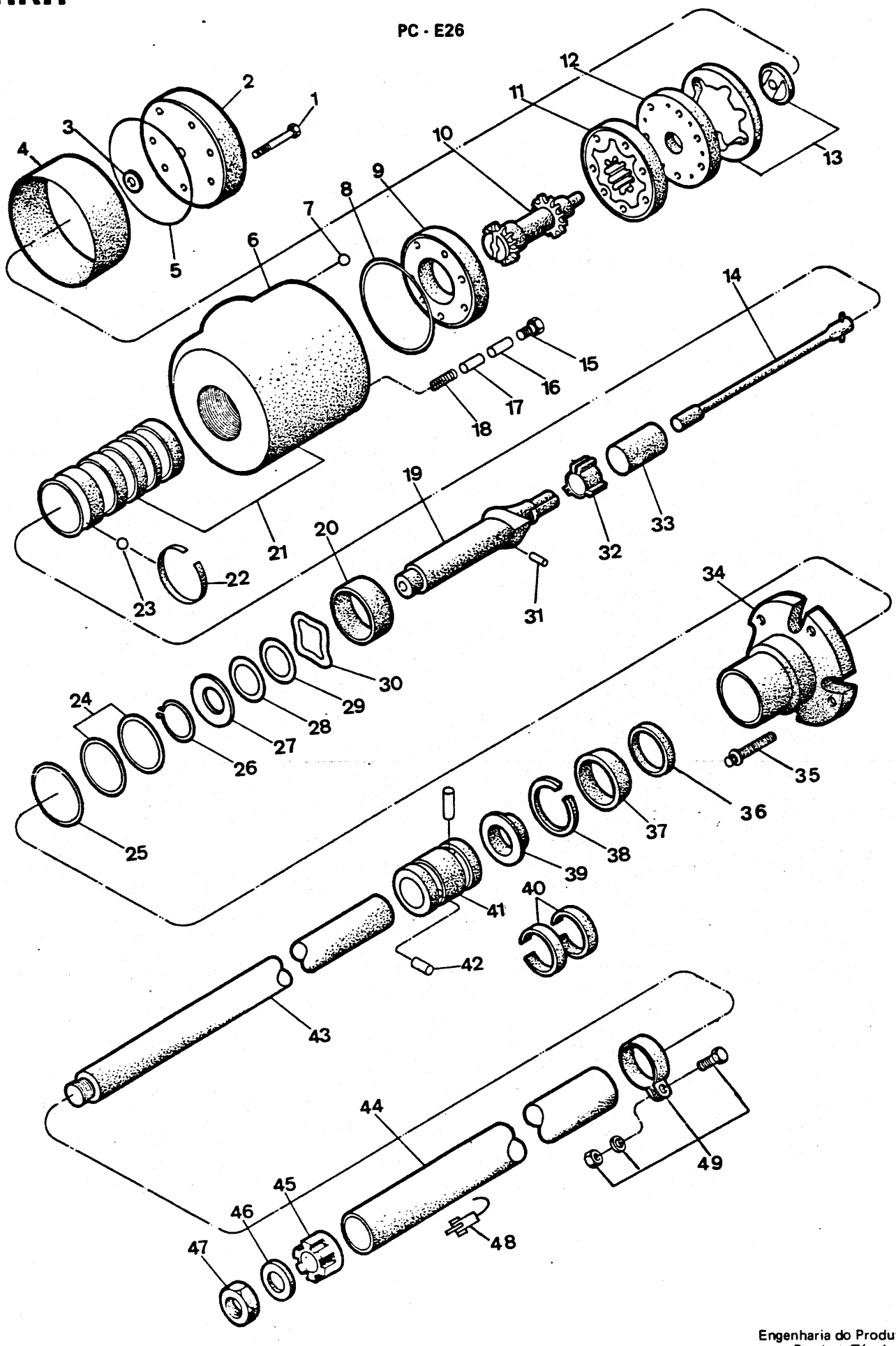
1
2
3
4
5
6
7
8
9
10
11
12
13
14
15
16
17
18
19
20
21
22
23
24
25
26
27
28
29
30
31
32
33
34
35
36
37
38
39
40
41
42
43
44
45
46
47
48
49

ITEM Nº. Nº.	PEÇA Nº. PART Nº. PIEZA Nº.	QTD. QTY. CTD.	DESCRIÇÃO	DESCRIPTION	DESCRIPCIÓN
44	3339248	1	Tubo	Tube	Tubo
45	3339249	1	Bucha	Bushing	Buje
46	3338749	1	Arruela	Washer	Arandela
47	1743543	1	Porca	Nut	Tuerca
48	3339250	1	Contato da Buzina	Contact, Horn	Contacto Bocina
49	3338746	1	Braçadeira	Clamp	Abrazadera

[1] Inclui / Inc. 1 a / thru 49
[2] Inclui / Inc. 1 a / thru 39
[3] Inclui / Inc. 10, 14, 19, 20, 22, 23, 24, 26 a / thru 33
[4] Inclui / Inc. 7, 8, 15,a / thru 18, 25, 36 a / thru 39
[5] Inclui / Inc. 40, 41, 42, 45, 46, 47, 49
[6] Inclui / Inc. 1, 2, 3, 4, 34, 35
[7] Inclui / Inc. 9, 11, 12, 13

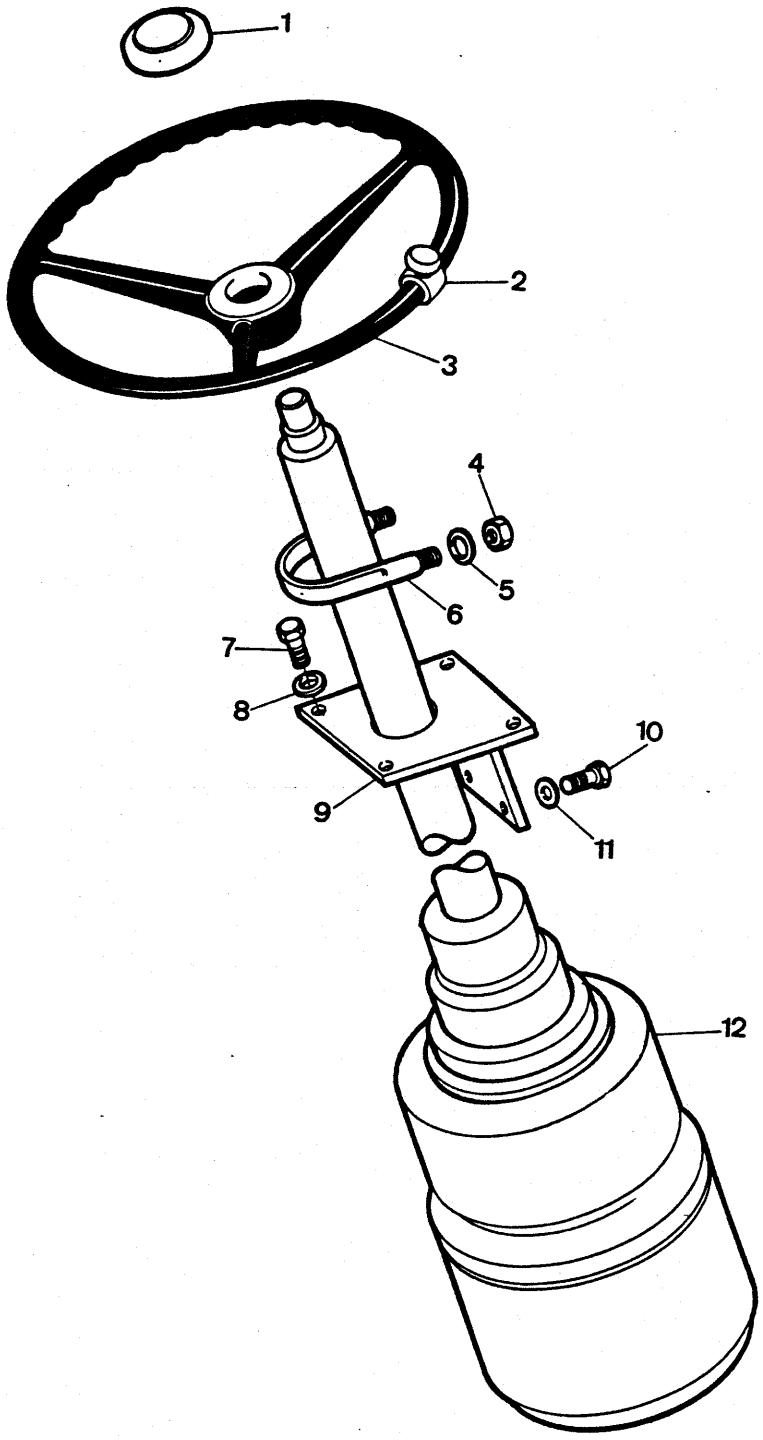
1
2
3
4
5
6
7
8
9
10
11
12

ITEM Nº. Nº.	PEÇA Nº. PART Nº. PIEZA Nº.	QTD. QTY. CTD.	DESCRIÇÃO	DESCRIPTION	DESCRIPCIÓN
1	3308780	1	Botão da Buzina	Horn Button	Botón de la Bocina
2	3303775	1	Punho Giratório	Spinner	Puño de Rotación
3	3303537	1	Volante	Steering, Wheel	Rueda Dirección
4	60D - 04	2	Porca	Nut	Tuerca
5	27E - 04	2	Arruela	Washer	Arandela
6	557997	1	Parafuso - U	U - Bolt	Bulón - U
7	17C - 616	4	Parafuso	Bolt	Bulón
8	25E - 18	4	Arruela	Washer	Arandela
9	3303081	1	Suporte	Support	Soporte
10	17C - 616	4	Parafuso	Bolt	Bulón
11	23E - 06	4	Arruela	Washer	Arandela
12	+ ———	—	Caixa de Direção - Conj.	Steer Control Unit	Caja de Dirección - Conj.

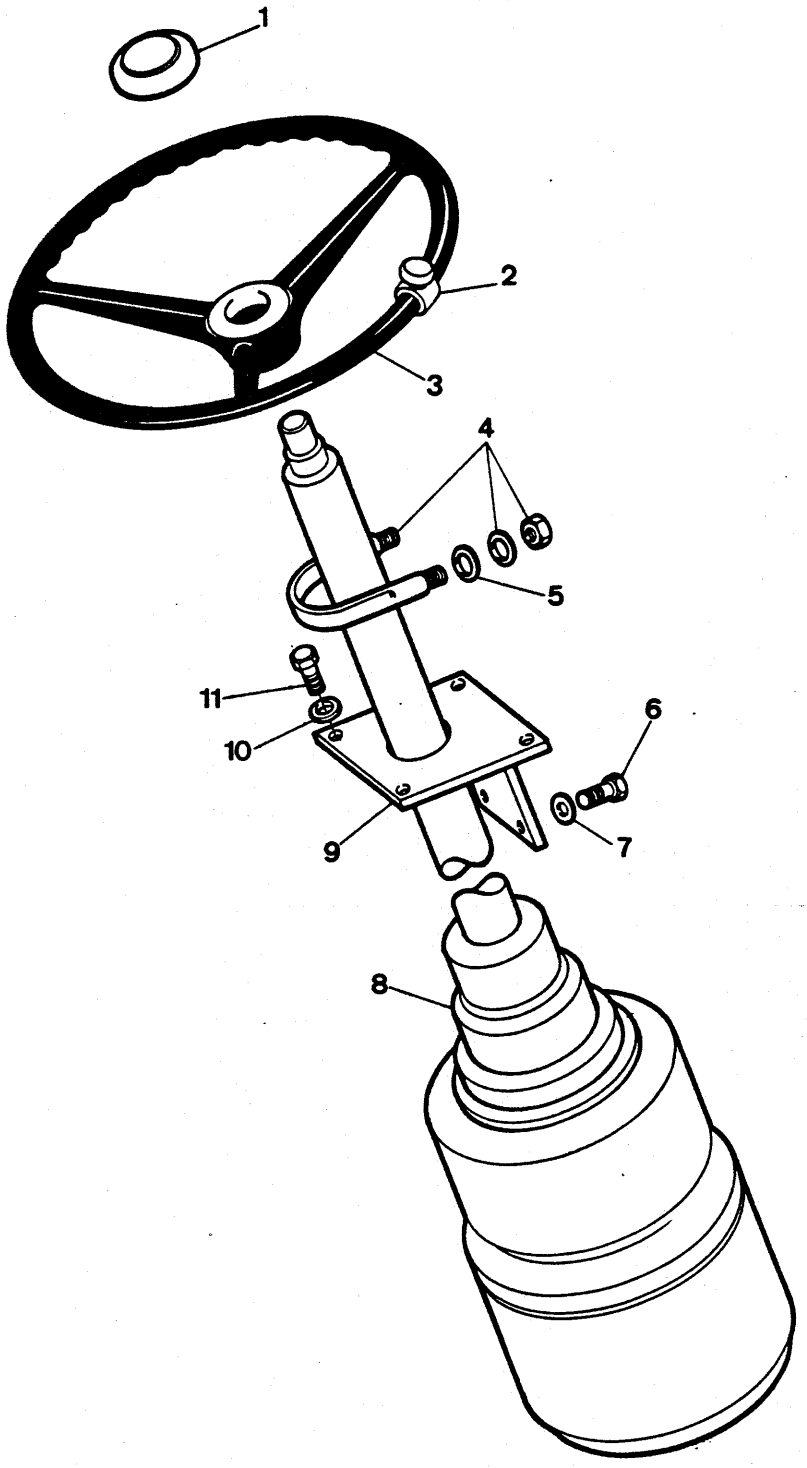
1
2
3
4
5
11
10
6
9
7
8

CAIXA DE DIREÇÃO - INSTALAÇÃO
STEER CONTROL UNIT - INSTALLATION
CAJA DE DIRECCIÓN - MONTAJE

ITEM Nº. Nº.	PEÇA Nº. PART Nº. PIEZA Nº.	QTD. QTY. CTD.	DESCRIÇÃO	DESCRIPTION	DESCRIPCIÓN
1	3308780	1	Botão da Buzina	Horn Button	Boton de la Bocina
2	3303775	1	Punho Giratório	Spinner	Puño de Rotación
3	3303537	1	Volante	Steering Wheel	Rueda Dirección
4	557997	1	Parafuso "U"	U - Bolt	Bulón - U
5	25E - 14	2	Arruela	Washer	Arandela
6	17C - 616	4	Parafuso	Bolt	Bulón
7	23E - 06	4	Arruela de Pressão	Lockwasher	Arandela Seguridad
8	+ ———	—	Caixa de Direção - Conj.	Steer Control Unit	Caja de Dirección - Conj.
9	3303081	1	Suporte	Support	Soporte
10	25E - 18	4	Arruela	Washer	Arandela
11	17C - 616	4	Parafuso	Bolt	Bulón

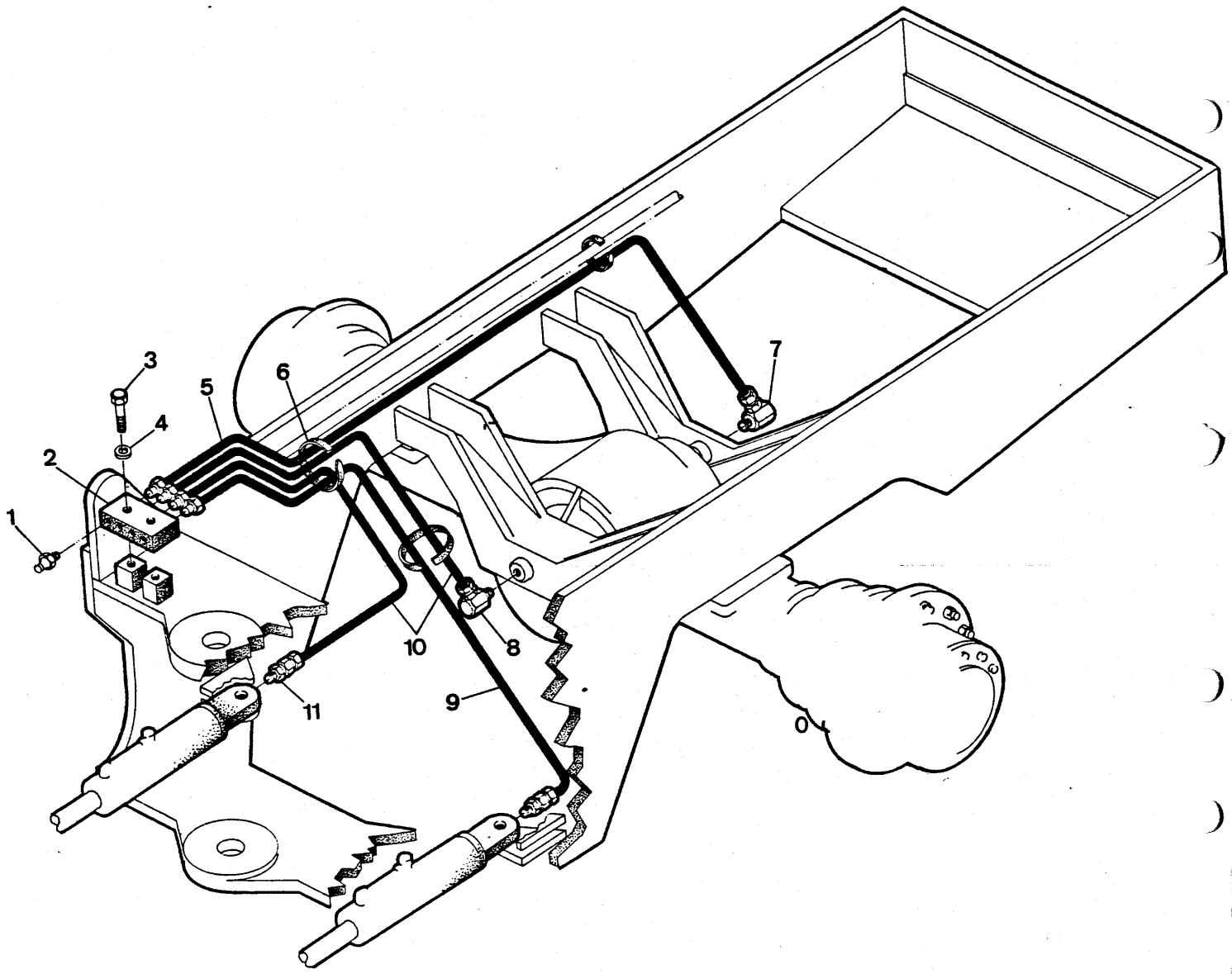
1
2
3
4
5
6
7
8
9
10
11
0

TOMADAS REMOTAS DE LUBRIFICAÇÃO
GREASE HOSE INSTALLATION
TOMADURAS REMOTAS LUBRIFICACIÓN

ITEM Nº. Nº.	PEÇA Nº. PART Nº. PIEZA Nº.	QTD. QTY. CTD.	DESCRIÇÃO	DESCRIPTION	DESCRIPCIÓN
1	10H - 25	2	Graxeiro	Fitting Grease	Grasero
2	1509182	1	Bloco de Lubrificação	Grease Block	Bloque Lubrificación
3	18C - 620	2	Parafuso	Bolt	Bulón
4	23E - 06	2	Arruela de Pressão	Lockwasher	Arandela Seguridad
5	3303308	1	Mangueira	Hose	Manguera
6	1736910	3	Cinta	Strap	Banda
7	31F - 01	1	Cotovelo 90°	Elbow	Codo
8	31F - 01	1	Cotovelo 90°	Elbow	Codo
9	3303042	1	Mangueira	Hose	Manguera
10	3302968	2	Mangueira	Hose	Manguera
11	36F - 01	2	Adaptador	Adapter	Adaptador

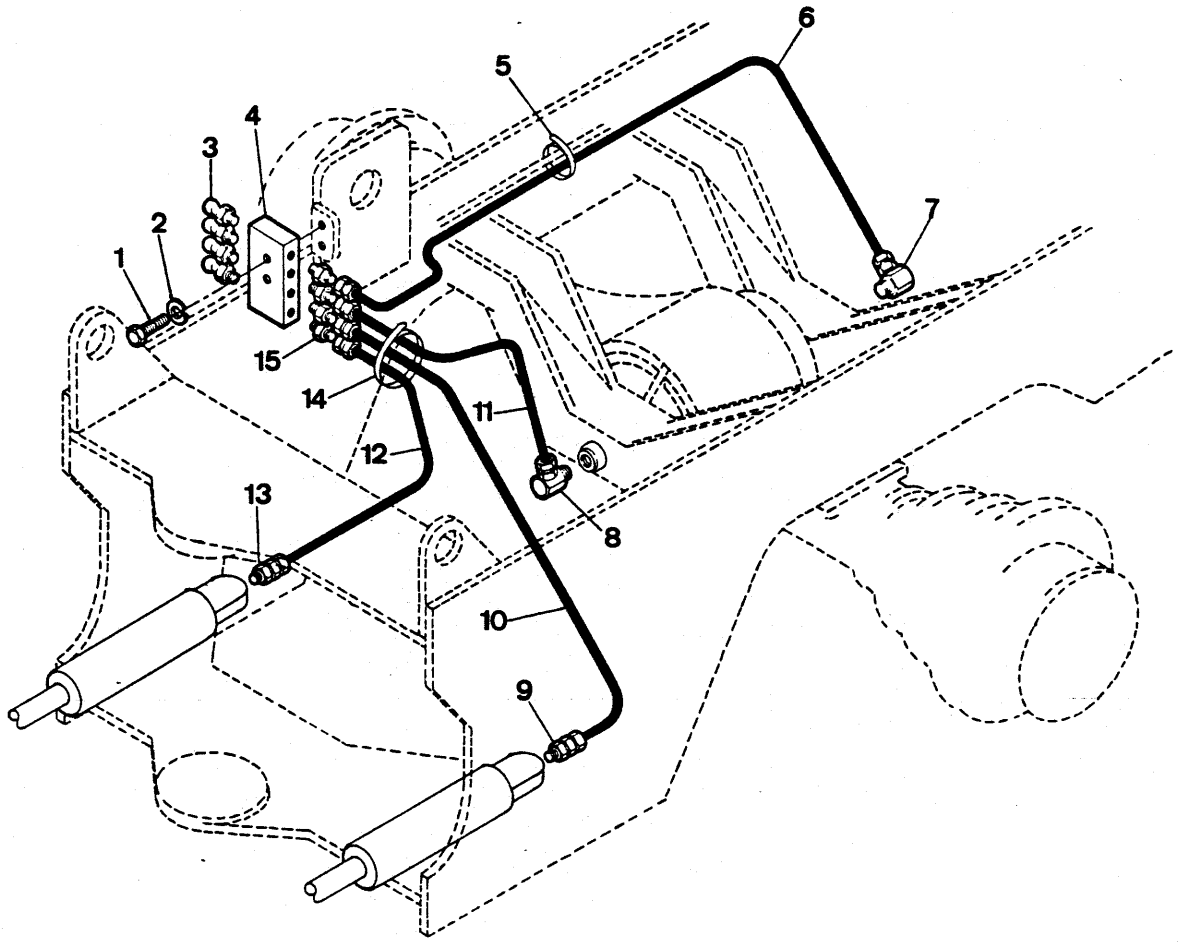
1
2
3
4
5
6
7
8
9
10
11
12
13
14
15

TOMADAS REMOTAS DE LUBRIFICAÇÃO
GREASE HOSE - INSTALLATION
TOMADURAS REMOTAS LUBRIFICACIÓN

ITEM Nº. Nº.	PEÇA Nº. PART Nº. PIEZA Nº.	QTD. QTY. CTD.	DESCRIÇÃO	DESCRIPTION	DESCRIPCIÓN
1	18C - 620	2	Parafuso	Bolt	Bulón
2	23E - 06	2	Arruela de Pressão	Lockwasher	Arandela Seguridad
3	10H - 25	4	Graxeiro	Fitting Grease	Grasero
4	1509182	1	Bloco de Lubrificação	Grease Block	Bloque Lubrificación
5	1736910	1	Cinta	Strap	Banda
6	3304147	1	Mangueira	Hose	Manguera
7	31F - 01	1	Cotovelo	Elbow	Codo
8	31F - 01	1	Cotovelo	Elbow	Codo
9	36F - 01	1	Adaptador	Adapter	Adaptador
10	3304147	1	Mangueira	Hose	Manguera
11	3304146	1	Mangueira	Hose	Manguera
12	3304148	1	Mangueira	Hose	Manguera
13	36F - 01	1	Adaptador	Adapter	Adaptador
14	1736910	1	Cinta	Strap	Banda
15	38F - 03	4	Conexão	Connector	Conector

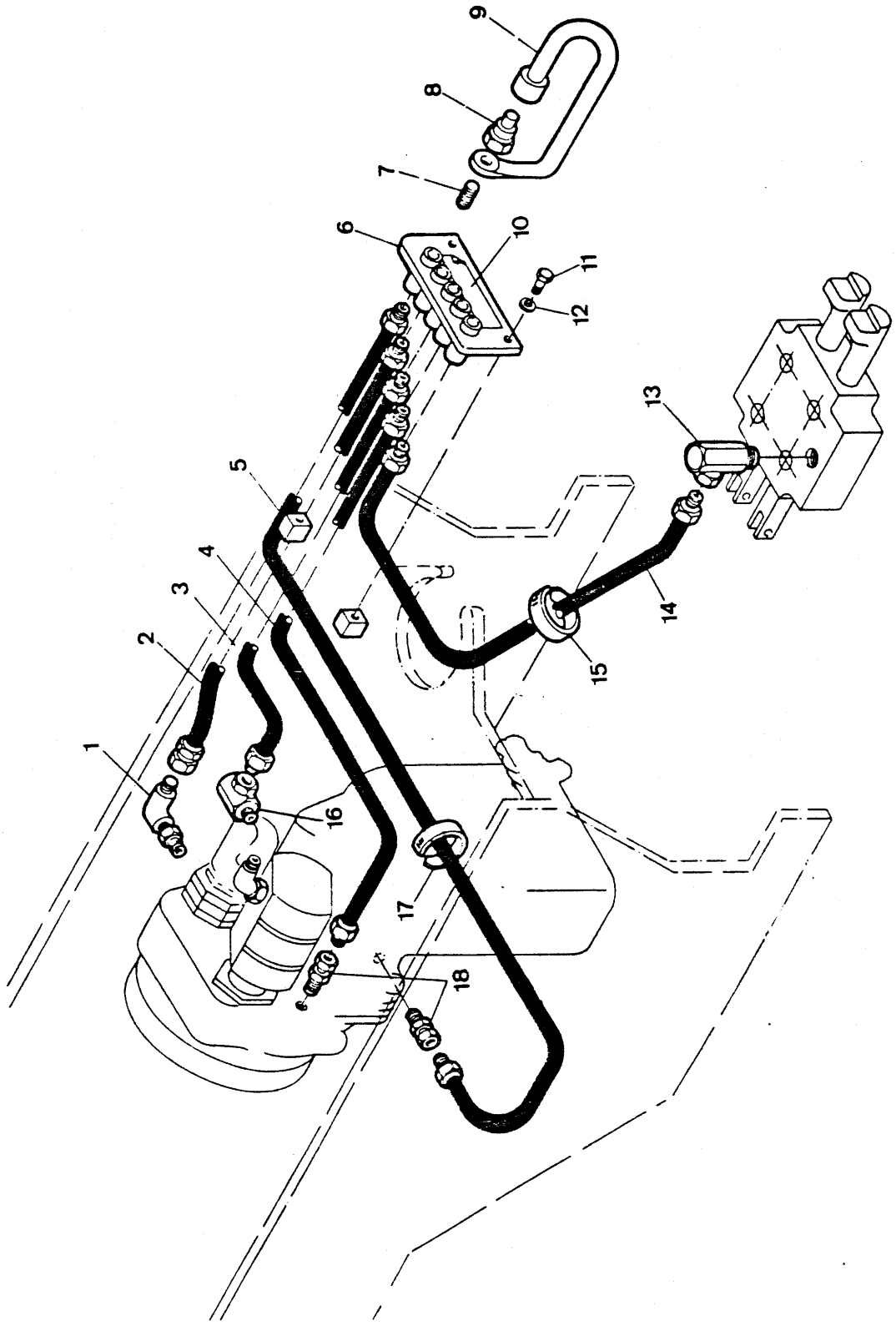
9
8
7
6
10
11
12
13
5
4
3
2
1
14
15
16
17
18

ITEM Nº. Nº.	PEÇA Nº. PART Nº. PIEZA Nº.	QTD. QTY. CTD.	DESCRIÇÃO	DESCRIPTION	DESCRIPCIÓN
1	17K - 4	1	Cotovelo 90º	Elbow	Codo
2	3303305	1	Mangueira	Hose	Manguera
3	3303306	1	Mangueira	Hose	Manguera
4	3303036	1	Mangueira	Hose	Manguera
5	3303307	1	Mangueira	Hose	Manguera
6	3303244	1	Suporte	Support	Soporte
7	5K - 207	5	Adaptador	Adapter	Adaptador
8	3303043	5	Conexão	Fitting	Conector
9	3303044	5	Capa	Cap	Tapa
10	3303293	1	Decalcomania	Decal	Calcomania
11	18C - 616	2	Parafuso	Bolt	Bulón
12	23E - 06	2	Arruela de Pressão	Lockwasher	Arandela Seguridad
13	31F - 02	1	Cotovelo 90º	Elbow	Codo
14	3303304	1	Mangueira	Hose	Manguera
15	1736910	1	Cinta	Tie Strap	Banda
16	31F - 2	1	Adaptador	Adapter	Adaptador
17	1736910	2	Cinta	Tie Strap	Banda
18	36F - 01	2	Adaptador	Adapter	Adaptador

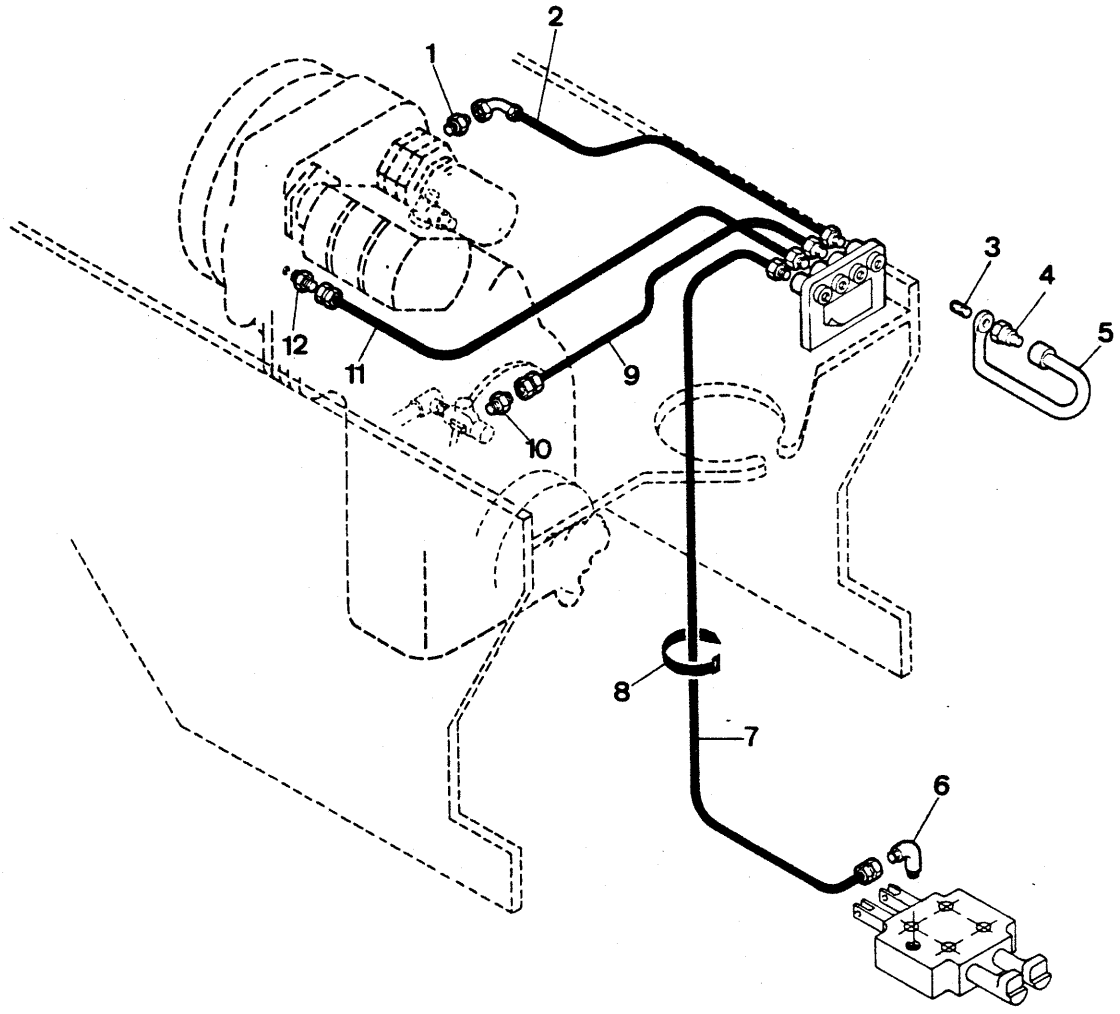
1
2
3
4
5
6
7
8
9
10
11
12

TOMADAS REMOTAS DE PRESSÃO - INSTALAÇÃO
PRESSURE PORT CHECK - INSTALLATION
TOMADURAS REMOTAS DE PRESSIÓN - INSTALACIÓN

ITEM Nº. Nº.	PEÇA Nº. PART Nº. PIEZA Nº.	QTD. QTY. CTD.	DESCRIÇÃO	DESCRIPTION	DESCRIPCIÓN
1	15K - 04	1	Conexão	Fitting	Conector
2	3304155	1	Mangueira	Hose	Manguera
3	5K - 207	4	Adaptador	Adapter	Adaptador
4	3303043	4	Conexão	Fitting	Conector
5	3303044	4	Capa	Cap	Tapa
6	42F - 05	1	Cotovelo	Elbow	Codo
7	3304158	1	Mangueira	Hose	Manguera
8	1736910	1	Cinta	Strap	Banda
9	3304157	1	Mangueira	Hose	Manguera
10	38F - 03	1	Conexão	Fitting	Conector
11	3304156	1	Mangueira	Hose	Manguera
12	38F - 03	1	Conexão	Fitting	Conector

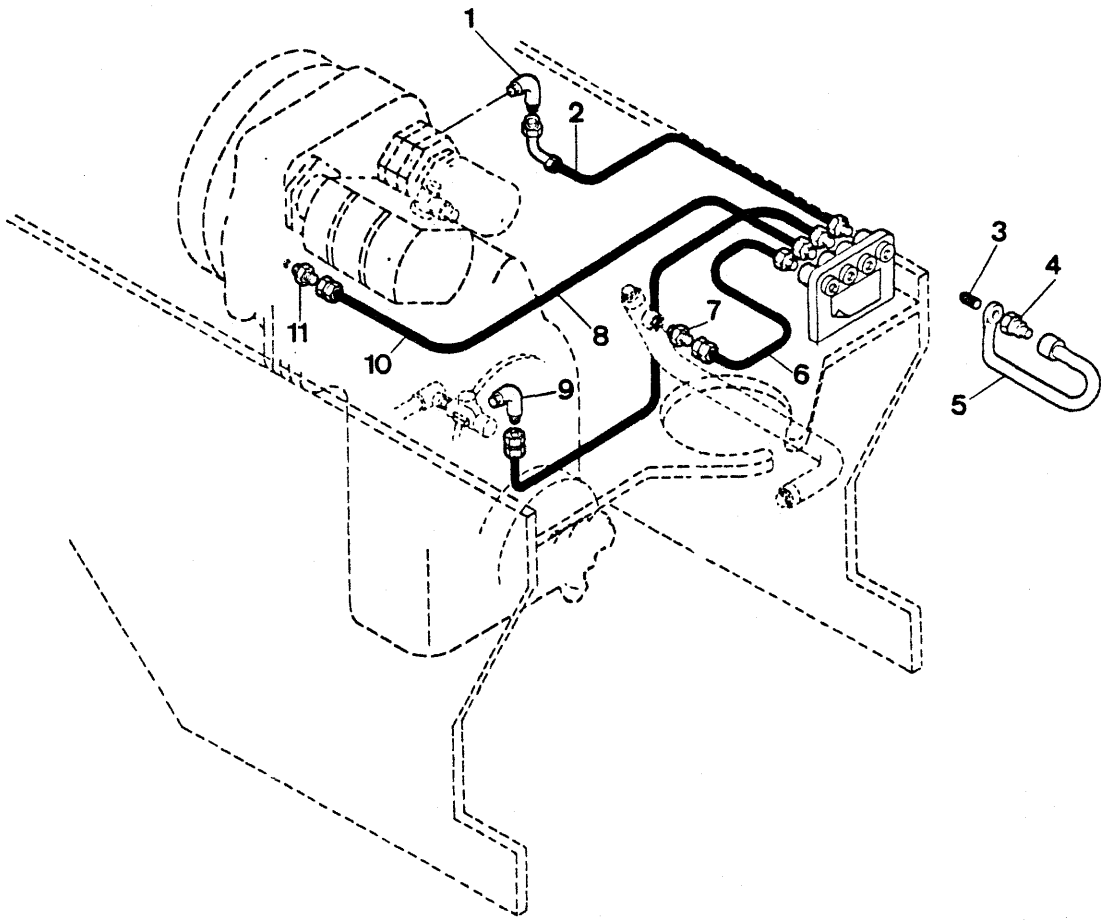
1
2
3
4
5
6
7
8
9
10
11

TOMADAS REMOTAS DE PRESSÃO - INSTALAÇÃO
PRESSURE PORT CHECK - INSTALLATION
TOMADURAS REMOTAS DE PRESIÓN - INSTALACIÓN

CLARK

ITEM Nº.	PEÇA Nº. PART Nº. PIEZA Nº.	QTD. QTY. CTD.	DESCRIÇÃO	DESCRIPTION	DESCRIPCIÓN
1	17K - 04	1	Cotovelo 90º	Elbow	Codo
2	3304155	1	Mangueira	Hose	Manguera
3	5K - 207	4	Adaptador	Adapter	Adaptador
4	3303043	4	Conexão	Fitting	Conector
5	3303044	4	Capa	Cap	Tapa
6	3304924	1	Mangueira	Hose	Manguera
7	89F - 04	1	Adaptador	Adapter	Adaptador
8	3304157	1	Mangueira	Hose	Manguera
9	83F - 03	1	Cotovelo 90º	Elbow	Codo
10	3304156	1	Mangueira	Hose	Manguera
11	38F - 03	1	Adaptador	Adapter	Adaptador

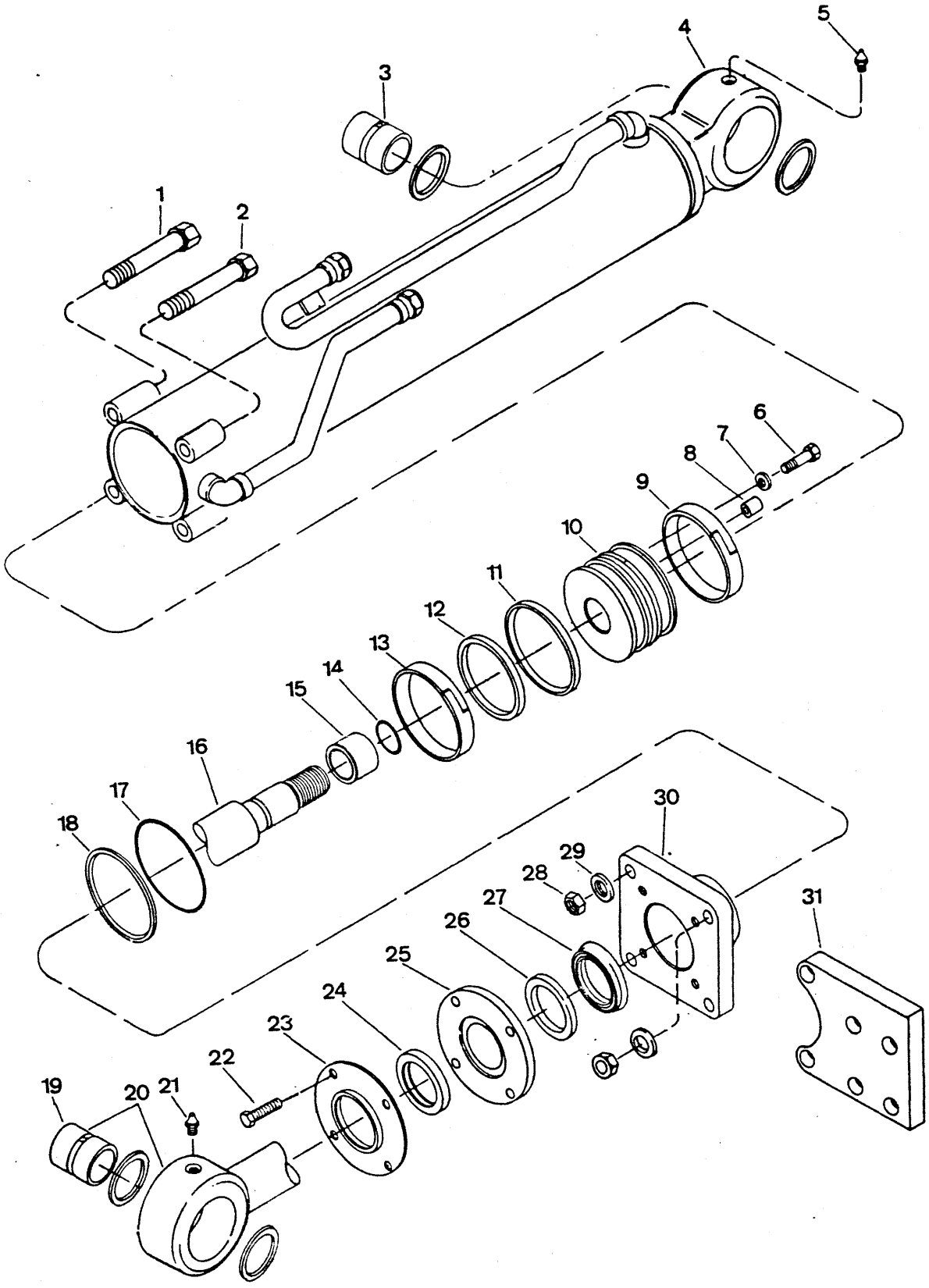
1
2
3
4
5
6
7
8
9
10
11
12
13
14
15
16
17
18
19
20
21
22
23
24
25
26
27
28
29
30
31

CILINDRO DA CAÇAMBA - CONJUNTO L.D.
BUCKET CYLINDER - ASSEMBLY R.H.
CILINDRO DE CUCHARÓN - CONJUNTO L.D.

CLARK

ITEM Nº.	PEÇA Nº. PART Nº. PIEZA Nº.	QTD. QTY. CTD.	DESCRIÇÃO	DESCRIPTION	DESCRIPCIÓN
A	[1]2538697	1	Cilindro - Conjunto	Cylinder, Assy	Cilindro - Conjunto
B	[2]2538174	1	Jogo de Vedadores	Seal Kit	Juego de Sellos
1	18C - 864	2	Parafuso	Bolt	Bulón
2	18C - 872	2	Parafuso	Bolt	Bulón
3	2512013	1	Bucha	Bushing	Buje
4	[3]2538694	1	Cilindro	Cylinder	Cilindro
5	12H - 15	1	Graxeiro	Fitting Grease	Grasero
6	33C - 512	1	Parafuso	Bolt	Bulón
7	626787	1	Arruela	Washer	Arandela
8	2511955	1	Guia	Down	Espiga
9	1530264	1	Anel de Desgaste	Wear Ring	Anillo Desgaste
10	2518445	1	Pistão	Piston	Pistón
11	2553205	1	Anel Externo	Outer Ring	Anillo Exterior
12	1503629	1	Anel Interno	Inner Ring	Anillo Interior
13	1530264	1	Anel de Desgaste	Wear Ring	Anillo Desgaste
14	58K - 224	1	Anel - O	O - Ring	Anillo - O
15	2526534	1	Espaçador	Spacer	Espaciador
16	2526543	1	Haste	Rod	Vástago
17	25K - 40308	1	Anel - O	O - Ring	Anillo - O
18	73K - 236	1	Anel de Encosto	Back-up Ring	Anillo de Respaldo
19	2512013	1	Bucha	Bushing	Buje
20	2526530	1	Haste e Bucha - Conj.	Rod & Bushing, Assy	Vástago y Buje - Conj.
21	12H - 15	1	Graxeiro	Fitting Grease	Grasero
22	33C - 420	4	Parafuso	Bolt	Bulón
23	2511957	1	Retentor	Retainer	Retén
24	2500234	1	Raspador	Wiper	Limpiador
25	2511962	1	Flange	Flange	Brida
26	2511959	1	Mancal	Bearing	Cojinete
27 *	2512060	1	Vedador	Seal	Sello
27A *	2537002	1	Vedador	Seal	Sello
28	60D - 08	4	Porca	Nut	Tuerca
29	27E - 08	4	Arruela	Washer	Arandela
30	2511969	1	Tampa	Cap	Tapa
31	2515623	1	Suporte	Bracket	Soporte

[1] Inclui / Inc. 1, 3, 4, 6 a / thru 20, 22 a / thru 31
[2] Inclui / Inc. 9, 11 a / thru 14, 17, 18, 24, 26, 27
[3] Inclui / Inc. 3

* Peça Intercambiável / Interchangeable Part / Pieza Intercambiable: Use item 27 ou / or 27 A.

Engenharia do Produto
Serviços Técnicos

(Série 4238 A - 150 BRC até) Out./ 84
(Série 4238 C - 101 BRC até Série 4238 C - 124 BRC) Out./ 84
(Série 4238 D - 101 BRC até Série 4238 D - 112 BRC) Out./ 84
(Série 4238 F - 101 BRC até Série 4238 F - 114 BRC) Out./ 84

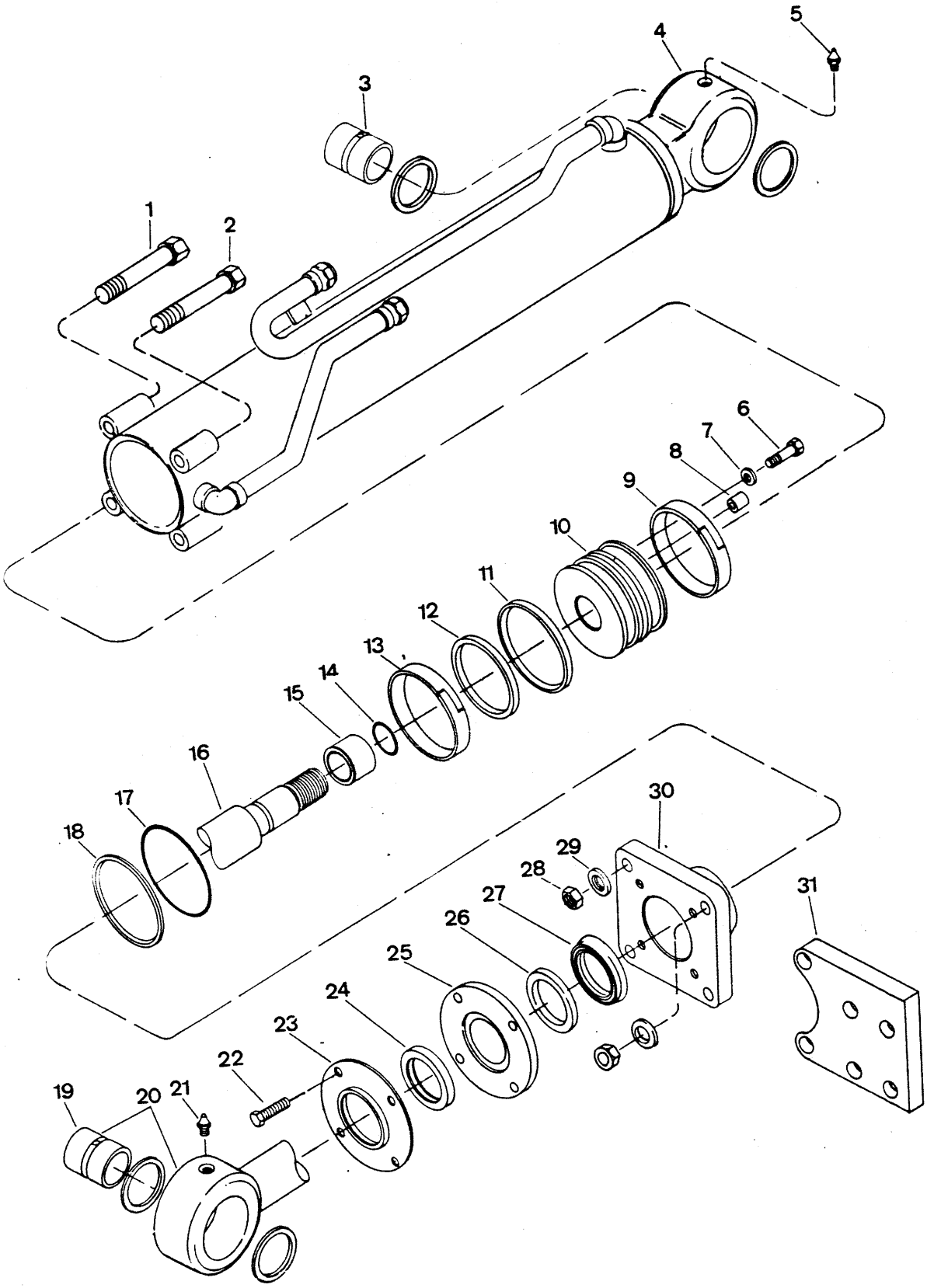
1
2
3
4
5
6
7
8
9
10
11
12
13
14
15
16
17
18
19
20
21
22
23
24
25
26
27
28
29
30
31

CILINDRO DA CAÇAMBA - CONJUNTO L.D.
BUCKET CYLINDER - ASSEMBLY R.H.
CILINDRO DE CUCHARÓN - CONJUNTO L.D.

ITEM Nº. Nº.		PEÇA Nº. PART Nº. PIEZA Nº.	QTD. QTY. CTD.	DESCRIÇÃO	DESCRIPTION	DESCRIPCIÓN
A		[1]3304634	1	Cilindro - Conjunto	Cylinder, Assy	Cilindro - Conjunto
B		[2]2538174	1	Jogo de Vedadores	Seal Kit	Juego de Sellos
1		18C - 864	2	Parafuso	Bolt	Bulón
2		18C - 872	2	Parafuso	Bolt	Bulón
3		2540853	1	Bucha	Bushing	Buje
4		[3]3304635	1	Cilindro	Cylinder	Cilindro
5		12H - 15	1	Graxeiro	Fitting Grease	Grasero
6		17C - 512	1	Parafuso	Bolt	Bulón
7		626787	1	Arruela	Washer	Arandela
8		2511955	1	Guia	Down	Espiga
9		1530264	1	Anel de Desgaste	Wear Ring	Anillo Desgaste
10		2518445	1	Pistão	Piston	Pistón
11		2553205	1	Anel Externo	Outer Ring	Anillo Exterior
12		1503629	1	Anel Interno	Inner Ring	Anillo Interior
13		1530264	1	Anel de Desgaste	Wear Ring	Anillo Desgaste
14		58K - 224	1	Anel - O	O - Ring	Anillo - O
15		2526534	1	Espaçador	Spacer	Espaciador
16		2526543	1	Haste	Rod	Vástago
17		25K - 40308	1	Anel - O	O - Ring	Anillo - O
18		73K - 236	1	Anel de Encosto	Back-up Ring	Anillo de Respaldo
19		2540853	1	Bucha	Bushing	Buje
20		3304633	1	Haste e Bucha - Conj.	Rod & Bushing, Assy	Vástago y Buje - Conj.
21		12H - 15	1	Graxeiro	Fitting Grease	Grasero
22		17C - 420	4	Parafuso	Bolt	Bulón
23		2511957	1	Retentor	Retainer	Retén
24		2500234	1	Raspador	Wiper	Limpiador
25		2511962	1	Flange	Flange	Brida
26		2511959	1	Mancal	Bearing	Cojinete
27	*	2512060	1	Vedador	Seal	Sello
27A	*	2537002	1	Vedador	Seal	Sello
28		60D - 08	4	Porca	Nut	Tuerca
29		27E - 08	4	Arruela	Washer	Arandela
30		2511969	1	Tampa	Cap	Tapa
31		2515623	1	Suporte	Bracket	Soporte
32	*	2540491	4	Vedador	Seal	Sello
32A	*	3303820	4	Vedador	Seal	Sello

[1] Inclui / Inc. 1, 3, 4, 6 a / thru 20, 22, a / thru 32
[2] Inclui / Inc. 9, 11 a / thru 14, 17, 18, 24, 26, 27
[3] Inclui / Inc. 3

* Peça Intercambiável / Interchangeable Parts / Piezas Intercambiable: Use item 27 ou / or 27A, 32 ou / or 32A.

Engenharia do Produto
Serviços Técnicos

(Série 4238C - 125 BRC até) Out./ 84
(Série 4238D - 113 BRC até) Out./ 84
(Série 4238E - 101 BRC até) Out./ 84
(Série 4238F - 115 BRC até) Out./ 84

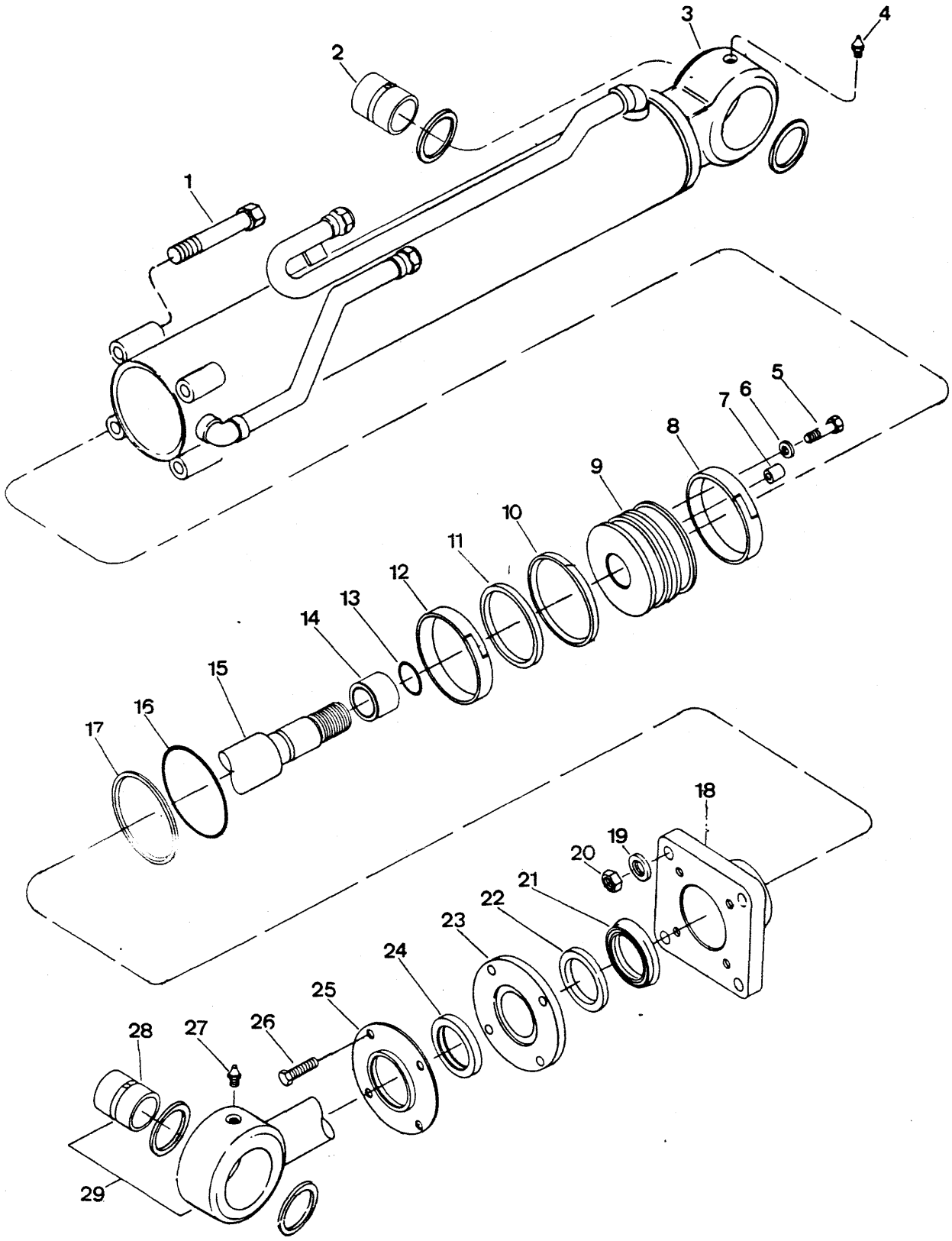
1
2
3
4
5
6
7
8
9
10
11
12
13
14
15
16
17
18
19
20
21
22
23
24
25
26
27
28
29

CILINDRO DA CAÇAMBA - CONJUNTO L.E.
BUCKET CYLINDER - ASSEMBLY L.H.
CILINDRO DE CUCHARÓN - CONJUNTO L.I.

ITEM Nº PART Nº PIEZA Nº	PEÇA Nº PART Nº PIEZA Nº	QTD. QTY. CTD.	DESCRIÇÃO	DESCRIPTION	DESCRIPCIÓN
A	[1]2538696	1	Cilindro - Conjunto	Cylinder, Assy	Cilindro - Conjunto
B	[2]2538174	1	Jogo de Vedadores	Seal Kit	Juego de Sellos
1	18C - 864	4	Parafuso	Bolt	Bulón
2	2512013	1	Bucha	Bushing	Buje
3	[3]2538695	1	Cilindro	Cylinder	Cilindro
4	12H - 15	1	Graxeiro	Fitting Grease	Grasero
5	33C - 512	1	Parafuso	Bolt	Bulón
6	626787	1	Arruela	Washer	Arandela
7	2511955	1	Guia	Down	Espiga
8	1530264	1	Anel de Desgaste	Wear Ring	Anillo Desgaste
9	2518445	1	Pistão	Piston	Pistón
10	2553205	1	Anel Externo	Outer Ring	Anillo Exterior
11	1503629	1	Anel Interno	Inner Ring	Anillo Interior
12	1530264	1	Anel de Desgaste	Wear Ring	Anillo Desgaste
13	58K - 224	1	Anel - O	O - Ring	Anillo - O
14	2526534	1	Espaçador	Spacer	Espaciador
15	2526543	1	Haste	Rod	Vástago
16	25K - 40308	1	Anel - O	O - Ring	Anillo - O
17	73K - 236	1	Anel de Encosto	Back-up Ring	Anillo de Respaldo
18	2511969	1	Tampa	Cap	Tapa
19	27E - 08	4	Arruela	Washer	Arandela
20	60D - 08	4	Porca	Nut	Tuerca
21 *	2512060	1	Vedador	Seal	Sello
21A *	2537002	1	Vedador	Seal	Sello
22	2511959	1	Mancal	Bearing	Cojinete
23	2511962	1	Flange	Flange	Brida
24	2500234	1	Raspador	Wiper	Limpiador
25	2511957	1	Retentor	Retainer	Retén
26	33C - 420	4	Parafuso	Bolt	Bulón
27	12H - 15	1	Graxeiro	Fitting Grease	Grasero
28	2512013	1	Bucha	Bushing	Buje
29	2526530	1	Haste e Bucha - Conj.	Rod & Bushing, Assy	Vástago y Buje - Conj.

[1] Inclui / Inc. 1 a / thru 3, 5 a / thru 26, 28, 29
[2] Inclui / Inc. 8, 10, 11, 12, 13, 16, 17, 21, 22, 24
[3] Inclui / Inc. 2

* Peça Intercambiável / Interchangeable Part / Pieza Intercambiable: Use item 21 ou / or 21 A.

Engenharia do Produto
Serviços Técnicos

(Série 4238 A - 150 BRC até) Out./ 84
(Série 4238 C - 101 BRC até Série 4238 C - 124 BRC) Out./ 84
(Série 4238 D - 101 BRC até Série 4238 D - 112 BRC) Out./ 84
(Série 4238 F - 101 BRC até Série 4238 F - 114 BRC) Out./ 84

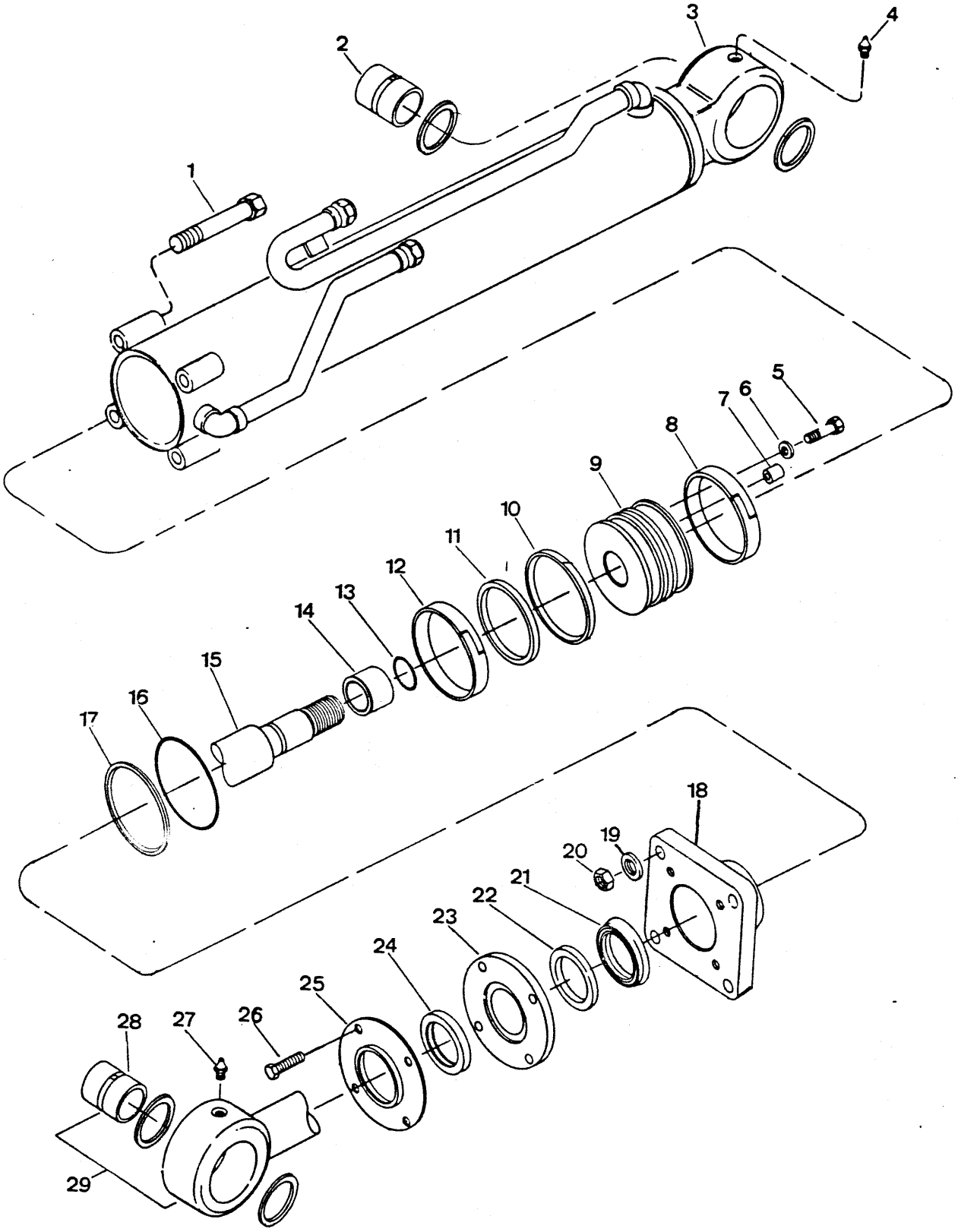
1
2
3
4
5
6
7
8
9
10
11
12
13
14
15
16
17
18
19
20
21
22
23
24
25
26
27
28
29

CILINDRO DA CAÇAMBA - CONJUNTO L.E.
BUCKET CYLINDER - ASSEMBLY L.H.
CILINDRO DE CUCHARÓN - CONJUNTO L.I.

ITEM Nº.	PEÇA Nº. PART Nº. PIEZA Nº.	QTD. QTY. CTD.	DESCRIÇÃO	DESCRIPTION	DESCRIPCIÓN
A	[1]3304629	1	Cilindro - Conjunto	Cylinder, Assy	Cilindro - Conjunto
B	[2]2538174	1	Jogo de Vedadores	Seal Kit	Juego de Sellos
1	18C - 864	4	Parafuso	Bolt	Bulón
2	2540853	1	Bucha	Bushing	Buje
3	[3]3304630	1	Cilindro	Cylinder	Cilindro
4	12H - 15	1	Graxeiro	Fitting Grease	Grasero
5	17C - 512	1	Parafuso	Bolt	Bulón
6	626787	1	Arruela	Washer	Arandela
7	2511955	1	Guia	Down	Espiga
8	1530264	1	Anel de Desgaste	Wear Ring	Anillo Desgaste
9	2518445	1	Pistão	Piston	Pistón
10	2553205	1	Anel Externo	Outer Ring	Anillo Exterior
11	1503629	1	Anel Interno	Inner Ring	Anillo Interior
12	1530264	1	Anel de Desgaste	Wear Ring	Anillo Desgaste
13	58K - 224	1	Anel - O	O - Ring	Anillo - O
14	2526534	1	Espaçador	Spacer	Espaciador
15	2526543	1	Haste	Rod	Vástago
16	25K - 40308	1	Anel - O	O - Ring	Anillo - O
17	73K - 236	1	Anel de Encosto	Back-up Ring	Anillo de Respaldo
18	2511969	1	Tampa	Cap	Tapa
19	27E - 08	4	Arruela	Washer	Arandela
20	60D - 08	4	Porca	Nut	Tuerca
21 *	2512060	1	Vedador	Seal	Sello
21A *	2537002	1	Vedador	Seal	Sello
22	2511959	1	Mancal	Bearing	Cojinete
23	2511962	1	Flange	Flange	Brida
24	2500234	1	Raspador	Wiper	Limpiador
25	2511957	1	Retentor	Retainer	Retén
26	17C - 420	4	Parafuso	Bolt	Bulón
27	12H - 15	1	Graxeiro	Fitting Grease	Grasero
28	2540853	1	Bucha	Bushing	Buje
29	3304633	1	Haste e Bucha - Conj. :	Rod & Bushing, Assy	Vástago y Buje - Conj.
30 *	2540491	4	Vedador	Seal	Sello
30A *	3303820	4	Vedador	Seal	Sello

[1] Inclui / Inc. 1, 2, 3, 5 a / thru 26, 28, 29, 30
[2] Inclui / Inc. 8, 10, 11, 12, 13, 16, 17, 21, 22, 24
[3] Inclui / Inc. 2

* Peça Intercambiável / Interchangeable Parts / Piezas Intercambiable: Use item 21 ou / or 21A, 30 ou / or 30A.

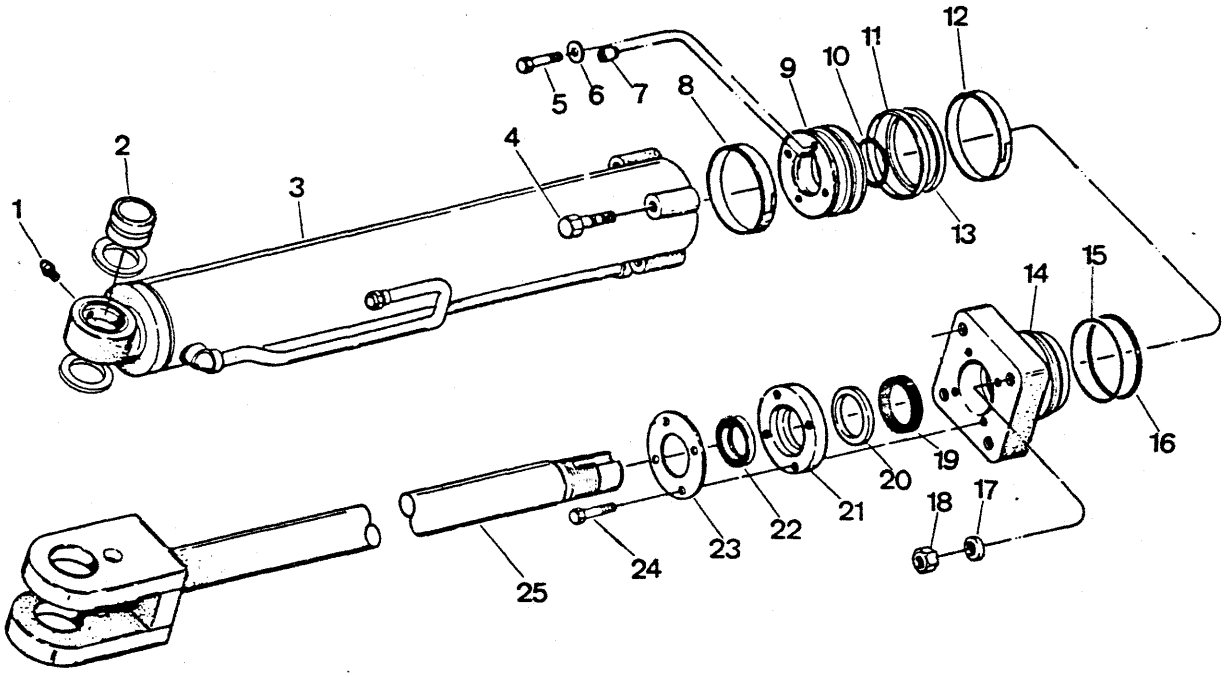
1
2
3
4
5
6
7
8
9
10
11
12
13
14
15
16
17
18
19
20
21
22
23
24
25

CILINDRO DO BRAÇO - CONJUNTO L.D.
CYLINDER - ASSEMBLY, BOOM R.H.
CILINDRO DEL AGUILÓN - CONJUNTO L.D.

ITEM Nº. PART Nº. PIEZA Nº.	PEÇA Nº.	QTD. QTY. CTD.	DESCRIÇÃO	DESCRIPTION	DESCRIPCIÓN
A	[1]2538691	1	Cilindro - Conjunto L.D.	Cylinder, Assy R.H.	Cilindro - Conjunto L.D.
B	[2]2538178	1	Jogo de Vedadores	Seal Kit	Juego de Sello
1	12H - 15	1	Graxeiro	Fitting Grease	Grasero
2	2512014	1	Bucha	Bushing	Buje
3	[3]2538690	1	Cilindro	Cylinder	Cilindro
4	18C - 1064	4	Parafuso	Bolt	Bulón
5	33C - 512	1	Parafuso	Bolt	Bulón
6	626787	1	Arruela	Washer	Arandela
7	2511955	1	Pino	Dowel	Espiga
8	1523263	1	Anel de Desgaste	Wear Ring	Anillo de Desgaste
9	2516450	1	Pistão	Piston	Pistón
10	58K - 226	1	Anel - O	O - Ring	Anillo - O
11	2553208	1	Anel Externo	Outer Ring	Anillo Exterior
12	1523263	1	Anel de Desgaste	Wear Ring	Anillo de Desgaste
13	1503464	1	Anel Interno	Inner Ring	Anillo Interior
14	2512001	1	Tampa	Cap	Tapa
15	73K - 244	1	Anel de Encosto	Back-up Ring	Anillo de Respaldo
16	25K - 40408	1	Anel - O	O - Ring	Anillo - O
17	27E - 10	4	Arruela	Washer	Arandela
18	60D - 10	4	Porca	Nut	Tuerca
19 *	2512010	1	Vedador	Seal	Sello
19A *	2529466	1	Vedador	Seal	Sello
20	2512011	1	Mancal	Bearing	Cojinete
21	2511993	1	Flange	Flange	Brida
22	1511539	1	Raspador	Wiper	Limpiador
23	1511544	1	Retentor	Retainer	Retén
24	33C - 622	4	Parafuso	Bolt	Bulón
25	2522733	1	Haste	Rod	Vástago

[1] Inclui / Inc. 2, 3 a / thru 25
[2] Inclui / Inc. 8, 10 a / thru 13, 15, 16 , 19, 20, 22
[3] Inclui / Inc. 2

* Peça Intercambiável / Interchangeable Part / Pieza Intercambiable: Use item 19 ou / or 19A.

Engenharia do Produto
Serviços Técnicos

(Série 4238 A - 150 BRC até) Out./ 84
(Série 4238 C - 101 BRC até Série 4238 C - 124 BRC) Out./ 84
(Série 4238 D - 101 BRC até Série 4238 D - 112 BRC) Out./ 84
(Série 4238 F - 101 BRC até Série 4238 F - 114 BRC) Out./ 84

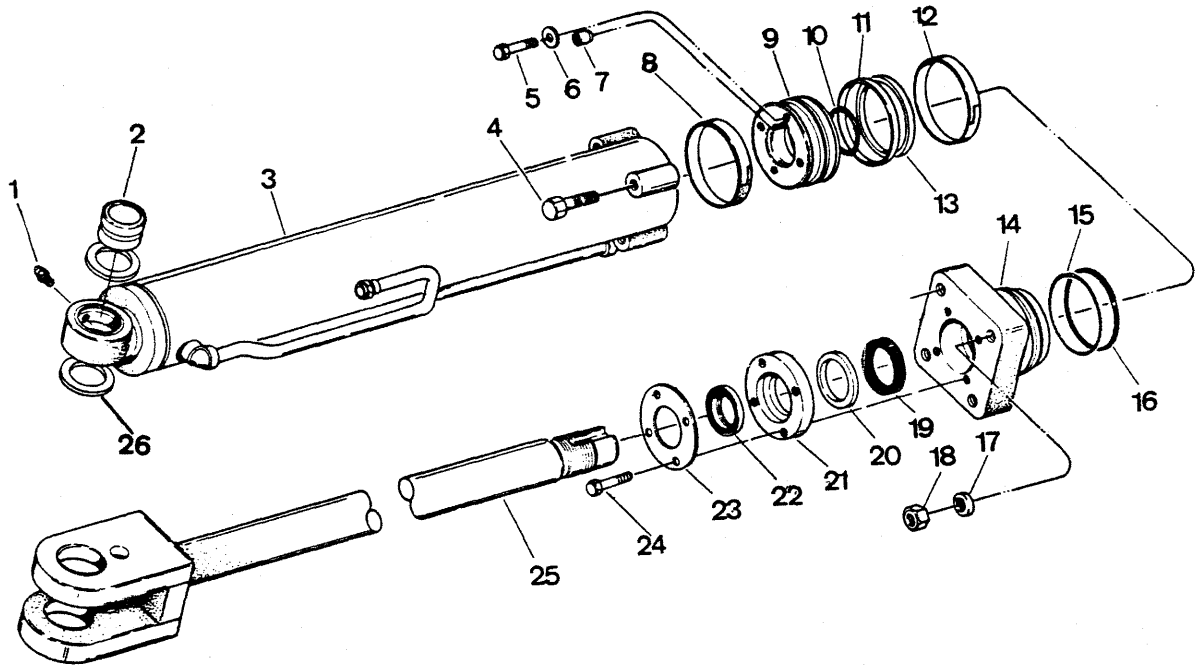
1
2
3
4
5
6
7
8
9
10
11
12
13
14
15
16
17
18
19
20
21
22
23
24
25
26

CILINDRO DO BRAÇO - CONJUNTO L.D.
CYLINDER - ASSEMBLY, BOOM R.H.
CILINDRO DEL AGUILÓN - CONJUNTO L.D.

ITEM Nº.	PEÇA Nº. PART Nº. PIEZA Nº.	QTD. QTY. CTD.	DESCRIÇÃO	DESCRIPTION	DESCRIPCIÓN
A	[1]3304640	1	Cilindro - Conjunto L.D.	Cylinder, Assy R.H.	Cilindro - Conjunto L.D.
B	[2]2538178	1	Jogo de Vedadores	Seal Kit	Juego de Sellos
1	12H - 15	1	Graxeiro	Fitting Grease	Grasero
2	2540854	1	Bucha	Bushing	Buje
3	[3]3304641	1	Cilindro	Cylinder	Cilindro
4	18C - 1064	4	Parafuso	Bolt	Bulón
5	17C - 512	1	Parafuso	Bolt	Bulón
6	626787	1	Arruela	Washer	Arandela
7	2511955	1	Pino	Dowel	Espiga
8	1523263	1	Anel de Desgaste	Wear Ring	Anillo de Desgaste
9	2516450	1	Pistão	Piston	Pistón
10	58K - 226	1	Anel - O	O - Ring	Anillo - O
11	2553208	1	Anel Externo	Outer Ring	Anillo Exterior
12	1523263	1	Anel de Desgaste	Wear Ring	Anillo de Desgaste
13	1503464	1	Anel Interno	Inner Ring	Anillo Interior
14	2512001	1	Tampa	Cap	Tapa
15	73K - 244	1	Anel de Encosto	Back-up Ring	Anillo de Respaldo
16	25K - 40408	1	Anel - O	O - Ring	Anillo - O
17	27E - 10	4	Arruela	Washer	Arandela
18	60D - 10	4	Porca	Nut	Tuerca
19	* 2512010	1	Vedador	Seal	Sello
19A	* 2529466	1	Vedador	Seal	Sello
20	2512011	1	Mancal	Bearing	Cojinete
21	2511993	1	Flange	Flange	Brida
22	1511539	1	Raspador	Wiper	Limpiador
23	1511544	1	Retentor	Retainer	Retén
24	17C - 622	4	Parafuso	Bolt	Bulón
25	* 2522733	1	Haste	Rod	Vástago
25A	* 3302552	1	Haste	Rod	Vástago
26	* 2540492	2	Vedador	Seal	Sello
26A	* 3303821	2	Vedador	Seal	Sello

[1] Inclui / Inc. 2, 3 a / thru 25
[2] Inclui / Inc. 8, 10 a / thru 13, 15, 16, 19, 20, 22
[3] Inclui / Inc. 2

* Peças Intercambiaveis / Interchangeable Parts / Piezas Intercambiable: Use item 19 ou / or 19A, 25 ou / or 25A, 26 ou / or 26A

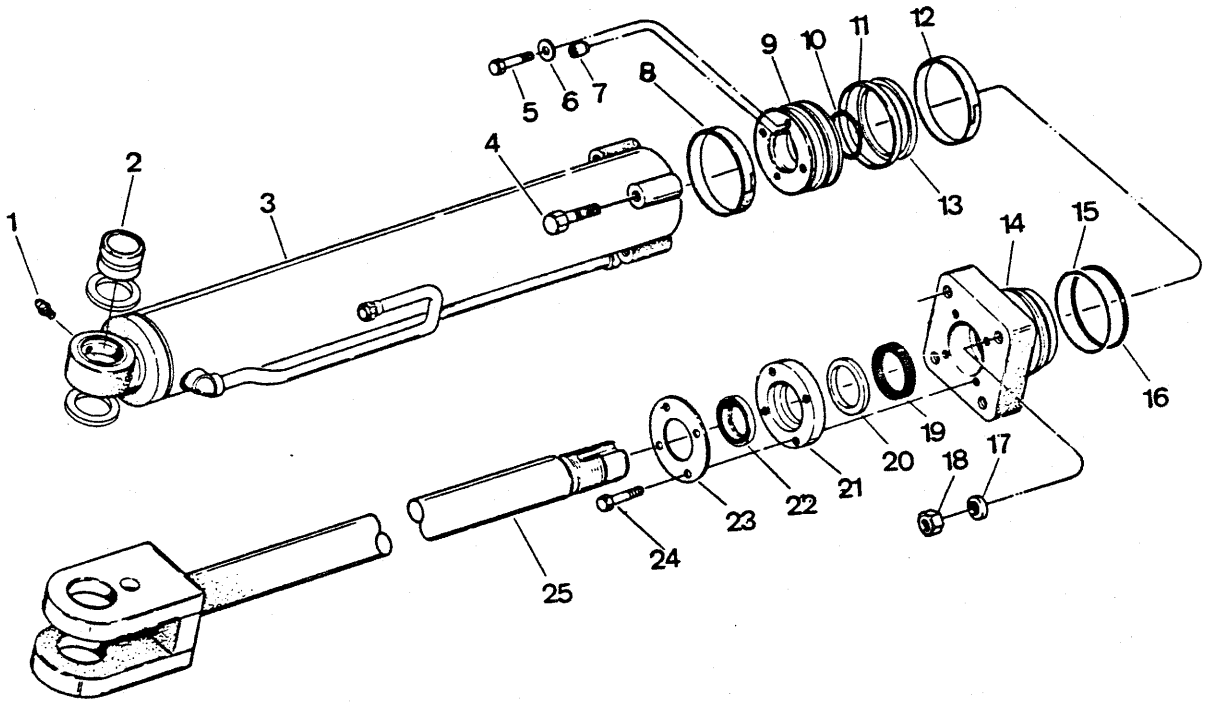
1
2
3
4
5
6
7
8
9
10
11
12
13
14
15
16
17
18
19
20
21
22
23
24
25

CILINDRO DO BRAÇO - CONJUNTO L.E.
CYLINDER - ASSEMBLY - BOOM L.H.
CILINDRO DEL AGUILÓN - CONJUNTO L.I.

ITEM Nº.	PEÇA Nº. PART Nº. PIEZA Nº.	QTD. QTY. CTD.	DESCRIÇÃO	DESCRIPTION	DESCRIPCIÓN
A	[1]2538692	1	Cilindro - Conjunto L.E.	Cylinder, Assy L.H.	Cilindro - Conjunto L.I.
B	[2]2538178	1	Jogo de Vedadores	Seal Kit	Juego de Sellos
1	12H - 15	1	Graxeiro	Fitting Grease	Grasero
2	2512014	1	Bucha	Bushing	Buje
3	[3]2538689	1	Cilindro	Cylinder	Cilindro
4	18C - 1064	4	Parafuso	Bolt	Bulón
5	33C - 512	1	Parafuso	Bolt	Bulón
6	626787	1	Arruela	Washer	Arandela
7	2511955	1	Pino	Dowel	Espiga
8	1523263	1	Anel de Desgaste	Wear Ring	Anillo de Desgaste
9	2516450	1	Pistão	Piston	Pistón
10	58K - 226	1	Anel - O	O - Ring	Anillo - O
11	2553208	1	Anel Externo	Outer Ring	Anillo Exterior
12	1523263	1	Anel de Desgaste	Wear Ring	Anillo de Desgaste
13	1503464	1	Anel Interno	Inner Ring	Anillo Interior
14	2512001	1	Tampa	Cap	Tapa
15	73K - 244	1	Anel de Encosto	Back-up Ring	Anillo de Respaldo
16	25K - 40408	1	Anel - O	O - Ring	Anillo - O
17	27E - 10	4	Arruela	Washer	Arandela
18	60D - 10	4	Porca	Nut	Tuerca
19 *	2512010	1	Vedador	Seal	Sello
19A *	2529466	1	Vedador	Seal	Sello
20	2512011	1	Mancal	Bearing	Cojinete
21	2511993	1	Flange	Flange	Brida
22	1511539	1	Raspador	Wiper	Limpiador
23	1511544	1	Retentor	Retainer	Retén
24	33C - 622	4	Parafuso	Bolt	Bulón
25	2522733	1	Haste	Rod	Vástago

[1] Inclui / Inc. 2, 3 a / thru 25
[2] Inclui / Inc. 8, 10, 11, 12, 13, 15, 16, 19, 20, 22
[3] Inclui / Inc. 2

* Peça Intercambiável / Interchangeable Part / Pieza Intercambiable: Use item 19 ou / or 19A.

Engenharia do Produto
Serviços Técnicos

(Série 4238A - 150 BRC até) Out./ 84
(Série 4238C - 101 BRC até Série 4238C - 124 BRC) Out./ 84
(Série 4238D - 101 BRC até Série 4238D - 112 BRC) Out./ 84
(Série 4238F - 101 BRC até Série 4238F - 114 BRC) Out./ 84

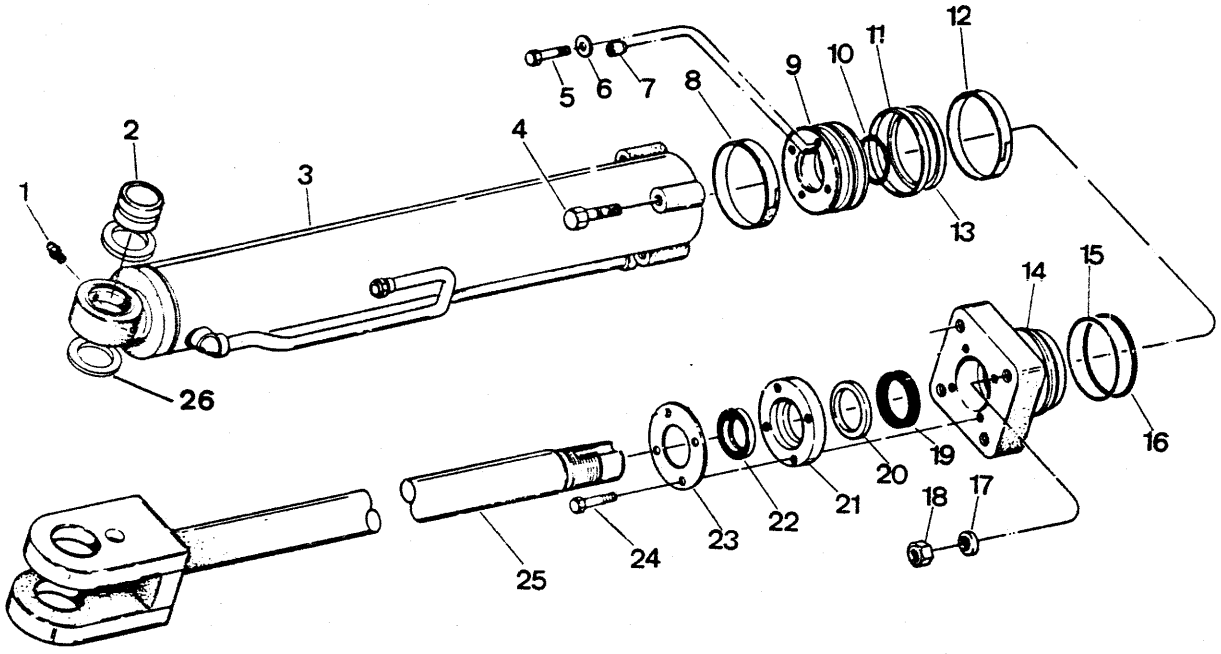
1
2
3
4
5
6
7
8
9
10
11
12
13
14
15
16
17
18
19
20
21
22
23
24
25
26

CILINDRO DO BRAÇO - CONJUNTO L.E.
CYLINDER - ASSEMBLY, BOOM L.H.
CILINDRO DEL AGUILÓN - CONJUNTO L.I.

ITEM Nº. PART Nº. PIEZA Nº.	PEÇA Nº. PART Nº. PIEZA Nº.	QTD. QTY. CTD.	DESCRIÇÃO	DESCRIPTION	DESCRIPCIÓN
A	[1]3304637	1	Cilindro - Conjunto L.E.	Cylinder, Assy L.H.	Cilindro - Conjunto L.I.
B	[2]2519987	1	Jogo de Vedadores	Seal Kit	Juego de Sellos
1	12H - 15	1	Graxeiro	Fitting Grease	Grasero
2	2540854	1	Bucha	Bushing	Buje
3	[3]3304638	1	Cilindro	Cylinder	Cilindro
4	18C - 1064	4	Parafuso	Bolt	Bulón
5	17C - 512	1	Parafuso	Bolt	Bulón
6	626787	1	Arruela	Washer	Arandela
7	2511955	1	Pino	Dowel	Espiga
8	1523263	1	Anel de Desgaste	Wear Ring	Anillo de Desgaste
9	2516450	1	Pistão	Piston	Pistón
10	58K - 226	1	Anel - O	O - Ring	Anillo - O
11	2553208	1	Anel Externo	Outer Ring	Anillo Exterior
12	1523263	1	Anel de Desgaste	Wear Ring	Anillo de Desgaste
13	1503464	1	Anel Interno	Inner Ring	Anillo Interior
14	2512001	1	Tampa	Cap	Tapa
15	73K - 244	1	Anel de Encosto	Back-up Ring	Anillo de Respaldo
16	25K - 40408	1	Anel - O	O - Ring	Anillo - O
17	27E - 10	4	Arruela	Washer	Arandela
18	60D - 10	4	Porca	Nut	Tuerca
19	* 2512010	1	Vedador	Seal	Sello
19A	* 2529466	1	Vedador	Seal	Sello
20	2512011	1	Mancal	Bearing	Cojinete
21	2511993	1	Flange	Flange	Brida
22	1511539	1	Raspador	Wiper	Limpiador
23	1511544	1	Retentor	Retainer	Retén
24	17C - 622	4	Parafuso	Bolt	Bulón
25	* 2522733	1	Haste	Rod	Vástago
25A	* 3302552	1	Haste	Rod	Vástago
26	* 2540492	2	Vedador	Seal	Sello
26A	* 3303821	2	Vedador	Seal	Sello

[1] Inclui / Inc. 2, 3 a / thru 25
[2] Inclui / Inc. 8, 10, 11, 12, 13, 15, 16, 19, 20, 22
[3] Inclui / Inc. 2

* Peças Intercambiáveis / Interchangeable Parts / Piezas Intercambiable: Use item 19 ou / 19A, 25 ou / or 25A, 26 ou / or 26A.

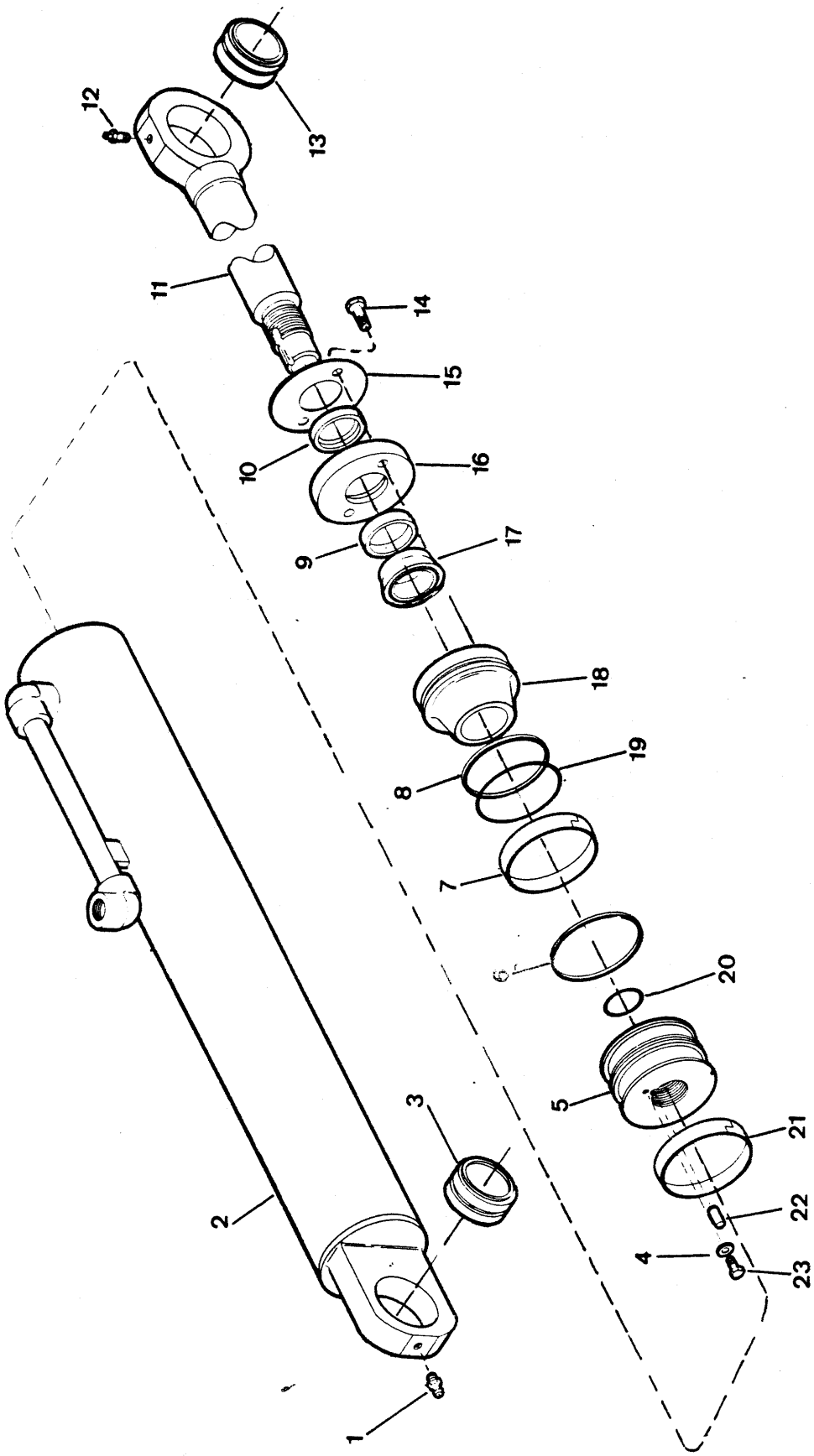
12
13
11
14
15
10
16
9
17
18
19
8
7
6
20
5
21
22
4
23
3
2
1

CILINDRO DE DIREÇÃO - CONJUNTO
CYLINDER ASSEMBLY - STEERING
CILINDRO DE DIRECCIÓN - CONJUNTO

ITEM Nº.	PEÇA Nº. PART Nº. PIEZA Nº.	QTD. QTY. CTD.	DESCRIÇÃO	DESCRIPTION	DESCRIPCIÓN
A	[1]2526859	2	Cilindro - Conjunto	Cylinder, Assy	Cilindro - Conj.
B	[2]2530106	–	Jogo de Vedadores	Seal, Kit	Juego de Sellos
1	11H - 15	1	Graxeiro	Fitting Grease	Grasera
2	2526861	1	Cilindro	Cylinder	Cilindro Esclavo
3	1574465	1	Bucha	Bushing	Buje
4	25E - 13	1	Arruela	Washer	Arandela
5	2526852	1	Pistão	Piston	Pistón
6	5292695	1	Anel	Ring	Anillo
7	3980141	1	Anel Desgaste	Wear Ring	Anillo Desgaste
8	73K - 228	1	Anel	Ring	Anillo
9	2529461	1	Rolamento	Bearing	Cojinete
10	2500232	1	Limpador	Wiper	Limpiador
11	2526860	1	Haste	Rod	Varilla
12	11H - 15	1	Graxeiro	Fitting Grease	Grasera
13	1574465	1	Bucha	Bushing	Buje
14	33C - 408	2	Parafuso	Bolt	Bulón
15	2526849	1	Anel	Ring	Anillo
16	2526858	1	Flange	Flange	Brida
17	* 2529465	1	Vedador	Seal	Sello
17A	* 2515805	1	Vedador	Seal	Sello
18	2526856	1	Tampa	Cap	Tapa
19	25K - 40208	1	Anel - O	O - Ring	Anillo - O
20	58K - 218	1	Anel - O	O - Ring	Anillo - O
21	3980141	1	Anel Desgaste	Wear Ring	Anillo Desgaste
22	2526850	1	Guia	Dowel	Espiga
23	33C - 408	1	Parafuso	Bolt	Bulón

[1] Inclui / Inc. 2, 4 a /thru 11, 14 a / thru 23
[2] Inclui / Inc. 6, 7, 8, 10, 17, 19, 20, 21

* Peça Intercambiável / Interchangeable Parts / Piezas Intercambiable: Use item 17 ou / or 17A

– São usados 2 Cilindros por máquina. As quantidades são para 1 Cilindro.
– Two (2) used. Quantities listed are for 1.
– San usados 2 Cilindros por máquinas. As cantidades encima san para 1 Cilindro.

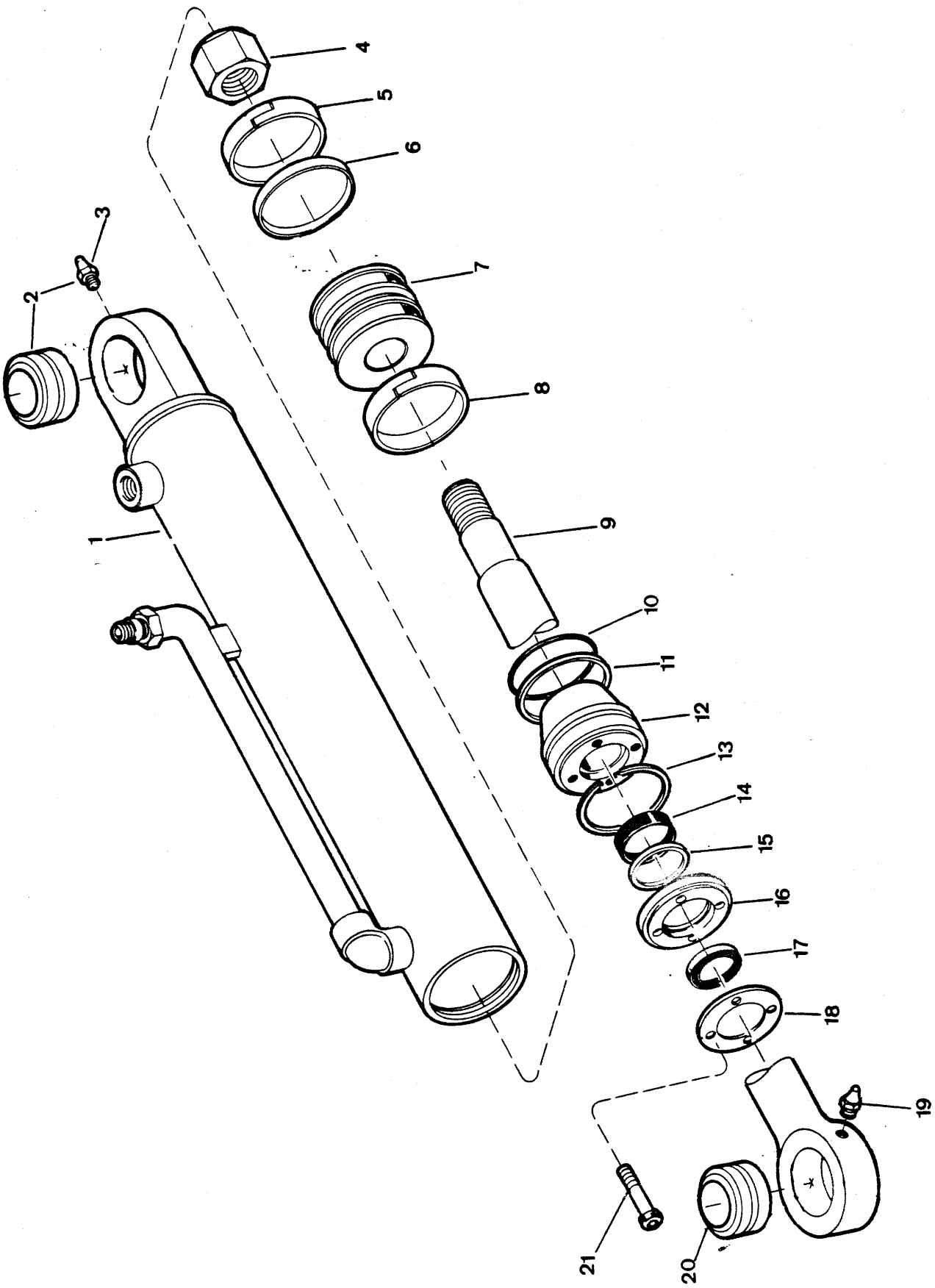
1
2
3
4
5
6
7
8
9
10
11
12
13
14
15
16
17
18
19
20
21

CILINDRO DE DIREÇÃO - CONJUNTO
CYLINDER ASSEMBLY - STEERING
CILINDRO DE DIRECCIÓN - CONJUNTO

CLARK

ITEM Nº.	PEÇA Nº. PART Nº. PIEZA Nº.	QTD. QTY. CTD.	DESCRIÇÃO	DESCRIPTION	DESCRIPCIÓN
A	[1]2518513	2	Cilindro Direção - Conj.	Cylinder Assy Strg	Cilindro Dirección- Conj.
B	[2]2519973	1	Jogo de Vedadores	Seal Kit	Sello Juego
1	2518512	1	Cilindro	Cylinder	Cilindro
2	1574465	2	Bucha	Bearing	Cojinete
3	11H - 15	2	Graxeiro	Fitting Grease	Grasera
4	60D - 12	1	Porca	Nut	Tuerca
5	3980141	1	Anel Desgaste	Wear Ring	Anillo Desgaste
6	5292695	1	Anel	Ring	Anillo
7	2518466	1	Pistão	Piston	Pistón
8	3980141	1	Anel Desgaste	Wear Ring	Anillo Desgaste
9	2518467	1	Haste	Rod	Varilla
10	25K - 40208	1	Anel - O	O - Ring	Anillo - O
11	73K - 228	1	Anel de Encosto	Back-up Ring	Anillo de Respaldo
12	2518475	1	Tampa	Cap	Tapa
13	2506408	1	Anel de Trava	Snap Ring	Anillo de Retención
14	* 6515805	1	Vedador	Seal	Sello
14A	* 2529465	1	Vedador	Seal	Sello
15	2511931	1	Rolamento	Bearing	Cojinete
16	2511935	1	Flange	Flange	Brida
17	2500232	1	Anel Limpador	Wiper	Limpiador
18	2511934	1	Retentor	Retainer	Retén
19	11H - 15	2	Graxeiro	Fitting Grease	Grasera
20	1574465	2	Bucha	Bearing	Cojinete
21	2511933	4	Parafuso	Bolt	Bulón

[1] Inclui / Inc. 1, 4 a / thru 18, 21
[2] Inclui / Inc. 5, 6, 8, 10, 11, 14, 17

* Peças Intercambiáveis / Interchangeables Parts / Piezas Intercambiable: Use item 14 ou / or 14A.

— São usados 2 Cilindros por máquina. As quantidades são para 1 cilindro.
— Two (2) used. Quantities listed are for 1.
— San usados 2 cilindros por máquina. As cantidades encima san para 1 cilindro.

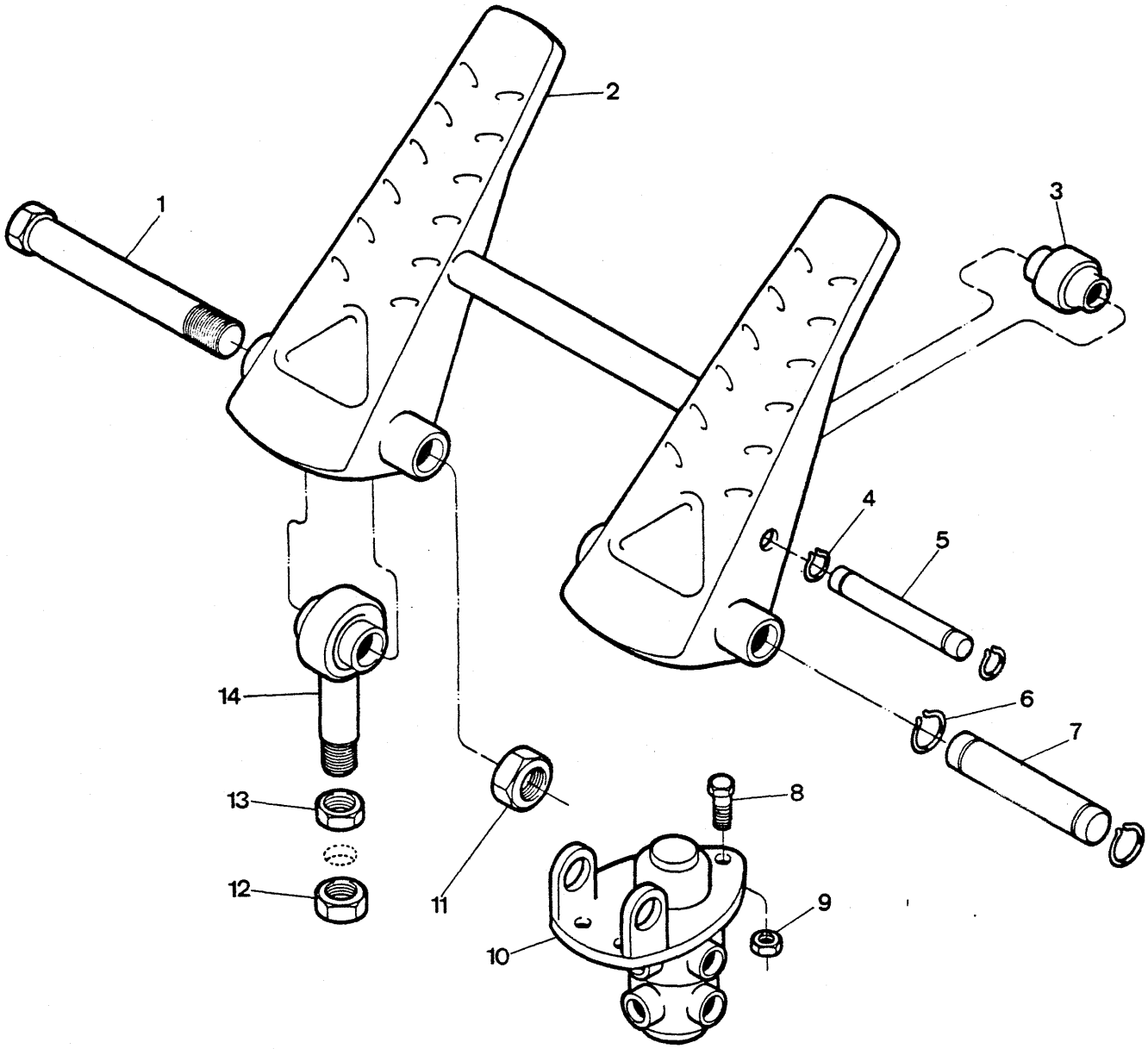
1
2
3
4
5
6
7
8
9
10
11
12
13
14

ITEM Nº. Nº.	PEÇA Nº. PART Nº. PIEZA Nº.	QTD. QTY. CTD.	DESCRIÇÃO	DESCRIPTION	DESCRIPCIÓN
A	[1]3303496	1	Pedal do Freio - Conj.	Brake Pedal, Assy	Pedal Freno - Conj.
1	18C - 664	1	Parafuso	Bolt	Bulón
2	3303497	1	Pedal	Pedal	Pedal
3	518259	1	Rolete	Roller	Rodillo
4	710778	2	Anel de Trava	Snap Ring	Anillo Traba
5	3303698	1	Pino	Pin	Pasador
6	710778	2	Anel de Trava	Snap Ring	Anillo Traba
7	3303699	1	Pino	Pin	Pasador
8	2C - 516	3	Parafuso	Bolt	Bulón
9	60D - 05	3	Porca	Nut	Tuerca
10	+ ———	—	Válvula - Conjunto	Valve, Assy	Válvula - Conjunto
11	66D - 06	1	Porca	Nut	Tuerca
12	66D - 06	1	Porca	Nut	Tuerca
13	8D - 06	1	Porca	Nut	Tuerca
14	1525089	1	Terminal Esférico	Spherical Bearing	Terminal Esferico

[1] Inclui / Inc. 1 a / thru 5, 11, 14

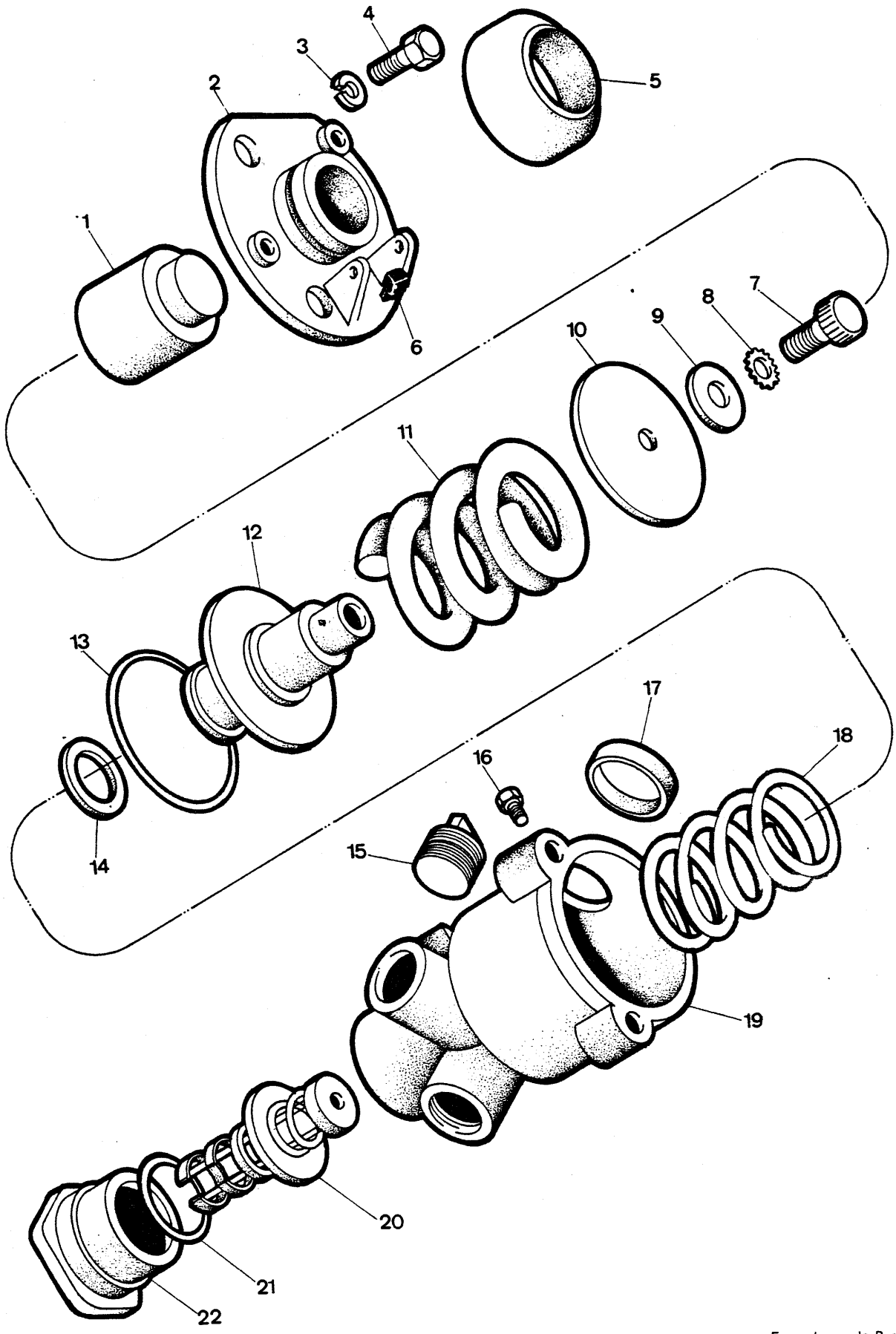
1
2
3
4
5
6
7
8
9
10
11
12
13
14
15
16
17
18
19
20
21
22

VÁLVULA DE AR - FREIO
AIR VALVE - BRAKE
VÁLVULA DE AIRE - FRENO

ITEM Nº.	PEÇA Nº. PART Nº. PIEZA Nº.	QTD. QTY. CTD.	DESCRIÇÃO	DESCRIPTION	DESCRIPCIÓN
A	[1]3303063	1	Válvula - Conjunto	Valve, Assy	Válvula - Conjunto
B	[2]3339256	1	Pistão - Conjunto	Piston, Assy	Pistón - Conjunto
C	[3]3339257	1	Jogo de Reparo - Maior	Repair Kit - Bigger	Juego Reparación - Mayor
D	[4]3339258	1	Jogo de Reparo - Menor	Repair Kit - Smaller	Juego Reparación - Menor
1	875761	1	Pistão	Piston	Pistón
2	513931	1	Tampa	Cover	Tapa
3	4E - 05	3	Arruela de Pressão	Lockwasher	Arandela Seguridad
4	1C - 512	3	Parafuso	Bolt	Bulón
5	§ ———	—	Guarda - Pó	Boot	Capuchón
6	513932	1	Batente do Pedal	Stop, Pedal	Tope - Pedal
7	1C - 612	1	Parafuso	Bolt	Bulón
8	8E - 06	1	Arruela de Pressão	Lockwasher	Arandela Seguridad
9	§ ———	—	Arruela	Washer	Arandela
10	875758	1	Assento da Mola	Seat, Spring	Asiento de Resorte
11	875757	1	Mola	Spring	Resorte
12	875756	1	Pistão	Piston	Pistón
13	§ ———	—	Anel Superior	Ring - Upper	Anillo - Superior
14	§ ———	—	Anel Inferior	Ring - Lower	Anillo - Inferior
15	40K - 08	3	Bujão	Plug	Tapón
16	18G - 603	2	Parafuso	Bolt	Bulón
17	§ ———	—	Tela Filtrante	Screen	Tamiz
18	875754	1	Mola	Spring	Resorte
19	875744	1	Corpo da Válvula	Body, Valve	Carcasa de Válvula
20	§ ———	—	Válvula	Valve	Válvula
21	§ ———	—	Anel	R...g	Anillo
22	875753	1	Conexão - Entrada	Fitting - Inlet	Conector - Entrada

[1]Inclui / Inc. 1 a / thru 22
[2]Inclui / Inc. 7 a / thru 12
[3]Inclui / Inc. 5, 8, 9, 13, 14, 17, 20, 21
[4]Inclui / Inc. 5, 13, 14, 20, 21

Engenharia de Produto
Serviços Técnicos

(Série 4238A - 150 BRC até) Out./ 84
(Série 4238C - 101 BRC até) Out./ 84
(Série 4238D - 101 BRC até) Out./ 84
(Série 4238E - 101 BRC até) Out./ 84
(Série 4238F - 101 BRC até) Out./ 84

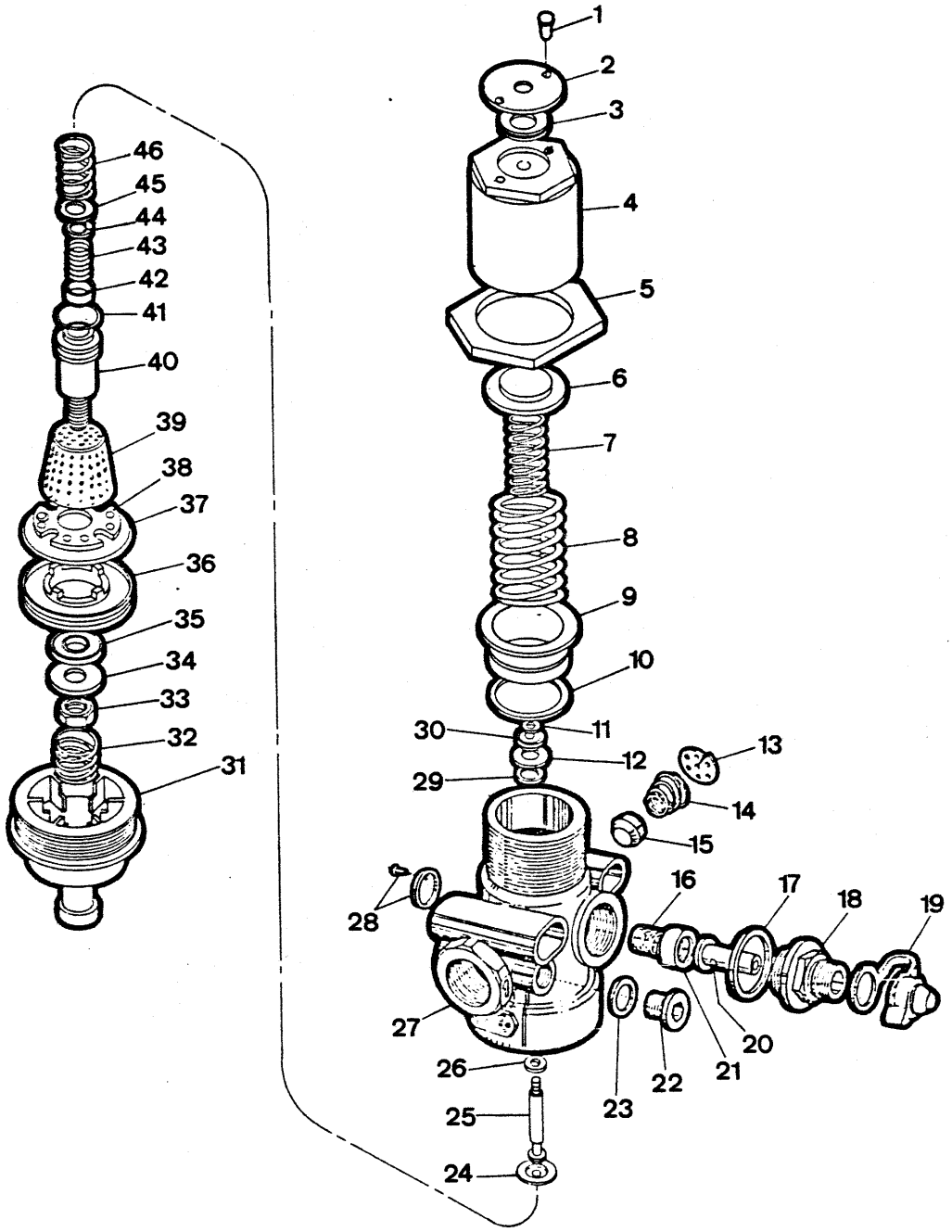
1
2
3
4
5
6
7
8
9
10
11
12
13
14
15
16
17
18
19
20
21
22
23
24
25
26
27
28
29
30
31
32
33
34
35
36
37
38
39
40
41
42
43
44
45
46

VÁLVULA REGULADORA DE PRESSÃO - CONJUNTO
VALVE ASSEMBLY - PRESSURE REGULATOR
VÁLVULA REGULADORA PRESIÓN - CONJUNTO

CLARK

ITEM Nº.	PEÇA Nº. PART Nº. PIEZA Nº.	QTD. QTY. CTD.	DESCRIÇÃO	DESCRIPTION	DESCRIPCIÓN
A	[1]3304065	1	Válvula - Conjunto	Valve, Assy	Válvula - Conjunto
B	[2]3339534	1	Jogo de Reparo	Repair Kit	Juego de Reparación
1	3339533	2	Rebite	Rivet	Remache
2	3339532	1	Tampa	Cover	Tapa
3	3339531	1	Anel	Ring	Anillo
4	3339530	1	Corpo	Body	Carcasa
5	3339529	1	Porca	Nut	Tuerca
6	3339528	1	Assento da Mola	Seat, Spring	Asiento de Resorte
7	3339516	1	Mola	Spring	Resorte
8	3339515	1	Mola	Spring	Resorte
9	3339514	1	Êmbolo	Rod	Rodillo
10	§ ———	—	Anel	Ring	Anillo
11	§ ———	—	Anel Retentor	Retainer	Anillo Retén
12	3339513	1	Disco	Disc	Disco
13	3339519	1	Chapa	Plate	Placa
14	3339518	1	Mola	Spring	Resorte
15	3339517	1	Vedador	Seal	Sello
16	3339524	1	Mola	Spring	Resorte
17	2FM - 26310	1	Anel	Ring	Anillo
18	3339522	1	Conexão	Connector	Conector
19	3339523	1	Capa	Cap	Tapa
20	3339520	1	Haste	Rod	Rodillo
21	3339525	1	Gaxeta	Packing	Sello
22	3339527	1	Bujão	Plug	Tapón
23	2FM - 12155	1	Vedador	Seal	Sello
24	3339509	1	Assento	Seat	Asiento
25	3339510	1	Haste	Rod	Rodillo
26	§ ———	—	Anel	Ring	Anillo
27	3339512	1	Carcaça	Housing	Carcasa
28	3339511	1	Protetor - Conj.	Shield, Assy	Protector - Conj.
29	§ ———	—	Anel	Ring	Anillo
30	§ ———	—	Vedador	Seal	Sello
31	3339501	1	Tampa Inferior	Cover, Lower	Tapa Inferior
32	3339502	1	Mola	Spring	Resorte
33	§ ———	—	Porca	Nut	Tuerca
34	3339503	1	Arruela	Washer	Arandela
35	§ ———	—	Assento	Seat	Asiento
36	3339504	1	Placa	Plate	Placa
37	§ ———	1	Anel - O	O - Ring	Anillo - O
38	3339505	1	Suporte	Support	Soporte
39	§ ———	—	Filtro	Filter	Filtro
40	3339506	1	Êmbolo	Rod	Rodillo
41	§ ———	—	Anel - O	O - Ring	Anillo - O
42	§ ———	—	Assento	Seat	Asiento
43	§ ———	—	Mola	Spring	Resorte
44	3339507	1	Assento	Seat	Asiento
45	§ ———	—	Anel Retentor	Retainer	Anillo Retén
46	3339508	1	Mola	Spring	Resorte

[1] Inclui / Inc. 1 a / thru 46
[2] Inclui / Inc. 10, 11, 13,a / thru 17, 19, 21, 23, 26, 29, 30, 32, 33, 35, 37, 39, 41, 42, 43, 45, 46

Engenharia do Produto
Serviços Técnicos

(Série 4238 A - 150 BRC até) Out./ 84
(Série 4238 C - 101 BRC até) Out./ 84
(Série 4238 D - 101 BRC até) Out./ 84
(Série 4238 E - 101 BRC até) Out./ 84
(Série 4238 F - 101 BRC até) Out./ 84

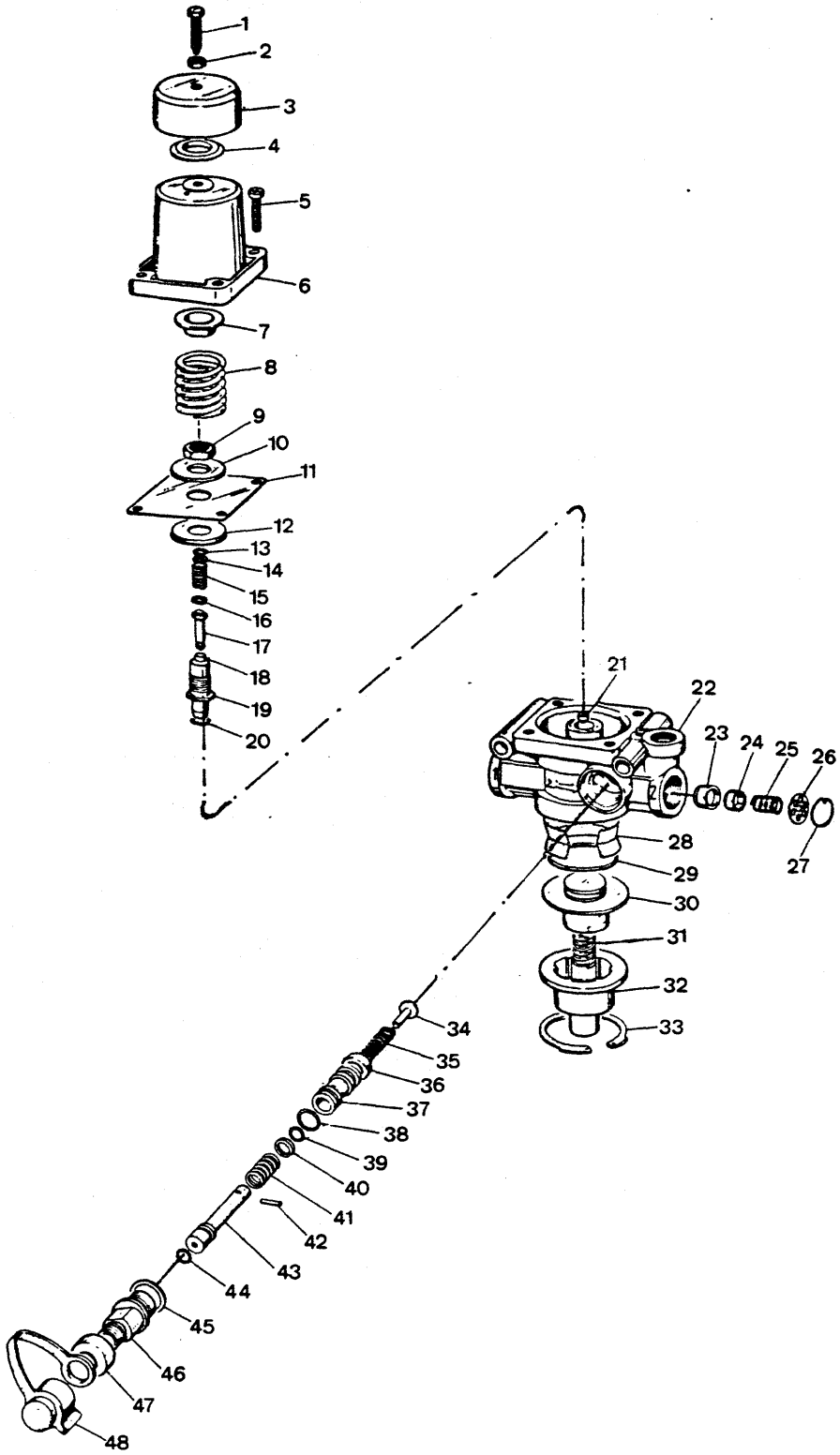
1
2
3
4
5
6
7
8
9
10
11
12
13
14
15
16
17
18
19
20
21
22
23
24
25
26
27
28
29
30
31
32
33
34
35
36
37
38
39
40
41
42
43
44
45
46
47
48

VÁLVULA REGULADORA DE PRESSÃO - CONJUNTO
PRESSURE REGULATOR VALVE - ASSEMBLY
VÁLVULA REGULADORA PRESSIÓN - CONJUNTO

CLARK

ITEM Nº.	PEÇA Nº. PART Nº. PIEZA Nº.	QTD. QTY. CTD.	DESCRIÇÃO	DESCRIPTION	DESCRIPCIÓN
A	[1] 3304198	1	Válvula - Conjunto	Valve, Assy	Válvula - Conjunto
B	[2] 3339994	1	Pistão - Conjunto	Piston, Assy	Pistón - Conj.
C	[3] 3340020	1	Inflador - Conjunto	Inflator, Assy	Inflador - Conj.
D	[4] 3340024	1	Pistão - Conjunto	Piston, Assy	Pistón - Conj.
E	[5] 3340035	1	Jogo de Reparo	Repair, Kit	Juego de Reparación
F	[6] 3340036	1	Jogo de Reparo	Repair, Kit	Juego de Reparación
1	3339986	1	Parafuso	Bolt	Bulón
2	3339987	1	Porca	Nut	Tuerca
3	3339988	1	Tampa	Cap	Tapa
4	3339989	1	Válvula	Valve	Válvula
5	3339990	4	Parafuso	Bolt	Bulón
6	3339991	1	Tampa	Cap	Tapa
7	3339992	1	Assento	Seat	Asiento
8	3339993	1	Mola	Spring	Resorte
9	3339995	1	Porca	Nut	Tuerca
10	3339996	1	Arruela	Washer	Arandela
11	3339997	1	Diafrágma	Diaphram	Diafragma
12	3339998	1	Suporte do Diafrágma	Support, Diaphram	Soporte Diafragma
13	3339999	1	Anel Retentor	Retaining Ring	Anillo Retén
14	3340000	1	Arruela	Washer	Arandela
15	3340001	1	Mola	Spring	Resorte
16	© 3340002	—	Arruela	Washer	Arandela
17	3340003	1	Haste	Rod	Vástago
18	3340004	1	Válvula	Valve	Válvula
19	3340005	1	Pistão	Pistón	Pistón
20	3340007	1	Anel - O	O - Ring	Anillo - O
21	3340006	1	Válvula	Valve	Válvula
22	3340008	1	Corpo	Body	Carroceria
23	3340009	1	Válvula	Valve	Válvula
24	3340010	1	Alojamento da Mola	Case, Spring	Carcasa - Resorte
25	3340011	1	Mola	Spring	Resorte
26	3340012	1	Disco	Disc	Disco
27	3340013	1	Anel Retentor	Retaining Ring	Anillo Retén
28	3340014	1	Filtro	Filter	Filtro
29	3340015	1	Anel - O	O - Ring	Anillo - O
30	3340016	1	Pistão	Piston	Pistón
31	3340017	1	Mola	Spring	Resorte
32	3340018	1	Tampa Inferior	Cap Inner	Tapa Inferior
33	3340019	1	Anel Retentor	Retaining Ring	Anillo Retén
34	3340021	1	Guia da Mola	Spring Guide	Guia del Resorte
35	3340022	1	Mola	Spring	Resorte
36	3340023	1	Válvula	Valve	Válvula
37	3340025	1	Pistão	Piston	Pistón
38	3340026	1	Anel - O	O - Ring	Anillo - O
39	3340027	1	Anel - O	O - Ring	Anillo - O
40	3340028	1	Assento da Mola	Spring Seat	Asiento del Resorte
41	3340029	1	Mola	Spring	Resorte
42	3340031	1	Pino Elástico	Pin	Pasador
43	3340030	1	Haste	Rod	Vástago
44	3340027	1	Anel - O	O - Ring	Anillo - O
45	4151247	1	Vedador	Seal	Sello
46	3340032	1	Corpo da Válvula	Body, Valve	Carroceria Valvula
47	3340033	1	Capa	Cap	Tapa
48	3340034	1	Protetor	Shield	Protector

[1] Inclui / Inc. 1 a / thru 48
[2] Inclui / Inc. 9 a / thru 19, 21
[3] Inclui / Inc. 36 a / thru 48
[4] Inclui / Inc. 39 a / thru 46
[5] Inclui / Inc. 2, 4, 11, 13, 15, 18, 20, 21, 23, 25, 26, 27, 29, 30, 31, 33, 35, 36, 38, 39, 41, 44, 45
[6] Inclui / Inc. 2, 4, 11, 13, 18, 20, 21, 23, 25, 26, 27, 29, 30, 31, 33, 35, 36, 38, 39, 41, 44, 45

(Série 4238 A - 150 BRC até) Out./ 84
(Série 4238 C - 101 BRC até) Out./ 84
(Série 4238 D - 101 BRC até) Out./ 84
(Série 4238 E - 101 BRC até) Out./ 84
(Série 4238 F - 101 BRC até) Out./ 84

Engenharia do Produto
Serviços Técnicos

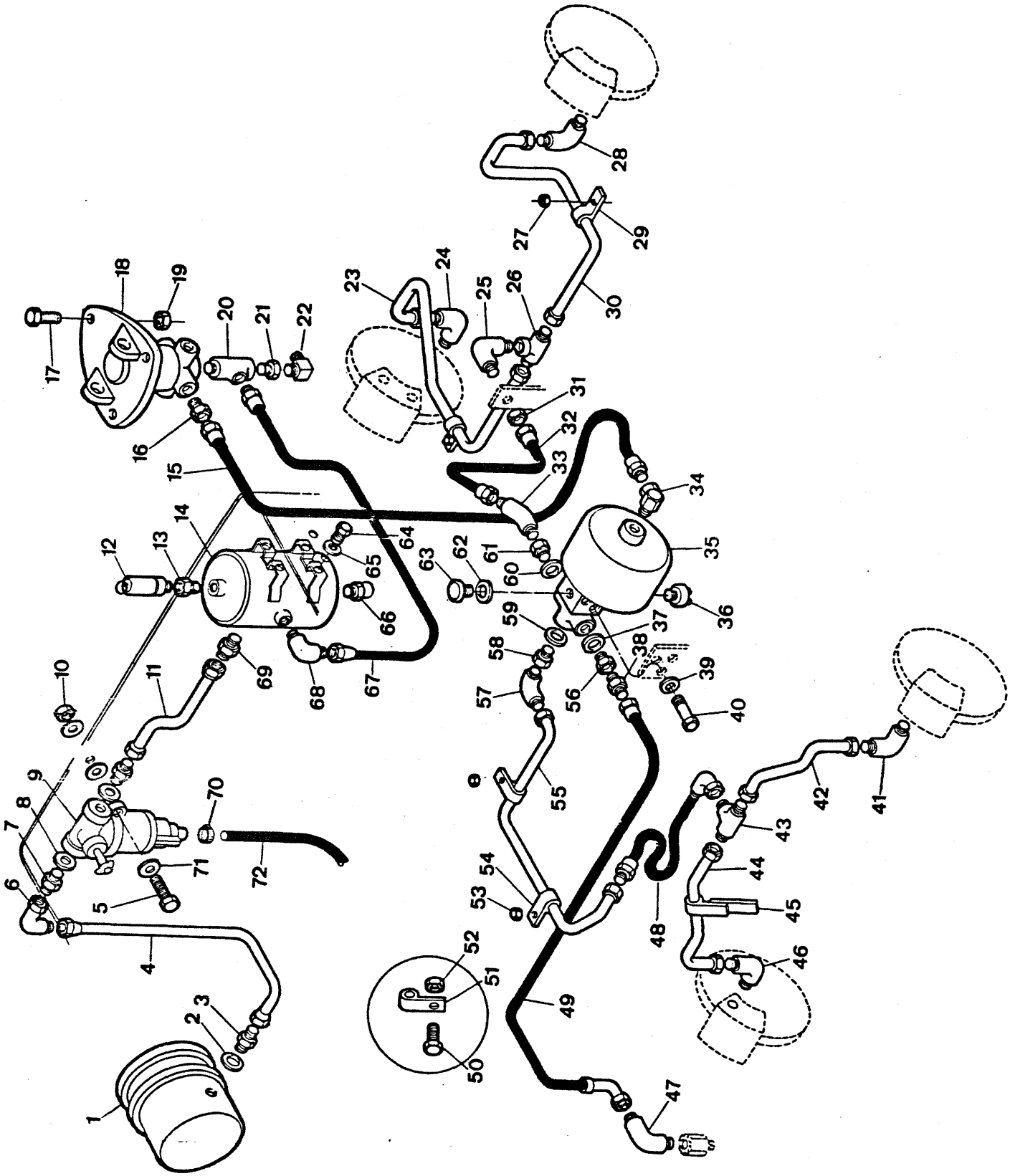

ITEM Nº.	PEÇA Nº. PART Nº. PIEZA Nº.	QTD. QTY. CTD.	DESCRIÇÃO	DESCRIPTION	DESCRIPCIÓN
1	[1] ———	—	Compressor - Conj.	Compressor, Assy	Compressor - Conj.
2	2FM - 22270	1	Arruela	Washer	Arandela
3	3304066	1	Conexão	Connector	Conector
4	3304067	1	Mangueira	Hose	Manguera
5	2C - 552	2	Parafuso	Bolt	Bulón
6	11K - 07	1	Cotovelo 90º	Elbow	Codo
7	3304066	1	Conexão	Connector	Conector
8	2FM - 22270	2	Arruela	Washer	Arandela
9	* 3304065	1	Regulador de Pressão - Conj.	Pressure Regulator, Assy	Regulador Presión - Conj.
9A	* 3304198	1	Regulador de Pressão - Conj.	Pressure Regulator, Assy	Regulador Presión - Conj.
10	60D - 05	2	Porca	Nut	Tuerca
11	3304133	1	Tubo	Tube	Tubo
12	3304130	1	Válvula de Segurança	Safet Valve	Válvula Seguridad
13	19F - 05	1	Bucha de Redução	Reducing Bushing	Buje de Redución
14	3304129	1	Reservatório de Ar	Reservoir, Air	Depósito de Aire
15	1528795	1	Mangueira	Hose	Manguera
16	19F - 06	1	Bucha de Redução	Reducing Bushing	Buje de Redución
17	2C - 516	3	Parafuso	Bolt	Bulón
18	+ ———	—	Válvula do Freio - Conj.	Air Brake Valve, Assy	Válvula Freno - Conj.
19	60D - 05	3	Porca	Nut	Tuerca
20	30F - 03	1	Conexão "Tê"	Tee	Te
21	19F - 04	1	Bucha de Redução	Reducing Bushing	Buje de Redución
22	62F - 02	1	Cotovelo 90º	Elbow	Codo
23	3302818	1	Tubo L.E.	Tube L.H.	Tubo L.I.
24	17K - 04	1	Cotovelo 90º	Elbow	Codo
25	88F - 04	1	Cotovelo 90º	Elbow	Codo
26	14K - 04	1	Conexão "Tê"	Tee	Te
27	59D - 06	2	Porca	Nut	Tuerca
28	17K - 04	1	Cotovelo 90º	Elbow	Codo
29	30H - 20	2	Grampo	Clip	Abrazadera
30	3302819	1	Tubo L.D.	Tube R.H.	Tubo L.D.
31	86F - 04	1	Porca	Nut	Tuerca
32	3303495	1	Mangueira	Hose	Manguera
33	84F - 04	1	Cotovelo 45º	Elbow	Codo
34	31F - 03	1	Cotovelo 90º	Elbow	Codo
35	+ ———	—	Reforçador do Cilindro - Conj.	Power Cluster, Assy	Cil. Maestro - Conj.
36	3300009	1	Interruptor - Luz do Freio	Switch - Stop Light	Interruptor - Luces del Freno
37	613750	1	Junta	Gasket	Empaquetadura
38	89F - 04	1	Adaptador	Adapter	Adaptador
39	23E - 07	3	Arruela de Pressão	Lockwasher	Arandela Seguridad
40	18C - 716	3	Parafuso	Bolt	Bulón
41	17K - 04	1	Cotovelo 90º	Elbow	Codo
42	3302100	1	Tubo	Tube	Tubo
43	10K - 04	1	Conexão "Tê"	Tee	Te
44	3302101	1	Tubo	Tube	Tubo
45	1538767	1	Chapa Retangular	Rectangular - Flat	Chapa
46	17K - 04	1	Cotovelo 90º	Elbow	Codo
47	83F - 04	1	Cotovelo 90º	Elbow	Codo
48	3304136	1	Mangueira	Hose	Manguera
49	3303850	1	Mangueira	Hose	Manguera
50	2C - 616	1	Parafuso	Bolt	Bulón
51	30H - 20	2	Grampo	Clip	Abrazadera
52	60D - 06	1	Porca	Nut	Tuerca
53	59D - 06	2	Porca	Nut	Tuerca
54	30H - 20	2	Grampo	Clip	Abrazadera

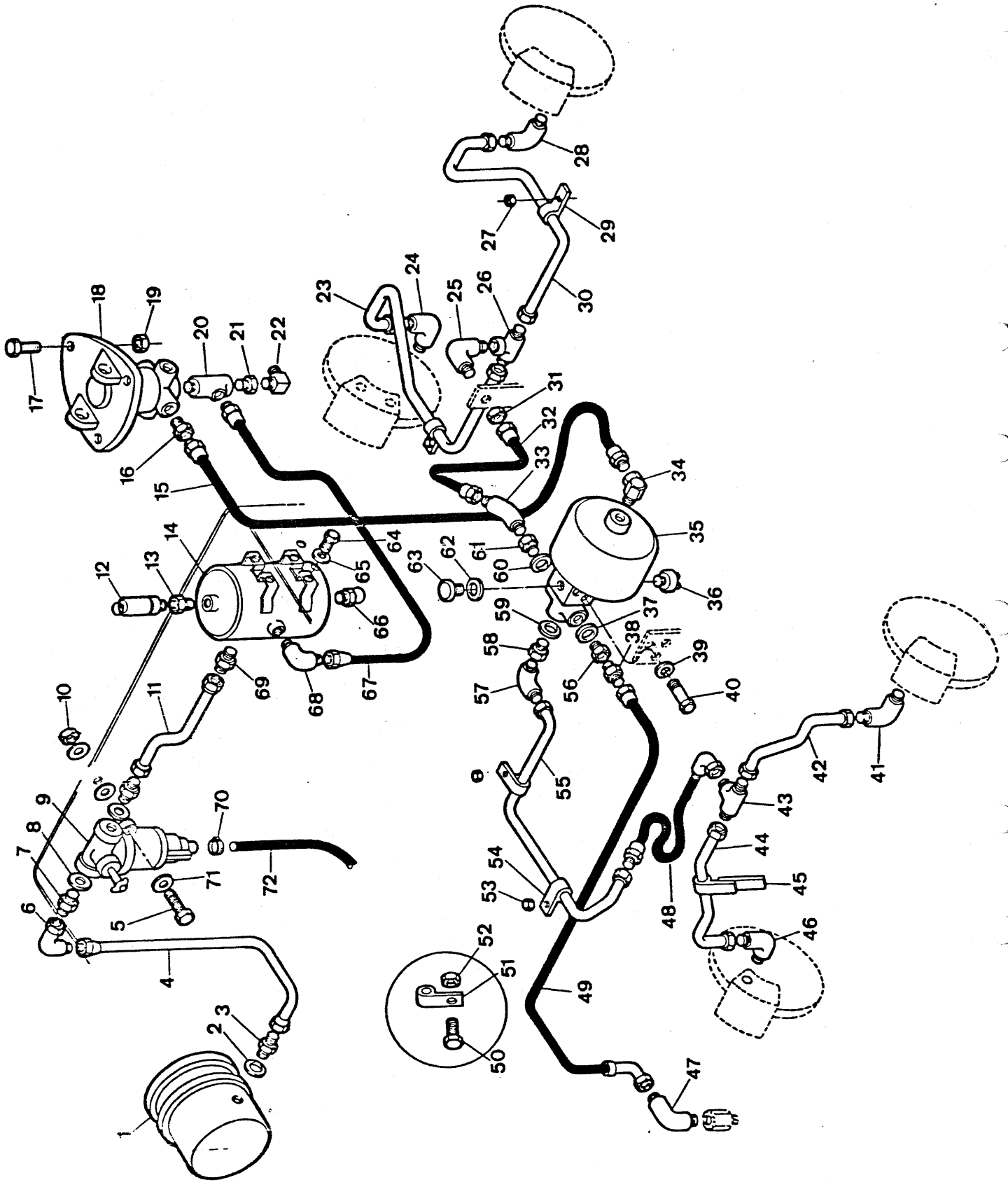

ITEM Nº. Nº.	PEÇA Nº. PART Nº. PIEZA Nº.	QTD. QTY. CTD.	DESCRIÇÃO	DESCRIPTION	DESCRIPCIÓN
55	3304926	1	Tubo	Tube	Tubo
56	1543879	1	Adaptador	Adapter	Adaptador
57	83F - 04	1	Cotovelo 90º	Elbow	Codo
58	1543879	1	Adaptador	Adapter	Adaptador
59	613750	1	Junta	Gasket	Empaquetadura
60	613750	1	Junta	Gasket	Empaquetadura
61	1543879	1	Adaptador	Adapter	Adaptador
62	[2]———	—	Junta	Gasket	Empaquetadura
63	857944	1	Respiro	Breather	Respiradero
64	18C - 616	4	Parafuso	Bolt	Bulón
65	23E - 06	4	Arruela de Pressão	Lockwasher	Arandela Seguridad
66	3304131	1	Dreno	Drain Cock	Cano de Frenaje
67	3304134	1	Mangueira	Hose	Manguera
68	83F - 07	1	Cotovelo 90º	Elbow	Codo
69	89F - 07	1	Conexão	Connector	Conector
70	3300134	1	Braçadeira	Clamp	Abrazadera
71	25E - 15	6	Arruela	Washer	Arandela
72	743564	1	Mangueira (750 mm)	Hose	Manguera

[1] Fornecido com Motor / Furnished with Engine / Suministrado con el Motor
[2] Fornecido com 35 / Furnished with 35 / Suministrado con 35.

* Peça Intercambiável / Interchangeable Parts / Pieza Intercambiable: Use 9 ou / or 9A.

CLARK

PC - F06

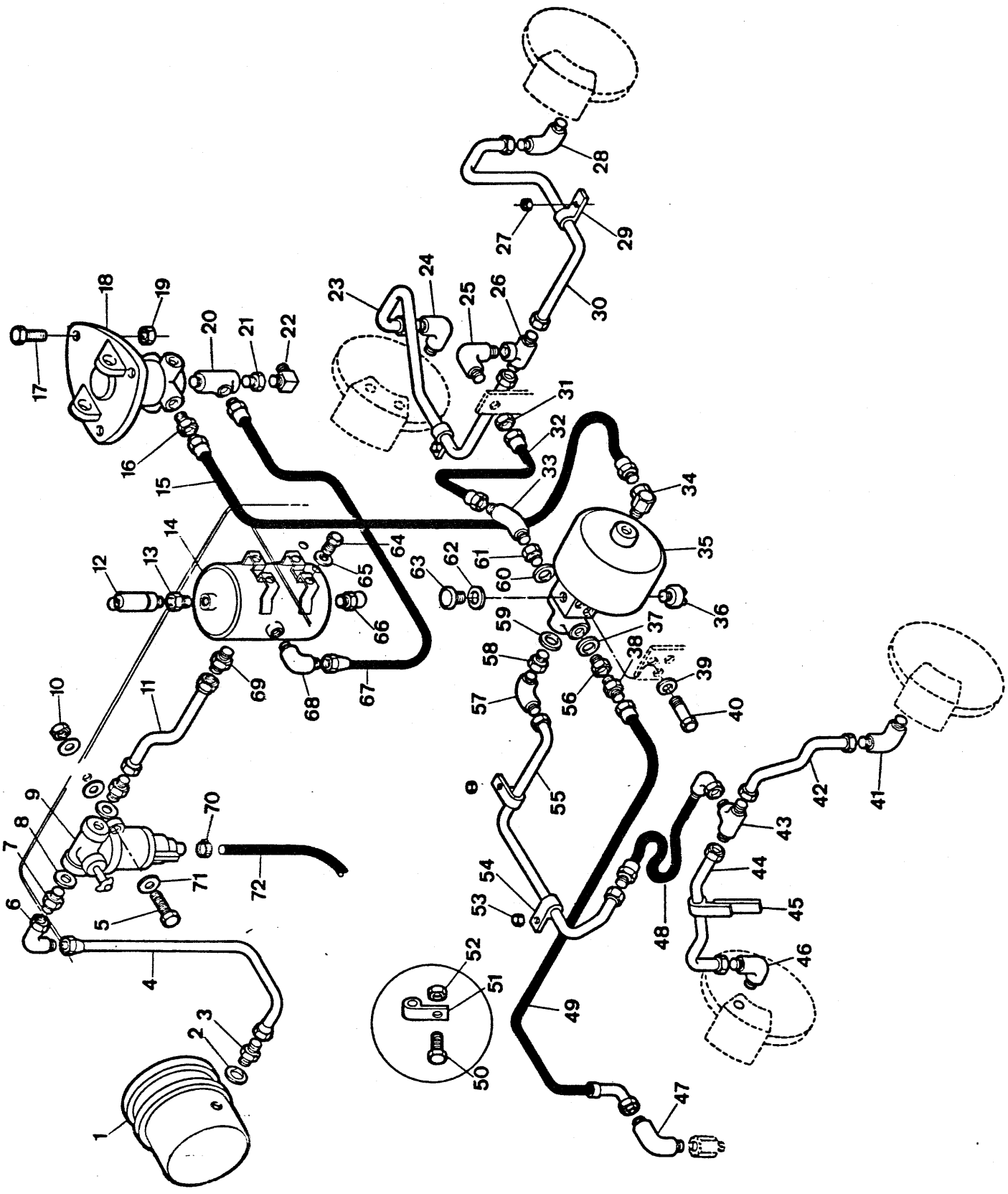

Engenharia do Produto
Serviços Técnicos

ITEM Nº.	PEÇA Nº. PART Nº. PIEZA Nº.	QTD. QTY. CTD.	DESCRIÇÃO	DESCRIPTION	DESCRIPCIÓN
1	1 ———	—	Compressor - Conjunto	Compressor, Assy	Compressor - Conj.
2	2FM - 22270	1	Arruela	Washer	Arandela
3	3304066	1	Conexão	Connector	Conector
4	3304067	1	Mangueira	Hose	Manguera
5	2C - 552	2	Parafuso	Bolt	Bulón
6	11K - 07	1	Cotovelo 90°	Elbow	Codo
7	3304066	2	Conexão	Connector	Conector
8	2FM - 22270	2	Arruela	Washer	Arandela
9	* 3304065	1	Regulador de Pressão - Conj.	Pressure Regulator, Assy	Regulador Presión - Conj.
9A	* 3304198	1	Regulador de Pressão - Conj.	Pressure Regulator, Assy	Regulador Presión - Conj.
10	60D - 05	2	Porca	Nut	Tuerca
11	3304133	1	Tubo	Tube	Tubo
12	3304130	1	Válvula de Segurança	Safet Valve	Válvula Seguridad
13	19F - 05	1	Bucha de Redução	Reducing Bushing	Buje de Redución
14	3304129	1	Reservatório de Ar	Reservoir, Air	Depósito de Aire
15	1528795	1	Mangueira	Hose	Manguera
16	19F - 06	1	Bucha de Redução	Reducing Bushing	Buje de Redución
17	2C - 516	3	Parafuso	Bolt	Bulón
18	+ ———	—	Válvula do Freio - Conj.	Air Brake Valve, Assy	Válvula de Freno - Conj.
19	60D - 05	3	Porca	Nut	Tuerca
20	30F - 03	1	Conexão "Tê"	Tee	Te
21	19F - 04	1	Bucha de Redução	Reducing Bushing	Buje de Redución
22	62F - 02	1	Cotovelo 90°	Elbow	Codo
23	3303732	1	Tubo L.E.	Tube L.H.	Tubo L.I.
24	17K - 04	1	Cotovelo 90°	Elbow	Codo
25	88F - 04	1	Cotovelo 90°	Elbow	Codo
26	14K - 04	1	Conexão "Tê"	Tee	Te
27	59D - 06	2	Porca	Nut	Tuerca
28	17K - 04	1	Cotovelo 90°	Elbow	Codo
29	30H - 20	2	Grampo	Clip	Abrazadera
30	3303733	1	Tubo L.D.	Tube R.H.	Tubo L.D.
31	86F - 04	1	Porca	Nut	Tuerca
32	3303495	1	Mangueira	Hose	Manguera
33	84F - 04	1	Cotovelo 45°	Elbow	Codo
34	31F - 03	1	Cotovelo 90°	Elbow	Codo
35	+ ———	—	Reforçador do Cilindro - Conj.	Power Cluster, Assy	Cil. Maestro - Conj.
36	3300009	1	Interruptor - Luz do Freio	Switch - Stop Light	Interruptor - Luces del Freno
37	613750	1	Junta	Gasket	Empaquetadura
38	89F - 04	1	Adaptador	Adapter	Adaptador
39	23E - 07	3	Arruela de Pressão	Lockwasher	Arandela Seguridad
40	18C - 716	3	Parafuso	Bolt	Bulón
41	17K - 04	1	Cotovelo 90°	Elbow	Codo
42	3304137	1	Tubo	Tube	Tubo
43	10K - 04	1	Conexão "Tê"	Tee	Te
44	3304138	1	Tubo	Tube	Tubo
45	1538767	1	Chapa Retangular	Rectangular Flat	Chapa
46	17K - 04	1	Cotovelo 90°	Elbow	Codo
47	83F - 04	1	Cotovelo 90°	Elbow	Codo
48	3304136	1	Mangueira	Hose	Manguera
49	3303850	1	Mangueira	Hose	Manguera
50	2C - 616	1	Parafuso	Bolt	Bulón
51	30H - 20	2	Grampo	Clip	Abrazadera
52	60D - 06	1	Porca	Nut	Tuerca
53	59D - 06	2	Porca	Nut	Tuerca
54	30H - 20	2	Grampo	Clip	Abrazadera

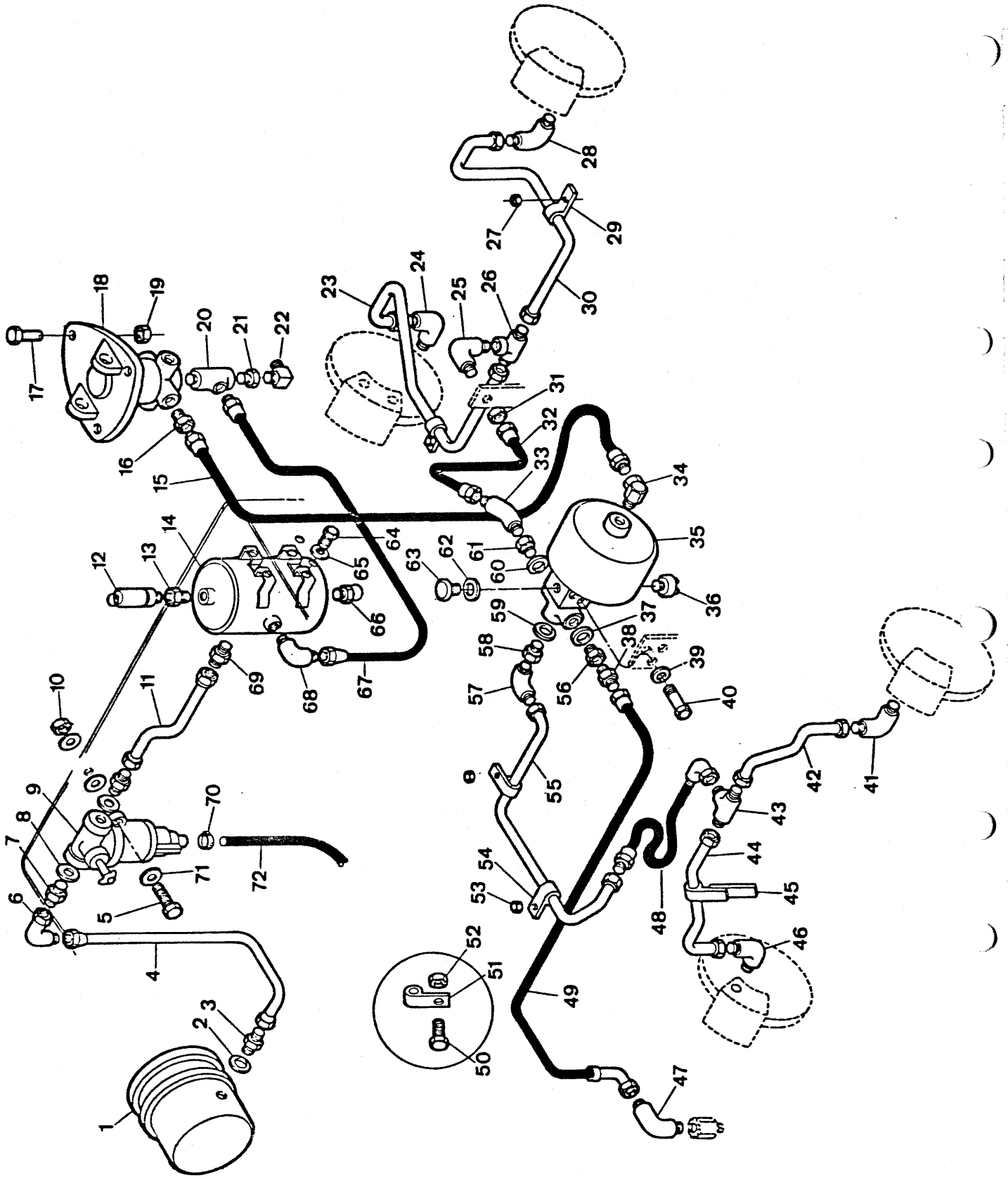

ITEM Nº. Nº.	PEÇA Nº. PART Nº. PIEZA Nº.	QTD. QTY. CTD.	DESCRIÇÃO	DESCRIPTION	DESCRIPCIÓN
55	3304926	1	Tubo	Tube	Tubo
56	1543879	1	Adaptador	Adapter	Adaptador
57	83F - 04	1	Cotovelo 90°	Elbow	Codo
58	1543879	1	Adaptador	Adapter	Adaptador
59	613750	1	Junta	Gasket	Empaquetadura
60	613750	1	Junta	Gasket	Empaquetadura
61	1543879	1	Adaptador	Adapter	Adaptador
62	[2]———	—	Junta	Gasket	Empaquetadura
63	857944	1	Respiro	Breather	Respiradero
64	18C - 616	4	Parafuso	Bolt	Bulón
65	23E - 06	4	Arruela de Pressão	Lockwasher	Arandela Seguridad
66	3304131	1	Dreno	Drain Cock	Cano de Frenaje
67	3304134	1	Mangueira	Hose	Manguera
68	83F - 07	1	Cotovelo 90°	Elbow	Codo
69	89F - 07	1	Conexão	Connector	Conector
70	3300134	1	Braçadeira	Clamp	Abrazadera
71	25E - 15	6	Arruela	Washer	Arandela
72	743564	1	Mangueira	Hose	Manguera

[1] Fornecido com Motor / Furnished with Engine / Suministrado con el Motor.
[2] Fornecido com item 35 / Furnished with 35 / Suministrado con 35.

* Peça Intercambiável / Interchangeable Parts / Piezas Intercambiable: Use 9 ou / or 9A

CLARK

PC - F07

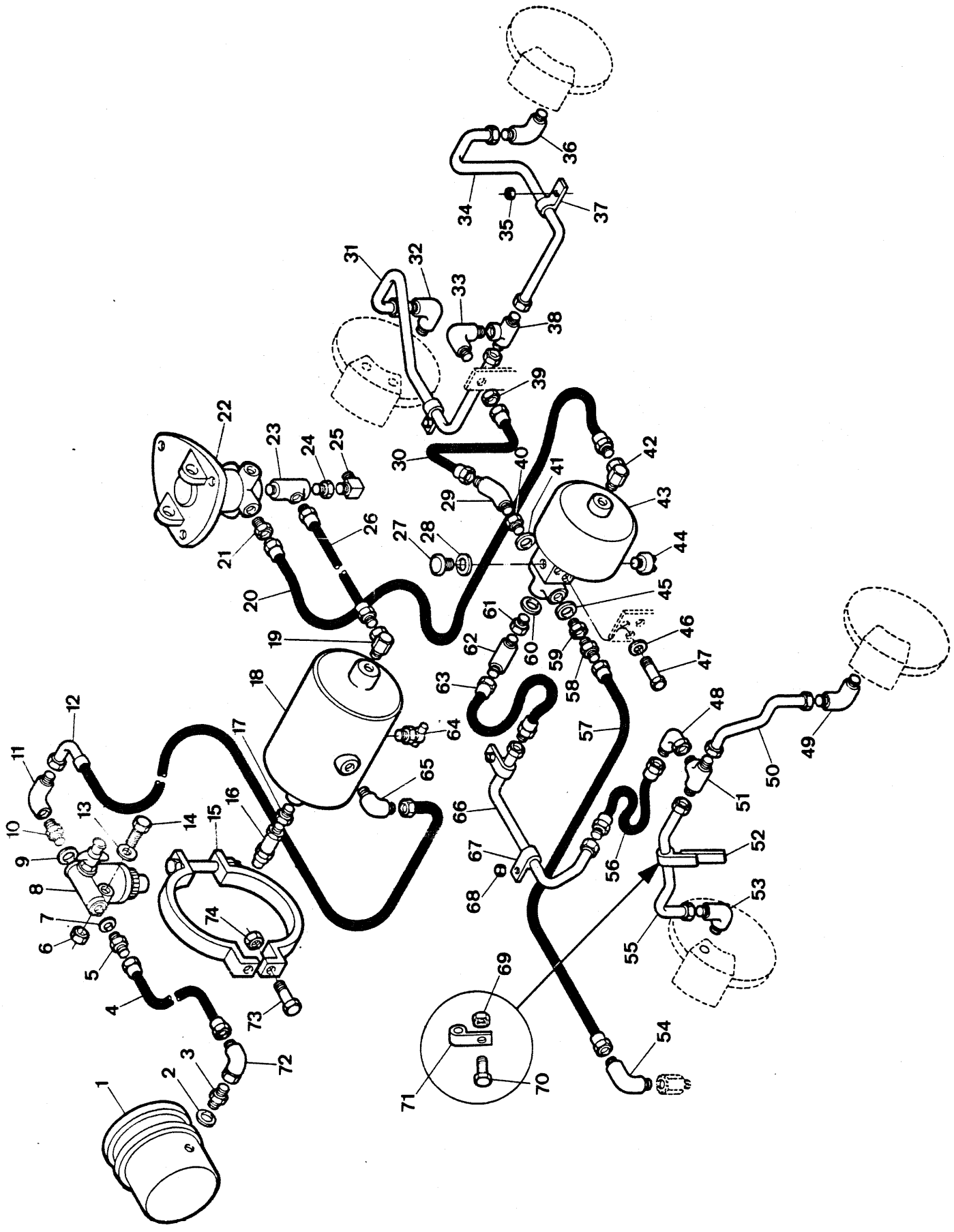

Engenharia do Produto
Serviços Técnicos

ITEM Nº. Nº.	PEÇA Nº. PART Nº. PIEZA Nº.	QTD. QTY. CTD.	DESCRIÇÃO	DESCRIPTION	DESCRIPCIÓN
1	[1]———	—	Compressor - Conj.	Compressor, Assy	Compressor - Conj.
2	2FM - 22270	1	Arruela	Washer	Arandela
3	3304066	1	Conexão	Connector	Conector
4	3304073	1	Mangueira	Hose	Manguera
5	3304066	1	Conexão	Connector	Conector
6	60D - 05	2	Porca	Nut	Tuerca
7	2FM - 22270	1	Arruela	Washer	Arandela
8	* 3304065	1	Regulador de Pressão - Conj.	Pressure Regulator, Assy	Regulador Presión - Conj.
8A	* 3304198	1	Regulador de Pressão - Conj.	Pressure Regulator, Assy	Regulador Presión - Conj.
9	2FM - 22270	1	Arruela	Washer	Arandela
10	3304066	1	Conexão	Connector	Conector
11	11K - 07	1	Cotovelo 90º	Elbow	Codo
12	3304074	1	Mangueira	Hose	Manguera
13	25E - 15	2	Arruela de Pressão	Lockwasher	Arandela Seguridad
14	2C - 552	2	Parafuso	Bolt	Bulón
15	941214	2	Suporte	Support	Soporte
16	507815	1	Válvula de Segurança	Safet Valve	Válvula Seguridad
17	19F - 05	1	Bucha de Redução	Reducing Bushing	Buje de Redución
18	540707	1	Reservatório de Ar	Reservoir, Air	Depósito de Aire
19	31F - 04	1	Cotovelo 90º	Elbow	Codo
20	1528795	1	Mangueira	Hose	Manguera
21	19F - 06	1	Bucha de Redução	Reducing Bushing	Buje de Redución
22	+ ———	—	Válvula do Freio - Conj.	Air Brake Valve, Assy	Válvula de Freno - Conj.
23	30F - 03	1	Conexão "Tê"	Tee	Te
24	19F - 04	1	Bucha de Redução	Reducing Bushing	Buje de Redución
25	62F - 02	1	Cotovelo 90º	Elbow	Codo
26	3303493	1	Mangueira	Hose	Manguera
27	857944	1	Bujão	Plug	Tapón
28	[2]———	—	Junta	Gasket	Empaquetadura
29	84F - 04	1	Cotovelo 45º	Elbow	Codo
30	3303495	1	Mangueira	Hose	Manguera
31	3302818	1	Tubo L.E.	Tube L.H.	Tubo L.I.
32	17K - 04	1	Cotovelo 90º	Elbow	Codo
33	88F - 04	1	Porca	Nut	Tuerca
34	3302819	1	Tubo L.D.	Tube R.H.	Tubo L.D.
35	59D - 06	1	Porca	Nut	Tuerca
36	17K - 04	1	Cotovelo 90º	Elbow	Codo
37	30H - 20	1	Grampo	Clip	Abrazadera
38	14K - 04	1	Conexão Tê	Tee	Te
39	86F - 04	1	Porca	Nut	Tuerca
40	1543879	1	Adaptador	Adapter	Adaptador
41	613750	1	Junta	Gasket	Empaquetadura
42	31F - 03	1	Cotovelo 90º	Elbow	Codo
43	+ ———	—	Reforçador do Cilindro - Conj.	Power Cluster, Assy	Cil. Maestro - Conj.
44	3300009	1	Interruptor de Luz Freio	Stop Light Switch	Interruptor Luces Freno
45	613750	1	Junta	Gasket	Empaquetadura
46	23E - 07	3	Arruela de Pressão	Lockwasher	Arandela Seguridad
47	18C - 716	3	Parafuso	Bolt	Bulón
48	11K - 04	1	Cotovelo 90º	Elbow	Codo
49	17K - 04	1	Cotovelo 90º	Elbow	Codo
50	3302100	1	Tubo	Tube	Tubo
51	10K - 04	1	Conexão "Tê"	Tee	Te
52	1538767	1	Chapa Retangular	Rectangular Flat	Chapa
53	17K - 04	1	Cotovelo 90º	Elbow	Codo
54	83F - 04	1	Cotovelo 45º	Elbow	Codo

CLARK

PC - F07

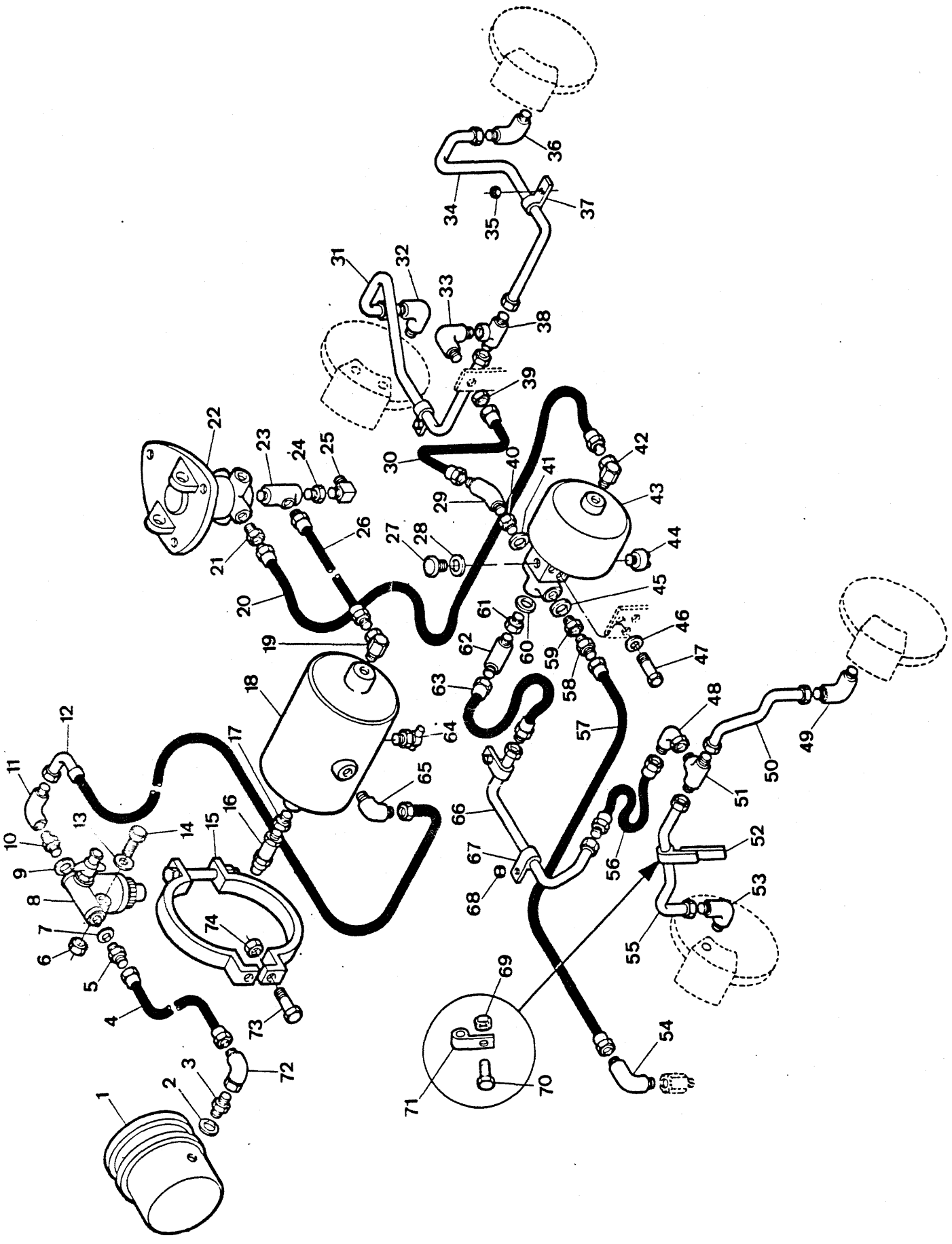

Engenharia do Produto
Serviços Técnicos

ITEM Nº. Nº.	PEÇA Nº. PART Nº. PIEZA Nº.	QTD. QTY. CTD.	DESCRIÇÃO	DESCRIPTION	DESCRIPCIÓN
55	3302101	1	Tubo	Tube	Tubo
56	1540696	1	Mangueira	Hose	Manguera
57	3303850	1	Mangueira	Hose	Manguera
58	89F - 04	1	Conexão	Fitting	Conector
59	1543879	1	Adaptador	Adapter	Adaptador
60	613750	2	Junta	Gasket	Empaquetadura
61	1543879	1	Adaptador	Adapter	Adaptador
62	84F - 04	1	Cotovelo 45°	Elbow	Codo
63	3303837	1	Mangueira	Hose	Manguera
64	3300656	1	Torneira de Dreno	Drain Cock	Cano de Frenaje
65	83F - 07	1	Cotovelo 90°	Elbow	Codo
66	3303364	1	Tubo	Tube	Tubo
67	30H - 20	1	Grampo	Clip	Abrazadera
68	59D - 06	1	Porca	Nut	Tuerca
69	60D - 06	1	Porca	Nut	Tuerca
70	2C - 616	1	Parafuso	Bolt	Bulón
71	30H - 20	1	Grampo	Clip	Abrazadera
72	12K - 7	1	Cotovelo 45°	Elbow	Codo
73	18C - 616	4	Parafuso	Bolt	Bulón
74	60D - 05	4	Porca	Nut	Tuerca

[1] Fornecido com o Motor / Furnished with Engine / Suministrado con el Motor.
[2] Fornecido com item 43 / Furnished with item 43 / Suministrado con item 43

* Peças Intercambiáveis / Interchangeable Parts / Piezas Intercambiables: Use 8 ou / or 8A.

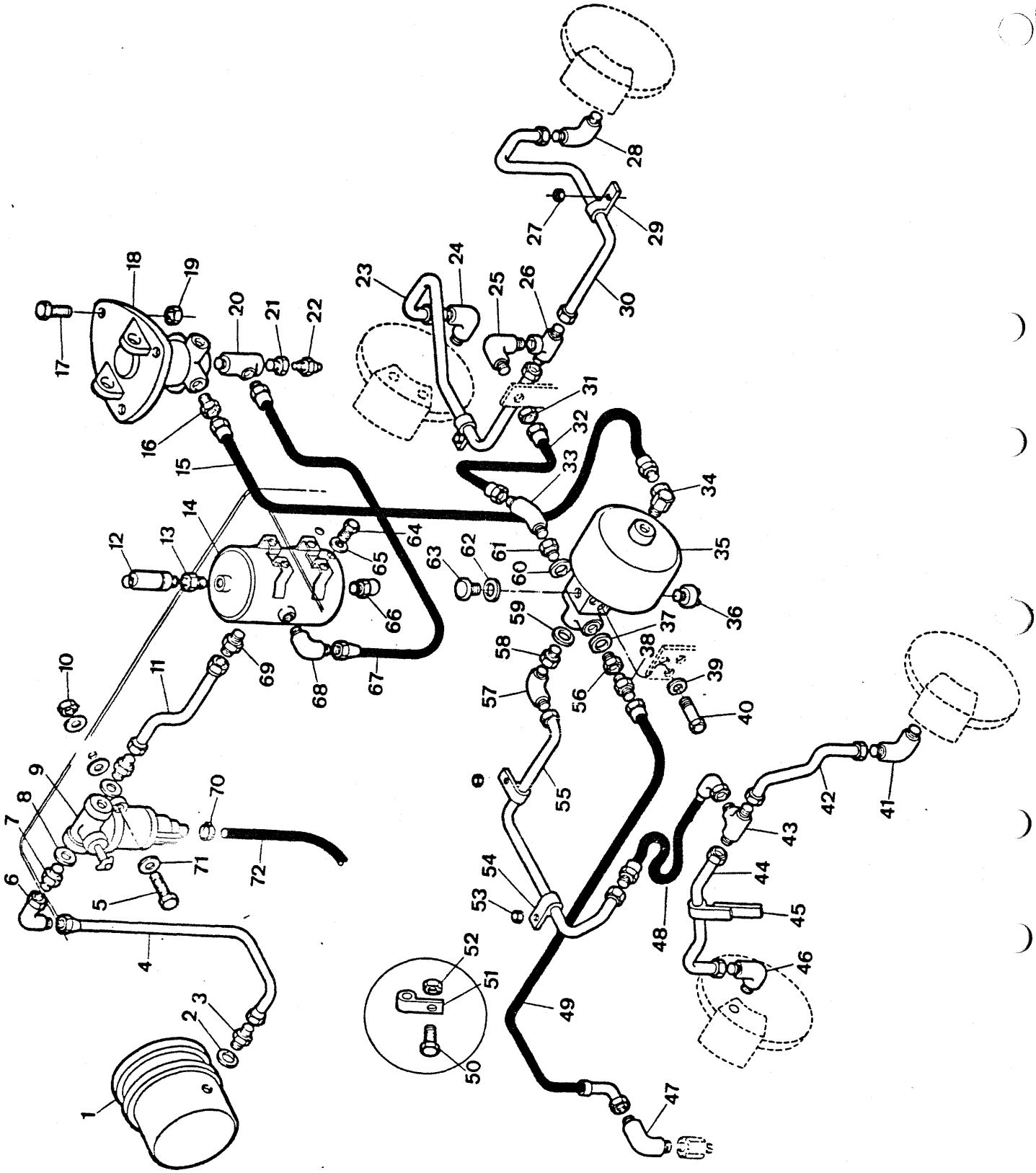

ITEM Nº.	PEÇA Nº. PART Nº. PIEZA Nº.	QTD. QTY. CTD.	DESCRIÇÃO	DESCRIPTION	DESCRIPCIÓN
1	[1] ———	—	Compressor - Conjunto	Compressor, Assy	Compressor - Conj.
2	2FM - 22270	1	Arruela	Washer	Arandela
3	3304066	1	Conexão	Connector	Conector
4	3304067	1	Mangueira	Hose	Manguera
5	2C - 552	2	Parafuso	Bolt	Bulón
6	11K - 07	1	Cotovelo 90°	Elbow	Codo
7	3304066	2	Conexão	Connector	Conector
8	2FM - 22270	2	Arruela	Washer	Arandela
9	* 3304065	1	Regulador de Pressão - Conj.	Pressure Regulator, Assy	Regulador Presión - Conj.
9A	* 3304168	1	Regulador de Pressão - Conj.	Pressure Regulator, Assy	Regulador Presión - Conj.
10	60D - 05	2	Porca	Nut	Tuerca
11	3304133	1	Tubo	Tube	Tubo
12	3304130	1	Válvula de Segurança	Safet Valve	Válvula Seguridad
13	19F - 05	1	Bucha de Redução	Reducing Bushing	Buje de Redución
14	3304129	1	Reservatório de Ar	Reservoir, Air	Depósito de Aire
15	1528795	1	Mangueira	Hose	Manguera
16	19F - 06	1	Bucha de Redução	Reducing Bushing	Buje de Redución
17	2C - 516	3	Parafuso	Bolt	Bulón
18	+ ———	—	Válvula do Freio - Conj.	Air Brake Valve, Assy	Válvula de Freno - Conj.
19	60D - 05	3	Porca	Nut	Tuerca
20	30F - 03	1	Conexão "Tê"	Tee	Te
21	19F - 04	1	Bucha de Redução	Reducing Bushing	Buje de Redución
22	3304594	1	Unidade Sensitiva - Ar	Air Level Sender	Sonda Aire
23	3303722	1	Tubo L.E.	Tube L.H.	Tubo L.I.
24	17K - 04	1	Cotovelo 90°	Elbow	Codo
25	88F - 04	1	Cotovelo 90°	Elbow	Codo
26	14K - 04	1	Conexão "Tê"	Tee	Te
27	59D - 06	2	Porca	Nut	Tuerca
28	17K - 04	1	Cotovelo 90°	Elbow	Codo
29	30H - 20	2	Grampo	Clip	Abrazadera
30	3303733	1	Tubo L.D.	Tube R.H.	Tubo L.D.
31	86F - 04	1	Porca	Nut	Tuerca
32	3303495	1	Mangueira	Hose	Manguera
33	84F - 04	1	Cotovelo 45°	Elbow	Codo
34	31F - 03	1	Cotovelo 90°	Elbow	Codo
35	+ ———	—	Reforçador do Cilindro - Conj.	Power Cluster, Assy	Cil. Maestro - Conj.
36	3300009	1	Interruptor - Luz do Freio	Switch - Stop Light	Interruptor - Luces del Freno
37	613750	1	Junta	Gasket	Empaquetadura
38	89F - 04	1	Adaptador	Adapter	Adaptador
39	23E - 07	3	Arruela de Pressão	Lockwasher	Arandela Seguridad
40	18C - 716	3	Parafuso	Bolt	Bulón
41	17K - 04	1	Cotovelo 90°	Elbow	Codo
42	3304137	1	Tubo	Tube	Tubo
43	10K - 04	1	Conexão "Tê"	Tee	Te
44	3304138	1	Tubo	Tube	Tubo
45	1538767	1	Chapa Retangular	Rectangular Flat	Chapa
46	17K - 04	1	Cotovelo 90°	Elbow	Codo
47	83F - 04	1	Cotovelo 90°	Elbow	Codo
48	3304136	1	Mangueira	Hose	Manguera
49	3303850	1	Mangueira	Hose	Manguera
50	2C - 616	1	Parafuso	Bolt	Bulón
51	30H - 20	2	Grampo	Clip	Abrazadera
52	60D - 06	1	Porca	Nut	Tuerca
53	59D - 06	2	Porca	Nut	Tuerca
54	30H - 20	2	Grampo	Clip	Abrazadera

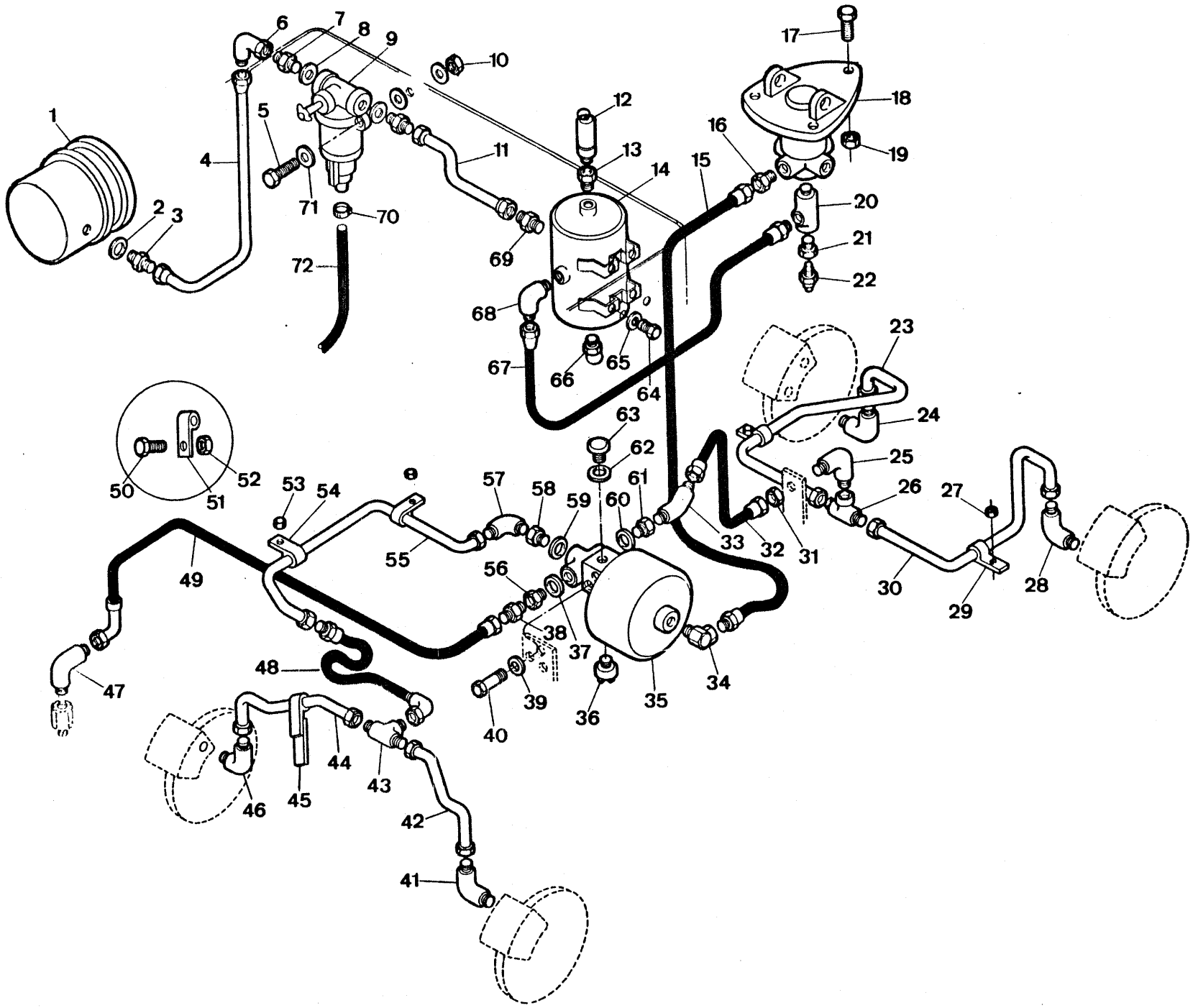
1
2
3
4
5
6
7
8
9
10
11
12
13
14
15
16
17
18
19
20
21
22
23
24
25
26
27
28
29
30
31
32
33
34
35
36
37
38
39
40
41
42
43
44
45
46
47
48
49
50
51
52
53
54
55
56
57
58
59
60
61
62
63
64
65
66
67
68
69
70
71
72

ITEM Nº. Nº.	PEÇA Nº. PART Nº. PIEZA Nº.	QTD. QTY. CTD.	DESCRIÇÃO	DESCRIPTION	DESCRIPCIÓN
55	3304926	1	Tubo	Tube	Tubo
56	1543879	1	Adaptador	Adapter	Adaptador
57	83F - 04	1	Cotovelo 90°	Elbow	Codo
58	1543879	1	Adaptador	Adapter	Adaptador
59	613750	1	Junta	Gasket	Empaquetadura
60	613750	1	Junta	Gasket	Empaquetadura
61	1543879	1	Adaptador	Adapter	Adaptador
62	[2]———	—	Junta	Gasket	Empaquetadura
63	857944	1	Respiro	Breather	Respiradero
64	18C - 616	4	Parafuso	Bolt	Bulón
65	23E - 06	4	Arruela de Pressão	Lockwasher	Arandela Seguridad
66	3304131	1	Dreno	Drain Cock	Cano de Frenaje
67	3304134	1	Mangueira	Hose	Manguera
68	83F - 07	1	Cotovelo 90°	Elbow	Codo
69	89F - 07	1	Conexão	Connector	Conector
70	3300134	1	Braçadeira	Clamp	Abrazadera
71	25E - 15	6	Arruela	Washer	Arandela
72	743564	1	Mangueira	Hose	Manguera

[1] Fornecido com Motor / Furnished with Engine / Suministrado con el Motor.
[2] Fornecido com item 35 / Furnished with 35 / Suministrado con 35.

* Peça Intercambiável / Interchangeable Parts / Piezas intercambiable: Use 9 ou / or 9A

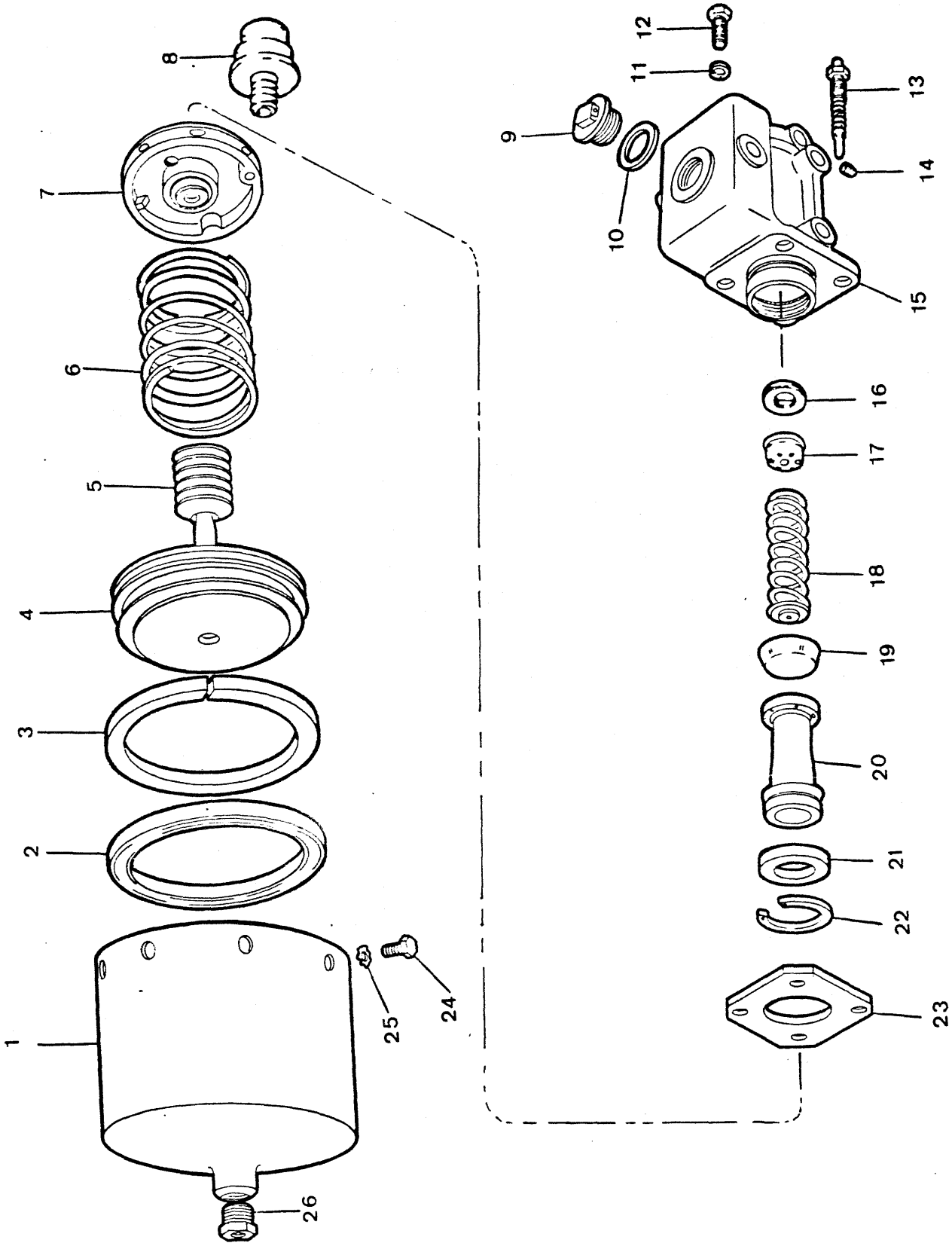
1
2
3
4
5
6
7
8
9
10
11
12
13
14
15
16
17
18
19
20
21
22
23
24
25
26

CILINDRO MESTRE DO FREIO E CÂMARA DE PRESSÃO - CONJUNTO
BRAKE POWER CLUSTER - ASSEMBLY
SERVOMECANISMO DEL FRENO - CONJUNTO

ITEM Nº.	PEÇA Nº. PART Nº. PIEZA Nº.	QTD. QTY. CTD.	DESCRIÇÃO	DESCRIPTION	DESCRIPCIÓN
A	[1]901470	1	Cil. Mestre e Câmara - Conj.	Power Cluster, Assy	Grupo Energia - Conj.
B	[2]5295099	1	Jogo de Reparo	Repair Kit	Juego de Reparación
1	945034	1	Carcaça	Shell	Carcasa
2	§ ———	1	Capa	Cup	Cubeta
3	§ ———	1	Anel Limpador	Wiper	Limpiador
4	945035	1	Pistão	Piston	Pistón
5	§ ———	1	Guarda - Pó	Boot	Capuchón
6	945036	1	Mola	Spring	Resorte
7	[3]5295122	1	Cabeçote - Conj.	Piston Head, Assy	Cabeza Pistón - Conj.
8	5295119	1	Respiro	Breather	Respiradero
9	857944	1	Tampa	Cap	Tapa
10	857933	1	Junta	Gasket	Empaquetadura
11	4E - 6	4	Arruela	Washer	Arandela
12	1C - 714	2	Parafuso	Bolt	Bulón
13	5295124	1	Indicador	Indicator	Indicador
14	40K - 2	1	Bujão	Plug	Tapón
15	[4]5293515	1	Cilindro - Conjunto	Cylinder, Assy	Cilindro - Conj.
16	1566497	1	Assento - Válvula	Valve Seat	Asiento Válvula
17	5295120	1	Válvula de Retenção	Check Valve	Válvula Retención
18	963017	1	Mola	Spring	Resorte
19	§ ———	1	Tampa	Cup	Cubeta
20	§ ———	1	Pistão	Piston	Pistón
21	955326	1	Placa	Plate	Placa
22	955323	1	Anel	Ring	Anillo
23	945040	1	Placa	Plate	Placa
24	[5]5C - 510	8	Parafuso	Bolt	Bulón
25	§ ———	8	Arruela	Washer	Arandela
26	97F - 3	1	Bucha	Bushing	Buje

[1] Inclui / Inc. 1 a / thru 26
[2] Inclui / Inc. 2, 3, 5, 19, 20, 22
[3] Inclui / Inc. 8, 9, 10
[4] Inclui / Inc. 11, 12, 16 a /thru 22
[5] Inclui / Inc. 25

CLARK

PC - G01

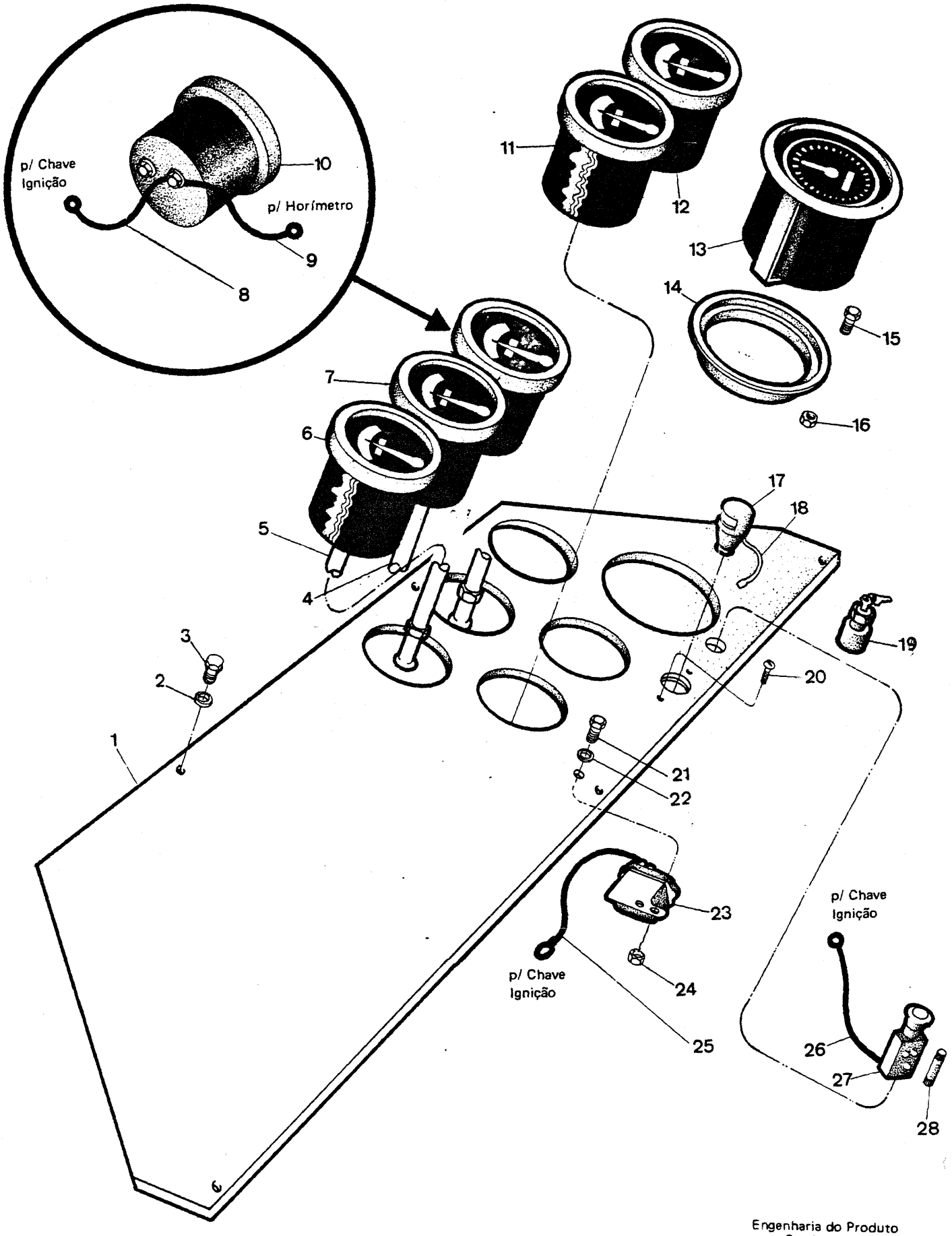

Engenharia do Produto
Serviços Técnicos

PAINEL DE INSTRUMENTOS
INSTRUMENT PANEL
TABLERO DE INSTRUMIENTOS

ITEM Nº. PART Nº. PIEZA Nº.	PEÇA Nº. QTY. CTD.	QTD.	DESCRIÇÃO	DESCRIPTION	DESCRIPCIÓN
1	3303075	1	Painel	Panel	Tablero
2	2525069	5	Arruela	Washer	Arandela
3	17C - 412	5	Parafuso	Bolt	Bulón
4	3302243	1	Tubo	Tube	Tubo
5	3300603	1	Tubo	Tube	Tubo
6	3300470	1	Manômetro - Óleo do Motor	Gauge, Oil Pressure Engine	Man. Aceite Motor
7	3300601	1	Manômetro - Ar	Air, Pressure Gauge	Manometro - Aire
8	639543	1	Fio	Wire	Cable
9	558960	1	Fio	Wire	Cable
10	3300606	1	Amperímetro	Ammeter	Indicador Voltaje
11	3300600	1	Termômetro - Motor	Gauge, Water, Temperature	Termtro. Motor
12	3300602	1	Termômetro - Conversor	Gauge, Temperature Converter	Termtro. Convertidor
13	3327450	1	Horímetro	Hourmeter	Cuenta Horas
14	3330667	1	Amortecedor	Vibration Dampener	Amortiguador
15	85G - 608	3	Parafuso	Screw	Bulón
16	12D - 06	3	Porca	Nut	Tuerca
17	3300395	1	Lâmpada	Dash Lamp	Lámpara
18	3300557	1	Terminal - Fio	Terminal	Terminal
19	3327274	1	Chave Ignição	Ignition Switch	Botón Arranque
20	85G - 812	2	Parafuso	Screw	Bulón
21	1C - 408	1	Parafuso	Bolt	Bulón
22	25E - 13	1	Arruela	Washer	Arandela
23	3330423	1	Relê da Buzina	Relay - Hourn	Rele - Bocina
24	61D - 04	1	Porca	Nut	Tuerca
25	3303076	1	Fio	Wire	Cable
26	5244508	1	Fio	Wire	Cable
27	3330464	1	Chave de Luz	Light Switch	Chave Luces
28	611074	1	Fusível - 20 amp.	Fuse - 20 amp.	Fusible - 20 amp.

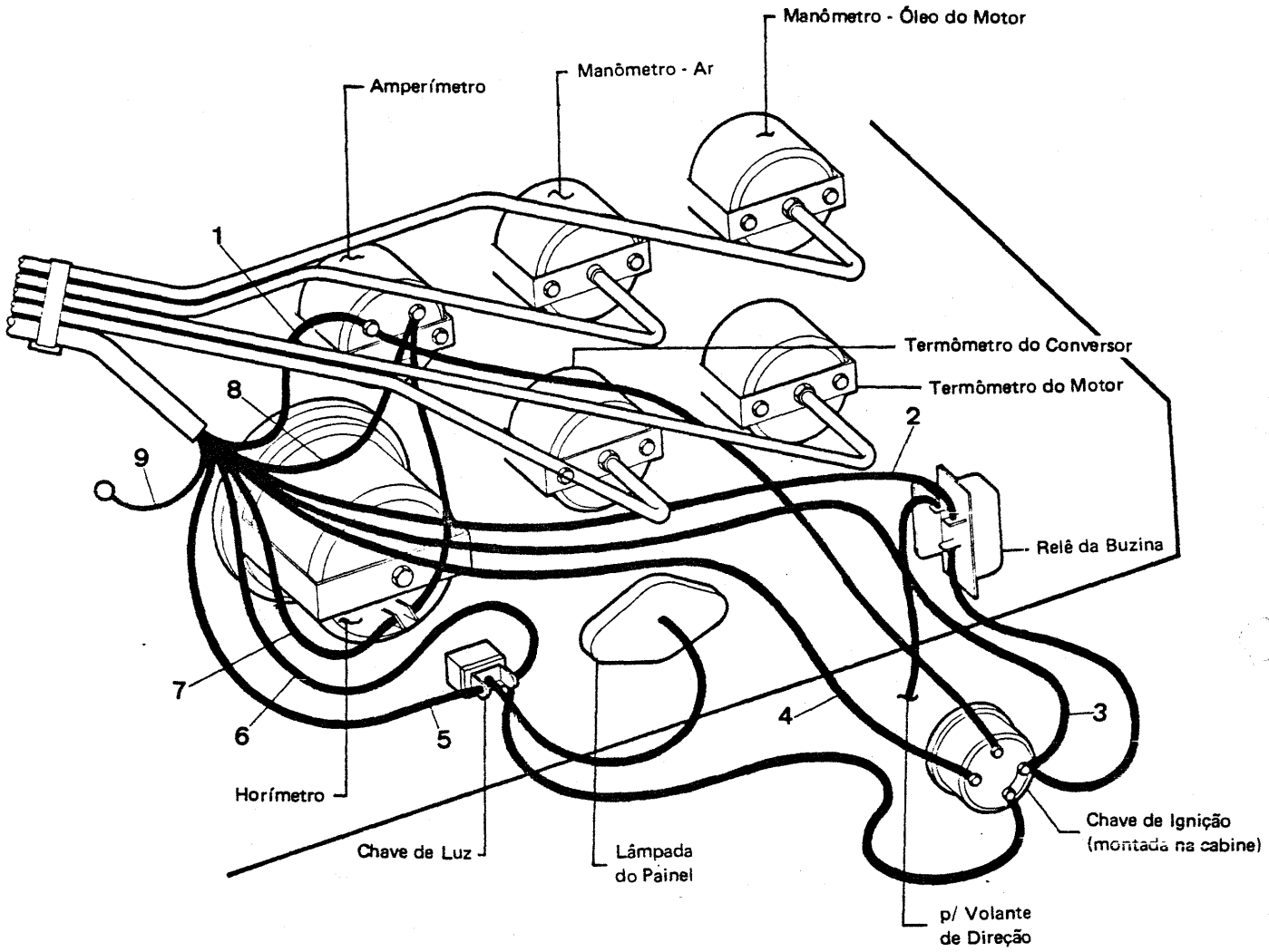
Manômetro - Óleo do Motor
Manômetro - Ar
Amperímetro
1
Termômetro do Conversor
Termômetro do Motor
8
2
9
Relê da Buzina
7
6
5
4
3
Horímetro
Chave de Luz
Lâmpada
do Painel
Chave de Ignição
(montada na cabine)
p/ Volante
de Direção

PAINEL DE INSTRUMENTOS – FIAÇÃO
INSTRUMENT PANEL – WIRES
TABLERO INSTRUMIENTOS – ALAMBRES

CLARK

ITEM	FIO Nº.	DESCRIÇÃO	CORES	COLOR	COLORES
1	2A	Fio	Amarelo	Yellow	Amarillo
2	4A	Fio	Azul	Blue	Azul
3	5A	Fio	Branco	White	Blanco
4	6A	Fio	Verde	Green	Verde
5	8A	Fio	Laranja	Orange	Anaranjado
6	7A	Fio	Vermelho	Red	Rojo
7	1A	Fio	Rosa	Pink	Rosado
8	3A	Fio	Vermelho	Red	Rojo
9	9A	Fio	Amarelo	Yellow	Amarillo

PAINEL DE INSTRUMENTOS ELÉTRICOS
ELECTRICAL INSTRUMENT PANEL
TABLERO DE INSTRUMIENTOS ELÉCTRICOS

CLARK

ITEM Nº. Nº.	PEÇA Nº. PART Nº. PIEZA Nº.	QTD. QTY. CTD.	DESCRIÇÃO	DESCRIPTION	DESCRIPCIÓN
1	3304602	1	Painel	Panel	Tablero
2	17C - 412	5	Parafuso	Bolt	Bulón
2A	2525069	5	Arruela	Washer	Arandela
3	1C - 410	2	Parafuso	Bolt	Bulón
3A	25E - 13	2	Arruela	Washer	Arandela
3B	61D - 04	2	Porca	Nut	Tuerca
4	3304608	1	Solenóide	Solenoid	Solenoide
5	2550803	24	Parafuso	Bolt	Bulón
5A	2515035	24	Porca	Nut	Tuerca
6	2528758	6	Placa	Plate	Placa
7	2528826	1	Indic. Temp. Conversor	Gauge Conv. Temp.	Termtro. Convertidor
8	2528825	1	Indic. Temp. Motor	Gauge Engine Temp.	Termtro. Motor
9	2528827	1	Voltímetro	Voltmeter	Voltimetro
10	2552367	1	Horímetro	Hourmeter	Cuenta Horas
11	3303507	1	Chave de Luz	Switch Light	Interruptor Luces
12	2528824	1	Indic. Pressão - Óleo Motor	Gauge Oil press.	Manón. Presión Aceite
13	3304593	1	Indic. Pressão - Ar	Gauge Air Press.	Manóm. Presión Aire
14	1C - 408	1	Parafuso	Bolt	Bulón
14A	25E - 13	1	Arruela	Washer	Arandela
14B	61D - 04	1	Porca	Nut	Tuerca
15	3330423	1	Relê da Buzina	Relay Horn	Rele Bocina
16	611074	1	Fusível 20A	Fuse	Fusible
16A	3303934	1	Porta - Fusível	Fuse Holder, Assy	Portafusible
17	601390	2	Fusível 10A	Fuse	Fusible
17A	3303934	2	Porta - Fusível	Fuse Holder, Assy	Portafusible
18	635583	1	Fusível 15A	Fuse	Fusible
18A	3303934	1	Porta - Fusível	Fuse Holder, Assy	Portafusible
19	3304607	1	Disjuntor 40A	Breaker	Disjuntor
20	85G - 810	2	Parafuso	Bolt	Bulón
20A	50D - 8	2	Porca	Nut	Tuerca
20B	25E - 08	2	Arruela	Washer	Arandela
21	3303521	1	Chave de Ignição	Ignition Switch	Int. Incendido
22	3575271	5	Lâmpada	Bulb	Lampara
23	[1]3304922	5	Soquete - Conj.	Socket, Assy	Soquete - Conj.
24	3304920	1	Bucha de Fixação	Bushing	Buje

[1] Inclui / Inc. 24

FAROL DIANTEIRO - INSTALAÇÃO
FRONT HEAD LIGHT - INSTALLATION
FARO DELANTERO - INSTALACIÓN

CLARK

ITEM Nº. Nº.	PEÇA Nº. PART Nº. PIEZA Nº.	QTD. QTY. CTD.	DESCRIÇÃO	DESCRIPTION	DESCRIPCIÓN
1	+ ———	–	Chassi Dianteiro	Frame, Front	Chasi Delantero
2	3303861	2	Farol	Head Light	Faro
3	3304284	2	Suporte	Support	Soporte
4	17C - 824	2	Parafuso	Bolt	Bulón
5	59D - 08	2	Porca	Nut	Tuerca

CÓDIGO / FIO	COR	COLOR	COLORES
1A / 1B	Verde	Green	Verde
2A / 2B	Verde	Green	Verde
3A / 3B	Verde	Green	Verde
4A / 4B	Verde	Green	Verde
5A / 5B	Verde	Green	Verde
6A	Rosa	Pink	Rosado
7A / 7B	Preto	Black	Negro
8A / 8B	Preto	Black	Negro
9A / 9B	Preto	Black	Negro
10A / 10B	Preto	Black	Negro
11A / 11B	Preto	Black	Negro
12A / 12B	Preto	Black	Negro
13A / 13B	Azul	Blue	Azul
14A / 14B	Azul	Blue	Azul
15A / 15B	Azul	Blue	Azul
16A / 16B	Azul	Blue	Azul
17A / 17B	Azul	Blue	Azul
18A	Vermelho	Red	Rojo
19A	Cinza	Gray	Gris
20A	Marrom	Brown	Marrón
21A	Amarelo	Yellow	Amarilo
22A	Branco	White	Blanco
23A / 23B	Vermelho	Red	Rojo
24A / 24B	Azul	Blue	Azul
25A / 25B	Marrom	Brown	Marrón
26A / 25B	Preto	Black	Negro
27A / 27B	Amarelo	Yellow	Amarillo
28A / 28B	Branco	White	Blanco
29A	Azul	Blue	Azul
30A	Branco	White	Blanco
31A / 31B	Verde	Green	Verde
32A	Vermelho	Red	Rojo
34A / 34B	Amarelo	Yellow	Amarillo
35A / 35B	Marrom	Brown	Marrón
36A	Vermelho	Red	Rojo
37A	Amarelo	Yellow	Amarillo
38A	Preto	Black	Negro
39A / 39B	Cinza	Gray	Gris
40A	Preto	Black	Negro
41A	Vermelho	Red	Rojo
42A	Verde	Green	Verde

ITEM Nº. Nº.	PEÇA Nº. PART Nº. PIEZA Nº.	QTD. QTY. CTD.	DESCRIÇÃO	DESCRIPTION	DESCRIPCIÓN
1	3303877	1	Chicote Elétrico - Traseiro	Rear - Wiring Harness	Mazo de Cables - Trasero
2	1547130	1	Cabo Terra - Bateria	Ground Cable, Battery	Cable Tierra - Bateria
3	1908267	1	Cabo da Bateria	Cable - Battery	Cable Bateria
4	3303149	1	Chicote Elétrico - Motor	Engine - Wiring Harness	Mazo Cables - Motor
5	3303077	1	Chicote - Cabine	Cockpit - Wiring Harness	Mazo Cables - Cabina
6	5207900	2	Cinta	Tie Strap	Abrazadera
7	3303861	2	Farol Dianteiro	Front Head Lamp	Faro Delantero
8	3304819	1	Chicote Elétrico - Vál. Principal	Main Valve Wiring Harness	Mazo Cables - Válv. Princ.
9	3303072	1	Chicote Elétrico - Frontal	Front - Wiring Harness	Mazo Cables - Delantero
10	3302213	1	Chicote - Nivelador Caçamba	Wiring Harness - Bucket Lev.	Mazo Cables - Niv. Cucharón

DIAGRAMA ELÉTRICO – FIAÇÃO
ELECTRICAL DIAGRAM – WIRES
ALAMBRADO ELECTRICO – ALAMBRES

CLARK

ITEM	* CÓDIGO	DESCRIÇÃO	CORES	COLOR	COLORES
1	8G	Fio	Laranja	Orange	Anaranjado
2	9N	Fio	Amarelo	Yellow	Amarillo
3	9M	Fio	Amarelo	Yellow	Amarillo
4	7L	Fio	Vermelho	Red	Rojo
5	10G	Fio	Preto	Black	Negro
6	1D	Fio	Rosa	Pink	Rosado
7	3D	Fio	Vermelho	Red	Rojo
8	12B	Fio	Azul	Blue	Azul
9	10A	Fio	Preto	Black	Negro
10	5B	Fio	Branco	White	Blanco
11	9A	Fio	Amarelo	Yellow	Amarillo
12	7D	Fio	Vermelho	Red	Rojo
13	4B	Fio	Azul	Blue	Azul
14	5E	Fio	Branco	White	Blanco
15	11A	Fio	Cinza	Gray	Gris
16	7E	Fio	Vermelho	Red	Rojo
17	6D	Fio	Verde	Green	Verde
18	12A	Fio	Azul	Blue	Azul
19	14B	Fio	Cinza	Gray	Gris
20	13B	Fio	Branco	White	Blanco
21	15B	Fio	Marrom	Brown	Marrón
22	9G	Fio	Amarelo	Yellow	Amarillo
23	2D	Fio	Amarelo	Yellow	Amarillo
24	15A	Fio	Marrom	Brown	Marrón
25	14A	Fio	Cinza	Gray	Gris
26	13A	Fio	Branco	White	Blanco
27	9L	Fio	Amarelo	Yellow	Amarillo
28	7K	Fio	Vermelho	Red	Rojo
29	10F	Fio	Preto	Black	Negro
30	9K	Fio	Amarelo	Yellow	Amarillo
31	8F	Fio	Laranja	Orange	Anaranjado

ITEM Nº. Nº.	PEÇA Nº. PART Nº. PIEZA Nº.	QTD. QTY. CTD.	DESCRIÇÃO	DESCRIPTION	DESCRIPCIÓN
1	3303877	1	Chicote Elétrico - Traseiro	Rear - Wiring Harness	Mazo de Cables - Trasero
2	1547130	1	Cabo Terra - Bateria	Ground Cable, Battery	Cable Tierra - Bateria
3	1908267	1	Cabo da Bateria	Cable, Battery	Cable, Bateria
4	3304601	1	Chicote Elétrico - Motor	Engine - Wiring Harness	Mazo Cables - Motor
5	3304600	1	Chicote - Cabine	Cockpit - Wiring Harness	Mazo Cables - Cabina
6	5207900	2	Cinta	Tie Strap	Abrazadera
7	3303861	2	Farol Dianteiro	Front Head Lamp	Faro Delantero
8	3304676	1	Chicote Elétrico - Válv. Principal	Main Valve Wiring Harness	Mazo Cables - VálPrinc.
9	3303072	1	Chicote Elétrico - Frontal	Front - Wiring Harness	Mazo Cables - Delantero
10	3302213	1	Chicote - Nivelador Caçamba	Wiring Harness - Bucket Lev.	Mazo Cables - Niv. Cucharón

ITEM	CÓDIGO	DESCRIÇÃO	CORES	COLOR	COLORES
1	8G	Fio	Laranja	Orange	Anaranjado
2	9N	Fio	Amarelo	Yellow	Amarillo
3	9M	Fio	Amarelo	Yellow	Amarillo
4	7L	Fio	Vermelho	Red	Rojo
5	10G	Fio	Preto	Black	Negro
6	1B	Fio	Vermelho	Red	Rojo
7	9B	Fio	Vermelho	Red	Rojo
8	12B	Fio	Amarelo	Yellow	Amarillo
9	5B	Fio	Laranja	Orange	Anaranjado
10	1B	Fio	Marrom	Brown	Marrón
11	32B	Fio	Vermelho	Red	Rojo
12	33A	Fio	Azul	Blue	Azul
13	7B	Fio	Preto	Black	Negro
14	26A	Fio	Preto	Black	Negro
15	38A	Fio	Preto	Black	Negro
16	40A	Fio	Preto	Black	Negro
17	7D	Fio	Vermelho	Red	Rojo
18	29B	Fio	Azul	Blue	Azul
19	5E	Fio	Branco	White	Blanco
20	11A	Fio	Cinza	Gray	Gris
21	7E	Fio	Vermelho	Red	Rojo
22	4B	Fio	Branco	Green	Verde
23	5A	Fio	Laranja	Blue	Azul
24	14B	Fio	Cinza	Gray	Gris
25	13B	Fio	Branco	White	Blanco
26	15B	Fio	Marrom	Brown	Marrón
27	11A	Fio	Preto	Black	Negro
28	8B	Fio	Preto	Black	Negro
29	12A	Fio	Amarelo	Yellow	Amarillo
30	15A	Fio	Marrom	Brown	Marrón
31	14A	Fio	Cinza	Gray	Gris
32	13A	Fio	Branco	White	Blanco
33	16B	Fio	Rosa	Pink	Rosado
34	9L	Fio	Amarelo	Yellow	Amarillo
35	7K	Fio	Vermelho	Red	Rojo
36	10F	Fio	Preto	Black	Negro
37	9K	Fio	Amarelo	Yellow	Amarillo
38	8F	Fio	Laranja	Orange	Anaranjado

BATERIA
BATTERY
BATERIA

ITEM Nº. Nº.	PEÇA Nº. PART Nº. PIEZA Nº.	QTD. QTY. CTD.	DESCRIÇÃO	DESCRIPTION	DESCRIPCIÓN
1	59D - 06	4	Porca	Nut	Tuerca
2	3303157	1	Suporte	Support	Soporte
3	3301649	1	Bateria	Battery	Bateria
4	3303159	1	Suporte	Support	Soporte
5	17C - 620	4	Parafuso	Bolt	Bulón
6	59D - 06	2	Porca	Nut	Tuerca
7	730263	2	Prisioneiro	Stud	Espárrago

BATERIA
BATTERY
BATERIA

CLARK

ITEM Nº. Nº.	PEÇA Nº. PART Nº. PIEZA Nº.	QTD. QTY. CTD.	DESCRIÇÃO	DESCRIPTION	DESCRIPCIÓN
1	60D - 05	2	Porca	Nut	Tuerca
2	3303157	1	Suporte	Support	Soporte
3	3301649	1	Bateria	Battery	Bateria
4	3304028	2	Prisioneiro	Stud	Espárrago

ITEM Nº. Nº.	PEÇA Nº. PART Nº. PIEZA Nº.	QTD. QTY. CTD.	DESCRIÇÃO	DESCRIPTION	DESCRIPCIÓN
A	[1]3304254	4	Roda - Conjunto	Wheel, Assy	Rueda - Conjunto
1	§ ———	1	Roda	Wheel	Rueda
2	509445	4	Válvula	Valve	Válvula
3	[2]545960	4	Pneu sem Câmara	Tire	Neumático
3A	[3]1529975	4	Pneu sem Câmara	Tire	Neumático
4	3304256	1	Anel de Encosto	Side Ring	Anillo Lateral
5	112462	1	Anel Vedador	Ring	Anillo
6	3304255	1	Anel de Trava	Lockring	Anillo de Traba

[1]Inclui / Inc. 1, 4, 5, 6
[2]Pneu / Tire / Neumático - 17,5 x 25 - 12 lonas – L2
[3]Pneu / Tire / Neumático - 17,5 x 25 - 12 lonas – L3

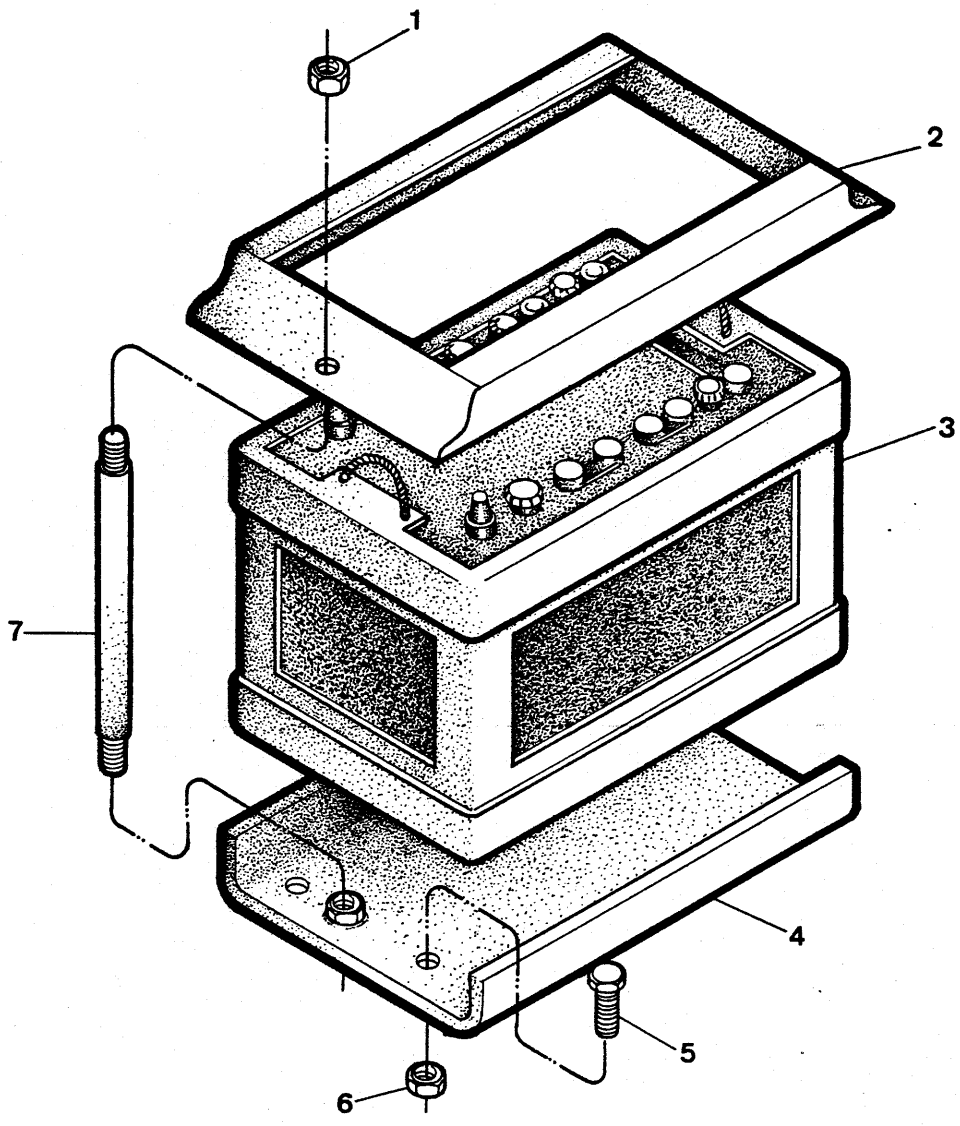
1
2
3
4
5
6
7

ITEM Nº. Nº.	PEÇA Nº. PART Nº. PIEZA Nº.	QTD. QTY. CTD.	DESCRIÇÃO	DESCRIPTION	DESCRIPCIÓN
A	[1]3302105	4	Roda - Conjunto	Wheel, Assy	Rueda - Conjunto
1	§ ————	4	Aro	Wheel	Rueda
2	3302533	4	Protetor	Protector	Protector
3	[2]3302932	4	Pneu e Câmara - Conj.	Tire & Tube, Assy	Neumático y Camara - Conj.
3A	[3]3302933	4	Pneu e Câmara - Conj.	Tire & Tube, Assy	Neumático y Camara - Conj.
3B	[4]3302934	4	Pneu e Câmara - Conj.	Tire & Tube, Assy	Neumático y Camara - Conj.
3C	[5]3301850	4	Pneu e Câmara - Conj.	Tire & Tube, Assy	Neumático y Camara - Conj.
3D	[5]3302918	4	Pneu e Câmara - Conj.	Tire & Tube, Assy	Neumático y Camara - Conj.
4	3302106	4	Anel de Segurança	Lockring	Anillo de Seguridad
5	3302107	4	Anel Lateral	Side Ring	Anillo Lateral

[1] Inclui / Inc. 4, 5
[2] Pneu / Tire / Neumático — 13 x 24 - 8 lonas — G2
[3] Pneu / Tire / Neumático — 13 x 24 - 10 lonas — G2
[4] Pneu / Tire / Neumático — 13 x 24 - 12 lonas — G2
[5] Pneu / Tire / Neumático — 14 x 24 - 10 lonas — G2
[6] Pneu / Tire / Neumático — 14 x 24 - 12 lonas — G2

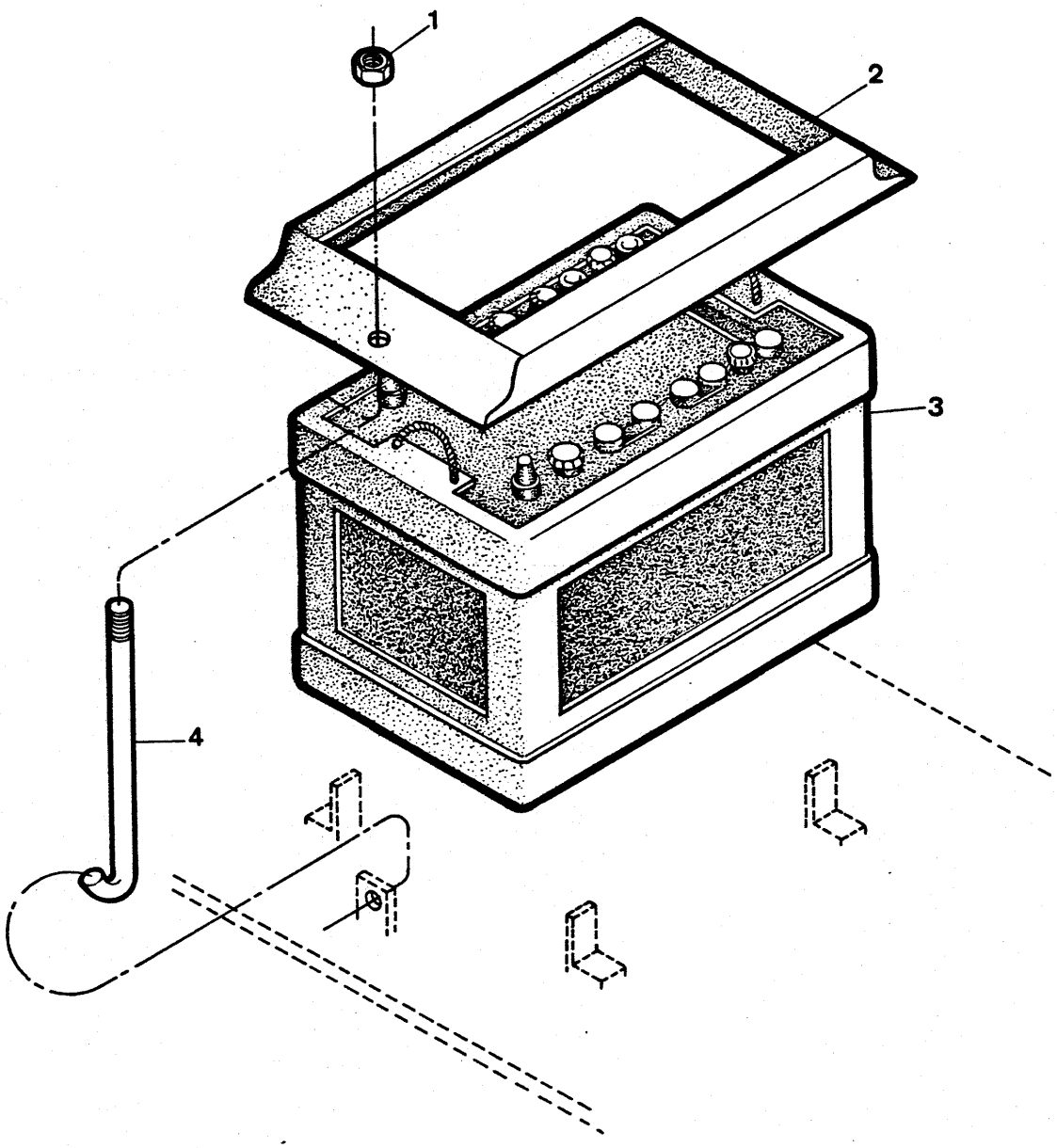
1
2
3
4

ITEM Nº PART Nº PIEZA Nº	PEÇA Nº PART Nº PIEZA Nº	QTD. QTY. CTD.	DESCRIÇÃO	DESCRIPTION	DESCRIPCIÓN
A	[1]3304079	4	Roda - Conjunto	Wheel, Assy	Rueda - Conjunto
1	§ ———	1	Roda	Wheel	Rueda
2	509445	4	Válvula	Valve	Válvula
3	[2]545960	4	Pneu sem Câmara	Tire	Neumático
3A	[3]1529975	4	Pneu sem Câmara	Tire	Neumático
4	3304256	1	Anel de Encosto	Side Ring	Anillo Lateral
5	112462	1	Anel Vedador	Ring	Anillo
6	3304255	1	Anel de Trava	Lockring	Anillo de Traba

[1]Inclui / Inc. 1, 4, 5, 6
[2]Pneu / Tire / Neumático - 17,5 x 25 - 12 lonas – L2
[3]Pneu / Tire / Neumático - 17,5 x 25 - 12 lonas – L3

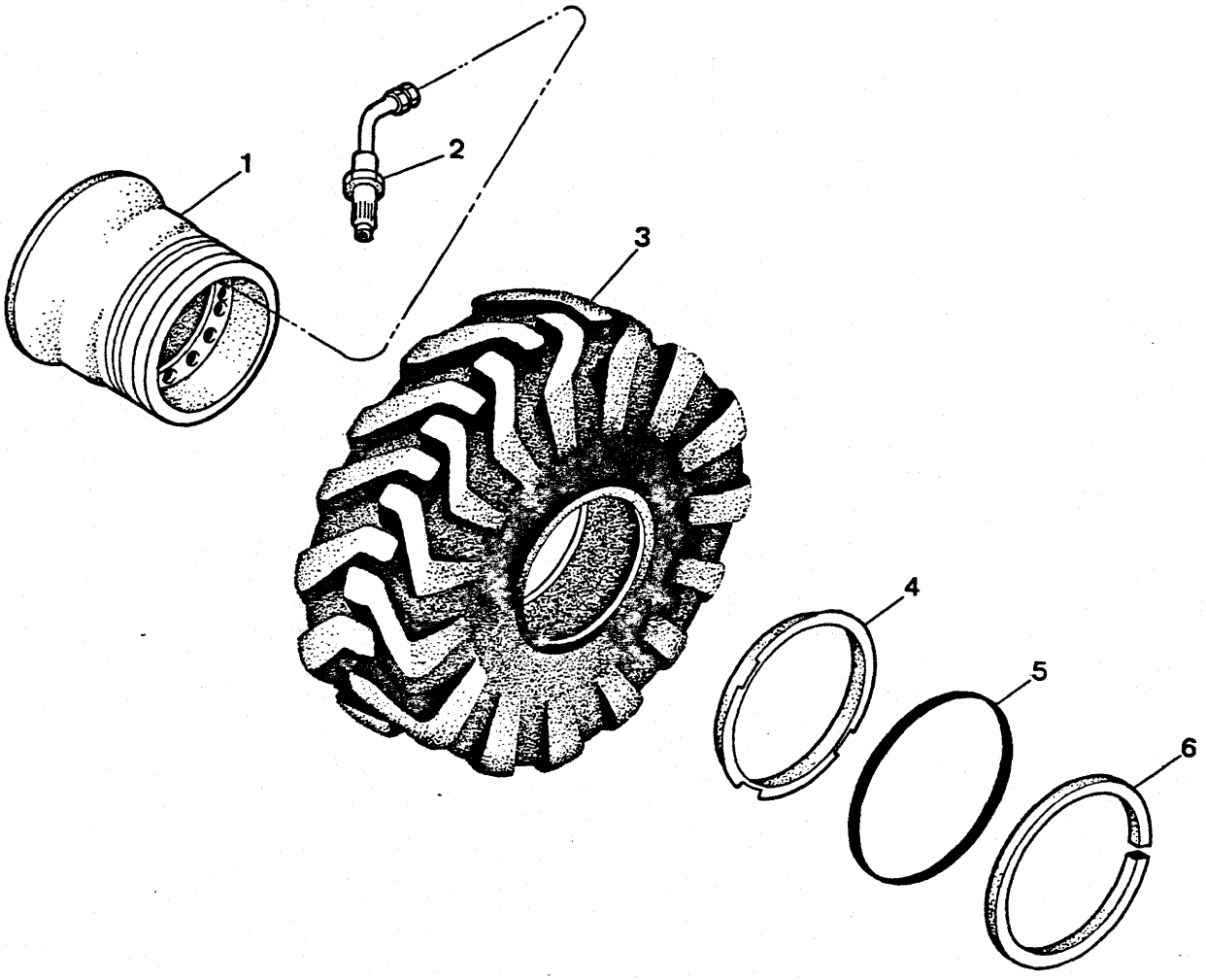
1
2
3
4
5
6

ITEM Nº. Nº.	PEÇA Nº. PART Nº. PIEZA Nº.	QTD. QTY. CTD.	DESCRIÇÃO	DESCRIPTION	DESCRIPCIÓN
A	[1]3304080	4	Roda - Conjunto	Wheel, Assy	Rueda - Conjunto
1	§ ————	4	Aro	Wheel	Rueda
2	3302533	4	Protetor	Protector	Protector
3	[2]3302932	4	Pneu e Câmara - Conj.	Tire & Tube, Assy	Neumático y Camara - Conj.
3A	[3]3302933	4	Pneu e Câmara - Conj.	Tire & Tube, Assy	Neumático y Camara - Conj.
3B	[4]3302934	4	Pneu e Câmara - Conj.	Tire & Tube, Assy	Neumático y Camara - Conj.
3C	[5]3301850	4	Pneu e Câmara - Conj.	Tire & Tube, Assy	Neumático y Camara - Conj.
3D	[6]3302918	4	Pneu e Câmara - Conj.	Tire & Tube, Assy	Neumático y Camara - Conj.
4	3302106	4	Anel de Segurança	Lockring	Anillo de Seguridad
5	3302107	4	Anel Lateral	Side Ring	Anillo Lateral

[1]Inclui / Inc. 4, 5
[2]Pneu / Tire / Neumático - 13 x 24 - 8 lonas — G2
[3]Pneu / Tire / Neumático - 13 x 24 - 10 lonas — G2
[4]Pneu / Tire / Neumático - 13 x 24 - 12 lonas — G2
[5]Pneu / Tire / Neumático - 14 x 24 - 10 lonas — G2
[6]Pneu / Tire / Neumático - 14 x 24 - 12 lonas — G2

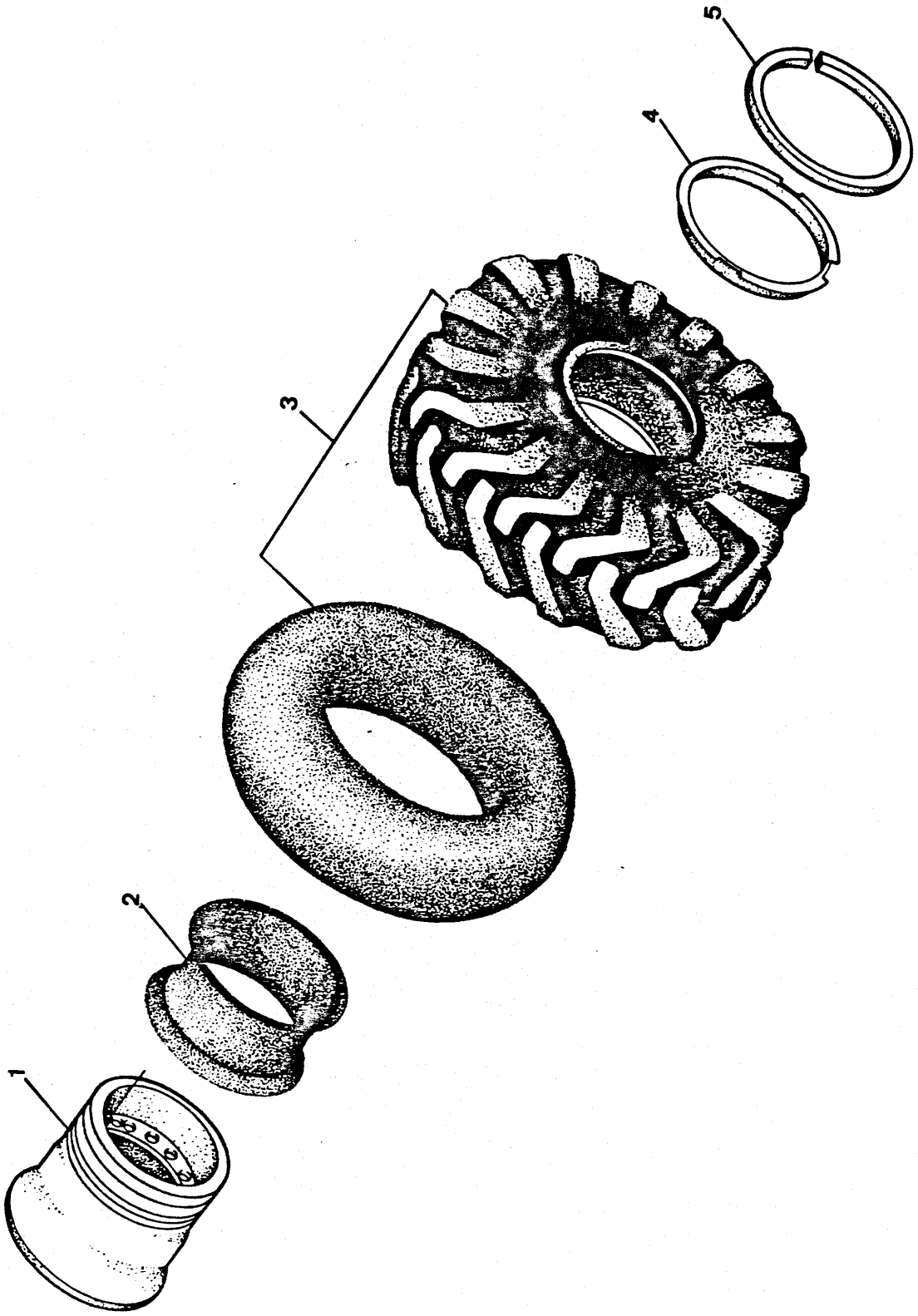
1
2
3
4
5

CAÇAMBA - CONJUNTO – 1,91 m³
BUCKET - ASSEMBLY – 2.50 cu.yd.
CUCHARÓN - CONJUNTO – 2.50 cu.yd.

CLARK

ITEM Nº. PART Nº. PIEZA Nº.	PEÇA Nº. PART Nº. PIEZA Nº.	QTD. QTY. CTD.	DESCRIÇÃO	DESCRIPTION	DESCRIPCIÓN
1	3304179	1	Caçamba - Conj.	Bucket, Assy	Cucharón - Conj.
2	2525350	1	Lâmina de Canto	Corner Plate	Placa Esquinera
3	2518761	2	Chapa de Desgaste	Wear Plate	Chapa Desgaste
4	3303847	1	Lâmina Frontal - Reta	Cutting Edge	Cuchilla Corte
5	2525350	1	Lâmina de Canto	Corner Plate	Placa Esquinera
6	2518761	2	Chapa de Desgaste	Wear Plate	Ghapa Desgaste

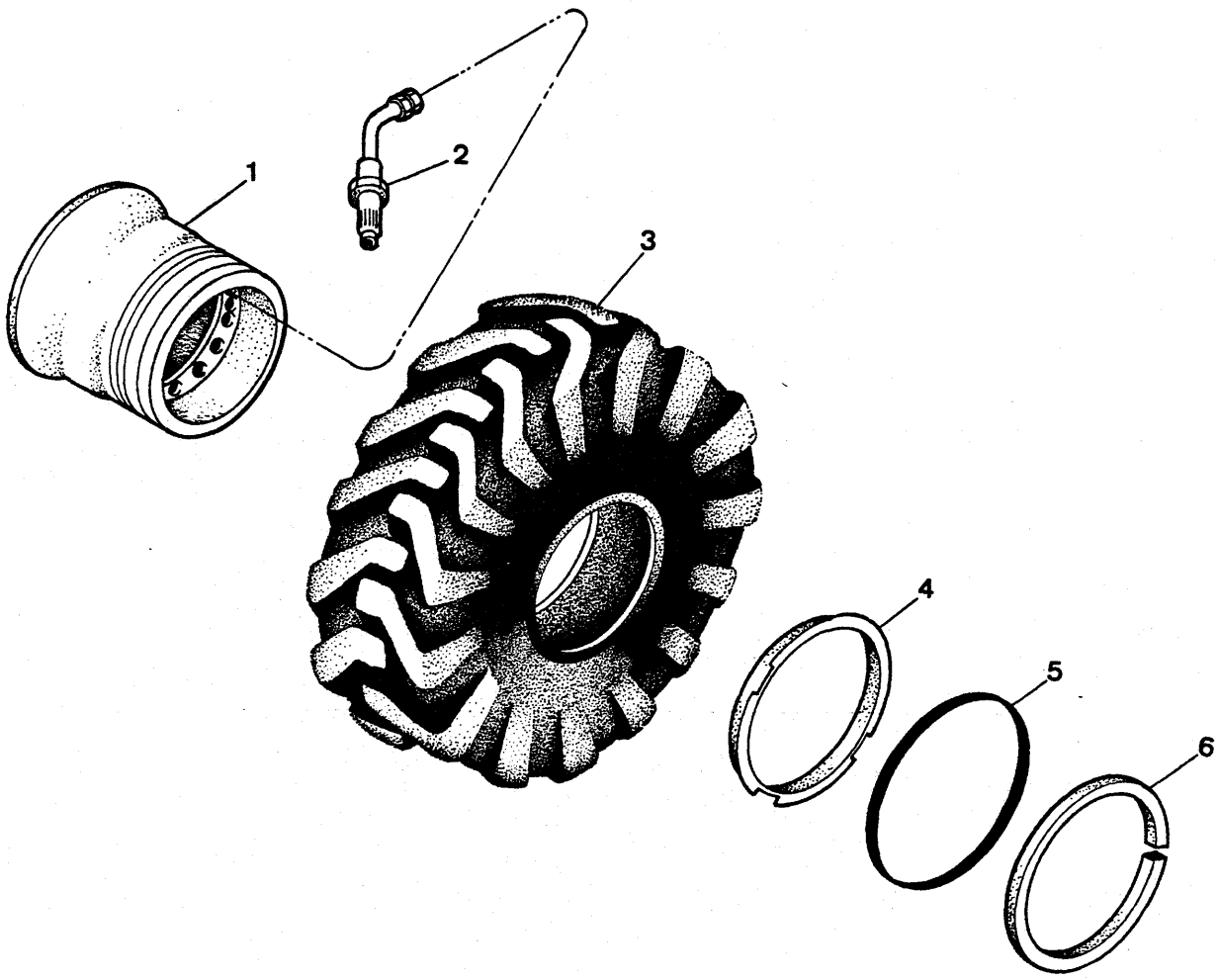
1
2
3
4
5
6

CAÇAMBA - CONJUNTO — 1,53 m³
BUCKET - ASSEMBLY — 2 cu.yd.
CUCHARÓN - CONJUNTO — 2 cu.yd.

CLARK

ITEM Nº. Nº.	PEÇA Nº. PART Nº. PIEZA Nº.	QTD. QTY. CTD.	DESCRIÇÃO	DESCRIPTION	DESCRIPCIÓN
1	3304162	1	Caçamba - Conj.	Bucket, Assy	Cucharón - Conj.
2	2525350	1	Lâmina de Canto	Corner Plate	Placa Esquinera
3	2518761	2	Chapa de Desgaste	Wear Plate	Chapa Desgaste
4	3303847	1	Lâmina Frontal - Reta	Cutting Edge	Cuchilla Corte
5	2525350	1	Lâmina de Canto	Corner Plate	Placa Esquinera
6	2518761	2	Chapa de Desgaste	Wear Plate	Chapa Desgaste

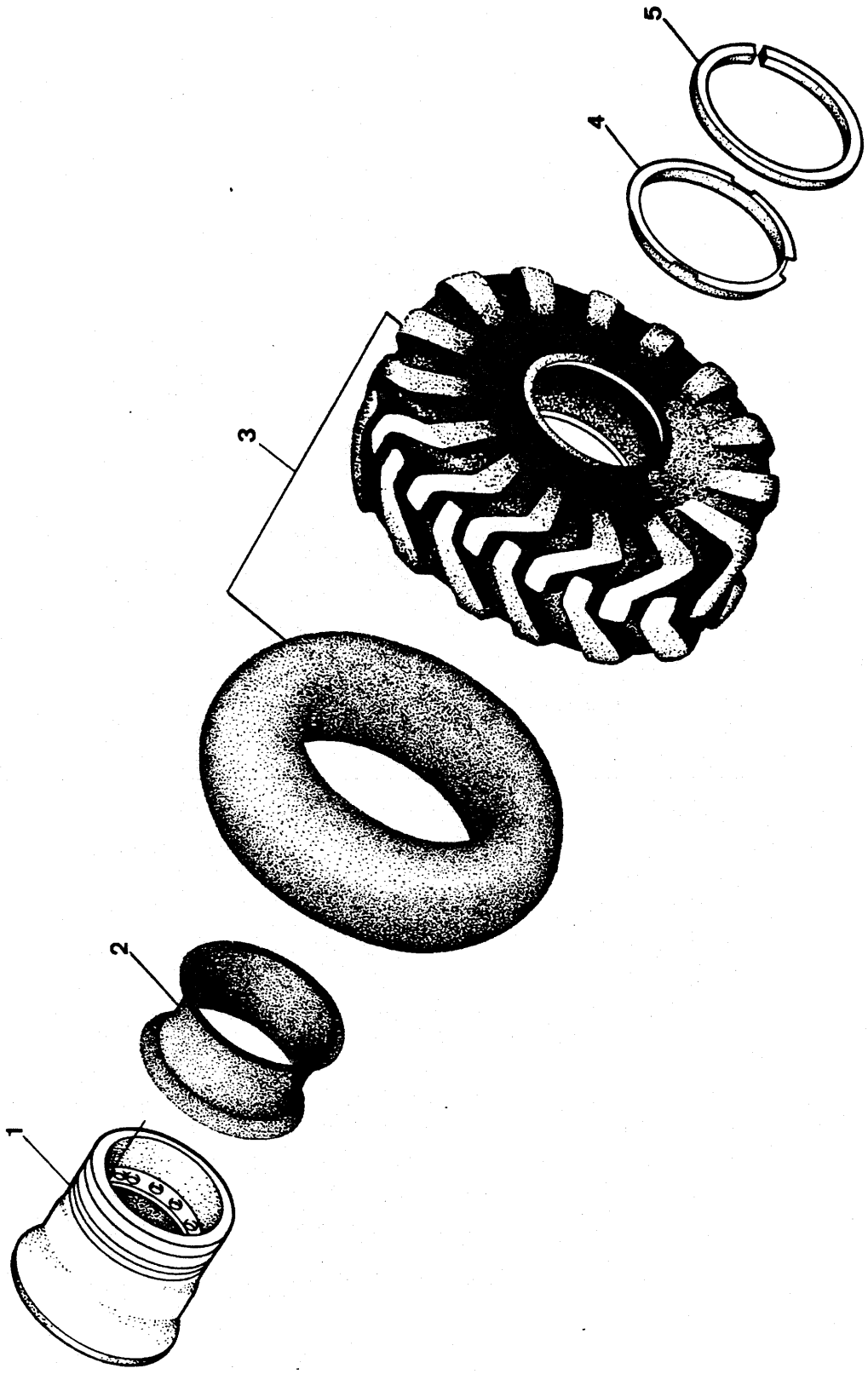
1
2
3
4
5

CAÇAMBA - CONJUNTO – 1,53 m³
BUCKET - ASSEMBLY – 2 cu.yd.
CUCHARÓN - CONJUNTO – 2 cu.yd.

CLARK

ITEM Nº. Nº.	PEÇA Nº. PART Nº. PIEZA Nº.	QTD. QTY. CTD.	DESCRIÇÃO	DESCRIPTION	DESCRIPCIÓN
1	3303393	1	Caçamba - Conj.	Bucket, Assy	Cucharón - Conj.
2	2525350	1	Lâmina de Canto	Corner Plate	Placa Esquinera
3	2518761	2	Chapa de Desgaste	Wear Plate	Chapa Desgaste
4	3304553	1	Lâmina Frontal "V"	Cutting Edge "V"	Cuchilla Corte "V"
5	2525350	1	Lâmina de Canto	Corner Plate	Placa Esquinera
6	2518761	2	Chapa de Desgaste	Wear Plate	Chapa Desgaste

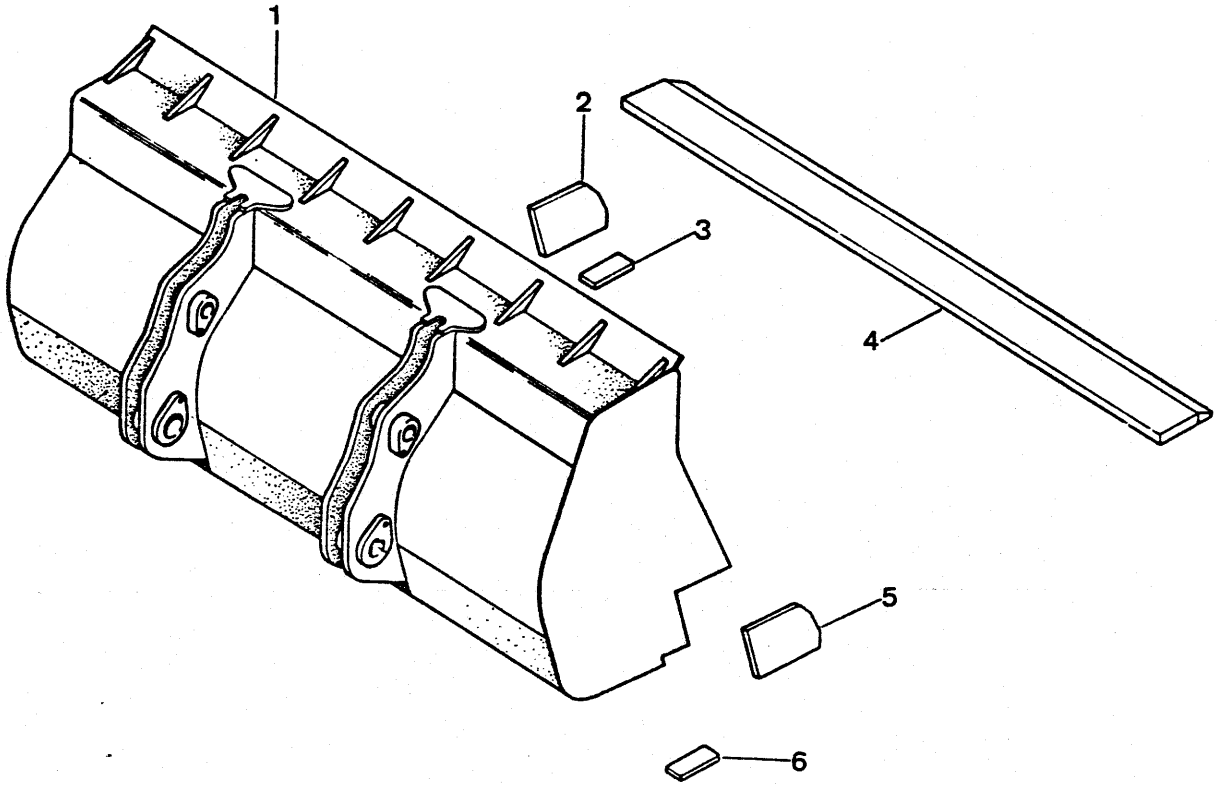
1
2
3
4
5
6

TABELA PARA INSTALAÇÃO DE DENTES - LÂMINA RETA
CHART - TEETH INSTALLATION STRAIGHT EDGE
TABELA - INSTALACIÓN DE DIENTES

QTD. DENTES TEETH QTY. CTD. DIENTES	A COMPR. LÂMINA EDGE LENGHT COMPR. DE BORDE	B DIMENSÃO DIMENSIÓN DIMENSIÓN	C DIMENSÃO DIMENSION DIMENSIÓN
8	97.00 (2463,8)	5.46 (138,7)	12.30 (312,4)
* 9		5.46 (138,7)	10.76 (273,3)
* 10		5.46 (138,7)	9.56 (242,8)
8	112.25 (2851,2)	5.38 (136,6)	14.50 (368,3)
* 9		5.38 (136,6)	12.68 (322,1)
* 10		5.38 (136,6)	11.28 (286,5)

* Opcional / Optional / Opcional

ITEM Nº. Nº.	PEÇA Nº. PART Nº. PIEZA Nº.	QTD. QTY. CTD.	DESCRIÇÃO	DESCRIPTION	DESCRIPCIÓN
1	+ ———	—	Caçamba - Conjunto	Bucket, Assy	Cucharón - Conjunto
2	61D - 10	2	Porca	Nut	Tuerca
3	23E - 10	2	Arruela de Pressão	Lockwasher	Arandela Seguridad
4	[1]3302877	—	Dente	Tooth	Diente
5	17C - 1048	1	Parafuso	Bolt	Bulón
6	17C - 1040	1	Parafuso	Bolt	Bulón

[1] Veja tabela acima / See chart above / Véase table acima.

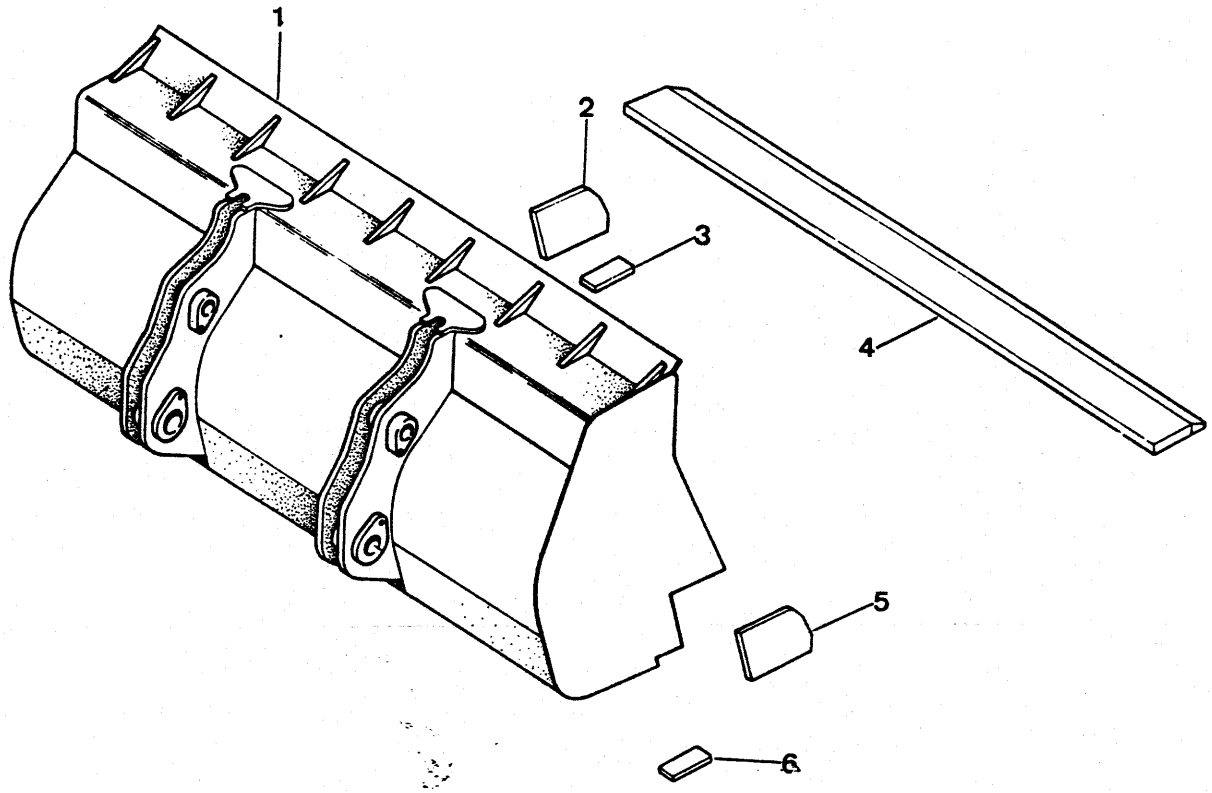
1
2
3
4
5
6

ITEM Nº Nº	PEÇA Nº PART Nº PIEZA Nº	QTD. QTY. CTD.	DESCRIÇÃO	DESCRIPTION	DESCRIPCIÓN
1	2532507	2	Varão	Rod	Varilla
2	1F - 316	2	Contrapino	Pin Cotter	Chaveta dos Patas
3	17C - 616	8	Parafuso	Bolt	Bulón
4	25E - 17	8	Arruela	Washer	Arandela
5	23E - 06	8	Arruela de Pressão	Lockwasher	Arandela Seguridad
6	3302760	1	Painel Lateral L.D.	Side Panel R.H.	Panel Lateral L.D.
7	3302761	1	Painel Lateral L.E.	Side Panel L.H.	Panel Lateral L.I.
8	50D - 08	4	Porca	Nut	Tuerca
9	25E - 08	4	Arruela	Washer	Arandela
10	50D - 08	4	Porca	Nut	Tuerca
11	25E - 08	4	Arruela	Washer	Arandela
12	85G - 810	4	Parafuso	Screw	Tornillo
13	3303678	2	Trinco	Latch	Cerrojo
14	85G - 810	4	Parafuso	Screw	Tornillo
15	[1]2514732	2	Junta	Gasket	Empaquetadura
16	[2]2514732	4	Junta	Gasket	Empaquetadura

[1]Cortar com / Cut to / Cortar con 470 mm
[2]Cortar com / Cut to / Cortar con 700 mm

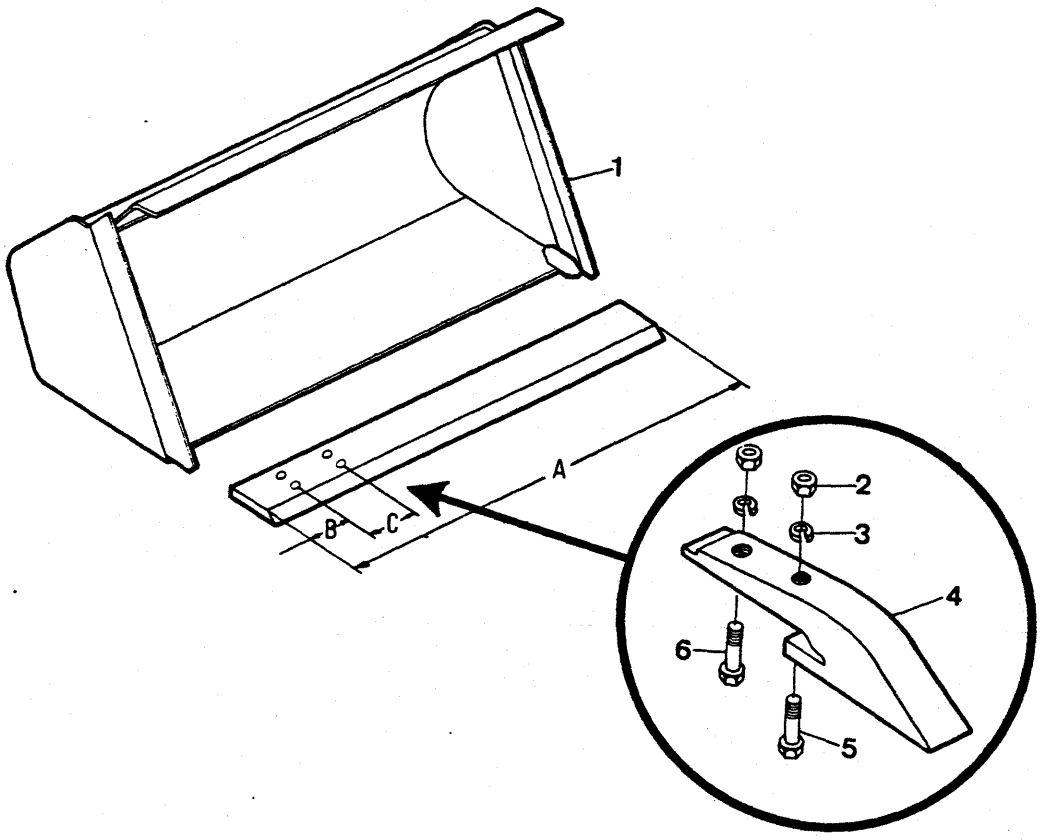
1
A
B
C
2
3
4
5
6

CALIBRADOR INFLADOR DE PNEU – INSTALAÇÃO
TIRE INFLATOR – INSTALLATION
INFLADOR DEL NEUMÁTICO – INSTALACIÓN

CLARK

ITEM Nº. Nº.	PEÇA Nº. PART Nº. PIEZA Nº.	QTD. QTY. CTD.	DESCRIÇÃO	DESCRIPTION	DESCRIPCIÓN
1	3302368	1	Inflador - Conjunto	Inflator, Assy	Inflador - Conjunto
2	3303801	1	Mangueira	Hose	Manguera
3	3302370	1	Engate Rápido	Quick Acting Coupler	Enganche Presto
4	3302371	1	Válvula	Valve, Shut-of	Válvula
5	32F - 02	1	Cotovelo 90°	Elbow	Codo
6	564636	1	Mangueira	Hose	Manguera
7	19F - 05	1	Bucha de Redução	Bushing, Reducing	Buje
8	31F - 04	1	Cotovelo	Elbow	Codo
9	30F - 03	1	Conexão "Tê"	Tee	Te

CLARK

PC - H09

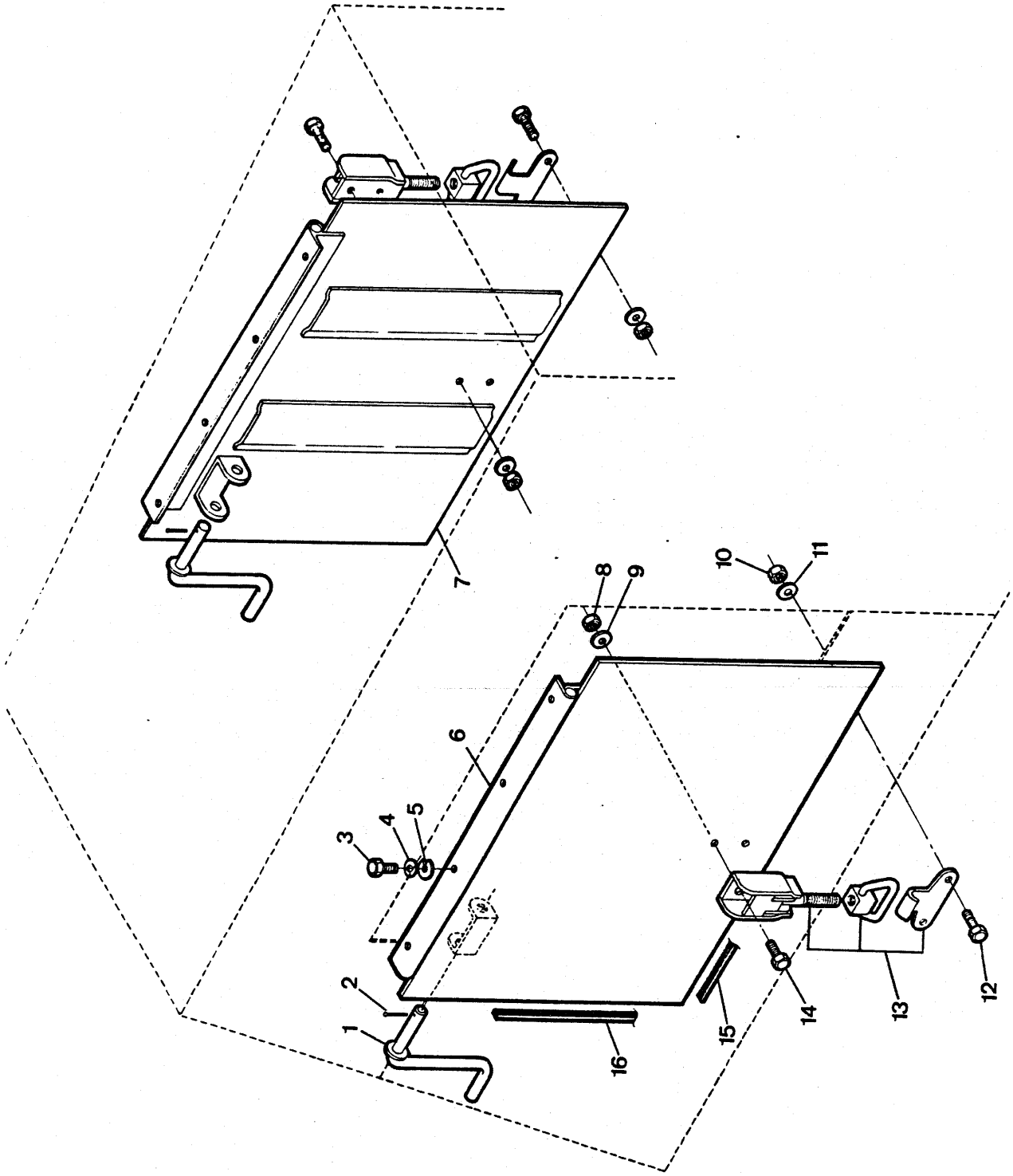

PÁRA - LAMA - CHASSI FRONTAL
FENDERS - FRONT
PARABARRO DELANTERO

CLARK

ITEM Nº. Nº.	PEÇA Nº. PART Nº. PIEZA Nº.	QTD. QTY. CTD.	DESCRIÇÃO	DESCRIPTION	DESCRIPCIÓN
1	2542208	2	Pára - Lama	Fenders	Parabarro
2	59D - 08	6	Porca	Nut	Tuerca
3	27E - 08	6	Arruela	Washer	Arandela
4	17C - 824	6	Parafuso	Bolt	Bulón

CLARK

PC - H12

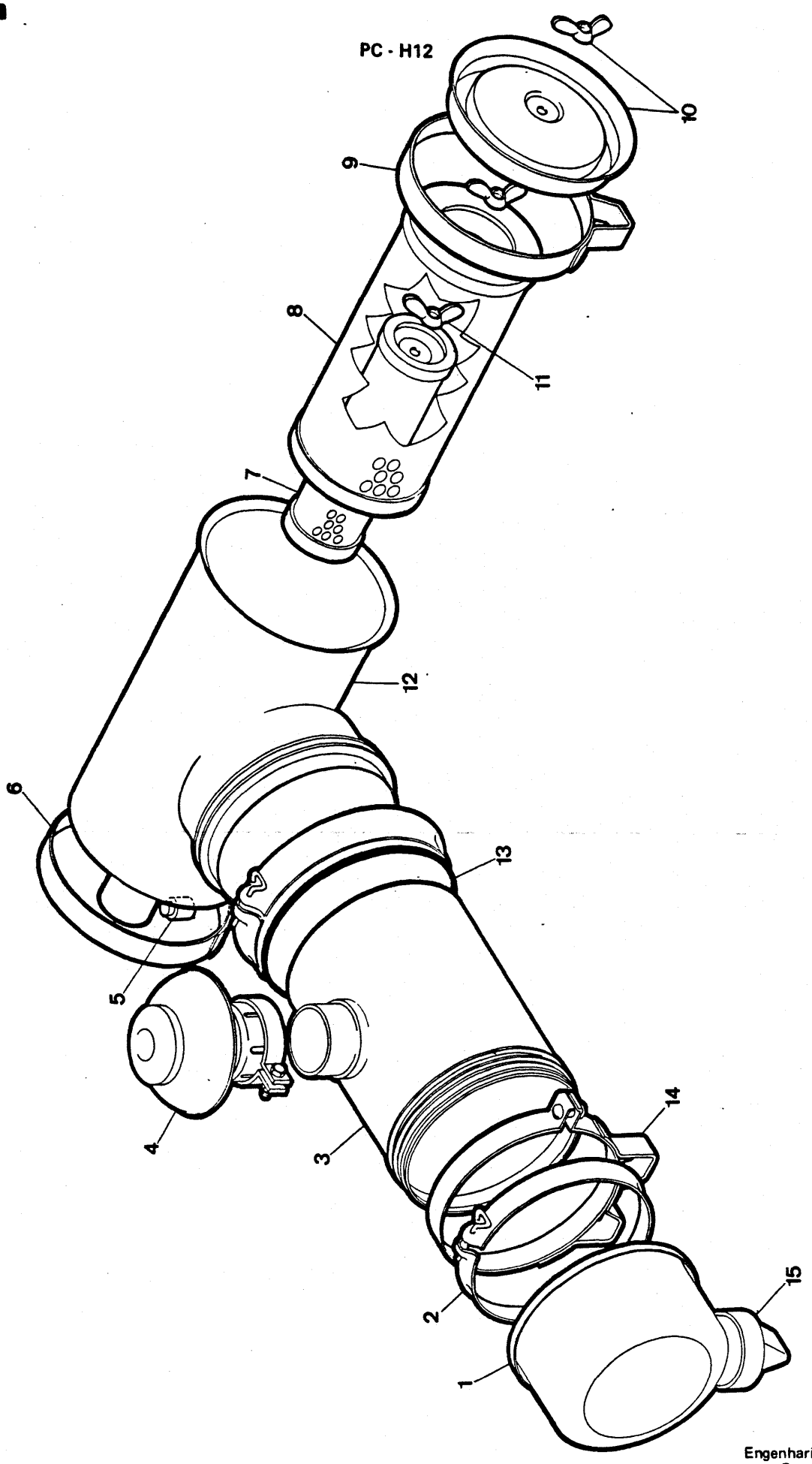

Engenharia do Produto
Serviços Técnicos

FILTRO DE AR - CONJUNTO
AIR FILTER - ASSEMBLY
FILTRO DE AIRE - CONJUNTO

CLARK

ITEM Nº. Nº.	PEÇA Nº. PART Nº. PIEZA Nº.	QTD. QTY. CTD.	DESCRIÇÃO	DESCRIPTION	DESCRIPCIÓN
A	[1]3304519	1	Filtro - Conjunto	Filter, Assy	Filtro - Conjunto
B	[2]3339790	1	Filtro - Conjunto	Filter, Assy	Filtro - Conjunto
1	3339797	1	Copo	Cup	Cubeta
2	886570	2	Braçadeira	Clamp	Abrazadera
3	3339794	1	Corpo	Housing	Carcasa
4	3339798	1	Capa de Chuva	Cap	Tapa
5	3339799	1	Indicador de Restrição	Restriction Indicator	Indicador Restrición
6	551660	1	Braçadeira	Clamp	Abrazadera
7	3339793	1	Elemento	Element	Elemento
8	3339792	1	Elemento	Element	Elemento
9	551660	1	Braçadeira	Clamp	Abrazadera
10	6598899	1	Tampa - Conjunto	Cap, Assy	Tapa - Conj.
11	3339795	2	Porca	Nut	Tuerca
12	3339791	1	Corpo	Housing	Carcasa
13	3339796	2	Gaxeta	Packing	Empaquetadura
14	551660	1	Braçadeira	Clamp	Abrazadera
15	946860	1	Válvula de Descarga	Valve	Válvula

- PECA	-- PAGINAS -
100171	....A14.A11
100172	....A14.A11
100173	....A14.A11
100176	....A14.A11
100941	....A14.A11
100952	....A14.A11
100970	....A09.A05
101196	....A13.A12
101244	....A13.A12
101257	....A13.A12
101261	....A13.A12
101262	....A13.A12
101263	....A13.A12
101274	....A03.A01
101274	.....A07
103216	....A09.A05
103522	....A03.A01
103522	.....A07
104226	....A13.A12
104412	....A03.A01
104412	....A06.A05
104412	....A09.A07
104412	.....A10
106059	....A03.A01
106059	.....A07
106060	....A03.A01
106060	.....A07
106081	....A14.A11
106247	....A03.A01
106247	.....A07
106349	....A03.A01
106349	.....A07
106350	....A04.A01
106350	.....A08
106351	....A03.A01
106351	.....A07
106352	....A03.A01
106352	.....A07
106455	....A04.A01
106455	.....A08
106547	....A13.A12
106733	.....A01
106762	....A03.A01
106762	....A05.A04
106762	....A08.A07
106762	....A11.A09
106762	.....A14
106998	....A03.A01
106998	....A06.A05
106998	....A09.A07
106998	.....A10
107016	....A03.A01
107016	.....A07
107348	....A09.A05
109050	....A03.A01
109050	.....A07
109088	....A03.A01
109088	.....A07
110127	.....A11
110571	.....E29
110843	....A13.A12
111656	....A05.A03
111656	....A09.A07
111720	....A14.A11
112055	....A03.A01
112055	.....A07
112077	....A03.A01
112077	.....A07
112078	....A03.A01
112078	.....A07
112080	.....A13
112086	....A03.A01
112086	.....A07
112278	....A04.A01
112278	....A08.A05
112278	.....A09
112279	....A14.A11
112287	....A03.A01
112287	.....A07
112289	....A13.A12
112352	....A14.A11
112354	....A14.A11
112462	....H03.H01
112747	....A03.A01
112747	.....A07
112748	....A03.A02
112748	.....A07
113899	....A03.A01
113899	.....A07
114089	....A03.A01
114089	.....A07
114119	....A04.A02
114119	.....A08
114120	....A04.A01
114120	.....A08
114433	....A03.A01
114433	.....A07
116419	....A03.A01
116419	.....A07
117022	....A13.A12
117218	....A13.A12
117533	.....A12
118150	.....A14
118350	....A07.A03
118474	....A13.A12
118499	....A13.A12
119141	....A07.A03
119270	....A09.A05
119469	....A03.A01
119469	....A07.A05
119469	....D01.A09
119469	....D25.D13
119469	.....E24
120474	....A13.A12
121013	....A09.A05
121014	....A09.A05
121166	....A09.A05
121214	....A03.A01
121214	....A07.A05
121214	.....A09
121241	....A13.A12
121804	....A09.A05
122630	.....A09
122732	....A13.A12
122740	....A13.A12
122765	....A14.A11
122806	.....A12
122929	.....A13
123747	....A13.A12
123758	....A09.A05
123800	....A14.A11
123830	....A14.A11
123831	....A13.A12
123904	....A09.A05
124041	....A14.A11
124158	....A09.A05
124444	....A14.A11
124543	....A07.A03
124573	....A09.A05
124574	....A09.A05
124576	....A09.A05
124577	....A09.A05
124871	....A09.A05
124871	.....A11
124884	....A09.A05
124884	.....A14
125435	....A09.A05
125567	....A13.A12
125568	....A13.A12
125576	....A14.A11
125577	....A14.A11
125775	....A04.A01
125775	.....A08
126416	....A03.A01
126416	.....A07
126468	.....A13
126497	.....A12
126624	....A13.A12
126894	....A14.A11
126117	....A09.A05
128379	....A07.A03
128830	....A09.A05
128852	.....A16
126853	.....A15
129267	....A10.A06
188706	.....A05
188707	.....A05
189256	.....A09
189257	.....A09
209313	....D28.D16
211433	.....D01
214295	....D13.D01
214295	.....D25
214985	....D18.D06
214985	.....D30
215183	....D06.D05
215183	....D18.D17
215183	....D30.D29
215909	....D28.D16
219373	....D13.D01
219373	.....D25
221871	....D13.D01
221871	.....D25
222067	....D13.D01
222067	.....D25
222104	....D17.D05
222104	.....D29
223015	....D16.D04
223015	.....D28
223085	....D15.D03
223085	.....D27
223349	....D18.D06
223349	.....D30
223878	....D15.D03
223878	.....D27
223922	....D15.D03
223922	.....D27
223964	....D15.D05
223964	....D27.D17
223964	.....D29
223997	....D18.D06
223997	.....D30
224028	....A09.A05
224083	....D18.D06
224083	.....D30
225602	....D18.D06
225602	.....D30
225605	....D17.D05
225605	.....D29
225843	....D18.D06
225843	.....D30
227880	.....D36
227881	....D24.D12
227881	.....D36
230067	....D18.D06

CLARK

PECA	PAGINAS
230067	D30
230829	D18. D06
230829	D30
230865	D17. D05
230885	D29
230889	D18. D06
230889	D30
231147	D17
231390	D13. D01
231390	D25
231624	D04
231776	D15. D03
231776	D27
231798	D18. D06
231798	D30
233065	D18. D06
233065	D30
233264	D36
233389	D18. D06
233389	D30
233778	D24. D12
233778	D36
233779	D24. D12
233779	D36
234034	D06
234099	D15. D03
234099	D27
234109	D08. D07
234109	D10. D09
234109	D20. D19
234109	D22. D21
234109	D32. D31
234109	D34. D33
234111	D08. D07
234111	D10. D09
234111	D20. D19
234111	D22. D21
234111	D32. D31
234111	D34. D33
234113	D08. D07
234113	D10. D09
234113	D20. D19
234113	D22. D21
234113	D32. D31
234113	D34. D33
234130	D17. D05
234130	D29
234141	D18. D06
234141	D30
234145	D17. D05
234145	D29
234157	D13. D01
234157	D25
234166	D13. D01
234166	D25
234167	D24. D12
234167	D36
234168	D24. D12
234169	D24. D12
234169	D36
234170	D24. D12
234170	D36
234180	D24. D12
234181	D24. D12
234181	D36
234183	D36
234186	D24. D12
234186	D36
234210	D16. D04
234210	D28
234213	D04
234214	D04

PECA	PAGINAS
234215	D16. D04
234215	D28
234216	D16. D04
234216	D28
234226	D03
234229	D15. D03
234229	D27
234230	D05. D03
234230	D17. D15
234230	D29. D27
234237	D16. D04
234237	D28
234248	D03
234265	D13. D01
234265	D25
234279	D14. D02
234279	D26
234286	D16. D04
234286	D28
234299	D15. D03
234299	D27
234304	D30. D18
234305	D17. D05
234305	D29
234309	D15. D03
234309	D27
234327	D15. D03
234327	D27
234336	D21. D09
234336	D33
234347	D06. D05
234347	D18. D17
234347	D30. D29
234350	D06. D05
234350	D18. D17
234350	D30. D29
234352	D17. D05
234362	D16. D04
234362	D28
234418	D36
234419	D24. D12
234650	D24. D12
234650	D36
234902	D17. D05
234902	D29
234904	D17. D05
234904	D29
234908	D15. D03
234908	D27
234918	D15. D03
234918	D27
234927	D18. D06
234927	D30
234954	D29
234973	D16. D04
234973	D28
234999	D17. D05
234999	D29
235214	D15. D03
235214	D27
235283	D15. D03
235283	D27
235296	D03
235297	D13. D01
235297	D25
235315	D36
235327	D36
235473	D13. D01
235473	D25
235591	D16. D04
235591	D28
235593	D16. D04

PECA	PAGINAS
235593	D28
235749	D17. D05
235751	D18. D06
235751	D30
235763	D17. D05
235763	D29
235764	D17. D05
235764	D29
235910	D18. D06
235910	D30
235959	D06. D05
235959	D18. D17
235959	D30. D29
235960	D06. D05
235960	D18. D17
235960	D30. D29
236043	D01
236150	D21. D09
236150	D33
236154	D21. D09
236165	D30. D06
236178	D08. D07
236178	D20. D19
236178	D32. D31
236412	D05
236582	D04
236583	D03
236584	D03
236585	D03
236607	D17. D05
236607	D29
236611	D20. D08
236611	D32
236612	D17. D05
236612	D29
236613	D30. D06
236614	D17. D05
236614	D29
236620	D13. D01
236620	D25
236622	D18. D06
236622	D30
236623	D13. D01
236623	D25
236624	D13. D01
236624	D25
236625	D18. D06
236625	D30
236637	D13. D01
236637	D25
236646	D13. D01
236646	D25
236651	D13. D01
236651	D25
236656	D33
236666	D06
236737	D24. D12
236847	D08. D07
236847	D10. D09
236847	D20. D19
236847	D22. D21
236847	D32. D31
236847	D34. D33
237016	D08. D07
237016	D19. D10
237016	D22. D20
237016	D32. D31
237016	D34
237032	D08. D07
237032	D10. D09
237032	D20. D19
237032	D22. D21

PECA	PAGINAS
237032	D32 . D31
237032	D34 . D33
237141	D16 . D04
237141	D28
237142	D16 . D04
237142	D28
237377	D03
237378	D15 . D03
237378	D27
237441	D14 . D02
237441	D26
237442	D06 . D05
237442	D18 . D17
237442	D30 . D29
237443	D06 . D05
237443	D18 . D17
237443	D30 . D29
237450	D10 . D07
237450	D22 . D19
237450	D34 . D31
237453	D31 . D07
237454	D15 . D03
237454	D27
237507	D22 . D10
237507	D34
237515	D14 . D02
237515	D26
237669	D06 . D05
237669	D18 . D17
237669	D30 . D29
237815	D04
237839	D18 . D06
237839	D30
237841	D18 . D06
237841	D30
237860	D13 . D01
237860	D25
237875	D23 . D11
237875	D35
237878	D23 . D11
237878	D35
237879	D23 . D11
237879	D35
237881	D23 . D11
237881	D35
237890	D13 . D01
237890	D25
237936	D04
237974	D04
238034	D17 . D05
238034	D29
238211	D27 . D15
238212	D27 . D15
238215	D27 . D15
238222	D27 . D15
238223	D27 . D15
238388	D28 . D16
238389	D27 . D15
238391	D28 . D16
238535	D25 . D13
238538	D27 . D15
238850	D38
238884	D15 . D03
238884	D27
238885	D15 . D03
238885	D27
238887	D15 . D03
238887	D27
238899	D15 . D03
238899	D27
238900	D15 . D03
238900	D27

PECA	PAGINAS
238901	D17 . D05
238901	D29
239043	D25 . D13
239117	D36
239243	D24 . D12
239244	D13 . D01
239244	D25
239245	D13 . D01
239245	D25
239571	D27 . D15
239576	D16 . D04
239576	D28
239581	D03
239627	D28 . D16
239730	D06 . D05
239730	D18 . D17
239730	D30 . D29
239731	D06 . D05
239731	D30 . D18
239733	D16 . D06
239733	D30
239741	D17 . D05
239741	D29
239742	D15 . D03
239742	D27
239774	D28 . D16
239775	D28 . D16
240002	D24 . D12
240004	D24 . D12
240005	D24 . D12
240598	D15 . D03
240598	D27
240608	D18 . D06
240608	D30
240617	D15 . D06
240617	D18 . D17
240617	D29 . D27
240617	D30
240626	D18
240628	D18
240749	D30 . D18
241037	D29
241039	D27 . D15
241148	D29
241666	D23 . D11
241666	D35
241670	D23 . D11
241670	D35
241819	D29 . D17
242369	D19
287358	D03 . D01
287358	D05
288010	D15 . D13
288010	D17
288040	D27 . D25
288040	D29
300232	E13
308031	B07
507068	C10
507069	C10
507815	F09
509445	H03 . H01
509772	E15 . D37
509772	E17 . E16
513372	B10 . B07
513931	F02
513932	F02
516259	F01
525293	B05
525318	C12 . C11
529978	B22
540707	F09

PECA	PAGINAS
544512	D39
545006	D39
545273	B24 . B23
545960	H03 . H01
546687	B13
547794	B24
550301	B15 . B12
551090	C04
551347	B02 . B01
551347	B04 . B03
551348	B02 . B01
551348	B04 . B03
551660	H12 . C08
554686	C02 . C01
554686	C03
554760	C12
554843	B05
556413	E16 . E15
556413	E17
557430	E19 . E18
557430	E20
557458	B15 . B12
557997	E32 . E31
558777	B15 . B12
558779	B15 . B12
558960	G01
561626	B14 . B12
561912	D37
564636	H10
568276	B17 . B16
568276	B18
574009	E17
574099	E15
584502	E15 . C12
584502	E17 . E16
587613	B05
601390	G03
611074	G03 . G01
613750	F05 . E02
613750	F07 . F06
613750	F09 . F08
613750	F11 . F10
613750	F12
616750	E06
619019	B13
619021	B17 . B16
619021	B18
623762	C04
626787	E39 . E38
626787	E41 . E40
626787	E43 . E42
626787	E45 . E44
635583	G03
639543	G01
645092	D39
652402	B14 . B12
654144	A13 . A12
654613	D17 . D05
654613	D29
658040	D17 . D05
658040	D29
658985	A03 . A01
658985	A07
658988	A13 . A12
662003	B02 . B01
662003	B04 . B03
664131	D17 . D05
664131	D29
664141	D16 . D04
664141	D28
666845	E24
666857	E25

CLARK

PECA	PAGINAS
667275	A13 . A12
667276	A13 . A12
667277	A12 . A11
667277	A14 . A13
667278	A12 . A11
667278	A14 . A13
667466	A13 . A12
668553	A09 . A05
672004	A09 . A05
672005	A09 . A05
672181	A03 . A01
672181	A07
672182	A03 . A01
672182	A07
672572	D05
672907	A09 . A05
675227	E15 . D37
675227	E17 . E16
675248	A14 . A11
675249	A14 . A11
675257	A14 . A11
675261	A09 . A05
675536	A14 . A11
710047	D03
710228	A11
710288	A14
710778	F01
730263	G10
730396	E26
743417	D05
743439	D18 . D06
743439	D30
743458	D15 . D03
743458	D27
743563	B05
743564	F08 . F06
743564	F12
743669	D17 . D05
743669	D29
755855	E13
762705	E07 . E03
765744	E14
799408	A03 . A01
799408	A07
802041	D04
816101	A13 . A12
840535	A16 . A15
853750	E29
857933	F13
857944	F08 . F06
857944	F12 . F09
857944	F13
871388	E12
875744	F02
875753	F02
875754	F02
875756	F02
875757	F02
875758	F02
875761	F02
876354	E01
879974	E29
883734	E26
886570	H12
886739	E06 . E02
886739	E10
886753	E06 . E02
886753	E10
886758	E13
886761	E13
886762	E13
886763	E13

PECA	PAGINAS
886764	E07 . E03
886764	E11 . E10
886765	E13
888449	E13
888451	E14 . E13
888452	E13
891239	B13
893293	E06 . E02
893295	E06 . E02
896706	E01
899038	E26
899039	E26
900509	C02 . C01
900509	C03
901470	F13
941214	F09
943957	B06
944462	E26
944466	E26
944467	E26
944469	E26
944471	E26
944878	E05 . E04
944878	E09 . E08
944885	E06 . E02
945034	F13
945035	F13
945036	F13
945040	F13
945590	E12
945848	E13
946396	E01
946397	E01
946401	E01
946810	E14
946860	H12 . C08
946882	E07 . E03
946882	E10
947791	E06 . E02
947791	E10
947927	A16 . A15
947930	A16 . A15
947931	A16 . A15
947932	A16 . A15
947933	A16 . A15
947934	A16 . A15
947935	A16 . A15
948267	E01
948795	E01
949300	E05 . E04
949300	E09 . E08
949302	E06 . E02
949303	E06 . E02
949304	E06 . E02
949305	E06 . E02
954597	E29
955323	F13
955326	F13
960601	E06 . E02
960910	E05 . E04
960910	E09 . E08
960912	E05 . E04
960912	E09 . E08
960914	E05 . E04
960914	E09 . E08
960963	E10
960964	E10
960965	E06 . E02
960965	E10
960966	E12
960967	E12
960968	E12

PECA	PAGINAS
960969	E13
960971	E13 . E10
960971	E14
960975	E06 . E02
961004	E12 . E10
961005	E13
961014	E05 . E04
961014	E09 . E08
961015	E08 . E05
961017	E05 . E04
961017	E09 . E08
961018	E05 . E04
961018	E09 . E08
961019	E09 . E04
961020	E09 . E04
961021	E05 . E04
961021	E09 . E06
961023	E06 . E05
961292	E29
961772	E05 . E04
961772	E09 . E08
961865	E01
961866	E01
961867	E01
961868	E01
961869	E01
962289	E09 . E04
962290	E08 . E05
962361	E08 . E05
962435	E07 . E03
962439	E06 . E02
962440	E06 . E02
962441	E06 . E02
962445	E29
962448	E06 . E02
962449	E06 . E02
962450	E06 . E02
962451	E06 . E02
962451	E12
962481	E05 . E04
962481	E09 . E08
962704	E07 . E03
962705	E07 . E03
962707	E07 . E03
963017	F13
963143	B05
964173	E03 . E02
964173	E07 . E06
964173	E11 . E10
965335	E10
965336	E10
965737	E12
965738	E12
965739	E12
965741	E14
965742	E14
965743	E14
965745	E14
965746	E14
965748	E14
965749	E14
965750	E14
965809	E12
980830	E05 . E04
980830	E09 . E08
980834	E06 . E02
980834	E10
980835	E06 . E02
980835	E10
980836	E06 . E02
980838	E06 . E02
980840	E06 . E02

-- PECA --	-- PAGINAS -
990108	E26
990494	E26
990543	E29
994196	E29
994200	E29
996330	E29
997191	E29
1011708	B05
1300582	E13
1300688	D16. D04
1300688	D28
1302508	E28. E27
1312095	E16. E15
1312096	E17
1312114	E28
1321234	D16. D04
1321234	D28
1324974	E23
1503251	E15. D37
1503251	E17. E16
1503464	E43. E42
1503464	E45. E44
1503629	E39. E38
1503629	E41. E40
1509147	B02. B01
1509147	B04. B03
1509182	E34. E33
1509590	B25
1511539	E43. E42
1511539	E45. E44
1511544	E43. E42
1511544	E45. E44
1513727	D39
1513887	B24
1516473	C03. C02
1522535	E15. D37
1522535	E17. E16
1523263	E43. E42
1523263	E45. E44
1523350	B21
1525089	F01
1528795	F07. F05
1528795	F11. F09
1529975	H03. H01
1530264	E39. E38
1530264	E41. E40
1531606	B24. B23
1531606	B25
1535626	B02. B01
1535626	B04. B03
1538767	F07. F05
1538767	F11. F09
1540696	F10
1543879	F08. F06
1543879	F10. F09
1543879	F12
1544695	C04
1547130	G08. G06
1558644	B06
1566497	F13
1566881	E01
1566982	E01
1566983	E01
1566984	E01
1566986	E01
1573309	B02. B01
1573309	B04. B03
1574465	E46
1577688	E29
1577690	E29
1577700	E29
1577719	E29

-- PECA --	-- PAGINAS -
1577720	E29
1577721	E29
1578503	E01
1736910	E34. E33
1736910	E36. E35
1743543	E30
1908267	G08. G06
2106224	A10
2106352	A03. A01
2106352	A07. A05
2106352	A09
2106357	A09. A05
2106360	A09. A05
2107045	A14. A11
2107047	A14. A11
2107048	A13. A12
2107050	A13. A12
2107447	A14. A11
2107704	A09. A05
2107709	A09. A05
2107714	A09. A05
2107736	A09. A05
2108766	A06
2108767	A05
2500232	E46
2500234	E39. E38
2500234	E41. E40
2501575	D37
2503001	C02. C01
2503001	C03
2504329	E19
2506507	E16. E15
2506507	E17
2508499	B24
2511955	E39. E38
2511955	E41. E40
2511955	E43. E42
2511955	E45. E44
2511956	B02. B01
2511956	B04. B03
2511956	B08. B07
2511957	E39. E38
2511957	E41. E40
2511959	E39. E38
2511959	E41. E40
2511962	E39. E38
2511962	E41. E40
2511969	E39. E38
2511969	E41. E40
2511993	E43. E42
2511993	E45. E44
2512001	E43. E42
2512001	E45. E44
2512010	E43. E42
2512010	E45. E44
2512011	E43. E42
2512011	E45. E44
2512012	B08. B07
2512013	E38. B07
2512013	E40
2512014	B08. B07
2512014	E44. E42
2512036	B02. B01
2512036	B04. B03
2512037	B09. B07
2512037	B10
2512050	B02. B01
2512050	B04. B03
2512051	B08
2512052	B08
2512060	E39. E38
2512060	E41. E40

-- PECA --	-- PAGINAS -
2512159	B07
2512168	B08. B07
2512169	B08. B07
2512169	B09
2512610	B07
2512979	B11. B08
2513005	D37
2513006	D37
2513007	D37
2513021	E21
2513035	E27
2513036	E27
2513037	E27
2513038	E27
2513042	E27
2513124	E22. E21
2513124	E23
2513351	B24. B23
2513628	B24. B23
2513630	B24. B23
2514732	H09
2514887	B07
2515035	G03
2515322	E27
2515357	B24. B23
2515623	E39. E38
2515624	B11. B07
2515626	B11. B07
2515710	B08. B07
2515710	B10. B09
2515723	B08. B07
2515805	E46
2516450	E43. E42
2516450	E45. E44
2516477	D37
2516479	D37
2516482	D37
2516498	E22. E21
2516498	E23
2517749	E19. E18
2517749	E20
2517758	E19. E18
2517758	E20
2517759	E19. E18
2517759	E20
2517760	E20. E18
2517927	B14. B12
2517969	B05
2518069	E01
2518445	E39. E38
2518445	E41. E40
2518761	H06. H05
2518761	H07
2519390	B05
2519431	B24. B23
2519431	B25
2519695	B24
2519696	B24
2519987	E45
2520027	E21
2520346	D37
2521777	E21
2522150	B16
2522385	B02. B01
2522385	B04. B03
2522386	B02. B01
2522386	B04. B03
2522733	E43. E42
2522733	E45. E44
2522755	B14. B12
2523015	B07
2523017	B07

CLARK

-- PECA --	PAGINAS -
2525069	....E15.B07
2525069	....E17.E16
2525069	....G03.G01
2525350	....H06.H05
2525350	.....H07
2525401	.....B01
2525403	.....B25
2525728	.....B07
2525793	....E22.E21
2525793	.....E23
2525989	.....E21
2525994	.....B05
2526425	.....E27
2526426	....E28.E27
2526431	....E22.E21
2526431	.....E23
2526530	....E40.E38
2526534	....E39.E38
2526534	....E41.E40
2526543	....E39.E38
2526543	....E41.E40
2526597	.....B25
2526669	.....E21
2526675	.....E27
2526831	.....B05
2526832	.....B05
2526849	.....E46
2526850	.....E46
2526852	.....E46
2526856	.....E46
2526858	.....E46
2526859	.....E46
2526860	.....E46
2526861	.....E46
2526977	.....B08
2526994	....B11.B07
2527760	.....E19
2528203	....B24.B23
2528758	.....G03
2528821	.....C03
2528822	.....C03
2528823	.....C03
2528824	.....G03
2528825	.....G03
2528826	.....G03
2528827	.....G03
2529440	.....B24
2529461	.....E46
2529465	.....E46
2529466	....E43.E42
2529466	....E45.E44
2529486	....B02.B01
2529486	....B04.B03
2530106	.....E46
2531312	....E19.E18
2531312	.....E20
2531313	....E19.E18
2531313	.....E20
2531314	....E19.E18
2531314	.....E20
2531315	....E19.E18
2531315	.....E20
2531316	....E19.E18
2531316	.....E20
2531317	....E19.E18
2531317	.....E20
2531318	....E19.E18
2531318	.....E20
2531319	....E19.E18
2531319	.....E20
2531774	....E16.E15
2531774	.....E17

-- PECA --	PAGINAS -
2532507	.....H09
2532508	.....B16
2532512	.....B16
2532513	.....B16
2533051	....B24.B23
2533549	....B02.B01
2533549	....B04.B03
2533695	.....B24
2534194	.....B24
2534201	.....B24
2534213	.....B24
2534214	.....B24
2535449	....B14.B12
2535929	....E06.E02
2537002	....E39.E38
2537002	....E41.E40
2537174	.....E39
2537902	.....B01
2538174	....E40.E38
2538174	.....E41
2538178	....E43.E42
2538178	.....E44
2538689	.....E44
2538690	.....E42
2538691	.....E42
2538692	.....E44
2538694	.....E38
2538695	.....E40
2538696	.....E40
2538697	.....E38
2540491	....B10.B09
2540491	....E41.E39
2540492	....B10.B09
2540492	....E45.E43
2540853	....E39.B09
2540853	.....E41
2540854	....B10.B09
2540854	....E45.E43
2542208	.....H11
2542527	....B02.B01
2542527	....B04.B03
2544445	.....B05
2550709	.....B09
2550803	.....G03
2550973	....E19.E18
2550973	.....E20
2550974	....E19.E18
2550974	.....E20
2551681	.....B09
2552367	.....G03
2555205	....E39.E38
2553205	....E41.E40
2553208	....E43.E42
2553208	....E45.E44
2555864	.....B09
2555865	.....B10
2555866	....B10.B09
2555867	.....B09
3284568	.....E01
3300009	....F07.F05
3300009	....F11.F09
3300014	....C02.C01
3300132	.....C09
3300133	.....C05
3300134	....F08.F06
3300134	.....F12
3300136	....E25.E24
3300138	....C12.C11
3300139	....C12.C11
3300140	....C12.C11
3300155	.....C09
3300158	....C09.C06

-- PECA --	PAGINAS -
3300180	.....C01
3300367	.....B23
3300395	.....G01
3300400	....C02.C01
3300400	.....C03
3300401	....C02.C01
3300401	.....C03
3300431	.....B06
3300432	.....B06
3300433	.....B06
3300470	.....G01
3300557	.....G01
3300575	....C02.C01
3300600	.....G01
3300601	.....G01
3300602	.....G01
3300603	.....G01
3300606	.....G01
3300656	.....F10
3300683	.....D39
3300830	....C02.C01
3300893	.....C04
3300946	....C12.C11
3301010	.....B13
3301023	.....B13
3301025	.....B13
3301056	.....B13
3301196	....C02.C01
3301270	....C12.C11
3301326	.....C04
3301355	.....C04
3301571	.....B23
3301572	.....B23
3301649	....G11.G10
3301748	....E27.E19
3301748	.....E28
3301850	....H04.H02
3302100	....F09.F05
3302101	....F10.F05
3302105	.....H02
3302106	....H04.H02
3302107	....H04.H02
3302109	.....D39
3302212	.....B11
3302213	....G06.B11
3302213	.....G08
3302243	.....G01
3302268	....B20.B19
3302368	.....H10
3302370	.....H10
3302371	.....H10
3302533	....H04.H02
3302552	....E45.E43
3302656	....E25.E24
3302739	.....B01
3302749	.....B09
3302751	....B03.B02
3302751	.....B04
3302754	....B02.B01
3302759	....B02.B01
3302759	....B04.B03
3302760	.....H09
3302761	.....H09
3302797	.....B13
3302806	.....A17
3302807	....A18.A17
3302811	.....D39
3302818	....F09.F05
3302819	....F09.F05
3302877	.....H08
3302892	....E16.E15
3302892	.....E17

-- PECA --	-- PAGINAS -
3302894	E16. E15
3302894	E17
3302896	E16. E15
3302896	E17
3302918	H04. H02
3302924	A17
3302925	D40
3302926	D41
3302927	E16. E15
3302927	E17
3302930	D39
3302932	H04. H02
3302933	H04. H02
3302934	H04. H02
3302948	C02. C01
3302951	B06
3302956	B06
3302968	E33
3303000	B14. B12
3303015	B15. B12
3303019	B14. B12
3303027	C05
3303028	C05
3303036	E35
3303042	E33
3303043	E36. E35
3303043	E37
3303044	E36. E35
3303044	E37
3303047	B16
3303048	B20. B19
3303050	B19
3303052	E25. E24
3303055	C06
3303056	B17. B16
3303056	B18
3303063	F02
3303072	G08. G06
3303075	G01
3303076	G01
3303077	G06
3303080	E29
3303081	E32. E31
3303087	E05. E04
3303087	E09. E08
3303106	B23
3303107	B23
3303108	B23
3303109	B23
3303110	B23
3303111	B23
3303112	B23
3303134	B07
3303141	C10
3303142	C10
3303143	C10
3303144	C10
3303145	E24
3303146	E24
3303147	E24
3303148	D37
3303149	G06
3303151	E21
3303152	C01
3303157	G11. G10
3303159	G10
3303161	C01
3303164	C01
3303170	B05
3303186	B23
3303190	B20. B19
3303191	B20. B19

-- PECA --	-- PAGINAS -
3303197	B20. B19
3303244	E35
3303255	E05. E04
3303256	E05. E04
3303256	E09. E08
3303262	E02
3303267	B21
3303293	E35
3303296	B06
3303304	E35
3303305	E35
3303306	E35
3303307	E35
3303308	E33
3303364	F10
3303367	C03
3303393	H07
3303416	E22. E21
3303416	E23
3303473	E16
3303475	B23
3303493	F09
3303495	F07. F05
3303495	F11. F09
3303496	F01
3303497	F01
3303498	E27
3303499	E28. E27
3303500	E27
3303501	E28. E27
3303507	G03
3303515	E27
3303516	E28. E27
3303521	G03
3303537	E32. E31
3303573	E28. E27
3303631	B02. B01
3303631	B04. B03
3303678	H09
3303681	E27
3303698	F01
3303699	F01
3303722	F11
3303723	B04
3303726	B04
3303732	F07
3303733	F11. F07
3303749	C11
3303775	E32. E31
3303777	B02. B01
3303777	B04. B03
3303777	B08. B07
3303778	B08. B07
3303784	C11
3303801	H10
3303802	C12. C11
3303810	C10
3303820	B10. B09
3303820	E41. E39
3303821	B10. B09
3303821	E45. E43
3303825	B16
3303837	F10
3303847	H06. H05
3303850	F07. F05
3303850	F11. F10
3303861	G06. G04
3303861	G08
3303866	B20. B19
3303876	B07
3303877	G08. G06
3303882	E25. E24

-- PECA --	-- PAGINAS -
3303903	E25
3303904	B11
3303918	B23
3303934	G03
3303946	E28
3303947	E23. E22
3303948	E23. E22
3303949	E23. E22
3303950	E28
3303951	E23. E22
3303952	E23. E22
3303961	E12. E10
3303961	E23. E19
3303997	B15
3304028	G11
3304029	B03. B02
3304029	B04
3304040	C12
3304058	C03. C02
3304061	C03. C02
3304065	F05. F03
3304065	F09. F07
3304065	F11
3304066	F07. F05
3304066	F11. F09
3304067	F07. F05
3304067	F11
3304073	F09
3304074	F09
3304077	B21
3304078	B21
3304079	H03
3304080	H04
3304084	B03. B02
3304084	B04
3304085	C03. C02
3304101	A18
3304102	A18
3304103	D42
3304106	E24
3304129	F07. F05
3304129	F11
3304130	F07. F05
3304130	F11
3304131	F08. F06
3304131	F12
3304133	F07. F05
3304133	F11
3304134	F08. F06
3304134	F12
3304135	F08. F06
3304135	F12
3304136	F07. F05
3304136	F11
3304137	F11. F07
3304138	F11. F07
3304141	E28
3304143	E28
3304146	E34
3304147	E34
3304148	E34
3304155	E37. E36
3304156	E37. E36
3304157	E37. E36
3304158	E36
3304160	C09
3304162	H06
3304168	F11
3304179	H05
3304189	B18. B17
3304192	B17
3304194	B17. B16

PECA	PAGINAS
3304194	B18
3304198	F05 . F04
3304198	F09 . F07
3304201	B03
3304221	B03
3304231	E17
3304243	B22
3304254	H01
3304255	H03 . H01
3304256	H03 . H01
3304271	B24
3304284	G04
3304494	B02 . B01
3304519	H12
3304553	H07
3304554	B17
3304570	C03
3304578	C03
3304593	G03
3304594	F11
3304600	G08
3304601	G08
3304602	G03
3304605	B24
3304606	B24
3304607	G03
3304608	G03
3304629	E41
3304630	E41
3304633	E41 . E39
3304634	E39
3304635	E39
3304637	E45
3304638	E45
3304640	E43
3304641	E43
3304674	B24
3304675	E20 . E06
3304675	E22
3304676	G08
3304677	E09 . E08
3304679	B24
3304683	B24
3304684	B23
3304760	C04
3304762	C04
3304763	C04
3304780	B18
3304783	C08
3304784	C09
3304804	B18
3304819	G06
3304917	E25
3304918	E23 . E22
3304920	G03
3304922	G03
3304924	E37
3308780	E32 . E31
3312328	D38
3312329	D38
3312330	D38
3312331	D38
3312332	D38
3312333	D38
3312334	D38
3319264	C07
3319265	C07
3319764	D42 . D40
3319766	D41 . D40
3319766	D42
3319767	D41 . D40
3319767	D42
3319768	D41 . D40
3319768	D42
3319841	D42 . D40
3319842	A18 . A17
3319842	D41 . D40
3319842	D42
3319843	A18 . A17
3319843	D41 . D40
3319843	D42
3320019	A07 . A03
3320024	A03 . A01
3320024	A07
3320025	A07 . A03
3320035	D38
3320036	D38
3320037	D38
3320038	D38
3320039	D38
3320045	D18 . D06
3320045	D30
3320046	D18 . D06
3320046	D30
3320050	A03
3320060	A01
3320109	A07 . A03
3320140	A07
3327274	G01
3327450	G01
3330025	C10
3330276	C07
3330423	G03 . G01
3330464	G01
3330465	B14 . B12
3330667	G01
3330964	C03 . C02
3331155	C02 . C01
3331314	E28
3338099	C07
3338100	C07
3338738	E29
3338739	E29
3338740	E29
3338746	E30
3338749	E30
3338752	E29
3338756	E29
3338764	E29
3338790	E29
3338811	E29
3338926	D41 . D40
3338926	D42
3339202	D42 . D41
3339203	D41
3339204	D41
3339205	D40
3339206	A17
3339207	A18 . A17
3339208	A18 . A17
3339209	A17
3339247	E29
3339248	E30
3339249	E30
3339250	E30
3339251	E29
3339252	E29
3339253	E29
3339254	E29
3339255	E29
3339256	F02
3339257	F02
3339258	F02
3339273	E29
3339274	E29
3339275	E29
3339276	E29
3339501	F03
3339502	F03
3339503	F03
3339504	F03
3339505	F03
3339506	F03
3339507	F03
3339508	F03
3339509	F03
3339510	F03
3339511	F03
3339512	F03
3339513	F03
3339514	F03
3339515	F03
3339516	F03
3339517	F03
3339518	F03
3339519	F03
3339520	F03
3339522	F03
3339523	F03
3339524	F03
3339525	F03
3339527	F03
3339528	F03
3339529	F03
3339530	F03
3339531	F03
3339532	F03
3339533	F03
3339534	F03
3339537	E12
3339560	E11 . E10
3339768	E11
3339769	E14
3339770	E12 . E10
3339771	E14
3339772	E14
3339773	E14
3339774	E14
3339776	E10
3339777	E10
3339778	E11 . E10
3339779	E11 . E10
3339780	E11 . E10
3339781	E11 . E10
3339782	E11
3339783	E12
3339784	E12
3339785	E12
3339786	E12
3339787	E12
3339790	H12
3339791	H12
3339792	H12
3339793	H12
3339794	H12
3339795	H12
3339796	H12
3339797	H12
3339798	H12
3339799	H12 . C08
3339800	E12
3339972	C08
3339986	F04
3339987	F04
3339988	F04
3339989	F04

-- PECA --	PAGINAS -
3339990	F04
3339991	F04
3339992	F04
3339993	F04
3339994	F04
3339995	F04
3339996	F04
3339997	F04
3339998	F04
3339999	F04
3340000	F04
3340001	F04
3340002	F04
3340003	F04
3340004	F04
3340005	F04
3340006	F04
3340007	F04
3340008	F04
3340009	F04
3340010	F04
3340011	F04
3340012	F04
3340013	F04
3340014	F04
3340015	F04
3340016	F04
3340017	F04
3340018	F04
3340019	F04
3340020	F04
3340021	F04
3340022	F04
3340023	F04
3340024	F04
3340025	F04
3340026	F04
3340027	F04
3340028	F04
3340029	F04
3340030	F04
3340031	F04
3340032	F04
3340033	F04
3340034	F04
3340035	F04
3340036	F04
3340044	C08
3340045	C08
3340046	C08
3340047	C08
3340048	C08
3340049	C08
3340050	C08
3522507	C07
3575196	E29
3575201	E29
3575208	E29
3575271	G03
3675857	E29
3675858	E29
3675859	E29
3675860	E29
3675863	E29
3675864	E29
3675865	E29
3703467	C07
3734914	B20.B19
3980141	E46
4123383	C07
4151247	F04
4200080	D24.D12

-- PECA --	PAGINAS -
4200081	D24.D12
4525576	E01
4525754	E01
5207900	E25.B05
5207903	G08.G06
5244508	G01
5292695	E46
5293515	F13
5294892	E26
5295099	F13
5295119	F13
5295120	F13
5295122	F13
5295124	F13
6598267	E29
6598899	H12.C08
1F000208	C04
1F000308	D37
1F000312	D39
1F000316	E15.C04
1F000316	E17.E16
1F000316	H09
1F000416	E17.E15
1F000420	B15.B12
1F000424	A17
1F000528	B02.B01
1F000528	B04.B03
1F000732	A13.A12
2FM22270	F07.F05
2FM22270	F09
2J004200	C04
2J005204	E16
4F004051	C04
4F005062	E16.D37
4F006106	E15.D39
4F006106	E17.E16
4F008127	E17.E15
5K000207	E36.E35
5K000207	E37
6H000024	D13.D01
6H000024	D25
10F000002	B05
10H000025	A18.A17
10H000025	B08.B07
10H000025	B10.B09
10H000025	D41.D40
10H000025	E33.D42
10H000025	E34
10H000035	A18.A17
10H000035	D41.D40
10H000035	D42
10J000006	E13
10J000008	D15.D03
10J000008	D27
10J000012	A03.A01
10J000012	A07.A05
10J000012	D01.A09
10J000012	D25.D13
10K000004	F07.F05
10K000004	F11.F09
10K000006	E27
11F000008	D13.D01
11F000008	D25
11F000012	A03.A01
11F000012	A07.A05
11F000012	D13.D01
11H000015	B04.B03
11H000015	E46
11K000004	F09
11K000007	F07.F05
11K000007	F11.F09
12H000015	B02.B01

-- PECA --	PAGINAS -
12H000015	E39.E38
12H000015	E41.E40
12H000015	E43.E42
12H000015	E45.E44
12K000007	F10
14K000004	F07.F05
14K000004	F11.F09
14K000010	E27
15K000004	E36
15K000006	E28.E27
15K000008	E19.E18
15K000008	E25.E20
15K000010	E20.E18
15K000010	E21
15K000012	E22.E21
15K000012	E23
16F000001	D36
16F000004	A04.A01
16F000004	A08.A05
16F000004	A09
16F000006	D13.D01
16F000006	D25
16F000012	D25.A09
17K000004	E37.E35
17K000004	F07.F05
17K000004	F11.F09
17K000008	E25.E24
17K000010	E21
17K000011	E22.E21
18K000008	E24
18K000010	E23.E22
19F000003	C05
19F000004	F07.F05
19F000004	F11.F09
19F000005	F05.C05
19F000005	F09.F07
19F000005	H10.F11
19F000006	F05.B07
19F000006	F09.F07
19F000006	F11
21K000010	E28
24K000002	D17.D05
24K000002	D29
24K000004	B05
24K000007	E28.E27
24K000010	E10
24K000011	E07.E03
25K020014	E07.E03
25K020014	E11.E10
25K020016	E07.E03
25K020016	E11.E10
25K020026	E05.E04
25K020026	E09.E08
25K030014	E06.E02
25K030014	E12
25K030020	E06.E02
25K030020	E10
25K030022	D24.D12
25K030022	E02.D36
25K030022	E06
25K030128	E01
25K040024	E10
25K040108	E14
25K040120	E05.E04
25K040120	E09.E08
25K040208	E46
25K040308	E39.E38
25K040308	E41.E40
25K040408	E43.E42
25K040408	E45.E44
25K040428	B05
25K060424	B05

-- PECA --	PAGINAS -
2FMC12155	.....F03
2FMC26310	.....F03
30F000003	....F07.F05
30F00C003	....F11.F09
30F000003	.....H10
30FC0C004	.....E24
30H000020	....F07.F05
30H000020	....F10.F09
30H000020	.....F11
30H00C021	....B20.B19
30H00C031	.....E27
30H000038	....B20.B19
30H000042	.....C01
30H000044	.....C11
30H000046	.....E24
30H000052	.....E21
31F000001	....E34.E33
31F000002	.....E35
31F000003	....F07.F05
31F000003	....F11.F09
31F00C004	....H10.F09
31H000031	.....C01
32F000002	.....H10
36FC00001	....E34.E33
36F000001	.....E35
38F000003	....E36.E34
38F00C003	.....E37
40K000C02	....D24.D12
40K000002	....F13.D36
40K00C004	....E07.E03
40K00C004	.....E10
40K000008	.....F02
40K000016	.....B05
41K000002	.....E26
42F000005	.....E36
43H001181	....E28.E27
43H001206	....E22.E21
43H001206	.....E23
43H001250	....E22.E21
43H001250	.....E23
47K00C007	....D23.D11
47K000007	.....D35
4C000436H	.....C04
58K00C210	....E06.E02
58K00C218	.....E46
58K000224	....E39.E38
58K000224	....E41.E40
58K00C226	....E43.E42
58K000226	....E45.E44
60K030012	....D29.D05
60K030016	....D14.D02
60K030016	.....D26
60K030018	....D03.D01
60K030018	....D15.D13
60K030018	....D27.D25
60K030022	....D17.D06
60K030022	....D30.D18
60K030114	....D16.D04
60K030114	.....D28
60K040026	....D13.D01
60K040026	.....D25
60K040104	....D13.D01
60K040104	.....D25
60K040112	....D18.D06
60K040112	.....D30
60K040204	.....B05
60K040328	....D18.D06
60K040328	.....D30
60K040420	....D17.D05
60K040420	.....D29
60K040508	....D17.D05
60K040508	.....D29

-- PECA --	PAGINAS -
62F000002	....F07.F05
62F000002	.....F09
62F000005	.....C05
73K000228	.....E46
73KC00236	....E39.E38
73K000236	....E41.E40
73K000244	....E43.E42
73KC00244	....E45.E44
77K000013	....E07.E03
83F000003	.....E37
83F000004	....F06.F05
83FC00004	....F08.F07
83F000004	....F11.F09
83F000004	.....F12
83F000007	....F08.F06
83FC00007	....F12.F10
84F000004	....F07.F05
84F000004	....F10.F09
84F000004	.....F11
86F00C004	....F09.F07
86F00C004	.....F11
88F000004	....F07.F05
88F000004	....F11.F09
88F000010	.....E21
88F000011	.....E21
89F000004	....F05.E37
89F000004	....F10.F07
89F00C004	.....F11
89F000007	....F08.F06
89F00C007	.....F12
90F000006	.....E28
91F000004	.....B05
91F000006	.....E26
91F00C007	....D23.D11
91F000007	.....D35
91F000008	....E28.E27
91F00C010	....E07.E03
91F000010	.....E10
91F00C011	....E07.E03