RUTHZIL TRATOR COMERCIAL DE PEÇAS LTDA 11 97083-6812 ROLANDO CITRANGULO

JOHN DEERE

CATÁLOGO DE PEÇAS

5055E Tractor

PC8543P (ago-11) Português

John Deere Montenegro
Printed In Germany (New)
COPYRIGHT © 2011
DEERE & COMPANY
Moline, Illinois
All rights reserved

Índice pictórico principal

PUBM2190 A.1

1- 1
2- 2

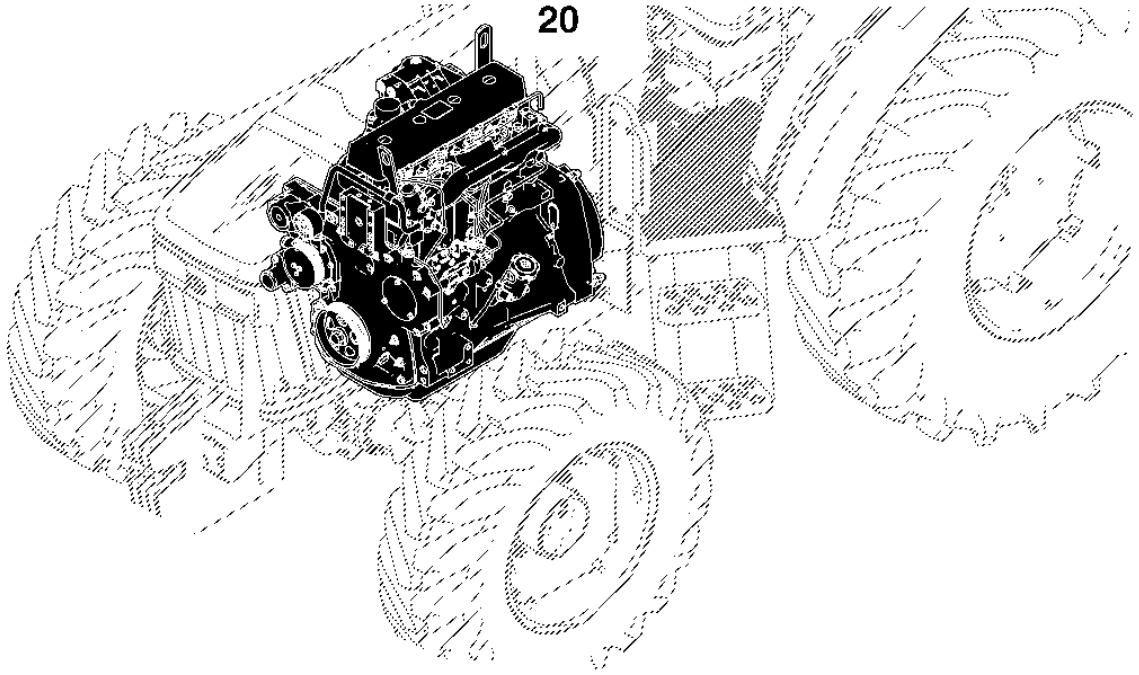

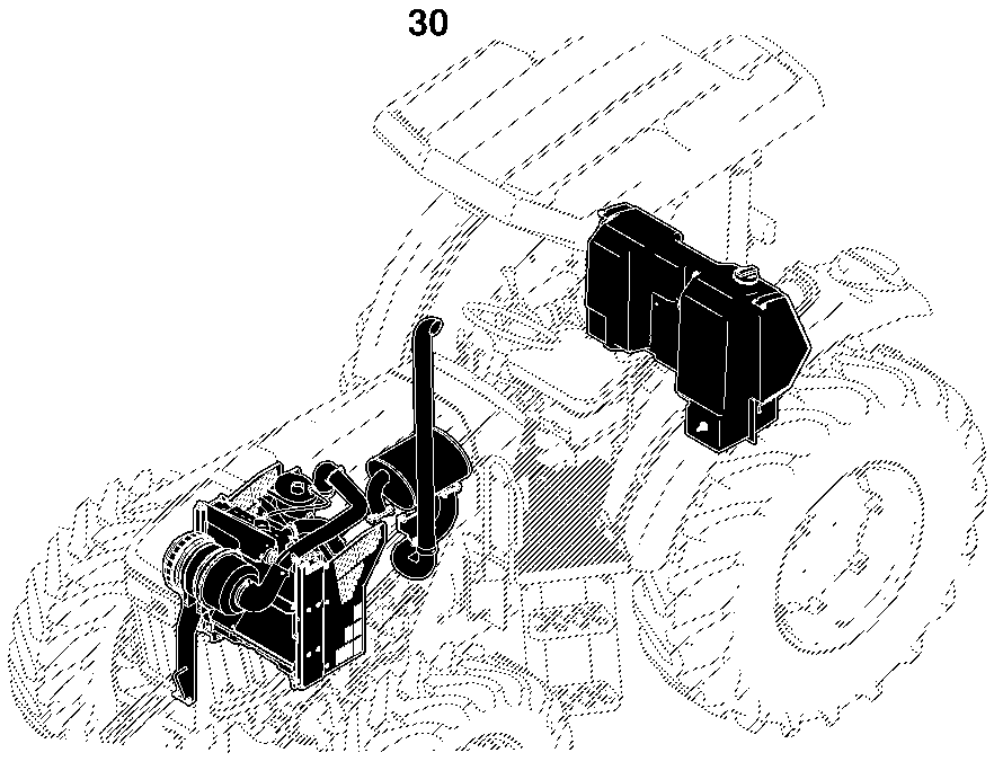

PUBM2190

Índice pictórico principal

PUBM2191 A.1

1- 1
2- 2

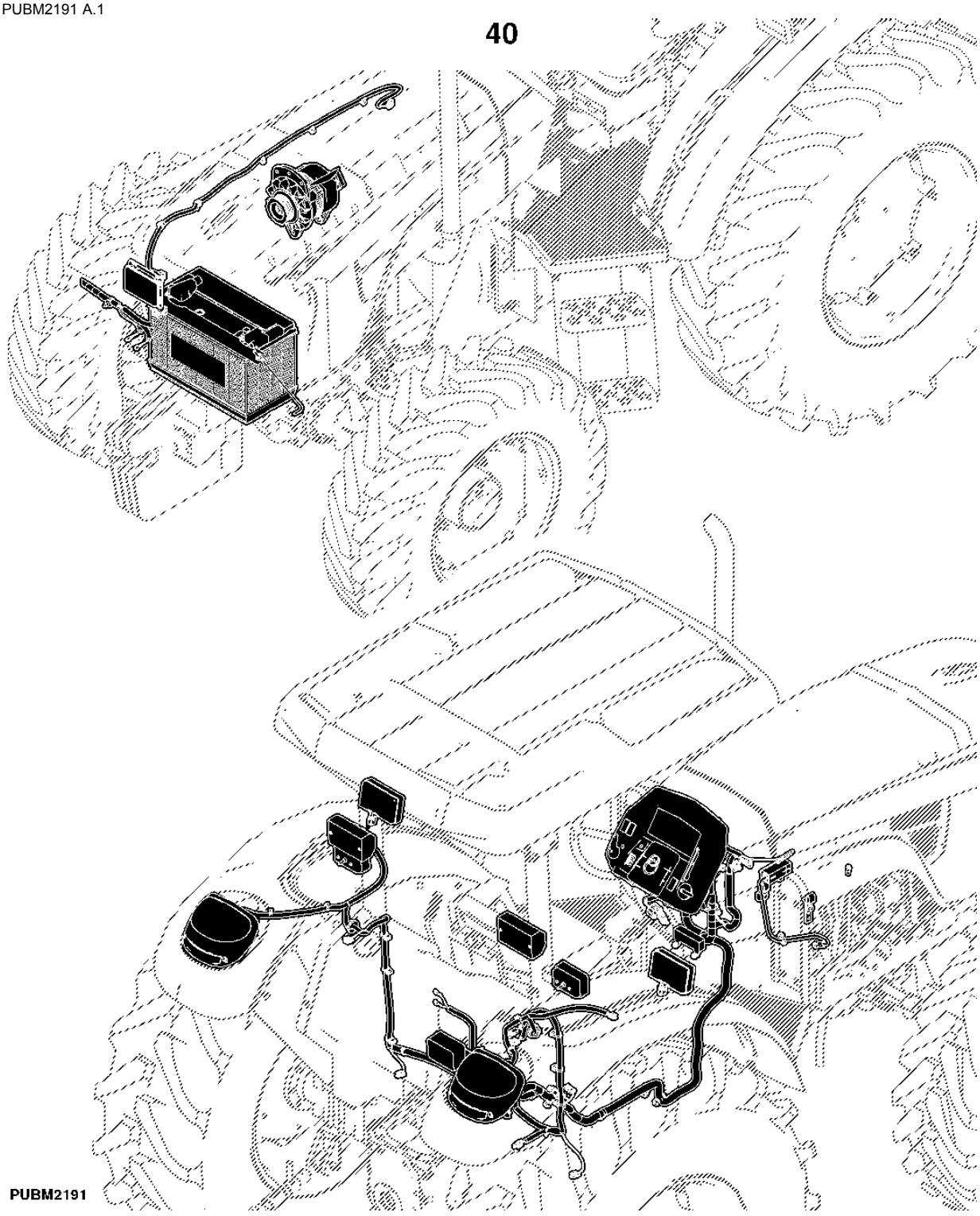

Índice pictórico principal

PUBM2193 A.1

1-	1
2-	2
1-	1
2-	2

50

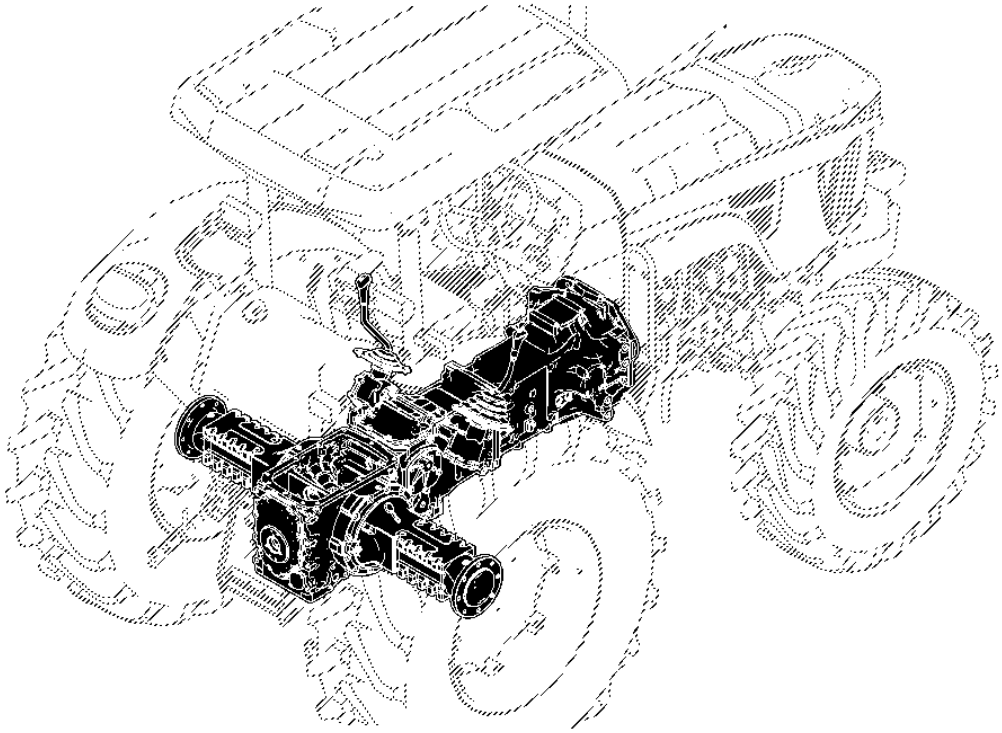

60

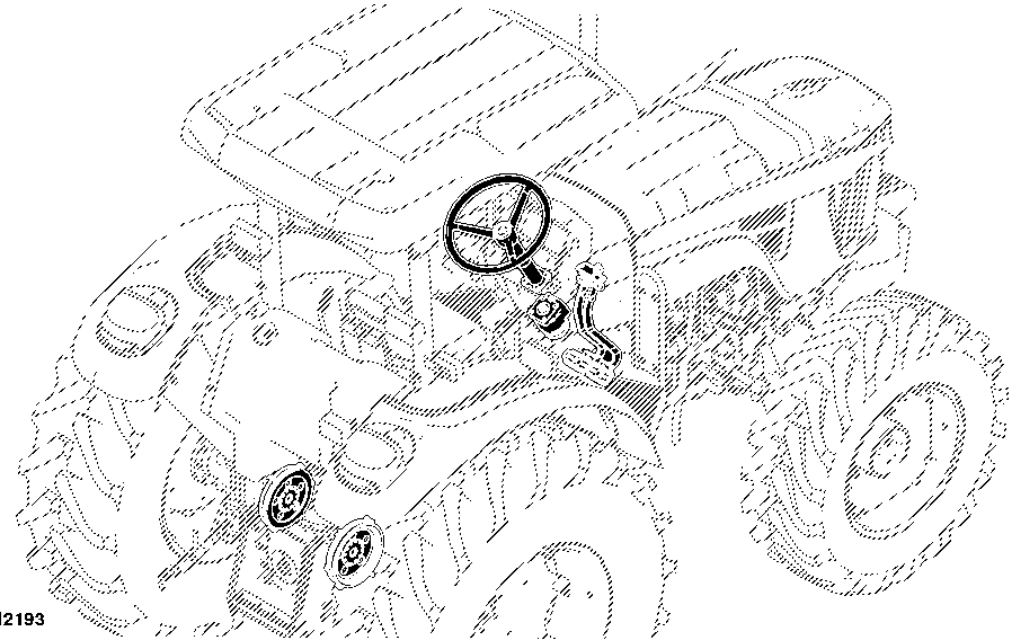

PUBM2193

Índice pictórico principal

PUBM2699 A.1

1- 1
2- 2

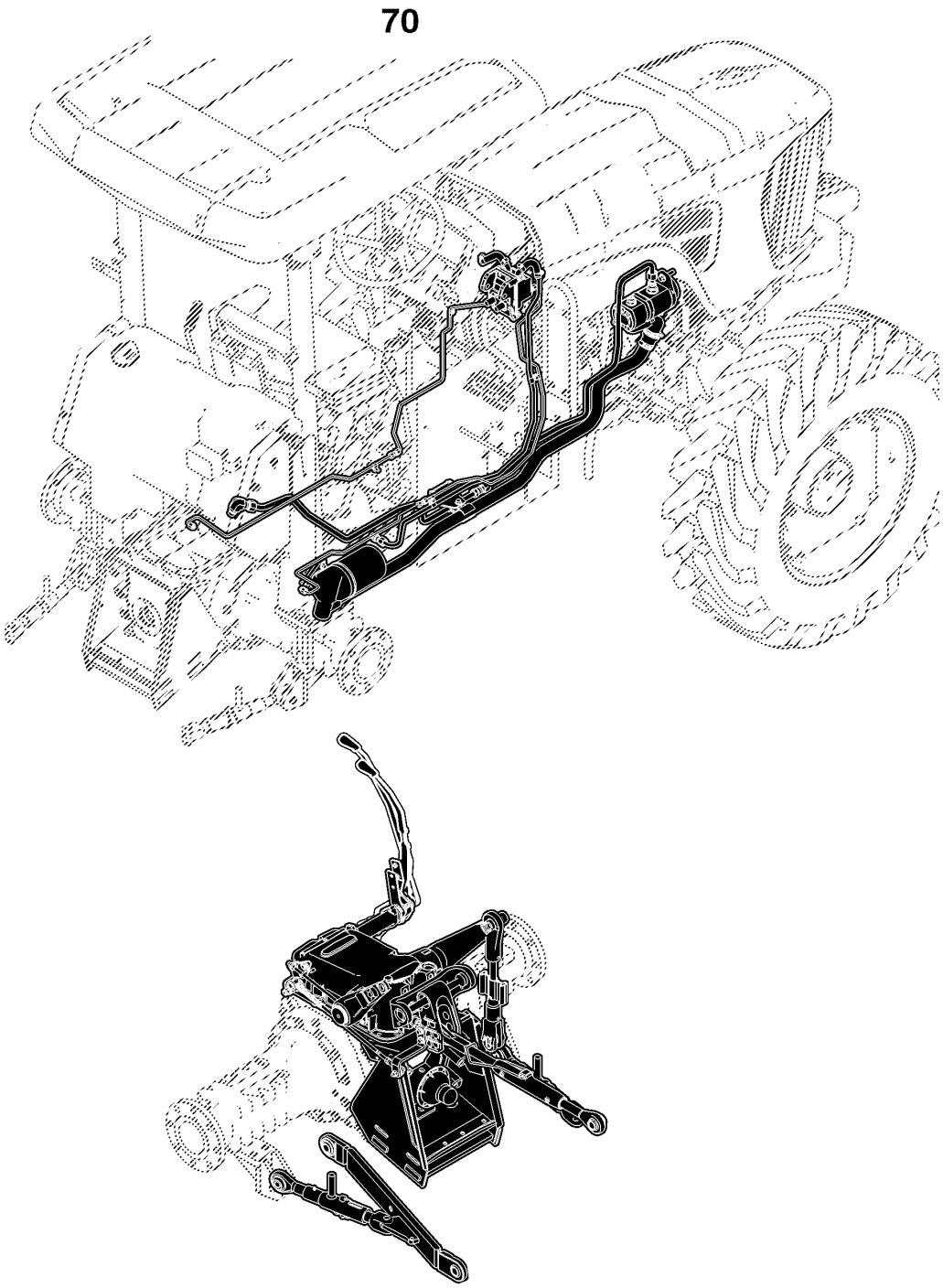

PUBM2699

Índice pictórico principal

PUBM2698 A.1

1- 1
1- 1

83

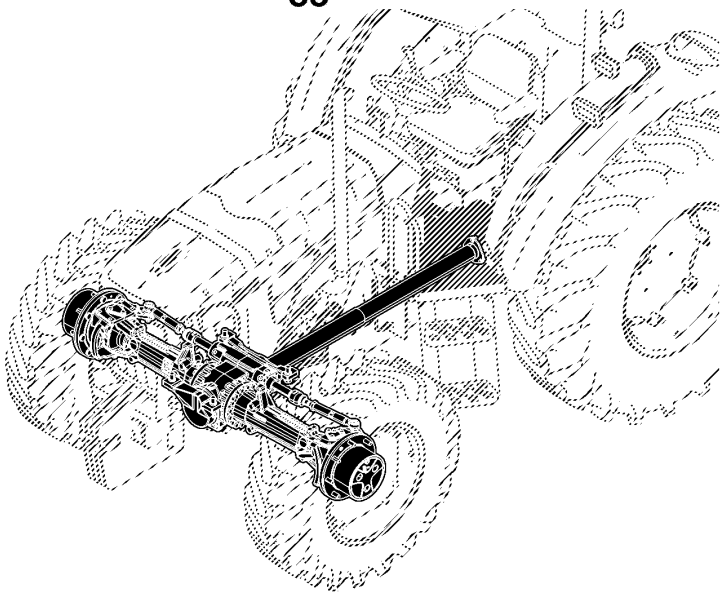

85

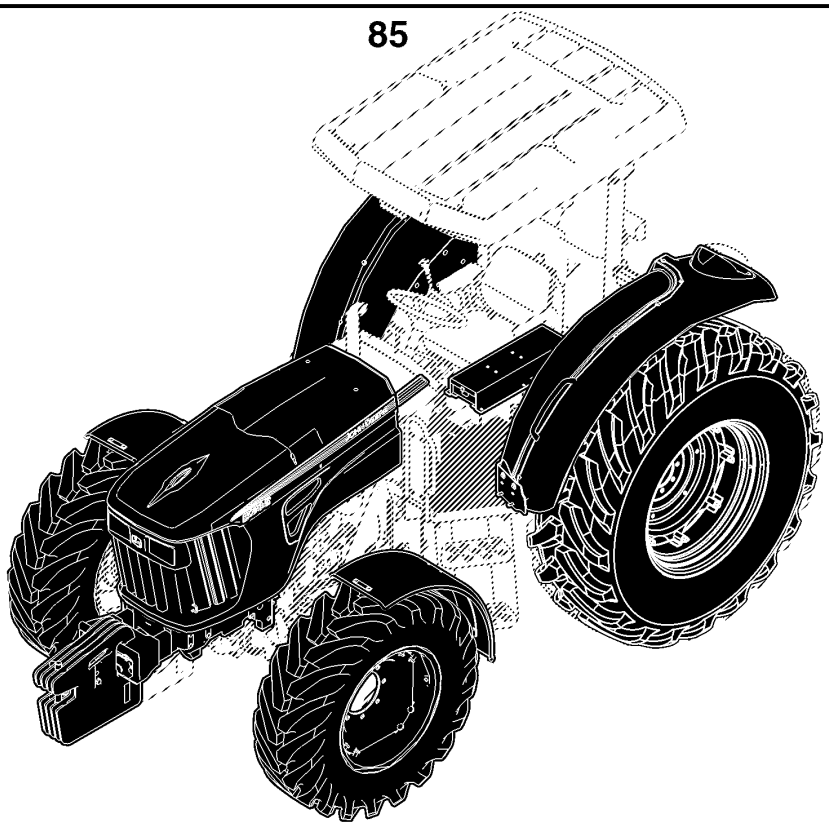

PUBM2698

90

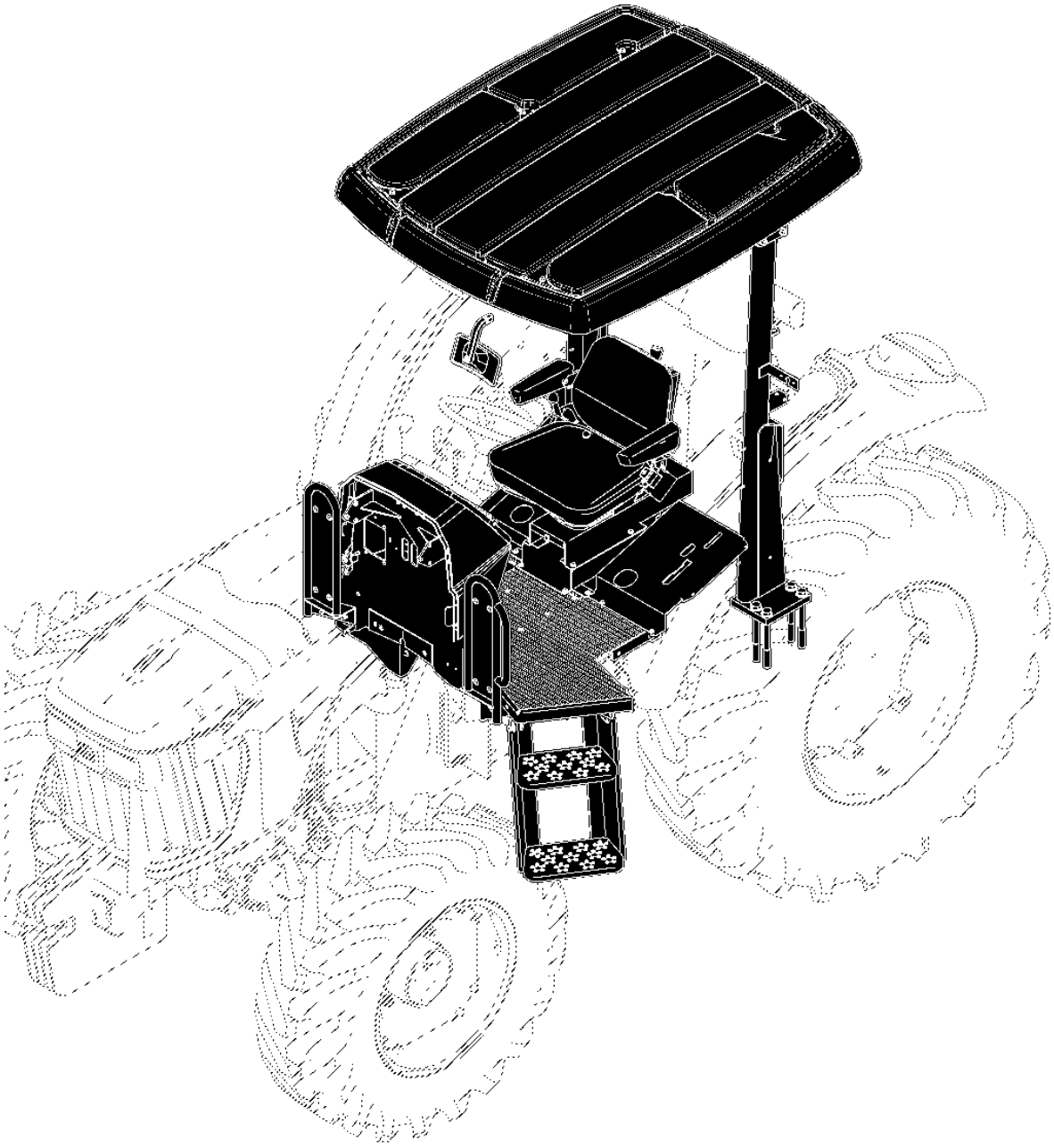

PUBM2196

Ao Cliente

Os números de peça neste Catálogo de peças estavam corretos quando o catálogo foi publicado. De acordo com a política da John Deere, nossos produtos são aprimorados continuamente. Portanto, ao fazer um pedido de peças, verifique os números de peça com seu concessionário.

Unidades de Medida do SI

As dimensões métricas são fornecidas conforme aplicável do começo ao fim deste catálogo de peças.

Identificação de Resistência de Parafusos

Os parafusos que devem ter qualidades de alta resistência equivalentes à classe 10.9 do sistema métrico (SAE grau 8) ou superior são identificados do começo ao fim deste catálogo pela descrição 10.9, 12.9 ou 14.9. Todos os parafusos padrão são da classe 8.8 do sistema métrico (SAE grau 5) ou inferior.

Ilustrações

As ilustrações nesse catálogo destinam-se apenas como uma referência para concessionários e clientes. Essas ilustrações não representam necessariamente a visualização precisa das peças.

Ilustrações Exibidas em Caixas

As peças com legenda exibidas em caixas na ilustração estão disponíveis como um conjunto de serviço ou um acessório. Essas peças também podem incluir peças não disponíveis para serviço. As ilustrações podem não mostrar todas as peças individuais de um acessório. Uma caixa sem legenda inclui peças não atuais.

Orientação do Produto

Uma seta mostrada com uma ilustração destina-se a indicar a direção do movimento de avanço do produto. Os lados Direito (RH) e Esquerdo (LH) são determinados pelo movimento de avanço do produto.

Orientação do Motor

Os lados Direito (RH) e Esquerdo (LH) são determinados estando no volante do motor e de frente para o motor.

Componentes John Deere Remanufaturados

As peças REMAN listadas neste catálogo destinam-se ao reparo ou substituição de componentes originais do equipamento que apresentem defeito ou desgate. Os componentes John Deere Reman são fabricados conforme os rigorosos padrões John Deere e produzidos conforme as especificações originais John Deere que incorporam as mais recentes melhorias de projeto e desempenho.

Trator Ag and Turf — Marcas Comerciais

ActiveCommand Steering™	GreenStar™	PowrQuad™
ActiveSeat™	Harvest Smart™	PowrReverser™
AirCushion™	HarvestLab™	PowrSync™
AutoPowr™	HillMaster™	ProDrive™
AutoQuad™	HydraFlex™	QuikTach™
AutoTrac™	iMatch™	Reman™
Bullet Rotor™	iTorque™	Roll-Gard™
ClimaTrak™	IVLOC™	Service ADVISOR™
ComfortCommand™	IVT™	StarFire™
ComfortGard™	JDLink™	StellarSupport™
CommandARM™	Load Command™	STS™
CommandCenter™	Mega Track™	SyncReverser™
CommandTouch™	Nothing Runs Like a Deere™	SyncroPlus™
CommandView™	Parallel Tracking™	SyncShift™
Contour-Master™	PermaClutch 2™	SyncShuttle™
COOL-GARD™	Phoenix™	TLS™ (Suspensão Articulada Tripla)
Field Office™	Power Zero™	TMIII™
FieldCruise™	PowerGard™	TMII™
Funk™	PowerTech™	Vari-Cool™

Trator Ag and Turf — Termos e Abreviações

Frase	Significado	Frase	Significado
A/C	Ar Condicionado	OD	Diâmetro Externo
ALSO ORDER	Encomende Também	OOS	Estação do Operador Aberta
APPL	Somente Nesta Aplicação	OPTION	Opção
AR	Conforme Necessário	OR	Ou
ASSY	Conjunto Completo	ORD	Encomendar
ATC	Unidade de Controle para ClimaTrak™	ORD W/	Encomendar Com
BCU	Unidade de Controle Básico	OS	Tamanho Superior
BIF	Informante Básico	PC0	Módulo de Alimentação (Teto)
CNLA	Completo Não Mais Disponível (Encomende Peças Individuais)	PC5	Módulo de Alimentação (Transmissão)
CTL	Cortar no Comprimento Correto	PC6	Módulo de Alimentação (HF, CAB)
DSM	Módulo de Interruptores Distribuídos do Informante do Trator	PEC	Unidade de Controle para PowrQuad™ / E-ICV
ECU	Unidade de Controle do Motor	PKG	Pacote de
EPC	Unidade de Controle da Transmissão PowrQuad™ PLUS	PLC	Unidade de Controle do Bloqueio de Estacionamento
EPQT	Transmissão Operada Eletricamente PowrQuad™	PRF	Monitor de Desempenho
ETC	Controle Eletrônico de Temperatura	PTO	Tomada de Potência
FI	Kit de Instalação em Campo	RATIO	Relação
FIP	Bomba de Injeção de Combustível	RCU	Unidade de Controle do Reversor
FOR	Para	REAR	Traseira
FRONT	Dianteira	REMAN	Remanufaturado
GSD	Monitor GreenStar™	RH	Do Lado Direito
HCS	Suspensão Hidráulica da Cabine	SCV	Válvula de Controle Seletivo
HTC	Unidade de Controle do Aquecedor	SFA	Unidade de Controle para Suspensão do Eixo Dianteiro e/ou Suspensão da Cabine
ID	Diâmetro Interno	SIC	Unidade de Controle E-SCV/E-ICV
INCL	Inclui	SSU	Unidade de Controle para Sistema de Direção (AutoTrac™)
INCL KEYS	Incluindo Chaves	STD	Padrão
IOOS	Estação do Operador Aberta Isolada	SUB	Substituído por
JDL	Unidade de Controle JDLink™	SUB FOR	Substituto para
KIT	Kit	TCU	Unidade de Controle da Transmissão (AutoPowr™/IVT™)
LGTH	Comprimento	TEC	Unidade de Controle de Equipamento do Trator
LH	Do Lado Esquerdo	TK	Espessura

Frase	Significado		Frase	Significado
LOW	Inferior		TSC	Unidade de Controle para Eixo da TDM com TLS™ e Suspensão da Cabine
MARKED	Marcado		UIC	Unidade de Controle da Interface do Usuário
MF	Fabricação de		UIM	Módulo da Interface do Usuário
MFWD	Tração Dianteira Mecânica		UP	Superior
M-ICV	Válvula de Controle Operada Mecanicamente (Montagem Intermediária)		USE WITH	Usar com
M-SCV	Válvula de Controle Seletivo Operada Mecanicamente		VTI	Monitor Isobus John Deere
NA	Não Aplicável		W/	Com
NLA	Não Está Mais Disponível		W/O	Sem
NSEP	Não Fornecido Separadamente		Z	Número de Dentes da Engrenagem e da Roda Dentada

Product Identification Number, 17-Digit

PUBM2349 A.1

1BM7815XC9A123456
1 2 3 4 5 6 7

PUBM2349

1 - Tractor Manufacturer	1BM - JOHN DEERE MONTENEGRO
2 - Tractor Model	Each Model Has its Own Production Sequence Number.
3 - Model Suffix	
4 - Check Letter	Calculated using the other 16 digits
5- Year of Manufacture	According to the Year of manufacture table
6 - Type of Transmission	According to Transmission Type Table
7 - Tractor Serial Number	123456 (Six Digits)

The product identification number is located at the RH side of the main frame.

Tabela de Ano de Fabricação (5 Dígitos)

Caracteres Utilizados para Designar o Ano de Produção do Trator							
Ano	**Código**	**Ano**	**Código**	**Ano**	**Código**	**Ano**	**Código**
2008	8	2018	J	2028	W	2038	8
2009	9	2019	K	2029	X	2039	9
2010	A	2020	L	2030	Y	2040	A
2011	B	2021	M	2031	1	2041	B
2012	C	2022	N	2032	2	2042	C
2013	D	2023	P	2033	3	2043	D
2014	E	2024	R	2034	4	2044	E
2015	F	2025	S	2035	5	2045	F
2016	G	2026	T	2036	6	2046	G
2017	H	2027	V	2037	7	2047	H

Tabela de Tipo de Transmissão (6 Dígitos)

Tipos de Transmissão para Tratores das Séries 6000 e 7000
A - Syncroplus
D - PowrQuad 30 km/h
H - PowrQuad Plus 30 km/h
G - PowrQuad Plus 40 km/h

Tipos de Transmissão para Tratores da Série 5000
0 – Colar Deslocador, 9x3
1 – SR 12x12, Estreita
2 – PR 12x12, Estreita
3 – TSS 9x3, Estreita
4 – TSS 9x3
5 – SR 12x4
6 – PR 12x12
7 – PR 16x16
8 – TSS e HC
9 – PR e HC

Número de Série da TDM

LVP229 A.1

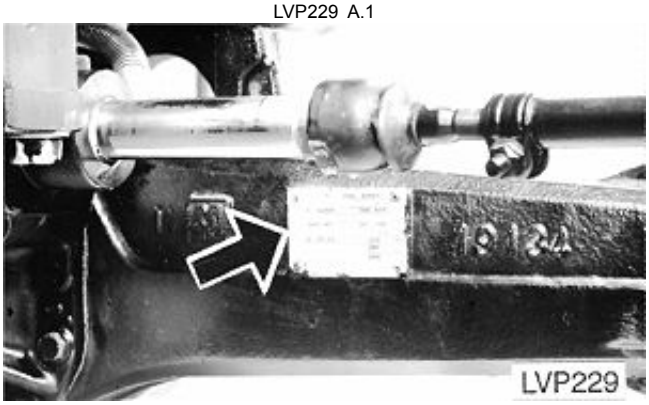

A Placa do Número de Série da TDM Está Localizada na Superfície Traseira do Lado Direito do Alojamento do Eixo Dianteiro.

Engine Serial Number Plate — 4045 & 6068

RGP11355 A.1

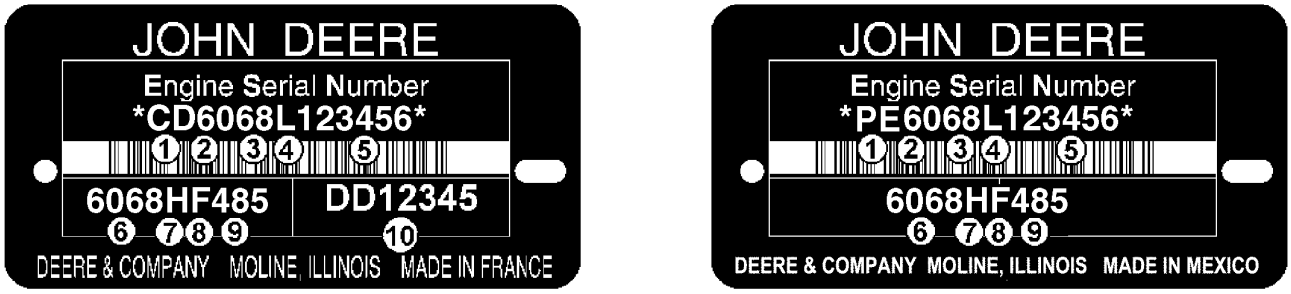

RGP11355

Engine Serial Number is Defined by 13 Characters	
First Line	Designates
1 — Two letters for engine factory designation	PE: Torreon, Mexico, CD: Saran, France, JX: Rosario, Argentina
2 — One digit for number of cylinders.	4 Cylinder, 6 Cylinder
3 — Three digits for displacement in liters	045: 4.5 Liter, 068: 6.8 Liter
4 — One letter for emission level	B= Non-Certified C= Tier1/Stage I emission level G= Tier 2/Stage II emission level L= Tier 3/Stage IIIA emission level R= Interim Tier 4/Stage IIIB emission level
5 — Six digits	123456= Engine build sequence number. Sequence numbers start at 000001
Engine Type is Defined by 9 Alpha-Numerical Characters	
6 — Four digits	Same as items 2 and 3 above
7 — One letter for aspiration type	A= Turbocharged with air-to-water after-cooler D= Naturally Aspirated T= Turbocharged H= Turbocharged with air-to-air after cooler S= Turbocharged with air-to-sea water after-cooler
8 — One or two letters for OEM application	F: OEM, FM: Marine, FH: HazLoc, FN: Compressed Natural Gas
8 — One or two letters for John Deere Vehicle application	DW, KV: Construction, RW, LV, L, BM: Tractor, TJ: Forestry, H, Z, CQ : Combine, N: Picker/Sprayer, E: Windrower
9 — Two or three digits for version	485
10 — Two Letter and 5 or 6 digit for engine Part number	DD12345 (Saran Only Engines)

Identificação do Número de Série do Bloco Curto

RGP4460 A.1

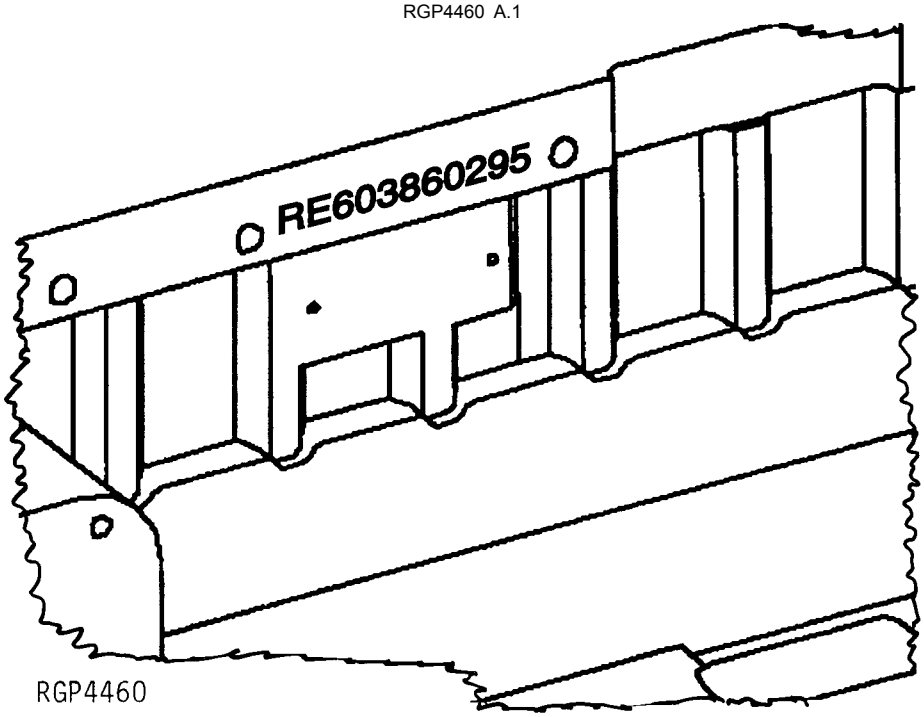

Número de série estampado na peça fundida do bloco perto da placa do número de série anterior.

1.	RE60386	Número de Peça de Serviço
2.	02	Mês de Montagem
3.	95	Ano de Montagem

Conteúdo

20 Motor 3029DPY07 19
30 Auxiliares do Motor, Tanque, Sistema de Ar 77
40 Componentes Elétricos 99
50 Transmissão 137
60 Direção e Freios 197
70 Componentes Hidráulicos 211
83 MFWD Axle (ZF) 243
85 Rodas, Folha Metálica, Diversos 259
90 Estação do Operador 287

Índice pictórico por seção

RGP15885 A.1

1125-	22
1206-	23
1308-	24
1467-	25
1577-	26
16LF-	28
1773-	30
1995-	31
2031-	32
2142-	34
2211-	35
2811-	36
2967-	37
35DJ-	40
30AD-	38
3613-	42
3799-	43
4054-	44
4441-	46

3029DPY07

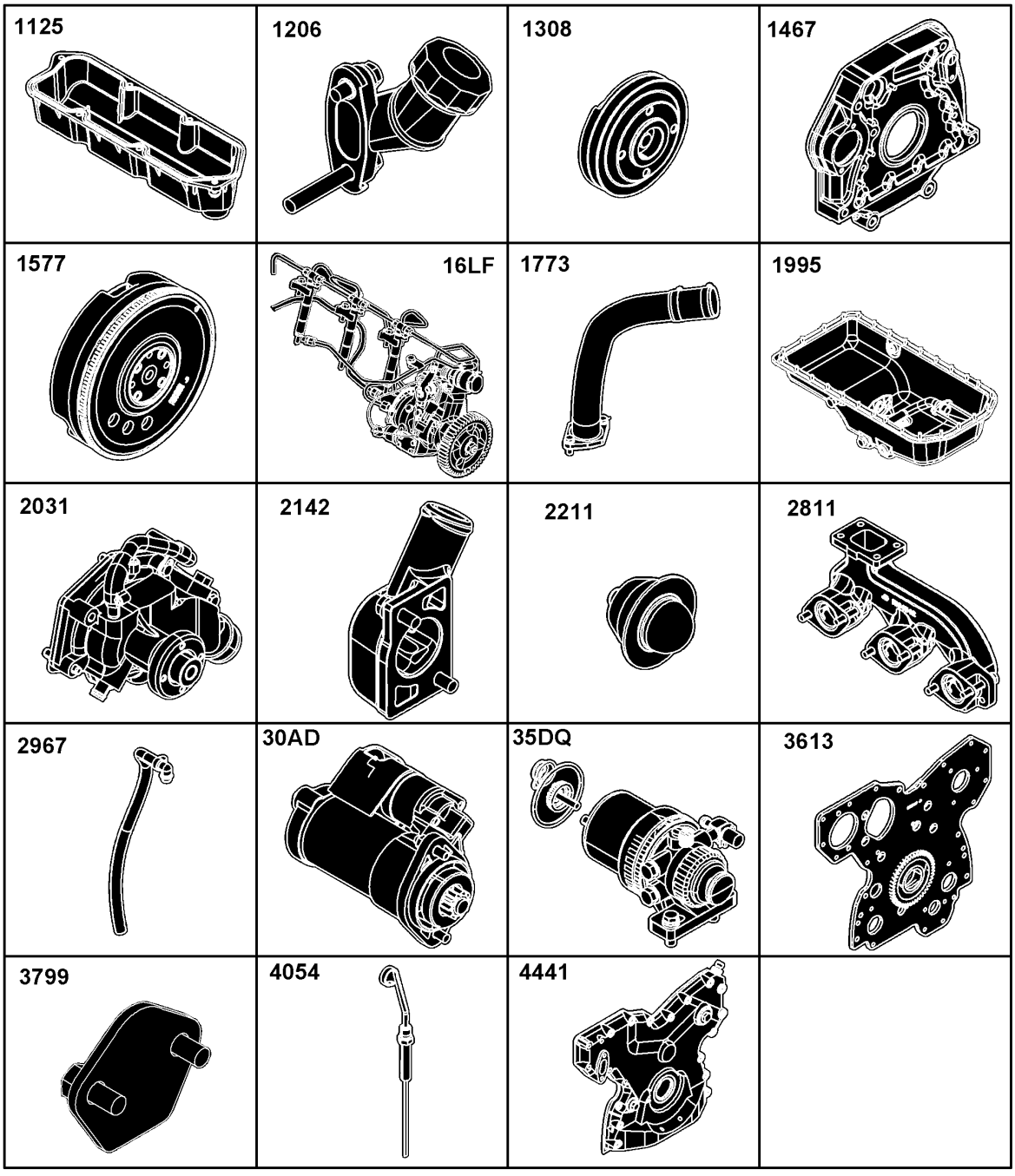

RGP15885

Índice pictórico por seção

RGP15886 A.1

4631-	48
4713-	50
4819-	52
4910-	54
5006-	55
5119-	56
5202-	58
5933-	60
6263-	62
6617-	63
7638-	64
9803-	65

3029DPY07



RGP15886

Índice pictórico por seção

RGP15887 A.1

1-	66
5-	67
2-	68
3-	69
4-	70
6-	71
7-	72
8-	74

3029DPY07



RGP15887

1125 Tampa do balancim

1125_RE515934_PCD A.1

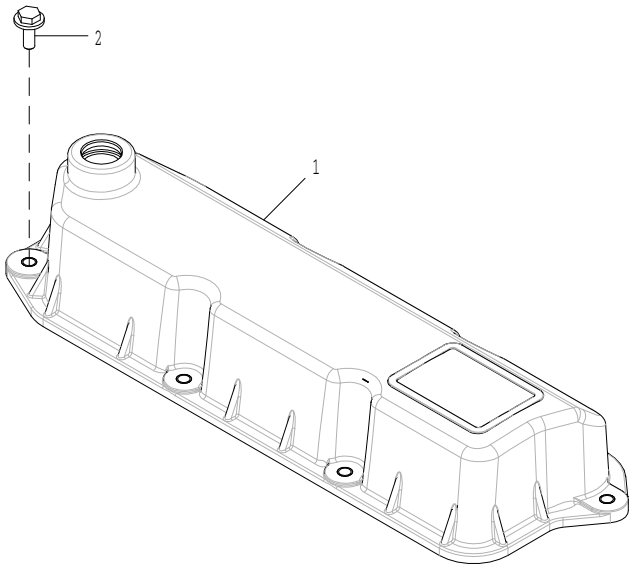

1125_RE515934_PCD

Item	*Nº peça*	*Descrição*	*Qtde*	*Nº série motor*	*Notas*
1	RE515827	Tampa de válvula	1		
2	RE32140	Parafuso c/arruela	6		

1206 Tampa do Enchimento de Óleo

1206_RE49388_PCD A.2

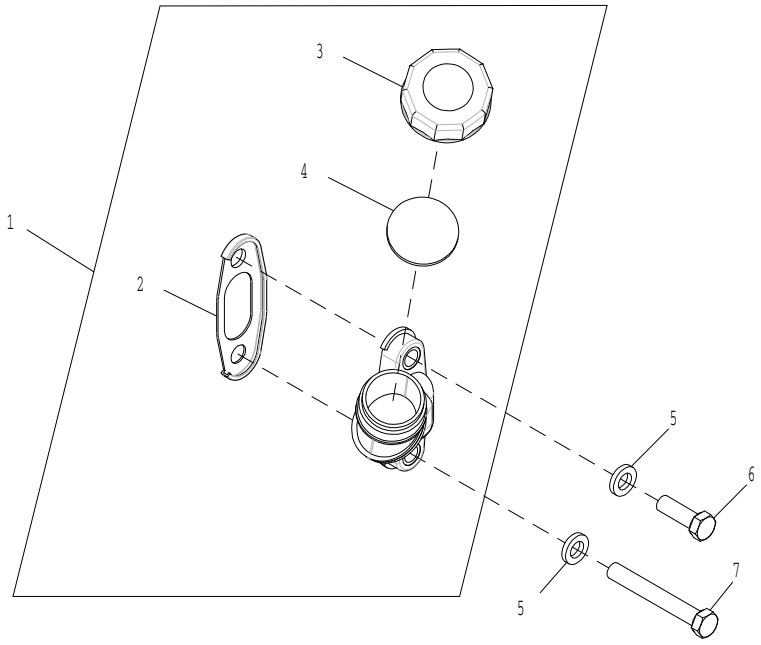

1206_RE49388_PCD

Item	*Nº peça*	*Descrição*	*Qtde*	*Nº série motor*	*Notas*
1	RE48735	Bocal de enchimento	1		
2	R87259	Junta	1		
3	R90788	Plugue	1		
4	T20328	Junta	1		
5	24H1020	Arruela	2		
6	19H1139	Parafuso sextavado	1		
7	19H1944	Parafuso sextavado	1		

1308 Polia do Virabrequim

1308_RE48186_PCD A.1

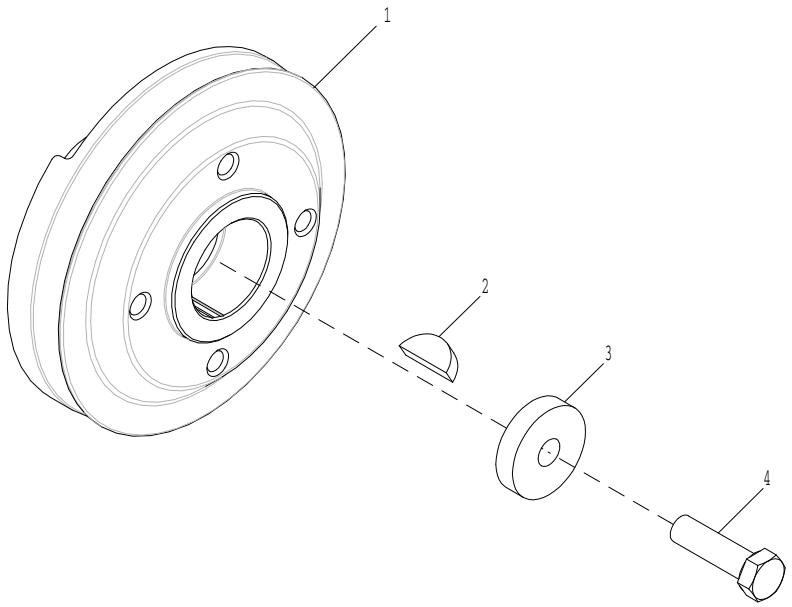

1308_RE48186_PCD

Item	*Nº peça*	*Descrição*	*Qtde*	*Nº série motor*	*Notas*
1	R501223	Polia	1		
2	26H27	Chaveta	1		
3	R109086	Espaçador	1		
4	19H2473	Parafuso sextavado	1		

1467 Cobertura do volante do motor

1467_RE527606_PCD A.2

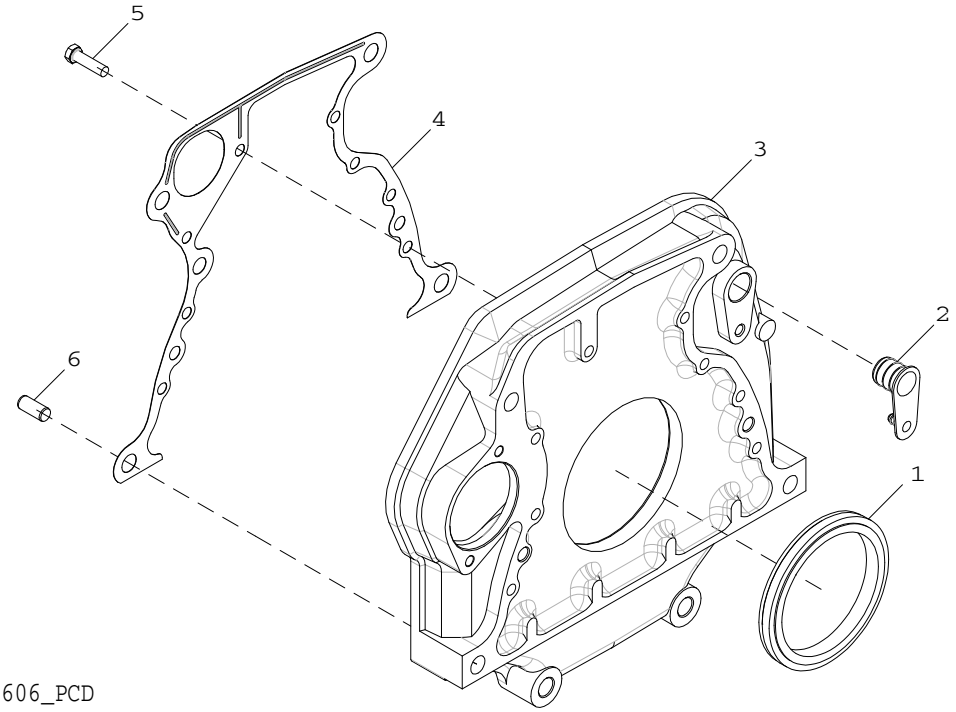

Item	*Nº peça*	*Descrição*	*Qtde*	*Nº série motor*	*Notas*
1	RE44574	Vedação	1		
2	R131765	Plugue	1		
3	R515019	Carcaça	1		
4	R97351	Junta	1		
5	19H3219	Parafuso sextavado	8		
6	R48685	Pino de centragem	2		

1577 Flywheel

1577_RE506175_PCD A.1

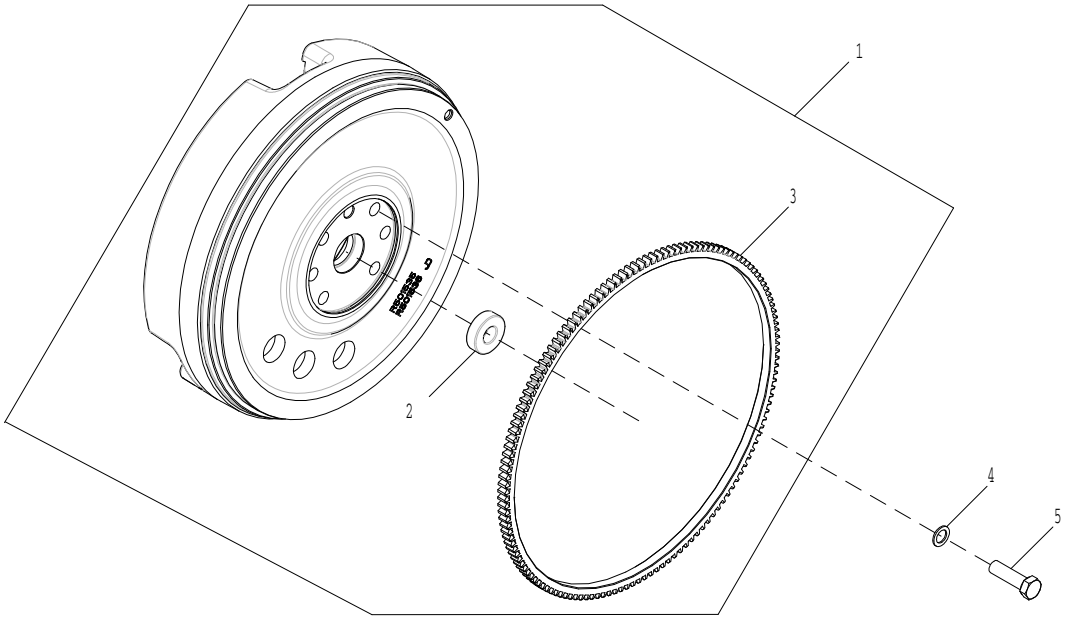

1577_RE506175_PCD

Item	*Nº peça*	*Descrição*	*Qtde*	*Nº série motor*	*Notas*
1	RE502973	Volante	1		
2	JD9449	Rolamento de esfeRas	1		
3	R114282	Coroa	1		SUB FOR T20088
4	T23891	Arruela	4		
5	19H2473	Parafuso sextavado	4		

16LF Bomba de Injeção de Combustível

16LF_RE501946_PCD A.1

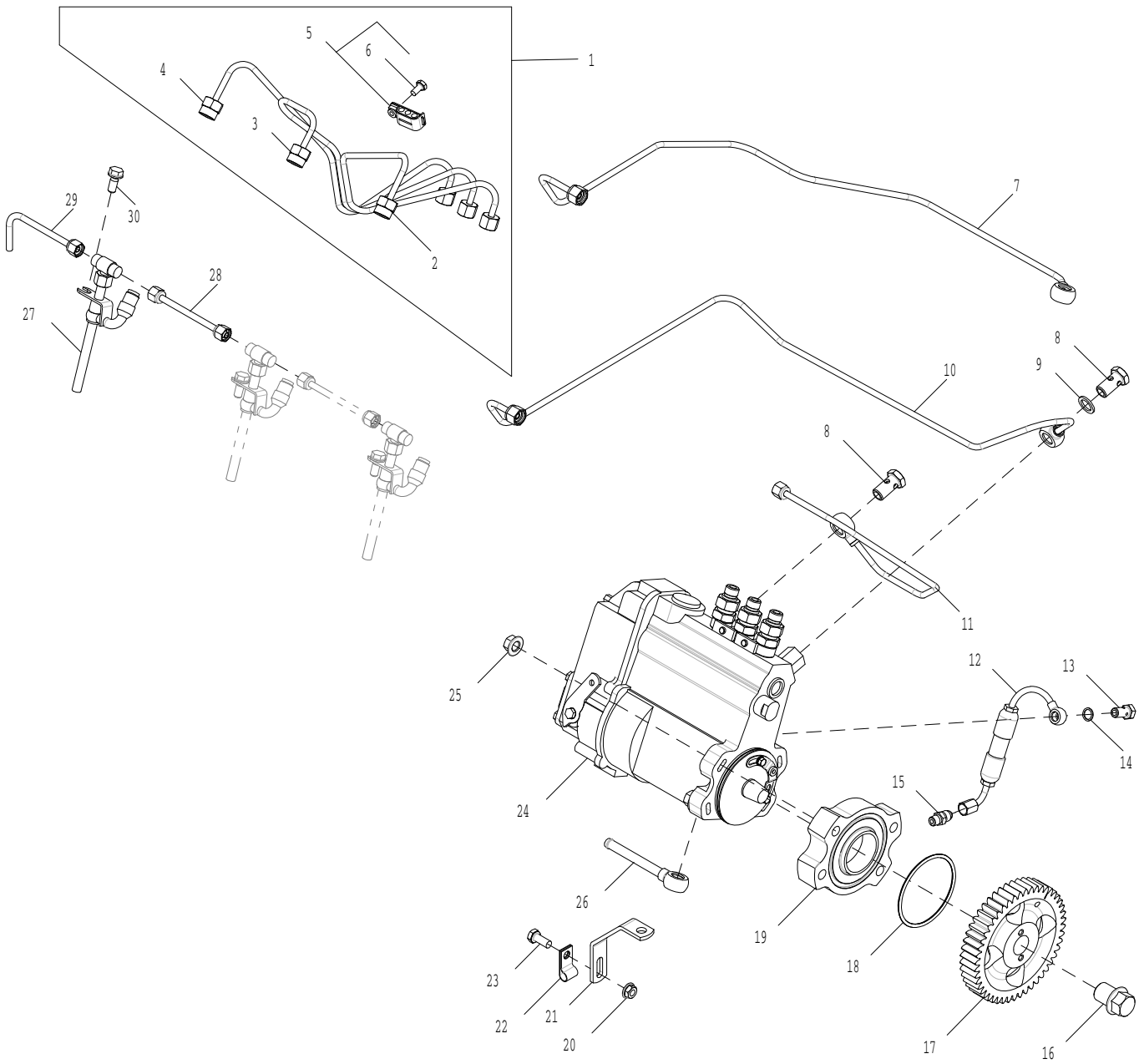

16LF_RE501946_PCD

Item	Nº peça	Descrição	Qtde	Nº série motor	Notas
1	RE502485	Linha de combustivel	1		
2	.....	Linha de combustivel	1		NSEP(Order RE502485)
3	.....	Linha de combustivel	1		NSEP(Order RE502485)
4	.....	Linha de combustivel	1		NSEP(Order RE502485)
5	RE20901	Braçadeira	1		
6	19M8560	Parafuso sextavado	1		
7	RE504232	Linha de combustivel	1		
8	38M7008	Parafuso oco	3		
9	R64857	Arruela	6		
10	RE502484	Linha de combustivel	1		
11	RE502483	Linha de combustivel	1		
12	RE519826	Tubulação de óleo	1		
13	38M7009	Parafuso oco	1		
14	R62107	Arruela	2		
15	R35352	Conexão	1		
16	R501372	Parafuso	1		
17	R501368	EngrEnagem	1		
18	R82800	Anel o	1		
19	R501369	Espaçador	1		
20	A22698	Porca	1		
21	R520931	Apoio	1		
22	T13914	Braçadeira	1		
23	19H3695	Parafuso	1		
24	RE527526	Bombainjetora combustível	1		
25	14M7296	Porca com flange	4		
26	RE502495	Linha de combustivel	1		
27	RE520785	Porta-bocal	3		
28	RE68748	Tubo	2		
29	RE502150	Linha de combustivel	1		
30	R101201	Parafuso sextavado	3		

1773 Admissão de Ar

1773_RE506438_PCD A.1

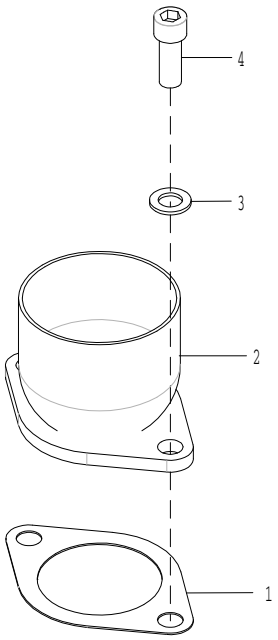

1773_RE506438_PCD

Item	*Nº peça*	*Descrição*	*Qtde*	*Nº série motor*	*Notas*
1	R525679	Junta	1		
2	RE535480	Admissão de ar	1		
3	24M7096	Arruela	2		
4	19H2272	Parafuso	2		

1995 Bandeja de Óleo

1995_RE518072_PCD A.2

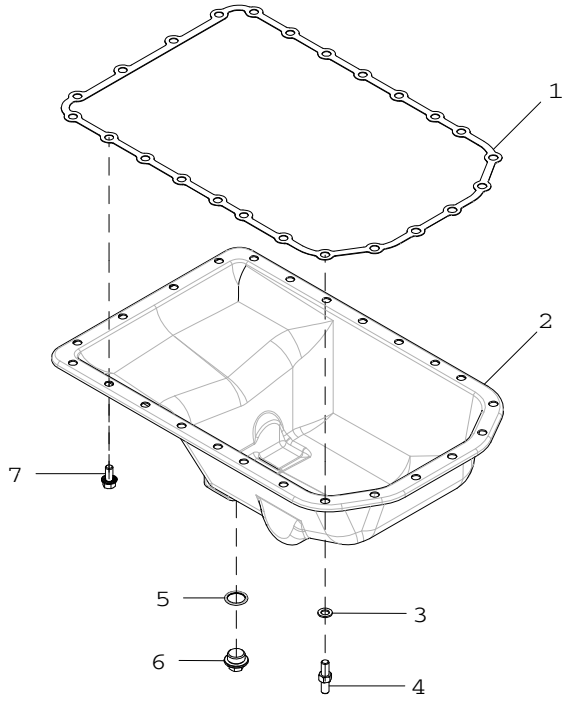

1995_RE518072_PCD

Item	*Nº peça*	*Descrição*	*Qtde*	*Nº série motor*	*Notas*
1	R119359	Junta	1		
2	RE535351	Cárter	1		
3	24M7096	Arruela	2		
4	R109230	Pino	2		
5	R120247	Anel	1		
6	R515195	Tampão de dreno	1		
7	R122618	Parafuso	22		

2031 Bomba d'água

2031_RE506051_PCD A.1

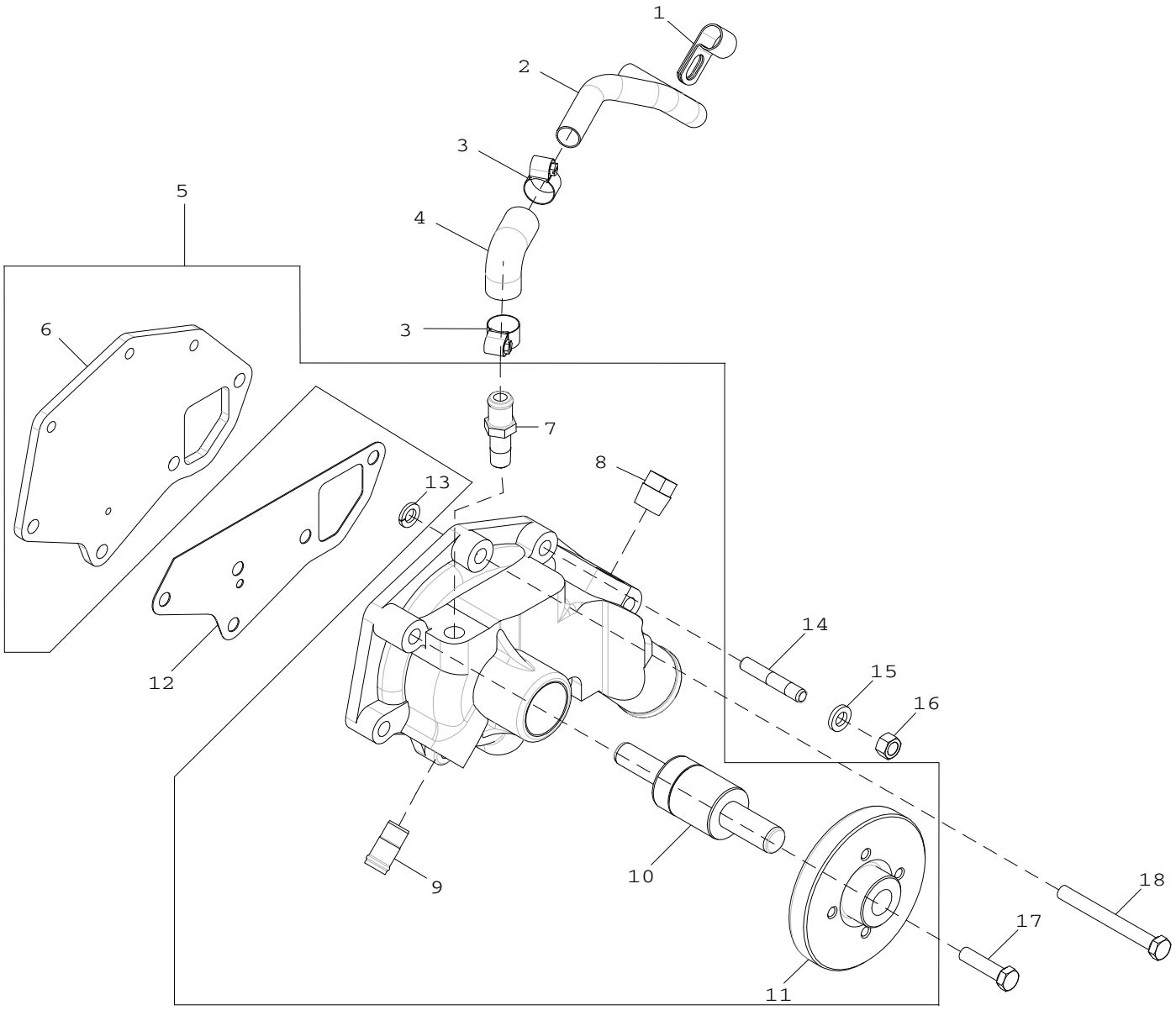

2031_RE506051_PCD

Item	Nº peça	Descrição	Qtde	Nº série motor	Notas
1	R128415	Braçadeira	1		
2	R125407	Tubulação	1		
3	.....	Braçadeira	2		
4	R99254	Mangueira	1		
5	RE506050	Bombad'água	1		
6	R102901	Capa	1		
7	L30291	Conexão de união	1		
8	15H584	Tampão	1		
9	R48993	Tubo	2		
10	JD9257	Rolamento de esfeRas	1		
11	R503548	Cubo	1		
12	T20243	Junta	1		
13	12H304	Arruela de pressão	AR		
14	T25701	Pino	1		
15	24M7106	Arruela	AR		
16	14H1076	Porca	1		
17	19H2633	Parafuso sextavado	1		
18	19H1912	Parafuso sextavado	2		

2142 Tampa do Termostato

2142_RE506500_PCD A.1

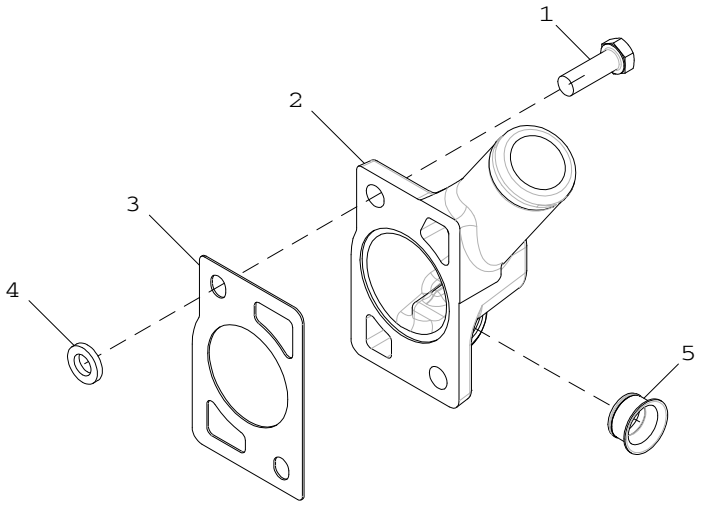

2142_RE506500_PCD

Item	*Nº peça*	*Descrição*	*Qtde*	*Nº série motor*	*Notas*
1	19H2552	Parafuso sextavado	2		
2	R502451	Capa	1		
3	R502814	Junta	1		
4	24M7106	Arruela	2		
5	R123226	Vedação	1		

2211 Válvula Termostática

2211_RE506375_PCD A.1

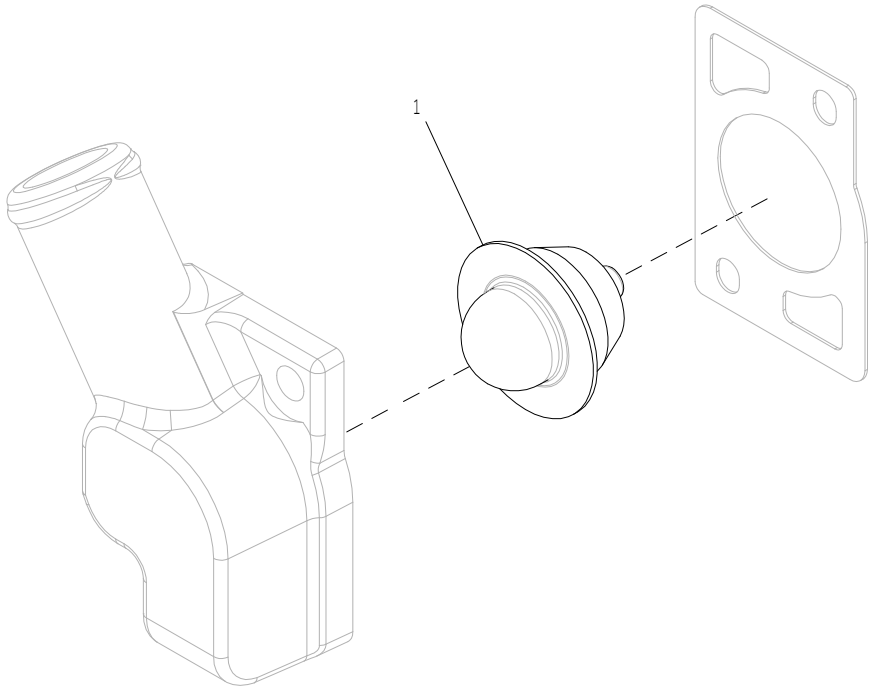

2211_RE506375_PCD

Item	*Nº peça*	*Descrição*	*Qtde*	*Nº série motor*	*Notas*
1	RE506374	TermosTaTo	1		

2811 Coletor de Escape

2811_RE60424_PCD A.1

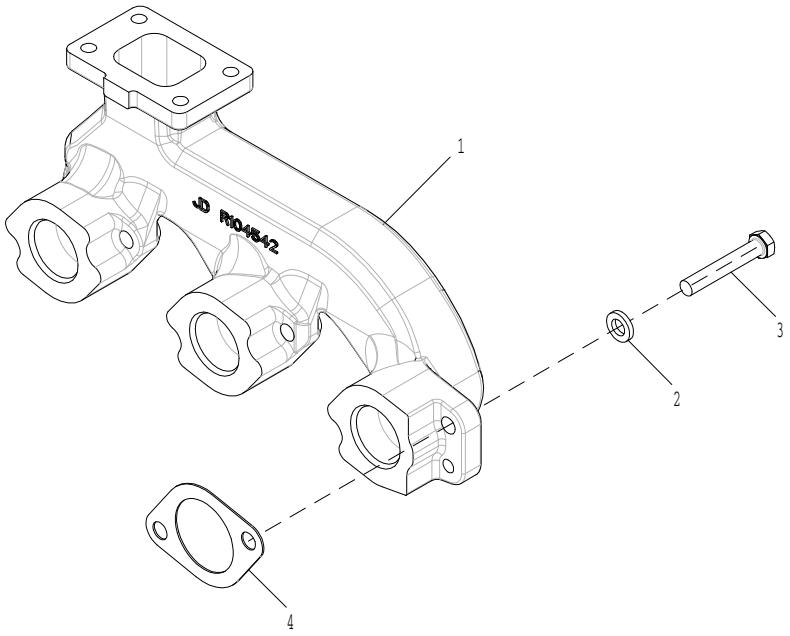

2811_RE60424_PCD

Item	*Nº peça*	*Descrição*	*Qtde*	*Nº série motor*	*Notas*
1	R104542	Coletor de escape	1		
2	24M7106	Arruela	6		
3	19H1726	Parafuso sextavado	6		
4	R521439	Junta	3		

2967 Sistema de Ventilação

2967_RE535650_PCD A.1

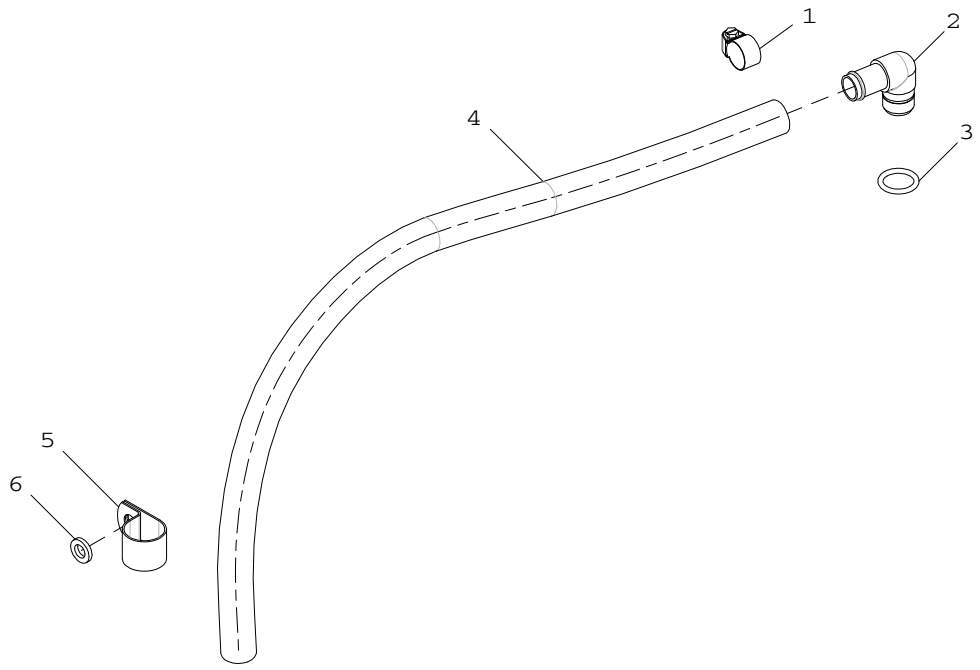

2967_RE535650_PCD

Item	*Nº peça*	*Descrição*	*Qtde*	*Nº série motor*	*Notas*
1	AR21837	Braçadeira	1		
2	R92154	Conexão em ângulo	1		
3	R56463	Anel o	1		
4	R526863	Mangueira	1		
5	A4773R	Braçadeira	1		
6	24M7106	Arruela	1		

30AD Motor de Partida

30AD_RE533352_PCD A.1

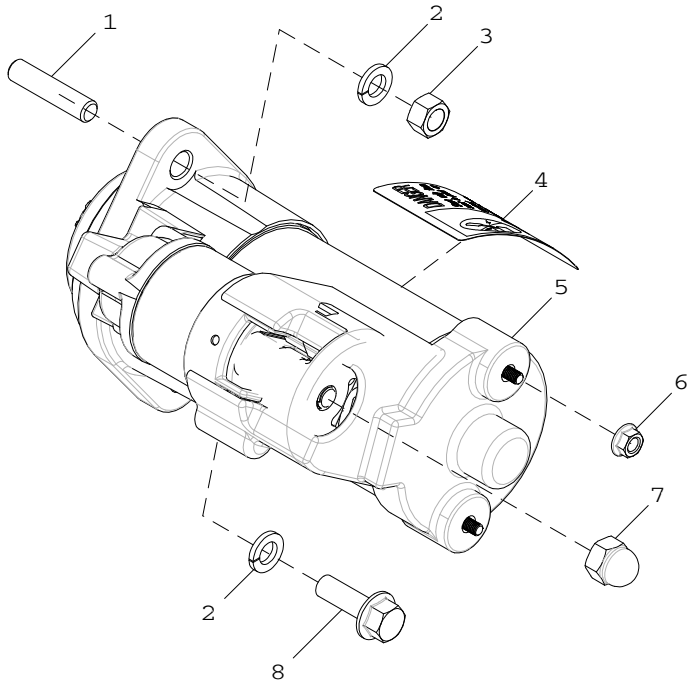

30AD_RE533352_PCD

Item	*Nº peça*	*Descrição*	*Qtde*	*Nº série motor*	*Notas*
1	L39334	Pino	1		
2	12H304	Arruela de pressão	2		
3	14H1076	Porca	1		
4	R140208	Etiqueta	1		
5	RE519568	Kit para motor de partida	1		
6	14M7303	Porca com flange	2		
7	R135432	Porca	1		
8	19H3411	Parafuso	1		

35DQ Filtro de Combustível

35DQ_RE521563_PCD A.1

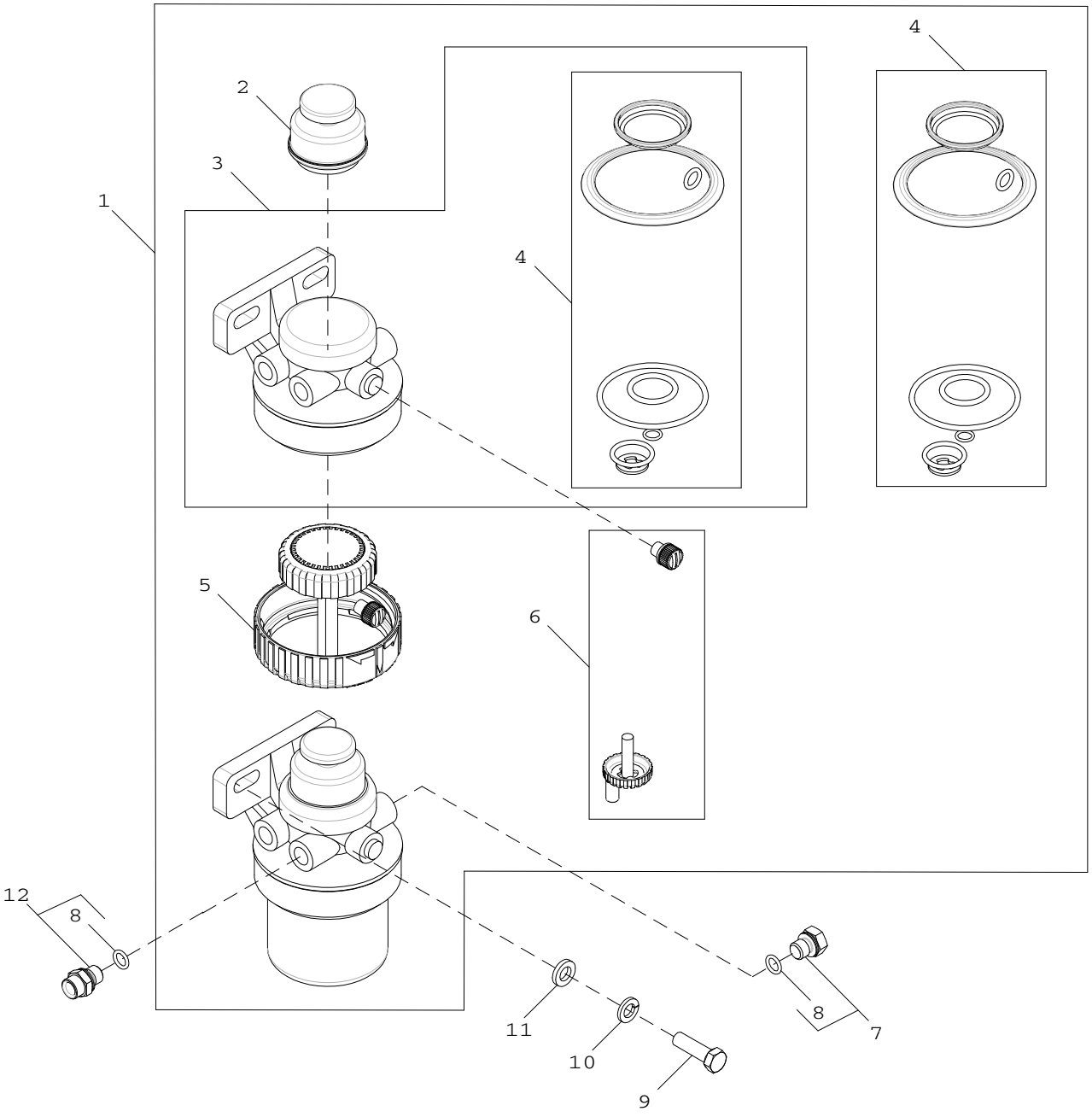

35DQ_RE521563_PCD

Item	Nº peça	Descrição	Qtde	Nº série motor	Notas
1	RE67225	Filtro de combustível	1		
2	RE50467	Bombamanual	1		
3	RE70358	Cabeçote do filtro	1		
4	RE516553	Kit retentor	1		
5	RE526834	Kit retentor	1		
6	RE60854	Kit da válvula	1		
7	RE46686	Tampão	2		
8	51M7040	Anel o	1		
9	19H1732	Parafuso sextavado	2		
10	12H304	Arruela de pressão	2		
11	24M7106	Arruela	2		
12	RE60029	Adaptador	2		
..	RE60021	Elemento de filtro	1		
..	RE516513	Kit	1		

3613 Placa dianteira

3613_RE506394_PCD A.1

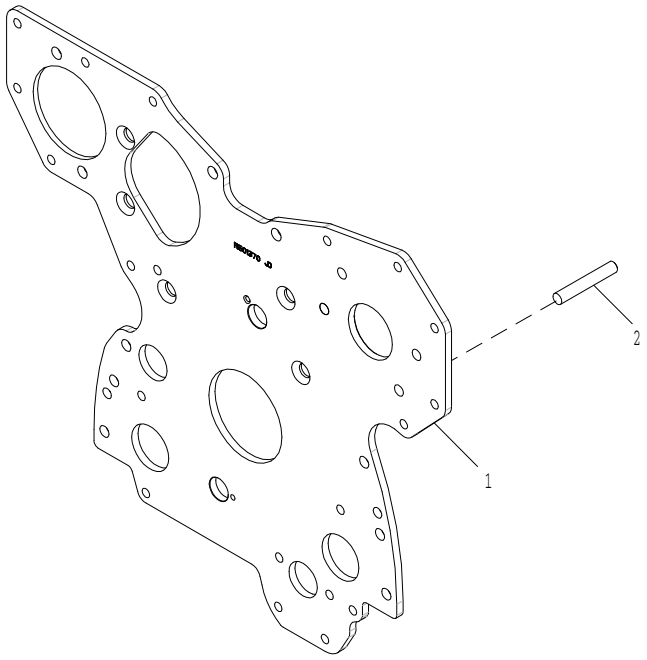

3613_RE506394_PCD

Item	*Nº peça*	*Descrição*	*Qtde*	*Nº série motor*	*Notas*
1	R501370	Placa	1		
2	R502006	Pino	4		

3799 Fuel Transfer Pump Cover

3799_AR86748_PCD A.1

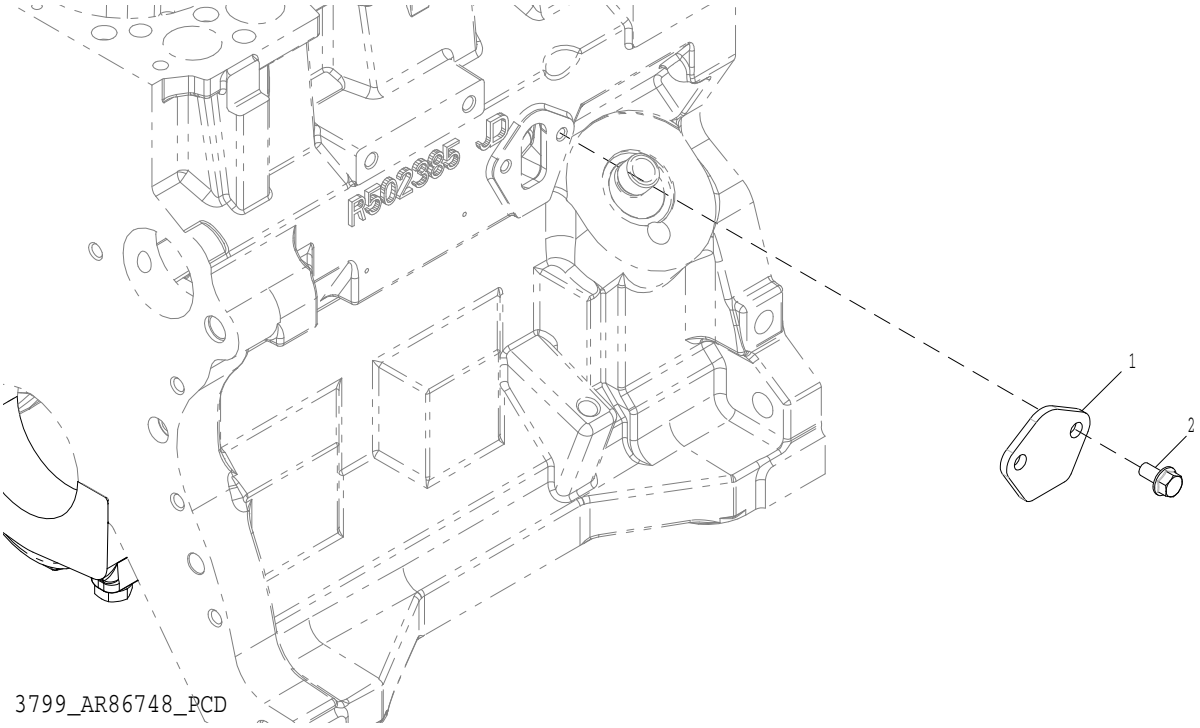

Item	*Nº peça*	*Descrição*	*Qtde*	*Nº série motor*	*Notas*
1	R108741	Capa	1		
2	19H3695	Parafuso	2		

4054 Vareta de Óleo do Motor

4054_RE519653_PCD A.1

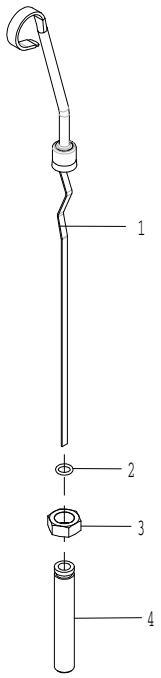

4054_RE519653_PCD

Item	*Nº peça*	*Descrição*	*Qtde*	*Nº série motor*	*Notas*
1	RE56302	Vareta de niVel	1		
2	R10093	Anel o	1		
3	14H826	Porca	1		
4	R116411	Tubo vareTa de nível	1		

4441 Tampa da Engrenagem de Distribuição

4441_RE527539_PCD A.1

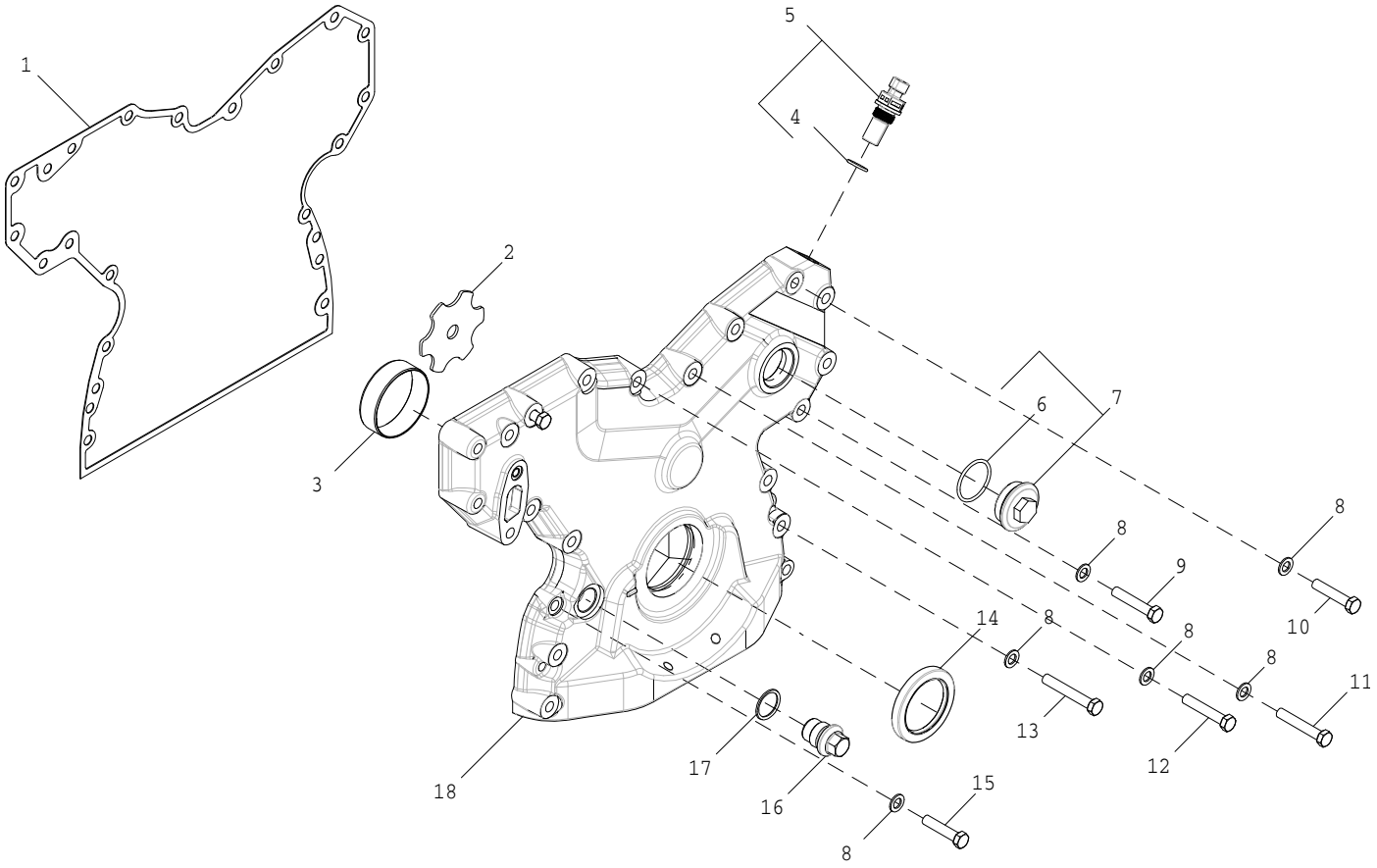

4441_RE527539_PCD

Item	Nº peça	Descrição	Qtde	Nº série motor	Notas
1	R108654	Vedação	1		
2	R119739	Arruela de encosto	1		
3	RE55899	Kit	1		
4	51M7044	Anel o	1		
5	RE519144	SenSor	1		
6	51M7049	Anel o	1		
7	RE52977	Tampão de dreno	1		
8	24M7096	Arruela	15		
9	19H3065	Parafuso sextavado	2		
10	19H2549	Parafuso sextavado	4		
11	19H2815	Parafuso sextavado	1		
12	19H1819	Parafuso sextavado	2		
13	19H3031	Parafuso sextavado	5		
14	AR67942	Vedação	1		
15	19H1765	Parafuso sextavado	1		
16	R503797	Tampão	1		
17	A4827R	Arruela	1		
18	R521380	Capa	1		
..	T26327	Parafuso	1		

4631 Bloco de Cilindros

4631_RE520992_PCD A.1

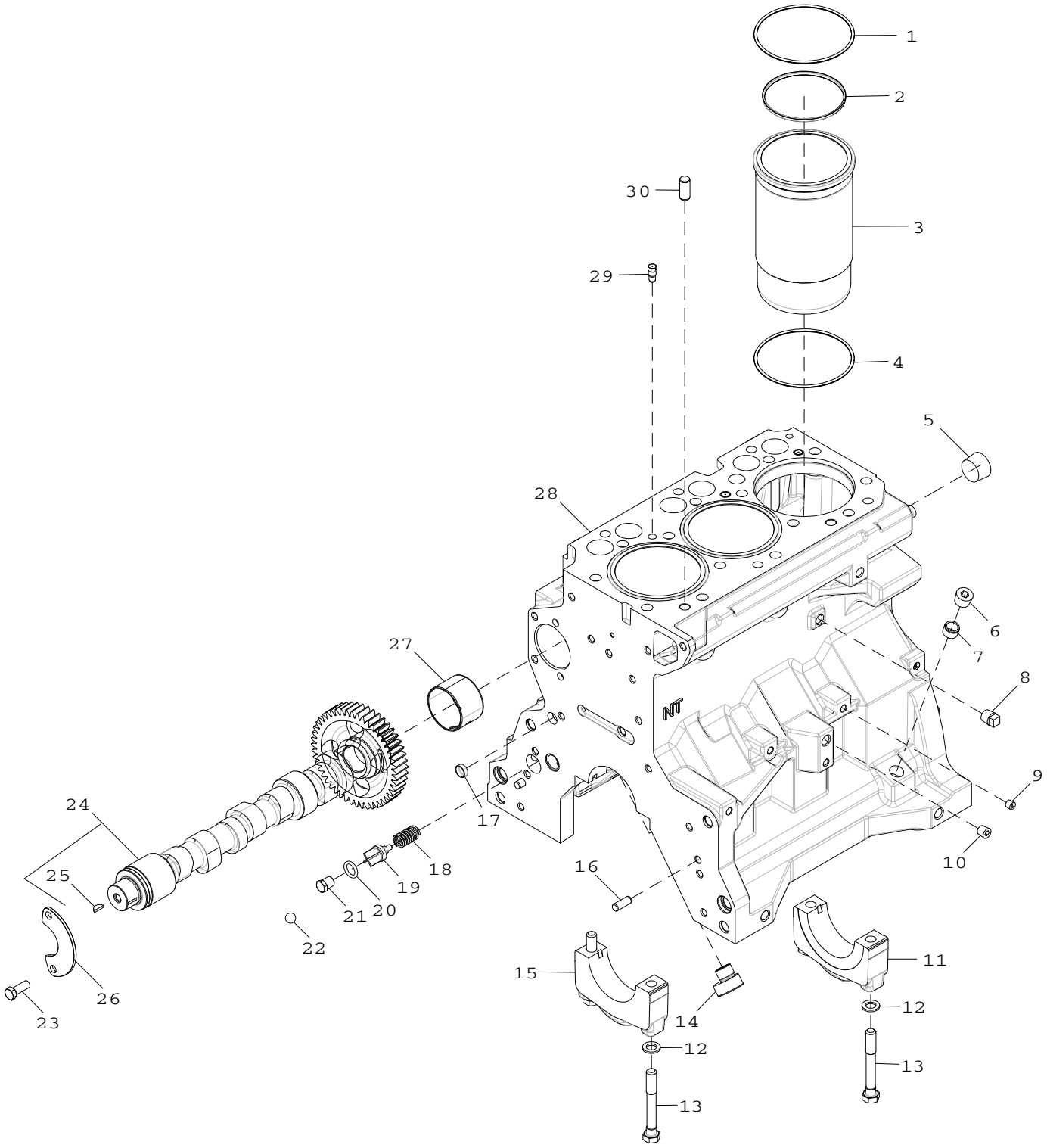

4631_RE520992_PCD

Item	Nº peça	Descrição	Qtde	Nº série motor	Notas
1	R515306	Anel o	3		
2	R516126	Junta de vedação	3		
3	R502260	Camisa de cilindro	3		
4	R515466	Anel o	3		
5	15H562	Tampão	1		
6	15H584	Tampão	1		
7	R26493	Bucha	1		
8	15H695	Tampão	1		
9	RE71255	Tampão	2		
10	15H275	Tampão	1		
11	R65214	Tampa do rolamenTo	1		
12	T20168	Arruela	8		
13	T23474	Parafuso sextavado	8		
14	T23435	Conexão	1		
15	R65215	Tampa do rolamenTo	3		
16	R26650	Pino de centragem	2		
17	T18891	Plugue	2		
18	R111137	Mola	1		
19	R121043	VálVula	1		
20	R97185	Anel o	1		
21	RE507807	Tampão	1		
22	D2361R	Esfera	1		
23	19H676	Parafuso sextavado	2		
24	RE504451	Eixo de cames	1		
	SE501623	TRADUCAO NAO DISPONIVEL	1		(REMAN FOR RE504451)
25	26H72	Chaveta	1		
26	R515091	Placa	1		
27	R119874	Bucha	1		
28	.....	Bloco de cilindro	1		(NSEP ORDER RE537291)
29	R54802	Orifício	3		
30	R48685	Pino de centragem	4		

4713 Virabrequim e Rolamentos

4713_RE507623_PCD A.1

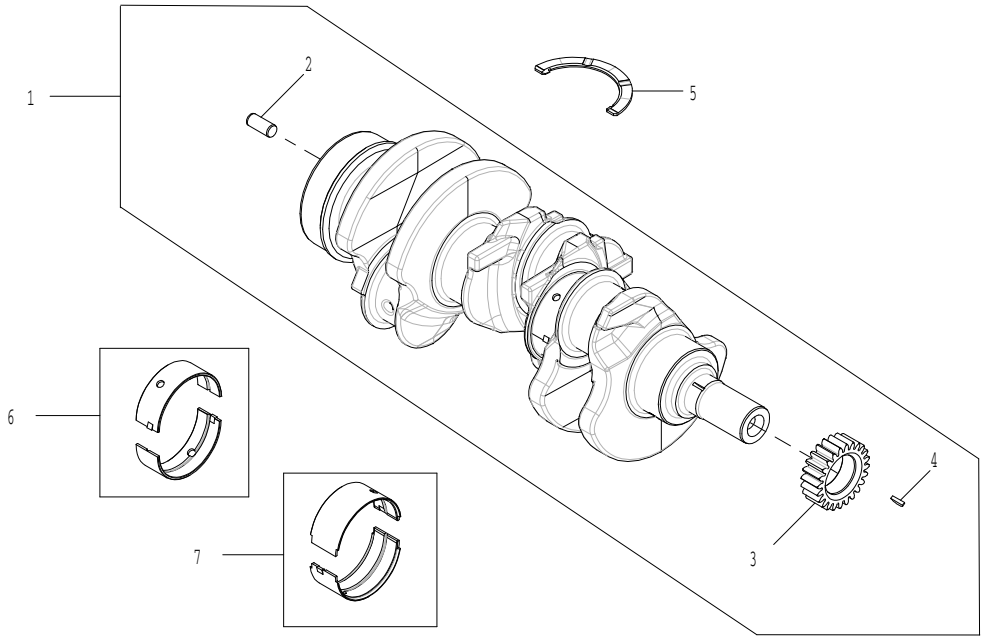

4713_RE507623_PCD

Item	*Nº peça*	*Descrição*	*Qtde*	*Nº série motor*	*Notas*
1	RE521348	Virabrequim	1		
2	R48685	Pino de centragem	1		
3	R100850	EngrEnagem	1		
4	26H72	Chaveta	1		
5	RE518742	Arruela de encosto	3		
6	RE27352	Conj. do rolamento	6		
7	RE57279	Rolamento	2		

4819 Bielas e Pistões

4819_RE507238_PCD A.1

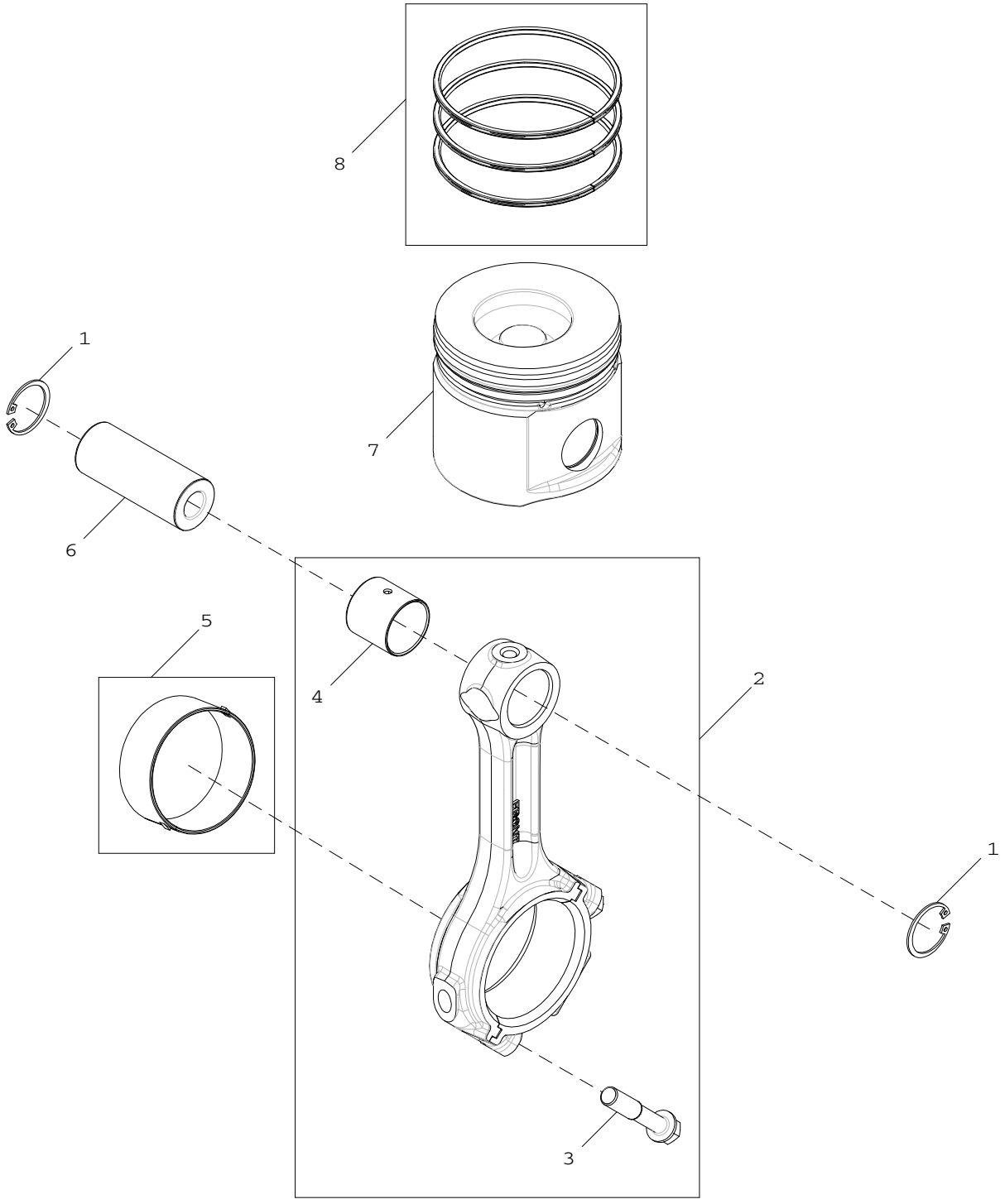

4819_RE507238_PCD

Item	Nº peça	Descrição	Qtde	Nº série motor	Notas
1	40M1856	Anel de pressão	6		
2	RE501674	Biela	3		SUB FOR RE507799
	SE501571	Biela remanufaturada	3		REMAN FOR RE501674
3	R80033	Parafuso sextavado	2		
4	R504300	Bucha	1		
5	RE27348	Conj. do rolamento	3		INCLUDES (2) R516361
6	R130145	Pino do Pistão	3		
7	.....	Pistão	3		NSEP; ORDER RE500672
8	.....	Kit anéis de pistão	1		

4910 Mecanismo de Acionamento da Válvula

4910_RE508958_PCD A.2

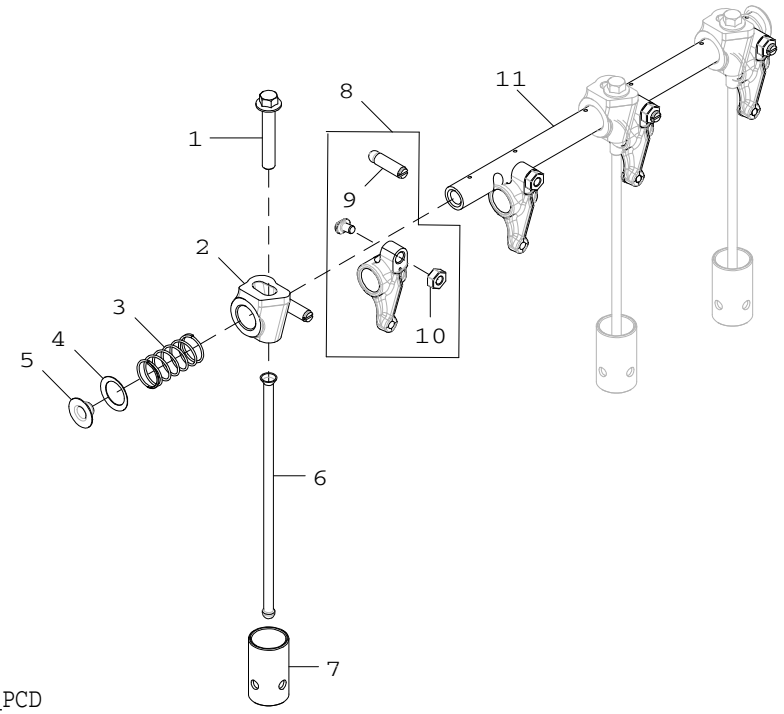

4910_RE508958_PCD

Item	*Nº peça*	*Descrição*	*Qtde*	*Nº série motor*	*Notas*
1	R504813	Paraf. auto-frenante	3		
2	R123161	Suporte	3		
3	T20314	Mola	2		
4	T20316	Arruela	2		
5	R54565	Plugue	2		
6	R515095	Vareta	6		
7	R515092	Tucho	6		
8	RE62148	Balancim	6		(ALSO INCLUDES T26872)
9	R515577	Parafuso	1		
10	R125881	Porca de segurança	1		
11	R501532	Eixo	1		

5006 Bomba de Óleo do Motor

5006_RE506373_PCD A.1

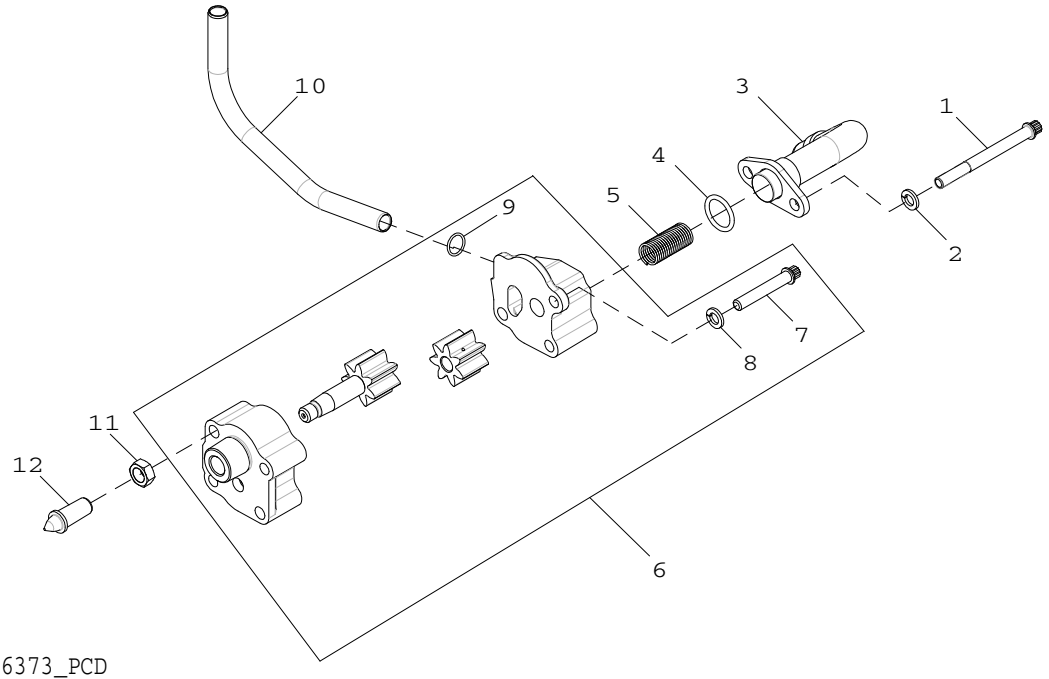

5006_RE506373_PCD

Item	*Nº peça*	*Descrição*	*Qtde*	*Nº série motor*	*Notas*
1	R59409	Parafuso sextavado	2		
2	12H304	Arruela de pressão	2		
3	RE64211	Entrada da Bombade óleo	1		
4	R61871	Anel o	1		
5	T27658	Mola	1		
6	RE515746	Bombade óleo	1		
7	R516728	Parafuso sextavado	1		
8	12H304	Arruela de pressão	1		
9	R74354	Anel o	1		
10	R115280	Tubo de óleo	1		
11	14H346	Porca	1		
12	R83169	VálVula	1		
..	R503794	EngrEnagem	1		

5119 Cabeçote dos Cilindros

5119_RE515999_PCD A.1

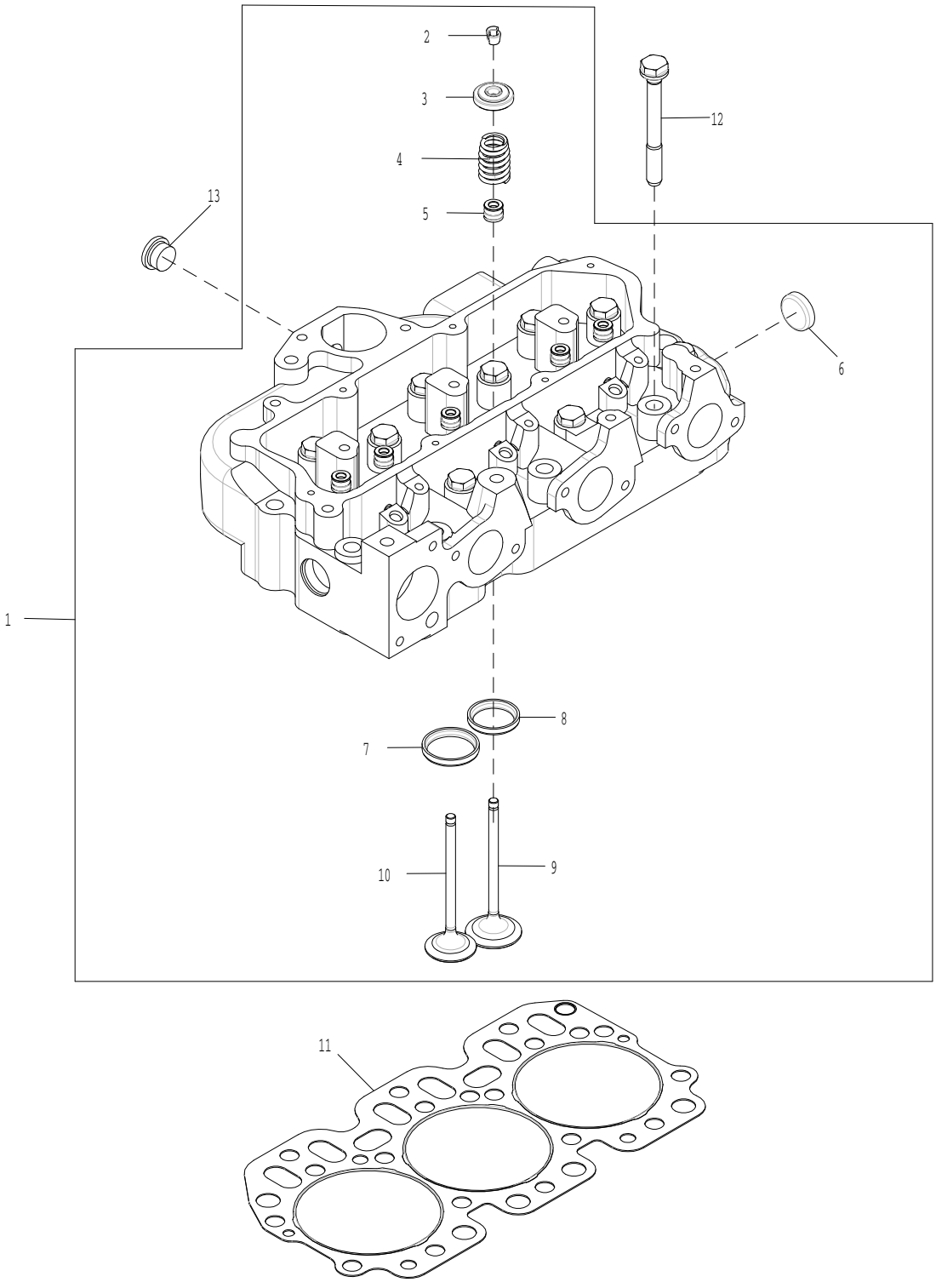

5119_RE515999_PCD

Item	Nº peça	Descrição	Qtde	Nº série motor	Notas
1	RE65214	Cabeçote	1		
2	R91889	RetentoR	12		
3	RE60005	RotadoR	6		
4	R26125	Mola	6		
5	RE31617	Vedação	6		
6	CD16284	Plugue	1		
7	R106831	Inserto de assento válvula	3		
8	R106829	Inserto de assento válvula	3		
9	R98062	VálVula de admissão	3		
10	R90692	VálVula de escape	3		
11	R515273	Vedação de cilindro	1		
12	R85363	Parafuso sextavado	14		
13	RE515696	Tampão	1		

5202 Acionamento Auxiliar Acionado por Engrenagem

5202_RE48500_PCD A.1

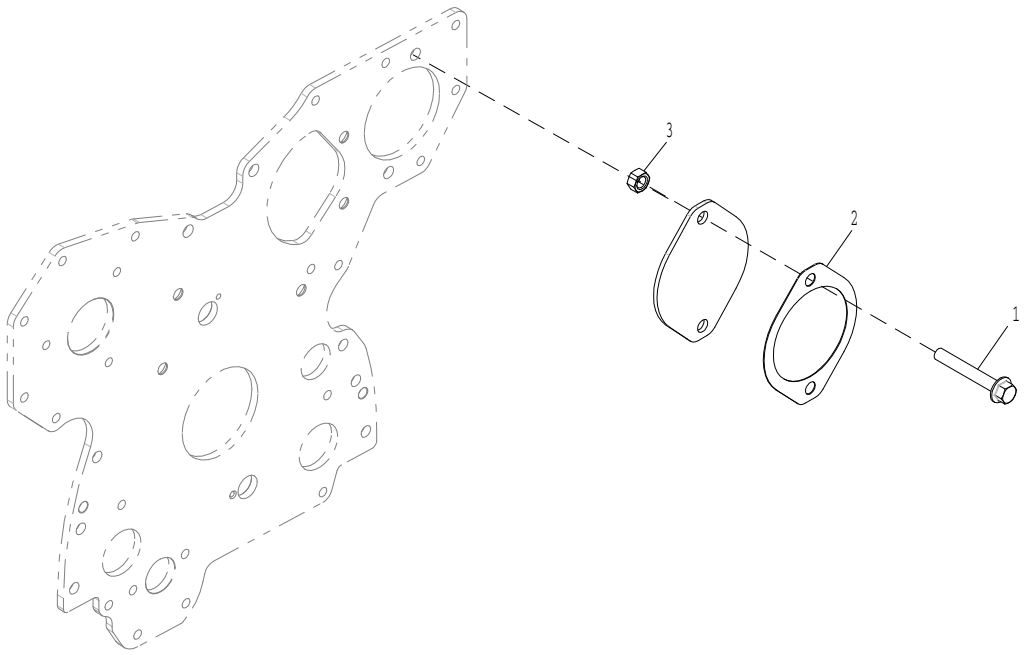

5202_RE48500_PCD

Item	*Nº peça*	*Descrição*	*Qtde*	*Nº série motor*	*Notas*
1	19M7809	Parafuso	2		
2	R114162	Junta	1		
3	14M7274	Porca	2		

5933 Engine Oil Cooler and Oil Filter

5933_RE506385_PCD A.1

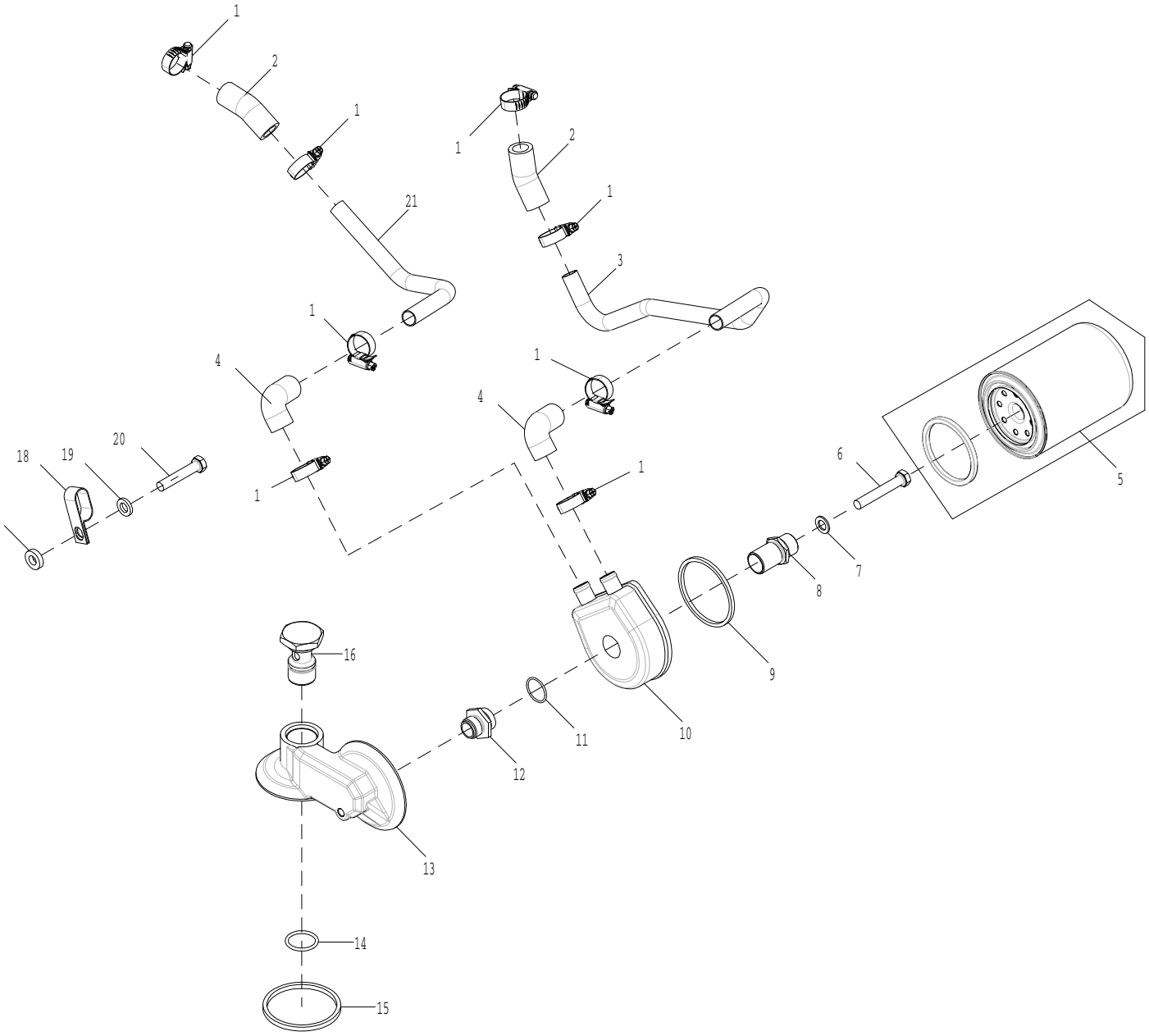

5933_RE506385_PCD

Item	Nº peça	Descrição	Qtde	Nº série motor	Notas
1	RE537136	Abraçadeira para mangueira	8		
2	R70438	Mangueira	2		
3	R116122	Tubulação	1		
4	R99254	Mangueira	2		
5	T19044	Filtro de óleo	1		
6	19H2733	Parafuso sextavado	1		
7	24M7096	Arruela	1		
8	R503796	Conexão	1		
9	R125508	Junta de vedação	1		
10	RE516803	ResfRiadoR de óleo	1		
11	R27928	Anel o	1		
12	R54823	Adaptador	1		
13	R101234	Adaptador	1		
14	U17409	Anel o	1		
15	R70956	Arruela	1		
16	R102855	Adaptador	1		
17	R99257	Arruela	1		
18	R53524	Braçadeira	1		
19	24M7106	Arruela	1		
20	19H3065	Parafuso sextavado	1		
21	R116123	Tubulação	1		

6263 Suportes do Alternador

6263_RE521594_PCD A.1

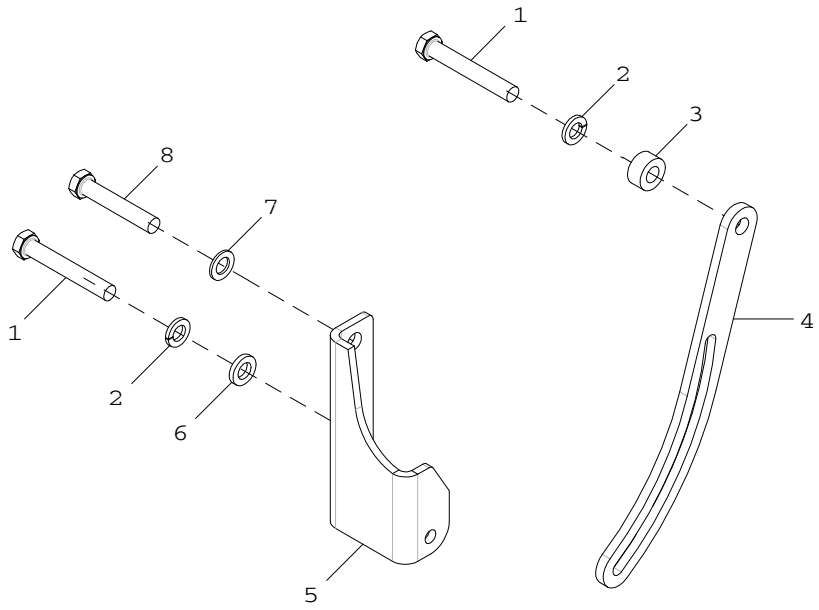

6263_RE521594_PCD

Item	*Nº peça*	*Descrição*	*Qtde*	*Nº série motor*	*Notas*
1	19H3031	Parafuso sextavado	2		
2	12H304	Arruela de pressão	2		
3	R518779	Espaçador	1		
4	R71250	Correia	1		
5	R518768	Apoio	1		
6	24M7106	Arruela	1		
7	24M7096	Arruela	1		
8	19H1819	Parafuso sextavado	1		

6617 Sensor de Temperatura da Água

6617_RE515495_PCD A.1

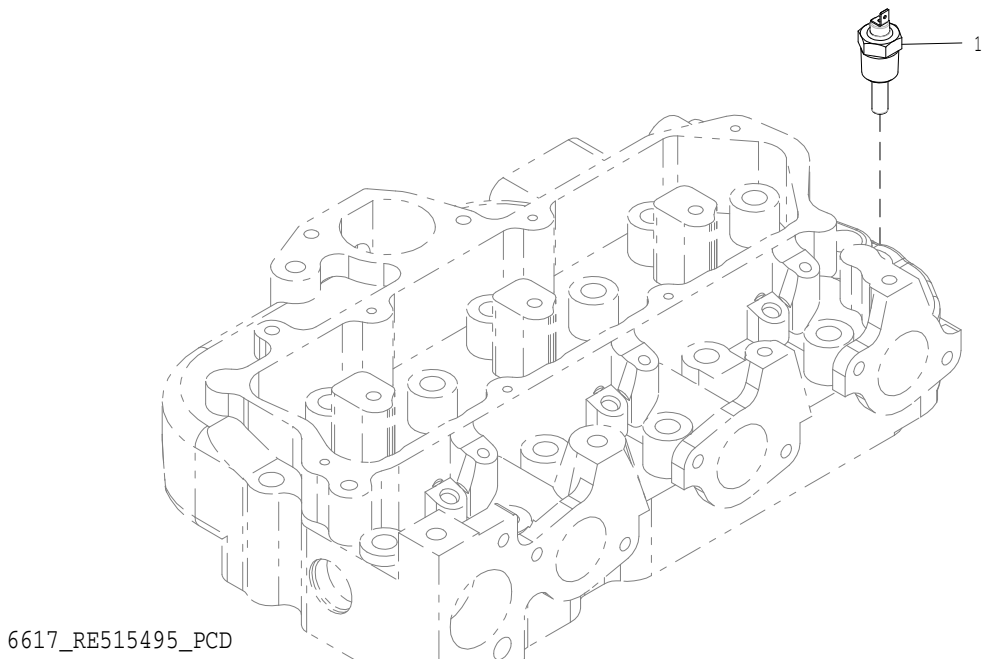

Item	*Nº peça*	*Descrição*	*Qtde*	*Nº série motor*	*Notas*
1	RE51774	SenSor	1		

7638 Pressostato do Óleo

7638_RE515935_PCD A.2

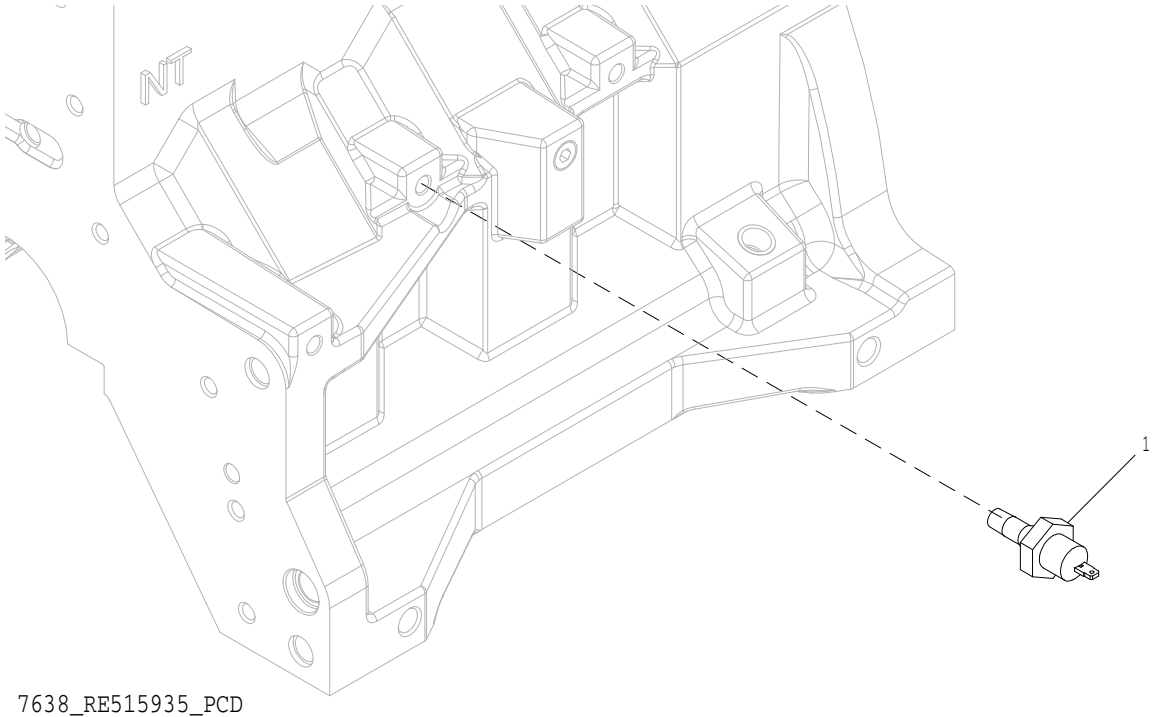

7638_RE515935_PCD

Item	*Nº peça*	*Descrição*	*Qtde*	*Nº série motor*	*Notas*
1	AT85174	Interruptor	1		

9803 Engine Lift Strap

9803_RE68635_PCD A.1

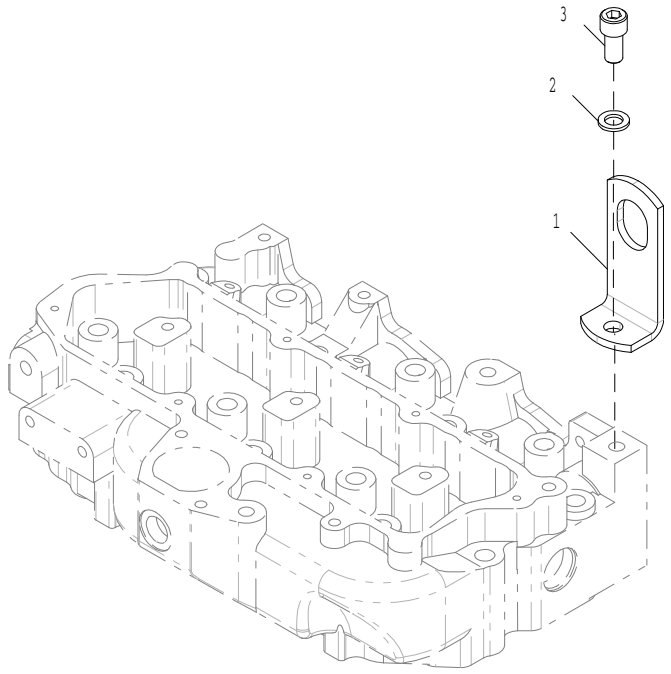

9803_RE68635_PCD

Item	*Nº peça*	*Descrição*	*Qtde*	*Nº série motor*	*Notas*
1	R502174	Cantoneira	1		
2	R32214	Arruela	1		
3	R500725	Parafuso sextavado	1		

9901 Kit de Juntas do Motor

9901_RE40428_PCD A.1

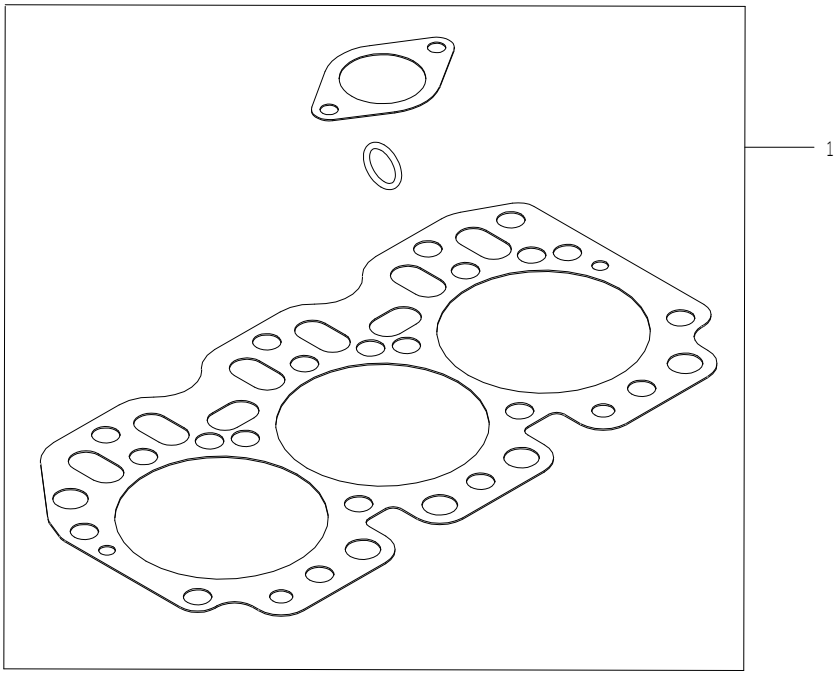

9901_RE40428_PCD

Item	*Nº peça*	*Descrição*	*Qtde*	*Nº série motor*	*Notas*
1	RE40428	Kit de juntas	1		

9901 Kit de Camisa do Pistão

9901_RE500672_PCD A.2

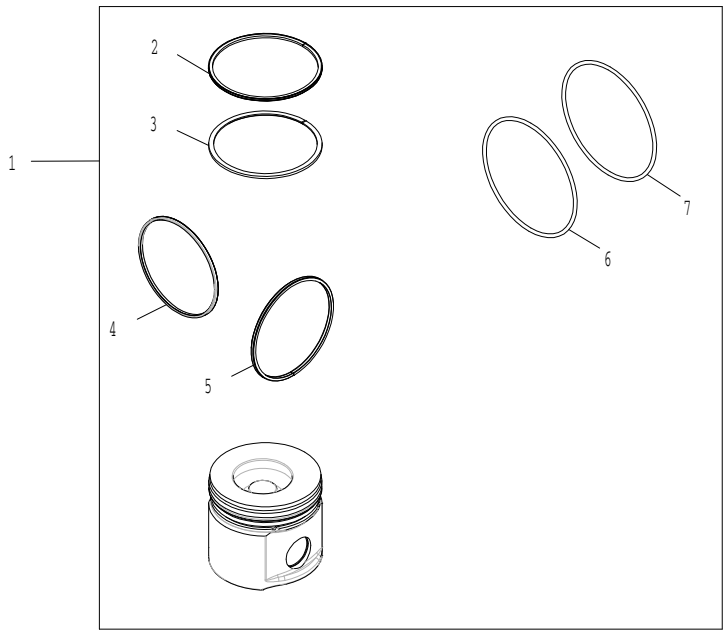

9901_RE500672_PCD

Item	*Nº peça*	*Descrição*	*Qtde*	*Nº série motor*	*Notas*
1	RE500672	Kit pistão e camisa	1		
2	RE66271	Kit anéis de pistão	1		
3	RE66271	Kit anéis de pistão	1		
4	R48767	Junta de vedação	1		
5	RE66271	Kit anéis de pistão	1		
6	AR65507	Kit - anel o	1		
7	AR65507	Kit - anel o	1		

9901 Solenoide

RE502747PCDA01 A.1

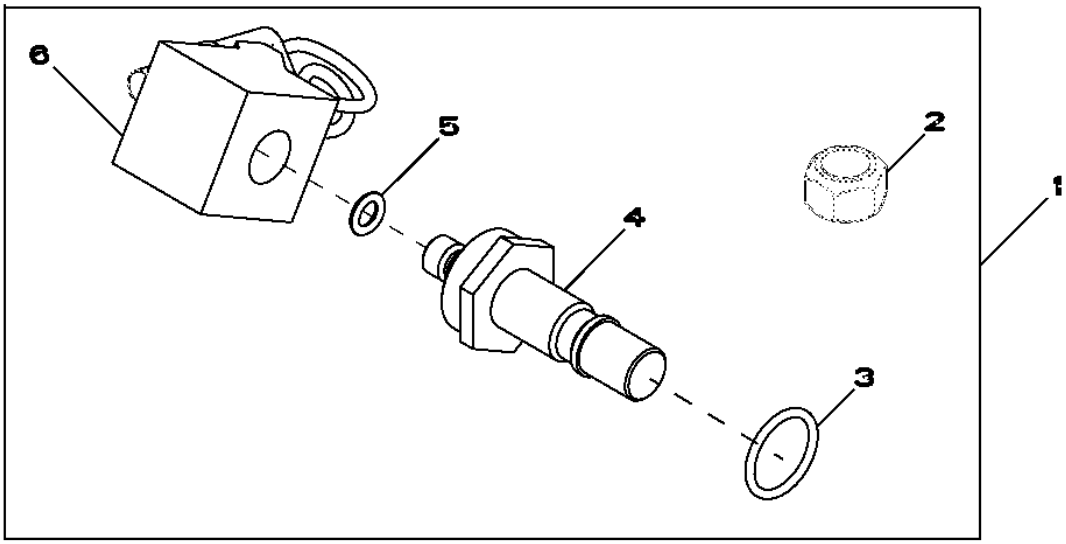

RE502747PCDA01

Item	*Nº peça*	*Descrição*	*Qtde*	*Nº série motor*	*Notas*
1	RE502747	Kit	1		
2	K40003	Porca de segurança	1		
3	R501519	Anel o	1		
4	R501516	VálVula	1		
5	R77551	Anel o	1		
6	R501517	VálVula solenóide	1		

9901 Conector

9901_RE504542_PCD A.1

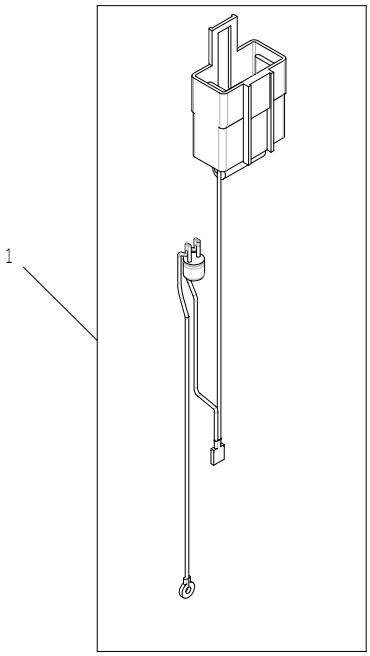

9901_RE504542_PCD

Item	*Nº peça*	*Descrição*	*Qtde*	*Nº série motor*	*Notas*
1	RE504542	Chicote	1		

9901 Bracket Kit

RE515028PCDA01 A.1

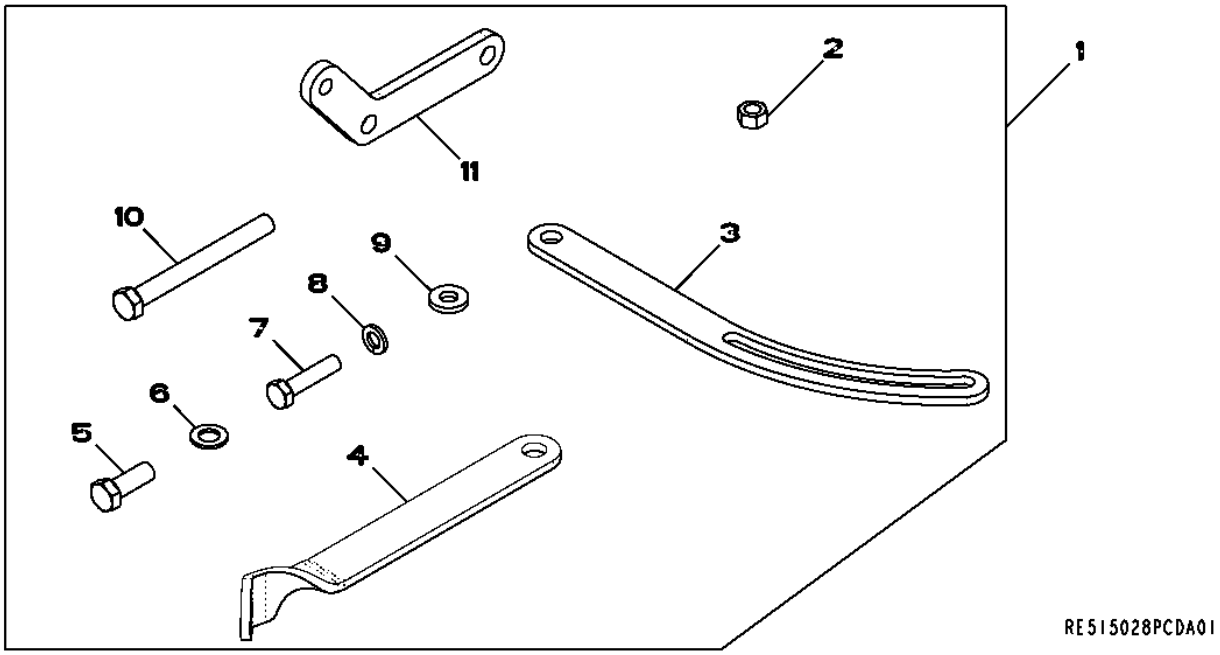

Item	*Nº peça*	*Descrição*	*Qtde*	*Nº série motor*	*Notas*
1	RE515028	Kit	1		
2	14H785	Porca	1		
3	T32853	Correia	1		
4	R505748	Apoio	1		
5	19H2676	Parafuso sextavado	1		
6	24M7096	Arruela	5		
7	19H2661	Parafuso sextavado	1		
8	12M7065	Arruela de pressão	1		
9	24H1292	Arruela	5		
10	19H3175	Parafuso sextavado	3		
11	R126389	Apoio	3		

9901 Rolamentos do Virabrequim

9901_RE521348_PCD A.1

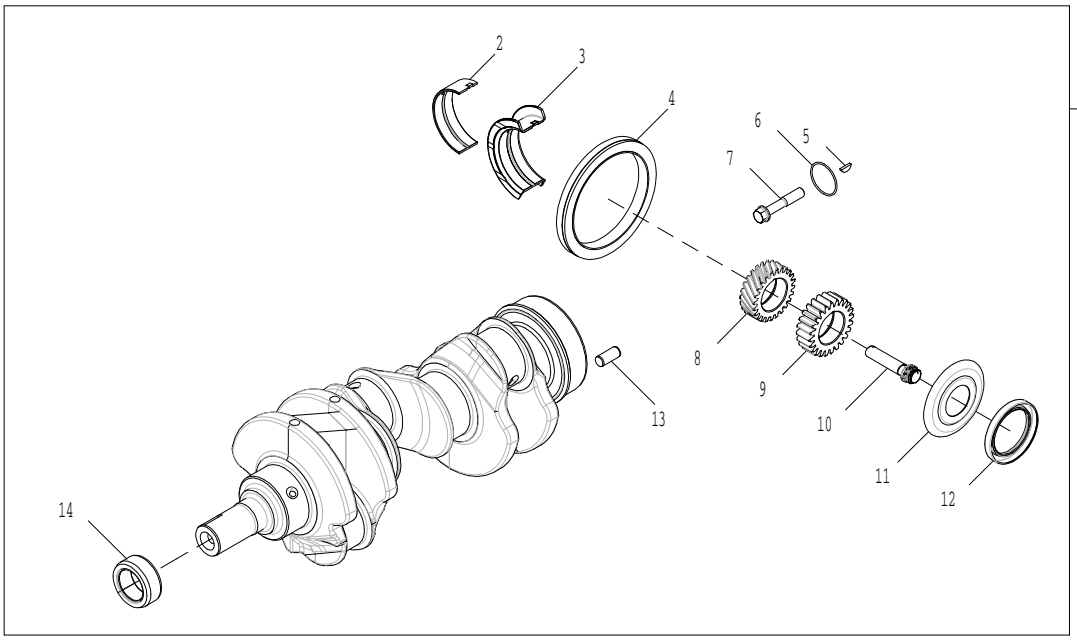

9901_RE521348_PCD

Item	*Nº peça*	*Descrição*	*Qtde*	*Nº série motor*	*Notas*
1	RE521348	Virabrequim	1		
2	RE27352	Conj. do rolamento	3		
3	RE521350	Conj. do rolamento	1		
4	RE44574	Vedação	1		
5	26H72	Chaveta	1		
6	H35244	Anel	1		
7	R80033	Parafuso sextavado	6		
8	T20094	EngrEnagem helicoidal	1		
9	R100850	EngrEnagem	1		
10	R501124	Parafuso	6		
11	T20046	Defletor De óleo	1		
12	AR67942	Vedação	1		
13	A120R	Pino de centragem	1		
14	R81989	Luva	1		
..	RE27348	Conj. do rolamento	3		

9901 Kit de Mancal Axial do Virabrequim

9901_RE521350_PCD A.1

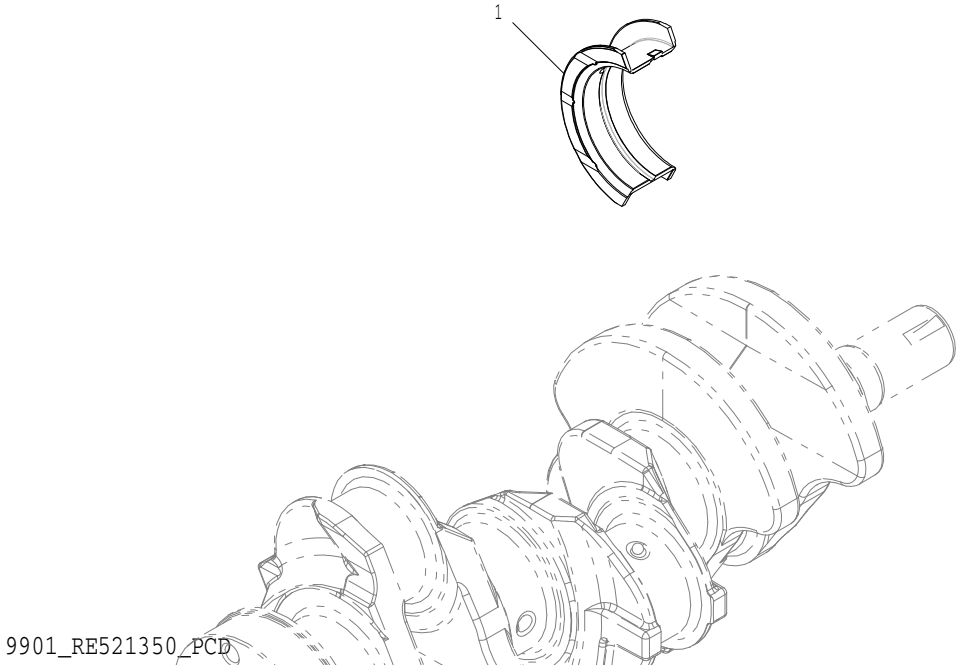

Item	*Nº peça*	*Descrição*	*Qtde*	*Nº série motor*	*Notas*
1	RE521350	Conj. do rolamento	1		

9901 Conjunto do Bloco Curto

9901_RE537291_PCD A.2

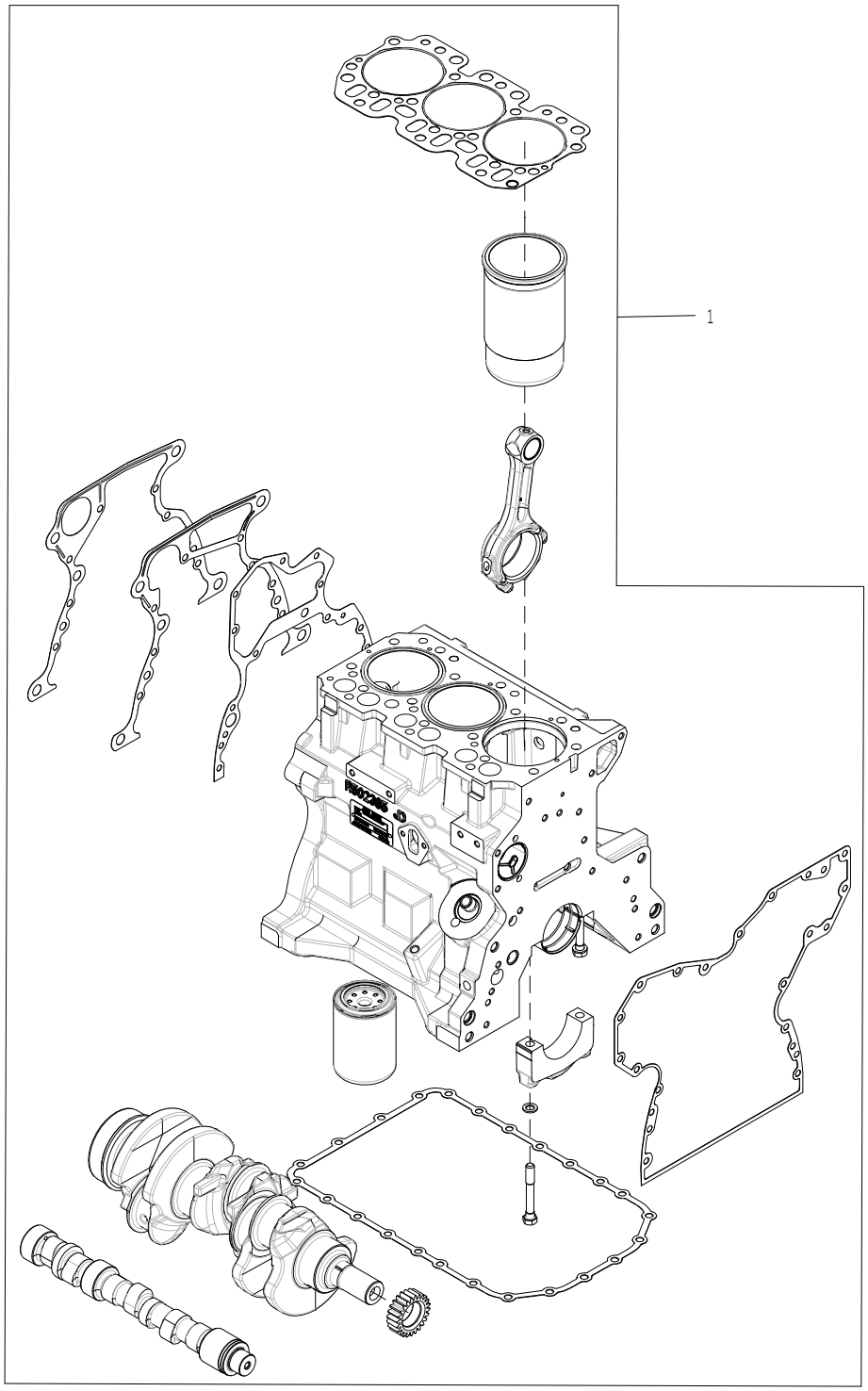

9901_RE537291_PCD

Item	Nº peça	Descrição	Qtde	Nº série motor	Notas
1	RE537291	Bloco de cil.c/peças móveis	1		

Índice pictórico por seção

PUBM2567 A.1

1-	80
2-	82
8-	94

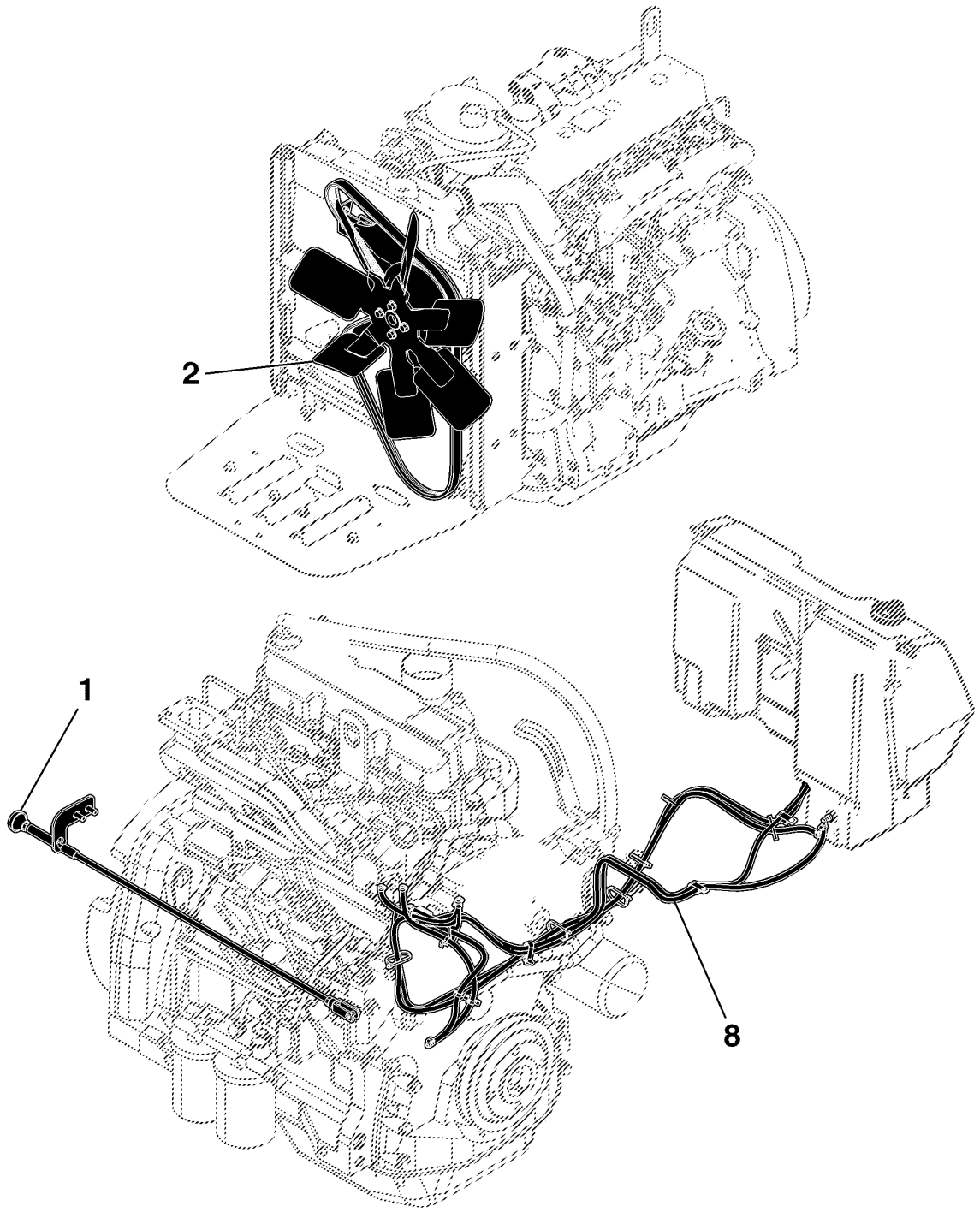

PUBM2567

Índice pictórico por seção

PUBM2560 A.1

3-	84
4-	86
5-	88
6-	90
7-	92
9-	96

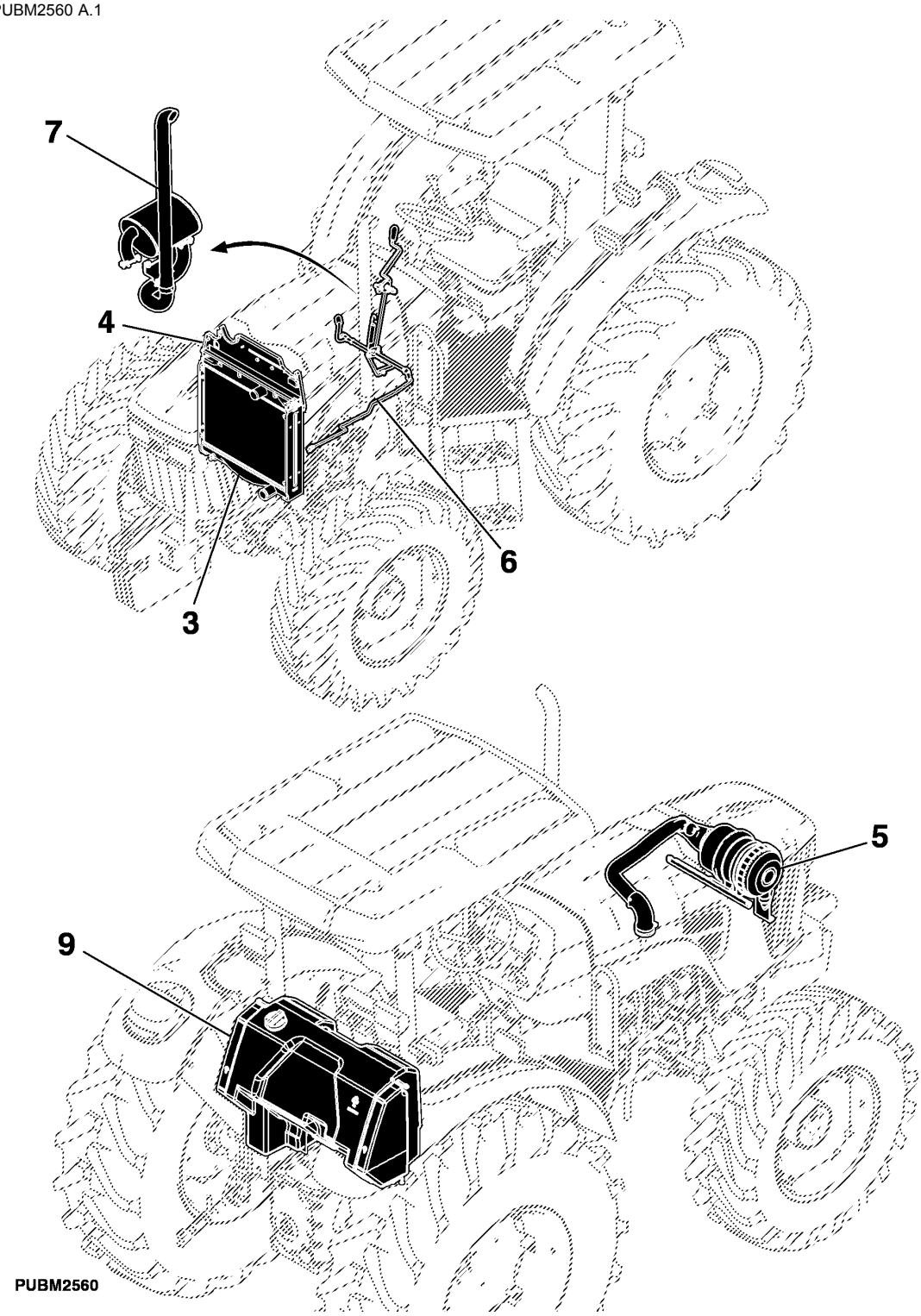

Conjunto de Corte de Combustível

PUBM2703 A.1

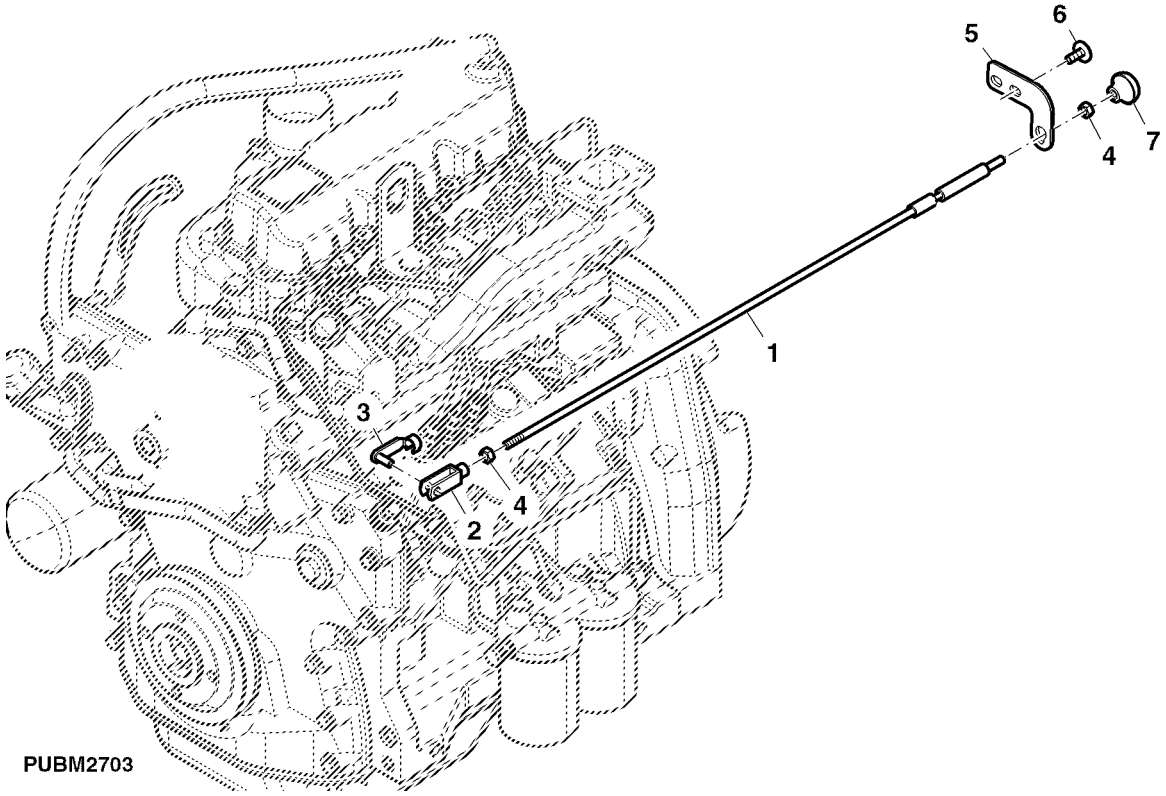

Item	*Nº peça*	*Descrição*	*Qtde*	*Nº série trator*	*Notas*
1	RE273871	TiranTe	1		
2	L80052	Forquilha	1		
3	45M7080	Pino de trava	1		
4	14M7272	Porca	2		
5	SU26471	Placa de segurança	1		
6	L157372	Parafuso	2		
7	R138530	Botão	1		

Correia e Polia do Ventilador

ETN11433A A.1

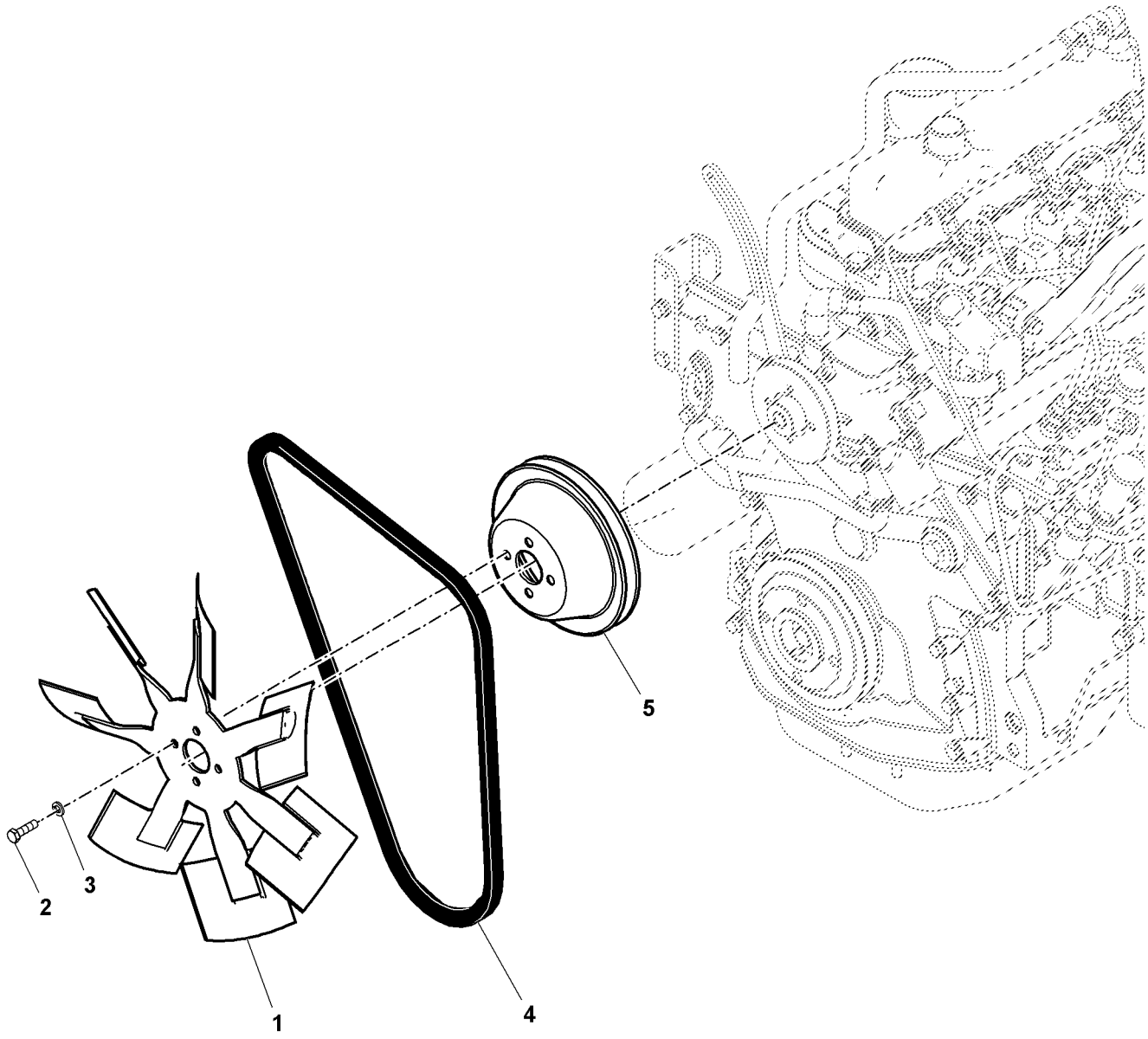

ETN11433A

Item	*Nº peça*	*Descrição*	*Qtde*	*Nº série trator*	*Notas*
1	RE73671	Ventilador	1		
2	19H2117	Parafuso sextavado	4		
3	12H303	Arruela de pressão	4		
4	R216949	Correia trapezoidal	1		
5	R515146	Polia	1		

Radiador, Cobertura, Proteção

PUBM2704 A.1

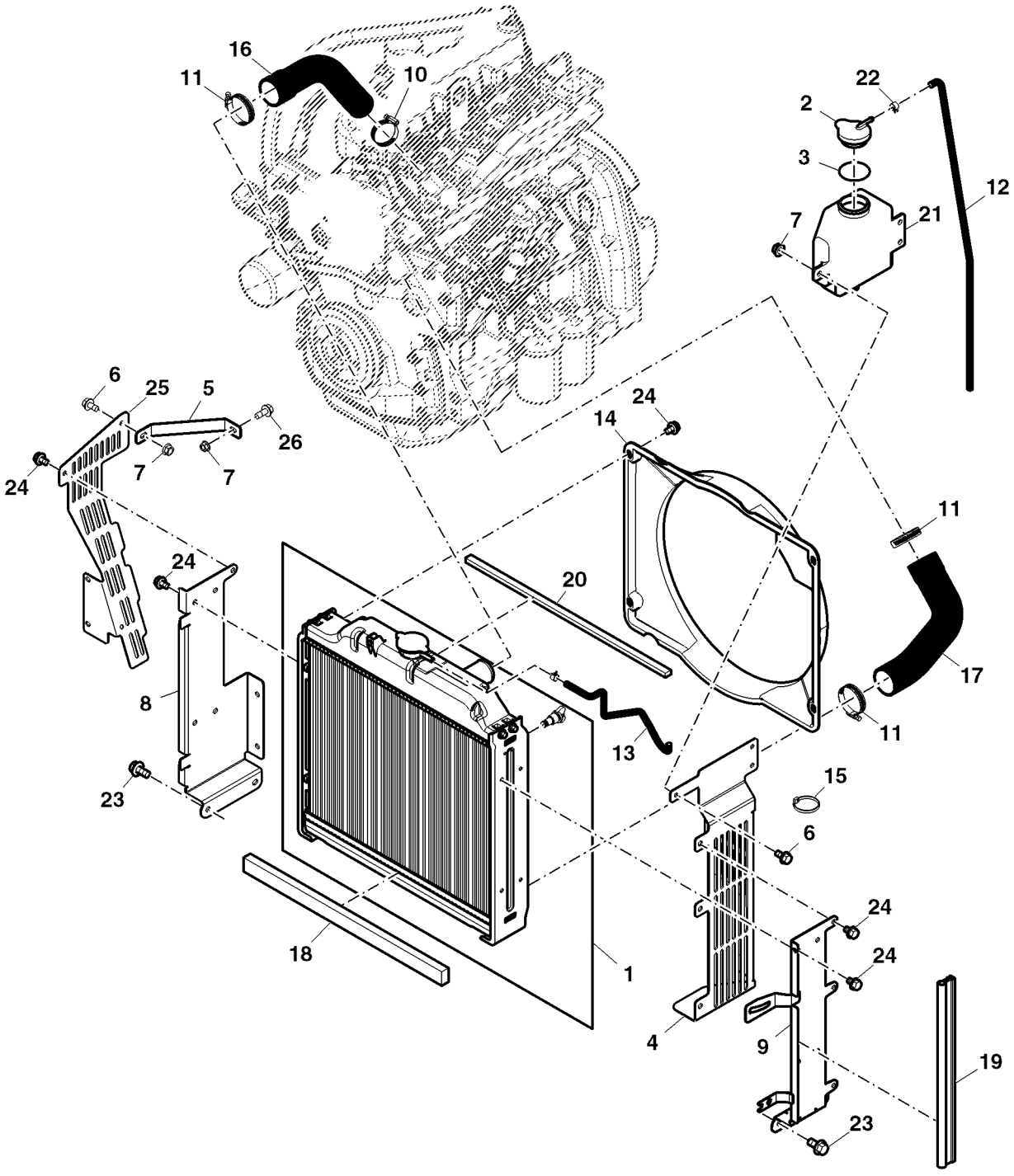

PUBM2704

Item	Nº peça	Descrição	Qtde	Nº série trator	Notas
1	RE269336	RadiadoR	1		
2	R177987	Tampa	1		
3	B3690R	Anel o	1		
4	SJ14223	Proteção	1		LH
5	R263796	Placa	1		RH
6	19M7865	Parafuso	7		
7	14M7298	Porca com flange	5		
8	SU22419	Suporte	1		RH
9	SU22420	Suporte	1		LH
10	RE73582	Abraçadeira para mangueira	1		
11	RE73583	Abraçadeira para mangueira	3		
12	R109374	Mangueira	1		
13	R109375	Mangueira	1		
14	R138532	Adutor	1		
15	CQ28556	Braçadeira	2		
16	R218898	Mangueira do radiador	1		
17	R218899	Mangueira do radiador	1		
18	R220327	Isolador	1		
19	R265092	Isolador	2		
20	R270723	Isolador	2		
21	R276703	Tanque	2		
22	R56101	Presilha	2		
23	19M7784	Parafuso	4		
24	19M7864	Parafuso	AR		
25	SU23785	Proteção	1		RH
26	19M7866	Parafuso	1		
..	CQ38349	Líquido de arrefecimento	AR		

PLACA DO RADIADOR E VEDACAO DO CAPO

PUBM2230 A.1

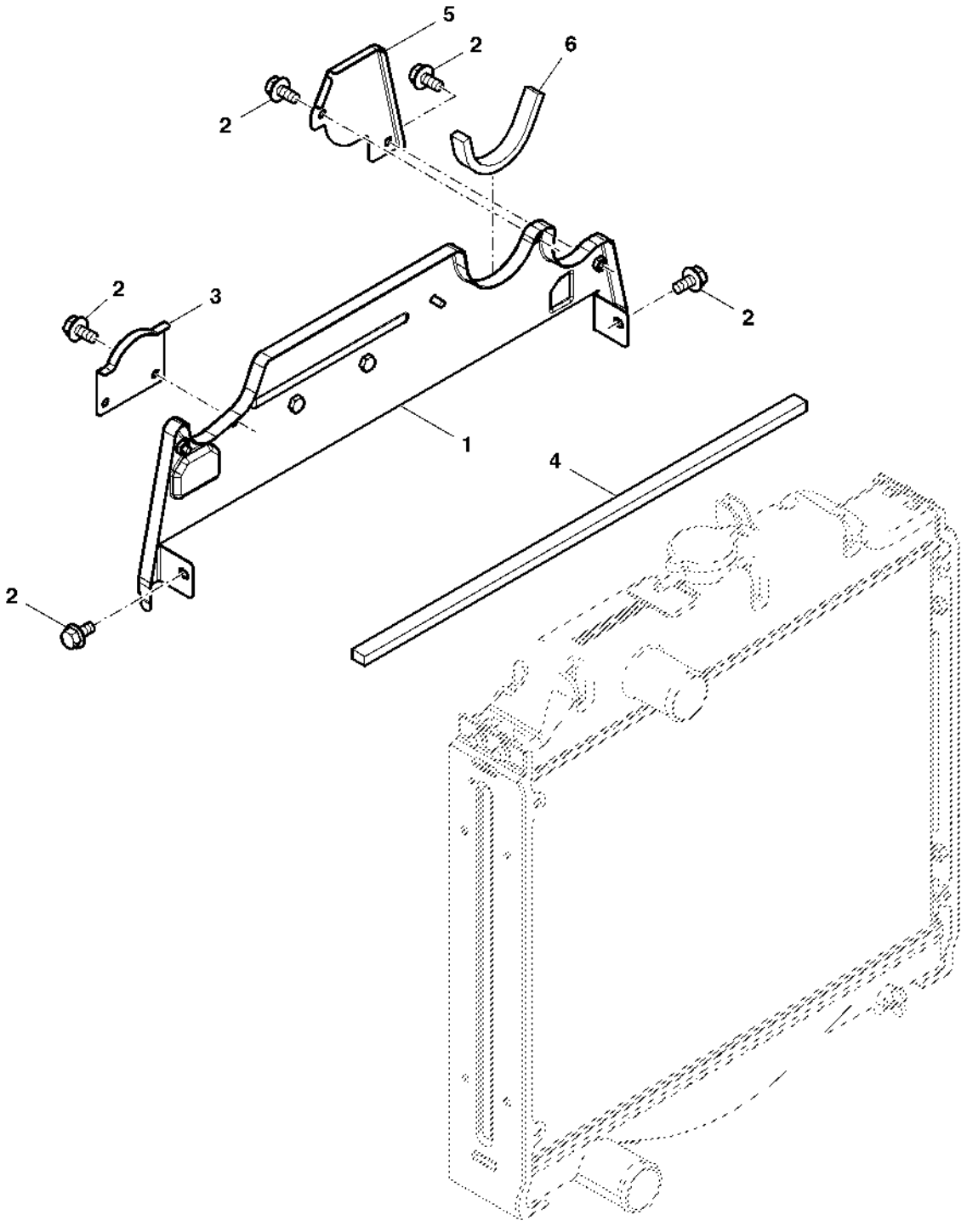

PUBM2230

Item	*Nº peça*	*Descrição*	*Qtde*	*Nº série*	*Notas*
1	SJ10603	Vedação	1		
2	19M7774	Parafuso	7		
3	R268047	Placa	1		RH
4	R270723	Isolador	1		
5	R265707	Placa	1		LH
6	SU22421	Blindagem	1		

Filtro de Ar

PUBM2705 A.1

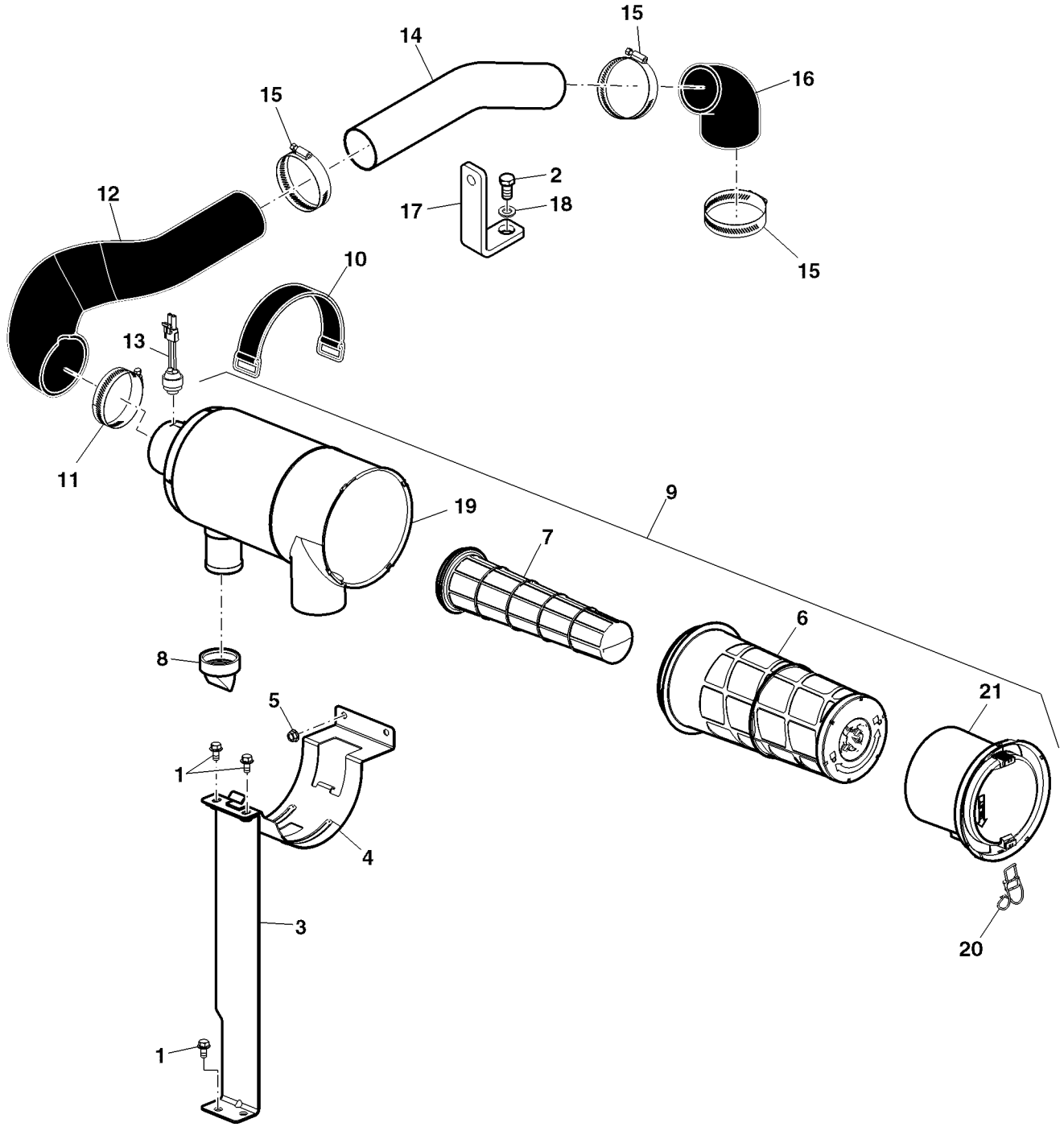

PUBM2705

Item	Nº peça	Descrição	Qtde	Nº série trator	Notas
1	19M7865	Parafuso	3		
2	19H2472	Parafuso sextavado	1		
3	RE267154	Suporte	1		
4	SJ11699	Apoio	1		
5	14M7298	Porca com flange	2		
6	RE282286	Filtro de ar	1		(A)
7	RE282287	Filtro de ar	1		(B)
8	R48568	VálVula	1		
9	SJ301782	Purificador de ar	1		ASSY
10	RE45777	Correia	1		
11	TY22473	Braçadeira	1		
12	SJ11720	Mangueira de sucção	1		
13	RE257597	SenSor de reStrição de ar	1		
14	SU25152	Tubo	1		
15	TY22472	Braçadeira	3		
16	SU25153	Mangueira de sucção	1		
17	SU25212	Suporte	1		
18	24M7047	Arruela	1		
19	.....	Massa de enchimento	1		ORDER SJ301782
20	.....	Capa	1		ORDER SJ301782
21	.....	Trava	3		ORDER SJ301782

(A) Primary

(B) Secondary

Acelerador Manual / Por Pedal

PUBM2706 A.1

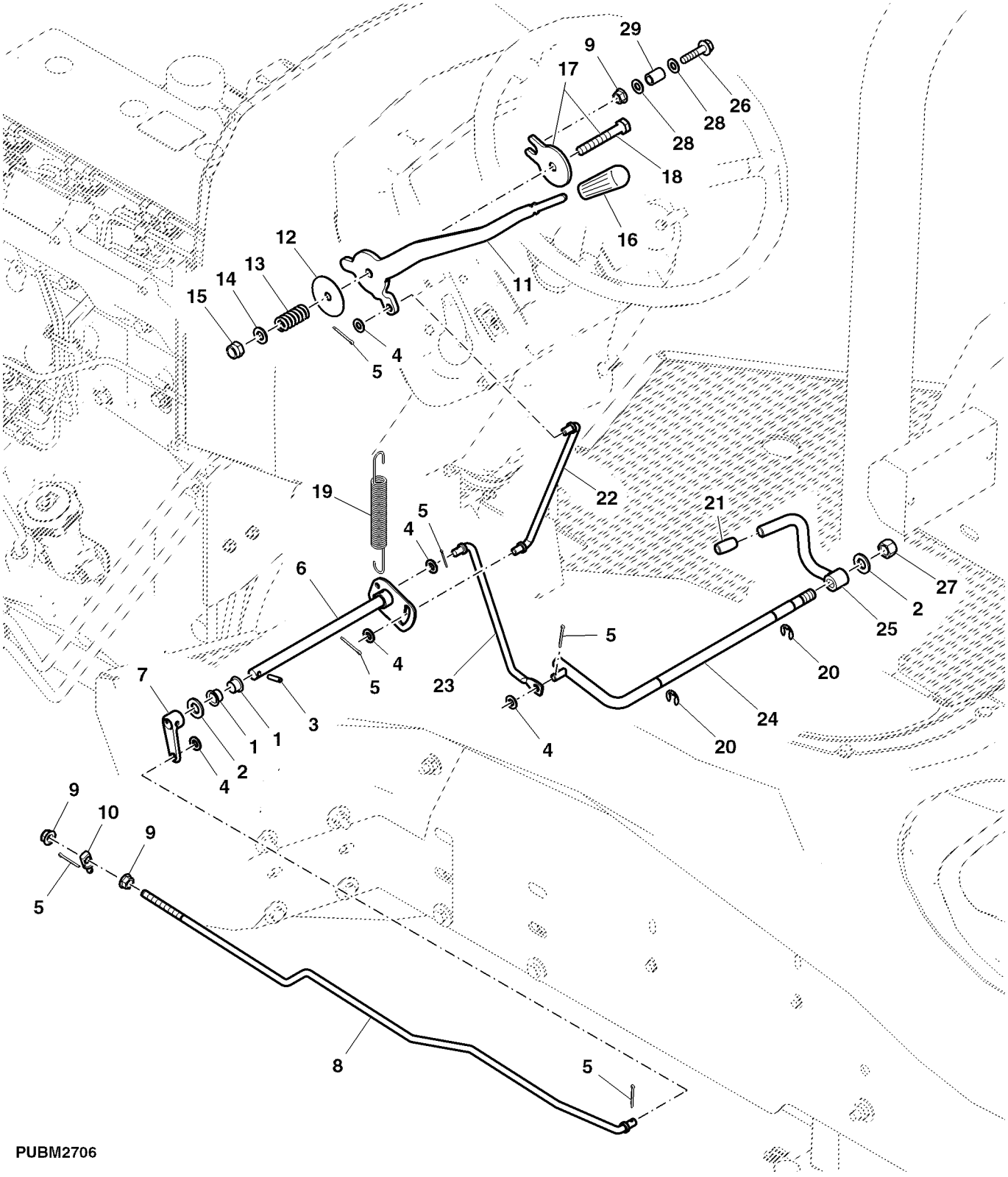

PUBM2706

Item	Nº peça	Descrição	Qtde	Nº série trator	Notas
1	H93442	Arruela	2		
2	24M7047	Arruela	2		
3	34M7030	Pino elástico	1		
4	24M7055	Arruela	5		
5	11M7009	Contra-pino	6		
6	DQ27177	Eixo	1		
7	R137135	Alavanca	1		
8	SU24362	TiranTe	1		
9	14M7298	Porca com flange	3		
10	R135647	Rótula	1		
11	R109160	Alavanca	1		
12	R105812	Arruela	2		
13	K2172R	Mola de compressão	1		
14	24M7040	Arruela	1		
15	14M7517	Porca de segurança	1		
16	R161383	Botão	1		
17	RE45975	Placa	1		
18	19M2874	Parafuso sextavado	1		
19	M94036	Mola de tração	1		
20	40M7030	Anel de pressão	2		
21	R137738	Botão	1		
22	R109162	Pino fixador	1		
23	SU24953	TiranTe	1		
24	SJ11782	TiranTe	1		
25	SJ13094	Pedal	1		
26	19M8291	Parafuso	1		
27	14M7367	Porca de segurança	1		
28	24M7026	Arruela	2		
29	28H1903	Bucha	1		

Silencioso

PUBM2554 A.1

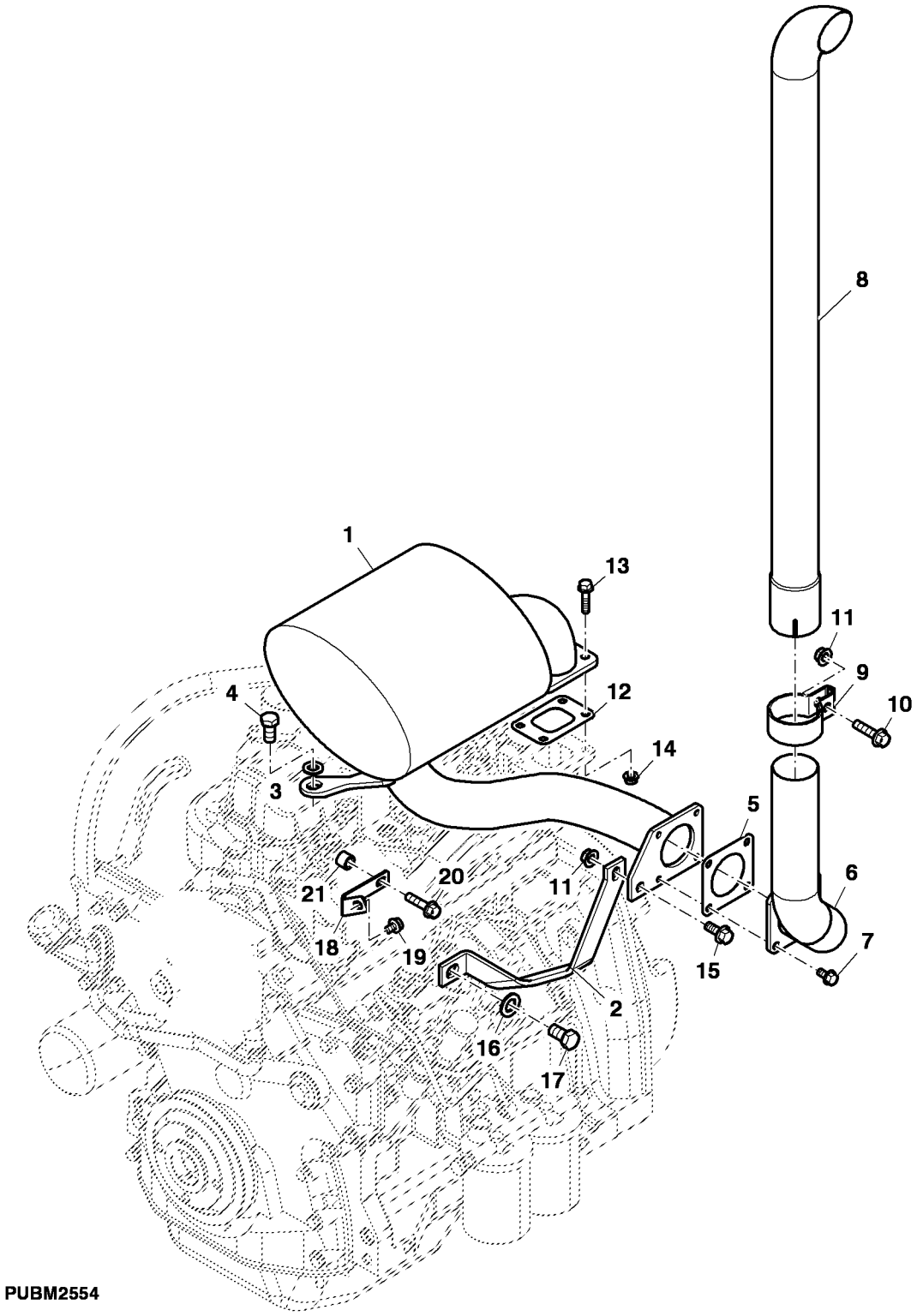

Item	Nº peça	Descrição	Qtde	Nº série trator	Notas
1	SJ13766	SilencioSo	1		
2	SU25003	Suporte	1		
3	24M7047	Arruela	2		
4	19H2472	Parafuso sextavado	2		
5	R105053	Junta	1		
6	SJ13469	Coletor de escape	1		
7	19M7865	Parafuso	4		
8	SU21617	Cano de descarga	1		
9	R140251	Braçadeira	1		
10	19M8162	Parafuso	1		
11	14M7296	Porca com flange	2		
12	R105059	Junta	1		
13	19M7897	Parafuso	4		
14	14M7298	Porca com flange	4		
15	19M7785	Parafuso	1		
16	24M7053	Arruela	1		
17	19H2353	Parafuso sextavado	1		
18	SU26273	Apoio	1		
19	19M7864	Parafuso	1		
20	19H3683	Parafuso	1		
21	M137488	Bucha	1		

Linhas de Combustível

PUBM2552 A.1

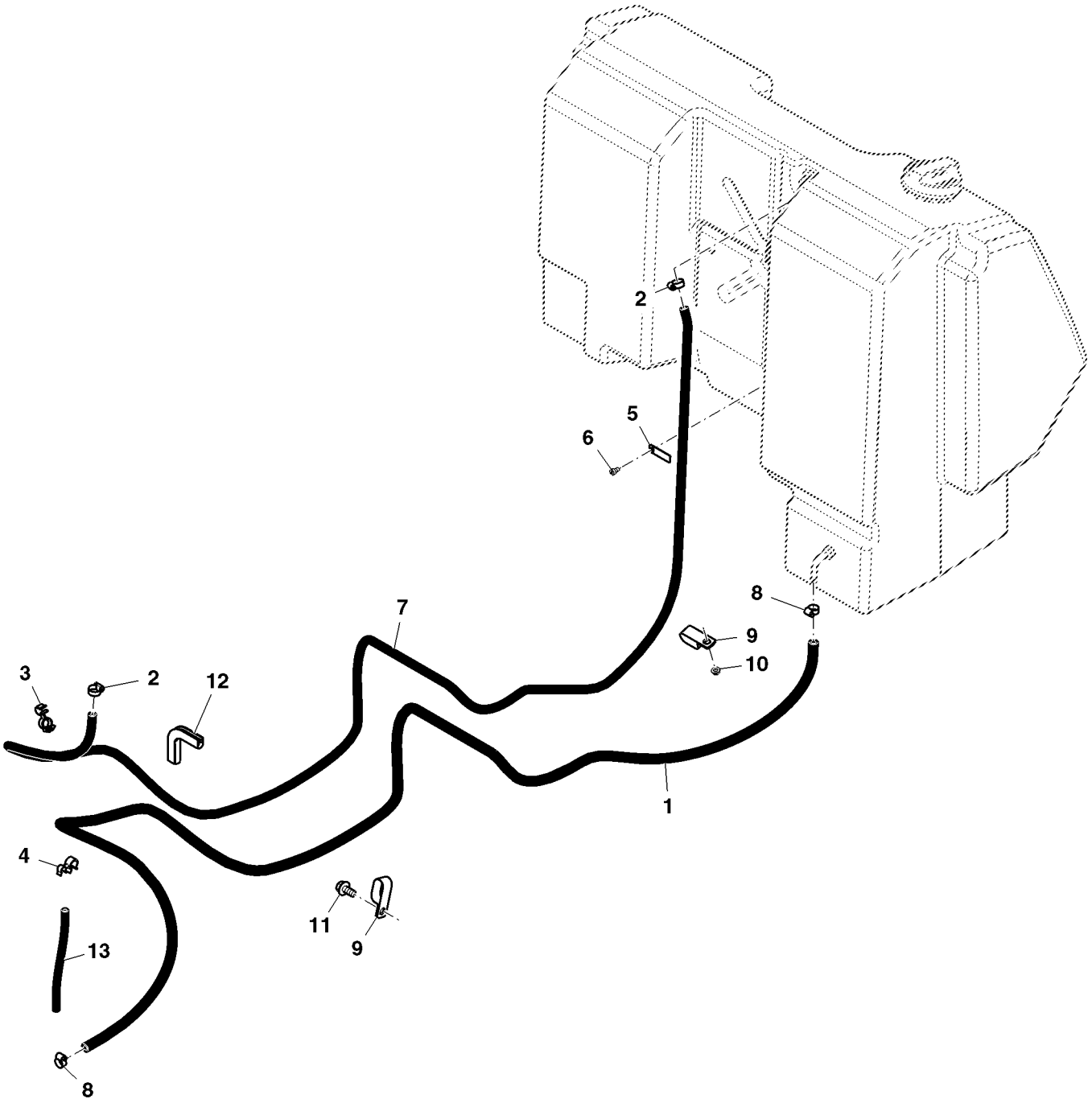

PUBM2552

Item	*Nº peça*	*Descrição*	*Qtde*	*Nº série trator*	*Notas*
1	SU26266	Mangueira	1		
2	MN10411	Braçadeira	2		
3	L172406	Presilha	2		
4	R224392	Presilha	1		
5	CQ29127	Correia de ajuste	1		
6	21M7144	Parafuso	1		
7	SU23397	Mangueira	1		
8	SG06401	Braçadeira	2		
9	R49921	Braçadeira	3		
10	14M7303	Porca com flange	2		
11	19M7784	Parafuso	1		
12	SU24470	Isolador	1		
13	CQ29167	Mangueira	1		

Tanque de Combustível

PUBM2707 A.1

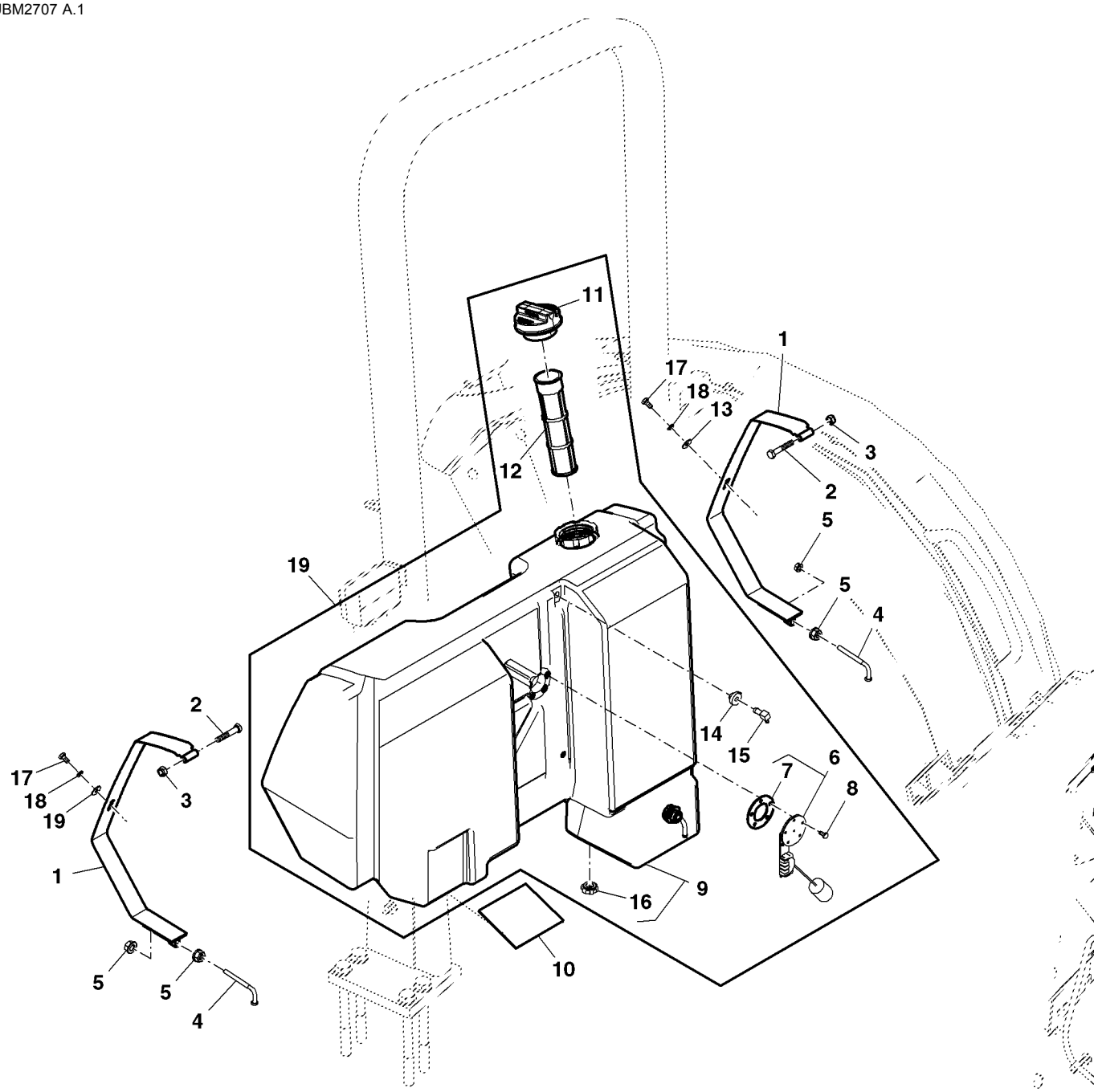

PUBM2707

Item	Nº peça	Descrição	Qtde	Nº série trator	Notas
1	DQ60556	Suporte	2		
2	19M7181	Parafuso sextavado	2		
3	14M7167	Porca de segurança	2		
4	R138407	Parafuso	2		
5	14M7296	Porca com flange	4		
6	RE190977	Emissor combustível	1		INCLUDES CQ26211
7	CQ26211	Junta	1		
8	21M7265	Parafuso	5		
9	SJ11187	Tanque de combusTível	1		INCLUDES SU21654
10	R105281	Apoio	1		
11	AL113086	Tampa do abasTecimenTo	1		
12	AL206587	Coador	1		
13	24M7139	Arruela	2		
14	M66005	Bucha	1		
15	R119551	Conexão em ângulo	1		
16	SU21654	Tampa	1		
17	19M6614	Parafuso sextavado	2		
18	12M7006	Arruela de pressão	2		
19	SJ12325	Tanque de combusTível	1		ASSY

Índice pictórico por seção

PUBM2664 A.1

1-	102
2-	104
3-	106
4-	107
7-	112
8-	114
9-	116
10-	118
11-	120
12-	121
13-	122

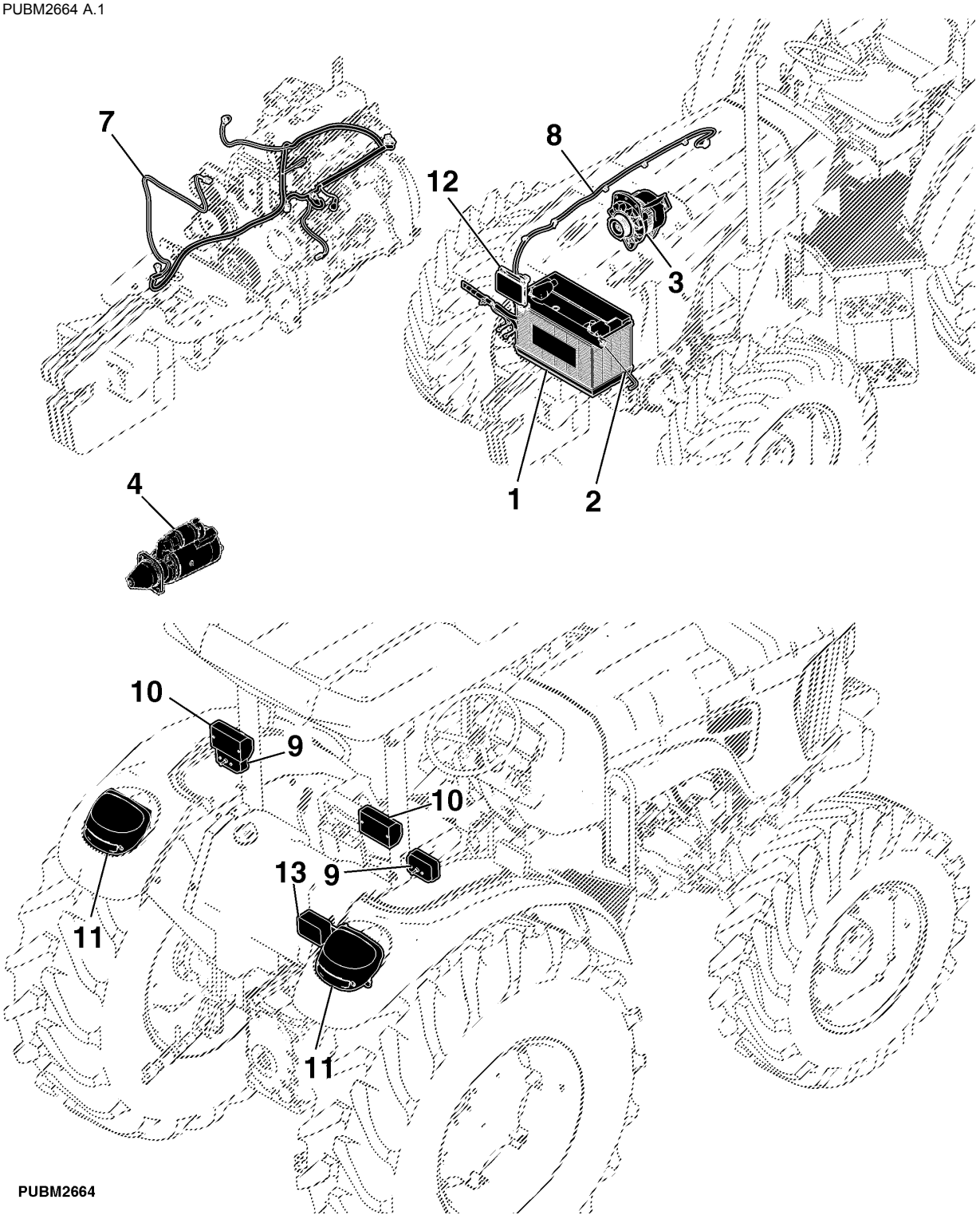

PUBM2664

Índice pictórico por seção

PUBM2665 A.1

5-	108
6-	110
14-	124
15-	126
16-	128
17-	130
18-	132
19-	134

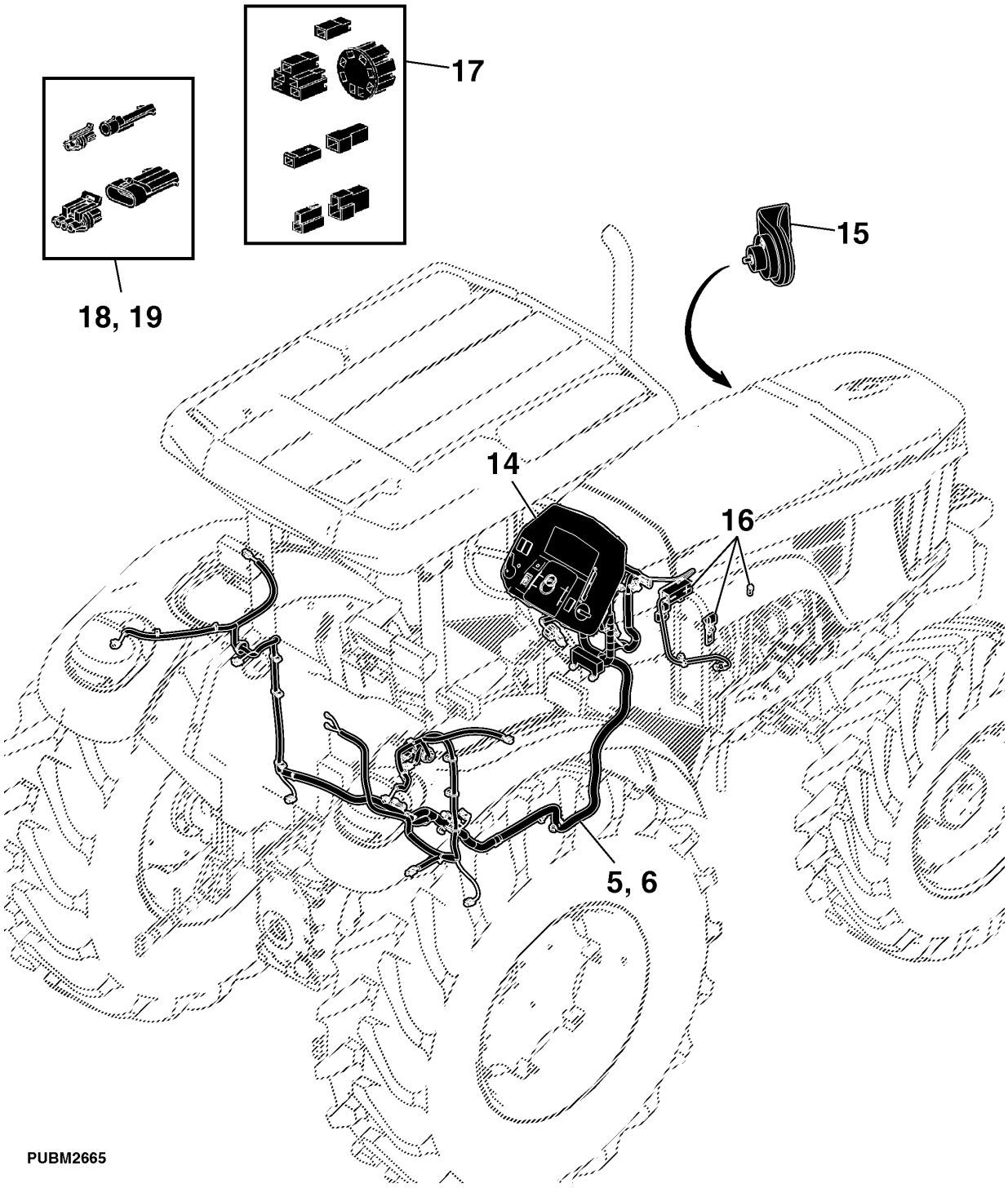

BATERIA CARREGADA UMIDA

PUBM2146 A.1

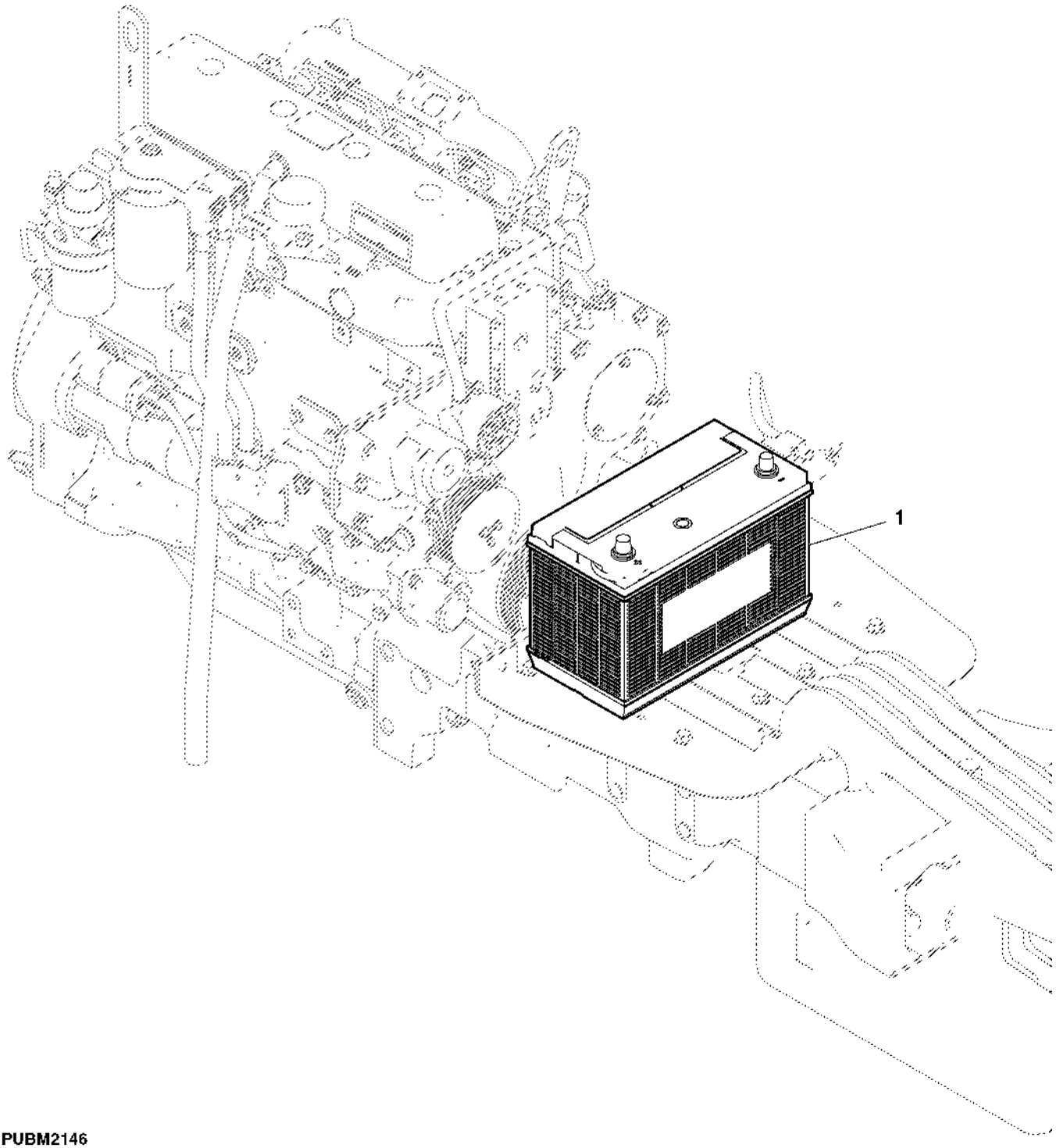

Item	*Nº peça*	*Descrição*	*Qtde*	*Nº série trator*	*Notas*
1	SJ10989	Bateria com carga úmida	1		

Baterias e Cabos das Baterias

PUBM2599 A.1

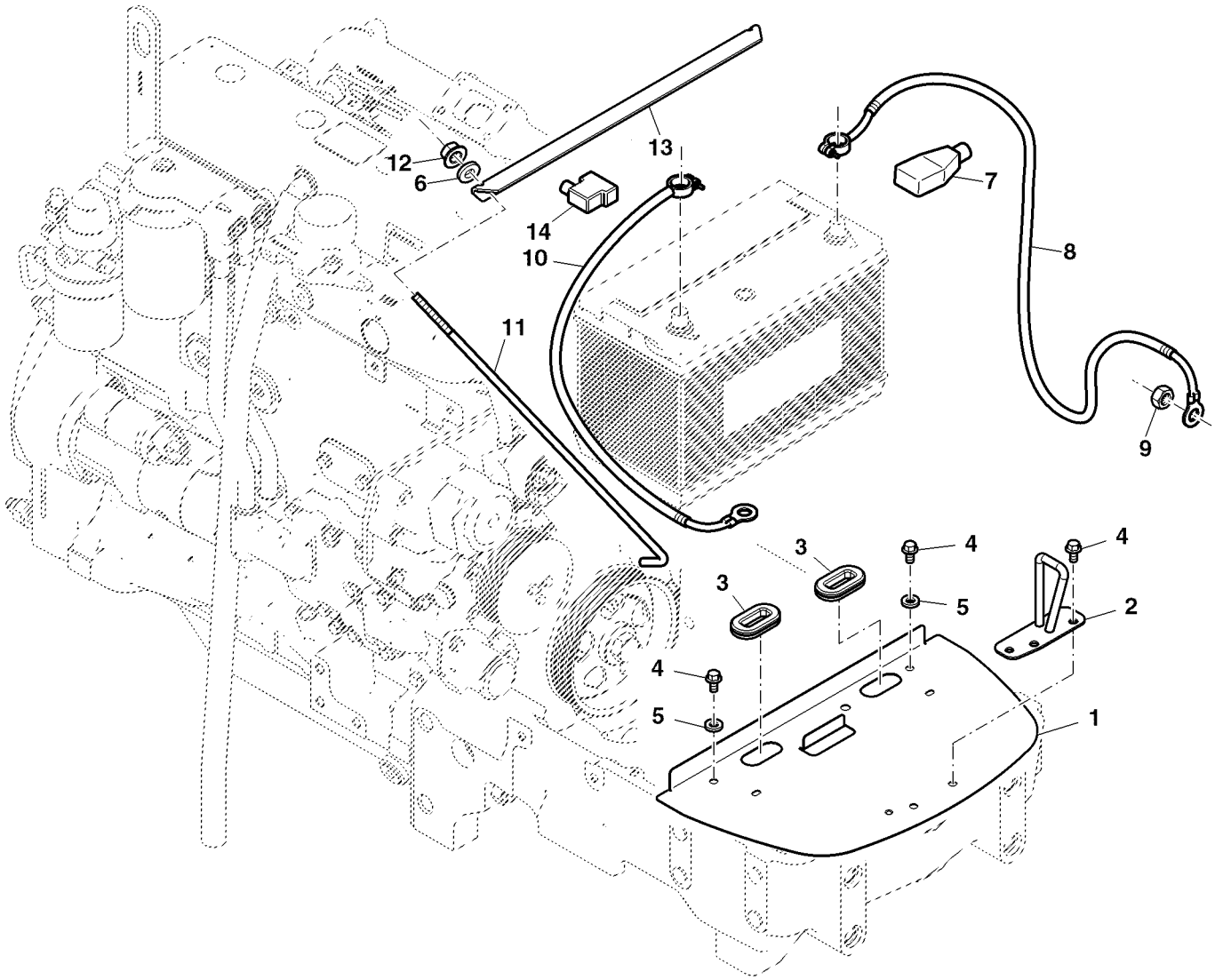

PUBM2599

Item	*Nº peça*	*Descrição*	*Qtde*	*Nº série trator*	*Notas*
1	RE267167	Suporte	1		
2	SJ11719	Trinco	1		
3	SU300950	Passa-fio	2		
4	19M7784	Parafuso	4		
5	24M7043	Arruela	2		
6	24M7139	Arruela	1		
7	R139647	Protetor	1		
8	SJ12752	Cabo da bateria	1		
9	14M7274	Porca	1		
10	RE72691	Chicote	1		
11	CQ44462	Paraf. com gancho	2		
12	14M7027	Porca	2		
13	L158303	Apoio	1		
14	R177339	Protetor	1		

PECAS DO ALTERNADOR -MICO

PY50691 A.1

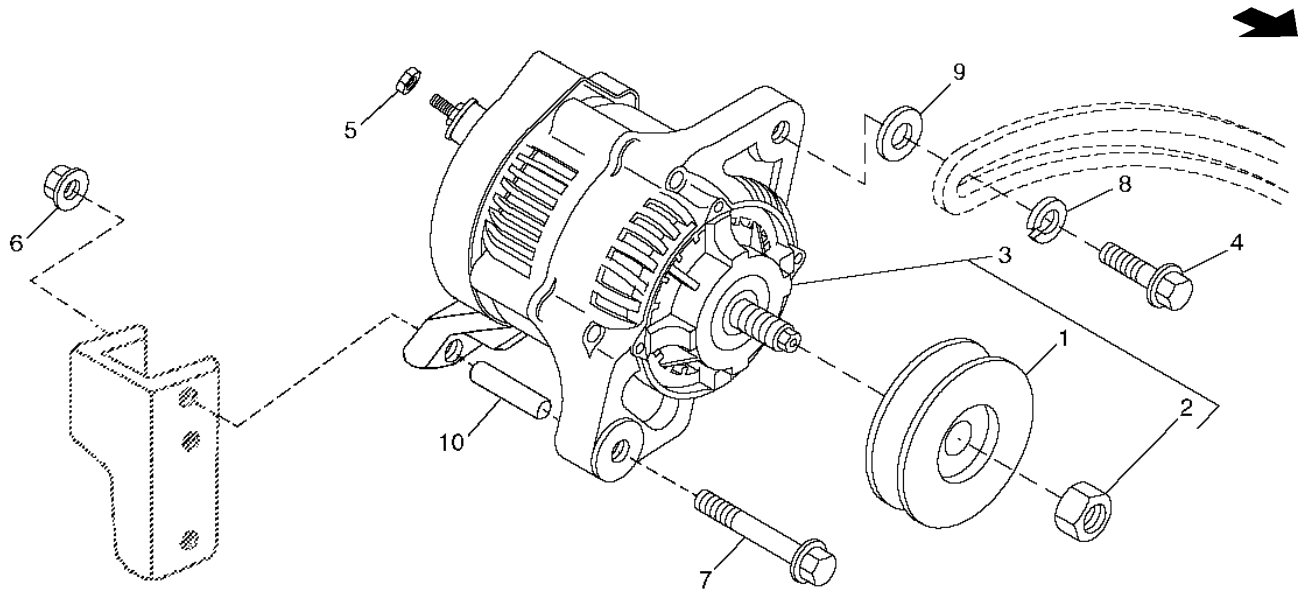

PY50691

Item	*Nº peça*	*Descrição*	*Qtde*	*Nº série*	*Notas*
1	R219520	Polia	1		
2	R219674	Porca	1		
3	RE234714	Alternador	1		INCL KEY 1, 2
4	19M7868	Parafuso	1		
5	14M7303	Porca com flange	1		
6	14M7298	Porca com flange	1		
7	19M7873	Parafuso	1		
8	12H291	Arruela de pressão	1		
9	24M7207	Arruela	1		
10	R518850	Luva	1		

MOTOR DE PARTIDA

PUBM1724 A.1

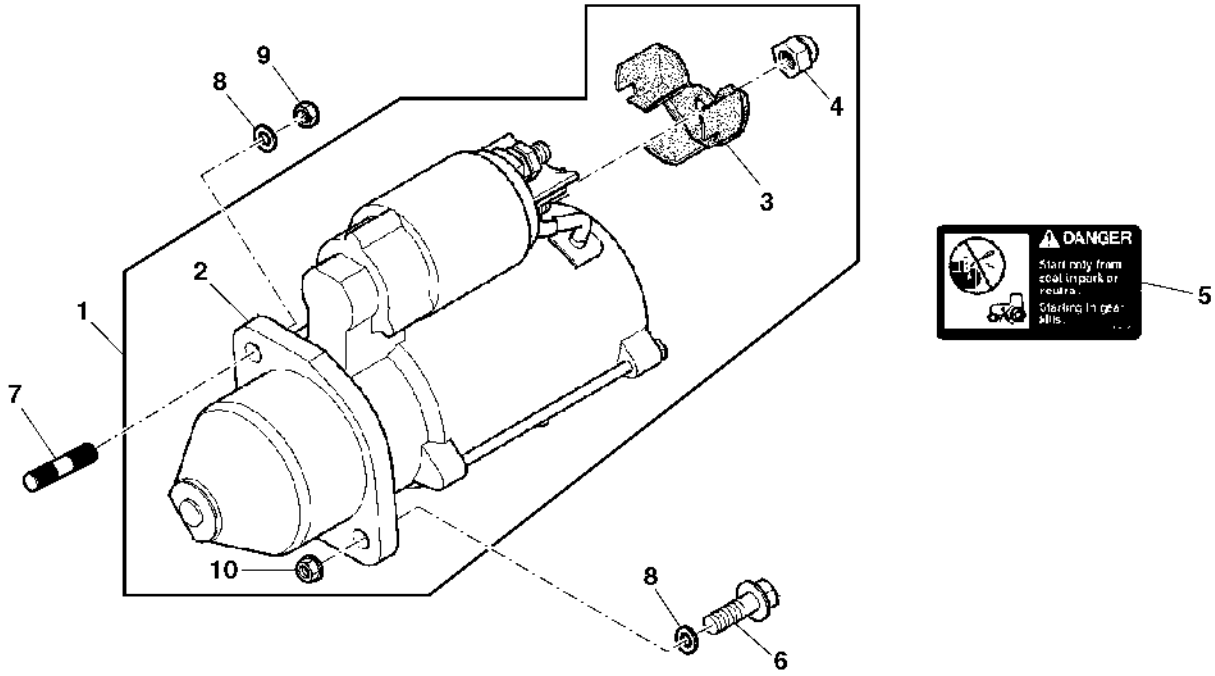

PUBM1724

Item	*Nº peça*	*Descrição*	*Qtde*	*Nº série*	*Notas*
1	RE534940	Motor de partida	1		
2	RE516455	Motor de partida	1		
3	R517440	Capa	1		
4	R135432	Porca	1		
5	R140208	Etiqueta	1		
6	19H3411	Parafuso	1		
7	L39334	Pino	1		
8	12H304	Arruela de pressão	2		
9	14H812	Porca	1		
10	14M7028	Porca	1		

Platform Wiring Harness (1/2)

PUBM2701 A.1

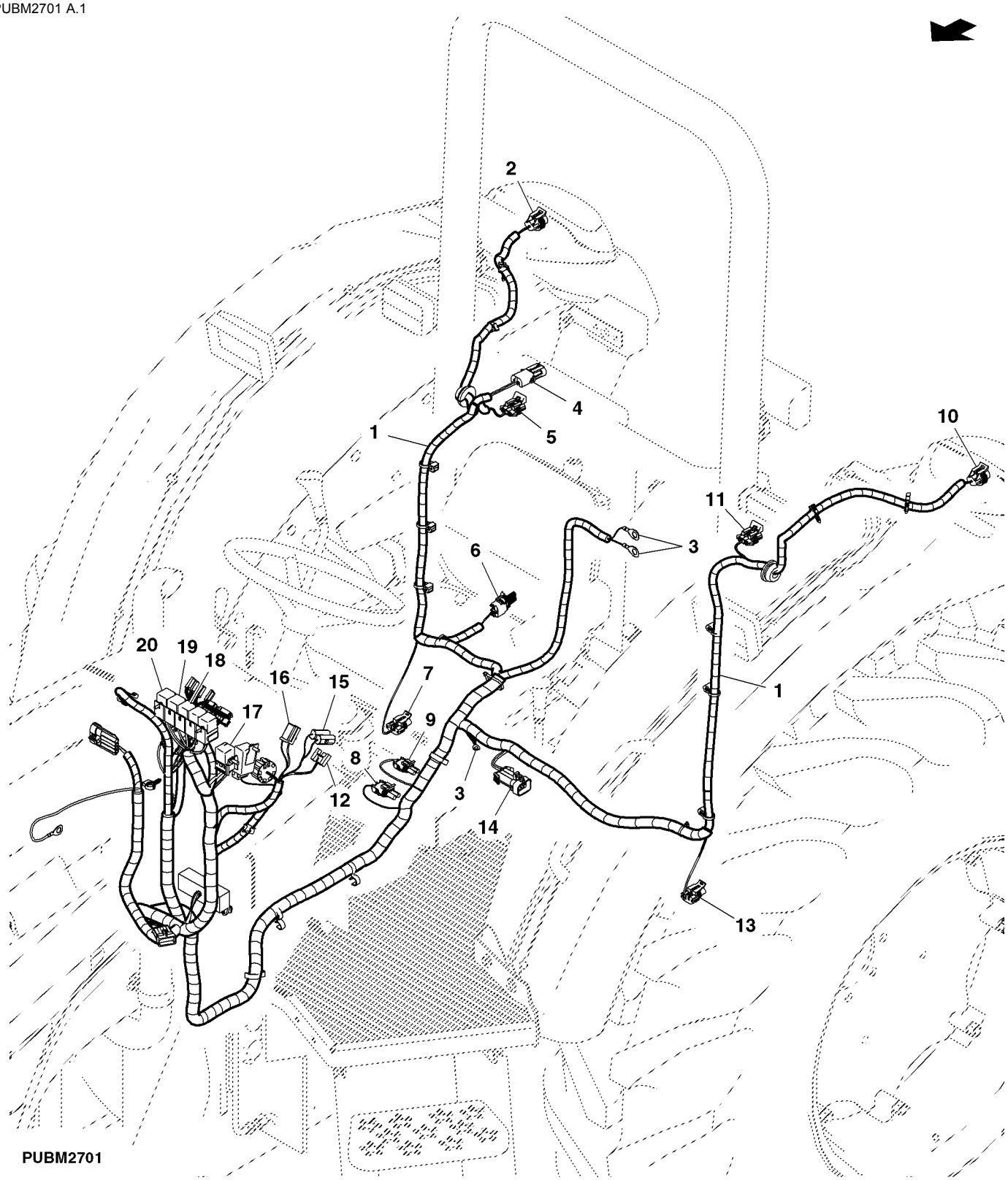

Item	Nº peça	Descrição	Qtde	Nº série trator	Notas
1	SJ13963	Chicote	1		
2	57M7349	Acessório conexão elétrica	1		(A) RH, REAR
	57M7347	Terminal conecTor eléTrico	1		
3	57M7348	Terminal conecTor eléTrico	3		
4	R78053	Conj mont Conector elétrico	1		(B)
5	57M7255	Terminal conecTor eléTrico	1		(C) RH, FRONT
	57M7290	Conj mont Conector elétrico	1		
6	RE12363	Conj mont Conector elétrico	1		(D)
7	57M7254	Conj mont Conector elétrico	1		(E) RH, REAR
	57M7289	Disp fechamento conec elétr	1		
8	RE12363	Conj mont Conector elétrico	1		(F)
9	RE12363	Conj mont Conector elétrico	1		(G)
10	57M7349	Acessório conexão elétrica	1		(A) LH, REAR
	57M7347	Terminal conecTor eléTrico	1		
11	57M7255	Terminal conecTor eléTrico	1		(C) LH, FRONT
	57M7290	Conj mont Conector elétrico	1		
12	57M7183	Acessório conexão elétrica	1		
13	57M7254	Conj mont Conector elétrico	1		(E) LH, REAR
	57M7289	Disp fechamento conec elétr	1		
14	57M7263	Alojam. conector elétrico	1		(K)
	57M7291	Conj mont Conector elétrico	1		
15	57M8815	Conj mont Conector elétrico	1		(L)
16	57M8815	Conj mont Conector elétrico	1		(M)
17	RE39967	Diodo	1		
18	RE68327	Relé	1		(J)
19	RE68327	Relé	1		(I)
20	RE68327	Relé	1		(H)

(A) Tail/Turn/Brake Light
(B) Light Backup
(C) Turn Light
(D) Backup Alarm
(E) Flood lights
(F) Speed Sensor Reverse
(G) Interruptor de Segurança da Partida
(K) Interruptor da TDP Traseira
(L) Hazard Lights
(M) Interruptor da buzina
(J) Flood Lamp Relay
(I) Tail/Position Light Relay
(H) Fuel Shut Off Relay

Platform Wiring Harness (2/2)

PUBM2702 A.1

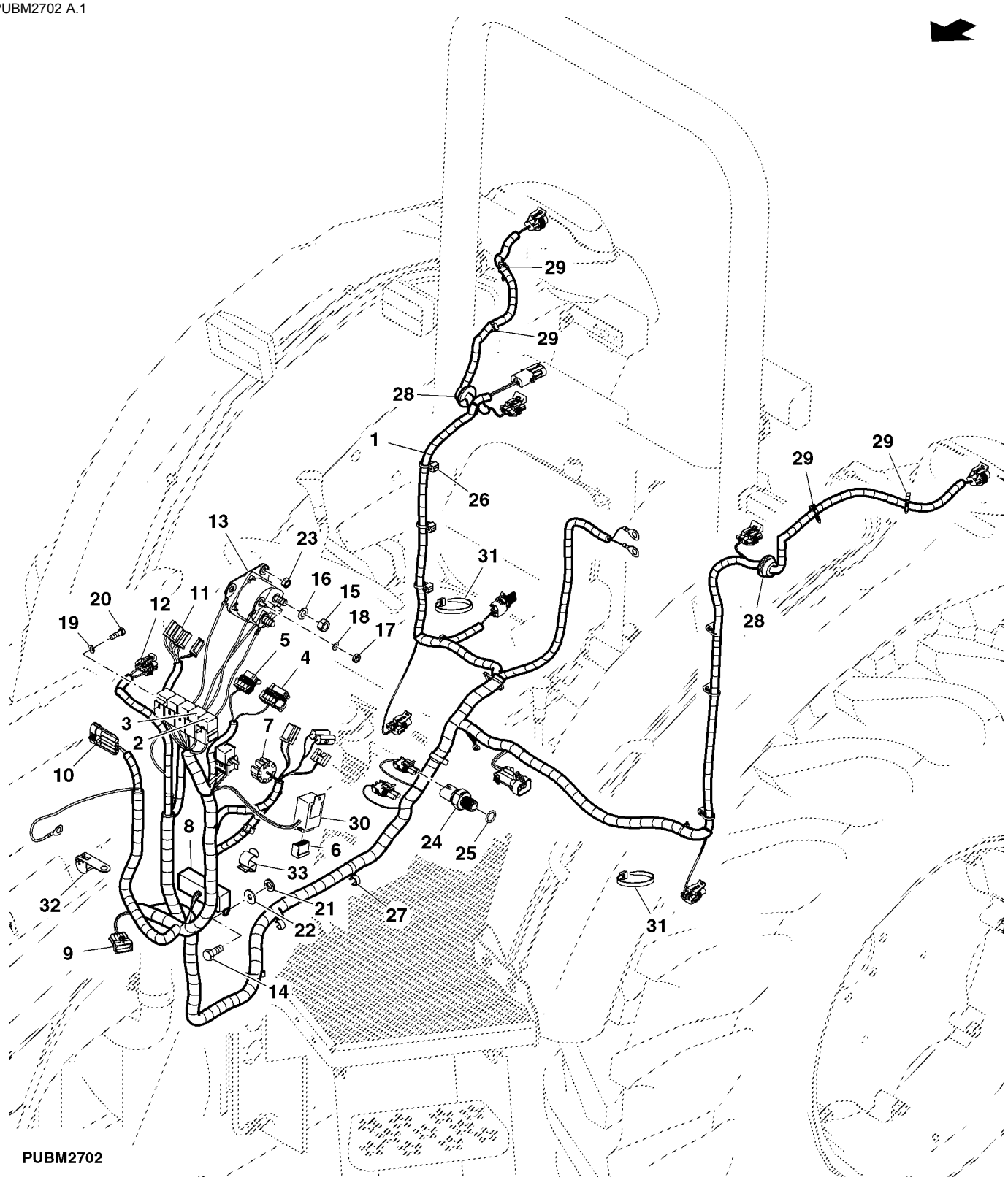

Item	Nº peça	Descrição	Qtde	Nº série trator	Notas
1	SJ13963	Chicote	1		
2	RE68327	Relé	1		(A) LH
3	RE68327	Relé	1		(A) RH
4	57M7262	Alojam. conector elétrico	1		(C)
	57M7281	Disp fechamento conec elétr	1		
5	57M7260	Alojam. conector elétrico	1		(C)
	57M7291	Conj mont Conector elétrico	1		
6	L39317	Terminal conecTor eléTrico	1		(D)
7	L78202	Alojam. conector elétrico	1		(E)
8	57M8056	Módulo de relés	1		(F)
9	RE42196	Conj mont Conector elétrico	1		(G)
	57M7281	Disp fechamento conec elétr	1		
10	57M7839	Conj mont Conector elétrico	1		(H)
	57M7469	Conj mont Conector elétrico	1		
11	57M8815	Conj mont Conector elétrico	1		(I)
12	57M7261	Alojam. conector elétrico	1		(B)
	57M7296	Acessório conexão elétrica	1		
13	RE164448	Relé de paRtida	1		
14	19M6614	Parafuso sextavado	2		
15	14H785	Porca	2		
16	12M7032	Arruela de pressão	2		
17	14H631	Porca	2		
18	12M7060	Arruela	2		
19	24M7087	Arruela	4		
20	19M7372	Parafuso sextavado	4		
21	12M7006	Arruela de pressão	2		
22	24M7139	Arruela	2		
23	14M7027	Porca	2		
24	RE12411	Interruptor	1		
25	R26448	Anel o	1		
26	L101519	Presilha	1		
27	R215302	Presilha	5		
28	CQ26267	Passa-fio	2		
29	H141394	Presilha	4		
30	AL32891	Lampejador	1		
31	R44302	Cinta	2		
32	57M8824	Acessório conexão elétrica	1		
33	L110765	Braçadeira	2		

(A) Turn Relay

(B) Interruptor do Freio

(C) Panel Instrument

(D) Flasher Relay

(E) Key switch

(F) Fuse Box

(G) Engine Wiring Harness

(H) Headlight Wiring Harness

(I) Interruptor das luzes

Chicote do Motor

PUBM2700 A.1

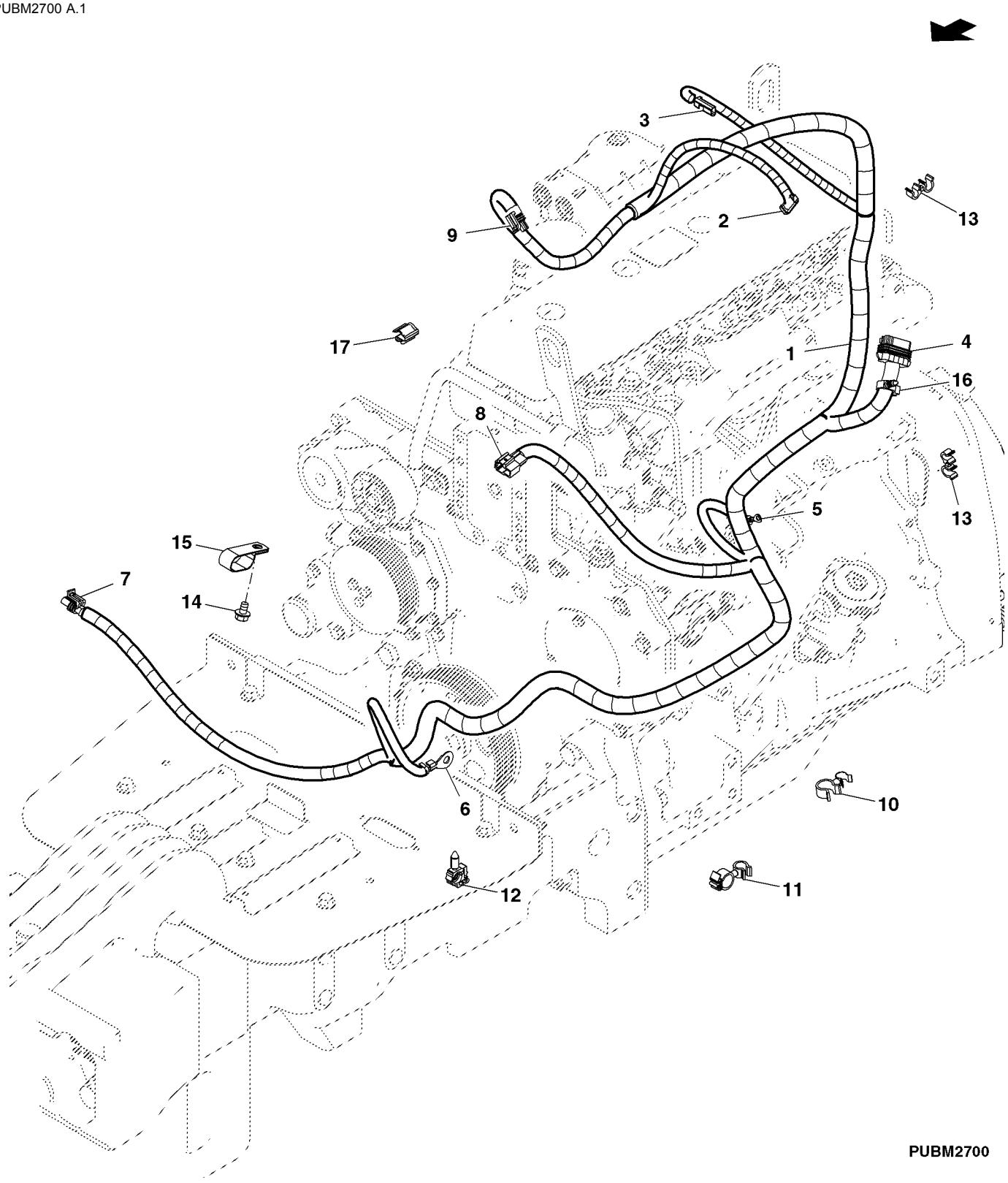

Item	Nº peça	Descrição	Qtde	Nº série trator	Notas
1	SJ13962	Chicote	1		
2	57M8815	Conj mont Conector elétrico	1		(A)
3	57M8815	Conj mont Conector elétrico	1		(B)
4	57M7262	Alojam. conector elétrico	1		(C)
5	57M8285	Terminal conecTor eléTrico	1		(D)
6	57M8901	Terminal conecTor eléTrico	1		(E)
7	57M7937	Conj mont Conector elétrico	1		(F)
8	57M10023	Alojam. conector elétrico	1		(G)
9	57M7850	Alojam. conector elétrico	1		(H)
10	R224392	Presilha	1		
11	L172406	Presilha	1		
12	H141394	Presilha	1		
13	L175641	Braçadeira	1		
14	19M7864	Parafuso	1		
15	R49921	Braçadeira	1		
16	M112374	Presilha	1		
17	L153804	Presilha	1		

(A) Pressostato de Óleo do Motor

(B) Temperatura do Líquido de Arrefecimento

(C) Platform Wiring Harness

(D) Starter Motor Solenoid

(E) Ground

(F) Air Filter Restriction Sensor

(G) Alternador

(H) Captador Magnético

Chicote Elétrico, Faróis Principais / Luzes de Serviço, Grade Dianteira

PUBM2635 A.1

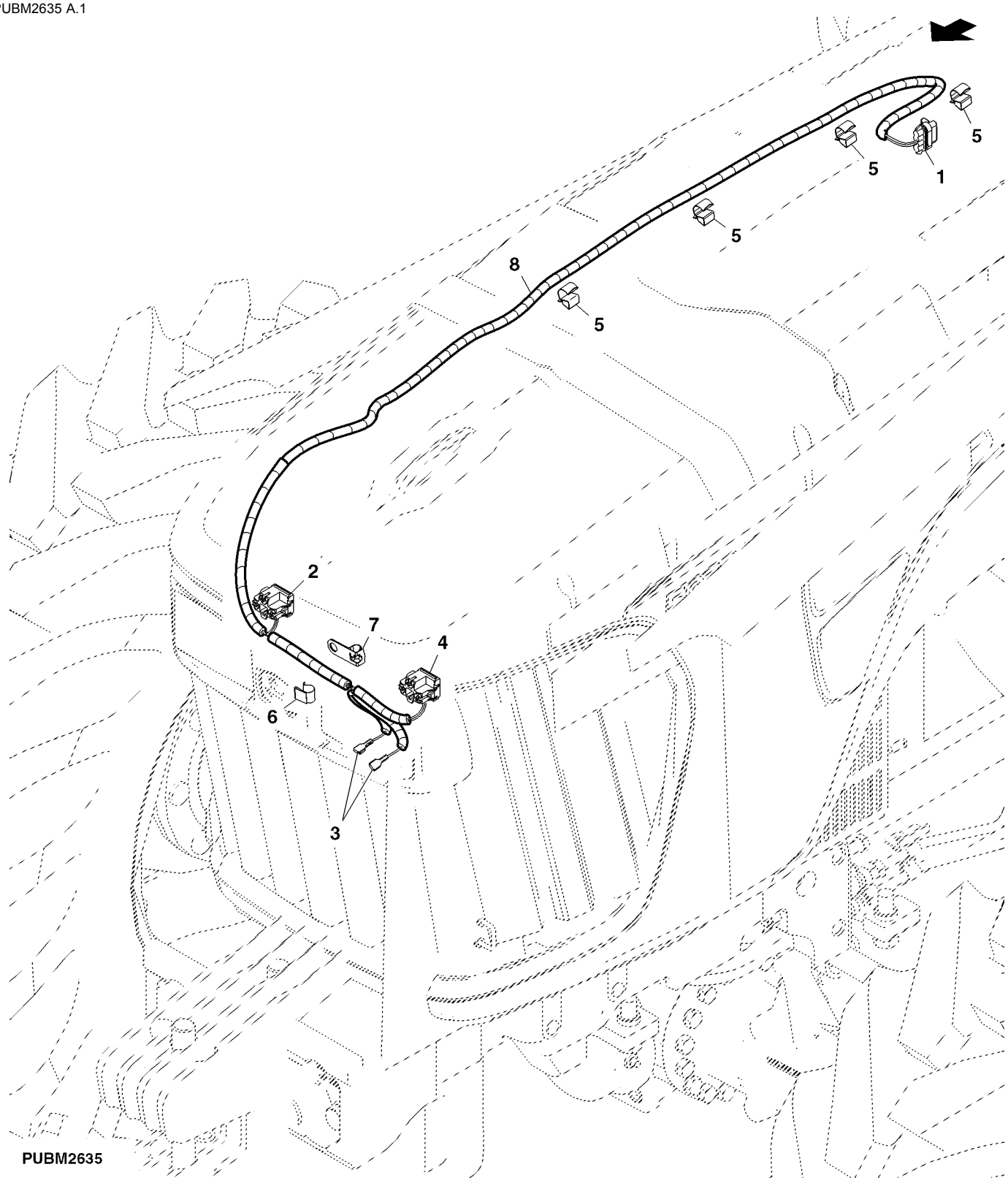

Item	Nº peça	Descrição	Qtde	Nº série trator	Notas
1	57M7840	Terminal conecTor eléTrico	1		(A)
	57M7469	Conj mont Conector elétrico	1		
2	57M8934	Conj mont Conector elétrico	1		(B) RH
3	.....	Terminal conecTor eléTrico	1		(C)
4	57M8934	Conj mont Conector elétrico	1		(B) LH
5	L115277	Presilha	4		
6	L101519	Presilha	1		
7	57M9437	Braçadeira	1		
8	SJ11084	Chicote	1		

(A) Platform Wiring Harness

(B) Headlamp

(C) Horn

LUZES INTERMITENTES E DE POSICAO

PUBM2095 A.1

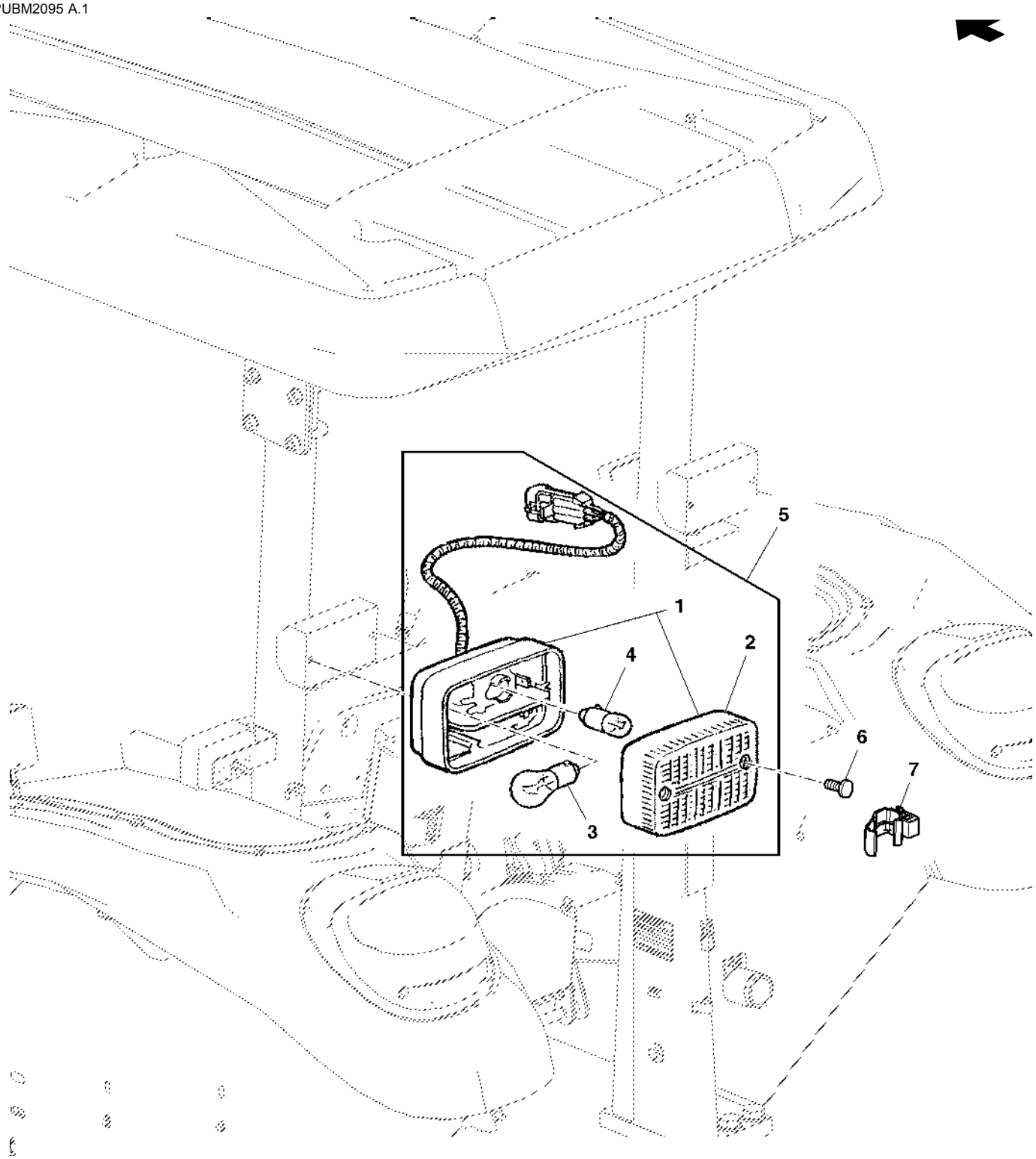

PUBM2095

Item	*Nº peça*	*Descrição*	*Qtde*	*Nº série trator*	*Notas*
1	AL75641	Luz de posição	1		
2	L75588	Luz de posição	1		
3	57M7014	Lâmpada	1		21W
4	57M6498	Lâmpada	1		
5	AL75642	Luz de posição	1		
6	21M7265	Parafuso	2		
7	L170015	Braçadeira	1		

FAROIS DE SERVICO

PUBM2162 A.1

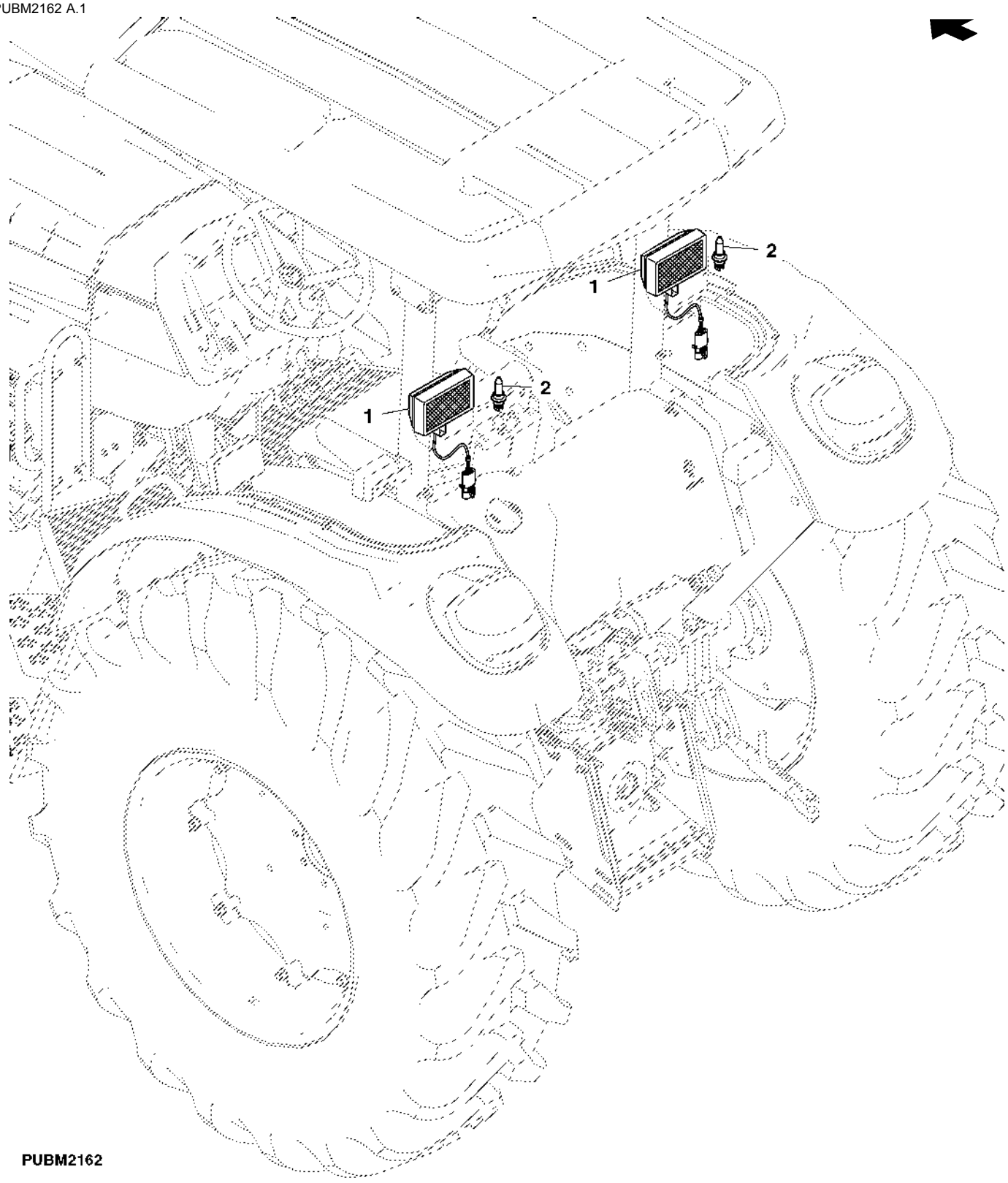

Item	*Nº peça*	*Descrição*	*Qtde*	*Nº série trator*	*Notas*
1	DQ25853	Farol dianteiro	2		
2	AS04904	Lâmpada	2		

LUZ TRASEIRA

LX033270 A.1

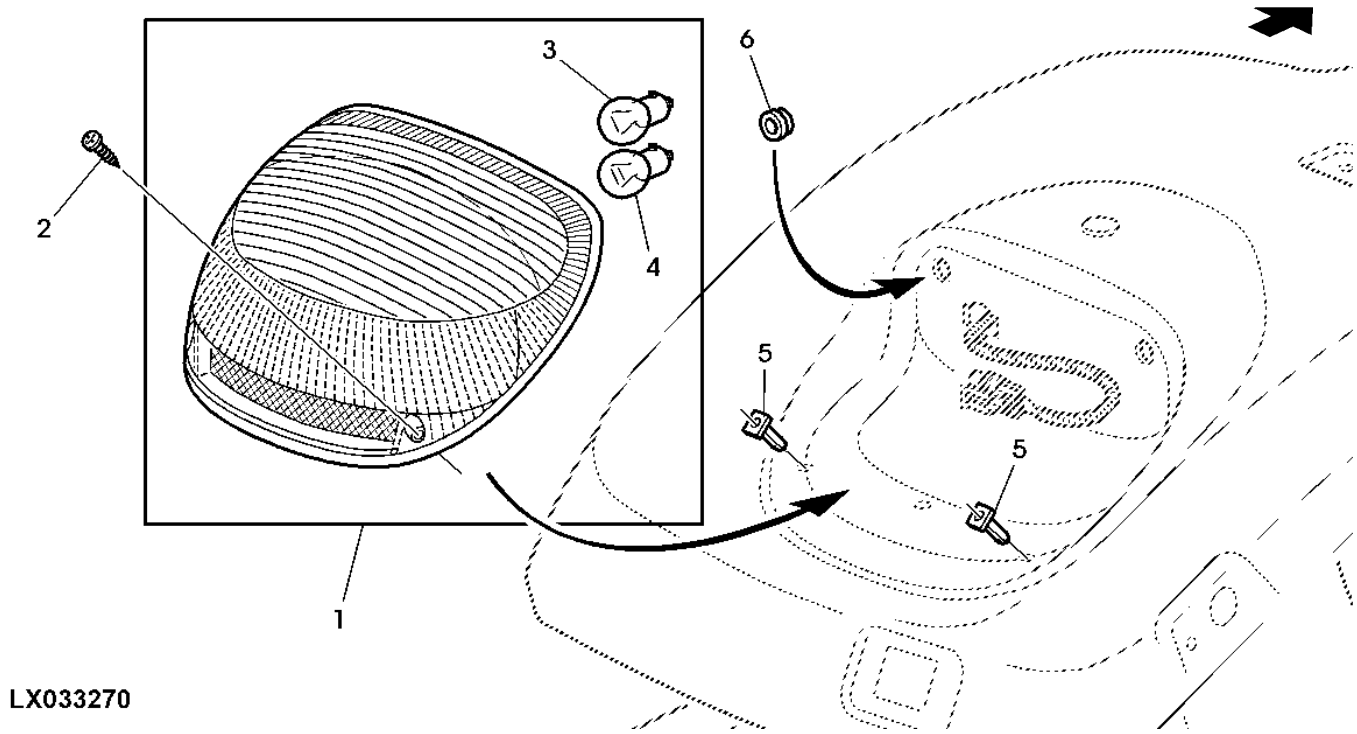

LX033270

Item	*Nº peça*	*Descrição*	*Qtde*	*Nº série trator*	*Notas*
1	AL176143	Luz traseira	2		
2	37M7274	Parafuso	4		
3	57M7014	Lâmpada	1		12V-21W
4	57M7011	Lâmpada	1		12V-21/5W
5	L151980	Porca de segurança	4		
6	L152943	Passa-fio	4		

FAROIS DIANTEIROS

PY52645 A.1

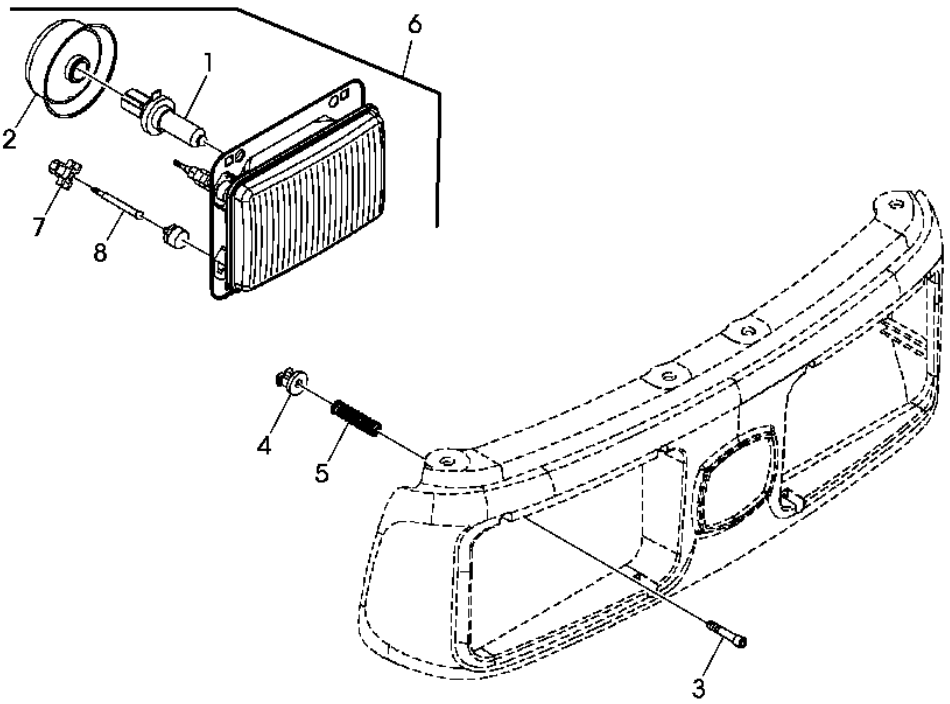

PY52645

Item	*Nº peça*	*Descrição*	*Qtde*	*Nº série*	*Notas*
1	57M7166	Lâmpada	2		
2	R285345	Tampa	2		
3	R184736	Parafuso allen	6		
4	R180276	Inserto	6		
5	R184730	Mola	6		
6	RE269110	Farol dianteiro	2		
7	R228423	Porca	6		
8	R228422	Pino	6		

ALARME E LUZ DO RE

PUBM2097 A.1

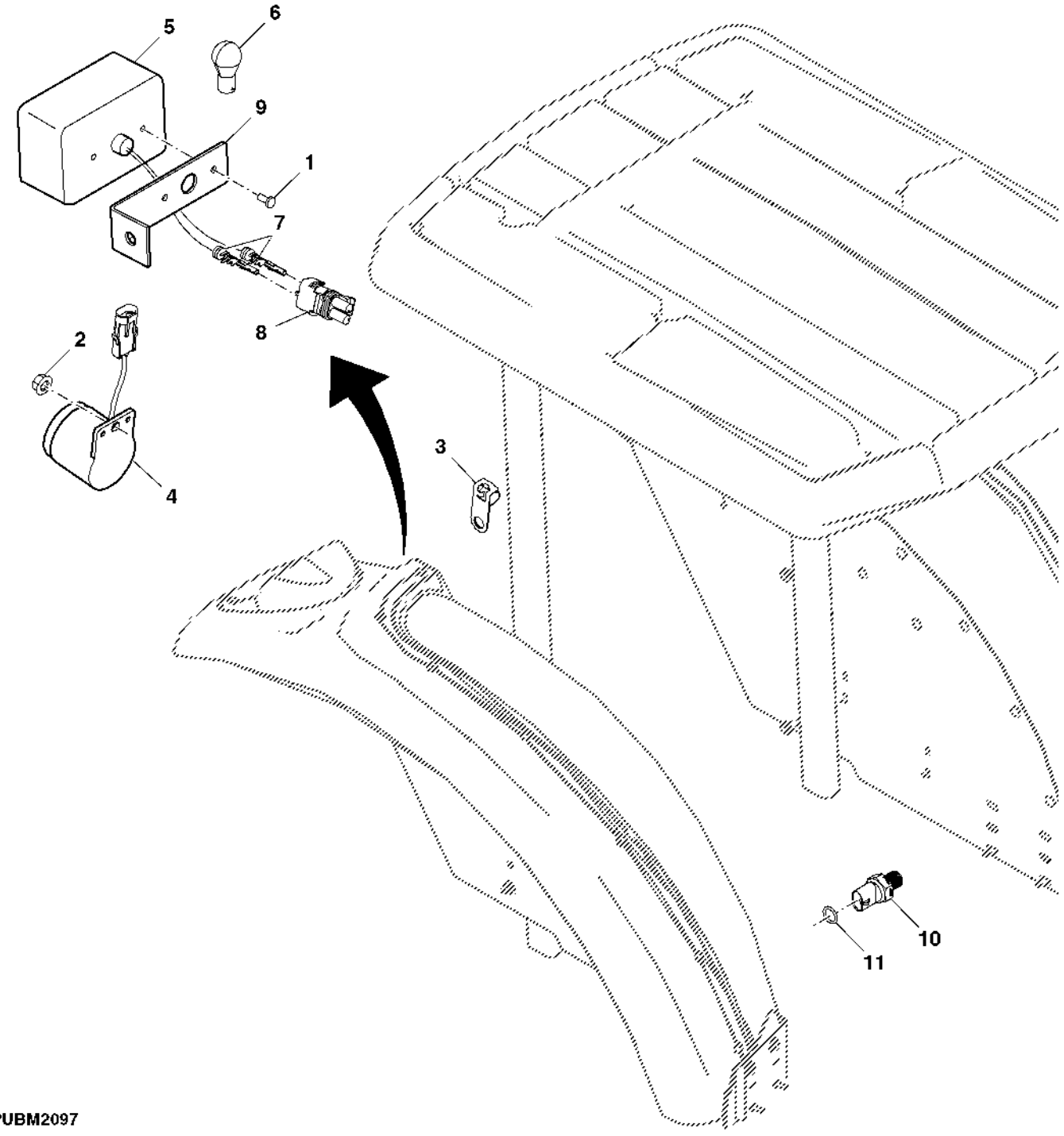

Item	*Nº peça*	*Descrição*	*Qtde*	*Nº série trator*	*Notas*
1	21M7265	Parafuso	2		
2	14M7298	Porca com flange	1		
3	57M9437	Braçadeira	1		
4	SJ11086	Alarme de marcha	1		
5	SJ11089	Kit luz de emergência	1		
6	57M7014	Lâmpada	1		
7	R78059	Vedação conector elétrico	2		
8	RE12363	Conj mont Conector elétrico	1		
9	SU21532	Apoio	1		
10	RE12411	Interruptor	1		
11	R26448	Anel o	1		

Painel de Instrumentos

PUBM2606 A.1

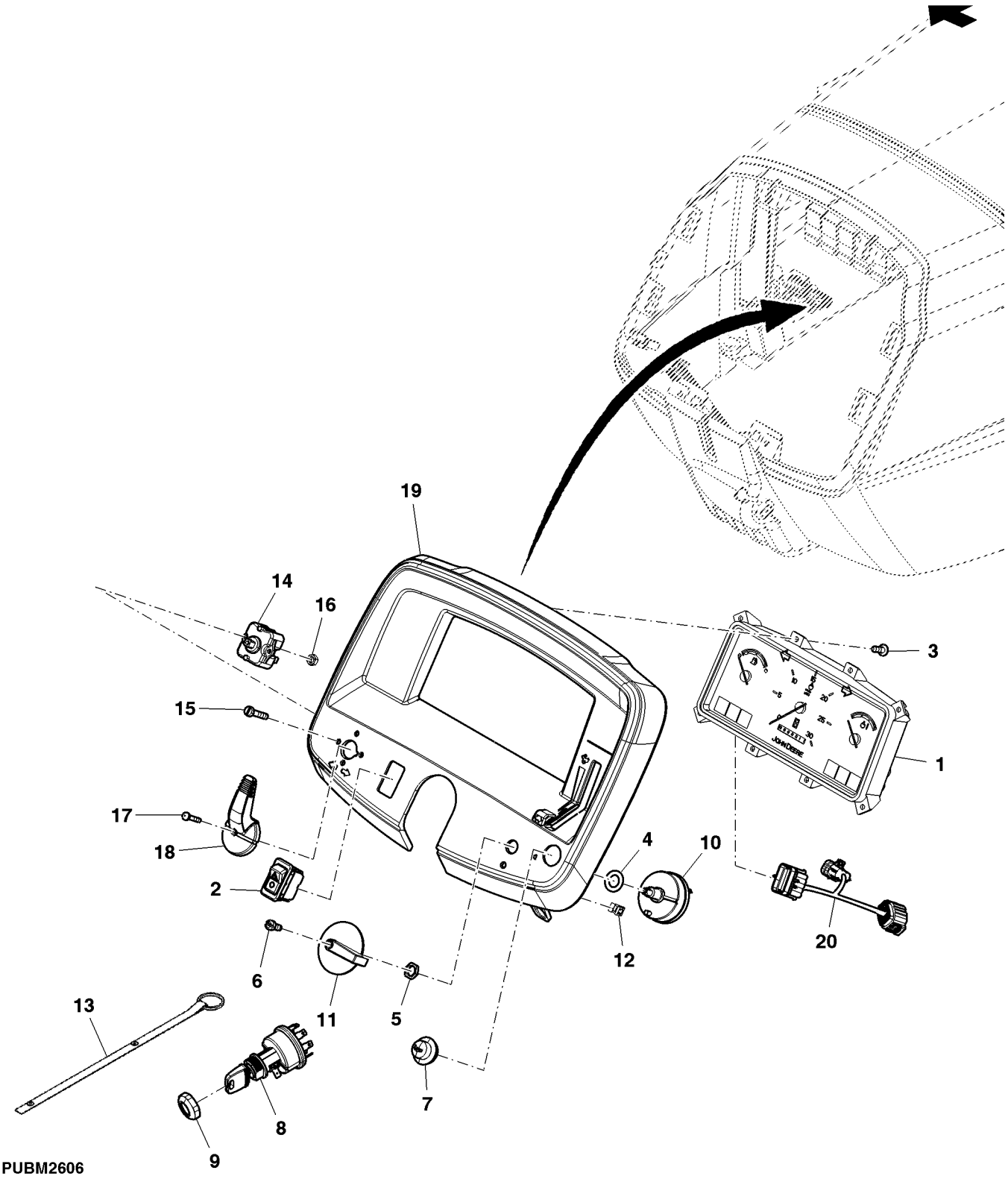

Item	Nº peça	Descrição	Qtde	Nº série trator	Notas
1	RE253985	Central de controles	1		
2	RE55036	Interruptor de alavanca	1		
3	37M7181	Parafuso	8		
4	12H292	Arruela de pressão	1		
5	A4655R	Porca	1		
6	21H973	Parafuso	1		
7	RE188846	Interrup. buzIna	1		
8	RE45963	Interruptor giratório	1		
9	R44342	Porca	1		
10	AL65432	Interruptor de alavanca	1		
11	R122872	Botão	1		
12	R120160	Presilha	6		
13	DQ70988	Chaveiro	1		
14	AL35179	Interruptor	1		
15	21M7197	Parafuso	2		
16	14M7100	Porca	2		
17	21M7284	Parafuso	1		
18	R140843	Botão	1		
19	SJ13495	Painel de instrumentos	1		
20	SJ10379	Chicote	1		

Buzina

PUBM2634 A.1

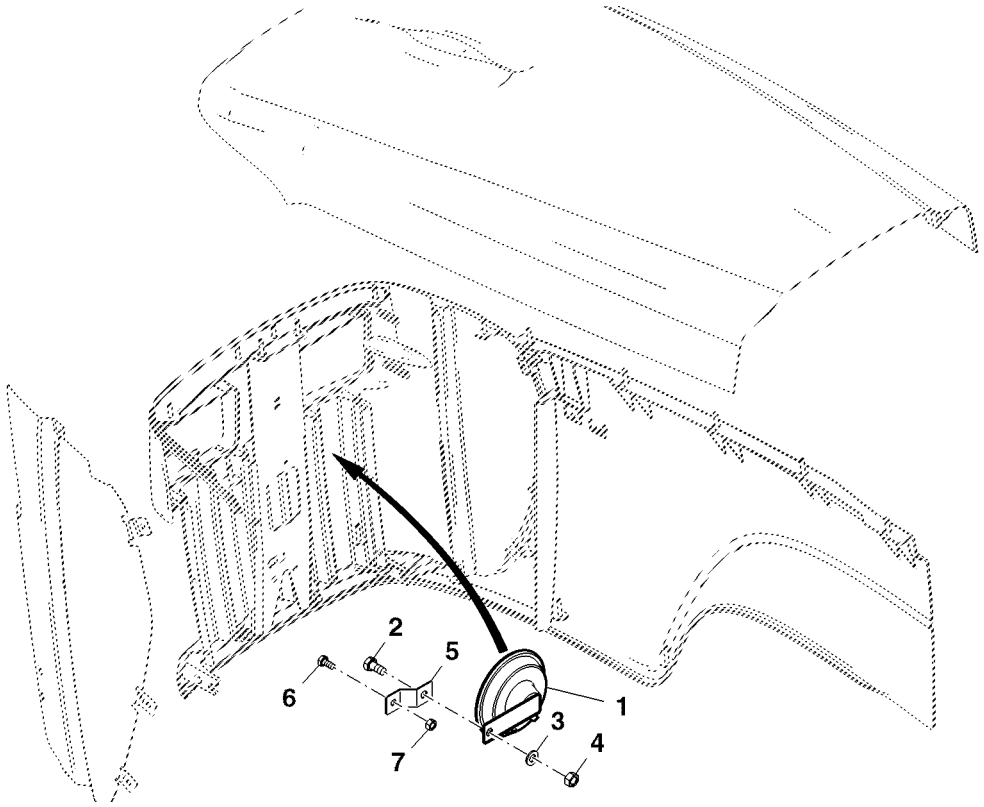

PUBM2634

Item	*Nº peça*	*Descrição*	*Qtde*	*Nº série trator*	*Notas*
1	AL203265	Buzina	1		
2	19M7932	Parafuso sextavado	1		
3	24M7055	Arruela	1		
4	14M7273	Porca	1		
5	SU21592	Apoio	1		
6	19M6614	Parafuso sextavado	1		
7	14M7272	Porca	1		

Bloco de Junção Elétrica

PUBM2601 A.1

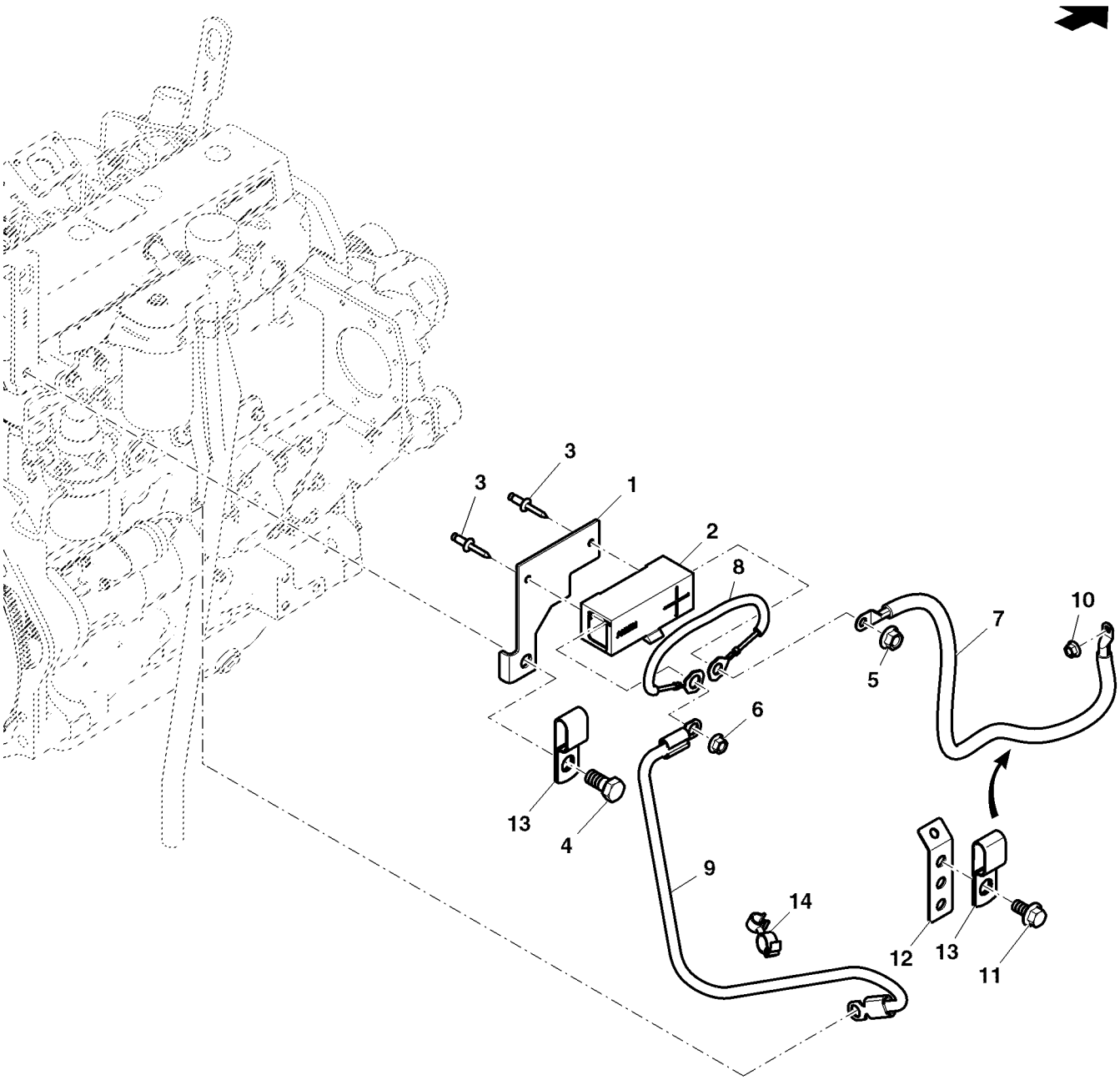

PUBM2601

Item	*Nº peça*	*Descrição*	*Qtde*	*Nº série trator*	*Notas*
1	SU24226	Suporte	1		
2	RE48867	Bloco de união	1		
3	R113189	Rebite	2		
4	19H2472	Parafuso sextavado	1		
5	14M7298	Porca com flange	1		
6	14M7296	Porca com flange	2		
7	SJ14316	Cabo	1		
8	RE69298	Chicote	1		
9	RE71264	Cabo da bateria	1		
10	14M7303	Porca com flange	1		
11	19M7784	Parafuso	1		
12	L157826	Suporte	1		
13	R127657	Braçadeira	2		
14	L172406	Presilha	1		

TERMINAIS E CONECTORES ELETRICOS

CQ152634 A.1

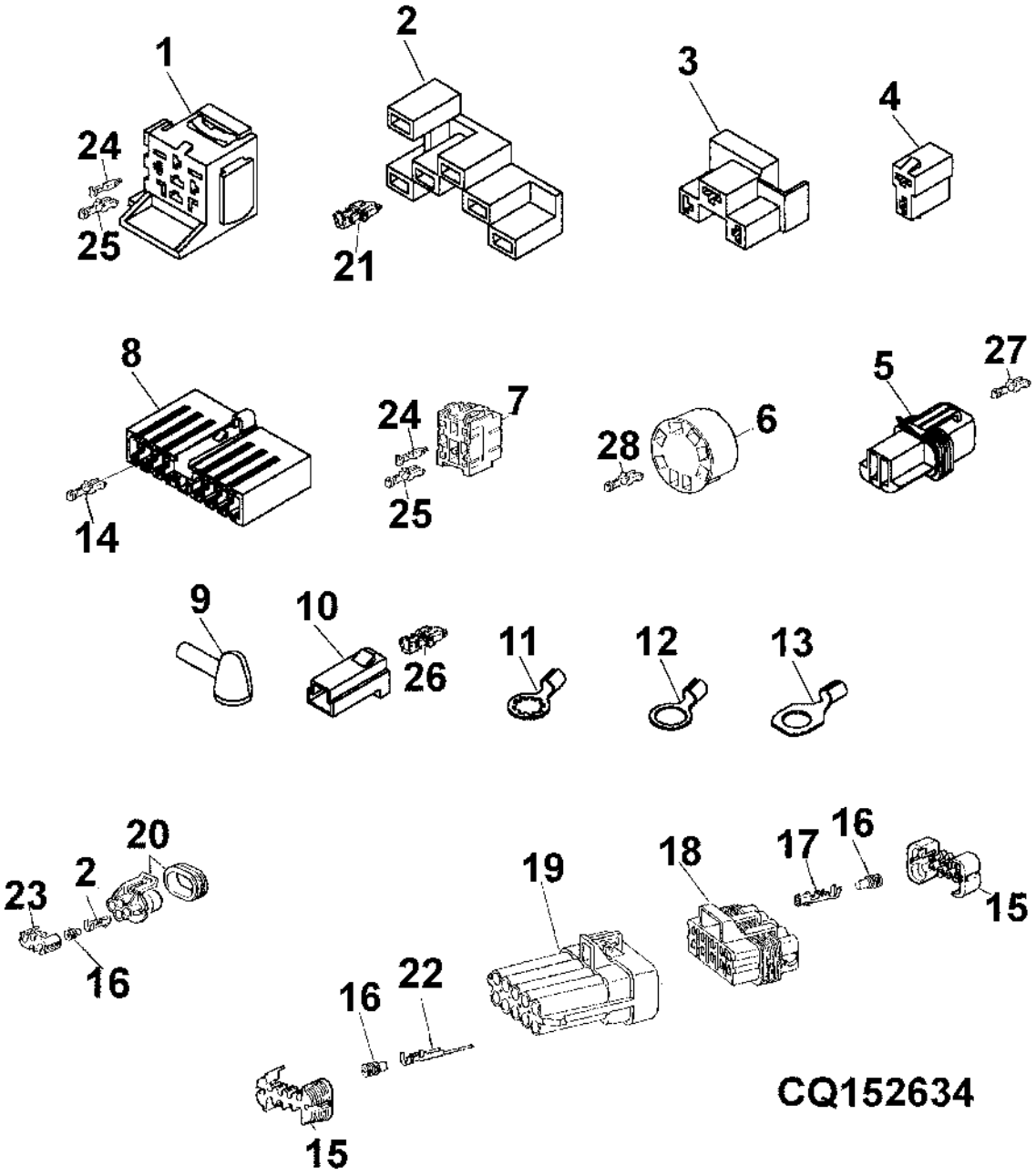

Item	Nº peça	Descrição	Qtde	Nº série trator	Notas
1	ET15766	Alojam. conector elétrico	AR		
2	E64911	Conector	AR		
3	CQ09403	Conector	AR		
4	CQ10886	Conector	AR		
5	RE42192	Conector	AR		
6	RE46736	Conj mont Conector elétrico	AR		
7	57M7385	Acessório conexão elétrica	AR		(A)
8	57M7503	Alojam. conector elétrico	AR		
9	R74993	Protetor	AR		
10	T28583	Alojam. conector elétrico	AR		
11	57M7557	Conector	AR		TK= 1.5MM
12	57M7564	Terminal conecTor eléTrico	AR		TK= 1.0MM
13	57M7552	Conj mont Conector elétrico	AR		TK= 2.5MM
14	57M7502	Terminal conecTor eléTrico	AR		TK= 0.5MM
	57M7489	Terminal conecTor eléTrico	AR		TK= 1.0MM
15	57M7281	Disp fechamento conec elétr	AR		
16	57M7258	Vedação conector elétrico	AR		
17	R104846	Terminal conecTor eléTrico	AR		TK= 1.0MM
18	57M7262	Alojam. conector elétrico	AR		
19	57M7265	Alojam. conector elétrico	AR		
20	57M7349	Acessório conexão elétrica	AR		
21	U46662	Terminal conecTor eléTrico	AR		
22	57M7252	Terminal conecTor eléTrico	AR		OD= 2.5MM
23	57M7347	Terminal conecTor eléTrico	AR		
24	57M7514	Terminal conecTor eléTrico	AR		TK= 2.0MM
25	57M7513	Terminal conecTor eléTrico	AR		TK= 1.0MM
26	U46662	Terminal conecTor eléTrico	AR		
	57M7498	Conector	AR		TK= 2.5MM
27	57M7829	Terminal conecTor eléTrico	AR		
28	57M7511	Terminal conecTor eléTrico	AR		OD= 0.5 - 0.75MM
	57M7429	Terminal conecTor eléTrico	AR		OD= 1.00 - 1.5MM
	57M7842	Conj mont Conector elétrico	AR		

(A) AMARELO

CONECTORES

LX004694 A.1

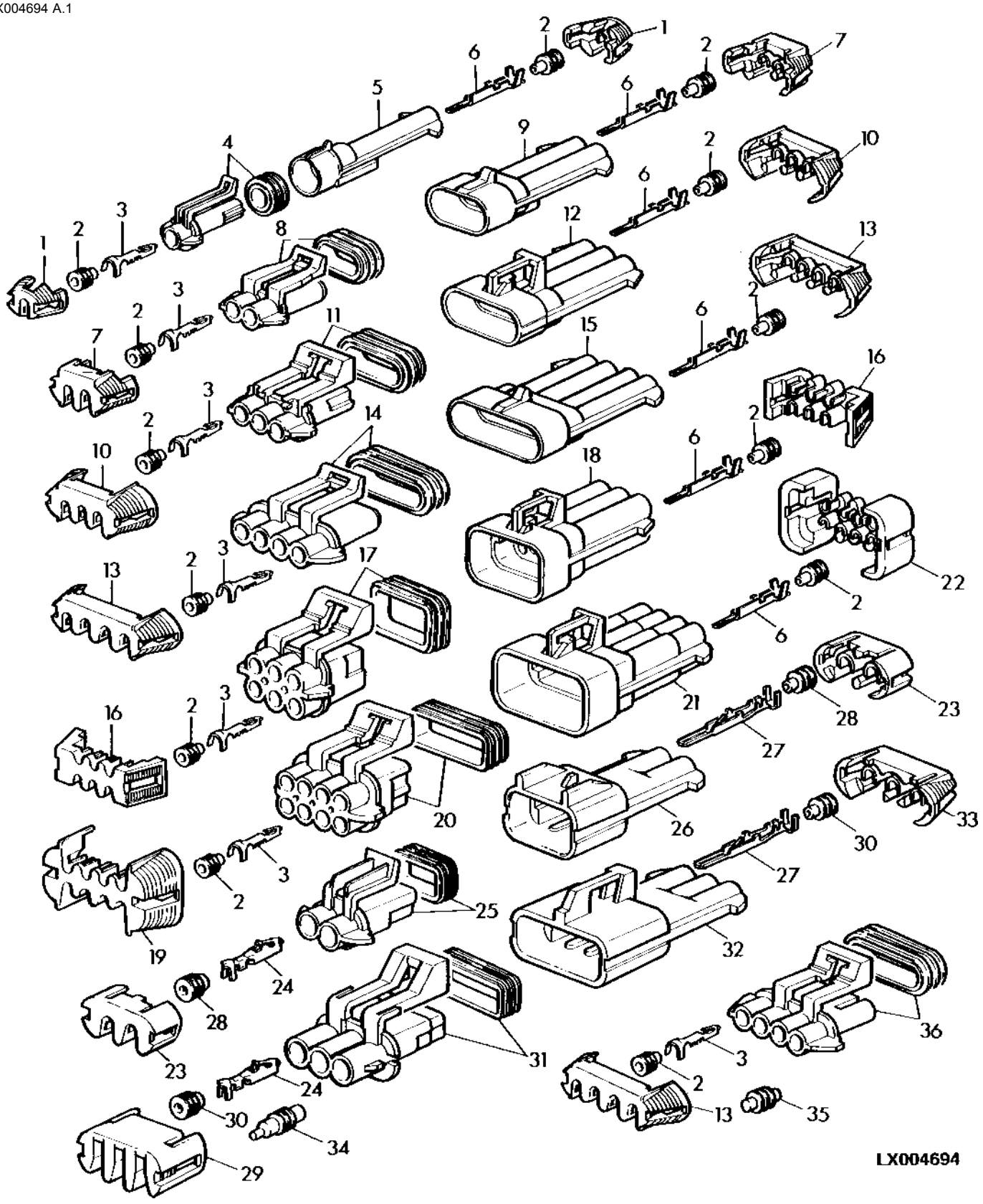

Item	Nº peça	Descrição	Qtde	Nº série trator	Notas
1	57M7315	Acessório conexão elétrica	AR		
	57M7364	Alojam. conector elétrico	AR		
2	57M7258	Vedação conector elétrico	AR		
3	R104846	Terminal conecTor eléTrico	AR		(A)
4	57M7266	Conj mont Conector elétrico	AR		
	57M7259	Conect elétr tomada cavidad	AR		LGTH= 16MM
5	57M7267	Alojam. conector elétrico	AR		
	R78064	Conect elétr tomada cavidad	AR		
6	R104919	Terminal conecTor eléTrico	AR		
7	57M7289	Disp fechamento conec elétr	AR		
8	57M7254	Conj mont Conector elétrico	AR		
	57M7328	Alojam. conector elétrico	AR		
9	57M7256	Conj mont Conector elétrico	AR		
	57M7365	Terminal conecTor eléTrico	AR		
10	57M7290	Conj mont Conector elétrico	AR		(SUB FOR 57M7317)
11	57M7255	Terminal conecTor eléTrico	AR		
12	57M7257	Alojam. conector elétrico	AR		
13	57M7318	Acessório conexão elétrica	AR		
14	57M7247	Alojam. conector elétrico	AR		
15	57M7244	Terminal conecTor eléTrico	AR		
16	57M7291	Conj mont Conector elétrico	AR		
17	57M7260	Alojam. conector elétrico	AR		
18	57M7263	Alojam. conector elétrico	AR		
19	57M7296	Acessório conexão elétrica	AR		
20	57M7261	Alojam. conector elétrico	AR		
21	57M7264	Alojam. conector elétrico	AR		
22	57M7283	Disp fechamento conec elétr	AR		
23	57M7306	Disp fechamento conec elétr	AR		
24	57M7298	Terminal conecTor eléTrico	AR		(A)
	57M7299	Terminal conecTor eléTrico	AR		(A)
25	57M7309	Alojam. conector elétrico	AR		
26	57M7304	Conj mont Conector elétrico	AR		
27	57M7291	Conj mont Conector elétrico	AR		(A)
28	R78063	Vedação conector elétrico	AR		
29	57M7274	Acessório conexão elétrica	AR		
30	R78059	Vedação conector elétrico	AR		
31	57M7280	Conj mont Conector elétrico	AR		
32	57M7305	Conj mont Conector elétrico	AR		
33	57M7307	Conj mont Conector elétrico	AR		
34	57M7252	Terminal conecTor eléTrico	AR		OD= 2.5MM

(A) SECAO DE CABO/LARGURA DO CONECTOR

CONECTORES

PUBM0272 A.1

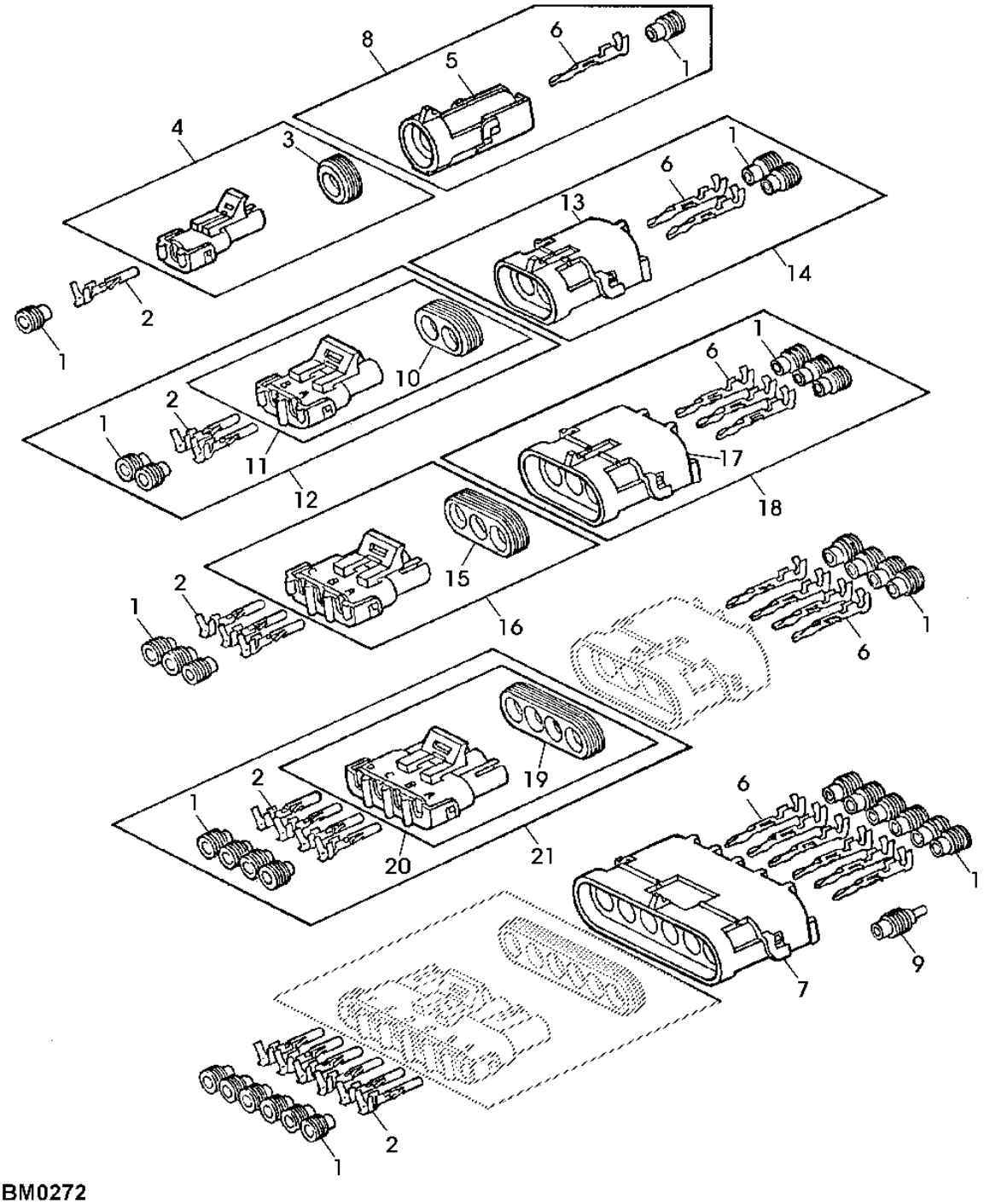

PUBM0272

Item	Nº peça	Descrição	Qtde	Nº série trator	Notas
1	R78063	Vedação conector elétrico	AR		(A)
	R78059	Vedação conector elétrico	AR		(B)
	R78062	Vedação conector elétrico	AR		(C)
2	R78057	Terminal conecTor eléTrico	AR		TK= 0.8MM, 213MM
	R78060	Terminal conecTor eléTrico	AR		TK= 2.0MM, 213MM
3	RE12333	Conj mont Conector elétrico	AR		
4	R78055	Conj mont Conector elétrico	AR		
5	RE12366	Conj mont Conector elétrico	AR		
6	R78061	Terminal conecTor eléTrico	AR		TK= 2.0MM, 213MM
	R78058	Terminal conecTor eléTrico	AR		TK= 0.8MM, 213MM
7	R78056	Conj mont Conector elétrico	AR		
8	R78051	Vedação	AR		
9	R78064	Conect elétr tomada cavidad	AR		
10	R78048	Acessório conexão elétrica	AR		
11	RE12363	Conj mont Conector elétrico	AR		
12	RE12331	Conj mont Conector elétrico	AR		
13	R78053	Conj mont Conector elétrico	AR		
14	RE12330	Conj mont Conector elétrico	AR		
15	R78049	Vedação	AR		
16	RE12364	Conj mont Conector elétrico	AR		
17	R78054	Conj mont Conector elétrico	AR		
18	RE12332	Conj mont Conector elétrico	AR		
19	R78050	Vedação	AR		
20	RE12365	Conj mont Conector elétrico	AR		
21	R78057	Terminal conecTor eléTrico	AR		(SUB FOR 57M7303)

(A) CINZA (B) VERDE (C) AZUL

Índice pictórico por seção

PUBM2668 A.1

1-	139
2-	140
3-	142
4-	144
5-	146
6-	148
7-	150
8-	152
9-	154
10-	156
11-	158
13-	162
15-	164
16-	168
17-	170
29-	188

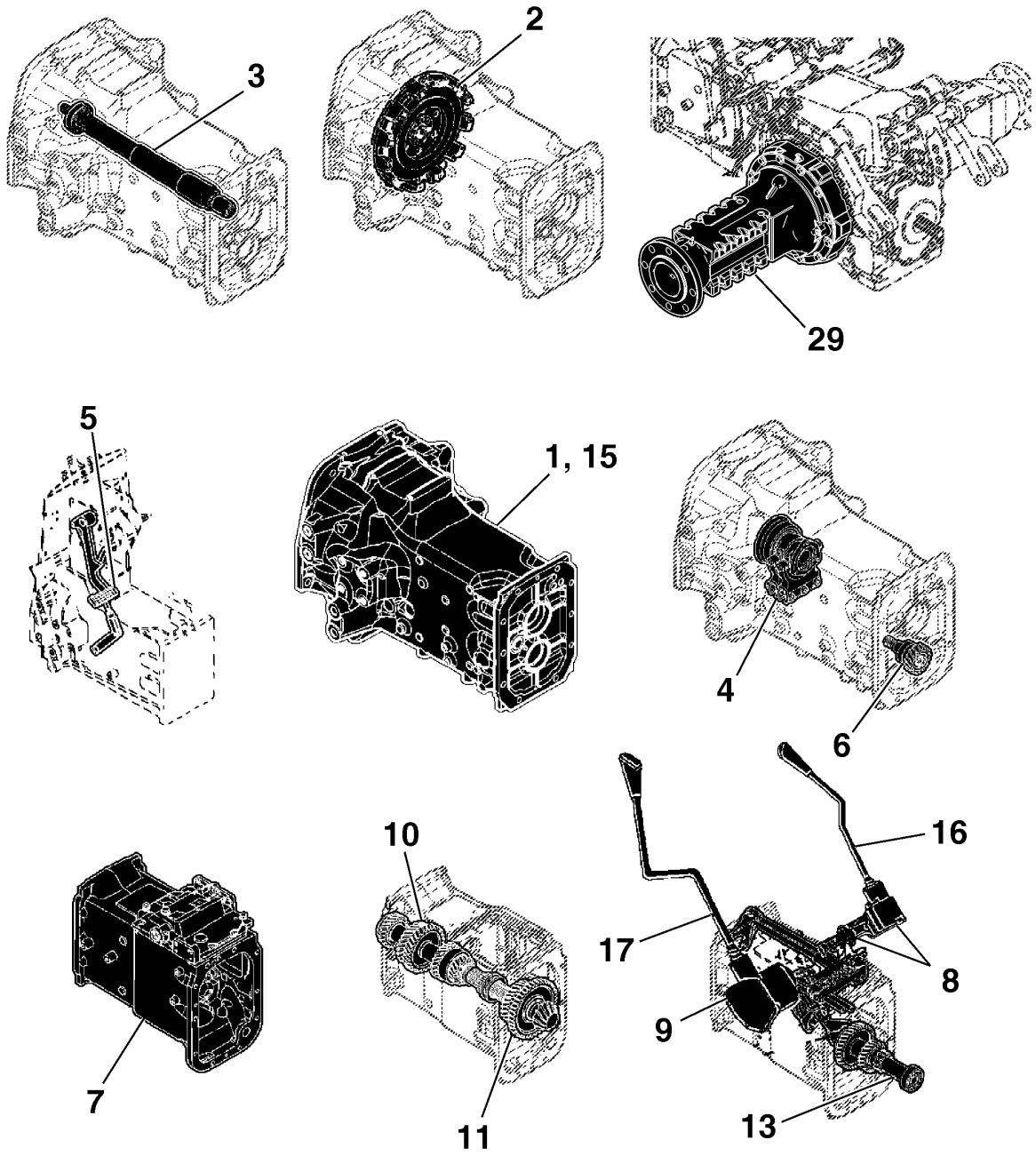

PUBM2668

Índice pictórico por seção

PUBM2669 A.1

12-	160
14-	166
18-	172
19-	174
20-	176
21-	177
23-	178
24-	180
25-	182
26-	184
27-	185
28-	186
30-	190
31-	192
22-	194
32-	195

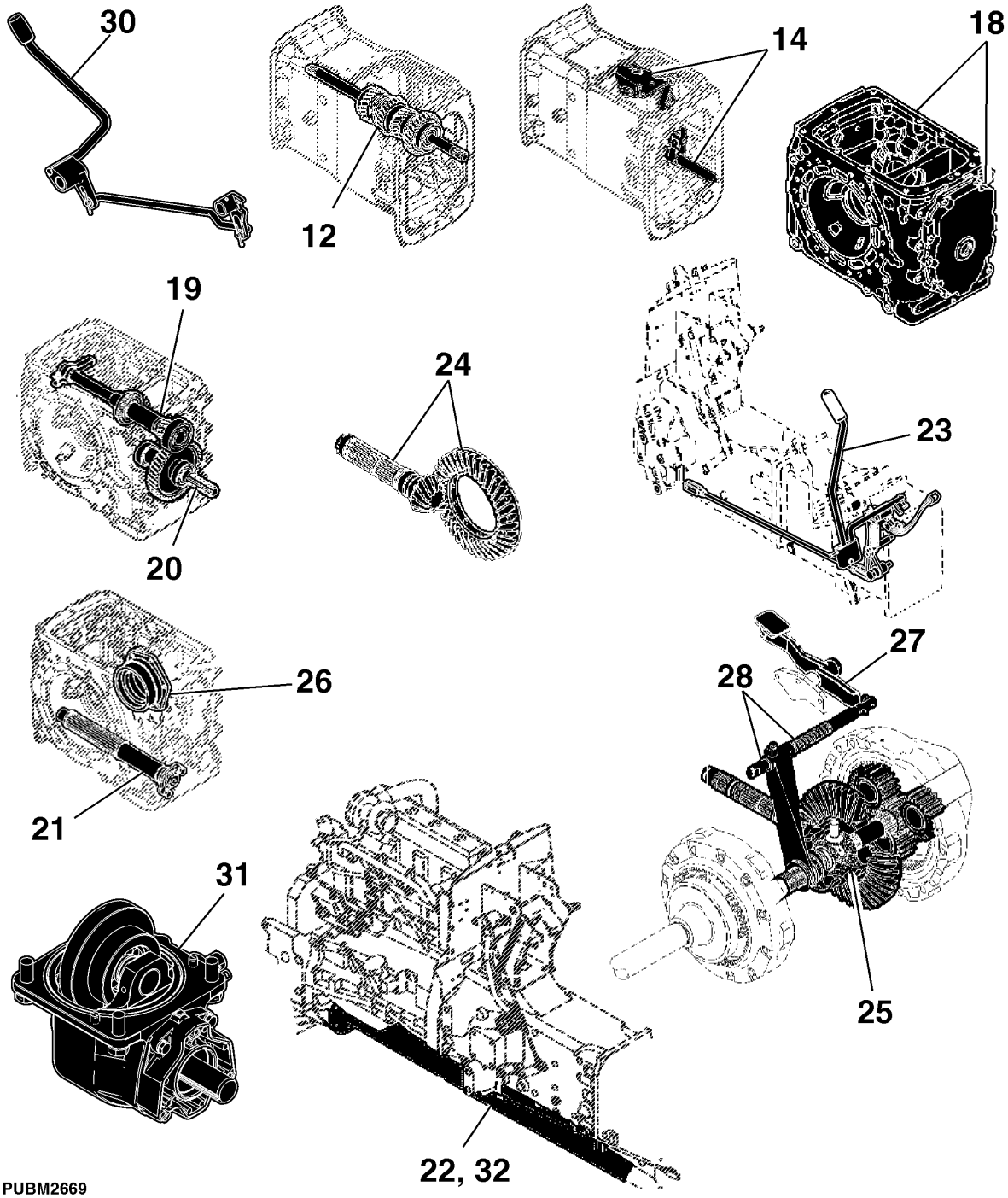

PUBM2669

CAIXA DA EMBREAGEM

PY55021 A.1

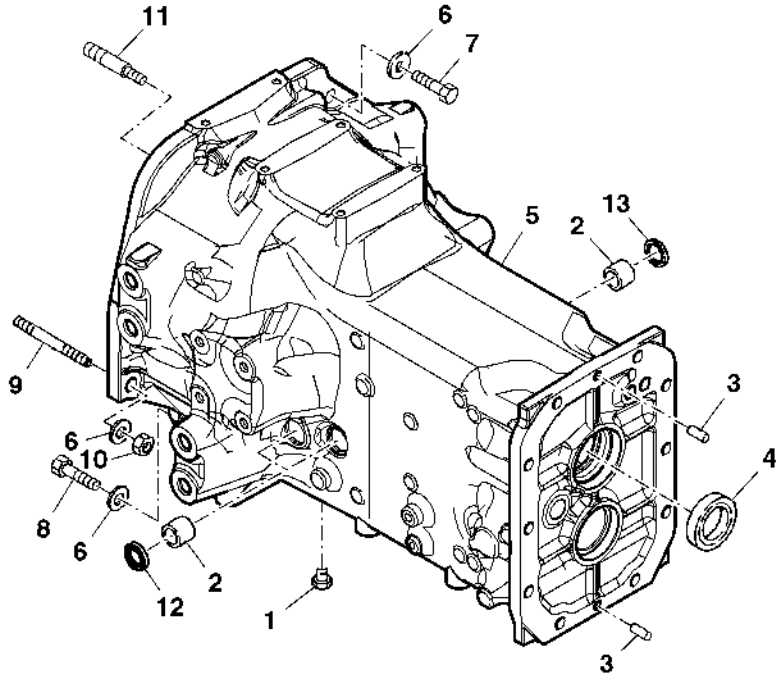

PY55021

Item	*Nº peça*	*Descrição*	*Qtde*	*Nº série trator*	*Notas*
1	RE507807	Tampão	1		
2	R242410	Bucha	4		
3	44M7072	Pino	2		
4	RE72136	Vedação	1		
5	R134989	Carcaça	1		
6	R42363	Arruela	6		
7	R128310	Parafuso sextavado	2		(HS, SAE 8)
8	19H3107	Parafuso sextavado	2		(HS, SAE 8)
9	R128804	Pino	2		
10	14H1039	Porca	4		
11	R137613	TiranTe	1		
12	RE239148	Vedação	2		
13	SU20034	Plugue	2		

EMBREAGEM LUK

CQ300689 A.1

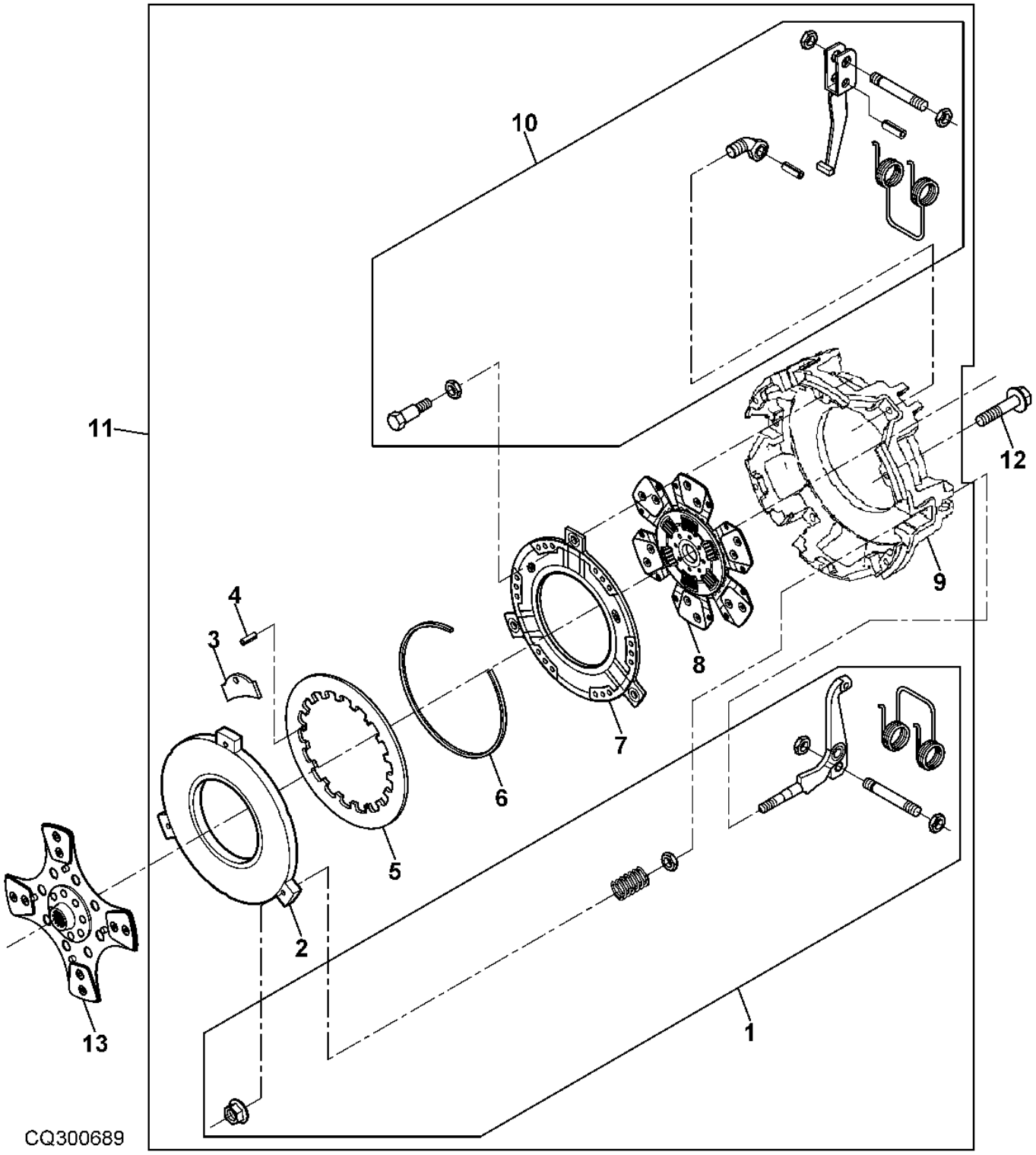

Item	*Nº peça*	*Descrição*	*Qtde*	*Nº série*	*Notas*
1	RE177561	Kit embreagem	1		
	RE211446	Kit	1		
2	R177564	Placa	1		
3	R139943	RetentoR	6		
4	R139940	Pino elástico	1		
5	R177572	Mola	1		
6	R139942	Anel	1		
7	R139939	Placa	1		(ORD RE211277)
8	RE177574	Disco de embreagem	1		(A)
9	.....	Carcaça	1		NSEP (ORD RE211277)
10	RE72967	Kit embreagem	1		(B)
11	RE211277	EmbreagEm	1		
12	19M8318	Parafuso	6		
13	RE227648	Disco de embreagem	1		PTO

(A) Traction

(B) Traction Clutch Hardware

EIXO DA EMBREAGEM

LVP168 A.1

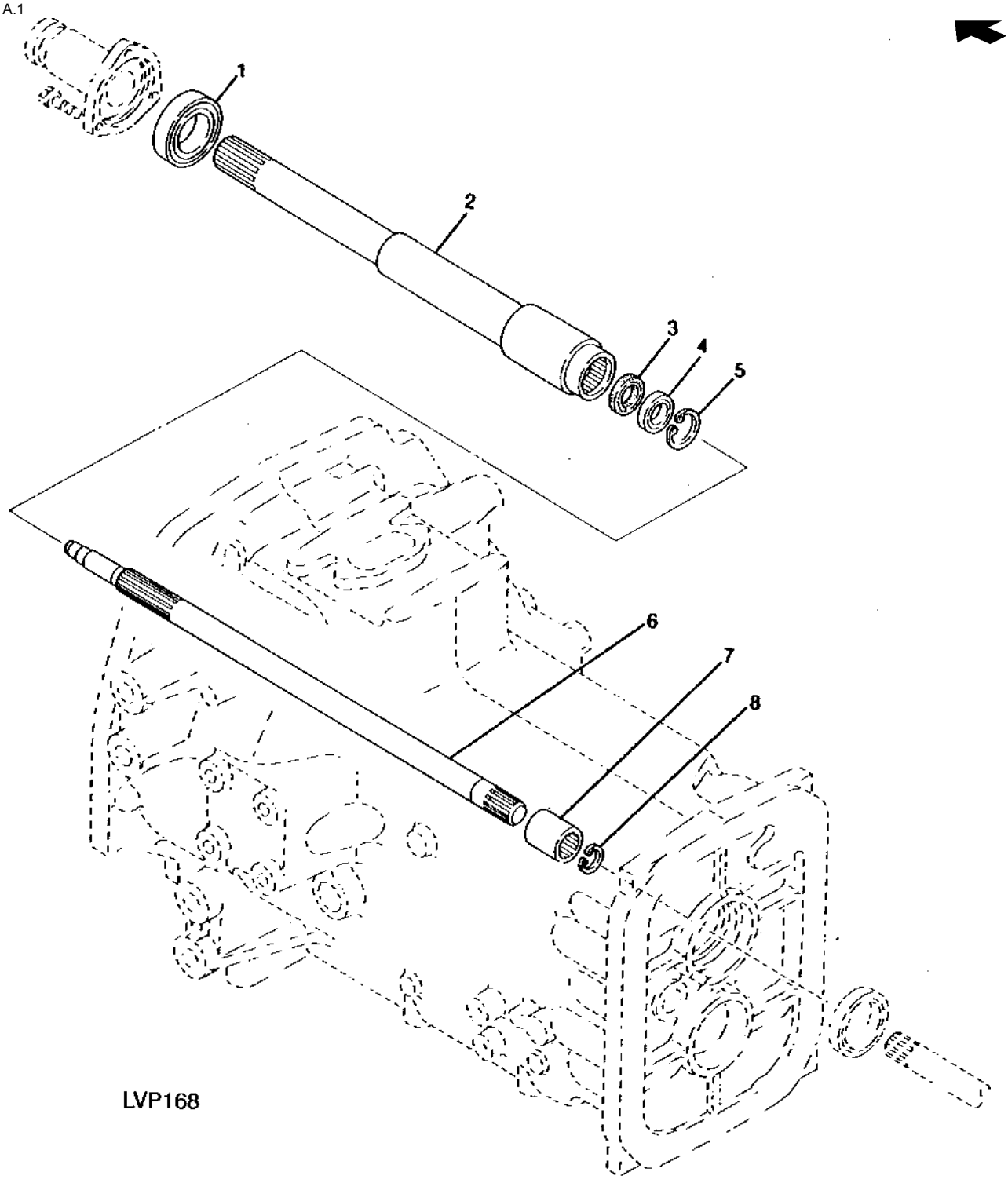

Item	*Nº peça*	*Descrição*	*Qtde*	*Nº série*	*Notas*
1	RE72074	Rolamento de esfeRas	1		
2	RE72061	Eixo	1		
3	RE72086	Vedação	1		
4	RE72060	Rolamento de esfeRas	1		
5	40M7199	Anel de pressão	1		
6	R134958	Eixo	1		
7	R138286	Luva estriada	1		
8	40M1851	Anel de pressão	1		

LIBERACAO DA EMBREAGEM

PUBM1244 A.1

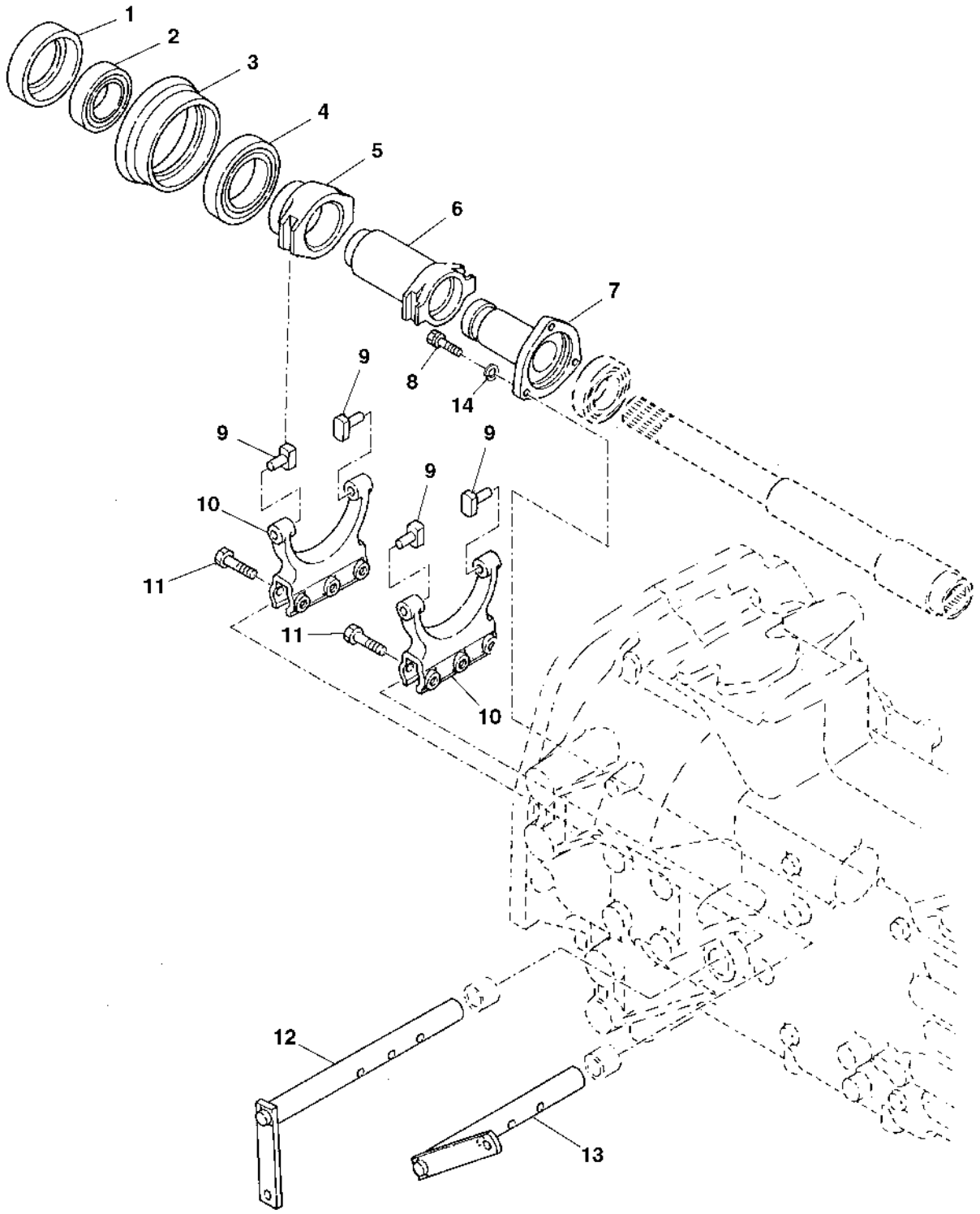

PUBM1244

Item	*Nº peça*	*Descrição*	*Qtde*	*Nº série*	*Notas*
1	R141619	Anel de câmbio	1		
2	RE173315	Rolamento de esfeRas	1		
3	R141077	Bucha	1		
4	RE173314	Rolamento de esfeRas	1		
5	R141076	Luva	1		
6	R141075	Luva	1		
7	R172747	Guia	1		
8	19M7513	Parafuso sextavado	3		
9	R233207	Atuador	4		
10	R113794	Forquilha	2		
11	19M7358	Parafuso sextavado	6		
12	RE72078	Eixo	1		
13	RE72062	Eixo	1		
14	12M7065	Arruela de pressão	3		

PEDAL DA EMBREAGEM

PUBM1223 A.1

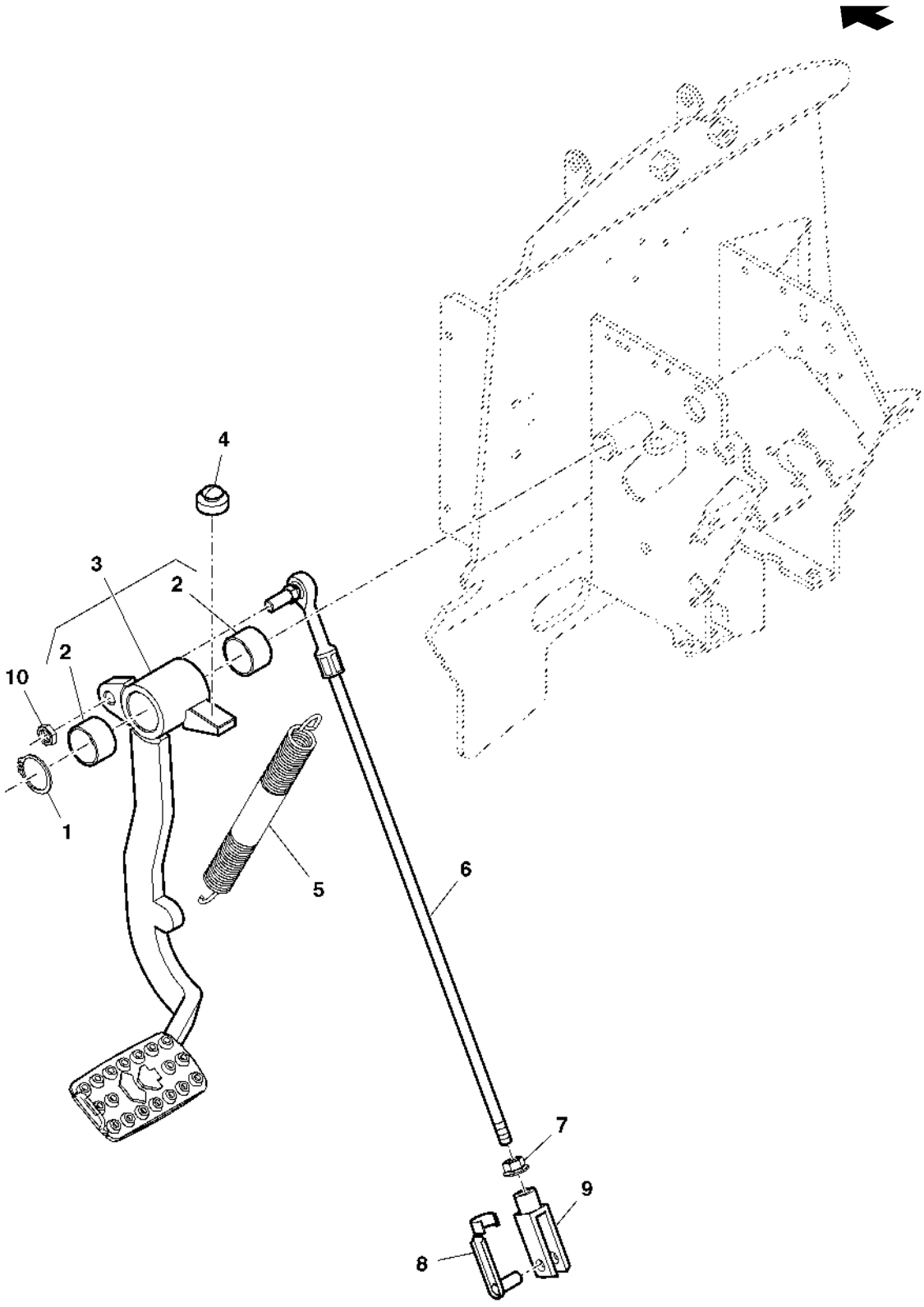

PUBM1223

Item	*Nº peça*	*Descrição*	*Qtde*	*Nº série*	*Notas*
1	40M1831	Anel de pressão	1		
2	R109327	Bucha	2		
3	SJ11168	Pedal	1		
4	R114361	Pára-choque	1		
5	R139916	Mola de tração	1		
6	RE73117	Junta esférica	1		(ORD W/ 14M7296)
7	14M7296	Porca com flange	1		
8	45M7063	Pino fixador	1		
9	54M4422	Forquilha	1		
10	14M7152	Porca	1		

Reverse Idler Shaft

PUBM0656 A.1

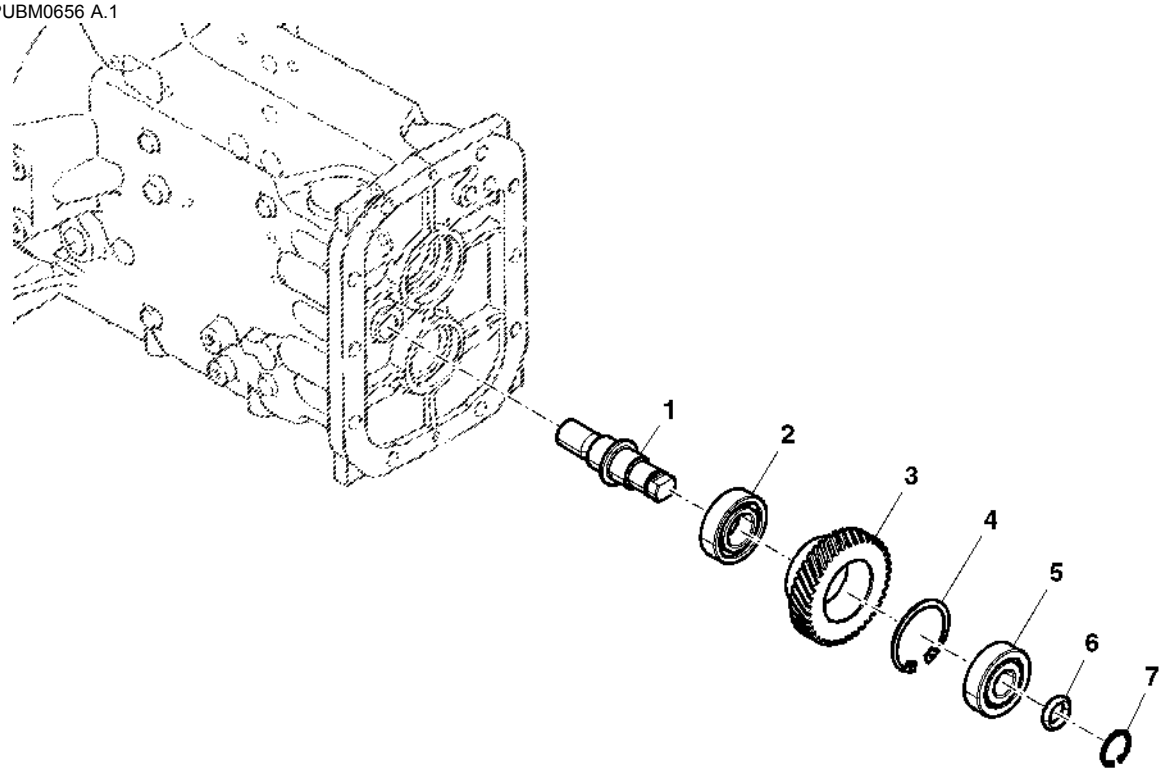

PUBM0656

Item	*Nº peça*	*Descrição*	*Qtde*	*Nº série trator*	*Notas*
1	R138210	Eixo	1		
2	RE72138	Rolamento	1		
3	R134988	Coroa	1		
4	40M1865	Anel de pressão	1		
5	RE72137	Rolamento de esfeRas	1		
6	R138335	Arruela	1		
7	R138332	Anel de pressão	1		

Carcaça da Transmissão

PUBM2666 A.1

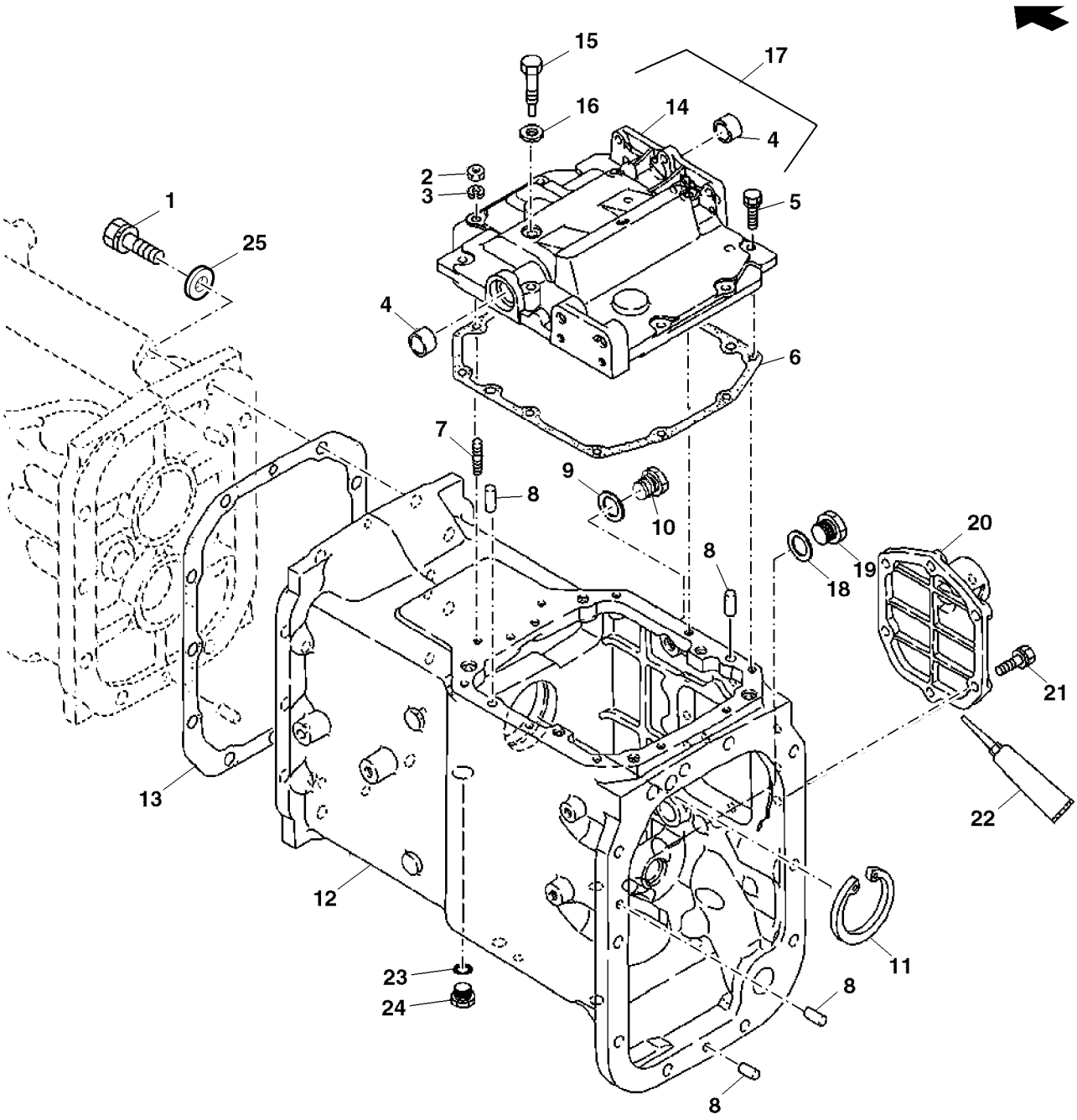

PUBM2666

Item	*Nº peça*	*Descrição*	*Qtde*	*Nº série*	*Notas*
1	19M7335	Parafuso sextavado	10		
2	14M7273	Porca	2		
3	12M7065	Arruela de pressão	2		
4	R121862	Bucha	2		
5	19M7513	Parafuso sextavado	AR		(10.9)
6	R138169	Junta	1		
7	R138278	Pino	2		
8	44M7072	Pino	4		
9	R26448	Anel o	1		
10	38H1145	Tampão	1		
11	40M7115	Anel de pressão	1		
12	R181960	Carcaça	1		
13	R138168	Junta	1		
14	R173949	Capa	1		
15	R128740	Parafuso	1		
16	R138277	Arruela	1		
17	RE71881	Capa	1		
18	51M4247	Anel de vedação	1		
19	R127567	Tampão	1		
20	R264397	Capa	1		
21	19M7786	Parafuso	6		
22	DT5362	Selante	1		
23	51M7045	Anel o	1		
24	R95065	Conexão	1		
25	12M7068	Arruela de pressão	10		
..	R191211	Selante	AR		

MUDANCA DE MARCHA COM TSS COMPLETA

PUBM1257 A.1

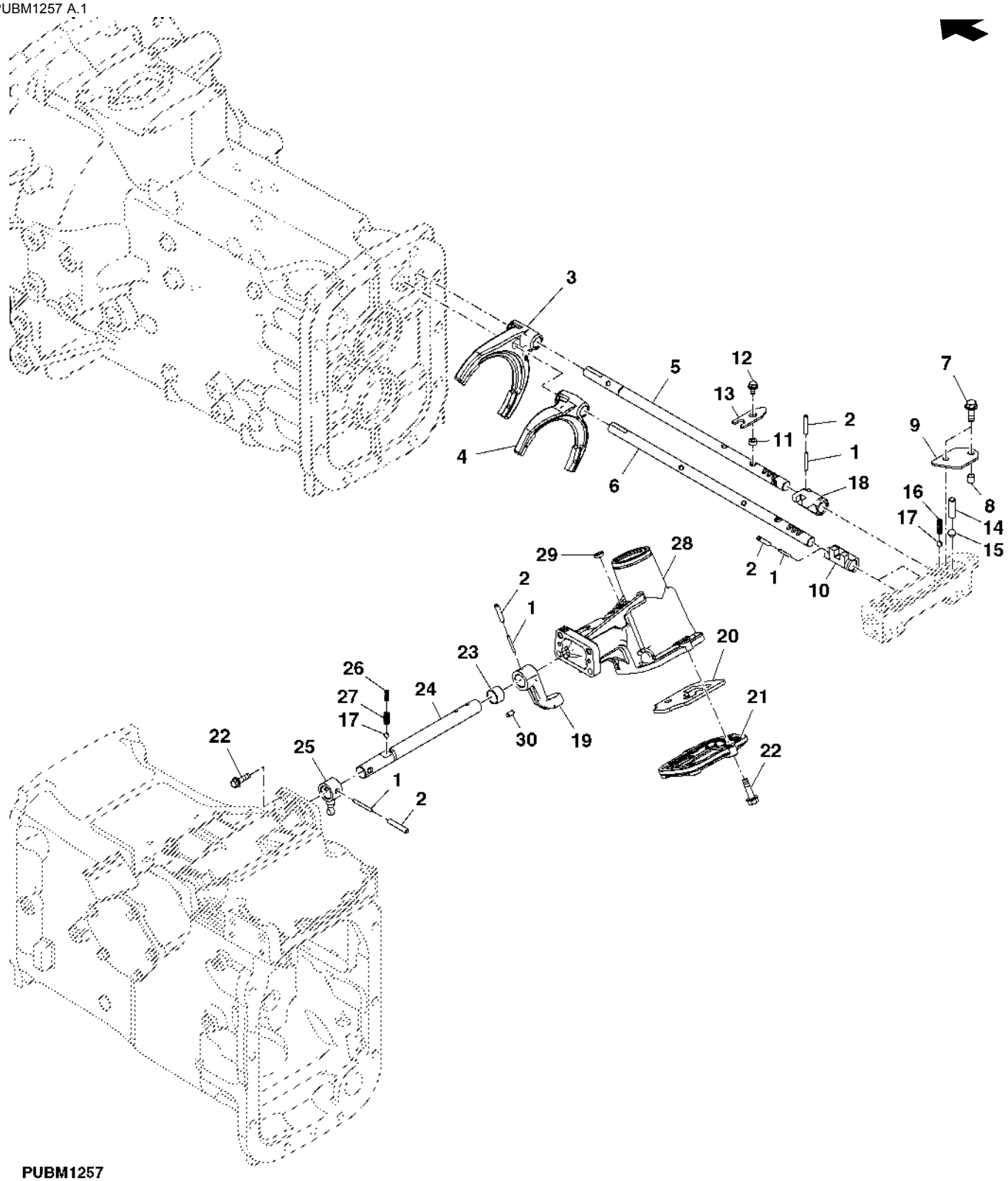

PUBM1257

Item	Nº peça	Descrição	Qtde	Nº série	Notas
1	34M6335	Pino	4		
2	34M3866	Pino	4		
3	SU289032	Garfo	1		
4	R260489	Garfo	1		
5	R138197	Eixo	1		
6	R262305	Eixo	1		
7	19M7774	Parafuso	2		
8	R138192	Bucha	2		
9	R138195	Braço	1		
10	R139945	Comutador	1		
11	12M7065	Arruela de pressão	1		
12	19M7513	Parafuso sextavado	1		(10.9)
13	R138201	Placa	1		
14	R138203	Pino	1		
15	H23836	Esfera	1		
16	R138202	Mola de compressão	2		
17	R138677	Esfera	3		
18	R139944	Comutador	1		
19	R137919	Braço	1		
20	R183027	Guia	AR		
21	R137917	Capa	1		
22	19M7868	Parafuso	AR		
23	R121862	Bucha	1		
24	R137920	Eixo	1		
25	RE72614	Braço	1		
26	R138212	Mola de tração	1		
27	R138213	Mola de compressão	1		
28	R138984	Carcaça	1		
29	R138501	Plugue	AR		
30	R141711	Pino de centragem	AR		

CAMBIO DE GRUPOS

PUBM1256 A.1

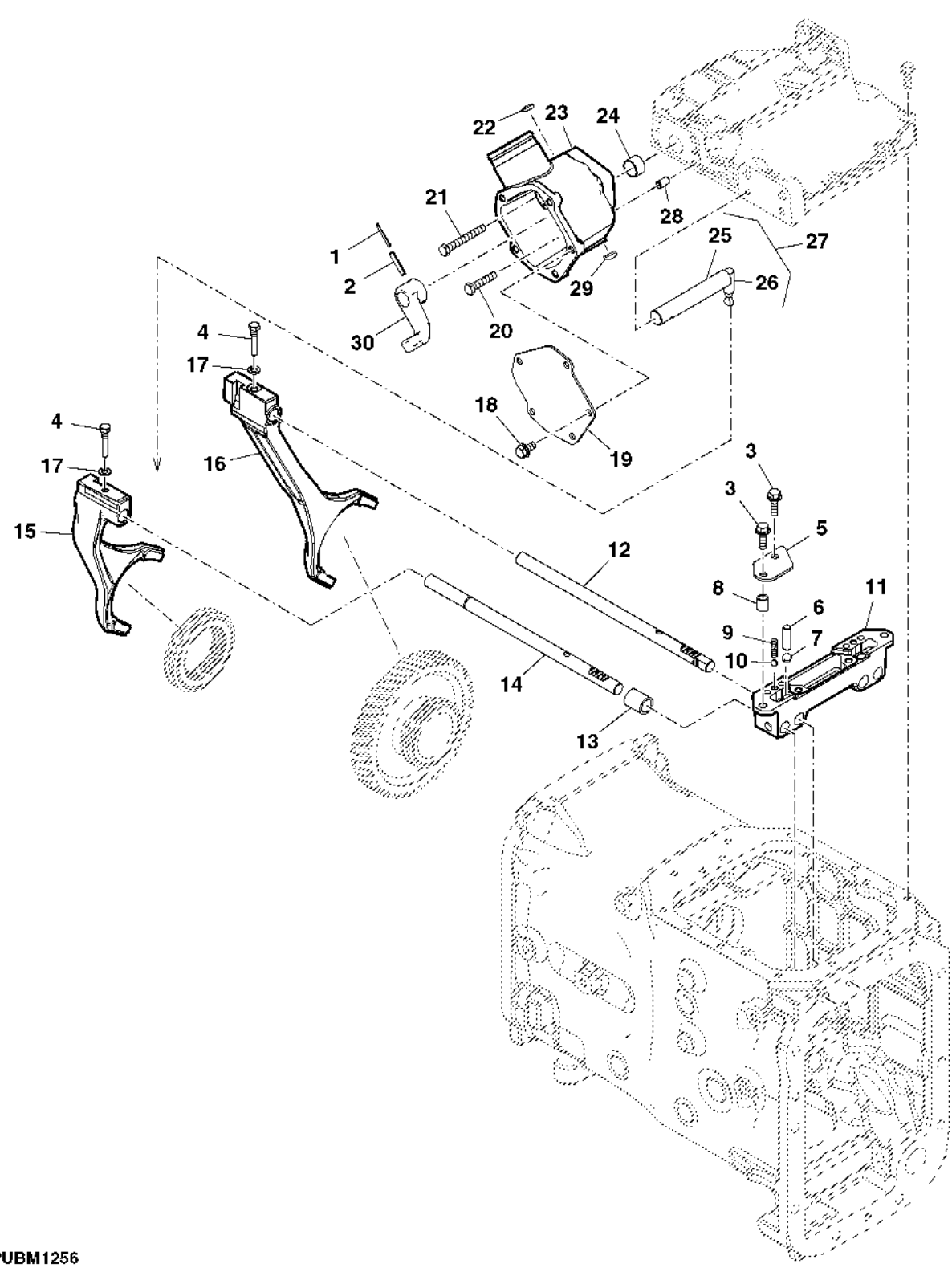

PUBM1256

Item	Nº peça	Descrição	Qtde	Nº série	Notas
1	34M6335	Pino	1		
2	34M3866	Pino	1		
3	19M7867	Parafuso	3		(10.9)
4	R113889	Parafuso	2		
5	R138201	Placa	1		
6	R138203	Pino	1		
7	H23836	Esfera	1		
8	R138205	Bucha	2		
9	R138202	Mola de compressão	2		
10	R138677	Esfera	2		
11	R138204	Suporte	1		
12	R141083	Eixo	1		
13	R138286	Luva estriada	1		
14	R138533	Eixo	1		
15	R141081	Garfo	1		
16	R141080	Garfo	1		
17	12M7065	Arruela de pressão	2		
18	19M7865	Parafuso	5		
19	R140924	Capa	1		
20	19M7922	Parafuso sextavado	1		
21	19M8402	Parafuso sextavado	1		
22	R138501	Plugue	1		
23	R138985	Caixa	1		
24	R121862	Bucha	1		
25	.....	Eixo	1		(ORD RE172748)
26	.....	Braço	1		(ORD RE172748)
27	RE172748	Braço	1		
28	R141711	Pino de centragem	1		
29	R138502	Tampa	1		
30	R137919	Braço	1		

Driven Shaft, Gear and Bearings

PY51064 A.1

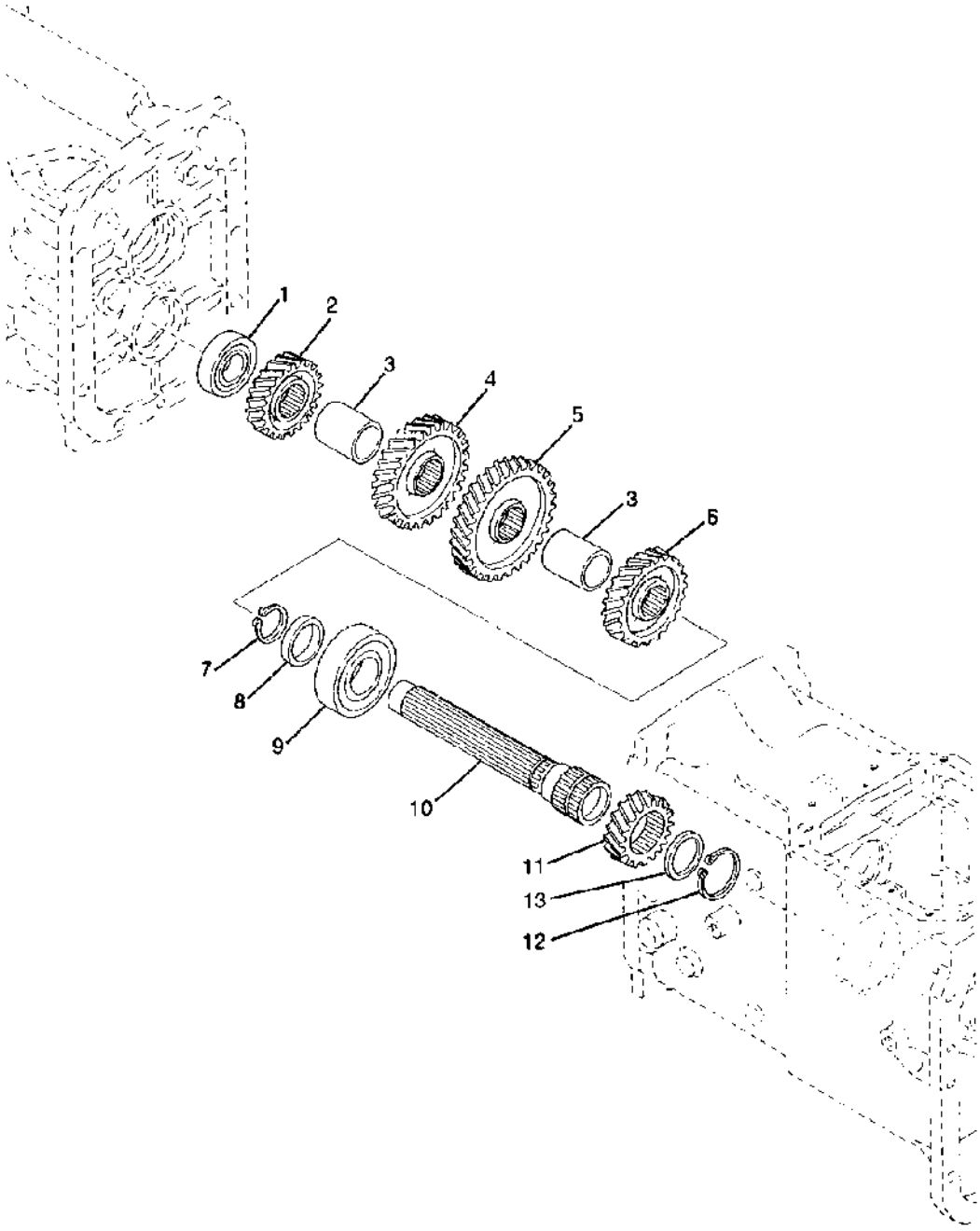

PY51064

Item	Nº peça	Descrição	Qtde	Nº série trator	Notas
1	RE72074	Rolamento de esfeRas	1		
2	R134967	Coroa	1		
3	R138263	Espaçador	2		
4	R134973	EngrEnagem	1		
5	R134969	EngrEnagem	1		
6	R137859	EngrEnagem	1		
7	40M1835	Anel de pressão	1		
8	R138264	Bucha	1		
9	RE72124	Rolamento de esfeRas	1		
10	R138266	Eixo	1		
11	R138178	EngrEnagem	1		
12	40M7066	Anel de pressão	1		
13	R138265	Bucha	1		

Differential Drive Shaft

PY50086A A.1

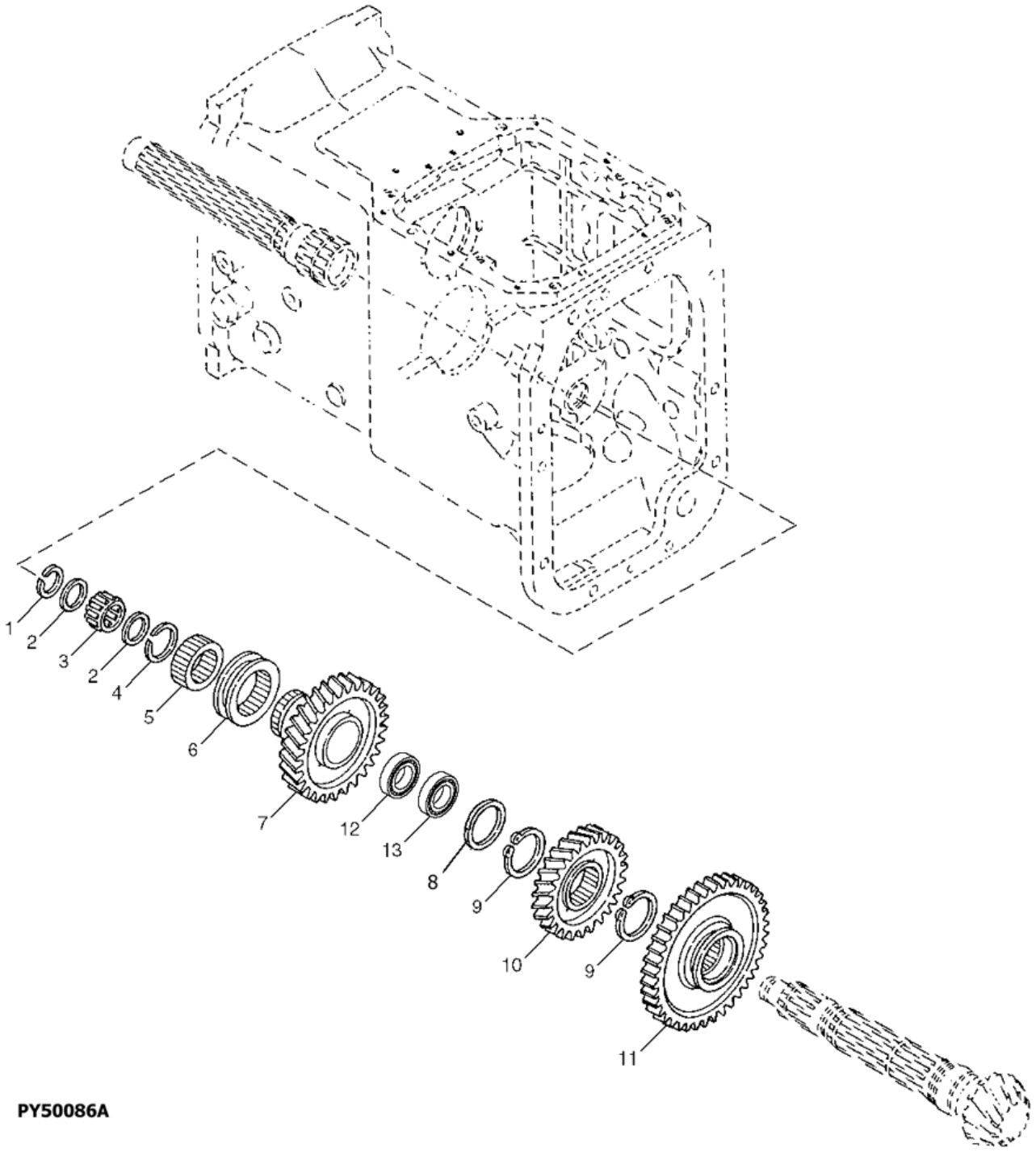

PY50086A

Item	*Nº peça*	*Descrição*	*Qtde*	*Nº série*	*Notas*
1	R138343	Anel de pressão	1		
2	R138189	Arruela	2		
3	RE65756	Rolamento	1		
4	R138342	Anel de pressão	1		
5	R135080	Bucha	1		
6	R138188	Anel de câmbio	1		
7	R187353	EngrEnagem helicoidal	1		(A) Z= 40
8	R138190	Arruela	1		
9	40M7047	Anel de pressão	4		
10	R134961	EngrEnagem helicoidal	1		Z= 29
11	SU20363	EngrEnagem	1		Z= 42
12	RE72325	Rolamento de esfeRas	1		
13	RE73530	Rolamento de esfeRas	1		

(A) High Speed

Transmission Top Shaft W/ Full TSS

PY52464 A.1

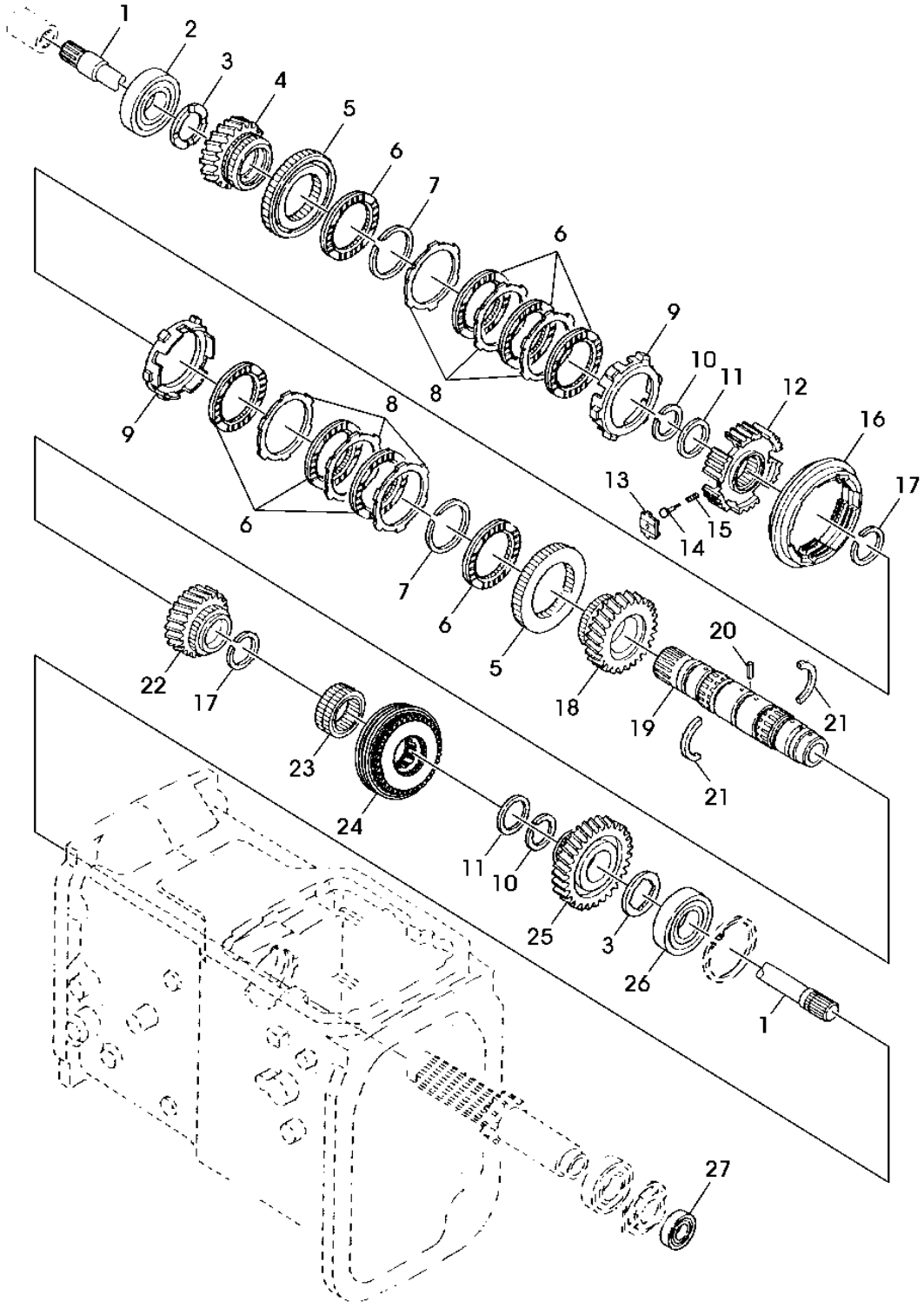

PY52464

Item	*Nº peça*	*Descrição*	*Qtde*	*Nº série*	*Notas*
1	R134980	Eixo	1		
2	RE72127	Rolamento de esfeRas	1		
3	R138177	Arruela	2		
4	R120607	EngrEnagem	1		Z=32
5	SU288288	Porta-colar	2		
6	RE266130	Disco	8		
7	R120611	Anel de pressão	2		
8	R266132	Placa	6		
9	SU288290	Cilindro	2		
10	R138330	Anel de pressão	2		
11	R138175	Arruela	2		
12	SU288283	EngrEnagem	1		
13	SU288299	Inserto	3		
14	SU288295	Limitador	3		
15	R120618	Mola de compressão	3		
16	SU288284	EngrEnagem	1		
17	R138329	Anel de pressão	2		
18	R120608	EngrEnagem	1		Z=38
19	R134979	Eixo	1		
20	34M7095	Pino elástico	1		
21	R138176	Arruela	2		
22	R260485	EngrEnagem helicoidal	1		Z=28
23	R138173	Bucha	1		
24	RE260847	Sincronizador	1		
25	R260487	EngrEnagem helicoidal	1		Z=45
26	RE72064	Rolamento	1		
27	RE72063	Rolamento	1		

Range Reduction Shaft

LVP161 A.1

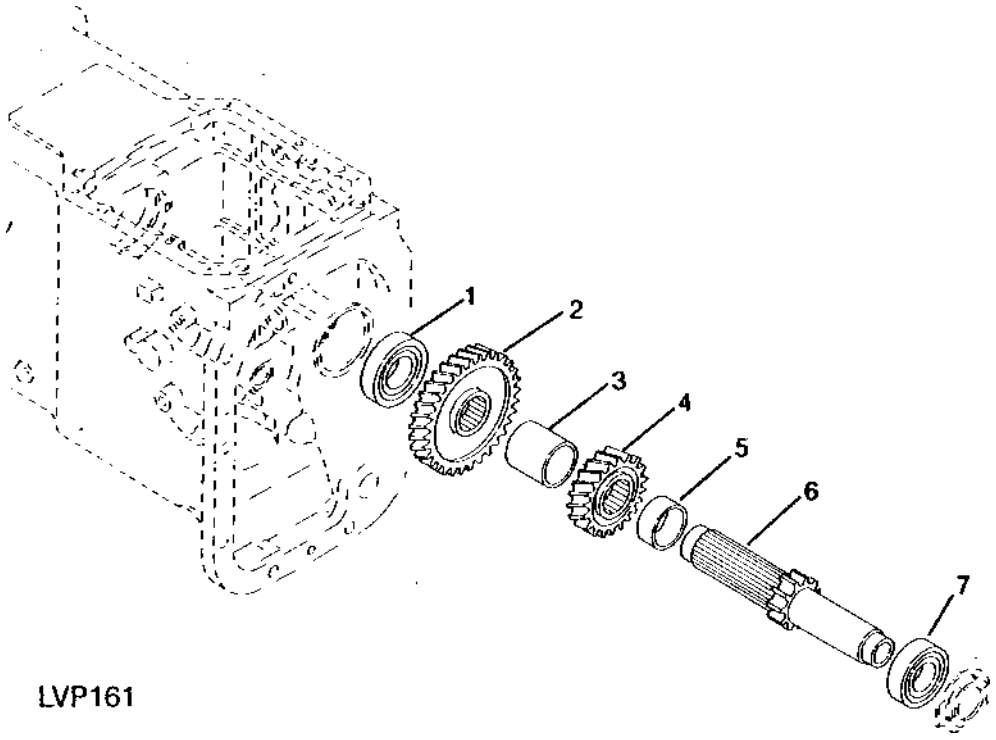

Item	*Nº peça*	*Descrição*	*Qtde*	*Nº série trator*	*Notas*
1	RE72064	Rolamento de esfeRas	1		
2	R134985	Coroa	1		
3	R138187	Espaçador	1		Z= 50
4	R187354	EngrEnagem helicoidal	1		(A) Z= 32
5	R138186	Espaçador	1		
6	R273273	Eixo	1		
7	RE72073	Rolamento de esfeRas	1		

(A) High Speed

Módulo da Transmissão Lenta

PUBM2667 A.1

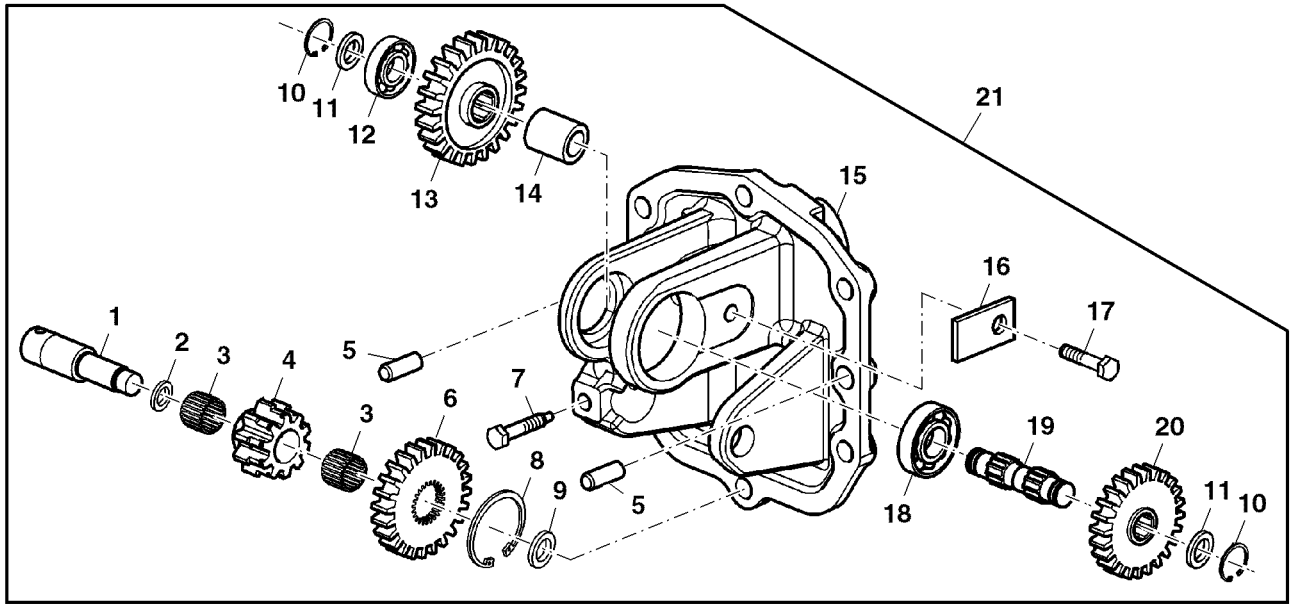

PUBM2667

Item	*Nº peça*	*Descrição*	*Qtde*	*Nº série*	*Notas*
1	R130360	Eixo	1		
2	R130366	Arruela	1		
3	R130364	Agulha	2		
4	R141086	EngrEnagem cil. reta	1		Z=10
5	44M7131	Pino de centragem	2		
6	R180116	EngrEnagem	1		
7	R113889	Parafuso	1		
8	40M7047	Anel de pressão	1		
9	R124930	Arruela	1		
10	40M1823	Anel de pressão	2		
11	R113959	Arruela	2		
12	JD7180	Rolamento de esfeRas	1		
13	R141085	Coroa	1		Z=18
14	R113960	Bucha	1		
15	R135332	Caixa	1		
16	R130365	Placa	1		
17	19M7139	Parafuso sextavado	1		
	12M7065	Arruela de pressão	1		
18	M805969	Rolamento	1		
19	R135060	Eixo	1		
20	R135061	EngrEnagem	1		
21	RE180180	Caixa de engrenagens	1		
..	PS630040	Especificação	1		FI (INCL KEYS 1 TO 21)

LINGUETA DE ESTACIONAMENTO

PUBM1252 A.1

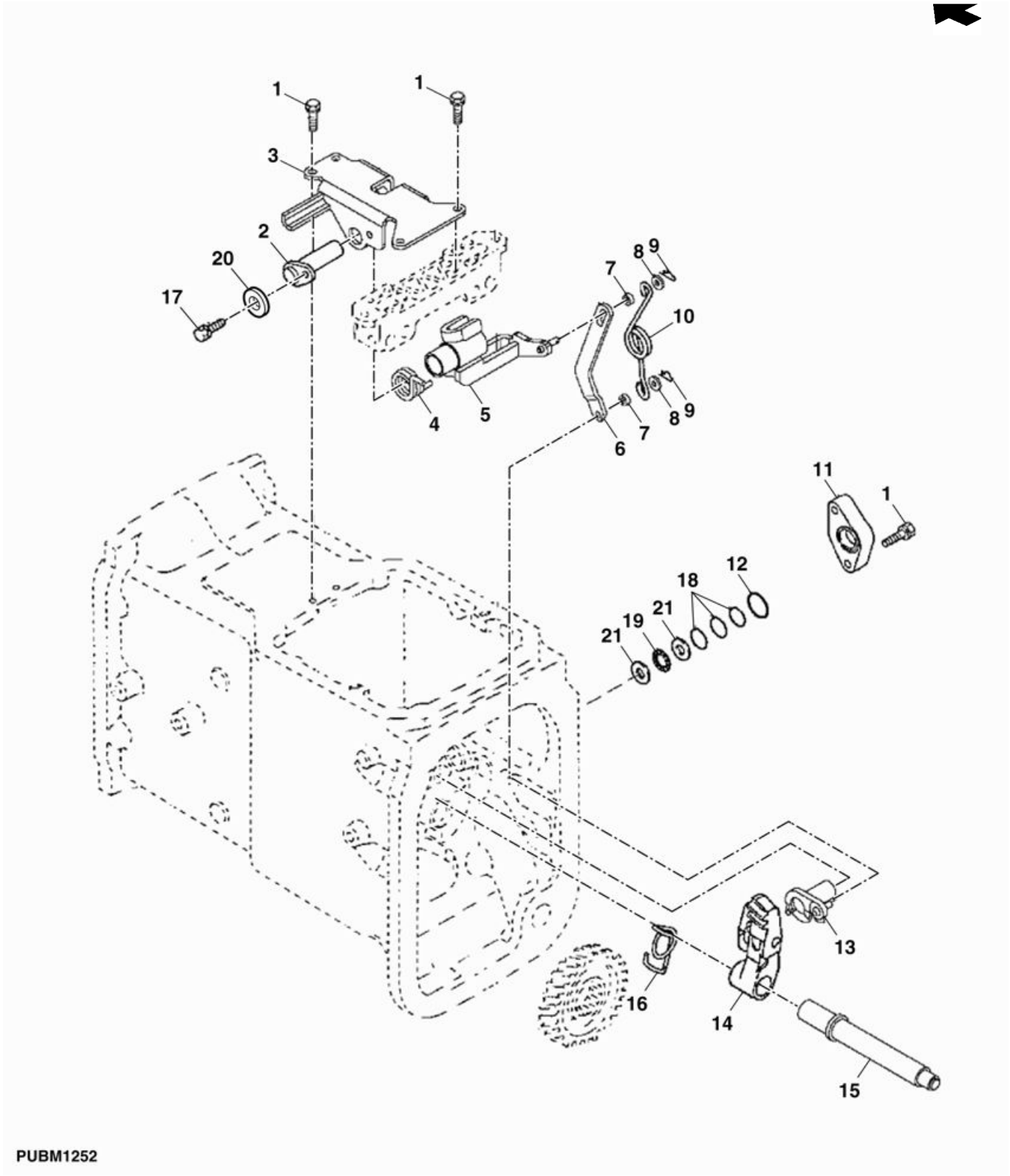

Item	*Nº peça*	*Descrição*	*Qtde*	*Nº série*	*Notas*
1	19M7897	Parafuso	6		
2	RE72070	Eixo	1		
3	RE185566	Guia	1		
4	R138219	Mola de torção	1		
5	RE185568	Braço	1		
6	R138218	Ligação	1		
7	R138192	Bucha	2		
8	R138220	Arruela	2		
9	R228055	Pino	2		
10	R183022	Mola de torção	1		
11	R177719	Capa	2		
12	SU20566	Anel o	1		
13	RE185561	Came	1		
14	RE183248	Lingüeta	1		
15	R138231	Eixo	1		
16	R138232	Mola	1		
17	19M3129	Parafuso sextavado	1		
18	R138225	Calço	AR		
19	R177717	Rolamento axial	1		
20	12M7065	Arruela de pressão	1		
21	R177718	Pista do rolamento	2		

Gear Shift Lever

PUBM1232 A.1

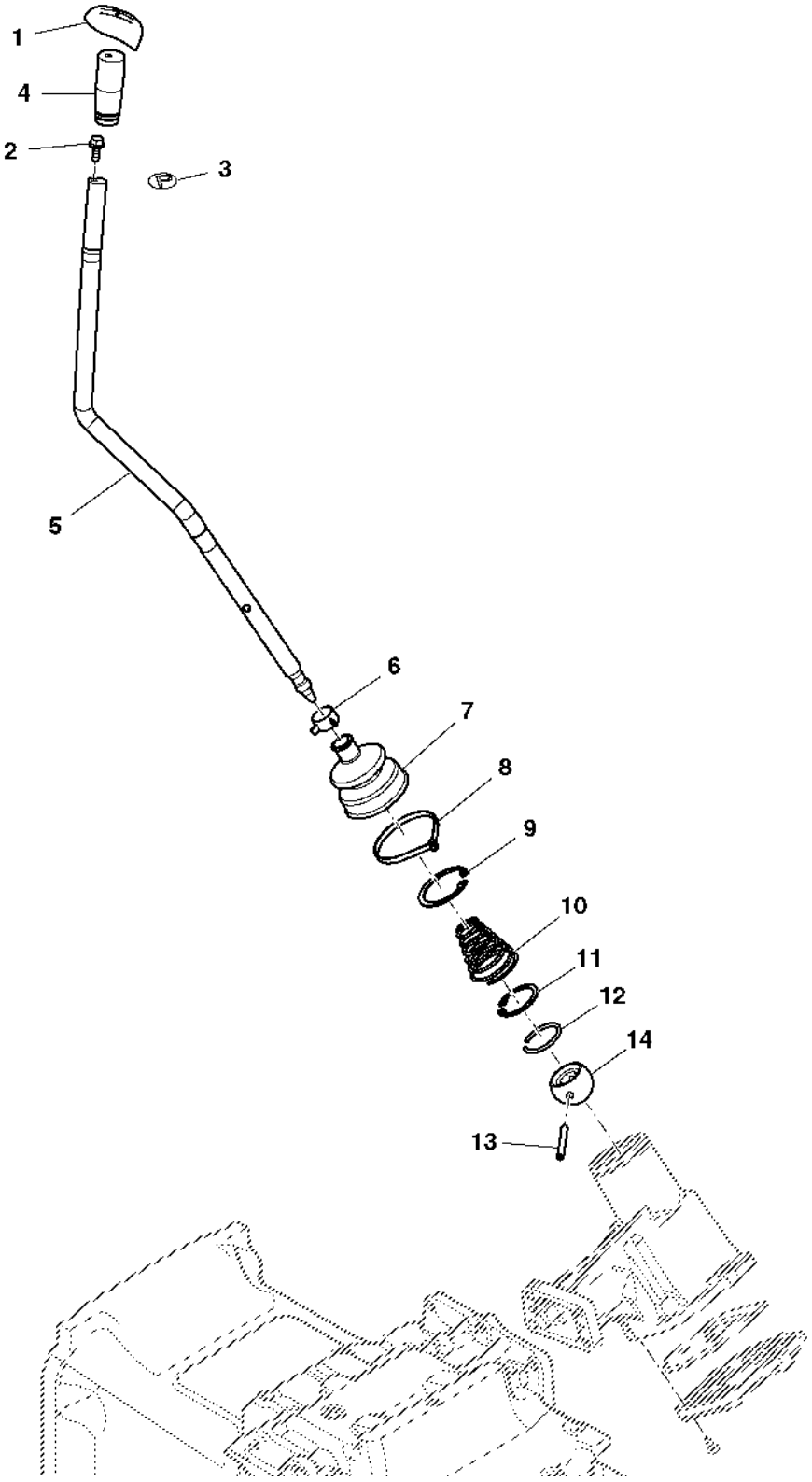

PUBM1232

Item	Nº peça	Descrição	Qtde	Nº série trator	Notas
1	R137726	Inserto	1		
2	19M7775	Parafuso	AR		
3	R138058	Etiqueta	AR		
4	L77805	Botão	1		
5	CQ33239	Alavanca	1		
6	R201828	Braçadeira	1		(ORD R137939)
7	R137144	Protetor	1		
8	R139947	Cinta	1		(ORD R44302)
9	40M7227	Anel de pressão	1		
10	R218667	Mola de compressão	1		(ORD R137412)
11	40M1860	Anel de pressão	1		
12	R137143	Anel	1		
13	34M7044	Pino elástico	1		
14	R137141	Esfera	1		

ALAVANCA DE CAMBIO DE GRUPOS

PUBM1231 A.1

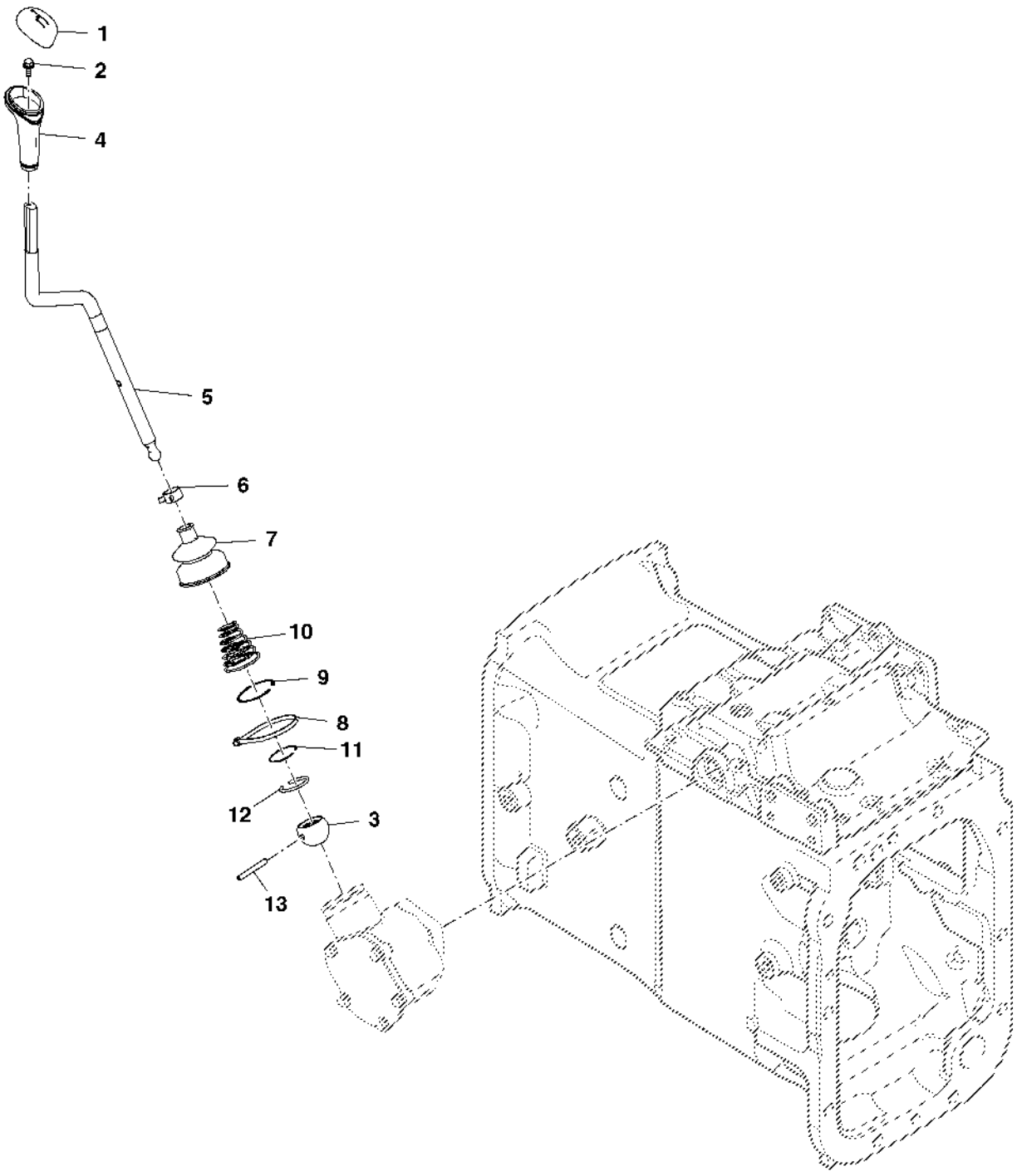

PUBM1231

Item	*Nº peça*	*Descrição*	*Qtde*	*Nº série*	*Notas*
1	R252584	Inserto	1		
	R137725	Inserto	1		(A)
2	19M7775	Parafuso	AR		
3	R137141	Esfera	1		
4	L77805	Botão	1		
5	R137139	Alavanca	1		
6	R201828	Braçadeira	1		(ORD R137939)
7	R137144	Protetor	1		
8	R139947	Cinta	1		(ORD R44302)
9	40M7227	Anel de pressão	1		
10	R218667	Mola de compressão	1		(ORD R137412)
11	40M1860	Anel de pressão	1		
12	R137143	Anel	1		
13	34M7044	Pino elástico	1		

(A) COM CREEPER

Caixa do Diferencial

PY50085 A.1

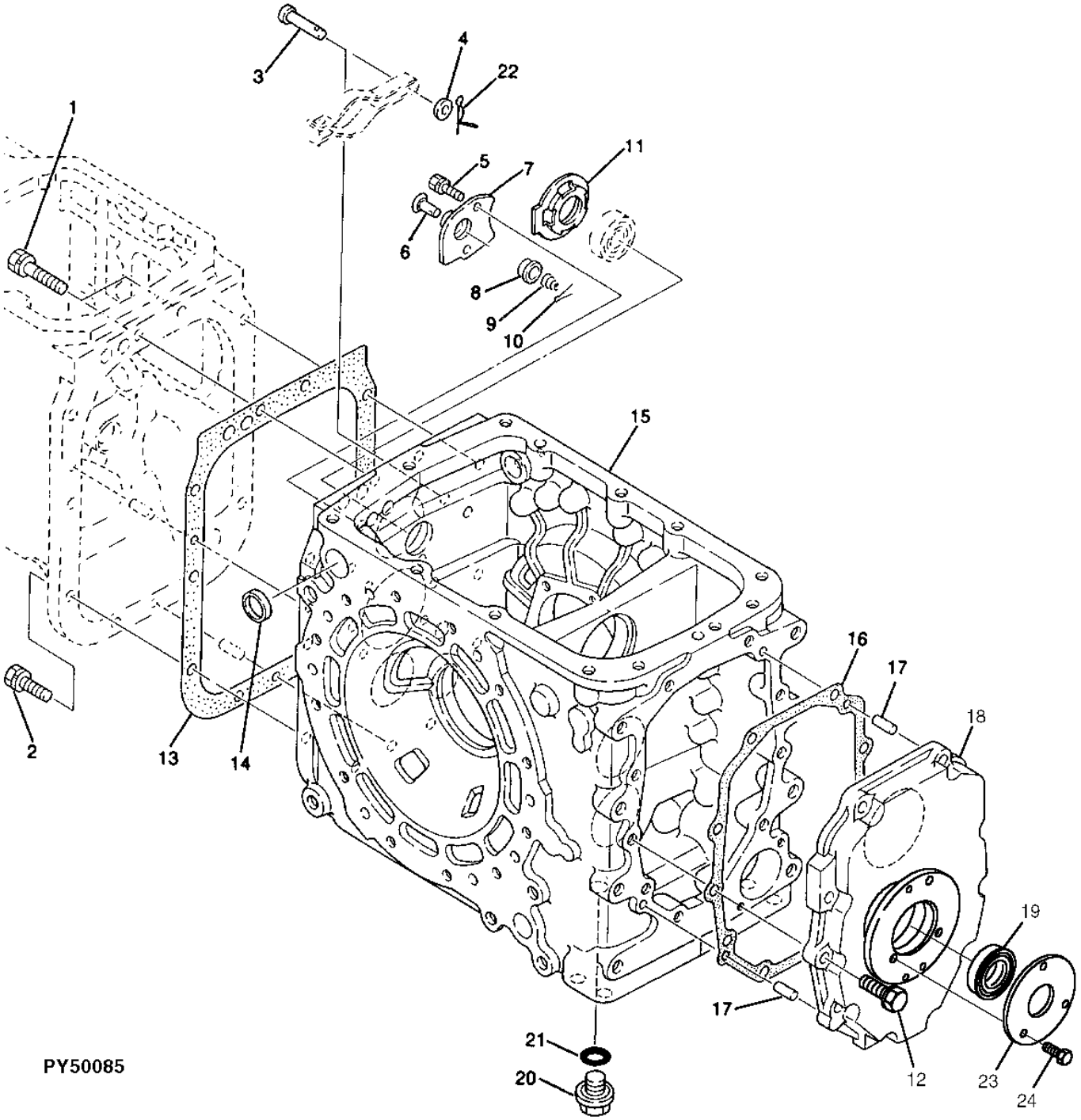

Item	Nº peça	Descrição	Qtde	Nº série	Notas
1	RE179284	Parafuso c/arruela	2		(10.9)
2	RE179283	Parafuso c/arruela	8		(10.9)
3	R141211	Pino	1		
4	24M7047	Arruela	1		
5	19M7881	Parafuso	2		
6	R138280	Cone de válvula	1		
7	R138235	Placa	1		
8	R138281	Assento de válvula	1		
9	R138238	Mola de compressão	1		
10	11M7094	Contra-pino	1		
11	R138236	Arruela de retenção	1		
12	19M7493	Parafuso sextavado	10		(10.9)
	12M7067	Arruela de pressão	10		
13	R138234	Junta	1		
14	R140505	Plugue	1		
15	R274350	Caixa	1		MFWD
16	R138237	Junta	1		
17	44M7072	Pino	2		
18	R186839	Capa	1		
19	RE61719	Vedação	1		
20	RE189743	Tampão de dreno	1		
21	TH103574	Anel o	1		
22	R138224	Pino	1		
23	R138282	Placa	1		
24	12M7065	Arruela de pressão	3		
	19M7932	Parafuso sextavado	3		
..	R141525	Graxa	1		

PTO Drive Shaft

PUBM0666 A.1

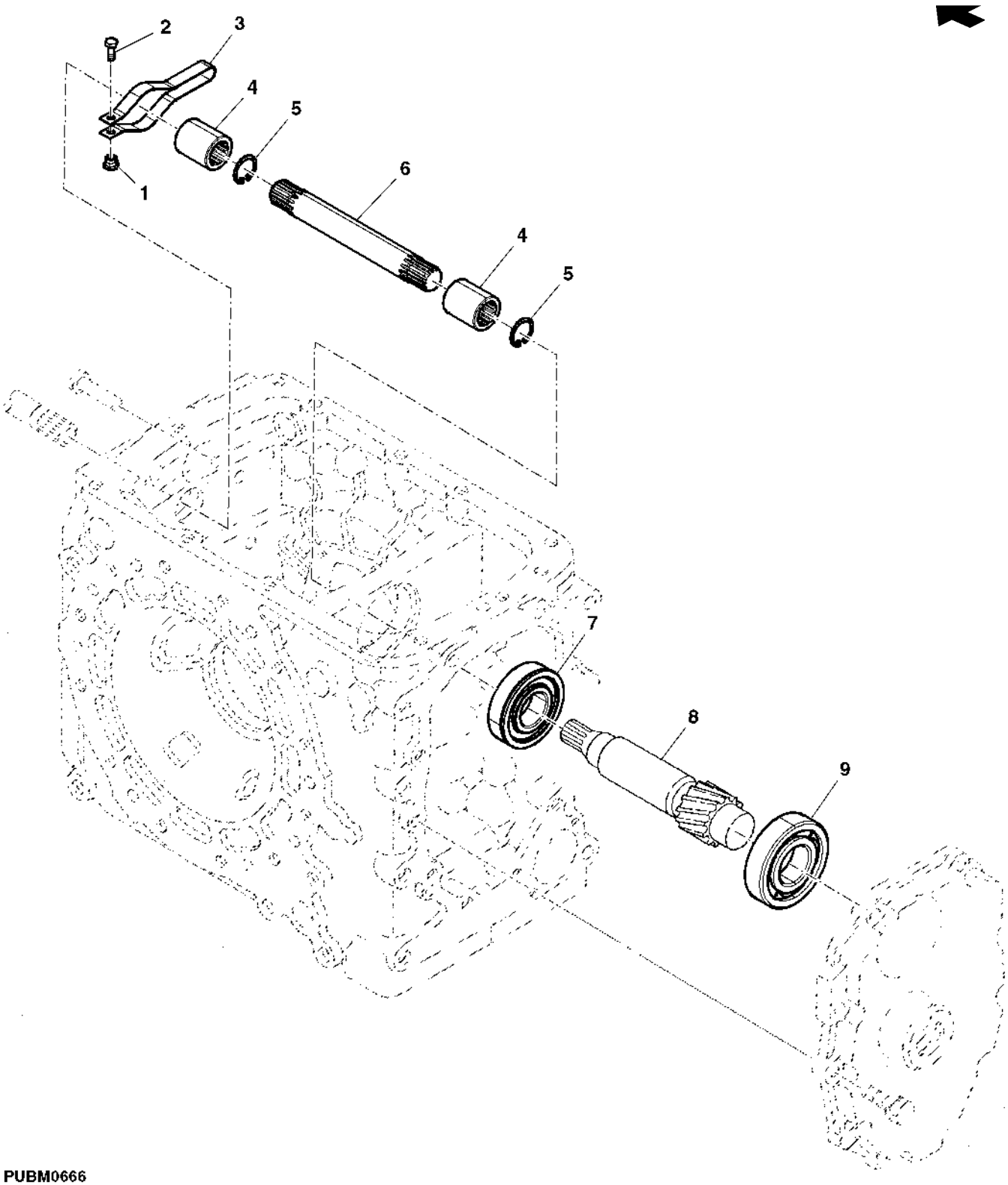

PUBM0666

Item	Nº peça	Descrição	Qtde	Nº série trator	Notas
1	14M7397	Porca de segurança	1		
2	19M7560	Parafuso sextavado	1		
3	R138193	Mola	1		
4	R138286	Luva estriada	2		
5	40M1851	Anel de pressão	2		
6	R134981	Eixo	1		
7	RE72125	Rolamento de esfeRas	1		
8	R138191	EngrEnagem	1		
9	RE72075	Rolamento de esfeRas	1		

Eixo da PTO

PY51047 A.1

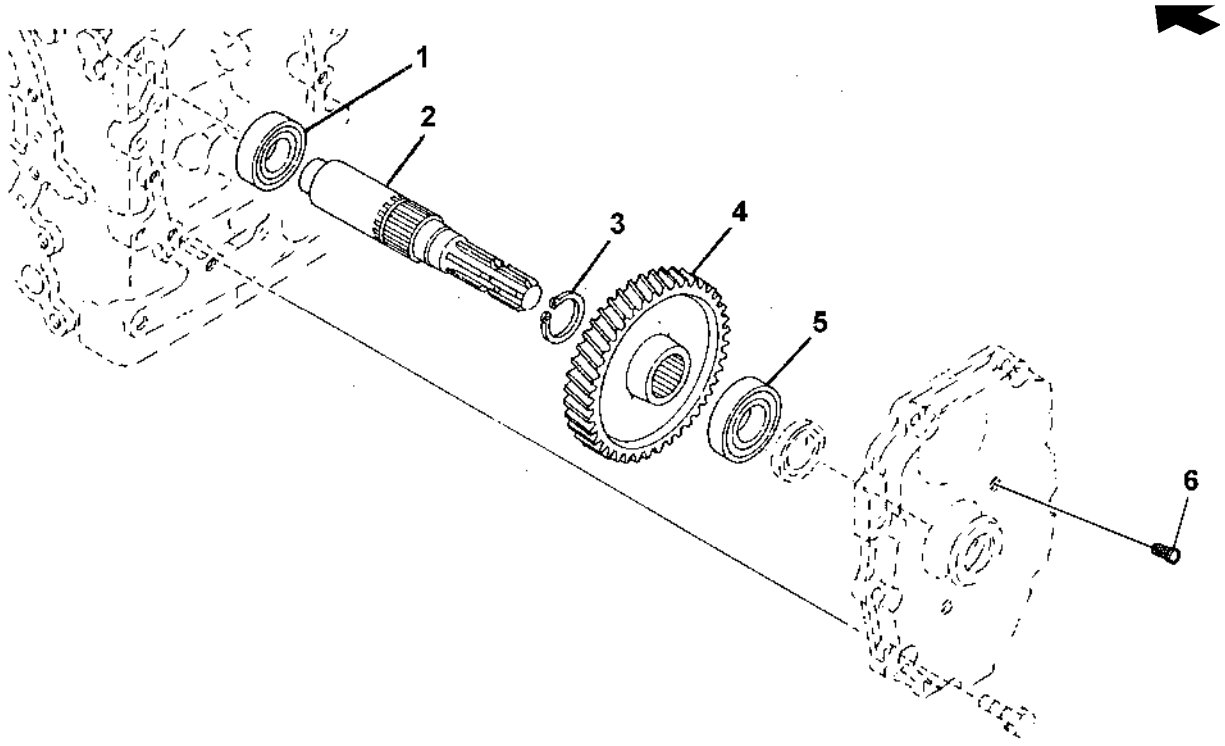

PY51047

Item	*Nº peça*	*Descrição*	*Qtde*	*Nº série trator*	*Notas*
1	RE72128	Rolamento de esfeRas	1		
2	R138194	Eixo	1		
3	40M7047	Anel de pressão	1		
4	R134984	EngrEnagem helicoidal	1		
5	RE72127	Rolamento de esfeRas	1		
6	R27329	Parafuso	2		

PENEIRA DE OLEO

LVP1075 A.1

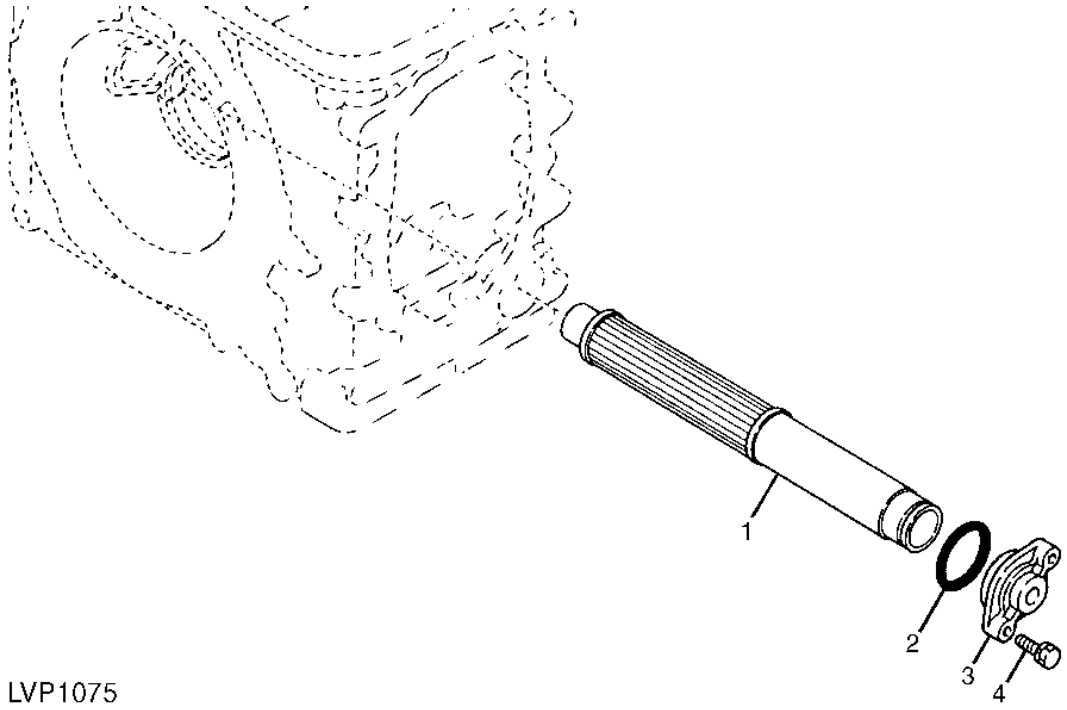

LVP1075

Item	*Nº peça*	*Descrição*	*Qtde*	*Nº série*	*Notas*
1	RE72875	Peneira	1		
2	TH105683	Anel o	1		
3	R138171	Capa	1		
4	19M7513	Parafuso sextavado	2		

PTO Lever and Linkage

PUBM1221 A.1

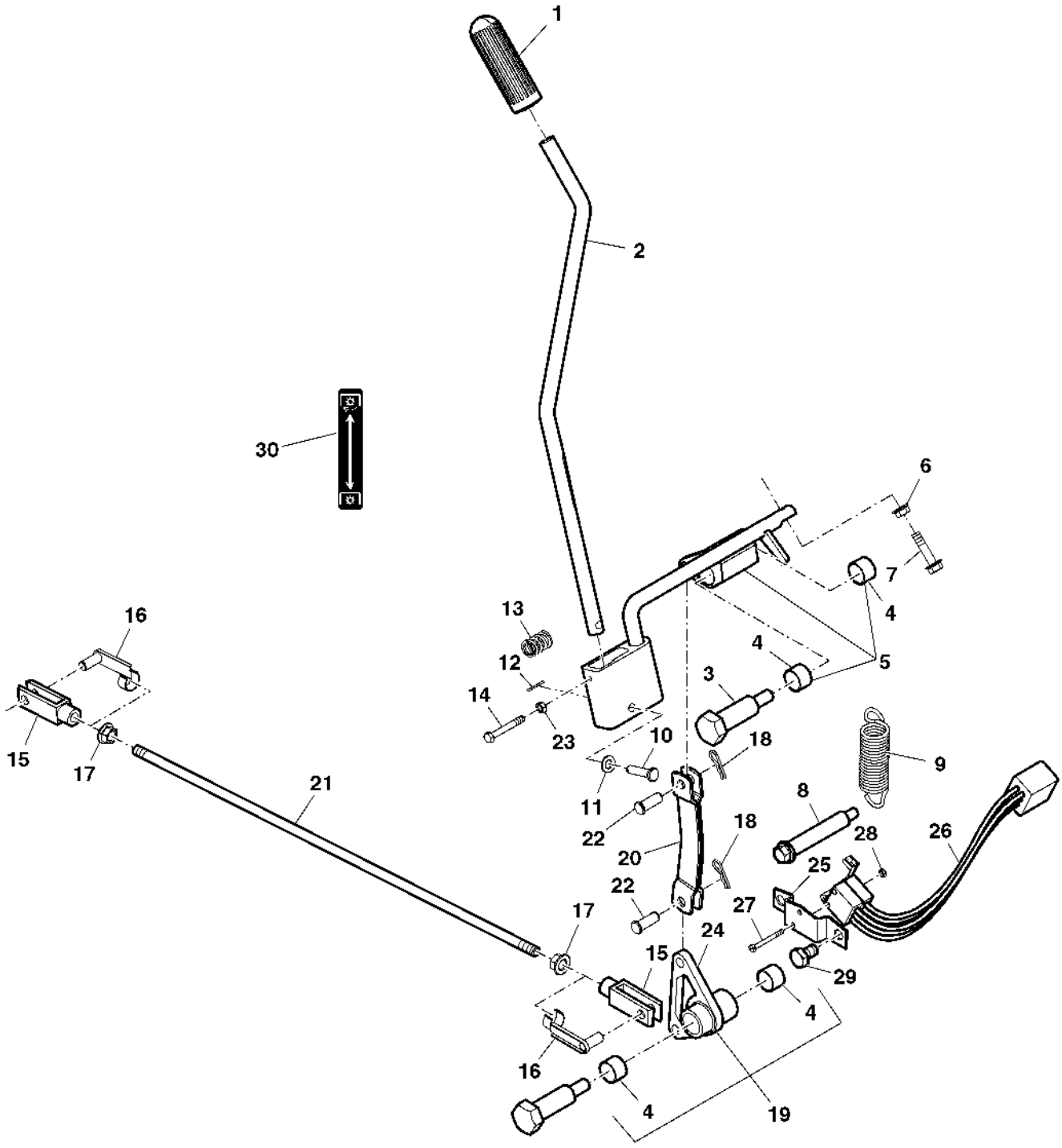

PUBM1221

Item	Nº peça	Descrição	Qtde	Nº série trator	Notas
1	R197506	Botão	1		
2	CQ33865	Alavanca	1		
3	R139952	Parafuso	2		
4	R109294	Bucha	4		
5	MN10249	Cubo	1		
6	14M7298	Porca com flange	1		
7	19M7897	Parafuso	1		
8	R105291	Parafuso	1		
9	R141186	Mola	1		LGTH= 113MM
10	45M7052	Pino fixador	1		
11	24M7026	Arruela	1		
12	11M7009	Contra-pino	1		
13	T70920	Mola de compressão	1		
14	19M7161	Parafuso sextavado	1		
15	54M4422	Forquilha	2		
16	45M7063	Pino fixador	2		
17	14M7296	Porca com flange	2		
18	R46528	Pino de trava	2		
19	RE45783	Alavanca articulada	1		
20	DQ72494	Ligação	1		
21	R105274	TiranTe	1		
22	R140961	Pino	2		
23	14M7027	Porca	AR		
24	R105273	Alavanca articulada	1		
25	MN10211	Apoio	1		
26	RE42470	Interruptor	1		
27	21M7232	Parafuso	2		
28	14M7030	Porca	2		
29	19M7297	Parafuso sextavado	2		
30	R182928	Etiqueta	1		

EIXO COROA E PINHAO

PUBM1254 A.1

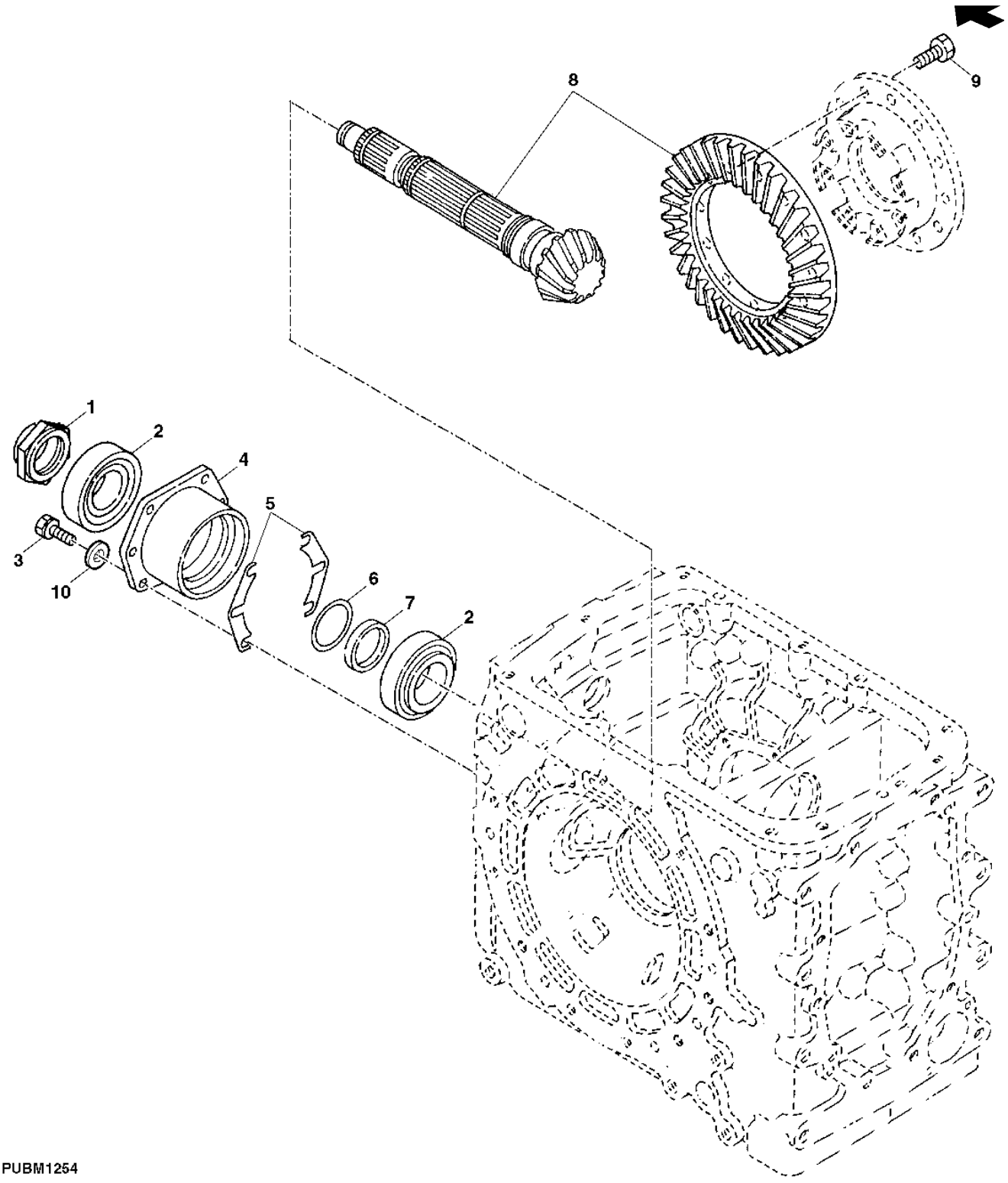

Item	*Nº peça*	*Descrição*	*Qtde*	*Nº série*	*Notas*
1	R138242	Porca	1		
2	RE72119	Rolamento de Rolos cônicos	2		
3	19M7168	Parafuso sextavado	6		
4	R138244	RetentoR	1		
5	R138337	Calço	4		TK=0.3 MM
	R138338	Calço	4		TK=0.5 MM
	R138336	Calço	4		TK=0.1 MM
6	R138273	Calço	3		TK=0.1 MM
	R138275	Calço	3		TK=0.2 MM
	R138274	Calço	3		TK=0.15 MM
7	R138243	Arruela	1		
8	RE73620	EngrEnagem	1		KIT
9	SU289671	Parafuso	12		
10	12M7066	Arruela de pressão	6		

ENGRENAGENS DO DIFERENCIAL

PUBM0671 A.1

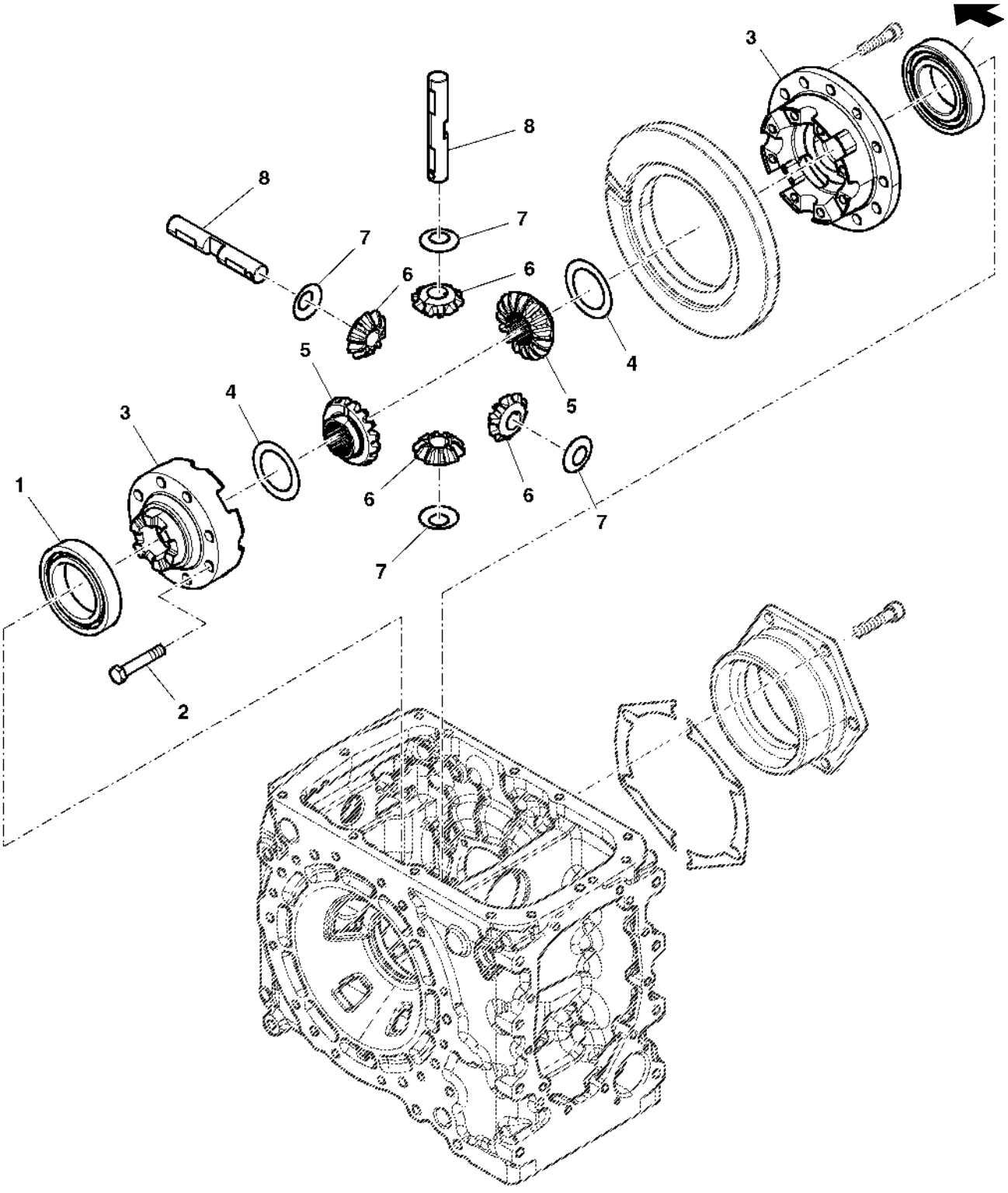

PUBM0671

Item	*Nº peça*	*Descrição*	*Qtde*	*Nº série*	*Notas*
1	RE72129	Rolamento	1		
2	19M7331	Parafuso sextavado	8		
3	RE73259	Carcaça	1		
4	R138245	Arruela	2		
5	R134963	EngrEnagem	2		
6	R139207	Coroa	4		
7	R138247	Arruela	4		
8	R138246	Eixo	2		
9	RE72126	Rolamento de esfeRas	1		

PORTA DIFERENCIAL

PUBM1255 A.1

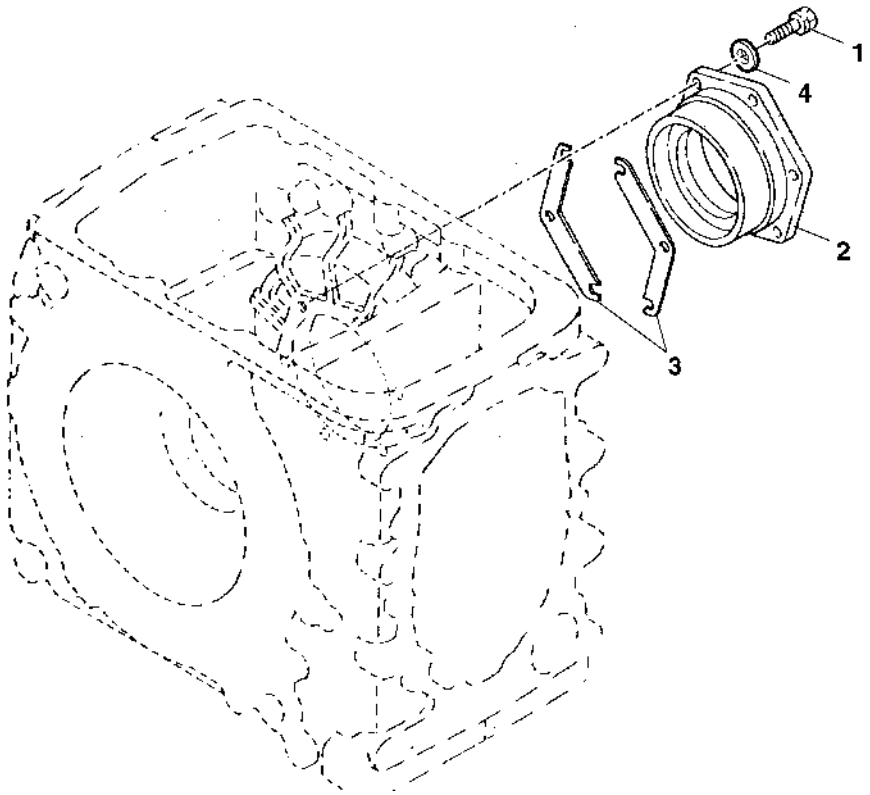

PUBM1255

Item	*Nº peça*	*Descrição*	*Qtde*	*Nº série*	*Notas*
1	19M7168	Parafuso sextavado	6		
2	R135078	Mancal	1		
3	R138340	Calço	AR		TK= 0.3 MM
	R279950	Calço	AR		TK=0.15MM
	R138339	Calço	AR		TK=0.1MM
	R138341	Calço	AR		TK=0.5MM
4	12M7066	Arruela de pressão	6		

Bloqueio do Diferencial / Pedal / Articulação de Liberação

PUBM2180 A.1

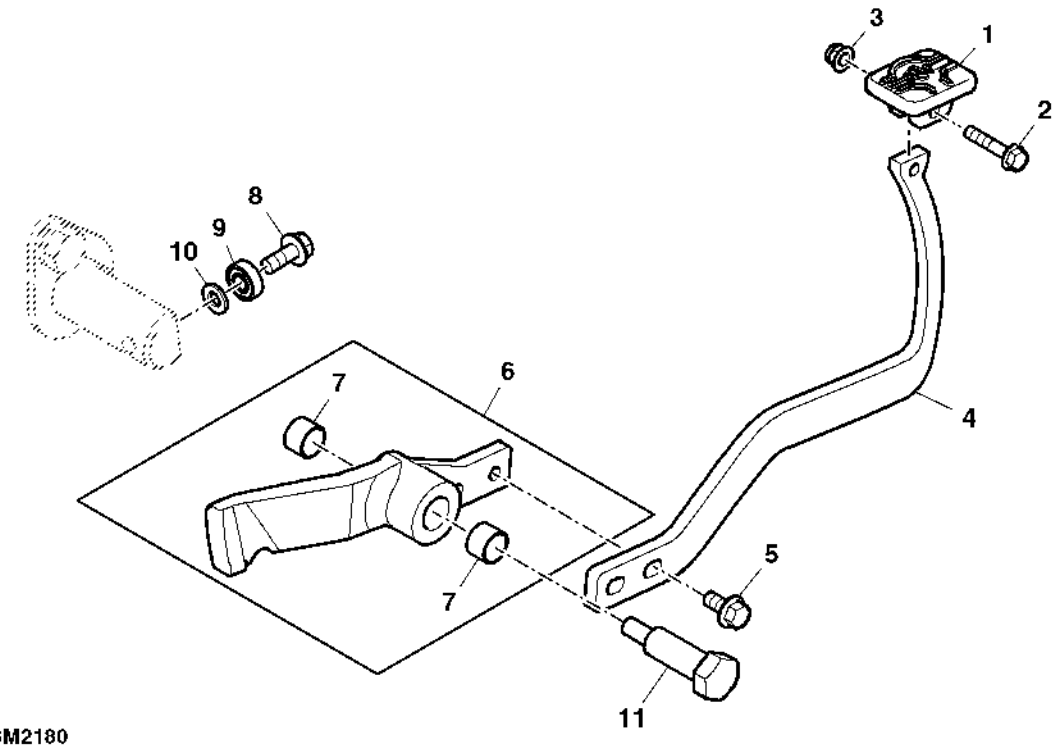

PUBM2180

Item	*Nº peça*	*Descrição*	*Qtde*	*Nº série trator*	*Notas*
1	R141731	Apoio	1		
2	19M7798	Parafuso	1		
3	14M7396	Porca de segurança	1		
4	SU24267	Braço	1		
5	19M7784	Parafuso	2		
6	RE195523	Pedal	1		
7	R109294	Bucha	2		
8	19M7785	Parafuso	1		
9	AA34134	Rolamento de esfeRas	1		
10	24M7239	Arruela	1		
11	R139952	Parafuso	1		

BLOQUEIO DO DIFERENCIAL

PUBM1238 A.1

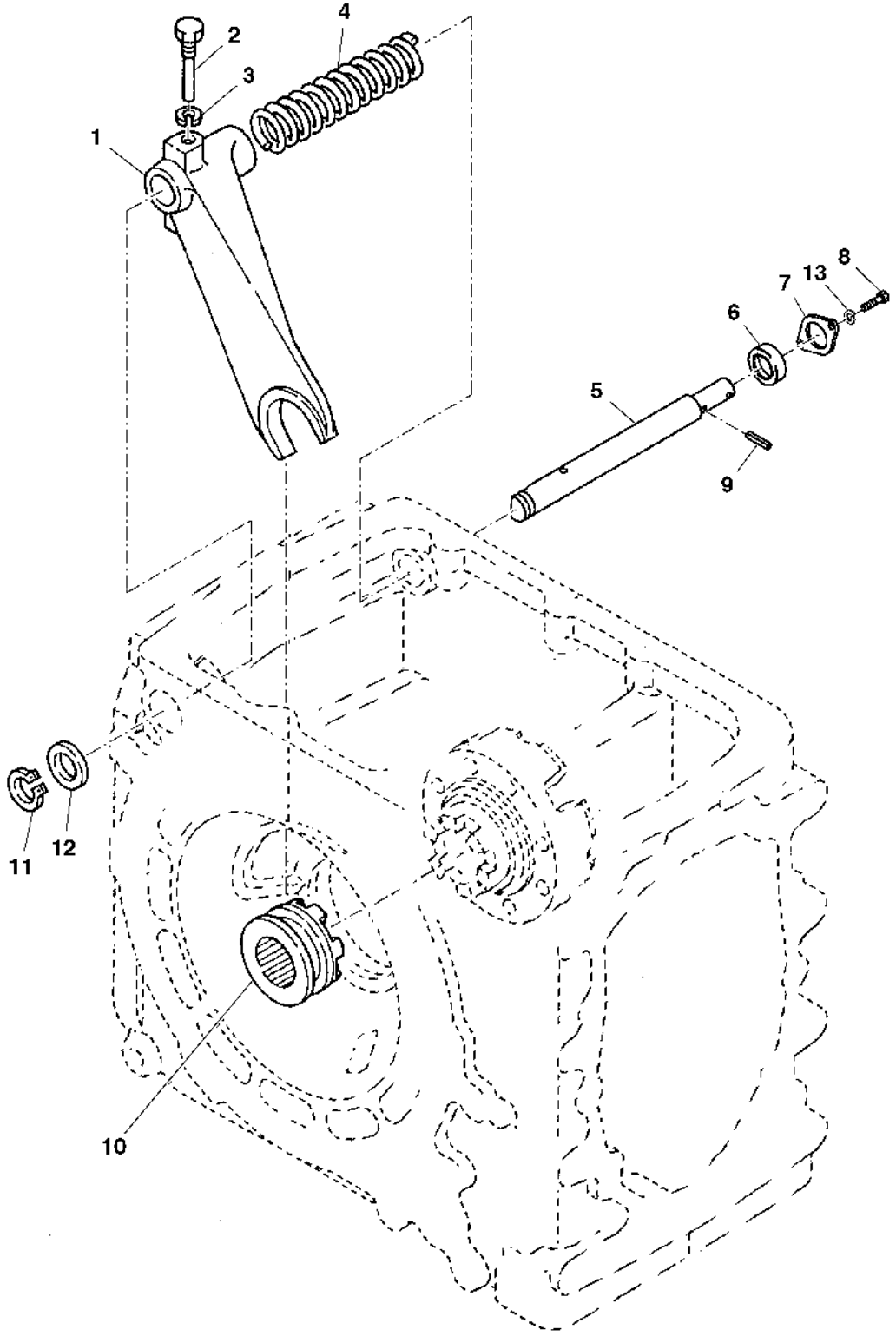

PUBM1238

Item	*Nº peça*	*Descrição*	*Qtde*	*Nº série*	*Notas*
1	R138241	Garfo	1		
2	R138229	Parafuso sextavado	1		
3	12M7066	Arruela de pressão	1		
4	R138226	Mola de compressão	1		
5	R138240	Eixo	1		
6	RE72120	Vedação	1		
7	R113918	Placa	1		
8	19M3129	Parafuso sextavado	2		
9	34M7047	Pino elástico	1		
10	R138227	Bloqueio do diferencial	1		
11	R138334	Anel de pressão	1		
12	R138279	Arruela	1		
13	12M7065	Arruela de pressão	2		

Reduções Finais

PUBM2670B A.1

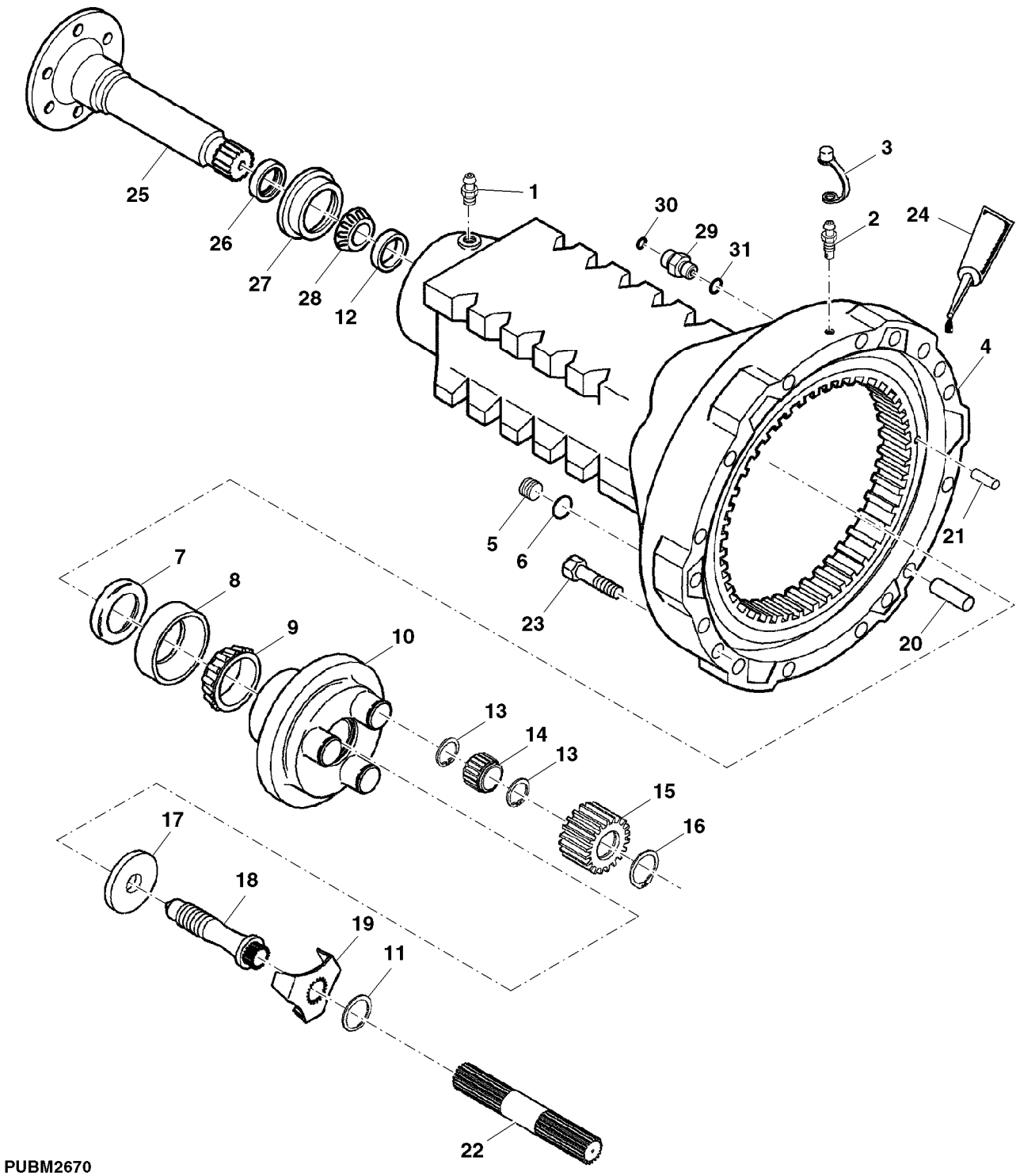

PUBM2670

Item	Nº peça	Descrição	Qtde	Nº série	Notas
1	JD7759	Conexão de lubrificação	2		
2	R21612	VálVula de sangria	2		
3	R47862	Tampa	2		
4	SJ12337	Carcaça	2		
5	L41079	Tampão	2		
6	L41443	Anel o	2		
7	AL39391	Vedação	2		
8	JD7425	Capa de rolamento	2		
9	JD8103	Cone de rolamento	1		
10	L101359	Porta-Planetários	2		
11	L41383	Anel	1		
12	JD8206	Capa de rolamento	2		
13	L112530	Anel de pressão	12		
14	AL76888	Rolamento cilíndRico	6		
15	L113164	Planetário	AR		
16	40M7243	Anel de pressão	6		
17	L77324	Bucha	2		
18	L77363	Parafuso	2		
19	L101271	Placa de segurança	2		
20	R122210	Pino	10		
21	L79274	Pino de centragem	3		
22	L111418	Eixo de acionamento	1		LH
	L111417	Eixo de acionamento	1		RH
23	19M7818	Parafuso	24		
24	CQ25602	Adesivo	2		
25	J57068	Eixo	2		
26	AT20703	Vedação	2		
27	L35542	Guia	2		
28	JD8946	Cone de rolamento	2		
29	61M5001	Adaptador	2		(INCL KEYS 30 AND 31)
30	T77814	Anel o	2		
31	51M7040	Anel o	2		
..	DT5299	Adesivo	1		
..	L64500	Selante	1		

Controles da MFWD

PUBM2697 A.1

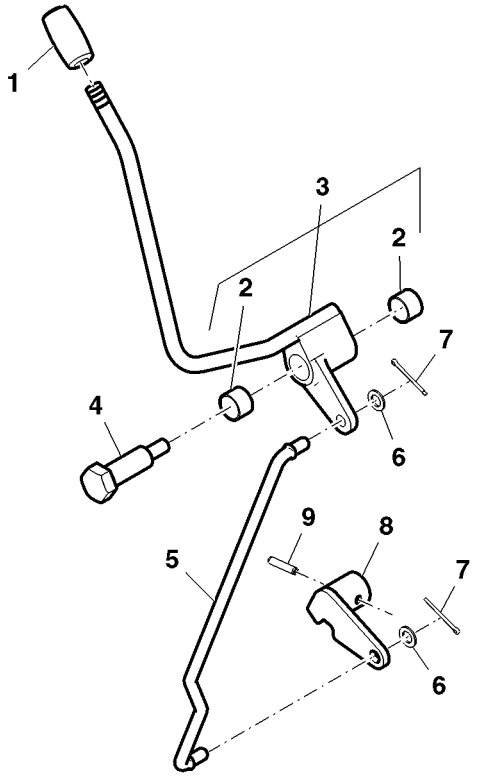

PUBM2697

Item	*Nº peça*	*Descrição*	*Qtde*	*Nº série trator*	*Notas*
1	R274601	Botão	1		
2	R109294	Bucha	2		
3	SJ13128	Alavanca	1		
4	R105271	Parafuso	1		
5	R105277	TiranTe	1		
6	24M7096	Arruela	2		
7	11M7017	Contra-pino	2		
8	RE264351	Alavanca	1		
9	34M7040	Pino elástico	1		

Alojamento da Caixa Suspensa da MFWD, Engrenagens

PUBM1225 A.1

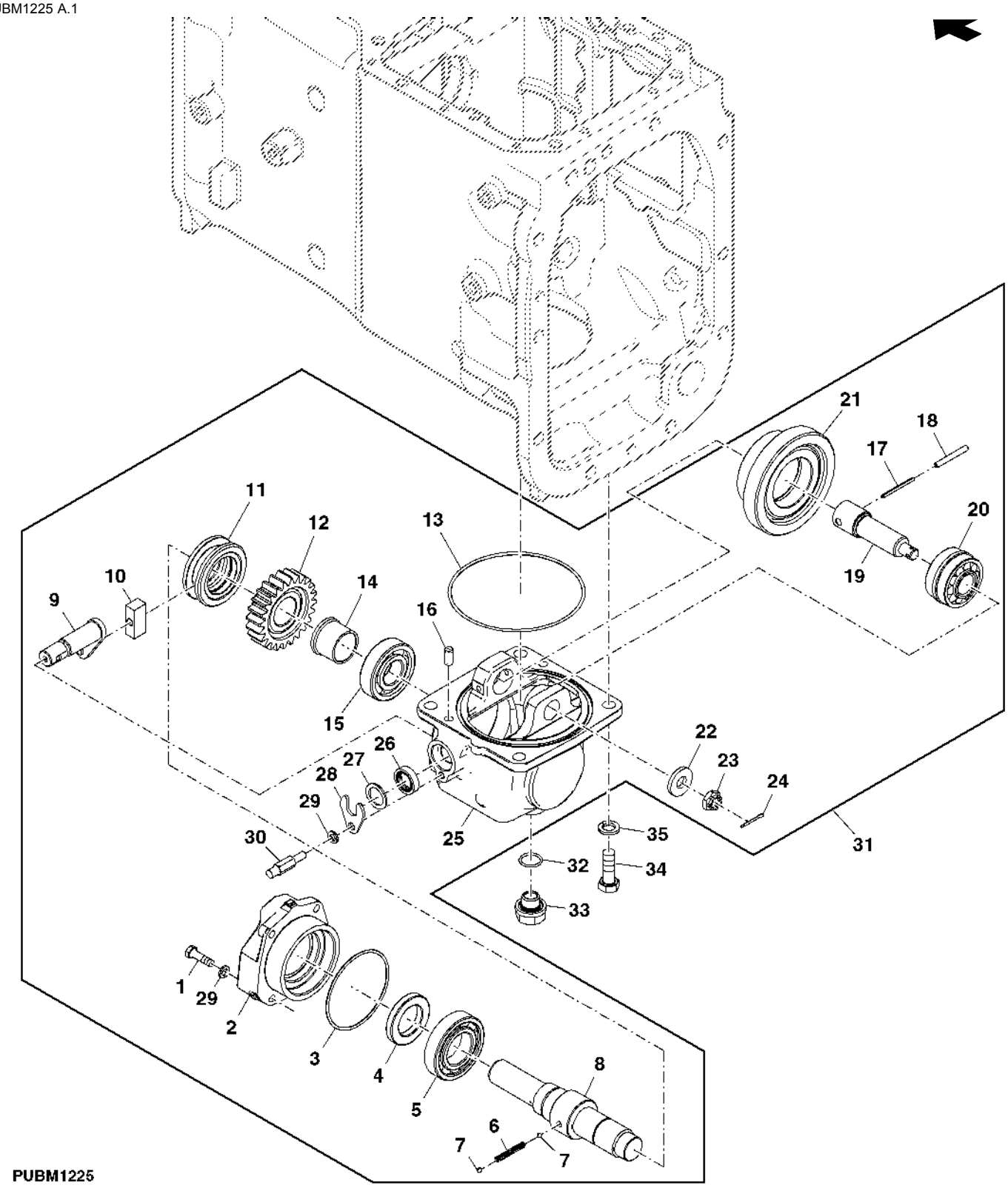

Item	*Nº peça*	*Descrição*	*Qtde*	*Nº série*	*Notas*
1	19M7867	Parafuso	4		
2	R281964	Capa	1		
3	R173942	Anel o	1		
4	RE173318	Vedação	1		
5	RE72127	Rolamento de esfeRas	1		
6	R113969	Mola de compressão	1		
7	400R	Esfera	2		
8	R124935	Eixo de acionamento	1		
9	RE173752	Braço	1		
10	R113972	Calço	1		
11	R195571	Anel de câmbio	1		
12	R195570	EngrEnagem	1		
13	R113804	Anel o	1		
14	R195572	Espaçador	2		
15	R124941	Rolamento de esfeRas	1		
16	44M7131	Pino de centragem	1		
17	R173299	Pino elástico	1		
18	34M7044	Pino elástico	1		
19	R113964	Eixo	1		
20	RE173312	Rolamento	1		
21	R124934	EngrEnagem	1		
22	R113971	Arruela	1		
23	14M7395	Porca	1		
24	11M7017	Contra-pino	1		
25	R124932	Caixa	1		
26	R124940	Vedação	1		
27	R124939	Arruela	1		
28	R124938	Placa	1		
29	12M7065	Arruela de pressão	1		
30	R237705	Pino	1		
31	SJ289909	Caixa de engrenagens	1		
32	TH103574	Anel o	1		
33	RE189743	Tampão de dreno	1		
34	19M7490	Parafuso sextavado	1		
35	12M7068	Arruela de pressão	1		

EIXO DE ACIONAMENTO TRANSMISSAO A TDM

PUBM1228 A.1

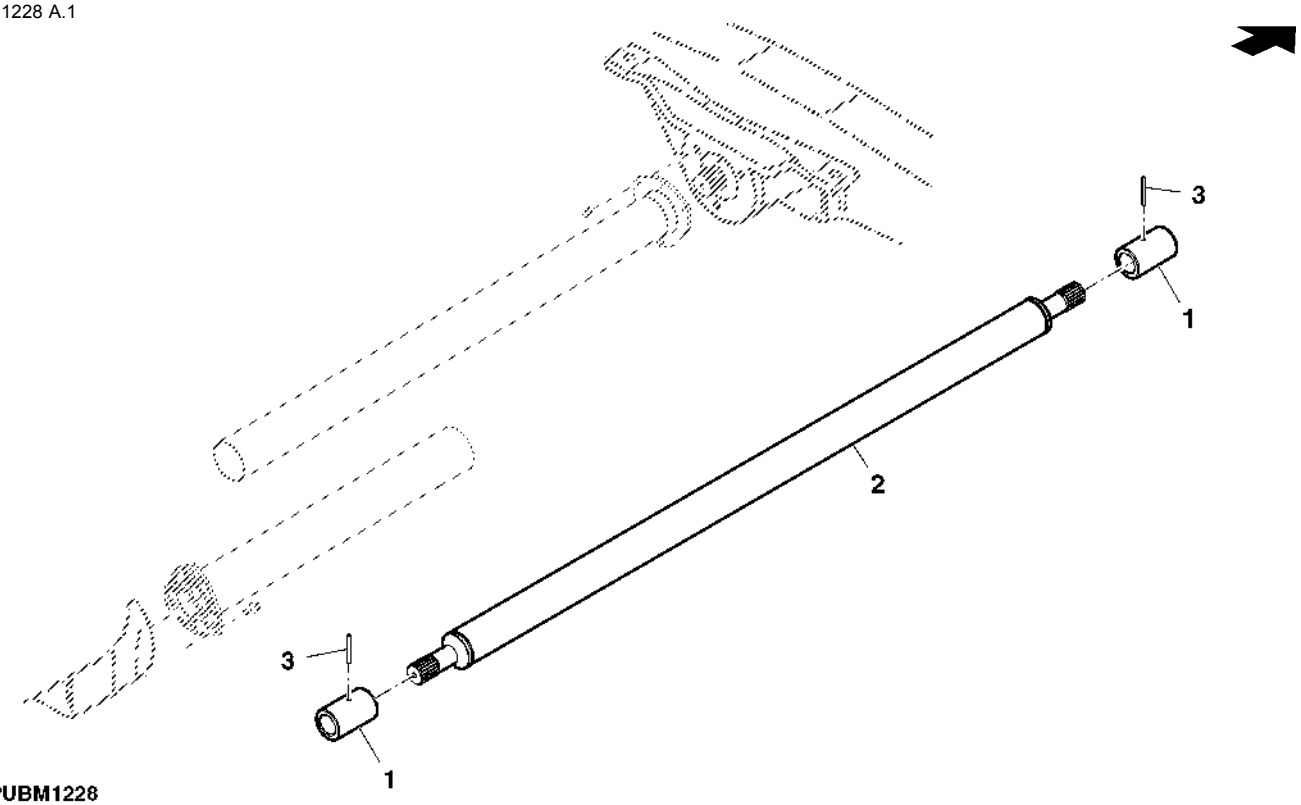

Item	*Nº peça*	*Descrição*	*Qtde*	*Nº série*	*Notas*
1	CQ52006	Luva estriada	1		
2	RE270340	Eixo de acionamento	1		
3	34M7036	Pino elástico	2		

PROTECAO DO EIXO DE ACIONAMENTO DA TDM

PUBM1227 A.1

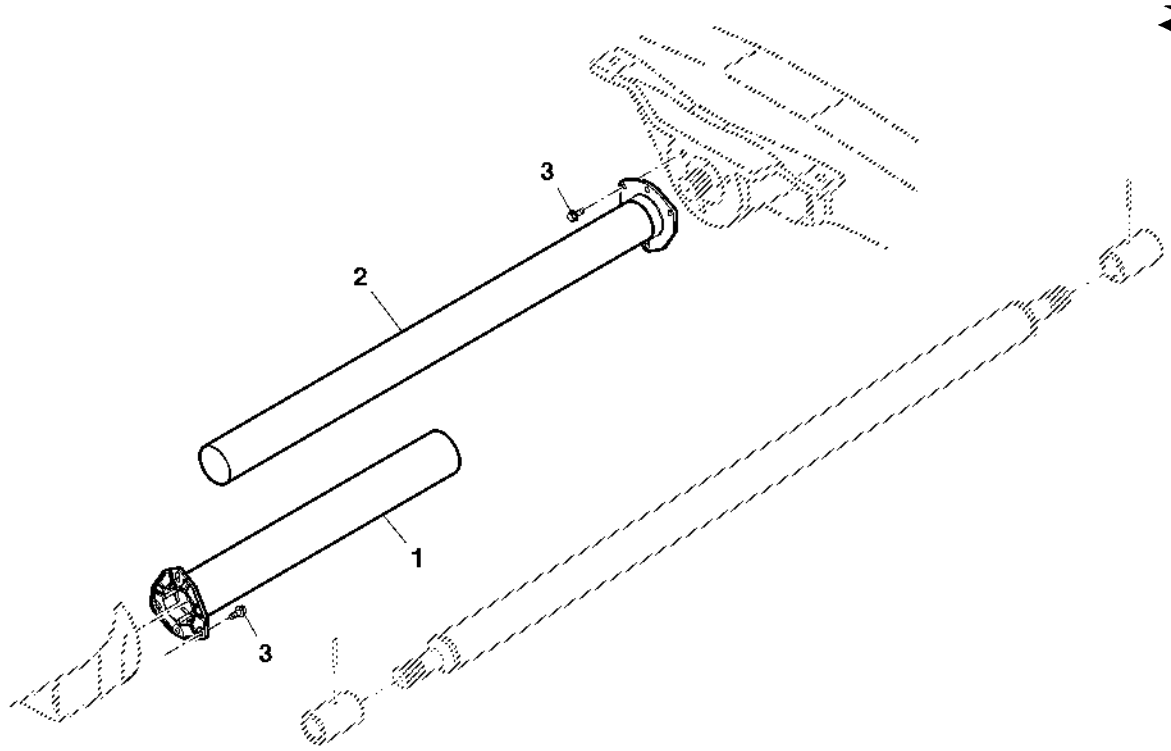

PUBM1227

Item	*Nº peça*	*Descrição*	*Qtde*	*Nº série*	*Notas*
1	RE45609	Tubo	1		
2	RE45607	Tubo	1		
3	19M7786	Parafuso	AR		

Índice pictórico por seção

PUBM2676 A.1

1-	200
2-	202
3-	204

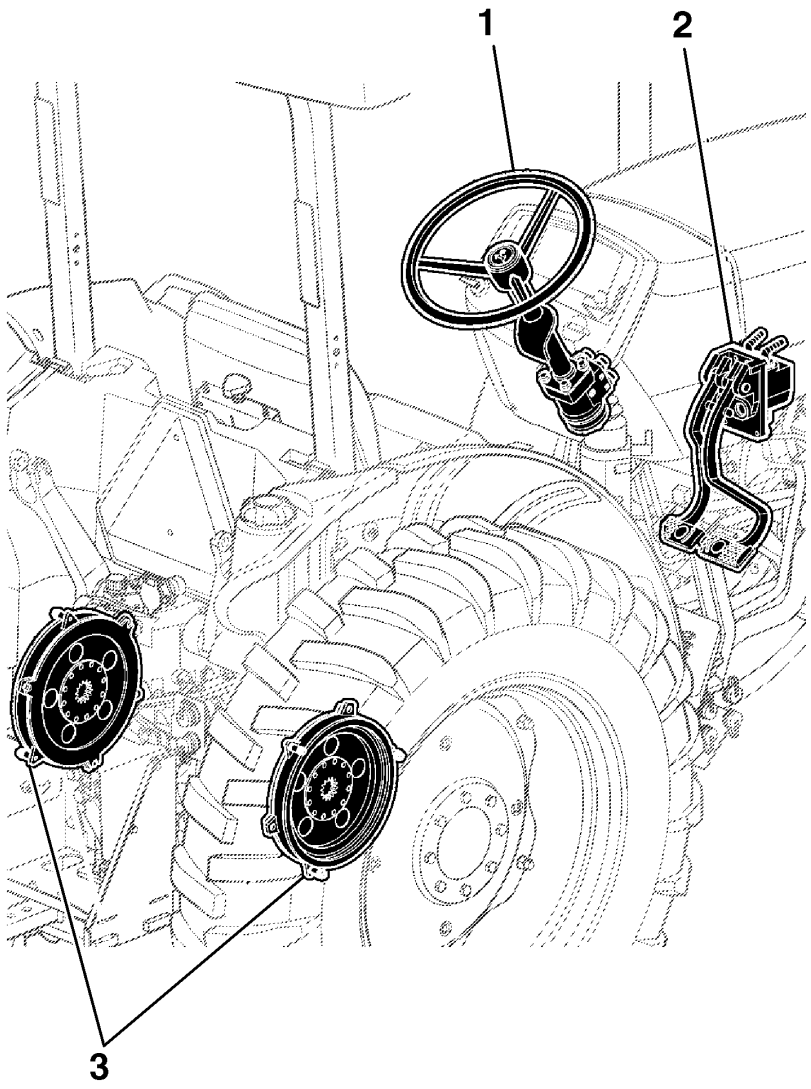

PUBM2676

Índice pictórico por seção

4- 206
5- 208

PUBM2677 A.1

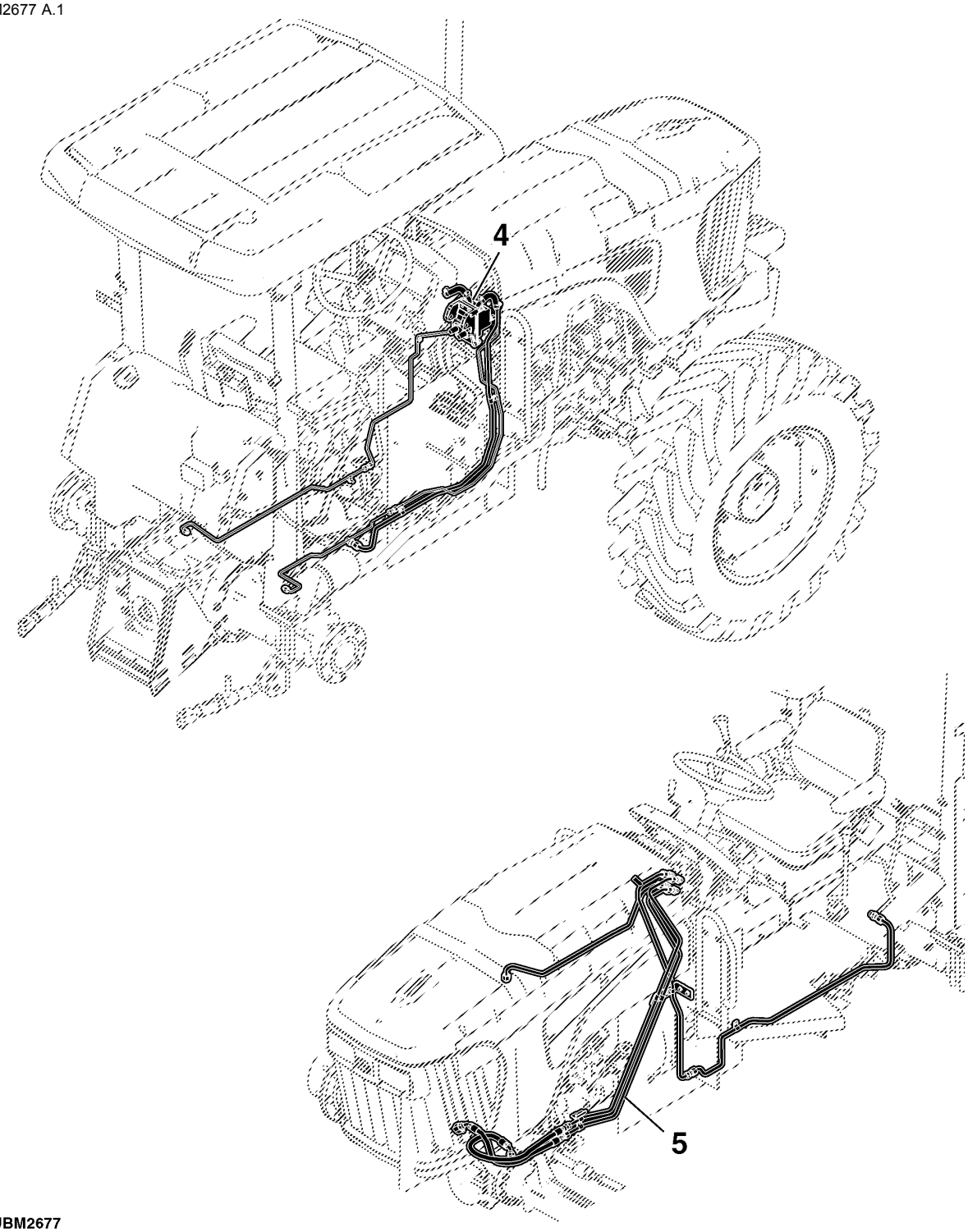

PUBM2677

Steering Wheel/Attaching Parts

PUBM2684 A.1

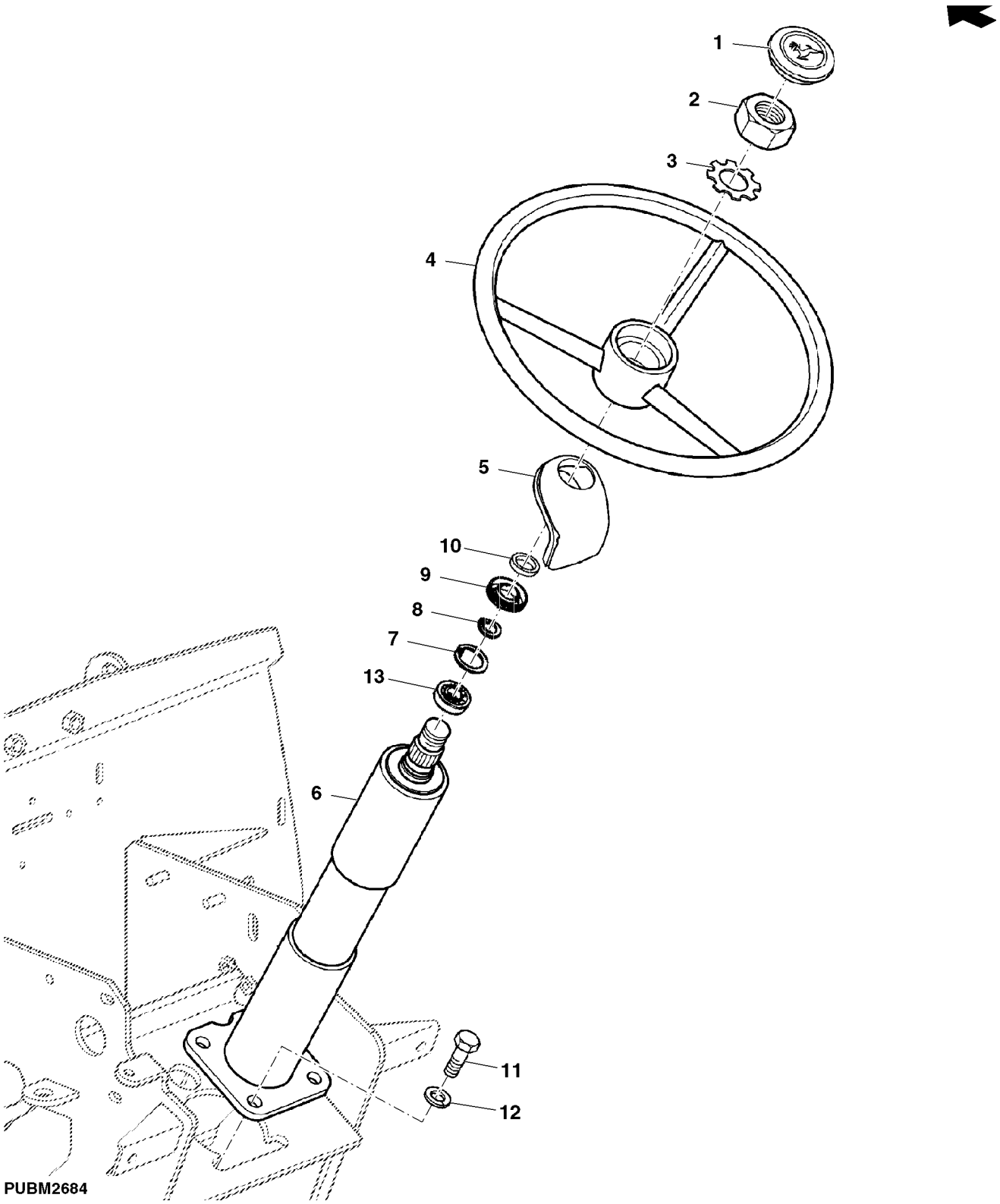

Item	Nº peça	Descrição	Qtde	Nº série trator	Notas
1	AL155228	Capa	1		
2	14M7209	Porca	1		
3	T17148	Arruela de pressão	1		
4	RE46962	Volante de direção	1		
5	R137123	Protetor	1		
6	SJ11078	Coluna de direção	1		
7	40M1861	Anel de pressão	1		
8	40M1828	Anel de pressão	AR		
9	DQ29537	Vedação	AR		
10	24M7090	Arruela	AR		
11	19M7168	Parafuso sextavado	4		
12	12M7066	Arruela de pressão	4		
13	DQ24768	Cone de rolamento	1		

Válvula e Pedais de Freio

PUBM2662 A.1

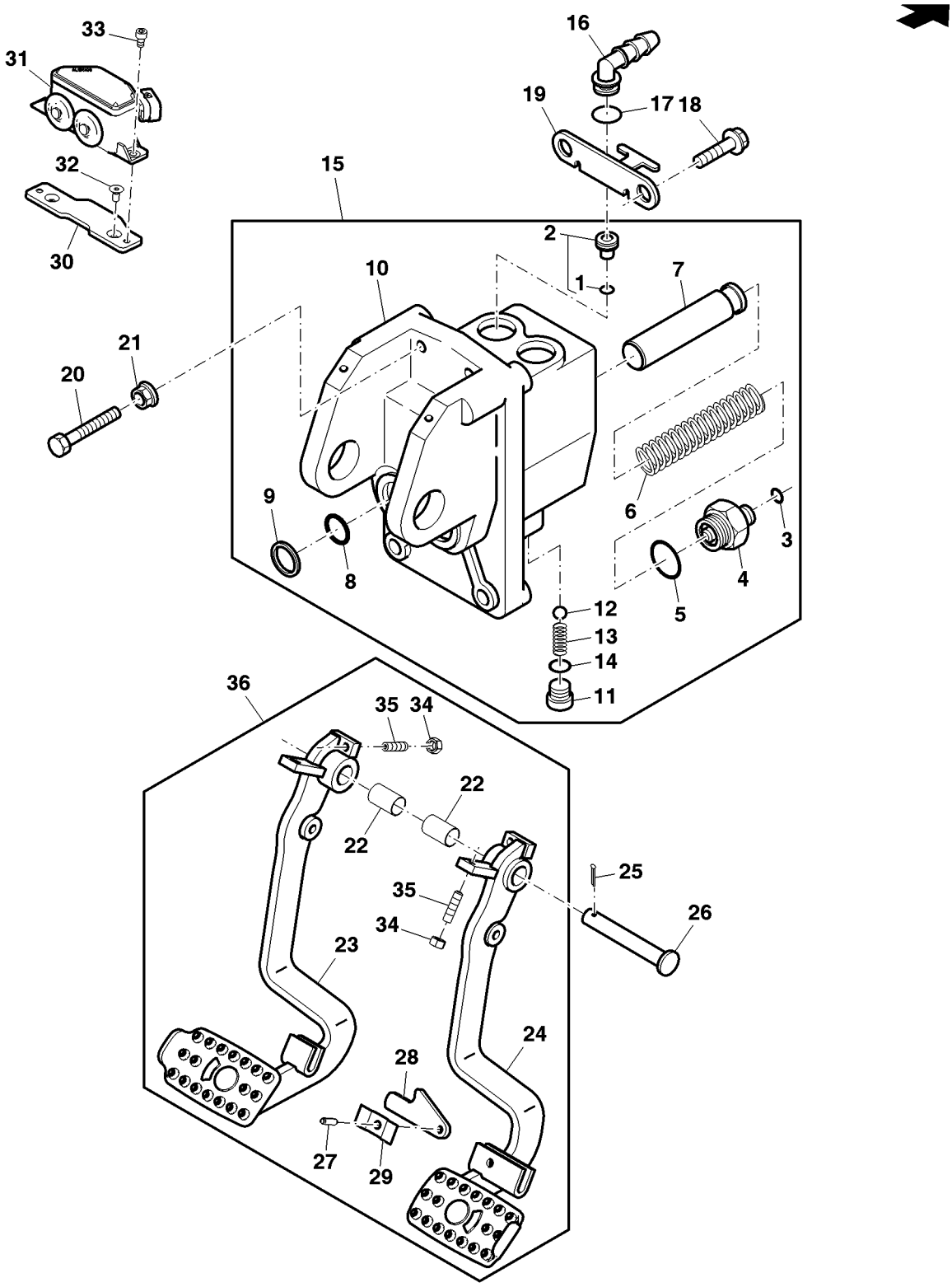

PUBM2662

Item	Nº peça	Descrição	Qtde	Nº série trator	Notas
1	R26906	Anel o	2		
2	AL70242	VálVula de contr.pneumático	2		
3	T77814	Anel o	2		
4	RE223501	Kit conexão	2		
5	U12547	Anel o	2		
6	L62883	Mola de compressão	2		
7	.....	Pistão	2		(ORD RE230251)
8	T22101	Vedação	2		
9	R495R	Anel o	2		
10	.....	Carcaça	1		(ORD RE230251)
11	R39112	Conexão	2		
12	D2361R	Esfera	2		
13	T21816	Mola de compressão	2		
14	R26375	Anel o	2		
15	RE230251	Carretel de válvula	1		
16	L56974	Conexão de mangueira	2		
17	A4730R	Anel o	2		
18	19M7784	Parafuso	4		
19	R109302	RetentoR	1		
20	19M7786	Parafuso	2		
21	14M7296	Porca com flange	2		
22	B177R	Bucha	2		
23	SJ13612	Pedal	1		LH (ORD SJ13610)
24	SJ13613	Pedal	1		RH (ORD SJ13610)
25	11M7017	Contra-pino	1		
26	SU299689	Pino	1		
27	34M7038	Pino elástico	1		
28	R221354	Braço	1		
29	R50034	Mola de lâminas	1		
30	L156135	Placa	1		
31	AL156199	Interrup. de pressão	1		
32	19M9198	Parafuso	2		
33	19M8579	Parafuso	2		
34	14M7273	Porca	4		
35	22M7168	Parafuso de fenda	4		
36	SJ13610	Pedal	1		INCL KEYS 22, 27,29, 34, 35, 37-39

DISCOS DE FREIO

PUBM2138 A.1

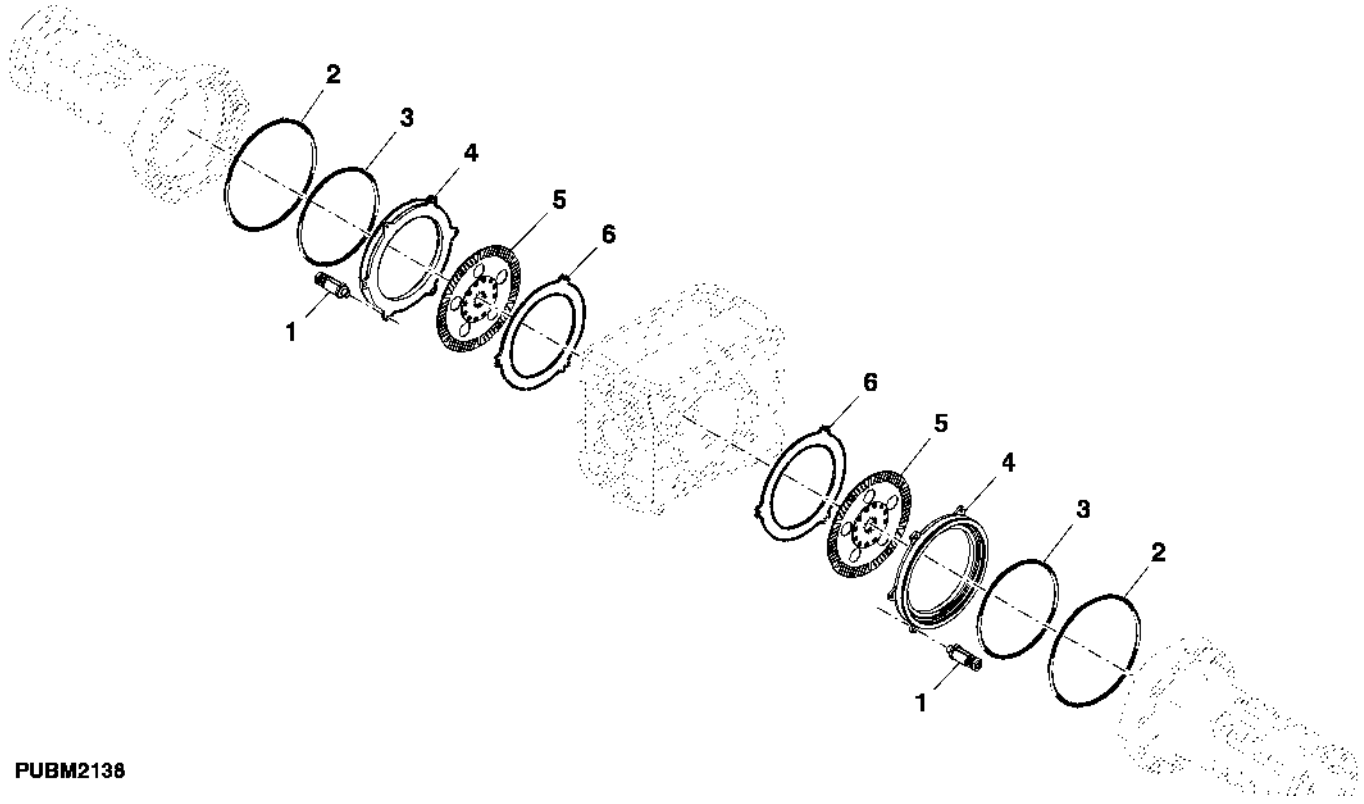

PUBM2138

Item	*Nº peça*	*Descrição*	*Qtde*	*Nº série trator*	*Notas*
1	AL181920	Mola	6		
2	L116345	Anel o	2		
3	L116346	Anel o	2		
4	L101856	Pistão	2		
5	AL162808	Disco de freio	2		
6	L77358	Disco atuador do freio	2		
..	DT5267	Graxa	1		

Linha da Direção

PUBM2648 A.1

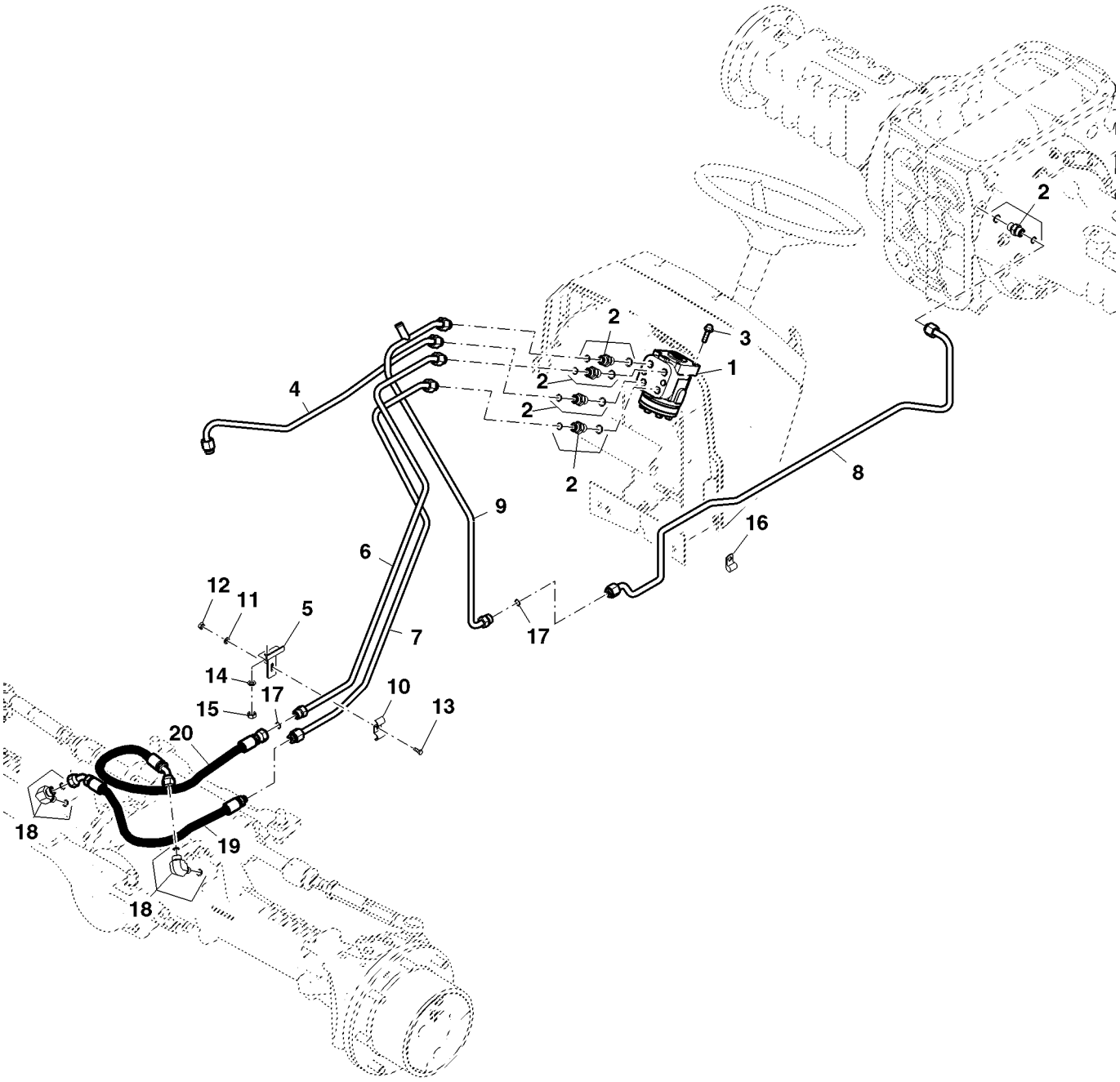

PUBM2648

Item	Nº peça	Descrição	Qtde	Nº série trator	Notas
1	RE239222	VálVula	1		
2	61M5003	Adaptador	5		
3	19M7785	Parafuso	4		
4	SJ12817	Tubulação de óleo	1		
5	CQ45390	Apoio	1		
6	SJ12819	Tubulação de óleo	1		
7	SJ12818	Tubulação de óleo	1		
8	SJ12418	Tubulação de óleo	1		
9	SJ12823	Tubulação de óleo	1		
10	R139006	Braçadeira	1		
11	12M7006	Arruela de pressão	1		
12	14M7027	Porca	1		
13	19M7560	Parafuso sextavado	1		
14	12H304	Arruela de pressão	1		
15	14H1076	Porca	1		
16	H75541	Braçadeira	1		
17	T77857	Anel o	2		
18	61M5023	Conexão em ângulo	2		
19	DQ45918	Mangueira hidráulica	1		
20	RE73155	Mangueira hidráulica	1		

Linhas da Válvula de Freio

PUBM2663 A.1

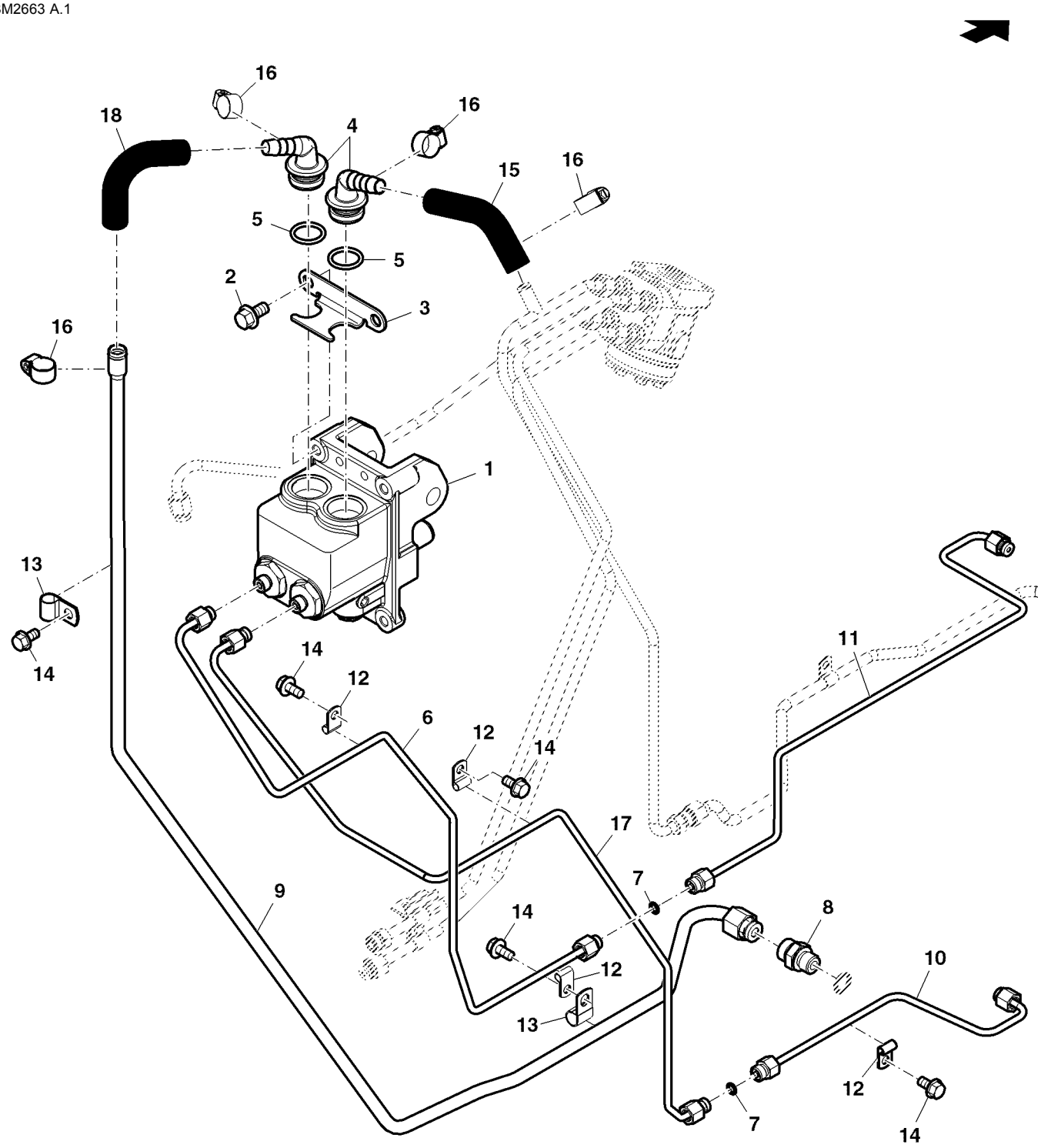

PUBM2663

Item	Nº peça	Descrição	Qtde	Nº série trator	Notas
1	RE230251	Carretel de válvula	1		
2	19M7784	Parafuso	4		
3	R109302	RetentoR	1		
4	L56974	Conexão de mangueira	2		
5	A4730R	Anel o	2		
6	RE240064	Tubulação de óleo	1		
7	T77814	Anel o	2		
8	61M5003	Adaptador	1		
9	SJ12847	Tubulação de óleo	1		
10	SJ12612	Tubulação de óleo	1		
11	SJ12615	Tubulação de óleo	1		
12	H22660	Presilha	4		
13	H75541	Braçadeira	2		
14	19M7865	Parafuso	5		
15	SU23571	Mangueira hidráulica	1		
16	AR21837	Braçadeira	4		
17	SJ12824	Tubulação de óleo	1		
18	SU23764	Mangueira hidráulica	1		

Índice pictórico por seção

PUBM2674 A.1

1- 214
2- 216

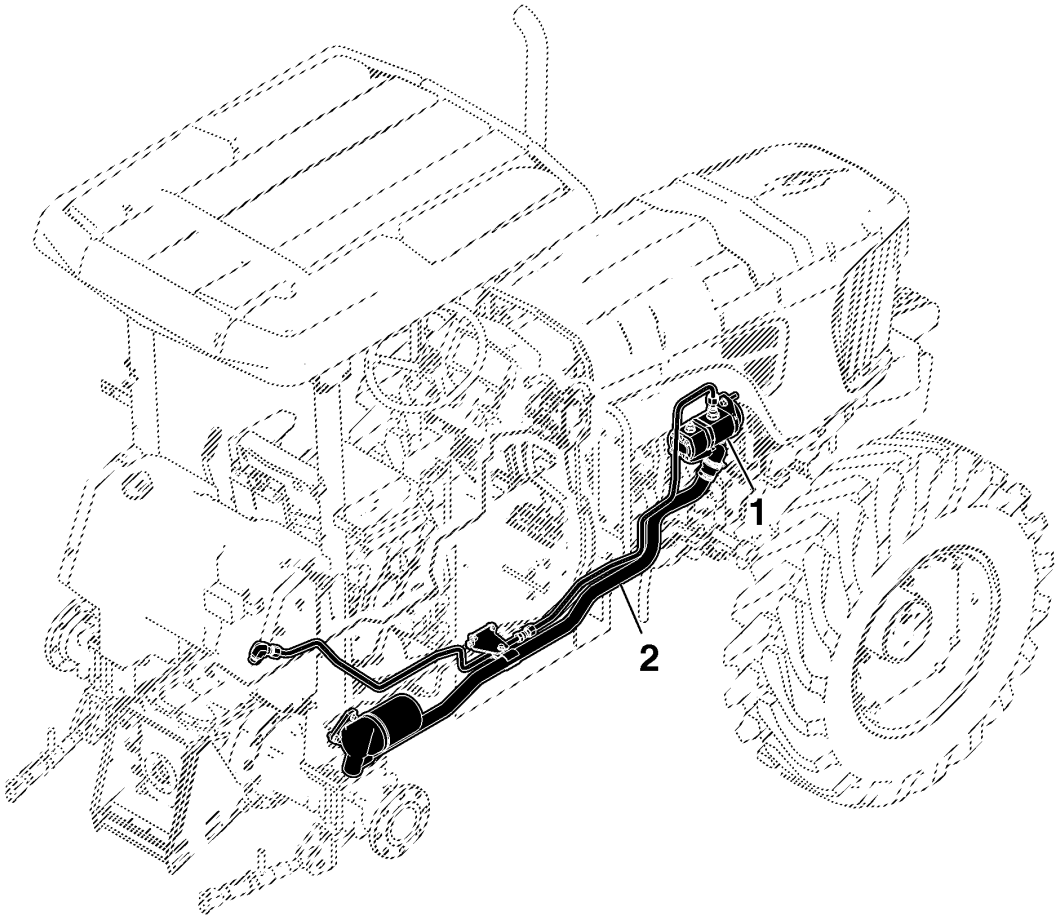

PUBM2674

Índice pictórico por seção

PUBM2675 A.1

3-	218
4-	220
5-	221
6-	222
7-	224
8-	226
9-	228
10-	230
11-	232
12-	234
13-	236
14-	238
15-	240

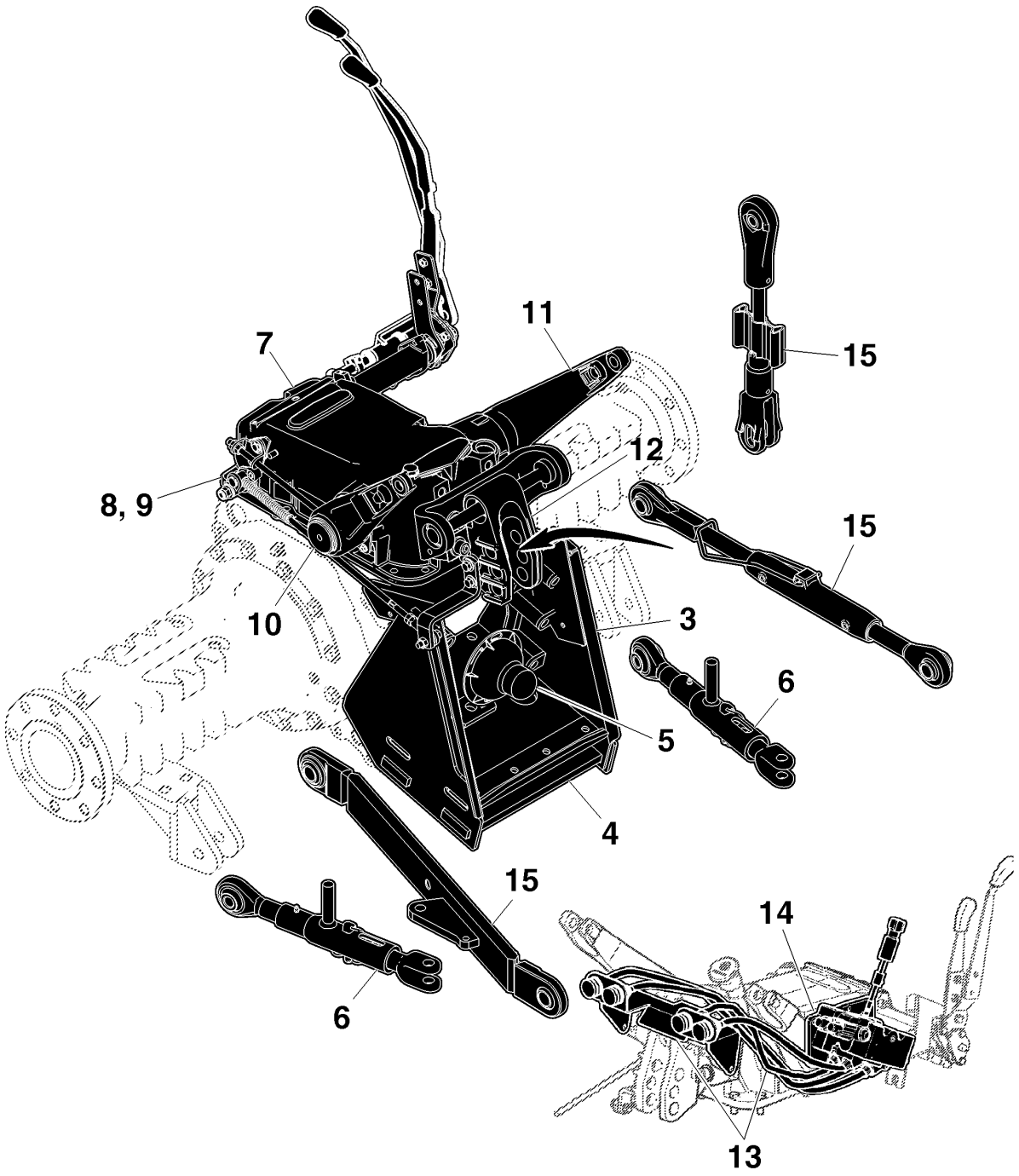

PUBM2675

BOMBA HIDRAULICA

PY51345 A.1

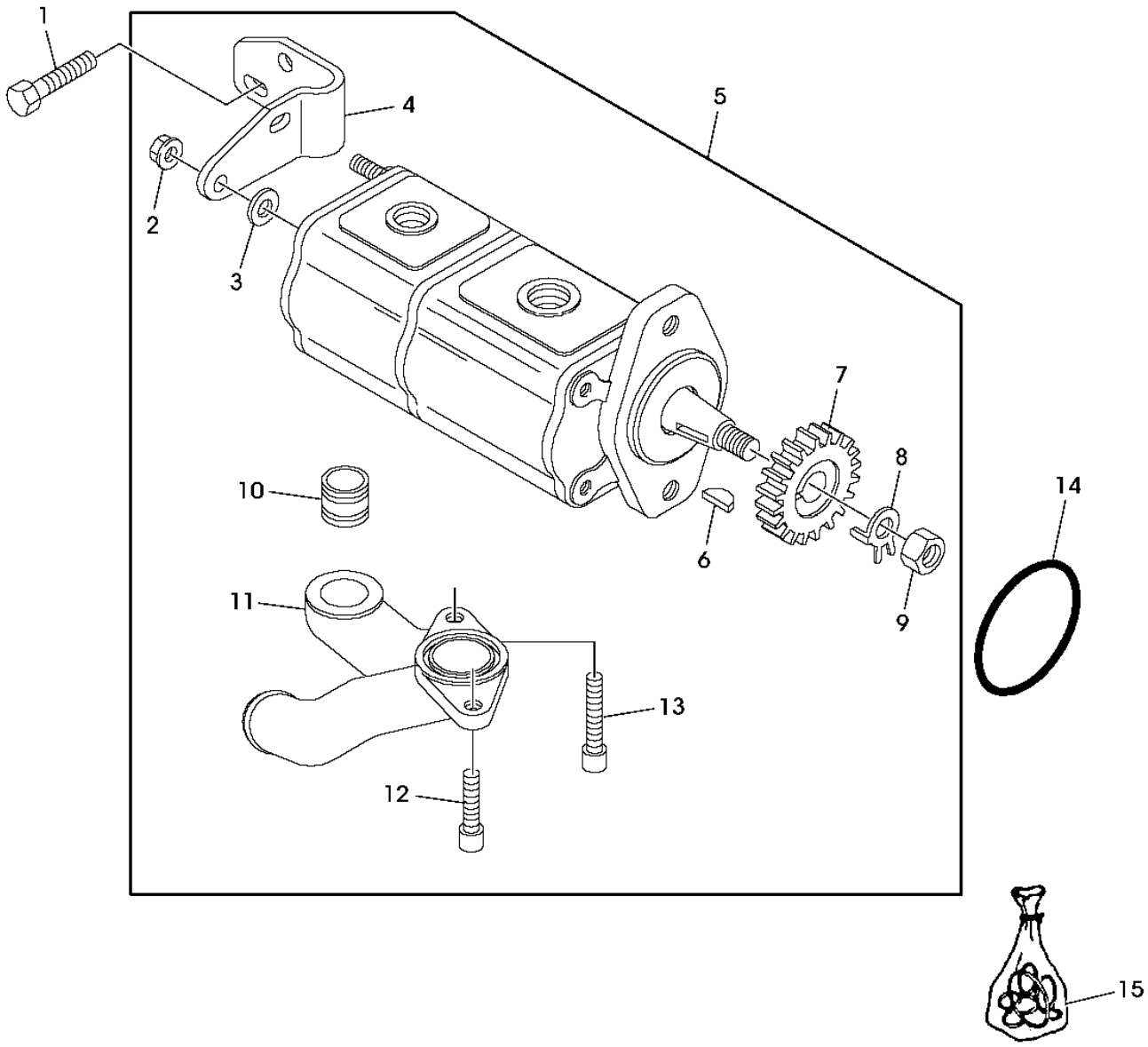

PY51345

Item	*Nº peça*	*Descrição*	*Qtde*	*Nº série trator*	*Notas*
1	19H3781	Parafuso	1		
2	R223977	Porca	2		
3	R223975	Arruela	2		
4	R140875	Apoio	1		
5	RE223233	Bombahidráulica	1		
6	R223970	Chave	1		
7	R126250	EngrEnagem	1		
8	R223969	Arruela de pressão	1		
9	R223968	Porca	1		
10	R223971	Adaptador	1		
11	R223972	Coletor	1		
12	R223973	Parafuso allen	1		
13	R223974	Parafuso allen	1		
14	U42702	Anel o	1		
15	RE223996	Kit retentor	AR		

Hydraulic Filter, Suction Line And Rockshaft Supply Line

PUBM2694 A.1

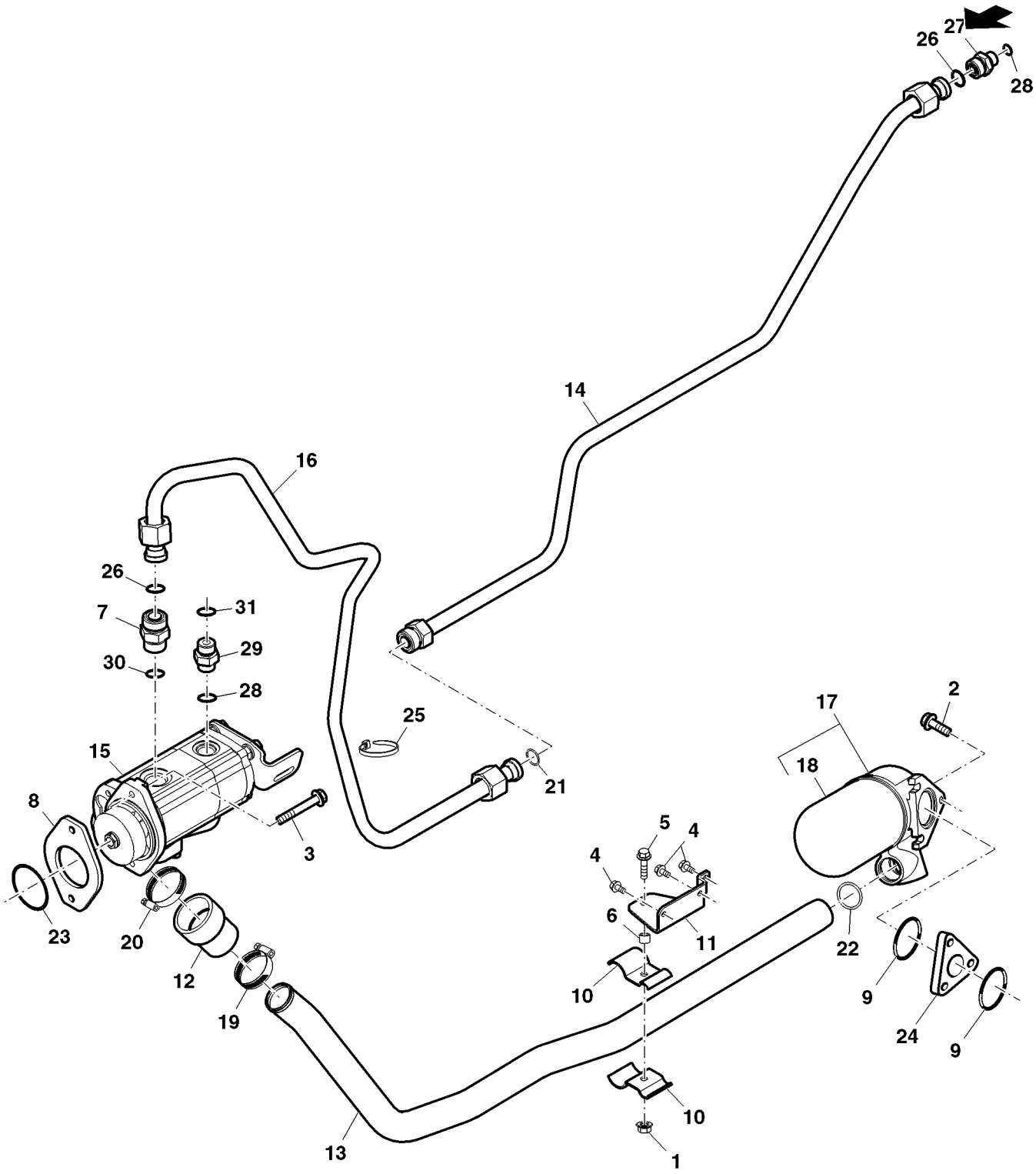

PUBM2694

Item	Nº peça	Descrição	Qtde	Nº série trator	Notas
1	14M7296	Porca com flange	1		
2	19M7785	Parafuso	3		
3	19M7808	Parafuso	2		
4	19M7865	Parafuso	2		
5	19M8162	Parafuso	1		
6	28H3394	Bucha	1		
7	61M5005	Adaptador	1		INCL KEYS 26 & 30
8	R96935	Junta	1		
9	F1870R	Anel o	2		
10	CQ72498	Braçadeira	2		
11	DQ72496	Apoio	1		
12	R139009	Mangueira	1		
13	R176522	Tubulação de óleo	1		
14	SJ14445	Linha hidráuLica	1		
15	RE223233	Bombahidráulica	1		W/ SCV
16	RE176668	Tubulação de óleo	1		
17	RE72823	Cabeçote do filtro	1		ASSY
18	RE45864	Elemento de filtro	1		
19	DQ28476	Braçadeira	1		
20	DQ15378	Braçadeira	1		
21	T77858	Anel o	1		
22	U10289	Anel o	1		
23	U42702	Anel o	1		
24	R177081	Espaçador	1		
25	R139946	Cinta	AR		
26	T77858	Anel o	2		
27	61M5121	Adaptador	1		INCL KEYS 26 & 28
28	51M7045	Anel o	2		
29	61M5076	Adaptador	1		INCL KEYS 28 & 31
30	51M7047	Anel o	1		
31	T77857	Anel o	1		

BARRA DE TRACAO E BLINDAGEM DA TDP

PUBM2136 A.1

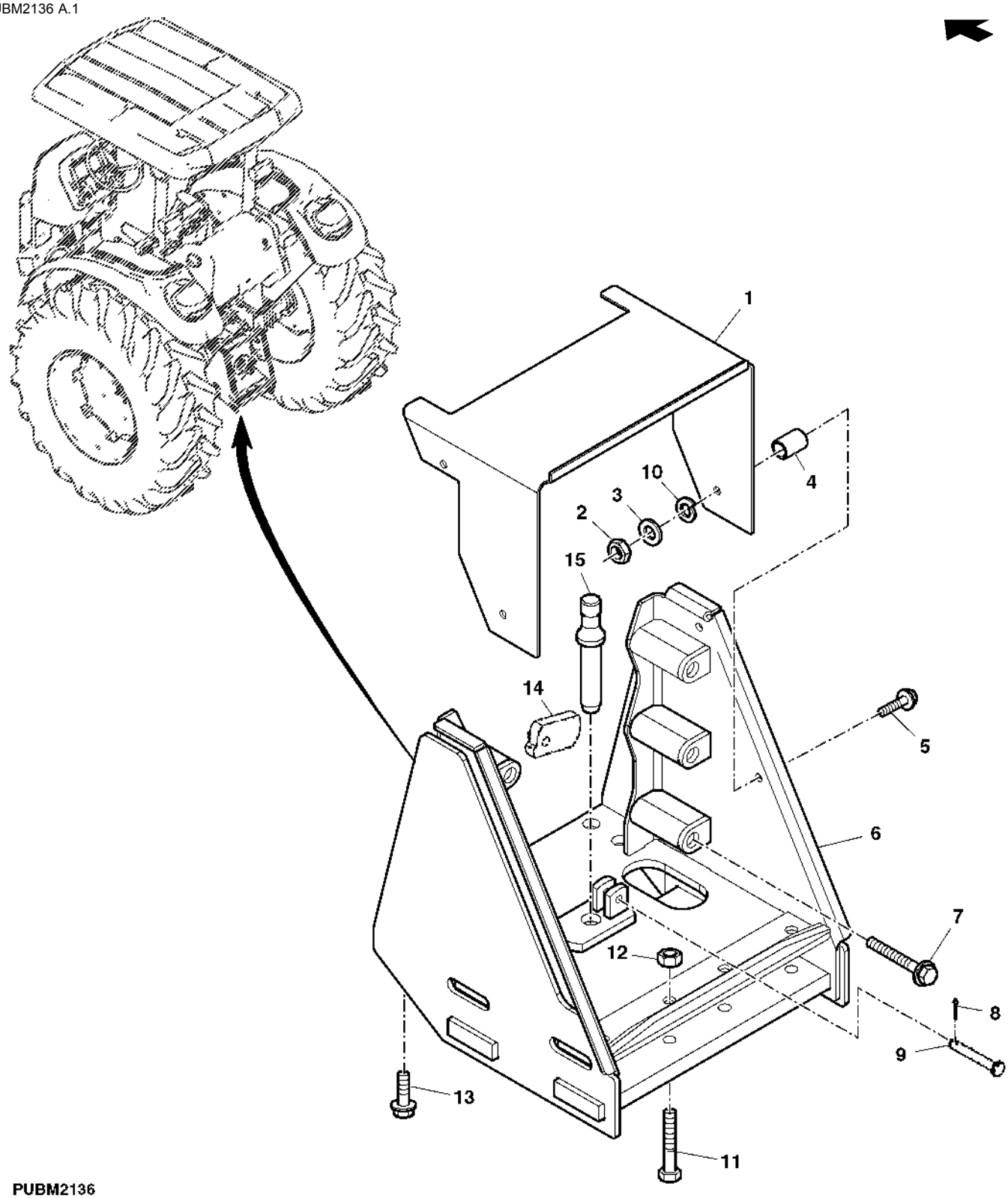

PUBM2136

Item	*Nº peça*	*Descrição*	*Qtde*	*Nº série trator*	*Notas*
1	CQ34699	Blindagem	1		
2	14M7029	Porca	4		
3	24M7026	Arruela	4		
4	R130484	Espaçador	4		
5	19M7139	Parafuso sextavado	4		
6	DQ33523	Suporte	1		
7	19M8727	Parafuso sextavado	6		
8	11M7077	Contra-pino	1		
9	R52107	Pino fixador	1		
10	12M7065	Arruela de pressão	4		
11	19M7943	Parafuso sextavado	2		
12	14M7313	Porca de segurança	2		
13	19M7792	Parafuso	4		
14	CQ33582	Chapa	1		
15	R105241	Pino	1		
..	L31343	Selante	1		

TRAVA DE ENGATE DA BARRA DE TRACAO

PUBM2137 A.1

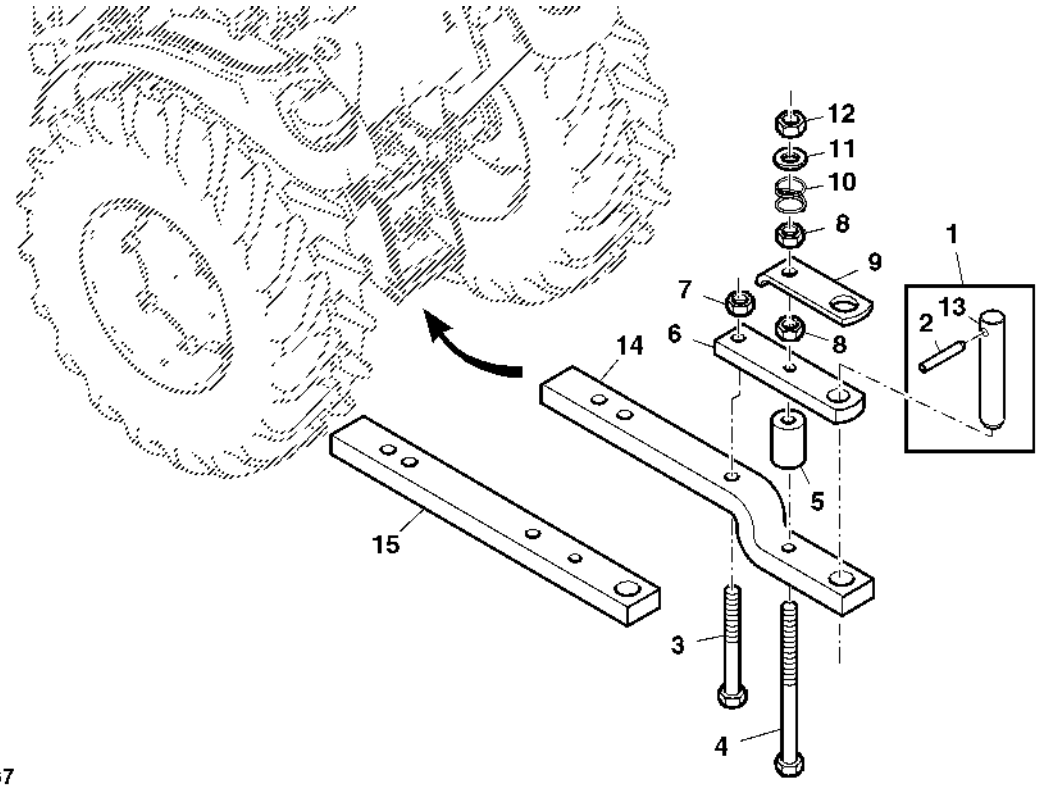

PUBM2137

Item	*Nº peça*	*Descrição*	*Qtde*	*Nº série trator*	*Notas*
1	DQ34065	Pino	1		LGTH= 174, 5MM
	DQ34064	Pino	1		LGTH= 247, 5MM
2	CQ31233	Pino elástico	1		
3	19M9431	Parafuso sextavado	1		
4	CQ31207	Parafuso sextavado	1		
5	CQ29429	Espaçador	1		
6	SU302296	Barra de tração	1		
7	CQ31201	Porca	1		
8	14M7276	Porca	2		
9	CQ27851	Suporte	1		
10	L79149	Mola	1		
11	24M7318	Arruela	1		
12	14M7260	Porca	1		
13	CQ33967	Pino	1		LGTH= 174, 5MM
	CQ33966	Pino	1		LGTH= 247, 5MM
14	SU302297	Barra de tração	1		
15	SU302295	Barra de tração	1		

TAMPA DA TDP

PUBM2217 A.1

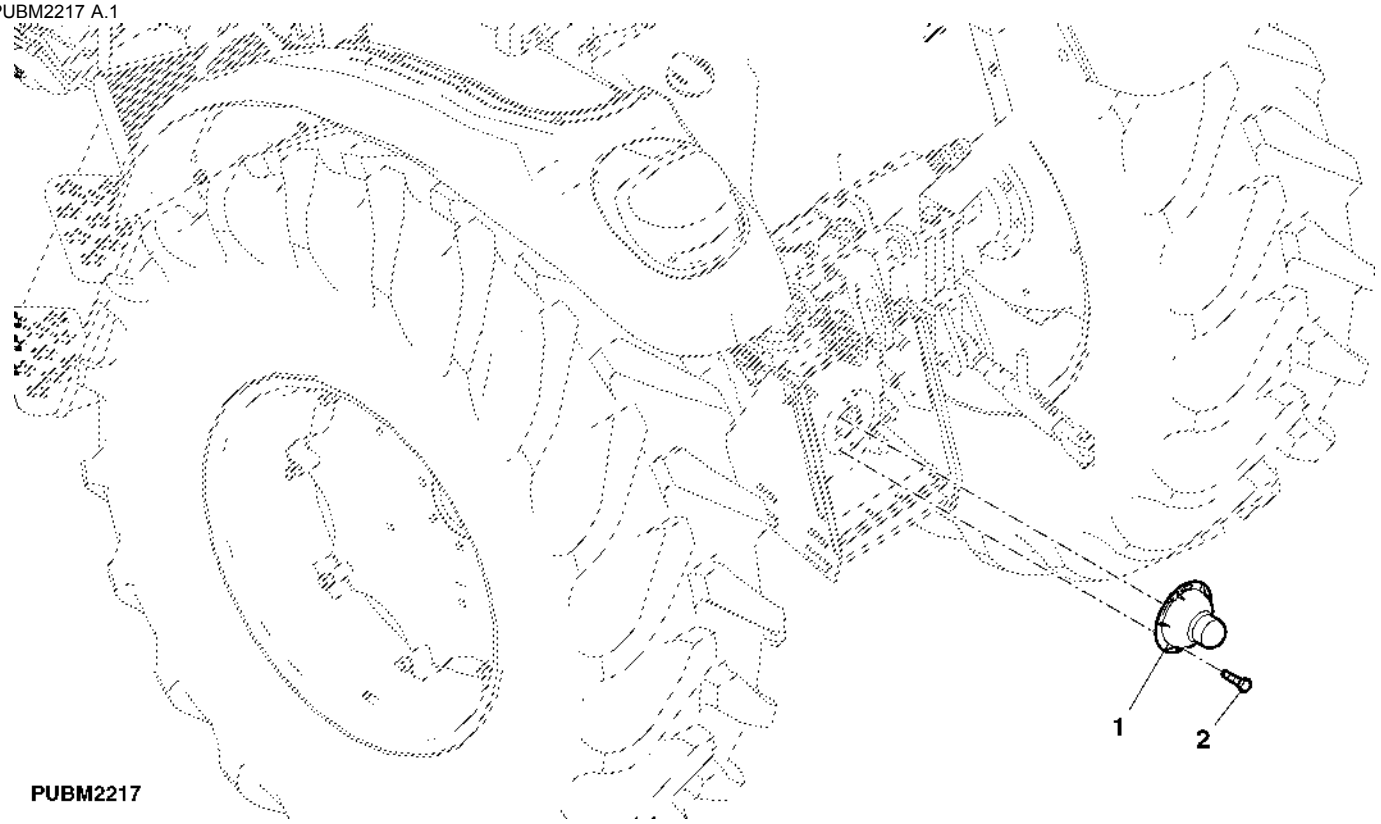

Item	*Nº peça*	*Descrição*	*Qtde*	*Nº série trator*	*Notas*
1	L79109	Proteção	1		
2	R27329	Parafuso	2		

BARRA ESTABILIZADORA AJUSTAVEL, DIREITA OU ESQUERDA

PUBM2124 A.1

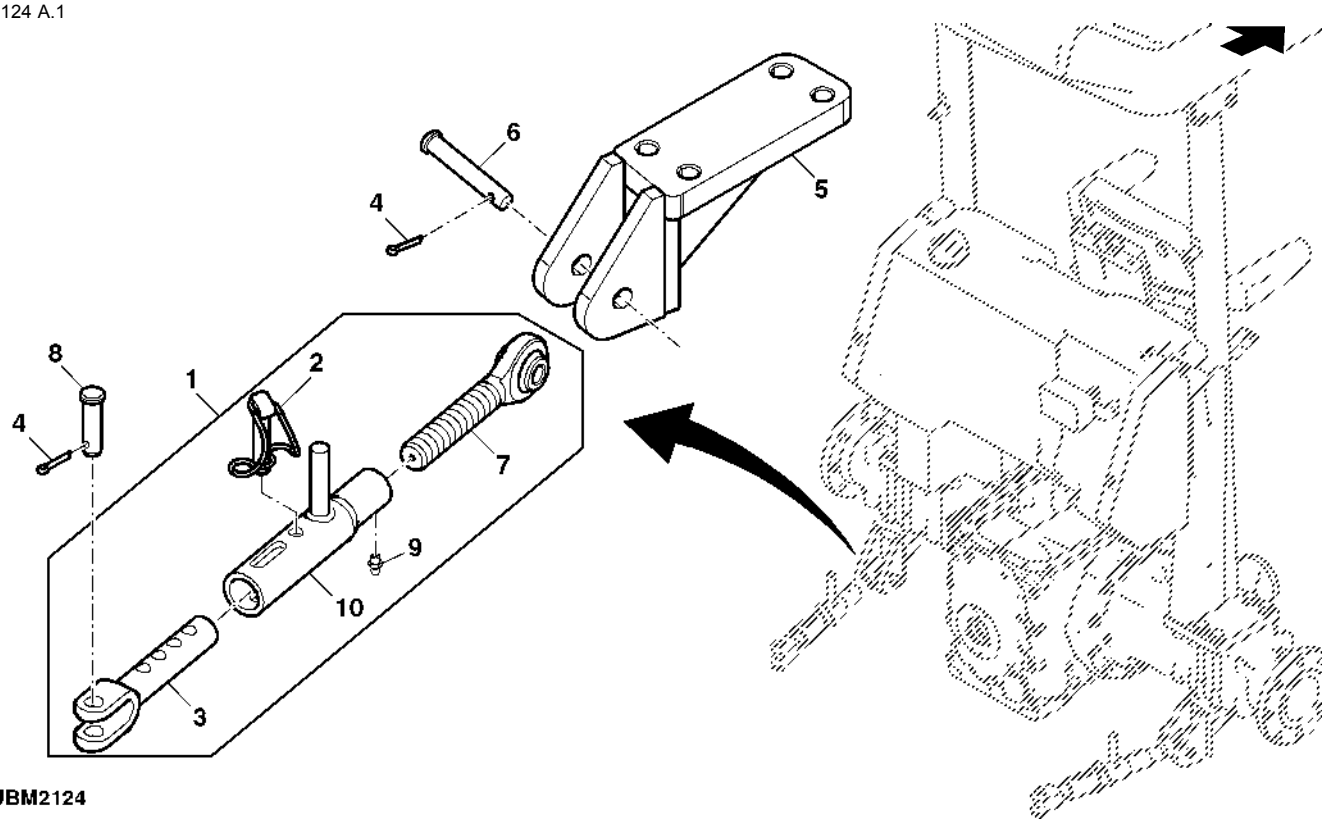

PUBM2124

Item	*Nº peça*	*Descrição*	*Qtde*	*Nº série trator*	*Notas*
1	AL201899	Estabilizador	1		
2	L202151	Pino elástico	2		
3	SU292160	Bloco de oscilação	2		
4	11M7054	Contra-pino	4		
5	SJ10440	Apoio	1		RH
	SJ10439	Apoio	1		LH
6	CQ26016	Pino	2		
7	AL201900	Ligação	2		
8	L77493	Pino fixador	2		
9	SU292606	Conexão de lubrificação	2		
10	L202150	Tubo	2		

Válvula de Controle do Eixo Oscilante

PY51094 A.1

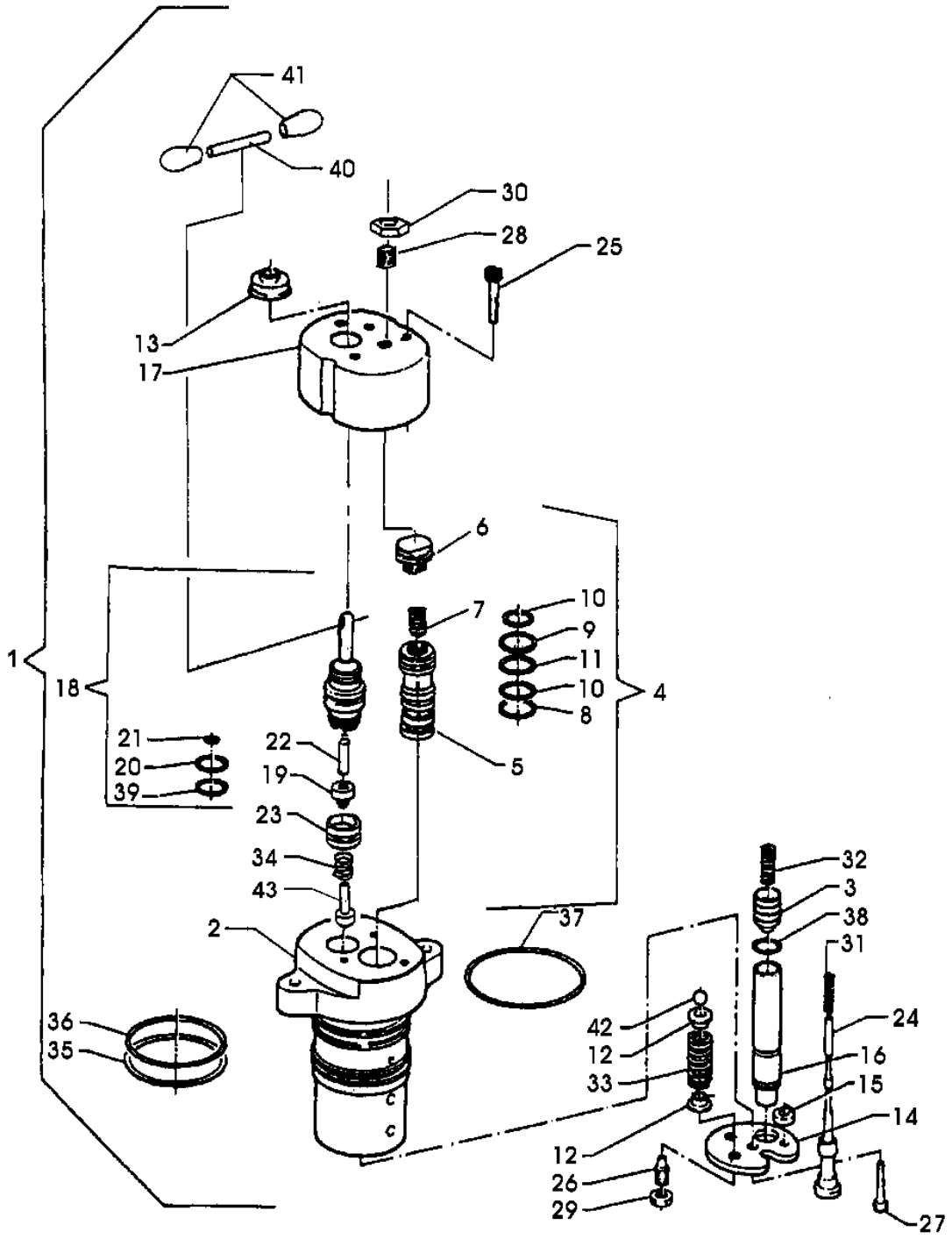

PY51094

Item	Nº peça	Descrição	Qtde	Nº série trator	Notas
1	RE73645	VálVula de controle	1		
2	.....	Carcaça	1		(ORD RE73645)
3	R141143	VálVula	1		
4	.....	VálVula	1		W/RINGS (ORD RE73645)
5	RE284151	VálVula	1		W/PISTON
6	R141179	Plugue	1		M14X1
7	R141180	Mola	1		
8	R141140	Anel o	1		
9	R141181	Anel o	1		
10	R141162	Anel o	2		
11	R141136	Anel o	1		
12	R141153	Espaçador	4		
13	R141172	Junta	1		
14	R141152	Placa	1		
15	R141149	Espaçador	3		
16	R141145	Assento de válvula	1		
17	R141135	Capa	1		
18	RE73646	Kit retentor	1		
19	R141167	VálVula	1		
20	R141168	Anel o	1		
21	R141169	Anel o	1		
22	R141170	Pino	1		
23	R141166	Assento de válvula	1		
24	.....	VálVula	1		(ORD RE73645)
25	R141182	Parafuso	3		M6X25, DIN 912-8G
26	R141150	Pino de centragem	1		M8X20, DIN 915 14.9
27	R141148	Parafuso	3		M6X18, DIN 912-BG
28	R141177	Pino de centragem	1		M8X20, DIN 913-10.9
29	R141151	Porca	1		
30	R141178	Porca	2		
31	R141146	Mola	1		
32	R141142	Mola	1		
33	R141154	Mola	2		
34	R141163	Mola	1		
35	R141141	Anel o	1		
36	R141161	Anel o	2		
37	R141164	Anel o	1		
38	R141144	Anel o	1		
39	R141183	Anel o	1		
40	R141175	Pino elástico	1		
41	R141174	Bucha	2		
42	R141156	Esfera	4		
43	R141139	Pino	1		

Eixo Oscilante

PUBM2651 A.1

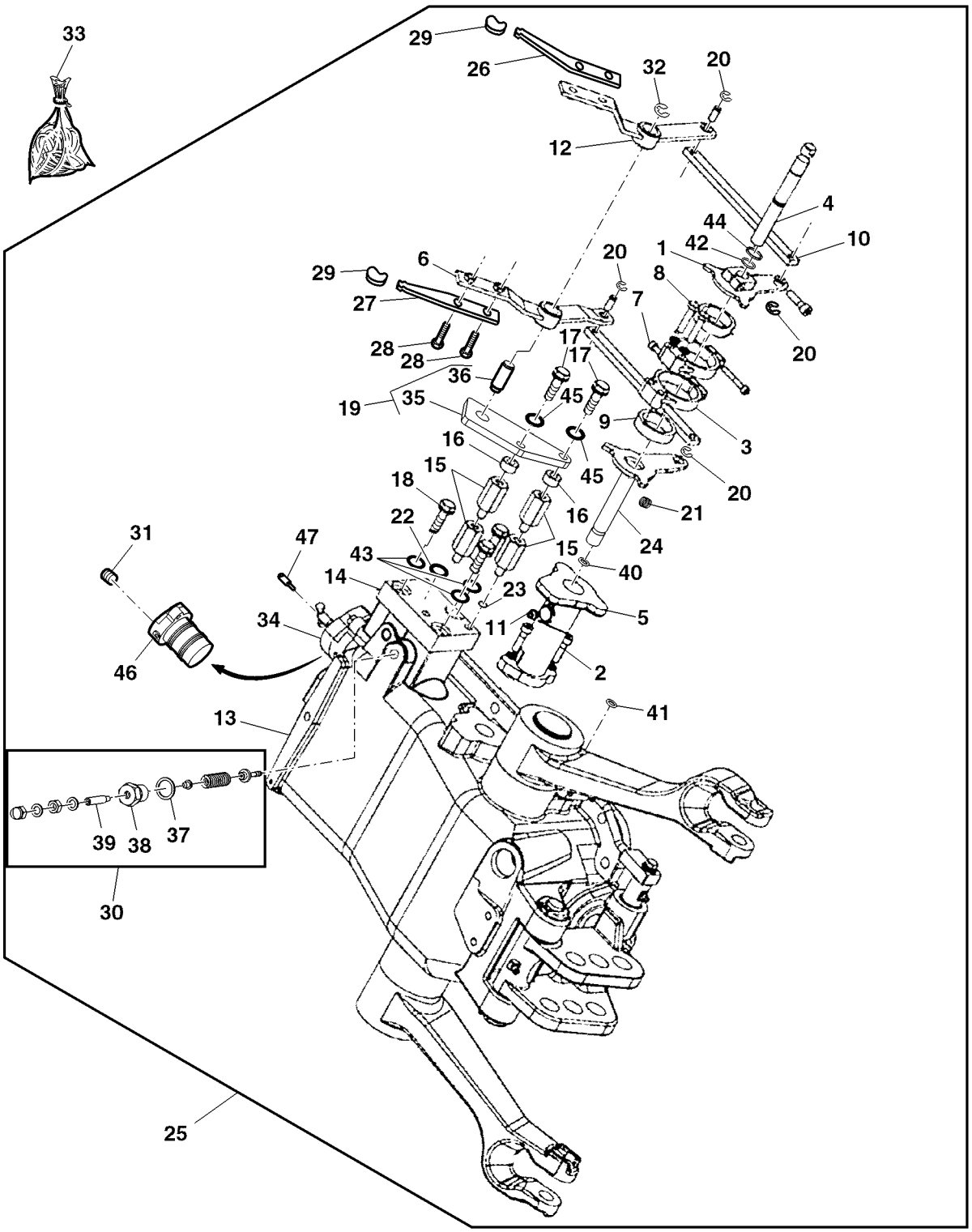

PUBM2651

Item	Nº peça	Descrição	Qtde	Nº série trator	Notas
1	RE208040	Alavanca	1		
2	R208037	Parafuso	3		
3	R140641	Cubo	2		
4	R208041	Eixo	1		
5	R208033	Suporte	1		
6	RE208042	Alavanca	1		
7	R140639	Parafuso	2		
8	R140645	Parafuso	2		
9	R140642	EmbreagEm	2		
10	RE208044	Haste de ligação	2		
11	R216730	Conexão de lubrificação	1		
12	RE208043	Alavanca	1		
13	RE204391	Carcaça	1		
14	R204393	Capa	1		
15	R204395	Espaçador	2		
16	R204396	Espaçador	2		
17	R208047	Parafuso	2		
18	R208035	Parafuso	3		
19	RE205363	Apoio	1		
20	R140587	Anel de pressão	1		
21	R140640	Mola	2		
22	R208031	Anel o	4		
23	R208032	Anel o	1		
24	RE208038	Braço	1		
25	RE203007	Eixo oscilante	1		
26	R212639	Alavanca	1		
27	R109337	Alavanca	1		
28	19M7865	Parafuso	4		
29	M48534	Botão	2		
30	RE245882	VálVula de sobrepressão	1		
31	R246532	Plugue	1		
32	R266810	Anel de pressão	1		
33	RE73267	Kit retentor	1		
34	RE73645	VálVula de controle	1		
35	R204397	Suporte	1		
36	R205364	Pino	1		
37	R245883	Arruela	1		
38	R245884	Plugue	1		
39	R245885	Parafuso de fenda	1		
40	R140577	Anel o	1		
41	R140615	Anel o	1		
42	R140638	Anel o	1		
43	R208036	Arruela	1		
44	R208039	Anel	1		
45	R208046	Arruela	1		
46	R141134	Espaçador	1		
47	R141173	Parafuso	1		
..	RE224390	Elevador hidráulico	1		ASSY

Carcaça do Eixo Oscilante

PUBM2646 A.1

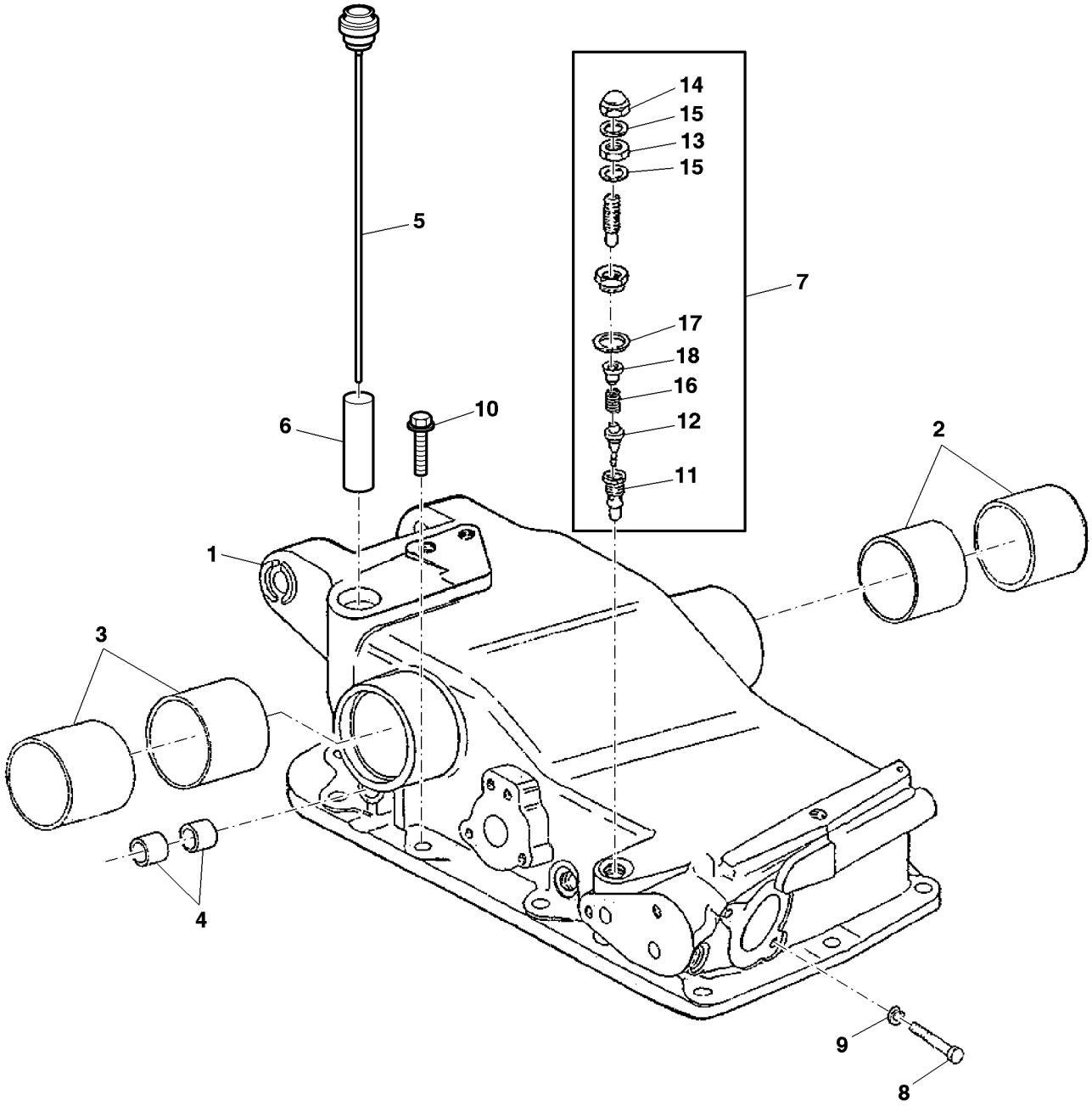

PUBM2646

Item	Nº peça	Descrição	Qtde	Nº série trator	Notas
1	RE204391	Carcaça	1		INCL KEYS 2, 3, 4
2	R140550	Bucha	2		
3	R140551	Bucha	2		
4	R140552	Bucha	2		
5	RE208696	Vareta de niVel	1		
6	R105153	Tubo	1		
7	RE245882	VálVula de sobrepressão	1		
8	R140555	Parafuso	2		
9	R140559	Arruela de pressão	2		
10	19M7790	Parafuso	11		
11	R140554	Assento de válvula	1		
12	R140553	VálVula	1		
13	R140557	Porca	1		
14	R140558	Porca	1		
15	R140561	Arruela	1		
16	R140562	Mola	1		
17	R140560	Arruela	1		
18	R140563	Espaçador	1		

Rolamentos do Eixo Oscilante, Vedações, Braço de Elevação e Cilindro Hidráulico

PUBM1161 A.1

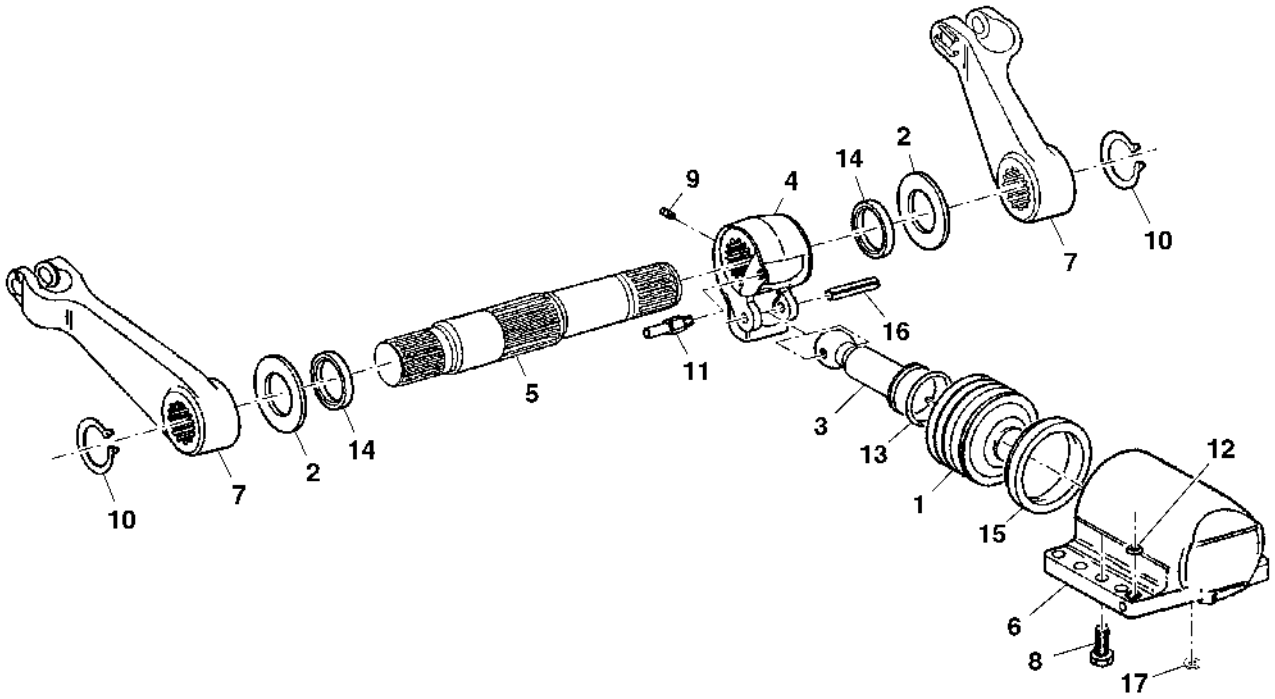

PUBM1161

Item	*Nº peça*	*Descrição*	*Qtde*	*Nº série trator*	*Notas*
1	R140566	Pistão	1		
2	R140567	Arruela	2		
3	R140568	Ligação	1		
4	R140569	Manivela	1		
5	R141560	Eixo	1		
6	R191002	Cilindro	1		
7	R246533	Braço	2		
8	R140573	Parafuso	6		
9	R140574	Pino de centragem	1		
10	R182404	Anel de pressão	2		
11	R140576	Pino	1		
12	R191001	Anel o	1		
13	R140578	Anel o	1		
14	R140579	Junta	2		
15	R140580	Junta	1		
16	R140581	Pino elástico	1		
17	R191003	Arruela de vedação	1		

Articulação da Válvula de Controle do Eixo Oscilante

PUBM0621 A.1

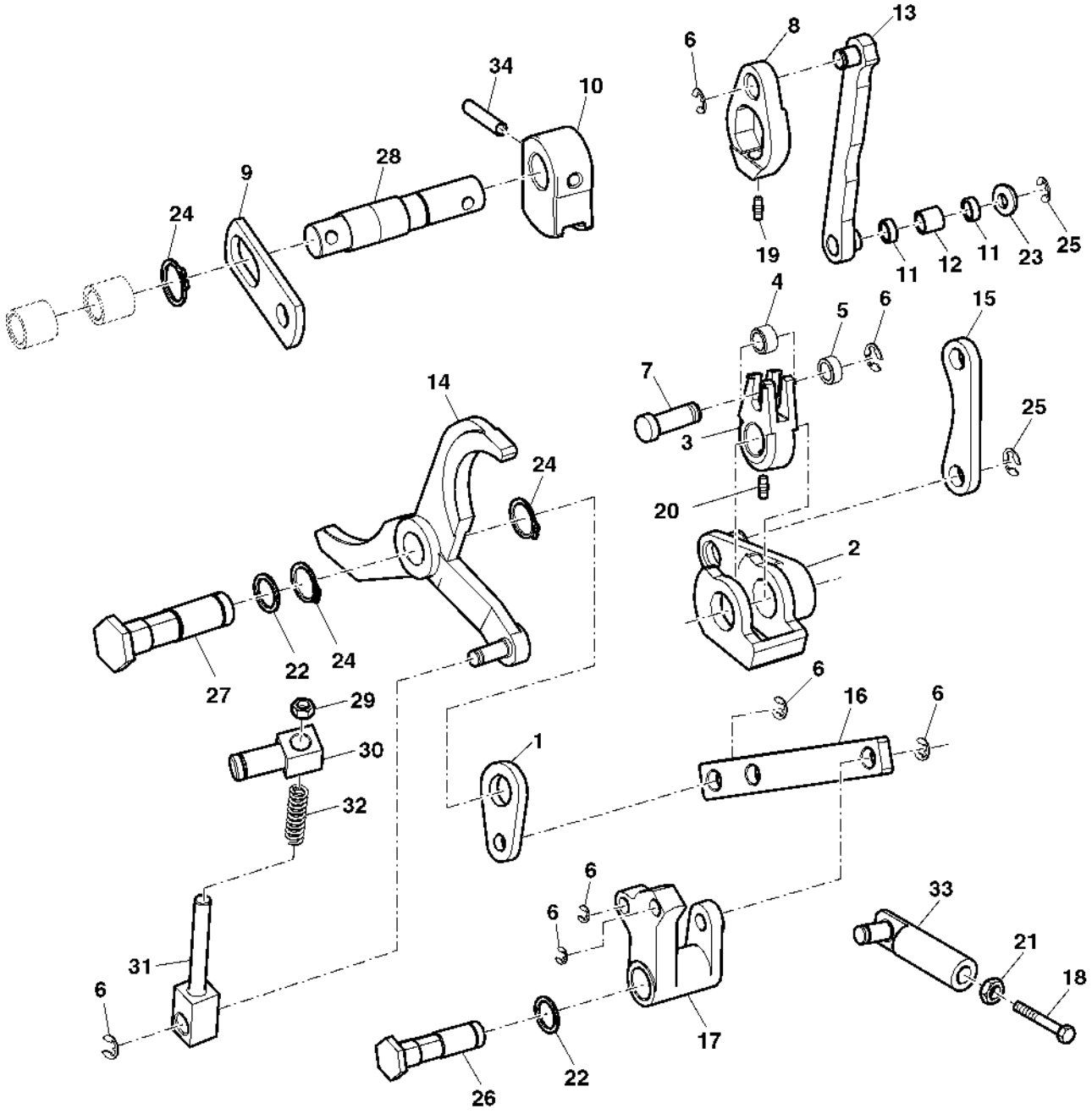

PUBM0621

Item	Nº peça	Descrição	Qtde	Nº série trator	Notas
1	RE73316	Alavanca	1		
2	RE73317	Came	1		
3	R140584	Ligação	1		
4	R140585	Rolete	1		
5	R140586	Rolete	1		
6	R140587	Anel de pressão	5		
7	R140588	Pino	1		
8	R140589	Ligação	1		
9	R140590	Ligação	1		
10	R140591	Came	1		
11	R140592	Rolete	2		
12	R140593	Rolete	1		
13	RE73318	Alavanca	1		
14	RE73319	Compensador	1		
15	R140598	Ligação	1		
16	RE73320	Haste de ligação	1		
17	RE73321	Alavanca	1		
18	R140601	Parafuso	1		
19	R140602	Pino de centragem	1		
20	R140603	Pino de centragem	1		
21	R140557	Porca	1		
22	R140560	Arruela	1		
23	R140604	Arruela	1		
24	R140606	Anel de pressão	1		
25	R140607	Anel de pressão	3		
26	R140608	Pino	1		
27	R140609	Pino	1		
28	R140610	Pino	1		
29	R140611	Porca	1		
30	R140612	Pino	1		
31	R140613	Pino	1		
32	R140614	Mola	1		
33	RE73322	Ligação	1		
34	R140617	Pino elástico	1		

Unidade Sensora do Eixo Oscilante

PUBM0622 A.1

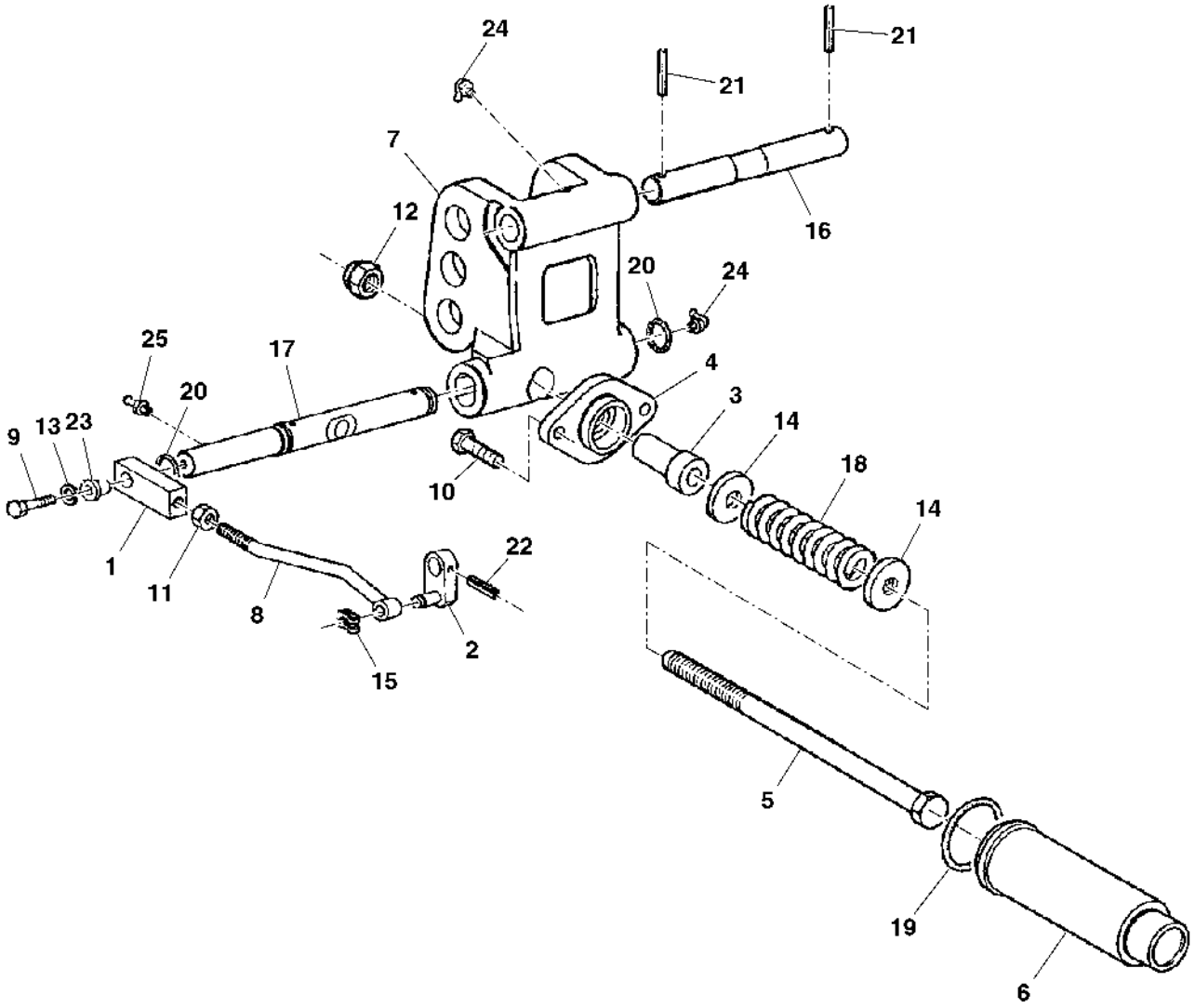

PUBM0622

Item	Nº peça	Descrição	Qtde	Nº série trator	Notas
1	R140618	Placa	1		
2	RE73323	Alavanca	1		
3	R140620	Rolete	1		
4	R140621	Flange	1		
5	RE73324	Haste de ligação	1		
6	R140673	Capa	1		
7	R179213	Suporte	1		
8	R140675	Haste de ligação	1		
9	R140555	Parafuso	1		
10	R140623	Parafuso	2		
11	R140624	Porca	1		
12	R140625	Porca	1		
13	R140561	Arruela de pressão	1		
14	R140626	Arruela	2		
15	R140627	Presilha	1		
16	R140628	Pino	1		
17	R140629	Pino	1		
18	R140630	Mola	1		
19	R140631	Anel o	1		
20	R140632	Anel o	2		
21	R140617	Pino elástico	2		
22	R140634	Pino elástico	1		
23	R140635	Bucha	1		
24	R140636	Conexão de lubrificação	2		
25	R140637	Conexão de lubrificação	1		

SCV Simples

PUBM2685 A.1

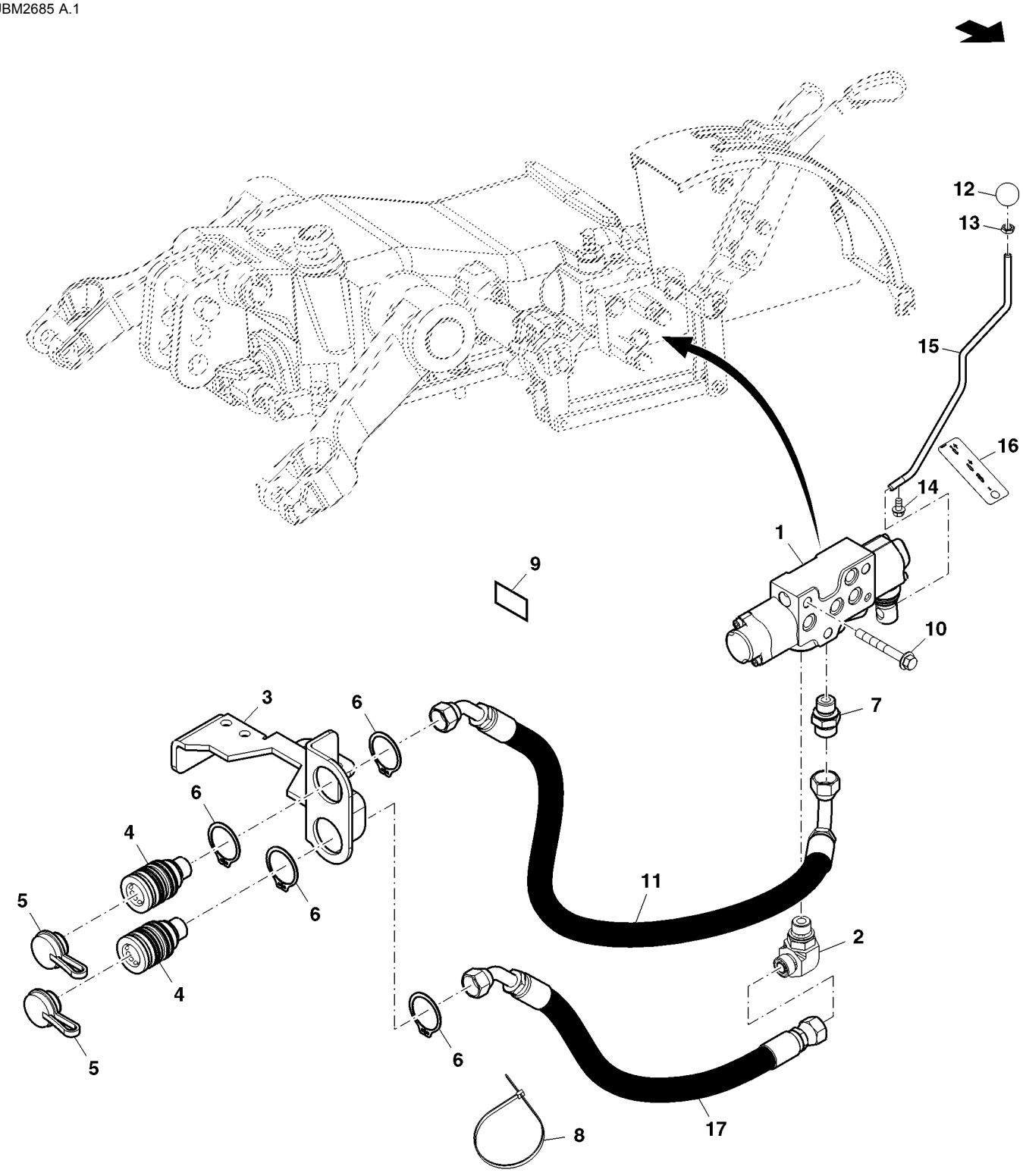

PUBM2685

Item	Nº peça	Descrição	Qtde	Nº série trator	Notas
1	RE203009	VálVula de controle remoto	1		
2	61M5017	Conexão em ângulo	1		
3	RE204556	Apoio	1		
4	DQ63442	Engate rápido	2		
5	A15899	Plugue	2		
6	R120797	Anel de pressão	4		
7	61M5003	Adaptador	1		
8	CQ03769	Braçadeira	2		
9	R139665	Etiqueta	1		
10	19M7810	Parafuso	3		
11	SJ13683	Mangueira hidráulica	1		
12	SU25823	Manete	1		
13	14M7152	Porca	1		
14	19M7865	Parafuso	1		
15	SU25183	Alavanca	1		
16	SU25232	Etiqueta	1		
17	SJ302125	Mangueira hidráulica	1		

Dual SCV

PUBM2696 A.1

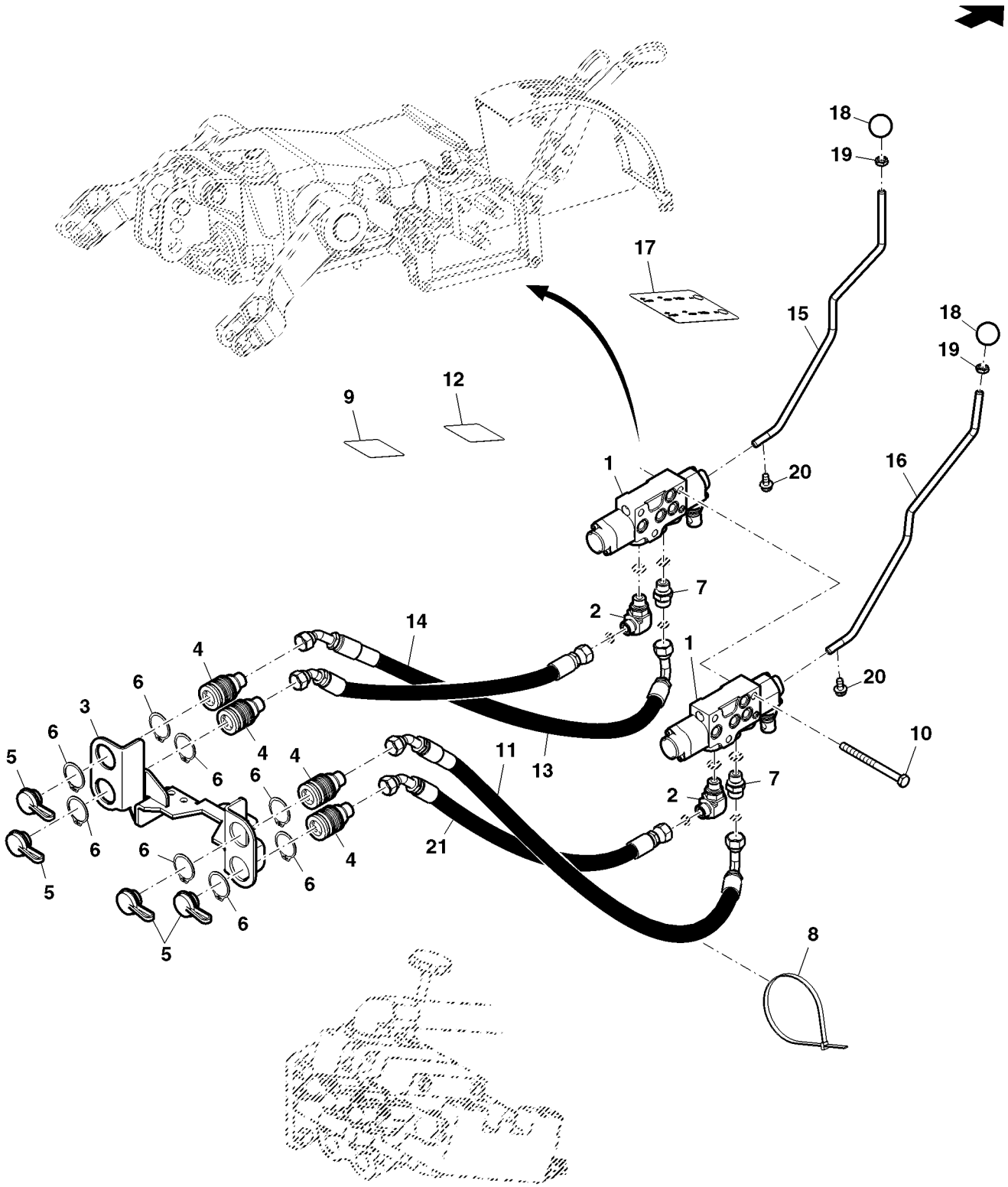

PUBM2696

Item	Nº peça	Descrição	Qtde	Nº série trator	Notas
1	RE203009	VálVula de controle remoto	2		
2	61M5017	Conexão em ângulo	2		
3	RE204695	Apoio	1		
4	DQ63442	Engate rápido	4		
5	A15899	Plugue	4		
6	R120797	Anel de pressão	8		
7	61M5003	Adaptador	2		
8	CQ03769	Braçadeira	2		
9	R139665	Etiqueta	1		
10	19M8343	Parafuso sextavado	3		
11	SJ13683	Mangueira hidráulica	1		
12	R139666	Etiqueta	1		
13	RE45723	Mangueira hidráulica	1		
14	SJ13684	Mangueira hidráulica	1		
15	SU25183	Alavanca	1		
16	SU25820	Alavanca de controle	1		
17	SU25813	Etiqueta	1		
18	SU25823	Manete	2		
19	14M7152	Porca	2		
20	19M7865	Parafuso	2		
21	SJ302125	Mangueira hidráulica	1		

Braços de Elevação do Engate de Três Pontos

PUBM2695 A.1

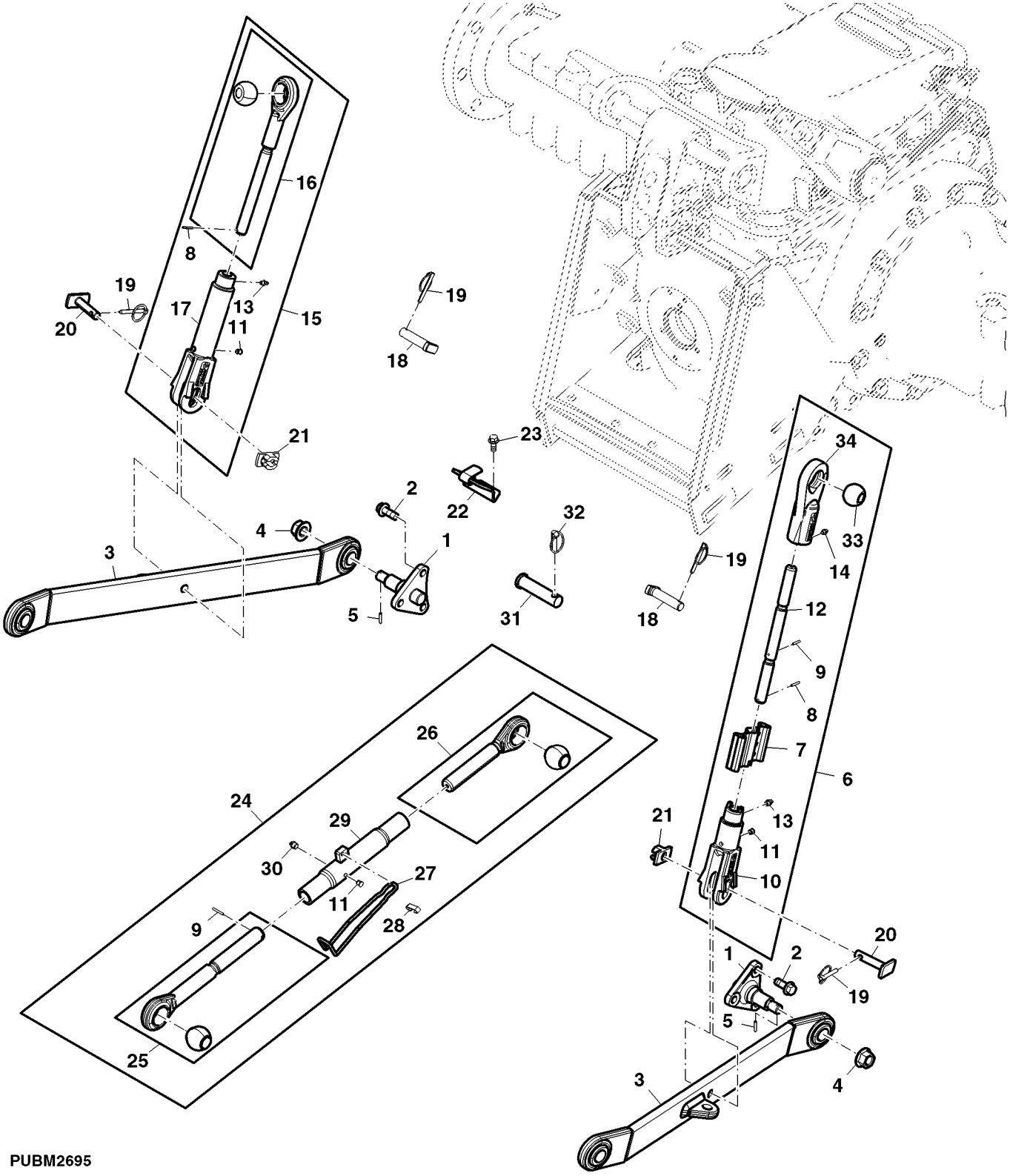

PUBM2695

Item	Nº peça	Descrição	Qtde	Nº série trator	Notas
1	R141682	Suporte	2		
2	19M8435	Parafuso	6		
3	DQ57310	Braço de elevação	2		
4	14M7300	Porca com flange	2		
5	34M7102	Pino elástico	2		
6	SJ12759	Tensor laTeral	1		
7	SU23932	Tensor cenTral	1		
8	SU23933	Tensor laTeral	1		
9	SU23930	Tensor cenTral	1		
10	SU23934	Tensor laTeral	1		
11	SU23931	Tensor cenTral	2		
12	SU23935	TiranTe	1		
13	SU292606	Conexão de lubrificação	2		
14	SU23936	Tensor laTeral	1		
15	SJ12760	Tensor laTeral	1		
16	SJ12773	Tensor laTeral	1		
17	SU23953	Tensor laTeral	1		
18	R105228	Pino	2		
19	AR60372	Pino de engate ráPido	2		
20	R120540	Pino	2		
21	R105230	RetentoR	2		
22	RE73213	Apoio	1		
23	19M7785	Parafuso	2		
24	SJ12758	Tensor cenTral	1		
25	SJ12770	Tensor cenTral	1		
26	SJ12771	Tensor cenTral	1		
27	SU23961	Tensor cenTral	1		
28	L202147	Suporte	1		
29	SJ12772	Corpo de junção	1		
30	SU23929	Tensor cenTral	1		
31	R139684	Pino fixador	1		
32	AR62149	Pino de engate ráPido	1		
33	SU23939	Esfera	1		
34	SU23936	Tensor laTeral	1		

Índice pictórico por seção

PUBM2673 A.1

1-	244
2-	246
4-	248
5-	250
6-	252
7-	254
3-	256

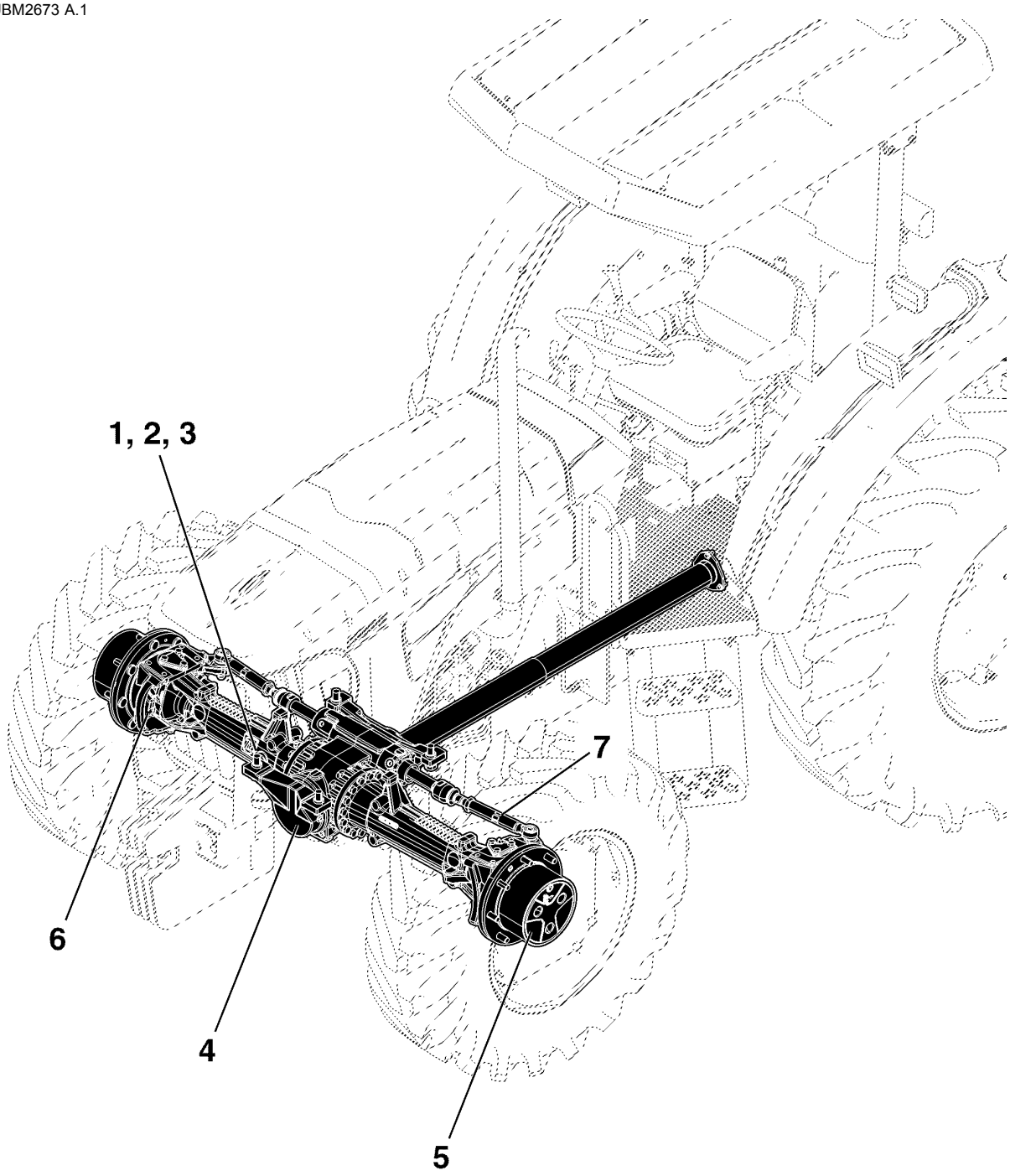

PUBM2673

MFWD Axle

CQ151518 A.1

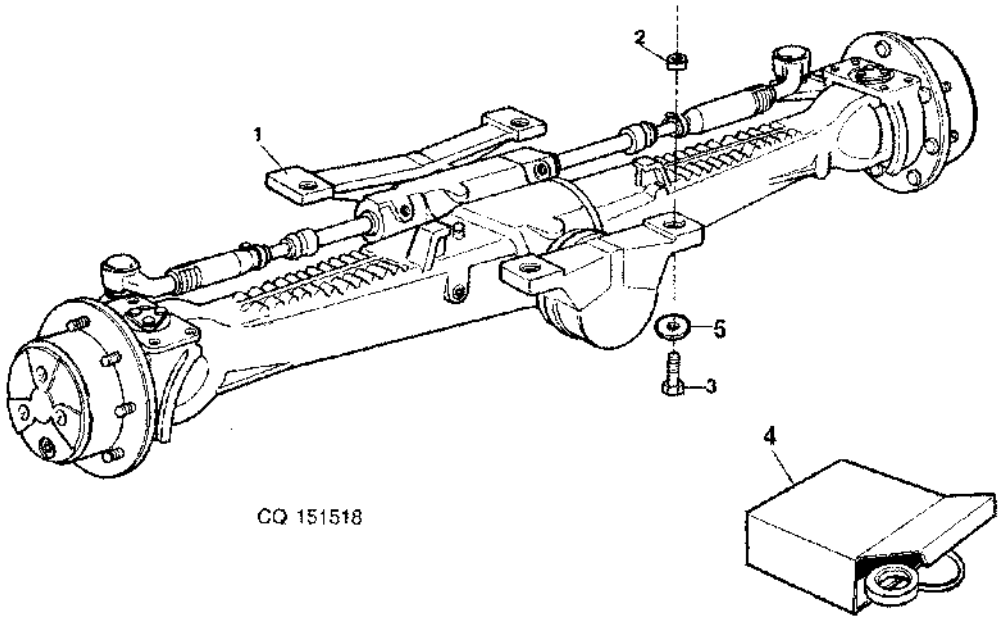

Item	*Nº peça*	*Descrição*	*Qtde*	*Nº série*	*Notas*
1	SJ10650	Eixo dianteiro	1		
2	CQ60158	Guia	4		
3	19M8102	Parafuso sextavado	4		
4	DQ29417	Kit cilindro hidráulico	AR		
5	R114918	Arruela	4		

Alojamentos do Eixo, Eixo da MFWD

PUBM2167 A.1

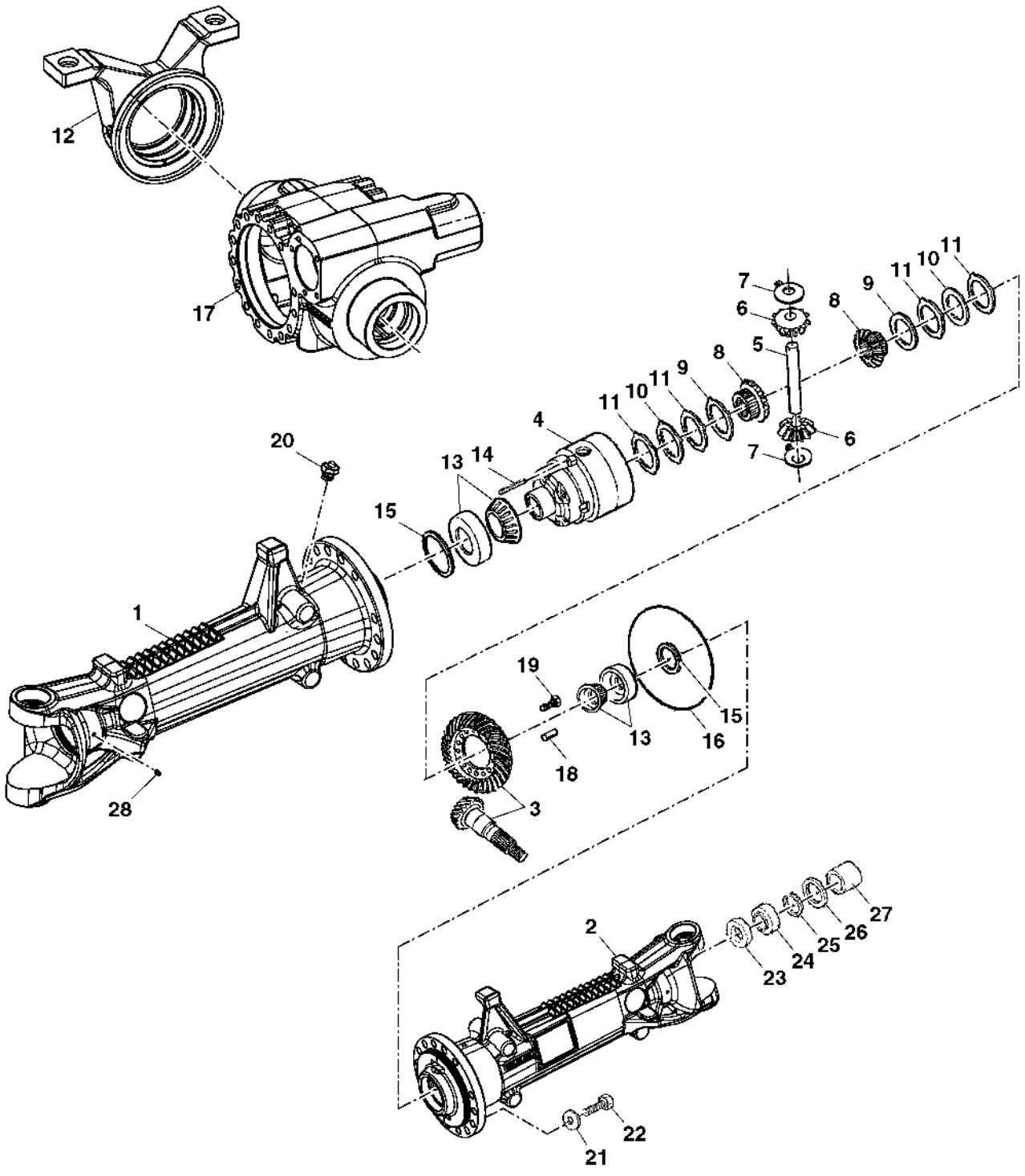

PUBM2167

Item	*Nº peça*	*Descrição*	*Qtde*	*Nº série*	*Notas*
1	SU23034	Ponte	1		LH
2	SU23035	Ponte	1		RH
3	DQ51863	Coroa e pinhão	1		
4	CQ29326	Gaiola	1		
5	SU21969	Eixo	1		
6	L40192	Coroa	1		
7	L40136	Arruela de encosto	1		
8	CQ29330	EngrEnagem de corrEnte	1		
9	L40258	Disco com estriado interno	1		
10	L40280	Disco com estriado interno	1		
11	CQ29327	Disco com estriado externo	AR		TK 1.1MM
	L40022	Disco com estriado externo	AR		TK 1.2MM
	CQ29328	Lâmina	AR		TK 1.3MM
	CQ29329	Lâmina	AR		TK 1.4MM
12	CQ29349	Suporte	1		
13	CQ32596	Rolamento	1		
14	CQ29333	Pino elástico	1		
15	L60119	Calço	1		TK 0.55MM
	L40094	Calço	2		TK 0.60MM
	L60118	Calço	2		TK 0.65MM
	L40095	Calço	2		TK 0.70MM
	L40096	Arruela	2		TK 0.80MM
	L40091	Arruela	2		TK 0.85MM
	L40097	Arruela	2		TK 0.90MM
	L40090	Arruela	2		TK 0.95MM
	L40093	Calço	2		TK 1.50MM
	L40092	Calço	2		TK 1.75MM
	L40098	Arruela	2		TK 1.0MM
	L40099	Arruela	2		TK 1.1MM
	L40088	Arruela	2		TK 1.15MM
16	L40306	Anel o	1		
17	SU23036	Carcaça	1		
18	T116409	Pino elástico	1		
19	CQ29332	Parafuso	1		
20	AL32877	RespiRo	1		
21	L40014	Arruela	1		
22	CQ29335	Parafuso sextavado	1		
23	CQ29344	Chapa	2		
24	CQ27245	Vedação	2		
25	CQ27246	Anel de pressão	2		
26	CQ27244	Vedação	1		
27	L60088	Bucha	2		
28	CQ29345	Bocal	1		

Conjunto da Engrenagem Cônica, Eixo da MFWD

PUBM2168 A.1

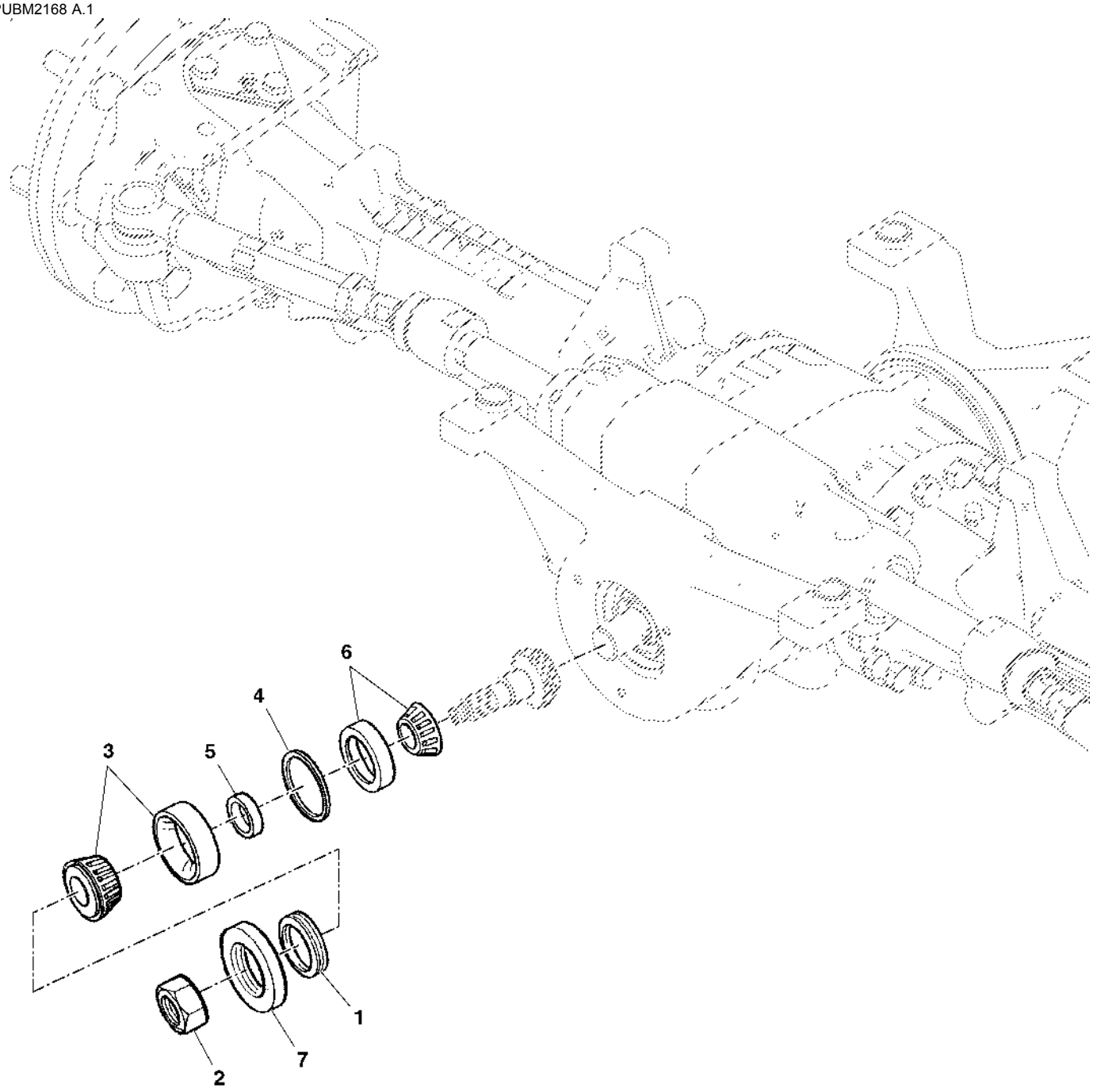

PUBM2168

Item	Nº peça	Descrição	Qtde	Nº série	Notas
1	CQ67641	Vedação	1		
2	CQ29317	Porca	1		
3	CQ32594	Rolamento	1		
4	L60042	Calço	1		TK 0.50MM
	L60043	Calço	1		TK 0.60MM
	L60052	Calço	1		TK 0.65MM
	L60044	Calço	1		TK 0.70MM
	L60053	Calço	1		TK 0.75MM
	L60045	Arruela	1		TK 0.80MM
	L60054	Arruela	1		TK 0.85MM
	L60046	Arruela	1		TK 0.90MM
	L60055	Arruela	1		TK 0.95MM
	L60056	Arruela	1		TK 1.05MM
5	L61266	Arruela	1		TK 11.30MM
	L61227	Espaçador	1		TK 11.33MM
	L61228	Espaçador	1		TK 11.36MM
	L61229	Espaçador	1		TK 11.39MM
	L61230	Espaçador	1		TK 11.42MM
	L61231	Espaçador	1		TK 11.45MM
	L61232	Espaçador	1		TK 11.48MM
	L61233	Espaçador	1		TK 11.51MM
	L61234	Espaçador	1		TK 11.54MM
	L61235	Espaçador	1		TK 11.57MM
	L61236	Espaçador	1		TK 11.60MM
	L61237	Espaçador	1		TK 11.63MM
	L61238	Espaçador	1		TK 11.66MM
	L61239	Espaçador	1		TK 11.69MM
	L61240	Espaçador	1		TK 11.72MM
	L61241	Espaçador	1		TK 11.75MM
	L61242	Espaçador	1		TK 11.78MM
	L61243	Espaçador	1		TK 11.81MM
	L61244	Espaçador	1		TK 11.84MM
	L61245	Espaçador	1		TK 11.87MM
	L61246	Espaçador	1		TK 11.90MM
	L61247	Espaçador	1		TK 11.93MM
	L61248	Espaçador	1		TK 11.96MM
	L61249	Espaçador	1		TK 11.99MM
	L61250	Espaçador	1		TK 12.02MM
	L61251	Espaçador	1		TK 12.05MM
	L61252	Espaçador	1		TK 12.08MM
	CQ29315	Espaçador	1		TK 12.11MM
	CQ29316	Espaçador	1		TK 12.14MM
	L61255	Espaçador	1		TK 12.17MM
	L61256	Espaçador	1		TK 12.20MM
	L61257	Espaçador	1		TK 12.23MM
	L61258	Espaçador	1		TK 12.26MM
	L61259	Espaçador	1		TK 12.29MM
	L61260	Espaçador	1		TK 12.32MM
	L61261	Espaçador	1		TK 12.35MM
	L61262	Bucha	1		TK 12.38MM
6	AL71099	Rolamento	1		
7	L39992	Proteção	1		

Transportador do Cubo da MFWD / Acionamento Planetário

PUBM1434 A.1

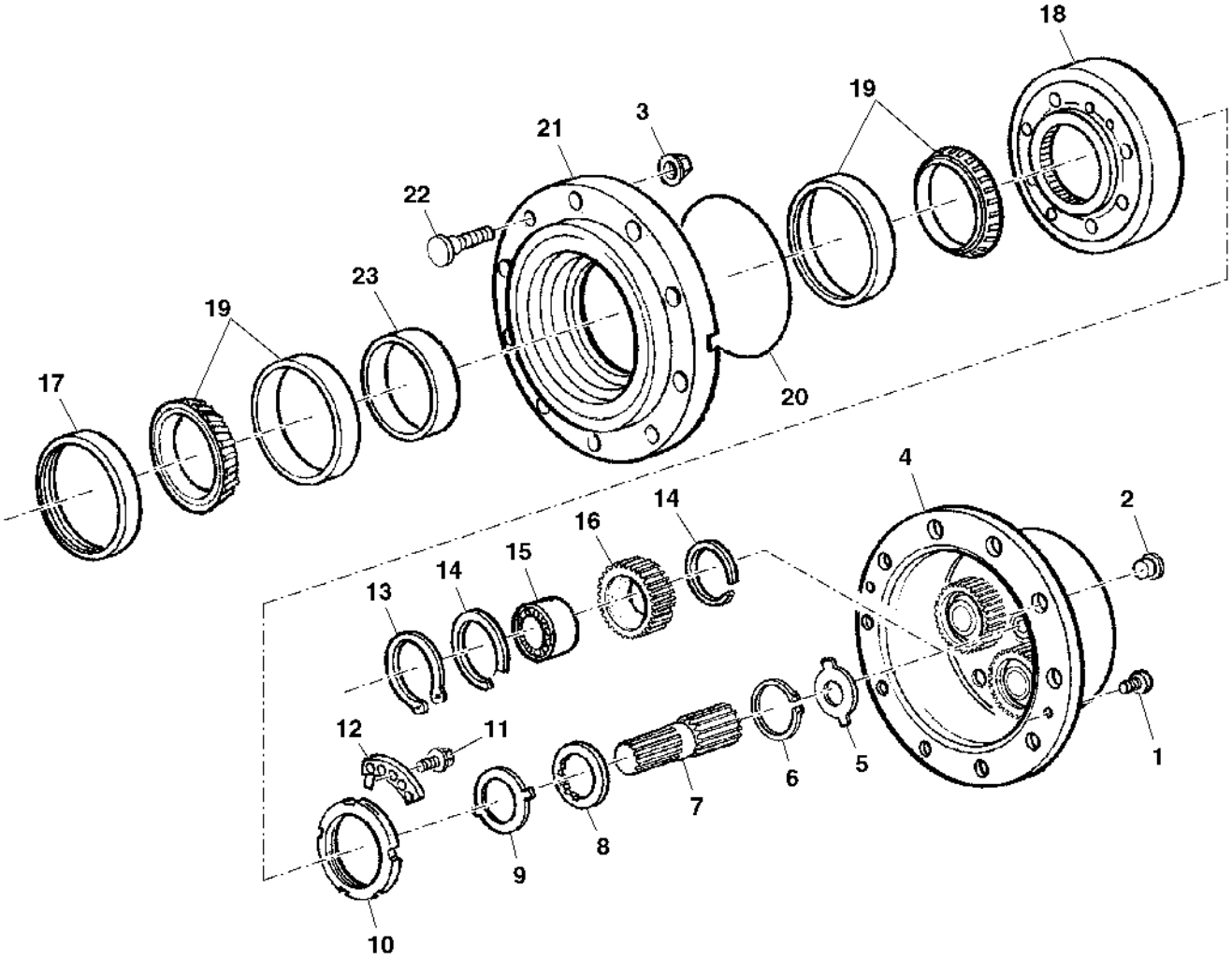

PUBM1434

Item	Nº peça	Descrição	Qtde	Nº série	Notas
1	CQ64114	Parafuso	4		
2	CQ27242	Plugue	2		
3	DQ20973	Porca com flange	AR		
4	CQ72047	Porta-Planetários	2		
5	L39997	Arruela	2		TK 1.5MM
	L55602	Arruela	1		TK 1.7MM
	L40121	Arruela	1		TK 2.0MM
	L55603	Arruela	1		TK 2.2MM
	L41008	Arruela	1		TK 2.5MM
	CQ27305	Arruela	1		TK 2.7MM
	L41170	Arruela	1		TK 3.0MM
6	CQ29407	Anel	2		
7	CQ52025	EngrEnagem de corrEnte	2		
8	CQ29406	Arruela de encosto	2		
9	T82565	Arruela de encosto	2		
10	T116822	Porca	2		
11	19M7902	Parafuso	4		
12	T116827	Arruela	2		
13	40M4624	Anel de pressão	6		
14	L41159	Anel de pressão	12		
15	JD10250	Rolamento cilíndRico	6		
16	CQ29408	EngrEnagem de corrEnte	6		
17	AL200971	Vedação	2		
18	CQ27301	Coroa	2		
19	JD10249	Rolamento de Rolos cônicos	4		
20	L40281	Anel o	2		
21	CQ52024	Cubo	2		
22	CQ49408	Parafuso	16		
23	CQ27271	Espaçador	1		TK 14.089MM
	CQ27272	Espaçador	1		TK 14.114MM
	CQ27273	Espaçador	1		TK 14.139MM
	CQ27274	Espaçador	1		TK 14.164MM
	CQ27275	Espaçador	1		TK 14.189MM
	CQ27276	Espaçador	1		TK 14.214MM
	CQ27277	Espaçador	1		TK 14.239MM
	CQ27278	Espaçador	1		TK 14.264MM
	CQ27279	Espaçador	1		TK 14.289MM
	CQ27280	Espaçador	1		TK 14.314MM
	CQ27281	Espaçador	1		TK 14.339MM
	CQ27282	Espaçador	1		TK 14.364MM
	CQ27283	Espaçador	1		TK 14.389MM
	CQ27284	Espaçador	1		TK 14.414MM
	CQ27285	Espaçador	1		TK 14.439MM
	CQ27286	Espaçador	1		TK 14.464MM
	CQ27287	Espaçador	1		TK 14.489MM
	CQ27288	Espaçador	1		TK 14.514MM
	CQ27289	Espaçador	1		TK 14.539MM
	CQ27290	Espaçador	1		TK 14.564MM
	CQ27291	Espaçador	1		TK 14.589MM
	CQ27292	Espaçador	1		TK 14.619MM
	CQ27293	Espaçador	1		TK 14.639MM
	CQ27294	Espaçador	1		TK 14.664MM
	CQ27295	Espaçador	1		TK 14.689MM
	CQ27296	Espaçador	1		TK 14.714MM

Carcaça da Articulação da MFWD

PUBM1430 A.1

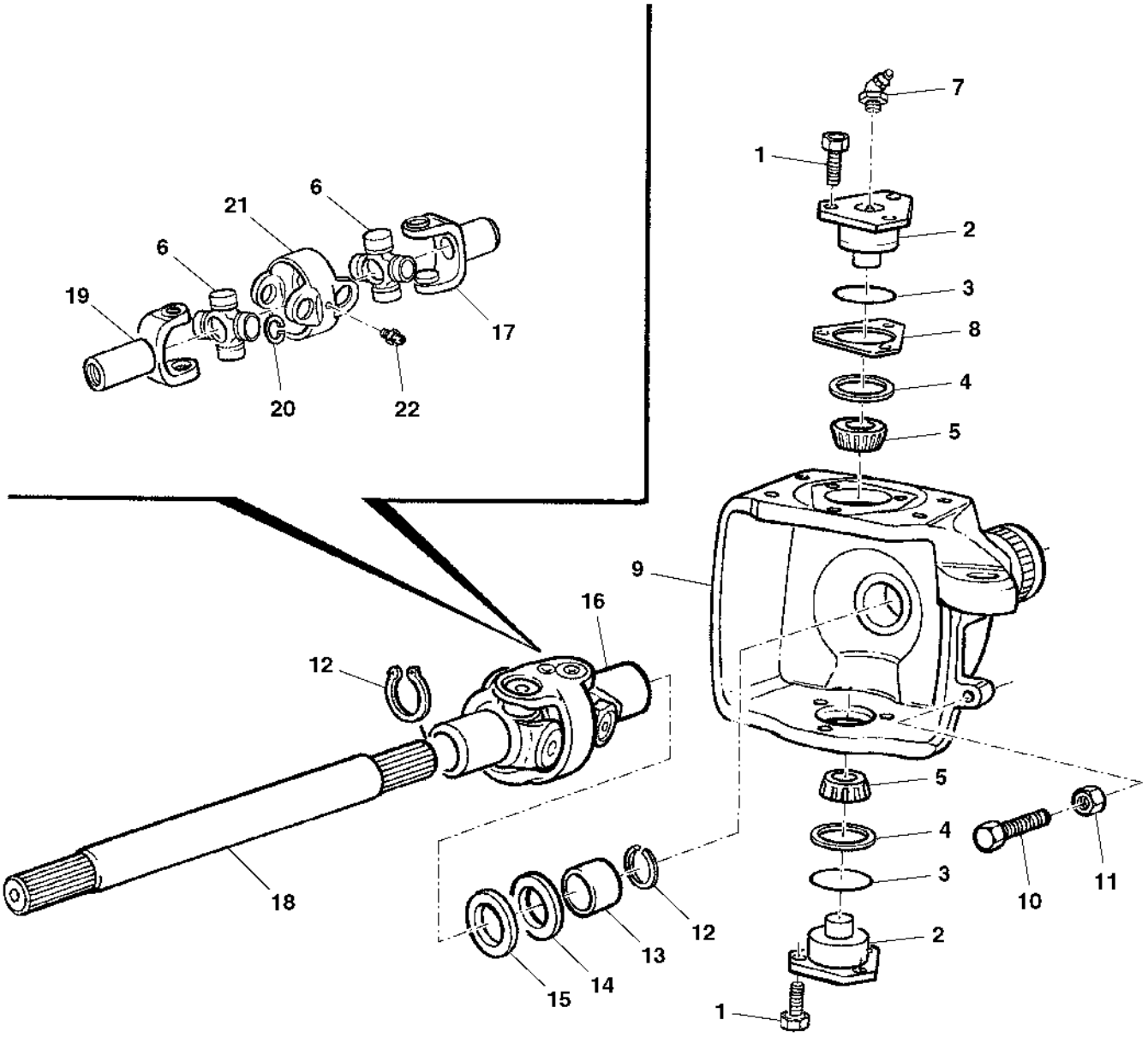

PUBM1430

Item	*Nº peça*	*Descrição*	*Qtde*	*Nº série*	*Notas*
1	19M8011	Parafuso sextavado	12		
2	L60086	Munhão	4		
3	CQ32849	Anel o	4		
4	L60084	Vedação	4		
5	DQ29368	Rolamento cilíndRico	4		
6	SJ12018	Cruzeta	4		
7	L40552	Conexão de lubrificação	4		
8	L63127	Calço	AR		
	L63128	Calço	AR		
	L41006	Arruela	AR		
	L40075	Arruela	AR		
	L40076	Calço	AR		
	L40074	Arruela	AR		
	L41007	Arruela	AR		
9	CQ67640	Carcaça	1		RH
	CQ67639	Carcaça	1		LH
10	CQ27297	Parafuso	2		
11	CQ27298	Porca	2		
12	CQ29378	Anel de pressão	2		
13	L60088	Bucha	2		
14	CQ27244	Vedação	1		
15	CQ27989	Vedação	2		
16	SJ12017	Ligação	2		
17	DQ29376	Comutador	2		
18	SU23038	Comutador	2		
19	SU23039	Anel de pressão	1		
20	CQ32601	Garfo	2		
21	DQ28539	Conexão de lubrificação	2		
	L61207	Rolamento de caRdã	1		

Peças do Cilindro de Direção, MFWD

PUBM2169 A.1

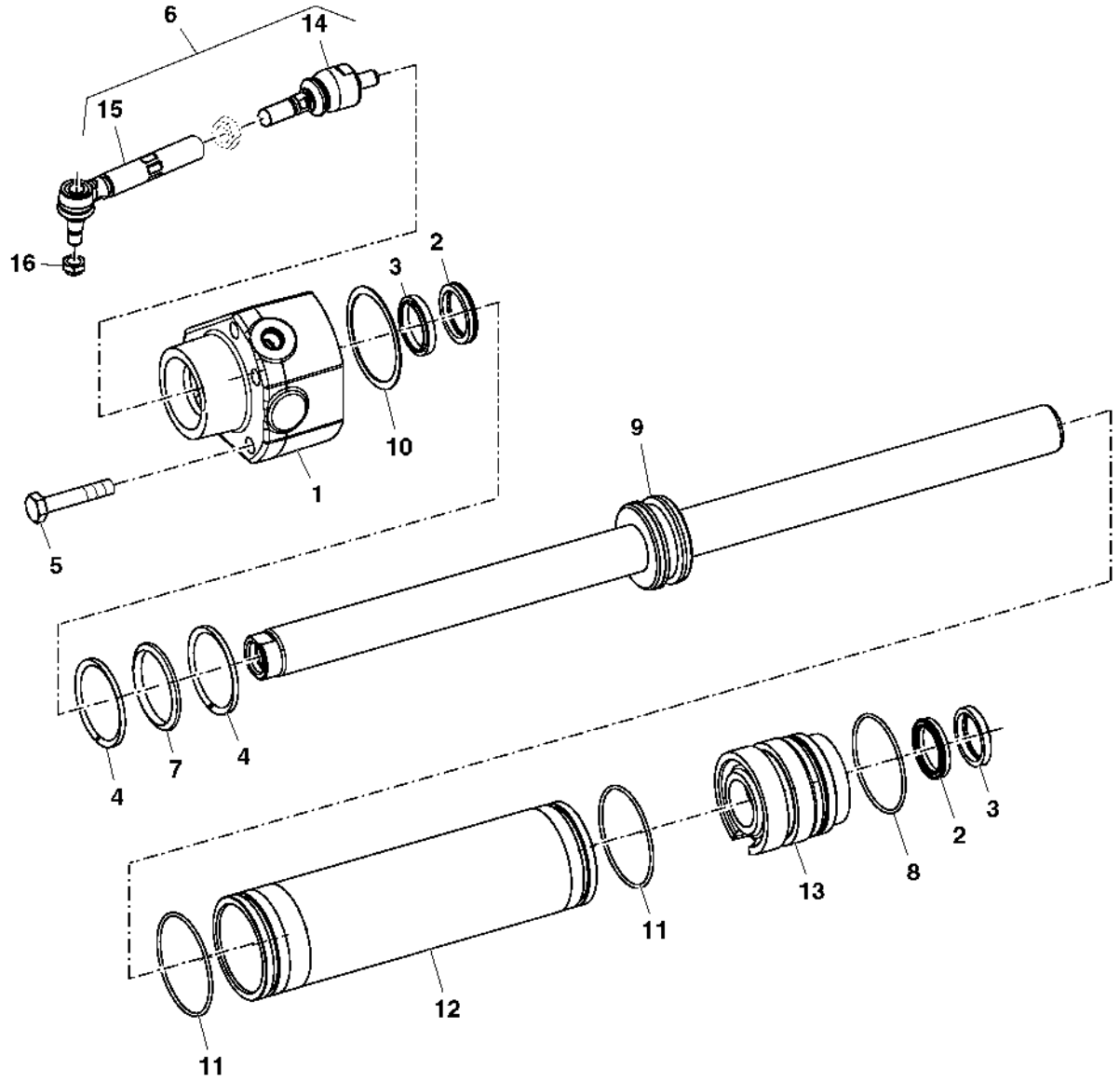

PUBM2169

Item	*Nº peça*	*Descrição*	*Qtde*	*Nº série*	*Notas*
1	CQ32621	Guia	1		
2	L41317	Vedação	2		
3	CQ32620	RetentoR	2		
4	L40163	Anel raspador	2		
5	19M8081	Parafuso sextavado	5		
6	DQ67129	Barra de direção	1		
7	L40035	Anel o	1		
8	L40320	Anel o	2		
9	SJ11370	Haste cilindro hidráulico	1		
10	L60115	Arruela	1		TK 0.9MM
	L40162	Arruela	1		TK 1.0MM
	L40161	Arruela	1		TK 1.1MM
	L40160	Arruela	1		TK 1.2MM
	L40159	Arruela	1		TK 1.3MM
	L40158	Arruela	1		TK 1.4MM
	L40157	Arruela	1		TK 1.5MM
	L40156	Arruela	1		TK 1.6MM
	L40155	Arruela	1		TK 1.7MM
	L39999	Arruela	1		TK 1.8MM
11	L40318	Anel o	2		
12	L40025	Camisa do cilindro hidr.	1		
13	L41315	Guia	1		
14	DQ67130	Terminal da barra de direçã	2		LH
15	DQ67131	Terminal da barra de direçã	1		RH
16	14M7371	Porca de segurança	1		
..	SJ11371	Kit retentor	1		

Pivô da MFWD

PUBM2181 A.1

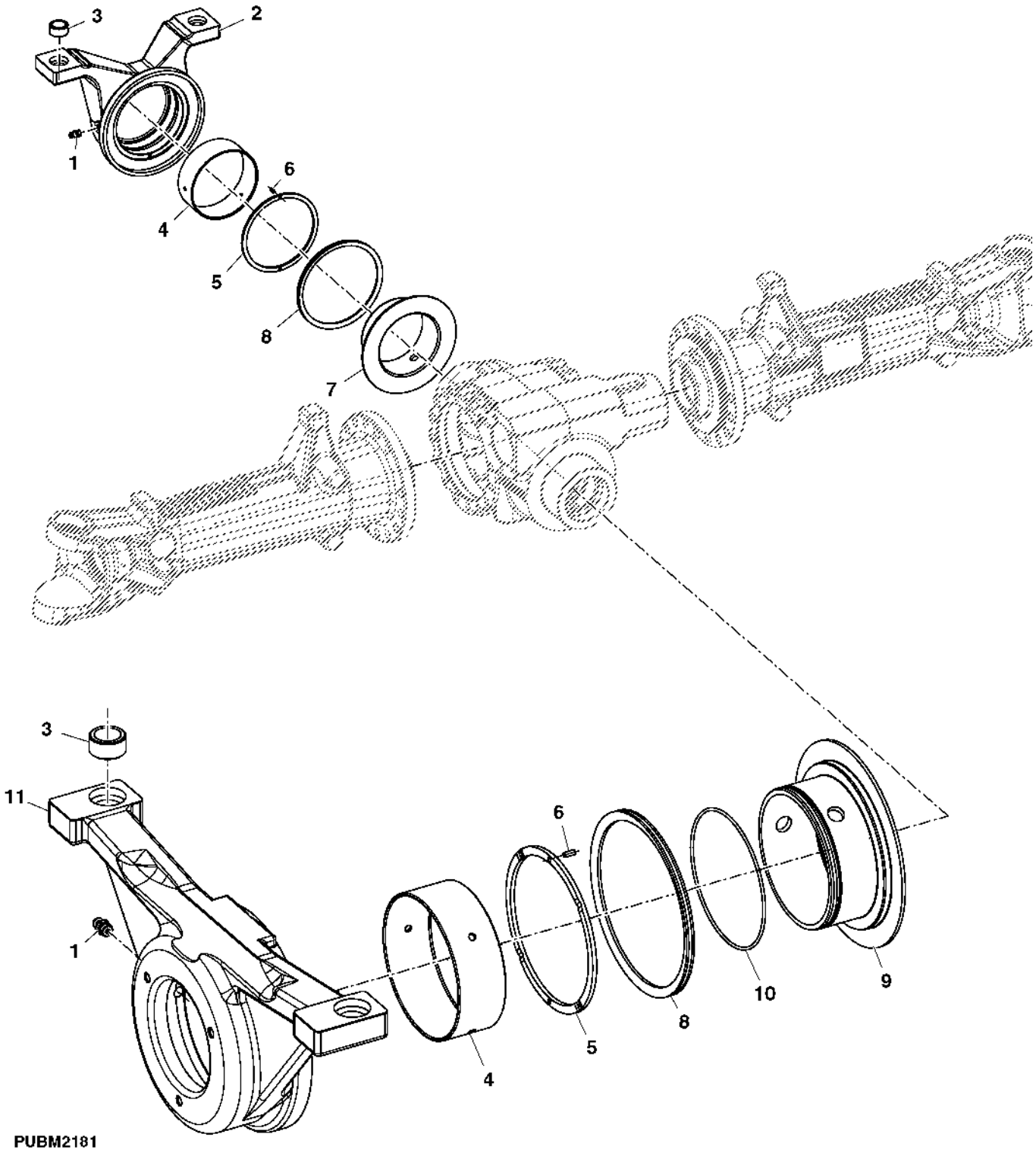

Item	*Nº peça*	*Descrição*	*Qtde*	*Nº série*	*Notas*
1	CQ32571	Engraxadeira	1		
2	CQ29349	Suporte	1		
3	CQ29324	Bucha	2		
4	CQ29321	Bucha	1		
5	CQ29319	Arruela	1		TK 3.75MM
	CQ29350	Arruela	1		TK 3.85MM
	CQ29351	Arruela	1		TK 3.95MM
	CQ29352	Arruela	1		TK 4.05MM
	CQ29353	Arruela	1		TK 4.15MM
	CQ29354	Arruela	1		TK 4.25MM
	CQ29355	Arruela	1		TK 4.35MM
	CQ29356	Arruela	1		TK 4.45MM
	CQ29357	Arruela	1		TK 4.55MM
	CQ29358	Arruela	1		TK 4.60MM
6	34M3845	Pino elástico	2		
7	CQ29359	Bucha	1		
8	CQ29323	Espaçador	1		
9	CQ29320	Bucha	1		
10	CQ50406	Anel o	1		
11	SJ11209	Suporte eixo dianteiro	1		

Índice pictórico por seção

PUBM2671 A.1

1-	260
2-	262
3-	264
4-	266
5-	268
6-	270
7-	272
8-	274
9-	276
10-	278
11-	280
12-	282
13-	284
14-	285

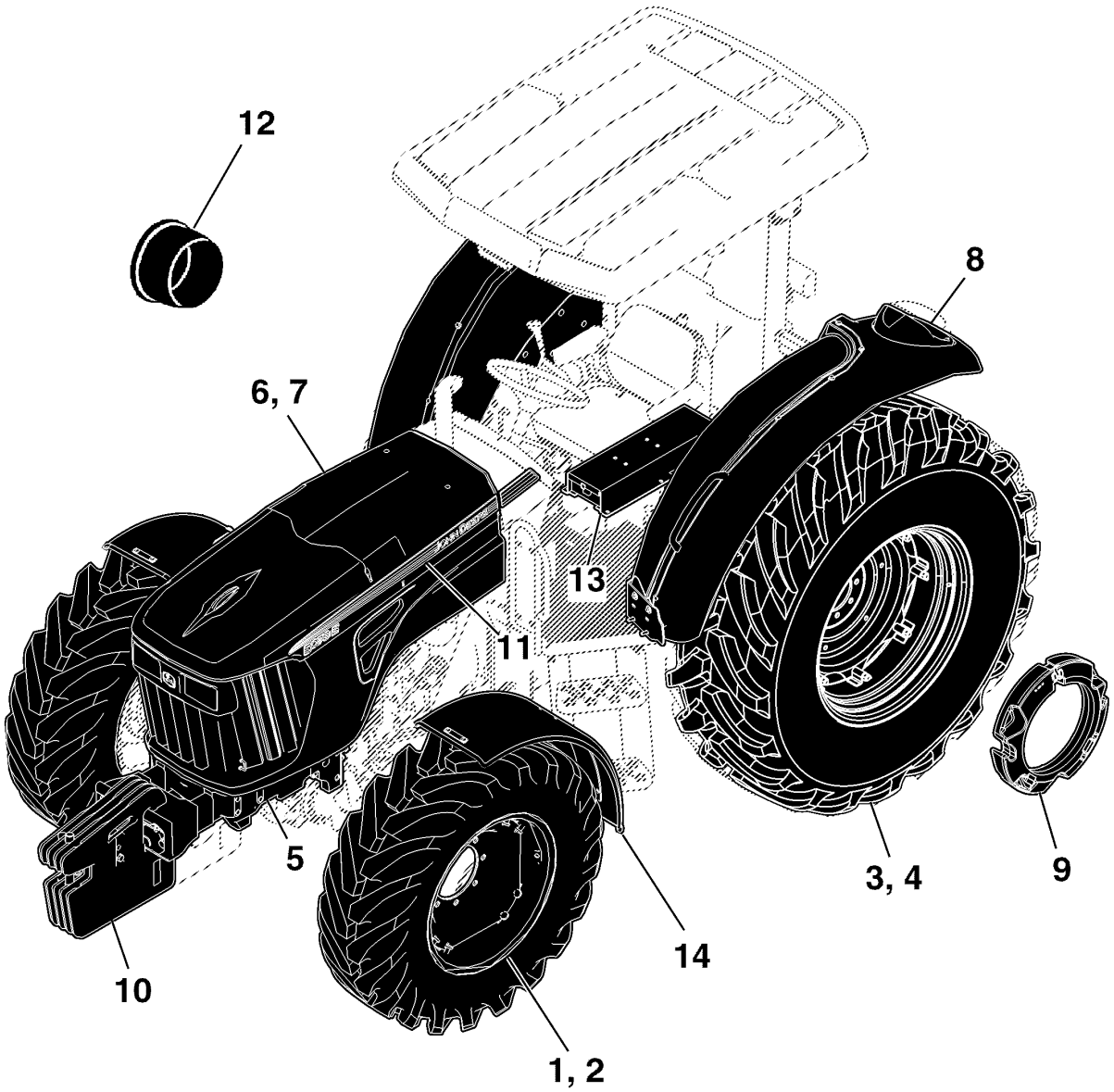

PUBM2671

Rodas e Pneus Dianteiros

PUBM2602 A.1

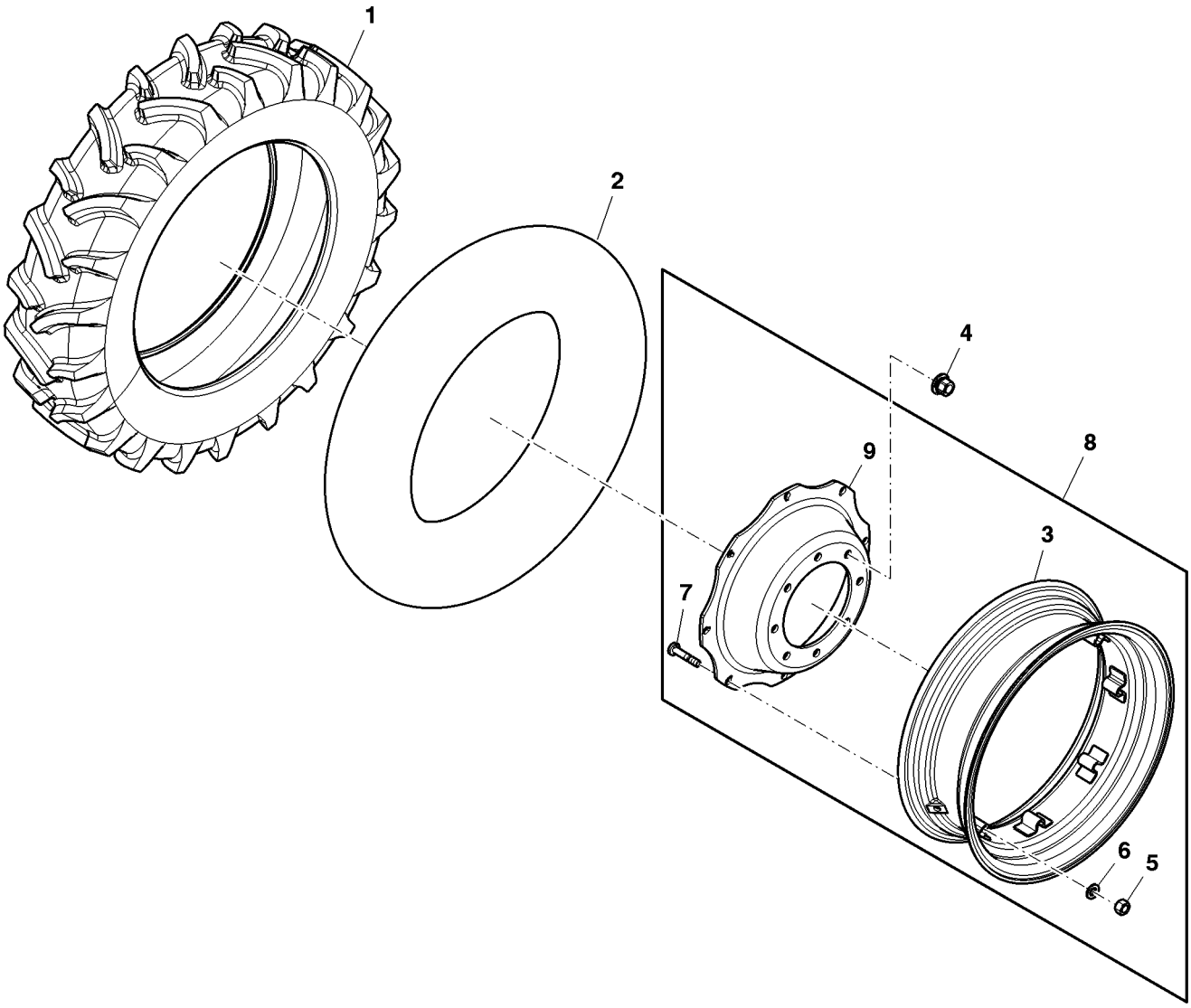

PUBM2602

Item	*Nº peça*	*Descrição*	*Qtde*	*Nº série*	*Notas*
1	CQ37633	Pneu	2		9.5-24 R1 6PR
	CQ38551	Pneu	2		8.3-24 R1 6PR
2	DQ37634	câmara de ar, pneu	2		9.50-24 R1 6PR
	DQ38552	câmara de ar, pneu	2		8.30-24 R1 6PR
3	DQ37625	Aro de roda	2		9.50-24 R1 6PR
	DQ38556	Aro de roda	2		8.30-24 R1 6PR
4	DQ20973	Porca com flange	16		
5	CQ29427	Porca	16		
6	CQ29428	Arruela	16		
7	CQ29426	Parafuso	16		
8	DQ38548	Roda	2		8.30-24 R1 6PR
9	CQ30867	Disco de roda	2		

Rodas e Pneus Dianteiros

PUBM1265 A.1

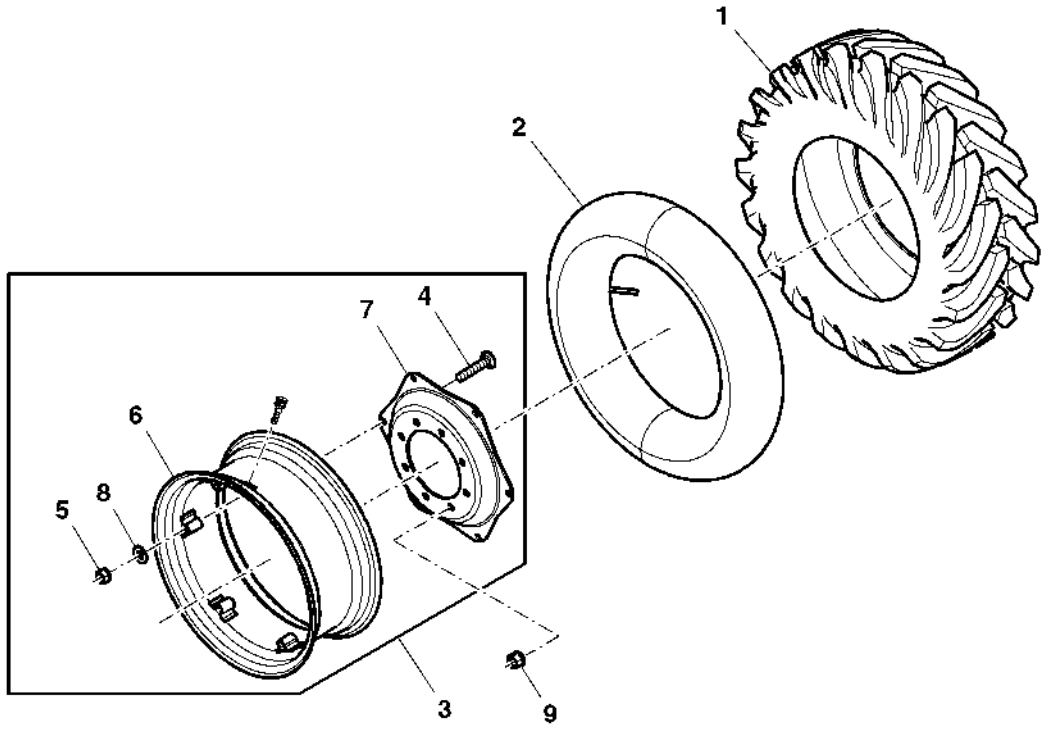

PUBM1265

Item	*Nº peça*	*Descrição*	*Qtde*	*Nº série*	*Notas*
1	SJ11965	Montagem da roda e pneu	1		11.2-24 6PR R1
2	CQ01252	câmara	1		11.2-24 6PR R1
3	AP39596	Roda	1		
4	03M7212	Parafuso	6		
5	14M7276	Porca	6		
6	AP39595	Aro	1		
7	P71251	Disco de roda	1		
8	24M7241	Arruela	6		
9	DQ20973	Porca com flange	8		

Rear Wheels And Tires

PUBM2691 A.1

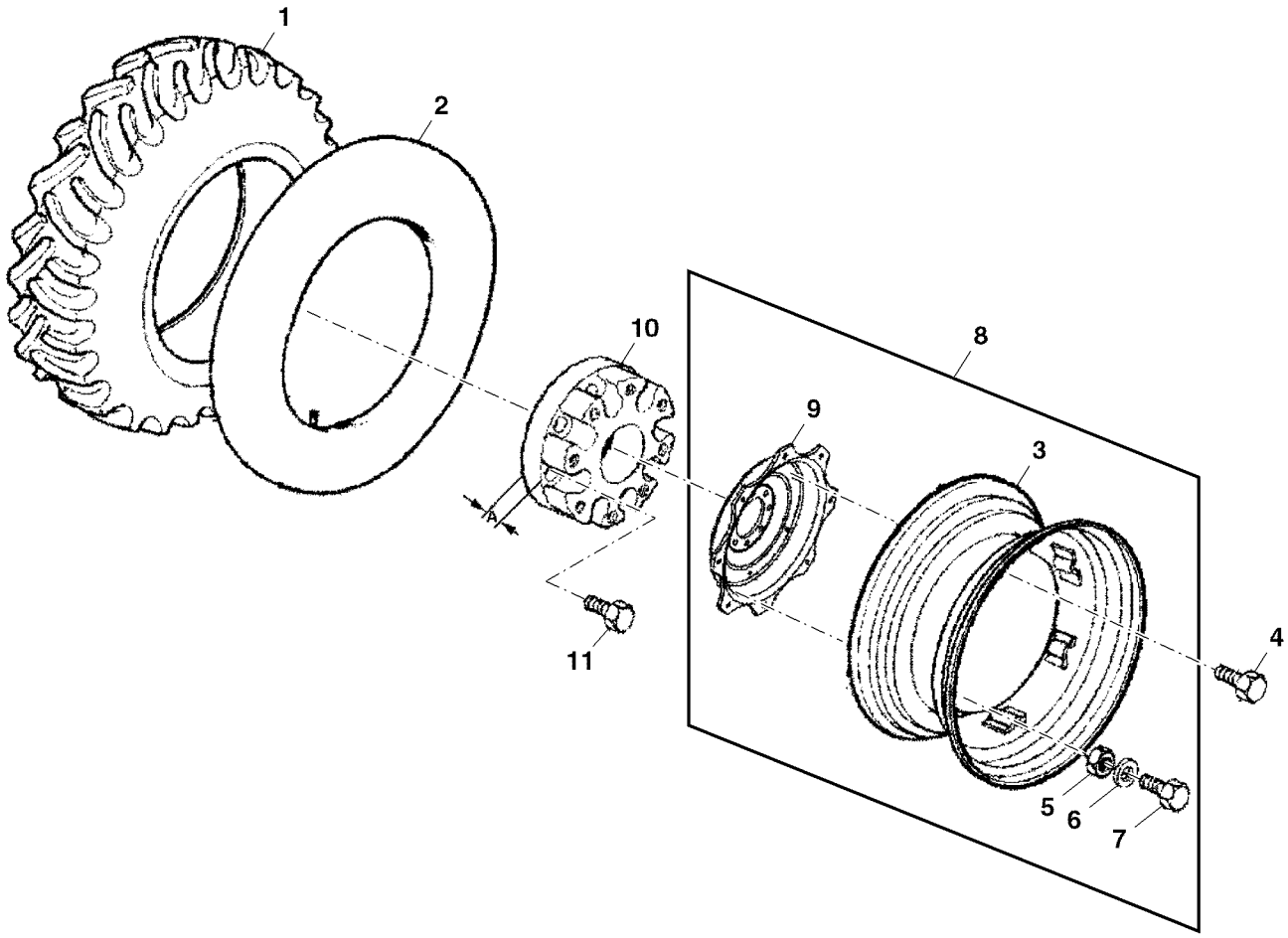

PUBM2691

Item	*Nº peça*	*Descrição*	*Qtde*	*Nº série*	*Notas*
1	CQ26197	Pneu	2		14.9 - 24 R1 6 PR
2	AZ33725	câmara de ar, pneu	2		14.9 - 24 R1 6 PR
3	DQ30256	Aro de roda	2		
4	CQ26970	Parafuso sextavado	16		
5	CQ29427	Porca	16		
6	CQ29428	Arruela	16		
7	CQ29426	Parafuso	16		
8	DQ38547	Roda	2		
9	CQ38555	Disco de roda	2		
10	L155839	Cubo	2		
11	L114080	Parafuso	12		

Rear Wheels And Tires

PUBM2690 A.1

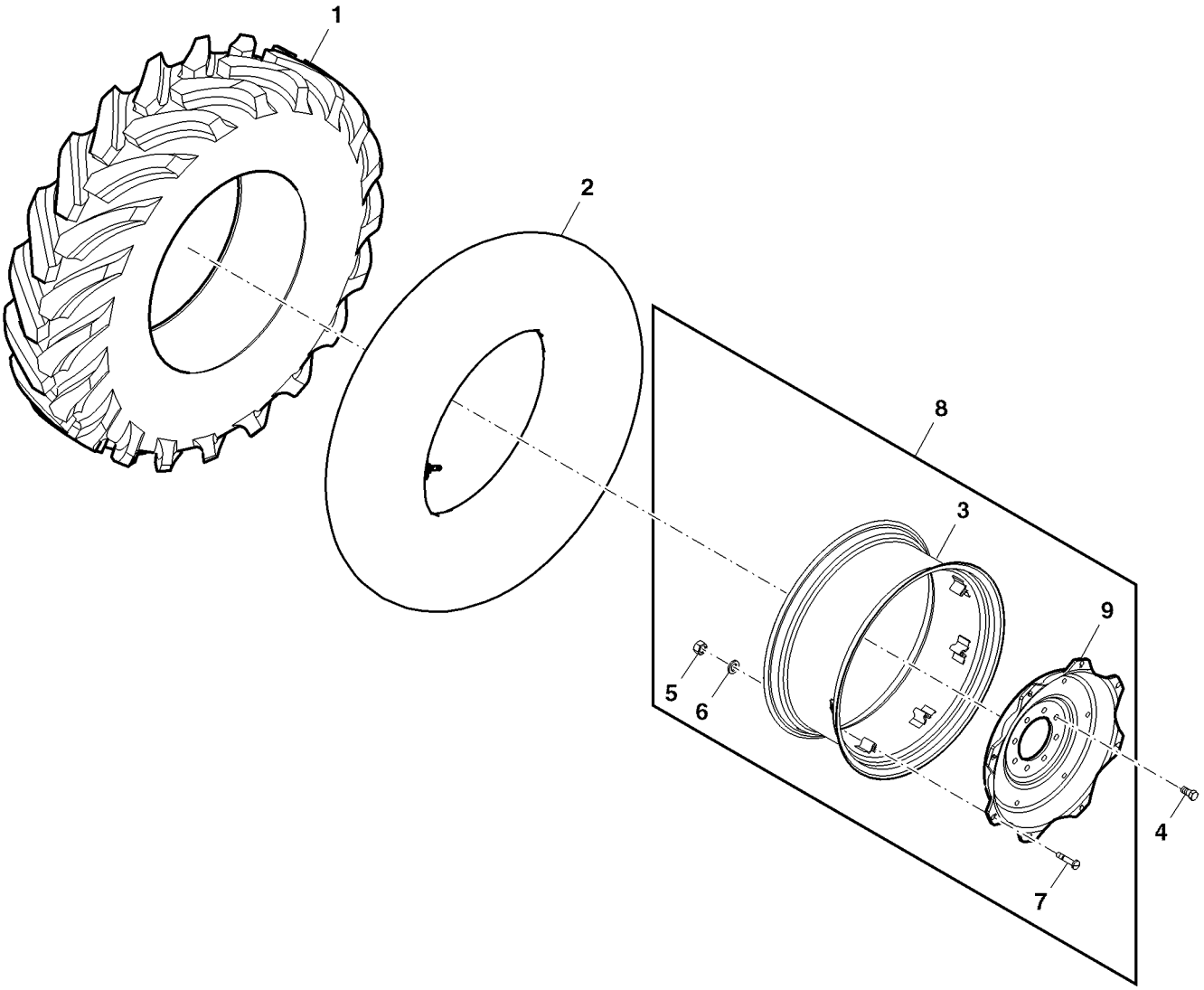

PUBM2690

Item	*Nº peça*	*Descrição*	*Qtde*	*Nº série*	*Notas*
1	L38444	Pneu	2		14.9 -28 R1 8PR
	CQ26971	Pneu	2		14.9 -28 R2 6PR
	CQ42276	Pneu	2		16.9 -28 R1 10PR
2	DQ55304	câmara de ar, pneu	2		14.9 -28 R1 8PR; 14.9 -28 R2 6PR
	DQ42277	câmara de ar, pneu	2		16.9 -28 R1 10PR
3	DQ30263	Aro de roda	2		14.9 -28 R1 8PR; 14.9 -28 R2 6PR
	SU22951	Aro de roda	2		16.9 -28 R1 10PR
4	CQ26970	Parafuso sextavado	16		
5	CQ29427	Porca	16		
6	CQ29428	Arruela	16		
7	CQ29426	Parafuso	16		
8	SJ11963	Roda	2		16.9 -28 R1 10PR
9	CQ30873	Disco de roda	2		

APOIO DIANTEIRO

PUBM1269 A.1

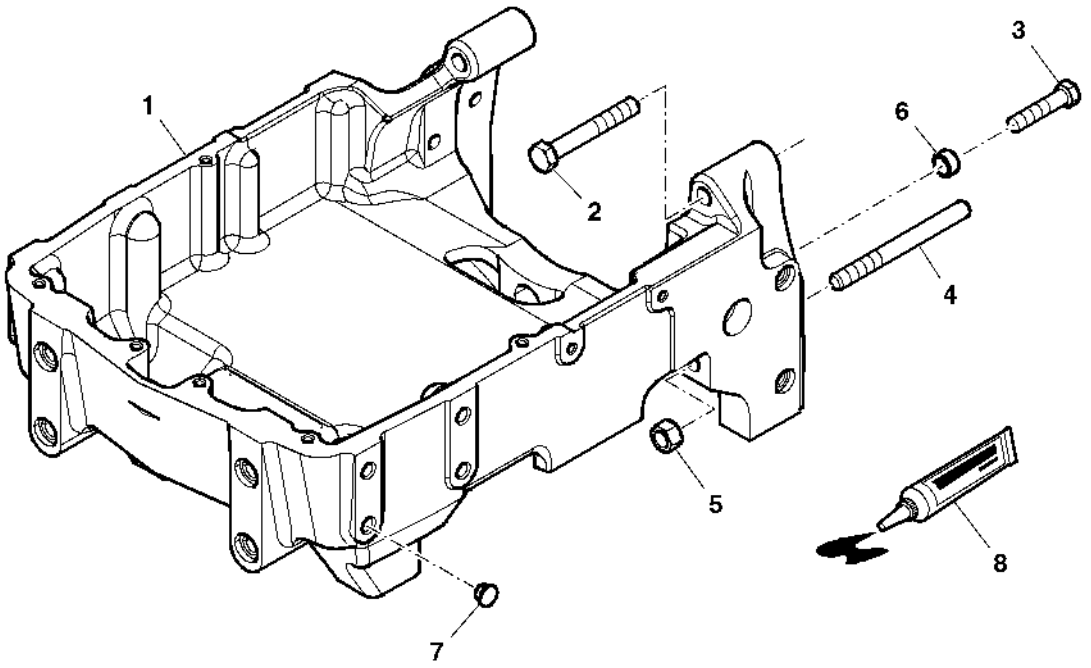

PUBM1269

Item	*Nº peça*	*Descrição*	*Qtde*	*Nº série*	*Notas*
1	MN10063	Suporte eixo dianteiro	1		
2	19H3169	Parafuso sextavado	2		
3	19H2359	Parafuso sextavado	2		
4	R119390	TiranTe	2		
5	14H1039	Porca	2		
6	T26929	Bucha	2		
7	99M7009	Plugue	14		
8	CQ25602	Adesivo	1		

COXINS DO CAPO

PUBM1271 A.1

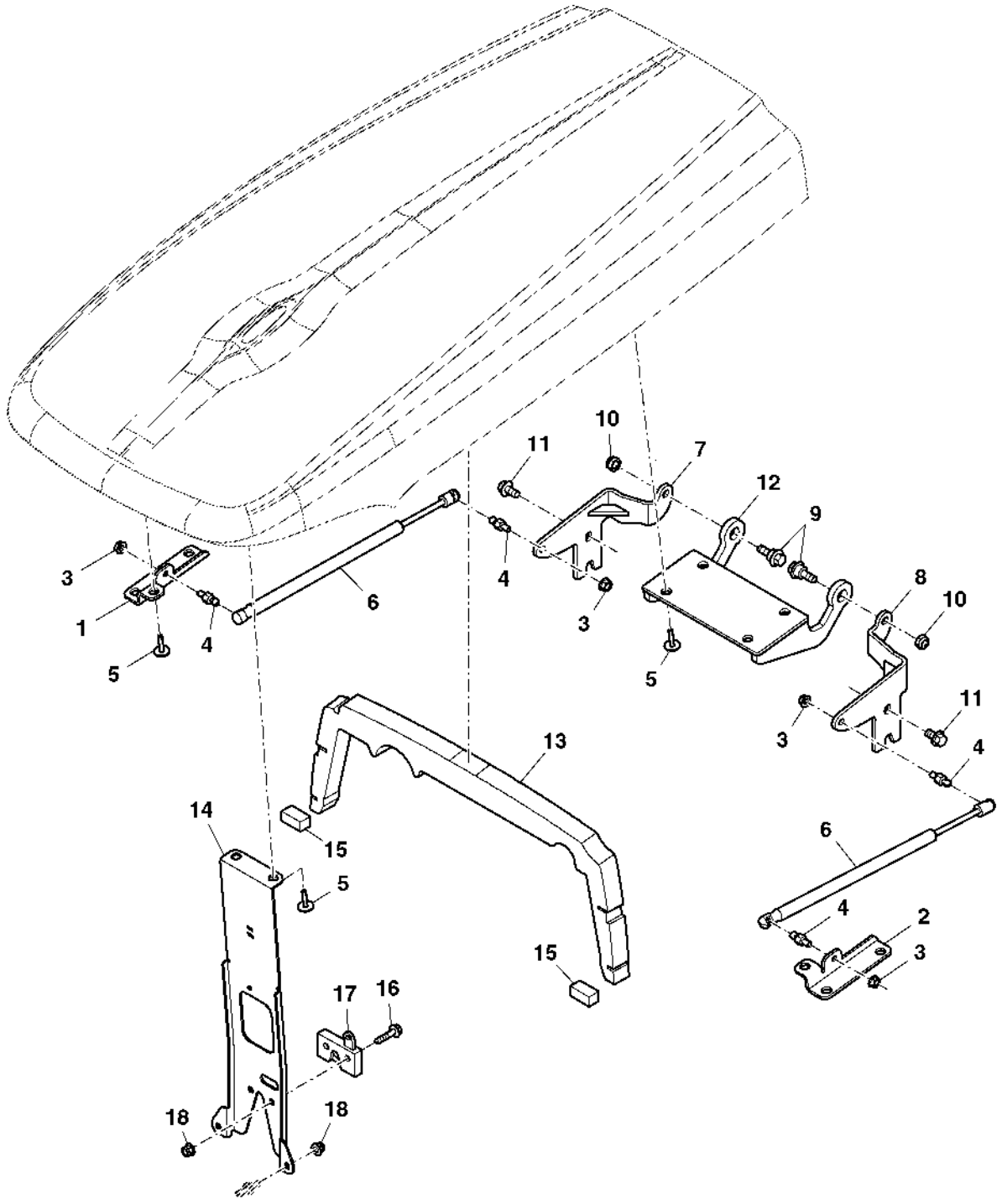

PUBM1271

Item	*Nº peça*	*Descrição*	*Qtde*	*Nº série*	*Notas*
1	R265088	Apoio	1		
2	R265087	Apoio	1		
3	14M7298	Porca com flange	4		
4	L78979	Pino esférico	4		
5	R263120	Parafuso	10		
6	RE218643	Cilindro operado a gás	2		
7	RE281073	Apoio	1		
8	RE281071	Apoio	1		
9	R281148	Parafuso	2		
10	14M7167	Porca de segurança	2		
11	19M7784	Parafuso	4		
12	SJ10267	Apoio	1		
13	SU22682	Vedação de acabamento	1		
14	R265089	Apoio	1		
15	SU22683	Isolador	2		
16	19M7897	Parafuso	2		
17	RE206779	Trava	1		
18	14M7396	Porca de segurança	4		

CAPO/TELAS LATERAIS/GRADE DIANTEIRA

PUBM2227 A.1

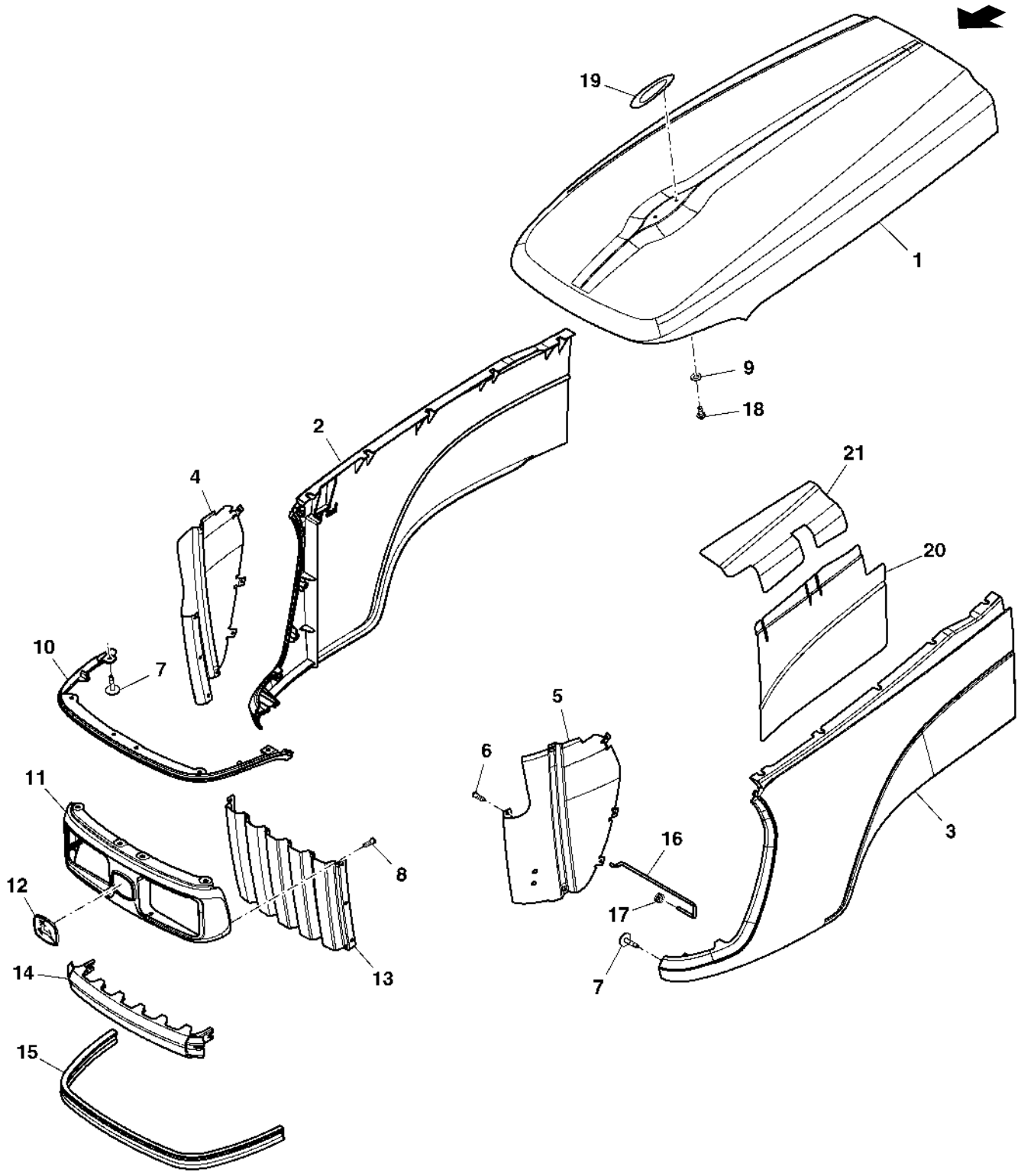

PUBM2227

Item	*Nº peça*	*Descrição*	*Qtde*	*Nº série*	*Notas*
1	R265080	Painel	1		
2	R265082	Painel	1		RH
3	R265081	Painel	1		LH
4	R265084	Peneira	1		RH
5	R265083	Peneira	1		LH
6	16M7110	Rebite	6		
7	R263120	Parafuso	20		
8	M93511	Parafuso	22		
9	24M7027	Arruela	8		
10	R265784	Flange	1		
11	R188979	Moldura	1		
12	JD5866	Etiqueta	1		
13	R265085	Peneira	1		
14	R270394	Capô	1		
15	R265093	Isolador	1		
16	R256490	TiranTe	1		
17	CQ62315	Passa-fio	2		
18	37M7181	Parafuso	2		
19	R169906	Dispositivo	1		
20	SU24034	Proteção térmica	1		
21	SU24035	Proteção térmica	1		

PARALAMAS

PUBM2613 A.1

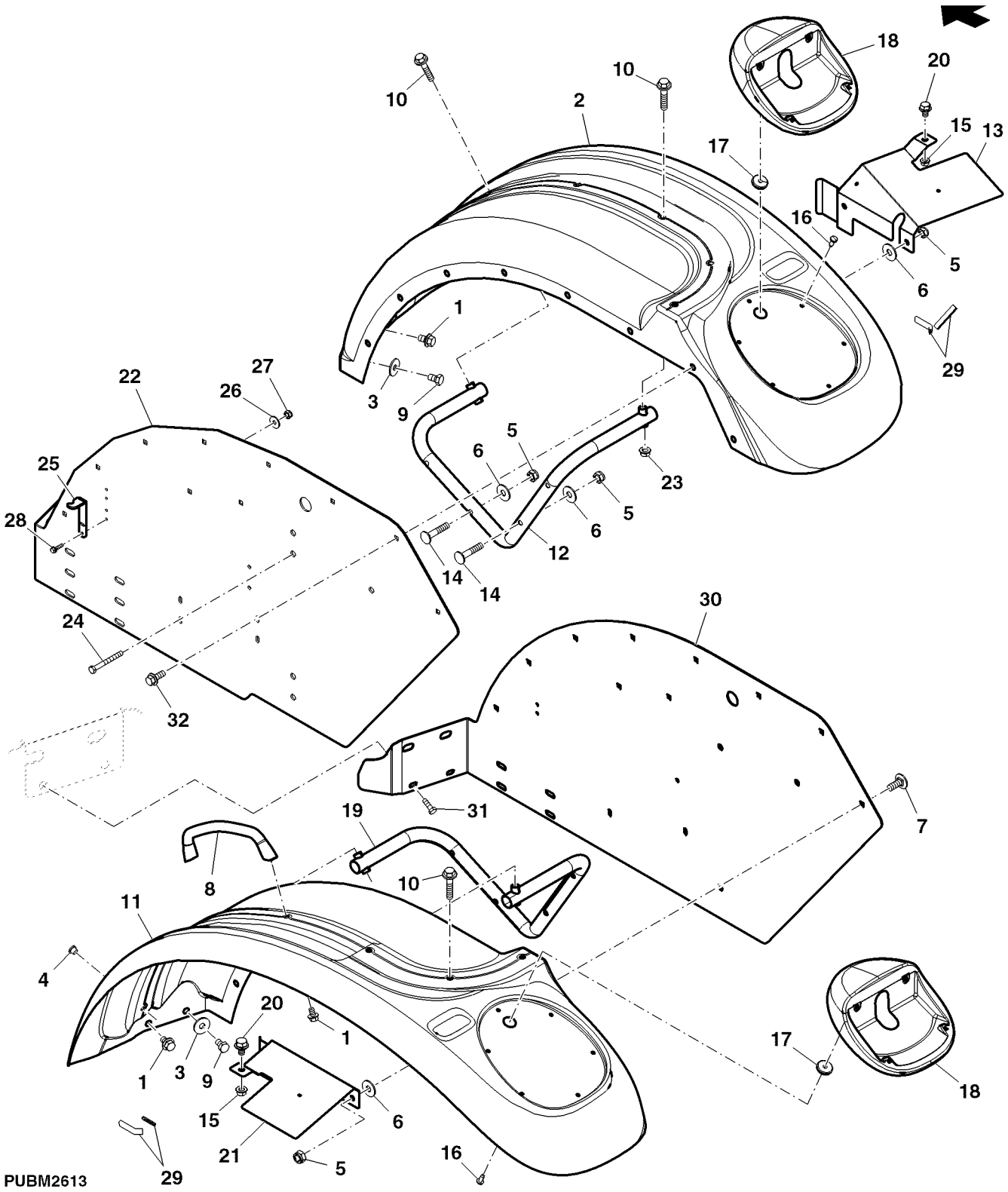

Item	*Nº peça*	*Descrição*	*Qtde*	*Nº série*	*Notas*
1	19M7783	Parafuso	1		
2	NF100035	Pára-lama	1		RH
3	24M7178	Arruela	24		
4	99M7107	Plugue	7		
5	14M7167	Porca de segurança	28		
6	24M7136	Arruela	24		
7	03M7084	Parafuso	11		
8	SU21679	Alavanca	1		
9	19M7168	Parafuso sextavado	12		
10	19M7808	Parafuso	4		
11	NF100034	Pára-lama	1		LH
12	SJ11167	Apoio	1		
13	SU21681	Blindagem	1		
14	03M7463	Parafuso	8		
15	14M7298	Porca com flange	2		
16	37M7337	Parafuso	12		
17	CQ02164	Passa-fio	2		
18	NF100975	Suporte	2		
19	SJ11169	Apoio	1		
20	19M7865	Parafuso	2		(SUB FOR 19M7864)
21	SU21680	Blindagem	1		
22	SU21271	Chapa	1		RH
23	14M7296	Porca com flange	3		
24	19M7408	Parafuso sextavado	4		
25	DQ39137	Indicador	1		
26	24M7267	Arruela	2		
27	14M7009	Porca	2		
28	19M7775	Parafuso	6		
29	SU21684	Isolador	4		
30	SU21287	Chapa	1		LH
31	19M7785	Parafuso	1		
32	19M7785	Parafuso	1		

Rear Wheel Weight

PUBM2643 A.1

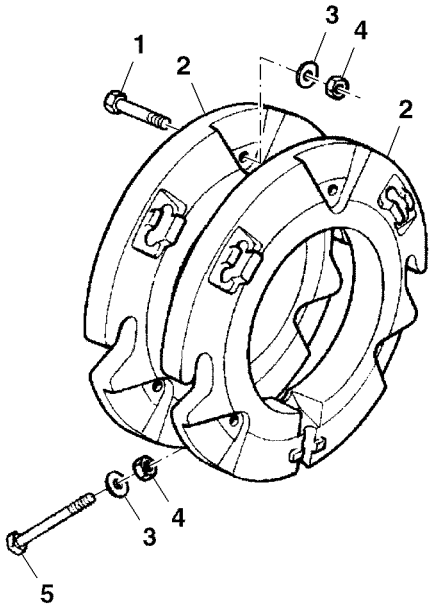

PUBM2643

Item	*Nº peça*	*Descrição*	*Qtde*	*Nº série*	*Notas*
1	19M7343	Parafuso sextavado	12		
2	L28230	Peso	2		38, 5 KG
3	24M7049	Arruela	12		
4	14M7142	Porca	12		
5	CQ27128	Parafuso	2		
..	PS630007	Contrapeso	1		FI WITH 38, 5 KG

Suporte dos Pesos Dianteiros

PUBM2228 A.1

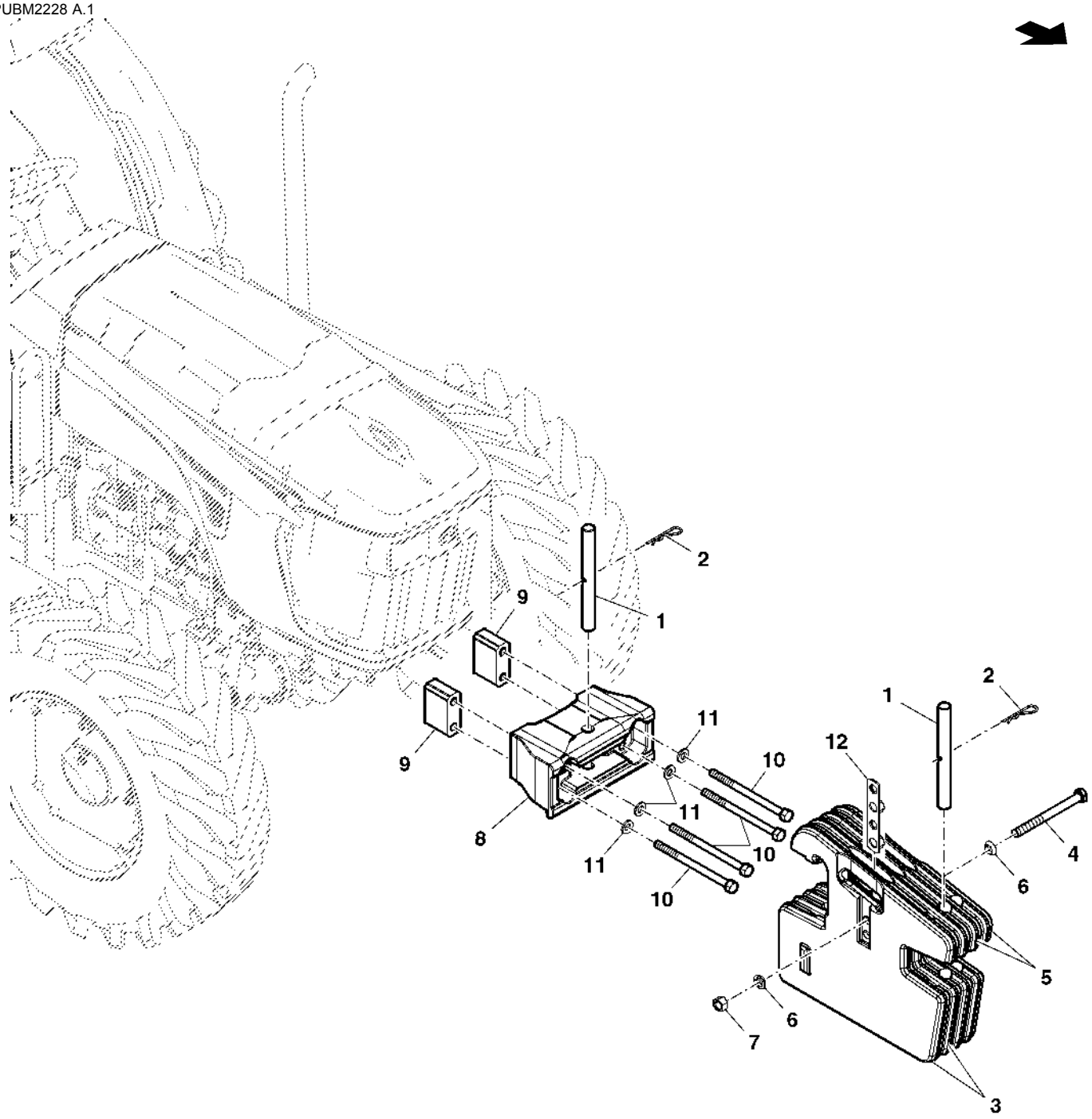

PUBM2228

Item	*Nº peça*	*Descrição*	*Qtde*	*Nº série*	*Notas*
1	T32146	Pino fixador	1		
2	L18955	Pino de engate ráPido	2		
3	L38450	Peso	1		
4	19M7882	Parafuso	1		(A) 170MM
	19M8485	Parafuso sextavado	1		(B) 90MM
	19M8976	Parafuso sextavado	1		(A) 320MM
	19M9024	Parafuso sextavado	1		(A) 250MM
	19M9426	Parafuso sextavado	1		(A) 270MM
5	L38449	Peso	1		
6	12M7044	Arruela de pressão	2		
7	14M7276	Porca	1		
8	SU21203	Suporte	1		
9	CQ45077	Espaçador	2		
10	19H3405	Parafuso sextavado	4		
	CQ44761	Parafuso sextavado	4		FI
11	C2214E	Arruela	4		
12	DQ70291	RetentoR	2		
..	**PS630005**	**Contrapeso**	**1**		**(B) FI**
..	**PS630018**	**Conjs prontos p/carregamen.**	**1**		**(A) FI**
..	**PS630034**	**Número p/ ideNt. de partes**	**1**		**(B) FI**

(A) 4 Pesos Dianteiros de 50 kg
(B) 2 Pesos Dianteiros de 50 kg

Adesivos

PUBM2692 A.1

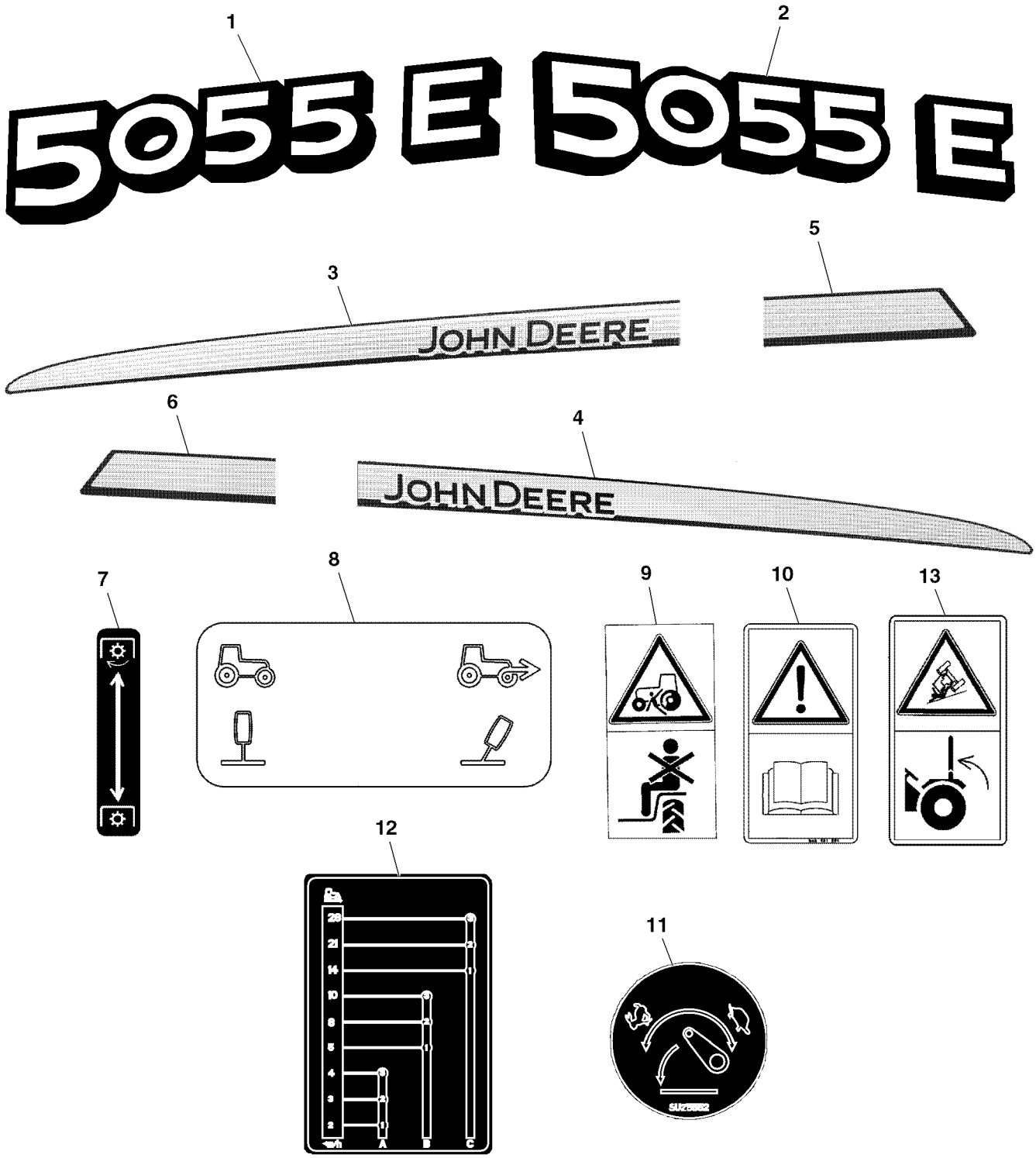

PUBM2692

Item	*Nº peça*	*Descrição*	*Qtde*	*Nº série*	*Notas*
1	SU25246	Etiqueta	1		RH
2	SU25247	Etiqueta	1		LH
3	R265381	Etiqueta	1		LH
4	R265382	Etiqueta	1		RH
5	R286364	Etiqueta	1		LH
6	R286365	Etiqueta	1		RH
7	R182928	Etiqueta	1		
8	SU289559	Etiqueta	1		
9	L64996	Etiqueta	1		
10	CC40740	Etiqueta	1		
11	SU25552	Etiqueta	1		
12	CQ60025	Etiqueta	1		
13	L113588	Etiqueta	1		

BUJOES PLASTICOS

L110468 A.1

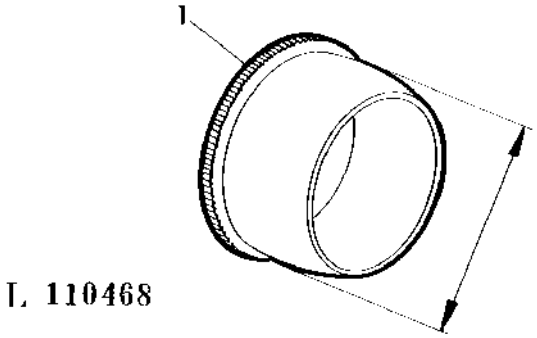

Item	*Nº peça*	*Descrição*	*Qtde*	*Nº série*	*Notas*
1	99M7009	Plugue	AR		(A) OD=14.5MM
	99M7098	Plugue	AR		(A) OD=6MM
	99M7043	Plugue	AR		(A) OD=7MM
	99M7106	Plugue	AR		(A) OD=7.5MM
	99M7059	Plugue	AR		(A) OD=8.5MM
	99M7016	Plugue	AR		(A) OD=9MM
	99M7090	Plugue	AR		(A) OD=10MM
	99M7070	Plugue	AR		(A) OD=10.5MM
	99M7015	Plugue	AR		(A) OD=11MM
	99M7077	Plugue	AR		(A) OD=11.5MM
	99M7107	Plugue	AR		(A) OD=12MM
	99M7073	Plugue	AR		(A) OD=12.5MM
	99M7095	Plugue	AR		(A) OD=13MM
	99M7045	Plugue	AR		(A) OD=13.5MM
	99M7082	Plugue	AR		(A) OD=14MM
	99M7105	Plugue	AR		(A) OD=5.5MM
	99M7032	Plugue	AR		(A) OD=15.5MM
	99M7108	Plugue	AR		(A) OD=16MM
	99M7109	Plugue	AR		(A) OD=17MM
	99M7012	Plugue	AR		(A) OD=17.5MM
	99M7057	Plugue	AR		(A) OD=18MM
	99M7010	Plugue	AR		(A) OD=19MM
	99M7038	Plugue	AR		(A) OD=19.5MM
	99M7091	Plugue	AR		(A) OD=21MM
	99M7011	Plugue	AR		(A) OD=23.6MM
	99M7087	Plugue	AR		(A) OD=25.5MM
	99M7014	Plugue	AR		(A) OD=27MM
	99M7049	Plugue	AR		OD=29.5MM
	99M7056	Plugue	AR		OD=31.8MM
	99M7093	Plugue	AR		OD=58.5MM

(A) Preto

Caixa de Ferramentas

PUBM2629 A.1

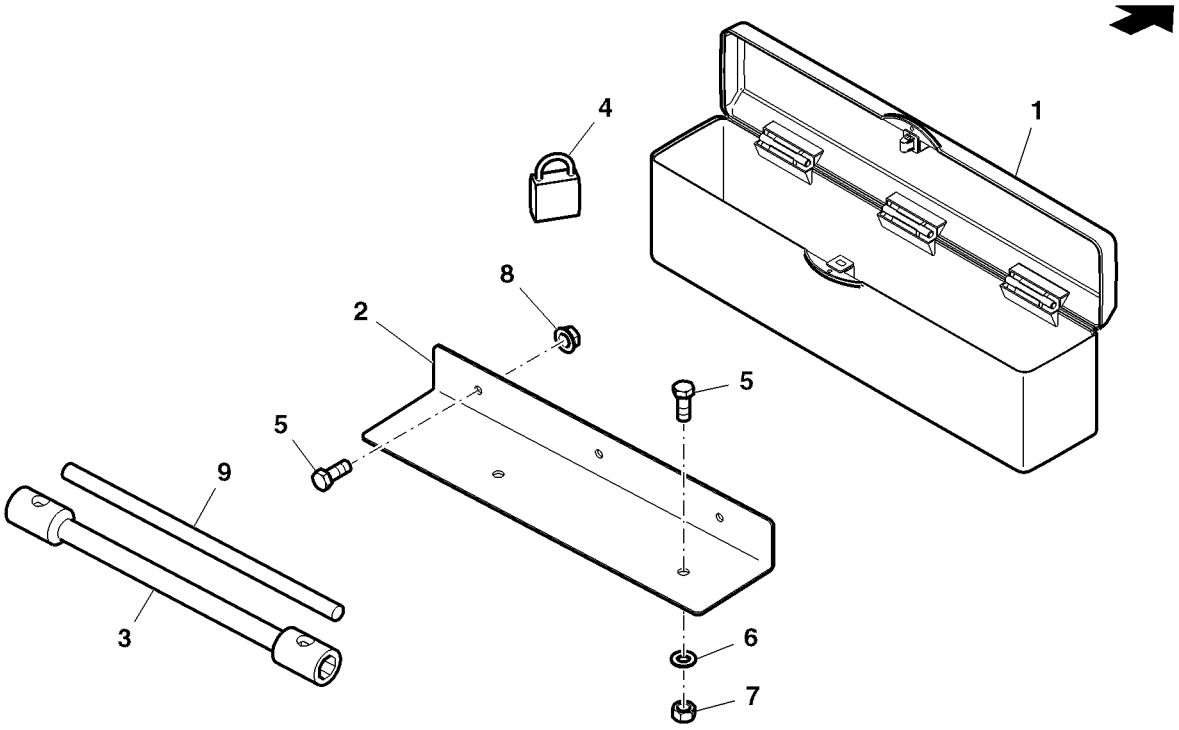

PUBM2629

Item	*Nº peça*	*Descrição*	*Qtde*	*Nº série*	*Notas*
1	DQ33769	Caixa de ferramentas	1		
2	SU21559	Suporte	1		
3	DQ26672	Chave boca/estrela	1		
4	DQ04397	Fechadura	1		
5	19M7139	Parafuso sextavado	5		
6	24M7055	Arruela	2		
7	14M7029	Porca	2		
8	14M7298	Porca com flange	3		
9	CQ04507	Tubo	1		

PARALAMAS DIANTEIROS

LX001909 A.1

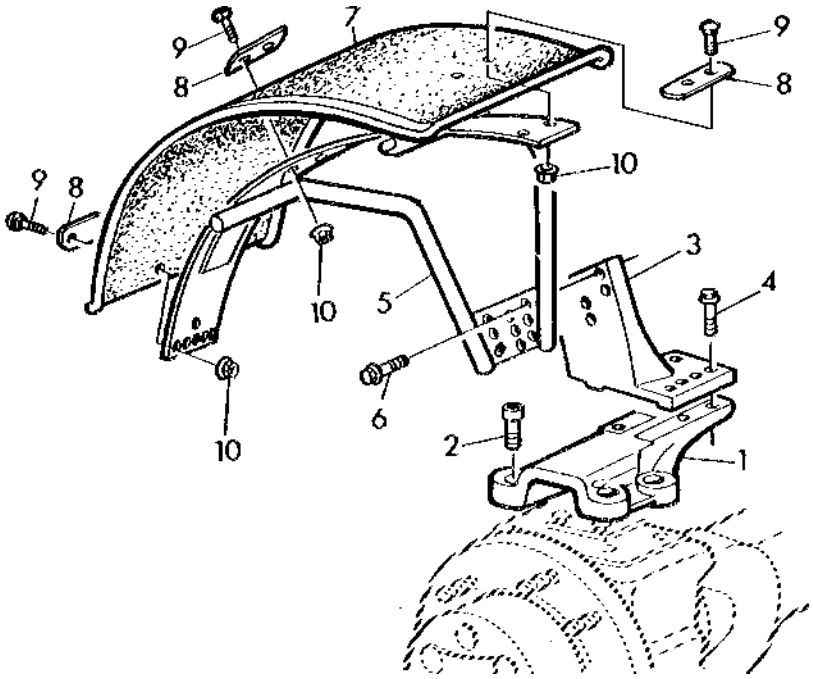

LX 001909

Item	*Nº peça*	*Descrição*	*Qtde*	*Nº série*	*Notas*
1	L165957	Base	2		
2	19M8653	Parafuso	8		
3	L114160	Apoio	1		RH
	L114159	Apoio	1		LH
4	19M7791	Parafuso	4		
5	AL69320	Suporte	1		RH
	AL69331	Suporte	1		LH
6	19M7790	Parafuso	6		
7	MN10384	Pára-lama	2		
8	L27099	Correia	6		
9	03M7264	Parafuso	12		
10	14M7296	Porca com flange	12		
..	**PS630000**	**Pára-lama**	**1**		**FI**

Índice pictórico por seção

PUBM2637 A.1

1-	288
2-	290
3-	292
4-	294
6-	296
5-	298
11-	300
7-	302
8-	304
9-	305
10-	306

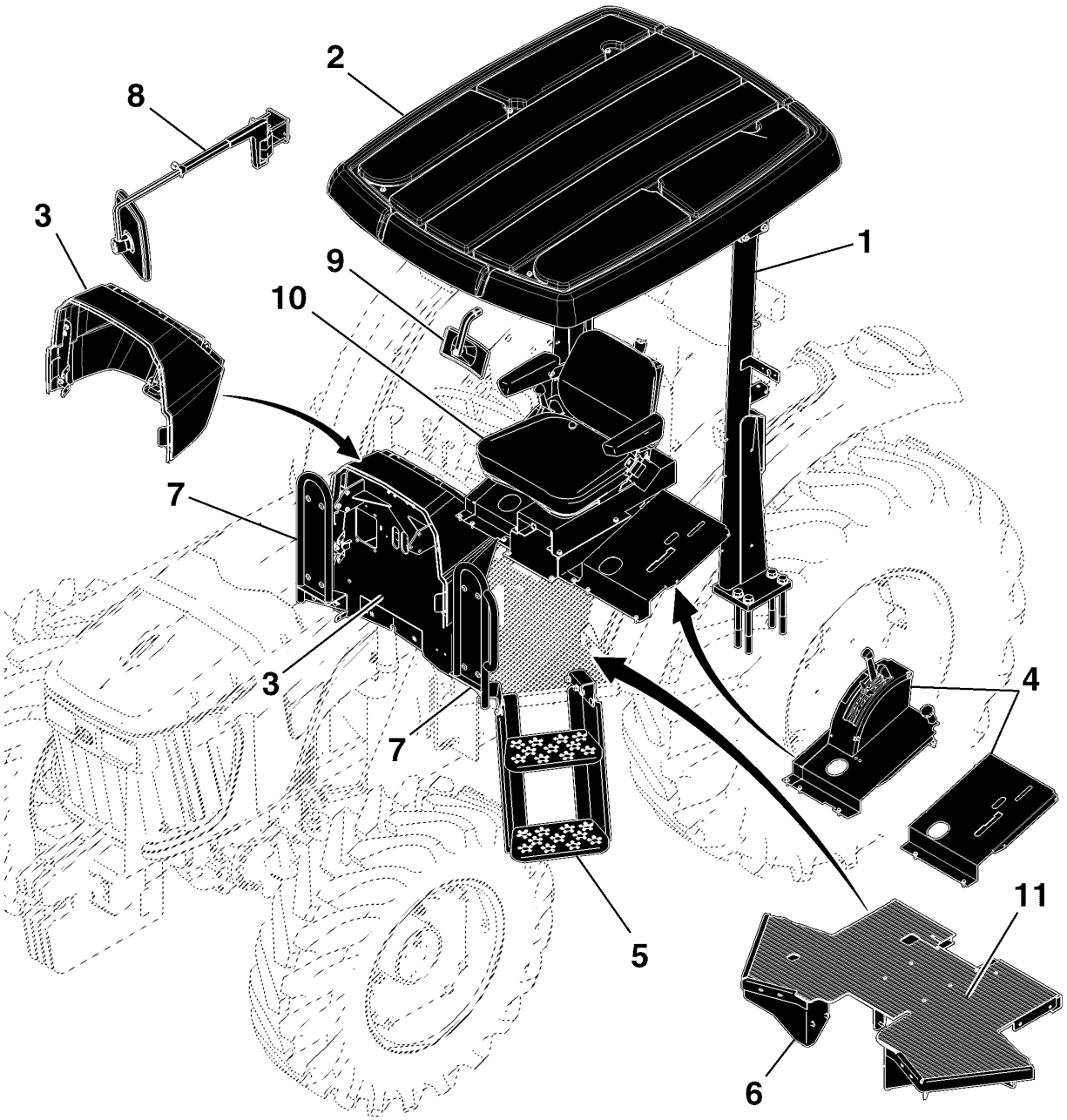

PUBM2637

ESTRUTURA PROT. ANTI-CAPOTAMENTO

PUBM2127 A.1

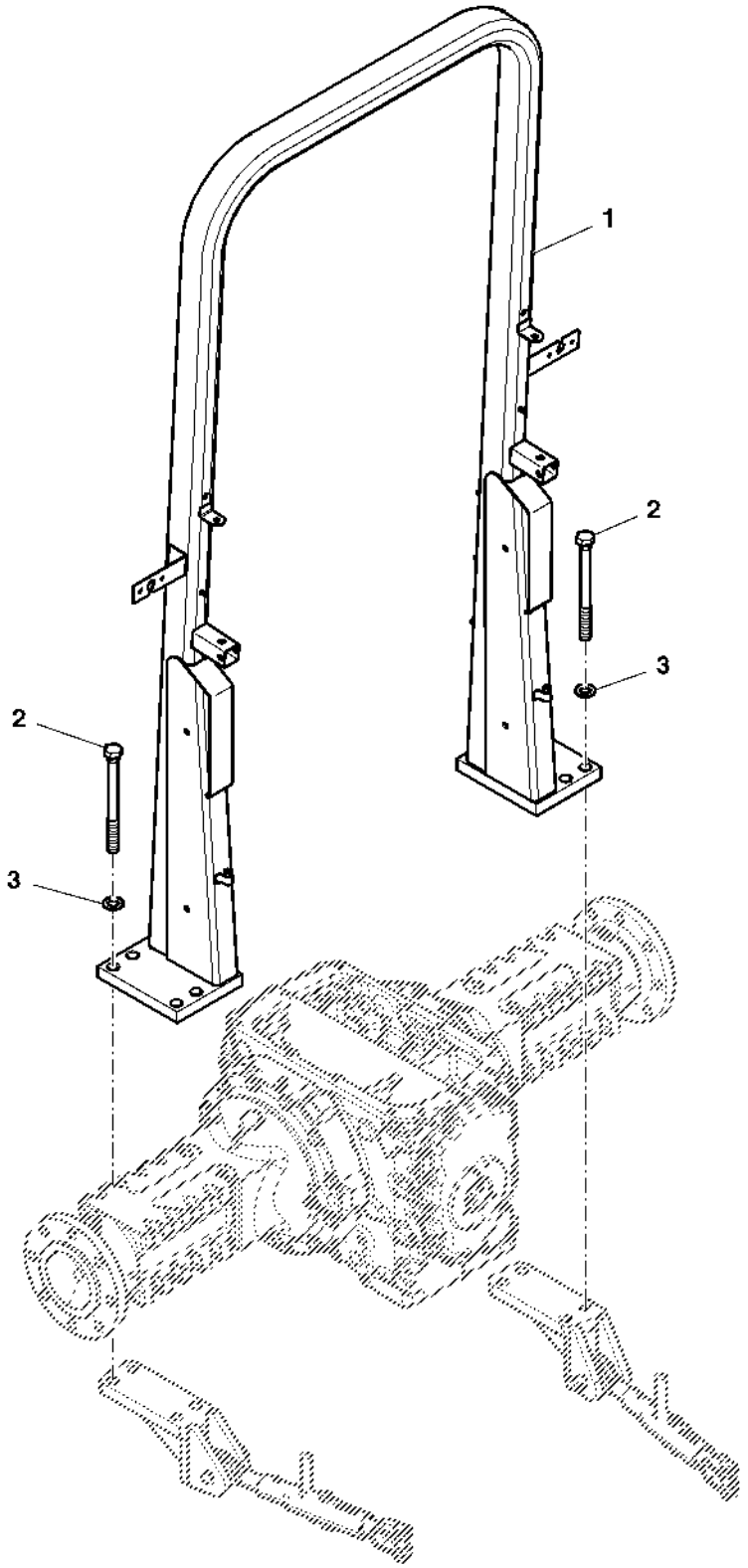

PUBM2127

Item	*Nº peça*	*Descrição*	*Qtde*	*Nº série*	*Notas*
1	SJ11064	Roll-GaRd	1		
2	R268941	Parafuso sextavado	8		
3	24M7051	Arruela	8		

Canopy Mountings

PUBM2129 A.1

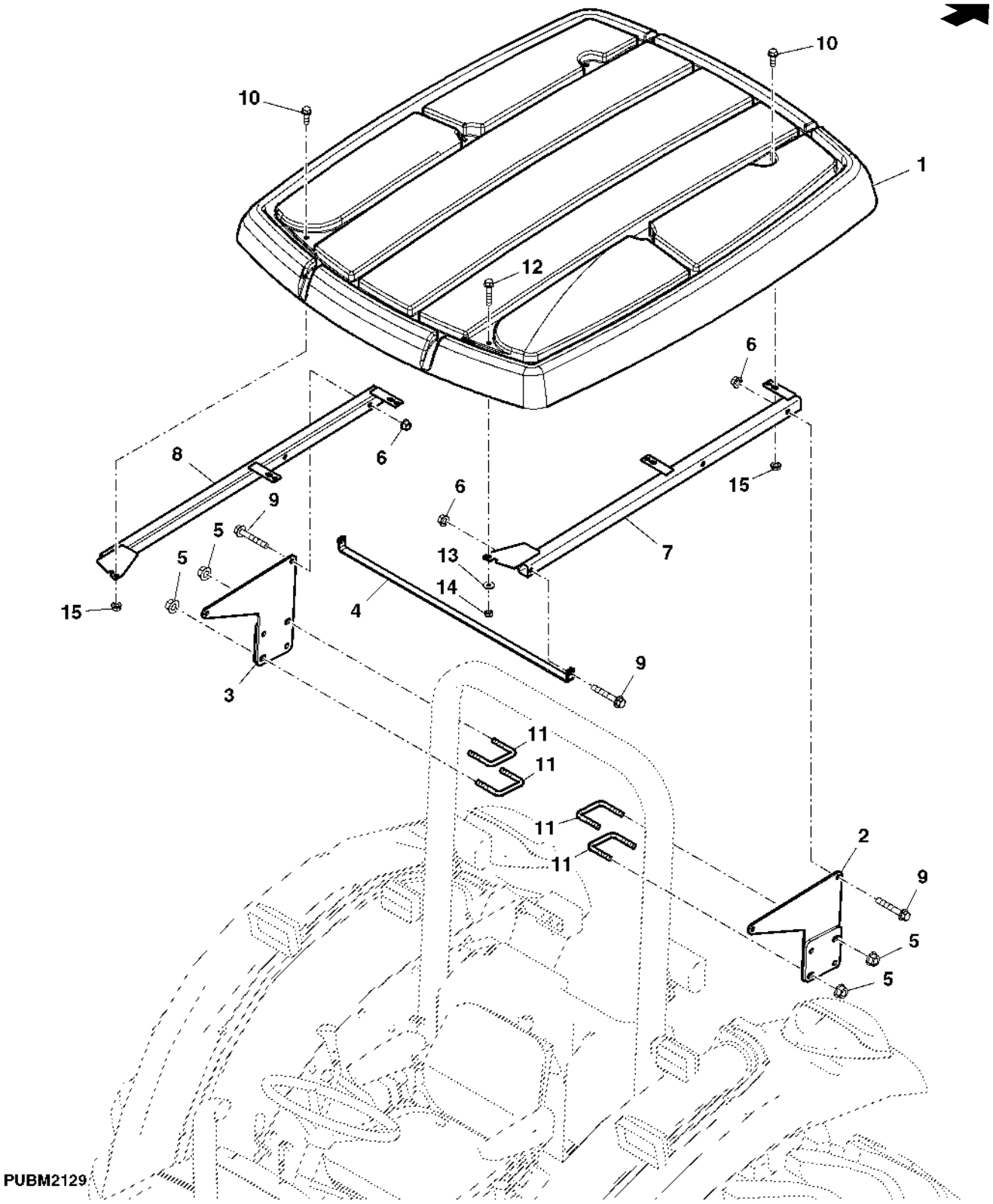

Item	*Nº peça*	*Descrição*	*Qtde*	*Nº série*	*Notas*
1	CQ47831	TeTo	1		
2	RE265194	Apoio	1		
3	RE265195	Apoio	1		
4	SU21422	Correia	1		
5	E62934	Porca com flange	8		
6	14M7296	Porca com flange	AR		
7	SJ299388	Suporte	1		
8	SJ299389	Suporte	1		
9	19M7808	Parafuso	6		
10	19M7867	Parafuso	5		
11	R138805	Parafuso u	4		
12	19M7799	Parafuso	1		
13	24M7008	Arruela	6		
14	14M7396	Porca de segurança	1		
15	14M7298	Porca com flange	5		

Suporte do Controle / Capô

PUBM2689 A.1

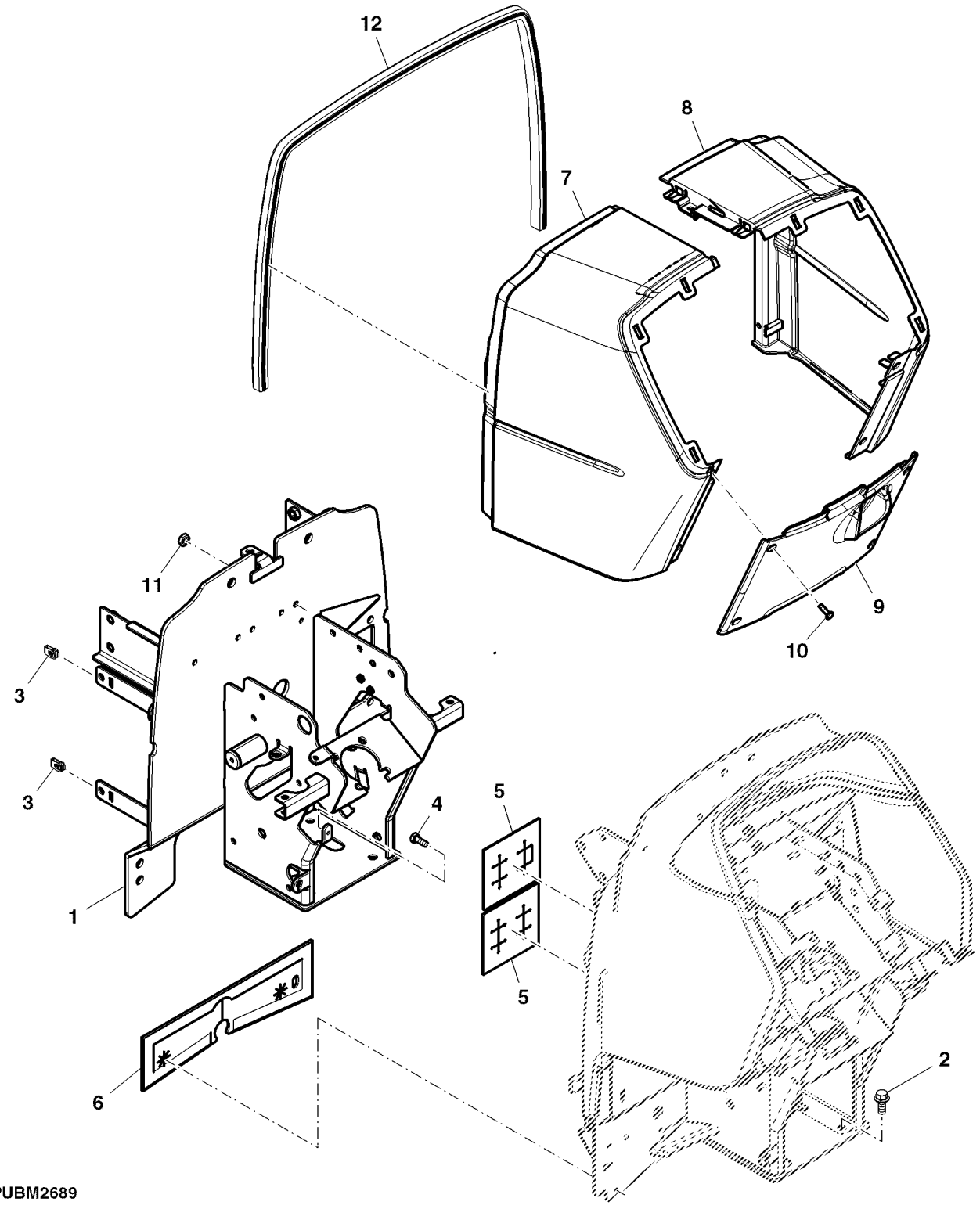

Item	*Nº peça*	*Descrição*	*Qtde*	*Nº série*	*Notas*
1	SJ11142	Suporte do controle	1		
2	19M7785	Parafuso	4		
3	R140917	Porca	6		
4	19M7560	Parafuso sextavado	2		
5	CQ65319	Vedação	1		
6	CQ47105	Defletor	1		
7	R265095	Capota	1		
8	MN10711	Capota	1		
9	R141547	Capota	1		
10	21M7296	Parafuso	1		
11	14M7442	Porca	7		
12	R138059	Vedação	1		

CAPOTA DE COMANDO LATERAL

PUBM2688 B.2

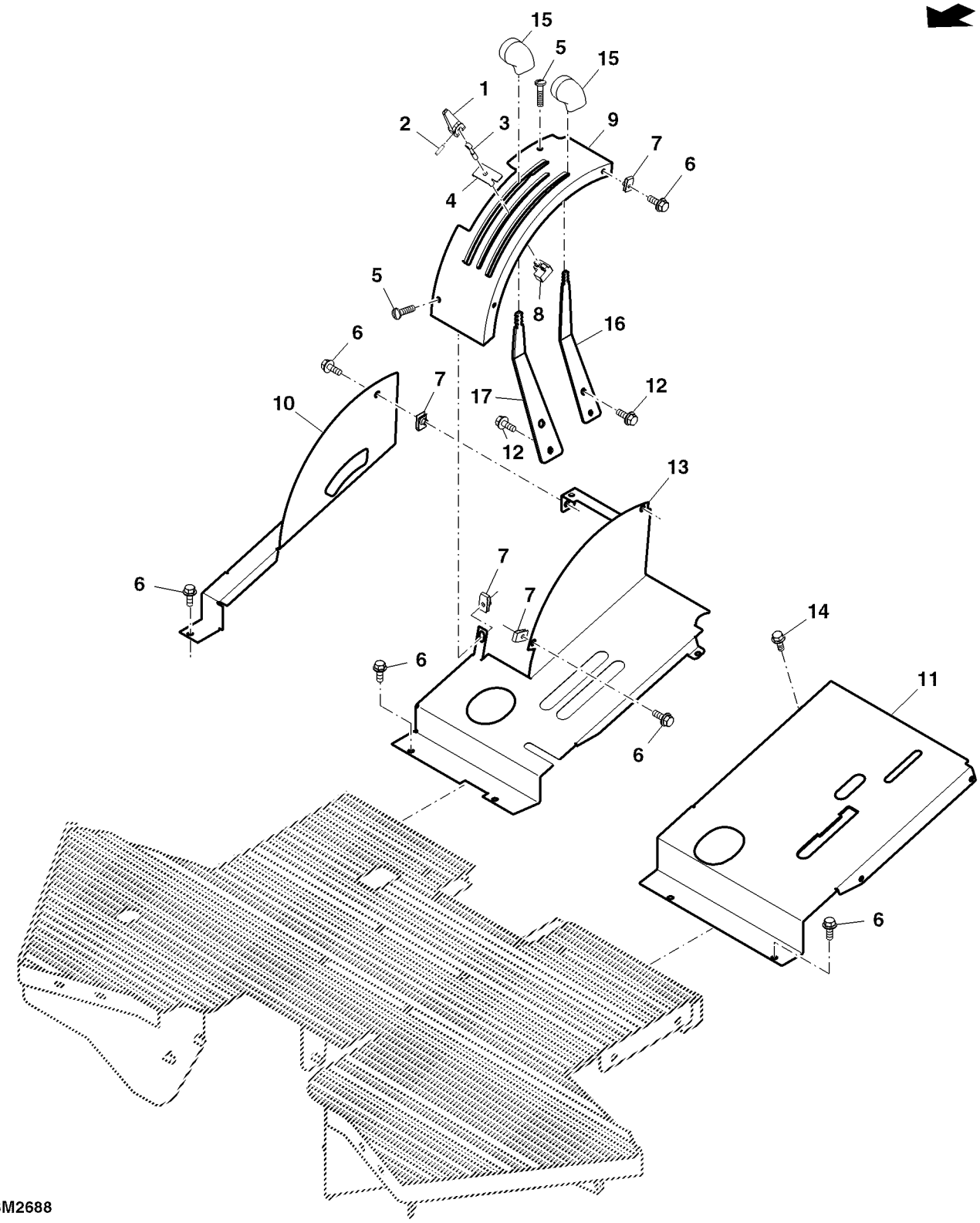

Item	*Nº peça*	*Descrição*	*Qtde*	*Nº série*	*Notas*
1	R34537	Came	1		
2	34H73	Pino elástico	2		
3	R42641	Parafuso com olhal	1		
4	R249555	Placa de segurança	1		
5	21M7267	Parafuso	2		
6	19M7775	Parafuso	8		
7	M84972	Porca	4		
8	R249554	Limitador	1		
9	SU21873	Quadrante	1		
10	DQ33444	Suporte	1		
11	SJ14433	Console	1		LH
12	19M7865	Parafuso	4		
13	SJ14412	Blindagem	1		RH
14	19M7774	Parafuso	2		
15	M48534	Botão	2		
16	SU25821	Alavanca de controle	1		
17	SU25822	Alavanca	1		

Chapa do Piso

PUBM2687 A.1

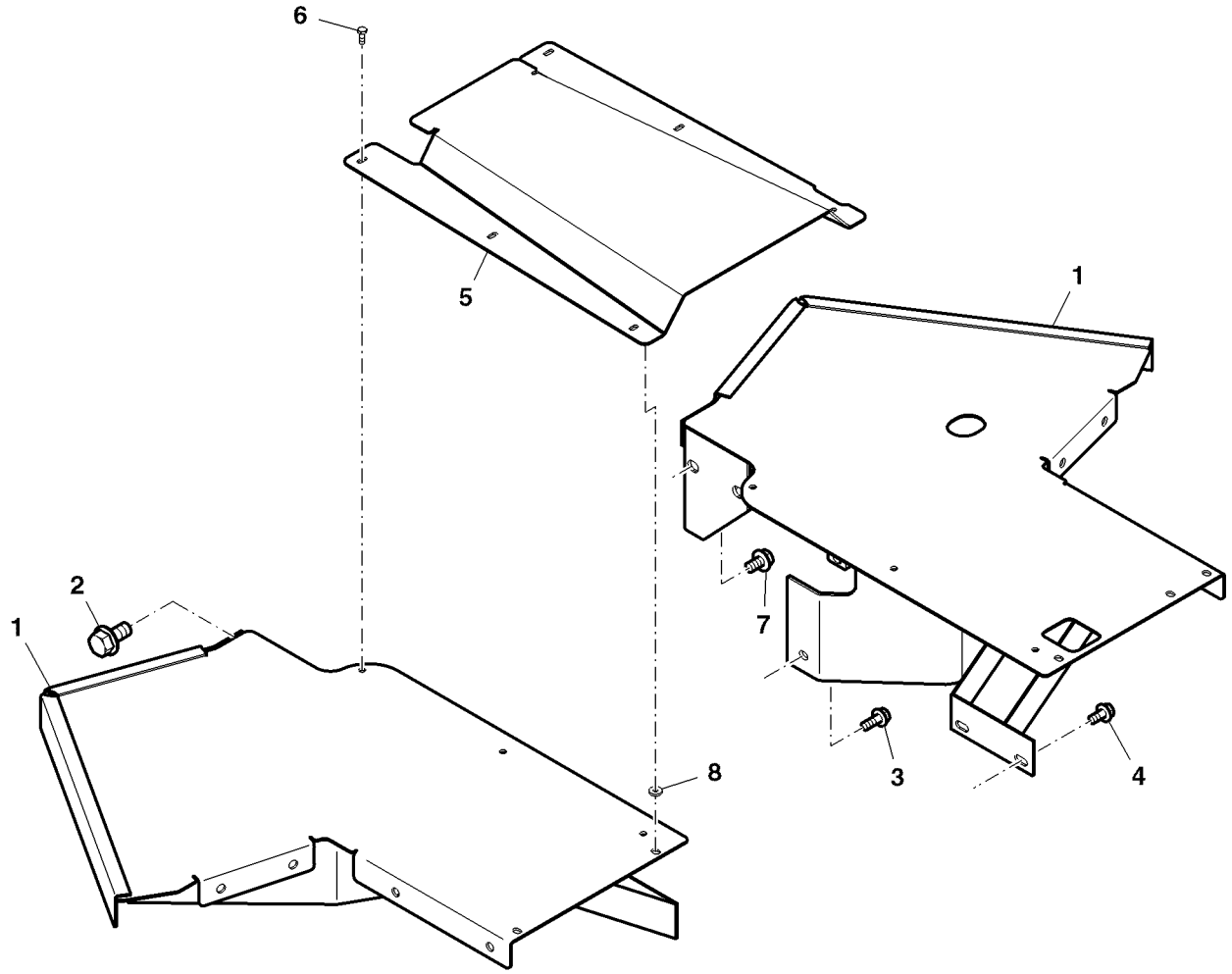

PUBM2687

Item	*Nº peça*	*Descrição*	*Qtde*	*Nº série*	*Notas*
1	SJ11080	Piso	1		
	SJ11081	Piso	1		
2	19M7787	Parafuso	5		
3	19M7785	Parafuso	1		
4	19M7784	Parafuso	4		
5	SU26577	Capa	1		
6	19M7862	Parafuso	4		
7	19M7783	Parafuso	1		
8	24M7250	Arruela	2		

ESCADA

PUBM2092 A.1

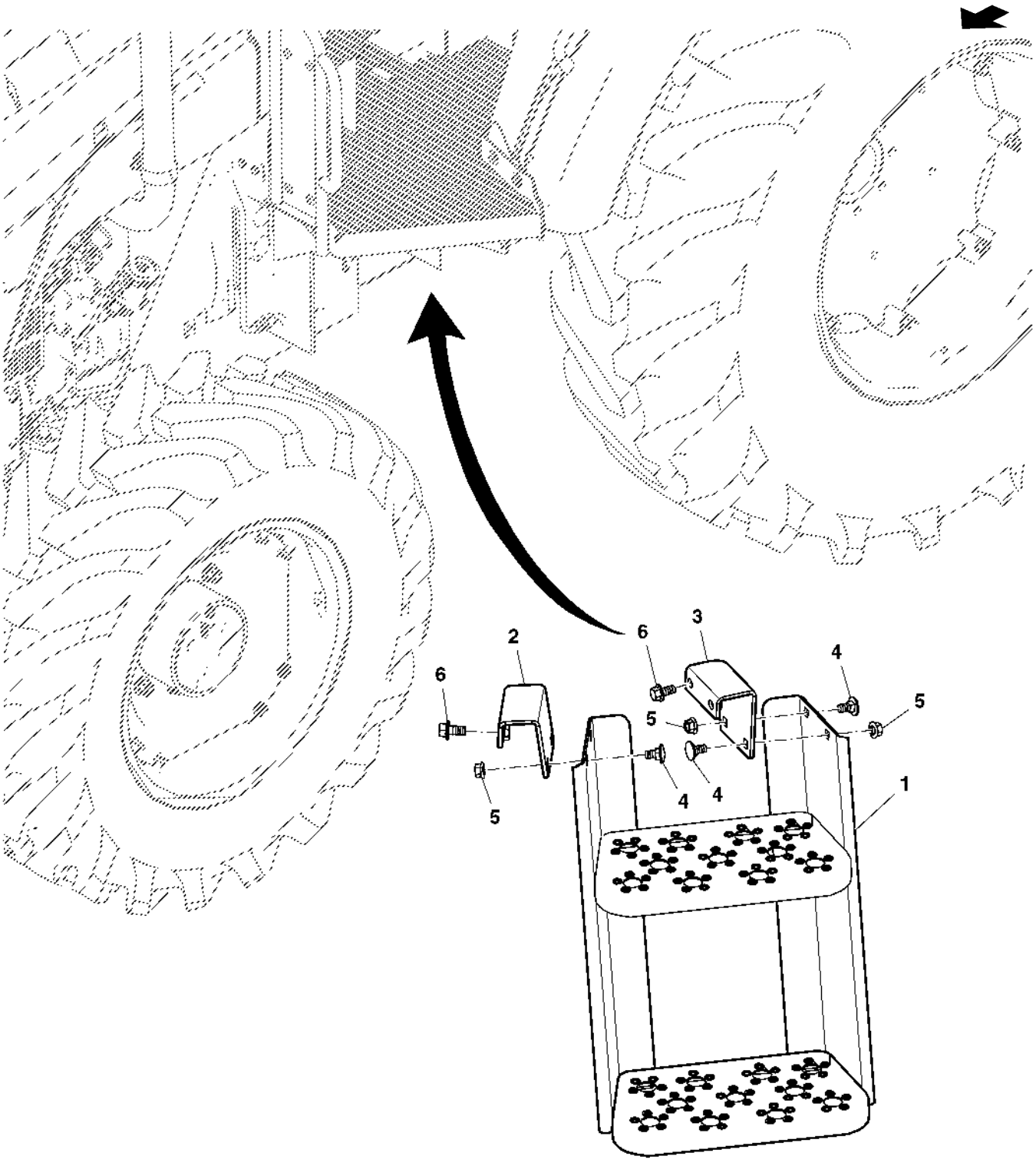

PUBM2092

Item	*Nº peça*	*Descrição*	*Qtde*	*Nº série*	*Notas*
1	DQ52393	Escada	1		
2	SJ12606	Apoio	1		
3	SJ12607	Apoio	1		
4	03M7088	Parafuso	4		
5	14M7296	Porca com flange	4		
6	19M7784	Parafuso	4		

TAPETE

PUBM1276 A.1

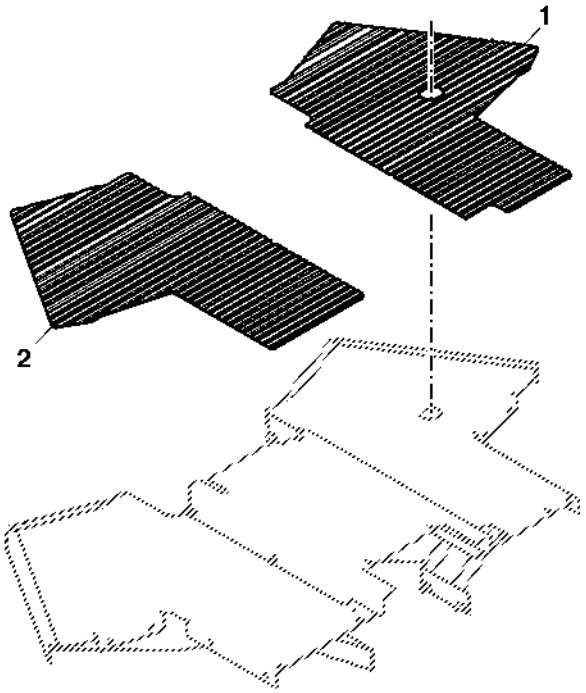

PUBM1276

Item	*Nº peça*	*Descrição*	*Qtde*	*Nº série*	*Notas*
1	SU22935	TapeTe	1		
2	SU21558	TapeTe	1		

BLINDAGEM DIANTEIRA E CORRIMAO

PUBM2121 A.1

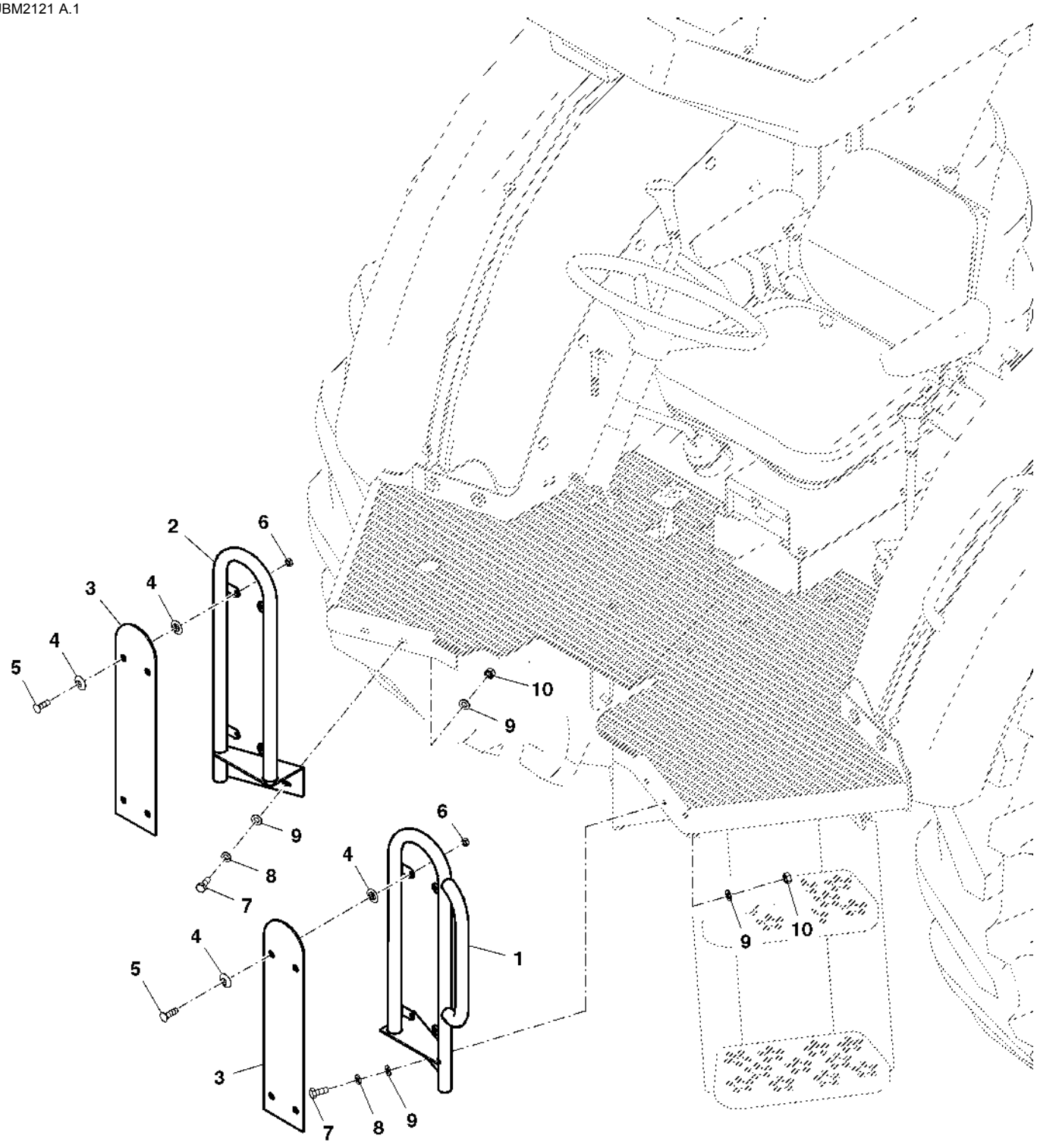

PUBM2121

Item	*Nº peça*	*Descrição*	*Qtde*	*Nº série*	*Notas*
1	DQ28133	Corrimão	1		LH
2	DQ28132	Corrimão	1		RH
3	CQ28128	Vidraça	2		
4	R96216	Arruela	16		
5	21M7502	Parafuso	8		
6	14M7027	Porca	8		
7	19M7139	Parafuso sextavado	6		
8	12M7065	Arruela de pressão	4		
9	24M7055	Arruela	8		
10	14M7029	Porca	6		

Espelho Retrovisor

PUBM2686 A.1

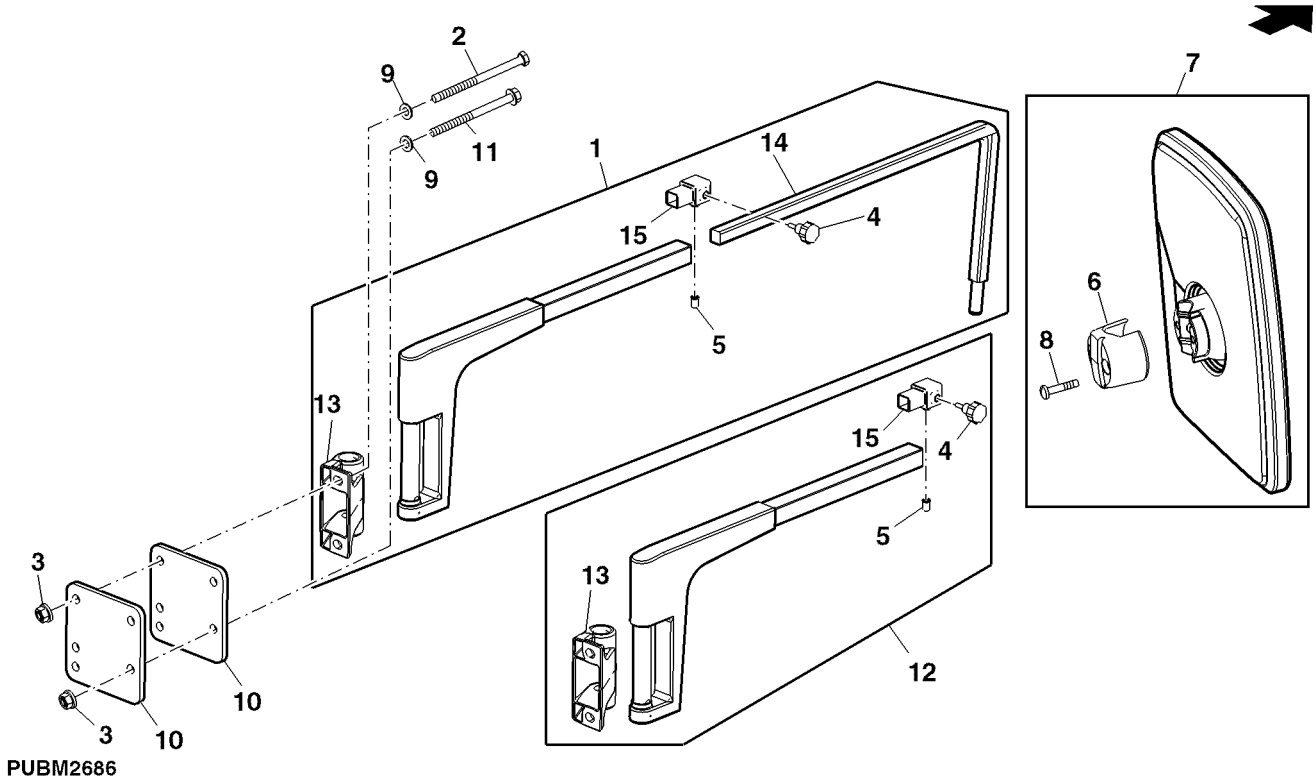

PUBM2686

Item	*Nº peça*	*Descrição*	*Qtde*	*Nº série*	*Notas*
1	AL77484	Apoio	1		
2	19M7750	Parafuso sextavado	1		
3	14M7298	Porca com flange	4		
4	L78176	Botão	1		
5	L38797	Tampa	1		
6	L79784	Adaptador	1		
7	AL78021	RetRovisoR	1		
8	21M7423	Parafuso	2		
9	24M7362	Arruela	1		
10	P71124	Suporte	1		
11	19M7970	Parafuso	3		
12	AL78505	Braço	1		
13	L78172	Apoio	1		
14	L78173	TiranTe	1		
15	L78174	Tubulação esTruTural	1		

RETROVISOR INTERNO

PUBM1704 A.1

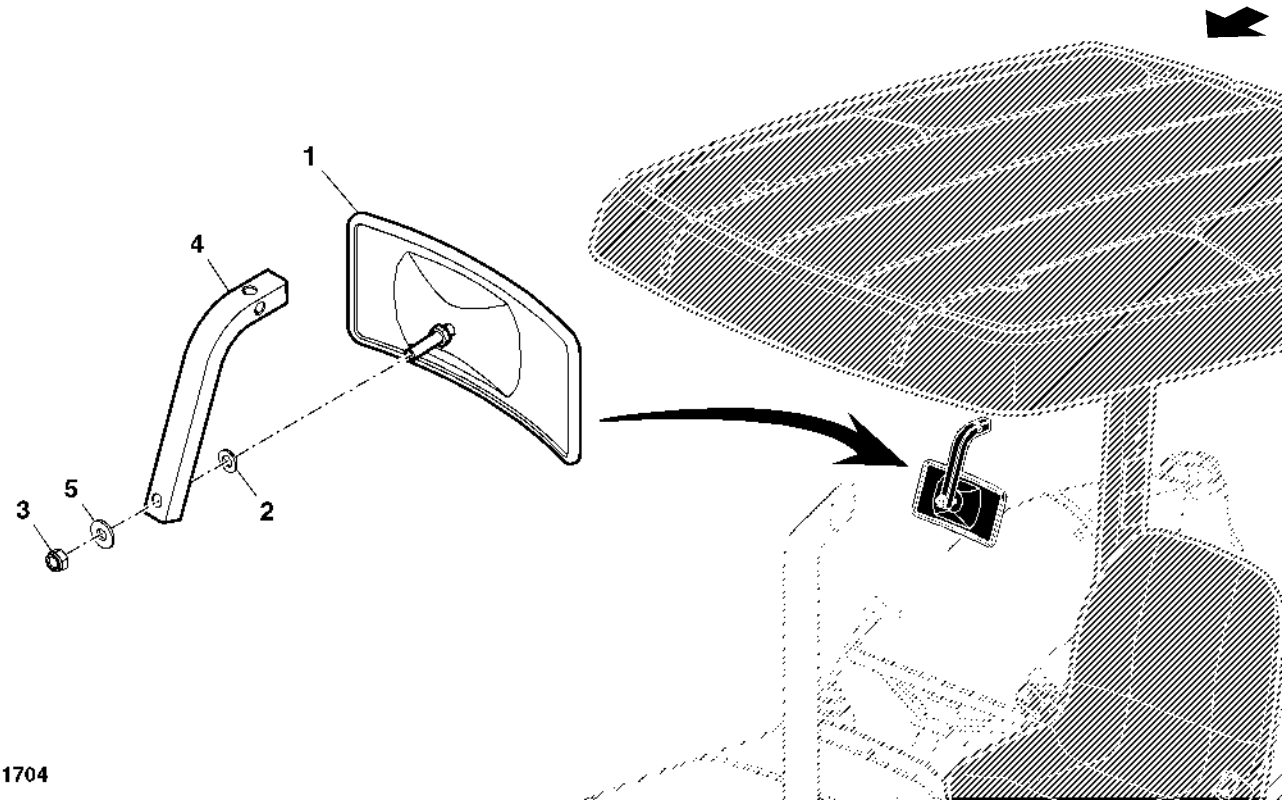

Item	*Nº peça*	*Descrição*	*Qtde*	*Nº série*	*Notas*
1	AT186760	RetRovisoR	1		
2	24M7055	Arruela	1		
3	14M7166	Porca de segurança	1		
4	SU20627	Apoio	1		
5	R210137	Arruela	1		

Assento do Operador

PUBM2587 A.1

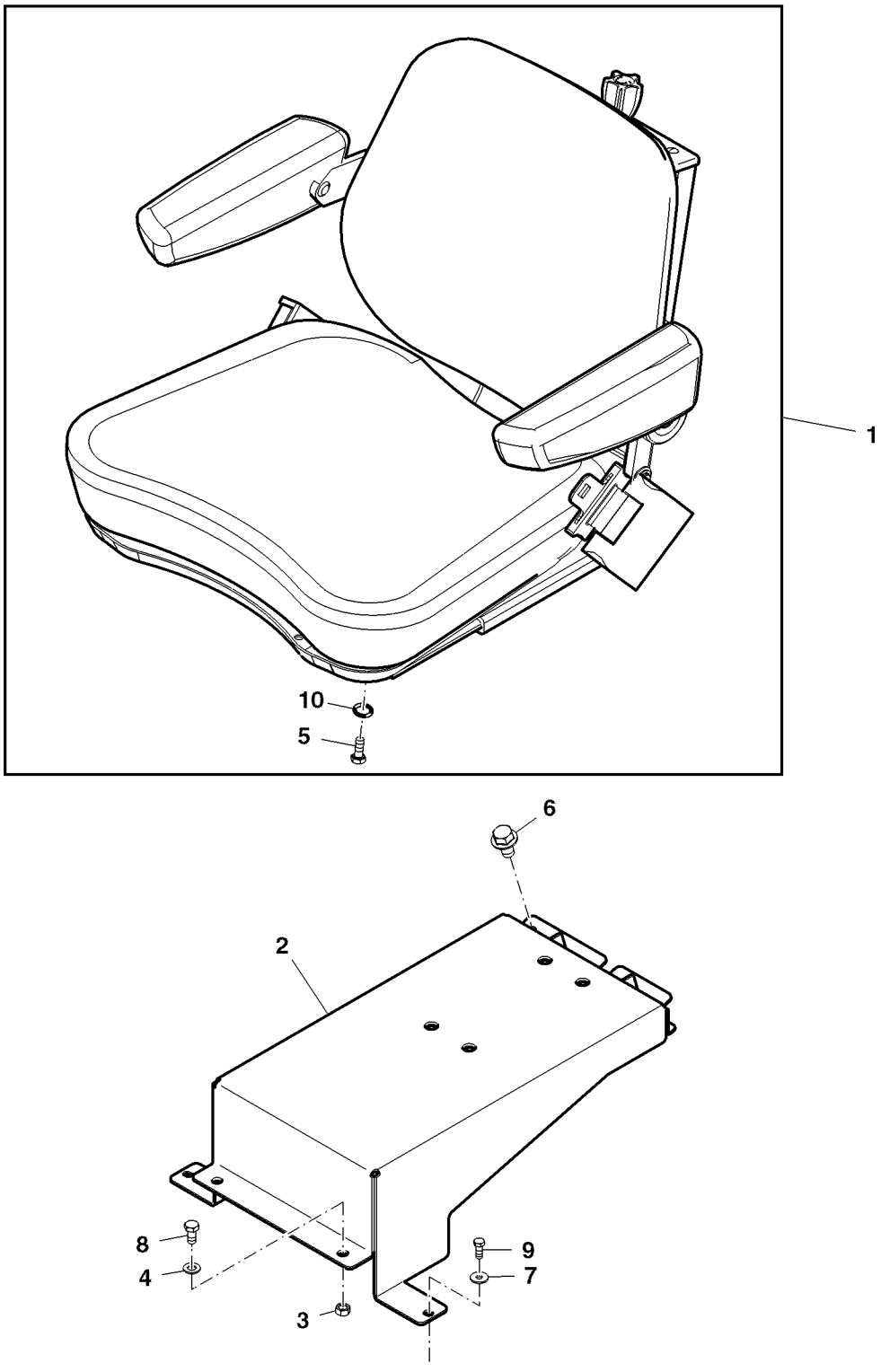

PUBM2587

Item	*Nº peça*	*Descrição*	*Qtde*	*Nº série*	*Notas*
1	MN10233	Conjunto de assento	1		
2	SJ13792	Base	1		
3	14M7137	Porca	2		
4	24M7026	Arruela	2		
5	19M7166	Parafuso sextavado	4		
6	19M7787	Parafuso	1		
7	24M7139	Arruela	2		
8	19M7162	Parafuso sextavado	2		
9	19M7560	Parafuso sextavado	2		
10	24M7040	Arruela	4		

Índice numérico

Nº peça	Item	Página
AA34134	9	185
AL113086	11	97
AL155228	1	201
AL156199	31	203
AL162808	5	204
AL176143	1	120
AL181920	1	204
AL200971	17	251
AL201899	1	222
AL201900	7	222
AL203265	1	126
AL206587	12	97
AL32877	20	247
AL32891	30	111
AL35179	14	125
AL39391	7	189
AL65432	10	125
AL69320	5	285
AL69331	5	285
AL70242	2	203
AL71099	6	249
AL75641	1	117
AL75642	5	117
AL76888	14	189
AL77484	1	304
AL78021	7	304
AL78505	12	304
AP39595	6	262
AP39596	3	262
AR21837	16	209
AR21837	1	37
AR60372	19	241
AR62149	32	241
AR65507	6	67
AR65507	7	67
AR67942	14	47
AR67942	12	71
AS04904	2	119
AT186760	1	305
AT20703	26	189
AT85174	1	64
AZ33725	2	265
A120R	13	71
A15899	5	237
A15899	5	239
A22698	20	29
A4655R	5	125
A4730R	17	203
A4730R	5	209
A4773R	5	37
A4827R	17	47
B177R	22	203
B3690R	3	85
CC40740	10	281
CD16284	6	57
CQ01252	2	262
CQ02164	17	275
CQ03769	8	237
CQ03769	8	239
CQ04507	9	284
CQ09403	3	131
CQ10886	4	131
CQ25602	24	189
CQ25602	8	268
CQ26016	6	222
CQ26197	1	265
CQ26211	7	97
CQ26267	28	111
CQ26970	4	265
CQ26970	4	267
CQ26971	1	267
CQ27128	5	276
CQ27242	2	251
CQ27244	26	247
CQ27244	14	253
CQ27245	24	247
CQ27246	25	247
CQ27271	23	251
CQ27272	23	251
CQ27273	23	251
CQ27274	23	251
CQ27275	23	251
CQ27276	23	251
CQ27277	23	251
CQ27278	23	251
CQ27279	23	251
CQ27280	23	251
CQ27281	23	251
CQ27282	23	251
CQ27283	23	251
CQ27284	23	251
CQ27285	23	251
CQ27286	23	251
CQ27287	23	251
CQ27288	23	251
CQ27289	23	251
CQ27290	23	251
CQ27291	23	251
CQ27292	23	251
CQ27293	23	251
CQ27294	23	251
CQ27295	23	251
CQ27296	23	251
CQ27297	10	253
CQ27298	11	253
CQ27301	18	251
CQ27305	5	251
CQ27851	9	220
CQ27989	15	253
CQ28128	3	303
CQ28556	15	85
CQ29127	5	95
CQ29167	13	95
CQ29315	5	249
CQ29316	5	249
CQ29317	2	249
CQ29319	5	257
CQ29320	9	257
CQ29321	4	257
CQ29323	8	257
CQ29324	3	257
CQ29326	4	247
CQ29327	11	247
CQ29328	11	247
CQ29329	11	247
CQ29330	8	247
CQ29332	19	247
CQ29333	14	247
CQ29335	22	247
CQ29344	23	247
CQ29345	28	247
CQ29349	12	247
CQ29349	2	257
CQ29350	5	257
CQ29351	5	257
CQ29352	5	257
CQ29353	5	257
CQ29354	5	257
CQ29355	5	257
CQ29356	5	257
CQ29357	5	257
CQ29358	5	257
CQ29359	7	257
CQ29378	12	253
CQ29406	8	251
CQ29407	6	251
CQ29408	16	251
CQ29426	7	261
CQ29426	7	265
CQ29426	7	267
CQ29427	5	261
CQ29427	5	265
CQ29427	5	267
CQ29428	6	261
CQ29428	6	265
CQ29428	6	267
CQ29429	5	220
CQ30867	9	261
CQ30873	9	267
CQ31201	7	220
CQ31207	4	220
CQ31233	2	220
CQ32571	1	257
CQ32594	3	249
CQ32596	13	247
CQ32601	20	253
CQ32620	3	255
CQ32621	1	255
CQ32849	3	253
CQ33239	5	169
CQ33582	14	219
CQ33865	2	179
CQ33966	13	220
CQ33967	13	220
CQ34699	1	219
CQ37633	1	261
CQ38349	..	85
CQ38551	1	261
CQ38555	9	265
CQ42276	1	267
CQ44462	11	105
CQ44761	10	279
CQ45077	9	279
CQ45390	5	207
CQ47105	6	293
CQ47831	1	291
CQ49408	22	251
CQ50406	10	257
CQ52006	1	194
CQ52024	21	251
CQ52025	7	251
CQ60025	12	281
CQ60158	2	244
CQ62315	17	273
CQ64114	1	251
CQ65319	5	293
CQ67639	9	253
CQ67640	9	253
CQ67641	1	249
CQ72047	4	251
CQ72498	10	217
C2214E	11	279
DQ04397	4	284
DQ15378	20	217
DQ20973	3	251
DQ20973	4	261
DQ20973	9	262
DQ24768	13	201
DQ25853	1	119
DQ26672	3	284
DQ27177	6	91
DQ28132	2	303
DQ28133	1	303
DQ28476	19	217
DQ28539	21	253
DQ29368	5	253
DQ29376	17	253
DQ29417	4	244
DQ29537	9	201
DQ30256	3	265
DQ30263	3	267
DQ33444	10	295
DQ33523	6	219
DQ33769	1	284
DQ34064	1	220
DQ34065	1	220
DQ37625	3	261
DQ37634	2	261
DQ38547	8	265
DQ38548	8	261
DQ38552	2	261
DQ38556	3	261
DQ39137	25	275
DQ42277	2	267
DQ45918	19	207
DQ51863	3	247
DQ52393	1	299
DQ55304	2	267
DQ57310	3	241
DQ60556	1	97
DQ63442	4	237
DQ63442	4	239
DQ67129	6	255
DQ67130	14	255
DQ67131	15	255
DQ70291	12	279
DQ70988	13	125
DQ72494	20	179
DQ72496	11	217
DT5267	..	204
DT5299	..	189
DT5362	22	151

Índice numérico - continuação

Nº peça	Item	Página
D2361R	12	203
D2361R	22	49
ET15766	1	131
E62934	5	291
E64911	2	131
F1870R	9	217
H141394	29	111
H141394	12	113
H22660	12	209
H23836	15	153
H23836	7	155
H35244	6	71
H75541	16	207
H75541	13	209
H93442	1	91
JD10249	19	251
JD10250	15	251
JD5866	12	273
JD7180	12	165
JD7425	8	189
JD7759	1	189
JD8103	9	189
JD8206	12	189
JD8946	28	189
JD9257	10	33
JD9449	2	26
J57068	25	189
K2172R	13	91
K40003	2	68
L101271	19	189
L101359	10	189
L101519	26	111
L101519	6	115
L101856	4	204
L110765	33	111
L111417	22	189
L111418	22	189
L112530	13	189
L113164	15	189
L113588	13	281
L114080	11	265
L114159	3	285
L114160	3	285
L115277	5	115
L116345	2	204
L116346	3	204
L151980	5	120
L152943	6	120
L153804	17	113
L155839	10	265
L156135	30	203
L157372	6	81
L157826	12	129
L158303	13	105
L165957	1	285
L170015	7	117
L172406	11	113
L172406	14	129
L172406	3	95
L175641	13	113
L18955	2	279
L202147	28	241
L202150	10	222
L202151	2	222
L27099	8	285
L28230	2	276
L30291	7	33
L31343	..	219
L35542	27	189
L38444	1	267
L38449	5	279
L38450	3	279
L38797	5	304
L39317	6	111
L39334	7	107
L39334	1	38
L39992	7	249
L39997	5	251
L39999	10	255
L40014	21	247
L40022	11	247
L40025	12	255
L40035	7	255
L40074	8	253
L40075	8	253
L40076	8	253
L40088	15	247
L40090	15	247
L40091	15	247
L40092	15	247
L40093	15	247
L40094	15	247
L40095	15	247
L40096	15	247
L40097	15	247
L40098	15	247
L40099	15	247
L40121	5	251
L40136	7	247
L40155	10	255
L40156	10	255
L40157	10	255
L40158	10	255
L40159	10	255
L40160	10	255
L40161	10	255
L40162	10	255
L40163	4	255
L40192	6	247
L40258	9	247
L40280	10	247
L40281	20	251
L40306	16	247
L40318	11	255
L40320	8	255
L40552	7	253
L41006	8	253
L41007	8	253
L41008	5	251
L41079	5	189
L41159	14	251
L41170	5	251
L41315	13	255
L41317	2	255
L41383	11	189
L41443	6	189
L55602	5	251
L55603	5	251
L56974	16	203
L56974	4	209
L60042	4	249
L60043	4	249
L60044	4	249
L60045	4	249
L60046	4	249
L60052	4	249
L60053	4	249
L60054	4	249
L60055	4	249
L60056	4	249
L60084	4	253
L60086	2	253
L60088	27	247
L60088	13	253
L60115	10	255
L60118	15	247
L60119	15	247
L61207	21	253
L61227	5	249
L61228	5	249
L61229	5	249
L61230	5	249
L61231	5	249
L61232	5	249
L61233	5	249
L61234	5	249
L61235	5	249
L61236	5	249
L61237	5	249
L61238	5	249
L61239	5	249
L61240	5	249
L61241	5	249
L61242	5	249
L61243	5	249
L61244	5	249
L61245	5	249
L61246	5	249
L61247	5	249
L61248	5	249
L61249	5	249
L61250	5	249
L61251	5	249
L61252	5	249
L61255	5	249
L61256	5	249
L61257	5	249
L61258	5	249
L61259	5	249
L61260	5	249
L61261	5	249
L61262	5	249
L61266	5	249
L62883	6	203
L63127	8	253
L63128	8	253
L64500	..	189
L64996	9	281
L75588	2	117
L77324	17	189
L77358	6	204
L77363	18	189
L77493	8	222
L77805	4	169
L77805	4	171
L78172	13	304
L78173	14	304
L78174	15	304
L78176	4	304
L78202	7	111
L78979	4	271
L79109	1	221
L79149	10	220
L79274	21	189
L79784	6	304
L80052	2	81
MN10063	1	268
MN10211	25	179
MN10233	1	307
MN10249	5	179
MN10384	7	285
MN10411	2	95
MN10711	8	293
M112374	16	113
M137488	21	93
M48534	29	227
M48534	15	295
M66005	14	97
M805969	18	165
M84972	7	295
M93511	8	273
M94036	19	91
NF100034	11	275
NF100035	2	275
NF100975	18	275
PS630000	..	285
PS630005	..	279
PS630007	..	276
PS630018	..	279
PS630034	..	279
PS630040	..	165
P71124	10	304
P71251	7	262
RE12330	14	135
RE12331	12	135
RE12332	18	135
RE12333	3	135
RE12363	6	109
RE12363	8	109
RE12363	9	109
RE12363	8	123
RE12363	11	135
RE12364	16	135
RE12365	20	135
RE12366	5	135
RE12411	24	111
RE12411	10	123
RE164448	13	111
RE172748	25	155

Índice numérico - continuação

Nº peça	Item	Página
RE172748	26	155
RE172748	27	155
RE173312	20	193
RE173314	4	145
RE173315	2	145
RE173318	4	193
RE173752	9	193
RE176668	16	217
RE177561	1	141
RE177574	8	141
RE179283	2	173
RE179284	1	173
RE180180	21	165
RE183248	14	167
RE185561	13	167
RE185566	3	167
RE185568	5	167
RE188846	7	125
RE189743	20	173
RE189743	33	193
RE190977	6	97
RE195523	6	185
RE203007	25	227
RE203009	1	237
RE203009	1	239
RE204391	13	227
RE204391	1	229
RE204556	3	237
RE204695	3	239
RE205363	19	227
RE206779	17	271
RE208038	24	227
RE208040	1	227
RE208042	6	227
RE208043	12	227
RE208044	10	227
RE208696	5	229
RE20901	5	29
RE211277	11	141
RE211277	7	141
RE211277	9	141
RE211446	1	141
RE218643	6	271
RE223233	5	215
RE223233	15	217
RE223501	4	203
RE223996	15	215
RE224390	..	227
RE227648	13	141
RE230251	10	203
RE230251	15	203
RE230251	7	203
RE230251	1	209
RE234714	3	106
RE239148	12	139
RE239222	1	207
RE240064	6	209
RE245882	30	227
RE245882	7	229
RE253985	1	125
RE257597	13	89
RE260847	24	161
RE264351	8	190
RE265194	2	291
RE265195	3	291
RE266130	6	161
RE267154	3	89
RE267167	1	105
RE269110	6	121
RE269336	1	85
RE270340	2	194
RE27348	5	53
RE27348	..	71
RE27352	6	50
RE27352	2	71
RE273871	1	81
RE281071	8	271
RE281073	7	271
RE282286	6	89
RE282287	7	89
RE284151	5	225
RE31617	5	57
RE32140	2	22
RE39967	17	109
RE40428	1	66
RE42192	5	131
RE42196	9	111
RE42470	26	179
RE44574	1	25
RE44574	4	71
RE45607	2	195
RE45609	1	195
RE45723	13	239
RE45777	10	89
RE45783	19	179
RE45864	18	217
RE45963	8	125
RE45975	17	91
RE46686	7	41
RE46736	6	131
RE46962	4	201
RE48735	1	23
RE48867	2	129
RE500672	7	53
RE500672	1	67
RE501674	2	53
RE502150	29	29
RE502483	11	29
RE502484	10	29
RE502485	1	29
RE502485	2	29
RE502485	3	29
RE502485	4	29
RE502495	26	29
RE502747	1	68
RE502973	1	26
RE504232	7	29
RE504451	24	49
RE504542	1	69
RE50467	2	41
RE506050	5	33
RE506374	1	35
RE507799	2	53
RE507807	1	139
RE507807	21	49
RE515028	1	70
RE515696	13	57
RE515746	6	55
RE515827	1	22
RE516455	2	107
RE516513	..	41
RE516553	4	41
RE516803	10	61
RE51774	1	63
RE518742	5	50
RE519144	5	47
RE519568	5	38
RE519826	12	29
RE520785	27	29
RE521348	1	50
RE521348	1	71
RE521350	3	71
RE521350	1	72
RE526834	5	41
RE527526	24	29
RE52977	7	47
RE534940	1	107
RE535351	2	31
RE535480	2	30
RE537136	1	61
RE537291	28	49
RE537291	1	75
RE55036	2	125
RE55899	3	47
RE56302	1	44
RE57279	7	50
RE60005	3	57
RE60021	..	41
RE60029	12	41
RE60854	6	41
RE61719	19	173
RE62148	8	54
RE64211	3	55
RE65214	1	57
RE65756	3	159
RE66271	2	67
RE66271	3	67
RE66271	5	67
RE67225	1	41
RE68327	18	109
RE68327	19	109
RE68327	20	109
RE68327	2	111
RE68327	3	111
RE68748	28	29
RE69298	8	129
RE70358	3	41
RE71255	9	49
RE71264	9	129
RE71881	17	151
RE72060	4	143
RE72061	2	143
RE72062	13	145
RE72063	27	161
RE72064	26	161
RE72064	1	162
RE72070	2	167
RE72073	7	162
RE72074	1	143
RE72074	1	157
RE72075	9	175
RE72078	12	145
RE72086	3	143
RE72119	2	181
RE72120	6	187
RE72124	9	157
RE72125	7	175
RE72126	9	183
RE72127	2	161
RE72127	5	176
RE72127	5	193
RE72128	1	176
RE72129	1	183
RE72136	4	139
RE72137	5	148
RE72138	2	148
RE72325	12	159
RE72614	25	153
RE72691	10	105
RE72823	17	217
RE72875	1	177
RE72967	10	141
RE73117	6	147
RE73155	20	207
RE73213	22	241
RE73259	3	183
RE73267	33	227
RE73316	1	233
RE73317	2	233
RE73318	13	233
RE73319	14	233
RE73320	16	233
RE73321	17	233
RE73322	33	233
RE73323	2	235
RE73324	5	235
RE73530	13	159
RE73582	10	85
RE73583	11	85
RE73620	8	181
RE73645	1	225
RE73645	2	225
RE73645	24	225
RE73645	4	225
RE73645	34	227
RE73646	18	225
RE73671	1	83
R100850	3	50
R100850	9	71
R10093	2	44
R101201	30	29
R101234	13	61
R102855	16	61
R102901	6	33
R104542	1	36
R104846	17	131
R104846	3	133
R104919	6	133
R105053	5	93

Índice numérico - continuação

Nº peça	Item	Página
R105059	12	93
R105153	6	229
R105228	18	241
R105230	21	241
R105241	15	219
R105271	4	190
R105273	24	179
R105274	21	179
R105277	5	190
R105281	10	97
R105291	8	179
R105812	12	91
R106829	8	57
R106831	7	57
R108654	1	47
R108741	1	43
R109086	3	24
R109160	11	91
R109162	22	91
R109230	4	31
R109294	4	179
R109294	7	185
R109294	2	190
R109302	19	203
R109302	3	209
R109327	2	147
R109337	27	227
R109374	12	85
R109375	13	85
R111137	18	49
R113189	3	129
R113794	10	145
R113804	13	193
R113889	4	155
R113889	7	165
R113918	7	187
R113959	11	165
R113960	14	165
R113964	19	193
R113969	6	193
R113971	22	193
R113972	10	193
R114162	2	58
R114282	3	26
R114361	4	147
R114918	5	244
R115280	10	55
R116122	3	61
R116123	21	61
R116411	4	44
R119359	1	31
R119390	4	268
R119551	15	97
R119739	2	47
R119874	27	49
R120160	12	125
R120247	5	31
R120540	20	241
R120607	4	161
R120608	18	161
R120611	7	161
R120618	15	161
R120797	6	237
R120797	6	239
R121043	19	49
R121862	4	151
R121862	23	153
R121862	24	155
R122210	20	189
R122618	7	31
R122872	11	125
R123161	2	54
R123226	5	34
R124930	9	165
R124932	25	193
R124934	21	193
R124935	8	193
R124938	28	193
R124939	27	193
R124940	26	193
R124941	15	193
R125407	2	33
R125508	9	61
R125881	10	54
R126250	7	215
R126389	11	70
R127567	19	151
R127657	13	129
R128310	7	139
R128415	1	33
R128740	15	151
R128804	9	139
R130145	6	53
R130360	1	165
R130364	3	165
R130365	16	165
R130366	2	165
R130484	4	219
R131765	2	25
R134958	6	143
R134961	10	159
R134963	5	183
R134967	2	157
R134969	5	157
R134973	4	157
R134979	19	161
R134980	1	161
R134981	6	175
R134984	4	176
R134985	2	162
R134988	3	148
R134989	5	139
R135060	19	165
R135061	20	165
R135078	2	184
R135080	5	159
R135332	15	165
R135432	4	107
R135432	7	38
R135647	10	91
R137123	5	201
R137135	7	91
R137139	5	171
R137141	14	169
R137141	3	171
R137143	12	169
R137143	12	171
R137144	7	169
R137144	7	171
R137412	10	169
R137412	10	171
R137613	11	139
R137725	1	171
R137726	1	169
R137738	21	91
R137859	6	157
R137917	21	153
R137919	19	153
R137919	30	155
R137920	24	153
R137939	6	169
R137939	6	171
R138058	3	169
R138059	12	293
R138168	13	151
R138169	6	151
R138171	3	177
R138173	23	161
R138175	11	161
R138176	21	161
R138177	3	161
R138178	11	157
R138186	5	162
R138187	3	162
R138188	6	159
R138189	2	159
R138190	8	159
R138191	8	175
R138192	8	153
R138192	7	167
R138193	3	175
R138194	2	176
R138195	9	153
R138197	5	153
R138201	13	153
R138201	5	155
R138202	16	153
R138202	9	155
R138203	14	153
R138203	6	155
R138204	11	155
R138205	8	155
R138210	1	148
R138212	26	153
R138213	27	153
R138218	6	167
R138219	4	167
R138220	8	167
R138224	22	173
R138225	18	167
R138226	4	187
R138227	10	187
R138229	2	187
R138231	15	167
R138232	16	167
R138234	13	173
R138235	7	173
R138236	11	173
R138237	16	173
R138238	9	173
R138240	5	187
R138241	1	187
R138242	1	181
R138243	7	181
R138244	4	181
R138245	4	183
R138246	8	183
R138247	7	183
R138263	3	157
R138264	8	157
R138265	13	157
R138266	10	157
R138273	6	181
R138274	6	181
R138275	6	181
R138277	16	151
R138278	7	151
R138279	12	187
R138280	6	173
R138281	8	173
R138282	23	173
R138286	7	143
R138286	13	155
R138286	4	175
R138329	17	161
R138330	10	161
R138332	7	148
R138334	11	187
R138335	6	148
R138336	5	181
R138337	5	181
R138338	5	181
R138339	3	184
R138340	3	184
R138341	3	184
R138342	4	159
R138343	1	159
R138407	4	97
R138501	29	153
R138501	22	155
R138502	29	155
R138530	7	81
R138532	14	85
R138533	14	155
R138677	17	153
R138677	10	155
R138805	11	291
R138984	28	153
R138985	23	155
R139006	10	207
R139009	12	217
R139207	6	183
R139647	7	105
R139665	9	237
R139665	9	239
R139666	12	239
R139684	31	241
R139916	5	147
R139939	7	141

Índice numérico - continuação

Nº peça	Item	Página
R139940	4	141
R139942	6	141
R139943	3	141
R139944	18	153
R139945	10	153
R139946	25	217
R139947	8	169
R139947	8	171
R139952	3	179
R139952	11	185
R140208	5	107
R140208	4	38
R140251	9	93
R140505	14	173
R140550	2	229
R140551	3	229
R140552	4	229
R140553	12	229
R140554	11	229
R140555	8	229
R140555	9	235
R140557	13	229
R140557	21	233
R140558	14	229
R140559	9	229
R140560	17	229
R140560	22	233
R140561	15	229
R140561	13	235
R140562	16	229
R140563	18	229
R140566	1	231
R140567	2	231
R140568	3	231
R140569	4	231
R140573	8	231
R140574	9	231
R140576	11	231
R140577	40	227
R140578	13	231
R140579	14	231
R140580	15	231
R140581	16	231
R140584	3	233
R140585	4	233
R140586	5	233
R140587	20	227
R140587	6	233
R140588	7	233
R140589	8	233
R140590	9	233
R140591	10	233
R140592	11	233
R140593	12	233
R140598	15	233
R140601	18	233
R140602	19	233
R140603	20	233
R140604	23	233
R140606	24	233
R140607	25	233
R140608	26	233
R140609	27	233
R140610	28	233
R140611	29	233
R140612	30	233
R140613	31	233
R140614	32	233
R140615	41	227
R140617	34	233
R140617	21	235
R140618	1	235
R140620	3	235
R140621	4	235
R140623	10	235
R140624	11	235
R140625	12	235
R140626	14	235
R140627	15	235
R140628	16	235
R140629	17	235
R140630	18	235
R140631	19	235
R140632	20	235
R140634	22	235
R140635	23	235
R140636	24	235
R140637	25	235
R140638	42	227
R140639	7	227
R140640	21	227
R140641	3	227
R140642	9	227
R140645	8	227
R140673	6	235
R140675	8	235
R140843	18	125
R140875	4	215
R140917	3	293
R140924	19	155
R140961	22	179
R141075	6	145
R141076	5	145
R141077	3	145
R141080	16	155
R141081	15	155
R141083	12	155
R141085	13	165
R141086	4	165
R141134	46	227
R141135	17	225
R141136	11	225
R141139	43	225
R141140	8	225
R141141	35	225
R141142	32	225
R141143	3	225
R141144	38	225
R141145	16	225
R141146	31	225
R141148	27	225
R141149	15	225
R141150	26	225
R141151	29	225
R141152	14	225
R141153	12	225
R141154	33	225
R141156	42	225
R141161	36	225
R141162	10	225
R141163	34	225
R141164	37	225
R141166	23	225
R141167	19	225
R141168	20	225
R141169	21	225
R141170	22	225
R141172	13	225
R141173	47	227
R141174	41	225
R141175	40	225
R141177	28	225
R141178	30	225
R141179	6	225
R141180	7	225
R141181	9	225
R141182	25	225
R141183	39	225
R141186	9	179
R141211	3	173
R141525	..	173
R141547	9	293
R141560	5	231
R141619	1	145
R141682	1	241
R141711	30	153
R141711	28	155
R141731	1	185
R161383	16	91
R169906	19	273
R172747	7	145
R173299	17	193
R173942	3	193
R173949	14	151
R176522	13	217
R177081	24	217
R177339	14	105
R177564	2	141
R177572	5	141
R177717	19	167
R177718	21	167
R177719	11	167
R177987	2	85
R179213	7	235
R180116	6	165
R180276	4	121
R181960	12	151
R182404	10	231
R182928	30	179
R182928	7	281
R183022	10	167
R183027	20	153
R184730	5	121
R184736	3	121
R186839	18	173
R187353	7	159
R187354	4	162
R188979	11	273
R191001	12	231
R191002	6	231
R191003	17	231
R191211	..	151
R195570	12	193
R195571	11	193
R195572	14	193
R197506	1	179
R201828	6	169
R201828	6	171
R204393	14	227
R204395	15	227
R204396	16	227
R204397	35	227
R205364	36	227
R208031	22	227
R208032	23	227
R208033	5	227
R208035	18	227
R208036	43	227
R208037	2	227
R208039	44	227
R208041	4	227
R208046	45	227
R208047	17	227
R210137	5	305
R212639	26	227
R215302	27	111
R21612	2	189
R216730	11	227
R216949	4	83
R218667	10	169
R218667	10	171
R218898	16	85
R218899	17	85
R219520	1	106
R219674	2	106
R220327	18	85
R221354	28	203
R223968	9	215
R223969	8	215
R223970	6	215
R223971	10	215
R223972	11	215
R223973	12	215
R223974	13	215
R223975	3	215
R223977	2	215
R224392	10	113
R224392	4	95
R228055	9	167
R228422	8	121
R228423	7	121
R233207	9	145
R237705	30	193
R242410	2	139
R245883	37	227
R245884	38	227
R245885	39	227
R246532	31	227
R246533	7	231

Índice numérico - continuação

Nº peça	Item	Página
R249554	8	295
R249555	4	295
R252584	1	171
R256490	16	273
R260485	22	161
R260487	25	161
R260489	4	153
R26125	4	57
R262305	6	153
R263120	5	271
R263120	7	273
R26375	14	203
R263796	5	85
R264397	20	151
R26448	25	111
R26448	11	123
R26448	9	151
R26493	7	49
R265080	1	273
R265081	3	273
R265082	2	273
R265083	5	273
R265084	4	273
R265085	13	273
R265087	2	271
R265088	1	271
R265089	14	271
R265092	19	85
R265093	15	273
R265095	7	293
R265381	3	281
R265382	4	281
R265707	5	87
R265784	10	273
R266132	8	161
R26650	16	49
R266810	32	227
R268047	3	87
R268941	2	289
R26906	1	203
R270394	14	273
R270723	20	85
R270723	4	87
R273273	6	162
R27329	6	176
R27329	2	221
R274350	15	173
R274601	1	190
R276703	21	85
R27928	11	61
R279950	3	184
R281148	9	271
R281964	2	193
R285345	2	121
R286364	5	281
R286365	6	281
R32214	2	65
R34537	1	295
R35352	15	29
R39112	11	203
R42363	6	139
R42641	3	295
R44302	31	111
R44302	8	169
R44302	8	171
R44342	9	125
R46528	18	179
R47862	3	189
R48568	8	89
R48685	6	25
R48685	30	49
R48685	2	50
R48767	4	67
R48993	9	33
R495R	9	203
R49921	15	113
R49921	9	95
R50034	29	203
R500725	3	65
R501124	10	71
R501223	1	24
R501368	17	29
R501369	19	29
R501370	1	42
R501372	16	29
R501516	4	68
R501517	6	68
R501519	3	68
R501532	11	54
R502006	2	42
R502174	1	65
R502260	3	49
R502451	2	34
R502814	3	34
R503548	11	33
R503794	..	55
R503796	8	61
R503797	16	47
R504300	4	53
R504813	1	54
R505748	4	70
R515019	3	25
R515091	26	49
R515092	7	54
R515095	6	54
R515146	5	83
R515195	6	31
R515273	11	57
R515306	1	49
R515466	4	49
R515577	9	54
R516126	2	49
R516361	5	53
R516728	7	55
R517440	3	107
R518768	5	62
R518779	3	62
R518850	10	106
R520931	21	29
R52107	9	219
R521380	18	47
R521439	4	36
R525679	1	30
R526863	4	37
R53524	18	61
R54565	5	54
R54802	29	49
R54823	12	61
R56101	22	85
R56463	3	37
R59409	1	55
R61871	4	55
R62107	14	29
R64857	9	29
R65214	11	49
R65215	15	49
R70438	2	61
R70956	15	61
R71250	4	62
R74354	9	55
R74993	9	131
R77551	5	68
R78048	10	135
R78049	15	135
R78050	19	135
R78051	8	135
R78053	4	109
R78053	13	135
R78054	17	135
R78055	4	135
R78056	7	135
R78057	2	135
R78057	21	135
R78058	6	135
R78059	7	123
R78059	30	133
R78059	1	135
R78060	2	135
R78061	6	135
R78062	1	135
R78063	28	133
R78063	1	135
R78064	5	133
R78064	9	135
R80033	3	53
R80033	7	71
R81989	14	71
R82800	18	29
R83169	12	55
R85363	12	57
R87259	2	23
R90692	10	57
R90788	3	23
R91889	2	57
R92154	2	37
R95065	24	151
R96216	4	303
R96935	8	217
R97185	20	49
R97351	4	25
R98062	9	57
R99254	4	33
R99254	4	61
R99257	17	61
SE501571	2	53
SE501623	24	49
SG06401	8	95
SJ10267	12	271
SJ10379	20	125
SJ10439	5	222
SJ10440	5	222
SJ10603	1	87
SJ10650	1	244
SJ10989	1	103
SJ11064	1	289
SJ11078	6	201
SJ11080	1	297
SJ11081	1	297
SJ11084	8	115
SJ11086	4	123
SJ11089	5	123
SJ11142	1	293
SJ11167	12	275
SJ11168	3	147
SJ11169	19	275
SJ11187	9	97
SJ11209	11	257
SJ11370	9	255
SJ11371	..	255
SJ11699	4	89
SJ11719	2	105
SJ11720	12	89
SJ11782	24	91
SJ11963	8	267
SJ11965	1	262
SJ12017	16	253
SJ12018	6	253
SJ12325	19	97
SJ12337	4	189
SJ12418	8	207
SJ12606	2	299
SJ12607	3	299
SJ12612	10	209
SJ12615	11	209
SJ12752	8	105
SJ12758	24	241
SJ12759	6	241
SJ12760	15	241
SJ12770	25	241
SJ12771	26	241
SJ12772	29	241
SJ12773	16	241
SJ12817	4	207
SJ12818	7	207
SJ12819	6	207
SJ12823	9	207
SJ12824	17	209
SJ12847	9	209
SJ13094	25	91
SJ13128	3	190
SJ13469	6	93
SJ13495	19	125
SJ13610	36	203
SJ13612	23	203
SJ13613	24	203
SJ13683	11	237
SJ13683	11	239
SJ13684	14	239
SJ13766	1	93

Índice numérico - continuação

Nº peça	Item	Página
SJ13792	2	307
SJ13962	1	113
SJ13963	1	109
SJ13963	1	111
SJ14223	4	85
SJ14316	7	129
SJ14412	13	295
SJ14433	11	295
SJ14445	14	217
SJ289909	31	193
SJ299388	7	291
SJ299389	8	291
SJ301782	19	89
SJ301782	20	89
SJ301782	21	89
SJ301782	9	89
SJ302125	17	237
SJ302125	21	239
SU20034	13	139
SU20363	11	159
SU20566	12	167
SU20627	4	305
SU21203	8	279
SU21271	22	275
SU21287	30	275
SU21422	4	291
SU21532	9	123
SU21558	2	300
SU21559	2	284
SU21592	5	126
SU21617	8	93
SU21654	16	97
SU21679	8	275
SU21680	21	275
SU21681	13	275
SU21684	29	275
SU21873	9	295
SU21969	5	247
SU22419	8	85
SU22420	9	85
SU22421	6	87
SU22682	13	271
SU22683	15	271
SU22935	1	300
SU22951	3	267
SU23034	1	247
SU23035	2	247
SU23036	17	247
SU23038	18	253
SU23039	19	253
SU23397	7	95
SU23571	15	209
SU23764	18	209
SU23785	25	85
SU23929	30	241
SU23930	9	241
SU23931	11	241
SU23932	7	241
SU23933	8	241
SU23934	10	241
SU23935	12	241
SU23936	14	241
SU23936	34	241
SU23939	33	241
SU23953	17	241
SU23961	27	241
SU24034	20	273
SU24035	21	273
SU24226	1	129
SU24267	4	185
SU24362	8	91
SU24470	12	95
SU24953	23	91
SU25003	2	93
SU25152	14	89
SU25153	16	89
SU25183	15	237
SU25183	15	239
SU25212	17	89
SU25232	16	237
SU25246	1	281
SU25247	2	281
SU25552	11	281
SU25813	17	239
SU25820	16	239
SU25821	16	295
SU25822	17	295
SU25823	12	237
SU25823	18	239
SU26266	1	95
SU26273	18	93
SU26471	5	81
SU26577	5	297
SU288283	12	161
SU288284	16	161
SU288288	5	161
SU288290	9	161
SU288295	14	161
SU288299	13	161
SU289032	3	153
SU289559	8	281
SU289671	9	181
SU292160	3	222
SU292606	9	222
SU292606	13	241
SU299689	26	203
SU300950	3	105
SU302295	15	220
SU302296	6	220
SU302297	14	220
TH103574	21	173
TH103574	32	193
TH105683	2	177
TY22472	15	89
TY22473	11	89
T116409	18	247
T116822	10	251
T116827	12	251
T13914	22	29
T17148	3	201
T18891	17	49
T19044	5	61
T20046	11	71
T20088	3	26
T20094	8	71
T20168	12	49
T20243	12	33
T20314	3	54
T20316	4	54
T20328	4	23
T21816	13	203
T22101	8	203
T23435	14	49
T23474	13	49
T23891	4	26
T25701	14	33
T26327	..	47
T26872	8	54
T26929	6	268
T27658	5	55
T28583	10	131
T32146	1	279
T32853	3	70
T70920	13	179
T77814	30	189
T77814	3	203
T77814	7	209
T77857	17	207
T77857	31	217
T77858	21	217
T77858	26	217
T82565	9	251
U10289	22	217
U12547	5	203
U17409	14	61
U42702	14	215
U42702	23	217
U46662	21	131
U46662	26	131
03M7084	7	275
03M7088	4	299
03M7212	4	262
03M7264	9	285
03M7463	14	275
11M7009	12	179
11M7009	5	91
11M7017	7	190
11M7017	24	193
11M7017	25	203
11M7054	4	222
11M7077	8	219
11M7094	10	173
12H291	8	106
12H292	4	125
12H303	3	83
12H304	8	107
12H304	14	207
12H304	13	33
12H304	2	38
12H304	10	41
12H304	2	55
12H304	8	55
12H304	2	62
12M7006	21	111
12M7006	11	207
12M7006	18	97
12M7032	16	111
12M7044	6	279
12M7060	18	111
12M7065	14	145
12M7065	3	151
12M7065	11	153
12M7065	17	155
12M7065	17	165
12M7065	20	167
12M7065	24	173
12M7065	13	187
12M7065	29	193
12M7065	10	219
12M7065	8	303
12M7065	8	70
12M7066	10	181
12M7066	4	184
12M7066	3	187
12M7066	12	201
12M7067	12	173
12M7068	25	151
12M7068	35	193
14H1039	10	139
14H1039	5	268
14H1076	15	207
14H1076	16	33
14H1076	3	38
14H346	11	55
14H631	17	111
14H785	15	111
14H785	2	70
14H812	9	107
14H826	3	44
14M7009	27	275
14M7027	12	105
14M7027	23	111
14M7027	23	179
14M7027	12	207
14M7027	6	303
14M7028	10	107
14M7029	2	219
14M7029	7	284
14M7029	10	303
14M7030	28	179
14M7100	16	125
14M7137	3	307
14M7142	4	276
14M7152	10	147
14M7152	13	237
14M7152	19	239
14M7166	3	305
14M7167	10	271
14M7167	5	275
14M7167	3	97
14M7209	2	201
14M7260	12	220
14M7272	7	126
14M7272	4	81
14M7273	4	126
14M7273	2	151
14M7273	34	203
14M7274	9	105
14M7274	3	58

Índice numérico - continuação

Nº peça	Item	Página
14M7276	8	220
14M7276	5	262
14M7276	7	279
14M7296	6	129
14M7296	6	147
14M7296	7	147
14M7296	17	179
14M7296	21	203
14M7296	1	217
14M7296	23	275
14M7296	10	285
14M7296	25	29
14M7296	6	291
14M7296	5	299
14M7296	11	93
14M7296	5	97
14M7298	6	106
14M7298	2	123
14M7298	5	129
14M7298	6	179
14M7298	3	271
14M7298	15	275
14M7298	8	284
14M7298	15	291
14M7298	3	304
14M7298	7	85
14M7298	5	89
14M7298	9	91
14M7298	14	93
14M7300	4	241
14M7303	5	106
14M7303	10	129
14M7303	6	38
14M7303	10	95
14M7313	12	219
14M7367	27	91
14M7371	16	255
14M7395	23	193
14M7396	3	185
14M7396	18	271
14M7396	14	291
14M7397	1	175
14M7442	11	293
14M7517	15	91
15H275	10	49
15H562	5	49
15H584	8	33
15H584	6	49
15H695	8	49
16M7110	6	273
19H1139	6	23
19H1726	3	36
19H1732	9	41
19H1765	15	47
19H1819	12	47
19H1819	8	62
19H1912	18	33
19H1944	7	23
19H2117	2	83
19H2272	4	30
19H2353	17	93
19H2359	3	268
19H2472	4	129
19H2472	2	89
19H2472	4	93
19H2473	4	24
19H2473	5	26
19H2549	10	47
19H2552	1	34
19H2633	17	33
19H2661	7	70
19H2676	5	70
19H2733	6	61
19H2815	11	47
19H3031	13	47
19H3031	1	62
19H3065	9	47
19H3065	20	61
19H3107	8	139
19H3169	2	268
19H3175	10	70
19H3219	5	25
19H3405	10	279
19H3411	6	107
19H3411	8	38
19H3683	20	93
19H3695	23	29
19H3695	2	43
19H3781	1	215
19H676	23	49
19M2874	18	91
19M3129	17	167
19M3129	8	187
19M6614	14	111
19M6614	6	126
19M6614	17	97
19M7139	17	165
19M7139	5	219
19M7139	5	284
19M7139	7	303
19M7161	14	179
19M7162	8	307
19M7166	5	307
19M7168	3	181
19M7168	1	184
19M7168	11	201
19M7168	9	275
19M7181	2	97
19M7297	29	179
19M7331	2	183
19M7335	1	151
19M7343	1	276
19M7358	11	145
19M7372	20	111
19M7408	24	275
19M7490	34	193
19M7493	12	173
19M7513	8	145
19M7513	5	151
19M7513	12	153
19M7513	4	177
19M7560	2	175
19M7560	13	207
19M7560	4	293
19M7560	9	307
19M7750	2	304
19M7774	7	153
19M7774	14	295
19M7774	2	87
19M7775	2	169
19M7775	2	171
19M7775	28	275
19M7775	6	295
19M7783	1	275
19M7783	7	297
19M7784	4	105
19M7784	11	129
19M7784	5	185
19M7784	18	203
19M7784	2	209
19M7784	11	271
19M7784	4	297
19M7784	6	299
19M7784	23	85
19M7784	11	95
19M7785	8	185
19M7785	3	207
19M7785	2	217
19M7785	23	241
19M7785	31	275
19M7785	32	275
19M7785	2	293
19M7785	3	297
19M7785	15	93
19M7786	21	151
19M7786	3	195
19M7786	20	203
19M7787	2	297
19M7787	6	307
19M7790	10	229
19M7790	6	285
19M7791	4	285
19M7792	13	219
19M7798	2	185
19M7799	12	291
19M7808	3	217
19M7808	10	275
19M7808	9	291
19M7809	1	58
19M7810	10	237
19M7818	23	189
19M7862	6	297
19M7864	14	113
19M7864	24	85
19M7864	19	93
19M7864)	20	275
19M7865	18	155
19M7865	14	209
19M7865	4	217
19M7865	28	227
19M7865	14	237
19M7865	20	239
19M7865	20	275
19M7865	12	295
19M7865	6	85
19M7865	1	89
19M7865	7	93
19M7866	26	85
19M7867	3	155
19M7867	1	193
19M7867	10	291
19M7868	4	106
19M7868	22	153
19M7873	7	106
19M7881	5	173
19M7882	4	279
19M7897	1	167
19M7897	7	179
19M7897	16	271
19M7897	13	93
19M7902	11	251
19M7922	20	155
19M7932	2	126
19M7932	24	173
19M7943	11	219
19M7970	11	304
19M8011	1	253
19M8081	5	255
19M8102	3	244
19M8162	5	217
19M8162	10	93
19M8291	26	91
19M8318	12	141
19M8343	10	239
19M8402	21	155
19M8435	2	241
19M8485	4	279
19M8560	6	29
19M8579	33	203
19M8653	2	285
19M8727	7	219
19M8976	4	279
19M9024	4	279
19M9198	32	203
19M9426	4	279
19M9431	3	220
21H973	6	125
21M7144	6	95
21M7197	15	125
21M7232	27	179
21M7265	6	117
21M7265	1	123
21M7265	8	97
21M7267	5	295
21M7284	17	125
21M7296	10	293
21M7423	8	304
21M7502	5	303
22M7168	35	203
24H1020	5	23
24H1292	9	70
24M7008	13	291
24M7026	11	179
24M7026	3	219
24M7026	4	307
24M7026	28	91
24M7027	9	273
24M7040	10	307
24M7040	14	91

Índice numérico - continuação

Nº peça	Item	Página
24M7043	5	105
24M7047	4	173
24M7047	18	89
24M7047	2	91
24M7047	3	93
24M7049	3	276
24M7051	3	289
24M7053	16	93
24M7055	3	126
24M7055	6	284
24M7055	9	303
24M7055	2	305
24M7055	4	91
24M7087	19	111
24M7090	10	201
24M7096	6	190
24M7096	3	30
24M7096	3	31
24M7096	8	47
24M7096	7	61
24M7096	7	62
24M7096	6	70
24M7106	15	33
24M7106	4	34
24M7106	2	36
24M7106	6	37
24M7106	11	41
24M7106	19	61
24M7106	6	62
24M7136	6	275
24M7139	6	105
24M7139	22	111
24M7139	7	307
24M7139	13	97
24M7178	3	275
24M7207	9	106
24M7239	10	185
24M7241	8	262
24M7250	8	297
24M7267	26	275
24M7318	11	220
24M7362	9	304
26H27	2	24
26H72	25	49
26H72	4	50
26H72	5	71
28H1903	29	91
28H3394	6	217
34H73	2	295
34M3845	6	257
34M3866	2	153
34M3866	2	155
34M6335	1	153
34M6335	1	155
34M7030	3	91
34M7036	3	194
34M7038	27	203
34M7040	9	190
34M7044	13	169
34M7044	13	171
34M7044	18	193
34M7047	9	187
34M7095	20	161
34M7102	5	241
37M7181	3	125
37M7181	18	273
37M7274	2	120
37M7337	16	275
38H1145	10	151
38M7008	8	29
38M7009	13	29
40M1823	10	165
40M1828	8	201
40M1831	1	147
40M1835	7	157
40M1851	8	143
40M1851	5	175
40M1856	1	53
40M1860	11	169
40M1860	11	171
40M1861	7	201
40M1865	4	148
40M4624	13	251
40M7030	20	91
40M7047	9	159
40M7047	8	165
40M7047	3	176
40M7066	12	157
40M7115	11	151
40M7199	5	143
40M7227	9	169
40M7227	9	171
40M7243	16	189
400R	7	193
44M7072	3	139
44M7072	8	151
44M7072	17	173
44M7131	5	165
44M7131	16	193
45M7052	10	179
45M7063	8	147
45M7063	16	179
45M7080	3	81
51M4247	18	151
51M7040	31	189
51M7040	8	41
51M7044	4	47
51M7045	23	151
51M7045	28	217
51M7047	30	217
51M7049	6	47
54M4422	9	147
54M4422	15	179
57M10023	8	113
57M6498	4	117
57M7011	4	120
57M7014	3	117
57M7014	3	120
57M7014	6	123
57M7166	1	121
57M7183	12	109
57M7244	15	133
57M7247	14	133
57M7252	22	131
57M7252	34	133
57M7254	13	109
57M7254	7	109
57M7254	8	133
57M7255	11	109
57M7255	5	109
57M7255	11	133
57M7256	9	133
57M7257	12	133
57M7258	16	131
57M7258	2	133
57M7259	4	133
57M7260	5	111
57M7260	17	133
57M7261	12	111
57M7261	20	133
57M7262	4	111
57M7262	4	113
57M7262	18	131
57M7263	14	109
57M7263	18	133
57M7264	21	133
57M7265	19	131
57M7266	4	133
57M7267	5	133
57M7274	29	133
57M7280	31	133
57M7281	4	111
57M7281	9	111
57M7281	15	131
57M7283	22	133
57M7289	13	109
57M7289	7	109
57M7289	7	133
57M7290	11	109
57M7290	5	109
57M7290	10	133
57M7291	14	109
57M7291	5	111
57M7291	16	133
57M7291	27	133
57M7296	12	111
57M7296	19	133
57M7298	24	133
57M7299	24	133
57M7303	21	135
57M7304	26	133
57M7305	32	133
57M7306	23	133
57M7307	33	133
57M7309	25	133
57M7315	1	133
57M7317	10	133
57M7318	13	133
57M7328	8	133
57M7347	10	109
57M7347	2	109
57M7347	23	131
57M7348	3	109
57M7349	10	109
57M7349	2	109
57M7349	20	131
57M7364	1	133
57M7365	9	133
57M7385	7	131
57M7429	28	131
57M7469	10	111
57M7469	1	115
57M7489	14	131
57M7498	26	131
57M7502	14	131
57M7503	8	131
57M7511	28	131
57M7513	25	131
57M7514	24	131
57M7552	13	131
57M7557	11	131
57M7564	12	131
57M7829	27	131
57M7839	10	111
57M7840	1	115
57M7842	28	131
57M7850	9	113
57M7937	7	113
57M8056	8	111
57M8285	5	113
57M8815	15	109
57M8815	16	109
57M8815	11	111
57M8815	2	113
57M8815	3	113
57M8824	32	111
57M8901	6	113
57M8934	2	115
57M8934	4	115
57M9437	7	115
57M9437	3	123
61M5001	29	189
61M5003	2	207
61M5003	8	209
61M5003	7	237
61M5003	7	239
61M5005	7	217
61M5017	2	237
61M5017	2	239
61M5023	18	207
61M5076	29	217
61M5121	27	217
99M7009	7	268
99M7009	1	283
99M7010	1	283
99M7011	1	283
99M7012	1	283
99M7014	1	283
99M7015	1	283
99M7016	1	283
99M7032	1	283
99M7038	1	283
99M7043	1	283
99M7045	1	283
99M7049	1	283
99M7056	1	283
99M7057	1	283
99M7059	1	283
99M7070	1	283

Índice numérico - continuação

Nº peça	Item	Página	Nº peça	Item	Página	Nº peça	Item	Página
99M7073	1	283						
99M7077	1	283						
99M7082	1	283						
99M7087	1	283						
99M7090	1	283						
99M7091	1	283						
99M7093	1	283						
99M7095	1	283						
99M7098	1	283						
99M7105	1	283						
99M7106	1	283						
99M7107	4	275						
99M7107	1	283						
99M7108	1	283						
99M7109	1	283						