MODELOS

5060 5060.4

5070 5070.4

5080 5080.4

JANEIRO 2000

FIG	DENOMINAÇÃO /
01	Sistema do Motor - Bloco do Motor
02	Sistema do Motor - Tampa Frontal
03	Sistema do Motor - Cárter
04	Sistema do Motor - Virabrequim
05	Sistema do Motor - Eixo Comando
06	Sistema do Motor - Cabeçote do Cilindro
07	Sistema do Motor - Coletores
08	Sistema do Motor - Bomba D'água
09	Sistema do Motor - Bomba do Óleo
10	Sistema do Motor - Filtro de Óleo
11	Sistema do Motor - Filtro de Óleo
12	Sistema do Motor - Tubulações
13	Sistema do Motor - Tubulação e Filtro de Combustível
14	Sistema do Motor - Bomba Injetora
15	Sistema do Motor - Regulador
16	Sistema do Motor - Regulador
17	Sistema do Motor - Filtro de Combustível
18	Sistema do Motor - Bomba Alimentadora
19	Sistema do Motor - Filtro de Combustível
20	Sistema do Motor - Compressor de Ar
21	Sistema do Motor - Reservatório do Compressor
22	Sistema do Motor - Filtro de Ar
23	Sistema do Motor - Arrefecimento
24	Sistema do Motor - Silencioso
25A	Sistema do Motor - Turbo Compressor
25B	Sistema do Motor - Turbo Compressor
26	Filtro de Retorno
27	Sistema de Embreagm Dupla
28	Sistema da Transmissão - Carcaça
29	Sistema da Transmissão - Tampa e Eixo da Embreagem
30	Sistema da Transmissão
31	Sistema da Transmissão
32	Sistema da Transmissão
33	Sistema da Transmissão - Protetor TDP
34	Sistema da Transmissão -Tampa da Caixa de Mudança
35	Sistema da Transmissão - Garfos
36	Sistema da Transmissão - Acionamento da Embreagem
37	Sistema da Transmissão - Sincronizador
38	Sistema da Transmissão - Caixa Traseira
39	Sistema da Transmissão - Caixa Satélites
40	Freio a Disco
41	Sistema do Freio - Cilindro
42	Sistema do Freio - Compensador de Pressão
43	Sistema do Freio - Cilindro Mestre
44	Sistema do Freio - Pedais
45	Sistema do Freio - Eixo dos Pedais
46	Acionamento da Embreagem
47	Semi-Eixo Traseiro
48	Sistema Rodado Traseiro
49	Freio de Estacionamento
50	Sistema do Freio
51	Caixa de acionamento do Eixo Dianteiro
52	Caixa de acionamento do Eixo Dianteiro
53	Sistema do Eixo Cardan
54	Eixo de Tração Dianteiro
55	Eixo de Tração Dianteiro - Coroa e Pinhão
56	Eixo Dianteiro - Caixa Satélite
57	Eixo Dianteiro - Cubo da Roda
58	Eixo Dianteiro - Articulação Dupla
59	Eixo Dianteiro - Cilindro de Direção
60	Sistema do Eixo Dianteiro - Pivô do Eixo Dianteiro Longarina e Eixo Dianteiro Regulável

FIG	DENOMINAÇÃO /
61	Suporte do Eixo Dianteiro
62	Sistema do Eixo Centralizado - Ponta do Eixo Dianteiro
63	Sistema do Eixo Dianteiro - Saída de Rodas Dianteiras
64	Rodado Dianteiro
65	Sistema do Acelerador
66	Sistema de Direção - Unidade Hidrostática
67	Sistema de Direção - Tubulações
68	Sistema de Direção - Braços, Cilindro de Direção e Barra Regulável
69	Cilindro Hidráulico
70	Tubulação da Bomba Hidráulica
71	Bomba Hidráulica
72	Bomba de Direção
73	Cilindro Hidráulico
74	Bomba de Reparo
75	Braço Tensor
76	Sistema Hidráulico - Filtro de Óleo
77	Sistema Hidráulico - Engates
78	Sistema Hidráulico - Braço de Levante
79	Sistema Hidráulico - Carcaça Levante
80	Sistema Hidráulico - Eixo
81	Sistema Hidráulico - Cilindro Auxiliar
82	Sistema Hidráulico - Cilindro Auxiliar
83	Sistema Hidráulico - Tubulações
84	Sistema Hidráulico - Válvula Divisora de Fluxo
85	Sistema Hidráulico - Válvula Divisora de Fluxo
86	Sistema Hidráulico - Acionamento do Levante
87	Sistema Hidráulico - Levante Hidráulico
88	Sistema Hidráulico - Levante Hidráulico
89	Sistema Hidráulico - Levante Hidráulico
90	Sistema Hidráulico - Levante Hidráulico
91	Sistema de Fixação da Plataforma
92	Sistema Hidráulico - 3º Ponto
93	Sistema Hidráulico
94	Sistema de Alimentação - Tanque de Combustível
95	Sistema Carenagem - Lataria
96	Sistema Carenagem - Estrutura
97	Assento do Operador
98	Sistema Carenagem - Estrutura da Plataforma
99	Painel de Instrumentos
100	Sistema Elétrico - Faróis
101	Sistema Elétrico - Sinaleiras e Faróis Traseiros
102	Sistema Elétrico - Alternador Motor de Partida e Bateria
103	Sistema Elétrico - Cabo de Ligação
104	Sistema Elétrico - Motor de Partida
105	Sistema Elétrico - Alternador
106	Contrapeso Dianteiro
107	Contrapeso Traseiro
108	Barra de Tração
109	Carenagens
110	Suporte da Bateria
111	Plataforma e Tapetes
112	Sistema
113	Sistema de Adesivos

INTRODUÇÃO

CATÁLOGO DE PEÇAS DOS TRATORES AGRALE MODELOS 5060, 5060.4, 5070, 5070.4, 5080 e 5080.4

Este catálogo de peças foi desenvolvido para facilitar a identificação e localização das peças de reposição. As ilustrações aqui contidas não devem servir como base para quaisquer resoluções de ordem técnica.

A correta interpretação e manuseio deste catálogo são formas para se obter um melhor atendimento dos pedidos de peças de reposição. Consulte primeiramente os índices. Na ilustração estão identificadas a peça e o número dos ítens, e na relação encontramos o número do ítem por ordem sequencial, código, quantidade, denominação e sua aplicação por modelo.

Quaisquer alterações que ocorrerem na estrutura do produto são informadas através de nossos boletins técnicos

DEPARTAMENTO DE PEÇAS E ASSISTÊNCIA TÉCNICA

1ª EDIÇÃO

Código: 2900.002.135.00.1

Retorna para o indice principal

AGRALE S.A.

CATÁLOGO DE PEÇAS

TRATORES
5060 - 5060.4
5070 - 5070.4
5080 - 5080.4

DEPARTAMENTO DE PEÇAS E ASSISTÊNCIA TÉCNICA
CAXIAS DO SUL - RS - BRASIL

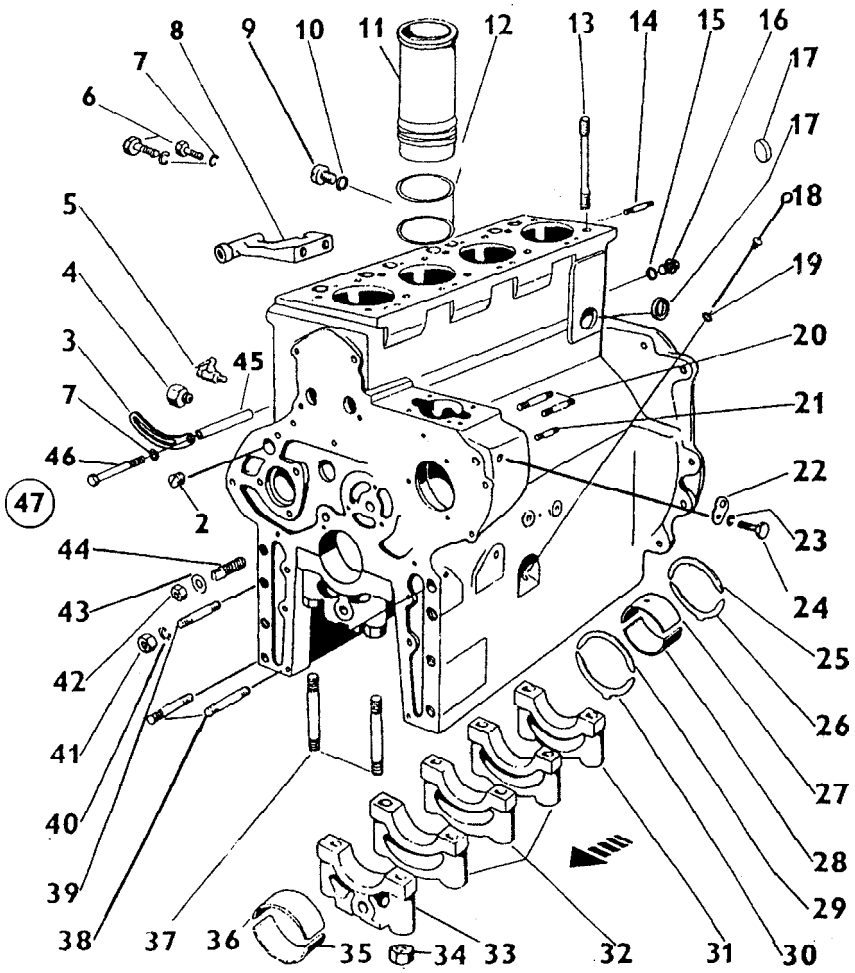

SISTEMA DO MOTOR - BLOCO DO MOTOR				5060.T	5060.4 T	5070	5070.4	5080 T	5080.4 T
ITEM	CÓDIGO	QTD.	DENOMINAÇÃO						
2	8012.101.011.00.2	1	Bujão	●	●	●	●	●	●
3	8012.111.309.00.8	1	Esticador do alternador	●	●	●	●	●	●
4	8012.101.012.00.0	1	Adaptador	●	●	●	●	●	●
5	8012.101.013.00.8	1	Válvula	●	●	●	●	●	●
6	8012.111.007.00.8	2	Parafuso	●	●	●	●	●	●
7	8012.111.008.00.6	3	Arruela	●	●	●	●	●	●
8	8012.111.286.00.8	1	Suporte do alternador	●	●	●	●	●	●
9	8012.101.014.00.6	3	Bujão	●	●				
9	8012.101.014.00.6	4	Bujão			●	●	●	●
10	8012.101.015.00.3	4	Anel	●	●				
10	8012.101.015.00.3	5	Anel			●	●	●	●
11	8012.101.016.00.1	3	Camisa do cilindro	●	●				
11	8012.101.016.00.1	4	Camisa do cilindro			●	●	●	●
12	8012.101.017.00.9	6	Anel	●	●				
12	8012.101.017.00.9	8	Anel			●	●	●	●
13	8012.101.018.00.7	12	Parafuso	●	●				
13	8012.101.018.00.7	16	Parafuso			●	●	●	●
14	8012.101.019.00.5	2	Parafuso	●	●	●	●	●	●
15	8012.101.020.00.3	1	Anel	●	●	●	●	●	●
16	8012.101.021.00.1	1	Válvula	●	●	●	●	●	●
17	8012.101.022.00.9	2	Tampa de vedação	●	●	●	●	●	●
18	8012.101.023.00.7	1	Vareta de óleo	●	●	●	●	●	●
19	8012.101.024.00.5	1	Anel	●	●	●	●	●	●
20	8012.101.025.00.2	2	Parafuso	●	●	●	●	●	●
21	8012.101.026.00.0	1	Parafuso	●	●	●	●	●	●
22	8012.101.027.00.8	2	Presilha	●	●	●	●	●	●
23	8012.101.028.00.6	2	Arruela	●	●	●	●	●	●
24	8012.101.029.00.4	2	Parafuso	●	●	●	●	●	●

SISTEMA DO MOTOR - BLOCO DO MOTOR

ITEM	CÓDIGO	QTD.	DENOMINAÇÃO	5060.T	5060.4 T	5070	5070.4	5080 T	5080.4 T
25	8012.101.030.00.2	1	Anel de encosto	●	●	●	●	●	●
26	8012.101.031.00.0	1	Anel de encosto	●	●	●	●	●	●
27	8012.101.032.00.8	1	Casquilho	●	●	●	●	●	●
28	8012.101.033.00.6	1	Casquilho	●	●	●	●	●	●
29	8012.101.034.00.4	1	Anel de encosto	●	●	●	●	●	●
30	8012.101.035.00.1	1	Anel de encosto	●	●	●	●	●	●
34	8012.101.038.00.5	8	Porca	●	●				
34	8012.101.038.00.5	10	Porca			●	●	●	●
35	8012.101.036.00.9	3	Casquilho	●	●				
35	8012.101.036.00.9	4	Casquilho			●	●	●	●
36	8012.101.037.00.7	3	Casquilho	●	●				
36	8012.101.037.00.7	4	Casquilho			●	●	●	●
37	8012.101.039.00.3	8	Parafuso	●	●				
37	8012.101.039.00.3	10	Parafuso			●	●	●	●
38	8012.101.040.00.1	6	Parafuso	●	●	●	●	●	●
39	8012.101.041.00.9	2	Parafuso	●	●	●	●	●	●
40	8012.101.042.00.7	8	Arruela	●	●	●	●	●	●
41	8012.101.043.00.5	8	Porca	●	●	●	●	●	●
42	8012.101.044.00.3	1	Porca	●	●	●	●	●	●
43	8012.101.045.00.0	1	Arruela	●	●	●	●	●	●
44	8012.101.046.00.8	1	Parafuso	●	●	●	●	●	●
45	8012.111.310.00.6	1	Tubo	●	●	●	●	●	●
46	8012.111.311.00.4	1	Parafuso	●	●	●	●	●	●
47	8012.101.047.00.6	1	Bloco do motor (inclui ítens: 31, 32, 33, 34 e 37)	●	●				
47	8012.101.048.00.4	1	Bloco do motor (inclui ítens: 31, 32, 33, 34 e 37)			●	●	●	●
-	8012.101.049.00.2	1	Jogo casquilhos	●	●				
-	8012.101.050.00.0	1	Jogo casquilhos			●	●	●	●
-	8012.101.049.01.0	1	Jogo casquilhos	●	●				
-	8012.101.050.01.8	1	Jogo casquilhos			●	●	●	●
-	8012.101.049.02.8	1	Jogo casquilhos	●	●				
-	8012.101.050.02.6	1	Jogo casquilhos			●	●	●	●

NOTA:

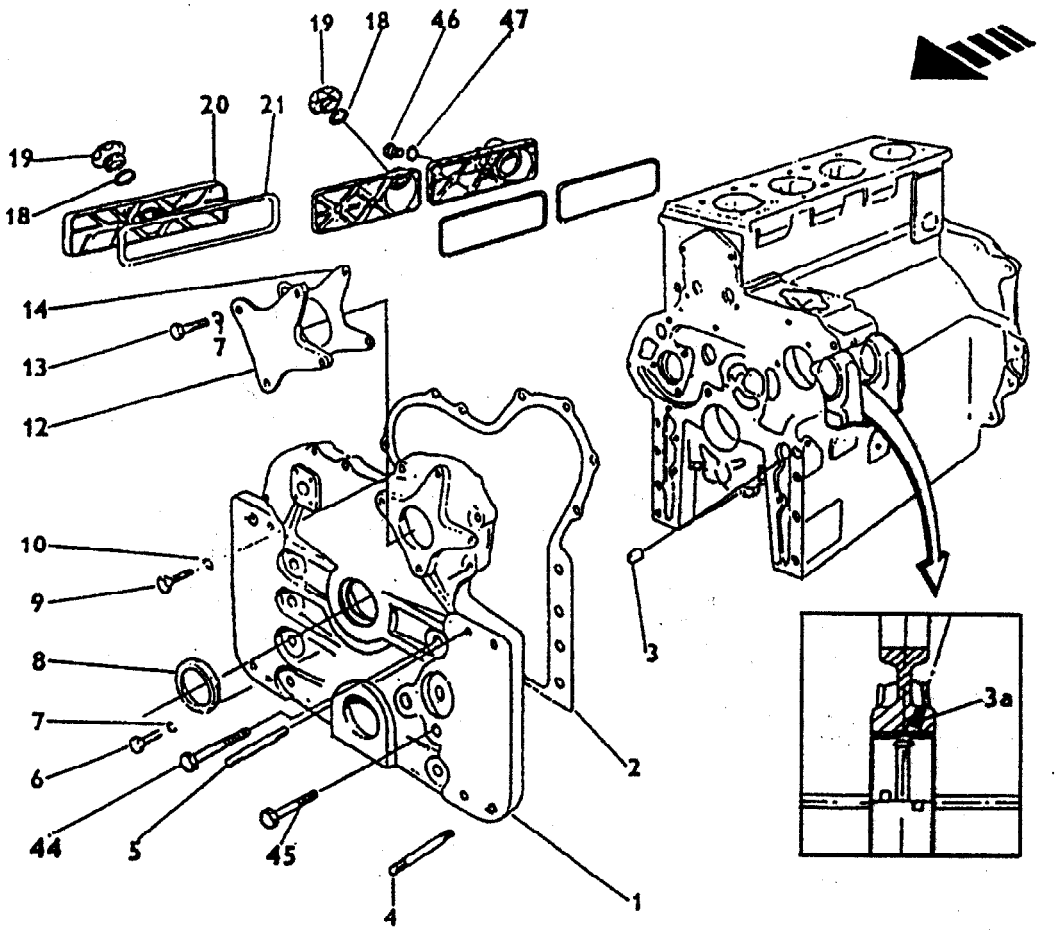

SISTEMA DO MOTOR - TAMPA FRONTAL										
ITEM	CÓDIGO	QTD.	DENOMINAÇÃO	5060.T	5060.4 T	5070	5070.4	5080 T	5080.4 T
1	8012.101.051.00.8	1	Tampa frontal	●	●	●	●	●	●
2	8012.101.052.00.6	1	Junta	●	●	●	●	●	●
3	8012.101.053.00.4	2	Pino	●	●	●	●	●	●
4	8012.101.054.00.2	2	Parafuso	●	●	●	●	●	●
5	8012.101.055.00.9	6	Parafuso	●	●	●	●	●	●
6	8012.101.056.00.7	3	Parafuso	●	●				
6	8012.101.056.00.7	4	Parafuso			●	●	●	●
7	8012.111.008.00.6	26	Arruela	●	●				
7	8012.111.008.00.6	30	Arruela			●	●	●	●
8	8012.101.057.00.5	1	Retentor	●	●	●	●	●	●
9	8012.101.058.00.3	2	Parafuso	●	●	●	●	●	●
10	8012.101.059.00.1	3	Arruela	●	●	●	●	●	●
12	8012.101.060.00.9	1	Tampa	●	●	●	●	●	●
13	8012.101.061.00.7	4	Parafuso	●	●	●	●	●	●
14	8012.101.062.00.5	1	Junta	●	●	●	●	●	●
15	8012.101.063.00.3	1	Tubo	●	●				
15	8012.101.064.00.1	1	Tubo			●	●	●	●
18	8012.101.066.00.6	1	Anel	●	●	●	●	●	●
19	8012.101.067.00.4	1	Bujão	●	●	●	●	●	●
20	8012.101.068.00.2	1	Tampa lateral	●	●				
21	8012.101.069.00.0	1	Junta	●	●				
44	8012.101.093.00.0	1	Parafuso	●	●	●	●	●	●
45	8012.101.094.00.8	1	Parafuso	●	●	●	●	●	●
46	8012.101.021.00.1	2	Válvula			●	●	●	●
47	8012.101.020.00.3	3	Anel			●	●	●	●

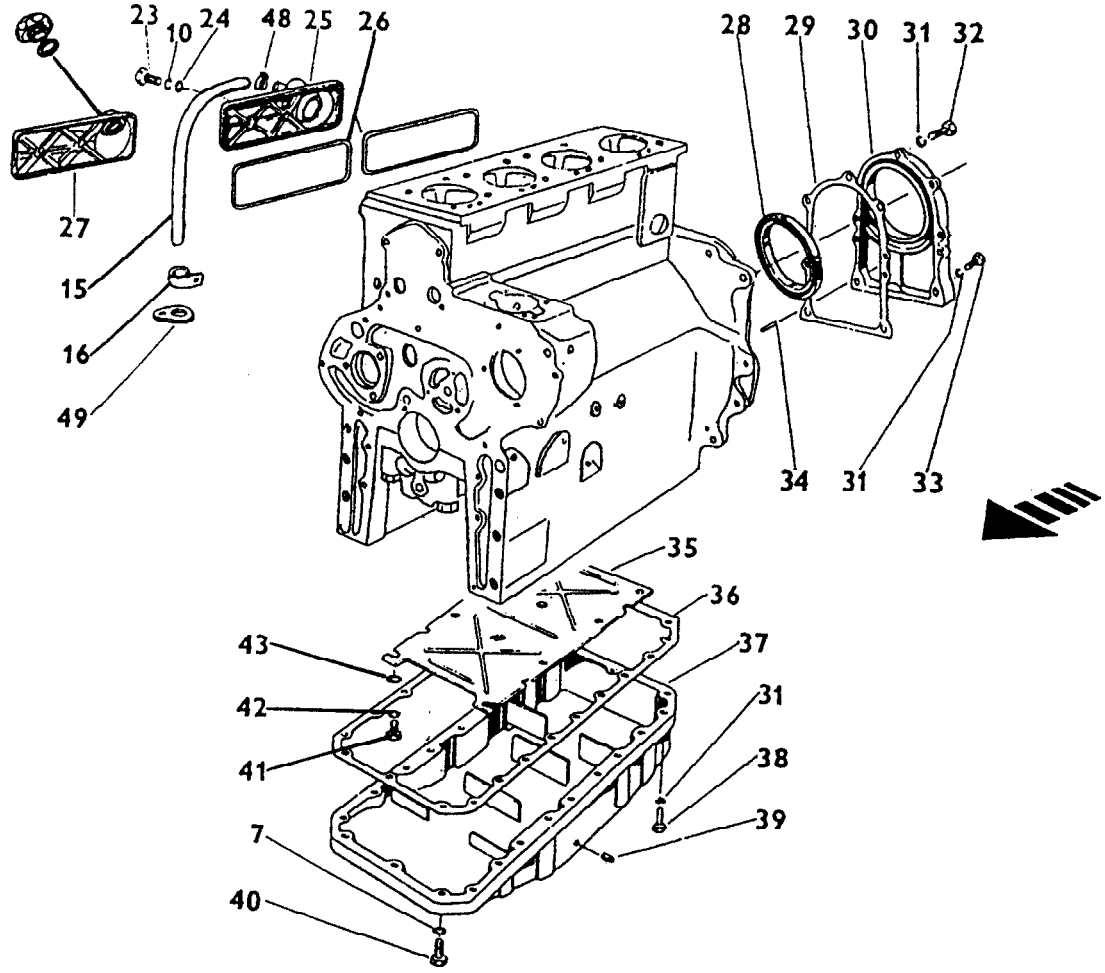

SISTEMA DO MOTOR - CÁRTER				5060.T	5060.4 T	5070	5070.4	5080 T	5080.4 T
ITEM	CÓDIGO	QTD.	DENOMINAÇÃO						
7	8012.111.008.00.6	26	Arruela	●	●				
7	8012.111.008.00.6	30	Arruela			●	●	●	●
10	8012.101.059.00.1	3	Arruela	●	●	●	●	●	●
15	8012.101.063.00.3	1	Tubo	●	●				
15	8012.101.064.00.1	1	Tubo			●	●	●	●
16	8012.101.065.00.8	1	Abraçadeira	●	●	●	●	●	●
23	8012.101.056.00.7	2	Parafuso	●	●	●	●	●	●
24	8012.101.070.00.8	2	Anel	●	●	●	●	●	●
25	8012.101.071.00.6	1	Tampa lateral			●	●	●	●
26	8012.101.072.00.4	2	Junta			●	●	●	●
27	8012.101.073.00.4	1	Tampa lateral			●	●	●	●
28	8012.101.074.00.0	1	Retentor	●	●	●	●	●	●
29	8012.101.075.00.7	1	Junta	●	●	●	●	●	●
30	8012.101.076.00.5	1	Tampa traseira	●	●	●	●	●	●
31	8012.101.077.00.3	10	Arruela	●	●	●	●	●	●
32	8012.101.078.00.1	5	Parafuso	●	●	●	●	●	●
33	8012.101.079.00.9	2	Parafuso	●	●	●	●	●	●
34	8012.101.080.00.0	2	Pino	●	●	●	●	●	●
35	8012.101.081.00.5	1	Defletor	●	●	●	●	●	●
36	8012.101.083.00.1	1	Junta	●	●				
36	8012.101.084.00.9	1	Junta			●	●	●	●
37	8012.101.085.00.6	1	Cárter	●	●				
37	8012.101.086.00.4	1	Cárter			●	●	●	●
38	8012.101.087.00.2	3	Parafuso	●	●	●	●	●	●
39	8012.101.088.00.0	1	Bujão	●	●	●	●	●	●
40	8012.101.089.00.8	17	Parafuso	●	●				
40	8012.101.089.00.8	21	Parafuso			●	●	●	●
41	8012.101.090.00.6	6	Parafuso	●	●	●	●	●	●

SISTEMA DO MOTOR - CÁRTER

ITEM	CÓDIGO	QTD.	DENOMINAÇÃO	5060.T	5060.4 T	5070	5070.4	5080 T	5080.4 T
42	8012.101.091.00.4	6	Arruela	●	●	●	●	●	●
43	8012.101.092.00.2	2	Arruela	●	●	●	●	●	●
48	8012.101.095.00.5	1	Abraçadeira	●	●	●	●	●	●
49	8012.101.096.00.3	1	Posicionador	●	●	●	●	●	●
-	8012.101.097.00.1	1	Jogo de juntas	●	●				
-	8012.101.098.00.9	1	Jogo de juntas			●	●	●	●

NOTA:

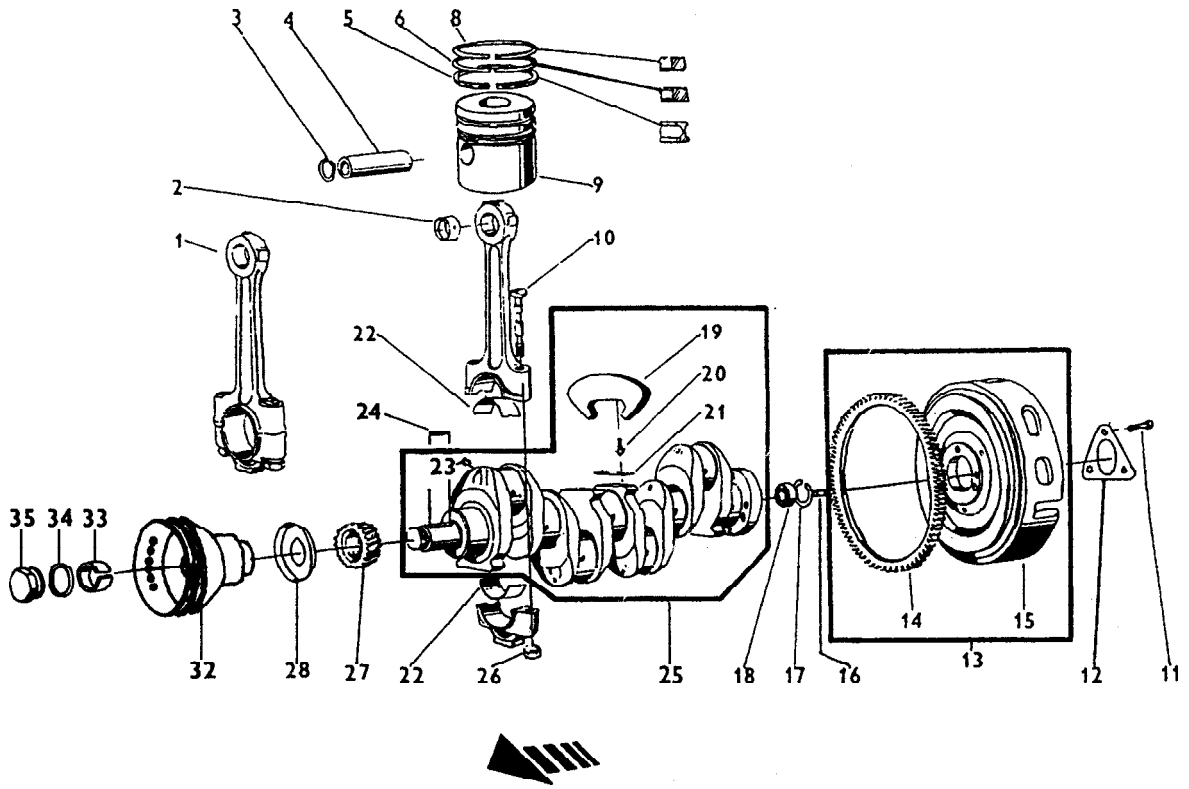

SISTEMA DO MOTOR - VIRABREQUIM										
ITEM	CÓDIGO	QTD.	DENOMINAÇÃO	5060.T	5060.4 T	5070	5070.4	5080 T	5080.4 T
1	8012.101.100.00.3	3	Biela	●	●				
1	8012.101.100.00.3	4	Biela			●	●	●	●
2	8012.100.099.00.7	3	Biela	●	●				
2	8012.100.099.00.7	4	Biela			●	●	●	●
3	8012.101.101.00.1	6	Anel	●	●				
3	8012.101.101.00.1	8	Anel			●	●	●	●
4	8012.101.102.00.9	3	Pino	●	●				
4	8012.101.102.00.9	4	Pino			●	●	●	●
5	8012.101.103.00.7	3	Anel	●	●				
5	8012.101.103.00.7	4	Anel			●	●	●	●
6	8012.101.104.00.5	3	Anel	●	●				
6	8012.101.105.00.2	4	Anel			●	●	●	●
8	8012.101.106.00.0	4	Anel			●	●	●	●
8	8012.101.107.00.8	3	Anel	●	●				
9	8012.101.108.00.6	4	Êmbolo			●	●	●	●
9	8012.101.109.00.4	3	Êmbolo	●	●				
10	8012.101.110.00.2	6	Parafuso	●	●				
10	8012.101.110.00.2	8	Parafuso			●	●	●	●
11	8012.101.111.00.0	3	Parafuso	●	●	●	●	●	●
12	8012101.112.00.8	1	Arruela	●	●	●	●	●	●
13	8012.101.113.00.6	1	Cj. volante (inclui os ítens 14 e 15)	●	●	●	●	●	●
14	8012.101.114.00.4	1	Cremalheira	●	●	●	●	●	●
15	8012.101.115.00.1	1	Volante	●	●	●	●	●	●
16	8012.101.116.00.9	1	Pino	●	●	●	●	●	●
17	8012.101.117.00.7	1	Anel	●	●	●	●	●	●
18	8012.101.118.00.5	1	Rolamento	●	●	●	●	●	●
22	8012.101.119.00.3	6	Casquilho	●	●				
22	8012.101.119.00.3	8	Casquilho			●	●	●	●

SISTEMA DO MOTOR - VIRABREQUIM

ITEM	CÓDIGO	QTD.	DENOMINAÇÃO	5060.T	5060.4 T	5070	5070.4	5080 T	5080.4 T
24	8012.101.120.00.1	1	Chaveta	●	●	●	●	●	●
25	8012.101.121.00.9	1	Virabrequim	●	●				
25	8012.101.122.00.7	1	Virabrequim			●	●	●	●
26	8012.101.123.00.5	6	Porca	●	●				
26	8012.101.123.00.5	8	Porca			●	●	●	●
27	8012.101.124.00.3	1	Engrenagem	●	●	●	●	●	●
28	8012.101.125.00.0	1	Anel defletor	●	●	●	●	●	●
-	8012.101.130.00.0	1	Jogo casquilhos	●	●				
-	8012.101.131.00.8	1	Jogo casquilhos			●	●	●	●
-	8012.101.130.01.8	1	Jogo casquilhos	●	●				
-	8012.101.131.01.6	1	Jogo casquilhos			●	●	●	●
-	8012.101.130.02.6	1	Jogo casquilhos	●	●				
-	8012.101.131.02.4	1	Jogo casquilhos			●	●	●	●
32	8012.101.755.00.4	1	Polia dupla	●	●	●	●	●	●
33	8012.101.133.00.4	1	Inserto	●	●	●	●	●	●
34	8012.101.134.00.2	1	Anel	●	●	●	●	●	●
35	8012.101.135.00.9	1	Porca	●	●	●	●	●	●
-	8012.101.138.00.3	1	Cj. camisa e êmbolo			●	●	●	●
-	8012.101.139.00.1	1	Cj. camisa e êmbolo	●	●				

NOTA: Os itens 19, 20, 21 e 23 não são utilizados nas versões Agrale.

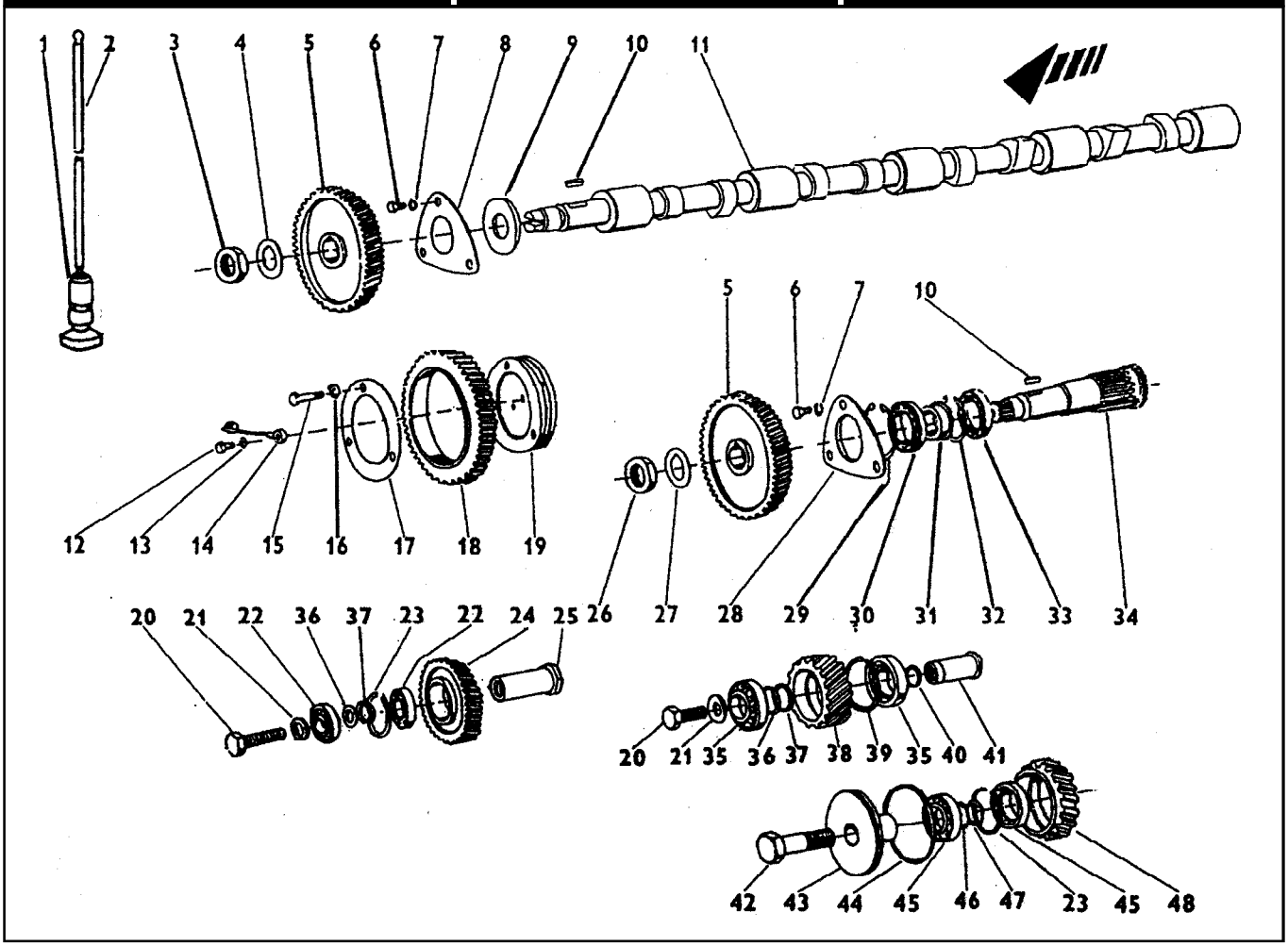

SISTEMA DO MOTOR - EIXO COMANDO				5060.T	5060.4 T	5070	5070.4	5080 T	5080.4 T
ITEM	CÓDIGO	QTD.	DENOMINAÇÃO						
1	8012.101.140.00.9	6	Tucho	●	●				
1	8012.101.140.00.9	8	Tucho			●	●	●	●
2	8012.101.141.00.7	6	Vareta da válvula	●	●				
2	8012.101.142.00.5	8	Vareta da válvula			●	●	●	●
3	8012.101.143.00.3	1	Porca	●	●	●	●	●	●
4	8012.101.144.00.1	1	Arruela	●	●	●	●	●	●
5	8012.101.145.00.8	2	Engrenagem	●	●	●	●	●	●
6	8012.101.146.00.6	6	Parafuso	●	●	●	●	●	●
7	8012.101.147.00.4	6	Arruela	●	●	●	●	●	●
8	8012.101.148.00.2	1	Arruela	●	●	●	●	●	●
9	8012.101.149.00.0	1	Arruela	●	●	●	●	●	●
10	8012.101.152.00.4	2	Chaveta	●	●	●	●	●	●
11	8012.101.150.00.8	1	Eixo comando	●	●				
11	8012.101.151.00.6	1	Eixo comando			●	●	●	●
12	8012.101.153.00.2	1	Parafuso	●	●	●	●	●	●
13	8012.101.505.00.3	2	Anel	●	●	●	●	●	●
14	8012.101.155.00.7	1	Tubo	●	●	●	●	●	●
15	8012.101.156.00.5	3	Parafuso	●	●	●	●	●	●
16	8012.101.157.00.3	3	Arruela	●	●	●	●	●	●
17	8012.101.158.00.1	1	Arruela	●	●	●	●	●	●
18	8012.101.159.00.9	1	Engrenagem	●	●	●	●	●	●
19	8012.101.160.00.7	1	Flange	●	●				
20	8012.101.161.00.5	2	Parafuso	●	●				
21	8012.101.162.00.3	2	Arruela	●	●				
22	8012.101.163.00.1	2	Rolamento	●	●				
23	8012.101.164.00.9	1	Anel	●	●				
24	8012.101.165.00.6	1	Engrenagem	●	●				
25	8012.101.166.00.4	1	Eixo	●	●	●	●	●	●

SISTEMA DO MOTOR - EIXO COMANDO

ITEM	CÓDIGO	QTD.	DENOMINAÇÃO	5060.T	5060.4 T	5070	5070.4	5080 T	5080.4 T
26	8012.101.167.00.2	1	Porca	●	●	●	●	●	●
27	8012.101.168.00.0	1	Arruela	●	●	●	●	●	●
28	8012.101.169.00.8	1	Arruela	●	●	●	●	●	●
29	8012.101.170.00.6	1	Anel	●	●	●	●	●	●
30	8012.101.171.00.4	1	Rolamento	●	●	●	●	●	●
31	8012.101.172.00.2	1	Bucha	●	●	●	●	●	●
32	8012.101.173.00.0	1	Anel	●	●	●	●	●	●
33	8012.101.174.00.8	1	Rolamento	●	●	●	●	●	●
34	8012.101.175.00.5	1	Eixo	●	●	●	●	●	●
35	8012.101.176.00.3	2	Rolamento	●	●	●	●	●	●
36	8012.101.177.00.1	1	Arruela 0,1 mm	●	●	●	●	●	●
36	8012.101.177.01.9	1	Arruela 0,16 mm	●	●	●	●	●	●
36	8012.101.177.02.7	1	Arruela 0,2 mm	●	●	●	●	●	●
36	8012.101.177.03.5	1	Arruela 0,3 mm	●	●	●	●	●	●
36	8012.101.177.04.3	1	Arruela 0,5 mm	●	●	●	●	●	●
37	8012.101.178.00.9	2	Arruela	●	●	●	●	●	●
38	8012.101.179.00.7	1	Engrenagem	●	●	●	●	●	●
39	8012.101.180.00.5	1	Anel	●	●	●	●	●	●
40	8012.101.181.00.3	1	Anel	●	●	●	●	●	●
41	8012.101.182.00.1	1	Eixo	●	●	●	●	●	●
42	8012.101.094.00.8	1	Parafuso	●	●	●	●	●	●
43	8012.101.183.00.9	1	Flange	●	●	●	●	●	●
44	8012.101.184.00.7	1	Anel	●	●	●	●	●	●
45	8012.101.185.00.4	2	Rolamento	●	●	●	●	●	●
46	8012.101.186.00.2	1	Arruela	●	●	●	●	●	●
46	8012.101.186.01.0	1	Arruela	●	●	●	●	●	●
46	8012.101.186.02.8	1	Arruela	●	●	●	●	●	●
46	8012.101.186.03.6	1	Arruela	●	●	●	●	●	●
46	8012.101.186.04.4	1	Arruela	●	●	●	●	●	●
47	8012.101.187.00.0	1	Arruela	●	●	●	●	●	●
48	8012.101.188.00.8	1	Engrenagem	●	●	●	●	●	●

NOTA:

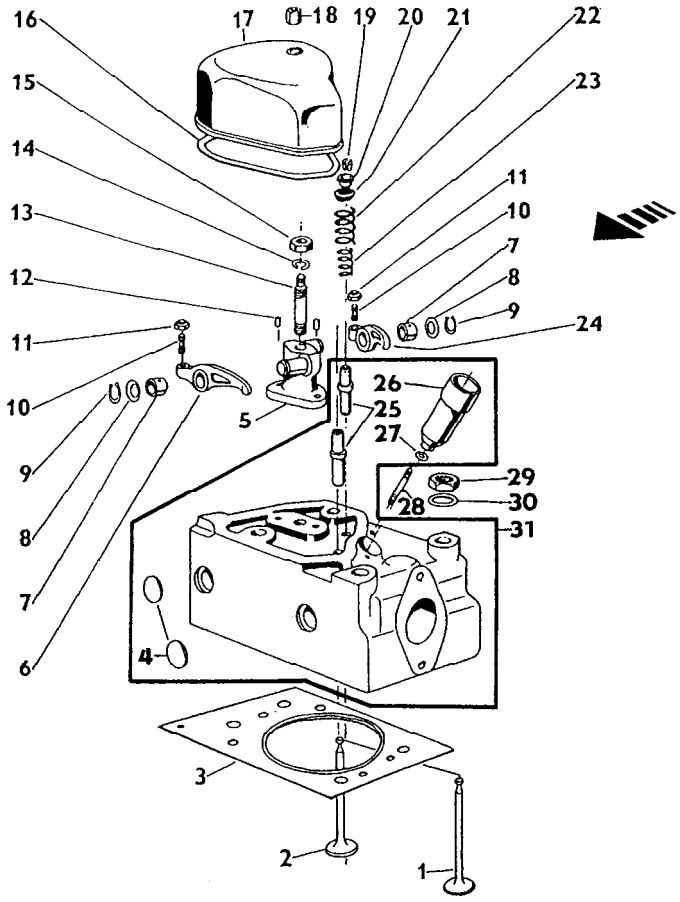

SISTEMA DO MOTOR - CABEÇOTE DO CILINDRO				5060.T	5060.4 T	5070	5070.4	5080 T	5080.4 T
ITEM	CÓDIGO	QTD.	DENOMINAÇÃO						
1	8012.101.189.00.6	3	Válvula de admissão	●	●				
1	8012.101.189.00.6	4	Válvula de admissão			●	●	●	●
2	8012.101.190.00.4	4	Válvula de escape			●	●	●	●
2	8012.101.191.00.2	3	Válvula de escape	●	●				
3	8012.101.192.00.0	4	Junta do cabeçote			●	●	●	●
3	8012.101.193.00.8	3	Junta do cabeçote	●	●				
3	8012.888.163.003	4	Junta do cabeçote amianto			●	●	●	●
3	8012.888.163.003	3	Junta do cabeçote amianto	●	●				
4	8012.101.194.00.6	12	Tampa de vedação	●	●				
4	8012.101.194.00.6	16	Tampa de vedação			●	●	●	●
5	8012.101.195.00.3	3	Suporte do balancim	●	●				
5	8012.101.195.00.3	4	Suporte do balancim			●	●	●	●
6	8012.101.197.00.9	3	Balancim escape	●	●				
6	8012.101.197.00.9	4	Balancim escape			●	●	●	●
7	8012.101.198.00.7	6	Bucha	●	●				
7	8012.101.198.00.7	8	Bucha			●	●	●	●
8	8012.101.199.00.5	6	Arruela	●	●				
8	8012.101.199.00.5	8	Arruela			●	●	●	●
9	8012.101.200.00.1	6	Anel	●	●				
9	8012.101.200.00.1	8	Anel			●	●	●	●
10	8012.101.201.00.9	6	Parafuso	●	●				
10	8012.101.201.00.9	8	Parafuso			●	●	●	●
11	8012.101.202.00.7	6	Porca	●	●				
11	8012.101.202.00.7	8	Porca			●	●	●	●
12	8012.101.203.00.5	6	Pino	●	●				
12	8012.101.203.00.5	8	Pino			●	●	●	●
13	8012.101.204.00.3	3	Parafuso	●	●				
13	8012.101.204.00.3	4	Parafuso			●	●	●	●

SISTEMA DO MOTOR - CABEÇOTE DO CILINDRO

ITEM	CÓDIGO	QTD.	DENOMINAÇÃO	5060.T	5060.4 T	5070	5070.4	5080 T	5080.4 T
14	8012.101.205.00.0	3	Arruela	●	●				
14	8012.101.205.00.0	4	Arruela			●	●	●	●
15	8012.101.206.00.8	3	Porca	●	●				
15	8012.101.206.00.8	4	Porca			●	●	●	●
16	8012.101.207.00.6	3	Junta	●	●				
16	8012.101.207.00.6	4	Junta			●	●	●	●
17	8012.101.208.00.4	3	Tampa do cabeçote	●	●				
17	8012.101.208.00.4	4	Tampa do cabeçote			●	●	●	●
18	8012.101.209.00.2	3	Porca	●	●				
18	8012.101.209.00.2	4	Porca			●	●	●	●
19	8012.101.210.00.0	12	Cone bipartido	●	●				
19	8012.101.210.00.0	16	Cone bipartido			●	●	●	●
20	8012.101.211.00.8	6	Assento do cone	●	●				
20	8012.101.211.00.8	8	Assento do cone			●	●	●	●
21	8012.101.212.00.6	8	Prato da mola			●	●	●	●
21	8012.101.213.00.4	6	Prato da mola	●	●				
22	8012.101.214.00.2	8	Mola externa			●	●	●	●
22	8012.101.215.00.9	6	Mola externa	●	●				
23	8012.101.216.00.7	8	Mola interna			●	●	●	●
23	8012.101.217.00.5	6	Mola interna	●	●				
24	8012.101.196.00.1	3	Balancim admissão	●	●				
24	8012.101.196.00.1	4	Balancim admissão			●	●	●	●
25	8012.101.218.00.3	6	Guia da válvula	●	●				
25	8012.101.218.00.3	8	Guia da válvula			●	●	●	●
26	8012.101.219.00.1	3	Suporte bico injetor	●	●				
26	8012.101.219.00.1	4	Suporte bico injetor			●	●	●	●
27	8012.101.220.00.9	3	Arruela	●	●				
27	8012.101.220.00.9	4	Arruela			●	●	●	●
28	8012.101.221.00.7	6	Parafuso	●	●				
28	8012.101.221.00.7	8	Parafuso			●	●	●	●
29	8012.101.222.00.5	12	Porca	●	●				
29	8012.101.222.00.5	16	Porca			●	●	●	●
30	8012.101.223.00.3	12	Arruela	●	●				
30	8012.101.223.00.3	16	Arruela			●	●	●	●
31	8012.101.224.00.1	4	Cabeçote do cilindro			●	●	●	●
31	8012.101.225.00.8	3	Cabeçote do cilindro	●	●				

NOTA:

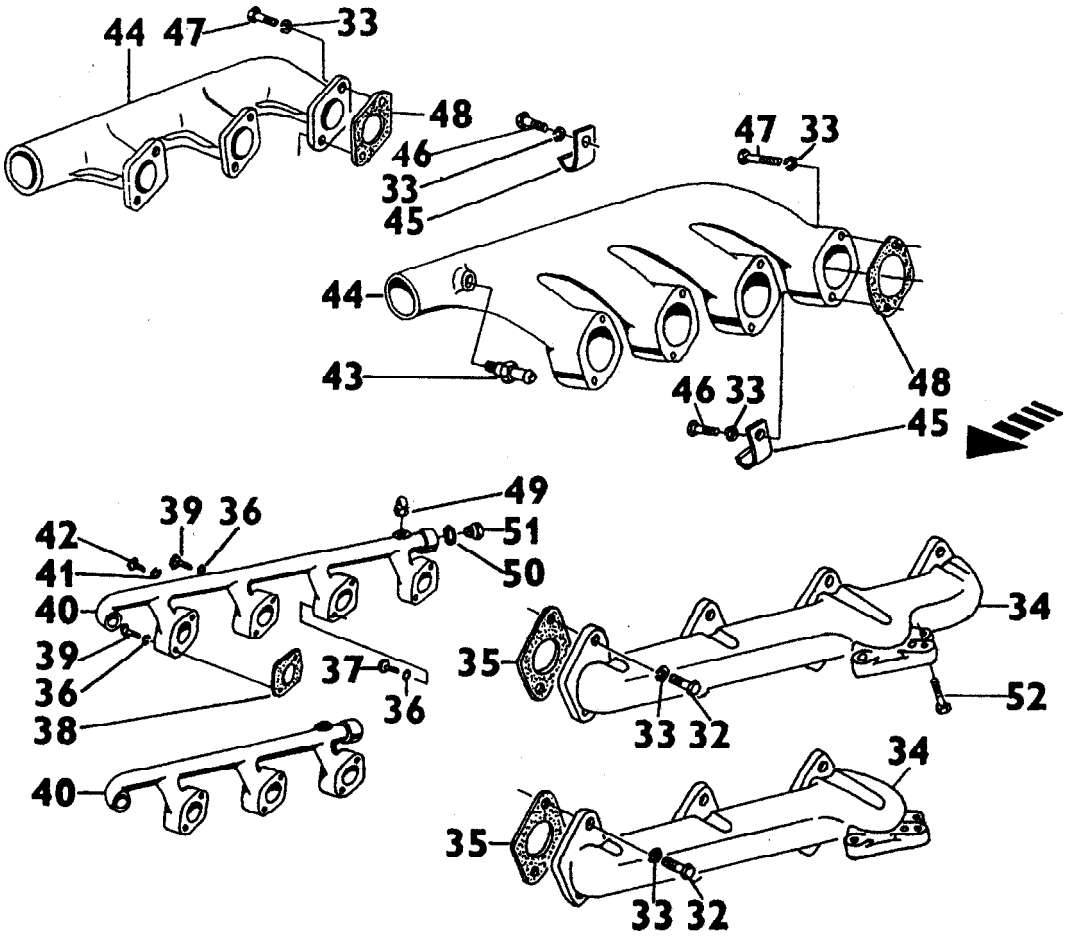

SISTEMA DO MOTOR - COLETORES				5060.T	5060.4 T	5070	5070.4	5080 T	5080.4 T
ITEM	CÓDIGO	QTD.	DENOMINAÇÃO						
32	8012.101.226.00.6	6	Parafuso	●	●				
32	8012.101.226.00.6	8	Parafuso			●	●	●	●
33	8012.111.008.00.6	6	Arruela	●	●				
33	8012.111.008.00.6	8	Arruela			●	●	●	●
34	8012.101.227.00.4	1	Coletor de escape	●	●				
34	8012.101.228.00.2	1	Coletor de escape			●	●	●	●
35	8012.101.229.00.0	3	Junta	●	●				
35	8012.101.229.00.0	4	Junta			●	●	●	●
36	8012.101.230.00.8	6	Arruela	●	●				
36	8012.101.230.00.8	16	Arruela			●	●	●	●
37	8012.101.231.00.6	3	Parafuso	●	●				
38	8012.101.232.00.4	3	Junta	●	●				
38	8012.101.232.00.4	4	Junta			●	●	●	●
39	8012.101.233.00.2	3	Parafuso	●	●				
39	8012.101.233.00.2	8	Parafuso			●	●	●	●
40	8012.101.234.00.0	1	Coletor d'água	●	●				
40	8012.101.235.00.7	1	Coletor d'água			●	●	●	●
41	8012.101.077.00.3	6	Arruela	●	●				
42	8012.101.236.00.5	6	Parafuso	●	●				
43	8012.101.237.00.3	1	Adaptador			●	●	●	●
44	8012.101.238.00.1	1	Coletor de admissão	●	●				
44	8012.101.239.00.9	1	Coletor de admissão			●	●	●	●
45	8012.101.240.00.7	1	Suporte	●	●	●	●	●	●
46	8012.101.241.00.5	4	Parafuso			●	●	●	●
47	8012.101.242.00.3	4	Parafuso			●	●	●	●
48	8012.101.243.00.1	3	Junta	●	●				
48	8012.101.243.00.1	4	Junta			●	●	●	●
49	8012.101.088.00.0	1	Bujão	●	●	●	●	●	●

SISTEMA DO MOTOR - COLETORES

ITEM	CÓDIGO	QTD.	DENOMINAÇÃO	5060.T	5060.4 T	5070	5070.4	5080 T	5080.4 T
50	8012.101.244.00.9	1	Anel	●	●	●	●	●	●
51	8012.101.245.00.6	1	Bujão	●	●	●	●	●	●
52	8012.101.246.00.4	2	Parafuso	●	●	●	●	●	●
-	8012.101.247.00.2	1	Jogo de juntas	●	●				
-	8012.101.248.00.0	1	Jogo de juntas			●	●	●	●
-	8012.101.249.00.8	1	Jogo de juntas	●	●				
-	8012.101.250.00.6	1	Jogo de juntas			●	●	●	●
-	8012.101.251.00.4	1	Jogo de juntas			●	●	●	●
-	8012.101.252.00.2	1	Jogo de juntas	●	●				

NOTA:

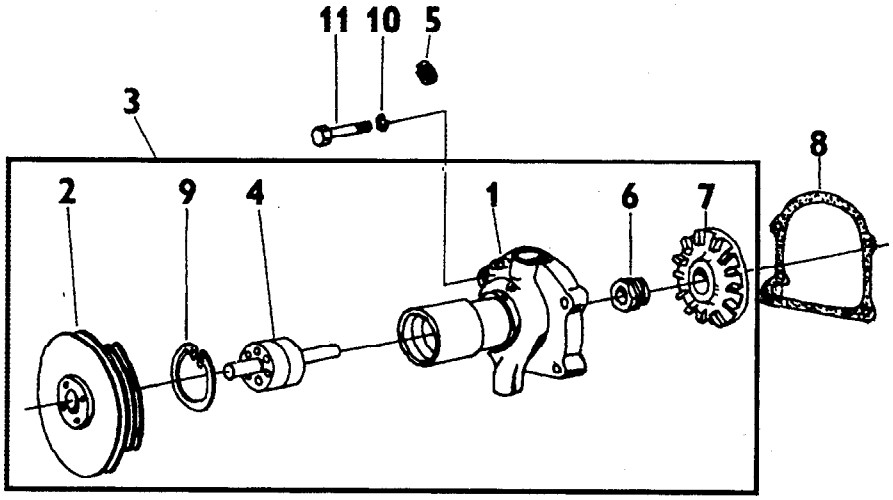

SISTEMA DO MOTOR - BOMBA D'ÁGUA				5060.T	5060.4 T	5070	5070.4	5080 T	5080.4 T
ITEM	CÓDIGO	QTD.	DENOMINAÇÃO						
1	-	-	Ítem sem reposição individual	●	●	●	●	●	●
2	8012.101.749.00.7	1	Polia	●	●	●	●	●	●
3	8012.101.748.00.9	1	Conjunto bomba	●	●	●	●	●	●
4	8012.101.751.00.3	cn	Rolamento com eixo	●	●	●	●	●	●
5	8012.101.088.00.0	cn	Tampão	●	●	●	●	●	●
6	8012.101.752.00.1	cn	Retentor	●	●	●	●	●	●
7	8012.101.753.00.9	cn	Rotor	●	●	●	●	●	●
8	8012.101.268.00.8	1	Gaxeta	●	●	●	●	●	●
9	8012.101.754.00.7	cn	Anel	●	●	●	●	●	●
10	8012.111.008.00.6	4	Arruela	●	●	●	●	●	●
11	8012.101.259.00.7	4	Parafuso	●	●	●	●	●	●

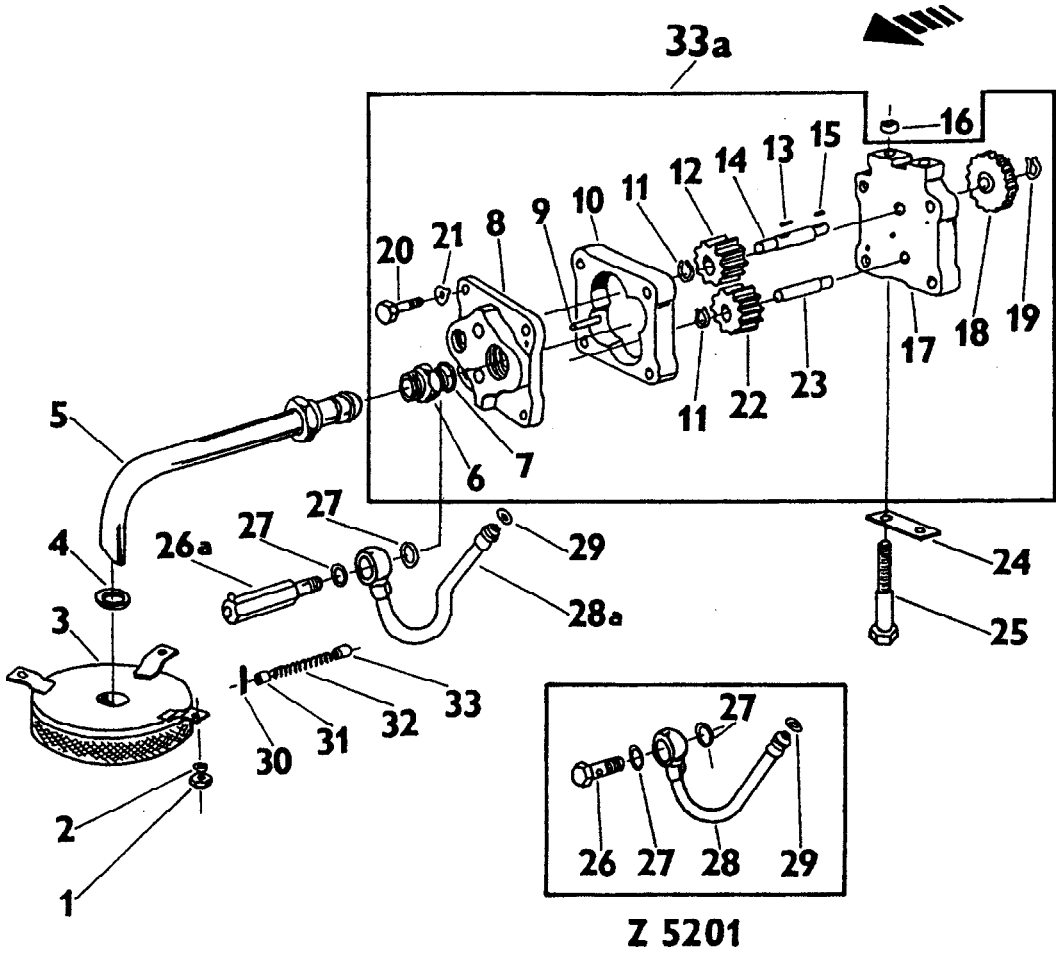

Z 5201

SISTEMA DO MOTOR - BOMBA DO ÓLEO				5060.T	5060.4 T	5070	5070.4	5080 T	5080.4 T
ITEM	CÓDIGO	QTD.	DENOMINAÇÃO						
1	8012.101.274.00.6	1	Porca	●	●	●	●	●	●
2	8012.101.230.00.8	1	Arruela	●	●	●	●	●	●
3	8012.101.275.00.3	1	Flange	●	●	●	●	●	●
4	8012.101.276.00.1	1	Anel	●	●	●	●	●	●
5	8012.101.277.00.9	1	Tubo	●	●	●	●	●	●
6	8012.101.278.00.7	1	Conector	●	●	●	●	●	●
7	8012.101.244.00.9	1	Anel	●	●	●	●	●	●
8	8021.101.279.00.5	1	Tampa	●	●	●	●	●	●
9	8012.101.280.00.3	2	Pino	●	●	●	●	●	●
10	8012.101.281.00.1	1	Corpo da bomba	●	●	●	●	●	●
11	8012.101.282.00.9	2	Anel	●	●	●	●	●	●
12	8012.101.283.00.7	1	Engrenagem	●	●	●	●	●	●
13	8012.101.284.00.5	1	Chaveta	●	●	●	●	●	●
14	8012.101.285.00.2	1	Eixo	●	●	●	●	●	●
15	8012.101.286.00.0	1	Chaveta	●	●	●	●	●	●
16	8012.101.287.00.8	2	Posicionador	●	●	●	●	●	●
17	8012.101.288.00.6	1	Corpo da bomba	●	●	●	●	●	●
18	8012.101.289.00.4	1	Engrenagem	●	●	●	●	●	●
19	8012.101.290.00.2	1	Anel	●	●	●	●	●	●
20	8012.101.291.00.0	4	Parafuso	●	●	●	●	●	●
21	8012.101.157.00.3	4	Arruela	●	●	●	●	●	●
22	8012.101.293.00.6	1	Engrenagem	●	●	●	●	●	●
23	8012.101.294.00.4	1	Eixo	●	●	●	●	●	●
24	8012.101.295.00.1	1	Arruela	●	●	●	●	●	●
25	8012.101.296.00.9	2	Parafuso	●	●	●	●	●	●
26	8012.101.292.00.8	1	Válvula redutora	●	●	●	●	●	●
27	8012.101.020.00.3	2	Anel	●	●	●	●	●	●
28	8012.101.297.00.7	1	Tubo	●	●	●	●	●	●

SISTEMA DO MOTOR - BOMBA DO ÓLEO

ITEM	CÓDIGO	QTD.	DENOMINAÇÃO	5060.T	5060.4 T	5070	5070.4	5080 T	5080.4 T
29	8012.101.298.00.5	1	Anel	●	●	●	●	●	●
30	8012.101.299.00.3	1	Contrapino	●	●	●	●	●	●
31	8012.101.300.00.9	1	Encosto da mola	●	●	●	●	●	●
32	8012.101.301.00.7	1	Mola	●	●	●	●	●	●
33	8012.101.302.00.5	1	Êmbolo	●	●	●	●	●	●
33a	8012.101.303.00.3	1	Bomba do óleo (inclui os ítens: 6 ao 21)	●	●	●	●	●	●

NOTA:

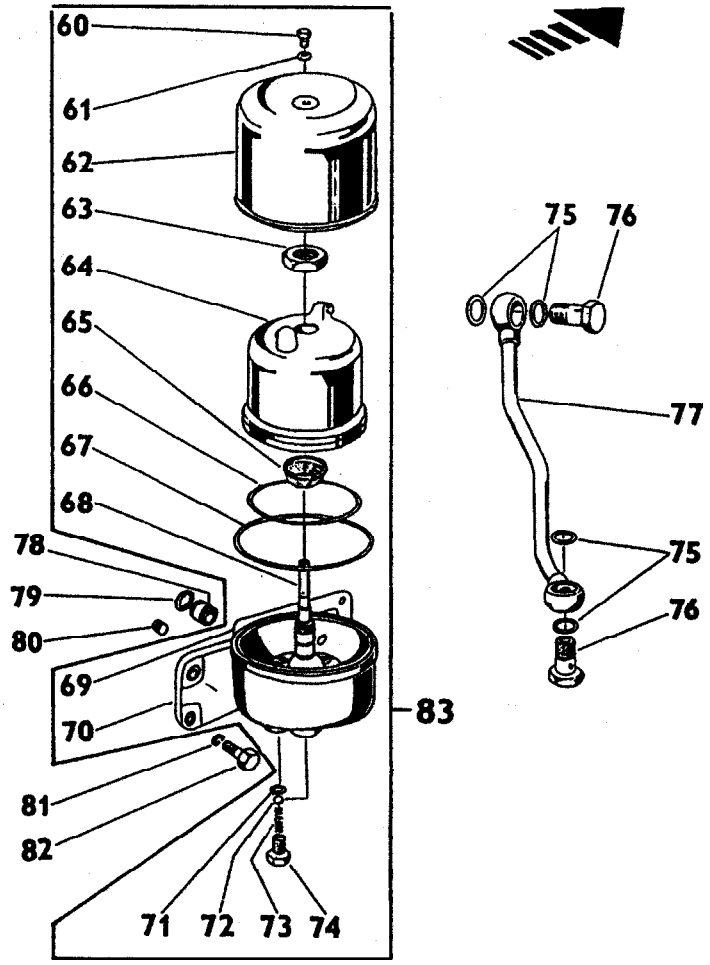

SISTEMA DO MOTOR - FILTRO DO ÓLEO				5060.T	5060.4 T	5070	5070.4	5080 T	5080.4 T
ITEM	CÓDIGO	QTD.	DENOMINAÇÃO						
75	8012.101.305.00.8	4	Anel	●	●	●	●	●	●
76	8012.101.306.00.6	2	Parafuso ôco	●	●	●	●	●	●
77	8012.101.307.00.4	1	Tubo	●	●	●	●	●	●
78	8012.101.308.00.2	1	Guia	●	●	●	●	●	●
79	8012.101.309.00.0	2	Anel	●	●	●	●	●	●
80	8012.101.310.00.8	1	Parafuso			●	●	●	●
81	8012.111.008.00.6	4	Arruela	●	●	●	●	●	●
82	8012.101.259.00.7	4	Parafuso	●	●	●	●	●	●
84	8012.101.311.00.6	1	Filtro do óleo	●	●				

Nota : Os itens 60, 61, 62, 63, 64, 65, 66, 67, 68, 69, 70, 71, 72, 73 e 74 não são utilizados nas versões Agrale.

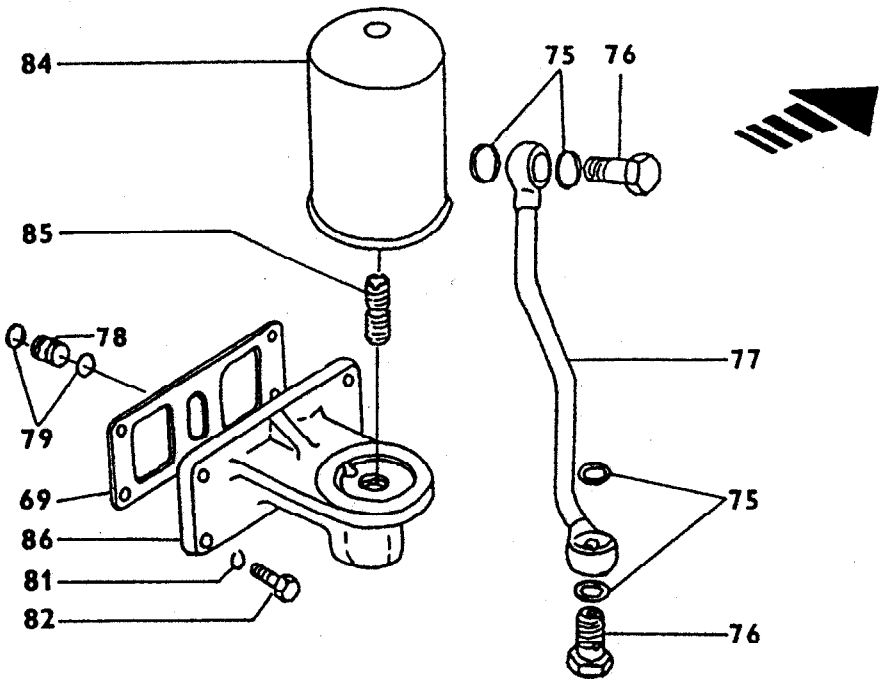

SISTEMA DO MOTOR - FILTRO DO ÓLEO				5060.T	5060.4 T	5070	5070.4	5080 T	5080.4 T
ITEM	CÓDIGO	QTD.	DENOMINAÇÃO						
69	8012.101.304.00.1	1	Junta	●	●	●	●	●	●
75	8012.101.305.00.8	4	Anel	●	●	●	●	●	●
76	8012.101.306.00.6	1	Tubo	●	●	●	●	●	●
77	8012.101.307.00.4	1	Tubo	●	●	●	●	●	●
78	8012.101.308.00.2	1	Guia	●	●	●	●	●	●
79	8012.101.309.00.0	2	Anel	●	●	●	●	●	●
81	8012.111.008.00.6	4	Arruela	●	●	●	●	●	●
82	8012.101.259.00.7	4	Parafuso	●	●	●	●	●	●
84	8012.101.311.00.6	1	Filtro do óleo	●	●				
85	8012.101.312.00.4	1	Parafuso	●	●	●	●	●	●
86	8012.101.313.00.2	1	Cabeçote do filtro	●	●	●	●	●	●

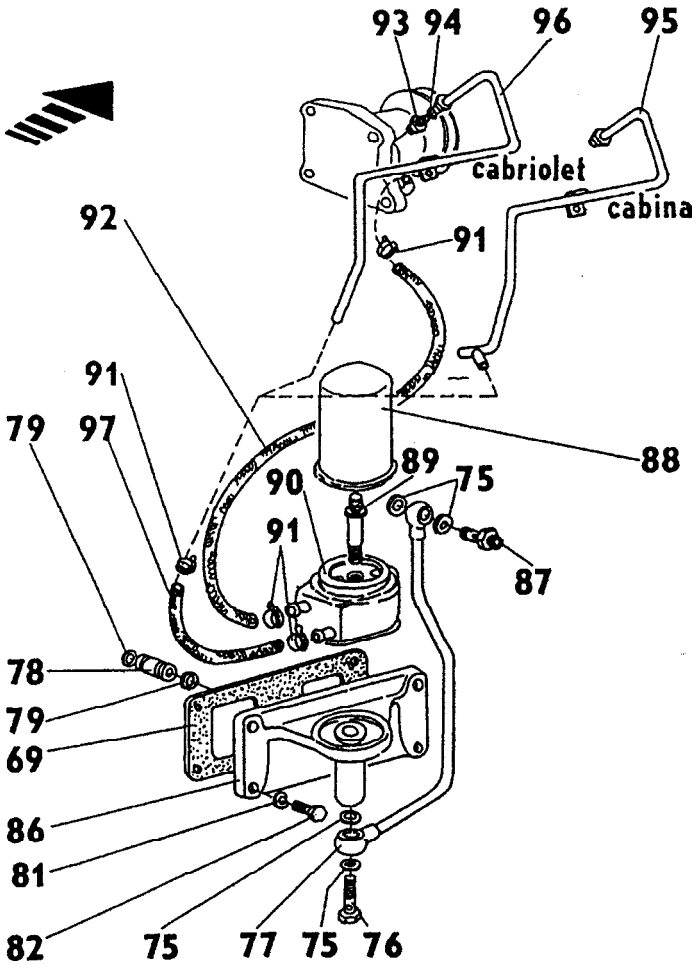

SISTEMA DO MOTOR - TUBULAÇÕES				5060.T	5060.4 T	5070	5070.4	5080 T	5080.4 T
ITEM	CÓDIGO	QTD.	DENOMINAÇÃO						
69	8012.101.304.00.1	1	Junta	●	●	●	●	●	●
75	8012.101.305.00.8	4	Anel	●	●	●	●	●	●
76	8012.101.306.00.6	1	Tubo	●	●	●	●	●	●
77	8012.101.307.00.4	1	Tubo	●	●	●	●	●	●
78	8012.101.308.00.2	1	Guia	●	●	●	●	●	●
79	8012.101.309.00.0	2	Anel	●	●	●	●	●	●
81	8012.101.008.00.6	4	Arruela	●	●	●	●	●	●
82	8012.101.259.00.7	4	Parafuso	●	●	●	●	●	●
86	8012.101.313.00.2	1	Cabeçote do filtro	●	●	●	●	●	●

Nota : Os itens 87, 88, 89, 90, 91, 92, 93, 94, 95, 96 e 97 não são utilizados nas versões Agrale.

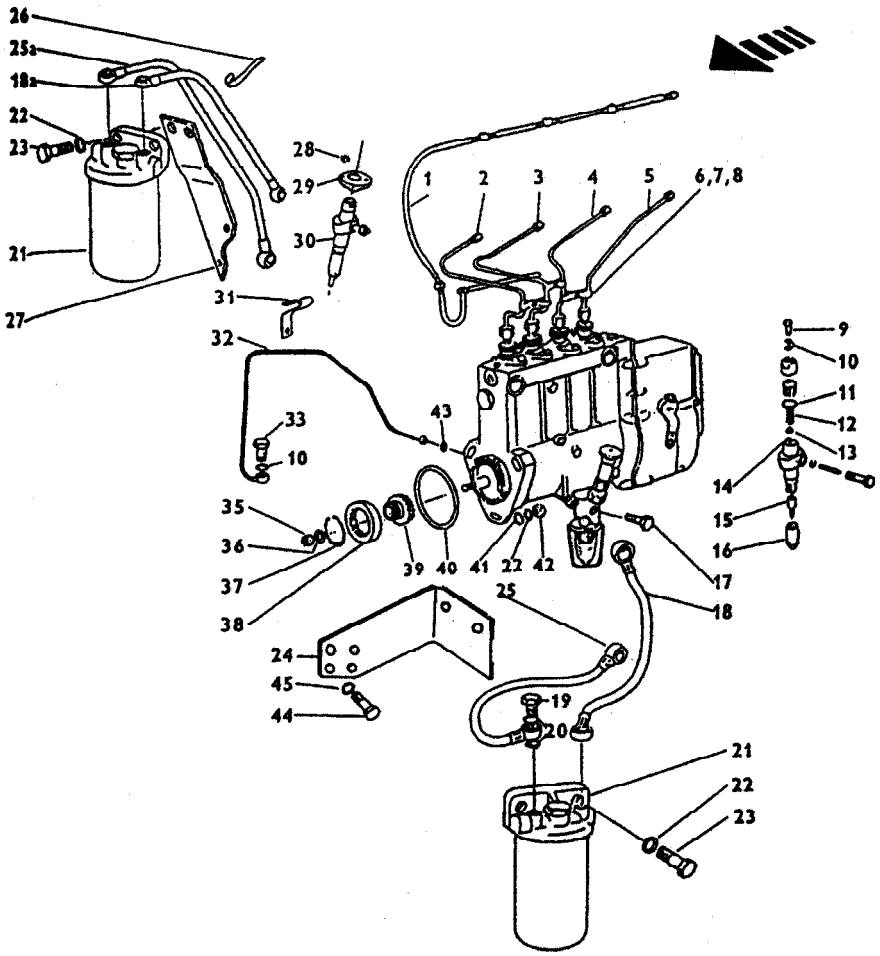

SISTEMA DO MOTOR - TUBULAÇÃO E FILTRO DO COMBUSTÍVEL				5060.T	5060.4 T	5070	5070.4	5080 T	5080.4 T
ITEM	CÓDIGO	QTD.	DENOMINAÇÃO						
1	8012.101.314.00.0	1	Bomba injetora	●	●				
1	8012.101.315.00.7	1	Bomba injetora			●	●	●	●
2	8012.101.316.00.5	1	Tubo de retorno	●	●				
2	8012.101.317.00.3	1	Tubo	●	●	●	●	●	●
3	8012.101.318.00.1	1	Tubo	●	●	●	●	●	●
4	8012.101.319.00.9	1	Tubo	●	●	●	●	●	●
5	8012.101.320.00.7	1	Tubo			●	●	●	●
6	8012.101.321.00.5	4	Suporte	●	●				
6	8012.101.321.00.5	6	Suporte			●	●	●	●
7	8012.101.322.00.3	2	Porca	●	●				
7	8012.101.322.00.3	3	Porca			●	●	●	●
8	8012.101.323.00.1	2	Parafuso	●	●				
8	8012.101.323.00.1	3	Parafuso			●	●	●	●
9	8012.101.324.00.9	3	Parafuso ôco	●	●				
9	8012.101.324.00.9	4	Parafuso ôco			●	●	●	●
10	8012.101.325.00.6	6	Anel	●	●				
10	8012.101.325.00.6	8	Anel			●	●	●	●
11	8012.101.326.00.4	3	Arruela	●	●				
11	8012.101.326.00.4	4	Arruela			●	●	●	●
12	8012.101.327.00.2	3	Mola	●	●				
12	8012.101.327.00.2	4	Mola			●	●	●	●
14	8012.101.328.00.0	3	Adaptador	●	●				
14	8012.101.328.00.0	4	Adaptador			●	●	●	●
15	8012.101.329.00.8	3	Injetor	●	●				
15	8012.101.329.00.8	4	Injetor			●	●	●	●
16	8012.101.330.00.6	3	Porca	●	●				
16	8012.101.330.00.6	4	Porca			●	●	●	●
17	8012.101.331.00.4	1	Parafuso	●	●				

SISTEMA DO MOTOR - TUBULAÇÃO E FILTRO DO COMBUSTÍVEL

ITEM	CÓDIGO	QTD.	DENOMINAÇÃO	5060.T	5060.4 T	5070	5070.4	5080 T	5080.4 T
18	8012.101.332.00.2	1	Tubo	●	●				
18	8012.101.333.00.0	1	Tubo			●	●	●	●
18a	8012.101.334.00.8	1	Tubo	●	●				
19	8012.101.335.00.5	2	Parafuso ôco	●	●	●	●	●	●
20	8012.101.336.00.3	4	Anel	●	●	●	●	●	●
21	8009.108.022.00.8	1	Filtro					●	●
21	8012.101.337.00.1	1	Filtro	●	●	●	●		
22	8012.111.008.00.6	5	Arruela	●	●	●	●	●	●
23	8012.101.338.00.9	2	Parafuso	●	●	●	●	●	●
24	8012.108.611.00.2	1	Suporte					●	●
24	8012.101.339.00.7	1	Suporte	●	●	●	●		
25	8012.101.340.00.5	1	Tubo	●	●				
25	0812.101.341.00.3	1	Tubo			●	●	●	●
25a	8012.101.342.00.1	1	Tubo	●	●				
26	8012.101.343.00.9	1	Abraçadeira	●	●				
27	8012.101.344.00.7	1	Suporte	●	●				
28	8012.101.274.00.6	6	Porca	●	●				
28	8012.101.274.00.6	8	Porca			●	●	●	●
29	8012.101.345.00.4	3	Suporte	●	●				
29	8012.101.345.00.4	4	Suporte			●	●	●	●
30	8012.101.346.00.2	3	Bico injetor	●	●				
30	8012.101.346.00.2	4	Bico injetor			●	●	●	●
31	8012.101.347.00.0	1	Presilha	●	●	●	●	●	●
32	8012.101.348.00.8	1	Tubo	●	●	●	●	●	●
33	8012.101.153.00.2	1	Parafuso	●	●	●	●	●	●
35	8012.101.349.00.6	1	Porca	●	●	●	●	●	●
36	8012.101.350.00.4	1	Arruela	●	●	●	●	●	●
37	8012.101.351.00.2	1	Anel	●	●	●	●	●	●
38	8012.101.352.00.0	1	Anel acoplador	●	●	●	●	●	●
39	8012.101.353.00.8	1	Pinhão	●	●				
39	8012.101.354.00.6	1	Pinhão			●	●	●	●
40	8012.101.355.00.3	1	Anel	●	●	●	●	●	●
41	8012.101.059.00.1	3	Arruela	●	●	●	●	●	●
42	8012.101.356.00.1	3	Porca	●	●	●	●	●	●
43	8012.101.357.00.9	2	Anel	●	●	●	●	●	●
44	8012.101.236.00.5	2	Parafuso	●	●	●	●	●	●
45	8012.101.077.00.3	2	Arruela	●	●	●	●	●	●

NOTA: O item 13 não é utilizado nas versões Agrale.

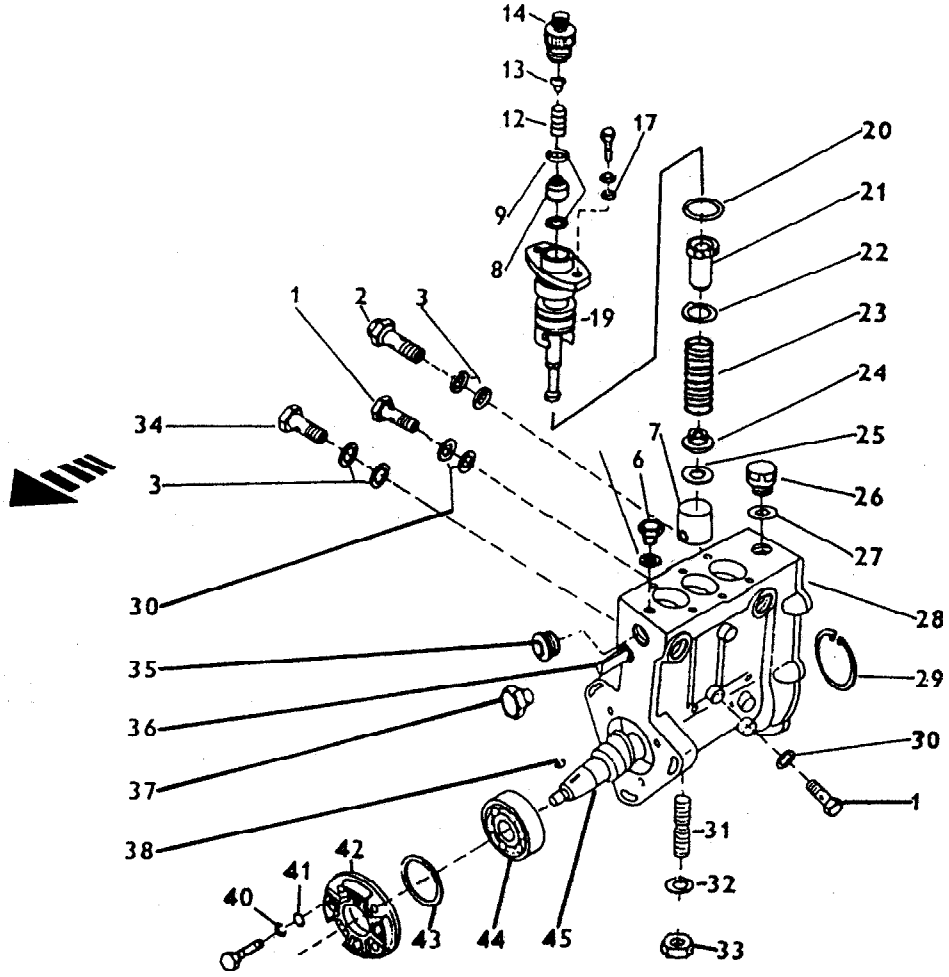

SISTEMA DO MOTOR - BOMBA INJETORA				5060.T	5060.4 T	5070	5070.4	5080 T	5080.4 T
ITEM	CÓDIGO	QTD.	DENOMINAÇÃO						
1	8012.101.359.00.5	2	Parafuso	●	●	●	●	●	●
2	8012.101.360.00.3	1	Válvula	●	●	●	●	●	●
3	8012.101.361.00.1	4	Anel	●	●	●	●	●	●
5	8012.101.362.00.9	1	Anel	●	●	●	●	●	●
6	8012.101.363.00.7	2	Parafuso	●	●	●	●	●	●
7	8012.101.364.00.5	3	Pistão	●	●				
7	8012.101.364.00.5	4	Pistão			●	●	●	●
8	8012.101.365.00.2	3	Válvula	●	●				
8	8012.101.365.00.2	4	Válvula			●	●	●	●
9	8012.101.366.00.0	6	Junta	●	●				
9	8012.101.366.00.0	8	Junta			●	●	●	●
12	8012.101.367.00.8	3	Mola	●	●				
12	8012.101.367.00.8	4	Mola			●	●	●	●
13	8012.101.368.00.6	3	Distanciador	●	●				
13	8012.101.368.00.6	4	Distanciador			●	●	●	●
14	8012.101.369.00.4	3	Adaptador	●	●				
14	8012.101.369.00.4	4	Adaptador			●	●	●	●
17	8012.101.370.00.2	6	Arruela	●	●				
17	8012.101.370.00.2	8	Arruela			●	●	●	●
19	8012.101.371.00.0	3	Elemento	●	●				
19	8012.101.372.00.8	4	Elemento			●	●	●	●
20	8012.101.373.00.6	9	Junta	●	●				
20	8012.101.373.00.6	12	Junta			●	●	●	●
21	8012.101.374.00.4	3	Regulador	●	●				
21	8012.101.374.00.4	4	Regulador			●	●	●	●
22	8012.101.375.00.1	3	Arruela	●	●				
22	8012.101.375.00.1	4	Arruela			●	●	●	●
23	8012.101.376.00.9	3	Mola	●	●				

SISTEMA DO MOTOR - BOMBA INJETORA

ITEM	CÓDIGO	QTD.	DENOMINAÇÃO	5060.T	5060.4 T	5070	5070.4	5080 T	5080.4 T
23	8012.101.376.00.9	4	Mola			●	●	●	●
24	8012.101.377.00.7	3	Prato inferior	●	●				
24	8012.101.377.00.7	4	Prato inferior			●	●	●	●
25	8012.101.378.00.5	3	Calço 1,50	●	●				
25	8012.101.378.00.5	4	Calço 1,50			●	●	●	●
25	8012.101.378.01.3	3	Calço 1,55	●	●				
25	8012.101.378.01.3	4	Calço 1,55			●	●	●	●
25	8012.101.378.02.1	3	Calço 1,60	●	●				
25	8012.101.378.02.1	4	Calço 1,60			●	●	●	●
25	8012.101.378.03.9	3	Calço 1,65	●	●				
25	8012.101.378.03.9	4	Calço 1,65			●	●	●	●
25	8012.101.378.04.7	3	Calço 1,70	●	●				
25	8012.101.378.04.7	4	Calço 1,70			●	●	●	●
25	8012.101.378.05.4	3	Calço 1,75	●	●				
25	8012.101.378.05.4	4	Calço 1,75			●	●	●	●
25	8012.101.378.06.2	3	Calço 1,80	●	●				
25	8012.101.378.06.2	4	Calço 1,80			●	●	●	●
25	8012.101.378.07.0	3	Calço 1,85	●	●				
25	8012.101.378.07.0	4	Calço 1,85			●	●	●	●
25	8012.101.378.08.8	3	Calço 1,90	●	●				
25	8012.101.378.08.8	4	Calço 1,90			●	●	●	●
25	8012.101.378.09.6	3	Calço 1,95	●	●				
25	8012.101.378.09.6	4	Calço 1,95			●	●	●	●
25	8012.101.378.10.4	3	Calço 2,00	●	●				
25	8012.101.378.10.4	4	Calço 2,00			●	●	●	●
25	8012.101.378.11.2	3	Calço 2,05	●	●				
25	8012.101.378.11.2	4	Calço 2,05			●	●	●	●
25	8012.101.378.12.0	3	Calço 2,10	●	●				
25	8012.101.378.12.0	4	Calço 2,10			●	●	●	●
25	8012.101.378.13.8	3	Calço 2,15	●	●				
25	8012.101.378.13.8	4	Calço 2,15			●	●	●	●
25	8012.101.378.14.6	3	Calço 2,20	●	●				
25	8012.101.378.14.6	4	Calço 2,20			●	●	●	●
25	8012.101.378.15.3	3	Calço 2,25	●	●				
25	8012.101.378.15.3	4	Calço 2,25			●	●	●	●
25	8012.101.378.16.1	3	Calço 2,30	●	●				
25	8012.101.378.16.1	4	Calço 2,30			●	●	●	●
25	8012.101.378.17.9	3	Calço 2,35	●	●				
25	8012.101.378.17.9	4	Calço 2,35			●	●	●	●
25	8012.101.378.18.7	3	Calço 2,40	●	●				
25	8012.101.378.18.7	4	Calço 2,40			●	●	●	●
25	8012.101.378.19.5	3	Calço 2,45	●	●				
25	8012.101.378.19.5	4	Calço 2,45			●	●	●	●
25	8012.101.378.20.3	3	Calço 2,50	●	●				
25	8012.101.378.20.3	4	Calço 2,50			●	●	●	●
25	8012.101.378.21.1	3	Calço 2,55	●	●				
25	8012.101.378.21.1	4	Calço 2,55			●	●	●	●
25	8012.101.378.22.9	3	Calço 2,60	●	●				
25	8012.101.378.22.9	4	Calço 2,60			●	●	●	●
25	8012.101.378.23.7	3	Calço 2,65	●	●				
25	8012.101.378.23.7	4	Calço 2,65			●	●	●	●
25	8012.101.378.24.5	3	Calço 2,70	●	●				
25	8012.101.378.24.5	4	Calço 2,70			●	●	●	●
25	8012.101.378.25.2	3	Calço 2,75	●	●				
25	8012.101.378.25.2	4	Calço 2,75			●	●	●	●
25	8012.101.378.26.0	3	Calço 2,80	●	●				
25	8012.101.378.26.0	4	Calço 2,80			●	●	●	●
25	8012.101.378.27.8	3	Calço 2,85	●	●				

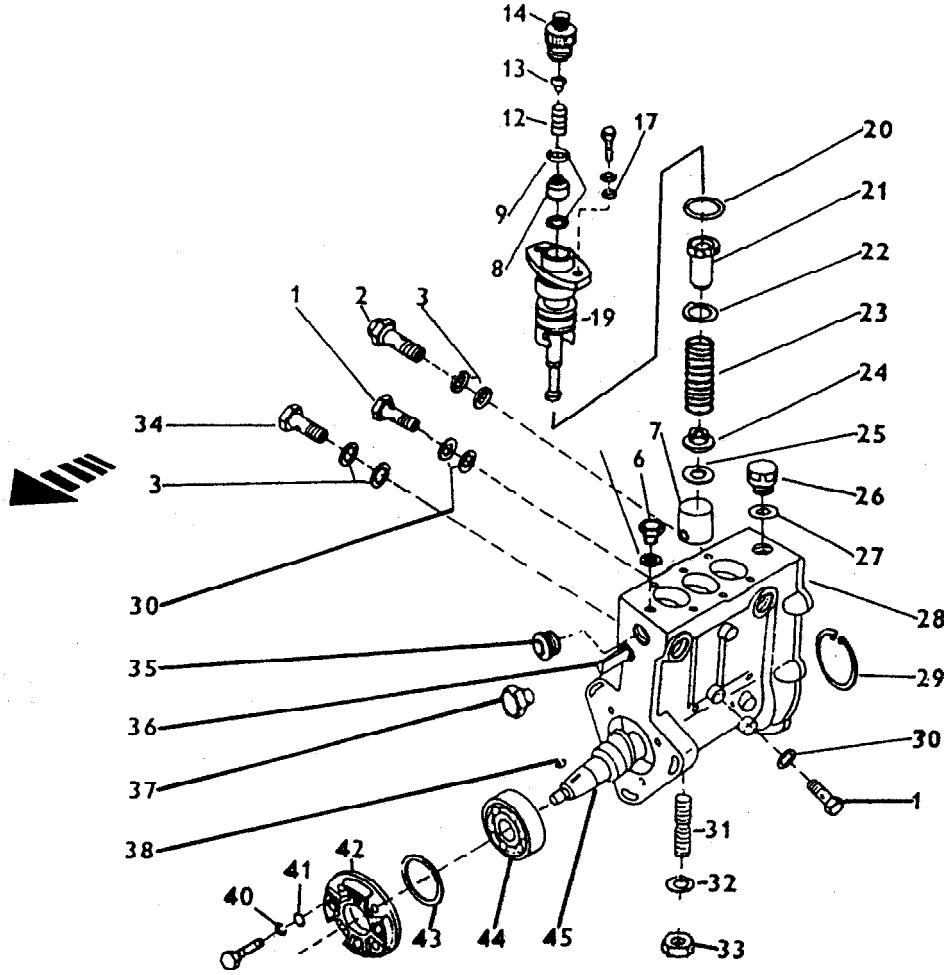

SISTEMA DO MOTOR - BOMBA INJETORA				5060.T	5060.4 T	5070	5070.4	5080 T	5080.4 T
ITEM	CÓDIGO	QTD.	DENOMINAÇÃO						
25	8012.101.378.27.8	4	Calço 2,85			●	●	●	●
26	8012.101.379.00.3	1	Bujão	●	●	●	●	●	●
27	8012.101.380.00.1	1	Anel	●	●	●	●	●	●
28	8012.101.381.00.9	1	Carcaça bomba injetora	●	●				
28	8012.101.382.00.7	1	Carcaça bomba injetora			●	●	●	●
29	8012.101.261.00.3	1	Anel	●	●	●	●	●	●
30	8012.101.383.00.5	4	Anel	●	●	●	●	●	●
31	8012.101.384.00.3	2	Parafuso	●	●	●	●	●	●
32	8012.101.385.00.0	2	Arruela	●	●	●	●	●	●
33	8012.101.386.00.8	2	Porca	●	●	●	●	●	●
34	8012.101.387.00.6	1	Parafuso	●	●	●	●	●	●
35	8012.101.388.00.4	1	Bujão	●	●	●	●	●	●
36	8012.101.389.00.2	1	Regulador	●	●				
36	8012.101.390.00.0	1	Regulador			●	●	●	●
37	8012.101.391.00.8	1	Bujão	●	●				
37	8012.101.392.00.6	1	Bujão			●	●	●	●
38	8012.101.393.00.4	1	Chaveta	●	●	●	●	●	●
40	8012.101.394.00.2	4	Arruela	●	●	●	●	●	●
41	8012.101.395.00.9	4	Arruela	●	●	●	●	●	●
42	8012.101.396.00.7	1	Tampa	●	●	●	●	●	●
43	8012.101.400.00.7	1	Arruela 0,05	●	●	●	●	●	●
43	8012.101.400.01.5	1	Arruela 0,10	●	●	●	●	●	●
43	8012.101.400.02.3	1	Arruela 0,20	●	●	●	●	●	●
43	8012.101.400.03.1	1	Arruela 0,30	●	●	●	●	●	●
44	8012.101.397.00.5	2	Rolamento	●	●	●	●	●	●
45	8012.101.398.00.3	1	Eixo	●	●				
45	8012.101.399.00.1	1	Eixo			●	●	●	●
-	8012.101.358.00.7	1	Reparo bomba injetora			●	●	●	●

NOTA: Os íntes 10, 11, 15, 16, 18 e 39 não são utilizado nas versão Agrale.

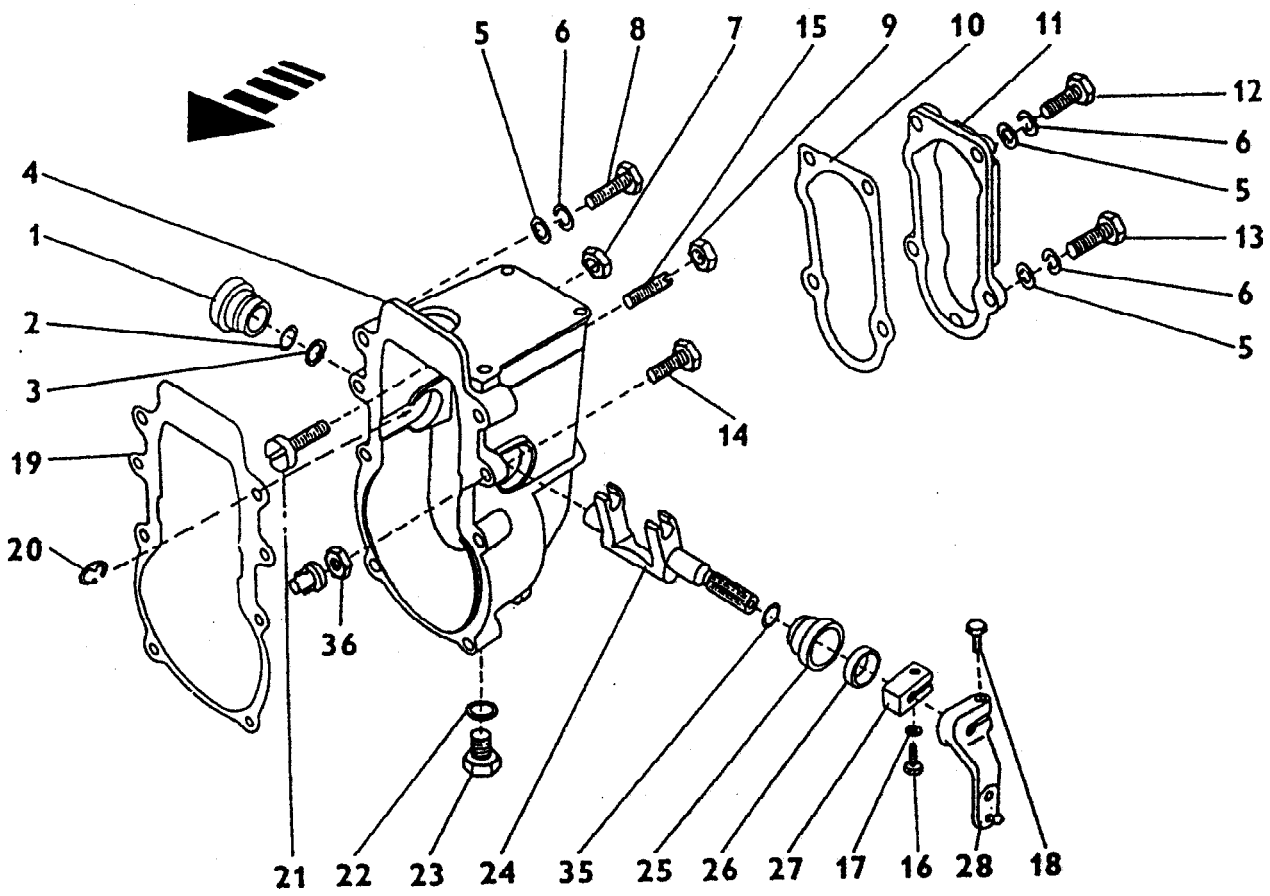

SISTEMA DO MOTOR - REGULADOR				5060.T	5060.4 T	5070	5070.4	5080 T	5080.4 T
ITEM	CÓDIGO	QTD.	DENOMINAÇÃO						
1	8012.101.403.00.1	1	Rolamento	●	●	●	●	●	●
2	8012.101.373.00.6	2	Junta	●	●	●	●	●	●
3	8012.101.404.00.9	2	Arruela	●	●	●	●	●	●
4	8012.101.405.00.6	1	Carcaça do regulador	●	●	●	●	●	●
5	8012.101.385.00.0	10	Arruela	●	●	●	●	●	●
6	8012.101.406.00.4	11	Anel	●	●	●	●	●	●
7	8012.101.407.00.2	2	Porca	●	●	●	●	●	●
8	8012.101.408.00.0	6	Parafuso	●	●	●	●	●	●
9	8012.101.409.00.8	1	Porca	●	●	●	●	●	●
10	8012.101.410.00.6	1	Junta	●	●	●	●	●	●
11	8012.101.411.00.4	1	Tampa	●	●	●	●	●	●
12	8012.101.412.00.2	2	Parafuso	●	●	●	●	●	●
13	8012.101.413.00.0	2	Parafuso	●	●	●	●	●	●
14	8012.101.414.00.8	1	Parafuso	●	●	●	●	●	●
15	8012.101.415.00.5	1	Parafuso	●	●	●	●	●	●
16	8012.101.416.00.3	1	Parafuso	●	●	●	●	●	●
17	8012.101.417.00.1	1	Arruela	●	●	●	●	●	●
18	8012.101.418.00.9	1	Parafuso	●	●	●	●	●	●
19	8012.101.419.00.7	1	Junta	●	●	●	●	●	●
20	8012.101.420.00.5	2	Anel	●	●	●	●	●	●
21	8012.101.421.00.3	1	Parafuso	●	●	●	●	●	●
22	8012.101.422.00.1	1	Anel	●	●	●	●	●	●
23	8012.101.423.00.9	1	Bujão	●	●	●	●	●	●
24	8012.101.424.00.7	1	Eixo	●	●				
24	8012.101.425.00.4	1	Eixo			●	●	●	●
25	8012.101.426.00.2	1	Rolamento	●	●	●	●	●	●
26	8012.101427.00.0	1	Retentor	●	●	●	●	●	●
27	8012.101.428.00.8	1	Suporte	●	●	●	●	●	●

SISTEMA DO MOTOR - REGULADOR

ITEM	CÓDIGO	QTD.	DENOMINAÇÃO	5060.T	5060.4 T	5070	5070.4	5080 T	5080.4 T
28	8012.101.429.00.6	1	Alavanca	●	●	●	●	●	●
36	8012.101.434.00.6	1	Porca	●	●	●	●	●	●

NOTA:

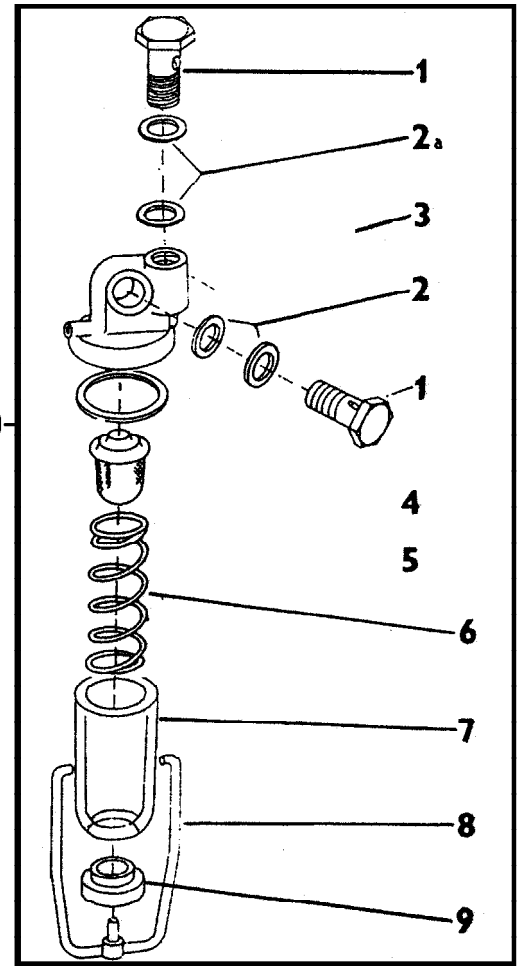

SISTEMA DO MOTOR - FILTRO DO COMBUSTÍVEL										
ITEM	CÓDIGO	QTD.	DENOMINAÇÃO	5060.T	5060.4 T	5070	5070.4	5080 T	5080.4 T
1	8012.101.465.00.0	2	Parafuso ôco	●	●	●	●	●	●
2	8012.101.466.00.8	2	Anel	●	●	●	●	●	●
2a	8012.101.467.00.6	2	Anel	●	●	●	●	●	●
3	8012.101.468.00.4	1	Cabeça do filtro	●	●	●	●	●	●
4	8012.101.469.00.2	1	Junta	●	●	●	●	●	●
5	8012.101.470.00.0	1	Elemento filtrante	●	●	●	●	●	●
6	8012.101.471.00.8	1	Mola	●	●	●	●	●	●
7	8012.101.472.00.6	1	Copo	●	●	●	●	●	●
8	8012.101.473.00.4	1	Grampo	●	●	●	●	●	●
9	8012.101.474.00.2	1	Porca	●	●	●	●	●	●
10	8012.101.475.00.9	1	Fitro (inclui ítens: 1, 2, 3, 4, 5, 6, 7, 8, e 9)	●	●	●	●	●	●

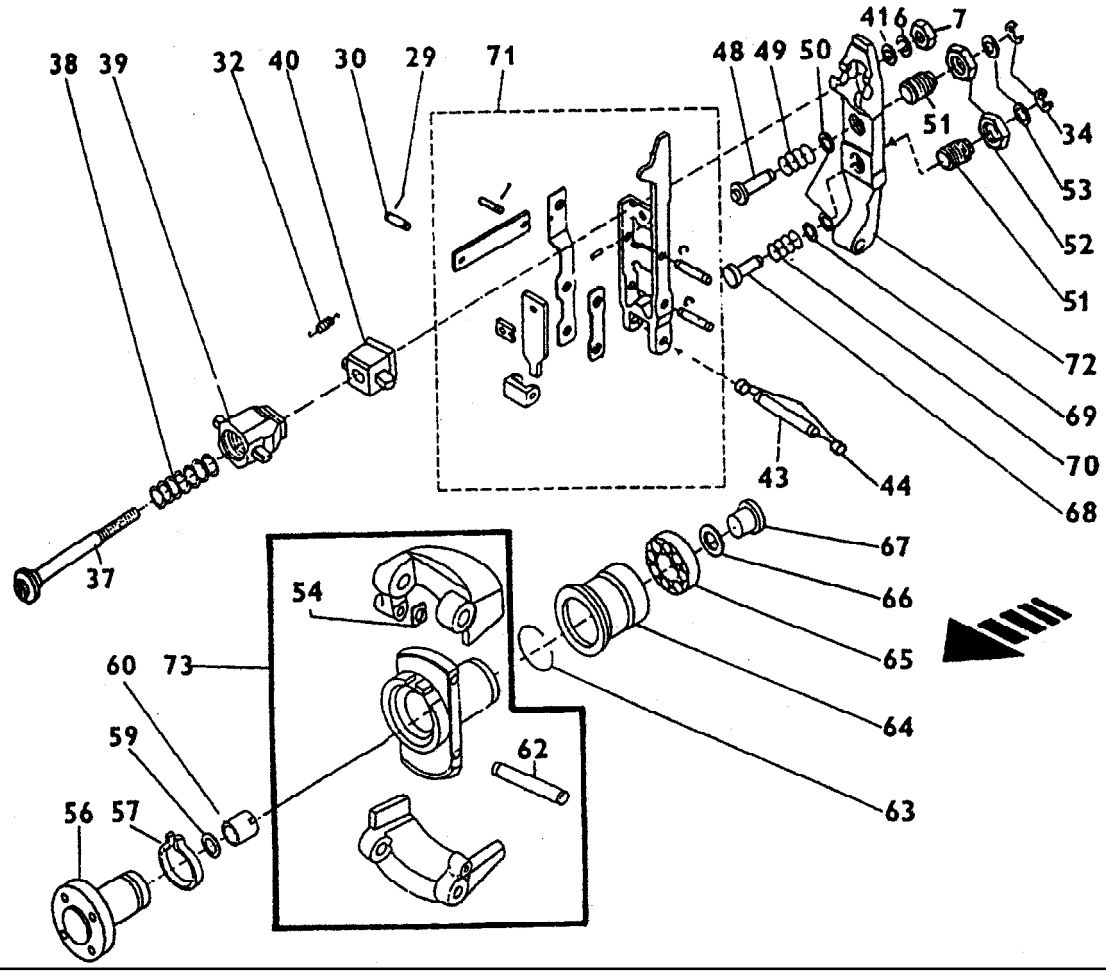

SISTEMA DO MOTOR - REGULADOR				5060.T	5060.4 T	5070	5070.4	5080 T	5080.4 T
ITEM	CÓDIGO	QTD.	DENOMINAÇÃO						
6	8012.101.406.00.4	11	Anel	●	●	●	●	●	●
7	8012.101.407.00.2	2	Porca	●	●	●	●	●	●
29	8012.101.430.00.4	2	Contrapino	●	●	●	●	●	●
30	8012.101.431.00.2	1	Pino	●	●	●	●	●	●
32	8012.101.432.00.0	1	Mola	●	●	●	●	●	●
37	8012.101.435.00.3	1	Eixo	●	●	●	●	●	●
38	8012.101.436.00.1	1	Mola	●	●	●	●	●	●
39	8012.101.437.00.9	1	Colar	●	●	●	●	●	●
40	8012.101.438.00.7	1	Porca	●	●	●	●	●	●
41	8012.101.439.00.5	1	Arruela	●	●	●	●	●	●
43	8012.101.440.00.3	1	Pino	●	●	●	●	●	●
44	8012.101.441.00.1	2	Bucha	●	●	●	●	●	●
48	8012.101.442.00.9	1	Pino	●	●	●	●	●	●
49	8012.101.443.00.7	1	Mola	●	●	●	●	●	●
50	8012.101.444.00.5	1	Arruela 0,1	●	●	●	●	●	●
50	8012.101.444.01.3	2	Arruela 0,2	●	●	●	●	●	●
50	8012.101.444.02.1	1	Arruela 0.5	●	●	●	●	●	●
51	8012.101.445.00.2	1	Bucha	●	●	●	●	●	●
52	8012.101.446.00.0	1	Porca	●	●	●	●	●	●
53	8012.101.447.00.8	2	Arruela	●	●	●	●	●	●
56	8012.101.448.00.6	1	Pino	●	●	●	●	●	●
57	8012.101.449.00.4	1	Mola	●	●	●	●	●	●
59	8012.101.450.00.2	1	Arruela	●	●	●	●	●	●
60	8012.101.451.00.0	1	Porca	●	●	●	●	●	●
63	8012.101.452.00.8	1	Anel	●	●	●	●	●	●
64	8012.101.453.00.6	1	Bucha	●	●	●	●	●	●
65	8012.101.454.00.4	1	Rolamento	●	●	●	●	●	●
66	8012.101.455.00.1	1	Arruela 0,6	●	●	●	●	●	●

SISTEMA DO MOTOR - REGULADOR

ITEM	CÓDIGO	QTD.	DENOMINAÇÃO	5060.T	5060.4 T	5070	5070.4	5080 T	5080.4 T
66	8012.101.455.01.9	1	Arruela 0,5	●	●	●	●	●	●
66	8012.101.455.02.7	1	Arruela 0,4	●	●	●	●	●	●
66	8012.101.455.03.5	1	Arruela 0,3	●	●	●	●	●	●
66	8012.101.455.04.3	1	Arruela 0,2	●	●	●	●	●	●
67	8012.101.456.00.9	1	Pino	●	●	●	●	●	●
68	8012.101.458.00.5	1	Pino	●	●	●	●	●	●
69	8012.101.459.00.3	1	Arruela	●	●	●	●	●	●
70	8012.101.460.00.1	1	Mola	●	●	●	●	●	●
71	8012.101.461.00.9	1	Braço duplo			●	●	●	●
71	8012.101.462.00.7	1	Braço duplo	●	●				
72	8012.101.463.00.5	1	Braço principal	●	●	●	●	●	●
73	8012.101.464.00.3	1	Contrapeso	●	●	●	●	●	●

NOTA: O iten 54 não é utilizado nas versões Agrale

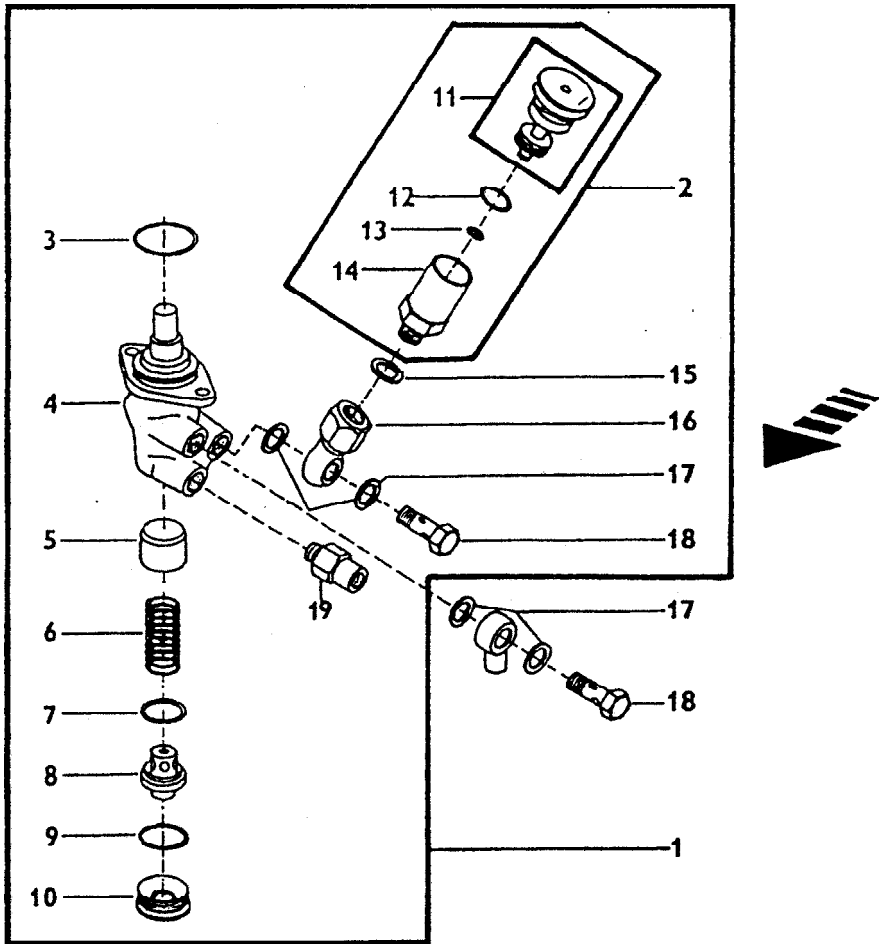

SISTEMA DO MOTOR - BOMBA ALIMENTADORA				5060.T	5060.4 T	5070	5070.4	5080 T	5080.4 T
ITEM	CÓDIGO	QTD.	DENOMINAÇÃO						
1	8012.101.840.00.4	1	Bomba alimentadora	●	●	●	●	●	●
2	8012.101.477.00.5	1	Bomba manual	●	●	●	●	●	●
3	8012.101.478.00.3	1	Anel	●	●	●	●	●	●
4	8012.101.479.00.1	1	Corpo da bomba	●	●	●	●	●	●
5	8012.101.480.00.9	1	Êmbolo	●	●	●	●	●	●
6	8012.101.481.00.7	1	Mola	●	●	●	●	●	●
7	8012.101.482.00.5	1	Junta	●	●	●	●	●	●
8	8012.101.483.00.3	1	Válvula	●	●	●	●	●	●
9	8012.108.628.00.6	1	Anel	●	●	●	●	●	●
10	8012.101.485.00.8	1	Tampa	●	●	●	●	●	●
11	8012.101.486.00.6	1	Pistão	●	●	●	●	●	●
12	8012.101.487.00.4	1	Anel	●	●	●	●	●	●
13	8012.101.488.00.2	2	Anel	●	●	●	●	●	●
14	8012.101.489.00.0	1	Cilindro	●	●	●	●	●	●
15	8012.101.490.00.8	1	Anel	●	●	●	●	●	●
16	8012.101.491.00.6	1	Conexão	●	●	●	●	●	●
17	8012.101.361.00.1	4	Anel	●	●	●	●	●	●
18	8012.101.387.00.6	2	Parafuso	●	●	●	●	●	●
19	8012.101.492.00.4	1	Conexão	●	●	●	●	●	●

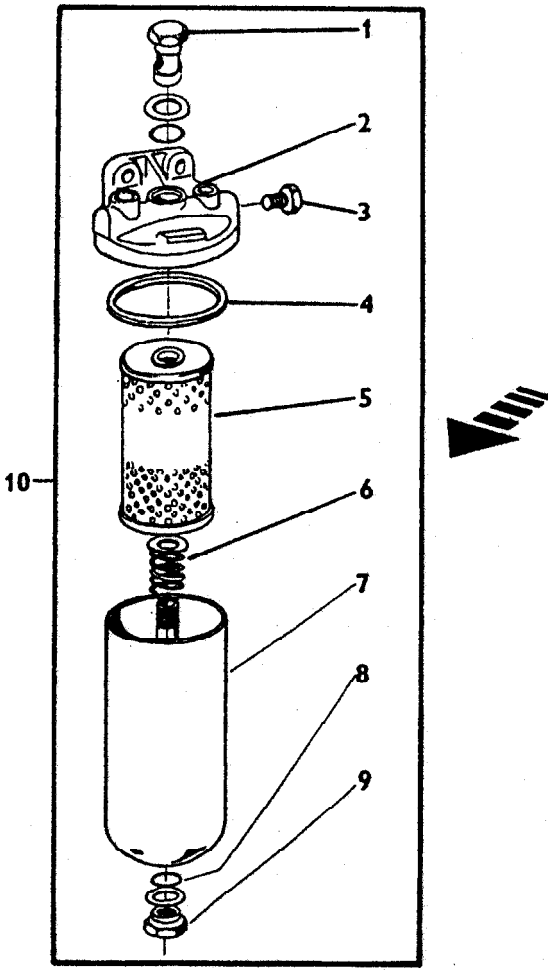

SISTEMA DO MOTOR - FILTRO DE COMBUSTÍVEL										
ITEM	CÓDIGO	QTD.	DENOMINAÇÃO	5060.T	5060.4 T	5070	5070.4	5080 T	5080.4 T
1	8012.101.493.00.2	1	Parafuso ôco	●	●	●	●	●	●
2	8012.101.494.00.0	1	Cabeçote do filtro	●	●	●	●	●	●
3	8012.101.495.00.7	1	Bujão	●	●	●	●	●	●
4	8012.101.496.00.5	1	Junta	●	●	●	●	●	●
5	8012.101.497.00.3	1	Elemento filtrante			●	●	●	●
5	8012.888.173.00.9	1	Elemento filtrante	●	●				
6	8012.101.498.00.1	1	Mola	●	●	●	●	●	●
7	8012.101.499.00.9	1	Copo	●	●	●	●	●	●
8	8012.101.500.00.4	1	Anel	●	●	●	●	●	●
9	8012.101.501.00.2	1	Bujão	●	●	●	●	●	●
10	8012.101.337.00.1	1	Filtro (inclui ítens: 1, 2, 3, 4, 5, 6, 7, 8, e 9)	●	●	●	●	●	●

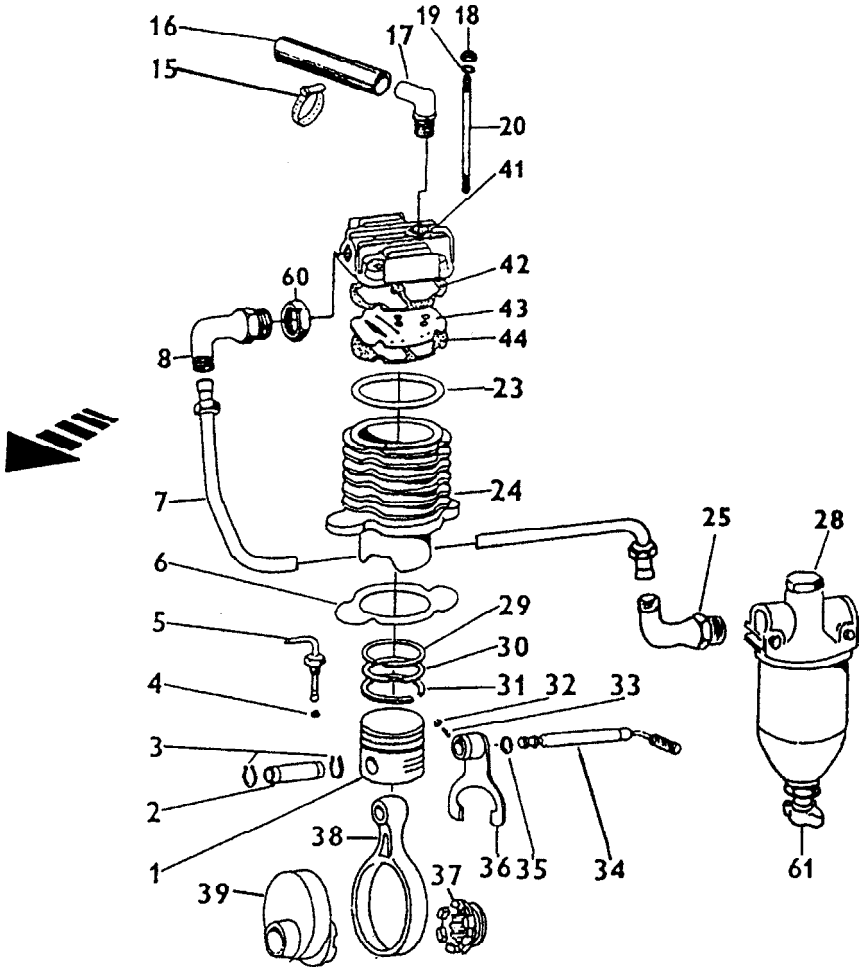

SISTEMA DO MOTOR - COMPRESSOR DE AR				5060.T	5060.4 T	5070	5070.4	5080 T	5080.4 T
ITEM	CÓDIGO	QTD.	DENOMINAÇÃO						
1	8012.101.502.00.0	1	Êmbolo	●	●	●	●	●	●
2	8012.101.503.00.8	1	Pino	●	●	●	●	●	●
3	8012.101.504.00.6	2	Anel	●	●	●	●	●	●
4	8012.101.505.00.3	1	Anel	●	●	●	●	●	●
5	8012.101.506.00.1	1	Adaptador	●	●	●	●	●	●
6	8012.101.507.00.9	1	Junta	●	●	●	●	●	●
7	8012.101.772.00.9	1	Tubo					●	●
7	8012.101.771.00.1	1	Tubo			●	●		
7	8012.101.776.00.1	1	Tubo	●	●				
8	8012.101.787.00.7	1	Conexão	●	●	●	●	●	●
15	8012.101.510.00.3	1	Abraçadeira	●	●	●	●	●	●
16	8012.101.511.00.1	1	Mangueira	●	●	●	●	●	●
17	8012.101.512.00.9	1	Conexão	●	●	●	●	●	●
18	8012.101.274.00.6	4	Porca	●	●	●	●	●	●
19	8012.101.230.00.8	6	Arruela	●	●	●	●	●	●
20	8012.101.513.00.7	4	Parafuso	●	●	●	●	●	●
24	8012.101.515.00.2	1	Cilindro	●	●	●	●	●	●
28	8012.101.517.00.8	1	Reservatório	●	●	●	●	●	●
29	8012.101.518.00.6	1	Anel	●	●	●	●	●	●
30	8012.101.519.00.4	1	Anel	●	●	●	●	●	●
31	8012.101.520.00.2	1	Anel	●	●	●	●	●	●
32	8012.101.521.00.0	1	Porca	●	●	●	●	●	●
33	8012.101.522.00.8	1	Parafuso	●	●	●	●	●	●
34	8012.101.523.00.6	1	Alavanca	●	●	●	●	●	●
35	8012.101.524.00.4	1	Anel	●	●	●	●	●	●
36	8012.101.525.00.1	1	Garfo	●	●	●	●	●	●
37	8012.101.526.00.9	1	Luva	●	●	●	●	●	●
38	8012.101.527.00.7	1	Biela	●	●	●	●	●	●

SISTEMA DO MOTOR - COMPRESSOR DE AR

ITEM	CÓDIGO	QTD.	DENOMINAÇÃO	5060.T	5060.4 T	5070	5070.4	5080 T	5080.4 T
39	8012.101.528.00.5	1	Excêntrico	●	●	●	●	●	●
41	8012.101.530.00.1	1	Cabeçote	●	●	●	●	●	●
42	8012.101.531.00.9	1	Junta	●	●	●	●	●	●
43	8012.101.532.00.7	1	Lâmina	●	●	●	●	●	●
44	8012.101.533.00.5	1	Junta	●	●	●	●	●	●
60	8012.101.539.00.2	1	Porca	●	●	●	●	●	●
61	8012.101.606.00.9	1	Bujão	●	●	●	●	●	●

NOTA: Os itens 23 e 25 não são utilizados nas versões Agrale.

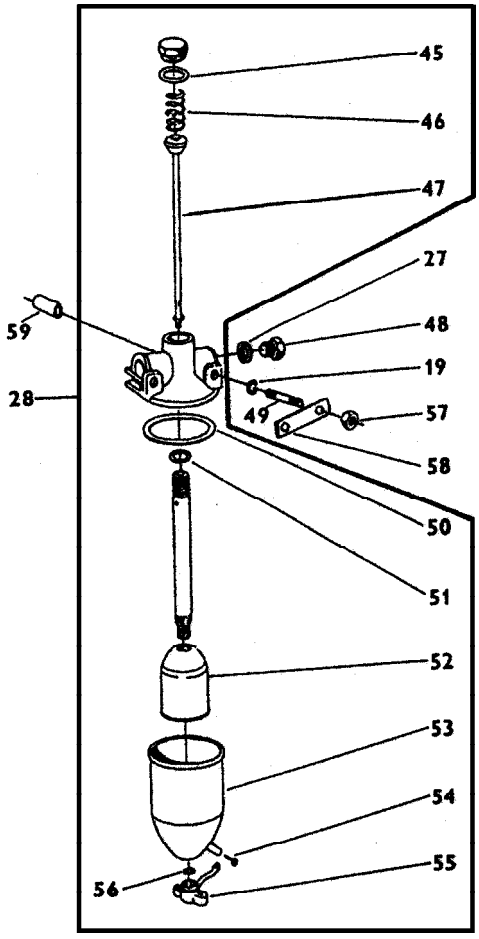

SISTEMA DO MOTOR - RESERVATÓRIO DO COMPRESSOR				5060.T	5060.4 T	5070	5070.4	5080 T	5080.4 T
ITEM	CÓDIGO	QTD.	DENOMINAÇÃO						
28	8012.101.517.00.8	1	Reservatório (inclui ítens: 45, 46, 47, 50, 51, 52, 53, 54, 55 e 56)	●	●	●	●	●	●
48	8012.101.534.00.3	1	Bujão	●	●	●	●	●	●
49	8012.101.535.00.0	2	Parafuso	●	●	●	●	●	●
49	8012.101.536.00.8	2	Parafuso	●	●	●	●	●	●
55	8012.101.600.00.9	1	Bujão de dreno	●	●	●	●	●	●
57	8012.101.274.00.6	2	Porca	●	●	●	●	●	●
58	8012.101.537.00.6	1	Suporte	●	●	●	●	●	●
59	8012.101.538.00.4	1	Tubo	●	●	●	●	●	●

Nota : Os itens 27, 45, 46, 47, 50, 51, 52, 53, 54 e 56 não são utilizados nas versões Agrale.

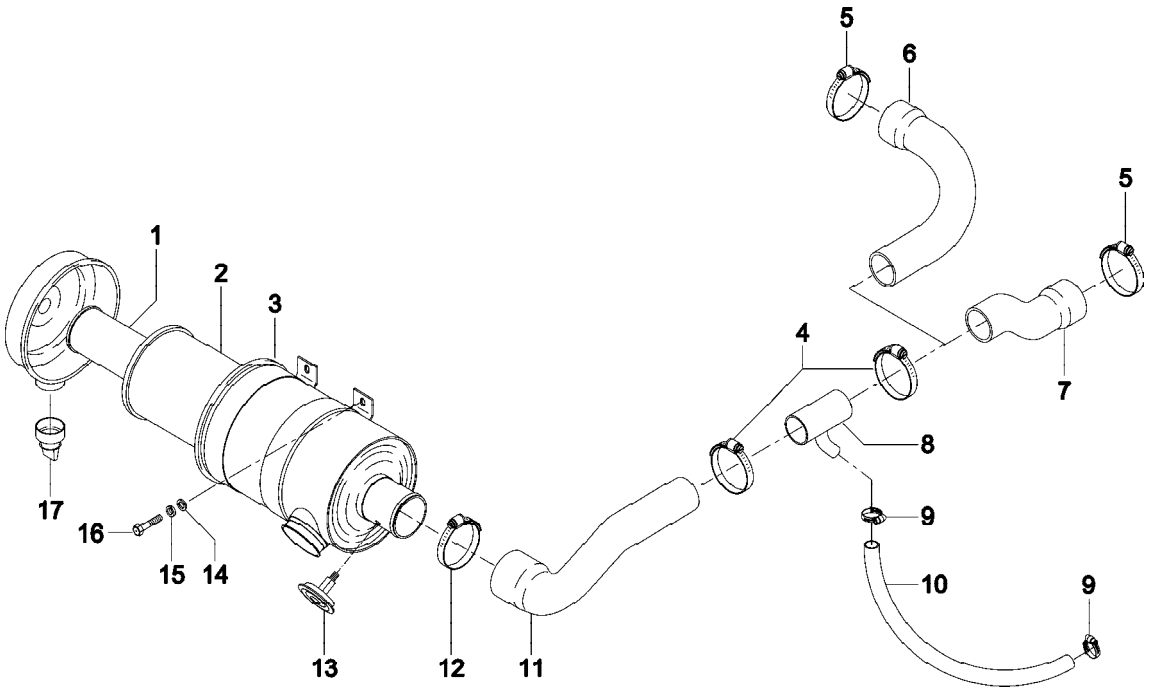

SISTEMA DO MOTOR - FILTRO DE AR										
ITEM	CÓDIGO	QTD.	DENOMINAÇÃO	5060.T	5060.4 T	5070	5070.4	5080 T	5080.4 T
1	8012.101.780.00.2	1	Elemento segurança	●	●	●	●	●	●
2	8012.101.781.00.0	1	Elemento principal	●	●	●	●	●	●
3	8012.101.779.00.4	1	CJ. Filtro de ar (inclui itens 1, 2, 13 e 17)	●	●	●	●	●	●
4	6002.001.035.00.5	2	Braçadeira	●	●	●	●	●	●
5	7007.012.005.00.3	1	Braçadeira	●	●	●	●	●	●
6	8012.101.785.00.1	1	Mangueira traseira			●	●		
7	8012.101.770.00.3	1	Mangueira traseira	●	●			●	●
8	8012.101.777.00.8	1	Tubo ligação	●	●	●	●	●	●
9	8002.108.105.00.6	2	Braçadeira	●	●	●	●	●	●
10	8012.108.612.00.0	1	Mangueira	●	●	●	●	●	●
11	8012.101.769.00.5	1	Mangueira dianteira	●	●	●	●	●	●
12	6001.013.085.00.8	1	Braçadeira	●	●	●	●	●	●
13	8012.101.782.00.8	1	Indicador	●	●	●	●	●	●
14	4103.012.009.01.3	4	Arruela	●	●	●	●	●	●
15	4103.011.013.01.6	4	Arruela	●	●	●	●	●	●
16	4101.047.088.05.1	4	Parafuso	●	●	●	●	●	●
17	8012.101.783.00.6	1	Válvula	●	●	●	●	●	●

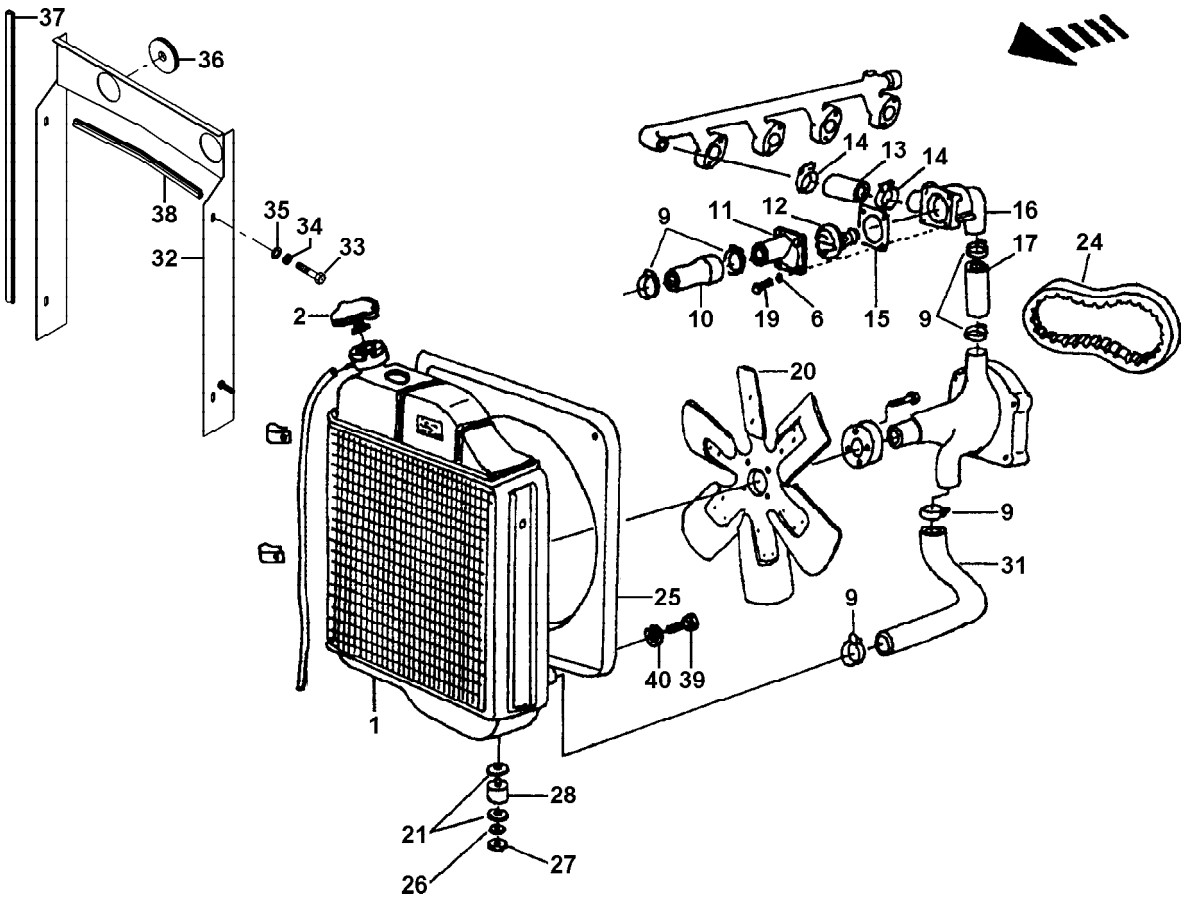

SISTEMA DO MOTOR - ARREFECIMENTO				5060.T	5060.4 T	5070	5070.4	5080 T	5080.4 T
ITEM	CÓDIGO	QTD.	DENOMINAÇÃO						
1	8012.101.784.00.4	1	Radiador	●	●	●	●	●	●
2	6003.001.103.00.9	1	Tampa	●	●	●	●	●	●
9	8012.101.564.00.0	6	Abraçadeira	●	●	●	●	●	●
10	8012.101.773.00.7	1	Mangueira	●	●	●	●	●	●
11	8012.101.566.00.5	1	Carcaça da válvula	●	●	●	●	●	●
12	8012.101.567.00.3	1	Válvula termostática	●	●	●	●	●	●
13	8012.101.568.00.1	1	Mangueira	●	●	●	●	●	●
14	8012.101.569.00.9	2	Abraçadeira	●	●	●	●	●	●
15	8012.101.570.00.7	1	Junta	●	●	●	●	●	●
16	8012.101.571.00.5	1	Carcaça da válvula	●	●	●	●	●	●
17	8012.101.572.00.3	1	Mangueira	●	●	●	●	●	●
19	8012.101.574.00.9	4	Parafuso	●	●	●	●	●	●
20	8012.101.575.00.6	1	Ventoinha 6L - 35°		●		●		
20	8012.101.758.00.8	1	Ventoinha 6L - 40°	●				●	●
21	8012.101.576.00.4	4	Arruela	●	●	●	●	●	●
24	8012.101.747.00.1	1	Correia	●	●	●	●	●	●
25	8012.101.762.00.0	1	Defletor	●	●	●	●	●	●
26	8012.101.579.00.8	2	Arruela	●	●	●	●	●	●
27	8012.101.580.00.6	2	Porca	●	●	●	●	●	●
28	8005.111.029.00.6	2	Coxim	●	●	●	●	●	●
31	8012.101.786.00.9	1	Mangueira	●	●	●	●	●	●
32	8012.101.788.00.5	1	Fechamento	●	●	●	●	●	●
33	4101.047.065.05.9	4	Parafuso	●	●	●	●	●	●
34	4103.012.007.01.7	4	Arruela	●	●	●	●	●	●
35	4103.011.011.01.0	4	Arruela	●	●	●	●	●	●
36	8009.111.025.00.6	1	Passador	●	●	●	●	●	●
37	8012.107.519.00.8	2	Perfil	●	●	●	●	●	●
38	8012.107.518.00.0	2	Perfil	●	●	●	●	●	●

SISTEMA DO MOTOR - ARREFECIMENTO

ITEM	CÓDIGO	QTD.	DENOMINAÇÃO	5060.T	5060.4 T	5070	5070.4	5080 T	5080.4 T
39	4101.068.021.04.9	6	Parafuso	●	●	●	●	●	●
40	4103.024.006.01.5	6	Arruela	●	●	●	●	●	●

NOTA:

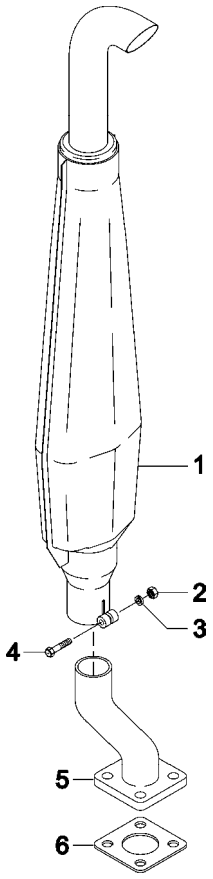

SISTEMA DO MOTOR - SILENCIOSO				5060.T	5060.4 T	5070	5070.4	5080 T	5080.4 T
ITEM	CÓDIGO	QTD.	DENOMINAÇÃO						
1	8012.101.790.00.1	1	Escapamento	●	●			●	●
1	8012.101.791.00.9	1	Escapamento			●	●		
2	8012.011.007.06.9	1	Porca	●	●	●	●	●	●
3	4101.012.009.01.3	1	Arruela pres.	●	●	●	●	●	●
4	4101.045.034.05.7	1	Parafuso	●	●	●	●	●	●
5	8012.101.736.00.4	1	Curva de escape	●	●			●	●
5	8012.101.759.00.6	1	Curva de escape			●	●		
6	8012.101.757.00.0	1	Junta de vedação	●	●			●	●
6	8012.101.760.00.4	1	Junta de vedação			●	●		

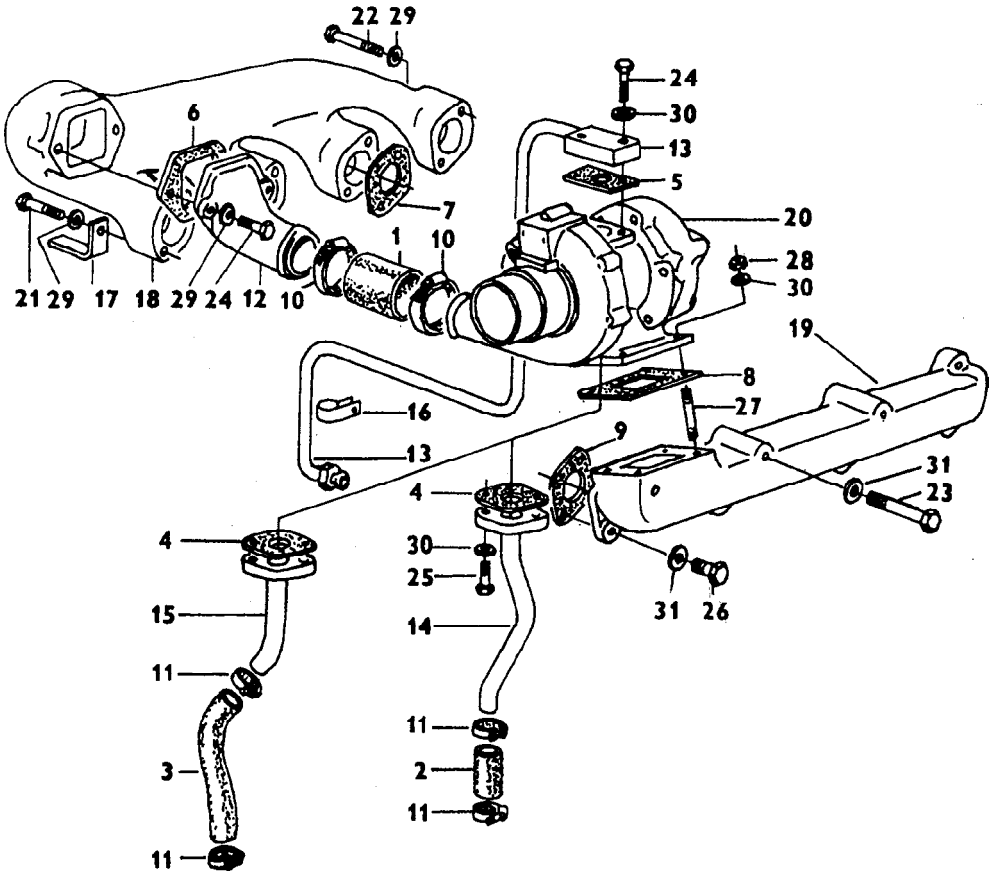

SISTEMA DO MOTOR - TURBO COMPRESSOR				5060.T	5060.4 T	5070	5070.4	5080 T	5080.4 T
ITEM	CÓDIGO	QTD.	DENOMINAÇÃO						
1	-	-	Ítem sem reposição individual					●	●
2	8012.101.728.00.1	1	Mangueira					●	●
3	-	-	Ítem sem reposição individual					●	●
4	-	-	Ítem sem reposição individual					●	●
5	-	-	Ítem sem reposição individual					●	●
6	8012.101.602.00.8	1	Junta					●	●
7	8012.101.243.00.1	4	Junta					●	●
8	8012.101.724.00.0	1	Junta					●	●
9	8012.101.229.00.0	4	Junta					●	●
10	8012.101.543.00.4	2	Abraçadeira					●	●
11	8012.101.564.00.0	2	Abraçadeiira					●	●
12	8012.101.721.00.6	1	Tubo de aspiração					●	●
13	8012.101.718.00.2	1	Tubo					●	●
14	8012.101.727.00.3	1	Tubo					●	●
15	-	-	Ítem sem reposição individual					●	●
16	8012.101.832.00.1	1	Abraçadeira					●	●
17	8012.101.240.00.7	1	Suporte					●	●
18	-	-	Ítem sem reposição individual					●	●
19	8012.101.765.00.3	1	Coletor de admissão					●	●
20	8012.101.831.00.3	1	Tubo compressão					●	●
21	8012.101.716.00.6	4	Parafuso					●	●
22	8012.104.131.00.5	4	Parafuso					●	●
23	8012.101.726.00.5	3	Parafuso					●	●
24	8012.101.717.00.4	4	Parafuso					●	●
25	8012.101.729.00.9	2	Parafuso					●	●
26	8012.101.710.00.9	5	Parafuso					●	●
27	8012.101.725.00.7	4	Parafuso					●	●
28	-	-	Ítem sem reposição individual					●	●

SISTEMA DO MOTOR - TURBO COMPRESSOR

ITEM	CÓDIGO	QTD.	DENOMINAÇÃO	5060.T	5060.4 T	5070	5070.4	5080 T	5080.4 T
29	8012.101.230.00.8	10	Arruela					●	●
30	-	-	Ítem sem reposição individual					●	●
31	8012.111.008.00.6	8	Arruela					●	●

NOTA:

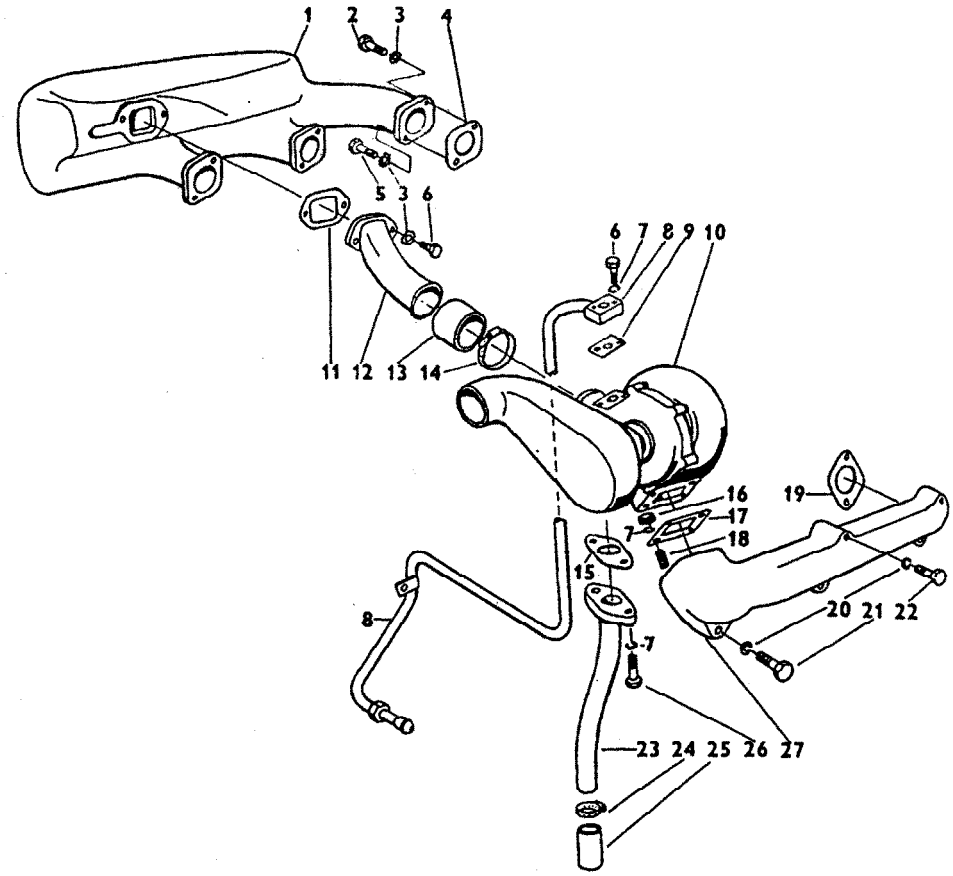

SISTEMA DO MOTOR - TURBO COMPRESSOR				5060.T	5060.4 T	5070	5070.4	5080 T	5080.4 T
ITEM	CÓDIGO	QTD.	DENOMINAÇÃO						
1	8012.101.715.00.8	1	Coletor de admissão	●	●				
2	8012.104.131.00.5	3	Parafuso	●	●				
3	8012.101.230.00.8	12	Arruela	●	●				
4	8012.101.243.00.1	3	Junta	●	●				
5	8012.101.716.00.6	3	Parafuso	●	●				
6	8012.101.717.00.4	2	Parafuso	●	●				
7	8012.101.077.00.3	4	Arruela	●	●				
8	8012.101.718.00.2	1	Tubo	●	●				
9	8012.101.719.00.0	1	Junta	●	●				
10	8012.101.720.00.8	1	Tubo compressor	●	●				
11	8012.101.602.00.8	1	Junta	●	●				
12	8012.101.721.00.6	1	Tubo de aspiração	●	●				
13	8012.101.722.00.4	1	Mangueira	●	●				
14	8012.101.543.00.4	2	Abraçadeira	●	●				
15	8012.101.723.00.2	1	Junta	●	●				
16	8012.101.598.00.8	4	Porca	●	●				
17	8012.101.724.00.0	1	Junta	●	●				
18	8012.101.725.00.7	4	Parafuso	●	●				
19	8012.101.643.00.2	3	Junta	●	●				
20	8012.111.008.00.6	6	Arruela	●	●				
21	8012.101.710.00.9	4	Parafuso	●	●				
22	8012.101.726.00.5	2	Parafuso	●	●				
23	8012.101.727.00.3	1	Tubo	●	●				
24	8012.101.564.00.0	2	Abraçadeira	●	●				
25	8012.101.728.00.1	1	Mangueira	●	●				
26	8012.101.729.00.9	2	Parafuso	●	●				
27	8012.101.730.00.7	1	Coletor de escape	●	●				

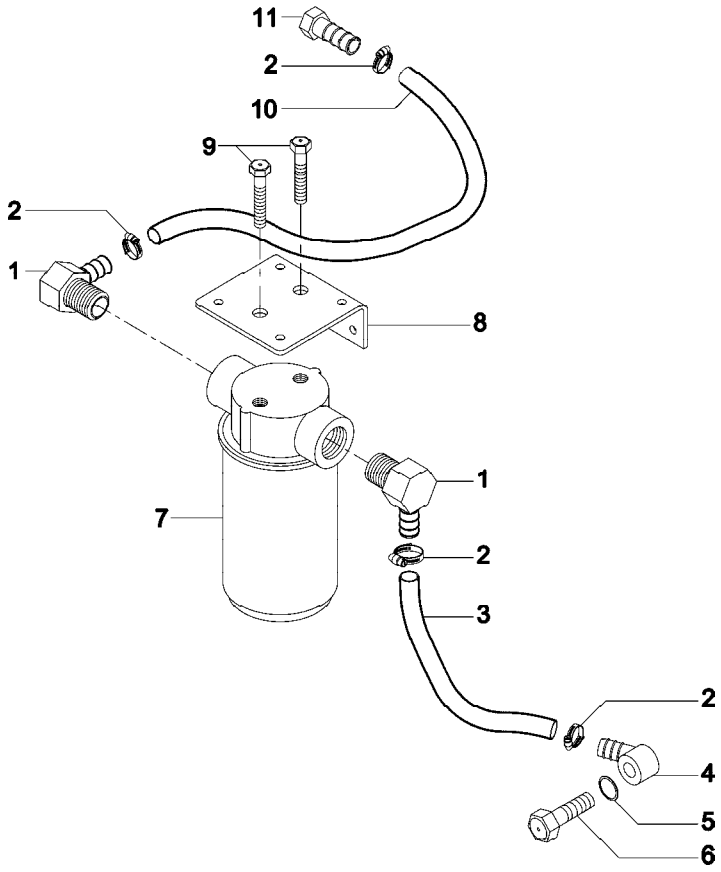

FILTRO DE RETORNO				5060.T	5060.4 T	5070	5070.4	5080 T	5080.4 T
ITEM	CÓDIGO	QTD.	DENOMINAÇÃO						
1	8009.108.480.00.8	2	Adaptador	●	●	●	●	●	●
2	8002.108.105.00.6	4	Abraçadeira	●	●	●	●	●	●
3	8012.108.612.00.0	1	Mangueira	●	●	●	●	●	●
4	8012.108.613.00.8	1	Terminal	●	●	●	●	●	●
5	8002.108.023.00.1	1	Anel	●	●	●	●	●	●
6	8002.108.024.00.9	1	Parafuso	●	●	●	●	●	●
7	8009.108.022.00.8	1	Filtro retorno	●	●	●	●	●	●
8	8012.108.611.00.2	1	Suporte do filtro	●	●	●	●	●	●
9	4101.057.085.05.4	2	Parafuso	●	●	●	●	●	●
10	8012.108.610.00.4	1	Mangueira	●	●	●	●	●	●
11	8012.108.609.00.6	1	Terminal	●	●	●	●	●	●

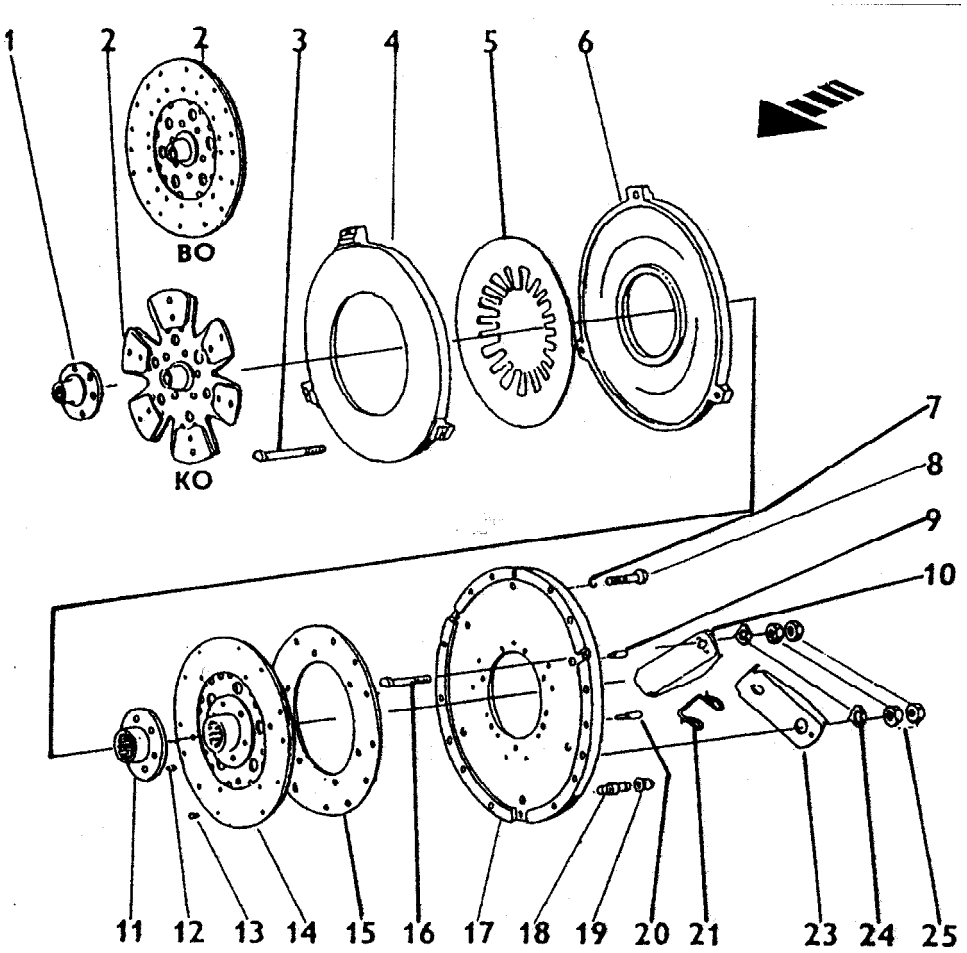

SISTEMA DA EMBREAGEM DUPLA				5060.T	5060.4 T	5070	5070.4	5080 T	5080.4 T
ITEM	CÓDIGO	QTD.	DENOMINAÇÃO						
2	8012.102.006.00.1	1	Disco da embreagem (orgânico sem amianto)	●	●	●	●	●	●
2	8012.102.005.00.3	1	Disco da embreagem (cerametálico)	●	●	●	●	●	●
3	8012.102.007.00.9	3	Parafuso	●	●	●	●	●	●
4	8012.102.008.00.7	1	Placa de pressão	●	●	●	●	●	●
5	8012.102.009.00.5	1	Mola prato	●	●	●	●	●	●
6	8012.102.010.00.3	1	Placa de pressão	●	●	●	●	●	●
7	8012.101.077.00.3	12	Arruela	●	●	●	●	●	●
8	8012.102.011.00.1	12	Parafuso	●	●	●	●	●	●
9	8012.102.012.00.9	3	Pino	●	●	●	●	●	●
10	8012.102.013.00.7	3	Alavanca	●	●	●	●	●	●
12	8012.102.014.00.5	12	Rebite	●	●	●	●	●	●
13	8012.102.015.00.2	18	Rebite	●	●	●	●	●	●
14	8012.102.016.00.0	1	Disco embreagem	●	●	●	●	●	●
15	8012.102.017.00.8	2	Revestimento	●	●	●	●	●	●
16	8012.102.018.00.6	3	Parafuso	●	●	●	●	●	●
17	8012.102.019.00.4	1	Flange da embreagem	●	●	●	●	●	●
18	8012.102.020.00.2	3	Pino	●	●	●	●	●	●
19	8012.102.021.00.0	3	Bucha	●	●	●	●	●	●
20	8012.102.022.00.8	6	Pino guia	●	●	●	●	●	●
21	8012.102.023.00.6	6	Mola	●	●	●	●	●	●
23	8012.102.024.00.4	3	Alavanca	●	●	●	●	●	●
24	8012.102.025.00.1	6	Arruela	●	●	●	●	●	●
25	8012.102.026.00.9	12	Porca	●	●	●	●	●	●

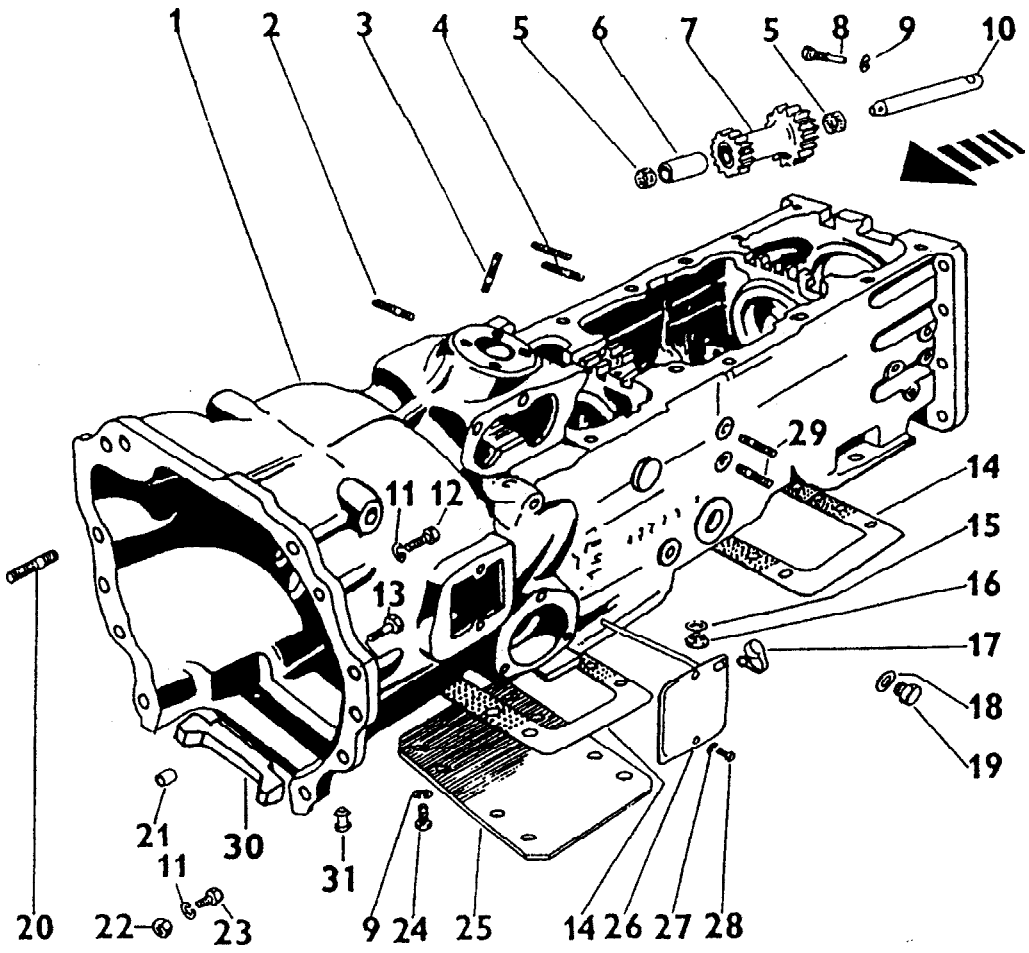

SISTEMA DA TRANSMISSÃO - CARCAÇA				5060.T	5060.4 T	5070	5070.4	5080 T	5080.4 T
ITEM	CÓDIGO	QTD.	DENOMINAÇÃO						
1	8012.104.005.00.1	1	Carcaça da caixa de mudança	●	●	●	●	●	●
2	8012.104.006.00.7	12	Parafuso	●	●	●	●	●	●
3	8012.104.007.00.7	4	Parafuso	●	●	●	●	●	●
4	8012.104.008.00.5	6	Parafuso	●	●	●	●	●	●
5	8012.104.009.00.3	4	Rolamento	●	●	●	●	●	●
6	8012.104.010.00.1	1	Distanciador	●	●	●	●	●	●
7	8012.104.011.00.9	1	Engrenagem reversora	●	●	●	●	●	●
8	8012.104.012.00.7	1	Parafuso	●	●	●	●	●	●
9	8012.104.013.00.5	17	Arruela	●			●	●	●
9	8012.104.013.00.5	9	Arruela		●	●			
10	8012.104.014.00.3	1	Eixo	●	●	●	●	●	●
11	8012.104.015.00.0	11	Arruela	●	●	●	●	●	●
12	8012.104.016.00.8	5	Parafuso	●	●	●	●	●	●
12	8012.104.017.00.6	2	Parafuso	●	●	●	●	●	●
13	8012.104.018.00.4	2	Parafuso	●	●	●	●	●	●
15	8012.104.019.00.2	1	Anel	●	●	●	●	●	●
16	8012.104.020.00.0	1	Bujão	●	●	●	●	●	●
17	8012.104.021.00.8	1	Bujão	●	●	●	●	●	●
18	8012.104.022.00.6	1	Anel	●	●	●	●	●	●
19	8012.104.023.00.4	1	Bujão	●	●	●	●	●	●
20	8012.104.024.00.2	1	Parafuso	●	●	●	●	●	●
21	8012.104.025.00.9	2	Pino guia	●	●	●	●	●	●
22	8012.104.026.00.7	2	Porca	●	●	●	●	●	●
23	8012.104.027.00.5	2	Parafuso	●	●	●	●	●	●
24	8012.101.161.00.5	16	Parafuso	●		●			
24	8012.101.161.00.5	8	Parafuso		●		●	●	●
25	8012.104.028.00.3	2	Tampa	●	●	●	●	●	●
26	8012.104.029.00.1	1	Tampa	●	●	●	●	●	●

SISTEMA DA TRANSMISSÃO - CARCAÇA

ITEM	CÓDIGO	QTD.	DENOMINAÇÃO	5060.T	5060.4 T	5070	5070.4	5080 T	5080.4 T
27	8012.104.030.00.9	2	Arruela	●	●	●	●	●	●
28	8012.104.031.00.7	2	Parafuso	●	●	●	●	●	●
29	8012.104.032.00.5	4	Parafuso	●	●	●	●	●	●
30	8012.104.033.00.3	1	Junta	●	●	●	●	●	●
31	8012.104.034.00.1	1	Bujão	●	●	●	●	●	●
-	8012.104.035.00.8	1	Jogo reparo	●	●	●	●	●	●

NOTA:

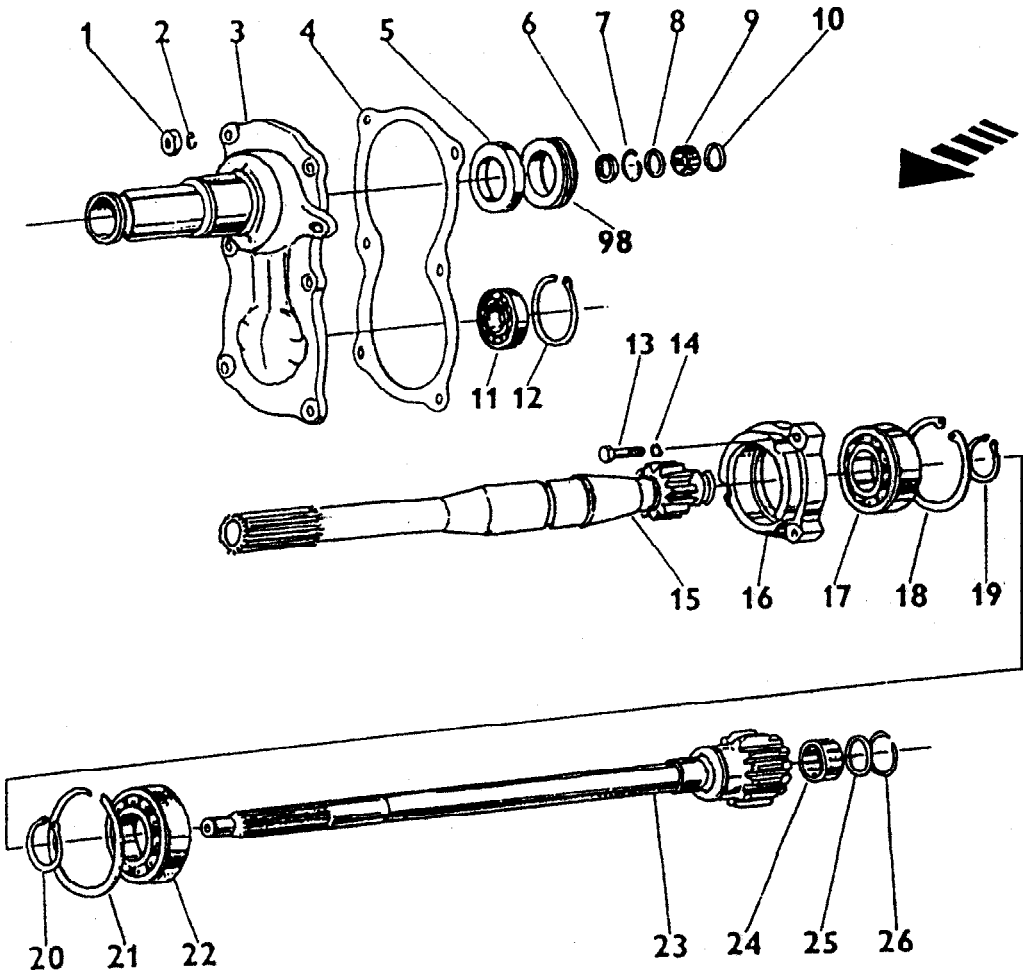

SISTEMA DA TRANSMISSÃO - TAMPA E EIXO DA EMBREAGEM				5060.T	5060.4 T	5070	5070.4	5080 T	5080.4 T
ITEM	CÓDIGO	QTD.	DENOMINAÇÃO						
1	8012.101.284.00.6	6	Porca	●	●	●	●	●	●
2	8012.101.077.00.3	6	Arruela	●	●	●	●	●	●
3	8012.104.036.00.6	1	Tampa	●	●	●	●	●	●
4	8012.104.037.00.4	1	Junta	●	●	●	●	●	●
5	8012.104.038.00.2	1	Retentor	●	●	●	●	●	●
6	8012.104.039.00.0	1	Retentor	●	●	●	●	●	●
7	8012.104.040.00.8	1	Anel	●	●	●	●	●	●
8	8012.104.041.00.6	1	Anel	●	●	●	●	●	●
9	8012.104.009.00.3	1	Rolamento	●	●	●	●	●	●
10	8012.104.042.00.4	1	Anel	●	●	●	●	●	●
11	8012.104.043.00.2	1	Rolamento	●	●	●	●	●	●
12	8012.104.044.00.0	1	Anel	●	●	●	●	●	●
13	8012.102.011.00.1	3	Parafuso	●	●	●	●	●	●
14	8012.101.147.00.4	3	Arruela	●	●	●	●	●	●
15	8012.104.045.00.7	1	Eixo	●	●	●	●	●	●
16	8012.104.046.00.5	1	Suporte do rolamento	●	●	●	●	●	●
17	8012.104.047.00.3	1	Rolamento	●	●	●	●	●	●
18	8012.104.048.00.1	1	Anel	●	●	●	●	●	●
19	8012.104.049.00.9	1	Anel	●	●	●	●	●	●
20	8012.104.050.00.7	1	Anel	●	●	●	●	●	●
21	8012.104.051.00.5	1	Anel	●	●	●	●	●	●
22	8012.104.052.00.3	1	Rolamento	●	●	●	●	●	●
23	8012.104.053.00.1	1	Eixo	●	●	●	●	●	●
24	8012.104.054.00.9	1	Rolamento	●	●	●	●	●	●
25	8012.104.055.00.6	1	Arruela	●	●	●	●	●	●
26	8012.104.056.00.4	1	Anel	●	●	●	●	●	●
98	8012.104.102.00.6	1	Anel	●	●	●	●	●	●

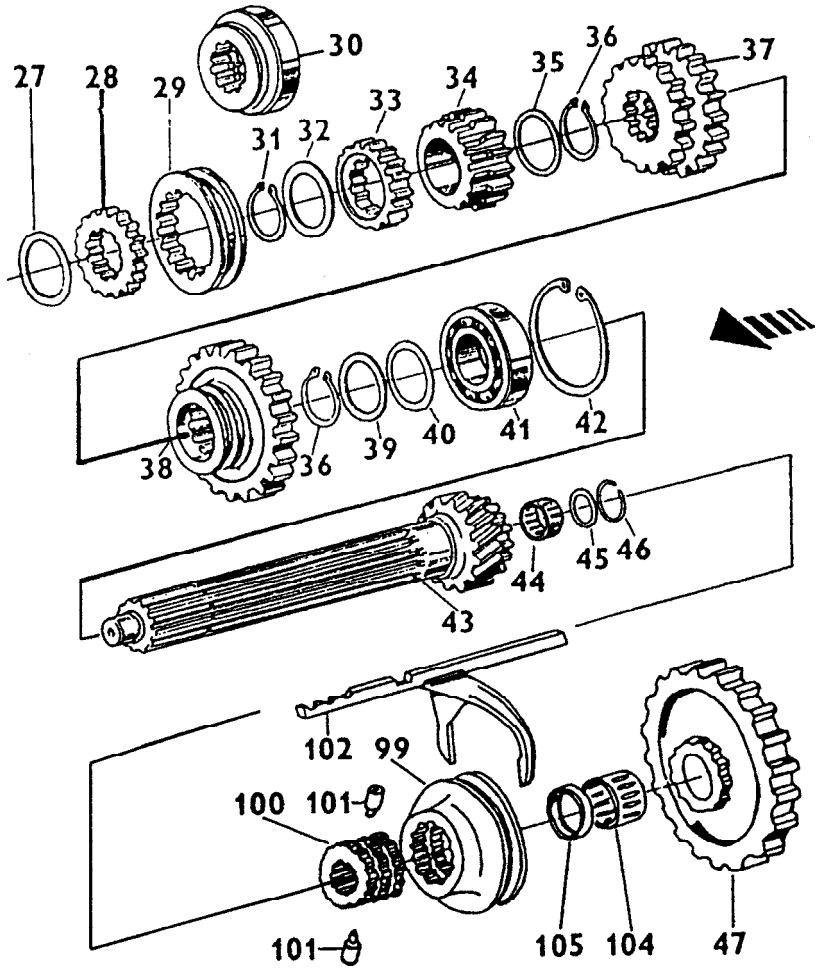

SISTEMA DA TRANSMISSÃO				5060.T	5060.4 T	5070	5070.4	5080 T	5080.4 T
ITEM	CÓDIGO	QTD.	DENOMINAÇÃO						
36	8012.104.067.00.1	1	Anel	●	●	●	●	●	●
37	8012.104.057.00.2	1	Engrenagem	●	●	●	●	●	●
38	8012.104.058.00.0	1	Engrenagem	●	●	●	●	●	●
39	8012.104.059.00.8	1	Arruela 0,3	●	●	●	●	●	●
40	8012.104.060.00.6	1	Arruela	●	●	●	●	●	●
41	8012.104.061.00.4	1	Rolamento	●	●	●	●	●	●
42	8012.104.062.00.2	1	Anel	●	●	●	●	●	●
43	8012.104.523.00.3	1	Eixo	●	●	●	●	●	●
44	8012.104.054.00.9	1	Rolamento	●	●	●	●	●	●
45	8012.104.055.00.6	1	Arruela	●	●	●	●	●	●
46	8012.104.056.00.4	1	Anel	●	●	●	●	●	●
47	8012.104.063.00.0	1	Engrenagem	●	●	●	●	●	●
99	8012.104.103.00.4	1	Luva	●	●	●	●	●	●
100	8012.104.104.00.2	1	Distanciador	●	●	●	●	●	●
101	8012.104.105.00.9	1	Pino	●	●	●	●	●	●
102	8012.104.106.00.7	1	Garfo	●	●	●	●	●	●
104	8012.104.107.00.5	1	Rolamento	●	●	●	●	●	●
105	8012.104.108.00.3	1	Anel	●	●	●	●	●	●

Nota : Os itens 27, 28, 29, 30, 31, 32, 33, 34 e 35 não são utilizados nas versões Agrale.

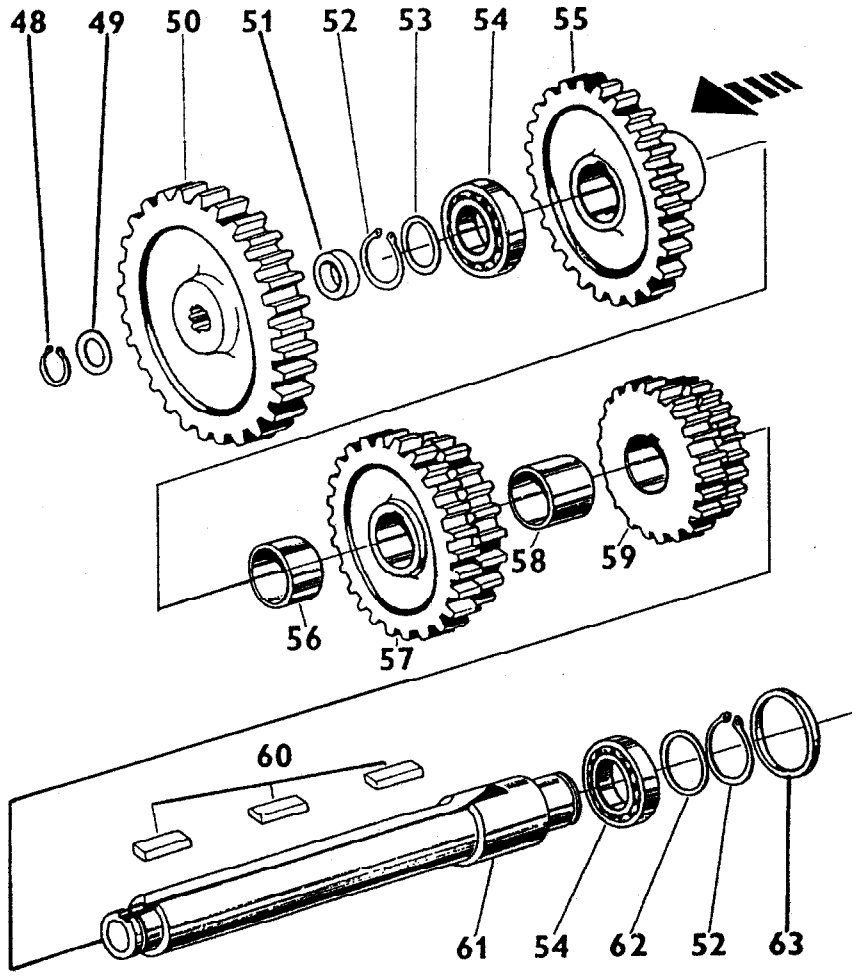

SISTEMA DA TRANSMISSÃO				5060.T	5060.4 T	5070	5070.4	5080 T	5080.4 T
ITEM	CÓDIGO	QTD.	DENOMINAÇÃO						
48	8012.101.173.00.0	1	Anel	●	●	●	●	●	●
49	8012.104.064.00.8	1	Arruela calço 0,3	●	●	●	●	●	●
49	8012.104.064.01.6	1	Arruela calço 1,0	●	●	●	●	●	●
49	8012.104.064.02.4	1	Arruela calço 0,5	●	●	●	●	●	●
50	8012.104.065.00.5	1	Engrenagem	●	●	●	●	●	●
51	8012.104.066.00.3	1	Distanciador	●	●	●	●	●	●
52	8012.104.067.00.1	2	Anel	●	●	●	●	●	●
53	8012.104.059.00.8	1	Arruela 0,3	●	●	●	●	●	●
53	8012.104.059.01.6	1	Arruela 0,5	●	●	●	●	●	●
53	8012.104.059.02.4	1	Arruela 1,0	●	●	●	●	●	●
54	8012.104.068.00.9	2	Rolamento	●	●	●	●	●	●
55	8012.104.069.00.7	1	Engrenagem	●	●	●	●	●	●
56	8012.104.070.00.5	1	Distanciador	●	●	●	●	●	●
57	8012.104.071.00.3	1	Engrenagem	●	●	●	●	●	●
58	8012.104.072.00.1	1	Distancidor	●	●	●	●	●	●
59	8012.104.073.00.9	1	Engrenagem	●	●	●	●	●	●
60	8012.104.074.00.7	3	Chaveta	●	●	●	●	●	●
61	8012.104.075.00.4	1	Eixo	●	●	●	●	●	●
62	8012.104.060.00.6	1	Arruela	●	●	●	●	●	●
63	8012.104.076.00.2	1	Anel	●	●	●	●	●	●

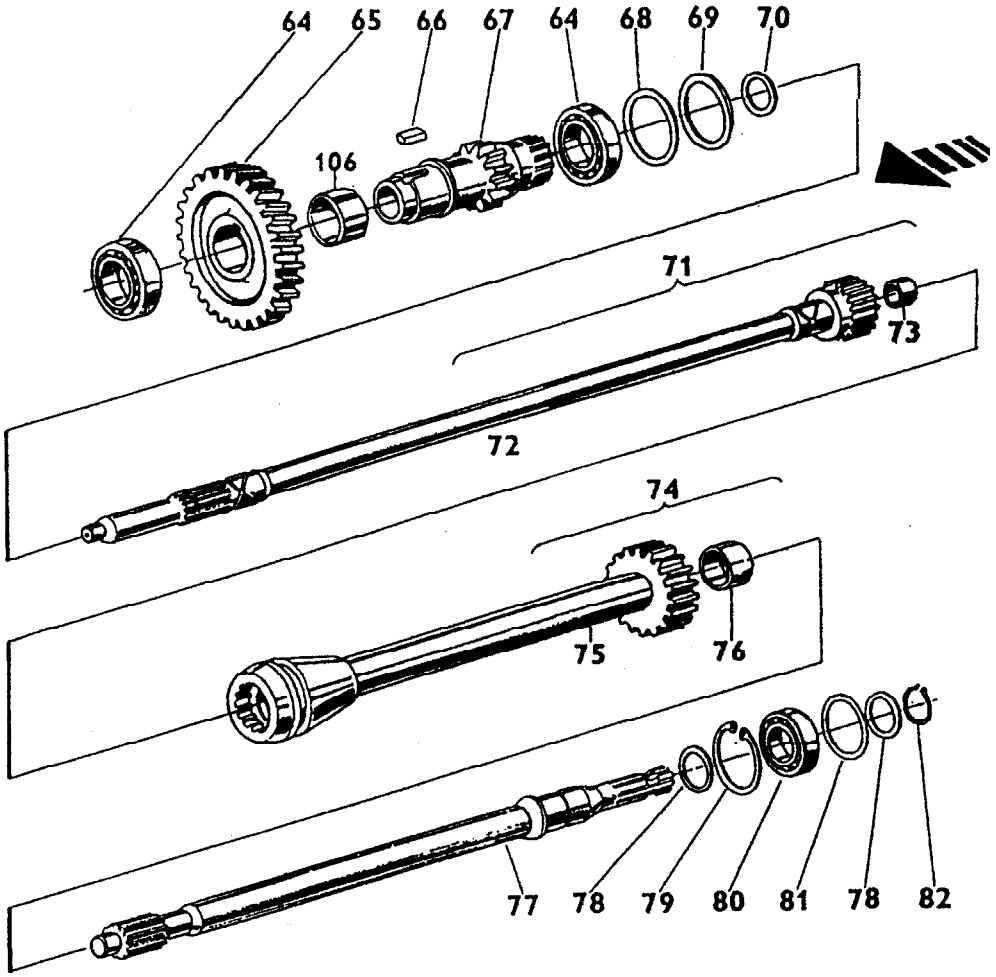

SISTEMA DA TRANSMISSÃO										
ITEM	CÓDIGO	QTD.	DENOMINAÇÃO	5060.T	5060.4 T	5070	5070.4	5080 T	5080.4 T
64	8012.104.068.00.9	2	Rolamento	●	●	●	●	●	●
65	8012.104.077.00.0	1	Engrenagem	●	●	●	●	●	●
65	8012.104.078.00.8	1	Engrenagem	●	●	●	●	●	●
66	8012.104.074.00.7	1	Chaveta	●	●	●	●	●	●
67	8012.104.079.00.6	1	Eixo	●	●	●	●	●	●
67	8012.104.080.00.4	1	Eixo	●	●	●	●	●	●
68	8012.104.081.00.2	2	Arruela 0,2	●	●	●	●	●	●
68	8012.104.081.01.0	2	Arruela 0,3	●	●	●	●	●	●
68	8012.104.081.02.0	2	Arruela 0,5	●	●	●	●	●	●
69	8012.104.076.00.2	1	Anel	●	●	●	●	●	●
70	8012.104.082.00.0	1	Distanciador	●	●	●	●	●	●
71	8012.104.083.00.8	1	Eixo	●	●	●	●	●	●
72	8012.104.084.00.6	1	Eixo	●	●	●	●	●	●
73	8012.104.085.00.3	1	Bucha	●	●	●	●	●	●
74	8012.104.086.00.1	1	Eixo	●	●	●	●	●	●
75	8012.104.087.00.9	1	Eixo	●	●	●	●	●	●
76	8012.104.088.00.7	1	Bucha	●	●	●	●	●	●
77	8012.104.089.00.5	1	Eixo	●	●	●	●	●	●
78	8012.104.090.00.3	2	Arruela	●	●	●	●	●	●
79	8012.104.091.00.1	1	Anel	●	●	●	●	●	●
80	8012.104.092.00.9	1	Rolamento	●	●	●	●	●	●
81	8012.104.093.00.7	2	Arruela 0,2	●	●	●	●	●	●
81	8012.104.093.01.5	1	Arruela 0,5	●	●	●	●	●	●
82	8012.104.094.00.5	1	Anel	●	●	●	●	●	●

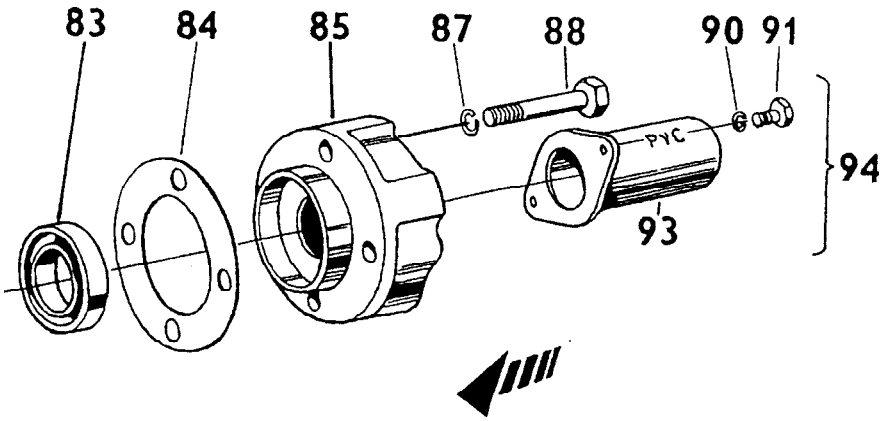

SISTEMA DA TRANSMISSÃO - PROTETOR TDP				5060.T	5060.4 T	5070	5070.4	5080 T	5080.4 T
ITEM	CÓDIGO	QTD.	DENOMINAÇÃO						
83	8012.104.095.00.2	1	Retentor	●	●	●	●	●	●
84	8012.104.096.00.0	1	Junta	●	●	●	●	●	●
85	8012.104.097.00.8	1	Capa	●	●	●	●	●	●
87	8012.111.008.00.6	4	Arruela	●	●	●	●	●	●
88	8012.104.099.00.4	4	Parafuso	●	●	●	●	●	●
90	8012.104.030.00.9	2	Arruela	●	●	●	●	●	●
91	8012.104.031.00.7	2	Parafuso	●	●	●	●	●	●
93	8012.104.100.00.0	1	Protetor	●	●	●	●	●	●
94	8012.104.101.00.8	1	Protetor	●	●	●	●	●	●

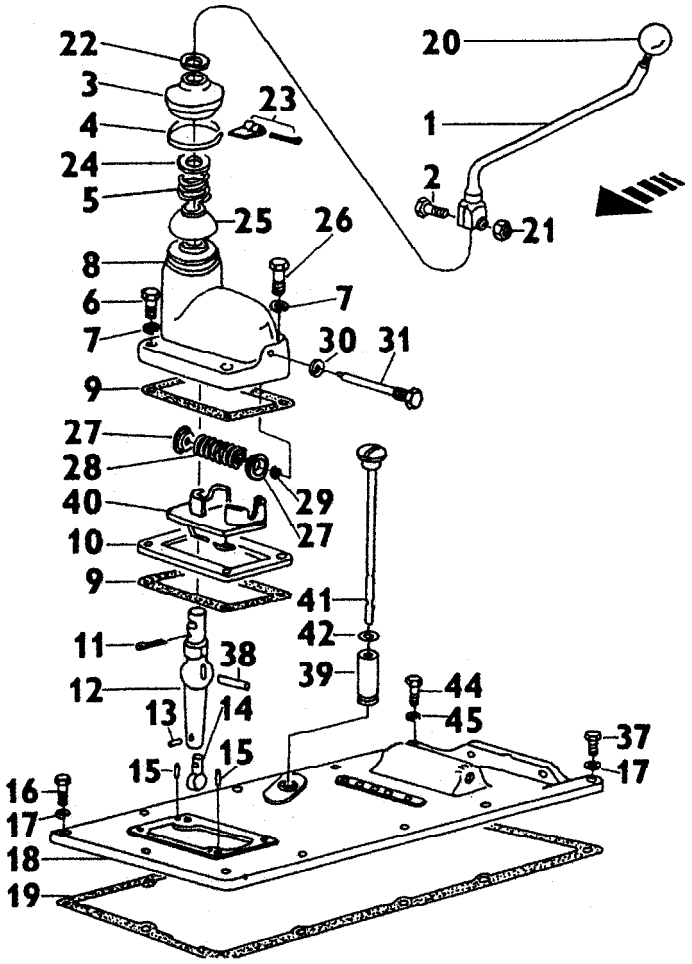

SISTEMA DA TRANSMISSÃO - TAMPA DA CAIXA DE MUDANÇA				5060.T	5060.4 T	5070	5070.4	5080 T	5080.4 T
ITEM	CÓDIGO	QTD.	DENOMINAÇÃO						
1	8012.104.111.00.7	1	Alavanca	●	●	●	●	●	●
2	8012.104.112.00.5	1	Parafuso	●	●	●	●	●	●
3	8012.104.113.00.3	1	Protetor	●	●	●	●	●	●
4	8012.104.114.00.1	1	Abraçadeira	●	●	●	●	●	●
5	8012.104.115.00.8	1	Mola	●	●	●	●	●	●
6	8012.102.111.00.1	3	Parafuso	●	●	●	●	●	●
7	8012.101.077.00.3	4	Arruela	●	●	●	●	●	●
8	8012.104.116.00.6	1	Tampa	●	●	●	●	●	●
10	8012.104.117.00.4	1	Guia	●	●	●	●	●	●
11	8012.104.118.00.2	1	Contrapino	●	●	●	●	●	●
12	8012.104.119.00.0	1	Alavanca	●	●	●	●	●	●
13	8012.104.120.00.8	2	Pino	●	●	●	●	●	●
14	8012.104.121.00.6	1	Terminal	●	●	●	●	●	●
15	8012.104.122.00.4	2	Pino	●	●	●	●	●	●
16	8012.104.123.00.2	10	Parafuso	●	●	●	●	●	●
17	8012.101.587.00.1	12	Arruela	●	●	●	●	●	●
18	8012.104.124.00.0	1	Tampa da caixa de mudança	●	●	●	●	●	●
20	8012.104.125.00.7	1	Manipulo	●	●	●	●	●	●
21	8012.104.126.00.5	1	Porca	●	●	●	●	●	●
22	8012.104.127.00.3	1	Arruela	●	●	●	●	●	●
23	8012.104.128.00.1	1	Presilha	●	●	●	●	●	●
24	8012.104.129.00.9	1	Arruela	●	●	●	●	●	●
25	8012.104.130.00.7	1	Capa	●	●	●	●	●	●
26	8012.104.131.00.5	1	Parafuso	●	●	●	●	●	●
27	8012.104.132.00.3	2	Prato da mola	●	●	●	●	●	●
28	8012.104.133.00.1	1	Mola	●	●	●	●	●	●
29	8012.104.134.00.9	2	Anel	●	●	●	●	●	●
30	8012.101.422.00.1	1	Anel	●	●	●	●	●	●

SISTEMA DA TRANSMISSÃO - TAMPA DA CAIXA DE MUDANÇA

ITEM	CÓDIGO	QTD.	DENOMINAÇÃO	5060.T	5060.4 T	5070	5070.4	5080 T	5080.4 T
31	8012.101.135.00.6	1	Parafuso	●	●	●	●	●	●
37	8012.104.141.00.4	2	Parafuso	●	●	●	●	●	●
38	8012.104.142.00.2	2	Pino	●	●	●	●	●	●
39	8012.104.143.00.0	1	Tubo	●	●	●	●	●	●
40	8012.104.144.00.8	1	Suporte	●	●	●	●	●	●
41	8012.104.145.00.5	1	Haste do Nível de Óleo	●	●	●	●	●	●
42	8012.104.146.00.3	1	Anel	●	●	●	●	●	●
44	8012.105.084.00.5	1	Parafuso	●	●	●	●	●	●
45	8012.104.077.00.3	1	Arruela	●	●	●	●	●	●

NOTA: Os itens 9 e 19 não são utilizados nas versões Agrale.

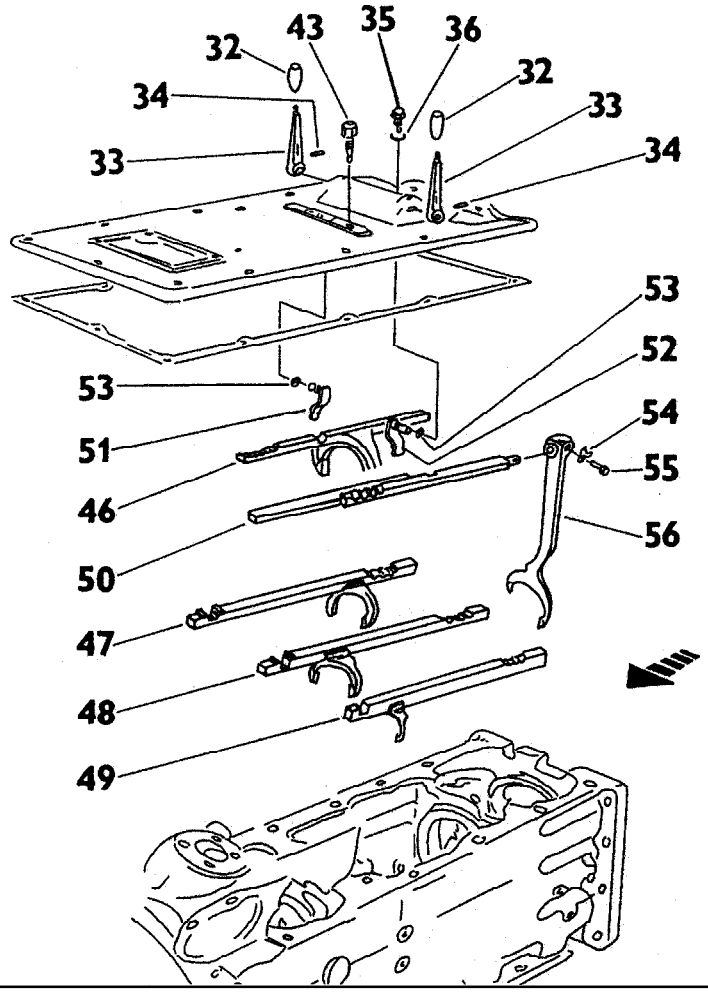

SISTEMA DA TRANSMISSÃO - GARFOS										
ITEM	CÓDIGO	QTD.	DENOMINAÇÃO	5060.T	5060.4 T	5070	5070.4	5080 T	5080.4 T
32	8012.104.136.00.4	2	Manipulo	●	●	●	●	●	●
33	8012.104.137.00.2	2	Alavanca	●	●	●	●	●	●
34	8012.104.138.00.0	2	Pino	●	●	●	●	●	●
35	8012.104.139.00.8	2	Parafuso	●	●	●	●	●	●
36	8012.104.140.00.6	2	Arruela	●	●	●	●	●	●
43	8012.104.147.00.1	1	Trava	●	●	●	●	●	●
46	8012.104.148.00.9	1	Garfo	●	●	●	●	●	●
47	8012.104.149.00.7	1	Garfo	●	●	●	●	●	●
48	8012.104.150.00.5	1	Garfo	●	●	●	●	●	●
50	8012.104.151.00.3	1	Eixo	●	●	●	●	●	●
51	8012.104.152.00.1	1	Alavanca	●	●	●	●	●	●
52	8012.104.398.00.0	1	Alavanca	●	●	●	●	●	●
53	8012.101.380.00.1	2	Anel	●	●	●	●	●	●
54	8012.101.157.00.3	1	Arruela	●	●	●	●	●	●
55	8012.104.153.00.9	1	Parafuso	●	●	●	●	●	●
56	8012.104.154.00.7	1	Garfo	●	●	●	●	●	●

Nota : O item 49 não é utilizado nas versões Agrale.

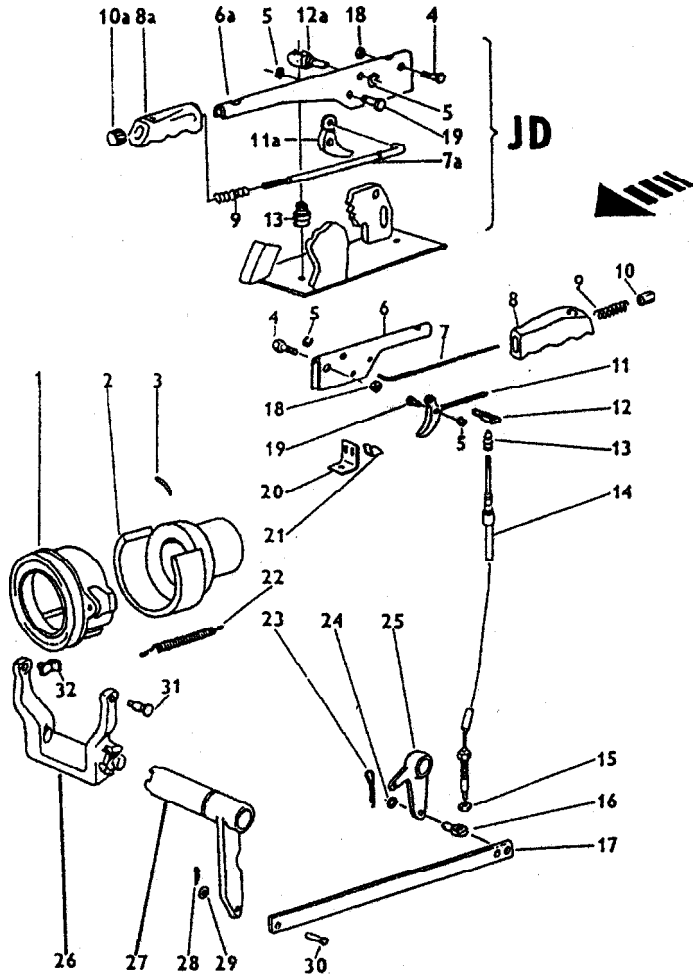

SISTEMA DA TRANSMISSÃO - ACIONAMENTO DA EMBREAGEM										
ITEM	CÓDIGO	QTD.	DENOMINAÇÃO	5060.T	5060.4 T	5070	5070.4	5080 T	5080.4 T
1	8012.102.027.00.7	1	Rolamento da embreagem	●	●	●	●	●	●
2	8012.102.028.00.5	1	Suporte	●	●	●	●	●	●
3	8012.102.029.00.3	1	Mola	●	●	●	●	●	●
4	8012.102.030.00.1	1	Parafuso	●	●	●	●	●	●
5	8012.102.031.00.9	2	Anel	●	●	●	●	●	●
6a	8012.102.032.00.7	1	Alavanca	●	●	●	●	●	●
7a	8012.102.033.00.5	1	Haste de acionamento	●	●	●	●	●	●
8a	8012.102.034.00.3	1	Manipulo	●	●	●	●	●	●
9	8012.102.035.00.0	1	Mola	●	●	●	●	●	●
10a	8012.102.036.00.8	1	Botão	●	●	●	●	●	●
11a	8012.102.037.00.6	1	Engate	●	●	●	●	●	●
12a	8012.102.038.00.4	1	Pino	●	●	●	●	●	●
13	8012.102.039.00.2	1	Terminal	●	●	●	●	●	●
14	8012.102.040.00.0	1	Cabo	●	●	●	●	●	●
15	8012.102.041.00.8	2	Porca	●	●	●	●	●	●
16	8012.102.042.00.6	1	Pino	●	●	●	●	●	●
17	8012.102.043.00.4	1	Haste	●	●	●	●	●	●
18	8012.102.044.00.2	1	Porca	●	●	●	●	●	●
19	8012.102.045.00.9	1	Pino	●	●	●	●	●	●
20	8012.102.046.00.7	1	Suporte	●	●	●	●	●	●
21	8012.102.047.00.5	1	Pino	●	●	●	●	●	●
22	8012.102.048.00.3	2	Mola	●	●	●	●	●	●
23	8012.102.049.00.1	1	Contrapino	●	●	●	●	●	●
24	8012.102.552.00.5	1	Arruela	●	●	●	●	●	●
25	8012.102.050.00.9	1	Alavanca	●	●	●	●	●	●
26	8012.102.051.00.7	1	Garfo	●	●	●	●	●	●
27	8012.102.052.00.5	1	Eixo	●	●	●	●	●	●
28	8012.102.053.00.3	2	Contrapino	●	●	●	●	●	●

SISTEMA DA TRANSMISSÃO - ACIONAMENTO DA EMBREAGEM

ITEM	CÓDIGO	QTD.	DENOMINAÇÃO	5060.T	5060.4 T	5070	5070.4	5080 T	5080.4 T
29	8012.101.059.00.1	2	Arruela	●	●	●	●	●	●
30	8012.102.054.00.1	2	Pino	●	●	●	●	●	●
31	8012.102.055.00.8	2	Pino	●	●	●	●	●	●
32	8012.102.056.00.6	2	Bucha	●	●	●	●	●	●

NOTA: Os itens 6, 7, 8, 10, 11 e 12 não são utilizado nas versões Agrale.

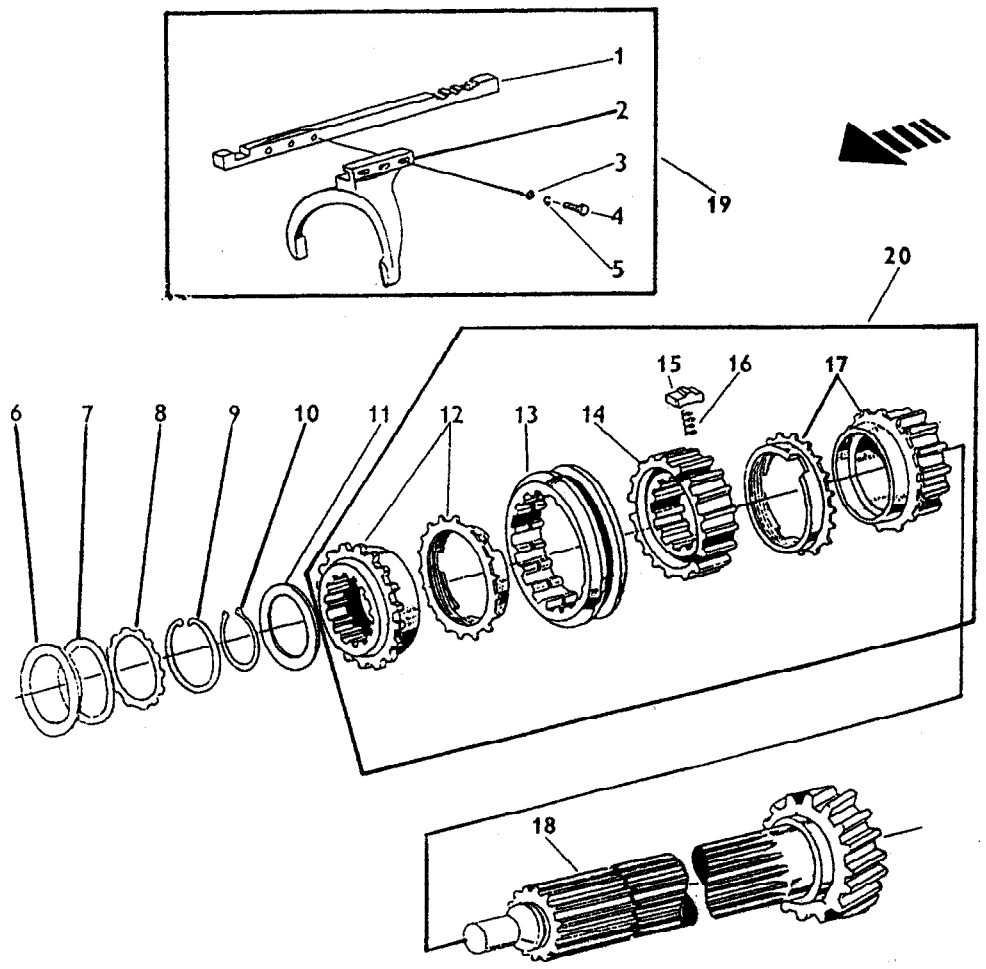

SISTEMA DA TRANSMISSÃO - SINCRONIZADOR				5060.T	5060.4 T	5070	5070.4	5080 T	5080.4 T
ITEM	CÓDIGO	QTD.	DENOMINAÇÃO						
1	8012.104.155.00.4	1	Eixo	●	●	●	●	●	●
2	8012.104.156.00.2	1	Eixo	●	●	●	●	●	●
3	8012.104.157.00.0	3	Arruela	●	●	●	●	●	●
4	8012.104.158.00.8	3	Parafuso	●	●	●	●	●	●
5	8012.101.147.00.4	3	Arruela	●	●	●	●	●	●
6	8012.104.159.00.6	1	Distanciador	●	●	●	●	●	●
7	8012.104.160.00.4	2	Distanciador	●	●	●	●	●	●
10	8012.101.173.00.0	1	Anel	●	●	●	●	●	●
11	8012.888.027.00.7	1	Arruela	●	●	●	●	●	●
12	8012.104.161.00.2	1	Corpo de acoplamento	●	●	●	●	●	●
13	8012.104.162.00.0	1	Anel de acoplamento	●	●	●	●	●	●
14	8012.104.163.00.8	1	Guia de acoplamento	●	●	●	●	●	●
15	8012.104.164.00.6	3	Trava	●	●	●	●	●	●
16	8012.104.165.00.3	3	Mola	●	●	●	●	●	●
17	8012.104.166.00.1	1	Corpo de acoplamento	●	●	●	●	●	●
19	8012.104.167.00.9	1	Garfo	●	●	●	●	●	●
20	8012.104.168.00.7	1	Sincronizador (inclui os ítens: 12, 13, 14, 15,16 e 17)	●	●	●	●	●	●
	8012.104.537.003		SINCRONIZADO MENOR DE BRONZE AGRALE						
	VAL 841190		SINCRONIZADO MAIOR DE BRONZE VALMET						

Nota : Os itens 8, 9 e 18 não são utilizados nas versões Agrale.

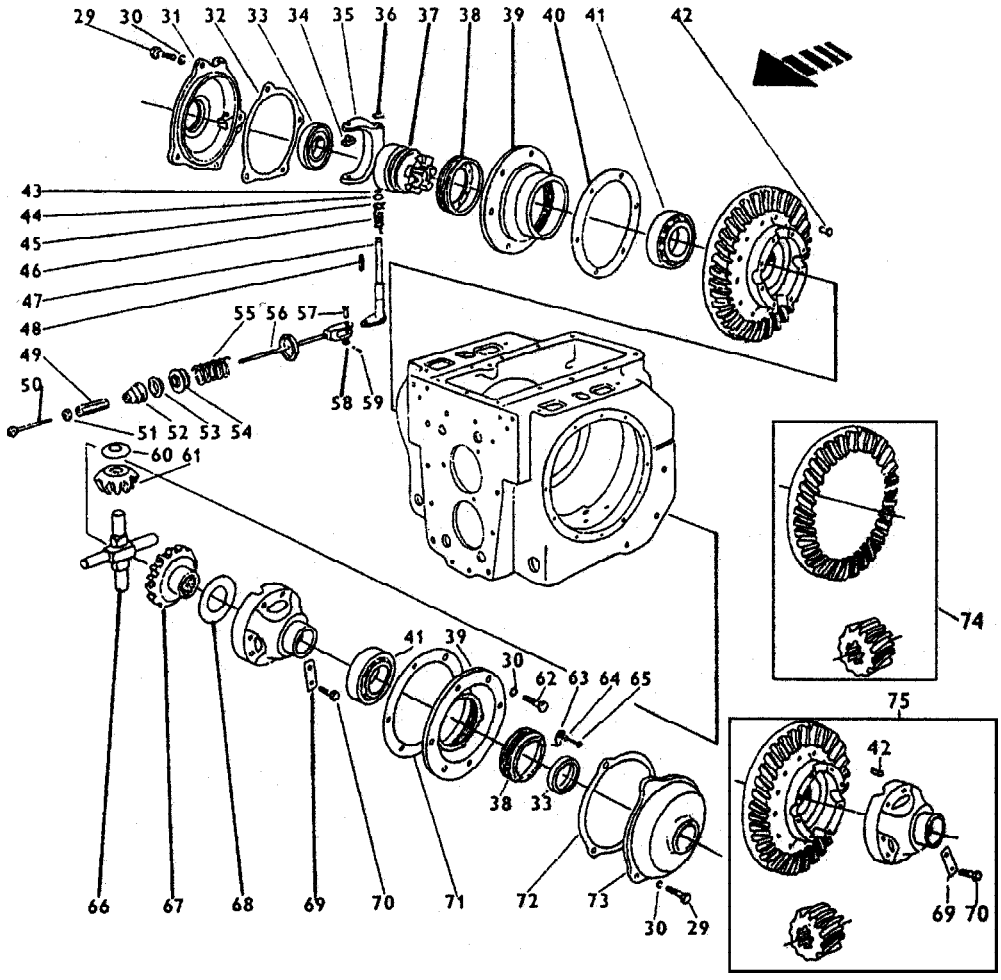

SISTEMA DA TRANSMISSÃO - CAIXA SATÉLITES				5060.T	5060.4 T	5070	5070.4	5080 T	5080.4 T
ITEM	CÓDIGO	QTD.	DENOMINAÇÃO						
29	8012.104.196.00.8	7	Parafuso	●	●	●	●	●	●
30	8012.111.008.00.6	12	Arruela	●	●	●	●	●	●
31	8012.104.197.00.6	1	Flange	●	●	●	●	●	●
32	8012.104.198.00.4	1	Junta	●	●	●	●	●	●
33	8012.104.199.00.2	2	Retentor	●	●	●	●	●	●
34	8012.104.200.00.8	2	Trava	●	●	●	●	●	●
35	8012.104.201.00.6	1	Garfo	●	●	●	●	●	●
36	8012.104.202.00.4	1	Anel	●	●	●	●	●	●
37	8012.104.203.00.2	1	Luva bloqueio	●	●	●	●	●	●
38	8012.104.204.00.0	2	Porca de ajuste	●	●	●	●	●	●
39	8012.104.205.00.7	2	Flange da coroa	●	●	●	●	●	●
40	8012.104.206.00.5	2	Junta	●	●	●	●	●	●
41	8012.104.207.00.3	2	Rolamento	●	●	●	●	●	●
42	8012.104.208.00.1	12	Rebite	●	●	●	●	●	●
43	8012.104.209.00.9	1	Anel	●	●	●	●	●	●
44	8012.104.210.00.7	1	Anel	●	●	●	●	●	●
45	8012.104.211.00.5	1	Anel	●	●	●	●	●	●
46	8012.104.212.00.3	1	Mola	●	●	●	●	●	●
47	8012.104.213.00.1	1	Alavanca de bloqueio	●	●	●	●	●	●
48	8012.104.214.00.9	1	Chaveta	●	●	●	●	●	●
49	8012.104.215.00.6	1	Porca	●	●	●	●	●	●
50	8012.104.216.00.4	1	Haste	●	●	●	●	●	●
51	8012.104.217.00.6	1	Assento da mola	●	●	●	●	●	●
52	8012.104.218.00.0	1	Capa	●	●	●	●	●	●
53	8012.104.219.00.8	1	Anel escapador	●	●	●	●	●	●
54	8012.104.220.00.6	1	Assento da mola	●	●	●	●	●	●
55	8012.104.221.00.4	1	Mola	●	●	●	●	●	●
56	8012.104.222.00.2	1	Haste do bloqueio	●	●	●	●	●	●

SISTEMA DA TRANSMISSÃO - CAIXA SATÉLITES

ITEM	CÓDIGO	QTD.	DENOMINAÇÃO	5060.T	5060.4 T	5070	5070.4	5080 T	5080.4 T
57	8012.104.223.00.0	1	Pino	●	●	●	●	●	●
58	8012.101.059.00.1	1	Arruela	●	●	●	●	●	●
59	8012.102.053.00.3	1	Contrapino	●	●	●	●	●	●
60	8012.104.224.00.8	4	Arruela	●	●	●	●	●	●
61	8012.104.225.00.5	4	Engrenagem satélite	●	●	●	●	●	●
62	8012.104.226.00.3	5	Parafuso	●	●	●	●	●	●
63	8012.104.227.00.1	2	Trava	●	●	●	●	●	●
64	8012.104.228.00.9	2	Arruela	●	●	●	●	●	●
65	8012.104.229.00.7	2	Parafuso	●	●	●	●	●	●
66	8012.104.230.00.5	2	Pino satélite	●	●	●	●	●	●
67	8012.104.231.00.3	2	Engrenagem planetária	●	●	●	●	●	●
68	8012.104.232.00.1	2	Arruela	●	●	●	●	●	●
69	8012.104.233.00.9	6	Arruela	●	●	●	●	●	●
70	8012.104.234.00.7	6	Parafuso	●	●	●	●	●	●
71	8012.104.206.00.5	1	Junta	●	●	●	●	●	●
72	8012.104.235.00.4	1	Junta	●	●	●	●	●	●
73	8012.104.236.00.2	1	Tampa	●	●	●	●	●	●
74	8012.104.237.00.0	1	Coroa e pinhão	●	●	●	●	●	●
75	8012.104.238.00.8	1	Coroa e pinhão completa	●	●	●	●	●	●

NOTA:

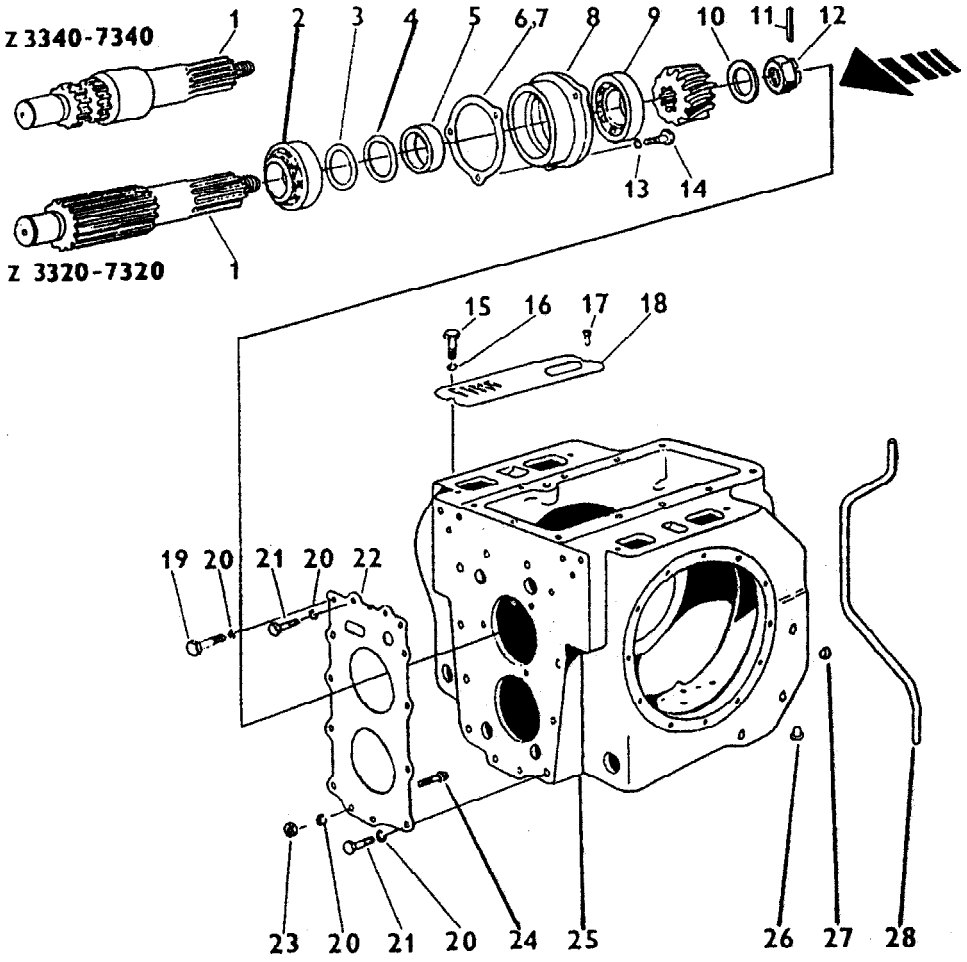

SISTEMA DA TRANSMISSÃO - CAIXA TRASEIRA				5060.T	5060.4 T	5070	5070.4	5080 T	5080.4 T
ITEM	CÓDIGO	QTD.	DENOMINAÇÃO						
1	8012.104.169.00.5	1	Eixo do pinhão	●	●	●	●	●	●
2	8012.104.171.00.1	1	Rolamento	●	●	●	●	●	●
3	8012.104.170.00.3	2	Arruela	●	●	●	●	●	●
4	8012.104.172.00.9	2	Arruela 0,1	●	●	●	●	●	●
4	8012.104.172.01.7	2	Arruela 0,2	●	●	●	●	●	●
4	8012.104.172.02.5	2	Arruela 0,5	●	●	●	●	●	●
5	8012.104.173.00.7	1	Distanciador	●	●	●	●	●	●
6	8012.104.174.00.5	1	Calço	●	●	●	●	●	●
7	8012.104.175.00.2	2	Calço 0,2	●	●	●	●	●	●
7	8012.104.175.01.0	2	Calço 0,3	●	●	●	●	●	●
7	8012.104.175.02.8	1	Calço 0,5	●	●	●	●	●	●
8	8012.104.176.00.0	1	Bucha	●	●	●	●	●	●
9	8012.104.171.00.1	1	Rolamento	●	●	●	●	●	●
10	8012.104.178.00.6	1	Arruela	●	●	●	●	●	●
11	8012.104.179.00.4	1	Contrapino	●	●	●	●	●	●
12	8012.104.180.00.2	1	Porca	●	●	●	●	●	●
13	8012.104.181.00.0	3	Arruela	●	●	●	●	●	●
14	8012.104.182.00.8	3	Parafuso	●	●	●	●	●	●
15	8012.104.183.00.6	2	Parafuso	●	●	●	●	●	●
16	8012.101.077.00.3	2	Arruela	●	●	●	●	●	●
17	8012.104.184.00.4	2	Rebite	●	●	●	●	●	●
18	8012.104.185.00.1	2	Tampa de proteção	●	●	●	●	●	●
19	8012.104.186.00.9	2	Parafuso	●	●	●	●	●	●
20	8012.104.187.00.7	12	Arruela	●	●	●	●	●	●
21	8012.104.188.00.5	8	Parafuso	●	●	●	●	●	●
22	8012.104.189.00.3	1	Junta	●	●	●	●	●	●
23	8012.104.190.00.1	2	Porca	●	●	●	●	●	●
24	8012.104.191.00.9	2	Parafuso	●	●	●	●	●	●

SISTEMA DA TRANSMISSÃO - CAIXA TRASEIRA

ITEM	CÓDIGO	QTD.	DENOMINAÇÃO		5060.T	5060.4 T	5070	5070.4	5080 T	5080.4 T
25	8012.104.192.00.7	1	Carcaça da caixa traseira		●	●	●	●	●	●
26	8012.104.194.00.3	6	Bujão		●	●	●	●	●	●
27	8012.104.193.00.5	12	Bujão		●	●	●	●	●	●
28	8012.104.195.00.0	1	Tubo		●	●	●	●	●	●

NOTA:

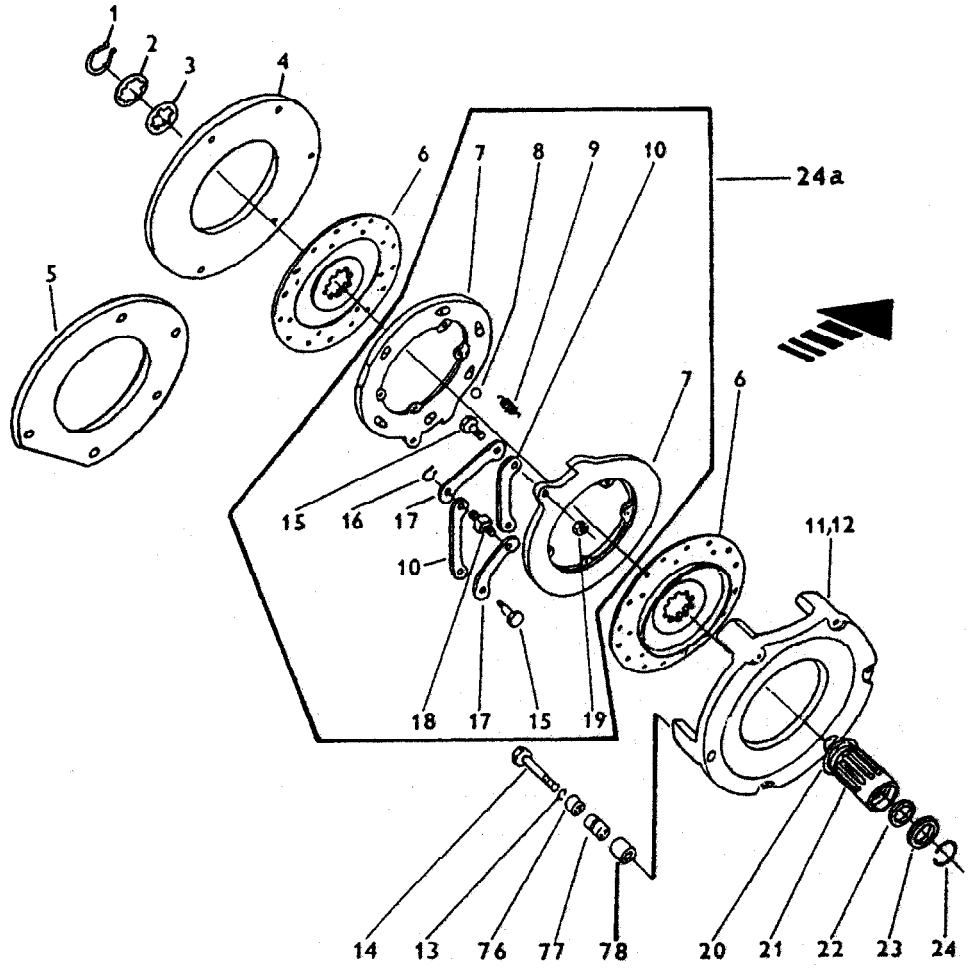

FREIO A DISCO									
ITEM	CÓDIGO	QTD.	DENOMINAÇÃO	5060.T	5060.4 T	5070	5070.4	5080 T	5080.4 T
1	8012.104.049.00.9	2	Anel	●	●	●	●	●	●
2	8012.105.006.00.8	2	Anel	●	●	●	●	●	●
3	8012.105.007.00.6	2	Anel	●	●	●	●	●	●
4	8012.105.008.00.4	1	Disco	●	●	●	●	●	●
5	8012.105.009.00.2	1	Disco	●	●	●	●	●	●
6	8012.105.010.00.0	4	Disco de freio	●	●	●	●	●	●
7	8012.105.011.00.8	4	Disco de pressão	●	●	●	●	●	●
8	8012.105.012.00.6	12	Esfera	●	●	●	●	●	●
9	8012.105.013.00.4	8	Mola	●	●	●	●	●	●
10	8012.105.014.00.2	4	Haste	●	●	●	●	●	●
11	8012.105.016.00.7	1	Carcaça do freio	●	●	●	●	●	●
12	8012.105.017.00.5	1	Carcaça de freio	●	●	●	●	●	●
13	8012.104.015.00.0	12	Arruela	●	●	●	●	●	●
14	8012.105.018.00.3	10	Parafuso	●	●	●	●	●	●
15	8012.105.019.00.1	4	Parafuso	●	●	●	●	●	●
16	8012.101.290.00.2	4	Anel	●	●	●	●	●	●
17	8012.105.015.00.9	4	Haste	●	●	●	●	●	●
18	8012.105.020.00.9	2	Pino	●	●	●	●	●	●
19	8012.105.021.00.7	4	Porca	●	●	●	●	●	●
20	8012.105.022.00.5	2	Anel	●	●	●	●	●	●
21	8012.105.023.00.3	2	Eixo	●	●	●	●	●	●
22	8012.105.024.00.1	2	Anel	●	●	●	●	●	●
23	8012.105.025.00.8	2	Anel	●	●	●	●	●	●
24	8012.104.056.00.4	2	Anel	●	●	●	●	●	●
24a	8012.105.026.00.6	2	Disco de freio completo (inclui ítens : 7, 8, 9, 15, 16, 17, 18, e 19)	●	●	●	●	●	●
76	8012.105.069.00.6	2	Arruela	●	●	●	●	●	●
77	8012.105.070.00.4	2	Tubo	●	●	●	●	●	●
78	8012.105.071.00.2	4	Rolete	●	●	●	●	●	●

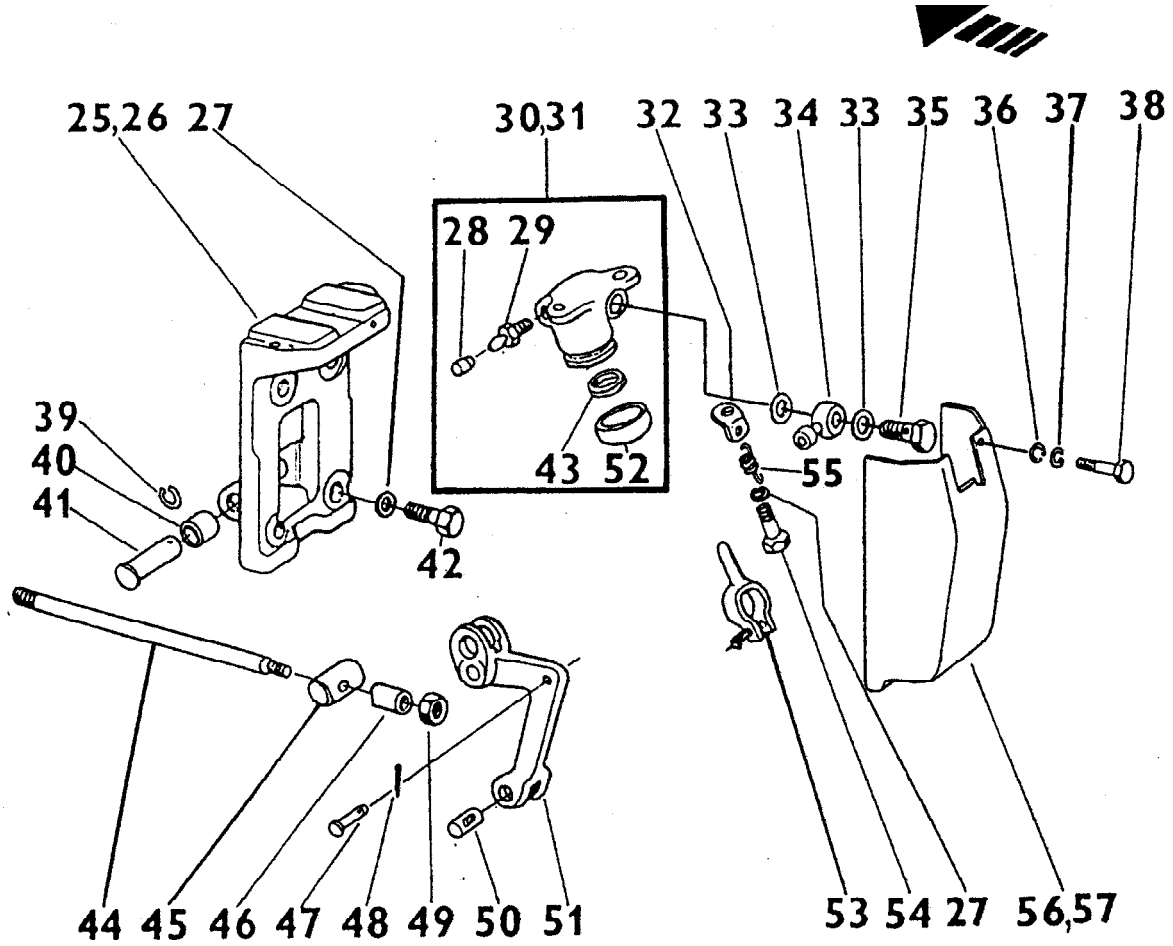

SISTEMA DO FREIO - CILINDRO											
ITEM	CÓDIGO	QTD.	DENOMINAÇÃO	5060.T	5060.4 T	5070	5070.4	5080 T	5080.4 T
25	8012.105.028.00.2	1	Suporte	●	●	●	●	●	●
26	8012.105.027.00.4	1	Suporte	●	●	●	●	●	●
27	8012.104.013.00.5	6	Arruela	●	●	●	●	●	●
28	8012.105.029.00.0	2	Capa	●	●	●	●	●	●
29	8012.105.030.00.8	2	Parafuso	●	●	●	●	●	●
30	8012.888.222.00.4	1	Cilindro do freio (inclui ítens: 28, 29, 43, e 52)	●	●	●	●	●	●
31	8012.888.221.00.6	1	Cilindro do freio (inclui ítens: 28, 29, 43, e 52)	●	●	●	●	●	●
32	8012.105.033.00.2	2	Engate da mola	●	●	●	●	●	●
33	8012.101.325.00.6	4	Anel	●	●	●	●	●	●
34	8012.105.034.00.0	2	Terminal	●	●	●	●	●	●
35	8012.105.035.00.7	2	Parafuso ôco	●	●	●	●	●	●
36	8012.101.439.00.5	2	Arruela	●	●	●	●	●	●
37	8012.104.030.00.9	2	Arruela	●	●	●	●	●	●
38	8012.105.036.00.5	2	Parafuso	●	●	●	●	●	●
39	8012.101.282.00.9	2	Anel	●	●	●	●	●	●
40	8012.102.080.00.6	4	Suporte do pedal	●	●	●	●	●	●
41	8012.105.038.00.1	2	Pino	●	●	●	●	●	●
42	8012.101.161.00.5	6	Parafuso	●	●	●	●	●	●
43	8012.105.039.00.9	2	Anel	●	●	●	●	●	●
44	8012.105.040.00.7	2	Tirante	●	●		●	●	●
45	8012.105.041.00.5	2	Pino	●	●	●	●	●	●
46	8012.105.042.00.3	2	Distanciador	●	●		●	●	●
47	8012.105.043.00.1	2	Pino	●	●	●	●	●	●
48	8012.105.044.00.9	2	Contrapino	●	●	●	●	●	●
49	8012.102.044.00.2	2	Porca	●	●	●	●	●	●
50	8012.105.045.00.6	2	Pino	●	●	●	●	●	●
51	8012.105.046.00.4	2	Alavanca	●	●	●	●	●	●
52	8012.105.047.00.2	2	Anel	●	●	●	●	●	●

SISTEMA DO FREIO - CILINDRO

ITEM	CÓDIGO	QTD.	DENOMINAÇÃO	5060.T	5060.4 T	5070	5070.4	5080 T	5080.4 T
53	8012.105.048.00.0	2	Garfo	●	●	●	●	●	●
54	8012.101.161.00.5	4	Parafuso	●	●	●	●	●	●
55	8012.105.049.00.8	2	Mola	●	●	●	●	●	●
56	8012.105.050.00.6	1	Tampa	●	●	●	●	●	●
57	8012.105.051.00.4	1	Tampa	●	●	●	●	●	●

NOTA:

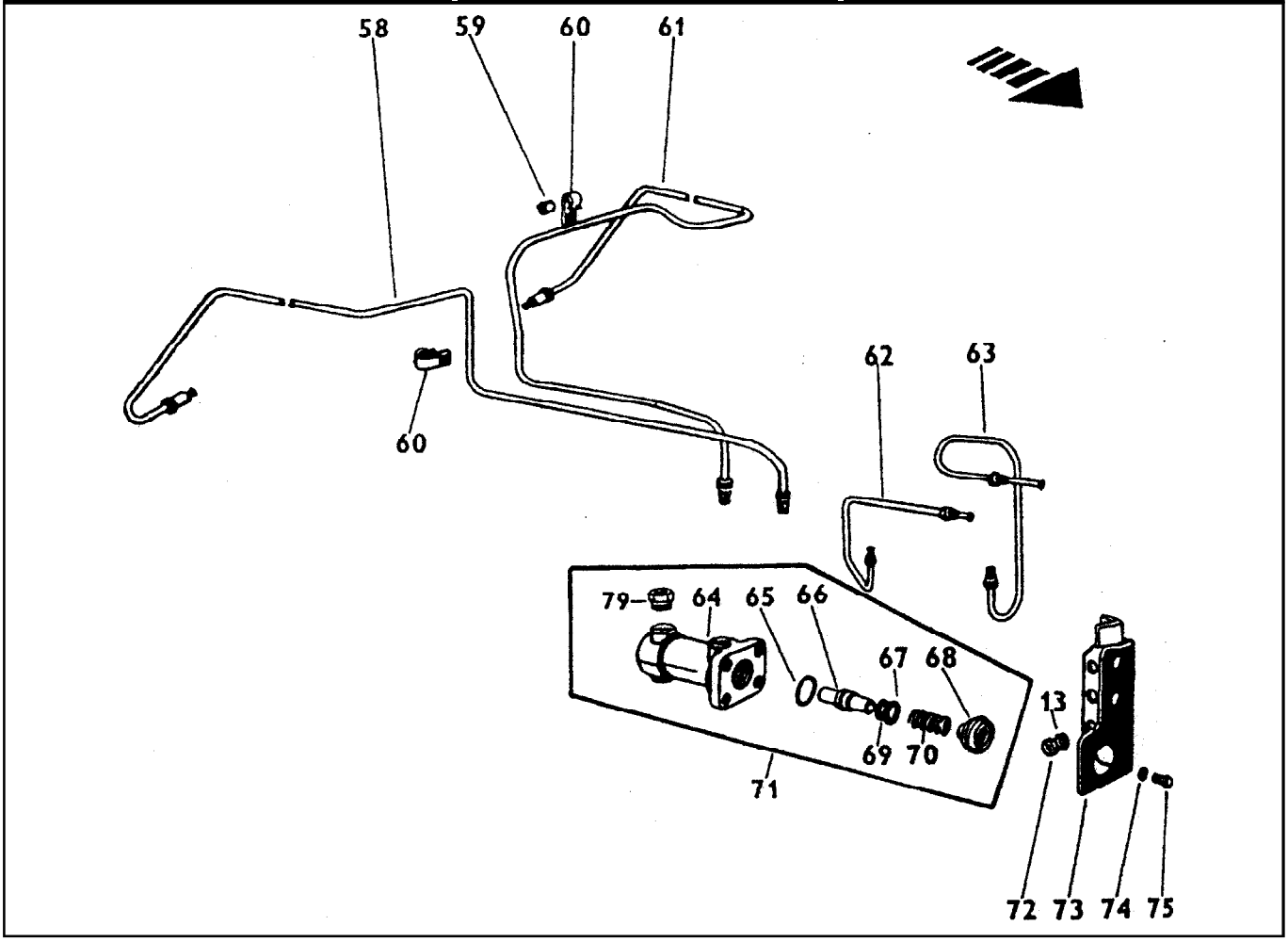

SISTEMA DO FREIO - COMPENSADOR DE PRESSÃO				5060.T	5060.4 T	5070	5070.4	5080 T	5080.4 T
ITEM	CÓDIGO	QTD.	DENOMINAÇÃO						
58	8012.105.052.00.2	1	Tubo	●	●		●	●	●
59	8012.105.053.00.0	3	Inserto	●	●		●	●	●
60	8012.105.054.00.8	3	Abraçadeira	●	●	●	●	●	●
61	8012.105.055.00.5	1	Tubo	●	●		●	●	●
62	8012.105.056.00.3	1	Tubo	●	●		●	●	●
63	8012.105.057.00.1	1	Tubo	●	●		●	●	●
64	8012.105.058.00.9	1	Corpo do compensador	●	●		●	●	●
65	8012.105.059.00.7	2	Anel	●	●		●	●	●
66	8012.105.060.00.5	1	Pistão	●	●		●	●	●
67	8012.105.061.00.3	2	Anel	●	●		●	●	●
68	8012.105.062.00.1	1	Obturador	●	●		●	●	●
69	8012.105.063.00.9	1	Anel	●	●		●	●	●
70	8012.105.064.00.7	2	Mola	●	●		●	●	●
71	8012.105.065.00.4	1	Compensador de pressão (inclui ítens: 64, 65, 66, 67, 68, 69, 70 e 79)	●	●		●	●	●
72	8012.105.066.00.2	2	Porca	●	●		●	●	●
73	8012.105.067.00.0	1	Suporte	●	●		●	●	●
74	8012.101.077.00.3	4	Arruela	●	●		●	●	●
75	8012.105.068.00.8	4	Parafuso	●	●		●	●	●
76	8012.105.069.00.6	2	Arruela	●	●		●	●	●
77	8012.105.070.00.4	2	Tubo	●	●	●	●	●	●
78	8012.105.071.00.2	4	Rolete	●	●	●	●	●	●
79	8012.105.072.00.0	4	Inserto	●	●		●	●	●
-	8012.105.073.00.8	1	Jogo disco de freio	●	●	●	●	●	●

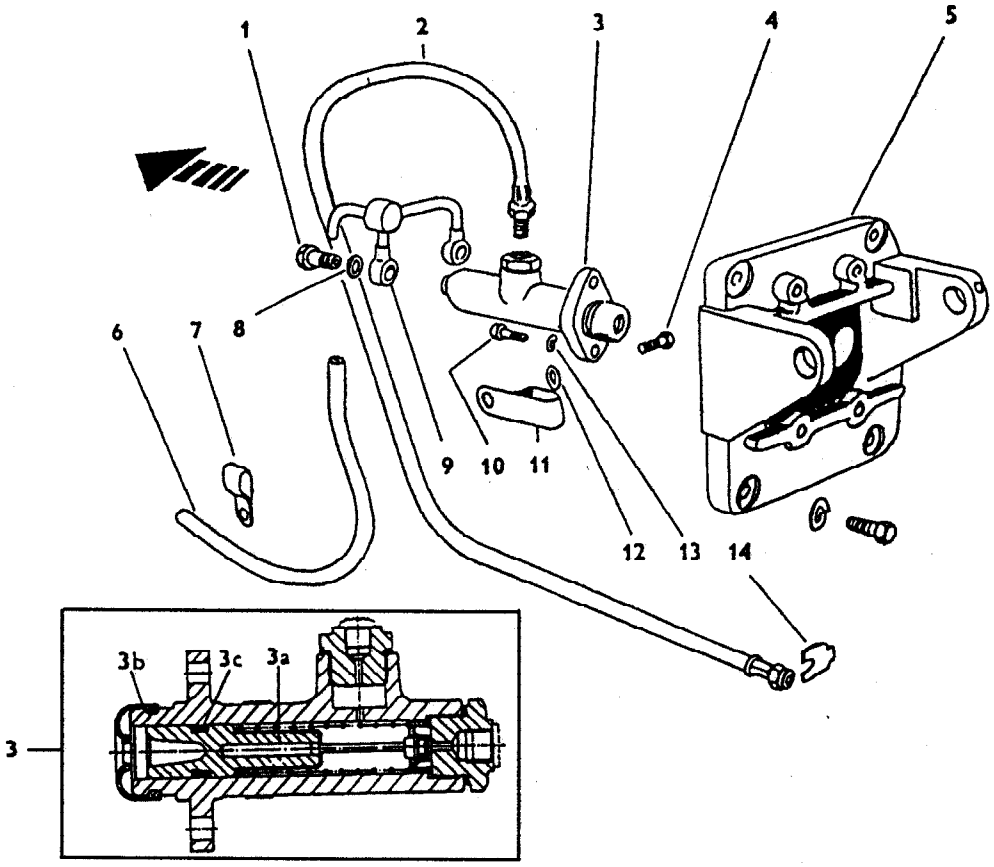

SISTEMA DO FREIO - CILINDRO MESTRE				5060.T	5060.4 T	5070	5070.4	5080 T	5080.4 T
ITEM	CÓDIGO	QTD.	DENOMINAÇÃO						
1	8012.105.035.00.7	3	Parafuso ôco	●	●	●	●	●	●
2	8012.105.074.00.6	2	Mangueira	●	●	●	●	●	●
3	8012.105.075.00.3	2	Cilindro mestre	●	●	●	●	●	●
3a	8012.105.076.00.1	1	Êmbolo	●	●	●	●	●	●
3b	8012.105.077.00.9	1	Capa	●	●	●	●	●	●
3c	8012.105.078.00.7	1	Vedador	●	●	●	●	●	●
4	8012.105.079.00.5	1	Parafuso	●	●	●	●	●	●
5	8012.105.080.00.3	1	Suporte dos pedais	●	●	●	●	●	●
6	8012.105.081.00.1	1	Mangueira	●	●	●	●	●	●
7	8012.105.082.00.9	1	Abraçadeira	●	●	●	●	●	●
8	8012.101.325.00.6	6	Anel	●	●	●	●	●	●
9	8012.105.083.00.7	1	Tubo de ligação	●	●	●	●	●	●
10	8012.105.084.00.5	4	Parafuso	●	●	●	●	●	●
11	8012.105.085.00.2	1	Abraçadeira	●	●	●	●	●	●
12	8012.111.008.00.6	3	Arruela	●	●	●	●	●	●
13	8012.101.077.00.3	14	Arruela	●	●	●	●	●	●
14	8012.105.086.00.0	2	Presilha	●	●	●	●	●	●

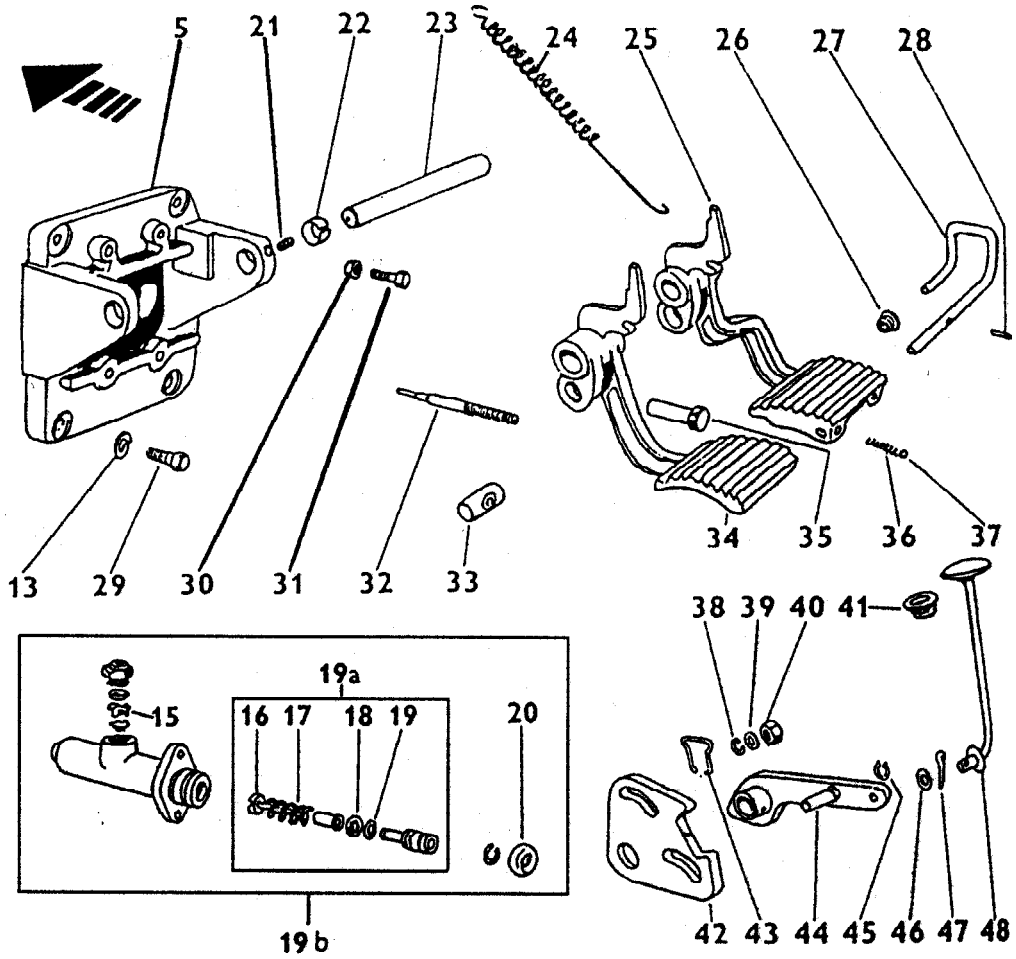

SISTEMA DO FREIO - PEDAIS				5060.T	5060.4 T	5070	5070.4	5080 T	5080.4 T
ITEM	CÓDIGO	QTD.	DENOMINAÇÃO						
5	8012.105.080.00.3	1	Suporte dos pedais	●	●	●	●	●	●
13	8012.101.077.00.3	14	Arruela	●	●	●	●	●	●
15	8012.105.087.00.8	1	Vedador	●	●	●	●	●	●
16	8012.105.088.00.6	1	Válvula	●	●	●	●	●	●
17	8012.105.089.00.4	1	Mola	●	●	●	●	●	●
18	8012.105.090.00.2	1	Vedador	●	●	●	●	●	●
19	8012.105.091.00.0	1	Anel	●	●	●	●	●	●
19a	8012.105.092.00.8	1	Reparo do cilindro mestre (inclui ítens: 16, 17, 18 e 19)	●	●	●	●	●	●
19b	8012.105.093.00.6	1	Cilindro mestre (inclui ítens: 15,19a e 20)	●	●	●	●	●	●
20	8012.105.094.00.4	1	Capa	●	●	●	●	●	●
21	8012.104.139.00.8	2	Parafuso	●	●	●	●	●	●
22	8012.105.095.00.1	2	Bucha	●	●	●	●	●	●
23	8012.105.096.00.9	1	Eixo	●	●	●	●	●	●
24	8012.105.097.00.7	2	Mola	●	●	●	●	●	●
25	8012.105.098.00.5	1	Pedal do freio	●	●	●	●	●	●
26	8012.105.101.00.7	1	Bucha	●	●	●	●	●	●
27	8012.105.100.00.9	1	Trava dos pedais	●	●	●	●	●	●
28	8012.105.102.00.5	1	Pino	●	●	●	●	●	●
29	8012.105.103.00.3	4	Parafuso	●	●	●	●	●	●
30	8012.105.104.00.1	2	Porca	●	●	●	●	●	●
31	8012.105.105.00.8	4	Parafuso	●	●	●	●	●	●
32	8012.105.106.00.6	2	Pino	●	●	●	●	●	●
33	8012.105.107.00.4	2	Pino	●	●	●	●	●	●
34	8012.105.099.00.3	1	Pedal do freio	●	●	●	●	●	●
35	8012.105.108.00.2	2	Porca	●	●	●	●	●	●
36	8012.105.109.00.0	1	Mola	●	●	●	●	●	●
37	8012.105.110.00.8	1	Esfera	●	●	●	●	●	●
38	8012.111.008.00.6	2	Arruela	●	●	●	●	●	●

SISTEMA DO FREIO - PEDAIS

ITEM	CÓDIGO	QTD.	DENOMINAÇÃO	5060.T	5060.4 T	5070	5070.4	5080 T	5080.4 T
39	8012.101.059.00.1	2	Arruela	●	●	●	●	●	●
40	8012.101.356.00.1	2	Porca	●	●	●	●	●	●
41	8012.105.111.00.6	1	Bucha		●		●		●
42	8012.105.112.00.4	1	Suporte	●	●	●	●	●	●
43	8012.105.113.00.2	1	Trava	●	●	●	●	●	●
44	8012.105.114.00.0	1	Alavanca	●	●	●	●	●	●
45	8012.101.290.00.2	1	Anel	●	●	●	●	●	●
46	8012.105.115.00.7	2	Arruela	●	●	●	●	●	●
47	8012.101.589.00.7	7	Contrapino	●	●	●	●	●	●
48	8012.105.116.00.5	1	Trava dos pedais	●	●	●	●	●	●

NOTA:

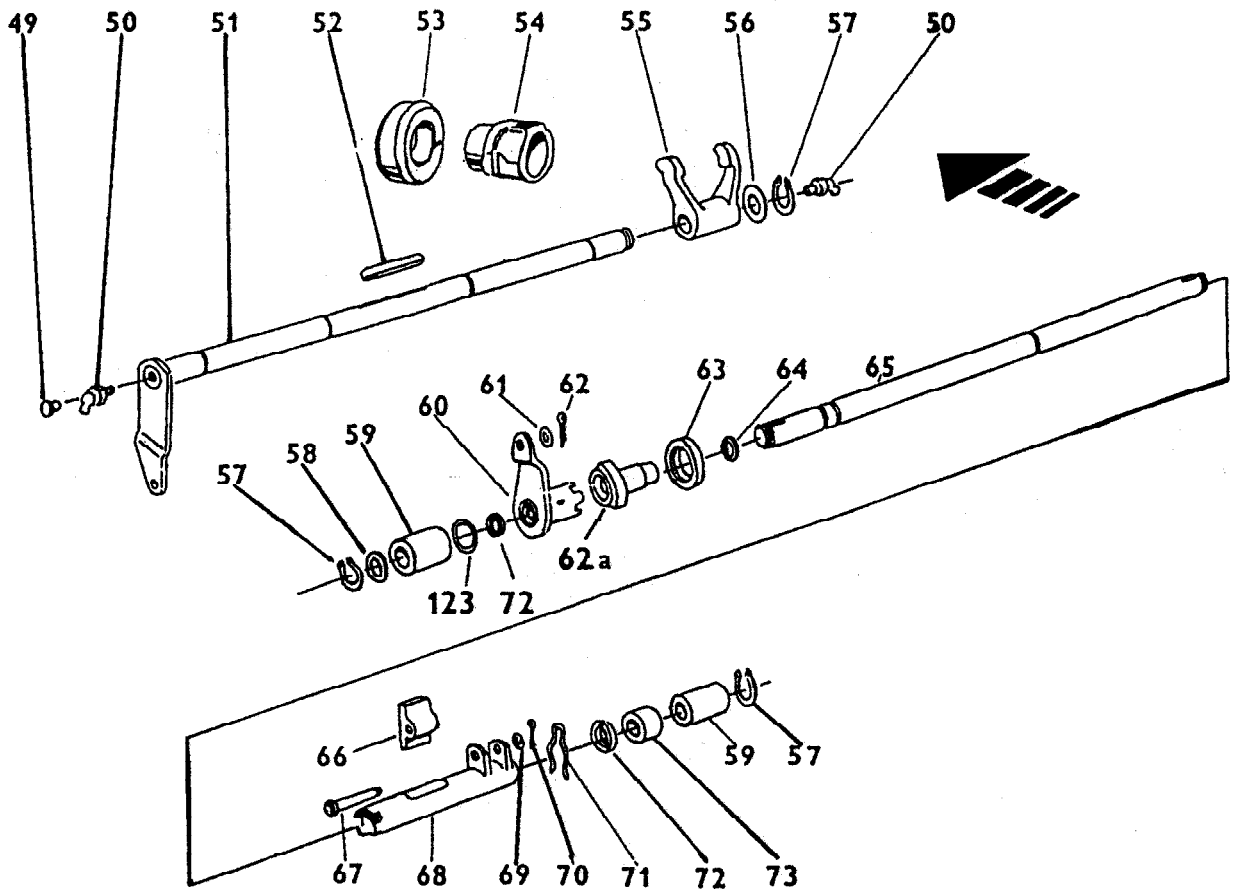

SISTEMA DO FREIO - EIXO DOS PEDAIS				5060.T	5060.4 T	5070	5070.4	5080 T	5080.4 T
ITEM	CÓDIGO	QTD.	DENOMINAÇÃO						
49	8012.102.057.00.4	4	Capa	●	●	●	●	●	●
50	8012.102.058.00.2	4	Engraxadeira	●	●	●	●	●	●
51	8012.102.059.00.0	1	Eixo do pedal	●	●	●	●	●	●
52	8012.102.060.00.8	1	Chaveta	●	●	●	●	●	●
53	8012.102.061.00.6	1	Rolamento	●	●	●	●	●	●
54	8012.102.062.00.4	1	Bucha	●	●	●	●	●	●
55	8012.102.063.00.2	1	Garfo	●	●	●	●	●	●
56	8012.102.064.00.0	2	Arruela	●	●	●	●	●	●
57	8012.102.065.00.7	4	Anel	●	●	●	●	●	●
58	8012.102.066.00.5	1	Arruela	●	●	●	●	●	●
58	8012.102.067.00.3	1	Arruela	●	●	●	●	●	●
59	8012.102.068.00.1	2	Distanciador	●	●	●	●	●	●
60	8012.102.069.00.9	1	Alavanca	●	●	●	●	●	●
61	8012.101.552.00.5	2	Arruela	●	●	●	●	●	●
62	8012.102.070.00.7	1	Contrapino	●	●	●	●	●	●
62a	8012.102.071.00.5	1	Luva	●	●	●	●	●	●
63	8012.102.072.00.3	1	Retentor	●	●	●	●	●	●
64	8012.101.484.00.1	2	Anel	●	●	●	●	●	●
65	8012.102.073.00.1	1	Eixo	●	●	●	●	●	●
71	8012.102.074.00.9	1	Grampo	●	●	●	●	●	●
72	8012.102.075.00.6	2	Retentor	●	●	●	●	●	●
73	8012.102.076.00.4	1	Distanciador	●	●	●	●	●	●

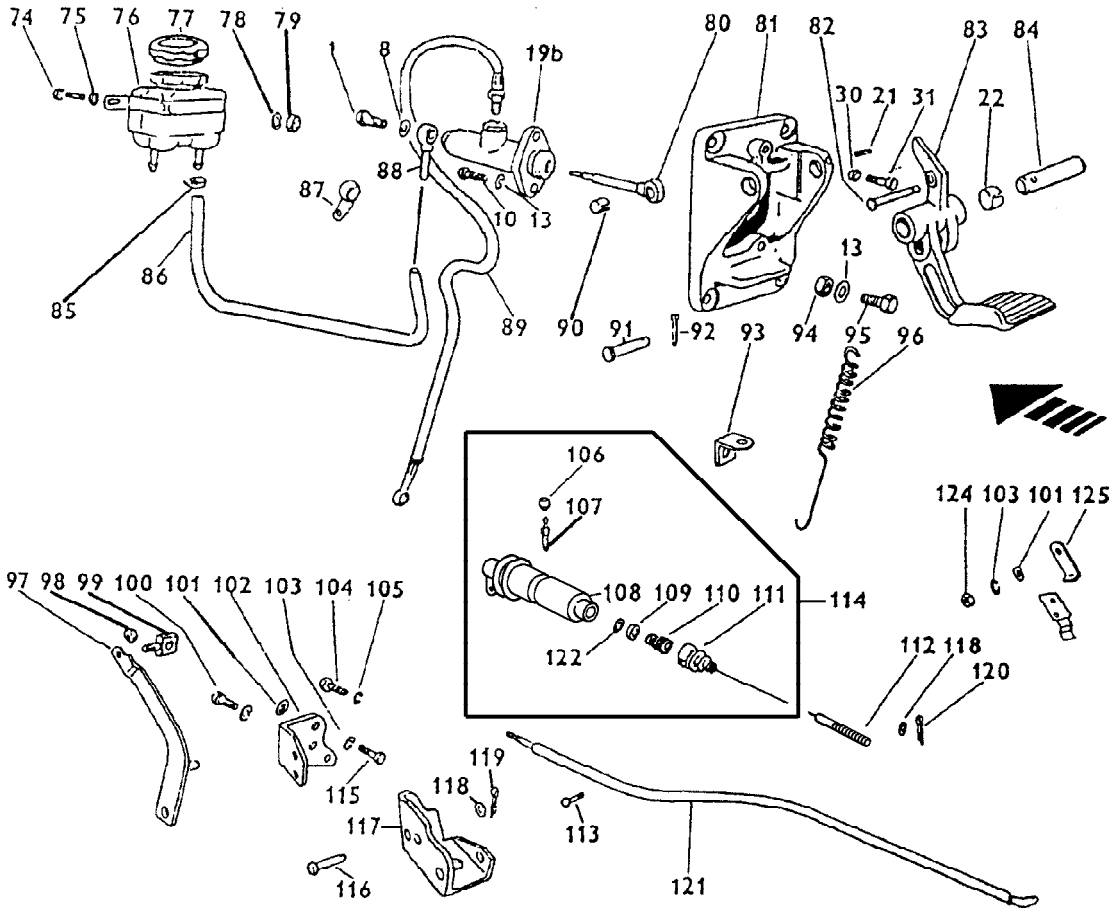

ACIONAMENTO DA EMBREAGEM				5060.T	5060.4 T	5070	5070.4	5080 T	5080.4 T
ITEM	CÓDIGO	QTD.	DENOMINAÇÃO						
1	8012.105.035.00.7	3	Parafuso ôco	●	●	●	●	●	●
8	8012.101.325.00.6	6	Anel	●	●	●	●	●	●
10	8012.105.084.00.5	4	Parafuso	●	●	●	●	●	●
13	8012.101.077.00.3	14	Arruela	●	●	●	●	●	●
21	8012.104.139.00.8	2	Parafuso	●	●	●	●	●	●
22	8012.105.095.00.1	2	Bucha	●	●	●	●	●	●
30	8012.105.104.00.1	2	Porca	●	●	●	●	●	●
31	8012.105.105.00.8	4	Parafuso	●	●	●	●	●	●
74	8012.105.036.00.5	3	Parafuso	●	●	●	●	●	●
75	8012.101.439.00.5	3	Arruela	●	●	●	●	●	●
76	8012.102.077.00.2	1	Reservatório	●	●	●	●	●	●
77	8012.102.078.00.0	1	Tampa	●	●	●	●	●	●
78	8012.104.030.00.9	2	Arruela	●	●	●	●	●	●
79	8012.101.592.00.4	2	Porca	●	●	●	●	●	●
80	8012.102.079.00.8	1	Pino	●	●	●	●	●	●
81	8012.102.080.00.6	1	Suporte do pedal	●	●	●	●	●	●
82	8012.102.081.00.4	1	Pino	●	●	●	●	●	●
83	8012.102.082.00.2	1	Pedal da enbreagem	●	●	●	●	●	●
84	8012.102.083.00.0	1	Eixo do pedal	●	●	●	●	●	●
85	8012.102.084.00.8	4	Abraçadeira	●	●	●	●	●	●
86	8012.102.085.00.5	1	Mangueira	●	●	●	●	●	●
87	8012.102.085.00.2	1	Abraçadeira	●	●	●	●	●	●
88	8012.102.086.00.3	1	Terminal	●	●	●	●	●	●
89	8012.102.087.00.1	1	Mangueira	●	●	●	●	●	●
90	8012.105.087.00.3	1	Bucha	●	●	●	●	●	●
91	8012.102.088.00.9	1	Pino	●	●	●	●	●	●
92	8012.102.089.00.7	1	Contrapino	●	●	●	●	●	●
93	8012.102.090.00.5	1	Engate da mola	●	●	●	●	●	●

ACIONAMENTO DA EMBREAGEM

ITEM	CÓDIGO	QTD.	DENOMINAÇÃO	5060.T	5060.4 T	5070	5070.4	5080 T	5080.4 T
94	8012.101.274.00.6	3	Porca	●	●	●	●	●	●
95	8012.101.087.00.2	4	Parafuso	●	●	●	●	●	●
96	8012.102.091.00.3	1	Mola	●	●	●	●	●	●
97	8012.105.124.00.9	1	Alavanca	●	●	●	●	●	●
98	8012.105.125.00.6	2	Porca	●	●	●	●	●	●
99	8012.105.126.00.4	1	Parafuso	●	●	●	●	●	●
100	8012.105.127.00.2	3	Parafuso	●	●	●	●	●	●
101	8012.105.128.00.0	2	Arruela	●	●	●	●	●	●
102	8012.105.129.00.8	1	Suporte	●	●	●	●	●	●
103	8012.101.028.00.6	2	Arruela	●	●	●	●	●	●
104	8012.105.130.00.6	1	Parafuso	●	●	●	●	●	●
105	8012.101.422.00.1	8	Anel	●	●	●	●	●	●
106	8012.105.029.00.0	1	Capa	●	●	●	●	●	●
107	8012.105.131.00.4	1	Parafuso	●	●	●	●	●	●
109	8012.102.092.00.1	1	Anel	●	●	●	●	●	●
110	8012.105.132.00.2	1	Êmbolo	●	●	●	●	●	●
111	8012.102.093.00.9	1	Protetor	●	●	●	●	●	●
112	8012.102.129.00.1	1	Pino	●	●	●	●	●	●
113	8012.104.223.00.0	3	Pino	●	●	●	●	●	●
114	8012.102.125.00.9	1	Cilindro completo (inclui ítens: 106, 107, 108, 109, 110, 111, e 122)	●	●	●	●	●	●
115	8012.105.127.00.2	2	Parafuso	●	●	●	●	●	●
116	8012.105.135.00.5	1	Pino	●	●	●	●	●	●
117	8012.105.136.00.3	1	Suporte	●	●	●	●	●	●
118	8012.101.059.00.1	3	Arruela	●	●	●	●	●	●
119	8012.105.137.00.1	1	Contrapino	●	●	●	●	●	●
120	8012.102.053.00.3	1	Contrapino	●	●	●	●	●	●
121	8012.105.138.00.9	1	Haste	●	●	●	●	●	●
122	8012.101.484.00.1	1	Anel	●	●	●	●	●	●
123	8012.105.139.00.7	1	Arruela	●	●	●	●	●	●
124	8012.105.066.00.2	1	Porca	●	●	●	●	●	●
125	8012.105.140.00.5	1	Suporte	●	●	●	●	●	●

NOTA:

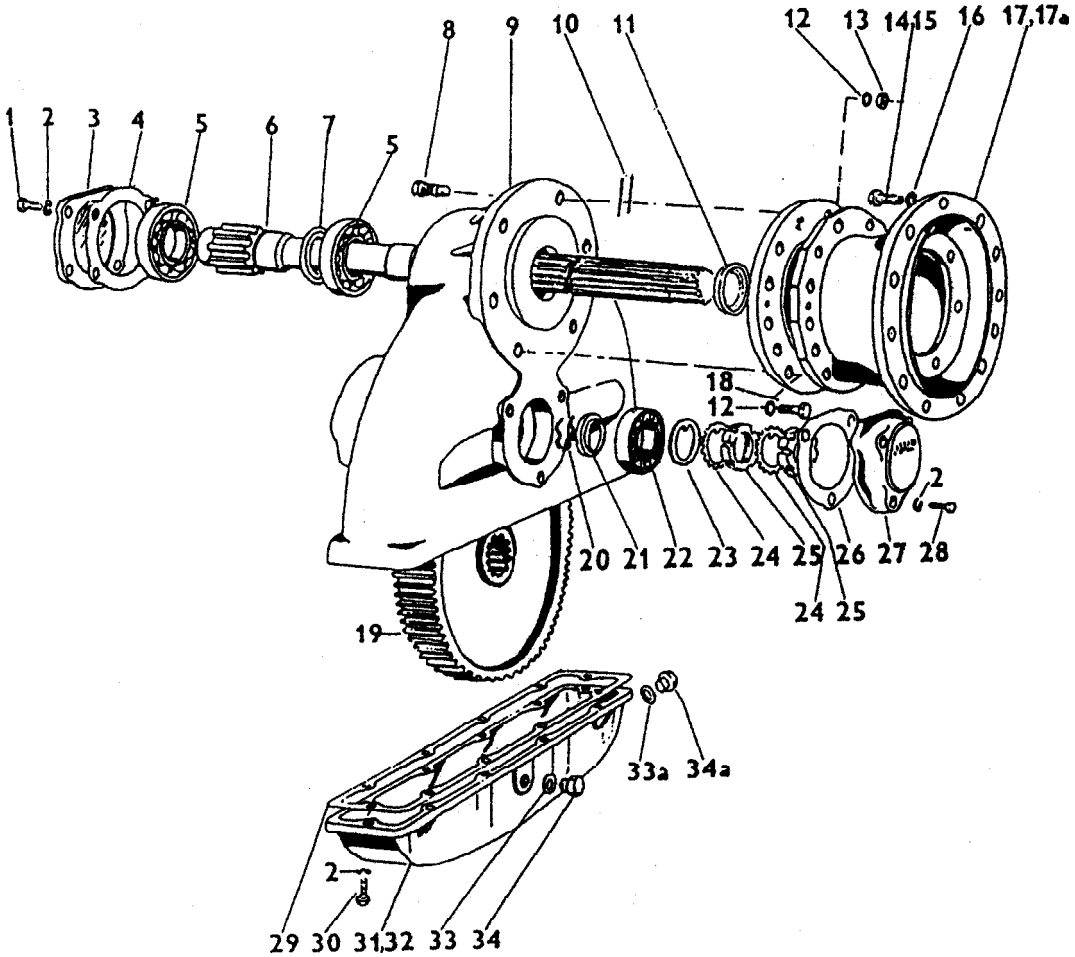

SEMI-EIXO TRASEIRO										
ITEM	CÓDIGO	QTD.	DENOMINAÇÃO	5060.T	5060.4 T	5070	5070.4	5080 T	5080.4 T
1	8012.104.226.00.3	8	Parafuso	●	●	●	●	●	●
2	8012.111.008.00.6	34	Arruela	●	●	●	●	●	●
3	8012.104.239.00.6	2	Tampa	●	●	●	●	●	●
4	8012.104.240.00.4	2	Junta	●	●	●	●	●	●
5	8012.104.241.00.2	4	Rolamento	●	●	●	●	●	●
6	8012.104.242.00.0	2	Eixo	●	●	●	●	●	●
7	8012.104.243.00.8	2	Anel	●	●	●	●	●	●
8	8012.104.244.00.6	4	Parafuso	●	●	●	●	●	●
9	8012.104.245.00.3	2	Carcaça	●	●	●	●	●	●
10	8012.104.246.00.1	12	Inserto	●	●	●	●	●	●
11	8012.104.247.00.9	2	Vedador	●	●	●	●	●	●
12	8012.104.248.00.7	12	Arruela	●	●	●	●	●	●
13	8012.104.249.00.5	4	Porca	●	●	●	●	●	●
14	8012.104.250.00.3	6	Parafuso	●	●	●	●	●	●
15	8012.104.251.00.1	24	Parafuso	●	●	●	●	●	●
16	8012.104.187.00.7	24	Arruela	●	●	●	●	●	●
17	8012.104.252.00.9	2	Carcaça do eixo traseiro	●	●	●	●	●	●
17a	8012.104.253.00.7	1	Carcaça do eixo traseiro esquerdo	●	●	●	●	●	●
17a	8012.104.254.00.5	1	Carcaça do eixo traseiro direito	●	●	●	●	●	●
18	8012.104.255.00.2	8	Parafuso	●	●	●	●	●	●
19	8012.104.256.00.0	2	Engrenagem reta	●	●	●	●	●	●
20	8012.104.257.00.8	2	Mola	●	●	●	●	●	●
21	8012.104.258.00.6	2	Inserto	●	●	●	●	●	●
22	8012.104.259.00.4	2	Rolamento	●	●	●	●	●	●
23	8012.104.260.00.2	2	Anel	●	●	●	●	●	●
24	8012.104.261.00.0	4	Arruela	●	●	●	●	●	●
25	8012.104.262.00.8	4	Porca	●	●	●	●	●	●
26	8012.104.263.00.6	2	Junta	●	●	●	●	●	●

SEMI-EIXO TRASEIRO

ITEM	CÓDIGO	QTD.	DENOMINAÇÃO	5060.T	5060.4 T	5070	5070.4	5080 T	5080.4 T
27	8012.104.264.00.4	2	Tampa	●	●	●	●	●	●
28	8012.104.265.00.1	6	Parafuso	●	●	●	●	●	●
29	8012.104.266.00.9	2	Junta	●	●	●	●	●	●
30	8012.104.267.00.7	20	Parafuso	●	●	●	●	●	●
31	8012.104.268.00.5	1	Tampa	●	●	●	●	●	●
32	8012.104.269.00.3	1	Tampa	●	●	●	●	●	●
33	8012.104.019.00.2	2	Anel	●	●	●	●	●	●
33a	8012.101.020.00.3	2	Anel	●	●	●	●	●	●
34	8012.104.270.00.1	2	Bujão	●	●	●	●	●	●
34a	8012.104.271.00.9	2	Bujão	●	●	●	●	●	●

NOTA:

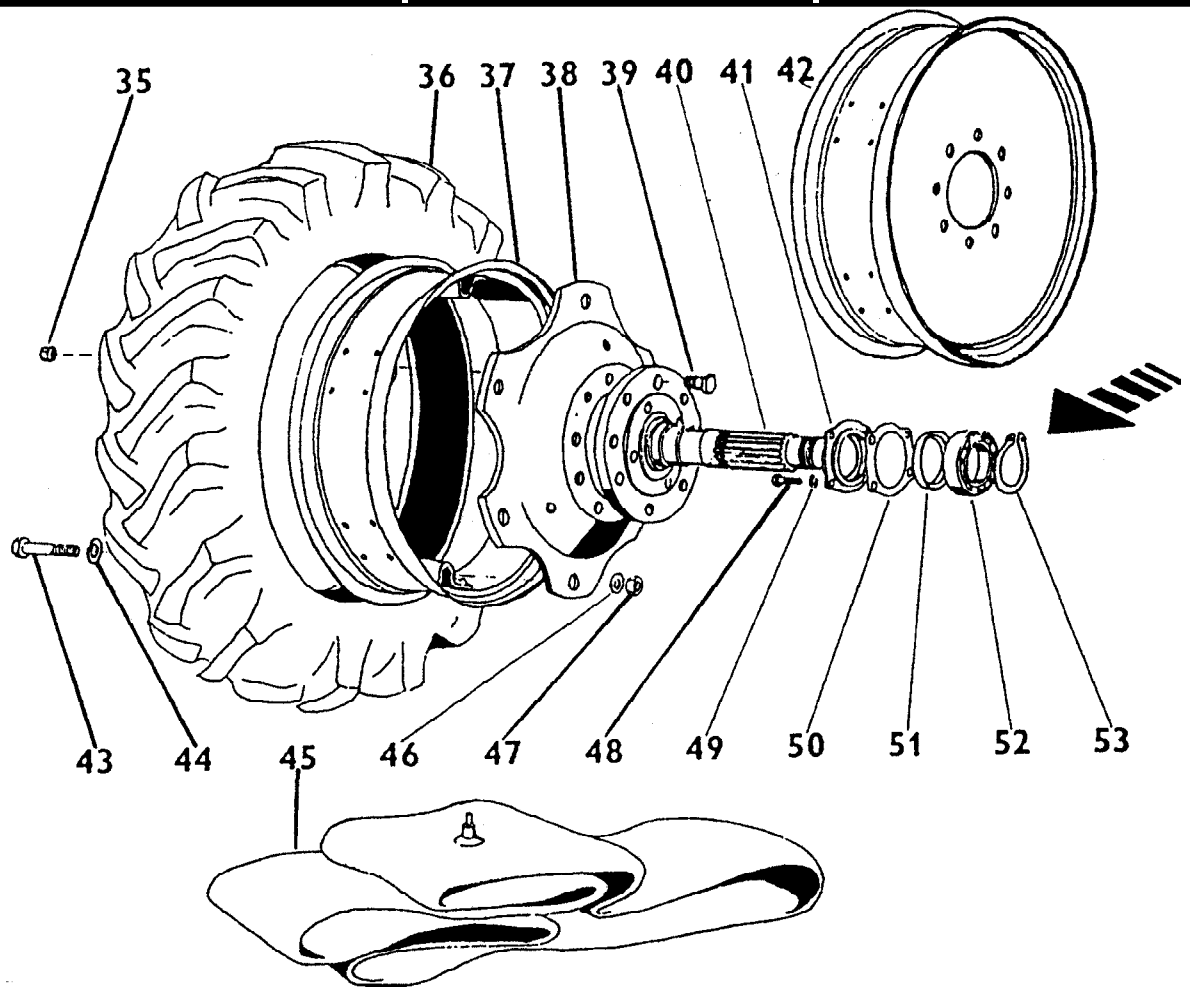

SISTEMA DO RODADO TRASEIRO				5060.T	5060.4 T	5070	5070.4	5080 T	5080.4 T
ITEM	CÓDIGO	QTD.	DENOMINAÇÃO						
35	8012.104.272.00.7	16	Porca	●	●	●	●	●	●
36	8009.110.072.00.9	2	Pneu 18.4 - 30R1					●	●
36	8007.110.018.00.6	2	Pneu 16.9 - 30R1			●	●		
36	8009.110.070.00.3	2	Pneu 14.9 - 28R1	●	●				
39	8012.104.273.00.5	16	Parafuso	●	●	●	●	●	●
40	8012.104.274.00.3	2	Eixo	●	●	●	●	●	●
41	8012.104.275.00.0	2	Tampa	●	●	●	●	●	●
42	8012.110.055.00.8	2	Roda DW16 x 30					●	●
42	8012.110.054.00.1	2	Roda DW14 x 30			●	●		
42	8012.110.062.00.4	2	Roda W12 x 28	●	●				
43	8012.104.276.00.8	12	Parafuso	●	●	●	●	●	●
44	8012.104.277.00.6	12	Arruela	●	●	●	●	●	●
45	8009.110.073.00.7	2	Câmara 18.4 - 30					●	●
45	8007.110.019.00.4	2	Câmara 16.9 - 30			●	●		
45	8009.110.071.00.1	2	Câmara 14.9 - 28	●	●				
46	8012.104.278.00.4	12	Arruela	●	●	●	●	●	●
47	8012.104.279.00.2	12	Porca	●	●	●	●	●	●
48	8012.104.280.00.0	8	Parafuso	●	●	●	●	●	●
49	8012.101.077.00.3	8	Arruela	●	●	●	●	●	●
50	8012.104.281.00.8	2	Junta	●	●	●	●	●	●
51	8012.104.282.00.6	2	Retentor	●	●	●	●	●	●
52	8012.104.283.00.4	2	Rolamento	●	●	●	●	●	●
53	8012.104.284.00.2	2	Anel	●	●	●	●	●	●

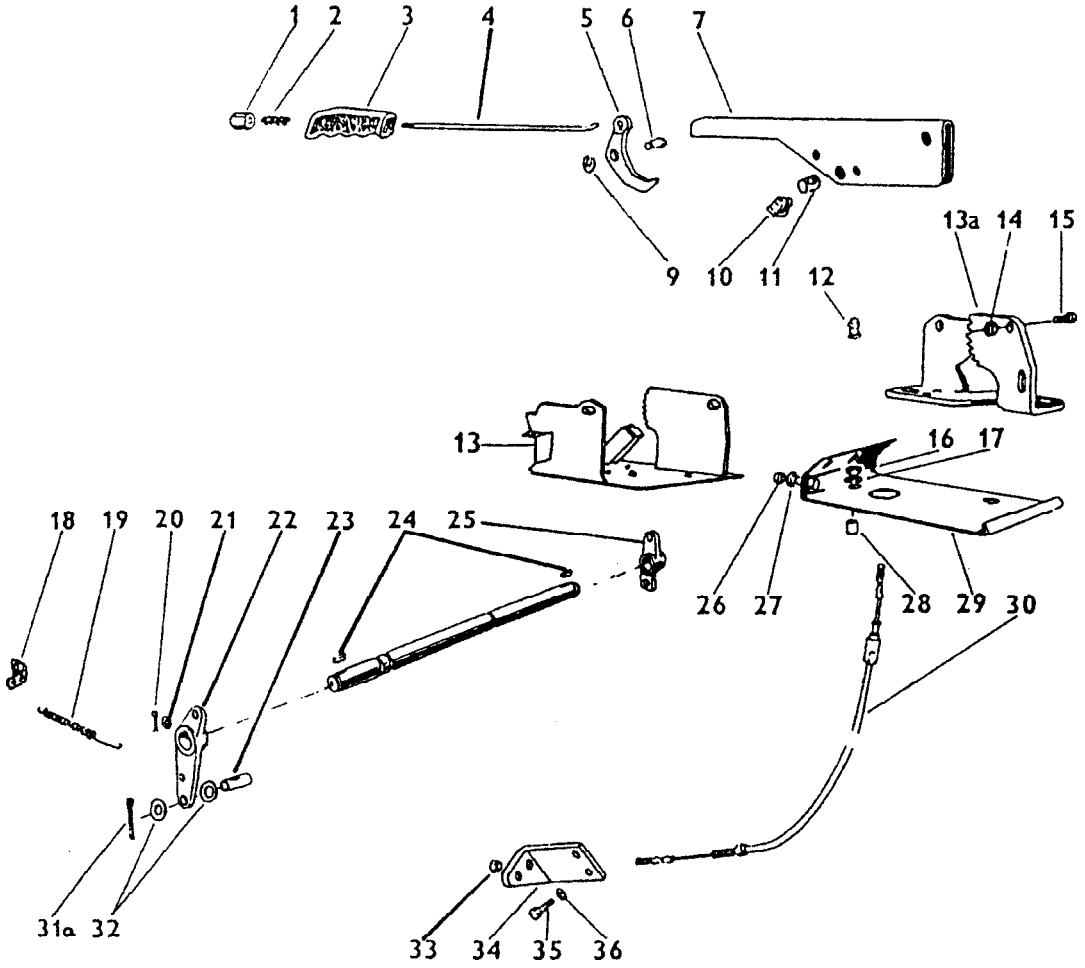

FREIO DO ESTACIONAMENTO										
ITEM	CÓDIGO	QTD.	DENOMINAÇÃO	5060.T	5060.4 T	5070	5070.4	5080 T	5080.4 T
1	8012.102.036.00.8	1	Botão	●	●	●	●	●	●
2	8012.102.035.00.0	1	Mola	●	●	●	●	●	●
3	8012.105.141.00.3	1	Manipulo	●	●	●	●	●	●
4	8012.102.033.00.5	1	Haste de acionamento	●	●	●	●	●	●
5	8012.102.037.00.6	1	Engate	●	●	●	●	●	●
6	8012.102.045.00.9	1	Pino	●	●	●	●	●	●
7	8012.105.142.00.1	1	Alavanca	●	●	●	●	●	●
9	8012.102.031.00.9	1	Anel	●	●	●	●	●	●
10	8012.105.143.00.9	1	Adaptador	●	●	●	●	●	●
11	8012.105.144.00.7	1	Pino	●	●	●	●	●	●
12	8012.105.145.00.4	1	Protetor	●	●	●	●	●	●
13	8012.105.146.00.2	1	Suporte	●	●	●	●	●	●
14	8012.102.044.00.2	1	Porca	●	●	●	●	●	●
15	8012.102.030.00.1	1	Parafuso	●	●	●	●	●	●
16	8012.101.274.00.6	2	Porca	●	●	●	●	●	●
17	8012.101.077.00.3	2	Arruela	●	●	●	●	●	●
18	8012.105.147.00.0	1	Engate da mola	●	●	●	●	●	●
19	8012.105.148.00.8	1	Mola	●	●	●	●	●	●
20	8012.102.043.00.3	2	Contrapino	●	●	●	●	●	●
21	8012.101.552.00.5	4	Arruela	●	●	●	●	●	●
22	8012.105.149.00.6	1	Alavanca	●	●	●	●	●	●
23	8012.105.150.00.4	1	Pino	●	●	●	●	●	●
24	8012.105.151.00.2	2	Chaveta	●	●	●	●	●	●
25	8012.105.152.00.0	1	Alavanca	●	●	●	●	●	●
28	8012.105.153.00.8	2	Espaçador	●	●	●	●	●	●
30	8012.105.117.00.3	1	Cabo do freio	●	●	●	●	●	●
31a	8012.101.589.00.7	1	Contrapino	●	●	●	●	●	●
32	8012.105.154.00.6	2	Arruela	●	●	●	●	●	●

FREIO DO ESTACIONAMENTO

ITEM	CÓDIGO	QTD.	DENOMINAÇÃO	5060.T	5060.4 T	5070	5070.4	5080 T	5080.4 T
33	8012.102.041.00.8	2	Porca	●	●	●	●	●	●
34	8012.105.155.00.3	1	Suporte	●	●	●	●	●	●
35	8012.101.061.00.7	2	Parafuso	●	●	●	●	●	●
36	8012.104.013.00.5	10	Arruela	●	●	●	●	●	●

NOTA: Os itens 26, 27 e 29 não são utilizados nas versões Agrale.

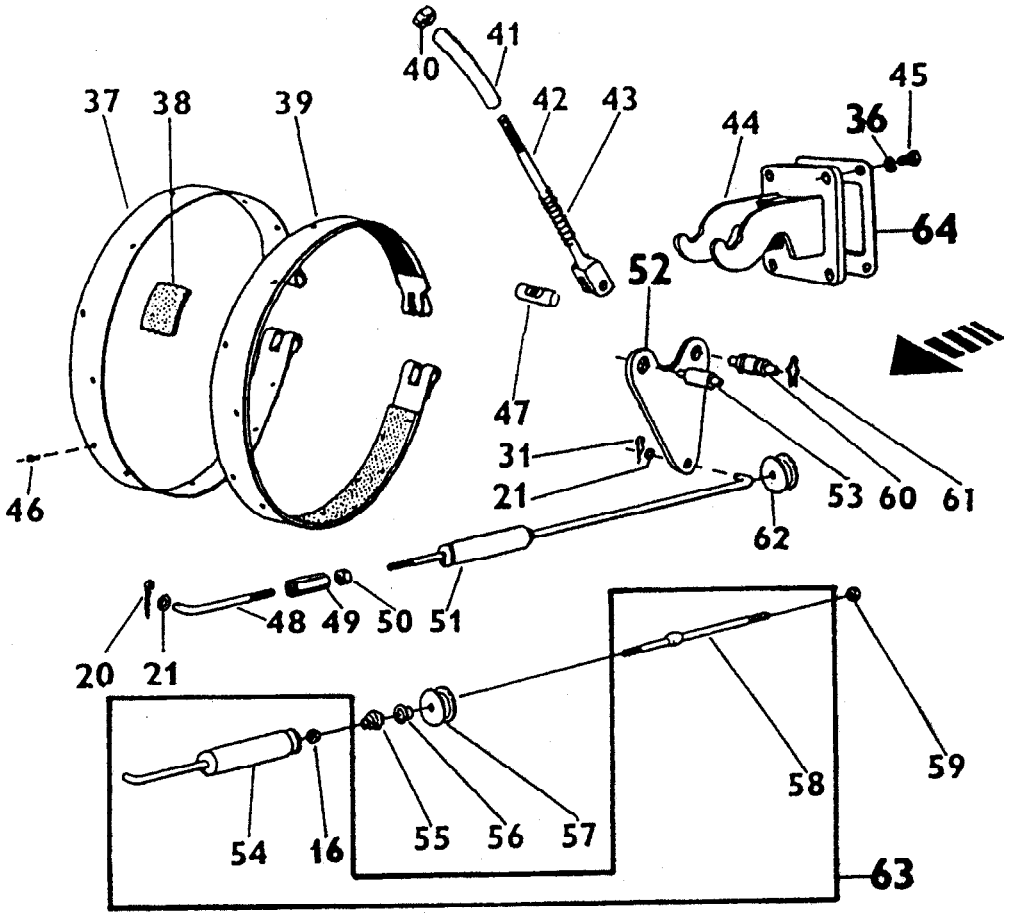

SISTEMA DO FREIO										
ITEM	CÓDIGO	QTD.	DENOMINAÇÃO	5060.T	5060.4 T	5070	5070.4	5080 T	5080.4 T
54	8012.105.156.00.1	2	Elemento elástico	●	●	●	●	●	●
55	8012.104.218.00.0	2	Capa	●	●	●	●	●	●
56	8012.104.219.00.8	2	Anel espaçador	●	●	●	●	●	●
57	8012.105.157.00.9	2	Rolete	●	●	●	●	●	●
58	8012.105.158.00.7	2	Haste	●	●	●	●	●	●
59	8012.105.159.00.5	2	Porca	●	●	●	●	●	●
60	8012.105.160.00.3	2	Pino	●	●	●	●	●	●
61	8012.102.047.00.9	4	Grampo	●	●	●	●	●	●
63	8012.105.161.00.1	2	Haste completa	●	●	●	●	●	●

Nota : Os itens 37, 38, 39, 40, 41, 42, 43, 44, 45, 46, 47, 48, 49, 50, 51, 52, 53, e 64 não são utilizados nas versões Agrale.

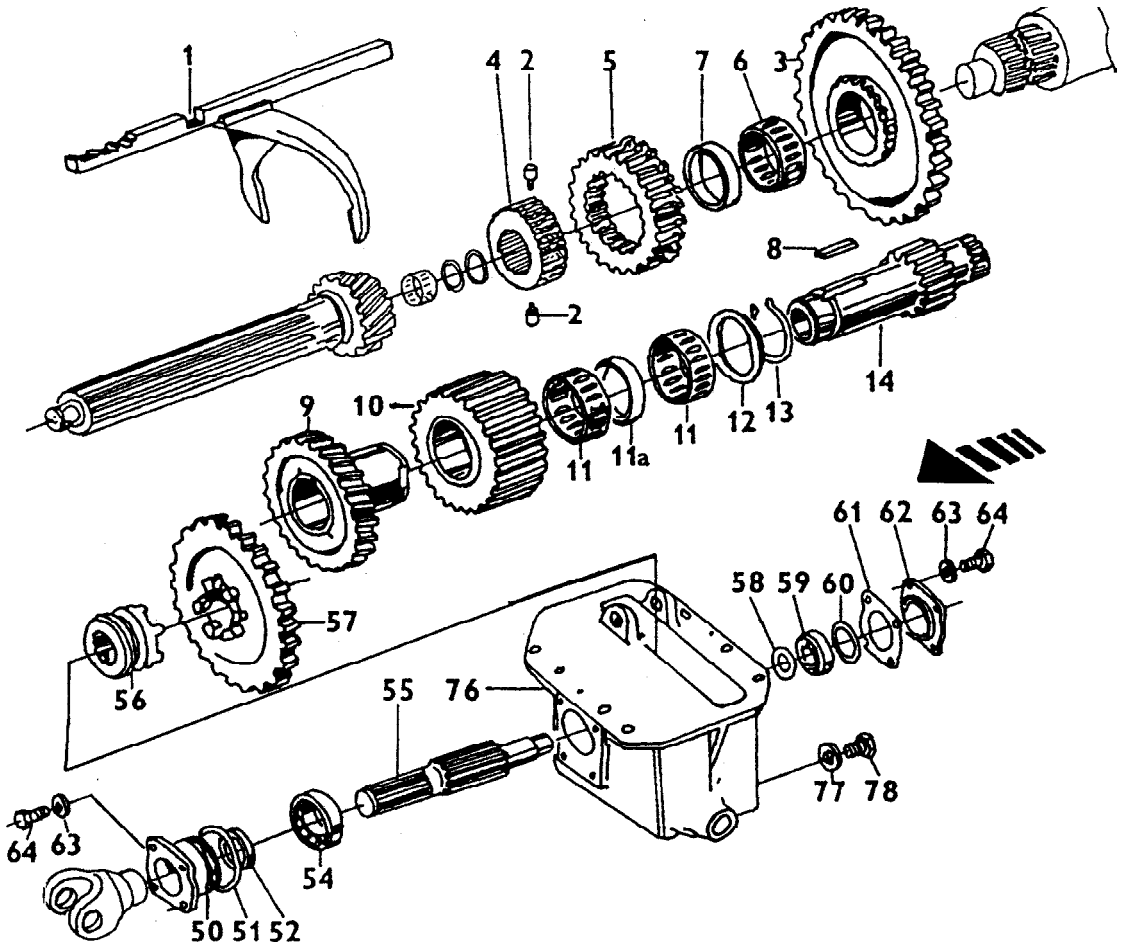

CAIXA DE ACIONAMENTO DO EIXO DIANTEIRO				5060.T	5060.4 T	5070	5070.4	5080 T	5080.4 T
ITEM	CÓDIGO	QTD.	DENOMINAÇÃO						
1	8012.104.106.00.7	1	Garfo	●	●	●	●	●	●
2	8012.104.105.00.9	2	Pino	●	●	●	●	●	●
3	8012.104.063.00.0	1	Engrenagem	●	●	●	●	●	●
4	8012.104.286.00.7	1	Espaçador	●	●	●	●	●	●
5	8012.104.287.00.5	1	Corpo de acoplamento	●	●	●	●	●	●
6	8012.104.107.00.5	1	Rolamento	●	●	●	●	●	●
7	8012.104.108.00.3	1	Anel	●	●	●	●	●	●
8	8012.104.074.00.7	1	Chaveta	●	●	●	●	●	●
9	8012.104.288.00.3	1	Engrenagem	●	●	●	●	●	●
10	8012.104.289.00.1	1	Engrenagem	●	●	●	●	●	●
11	8012.104.290.00.9	2	Rolamento	●	●	●	●	●	●
11a	8012.104.291.00.7	1	Arruela	●	●	●	●	●	●
12	8012.104.292.00.5	1	Anel de fricção	●	●	●	●	●	●
13	8012.104.293.00.3	1	Anel	●	●	●	●	●	●
14	8012.104.294.00.1	1	Eixo	●	●	●	●	●	●
50	8012.104.317.00.0	1	Tampa	●	●	●	●	●	●
51	8012.104.318.00.8	1	Anel	●	●	●	●	●	●
52	8012.104.285.00.9	1	Vedador	●	●	●	●	●	●
53	8012.109.006.00.4	2	Luva	●	●	●	●	●	●
54	8012.104.319.00.6	1	Rolamento	●	●	●	●	●	●
55	8012.104.320.00.4	1	Eixo	●	●	●	●	●	●
56	8012.104.321.00.2	1	Luva	●	●	●	●	●	●
57	8012.104.322.01.8	1	Engrenagem (Z = 22)	●	●	●	●	●	●
57	8012.104.322.00.0	1	Engrenagem (Z = 23)	●	●	●	●	●	●
58	8012.104.323.00.8	1	Espaçador	●	●	●	●	●	●
59	8012.104.324.00.6	1	Rolamento	●	●	●	●	●	●
60	8012.104.325.00.3	1	Calço 0,1	●	●	●	●	●	●
60	8012.104.325.01.1	1	Calço 0,2	●	●	●	●	●	●

CAIXA DE ACIONAMENTO DO EIXO DIANTEIRO

ITEM	CÓDIGO	QTD.	DENOMINAÇÃO	5060.T	5060.4 T	5070	5070.4	5080 T	5080.4 T
60	8012.104.325.02.9	1	Calço 0,3	●	●	●	●	●	●
60	8012.104.325.03.7	1	Calço 0,5	●	●	●	●	●	●
62	8012.104.326.00.1	1	Tampa	●	●	●	●	●	●
63	8012.101.077.00.3	8	Arruela	●	●	●	●	●	●
64	8012.101.236.00.5	8	Parafuso	●	●	●	●	●	●
76	8012.104.327.00.9	1	Carcaça caixa de acionamento do eixo	●	●	●	●	●	●
77	8012.104.019.00.2	1	Anel	●	●	●	●	●	●
78	8012.104.020.00.0	1	Bujão	●	●	●	●	●	●

NOTA:

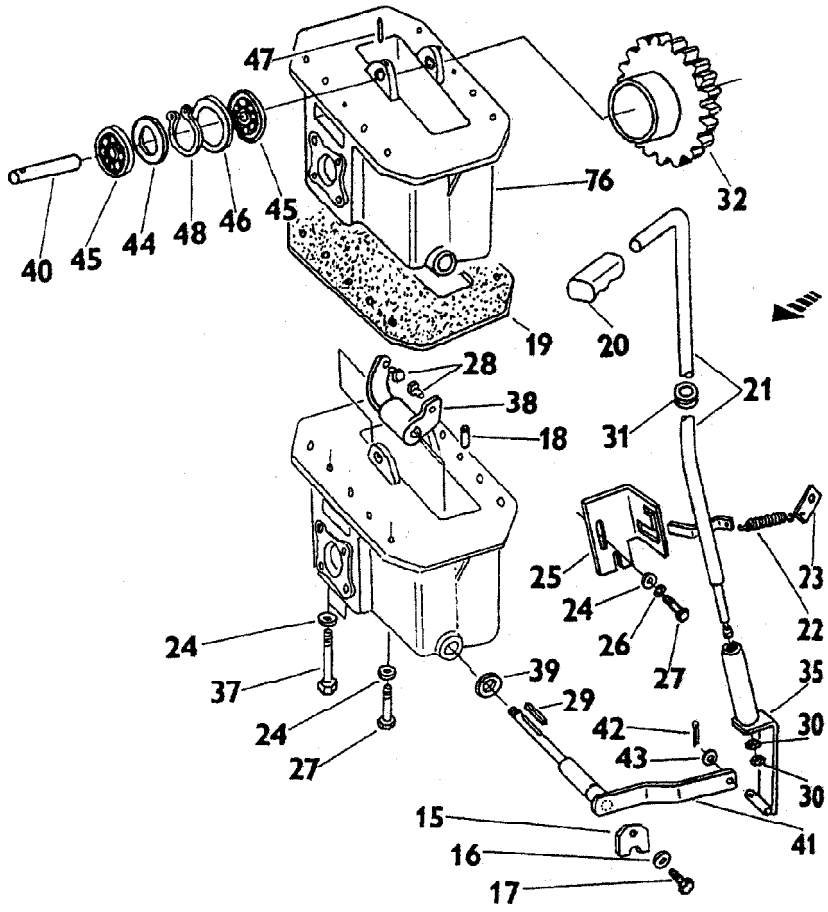

CAIXA DE ACIONAMENTO DO EIXO DIANTEIRO				5060.T	5060.4 T	5070	5070.4	5080 T	5080.4 T
ITEM	CÓDIGO	QTD.	DENOMINAÇÃO						
15	8012.104.295.00.8	1	Trava		●		●		●
16	8012.104.030.00.9	1	Arruela		●		●		●
17	8012.104.296.00.6	1	Parafuso		●		●		●
18	8012.104.297.00.4	2	Pino		●		●		●
20	8012.104.298.00.2	1	Manípulo		●		●		●
21	8012.104.299.00.0	1	Alavanca		●		●		●
22	8012.104.300.00.6	1	Mola		●		●		●
23	8012.104.301.00.4	1	Engate da mola		●		●		●
24	8012.104.013.00.5	18	Arruela		●		●		●
25	8012.104.302.00.2	1	Posicionador		●		●		●
26	8012.101.059.00.1	3	Arruela		●		●		●
27	8012.101.588.00.9	6	Parafuso		●		●		●
28	8012.104.200.00.8	2	Trava		●		●		●
29	8012.104.214.00.9	1	Chaveta		●		●		●
31	8012.105.111.00.6	1	Bucha		●		●		●
35	8012.104.305.00.5	1	Suporte		●		●		●
37	8012.104.306.00.3	4	Parafuso		●		●		●
38	8012.104.201.00.6	1	Garfo		●		●		●
39	8012.104.307.00.1	2	Anel		●		●		●
40	8012.104.308.00.9	1	Pino		●		●		●
41	8012.104.309.00.7	1	Alavanca		●		●		●
42	8012.104.310.00.5	1	Contrapino		●		●		●
43	8012.104.311.00.3	1	Arruela		●		●		●
44	8012.104.312.00.1	1	Anel		●		●		●
45	8012.104.313.00.9	2	Parafuso		●		●		●
46	8012.104.314.00.7	1	Calço 0,2		●		●		●
46	8012.104.314.01.5	1	Calço 0,1		●		●		●

CAIXA DE ACIONAMENTO DO EIXO DIANTEIRO

ITEM	CÓDIGO	QTD.	DENOMINAÇÃO	5060.T	5060.4 T	5070	5070.4	5080 T	5080.4 T
46	8012.104.314.02.3	1	Calço 0,14		●		●		●
47	8012.104.315.00.4	2	Pino		●		●		●
48	8012.101.117.00.7	1	Anel		●		●		●

NOTA:

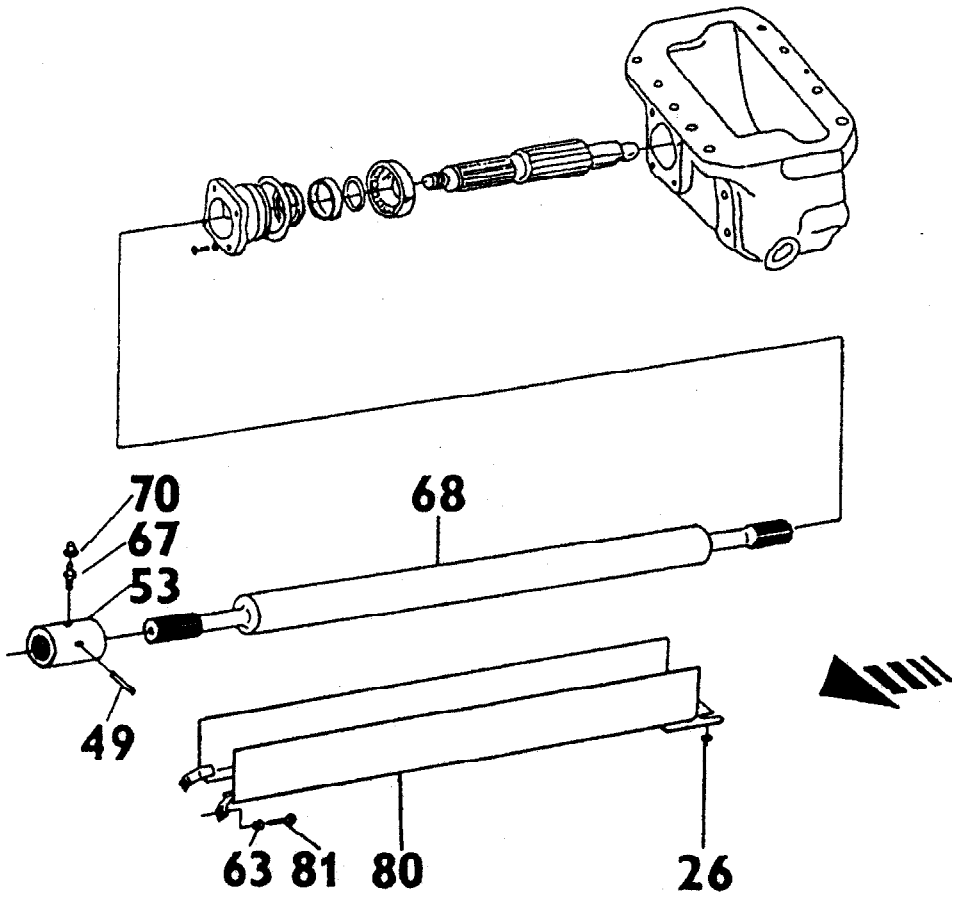

SISTEMA DO EIXO CARDAN				5060.T	5060.4 T	5070	5070.4	5080 T	5080.4 T
ITEM	CÓDIGO	QTD.	DENOMINAÇÃO						
26	8012.101.059.00.1	3	Arruela		●		●		●
49	8012.104.316.00.2	2	Pino		●		●		●
53	8012.109.006.00.4	2	Luva		●		●		●
63	8012.101.077.00.3	8	Arruela		●		●		●
67	8012.109.007.00.2	1	Engraxadeira		●		●		●
68	8012.109.008.00.0	1	Eixo cardan				●		●
68	8012.109.009.00.8	1	Eixo cardan		●				
70	8012.102.057.00.4	1	Capa		●				
80	8012.109.010.00.6	1	Protetor do cardan		●				
80	8012.109.011.00.4	1	Protetor do cardan				●		●
81	8012.109.012.00.2	1	Parafuso		●		●		●

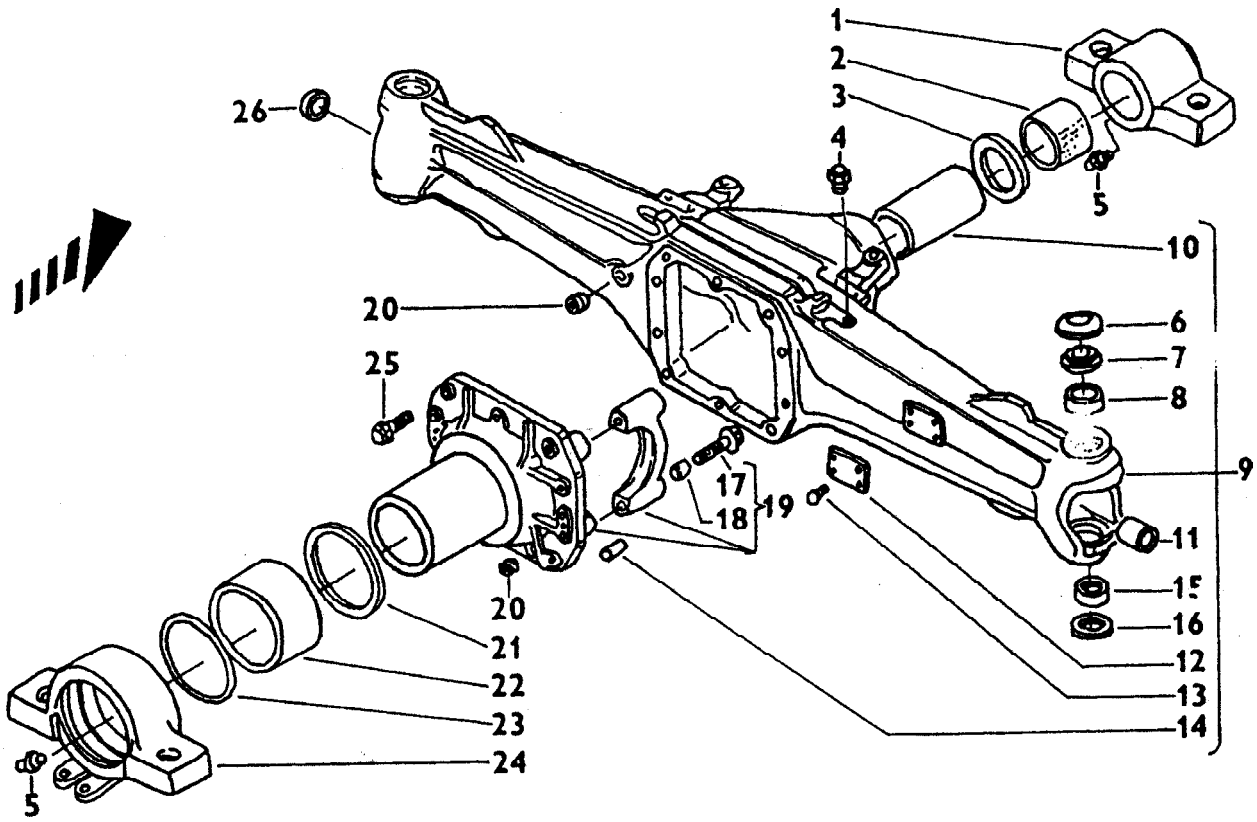

EIXO DE TRAÇÃO DIANTEIRO				5060.T	5060.4 T	5070	5070.4	5080 T	5080.4 T
ITEM	CÓDIGO	QTD.	DENOMINAÇÃO						
1	8012.103.005.00.2	1	Mancal dianteiro		●		●		●
2	8012.103.007.00.8	1	Bucha		●		●		●
3	8012.103.008.00.6	1	Arruela		●		●		●
4	8012.103.009.00.4	1	Bujão		●		●		●
5	8012.103.010.00.2	2	Engraxadeira		●		●		●
6	8012.103.011.00.0	2	Arruela		●		●		●
7	8012.103.012.00.8	2	Arruela		●		●		●
8	8012.103.013.00.6	2	Bucha		●		●		●
9	8012.103.004.00.5	1	Carcaça do eixo dianteiro		●		●		●
10	8012.103.020.00.1	1	Pino		●		●		●
11	8012.103.021.00.9	2	Bucha		●		●		●
14	8012.103.022.00.7	2	Pino		●		●		●
15	8012.103.023.00.5	2	Rolamento		●		●		●
16	8012.103.024.00.3	2	Arruela		●		●		●
17	8012.103.025.00.0	4	Parafuso		●		●		●
18	8012.103.026.00.8	4	Bucha posicionador		●		●		●
19	8012.103.027.00.6	1	Suporte		●		●		●
20	8012.103.028.00.4	2	Bujão		●		●		●
21	8012.103.029.00.2	1	Arruela		●		●		●
22	8012.103.030.00.0	1	Bucha		●		●		●
23	8012.103.031.00.8	1	Anel		●		●		●
24	8012.103.006.00.0	1	Mancal traseiro		●		●		●
25	8012.103.032.00.6	10	Parafuso		●		●		●
26	8012.103.033.00.4	2	Retentor		●		●		●
-	8012.103.003.00.1	1	Eixo dianteiro completo		●		●		●

Nota : Os itens 12 e 13 não são utilizados nas versões Agrale.

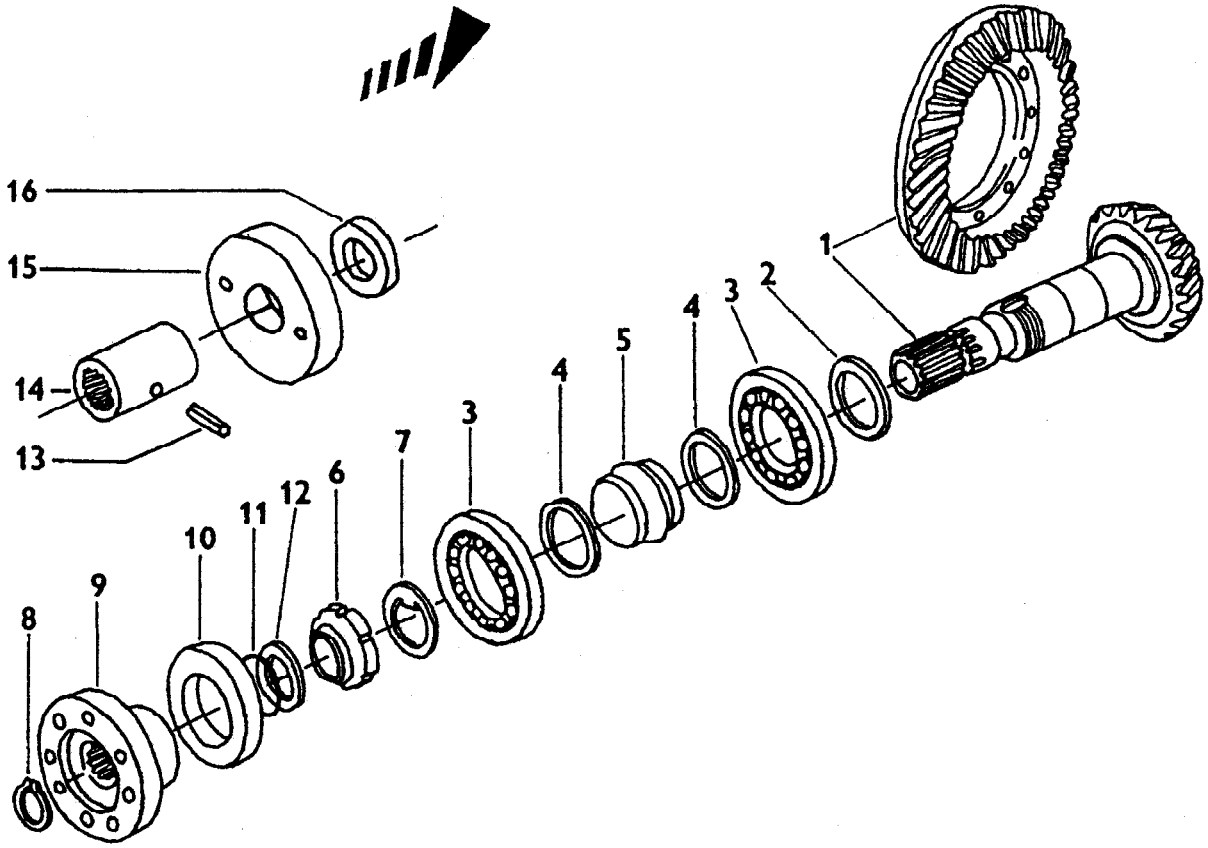

EIXO DE TRAÇÃO DIANTEIRO-COROA E PINHÃO				5060.T	5060.4 T	5070	5070.4	5080 T	5080.4 T
ITEM	CÓDIGO	QTD.	DENOMINAÇÃO						
1	8012.103.034.00.2	1	Coroa e pinhão		●		●		●
2	8012.103.035.00.9	1	Arruela 2,50		●		●		●
2	8012.103.035.01.7	1	Arruela 2,60		●		●		●
2	8012.103.035.02.5	1	Arruela 2,70		●		●		●
2	8012.103.035.03.3	1	Arruela 2,80		●		●		●
2	8012.103.035.04.1	1	Arruela 2,90		●		●		●
2	8012.103.035.05.8	1	Arruela 3,00		●		●		●
2	8012.103.035.06.6	1	Arruela 3,10		●		●		●
2	8012.103.035.07.4	1	Arruela 3,20		●		●		●
2	8012.103.035.08,2	1	Arruela 3,30		●		●		●
2	8012.103.035.09.0	1	Arruela 3,40		●		●		●
3	8012.103.036.00.7	2	Rolamento		●		●		●
4	8012.103.037.00.5	2	Arruela		●		●		●
5	8012.103.038.00.3	1	Inserto		●		●		●
6	8012.103.039.00.1	1	Porca		●		●		●
7	8012.103.040.00.9	1	Anel		●		●		●
13	8012.104.316.00.2	2	Pino		●		●		●
14	8012.109.006.00.4	2	Luva		●		●		●
15	8012.103.041.00.7	1	Tampa		●		●		●
16	8012.103.033.00.4	1	Retentor		●		●		●

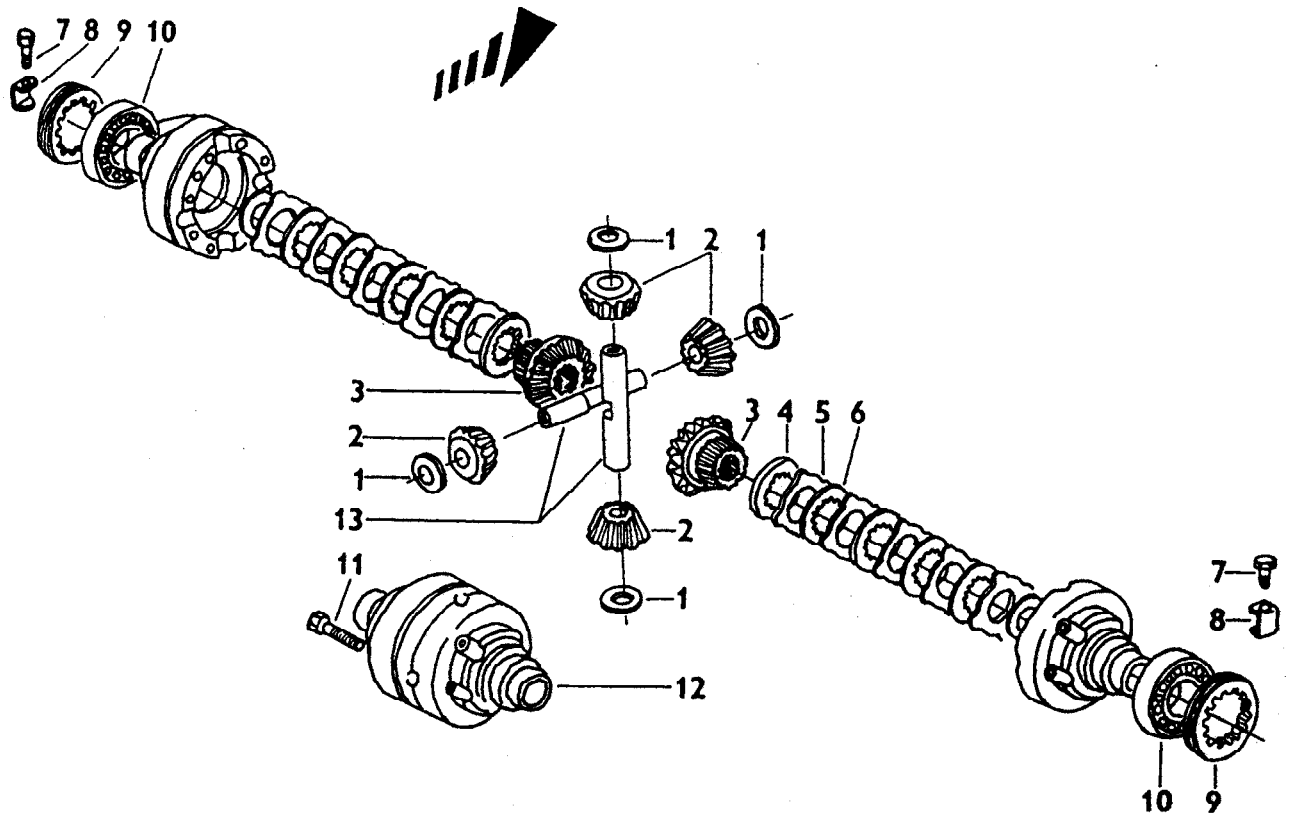

EIXO DIANTEIRO - CAIXA SATÉLITE				5060.T	5060.4 T	5070	5070.4	5080 T	5080.4 T
ITEM	CÓDIGO	QTD.	DENOMINAÇÃO						
1	8012.103.042.00.5	4	Arruela		●		●		●
2	8012.103.043.00.3	4	Engrenagem satélite		●		●		●
3	8012.103.044.00.1	2	Engrenagem planetária		●		●		●
4	8012.103.045.00.8	2	Arruela		●		●		●
5	8012.103.046.00.6	10	Arruela		●		●		●
6	8012.103.047.00.4	8	Arruela		●		●		●
7	8012.103.048.00.2	2	Parafuso		●		●		●
8	8012.103.049.00.0	2	Trava		●		●		●
9	8012.103.050.00.8	2	Porca		●		●		●
10	8012.103.051.00.6	2	Rolamento		●		●		●
11	8012.103.052.00.4	12	Parafuso		●		●		●
12	8012.103.053.00.2	1	Carcaça do diferencial		●		●		●
13	8012.103.054.00.0	2	Eixo das satélites		●		●		●

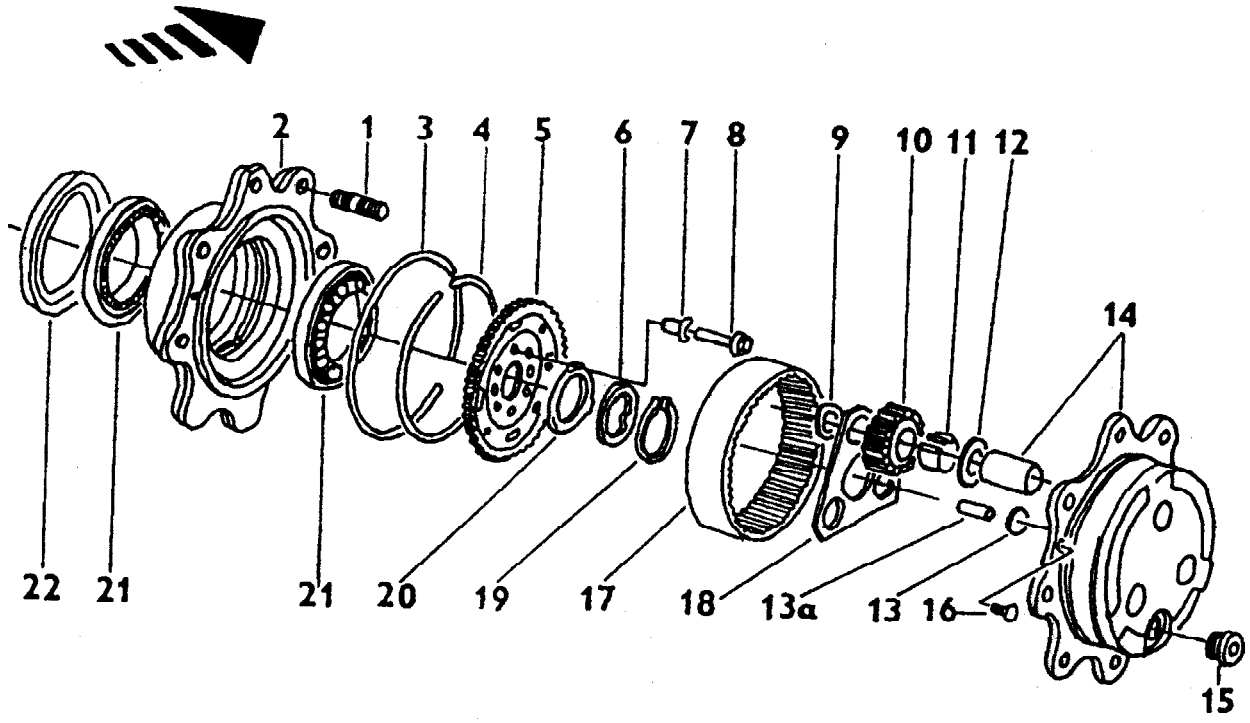

EIXO DIANTEIRO- CUBO DA RODA				5060.T	5060.4 T	5070	5070.4	5080 T	5080.4 T
ITEM	CÓDIGO	QTD.	DENOMINAÇÃO						
1	8012.103.055.00.7	16	Parafuso		●		●		●
2	8012.103.056.00.5	2	Flange		●		●		●
3	8012.103.057.00.3	2	Anel		●		●		●
4	8012.103.058.00.1	2	Anel		●		●		●
5	8012.103.059.00.9	2	Engrenagem		●		●		●
6	8012.103.060.00.7	2	Arruela		●		●		●
7	8012.103.061.00.5	12	Guia		●		●		●
8	8012.103.062.00.3	12	Parafuso		●		●		●
9	8012.103.063.00.1	6	Anel		●		●		●
10	8012.103.064.00.9	6	Engrenagem		●		●		●
11	8012.103.065.00.6	8	Rolamento		●		●		●
12	8012.103.066.00.4	6	Arruela		●		●		●
13a	8012.103.067.00.2	2	Pino		●		●		●
14	8012.103.068.00.0	2	Redutor		●		●		●
15	8012.103.069.00.8	2	Bujão		●		●		●
16	8012.103.070.00.6	4	Parafuso		●		●		●
17	8012.103.071.00.4	2	Engrenagem		●		●		●
18	8012.103.072.00.2	2	Arruela		●		●		●
19	8012.103.073.00.0	2	Anel		●		●		●
20	8012.103.074.00.8	2	Arruela		●		●		●
21	8012.103.075.00.5	4	Rolamento		●		●		●
22	8012.103.076.00.3	2	Retentor		●		●		●

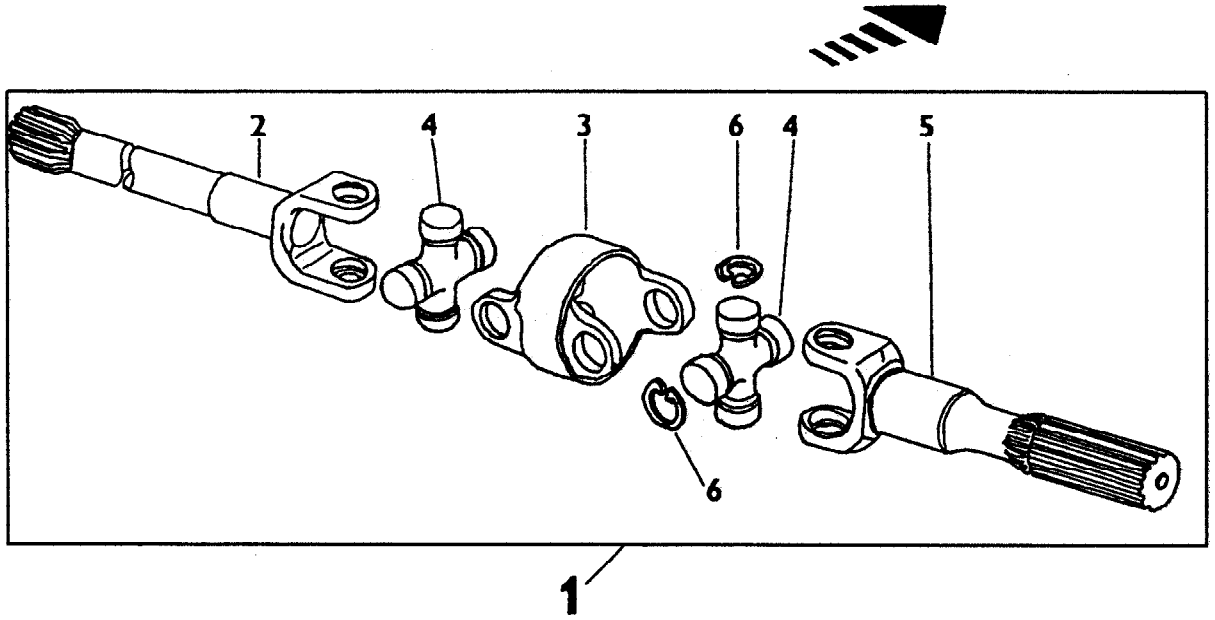

EIXO DIANTEIRO - ARTICULAÇÃO DUPLA				5060.T	5060.4 T	5070	5070.4	5080 T	5080.4 T
ITEM	CÓDIGO	QTD.	DENOMINAÇÃO						
1	8012.103.077.00.1	2	Articulação dupla (inclui ítens 2, 3, 4 e 5)		●		●		●
2	8012.103.078.00.9	2	Garfo		●		●		●
3	8012.103.079.00.7	2	Garfo		●		●		●
4	8012.103.080.00.5	4	Cruzeta		●		●		●
5	8012.103.081.00.3	2	Garfo		●		●		●

Nota : O item 6 não é utilizado nas versões Agrale.

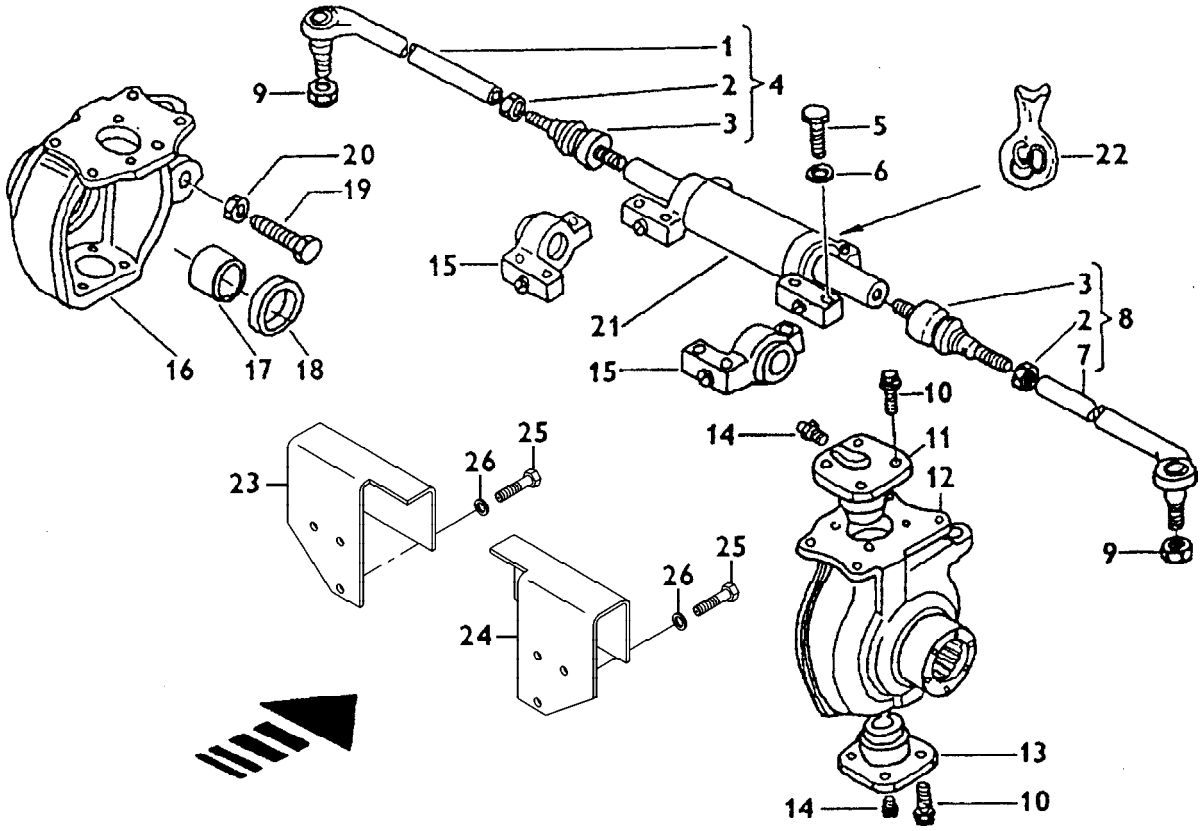

EIXO DIANTEIRO - CILINDRO DE DIREÇÃO				5060.T	5060.4 T	5070	5070.4	5080 T	5080.4 T
ITEM	CÓDIGO	QTD.	DENOMINAÇÃO						
1	8012.103.082.00.1	1	Barra de direção		●		●		●
2	8012.103.083.00.9	2	Porca		●		●		●
3	8012.103.084.00.9	2	Ponteira		●		●		●
4	8012.103.085.00.4	1	Barra de direção (inclui ítens 1, 2 e 3)		●		●		●
5	8012.103.086.00.2	6	Parafuso		●		●		●
7	8012.103.087.00.0	1	Barra de direção		●		●		●
8	8012.103.088.00.8	1	Barra de direção (inclui ítens 2, 3 e 7)		●		●		●
9	8012.103.089.00.6	2	Porca		●		●		●
10	8012.103.090.00.4	16	Parafuso		●		●		●
11	8012.103.091.00.2	2	Pivô		●		●		●
12	8012.103.092.00.0	1	Carcaça de articulação		●		●		●
13	8012.103.093.00.8	2	Pivô		●		●		●
14	8012.103.010.00.2	4	Engraxadeira		●		●		●
15	8012.103.094.00.6	2	Suporte		●		●		●
16	8012.102.095.00.3	1	Carcaça de articulação		●		●		●
17	8012.103.096.00.1	2	Bucha		●		●		●
18	8012.103.097.00.9	2	Retentor		●		●		●
19	8012.103.098.00.7	2	Parafuso		●		●		●
20	8012.103.099.00.1	2	Porca		●		●		●
21	8012.103.100.00.1	1	Cilindro de direção		●		●		●
22	8012.103.101.00.9	1	Jogo de reparo		●		●		●
23	8012.103.281.00.9	1	Suporte esquerdo		●		●		●
24	8012.103.280.00.1	1	Suporte direito		●		●		●
25	4101.048.023.02.2	6	Parafuso		●		●		●
26	4103.012.011.01.9	6	Arruela		●		●		●

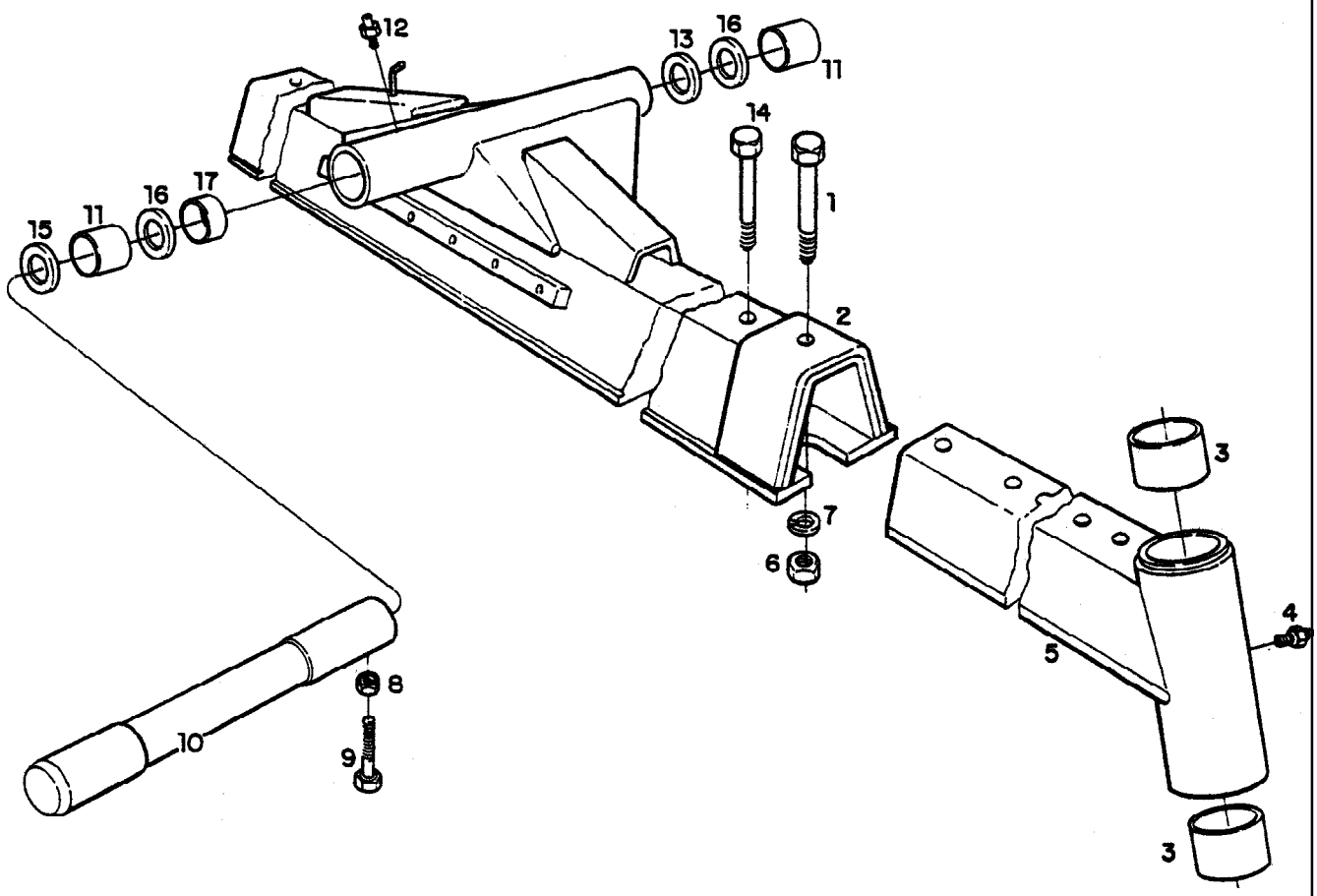

SISTEMA DO EIXO DIANTEIRO - PIVÔ DO EIXO DIANTEIRO LONGARINA E EIXO DIANTEIRO REGULÁVEL

ITEM	CÓDIGO	QTD.	DENOMINAÇÃO	5060.T	5060.4 T	5070	5070.4	5080 T	5080.4 T
1	4101.046.087.05.4	2	Parafuso sextavado	●		●		●	
2	8012.103.455.00.9	1	Conjunto eixo dianteiro	●		●		●	
3	8009.103.030.00.6	4	Bucha do mancal lateral	●		●		●	
4	4003.010.008.00.1	2	Graxeira	●		●		●	
5	8009.103.024.00.9	1	Conjunto do eixo dianteiro regul. c\ buchas direito do (inclui o íten 3)	●		●		●	
5	8009.103.101.00.5	1	Conjunto do eixo dianteiro regul. c\ buchas esquerdo do (inclui o íten 3)	●		●		●	
6	4102.011.025.06.1	4	Porca	●		●		●	
7	4103.012.015.01.0	4	Arruela	●		●		●	
8	4102.011.014.05.7	1	Porca	●		●		●	
9	8012.103.109.00.2	1	Fixador	●		●		●	
10	8012.103.111.00.8	1	Pivô do eixo dianteiro	●		●		●	
11	8012.103.107.00.6	2	Bucha	●		●		●	
12	4003.010.017.00.2	1	Graxeira	●		●		●	
13	8012.103.104.00.3	2	Arruela 4 - 0,05	●		●		●	
13	8012.103.104.02.9	2	Arruela 4,3 - 0,05	●		●		●	
14	4101.046.0086.06.4	2	Parafuso	●		●		●	
15	8012.103.106.00.8	2	Anel	●		●		●	
16	8012.103.112.00.6	2	Anel	●		●		●	
17	8012.103.489.00.8	1	Espaçador	●		●		●	

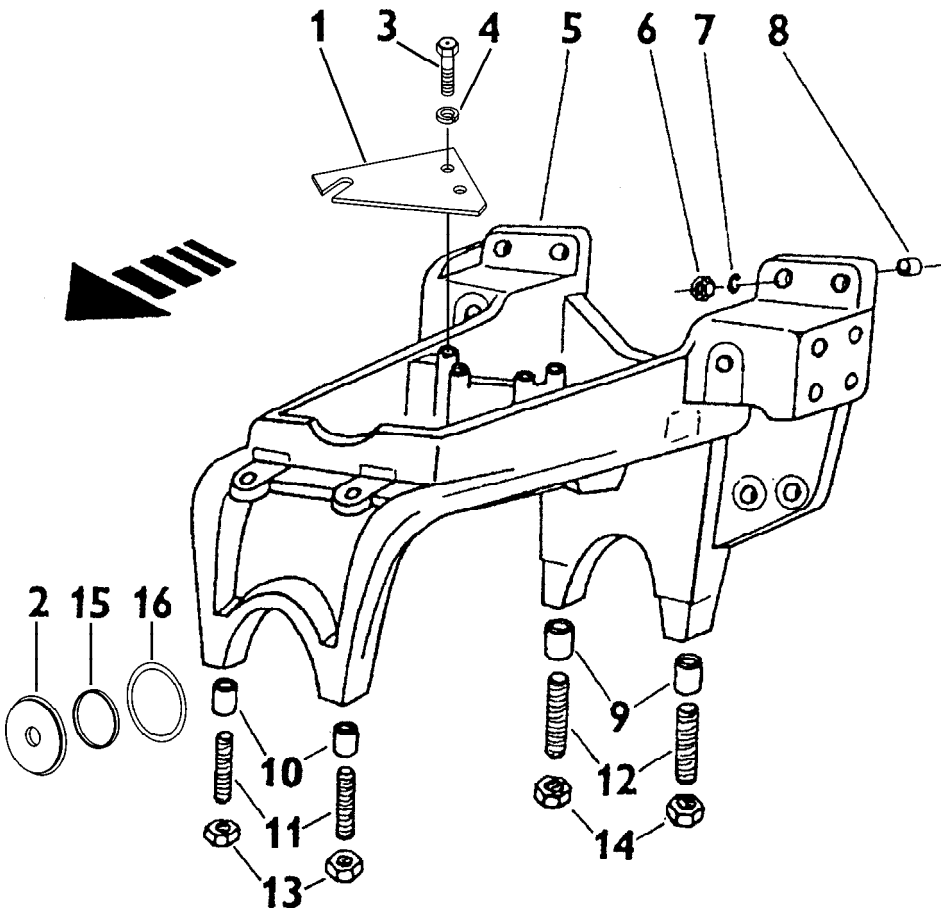

SUPORTE DO EIXO DIANTEIRO										
ITEM	CÓDIGO	QTD.	DENOMINAÇÃO	5060.T	5060.4 T	5070	5070.4	5080 T	5080.4 T
1	8012.101.761.00.2	2	Suporte	●	●	●	●	●	●
2	8012.103.456.00.7	1	Tampa	●		●		●	
3	4101.048.005.05.4	4	Parafuso	●	●	●	●	●	●
4	4103.012.010.01.1	4	Arruela	●	●	●	●	●	●
5	8012.109.004.00.9	1	Suporte eixo dianteiro		●	●	●	●	●
5	8012.109.005.00.6	1	Suporte eixo dianteiro	●					
6	4102.011.017.05.0	8	Porca	●	●	●	●	●	●
7	4103.012.012.01.7	8	Arruela	●	●	●	●	●	●
8	8012.109.064.00.3	1	Tubo posicionador	●	●	●	●	●	●
9	8012.109.016.00.3	2	Tubo posicionador	●	●	●	●	●	●
10	8012.109.017.00.1	2	Tubo posicionador	●	●	●	●	●	●
11	4101.050.071.02.8	2	Prisineiro	●	●	●	●	●	●
12	4101.050.075.02.9	2	Prisineiro	●	●	●	●	●	●
13	4102.011.021.06.0	2	Porca	●	●	●	●	●	●
14	4102.011.023.05.8	2	Porca	●	●	●	●	●	●
15	8012.103.102.00.7	1	Anel	●	●	●	●	●	●
16	8012.103.105.00.0	2	Anel	●	●	●	●	●	●

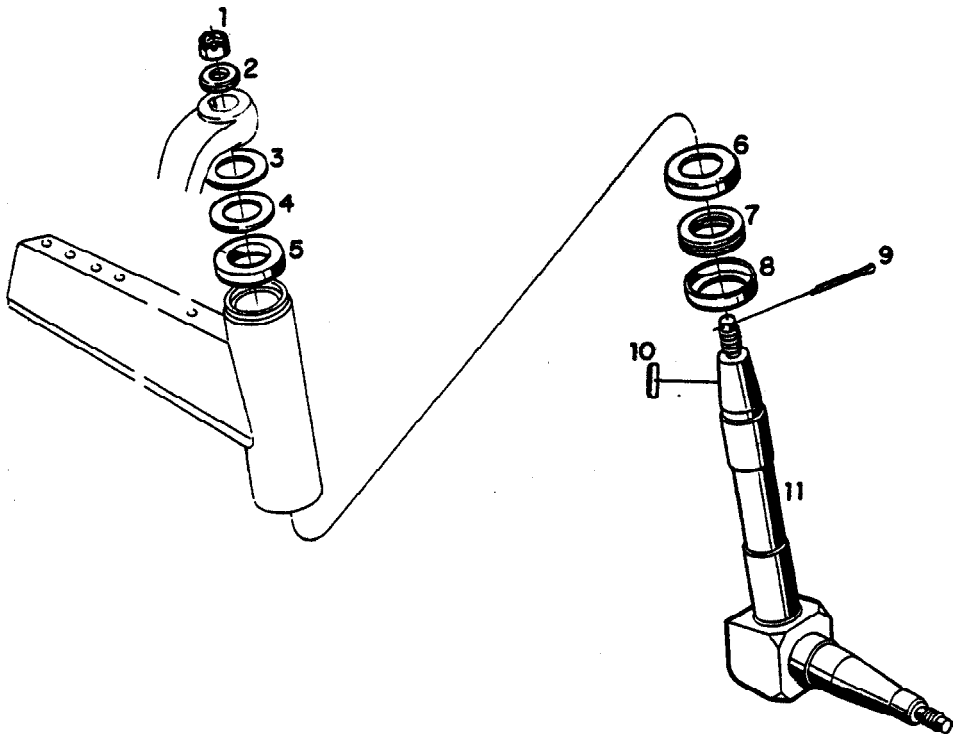

SISTEMA DO EIXO CENTRALIZADO - PONTA DO EIXO DIANTEIRO				5060.T	5060.4T	5070	5070.4	5080 T	5080.4 T
ITEM	CÓDIGO	QTD.	DENOMINAÇÃO						
1	4102.012.025.00.3	2	Porca castelo	●		●		●	
2	8009.103.040.00.5	2	Arruela	●		●		●	
3	8009.103.050.00.4	2	Arruela de compensação	●		●		●	
4	8009.103.051.00.2	2	Arruela de compensação	●		●		●	
5	8009.103.043.00.9	2	Arruela protetora	●		●		●	
6	8009.103.041.00.3	2	Protetor superior	●		●		●	
7	8009.103.060.00.3	2	Rolamento	●		●		●	
8	8009.103.042.00.1	2	Protetor inferior	●		●		●	
9	4009.010.011.00.2	2	Contrapino	●		●		●	
10	4005.010.038.00.3	2	Chaveta	●		●		●	
11	8009.103.036.00.3	2	Conjunto da ponta do eixo dianteiro	●		●		●	

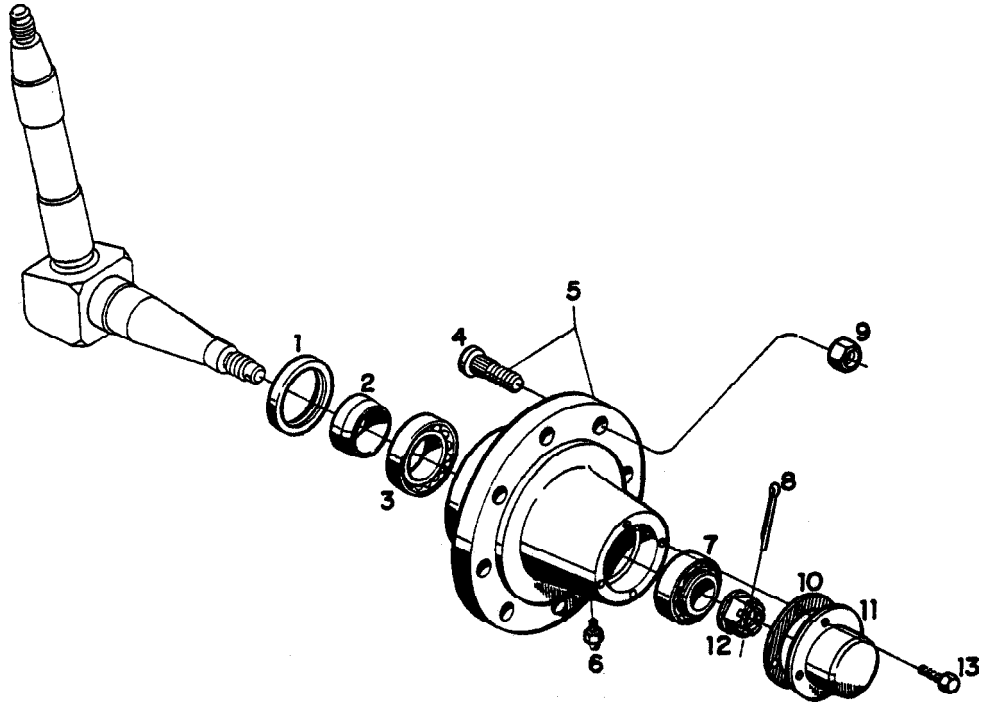

SISTEMA DO EIXO DIANTEIRO - SAÍDA DE RODAS DIANTEIRAS				5060.T	5060.4 T	5070	5070.4	5080 T	5080.4 T
ITEM	CÓDIGO	QTD.	DENOMINAÇÃO						
1	8009.103.056.00.1	2	Retentor	●		●		●	
2	8009.103.044.00.7	2	Anel interno	●		●		●	
3	4001.035.010.00.2	2	Rolamento	●		●		●	
4	8009.103.459.00.7	12	Parafuso de roda	●		●		●	
5	8009.103.457.00.1	2	Cj. do cubo de rodas (inclui o item 4)	●		●		●	
6	4003.010.008.00.1	2	Graxeira	●		●		●	
7	4001.035.007.00.8	2	Rolamento	●		●		●	
8	4009.010.011.00.2	2	Contrapino	●		●		●	
9	4102.017.016.05.6	12	Porca sextavada	●		●		●	
10	8009.103.059.00.5	2	Junta de vedação	●		●		●	
11	8009.103.058.00.7	2	Tampa de vedação	●		●		●	
12	8009.103.057.00.9	2	Porca castelo	●		●		●	
13	4101.047.066.05.7	8	Parafuso sextavado	●		●		●	

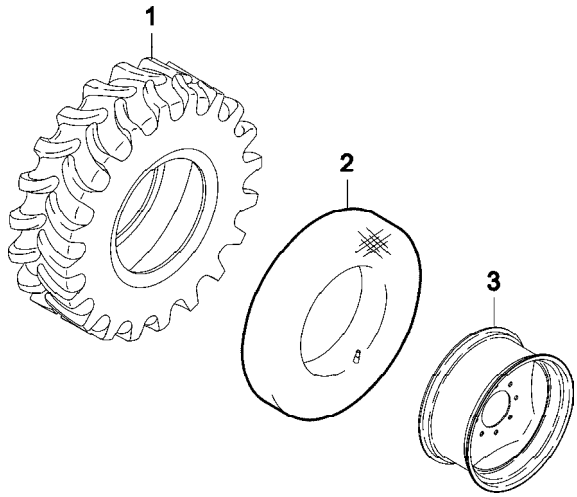

RODADO DIANTEIRO									
ITEM	CÓDIGO	QTD.	DENOMINAÇÃO	5060.T	5060.4 T	5070	5070.4	5080 T	5080.4 T
1	8009.110.064.00.6	2	Pneus 7.50 - 16	●		●		●	
1	8005.110.010.00.7	2	Pneus 12.4 - 24R1				●		●
1	8007.110.020.00.2	2	Pneus 9.50 - 24R1		●				
2	8009.110.065.00.3	2	Câmara 7.50 - 16	●		●		●	
2	8005.110.011.00.5	2	Câmara 11.00 - 24				●		●
2	8007.110.021.00.0	2	Câmara 9.50 - 24		●				
3	8009.110.025.00.7	2	Roda 5.50F x 16”	●		●		●	
3	8012.110.053.00.3	2	Roda W10 X 24				●		●
3	8012.110.061.00.6	2	Roda W8 X 24		●				

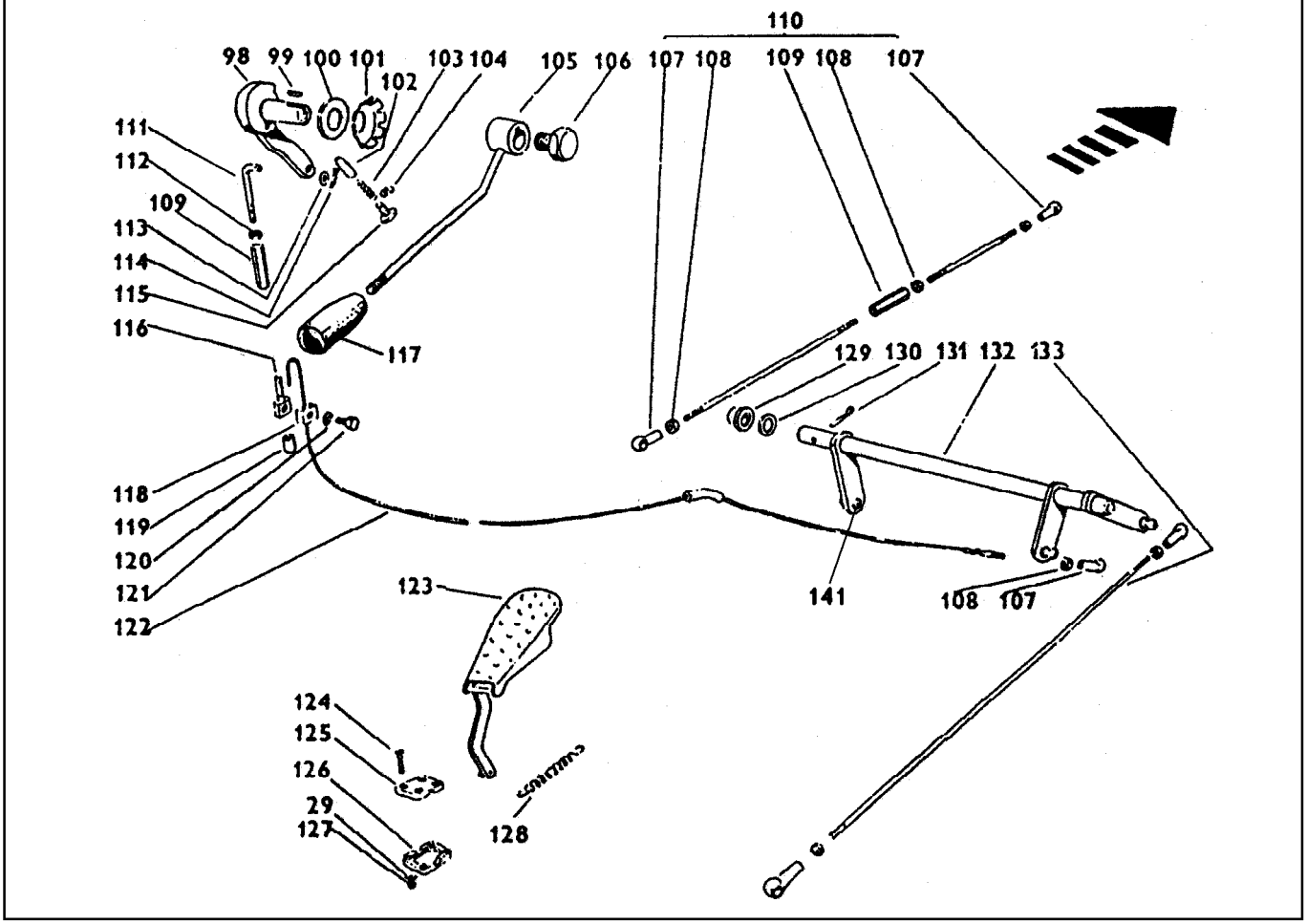

SISTEMA DO ACELERADOR				5060.T	5060.4 T	5070	5070.4	5080 T	5080.4 T
ITEM	CÓDIGO	QTD.	DENOMINAÇÃO						
98	8012.114.007.00.5	1	Braço do acelerador	●	●	●	●	●	●
99	8012.114.008.00.3	1	Chaveta	●	●	●	●	●	●
100	8012.114.009.00.1	1	Arruela	●	●	●	●	●	●
101	8012.114.010.00.9	1	Mola	●	●	●	●	●	●
102	8012.114.011.00.7	1	Pino	●	●	●	●	●	●
103	8012.105.109.00.0	1	Mola	●	●	●	●	●	●
104	8012.104.013.00.5	2	Arruela	●	●	●	●	●	●
105	8012.114.012.01.3	1	Alavanca	●	●	●	●	●	●
106	8012.114.013.00.3	1	Parafuso	●	●	●	●	●	●
107	8012.114.014.00.1	5	Terminal	●	●	●	●	●	●
108	8012.105.104.00.1	1	Porca	●	●	●	●	●	●
109	8012.114.015.00.8	1	Tensor	●	●	●	●	●	●
110	8012.114.016.00.6	1	Haste do acelerador (inclui ítens 107, 108 e 109)	●	●				
110	8012.114.047.00.1	1	Haste			●	●	●	●
111	8012.114.017.00.4	1	Haste	●	●	●	●	●	●
112	8012.114.018.00.2	1	Porca	●	●	●	●	●	●
113	8012.101.439.00.5	1	Arruela	●	●	●	●	●	●
114	8012.101.430.00.4	2	Contrapino	●	●	●	●	●	●
115	8012.114.019.00.0	1	Parafuso	●	●	●	●	●	●
116	8012.114.020.00.8	1	Terminal	●	●	●	●	●	●
117	8012.104.136.00.4	1	Manipulo	●	●	●	●	●	●
118	8012.114.022.00.4	1	Presilha	●	●	●	●	●	●
119	8012.114.023.00.2	1	Presilha	●	●	●	●	●	●
120	8012.101.077.00.3	1	Arruela	●	●	●	●	●	●
121	8012.101.137.00.5	1	Parafuso	●	●	●	●	●	●
122	8012.114.024.00.0	1	Cabo do acelerador	●	●	●	●	●	●
123	8012.114.025.00.7	1	Pedal do acelerador	●	●	●	●	●	●
124	8012.114.026.00.5	4	Parafuso	●	●	●	●	●	●

SISTEMA DO ACELERADOR

ITEM	CÓDIGO	QTD.	DENOMINAÇÃO	5060.T	5060.4 T	5070	5070.4	5080 T	5080.4 T
125	8012.114.027.00.3	1	Tampa	●	●	●	●	●	●
126	8012.114.028.00.1	1	Base	●	●	●	●	●	●
127	8012.101.562.00.4	4	Porca	●	●	●	●	●	●
128	8012.114.029.00.9	1	Mola	●	●	●	●	●	●
129	8012.114.030.00.7	1	Bucha	●	●	●	●	●	●
130	8012.101.059.00.1	1	Arruela	●	●	●	●	●	●
131	8012.105.044.00.9	1	Contrapino	●	●	●	●	●	●
132	8012.114.031.00.5	1	Eixo	●	●	●	●	●	●
133	8012.114.032.00.3	1	Haste	●	●	●	●	●	●
140	8012.114.021.00.6	2	Inserto	●	●	●	●	●	●
141	8012.114.053.00.3	3	Pino	●	●	●	●	●	●

NOTA:

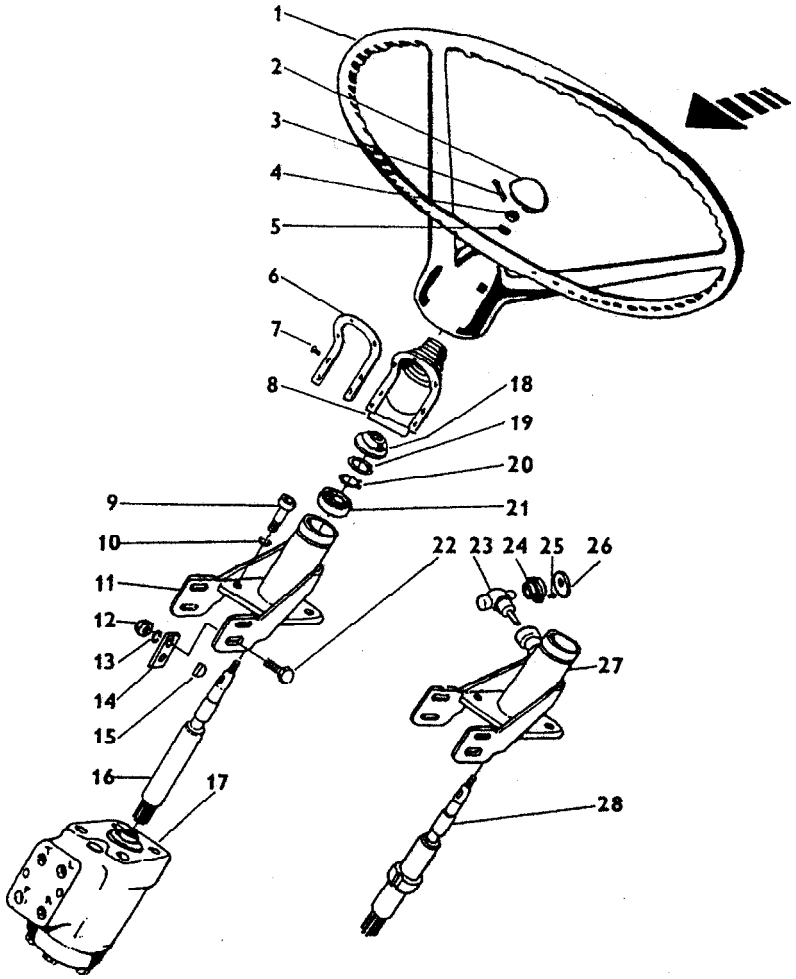

SISTEMA DA DIREÇÃO - UNIDADE HIDROSTÁTICA				5060.T	5060.4 T	5070	5070.4	5080 T	5080.4 T
ITEM	CÓDIGO	QTD.	DENOMINAÇÃO						
1	8012.103.150.00.6	1	Volante	●	●	●	●	●	●
2	8012.103.151.00.4	1	Tampa	●	●	●	●	●	●
3	8012.103.152.00.2	1	Contrapino	●	●	●	●	●	●
4	8012.103.153.00.0	1	Porca	●	●	●	●	●	●
5	8012.103.154.00.8	1	Arruela	●	●	●	●	●	●
6	8012.103.155.00.5	1	Garnição	●	●	●	●	●	●
7	8012.103.156.00.3	7	Parafuso	●	●	●	●	●	●
8	8012.103.157.00.1	1	Tampa	●	●	●	●	●	●
9	8012.103.158.00.9	4	Parafuso	●	●	●	●	●	●
10	8012.101.587.00.1	4	Arruela	●	●	●	●	●	●
11	8012.103.159.00.7	1	Suporte	●	●	●	●	●	●
12	8012.103.160.00.5	4	Porca	●	●	●	●	●	●
13	8012.103.161.00.3	4	Arruela	●	●	●	●	●	●
14	8012.103.162.00.1	2	Arruela	●	●	●	●	●	●
15	8012.103.163.00.9	1	Chaveta	●	●	●	●	●	●
16	8012.103.164.00.7	1	Coluna	●	●	●	●	●	●
17	8012.103.165.00.4	1	Unidade hidrostática	●		●		●	
17	8012.103.166.00.2	1	Unidade hidrostática		●		●		●
18	8012.103.167.00.0	1	Porca	●	●	●	●	●	●
19	8012.101.261.00.3	1	Anel	●	●	●	●	●	●
20	8012.104.211.00.5	1	Anel	●	●	●	●	●	●
21	8012.103.168.00.8	1	Rolamento	●	●	●	●	●	●
22	8012.103.169.00.6	4	Parafuso	●	●	●	●	●	●

Nota : Os itens 23, 24, 25, 26, 27 e 28 não são utilizados nas versões Agrale.

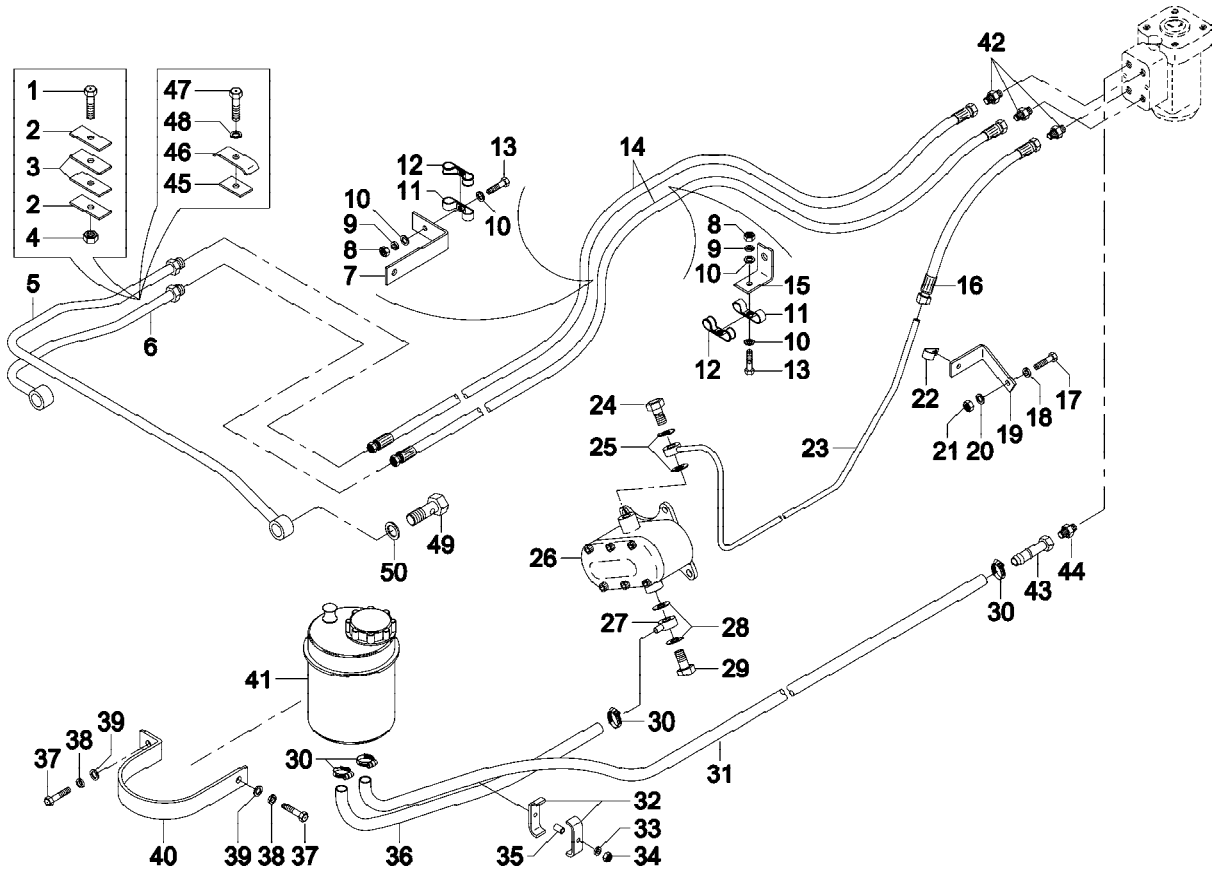

SISTEMA DA DIREÇÃO - TUBULAÇÕES				5060.T	5060.4 T	5070	5070.4	5080 T	5080.4 T
ITEM	CÓDIGO	QTD.	DENOMINAÇÃO						
1	4101.045.050.00.4	1	Parafuso	●		●		●	
2	8009.103.116.00.3	2	Braçadeira	●		●		●	
3	8009.103.120.00.5	2	Protetor	●		●		●	
4	4102.011.011.00.4	1	Porca	●		●		●	
5	8012.103.461.00.7	1	Tubo menor da direção		●		●		●
6	8012.103.458.00.3	1	Tubo maior da direção		●		●		●
7	8012.103.479.00.9	1	Suporte	●	●	●	●	●	●
8	4102.011.005.05.5	2	Porca	●	●	●	●	●	●
9	4103.012.007.01.7	2	Arruela	●	●	●	●	●	●
10	4103.024.008.01.1	4	Arruela	●	●	●	●	●	●
11	8012.103.481.00.5	2	Braçadeira	●	●	●	●	●	●
12	6005.006.026.00.2	2	Protetor	●	●	●	●	●	●
13	4101.047.069.05.1	2	Parafuso	●	●	●	●	●	●
14	8012.103.477.00.3	2	Mangueira	●	●	●	●	●	●
15	8012.103.476.00.5	1	Suporte	●	●	●	●	●	●
16	8012.103.470.00.8	1	Mangueira	●	●	●	●	●	●
17	4101.048.031.05.0	1	Parafuso	●	●	●	●	●	●
18	4103.012.011.01.9	1	Arruela	●	●	●	●	●	●
19	8012.103.483.00.1	1	Suporte	●		●	●	●	●
19	8012.103.499.00.7	1	Suporte tubo de direção		●				
20	4103.011.017.01.7	1	Arruela	●	●	●	●	●	●
21	4102.011.014.05.4	1	Porca	●	●	●	●	●	●
22	8012.103.480.00.7	1	Braçadeira	●	●	●	●	●	●
23	8012.103.465.00.8	1	Tubo	●		●	●	●	●
23	8012.103.450.00.0	1	Conj. tubo de direção		●				
24	8012.101.465.00.0	1	Parafuso	●	●	●	●	●	●
25	8012.103.205.00.8	2	Anel	●	●	●	●	●	●
26	8012.103.014.00.4	1	Bomba de direção	●	●	●	●	●	●

SISTEMA DA DIREÇÃO - TUBULAÇÕES

ITEM	CÓDIGO	QTD.	DENOMINAÇÃO	5060.T	5060.4 T	5070	5070.4	5080 T	5080.4 T
27	8012.103.472.00.4	1	Terminal	●	●	●	●	●	●
28	8012.103.475.00.7	2	Anel	●	●	●	●	●	●
29	8012.103.216.00.5	1	Parafuso	●	●	●	●	●	●
30	8005.108.023.00.4	4	Braçadeira	●	●	●	●	●	●
31	8012.103.471.00.6	1	Mangueira	●	●	●	●	●	●
32	8009.108.403.00.0	2	Braçadeira	●	●	●	●	●	●
33	4103.012.009.01.3	1	Arruela	●	●	●	●	●	●
34	4102.011.007.06.9	1	Porca	●	●	●	●	●	●
35	8012.103.486.00.4	1	Espaçador	●	●	●	●	●	●
36	8012.103.474.00.4	1	Mangueira	●	●	●	●	●	●
37	4101.047.088.05.1	2	Parafuso	●	●	●	●	●	●
38	4103.012.009.01.3	2	Arruela	●	●	●	●	●	●
39	4103.011.013.01.6	2	Arruela	●	●	●	●	●	●
40	8012.108.598.00.1	1	Braçadeira	●	●	●	●	●	●
41	6007.007.043.00.2	1	Reservatório hidráulico	●	●	●	●	●	●
42	8012.103.467.00.4	3	Adaptador	●	●	●	●	●	●
43	8012.103.463.00.3	1	Conj. tubo retorno	●	●	●	●	●	●
44	8012.103.469.00.0	1	Conj. tubo retorno	●	●	●	●	●	●
45	8008.108.559.00.1	1	Suporte		●		●		●
46	8009.108.100.00.2	1	Distanciador		●		●		●
47	4101.047.071.05.7	1	Parafuso		●		●		●
48	4103.011.011.01.0	1	Arruela		●		●		●
49	8012.103.493.00.0	2	Parafuso oco		●		●		●
50	4114.010.023.00.7	4	Anel		●		●		●

NOTA:

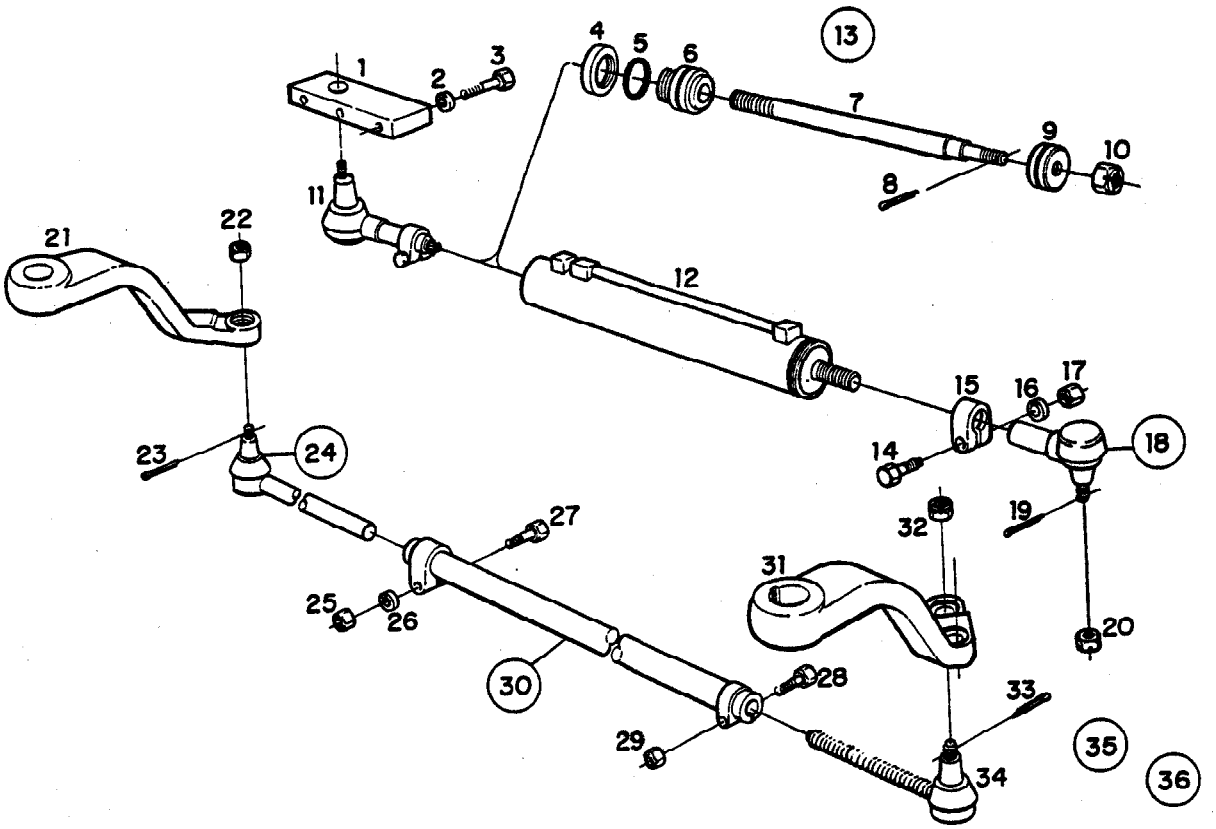

SISTEMA DE DIREÇÃO - BRAÇOS , CILINDRO DE DIREÇÃO E BARRA REGULÁVEL				5060.T	5060.4T	5070	5070.4	5080 T	5080.4 T
ITEM	CÓDIGO	QTD.	DENOMINAÇÃO						
1	8009.103.061.00.1	1	Suporte do cilindro	●		●		●	
2	4103.012.011.01.9	3	Arruela de pressão	●		●		●	
3	4101.045.081.05.8	3	Parafuso sextavado	●		●		●	
4	8009.103.103.00.1	1	Porca da guia	●		●		●	
5	8009.103.105.00.6	1	Anel de segurança	●		●		●	
6	8009.103.444.00.9	1	Guia	●		●		●	
7	8009.103.442.00.3	1	Haste	●		●		●	
8	8009.103.115.00.5	1	Contrapino	●		●		●	
9	8009.103.113.00.0	1	Êmbolo	●		●		●	
10	8009.103.114.00.8	1	Porca castelo	●		●		●	
11	8009.103.068.00.6	1	Terminal do cilindro de direção	●		●		●	
12	8012.103.492.00.2	1	Conjunto da camisa	●		●		●	
13	8012.103.478.00.1	1	Cilindro de direção hidráulico (inclui os ítens de 4 á 10, 12 e o reparo do cilindro hidráulico)	●		●		●	
-	8009.199.095.00.4	1	Reparo do cilindro hidráulico (inclui: anel de vedação , anel “O” (2), gaxeta e raspador)	●		●		●	
14	4101.045.055.04.5	2	Parafuso sextavado	●		●		●	
15	8009.103.069.00.4	2	Abraçadeira	●		●		●	
16	4103.012.010.01.1	2	Arruela de pressão	●		●		●	
17	4102.011.011.05.3	2	Porca sextavada	●		●		●	
18	8009.103.068.00.6	1	Terminal do cilindro da direção (inclui ítens 14, 15, 16 e 17)	●		●		●	
19	4009.010.011.00.2	2	Contrapino	●		●		●	
20	4102.012.025.00.3	2	Porca castelo	●		●		●	
21	8009.103.046.00.2	1	Braço direito	●		●		●	
22	4102.019.011.05.5	1	Porca castelo	●		●		●	
23	4009.010.018.00.7	1	Contrapino	●		●		●	
24	8009.103.395.00.3	1	Terminal regulável da barra (inclui ítens 22 e 23)	●		●		●	
25	4102.011.016.07.8	1	Porca sextavada	●		●		●	
26	4103.013.037.00.5	1	Arruela ondulada	●		●		●	
27	4101.067.074.05.6	1	Parafuso sextavao	●		●		●	

SISTEMA DE DIREÇÃO - BRAÇOS , CILINDRO DE DIREÇÃO E BARRA REGULÁVEL

ITEM	CÓDIGO	QTD.	DENOMINAÇÃO	5060.T	50600.4T	5070	5070.4	5080 T	5080.4 T
28	4101.067.066.05.2	1	Parafuso sextavado	●		●		●	
29	4102.022.030.05.0	1	Porca auto freno	●		●		●	
30	8009.103.396.00.1	1	Conjunto da tubo e abraçadeira (inclui ítens: 25, 26, 27, 28 e 29)	●		●		●	
31	8009.103.047.00.0	1	Braço esquerdo	●		●		●	
32	4102.019.011.05.5	1	Porca castelo	●		●		●	
33	4009.010.018.00.7	1	Contrapino	●		●		●	
34	8009.103.394.00.6	1	Terminal roscado da barra	●		●		●	
35	8009.103.052.00.0	1	Conjunto da barra de direção regulável (inclui ítens: 32, 33 e 34)	●		●		●	
36	8009.103.066.00.0	1	Conjunto do cilindro hidráulico de direção completo (inclu os conjunto 13 e 18)	●		●		●	

NOTA:

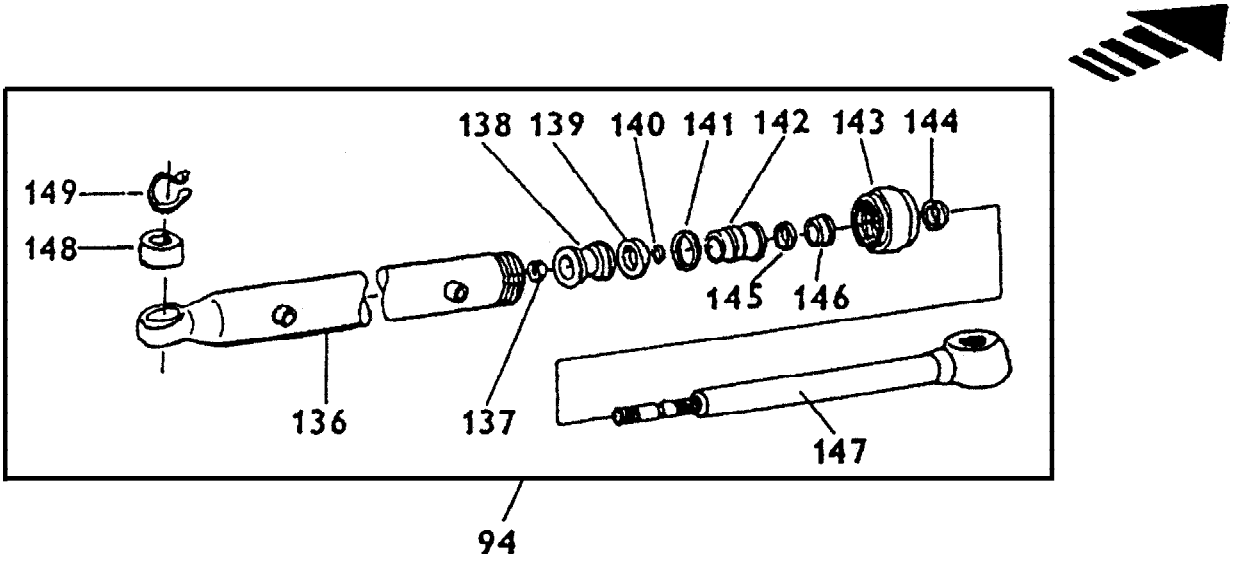

CILINDRO HIDRÁULICO				5060.T	5060.4 T	5070	5070.4	5080 T	5080.4 T
ITEM	CÓDIGO	QTD.	DENOMINAÇÃO						
94	8012.103.231.00.4	1	Cilindro hidráulico (inclui ítens 133 ao 149)		●		●		●
138	8012.103.269.00.4	1	Êmbolo		●		●		●
139	8012.103.270.00.2	1	Vedador		●		●		●
140	8012.101.309.00.0	1	Anel		●		●		●
141	8012.103.271.00.0	1	Anel		●		●		●
142	8012.103.203.00.3	1	Luva		●		●		●
143	8012.103.273.00.6	1	Porca		●		●		●
144	8012.103.274.00.4	2	Anel		●		●		●
145	8012.103.275.00.1	1	Anel		●		●		●
146	8012.103.276.00.9	1	Anel		●		●		●
147	8012.103.277.00.7	1	Haste		●		●		●
148	8012.103.278.00.5	2	Rolamento		●		●		●
149	8012.103.279.00.3	2	Anel		●		●		●

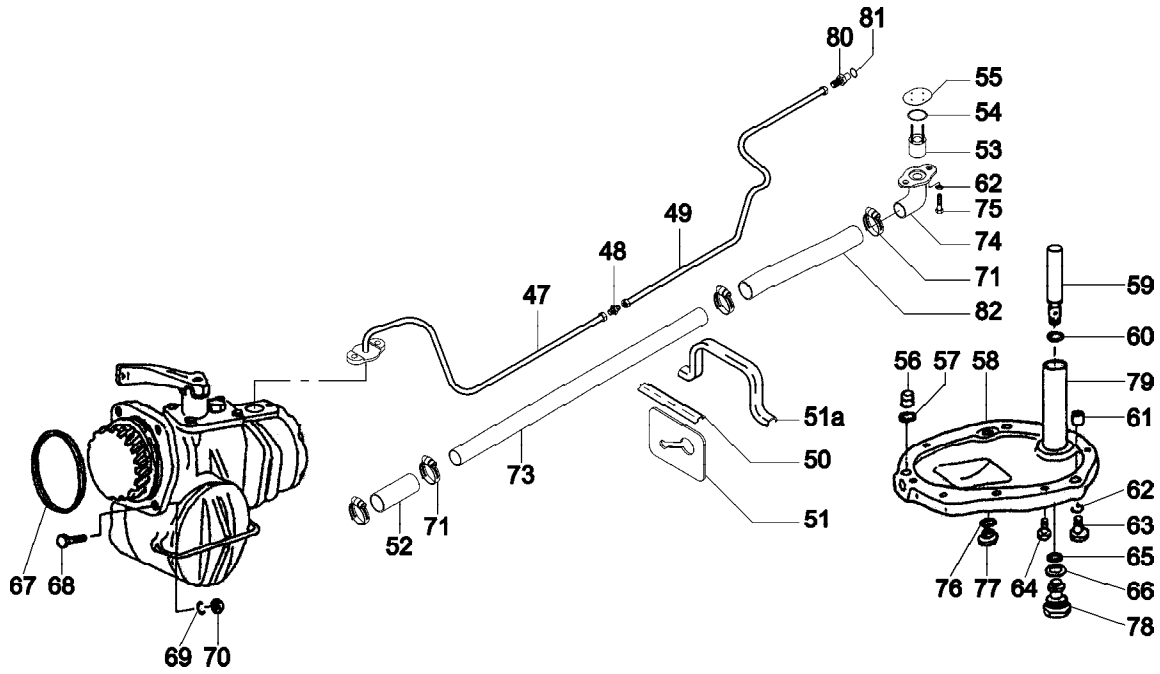

TUBULAÇÃO DA BOMBA HIDRÁULICA				5060.T	5060.4 T	5070	5070.4	5080 T	5080.4 T
ITEM	CÓDIGO	QTD.	DENOMINAÇÃO						
47	8012.108.581.00.7	1	Tubo	●	●				
47	8012.108.601.00.3	1	Tubo			●	●	●	●
48	8012.108.605.00.4	1	Conector	●	●	●	●	●	●
49	8012.108.599.00.9	1	Tubo	●	●	●	●	●	●
50	8012.108.053.00.7	1	Suporte	●	●	●	●	●	●
51	8012.108.054.00.5	1	Suporte	●	●	●	●	●	●
51a	8012.108.055.00.2	1	Abraçadeira	●	●	●	●	●	●
52	8012.108.608.00.8	1	Mangueira	●	●	●	●	●	●
53	8012.108.057.00.8	1	Inserto	●	●	●	●	●	●
54	8012.108.058.00.6	1	Anel	●	●	●	●	●	●
55	8012.108.059.00.4	1	Protetor	●	●	●	●	●	●
56	8012.108.060.00.2	1	Posicionado	●	●	●	●	●	●
57	8012.101.309.00.0	1	Anel	●	●	●	●	●	●
58	8012.108.061.00.0	1	Tampa	●	●	●	●	●	●
59	8012.103.017.00.7	1	Válvula	●	●	●	●	●	●
60	8012.108.062.00.8	1	Anel	●	●	●	●	●	●
61	8012.104.025.00.9	1	Pino guia	●	●	●	●	●	●
62	8012.104.013.00.5	10	Arruela	●	●	●	●	●	●
63	8012.103.182.00.9	1	Parafuso	●	●	●	●	●	●
64	8012.101.259.00.7	8	Parafuso	●	●	●	●	●	●
65	8012.104.146.00.3	1	Anel	●	●	●	●	●	●
66	8012.108.063.00.6	1	Anel	●	●	●	●	●	●
67	8012.101.184.00.7	1	Anel	●	●	●	●	●	●
68	8012.108.064.00.4	4	Parafuso	●	●	●	●	●	●
69	8012.101.077.00.3	4	Arruela	●	●	●	●	●	●
70	8012.101.274.00.6	4	Porca	●	●	●	●	●	●
71	8012.108.065.00.1	6	Abraçadeira	●	●				
73	8012.108.606.00.2	1	Tubo de sucção			●	●	●	●

TUBULAÇÃO DA BOMBA HIDRÁULICA

ITEM	CÓDIGO	QTD.	DENOMINAÇÃO	5060.T	5060.4 T	5070	5070.4	5080 T	5080.4 T
73	8012.108.405.00.9	1	Tubo de sucção	●	●				
74	8012.108.069.00.3	1	Joelho	●	●	●	●	●	●
75	8012.108.070.00.1	2	Parafuso	●	●	●	●	●	●
76	8012.108.021.00.4	1	Anel	●	●	●	●	●	●
77	8012.104.020.00.0	1	Bujão	●	●	●	●	●	●
78	8012.108.071.00.9	1	Parafuso	●	●	●	●	●	●
79	8012.108.072.00.7	1	Tubo	●	●	●	●	●	●
80	8012.108.665.00.8	1	Adaptador	●	●	●	●	●	●
81	4014.010.037.00.7	1	Anel	●	●	●	●	●	●
82	8012.108.607.00.0	1	Mangueira	●	●	●	●	●	●

NOTA: Os itens 32a, 33a, 43a, 44, 45, 46 e 93 não são utilizados nas versões Agrale.

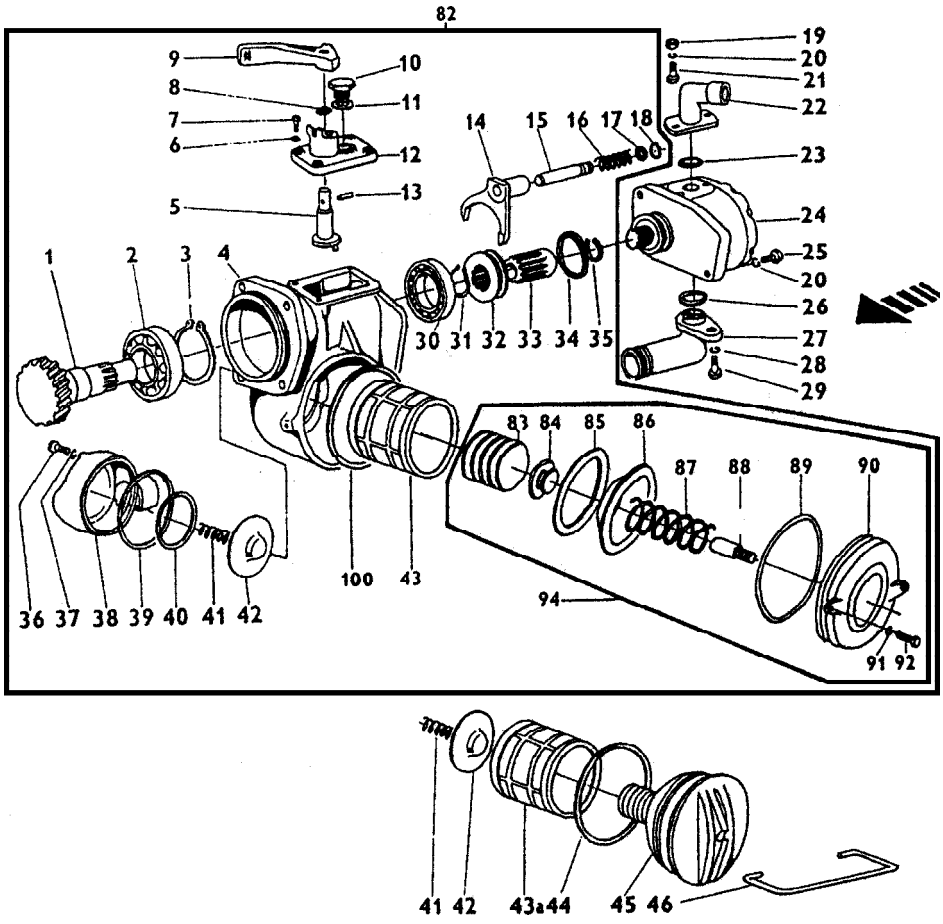

BOMBA HIDRÁULICA									
ITEM	CÓDIGO	QTD.	DENOMINAÇÃO	5060.T	5060.4 T	5070	5070.4	5080 T	5080.4 T
1	8012.108.014.00.9	1	Pinhão	●	●	●	●	●	●
2	8012.108.015.00.6	1	Rolamento	●	●	●	●	●	●
3	8012.104.044.00.0	1	Anel	●	●	●	●	●	●
4	8012.108.016.00.4	1	Carcaça	●	●	●	●	●	●
5	8012.108.017.00.2	1	Pino	●	●	●	●	●	●
6	8012.101.394.00.2	4	Arruela	●	●	●	●	●	●
7	8012.108.018.00.0	4	Parafuso	●	●	●	●	●	●
8	8012.108.019.00.8	1	Anel	●	●	●	●	●	●
9	8012.108.020.00.6	1	Alavanca	●	●	●	●	●	●
10	8012.104.270.00.1	1	Bujão	●	●	●	●	●	●
11	8012.108.021.00.4	1	Anel	●	●	●	●	●	●
12	8012.108.022.00.2	1	Tampa	●	●	●	●	●	●
13	8012.108.023.00.0	1	Pino	●	●	●	●	●	●
14	8012.108.024.00.8	1	Garfo	●	●	●	●	●	●
15	8012.108.025.00.5	1	Eixo	●	●	●	●	●	●
16	8012.108.026.00.3	1	Mola	●	●	●	●	●	●
17	8012.108.027.00.1	1	Anel	●	●	●	●	●	●
18	8012.108.028.00.9	1	Anel	●	●	●	●	●	●
19	8012.101.274.00.6	2	Porca	●	●	●	●	●	●
20	8012.101.077.00.3	5	Arruela	●	●	●	●	●	●
21	8012.108.029.00.7	2	Parafuso	●	●	●	●	●	●
22	8012.108.030.00.5	1	Tubo	●	●	●	●	●	●
23	8012.104.307.00.1	1	Anel	●	●	●	●	●	●
24	8012.108.031.00.3	1	Bomba	●	●	●	●	●	●
24	8012.108.032.00.1	1	Bomba	●	●	●	●	●	●
25	8012.108.033.00.9	3	Parafuso	●	●	●	●	●	●
26	8012.108.034.00.7	1	Anel	●	●	●	●	●	●

BOMBA HIDRÁULICA

ITEM	CÓDIGO	QTD.	DENOMINAÇÃO	5060.T	5060.4 T	5070	5070.4	5080 T	5080.4 T
27	8012.108.035.00.4	1	Joelho	●	●	●	●	●	●
28	8012.108.036.00.2	2	Arruela	●	●	●	●	●	●
29	8012.101.078.00.1	2	Parafuso	●	●	●	●	●	●
30	8012.108.037.00.0	1	Rolamento	●	●	●	●	●	●
31	8012.108.038.00.8	1	Anel	●	●	●	●	●	●
32	8012.108.039.00.6	1	Luva	●	●	●	●	●	●
33	8012.108.040.00.4	1	Eixo	●	●	●	●	●	●
34	8012.108.041.00.2	1	Anel	●	●	●	●	●	●
35	8012.108.042.00.0	1	Anel	●	●	●	●	●	●
36	8012.108.043.00.8	3	Parafuso	●	●	●	●	●	●
37	8012.101.394.00.2	3	Arruela	●	●	●	●	●	●
38	8012.108.044.00.6	1	Tampa	●	●	●	●	●	●
39	8012.108.045.00.3	1	Anel	●	●	●	●	●	●
40	8012.108.046.00.1	1	Anel	●	●	●	●	●	●
41	8012.108.047.00.9	1	Mola	●	●	●	●	●	●
42	8012.108.048.00.7	1	Diafragma	●	●	●	●	●	●
43	8012.103.016.00.9	1	Elemento	●	●	●	●	●	●
83	8012.108.075.00.0	1	Magneto	●	●	●	●	●	●
84	8012.108.076.00.8	1	Junta	●	●	●	●	●	●
85	8012.108.077.00.6	1	Junta	●	●	●	●	●	●
86	8012.108.078.00.4	1	Junta	●	●	●	●	●	●
87	8012.108.079.00.2	1	Mola	●	●	●	●	●	●
88	8012.108.080.00.0	1	Espaçador	●	●	●	●	●	●
89	8012.108.081.00.8	1	Junto	●	●	●	●	●	●
90	8012.108.082.00.6	1	Tampa	●	●	●	●	●	●
91	8012.101.552.00.5	2	Arruela	●	●	●	●	●	●
92	8012.101.078.00.1	2	Parafuso	●	●	●	●	●	●
94	8012.108.083.00.4	1	Tampa	●	●	●	●	●	●
100	8012.108.089.00.1	1	Anel	●	●	●	●	●	●

NOTA: Os itens 32a, 33a, 43a, 44, 45, 46 e 93 não são utilizado nas versões Agrale.

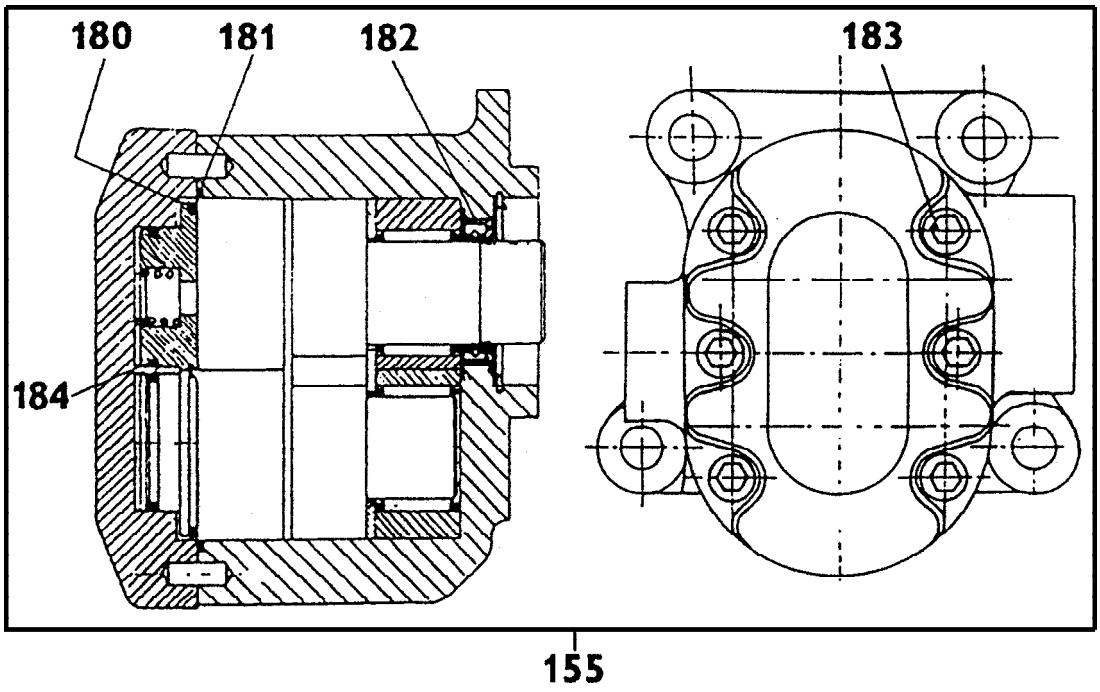

BOMBA DA DIREÇÃO									
ITEM	CÓDIGO	QTD.	DENOMINAÇÃO	5060.T	5060.4 T	5070	5070.4	5080 T	5080.4 T
155	8012.103.014.00.4	1	Bomba de direção (inclui ítens 180, 181, 182,183 e 184)	●	●	●	●	●	●
180	8012.103.306.00.4	1	Anel	●	●	●	●	●	●
181	8012.103.307.00.2	1	Anel	●	●	●	●	●	●
182	8012.103.308.00.0	1	Retentor	●	●	●	●	●	●
183	8012.103.309.00.8	6	Anel	●	●	●	●	●	●
184	8012.103.310.00.6	2	Anel	●	●	●	●	●	●

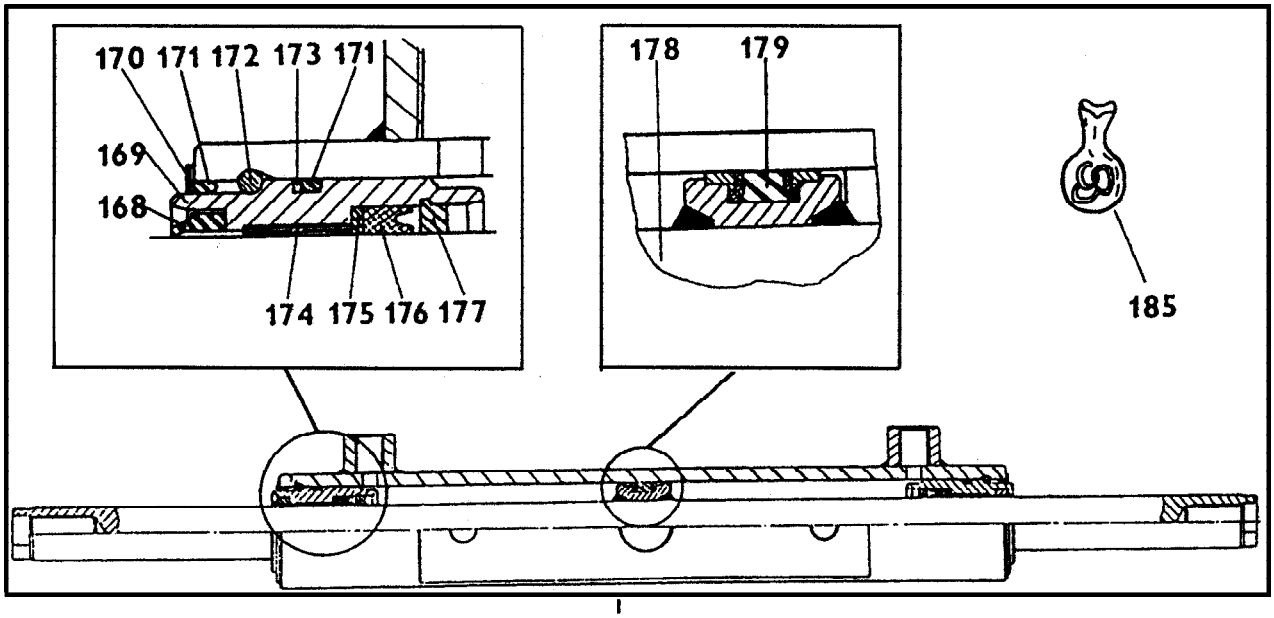

123

CILINDRO HIDRÁULICO				5060.T	5060.4 T	5070	5070.4	5080 T	5080.4 T
ITEM	CÓDIGO	QTD.	DENOMINAÇÃO						
123	8012.103.256.00.1	1	Cilindro hidráulico (inclui itens 168 ao 179 e 185)	●		●		●	
168	8012.103.294.00.2	2	Anel	●		●		●	
169	8012.103.295.00.9	2	Anel	●		●		●	
170	8012.103.296.00.7	2	Anel	●		●		●	
171	8012.103.297.00.5	4	Anel	●		●		●	
172	8012.103.298.00.3	2	Anel	●		●		●	
173	8012.103.299.00.1	2	Anel	●		●		●	
174	8012.103.300.00.7	2	Bucha	●		●		●	
175	8012.103.301.00.5	2	Anel	●		●		●	
176	8012.103.302.00.3	2	Anel	●		●		●	
177	8012.103.303.00.1	2	Anel	●		●		●	
178	8012.103.304.00.9	1	Haste	●		●		●	
179	8012.103.305.00.6	1	Anel	●		●		●	
185	8012.103.311.00.4	1	Jogo de reparo	●		●		●	

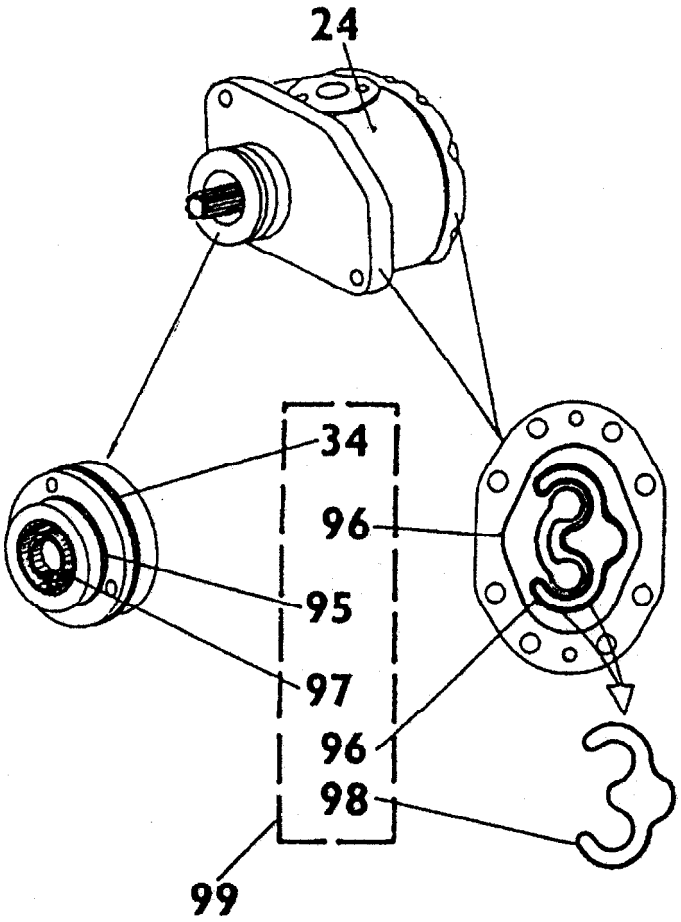

BOMBA E REPARO										
ITEM	CÓDIGO	QTD.	DENOMINAÇÃO	5060.T	5060.4 T	5070	5070.4	5080 T	5080.4 T
24	8012.108.031.00.3	1	Bomba	●	●	●	●	●	●
24	8012.108.032.00.1	1	Bomba	●	●	●	●	●	●
34	8012.108.041.00.2	1	Anel	●	●	●	●	●	●
95	8012.108.084.00.2	1	Anel	●	●	●	●	●	●
96	8012.108.085.00.9	4	Anel	●	●	●	●	●	●
97	8012.108.086.00.7	1	Retentor	●	●	●	●	●	●
98	8012.108.087.00.5	2	Adaptador	●	●	●	●	●	●
99	8012.108.088.00.3	1	Jogo de reparo (inclui itens : 34, 95, 96, 97 e 98)	●	●	●	●	●	●

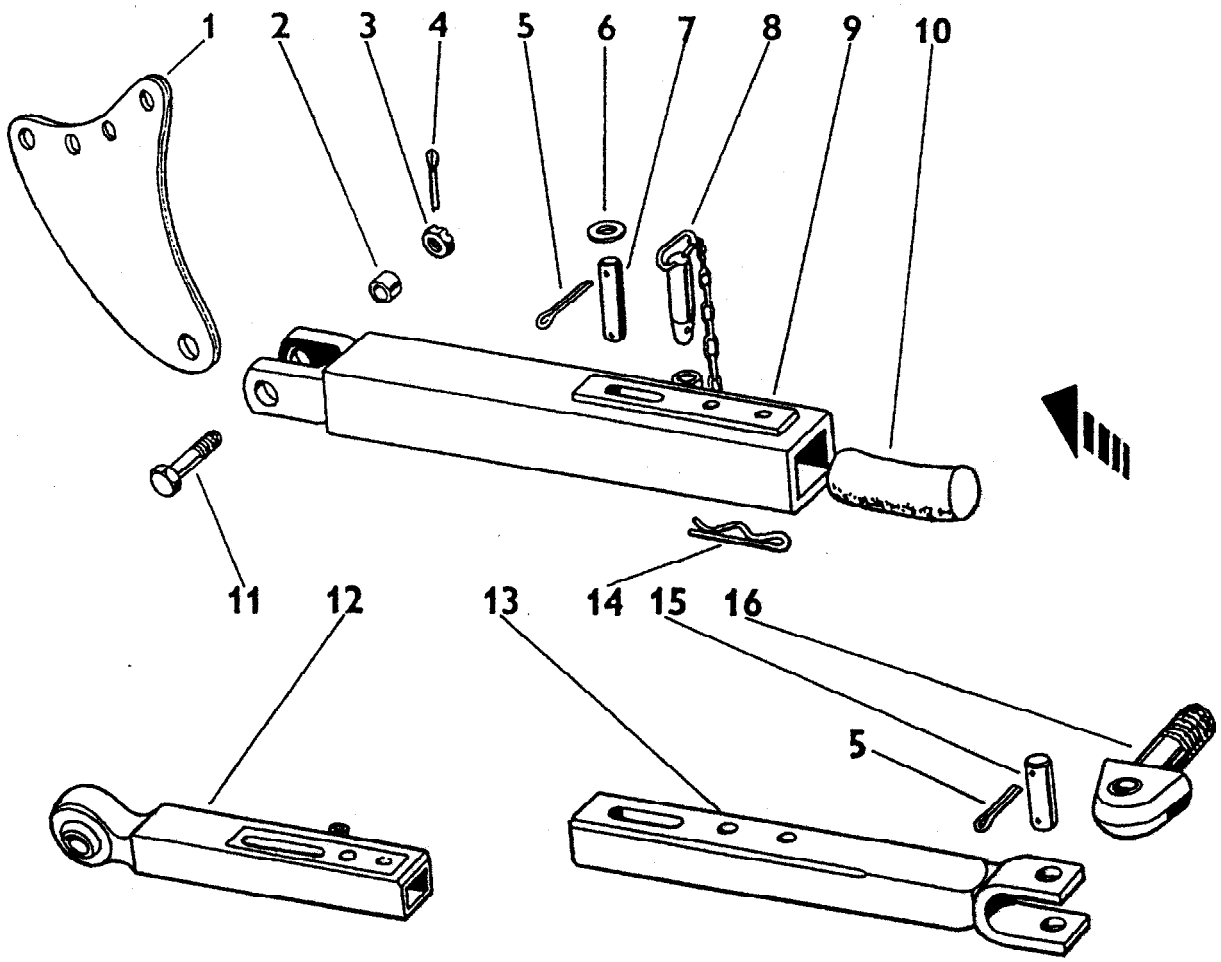

BRAÇO - TENSOR										
ITEM	CÓDIGO	QTD.	DENOMINAÇÃO	5060.T	5060.4 T	5070	5070.4	5080 T	5080.4 T
5	8012.108.090.00.9	8	Contrapino	●	●	●	●	●	●
6	8012.108.091.00.7	4	Anel	●	●	●	●	●	●
7	8012.108.092.00.5	2	Pino	●	●	●	●	●	●
8	8012.108.093.00.3	2	Pino	●	●	●	●	●	●
10	8012.108.094.00.1	2	Bucha	●	●	●	●	●	●
12	8012.108.095.00.8	1	Braço	●	●	●	●	●	●
13	8012.108.096.00.6	1	Braço	●	●	●	●	●	●
14	8012.108.097.00.4	2	Grampo	●	●	●	●	●	●
15	8012.108.098.00.2	2	Pino	●	●	●	●	●	●
16	8012.108.099.00.0	2	Terminal	●	●	●	●	●	●

Nota : Os itens 1, 2, 3, 4, 9 e 11 não são usados nas versões Agrale.

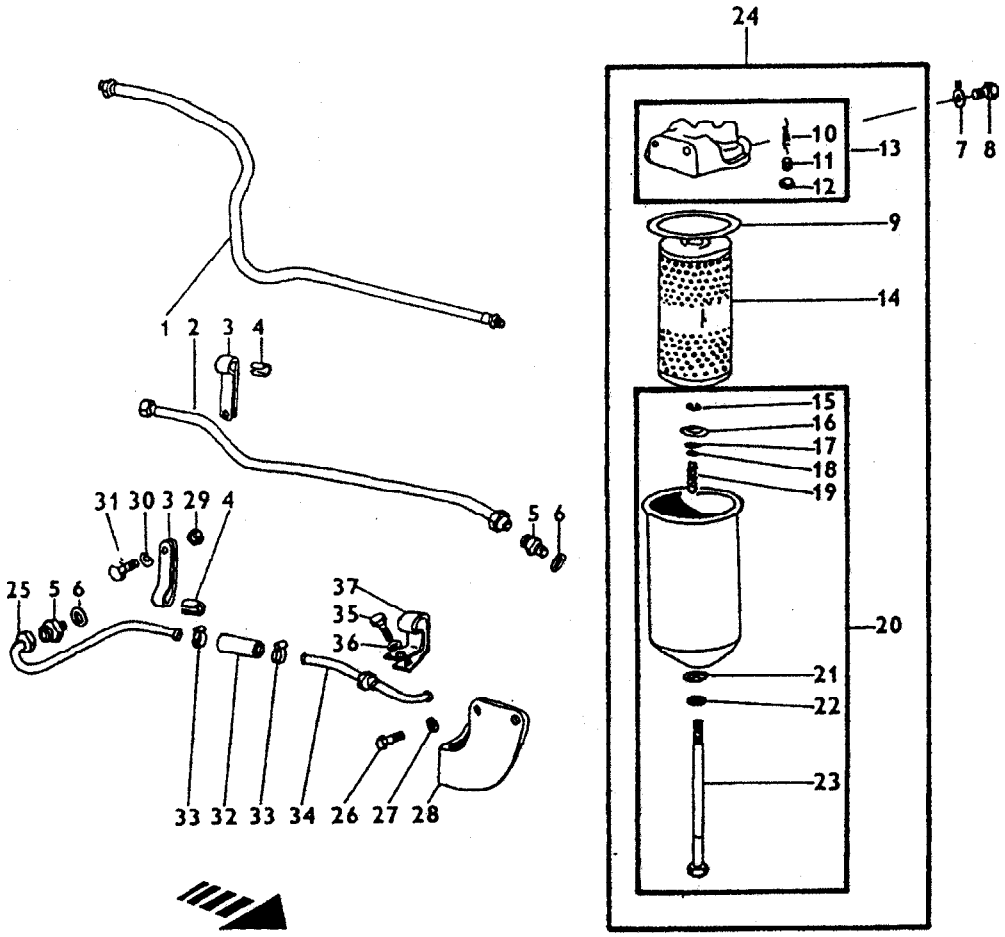

SISTEMA HIDRÁULICO - FILTRO DO ÓLEO				5060.T	5060.4 T	5070	5070.4	5080 T	5080.4 T
ITEM	CÓDIGO	QTD.	DENOMINAÇÃO						
1	8012.108.100.00.6	1	Tubo	●	●	●	●	●	●
2	8012.108.101.00.4	1	Tubo	●	●	●	●	●	●
3	8012.108.102.00.2	2	Presilha	●	●	●	●	●	●
4	8012.108.103.00.0	3	Inserto	●	●	●	●	●	●
5	8012.108.104.00.8	3	Adaptador	●	●	●	●	●	●
6	8012.101.305.00.8	3	Anel	●	●	●	●	●	●
9	8012.108.110.00.7	1	Junta	●	●	●	●	●	●
10	8012.108.105.00.5	1	Mola	●	●	●	●	●	●
11	8012.108.106.00.3	1	Pistão	●	●	●	●	●	●
12	8012.108.107.00.1	1	Anel	●	●	●	●	●	●
13	8012.108.108.00.9	1	Cabeçote do filtro	●	●	●	●	●	●
14	8009.108.164.00.8	1	Elemento	●	●	●	●	●	●
15	8012.108.109.00.7	1	Tava	●	●	●	●	●	●
16	8012.108.110.00.5	1	Encosto	●	●	●	●	●	●
17	8012.108.111.00.3	1	Anel	●	●	●	●	●	●
18	8012.108.112.00.1	1	Arruela	●	●	●	●	●	●
19	8012.108.113.00.9	1	Mola	●	●	●	●	●	●
20	8012.108.114.00.7	1	Copo do filtro	●	●	●	●	●	●
21	8012.108.115.00.4	1	Arruela	●	●	●	●	●	●
22	8012.108.116.00.2	1	Anel	●	●	●	●	●	●
23	8012.108.117.00.0	1	Parafuso	●	●	●	●	●	●
24	8012.108.118.00.8	1	Filtro	●	●	●	●	●	●
25	8012.108.119.00.6	1	Tubo	●	●	●	●	●	●
26	8012.108.070.00.1	2	Parafuso	●	●	●	●	●	●
27	8012.111.008.00.6	2	Arruela	●	●	●	●	●	●
28	8012.108.120.00.4	1	Suporte	●	●	●	●	●	●
29	8012.101.356.00.1	1	Porca	●	●	●	●	●	●
30	8012.104.013.00.5	1	Arruela	●	●	●	●	●	●

SISTEMA HIDRÁULICO - FILTRO DO ÓLEO

ITEM	CÓDIGO	QTD.	DENOMINAÇÃO	5060.T	5060.4 T	5070	5070.4	5080 T	5080.4 T
31	8012.108.121.00.2	1	Parafuso	●	●	●	●	●	●
32	8012.108.122.00.0	1	Mangueira	●	●	●	●	●	●
33	8012.101.510.00.3	2	Abraçadeira	●	●	●	●	●	●
34	8012.108.123.00.8	1	Tubo	●	●	●	●	●	●
35	8012.108.124.00.6	1	Parafusa	●	●	●	●	●	●
36	8012.104.015.00.0	1	Arruela	●	●	●	●	●	●
37	8012.108.125.00.3	1	Suporte	●	●	●	●	●	●

NOTA: Os itens 7 e 8 não são utilizados nas versões Agrale.

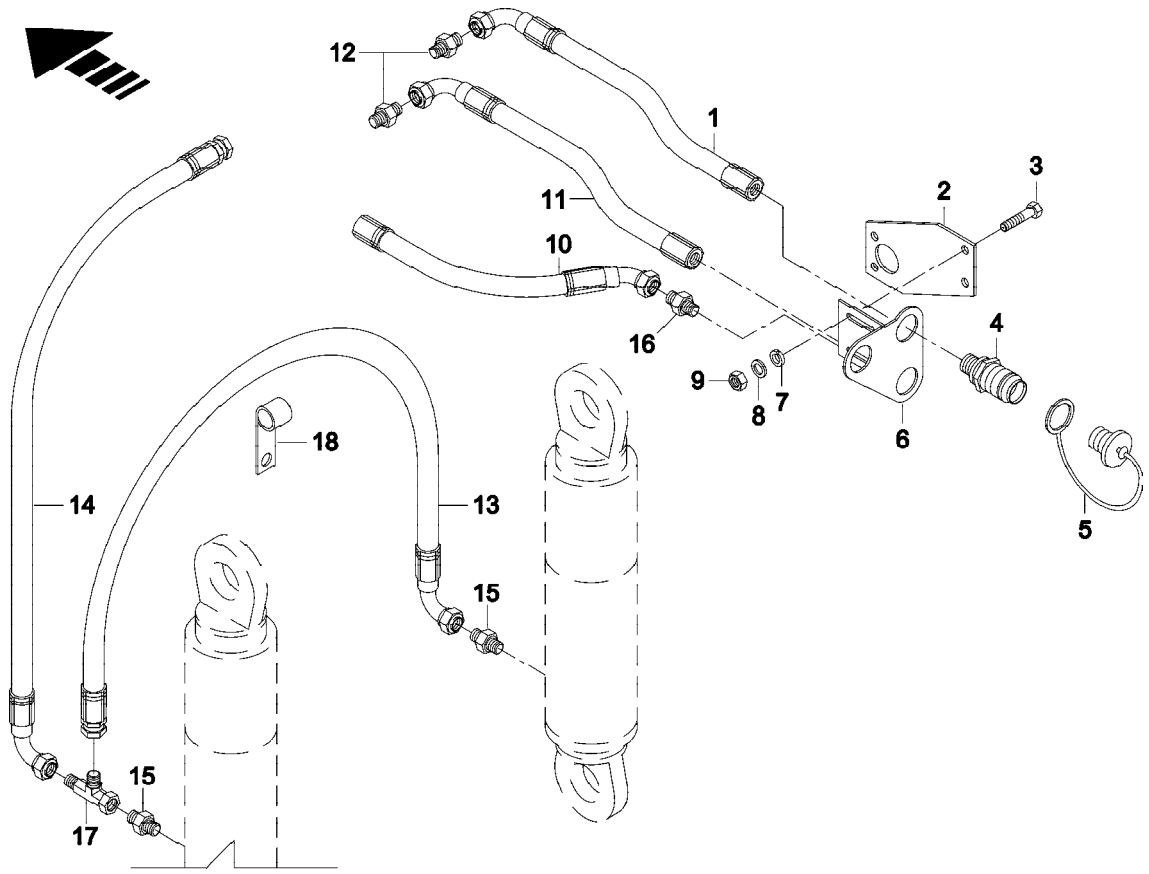

SISTEMA HIDRÁULICO - ENGATES											
ITEM	CÓDIGO	QTD.	DENOMINAÇÃO	5060.T	5060.4 T	5070	5070.4	5080 T	5080.4 T
1	8012.108.620.00.3	1	Magueira	●	●	●	●	●	●
2	8012.108.618.00.7	1	Suporte	●	●	●	●	●	●
3	4101.048.006.05.2	2	Parafuso	●	●	●	●	●	●
4	8009.108.109.00.3	3	Engate rápido	●	●	●	●	●	●
5	8012.108.131.00.1	3	Protetor	●	●	●	●	●	●
6	8012.108.616.00.1	1	Suporte	●	●	●	●	●	●
7	4103.012.010.01.1	2	Arruela	●	●	●	●	●	●
8	4103.011.015.01.1	2	Arruela	●	●	●	●	●	●
9	4102.011.011.05.3	2	Porca	●	●	●	●	●	●
10	8012.108.619.00.5	1	Mangueira	●	●	●	●	●	●
11	8012.108.621.00.1	1	Magueira	●	●	●	●	●	●
12	8009.108.398.00.2	2	Adaptador	●	●	●	●	●	●
13	8012.108.624.00.5	1	Mangueira					●	●
14	8012.108.625.00.2	1	Mangueira					●	●
15	8012.108.626.00.0	2	Adaptador					●	●
16	8012.108.622.00.9	1	Adaptador	●	●	●	●	●	●
17	8012.108.627.00.8	1	Adaptador ¨T¨					●	●
18	8012.102.124.00.2	1	Abraçadeira					●	●
-	8012.888.174.00.7	1	Kit controle remoto com 3 tubos	●	●	●	●	●	●

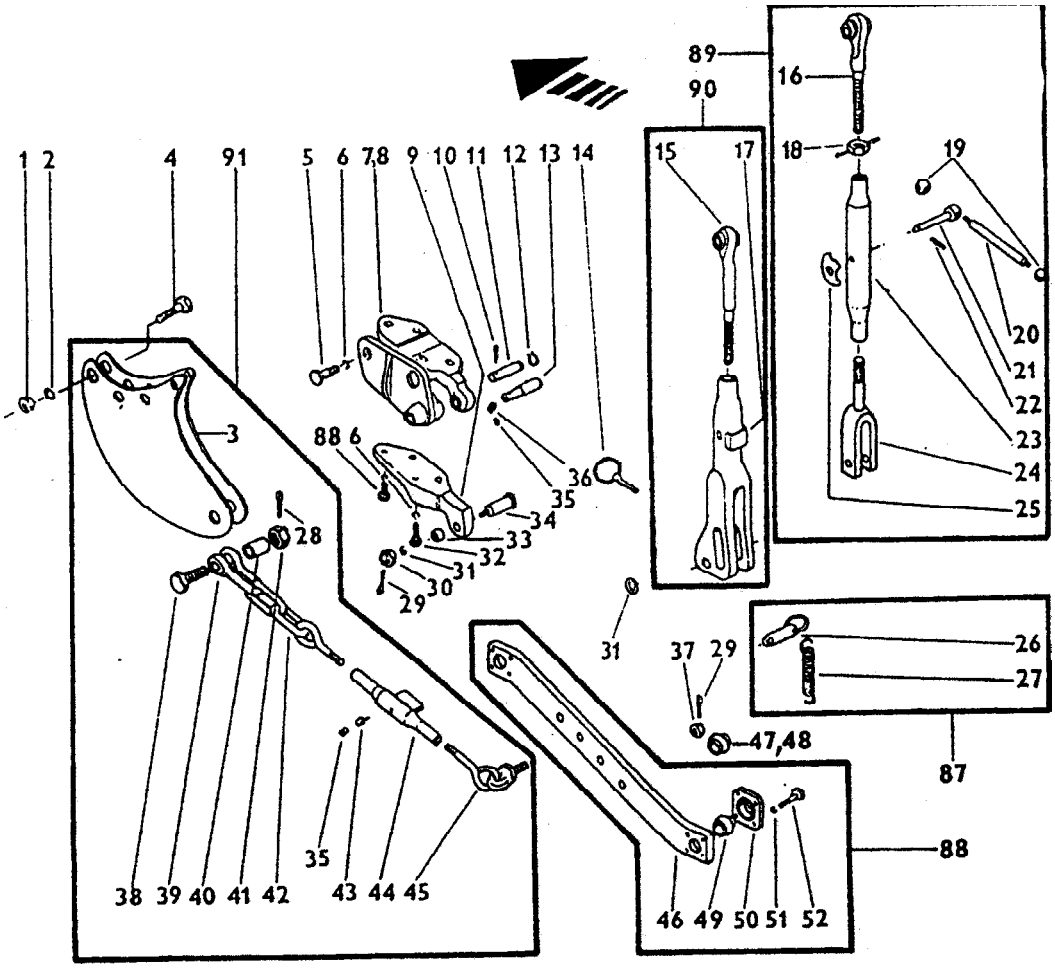

SISTEMA HIDRÁULICO - BRAÇO DE LEVANTE				5060.T	5060.4 T	5070	5070.4	5080 T	5080.4 T
ITEM	CÓDIGO	QTD.	DENOMINAÇÃO						
5	8012.108.133.00.7	4	Parafuso			●	●	●	●
5a	8012.108.134.00.5	4	Parafuso			●	●	●	●
6	8012.103.217.00.3	12	Arruela	●	●	●	●	●	●
13	8012.108.263.00.2	1	Pino	●	●	●	●	●	●
14	8012.108.135.00.2	7	Grampo	●	●	●	●	●	●
15	8012.108.136.00.0	1	Braço	●	●	●	●	●	●
16	8012.108.137.00.8	1	Braço	●	●	●	●	●	●
17	8012.108.138.00.6	1	Tensor	●	●	●	●	●	●
18	8012.108.139.00.4	1	Porca	●	●	●	●	●	●
19	8012.108.140.00.2	2	Manípulo	●	●	●	●	●	●
20	8012.108.141.00.0	1	Haste	●	●	●	●	●	●
21	8012.108.142.00.8	1	Pino	●	●	●	●	●	●
22	8012.108.143.00.6	1	Pino	●	●	●	●	●	●
23	8012.108.144.00.4	1	Tensor	●	●	●	●	●	●
24	8012.108.145.00.1	1	Garfo	●	●	●	●	●	●
25	8012.108.146.00.9	1	Arruela	●	●	●	●	●	●
26	8012.108.147.00.7	2	Pino	●	●	●	●	●	●
27	8012.108.148.00.5	2	Mola	●	●	●	●	●	●
31	8012.108.149.00.3	4	Arruela	●	●	●	●	●	●
35	8012.102.057.00.4	5	Capa	●	●	●	●	●	●
36	8012.103.265.00.2	1	Engraxadeira	●	●	●	●	●	●
37	8012.108.150.00.1	2	Porca	●	●	●	●	●	●
49	8012.108.151.00.9	2	Rótula	●	●	●	●	●	●
50	8012.108.152.00.7	2	Flange	●	●	●	●	●	●
51	8012.101.551.00.7	8	Arruela	●	●	●	●	●	●
52	8012.108.153.00.5	8	Parafuso	●	●	●	●	●	●
87	8012.108.181.00.6	2	Pino	●	●	●	●	●	●
89	8012.108.182.00.4	1	Braço do levante hidráulico	●	●	●	●	●	●
90	8012.108.183.00.2	1	Braço nivelador	●	●	●	●	●	●

NOTA: Os itens 1, 2, 3, 4, 7, 8, 9, 10, 11, 12, 13, 28, 29, 30, 32, 33, 34, 38, 39, 40, 41, 42, 43, 44, 45, 46, 47, 48, 88 e 91 não são utilizados nas versões Agrale.

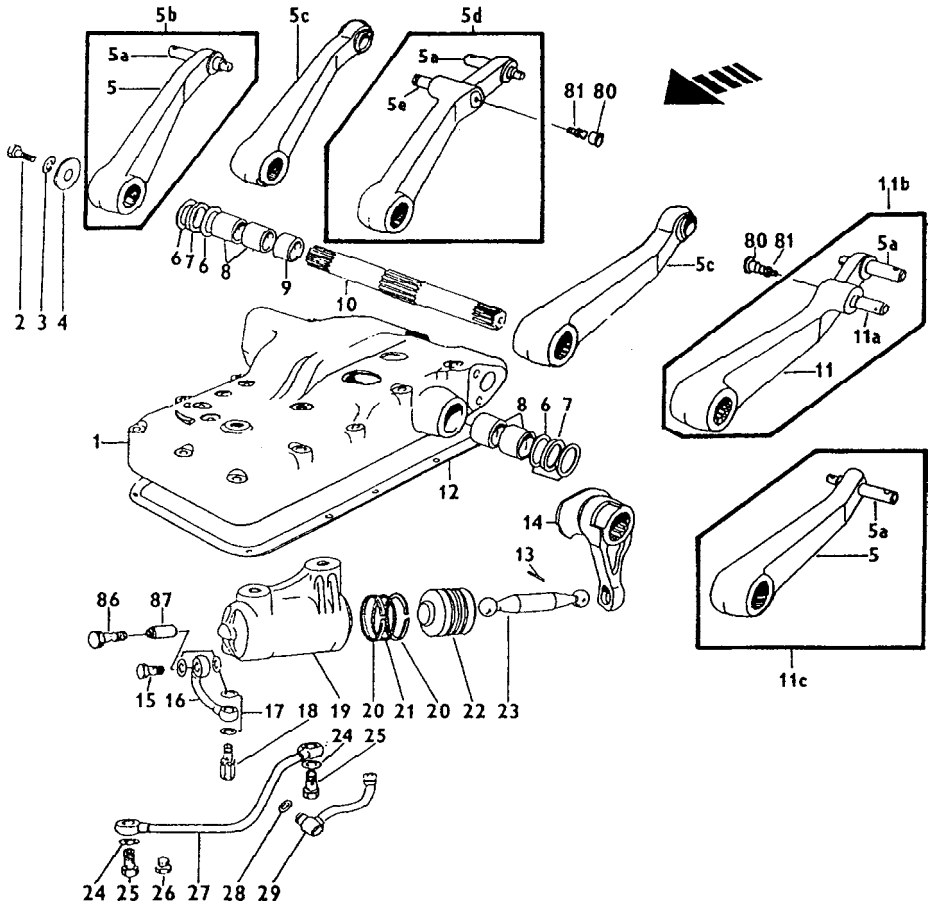

SISTEMA HIDRÁULICO - CARCAÇA LEVANTE				5060.T	5060.4 T	5070	5070.4	5080 T	5080.4 T
ITEM	CÓDIGO	QTD.	DENOMINAÇÃO						
1	8012.108.194.00.9	1	Carcaça do levante hidráulico	●	●	●	●	●	●
2	8012.108.195.00.6	2	Parafuso	●	●	●	●	●	●
3	8012.101.042.00.7	4	Arruela	●	●	●	●	●	●
4	8012.108.196.00.4	2	Arruela	●	●	●	●	●	●
5	8012.108.197.00.2	1	Braço	●	●				
5a	8012.108.198.00.0	2	Pino	●	●	●	●	●	●
5b	8012.108.200.00.4	1	Braço			●	●	●	●
5e	8012.108.199.00.8	2	Pino			●	●	●	●
6	8012.108.201.00.2	4	Arruela	●	●	●	●	●	●
7	8012.103.129.00.0	2	Anel	●	●	●	●	●	●
8	8012.108.202.00.0	4	Bucha	●	●	●	●	●	●
9	8012.108.203.00.8	1	Espaçador	●	●	●	●	●	●
10	8012.108.204.00.6	1	Eixo	●	●	●	●	●	●
11	8012.108.205.00.3	1	Braço	●	●	●	●	●	●
11b	8012.108.206.00.1	1	Braço			●	●	●	●
13	8012.108.207.00.9	1	Pino	●	●	●	●	●	●
14	8012.108.208.00.7	1	Garfo	●	●	●	●	●	●
15	8012.101.306.00.6	1	Parafuso ôco	●	●	●	●	●	●
16	8012.108.209.00.5	1	Tubo	●	●	●	●	●	●
17	8012.101.305.00.8	7	Anel	●	●	●	●	●	●
18	8012.108.210.00.3	1	Válvula	●	●	●	●	●	●
19	8012.108.211.00.1	1	Cilindro	●	●	●	●	●	●
20	8012.108.212.00.9	2	Anel	●	●	●	●	●	●
21	8012.108.213.00.7	1	Anel	●	●	●	●	●	●
22	8012.108.214.00.5	1	Pistão	●	●	●	●	●	●
23	8012.108.215.00.2	1	Biela	●	●	●	●	●	●
24	8012.108.205.00.8	6	Anel	●	●	●	●	●	●
25	8012.108.216.00.0	2	Parafuso	●	●	●	●	●	●

SISTEMA HIDRÁULICO - CARCAÇA LEVANTE

ITEM	CÓDIGO	QTD.	DENOMINAÇÃO	5060.T	5060.4 T	5070	5070.4	5080 T	5080.4 T
27	8012.108.217.00.8	1	Tubo	●	●	●	●	●	●
28	8012.108.218.00.6	1	Anel	●	●	●	●	●	●
29	8012.108.219.00.4	1	Tubo	●	●	●	●	●	●
80	8012.102.057.00.4	1	Capa	●	●				
80	8012.102.057.00.4	2	Capa			●	●	●	●
81	8012.103.147.00.2	1	Engraxadeira	●	●				
81	8012.103.147.00.2	2	Engraxadeira			●	●	●	●
86	8012.108.260.00.8	1	Parafuso					●	●
87	8012.108.261.00.6	1	Válvula					●	●

NOTA: Os itens 5b, 5c, 11a, 11c, 12 e 26 não são utilizado na versão Agrale.

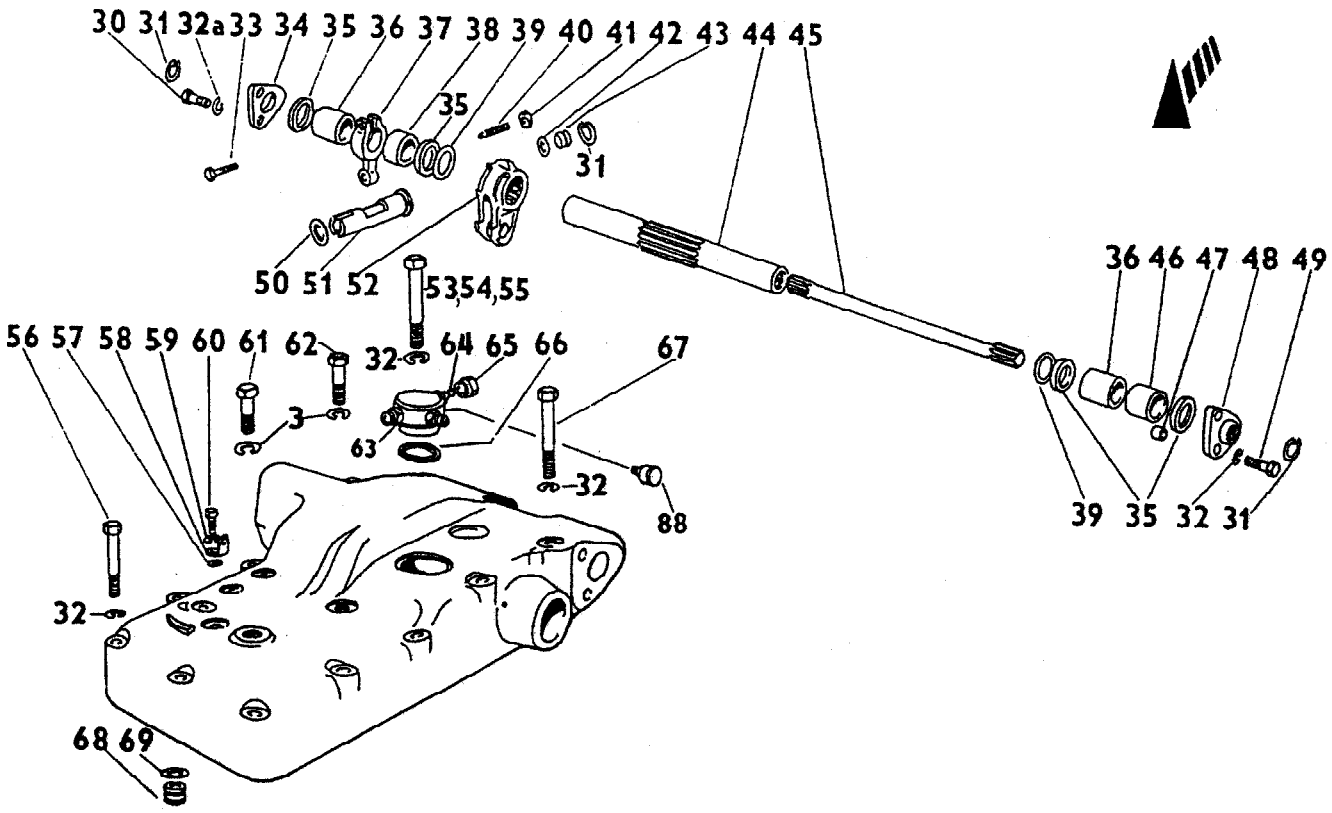

SISTEMA HIDRÁULICO - EIXO				5060.T	5060.4 T	5070	5070.4	5080 T	5080.4 T
ITEM	CÓDIGO	QTD.	DENOMINAÇÃO						
3	8012.101.042.00.7	4	Arruela	●	●	●	●	●	●
30	8012.108.220.00.2	2	Parafuso	●	●	●	●	●	●
31	8012.108.221.00.0	3	Anel	●	●	●	●	●	●
32	8012.101.028.00.6	14	Arruela	●	●	●	●	●	●
32a	8012.108.222.00.8	1	Arruela	●	●	●	●	●	●
33	8012.108.223.00.6	1	Parafuso	●	●	●	●	●	●
34	8012.108.224.00.4	1	Flange	●	●	●	●	●	●
35	8012.108.225.00.1	4	Anel	●	●	●	●	●	●
36	8012.108.226.00.9	2	Bucha	●	●	●	●	●	●
37	8012.108.227.00.7	1	Garfo	●	●	●	●	●	●
38	8012.108.228.00.5	1	Bucha	●	●	●	●	●	●
39	8012.108.229.00.3	1	Arruela	●	●	●	●	●	●
40	8012.108.230.00.1	1	Parafuso	●	●	●	●	●	●
41	8012.108.231.00.9	1	Porca	●	●	●	●	●	●
42	8012.108.232.00.7	1	Anel	●	●	●	●	●	●
43	8012.108.233.00.5	1	Bujão	●	●	●	●	●	●
44	8012.108.234.00.3	1	Tubo de torsão	●	●	●	●	●	●
45	8012.108.235.00.0	1	Barra de torsão	●	●	●	●	●	●
46	8012.108.236.00.8	1	Bucha	●	●	●	●	●	●
47	8012.108.237.00.6	1	Parafuso	●	●	●	●	●	●
48	8012.108.238.00.4	1	Flange	●	●	●	●	●	●
49	8012.108.239.00.2	2	Parafuso	●	●	●	●	●	●
50	8012.108.420.00.0	1	Anel	●	●	●	●	●	●
51	8012.108.241.00.8	1	Eixo	●	●	●	●	●	●
52	8012.108.242.00.6	1	Alavanca	●	●	●	●	●	●
53	8012.108.243.00.4	2	Parafuso	●	●	●	●	●	●
54	8012.108.244.00.2	1	Parafuso	●	●	●	●	●	●
55	8012.108.245.00.9	1	Parafuso	●	●	●	●	●	●

SISTEMA HIDRÁULICO - EIXO

ITEM	CÓDIGO	QTD.	DENOMINAÇÃO	5060.T	5060.4 T	5070	5070.4	5080 T	5080.4 T
56	8012.108.246.00.7	3	Parafuso	●	●	●	●	●	●
57	8012.108.247.00.5	1	Anel	●	●	●	●	●	●
58	8012.108.248.00.3	1	Presilha	●	●	●	●	●	●
59	8012.101.077.00.3	1	Arruela	●	●	●	●	●	●
60	8012.101.079.00.9	1	Parafuso	●	●	●	●	●	●
61	8012.108.133.00.7	1	Parafuso	●	●	●	●	●	●
62	8012.108.249.00.1	1	Parafuso	●	●	●	●	●	●
63	8012.108.250.00.9	1	Distribuidor de óleo	●	●	●	●	●	●
64	8012.108.251.00.7	1	Esfera	●	●	●	●	●	●
65	8012.108.252.00.5	1	Porca	●	●	●	●	●	●
66	8012.101.181.00.3	1	Anel	●	●	●	●	●	●
67	8012.108.253.00.3	4	Parafuso	●	●	●	●	●	●
68	8012.101.308.00.2	2	Guia	●	●	●	●	●	●
69	8012.101.309.00.0	2	Anel	●	●	●	●	●	●

NOTA:

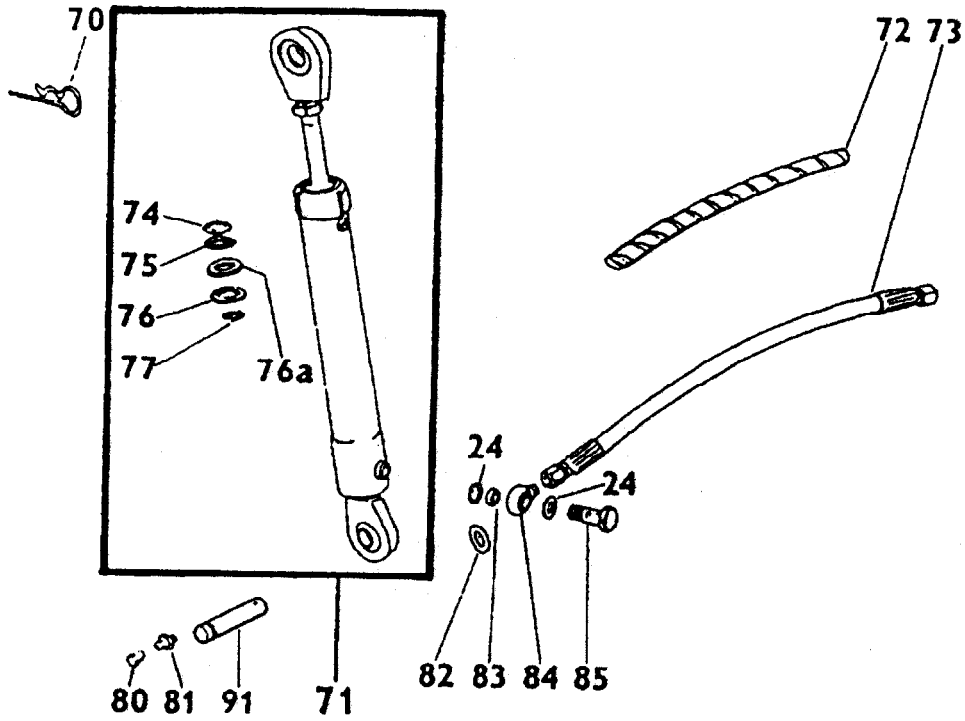

SISTEMA HIDRÁULICO - CILINDRO AUXILIAR				5060.T	5060.4 T	5070	5070.4	5080 T	5080.4 T
ITEM	CÓDIGO	QTD.	DENOMINAÇÃO						
24	8012.103.205.00.8	6	Anel	●	●	●	●	●	●
70	8012.108.254.00.1	2	Grampo	●	●	●	●	●	●
71	8012.108.255.00.8	2	Protetor	●	●	●	●	●	●
73	8012.108.256.00.6	2	Tubo de pressão	●	●	●	●	●	●
80	8012.102.057.00.4	1	Capa	●	●				
80	8012.102.057.00.4	2	Capa			●	●	●	●
81	8012.103.147.00.2	1	Engraxadeira	●	●				
81	8012.103.147.00.2	2	Engraxadeira			●	●	●	●
82	8012.108.257.00.4	1	Arruela	●	●	●	●	●	●
83	8012.108.258.00.2	1	Tubo	●	●	●	●	●	●
84	8012.108.259.00.0	1	Conexão	●	●				
84	8012.108.259.00.0	2	Conexão			●	●	●	●
85	8012.101.465.00.0	1	Parafuso ôco	●	●				
85	8012.101.465.00.0	2	Parafuso ôco			●	●	●	●
91	8012.108.263.00.2	1	Pino	●	●				
91	8012.108.263.00.2	2	Pino			●	●	●	●

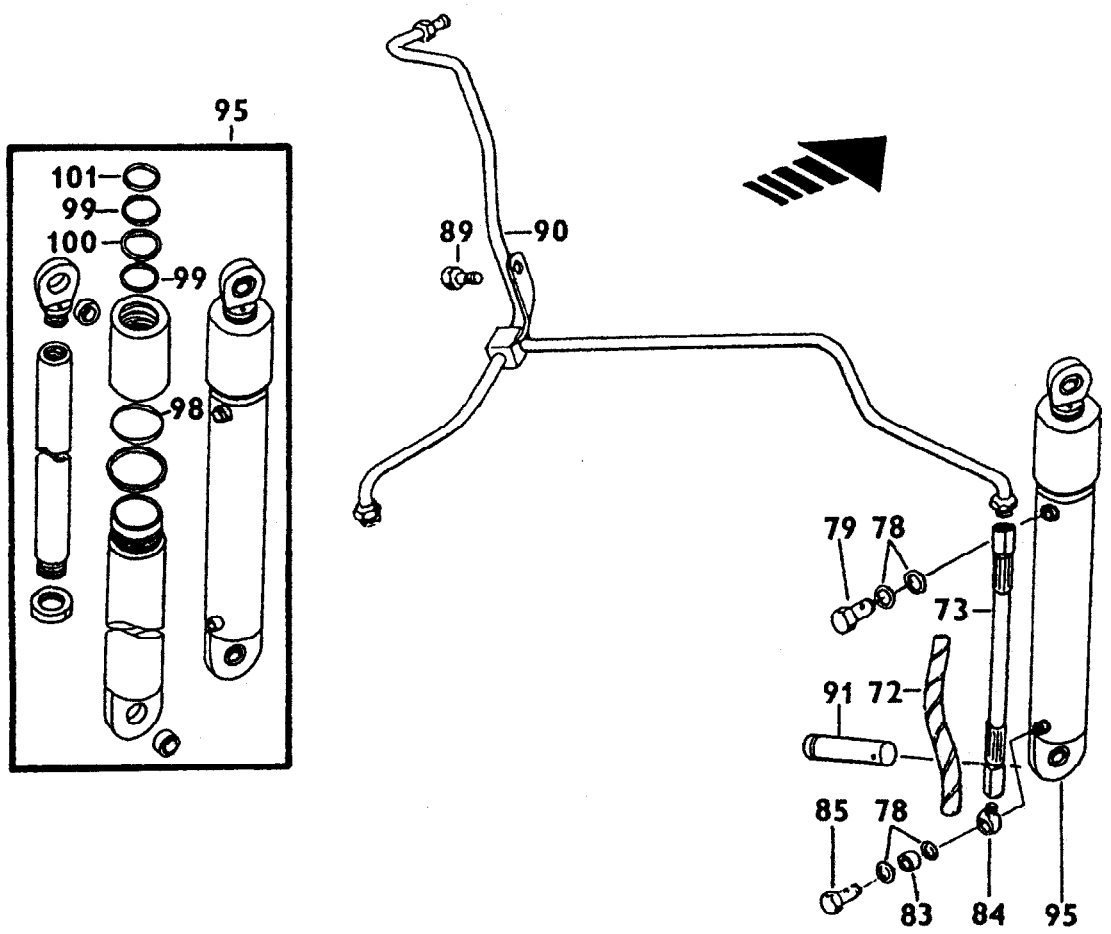

SISTEMA HIDRÁULICO - CILINDRO AUXILIAR				5060.T	5060.4 T	5070	5070.4	5080 T	5080.4 T
ITEM	CÓDIGO	QTD.	DENOMINAÇÃO						
72	8012.108.255.00.8	2	Protetor	●	●	●	●	●	●
73	8012.108.256.00.6	2	Tubo de pressão	●	●	●	●	●	●
79	8012.103.205.00.8	2	Anel	●	●				
79	8012.103.205.00.8	4	Anel			●	●	●	●
83	8012.108.258.00.2	1	Tubo	●	●	●	●	●	●
84	8012.108.259.00.0	1	Conexão	●	●				
84	8012.108.259.00.0	2	Conexão			●	●	●	●
85	8012.101.465.00.0	1	Parafuso ôco	●	●				
85	8012.101.465.00.0	2	Parafuso ôco			●	●	●	●
89	8012.108.132.00.9	1	Parafuso			●	●	●	●
91	8012.108.263.00.2	1	Pino	●	●				
91	8012.108.263.00.2	2	Pino			●	●	●	●
98	8012.108.267.00.3	1	Anel	●	●	●	●	●	●
99	8012.108.268.00.1	2	Anel	●	●	●	●	●	●
100	8012.108.269.00.9	1	Anel	●	●	●	●	●	●
101	8012.108.270.00.7	1	Anel	●	●	●	●	●	●

Nota : Os itens 78 e 95 não são usados nas versões Agrale.

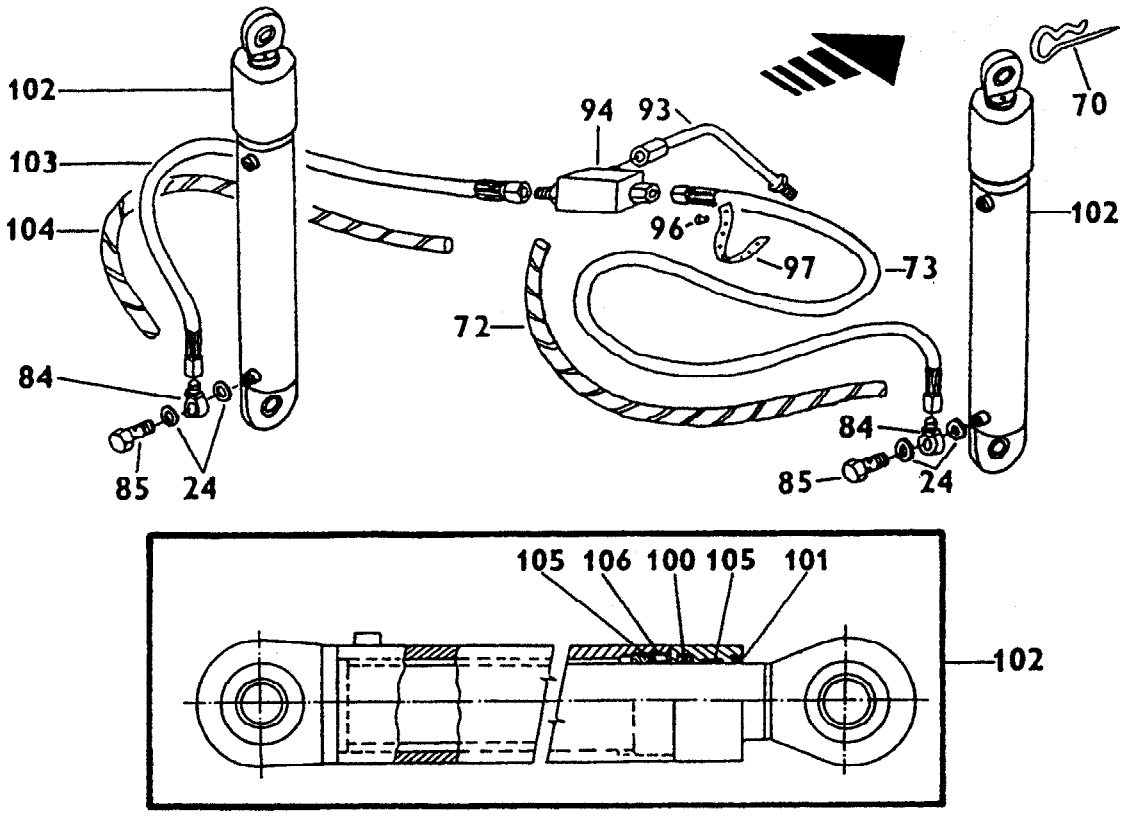

SISTEMA HIDRÁULICO - TUBULAÇÕES				5060.T	5060.4 T	5070	5070.4	5080 T	5080.4 T
ITEM	CÓDIGO	QTD.	DENOMINAÇÃO						
24	8012.103.205.00.8	6	Anel	●	●	●	●	●	●
70	8012.108.254.00.1	2	Grampo	●	●	●	●	●	●
72	8012.108.255.00.8	2	Parafuso	●	●	●	●	●	●
73	8012.108.256.00.6	2	Tubo de pressão	●	●	●	●	●	●
84	8012.108.258.00.2	1	Tubo	●	●				
84	8012.108.258.00.2	2	Tubo			●	●	●	●
85	8012.108.259.00.0	1	Conexão	●	●				
85	8012.108.259.00.0	2	Conexão			●	●	●	●
93	8012.108.264.00.0	1	Tubo			●	●	●	●
94	8012.108.265.00.7	1	Conexão			●	●	●	●
96	8012.106.008.00.3	1	Grampo			●	●	●	●
97	8012.108.266.00.5	1	Cinta			●	●	●	●
100	8012.108.269.00.9	1	Anel	●	●	●	●	●	●
101	8012.108.270.00.7	1	Anel	●	●	●	●	●	●
102.	8012.108.271.00.5	1	Cilindro auxiliar (inclui ítens:100, 101, 105 e 106)	●	●	●	●		
102	8012.108.271.00.5	2	Cilindro auxiliar (inclui ítens:100, 101, 105 e 106)					●	●
103	8012.108.272.00.3	1	Tubo de pressão	●	●				
103	8012.108.272.00.3	2	Tubo de pressão			●	●	●	●
104	8012.108.273.00.1	1	Protetor	●	●				
104	8012.108.273.00.1	2	Protetor			●	●	●	●
105	8012.108.274.00.1	2	Anel	●	●	●	●	●	●
106	8012.108.275.00.6	1	Anel	●	●	●	●	●	●

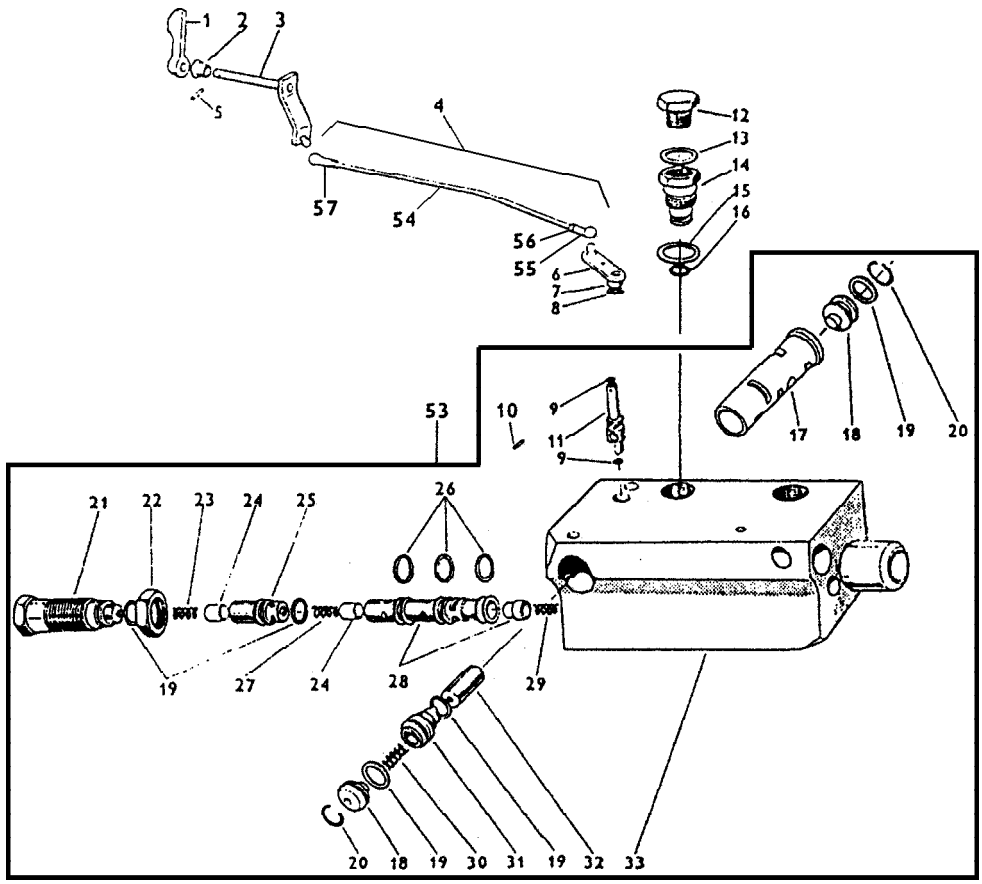

SISTEMA HIDRÁULICO - VÁLVULA DIVISORA DE FLUXO				5060.T	5060.4 T	5070	5070.4	5080 T	5080.4 T
ITEM	CÓDIGO	QTD.	DENOMINAÇÃO						
1	8012.108.276.00.4	1	Alavanca	●	●	●	●	●	●
2	8012.108.277.00.2	1	Bucha	●	●	●	●	●	●
3	8012.108.278.00.0	1	Eixo	●	●	●	●	●	●
4	8012.108.279.00.8	1	Haste (inclui ítens 54, 55, 56 e 57)	●	●	●	●	●	●
5	8012.108.280.00.6	1	Pino	●	●	●	●	●	●
6	8012.108.281.00.4	1	Alavanca	●	●	●	●	●	●
7	8012.108.282.00.2	1	Chaveta	●	●	●	●	●	●
8	8012.108.283.00.0	1	Arruela	●	●	●	●	●	●
9	8012.101.524.00.4	2	Anel	●	●	●	●	●	●
10	8012.108.284.00.8	1	Pino	●	●	●	●	●	●
11	8012.108.285.00.5	1	Excêntrico	●	●	●	●	●	●
12	8012.104.271.00.9	2	Bujão	●	●	●	●	●	●
13	8012.108.062.00.8	2	Anel	●	●	●	●	●	●
14	8012.108.286.00.3	2	Adaptador	●	●	●	●	●	●
15	8012.108.287.00.1	2	Anel	●	●	●	●	●	●
16	8012.108.288.00.9	2	Anel	●	●	●	●	●	●
18	8012.108.289.00.7	2	Bujão	●	●	●	●	●	●
19	8012.104.210.00.7	6	Anel	●	●	●	●	●	●
20	8012.108.290.00.5	3	Anel	●	●	●	●	●	●
21	8012.108.291.00.3	1	Válvula	●	●	●	●	●	●
22	8012.108.292.00.1	1	Porca	●	●	●	●	●	●
23	8012.108.293.00.9	1	Mola	●	●	●	●	●	●
24	8012.108.294.00.7	1	Cone	●	●	●	●	●	●
25	8012.108.295.00.4	1	Válvula	●	●	●	●	●	●
26	8012.101.181.00.3	3	Anel	●	●	●	●	●	●
27	8012.108.296.00.2	1	Válvula	●	●	●	●	●	●
28	8012.108.297.00.0	1	Válvula	●	●	●	●	●	●
29	8012.108.298.00.8	1	Mola	●	●	●	●	●	●

SISTEMA HIDRÁULICO - VÁLVULA DIVISORA DE FLUXO

ITEM	CÓDIGO	QTD.	DENOMINAÇÃO	5060.T	5060.4 T	5070	5070.4	5080 T	5080.4 T
30	8012.108.299.00.6	1	Mola	●	●	●	●	●	●
31	8012.108.300.00.2	1	Válvula	●	●	●	●	●	●
53	8012.108.316.00.8	1	Válvula distribuidora completa	●	●	●	●	●	●
54	8012.108.570.00.0	1	Vareta	●	●	●	●	●	●
55	6001.015.043.00.5	1	Terminal articulado	●	●	●	●	●	●
56	4102.011.005.05.5	2	Porca	●	●	●	●	●	●
57	8012.114.054.00.7	1	Caximbo	●	●	●	●	●	●

NOTA:

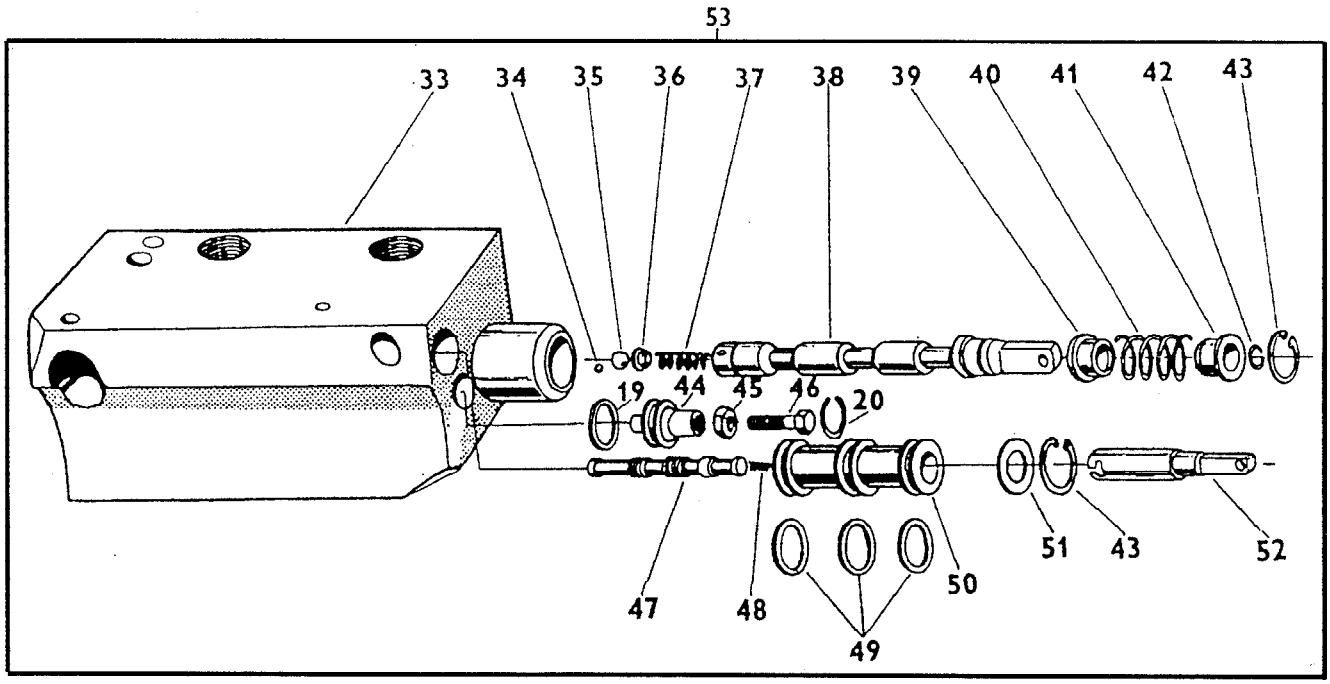

SISTEMA HIDRÁULICO - VÁLVULA DIVISORA DE FLUXO				5060.T	5060.4 T	5070	5070.4	5080 T	5080.4 T
ITEM	CÓDIGO	QTD.	DENOMINAÇÃO						
19	8012.104.210.00.7	6	Anel	●	●	●	●	●	●
20	8012.108.290.00.5	3	Anel	●	●	●	●	●	●
34	8012.108.301.00.0	3	Esfera	●	●	●	●	●	●
35	8012.108.302.00.8	1	Esfera	●	●	●	●	●	●
36	8012.108.303.00.6	1	Encosto	●	●	●	●	●	●
37	8012.108.304.00.4	1	Mola	●	●	●	●	●	●
39	8012.108.305.00.1	1	Encosto	●	●	●	●	●	●
40	8012.108.306.00.9	1	Mola	●	●	●	●	●	●
41	8012.108.307.00.7	1	Encosto	●	●	●	●	●	●
42	8012.108.308.00.5	1	Anel	●	●	●	●	●	●
43	8012.108.309.00.3	2	Anel	●	●	●	●	●	●
44	8012.108.310.00.1	1	Bujão	●	●	●	●	●	●
45	8012.101.521.00.0	1	Porca	●	●	●	●	●	●
46	8012.108.311.00.9	1	Parafuso	●	●	●	●	●	●
48	8012.108.312.00.7	1	Mola	●	●	●	●	●	●
49	8012.101.484.00.1	3	Anel	●	●	●	●	●	●
50	8012.108.313.00.5	1	Válvula	●	●	●	●	●	●
51	8012.108.314.00.3	1	Arruela	●	●	●	●	●	●
52	8012.108.315.00.0	1	Pino	●	●	●	●	●	●
53	8012.108.316.00.8	1	Válvula	●	●	●	●	●	●

Nota : Os itens 33, 38 e 47 não são utilizados nas versões Agrale.

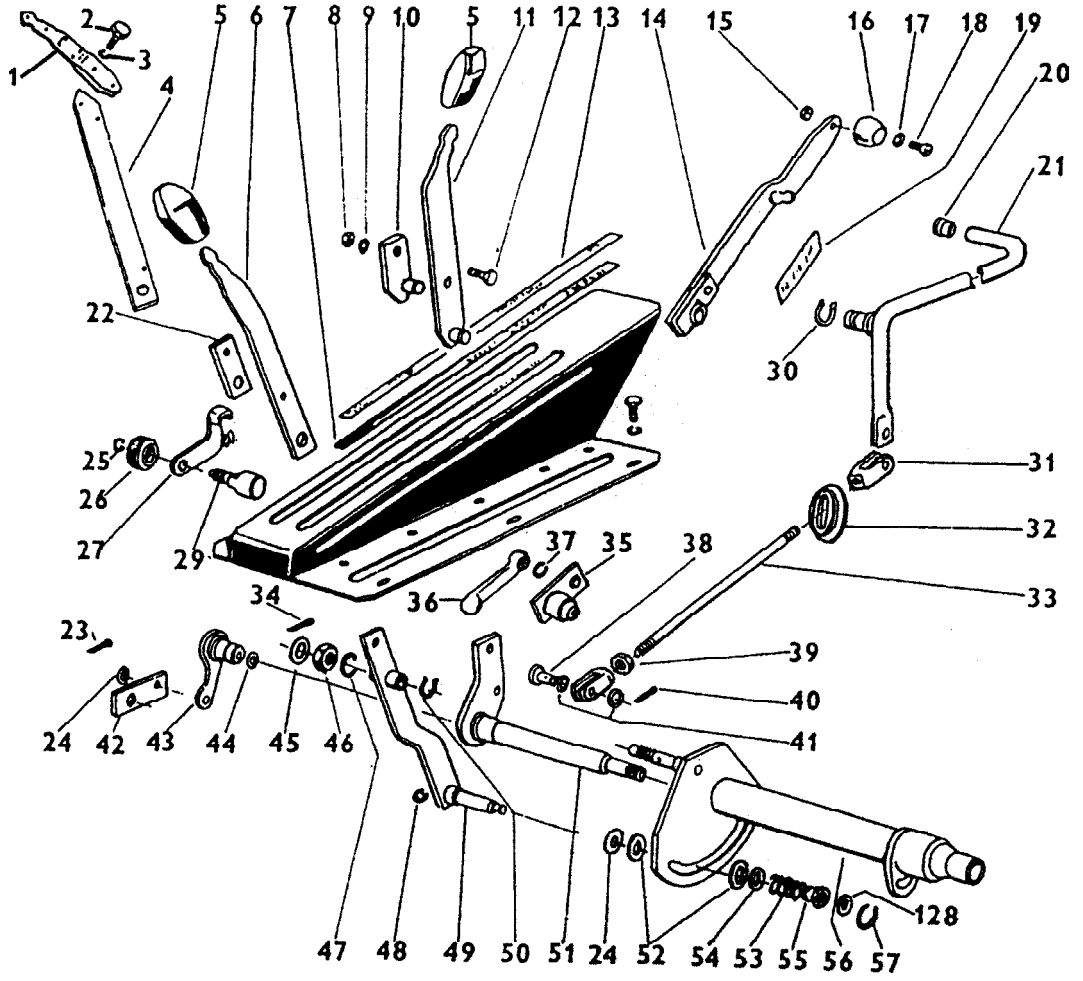

SISTEMA HIDRÁULICO - ACIONAMENTO DO LEVANTE											
ITEM	CÓDIGO	QTD.	DENOMINAÇÃO	5060.T	5060.4 T	5070	5070.4	5080 T	5080.4 T
1	8012.108.574.00.4	1	Alavanca	●	●	●	●	●	●
2	8012.108.318.00.4	2	Parafuso	●	●	●	●	●	●
3	8012.104.030.00.9	2	Arruela	●	●	●	●	●	●
4	8012.108.319.00.2	1	Alavanca	●	●	●	●	●	●
5	8012.107.056.00.1	2	Manipulo	●	●	●	●	●	●
7	8012.108.320.00.0	1	Escala	●	●	●	●	●	●
8	8012.101.356.00.1	2	Porca	●	●	●	●	●	●
9	8012.111.008.00.6	2	Arruela	●	●	●	●	●	●
10	8012.108.321.00.8	1	Alavanca	●	●	●	●	●	●
11	8012.108.322.00.6	1	Alavanca	●	●	●	●	●	●
12	8012.108.323.00.4	2	Parafuso	●	●	●	●	●	●
13	8012.108.324.00.2	1	Escala	●	●	●	●	●	●
14	8012.108.325.00.9	1	Alavanca	●	●	●	●	●	●
15	8012.105.125.00.6	1	Porca	●	●	●	●	●	●
16	8012.108.326.00.7	1	Manipulo	●	●	●	●	●	●
17	8012.101.576.00.4	1	Arruela	●	●	●	●	●	●
18	8012.108.327.00.5	1	Parafuso	●	●	●	●	●	●
19	8012.108.328.00.3	1	Placa	●	●	●	●	●	●
20	8002.106.526.00.5	1	Manípulo	●	●	●	●	●	●
21	8012.108.663.00.3	1	Alavanca	●	●	●	●	●	●
22	8012.108.330.00.9	1	Reforço	●	●	●	●	●	●
23	8012.105.044.00.9	1	Contrapino	●	●	●	●	●	●
24	8012.108.331.00.7	2	Arruela	●	●	●	●	●	●
25	8012.102.031.00.9	2	Anel	●	●	●	●	●	●
26	8012.108.332.00.5	2	Porca	●	●	●	●	●	●
27	8012.108.333.00.3	1	Alavanca	●	●	●	●	●	●
29	8012.108.334.00.1	2	Trava	●	●	●	●	●	●
30	8012.108.335.00.8	1	Anel	●	●	●	●	●	●

SISTEMA HIDRÁULICO - ACIONAMENTO DO LEVANTE

ITEM	CÓDIGO	QTD.	DENOMINAÇÃO	5060.T	5060.4 T	5070	5070.4	5080 T	5080.4 T
31	8012.108.591.00.6	2	Garfo	●	●	●	●	●	●
33	8012.108.337.00.4	1	Haste	●	●	●	●	●	●
34	8012.102.070.00.7	2	Contrapino	●	●	●	●	●	●
35	8012.108.338.00.2	1	Alavanca	●	●	●	●	●	●
36	8012.108.339.00.0	1	Tirante	●	●	●	●	●	●
37	8012.108.340.00.8	2	Anel	●	●	●	●	●	●
38	8012.108.594.00.0	2	Pino	●	●	●	●	●	●
39	4102.011.007.06.9	1	Porca	●	●	●	●	●	●
40	4009.010.008.00.8	2	Contrapino	●	●	●	●	●	●
41	8012.101.059.00.1	6	Arruela	●	●	●	●	●	●
42	8012.108.341.00.6	1	Tirante	●	●	●	●	●	●
43	8012.108.342.00.4	1	Alavanca	●	●	●	●	●	●
44	8012.101.380.00.1	1	Anel	●	●	●	●	●	●
45	8012.105.128.00.0	1	Arruela	●	●	●	●	●	●
46	8012.103.258.00.7	1	Porca	●	●	●	●	●	●
47	8012.108.343.00.2	1	Arruela	●	●	●	●	●	●
48	8012.104.202.00.4	1	Anel	●	●	●	●	●	●
49	8012.108.344.00.0	1	Alavanca	●	●	●	●	●	●
50	8012.108.345.00.7	3	Anel	●	●	●	●	●	●
51	8012.108.346.00.5	1	Alavanca	●	●	●	●	●	●
52	8012.108.347.00.3	2	Arruela	●	●	●	●	●	●
53	8012.108.348.00.1	1	Mola	●	●	●	●	●	●
54	8012.108.349.00.9	1	Arruela	●	●	●	●	●	●
55	8012.108.350.00.7	1	Guia	●	●	●	●	●	●
56	8012.108.351.00.5	1	Eixo	●	●	●	●	●	●
57	8012.102.031.00.9	1	Anel	●	●	●	●	●	●

NOTA: Os itens 6 e 32 não são utilizados nas versões Agrale.

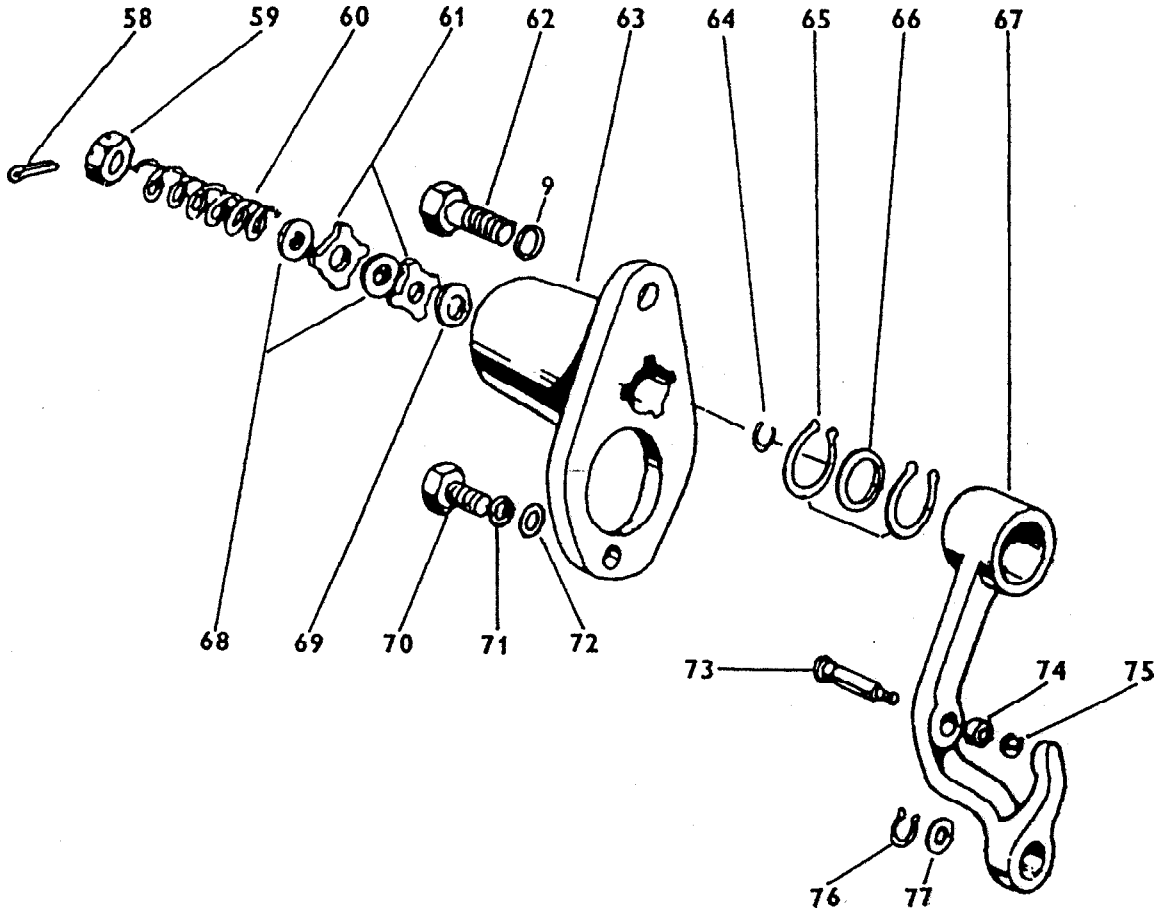

SISTEMA HIDRÁLICO - LEVANTE HIDRÁULICO										
ITEM	CÓDIGO	QTD.	DENOMINAÇÃO	5060.T	5060.4 T	5070	5070.4	5080 T	5080.4 T
9	8012.111.008.00.6	2	Arruela	●	●	●	●	●	●
58	8012.108.352.00.3	1	Contrapino	●	●	●	●	●	●
59	8012.108.353.00.1	2	Porca	●	●	●	●	●	●
60	8012.108.354.00.9	1	Mola	●	●	●	●	●	●
61	8012.108.355.00.6	2	Arruela	●	●	●	●	●	●
62	8012.104.226.00.3	1	Parafuso	●	●	●	●	●	●
63	8012.108.356.00.4	1	Seletor	●	●	●	●	●	●
64	8012.108.357.00.2	1	Anel	●	●	●	●	●	●
65	8012.103.139.00.9	2	Rolamento	●	●	●	●	●	●
66	8012.104.210.00.7	2	Anel	●	●	●	●	●	●
67	8012.108.359.00.8	1	Balancim	●	●	●	●	●	●
68	8012.108.360.00.6	2	Arruela	●	●	●	●	●	●
69	8012.108.361.00.4	1	Arruela de apoio	●	●	●	●	●	●
70	8012.108.362.00.2	1	Parafuso	●	●	●	●	●	●
71	8012.108.363.00.0	1	Arruela	●	●	●	●	●	●
72	8012.108.364.00.8	1	Arruela	●	●	●	●	●	●
73	8012.108.365.00.5	1	Pino	●	●	●	●	●	●
74	8012.108.366.00.3	2	Rolete	●	●	●	●	●	●
75	8012.104.134.00.9	7	Anel	●	●	●	●	●	●
76	8012.101.290.00.2	1	Anel	●	●	●	●	●	●
77	8012.108.367.00.1	2	Anel	●	●	●	●	●	●

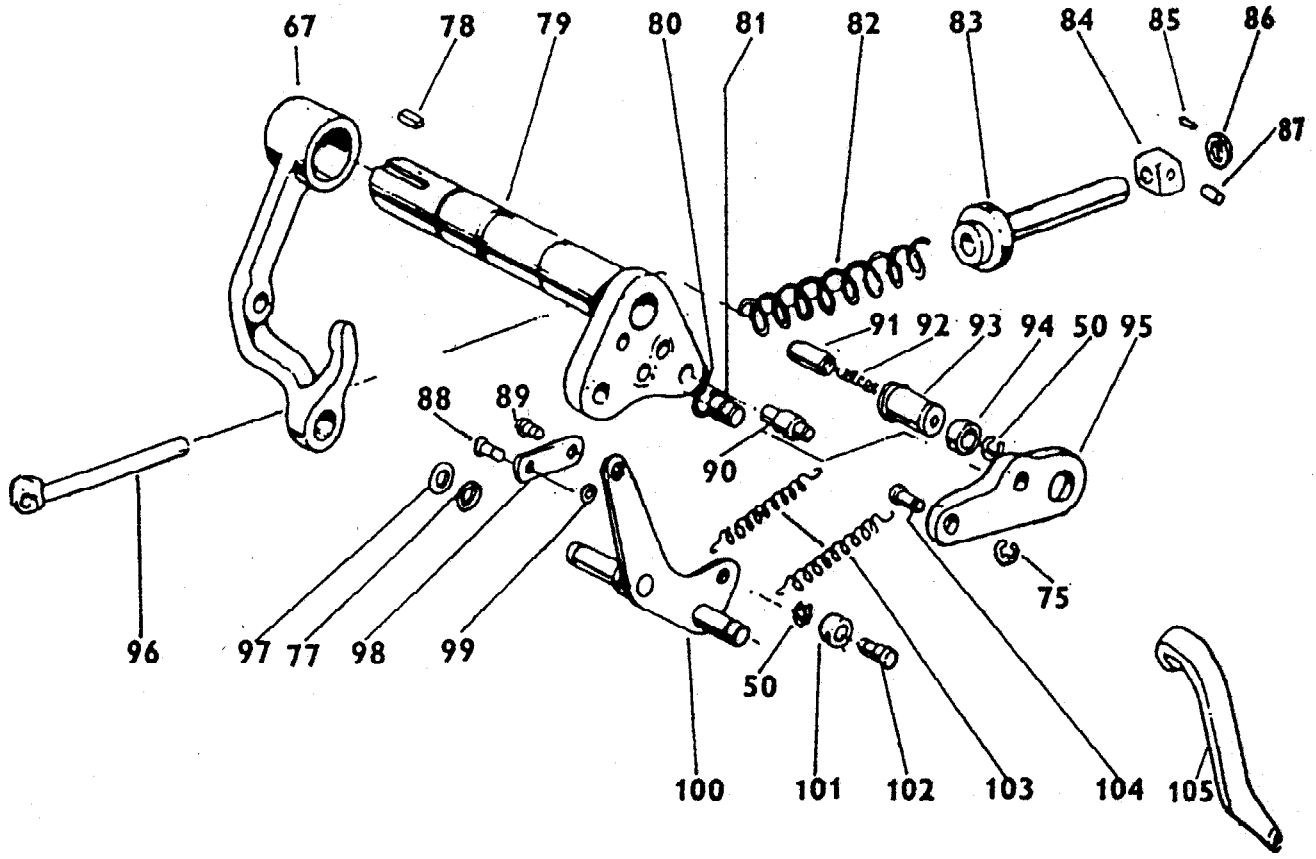

SISTEMA HIDRÁULICO - LEVANTE HIDRÁULICO				5060.T	5060.4 T	5070	5070.4	5080 T	5080.4 T
ITEM	CÓDIGO	QTD.	DENOMINAÇÃO						
50	8012.108.345.00.7	3	Anel	●	●	●	●	●	●
67	8012.108.359.00.8	1	Balancim	●	●	●	●	●	●
75	8012.104.134.00.9	7	Anel	●	●	●	●	●	●
77	8012.108.367.00.1	2	Anel	●	●	●	●	●	●
78	8012.108.368.00.9	1	Chaveta	●	●	●	●	●	●
79	8012.108.369.00.7	1	Eixo	●	●	●	●	●	●
80	8012.108.370.00.5	1	Anel	●	●	●	●	●	●
81	8012.108.371.00.3	1	Pino	●	●	●	●	●	●
82	8012.108.372.00.1	1	Mola	●	●	●	●	●	●
83	8012.108.373.00.9	1	Guia	●	●	●	●	●	●
84	8012.108.374.00.7	2	Cubo	●	●	●	●	●	●
85	8012.108.375.00.4	2	Pino	●	●	●	●	●	●
86	8012.108.376.00.2	1	Anel	●	●	●	●	●	●
87	8012.108.377.00.0	2	Rolete	●	●	●	●	●	●
88	8012.108.378.00.8	1	Pino	●	●	●	●	●	●
89	8012.108.379.00.6	1	Pino	●	●	●	●	●	●
90	8012.108.380.00.4	1	Pino	●	●	●	●	●	●
91	8012.108.381.00.2	1	Pino	●	●	●	●	●	●
92	8012.108.382.00.0	1	Mola	●	●	●	●	●	●
93	8012.108.383.00.8	1	Pino	●	●	●	●	●	●
94	8012.108.384.00.6	1	Espaçador	●	●	●	●	●	●
95	8012.108.385.00.3	1	Braço	●	●	●	●	●	●
96	8012.108.386.00.1	1	Pino	●	●	●	●	●	●
97	8012.108.387.00.9	2	Arruela	●	●	●	●	●	●
98	8012.108.388.00.7	1	Tirante	●	●	●	●	●	●
99	8012.108.389.00.5	3	Anel	●	●	●	●	●	●
100	8012.108.390.00.3	1	Alavanca	●	●	●	●	●	●
101	8012.108.391.00.1	1	Rolete	●	●	●	●	●	●

SISTEMA HIDRÁULICO - LEVANTE HIDRÁULICO

ITEM	CÓDIGO	QTD.	DENOMINAÇÃO	5060.T	5060.4 T	5070	5070.4	5080 T	5080.4 T
102	8012.108.392.00.9	1	Pino	●	●	●	●	●	●
103	8012.108.393.00.7	2	Mola	●	●	●	●	●	●
104	8012.108.394.00.5	1	Pino	●	●	●	●	●	●
105	8012.108.395.00.2	1	Alavanca	●	●	●	●	●	●

NOTA:

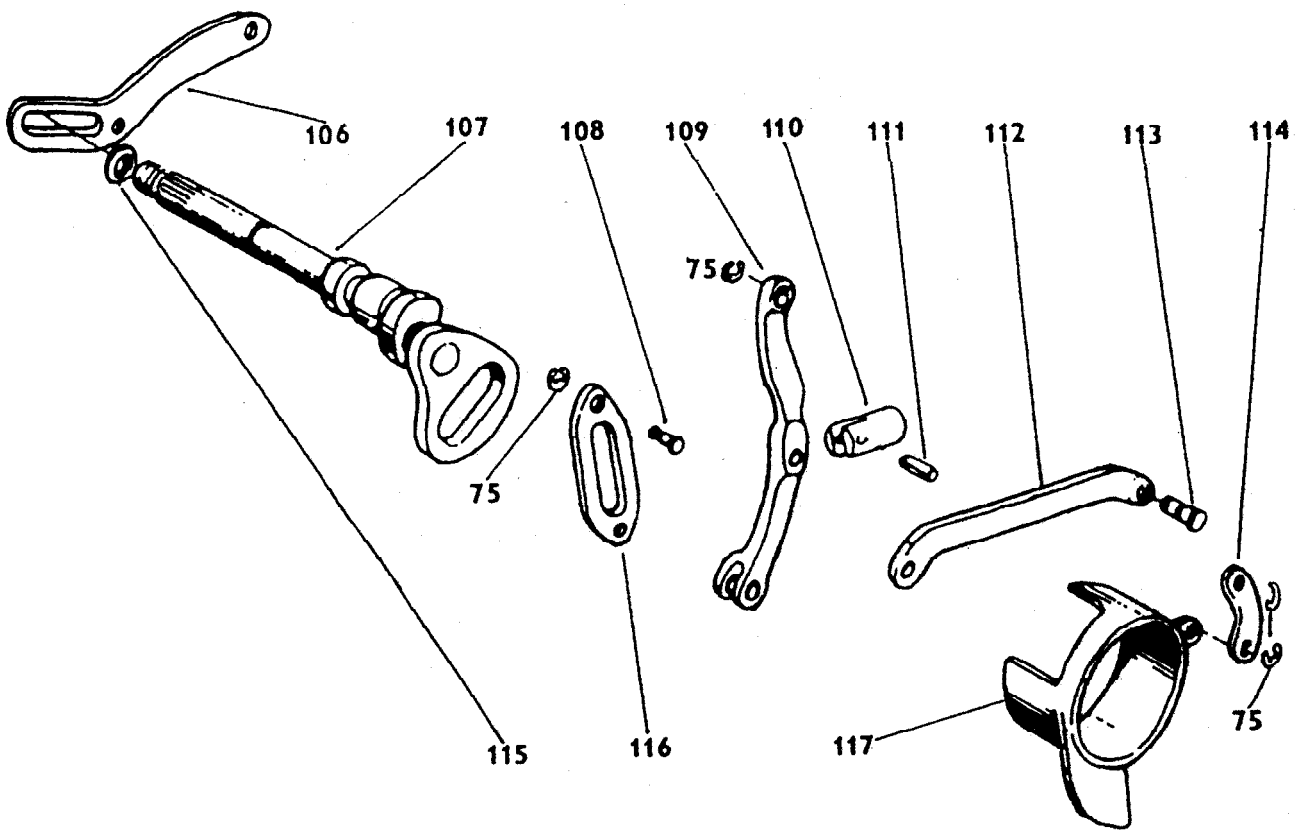

SISTEMA HIDRÁULICO - LEVANTE HIDRÁULICO				5060.T	5060.4 T	5070	5070.4	5080 T	5080.4 T
ITEM	CÓDIGO	QTD.	DENOMINAÇÃO						
75	8012.104.134.00.9	7	Anel	●	●	●	●	●	●
106	8012.108.396.00.0	1	Braço	●	●	●	●	●	●
107	8012.108.397.00.8	1	Eixo	●	●	●	●	●	●
108	8012.108.398.00.6	2	Pino	●	●	●	●	●	●
109	8012.108.399.00.4	1	Alavanca	●	●	●	●	●	●
110	8012.108.400.00.0	1	Engate	●	●	●	●	●	●
111	8012.108.401.00.8	1	Pino	●	●	●	●	●	●
112	8012.108.402.00.6	1	Tirante	●	●	●	●	●	●
113	8012.108.403.00.4	1	Pino	●	●	●	●	●	●
114	8012.108.404.00.2	1	Tirante	●	●	●	●	●	●
115	8012.108.019.00.8	1	Anel	●	●	●	●	●	●
116	8012.108.406.00.7	1	Braço	●	●	●	●	●	●
117	8012.108.407.00.5	1	Inversor	●	●	●	●	●	●

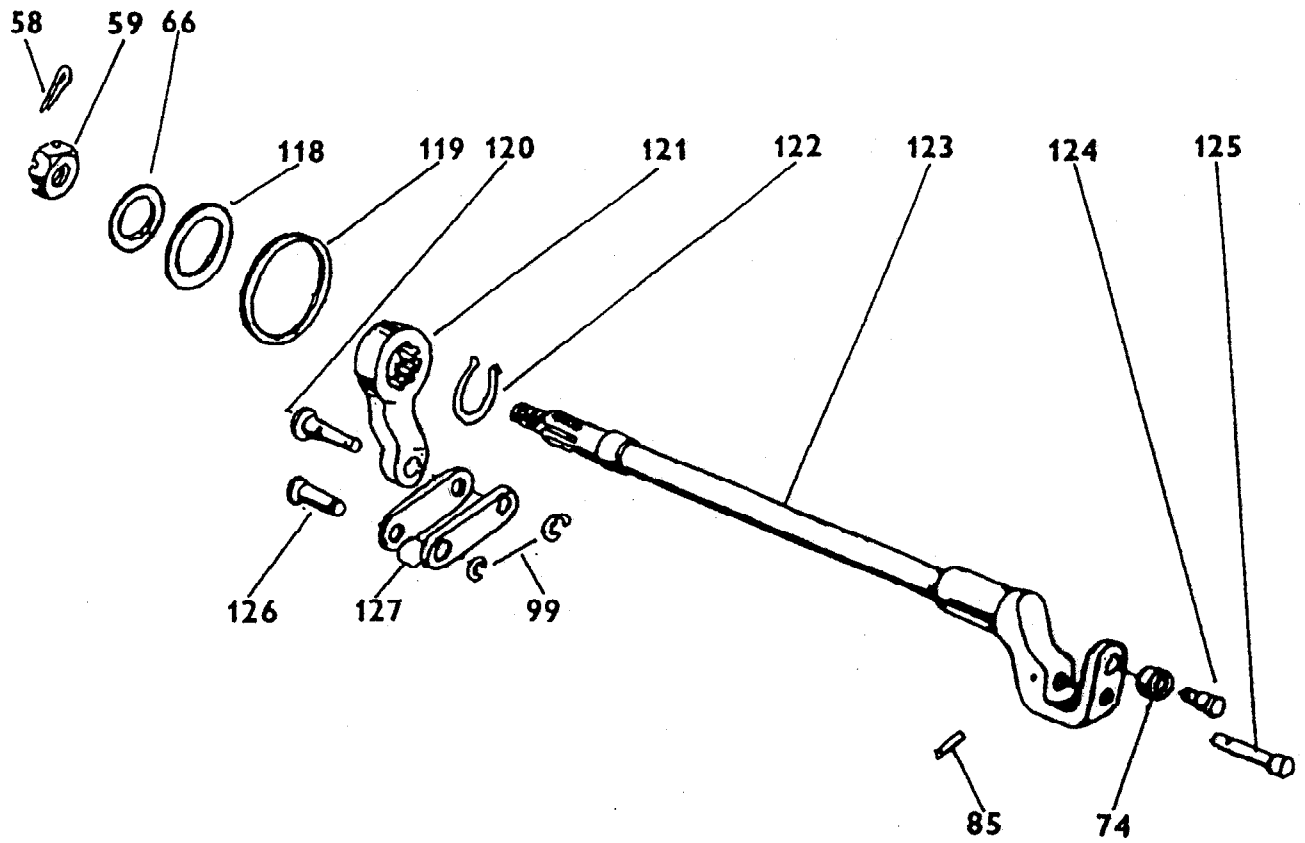

SISTEMA HIDRÁULICO - LEVANTE HIDRÁULICO				5060.T	5060.4 T	5070	5070.4	5080 T	5080.4 T
ITEM	CÓDIGO	QTD.	DENOMINAÇÃO						
58	8012.108.352.00.3	1	Contrapino	●	●	●	●	●	●
59	8012.108.353.00.1	2	Porca	●	●	●	●	●	●
66	8012.104.210.00.7	2	Anel	●	●	●	●	●	●
74	8012.108.366.00.3	2	Rolete	●	●	●	●	●	●
85	8012.108.375.00.4	2	Pino	●	●	●	●	●	●
99	8012.108.386.00.5	3	Anel	●	●	●	●	●	●
118	8012.108.408.00.3	1	Anel	●	●	●	●	●	●
119	8012.108.409.00.1	1	Anel	●	●	●	●	●	●
120	8012.108.410.00.9	1	Eixo	●	●	●	●	●	●
121	8012.108.411.00.7	1	Alavanca	●	●	●	●	●	●
122	8012.108.160.00.0	1	Anel	●	●	●	●	●	●
123	8012.108.412.00.5	1	Eixo	●	●	●	●	●	●
124	8012.108.413.00.3	1	Pino	●	●	●	●	●	●
125	8012.108.414.00.1	1	Pino	●	●	●	●	●	●
126	8012.108.415.00.8	1	Pino	●	●	●	●	●	●
127	8012.108.416.00.6	2	Tirante	●	●	●	●	●	●

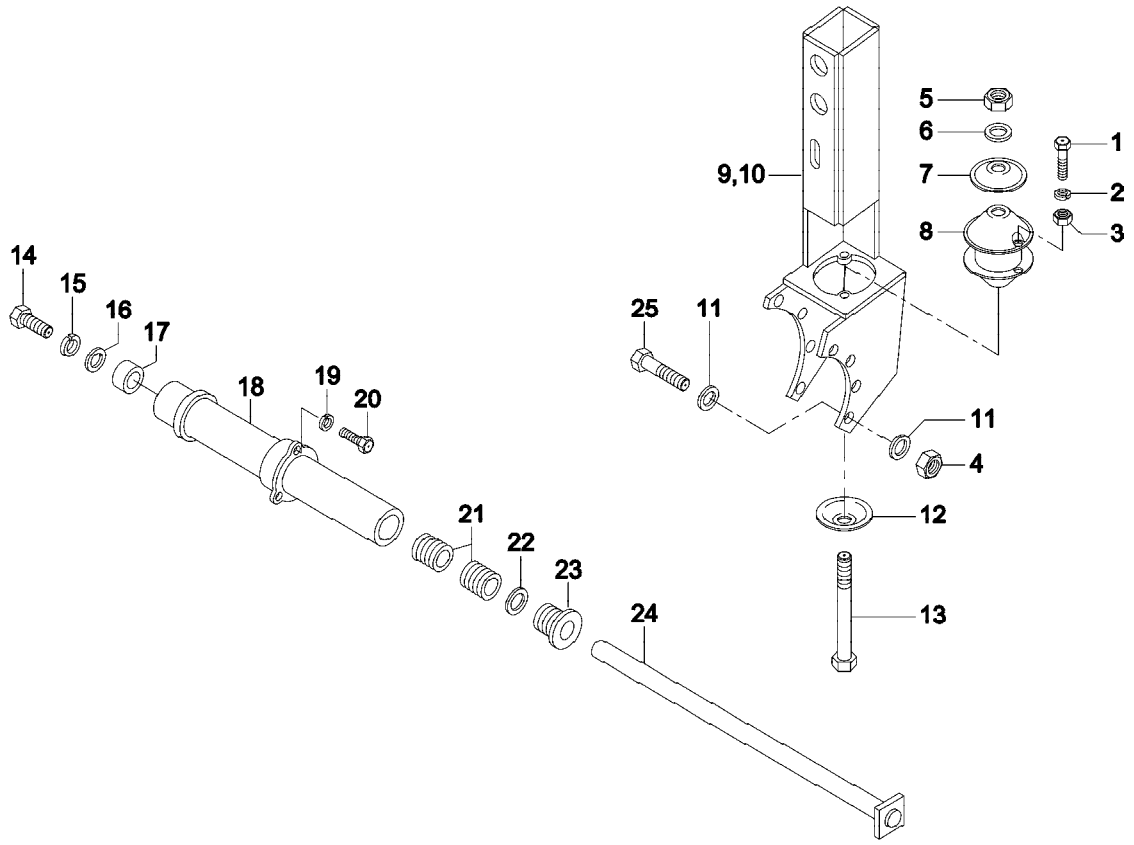

SISTEMA FIXAÇÃO DA PLATAFORMA				5060.T	5060.4 T	5070	5070.4	5080 T	5080.4 T
ITEM	CÓDIGO	QTD.	DENOMINAÇÃO						
1	8012.103.232.00.2	4	Parafuso	●	●	●	●	●	●
2	8012.110.014.00.5	4	Arruela	●	●	●	●	●	●
3	8012.108.417.00.4	4	Porca	●	●	●	●	●	●
4	8012.101.043.00.5	8	Porca	●	●	●	●	●	●
5	8012.107.186.00.6	2	Porca	●	●	●	●	●	●
6	8012.110.009.00.5	2	Arruela	●	●	●	●	●	●
7	8012.108.418.00.2	2	Capa	●	●	●	●	●	●
8	8012.108.419.00.0	2	Borracha	●	●	●	●	●	●
9	8012.107.183.00.3	1	Suporte coxim direito	●	●	●	●	●	●
10	8012.107.182.00.5	1	Suporte coxim esquerdo	●	●	●	●	●	●
11	8012.108.422.00.4	12	Arruela	●	●	●	●	●	●
12	8012.108.423.00.2	2	Capa	●	●	●	●	●	●
13	8012.108.424.00.0	2	Parafuso	●	●	●	●	●	●
14	8012.108.425.00.7	1	Parafuso	●	●	●	●	●	●
15	8012.110.010.00.3	1	Arruela	●	●	●	●	●	●
16	8012.108.426.00.5	1	Arruela	●	●	●	●	●	●
17	8012.107.394.00.6	1	Espaçador	●	●	●	●	●	●
18	8012.108.428.00.1	1	Tubo	●	●	●	●	●	●
19	8012.101.028.00.6	3	Arruela	●	●	●	●	●	●
20	8012.101.029.00.4	3	Parafuso	●	●	●	●	●	●
21	8012.108.429.00.9	4	Inserto	●	●	●	●	●	●
22	8012.108.430.00.7	2	Trava	●	●	●	●	●	●
23	8012.108.431.00.5	2	Inserto	●	●	●	●	●	●
24	8012.107.390.00.4	1	Barra	●	●	●	●	●	●
25	8012.108.133.00.7	6	Parafuso	●	●	●	●	●	●

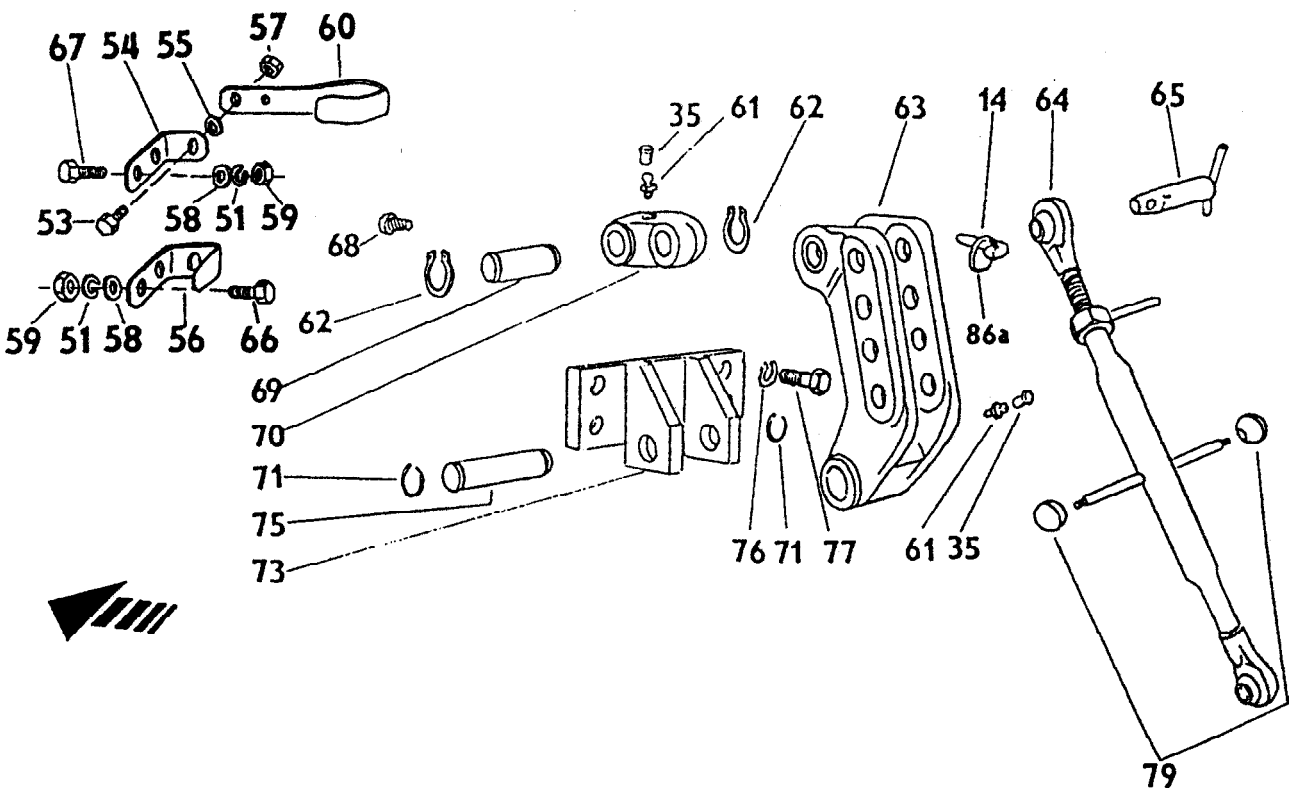

SISTEMA HIDRÁULICO - 3º PONTO				5060.T	5060.4 T	5070	5070.4	5080 T	5080.4 T
ITEM	CÓDIGO	QTD.	DENOMINAÇÃO						
53	8012.101.226.00.6	1	Parafuso	●	●	●	●	●	●
54	8012.101.154.00.3	1	Suporte	●	●	●	●	●	●
55	8012.108.155.00.0	1	Arruela	●	●	●	●	●	●
56	8012.108.156.00.8	1	Suporte	●	●	●	●	●	●
57	8012.108.157.00.6	1	Porca	●	●	●	●	●	●
58	8012.108.158.00.4	2	Arruela	●	●	●	●	●	●
59	8012.101.580.00.6	2	Porca	●	●	●	●	●	●
60	8012.102.126.00.7	1	Fixador	●	●	●	●	●	●
61	8012.103.147.00.2	2	Engraxadeira	●	●	●	●	●	●
62	8012.108.160.00.0	4	Anel	●	●	●	●	●	●
63	8012.108.161.00.8	8	Suporte	●	●	●	●	●	●
64	8012.108.162.00.6	1	Braço	●	●	●	●	●	●
65	8012.108.163.00.4	1	Pino	●	●	●	●	●	●
67	8012.108.164.00.2	2	Parafuso	●	●	●	●	●	●
68	8012.108.165.00.9	1	Batente	●	●	●	●	●	●
69	8012.108.166.00.7	2	Pino	●	●	●	●	●	●
70	8012.108.167.00.5	1	Biela	●	●	●	●	●	●
71	8012.108.168.00.3	2	Anel	●	●	●	●	●	●
75	8012.108.169.00.1	1	Pino	●	●	●	●	●	●
77	8012.108.170.00.9	4	Parafuso	●	●	●	●	●	●
79	8012.108.172.00.5	2	Manipulo	●	●	●	●	●	●
86a	8012.108.180.00.8	2	Anel	●	●	●	●	●	●

Nota : Os itens 66, 73 e 76 não são utilizados nas versões Agrale.

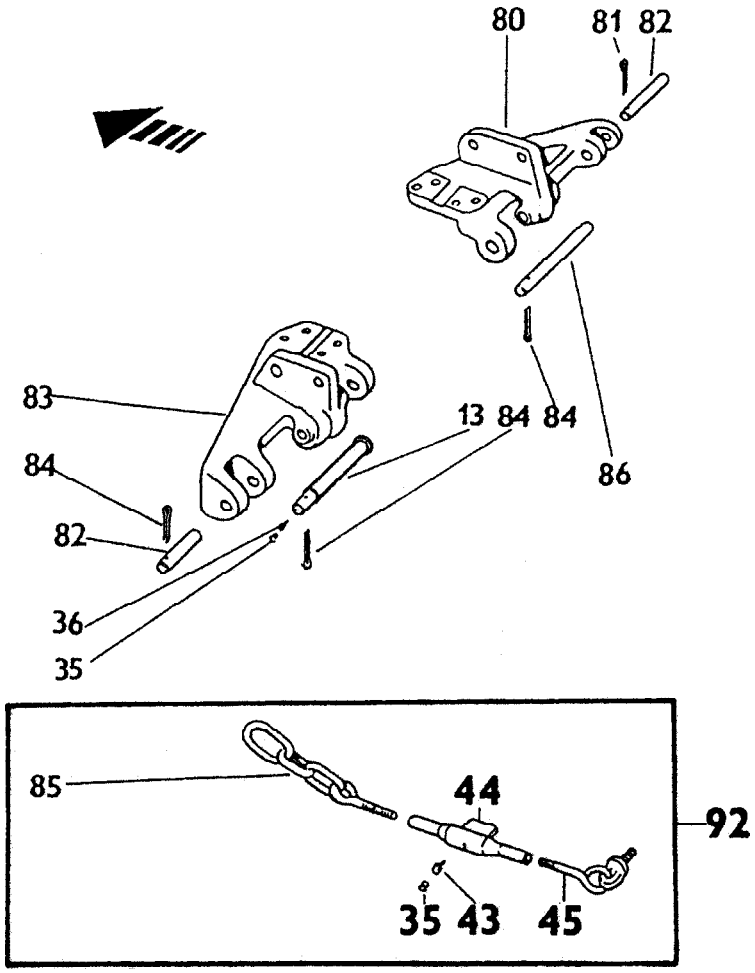

SISTEMA HIDRÁULICO										
ITEM	CÓDIGO	QTD.	DENOMINAÇÃO	5060.T	5060.4 T	5070	5070.4	5080 T	5080.4 T
35	8012.102.057.00.4	5	Capa	●	●	●	●	●	●
36	8012.103.265.00.2	1	Engraxadeira	●	●	●	●	●	●
80	8012.108.173.00.3	1	Suporte	●	●	●	●	●	●
81	8012.108.174.00.1	2	Contrapino	●	●	●	●	●	●
82	8012.108.175.00.8	8	Pino	●	●	●	●	●	●
83	8012.108.176.00.6	1	Suporte	●	●	●	●	●	●
84	8012.108.177.00.4	4	Contrapino	●	●	●	●	●	●
85	8012.108.178.00.2	2	Corrente	●	●	●	●	●	●
86	8012.108.179.00.0	1	Pino	●	●	●	●	●	●

Nota : Os itens 35, 43, 44, 45 e 92 não são utilizados nas versões Agrale.

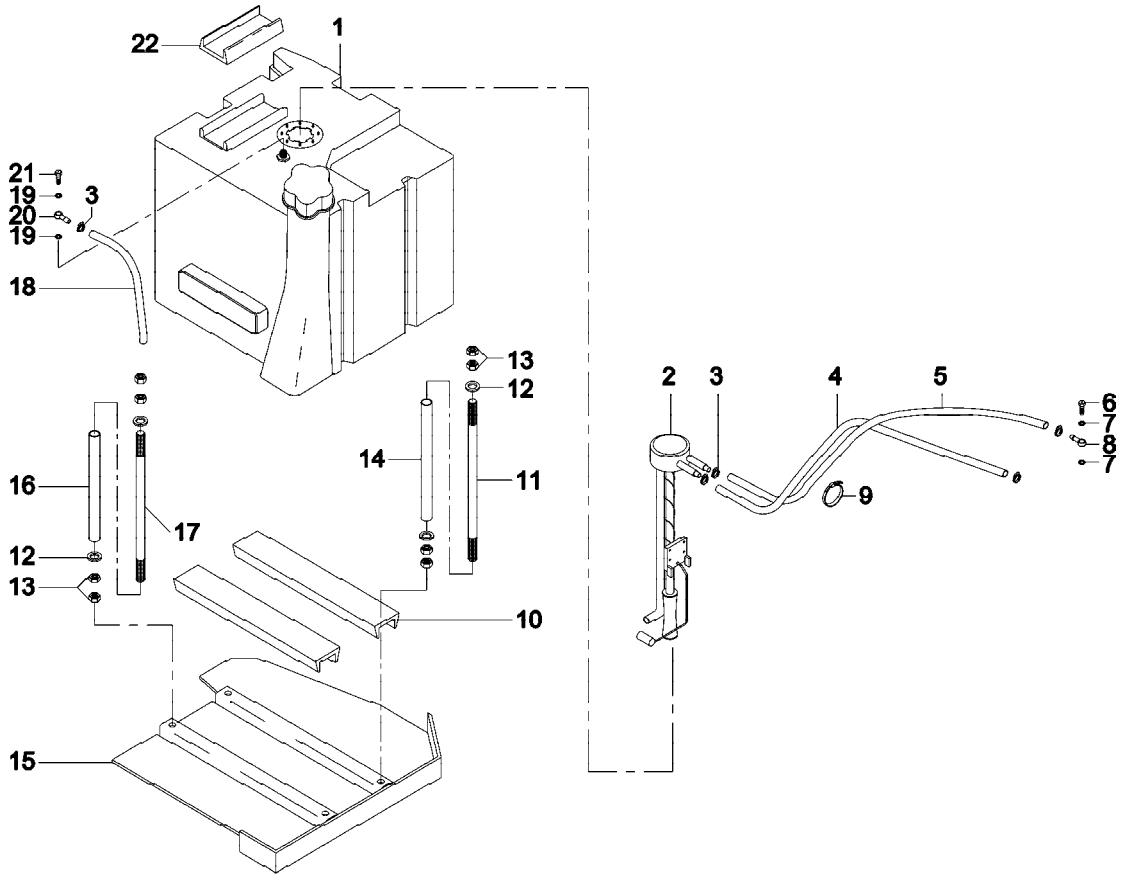

SISTEMA DE ALIMENTAÇÃO - TANQUE DE COMBUSTÍVEL				5060.T	5060.4 T	5070	5070.4	5080 T	5080.4 T
ITEM	CÓDIGO	QTD.	DENOMINAÇÃO						
1	8012.106.005.00.9	1	Tanque de combustível	●	●	●	●	●	●
2	8012.111.301.00.5	1	Sensor do combustível	●	●	●	●	●	●
3	7006.011.041.00.1	5	Braçadeira	●	●	●	●	●	●
4	8005.106.045.00.9	1	Mangueira	●	●	●	●	●	●
5	6005.006.061.00.9	1	Mangueira	●	●	●	●	●	●
6	4101.055.023.04.0	1	Parafuso ôco	●	●	●	●	●	●
7	4014.010.020.00.3	2	Anel de vedação	●	●	●	●	●	●
8	7006.011.049.00.4	1	Terminal da tubulação	●	●	●	●	●	●
9	5061.006.105.00.8	1	Braçadeira	●	●	●	●	●	●
10	8012.106.043.00.0	2	Perfil protetor	●	●	●	●	●	●
11	8012.106.039.00.8	2	Prisioneiro	●	●	●	●	●	●
12	4103.011.019.01.3	8	Arruela	●	●	●	●	●	●
13	4102.011.011.05.3	16	Porca	●	●	●	●	●	●
14	8012.106.037.00.2	2	Espaçador	●	●	●	●	●	●
15	8012.106.040.00.6	1	CJ. Protetor	●	●	●	●	●	●
16	8012.106.036.00.4	2	Espaçador	●	●	●	●	●	●
17	8012.106.038.00.0	2	Prisioneiro	●	●	●	●	●	●
18	8005.106.038.00.4	1	Mangueira	●	●	●	●	●	●
19	4014.010.009.00.6	2	Anel de vedação	●	●	●	●	●	●
20	7006.011.048.00.6	1	Terminal de tubulação	●	●	●	●	●	●
21	7007.008.025.00.7	1	Parafuso ôco	●	●	●	●	●	●
22	6005.001.235.00.4	1	Perfil protetor	●	●	●	●	●	●

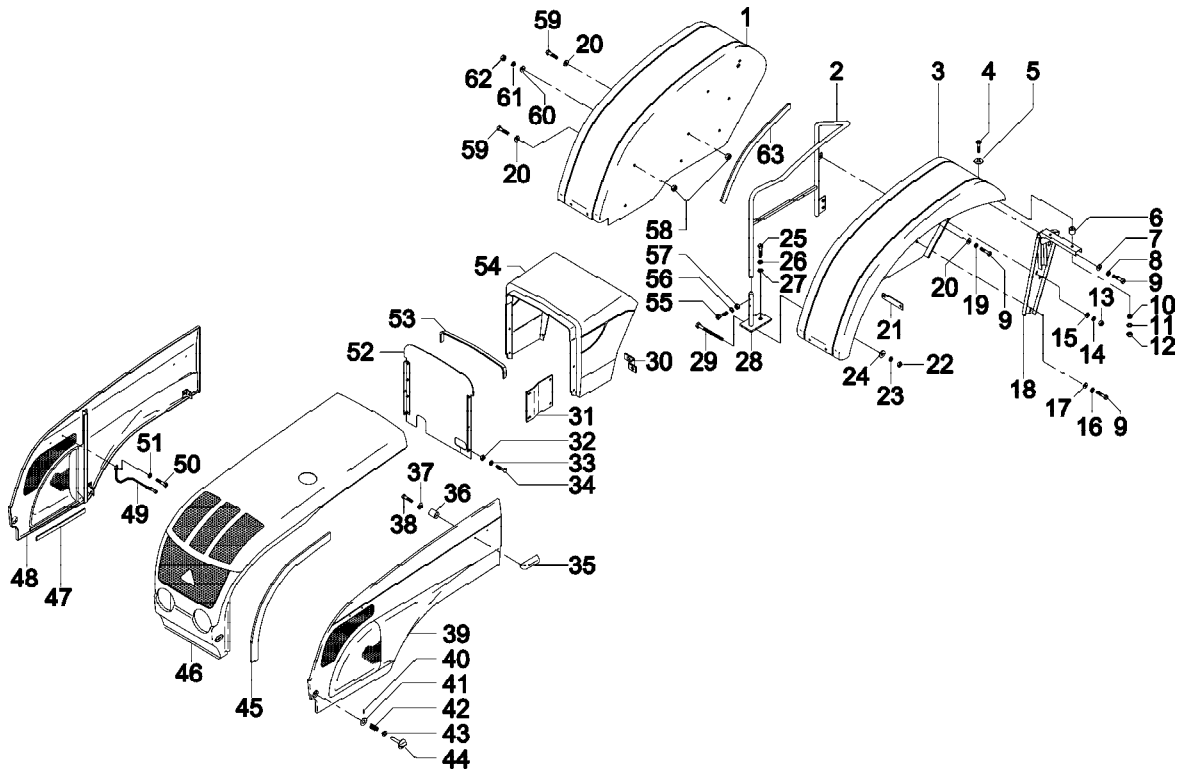

SISTEMA DO CARENAGEM - LATARIA				5060.T	5060.4 T	5070	5070.4	5080 T	5080.4 T
ITEM	CÓDIGO	QTD.	DENOMINAÇÃO						
1	8012.107.592.00.5	1	Para-lama direito	●	●	●	●	●	●
2	8012.107.568.00.5	1	CJ. pega-mão direito	●	●	●	●	●	●
2	8012.107.567.00.7	1	CJ. pega-mão esquerdo	●	●	●	●	●	●
3	8012.107.593.00.3	1	Para-lama esquerdo	●	●	●	●	●	●
4	4101.047.088.05.1	4	Parafuso	●	●	●	●	●	●
5	8002.107.526.00.4	4	Arruela	●	●	●	●	●	●
6	5061.010.051.00.8	4	Coxim	●	●	●	●	●	●
7	4103.024.011.01.5	2	Arruela	●	●	●	●	●	●
8	4103.012.009.01.3	2	Arruela	●	●	●	●	●	●
9	4101.047.090.05.7	6	Parafuso	●	●	●	●	●	●
10	4103.011.013.01.6	4	Arruela	●	●	●	●	●	●
11	4103.012.009.01.3	4	Arruela	●	●	●	●	●	●
12	4102.011.007.06.9	4	Porca	●	●	●	●	●	●
13	4102.011.007.06.9	2	Porca	●	●	●	●	●	●
14	4103.012.009.02.1	2	Arruela	●	●	●	●	●	●
15	4103.011.013.01.6	2	Arruela	●	●	●	●	●	●
16	4103.012.009.01.3	2	Arruela	●	●	●	●	●	●
17	4103.024.011.01.5	2	Arruela	●	●	●	●	●	●
18	8012.107.566.00.9	1	suporte direito	●	●	●	●	●	●
18	8012.107.565.00.1	1	suporte esquerdo	●	●	●	●	●	●
19	4103.012.009.01.3	2	Arruela	●	●	●	●	●	●
20	6003.001.109.00.6	6	Arruela	●	●	●	●	●	●
21	8012.107.557.00.8	2	Fixador	●	●	●	●	●	●
22	4102.011.007.06.9	2	Porca	●	●	●	●	●	●
23	4103.012.009.01.3	2	Arruela	●	●	●	●	●	●
24	6003.001.109.00.6	2	Arruela	●	●	●	●	●	●
25	4101.048.024.05.5	2	Parafuso	●	●	●	●	●	●
26	4103.012.011.01.9	2	Arruela	●	●	●	●	●	●

SISTEMA DO CARENAGEM - LATARIA

ITEM	CÓDIGO	QTD.	DENOMINAÇÃO	5060.T	5060.4 T	5070	5070.4	5080 T	5080.4 T
27	4103.011.017.01.7	2	Arruela	●	●	●	●	●	●
28	8012.107.564.00.4	1	CJ. apoio dianteiro direito	●	●	●	●	●	●
28	8012.107.563.00.6	1	CJ. apoio dianteiro esquerdo	●	●	●	●	●	●
29	4101.047.103.05.8	2	Parafuso	●	●	●	●	●	●
30	8012.107.622.00.0	2	Suporte lateral do painel	●	●	●	●	●	●
31	8012.107.525.00.5	2	Suporte lateral do painel	●	●	●	●	●	●
32	4102.023.003.05.8	4	Porca	●	●	●	●	●	●
33	4103.024.008.01.1	4	Arruela	●	●	●	●	●	●
34	4102.023.003.05.8	4	Parafuso francês	●	●	●	●	●	●
35	8012.107.537.00.0	4	Puxador	●	●	●	●	●	●
36	8007.107.042.00.1	4	Olhal de pressão	●	●	●	●	●	●
37	4103.011.011.01.0	8	Arruela	●	●	●	●	●	●
38	4101.037.061.05.0	8	Parafuso	●	●	●	●	●	●
39	8012.107.507.00.3	1	Lateral esquerda do capô			●	●	●	●
39	8012.107.615.00.4	1	Lateral esquerda do capô	●	●				
40	4006.010.021.00.7	2	Bucha elastica	●	●	●	●	●	●
41	8012.107.533.00.9	2	Arruela	●	●	●	●	●	●
42	8012.107.534.00.7	2	Mola	●	●	●	●	●	●
43	8012.107.526.00.3	2	Guia da mola	●	●	●	●	●	●
44	8012.107.531.00.3	2	Pino trava	●	●	●	●	●	●
45	8012.107.520.00.6	2	Perfil	●	●	●	●	●	●
46	8012.107.500.00.8	1	Capô					●	●
46	8012.107.613.00.9	1	Capô			●	●		
46	8012.107.612.00.1	1	Capô	●	●				
47	8009.107.230.00.8	2	Guarnição	●	●	●	●	●	●
48	8012.107.508.00.1	1	Lateral direita do capô			●	●	●	●
48	8012.107.614.00.7	1	Lateral direita do capô	●	●				
49	8012.107.607.00.1	2	Cabo limitado	●	●	●	●	●	●
50	7015.009.037.00.4	2	Coxim	●	●	●	●	●	●
51	4103.024.011.01.5	4	Arruela	●	●	●	●	●	●
52	8012.107.560.00.2	1	CJ. protetor	●	●	●	●	●	●
53	8012.107.537.00.1	1	Perfil de borracha	●	●	●	●	●	●
54	8012.107.583.00.4	1	Painel	●	●	●	●	●	●
55	4101.045.033.05.9	2	Parafuso	●	●	●	●	●	●
56	4103.011.013.01.6	2	Arruela	●	●	●	●	●	●
57	4102.014.011.05.0	2	Porca	●	●	●	●	●	●
58	4102.014.011.05.0	4	Porca	●	●	●	●	●	●
59	4101.045.034.05.7	4	Parafuso	●	●	●	●	●	●
60	4103.011.013.01.6	2	Arruela	●	●	●	●	●	●
61	4103.012.009.02.1	2	Arruela	●	●	●	●	●	●
62	4102.011.007.06.9	2	Porca	●	●	●	●	●	●
63	8012.107.498.00.5	2	Perfil	●	●	●	●	●	●

NOTA:

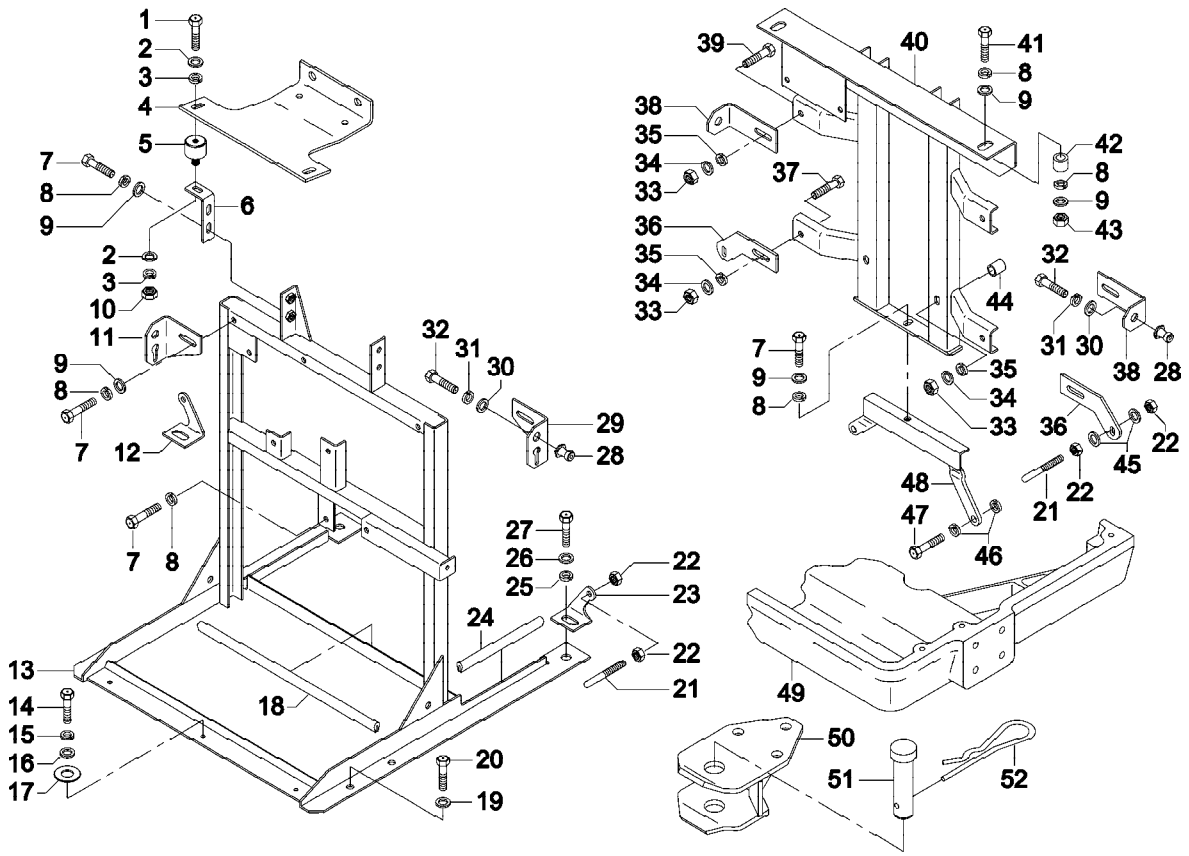

SISTEMA DA CARENAGEM - ESTRUTURA				5060.T	5060.4 T	5070	5070.4	5080 T	5080.4 T
ITEM	CÓDIGO	QTD.	DENOMINAÇÃO						
1	4101.047.086.05.5	2	Parafuso	●	●	●	●	●	●
2	4103.011.013.01.6	4	Arruela	●	●	●	●	●	●
3	4103.012.009.01.3	4	Arruela	●	●	●	●	●	●
4	8012.107.456.00.3	1	Suporte	●	●	●	●	●	●
5	5061.010.051.00.8	2	Coxim	●	●	●	●	●	●
6	8012.107.455.00.5	2	Suporte	●	●	●	●	●	●
7	4101.047.088.05.1	8	Parafuso	●	●	●	●	●	●
8	4103.012.009.01.3	12	Arruela	●	●	●	●	●	●
9	4103.011.013.01.6	11	Arruela	●	●	●	●	●	●
10	4102.011.007.06.9	2	Porca	●	●	●	●	●	●
11	8012.107.611.00.3	1	Suporte	●	●	●	●	●	●
12	8012.107.542.00.0	1	Suporte	●	●	●	●	●	●
13	8012.107.406.00.8	1	Suporte frontal	●	●	●	●	●	●
14	4101.047.069.05.1	3	Parafuso	●	●	●	●	●	●
15	4103.012.007.01.7	3	Arruela	●	●	●	●	●	●
16	4103.024.011.01.5	3	Arruela	●	●	●	●	●	●
17	8002.107.526.00.4	3	Vedação	●	●	●	●	●	●
18	8012.107.517.00.2	1	Perfil	●	●	●	●	●	●
19	4103.012.010.01.1	4	Arruela	●	●	●	●	●	●
20	4101.048.003.05.9	4	Parafuso	●	●	●	●	●	●
21	8012.107.530.00.5	4	Pino	●	●	●	●	●	●
22	4102.011.007.06.9	8	Porca	●	●	●	●	●	●
23	8012.107.543.00.8	1	Suporte	●	●	●	●	●	●
24	8012.107.516.00.4	2	Perfil	●	●	●	●	●	●
25	4103.012.011.01.9	2	Arruela	●	●	●	●	●	●
26	4103.011.017.01.7	2	Arruela	●	●	●	●	●	●
27	4101.048.022.05.9	2	Parafuso	●	●	●	●	●	●
28	8012.107.041.00.3	4	Botão de pressão	●	●	●	●	●	●

SISTEMA DA CARENAGEM - ESTRUTURA

ITEM	CÓDIGO	QTD.	DENOMINAÇÃO	5060.T	5060.4 T	5070	5070.4	5080 T	5080.4 T
29	8012.107.539.00.6	1	Suporte	●	●	●	●	●	●
30	4103.024.008.01.1	4	Arruela	●	●	●	●	●	●
31	4103.012.007.01.7	4	Arruela	●	●	●	●	●	●
32	4101.047.068.05.3	4	Parafuso	●	●	●	●	●	●
33	4102.011.007.06.9	6	Porca	●	●	●	●	●	●
34	4103.011.013.01.6	6	Arruela	●	●	●	●	●	●
35	4103.012.009.01.3	6	Arruela	●	●	●	●	●	●
36	8012.107.523.00.0	2	Suporte	●	●	●	●	●	●
37	4102.047.090.05.7	1	Parafuso	●	●	●	●	●	●
38	8012.107.558.00.6	2	Suporte	●	●	●	●	●	●
39	4101.047.088.05.1	3	Parafuso	●	●	●	●	●	●
40	8012.107.473.00.8	1	Suporte trazeiro	●	●	●	●	●	●
41	4101.047.086.05.5	2	Parafuso	●	●	●	●	●	●
42	5061.010.051.00.8	2	Coxim	●	●	●	●	●	●
43	4102.011.007.06.9	2	Porca	●	●	●	●	●	●
44	8012.107.492.00.8	2	Espaçador	●	●	●	●	●	●
45	4103.011.013.01.6	4	Arruela	●	●	●	●	●	●
46	4103.012.011.01.9	4	Arruela	●	●	●	●	●	●
47	4101.048.029.05.4	2	Parafuso	●	●	●	●	●	●
48	8012.107.478.00.7	1	Suporte	●	●	●	●	●	●
49	8012.107.070.00.2	1	Berço	●		●		●	
49	8012.107.071.00.0	1	Berço		●		●		●
50	8012.107.077.00.7	1	Suporte	●	●	●	●	●	●
51	8009.108.158.00.0	1	Pino	●	●	●	●	●	●
52	8002.108.051.00.2	1	Grampo	●	●	●	●	●	●

NOTA:

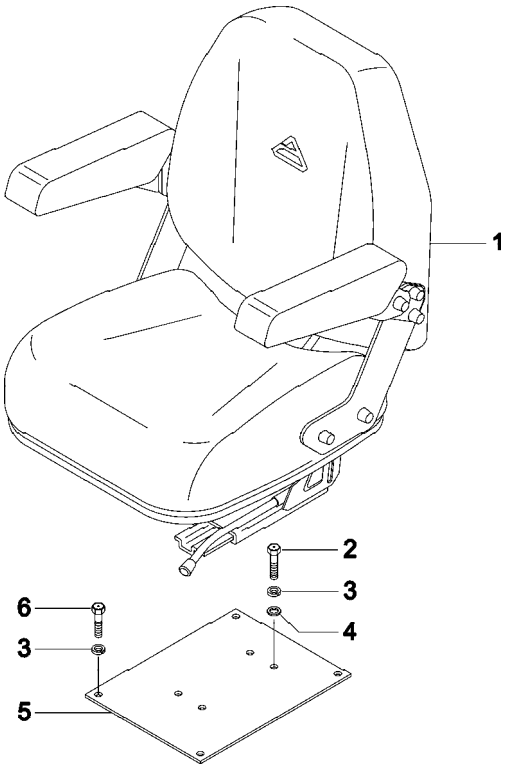

ITEM	CÓDIGO	QTD.	DENOMINAÇÃO	5060.T	5060.4 T	5070	5070.4	5080 T	5080.4 T
			ASSENTO DO OPERADOR						
1	8012.107.468.00.8	1	Assento do operador	●	●	●	●	●	●
2	4102.048.003.05.9	4	Parafuso	●	●	●	●	●	●
3	4103.012.010.01.1	8	Arruela pressão	●	●	●	●	●	●
4	4103.011.015.01.1	4	Arruela lisa	●	●	●	●	●	●
5	8012.107.397.00.9	1	Base do assento	●	●	●	●	●	●
6	4101.048.005.05.4	4	Parafuso	●	●	●	●	●	●

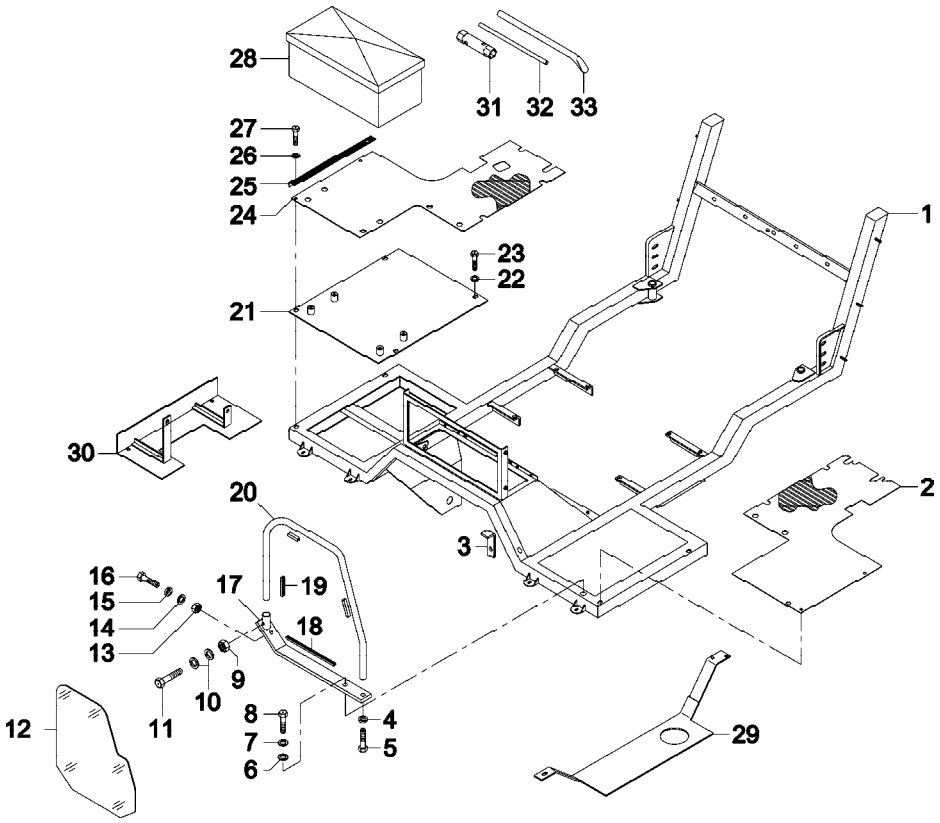

SISTEMA DE CARENAGEM - ESTRUTURA DA PLATAFORMA				5060.T	5060.4T	5070	5070.4	5080T	5080.4T
ITEM	CÓDIGO	QTD.	DENOMINAÇÃO						
1	8012.107.300.00.3	1	CJ. plataforma	●	●	●	●	●	●
2	8012.107.302.00.9	1	Tapete esquerdo	●	●	●	●	●	●
3	8012.107.617.00.0	1	Fixador	●	●	●	●	●	●
4	4103.012.010.01.1	1	Arruela	●	●	●	●	●	●
5	4101.048.005.05.4	1	Parafuso	●	●	●	●	●	●
6	4103.011.015.01.1	1	Arruela lisa	●	●	●	●	●	●
7	4103.012.010.01.1	1	Arruela pressão	●	●	●	●	●	●
8	4101.048.008.05.8	1	Parafuso	●	●	●	●	●	●
9	4102.011.007.06.9	1	Porca	●	●	●	●	●	●
10	4103.011.013.01.6	2	Arruela	●	●	●	●	●	●
11	4101.045.035.02.1	1	Parafuso	●	●	●	●	●	●
12	8012.107.580.00.0	1	Vidro do defletor	●	●	●	●	●	●
13	4102.011.011.05.3	1	Porca	●	●	●	●	●	●
14	4103.011.015.01.1	1	Arruela lisa	●	●	●	●	●	●
15	4103.012.010.01.1	1	Arruela pressão	●	●	●	●	●	●
16	4101.045.063.05.6	1	Parafuso	●	●	●	●	●	●
17	8012.107.588.00.3	1	Base do defletor	●	●	●	●	●	●
18	8012.107.586.00.7	1	Perfil do vidro	●	●	●	●	●	●
19	8012.107.579.00.4	3	Perfil do vidro	●	●	●	●	●	●
20	8012.107.587.00.5	1	Tubo do defletor	●	●	●	●	●	●
21	8012.107.428.00.2	1	CJ. chapa corbertura tq.	●	●	●	●	●	●
22	4103.011.013.01.6	2	Arruela	●	●	●	●	●	●
23	4101.047.088.05.1	2	Parafuso	●	●	●	●	●	●
24	8012.107.303.00.7	1	Tapete direito	●	●	●	●	●	●
25	8012.107.465.00.4	1	Perfil protetor direito	●	●	●	●	●	●
25	8012.107.466.00.2	1	Perfil protetor esquerdo	●	●	●	●	●	●
26	4103.011.013.01.6	4	Arruela	●	●	●	●	●	●
27	4101.047.090.05.7	4	Parafuso	●	●	●	●	●	●

SISTEMA DE CARENAGEM - ESTRUTURA DA PLATAFORMA

ITEM	CÓDIGO	QTD.	DENOMINAÇÃO	5060.T	5060.4T	5070	5070.4	5080T	5080.4T
28	8012.113.007.00.6	1	Caixa de ferramentas	●	●	●	●	●	●
29	8012.107.015.00.7	1	CJ. protetor esquerdo	●				●	
29	8012.107.011.00.6	1	CJ. protetor esquerdo		●	●	●		●
30	8012.107.603.00.0	1	CJ. protetor direito		●	●	●		●
31	8012.113.002.00.7	1	Chave sextavada 24 - 27	●	●	●	●	●	●
32	8012.113.005.00.0	1	Haste	●	●	●	●	●	●
33	8012.113.006.00.8	1	Alavanca	●	●	●	●	●	●

NOTA:

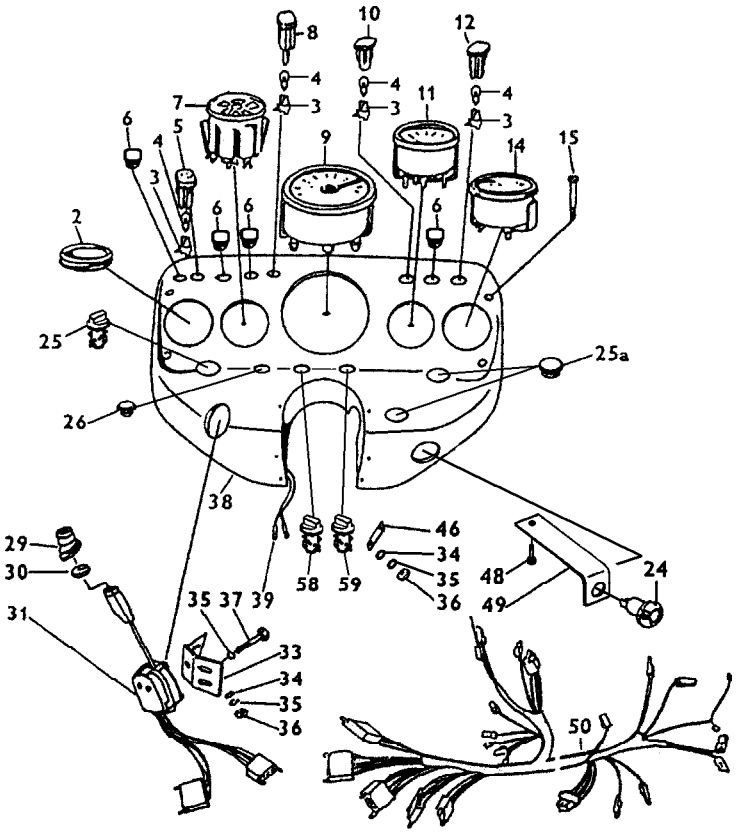

PAINEL DE INSTRUMENTO				5060.T	5060.4 T	5070	5070.4	5080 T	5080.4 T
ITEM	CÓDIGO	QTD.	DENOMINAÇÃO						
2	8012.111.030.00.0	1	Tampa	●	●	●	●	●	●
3	8012.111.031.00.8	4	Soquete	●	●	●	●	●	●
4	8012.111.037.00.5	4	Lâmpada	●	●	●	●	●	●
5	8012.111.033.00.4	1	Lente	●	●	●	●	●	●
6	8012.111.034.00.2	4	Tampa	●	●	●	●	●	●
7	8012.111.035.00.9	1	Controle dos indicadores	●	●	●	●	●	●
8	8012.111.105.00.0	1	Lente	●	●	●	●	●	●
9	8012.111.018.00.5	1	Tacômetro	●	●	●	●	●	●
10	8012.111.319.00.7	1	Lente TDP	●	●	●	●	●	●
11	8012.111.020.00.1	1	Indicador de combustível	●	●	●	●	●	●
12	8012.111.279.00.3	1	Indicador	●	●	●	●	●	●
14	8012.111.038.00.3	1	Indicador de temperatura	●	●	●	●	●	●
15	8012.111.039.00.1	4	Parafuso	●	●	●	●	●	●
24	8012.111.320.00.5	1	Chave de ignição	●	●	●	●	●	●
25	8012.111.045.00.8	1	Comutador	●	●	●	●	●	●
25a	8012.111.046.00.6	2	Tampa	●	●	●	●	●	●
26	8012.111.047.00.4	1	Conector	●	●	●	●	●	●
29	8012.111.048.00.2	1	Protetor	●	●	●	●	●	●
30	8012.111.049.00.0	1	Tampa	●	●	●	●	●	●
31	8012.111.015.00.1	1	Indicador de diretão	●	●	●	●	●	●
33	8012.111.050.00.8	1	Suporte	●	●	●	●	●	●
34	8012.111.051.00.6	4	Arruela	●	●	●	●	●	●
35	8012.101.406.00.4	6	Arruela	●	●	●	●	●	●
36	8012.101.322.00.3	4	Porca	●	●	●	●	●	●
37	8012.111.052.00.4	2	Parafuso	●	●	●	●	●	●
38	8012.111.053.00.2	1	Painel	●	●	●	●	●	●
39	8012.111.054.00.0	2	Cabo ligação	●	●		●	●	●
46	8012.111.059.00.9	1	Presilha	●	●	●	●	●	●

PAINEL DE INSTRUMENTO

ITEM	CÓDIGO	QTD.	DENOMINAÇÃO	5060.T	5060.4 T	5070	5070.4	5080 T	5080.4 T
48	8012.103.156.00.3	1	Parafuso	●	●	●	●	●	●
49	8012.111.316.00.3	1	Suporte botão partida	●	●	●	●	●	●
50	8012.111.317.00.1	1	Chicote painel instrumentos	●	●	●	●	●	●
58	8012.111.318.00.9	1	Chave seletora	●	●	●	●	●	●
59	8012.111.111.00.8	1	Chave seletora	●	●	●	●	●	●

NOTA:

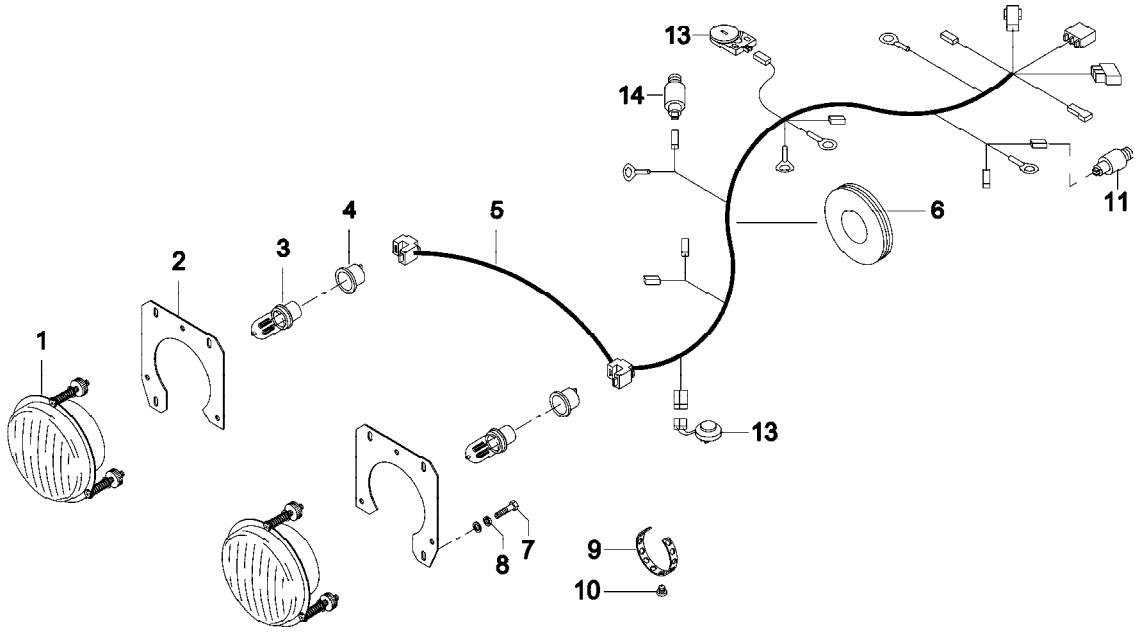

SISTEMA ELÉTRICO - FARÓIS				5060.T	5060.4 T	5070	5070.4	5080 T	5080.4 T
ITEM	CÓDIGO	QTD.	DENOMINAÇÃO						
1	8012.111.285.00.0	2	Farol	●	●	●	●	●	●
2	8012.107.491.00.0	2	Suporte	●	●	●	●	●	●
3	8012.111.066.00.4	2	Lâmpada	●	●	●	●	●	●
4	8012.111.067.00.2	2	Soquete	●	●	●	●	●	●
5	8012.111.295.00.9	1	Cabo de ligação	●	●	●	●	●	●
6	8009.111.025.00.6	2	Protetor	●	●	●	●	●	●
7	8012.107.028.00.0	4	Parafuso	●	●	●	●	●	●
8	8012.111.072.00.2	4	Arruela	●	●	●	●	●	●
9	8012.111.074.00.8	3	Cinta	●	●	●	●	●	●
10	8012.106.008.00.3	6	Grampo	●	●	●	●	●	●
11	8012.101.768.00.7	1	Sensor pressão do óleo	●	●	●	●	●	●
12	8012.111.019.00.3	1	Sensor do tacômetro	●	●	●	●	●	●
13	8012.101.782.00.8	1	Indicador de restrição	●	●	●	●	●	●
14	8012.111.040.00.9	1	Sensor temperatura	●	●	●	●	●	●

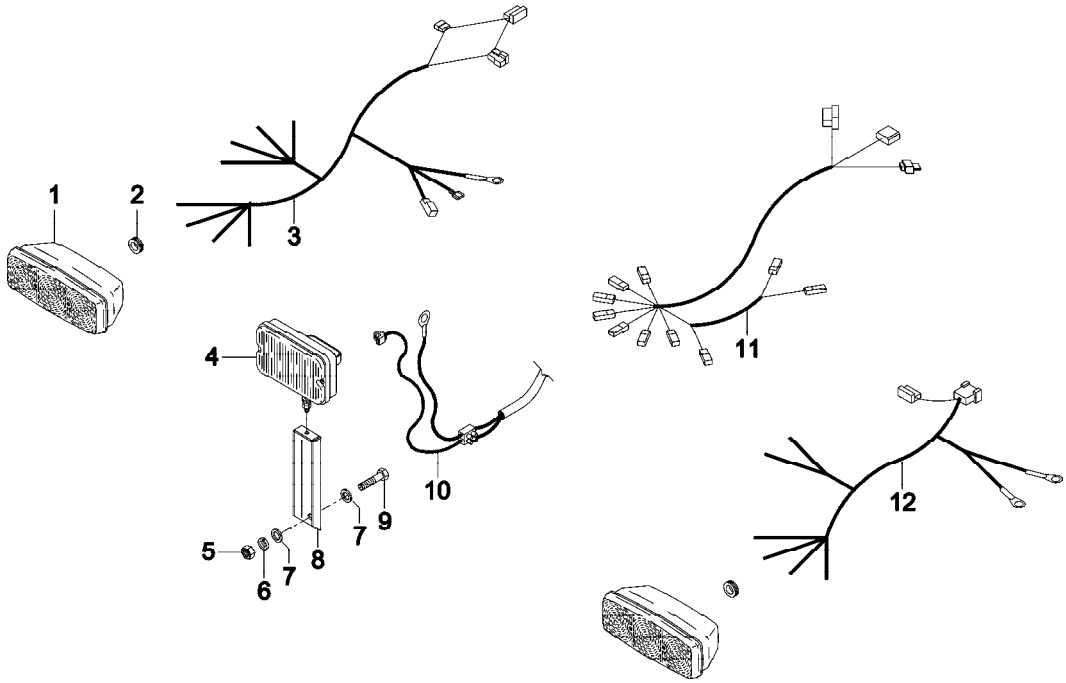

SISTEMA ELÉTRICO - SINALEIRAS E FAROL TRASEIRO				5060.T	5060.4 T	5070	5070.4	5080 T	5080.4 T
ITEM	CÓDIGO	QTD.	DENOMINAÇÃO						
1	8012.111.283.00.5	2	Lanterna	●	●	●	●	●	●
2	8012.111.281.00.9	4	Passador	●	●	●	●	●	●
3	8012.111.293.00.4	1	Cabo de ligação esquerda	●	●	●	●	●	●
4	8008.111.032.00.4	1	Farol de pé	●	●	●	●	●	●
5	4102.011.007.06.9	1	Porca	●	●	●	●	●	●
6	4103.012.009.01.3	1	Arruela	●	●	●	●	●	●
7	4103.011.013.01.6	2	Arruela	●	●	●	●	●	●
8	8012.111.302.00.3	1	Suporte	●	●	●	●	●	●
9	4101.045.033.05.9	1	Parafuso	●	●	●	●	●	●
10	8012.111.313.00.0	1	Cabo de ligação	●	●	●	●	●	●
11	8012.111.294.00.2	1	Cabo de ligação pisca	●	●	●	●	●	●
12	8012.111.292.00.6	1	Cabo de ligação direito	●	●	●	●	●	●

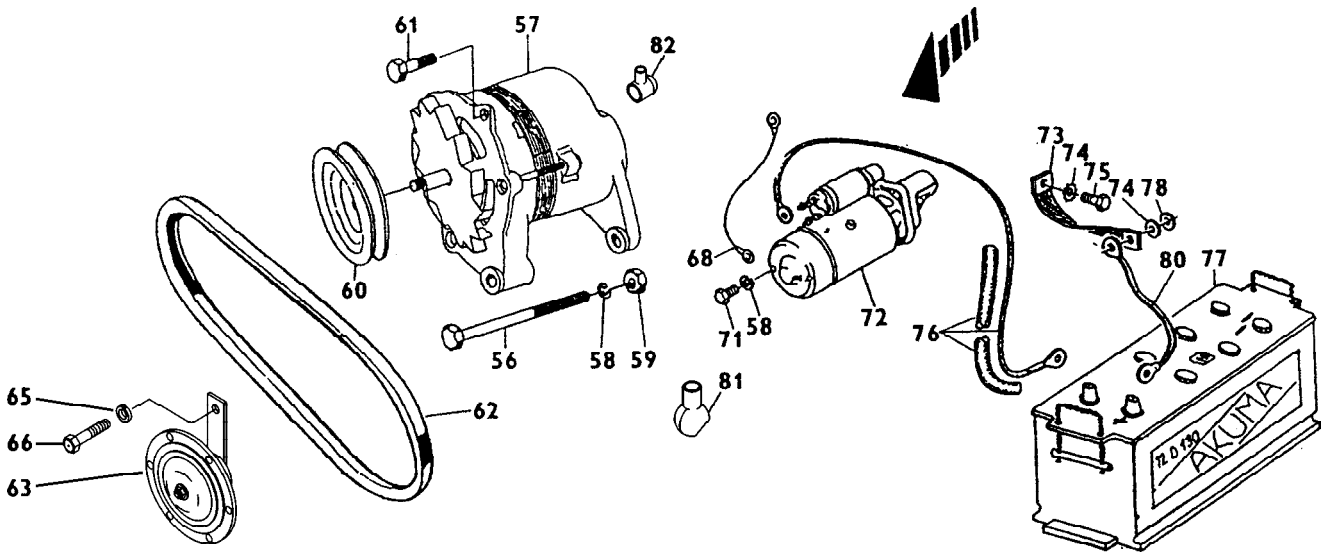

SISTEMA ELÉTRICO - ALTERNADOR MOTOR DE PARTIDA E BATERIA				5060.T	5060.4 T	5070	5070.4	5080 T	5080.4 T
ITEM	CÓDIGO	QTD.	DENOMINAÇÃO						
56	8012.111.098.00.7	1	Parafuso	●	●	●	●	●	●
57	8012.111.005.00.2	1	Alternador	●	●	●	●	●	●
58	8012.101.587.00.1	4	Arruela	●	●	●	●	●	●
59	8012.104.126.00.5	2	Porca	●	●	●	●	●	●
60	8012.111.099.00.5	1	Polia	●	●	●	●	●	●
61	8012.111.100.00.1	1	Parafuso	●	●	●	●	●	●
62	8012.111.024.00.3	1	Correio	●	●	●	●	●	●
63	8002.111.124.00.2	1	Buzina	●	●	●	●	●	●
65	4103.012.009.01.3	1	Arruela	●	●	●	●	●	●
66	4101.047.088.05.1	1	Parafuso	●	●	●	●	●	●
68	8012.111.104.00.3	1	Cabo de ligação	●	●	●	●	●	●
71	8012.101.588.00.9	3	Parafuso	●	●	●	●	●	●
72	8012.111.025.00.0	1	Motor de partida	●	●	●	●	●	●
73	6001.011.034.00.8	1	Cabo terra	●	●	●	●	●	●
74	8012.111.106.00.8	1	Arruela	●	●	●	●	●	●
75	8012.111.106.00.8	1	Parafuso	●	●	●	●	●	●
76	8012.111.012.00.8	1	Cabo positivo	●	●	●	●	●	●
77	6006.011.014.00.9	1	Bateria		●	●	●	●	●
78	8012.101.579.00.8	1	Arruela	●	●	●	●	●	●
80	8012.111.013.00.6	1	Cabo negativo	●	●	●	●	●	●
81	8012.111.262.00.9	1	Protetor	●	●	●	●	●	●
82	8012.111.243.00.9	1	Protetor	●	●	●	●	●	●

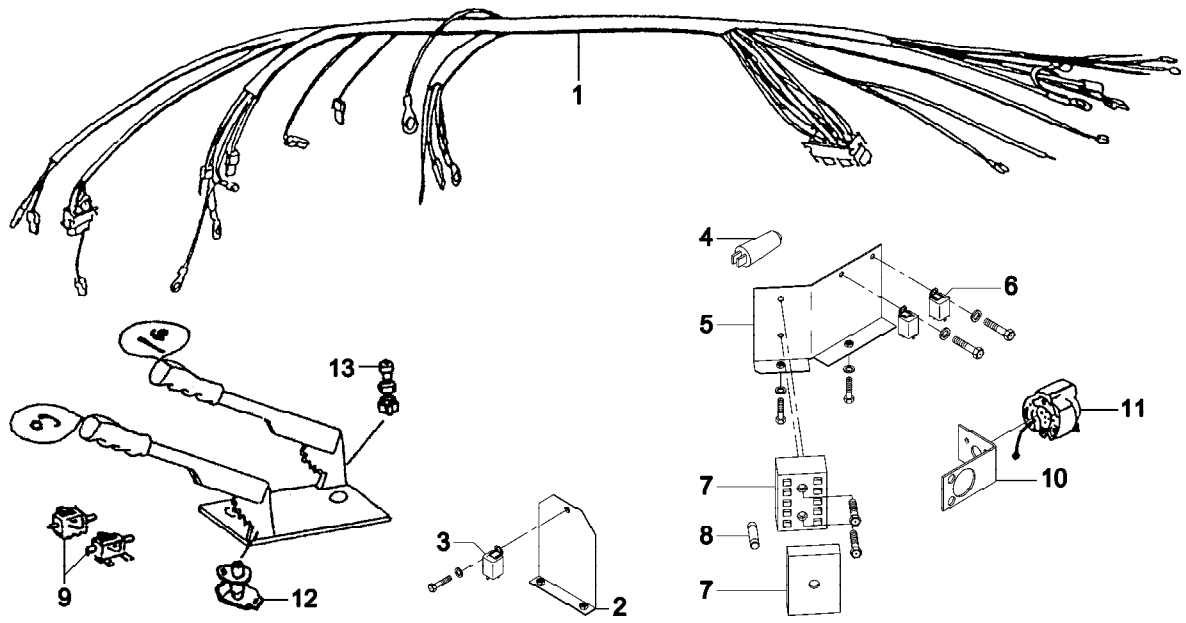

SISTEMA ELÉTRICO - CABO DE LIGAÇÃO				5060.T	5060.4 T	5070	5070.4	5080 T	5080.4 T
ITEM	CÓDIGO	QTD.	DENOMINAÇÃO						
1	8012.111.296.00.7	1	Chicote principal	●	●	●	●	●	●
2	8012.111.274.00.4	1	Cj. suporte relé	●	●	●	●	●	●
3	8002.111.129.00.1	1	Relé do pisca pisca	●	●	●	●	●	●
4	8012.111.016.00.9	1	Interruptor	●	●	●	●	●	●
5	8012.111.276.00.9	1	Cj. suporte caixa dos fuzíveis	●	●	●	●	●	●
6	8012.111.282.00.7	2	Relé auxiliar	●	●	●	●	●	●
7	8002.111.125.00.9	1	Cj. caixa dos fuzíveis	●	●	●	●	●	●
8	8002.111.128.00.3	6	Fuzíves 16A	●	●	●	●	●	●
9	8012.111.114.00.2	2	Interruptor	●	●	●	●	●	●
10	8012.111.273.00.6	1	Suporte da tomada	●	●	●	●	●	●
11	8002.111.138.00.2	1	Cj. tomada elétrica	●	●	●	●	●	●
12	8012.111.026.00.8	1	Interruptor freio	●	●	●	●	●	●
13	8012.111.113.00.4	1	Interruptor	●	●		●	●	●

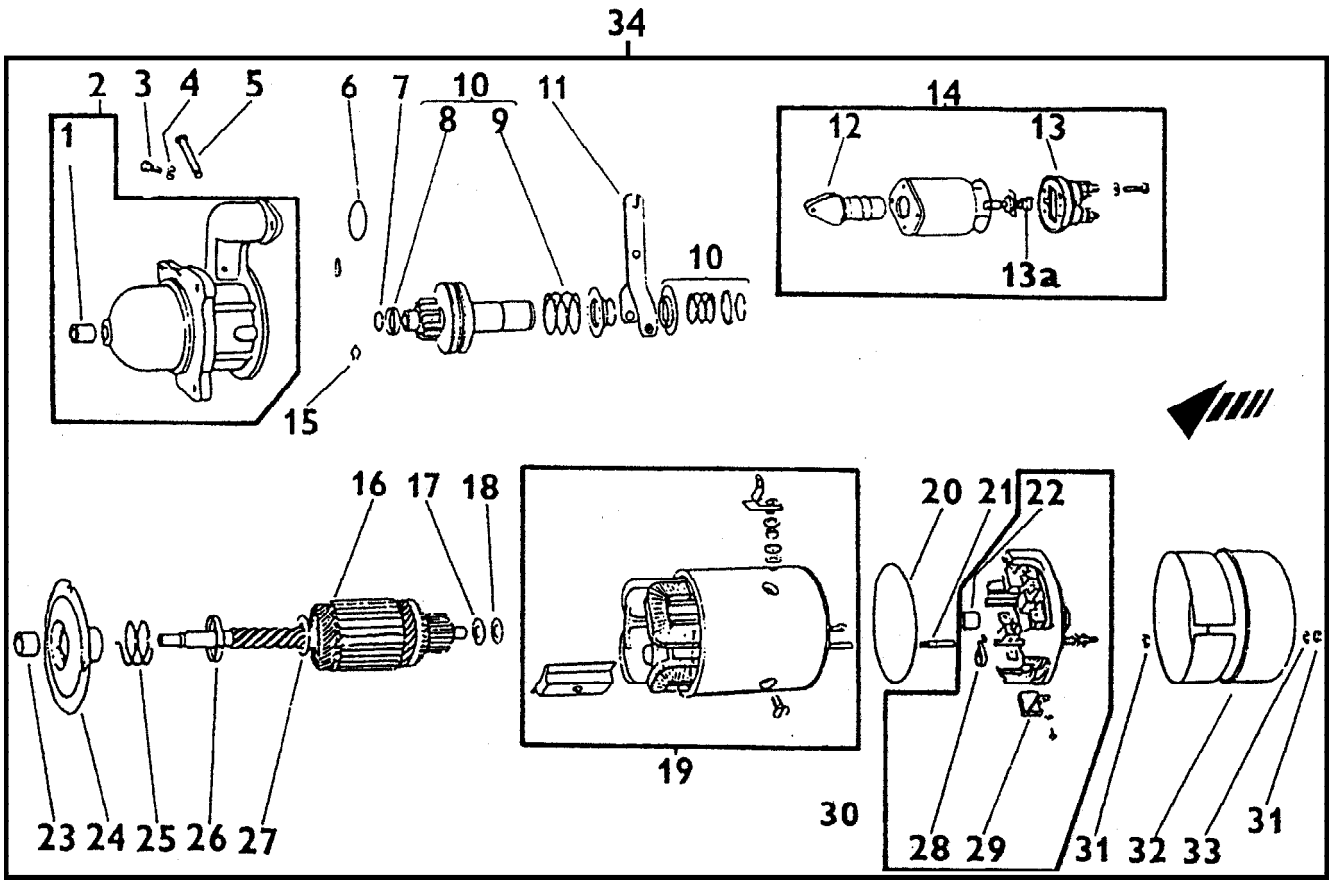

SISTEMA ELÉTRICO - MOTOR DE PARTIDA										
ITEM	CÓDIGO	QTD.	DENOMINAÇÃO	5060.T	5060.4 T	5070	5070.4	5080 T	5080.4 T
1	8012.111.152.00.2	1	Bucha	●	●	●	●	●	●
2	8012.111.153.00.0	1	Tampa	●	●	●	●	●	●
3	8012.111.154.00.8	2	Parafuso	●	●	●	●	●	●
4	8012.101.394.00.2	4	Arruela	●	●	●	●	●	●
5	8012.111.155.00.5	1	Pino	●	●	●	●	●	●
6	8012.111.156.00.3	1	Anel	●	●	●	●	●	●
7	8012.111.157.00.1	1	Anel	●	●	●	●	●	●
8	8012.111.158.00.9	1	Anel	●	●	●	●	●	●
9	8012.111.159.00.7	1	Mola	●	●	●	●	●	●
10	8012.111.028.00.4	1	Pinhão	●	●	●	●	●	●
11	8012.111.160.00.5	1	Garfo	●	●	●	●	●	●
12	8012.111.161.00.3	1	Eixo	●	●	●	●	●	●
13	8012.111.162.00.1	1	Tampa	●	●	●	●	●	●
13a	8012.111.163.00.9	1	Mola	●	●	●	●	●	●
14	8012.111.164.00.7	1	Solenoide	●	●	●	●	●	●
15	8012.111.165.00.4	1	Anel	●	●	●	●	●	●
16	8012.111.166.00.2	1	Rotor	●	●	●	●	●	●
17	8012.111.167.00.0	1	Arruela	●	●	●	●	●	●
18	8012.111.168.00.8	1	Arruela	●	●	●	●	●	●
19	8012.111.169.00.6	1	Estator	●	●	●	●	●	●
20	8012.111.170.00.4	1	Anel	●	●	●	●	●	●
21	8012.111.171.00.2	2	Parafuso	●	●	●	●	●	●
22	8012.111.172.00.0	1	Rolamento	●	●	●	●	●	●
23	8012.111.173.00.8	1	Rolamento	●	●	●	●	●	●
24	8012.111.174.00.6	1	Flange	●	●	●	●	●	●
25	8012.111.175.00.3	1	Mola	●	●	●	●	●	●
26	8012.111.176.00.1	1	Anel	●	●	●	●	●	●
27	8012.111.177.00.9	1	Arruela	●	●	●	●	●	●

SISTEMA ELÉTRICO - MOTOR DE PARTIDA

ITEM	CÓDIGO	QTD.	DENOMINAÇÃO	5060.T	5060.4 T	5070	5070.4	5080 T	5080.4 T
28	8012.111.178.00.7	8	Mola	●	●	●	●	●	●
29	8012.111.179.00.5	4	Escova	●	●	●	●	●	●
30	8012.111.180.00.3	1	Porta escova	●	●	●	●	●	●
31	8012.111.181.00.1	4	Porca	●	●	●	●	●	●
32	8012.111.182.00.9	1	Tampa	●	●	●	●	●	●
33	8012.111.183.00.7	2	Arruela	●	●	●	●	●	●
34	8012.111.025.00.0	1	Conjuto do motor de partida	●	●	●	●	●	●

NOTA:

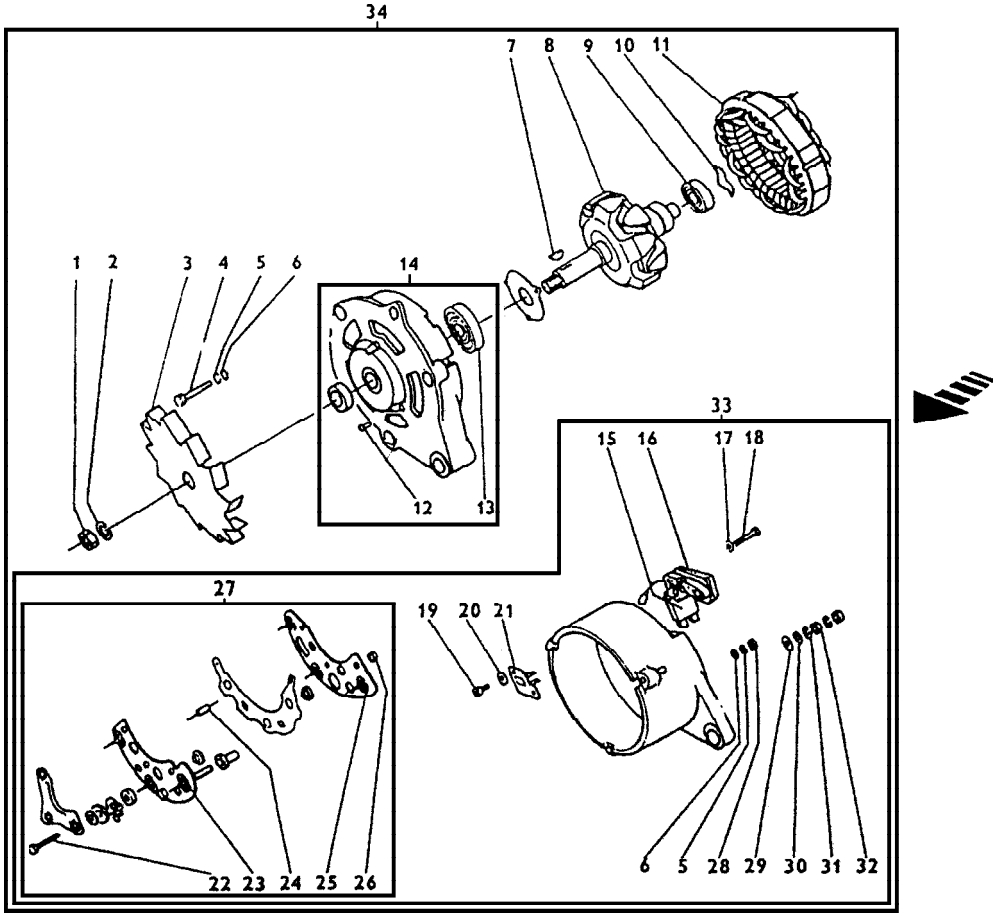

SISTEMA ELÉTRICO - ALTERNADOR				5060.T	5060.4 T	5070	5070.4	5080 T	5080.4 T
ITEM	CÓDIGO	QTD.	DENOMINAÇÃO						
1	8012.111.184.00.5	1	Porca	●	●	●	●	●	●
2	8012.111.185.00.2	1	Arruela	●	●	●	●	●	●
3	8012.111.186.00.0	1	Ventoinha	●	●	●	●	●	●
4	8012.111.187.00.8	3	Parafuso	●	●	●	●	●	●
5	8012.111.188.00.6	6	Arruela	●	●	●	●	●	●
6	8012.111.189.00.4	6	Arruela	●	●	●	●	●	●
7	8012.111.190.00.2	1	Chaveta	●	●	●	●	●	●
8	8012.111.191.00.0	1	Rotor	●	●	●	●	●	●
9	8012.111.192.00.8	1	Rolamento	●	●	●	●	●	●
10	8012.111.193.00.6	1	Anel	●	●	●	●	●	●
11	8012.111.194.00.4	1	Estator	●	●	●	●	●	●
12	8012.111.195.00.1	3	Rebite	●	●	●	●	●	●
13	8012.111.196.00.9	1	Rolamento	●	●	●	●	●	●
14	8012.111.197.00.7	1	Tampa	●	●	●	●	●	●
15	8012.111.198.00.5	1	Escova	●	●	●	●	●	●
16	8012.111.199.00.3	1	Porta escova	●	●	●	●	●	●
17	8012.111.200.00.9	2	Arruela	●	●	●	●	●	●
18	8012.111.201.00.7	2	Parafuso	●	●	●	●	●	●
19	8012.111.202.00.5	2	Parafuso	●	●	●	●	●	●
20	8012.111.128.00.2	2	Arruela	●	●	●	●	●	●
21	8012.111.203.00.3	1	Terminal	●	●	●	●	●	●
22	8012.111.204.00.1	3	Parafuso	●	●	●	●	●	●
23	8012.111.205.00.8	3	Diodo	●	●	●	●	●	●
24	8012.111.206.00.6	3	Diodo	●	●	●	●	●	●
25	8012.111.207.00.4	3	Diodo	●	●	●	●	●	●
26	8012.111.147.00.2	3	Porca	●	●	●	●	●	●
27	8012.111.208.00.2	1	Placa retificadora	●	●	●	●	●	●
28	8012.101.409.00.8	3	Porca	●	●	●	●	●	●

SISTEMA ELÉTRICO - ALTERNADOR

ITEM	CÓDIGO	QTD.	DENOMINAÇÃO	5060.T	5060.4 T	5070	5070.4	5080 T	5080.4 T
29	8012.111.209.00.0	1	Arruela	●	●	●	●	●	●
30	8012.111.210.00.8	1	Arruela	●	●	●	●	●	●
31	8012.104.030.00.9	2	Arruela	●	●	●	●	●	●
32	8012.111.211.00.6	2	Porca	●	●	●	●	●	●
33	8012.111.212.00.4	1	Tampa	●	●	●	●	●	●
34	8012.111.005.00.2	1	Conjunto do alternado	●	●	●	●	●	●

NOTA:

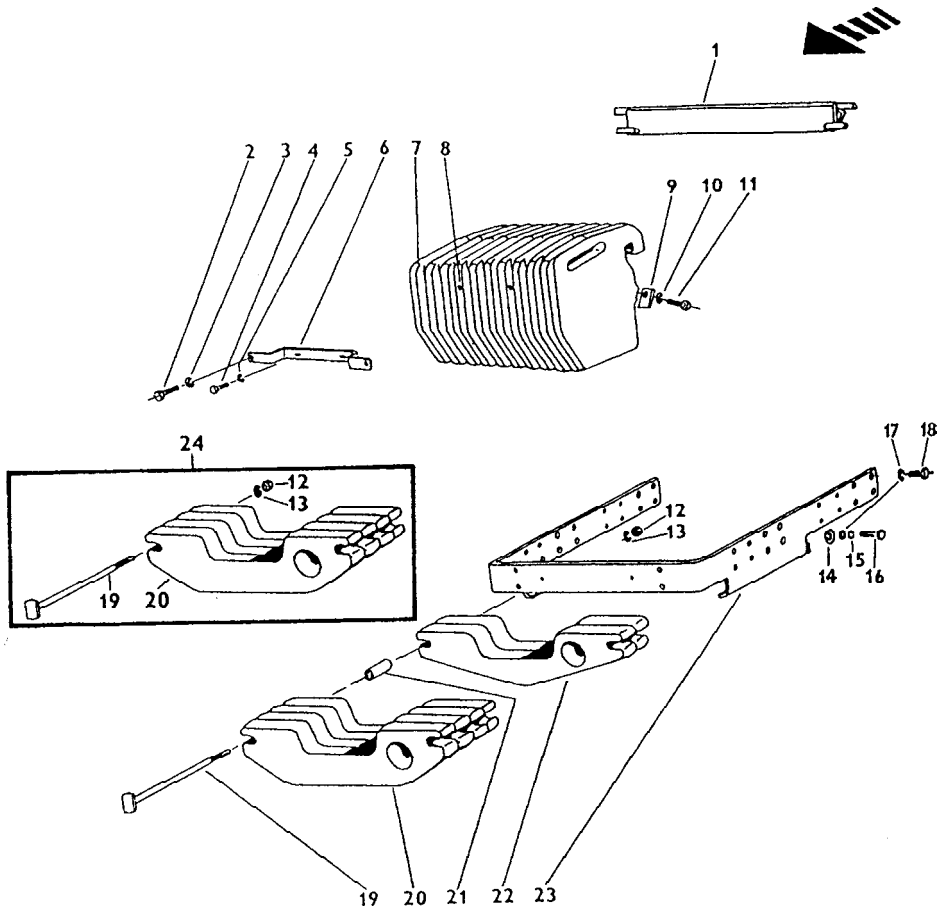

CONTRAPESOS DIANTEIROS				5060.T	5060.4 T	5070	5070.4	5080 T	5080.4 T
ITEM	CÓDIGO	QTD.	DENOMINAÇÃO						
2	8012.109.021.00.3	2	Parafuso	●	●	●	●	●	●
3	8012.107.029.00.8	2	Arruela	●	●	●	●	●	●
4	8012.103.187.00.8	2	Parafuso	●	●	●	●	●	●
5	8012.101.551.00.7	2	Arruela	●	●	●	●	●	●
6	8012.109.022.00.1	1	Suporte	●	●	●	●	●	●
7	8012.109.023.00.9	4	Contrapeso	●	●				
7	8012.109.023.00.9	8	Contrapeso			●	●	●	●
8	8012.109.024.00.7	2	Contrapeso	●	●	●	●	●	●
9	8012.109.025.00.4	10	Suporte	●	●	●	●	●	●
10	8012.110.014.00.5	10	Arruela	●	●	●	●	●	●
11	8012.109.026.00.2	10	Parafuso	●	●	●	●	●	●
14	8012.110.013.00.7	8	Arruela	●		●		●	
14	8012.109.027.00.0	8	Arruela		●		●		●
15	8012.109.028.00.8	8	Arruela	●		●		●	
15	8012.103.233.00.0	8	Arruela		●		●		●
16	8012.109.029.00.6	8	Parafuso	●		●		●	
16	8012.109.030.00.4	8	Parafuso		●		●		●
17	8012.104.278.00.4	8	Arruela	●		●		●	
17	8012.103.217.00.3	8	Arruela		●		●		●
18	8012.109.031.00.2	8	Parafuso	●		●		●	
18	8012.109.032.00.0	8	Parafuso		●		●		●
19	8012.109.062.00.7	2	Fixador	●	●	●	●	●	●
20	8012.109.047.00.8	cn	Contrapeso	●	●	●	●	●	●
22	8012.109.046.00.0	cn	Contrapeso	●	●	●	●	●	●
23	8012.109.033.00.8	1	Suporte	●		●			
23	8012.109.034.00.6	1	Suporte		●		●	●	●

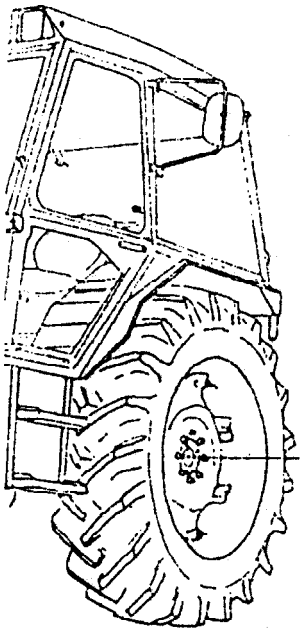

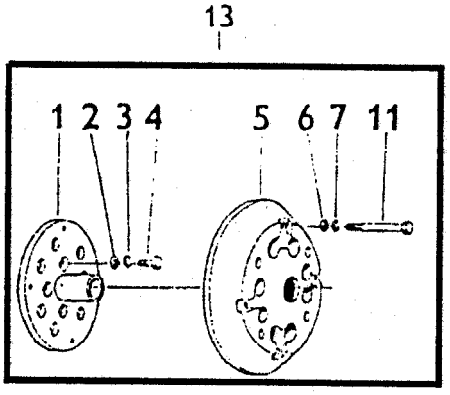

8012.110.016.00.0

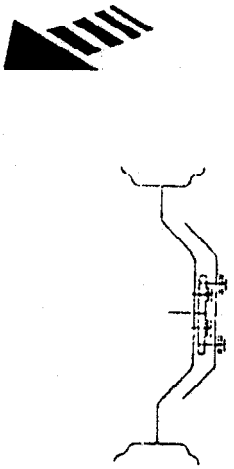

8012.110.016.00.0

ITEM	CÓDIGO	QTD.	CONTRAPESO TRASEIRO DENOMINAÇÃO	5060.T	5060.4 T	5070	5070.4	5080 T	5080.4 T
1	8012.110.008.00.7	2	Suporte dos contrapeso	●	●			●	●
2	8012.103.264.00.5	8	Arruela	●	●	●	●	●	●
3	8012.110.010.00.3	8	Arruela	●	●	●	●	●	●
4	8012.110.011.00.1	8	Parafuso	●	●	●	●	●	●
5	8012.110.052.00.5	CN	Contrapeso					●	●
6	8012.110.013.00.7	8	Arruela	●	●	●	●	●	●
7	8012.110.014.00.5	8	Arruela	●	●	●	●	●	●
11	8012.110.015.00.2	8	Parafuso	●	●	●	●	●	●
13	8012.110.016.00.0	1	Conjunto contrapeso	●	●	●	●	●	●

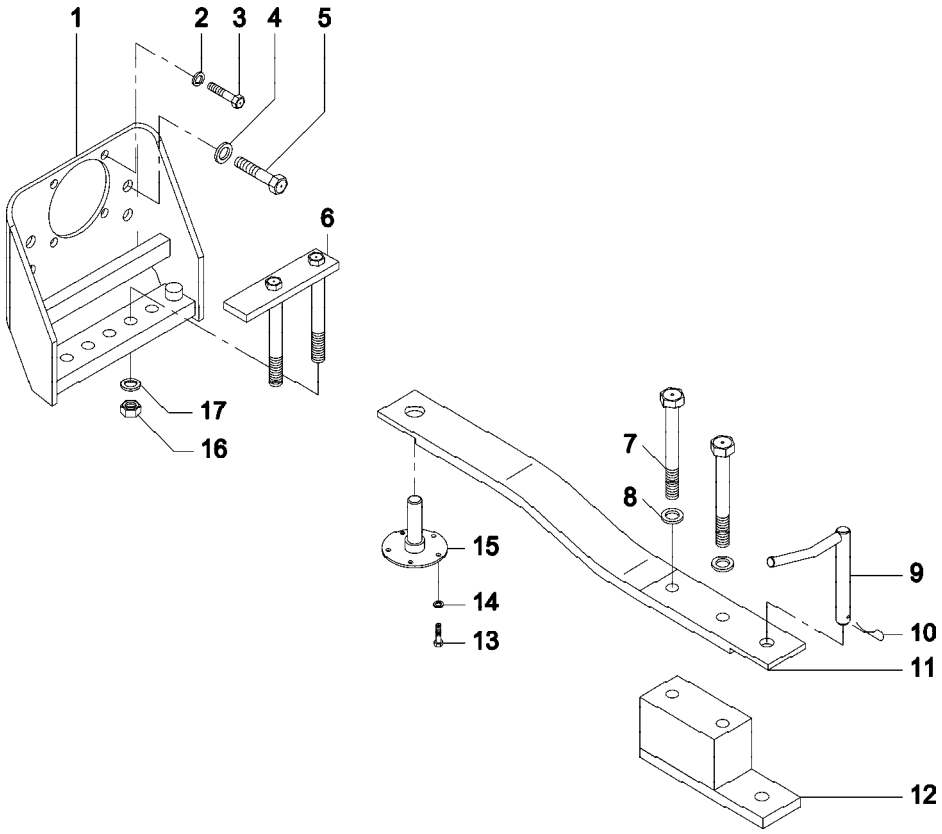

BARRA DE TRAÇÃO										
ITEM	CÓDIGO	QTD.	DENOMINAÇÃO	5060.T	5060.4 T	5070	5070.4	5080 T	5080.4 T
1	8012.108.534.00.1	1	CJ. suporte fix barra	●	●	●	●	●	●
2	4103.012.011.01.9	4	Arruela	●	●	●	●	●	●
3	4101.043.024.05.5	4	Parafuso	●	●	●	●	●	●
4	4103.012.055.01.6	4	Arruela	●	●	●	●	●	●
5	4101.043.079.01.3	4	Parafuso	●	●	●	●	●	●
6	8012.108.575.00.9	1	Posicionador	●	●	●	●	●	●
7	4101.046.039.05.5	2	Parafuso	●	●	●	●	●	●
8	4103.012.014.01.3	2	Arruela	●	●	●	●	●	●
9	8009.108.658.00.9	1	Pino	●	●	●	●	●	●
10	8009.108.186.00.1	1	Grampo	●	●	●	●	●	●
11	8012.108.579.00.1	1	Barra de tração	●	●	●	●	●	●
12	8012.108.604.00.7	1	Reforço da barra	●	●	●	●	●	●
13	8012.108.070.00.1	5	Parafuso	●	●	●	●	●	●
14	8012.104.013.00.5	5	Arruela	●	●	●	●	●	●
15	8012.108.185.00.7	1	Pino	●	●	●	●	●	●
16	4102.011.020.06.2	2	Porca	●	●	●	●	●	●
17	4103.012.055.01.6	2	Arruela	●	●	●	●	●	●

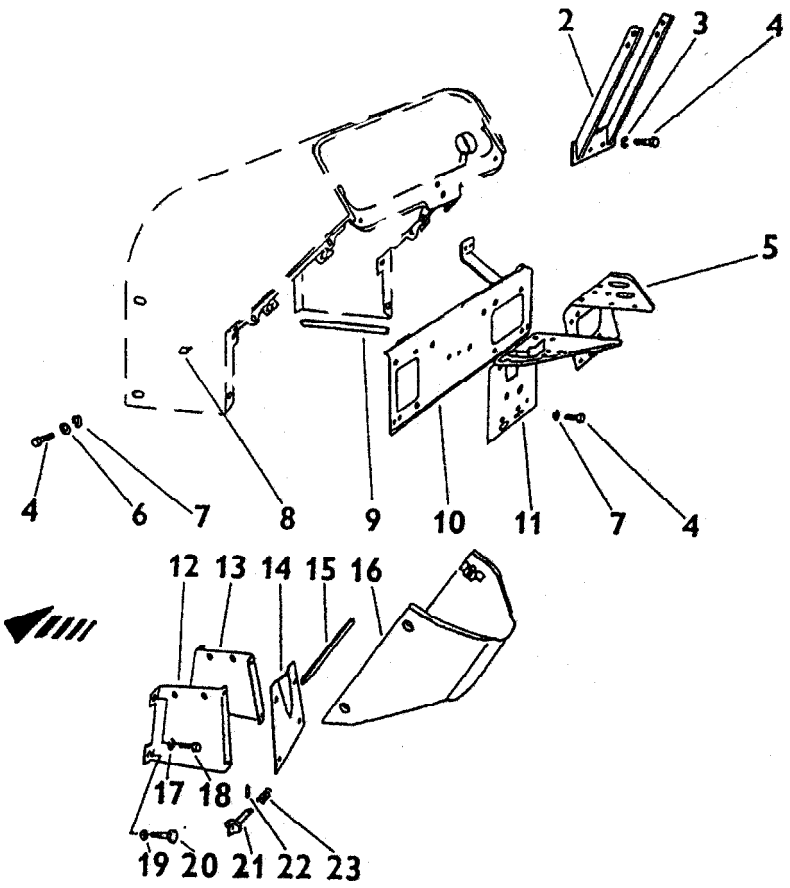

CARENAGENS									
ITEM	CÓDIGO	QTD.	DENOMINAÇÃO	5060.T	5060.4 T	5070	5070.4	5080 T	5080.4 T
2	8012.107.160.00.1	1	Suporte	●	●	●	●	●	●
3	8012.107.155.00.1	1	Arruela	●	●	●	●	●	●
4	8012.111.103.00.5	8	Parafuso	●	●	●	●	●	●
5	8012.107.161.00.9	1	Fechamento	●	●	●	●	●	●
6	8012.101.579.00.8	4	Arruela	●	●	●	●	●	●
7	8012.101.551.00.7	6	Arruela	●	●	●	●	●	●
8	8012.107.162.00.7	4	Inserto	●	●	●	●	●	●
9	8012.107.163.00.5	2	Perfil	●	●	●	●	●	●
10	8012.107.164.00.3	1	Fechamento	●	●	●	●	●	●
11	8012.107.165.00.0	1	Fechamento	●	●	●	●	●	●
12	8012.107.166.00.8	1	Fechamento	●	●		●	●	●
12	8012.107.166.88.3	1	Fechamento			●			
13	8012.107.167.00.6	1	Fechamento	●	●		●	●	●
13	8012.107.167.88.1	1	Fechamento			●			
14	8012.107.168.00.4	1	Fechamento	●	●		●	●	●
14	8012.107.168.88.9	1	Fechamento			●			
15	8012.107.169.00.2	2	Perfil	●	●	●	●	●	●
16	8012.107.170.00.0	1	Protetor	●	●		●	●	●
16	8012.107.170.88.5	1	Protetor			●			
17	8012.101.592.00.1	12	Arruela	●	●	●	●	●	●
18	8012.104.296.00.6	12	Parafuso	●	●	●	●	●	●
19	8012.101.561.00.6	4	Arruela	●	●	●	●	●	●
20	8012.107.171.00.8	4	Parafuso	●	●	●	●	●	●
21	8012.107.172.00.6	4	Parafuso	●	●	●	●	●	●
22	8012.107.173.00.4	4	Pino	●	●	●	●	●	●
23	8012.107.174.00.2	4	Mola	●	●	●	●	●	●

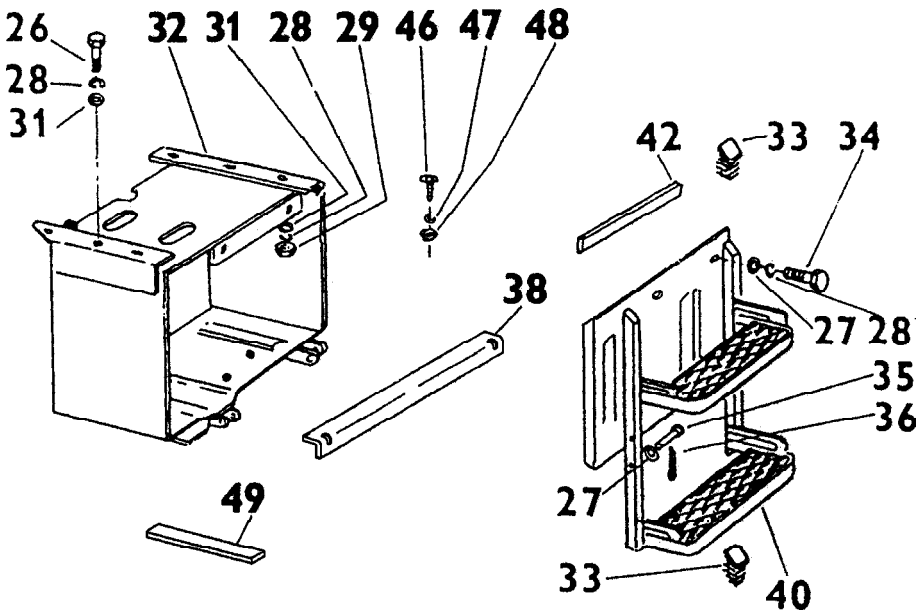

SUPORTE DA BATERIA										
ITEM	CÓDIGO	QTD.	DENOMINAÇÃO	5060.T	5060.4 T	5070	5070.4	5080 T	5080.4 T
26	8012.108.433.00.1	4	Parafuso	●	●	●	●	●	●
27	8012.105.115.00.7	6	Arruela	●	●	●	●	●	●
28	8012.101.587.00.1	8	Arruela	●	●	●	●	●	●
29	8012.104.126.00.5	4	Porca	●	●	●	●	●	●
31	8012.106.014.00.1	4	Arruela	●	●	●	●	●	●
32	8012.107.375.00.5	1	Suporte da bateria	●	●	●	●	●	●
33	8012.107.193.00.2	2	Fechamento	●	●	●	●	●	●
34	8012.108.121.00.2	2	Parafuso	●	●	●	●	●	●
35	8012.107.194.00.0	2	Pino	●	●	●	●	●	●
36	8012.101.589.00.7	2	Contrapino	●	●	●	●	●	●
38	8012.111.215.00.7	1	Fixador	●	●	●	●	●	●
40	8012.107.198.00.1	1	Escala	●	●	●	●	●	●
42	8002.115.534.00.8	1	Protetor	●	●	●	●	●	●
46	8012.111.006.00.1	2	Parafuso	●	●	●	●	●	●
47	4102.011.013.01.6	2	Arruela	●	●	●	●	●	●
48	4102.014.011.05.0	2	Porca	●	●	●	●	●	●
49	8009.111.066.00.0	3	Protetor	●	●	●	●	●	●

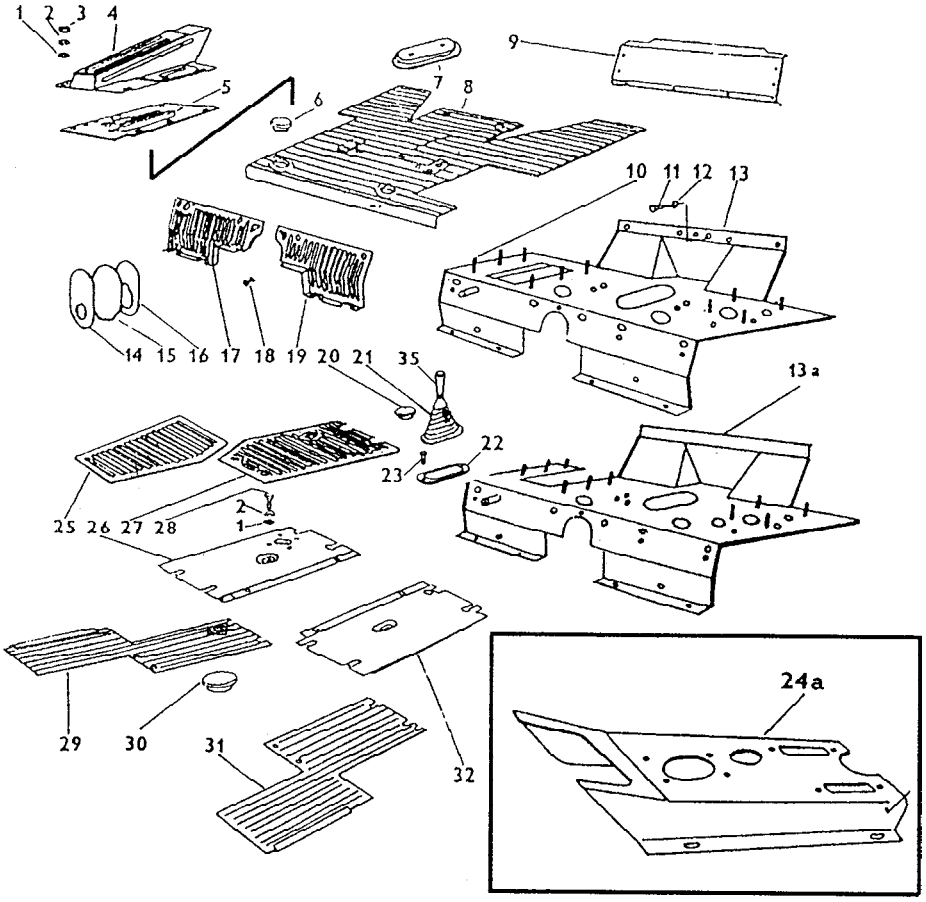

PLATAFORMA E TAPETES				5060.T	5060.4 T	5070	5070.4	5080 T	5080.4 T
ITEM	CÓDIGO	QTD.	DENOMINAÇÃO						
1	8012.108.158.00.4	18	Arruela	●	●	●	●	●	●
2	8012.101.551.00.7	24	Arruela	●	●	●	●	●	●
3	8012.101.580.00.6	10	Porca	●	●	●	●	●	●
4	8012.107.199.00.9	1	Console	●	●	●	●	●	●
6	8012.107.200.00.5	2	Tampa	●	●	●	●	●	●
10	8012.105.103.00.3	6	Parafuso	●	●	●	●	●	●
11	8012.107.140.00.3	4	Parafuso	●	●	●	●	●	●
12	8012.107.155.00.1	6	Arruela	●	●	●	●	●	●
13	8012.107.141.00.1	1	Piso traseiro	●	●	●	●	●	●
15	8012.107.202.00.1	1	Inserto	●	●	●	●	●	●
20	8012.107.203.00.9	2	Tampa	●	●	●	●	●	●
21	8012.107.204.00.7	2	Protetor	●	●	●	●	●	●
22	8012.107.205.00.4	2	Guarnição	●	●	●	●	●	●
23	8012.101.416.00.3	4	Parafuso	●	●	●	●	●	●
24a	8012.107.206.00.2	1	Piso central	●	●	●	●	●	●
26	8012.107.207.00.0	1	Plataforma	●	●	●	●	●	●
28	8012.107.140.00.3	10	Parafuso	●	●	●	●	●	●
30	8012.107.208.00.8	1	Tampa	●	●	●	●	●	●
32	8012.107.209.00.6	1	Plataforma	●	●	●	●	●	●
35	8012.104.499.00.6	2	Manípulo	●	●	●	●	●	●

Nota : Os itens 5, 7, 8, 9, 13a, 14, 16, 17, 18, 19, 25, 27, 29, 31, 33 e 34 não são utilizados nas versões Agrale.

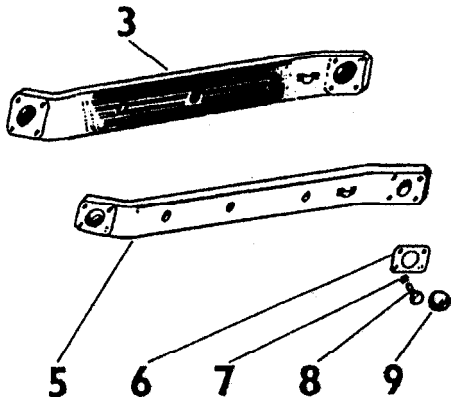

SISTEMA									
ITEM	CÓDIGO	QTD.	DENOMINAÇÃO	5060.T	5060.4 T	5070	5070.4	5080 T	5080.4 T
3	8012.108.586.00.6	1	Longarina direito	●	●	●	●	●	●
5	8012.108.587.00.4	1	Longarina esquerda	●	●	●	●	●	●
6	8012.108.152.00.7	2	Flange	●	●	●	●	●	●
7	8012.101.551.00.7	8	Arruela	●	●	●	●	●	●
8	8012.108.153.00.5	8	Parafuso	●	●	●	●	●	●
10	8012.108.151.00.9	2	Rótula	●	●	●	●	●	●

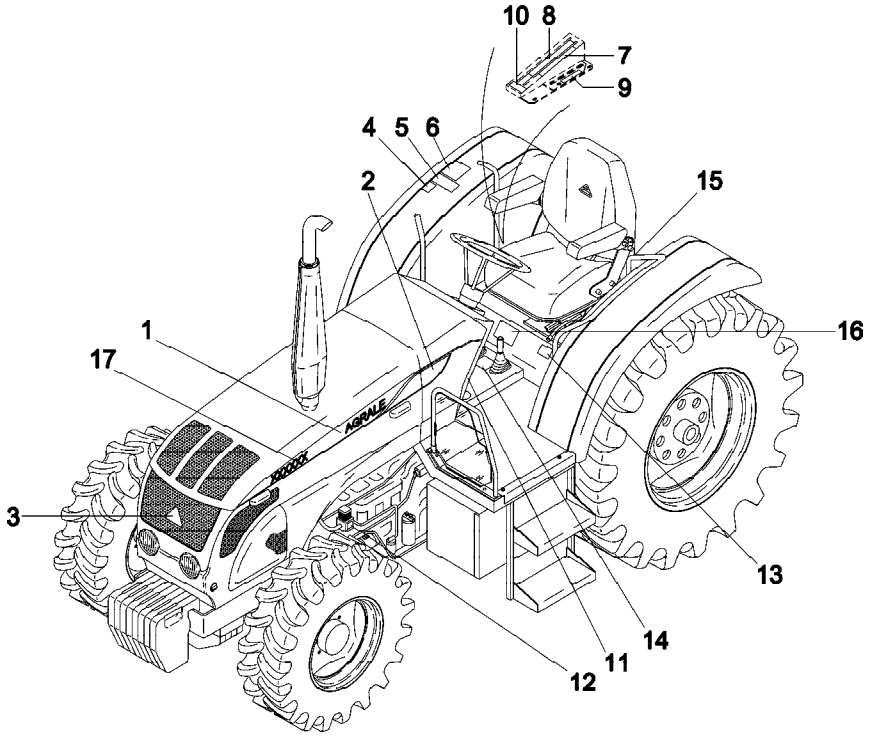

SISTEMA DE ADESIVOS				5060.T	5060.4 T	5070	5070.4	5080 T	5080.4 T
ITEM	CÓDIGO	QTD.	DENOMINAÇÃO						
1	8012.112.049.00.9	1	Adesivo maior esquerdo (todos 4 cilindros)			●	●	●	●
1	8012.112.050.00.7	1	Adesivo maior direito (todos 4 cilindros)			●	●	●	●
1	8012.112.041.00.6	1	Adesivo maior esquerdo (todos 3 cilindros)	●	●				
1	8012.112.042.00.4	1	Adesivo maior direito (todos 3 cilindros)	●	●				
2	8012.112.047.00.3	1	Adesivo menor esquerdo (4 cilindros)			●	●	●	●
2	8012.112.048.00.1	1	Adesivo menor direito (4 cilindros)			●	●	●	●
2	8012.112.039.00.0	1	Adesivo menor esquerdo (3 cilindros)	●	●				
2	8012.112.040.00.8	1	Adesivo menor direito (3 cilindros)	●	●				
3	8002.112.505.00.1	1	Emblema	●	●	●	●	●	●
4	8009.112.051.00.1	1	Adesivo manutenção	●	●	●	●	●	●
5	8012.112.038.00.2	1	Adesivo indicador	●	●	●	●	●	●
6	8012.112.028.00.3	1	Adesivo manutenção	●	●	●	●	●	●
7	8012.112.027.00.5	1	Adesivo alavanca comando	●	●	●	●	●	●
8	8012.112.026.00.7	1	Adesivo alavanca circuito	●	●	●	●	●	●
9	8012.112.030.00.9	1	Adesivo modo de operação	●	●	●	●	●	●
10	8012.112.029.00.1	1	Adesivo da sensibilidade	●	●	●	●	●	●
11	8009.112.023.00.0	1	Adesivo pedal da embreagem (tubo)	●	●			●	●
11	8009.112.025.00.5	1	Adesivo pedal da embreagem (aspirado)			●	●		
12	8012.112.022.00.6	1	Adesivo do compressor	●	●	●	●	●	●
13	8012.112.032.00.5	1	Adesivo tração dianteira		●		●		●
14	8012.112.031.00.7	1	Adesivo da TDP	●	●	●	●	●	●
15	8012.112.025.00.9	1	Adesivo engates rápidos			●	●	●	●
16	8012.112.034.00.1	1	Adesivo faixa de velocidades (turbos)					●	●
16	8012.112.038.00.2	1	Adesivo faixa de velocidades (aspirador)			●	●		
16	8012.112.035.00.8	1	Adesivo faixa de velocidades (3 cilindros)	●	●				
17	8012.112.057.00.2	2	Adesivo 5080.4T						●
17	8012.112.053.00.1	2	Adesivo 5070.4				●		
17	8012.112.055.00.6	2	Adesivo 5080T					●	

SISTEMA DE ADESIVOS

ITEM	CÓDIGO	QTD.	DENOMINAÇÃO	5060.T	5060.4 T	5070	5070.4	5080 T	5080.4 T
17	8012.112.051.00.5	2	Adesivo 5070			●			
17	8012.112.045.00.7	2	Adesivo 5060.4T		●				
17	8012.112.043.00.2	2	Adesivo 5060T	●					