RUTHZIL TRATOR COMERCIAL DE PEÇAS LTDA 11 97083-6812 ROLANDO CITRANGULO

Tratores 5060E, 5070E e 5080E (a partir do número de série 000101-); 5078E (a partir do número de série 018723-) e 5090E (a partir do número de série 003439-)

JOHN DEERE

JANEIRO 2012

MANUAL DO OPERADOR

Tratores 5060E, 5070E e 5080E (a partir do número de série 000101-); 5078E (a partir do número de série 018723-) e 5090E (a partir do número de série 003439-)

OMSU55470 EDIÇÃO J0 (PORTUGUESE)

John Deere Montenegro
Edição Sul-Americana
PRINTED IN U.S.A.

Introdução

Prefácio

LEIA ESTE MANUAL atentamente para aprender como operar e fazer corretamente a manutenção da sua máquina. A não observância deste procedimento poderá resultar em ferimentos corporais ou danos à máquina. Este manual, bem como os sinais de segurança na sua máquina também podem estar disponíveis em outras línguas (contate o seu concessionário John Deere para solicitar).

ESTE MANUAL DEVE SER CONSIDERADO parte integrante da sua máquina e deverá permanecer com a máquina quando ela for vendida.

AS MEDIDAS neste manual são apresentadas tanto no sistema métrico como no sistema habitual de medidas usado nos Estados Unidos. Use somente as peças de reposição e acessórios de fixação corretos. Parafusos em polegadas e milímetros poderão requerer uma chave em polegadas ou milímetros.

O LADO DIREITO E O LADO ESQUERDO são determinados voltando-se na direção de marcha para a frente.

ESCREVA OS NÚMEROS DE IDENTIFICAÇÃO DO PRODUTO (P.I.N.= Product Identification Numbers) na seção de Especificações ou de Números de Identificação. Anote com exatidão todos os números para ajudar a encontrar a máquina em caso de roubo. O seu concessionário também precisará destes números quando você solicitar peças. Arquive os números de identificação em um lugar seguro, fora da máquina.

A REGULAGEM DA INJEÇÃO DO COMBUSTÍVEL PARA ALÉM DO INDICADO nas especificações do fabricante, ou qualquer outro esforço no sentido de aumentar a potência do motor, resultarão na perda da garantia da máquina.

ANTES DA ENTREGA DESTA MÁQUINA, o concessionário efetuou uma inspeção de pre-entrega. No Início de utilização da máquina o concessionário efetuou a Entrega Técnica e acompanhou as primeiras horas de operação. Antes de completar as primeiras 750 horas ou 12 meses de operação, agende uma inspeção de pós-venda com o seu concessionário para assegurar uma melhor performance.

Esta máquina foi concebida somente para o uso em agricultura habitual ou operações similares ("USO ESPECÍFICO"). A sua utilização de qualquer outra forma é considerada contrária ao uso específico. O fabricante não assume qualquer responsabilidade por danos ou ferimentos causados por uso inadequado, devendo esses riscos serem inteiramente arcados pelo usuário. O cumprimento e a rigorosa observância das condições de funcionamento, assistência e reparação conforme especificado pelo fabricante também constituem elementos essenciais do uso específico.

ESTA MÁQUINA DEVERÁ SER OPERADA e reparada somente por pessoas familiarizadas com todas as suas características particulares e conhecedoras das normas de segurança apropriadas (prevenção de acidentes). Os regulamentos de prevenção de acidentes, todos os outros regulamentos gerais conhecidos sobre segurança e medicina ocupacional, bem como as disposições do código de trânsito sempre deverão ser observados. Quaisquer modificações arbitrárias efetuadas nesta máquina isentarão o fabricante de toda a responsabilidade por quaisquer ferimentos ou danos delas resultantes.

ML70882,0000735-54-25MAR08

Informações da Empresa

CQ291459—UN—23JAN12

John Deere Brasil Ltda.

Via Oeste, Esquina via 2

Bairro: Bom Jardim do Caí

Cidade: Montenegro/RS

CEP: 95780-000

CNPJ: 89.674.782/0012-00

JG50163,000020E-54-26JAN12

Desempenho de Emissões e de Adulteração

Operação e Manutenção

O motor, incluindo o sistema de controle de emissões, deve ser operado, usado e mantido de acordo com as instruções fornecidas neste manual para manter o desempenho de emissões do motor dentro os requisitos aplicáveis para a categoria/certificação do motor.

Adulteração

A adulteração ou uso indevido do sistema de controle de emissões do motor deve ocorrer; em particular em relação a desativação ou não manter uma recirculação dos gases de escape (EGR) ou um sistema de dosagem de DEF. A adulteração com um sistema de controle de emissões do motor anulará a homologação

da União Europeia (UE) e as garantias relacionadas a emissões aplicáveis.

DX,EMISSIONS,PERFORM-54-12JAN18

Conteúdo

Página

Vista Geral
Tratores com Plataforma do Operador Aberta 00-1
Tratores com Cabine 00-1

Segurança
Reconheça as Informações de Segurança 05-1
Compreenda as Palavras de Sinalização 05-1
Siga as Instruções de Segurança 05-1
Emergências 05-2
Uso de Roupa de Proteção 05-2
Proteja Contra Ruídos 05-2
Manusear combustível com segurança—evitar chamas 05-2
Manuseie o fluido de partida a frio com segurança 05-3
Prevenção contra incêndios 05-3
Em Caso de Incêndio 05-3
Evitar Risco de Eletricidade Estática ao Reabastecer 05-4
Manter EPC devidamente instalada 05-4
Usar Corretamente Cinto de Segurança e EPC Dobrável 05-5
Manter-se Afastado de Linhas de Transmissão Rotativas 05-5
Usar degraus e apoios de mão corretamente 05-6
Leia o Manual do Operador para Unidades de Controle ISOBUS 05-6
Usar Cinto de Segurança Corretamente 05-6
Operação do Trator com Segurança 05-6
Evitar atropelamentos ao dar ré 05-8
Uso limitado em operações florestais 05-8
Operação Segura do Trator com Pá-Carregadeira 05-8
Manter Passageiros Fora da Máquina 05-9
Assento de Treinamento 05-9
Utilize Luzes e Dispositivos de Segurança 05-9
Transportar Equipamento Rebocado em Velocidades Seguras 05-10
Atenção ao Trafegar em Inclinações, Terrenos Desnivelados e Terrenos Acidentados 05-10
Remoção de um Trator Atolado 05-11
Evite Contato com Produtos Químicos Agrícolas 05-11
Manuseio de Produtos Químicos Agrícolas com Segurança 05-12
Manusear baterias com segurança 05-12
Evite Aquecer Áreas Próximas às Linhas de Fluido Pressurizado 05-13
Remova a Tinta Antes de Soldar ou Aquecer 05-14
Manusear suportes e componentes eletrônicos com segurança 05-14

Página

Prática da Manutenção Segura 05-15
Evitar contato com escape quente 05-15
Limpar filtros de escape com segurança 05-15
Trabalhe em Área Ventilada 05-16
Apoie a Máquina Apropriadamente 05-17
Prevenção de Partida Imprevista da Máquina 05-17
Estacionamento Seguro da Máquina 05-17
Transportar o trator com segurança 05-17
Fazer manutenção do sistema de arrefecimento com segurança 05-18
Segurança na Manutenção dos Sistemas de Acumuladores 05-18
Fazer a Manutenção dos Pneus com Segurança 05-18
Fazer manutenção do trator com tração dianteira com segurança 05-19
Apertar porcas e parafusos de fixação das rodas 05-19
Evite Fluidos Sob Alta Pressão 05-19
Evitar Abrir o Sistema de Injeção de Combustível de Alta Pressão 05-20
Armazenamento de Acessórios com Segurança 05-20
Descomissionamento — Reciclagem e Eliminação Apropriadas de Fluidos e Componentes 05-20

Adesivos de Segurança
Adesivo de Segurança Ilustrados 10-1
Substitua as Sinalizações de Segurança 10-1
Reconheça as Informações de Segurança 10-1
Manual do Operador 10-1
Passageiros 10-2
Uso do Cinto de Segurança 10-2

Controles e Instrumentos—Tratores com Plataforma do Operador Aberta
Console Dianteiro 15A-1
Interruptor de Partida 15A-2
Comandos do Lado Direito 15A-3
Controles do Lado Esquerdo 15A-3
Painel de Instrumentos — Tratores Equipados com Transmissão com Eixo Superior Sincronizado 15A-5
Painel de Instrumentos—Tratores Equipados com Transmissão PowrReverser™ 15A-6
Indicadores de Informações — Tratores Equipados com Transmissão PowrReverser™ 15A-7

Continua na próxima página

Instruções originais. Todas as informações, ilustrações e especificações neste manual são baseadas nos dados mais recentes disponíveis no momento da publicação. Reservamo-nos o direito de efetuar alterações a qualquer momento sem aviso prévio.

COPYRIGHT © 2020
John Deere GmbH & Co. KG Mannheim Regional Center
Zentralfunktionen
All rights reserved.
Previous Editions
Copyright © 2020

Página

Controles e Instrumentos—Tratores com Cabine
Console Dianteiro 15B-1
Interruptor de Partida 15B-2
Comandos do Lado Direito 15B-3
Controles do Lado Esquerdo 15B-3
Controles do Sistema de Ar-Condicionado/ /Ventilação/Aquecedor 15B-4
AutoTrac™ Universal (Se Equipado) 15B-4
Painel de Instrumentos — Tratores Equipados com Transmissão com Eixo Superior Sincronizado 15B-5
Painel de Instrumentos—Tratores Equipados com Transmissão PowrReverser™ 15B-6
Indicadores de Informações — Tratores Equipados com Transmissão PowrReverser™ 15B-7

Luzes
Identificação das Luzes 25-1
Interruptores das Luzes 25-2
Alavanca do Pisca Direcional 25-2
Pisca-alerta 25-2
Luz do Teto — Somente Tratores com Cabine 25-2
Luz de Aviso — Somente Tratores com Cabine 25-3
Ajuste das Luzes de Trabalho—Tratores com Plataforma do Operador Aberta 25-3
Ajuste das Luzes de Trabalho—Tratores com Cabine 25-3
Conector do Implemento (se equipado) 25-4

Plataforma do Operador — Tratores com Plataforma do Operador Aberta
Estrutura de Proteção na Capotagem (EPC) 30A-1
Cinto de Segurança 30A-1
Assento do Operador — Assento Mecânico 30A-1
Espelho Retrovisor 30A-1
Porta-manual 30A-2

Plataforma do Operador—Tratores com Cabine
Estrutura de Proteção na Capotagem (EPC) 30B-1
Porta da Cabine 30B-1
Janelas da Cabine 30B-1
Cinto de Segurança 30B-2
Assento do Operador — Assento Mecânico 30B-2
Assento do Operador — Assento Pneumático Deluxe 30B-2
Ajuste do Volante 30B-2
Inclinação da Coluna de Direção 30B-3
Retrovisores Externos 30B-3
Quebra-sol 30B-3
Limpador de Pára-Brisas e Lava Pára-Brisas ... 30B-3
Ventilador e Difusores de Ar 30B-4
Sistema de Ar Condicionado 30B-4
Aquecedor 30B-5
Pontos de Montagem do Monitor 30B-5
Sistema de Direção Assistida AutoTrac™ (se equipado) 30B-5
Tomadas Elétricas Auxiliares 30B-6
Porta Objetos 30B-6
Passagem para Cabos e Mangueiras 30B-6

Página

Verificações Antes da Partida—Tratores 5060E, 5070E e 5080E
Seguir as Instruções dos Manuais do Operador dos Fabricantes de Implementos 35A-1
Verifique a Condição dos Pneus e a Calibração da Pressão 35A-1
Verificação do Nível de Óleo do Motor 35A-1
Verifique o Nível do Líquido de Arrefecimento .. 35A-2
Limpe a Grade Frontal, o Radiador, o Refrigerador e o Condensador do Ar-Condicionado (Se Equipado) 35A-3
Drenagem da Água e dos Sedimentos do Filtro de Combustível 35A-4

Verificações Antes da Partida—Tratores 5078E e 5090E
Seguir as Instruções dos Manuais do Operador dos Fabricantes de Implementos 35B-1
Verifique a Condição dos Pneus e a Calibração da Pressão 35B-1
Verifique o Nível do Óleo do Motor 35B-1
Verifique o Nível do Líquido de Arrefecimento .. 35B-2
Limpe a Grade Frontal, o Radiador, o Refrigerador e o Condensador do Ar-Condicionado (Se Equipado) 35B-3
Drene a Água e os Sedimentos do Filtro de Combustível 35B-3

Operação do Motor—Tratores com Plataforma do Operador Aberta
Dê Partida Somente no Assento do Operador 40A-1
Sistema de Combustível do Motor e Potência Nominal 40A-1
Não Modifique o Sistema de Combustível 40A-1
Aqueça o motor 40A-1
Motores com Turbocompressor 40A-2
Antes de Dar a Partida no Motor 40A-2
Partida do Motor 40A-3
Verificar Instrumentos Após a Partida do Motor — Transmissão com Eixo Superior Sincronizado 40A-3
Verificar Instrumentos Após a Partida do Motor — Transmissão PowrReverser™ 40A-5
Rotações do Motor 40A-7
Desligamento do Motor 40A-7
Medidas em Caso de Motor Descontrolado — Transmissão com Eixo Superior Sincronizado (TSS) 40A-8
Medidas em Caso de Motor Descontrolado — Transmissão PowrReverser™ 40A-9
Nova Partida do Motor que Ficou Sem Combustível 40A-12
Partida com Bateria Auxiliar 40A-13

Operação do Motor—Trator com Cabine
Dê Partida Somente no Assento do Operador 40B-1
Sistema de Combustível do Motor e Potência Nominal 40B-1
Não Modifique o Sistema de Combustível 40B-1
Aqueça o motor 40B-1

Página

Motores com Turbocompressor 40B-2
Antes de Dar a Partida no Motor 40B-2
Partida do Motor 40B-3
Verificar Instrumentos Após a Partida do Motor — Transmissão com Eixo Superior Sincronizado 40B-4
Verificar Instrumentos Após a Partida do Motor — Transmissão PowrReverser™ 40B-5
Rotações do Motor 40B-7
Desligamento do Motor 40B-8
Medidas em Caso de Motor Descontrolado — Transmissão com Eixo Superior Sincronizado (TSS) 40B-8
Medidas em Caso de Motor Descontrolado — Transmissão PowrReverser™ 40B-10
Nova Partida do Motor que Ficou Sem Combustível 40B-12
Partida com Bateria Auxiliar 40B-14

Operação do Trator
Reboque de Cargas com Segurança 45-1
Tome Cuidado em Descidas 45-1
Observe as Velocidades Máximas 45-1
Medidas para Evitar que o Trator Tombe para Trás 45-2
Utilize Luzes e Dispositivos de Segurança 45-2
Operador Precisa ser Treinado 45-2
Operação dos Freios Hidráulicos 45-2
Operação do Bloqueio do Diferencial 45-3
Operação da Tração Dianteira — Tratores com Plataforma do Operador Aberta 45-3
Operação da Tração Dianteira—Tratores com Cabines 45-4
Parar o Trator — Tratores com Plataforma do Operador Aberta 45-5
Parar o Trator — Tratores com Cabine 45-6
Dirigir em Vias Públicas 45-8
Redução do Consumo de Combustível 45-9
Operação da Carregadeira (Se Equipado) 45-11

Operação da Transmissão
Transmissão com Eixo Superior Sincronizado 50-1
Transmissão PowrReverser™ 50-1
Transmissão Lenta (Se Equipada) 50-2
Controle de Avanço — Transmissão PowrReverser™ 50-3
Seleção de Marchas 50-3
Velocidades de Deslocamento Calculadas do Trator e do Motor 50-3

Levante Hidráulico e Levante Traseiro de Três Ponteiras (Se Equipado)
Adaptação da Potência do Trator ao Tamanho do Implemento Rebocado 65-1
Força de elevação máxima 65-1
Aquecimento do Sistema de Transmissão/ /Hidráulico 65-1
Componentes do Levante Hidráulico e Engate Traseiro de Três Pontos 65-1
Alavanca de Controle do Levante - Operação 65-2
Operação de Controle de Tração 65-3
Limitador da Alavanca de Controle do Levante 65-4

Página

Controle Remoto do Engate 65-4
Ajuste da Taxa de Descida 65-4
Acople Implementos ao Engate de Três Pontos 65-5
Nivelamento do Implemento 65-6
Braços de Ajuste de Nivelamento 65-6
Posições do Braço do Terceiro Ponto 65-6
Ajuste do Comprimento da Articulação Central 65-7
Posições de Braços de Elevação 65-7
Barras estabilizadoras 65-7
Ajuste da Folga Vertical do Braço de Tração 65-7

Válvulas de Controle Remoto — VCR Standard
Válvulas de Controle Remoto (VCR) — Engates Rápidos 70A-1
Alavancas das Válvulas de Controle Remoto (VCR) 70A-1
Uso do Engate Rápido Correto Para as Mangueiras 70A-1
Operação da Válvula de Controle Remoto (VCR) 70A-1
Conexão das Mangueiras Hidráulicas 70A-2
Desconecte as Mangueiras Hidráulicas 70A-3

Válvulas de Controle Remoto — Série Empilhável — Somente Tratores Com Cabine
Definição dos Símbolos das Válvulas de Controle Remoto (VCR) 70B-1
Válvulas de controle remoto (VCR) 70B-1
Operação da Válvula de Controle Remoto (VCR) 70B-2
Ajuste da Vazão—Válvula de Controle Remoto Deluxe 70B-2
Operação da Carregadeira com as Válvulas de Controle Remoto (VCR) 70B-2
Conexão das Mangueiras Hidráulicas 70B-3
Desconecte as Mangueiras Hidráulicas 70B-3
Porta de Pressão Livre — Dreno de Caixa (Se Equipado) 70B-4

Eixo da TDP
Manter-se Afastado de Linhas de Transmissão Rotativas 75-1
Operação do Eixo da TDP 75-1
Instruções de Operação da Tomada de Potência 75-3
Acoplamento de Implementos Acionados pela Tomada de Potência (TDP) 75-4
Seleção de Modo de Operação da TDP 75-4

Barra de Tração
Uso Correto da Barra de Tração 80-1
Oscilação da Barra de Tração 80-1
Ajuste o Comprimento da Barra de Tração 80-1
Limitações de Carga da Barra de Tração 80-1

Rodas, Pneus e Bitola
Manutenção Segura de Pneus 85-1
Montagem de Pneus com Segurança 85-1

Página

Revisão do Espaço Livre Entre o Implemento e os Pneus 85-1
Seleção do Sentido de Rotação dos Pneus 85-2
Partes do Pneu 85-2
Nomenclatura de Pneus 85-2
Tipos de Bandas de Rodagem de Pneus 85-3
Normas da Pressão de Calibragem do Pneu 85-3
Pressão de Calibragem 85-4
Tabela de Pressão de Calibragem dos Pneus 85-4
Combinações de pneus 85-5
Limites da Bitola Traseira 85-6
Ajuste a Bitola das Rodas Dianteiras 85-6
Posições da Bitola das Rodas Dianteiras — Aros Reversíveis 85-6
Ajuste da Bitola Traseira—Aros Reversíveis 85-7
Posições da Bitola das Rodas Traseiras— Aros Reversíveis 85-7
Ajuste a Convergência do Eixo Dianteiro 85-8
Ajuste do Ângulo de Esterçamento 85-9
Torque correto dos parafusos da roda/eixo 85-9
Aperte as Porcas da Roda 85-9

Lastreamento
Lastro — Otimização do Trator 90-1
Determinar lastro 90-1
Orientação Para Lastreamento do Trator 90-2
Normas Gerais de Desempenho 90-2
Lastreamento Quanto ao HP do Motor 90-3
Determinação de Lastreamento 90-3
Galope 90-4
Cálculo do Lastro para Desempenho Ideal 90-4
Instalação de Lastro nos Pneus com Água 90-5
Lastro Líquido em Pneus 90-6
Esvaziamento dos Pneus Lastreados com Água 90-7
Pneus e Cargas 90-7
Índice de Patinagem 90-7
Medição da Patinagem das Rodas (Manualmente) 90-7
Formas de Medir a Patinagem Utilizando um Cronômetro 90-8
Usar códigos de implementos 90-8
Pesos Dianteiros 90-9
Instalação dos Pesos Dianteiros 90-9
Pesos das Rodas Traseiras 90-9
Carga Máxima no Eixo Dianteiro com Implementos Frontais 90-10

Transporte do Trator
Transporte com Lastro 95-1
Transporte em Veículo de Carga 95-1
Reboque do Trator 95-1

Armazenamento do Trator
Utilizar lavadores a alta pressão 100-1
Usar ar comprimido 100-1
Período de Armazenamento Longo 100-1
Remoção do Trator da Armazenagem 100-3
Cuidado com o Acabamento da Pintura 100-3

Acesso aos Pontos de Serviço
Abertura do Capô 200-1
Remoção e Instalação das Blindagens Laterais do Motor 200-1

Página

Acesso à Bateria 200-1
Acesso aos Fusíveis e Relés 200-3

Combustíveis, Lubrificantes e Líquidos de Arrefecimento
Motores com Controle de Emissão Tier 3--Estágio IIIA/MAR-I 205-1
Manusear combustível com segurança— evitar chamas 205-1
Evitar Risco de Eletricidade Estática ao Reabastecer 205-1
Combustível Diesel 205-2
Lubricidade do Diesel 205-3
Manuseio e Armazenamento de Combustível Diesel 205-3
Aditivos de Combustível Diesel Complementares 205-3
Combustível Biodiesel 205-4
Teste do combustível diesel 205-5
Minimização dos Efeitos do Clima Frio nos Motores Diesel 205-5
Abastecimento do tanque de combustível 205-6
Líquido de arrefecimento do motor a diesel (motor com camisas de cilindros de bucha úmida) 205-7
Operar em Climas de Temperatura Quente 205-8
Qualidade da Água para Misturar com Concentrado de Líquido de Arrefecimento 205-8
Testar Ponto de Congelamento do Líquido de Arrefecimento 205-9
Óleo do Motor Diesel — Tier 3 e Estágio IIIA 205-10
Intervalos do Filtro e Óleo do Motor — Tier 3 e Estágio IIIA — Motores PowerTech™ 3029 (3 Cilindros) 205-10
Intervalos do Filtro e Óleo do Motor — Tier 3 e Estágio IIIA — Motores PowerTech™ 4045 (4 Cilindros) 205-11
Óleo de Amaciamento de Motor Diesel — Sem Certificação de Emissões e Certificação Tier 1, Tier 2, Tier 3, Stage I, Stage II e Stage III 205-12
Intervalo de Serviço de Óleo do Motor Diesel para Operação em Altitude Elevada 205-12
Óleo Hidráulico e da Transmissão 205-13
Óleo da Transmissão, Direção, Freio, Sistema Hidráulico e da Caixa de Engrenagens 205-13
Óleo do eixo dianteiro 205-14
Graxa Multiuso para Pressão Extrema (EP) 205-14
Filtros de óleo 205-14
Filtros de combustível 205-14
Lubrificantes Alternativos e Sintéticos 205-15
Armazenar lubrificantes 205-15
Mistura de Lubrificantes 205-15

Manutenção e Intervalos de Serviço
Informações relacionadas a emissões necessárias 207-1
Considerações Importantes 207-1
Prática da Manutenção Segura 207-1
Manusear suportes e componentes eletrônicos com segurança 207-2
Evite Fluidos Sob Alta Pressão 207-2

Página

Evitar Abrir o Sistema de Injeção de Combustível de Alta Pressão 207-3
Evite Explosões da Bateria 207-3
Trabalhe em Área Ventilada 207-3
Apoie a Máquina Apropriadamente 207-3
Fazer manutenção do sistema de arrefecimento com segurança 207-4
Manutenção Segura de Pneus 207-4
Fazer manutenção do trator com tração dianteira com segurança 207-4
Apertar porcas e parafusos de fixação das rodas 207-4
Armazenamento de Acessórios com Segurança 207-5
Descomissionamento — Reciclagem e Eliminação Apropriadas de Fluidos e Componentes 207-5
Limpeza e manutenção segura 207-5
Instruções Gerais Referentes às Condições do Trator 207-6
Utilizar lavadores a alta pressão 207-6
Usar ar comprimido 207-6
Lubrificação, Serviços Periódicos 207-6
Tabela de Intervalos de Serviço 207-7
Imagens de Intervalos de Serviço 207-9
Manutenção—Primeiras 100 Horas 207-9
Manutenção—Primeiras 600 Horas 207-10
Serviço—Diariamente ou a Cada 10 Horas de Operação 207-11
Manutenção—Semanal ou a Cada 50 Horas de Operação 207-12
Manutenção—Mensalmente ou a cada 200 horas 207-13
Manutenção—A Cada 250 Horas 207-14
Manutenção—A Cada 375 Horas 207-16
Manutenção—A Cada 500 Horas 207-18
Manutenção—A Cada 750 Horas 207-19
Serviço—Anualmente 207-20
Manutenção—A Cada 2 Anos ou 1500 Horas 207-21
Serviço—A Cada 2 Anos ou 2000 Horas de Operação 207-21
Manutenção - A cada 6 anos ou a cada 6000 horas 207-22

Período de Amaciamento
Observe de Perto o Funcionamento do Motor 208-1
Realize as Verificações do Período de Amaciamento 208-1

Manutenção—Conforme Necessário
Pontos de Elevação do Trator 210-1
Limpe o Filtro de Ar Primário do Motor — Tratores 5060E, 5070E e 5080E 210-2
Limpeza do Filtro de Ar do Motor Primário — Tratores 5078E e 5090E 210-2
Substitua os Filtros de Ar Primário e Secundário do Motor — Tratores 5060E, 5070E e 5080E 210-2
Substitua os Filtros de Ar Primário e Secundário do Motor — Tratores 5078E e 5090E 210-3
Componentes do Motor e Exaustão 210-4
Verifique a Temperatura de Abertura da Termoválvula 210-5

Página

Sangria dos Freios Hidráulicos 210-5
Lubrificação dos Trilhos do Assento do Operador 210-6
Fusível Geral 210-6
Fusíveis e Relés — Tratores com Plataforma do Operador Aberto 210-7
Fusíveis e Relés—Tratores com Cabine 210-9
Substitua o Tensor Automático da Correia — Somente Tratores 5078E e 5090E 210-11
Substitua a Correia do Ventilador do Motor — Somente Tratores com Plataforma do Operador Aberta 5060E, 5070E e 5080E 210-11
Substitua as Correias do Ventilador do Motor — Tratores com Cabine 5060E, 5070E e 5080E 210-11
Substitua a Correia do Ventilador do Motor — Tratores 5078E e 5090E 210-12
Sangria do Sistema de Combustível— Tratores com Plataforma do Operador Aberta 5060E, 5070E e 5080E 210-13
Sangria do Sistema de Combustível— Tratores com Cabine 5060E, 5070E e 5080E com Bomba de Transferência de Combustível Elétrica 210-14
Sangria do Sistema de Combustível— Tratores com Cabine 5060E, 5070E e 5080E sem Bomba de Transferência de Combustível Elétrica 210-14
Sangria do Sistema de Combustível — Tratores 5078E e 5090E 210-15
Substitua o Filtro de Combustível — Tratores 5060E, 5070E e 5080E 210-16
Substitua o filtro de combustível — tratores 5078E e 5090E 210-17
Verificação do Separador de Água 210-17
Substitua o Filtro de Combustível em Linha (se equipado) 210-19
Lubrificação dos Pontos de Engraxamento 210-20
Instruções Importantes Referentes ao Alternador 210-20
Evite Explosões da Bateria 210-21
Manutenção da Bateria 210-21
Carregue a Bateria 210-22
Substitua a Bateria 210-22
Substitua as Lâmpadas dos Faróis 210-22
Substitua as Lâmpadas das Luzes de Trabalho 210-23
Substitua o Conjunto da Luz de Trabalho — Luzes Premium — Somente Tratores com Cabine 210-23
Substitua as Lâmpadas das Setas Direcionais e Luzes de Alerta Dianteiras 210-24
Substitua as Lâmpadas das Setas Direcionais, Pisca-Alerta e Luzes Traseiras e das Luzes de Freio 210-25
Ajuste o Foco dos Faróis Dianteiros 210-25
Verifique a Estrutura de Proteção na Capotagem (EPC) 210-26
Verifique a Folga do Pedal da Embreagem — Somente Transmissão com Eixo Superior Sincronizado 210-26

Página

Manutenção—Primeiras 100 Horas de Operação
Verifique o Nível do Líquido de Arrefecimento do Motor 215-1
Verifique e Aperte as Mangueiras e as Braçadeiras do Sistema Hidráulico, da Entrada de Ar e de Arrefecimento 215-1
Troque o Óleo do Motor e Substitua o Filtro de Óleo do Motor 215-3
Verificar Vazamentos no Sistema de Arrefecimento 215-4
Verifique o Torque dos Parafusos do Engate Traseiro de Três Pontos 215-5
Substitua o Filtro de Óleo Hidráulico/da Transmissão — Transmissão com Eixo Superior Sincronizado 215-5
Substitua os Filtros de Óleo Hidráulico / da Transmissão — Transmissão PowrReverser™ 215-6
Troque o Óleo da Redução Final do Eixo Dianteiro 215-6
Troque o Óleo do Diferencial do Eixo Dianteiro 215-6

Manutenção — Primeiras 600 Horas
Ajuste a Folga das Válvulas do Motor 216-1

Manutenção—Diariamente ou a Cada 10 Horas de Operação
Verifique o Nível do Líquido de Arrefecimento do Motor 225-1
Drene a Água e Sedimentos do Filtro de Combustível — Tratores 5060E, 5070E e 5080E 225-1
Drene a água e sedimentos do filtro de combustível — tratores 5078E e 5090E 225-2
Limpe a Grade Frontal, o Radiador, o Refrigerador e o Condensador do Ar--Condicionado (Se Equipado) 225-2
Verifique a Condição dos Pneus e a Calibração da Pressão 225-4
Verificação do Nível de Óleo do Motor— Tratores 5060E, 5070E e 5080E 225-4
Verifique o Nível de Óleo do Motor — Tratores 5078E e 5090E 225-5
Verifique o Nível de Óleo da Redução Final do Eixo Dianteiro 225-5
Verifique o Nível de Óleo do Diferencial do Eixo Dianteiro 225-6
Verifique o Nível de Óleo da Transmissão/ /Sistema Hidráulico 225-6
Lubrifique o Eixo da TDP 225-8
Lubrifique as Articulações do Engate Hidráulico 225-8
Lubrifique o Eixo Traseiro 225-8
Lubrifique o Eixo Dianteiro 225-9

Manutenção—Semanal ou a Cada 50 Horas de Operação
Lubrifique o Eixo Dianteiro 226-1
Limpar Válvula de Descarga de Pó 226-2

Página

Manutenção—Mensalmente ou a cada 200 horas
Verifique o Nível de Óleo da Redução Final do Eixo Dianteiro 232-1
Verifique o Nível de Óleo do Diferencial do Eixo Dianteiro 232-1
Verifique o Nível de Óleo da Transmissão/ /Sistema Hidráulico 232-1
Lubrifique o Eixo da TDP 232-3
Lubrifique as Articulações do Engate Hidráulico 232-3
Drenagem da Água e Sedimentos do Separador de Água—Tratores 5060E, 5070E e 5080E 232-4
Drene a Água e Sedimentos do Separador de Água — Tratores 5078E e 5090E 232-4
Drene a Água e os Sedimentos do Tanque de Combustível 232-4
Aperte os Parafusos e Porcas da Roda Traseira 232-5

Serviço—A Cada Ano
Substitua os Filtros de Ar Primário e Secundário do Motor — Tratores 5060E, 5070E e 5080E 235-1
Substitua os Filtros de Ar Primário e Secundário do Motor — Tratores 5078E e 5090E 235-1
Substitua o Filtro de Combustível — Tratores 5060E, 5070E e 5080E 235-2
Substitua o filtro de combustível — tratores 5078E e 5090E 235-3
Substitua o Filtro de Combustível em Linha (se equipado) 235-4
Substitua os Filtros de Ar de Recirculação da Cabine 235-4
Substitua os Filtros de Ar Fresco da Cabine 235-5

Serviço—A Cada 250 Horas de Operação
Substitua o Filtro de Combustível — Tratores 5060E, 5070E e 5080E 245-1
Substitua o filtro de combustível — tratores 5078E e 5090E 245-1
Substitua o Filtro de Combustível em Linha (se equipado) 245-2
Troque o Óleo do Motor e Substitua o Filtro de Óleo do Motor 245-3
Ajuste a Folga da Extremidade do Pedal da Embreagem — Somente Transmissão com Eixo Superior Sincronizado 245-4
Ajuste o Tirante da Embreagem da Tomada de Potência — Somente Transmissão com Eixo Superior Sincronizado 245-6
Verifique o Sistema de Estacionamento da Transmissão 245-7
Verifique o Sistema de Partida em Neutro 245-7
Verifique os Freios Hidráulicos 245-8
Substitua os Filtros de Ar de Recirculação da Cabine (se equipado com filtros de carvão ativado) 245-8
Substitua os filtros de ar fresco da cabine (se equipado com filtros de carvão ativado) 245-9
Verificação da Correia do Ventilador do Motor 245-11

Página

Serviço—A Cada 375 Horas de Operação
Troque o Óleo do Motor e Substitua o Filtro de Óleo do Motor 247-1

Serviço—A Cada 500 Horas de Operação
Troque o Óleo do Motor e Substitua o Filtro de Óleo do Motor 255-1
Lubrifique o Eixo Traseiro 255-2
Verifique os cabos e pontos de aterramento 255-3
Limpe os Filtros de Ar Fresco da Cabine 255-4
Limpe os Filtros de Ar de Recirculação da Cabine 255-4

Manutenção—A Cada 750 Horas
Verifique e Aperte as Mangueiras e as Braçadeiras do Sistema Hidráulico, da Entrada de Ar e de Arrefecimento 270-1
Verificação de Marcha Lenta do Motor 270-2
Limpe o Respiro do Tanque de Combustível 270-3
Substitua o Filtro de Óleo Hidráulico/da Transmissão — Transmissão com Eixo Superior Sincronizado 270-3
Substitua os Filtros de Óleo Hidráulico / da Transmissão — Transmissão PowrReverser™ 270-4
Troque o Óleo da Redução Final do Eixo Dianteiro 270-4
Troque o Óleo do Diferencial do Eixo Dianteiro 270-4
Verificar Cinto de Segurança 270-5

Manutenção — A Cada 1500 Horas de Operação ou 2 Anos
Ajuste a Folga das Válvulas do Motor 290-1
Teste os Bicos Injetores 290-1
Verifique o Tensor Automático da Correia do Motor — Somente Tratores 5078E e 5090E 290-1
Troque o Óleo da Transmissão/Sistema Hidráulico 290-2

Manutenção — A Cada 2000 Horas de Operação ou 2 Anos
Troca do Líquido de Arrefecimento do Motor 295-1
Substitua a Termoválvula do Motor — Tratores 5060E, 5070E e 5080E 295-3
Substitua a Termoválvula do Motor — Tratores 5078E e 5090E 295-4
Substituição do Separador de Água 295-4

Manutenção — A Cada 6000 Horas de Operação ou 6 Anos
Troca do Líquido de Arrefecimento do Motor 310-1
Troca do Líquido de Arrefecimento do Motor 310-3
Substitua a Termoválvula do Motor — Tratores 5060E, 5070E e 5080E 310-5
Substitua a Termoválvula do Motor — Tratores 5078E e 5090E 310-6

Solução de problemas
Detecção e Resolução de Problemas do Motor 400-1
Solução de Problemas na Transmissão 400-6

Página

Diagnósticos de Falhas do Sistema Hidráulico 400-6
Detecção e Resolução de Problemas do Levante Hidráulico e do Engate Traseiro de Três Pontos 400-8
Solução de Problemas das VCRs (Válvulas de Controle Remoto) 400-9
Solução de Problemas nos Freios 400-10
Solução de Problemas do Sistema Elétrico 400-11
Detecção e Resolução de Problemas da Estação do Operador 400-12
Operação do trator 400-13

Especificações
Especificações do motor 410-1
Especificações do Sistema de Combustível 410-1
Especificações da Tomada de Potência (TDP) 410-2
Especificações da Embreagem 410-2
Especificações da Transmissão 410-2
Velocidades do Trator — Transmissão com Eixo Superior Sincronizado 410-2
Velocidades do Trator—Transmissão Sincronizada com Eixo Superior (Com Transmissão Lenta) 410-3
Velocidades do Trator — Transmissão PowrReverser™ 410-3
Velocidades do Trator—Transmissão PowrReverser™ (Com Transmissão Lenta) 410-3
Especificações do Freios 410-4
Especificações do Sistema Hidráulico 410-4
Especificações do Sistema elétrico 410-4
Especificações do Eixo Dianteiro 410-5
Especificações do Eixo Traseiro 410-5
Pesos 410-5
Capacidades 410-5
Configuração de Rodados 410-7
Dimensões 410-8
Valores Métricos de Torque de Parafusos 410-9
Valores de Torque para Parafusos e Parafusos em Polegadas Unificados 410-10
Emissões de Dióxido de Carbono (CO_2) 410-11

Números de Série
Números de Identificação 415-1
Armazenamento de Máquinas com Segurança 415-1
Certificado de Propriedade 415-1
Interpretação do Número de Série da Máquina 415-1
Interpretação do número de série da máquina 415-2
Número de Identificação do Trator 415-3
Número de Série do Motor 415-4
Número de Série da Transmissão 415-4
Número de Série do Eixo Dianteiro 415-5
Número de Série da Cabine do Operador 415-5

Registros de Lubrificações e Manutenções
Registro de Serviço Diário ou a Cada 10 Horas 420-1
Registro de Serviço Semanal ou a Cada 50 Horas 420-2

Página

Mensalmente ou Após 200 de Serviço Registrado 420-3
Registro de Serviço das 250 Horas de Operação 420-4
Registro de Serviço das 375 Horas de Operação 420-5
Registro da Manutenção de 500 Horas 420-7
Registro da Manutenção de 750 Horas 420-9
Registro de Manutenção Anual 420-10
2 Anos ou Registro de 1500 Horas de Manutenção 420-11
2 Anos ou Registro de 2000 Horas de Manutenção 420-12
6 Anos ou Registro de 6000 Horas de Manutenção 420-13

Glossário
Glossário de Termos 425-1

Literatura de Manutenção John Deere Disponível
Informações Técnicas SLIT-1

Vista Geral

Tratores com Plataforma do Operador Aberta



BM028304—UN—03SEP19
CR84017,0000153-54-02SEP19

Tratores com Cabine



BM028305—UN—03SEP19
LR35023,00005CF-54-02SEP19

Reconheça as Informações de Segurança



T81389—UN—28JUN13

Este é um símbolo de alerta de segurança. Ao ver este símbolo na sua máquina ou neste manual, fique atento à possibilidade de ferimentos.

Siga as precauções recomendadas e as práticas seguras de operação.

DX,ALERT-54-29SEP98

Compreenda as Palavras de Sinalização







TS187—54—04JUN19

PERIGO: A palavra PERIGO indica uma situação de risco que, se não evitada, irá resultar em morte ou em ferimentos graves.

ATENÇÃO; A palavra ATENÇÃO indica uma situação de risco que, se não for evitada, poderá resultar em morte ou em ferimentos graves.

CUIDADO; A palavra CUIDADO indica uma situação de risco que, se não for evitada, pode resultar em ferimentos leves ou moderados. CUIDADO também pode ser usada para alertar sobre práticas inseguras associadas com eventos que podem causar ferimentos.

Uma palavra de sinalização—PERIGO, ATENÇÃO ou CUIDADO— é usada junto com o símbolo de alerta de segurança. PERIGO identifica os riscos mais graves. Os adesivos de segurança PERIGO ou ATENÇÃO localizam-se próximos às áreas de risco específicas. Precauções gerais estão listadas nos adesivos de segurança de CUIDADO. A palavra CUIDADO também chama atenção para as mensagens de segurança neste manual.

DX,SIGNAL-54-05OCT16

Siga as Instruções de Segurança

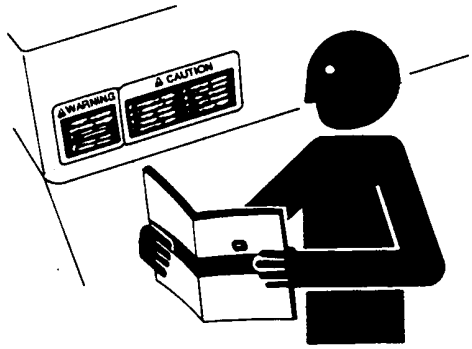

TS201—UN—15APR13

Leia atentamente todas as mensagens de segurança neste manual e os adesivos de segurança em sua máquina. Mantenha os adesivos de segurança em boas condições. Substitua adesivos de segurança danificados ou ausentes. Certifique-se de que novos componentes e peças de reposição incluam os adesivos de segurança. Adesivos de segurança para reposição podem ser encontrados no seu concessionário John Deere.

Pode haver informações adicionais sobre segurança nas peças e componentes de fornecedores que não estejam reproduzidos neste manual do operador.

Aprenda como operar a máquina e como utilizar os controles adequadamente. Não deixe ninguém operar a máquina sem que tenha sido treinado.

Mantenha sua máquina em condições operacionais apropriadas. Modificações não autorizadas na máquina podem prejudicar o funcionamento e/ou segurança e afetar a vida útil da máquina.

Caso não compreenda alguma parte deste manual e necessite de assistência, entre em contato com seu concessionário John Deere.

DX,READ-54-16JUN09

Emergências

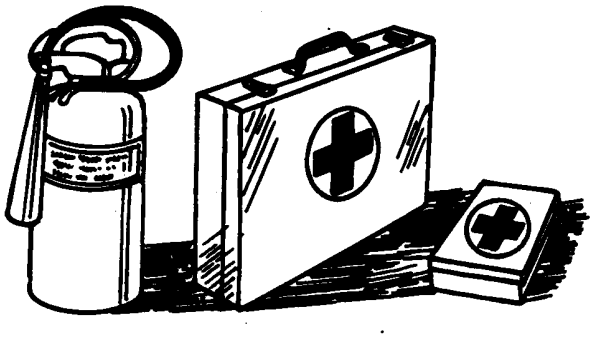

TS291—UN—15APR13

Esteja preparado para qualquer incêndio.

Mantenha um kit de primeiros socorros e o extintor de incêndio sempre à mão.

Mantenha os números de emergência dos médicos, serviço de ambulância, hospital e bombeiros próximos do seu telefone.

DX,FIRE2-54-03MAR93

Uso de Roupa de Proteção

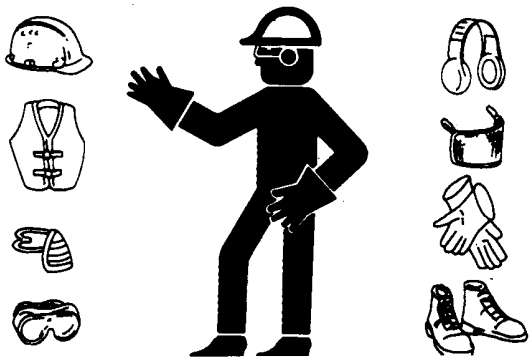

TS206—UN—15APR13

Use roupa e equipamentos de segurança apropriados ao trabalho.

Operar equipamentos com segurança requer plena atenção do operador. Não use rádios nem fones de ouvido enquanto estiver a operar a máquina.

DX,WEAR2-54-03MAR93

Proteja Contra Ruídos

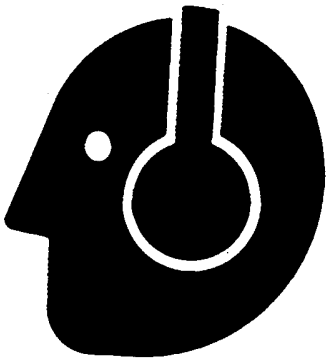

TS207—UN—23AUG88

Existem muitas variáveis que afetam o alcance do nível sonoro, incluindo a configuração da máquina, condição e nível de manutenção da máquina, superfície do solo, ambiente operacional, ciclos de trabalho, ruído ambiente e anexos.

A exposição ao ruído alto pode causar comprometimento ou perda de audição.

Sempre use proteção auditiva. Utilize dispositivos protetores auditivos apropriados, tais como protetores ou tampões de ouvido para a proteção contra ruídos excessivamente altos ou desagradáveis.

DX,NOISE-54-03OCT17

Manusear combustível com segurança—evitar chamas



TS202—UN—23AUG88

Manuseie o combustível com cautela: ele é altamente inflamável. Não reabasteça a máquina quando estiver fumando ou perto de chamas ou fagulhas.

Sempre desligue o motor antes de reabastecer a máquina. Encha o tanque de combustível ao ar livre.

Evite incêndios mantendo a máquina livre de sujeira, graxa e detritos acumulados. Sempre limpe o combustível derramado.

Usem somente um contentor de combustível apropriado para transportar líquidos inflamáveis.

Nunca abasteça o contentor de combustível sobre uma

caminhonete com caçamba revestida de plástico. Sempre coloque o contentor de combustível no chão antes de reabastecer. Encoste o bico da mangueira da bomba de combustível no contentor de combustível antes de remover a tampa do contentor. Mantenha o bico da mangueira da bomba de combustível em contato com a entrada do contentor de combustível ao abastecer.

Não armazene combustível próximo a chamas abertas, faíscas ou luzes piloto como dentro de um aquecedor de água ou outros dispositivos.

DX,FIRE1-54-12OCT11

Manuseie o fluido de partida a frio com segurança



TS1356—UN—18MAR92

O fluido de partida é altamente inflamável.

Mantenha todas as faíscas e chamas afastadas ao manusear o fluido. Mantenha o fluido de partida a frio longe das baterias e dos cabos.

Para evitar a descarga acidental, ao guardar a lata pressurizada, mantenha o tampão no recipiente e guarde-o em um local fresco e protegido.

Não incinere ou perfure um recipiente com fluido de partida a frio.

Não use fluido de partida em um motor equipado com velas de pré-aquecimento ou aquecedor da admissão de ar.

DX,FIRE3-54-14MAR14

Prevenção contra incêndios

Para reduzir o risco de incêndios, seu trator deve ser regularmente inspecionado e limpo.

- Pássaros e outros animais podem fazer ninhos ou depositar outros materiais inflamáveis no compartimento motor ou no sistema de escape. O trator deve ser inspecionado e limpo antes do primeiro uso de cada dia.
- Durante a operação normal, pode ocorrer um acúmulo de restos de lavoura, grama e outros detritos. Isto vale especialmente ao operar em condições extremamente secas ou condições em que detritos e poeiras de restos de lavoura suspensos estejam presentes. Qualquer acúmulo desse tipo deve ser removido para assegurar o devido funcionamento da máquina e para reduzir o risco de incêndio. O trator deve ser inspecionado e limpo periodicamente durante todo o dia.
- A limpeza regular e completa do trator, combinada com outros procedimentos rotineiros de manutenção listados no manual do operador, reduz significativamente o risco de incêndios e a possibilidade de paralisações onerosas.
- Não armazene combustível próximo a chamas abertas, faíscas ou luzes piloto como dentro de um aquecedor de água ou outros dispositivos.
- Verifique frequentemente as linhas, tanque, tampa e conexões para combustível quanto a danos, trincas ou vazamentos. Substitua se necessário.

Siga todos os procedimentos operacionais e de segurança prescritos na máquina e no manual do operador. Durante a operação e a limpeza, tenha cuidado com componentes quentes do motor e do escape. Antes de efetuar qualquer inspeção ou limpeza, sempre DESLIGUE o motor, coloque a transmissão em ESTACIONAMENTO ou aplique o freio de estacionamento, e remova a chave. A remoção da chave impedirá que outras pessoas liguem o trator durante a inspeção e a limpeza.

DX,WW,TRACTOR,FIRE,PREVENTION-54-12OCT11

Em Caso de Incêndio



TS227—UN—15APR13

CUIDADO: Evite lesões.

Pare a máquina imediatamente ao primeiro sinal de incêndio. Um incêndio pode ser indicado pelo cheiro de fumaça ou visualização de chamas. Como o fogo aumenta e se alastra rapidamente, saia da máquina imediatamente e afaste-se com segurança do fogo. Não retorne à máquina! A segurança é a prioridade número um.

Chame os bombeiros. Um extintor de incêndio portátil pode apagar ou conter um incêndio pequeno até a chegada dos bombeiros; porém, extintores portáteis têm limitações. Sempre priorize a segurança do operador e de pessoas nas proximidades. Ao tentar apagar um incêndio, fique de costas para o vento com um caminho de fuga desobstruído para poder se afastar rapidamente se não for possível controlar o fogo.

Leia as instruções do extintor de incêndio e familiarize-se com sua localização, peças e operação antes de usá-lo se necessário. O corpo de bombeiros local ou distribuidores de equipamentos para incêndios podem oferecer treinamento e recomendações sobre extintores de incêndio.

Se o seu extintor não possuir instruções, siga essas orientações gerais:

1. Puxe o pino. Segure o extintor com o bico apontando para o lado oposto a você, e libere o mecanismo de travamento.
2. Direcione para baixo. Aponte o extintor para a base do fogo.
3. Aperte a alavanca de modo lento e uniforme.
4. Mova o bico de lado a lado.

DX,FIRE4-54-22AUG13

Evitar Risco de Eletricidade Estática ao Reabastecer



RG22142—UN—17MAR14

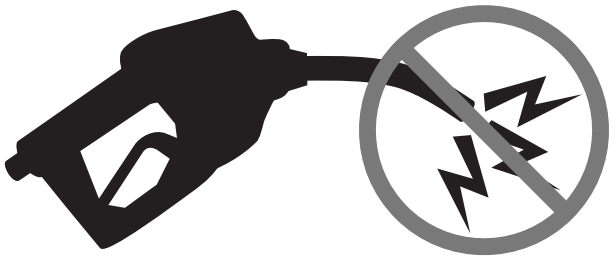

RG21992—UN—21AUG13

A remoção de enxofre e outros compostos de diesel com teor ultra-baixo de enxofre (ULSD) reduz sua condutividade e aumenta sua capacidade de armazenar uma carga estática.

As refinarias podem ter tratado o combustível com um aditivo dissipador de estática. Porém, existem muitos fatores que podem reduzir com o tempo a eficácia do aditivo.

As cargas estáticas podem acumular-se no combustível com teor ultra baixo de enxofre ao fluir através dos sistemas de distribuição de combustível. Uma descarga de eletricidade estática quando os vapores do combustível estiverem presentes poderia resultar em incêndio ou explosão.

Portanto, é importante certificar-se de que todo o sistema usado para reabastecer a máquina (tanque de alimentação de combustível, bomba de transferência, bico, e outros) esteja devidamente aterrado e conectado. Consulte com seu fornecedor de combustível ou do sistema de combustível para certificar-se que o sistema de distribuição cumpra com as normas de abastecimento para práticas corretas de aterramento e conexão.

DX,FUEL,STATIC,ELEC-54-12JUL13

Manter EPC devidamente instalada

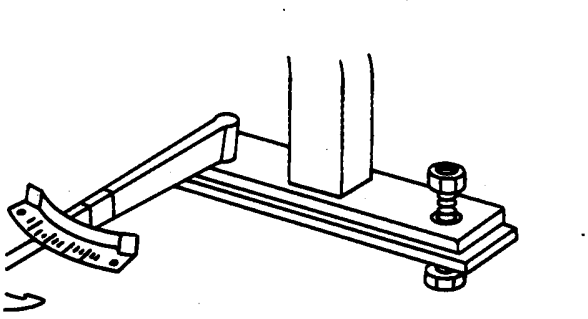

TS212—UN—23AUG88

Certifique-se de que todas as peças sejam reinstaladas corretamente se a EPC (Estrutura de Proteção na Capotagem) tiver sido solta ou removida por qualquer razão. Aperte os parafusos de montagem ao devido torque.

A proteção oferecida pela EPC será prejudicada se a EPC sofrer danos estruturais, se sofrer um capotagem, ou se for de algum modo alterada por solda, empenamento, perfuração ou corte. Uma EPC danificada deve ser substituída, não reutilizada.

O assento integra a zona de segurança da EPC. Substitua somente por um assento aprovado pela John Deere para seu trator.

Qualquer alteração na EPC deve ser aprovada pelo fabricante.

DX,ROPS3-54-12OCT11

Usar Corretamente Cinto de Segurança e EPC Dobrável

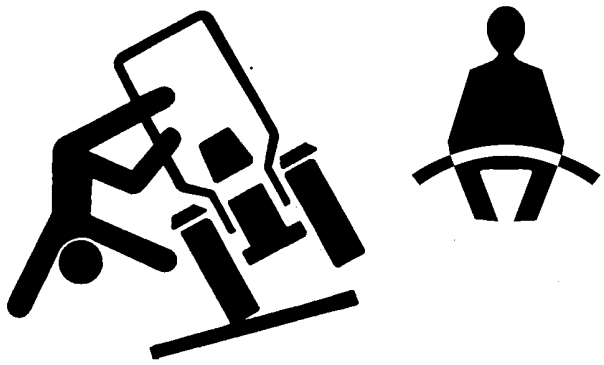

TS1729—UN—24MAY13

Evite ferimentos ou morte por esmagamento durante um capotamento.

- Se esta máquina for equipada com uma Estrutura de Proteção na Capotagem (EPC) dobrável, mantenha a EPC totalmente estendida e bloqueada. USE um cinto de segurança ao operar com a EPC na posição totalmente estendida.
  - Segure a trava e passe o cinto de segurança pelo corpo.
  - Insira a trava na fivela. Ouça o clique.
  - Puxe o cinto de segurança para assegurar que o cinto está preso com firmeza.
  - Ajuste o cinto de segurança nos quadris.
- Se a máquina for operada com a EPC dobrada (p. ex., para entrar num edifício baixo), conduza com extremo cuidado. NÃO USE o cinto de segurança com a EPC dobrada.
- Erga novamente a EPC à posição vertical, totalmente estendida assim que a máquina voltar a operar em condições normais.

DX,FOLDROPS-54-22AUG13

Manter-se Afastado de Linhas de Transmissão Rotativas



TS1644—UN—22AUG95

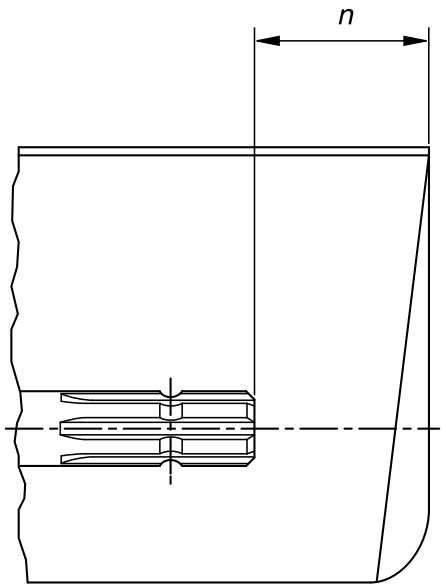

H96219—UN—29APR10

O emaranhamento no eixo de transmissão giratório pode causar ferimentos graves ou a morte.

Mantenha a proteção principal da TDP e as proteções da linha de transmissão sempre no lugar. Certifique-se de que as proteções rotativas girem livremente.

Use os eixos de acionamento da TDP somente com as proteções e blindagens adequadas.

Use roupas justas. Pare o motor e certifique-se de que o eixo de transmissão da TDP esteja parado antes de fazer ajustes, conexões ou limpeza do equipamento acionado pela TDP.

Não instale qualquer dispositivo adaptador entre o trator e o eixo de acionamento da TDP de implemento primário que permita que um eixo de trator de 1000 rpm acione um implemento de 540 rpm em velocidades acima de 540 rpm.

Não instale qualquer dispositivo adaptador que deixe parcialmente desprotegido o eixo rotativo do implemento, o eixo do trator ou o adaptador. A proteção principal do trator deve sobrepor-se à extremidade do eixo estriado e ao dispositivo adaptador acrescentado como descrito na tabela.

O ângulo no qual o eixo de acionamento de TDP de implemento primário pode ser inclinado pode ser reduzido dependendo do formato e tamanho da proteção principal do trator e do formato e tamanho da proteção do eixo de acionamento da TDP de implemento primário.

Não levante os implementos a altura suficiente para danificar a proteção principal do trator ou a proteção do eixo de acionamento da TDP de implemento primário. Desacople o eixo de transmissão de TDP se for necessário aumentar a altura do implemento. (Consulte Acoplar/Desacoplar Linha de Transmissão da TDP)

Ao usar TDP tipo 3/4, os ângulos de inclinação e giro

podem ser reduzidos dependendo do tipo de proteção principal da TDP e trilhos de acoplamento.

Tipo de TDP	Diâmetro	Estrias	n ± 5 mm (0.20 in.)
1	35 mm (1,378 in.)	6	85 mm (3,35 in.)
2	35 mm (1,378 in.)	21	85 mm (3,35 in.)
3	45 mm (1,772 in.)	20	100 mm (4,00 in.)
4	57,5 mm (2,264 in.)	22	100 mm (4,00 in.)

DX,PTO-54-28FEB17

Usar degraus e apoios de mão corretamente

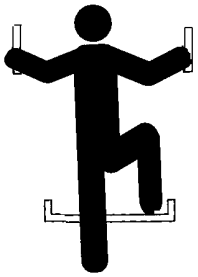

T133468—UN—15APR13

Evitar quedas entrando e saindo de frente para a máquina. Manter sempre um contato de três pontos com os degrau, apoios de mão e corrimãos.

Tenha cuidados adicionais quando lama, neve ou umidade aumentarem o risco de escorregões. Mantenha os degraus limpos e livres de graxa e óleo. Nunca salte ao sair da máquina. Nunca entre ou saia de uma máquina em movimento.

DX,WW,MOUNT-54-12OCT11

Leia o Manual do Operador para Unidades de Controle ISOBUS

Além dos aplicativos GreenStar™, esse monitor pode ser usado como dispositivo de visualização para qualquer Unidade de Controle ISOBUS compatível com a norma ISO 11783. Isso inclui a capacidade para controlar implementos ISOBUS. Quando usado dessa forma, as informações e funções de comando disponibilizadas no monitor são fornecidas pela Unidade de Controle ISOBUS e são de responsabilidade do fabricante da Unidade de Controle ISOBUS. Algumas dessas funções podem implicar um risco para o operador ou pessoas próximas. Leia o manual do operador fornecido pelo fabricante da Unidade de Controle ISOBUS e observe todas as mensagens de segurança no manual e na Unidade de Controle ISOBUS antes de usar.

NOTA: ISOBUS refere-se à Norma ISO 11783

DX,WW,ISOBUS-54-15JUL15

Usar Cinto de Segurança Corretamente

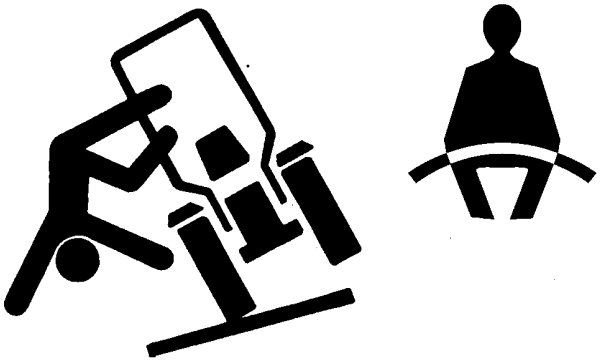

TS1729—UN—24MAY13

Evite ferimentos ou morte por esmagamento durante um capotamento.

A máquina é equipada com uma Estrutura de Proteção na Capotagem (EPC). USE um cinto de segurança ao operar com uma EPC.

- Segure a trava e passe o cinto de segurança pelo corpo.
- Insira a trava na fivela. Ouça o clique.
- Puxe a trava do cinto de segurança para assegurar que o cinto está preso com firmeza.
- Ajuste o cinto de segurança nos quadris.

Se algum dos componentes do cinto, como as peças de fixação, o cinto, a fivela ou o retrator apresentarem sinais de danos, substituir o cinto de segurança inteiro.

Realizar no mínimo uma vez por ano uma inspeção do cinto de segurança e dos acessórios de montagem. Identificar sinais de peças soltas ou avarias no cinto, tal como rasgos, desfiamento, desgaste extremo ou precoce, desbotamento ou abrasão. Substituir somente por peças de reposição autorizadas para o trator. Consulte o seu concessionário John Deere.

DX,ROPS1-54-22AUG13

Operação do Trator com Segurança

É possível reduzir o risco de acidentes seguindo estas precauções simples:

- Utilize seu trator somente para as operações para as quais foi projetado, por exemplo, empurrar, puxar, rebocar, atuar e transportar uma variedade de

GreenStar é uma marca registrada da Deere & Company

equipamentos intercambiáveis projetados para conduzir o trabalho agrícola.

- Operadores devem ser fisicamente e mentalmente capazes de acessar a plataforma do operador e/ou os controles e de operar a máquina corretamente e com segurança.
- Nunca opere a máquina quando estiver distraído, cansado ou debilitado. A operação adequada da máquina requer plena atenção e consciência do operador.
- O trator não foi projetado para ser usado como veículo de lazer ou de passeio.
- Leia este manual do operador antes de operar o trator e siga as instruções de operação e segurança contidas no manual e no trator.
- Siga as instruções de operação e lastro encontradas no manual do operador para os seus implementos/ /acessórios, tais como pás-carregadeiras.
- Siga as instruções no manual do operador de qualquer máquina ou reboque montado ou puxado. Não opere uma combinação trator-máquina ou trator-reboque sem seguir todas as instruções.
- Certifique-se de que não haja pessoas próximas à máquina, do equipamento acoplado e da área de trabalho antes de ligar o motor ou iniciar a operação.
- Mantenha-se afastado da articulação de três pontos e do levante hidráulico (se equipado) ao controlá-los.
- Mantenha as mãos, os pés e as roupas longe de peças acionadas por energia.

Cuidados ao Dirigir

- Nunca tente entrar ou sair de um trator em movimento.
- Realize por completo todos os treinamentos antes de operar o veículo.
- Mantenha todas as crianças e pessoal não essencial afastados dos tratores e de todo o equipamento.
- Nunca ande em um trator a menos que esteja sentado em um assento aprovado pela John Deere com um cinto de segurança.
- Mantenha todas as blindagens/proteções no lugar.
- Usar as sinalizações sonoras e visuais apropriadas quando operar em vias públicas.
- Vá para o acostamento da via antes de parar.
- Reduza a velocidade em curvas, ao aplicar freios individuais ou ao operar próximo a locais perigosos, solos irregulares e inclinações íngremes.
- A estabilidade é reduzida quando os implementos montados estão elevados.
- Acople os pedais do freio um ao outro ao trafegar em vias públicas.
- Bombeie os freios ao parar em solo escorregadio.
- Limpe regularmente os para-lamas e as saias de para-lama (abas para-lama) se instalados. Remova a sujeira antes de dirigir em vias públicas.

Assento do Operador Aquecido e Ventilado

- Um aquecedor de assento superaquecido pode causar queimaduras ou danos ao assento. Para reduzir o risco de queimaduras, tome cuidado ao usar o aquecedor do assento por longos períodos de tempo, especialmente se o operador não é possível sentir alteração na temperatura ou dor à pele. Não coloque objetos sobre o assento, como cobertores, almofadas, capas ou itens similares, que possam causar um superaquecimento do aquecedor do assento.

Reboque de Cargas

- Tome cuidado ao rebocar e frear cargas pesadas. A distância de frenagem aumenta com a velocidade e com o peso das cargas rebocadas e em declives. Cargas rebocadas com ou sem freios, que sejam pesadas demais para o trator ou que sejam rebocadas com excesso de velocidade, podem causar perda de controle.
- Considere o peso total do equipamento e da carga.
- Engate cargas rebocadas somente a acoplamentos aprovados para evitar transtornos na retaguarda.

Estacionar e Sair do Trator

- Antes de sair do trator, desligue todas as VCRs, desengate a TDP, desligue o motor, abaixe os implementos/acessórios até o solo, coloque os dispositivos de controle de implementos/acessórios na posição de neutro e acione com segurança o mecanismo de estacionamento, incluindo a lingueta de estacionamento e o freio de estacionamento. Além disso, se o trator for deixado sem supervisão, retire a chave.
- Deixar a transmissão engrenada com o motor desligado NÃO evita que o trator se movimente.
- Nunca chegue perto de TDP ou implementos durante a operação.
- Espere até cessar todo o movimento antes de efetuar manutenção na máquina.

Acidentes Mais Comuns

Operação insegura ou uso indevido do trator pode resultar em acidentes. Fique atento aos riscos da operação do trator.

Os acidentes mais comuns envolvendo tratores são:

- Capotamento do trator
- Colisões com outros veículos motorizados
- Procedimentos de partida inadequados
- Emaranhamento nos eixos da TDP
- Cair do trator
- Esmagamento e entalamento durante o engate

DX,WW,TRACTOR-54-08MAY19

Evitar atropelamentos ao dar ré



PC10857XW—UN—15APR13

Antes de mover a máquina, certifique-se de que não haja pessoas no caminho da máquina. Vire-se e olhe diretamente para melhor visibilidade. Ao dar ré, use uma pessoa para sinalizar quando a visão estiver obstruída ou o espaço livre for muito limitado.

Não confie em uma câmera para determinar se há pessoas ou obstáculos atrás da máquina. O sistema pode ser limitado por muitos fatores, incluindo práticas de manutenção, condições ambientais e alcance operacional.

DX,AVOID,BACKOVER,ACCIDENTS-54-30AUG10

Uso limitado em operações florestais

O uso previsto dos tratores John Deere em operações florestais limita-se às aplicações específicas do trator incluindo transporte, trabalho estacionário como aplicação de rachadores de toras, propulsão ou operação de implementos com TDP, sistemas elétricos ou hidráulicos.

Estas são aplicações onde a operação normal não implica o risco de objetos em queda ou penetrantes. Quaisquer aplicações florestais além destas - por exemplo, transporte suspenso ou carregamento - requerem a instalação de componentes específicos da aplicação, incluindo FOPS (Estrutura Protetora Contra Objetos em Queda) e/ou OPS (Estrutura Protetora da Operação). Consulte seu concessionário John Deere para os componentes especiais.

DX,WW,FORESTRY-54-12OCT11

Operação Segura do Trator com Pá--Carregadeira

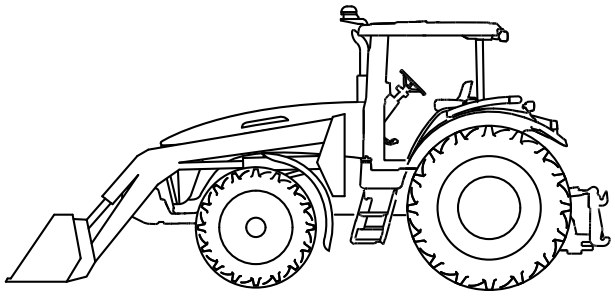

TS1692—UN—09NOV09

Ao operar uma máquina em aplicação de pá--carregadeira, reduza a velocidade conforme necessário para assegurar boa estabilidade ao trator e à pá-carregadeira.

Para evitar capotamento do trator e danos aos pneus dianteiros e ao trator, não transporte carga na sua pá--carregadeira em velocidade superior a 10 km/h (6 mph).

Para evitar danos ao trator, não use um tanque de pulverização nem uma pá-carregadeira se o trator estiver equipado com um Eixo Dianteiro de 3 Metros.

Nunca permita que alguém caminhe ou trabalhe sob uma pá-carregadeira erguida.

Não use a pá-carregadeira como plataforma de trabalho.

Não erga nem transporte nenhuma pessoa na pá--carregadeira, na caçamba, no implemento ou no acessório.

Abaixe a pá-carregadeira ao solo antes de deixar o posto do operador.

A Estrutura de Proteção na Capotagem (EPC) ou o teto da cabine, se existentes, podem não fornecer proteção suficiente contra cargas em queda sobre a posição do operador. Para prevenir cargas em queda até a posição do operador, sempre use os implementos apropriados para aplicações específicas (como garfos de fardos cilíndricos, cintas e garras de fardos cilíndricos, garfos para adubo).

Providenciar o lastro do trator de acordo com as Recomendações de Lastro na seção PREPARAR O TRATOR.

DX,WW,LOADER-54-18SEP12

Manter Passageiros Fora da Máquina

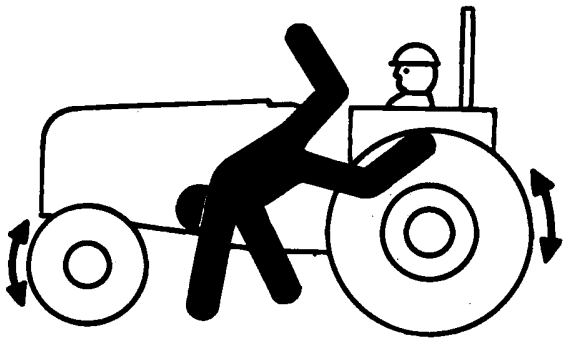

TS290—UN—23AUG88

Permita somente o operador na máquina. Mantenha passageiros fora dela.

Passageiros na máquina estão sujeitos a ferimentos tais como serem atingidos por objetos estranhos ou serem atirados para fora da máquina. Os passageiros também obstruem a visão do operador, resultando em uma operação insegura da máquina.

DX,RIDER-54-03MAR93

Assento de Treinamento



TS1730—UN—24MAY13

O assento de treinamento, se instalado, é fornecido somente para treinar operadores ou diagnosticar problemas da máquina.

DX,SEAT,NA-54-22AUG13

Utilize Luzes e Dispositivos de Segurança

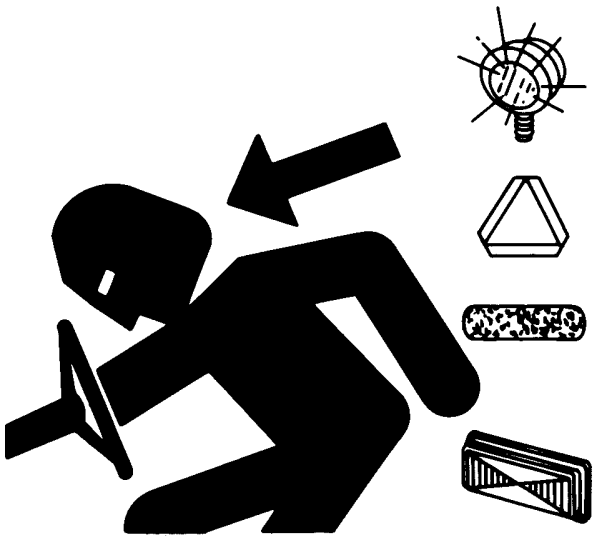

TS951—UN—12APR90

Evite colisões com outros usuários na estrada, tratores lentos com implemento ou equipamento rebocado e máquinas autopropelidas em vias públicas. Verifique frequentemente o tráfego atrás da máquina, especialmente ao fazer curvas, e não se esqueça de acionar as luzes direcionais.

Use faróis dianteiros, luzes de advertência e luzes indicadoras de direção durante o dia e a noite. Respeite a legislação local quanto a iluminação e sinalização. Mantenha a iluminação e a sinalização limpas, visíveis e em boas condições de trabalho. Substitua ou repare luzes e iluminação de sinalização danificadas ou ausentes. Um jogo de luzes de segurança para implemento está disponível em seu concessionário John Deere.

DX,FLASH-54-07JUL99

Transportar Equipamento Rebocado em Velocidades Seguras

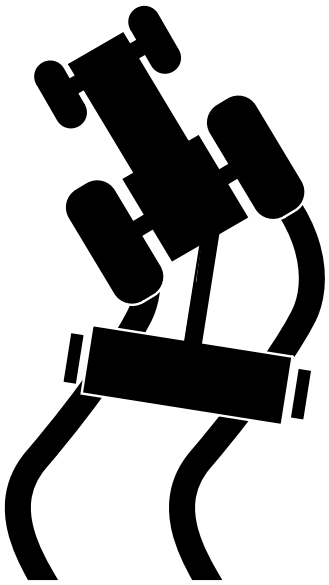

TS1686—UN—27SEP06

Não ultrapasse a velocidade máxima de transporte. Esta unidade de rebocamento é capaz de operar em velocidades que excedem a velocidade máxima adequada para os implementos rebocados.

Antes de transportar um implemento rebocado, verifique nas etiquetas ou no manual do operador fornecido com o implemento a velocidade máxima na qual ele pode ser transportado. Nunca transporte em velocidades que excedam a velocidade de transporte máxima permitida do implemento. Exceder a velocidade máxima de transporte do implemento poderá resultar em:

- Perda de controle sobre a combinação unidade de rebocamento/implemento
- Redução da capacidade ou incapacidade de parar na frenagem
- Avaria nos pneus do implemento
- Danos à estrutura do implemento ou aos seus componentes

Os implementos deverão estar equipados com freios se o peso máximo com carga total exceder 1500 kg (3307 lbs) e for maior que uma vez e meia o peso da unidade de rebocamento.

Exemplo: O peso do implemento é de 1600 kg (3527 lbs) e o peso da unidade de rebocamento é de 1600 kg (3527 lbs); neste exemplo, o implemento não precisa ter freios.

Implementos sem freios: Não transporte em velocidades que excedam 32 km/h (20 mph).

Implementos com freios:

- Se o fabricante não especificar a velocidade máxima de transporte, não reboque a velocidades maiores que 40 km/h (25 mph).
- Ao transportar em velocidade de até 40 km/h (25 mph), o implemento totalmente carregado deve pesar menos de 4,5 vezes o peso da unidade de rebocamento.
- Ao transportar em velocidades entre 40—50 km/h (25—31 mph), o implemento totalmente carregado deve pesar menos de 3,0 vezes o peso da unidade de rebocamento.

Ao puxar um reboque, familiarize-se com as características de frenagem e assegure a compatibilidade da combinação trator/reboque em relação à taxa de desaceleração.

DX,TOW1-54-28FEB17

Atenção ao Trafegar em Inclinações, Terrenos Desnivelados e Terrenos Acidentados

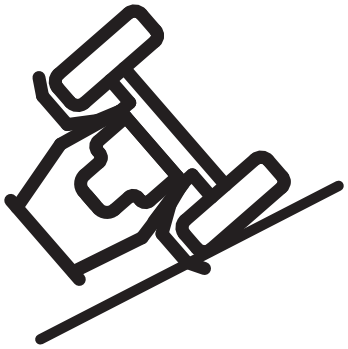

RXA0103437—UN—01JUL09

Evite buracos, valas e outras obstruções que possam causar tombamento do trator, principalmente nas inclinações. Evite curvas fechadas ao subir em encostas.

Dirigir para a frente saindo de uma vala, atolamento ou em uma inclinação íngreme pode fazer o trator tombar para trás. Em tais situações, tente sair em ré se possível.

O perigo de capotamento aumenta consideravelmente com ajuste da bitola estreita em alta velocidade.

Não estão listadas todas as condições que podem causar o capotamento de um trator. Esteja alerta para qualquer situação que possa comprometer a estabilidade.

Terrenos inclinados são a principal causa de perda de controle e acidentes com tombamento, que podem resultar em lesões graves ou morte. A operação em terrenos inclinados requer cuidados adicionais.

Terrenos desnivelados ou acidentados podem causar perda de controle e capotamento, resultando em

ferimentos ou morte. Operação em terreno desnivelado ou acidentado requer cuidado extra.

Nunca dirija próximo à beira de um barranco, precipício, vala, aterro íngreme ou corpo d'água. A máquina pode tombar repentinamente se uma roda passar pela borda ou se o terreno ceder.

Conduza em baixa velocidade de deslocamento para evitar uma parada ou mudança de marcha sobre um terreno inclinado.

Evite arrancar, parar ou manobrar em uma inclinação. Se os pneus perderem tração, desengate a TDP e prossiga lentamente, em linha reta até descer a encosta.

Sempre movimente a máquina lenta e gradualmente em terrenos inclinados. Não faça mudanças bruscas de velocidade ou direção, isso poderá causar capotamento da máquina.

DX,WW,SLOPE-54-28FEB17

Remoção de um Trator Atolado

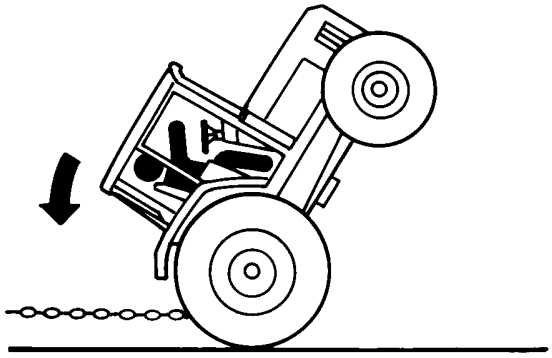

TS1645—UN—15SEP95



TS263—UN—23AUG88

Tentar liberar um trator atolado pode envolver fatores de segurança tais como: derrapagem do trator atolado para trás, capotagem do trator rebocado, falha ou retração da corrente ou da barra de tração (não é recomendável utilizar cabos).

Se o trator estiver atolado na lama, é necessário colocar calços nas rodas. Solte eventuais equipamentos/implementos rebocados. Retire a lama de trás das rodas traseiras. Calce as rodas com tábuas para formar uma base sólida e tente dar marcha a ré lentamente. Quando necessário, retire a lama da frente de todas as rodas e mova o trator lentamente para a frente.

Quando necessário reboque um outro veículo usando uma corrente longa ou uma barra de tração (não é recomendável utilizar cabos). Verifique se a corrente não apresenta falhas. Garanta que todas as peças do equipamento de reboque sejam de tamanho e capacidade adequadas para a carga em questão.

Prender sempre pela barra de tração da unidade de reboque. Não amarre em pontos diferentes dos citados. Antes de mover o trator, retire as pessoas da área. Acelere lentamente para tracionar o equipamento de reboque: uma aceleração rápida pode provocar o desengate do equipamento de reboque, causando uma queda ou uma retração perigosa.

DX,MIRED-54-07JUL99

Evite Contato com Produtos Químicos Agrícolas

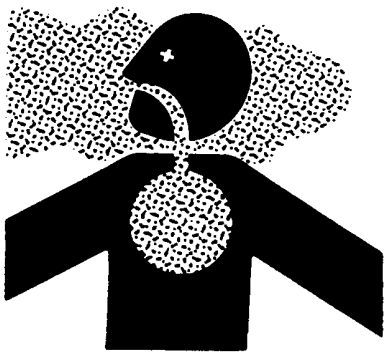

TS220—UN—15APR13

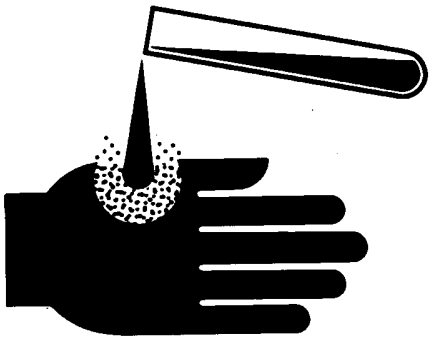

TS272—UN—23AUG88

Essa cabine fechada não protege contra a inalação de vapores, aerossóis ou poeira. Se as instruções de uso do pesticida exigirem proteção respiratória, use uma máscara apropriada dentro da cabine.

Antes de sair da cabine, use o equipamento de proteção pessoal que seja recomendado pelas instruções de uso do pesticida. Antes de voltar à

cabine, remova o equipamento de proteção e guarde-o fora da cabine em uma caixa fechada ou em qualquer outro tipo de embalagem vedada ou dentro da cabine, em uma embalagem resistente ao pesticida, tal como um saco plástico.

Limpe os seus sapatos ou botas para remover terra ou outras partículas contaminadas antes de entrar na cabine.

DX,CABS-54-25MAR09

Manuseio de Produtos Químicos Agrícolas com Segurança

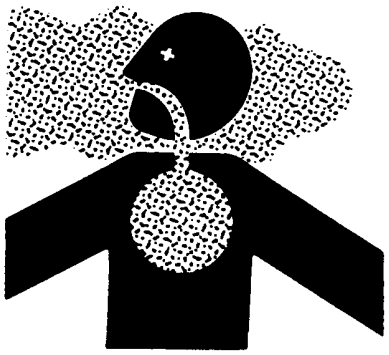

TS220—UN—15APR13

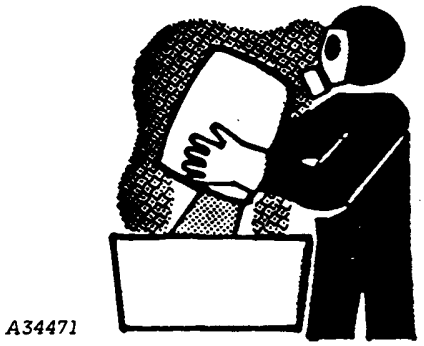

A34471—UN—11OCT88

Produtos químicos usados em aplicações agrícolas como fungicidas, herbicidas, inseticidas, pesticidas, rodenticidas e fertilizantes podem ser prejudiciais à sua saúde ou ao meio-ambiente se não forem utilizados com cuidado.

Siga sempre todas as instruções das etiquetas para usar os produtos químicos agrícolas de maneira eficaz, segura e legal.

Para reduzir o risco de exposição e ferimentos:

- Use equipamentos de proteção individual adequados conforme recomendação do fabricante. Na falta de instruções do fabricante, siga estas diretrizes:
  - Produtos químicos com etiqueta **'Perigo'**: Muito tóxico. Geralmente exigem o uso de óculos de proteção, máscara respiratória, luvas e proteção para a pele.
  - Produtos químicos com etiqueta **'Atenção'**: Toxicidade intermediária. Geralmente exigem o uso de óculos de proteção, luvas e proteção para a pele.
  - Produtos químicos com etiqueta **'Cuidado'**: Pouco tóxico. Geralmente requerem o uso de luvas e proteção para pele.
- Evite inalar vapores, aerossóis ou poeira.
- Tenha sempre sabão, água e toalha disponíveis ao trabalhar com produtos químicos. Se o produto químico entrar em contato com a pele, mãos ou face, lave imediatamente com água e sabão. Se o produto químico atingir os olhos, lave imediatamente com água.
- Lave as mãos e o rosto após usar produtos químicos e antes de comer, beber, fumar ou urinar.
- Não fume nem coma durante a aplicação de produtos químicos.
- Após o manuseio de produtos químicos, sempre tome um banho e troque suas roupas. Lave as roupas antes de vesti-las novamente.
- Procure imediatamente atendimento médico caso tenha sintomas de doença durante ou logo após o uso de produtos químicos.
- Mantenha os produtos químicos em seus recipientes originais. Não transfira os produtos químicos para recipientes sem identificação nem para recipientes usados para alimentos e bebidas.
- Armazene produtos químicos em uma área segura e trancada longe de alimentos para gado ou pessoas. Mantenha afastado de crianças.
- Sempre descarte os recipientes da maneira adequada. Lave três vezes os recipientes vazios e perfure ou esmague-os e descarte-os da maneira correta.

DX,WW,CHEM01-54-25MAR09

Manusear baterias com segurança



TS204—UN—15APR13

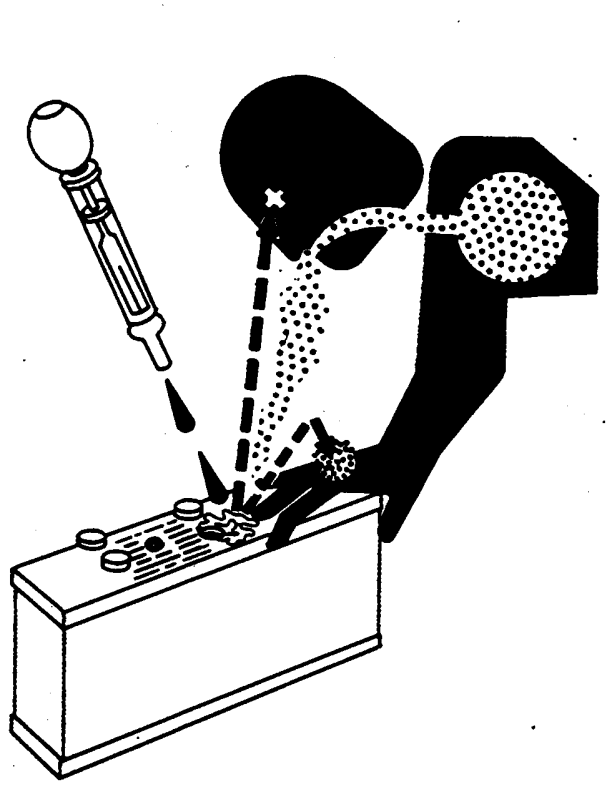

TS203—UN—23AUG88

O gás da bateria pode explodir. Mantenha faíscas e chamas longe das baterias. Utilize uma lanterna para verificar o nível do eletrólito da bateria.

Nunca verifique a carga da bateria ligando os polos com um objeto de metal. Use um voltímetro ou um densímetro.

Retire sempre a braçadeira do terminal de terra (—) da bateria primeiro e recoloque-o por último.

Ácido sulfúrico em eletrólito de bateria é suficientemente concentrado para queimar a pele, corroer roupas e causar cegueira se for salpicado para os olhos.

Para evitar perigos:

- Abastecer baterias em áreas bem ventiladas
- Usar proteção para os olhos e luvas de borracha
- Evitar o uso de ar comprimido para limpar baterias
- Evitar inalar os gases quando adicionar eletrólito à bateria
- Evitar derramar ou entornar o eletrólito
- Utilizar o procedimento correto para carregar e para bateria auxiliar.

Em caso de derramar ácido sobre a pele ou os olhos:

1. Lavar a pele com água.
2. Aplicar bicarbonato de sódio ou cal na área atingida para neutralizar os ácidos.
3. Lavar os olhos com água corrente durante 15—30 minutos. Procurar assistência médica imediatamente.

Em caso de ingestão do ácido:

1. Não induzir vômito.
2. Beber grandes quantidades de água ou leite, mas não mais do que 2 l (2 qt).
3. Procurar assistência médica imediatamente.

ALERTA: Placas e terminais de baterias e acessórios relacionados contêm chumbo e compostos de chumbo, elementos químicos reconhecidos pelo estado da Califórnia como causa para câncer e problemas reprodutivos. **Lave as mãos após o manuseio.**

DX,WW,BATTERIES-54-02DEC10

Evite Aquecer Áreas Próximas às Linhas de Fluido Pressurizado



TS953—UN—15MAY90

A pulverização inflamável pode ser gerada pelo aquecimento próximo às linhas de fluido pressurizado, resultando em queimaduras graves para você e outras pessoas. Não aqueça por soldagem elétrica ou autógena ou com maçarico próximo a linhas de fluido pressurizado ou outros materiais inflamáveis. As linhas pressurizadas podem explodir acidentalmente quando o calor se estender para além da área próxima da chama.

DX,TORCH-54-10DEC04

Remova a Tinta Antes de Soldar ou Aquecer



TS220—UN—15APR13

Evite gases e pó potencialmente tóxicos.

Gases perigosos podem ser gerados quando a tinta é aquecida por solda ou maçarico.

Remova a tinta antes de aquecer:

- Remova a tinta no mínimo a 100 mm (4 in.) da área a ser afetada pelo aquecimento. Se não for possível remova a tinta, utilize um protetor respiratório aprovado antes de aquecer ou soldar.
- Se for lixar ou raspar a tinta, evite respirar o pó. Use um respirador aprovado.
- Se usar solvente ou removedor de tinta, retire o removedor com água e sabão antes de soldar. Retire da área os vasilhames de solvente ou de removedor de tinta e outros materiais inflamáveis. Permita que os gases se dispersem por pelo menos 15 minutos antes de soldar ou aquecer.

Não use solvente clorado em áreas onde serão feitas soldas.

Faça todo o trabalho de solda em uma área bem ventilada para dispersar os gases tóxicos e o pó.

Jogue fora a tinta e o solvente adequadamente.

DX,PAINT-54-24JUL02

Manusear suportes e componentes eletrônicos com segurança



TS249—UN—23AUG88

Quedas durante instalação ou remoção de componentes eletrônicos montados no equipamento podem causar graves ferimentos. Use uma escada ou plataforma para alcançar facilmente cada local de montagem. Use apoios seguros e resistentes para as mãos e os pés. Não instale nem remova componentes molhados ou congelados.

Ao instalar ou fazer manutenção de uma estação base RTK em uma torre ou outra estrutura alta, use um elevador aprovado.

Ao instalar ou fazer manutenção em um mastro de antena de GPS usada num implemento, use técnicas de elevação apropriadas e o devido equipamento de proteção pessoal. O mastro é pesado e pode ser difícil de manusear. Serão necessárias duas pessoas quando os locais de montagem não forem acessíveis do solo ou de uma plataforma de manutenção.

DX,WW,RECEIVER-54-24AUG10

Prática da Manutenção Segura



TS218—UN—23AUG88

Estude o procedimento de manutenção antes de efetuar o trabalho. Mantenha a área limpa e seca.

Nunca lubrifique nem faça manutenção ou ajustes em uma máquina em movimento. Mantenha as mãos, os pés e as roupas longe de peças movidas por energia. Desative toda a energia e opere os controles para aliviar a pressão. Abaixe o equipamento até o solo. Pare o motor. Retire a chave. Aguarde a máquina esfriar.

Apoie seguramente quaisquer elementos da máquina que devam ser erguidos para o trabalho de manutenção.

Mantenha todas as peças em boas condições e corretamente instaladas. Corrija imediatamente qualquer dano. Substitua peças desgastadas ou quebradas. Remova depósitos de graxa, óleo ou detritos.

Em equipamentos autopropelidos, desconecte o cabo terra (-) da bateria antes de executar qualquer solda na máquina ou ajustes no sistema elétrico.

Em implementos rebocados, desconecte os chicotes elétricos do trator antes de fazer a manutenção em componentes do sistema elétrico ou soldagem na máquina.

Quedas durante limpeza ou trabalho em locais altos podem causar ferimentos graves. Use uma escada ou plataforma para atingir facilmente cada local. Use apoios para os pés e para as mãos que sejam robustos e seguros.

DX,SERV-54-28FEB17

Evitar contato com escape quente



RG17488—UN—21AUG09

Fazer manutenção na máquina ou acessórios com o motor funcionando pode resultar em graves lesões. Evite exposição e o contato da pele com os gases e componentes quentes do escape.

As peças e os fluxos de gases se aquecem muito durante a operação. Os gases e componentes do escape atingem temperaturas altas o suficiente para queimar pessoas, inflamar ou derreter materiais comuns.

DX,EXHAUST-54-20AUG09

Limpar filtros de escape com segurança



TS227—UN—15APR13

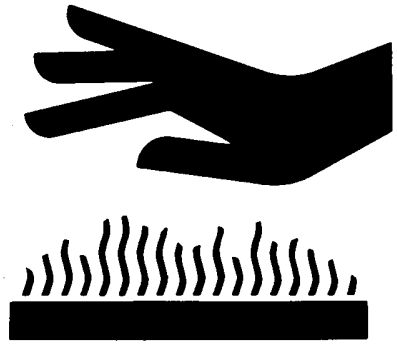

TS271—UN—23AUG88

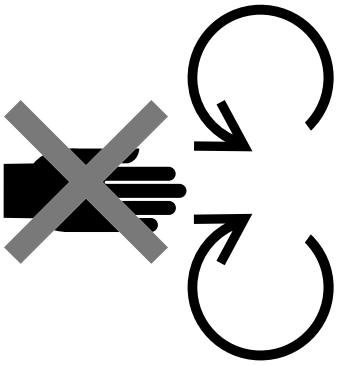

TS1693—UN—09DEC09



TS1695—UN—07DEC09

Durante as operações de limpeza dos filtros de escape, o motor poderá funcionar em marcha lenta elevada e altas temperaturas por um longo período. Os gases de escape e os componentes dos filtros de escape atingem temperaturas altas o suficiente para queimar pessoas, inflamar ou derreter materiais comuns.

Mantenha a máquina afastada de pessoas, animais ou estruturas que possam ser suscetíveis a perigos ou danos por componentes ou gases de escape. Evite o perigo de fogo ou explosão causados por materiais inflamáveis e vapores perto do escape. Mantenha a saída do escape afastada de pessoas ou de qualquer coisa que possa derreter, queimar ou explodir.

Controle atentamente a máquina e a área em volta quanto a detritos quentes durante e após a limpeza do filtro.

Adicionar combustível enquanto um motor está funcionando cria risco de incêndio ou explosão. Sempre desligue o motor antes de reabastecer a máquina e limpe qualquer combustível derramado.

Sempre certifique-se de que motor está desligado antes de transportar a máquina em um caminhão ou reboque.

O contato com componentes do escape enquanto ainda estão quentes pode causar sérios ferimentos.

Evite contato com estes componentes até que esfriem devidamente.

Se o procedimento de manutenção exige que o motor esteja ligado:

- Somente ative as peças de acionamento mecânico necessárias para o procedimento de manutenção
- Assegure-se de que não haja outras pessoas próximas do posto do operador e da máquina

Mantenha as mãos, pés e vestimentas longe de peças de acionamento mecânico.

Sempre desative o movimento (neutro), aplique o freio ou mecanismo de estacionamento e desconecte a energia para os acessórios ou ferramentas antes de deixar o posto do operador.

Desligue o motor e retire a chave antes de se afastar da máquina.

DX,EXHAUST,FILTER-54-12JAN11

Trabalhe em Área Ventilada



TS220—UN—15APR13

O gás de escape do motor pode causar doenças ou até mesmo a morte. Na necessidade de ligar um motor em uma área fechada, remova o gás da área com uma extensão do tubo de escape.

Se você não tiver uma extensão do tubo de escape, abra as portas para a circulação do ar.

DX,AIR-54-17FEB99

Apoie a Máquina Apropriadamente

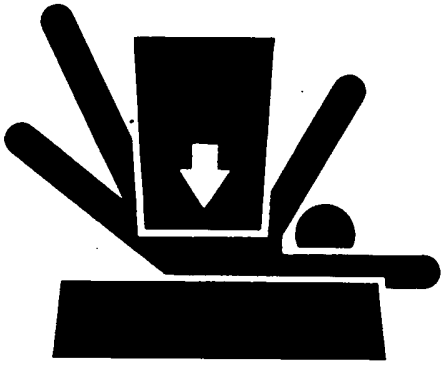

TS229—UN—23AUG88

Baixe sempre os implementos ao solo antes de trabalhar na máquina. Ao trabalhar numa máquina ou acessório suspenso, apoie a máquina ou o acessório com segurança. Se deixados em uma posição levantada, os implementos sustentados hidraulicamente poderão baixar ou ter vazamento interno e baixar.

Não apóie a máquina sobre blocos de cimento, tijolos ocos ou escoras que possam desmoronar sob uma carga contínua. Não trabalhe sob uma máquina que esteja apoiada apenas por um macaco. Observe sempre as instruções de manuseio dadas neste manual.

Quando implementos ou acessórios são utilizados em uma máquina, siga sempre as precauções de segurança listadas no manual do operador do implemento.

DX,LOWER-54-24FEB00

Prevenção de Partida Imprevista da Máquina



TS177—UN—11JAN89

Evite possíveis ferimentos ou morte devido uma partida imprevista da máquina.

Não dê partida no motor fazendo conexão em ponte dos terminais do motor de arranque. O motor dará partida engrenado se os circuitos normais de segurança forem desviados.

NUNCA dê partida no motor estando fora do trator. Dê partida no motor somente estando no assento do operador, com a transmissão em ponto morto ou em posição de estacionamento.

DX,BYPAS1-54-29SEP98

Estacionamento Seguro da Máquina

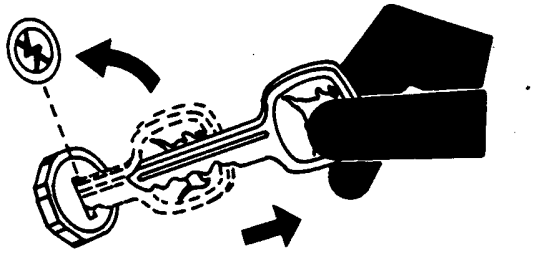

TS230—UN—24MAY89

Antes de trabalhar na máquina:

- Abaixe todo o equipamento até o solo.
- Desligue o motor e remova a chave.
- Desconecte o cabo terra da bateria.
- Pendure um aviso "NÃO OPERE" na estação do operador.

DX,PARK-54-04JUN90

Transportar o trator com segurança

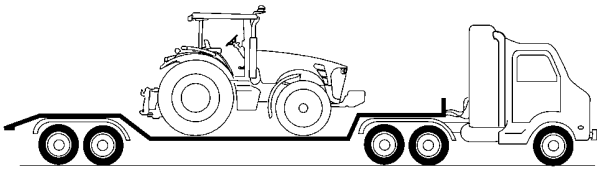

RXA0103709—UN—01JUL09

A melhor maneira de transportar um trator desativado é numa plataforma plana. Use correntes para prender o trator ao transportador. Os eixos e o chassi do trator são adequados como pontos de fixação.

Antes de transportar o trator em um caminhão ou um vagão com plataforma plana, garantir que o capô do motor esteja fixado com firmeza e que as portas, a abertura do teto (se equipado) e as janelas estejam corretamente fechadas.

Nunca rebocar o trator em velocidade superior a 10 km/

h (6 mph). Um operador deverá dirigir e frear o trator rebocado.

DX,WW,TRANSPORT-54-19AUG09

Fazer manutenção do sistema de arrefecimento com segurança



TS281—UN—15APR13

A liberação explosiva de fluidos do sistema de arrefecimento pressurizado pode causar queimaduras graves.

Desligue o motor. Remova a tampa de abastecimento somente quando estiver suficientemente fria para tocar com as mãos. Abra lentamente a tampa até o primeiro estágio para liberar a pressão antes de remover a tampa completamente.

DX,WW,COOLING-54-19AUG09

Segurança na Manutenção dos Sistemas de Acumuladores



TS281—UN—15APR13

O fluido ou gás libertado dos sistemas de acumuladores pressurizados, utilizados em sistemas de ar condicionado, hidráulicos e de freios a ar pode causar ferimentos graves. O calor extremo pode fazer com que o acumulador arrebente e as linhas pressurizadas podem ser acidentalmente cortadas. Não solde nem use uma tocha perto de um acumulador pressurizado ou de uma linha pressurizada.

Alivie a pressão do sistema pressurizado antes de retirar o acumulador.

Alivie a pressão do sistema hidráulico antes de retirar o acumulador. Nunca tente aliviar o sistema hidráulico ou a pressão do acumulador soltando um acessório.

Os acumuladores não podem ser consertados.

DX,WW,ACCLA2-54-22AUG03

Fazer a Manutenção dos Pneus com Segurança

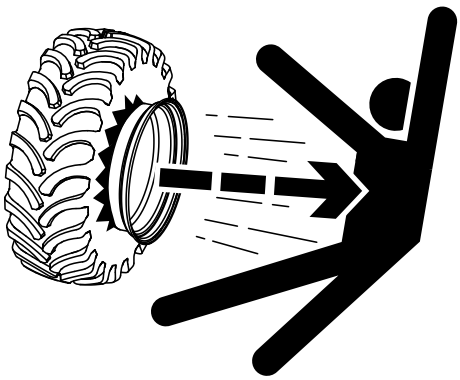

RXA0103438—UN—11JUN09

A separação explosiva do pneu e das peças do aro pode causar acidentes pessoais graves ou morte.

Não tente montar um pneu, a menos que tenha o equipamento e experiência necessários para executar o trabalho com segurança.

Mantenha sempre a pressão correta nos pneus. Não encha os pneus acima da pressão recomendada. Nunca solde nem aqueça um conjunto de roda e pneu. O calor pode causar um aumento na pressão do ar, resultando em explosão do pneu. A solda pode enfraquecer estruturalmente ou deformar a roda.

Ao encher pneus, use um mandril com presilha e uma mangueira longa o suficiente para permitir ficar de lado, e NÃO em frente ou sobre o conjunto do pneu. Use uma grade de segurança, se disponível.

Verifique as rodas quanto a baixa pressão, cortes, bolhas, aros danificados ou parafusos e porcas faltando.

Rodas e pneus são pesados. Ao manusear rodas e pneus, use um dispositivo de elevação seguro ou providencie um auxiliar para ajudar a levantar, instalar ou remover.

DX,WW,RIMS-54-28FEB17

Fazer manutenção do trator com tração dianteira com segurança

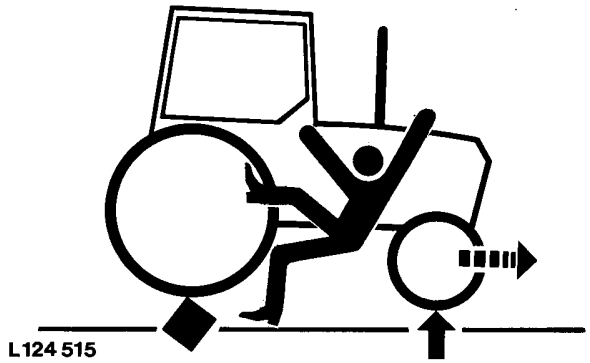

L124515—UN—06AUG94

Ao fazer manutenção de um trator com tração dianteira, com as rodas traseiras levantadas do solo, e rodando por ação do motor, sempre apoiar as rodas da frente de modo semelhante. Um corte de energia elétrica ou de pressão do sistema de transmissão/hidráulico engatará as rodas da frente, puxando as rodas traseiras para fora do suporte se as rodas da frente não estiverem levantadas. Nestas condições, as rodas da frente podem engatar, mesmo se o interruptor estiver na posição de desligado.

DX,WW,MFWD-54-19AUG09

Apertar porcas e parafusos de fixação das rodas

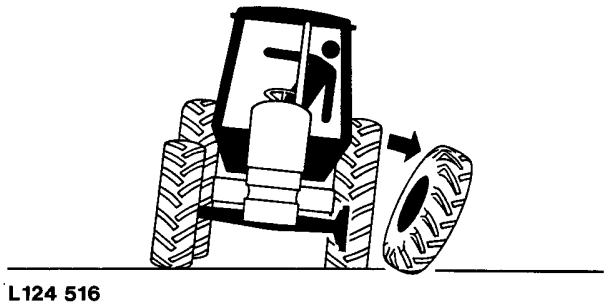

L124516—UN—03JAN95

Aperte os parafusos de fixação das rodas nos intervalos especificados nas seções "Período de amaciamento" e "Manutenção".

DX,WW,WHEEL-54-12OCT11

Evite Fluidos Sob Alta Pressão

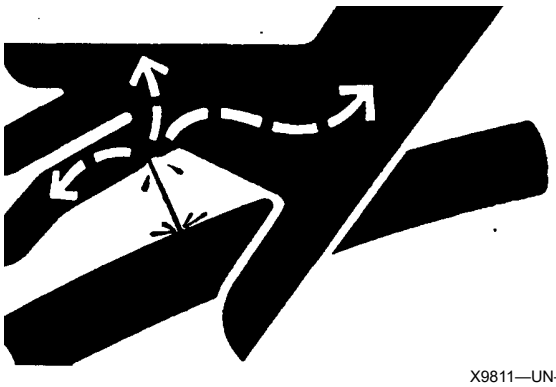

X9811—UN—23AUG88

Inspecione as mangueiras hidráulicas periodicamente – pelo menos uma vez por ano – para ver se há vazamentos, dobras, cortes, trincas, abrasão, bolhas, corrosão, trançado exposto ou qualquer outro sinal de desgaste ou dano.

Substitua imediatamente conjuntos de mangueira desgastados ou danificados, por peças de reposição aprovadas John Deere.

Fluidos que escapam sob alta pressão podem penetrar na pele e causar ferimentos graves.

Evite este risco aliviando a pressão antes de desconectar uma linha hidráulica ou outras linhas. Aperte todas as conexões antes de aplicar pressão.

Procure por vazamentos com um pedaço de cartão. Proteja as mãos e o corpo de fluidos sob alta pressão.

Em caso de acidente, consulte um médico imediatamente. Qualquer fluido injetado na pele deve ser retirado cirurgicamente dentro de algumas horas ou poderá resultar em gangrena. Os médicos com pouca experiência nesse tipo de ferimento devem procurar uma fonte adequada de conhecimentos médicos nessa área. Essas informações encontram-se disponíveis em inglês no Departamento Médico da Deere & Company em Moline, Illinois, EUA, pelos telefones 1-800-822--8262 ou +1 309-748-5636.

DX,FLUID-54-12OCT11

Evitar Abrir o Sistema de Injeção de Combustível de Alta Pressão



TS1343—UN—18MAR92

O fluido a alta pressão que ficar retido nas linhas de combustível pode causar ferimentos graves. Em motores com sistema de combustível de High Pressure Common Rail (HPCR) (Coletor de Alta Pressão), não desligue nem tente efetuar consertos nas linhas de combustível, nos sensores ou em outros componentes situados entre a bomba de combustível de alta pressão e os bocais.

Só os técnicos familiarizados com este tipo de sistema podem efetuar consertos. (Consulte a sua concessionária John Deere quanto a consertos).

DX,WW,HPCR1-54-07JAN03

Armazenamento de Acessórios com Segurança



TS219—UN—23AUG88

Acessórios armazenados como rodados duplos, rodas gaiolas e carregadeiras podem cair e causar graves ferimentos ou a morte.

Armazene acessórios e implementos com segurança para evitar quedas. Mantenha outras pessoas e crianças longe da área de armazenamento.

DX,STORE-54-03MAR93

Descomissionamento — Reciclagem e Eliminação Apropriadas de Fluidos e Componentes

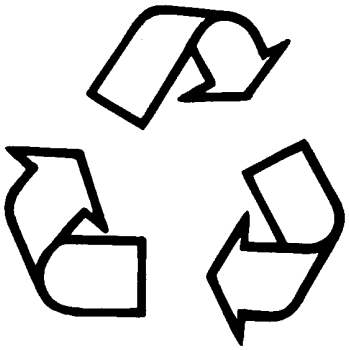

TS1133—UN—15APR13

Medidas de gestão ambiental e de segurança devem ser levadas em consideração ao descomissionar uma máquina e/ou componente. Essas medidas incluem o seguinte:

- Usar ferramentas e equipamentos de proteção individual apropriados como roupas, luvas, óculos ou protetores de rosto durante a remoção ou manejo de objetos e materiais.
- Seguir as instruções para componentes específicos.
- Liberar a energia acumulada abaixando elementos suspensos da máquina, relaxando molas, desconectando a bateria ou outras fontes elétricas, e aliviando a pressão em componentes hidráulicos, acumuladores e outros sistemas similares.
- Minimizar a exposição a componentes que possam conter resíduos de produtos químicos agrícolas, como fertilizantes e pesticidas. Manusear e eliminar esses componentes de maneira adequada.
- Drenar cuidadosamente motores, tanques de combustível, cilindros hidráulicos, reservatórios e linhas antes de reciclar os componentes. Usar recipientes à prova de vazamento ao drenar os fluidos. Não usar recipientes de comida ou bebida.
- Não derramar fluidos residuais no solo, na rede de esgoto ou em qualquer fonte de água.
- Observar todas as normas, regulamentos ou leis locais, estaduais e nacionais que regem o manuseio ou eliminação de fluidos residuais (por exemplo: óleo, combustível, líquido de arrefecimento, fluido de freio); filtros, baterias; outras substâncias ou peças. A queima de componentes ou fluidos inflamáveis em incineradores que não sejam especialmente projetados pode ser proibida por lei e pode resultar em exposição a cinzas ou vapores nocivos.
- Fazer a manutenção e a eliminação de sistemas de ar condicionado de maneira adequada. As normas oficiais podem exigir um centro de serviços certificado para o recolhimento e reciclagem de refrigerantes de ar condicionado que possam causar danos à atmosfera se forem liberados.
- Avaliar opções de reciclagem para pneus, metal,

plástico, vidro, borracha e componentes eletrônicos passíveis de reciclagem completa ou parcial.

- Entrar em contato com seu centro de reciclagem ou órgão ambiental local, ou com seu concessionário John Deere para saber qual o meio apropriado de reciclar ou eliminar os resíduos.

DX,DRAIN-54-01JUN15

Adesivos de Segurança

Adesivo de Segurança Ilustrados



TS231—54—07OCT88

Adesivos de segurança estão afixados em vários locais importantes desta máquina, visando sinalizar possível perigo. O perigo é identificado por um símbolo em um triângulo de atenção. Uma figura adjacente fornece informações sobre como evitar ferimentos. Esses sinais de segurança, a sua localização na máquina e um pequeno texto explicativo são mostrados abaixo.

CR84017,000007D-54-06DEC18

Substitua as Sinalizações de Segurança

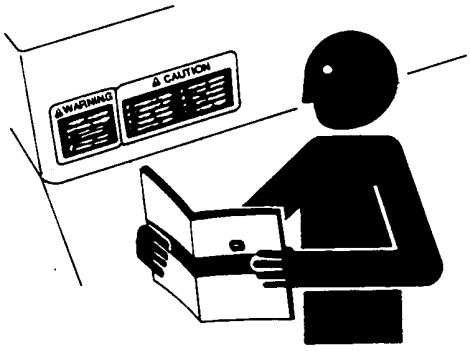

TS201—UN—15APR13

Substitua adesivos de segurança danificados ou ausentes. Use este manual do operador para a colocação correta de adesivos de segurança.

Pode haver informações adicionais sobre segurança nas peças e componentes oriundos de fornecedores que não estejam reproduzidos neste manual do operador.

CR84017,000007E-54-02APR18

Reconheça as Informações de Segurança

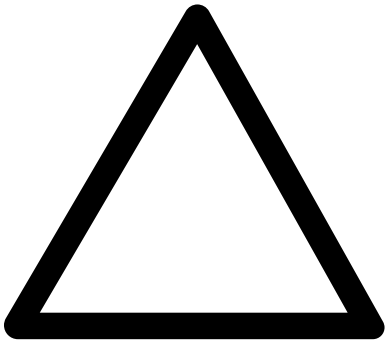

T8130000497—UN—14FEB13

Figura A



T8130000498—UN—14FEB13

Figura B

Figura A: Este símbolo é usado para indicar um risco específico conforme mostrado com a ilustração no centro do triângulo.

Figura B: Esse símbolo é usado como um alerta geral.

Os blocos adicionais nos adesivos de segurança são ilustrações das ações preventivas a tomar para se evitar o risco.

CR84017,000007F-54-06DEC18

Manual do Operador

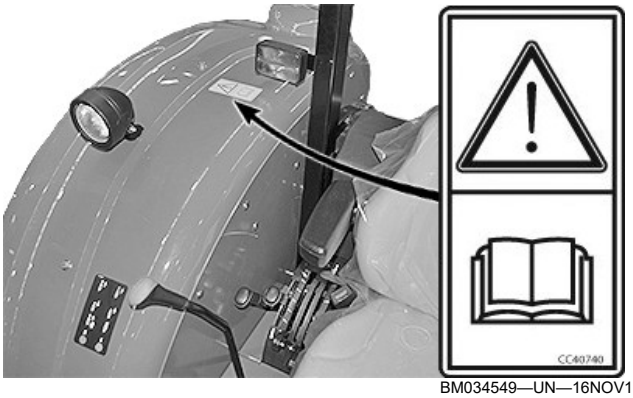

BM034549—UN—16NOV18

Tratores com Plataforma do Operador Aberta

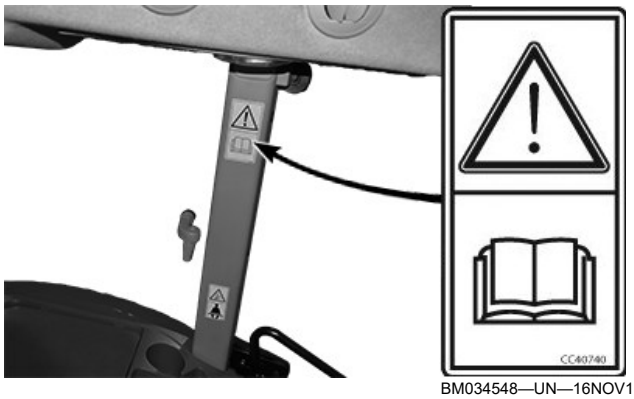

BM034548—UN—16NOV18

Tratores com Cabines

⚠ CUIDADO: Evite o risco de ferimentos.

Este Manual do Operador contém informações importantes necessárias para a operação segura da máquina e uma explicação dos sinais de segurança. Observe cuidadosamente todas as regras de segurança para evitar acidentes.

CR84017,0000080-54-02APR18

Passageiros

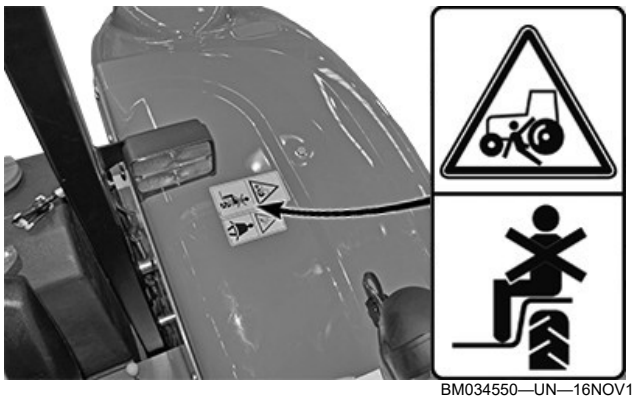

BM034550—UN—16NOV18

Apenas Tratores com Plataforma do Operador Aberta

⚠ CUIDADO: Evite quedas e impactos de objetos.

Não transporte os passageiros. Passageiros na máquina estão sujeitos à acidentes, tais como serem atingidos por objetos estranhos ou serem jogados para fora da máquina. Passageiros também dificultam a visão do operador, resultando na operação insegura da máquina.

CR84017,0000081-54-06DEC18

Uso do Cinto de Segurança

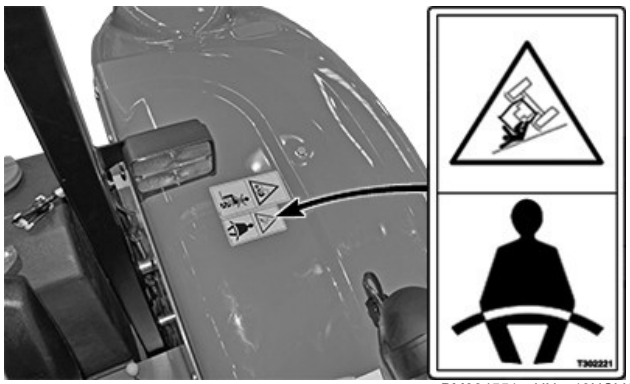

BM034551—UN—19NOV18

Tratores com Plataforma do Operador Aberta



BM034552—UN—19NOV18

Tratores com Cabines

⚠ CUIDADO: Evite ferimentos ou morte por esmagamento durante um tombamento.

A máquina é equipada com uma Estrutura de Proteção na Capotagem (EPCC). USE um cinto de segurança ao operar com uma EPC.

- Segure a trava e passe o cinto de segurança pelo corpo.
- Insira a trava na fivela. Ouça o clique.
- Puxe a trava do cinto de segurança para assegurar que o cinto está preso com firmeza.
- Ajuste o cinto de segurança no quadril.

CR84017,0000082-54-02APR18

Console Dianteiro

Tratores Equipados com Transmissão com Eixo Superior Sincronizado

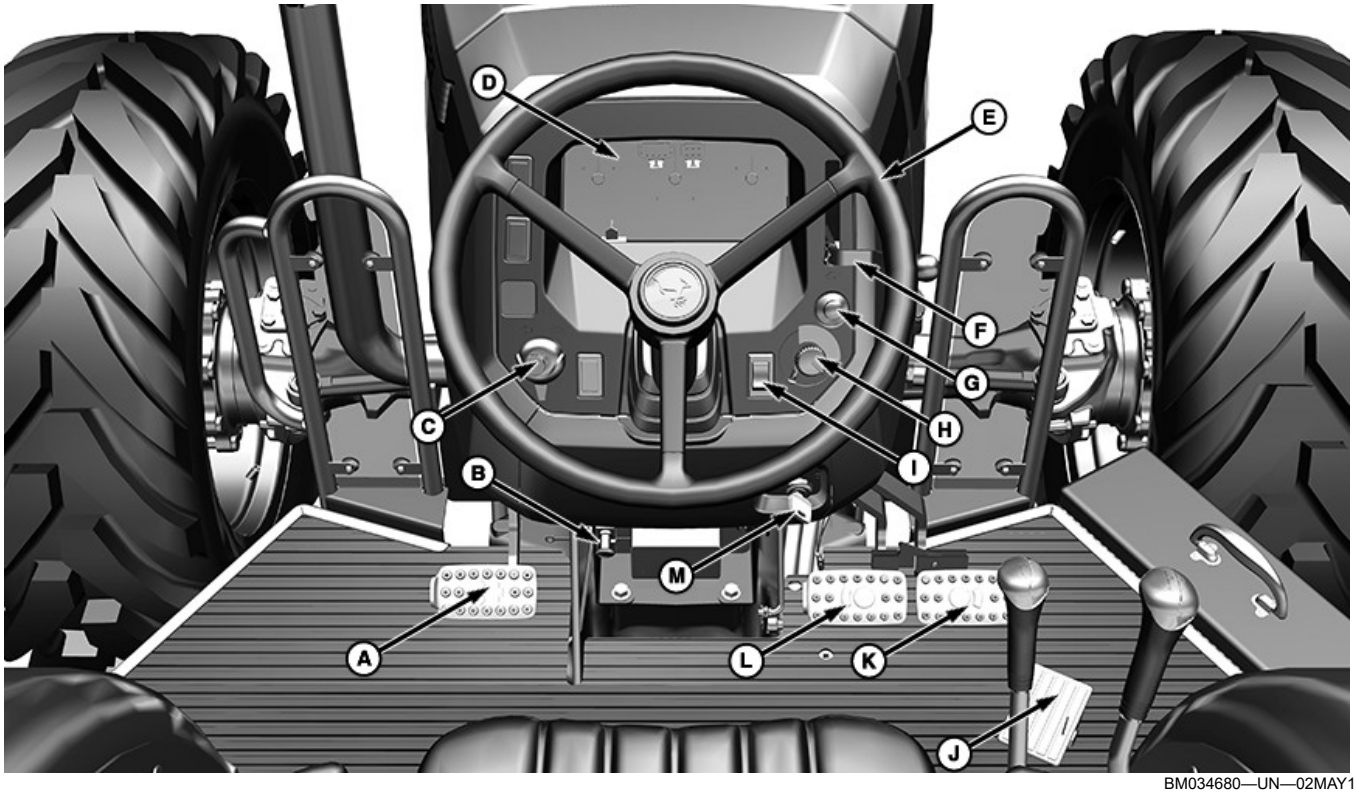

BM034680—UN—02MAY18

A—Pedal da Embreagem
B—Alavanca de Desligamento de Combustível (se equipado)[1]
C—Alavanca do Pisca Direcional e Alavanca do Pisca-alerta
D—Painel de Instrumentos
E—Volante
F—Acelerador Manual
G—Interruptor da Buzina
H—Interruptor das Luzes
I—Interruptor dos Faróis Altos
J—Pedal do Acelerador
K—Pedal de Freio Direito
L—Pedal de Freio Esquerdo
M—Interruptor de Partida

[1] *Somente para tratores 5060E, 5070E e 5080E.*

Tratores Equipados com Transmissão PowrReverser™

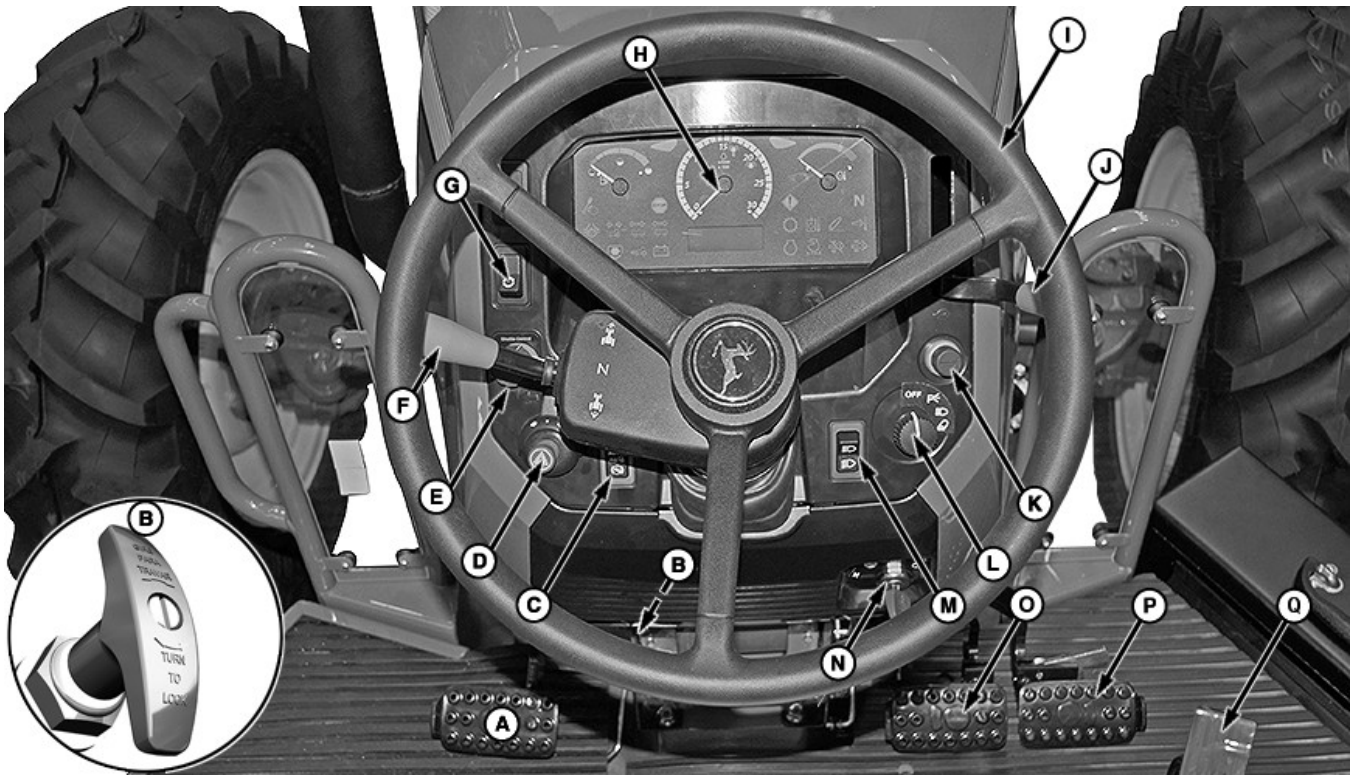

BM034681—UN—30JAN19

A—Pedal da Embreagem
B—Alavanca de Desligamento de Combustível (se equipado)[2]
C—Alavanca da Tração Dianteira
D—Alavanca do Pisca Direcional e Alavanca do Pisca-alerta
E—Potenciômetro da Unidade de Controle do Power Shuttle
F—Alavanca de Sentido de Rodagem
G—Interruptor de Seleção de Modo
H—Painel de Instrumentos
I—Volante
J—Acelerador de mão
K—Interruptor da Buzina
L—Interruptor das Luzes
M—Interruptor dos Faróis Dianteiros Alto e Baixo
N—Interruptor de Partida
O—Pedal do Freio Esquerdo
P—Pedal de Freio Direito
Q—Pedal do Acelerador

CR84017,0000083-54-19NOV18

Interruptor de Partida

⚠ CUIDADO: Para afastar as pessoas da máquina, toque a buzina antes de ligar o motor.

Para evitar a possibilidade de lesões pessoais ou morte, dê partida no motor SOMENTE ao ocupar o assento do operador. Não ligue o motor fazendo curto-circuito nos terminais de partida. A máquina inicia em marcha se o circuito normal for desviado.

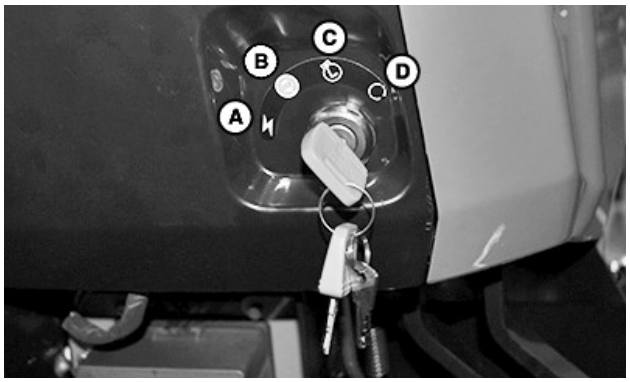

BM034558—UN—04APR18

O interruptor de partida tem quatro posições:

- **Posição dos Acessórios (A):** Permite que acessórios como o rádio e o limpador de para-brisa funcionem.

[2] Somente para tratores 5060E, 5070E e 5080E.

- **Posição DESLIGADO (OFF) (B)** Desligue o motor [3] e todas as funções dos acessórios.
- **Posição de Funcionamento (C):** Permite que todos os acessórios operem, e que o motor entre em operação uma vez dada a partida.
- **Posição inicial (D):** Posição momentânea do interruptor que faz o motor arrancar. Assim que o motor der partida e a chave de ignição for liberada, ela retornará à posição de **operação**.

NOTA: Para ativar os acessórios, pressione a chave de partida no interruptor de partida e vire para a posição de acessórios (A).

TS95756,000005B-54-08SEP20

Comandos do Lado Direito

Transmissão com Eixo Superior Sincronizado (TSS)

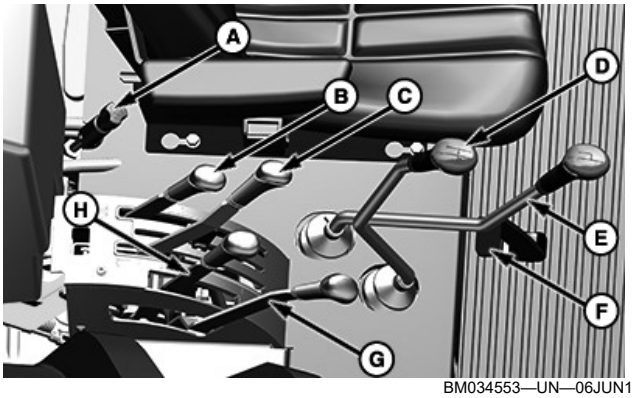

BM034553—UN—06JUN18

A—Botão da Velocidade de Descida do Levante Hidráulico
B—Alavanca de Controle de Tração
C—Alavanca de Controle do Levante
D—Alavanca de Troca de Marchas
E—Alavanca de Mudança de Grupos
F—Pedal de Bloqueio do Diferencial
G—Alavanca da Válvula de Controle Remoto
H—Alavanca da Válvula de Controle Remoto

Transmissão PowrReverser™

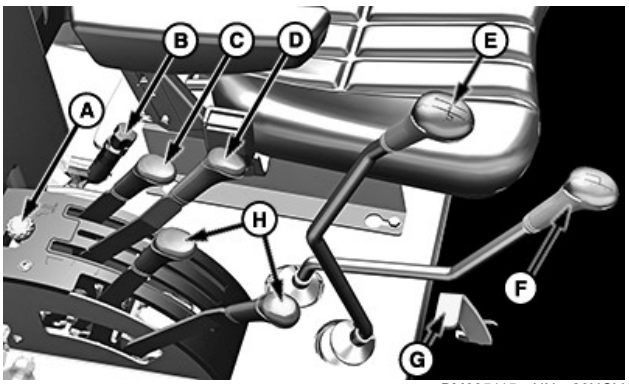

BM035115—UN—29NOV18

A—Interruptor da Tomada de Potência (TDP)
B—Botão da Velocidade de Descida do Levante Hidráulico
C—Alavanca de Controle da Tração
D—Alavanca de Controle do Levante
E—Alavanca de Troca de Marchas
F—Alavanca de Mudança de Grupos
G—Pedal de Bloqueio do Diferencial
H—Alavancas da Válvula de Controle Remoto

CR84017,0000084-54-27NOV18

Controles do Lado Esquerdo

Transmissão com Eixo Superior Sincronizado

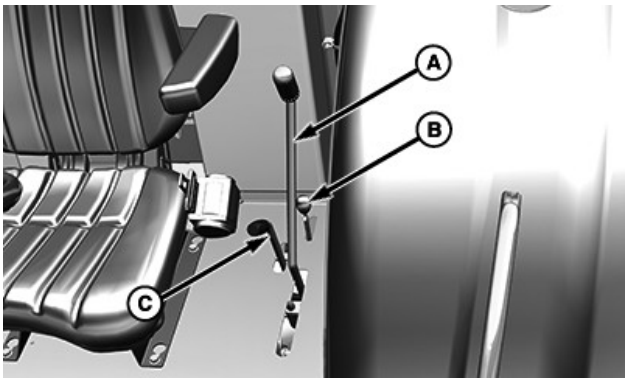

BM034556—UN—06JUN18

A—Alavanca da tomada de potência (TDP)
B—Alavanca da TDP em Modo Econômico
C—Alavanca da Tração Dianteira

[3] *É necessário retirar a alavanca de corte de combustível para desligar o motor.*

PowrReverser é uma marca registrada da Deere & Company

Transmissão PowrReverser™

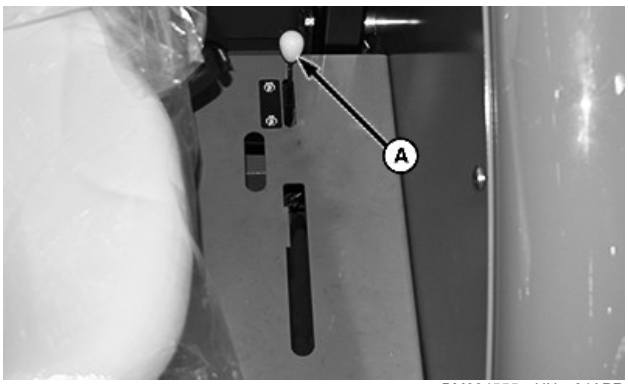

BM034555—UN—04APR18

A—Alavanca da TDP em Modo Econômico

CR84017,0000085-54-19NOV18

PowrReverser é uma marca registrada da Deere & Company

Painel de Instrumentos — Tratores Equipados com Transmissão com Eixo Superior Sincronizado

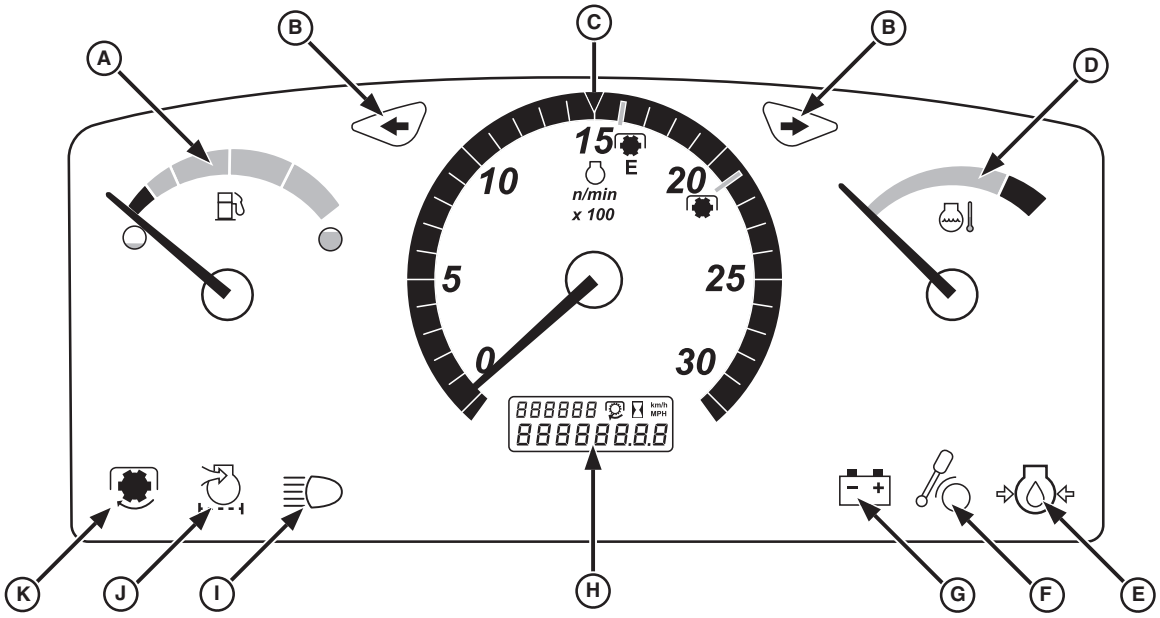

BM034684—UN—26DEC18

Item	Identificação	Descrição
A	**Nível de Combustível**	Indica a quantidade restante de combustível no tanque de combustível.
B	**Lanterna Direcional e Pisca-alerta**	Acende quando a função do pisca direcional é selecionada para o lado direito ou esquerdo. Além disso, acende quando o pisca-alerta é ligado.
C	**Tacômetro**	Indica a rotação do motor em revoluções por minuto (rpm).
D	**Temperatura do Líquido de Arrefecimento do Motor**	Indica a temperatura do líquido de arrefecimento do motor. A área vermelha indica superaquecimento (nível do líquido de arrefecimento muito baixo, radiador sujo ou tela obstruída). Para evitar danos à máquina, desligue o motor imediatamente.
E	**Pressão de Óleo do Motor**	Acende quando o motor está funcionando com baixa pressão do óleo.
F	**Freio de estacionamento**	Acende quando o freio de estacionamento está aplicado.
G	**Carga da Bateria**	Acende quando ocorre mau funcionamento do alternador.
H	**Horímetro**	Indica as horas de operação, velocidade de deslocamento e de tomada de potência (TDP) quando acionado.
I	**Indicador de Luz Alta**	Acende quando os faróis dianteiros estiverem ligados em farol alto.
J	**Restrição do Filtro de Ar do Motor**	Acende quando o filtro de ar do motor está contaminado, obstruindo a passagem de ar.
K	**Tomada de Potência (TDP) Habilitada**	Acende quando a TDP está engatada.

CR84017,0000089-54-07DEC18

Painel de Instrumentos—Tratores Equipados com Transmissão PowrReverser™

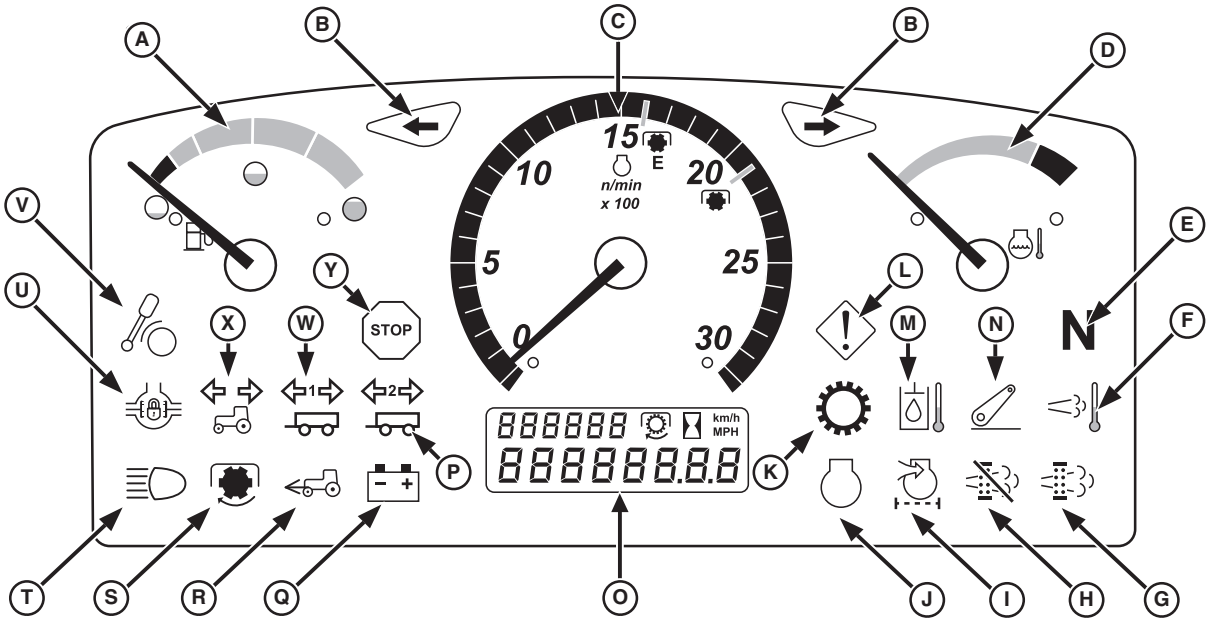

BM034685—UN—01MAY18

Item	Identificação	Descrição
A	**Nível de Combustível**	Indica a quantidade restante de combustível no tanque de combustível.
B	**Lanterna Direcional e Pisca-alerta**	Acende quando a função do pisca direcional é selecionada para o lado direito ou esquerdo. Além disso, acende quando o pisca-alerta é ligado.
C	**Tacômetro**	Indica a rotação do motor em revoluções por minuto (rpm).
D	**Temperatura do Líquido de Arrefecimento do Motor**	Indica a temperatura do líquido de arrefecimento do motor. A área vermelha indica superaquecimento (nível do líquido de arrefecimento muito baixo, radiador sujo ou tela obstruída). Para evitar danos à máquina, desligue o motor imediatamente.
E	**Neutro**	Acende quando a alavanca de troca de marchas e a alavanca de marcha à ré estão ambas na posição de neutro. A luz indicadora se apaga quando a alavanca de troca de marchas é colocada na posição de estacionamento. A luz indicadora pisca se a alavanca de troca de marchas estiver em neutro e a alavanca de sentido de rodagem estiver na posição de ré ou avanço.
F	**Não Equipada**	—
G	**Não Equipada**	—
H	**Não Equipada**	—
I	**Restrição do Filtro de Ar do Motor**	Acende quando a restrição de filtro primário ocorre por mais de 55 segundos e a rotação do motor é maior do que 400 rpm.
J	**Informações do Motor**	Acende quando ocorre o mau funcionamento do motor.
K	**Informações da Transmissão**	Acende quando ocorre o mau funcionamento da transmissão.
L	**Indicador de Alerta para o Operador**	Acende quando um problema de performance ou operacional é detectado, sendo necessária a sua resolução o quanto antes.
M	**Temperatura do Óleo hidráulico**	Acende quando é detectada alta temperatura do óleo hidráulico. Para evitar danos à máquina, desligue o motor imediatamente.
N	**Não Equipada**	—
O	**Mostrador Digital**	Indica as horas operacionais do motor, velocidade de deslocamento e de tomada de potência (quando ativado).
P	**Luz Indicadora do Reboque 2**	Pisca quando a lanterna direcional ou as luzes do pisca-alerta são ligadas.
Q	**Carga da Bateria**	Acende quando ocorre mau funcionamento do alternador.
R	**Tração Dianteira**	Acende quando a tração dianteira é acionada.
S	**Tomada de Potência (TDP)**	Acende quando a tomada de potência está ativada.
T	**Indicador de Farol Alto**	Acende quando os faróis dianteiros estiverem ligados na posição de farol alto.
U	**Não Equipada**	—
V	**Freio de estacionamento**	Acende quando o freio de estacionamento está aplicado.

W	**Luz Indicadora do Reboque 1**	Pisca quando a lanterna direcional ou as luzes do pisca-alerta são ligadas.
X	**Luz Indicadora do Trator/Reboque**	Pisca quando a lanterna direcional ou as luzes do pisca-alerta são ligadas.
S	**Indicador de PARADA**	Acende quando um defeito grave ocorreu, que exige atenção imediata ou o trator estiver danificado. Desliga o motor imediatamente.

Mostrador Digital

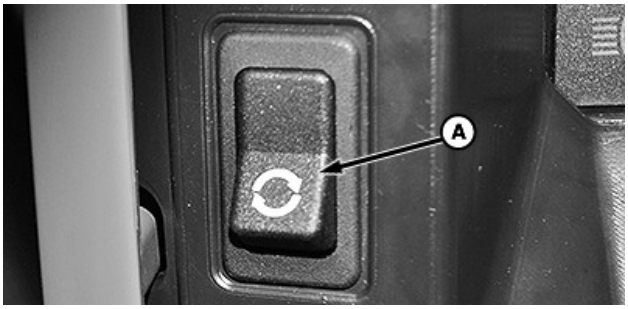

BM034688—UN—02MAY18

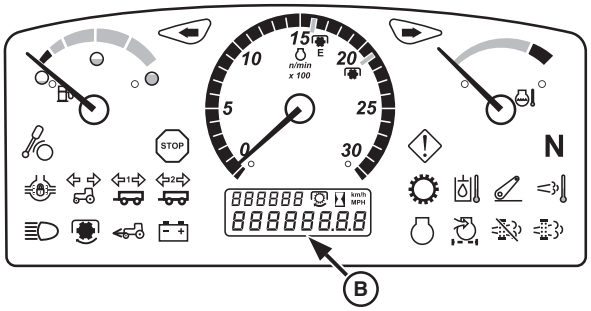

BM034743—UN—10MAY18

O interruptor de seleção de modo (A) controla dois modos de exibição de informações diferentes: Normal e Diagnóstico.

Exibição de Informações—Modo Normal

O interruptor de seleção de modo (A) e o mostrador digital (B) têm o modo normal como padrão. O mostrador digital (B) fornece uma representação numérica das horas do motor, a velocidade do veículo ou a velocidade da TDP.

- Pressione e libere o interruptor de seleção de modo (A) para percorrer os valores do monitor de informações (B) (horas do motor, velocidade do veículo e a rotação da TDP).

Ordem de Sequência do Modo do Seletor de Funções
Horas de Operação do Motor
Velocidade do Veículo[a]
Rotação da TDP[a]

[a] *Se equipado.*

- As horas do motor são exibidas quando o interruptor de partida é colocado na posição **operacional**.
- As horas do motor são exibidas por no mínimo 7 segundos antes de mudarem automaticamente para qualquer outro valor.
- O mostrador digital (B) muda automaticamente para a velocidade do veículo quando o trator se movimenta.
- O mostrador digital (B) muda automaticamente para a velocidade da TDP quando a TDP é acionada.
- O display (B) reativa a navegação automática somente quando o interruptor de partida for ligado e desligado.

Exibição de Informações—Modo de Diagnóstico

Mantenha o interruptor de seleção de modo (A) pressionado por 5 segundos para iniciar a sessão de diagnóstico. Esse procedimento permite o acesso para consultar os códigos de diagnóstico de falha e alguns dos endereços de diagnóstico.

CR84017,0000156-54-04SEP20

Indicadores de Informações — Tratores Equipados com Transmissão PowrReverser™

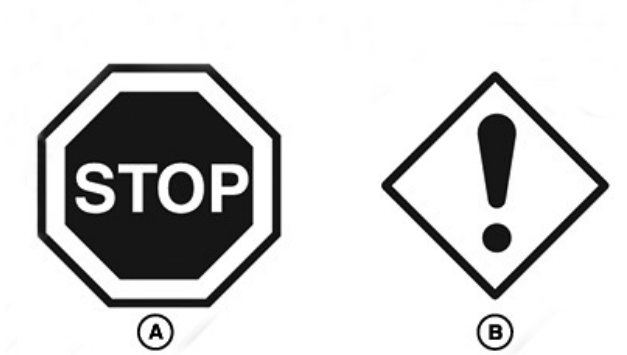

BM011558—UN—05JUN18

Indicadores de Parada e Alerta de Manutenção são acompanhados de um Código de Diagnóstico de Falha (DTC), indicando uma falha no sistema. Consulte a seção Solução de Problemas para obter mais informações sobre possíveis problemas e soluções sobre os sistemas do trator.

Indicador de PARADA (A): Acende quando um defeito grave ocorreu. Desligar o motor **imediatamente** e verificar a causa.

IMPORTANTE: Operar a máquina com o indicador de parada (A) aceso leva a uma falha de sistema/peça iminente que pode ser irreversível.

Indicador de Alerta para o Operador (B): Acende quando é detectado um problema operacional ou de

desempenho. Verifique e solucione o problema assim que possível.

IMPORTANTE: Operar a máquina com o indicador de alerta para o operador (B) aceso não leva a danos à máquina a curto prazo, mas o desempenho é consideravelmente reduzido. Podem ocorrer danos ao operar a máquina por longos períodos com o alerta ativo.

NOTA: Se as verificações visuais, ou informações de solução de problemas não forem suficientes para identificar e resolver o problema, consulte seu concessionário John Deere.

LS87647,0000789-54-06DEC18

Controles e Instrumentos—Tratores com Cabine

Console Dianteiro

Tratores Equipados com Transmissão com Eixo Superior Sincronizado

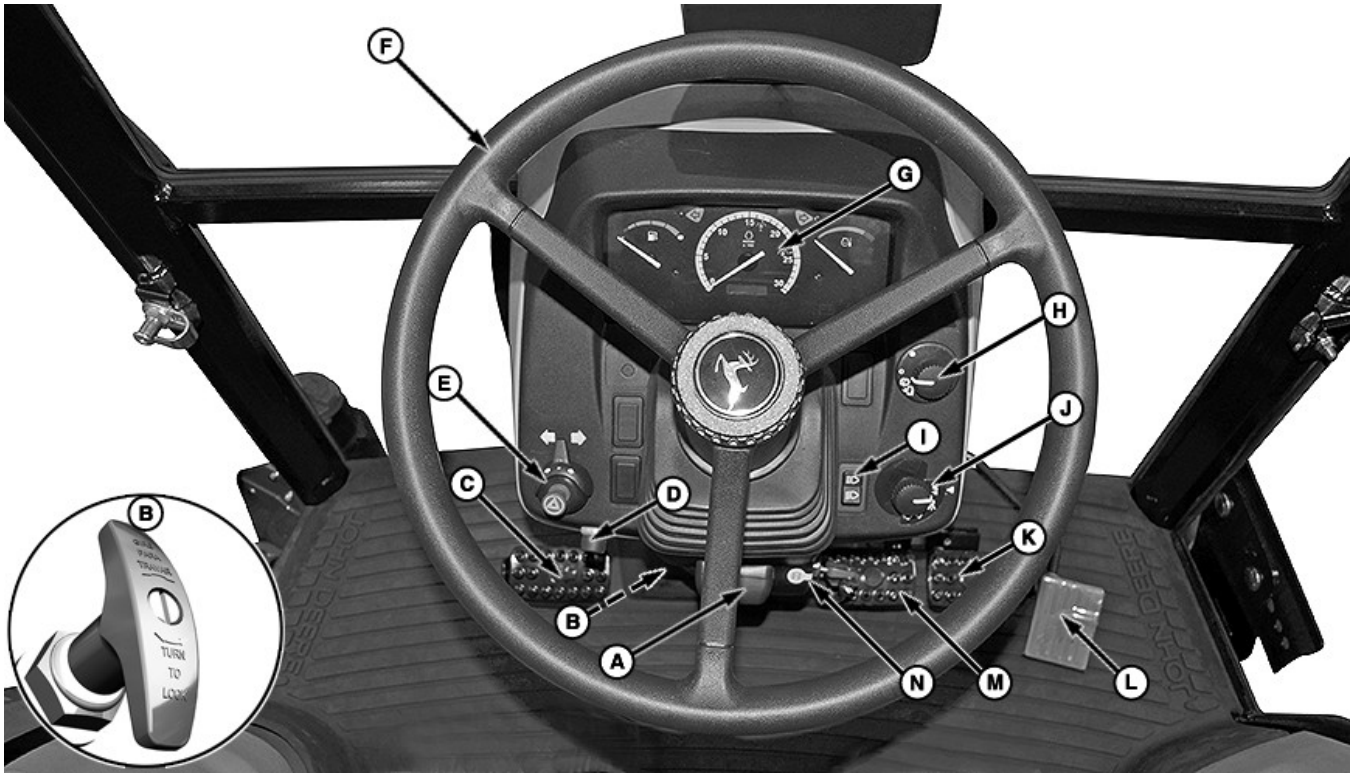

BM034687—UN—30JAN19

A—Alavanca de inclinação da coluna de direção
B—Alavanca de Desligamento de Combustível (se equipado)[1]
C—Pedal da Embreagem
D—Interruptor da Buzina
E—Alavanca do Pisca Direcional e Alavanca do Pisca-alerta
F—Volante
G—Painel de Instrumentos
H—Interruptor do Lavador e do Limpador de Para-Brisa
I—Interruptor dos Faróis Altos
J—Interruptor das Luzes
K—Pedal de Freio Direito
L—Pedal do Acelerador
M—Pedal do Freio Esquerdo
N—Interruptor de Partida

[1] Para Tratores 5060E, 5070E e 5080E Somente

Tratores Equipados com Transmissão PowrReverser™

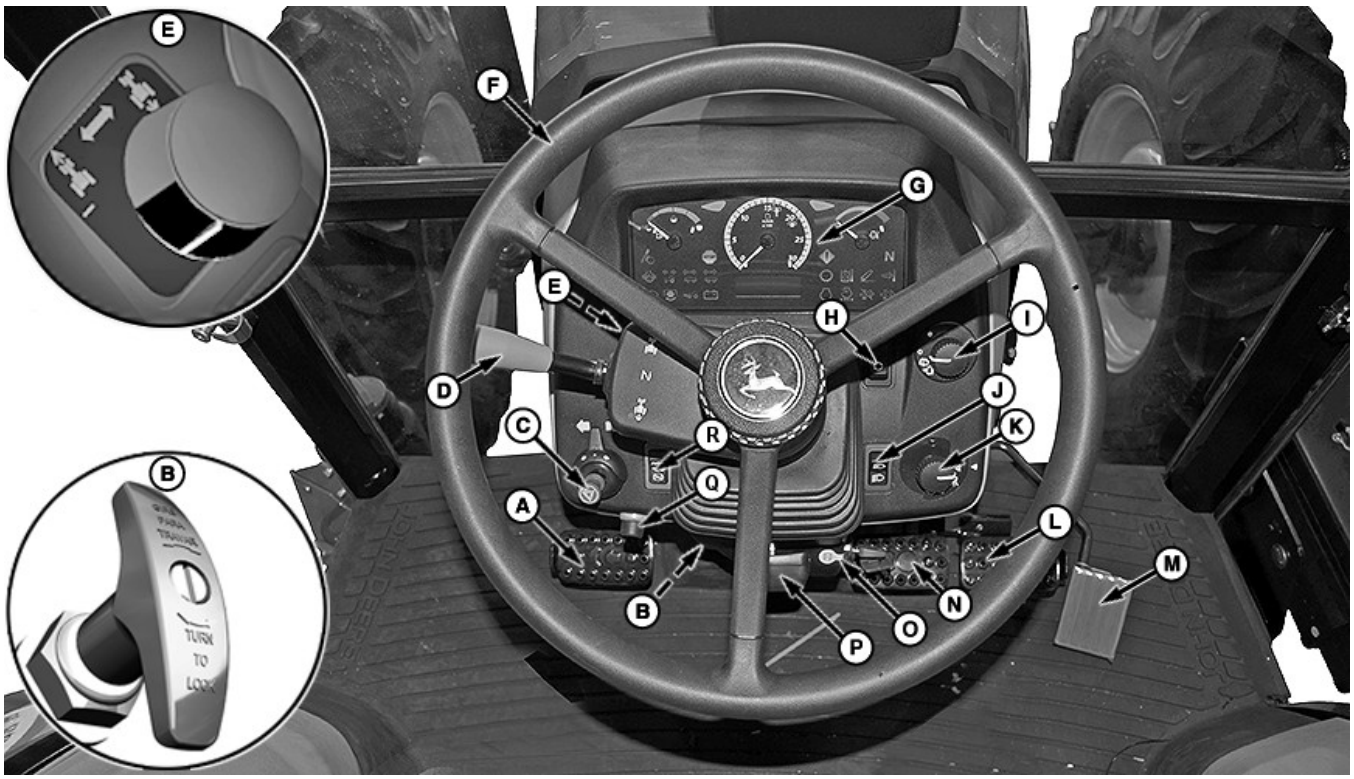

BM018818—UN—02FEB19

A—Pedal da Embreagem
B—Alavanca de Desligamento de Combustível (se equipado)[2]
C—Alavanca do Pisca Direcional e Alavanca do Pisca-alerta
D—Alavanca de Sentido de Rodagem
E—Potenciômetro da Unidade de Controle do Power Shuttle
F—Volante
G—Painel de Instrumentos
H—Interruptor de Seleção de Modo
I—Interruptor do Lavador e do Limpador de Para-Brisa
J—Interruptor dos Faróis Dianteiros Alto e Baixo
K—Interruptor das Luzes
L—Pedal de Freio Direito
M—Pedal do Acelerador
N—Pedal do Freio Esquerdo
O—Interruptor de Partida
P—Alavanca de inclinação da coluna de direção
Q—Interruptor da Buzina
R—Interruptor da Tração Dianteira

GH80003,0000063-54-30JAN19

Interruptor de Partida

CUIDADO: Para afastar as pessoas da máquina, toque a buzina antes de ligar o motor.

Para evitar a possibilidade de lesões pessoais ou morte, dê partida no motor SOMENTE ao ocupar o assento do operador. Não dê partida no motor por meio de ligação direta nos terminais de partida. A máquina inicia em marcha se o circuito normal for desviado.

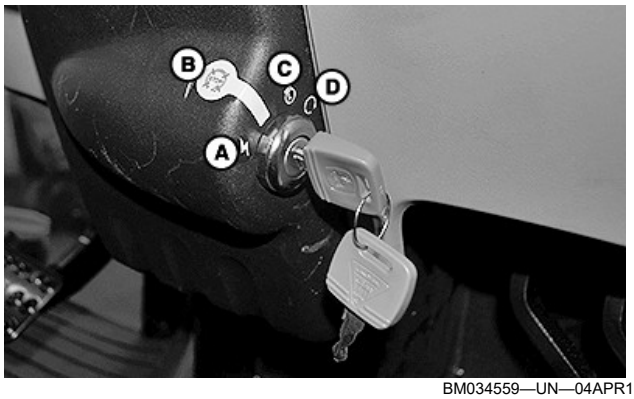

BM034559—UN—04APR18

O interruptor de partida tem quatro posições:

- **Posição dos Acessórios (A):** Permite que acessórios como o rádio e o limpador de para-brisa funcionem.

[2] Para Tratores 5060E, 5070E e 5080E Somente

- **Posição DESLIGADO (OFF) (B)** Desligue o motor [3] e todas as funções dos acessórios.
- **Posição de Funcionamento (C):** Permite que todos os acessórios operem, e que o motor entre em operação uma vez dada a partida.
- **Posição inicial (D):** Posição momentânea do interruptor que faz o motor arrancar. Assim que o motor der partida e a chave de ignição for liberada, ela retornará à posição de **operação**.

NOTA: Para ativar os acessórios, pressione a chave de partida no interruptor de partida e vire para a posição de acessórios (A).

TS95756,000005C-54-08SEP20

Comandos do Lado Direito

Transmissão com Eixo Superior Sincronizado

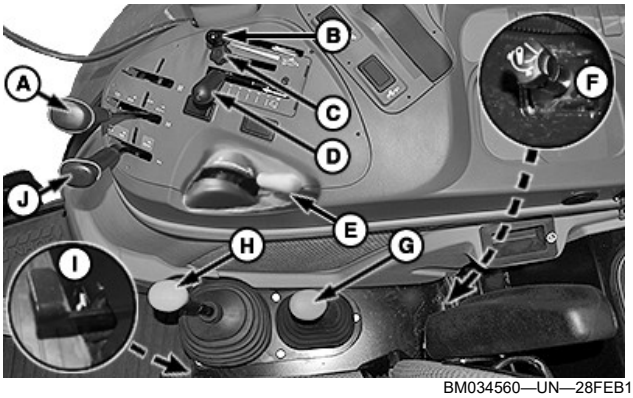

BM034560—UN—28FEB19

A—Alavanca da Válvula de Controle Remoto
B—Alavanca de Controle de Tração
C—Limitador de Altura do Engate Traseiro
D—Alavanca de Controle do Levante
E—Acelerador Manual
F—Botão da Velocidade de Descida do Levante Hidráulico
G—Alavanca de Mudança de Grupos
H—Alavanca de Troca de Marchas
I—Pedal do Bloqueio do Diferencial
J—Alavanca da Válvula de Controle Remoto

Transmissão PowrReverser™

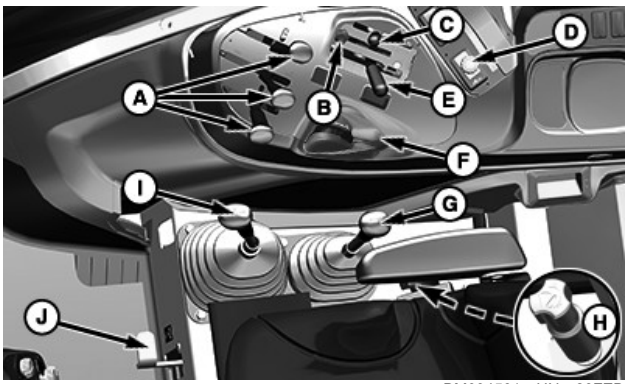

BM034561—UN—28FEB19

A—Alavancas da Válvula de Controle Remoto
B—Limitador de Altura do Engate Traseiro
C—Alavanca de Controle da Tração
D—Interruptor da Tomada de Potência (TDP)
E—Alavanca de Controle do Levante
F—Acelerador Manual
G—Alavanca de Mudança de Grupos
H—Botão da Velocidade de Descida do Levante Hidráulico
I—Alavanca de Troca de Marchas
J—Pedal de Bloqueio do Diferencial

CR84017,000008B-54-28NOV18

Controles do Lado Esquerdo

Transmissão com Eixo Superior Sincronizado

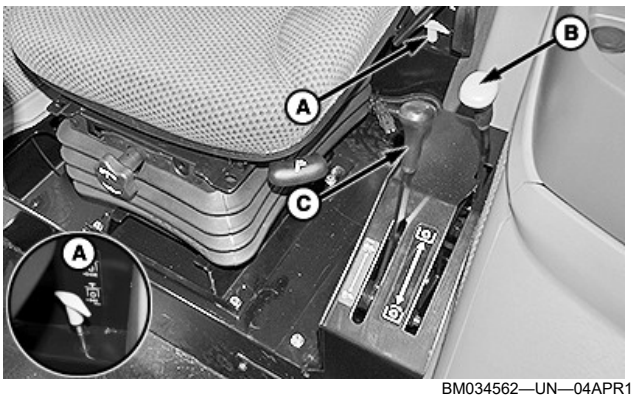

BM034562—UN—04APR18

A—Alavanca Econômica da Tomada de Potência (TDP)
B—Alavanca da TDP
C—Alavanca da Tração Dianteira

[3] *Para 5060E, 5070E e 5080E, é necessário puxar a alavanca de desligamento de combustível para desligar o motor.*

PowrReverser é uma marca registrada da Deere & Company

Transmissão PowrReverser™



BM034563—UN—04APR18

A—Alavanca Econômica da TDP

CR84017,000008C-54-28NOV18

Controles do Sistema de Ar-Condicionado/ /Ventilação/Aquecedor

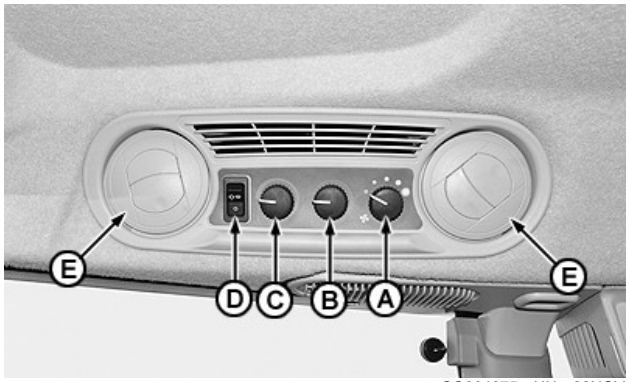

CQ294875—UN—22NOV13

A—Potenciômetro do Ponto Definido de Rotação do Ventilador
B—Potenciômetro do Aquecedor
C—Potenciômetro do Ar Condicionado
D—Interruptor do Ar Condicionado
E—Difusores de Ar

IMPORTANTE: Evite o bloqueio seco dos componentes internos do compressor devido à falta de lubrificação. O sistema de ar condicionado deve ser ligado com o motor em marcha lenta quando o sistema não foi usado por mais de 30 dias. O sistema deve ser mantido funcionando por pelo menos 2 minutos em marcha lenta.

LS87647,0000785-54-06DEC18

AutoTrac™ Universal (Se Equipado)

IMPORTANTE: Enquanto o AutoTrac™ Universal estiver ativo, o operador é responsável por esterçar o trator ao final das linhas ou do caminho e de evitar colisões.

IMPORTANTE: NÃO ative o AutoTrac™ Universal ao trafegar em uma rodovia.

O interruptor de acionamento (A) do AutoTrac™ Universal está localizado na coluna de direção e este ativa o sistema de direção assistida.



PC8700—UN—11AUG05

A—Interruptor de Acionamento

A operação do AutoTrac™ Universal é descrita em um manual do operador separado.

LS87647,000010F-54-13NOV15

PowrReverser é uma marca registrada da Deere & Company

AutoTrac is a trademark of Deere & Company

Painel de Instrumentos — Tratores Equipados com Transmissão com Eixo Superior Sincronizado

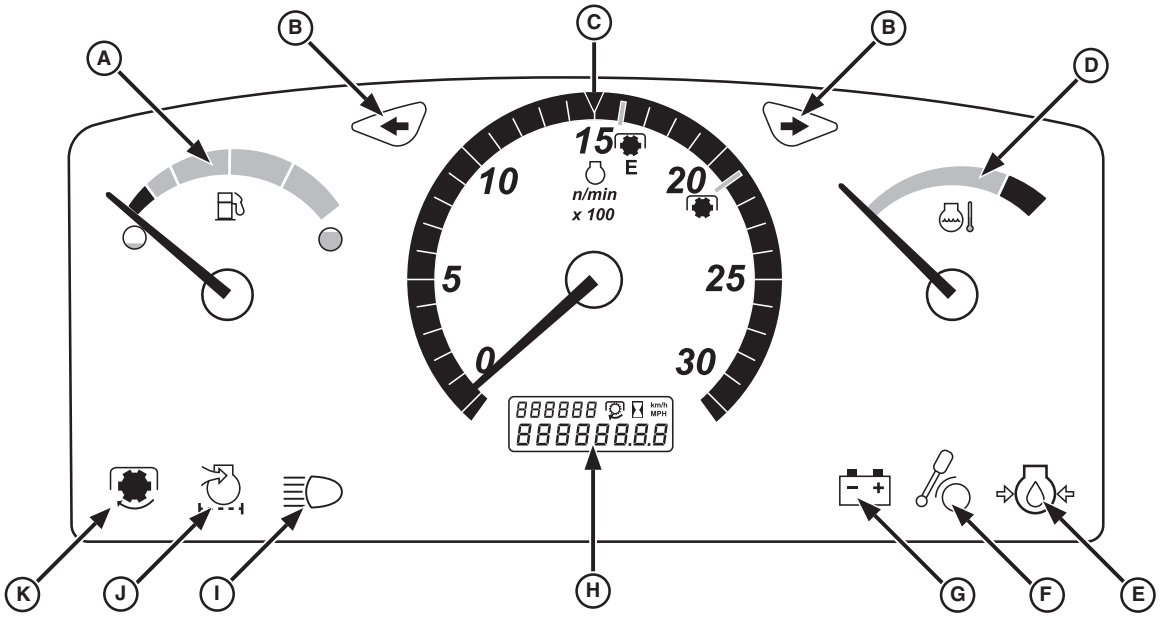

BM034684—UN—26DEC18

Item	Identificação	Descrição
A	**Nível de Combustível**	Indica a quantidade restante de combustível no tanque de combustível.
B	**Lanterna Direcional e Pisca-alerta**	Acende quando a função do pisca direcional é selecionada para o lado direito ou esquerdo. Além disso, acende quando o pisca-alerta é ligado.
C	**Tacômetro**	Indica a rotação do motor em revoluções por minuto (rpm).
D	**Temperatura do Líquido de Arrefecimento do Motor**	Indica a temperatura do líquido de arrefecimento do motor. A área vermelha indica superaquecimento (nível do líquido de arrefecimento muito baixo, radiador sujo ou tela obstruída). Para evitar danos à máquina, desligue o motor imediatamente.
E	**Pressão de Óleo do Motor**	Acende quando o motor está funcionando com baixa pressão do óleo.
F	**Freio de estacionamento**	Acende quando o freio de estacionamento está aplicado.
G	**Carga da Bateria**	Acende quando ocorre mau funcionamento do alternador.
H	**Horímetro**	Indica as horas de operação, velocidade de deslocamento e de tomada de potência (TDP) quando acionado.
I	**Indicador de Luz Alta**	Acende quando os faróis dianteiros estiverem ligados em farol alto.
J	**Restrição do Filtro de Ar do Motor**	Acende quando o filtro de ar do motor está contaminado, obstruindo a passagem de ar.
K	**Tomada de Potência (TDP) Habilitada**	Acende quando a TDP está engatada.

CR84017,0000089-54-07DEC18

Painel de Instrumentos—Tratores Equipados com Transmissão PowrReverser™

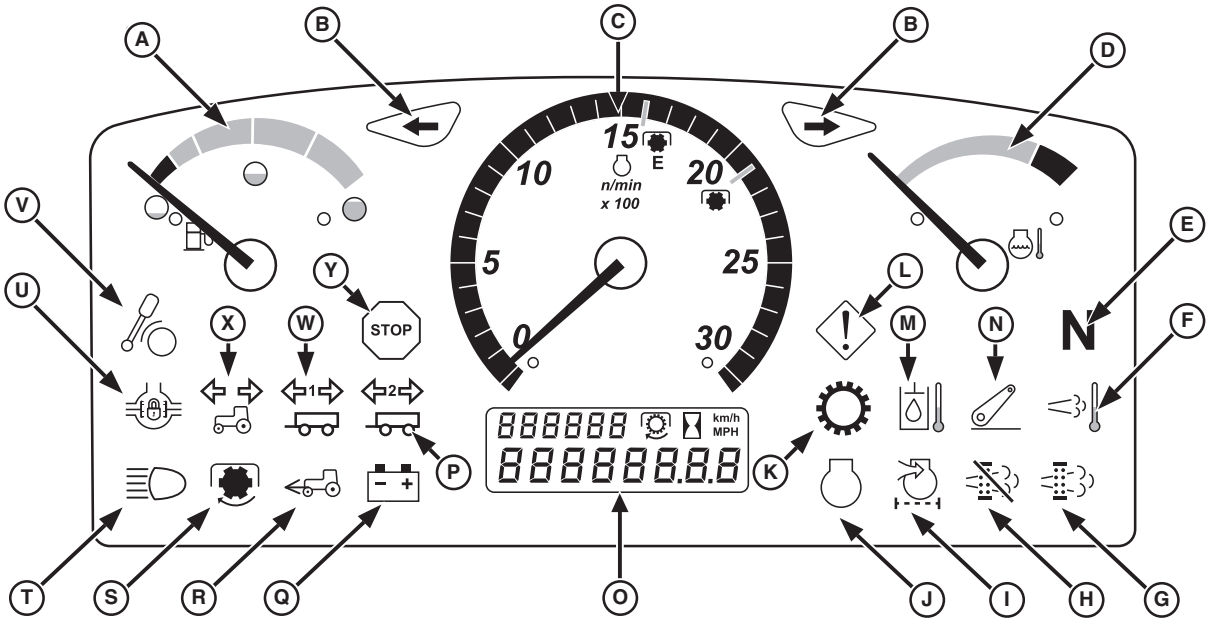

BM034685—UN—01MAY18

Item	Identificação	Descrição
A	**Nível de Combustível**	Indica a quantidade restante de combustível no tanque de combustível.
B	**Lanterna Direcional e Pisca-alerta**	Acende quando a função do pisca direcional é selecionada para o lado direito ou esquerdo. Além disso, acende quando o pisca-alerta é ligado.
C	**Tacômetro**	Indica a rotação do motor em revoluções por minuto (rpm).
D	**Temperatura do Líquido de Arrefecimento do Motor**	Indica a temperatura do líquido de arrefecimento do motor. A área vermelha indica superaquecimento (nível do líquido de arrefecimento muito baixo, radiador sujo ou tela obstruída). Para evitar danos à máquina, desligue o motor imediatamente.
E	**Neutro**	Acende quando a alavanca de troca de marchas e a alavanca de marcha à ré estão ambas na posição de neutro. A luz indicadora se apaga quando a alavanca de troca de marchas é colocada na posição de estacionamento. A luz indicadora pisca se a alavanca de troca de marchas estiver em neutro e a alavanca de sentido de rodagem estiver na posição de ré ou avanço.
F	**Não Equipada**	—
G	**Não Equipada**	—
H	**Não Equipada**	—
I	**Restrição do Filtro de Ar do Motor**	Acende quando a restrição de filtro primário ocorre por mais de 55 segundos e a rotação do motor é maior do que 400 rpm.
J	**Informações do Motor**	Acende quando ocorre o mau funcionamento do motor.
K	**Informações da Transmissão**	Acende quando ocorre o mau funcionamento da transmissão.
L	**Indicador de Alerta para o Operador**	Acende quando um problema de performance ou operacional é detectado, sendo necessária a sua resolução o quanto antes.
M	**Temperatura do Óleo hidráulico**	Acende quando é detectada alta temperatura do óleo hidráulico. Para evitar danos à máquina, desligue o motor imediatamente.
N	**Não Equipada**	—
O	**Mostrador Digital**	Indica as horas operacionais do motor, velocidade de deslocamento e de tomada de potência (quando ativado).
P	**Luz Indicadora do Reboque 2**	Pisca quando a lanterna direcional ou as luzes do pisca-alerta são ligadas.
Q	**Carga da Bateria**	Acende quando ocorre mau funcionamento do alternador.
R	**Tração Dianteira**	Acende quando a tração dianteira é acionada.
S	**Tomada de Potência (TDP)**	Acende quando a tomada de potência está ativada.
T	**Indicador de Farol Alto**	Acende quando os faróis dianteiros estiverem ligados na posição de farol alto.
U	**Não Equipada**	—
V	**Freio de estacionamento**	Acende quando o freio de estacionamento está aplicado.

W	**Luz Indicadora do Reboque 1**	Pisca quando a lanterna direcional ou as luzes do pisca-alerta são ligadas.
X	**Luz Indicadora do Trator/Reboque**	Pisca quando a lanterna direcional ou as luzes do pisca-alerta são ligadas.
S	**Indicador de PARADA**	Acende quando um defeito grave ocorreu, que exige atenção imediata ou o trator estiver danificado. Desliga o motor imediatamente.

Mostrador Digital

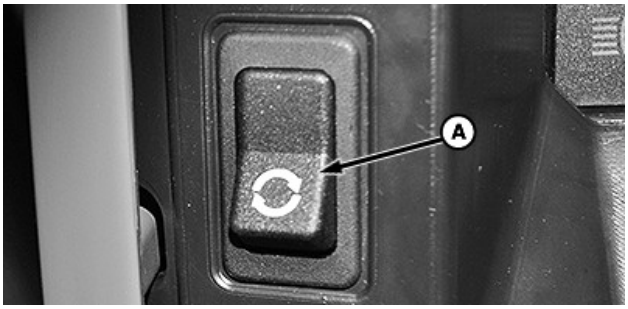

BM034688—UN—02MAY18

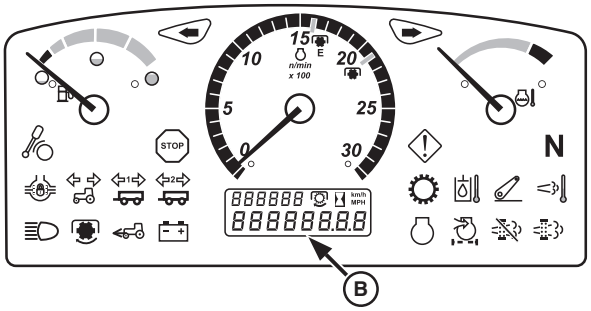

BM034743—UN—10MAY18

O interruptor de seleção de modo (A) controla dois modos de exibição de informações diferentes: Normal e Diagnóstico.

Exibição de Informações—Modo Normal

O interruptor de seleção de modo (A) e o mostrador digital (B) têm o modo normal como padrão. O mostrador digital (B) fornece uma representação numérica das horas do motor, a velocidade do veículo ou a velocidade da TDP.

- Pressione e libere o interruptor de seleção de modo (A) para percorrer os valores do monitor de informações (B) (horas do motor, velocidade do veículo e a rotação da TDP).

Ordem de Sequência do Modo do Seletor de Funções
Horas de Operação do Motor
Velocidade do Veículo[a]
Rotação da TDP[a]

[a] *Se equipado.*

- As horas do motor são exibidas quando o interruptor de partida é colocado na posição **operacional**.
- As horas do motor são exibidas por no mínimo 7 segundos antes de mudarem automaticamente para qualquer outro valor.
- O mostrador digital (B) muda automaticamente para a velocidade do veículo quando o trator se movimenta.
- O mostrador digital (B) muda automaticamente para a velocidade da TDP quando a TDP é acionada.
- O display (B) reativa a navegação automática somente quando o interruptor de partida for ligado e desligado.

Exibição de Informações—Modo de Diagnóstico

Mantenha o interruptor de seleção de modo (A) pressionado por 5 segundos para iniciar a sessão de diagnóstico. Esse procedimento permite o acesso para consultar os códigos de diagnóstico de falha e alguns dos endereços de diagnóstico.

CR84017,0000156-54-04SEP20

Indicadores de Informações — Tratores Equipados com Transmissão PowrReverser™

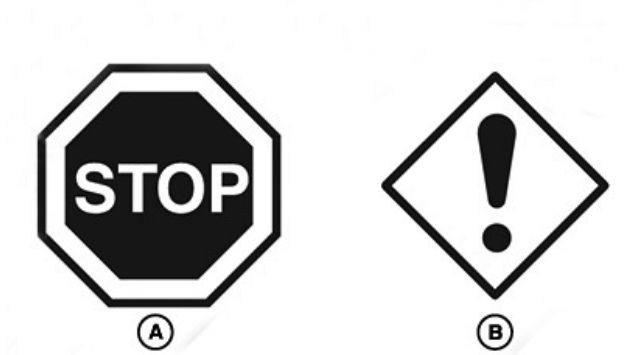

BM011558—UN—05JUN18

Indicadores de Parada e Alerta de Manutenção são acompanhados de um Código de Diagnóstico de Falha (DTC), indicando uma falha no sistema. Consulte a seção Solução de Problemas para obter mais informações sobre possíveis problemas e soluções sobre os sistemas do trator.

Indicador de PARADA (A): Acende quando um defeito grave ocorreu. Desligar o motor **imediatamente** e verificar a causa.

IMPORTANTE: Operar a máquina com o indicador de parada (A) aceso leva a uma falha de sistema/peça iminente que pode ser irreversível.

Indicador de Alerta para o Operador (B): Acende quando é detectado um problema operacional ou de

desempenho. Verifique e solucione o problema assim que possível.

IMPORTANTE: Operar a máquina com o indicador de alerta para o operador (B) aceso não leva a danos à máquina a curto prazo, mas o desempenho é consideravelmente reduzido. Podem ocorrer danos ao operar a máquina por longos períodos com o alerta ativo.

NOTA: Se as verificações visuais, ou informações de solução de problemas não forem suficientes para identificar e resolver o problema, consulte seu concessionário John Deere.

LS87647,0000789-54-06DEC18

Luzes

Identificação das Luzes



BM034750—UN—21MAY18

Tratores com Plataforma do Operador Aberta



BM034749—UN—16MAY18

Tratores com Cabine

A—Pisca-Alerta e Luz Direcional Dianteira
B—Luzes de Trabalho Dianteiras
C—Faróis Dianteiros
D—Luzes de Trabalho Traseiras
E—Pisca-Alerta e Luz Direcional Traseira
F—Luzes Traseiras e de Freio

CR84017,0000193-54-07DEC18

Interruptores das Luzes

CUIDADO: Evite ferimentos ou morte causados por colisão com um outro veículo. Sempre obedeça as leis de tráfego ao dirigir um trator em uma estrada. Use os faróis de luz baixa na aproximação de veículos. Evite usar luzes de trabalho, pois isso pode confundir os outros motoristas.

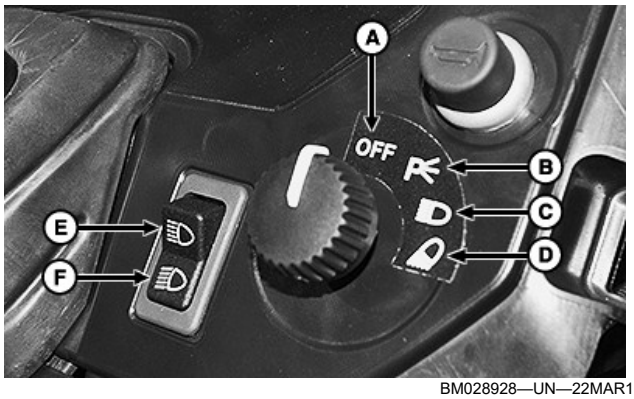

BM028928—UN—22MAR18

O interruptor das luzes tem quatro posições:

Posição OFF (desligado) (A): Desliga todas as luzes.

Posição de Luzes de Posição (B): Liga somente a luz de posição (dianteiro e traseiro). Coloque o interruptor nessa posição quando o trator estiver parado.

Posição de Faróis (C): Liga os faróis e as lanternas traseiras.

Posição de Luzes de Trabalho (D): Desliga os faróis dianteiros, as luzes traseiras e as luzes de trabalho.

Posição de Farol Alto (E): Muda os faróis dianteiros para farol alto.

Posição de Farol Baixo (F): Muda os faróis dianteiros para farol baixo.

ER40675,0000782-54-06DEC18

Alavanca do Pisca Direcional



BM034745—UN—10MAY18

Mova a alavanca da sinaleira direcional (A) para a esquerda para indicar virada à esquerda ou para a direita para indicar virada à direita. Retorne a alavanca do pisca direcional (A) para a posição central depois de fazer a curva.

CR84017,000018F-54-01JUN18

Pisca-alerta

CUIDADO: Para evitar ferimentos, sempre ative o pisca-alerta durante o tráfego em estradas ou vias públicas, exceto onde for proibido por lei.



BM034746—UN—10MAY18

Se ocorrer qualquer problema quando estiver dirigindo o trator, acione o interruptor do pisca-alerta (A).

CR84017,0000190-54-06JUN18

Luz do Teto — Somente Tratores com Cabine

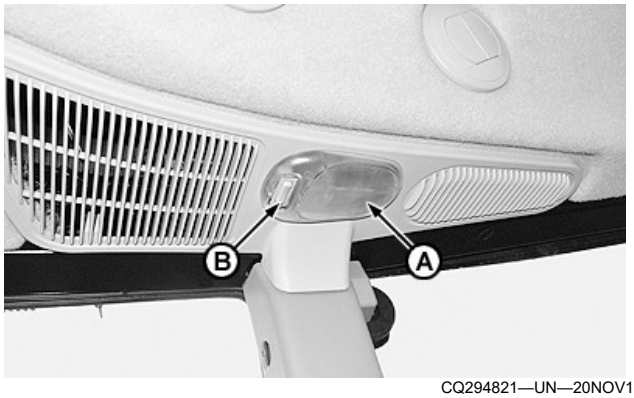

CQ294821—UN—20NOV13

O interruptor tem três posições (B):

Ligada: A luz de teto (A) permanece acesa, independentemente da posição da porta da cabine.

Desligado: A luz de teto (A) permanece apagada, independentemente da posição da porta da cabine.

Desligamento Automático: A luz do teto (A) permanece acesa até a porta da cabine ser fechada.

CR84017,000018C-54-01JUN18

Luz de Aviso — Somente Tratores com Cabine



CQ294830—UN—20NOV13

A luz de aviso (A) acende quando os faróis do trator estão ligados.

CR84017,000018D-54-07DEC18

Ajuste das Luzes de Trabalho—Tratores com Plataforma do Operador Aberta

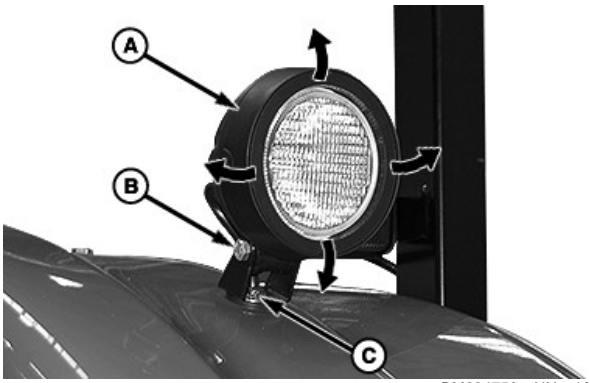

BM034753—UN—16MAY18

Luzes de Trabalho Dianteiras

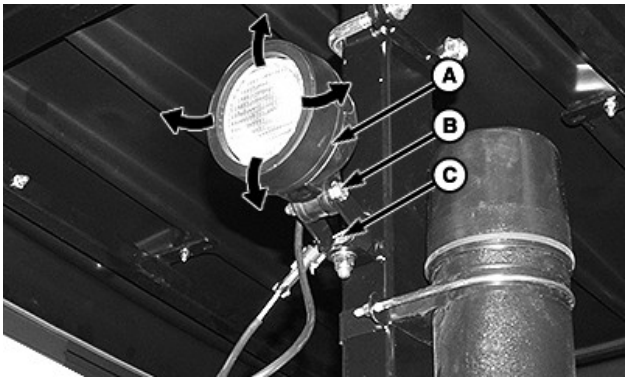

BM034752—UN—16MAY18

Luzes de Trabalho Traseiras

Mova manualmente as luzes de trabalho (B) para a posição desejada.

Se necessário, para facilitar o ajuste, solte os parafusos (B) e/ou (C). Aperte os parafusos (B) e/ou (C) após colocar as luzes de trabalho na posição desejada.

CR84017,00001A3-54-07DEC18

Ajuste das Luzes de Trabalho—Tratores com Cabine

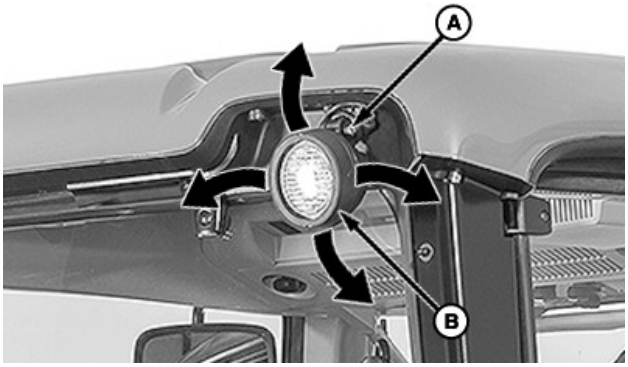

BM011212—UN—25OCT16

Luzes de Trabalho Traseiras — Série Padrão

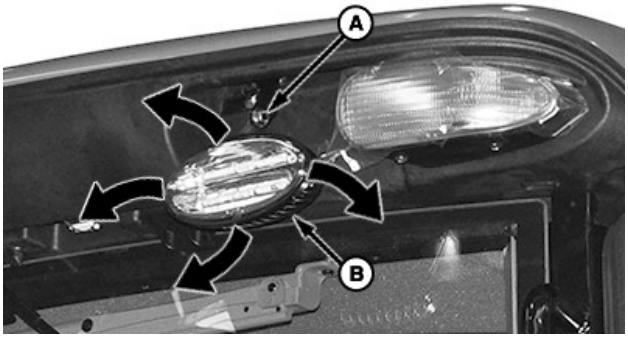

BM034751—UN—16MAY18

Luzes de Trabalho Dianteiras — Série Premium

Mova manualmente a luz de trabalho (B) para a posição desejada.

Se necessário, para facilitar o ajuste, solte o parafuso (A). Aperte o parafuso (A) depois de colocar a luz de trabalho na posição desejada.

CR84017,0000191-54-07DEC18

Conector do Implemento (se equipado)



BM035151—UN—04DEC18

O conector (A) é projetado para fornecer a conexão e a sincronização das indicações elétricas gerais do trator para os Implementos, como luzes indicadoras de direção, as luzes de freio e de pisca-alerta. Use o conector (A) em implementos rebocados, sempre que a visualização das luzes traseiras do trator estiver bloqueada.

NOTA: Para obter o plugue correspondente, consulte seu concessionário John Deere.

Terminal	Função	Cor do Fio
A	Luz de Trabalho	Roxo
B	Luzes de freio	Azul
C	Luzes de Posição e Traseiras	Cinza
D	Virar à esquerda	Verde
E	—	—
F	Curva à Direita	Verde

CR84017,00003B1-54-07DEC18

Estrutura de Proteção na Capotagem (EPC)



BM034564—UN—31MAY18

CUIDADO: Verifique se todas as peças estão corretamente montadas. Se a EPC for removida ou se suas conexões forem afrouxadas, reaperte todos os parafusos com o torque apropriado antes de operar o trator novamente.

Se forem observados danos estruturais, substitua a EPC.

CR84017,0000159-54-10DEC18

Cinto de Segurança

CUIDADO: Para reduzir a probabilidade de lesões em caso de ocorrer um acidente ou se o trator capotar, sempre use o cinto de segurança.



CQ294095—UN—03AUG12

Para garantir que o operador mantenha a posição correta sentado, ajuste o cinto de segurança (A) contra o abdômen.

Para ajustar o cinto de segurança, puxe-o para fora em toda sua extensão e ajuste o cinto puxando a extremidade através da fivela.

CR84017,000008F-54-07DEC18

Assento do Operador — Assento Mecânico

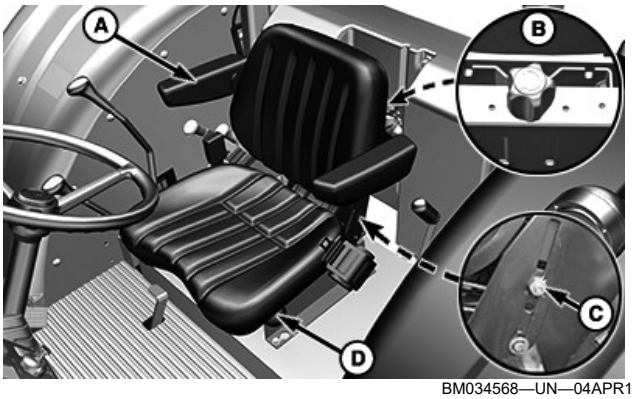

BM034568—UN—04APR18

Ajuste do apoio de braço: O apoio de braço (A) pode ser elevado ou abaixado, conforme o desejado.

Ajuste da Suspensão do Assento: Vire a alavanca de ajuste (B) para compensar o peso do operador.

NOTA: Tratores equipados com a PowrReverser™ transmissão possuem um sensor de presença em o assento do operador. Se o sensor indica que não há operador no assento do operador, a transmissão muda automaticamente para a posição de neutro. Ajuste a altura/suspensão o assento do operador que garante um deslocamento mínimo do assento, garantindo o funcionamento correto do sensor.

Ajuste da Altura do Encosto do Assento: Solte a porca (C) de ambos os lados do assento, ajuste até a altura desejada e, em seguida, aperte as porcas.

Ajuste de Avanço-Recuo do Assento: Mova a alavanca (D) para cima e deslize o assento para frente ou para trás até a posição desejada.

CR84017,0000091-54-26DEC18

Espelho Retrovisor

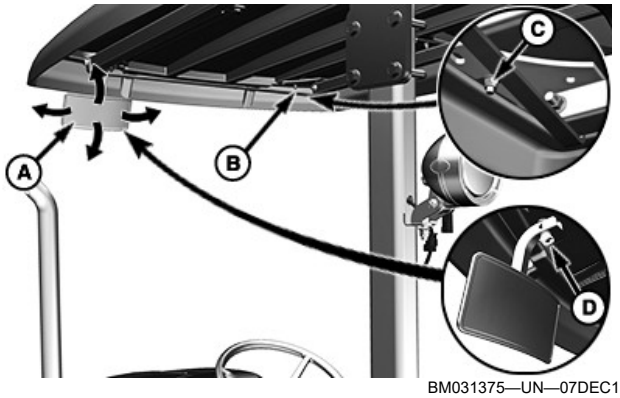

BM031375—UN—07DEC18

O espelho retrovisor (A) é concebido para prover segurança e visibilidade durante as operações do trator.

PowrReverser é uma marca registrada da Deere & Company

Ajustes verticais e horizontais podem ser executados manualmente, até que o espelho retrovisor (A) atinja o ângulo desejado.

O espelho retrovisor (A) pode ser usado no lado esquerdo (conforme mostrado) e no lado direito lado (B). Para alterar a posição do espelho retrovisor (A):

1. Remova a porca (D) e retire o espelho retrovisor (A).
2. Reinstale e aperte a porca (D).
3. Remova a porca (C) e instale o espelho retrovisor (A).
4. Reinstale a porca (C) fixando o espelho retrovisor (A).

CR84017,0000092-54-10DEC18

Porta-manual

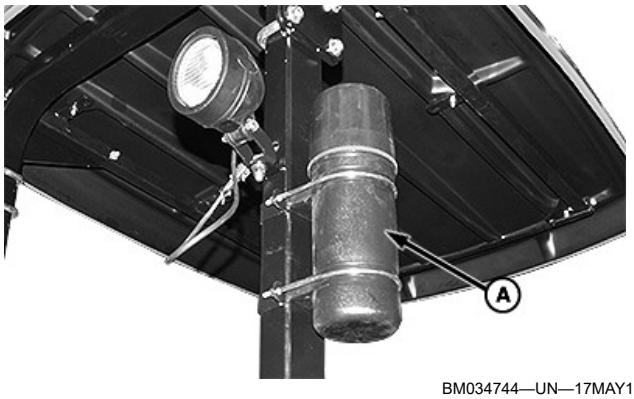

BM034744—UN—17MAY18

Para armazenar o Manual do Operador, use o porta--manual (A) localizado na estrutura de proteção na capotagem (EPC).

IMPORTANTE: Consulte os manuais do trator sempre que estiver em dúvida.

CR84017,0000194-54-07DEC18

Estrutura de Proteção na Capotagem (EPC)



BM034691—UN—02MAY18

CUIDADO: Verifique se todas as peças estão corretamente montadas. Se a EPC for removida ou se suas conexões forem afrouxadas, reaperte todos os parafusos com o torque apropriado antes de operar o trator novamente.

Se forem observados danos estruturais, substitua a EPC.

CR84017,0000158-54-10DEC18

Porta da Cabine

CUIDADO: Evite exposição indevida a ruído e detritos. Mantenha a porta fechada durante a operação do trator.

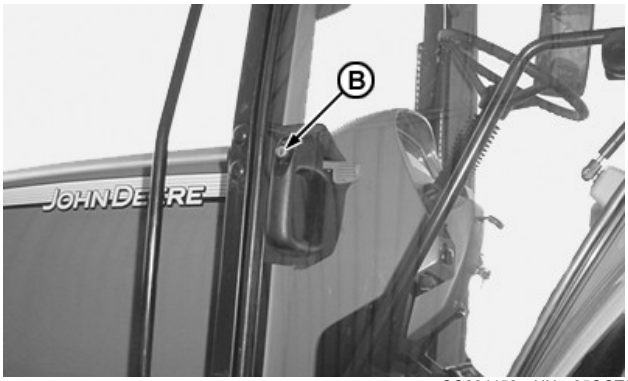

CQ224153—UN—25OCT04

Destrave a porta com a chave fornecida com seu trator.

Para abrir a porta pelo lado de fora, pressione o botão (B) e puxe a alça da porta.

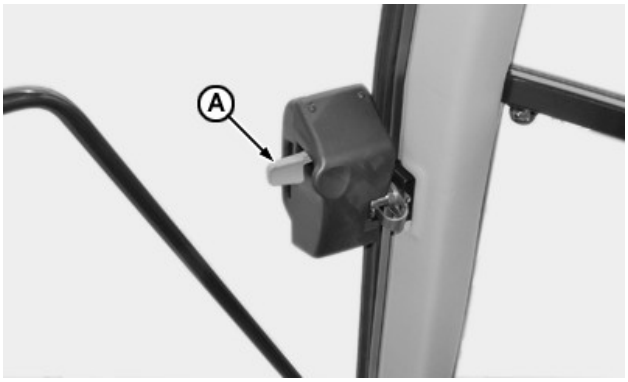

CQ294011—UN—31JUL12

Para abrir a porta pelo lado de dentro, puxe a alavanca (A) e empurre a porta.

NOTA: Sempre tranque a porta da cabine depois de deixar o trator estacionado.

ER40675,0000525-54-02MAY18

Janelas da Cabine

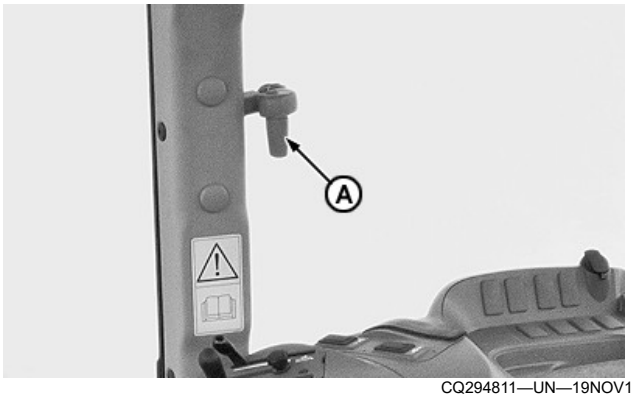

CQ294811—UN—19NOV13

Janela Lateral

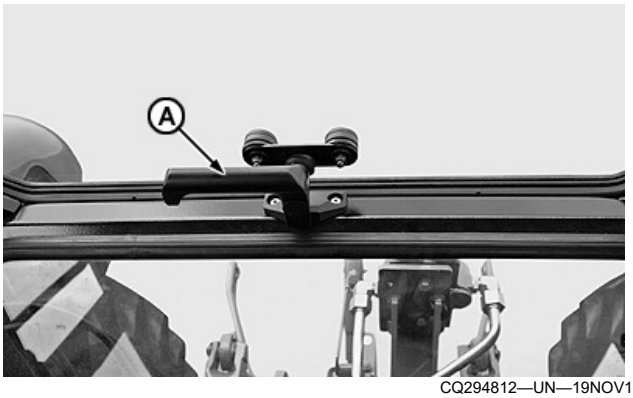

CQ294812—UN—19NOV13

Janela de Emergência

Para abrir o lado e a janela de emergência, use as alavancas (A).

CR84017,0000094-54-04JUN18

Cinto de Segurança

CUIDADO: Para reduzir a probabilidade de acidentes pessoais graves em caso de um acidente ou se o trator capotar, sempre use o cinto de segurança.

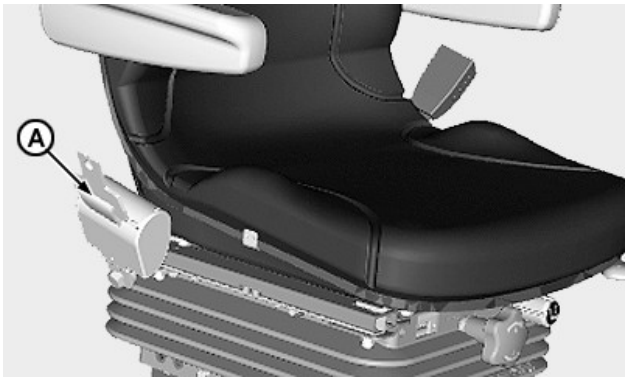

CQ294808—UN—19NOV13

Para garantir que o operador mantenha a posição correta sentado, ajuste o cinto de segurança (A) contra o abdômen.

Para ajustar o cinto de segurança, puxe-o para fora em toda sua extensão e ajuste o cinto puxando a extremidade através da fivela.

ER40675,0000521-54-01JUN18

Assento do Operador — Assento Mecânico

CUIDADO: Para evitar acidentes, ajuste o assento antes de dirigir.

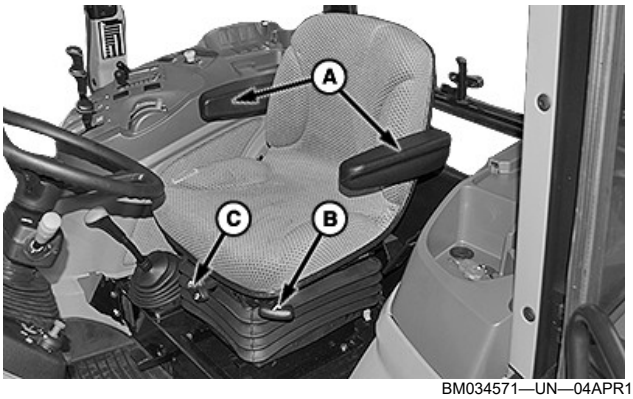

BM034571—UN—04APR18

Ajuste do apoio de braço: O apoio de braço pode ser elevado ou abaixado, conforme desejado.

Ajuste do Assento para Frente/Trás: Mova a alavanca (B) para cima e deslize o assento para frente ou para trás até a posição desejada.

Ajuste da Suspensão do Assento: Vire o botão de ajuste (C) para compensar o peso do operador.

ER40675,0000523-54-26DEC18

Assento do Operador — Assento Pneumático Deluxe

CUIDADO: Para evitar acidentes, ajuste o assento antes de dirigir.

NOTA: Antes de ajustar a altura do assento, mova a chave de partida para a posição de ***funcionamento****.*

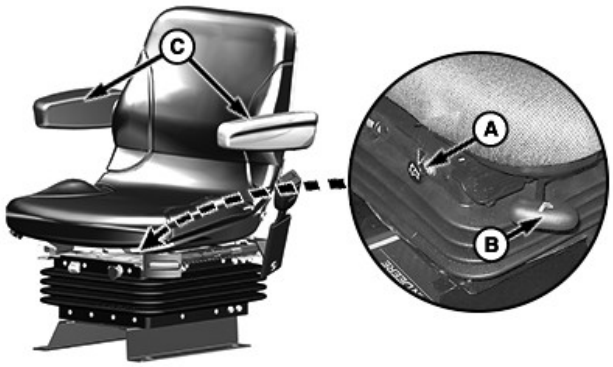

BM034566—UN—04JUN18

Ajuste da altura: Quando estiver sentado, puxe o botão (A) para abaixar o assento. Pressione o botão (A) para elevar o assento. Solte o botão (A) para travar o assento na posição desejada.

Ajuste de Avanço-Recuo: Puxe a alavanca (B) para cima e mova o assento para a posição desejada. Solte a alavanca (B) para travar o assento na posição.

Ajuste do apoio de braço: Levante e abaixe o apoio de braço (C) conforme desejado.

ER40675,0000524-54-26DEC18

Ajuste do Volante

CUIDADO: Para evitar acidentes, ajuste o volante antes de dirigir.



CQ294847—UN—22NOV13

Solte o botão de liberação do telescópio (A) e empurre ou puxe o volante para a posição desejada. Aperte o

botão de liberação do telescópio (A) para travar na posição.

LS87647,0000783-54-06JUN18

Inclinação da Coluna de Direção

CUIDADO: Para evitar acidentes, pare o trator antes de ajustar.

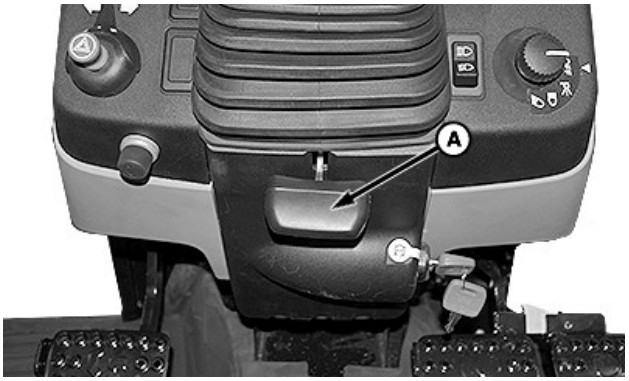

BM034570—UN—07APR18

Puxe a alavanca (A) e ajuste a coluna de direção para o ângulo desejado. Para travar a coluna de direção no lugar, libere a alavanca (A).

CR84017,00000A1-54-07DEC18

Retrovisores Externos



BM034692—UN—02MAY18

Os retrovisores externos (A) foram projetados para proporcionar segurança e maior visibilidade durante operações que utilizam o trator.

Ajuste a posição dos retrovisores externos (B) para obter a melhor visibilidade traseira:

1. Ajuste o ângulo do braço do espelho retrovisor (B) girando-o.
2. Ajuste manualmente o retrovisor externo (A) movendo-o suavemente na horizontal e/ou verticalmente.
3. Após ajustar o espelho retrovisor, limpe-o com um pano macio. Limpe as marcas na superfície do retrovisor.

CR84017,0000095-54-07DEC18

Quebra-sol

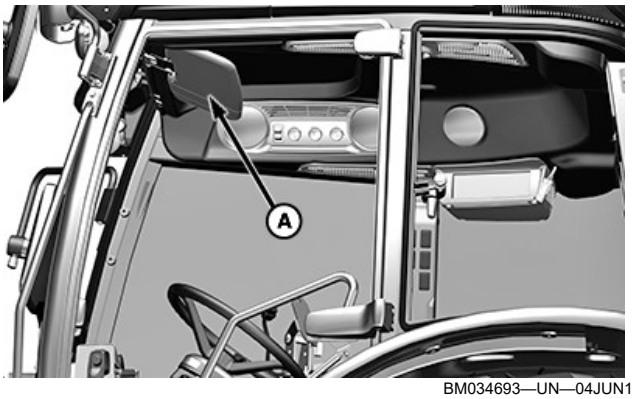

BM034693—UN—04JUN18

Abaixe o quebra-sol (A) para proteção contra o brilho da luz do sol ou do ambiente. O quebra-sol permanece na posição selecionada.

LS87647,0000784-54-04JUN18

Limpador de Pára-Brisas e Lava Pára--Brisas

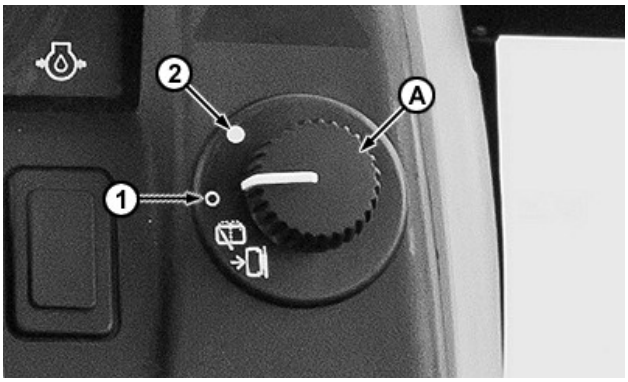

CQ294813—UN—19NOV13

O interruptor do limpador do para-brisa (A) tem duas posições disponíveis:

1. Desligada
2. LIGADO

Para acionar o lavador do pára-brisas, pressione o interruptor (A) da palheta limpa pára-brisas. Libere o interruptor do limpador de pára-brisa (A) para parar o sistema do lavador.

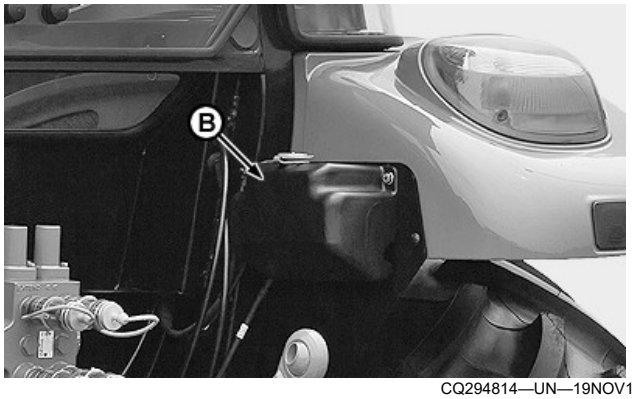

CQ294814—UN—19NOV13

O reservatório do lavador de para-brisa (B) está atrás da cabine, acima do engate traseiro de três pontos. Encha o reservatório do lavador de para-brisa com um fluido de lavador quando necessário.

NOTA: Para operar o limpador de para-brisa traseiro (se equipada), trave a janela traseira.

CR84017,00000A0-54-04JUN18

Ventilador e Difusores de Ar

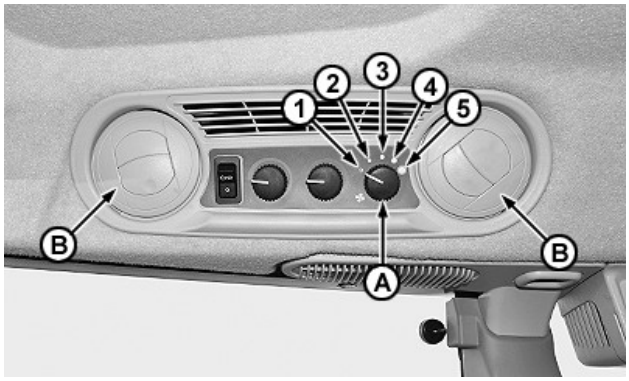

CQ294818—UN—20NOV13

O potenciômetro do ponto definido de rotação do ventilador (A) possui cinco posições:

1. Desligada
2. Velocidade da ventoinha baixa
3. Velocidade da ventoinha média
4. Velocidade da ventoinha alta
5. Exaustão

Direcione o fluxo de ar conforme necessário, usando os difusores de ar (B).

NOTA: Para resfriar rapidamente a cabine, use a posição de exaustão (5).

LS87647,0000786-54-04JUN18

Sistema de Ar Condicionado

IMPORTANTE: No encerramento das atividades diárias, desligue o sistema do ar-condicionado e mantenha a ventoinha ligada por mais 10 minutos. Isso previne o sistema da possível geração de odores futuros.



CQ294820—UN—20NOV13

A temperatura de arrefecimento interior da cabine é ajustada com o potenciômetro do ar-condicionado (B):

1. Defina uma velocidade de ventoinha, conforme desejado.
2. Gire o potenciômetro do aquecedor no sentido anti-horário.
3. Pressione o interruptor do ar condicionado (A).
4. Gire o potenciômetro do ar-condicionado (B) para a posição desejada:
   a. Gire no sentido horário para diminuir a temperatura interna da cabine.
   b. Gire no sentido anti-horário para retornar para a temperatura externa.
5. Para desligar o sistema, siga o procedimento na ordem inversa.

NOTA: Ligue o sistema de ar condicionado várias vezes ao ano, inclusive no inverno, para lubrificar todas as peças móveis do sistema. Ao usar o sistema na temperatura mínima, evite usar ventilação na velocidade 2. Tente usar a velocidade 3 ou acima.

LS87647,0000788-54-27FEB19

Aquecedor



CQ294819—UN—20NOV13

O aquecimento da cabine pode ser ajustado com o potenciômetro do aquecedor (A):

1. Gire o potenciômetro do ar-condicionado no sentido anti-horário.
2. Desligue o sistema de ar condicionado.
3. Defina uma velocidade de ventoinha, conforme desejado.
4. Gire o potenciômetro do aquecedor (A) para a posição desejada:
   a. Gire no sentido horário para aumentar a temperatura interna da cabine.
   b. Gire no sentido anti-horário para retornar para a temperatura externa.

LS87647,0000787-54-04JUN18

Pontos de Montagem do Monitor

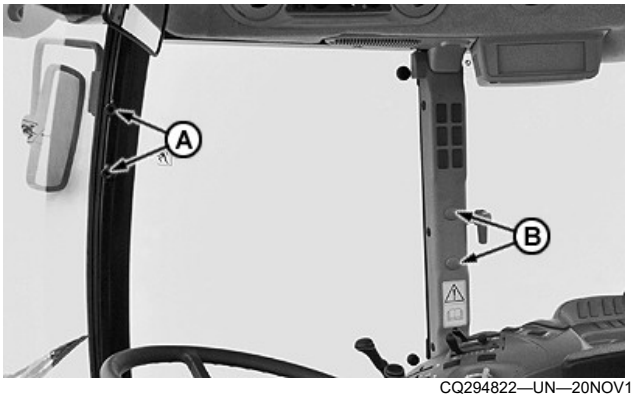

CQ294822—UN—20NOV13

Há dois locais adequados para a instalação de monitores na cabine:

- Poste dianteiro direito
- Poste central direito

NOTA: No poste central direito B (B), é necessário remover os dois bujões.

ER40675,000052A-54-04JUN18

Sistema de Direção Assistida AutoTrac™ (se equipado)

NOTA: Para instruções detalhadas, consulte o Manual do Operador AutoTrac™.

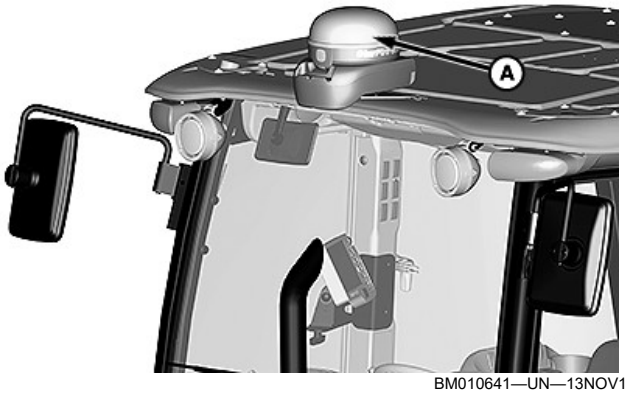

BM010641—UN—13NOV15

Receptor StarFire™



CQ294092—UN—02AUG12

Monitor GreenStar™ 2 1800

- O sistema AutoTrac™ utiliza o receptor de posição StarFire™ (A) e o display GreenStar™ (B) para auxiliar o operador na condução do trator.
- AutoTrac™ é um sistema de orientação em linha reta. Cabe ao operador virar o veículo no final de cada passada e contornar quaisquer obstáculos do campo. O controle de direção é obtido pelo giro do volante.

NOTA: O AutoTrac™ sistema para se o trator estiver na posição de estacionamento, o operador não estiver presente no assento do operador por mais de 7 segundos ou a velocidade de avanço estiver abaixo de 0,3 km/h (0.186 mph).

NOTA: Se o operador sai do assento, uma mensagem aparece no monitor GreenStar™ e um alarme sonoro soa.

ER40675,000052B-54-06DEC18

AutoTrac é uma marca registrada da Deere & Company
StarFire é uma marca registrada da Deere & Company
GreenStar é uma marca registrada da Deere & Company

Tomadas Elétricas Auxiliares



CQ294823—UN—20NOV13

Para conectar equipamento elétrico auxiliar, use as tomadas elétricas auxiliares (A) e (B):

Especificação	
Tomadas Elétricas Auxiliares—Tensão	12 V

IMPORTANTE: Use as instruções de instalação do equipamento auxiliar ou consulte seu concessionário John Deere.

ER40675,000052C-54-04JUN18

Porta Objetos

IMPORTANTE: Jamais deixe objetos soltos dentro da cabine, pois podem causar acidentes ou danos à máquina.

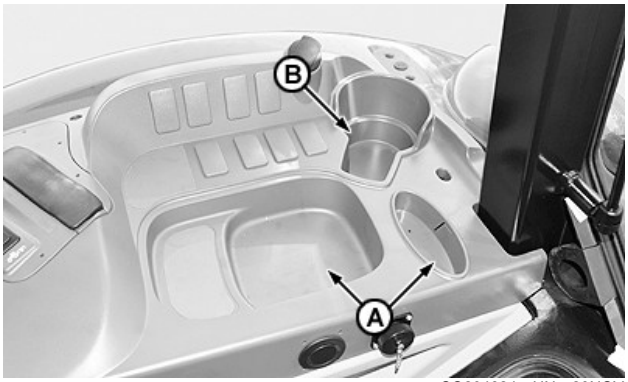

CQ294824—UN—20NOV13

Compartimentos no Lado Direito



CQ294825—UN—20NOV13

Compartimentos no Lado Esquerdo

Use os compartimentos para armazenar objetos:

- Compartimentos (A): Armazenar objetos diversos.
- Compartimentos (B): Armazenar uma garrafa térmica ou garrafas.
- Compartimento (C): Use para apoiar um notebook.

ER40675,000052D-54-04JUN18

Passagem para Cabos e Mangueiras

A janela traseira da cabine foi projetada com duas aberturas (A) para permitir a passagem de cabos e mangueiras de acessórios.



BM010513—UN—29SEP15

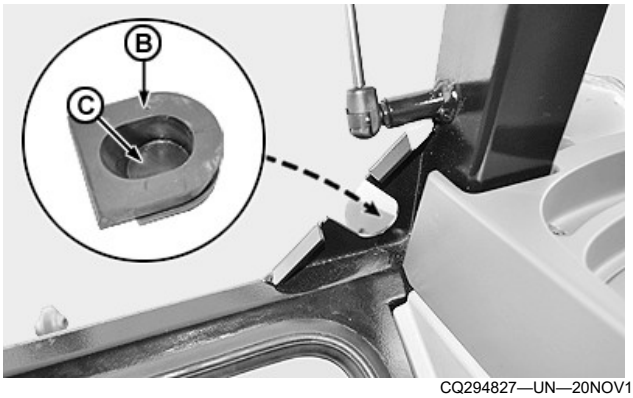

CQ294827—UN—20NOV13

1. Se necessário, abra a janela traseira e remova as tampas de borracha (B).

2. Para permitir a passagem de cabos e mangueiras, corte as tampas de borracha na incisão (C).
3. Passe os cabos e mangueiras ao longo dos cortes, instale as tampas de borracha e feche a janela traseira.

ER40675,000052E-54-04JUN18

Seguir as Instruções dos Manuais do Operador dos Fabricantes de Implementos

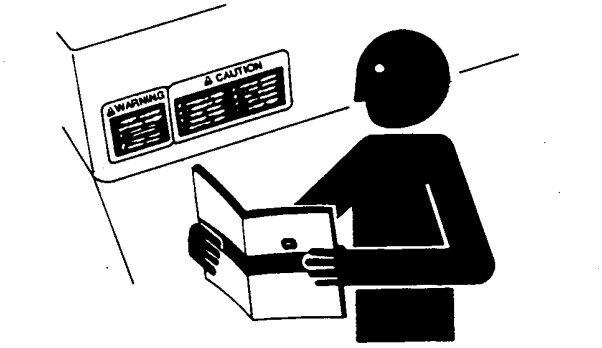

TS201—UN—15APR13

⚠ CUIDADO: Antes de operar o trator em conjunto com um implemento ou reboque montado, é responsabilidade do operador familiarizar-se com os respectivos manuais do operador. Os erros do operador podem ter graves consequências.

Os manuais do operador e os adesivos de segurança nos implementos e reboques montados fornecem importantes informações sobre como operá-los com segurança. Por essa razão, é importante familiarizar-se com eles antes de iniciar os trabalhos. Os manuais do operador devem ser fornecidos para todos os operadores do trator.

CR84017,00000AA-54-05APR18

Verifique a Condição dos Pneus e a Calibração da Pressão

IMPORTANTE: Para garantir o desempenho máximo, mantenha os pneus com a pressão recomendada. Consulte Pressão de Calibração na seção Rodas, Pneus e Bitola.



BM034694—UN—16MAY18

Inspecione os pneus e verifique se há cortes, danos ou desgaste excessivo.

Ajuste e mantenha a pressão dos pneus de acordo com a pressão recomendada nas tabelas. Verifique a pressão de cada pneu pelo menos uma vez por semana. Se os pneus contêm lastro líquido, use um medidor especial de ar-água e meça com uma haste da válvula posicionada embaixo.

CR84017,00000AB-54-08DEC18

Verificação do Nível de Óleo do Motor

NOTA: Verifique o nível de óleo, preferencialmente de manhã, antes de dar partida no motor.

1. Estacione a máquina em um local plano.
2. Desligue o motor.
3. Espere 45 min.[1]

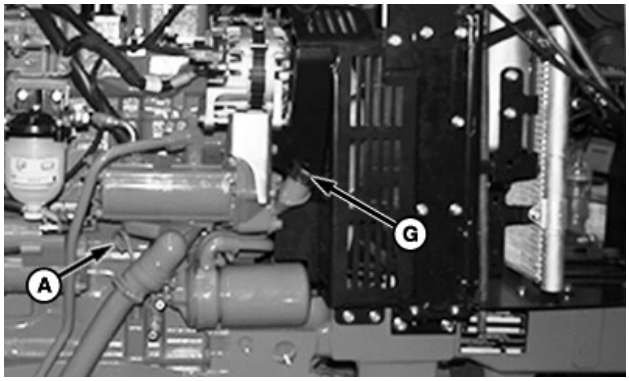

BML004109—UN—04SEP20

4. Remova a vareta de nível de óleo (A).
5. Limpe a vareta de nível de óleo (A) com um pano limpo.
6. Insira a vareta de nível de óleo (A) no motor e remova-a novamente.

NOTA: Certifique-se de inserir a vareta de nível de óleo (A) até o fim.

7. Verifique o nível de óleo da seguinte maneira:
   a. Segure a vareta de nível de óleo (A) na horizontal.

[1] Essa etapa é desnecessária se a verificação do óleo for feita de manhã, antes de dar partida no motor.

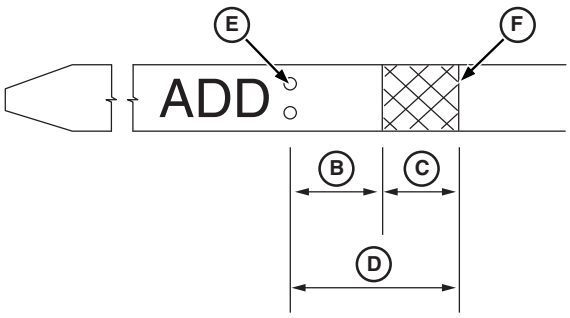

BM011063—UN—11AUG17

Vareta de Nível de Óleo

b. O nível de óleo deve estar na região (D), entre a marca ADD (Adicionar) (E) e a marca de máximo (F).

c. Preferencialmente, o nível de óleo deve estar na região (B).

d. Se o nível de óleo estiver na área recartilhada (C), isso indica que o cárter do motor está cheio.

8. Se o nível de óleo estiver abaixo da marca ADD (Adicionar) (E), adicione o óleo especificado para o motor através do gargalo de enchimento (G).

IMPORTANTE: Nunca opere o motor se o nível do óleo estiver acima da marca de máximo (F) ou abaixo da marca ADD (Adicionar) (E) na vareta do óleo (A).

NOTA: Consulte o óleo correto na seção Combustíveis, Lubrificantes e Líquidos de Arrefecimento.

CR84017,00003B4-54-04SEP20

Verifique o Nível do Líquido de Arrefecimento

Se a temperatura do líquido de arrefecimento estiver muito alta, verifique a causa. Depois disso, verifique o nível do líquido de arrefecimento.

1. Estacione o trator em um solo nivelado.
2. Desligue o motor.
3. Destrave e levante o capô.
4. Espere que o motor arrefeça.

NOTA: Se o motor estiver quente, o nível do líquido de arrefecimento observado é afetado.

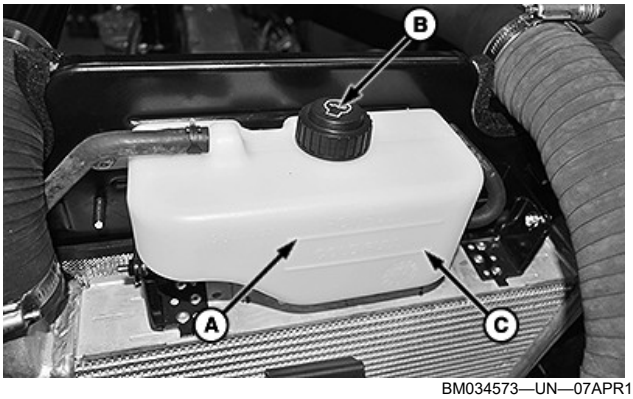

BM034573—UN—07APR18

5. Verifique o nível do líquido de arrefecimento no tanque de expansão. O nível deve estar sobre ou acima da marca COLD FULL (C).

NOTA: Se o nível estiver baixo, verifique se há sinais de vazamento. Se o nível de líquido de arrefecimento estiver baixo, mas não houver sinal de um vazamento externo, verifique se há vazamentos de líquido de arrefecimento internos. Consulte o concessionário John Deere.

6. Se o nível do líquido de arrefecimento estiver abaixo da marca COLD FULL (C), remova a capa do tanque de expansão (B) e adicione líquido de arrefecimento especificado.

CUIDADO: Remova a tampa do tanque de expansão (B) somente quando estiver suficientemente fria para ser tocada com as mãos. Para aliviar a pressão, solte lentamente a tampa do tanque de expansão (B) antes de removê-la completamente.

IMPORTANTE: Não abra a tampa do tanque de expansão (B) enquanto o motor estiver quente. Isso faz com que entre ar no sistema de arrefecimento.

IMPORTANTE: Não encha o tanque de expansão acima da marca HOT FULL (A).

NOTA: Consulte o líquido de arrefecimento correto na seção Combustíveis, Lubrificantes e Líquido de Arrefecimento.

7. Instale a tampa do tanque de expansão (B).

CR84017,00000AE-54-10DEC18

Limpe a Grade Frontal, o Radiador, o Refrigerador e o Condensador do Ar--Condicionado (Se Equipado)

⚠ CUIDADO: A partes do radiador ficam quentes durante a operação do trator. Limpe o radiador e os resfriadores somente quando estiverem suficientemente frios para tocar com as mãos desprotegidas.

1. Estacione o trator em um solo nivelado.
2. Desligue o motor.



BM034676—UN—30APR18

3. Para limpar a grade dianteira (A) use uma escova.
4. Destrave e levante o capô.

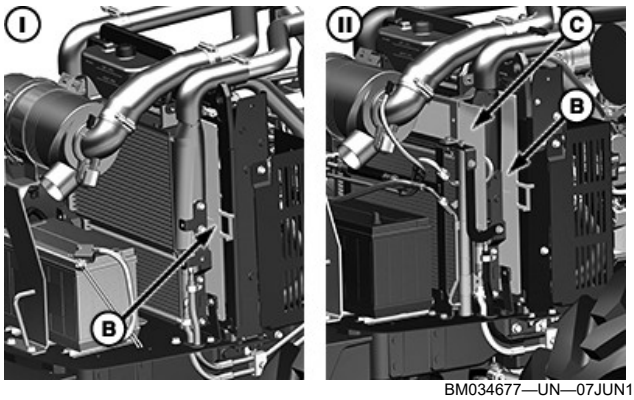

BM034677—UN—07JUN18

I—Tratores com Plataforma do Operador Aberta | II—Tratores com Cabine

5. Puxe as telas do motor (B) e (C). Remova qualquer contaminação.

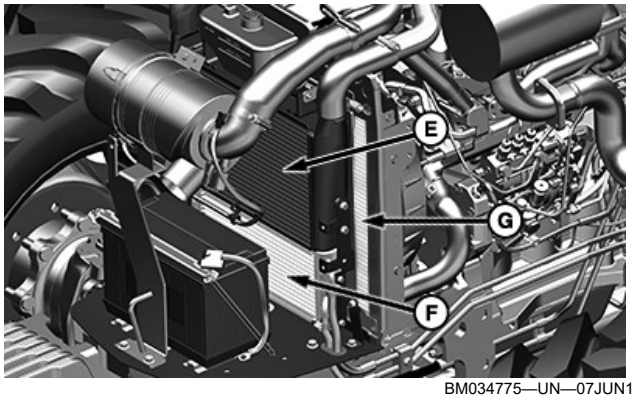

BM034775—UN—07JUN18

Tratores com Plataforma do Operador Aberta

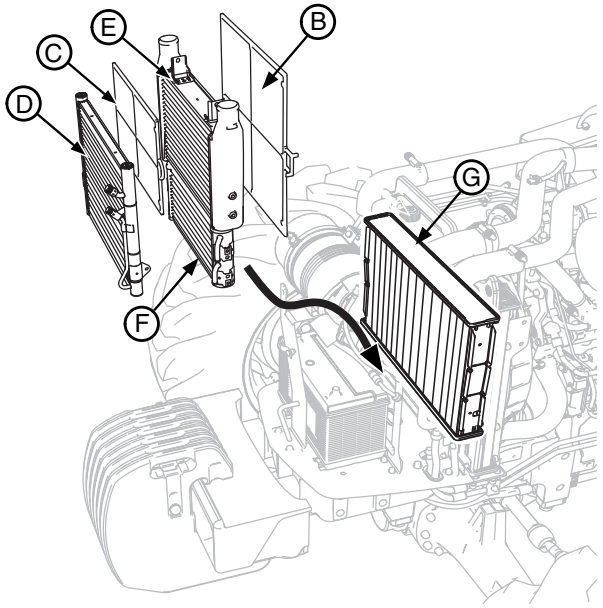

BM034774—UN—18MAY18

Tratores com Cabines

6. Para limpar o radiador (G), o resfriador de óleo (F)[2], o resfriador de ar (E) e o condensador do ar--condicionado (D), use ar comprimido ou água. Endireite eventuais aletas tortas.

IMPORTANTE: Evite acidentes pessoais ou danos à máquina. Para fins de limpeza, use uma pressão de operação de 210 kPa (2,1 bar) (30,5 psi).

7. Reinstale as telas do motor (B) e (C).
8. Feche e trave o capô.

CR84017,00003AC-54-08DEC18

[2] Tratores de plataforma do operador aberta: se estiver equipado com transmissão Equip™PowrReverser™. Tratores com cabine: Se estiver equipado com válvula de controle remoto deluxe e/ou transmissão PowrReverser™.

Drenagem da Água e dos Sedimentos do Filtro de Combustível

Drene o filtro de combustível no intervalo correto ou sempre que notar a presença de água e sedimentos.

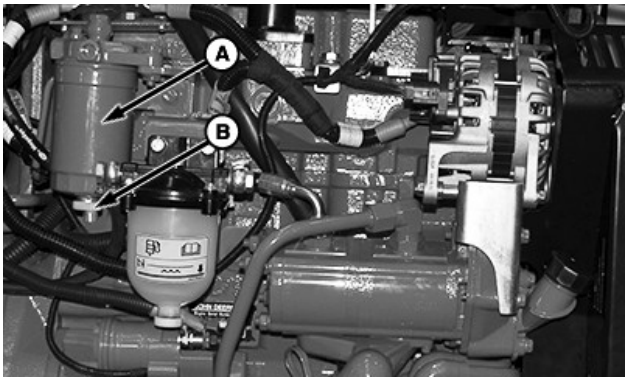

BM035149—UN—02DEC18

Filtro de Combustível—Tipo A



BML004068—UN—31AUG20

Filtro de Combustível—Tipo B

1. Coloque um recipiente adequado sob o filtro de combustível (A).
2. Solte a válvula de dreno (B).
3. Reaperte a válvula de dreno (B) quando começar a sair combustível limpo.
4. Drene o circuito de baixa pressão do sistema de combustível.

NOTA: Consulte Sangria do Sistema de Combustível — Tratores com Plataforma do Operador Aberta 5060E, 5070E e 5080E ou Sangria do Sistema de Combustível — Tratores com Cabine 5060E, 5070E e 5080E na seção Manutenção — Conforme Necessário.

TS95756,0000059-54-04SEP20

Seguir as Instruções dos Manuais do Operador dos Fabricantes de Implementos

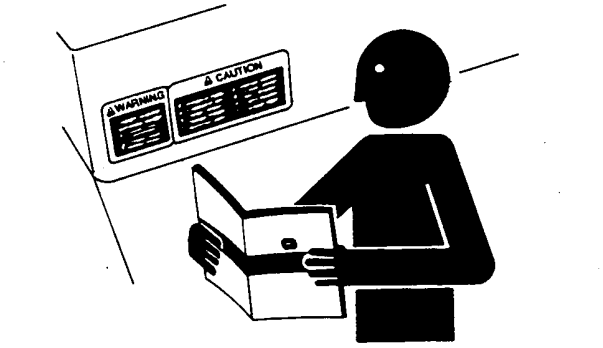

TS201—UN—15APR13

⚠ CUIDADO: Antes de operar o trator em conjunto com um implemento ou reboque montado, é responsabilidade do operador familiarizar-se com os respectivos manuais do operador. Os erros do operador podem ter graves consequências.

Os manuais do operador e os adesivos de segurança nos implementos e reboques montados fornecem importantes informações sobre como operá-los com segurança. Por essa razão, é importante familiarizar-se com eles antes de iniciar os trabalhos. Os manuais do operador devem ser fornecidos para todos os operadores do trator.

CR84017,00000B2-54-05APR18

Verifique a Condição dos Pneus e a Calibração da Pressão

IMPORTANTE: Para garantir o desempenho máximo, mantenha os pneus com a pressão recomendada. Consulte Pressão de Calibração na seção Rodas, Pneus e Bitola.



BM034694—UN—16MAY18

Inspecione os pneus e verifique se há cortes, danos ou desgaste excessivo.

Ajuste e mantenha a pressão dos pneus de acordo com a pressão recomendada nas tabelas. Verifique a pressão de cada pneu pelo menos uma vez por semana. Se os pneus contêm lastro líquido, use um medidor especial de ar-água e meça com uma haste da válvula posicionada embaixo.

CR84017,00000AB-54-08DEC18

Verifique o Nível do Óleo do Motor

NOTA: Verifique o nível de óleo, preferencialmente de manhã, antes de dar partida no motor.

1. Estacione o trator em um solo nivelado.
2. Desligue o motor.
3. Espere 45 min.[1]

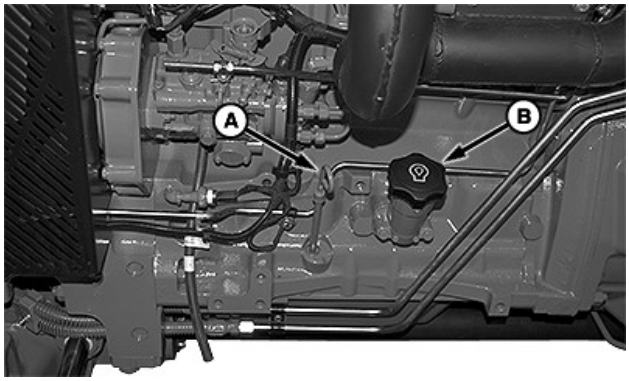

BM031188—UN—25JUN18

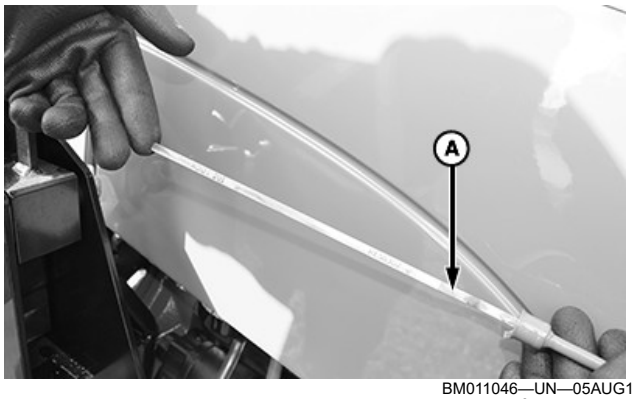

BM011046—UN—05AUG16

Corrija a Posição para Verificar o Nível de Óleo (Horizontalmente)

4. Remova a vareta de óleo (A).
5. Limpe a vareta de óleo (A) com um pano limpo.
6. Insira a vareta do óleo (A) no motor e remova-a novamente.

NOTA: Certifique-se de inserir a vareta do óleo (A) até o fim.

7. Verifique o nível de óleo da seguinte maneira:

[1] Essa etapa é desnecessária se a verificação do óleo for feita de manhã, antes de dar partida no motor

a. Segure a vareta do óleo (A) na horizontal.

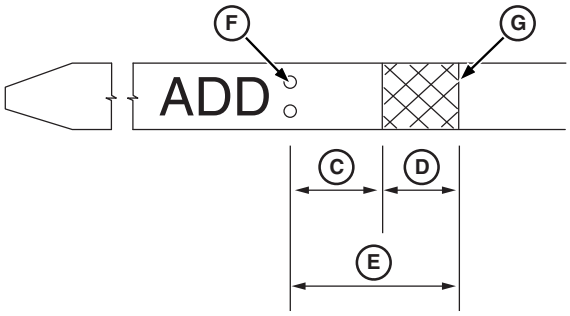

BM011048—UN—04AUG16

b. O nível de óleo deve estar na região (E), entre a marca ADD (Adicionar) (F) e a marca de máximo (G).

c. Preferencialmente, o óleo deve estar na região (C).

d. Se o nível de óleo estiver na área recartilhada (D), isso é uma indicação de que o cárter do motor está cheio.

8. Se o nível de óleo estiver abaixo da marca ADD (Adicionar) (F), adicione o óleo especificado para o motor através do gargalo de enchimento (B).

IMPORTANTE: Nunca opere o motor se o nível do óleo estiver acima da marca de máximo (G) ou abaixo da marca ADD (Adicionar) (F) na vareta do óleo (A).

NOTA: Consulte o óleo correto na seção Combustíveis, Lubrificantes e Líquido de Arrefecimento.

CR84017,00000B4-54-08DEC18

Verifique o Nível do Líquido de Arrefecimento

Se a temperatura do líquido de arrefecimento estiver muito alta, verifique e corrija a causa. Depois disso, verifique o nível do líquido de arrefecimento.

1. Estacione o trator em um solo nivelado.
2. Desligue o motor.
3. Destrave e levante o capô.
4. Espere que o motor arrefeça.

NOTA: Se o motor estiver quente, o nível do líquido de arrefecimento observado é afetado.

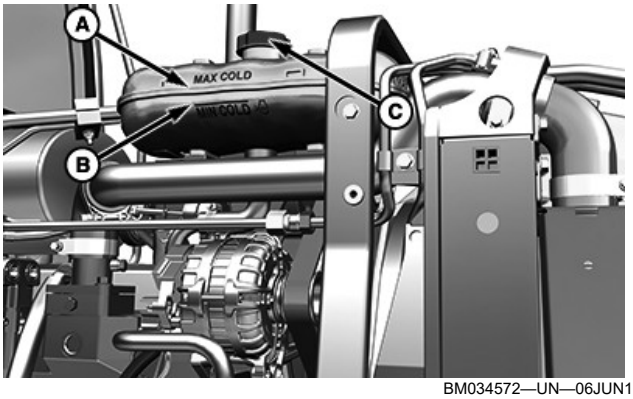

BM034572—UN—06JUN18

5. Verifique o nível do líquido de arrefecimento no tanque de expansão. O nível deve na marca de MÍN FRIO (B) ou acima.

NOTA: Se o nível estiver baixo, verifique se há sinais de vazamento. Se o nível de líquido de arrefecimento estiver baixo, mas não houver sinal de um vazamento externo, verifique se há vazamentos de líquido de arrefecimento internos. Consulte o concessionário John Deere.

6. Se o nível do líquido de arrefecimento estiver abaixo da marca MÍN FRIO (B), remova a capa do tanque de expansão (C) e adicione líquido de arrefecimento especificado.

CUIDADO: Remova a tampa do tanque de expansão (C) somente quando estiver suficientemente fria para ser tocada com as mãos. Para aliviar a pressão, solte lentamente a tampa do tanque de expansão (C) antes de removê-la completamente.

IMPORTANTE: Não abra a tampa do tanque de expansão (C) enquanto o motor estiver quente. Isso faz com que entre ar no sistema de arrefecimento.

IMPORTANTE: Não encha o tanque de expansão acima da marca MÁX FRIO (A).

NOTA: Consulte o líquido de arrefecimento correto na seção Combustíveis, Lubrificantes e Líquido de Arrefecimento.

7. Reinstale a tampa do tanque de expansão (C).

CR84017,00000B6-54-10DEC18

Limpe a Grade Frontal, o Radiador, o Refrigerador e o Condensador do Ar-Condicionado (Se Equipado)

CUIDADO: As peças do radiador ficam quentes durante a operação do trator. Limpe o radiador e os resfriadores somente quando estiverem suficientemente frios para tocar com as mãos desprotegidas.

1. Estacione o trator em um solo nivelado.
2. Desligue o motor.



BM034676—UN—30APR18

3. Limpe a grade dianteira (A) usando uma escova.
4. Destrave e levante o capô.

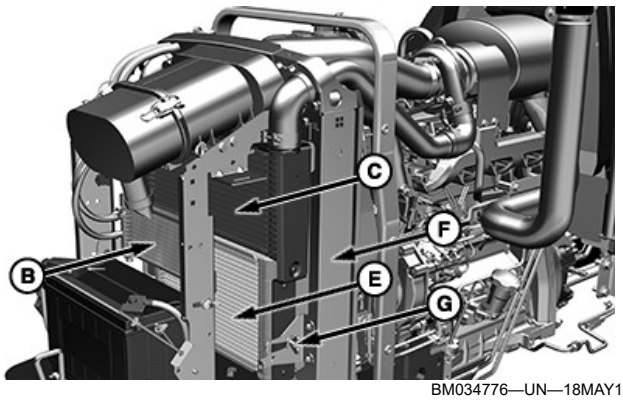

BM034776—UN—18MAY18

Tratores com Plataforma do Operador Aberta

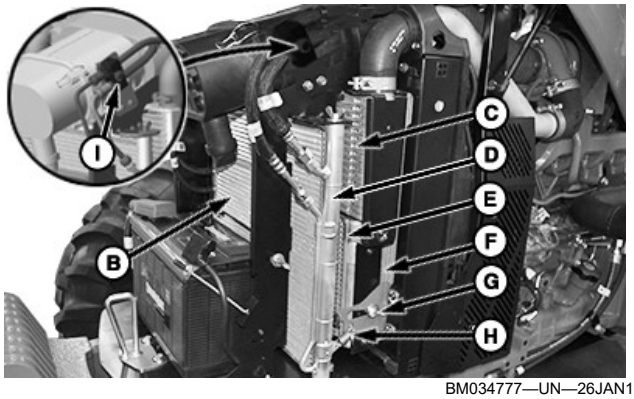

BM034777—UN—26JAN19

Tratores com Cabines

5. Para limpar o resfriador de combustível (B), o resfriador de ar (C), o condensador do ar condicionado (D), o resfriador de óleo (E) e o radiador (F), use ar comprimido ou água. Endireite eventuais aletas tortas.

IMPORTANTE: Evite acidentes pessoais ou danos à máquina. Para fins de limpeza, use uma pressão de operação de 210 kPa (2,1 bar) (30,5 psi).

NOTA: Para facilitar a operação de limpeza, solte os parafusos (G) e as travas (H) em ambos os lados do trator.

NOTA: Remova o parafuso (I) e solte a abraçadeira das linhas do sistema de ar-condicionado.

6. Feche e trave o capô.

LR35023,00004D9-54-25JAN19

Drene a Água e os Sedimentos do Filtro de Combustível

Drene o filtro de combustível no intervalo correto ou sempre que notar a presença de água e sedimentos.

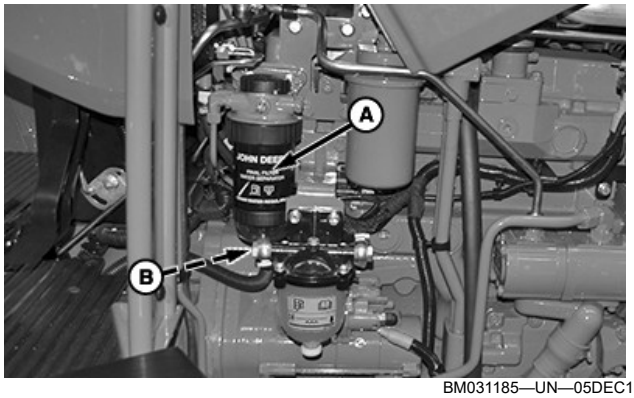

BM031185—UN—05DEC18

1. Coloque um recipiente adequado sob o filtro de combustível (A)
2. Solte a válvula de dreno (B) do filtro de combustível (A).
3. Reaperte a válvula de dreno (B) quando começar a sair combustível limpo.
4. Drene o circuito de baixa pressão do sistema de combustível.

NOTA: Consulte a seção Drenar o Sistema de Combustível—Tratores 5078E e 5090E em Serviço —Conforme Necessário.

LR35023,00004DA-54-25JUN18

Dê Partida Somente no Assento do Operador



T133715—UN—15APR13

Evite movimentos inesperados da máquina. Dê partida no motor somente quando estiver no assento do operador. Assegure-se de que todos os controles e ferramentas de trabalho estão na posição adequada para uma máquina estacionada.

Nunca tente ligar o motor estando no chão. Não dê partida no motor fazendo uma ligação direta nos terminais do solenoide de partida.

TX03679,0001799-54-02MAY01

Sistema de Combustível do Motor e Potência Nominal

Sistema de combustível

IMPORTANTE: A modificação ou a alteração da bomba de injeção, do temporizador da bomba de injeção ou dos injetores de combustível encerrarão a garantia do comprador.

Não tente reparar bomba injetora ou injetor de combustível. Exigem-se ferramentas e treino especiais. Consulte o concessionário John Deere.

Certificação do Motor/Potência Nominal

A potência em kW (hp) na etiqueta de certificação de emissões do **motor** especifica a kW (hp) bruta do motor, que é a potência do volante do motor sem ventilador. Na maioria das aplicações, esta não será a mesma potência nominal que os hp/kW do veículo anunciados do **trator**. (Consulte a seção Especificações.)

RF30435,0000027-54-18APR01

Não Modifique o Sistema de Combustível

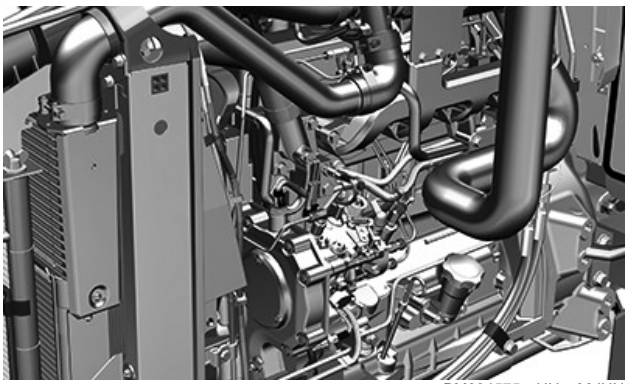

BM034575—UN—06JUN18

IMPORTANTE: Os concessionários John Deere estariam violando o contrato de concessão se fossem encontradas alterações nos níveis de potência.

A garantia do trator será invalidada se os níveis de potência forem alterados das especificações de fábrica.

Não tente consertar a bomba injetora ou os bicos injetores de combustível por conta própria. São necessários treinamento e ferramentas especiais. Consulte o concessionário John Deere.

Para evitar danos ao trator, nunca pulverize água em uma bomba injetora quente.

CR84017,00000BD-54-21JAN19

Aqueça o motor

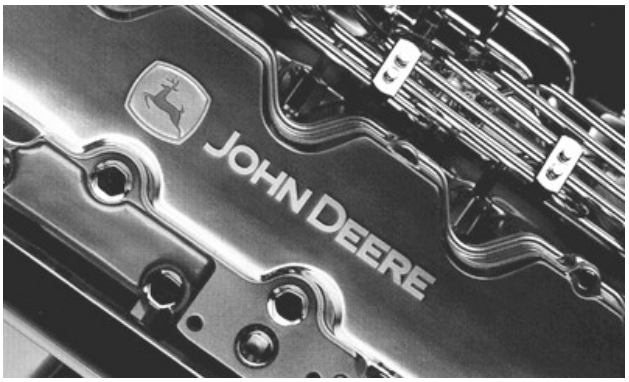

CQ224770—UN—09JUL04

IMPORTANTE: Não trabalhe com o motor a plena carga até ele estar completamente quente. Permitir que o motor opere em rpm baixa reduz a eficiência do uso de combustível e pode provocar um acúmulo de carbono no motor.

Não submeta o trator a plena carga até o motor aquecido completamente. Opere com o acelerador manual posicionado na metade de curso até que a temperatura de funcionamento seja alcançada.

Deixe o trator funcionando durante 3 a 4 minutos ou mais, a rotação mínima do motor não deve ser inferior a 1200 rpm.

NOTA: O motor deve funcionar a uma rotação superior à da rotação lenta até a temperatura do sistema de arrefecimento passar de 20 °C (68 °F).

RP46668,00001F4-54-06DEC18

Motores com Turbocompressor

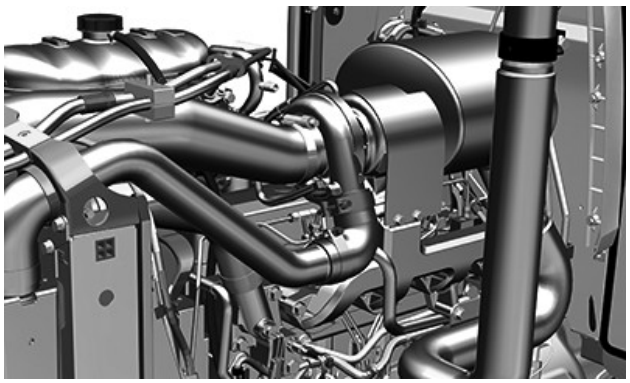

BM034574—UN—06JUN18

A maior parte dos danos no turbocompressor resulta do não cumprimento do procedimento adequado ao ligar e desligar o motor. Depois da partida e antes de desligar o motor, deixe-o funcionando por pelo menos 30 segundos sem carga.

IMPORTANTE: Se o motor apagar durante o funcionamento, religue-o IMEDIATAMENTE. Fazer isso evita superaquecimento do turbocompressor.

CR84017,00000BC-54-29MAY18

Antes de Dar a Partida no Motor

Transmissão com Eixo Superior Sincronizado

1. Verifique o nível de combustível para certificar-se de que o trator tem combustível suficiente.



BM022864—UN—07JUN18

2. Coloque a alavanca de trocas de marchas (A) na posição de estacionamento.
3. Coloque a alavanca de mudança de grupos (B) na posição de neutro.

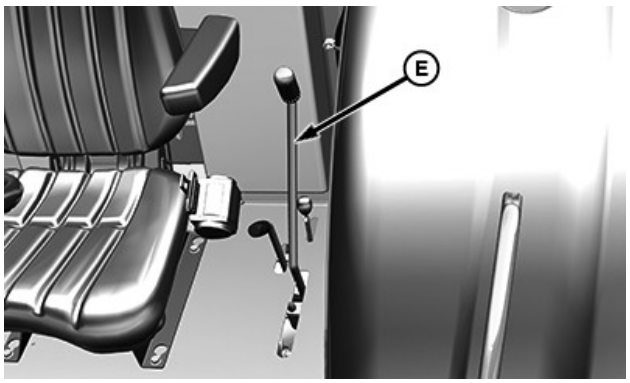

BM022865—UN—07JUN18

4. Mova a alavanca da TDP (E) para a posição desligada.
5. Mova as alavancas da válvula de controle remoto (C) para a posição de neutro.
6. Mova a alavanca de controle do levante (D) para a posição baixa (para frente).

PowrReverser™ Transmissão

1. Verifique o nível de combustível para certificar-se de que o trator tem combustível suficiente.

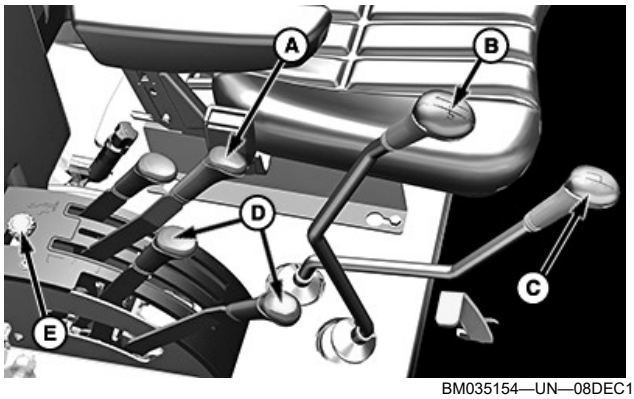

BM035154—UN—08DEC18

2. Coloque a alavanca de trocas de marchas (B) na posição de estacionamento.
3. Coloque a alavanca de mudança de grupos (C) na posição de neutro.
4. Coloque o interruptor da TDP (E) na posição desligada.
5. Mova as alavancas da válvula de controle remoto (D) para a posição de neutro.
6. Alavanca de controle de levante (A) para a posição inferior (para frente).

PowrReverser é uma marca registrada da Deere & Company



BM034593—UN—06JUN18

7. Mova a alavanca de sentido de rodagem (F) para a posição neutra.

CR84017,00000C3-54-10DEC18

Partida do Motor



TS177—UN—11JAN89

⚠ CUIDADO: Evite o risco de ferimentos ou morte:

- **Certifique-se de que todos estejam afastados do trator e do equipamento conectado.**
- **Dê partida no motor somente estando no assento do operador.**
- **Não dê partida no motor por meio de ligação direta nos terminais do motor de partida. Se os circuitos normais forem desviados, o trator dá partida engrenado.**
- **O motor começar a funcionar com a alavanca de sentido de rodagem engatada na posição de avanço ou de ré indica que há um defeito no sistema de partida em neutro. Para reparar o sistema de partida em neutro, consulte seu concessionário John Deere.**

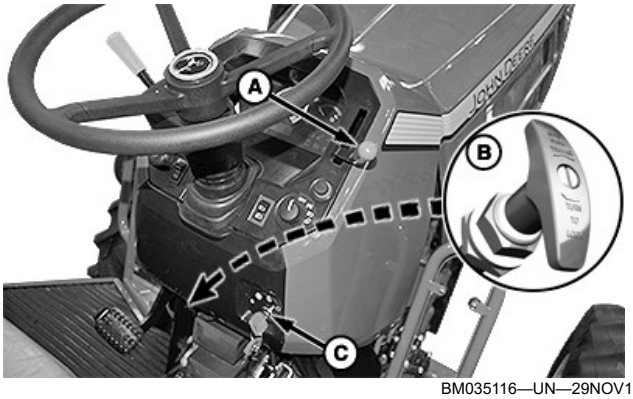

BM035116—UN—29NOV18

1. Mova o acelerador manual (A) para a frente 1/3 (entre a marcha lenta e a meia posição) de seu curso.
2. **Para tratores 5060E, 5070E e 5080E**, gire e empurre a alavanca de desligamento de combustível (B).
3. Pise nos pedais da embreagem e do freio.
4. Toque a buzina.
5. Gire a chave de partida (G) para a posição de **operar**.

IMPORTANTE: Evite danos ao motor de partida. Não opere o motor de partida por mais de 30 segundos. Espere pelo menos 2 minutos antes de tentar novamente.

6. Espere alguns segundos e gire a chave de **partida** (C). Solte a chave de partida quando o motor ligar.
7. Mova o acelerador manual (A) para a posição de marcha lenta.

CR84017,00000C5-54-29NOV18

Verificar Instrumentos Após a Partida do Motor — Transmissão com Eixo Superior Sincronizado

Verificação do Sistema de Carga

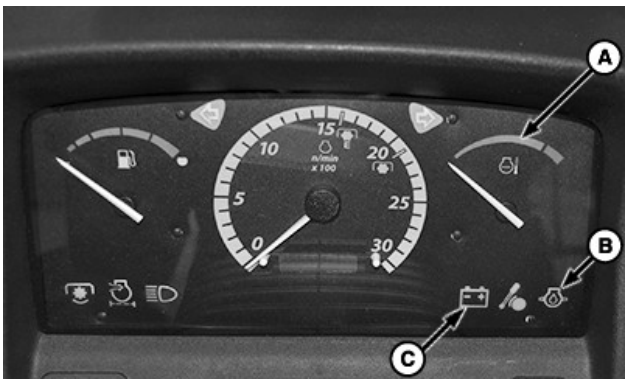

BM034754—UN—26DEC18

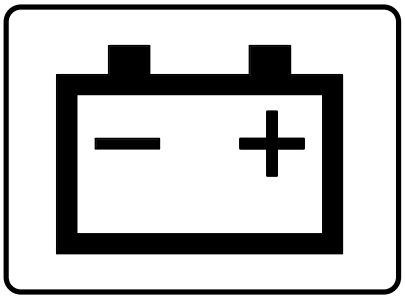

CQ224780—UN—09JUL04

IMPORTANTE: Se a luz de advertência do sistema de carga (C) ou a luz de advertência da pressão do óleo do motor (B) não apagar, ou o indicador de temperatura do líquido de arrefecimento (A) indicar superaquecimento do motor (região vermelha), desligue o motor e determine a causa.

A luz de advertência do sistema de carga (C) acende quando a tensão de saída (carga) do alternador está baixa. A luz acende quando a chave de partida é movida para a posição de **funcionamento** e se apaga quando o motor começa a funcionar.

IMPORTANTE: Se a luz de advertência do sistema de carga (C) permanecer acesa por mais de 5 segundos enquanto o motor estiver funcionando normalmente, desligue o motor e determine a causa. Se a causa não for tensão insuficiente ou uma correia do alternador presa, consulte seu concessionário John Deere.

Verificação da Pressão de Óleo do Motor



BM034702—UN—26DEC18

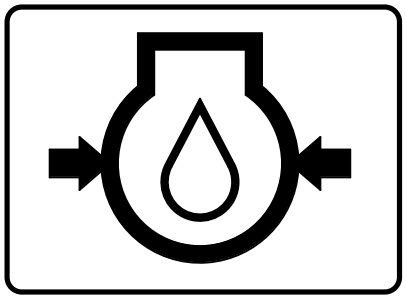

CQ224782—UN—09JUL04

Se a pressão do óleo do motor estiver baixa, a luz de advertência da pressão de óleo do motor (A) acende. A luz de advertência da pressão do óleo do motor (A) se acende quando a chave de partida é ativada e desliga quando o motor começa a funcionar.

IMPORTANTE: Nunca opere o motor com óleo insuficiente. Se a luz de advertência de pressão do óleo do motor (A) permanecer acesa por mais de 5 segundos durante a operação normal do motor, desligue o motor e identifique a causa do problema. Se insuficiência de óleo não for a causa, consulte o seu concessionário John Deere.

Verificação da Restrição do Filtro de Ar do Motor



BM034703—UN—26DEC18

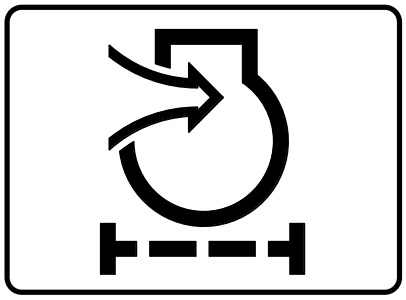

CQ224783—UN—09JUL04

A luz de advertência de restrição do filtro de ar do motor (A) se acende quando os filtros de ar do motor estão obstruídos. Faça a manutenção dos filtros de ar do motor assim que possível.

A luz acende temporariamente quando a chave de ignição é girada lentamente para a posição inicial.

Verificação da Temperatura do Líquido de Arrefecimento



BM034704—UN—26DEC18

Se o indicador de temperatura do líquido de arrefecimento do motor (A) indicar superaquecimento (área vermelha), desligue o motor e determine a causa.

- Verifique o nível de aditivo do radiador e do líquido de arrefecimento quando o motor esfriar.
- Verifique se a tela do radiador não está obstruída.
- Verifique a tensão da correia do ventilador do motor.

Se todas estas verificações não corrigirem o problema, consulte seu concessionário John Deere.

Verificação do Nível de Combustível



BM034705—UN—26DEC18

Se o indicador do nível de combustível (A) indica baixo nível de combustível (área vermelha), abasteça o tanque de combustível até que o indicador supere ao menos duas barras verdes.

IMPORTANTE: Use somente combustível diesel. Consulte a seção Combustível, Lubrificantes e Líquido de Arrefecimento para especificações de combustível.

NOTA: Nunca deixe o tanque de combustível funcionar seco. Se o tanque de combustível funcionar seco, sangre o sistema de combustível.

CR84017,00000C6-54-06DEC18

Verificar Instrumentos Após a Partida do Motor — Transmissão PowrReverser™

Verificação do Sistema de Carga

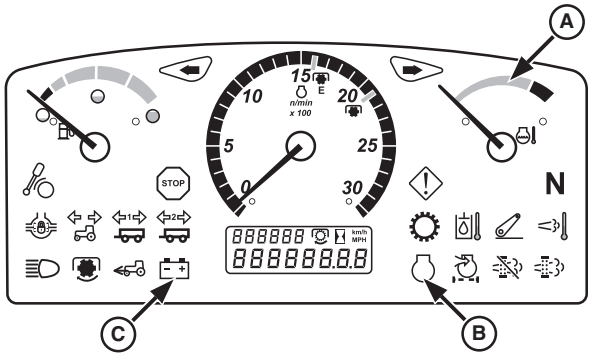

BM034755—UN—16MAY18

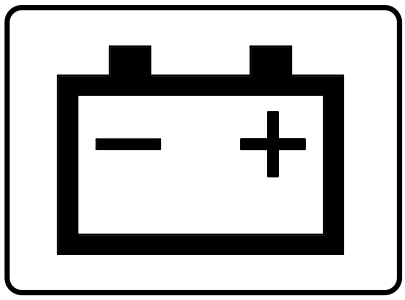

CQ224780—UN—09JUL04

IMPORTANTE: Se a luz de advertência do sistema de carga (C) ou a luz de advertência de informação do motor (B) não apagar, ou se o indicador da temperatura do líquido de arrefecimento (A) indicar superaquecimento do motor (região vermelha), desligue o motor e determine a causa.

A luz de advertência do sistema de carga (C) acende quando a tensão de saída (carga) do alternador está baixa. A luz acende quando a chave de partida é movida para a posição de funcionamento e se apaga quando o motor começa a funcionar.

IMPORTANTE: Se a luz de advertência do sistema de carga (C) permanecer acesa por mais de 5 segundos enquanto o motor estiver funcionando normalmente, desligue o motor e determine a causa. Se a causa não for tensão insuficiente ou uma correia do alternador presa, consulte seu concessionário John Deere.

Verificação de Informações do Motor

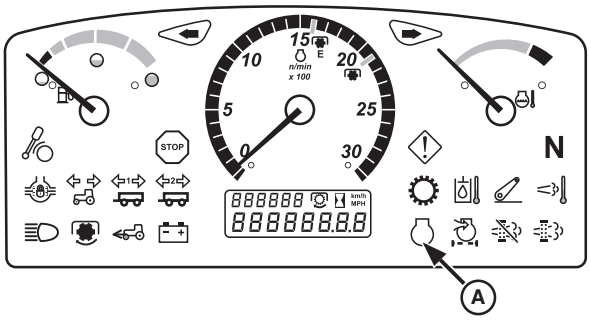

BM034706—UN—03MAY18

Em caso de mau funcionamento do motor, as luzes de advertência e informações do motor (A) acende. A luz acende quando a chave de partida é movida para a posição de **funcionamento** e se apaga quando o motor começa a funcionar.

IMPORTANTE: Se a luz de advertência de informações do motor (A) permanecer ligada por mais de 5 segundos durante a operação normal do motor, desligue o motor e determine a causa. Se insuficiência de óleo não for a causa, consulte o seu concessionário John Deere.

Verificação da Restrição do Filtro de Ar do Motor

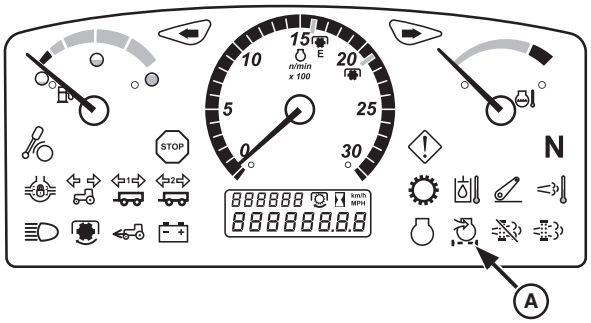

BM034707—UN—03MAY18

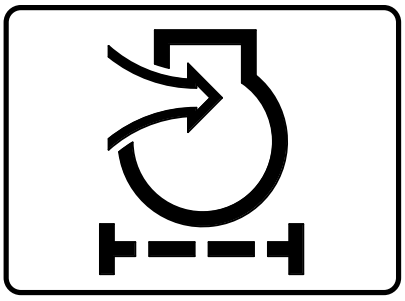

CQ224783—UN—09JUL04

A luz de advertência de restrição do filtro de ar do motor (A) se acende quando os filtros de ar do motor estão obstruídos. Faça a manutenção dos filtros de ar do motor assim que possível.

A luz acende temporariamente quando a chave de ignição é girada lentamente para a posição inicial.

Verificação da Temperatura do Líquido de Arrefecimento

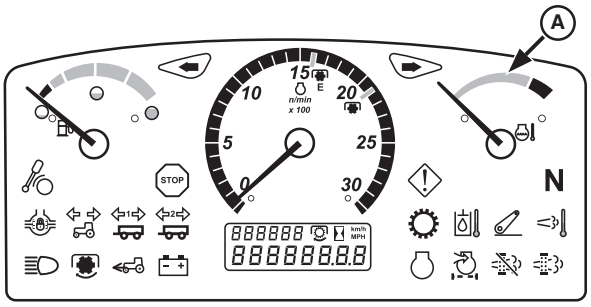

BM034708—UN—03MAY18

Se o indicador de temperatura do líquido de arrefecimento do motor (A) indicar superaquecimento (área vermelha), desligue o motor e determine a causa.

- Verifique o nível de aditivo do radiador e do líquido de arrefecimento quando o motor esfriar.
- Verifique se a tela do radiador não está obstruída.
- Verifique a tensão da correia do ventilador do motor.

Se todas estas verificações não corrigirem o problema, consulte seu concessionário John Deere.

Verificação do Nível de Combustível

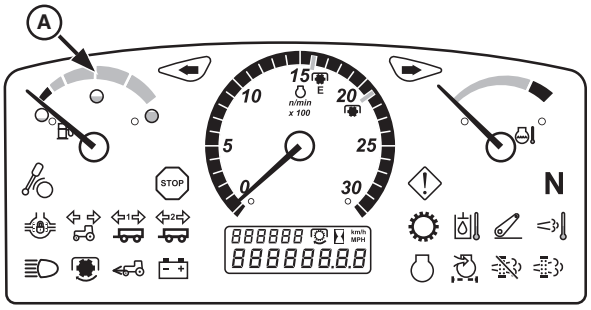

BM034709—UN—03MAY18

Se o indicador do nível de combustível (A) indica baixo nível de combustível (área vermelha), abasteça o tanque de combustível até que o indicador supere ao menos duas barras verdes.

IMPORTANTE: Use somente combustível diesel. Consulte a seção Combustível, Lubrificantes e Líquido de Arrefecimento para especificações de combustível.

NOTA: Nunca deixe o tanque de combustível funcionar seco. Se o tanque de combustível funcionar seco, sangre o sistema de combustível.

CR84017,000015A-54-06DEC18

Rotações do Motor

IMPORTANTE: Evite a marcha lenta do motor, isso provoca o superaquecimento do motor. Não deixe o motor em marcha lenta por mais de 3 minutos. A rotação do motor não deve ser inferior a 1200 rpm. Se a marcha lenta do motor ultrapassar 5 minutos, desligue o motor.

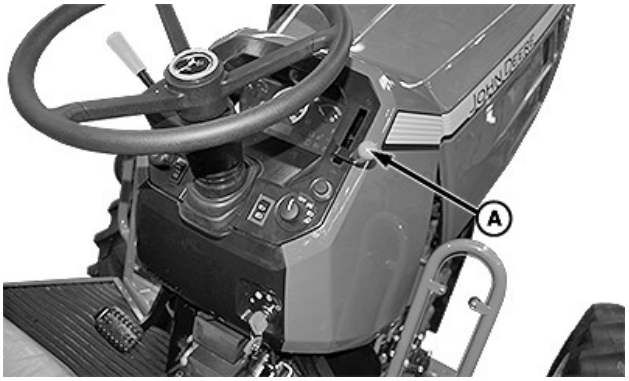

BM034583—UN—07APR18

Para aumentar a rotação do motor, mova o acelerador manual para frente (A).

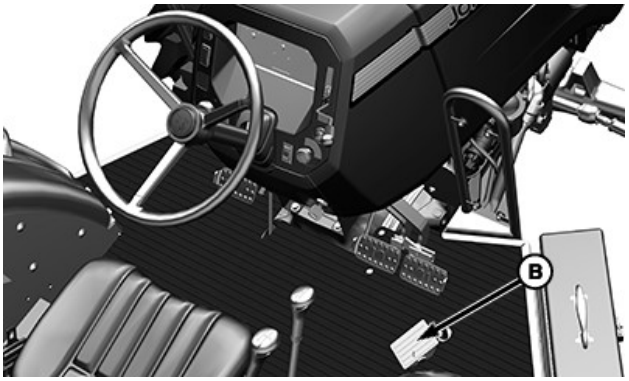

BM034710—UN—04MAY18

Para temporariamente aumentar a rotação do motor (superando a rotação fixada pelo acelerador manual), pise no pedal do acelerador (B).

CUIDADO: Sempre que estiver transitando em vias públicas use somente o acelerador de pedal (B). Deixe o acelerador manual (A) na posição de marcha lenta.



BM011557—UN—06JUN18

A rotação do motor é mostrada no tacômetro (C).

CR84017,00000C7-54-08DEC18

Desligamento do Motor

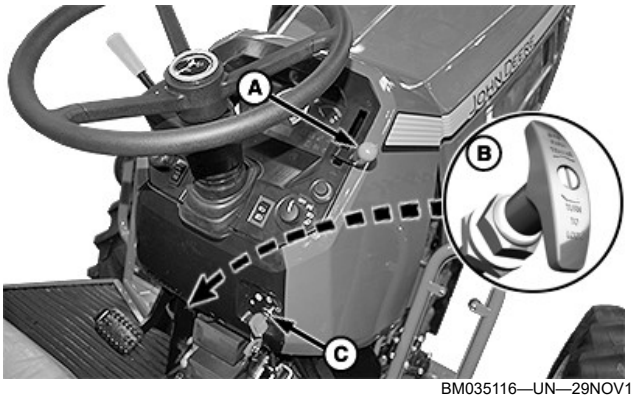

BM035116—UN—29NOV18

1. Mova o acelerador manual (A) para a posição de marcha lenta.

IMPORTANTE: O óleo do motor esfria algumas peças do motor. A parada repentina de um motor excessivamente quente danifica essas peças, devido ao superaquecimento ou à falta de lubrificação.

2. Deixe o motor funcionar em marcha lenta por 2 minutos.
3. **Para Tratores 5060E, 5070E e 5080E**, puxe a alavanca de desligamento de combustível (B) até que o motor pare completamente.
4. Para evitar a partida acidental do motor, trave a alavanca de desligamento de combustível (B): puxe e gire-a.
5. Gire a chave de partida (C) para a posição Desligada.
6. Remova a chave de partida.

CR84017,00000BF-54-06DEC18

Medidas em Caso de Motor Descontrolado — Transmissão com Eixo Superior Sincronizado (TSS)

Método Preferencial — Tratores 5060E, 5070E e 5080E

1. Certifique-se de que nenhuma pessoa ou obstáculo está ao redor.

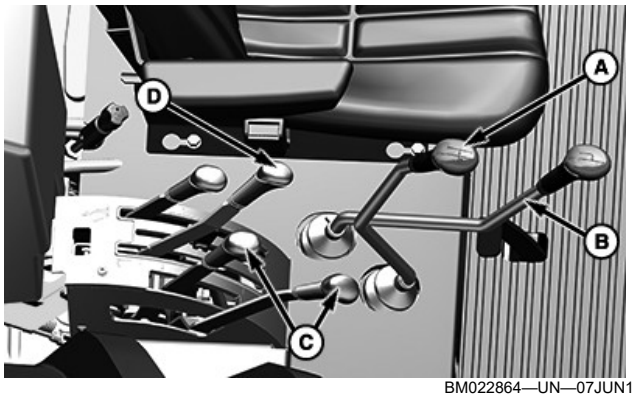

BM022864—UN—07JUN18

2. Coloque a alavanca de mudança de grupos (B) na posição de neutro.
3. Coloque a alavanca de trocas de marchas (A) na posição de estacionamento.

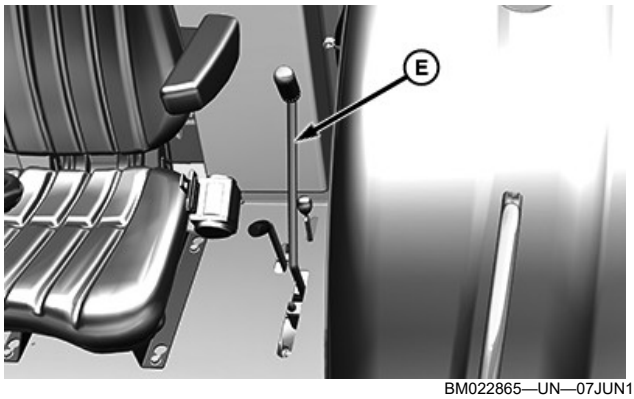

BM022865—UN—07JUN18

4. Mova a alavanca da TDP (E) para a posição desligada.
5. Mova as alavancas da válvula de controle remoto (C) para a posição neutra.
6. Mova a alavanca de controle do levante para a posição baixa (para frente).

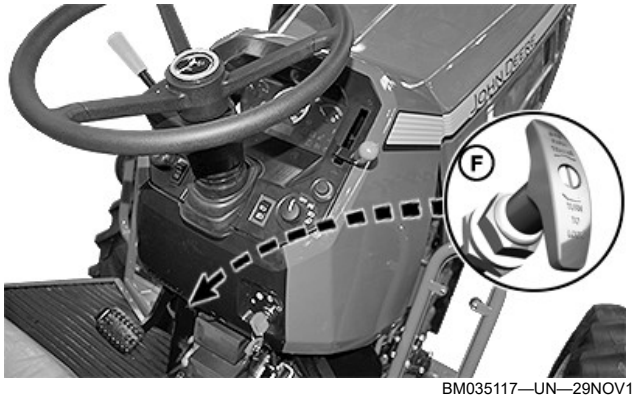

BM035117—UN—29NOV18

7. Puxe e gire a alavanca de desligamento de combustível (F).

Método Alternativo — Tratores 5060E, 5070E e 5080E

1. Certifique-se de que nenhuma pessoa ou obstáculo está ao redor.

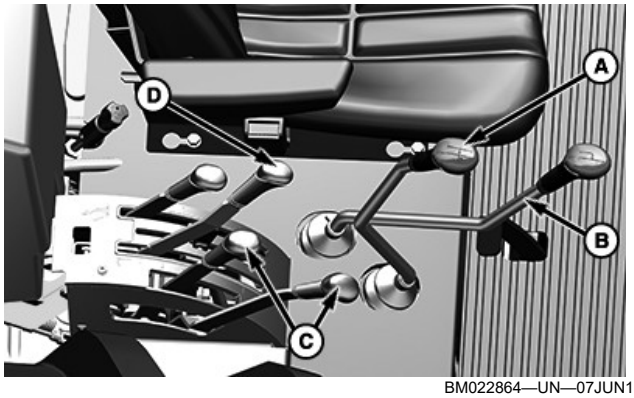

BM022864—UN—07JUN18

2. Coloque a alavanca de mudança de grupos (B) na posição de neutro.
3. Coloque a alavanca de trocas de marchas (A) na posição de estacionamento.

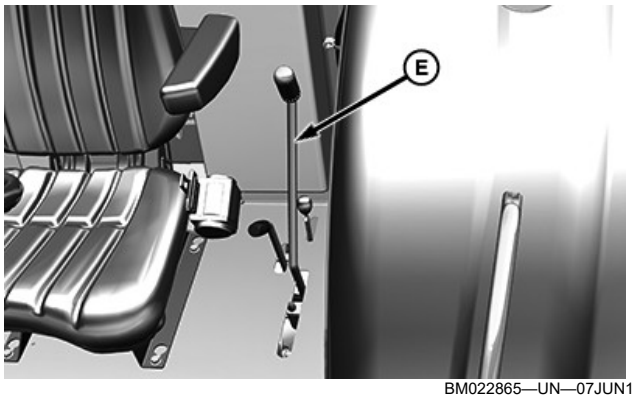

BM022865—UN—07JUN18

4. Mova a alavanca da TDP (E) para a posição desligada.
5. Mova as alavancas da válvula de controle remoto (C) para a posição neutra.
6. Mova a alavanca de controle do levante para a posição baixa (para frente).

CUIDADO: Evite ferimentos, mantenha as mãos afastadas da passagem de admissão de ar (A) enquanto o motor estiver funcionando.

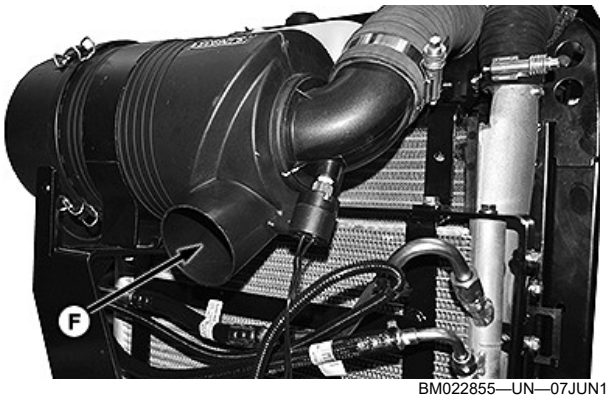

BM022855—UN—07JUN18

7. Use uma placa plana ou objeto similar para restringir a passagem de admissão de ar (F) até que o motor pare.

Tratores 5078E e 5090E

1. Certifique-se de que nenhuma pessoa ou obstáculo está ao redor.

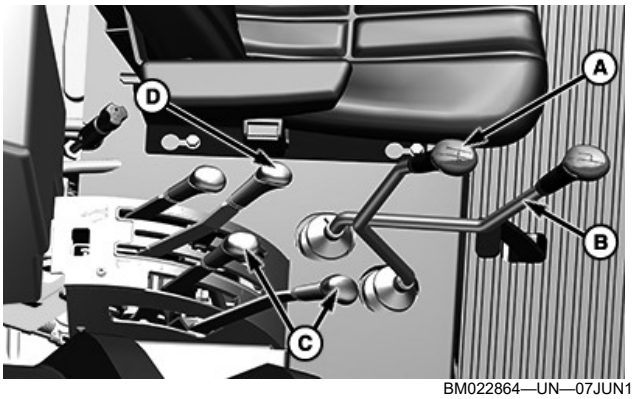

BM022864—UN—07JUN18

2. Coloque a alavanca de mudança de grupos (B) na posição de neutro.
3. Coloque a alavanca de trocas de marchas (A) na posição de estacionamento.

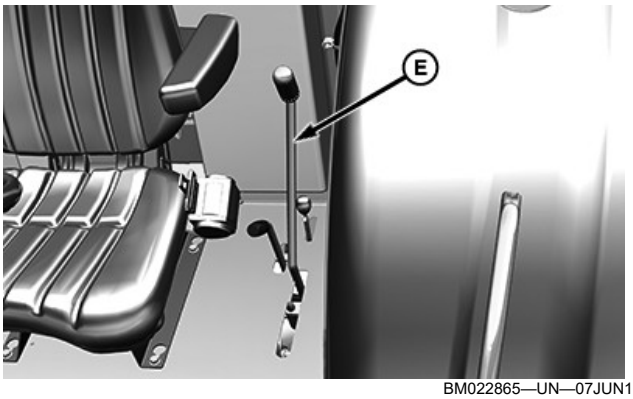

BM022865—UN—07JUN18

4. Mova a alavanca da TDP (E) para a posição desligada.
5. Mova as alavancas da válvula de controle remoto (C) para a posição neutra.
6. Mova a alavanca de controle do levante para a posição baixa (para frente).

CUIDADO: Evite ferimentos, mantenha as mãos afastadas da passagem de admissão de ar (A) enquanto o motor estiver funcionando.

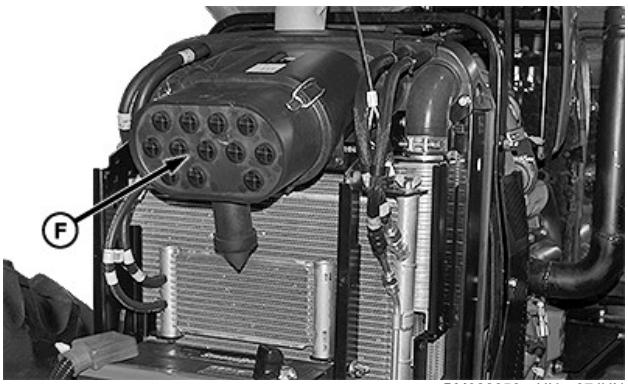

BM022856—UN—07JUN18

7. Use uma placa plana ou objeto similar para restringir a passagem de admissão de ar (A) até que o motor pare.

RP46668,00001E1-54-04DEC18

Medidas em Caso de Motor Descontrolado — Transmissão PowrReverser™

Método Preferencial — Tratores 5080E, 5070E e 5060E

1. Certifique-se de que nenhuma pessoa ou obstáculo está ao redor.



BM018816—UN—01FEB19

2. Gire o controle de avanço (A) totalmente para a esquerda (sentido anti-horário), para a posição de resposta mais lenta.

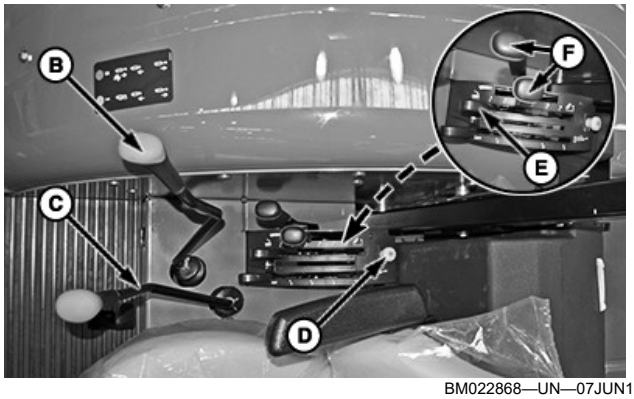

BM022868—UN—07JUN18

3. Coloque a alavanca de mudança de grupos (C) na posição de neutro.
4. Coloque a alavanca de trocas de marchas (B) na posição de estacionamento.

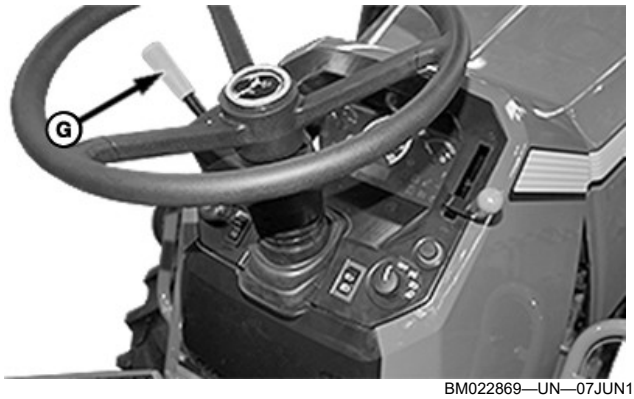

BM022869—UN—07JUN18

5. Mova a alavanca de sentido de rodagem (G) para a posição neutra.
6. Coloque o interruptor da TDP (D) na posição desligada.
7. Mova as alavancas da válvula de controle remoto (F) para a posição neutra.
8. Mova a alavanca de controle do levante (E) para a posição inferior (para frente).

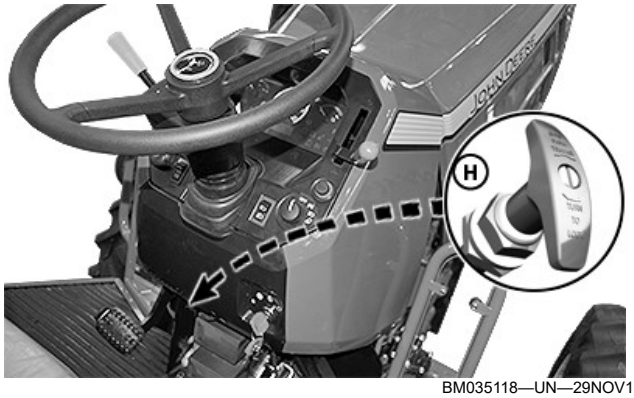

BM035118—UN—29NOV18

9. Puxe e gire a alavanca de desligamento de combustível (H).

Método Alternativo — Tratores 5060E, 5070E e 5080E

1. Certifique-se de que nenhuma pessoa ou obstáculo está ao redor.



BM018816—UN—01FEB19

2. Gire o controle de avanço (A) totalmente para a esquerda (sentido anti-horário), para a posição de resposta mais lenta.

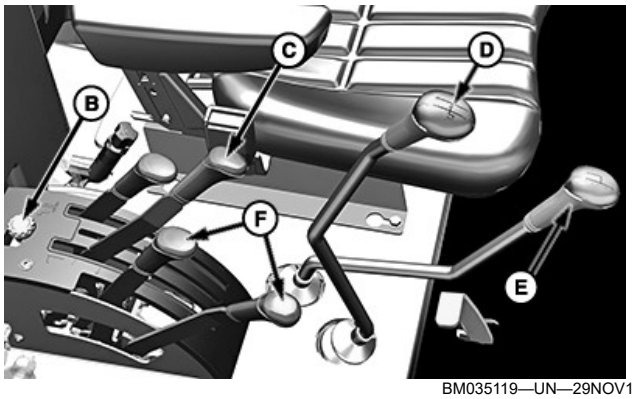

BM035119—UN—29NOV18

3. Coloque a alavanca de mudança de grupos (E) na posição de neutro.
4. Coloque a alavanca de trocas de marchas (D) na posição de estacionamento.



BM022869—UN—07JUN18

5. Mova a alavanca de sentido de rodagem (G) para a posição de neutro.
6. Coloque o interruptor da TDP (B) na posição desligada.

7. Mova as alavancas da válvula de controle remoto (F) para a posição de neutro.
8. Alavanca de controle de levante (C) para a posição inferior (para frente).

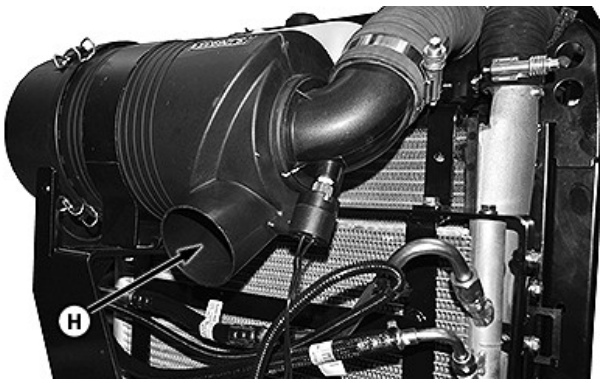

BM022871—UN—07JUN18

9. Use uma placa plana ou objeto similar para restringir a passagem de admissão de ar (H) até que o motor pare.

⚠ CUIDADO: Evite ferimentos, mantenha as mãos afastadas da passagem de admissão de ar (H) enquanto o motor estiver funcionando.

Tratores 5078E e 5090E

1. Certifique-se de que nenhuma pessoa ou obstáculo está ao redor.



BM018816—UN—01FEB19

2. Gire o controle de avanço (A) totalmente para a esquerda (sentido anti-horário), para a posição de resposta mais lenta.

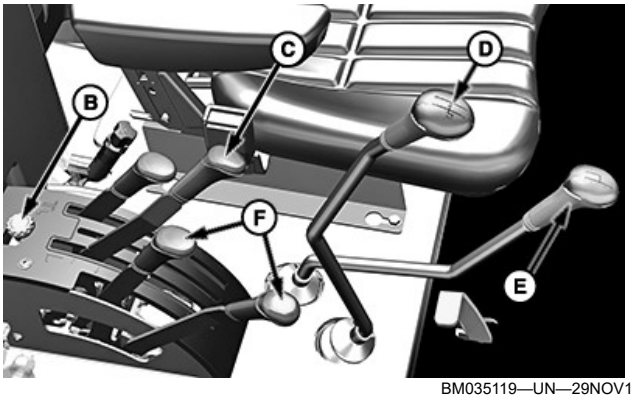

BM035119—UN—29NOV18

3. Coloque a alavanca de mudança de grupos (E) na posição de neutro.
4. Coloque a alavanca de trocas de marchas (D) na posição de estacionamento.



BM022869—UN—07JUN18

5. Mova a alavanca de sentido de rodagem (G) para a posição de neutro.
6. Coloque o interruptor da TDP (B) na posição desligada.
7. Mova as alavancas da válvula de controle remoto (F) para a posição de neutro.
8. Alavanca de controle de levante (C) para a posição inferior (para frente).



BM022870—UN—07JUN18

9. Use uma placa plana ou objeto similar para restringir a passagem de admissão de ar (H) até que o motor pare.

CUIDADO: Evite ferimentos, mantenha as mãos afastadas da passagem de admissão de ar (H) enquanto o motor estiver funcionando.

GH80003,0000057-54-30JAN19

Nova Partida do Motor que Ficou Sem Combustível

Tratores 5060E, 5070E e 5080E

IMPORTANTE: Nunca tente ligar o motor rebocando o trator.

1. Abasteça o tanque de combustível.
2. Destrave e levante o capô.

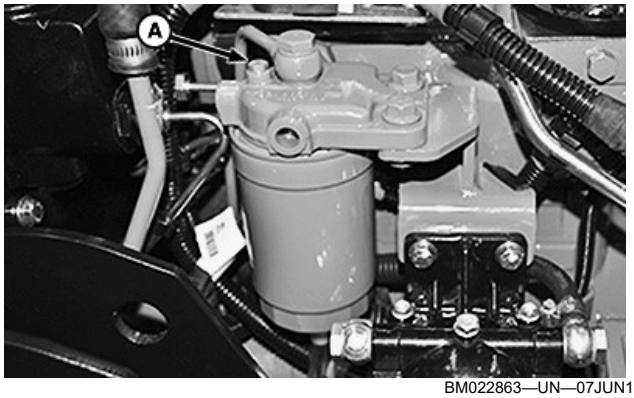

BM022863—UN—07JUN18

Parafuso de Sangria-Máquinas com Filtro de Combustível Tipo A



BML004065—UN—28AUG20

Parafuso de Sangria-Máquinas com Filtro de Combustível Tipo B

3. Solte o parafuso de sangria (A).

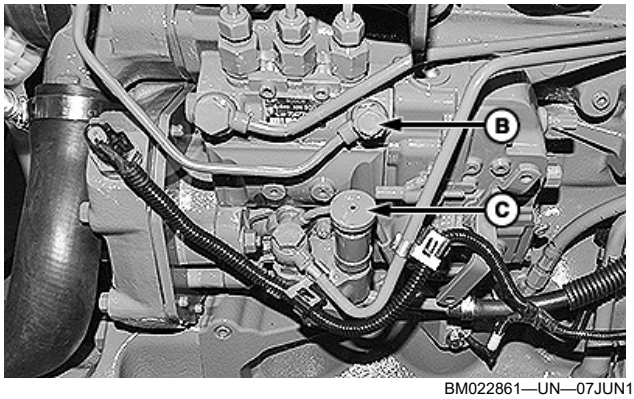

BM022861—UN—07JUN18

4. Solte o botão da bomba de transferência de combustível (C).
5. Mova o botão (C) para cima e para baixo até que as bolhas de ar deixem de aparecer no combustível através do parafuso de sangria (A).

NOTA: Neste momento, o manípulo começará a mostrar resistência.

6. Aperte o parafuso de sangrar (A).
7. Solte o parafuso (B).
8. Mova o botão (C) para cima e para baixo até as bolhas de ar deixem de aparecer no combustível através do parafuso de sangria (B).
9. Aperte o parafuso (B).
10. Mova o manípulo (C) para baixo e gire-o no sentido horário para travar.

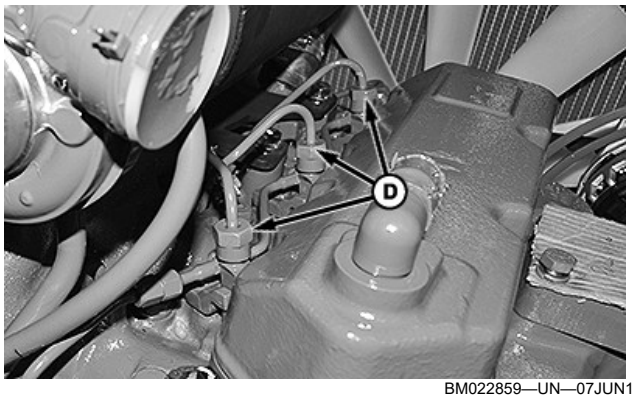

BM022859—UN—07JUN18

11. Solte levemente a porca (D) dos dois bicos injetores.

IMPORTANTE: Não desconecte a linha de combustível dos bicos injetores e não solte as porcas mais de uma volta.

12. Mova o acelerador manual para a posição intermediária.
13. Dê partida no motor. Quando o motor der partida, aperte as porcas (D).

IMPORTANTE: Não acione o motor de partida por mais de 30 segundos. Se o motor não der partida, aguarde 2 minutos e repita a operação.

14. Deixe o motor funcionando durante alguns minutos.

Tratores 5078E e 5090E

IMPORTANTE: Nunca tente ligar o motor rebocando o trator.

1. Abasteça o tanque de combustível.
2. Destrave e levante o capô.



BML004056—UN—24AUG20

3. Abra a válvula de desligamento de combustível (A).
4. Coloque a chave de partida na posição on (ligado).
5. Aguarde 40 segundos.
6. Gire a chave de partida para a posição off (desligado).
7. Feche a válvula de desligamento de combustível (A).
8. Ligue o motor e deixe-o funcionando durante alguns minutos.

IMPORTANTE: Não acione o motor de partida por mais de 30 segundos. Se o motor não der partida, aguarde 2 minutos e repita a operação.

9. Desligue o motor.

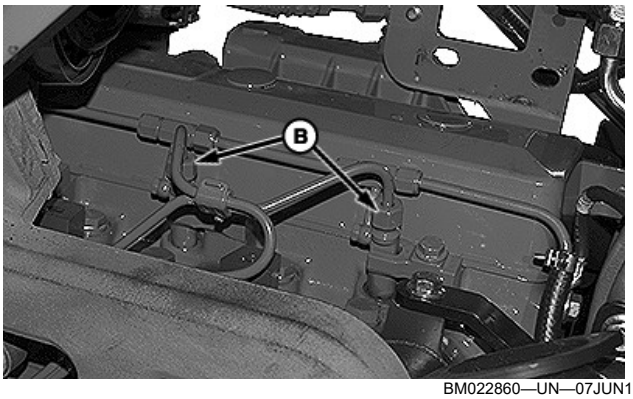

BM022860—UN—07JUN18

10. Solte levemente a porca (B) dos dois bicos injetores.

IMPORTANTE: Não desconecte a linha de combustível nos bicos injetores. Não solte as porcas em mais de uma volta.

11. Mova o acelerador manual para a posição intermediária.
12. Dê partida no motor. Quando o motor der partida, aperte as porcas (B).

NOTA: Se após duas ou três tentativas o motor não funcionar, repita o procedimento de sangria.

13. Deixe o motor funcionando durante alguns minutos.

RP46668,00001E2-54-01SEP20

Partida com Bateria Auxiliar

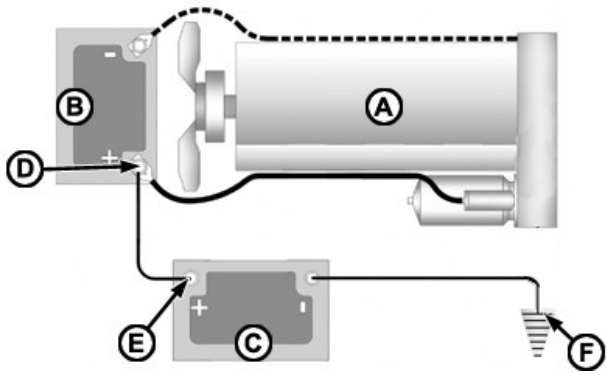

CQ221020—UN—21NOV03

A—Motor
B—Bateria Fraca
C—Bateria Auxiliar
D—Terminal Positivo da Bateria Fraca
E—Terminal Positivo da Bateria Auxiliar
F—Conexão de Terra

IMPORTANTE: Quando este recurso for necessário, não conecte os cabos da bateria auxiliar (C) diretamente sobre os bornes da bateria fraca (B). Isso poderá danificar as baterias ou até provocar explosão.

Utilize cabos com terminais de garras e com capacidade suficiente para a corrente.

Procedimento

1. Conecte um cabo entre os terminais (+) (D e E) das baterias (B e C).
2. Conecte o outro cabo no borne (-) da bateria auxiliar (C) e encoste a outra extremidade em um ponto de massa, por exemplo: carcaça do motor, chassi.
3. Ligue o motor da máquina.

OU90500,0000174-54-13JUN18

Dê Partida Somente no Assento do Operador



T133715—UN—15APR13

Evite movimentos inesperados da máquina. Dê partida no motor somente quando estiver no assento do operador. Assegure-se de que todos os controles e ferramentas de trabalho estão na posição adequada para uma máquina estacionada.

Nunca tente ligar o motor estando no chão. Não dê partida no motor fazendo uma ligação direta nos terminais do solenoide de partida.

TX03679,0001799-54-02MAY01

Sistema de Combustível do Motor e Potência Nominal

Sistema de combustível

IMPORTANTE: A modificação ou a alteração da bomba de injeção, do temporizador da bomba de injeção ou dos injetores de combustível encerrarão a garantia do comprador.

Não tente reparar bomba injetora ou injetor de combustível. Exigem-se ferramentas e treino especiais. Consulte o concessionário John Deere.

Certificação do Motor/Potência Nominal

A potência em kW (hp) na etiqueta de certificação de emissões do **motor** especifica a kW (hp) bruta do motor, que é a potência do volante do motor sem ventilador. Na maioria das aplicações, esta não será a mesma potência nominal que os hp/kW do veículo anunciados do **trator**. (Consulte a seção Especificações.)

RF30435,0000027-54-18APR01

Não Modifique o Sistema de Combustível

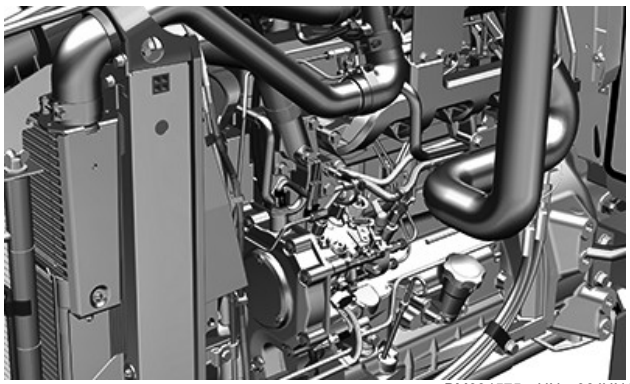

BM034575—UN—06JUN18

IMPORTANTE: Os concessionários John Deere estariam violando o contrato de concessão se fossem encontradas alterações nos níveis de potência.

A garantia do trator será invalidada se os níveis de potência forem alterados das especificações de fábrica.

Não tente consertar a bomba injetora ou os bicos injetores de combustível por conta própria. São necessários treinamento e ferramentas especiais. Consulte o concessionário John Deere.

Para evitar danos ao trator, nunca pulverize água em uma bomba injetora quente.

CR84017,00000BD-54-21JAN19

Aqueça o motor

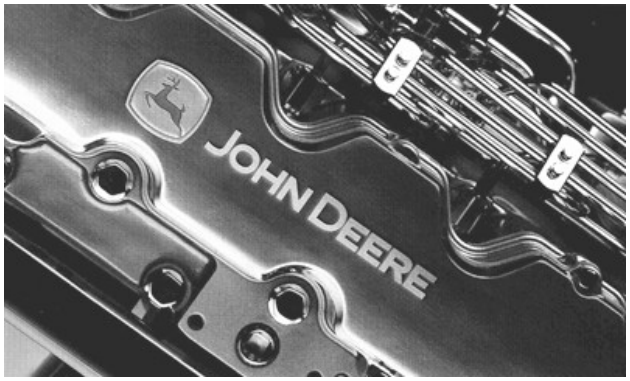

CQ224770—UN—09JUL04

IMPORTANTE: Não trabalhe com o motor a plena carga até ele estar completamente quente. Permitir que o motor opere em rpm baixa reduz a eficiência do uso de combustível e pode provocar um acúmulo de carbono no motor.

Não submeta o trator a plena carga até o motor aquecido completamente. Opere com o acelerador manual posicionado na metade de curso até que a temperatura de funcionamento seja alcançada.

Deixe o trator funcionando durante 3 a 4 minutos ou mais, a rotação mínima do motor não deve ser inferior a 1200 rpm.

NOTA: O motor deve funcionar a uma rotação superior à da rotação lenta até a temperatura do sistema de arrefecimento passar de 20 °C (68 °F).

RP46668,00001F4-54-06DEC18

Motores com Turbocompressor

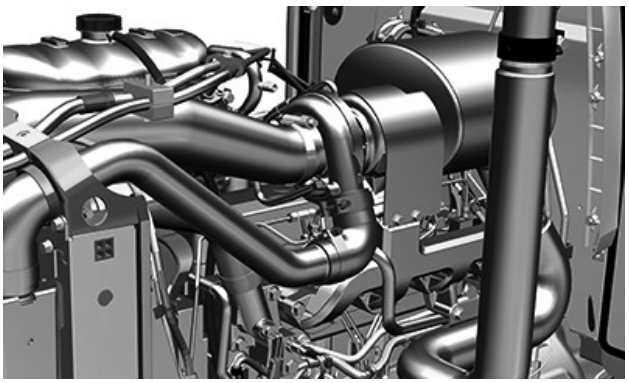

BM034574—UN—06JUN18

A maior parte dos danos no turbocompressor resulta do não cumprimento do procedimento adequado ao ligar e desligar o motor. Depois da partida e antes de desligar o motor, deixe-o funcionando por pelo menos 30 segundos sem carga.

IMPORTANTE: Se o motor apagar durante o funcionamento, religue-o IMEDIATAMENTE. Fazer isso evita superaquecimento do turbocompressor.

CR84017,00000BC-54-29MAY18

Antes de Dar a Partida no Motor

Transmissão com Eixo Superior Sincronizado

1. Verifique o nível de combustível para certificar-se de que o trator tem combustível suficiente.

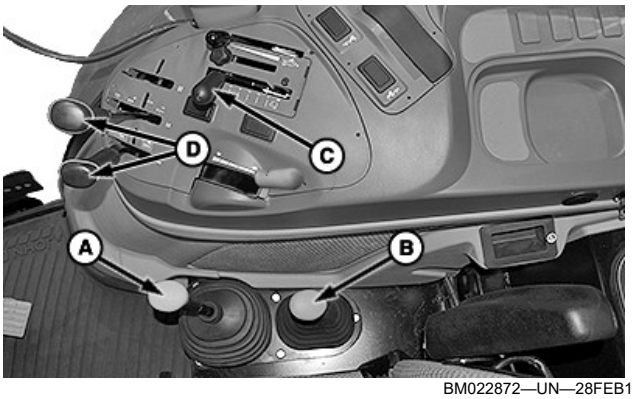

BM022872—UN—28FEB19

2. Coloque a alavanca de trocas de marchas (A) na posição de estacionamento.
3. Coloque a alavanca de mudança de grupos (B) na posição de neutro.



BM022873—UN—07JUN18

4. Mova a alavanca da TDP (E) para a posição desligada.
5. Mova as alavancas da válvula de controle remoto (D) para a posição neutra.
6. Alavanca de controle de levante (C) para a posição inferior (para frente).

Transmissão PowrReverser™

1. Verifique o nível de combustível para certificar-se de que o trator tem combustível suficiente.

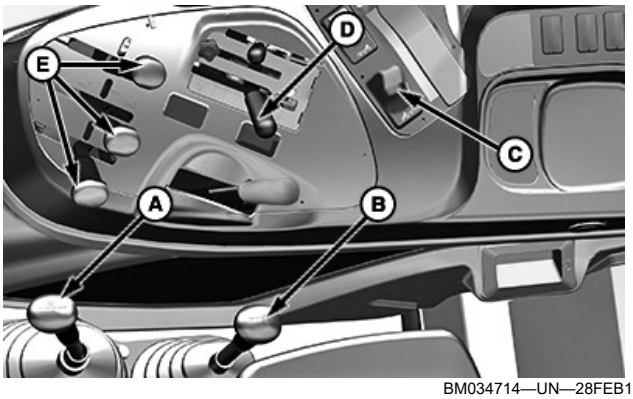

BM034714—UN—28FEB19

2. Coloque a alavanca de trocas de marchas (A) na posição de estacionamento.
3. Coloque a alavanca de mudança de grupos (B) na posição de neutro.
4. Coloque o interruptor da TDP (C) na posição desligada.
5. Mova as alavancas da válvula de controle remoto (E) para a posição neutra.
6. Mova a alavanca de controle do levante para a posição baixa (para frente).

PowrReverser é uma marca registrada da Deere & Company



BM034594—UN—06JUN18

7. Mova a alavanca de sentido de rodagem (F) para a posição neutra.

CR84017,00000CA-54-04DEC18

Partida do Motor



TS177—UN—11JAN89

⚠ CUIDADO: Evite o risco de ferimentos ou morte:

- **Certifique-se de que todos estejam afastados do trator e do equipamento conectado.**
- **Dê partida no motor somente estando no assento do operador.**
- **Não dê partida no motor por meio de ligação direta nos terminais do motor de partida. Se os circuitos normais forem desviados, o trator dá partida engrenado.**
- **O motor começar a funcionar com a alavanca de sentido de rodagem engatada na posição de avanço ou de ré indica que há um defeito no sistema de partida em neutro. Para reparar o sistema de partida em neutro, consulte seu concessionário John Deere.**

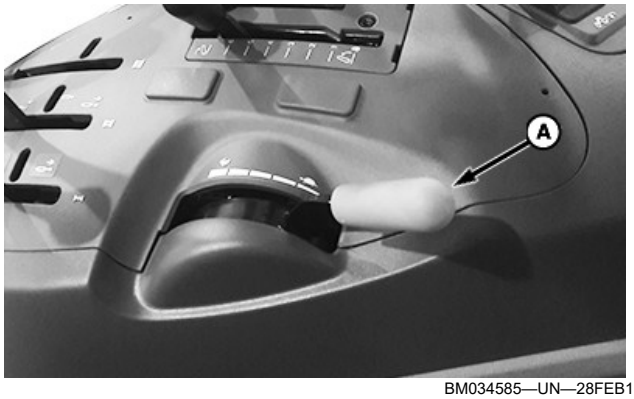

BM034585—UN—28FEB19

1. Mova o acelerador manual (A) para a frente 1/3 (entre a marcha lenta e a meia posição) de seu curso.

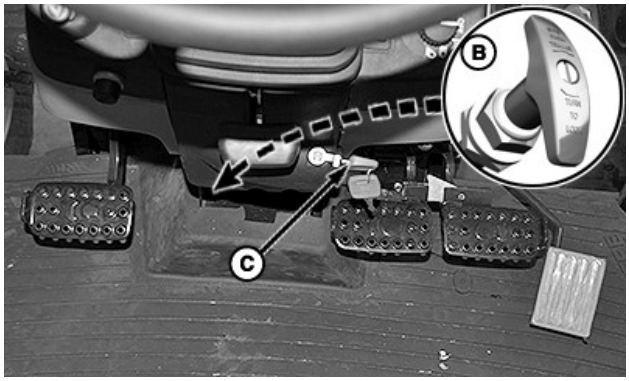

BM035120—UN—29NOV18

2. **Para tratores 5060E, 5070E e 5080E**, gire e empurre a alavanca de desligamento de combustível (B).
3. Pise nos pedais da embreagem e do freio.
4. Toque a buzina.
5. Gire a chave de partida para a posição funcionamento.

IMPORTANTE: Evite danos ao motor de partida. Não opere o motor de partida por mais de 30 segundos. Espere pelo menos 2 minutos antes de tentar novamente.

6. Espere alguns segundos e gire a chave de partida (C) para a posição inicial. Solte a chave de partida (C) quando o motor der partida.
7. Mova o acelerador manual (A) para a posição de marcha lenta.

CR84017,00000CE-54-08DEC18

Verificar Instrumentos Após a Partida do Motor — Transmissão com Eixo Superior Sincronizado

Verificação do Sistema de Carga



BM034754—UN—26DEC18

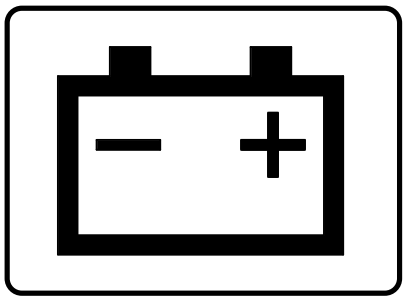

CQ224780—UN—09JUL04

IMPORTANTE: Se a luz de advertência do sistema de carga (C) ou a luz de advertência da pressão do óleo do motor (B) não apagar, ou o indicador de temperatura do líquido de arrefecimento (A) indicar superaquecimento do motor (região vermelha), desligue o motor e determine a causa.

A luz de advertência do sistema de carga (C) acende quando a tensão de saída (carga) do alternador está baixa. A luz acende quando a chave de partida é movida para a posição de **funcionamento** e se apaga quando o motor começa a funcionar.

IMPORTANTE: Se a luz de advertência do sistema de carga (C) permanecer acesa por mais de 5 segundos enquanto o motor estiver funcionando normalmente, desligue o motor e determine a causa. Se a causa não for tensão insuficiente ou uma correia do alternador presa, consulte seu concessionário John Deere.

Verificação da Pressão de Óleo do Motor



BM034702—UN—26DEC18

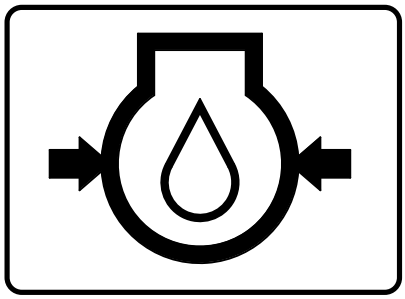

CQ224782—UN—09JUL04

Se a pressão do óleo do motor estiver baixa, a luz de advertência da pressão de óleo do motor (A) acende. A luz de advertência da pressão do óleo do motor (A) se acende quando a chave de partida é ativada e desliga quando o motor começa a funcionar.

IMPORTANTE: Nunca opere o motor com óleo insuficiente. Se a luz de advertência de pressão do óleo do motor (A) permanecer acesa por mais de 5 segundos durante a operação normal do motor, desligue o motor e identifique a causa do problema. Se insuficiência de óleo não for a causa, consulte o seu concessionário John Deere.

Verificação da Restrição do Filtro de Ar do Motor



BM034703—UN—26DEC18

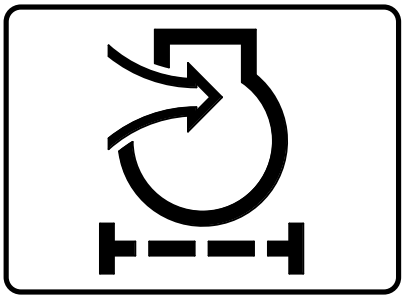

CQ224783—UN—09JUL04

A luz de advertência de restrição do filtro de ar do motor (A) se acende quando os filtros de ar do motor estão obstruídos. Faça a manutenção dos filtros de ar do motor assim que possível.

A luz acende temporariamente quando a chave de ignição é girada lentamente para a posição inicial.

Verificação da Temperatura do Líquido de Arrefecimento



BM034704—UN—26DEC18

Se o indicador de temperatura do líquido de arrefecimento do motor (A) indicar superaquecimento (área vermelha), desligue o motor e determine a causa.

- Verifique o nível de aditivo do radiador e do líquido de arrefecimento quando o motor esfriar.
- Verifique se a tela do radiador não está obstruída.
- Verifique a tensão da correia do ventilador do motor.

Se todas estas verificações não corrigirem o problema, consulte seu concessionário John Deere.

Verificação do Nível de Combustível



BM034705—UN—26DEC18

Se o indicador do nível de combustível (A) indica baixo nível de combustível (área vermelha), abasteça o tanque de combustível até que o indicador supere ao menos duas barras verdes.

IMPORTANTE: Use somente combustível diesel. Consulte a seção Combustível, Lubrificantes e Líquido de Arrefecimento para especificações de combustível.

NOTA: Nunca deixe o tanque de combustível funcionar seco. Se o tanque de combustível funcionar seco, sangre o sistema de combustível.

CR84017,00000C6-54-06DEC18

Verificar Instrumentos Após a Partida do Motor — Transmissão PowrReverser™

Verificação do Sistema de Carga

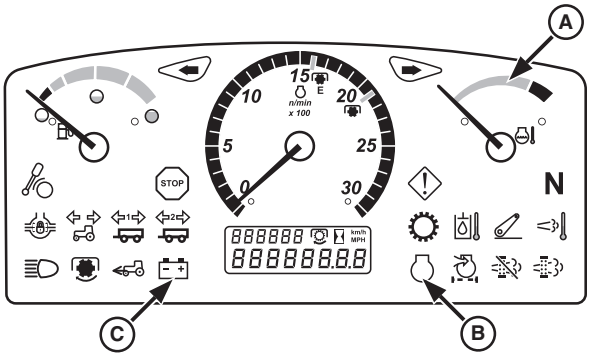

BM034755—UN—16MAY18

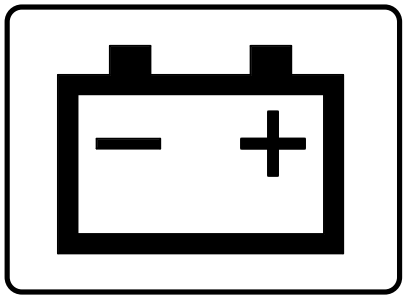

CQ224780—UN—09JUL04

IMPORTANTE: Se a luz de advertência do sistema de carga (C) ou a luz de advertência de informação do motor (B) não apagar, ou se o indicador da temperatura do líquido de arrefecimento (A) indicar superaquecimento do motor (região vermelha), desligue o motor e determine a causa.

A luz de advertência do sistema de carga (C) acende quando a tensão de saída (carga) do alternador está baixa. A luz acende quando a chave de partida é movida para a posição de funcionamento e se apaga quando o motor começa a funcionar.

IMPORTANTE: Se a luz de advertência do sistema de carga (C) permanecer acesa por mais de 5 segundos enquanto o motor estiver funcionando normalmente, desligue o motor e determine a causa. Se a causa não for tensão insuficiente ou uma correia do alternador presa, consulte seu concessionário John Deere.

Verificação de Informações do Motor

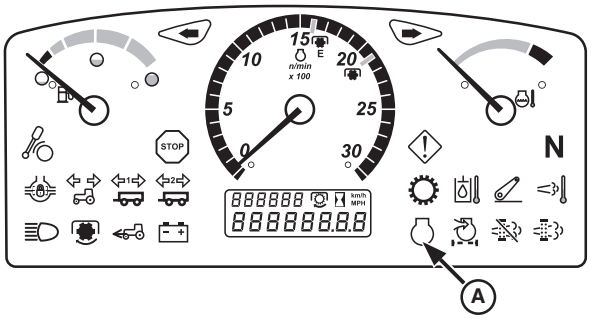

BM034706—UN—03MAY18

Em caso de mau funcionamento do motor, as luzes de advertência e informações do motor (A) acende. A luz acende quando a chave de partida é movida para a posição de **funcionamento** e se apaga quando o motor começa a funcionar.

IMPORTANTE: Se a luz de advertência de informações do motor (A) permanecer ligada por mais de 5 segundos durante a operação normal do motor, desligue o motor e determine a causa. Se insuficiência de óleo não for a causa, consulte o seu concessionário John Deere.

Verificação da Restrição do Filtro de Ar do Motor

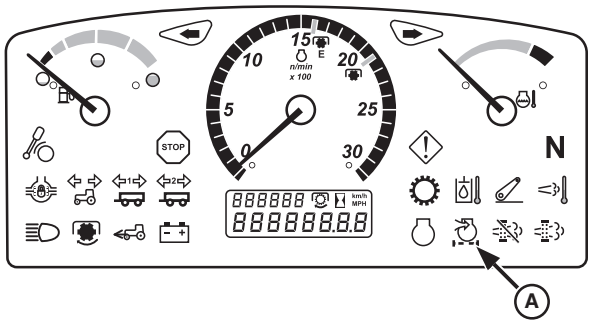

BM034707—UN—03MAY18

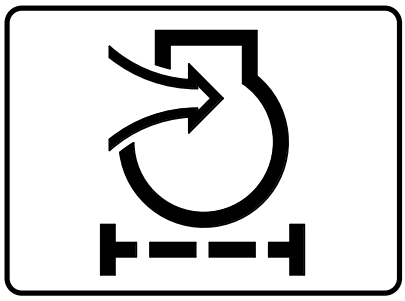

CQ224783—UN—09JUL04

A luz de advertência de restrição do filtro de ar do motor (A) se acende quando os filtros de ar do motor estão obstruídos. Faça a manutenção dos filtros de ar do motor assim que possível.

A luz acende temporariamente quando a chave de ignição é girada lentamente para a posição inicial.

Verificação da Temperatura do Líquido de Arrefecimento

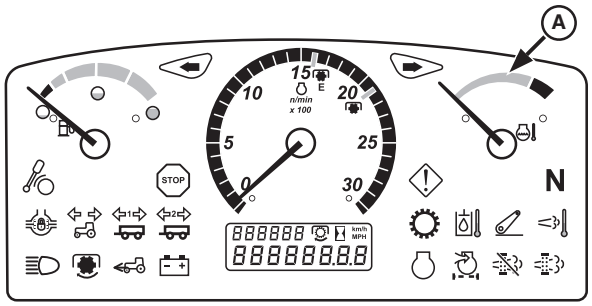

BM034708—UN—03MAY18

Se o indicador de temperatura do líquido de

arrefecimento do motor (A) indicar superaquecimento (área vermelha), desligue o motor e determine a causa.

- Verifique o nível de aditivo do radiador e do líquido de arrefecimento quando o motor esfriar.
- Verifique se a tela do radiador não está obstruída.
- Verifique a tensão da correia do ventilador do motor.

Se todas estas verificações não corrigirem o problema, consulte seu concessionário John Deere.

Verificação do Nível de Combustível

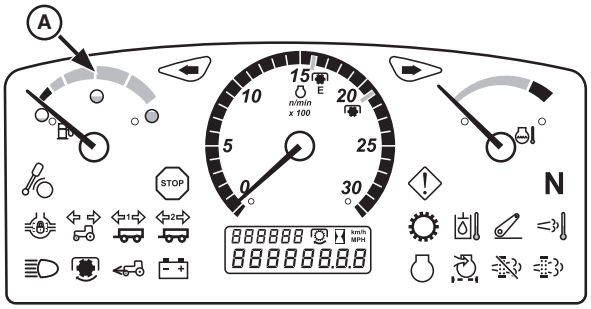

BM034709—UN—03MAY18

Se o indicador do nível de combustível (A) indica baixo nível de combustível (área vermelha), abasteça o tanque de combustível até que o indicador supere ao menos duas barras verdes.

IMPORTANTE: Use somente combustível diesel. Consulte a seção Combustível, Lubrificantes e Líquido de Arrefecimento para especificações de combustível.

NOTA: Nunca deixe o tanque de combustível funcionar seco. Se o tanque de combustível funcionar seco, sangre o sistema de combustível.

CR84017,000015A-54-06DEC18

Rotações do Motor

IMPORTANTE: Evite a marcha lenta do motor, isso provoca o superaquecimento do motor. Não deixe o motor em marcha lenta por mais de 3 minutos. A rotação do motor não deve ser inferior a 1200 rpm. Se a marcha lenta do motor ultrapassar 5 minutos, desligue o motor.

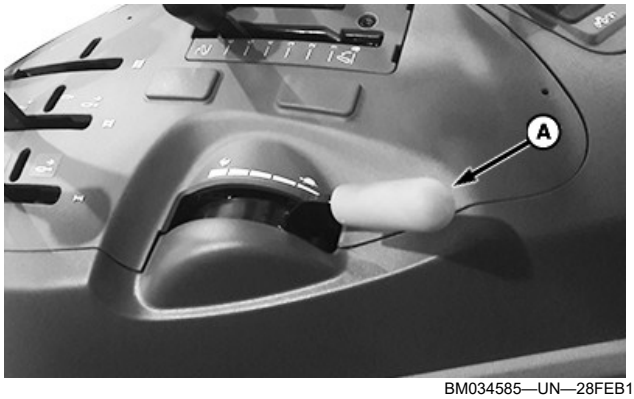

BM034585—UN—28FEB19

Para aumentar a rotação do motor, mova o acelerador manual para frente (A).

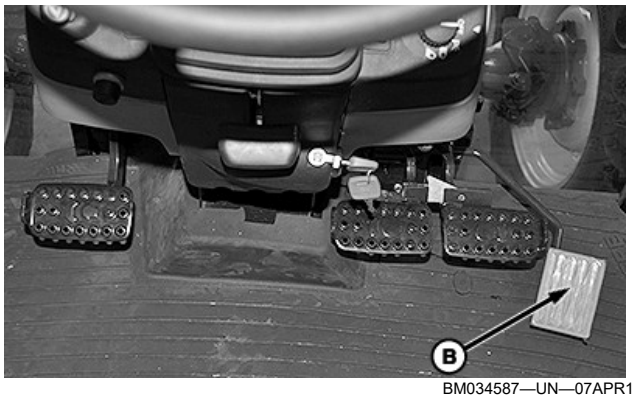

BM034587—UN—07APR18

Para temporariamente aumentar a rotação do motor (superando a rotação fixada pelo acelerador manual), pise no pedal do acelerador (B).

CUIDADO: Sempre que estiver transitando em vias públicas use somente o acelerador de pedal (B). Deixe o acelerador manual (A) na posição de marcha lenta.



BM011557—UN—06JUN18

A rotação do motor é mostrada no tacômetro (C).

CR84017,00000D0-54-08DEC18

Desligamento do Motor

IMPORTANTE: O óleo do motor esfria algumas peças do motor. A parada repentina de um motor excessivamente quente danifica essas peças, devido ao superaquecimento ou à falta de lubrificação.

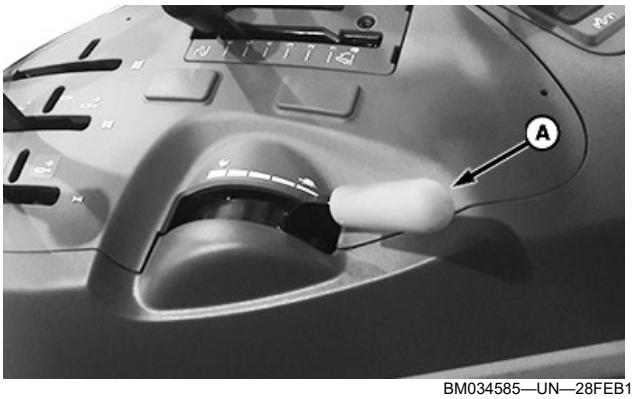

BM034585—UN—28FEB19

1. Mova o acelerador manual (A) para a posição de marcha lenta.
2. Deixe o motor funcionar em marcha lenta por 2 minutos.

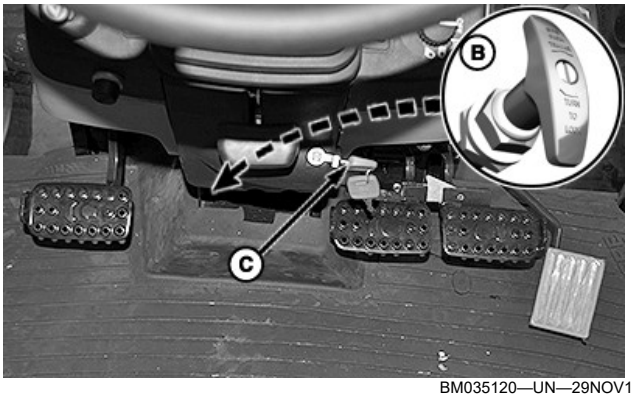

BM035120—UN—29NOV18

3. **Para tratores 5060E, 5070E e 5080E**, puxe a alavanca de desligamento de combustível (B) até que o motor pare completamente.
4. Para evitar a partida acidental do motor, trave a alavanca de desligamento de combustível (B): puxe e gire-a.
5. Gire a chave de partida (C) para a posição Desligada.
6. Remova a chave de partida (C).

CR84017,00000D1-54-06DEC18

Medidas em Caso de Motor Descontrolado — Transmissão com Eixo Superior Sincronizado (TSS)

Método Preferencial — Tratores 5060E, 5070E e 5080E

1. Certifique-se de que nenhuma pessoa ou obstáculo está ao redor.

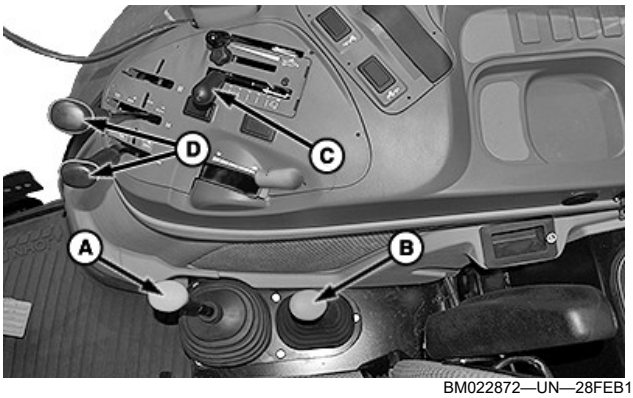

BM022872—UN—28FEB19

2. Coloque a alavanca de mudança de grupos (B) na posição de neutro.
3. Coloque a alavanca de trocas de marchas (A) na posição de estacionamento.



BM022873—UN—07JUN18

4. Mova a alavanca da TDP (E) para a posição desligada.
5. Mova as alavancas da válvula de controle remoto (D) para a posição neutra.
6. Mova a alavanca de controle do levante para a posição mais baixa possível (posição de avanço).

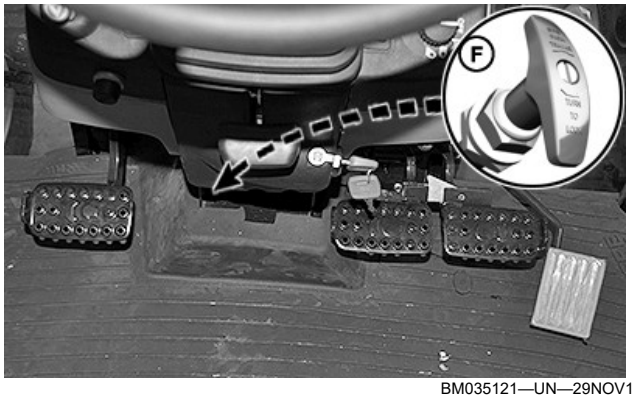

BM035121—UN—29NOV18

7. Puxe a alavanca de desligamento de combustível (F) até que o motor pare completamente.

Método Alternativo — Tratores 5080E, 5070E e 5060E

1. Certifique-se de que nenhuma pessoa ou obstáculo está ao redor.

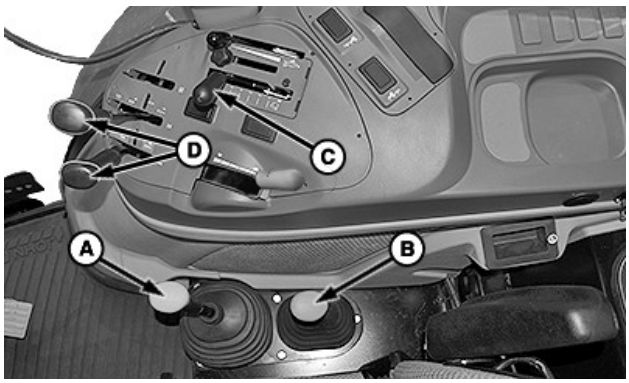

BM022872—UN—28FEB19

2. Coloque a alavanca de mudança de grupos (B) na posição de neutro.
3. Coloque a alavanca de trocas de marchas (A) na posição de estacionamento.



BM022873—UN—07JUN18

4. Mova a alavanca da TDP (E) para a posição desligada.
5. Mova as alavancas da válvula de controle remoto (D) para a posição neutra.
6. Mova a alavanca de controle do levante para a posição mais baixa possível (posição de avanço).

CUIDADO: Evite ferimentos, mantenha as mãos afastadas da passagem de admissão de ar (A) enquanto o motor estiver funcionando.

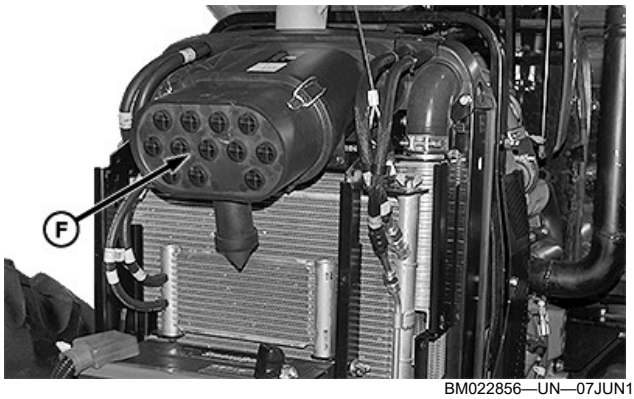

BM022856—UN—07JUN18

7. Use uma placa plana ou objeto similar para restringir a passagem de admissão de ar (F) até que o motor pare.

Tratores 5078E e 5090E

1. Certifique-se de que nenhuma pessoa ou obstáculo está ao redor.

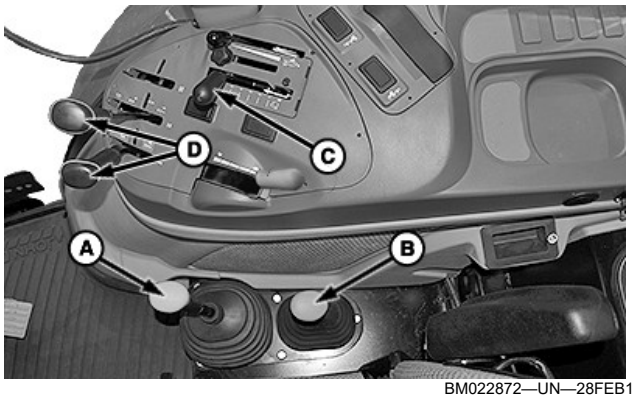

BM022872—UN—28FEB19

2. Coloque a alavanca de mudança de grupos (B) na posição de neutro.
3. Coloque a alavanca de trocas de marchas (A) na posição de estacionamento.



BM022873—UN—07JUN18

4. Mova a alavanca da TDP (E) para a posição desligada.

5. Mova as alavancas da válvula de controle remoto (D) para a posição neutra.
6. Mova a alavanca de controle do levante para a posição mais baixa possível (posição de avanço).

⚠ CUIDADO: Evite ferimentos, mantenha as mãos afastadas da passagem de admissão de ar (A) enquanto o motor estiver funcionando.



BM022856—UN—07JUN18

7. Use uma placa plana ou objeto similar para restringir a passagem de admissão de ar (F) até que o motor pare.

RP46668,00001E9-54-04DEC18

Medidas em Caso de Motor Descontrolado — Transmissão PowrReverser™

Método Preferencial — Tratores 5080E, 5070E e 5060E

1. Certifique-se de que nenhuma pessoa ou obstáculo está ao redor.



BM018816—UN—01FEB19

2. Gire o controle de avanço (A) totalmente para a esquerda (sentido anti-horário), para a posição de resposta mais lenta.

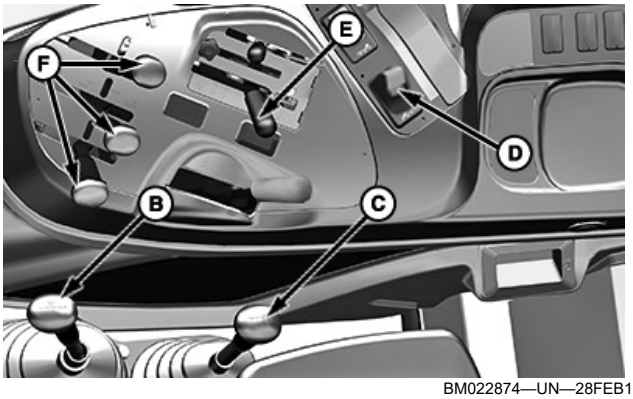

BM022874—UN—28FEB19

3. Coloque a alavanca de mudança de grupos (C) na posição de neutro.
4. Coloque a alavanca de trocas de marchas (B) na posição de estacionamento.



BM022875—UN—07JUN18

5. Mova a alavanca de sentido de rodagem (G) para a posição **neutra** (N).
6. Coloque o interruptor da TDP (D) na posição desligada.
7. Mova as alavancas da válvula de controle remoto (F) para a posição neutra.
8. Mova a alavanca de controle do levante (E) para a posição mais baixa possível (posição de avanço).

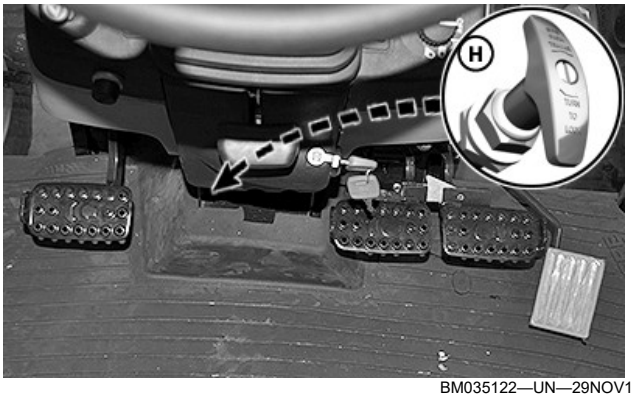

BM035122—UN—29NOV18

9. Puxe a alavanca de desligamento de combustível (H) até que o motor pare completamente.

Método Alternativo — Tratores 5080E, 5070E e 5060E

1. Certifique-se de que nenhuma pessoa ou obstáculo está ao redor.



BM018816—UN—01FEB19

2. Gire o controle de avanço (A) totalmente para a esquerda (sentido anti-horário), para a posição de resposta mais lenta.

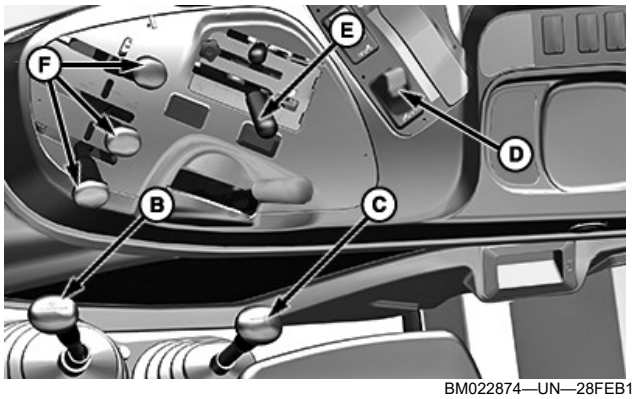

BM022874—UN—28FEB19

3. Coloque a alavanca de mudança de grupos (C) na posição de neutro.
4. Coloque a alavanca de trocas de marchas (B) na posição de estacionamento.

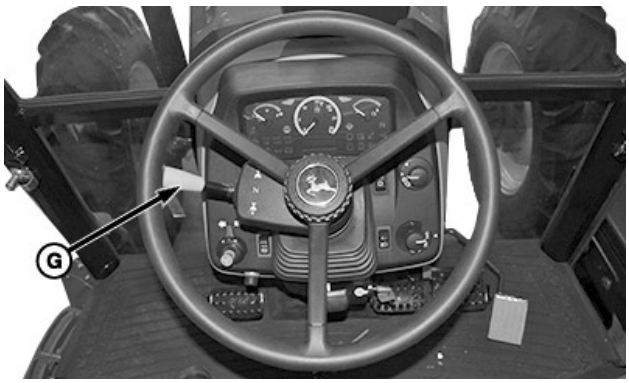

BM022875—UN—07JUN18

5. Mova a alavanca de sentido de rodagem (G) para a posição **neutra** (N).
6. Coloque o interruptor da TDP (D) na posição desligada.
7. Mova as alavancas da válvula de controle remoto (F) para a posição neutra.
8. Mova a alavanca de controle do levante (E) para a posição mais baixa possível (posição de avanço).

CUIDADO: Evite ferimentos, mantenha as mãos afastadas da passagem de admissão de ar (H) enquanto o motor estiver funcionando.

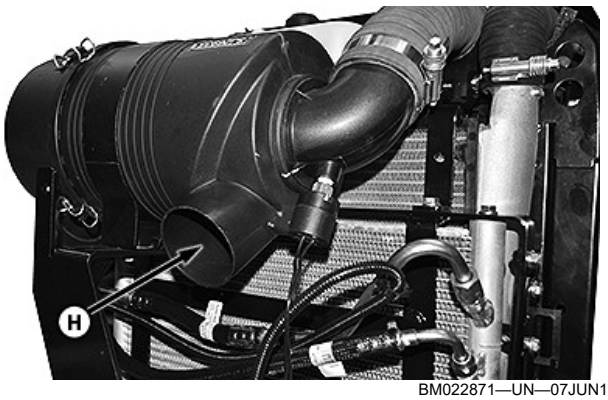

BM022871—UN—07JUN18

9. Use uma placa plana ou objeto similar para restringir a passagem de admissão de ar (H) até que o motor pare.

Tratores 5078E e 5090E

1. Certifique-se de que nenhuma pessoa ou obstáculo está ao redor.



BM018816—UN—01FEB19

2. Gire o controle de avanço (A) totalmente para a esquerda (sentido anti-horário), para a posição de resposta mais lenta.

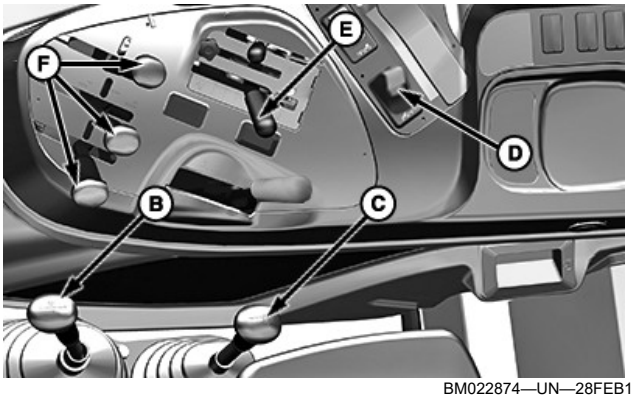

BM022874—UN—28FEB19

3. Coloque a alavanca de mudança de grupos (C) na posição de neutro.
4. Coloque a alavanca de trocas de marchas (B) na posição de estacionamento.



BM022875—UN—07JUN18

5. Mova a alavanca de sentido de rodagem (G) para a posição **neutra** (N).
6. Coloque o interruptor da TDP (D) na posição desligada.
7. Mova as alavancas da válvula de controle remoto (F) para a posição neutra.
8. Mova a alavanca de controle do levante (E) para a posição mais baixa possível (posição de avanço).

⚠ CUIDADO: Evite ferimentos, mantenha as mãos afastadas da passagem de admissão de ar (H) enquanto o motor estiver funcionando.



BM022870—UN—07JUN18

9. Use uma placa plana ou objeto similar para restringir a passagem de admissão de ar (H) até que o motor pare.

GH80003,0000059-54-30JAN19

Nova Partida do Motor que Ficou Sem Combustível

Tratores 5060E, 5070E e 5080E com Bomba de Transferência de Combustível Elétrica

IMPORTANTE: Nunca tente ligar o motor rebocando o trator.

1. Abasteça o tanque de combustível.
2. Destrave e levante o capô.

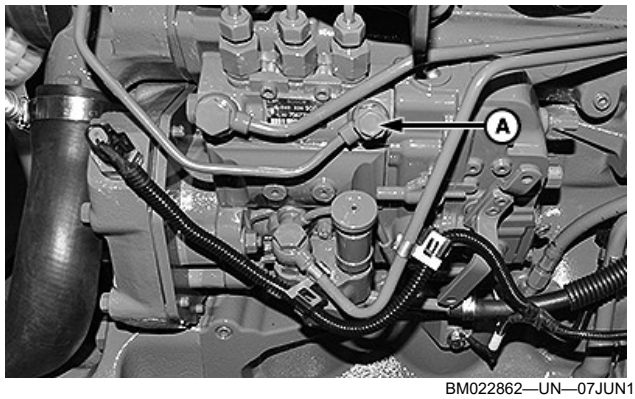

BM022862—UN—07JUN18

3. Solte o parafuso (A).
4. Coloque a chave de partida na posição on (ligado).
5. Aguarde 40 segundos.
6. Gire a chave de partida para a posição off (desligado).
7. Feche o parafuso (A).

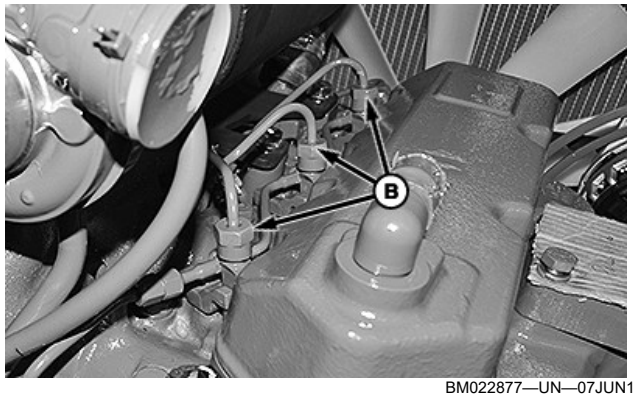

BM022877—UN—07JUN18

8. Solte levemente a porca (B) dos dois bicos injetores.

IMPORTANTE: Não desconecte a linha de combustível dos bicos injetores e não solte as porcas mais de uma volta.

9. Mova o acelerador manual para a posição intermediária.
10. Dê partida no motor. Quando o motor der partida, aperte as porcas (A).

IMPORTANTE: Não acione o motor de partida por mais de 30 segundos. Se o motor não der partida, aguarde 2 minutos e repita a operação.

NOTA: Se após duas ou três tentativas o motor não funcionar, repita o procedimento de sangria.

11. Deixe o motor funcionando durante alguns minutos.

Tratores 5060E, 5070E e 5080E sem Bomba de Transferência de Combustível Elétrica

IMPORTANTE: Nunca tente ligar o motor rebocando o trator.

1. Abasteça o tanque de combustível.
2. Destrave e levante o capô.

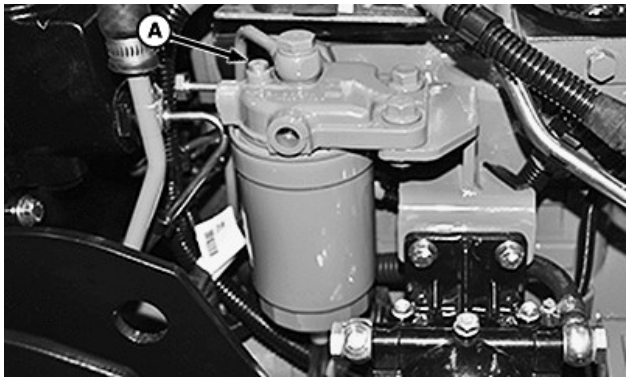

BM022863—UN—07JUN18

Parafuso de Sangria-Máquinas com Filtro de Combustível Tipo A

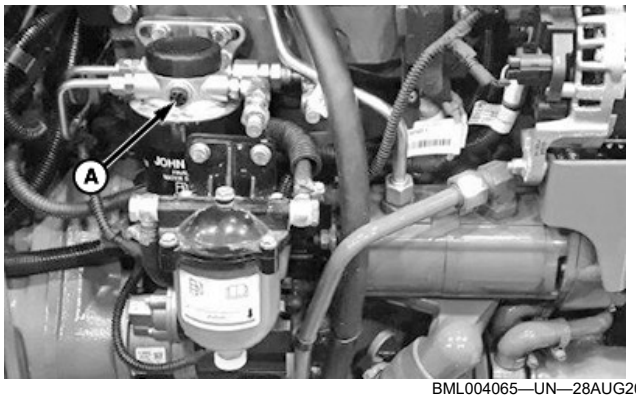

BML004065—UN—28AUG20

Parafuso de Sangria-Máquinas com Filtro de Combustível Tipo B

3. Solte o parafuso de sangria (A).

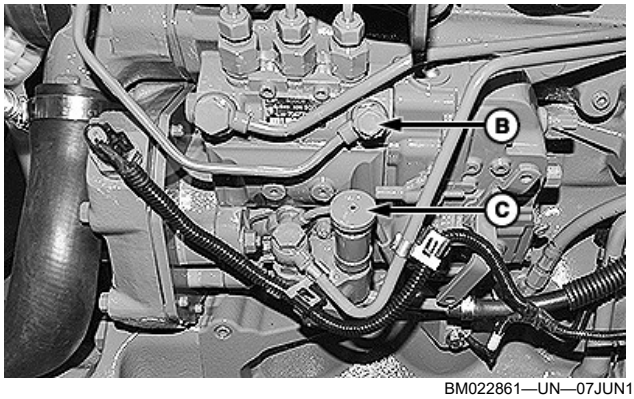

BM022861—UN—07JUN18

4. Solte o botão da bomba de transferência de combustível (C).
5. Mova o botão (C) para cima e para baixo até que as bolhas de ar deixem de aparecer no combustível através do parafuso de sangria (A).

NOTA: Neste momento, o manípulo começará a mostrar resistência.

6. Aperte o parafuso de sangrar (A).
7. Solte o parafuso (B).
8. Mova o botão (C) para cima e para baixo até as bolhas de ar deixem de aparecer no combustível através do parafuso de sangria (B).
9. Aperte o parafuso (B).
10. Mova o manípulo (C) para baixo e gire-o no sentido horário para travar.

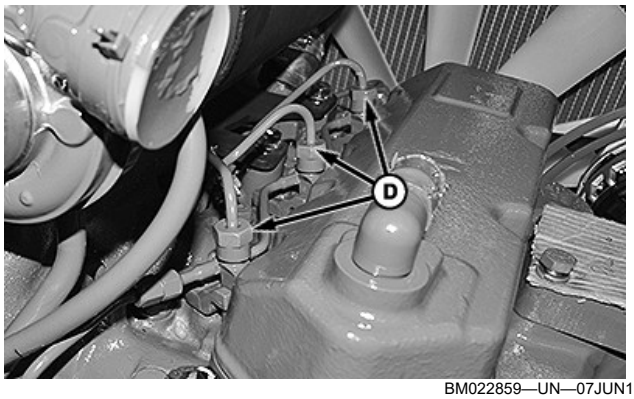

BM022859—UN—07JUN18

11. Solte levemente a porca (D) dos dois bicos injetores.

IMPORTANTE: Não desconecte a linha de combustível dos bicos injetores e não solte as porcas mais de uma volta.

12. Mova o acelerador manual para a posição intermediária.
13. Dê partida no motor. Quando o motor der partida, aperte as porcas (D).

IMPORTANTE: Não acione o motor de partida por mais de 30 segundos. Se o motor não der partida, aguarde 2 minutos e repita a operação.

14. Deixe o motor funcionando durante alguns minutos.

Tratores 5078E e 5090E

IMPORTANTE: Nunca tente ligar o motor rebocando o trator.

1. Abasteça o tanque de combustível.
2. Destrave e levante o capô.



BML004056—UN—24AUG20

3. Abra a válvula de desligamento de combustível (A).
4. Coloque a chave de partida na posição on (ligado).
5. Aguarde 40 segundos.
6. Gire a chave de partida para a posição off (desligado).
7. Feche a válvula de desligamento de combustível (A).
8. Ligue o motor e deixe-o funcionando durante alguns minutos.

IMPORTANTE: Não acione o motor de partida por mais de 30 segundos. Se o motor não der partida, aguarde 2 minutos e repita a operação.

9. Desligue o motor.

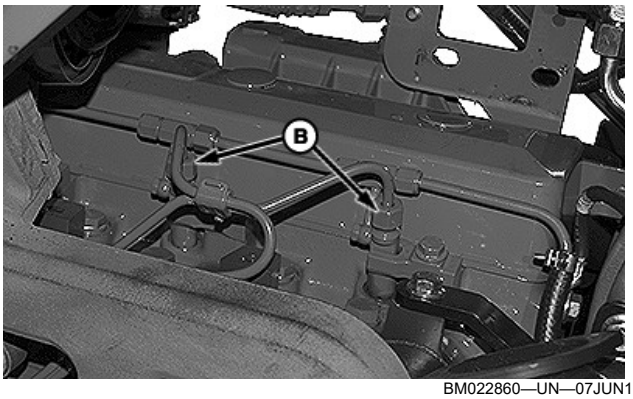

BM022860—UN—07JUN18

10. Solte levemente a porca (B) dos dois bicos injetores.

IMPORTANTE: Não desconecte a linha de combustível nos bicos injetores. Não solte as porcas em mais de uma volta.

11. Mova o acelerador manual para a posição intermediária.
12. Dê partida no motor. Quando o motor der partida, aperte as porcas (A).

NOTA: Se após duas ou três tentativas o motor não funcionar, repita o procedimento de sangria.

13. Deixe o motor funcionando durante alguns minutos.

RP46668,000038B-54-16OCT20

Partida com Bateria Auxiliar

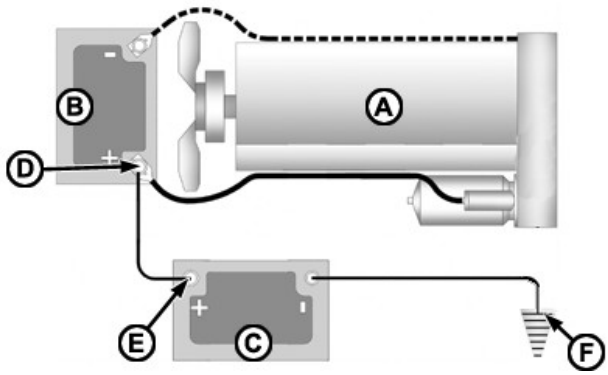

CQ221020—UN—21NOV03

A—Motor
B—Bateria Fraca
C—Bateria Auxiliar
D—Terminal Positivo da Bateria Fraca
E—Terminal Positivo da Bateria Auxiliar
F—Conexão de Terra

IMPORTANTE: Quando este recurso for necessário, não conecte os cabos da bateria auxiliar (C) diretamente sobre os bornes da bateria fraca (B). Isso poderá danificar as baterias ou até provocar explosão.

Utilize cabos com terminais de garras e com capacidade suficiente para a corrente.

Procedimento

1. Conecte um cabo entre os terminais (+) (D e E) das baterias (B e C).
2. Conecte o outro cabo no borne (-) da bateria auxiliar (C) e encoste a outra extremidade em um ponto de massa, por exemplo: carcaça do motor, chassi.
3. Ligue o motor da máquina.

OU90500,0000174-54-13JUN18

Reboque de Cargas com Segurança

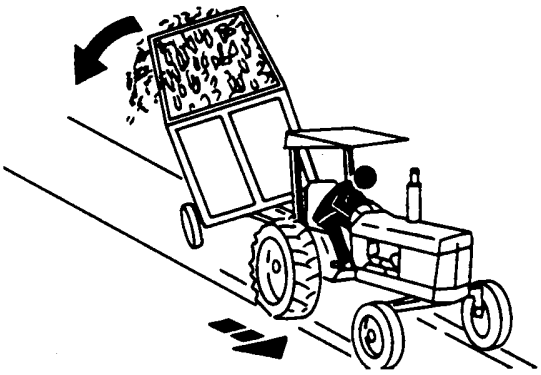

TS216—UN—23AUG88

A distância de frenagem aumenta com a velocidade e com o peso das cargas rebocadas e em declives. Cargas rebocadas com ou sem freios, que sejam pesadas demais para o trator ou que sejam rebocadas com excesso de velocidade, podem causar perda de controle. Considere o peso total do equipamento e da carga.

Respeite as velocidades máximas permitidas nas estradas locais e as velocidades máximas recomendadas a seguir:

- Se o equipamento rebocado não tiver freios, nunca rodar a mais de 32 km/h (20 mph) e não superar um peso de carga de 1,5 vez o peso do trator.
- Se o equipamento rebocado tiver freios, nunca rodar a mais de 40 km/h (25 mph) e não superar um peso de carga de 4,5 vezes o peso do trator.

Garantir que a carga não exceda o peso médio recomendado. Adicione lastro para o máximo recomendado para o trator, reduza a carga ou utilize uma unidade de reboque mais pesada. O trator deve ser suficientemente pesado e potente, e com potência de frenagem adequada para a carga rebocada. Redobre o cuidado ao rebocar cargas sob condições de superfície adversas, ao manobrar e em inclinações.

DX,TOW-54-02OCT95

Tome Cuidado em Descidas

- Trabalhe somente com EPCC (Estrutura de Proteção Contra Capotagem) instalada. Utilize sempre o cinto de segurança para reduzir a possibilidade de acidentes em caso de um tombamento.
- Evite terrenos excessivamente irregulares e obstruções que possam causar tombamento do trator, especialmente ao trabalhar em declives. Evite fazer curvas fechadas ao subir colinas.
- Nunca dirija o trator na borda de barrancos ou córregos, pois estes podem desmoronar.
- Procure sempre sair de condições lodosas e em subidas muito íngremes suba de ré para evitar o tombamento do trator para trás.
- Quando a tração dianteira está engatada o trator pode avançar em subidas mais íngremes, entretanto, não adquire maior estabilidade. Quando se usa esta opção se necessita ter muito mais cuidado em descidas. Em comparação com um trator 4x2, um trator com tração dianteira mantém sua tração em subidas da mesma forma, o que sem dúvida aumenta a possibilidade de tombamentos.
- O perigo de tombamentos aumenta significativamente se for usada uma bitola estreita e ainda se o trator for conduzido a altas velocidades.
- Ao transportar implementos pela barra de tração, utilize corrente de segurança com folga suficiente.

TS95756,0000018-54-06NOV15

Observe as Velocidades Máximas



N39084—UN—30MAR89

⚠ CUIDADO: Não exceda as velocidades seguras de avanço sob nenhuma circunstância.

Reduza a velocidade quando está operando sob clima adverso em descidas ou superfícies de difícil trafegabilidade.

A velocidade máxima de avanço é de 30 km/h (18.64 mph) para um trator sem lastro e sem carga, ou quando se está rebocando cargas de menor peso que o trator.

Reduza a velocidade a 16 km/h (9.94 mph) quando se está rebocando cargas mais pesadas que o trator. Tenha cuidado especial no grupo D.

LT04177,0000159-54-14JUN07

Medidas para Evitar que o Trator Tombe para Trás

CUIDADO: Pressione imediatamente o pedal da embreagem e pare de dirigir para a frente para evitar que o trator tombe para trás ao rebocar cargas ou ao dirigir contra obstáculos. Coloque a alavanca do reversor em neutro se o trator não liberar a embreagem.

OULXBER,0001A0E-54-14DEC10

Utilize Luzes e Dispositivos de Segurança

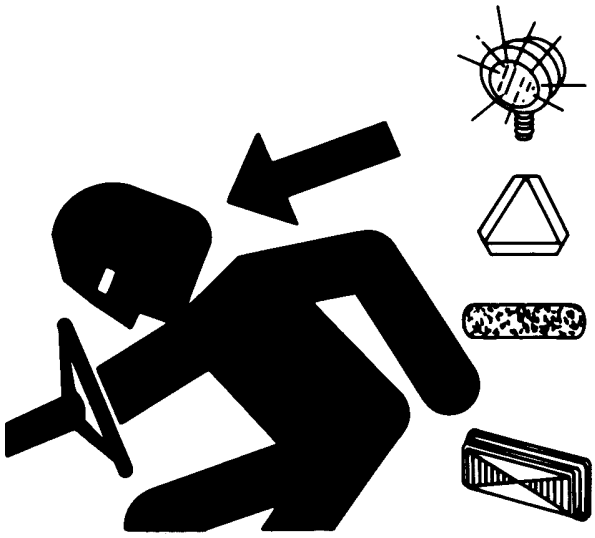

TS951—UN—12APR90

Evite colisões com outros usuários na estrada, tratores lentos com implemento ou equipamento rebocado e máquinas autopropelidas em vias públicas. Verifique frequentemente o tráfego atrás da máquina, especialmente ao fazer curvas, e não se esqueça de acionar as luzes direcionais.

Use faróis dianteiros, luzes de advertência e luzes indicadoras de direção durante o dia e a noite. Respeite a legislação local quanto a iluminação e sinalização. Mantenha a iluminação e a sinalização limpas, visíveis e em boas condições de trabalho. Substitua ou repare luzes e iluminação de sinalização danificadas ou ausentes. Um jogo de luzes de segurança para implemento está disponível em seu concessionário John Deere.

DX,FLASH-54-07JUL99

Operador Precisa ser Treinado

- Estude a seção Operação deste manual antes de operar o trator.
- Opere o trator em uma área aberta e livre de obstruções sob as instruções de um operador experiente.
- Aprenda a usar todos os comandos.
- A experiência do operador para aprender a mover, parar, girar e outros recursos das operações do trator é necessária.

JG50163,0000275-54-18AUG14

Operação dos Freios Hidráulicos

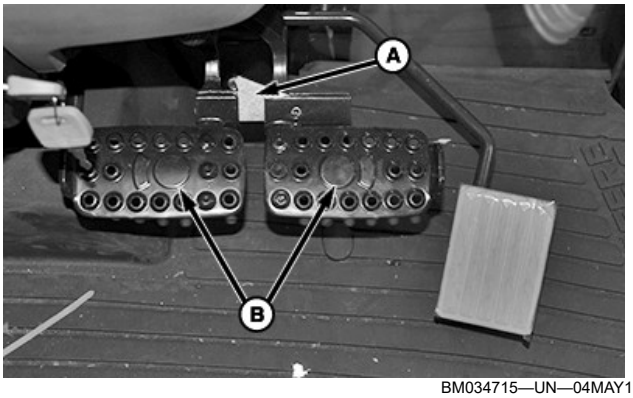

BM034715—UN—04MAY18

CUIDADO: Antes de dirigir o trator em estradas públicas, trave os pedais do freio (A) com a aba de trava do pedal.

CUIDADO: Reduza a velocidade se a carga rebocada pesar mais que o trator ou quando transportar cargas em condições adversas. Evite aplicações que exigem muito do freio.

Para parar o trator, pressione ambos os pedais de freio (B).

Use os pedais do freio (B) individualmente para auxiliar em curvas fechadas. Desengate a aba de trava do pedal (A) e pressione somente um pedal de freio.

IMPORTANTE: Para evitar desgaste prematuro do conjunto, evite conduzir o trator com o pé apoiado sobre os pedais do freio.

Reduza a velocidade se a carga rebocada for mais pesada que o trator e não estiver equipada com seu próprio sistema de freio. Não acione os freios bruscamente. Consulte o Manual do Operador do implemento para obter as recomendações de transporte.

Tenha muito cuidado ao rebocar cargas em superfícies acidentadas, em curvas ou ao acionar os freios em descidas.

CR84017,00000EC-54-20JUN18

Operação do Bloqueio do Diferencial

IMPORTANTE: Para evitar desgaste prematuro do conjunto, evite curvas fechadas com o bloqueio do diferencial engatado.

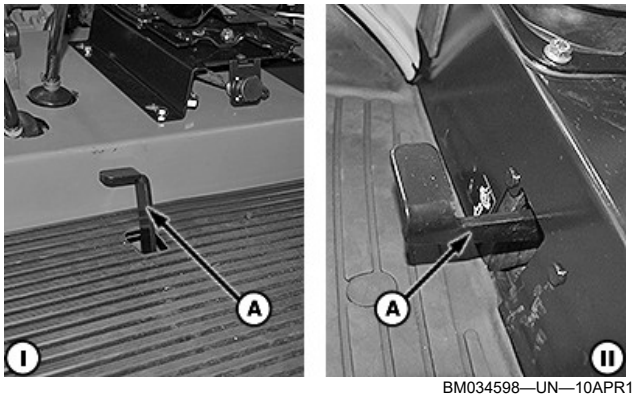

BM034598—UN—10APR18

I—Tratores com Plataforma do Operador Aberta | II—Tratores com Cabine

Se a patinagem das rodas variar muito entre as rodas traseiras, pressione o pedal do bloqueio do diferencial (A) e engate o bloqueio do diferencial.

A tração desigual entre as rodas mantém o bloqueio do diferencial engrenado. Quando a tração se iguala o bloqueio se desengatará automaticamente por ação de molas.

Para desengatar manualmente o bloqueio do diferencial, pise em um pedal de freio e, em seguida, piso no outro.

Se as rodas patinam, recuperam a tração e logo voltam a patinar novamente, mantenha o pedal do bloqueio do diferencial (A) na posição engatada.

IMPORTANTE: Para evitar danificar o conjunto do bloqueio do diferencial, não engate o bloqueio do diferencial quando uma roda estiver girando e a outra estiver parada.

CR84017,00000ED-54-23APR19

Operação da Tração Dianteira — Tratores com Plataforma do Operador Aberta

IMPORTANTE: Para aumentar a vida útil dos pneus dianteiros, engate a tração dianteira somente quando for necessário. Não engate ao conduzir o trator em estradas.

Não instale correntes nas rodas dianteiras.

Use a tração dianteira conforme a necessidade para obter melhor tração.

Ao conduzir por superfícies lisas ou com cascalho solto, reduza a velocidade e assegure-se de que o trator tenha sido lastreado corretamente para evitar patinagem e a perda do controle da direção.

Tratores Equipados com Transmissão com Eixo Superior Sincronizado

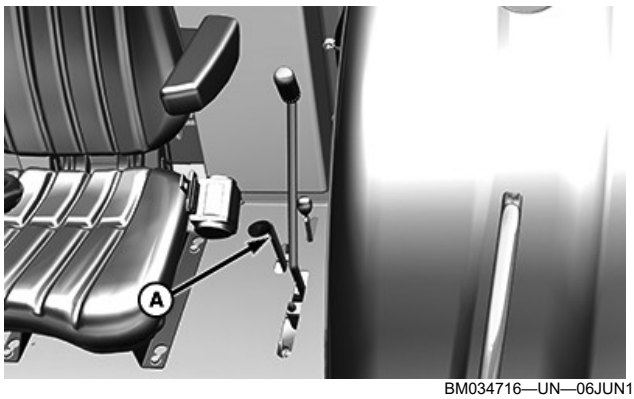

BM034716—UN—06JUN18

Para engatar ou desengatar a tração dianteira, pise no pedal de embreagem e pare o trator. Empurre a alavanca (A) para frente para engatar a tração dianteira e puxe para trás para desengatá-la.

Tratores Equipados com Transmissão PowrReverser™



BM034717—UN—04MAY18

A tração dianteira pode ser acionada e desativada pressionando o interruptor da tração dianteira (A).

O interruptor da tração dianteira (A) tem três posições:

AUTO (Superior): Engata e desengata automaticamente a tração dianteira de acordo com as condições de direção.

NOTA: A tração dianteira desengata automaticamente ao pressionar qualquer dos pedais do freio ou em velocidades acima de 19 km/h (12 mph) e engata automaticamente quando a velocidade cai abaixo de 18 km/h (11 mph).

NOTA: A tração dianteira engata quando os dois pedais do freio são pressionados em velocidades acima de 19 km/h (12 mph).

Ligada (Central): Engata a tração dianteira.

Auxílio do Freio (Inferior): Desengata a tração

dianteira. A assistência de freio aciona automaticamente quando os dois pedais de freio são pressionados em velocidades acima de 5 km/h (3 mph).

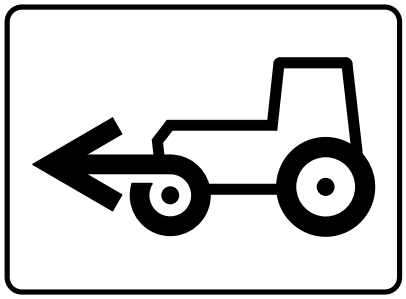

CQ224785—UN—09JUL04

Quando a tração dianteira é engatada, uma luz indicadora no painel de instrumentos se acende.

CR84017,00000EE-54-06DEC18

Operação da Tração Dianteira—Tratores com Cabines

IMPORTANTE: Para aumentar a vida útil dos pneus dianteiros, engate a tração dianteira somente quando for necessário. Não engate ao conduzir o trator em estradas.

Não instale correntes nas rodas dianteiras.

Use a tração dianteira conforme a necessidade para obter melhor tração.

Ao conduzir por superfícies lisas ou com cascalho solto, reduza a velocidade e assegure-se de que o trator tenha sido lastreado corretamente para evitar patinagem e a perda do controle da direção.

Tratores Equipados com Transmissão com Eixo Superior Sincronizado



BM034718—UN—04MAY18

Para engatar ou desengatar a tração dianteira, pise no pedal de embreagem e pare o trator. Empurre a alavanca (A) para frente para engatar a tração dianteira e puxe para trás para desengatá-la.

Tratores Equipados com Transmissão PowrReverser™



BM034719—UN—04MAY18

A tração dianteira pode ser acionada e desativada pressionando o interruptor da tração dianteira (A).

O interruptor da tração dianteira (A) tem três posições:

AUTO (Superior): Engata e desengata automaticamente a tração dianteira de acordo com as condições de direção.

NOTA: A tração dianteira desengata automaticamente ao pressionar qualquer dos pedais do freio ou em velocidades acima de 19 km/h (12 mph) e engata automaticamente quando a velocidade cai abaixo de 18 km/h (11 mph).

NOTA: A tração dianteira engata quando os dois pedais do freio são pressionados em velocidades acima de 19 km/h (12 mph).

Ligada (Central): Engata a tração dianteira.

Auxílio do Freio (Inferior): Desengata a tração dianteira. Acione automaticamente quando os dois pedais de freio são pressionados em velocidades acima de 5 km/h (3 mph).

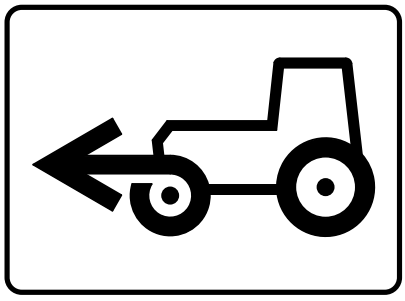

CQ224785—UN—09JUL04

Quando a tração dianteira é engatada, uma luz indicadora no painel de instrumentos se acende.

CR84017,000015D-54-06DEC18

Parar o Trator — Tratores com Plataforma do Operador Aberta

Transmissão com Eixo Superior Sincronizado (TSS)

⚠ CUIDADO: Sempre coloque a alavanca de troca de marchas na posição de estacionamento antes de sair da máquina. Deixar a transmissão engrenada não impede que o trator se mova.

IMPORTANTE: Para evitar danificar a transmissão, pare o trator antes de colocar a alavanca de troca de marchas (E) na posição de estacionamento.

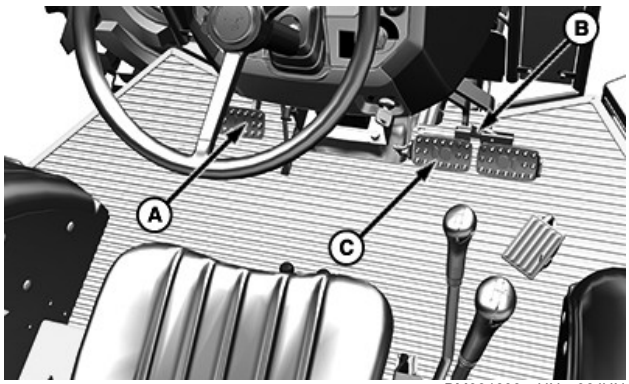

BM034603—UN—06JUN18

1. Para parar o trator, use os pedais de freio (C) enquanto aperta o pedal da embreagem (A).

⚠ CUIDADO: Acione a aba de travamento do pedal (B) para fazer paradas mais seguras.

2. Mantenha o pedal da embreagem (A) apertado.

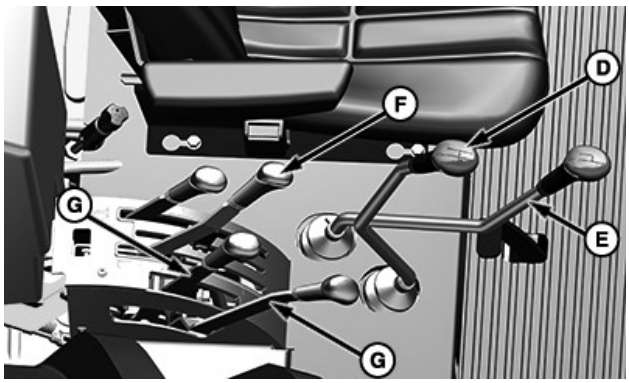

BM034604—UN—06JUN18

3. Coloque a alavanca de trocas de marchas (D) na posição de estacionamento.
4. Coloque a alavanca de mudança de grupos (E) na faixa mais baixa disponível.
5. Solte o pedal da embreagem (A).
6. Abaixe o implemento (se equipado) até o solo usando a alavanca de controle do levante (F).
7. Mova as alavancas da válvula de controle remoto (SCV) (G) para a posição neutra.

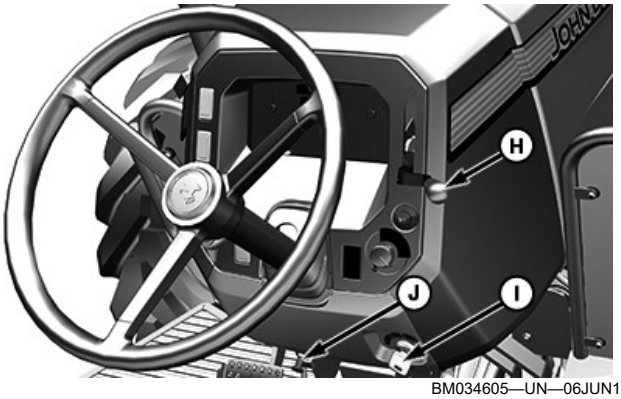

BM034605—UN—06JUN18

8. Mova o acelerador manual (H) para a posição de marcha lenta.
9. Deixe o motor funcionar em marcha lenta por 2 minutos.

IMPORTANTE: Evite danificar as peças do motor devido ao superaquecimento ou à falta de lubrificação. Não desligue o motor repentinamente.

10. **Para Tratores 5060E, 5070E e 5080E**, puxe a alavanca de desligamento de combustível (J) até que o motor pare completamente.

NOTA: Para evitar a partida acidental do motor, trave a alavanca de desligamento de combustível (J): puxe e gire-a.

11. Gire a chave de partida (I) para a posição desligada.

⚠ CUIDADO: Evite acidentes. Sempre remova a chave de partida e armazene-a com segurança quando o trator não estiver em operação.

Transmissão PowrReverser™

⚠ CUIDADO: Sempre coloque a alavanca de troca de marchas na posição de estacionamento antes de sair da máquina. Deixar a transmissão engrenada não impede que o trator se mova.

IMPORTANTE: Para evitar danificar a transmissão, pare o trator antes de colocar a alavanca de troca de marchas (E) na posição de estacionamento.

PowrReverser é uma marca registrada da Deere & Company

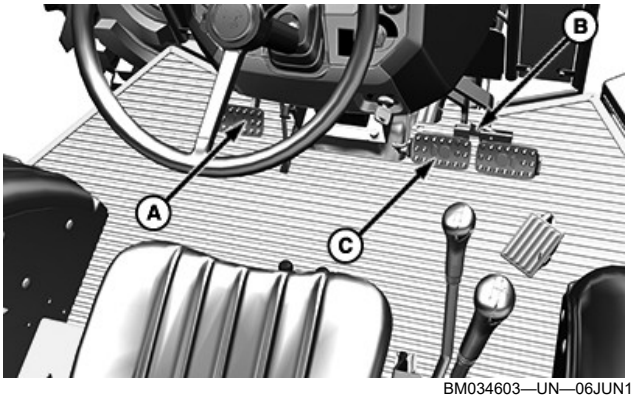

BM034603—UN—06JUN18

1. Para parar o trator, use os pedais de freio (C) enquanto aperta o pedal da embreagem (A).

⚠ CUIDADO: Engate a aba de trava do pedal (B) para fazer paradas mais seguras.

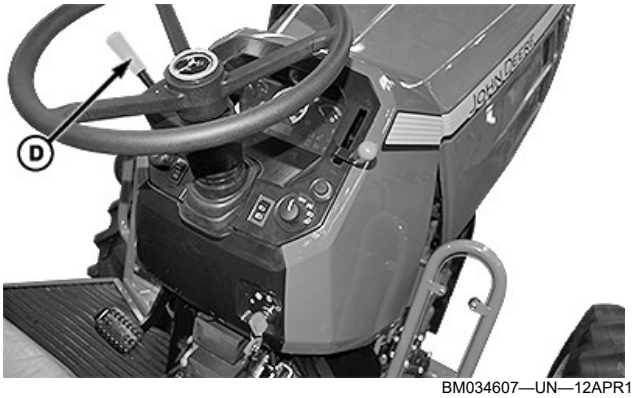

BM034607—UN—12APR18

2. Mova a alavanca de sentido de rodagem (D) para a posição de neutro.

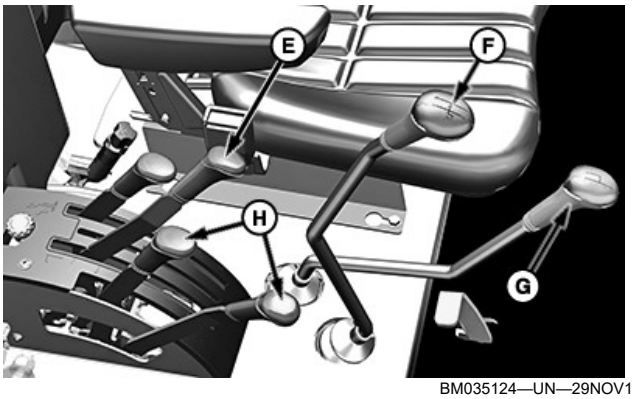

BM035124—UN—29NOV18

3. Pressione o pedal da embreagem (A) e coloque a alavanca de troca de marchas (F) na posição de estacionamento.
4. Mantenha o pedal da embreagem (A) apertado.
5. Coloque a alavanca de mudança de grupos (G) na faixa mais baixa disponível.
6. Solte o pedal da embreagem (A).
7. Abaixe o implemento (se equipado) até o solo usando a alavanca de controle do levante (E).
8. Mova as alavancas da válvula de controle remoto (SCV) (H) para a posição de neutro.

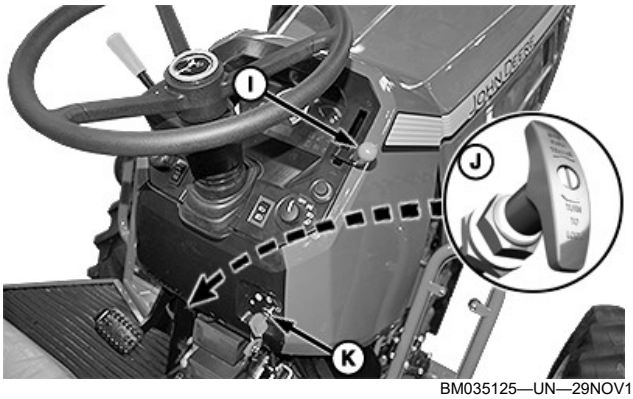

BM035125—UN—29NOV18

9. Mova o acelerador manual (I) para a posição de marcha lenta.
10. Deixe o motor funcionar em marcha lenta por 2 minutos.

IMPORTANTE: Evite danificar as peças do motor devido ao superaquecimento ou à falta de lubrificação. Não desligue o motor repentinamente.

11. **Para Tratores 5060E, 5070E e 5080E**, puxe a alavanca de desligamento de combustível (J) até que o motor pare completamente.

NOTA: Para evitar a partida acidental do motor, trave a alavanca de desligamento de combustível (J): puxe e gire-a.

12. Gire a chave de partida (K) para a posição desligada.

⚠ CUIDADO: Evite acidentes. Sempre remova a chave de partida e armazene-a com segurança quando o trator não estiver em operação.

CR84017,00000F0-54-04FEB19

Parar o Trator — Tratores com Cabine

Transmissão com Eixo Superior Sincronizado (TSS)

⚠ CUIDADO: Sempre coloque a alavanca de troca de marchas na posição de estacionamento antes de sair da máquina. Deixar a transmissão engrenada não impede que o trator se mova.

IMPORTANTE: Para evitar danificar a transmissão, pare o trator antes de colocar a alavanca de troca de marchas (E) na posição de estacionamento.

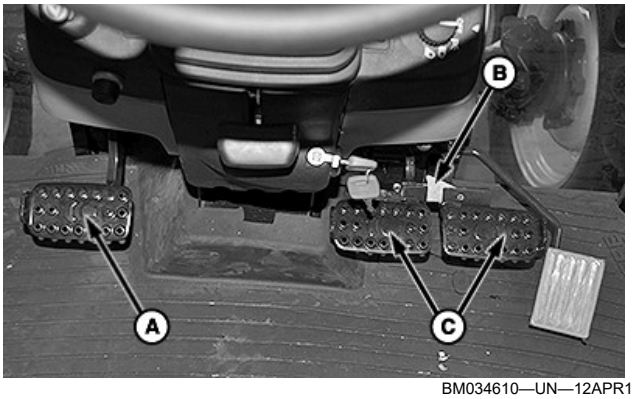

BM034610—UN—12APR18

1. Para parar o trator, use os pedais de freio (C) enquanto aperta o pedal da embreagem (A).

⚠ CUIDADO: Acione a aba de travamento do pedal (B) para fazer paradas mais seguras.

2. Mantenha o pedal da embreagem (A) apertado.

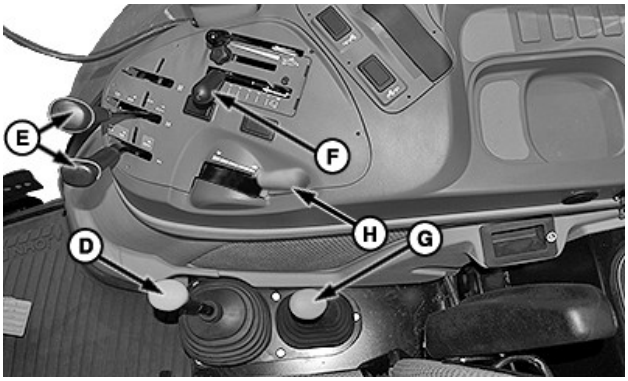

BM034611—UN—28FEB19

3. Coloque a alavanca de trocas de marchas (D) na posição de estacionamento.
4. Coloque a alavanca de mudança de grupos (E) na faixa mais baixa disponível.
5. Solte o pedal da embreagem (A).
6. Abaixe o implemento (se equipado) até o solo usando a alavanca de controle do levante (F).
7. Mova as alavancas da válvula de controle remoto (SCV) (G) para a posição de neutro.

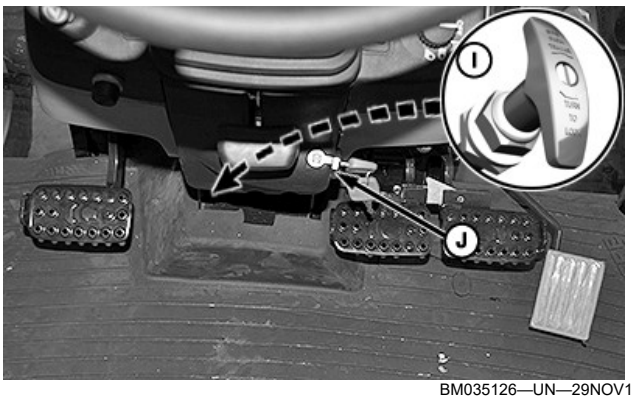

BM035126—UN—29NOV18

8. Mova o acelerador manual (H) para a posição de marcha lenta.
9. Deixe o motor funcionar em marcha lenta por 2 minutos.

IMPORTANTE: Evite danificar as peças do motor devido ao superaquecimento ou à falta de lubrificação. Não desligue o motor repentinamente.

10. **Para Tratores 5060E, 5070E e 5080E**, puxe a alavanca de desligamento de combustível (J) até que o motor pare completamente.

NOTA: Para evitar a partida acidental do motor, trave a alavanca de desligamento de combustível (J): puxe e gire-a.

11. Gire a chave de partida (I) para a posição desligada.

⚠ CUIDADO: Evite acidentes. Sempre remova a chave de partida e armazene-a com segurança quando o trator não estiver em operação.

Transmissão PowrReverser™

⚠ CUIDADO: Sempre coloque a alavanca de troca de marchas na posição de estacionamento antes de sair da máquina. Deixar a transmissão engrenada não impede que o trator se mova.

IMPORTANTE: Para evitar danificar a transmissão, pare o trator antes de colocar a alavanca de troca de marchas (E) na posição de estacionamento.

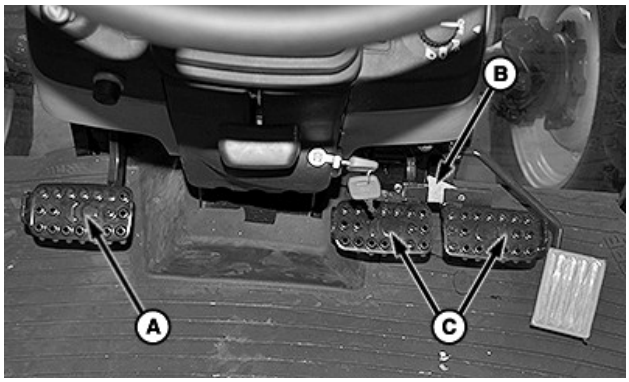

BM034610—UN—12APR18

1. Para parar o trator, use os pedais de freio (C) enquanto aperta o pedal da embreagem (A).

⚠ CUIDADO: Engate a aba de trava do pedal (B) para fazer paradas mais seguras.

PowrReverser é uma marca registrada da Deere & Company



BM034722—UN—04MAY18

2. Mova a alavanca de sentido de rodagem (D) para a posição neutra.

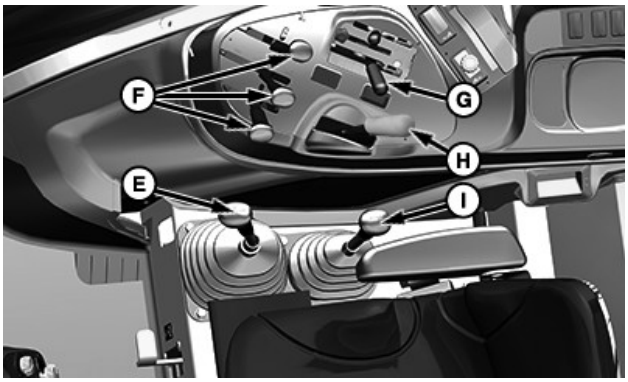

BM034614—UN—28FEB19

3. Pressione o pedal da embreagem (A) e coloque a alavanca de troca de marchas (E) na posição de estacionamento.
4. Mantenha o pedal da embreagem (A) apertado.
5. Coloque a alavanca de mudança de grupos (F) na faixa mais baixa disponível.
6. Solte o pedal da embreagem (A).
7. Abaixe o implemento (se equipado) até o solo usando a alavanca de controle do levante (G).
8. Mova as alavancas da Válvula de Controle Remoto (SCV) (H) para a posição de neutro.

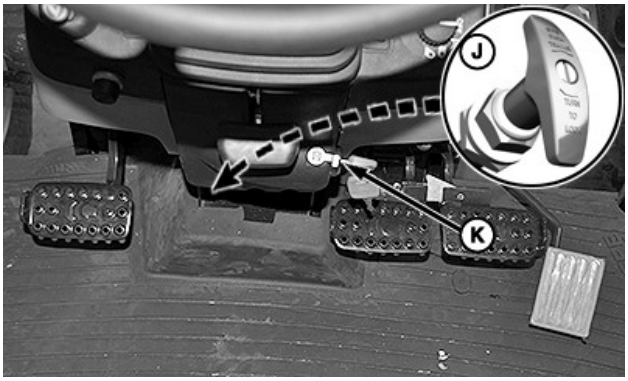

BM035127—UN—29NOV18

9. Mova o acelerador manual (I) para a posição de marcha lenta.
10. Deixe o motor funcionar em marcha lenta por 2 minutos.

IMPORTANTE: Evite danificar as peças do motor devido ao superaquecimento ou à falta de lubrificação. Não desligue o motor repentinamente.

11. **Para Tratores 5060E, 5070E e 5080E**, puxe a alavanca de desligamento de combustível (J) até que o motor pare completamente.

NOTA: Para evitar a partida acidental do motor, trave a alavanca de desligamento de combustível (J): puxe e gire-a.

12. Gire a chave de partida (K) para a posição Desligada.

CUIDADO: Evite acidentes. Sempre remova a chave de partida e armazene-a com segurança quando o trator não estiver em operação.

CR84017,00000F4-54-04FEB19

Dirigir em Vias Públicas

CUIDADO: Nunca acenda as luzes de trabalho ao dirigir o trator em vias públicas, principalmente à noite. Uma luz branca brilhante emanando do trator pode confundir os motoristas.



BM034602—UN—12APR18

- Antes de dirigir o trator em uma via pública, certifique-se de que todas as luzes de posição e lanternas direcionais traseiras (A) estejam funcionando corretamente. Verifique se as luzes estão visíveis para os outros usuários da rodovia.



BM034601—UN—12APR18

- Acione o interruptor do pisca alerta (B) e mantenha sempre os faróis dianteiros ajustados adequadamente para uso em estrada pública.
- Para evitar deslizamento da roda e perda de controle da direção, tome muito cuidado ao dirigir em declives com cascalho solto. Para reduzir a possibilidade de patinagem das rodas, diminua a velocidade de deslocamento e assegure-se de que o trator está corretamente lastreado.

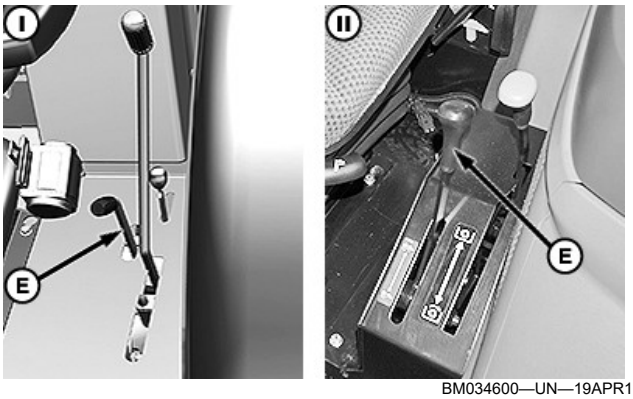

BM034600—UN—19APR18

I—Tratores com Plataforma do Operador Aberta | II—Tratores com Cabine

- Desengate a tração dianteira no interruptor (C) ou pela alavanca (E), para tratores equipados com Transmissão PowrReverser™ e a Transmissão com Eixo Superior Sincronizado, respectivamente. O desgaste excessivo do pneu dianteiro é resultado do transporte em superfícies rígidas com a tração dianteira engatada.
- Sempre use a alavanca da lanterna direcional (D) quando for virar para a esquerda ou direita. Não se esqueça de voltar a alavanca da lanterna direcional (D) para a posição central depois de fazer a curva.
- Opere o trator sempre em uma marcha apropriada para manter um controle seguro sobre ele. Reduza a velocidade em terrenos irregulares ou em curvas muito fechadas, especialmente ao transportar implementos pesados e de montagem traseira.

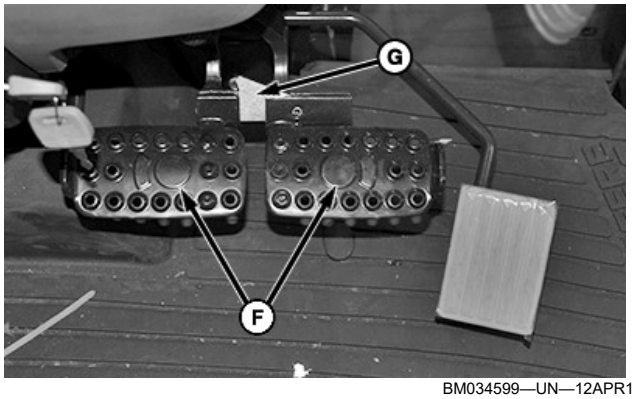

BM034599—UN—12APR18

- Antes de dirigir o trator em estradas públicas, trave os pedais do freio (F) com a aba de trava do pedal (G). Evite acionar os freios de modo repentino.
- Antes de transitar por um declive, reduza para uma marcha mais lenta para controlar a velocidade de avanço sem necessidade de usar os freios em demasia.

⚠ CUIDADO: Nunca dirija em declive com a transmissão em posição de neutro.

CR84017,00000EF-54-06DEC18

Redução do Consumo de Combustível

Faça a Manutenção Correta

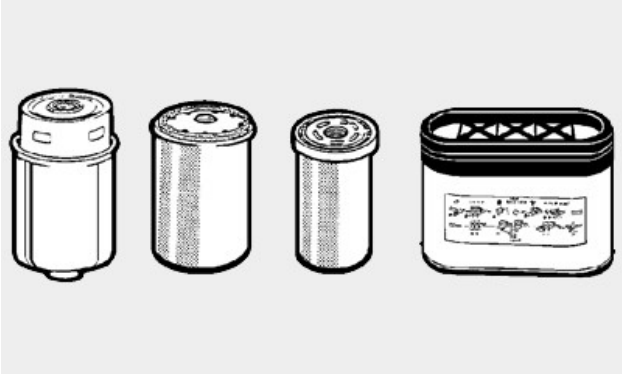

CQ294061—UN—01AUG12

Troque os filtros de ar, combustível, óleo do motor e óleo da transmissão/sistema hidráulico nos períodos de manutenção especificados.

Use apenas peças originais John Deere.

PowrReverser é uma marca registrada da Deere & Company



CQ294062—UN—01AUG12

Use apenas os óleos e lubrificantes recomendados. Para fazer isso, consulte a seção Combustível, Lubrificantes e Líquidos de Arrefecimento.

Verifique periodicamente o sistema de combustível no seu concessionário John Deere.



CQ294945—UN—29NOV13

Verifique periodicamente o sistema de levante no concessionário John Deere.

Conduzir com os pneus à pressão correta

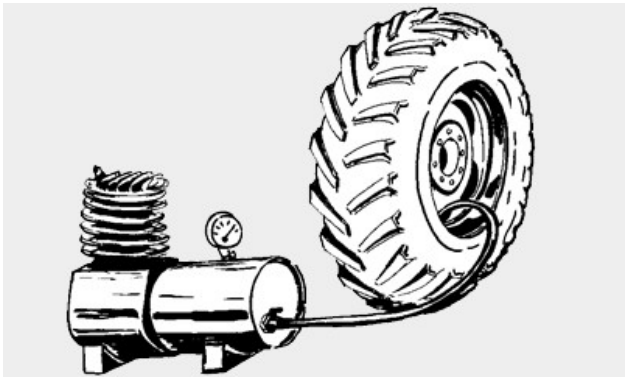

CQ294026—UN—31JUL12

Adapte a pressão dos pneus ao tipo de trabalho e às condições do terreno. Consulte o concessionário John Deere.

Escolha do Lastro Correto

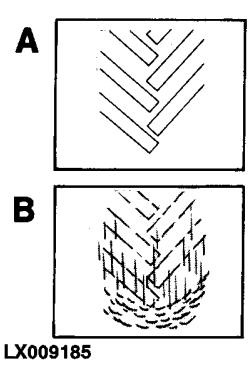

LX009185—UN—01SEP94

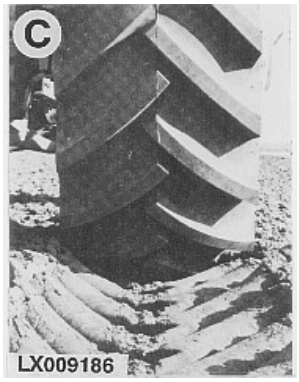

LX009186—UN—01SEP94

A—Excesso de Lastro
B—Lastro Insuficiente
C—Lastro Correto

Escolha o lastro correto para obter 8 a 12% de patinagem das rodas. Não use mais lastro do que o necessário e reduza o lastro para trabalho leve.

Selecione a Marcha Correta

Conduza sempre na marcha mais elevada possível com rotação do motor reduzida.

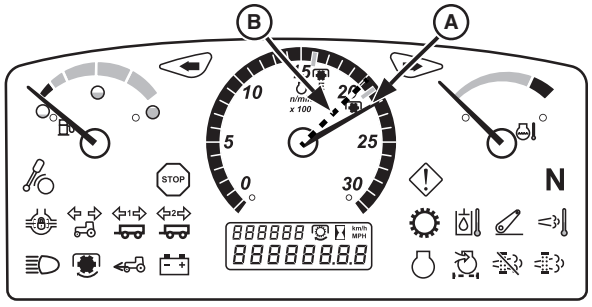

BM034757—UN—18JUN18

Para cargas pesadas, escolha uma marcha que faça com que a rotação do motor (A) caia de 150 a 250 rpm quando o trator estiver operando e o motor estiver sob carga (B).

Para cargas leves, reduza a rotação do motor para 2000 rpm ou menos. Selecione a marcha de forma que a velocidade caia para 200—300 rpm quando estiver em operação.

CR84017,000015C-54-06DEC18

Operação da Carregadeira (Se Equipado)

Cuidados com a Carregadeira

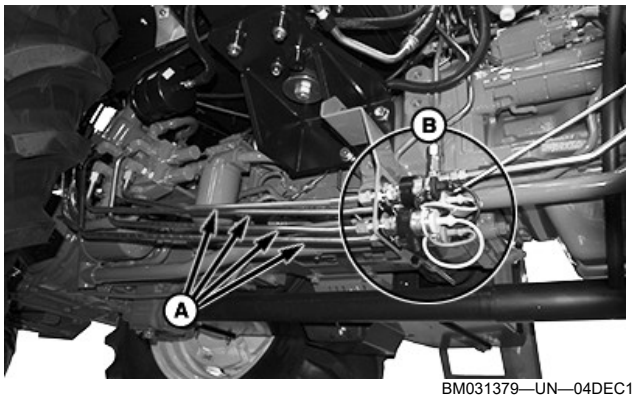

BM031379—UN—04DEC18

Os tratores equipados com preparação de carregadeira têm quatro linhas hidráulicas adicionais (A) no lado direito.

Há alguns cuidados que devem ser tomados quando o trator estiver equipado com a preparação de carregadeira:

- Quando a carregadeira não estiver equipada, certifique-se de que os engates rápidos (B) estão fechados e devidamente vedados.
- Evite terrenos lamacentos.
- Certifique-se de não danificar as linhas hidráulicas ao dirigir.

Preparação Hidráulica da Carregadeira — Identificação do Sistema por Cor

CUIDADO: Evite possíveis lesões causadas por movimento inesperado da carregadeira. A pá-carregadeira responde à alavanca de controle com movimentos previsíveis somente se as linhas hidráulicas estiverem conectadas às válvulas de controle independente conforme mostrado.

NOTA: As linhas hidráulicas têm as cintas plásticas codificadas por cor nas extremidades das conexões. A cor identifica a função hidráulica.

A preparação de carregadeira tem um sistema de cor para ajudar o operador a identificar e conectar as mangueiras ao acoplar a pá-carregadeira.

Chave	Cor da fita de fixação, do bujão e da capa	Função Hidráulica
A	Amarelo	Cilindro da Caçamba—Extremidade do Cabeçote
B	Vermelha	Cilindro de Levante — Extremidade da Haste
C	Azul	Cilindro de Levante—Extremidade do Cabeçote
D	Preto	Cilindro da Caçamba—Extremidade da Haste

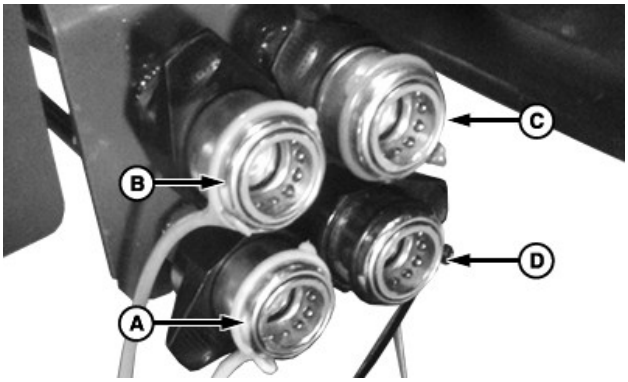

BM031380—UN—11DEC18

Engates Rápidos do Lado Direito

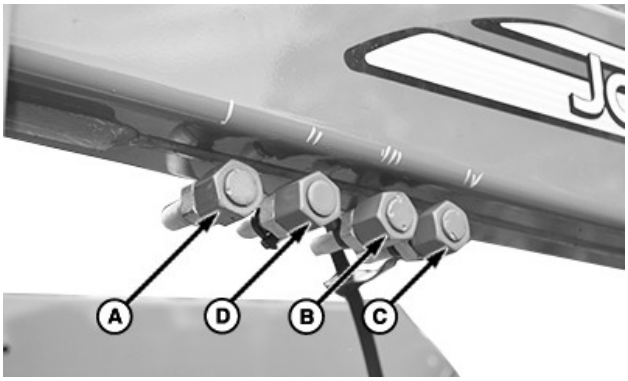

BM031381—UN—11DEC18

Acopladores do Conjunto da Carregadeira

Para o uso correto da carregadeira, conecte os engates rápidos do lado direito (A — D) com os acopladores correspondentes (A — D) no conjunto da carregadeira.

Operação da carregadeira

CUIDADO: Evite possíveis ferimentos causados por uma queda não intencional da carregadeira. Não use a posição de flutuação para abaixar a carregadeira. O resultado será a perda do controle e a pá-carregadeira cairá ao solo devido ao seu próprio peso.

NOTA: Para usar a carregadeira, coloque a válvula de controle remoto (VCR) na opção de operação de carregadeira. Consulte as seções de Válvula de Controle Remoto neste manual para obter mais informações.



BM031377—UN—04DEC18

A alavanca (A) tem duas posições:

- **Pressionado:** Travar os controles da carregadeira.
- **Extraído:** Destravar os controles da carregadeira.

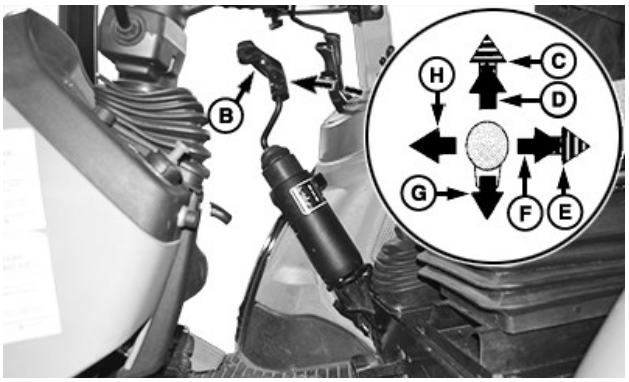

BM031378—UN—04DEC18

Controlar a carregadeira com a alavanca (B). A alavanca (B) possui as seguintes posições:

Chave	Movimento da Alavanca	Operação da Carregadeira
C	Bloqueada a Frente	Flutuação da Barra
D	À frente	Abaixamento da Barra
E	Tudo Para a Direita[a]	Despejo Rápido da Caçamba
F	Para o lado direito	Descarga da Caçamba
G	Para Trás	Elevação da Barra
H	Para o lado esquerdo	Recuar caçamba

[a]É necessário um esforço adicional para mover a alavanca para a última posição totalmente para a direita. (A força do cilindro da caçamba é reduzida na posição de Descarga Rápida. Use este recurso somente para a descarga de materiais.)

NOTA: As limitações do fluxo de óleo não permitem duas operações simultâneas da pá-carregadeira, como ELEVAR e RECUAR. A operação que demandar a menor força hidráulica ocorrerá primeiro.

Opere a carregadeira apenas do assento do operador. Fique com a alavanca de controle de carregadeira em mãos até que o ciclo de operação esteja concluído.

A alavanca retorna a posição de neutro por conta própria a partir de todas as posições, exceto de flutuação. Para liberar a alavanca da posição de flutuação, puxe a alavanca para trás ou para baixo.

⚠ CUIDADO: As Válvulas de Controle Remoto (VCRs) empilháveis não possuem o recurso que impede a perda de pressão através de vazamentos quando o motor é parado. Evite que a carregadeira caia abaixando-a antes de desligar o motor.

LR35023,00005D8-54-24JAN19

Transmissão com Eixo Superior Sincronizado

IMPORTANTE:

- **Para evitar danos na transmissão, não troque os grupos com o trator em movimento.**
- **Para evitar desgaste prematuro dos sistemas de freio e embreagem, evite descansar o pé sobre os pedais de freio e embreagem ao operar o trator.**

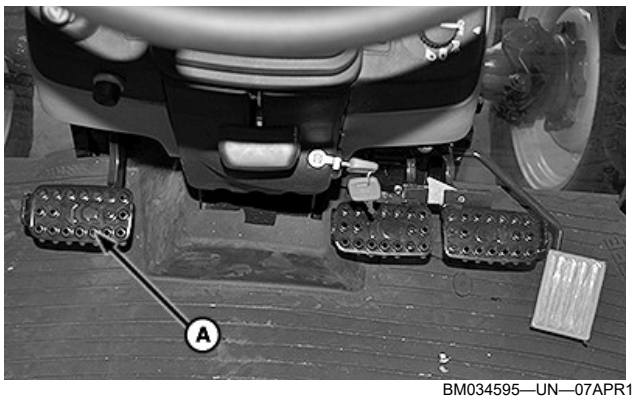

BM034595—UN—07APR18

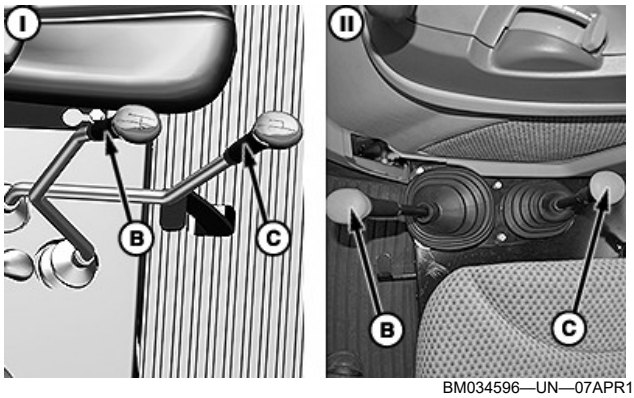

BM034596—UN—07APR18

I—Tratores de Plataforma do Operador Aberta | II—Tratores com Cabine

A mudança de marchas e grupos é feita com as alavancas (B) e (C):

Alavanca de Mudança de Marchas (B): Fornece três velocidades de deslocamento (1, 2, 3), além de estacionamento, neutro e posição de ré.

Alavanca de Mudança de Grupos (C): Fornece três faixas de velocidade (A, B, C), além da transmissão lenta (se equipado).

Com o trator parado, pressione o pedal da embreagem (A) antes de mover a alavanca de troca de marchas (B) ou a alavanca de mudança de grupos (C). Selecione a marcha e a faixa desejadas. Solte o pedal da embreagem lentamente para tomar a carga de modo suave.

Com o trator em movimento, pressione o pedal da embreagem (A) antes de mover a alavanca de troca de marchas (B). Se for necessário trocar os grupos, pare o trator, pise no pedal da embreagem e realize a troca.

CR84017,00000E7-54-29NOV18

Transmissão PowrReverser™

IMPORTANTE:

- **Para evitar danos na transmissão, não troque os grupos com o trator em movimento.**
- **Para evitar desgaste prematuro dos sistemas de freio e embreagem, evite descansar o pé sobre os pedais de freio e embreagem ao operar o trator.**

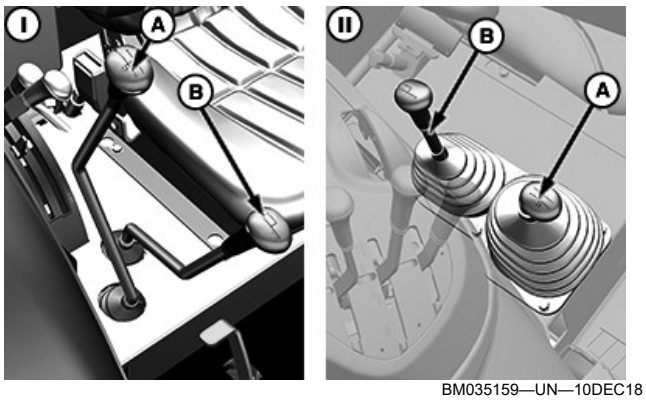

BM035159—UN—10DEC18

I—Tratores com Plataforma do Operador Aberta | II—Tratores com Cabine

A mudança de marchas e grupos é feita com as alavancas (B) e (C):

- **Alavanca de Mudança de Marchas (A):** Fornece quatro velocidades de deslocamento (1, 2, 3, 4), além de estacionamento, neutro e posição de ré.
- **Alavanca de Mudança de Grupos (B):** Fornece três faixas de velocidade (A, B, C), além da transmissão lenta (se equipado).

O uso das alavancas de mudança de marcha e de faixa em diferentes combinações disponibiliza 12 velocidades de avanço e 12 de ré.

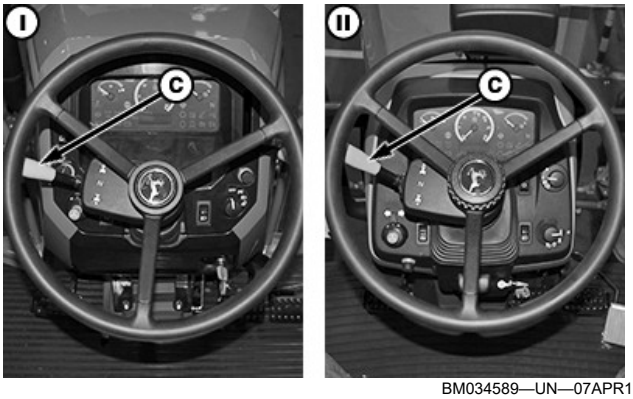

BM034589—UN—07APR18

I—Tratores com Plataforma do Operador Aberta | II—Tratores com Cabine

A alavanca de sentido de rodagem (C) tem três posições:

- **Posição de Avanço:** Deslocamento de avanço está engatado.
- **Posição neutra:** Transmissão está desengatada.
- **Posição de Ré:** Deslocamento em ré está engatado.

Operação da Transmissão

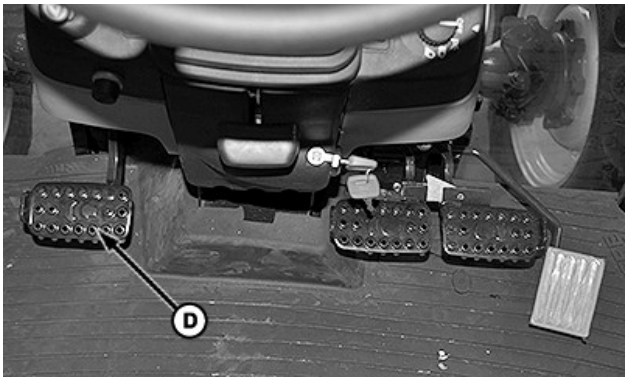

BM034720—UN—04MAY18

Alavanca de Mudança de Marchas (A): Antes de mudar de marcha, pise no pedal da embreagem (D). Não será necessário parar o trator.

Alavanca de Mudança de Grupos (B): Antes de mudar de grupos, pise no pedal da embreagem (D) e pare o trator.

Alavanca de Sentido de Rodagem (C): Antes de mudar o sentido de rodagem usando a alavanca (C), selecione uma marcha e um grupo. Não é necessário parar o trator ou pressionar o pedal da embreagem (D) para mudar a direção de deslocamento.

Pedal da Embreagem (D): Use o pedal (D) para manobrar, conectar implementos e para as operações que exigem precisão de movimento.

CUIDADO: Se a alavanca de sentido de rodagem for alterada com o motor em funcionamento e uma marcha engatada, o trator começa a se mover.

IMPORTANTE: Para evitar o desgaste desnecessário, nunca apoie o pé sobre o pedal de embreagem.

Luzes Indicadoras de Neutro e Transmissão

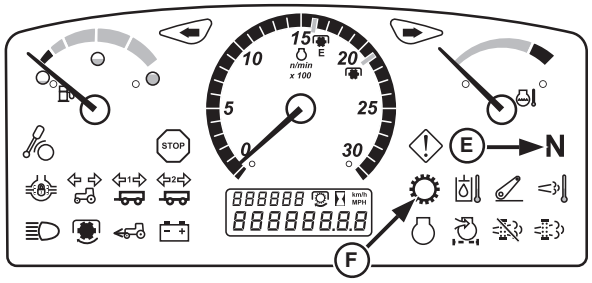

BM034721—UN—04MAY18

A luz indicadora de neutro (E) possui três modos:

- **Luz acesa:** A alavanca de troca de marchas e a alavanca de sentido de rodagem estão ambas na posição **neutra**.
- **Luz DESLIGADA:** Alavanca de troca de marchas na posição de **estacionamento**.
- **Luz Piscando:** A alavanca de troca de marchas está em neutro e a alavanca de sentido de rodagem está na posição **avanço** ou **marcha à ré**.

A luz de informações da transmissão (F) acende quando algum defeito é detectado na transmissão. Se esta luz acender, consulte seu concessionário John Deere.

CR84017,00000E8-54-22FEB19

Transmissão Lenta (Se Equipada)

IMPORTANTE: Não use a transmissão lenta com implementos que penetram no solo e que exigem uma potência elevada.

Com a transmissão lenta (creeper) engatada, podem ser usadas as seguintes marchas: 1ª, 2ª, 3ª e ré.

Para Engatar a Transmissão Redutora:

1. Pare completamente o trator.
2. Pressione o pedal da embreagem.
3. Selecione a marcha desejada.

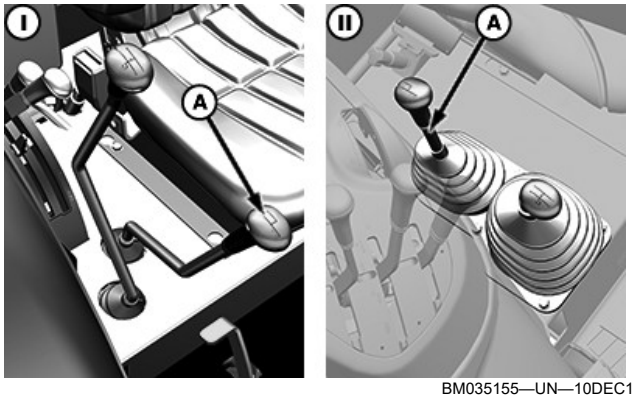

BM035155—UN—10DEC18

I—Tratores de Plataforma do Operador Aberta | II—Tratores com Cabine

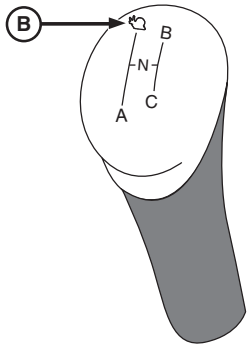

CQ294892—UN—26NOV13

4. Coloque a alavanca de mudança de grupos (A) na posição (B).
5. Solte lentamente o pedal da embreagem.

IMPORTANTE: Não engate a transmissão lenta quando do motor exceder 1000 rpm.

Para desengatar a transmissão lenta:

1. Pare completamente o trator.
2. Pressione o pedal da embreagem.
3. Coloque a alavanca de mudança de grupos (A) em um dos grupos: A. B ou C.
4. Solte lentamente o pedal da embreagem.

CUIDADO: A transmissão lenta foi desenvolvido para trabalhar com condições de baixa velocidade e torque. Ele não é recomendado para puxar cargas pesadas: condições de alta carga podem danificar a transmissão lenta.

CR84017,000015E-54-08DEC18

Controle de Avanço — Transmissão PowrReverser™



BM018816—UN—01FEB19

O potenciômetro de controle de avanço/recuo (A) ajusta a tomada da carga e a aceleração quando são feitas mudanças de sentido com a alavanca de reversão durante um ciclo de trabalho repetitivo (operação da carregadeira).

Na posição totalmente à esquerda (sentido anti--horário), a tomada de carga e a progressão de aceleração têm uma resposta lenta.

Ao operar com alta carga e lastro, gire o potenciômetro de controle (A) no sentido horário para tornar mais rápida a resposta da tomada da carga e da aceleração.

IMPORTANTE: Pode ocorrer desgaste prematuro dos pneus durante a operação na posição totalmente à direita (sentido horário) em superfícies de concreto ou pavimentadas.

GH80003,000005A-54-30JAN19

Seleção de Marchas

O trator pode funcionar em qualquer marcha com rotações nominais do motor de 1600 rpm a 2400 rpm. Dentro destes limites, o motor pode ser submetido a carga plena. Para trabalho com cargas leves, usar uma marcha superior e uma rotação menor do motor, já que isto poupará combustível e reduzirá o desgaste.

IMPORTANTE: Evite trabalhar por um longo período com velocidades de deslocamento abaixo de 6 km/h (3,73 mph) quando o trator estiver operando com lastreamento máximo e potência máxima do motor.

OU90500,000017C-54-26NOV13

Velocidades de Deslocamento Calculadas do Trator e do Motor

Selecione corretamente as rotações do motor para evitar sobrecarga constante do motor.

As velocidades de deslocamento com o motor funcionando em velocidade nominal são indicadas na seção "Especificações".

Velocidades de Deslocamento em Relação à Rotação do Motor

Se desejar determinar a velocidade de deslocamento em relação ao solo em outras rotações do motor, então proceda da seguinte forma:

$$\frac{\text{Rotação Desejada do Motor}}{\text{Velocidade Nominal do Motor}} = \text{Fator de conversão}$$

O fator de conversão, multiplicado pela velocidade de deslocamento, resulta na velocidade de deslocamento e rotação do motor desejada:

CF x GS = DES

Considerando que:

- CF: Fator de conversão
- GS: Velocidade de Deslocamento
- DES: Rotação Desejada do Motor

Exemplo:

IMPORTANTE: Para fins de exemplo, o exemplo a seguir mostra velocidades simuladas que podem não ser os valores reais para esta máquina. Sempre consulte a Seção Especificações para obter a velocidade nominal do motor e velocidades de deslocamento de acordo com o trator.

- Velocidade Nominal do Motor: 2400 rpm
- Transmissão PowrReverser™
- Engrenagem: 3
- Grupo: B
- Velocidade de Deslocamento a 2400 rpm (consulte a Tabela de Velocidades do Trator, na seção "Especificações"): 9,1 km/h
- Deslocamento para frente
- Rotação do Motor Desejada para Trabalho: 1600 rpm

$$\frac{1600 \text{ rpm}}{2400 \text{ rpm}} = 0{,}67$$

CF x GS = DES

0,67 km/h x 9,1 = 6 km/h

Rotação do Motor em Relação a uma Determinada Velocidade de Deslocamento

Se desejar determinar a rotação do motor necessária a uma determinada velocidade de deslocamento, proceda como se segue:

$$\frac{\text{Velocidade de Deslocamento Desejada}}{\text{Velocidade de Deslocamento da Tabela}} = \text{Fator de conversão}$$

O fator de conversão, multiplicado pela velocidade nominal do motor, resulta na rotação do motor desejada:

CF x ERS = DES

Considerando que:

- CF: Fator de conversão
- ERS: Velocidade Nominal do Motor
- DES: Rotação Desejada do Motor

Exemplo:

IMPORTANTE: Para fins de exemplo, o exemplo a seguir mostra velocidades simuladas que podem não ser os valores reais para esta máquina. Sempre consulte a Seção Especificações para obter a velocidade nominal do motor e velocidades de deslocamento de acordo com o trator.

- Velocidade Nominal do Motor: 2400 rpm
- Transmissão PowrReverser™
- Engrenagem: 2
- Grupo: C
- Velocidade de Deslocamento a 2400 rpm (consulte a Tabela de Velocidades do Trator, na seção "Especificações"): 19,2 km/h
- Deslocamento para frente
- Velocidade de Deslocamento Desejada para Trabalho: 15 km/h

$$\frac{15 \text{ km/h}}{19{,}2 \text{ km/h}} = 0{,}78$$

CF x ERS = DES

0,78 x 2400 rpm = 1872 rpm

LS87647,000078A-54-06DEC18

PowrReverser é uma marca registrada da Deere & Company

Adaptação da Potência do Trator ao Tamanho do Implemento Rebocado

IMPORTANTE: É necessário adaptar a potência do trator ao tamanho de certos implementos. O excesso de potência poderia danificar o implemento e, por sua vez um implemento demasiado grande poderia danificar o trator. (Consultar o manual de operação do implemento para determinar as potências mínima e máxima requeridas antes de acoplar um implemento.)

AG,LT04177,82-54-14SEP98

Força de elevação máxima

As informações sobre força de elevação máxima encontram-se na seção "Especificações".

NOTA: Devem ser observadas as restrições legais referentes às cargas sobre eixos e capacidade de carga dos pneus. Tais restrições legais podem reduzir a força de elevação máxima a um valor inferior ao anunciado.

OU12401,0001BBF-54-23MAY09

Aquecimento do Sistema de Transmissão/ /Hidráulico

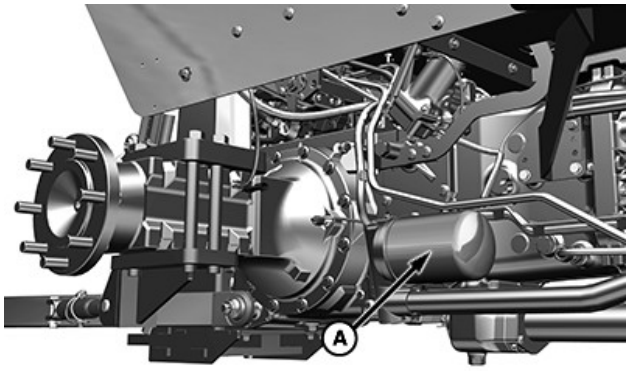

BM034617—UN—06JUN18

Filtro Hidráulico/de Transmissão — Transmissão com Eixo Superior Sincronizado (TSS)

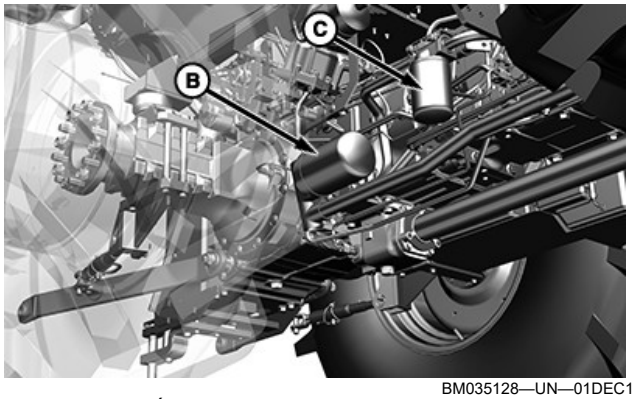

BM035128—UN—01DEC18

Filtros de Óleo Hidráulico/de Transmissão — Transmissão PowrReverser™

O sistema hidráulico opera mais lentamente quando quando acionado em clima frio. Isso é devido ao fato de que o óleo hidráulico frio não está fluindo facilmente através do filtro de malha, filtro hidráulico/de transmissão (A), filtro de óleo hidráulico (B) e/ou filtro da transmissão (C), conforme recomendado.

A direção também funciona mais lentamente se o óleo não está aquecido o suficiente. Para aquecer o óleo hidráulico:

1. De a partida no motor e deixe-o funcionar em marcha lenta a 1000 rpm.
2. Gire o volante da direção até o fim de curso do lado esquerdo ou direito.

IMPORTANTE: Para evitar danificar a bomba hidráulica ou a válvula de alívio, não aqueça o óleo hidráulico por um período maior que dois ou três minutos.

CR84017,00003AD-54-12DEC18

Componentes do Levante Hidráulico e Engate Traseiro de Três Pontos

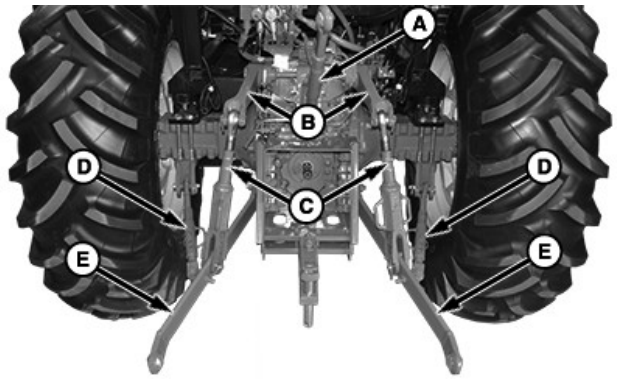

BM034853—UN—20JUN18

A—Barra de Ligação Central
B—Braços do Levante
C—Braço de Elevação
D—Barras Estabilizadoras

E—Braços de tração

CR84017,00001F5-54-20JUN18

Alavanca de Controle do Levante - Operação

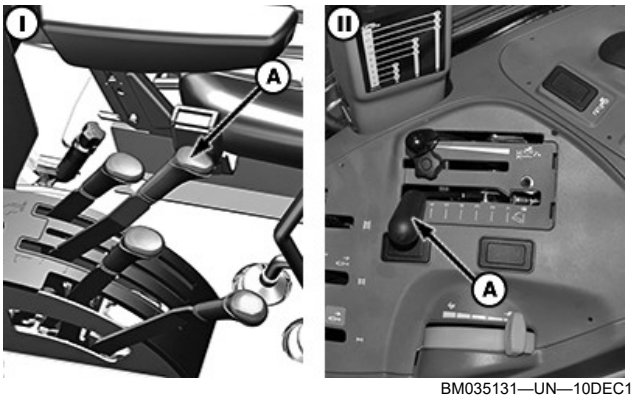

BM035131—UN—10DEC18

I—Tratores de Plataforma do Operador Aberta | II—Tratores com Cabine

Use a alavanca de controle do levante (A) para elevar e abaixar o levante hidráulico.

Para levantar os braços de tração, mova a alavanca para trás (A). Para abaixar, mova para frente.

Use a alavanca de controle do levante (A) nas seguintes circunstâncias:

Posição de Transporte

⚠ CUIDADO: Para evitar possíveis ferimentos ou danos ao equipamento, coloque a alavanca de controle do levante na posição de transporte antes de transportar implementos.

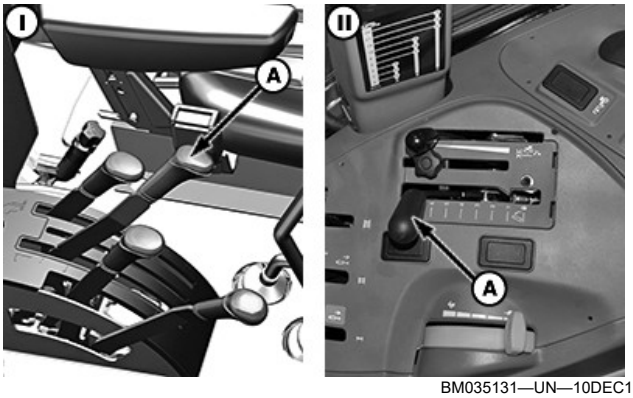

BM035131—UN—10DEC18

I—Tratores de Plataforma do Operador Aberta | II—Tratores com Cabine



CQ294907—UN—27NOV13

Para transportar implementos, mova a alavanca de controle do levante (A) totalmente para trás para a posição (1). Engate a alavanca na ranhura.

Quando a alavanca de controle do levante (A) está na posição de **transporte** (1), o movimento de levante hidráulico é bloqueado.

Profundidade Constante

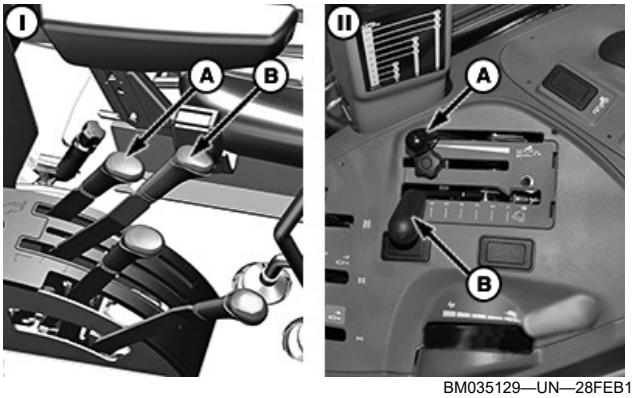

BM035129—UN—28FEB19

I—Tratores de Plataforma do Operador Aberta | II—Tratores com Cabine

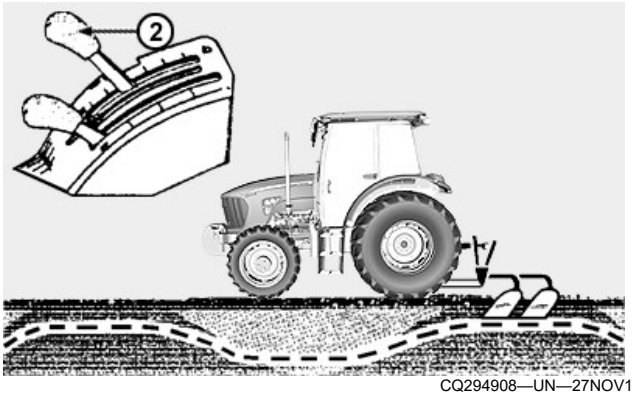

CQ294908—UN—27NOV13

Para operar implementos em uma profundidade constante em terreno nivelado e para implementos que não penetrem no solo, mova a alavanca de controle do levante (B) para obter a profundidade desejada, como na posição (2).

Quando a alavanca de controle do levante (B) é colocada em qualquer posição entre as marcas de 1 e 6, o levante hidráulico mantém a sua altura, sendo

suscetível somente à influência da alavanca de controle da tração (A).

Posição de flutuação

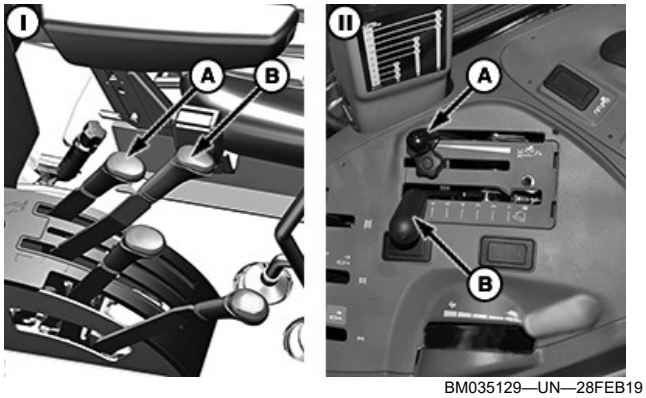

BM035129—UN—28FEB19

I—Tratores de Plataforma do Operador Aberta | II—Tratores com Cabine



CQ294909—UN—27NOV13

Quando o implemento tem rodas calibradoras de profundidade capazes de sustentar o peso do implemento, ele pode mover-se livremente para cima e para baixo, independentemente do trator, para permitir que siga os contornos no solo. Para engatar a posição de flutuação (3), mova a alavanca de controle do levante (B) e a alavanca de controle da tração (A) totalmente para a frente.

CR84017,0000104-54-04DEC18

Operação de Controle de Tração

⚠ CUIDADO: Para evitar o movimento involuntário do levante hidráulico, mova a alavanca de controle de tração completamente para frente antes de acoplar algum implemento.

O sistema do levante hidráulico está equipado com um sistema de controle de tração variável.

Use o controle de tração nas seguintes circunstâncias:

- Estiver trabalhando com um implemento completamente montado em colinas ou em terrenos acidentados. O implemento irá subir e descer para acompanhar os contornos do solo, mantendo uma profundidade praticamente constante.
- Estiver trabalhando em condições de solo variadas. O implemento eleva-se ligeiramente ao passar por pontos de solo duro para evitar a necessidade de reduzir a marcha do trator.

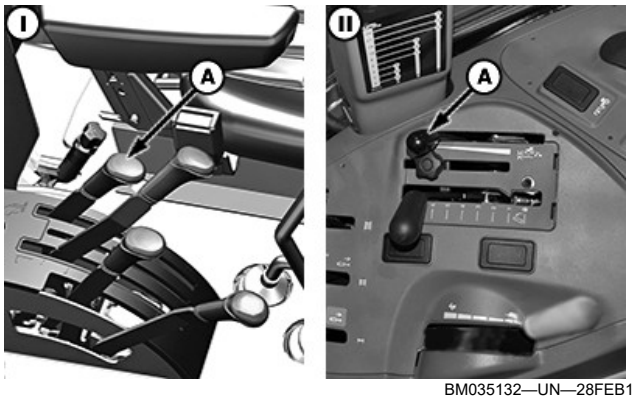

BM035132—UN—28FEB19

I—Tratores de Plataforma do Operador Aberta | II—Tratores com Cabine

Com a alavanca de controle de tração (A) toda à frente, a sensibilidade de carga do levante será desativada.

Ao mover a alavanca para trás, a sensibilidade à carga de levante aumenta, necessitando menor força de tração sobre o implemento, para que o sistema de levante hidráulico suba.

Para operação em campo, proceda da seguinte maneira:

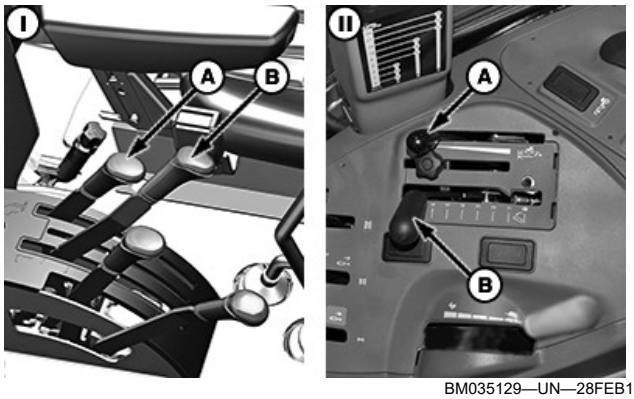

BM035129—UN—28FEB19

I—Tratores de Plataforma do Operador Aberta | II—Tratores com Cabine

1. Antes do primeiro engate do implemento no solo, mova a alavanca de controle da tração (A) totalmente para a frente (sensibilidade mínima).
2. Engate o implemento no solo usando a alavanca de controle do levante (B).
3. Mova a alavanca de controle da tração (A) para trás para aumentar a sensibilidade para o valor desejado.

NOTA: A faixa de sensibilidade de carga pode ser alterada reposicionando o braço do terceiro ponto.

CR84017,00000FB-54-06DEC18

Limitador da Alavanca de Controle do Levante

NOTA: Use o limitador da alavanca de controle do levante quando for necessário repetir a altura ou profundidade de trabalho.

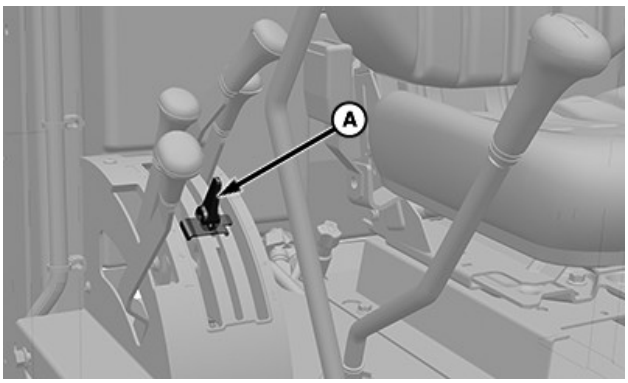

BM035133—UN—01DEC18

Tratores com Plataforma do Operador Aberta



BM034622—UN—28FEB19

Tratores com Cabines

O limitador da alavanca de controle do levante (A) limita a profundidade máxima que pode ser ajustada pela alavanca de controle do levante. Use quando for necessário repetir a altura do implemento durante o trabalho.

Opere o trator durante alguns minutos com o implemento para determinar a altura correta. Se você tiver certeza sobre a profundidade desejada, mova o limitador (A) contra a alavanca de controle do levante e trave-a.

Agora o levante hidráulico desce para a mesma posição cada vez que você move a alavanca para frente contra o limitador (A).

CR84017,000010B-54-01DEC18

Controle Remoto do Engate

CUIDADO: Para evitar acidentes pessoais ou danos causados pelo movimento do trator, certifique-se de que a transmissão está na posição de estacionamento antes de usar os interruptores de controle remoto do engate. Fique distante de pontos de interferência ao usá-lo.

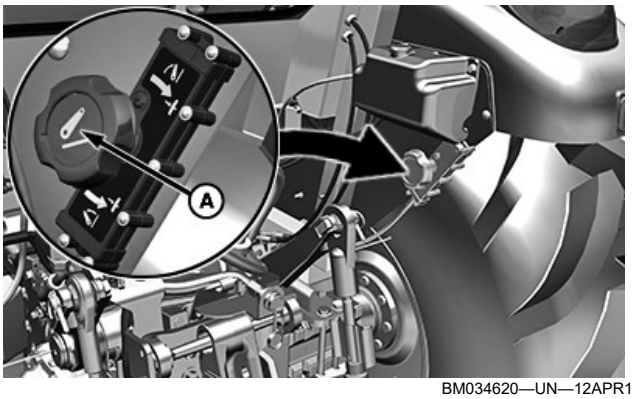

BM034620—UN—12APR18

O levante hidráulico pode ser elevado ou abaixado usando o manípulo de controle remoto do levante (A) no para-lama traseiro para facilitar o acoplamento dos implementos.

NOTA: A velocidade do levante hidráulico é menor do que o normal quando o controle remoto do levante é usado. Os controles externos têm precedência sobre outros controles.

Para elevar o levante hidráulico, pressione e gire o manípulo de controle remoto do levante (A) no sentido anti-horário.

Para abaixar o levante hidráulico, pressione e gire o manípulo de controle remoto do levante (A) no sentido horário.

CR84017,0000106-54-21MAR19

Ajuste da Taxa de Descida

CUIDADO: Uma velocidade de descida muito rápida pode causar acidentes. A descida completa do implemento deverá levar pelo menos 2 segundos.

O levante hidráulico desce com mais rapidez quando tem um implemento pesado acoplado. Ajuste a velocidade de descida de modo que seja suficientemente lenta para que seja segura e não danifique os implementos.

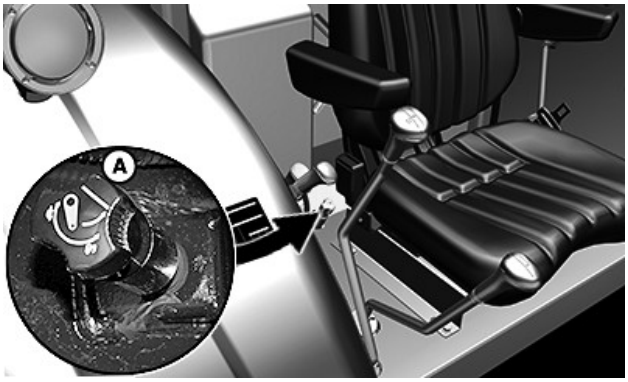

BM034623—UN—12APR18

Gire o botão de velocidade de descida (A) no sentido horário para reduzir a velocidade de descida.

Para aumentar a velocidade de descida, gire o botão da velocidade de descida (A) no sentido anti-horário.

CR84017,00000FC-54-07JUN18

Acople Implementos ao Engate de Três Pontos

1. Certifique-se de que a barra de tração não causa interferência. Verifique para garantir que não há nenhum possível ponto adicional de interferência.

⚠ CUIDADO: Evite o movimento inesperado do levante hidráulico colocando a alavanca de controle de tração para frente (posição desconectada) antes de acoplar o implemento ao engate de três pontos.

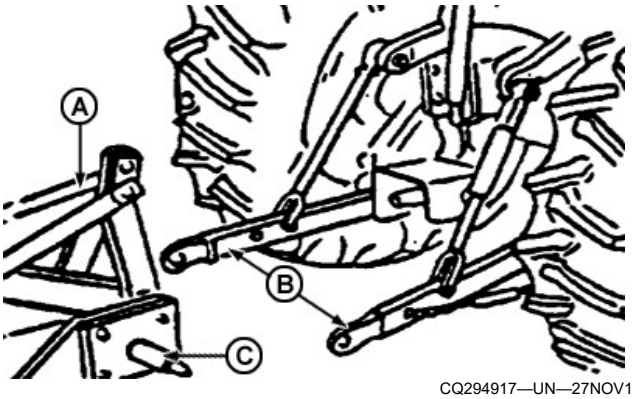

CQ294917—UN—27NOV13

2. De à ré com o trator em direção ao implemento (A) de modo que os pontos do engate fiquem alinhados entre si. Coloque a transmissão na posição de estacionamento e desligue o motor antes de sair da plataforma do operador.
3. Encaixe os braços do levante (B) nos pinos (C) do implemento e retenha-os com pinos trava. Encaixe primeiro o lado que não possui a manivela de ajuste.

NOTA: Os pinos trava podem ser guardados nos braços do levante quando não estão sendo usados.

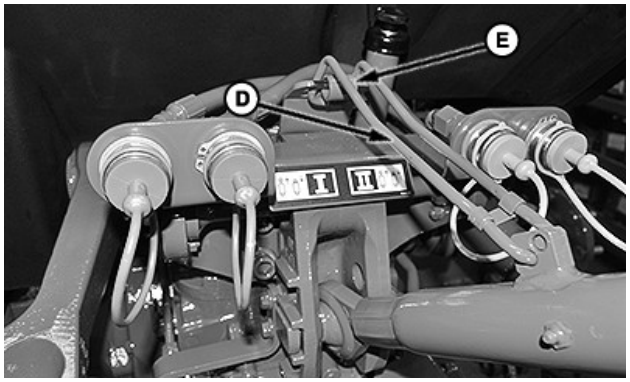

BM034626—UN—12APR18

4. Para retirar o braço do terceiro ponto do gancho de transporte, pressione a trava (D) do braço do terceiro ponto e gire a lingueta (E).
5. Acople o braço do terceiro ponto ao braço superior do implemento.
6. Ajuste o braço do terceiro ponto, os braços niveladores e os braços estabilizadores conforme necessário.

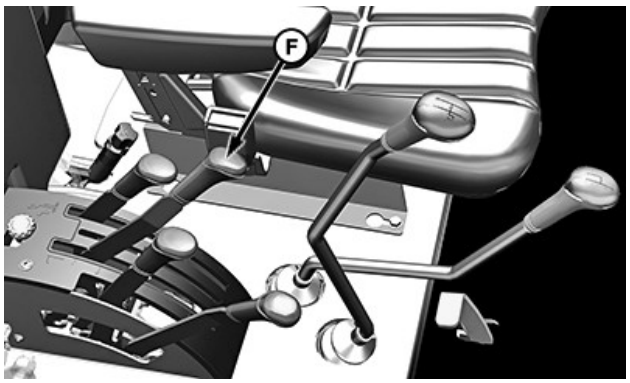

BM034624—UN—01DEC18

Tratores com Plataforma do Operador Aberta



BM034625—UN—28FEB19

Tratores com Cabines

7. Use a alavanca de controle do levante (F) para levantar ou abaixar o implemento.

CR84017,00000FD-54-06DEC18

Nivelamento do Implemento

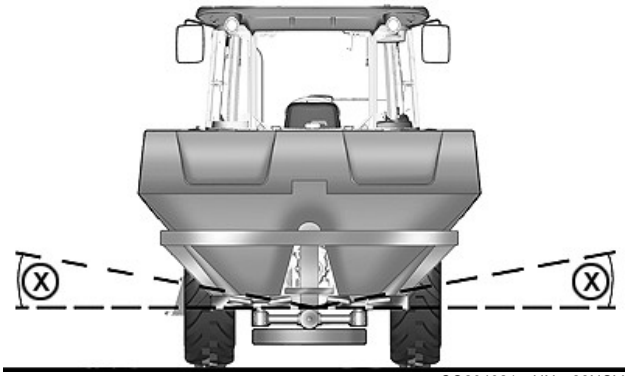

CQ294921—UN—28NOV13

Nivelamento Transversal

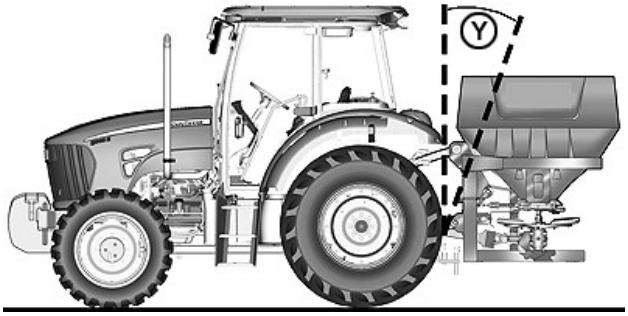

CQ294922—UN—28NOV13

Nivelamento Longitudinal

Para nivelar a posição transversal (X) do implemento, ajuste a manivela de ajuste do braço nivelador.

Para nivelar a posição longitudinal (Y), atue sobre o braço do terceiro ponto.

OU90500,000018C-54-28NOV13

Braços de Ajuste de Nivelamento

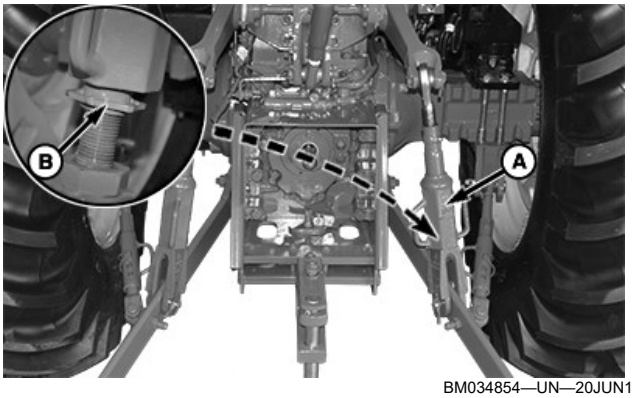

BM034854—UN—20JUN18

1. Levante a alavanca (A).
2. Gire a alavanca (A) 1/4 de volta para que ela se encaixe na ranhura (B).
3. Para levantar e abaixar o braço de elevação, gire a alavanca (A) no sentido horário e anti-horário, respectivamente.

IMPORTANTE: A abertura máxima recomendada do braço nivelador é 575 mm (22,6 in).

NOTA: Faça o mesmo ajuste em ambos os braços de elevação.

4. Para evitar a alteração dos ajustes executados, trave a alavanca (A):
   a. Levante a alavanca (A).
   b. Gire a alavanca (A) e ajuste-a na ranhura (B) na parte inferior do corpo do braço de elevação.

CR84017,0000212-54-08DEC18

Posições do Braço do Terceiro Ponto

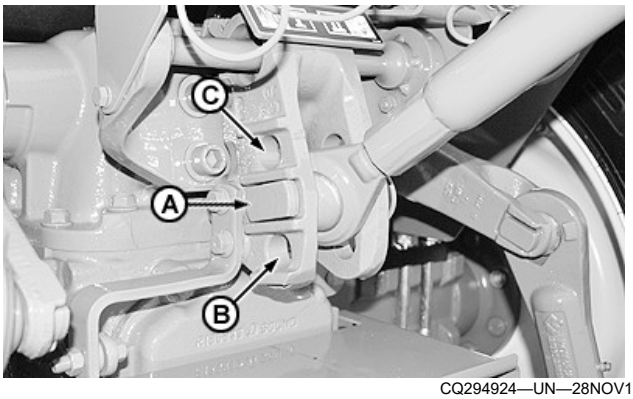

CQ294924—UN—28NOV13

O suporte de fixação do braço central tem orifícios que permitem três diferentes posições para a fixação do braço central. A posição afeta a sensibilidade do sensor de tração. Fixe a articulação no orifício central (A) para a maioria das aplicações.

Mova o acessório do braço do terceiro ponto para o orifício superior (C) se:

- Ocorrerem excessivas atividade e flutuação do braço central na operação de controle de tração.
- A parte traseira do implemento eleva-se em demasia quando levantada. O peso do implemento que pode ser elevado reduz-se ligeiramente com o acoplamento do braço do terceiro ponto nos orifícios inferiores.
- A gama de movimento da alavanca de comando de tração for muito pequena.

Mova o acessório do braço do terceiro ponto para o orifício inferior (B) se:

- O levante hidráulico aparentar não ter resposta na operação de controle de tração e permitir queda excessiva da velocidade do motor antes da elevação do levante hidráulico.

- A traseira do implemento cair e arrastar no solo conforme o implemento seja levantado.

CR84017,000039E-54-22NOV18

Ajuste do Comprimento da Articulação Central

1. Para remover a carga do levante hidráulico, mova o implemento totalmente para baixo.

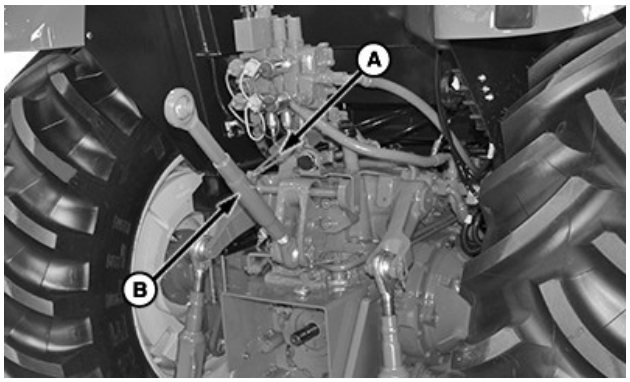

BM034855—UN—20JUN18

2. Para nivelar o implemento, ajuste o braço do terceiro ponto:
   a. Solte a trava (A).
   b. Para prolongar ou encurtar o braço do terceiro ponto (B), gire-o o corpo do mesmo no sentido horário e anti-horário, respectivamente.

Especificação

Comprimento do Braço do Terceiro Ponto—Distância Máxima	700 mm (27,5 in)
Distância Mínima	500 mm (19,6 in)

3. Após ajustar o comprimento do braço do terceiro ponto, certifique-se de que ele está seguramente travado.

CR84017,00000FE-54-08DEC18

Posições de Braços de Elevação

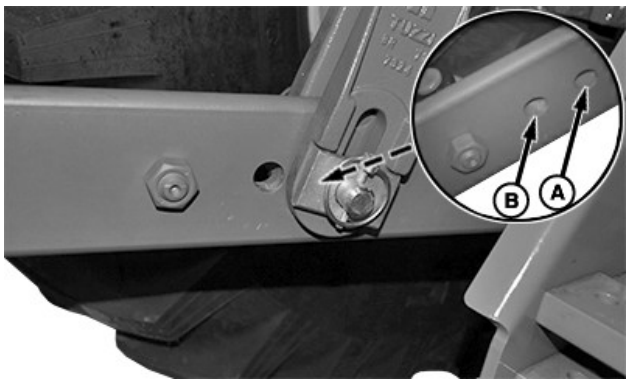

BM034860—UN—21JUN18

Escolha a posição do braço de elevação correta de acordo com as características de trabalho necessárias:

- Posição (A) — Para aplicações gerais (altura e força de elevação).
- Posição (B) — Para implementos mais pesados (menos altura de elevação, mas maior força de elevação).

CR84017,0000216-54-06DEC18

Barras estabilizadoras

1. Estacione o trator em um solo nivelado.
2. Acople o implemento no trator.
3. Levante o implemento até a posição transporte (meia altura).

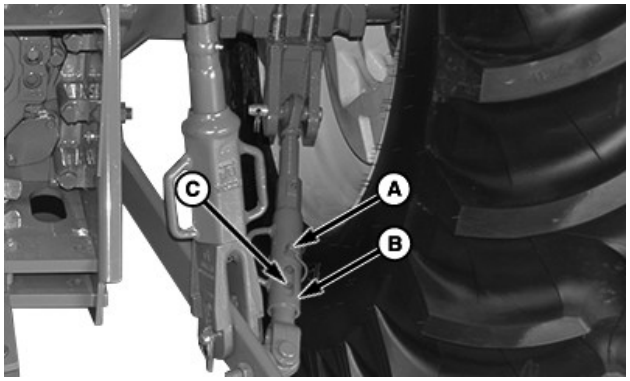

BM034856—UN—20JUN18

4. Remova o pino de travamento (A) das duas barras estabilizadoras.
5. Empurre o implemento em ambos os lados até completar a centralização do implemento. Se necessário, gire o fuso (B) até que os furos coincidam com a posição do pino (A).

⚠ CUIDADO: A abertura máxima recomendada das barras estabilizadoras é 450 mm (17.7 in) entre os centros.

IMPORTANTE: Não encurte as barras estabilizadoras além do necessário para permitir o movimento completo dos braços do levante. Se o movimento dos braços do levante for bloqueado, podem ocorrer danos ao sistema hidráulico.

6. Para permitir a oscilação lateral do implemento, instale os pinos de travamento (A) para os furos alongados (C).

CR84017,00000FF-54-10DEC18

Ajuste da Folga Vertical do Braço de Tração

Coloque os pinos em posição de flutuação com os

implementos montados no levante hidráulico, tais como: cultivadores, segadoras, que tenham patins ou rodas reguladoras que desalinham o implemento em relação ao trator.

Use a posição rígida para implementos como arados e implementos em contato com o solo que não se desalinharão em relação ao trator.

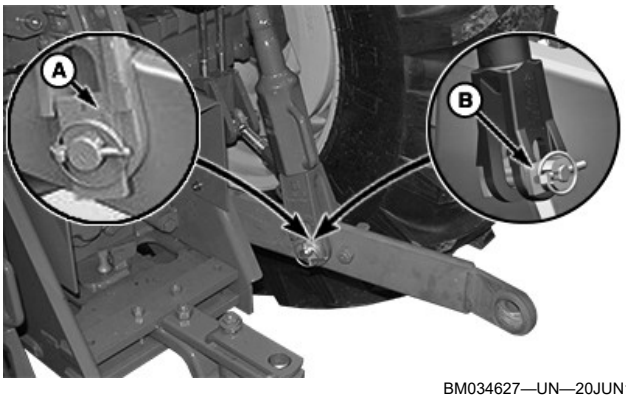

BM034627—UN—20JUN18

1. Para permitir que os braços do levante se elevem conforme o implemento segue o contorno do solo (flutuação), coloque o pino na posição vertical (A).
2. Para manter rígido o implemento, coloque o pino em posição horizontal (B).

CR84017,0000101-54-08DEC18

Válvulas de Controle Remoto (VCR) — Engates Rápidos

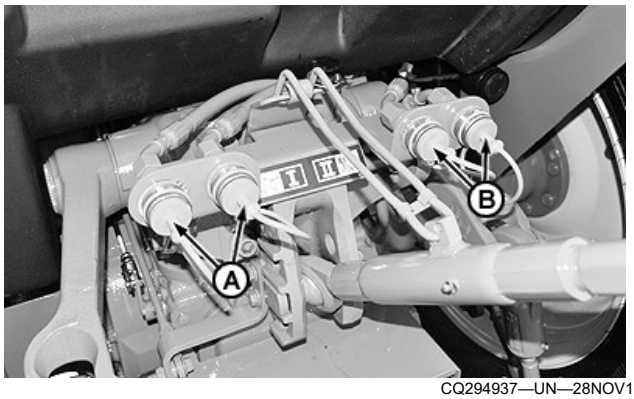

CQ294937—UN—28NOV13

A—Engates Rápidos da Válvula de Controle Remoto I
B—Engates Rápidos da Válvula de Controle Remoto II

NOTA: A ordem de VCRs pode mudar de acordo com a configuração da máquina.

Para Tratores com Plataforma do Operador Aberta: A VCR 1 está no lado esquerdo.

Para Tratores com Cabine: A VCR 1 está no lado direito.

NOTA: A VCR equipada com a posição de flutuação está no lado direito e a VCR equipada com posição de avanço rápido está no lado esquerdo para ambas as configurações da máquina.

CR84017,0000128-54-24JAN19

Alavancas das Válvulas de Controle Remoto (VCR)

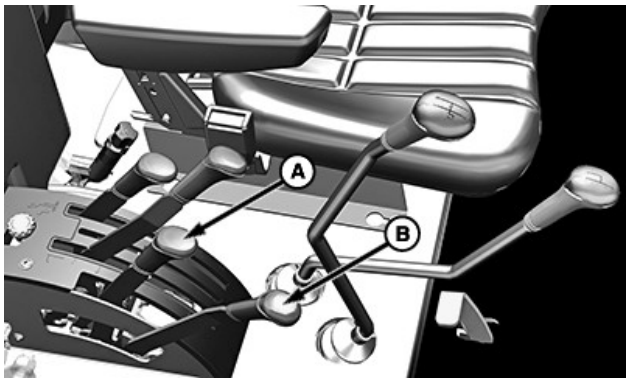

BM034646—UN—01DEC18

Alavancas da VCR — Tratores com Plataforma do Operador Aberta

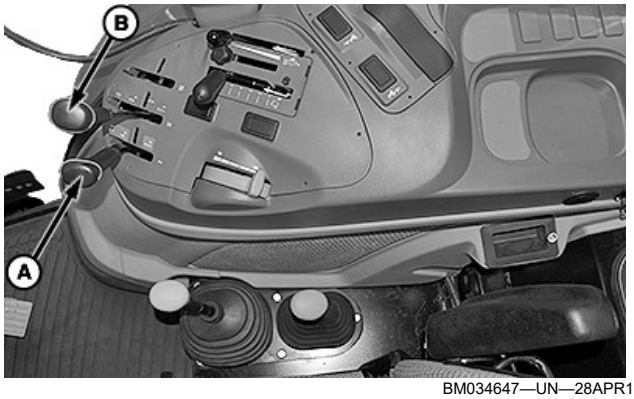

BM034647—UN—28APR18

Alavancas de VCR — Tratores com Cabine

A—Alavanca da válvula de controle remoto I
B—Alavanca da válvula de controle remoto II

CR84017,0000129-54-18JUN18

Uso do Engate Rápido Correto Para as Mangueiras

Os engates rápidos são compatíveis conforme a recomendação da ISO[1] e SAE[2]. Há adaptadores disponíveis para permitir a conexão entre os engates rápidos das mangueiras John Deere antigas e os engates rápidos padrão ISO em seu trator.

ER40675,0000536-54-06DEC18

Operação da Válvula de Controle Remoto (VCR)

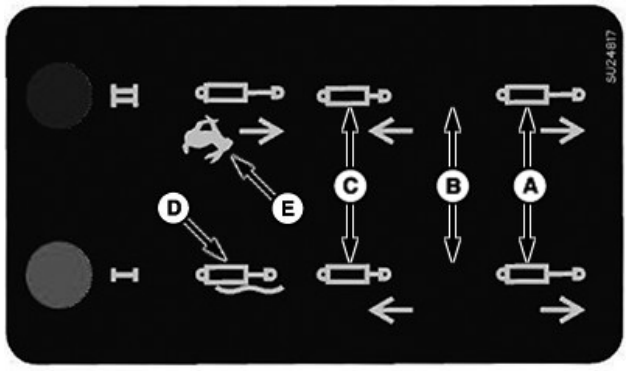

BM034649—UN—28APR18

Posições da Alavanca de VCR — Tratores com Plataforma do Operador Aberta

[1] *Organização Internacional de Normas*
[2] *Society of Automotive Engineers*

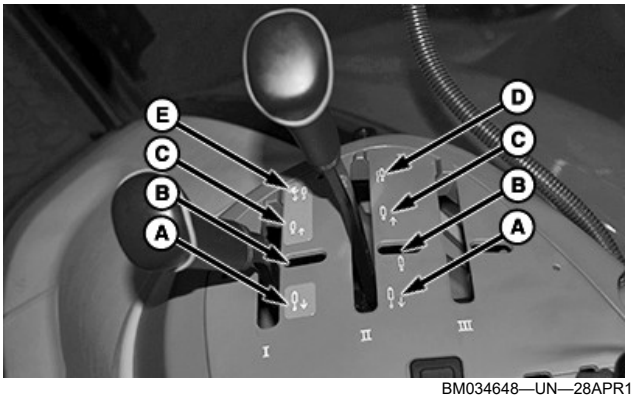

BM034648—UN—28APR18

Posições da Alavanca de VCR — Tratores com Cabine

As alavancas da válvula de controle remoto (VCR) possuem as seguintes posições:

- Extensão (A)
- Neutro (B)
- Retração (C)
- Flutuação (D) ou Avanço Rápido (E)

1. Para estender o cilindro remoto, mova a alavanca da válvula de controle remoto para a posição de extensão (A).
2. Para fixar a posição do cilindro remoto, mova a alavanca da válvula de controle remoto para a posição de neutro (B).
3. Para retrair o cilindro remoto, mova a alavanca da válvula de controle remoto para a posição de retração (C).
4. Para permitir que o cilindro remoto mova-se livremente, mova a alavanca da válvula de controle remoto para a posição de flutuação (D).
5. Para acionar o sistema de avanço rápido, empurre a alavanca da válvula para a posição de avanço rápido (E).

NOTA: Utilize essa função para limpar a caçamba do o carregador frontal (se equipado).

Após descarregar, para eliminar os detritos remanescentes na caçamba, mantenha a alavanca da válvula de controle remoto na posição de retração e então mova para a posição de avanço rápido para gerar uma reversão brusca.

6. Para retrair os cilindros de ação simples, mova a alavanca da válvula de controle remoto para a posição de flutuação (D).

NOTA: Caso estejam sendo usadas válvulas externas, mova a alavanca da válvula de controle remoto para a posição de neutro (B) antes de desligar cada função hidráulica.

CR84017,000012B-54-08DEC18

Conexão das Mangueiras Hidráulicas

CUIDADO: O sistema hidráulico opera com fluído em alta pressão. Para a sua proteção e para assegurar um funcionamento correto do sistema, utilize somente peças originais John Deere.

IMPORTANTE: As mangueiras hidráulicas podem falhar devido a danos físicos, dobras, tempo de uso e exposição. Verifique as mangueiras regularmente. Substitua mangueiras danificadas.

IMPORTANTE: Para prevenir a contaminação do sistema hidráulico, certifique-se de que as conexões das mangueiras e os engates rápidos estão limpos.

1. Estacione o trator em um solo nivelado.
2. Certifique-se de que as alavancas da válvula de controle remoto (VCR) estão na posição neutra.

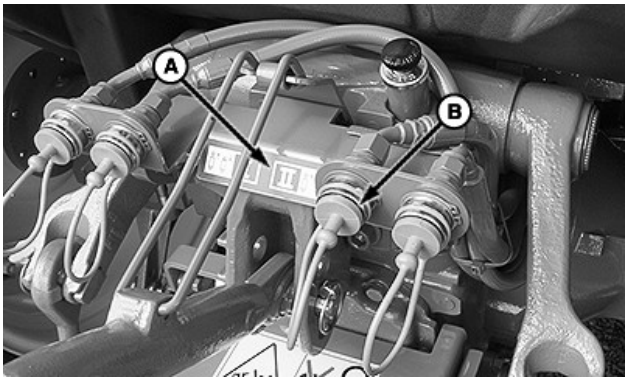

BM018498—UN—25NOV16

3. Remova a tampa contra poeira (B) dos engates rápidos.
4. Limpe os acopladores rápidos e mangueiras.
5. Conecte as mangueiras do cilindro remoto conforme indicado no adesivo (A).

NOTA: Verifique no adesivo de identificação (A) o sentido de movimentação dos cilindros. Instale as mangueiras hidráulicas de acordo com a indicação.

NOTA: Se for usar cilindros de ação simples, conecte a mangueira hidráulica ao engate rápido da extensão.

6. Instale a mangueira empurrando-a firmemente contra o engate rápido da válvula de controle remoto.
7. Puxe a mangueira para conferir se a conexão foi feita.

NOTA: Se as mangueiras se soltarem acidentalmente do trator durante o uso, verifique se há algum problema na mangueira e no engate rápido da válvula de controle remoto. Repita o procedimento de instalação.

NOTA: Se a resposta do cilindro for a inversa, ou seja, estende quando deveria se retrair, inverta as conexões da mangueira hidráulica no acoplamento respectivo.

CR84017,000012C-54-01DEC18

Desconecte as Mangueiras Hidráulicas

CUIDADO: O sistema hidráulico opera com fluído em alta pressão. Para a sua proteção e para assegurar um funcionamento correto do sistema, utilize somente peças originais John Deere.

IMPORTANTE: As mangueiras hidráulicas podem falhar, devido a danos físicos, dobras, tempo de uso e exposição. Verifique as mangueiras regularmente. Substitua mangueiras danificadas.

IMPORTANTE: Para prevenir a contaminação do sistema hidráulico, certifique-se de que as conexões das mangueiras e os engates rápidos estão limpos.

Válvulas de Controle Remoto (VCR) sem flutuação:

1. Retraia o cilindro do implemento até o fim de curso.
2. Desligue o motor.
3. Coloque a transmissão na posição de estacionamento.
4. Mova a alavanca da válvula de controle remoto (VCR) para a posição de extensão.
5. Mova a alavanca VCR para a posição de retração.
6. Mova a alavanca VCR para a posição neutra.
7. Puxe firmemente e as mangueiras, de forma reta e para fora do engate rápido (A).

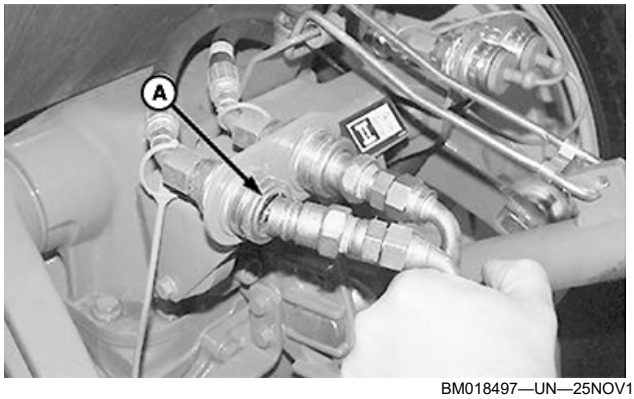

BM018497—UN—25NOV16

A—Engate Rápido

Válvulas de Controle Remoto (VCR) com flutuação:

1. Retraia o cilindro do implemento até o fim de curso.
2. Mova as alavancas da válvula de controle remoto (VCR) para a posição de flutuação e aguarde vários segundos.
3. Mova as alavancas da VCR para posição de neutro.
4. Desligue o motor.
5. Coloque a transmissão na posição de estacionamento.
6. Puxe firmemente e as mangueiras, de forma reta e para fora do engate rápido (A).

ER40675,0000539-54-06DEC18

Definição dos Símbolos das Válvulas de Controle Remoto (VCR)

Os símbolos (A—D) se encontram nos manípulos de controle das válvulas de controle remoto (VCR).

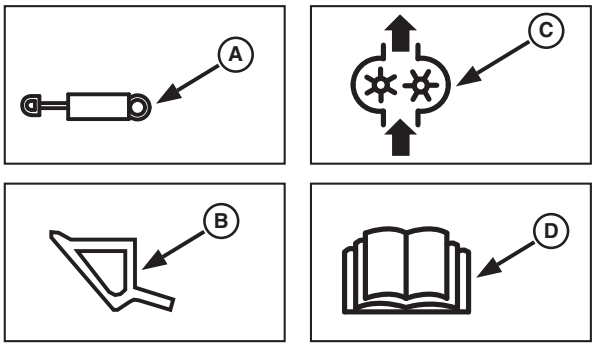

BM031454—UN—24JAN19

A—Função de Retenção
B—Função da Carregadeira
C—Função Vazão Constante
D—Ler o Manual do Operador

CR84017,000012F-54-24JAN19

Válvulas de controle remoto (VCR)

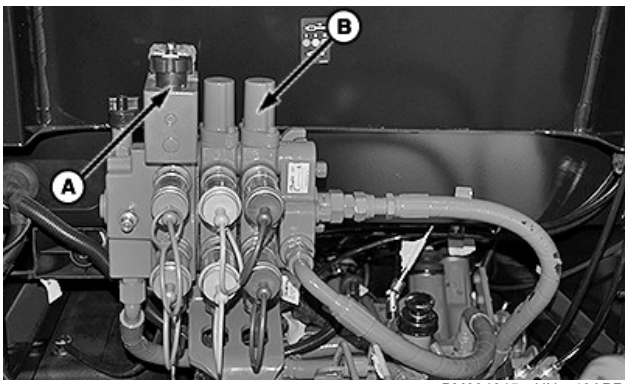

BM034645—UN—19APR18

Existem dois tipos diferentes de válvulas de controle remoto (VCR) disponíveis:

- Válvula de controle remoto Basic (B)
- Válvula de Controle Remoto Deluxe (A) (se equipado)

Válvulas de Controle Remoto Basic

A conexão de pressão (por exemplo, o cilindro extensível) pode ser conectada ao conjunto do engate rápido inferior ou superior.

Estas válvulas de controle remoto não possuem o recurso que impede a perda de pressão através de vazamentos quando o motor é parado.

NOTA: As VCRs são equipadas com desligamento automático, para que quando o motor for desligado, as válvulas sejam colocadas automaticamente na posição de neutro, evitando movimentos inesperados na próxima partida do motor.

Válvulas de Controle Remoto Deluxe

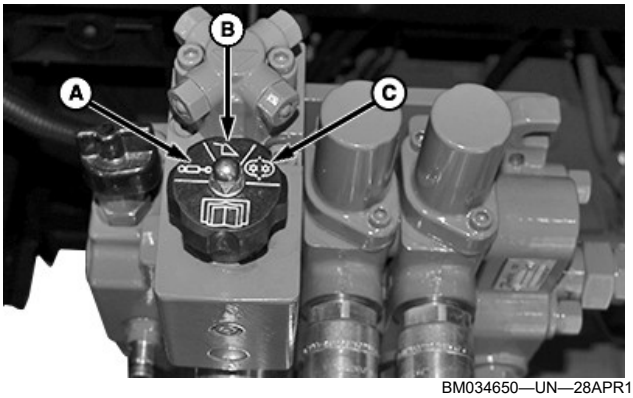

BM034650—UN—28APR18

As válvulas de controle seletivo Deluxe possuem três funções que são selecionadas com o botão de controle na parte superior da válvula:

A—Função de retenção: A função de retenção mantém a alavanca da VCR na posição Elevar ou Abaixar até que a pressão do sistema hidráulico atinja um valor predeterminado, por exemplo: quando um cilindro hidráulico atinge o limite de seu curso. Após isso, a alavanca da VCR volta automaticamente para a posição de Neutro.

B—Função da Carregadeira: nessa posição, nenhum travamento é ativado. A alavanca da VCR retorna à posição de Neutro quando liberada. Além disso, use esta posição para operações de pá-carregadeira.

C—Função Vazão Constante: mantém a alavanca da VCR engatada na posição Elevar ou Abaixar até que seja manualmente movida. Use essa função para alimentar equipamento que necessite de vazão constante de óleo, como motores hidráulicos.

A conexão de pressão (por exemplo, o cilindro extensível) pode ser conectada ao conjunto do engate rápido inferior ou superior.

Estas válvulas de controle remoto não possuem o recurso que impede a perda de pressão através de vazamentos quando o motor é parado.

NOTA: As VCRs são equipadas com desligamento automático, para que quando o motor for desligado, as válvulas sejam colocadas automaticamente na posição de neutro, evitando movimentos inesperados na próxima partida do motor.

CR84017,0000130-54-24JAN19

Operação da Válvula de Controle Remoto (VCR)

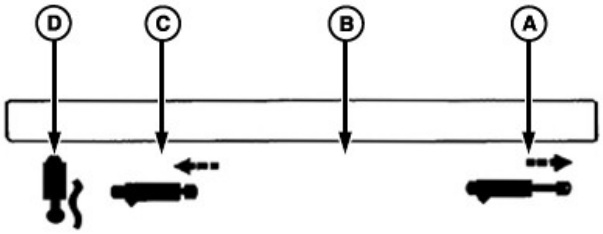

BM031455—UN—24JAN19

As alavancas da válvula de controle remoto (VCR) possuem as seguintes posições:

- Extensão (A)
- Neutro (B)
- Retração (C)
- Flutuação (D)

1. Para estender o cilindro remoto, mova a alavanca da válvula de controle remoto para a posição de extensão (A).
2. Para fixar o cilindro remoto nessa posição, mova a alavanca da válvula de controle remoto para a posição neutra (B).
3. Para retrair o cilindro remoto, mova a alavanca da válvula de controle remoto para a posição de retração (C).
4. Para permitir que o cilindro remoto mova-se livremente, mova a alavanca da válvula de controle remoto para a posição de flutuação (D).
5. Para retrair os cilindros de ação simples, mova a alavanca da válvula de controle remoto para a posição de flutuação (D).

NOTA: Caso estejam sendo usadas válvulas externas mova a alavanca da válvula de controle remoto para a posição de neutro (C) antes de desligar cada função hidráulica.

CR84017,0000131-54-24JAN19

Ajuste da Vazão—Válvula de Controle Remoto Deluxe

CUIDADO: Uma velocidade excessiva de operação pode causar ferimentos ou danos à máquina.

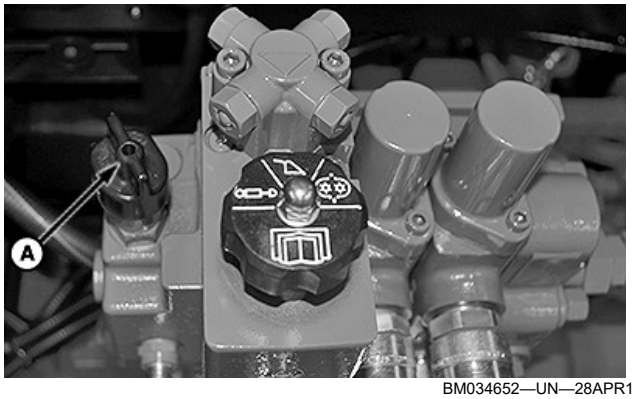

BM034652—UN—28APR18

Ajuste a vazão da válvula de controle remoto girando o botão da válvula reguladora de vazão (A):

- **Sentido Anti-horário:** Aumenta a vazão
- **Sentido Horário:** Diminui a vazão

NOTA: Pode ser necessário reduzir a vazão de óleo para alguns implementos se o detente for liberado antes do final do ciclo.

CR84017,0000133-54-17MAY18

Operação da Carregadeira com as Válvulas de Controle Remoto (VCR)

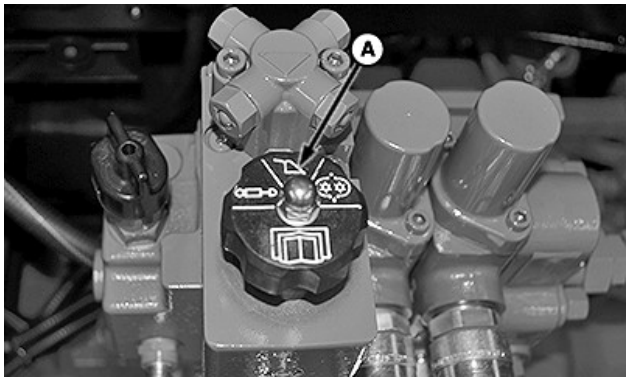

BM034653—UN—28APR18

CUIDADO: Evite ferimentos ou morte. Quando usar as válvulas de controle remoto (VCR) em operações de pá-carregadeira (trator não equipado com controle de alavanca única), a VCR deve estar na posição de pá-carregadeira (A).

CUIDADO: As Válvulas de Controle Remoto (VCRs) empilháveis não possuem o recurso que impede a perda de pressão através de vazamentos quando o motor é parado. Abaixe a carregadeira após o uso, antes de desligar o motor.

CR84017,0000134-54-24JAN19

Conexão das Mangueiras Hidráulicas

CUIDADO: O sistema hidráulico opera em alta pressão. Para sua própria proteção e para garantir o funcionamento correto do sistema, usar somente peças originais John Deere.

IMPORTANTE: As mangueiras hidráulicas podem apresentar defeitos devido a danos físicos, dobras, envelhecimento e exposição. Verifique as mangueiras hidráulicas regularmente.

IMPORTANTE: Para evitar contaminação no sistema hidráulico, certifique-se de que as extremidades da mangueira hidráulica estão limpas.

1. Estacione o trator.
2. Mova as alavancas da válvula de controle remoto (VCR) para a posição de neutro.

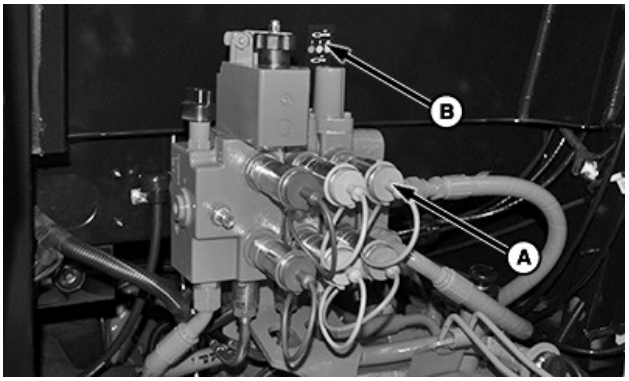

BM034654—UN—28APR18

3. Limpe as tampas contra poeira (A).

IMPORTANTE: Não conecte as mangueiras hidráulicas do mesmo cilindro em válvulas de controle remoto diferentes.

4. Conecte as mangueiras hidráulicas nos engates rápidos.

NOTA: Verifique no adesivo de identificação (B) o sentido de movimentação dos cilindros. Instale as mangueiras hidráulicas conforme indicado.

Se for usar cilindros de ação simples, conecte a mangueira hidráulica ao engate rápido da extensão.

5. Empurre as mangueiras hidráulicas com firmeza para dentro dos engates rápidos.

CR84017,0000135-54-08DEC18

Desconecte as Mangueiras Hidráulicas

CUIDADO: O sistema hidráulico opera em alta pressão. Para sua própria proteção e para garantir o funcionamento correto do sistema, usar somente peças originais John Deere.

IMPORTANTE: As mangueiras hidráulicas podem apresentar defeitos devido a danos físicos, dobras, envelhecimento e exposição. Verifique as mangueiras hidráulicas regularmente.

IMPORTANTE: Para evitar contaminação no sistema hidráulico, certifique-se de que as extremidades da mangueira hidráulica estão limpas.

1. Abaixe o implemento até o solo.
2. Mova as alavancas da válvula de controle remoto (VCR) para a posição flutuação e aguarde alguns segundos.
3. Mova as alavancas da VCR para a posição neutra.
4. Desligue o motor.
5. Coloque a transmissão na posição de estacionamento.

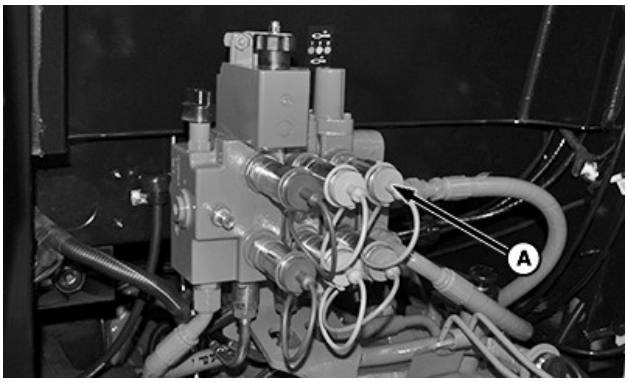

BM034655—UN—28APR18

6. Puxe as mangueiras hidráulicas para fora dos engates rápidos (A).

CR84017,0000136-54-27NOV18

Porta de Pressão Livre — Dreno de Caixa (Se Equipado)

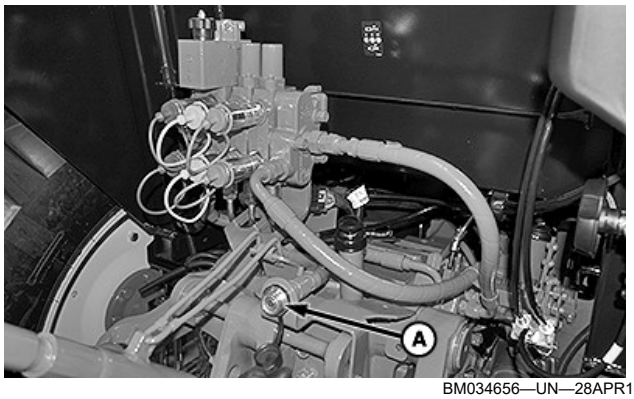

BM034656—UN—28APR18

A porta de pressão livre (A) é usada para o dreno de caixa do motor em aplicações de baixa vazão e baixa pressão. Dreno da caixa do motor é usado para permitir que o dreno da caixa flua de volta para a carcaça do diferencial sem contrapressão, que poderia danificar as vedações no motor.

Remova a tampa contra poeira da porta de pressão livre (A). Conecte a mangueira de dreno ao engate rápido da porta de pressão livre (A). Certifique-se de que a extremidade da mangueira hidráulica e o engate rápido estão limpos.

Usar a porta de dreno da caixa evita danos ao motor hidráulico.

Exemplos de implementos que não podem resistir à alta pressão aplicada nas duas portas incluem:

- Motores hidráulicos que têm as portas de retorno e de caixa de dreno conectadas. Se a linha de retorno estiver pressurizada, pode ocorrer uma falha na carcaça do motor ou nas vedações do eixo.
- Se a pressão na linha de retorno for alta demais, as válvulas de controle auxiliar no implemento podem permitir movimentos inesperados de cilindros ou cilindro não funcionar corretamente.

CR84017,0000137-54-24JAN19

Manter-se Afastado de Linhas de Transmissão Rotativas



TS1644—UN—22AUG95

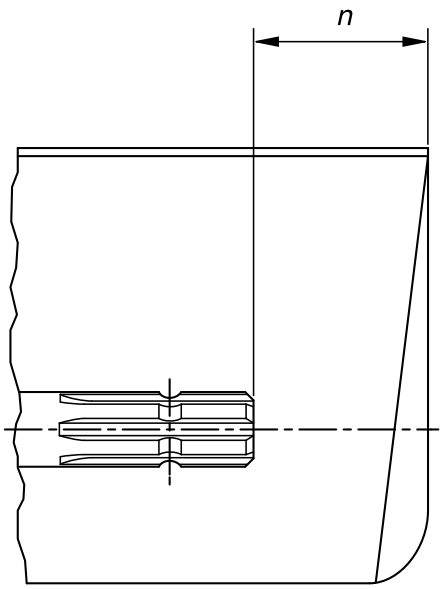

H96219—UN—29APR10

O emaranhamento no eixo de transmissão giratório pode causar ferimentos graves ou a morte.

Mantenha a proteção principal da TDP e as proteções da linha de transmissão sempre no lugar. Certifique-se de que as proteções rotativas girem livremente.

Use os eixos de acionamento da TDP somente com as proteções e blindagens adequadas.

Use roupas justas. Pare o motor e certifique-se de que o eixo de transmissão da TDP esteja parado antes de fazer ajustes, conexões ou limpeza do equipamento acionado pela TDP.

Não instale qualquer dispositivo adaptador entre o trator e o eixo de acionamento da TDP de implemento primário que permita que um eixo de trator de 1000 rpm acione um implemento de 540 rpm em velocidades acima de 540 rpm.

Não instale qualquer dispositivo adaptador que deixe parcialmente desprotegido o eixo rotativo do implemento, o eixo do trator ou o adaptador. A proteção principal do trator deve sobrepor-se à extremidade do eixo estriado e ao dispositivo adaptador acrescentado como descrito na tabela.

O ângulo no qual o eixo de acionamento de TDP de implemento primário pode ser inclinado pode ser reduzido dependendo do formato e tamanho da proteção principal do trator e do formato e tamanho da proteção do eixo de acionamento da TDP de implemento primário.

Não levante os implementos a altura suficiente para danificar a proteção principal do trator ou a proteção do eixo de acionamento da TDP de implemento primário. Desacople o eixo de transmissão de TDP se for necessário aumentar a altura do implemento. (Consulte Acoplar/Desacoplar Linha de Transmissão da TDP)

Ao usar TDP tipo 3/4, os ângulos de inclinação e giro podem ser reduzidos dependendo do tipo de proteção principal da TDP e trilhos de acoplamento.

Tipo de TDP	Diâmetro	Estrias	n ± 5 mm (0.20 in.)
1	35 mm (1,378 in.)	6	85 mm (3,35 in.)
2	35 mm (1,378 in.)	21	85 mm (3,35 in.)
3	45 mm (1,772 in.)	20	100 mm (4,00 in.)
4	57,5 mm (2,264 in.)	22	100 mm (4,00 in.)

DX,PTO-54-28FEB17

Operação do Eixo da TDP

Transmissão com Eixo Superior Sincronizado (TSS)

1. Execute as instruções preliminares antes de dar partida no motor. Veja a Seção Operação do Motor.
2. Dê partida no motor. Veja a Seção Operação do Motor.
3. Selecione o modo TDP. Consulte a Seleção de Modo de Operação da TDP nesta seção.

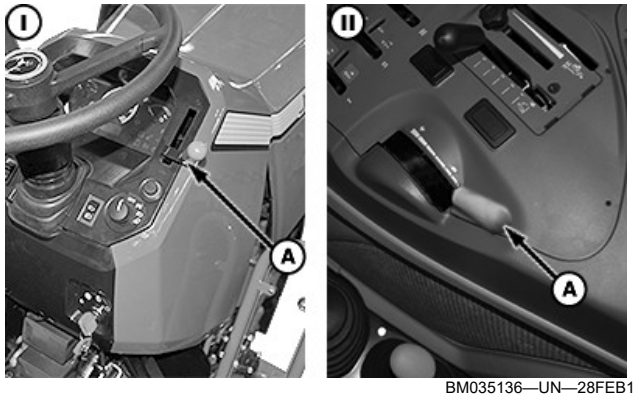

BM035136—UN—28FEB19

I—Tratores de Plataforma do Operador Aberta | II—Tratores com Cabine

4. Empurre o acelerador manual (A) para a frente até que o tacômetro indique a rotação correta do motor:

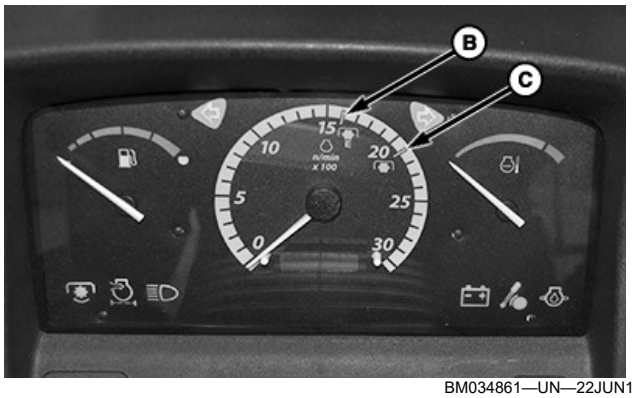

BM034861—UN—22JUN18

Modo TDP	Rotação do motor
Econômico (540E)	1588 rpm (B)
Padrão (540)	2083 rpm (C)

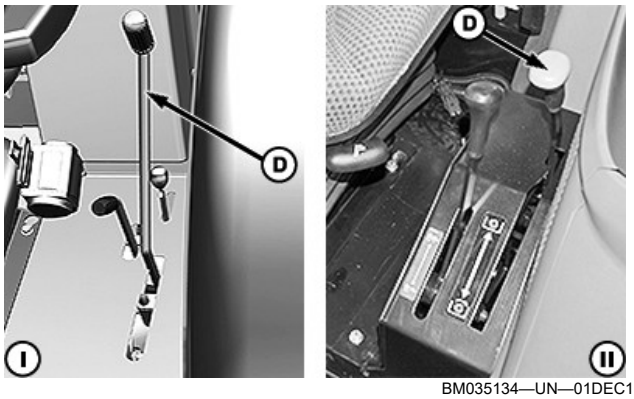

BM035134—UN—01DEC18

I—Tratores de Plataforma do Operador Aberta | II—Tratores com Cabine

5. Para engatar a TDP, mova a alavanca da TDP (D) para a frente.

NOTA: Mova a alavanca para frente e até o final do seu curso e segure-a nesta posição até que a tomada de potência entre em funcionamento.



BM034862—UN—22JUN18

NOTA: Luz de advertência (E) acende quando a TDP está engatada.

6. Para desengatar a TDP, mova a alavanca (D) para trás.

NOTA: Mova a alavanca para trás e até o final de curso e segure-a nesta posição até que a TDP pare o movimento.

⚠ CUIDADO: Desative sempre a TDP quando não estiver em uso.

Os equipamentos acoplados na tomada de potência e que estão girando não param imediatamente no momento em que a alavanca é colocada na posição desengatada. Não se aproxime do equipamento até que todas as partes parem completamente.

Transmissão PowrReverser™

1. Execute as instruções preliminares antes de dar partida no motor. Veja a Seção Operação do Motor.
2. Dê partida no motor. Veja a Seção Operação do Motor.
3. Selecione o modo TDP. Consulte a Seleção de Modo de Operação da TDP nesta seção.

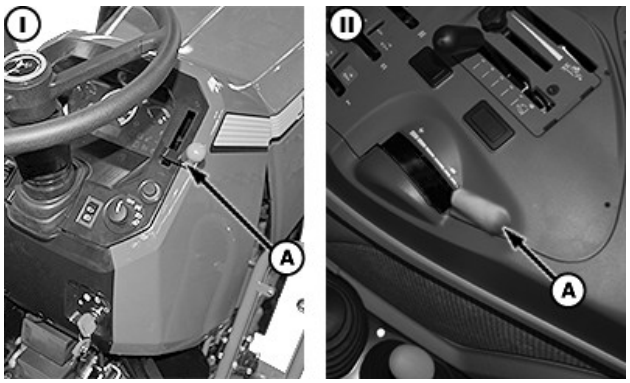

BM035136—UN—28FEB19

I—Tratores de Plataforma do Operador Aberta | II—Tratores com Cabine

4. Empurre o acelerador manual (A) para a frente até que o tacômetro indique a rotação correta do motor:

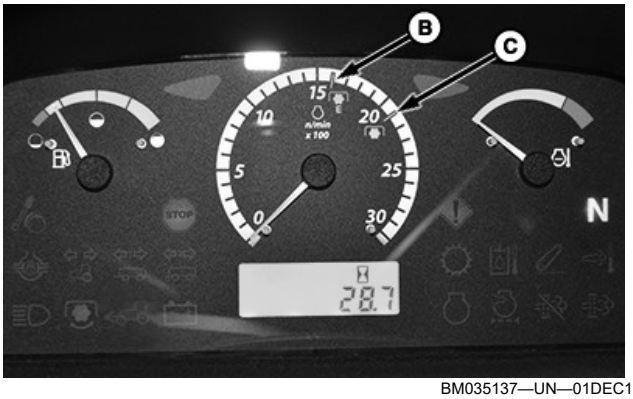

BM035137—UN—01DEC18

Modo TDP	Rotação do motor
Econômico (540E)	1588 rpm (B)
Padrão (540)	2083 rpm (C)

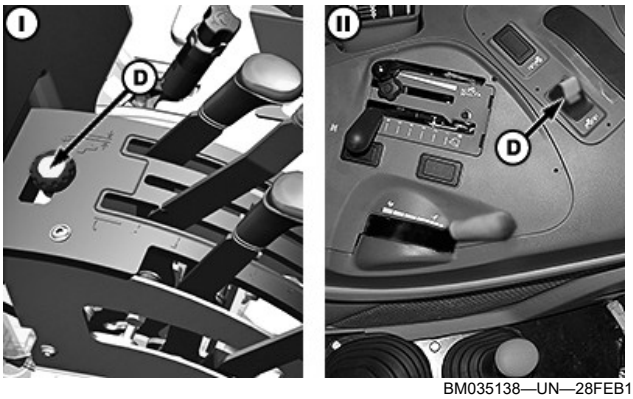

BM035138—UN—28FEB19

I—Tratores de Plataforma do Operador Aberta | II—Tratores com Cabine

5. Para acionar a TDP, puxe o interruptor da TDP (D).

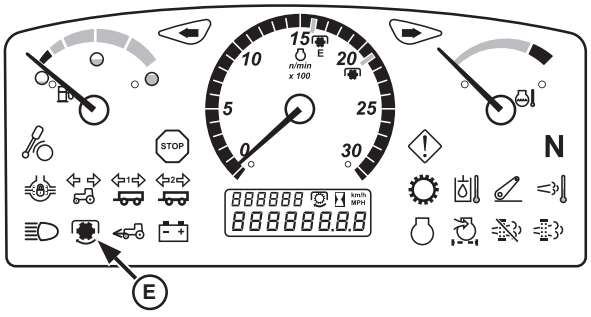

BM034736—UN—09MAY18

NOTA: Luz de advertência (E) acende quando a TDP está engatada.

6. Para desativar a TDP, pressione o interruptor (D).

⚠ CUIDADO: Desative sempre a TDP quando não estiver em uso.

Os equipamentos acoplados na tomada de potência e que estão girando não param imediatamente no momento em que a alavanca é colocada na posição desengatada. Não se aproxime do equipamento até que todas as partes parem completamente.

NOTA: Se o motor é desligado com a TDP engatada, ela não dará a partida, a menos que o interruptor da TDP (D) seja colocado na posição desengatada.

CR84017,000010E-54-24JAN19

Instruções de Operação da Tomada de Potência

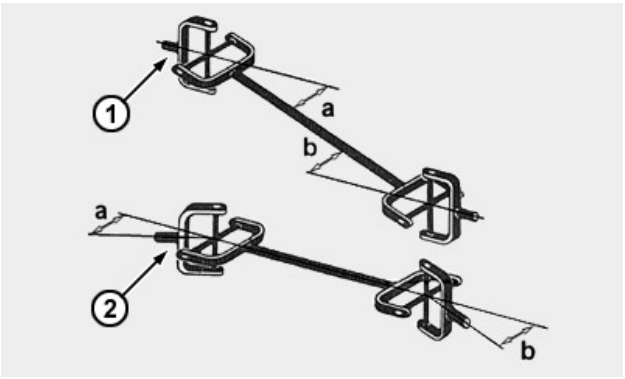

CQ294036—UN—31JUL12

1—Layout em forma de Z
2—Disposição em forma de W

O quanto for possível, os ângulos (a) e (b) nas juntas universais devem ser o mesmo em ambas as extremidades do eixo de acionamento.

Onde isso frequentemente não é possível (ex.: com muitas curvas fechadas), é recomendável usar um eixo de acionamento de velocidade contínua (junta homocinética).

NOTA: Os dois desenhos esquemáticos não mostram quaisquer proteções no eixo de acionamento (Cardan). O uso de proteções é obrigatório quando a tomada de potência (TDP) está engatada.

IMPORTANTE: Ao usar eixos de acionamento do tipo tomada, os garfos em cada extremidade do eixo intermediário devem estar alinhados no mesmo plano.

OU90500,0000193-54-18JUN18

Acoplamento de Implementos Acionados pela Tomada de Potência (TDP)

CUIDADO: Antes de limpar, ajustar ou fazer manutenção de implementos, engates ou eixos de acionamento acionados pela TDP, verifique se a TDP está desengatada. Desligue o motor e remova a chave de partida.

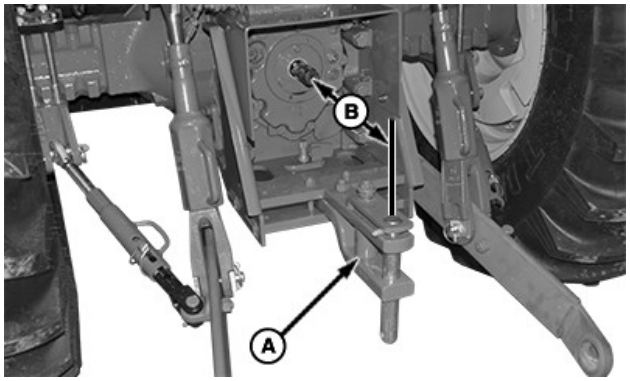

BM034857—UN—20JUN18

Barra da tração curvada

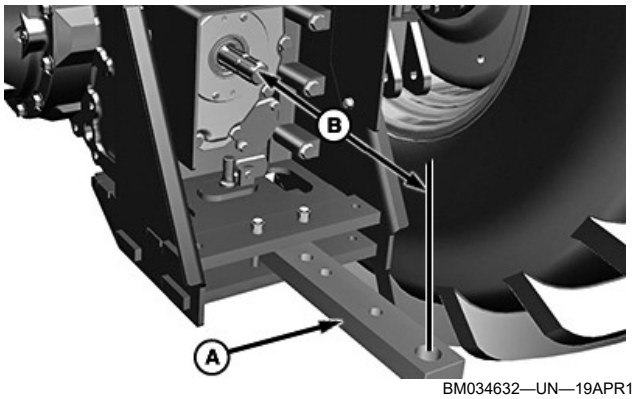

BM034632—UN—19APR18

Barra de tração reta

1. Alinhe a barra de tração (A) em paralelo com o eixo da TDP e fixe-a nessa posição.
2. Verifique a distância (B) da extremidade do eixo da TDP até a extremidade da barra de tração.

Especificação

Distância B—Distância (B). . . . . 350 mm (13.8 in)

3. Se necessário, ajuste o comprimento da barra de tração. Veja a seção Barra de Tração.

CR84017,0000113-54-03SEP19

Seleção de Modo de Operação da TDP

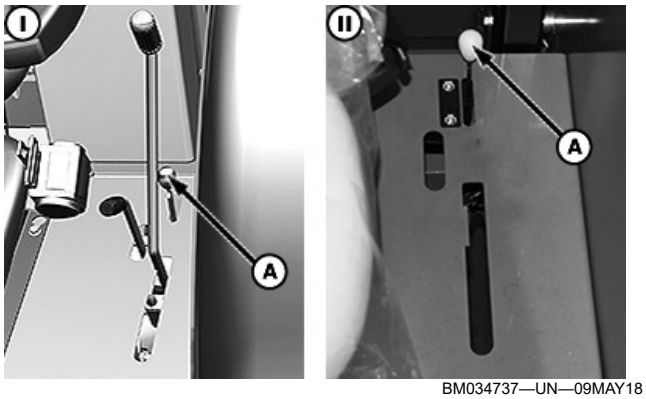

BM034737—UN—09MAY18

Tratores com Plataforma do Operador Aberta equipados com: I — Transmissão com Eixo Superior Sincronizado | II — Transmissão PowrReverser™

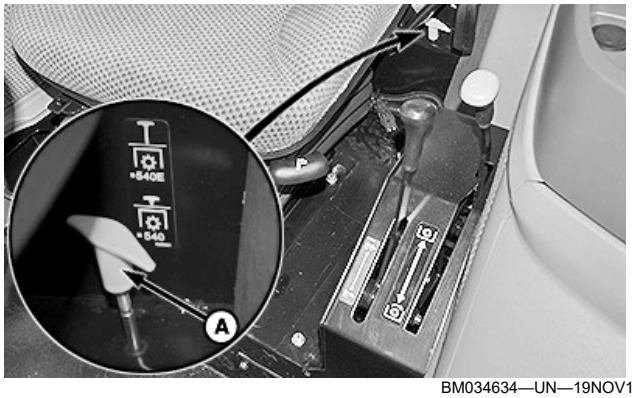

BM034634—UN—19NOV18

Tratores com Cabines

Para a operação standard da tomada de potência (operação que requer potência total do motor), coloque a alavanca (A) na posição 540.

Para a operação econômica da tomada de potência (operação mais leve), coloque a alavanca (A) na posição 540E. No modo econômico, o motor funciona com baixa rotação para economizar combustível enquanto o eixo da tomada de potência ainda gira a 540 rpm.

CR84017,0000110-54-24JAN19

Barra de Tração

Uso Correto da Barra de Tração

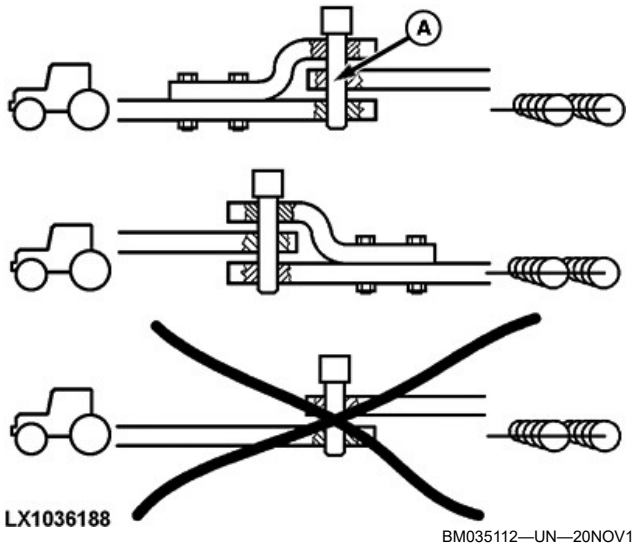

BM035112—UN—20NOV18

Use a barra de tração para acoplar implementos ao trator pelo pino do acoplamento (A).

IMPORTANTE: Respeite as leis de trânsito locais ao usar a barra de tração. Combine barras de tração somente conforme mostrado.

NOTA: Os tratores John Deere são equipados com barras de tração desenvolvidas de acordo com ISO 6489-3. Para evitar desgaste prematuro do sistema da barra de tração, o implemento deve estar em conformidade com os recursos da barra de tração do trator. Antes de anexar um implemento à barra de tração, certifique-se de que o diâmetro de acoplamento do implemento está em conformidade com o pino de acoplamento (A).

CR84017,00003AB-54-01DEC18

Oscilação da Barra de Tração

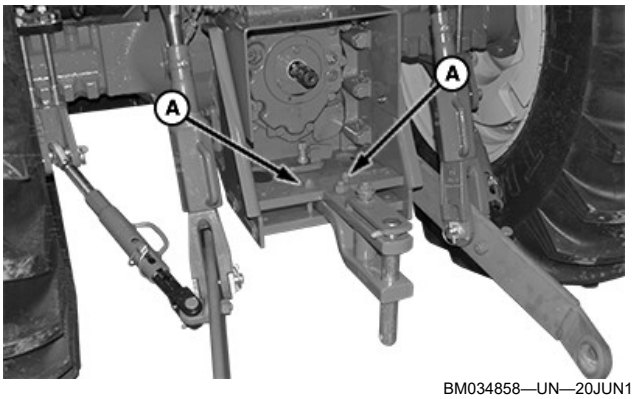

BM034858—UN—20JUN18

O giro da barra de tração ajuda o trator a executar curvas sob carga (implemento ou reboque acoplado à barra de tração). Para permitir a oscilação lateral da barra de tração, remova os pinos (A).

CR84017,0000213-54-08DEC18

Ajuste o Comprimento da Barra de Tração

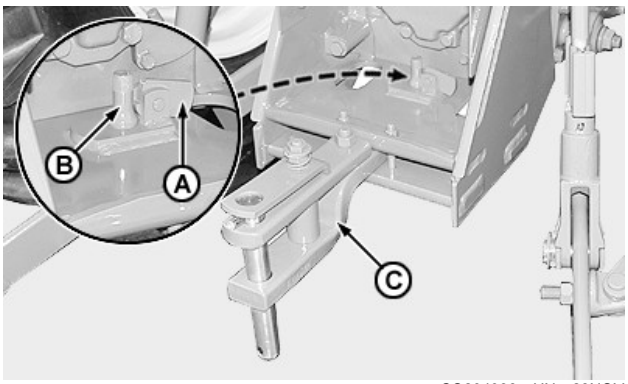

CQ294936—UN—28NOV13

1. Levante a aba da trava (A).
2. Remova o pino de fixação (B).
3. Deslize a barra de tração (C) para a posição desejada.
4. Instale o pino de fixação (B) e trave-o na posição usando a aba de trava (A).

RP46668,0000211-54-08DEC18

Limitações de Carga da Barra de Tração

IMPORTANTE: Alguns implementos pesados, tais como um reboque carregado de um eixo único, podem aplicar um esforço excessivo na barra de tração. O esforço aumenta consideravelmente com a velocidade e com terreno irregular.

A carga estática vertical máxima sobre a barra de tração não deverá exceder:

Plenamente distendida	760 kg (1676 lb)
Posição curta	1120 kg (2469 lb)

CUIDADO: Conduza o trator lentamente ao transportar cargas pesadas.

GB52027,000002D-54-13DEC13

Manutenção Segura de Pneus



TS952—UN—15APR13

A separação explosiva do pneu e das peças do aro pode causar acidentes pessoais graves ou morte.

Não tente montar um pneu, a menos que tenha o equipamento e experiência necessários para executar o trabalho com segurança.

Mantenha sempre a pressão correta nos pneus. Não encha os pneus acima da pressão recomendada. Nunca solde nem aqueça um conjunto de roda e pneu. O calor pode causar um aumento na pressão do ar, resultando em explosão do pneu. A solda pode enfraquecer estruturalmente ou deformar a roda.

Ao encher pneus, use um mandril com presilha e uma mangueira longa o suficiente para permitir ficar de lado, e NÃO em frente ou sobre o conjunto do pneu. Use uma grade de segurança, se disponível.

Verifique as rodas quanto a baixa pressão dos pneus, cortes, bolhas, aros danificados ou parafusos e porcas ausentes.

ER40675,0000548-54-16FEB18

Montagem de Pneus com Segurança

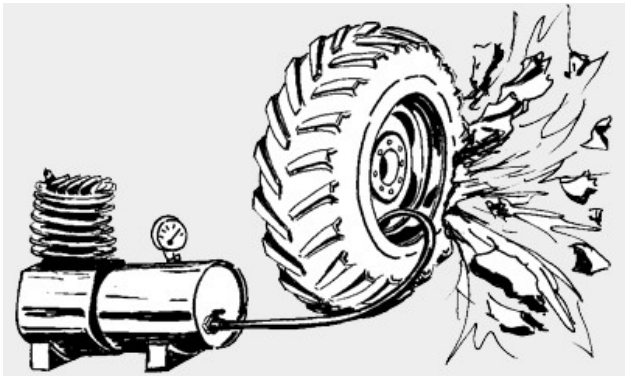

CQ294040—UN—31JUL12

O não cumprimento do procedimento adequado ao montar um pneu em um aro ou roda pode provocar uma explosão, que poderá resultar em acidentes pessoais graves ou morte. NÃO tente montar um pneu, a menos que possua o equipamento e a experiência para realizar a tarefa segurança. É mais seguro deixar essa tarefa para o seu concessionário John Deere ou uma oficina de pneus profissional.

Ao montar o lábio do pneu no aro, nunca exceda a pressão máxima de ajuste especificada pelo fabricante do pneu. Inflar um pneu até uma pressão acima do nível máximo pode fazer o lábio ou até mesmo o aro se romper, com força de explosão perigosa. Se, à pressão recomendada, houver vazamento de ar pelo lábio do pneu instalado no aro, esvazie o pneu, lubrifique o lábio e infle-o novamente.

O escritório local do fabricante do pneu pode fornecer instruções detalhadas para a montagem de pneus para a agricultura, incluindo as medidas de segurança adequadas. Essas informações também estão disponíveis nos manuais dos fabricantes dos pneus.

OU90500,0000120-54-31JUL12

Revisão do Espaço Livre Entre o Implemento e os Pneus

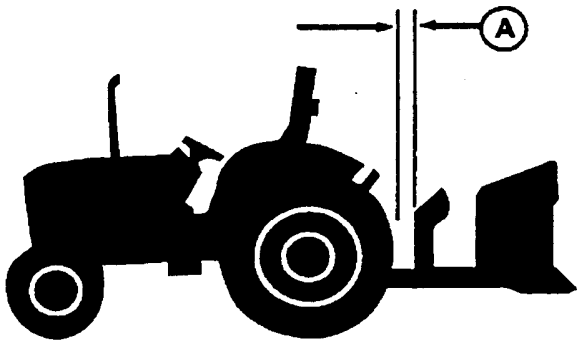

M47177—UN—31JAN92

IMPORTANTE: Certifique-se de que o espaço livre (A) entre o diâmetro exterior dos pneus e o implemento seja adequado com o engate na posição elevada.

Quando se instalam pneus traseiros de diâmetro maior em um trator com engate de 3 pontos, é necessário usar um acoplador rápido ou um dispositivo similar para proporcionar o espaço livre adequado entre o pneu e o implemento.

ER40675,0000549-54-16FEB18

Seleção do Sentido de Rotação dos Pneus

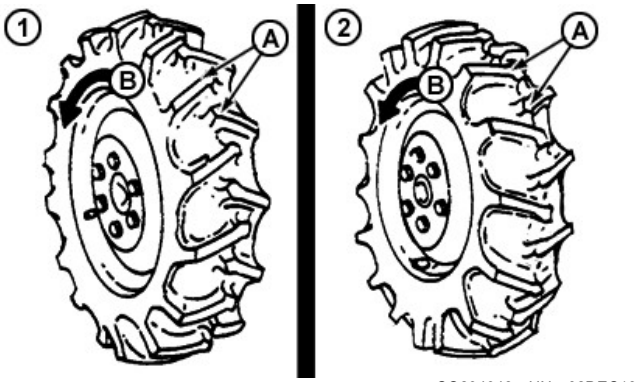

CQ294948—UN—02DEC13

A—Agarradeiras
B—Sentido de Rotação dos Pneus

1. Sob a maioria das condições, os pneus dianteiros devem ser montados de modo que suas agarradeiras (A) fiquem no mesmo sentido de rotação do pneu.
2. Se o trator é utilizado principalmente com pá carregadora frontal, o sentido das agarradeiras (A) pode ser invertido, para diminuir o desgaste dos pneus.

ER40675,000054A-54-14JAN19

Partes do Pneu

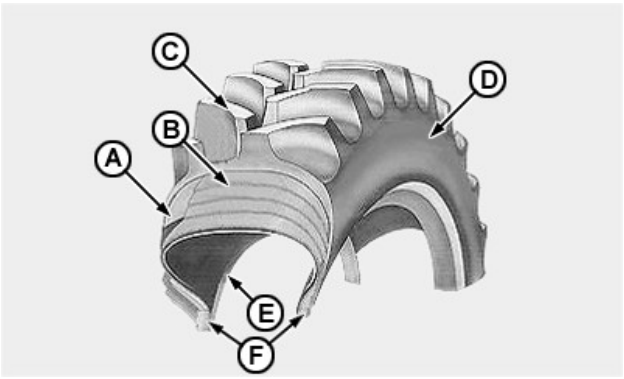

CQ281142—UN—08AUG12

A—Carcaça
B—Lonas
C—Bitola
D—Parede Lateral
E—Camisa
F—Talões

NOTA: Para obter maiores informações a respeito, veja manuais do fabricante do pneu ou contate seu concessionário.

OU90500,0000131-54-30AUG12

Nomenclatura de Pneus

Pneu diagonal

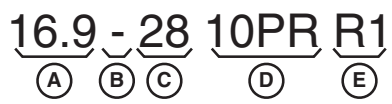

CQ294129—UN—30AUG12

O pneu diagonal é identificado pela nomenclatura convencional.

A—Largura da banda de rodagem do pneu, em polegadas (in).
B—Indica que o pneu é diagonal.
C—Indica o tamanho do aro, em polegadas (in).
D—Classificação da Lona, indica a resistência da carcaça, não o número de lonas.
E—Tipo e tamanho do pneu de barra.

Pneu radial

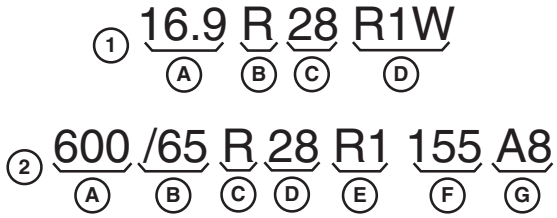

CQ294130—UN—30AUG12

O pneu radial pode ser identificado pela nomenclatura convencional ou pelo sistema internacional.

1 - Nomenclatura convencional

A—Largura da banda de rodagem do pneu, em polegadas (in).
B—Indica que o pneu é radial.
C—Indica o tamanho do aro, em polegadas (in).
D—Tipo e tamanho do pneu de barra.

2 - Sistema internacional

A—Indica a largura do pneu, em milímetros.
B—Indica a altura do pneu (lateral), em porcentagem da largura.
C—Indica que o pneu é radial.
D—Indica o tamanho do aro, em polegadas (in).
E—Tipo e tamanho do pneu de barra.

F—Indica o índice de capacidade de carga do pneu.
G—Indica a velocidade máxima para a qual o pneu é indicado.

Pneu de alta flutuação

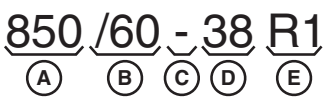

CQ294131—UN—30AUG12

Os pneus de alta flutuação são identificados por uma nomenclatura mista.

A—Indica a largura do pneu, em milímetros.
B—Indica a altura do pneu (lateral), em porcentagem da largura.
C—Indica que o pneu é diagonal.
D—Indica o tamanho do aro, em polegadas (in).
E—Tipo e tamanho do pneu de barra.

OU90500,0000132-54-30AUG12

Tipos de Bandas de Rodagem de Pneus



CQ294132—UN—30AUG12

Existem cinco tipos de banda de rodagem e essas são as mais usadas em aplicação agrícola.

A—Pneu R1. São os mais comuns em aplicação agrícola, adequados para a maioria das condições do solo.
B—Pneu R1W. As barras são 20% mais altas que as do pneu R1, proporcionando maior durabilidade quando usados para rodar em estradas.
C—Pneu R2. Usado em terreno com lama, molhado e com pouco suporte. Por exemplo, em um campo de arroz irrigado.
D—Pneu R3. Tem barras pequenas e é recomendado para uso em superfícies que exijam movimento mínimo. Por exemplo, em campos de golfe, aeroportos etc.
E—Pneu R4. Pneu para aplicação industrial e construções leves.

OU90500,0000133-54-30AUG12

Normas da Pressão de Calibragem do Pneu

Verifique a pressão de inflação do pneu enquanto os pneus estão frios, utilizando um calibrador acurado ou um aferidor tipo vareta tendo graduação de 10 kPa (0,1 bar) (1 psi).

NOTA: Utilize um indicador especial de ar-água e meça, com a base da válvula no fundo, se os pneus contêm lastro líquido.

A verificação das pressões de inflação das rodas internas será muito mais fácil se as válvulas dos pneus internos e externos forem alinhados no momento em que a roda externa for instalada.

Pneus radiais corretamente calibrados exibirão uma deflexão da parede lateral. Isto é normal e não prejudicará o pneu.

As pressões de calibragem menores que 83 kPa (0,8 bar) (12 psi) devem ser frequentemente monitoradas por causa do maior risco de vazamentos de ar de baixa pressão.

NOTA: A patinagem dos talões podem ser experimentados em condições de alta tração com o uso de pneu simples. Aumentar a pressão de calibragem ajudará, porém reduzirá a tração.

A pressão máxima do pneu é especificada na parede lateral do pneu.

Determine a pressão correta do pneu através da pesagem do trator utilizando o seguinte procedimento:

- Peso do eixo dianteiro com o implemento abaixado
- Peso do eixo traseiro com o implemento elevado

Ajuste as pressões de calibragem de acordo com o peso medido. *Pode ser necessário ajustar o lastreamento e a pressão de calibragem do pneu quando as condições operacionais assim exigirem.*Use as tabelas de pressão de calibragem a seguir. Para os pneus não encontrados nas tabelas, consulte as pressões de calibragem recomendadas pelos fabricantes.

NOTA: Se o trator estiver equipado com o implemento montado na frente, eleve o implemento ao determinar o peso do eixo dianteiro e abaixe o implemento ao determinar o peso do eixo traseiro. Se o trator estiver equipado com o implemento montado na frente e atrás, eleve os dois implementos.

Gerenciamento das Pressões de Calibragem do Pneu

IMPORTANTE: Os implementos integrais transferem peso significativo para o eixo traseiro. Incluir este peso adicional ao determinar as pressões de enchimento corretas. (Consulte a seção Lastreamento e Desempenho).

Os tratores que operam com um carregador devem aumentar as pressões dos pneus dianteiros em 30 kPa (0,3 bar) (4 psi) acima dos valores listados para compensar a transferência de peso.

Os tratores que operam em declives laterais íngremes ou as entalhadeiras devem aumentar as pressões dos pneus traseiros em 30 kPa (0,3 bar) (4 psi) acima dos valores listados para as pressões básicas de 80 kPa (0,8 bar) (12 psi), e acima para compensar a transferência de peso lateral. Para as pressões básicas abaixo de 80 kPa (0,8 bar) (12 psi), a pressão deve ser reforçada em 30%.

Para a operação do implemento rebocado, reduza as pressões para corrigir a pressão.

Os tratores com implementos montados de levante pesados, que exigem pesos fundidos dianteiros adicionais para manter a estabilidade da direção, também exigem pressão de calibragem mais alta dos pneus dianteiros e traseiros para carregar o peso maior.

AG,RF30435,2431-54-25AUG11

Pressão de Calibragem

A durabilidade e o bom rendimento dos pneus depende de uma pressão de calibragem correta. Uma calibragem insuficiente provoca um desgaste acelerado. Um excesso de calibragem reduz a tração e aumenta a patinagem das rodas.

Como as pressões corretas no solo dependem das condições de trabalho e da carga, além do modelo do trator, medida e marca do pneu, recomendamos consultar o concessionário John Deere ou o distribuidor de pneus. As pressões de calibragem indicadas neste manual devem ser consideradas apenas como **orientativas**.

As pressões indicadas são para situações de trabalho. Se dedicar cerca de 20% ou mais de tempo ao transporte, aumente as pressões de calibragem conforme recomenda o fabricante dos pneus.

OU90500,00001A4-54-29NOV13

Tabela de Pressão de Calibragem dos Pneus

IMPORTANTE: As pressões indicadas nas tabelas são de referência e podem variar dependendo do fornecedor de pneus. Para obter mais informações, consulte o fornecedor de pneus.

Pneus Dianteiros																		
Pressão de Calibração x Carga do Pneu																		
Pneu	**6**	**9**	**12**	**14**	**15**	**16**	**17**	**18**	**20**	**22**	**23**	**24**	**26**	**28**	**30**	**32**	**34**	**36**
9,50-24	—	—	—	605 kg (133-4 lb)	—	650 kg (143-3 lb)	—	700 kg (154-3 lb)	740 kg (163-1 lb)	785 kg (173-1 lb)	—	825 kg (181-9 lb)	865 kg (190-7 lb)	940 kg (207-2 lb)	—	—	—	—
11,2-24	—	—	—	—	—	—	—	—	—	—	—	—	1050 kg (231-5 lb)	—	—	—	—	—
12,4-24	—	—	—	870 kg (191-8 lb)	—	945 kg (208-3 lb)	—	1010 kg (222-7 lb)	1075 kg (237-0 lb)	1140 kg (251-3 lb)	—	1200 kg (264-5 lb)	1250 kg (275-6 lb)	1310 kg (288-8 lb)	1365 kg (300-9 lb)	1415 kg (311-9 lb)	—	—
12.4R24	770 kg (169-7 lb)	825 kg (181-9 lb)	950 kg (209-4 lb)	—	1090 kg (240-3 lb)	—	1215 kg (267-9 lb)	—	1360 kg (299-8 lb)	—	1500 kg (330-7 lb)	—	—	—	—	—	—	—
320/85 R24	770 kg (169-7 lb)	825 kg (181-9 lb)	950 kg (209-4 lb)	—	1090 kg (240-3 lb)	—	1215 kg (267-9 lb)	—	1360 kg (299-8 lb)	—	1500 kg (330-7 lb)	—	—	—	—	—	—	—
14,9-24	—	—	—	1225 kg	—	1325 kg	—	1420 kg	1510 kg	1595 kg	—	1680 kg	1760 kg	—	—	—	—	—

Pneus Dianteiros																		
Pressão de Calibração x Carga do Pneu																		
Pneu	**6**	**9**	**12**	**14**	**15**	**16**	**17**	**18**	**20**	**22**	**23**	**24**	**26**	**28**	**30**	**32**	**34**	**36**
				(270-1 lb)		(292-1 lb)		(313-0 lb)	(332-9 lb)	(351-6 lb)		(370-4 lb)	(388-0 lb)					

Pneus dianteiros

Pneus Traseiros																		
Pressão de Calibração x Carga do Pneu																		
Pneu	**6**	**9**	**12**	**14**	**15**	**16**	**17**	**18**	**20**	**22**	**23**	**24**	**26**	**28**	**30**	**32**	**34**	**36**
13,6-38	—	—	—	1275 kg (281-1 lb)	—	1375 kg (303-1 lb)	—	1475 kg (325-2 lb)	1570 kg (346-1 lb)	1660 kg (367-0 lb)	—	1745 kg (384-7 lb)	1830 kg (403-4 lb)	1910 kg (421-1 lb)	2000 kg (440-9 lb)	2055 kg (453-0 lb)	2165 kg (477-3 lb)	—
14,9-28	—	—	—	1310 kg (288-8 lb)	—	1415 kg (311-9 lb)	—	1515 kg (334-0 lb)	1615 kg (356-0 lb)	1705 kg (375-9 lb)	—	1795 kg (395-7 lb)	1880 kg (414-5 lb)	1965 kg (433-2 lb)	2045 kg (450-8 lb)	2120 kg (467-4 lb)	2200 kg (485-0 lb)	—
16,9-28	—	—	—	—	—	1715 kg (378-1 lb)	—	1840 kg (405-6 lb)	1955 kg (431-0 lb)	2070 kg (456-3 lb)	—	2180 kg (480-6 lb)	2285 kg (503-7 lb)	2385 kg (525-8 lb)	2475 kg (545-6 lb)	2570 kg (566-6 lb)	2665 kg (587-5 lb)	—
18,4-30	—	—	—	—	—	2120 kg (467-4 lb)	—	2275 kg (501-5 lb)	2420 kg (533-5 lb)	2555 kg (563-3 lb)	—	2685 kg (591-9 lb)	2815 kg (620-6 lb)	2955 kg (651-5 lb)	3050 kg (672-4 lb)	3160 kg (696-7 lb)	—	—
18.4R30	1320 kg (291-0 lb)	1600 kg (352-7 lb)	1850 kg (407-8 lb)	—	2120 kg (467-4 lb)	—	2360 kg (520-3 lb)	2650 kg (584-2 lb)	2900 kg (639-3 lb)	—	—	—	—	—	—	—	—	—
460/85 R30	1320 kg (291-0 lb)	1600 kg (352-7 lb)	1850 kg (407-8 lb)	—	2120 kg (467-4 lb)	—	2360 kg (520-3 lb)	2650 kg (584-2 lb)	2900 kg (639-3 lb)	—	—	—	—	—	—	—	—	—
23,1-26	—	—	—	—	—	2850 kg (628-3 lb)	—	3055 kg (673-5 lb)	3250 kg (716-5 lb)	3435 kg (757-3 lb)	—	3615 kg (797-0 lb)	3785 kg (834-4 lb)	3950 kg (870-8 lb)	—	—	4430 kg (976-6 lb)	—

Pneus traseiros

CR84017,0000210-54-04DEC18

Combinações de pneus

IMPORTANTE: Evite desgaste excessivo do trem de força. Não misture pneus desgastados e novos, pneus radiais e em viés ou pneus de diâmetros diferentes. Não utilize pneus R2 juntamente com os R1.

Com a indústria de pneus se convertendo para o sistema métrico, há muitos termos novos que podem ser confusos. Para simplificar, os pneus são colocados em grupos pelo Índice de Banda de Rodagem (RCI). A banda de rodagem é a distância que o pneu percorre em uma rotação. Os pneus pertencentes a um grupo, independentemente do tamanho do aro, possuem a mesma ou quase a mesma altura. Saber e compreender o RCI e os tamanhos do grupo facilita a escolha das combinações dianteira e traseira de pneus.

O RCI é importante para o ajuste adequado do trator.

Como os pneus dianteiros são menores do que os traseiros, os dianteiros têm que girar mais rápido para percorrer a mesma distância que os traseiros. Portanto é importante selecionar o tamanho correto para otimizar a eficiência e assegurar vida útil mais longa aos pneus.

O pneu dianteiro deve ser de um grupo cinco tamanhos menor do que o grupo do pneu traseiro. Por exemplo, se os pneus traseiros forem do grupo 47, então, os pneus dianteiros devem ser do grupo 42. O tamanho do aro não é importante. Pneus com tamanhos de aro diferentes, como o 18.4R46 e o 20.8R42, têm o mesmo grupo de rodagem, que é 47.

Se você tiver alguma dúvida ou precisar de assistência para escolher a combinação correta, consulte seu concessionário John Deere.

GB52027,000126C-54-07APR10

Limites da Bitola Traseira

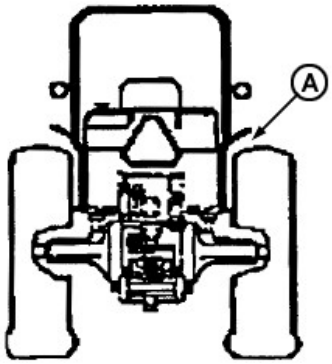

CQ294949—UN—02DEC13

IMPORTANTE: Os pneus deverão ter um espaço livre de no mínimo 25 mm (0.98 in.) em relação aos para-lamas (A).

Ao instalar pneus traseiros de diâmetro maior, comprove o espaço livre entre os pneus e os para-lamas.

ER40675,000054B-54-18JUN18

Ajuste a Bitola das Rodas Dianteiras

A bitola do eixo dianteiro 4x4 e com aros reversíveis pode ser ajustada reposicionando ou trocando os aros ou invertendo os discos de roda.

A bitola também pode ser ajustada trocando toda a roda para o lado oposto do trator. (Esta manobra permite trocar as rodas de posição côncava para convexa sem necessidade de desmontá-las).

Ao trocar as rodas de um lado para o outro lado do eixo dianteiro com tração 4x4, a seta na lateral do pneu deve estar assinalando o sentido de rotação de avanço.

A relação entre o disco e o aro das rodas com diferentes bitolas é ilustrada na sequência deste manual.

NOTA: Ler atentamente os diagramas antes de mudar as bitolas, poupa esforços quando for realizar esta operação.

IMPORTANTE: Depois de ajustar o espaço entre as rodas dianteiras, aperte as porcas entre o aro e o disco e entre o disco e o cubo. Ande com o trator em torno de 100 m (328.1 ft) e torne a apertar as porcas com o torque especificado.

Especificação

Disco ao Cubo—Torque. . . . . 310 N·m (229 lb ft)

Aro ao Disco—Torque. . . . . 245 N·m (180 lb ft)

IMPORTANTE: As porcas devem ser instaladas na face externa da roda.

NOTA: Sempre meça a bitola na parte inferior da linha central do pneu.

ER40675,000054C-54-06DEC18

Posições da Bitola das Rodas Dianteiras — Aros Reversíveis

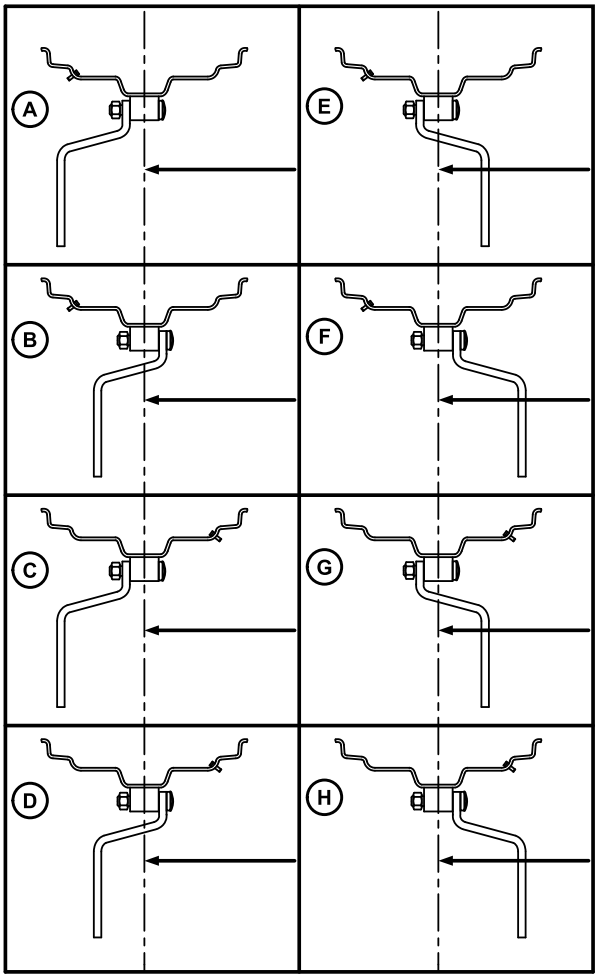

CQ284228—UN—28MAY10

Ajustes de Bitola de Rodas W8 x 24		
Pneu Dianteiro	**Posição de Montagem**	**Bitola das Rodas**
9,5-24 R1	**A**	1350 mm (4,43 ft)
	B	1475 mm (4,84 ft)
	C	1430 mm (4,69 ft)
	D	1555 mm (5,10 ft)
	E	1750 mm (5,74 ft)
	F	1875 mm (6,15 ft)
	G	1830 mm (6,00 ft)
	H	1955 mm (6,41 ft)

Ajustes de Bitola de Rodas W10 x 24		
Pneu Dianteiro	**Posição de Montagem**	**Bitola das Rodas**
11,2-24 R1 12,4-24 R1 12,4R24 R1 320/85R24 R1	**A**	1287 mm (4,22 ft)
	B	1405 mm (4,61 ft)
	C	1480 mm (4,85 ft)
	D	1598 mm (5,24 ft)
	E	1707 mm (5,60 ft)
	F	1825 mm (5,99 ft)
	G	1900 mm (6,23 ft)
	H	2018 mm (6,62 ft)

IMPORTANTE: As configurações de posição de montagem A, B e C não são possíveis com a bitola de roda W10 X 24.

Ajustes de Bitola de Rodas W12 x 24		
Pneu Dianteiro	**Posição de Montagem**	**Bitola das Rodas**
14,9-24 R1 14,9-24 R2	**A**	1287 mm (4,22 ft)
	B	1405 mm (4,61 ft)
	C	1480 mm (4,85 ft)
	D	1598 mm (5,24 ft)
	E	1707 mm (5,60 ft)
	F	1825 mm (5,99 ft)
	G	1900 mm (6,23 ft)
	H	2018 mm (6,62 ft)

IMPORTANTE: As configurações de posição de montagem A, B e C não são possíveis com a bitola de roda DW12 X 24.

CR84017,000011B-54-03DEC18

Ajuste da Bitola Traseira—Aros Reversíveis

A bitola em eixos traseiros com rodas de posições múltiplas pode ser ajustada reposicionando ou trocando os aros ou invertendo os discos de roda.

A bitola também pode ser ajustada trocando toda a roda para o lado oposto do trator. (Esta manobra permite trocar as rodas de posição côncava para convexa sem necessidade de desmontá-las). Ao trocar as rodas traseiras de um lado ao outro, a seta na lateral do pneu deve estar assinalando o sentido de rotação de avanço.

A relação entre o disco e o aro das rodas com diferentes bitolas é ilustrada na sequência deste manual.

NOTA: Leia atentamente os diagramas antes de mudar as bitolas. Ele reduz o esforço ao executar essa tarefa.

IMPORTANTE: Depois de ajustar o espaço entre as rodas, aperte os parafusos entre o aro e o disco e entre o disco e o cubo. Ande com o trator em torno de 100 m (328,1 ft) e torne a apertar com o torque especificado.

Especificação

Aro ao Disco—Torque. . . . . 245 N·m (180 lb ft)

Disco ao Cubo—Torque. . . . . 180 N·m (130 lb ft)

NOTA: O ajuste da bitola é medido na parte inferior da linha central.

ER40675,000054F-54-06DEC18

Posições da Bitola das Rodas Traseiras—Aros Reversíveis

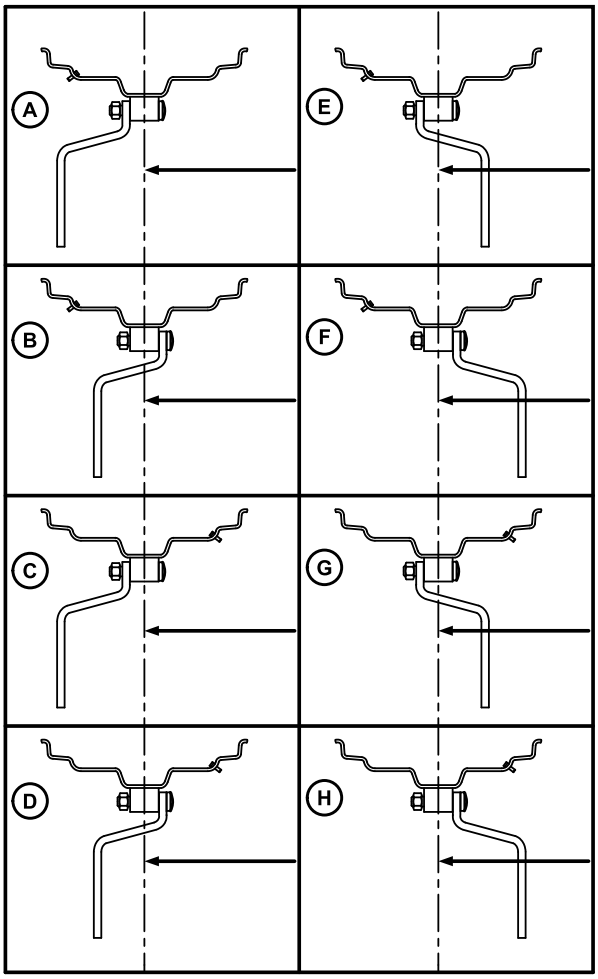

CQ284228—UN—28MAY10

Ajustes de Bitola de Rodas DW 12 X 38 (Flange)		
Pneu Traseiro	**Posição de Montagem**	**Bitola das Rodas**
13,6-38 R1	**A**	1105 mm (3,62 ft)

Ajustes de Bitola de Rodas DW 12 X 38 (Flange)		
Pneu Traseiro	**Posição de Montagem**	**Bitola das Rodas**
	B	1230 mm (4,03 ft)
	C	1304 mm (4,28 ft)
	D	1431 mm (4,69 ft)
	E	1505 mm (4,94 ft)
	F	1630 mm (5,35 ft)
	G	1705 mm (5,59 ft)
	H	1830 mm (6,00 ft)

*NOTA: As configurações de posição de montagem A, B e C não são possíveis com a bitola de roda **DW 12 X 38**.*

Ajustes de Bitola de Rodas W 12 x 28 (Flange)		
Pneu Traseiro	**Posição de Montagem**	**Bitola das Rodas**
14,9-28 R1 14,9-28 R2	**A**	1278 mm (4,2 ft)
	B	1230 mm (4,03 ft)
	C	1304 mm (4,28 ft)
	D	1423 mm (4,67 ft)
	E	1512 mm (4,96 ft)
	F	1630 mm (5,35 ft)
	G	1705 mm (5,59 ft)
	H	1823 mm (5,98 ft)

*NOTA: As configurações de posição de montagem A, B e C não são possíveis com a bitola de roda **W12 X 28**.*

Ajustes de Bitola de Rodas W 15 LX 30 (Flange)		
Pneu Traseiro	**Posição de Montagem**	**Bitola das Rodas**
18,4-30 R1 18,4-30 R2 460/85R30 R1	**A**	1278 mm (4,19 ft)
	B	1397 mm (4,58 ft)
	C	1133 mm (3,71 ft)
	D	1253 mm (4,11 ft)
	E	1677 mm (5,50 ft)
	F	1797 mm (5,89 ft)
	G	1533 mm (5,03 ft)
	H	1653 mm (5,42 ft)

*NOTA: As configurações de posição de montagem A, B, C e D não são possíveis com a bitola de roda **W 15 LX 30**.*

Ajustes de Bitola de Rodas DW 20 X 26 (Flange Soldada)		
Pneu Traseiro	**Posição de Montagem**	**Bitola das Rodas**
23,1-26 R1 23,1-26 R2	**Mínimo**	1225 mm (4.01 ft)*
	Máxima	1713 mm (5,62 ft)

*NOTA: * Montagem não possível na bitola **DW 20 X 26**.*

CR84017,000011D-54-03DEC18

Ajuste a Convergência do Eixo Dianteiro

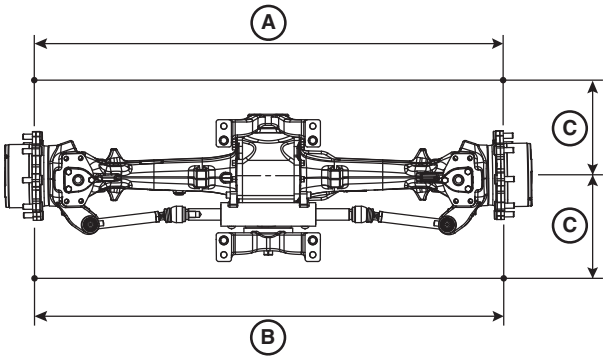

BM011202—UN—28SEP16

1. Verifique as medidas dianteira (A) e traseira (B) a uma distância (C) de 400 mm (15,74 in) do centro do cubo da roda. Se necessário ajuste a convergência conforme os passos seguintes.

NOTA: Diferença entre as medidas dianteiras (A) e traseiras (B): se a medida dianteira for menor, há convergência. Se a medição traseira foi menor, as rodas estão divergentes e não há convergência.

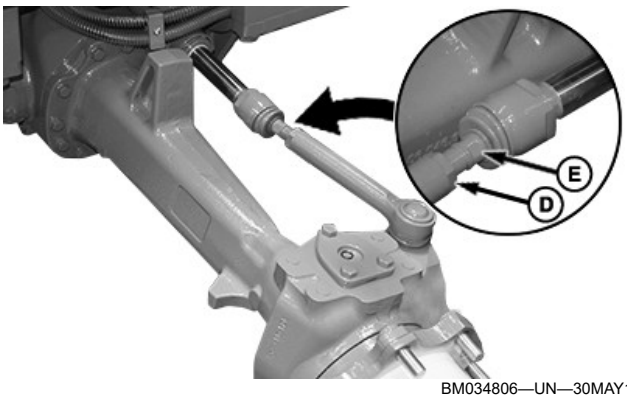

BM034806—UN—30MAY18

2. Afrouxe as contraporcas (D).
3. Gire os tirantes (E) até obter o valor correto de convergência.

IMPORTANTE: Certifique-se de ajustar ambos os tirantes igualmente.

4. Aperte as contraporcas (D) de acordo com as especificações. Aplique o selante médio Loctite® 243 (L41475).

Loctite é uma marca registrada da Henkel Corporation

Especificação

Contraporca—Torque. . . . . 220–240 N·m (162-177 lb·pé)

CR84017,000011E-54-18JUN18

Ajuste do Ângulo de Esterçamento

IMPORTANTE: Esse ajuste deve ser feito para evitar que ocorram interferências entre os pneus dianteiros e o trator. O ajuste de ângulo da direção permite uma folga mínima recomendada de 25,4 mm (1 in) no giro máximo e oscilação total do eixo. Verifique se há interferência com os pesos dianteiros, os tirantes, as estruturas laterais e os implementos montados na dianteira, como uma pá-carregadeira (se equipada).

NOTA: Um raio de giro minimizado pode ser obtido com uso de posição mais curta do batente.

1. Ajuste a configuração da bitola das rodas dianteiras antes do ajuste de ângulo da direção.

NOTA: Consulte Ajuste da Bitola da Roda Dianteira nesta seção.

2. Faça o ajuste do ângulo da direção de acordo com a bitola usada e o jogo de pneus do trator.

NOTA: Faça este ajuste sempre que o jogo de pneus forem mudados.

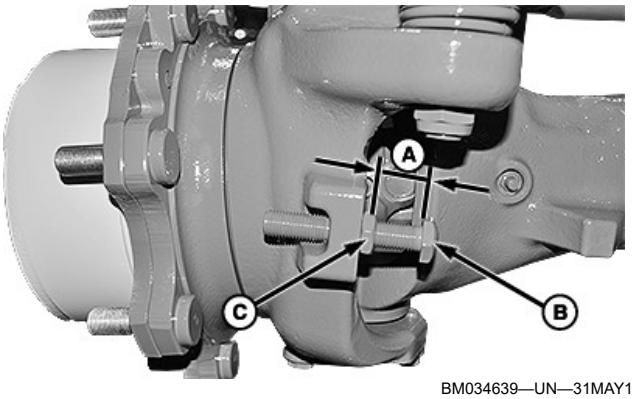

BM034639—UN—31MAY18

3. Ajuste o comprimento (A) do parafuso (B) em ambos os lados.
4. Em ambos os lados, aperte a contraporca (C) de acordo com as especificações:

Especificação

Contraporca—Torque. . . . . 90 N·m (66 lb ft)

5. Gire a roda totalmente para o lado direito e o alojamento da articulação de impacto para o batente da direção cinco vezes.
6. Gire a roda totalmente para o lado esquerdo e o alojamento da articulação de impacto para o batente da direção cinco vezes.
7. Em ambos os lados, aperte novamente a contraporca (C) de acordo com as especificações:

Especificação

Contraporca—Torque. . . . . 90 N·m (66 lb ft)

8. Verifique novamente se há interferências, girando o volante totalmente para a esquerda e depois para a direita.

RP46668,00002B8-54-10APR19

Torque correto dos parafusos da roda/eixo

CUIDADO: Nunca use o trator com um aro, rodas ou eixo soltando, ou mesmo com porcas e/ou os parafusos soltos.

Sempre que os parafusos estiverem soltos, reaperte com o torque especificado.

NOTA: Ao usar o trator pela primeira vez ou se uma das rodas foi substituída, siga o procedimento de verificação.

1. Dirija o trator por cerca de 100 metros (398 ft) e, antes de acoplar uma carga, reaperte os parafusos com o torque especificado.
2. Verifique os parafusos após 3 horas de trabalho e novamente após 10 horas.
3. Verifique todos os parafusos regularmente e mantenha-os apertados.

ER40675,0000559-54-06DEC18

Aperte as Porcas da Roda

Roda Dianteira



BM034640—UN—19APR18

Aperte as porcas de roda dianteira (A) com o torque especificado:

Especificação	
Porcas do eixo dianteiro—Torque	310 N·m (229 lb ft)

Roda Traseira

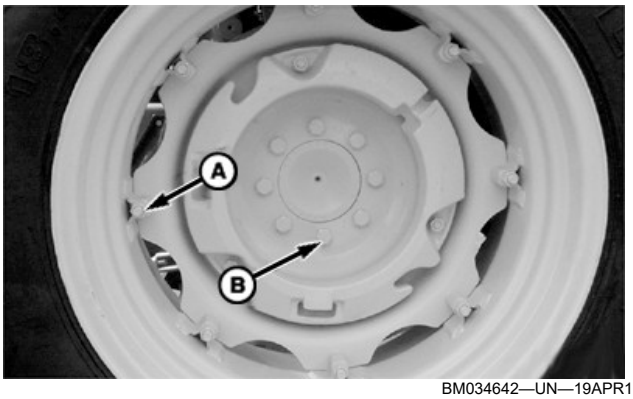

BM034642—UN—19APR18

Aperte as porcas de roda traseira (A) e (B) com o torque especificado:

Especificação	
Porcas (A) - Aro ao Disco—Torque	245 N·m (180 lb ft)
Porcas (B) - Disco ao Cubo—Torque	180 N·m (130 lb ft)

CR84017,00001F0-54-18JUN18

Lastro — Otimização do Trator

CUIDADO: Ao selecionar os contrapesos é importante respeitar as cargas máximas permitidas nos eixos ou não ultrapassar o peso máximo da máquina, incluindo implementos montados.

A segurança e o rendimento do trator dependem do lastreamento do eixo dianteiro (contrapesos dianteiros) e do eixo traseiro (contrapesos e lastreamento com água nos pneus).

Não use mais lastro que o necessário, e remova lastro quando não for mais necessário.

Tente reduzir a carga em vez de fazer o trator puxar cargas pesadas lentamente. Puxar uma carga mais leve a uma velocidade maior é muito mais econômico e eficiente.

Lastro Insuficiente		Excesso de Lastro	
1.	Patinagem excessiva das rodas	1.	Carga aumentada
2.	Perda de potência por pouca aderência ao solo	2.	Perda de potência por transportar peso extra
3.	Desgaste dos pneus	3.	Deformação de pneus
4.	Desperdício de combustível	4.	Compactação do solo
5.	Produtividade mais baixa	5.	Desperdício de combustível
		6.	Produtividade mais baixa

ER40675,00009D2-54-06JUN18

Determinar lastro

Fatores determinantes para a quantidade de lastro:

- Superfície do solo — Solto ou firme
- Tipo de implemento: Integral/Semi-integral/Arrasto
- Velocidade de Deslocamento — Parcial ou plena carga
- Pneus — Individuais ou duplos, pequenos ou grandes

Fatores de distribuição de peso (%):

Fatores de distribuição de peso (%)		
BARRA DE TRAÇÃO	Semimontado ou integral	Montado nos 3 pontos ou integral
35/65	35/65	40/60

NOTA: Puxar uma carga mais leve a uma velocidade maior é muito mais econômico e mais eficiente do que puxar cargas mais pesadas a uma velocidade mais baixa.

Antes de acrescentar peso ao trator, considere estes importantes fatores para a otimização:

- O peso do trator e a distribuição do peso estático (entre os eixos dianteiro e traseiro)
- O tipo de lastro (ferro fundido ou líquido)
- Pressões de calibração dos pneus

NOTA: Ver a seção "Bitolas, Rodas e Pneus" para as tabelas de pressão de inflação.

IMPORTANTE: O peso deve ser distribuído de acordo com os implementos instalados no trator e com as condições de trabalho.

Comece com a quantidade mínima para o trabalho. Logo, acrescente lastro para obter o desempenho desejado.

NOTA: É necessário manter a distribuição correta do peso quando se acrescenta ou retira peso.

Níveis de lastro:

Velocidade de Deslocamento — Tipo de lastro		
Luz	Médio	Pesada
8,7 km/h (5.4 mph)	7,7 km/h (4.8 mph)	7,2 km/h (4.5 mph)

Pesos indicados pela fábrica		
Luz	Médio	Pesada
2625 kg (5787 lb)	3000 kg (6613 lb)	3375 kg (7440 lb)

IMPORTANTE: Excesso de lastro caracteriza uso inadequado do produto, o que implica na perda da cobertura da garantia do mesmo.

Se o esforço de tração a plena carga resulta em uma velocidade de deslocamento de 8,7 km/h (5.4 mph), ou mais, o trator pode trabalhar sem lastreamento. Um lastro médio é recomendado para operar a plena carga com velocidade de deslocamento entre 7,7 e 8,7 km/h (4.8 e 5.4 mph).

O lastro pesado deve ser usado somente para aqueles poucos implementos (tais como escarificadores profundos), que requerem a acionamento a plena carga a menos de 7,2 km/h (4.5 mph).

IMPORTANTE: Evite trabalhar por um longo período com velocidades abaixo de 6 Km/h (3,7 mph) quando o trator estiver operando com lastro máximo e potência máxima do motor.

ER40675,00007D7-54-06JUN18

Orientação Para Lastreamento do Trator

Limitações do Lastro

IMPORTANTE: Não coloque contrapesos a mais que os limites indicados. Ao ultrapassar o peso permitido, pode-se danificar algo e anular a garantia por uma condição de sobrecarga.

O lastreamento está limitado pela capacidade dos pneus ou do trator. Não exceda a capacidade de carga de cada pneu. Se necessitar uma quantidade maior de peso para tração, use um pneu simples maiores ou pneus duplos.

Lastreamento Correto

Usar somente o lastreamento necessário. Retirar o lastreamento quando não necessitar mais. Para o lastreamento correto, medir a patinagem das rodas motrizes. Em condições de trabalho normais, a patinagem deve ser de 10 a 15% para tratores 4x2 e de 8 a 12% para tratores 4x4.

Colocar mais peso se as rodas motrizes seguem patinando. Se a patinagem é menor que o percentual mínimo, retire o excesso de peso.

NOTA: A distribuição ideal de peso total dos tratores pode ser vista em "Determinação de Lastreamento".

ML70882,000048A-54-06JUN06

Normas Gerais de Desempenho

Obtenção do Desempenho Ideal

Antes de acescentar o lastro no seu trator, considere esses fatores importantes para conseguir o desempenho ideal:

- O lastro total máximo nunca deve exceder 66 kg (145 lb.) por potência TDP
- O peso total do trator e a distribuição do peso estático (por cento de peso estático nos eixos dianteiro e traseiro)
- Tipo de lastro utilizado (peso fundido ou líquido)
- Pressões de Calibragem do Pneu
- Tipo de eixo dianteiro (TDM-Padrão ou TDM com Suspensão de Articulação Independente)

Distribuição de Peso Recomendada

O trator deverá ser pesado para determinar com precisão a quantidade e o tipo de lastro. O peso deverá ser distribuído dependendo de como o trator estiver equipado e das condições em que será operado.

NOTA: A distribuição de peso ideal com a TDM é de 35% dianteiro e 65% traseiro do peso total do trator.

Lastro Correto

Não utilize mais lastro que o necessário e regule o lastro conforme altera-se o uso do trator.

Para o lastro correto, meça a quantidade de redução do percurso (% da patinagem) das rodas de tração. Sob condições de campo normais, a redução do percurso deverá ser de 8—12%. Adicione mais contrapeso às rodas de tração se a patinagem for excessiva. Se houver menos que a porcentagem mínima de patinagem, o lastro deverá ser retirado, a menos que seja necessário para proporcionar estabilidade.

O lastro correto permite o uso mais eficiente da energia disponível do trator e não compensa um implemento que seja muito grande para o trator. A adição de lastro não melhorará o desempenho se a rotação do motor diminuir abaixo da rotação especificada e/ou a patinagem das rodas não estiver além da variação recomendada.

Pressão de Calibragem Correta

Calibre os pneus na pressão correta para carregar carga em cada eixo a fim de obter o desempenho de tração ideal.

NOTA: Consulte a seção de Rodas, Pneus e Bitolas para as tabelas de pressão de calibragem.

Seleção Cuidadosa do Lastro

NOTA: Os pneus radiais e diagonais utilizam os mesmos procedimentos de lastreamento.

Fatores que Determinam a Quantidade de Lastro

- Superfície do solo—fofa ou firme
- Tipo de implemento total/semitotal ou rebocado
- Velocidade de deslocamento—lenta ou rápida
- Potência exigida do trator—carga parcial ou total
- Pneus–simples ou duplos; pequenos ou grandes
- Tipo de eixo dianteiro (TDM-Padrão ou TDM com Suspensão de Articulação Independente)

Puxar uma carga mais leve em alta velocidade é mais econômico e mais eficiente do que puxar cargas mais pesadas em velocidade mais baixa.

Muito pouco Lastro	Excesso de Lastro
Patinagem excessiva das rodas	Compactação do solo
Perda de potência	Perda de potência
Desgaste dos pneus	Carga aumentada
Desperdício de combustível	Desperdício de combustível
Menor produtividade	Menor produtividade

Limitações do Lastro

IMPORTANTE: O peso do trator excedendo os limites do lastro deve ser evitado e pode anular a garantia devido às condições de sobrecarga.

O lastro deverá ser limitado pela capacidade mais baixa do pneu ou do trator. A capacidade de carga de cada pneu não deverá ser excedida. Caso seja necessária uma quantidade maior de peso, deve ser levado em consideração um pneu simples maior ou duplo.

JO51195,0000101-54-25OCT05

Lastreamento Quanto ao HP do Motor

Um guia no lastreamento de tratores é utilizar a potência da TDP combinada com o tipo de lastro necessitado para uma tarefa em particular; lastro leve, médio ou pesado. Inicie o processo de lastreamento com o lastro mais leve que possa fazer a tarefa. Em seguida, adicione lastro conforme for necessário para conseguir o desempenho desejado.

NOTA: A distribuição de peso correta deve ser mantida ao adicionar ou retirar o lastro. O peso fundido é o preferido para conseguir o melhor desempenho de tração.

Os níveis de lastro são baseados nas seguintes velocidades de percurso:

Leve	Médio	Pesado
8,7 km/h (5.4 mph)	7,7 km/h (4.8 mph)	7,2 km/h (4.5 mph)

Será necessário mais ou menos peso, caso sejam utilizadas diferentes velocidades de percurso. Velocidades mais altas não exigem tanto peso. A indicação final do lastro correto é a patinagem das rodas medida no campo.

NOTA: O radar é recomendado para monitorar continuamente a patinagem das rodas. É possível verificar manualmente a patinagem das rodas, mas isto mostrará somente a patinagem em uma área do campo. As condições do campo variam de uma área para a outra e é necessário manter a média correta da patinagem das rodas para manter o desempenho da tração ideal.

Adicione mais peso se a patinagem for excessiva. Retire peso se houver menos que o mínimo de porcentagem da patinagem.

Se a arrancada do implemento em carga total for de 8,7 km/h (5.4 mph) ou maior, o trator pode estar operando sem lastro. Se operar em carga total entre 7,7 e 8,7 km/h (4.8 e 5.4 mph), o lastro médio é a melhor escolha. O lastro pesado deve ser utilizado somente por poucos implementos (tal como subsoladores profundos) que exigem tração de carga total abaixo de 7,2 km/h (4.5 mph).

IMPORTANTE: Para estender a vida útil do trem de acionamento, nunca adicione lastro que resulte em cargas de potência máxima contínua abaixo de 6,6 km/h (4.1 mph).

JO51195,0000084-54-06JUL05

Determinação de Lastreamento

Fatores determinantes da quantidade de lastro

- Superfície do solo (macia ou firme)
- Tipo de implemento:
  - Integral (nos três pontos do engate traseiro)
  - Semi-integral (nos braços de tração e válvulas de controle remoto)
  - Arrasto (na barra de tração)
- Velocidade de deslocamento (carga parcial ou plena)
- Pneus (individuais ou duplos)

Fatores de Distribuição de Peso (%)

Fatores de Distribuição de Peso (%)		
Barra de Tração	**Semimontado ou semi-integral**	**Montado nos três pontos ou integral**
35 / 65	35 / 65	40 / 60

NOTA: É mais econômico e eficiente rebocar uma carga leve a maior velocidade que rebocar cargas pesadas a menor velocidade.

Fatores para Atingir o Melhor Desempenho

- O peso do trator e a distribuição do peso estático (entre os eixos dianteiro e traseiro)
- O tipo de lastro (ferro fundido ou líquido)
- Pressões de calibração dos pneus

IMPORTANTE: Divida os pesos de acordo com os implementos montados no trator e das condições de trabalho.

Comece com a quantidade mínima para o trabalho. Logo, acrescente lastro para obter o desempenho desejado.

NOTA: É necessário manter a distribuição correta do peso quando se acrescenta ou retira peso.

Níveis de Lastro

Os níveis de lastro são baseados nas seguintes velocidades de deslocamento:

Velocidade de deslocamento			
Tipo de Lastro	**Luz**	**Médio**	**Pesado**
Trator	8,7 km/h (5.4 mph)	7,7 km/h (4.8 mph)	7,2 km/h (4.5 mph)

Instalação de Lastro			
Peso Máximo Lastreado	**Leve**	**Médio**	**Pesada**
5060E	2700 kg (5952 lb)	3000 kg (6614 lb)	3300 kg (7275 lb)
5070E	3150 kg (6945 lb)	3500 kg (6750 lb)	3850 kg (8488 lb)
5078E	3510 kg (7738 lb)	3900 kg (8598 lb)	4290 kg (9458 lb)
5080E	3600 kg (7937 lb)	4000 kg (8818 lb)	4400 kg (9700 lb)
5090E	4050 kg (8929 lb)	4500 kg (9921 lb)	4900 kg (10803 lb)

IMPORTANTE: Lastro excessivo caracteriza uso inadequado do produto, o que implica na perda da cobertura de garantia do mesmo.

Se a força de acionamento em plena carga resulta em uma velocidade de deslocamento de 8,7 km/h (5.4 mph) ou mais o trator pode operar sem lastro. Um lastro médio é recomendado para operar a plena carga com velocidade de deslocamento entre 7,7 e 8,7 km/h (4.8 e 5.4 mph).

Use lastro pesado para aqueles poucos implementos (como escarificadores profundos) que exigem acionamento a plena carga abaixo de 7,2 km/h (4.5 mph).

IMPORTANTE: Evite trabalhar por um longo período com velocidades de deslocamento abaixo de 6 Km/h (3.7 mph) quando o trator estiver operando com lastro máximo e potência máxima do motor.

LR35023,00005D3-54-25JAN19

Galope

Trator pula durante a operação

O efeito galope ocorre quando o lastro instalado no trator e a velocidade de trabalho proporcionam a alimentação de energia em forma de vibração.

Para sair desta condição incômoda, o peso dianteiro ou traseiro do trator deve ser alterado. Para tanto, faça o procedimento abaixo, fazendo um teste a cada alteração.

- Calibre os pneus com as pressões mínimas indicadas de acordo com a carga.
- Aumente as pressões dos pneus dianteiros de duas em duas Lb/pol^2, até no máximo oito.
- Tire qualquer lastro líquido dos pneus traseiros.
- Adicione lastro sólido nos pneus traseiros.
- Adicione lastro líquido nos pneus dianteiros.

NOTA: Após cada alteração de lastro, testar o trator novamente. Repita as operações acima até cessar o problema.

GB52027,0000037-54-29JUN06

Cálculo do Lastro para Desempenho Ideal

Como exemplo, usamos um trator com a seguinte configuração:

- Trator 5080E.
- 6 pesos traseiros disponíveis de 40 kg (88,2 lb) cada.
- 2 pesos de roda traseira disponíveis de 38,5 kg (84,9 lb) cada.
- 2 pesos de roda traseira disponíveis de 55 kg (121,2 lb) cada.
- Pneus dianteiros: 12,4-24. Consulte Configurações de Rodas na seção Especificações.
- Pneus traseiros: 18,4-30. Consulte Configurações de Rodas na seção Especificações.
- Lastro recomendável para condições de trabalho pesado: 4400 kg (9700 lb). Consulte Verificação do Lastro nesta seção.
- Peso dianteiro do trator, sem lastro: 1500 kg (3307 lb). Consulte Pesos na seção Especificações.
- Peso traseiro do trator, sem lastro: 1732 kg (3818 lb). Consulte Pesos na seção Especificações.
- Implemento montado no engate traseiro de três pontos Fator de divisão da distribuição 40/60. Consulte Verificação do Lastro nesta seção.

Cálculo do Peso Dianteiro

Para calcular o peso dianteiro necessário, faça como a seguir:



CQ294945—UN—29NOV13

1. Multiplique o peso recomendado para o tipo de trabalho a ser feito pelo fator de divisão da distribuição do eixo dianteiro:

- 4400 kg x 40% = 1760 kg

Esse valor obtido é equivalente ao peso a ser atingido no eixo dianteiro.

2. Subtraia o peso a ser atingido pelo peso dianteiro do trator, sem lastro:
   - 1760 kg - 1500 kg = 260 kg

   O valor obtido é equivalente ao peso dianteiro a ser adicionado.
3. Divida o peso dianteiro a ser adicionado pelo valor de um peso dianteiro:
   - 260 kg ÷ 40 kg = 6,5

   O valor obtido é equivalente ao número de pesos dianteiros a serem adicionados. Neste caso, aproximamos o número para 6 contrapesos dianteiros.

De acordo com os resultados obtidos, devemos adicionar 6 contrapesos dianteiros de 40 kg (88,2 lb).

Cálculo do Peso Traseiro

Para calcular o peso traseiro necessário, faça como a seguir:



CQ294945—UN—29NOV13

1. Multiplique o peso recomendado para o tipo de trabalho a ser feito pelo fator de divisão da distribuição do eixo traseiro:
   - 4200 kg x 60% = 2520 kg

   Esse valor obtido é equivalente ao peso a ser atingido no eixo traseiro.
2. Subtraia o peso a ser atingido pelo peso traseiro do trator, sem lastro:
   - 2520 kg - 1732 kg = 790 kg

   O valor obtido é equivalente ao peso traseiro a ser adicionado.
3. Há somente 2 pesos de 38,5 kg (84,9 lb) e 2 pesos de 55 kg (121,2) disponíveis, e não atingirão a 790 kg (1741,7 lb) exigidos pelo eixo traseiro. Com os pesos disponíveis é possível alcançar somente 187 kg (412,3 lb).
4. Subtraia os pesos sólidos disponíveis do peso do eixo traseiro necessário.
   - 790 kg – 187 kg = 603 kg

   Se o valor for 0, adicione somente a quantidade de pesos que forem necessários, caso contrário, será necessário adicionar lastro líquido. Nesse caso, há 603 kg (1329 lb) a ser adicionado pelo lastro líquido, porque nós já usamos todos os pesos sólidos.
5. Divida o peso remanescente a ser adicionado por 2:
   - 603 kg ÷ 2 = 301,5 kg

   O valor obtido é equivalente ao apeso a ser adicionado em cada pneu, como lastro líquido.
6. Consulte Uso de Lastro Líquido em Pneus nesta Seção e procure o valor de peso mais aproximado para cada pneu. Neste caso, 40% do lastro líquido: 320 kg (706 lb).

De acordo com os resultados obtidos, deveremos adicionar 40% do lastro líquido nos pneus traseiros e adicionar 4 pesos de roda traseira [2 de 38,5 kg (84.9 lb) e 2 de 55 kg (121.2 lb)].

LR35023,00005DA-54-23SEP19

Instalação de Lastro nos Pneus com Água

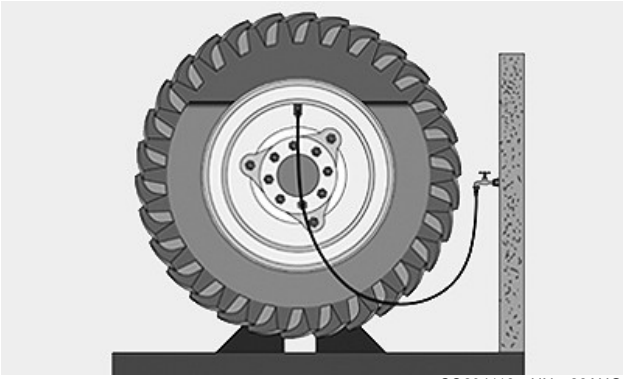

CQ294118—UN—28AUG12

Levante a roda com um macaco e gire-a até que a válvula fique na parte de cima do pneu. Substitua a válvula de ar por uma que permita colocar água. À medida que o pneu é enchido com água, o ar é expelido pelo tubo de sangria. O processo de enchimento com água demora de 15 a 30 minutos, dependendo do tamanho do pneu.

Depois, troque a válvula pela válvula de ar, e encha o pneu com ar até a pressão de calibração normal. As capacidades variam de acordo com a dimensão e a marca das rodas.

Se for necessário, consulte o concessionário John Deere ou o distribuidor de pneus.

Em clima frio, um produto anticongelante, como cloreto

de cálcio, pode ser adicionado à água conforme especificado, por litro de água.

Especificação	
Anticongelante por litro de água—Volume	0,4 kg (0,88 lb)

OU90500,00001A2-54-18JUN18

Lastro Líquido em Pneus

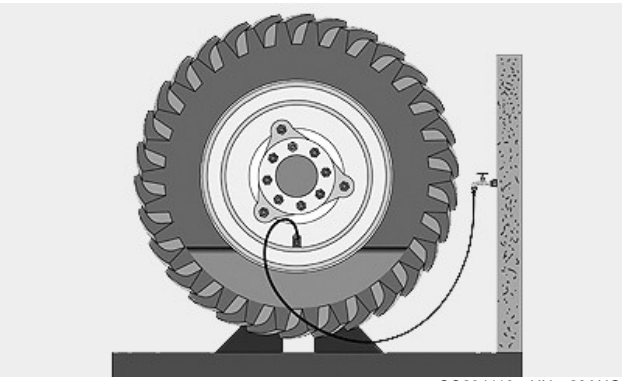

CQ294116—UN—28AUG12

25% de Água, Válvula em 6 horas

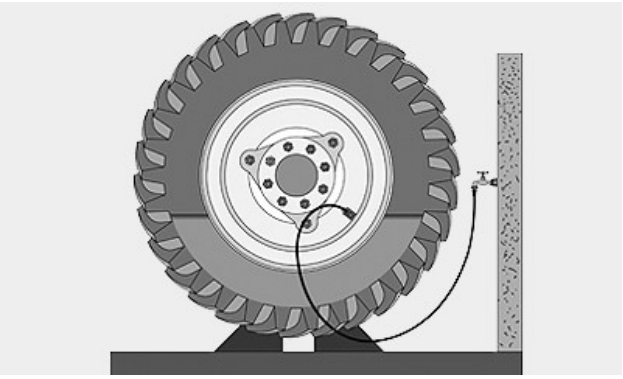

CQ294117—UN—28AUG12

40% de água, Válvula em 4 horas

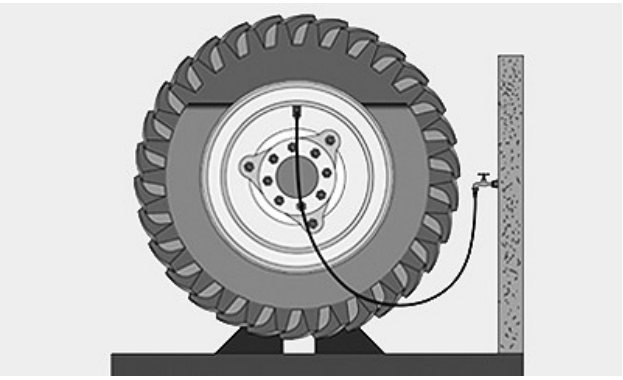

CQ294118—UN—28AUG12

75% de água, Válvula em 12 horas

IMPORTANTE: Nunca use mais de 40% da capacidade do pneu para lastro líquido nos pneus radiais e 75% da capacidade do pneu para lastro líquido nos pneus diagonais; caso contrário, o espaço disponível para deformação do pneu é excessivamente reduzido, o que endurece e danifica o pneu.

IMPORTANTE: Os pesos mostrados na tabela são apenas para referência e podem variar dependendo do fornecedor dos pneus. Para obter mais informações, consulte o fornecedor de pneus.

- Para lastrear os pneus dianteiros e traseiros em 25%, posicione a válvula do pneu na posição inferior (6 horas).
- Para lastrear os pneus dianteiros e traseiros em 40%, posicione a válvula do pneu na posição inferior (4 horas).
- Para lastrear os pneus dianteiros em 75%, posicione a válvula do pneu na posição superior (12 horas).

NOTA: Os pesos fornecidos na tabela são referentes ao peso do lastro de cada pneu.

PNEUS DIANTEIROS			
Tamanho do pneu	**25% de água**	**40% de água**	**75% de água**
9,5-24	17 kg (37 lb)	27 kg (59 lb)	50 kg (110 lb)
11,2-24	25 kg (54 lb)	39 kg (87 lb)	74 kg (163 lb)
12,4-24	38 kg (83 lb)	61 kg (134 lb)	114 kg (251 lb)
12.4R24	38 kg (84 lb)	61 kg (134 lb)	—
320/85 R24	38 kg (84 lb)	61 kg (134 lb)	—
14,9-24	50 kg (110 lb)	80 kg (176 lb)	150 kg (331 lb)

Adição de Lastro Líquido aos Pneus Dianteiros

PNEUS TRASEIROS			
Tamanho do pneu	**25% de água**	**40% de água**	**75% de água**
13,6-38	63 kg (140 lb)	101 kg (223 lb)	190 kg (419 lb)
14,9-28	60 kg (132 lb)	96 kg (212 lb)	180 kg (397 lb)
16,9-28	73 kg (162 lb)	117 kg (259 lb)	220 kg (485 lb)
18,4-30	107 kg (235 lb)	171 kg (376 lb)	320 kg (706 lb)
18.4R30	114 kg (252 lb)	183 kg (403 lb)	—
460/85 R30	114 kg (252 lb)	183 kg (403 lb)	—

PNEUS TRASEIROS			
Tamanho do pneu	25% de água	40% de água	75% de água
23,1-26	157 kg (345 lb)	251 kg (553 lb)	470 kg (1036 lb)

Adição de Lastro Líquido nos Pneus Traseiros

LR35023,00005D0-54-18JAN19

Esvaziamento dos Pneus Lastreados com Água

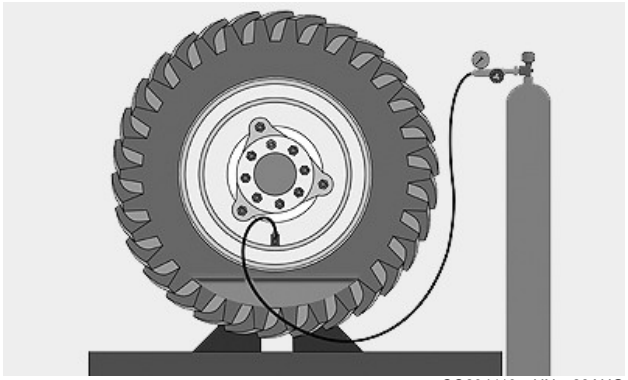

CQ294119—UN—28AUG12

Levante a roda com um macaco e gire-a até que a válvula esteja apontando para baixo. Remova a válvula e deixe a água fluir para fora.

Se for necessário esvaziar completamente a água do pneu, coloque um tubo de purga na base do pneu e, para forçar o restante da água para fora do pneu, pressurize-o com ar.

OU90500,00001A3-54-24JUN14

Pneus e Cargas

O principal item que tem efeito sobre o lastreamento são os pneus. Usualmente consegue-se melhor tração com pneus maiores. Quando um pneu é operando em sua capacidade máxima não pode ser esperada boa performance nem durabilidade.

Um lastreamento pesado fará com que o pneu aumente o contato com o solo e consequentemente haverá maior compactação.

OU31386,0000070-54-24JUN14

Índice de Patinagem

Para dar melhor performance ao trator, as pressões de calibragem devem ser apropriadamente ajustadas para permitir a máxima tração e a mínima compactação do solo.

A pressão sobre o solo (compactação) deve estar entre 0,20 a 0,27 bar (3 a 4 psi) acima da pressão de calibragem do pneu (no caso de pneus diagonais).

IMPORTANTE: Para determinar a pressão de calibragem apropriada, consulte a Tabela de Pressão de Calibragem dos Pneus.

NOTA: Certifique-se que a capacidade de carga do pneu não seja excedida quando o lastro for adicionado. Verifique também as tabelas de peso do lastreamento líquido, veja Uso de Lastro Líquido em Pneus.

GB52027,0000035-54-29NOV13

Medição da Patinagem das Rodas (Manualmente)

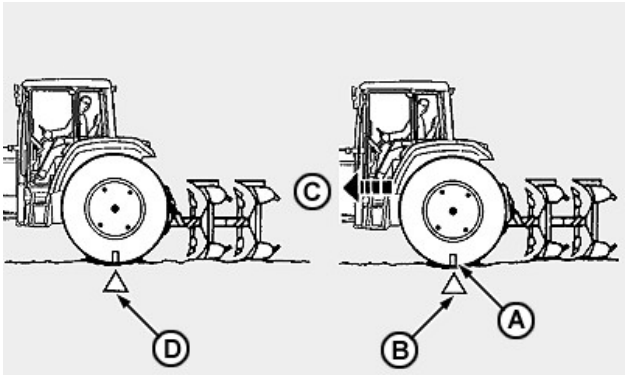

CQ294120—UN—28AUG12

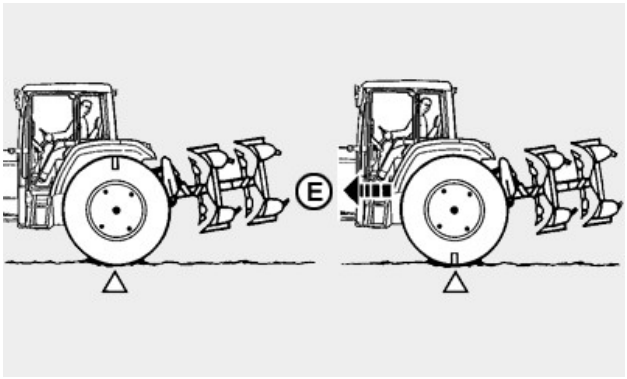

CQ294121—UN—28AUG12

1. **Etapa 1** : Faça uma marca no pneu traseiro (A).
2. **Etapa 2** : Marque o solo junto ao pneu traseiro (com uma estaca) para indicar o ponto de partida (B).
3. **Etapa 3** : Conduza o trator em linha reta com o implemento na posição de trabalho até a roda traseira completar 10 voltas (C).
4. **Etapa 4** : Marque novamente o solo (com uma estaca) onde a roda traseira completou as 10 voltas (D).
5. **Etapa 5** : Retorne o trator para o ponto de partida e percorra o mesmo trajeto que foi marcado no solo, desta vez com o implemento erguido (posição de

transporte). Conte o n° de voltas da roda traseira para percorrer a distância entre as balizas (E).

A relação entre o número de voltas da roda traseira com carga e sem carga determina a taxa de deslizamento.

A fórmula abaixo dá origem a seguinte tabela:

$$\text{Taxa de deslizamento (\%)} = \frac{\text{(Voltas da etapa 3 — Voltas da etapa 5) X 100}}{\text{Tempo na etapa 3}}$$

Voltas etapa 3	Voltas etapa 5	Taxa de deslizamento (%)
10	10,0	0
10	9,5	5
10	**9,2**	**8**
10	9,0	10
10	**8,8**	**12**
10	8,5	15
10	8,0	20
10	7,5	25
10	7,0	30

Etapa 6 : Em caso de excesso de deslizamento, acrescente peso. Para índices abaixo do mínimo, deve-se remover pesos.

OU90500,00001A6-54-24JUN14

Formas de Medir a Patinagem Utilizando um Cronômetro

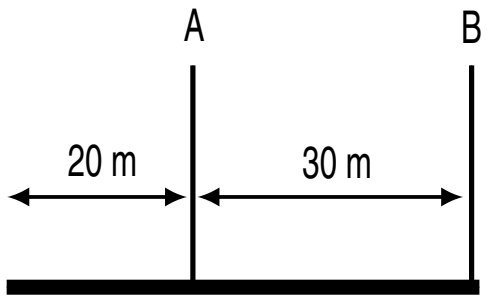

CQ207330—UN—02AUG01

1. Marcar dois pontos (balizar) **A** e **B** com uma distância de 30 m aproximadamente entre eles.
2. Comece a trabalhar 20 m (65 ft 7 in.) antes da baliza **A**. Dispare o cronômetro ao atingir a baliza **A** e pare a contagem ao atingir a baliza **B**. Registre o tempo.
3. Percorrer o mesmo trajeto, porém agora, com o implemento erguido, registrando o tempo entre os pontos **A** e **B**, usando a mesma marcha e rotação de trabalho.

$$\text{Patinagem (\%)} = \frac{\text{(tempo na etapa 2 - tempo na etapa 3) X 100}}{\text{Tempo na etapa 2}}$$

Exemplo:
Trabalhando, tempo = 15 s
Implemento sem carga = 13 s

$$\text{Patinagem} = \frac{\text{(15 - 13) x 100}}{15} = 13.3\ \%$$

NOTA: Adicione mais peso quando a patinagem for excessiva, sempre observando os valores máximos recomendados. Para índices abaixo do mínimo, deve-se remover pesos.

OU90500,00001A7-54-24JUN14

Usar códigos de implementos

⚠ CUIDADO: NÃO tente transportar um implemento sem lastro dianteiro adequado. Pode ocorrer perda do controle da direção.

Os engenheiros da John Deere desenvolveram um código para determinar quanto de lastro dianteiro é necessário para a estabilidade e controle da direção.

1. Identifique o código do implemento no manual do operador do implemento.
2. Use a seguinte tabela para determinar quantos pesos dianteiros QUIK-TATCH™ são necessários para seu modelo de trator.

   Para usar a tabela, localize a faixa de códigos do implemento na coluna esquerda na qual seu código de implemento se encaixa. Depois, localize-se na coluna à direita correspondente à configuração do seu trator. O número que encontrar neste ponto é o número de pesos Quik-Tatch™ necessários.

   Exemplo: Um implemento com um código 100 a ser usado em um trator com TDM com acoplador rápido, mas sem líquido nos pneus dianteiros, requer 4 pesos dianteiros.

   Com lastro dianteiro máximo, não tentar transportar um implemento cujo código ultrapassar:

Quik-Tatch é uma marca registrada da Deere & Company

- 137 para trator com TDM

NÚMERO DE PESOS Quik-Tatch™ NECESSÁRIOS		
TDM		
Código do implemento	Sem líquido nos pneus dianteiros	Com líquido nos pneus dianteiros
0—87	0	—
88—97	2	0
98—107	4	2
108—117	6	4
118—127	8	6
128—137	—	8

OUO1023,00029BB-54-04OCT06

Pesos Dianteiros

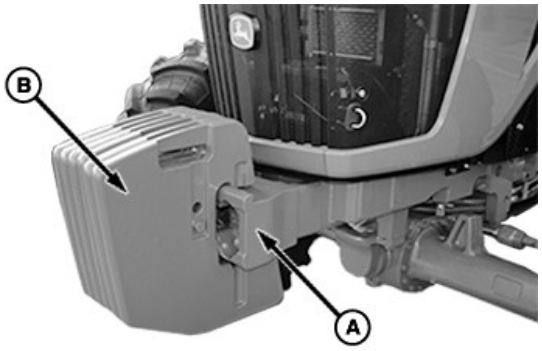

BM028307—UN—03SEP19

Suporte de contrapeso (A) e pesos dianteiros (B) formam um conjunto de fácil instalação.

O trator permite um suporte de contrapeso (A) com uma capacidade máxima de suporte de oito pesos dianteiros.

Especificação

Peso Dianteiro (Cada)—Peso. . . . . 40 kg (88.2 lb)

CR84017,00001F4-54-03SEP19

Instalação dos Pesos Dianteiros

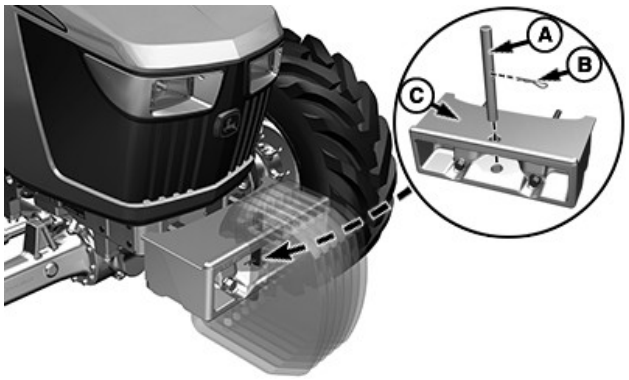

BM034808—UN—31MAY18

1. Instale o pino (A) do suporte de contrapeso (C). Instale o contrapino (B).
2. Instale os dois primeiros pesos dianteiros como um par.
3. Instale os outros pesos dianteiros necessários.

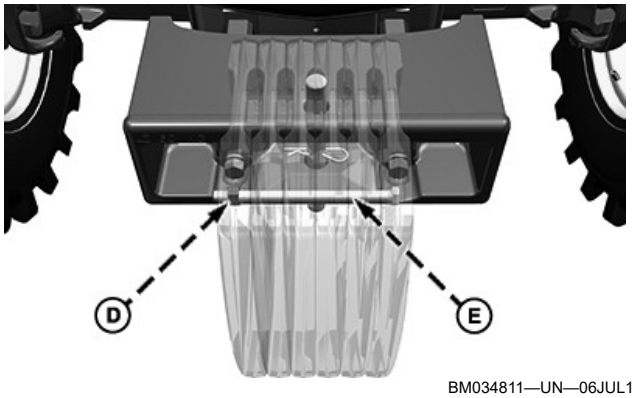

BM034811—UN—06JUL18

4. Instale a parafuso (E) e a porca (D).
5. Aperte o parafuso (E) de acordo com a especificação:

Especificação

Parafuso—Torque. . . . . 230 N·m (169 lb ft)

CR84017,00001F3-54-20NOV18

Pesos das Rodas Traseiras

⚠ CUIDADO: Use o equipamento de levantamento apropriado ao manusear os pesos da roda.

⚠ CUIDADO: Sempre que for instalar ou remover pesos da roda, gire as rodas de forma que os insertos apontem para cima. Isso evita que os pesos da roda caiam.

NOTA: Consulte seu concessionário John Deere para encomendar, instalar ou remover pesos.



BM035157—UN—08DEC18

1. Estacione o trator em um solo nivelado.
2. Instale o primeiro peso da roda no disco da roda.

3. Insira e aperte os parafusos (A).
4. Para instalar mais pesos nas rodas:

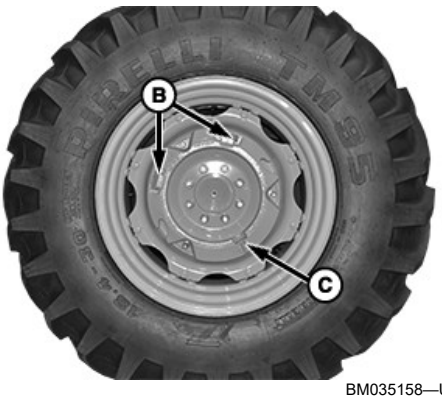

BM035158—UN—08DEC18

   a. Encaixe um peso de roda nas retenções das mandíbulas (B) do peso da roda instalado.
   b. Para travar o peso da roda no lugar, instale e aperte o parafuso (C).
   c. Para adicionar mais pesos da roda, repita os passos anteriores.
5. Conduza o trator por 100 m (328 ft) e reaperte todos os parafusos dos pesos das rodas.

RP46668,0000212-54-08DEC18

Carga Máxima no Eixo Dianteiro com Implementos Frontais

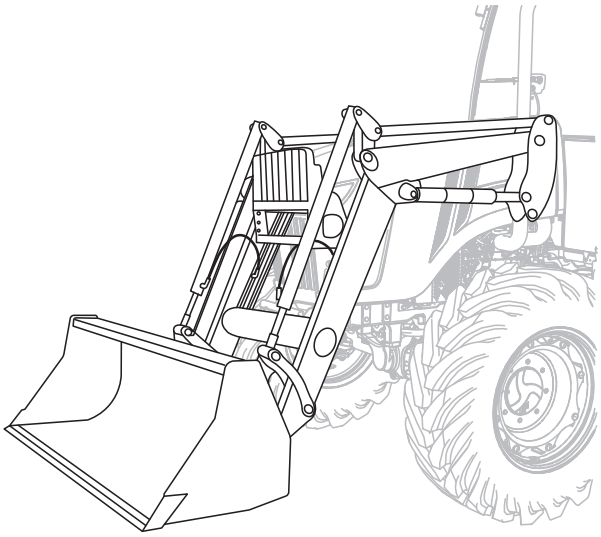

BM034859—UN—21JUN18

A operação dos tratores com tração nas quatro rodas com palhetas montadas na parte dianteira e carregadeiras deve estar em conformidade com os seguintes requisitos:

1. A tração dianteira deve ser desengatada quando operando com implementos frontais.
2. A carga estática frontal não deve exceder os valores especificados.

Especificação

Peso Máximo de Carga Dianteira — Tratores 5060E, 5070E e 5080E—Peso	1822 kg (4016 lb)
Peso Máximo de Carga Dianteiro — Tratores 5078E e 5090E—Peso	1380 kg (3042 lb) [1]

IMPORTANTE: O uso incorreto encurta a vida útil de peças do sistema do trem de acionamento e resulta em perda da garantia.

CR84017,0000211-54-08DEC18

[1] Para operação de carregamento em velocidades de até 10 km/h (6.2 mph).

Transporte do Trator

Transporte com Lastro

CUIDADO: Evite possíveis lesões ao transportar implementos pesados montados na traseira. Conduza lentamente e cuidadosamente em terreno acidentado.

Acrescente peso na extremidade dianteira se for necessário para estabilidade. Os implementos pesados de montagem traseira e a tração pesada tendem a levantar as rodas dianteiras. Acrescentar peso suficiente para manter o controle da direção e impedir o tombamento do trator.

NOTA: Não trabalhe com algum implemento acoplado ao trator se não necessitar, como por exemplo pá carregadeira.

AG,GG05155,495-54-24JUN14

Transporte em Veículo de Carga

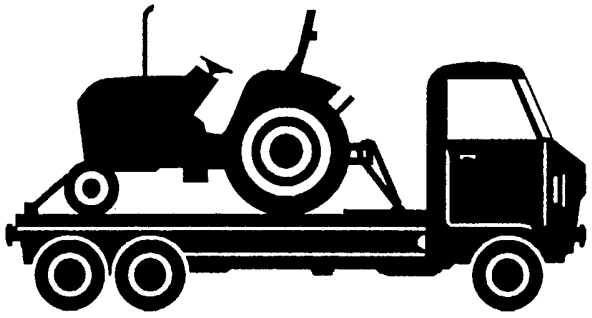

LV610—UN—22APR94

CUIDADO: Após carregar o trator no caminhão, acorrente-o com segurança. NÃO COLOQUE a corrente de segurança ao redor do conjunto da Tração Dianteira 4X4 ou da caixa de transmissão da mesma. Conduza o caminhão lentamente.

O melhor método de transporte de um trator inoperante é sobre a plataforma de um caminhão de reboque.

IMPORTANTE: Vede o tubo de escapamento para evitar a entrada de terra ou pó que podem danificar o motor e o sistema de aspiração.

ER40675,0000530-54-16FEB18

Reboque do Trator

CUIDADO: Nunca reboque o trator com uma velocidade superior a 16 km/h (10 mph).

CUIDADO: Ao rebocar o trator, uma pessoa deve sempre permanecer na plataforma do operador do trator rebocado para controlar os mecanismos de direção e frenagem.

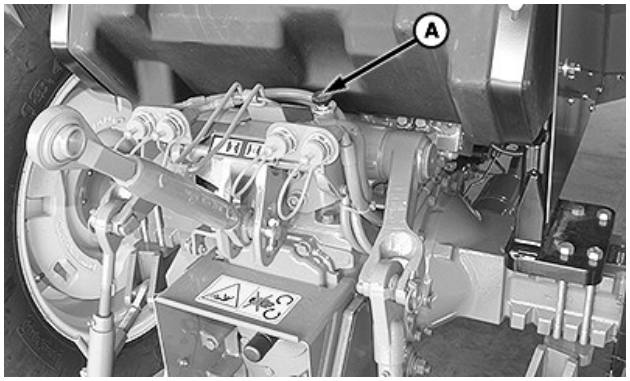

BM010508—UN—29SEP15

Transmissão com Eixo Superior Sincronizado—Verificação do Nível de Óleo

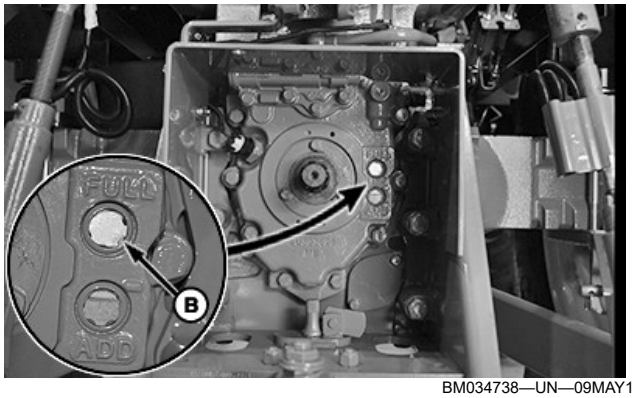

BM034738—UN—09MAY18

Transmissão PowrReverser™ — Verificação do Nível de Óleo

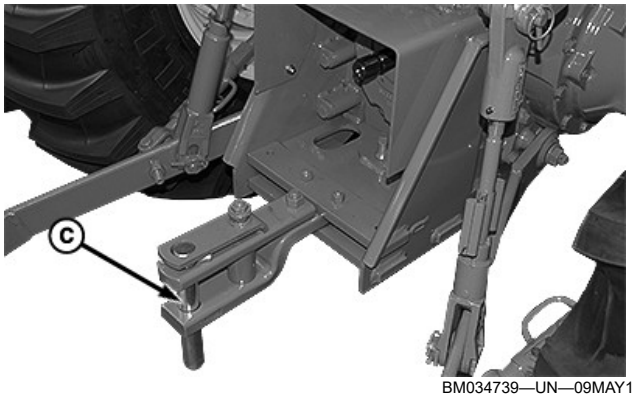

BM034739—UN—09MAY18

IMPORTANTE: Para evitar danos à transmissão, observe as seguintes precauções:

Certifique-se de que o nível de óleo da transmissão/ /sistema hidráulico está na marca de nível máximo na vareta de nível (A) ou no visor de óleo (B), de acordo com a transmissão do trator.

Para cada 90 mm (3,54 in) que as rodas dianteiras estão elevadas, adicione 1 l (0,26 gal) de óleo da

transmissão/sistema hidráulico à transmissão. Não levante as rodas dianteiras mais de 305 mm (12 in) acima do solo.

IMPORTANTE: Quando for necessário rebocar o trator em subidas ou desatolar, onde é necessário grande força de tração, instale o pino (C) na barra de tração e utilize a mesma.

- Certifique-se de que o bloqueio do diferencial e a tração dianteira estão desengatados.
- Certifique-se de que a transmissão do trator está na posição de neutro.

NOTA: Remova o óleo excedido após transportar o trator.

CR84017,0000162-54-10DEC18

Armazenamento do Trator

Utilizar lavadores a alta pressão

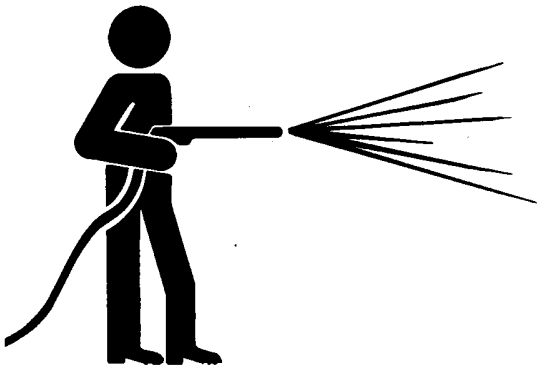

T6642EJ—UN—18OCT88

IMPORTANTE: Lavadores a alta pressão são meios eficientes para limpar o trator. Para evitar danos ao trator, não se aproxime mais do que 1 m (39") e pulverize em um ângulo entre 45 e 90° quando limpar superfícies de vedação, vedações e adesivos. A pressão máxima não deve ultrapassar 12 000 kPa (120 bar; 1740 psi).

Sob circunstância alguma pulverizar ou lavar componentes quentes (p. ex., a bomba injetora de combustível) com água fria. Não use bicos rotativos ou água a temperaturas superiores a 50 °C (122 °F), e não direcione às vedações. Mantenha o jato de água sempre se movendo. Unidades de arrefecimento, maxila do levante, rolamentos e equipamento elétrico/eletrônico não devem ser limpos com lavadores a alta pressão. Siga as instruções no manual do operador de lavadores a alta pressão e manuais de equipamentos conectados.

OULXBER,0001B63-54-22NOV11

Usar ar comprimido

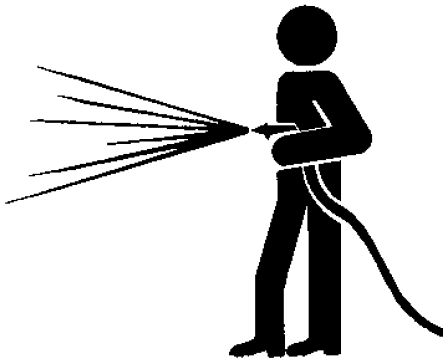

RW56455—UN—30JUN97

IMPORTANTE: Apontar um jato de ar comprimido sob pressão para componentes eletrônicos ou elétricos ou suas conexões poderá causar acúmulo de carga eletrostática ou falhas no produto.

AG,RF30435,2492-54-05NOV14

Período de Armazenamento Longo

IMPORTANTE: Se o trator permanecerá armazenado por mais de seis (6) meses, use o seguinte procedimento para reduzir ao mínimo a corrosão e a deterioração.

IMPORTANTE: Inibidor de ferrugem deve ser óleo SAE 10 com 1—4% de morfolina ou inibidor de ferrugem volátil equivalente, como o NOX RUST VCI-10 OIL, produzido pela Daubert Chemical Company, Inc. Use 30 ml de inibidor de ferrugem para cada 1 litro de óleo do motor ou 1 oz de inibidor de ferrugem por 1 qt de óleo do motor.

1. Faça o serviço dos filtros de ar do motor. Consulte Serviço—seção Conforme Necessário.
2. Troque o líquido de arrefecimento do motor.

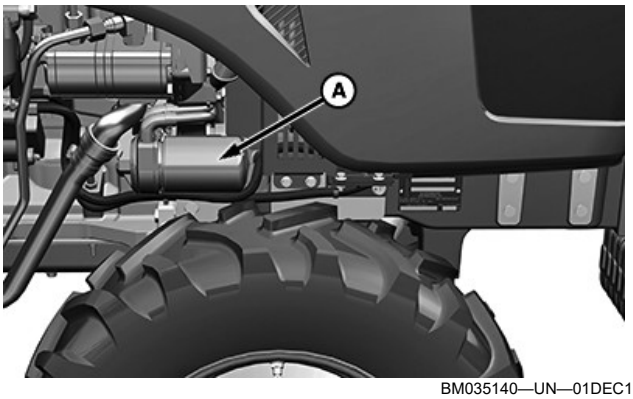

BM035140—UN—01DEC18

Tratores 5060E, 5070E e 5080E



BM035123—UN—11DEC18

Tratores 5078E e 5090E

3. Troque o óleo do motor e substituição do filtro de

óleo (A). Óleo usado não proporciona a proteção adequada.

4. Drene o tanque de combustível e adicione de volta 4 L (1.1 gal) de combustível.

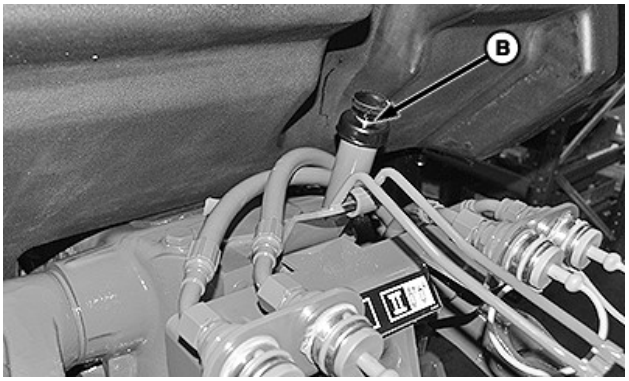

BM034763—UN—17MAY18

5. Acrescente 0,25 l de inibidor de corrosão à transmissão/sistema hidráulico através do bocal de abastecimento (B).
6. Ligue o motor. Consulte Partida do Motor na seção Operação do Motor.
7. Deixe o motor funcionar até atingir a temperatura normal de operação. Além disso, eleve e abaixe o levante hidráulico várias vezes.
8. Desligue o motor. Consulte Desativação do Motor na seção Operação do Motor.

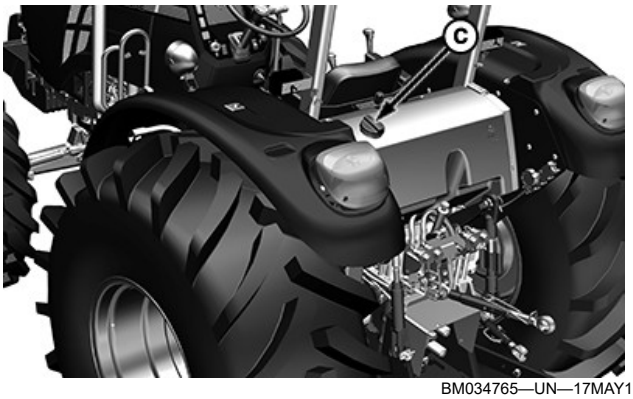

BM034765—UN—17MAY18

Tratores com Plataforma do Operador Aberta

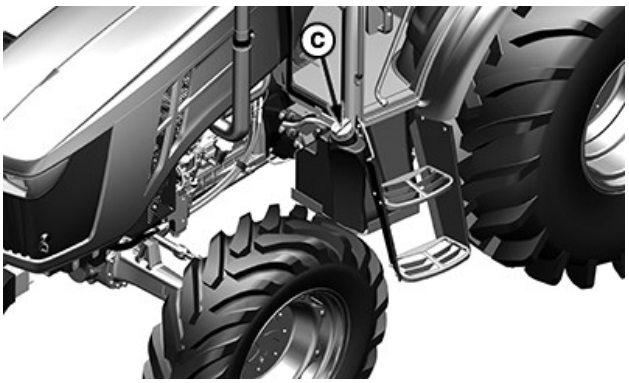

BM034764—UN—17MAY18

Tratores com Cabines

9. Acrescente 0,5 litros (16.9 oz) de inibidor de ferrugem ao tanque de combustível pelo bocal de abastecimento (C).

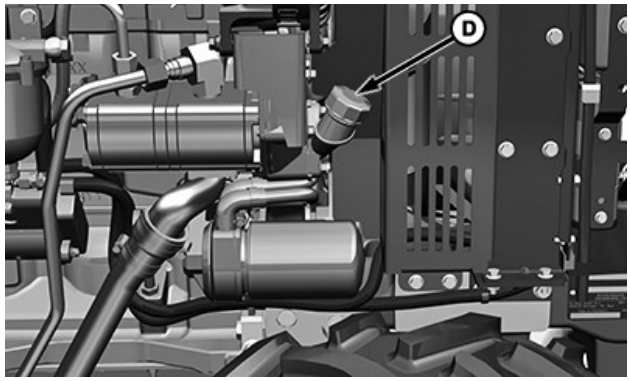

BM035141—UN—01DEC18

Tratores 5060E, 5070E e 5080E

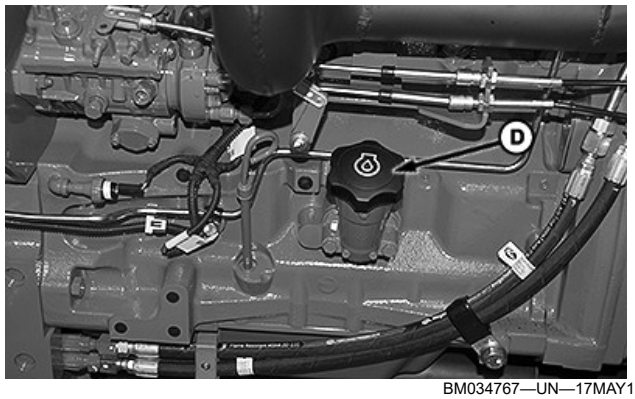

BM034767—UN—17MAY18

Tratores 5078E e 5090E

10. Acrescente 0,5 litros (0.13 U.S.gal.) de inibidor de corrosão ao cárter do motor através do bocal de abastecimento (D).
11. Desconecte a mangueira da admissão de ar do coletor de admissão. Adicione 0,1 litro (0.03 U.S. gal.) de inibidor de corrosão no coletor de admissão e reconecte a mangueira.
12. Mova o acelerador de mão para trás na posição de marcha lenta.
13. Ligue o motor e deixe-o funcionar por alguns segundos.
14. Desligue o motor.
15. Aguarde o motor e seus componentes arrefecerem.
16. Desconecte o solenoide de fechamento de combustível e vede as extremidades do chicote elétrico.
17. Vede as entradas de ar, o escape, o tubo de ventilação do cárter do motor, a tampa de enchimento do cárter do motor, a tampa do tanque de combustível, a mangueira de transbordo do radiador e a tampa de enchimento do sistema

hidráulico da transmissão, utilizando sacos plásticos e fita.

18. Solte a correia do alternador/ventilador.
19. Remova e limpe a bateria. Guarde-a em um local fresco e arejado. Mantenha-a carregada. Desconecte o cabo de aterramento da bateria para armazenamento de curto período (20 a 90 dias).
20. Amarre ou bloqueie o pedal de embreagem na posição de desembreada (pedal na posição inferior).
21. Cubra todas as superfícies metálicas expostas com graxa ou inibidor de corrosão.
22. Cubra o painel de instrumentos, as alavancas multifuncionais e o assento.
23. Levante os pneus para fora do solo. Proteja-os do calor e da luz solar.
24. Limpe o exterior do trator cuidadosamente e retoque os eventuais pontos onde a pintura esteja arranhada ou arrancada.
25. Lubrifique todas as graxeiras.
26. Cubra o trator inteiro com material impermeável se tiver de armazená-lo em local externo.
27. Gire a polia do compressor do ar condicionado (se equipado) em várias voltas uma vez por mês para evitar o emperramento do compressor.

CR84017,00001A6-54-24AUG20

Remoção do Trator da Armazenagem

Execute as seguintes etapas para remover o trator do armazenamento:

1. Retire todas as coberturas de proteção.
2. Libere todas as aberturas vedadas para a armazenagem.
3. Tensione a correia do ventilador.
4. Verifique os níveis dos fluidos a seguir:
   - O nível de óleo hidráulico da transmissão.
   - Nível de combustível.
   - Nível do líquido de arrefecimento do radiador.
   - Nível de óleo do motor.
5. Abasteça o tanque de combustível.
6. Verifique a pressão dos pneus e remova os calços de escoramento. (Consulte a seção Rodas, Pneus e Bitolas.)
7. Instale a bateria. Conecte primeiro o cabo positivo (+) e depois o negativo (-).
8. Execute todas os serviços de 10, 250, 500 e 750 horas de operação conforme necessário. (Consulte a seção Serviço.)
9. Verifique todos os instrumentos e indicadores girando a chave para a posição ON (LIGADO).

IMPORTANTE: NÃO acione o motor de partida por mais de 30 segundos. Espere pelo menos dois minutos para que o motor de partida arrefeça antes de tentar novamente.

10. Desconecte o solenoide de corte de combustível e dê partida no motor algumas voltas.
11. Conecte o solenoide de corte de combustível e ligue o motor.

CUIDADO: Nunca deixe o motor ligado em um espaço fechado. Perigo de asfixia!

12. Desconecte o cabo de alimentação da bomba injetora, em seguida, faça o motor girar por alguns segundos até que o óleo do motor atinja uma pressão apropriada. Em seguida, reconecte o cabo de alimentação à bomba injetora e dê partida no motor.
13. Opere o motor em marcha lenta baixa durante alguns minutos.

IMPORTANTE: Se o compressor do ar condicionado estiver emperrado, a operação do motor com a embreagem do compressor engatada danificará o compressor ou a correia.

14. Verifique o ar condicionado, se equipado.
15. Verifique todas as outras funções do sistema.
16. Esquente o trator antes de colocá-lo sob carga.

TS95756,0000046-54-24AUG20

Cuidado com o Acabamento da Pintura

- Lave o trator regularmente, especialmente se ele tiver sido exposto a herbicidas, pesticidas, sal ou outros agentes químicos.
- NÃO lave o trator na luz solar direta.
- NÃO use sabão forte, detergentes químicos ou agentes de limpeza contendo materiais ácidos, cáusticos ou abrasivos. É melhor usar produtos (não detergentes) comerciais disponíveis para lavagem de carros que removem a cera protetora, que pode ser aplicada no acabamento da pintura.
- Todos os agentes de limpeza devem ser imediatamente enxaguados e não se deve deixá-los secar sobre a superfície pintada.
- Recomenda-se encerar o trator ocasionalmente para remover os resíduos da pintura de acabamento e proteger ainda mais o acabamento da pintura. NÃO utilize ceras contendo compostos abrasivos.
- Inspecione a superfície pintada durante a lavagem ou o enceramento em busca de lascas e arranhões. Pinte novamente todas as áreas onde a pintura tenha sido danificada.

Seu concessionário John Deere tem uma linha completa de limpadores e tintas para retoque para melhorar o acabamento da pintura compatíveis com seu equipamento.

AG,RF30435,2580-54-14JUL05

Acesso aos Pontos de Serviço

Abertura do Capô

O motor está localizado no compartimento do motor, sob o capô.

Para acessar o compartimento do motor:

1. Desligue o motor.

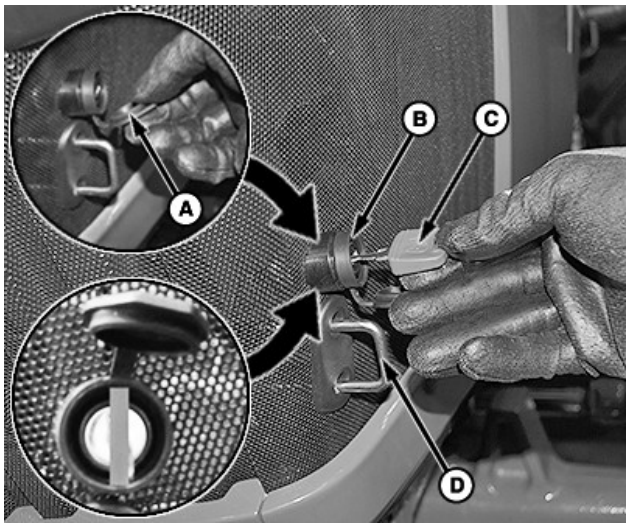

BM034547—UN—19MAR18

2. Abra a tampa (A).
3. Insira a chave de partida (C) na trava da chave (B).
4. Para destravar o capô, gire a chave de partida (C) no sentido horário.
5. Puxe a trava (D) e levante o capô.

Após executar a manutenção/verificação do motor, feche o capô:

1. Coloque o capô totalmente para baixo.

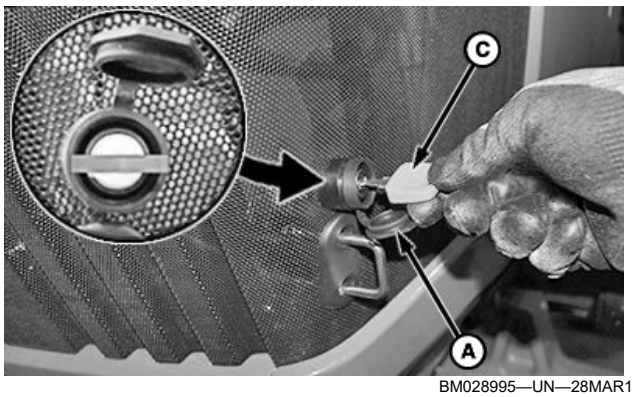

BM028995—UN—28MAR18

2. Trave o capô: gire a chave de partida (C) em sentido anti-horário.
3. Remova a chave de partida (C) e feche a tampa (A).

NOTA: Para evitar a abertura indesejada por pessoas não autorizadas, sempre mantenha o capô do motor travado.

CR84017,0000124-54-06DEC18

Remoção e Instalação das Blindagens Laterais do Motor

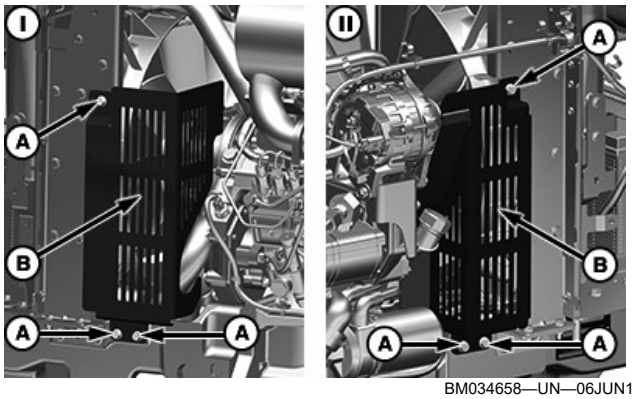

BM034658—UN—06JUN18

5060E, 5070E e 5080E—I: Lado Esquerdo | II: Lado Direito

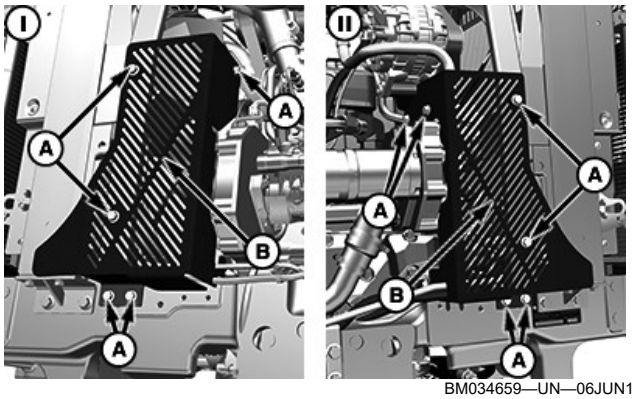

BM034659—UN—06JUN18

5078E e 5090E—I: Lado Esquerdo | II: Lado Direito

1. Destrave e levante o capô.
2. Remova os parafusos (A).
3. Remova as blindagens laterais (B).
4. Para instalar as proteções laterais (B), siga o procedimento na ordem inversa.

CR84017,0000141-54-06DEC18

Acesso à Bateria

Localização Geral

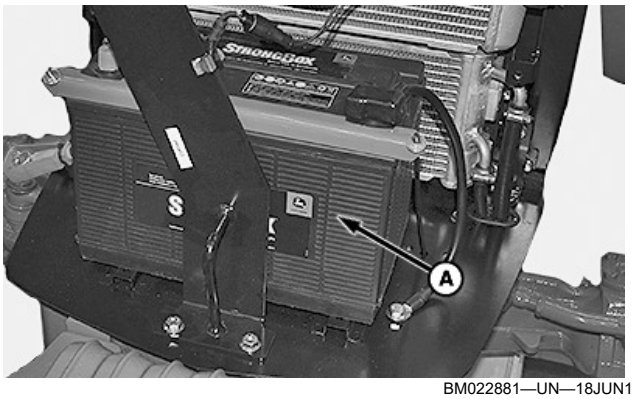

BM022881—UN—18JUN18

A bateria (A) está localizada na parte dianteira do radiador. Destrave e eleve o capô para acessar a bateria (A).

Localização dos Tratores com Cabine 5060E, 5070E e 5080E

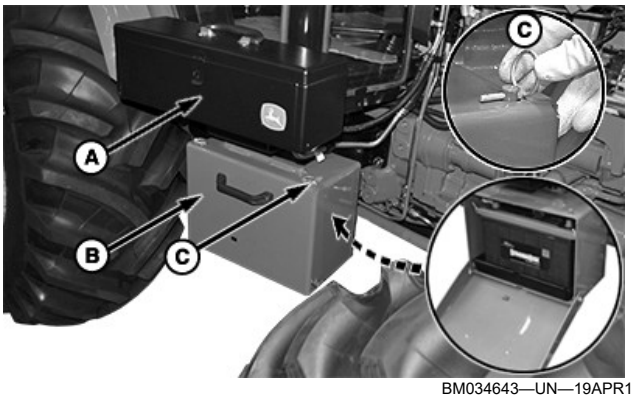

BM034643—UN—19APR18

Bateria encontra-se abaixo da caixa de ferramentas (A), no lado direito da máquina, no interior da caixa da bateria (B). Para acessar a bateria, puxe as travas (C) e abra a porta da caixa da bateria.

RP46668,0000213-54-18JUN18

Acesso aos Fusíveis e Relés

Os fusíveis são dispositivos de proteção que rompem quando ocorre excesso de corrente através do circuito elétrico.

IMPORTANTE: Não reponha um fusível original por um fusível com taxa maior.

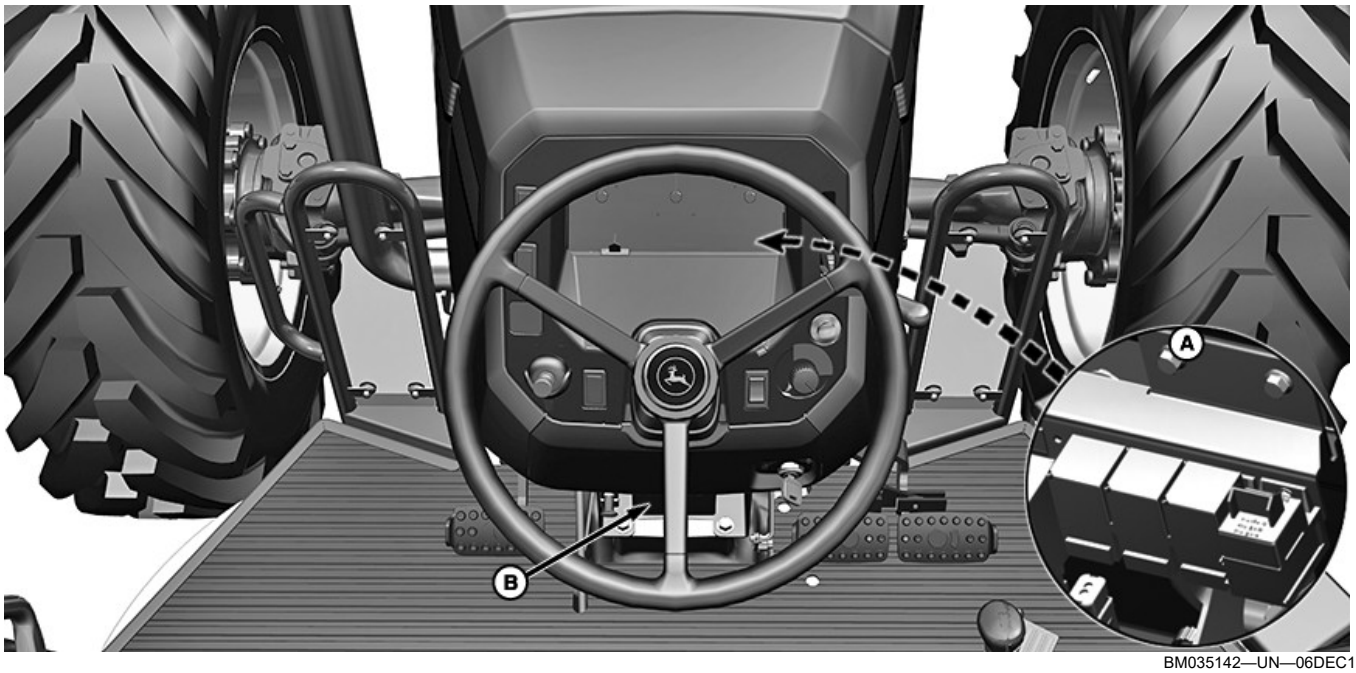

BM035142—UN—06DEC18

Tratores com Plataforma do Operador Aberta



BM035143—UN—06DEC18

Tratores com Cabines

Localize os fusíveis do trator e os relés nos pontos (A) e (B) como mostrado.

NOTA: Para acessar o local (A) é necessário remover o painel de instrumentos.

CR84017,00003B3-54-11DEC18

Motores com Controle de Emissão Tier 3--Estágio IIIA/MAR-I

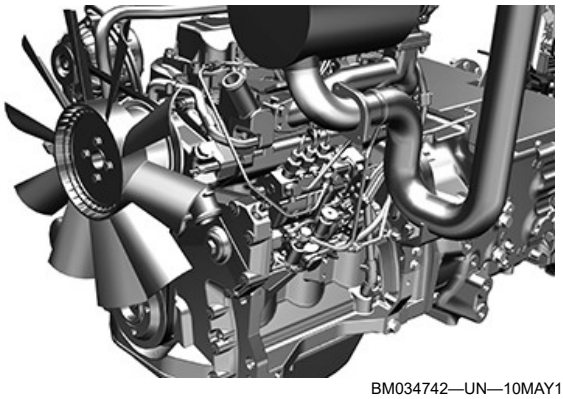

BM034742—UN—10MAY18

Os programas de controle de emissões estabelecem limites máximos de emissões de poluentes para motores, visando a redução do impacto ambiental de veículos e máquinas na qualidade do ar.

Os motores certificados Classe 3 - Estágio IIIA atendem aos requisitos da EPA dos EUA Classe 3, Estágio IIIA CE e PROCONVE MAR-I a respeito dos limites máximos de emissão para maquinário agrícola.

Os programas consideram o veículo e seu combustível como um sistema integrado. Portanto, é essencial a correta utilização e manutenção da máquina.

A qualidade do combustível e o teor de enxofre devem obedecer às especificações descritas neste Manual.

IMPORTANTE: Se o motor ou os auxiliares do motor apresentarem falhas durante a vida útil, consulte seu concessionário John Deere para a realização de manutenções apropriadas que assegurem o controle correto de emissões.

CR84017,0000189-54-10MAY18

Manusear combustível com segurança—evitar chamas



TS202—UN—23AUG88

Manuseie o combustível com cautela: ele é altamente inflamável. Não reabasteça a máquina quando estiver fumando ou perto de chamas ou fagulhas.

Sempre desligue o motor antes de reabastecer a máquina. Encha o tanque de combustível ao ar livre.

Evite incêndios mantendo a máquina livre de sujeira, graxa e detritos acumulados. Sempre limpe o combustível derramado.

Usem somente um contentor de combustível apropriado para transportar líquidos inflamáveis.

Nunca abasteça o contentor de combustível sobre uma caminhonete com caçamba revestida de plástico. Sempre coloque o contentor de combustível no chão antes de reabastecer. Encoste o bico da mangueira da bomba de combustível no contentor de combustível antes de remover a tampa do contentor. Mantenha o bico da mangueira da bomba de combustível em contato com a entrada do contentor de combustível ao abastecer.

Não armazene combustível próximo a chamas abertas, faíscas ou luzes piloto como dentro de um aquecedor de água ou outros dispositivos.

DX,FIRE1-54-12OCT11

Evitar Risco de Eletricidade Estática ao Reabastecer



RG22142—UN—17MAR14

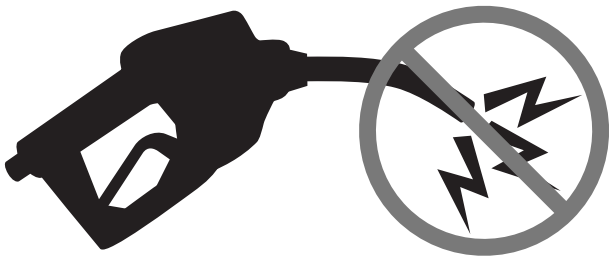

RG21992—UN—21AUG13

A remoção de enxofre e outros compostos de diesel com teor ultra-baixo de enxofre (ULSD) reduz sua condutividade e aumenta sua capacidade de armazenar uma carga estática.

As refinarias podem ter tratado o combustível com um

aditivo dissipador de estática. Porém, existem muitos fatores que podem reduzir com o tempo a eficácia do aditivo.

As cargas estáticas podem acumular-se no combustível com teor ultra baixo de enxofre ao fluir através dos sistemas de distribuição de combustível. Uma descarga de eletricidade estática quando os vapores do combustível estiverem presentes poderia resultar em incêndio ou explosão.

Portanto, é importante certificar-se de que todo o sistema usado para reabastecer a máquina (tanque de alimentação de combustível, bomba de transferência, bico, e outros) esteja devidamente aterrado e conectado. Consulte com seu fornecedor de combustível ou do sistema de combustível para certificar-se que o sistema de distribuição cumpra com as normas de abastecimento para práticas corretas de aterramento e conexão.

DX,FUEL,STATIC,ELEC-54-12JUL13

Combustível Diesel

Procure o seu distribuidor local de combustível para se informar sobre as propriedades do diesel disponível em sua área.

De um modo geral, os combustíveis diesel são misturados para satisfazer às exigências de baixa temperatura da região na qual são comercializados.

Recomenda-se óleo diesel especificado na norma EN 590 ou ASTM D975. Diesel renovável produzido por hidrotratamento de gordura animal e óleos vegetais é basicamente idêntico a diesel derivado de petróleo. Diesel renovável de acordo com a norma EN 590, ASTM D975 ou EN 15940 é aceitável para uso em todos os níveis de percentual de mistura.

Propriedades Exigidas do Combustível

Em todos os casos, o combustível deve atender às seguintes propriedades:

O número de cetanos mínimo deve ser 40. É preferível um número de cetano superior a 47, especialmente para temperaturas abaixo de -20° C (-4° F) ou elevações acima de 1675 m (5500 ft).

O **Ponto de Turvação** deve estar abaixo da mais baixa temperatura ambiente esperada ou o **Ponto de Entupimento do Filtro a Frio** (CFPP) deve estar a um máximo de 10° C (18° F) abaixo do ponto de turvação do combustível.

Lubricidade do combustível o combustível deve passar por um diâmetro de marca de desgaste máximo de 0,52 mm conforme medido segundo a norma ASTM D6079 ou ISO 12156-1. É preferido um diâmetro de marca de desgaste máximo de 0,45 mm.

A **qualidade e o teor de enxofre do combustível diesel** devem estar de acordo com todas as normas de emissões existentes para a região em que o motor vai operar. NÃO utilize combustível diesel com teor de enxofre superior a 10000 mg/kg (10000 ppm).

Combustível E-Diesel

NÃO use E-Diesel (mistura de combustível diesel e etanol). O uso de combustível E-Diesel em qualquer máquina John Deere pode anular a garantia da máquina.

CUIDADO: Evite ferimentos graves ou morte devido ao risco de incêndio e explosão decorrente do uso de combustível E-Diesel.

Teor de enxofre para motores Interim Tier 4, Final Tier 4, Estágio III B, Estágio IV e Estágio V

- Use SOMENTE diesel com teor ultra baixo de enxofre (ULSD) com teor máximo de 15 mg/kg (15 ppm).

Teor de enxofre para motores Tier 3 e Estágio III A/ /MAR-I

- RECOMENDA-SE uso de diesel com teor de enxofre menor que 1000 mg/kg (1000 ppm).
- O uso de diesel com teor de enxofre entre 1000—2000 mg/kg (1000—2000 ppm) REDUZ os intervalos de troca de filtro e óleo.
- ANTES de usar combustível diesel com teor de enxofre superior a 2000 mg/kg (2000 ppm), consulte seu concessionário John Deere.

Teor de Enxofre para Motores Tier 2 e Stage II

- RECOMENDA-SE uso de combustível diesel com teor de enxofre menor que 2000 mg/kg (2000 ppm).
- O uso de diesel com teor de enxofre entre 2000—5000 mg/kg (2000—5000 ppm) REDUZ os intervalos de troca de filtro e óleo.[1]
- ANTES de usar diesel com teor de enxofre superior a 5000 mg/kg (5000 ppm), consulte seu concessionário John Deere.

Teor de Enxofre para Outros Motores

- RECOMENDA-SE uso de diesel com teor de enxofre menor que 5000 mg/kg (5000 ppm).
- O uso de combustível diesel com teor de enxofre superior a 5000 mg/kg (5000 ppm) REDUZ os intervalos de troca de filtro e óleo.

IMPORTANTE: Não misture óleo do motor a diesel usado ou qualquer outro tipo de óleo lubrificante com combustível diesel.

[1] Consulte DX, ENOIL12, OEM, DX, ENOIL12, T2, STD, ou DX, ENOIL12, T2, EXT para obter mais informações sobre intervalos de manutenção do filtro e óleo do motor.

O uso inadequado de aditivos de combustível pode causar danos no equipamento de injeção de combustível de motores diesel.

KK69021,0000695-54-23JUL19

Lubricidade do Diesel

A maior parte do diesel produzido nos EUA, Canadá e União Europeia possui uma lubricidade adequada para garantir a operação apropriada e a durabilidade dos componentes do sistema de injeção de combustível. Porém, o diesel produzido em algumas regiões do mundo pode não ter a lubricidade adequada.

IMPORTANTE: Certifique-se de que o diesel usado na sua máquina ofereça características de boa lubricidade.

A lubricidade do combustível deve passar por um diâmetro de marca de desgaste máximo de 0,52 mm em medição feita segundo a norma ASTM D6079 ou ISO 12156-1. É preferido um diâmetro de marca de desgaste máximo de 0,45 mm.

Se for usado um combustível com lubricidade baixa ou desconhecida, adicione condicionador John Deere Fuel-Protect Diesel Fuel Conditioner (ou equivalente) na concentração especificada.

Lubricidade do Biodiesel

A lubricidade do combustível pode melhorar significativamente com misturas de biodiesel até B20 (20% de biodiesel). Maiores aumentos na lubricidade são limitados por misturas de biodiesel superiores a B20.

DX,FUEL5-54-07FEB14

Manuseio e Armazenamento de Combustível Diesel

CUIDADO: Reduza o risco de incêndios. Manuseie o combustível com cuidado. Não abasteça o tanque de combustível quando o motor estiver em funcionamento. NÃO fume enquanto estiver enchendo o tanque de combustível ou fazendo a manutenção do sistema de combustível.

Abasteça o tanque de combustível ao final de cada operação diária para evitar condensação e o congelamento em tempo frio.

Mantenha todos os tanques de armazenamento tão cheios quanto possível para evitar condensação.

Verifique se todas as tampas e tampões dos tanques de combustível estão corretamente instaladas para impedir entrada de umidade. Monitore o conteúdo de água no combustível regularmente.

Ao usar biodiesel, o filtro de combustível pode exigir uma frequência maior de substituição devido ao entupimento prematuro.

Verifique diariamente o nível de óleo do motor antes de ligá-lo. Um aumento no nível de óleo pode indicar a diluição do óleo do motor pelo combustível.

IMPORTANTE: O tanque de combustível é ventilado através da tampa de enchimento. Se for necessário substituir a tampa de enchimento, use sempre uma original ventilada.

Quando o combustível for armazenado por um período prolongado ou se houver um consumo baixo de combustível, adicione um condicionador de combustível para estabilizar o combustível. Manter a água livre drenada e tratar o tanque de armazenamento de combustível a granel trimestralmente com uma dose de manutenção de um biocida evitará o crescimento microbiano. Consulte seu fornecedor de combustível ou concessionário John Deere para obter recomendações.

DX,FUEL4-54-13JAN18

Aditivos de Combustível Diesel Complementares

O combustível Diesel pode ser a fonte de problemas de desempenho ou outros problemas operacionais por várias razões. Algumas causas incluem lubricidade insuficiente, contaminantes, baixo número de cetano e diversas propriedades que geram depósitos no sistema de combustível. Estas e outras causas são mencionadas em outras seções deste Manual do operador.

Para otimizar o desempenho e a confiabilidade do motor, siga estritamente as recomendações sobre qualidade, armazenagem e manuseio do combustível, encontradas neste Manual do Operador.

Para ajudar a manter o desempenho e a confiabilidade do sistema de combustível do motor, a John Deere desenvolveu uma família de produtos aditivos para a maioria dos mercados globais. Os produtos primários incluem Condicionador para Proteção do Combustível Diesel (condicionador de ação completa nas fórmulas de inverno e verão) e Agente de Limpeza para Proteção do Combustível (remoção e prevenção de depósitos no injetor de combustível). A disponibilidade desses e de outros produtos varia conforme o mercado. Consulte o seu concessionário John Deere local para mais informações e disponibilidade de aditivos de combustível adequados às suas necessidades.

DX,FUEL13-54-07FEB14

Combustível Biodiesel

O biodiesel é um combustível constituído de ésteres monoalquílicos de ácidos graxos de cadeia longa de óleos vegetais ou gordura animal. As misturas de biodiesel consistem em biodiesel misturado com combustível diesel derivado de petróleo conforme o volume.

Antes de usar combustível que contenha biodiesel, consulte Requisitos e Recomendações para Uso do Biodiesel neste Manual do Operador.

Leis e normas ambientais podem incentivar ou proibir o uso de biocombustíveis. Os operadores devem consultar as autoridades governamentais competentes antes do uso de biocombustíveis.

Motores John Deere Estágio V Operando na União Europeia

Quando o motor tiver que ser operado na União Europeia com diesel ou óleo combustível fora de estrada, deve ser usado um combustível com teor FAME não maior que 8% de volume/volume (B8).

Motores John Deere com Filtro de Exaustão Exceto Motores Estágio V Operando na União Europeia

As misturas de biodiesel até B20 podem ser usadas SOMENTE se o biodiesel (100% de biodiesel ou B100) cumprir a especificação ASTM D6751, EN 14214 ou equivalente. Espera-se uma redução de 2% na potência e de 3% na economia de combustível quando o B20 é usado.

Concentrações de Biodiesel acima de B20 podem ser prejudiciais para os sistemas de controle de emissões do motor e não devem ser usadas. Os riscos incluem, sem estar limitados a, regeneração estacionária mais frequente, acumulação de fuligem e maiores intervalos para remoção de cinzas.

Os condicionadores de combustível John Deere ou equivalente, que contenham aditivos detergentes e dispersantes, são necessários ao usar misturas de biodiesel de B10 a B20 e são recomendados ao usar misturas de biodiesel inferior.

Motores John Deere sem Filtro de Exaustão John Deere

As misturas de biodiesel até B20 podem ser usadas SOMENTE se o biodiesel (100% de biodiesel ou B100) cumprir a especificação ASTM D6751, EN 14214 ou equivalente. Espera-se uma redução de 2% na potência e de 3% na economia de combustível quando o B20 é usado.

Os motores John Deere podem operar com misturas de biodiesel superiores a B20 (até 100% de biodiesel). Opere com níveis acima de B20 SOMENTE se o biodiesel for permitido por lei e atender à especificação EN 14214 (disponível principalmente na Europa). Os motores que operam com misturas de biodiesel superiores a B20 podem estar fora da especificação ou não ser legalmente permitidos segundo todas as normas aplicáveis de emissões. Pode haver uma redução de 12% na potência e uma redução de 18% na economia de combustível ao usar biodiesel 100%.

Os condicionadores de combustível John Deere ou equivalente, que contenham aditivos detergentes e dispersantes, são necessários ao usar misturas de biodiesel de B10 a B100 e são recomendados ao usar misturas de biodiesel inferior.

Requisitos e Recomendações para Uso de Biodiesel

A proporção de diesel derivado de petróleo em todas as misturas de biodiesel deve cumprir as especificações das normas comerciais ASTM D975 (EUA) ou EN 590 (UE).

Recomenda-se expressamente aos usuários de biodiesel nos EUA que adquiram misturas de biodiesel de um Fornecedor com Certificado BQ-9000, cuja fonte seja um Produtor Credenciado BQ-9000 (certificações do National Biodiesel Board). Os Fornecedores Certificados e os Produtores Credenciados podem ser encontrados no seguinte website: http://www.bq9000.org.

Biodiesel contém cinzas residuais. Os níveis de cinzas que excedam o máximo permitido na norma ASTM D6751 ou EN14214 podem resultar em acumulação mais rápida de cinzas, e requerem limpeza mais frequente do Filtro de Escape (se instalado).

Quando é usado biodiesel, o filtro de combustível pode exigir uma frequência maior de substituição, principalmente se antes era usado o diesel. Verifique diariamente o nível de óleo do motor antes de ligá-lo. Um aumento no nível de óleo pode indicar a diluição do óleo do motor pelo combustível. Misturas de biodiesel até B20 devem ser usadas em até 90 dias da data de produção do biodiesel. Misturas de biodiesel acima de B20 devem ser usadas em até 45 dias desde a data de produção do biodiesel.

Quando forem usadas misturas de biodiesel até B20, considerar o seguinte:

- Degradação do fluxo em clima frio
- Questões de armazenagem e estabilidade (absorção de umidade, crescimento microbiano)
- Possível obstrução e entupimento do filtro (normalmente um problema ao iniciar o uso de biodiesel em motores usados)
- Possível vazamento de combustível nas vedações e mangueiras (basicamente um problema de motores mais antigos)
- Possível redução da vida útil dos componentes do motor

Solicite um certificado de análise do seu distribuidor de combustíveis para assegurar que o combustível apresenta conformidade com as especificações fornecidas neste manual do operador.

Consulte seu concessionário John Deere para produtos para combustível John Deere para melhorar o armazenamento e o desempenho com combustíveis biodiesel.

Quando forem usadas misturas de biodiesel superiores a B20, considerar o seguinte:

- Se não usar condicionadores de combustível aprovados pela John Deere contendo aditivos e condicionadores ou equivalente contendo detergentes/dispersantes, é possível que haja carbonização e/ou bloqueio dos bicos injetores, resultando em perda de potência e falhas do motor
- Possível diluição do óleo do cárter (exigindo trocas de óleo mais frequentes)
- Possível formação de camada tipo verniz ou engripamento dos componentes internos
- Possível formação de lodo e sedimentos
- Possível oxidação térmica do combustível em temperaturas elevadas
- Possíveis problemas de compatibilidade com outros materiais (incluindo cobre, chumbo, zinco, estanho, latão e bronze) usados nos equipamentos de manuseio, distribuição e armazenamento de combustível
- Possível redução na eficiência do separador de água
- Possíveis danos à pintura caso seja exposta ao biodiesel
- Possível corrosão do equipamento de injeção de combustível
- Possível degradação da vedação de elastômero e do material da junta (basicamente um problema de motores mais antigos)
- Possíveis níveis altos de ácido dentro do sistema de combustível
- Como as misturas de biodiesel acima de B20 contêm mais cinzas, usar misturas superiores a B20 pode resultar em acumulação mais rápida de cinzas e requerer limpeza mais frequente do filtro de exaustão (se instalado)

IMPORTANTE: Óleos vegetais brutos NÃO são aceitáveis como combustível em qualquer concentração nos motores John Deere. Seu uso pode avariar o motor.

DX,FUEL7-54-13JAN18

Teste do combustível diesel

Um programa de análise de combustível pode ajudar a monitorar a qualidade do combustível diesel. A análise de combustível pode fornecer dados críticos como o índice de cetanas calculado, tipo de combustível, teor de enxofre, teor de água, aparência, adequabilidade para operações em clima frio, bactérias, ponto de turvação, número de ácidos, contaminação por particulados e se o combustível está de acordo com a especificação ASTM D975 ou equivalente.

Contate o concessionário John Deere para obter mais informações sobre a análise do combustível diesel.

DX,FUEL6-54-13JAN18

Minimização dos Efeitos do Clima Frio nos Motores Diesel

Os motores diesel John Deere são projetados para trabalhar eficazmente em clima frio.

Contudo, para o arranque e funcionamento eficazes no inverno, são necessários alguns cuidados complementares. As informações a seguir descrevem os passos que podem minimizar o efeito do inverno sobre o arranque e o funcionamento do motor. Consulte o concessionário John Deere para mais informações e disponibilidade local para auxílios de partida em clima frio.

Use Combustível para Inverno

Quando a temperatura é inferior a 0°C (32°F), o combustível para inverno (N° 1-D na América do Norte) é o mais adequado para o funcionamento em clima frio. O combustível de inverno tem um ponto de turvação e um ponto de fluidez mais baixos.

O ponto de turvação é o ponto em que começa a se formar parafina no combustível. A parafina causa o entupimento dos filtros de combustível. **Ponto de fluidez** é a temperatura mais baixa em que o movimento do combustível é observado.

NOTA: Em média, o diesel de inverno tem a taxa menor de BTU (capacidade calorífica). A utilização do combustível de inverno pode reduzir a potência e a eficiência do combustível, mas não afeta o desempenho do motor. Verificar o tipo de combustível usado antes de procurar problemas de baixa potência em operações no inverno.

Aquecedor da Admissão de Ar

O aquecedor da admissão de ar é um opcional disponível para auxiliar a partida de alguns motores no inverno.

Éter

Há um orifício de éter na admissão disponível para auxiliar a partida em clima frio.

CUIDADO: O éter é altamente inflamável. Não use éter na partida de um motor equipado com velas incandescentes ou com aquecedor da admissão de ar.

Aquecedor do Líquido de Arrefecimento

O aquecedor do bloco do motor (aquecedor do líquido

de arrefecimento) é um opcional disponível para auxiliar a partida em clima frio.

Óleo de viscosidade sazonal e concentração adequada do líq. de arrefecimento

Use o óleo para motores com grau de viscosidade sazonal, com base na variação da temperatura esperada entre as trocas de óleo e uma concentração adequada de anticongelante com baixo teor de silicato, conforme recomendado. (Consulte os requisitos de ÓLEO DO MOTOR DIESEL e LÍQUIDO DE ARREFECIMENTO DO MOTOR nesta seção.)

Aditivo Para o Fluxo a Frio de Combustível Diesel

Use o Condicionador John Deere Fuel-Protect Diesel Fuel (fórmula de inverno) contendo aditivo antigelificação ou condicionador de combustível equivalente para tratar o combustível de clima quente (Nº 2-D na América do Norte) durante o inverno. Isto geralmente estende a operacionalidade em cerca de 10 °C (18 °F) abaixo do ponto de turvação do combustível. Para operacionalidade em temperaturas inferiores, use combustível de inverno.

IMPORTANTE: Trate o combustível quando a temperatura externa for inferior a 0 °C (32 °F). Para os melhores resultados, use com combustível não tratado. Siga todas as instruções recomendadas no rótulo.

Biodiesel

Ao operar com misturas de biodiesel, pode ocorrer formação de parafina em temperaturas mais quentes. Comece usando Condicionador John Deere Fuel--Protect Diesel Fuel (fórmula de inverno) ou equivalente a 5 °C (41 °F) para tratar biodiesel durante o inverno. Use B5 ou misturas mais baixas em temperaturas abaixo de 0°C (32°F). Use somente combustível diesel de petróleo para inverno a temperaturas abaixo de -10 ° C (14 °F).

Coberturas de Inverno

O uso de dianteiras de inverno de tecido, papelão ou sólidas não é recomendado para nenhum motor John Deere. Seu uso pode resultar em altas temperaturas no ar de sobrealimentação, óleo e líquido de arrefecimento do motor. Isso pode reduzir a vida útil e a potência do motor e aumentar o consumo de combustível. As dianteiras de inverno também podem impor carga excessiva ao ventilador e aos componentes de acionamento do ventilador, levando a falhas prematuras.

Se usar dianteiras de inverno, elas nunca devem fechar totalmente a grade dianteira. Aprox. 25% de área no centro da grade deve permanecer sempre aberta. Os dispositivos de bloqueio de ar nunca devem ser aplicados diretamente no núcleo do radiador.

Obturadores de radiadores

Se equipado com sistema de cortina de radiador controlado por termostato, esse sistema deve ser regulado de maneira que as cortinas estejam completamente abertas quando o liq. de arrefecimento atingir 93°C (200°F) para evitar aquecimento excessivo do coletor de admissão. Sistemas manualmente controlados não são recomendados.

Se o pós-arrefecimento ar-ar for usado, os obturadores devem ser completamente abertos quando a temperatura do ar do coletor de entrada atingir a temperatura máx. permitida fora do resfriador de ar de carga.

Para mais informações, consulte seu concessionário John Deere.

DX,FUEL10-54-13JAN18

Abastecimento do tanque de combustível

CUIDADO: Manuseie o combustível com cuidado: Ele é altamente inflamável. Não abasteça a máquina próximo a pessoas fumando, nem próximo a qualquer chama ou algum lugar que solte centelhas ou fagulhas.

Sempre desligue o motor antes de reabastecer o combustível da máquina. Reabasteça ao ar livre sempre que possível.

Evite incêndios, mantendo a máquina livre de sujeira acumulada. Sempre limpe o combustível derramado sobre a máquina.



TS202—UN—23AUG88

- Observe o nível de combustível no indicador do painel de instrumentos e abasteça sempre que necessário.
- Independentemente do nível de combustível, abasteça o tanque de combustível no final de cada dia para evitar condensação no tanque.

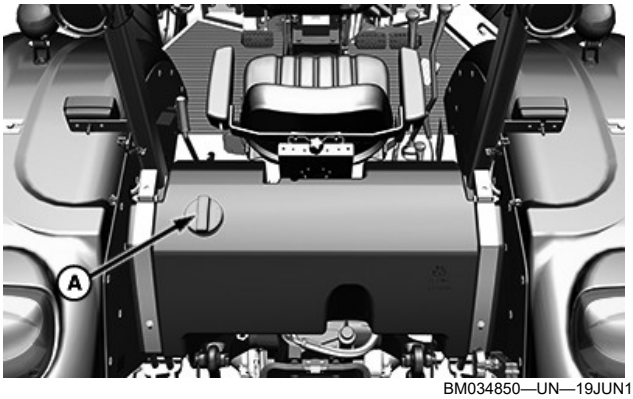

BM034850—UN—19JUN18

Tratores com Plataforma do Operador Aberta



BM034863—UN—22JUN18

Tratores com Cabines

Abra a tampa do tanque de combustível (A) e abasteça com o combustível especificado.

NOTA: Consulte o combustível correto na seção Combustíveis, Lubrificantes e Líquido de Arrefecimento.

Veja a capacidade do tanque de combustível na seção Especificações.

IMPORTANTE: O tanque de combustível é ventilado através da tampa de enchimento. Se for necessário substituir a tampa de enchimento, use sempre uma original ventilada.

RP46668,0000216-54-06DEC18

Líquido de arrefecimento do motor a diesel (motor com camisas de cilindros de bucha úmida)

Deixar de seguir as normas aplicáveis do líquido de arrefecimento e intervalos de drenagem pode resultar em danos graves ao motor que não podem ser cobertos pela garantia. As garantias, incluindo a garantia de emissões não estão condicionadas à utilização de líquidos de arrefecimento John Deere, peças ou serviço.

Líquidos de arrefecimento recomendados

Os seguintes líquidos de arrefecimento pré-misturados de motor são recomendados:

- **John Deere COOL-GARD™II**
- **John Deere COOL-GARD II PG**

O líquido de arrefecimento pré-misturado COOL-GARD II está disponível em várias concentrações com limites diferentes de proteção anticongelamento conforme mostrado na seguinte tabela.

COOL-GARD II Pré-Mix	Limite de Proteção contra Congelamento
COOL-GARD II 20/80	-9 °C (16°F)
COOL-GARD II 30/70	-16 °C (3°F)
COOL-GARD II 50/50	-37 °C (-34°F)
COOL-GARD II 55/45	-45 °C (-49°F)
COOL-GARD II PG 60/40	-49 °C (-56°F)
COOL-GARD II 60/40	-52 °C (-62°F)

Nem todos os produtos COOL-GARD II pré-misturados estão disponíveis em todos os países.

Use COOL-GARD II PG quando for exigida uma fórmula não-tóxica.

Líquidos de Arrefecimento Adicionais

O seguinte líquido de arrefecimento para motor também é recomendado:

- John Deere COOL-GARD II Concentrate em uma mistura de 40%—60% de concentrado com água de boa qualidade.

IMPORTANTE: Ao misturar um concentrado de líquido de arrefecimento com água, use uma concentração mínima de 40% ou máxima de 60% de líquido de arrefecimento. Abaixo de 40% resulta em aditivos inadequados para proteção contra corrosão. Acima de 60% pode resultar em gelificação do líquido de arrefecimento e problemas no sistema de arrefecimento.

Outros líquidos de arrefecimento

Outros líquidos de arrefecimento à base de propilenoglicol ou etilenoglicol podem ser usados se estiverem de acordo com as seguintes especificações:

- Líquido de arrefecimento pré-misturado que cumpre as exigências ASTM D6210
- Formulado com um conjunto de aditivos livre de ácido 2-etilhexanoico (2-EHA)
- Concentrado de líquido de arrefecimento que cumpre as exigências ASTM D6210 em uma mistura

COOL-GARD é uma marca registrada da Deere & Company

de 40—60% de concentrado com água de boa qualidade

Se não houver disponível um líquido de arrefecimento que cumpra uma das especificações, use um concentrado de líquido de arrefecimento ou líquido de arrefecimento pré-misturado com um mínimo das seguintes propriedades físicas e químicas:

- Garante proteção contra cavitação na camisa do cilindro de acordo com o Método de Teste de Cavitação John Deere ou um teste de frota acima de 60% da capacidade de carga
- Formulado com um conjunto de aditivos livre de nitritos
- Formulado com um conjunto de aditivos livre de ácido 2-etilhexanoico (2-EHA)
- Protege os metais do sistema de arrefecimento (ferro fundido, ligas de alumínio e ligas de cobre como latão) contra corrosão

Qualidade da Água

A qualidade da água é importante para o desempenho do sistema de arrefecimento. Água deionizada ou desmineralizada é recomendada para misturar com etileno glicol e concentrado de líquido de arrefecimento do motor base de propileno glicol.

Intervalos de Troca de Líquido de Arrefecimento

Drene e lave o sistema de arrefecimento e encha novamente com líquido de arrefecimento novo no intervalo indicado, que varia de acordo com o líquido de arrefecimento utilizado.

Se utilizar o COOL-GARD II ou o COOL-GARD II PG, o intervalo de drenagem é de 6 anos ou 6000 horas de operação.

Se utilizar outro líquido de arrefecimento que não seja o COOL-GARD II ou COOL-GARD II PG, o intervalo de troca é de 2 anos ou 2000 horas de operação.[2]

IMPORTANTE: Não use aditivos de vedação para sistemas de arrefecimento, nem anticongelantes que contenham aditivos de vedação.

Não misture líquidos de arrefecimento à base de etilenoglicol e propilenoglicol.

Não use líquido de arrefecimento que contenha nitritos.

DX,COOL3-54-25AUG20

[2] A análise do líquido de arrefecimento pode prolongar o intervalo de serviço de outros "líquidos de arrefecimento" para um máximo que não exceda o intervalo de líquido de arrefecimento Cool-Gard II. Análise do líquido de arrefecimento significa coletar uma série de amostras do líquido de arrefecimento em incrementos de 1000 horas além do intervalo de serviço normal até que os dados indiquem o fim da vida útil do líquido de arrefecimento ou que o intervalo de serviço máximo de Cool-Gard II foi atingido.

Operar em Climas de Temperatura Quente

Os motores John Deere são concebidos para funcionar usando os líquidos de arrefecimento de motor recomendados.

Use sempre um líquido de arrefecimento de motor recomendado, mesmo quando trabalhar em regiões em que não seja necessária a proteção contra congelamento.

IMPORTANTE: Pode-se usar água como líquido de arrefecimento *mas somente em situações de emergência.*

Quando for usada água como líquido de arrefecimento, ocorrerão espuma, corrosão nas superfícies quentes de alumínio e ferro, oxidação profunda e cavitação, mesmo quando forem adicionados condicionadores.

Drene o sistema de arrefecimento e encha novamente logo que possível com o líquido de arrefecimento recomendado.

DX,COOL6-54-15MAY13

Qualidade da Água para Misturar com Concentrado de Líquido de Arrefecimento

Os líquidos de arrefecimento são uma combinação de três componentes químicos: anticongelante etilenoglicol (EG) ou propilenoglicol (PG), aditivos inibidores e água de boa qualidade.

A qualidade da água é importante para o desempenho do sistema de arrefecimento. Água deionizada ou desmineralizada é recomendada para misturar com etileno glicol e concentrado de líquido de arrefecimento do motor base de propileno glicol.

Toda a água usada no sistema de arrefecimento deverá estar de acordo com as seguintes especificações mínimas de qualidade:

Cloretos	<40 mg/L
Sulfatos	<100 mg/L
Total de sólidos	<340 mg/L
Dureza total	<170 mg/L
pH	5,5—9,0

IMPORTANTE: Não use água mineral engarrafada porque muitas vezes contém concentrações elevadas de total de sólidos dissolvidos.

Proteção Anticongelamento

As concentrações relativas de glicol e água no líquido de arrefecimento determinam o seu limite de proteção contra o congelamento.

Etilenoglicol	Limite de Proteção contra Congelamento
40%	-24 °C (-12 °F)
50%	-37 °C (-34 °F)
60%	-52 °C (-62°F)
Propilenoglicol	**Limite de Proteção contra Congelamento**
40%	-21 °C (-6 °F)
50%	-33 °C (-27 °F)
60%	-49 °C (-56°F)

NÃO usar mistura de líquido de arrefecimento-água superior a 60% de etilenoglicol ou a 60% de propilenoglicol.

DX,COOL19-54-13JAN18

Testar Ponto de Congelamento do Líquido de Arrefecimento



TS1732—UN—04SEP13

Número de Peça SERVICEGARD™ 75240

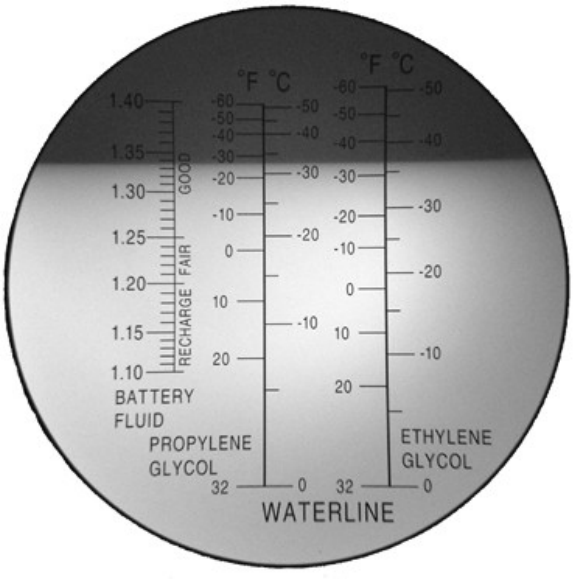

TS1733—UN—04SEP13

Imagem com uma Gota de Líquido de Arrefecimento 50/50 Colocada na Janela do Refratômetro

O uso de um refratômetro de líquido de arrefecimento portátil é o método mais rápido, fácil e preciso para determinar o ponto de congelamento do líquido de arrefecimento. Esse método é mais preciso do que uma fita de teste ou um densímetro com boia, os quais podem produzir resultados insuficientes.

O refratômetro de líquido de arrefecimento está disponível no seu concessionário John Deere sob o programa de ferramentas SERVICEGARD™. O número de peça 75240 proporciona uma solução econômica para determinar com precisão o ponto de congelamento no campo.

Para usar essa ferramenta:

1. Deixe que o sistema de arrefecimento arrefeça à temperatura ambiente.
2. Abra a tampa do radiador para expor o líquido de arrefecimento.
3. Com o conta-gotas do conjunto, colete uma pequena amostra do líquido de arrefecimento.
4. Abra a tampa do refratômetro, coloque uma gota de líquido de arrefecimento na janela e feche a tampa.
5. Olhe através do visor e ajuste o foco conforme necessário.
6. Anote o ponto de congelamento indicado para o tipo de líquido de arrefecimento (etilenoglicol ou propilenoglicol) sendo testado.

DX,COOL,TEST-54-13JUN13

SERVICEGARD é uma marca registrada da Deere & Company

Óleo do Motor Diesel — Tier 3 e Estágio IIIA

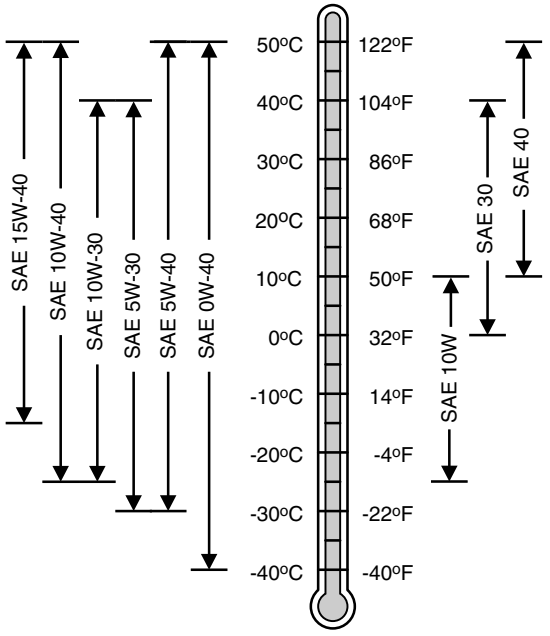

TS1743—UN—25APR19

Viscosidades do Óleo para Faixas de Temperatura de Ar

Não seguir as normas aplicáveis de óleo e intervalos de drenagem pode resultar em danos graves ao motor que não podem ser cobertos pela garantia. As garantias, incluindo a garantia de emissões não estão condicionadas sobre o uso de óleos John Deere, peças ou serviço.

Use óleo com viscosidade apropriada com base na variação esperada da temperatura do ar durante o período entre as trocas de óleo.

De preferência, use óleo John Deere Plus-50™ II.

John Deere Plus-50™ também é recomendado.

Também é permitido John Deere Torq-Gard™.

Podem ser usados outros óleos se cumprirem um ou mais dos seguintes padrões:

- Categoria de Serviço API CK-4
- Categoria de Serviço API CJ-4
- API Service Category CI-4 PLUS
- Categoria de Serviço API CI-4
- Sequência de Óleos ACEA E9
- Sequência de Óleos ACEA E7
- Sequência de Óleos ACEA E6
- Sequência de Óleos ACEA E5
- Sequência de Óleos ACEA E4

São preferíveis óleos de motor diesel de multi--viscosidade.

Plus-50 é marca registrada da Deere & Company
Torq-Gard é uma marca registrada da Deere & Company

A qualidade do combustível diesel e o teor de enxofre do combustível devem estar de acordo com todas as normas de emissões existentes para a região em que o motor será utilizado.

NÃO utilize combustível diesel com teor de enxofre superior a 10000 mg/kg (10000 ppm).

DX,ENOIL11-54-23APR19

Intervalos do Filtro e Óleo do Motor — Tier 3 e Estágio IIIA — Motores PowerTech™ 3029 (3 Cilindros)

O intervalo de serviço recomendado para o filtro e óleo tem como base uma combinação da capacidade do cárter de óleo, tipo de óleo e filtro do motor usado e teor de enxofre do combustível diesel. Os intervalos efetivos de troca dependem das práticas de manutenção e operação.

Tipos de Óleo Aprovados:

- "Óleos Plus-50" incluem John Deere Plus-50™ II e John Deere Plus-50™
- “Outros Óleos" incluem John Deere Torq-Gard™, API CK-4, API CJ-4, API CI-4 PLUS, API CI-4, ACEA E9, ACEA E7, ACEA E6, ACEA E5 e ACEA E4

Utilize a análise do óleo para avaliar as condições deste e auxiliar na seleção do óleo e do filtro adequados para o intervalo de serviço. Entre em contato com seu concessionário John Deere ou outro prestador de serviços qualificado para mais informações sobre análise do óleo do motor.

Troque o óleo e o filtro de óleo pelo menos uma vez a cada 12 meses, mesmo se o total de horas de operação for inferior ao indicado para o intervalo de serviço recomendado.

O teor de enxofre no óleo diesel afeta os intervalos de troca do filtro e do óleo.

- RECOMENDA-SE uso de combustível diesel com teor de enxofre inferior a 2000 mg/kg (2000 ppm)
- Uso de combustível diesel com teor de enxofre entre 2000 — 5000 mg/kg (2000 — 5000 ppm) reduz o óleo e filtro de intervalo de troca
- ANTES de usar combustível diesel com teor de enxofre superior a 5000 mg/kg (5000 ppm), entre em contato com seu concessionário John Deere ou um prestador de serviços
- NÃO use combustível diesel com teor de enxofre superior a 10000 mg/kg (10000 ppm)

NOTA: O intervalo prolongado de 375 horas para troca de óleo e filtro é permitido se as seguintes condições forem cumpridas:

- *Uso de um combustível diesel com*

concentração de enxofre menor do que 2000 mg/kg (2000 ppm)

- *Uso de óleo John Deere Plus-50™ II ou John Deere Plus-50™*
- *Uso de filtro de óleo aprovado pela John Deere*

NOTA: O primeiro serviço de abastecimento (abastecimento de fábrica) é de 100 horas para todos os motores 3029.

Intervalos de troca de óleo e filtro do motor	
	Cárter de intervalo padrão
Enxofre no Combustível	Menos de 2000 mg/kg (2000 ppm)
Óleos Plus-50	375 horas
Outros óleos	250 horas
Enxofre no Combustível	2000—5000 mg/kg (2000—5000 ppm)
Óleos Plus-50	275 horas
Outros óleos	150 horas
Enxofre no Combustível	5000 a 10000 mg/kg (5000 a 10000 ppm)
Óleos Plus-50	187 horas
Outros óleos	125 horas
A análise de óleo pode prolongar o intervalo de troca para "Outros Óleos" até um período que não exceda o intervalo dos óleos Plus--50™. Análise de óleo significa coletar uma série de amostras de óleo em incrementos de 50 horas de operação, além do intervalo de serviço normal, até que os dados indiquem o fim da vida útil do óleo, ou o intervalo de serviço máximo do óleo John Deere Plus-50™ ser atingido.	

Plus-50 é marca registrada da Deere & Company
Plus-50 é marca registrada da Deere & Company

IMPORTANTE: Para evitar danos ao motor:

- **Reduza os intervalos de serviço do óleo e do filtro em 50% ao usar misturas de biodiesel maiores que B20. A análise do óleo pode permitir intervalos de troca maiores.**
- **Use somente os tipos de óleo aprovados.**

LS87647,00007A5-54-22FEB19

Intervalos do Filtro e Óleo do Motor — Tier 3 e Estágio IIIA — Motores PowerTech™ 4045 (4 Cilindros)

O intervalo de serviço recomendado para o filtro e óleo tem como base uma combinação da capacidade do cárter de óleo, tipo de óleo e filtro do motor usado e teor de enxofre do combustível diesel. Os intervalos efetivos de troca dependem das práticas de manutenção e operação.

Tipos de Óleo Aprovados:

- "Óleos Plus-50" incluem John Deere Plus-50™ II e John Deere Plus-50™
- "Outros Óleos" incluem John Deere Torq-Gard™, API CK-4, API CJ-4, API CI-4 PLUS, API CI-4, ACEA E9, ACEA E7, ACEA E6, ACEA E5 e ACEA E4

Utilize a análise do óleo para avaliar as condições deste e auxiliar na seleção do óleo e do filtro adequados para o intervalo de serviço. Entre em contato com seu concessionário John Deere ou outro prestador de serviços qualificado para mais informações sobre análise do óleo do motor.

Troque o óleo e o filtro de óleo pelo menos uma vez a cada 12 meses, mesmo se o total de horas de operação for inferior ao indicado para o intervalo de serviço recomendado.

O teor de enxofre no óleo diesel afeta os intervalos de troca do filtro e do óleo.

- RECOMENDA-SE uso de combustível diesel com teor de enxofre inferior a 1000 mg/kg (1000 ppm)
- Uso de combustível diesel com teor de enxofre entre 1000 — 5000 mg/kg (1000 — 5000 ppm) reduz o óleo e filtro de intervalo de troca
- ANTES de usar combustível diesel com teor de enxofre superior a 5000 mg/kg (5000 ppm), entre em contato com seu concessionário John Deere ou um prestador de serviços
- Não use combustível diesel com teor de enxofre superior a 10000 mg/kg (10000 ppm)

NOTA: Intervalo de troca de filtro de óleo estendido de 500 horas só é permitido se todas as condições a seguir forem atendidas:

- *Uso de diesel com teor de enxofre menor que 5000 mg/kg (5000 ppm).*
- *Uso de óleo John Deere Plus-50™ II ou John Deere Plus-50™*
- *Uso de filtro de óleo aprovado pela John Deere*

Intervalos de troca de óleo e filtro do motor			
	Tamanho do Cárter (L/kW)		
	≥ 0,10	**≥ 0,12**	**≥ 0,14**
Enxofre no Combustível	Menos de 1000 mg/kg (1000 ppm)		
Óleos Plus-50	375 horas	500 horas	500 horas
Outros óleos	250 horas	250 horas	250 horas
Enxofre no Combustível	1000—2000 mg/kg (1000—2000 ppm)		
Óleos Plus-50	300 horas	400 horas	500 horas
Outros óleos	200 horas	200 horas	250 horas
Enxofre no Combustível	2000—5000 mg/kg (2000—5000 ppm)		

Plus-50 é marca registrada da Deere & Company
Torq-Gard é uma marca registrada da Deere & Company

Intervalos de troca de óleo e filtro do motor			
	Tamanho do Cárter (L/kW)		
	≥ 0,10	≥ 0,12	≥ 0,14
Óleos Plus-50	275 horas	350 horas	500 horas
Outros óleos	150 horas	175 horas	250 horas
Enxofre no Combustível	5000—10000 mg/kg (5000—10000 ppm)		
Óleos Plus-50	187 horas de operação (Consulte o concessionário John Deere)	250 horas de operação (Consulte o concessionário John Deere)	250 horas de operação (Consulte o concessionário John Deere)
Outros óleos	125 horas (Consulte o seu concessionário John Deere)	125 horas (Consulte o seu concessionário John Deere)	125 horas (Consulte o seu concessionário John Deere)
A análise do óleo pode estender o intervalo de serviço de “outros óleos” para um máximo que não exceda o intervalo dos Óleos Plus--50. Análise de óleo significa coletar uma série de amostras de óleo em incrementos de 50 horas além do intervalo de serviço normal, até os dados indicarem o fim da vida útil do óleo ou que o intervalo de serviço máximo dos óleos John Deere Plus-50 foi atingido.			

IMPORTANTE: Para evitar danos ao motor:

- **Reduza os intervalos de serviço do óleo e do filtro em 50% ao usar misturas de biodiesel maiores que B20. A análise do óleo pode permitir intervalos de troca maiores.**
- **Use somente os tipos de óleo aprovados.**

LS87647,00007A6-54-27FEB19

Óleo de Amaciamento de Motor Diesel — Sem Certificação de Emissões e Certificação Tier 1, Tier 2, Tier 3, Stage I, Stage II e Stage III

Os motores novos são abastecidos na fábrica com o óleo de amaciamento do motor Break-In™ ou John Deere Break-In Plus™. Durante o período de amaciamento, adicione o Óleo de Motor John Deere Break-In™ ou Break-In Plus™, respectivamente, conforme necessário para manter o nível do óleo especificado.

Opere o motor sob várias condições, particularmente cargas pesadas com um mínimo de baixa rotação, para auxiliar o assentamento apropriado dos componentes do motor.

Se for usado o óleo de motor Break-In™ da John Deere durante as horas iniciais de operação de um motor novo ou recondicionado, troque o óleo e o filtro em no máximo 100 horas.

Se for usado o Óleo de Amaciamento de Motor John Deere Break-In Plus™, troque o óleo e o filtro no mínimo a cada 100 horas e no máximo no intervalo igual ao especificado para o óleo John Deere Plus-50™ II ou Plus-50™.

Após a retífica do motor, abasteça com o óleo de amaciamento de motor John Deere Break-In™ ou Break-In Plus™.

Se não estiverem disponíveis os Óleos de Amaciamento de Motor John Deere Break-In™ ou Break-In Plus™, use um óleo para motor diesel de viscosidade 10W-30 SAE que cumpra uma das especificações a seguir, e troque o filtro e o óleo no máximo a cada 100 horas de operação:

- Classificação de Serviço API CE
- Classificação de Serviço API CD
- Classificação de Serviço API CC
- Sequência de Óleos ACEA E2
- Sequência de Óleos ACEA E1

IMPORTANTE: Não use o óleo Plus-50™ II, Plus--50™ ou óleos para motores que estejam de acordo com uma das seguintes normas durante o período de amaciamento de motores novos ou recondicionados:

API CK-4	**ACEA E9**
API CJ-4	**ACEA E7**
API CI-4 PLUS	**ACEA E6**
API CI-4	**ACEA E5**
API CH-4	**ACEA E4**
API CG-4	**ACEA E3**
API CF-4	
API CF-2	
API CF	

Estes óleos não permitem que o motor seja devidamente amaciado.

O óleo de amaciamento de motor John Deere Break-In Plus™ pode ser usado em todos os motores diesel John Deere em todos os níveis de certificação de emissões.

Após o período de amaciamento, use o óleo John Deere Plus-50™ II, John Deere Plus-50™ ou outro óleo de motor diesel conforme recomendado neste manual.

DX,ENOIL4-54-02NOV16

Intervalo de Serviço de Óleo do Motor Diesel para Operação em Altitude Elevada

Para evitar degradação excessiva do óleo e possíveis danos ao motor, reduza os intervalos de troca de filtro e óleo a 50% dos valores recomendados ao operar motores em altitudes acima de **1675 m (5500 ft)**.

Break-In é uma marca registrada da Deere & Company.
Break-In Plus é uma marca registrada da Deere & Company

Plus-50 é uma marca registrada da Deere & Company.

A análise do óleo pode permitir intervalos de troca maiores.

Use somente os tipos de óleo aprovados.

Exemplo de Intervalo de Horas Original	Horas Correspondentes em Altitude Elevada
125	60
150	75
175	85
200	100
250	125
275	135
300	150
350	175
375	185
400	200
500	250

DX,ENOIL,SERV,HIALT-54-11NOV14

Óleo Hidráulico e da Transmissão

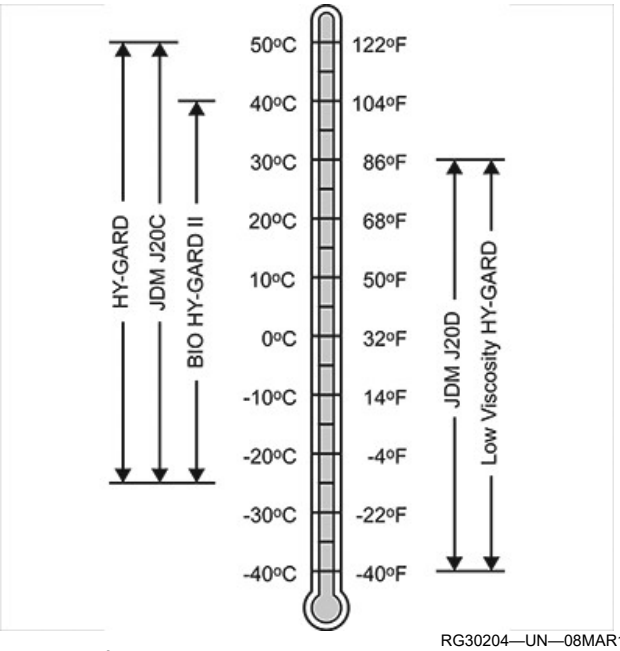

RG30204—UN—08MAR18

Óleos para as Variações de Temperatura do Ar

Use óleo com viscosidade apropriada com base na variação esperada da temperatura do ar durante o período entre as trocas de óleo.

É preferível o uso dos seguintes óleos:

- John Deere Hy-Gard™
- John Deere Hy-Gard™ de Baixa Viscosidade

Hy-Gard é uma marca registrada da Deere & Company

Outros óleos podem ser usados se estiverem de acordo com uma das seguintes:

- Norma John Deere JDM J20C
- Norma John Deere JDM J20D

Use óleo John Deere Bio Hy-Gard™ II quando for necessário um fluido biodegradável.[3]

DX,ANTI-54-01JAN18

Óleo da Transmissão, Direção, Freio, Sistema Hidráulico e da Caixa de Engrenagens

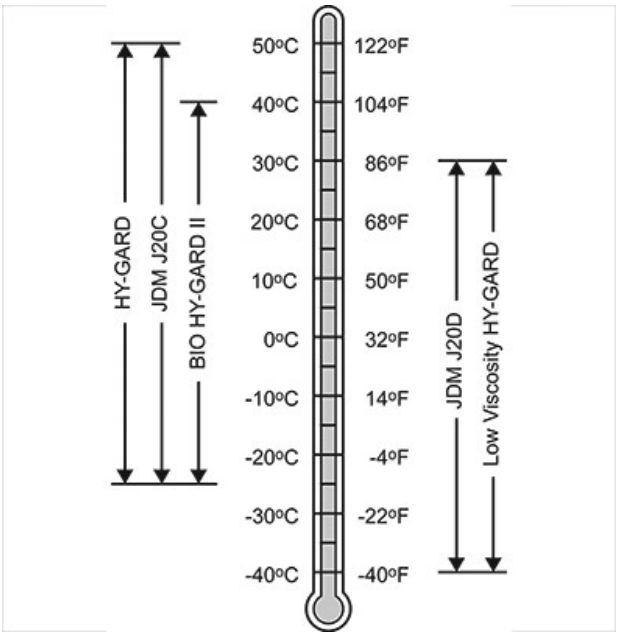

RG30204—UN—08MAR18

Óleos para as Variações de Temperatura do Ar

Use óleo com viscosidade apropriada com base na variação esperada da temperatura do ar durante o período entre as trocas de óleo.

É preferível o uso dos seguintes óleos:

- John Deere Hy-Gard™
- John Deere Hy-Gard™ de Baixa Viscosidade

Outros óleos podem ser usados se estiverem de acordo com uma das seguintes:

- Norma John Deere JDM J20C
- Norma John Deere JDM J20D

Bio Hy-Gard é uma marca registrada da Deere & Company

[3] Bio Hy-Gard II cumpre ou excede a biodegradabilidade mínima de 80% dentro de 21 dias de acordo com o método de teste CEC-L-33--T-82. Bio Hy-Gard II não deve ser misturado com óleos minerais, pois isso reduz a biodegradabilidade e impossibilita a reciclagem de óleo apropriada.

Use óleo John Deere Bio Hy-Gard™ II quando for necessário um fluido biodegradável.[4]

DX,OIL1-54-13JAN18

Óleo do eixo dianteiro

Use óleo de transmissão Hy-Gard™.

Consulte a capacidade de óleo do eixo na seção Especificações.

LR35023,000072E-54-13JUN19

Graxa Multiuso para Pressão Extrema (EP)

IMPORTANTE: Para sistemas de lubrificação automatizados, é necessário considerar as diferentes temperaturas ambientes do ar.

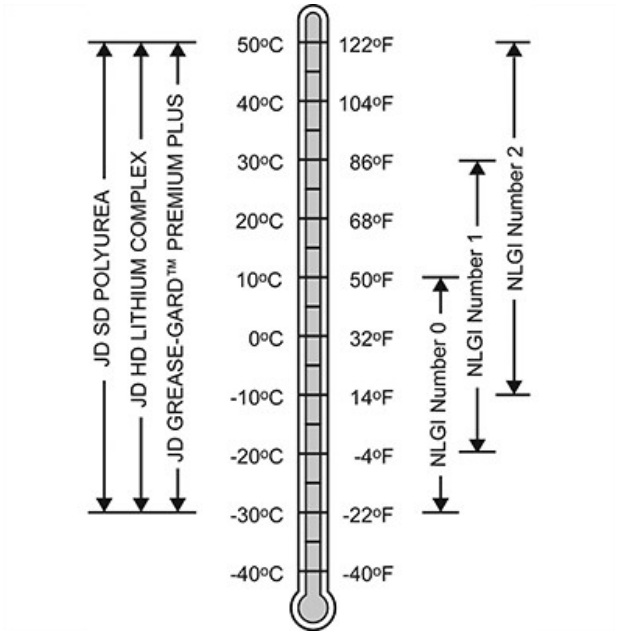

RG30199—UN—08MAR18

Graxas para Faixas de Temperatura do Ar

Utilize a graxa com base nos números de consistência da NLGI e na faixa de temperatura do ar esperada durante o intervalo de serviço.

A graxa recomendada é a Graxa Polyurea John Deere SD.

São recomendadas também as seguintes graxas:

- Graxa John Deere de Complexo de Lítio HD
- John Deere Grease-Gard™ Premium Plus

Podem ser usadas outras graxas que atendam o seguinte:

- Classificação de Desempenho NLGI GC-LB
- Óleo de Base Não-Sintética de Complexo de Lítio ISO-L-X-BDHB 2 ou DIN KP 2 N-10 (100 a 220 mm2/ /s a 40°C)

IMPORTANTE: Alguns tipos de espessantes, óleos base e aditivos usados nas graxas não são compatíveis com outros. Evite misturar as graxas. Consulte seu fornecedor de graxa antes de misturar diferentes tipos de graxa.

DX,GREA1-54-13JAN18

Filtros de óleo

A filtragem dos óleos é crítica para uma lubrificação e operação adequada. Os filtros de óleo da marca John Deere foram projetados e produzidos especificamente para aplicações John Deere.

Os filtros John Deere estão em conformidade com as especificações de engenharia para a qualidade do meio filtrante, grau de eficiência da filtragem, resistência da adesão entre o meio filtrante e a tampa final do elemento, limite de fadiga do recipiente (se aplicável) e capacidade de pressão do retentor do filtro. Filtros de óleo de marcas que não sejam John Deere podem não cumprir estas especificações-chave da John Deere.

Substituir sempre os filtros regularmente conforme especificado neste manual.

DX,FILT1-54-11APR11

Filtros de combustível

Nunca é demais lembrar a importância da filtragem do combustível para os modernos sistemas de combustível. A combinação de normas de emissões cada vez mais restritivas e motores cada vez mais eficientes requer que os sistemas de combustível funcionem a pressões muito maiores. As pressões mais altas só podem ser alcançadas usando componentes de injeção de combustível com tolerâncias muito rigorosas. Tais tolerâncias de fabricação rigorosas impõem limitações muito estritas para a presença de água e detritos.

Os filtros de combustível da marca John Deere são projetados e produzidos especificamente para motores John Deere.

Para proteger o motor de detritos e água, sempre

Bio Hy-Gard é uma marca registrada da Deere & Company
Hy-Gard é uma marca registrada da Deere & Company

[4] Bio Hy-Gard II cumpre ou excede a biodegradabilidade mínima de 80% dentro de 21 dias de acordo com o método de teste CEC-L-33--T-82. Bio Hy-Gard II não deve ser misturado com óleos minerais, pois isso reduz a biodegradabilidade e imposssibilita a reciclagem de óleo apropriada.

Grease-Gard™ é marca registrada da Deere & Company

troque os filtros de combustível do motor conforme especificado neste manual.

DX,FILT2-54-14APR11

Lubrificantes Alternativos e Sintéticos

As condições em certas áreas geográficas podem precisar de lubrificantes distintos aqueles recomendados nesse manual.

Certos líquidos de arrefecimento e lubrificantes da John Deere podem não ter disponibilidade na sua região.

Consulte o seu concessionário John Deere para obter informações e recomendações.

Os lubrificantes sintéticos poderão ser usados caso satisfaçam os requisitos de desempenho exibidos nesse manual.

Os limites de temperatura e intervalos de manutenção indicados neste manual se aplicam a fluidos da marca John Deere ou fluidos que tenham sido testados e aprovados para uso em equipamentos John Deere.

Produtos básicos rerrefinados podem ser usados se o lubrificante acabado atender os requisitos de desempenho.

DX,ALTER-54-13JAN18

Armazenar lubrificantes

O seu equipamento só pode funcionar com a máxima eficiência se forem usados lubrificantes limpos.

Usar recipientes limpos para manusear todos os lubrificantes.

Armazene os lubrificantes e os contentores numa área protegida do pó, da umidade e de outras contaminações. Armazene os contentores deitados para evitar o acúmulo de água e de sujeira.

Certifique-se de que todos os contentores estejam devidamente marcados para identificar seus conteúdos.

Descarte adequadamente todos os contentores velhos e quaisquer restos de lubrificantes que eles possam conter.

DX,LUBST-54-11APR11

Mistura de Lubrificantes

De um modo geral, evite misturar marcas ou tipos de óleos diferentes. Os fabricantes de óleo misturam aditivos nos óleos para que estejam de acordo com certas especificações e requisitos de performance.

A mistura de óleos diferentes pode interferir com o funcionamento adequado destes aditivos e degradar o desempenho do lubrificante.

Consulte o seu concessionário John Deere para obter informações e recomendações específicas.

DX,LUBMIX-54-18MAR96

Informações relacionadas a emissões necessárias

Fornecedor de serviços

Um oficina ou técnico qualificado de preferência do proprietário pode fazer manutenção, troca ou reparos dos sistemas e dispositivos de controle de emissões, com peças de reposição originais ou equivalentes. Porém, o serviço sob garantia, recolhimento de peças e outros serviços pagos pela John Deere devem ser executados em um centro de serviços autorizado pela John Deere.

DX,EMISSIONS,REQINFO-54-12JUN15

Considerações Importantes

Os intervalos de serviço especificados neste manual consideraram o uso do trator em operação normal.

Ao operar em condições severas ou adversas, como as já mencionadas, execute os serviços nos intervalos reduzidos, ou mais frequentemente.

Exemplos de operação em condições severas ou adversas:

- Trabalho em condições de umidade e lama exigem lubrificação mais frequente nas graxeiras.
- Alta concentração de poeira: O purificador de ar do motor se obstrui com mais frequência, assim como matéria seca se acumula em diferentes partes do trator.

OU90500,0000421-54-01OCT15

Prática da Manutenção Segura



TS218—UN—23AUG88

Estude o procedimento de manutenção antes de efetuar o trabalho. Mantenha a área limpa e seca.

Nunca lubrifique nem faça manutenção ou ajustes em uma máquina em movimento. Mantenha as mãos, os pés e as roupas longe de peças movidas por energia. Desative toda a energia e opere os controles para aliviar a pressão. Abaixe o equipamento até o solo. Pare o motor. Retire a chave. Aguarde a máquina esfriar.

Apoie seguramente quaisquer elementos da máquina que devam ser erguidos para o trabalho de manutenção.

Mantenha todas as peças em boas condições e corretamente instaladas. Corrija imediatamente qualquer dano. Substitua peças desgastadas ou quebradas. Remova depósitos de graxa, óleo ou detritos.

Em equipamentos autopropelidos, desconecte o cabo terra (-) da bateria antes de executar qualquer solda na máquina ou ajustes no sistema elétrico.

Em implementos rebocados, desconecte os chicotes elétricos do trator antes de fazer a manutenção em componentes do sistema elétrico ou soldagem na máquina.

Quedas durante limpeza ou trabalho em locais altos podem causar ferimentos graves. Use uma escada ou plataforma para atingir facilmente cada local. Use apoios para os pés e para as mãos que sejam robustos e seguros.

DX,SERV-54-28FEB17

Manusear suportes e componentes eletrônicos com segurança



TS249—UN—23AUG88

Quedas durante instalação ou remoção de componentes eletrônicos montados no equipamento podem causar graves ferimentos. Use uma escada ou plataforma para alcançar facilmente cada local de montagem. Use apoios seguros e resistentes para as mãos e os pés. Não instale nem remova componentes molhados ou congelados.

Ao instalar ou fazer manutenção de uma estação base RTK em uma torre ou outra estrutura alta, use um elevador aprovado.

Ao instalar ou fazer manutenção em um mastro de antena de GPS usada num implemento, use técnicas de elevação apropriadas e o devido equipamento de proteção pessoal. O mastro é pesado e pode ser difícil de manusear. Serão necessárias duas pessoas quando os locais de montagem não forem acessíveis do solo ou de uma plataforma de manutenção.

DX,WW,RECEIVER-54-24AUG10

Evite Fluidos Sob Alta Pressão

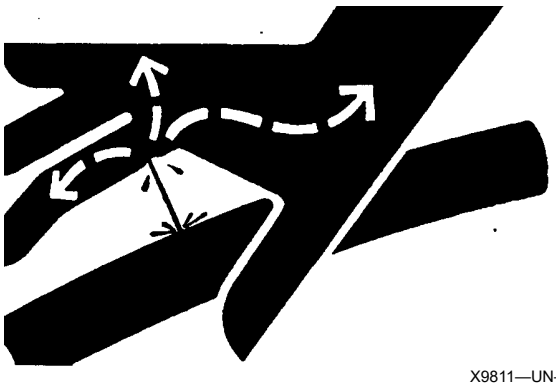

X9811—UN—23AUG88

Inspecione as mangueiras hidráulicas periodicamente – pelo menos uma vez por ano – para ver se há vazamentos, dobras, cortes, trincas, abrasão, bolhas, corrosão, trançado exposto ou qualquer outro sinal de desgaste ou dano.

Substitua imediatamente conjuntos de mangueira desgastados ou danificados, por peças de reposição aprovadas John Deere.

Fluidos que escapam sob alta pressão podem penetrar na pele e causar ferimentos graves.

Evite este risco aliviando a pressão antes de desconectar uma linha hidráulica ou outras linhas. Aperte todas as conexões antes de aplicar pressão.

Procure por vazamentos com um pedaço de cartão. Proteja as mãos e o corpo de fluidos sob alta pressão.

Em caso de acidente, consulte um médico imediatamente. Qualquer fluido injetado na pele deve ser retirado cirurgicamente dentro de algumas horas ou poderá resultar em gangrena. Os médicos com pouca experiência nesse tipo de ferimento devem procurar uma fonte adequada de conhecimentos médicos nessa área. Essas informações encontram-se disponíveis em inglês no Departamento Médico da Deere & Company em Moline, Illinois, EUA, pelos telefones 1-800-822--8262 ou +1 309-748-5636.

DX,FLUID-54-12OCT11

Evitar Abrir o Sistema de Injeção de Combustível de Alta Pressão



TS1343—UN—18MAR92

O fluido a alta pressão que ficar retido nas linhas de combustível pode causar ferimentos graves. Em motores com sistema de combustível de High Pressure Common Rail (HPCR) (Coletor de Alta Pressão), não desligue nem tente efetuar consertos nas linhas de combustível, nos sensores ou em outros componentes situados entre a bomba de combustível de alta pressão e os bocais.

Só os técnicos familiarizados com este tipo de sistema podem efetuar consertos. (Consulte a sua concessionária John Deere quanto a consertos).

DX,WW,HPCR1-54-07JAN03

Evite Explosões da Bateria



TS204—UN—15APR13

Mantenha faíscas, fósforos acesos ou chamas descobertas longe da bateria. O gás formado pela bateria pode explodir.

Nunca verifique a carga da bateria colocando um objeto de metal ligando os bornes. Use um voltímetro ou densímetro.

Não carregue uma bateria congelada; ela pode explodir. Aqueça a bateria a 16°C (60°F).

DX,SPARKS-54-03MAR93

Trabalhe em Área Ventilada

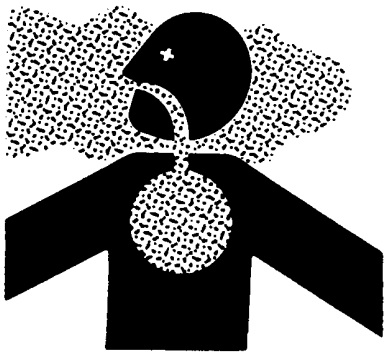

TS220—UN—15APR13

O gás de escape do motor pode causar doenças ou até mesmo a morte. Na necessidade de ligar um motor em uma área fechada, remova o gás da área com uma extensão do tubo de escape.

Se você não tiver uma extensão do tubo de escape, abra as portas para a circulação do ar.

DX,AIR-54-17FEB99

Apoie a Máquina Apropriadamente

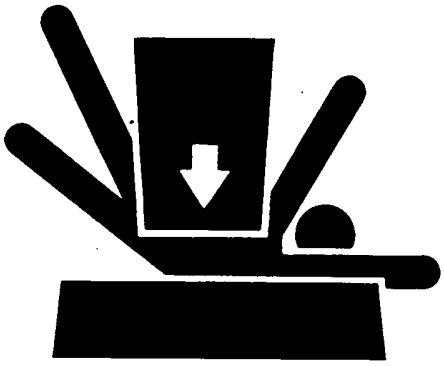

TS229—UN—23AUG88

Baixe sempre os implementos ao solo antes de trabalhar na máquina. Ao trabalhar numa máquina ou acessório suspenso, apoie a máquina ou o acessório com segurança. Se deixados em uma posição levantada, os implementos sustentados hidraulicamente poderão baixar ou ter vazamento interno e baixar.

Não apóie a máquina sobre blocos de cimento, tijolos ocos ou escoras que possam desmoronar sob uma carga contínua. Não trabalhe sob uma máquina que esteja apoiada apenas por um macaco. Observe sempre as instruções de manuseio dadas neste manual.

Quando implementos ou acessórios são utilizados em uma máquina, siga sempre as precauções de segurança listadas no manual do operador do implemento.

DX,LOWER-54-24FEB00

Fazer manutenção do sistema de arrefecimento com segurança



TS281—UN—15APR13

A liberação explosiva de fluidos do sistema de arrefecimento pressurizado pode causar queimaduras graves.

Desligue o motor. Remova a tampa de abastecimento somente quando estiver suficientemente fria para tocar com as mãos. Abra lentamente a tampa até o primeiro estágio para liberar a pressão antes de remover a tampa completamente.

DX,WW,COOLING-54-19AUG09

Manutenção Segura de Pneus



TS952—UN—15APR13

A separação explosiva de um pneu das demais peças do aro pode causar ferimentos graves ou morte.

Não tente montar um pneu a menos que tenha o equipamento adequado e experiência para executar tal trabalho.

Mantenha sempre a pressão correta nos pneus. Não encha os pneus acima da pressão recomendada. Jamais solde ou aqueça uma roda montada com o pneu. O calor pode causar um aumento da pressão de ar no que resultará numa explosão do pneu. A soldagem pode enfraquecer ou deformar a estrutura da roda.

Ao calibrar os pneus, use uma extensão para a mangueira suficientemente longa para permitir que você permaneça ao lado e NÃO à frente ou sobre o pneu. Use uma grade de segurança, se disponível.

Verifique se existe pressão baixa, cortes, bolhas, aros danificados ou parafusos e porcas em falta nas rodas.

DX,TIRECP-54-24AUG90

Fazer manutenção do trator com tração dianteira com segurança

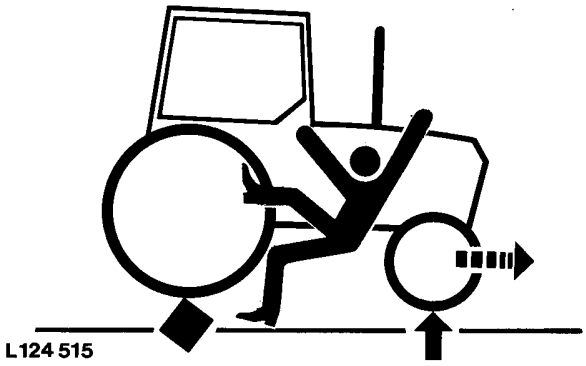

L124515—UN—06AUG94

Ao fazer manutenção de um trator com tração dianteira, com as rodas traseiras levantadas do solo, e rodando por ação do motor, sempre apoiar as rodas da frente de modo semelhante. Um corte de energia elétrica ou de pressão do sistema de transmissão/hidráulico engatará as rodas da frente, puxando as rodas traseiras para fora do suporte se as rodas da frente não estiverem levantadas. Nestas condições, as rodas da frente podem engatar, mesmo se o interruptor estiver na posição de desligado.

DX,WW,MFWD-54-19AUG09

Apertar porcas e parafusos de fixação das rodas

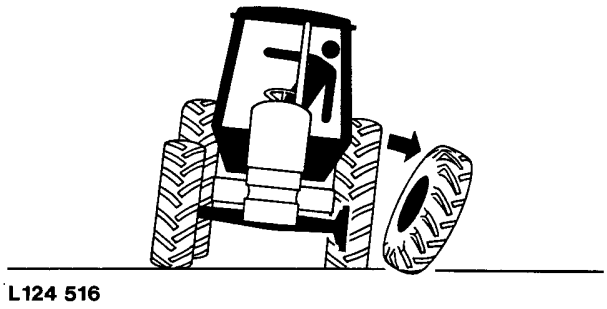

L124516—UN—03JAN95

Aperte os parafusos de fixação das rodas nos intervalos especificados nas seções "Período de amaciamento" e "Manutenção".

DX,WW,WHEEL-54-12OCT11

Armazenamento de Acessórios com Segurança



TS219—UN—23AUG88

Acessórios armazenados como rodados duplos, rodas gaiolas e carregadeiras podem cair e causar graves ferimentos ou a morte.

Armazene acessórios e implementos com segurança para evitar quedas. Mantenha outras pessoas e crianças longe da área de armazenamento.

DX,STORE-54-03MAR93

Descomissionamento — Reciclagem e Eliminação Apropriadas de Fluidos e Componentes

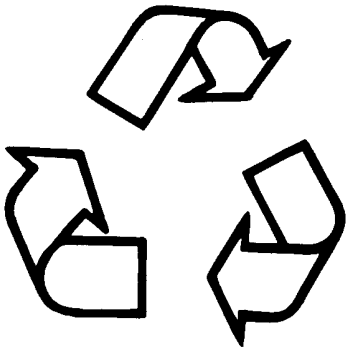

TS1133—UN—15APR13

Medidas de gestão ambiental e de segurança devem ser levadas em consideração ao descomissionar uma máquina e/ou componente. Essas medidas incluem o seguinte:

- Usar ferramentas e equipamentos de proteção individual apropriados como roupas, luvas, óculos ou protetores de rosto durante a remoção ou manejo de objetos e materiais.
- Seguir as instruções para componentes específicos.
- Liberar a energia acumulada abaixando elementos suspensos da máquina, relaxando molas, desconectando a bateria ou outras fontes elétricas, e aliviando a pressão em componentes hidráulicos, acumuladores e outros sistemas similares.
- Minimizar a exposição a componentes que possam conter resíduos de produtos químicos agrícolas, como fertilizantes e pesticidas. Manusear e eliminar esses componentes de maneira adequada.
- Drenar cuidadosamente motores, tanques de combustível, cilindros hidráulicos, reservatórios e linhas antes de reciclar os componentes. Usar recipientes à prova de vazamento ao drenar os fluidos. Não usar recipientes de comida ou bebida.
- Não derramar fluidos residuais no solo, na rede de esgoto ou em qualquer fonte de água.
- Observar todas as normas, regulamentos ou leis locais, estaduais e nacionais que regem o manuseio ou eliminação de fluidos residuais (por exemplo: óleo, combustível, líquido de arrefecimento, fluido de freio); filtros, baterias; outras substâncias ou peças. A queima de componentes ou fluidos inflamáveis em incineradores que não sejam especialmente projetados pode ser proibida por lei e pode resultar em exposição a cinzas ou vapores nocivos.
- Fazer a manutenção e a eliminação de sistemas de ar condicionado de maneira adequada. As normas oficiais podem exigir um centro de serviços certificado para o recolhimento e reciclagem de refrigerantes de ar condicionado que possam causar danos à atmosfera se forem liberados.
- Avaliar opções de reciclagem para pneus, metal, plástico, vidro, borracha e componentes eletrônicos passíveis de reciclagem completa ou parcial.
- Entrar em contato com seu centro de reciclagem ou órgão ambiental local, ou com seu concessionário John Deere para saber qual o meio apropriado de reciclar ou eliminar os resíduos.

DX,DRAIN-54-01JUN15

Limpeza e manutenção segura



TS249—UN—23AUG88

CUIDADO: Para efetuar trabalhos de manutenção nos locais de difícil acesso, é essencial usar plataformas apropriadas ou escadas seguras.

É necessário um cuidado especial para efetuar trabalhos de manutenção e de limpeza em locais de difícil acesso, por exemplo, ajustar faróis montados no

teto, efetuar manutenção do sistema de arrefecimento, ajustar o retrovisor externo em tratores sem porta no lado direito e várias outras tarefas similares.

CUIDADO: NÃO é permitido ficar em pé em componentes do trator para efetuar tais tarefas, a menos que os componentes do trator sejam destinados a tais usos. Há um sério risco de queda, especialmente se os componentes do trator estiverem molhados, sujos ou cobertos de gelo.

OULXBER,0001B64-54-22NOV11

Instruções Gerais Referentes às Condições do Trator

Execute uma rigorosa inspeção visual do trator regularmente ou no mais tardar a cada intervalo de manutenção. Assegure o seguinte:

- As proteções e recursos de segurança estão no lugar e foram devidamente instalados.
- Todos os adesivos e etiquetas de segurança estão no lugar e legíveis.
- Os pneus estão em boas condições.
- Todas as linhas e mangueiras estão em boas condições.
- A fiação elétrica e as conexões de terra estão em boas condições.
- Não há materiais inflamáveis em áreas de alta irradiação de calor.
- O trator não tem vazamentos.

OULXBER,0001B62-54-22NOV11

Utilizar lavadores a alta pressão

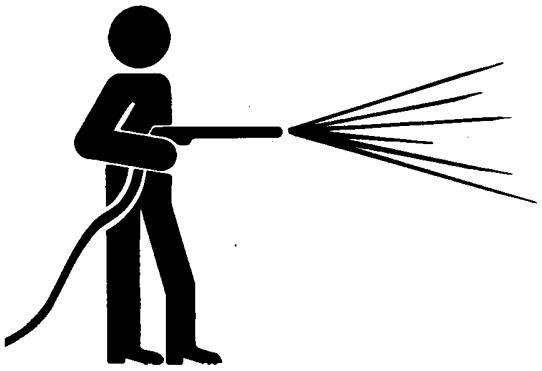

T6642EJ—UN—18OCT88

IMPORTANTE: Lavadores a alta pressão são meios eficientes para limpar o trator. Para evitar danos ao trator, não se aproxime mais do que 1 m (39") e pulverize em um ângulo entre 45 e 90° quando limpar superfícies de vedação, vedações e adesivos. A pressão máxima não deve ultrapassar 12 000 kPa (120 bar; 1740 psi).

Sob circunstância alguma pulverizar ou lavar componentes quentes (p. ex., a bomba injetora de combustível) com água fria. Não use bicos rotativos ou água a temperaturas superiores a 50 °C (122 °F), e não direcione às vedações. Mantenha o jato de água sempre se movendo. Unidades de arrefecimento, maxila do levante, rolamentos e equipamento elétrico/eletrônico não devem ser limpos com lavadores a alta pressão. Siga as instruções no manual do operador de lavadores a alta pressão e manuais de equipamentos conectados.

OULXBER,0001B63-54-22NOV11

Usar ar comprimido

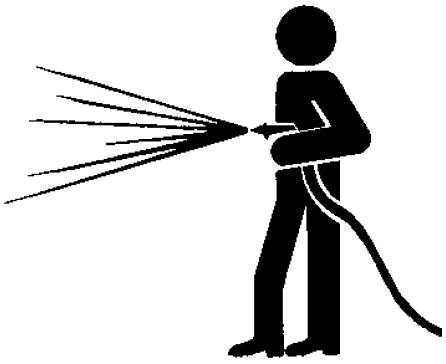

RW56455—UN—30JUN97

IMPORTANTE: Apontar um jato de ar comprimido sob pressão para componentes eletrônicos ou elétricos ou suas conexões poderá causar acúmulo de carga eletrostática ou falhas no produto.

AG,RF30435,2492-54-05NOV14

Lubrificação, Serviços Periódicos

CUIDADO: Não realize nenhum tipo de manutenção, reparo ou lubrificação com o motor em funcionamento, a não ser que indicado de outra forma.

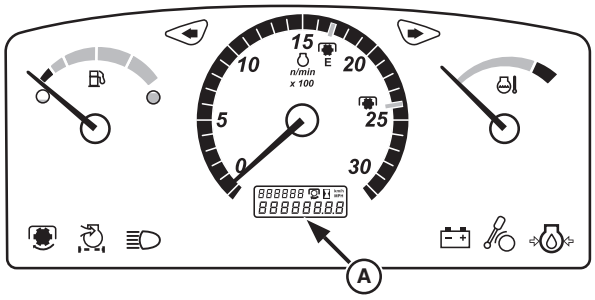

BM034740—UN—09MAY18

Horímetro — Transmissão com Eixo Superior Sincronizado

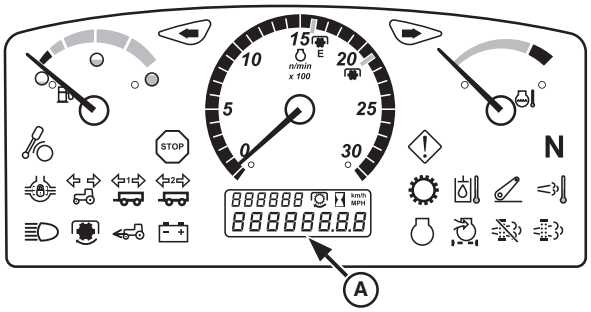

BM034741—UN—09MAY18

Horímetro — Transmissão PowrReverser™

Os intervalos nos quais componentes diferentes devem ser verificados, lubrificados, substituídos ou ajustados são baseados nas horas de operação registradas no horímetro (A). O horímetro (A) opera quando o motor está em funcionamento e indica o número de horas de operação acumuladas.

Verifique com frequência se o horímetro (A) está funcionando corretamente.

Os intervalos de lubrificação e manutenção especificados são para condições normais de trabalho. Esses intervalos devem ser reduzidos quando operar em condições adversas.

IMPORTANTE: Após manutenção, limpeza ou reparação do trator, torne a instalar todas as proteções antes de trabalhar com o trator.

CR84017,00001F6-54-04DEC18

Tabela de Intervalos de Serviço

Manutenção	Primeiro		A Cada										
	100 h	600 h	Dia ou 10 h	Semana ou 50 h	Mensal ou 200 h	250 h	375 h	500 h	750 h	Ano	2 anos ou 1500 h	2 anos ou 2000 h	6 anos ou 6000 horas
Verifique o Torque dos Parafusos do Engate Traseiro de Três Pontos	X												
Verificar vazamentos no sistema de arrefecimento	X												
Verifique o Nível do Líquido de Arrefecimento do Motor	X		X										
Verifique e Aperte as Mangueiras e as Braçadeiras do Sistema Hidráulico, da Entrada de Ar e de Arrefecimento	X								X				
Substitua os Filtros do Óleo Hidráulico/de Transmissão	X								X				
Troque o Óleo da Redução Final do Eixo Dianteiro	X								X				
Troque o Óleo do Diferencial do Eixo Dianteiro	X								X				
Troque o Óleo do Motor e Substitua o Filtro de Óleo do Motor	X					X[a]	X[bc]	X[cd]					
Ajuste a Folga das Válvulas do Motor		X									X		
Drene a Água e Sedimentos do Filtro de Combustível			X										
Limpe a Grade Frontal, o Radiador, os Resfriadores e o Condensador do Ar-condicionado (se equipado)			X										
Verifique a Condição dos Pneus e a Calibração da Pressão			X										

Manutenção	Primeiro		A Cada										
	100 h	600 h	Dia ou 10 h	Se-ma-na ou 50 h	Men-sal ou 200 h	250 h	375 h	500 h	750 h	Ano	2 anos ou 1500 h	2 anos ou 2000 h	6 anos ou 6000 hor-as
Verifique o Nível do Óleo do Motor			X										
Verifique o Nível de Óleo da Redução Final do Eixo Dianteiro			X[e]		X								
Verifique o Nível de Óleo do Diferencial do Eixo Dianteiro			X[e]		X								
Verifique o Nível do Óleo Hidráulico/de Transmissão			X[e]		X								
Lubrifique o Eixo da TDP			X[e]		X								
Lubrifique as Articulações do Levante Hidráulico			X[e]		X								
Lubrifique o Eixo Traseiro			X[e]					X					
Lubrifique o Eixo Dianteiro			X[e]	X									
Limpar válvula de descarga de poeira				X									
Drene a água e os sedimentos do separador de água					X								
Drene a Água e os Sedimentos do Tanque de Combustível					X								
Aperte os Parafusos e Porcas da Roda Traseira					X								
Trocar Filtro de Combustível						X				X			
Substitua o filtro de combustível em linha (se equipado)						X				X			
Substitua os filtros de ar fresco da cabine (se equipado com filtros de carvão ativado)						X							
Substitua o ar de recirculação da cabine (se equipado com filtros de carvão ativado)						X							
Ajuste o Tirante da Embreagem da TDP						X[f]							
Ajuste a Folga do Pedal da Embreagem						X[f]							
Verifique o Sistema de Freio de Estacionamento da Transmissão						X							
Verifique o Sistema de Partida em Neutro						X							
Verifique os Freios Hidráulicos						X							
Verifique a correia do ventilador do motor						X							
Verifique os cabos e pontos de aterramento								X					
Limpe os Filtros de Ar Fresco da Cabine								X					
Limpe os Filtros de Ar de Recirculação da Cabine								X					
Verificar Cinto de Segurança									X				
Verificação de Marcha Lenta do Motor									X				
Limpe o Respiro do Tanque de Combustível									X				
Substitua os Filtros de Ar Primário e Secundário do Motor										X			
Substitua os Filtros de Ar Fresco da Cabine										X			
Substitua os Filtros de Ar de Recirculação da Cabine										X			
Troque o Óleo da Transmissão/Sistema Hidráulico											X		
Verifique o Tensor Automático da Correia do Motor											X[d]		
Teste os Bicos Injetores											X		
Troque o Separador de Água												X	
Troca do Líquido de Arrefecimento do Motor												X[g]	X[h]
Substitua a Termoválvula do Motor												X[g]	X[h]

[a] *Se não usar óleo do motor John Deere Plus-50™ II e filtro aprovado pela John Deere. Use esse intervalo ao usar óleos como John Deere Torq-*

Gard™ ou óleos de motor de outros fabricantes que atendam às condições especificadas na seção Combustíveis, Lubrificantes e Líquido Refrigerante.
[b]Tratores 5060E, 5070E e 5080E.
[c]Se usar óleo do motor John Deere Plus-50™ II e filtro aprovado pela John Deere.
[d]Somente tratores 5078E e 5090E.
[e]Se o trator opera em condições úmidas ou lamacentas.
[f]Somente tratores com Transmissão com Eixo Superior Sincronizado.
[g]Se não for usado Cool-Gard II™ ou Cool-Gard™ PG.
[h]Se for usado Cool-Gard II™ ou Cool-Gard™ PG.

GH80003,0000068-54-26AUG19

Imagens de Intervalos de Serviço

NOTA: As imagens são apenas para fins de ilustração. Para realizar a manutenção, observe o modelo e as configurações do seu trator.

RP46668,0000217-54-19JUN18

Manutenção—Primeiras 100 Horas

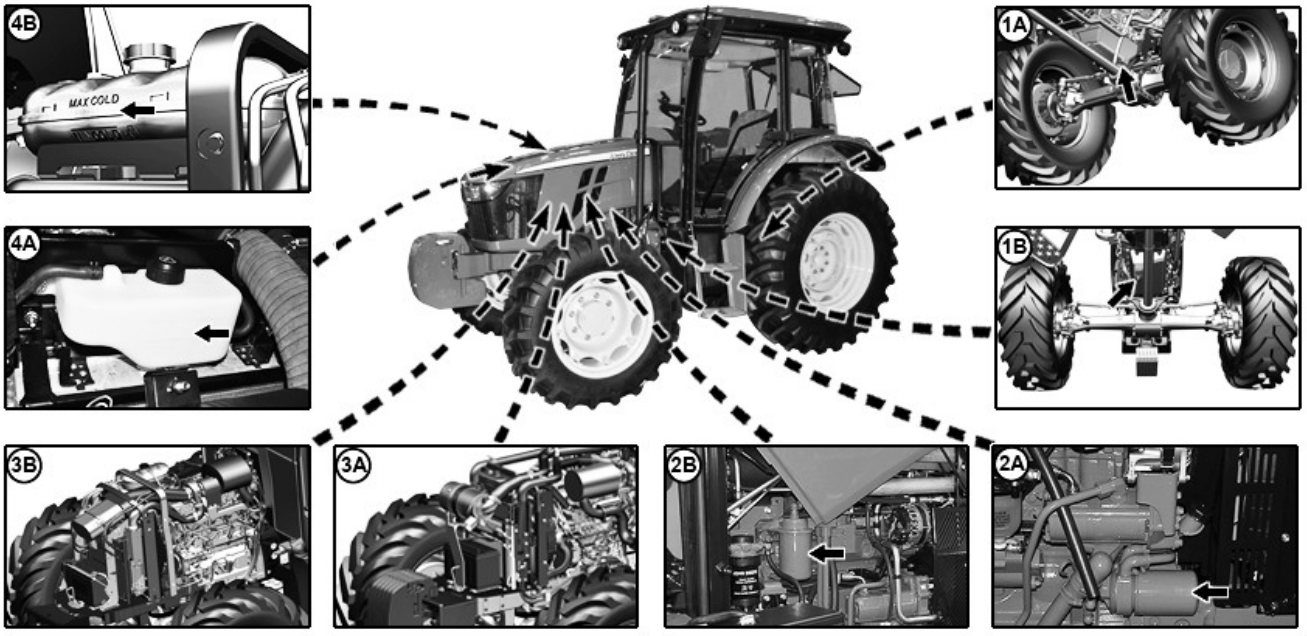

BM031168—UN—19JUN18

1A—Troque o óleo do motor.[1] Depois disso, troque a cada 250 horas de operação.
1B—Troque o óleo do motor.[2] Depois disso, troque a cada 250 horas de operação.
2A—Substituição do filtro de óleo do motor.[1] Depois disso, substitua a cada 250 horas.
2B—Substituição do filtro de óleo do motor.[2] Depois disso, substitua a cada 250 horas.
3A—Verifique o sistema de arrefecimento quanto a vazamentos.[1]
3B—Verifique o sistema de arrefecimento quanto a vazamentos.[2]
4A—Verifique o nível do líquido de arrefecimento do motor.[1] Depois disso, verifique diariamente ou a cada 10 horas, o que ocorrer primeiro.
4B—Verifique o nível do líquido de arrefecimento do motor.[2] Depois disso, verifique diariamente ou a cada 10 horas, o que ocorrer primeiro.

[1] Tratores 5060E, 5070E e 5080E.

[2] Tratores 5078E e 5090E.

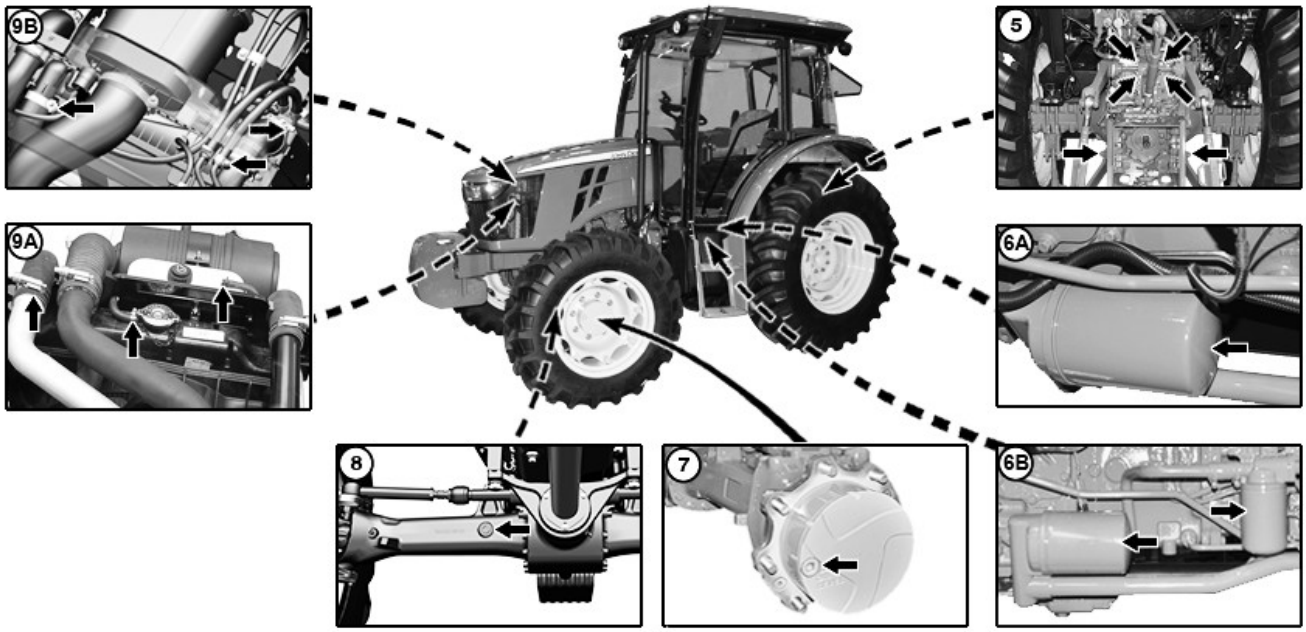

BM031169—UN—19JUN18

5—Verifique o torque dos parafusos do engate traseiro de três pontos.
6A—Troque o filtro de óleo hidráulico/da transmissão.[3]
6B—Substitua os filtros de óleo da transmissão e do óleo hidráulico.[4]
7—Troque o óleo da redução final do eixo dianteiro. Depois disso, troque a cada 750 horas de operação.
8—Troque o óleo do diferencial do eixo dianteiro. Depois disso, troque a cada 750 horas de operação.
9A—Verifique e aperte a admissão de ar, mangueiras hidráulicas e do sistema de arrefecimento, e as braçadeiras.[5] Depois disso, verifique a cada 750 horas de operação.
9B—Verifique e aperte a admissão de ar, mangueiras hidráulicas e do sistema de arrefecimento, e as braçadeiras.[6] Depois disso, verifique a cada 750 horas de operação.

GH80003,0000055-54-02FEB19

Manutenção—Primeiras 600 Horas

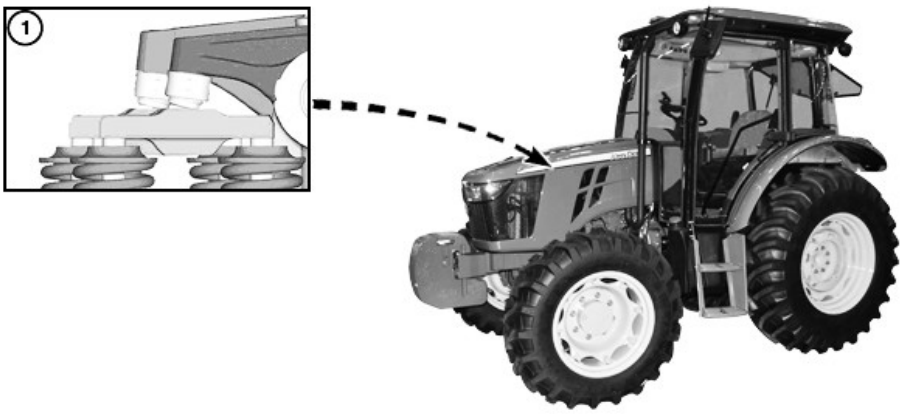

BM031162—UN—19JUN18

1—Ajuste a folga das válvulas do motor. Depois disso, ajuste a cada 2 anos ou 1500 horas, o que ocorrer primeiro.[7]

RP46668,0000202-54-19JUN18

[3] Somente tratores com Transmissão com Eixo Superior Sincronizado.
[4] Somente tratores com transmissão PowrReverser™.
[5] Tratores 5078E e 5090E.
[6] Tratores 5078E e 5090E.
[7] Consulte o concessionário John Deere.

Serviço—Diariamente ou a Cada 10 Horas de Operação

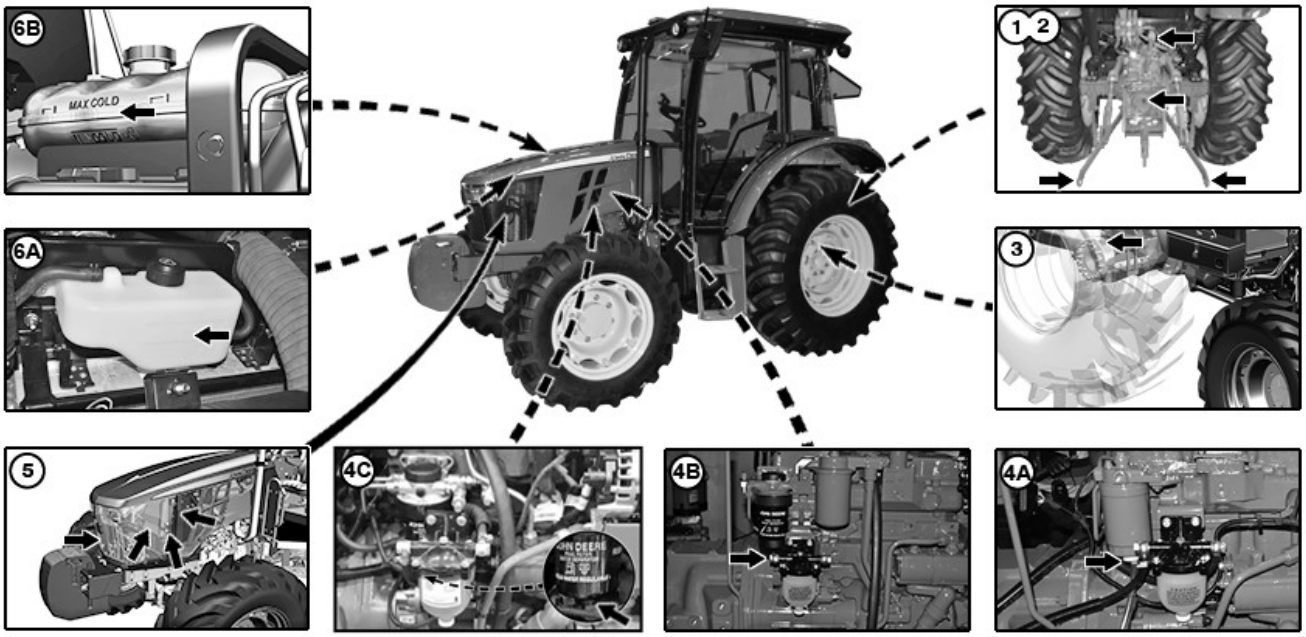

BML004069—UN—01SEP20

1—Lubrifique o eixo da TDP.[8]
2—Lubrifique as articulações do levante hidráulico.[8]
3—Lubrifique o eixo traseiro.[8]
4A—Drene a água e os sedimentos do filtro de combustível tipo A.[9]
4B—Drene a água e os sedimentos do filtro de combustível tipo B.[9]
4C—Drene a água e sedimentos do filtro de combustível.[10]
5—Limpe a grade frontal, o radiador, os resfriadores e o condensador do ar condicionado (se equipado).
6A—Verifique o nível do líquido de arrefecimento do motor.[9]
6B—Verifique o nível do líquido de arrefecimento do motor.[10]

[8] Se o trator opera em condições úmidas ou lamacentas.
[9] Tratores 5060E, 5070E e 5080E.
[10] Tratores 5078E e 5090E.

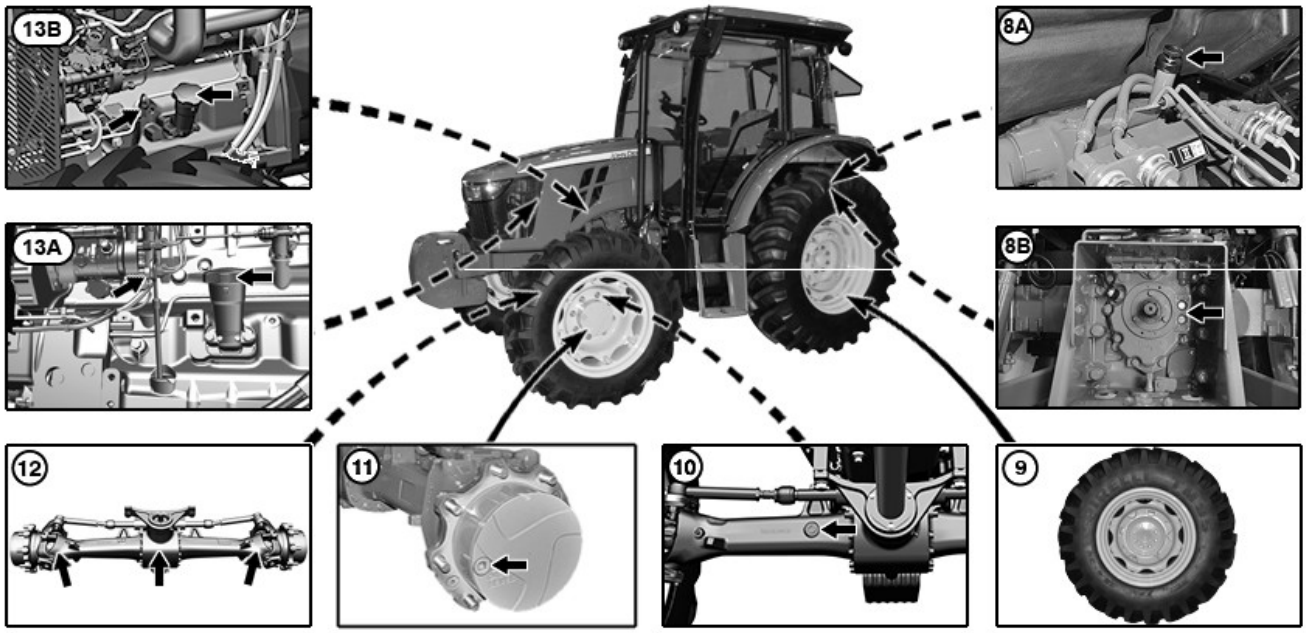

BML004075—UN—01SEP20

8A—Verifique o nível de óleo hidráulico/transmissão.[11][12]
8B—Verifique o nível de óleo hidráulico/transmissão.[13][12]
9—Verifique a condição e a calibração dos pneus.
10—Verifique o nível de óleo do diferencial do eixo dianteiro.[12]
11—Verifique o nível de óleo da redução final do eixo dianteiro.[12]
12—Lubrifique o eixo dianteiro.[12]
13A—Verifique o nível de óleo do motor.[14]
13B—Verifique o nível de óleo do motor.[15]

RP46668,0000204-54-01SEP20

Manutenção—Semanal ou a Cada 50 Horas de Operação



BM031165—UN—19JUN18

1—Lubrifique o eixo dianteiro.
2A—Limpe a válvula de descarga de poeira.[14]
2B—Limpe a válvula de descarga de poeira.[15]

RP46668,0000205-54-19JUN18

[11] Tratores com Transmissão com Eixo Superior Sincronizado.
[12] Se o trator opera em condições úmidas ou lamacentas.
[13] Tratores com transmissão PowrReverser™.
[14] Tratores 5060E, 5070E e 5080E.
[15] Tratores 5078E e 5090E.

Manutenção—Mensalmente ou a cada 200 horas

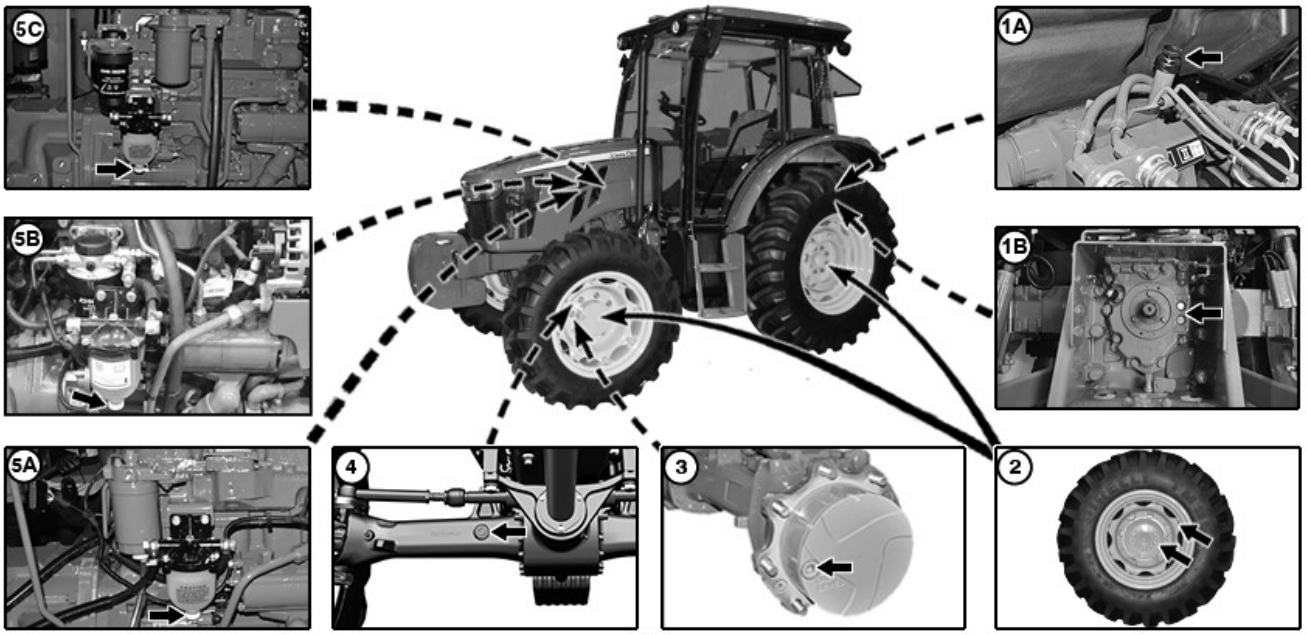

BML004070—UN—01SEP20

1A—Verifique o nível de óleo hidráulico/transmissão.[16]
1B—Verifique o nível de óleo hidráulico/transmissão.[17]
2—Aperte os parafusos e porcas da roda.
3—Verifique o nível de óleo da redução final do eixo dianteiro.
4—Verifique o nível de óleo do diferencial do eixo dianteiro.
5A—Drene a água e os sedimentos do separador de água.[18]
5B—Drene a água e os sedimentos do separador de água.[19]
5C—Drene a água e os sedimentos do separador de água.[20]



BM031167—UN—22JUN18

6—Lubrifique o eixo da TDP.
7—Lubrifique as articulações do levante hidráulico.
8A—Drene a água e os sedimentos do tanque de combustível.[21]
8B—Drene a água e os sedimentos do tanque de combustível.[22]

RP46668,0000207-54-01SEP20

[16] Tratores com Transmissão com Eixo Superior Sincronizado.
[17] Tratores com transmissão PowrReverser™.
[18] Tratores 5060E, 5070E e 5080E com filtro de combustível tipo A.
[19] Tratores 5060E, 5070E e 5080E com filtro de combustível tipo B.
[20] Tratores 5078E e 5090E.
[21] Tratores de plataforma do operador aberta.
[22] Tratores com cabine.

Manutenção—A Cada 250 Horas

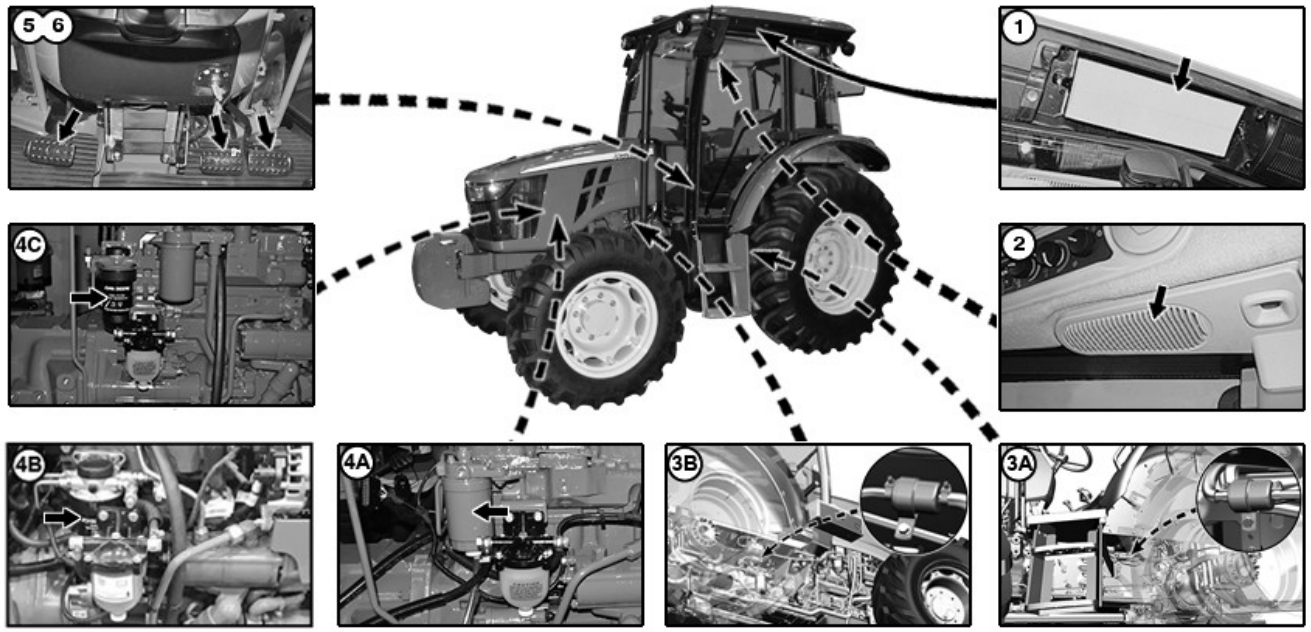

BML004071—UN—01SEP20

1—Substitua os filtros de ar de recirculação da cabine (se equipados com filtros de carvão ativado).
2—Substitua os filtros de ar fresco da cabine (se equipados com filtros de carvão ativado).
3A—Substitua o filtro de combustível em linha.[23]
3B—Substitua o filtro de combustível em linha.[24], [25]
4A—Substitua o filtro de combustível tipo A.[26]
4B—Substitua o filtro de combustível tipo B.[26]
4C—Substitua o filtro de combustível.[27]
5—Ajuste a folga do pedal da embreagem.
6—Verifique os freios hidráulicos.



BM031178—UN—19JUN18

7A—Troque o óleo do motor.[26]
7B—Troque o óleo do motor.[27]
8A—Substitua o filtro de óleo do motor.[26]
8B—Substitua o filtro de óleo do motor.[27]

[23] Tratores 5078E e 5090E com plataforma do operador aberta.
[24] Tratores com cabine 5078E e 5090E.
[25] Tratores com cabine 5060E, 5070E e 5080E com bomba de transferência de combustível elétrica.
[26] Tratores 5060E, 5070E e 5080E.
[27] Tratores 5078E e 5090E.

IMPORTANTE: O intervalo de manutenção de 250 horas deve ser seguido ao usar óleos como John Deere Torq-Gard™ ou óleos de motor de outros fabricantes que atendam às condições especificadas na seção Combustíveis, Lubrificantes e Líquido Refrigerante.

IMPORTANTE: Se for usado óleo John Deere Plus--50™ II, o intervalo de troca de óleo pode ser estendido para o motor Tier 3—Estágio IIIA. O intervalo estendido de troca de óleo das horas de operação é permitido somente se todas as condições a seguir forem atendidas:

- **Uso de diesel com teor de enxofre menor que 5000 mg/kg (5000 ppm).**
- **Uso do óleo John Deere Plus-50™ II.**
- **Uso de um filtro de óleo aprovado pela John Deere.**

NOTA: Cumpra todas as instruções descritas na seção Combustíveis, Lubrificantes e Líquido de Arrefecimento.



BM031179—UN—19JUN18

9A—Verifique o sistema de freio de estacionamento da transmissão.[28]
9B—Verifique o sistema de freio de estacionamento da transmissão.[29]
10A—Verifique o sistema de partida em neutro.[28]
10B—Verifique o sistema de partida em neutro.[29]
11A—Ajuste o Eixo da TDP da embreagem tirante.[28]
11B—Ajuste o Eixo da TDP da embreagem tirante.[29]

Torq-Gard é uma marca comercial da Deere & Company

Plus-50 é marca registrada da Deere & Company

[28] Tratores de plataforma do operador aberta.

[29] Tratores com cabine.

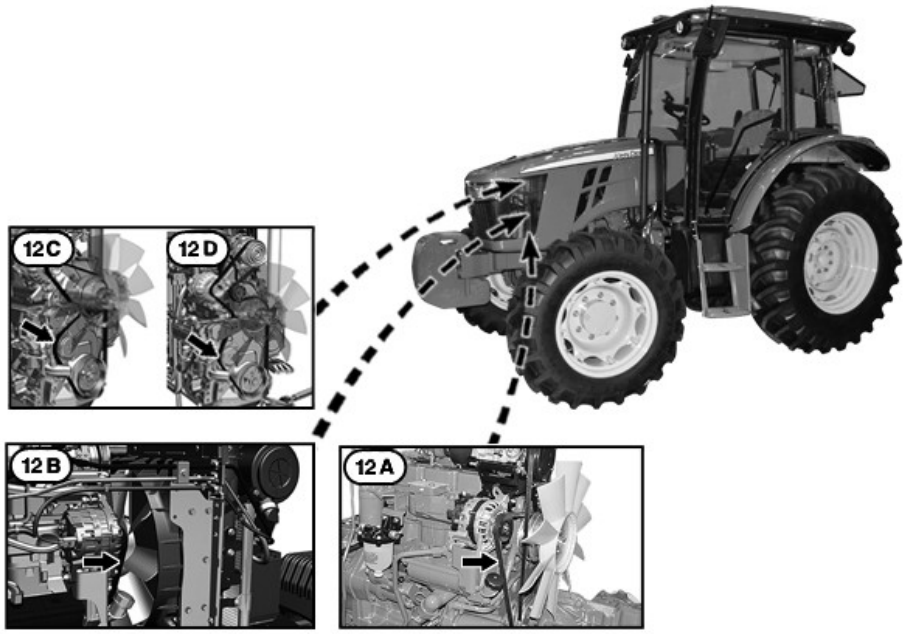

BM036579—UN—29JUL19

12A—Verifique a correia do ventilador do motor. [30]
12B—Verifique a correia do ventilador do motor. [31]
12C—Verifique a correia do ventilador do motor. [32]
12D—Verifique a correia do ventilador do motor. [33]

RP46668,000038C-54-19OCT20

Manutenção—A Cada 375 Horas

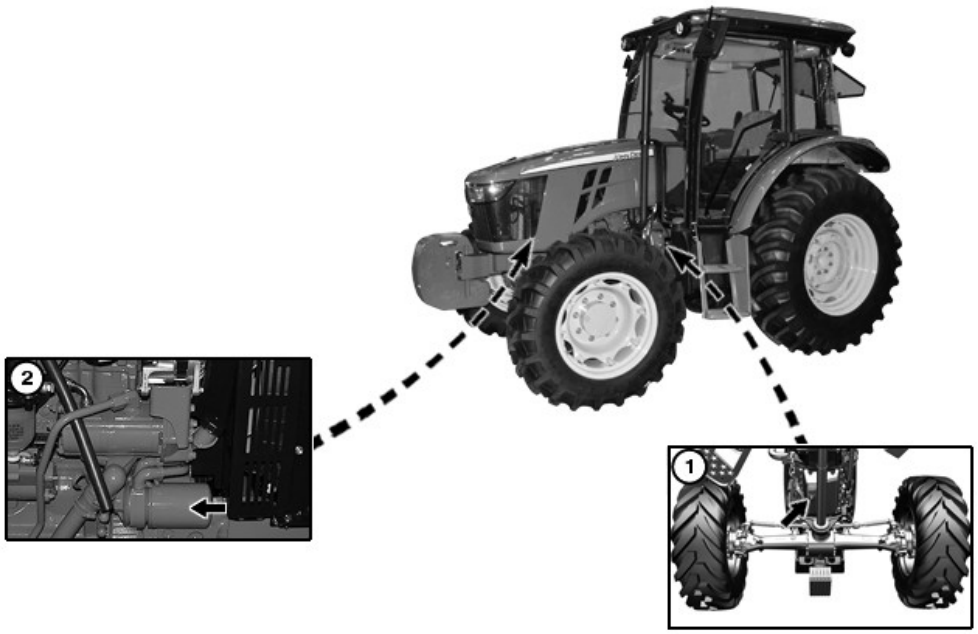

BM018821—UN—01FEB19

1—Troque o óleo do motor.

2—Substituição do filtro de óleo do motor.

[30] *Tratores com cabine 5060E, 5070E e 5080E.*
[31] *Tratores com plataforma do operador aberta 5060E, 5070E e 5080E.*
[32] *Tratores com plataforma do operador aberta 5078E e 5090E.*
[33] *Tratores com cabine 5078E e 5090E.*

IMPORTANTE: Se for usado óleo John Deere Plus--50™ II, o intervalo de troca de óleo pode ser estendido de 250 para 375 horas de operação para o motor Tier 3—Estágio IIIA. O intervalo estendido de troca de óleo das 375 horas de operação é permitido somente se todas as condições a seguir forem atendidas:

- **Aplicável aos tratores 5060E, 5070E e 5080E.**
- **Uso de diesel com teor de enxofre menor que 5000 mg/kg (5000 ppm).**
- **Uso do óleo John Deere Plus-50™ II.**
- **Uso de um filtro de óleo aprovado pela John Deere.**

NOTA: Cumpra todas as instruções descritas na seção Combustíveis, Lubrificantes e Líquido de Arrefecimento.

- Substituição do filtro de óleo do motor.
- Troque o óleo do motor.

GH80003,0000069-54-01FEB19

Plus-50 é marca registrada da Deere & Company

Manutenção—A Cada 500 Horas

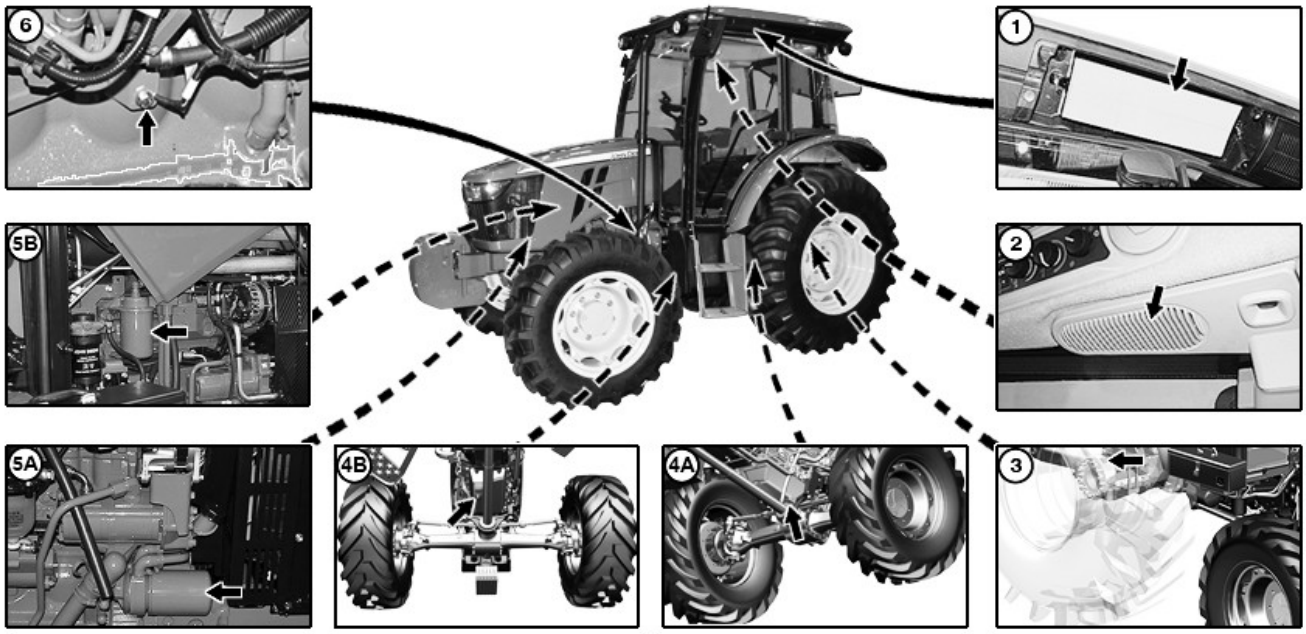

BM031174—UN—19JUN18

1—Limpe os filtros de ar fresco da cabine.
2—Limpe o filtro de ar de recirculação da cabine.
3—Lubrifique o eixo traseiro.
4A—Troque o óleo do motor.[34]
4B—Troque o óleo do motor.[35]
5A—Substituição do filtro de óleo do motor.[34]
5B—Substituição do filtro de óleo do motor.[35]
6—Verifique os cabos e pontos de aterramento.

IMPORTANTE: Se for usado óleo John Deere Plus--50™ II, o intervalo de troca de óleo pode ser estendido de 250 para 500 horas de operação para o motor Tier 3—Estágio IIIA. O intervalo estendido de troca de óleo das 500 horas de operação é permitido somente se todas as condições a seguir forem atendidas:

- **Aplicável aos tratores 5078E e 5090E.**
- **Uso de diesel com teor de enxofre menor que 5000 mg/kg (5000 ppm).**
- **Uso do óleo John Deere Plus-50™ II.**
- **Uso de um filtro de óleo aprovado pela John Deere.**

NOTA: Cumpra todas as instruções descritas na seção Combustíveis, Lubrificantes e Líquido de Arrefecimento.

GH80003,0000062-54-01FEB19

Plus-50 é marca registrada da Deere & Company

[34] Tratores 5060E, 5070E e 5080E.

[35] Tratores 5078E e 5090E.

Manutenção—A Cada 750 Horas

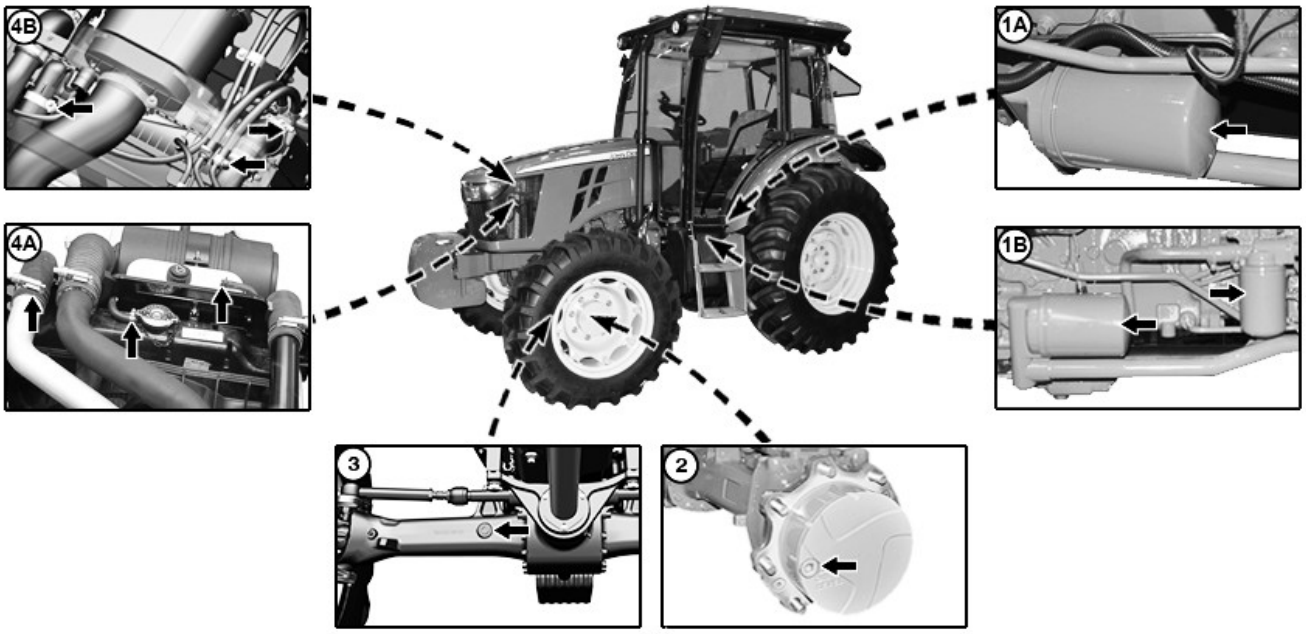

BM031175—UN—19JUN18

1A—Troque o filtro de óleo hidráulico/da transmissão.[36]
1B—Substitua os filtros de óleo da transmissão e do óleo hidráulico.[37]
2—Troque o óleo da redução final do eixo dianteiro.
3—Troque o óleo do diferencial do eixo Dianteiro.
4A—Verifique e aperte a admissão de ar, mangueiras hidráulicas e do sistema de arrefecimento, e as braçadeiras.[38]
4B—Verifique e aperte a admissão de ar, mangueiras hidráulicas e do sistema de arrefecimento, e as braçadeiras.[39]



BM031176—UN—19JUN18

5—Limpe o respiro do tanque de combustível.
6—Verifique os cintos de segurança.
7—Verifique a marcha lenta do motor.

RP46668,000020B-54-04DEC18

[36] Tratores com Transmissão com Eixo Superior Sincronizado.
[37] Tratores com transmissão PowrReverser™.
[39] Tratores 5078E e 5090E.

Serviço—Anualmente

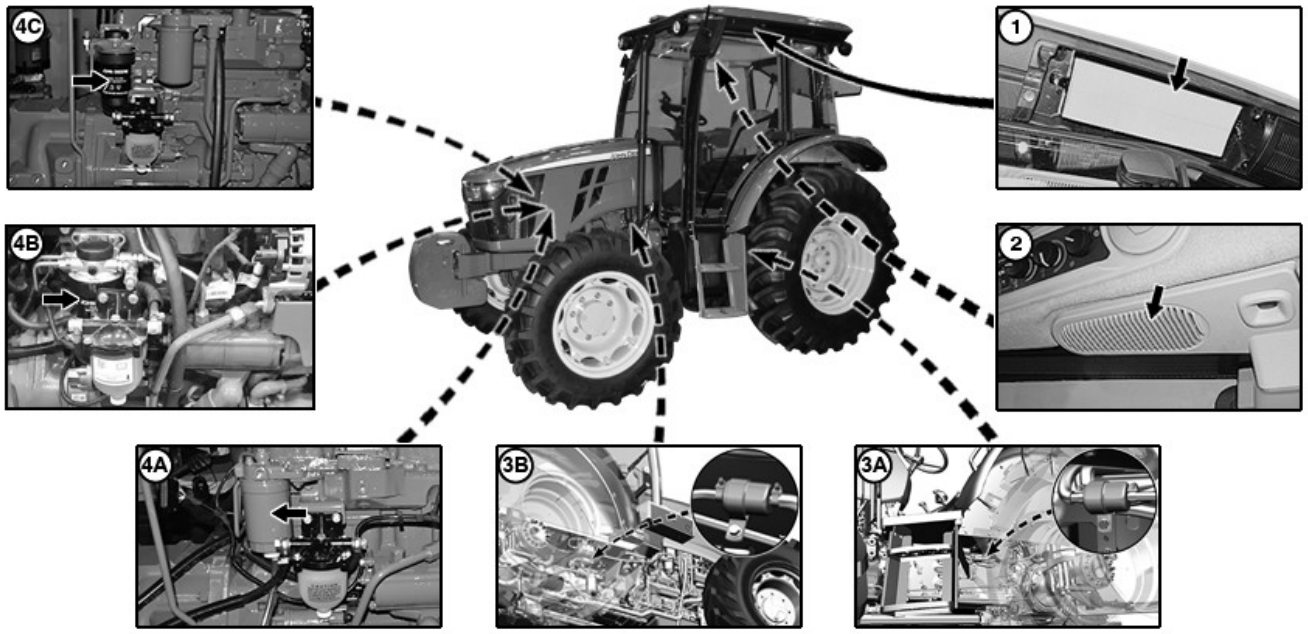

BML004072—UN—01SEP20

1—Substitua os filtros de ar fresco da cabine.
2—Substitua os filtros de ar de recirculação da cabine.
3A—Substitua o filtro de combustível em linha.[40]
3B—Substitua o filtro de combustível em linha.[41], [42]
4A—Substitua o filtro de combustível tipo A.[43]
4B—Substitua o filtro de combustível tipo B.[43]
4C—Substitua o filtro de combustível.[44]

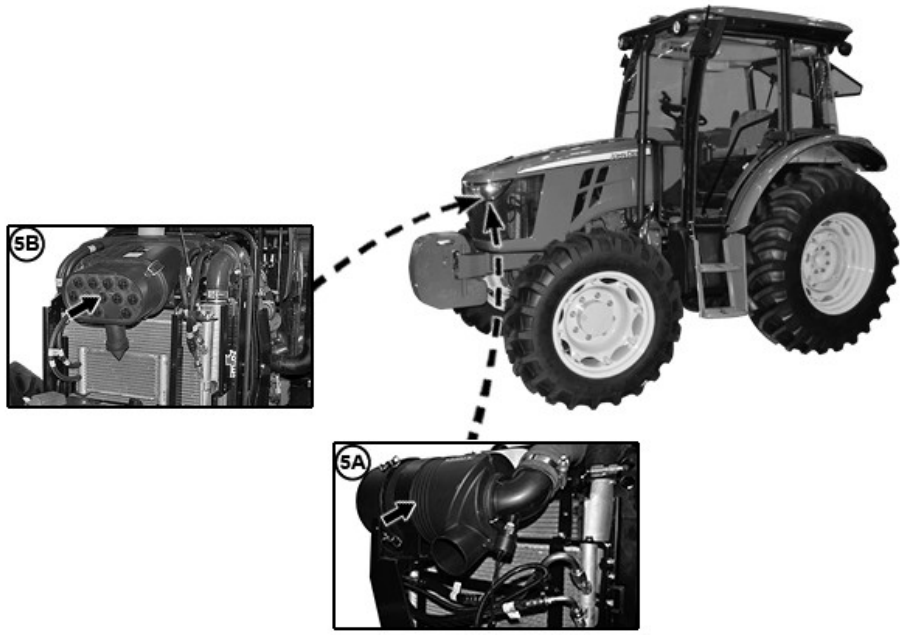

BML004073—UN—01SEP20

5A—Substitua os filtros de ar primário e secundário do motor.[43]

5B—Substitua os filtros de ar primário e secundário do motor.[44]

[40] Tratores 5078E e 5090E com plataforma do operador aberta.
[41] Tratores com cabine 5078E e 5090E.
[43] Tratores 5060E, 5070E e 5080E.

[44] Tratores 5078E e 5090E.

RP46668,000038D-54-19OCT20

Manutenção—A Cada 2 Anos ou 1500 Horas



BM031173—UN—19JUN18

1—Troque o óleo da transmissão/sistema hidráulico.
2—Teste os bicos injetores.[45]
3—Verifique o tensor automático da correia do motor.
4—Ajuste a folga das válvulas do motor.[45]

RP46668,000020D-54-19JUN18

Serviço—A Cada 2 Anos ou 2000 Horas de Operação

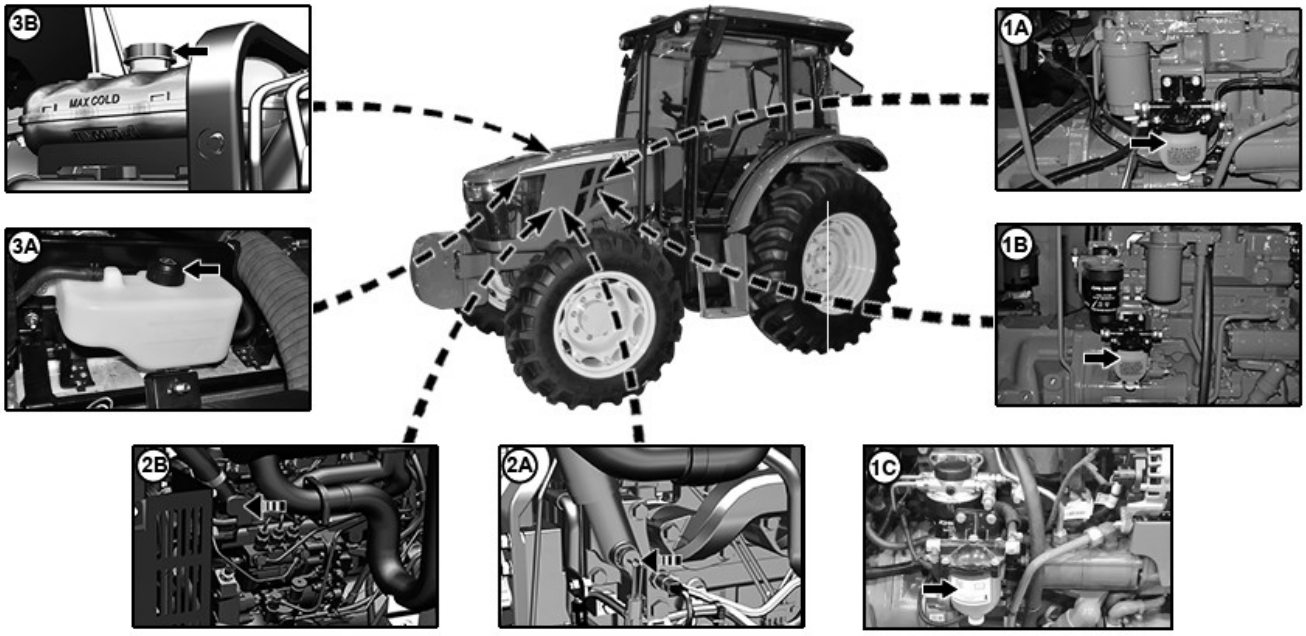

BML004074—UN—01SEP20

1A—Substitua o separador de água.[46]
1B—Substitua o separador de água.[47]
1C—Substitua o separador de água.[48]
2A—Substitua a termoválvula do motor.[50]
2B—Substitua a termoválvula do motor.[48]
3A—Troque o líquido de arrefecimento do motor.[49]
3B—Troque o líquido de arrefecimento do motor.[48]

[46] Tratores 5060E, 5070E e 5080E com filtro de combustível tipo A.
[47] Tratores 5060E, 5070E e 5080E com filtro de combustível tipo B.
[48] Tratores 5078E e 5090E.

[45] Consulte o concessionário John Deere.
[48] Tratores 5060E, 5070E e 5080E.

IMPORTANTE: Se Cool-Gard™ II ou Cool-Gard™ II PG for usado, o intervalo de troca do líquido de arrefecimento pode ser estendido de 2000 a 6000 horas.

NOTA: Cumpra todas as instruções descritas na seção Combustíveis, Lubrificantes e Líquido de Arrefecimento.

RP46668,000020E-54-01SEP20

Manutenção - A cada 6 anos ou a cada 6000 horas



BM031172—UN—19JUN18

1A—Substitua a termoválvula do motor.[51]
1B—Substitua a termoválvula do motor.[50]

2A—Troque o líquido de arrefecimento do motor.[49]
2B—Troque o líquido de arrefecimento do motor.[50]

IMPORTANTE: Se Cool-Gard™ II ou Cool-Gard™ II PG for usado, o intervalo de troca do líquido de arrefecimento pode ser estendido de 2000 a 6000 horas.

NOTA: Cumpra todas as instruções descritas na seção Combustíveis, Lubrificantes e Líquido de Arrefecimento.

RP46668,0000210-54-19JUN18

Cool-Gard™ é marca registrada da Deere & Company

[48] Tratores 5060E, 5070E e 5080E.
[48] Tratores 5078E e 5090E.

Período de Amaciamento

Observe de Perto o Funcionamento do Motor

IMPORTANTE: O motor está pronto para operação normal. Tome cuidado adicional durante as primeiras 100 horas, até familiarizar-se plenamente com o ruído e a sensação do trator novo. Preste atenção em cada detalhe e esteja sempre alerta.

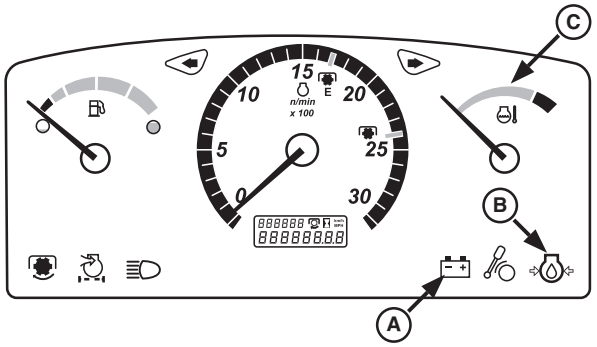

BM034725—UN—04MAY18

Painel de Instrumentos — Transmissão com Eixo Superior Sincronizado

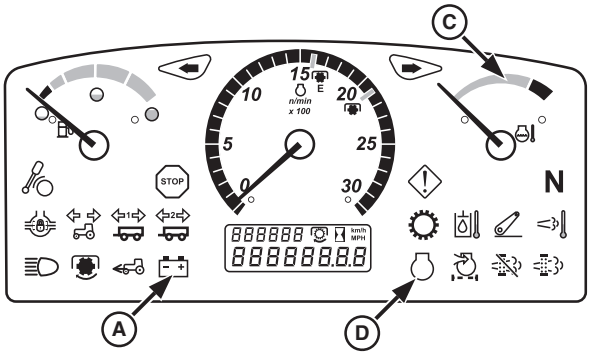

BM034724—UN—04MAY18

Painel de Instrumentos — Transmissão PowrReverser™

Aqueça o motor do Trator com cuidado. Verifique as luzes de advertência para a carga da bateria (A) e para o indicador de temperatura do líquido de arrefecimento do motor (C). Além disso, verifique a luz de pressão de óleo do motor (B) se o trator estiver equipado com Transmissão com Eixo Superior Sincronizado ou informações do motor (D), se o trator estiver equipado com Transmissão PowrReverser™.

Evite fazer o motor funcionar desnecessariamente em marcha lenta.

Durante o período de amaciamento do motor deve-se observar rigorosamente as recomendações a seguir:

1. Mantenha o nível de óleo entre as marcas de máximo e mínimo na vareta de nível e troque o óleo entre as primeiras 90 e 110 horas de trabalho.
2. Submeta o motor sob carga moderada à pesada, e a rotações variadas.
3. Se o motor foi submetido durante um intervalo de tempo relativamente longo sob cargas leves ou ainda se durante as primeiras 100 horas foi necessário abastecer o motor com óleo até o nível, é necessário um período maior de amaciamento. Nessas situações, troque o óleo e filtro do motor nas 100 horas e submeta-o a um novo período de amaciamento de outras 100 horas, usando óleo especial para amaciamento ou um óleo “fino” e observe os procedimentos acima.
4. Verifique com maior frequência o nível de óleo neste período de amaciamento.

IMPORTANTE:

- **Durante as 100 primeiras horas de trabalho, não abasteça o motor com óleo enquanto o nível não estiver abaixo da marca de mínimo na vareta de nível.**
- **Durante o período de amaciamento de motores novos ou recondicionados use somente óleos especiais para amaciamento ou óleos “finos” tipo SAE 10W30.**
- **Não use óleo normais tipo SAE 15W40. Esses óleos não proporcionam um amaciamento adequado do motor.**

CR84017,000015F-54-27NOV18

Realize as Verificações do Período de Amaciamento

IMPORTANTE: O intervalo de serviço inicial de amaciamento deve durar pelo menos 100 horas e se aplica a todos motores novos ou recondicionados.

O intervalo de serviço inicial de amaciamento com óleo John Deere Break-In™ é de 100 horas para assegurar o acoplamento entre as superfícies dos anéis e revestimentos do motor.

Durante as 100 primeiras horas, realize os seguintes serviços:

IMPORTANTE: Mantenha os parafusos das rodas sempre apertados para evitar danos ao trator. Revise o aperto dos parafusos das rodas, durante as primeiras 10 horas de funcionamento e depois de forma periódica.

Diariamente ou a cada 10 horas

- Drene a água e sedimentos do tanque de combustível.
- Grade frontal de capô limpo, radiador e resfriadores.

PowrReverser é uma marca registrada da Deere & Company

Break-In é uma marca registrada da Deere & Company

- Verifique as condições dos pneus e a pressão de inflação correspondente.
- Verifique o nível do líquido de arrefecimento.
- Verifique o nível de óleo do motor.
- Lubrifique o eixo da tomada de potência (TDP).[1]
- Lubrifique o engate traseiro de três pontos.[2]
- Lubrifique as juntas universais do eixo dianteiro.[3]
- Lubrifique os rolamentos do eixo traseiro.[4]
- Verifique o óleo da redução final do eixo dianteiro.
- Verifique o óleo do diferencial do eixo dianteiro.
- Verifique o nível de óleo hidráulico e a transmissão.

Semanalmente ou 50 horas

- Lubrifique as juntas universais do eixo dianteiro.
- Limpe a válvula de descarga do filtro de ar do motor.

100 horas iniciais

- Aperte as braçadeiras das mangueiras da tomada de ar.
- Revise o nível do líquido de arrefecimento do motor.
- Verifique vazamentos no sistema de arrefecimento.
- Revise o torque dos parafusos do engate traseiro de três pontos.
- Troque o óleo do motor.
- Substituição do filtro de óleo do motor.
- Substitua o filtro de óleo da transmissão e do sistema hidráulico.
- Troque o óleo da redução final.
- Troque o óleo do diferencial do eixo dianteiro.

CR84017,0000160-54-06DEC18

[1] Se o trator opera em condições úmidas ou lamacentas.

[3] Se o trator for operado em condições extremas, lubrifique diariamente.

[4] Se o trator opera em condições úmidas ou lamacentas.

Pontos de Elevação do Trator

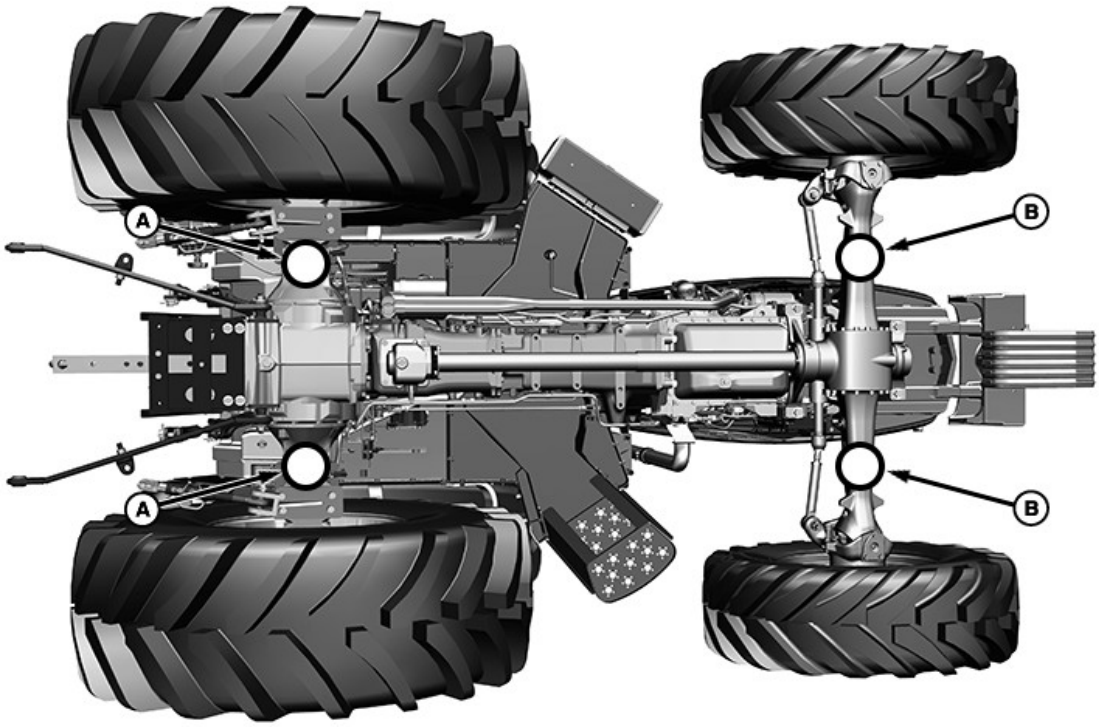

BM034657—UN—08JUN18

A—Pontos de Elevação na Traseira

B—Pontos de Elevação na Dianteira

Para elevar a extremidade traseira do, use os pontos do eixo traseiro (A).

Para elevar a extremidade dianteira do trator, use os pontos do eixo dianteiro (B).

CUIDADO: Evite o giro lateral do eixo dianteiro. Se necessário levante o eixo dianteiro com um macaco e use um suporte adequado no lado oposto ao que está sendo levantado.

CUIDADO: Use apenas equipamento de elevação aprovado.

Levante o trator com o macaco de segurança somente em um terreno firme e nivelado.

Antes de fazer qualquer outro trabalho no trator, primeiro firme-o usando cavaletes apropriados. As ferramentas especiais John Deere podem ser usadas para este fim. Consulte o concessionário John Deere.

CR84017,000013A-54-26JAN19

Limpe o Filtro de Ar Primário do Motor — Tratores 5060E, 5070E e 5080E

IMPORTANTE: Em condições normais, é possível limpar o filtro primário 3 vezes antes da substituição.

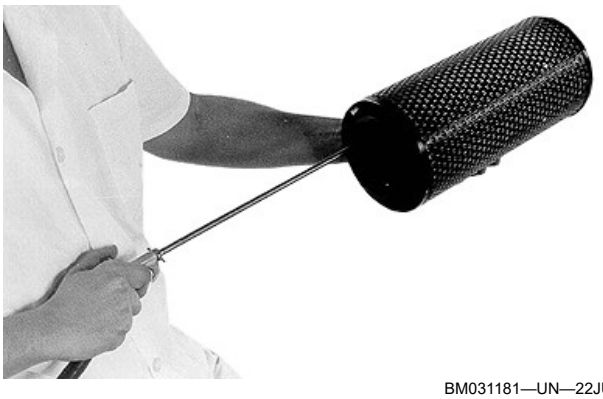

BM031181—UN—22JUN18

1. Verifique se o filtro primário está completamente livre de sujeira e de danos para assegurar que não está danificado. Se houver qualquer sinal de dano ao filtro, descarte o filtro.

IMPORTANTE:

- **Nunca lave, escove nem bata os elementos.**
- **Se estiver usando ar, direcione o ar comprimido da parte de dentro (lado limpo) do filtro. O ar deve ser seco e a pressão máxima permitida é 500 kPa (5 bar, ou 72,5 psi), o bico deve ter de 1/8 in. a 1/4 in. e mantido acima de 50 mm (2 in.) a partir dos meios do filtro.**
- **Certifique-se de que nenhum poluente entre ou fique em contato com o lado limpo do filtro.**

2. Depois do processo de limpeza completo, inspecione novamente o filtro para assegurar que nenhum dano ocorreu durante a limpeza. Se houver qualquer sinal de dano ao filtro, descarte o filtro.

CUIDADO: Nunca limpe o filtro secundário (segurança). Se estiver sujo, substitua-o.

IMPORTANTE: Nunca faça o motor funcionar se ambos os filtros não estiverem no lugar.

ER40675,0000567-54-22JUN18

Limpeza do Filtro de Ar do Motor Primário — Tratores 5078E e 5090E

IMPORTANTE: O filtro de ar primário do motor pode ser limpo até cinco vezes.

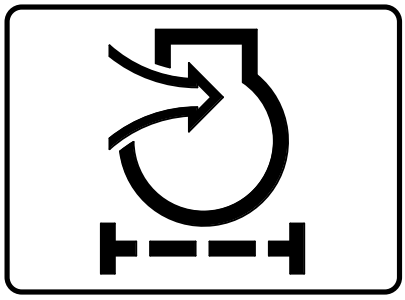

CQ224783—UN—09JUL04

Luz de Advertência de Restrição do Filtro de Ar do Motor

Se a luz de advertência de restrição do filtro de ar do motor acender durante a operação, pare o motor, remova e limpe o filtro de ar primário do motor.

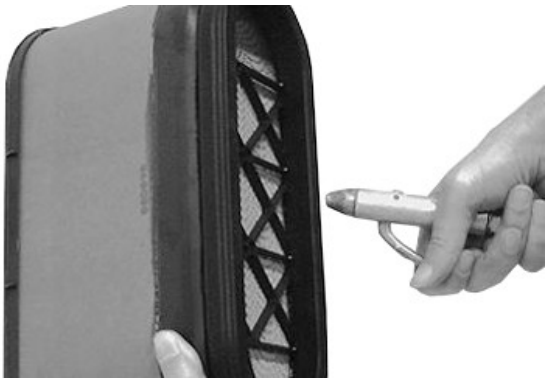

BM031183—UN—22JUN18

Use ar comprimido para limpar o filtro de ar do motor primário. Aplique ar no filtro de dentro para fora (como mostrado).

IMPORTANTE: A pressão do ar comprimido não deve exceder 500 kPa (5 bar ou 72,5 psi).

Substitua o filtro de ar primário do motor se a luz de advertência de restrição do filtro de ar do motor continuar acendendo.

CR84017,000013C-54-12DEC18

Substitua os Filtros de Ar Primário e Secundário do Motor — Tratores 5060E, 5070E e 5080E

IMPORTANTE: Substitua o filtro de ar primário na primeira ocorrência de qualquer um dos eventos a seguir:

- **Se observar danos durante as inspeções.**
- **Após três limpezas.[1]**
- **A cada ano.**

1. Estacione o trator em um solo nivelado.
2. Desligue o motor.

3. Espere alguns minutos até o motor esfriar.
4. Destrave e levante o capô.

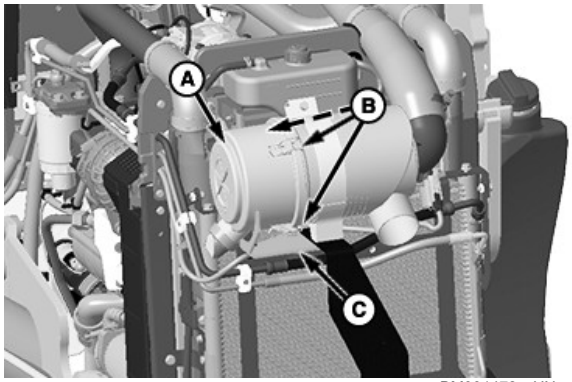

BM031472—UN—14MAR19

5. Solte as travas (B).
6. Remova a tampa (A).

IMPORTANTE: Não remova o suporte da tampa (C).

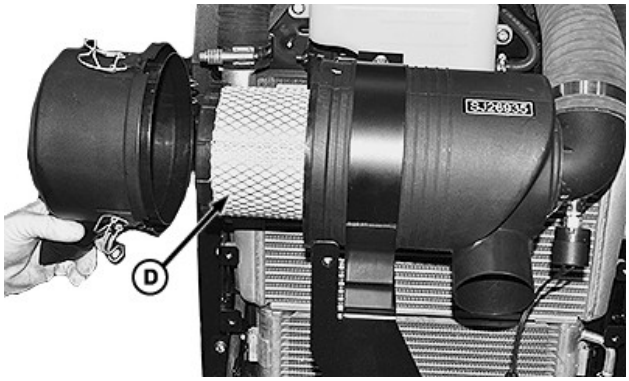

BM031473—UN—14MAR19

7. Remova o filtro de ar do motor primário (D), para isso gire o mesmo no sentido anti-horário.

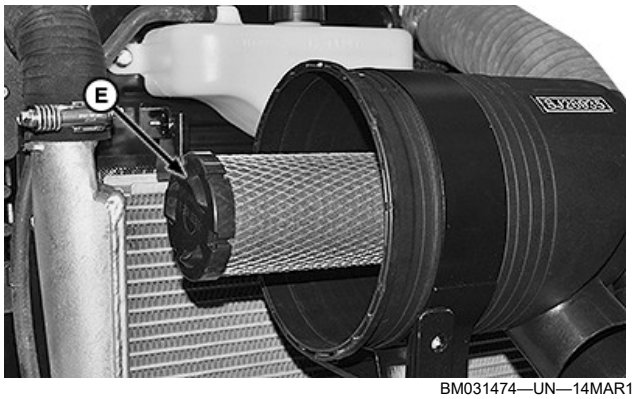

BM031474—UN—14MAR19

8. Remova o filtro secundário (E) de ar do motor.

IMPORTANTE: Remova o filtro de ar secundário do motor somente se a substituição for necessária. Nunca tente limpar o filtro secundário. Se for necessário substituir o filtro secundário, instale um filtro novo imediatamente para impedir a entrada de poeira no sistema de admissão de ar.

9. Limpe a carcaça dos filtros de ar do motor com um pano úmido.
10. Instale novos filtros de ar do motor primário (D) e secundário (E) (se necessário).

IMPORTANTE: Use somente os filtros de ar recomendados pela John Deere.

NOTA: Depois de instalar o filtro de ar do motor primário (D), gire-o no sentido horário para travá-lo no lugar.

11. Reinstale a tampa (A) com a válvula de descarga de pó, apontando para baixo e certifique-se de que as travas (B) estejam assentadas corretamente.
12. Feche e trave o capô.

CR84017,000013E-54-14MAR19

Substitua os Filtros de Ar Primário e Secundário do Motor — Tratores 5078E e 5090E

Filtro de Ar Primário do Motor

IMPORTANTE: Substitua o filtro de ar primário do motor depois de limpá-lo cinco vezes ou depois de 1 ano de operação, o que ocorrer primeiro.

1. Estacione o trator em um solo nivelado.
2. Desligue o motor.
3. Destrave e levante o capô.

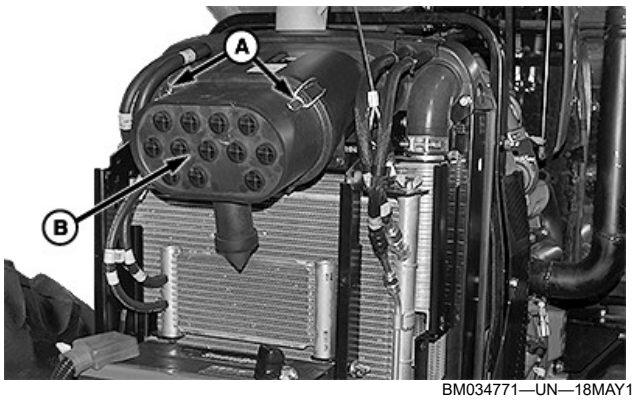

BM034771—UN—18MAY18

4. Abra as travas (A) e puxe a tampa (B).

[1] Após cada limpeza e inspeção, faça uma marca com uma caneta no filtro para documentar quantas limpezas foram feitas.



BM034772—UN—18MAY18

5. Puxe cuidadosamente o filtro de ar primário do motor (C).
6. Limpe toda a sujeira e os detritos de dentro do alojamento de filtro de ar do motor.
7. Instale um novo filtro de ar primário do motor (C) no alojamento.

NOTA: Insira o filtro de ar primário do motor com as setas no adesivo apontando para o alojamento.

8. Reinstale a tampa (B) e fixe-a no lugar com as travas (A).

IMPORTANTE: Se o filtro de ar primário for substituído devido a avaria, na mesma ocasião substitua o filtro de ar secundário, independentemente da condição do filtro secundário.

IMPORTANTE: NUNCA faça o motor funcionar sem o filtro de ar primário do motor.

Filtro de Ar Secundário do Motor

IMPORTANTE: Não tentar limpar o filtro de ar secundário do motor.

Substitua o filtro secundário de ar do motor a cada cinco substituições do filtro primário de ar do motor.

IMPORTANTE: Para evitar a contaminação no sistema de admissão de ar, instale um novo filtro de ar secundário imediatamente após remover o filtro antigo.

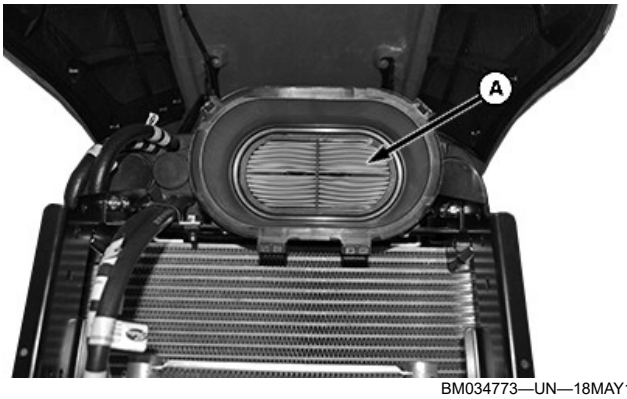

BM034773—UN—18MAY18

Para acessar o filtro secundário de ar (A), primeiramente remova o filtro de ar primário do motor.

CR84017,000013D-54-06DEC18

Componentes do Motor e Exaustão

IMPORTANTE: Resíduos de lavoura acumulados dentro do compartimento do motor podem reduzir o desempenho do motor e do sistema de arrefecimento. Se o trator foi operado em condições que possam ter causado acumulação de detritos, inspecione e limpe o compartimento do motor conforme necessário.

Direcionar jato de água pressurizada em componentes eletrônicos/elétricos, conectores, rolamentos e vedações hidráulicas, bomba injetora de combustível ou outras peças e componentes sensíveis, pode causar avarias no produto. Reduza a pressão e pulverize em um ângulo de 45 a 90 graus.

Direcionar ar pressurizado em componentes eletrônicos/elétricos ou conectores pode causar acúmulo de carga eletrostática e avarias no produto.

Nunca limpe com vapor ou despeje água fria sobre a bomba de injeção que está operando ou que está quente. A bomba pode emperrar.

1. Desligue o motor e deixe o motor esfriar.
2. Abra e levante o capô.
3. Remova qualquer resto de cultura ou detritos dos compartimentos do motor e do escape, especialmente em torno do turbocompressor, coletor de escape, e sistema de pós-tratamento do escape.
4. Reinstale todas as blindagens. Feche e trave firmemente o capô.

RX32825,0000453-54-18APR17

Verifique a Temperatura de Abertura da Termoválvula

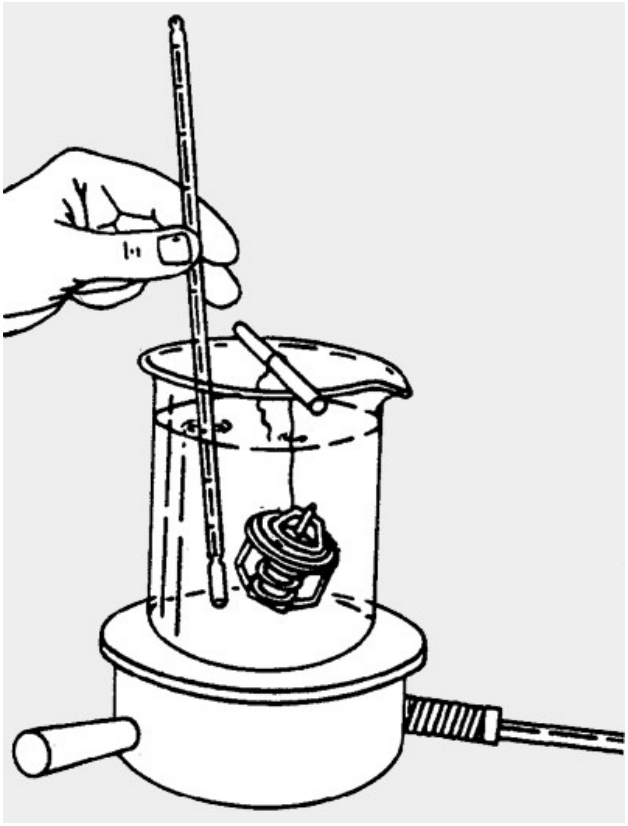

CQ294097—UN—06AUG12

1. Remova a termoválvula.
2. Inspecione visualmente a termoválvula quanto a corrosão ou danos.

CUIDADO: Não permita que termoválvula ou o termômetro se apoie contra a lateral ou o fundo do recipiente ao aquecer a água, ambos podem se romper se superaquecidos.

3. Suspenda a termoválvula e o termômetro em um recipiente com água.
4. Mexa a água conforme ela aquece. Observe a ação de abertura do termostato e compare as temperaturas com as especificações indicadas na tabela a seguir.

NOTA: Devido as diversas tolerâncias de diversos fornecedores, as temperaturas de abertura inicial e abertura completa podem variar ligeiramente das especificações.

ESPECIFICAÇÃO DO TESTE DO TERMOSTATO

Classificação	Abertura inicial (intervalo)	Abertura Total (Nominal)
82 °C (180 °F)	80-84 °C (175-182 °F)	94 °C (202°F)

5. Remova a termoválvula do recipiente e observe a ação de fechamento conforme a termoválvula esfria. A termoválvula deve fechar completamente na temperatura ambiente. A ação de fechamento deve ser lenta e suave.
6. Substitua a termoválvula se estiver com defeito.

LR35023,00004CC-54-21JUN18

Sangria dos Freios Hidráulicos

Se a frenagem for ineficaz ou irregular, faça a drenagem de ar do sistema. Se o problema ainda existir, entre em contato com seu concessionário John Deere.

1. Com o motor funcionando, coloque a alavanca de troca de marchas em estacionamento.

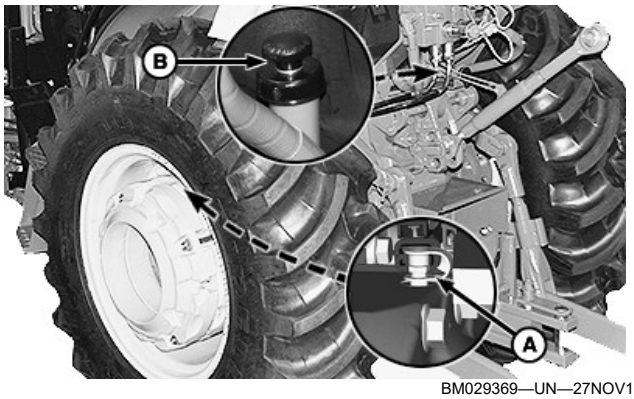

BM029369—UN—27NOV18

2. Conecte a mangueira ao bujão (A) e ao bocal de abastecimento (B) de ambos os lados.
3. Com uma chave, abra o bujão (A).
4. Acione os dois pedais ao mesmo tempo no mínimo cinco vezes.
5. Pise no pedal do lado esquerdo pelo menos cinco vezes, deixando cinco segundos entre cada pisada.
6. Pise no pedal do lado direito pelo menos cinco vezes, deixando cinco segundos entre cada pisada.
7. Repita as etapas 4, 5 e 6 até que a presença de ar não seja mais detectada no sistema.
8. Aperte os drenos de sangria do freio com chave e retire as mangueiras de drenagem do óleo hidráulico.

LR35023,00004CD-54-06DEC18

Lubrificação dos Trilhos do Assento do Operador

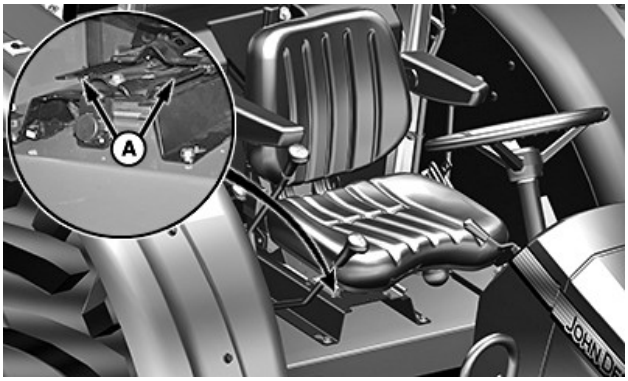

BM034665—UN—28APR18

Tratores com Plataforma do Operador Aberta

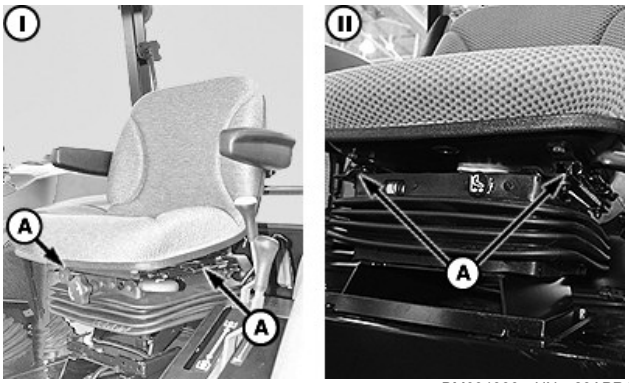

BM034666—UN—28APR18

Tratores com Cabine Equipados com: I—Assento Mecânico / II—Assento Pneumático Deluxe

Lubrifique os trilhos do assento do operador (A). Use a graxa recomendada (consulte a seção Combustíveis, Lubrificantes e Líquidos de Arrefecimento).

LR35023,00004D0-54-21JUN18

Fusível Geral

Os fusíveis principais protegem os fusíveis e relés secundários contra possíveis curtos-circuitos.

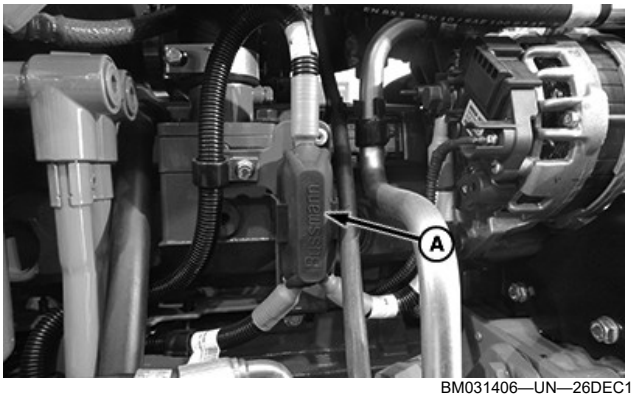

BM031406—UN—26DEC18

Fusível Principal — Tratores 5060E, 5070E e 5080E

O fusível principal (A) está localizado acima do filtro de combustível secundário.

CR84017,00001AB-54-18JAN19

Fusíveis e Relés — Tratores com Plataforma do Operador Aberto

IMPORTANTE: Para evitar danos ao sistema elétrico, nunca use um fusível com uma corrente nominal maior do que a do fusível já instalado.

Tratores Equipados com Transmissão com Eixo Superior Sincronizado (TSS)

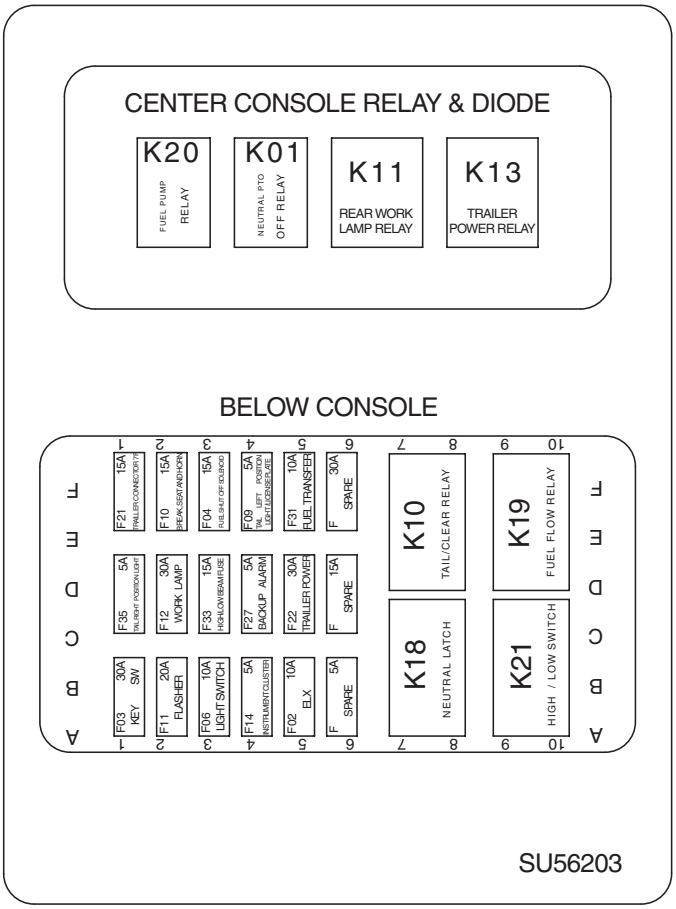

BM031382—UN—05DEC18

K01—Relé TDP Desligado/Neutro
K10—Relé da Placa de Licença/ Luzes de Presença/Traseira
K11—Relé das Luzes de Trabalho Traseiras
K13—Relé de Alimentação do Reboque
K18—Relé de Remanência de Neutro
K19—Relé de Vazão de Combustível
K20—Relé da Bomba de Combustível
K21—Relé do Interruptor de Farol Alto/Baixo
F02—Fusível Eletrônico
F03—Fusível da Interruptor de Partida
F04—Fusível do Solenoide de Corte de Combustível
F06—Fusível do Interruptor de Luz
F09—Fusível da Luz Traseira Esquerda e da Luz de Placa de Licença
F10—Fusível de Freio, Assento e Buzina
F11—Fusível do Pisca
F12—Fusível das Luzes de Trabalho
F14—Fusível do Grupo de Instrumentos
F21—Fusível da Luz de Trabalho do Reboque
F22—Fusível de Alimentação do Reboque
F27—Alarme de Marcha à Ré
F33—Fusível do Farol Alto/Baixo
F31—Bomba de Transferência de Combustível
F35—Fusível de Luz Traseira Direita

Tratores Equipados com Transmissão PowrReverser™

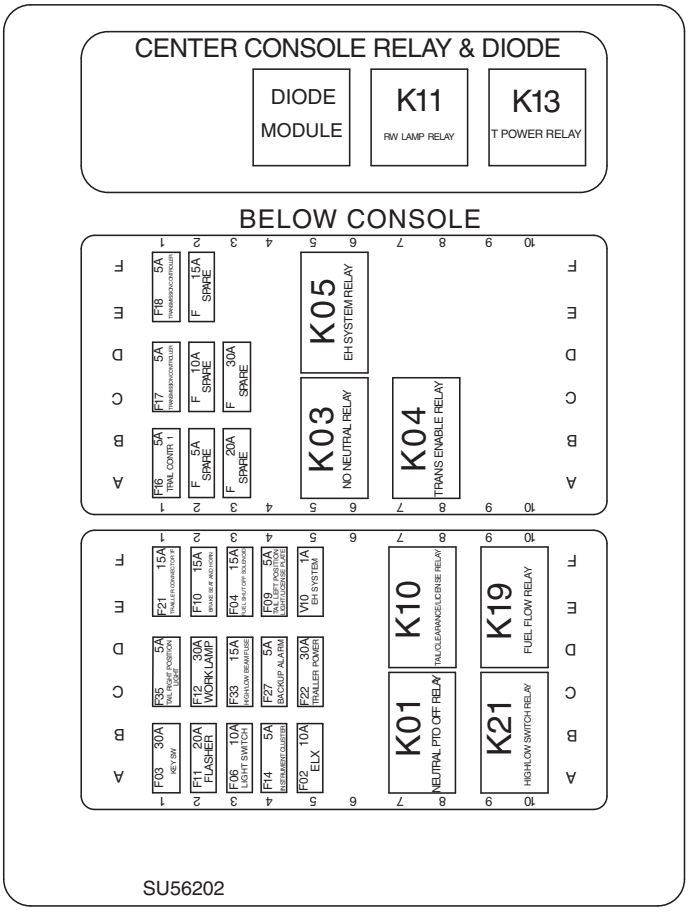

BM031383—UN—05DEC18

K01—Relé TDP Desligado/Neutro
K03—Relé de Não em Neutro
K04—Relé de Ativação da Transmissão
K05—Relé do Sistema Eletro-hidráulico
K10—Relé da Placa de Licença/ Luzes de Presença/Traseira
K19—Relé de Vazão de Combustível
K21—Relé do Interruptor de Farol Alto/Baixo
F02—Fusível Eletrônico
F03—Fusível da Interruptor de Partida
F04—Fusível do Solenoide de Corte de Combustível
F06—Fusível do Interruptor de Luz
F09—Fusível da Luz Traseira Esquerda e da Luz de Placa de Licença
F10—Fusível de Freio, Assento e Buzina
F11—Fusível do Pisca
F12—Fusível das Luzes de Trabalho
F14—Fusível do Grupo de Instrumentos
F16—Fusível da unidade de controle eletro-hidráulico
F17—Fusível da unidade de controle eletro-hidráulico
F18—Fusível da unidade de controle eletro-hidráulico
F21—Fusível da Luz de Trabalho do Reboque
F22—Fusível de Alimentação do Reboque
F27—Alarme de Marcha à Ré
F33—Fusível do Farol Alto/Baixo
F35—Fusível de Luz Traseira Direita

CR84017,00001A7-54-08DEC18

Fusíveis e Relés—Tratores com Cabine

Tratores Equipados com Transmissão com Eixo Superior Sincronizado (TSS)

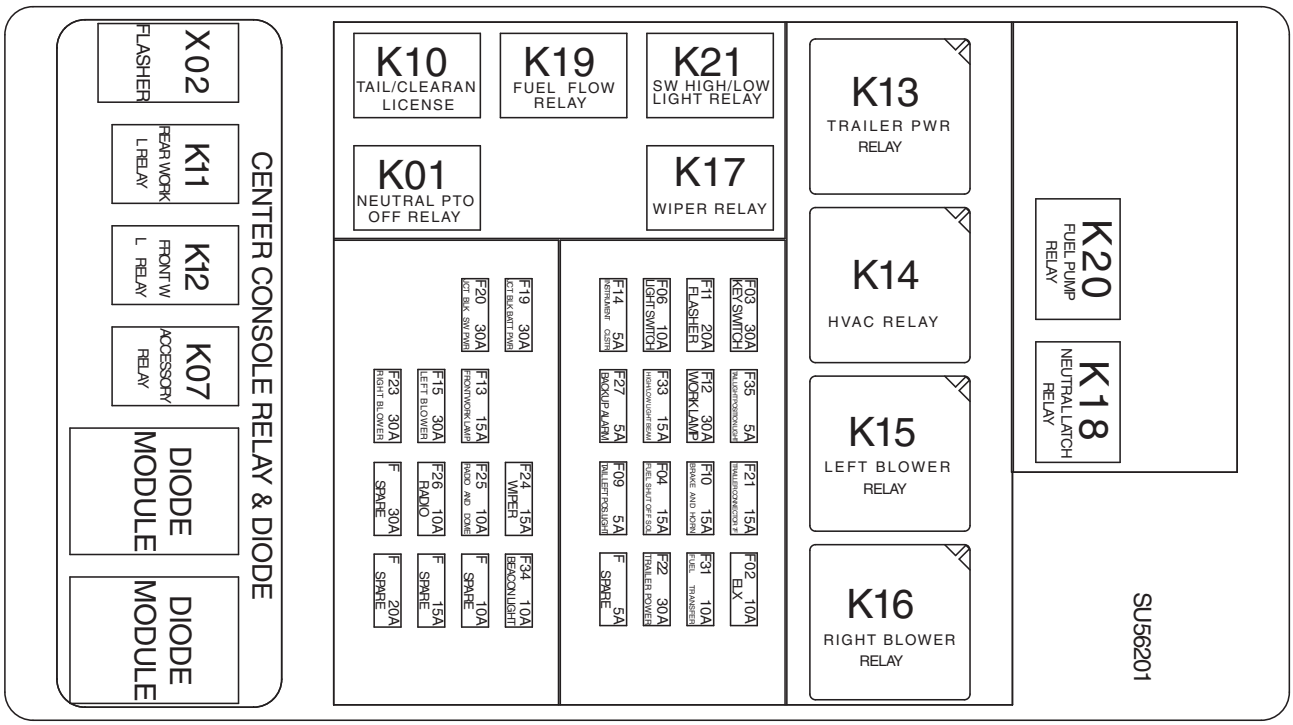

BM035153—UN—07DEC18

K01—Relé TDP Desligado/Neutro
K07—Relé Auxiliar
K10—Relé da Placa de Licença/ Luz de Presença/Traseira
K11—Relé da Lâmpada de Trabalho Traseira
K12—Relé da Lâmpada de Trabalho Dianteira
K13—Relé de Alimentação do Reboque
K14—Relé do Sistema de Ar Condicionado/Ventilação/ /Aquecedor
K15—Relé da Ventoinha Esquerda
K16—Relé da Ventoinha Direita
K17—Relé do Limpador de Para-brisa
K18—Relé de Remanência de Neutro
K19—Relé de Vazão de Combustível
K20—Relé da Bomba de Combustível
K21—Relé de Interruptor de Alta/Baixa
F02—Fusível Eletrônico
F04—Fusível do Solenoide de Corte de Combustível
F06—Fusível do Interruptor de Luz
F09—Fusível da Luz Traseira Esquerda e da Luz de Placa de Licença
F10—Fusível de Freio, Assento e Buzina
F11—Fusível do Pisca
F12—Fusível das Luzes de Trabalho
F13—Fusível das Luzes de Trabalho Dianteiras
F14—Fusível do Grupo de Instrumentos
F15—Fusível da Ventoinha Esquerda
F19—Fusível de Alimentação da Bateria para o Bloco de Junção
F20—Fusível Comutado do Bloco de Junção
F21—Fusível do Conector do Reboque
F22—Fusível de Alimentação do Reboque
F23—Fusível da Ventoinha Direita
F24—Fusível do Limpador
F25—Fusível da Luz do Teto e Rádio
F26—Fusível do Rádio
F27—Fusível do Alarme de Marcha à Ré
F31—Fusível de Transferência de Combustível
F33—Fusível do Farol Alto/Baixo
F34—Fusível da Luz Giratória
F35—Fusível da Luz de Posição Traseira

Tratores Equipados com Transmissão PowrReverser™

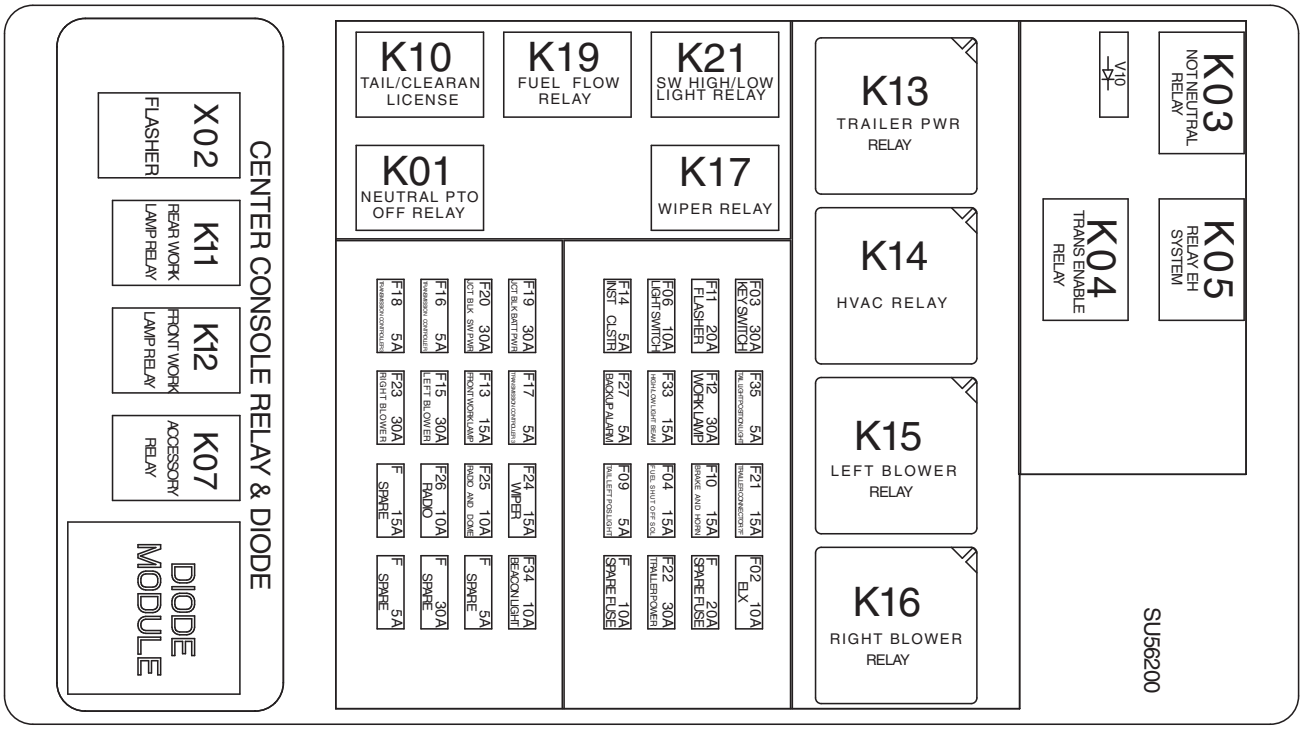

BM035152—UN—07DEC18

K01—Relé TDP Desligado/Neutro
K03—Relé de Não em Neutro
K04—Relé de Ativação da Transmissão
K05—Relé do Sistema Eletro-hidráulico
K07—Relé Auxiliar
K10—Relé da Placa de Licença/ Luz de Presença/Traseira
K11—Relé da Lâmpada de Trabalho Traseira
K12—Relé da Lâmpada de Trabalho Dianteira
K13—Relé de Alimentação do Reboque
K14—Relé do Sistema de Ar Condicionado/Ventilação/ /Aquecedor
K15—Relé da Ventoinha Esquerda
K16—Relé da Ventoinha Direita
K17—Relé do Limpador de Para-brisa
K19—Relé de Vazão de Combustível
K21—Relé de Interruptor de Alta/Baixa
F02—Fusível Eletrônico
F03—Fusível da Interruptor de Partida
F04—Fusível do Solenoide de Corte de Combustível
F06—Fusível do Interruptor de Luz
F09—Fusível da Luz Traseira Esquerda e da Luz de Placa de Licença
F10—Fusível de Freio, Assento e Buzina
F11—Fusível do Pisca
F12—Fusível das Luzes de Trabalho
F13—Fusível das Luzes de Trabalho Dianteiras
F14—Fusível do Grupo de Instrumentos
F15—Fusível da Ventoinha Esquerda
F16—Fusível do Controlador da Transmissão
F17—Fusível da EHC (Unidade de Controle Eletro-hidráulico)
F18—Fusível do Controlador da Transmissão
F19—Fusível de Alimentação da Bateria para o Bloco de Junção
F20—Fusível Comutado do Bloco de Junção
F21—Fusível do Conector do Reboque
F22—Fusível de Alimentação do Reboque
F23—Fusível da Ventoinha Direita
F24—Fusível do Limpador
F25—Fusível da Luz do Teto e Rádio
F26—Fusível do Rádio
F27—Fusível do Alarme de Marcha à Ré
F33—Fusível do Farol Alto/Baixo
F34—Fusível da Luz Giratória
F35—Fusível da Luz de Posição Traseira

CR84017,00003B2-54-06DEC18

Substitua o Tensor Automático da Correia — Somente Tratores 5078E e 5090E

1. Estacione o trator em um solo nivelado.
2. Desligue o motor.
3. Espere alguns minutos até o motor esfriar.
4. Destrave e levante o capô.
5. Remova as proteções laterais do motor.

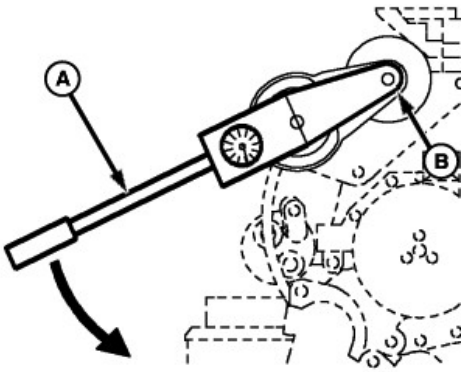

BM035145—UN—02DEC18

6. Libere a tensão da correia: conecte uma alavanca 1/2 polegada (A) no furo quadrado de 1/2 polegada (B) e gire a alavanca no sentido anti-horário.

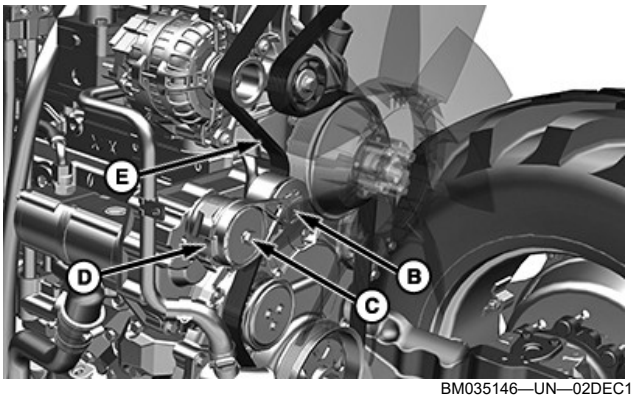

BM035146—UN—02DEC18

7. Remova a correia (E) das polias.
8. Remova a alavanca de 1/2 polegada (A).
9. Remova o parafuso (C) e o tensor (D).
10. Instale um novo tensor (D) e aperte o parafuso (C) de acordo com as especificações:

Especificação	
Parafuso—Torque	50 N·m (27 lb ft)

11. Para reinstalar a correia (E), siga o procedimento na ordem inversa.

CR84017,0000142-54-02FEB19

Substitua a Correia do Ventilador do Motor — Somente Tratores com Plataforma do Operador Aberta 5060E, 5070E e 5080E

1. Estacione o trator em um solo nivelado.
2. Desligue o motor.
3. Espere alguns minutos até o motor esfriar.
4. Destrave e levante o capô.
5. Remova as proteções laterais do motor.

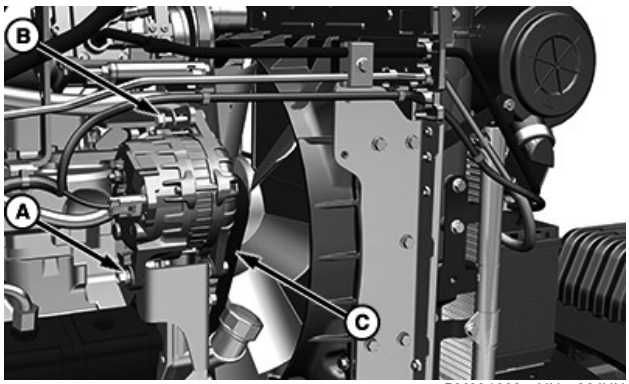

BM034668—UN—06JUN18

6. Para liberar a correia do ventilador de motor (C), solte as porcas (A) e (B).
7. Remova a correia antiga das polias.

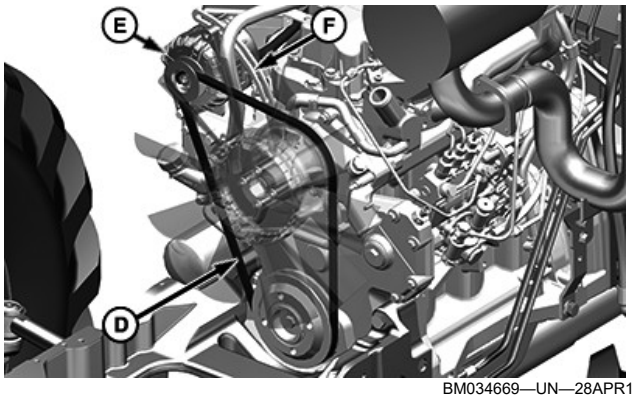

BM034669—UN—28APR18

8. Instale uma correia nova (D), conforme mostrado.
9. Ajuste a tensão da correia: Mova o alternador (E) cuidadosamente usando o trilho (F). Para manter a posição selecionada, aperte as porcas (A) e (B).
10. Reinstale as proteções laterais do motor.
11. Feche e trave o capô.

CR84017,0000143-54-11DEC18

Substitua as Correias do Ventilador do Motor — Tratores com Cabine 5060E, 5070E e 5080E

1. Estacione o trator em um solo nivelado.
2. Desligue o motor.

3. Espere alguns minutos até o motor esfriar.
4. Destrave e levante o capô.
5. Remova as proteções laterais do motor.

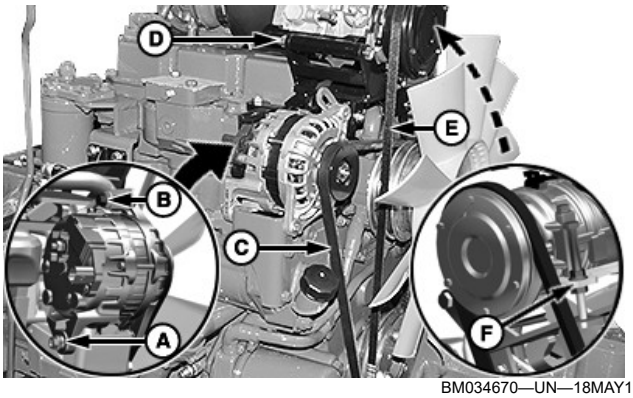

BM034670—UN—18MAY18

6. Para aliviar a tensão da correia (C), solte as porcas (A) e (B).
7. Para aliviar a tensão da correia (E), solte as porcas (D) e (F).
8. Remova as correias antigas das polias.

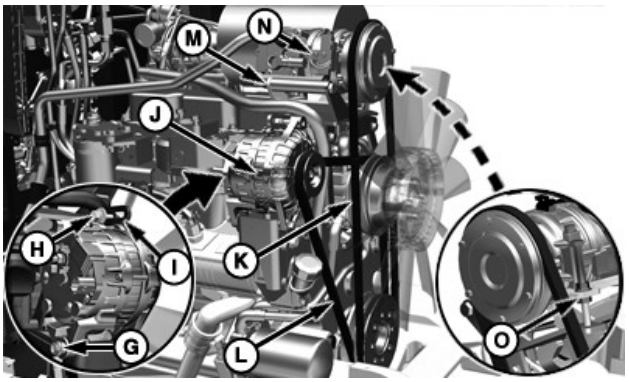

BM034671—UN—18MAY18

9. Instale as novas correias (K) e (L), dispondo-as como mostrado.
10. **Ajuste a tensão da correia (L):** Mova o alternador (J) cuidadosamente usando o trilho (I). Para manter a posição desejada, aperte as porcas (G) e (H).
11. **Ajuste a tensão da correia (K):** Mova o compressor (N) com cuidado, apertando a porca (O). Para manter a posição desejada, aperte a porca (M).
12. Reinstale as proteções laterais do motor.
13. Feche e trave o capô.

CR84017,0000200-54-11DEC18

Substitua a Correia do Ventilador do Motor — Tratores 5078E e 5090E

1. Estacione o trator em um solo nivelado.
2. Desligue o motor e remova a chave de partida.
3. Espere alguns minutos até o motor esfriar.
4. Destrave e levante o capô.
5. Desconecte o cabo negativo da bateria.
6. Remova as proteções laterais do motor.

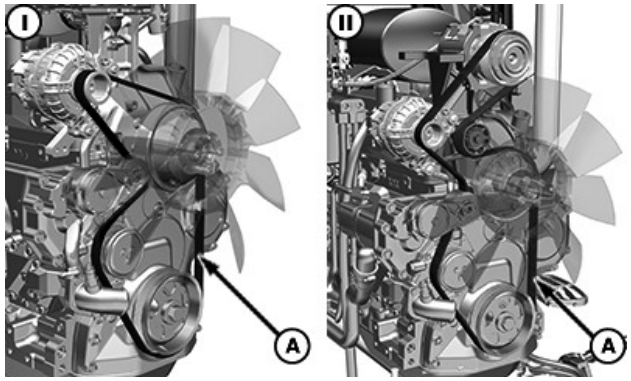

BM034673—UN—06JUN18

I—Tratores com Plataforma do Operador Aberta | II—Tratores com Cabine

7. Remova a correia antiga (A) das polias.
8. Instale a correia nova, girando conforme mostrado.

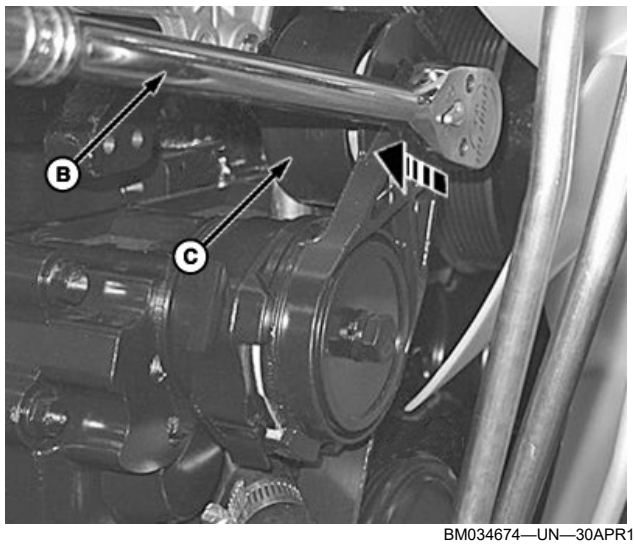

BM034674—UN—30APR18

9. Para ajustar a tensão da correia, afaste o tensor automático (C) do motor, usando uma 1/2 polegada a alavanca (B).
10. Libere o tensor (C) e remova a alavanca (B).
11. Certifique-se de que a nova correia tenha sido corretamente instalada girando a polia do ventilador.
12. Reinstale as proteções laterais do motor.
13. Conecte o cabo negativo da bateria.
14. Feche e trave o capô.

CR84017,0000144-54-12DEC18

Sangria do Sistema de Combustível—Tratores com Plataforma do Operador Aberta 5060E, 5070E e 5080E

Sangria do Circuito de Baixa Pressão

1. Destrave e levante o capô.

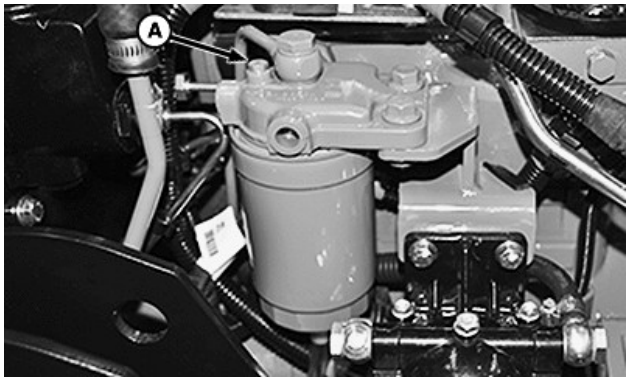

BM022863—UN—07JUN18

Parafuso de Sangria—Máquinas com Filtro de Combustível Tipo A

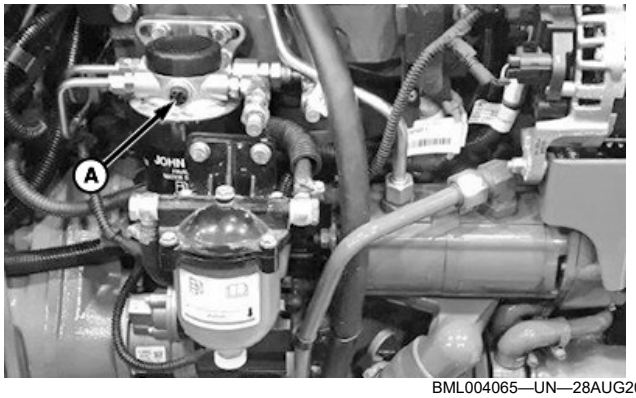

BML004065—UN—28AUG20

Parafuso de Sangria—Máquinas com Filtro de Combustível Tipo B

2. Solte o parafuso de sangria (A).

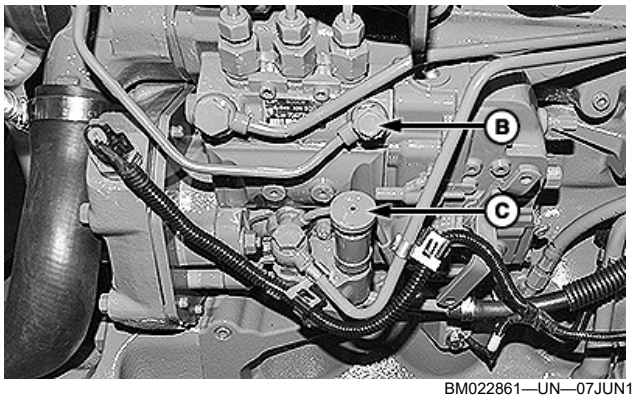

BM022861—UN—07JUN18

3. Solte o botão da bomba de transferência de combustível (C).
4. Mova o botão (C) para cima e para baixo até que as bolhas de ar deixem de aparecer no combustível através do parafuso de sangria (A).

NOTA: Neste momento, o manípulo começará a apresentar resistência.

5. Aperte o parafuso de sangrar (A).
6. Solte o parafuso (B).
7. Mova o botão (C) para cima e para baixo até notar a ausência de bolhas de ar no combustível através do parafuso de sangria (B).
8. Aperte o parafuso (B).
9. Mova o manípulo (C) para baixo e gire-o no sentido horário para travar.
10. Ligue o motor e deixe-o funcionando durante alguns minutos.

IMPORTANTE: Não acione o motor de partida por mais de 30 segundos. Se o motor não der partida, aguarde 2 minutos e repita a operação.

11. Se o motor não der partida, repita o processo.

Sangria do Circuito de Alta Pressão

1. Abasteça o tanque de combustível.
2. Efetue a sangria do circuito de baixa pressão conforme descrito nos passos anteriores.

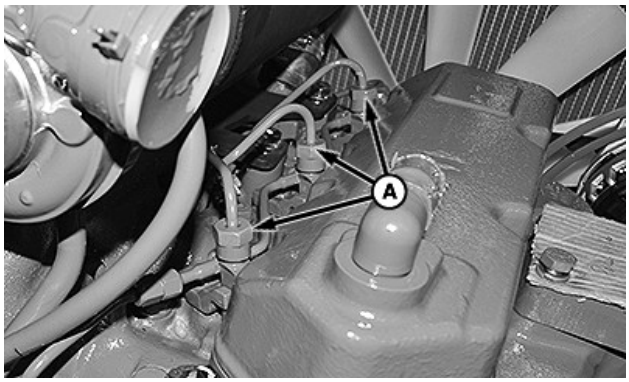

BM022879—UN—07JUN18

3. Solte levemente a porca de linha (A) de um ou dois bicos injetores.

IMPORTANTE: Não desconecte a linha de combustível dos bicos injetores e não solte as porcas mais de uma volta.

4. Mova o acelerador manual para a posição intermediária.
5. Dê partida no motor. Quando o motor der partida, aperte as porcas (A).

IMPORTANTE: Não acione o motor de partida por mais de 30 segundos. Se o motor não der partida, aguarde 2 minutos e repita a operação.

NOTA: Se após duas ou três tentativas o motor não funcionar, repita o procedimento de sangria.

6. Deixe o motor funcionando durante alguns minutos.

CR84017,00001EE-54-01SEP20

Sangria do Sistema de Combustível—Tratores com Cabine 5060E, 5070E e 5080E com Bomba de Transferência de Combustível Elétrica

Sangria do Circuito de Baixa Pressão

1. Destrave e levante o capô.

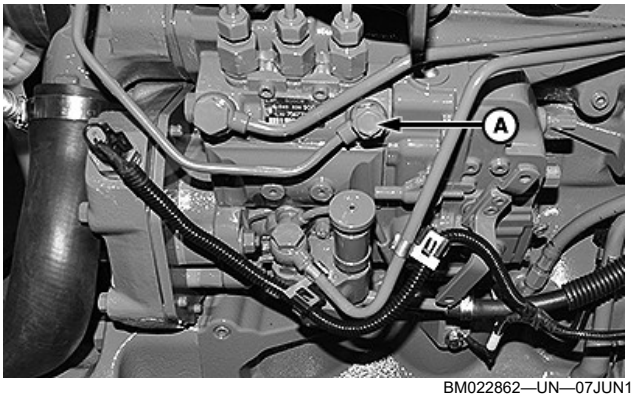

BM022862—UN—07JUN18

2. Solte o parafuso (A).
3. Coloque a chave de partida na posição de funcionamento.
4. Aguarde 40 segundos.
5. Gire a chave de partida para a posição off (desligado).
6. Feche o parafuso (A).
7. Ligue o motor e deixe-o funcionando durante alguns minutos.

IMPORTANTE: Não acione o motor de partida por mais de 30 segundos. Se o motor não der partida, aguarde 2 minutos e repita a operação.

8. Se o motor não der partida, repita o processo.

Sangria do Circuito de Alta Pressão

1. Abasteça o tanque de combustível.
2. Efetue a sangria do circuito de baixa pressão conforme descrito nos passos anteriores.

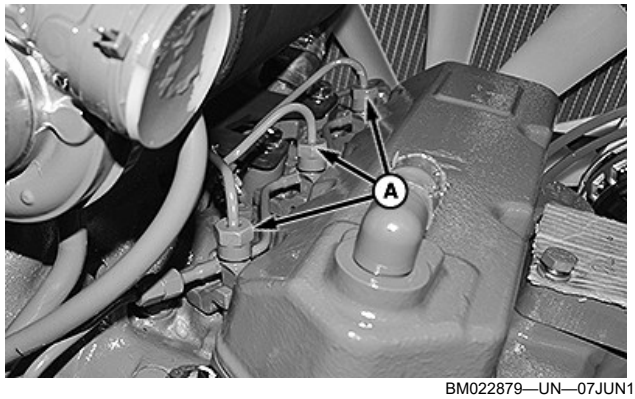

BM022879—UN—07JUN18

3. Solte levemente a porca (A) dos dois bicos injetores.

IMPORTANTE: Não desconecte a linha de combustível dos bicos injetores e não solte as porcas mais de uma volta.

4. Mova o acelerador manual para a posição intermediária.
5. Dê partida no motor. Quando o motor der partida, aperte as porcas (A).

IMPORTANTE: Não acione o motor de partida por mais de 30 segundos. Se o motor não der partida, aguarde 2 minutos e repita a operação.

NOTA: Se após duas ou três tentativas o motor não funcionar, repita o procedimento de sangria.

6. Deixe o motor funcionando durante alguns minutos.

RP46668,00001ED-54-16OCT20

Sangria do Sistema de Combustível—Tratores com Cabine 5060E, 5070E e 5080E sem Bomba de Transferência de Combustível Elétrica

Sangria do Circuito de Baixa Pressão

1. Destrave e levante o capô.

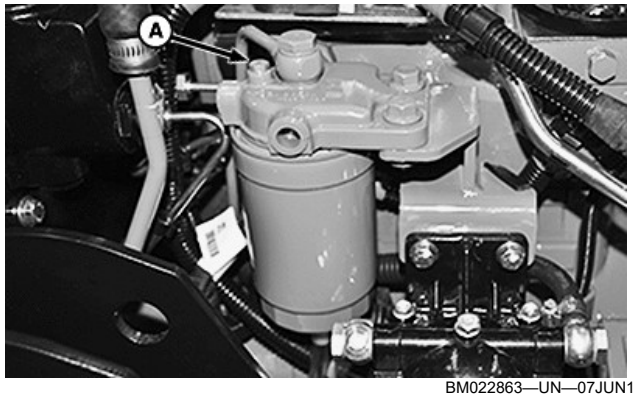

BM022863—UN—07JUN18

Parafuso de Sangria—Máquinas com Filtro de Combustível Tipo A

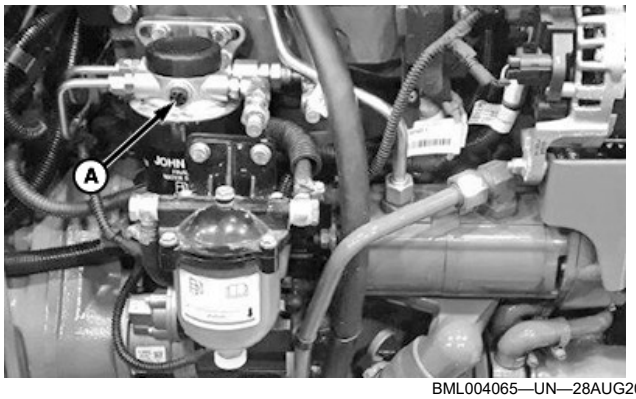

BML004065—UN—28AUG20

Parafuso de Sangria—Máquinas com Filtro de Combustível Tipo B

2. Solte o parafuso de sangria (A).

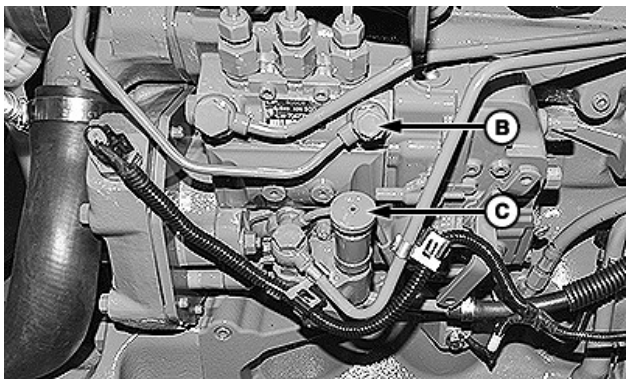

BM022861—UN—07JUN18

3. Solte o botão da bomba de transferência de combustível (C).
4. Mova o botão (C) para cima e para baixo até que as bolhas de ar desaparecer do combustível através do parafuso de sangria (A).

NOTA: Neste momento, o manípulo começará a apresentar resistência.

5. Aperte o parafuso de sangrar (A).
6. Solte o parafuso (B).
7. Mova o botão (C) para cima e para baixo até notar a ausência de bolhas de ar no combustível através do parafuso de sangria (B).
8. Aperte o parafuso (B).
9. Mova o manípulo (C) para baixo e gire-o no sentido horário para travar.
10. Ligue o motor e deixe-o funcionando durante alguns minutos.

IMPORTANTE: Não acione o motor de partida por mais de 30 segundos. Se o motor não der partida, aguarde 2 minutos e repita a operação.

11. Se o motor não der partida, repita o processo.

Sangria do Circuito de Alta Pressão

1. Abasteça o tanque de combustível.
2. Efetue a sangria do circuito de baixa pressão conforme descrito nos passos anteriores.

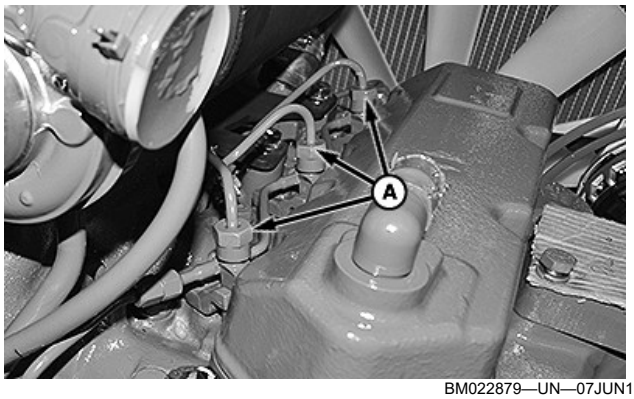

BM022879—UN—07JUN18

3. Solte levemente a porca de linha (A) de um ou dois bicos injetores.

IMPORTANTE: Não desconecte a linha de combustível dos bicos injetores e não solte as porcas mais de uma volta.

4. Mova o acelerador manual para a posição intermediária.
5. Dê partida no motor. Quando o motor der partida, aperte as porcas (A).

IMPORTANTE: Não acione o motor de partida por mais de 30 segundos. Se o motor não der partida, aguarde 2 minutos e repita a operação.

NOTA: Se após duas ou três tentativas o motor não funcionar, repita o procedimento de sangria.

6. Deixe o motor funcionando durante alguns minutos.

RP46668,000038E-54-16OCT20

Sangria do Sistema de Combustível — Tratores 5078E e 5090E

Sangria do Circuito de Baixa Pressão

1. Destrave e levante o capô.

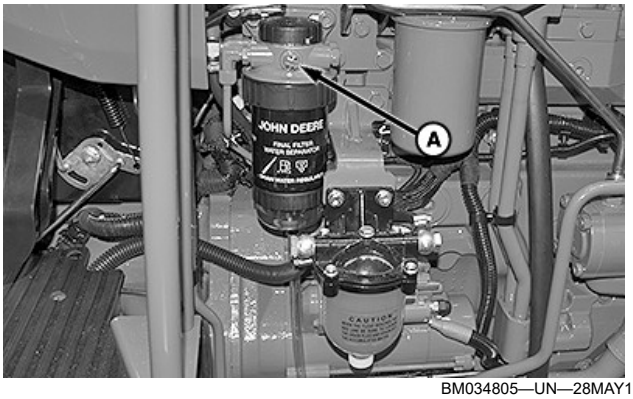

BM034805—UN—28MAY18

2. Abra o parafuso de sangria (A).
3. Coloque a chave de partida na posição “ON”.
4. Aguarde 40 segundos.
5. Gire a chave de partida para a posição Desligada.
6. Feche o parafuso de sangria (A).
7. Ligue o motor e deixe-o funcionando durante alguns minutos.

IMPORTANTE: Não acione o motor de partida por mais de 30 segundos. Se o motor não der partida, aguarde 2 minutos e repita a operação.

8. Se o motor não der partida, repita o processo.

Sangria do Circuito de Alta Pressão

1. Abasteça o tanque de combustível.
2. Efetue a sangria do circuito de baixa pressão conforme descrito nos passos anteriores.

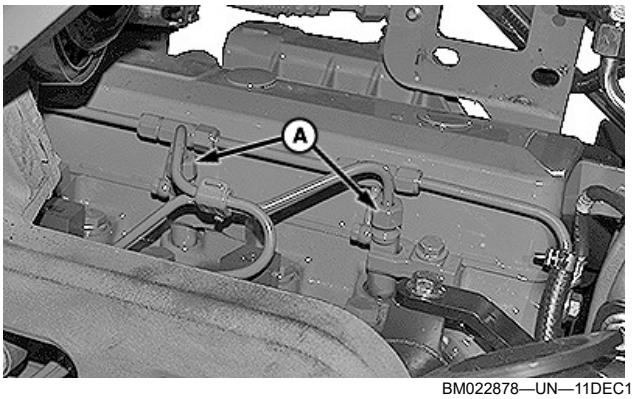

BM022878—UN—11DEC18

3. Solte levemente a porca (A) dos dois bicos injetores.

IMPORTANTE: Não desconecte a linha de combustível dos bicos injetores e não solte as porcas mais de uma volta.

4. Mova o acelerador manual para a posição intermediária.
5. Ligue o motor. Quando o motor der partida, aperte as porcas (A).

IMPORTANTE: Não acione o motor de partida por mais de 30 segundos. Se o motor não der partida, aguarde 2 minutos e repita a operação.

NOTA: Se após duas ou três tentativas o motor não funcionar, repita o procedimento de sangria.

6. Deixe o motor funcionando durante alguns minutos.

CR84017,0000148-54-06DEC18

Substitua o Filtro de Combustível — Tratores 5060E, 5070E e 5080E

CUIDADO: Sempre desligue o motor e remova a chave de partida antes de executar trabalhos de serviço nos filtros de combustível.

Substituição do Filtro de Combustível Tipo A

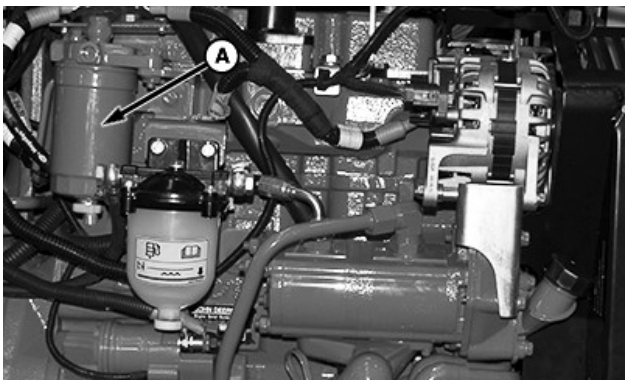

BM035147—UN—02DEC18

1. Limpe a parte externa do filtro de combustível (A).
2. Coloque um recipiente adequado sob o filtro final de combustível.
3. Drene o filtro de combustível.

NOTA: Consulte Drene a Água e Sedimentos do Filtro de Combustível — Tratores 5060E, 5070E e 5080E em Manutenção — Diariamente ou a Cada 10 Horas.

4. Para remover o filtro de combustível (A), gire-o no sentido anti-horário.
5. Lubrifique a vedação do novo filtro primário de combustível com combustível limpo.
6. Instale o novo filtro de combustível girando-o no sentido horário. Aperte meia volta depois da vedação tocar a base.
7. Drene o circuito de baixa pressão do sistema de combustível.

NOTA: Consulte Sangria do Sistema de Combustível—Tratores com Plataforma do Operador Aberta 5060E, 5070E e 5080E ou Sangria do Sistema de Combustível—Tratores com Cabine 5060E, 5070E e 5080E em Serviço—seção Conforme Necessário.

Substituição do Filtro de Combustível Tipo B

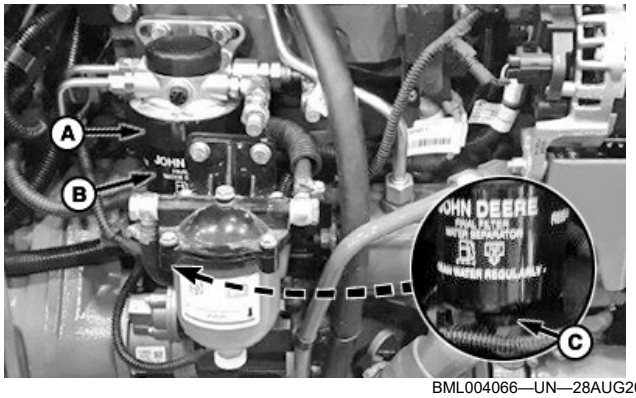

BML004066—UN—28AUG20

1. Limpe a parte externa do filtro de combustível (B).
2. Coloque um recipiente adequado sob o filtro final de combustível.
3. Drene o filtro de combustível através da válvula de dreno (C).
4. Solte o anel de travamento (A).
5. Remova o filtro de combustível (B).
6. Encha o novo filtro de combustível com óleo diesel limpo.
7. Instale o novo filtro de combustível e o anel de vedação.
8. Aperte o anel de travamento (A) até que ele encaixe na posição.
9. Drene o circuito de baixa pressão do sistema de combustível.

NOTA: Consulte Sangria do Sistema de Combustível—Tratores com Plataforma do Operador Aberta 5060E, 5070E e 5080E ou Sangria do Sistema de Combustível—Tratores com Cabine 5060E, 5070E e 5080E em Serviço—seção Conforme Necessário.

CR84017,00001F9-54-01SEP20

Substitua o filtro de combustível — tratores 5078E e 5090E

⚠ CUIDADO: Sempre desligue o motor e remova a chave de partida antes de realizar manutenção nos filtros de combustível.

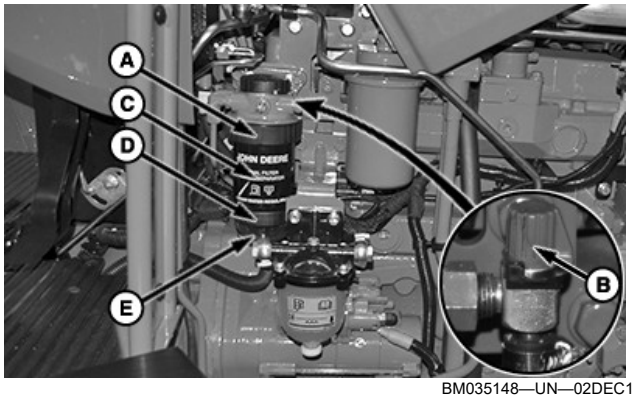

BM035148—UN—02DEC18

1. Limpe a parte externa do filtro de combustível (C).
2. Feche a válvula de fechamento de combustível (B).
3. Coloque um recipiente adequado sob o filtro final de combustível (C).
4. Solte o anel de travamento (A).
5. Remova o filtro de combustível (C).
6. Solte o anel de trava (D) e remova a câmara do separador de água (E) do elemento do filtro de combustível (C).
7. Instale a câmara do separador de água (E) no novo elemento do filtro de combustível.
8. Encha o novo filtro de combustível com óleo diesel limpo.
9. Instale o novo filtro de combustível e o anel de vedação.

NOTA: Alinhe as marcas no filtro com as marcas em seu suporte.

10. Aperte o anel de trava (A) do filtro de combustível até que ele encaixe na posição.
11. Abra a válvula de fechamento de combustível (B).
12. Drene o circuito de baixa pressão do sistema de combustível.

NOTA: Consulte a seção Drenar o Sistema de Combustível—Tratores 5078E e 5090E em Serviço—Conforme Necessário.

CR84017,00001FD-54-02DEC18

Verificação do Separador de Água

Limpe o recipiente do separador de água

1. Estacione o trator em um solo nivelado.
2. Destrave e levante o capô.

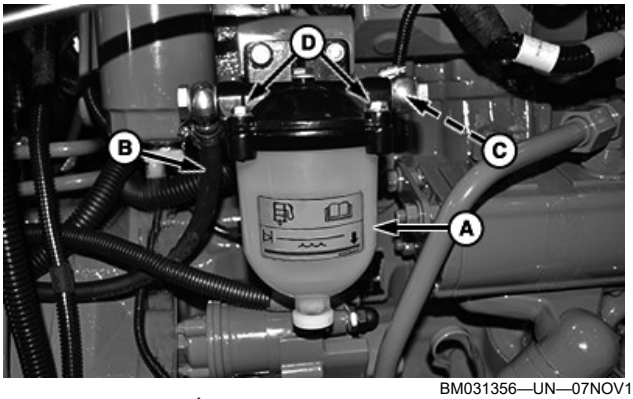

BM031356—UN—07NOV18

Separador de Água—Máquinas com Filtro de Combustível Tipo A

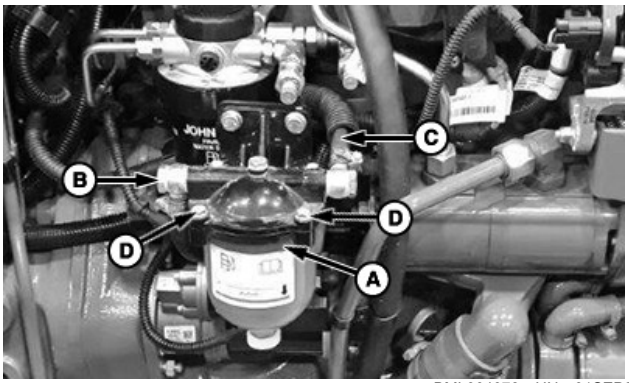

BML004078—UN—01SEP20

Separador de Água—Máquinas com Filtro de Combustível Tipo B

3. Verifique a visibilidade do recipiente do separador de água (A).
4. Se o contêiner estiver muito escuro para ver o nível de água, limpe-o como descrito abaixo:

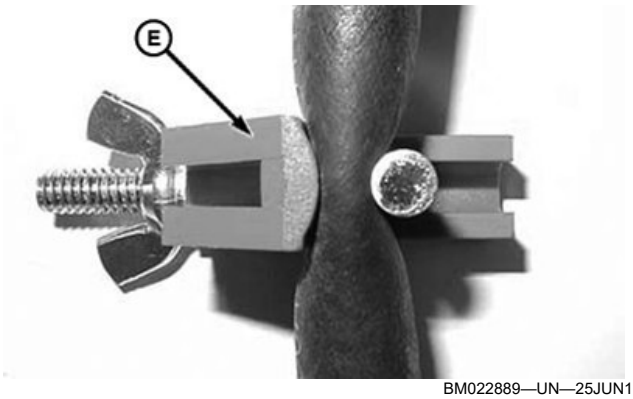

BM022889—UN—25JUN18

   a. Bloqueie a mangueira (B) de entrada de combustível e a mangueira (C) de saída de combustível, usando pinças (E) de mangueira apropriadas.

IMPORTANTE: Use um recipiente adequado para coletar o combustível derramado ao desconectar as mangueiras e o recipiente do separador de água (A).

   b. Afrouxe os quatro parafusos (D).
   c. Remova o recipiente do separador de água (A).
   d. Limpe o recipiente usando água pressurizada.
   e. Verifique a condição do anel-O do recipiente do separador de água (A) e, se necessário, substitua.
   f. Instale o recipiente limpo usando os quatro parafusos (D).

IMPORTANTE: Se a visibilidade ainda estiver reduzida, substitua o conjunto do separador de água.

   g. Remova as pinças de mangueira adequadas (E) das linhas de combustível.
5. Feche e trave o capô.

Substitua o Separador de Água

1. Estacione o trator em um solo nivelado.
2. Destrave e levante o capô.



BM031344—UN—25OCT18

Mangueiras—Máquinas com Filtro de Combustível Tipo A

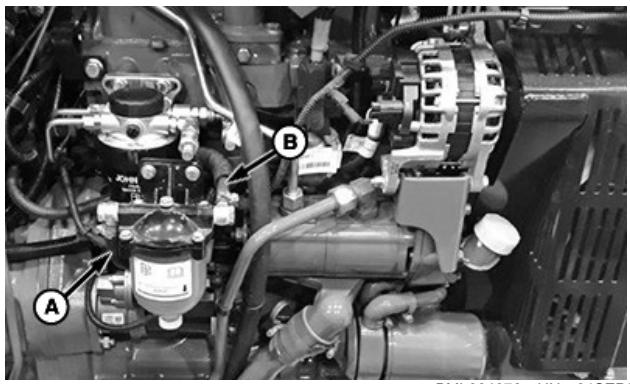

BML004076—UN—01SEP20

Mangueiras—Máquinas com Filtro de Combustível Tipo B

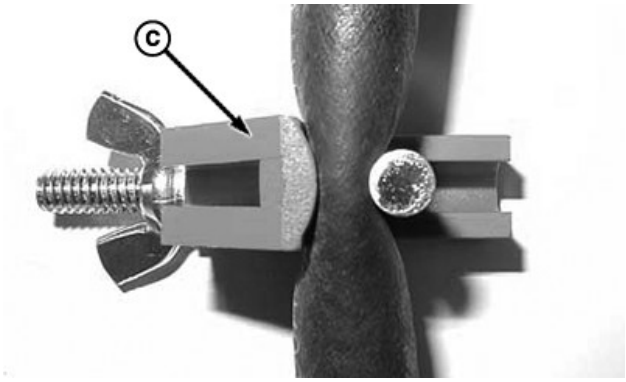

BM000806—UN—28JUL16

3. Bloqueie a mangueira de entrada de combustível (A) e a mangueira de saída de combustível (B) usando pinças de mangueira (C) apropriadas.

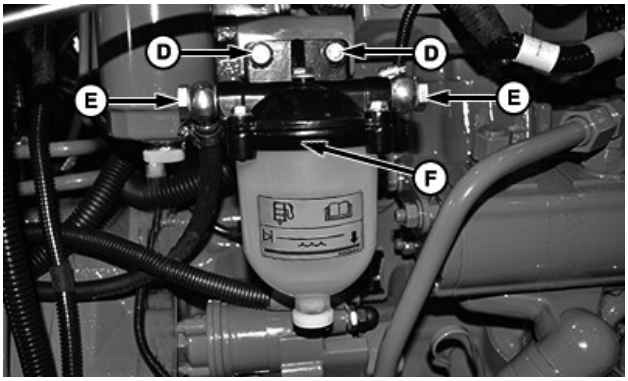

BM031345—UN—26OCT18

Montagem do Separador de Água—Máquinas com Filtro de Combustível Tipo A

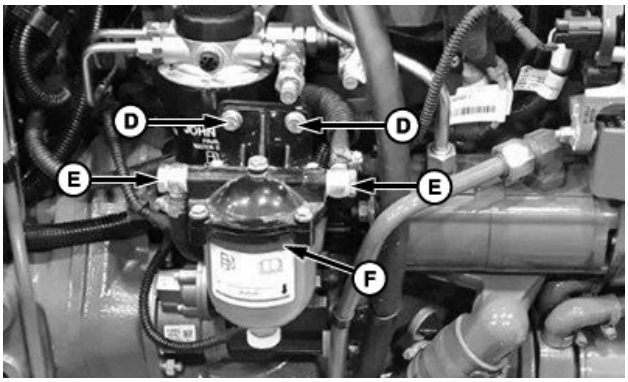

BML004077—UN—01SEP20

Montagem do Separador de Água—Máquinas com Filtro de Combustível Tipo B

4. Remova os parafusos (D).
5. Remova os dois parafusos (E) das conexões de entrada e saída de combustível.

IMPORTANTE: Use um recipiente adequado para coletar o combustível derramado ao desconectar as mangueiras.

6. Remova o Conjunto do Separador de água (F).
7. Para montar o conjunto do separador de água (F), siga o procedimento de remoção na ordem inversa, observando o seguinte:
   a. Limpe profundamente todas as peças antes da instalação.

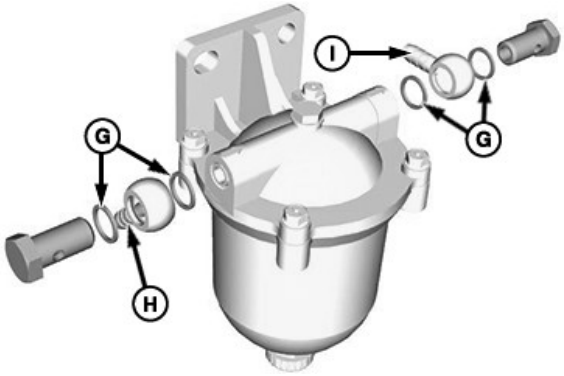

BM022892—UN—25JUN18

   b. Verifique o estado dos anéis de vedação (G) e substitua-os se necessário.
   c. Instale a conexão banjo de fornecimento de combustível (H) com a conexão virada para baixo (conforme mostrado na figura).
   d. Instale a conexão banjo (I) com a conexão na posição horizontal (como mostrado na figura).

IMPORTANTE: A posição de instalação das conexões banjo (H e I) é importante para garantir que o roteamento correto das mangueiras de combustível.

   e. Aperte os parafusos (D) e os parafusos (E) de acordo com as especificações:

Especificação	
Parafusos do Suporte (D)—Torque	35 N·m (25.8 lb·ft)
Entrada de Combustível e Parafusos de Saída (E)—Torque	35 N·m (25.8 lb·ft)

TS95756,0000048-54-01SEP20

Substitua o Filtro de Combustível em Linha (se equipado)

CUIDADO: Sempre desligue o motor, acione o freio de estacionamento e remova a chave antes de executar trabalhos de manutenção nos filtros de combustível.

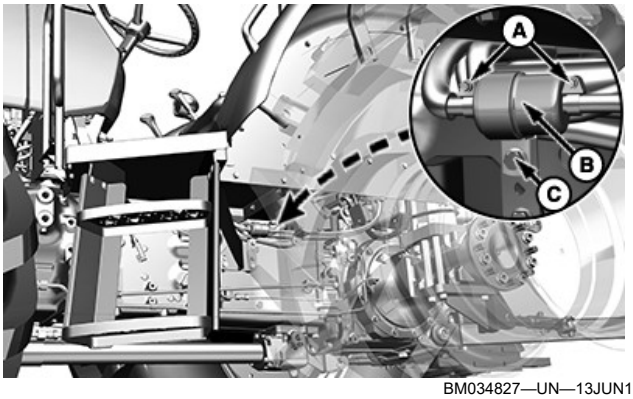

BM034827—UN—13JUN18

Tratores 5078E e 5090E com Plataforma do Operador Aberta

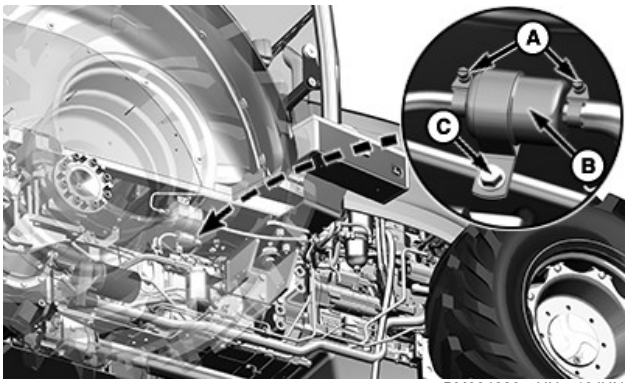

BM034828—UN—13JUN18

Tratores com Cabine 5078E e 5090E e Tratores com Cabine 5060E, 5070E e 5080E com Bomba de Transferência de Combustível Elétrica

IMPORTANTE: Além dos tratores 5078E e 5090E, somente os tratores de cabine 5060E, 5070E e 5080E com bomba de transferência de combustível elétrica são equipados com o filtro de combustível em linha (B).

1. Solte os parafusos (A) e (C) e remova as abraçadeiras do filtro em linha de combustível.
2. Remova o filtro de combustível em linha (B).
3. Instale o novo filtro de combustível em linha (B).
4. Reinstale e aperte os parafusos (A) e (C) das abraçadeiras do filtro em linha de combustível.

RP46668,000038F-54-16OCT20

Lubrificação dos Pontos de Engraxamento

Se o trator tiver sido lavado por um jato de água com pressão, é necessário lubrificar todos os pontos de engraxamento.

NOTA: O direcionamento de água pressurizada em componentes ou conectores eletroeletrônicos, rolamentos e vedações hidráulicas, em bombas injetoras de combustível ou outras peças e componentes sensíveis pode causar mau funcionamento do produto. Reduza a pressão e pulverize em um ângulo de 45 a 90 graus. Evite o uso de solventes.

ML70882,00004B7-54-08NOV04

Instruções Importantes Referentes ao Alternador

NOTA: O alternador está equipado com regulador de voltagem.

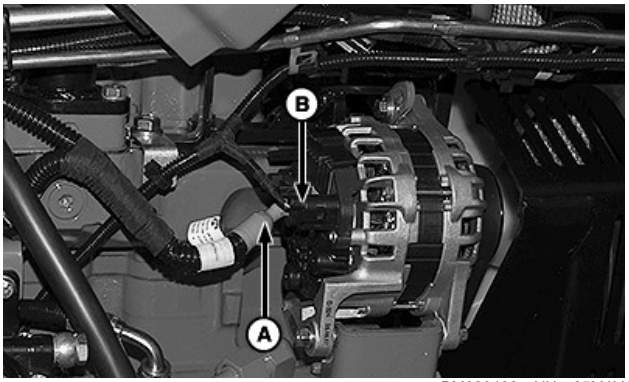

BM029406—UN—25MAY18

Conexões

- Cabo vermelho (A) da bateria.
- Cabo preto (B) horímetro e luz de advertência de carga da bateria (painel).

Se for necessário que o motor esteja em funcionamento, sem bateria (dando partida com uma bateria auxiliar), não faça o motor funcionar acima de 1000 rpm. Ligue algum sistema elétrico (luzes) enquanto o motor está funcionando.

Quando se retira a bateria e é dada partida ao motor com uma bateria auxiliar, isole o cabo da corrente que está solto a fim de evitar danos ao alternador e regulador.

CUIDADO: Nunca faça pontes nem derivações à massa do alternador ou regulador com o motor em funcionamento.

Ligue o carregador à bateria com a polaridade correta. Se as ligações forem invertidas (+) e (–), os diodos retificadores serão imediatamente destruídos.

IMPORTANTE: Antes de efetuar solda elétrica no trator, desconecte os dois cabos do alternador.

Conecte o terminal de aterramento do dispositivo de solda diretamente à peça sendo soldada.

Antes de executar reparos no sistema elétrico, desconecte o cabo de aterramento da bateria (–). Isso evita o risco de curto-circuito.

ER40675,0000563-54-05JUN18

Evite Explosões da Bateria



TS204—UN—15APR13

Mantenha faíscas, fósforos acesos ou chamas descobertas longe da bateria. O gás formado pela bateria pode explodir.

Nunca verifique a carga da bateria colocando um objeto de metal ligando os bornes. Use um voltímetro ou densímetro.

Não carregue uma bateria congelada; ela pode explodir. Aqueça a bateria a 16°C (60°F).

DX,SPARKS-54-03MAR93

Manutenção da Bateria

⚠ CUIDADO: Antes de trabalhar no sistema elétrico ou no motor, sempre desconecte o cabo negativo da bateria.

⚠ CUIDADO: Ao retirar a bateria, primeiro solte o cabo negativo (-) e depois o positivo (+). Para instalar a bateria, conecte os cabos na ordem inversa.

IMPORTANTE: Tome cuidado com o seguinte:

- **Não bata na bateria nem a incline mais de 45°.**
- **Para evitar tombamento, não empilhe mais de três baterias.**
- **Execute a recarga da bateria em uma área bem ventilada.**

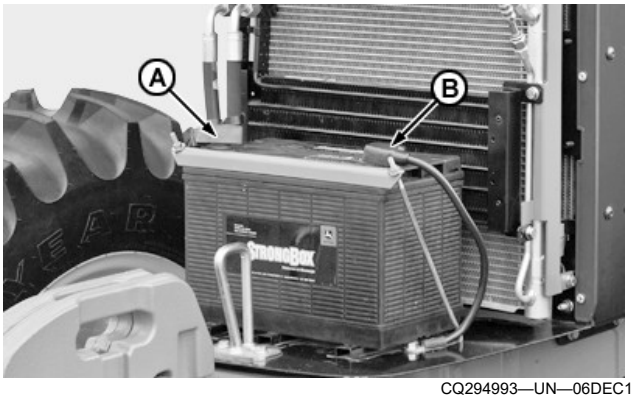

CQ294993—UN—06DEC13

Localização geral da bateria

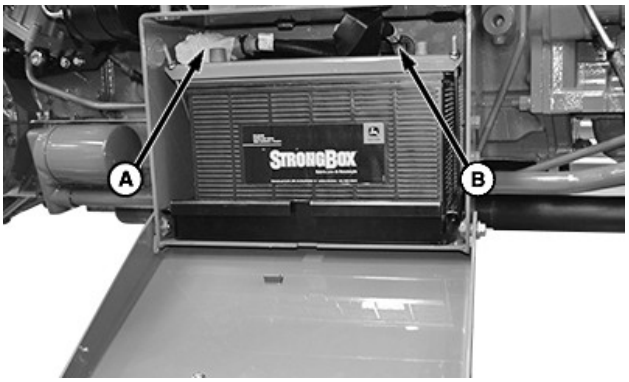

BM034663—UN—10AUG18

Localização da Bateria — Tratores com Cabine 5060E, 5070E e 5080E

1. Desconecte o cabo negativo (-) da bateria (B).
2. Usando uma escova de terminal, limpe qualquer vestígio de corrosão nos terminais (A) e (B).
3. Aplique vaselina nos terminais e cabos da bateria (A) e (B).
4. Limpe os bujões de ventilação da tampa.
5. Limpe a superfície da bateria com um pano limpo.

NOTA: Para eliminar a formação de zinabre e corrosão, lave os terminais com uma solução de quatro partes de água por uma de bicarbonato de sódio.

6. Reconecte o cabo negativo (-) da bateria (B).
7. Mantenha a bateria carregada, especialmente em clima frio.
8. Se conectar um carregador de baterias, conecte o cabo positivo (+) do carregador no terminal positivo (+) (A) da bateria e o cabo negativo (-) do carregador de baterias ao aterramento do trator no chassi.

⚠ CUIDADO: Para evitar faíscas, conecte o terminal negativo (-) (B) por último e desconecte-o primeiro.

CR84017,000014F-54-11DEC18

Carregue a Bateria

Mantenha a bateria carregada, especialmente em clima frio.

⚠ CUIDADO: O gás liberado pela bateria é explosivo. Evite faíscas ou chamas na proximidade da bateria.

1. Com o carregador desligado, conecte o conector positivo (+) do carregador de baterias ao terminal positivo (+) da bateria.
2. Conecte o conector negativo (-) do carregador ao chassi do trator em um ponto distante da bateria.
3. Ligue o carregador e carregue a bateria seguindo as instruções de uso do carregador e do fabricante da bateria.
4. Verifique se a bateria esta totalmente carregada utilizando um multímetro.
5. Se a bateria está completamente carregada, desligue o carregador de baterias antes de desconectá-lo. Retire o cabo negativo (-) do chassi do trator primeiro, seguido do cabo positivo (+).
6. Se a bateria não estiver com carga suficiente, mantenha o carregador por mais um tempo. Se a bateria não carregar, substitua-a com uma nova bateria original da John Deere.

ER40675,000057F-54-06DEC18

Substitua a Bateria

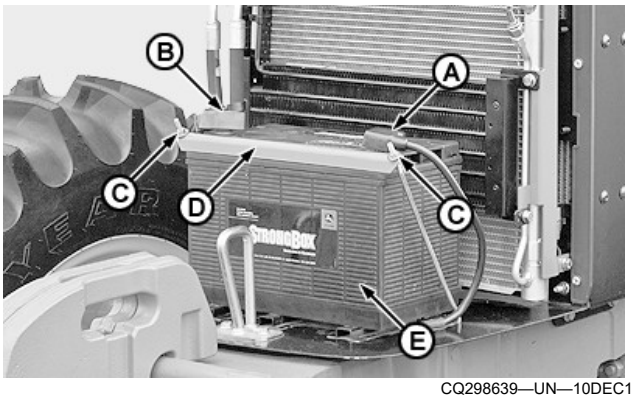

CQ298639—UN—10DEC13

Localização geral da bateria

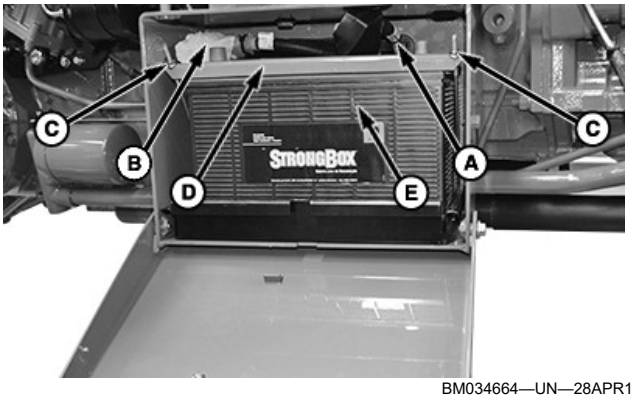

BM034664—UN—28APR18

Localização da Bateria — Tratores com Cabine 5060E, 5070E e 5080E

1. Desconecte o cabo negativo (-) da bateria (A).
2. Desconecte o cabo positivo (+) da bateria (B).
3. Solte as porcas (C) e o suporte de fixação (D).
4. Remova a bateria (E).

⚠ CUIDADO: A bateria é pesada e possui substâncias corrosivas. Use luvas e equipamento adequado para manusear a bateria.

5. Instale uma bateria nova (E).

NOTA: Ao substituir a bateria, utilize sempre uma bateria original John Deere.

6. Posicione a suporte de fixação (D) na bateria e aperte as duas porcas (C).
7. Conecte o cabo positivo (+) da bateria (B).
8. Conecte o cabo negativo (-) da bateria (A).

CR84017,0000151-54-08DEC18

Substitua as Lâmpadas dos Faróis

1. Destrave e abra o capô.

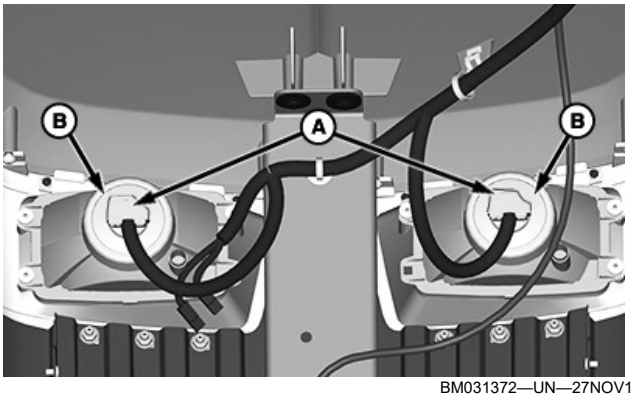

BM031372—UN—27NOV18

2. Remova os conectores (A).
3. Remova as vedações de borracha (B).

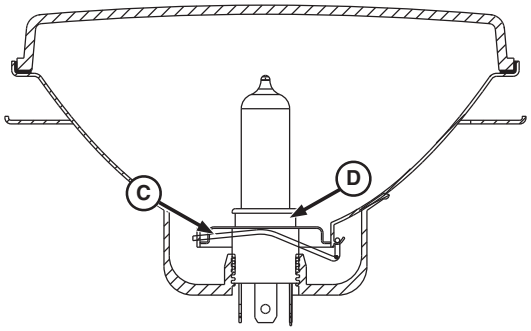

CQ298645—UN—11DEC13

4. Espere até que as lâmpadas esfriarem.
5. Solte a trava de fixação (C).
6. Remova a lâmpada (D).

CUIDADO: Proteja a lâmpada (D) contra abrasões e arranhões. Use óculos e roupas de proteção ao substituir as lâmpadas.

7. Para instalar a nova lâmpada, trava de fixação, vedação de borracha e o conector, sigam o procedimento na ordem inversa.

CR84017,00001BA-54-11DEC18

Substitua as Lâmpadas das Luzes de Trabalho

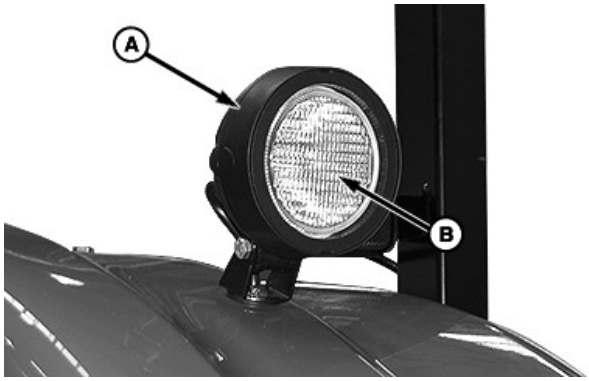

BM034779—UN—18MAY18

Tratores com Plataforma do Operador Aberta

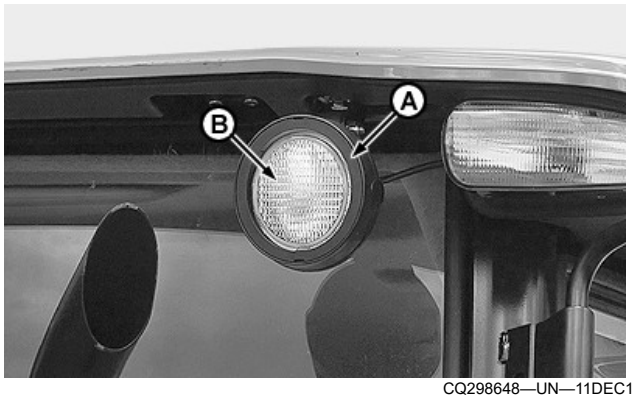

CQ298648—UN—11DEC13

Tratores com Cabines

1. Remova a proteção (A) e os parafusos de montagem que se localizam abaixo.
2. Remova a lente (B).

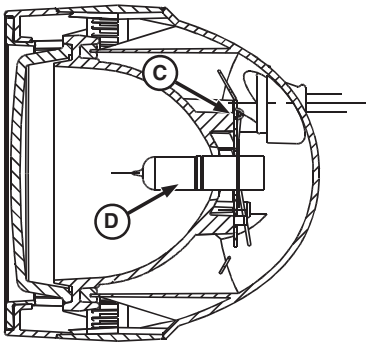

CQ298649—UN—11DEC13

3. Aguarde alguns minutos até que as lâmpadas esfriarem.
4. Solte a trava de fixação (C).
5. Remova a lâmpada (D).

CUIDADO: Proteja a lâmpada (D) contra abrasões e arranhões. Use óculos e roupas de proteção ao substituir as lâmpadas.

6. Para instalar uma nova lâmpada, trava de fixação, lente, parafusos de montagem e proteção, siga o procedimento na ordem inversa.

CR84017,00001BB-54-11DEC18

Substitua o Conjunto da Luz de Trabalho — Luzes Premium — Somente Tratores com Cabine

CUIDADO: Espere o conjunto da luz de trabalho esfriar antes de removê-lo.

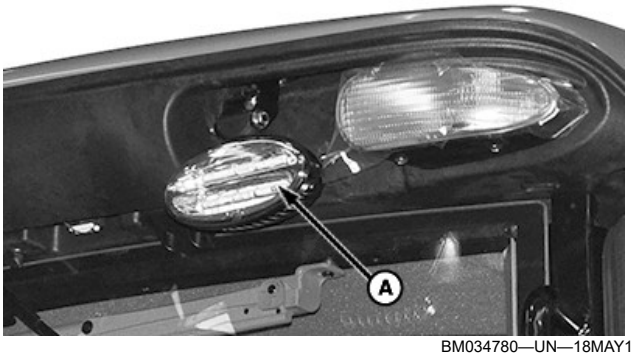

BM034780—UN—18MAY18

Luz de Trabalho Dianteira

1. Empurre para baixo a aba da trava do dispositivo de fixação da luz (A). Remova o dispositivo de fixação.

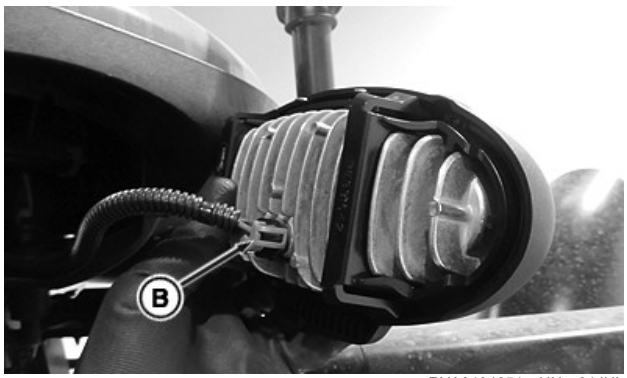

RXA0134251—UN—31JUL13

2. Desconecte o conector (B) e substitua o conjunto da luz.
3. Conecte o conector (B).
4. Insira o dispositivo de suporte no teto da cabine até que assente e a aba do dispositivo de fixação da luz (A) encaixe no lugar.

CR84017,00001C0-54-21JUN18

Substitua as Lâmpadas das Setas Direcionais e Luzes de Alerta Dianteiras

Tratores com plataforma do operador aberta

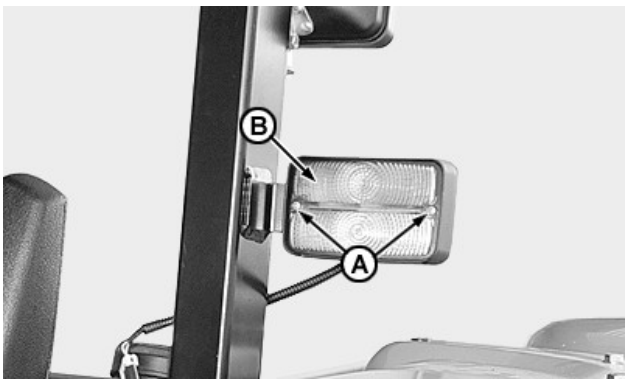

CQ298650—UN—11DEC13

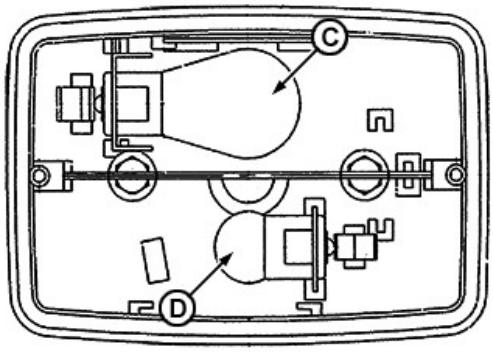

CQ298651—UN—11DEC13

1. Remova os parafusos (A).
2. Remova a lente (B).
3. Pressione a lâmpada (C) da luz de posição e gire-a no sentido anti-horário.
4. Pressione a lâmpada (D) da seta direcional e luz de alerta e gire-a no sentido anti-horário.
5. Instale as lâmpadas novas, para isso pressione-as para dentro do alojamento e gire-as no sentido horário. Em seguida, reinstale a lente (B) e os parafusos (A).

Tratores com Cabine

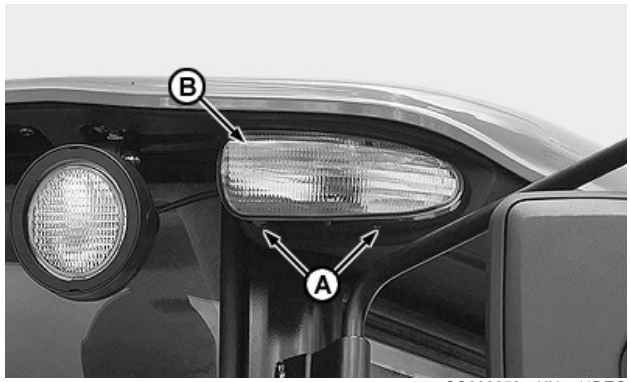

CQ298652—UN—11DEC13

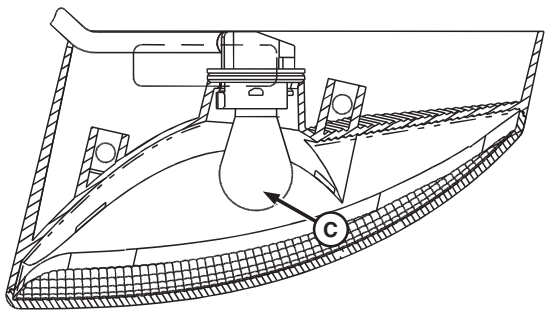

CQ298653—UN—12DEC13

1. Remova os parafusos (A).
2. Remova a lente (B).
3. Pressione a lâmpada (C) da luz direcional e do pisca-alerta e gire-a no sentido anti-horário.

4. Instale a lâmpada nova, para isso pressione-a no alojamento e gire-a no sentido horário. Em seguida, reinstale a lente (B) e os parafusos (A).

LR35023,00004D1-54-21JUN18

Substitua as Lâmpadas das Setas Direcionais, Pisca-Alerta e Luzes Traseiras e das Luzes de Freio

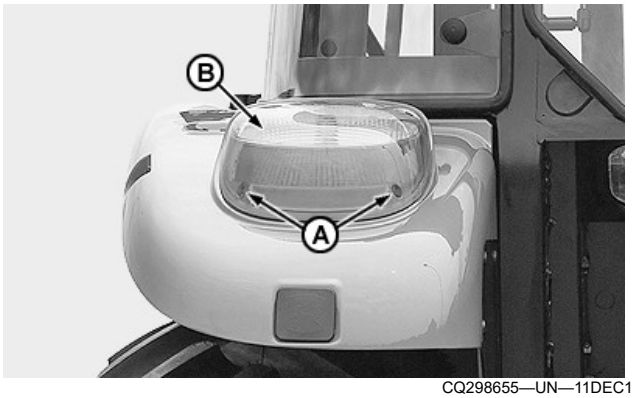

CQ298655—UN—11DEC13

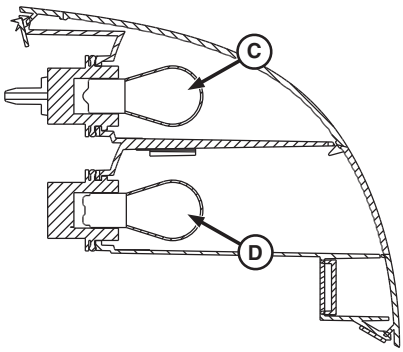

CQ298656—UN—11DEC13

1. Remova os parafusos (A).
2. Remova a lente (B).
3. Pressione a lâmpada (C) da luz direcional e do pisca-alerta e gire-a no sentido anti-horário.
4. Pressione a lâmpada (D) da luz traseira e de freio e gire no sentido anti-horário.
5. Instale as lâmpadas novas, para isso pressione-as para dentro do alojamento e gire-as no sentido horário. Em seguida, reinstale a lente (B) e os parafusos (A).

LR35023,00004D2-54-21JUN18

Ajuste o Foco dos Faróis Dianteiros

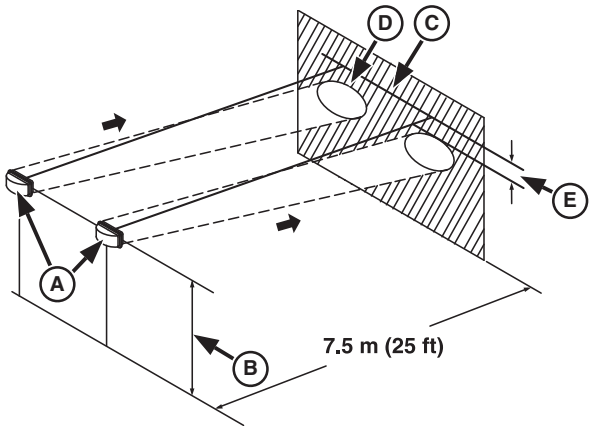

BM030756—UN—21JUN18

1. Estacione o trator em uma superfície nivelada com os faróis (A) a 7,5 metros (25 ft) de uma parede vertical.
2. Meça a altura (B) do centro do farol dianteiro ao solo.
3. Marque uma linha horizontal (C) na parede com a mesma altura a partir do solo que a medida (B).
4. Regule os faróis dianteiros para luz baixa e observe as áreas claras na parede.
5. Ajuste os faróis dianteiros de modo que a borda superior da área clara (D) fique à distância (E) da linha (C).

NOTA: A distância (E) deve ser pelo menos um décimo da distância (B).

NOTA: O procedimento de ajuste é o mesmo para AMBOS os lados.

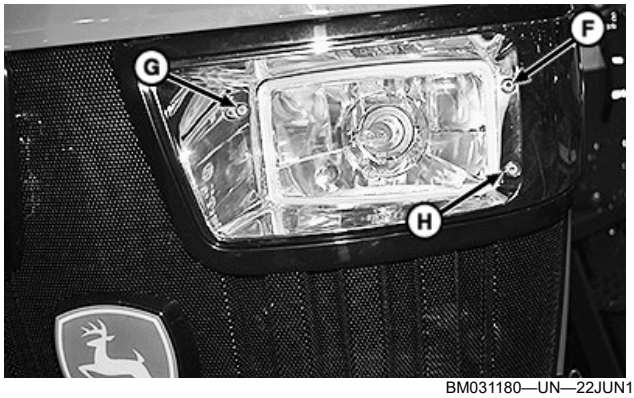

BM031180—UN—22JUN18

- **Elevar/baixar o foco:** Gire os parafusos (F e H):
  - No sentido anti-horário para abaixar o farol
  - No sentido horário para elevar o foco
- **Ajustar o foco para dentro em direção ao centro do trator:** Gire o parafuso (F e H) no

sentido anti-horário e o parafuso (G) no sentido horário um igual número de voltas em cada parafuso.

- **Ajustar o foco para fora em afastando-se do centro do trator:** Gire os parafusos (G) no sentido anti-horário e os parafusos (F e H) no sentido horário com o mesmo número de voltas em todos os parafusos.

LR35023,00004CE-54-22JUN18

Verifique a Estrutura de Proteção na Capotagem (EPC)

CUIDADO: Verifique se todas as peças estão corretamente montadas. Se retirar ou afrouxar a Estrutura de proteção na Capotagem (EPC), torne a apertar os parafusos com o torque adequado antes de voltar a trabalhar com o trator.

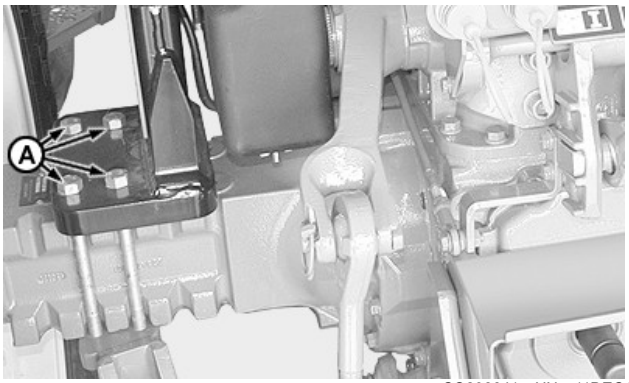

CQ298641—UN—11DEC13

A proteção oferecida pela Estrutura de Proteção na Capotagem ficará prejudicada se esta vier a sofrer danos estruturais, tais como os causados por um capotamento, ou se a mesma for alterada por uma solda, ou uma batida muito forte. A Estrutura de Proteção na Capotagem deverá ser substituída por outra em boas condições sempre que sofrer alguns destes problemas.

Quando para a instalação de algum equipamento no trator for necessário afrouxar ou remover a Estrutura de Proteção na Capotagem, aperte os parafusos de fixação (A) com o torque especificado:

Especificação	
Parafusos de Fixação (A)—Torque	335 N·m (220lb.-ft.)

NOTA: Aperte os parafusos de fixação (A) em ambos os lados do radiador.

LR35023,00004CF-54-21JUN18

Verifique a Folga do Pedal da Embreagem — Somente Transmissão com Eixo Superior Sincronizado

O pedal da embreagem dos tratores equipados com transmissão com Eixo Superior Sincronizado (TSS) deve operar com folga.

IMPORTANTE: Operar o pedal da embreagem sem folga pode danificar o mecanismo da embreagem.

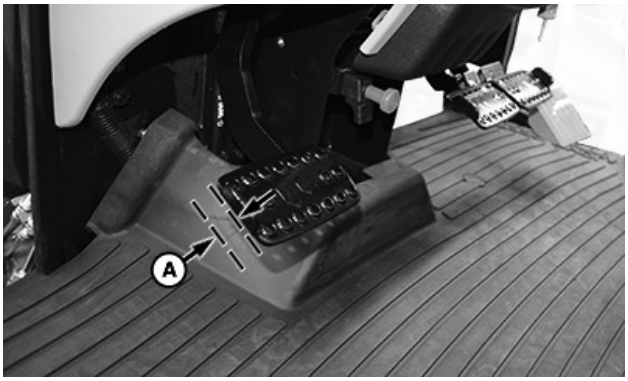

BM031798—UN—24SEP19

Meça a folga (A) do curso do pedal, se houver menos de 10 mm (0.4 in), ajuste a folga (A) de acordo com o seguinte:

Tratores com Cabine

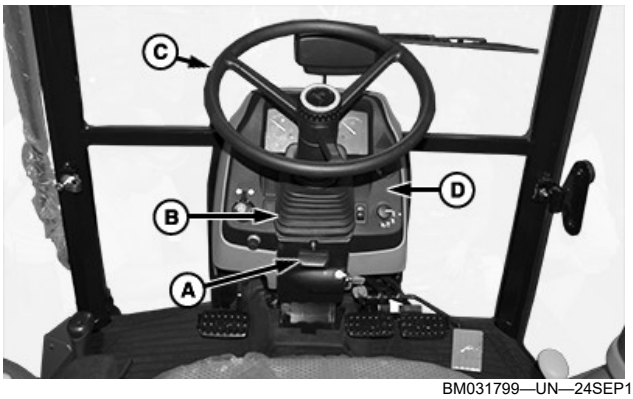

BM031799—UN—24SEP19

1. Puxe a alavanca (A) e abaixe a coluna de direção (C).
2. Para obter acesso ao interior do console (D), levante a coifa de direção (B).

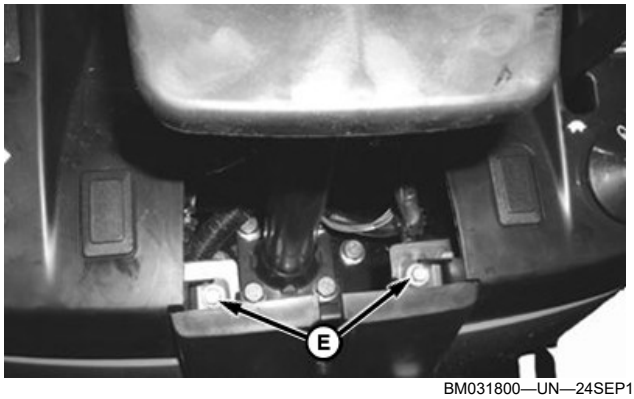

BM031800—UN—24SEP19

3. Remova os parafusos (E).
4. Puxe a extremidade superior do painel de instrumentos na direção do assento para desconectar as presilhas.

NOTA: A desconexão dos conectores não é necessária para a remoção do console.

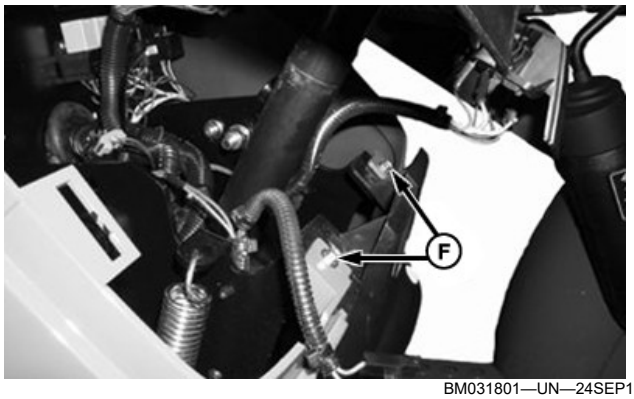

BM031801—UN—24SEP19

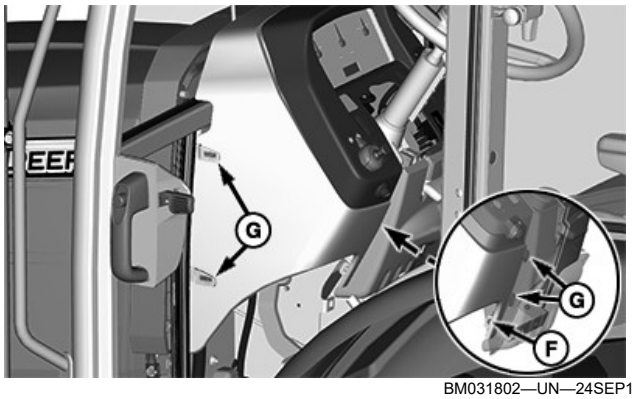

BM031802—UN—24SEP19

5. Remova os parafusos (F) nos dois lados.
6. Remova o capô.

NOTA: Tome cuidado para não danificar as presilhas (G). Levante o capô para remover as presilhas corretamente.

7. Acione o pedal de embreagem 3 vezes.

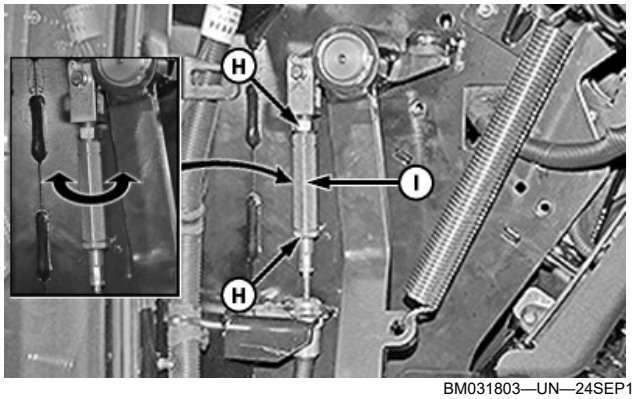

BM031803—UN—24SEP19

8. Afrouxe as porcas (H).
9. Gire o tensor (I) no sentido horário até sentir uma resistência.
10. Gire o tensor (I) uma volta completa no sentido anti-horário.
11. Instale todas as peças removidas.

Quando o curso do tensor (I) atinge o limite e não é mais possível ajustá-lo, faça o seguinte:

1. Remova o tapete de borracha do piso da cabine.
2. Gire o tensor (I) no sentido anti-horário até o curso máximo.

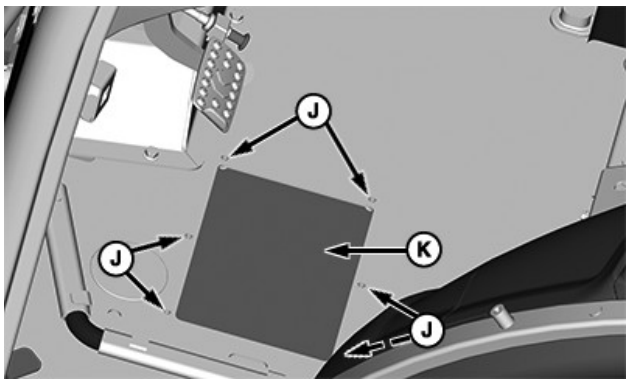

BM031804—UN—24SEP19

3. Remova os parafusos (J) e a tampa (K).



BM034454—UN—24NOV17

4. Alcance a forquilha de ajuste.

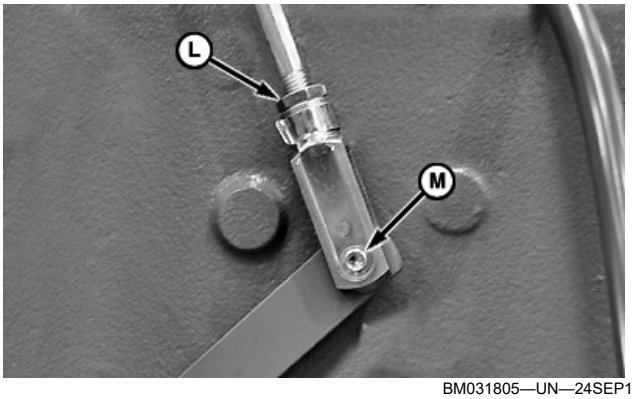

BM031805—UN—24SEP19

5. Solte a contraporca (L) e remova o pino (M).

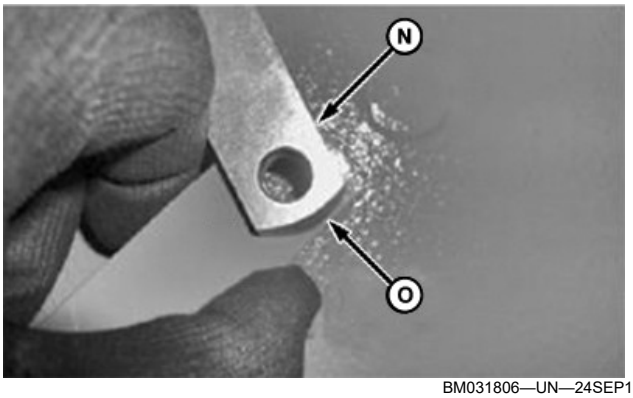

BM031806—UN—24SEP19

6. Desconecte o garfo (N) da placa (O).
7. Gire o garfo (N) no sentido horário até o curso máximo.
8. Conecte o garfo (N) à placa (O) e fixe-o com o pino (M).
9. Aperte novamente a contraporca (L).
10. Execute novamente o ajuste do tensor (I).
11. Instale todas as peças removidas.

Tratores com Plataforma do Operador Aberta

1. Acione o pedal de embreagem 3 vezes.

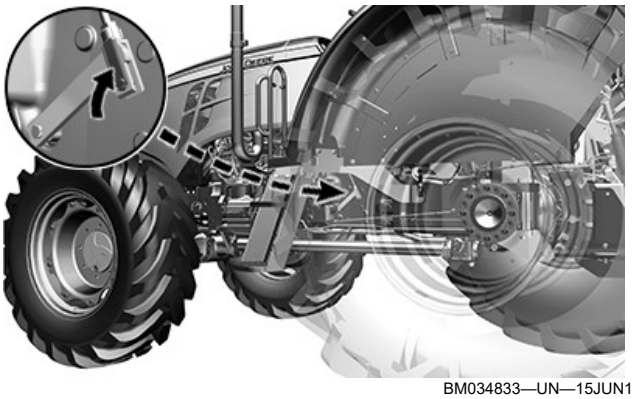

BM034833—UN—15JUN18

2. Alcance a forquilha de ajuste sob a plataforma do operador perto da caixa de transmissão.

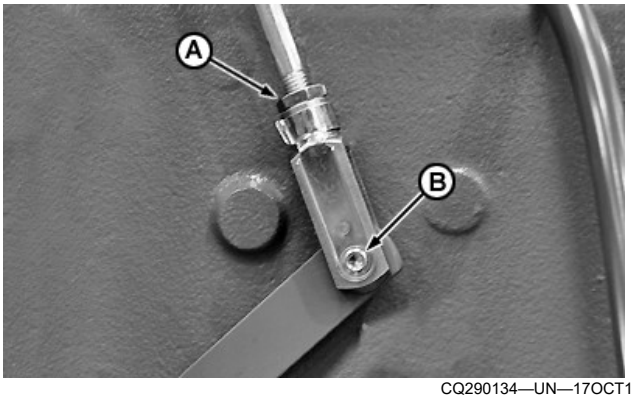

CQ290134—UN—17OCT13

3. Solte a contraporca (A) e remova o pino (B).

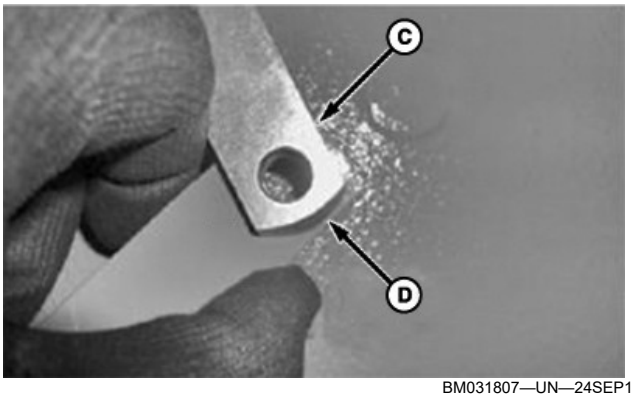

BM031807—UN—24SEP19

4. Gire o garfo (C) duas voltas completas no sentido anti-horário.

NOTA: Essas voltas garantem a folga correta do pedal da embreagem.

5. Conecte o garfo (C) à placa (D) e instale o pino (B).
6. Aperte a contraporca (A) e verifique se há folga suficiente no pedal da embreagem.

LR35023,0000774-54-25SEP19

Verifique o Nível do Líquido de Arrefecimento do Motor

Se a temperatura do líquido de arrefecimento estiver muito alta, verifique e corrija a causa. Depois disso, verifique o nível do líquido de arrefecimento:

1. Estacione o trator em um solo nivelado.
2. Desligue o motor.
3. Destrave e levante o capô.
4. Espere que o motor arrefeça.

NOTA: Se o motor estiver quente, o nível do líquido de arrefecimento observado é afetado.

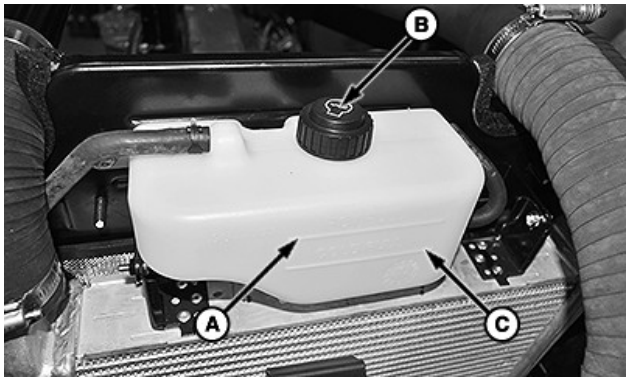

BM034573—UN—07APR18

Tanque de Expansão — Tratores 5060E, 5070E e 5080E

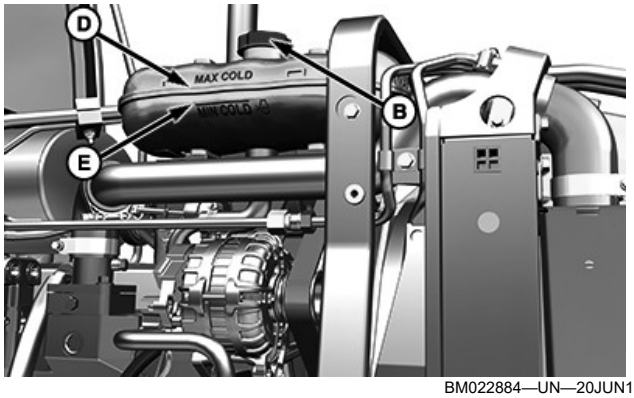

BM022884—UN—20JUN18

Tanque de Expansão — Tratores 5078E e 5090E

5. Verifique o nível do líquido de arrefecimento no tanque de expansão. O nível deve estar em ou acima da marca COLD FULL (C) ou da marca MIN COLD (E).

NOTA: Se o nível estiver baixo, verifique se há sinais de vazamento. Se o nível de líquido de arrefecimento estiver baixo, mas não houver sinal de um vazamento externo, verifique se há vazamentos de líquido de arrefecimento internos. Consulte o concessionário John Deere.

6. Se o nível do líquido de arrefecimento estiver abaixo da marca COLD FULL (C) ou MIN COLD (E), remova a capa do tanque de expansão (B) e adicione líquido de arrefecimento especificado.

⚠ CUIDADO: Remova a tampa do tanque de expansão (B) somente quando estiver suficientemente fria para ser tocada com as mãos. Para aliviar a pressão, solte lentamente a tampa do tanque de expansão (B) antes de removê-la completamente.

IMPORTANTE: Não abra a tampa do tanque de expansão (B) enquanto o motor estiver quente. Isso faz com que entre ar no sistema de arrefecimento.

IMPORTANTE: Não encha o tanque de expansão acima da marca HOT FULL (A) ou MAX COLD (D).

NOTA: Consulte o líquido de arrefecimento correto na seção Combustíveis, Lubrificantes e Líquido de Arrefecimento.

7. Instale a tampa do tanque de expansão (B).

CR84017,0000146-54-10DEC18

Verifique e Aperte as Mangueiras e as Braçadeiras do Sistema Hidráulico, da Entrada de Ar e de Arrefecimento

Verifique a condição das mangueiras hidráulicas regularmente – pelo menos uma vez por ano – quanto a vazamentos, dobras, cortes, rasgos, dilatação, corrosão, tecido exposto e outros sinais de desgaste e danos. Substitua as mangueiras conforme necessário.

Verifique o aperto das braçadeiras e, se necessário, aperte-as.

NOTA: Substitua imediatamente as mangueiras desgastadas ou danificadas. As mangueiras de substituição estão disponíveis no seu concessionário John Deere.

Sistema de Admissão de Ar

Vazamentos ou falhas nas mangueiras de admissão de ar permitem que sujeira entre no motor. Aperte as braçadeiras do sistema de admissão de ar conforme a especificação:

	Especificação
Braçadeiras do sistema de admissão de ar—Torque	10–12 N·m (88.5—106.2 lb in)
Mangueira de Respiro do Motor—Torque	1,5 N·m (13,3 lb in)

Sistema de Arrefecimento

Aperte as braçadeiras do sistema de arrefecimento de acordo com a especificação:

Especificação	
Abraçadeiras do Sistema de Arrefecimento—Torque	10–12 N·m (88.5—106.2 lb in)
Abraçadeiras do Tanque de Expansão—Torque	3–5 N·m (26,6-44,3 lb·in)

NOTA: Para fins de ilustração, as proteções laterais do motor foram removidas e as ilustrações não mostram todas as mangueiras e braçadeiras.

Para realizar a manutenção, observe o modelo e as configurações do seu trator.

Tratores 5060E, 5070E e 5080E

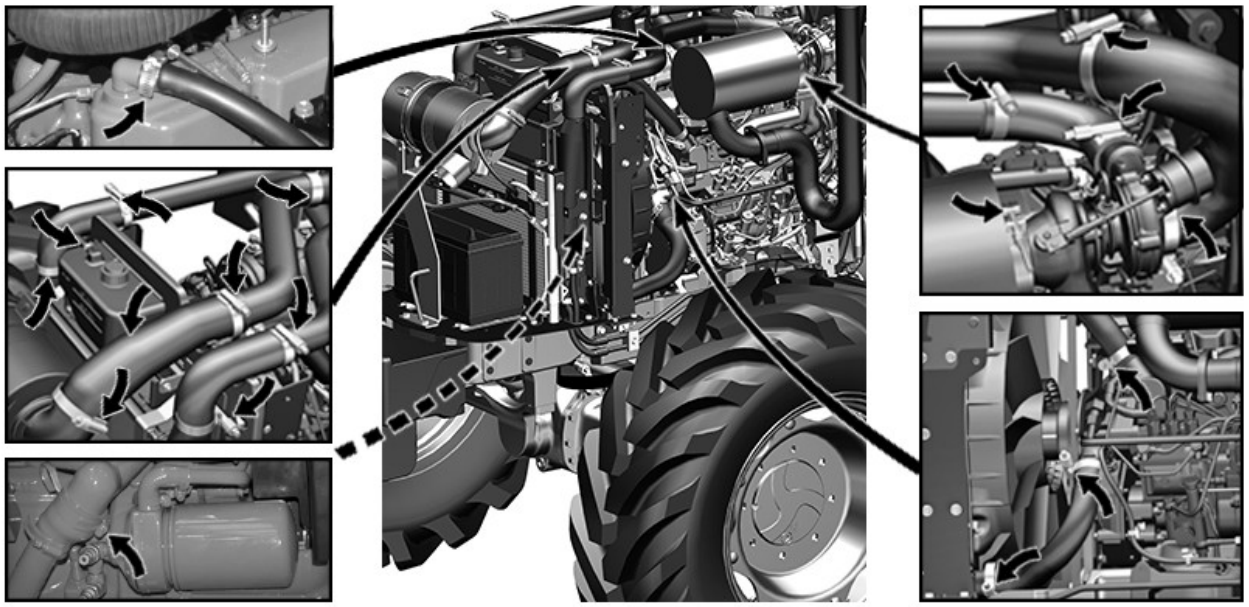

BM031437—UN—21JAN19

Tratores 5078E e 5090E

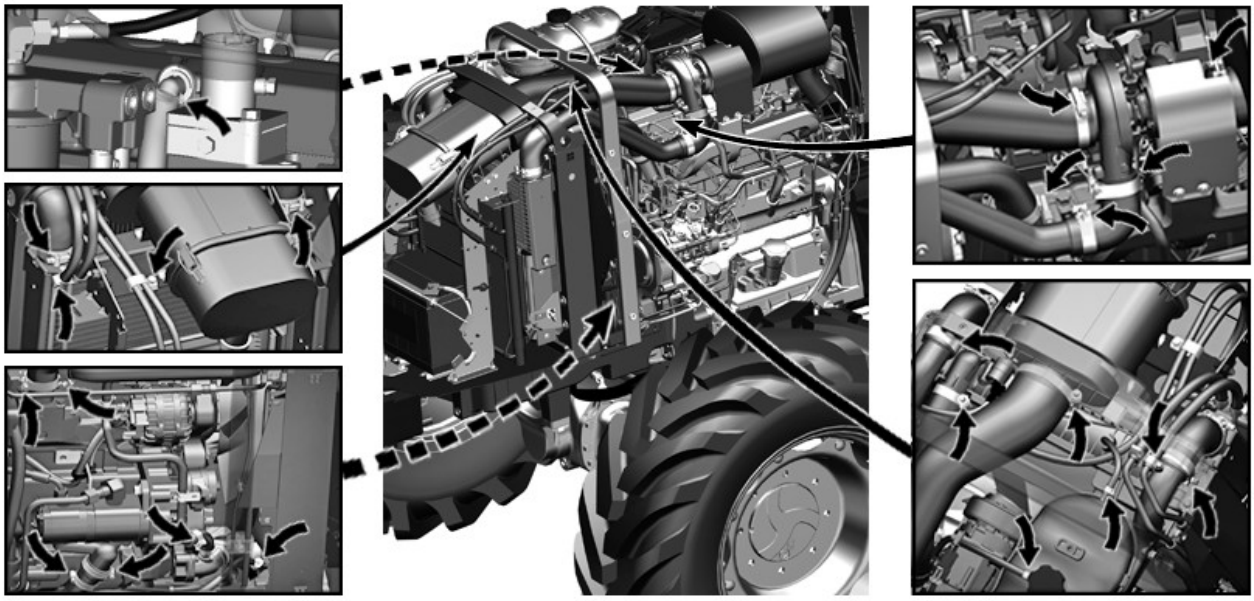

BM031438—UN—21JAN19
CR84017,00001EC-54-21JAN19

Troque o Óleo do Motor e Substitua o Filtro de Óleo do Motor

IMPORTANTE: Se for usado óleo John Deere Plus--50™ II, o intervalo de troca de óleo pode ser estendido para o motor Tier 3—Estágio IIIA. O intervalo estendido de troca de óleo só é permitido se todas as condições a seguir forem cumpridas:

- **Use o combustível diesel com teor de enxofre menor do que 5000 mg/kg (5000 ppm).**
- **Uso do óleo John Deere Plus-50™ II.**
- **Uso de um filtro de óleo aprovado pela John Deere.**

NOTA: Cumpra todas as instruções descritas na seção Combustíveis, Lubrificantes e Líquido de Arrefecimento.

1. Estacione o trator em um lugar plano.
2. Deixe o motor funcionando por alguns minutos.
3. Desligue o motor.

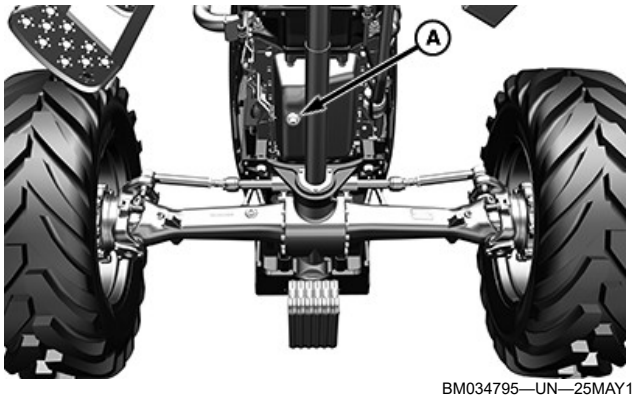

BM034795—UN—25MAY18
Bujão de Drenagem — Tratores 5060E, 5070E e 5080E



BM034796—UN—25MAY18
Bujão de drenagem — tratores 5078E e 5090E

4. Coloque um recipiente adequado embaixo do bujão de dreno (A).

Plus-50 é marca registrada da Deere & Company

5. Remova o bujão de dreno (A) do cárter do motor.
6. Drene o óleo do motor.
7. Reinstale o bujão de dreno (A).

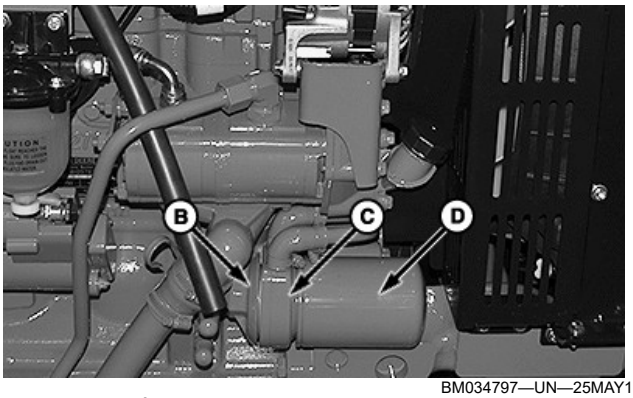

BM034797—UN—25MAY18

Filtro de Óleo do Motor — Tratores 5060E, 5070E e 5080E

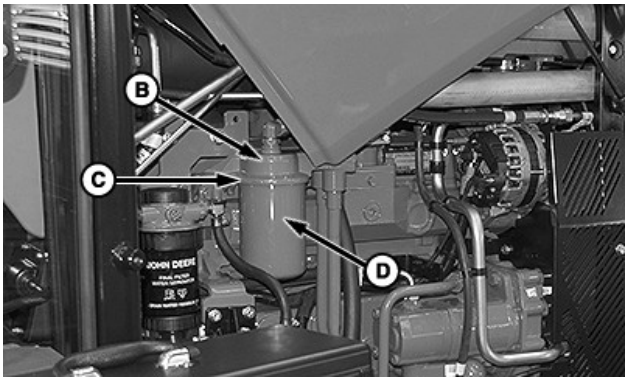

BM034798—UN—25MAY18

Filtro de Óleo do Motor — Tratores 5078E e 5090E

8. Remova o filtro de óleo do motor (D) e limpe a superfície da carcaça (B).
9. Revista os anéis de vedação (C) do novo filtro com óleo de motor limpo.
10. Aperte manualmente o filtro de óleo do motor até que os anéis de vedação (C) encostem na superfície da carcaça. Aperte com mais 3/4 de volta ou 1 volta e 1/4 manualmente.

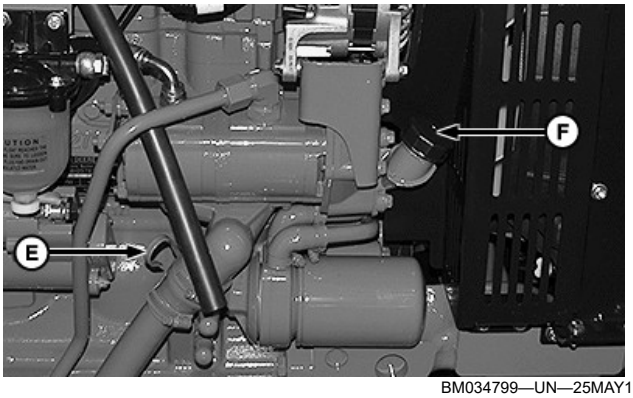

BM034799—UN—25MAY18

Tratores 5060E, 5070E e 5080E

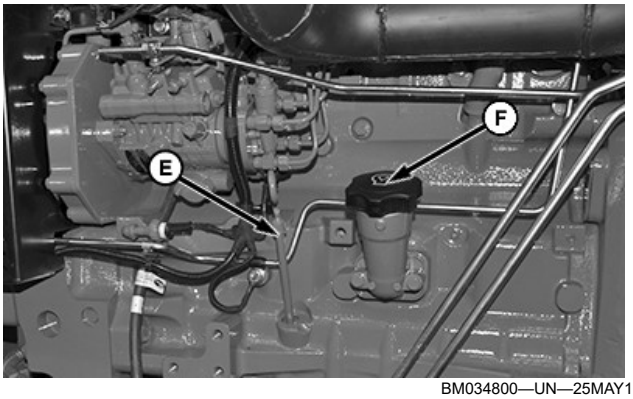

BM034800—UN—25MAY18

Tratores 5078E e 5090E

11. Adicione o óleo especificado através do bocal de abastecimento (F).

NOTA: Verifique a capacidade de óleo do motor na seção Especificações.

NOTA: Use óleo como especificado na seção Combustíveis, Lubrificantes e Líquidos de Arrefecimento.

12. Ligue e opere o motor por alguns minutos.
13. Desligue o motor.
14. Verifique se há vazamentos de óleo no trator.
15. Espere 45 minutos.
16. Verifique o nível de óleo do motor com a vareta de nível de óleo (E). Adicione óleo se necessário.

GH80003,0000050-54-01FEB19

Verificar Vazamentos no Sistema de Arrefecimento

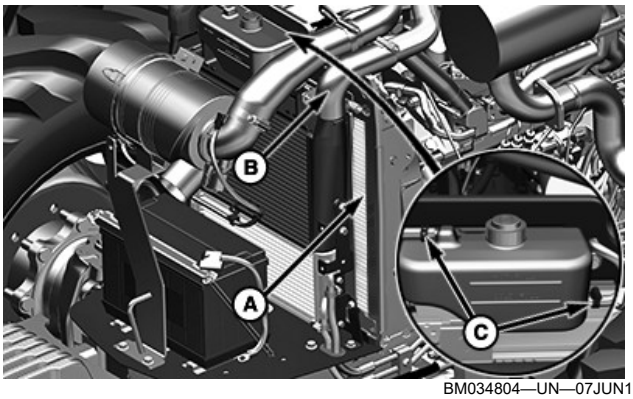

BM034804—UN—07JUN18

Tratores 5060E, 5070E e 5080E

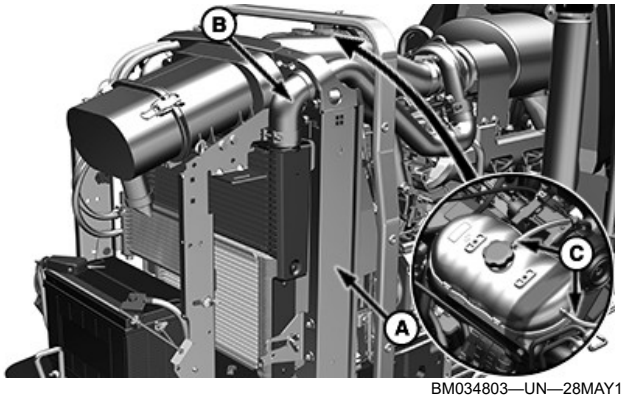

BM034803—UN—28MAY18

Tratores 5078E e 5090E

Verifique se não há vazamentos nos seguintes componentes:

- Radiador (A) e suas conexões.
- As mangueiras do resfriador de ar (B) em ambos os lados do trator.
- Conexões do tanque de expansão (C).

Se existirem vazamentos nos pontos citados, repare os mesmos imediatamente. Se necessário, entre em contato com seu concessionário John Deere

CR84017,00001D3-54-08DEC18

Verifique o Torque dos Parafusos do Engate Traseiro de Três Pontos

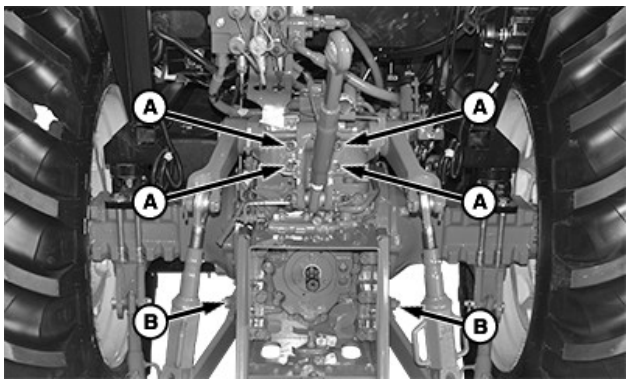

BM034844—UN—18JUN18

1. Verifique o torque de aperto dos parafusos do braço (B).
2. Se necessário, aperte os parafusos (B) de acordo com as especificações:

Especificação

Parafusos (B)—Torque. . . . . 400 N·m (295 lb ft)

3. Verifique o torque dos parafusos (A) do engate traseiro de três pontos.
4. Se necessário, aperte os parafusos (A) de acordo com as especificações:

Especificação

Parafusos (A)—Torque. . . . . 280–320 N·m (206 a 236 lb·ft)

CR84017,00001D2-54-19NOV18

Substitua o Filtro de Óleo Hidráulico/da Transmissão — Transmissão com Eixo Superior Sincronizado

1. Estacione o trator em um solo nivelado.
2. Desligue o motor.

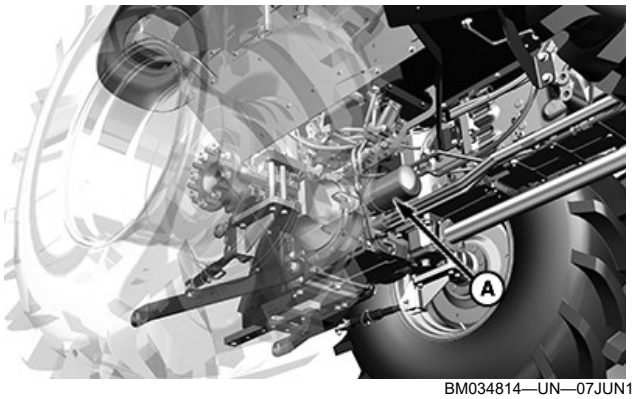

BM034814—UN—07JUN18

3. Remova o filtro hidráulico/da transmissão (A) girando-o no sentido anti-horário.

NOTA: Descarte o filtro adequadamente.

4. Cubra os anéis de vedação do novo filtro com óleo hidráulico limpo.

IMPORTANTE: Utilize apenas filtros John Deere genuínos.

5. Instale o novo filtro, girando-o no sentido horário.
6. Ligue o motor.
7. Eleve e abaixe o levante hidráulico algumas vezes.
8. Desligue o motor.
9. Espere 45 minutos.
10. Verifique o nível de óleo hidráulico e a transmissão. Adicione óleo se necessário.

NOTA: Consulte o óleo hidráulico e de transmissão correto na seção Combustível, Lubrificantes e Líquido de Arrefecimento.

CR84017,00001FA-54-19NOV18

Substitua os Filtros de Óleo Hidráulico / da Transmissão — Transmissão PowrReverser™

1. Estacione o trator em um solo nivelado.
2. Desligue o motor.

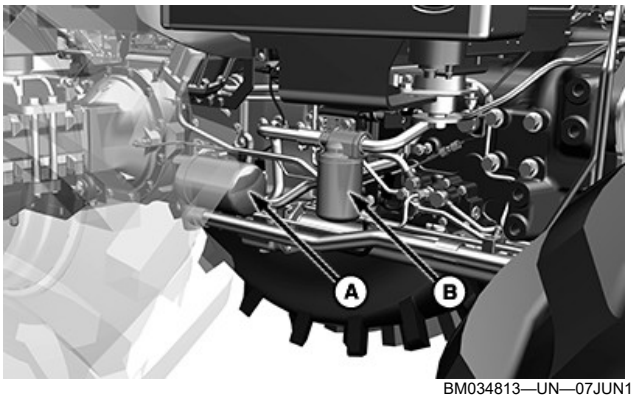

BM034813—UN—07JUN18

3. Remova o filtro de óleo hidráulico (A) e o filtro de óleo da transmissão (B) girando-os no sentido anti-horário.

NOTA: Descarte adequadamente os filtros.

4. Cubra os anéis de vedação dos novos filtros (A) e (B) com óleo hidráulico/de transmissão limpo.

IMPORTANTE: Utilize apenas filtros John Deere genuínos.

5. Instale os novos filtros girando-os no sentido horário.
6. Ligue o motor.
7. Eleve e abaixe o levante hidráulico algumas vezes.
8. Desligue o motor.
9. Espere 45 minutos.
10. Verifique o nível de óleo hidráulico e a transmissão. Adicione óleo se necessário.

NOTA: Consulte o óleo hidráulico e de transmissão correto na seção Combustível, Lubrificantes e Líquido de Arrefecimento.

CR84017,00001FC-54-19NOV18

Troque o Óleo da Redução Final do Eixo Dianteiro

IMPORTANTE: Limpe todos os bujões de dreno antes de removê-los.

NOTA: Troque o óleo quando o mesmo ainda estiver quente, imediatamente após ter operado o trator.

1. Estacione o trator em um solo nivelado.
2. Desligue o motor.

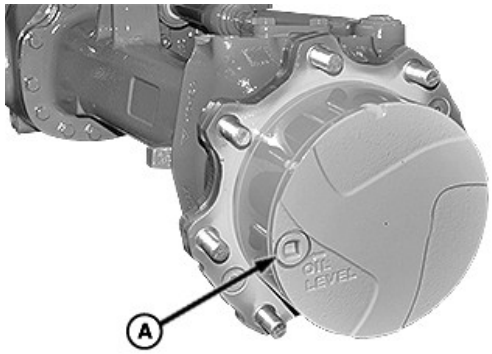

BM034781—UN—21MAY18

.

3. Gire a roda até que o bujão (A) atinja a posição mais baixa.
4. Coloque um recipiente adequado embaixo do bujão (A).
5. Remova o bujão (A) e drene o óleo da redução final.
6. Gire a roda até que o bujão (A) atinja a posição horizontal.
7. Adicione o óleo especificado através do bujão (A) da carcaça até que o óleo começa a sair.
8. Reinstale o bujão (A). Aperte de acordo com o torque especificado.

Especificação

Bujão (A)—Torque. . . . . 85–95 N·m (62,7 a 70 lb·ft)

9. Faça o mesmo procedimento para ambas as reduções finais do eixo dianteiro.

CR84017,00001D5-54-01MAR19

Troque o Óleo do Diferencial do Eixo Dianteiro

IMPORTANTE: Limpe todos os bujões de dreno antes de removê-los.

NOTA: Troque o óleo quando o mesmo ainda estiver quente, imediatamente após ter operado o trator.

1. Estacione o trator em um solo nivelado.
2. Desligue o motor.

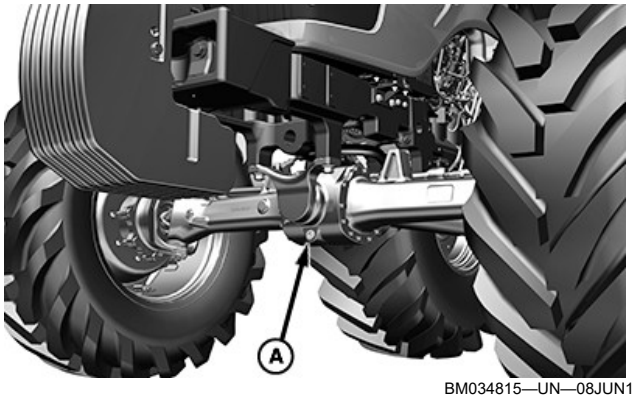

BM034815—UN—08JUN18

3. Coloque um recipiente adequado embaixo do bujão de dreno (A).

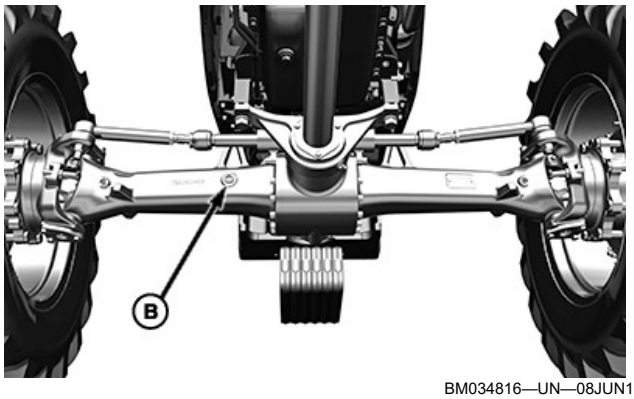

BM034816—UN—08JUN18

4. Remova os bujões (A) e (B).
5. Drene o óleo do diferencial.
6. Reinstale o bujão de dreno (A).
7. Adicione o óleo especificado através do bujão (B) da carcaça até que o óleo começa a sair.
8. Reinstale o bujão (B).

CR84017,00001D6-54-11DEC18

Ajuste a Folga das Válvulas do Motor

NOTA: Para confirmar qual motor equipa seu trator, consulte a seção Números de Série neste manual.

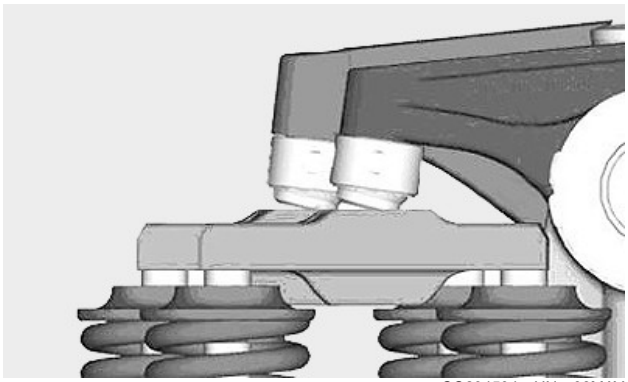

CQ294594—UN—08MAY13

IMPORTANTE: Consulte seu concessionário John Deere para obter o correto espaçamento de válvula do motor.

RP46668,0000219-54-22JUN18

Verifique o Nível do Líquido de Arrefecimento do Motor

Se a temperatura do líquido de arrefecimento estiver muito alta, verifique e corrija a causa. Depois disso, verifique o nível do líquido de arrefecimento:

1. Estacione o trator em um solo nivelado.
2. Desligue o motor.
3. Destrave e levante o capô.
4. Espere que o motor arrefeça.

NOTA: Se o motor estiver quente, o nível do líquido de arrefecimento observado é afetado.

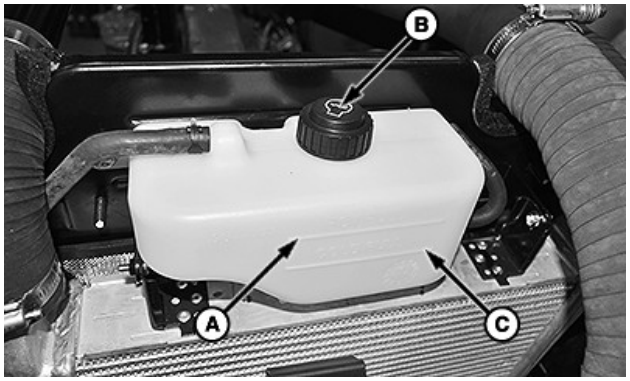

BM034573—UN—07APR18

Tanque de Expansão — Tratores 5060E, 5070E e 5080E

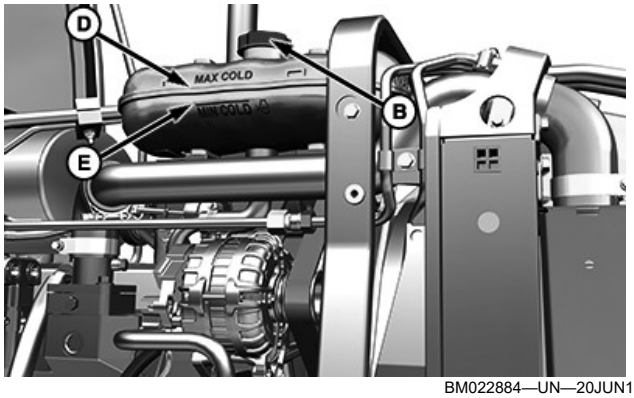

BM022884—UN—20JUN18

Tanque de Expansão — Tratores 5078E e 5090E

5. Verifique o nível do líquido de arrefecimento no tanque de expansão. O nível deve estar em ou acima da marca COLD FULL (C) ou da marca MIN COLD (E).

NOTA: Se o nível estiver baixo, verifique se há sinais de vazamento. Se o nível de líquido de arrefecimento estiver baixo, mas não houver sinal de um vazamento externo, verifique se há vazamentos de líquido de arrefecimento internos. Consulte o concessionário John Deere.

6. Se o nível do líquido de arrefecimento estiver abaixo da marca COLD FULL (C) ou MIN COLD (E), remova a capa do tanque de expansão (B) e adicione líquido de arrefecimento especificado.

⚠ CUIDADO: Remova a tampa do tanque de expansão (B) somente quando estiver suficientemente fria para ser tocada com as mãos. Para aliviar a pressão, solte lentamente a tampa do tanque de expansão (B) antes de removê-la completamente.

IMPORTANTE: Não abra a tampa do tanque de expansão (B) enquanto o motor estiver quente. Isso faz com que entre ar no sistema de arrefecimento.

IMPORTANTE: Não encha o tanque de expansão acima da marca HOT FULL (A) ou MAX COLD (D).

NOTA: Consulte o líquido de arrefecimento correto na seção Combustíveis, Lubrificantes e Líquido de Arrefecimento.

7. Instale a tampa do tanque de expansão (B).

CR84017,0000146-54-10DEC18

Drene a Água e Sedimentos do Filtro de Combustível — Tratores 5060E, 5070E e 5080E

Drene o filtro de combustível no intervalo correto ou sempre que notar a presença de água e sedimentos.

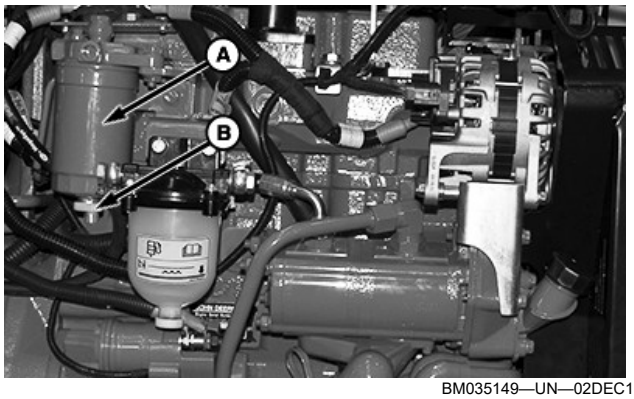

BM035149—UN—02DEC18

Filtro de Combustível—Tipo A



BML004068—UN—31AUG20

Filtro de Combustível—Tipo B

1. Coloque um recipiente adequado sob o filtro de combustível (A).
2. Solte a válvula de dreno (B).
3. Reaperte a válvula de dreno (B) quando começar a sair combustível limpo.
4. Drene o circuito de baixa pressão do sistema de combustível.

NOTA: Consulte Sangria do Sistema de Combustível—Tratores com Plataforma do Operador Aberta 5060E, 5070E e 5080E ou Sangria do Sistema de Combustível—Tratores com Cabine 5060E, 5070E e 5080E em Serviço—seção Conforme Necessário.

LR35023,00004D5-54-01SEP20

Drene a água e sedimentos do filtro de combustível — tratores 5078E e 5090E

Drene o filtro de combustível no intervalo correto ou sempre que notar a presença de água e sedimentos.

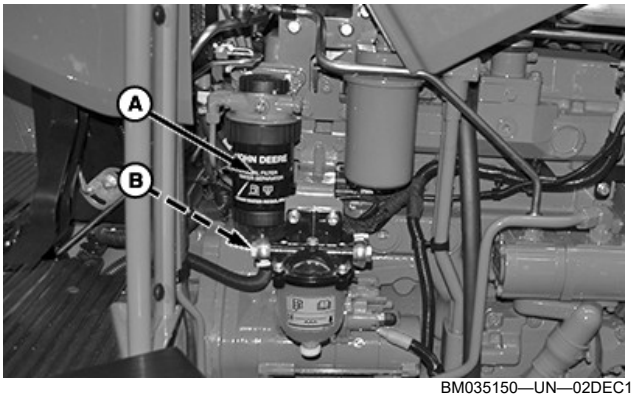

BM035150—UN—02DEC18

1. Coloque um recipiente adequado sob o filtro de combustível (A)
2. Solte a válvula de dreno (B) do filtro de combustível (A).
3. Reaperte a válvula de dreno (B) quando começar a sair combustível limpo.
4. Drene o circuito de baixa pressão do sistema de combustível.

NOTA: Consulte a seção Drenar o Sistema de Combustível—Tratores 5078E e 5090E em Serviço—Conforme Necessário.

LR35023,00004D4-54-02DEC18

Limpe a Grade Frontal, o Radiador, o Refrigerador e o Condensador do Ar--Condicionado (Se Equipado)

Tratores 5060E, 5070E e 5080E

CUIDADO: A partes do radiador ficam quentes durante a operação. Limpe o radiador e os resfriadores somente quando estiverem suficientemente frios para tocar com as mãos desprotegidas.

1. Estacione o trator em um solo nivelado.
2. Desligue o motor.



BM034676—UN—30APR18

3. Para limpar a grade dianteira (A) use uma escova.
4. Destrave e levante o capô.

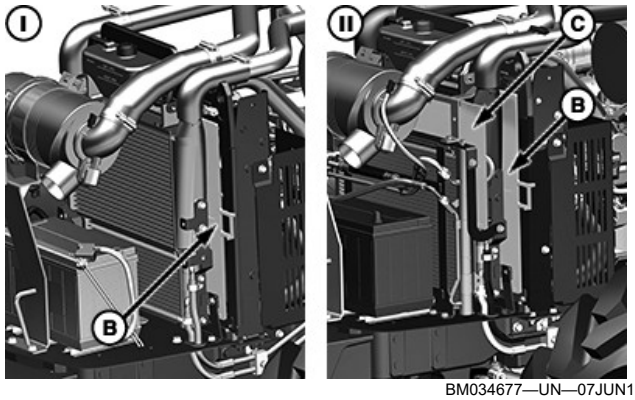

BM034677—UN—07JUN18

I—Tratores com Plataforma do Operador Aberta | II—Tratores com Cabine

5. Puxe as telas do motor (B) e (C). Remova qualquer contaminação.

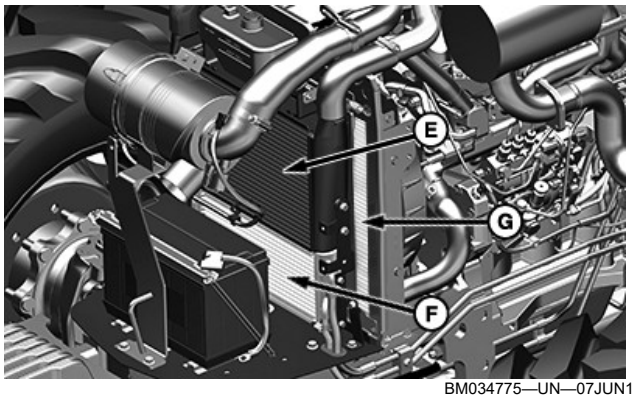

BM034775—UN—07JUN18

Tratores com Plataforma do Operador Aberta

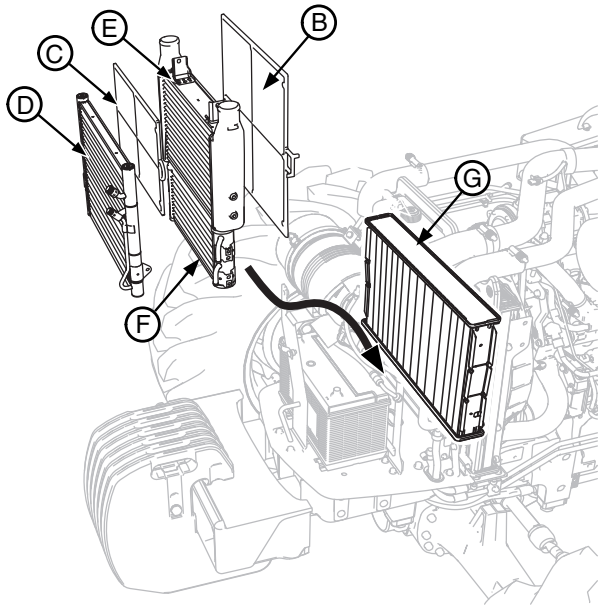

BM034774—UN—18MAY18

Tratores com Cabines

6. Para limpar o radiador (G), o resfriador de óleo (F)[1], o resfriador de ar (E) e o condensador do ar-condicionado (D), use ar comprimido ou água. Endireite eventuais aletas tortas.

IMPORTANTE: Evite acidentes pessoais ou danos à máquina. Para fins de limpeza, use uma pressão de operação de 210 kPa (2,1 bar) (30 psi).

7. Reinstale as telas do motor (B) e (C).
8. Feche e trave o capô.

[1] *Tratores de plataforma do operador aberta: se estiver equipado com transmissão Equip™PowrReverser™. Tratores com cabine: Se estiver equipado com uma válvula de controle remoto deluxe e/ou transmissão PowrReverser™.*

5078E e 5090E

CUIDADO: A partes do radiador ficam quentes durante a operação. Limpe o radiador e os resfriadores somente quando estiverem suficientemente frios para tocar com as mãos desprotegidas.

1. Estacione o trator em um solo nivelado.
2. Desligue o motor.



BM034676—UN—30APR18

3. Limpe a grade dianteira (A) usando uma escova.
4. Destrave e levante o capô.

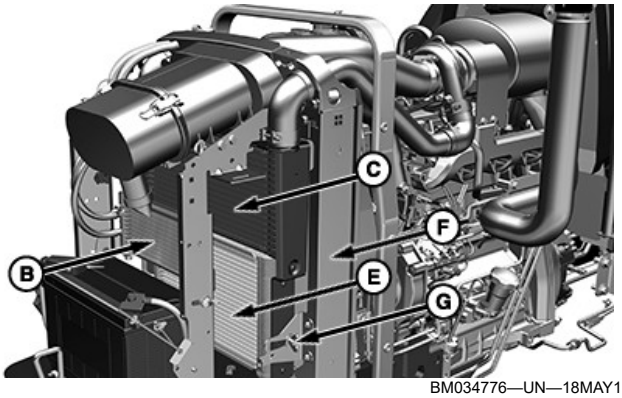

BM034776—UN—18MAY18

Tratores com Plataforma do Operador Aberta

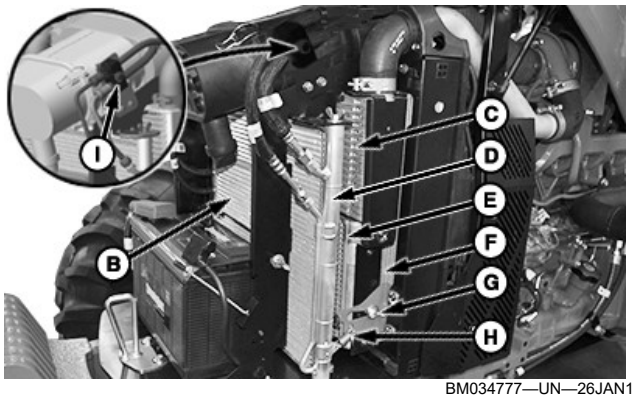

BM034777—UN—26JAN19

Tratores com Cabines

5. Para limpar o resfriador de combustível (B), o resfriador de ar (C), o condensador do ar

condicionado (D), o resfriador de óleo (E) e o radiador (F), use ar comprimido ou água. Endireite eventuais aletas tortas.

IMPORTANTE: Evite acidentes pessoais ou danos à máquina. Para fins de limpeza, use uma pressão de operação de 210 kPa (2,1 bar) (30 psi).

NOTA: Para facilitar a operação de limpeza, solte os parafusos (G) e as travas (H) em ambos os lados do trator.

6. Feche e trave o capô.

CR84017,0000147-54-08DEC18

Verifique a Condição dos Pneus e a Calibração da Pressão



BM034694—UN—16MAY18

IMPORTANTE: Para garantir máximo desempenho, mantenha os pneus com a pressão recomendada. Consulte Pressão de Calibração na seção Rodas, Pneus e Bitola.

Inspecione os pneus e verifique se há cortes, danos ou desgaste excessivo.

Ajuste e mantenha a pressão dos pneus de acordo com a pressão recomendada nas tabelas. Verifique a pressão de cada pneu pelo menos uma vez por semana. Se os pneus contêm lastro líquido, use um medidor especial de ar-água e meça com a haste da válvula posicionada embaixo.

RP46668,0000221-54-20JUN18

Verificação do Nível de Óleo do Motor—Tratores 5060E, 5070E e 5080E

NOTA: Verifique o nível de óleo, preferencialmente de manhã, antes de dar partida no motor.

1. Estacione a máquina em um local plano.
2. Desligue o motor.
3. Espere 45 min.[2]

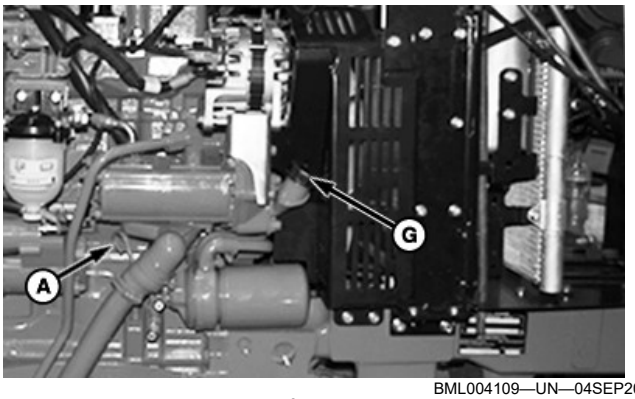

BML004109—UN—04SEP20

Vareta de Nível de Óleo/Bocal de Abastecimento

4. Remova a vareta de nível de óleo (A).
5. Limpe a vareta de nível de óleo (A) com um pano limpo.
6. Insira a vareta de nível de óleo (A) no motor e remova-a novamente.

NOTA: Certifique-se de inserir a vareta de nível de óleo (A) até o fim.

7. Verifique o nível de óleo da seguinte maneira:
   a. Segure a vareta de nível de óleo (A) na horizontal.

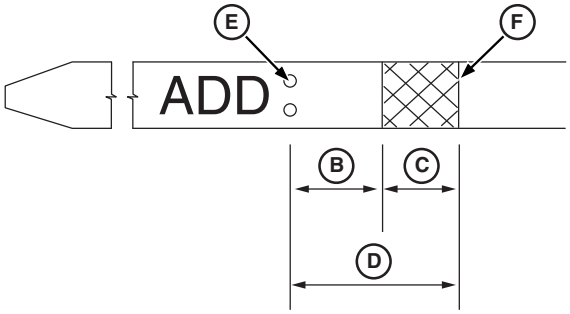

BM011063—UN—11AUG17

Vareta de Nível de Óleo

   b. O nível de óleo deve estar na região (D), entre a marca ADD (Adicionar) (E) e a marca de máximo (F).
   c. Preferencialmente, o nível de óleo deve estar na região (B).
   d. Se o nível de óleo estiver na área recartilhada (C), isso indica que o cárter do motor está cheio.
8. Se o nível de óleo estiver abaixo da marca ADD (Adicionar) (F), adicione o óleo especificado para o motor através do gargalo de enchimento (G).

[2] Essa etapa é desnecessária se a verificação do óleo for feita pela manhã, antes de dar partida no motor.

IMPORTANTE: Nunca opere o motor se o nível do óleo estiver acima da marca de máximo (F) ou abaixo da marca ADD (Adicionar) (E) na vareta do óleo (A).

NOTA: Consulte o óleo correto na seção Combustíveis, Lubrificantes e Líquido de Arrefecimento.

RP46668,000021D-54-04SEP20

Verifique o Nível de Óleo do Motor — Tratores 5078E e 5090E

NOTA: Verifique o nível de óleo, preferencialmente de manhã, antes de dar partida no motor.

1. Estacione o trator em um solo nivelado.
2. Desligue o motor.
3. Espere 45 min.[3]

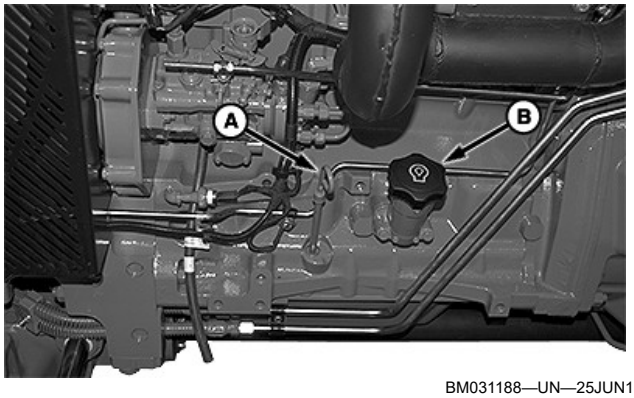

BM031188—UN—25JUN18

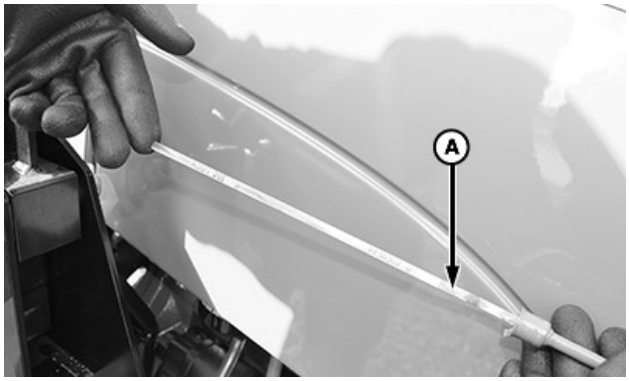

BM011046—UN—05AUG16

Corrija a Posição para Verificar o Nível de Óleo—Horizontalmente

4. Remova a vareta de óleo (A).
5. Limpe a vareta de óleo (A) com um pano limpo.
6. Insira a vareta do óleo (A) no motor e remova-a novamente.

NOTA: Certifique-se de inserir a vareta do óleo (A) até o fim.

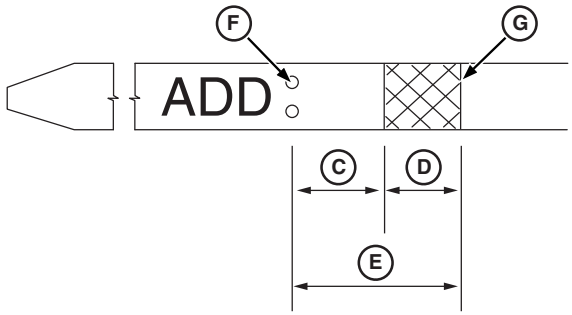

BM011048—UN—04AUG16

Vareta de Nível de Óleo

7. Verifique o nível de óleo da seguinte maneira:
   a. Segure a vareta do óleo (A) na horizontal.
   b. O nível de óleo deve estar na região (E), entre a marca ADD (Adicionar) (F) e a marca de máximo (G).
   c. Preferencialmente, o óleo deve estar na região (C).
   d. Se o nível de óleo estiver na área recartilhada (D), isso indica que o cárter do motor está cheio.
8. Se o nível de óleo estiver abaixo da marca ADD (Adicionar) (F), adicione o óleo especificado para o motor através do gargalo de enchimento (B).

IMPORTANTE: Nunca opere o motor se o nível do óleo estiver acima da marca de máximo (G) ou abaixo da marca ADD (Adicionar) (F) na vareta do óleo (A).

NOTA: Consulte o óleo correto na seção Combustíveis, Lubrificantes e Líquido de Arrefecimento.

RP46668,000021E-54-04DEC18

Verifique o Nível de Óleo da Redução Final do Eixo Dianteiro

NOTA: Se o trator opera em condições molhadas ou lamacentas, verifique diariamente ou a cada 10 horas.

1. Estacione o trator em um solo nivelado.

[3] *Esta etapa não é necessária se a verificação do óleo for feita de manhã, antes de dar partida no motor*

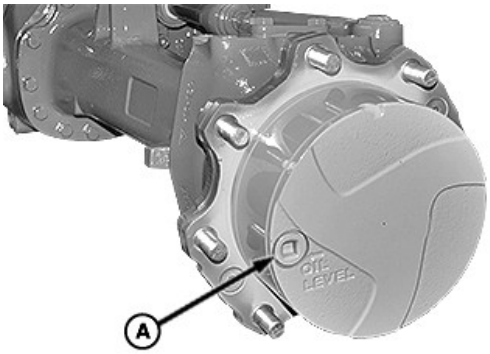

BM034781—UN—21MAY18

2. Gire a roda até que o bujão (A) fique na posição horizontal.
3. Limpe a área ao redor do bujão (A).
4. Remova o bujão (A).
5. Se o nível de óleo estiver abaixo do bujão (A), adicione óleo até que ele comece a vazar através da abertura do bujão.

NOTA: Consulte o óleo correto na seção Combustíveis, Lubrificantes e Líquido de Arrefecimento.

6. Instale e aperte o bujão (A) de acordo com a especificação:

Especificação	
Bujão de Dreno/ /Abastecimento—Torque	85–95 N·m (63-70 lb·pé)

CR84017,000014B-54-11DEC18

Verifique o Nível de Óleo do Diferencial do Eixo Dianteiro

NOTA: Se o trator opera em condições molhadas ou lamacentas, verifique diariamente ou a cada 10 horas.

1. Estacione o trator em um solo nivelado.

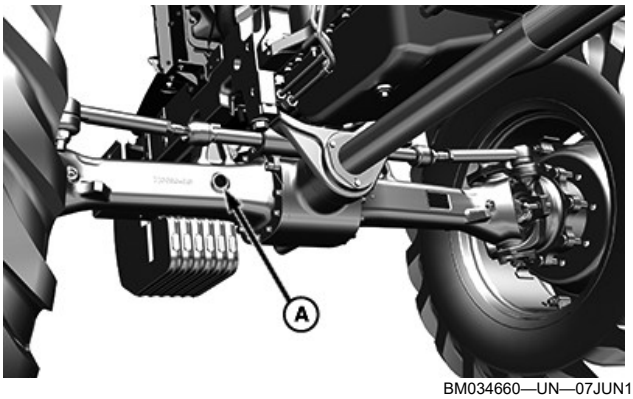

BM034660—UN—07JUN18

2. Limpe a área ao redor do bujão (A).
3. Remova o bujão (A).
4. Se o nível de óleo estiver abaixo do bujão (A), adicione óleo até que ele comece a vazar através da abertura do bujão.

NOTA: Consulte o óleo correto na seção Combustíveis, Lubrificantes e Líquido de Arrefecimento.

5. Instale e aperte o bujão (A) de acordo com a especificação:

Especificação	
Bujão de Enchimento/ /Nível—Torque	90 N·m (66 lb ft)

CR84017,000014A-54-02FEB19

Verifique o Nível de Óleo da Transmissão/ /Sistema Hidráulico

Transmissão com Eixo Superior Sincronizado

IMPORTANTE: Troque o óleo do sistema hidráulico/ /da transmissão imediatamente se ele estiver contaminado com água.

NOTA: Verifique o nível de óleo, preferencialmente de manhã, antes de dar partida no motor.

1. Estacione o trator em um solo nivelado.
2. Abaixe o levante hidráulico.
3. Recolha os cilindros remotos do implemento com as alavancas das válvulas de controle remoto.
4. Desligue o motor.
5. Espere 45 min.[4]

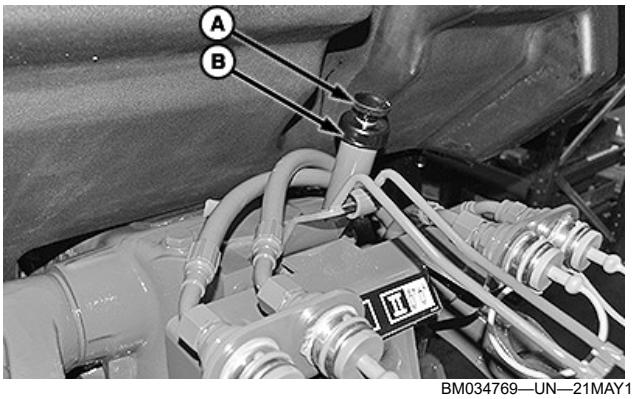

BM034769—UN—21MAY18

6. Gire o botão (A) no sentido anti-horário.
7. Gire a tampa (B) no sentido anti-horário e remova-a.

[4] Este passo não é necessário se a verificação de óleo for feita de manhã antes de ligar o motor.

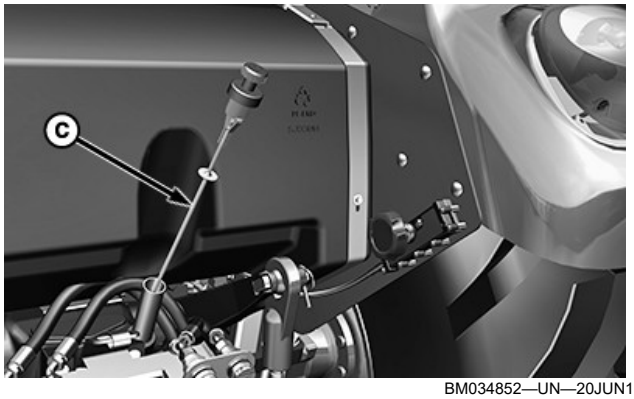

BM034852—UN—20JUN18

8. Remova a vareta de óleo (C) com um pano limpo.
9. Insira a vareta de nível de óleo (C) no bocal de abastecimento e remova-a novamente.

NOTA: Certifique-se de inserir a vareta do óleo (C) até o fim.

10. Verifique o nível de óleo da seguinte maneira:
    a. Segure a vareta do óleo (C) na horizontal.

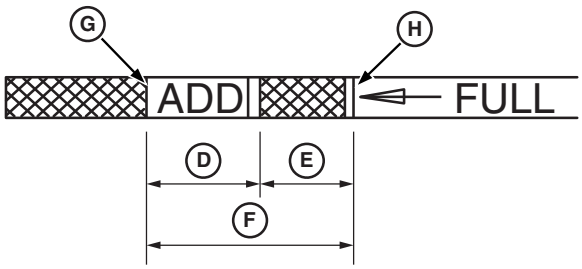

BM011064—UN—14AUG17

    b. O nível de óleo deve estar na região (F), entre a marca ADD (Adicionar) (G) e a marca FULL (Máximo) (H).
    c. O nível de óleo deve estar preferencialmente dentro da região da região (D).
    d. Se o nível de óleo estiver na área recartilhada (E), isso indica que o reservatório do motor está cheio.
11. Se o nível estiver abaixo da marca ADD (G), adicione o óleo especificado para a transmissão/ /sistema hidráulico através do bocal de abastecimento.

IMPORTANTE: Nunca opere o trator se o nível do óleo estiver acima da marca máxima FULL (H) ou abaixo da marca ADD (Adicionar) (G) na vareta do óleo (C). Operar o trator nessas condições causa perda de potência, consumo excessivo de combustível e sobreaquecimento do óleo.

NOTA: Consulte o óleo correto na seção Combustíveis, Lubrificantes e Líquido de Arrefecimento.

12. Insira a vareta de nível de óleo (C) no bocal de abastecimento.
13. Gire a tampa (B) e o botão (A) no sentido horário para travar na posição.

PowrReverser™ Transmissão

IMPORTANTE: Troque o óleo do sistema hidráulico/ /da transmissão imediatamente se ele estiver contaminado com água.

NOTA: Verifique o nível de óleo, preferencialmente de manhã, antes de dar partida no motor.

1. Opere o motor em aproximadamente 1000 rpm por um minuto pelo menos.
2. Estacione o trator em um solo nivelado.
3. Abaixe o levante hidráulico.
4. Recolha os cilindros remotos do implemento com as alavancas das válvulas de controle remoto.
5. Desligue o motor.
6. Espere 45 min.[5]

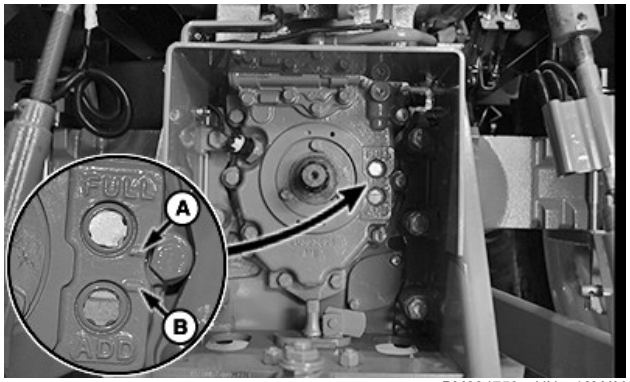

BM034759—UN—16MAY18

7. Limpe o visor de inspeção e verifique o nível de óleo: O nível do óleo deve estar entre a marca FULL (A) e a marca ADD (B).

PowrReverser é uma marca registrada da Deere & Company

[5] Essa etapa é desnecessária se a verificação do óleo for feita de manhã, antes de dar partida no motor.

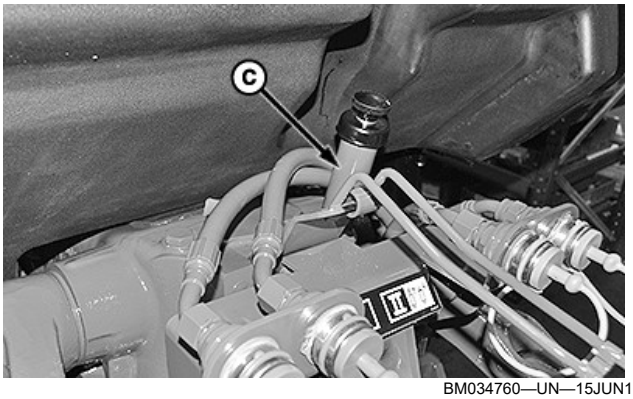

BM034760—UN—15JUN18

8. Se o nível de óleo estiver abaixo da marca ADD (B), adicione o óleo especificado para a transmissão/ /sistema hidráulico através do bocal de abastecimento (C).

IMPORTANTE: Nunca opere o trator se o nível do óleo estiver acima da marca máxima FULL (A) ou abaixo da marca ADD (Adicionar) (B). Operar o trator nessas condições causa perda de potência, consumo excessivo de combustível e sobreaquecimento do óleo.

NOTA: Consulte o óleo correto na seção Combustíveis, Lubrificantes e Líquido de Arrefecimento.

CR84017,00001A5-54-02FEB19

Lubrifique o Eixo da TDP

NOTA: Se o trator opera em condições molhadas ou lamacentas, verifique diariamente ou a cada 10 horas.

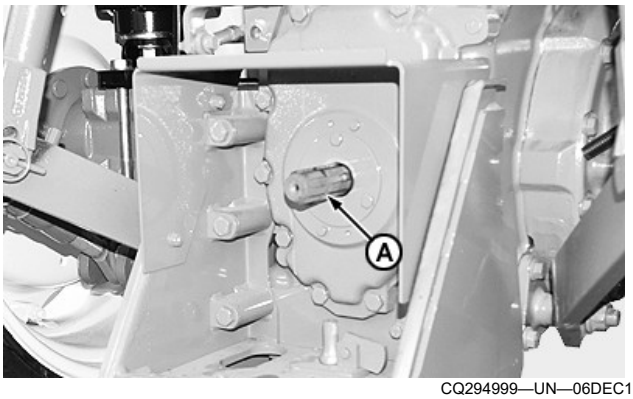

CQ294999—UN—06DEC13

1. Limpe o eixo da TDP completamente (A).
2. Aplique uma camada da graxa especificada.

NOTA: Use a graxa especificada na seção Combustíveis, Lubrificantes e Líquido de Arrefecimento.

RP46668,000021F-54-20JUN18

Lubrifique as Articulações do Engate Hidráulico

NOTA: Se o trator opera em condições molhadas ou lamacentas, lubrifique diariamente ou a cada 10 horas.

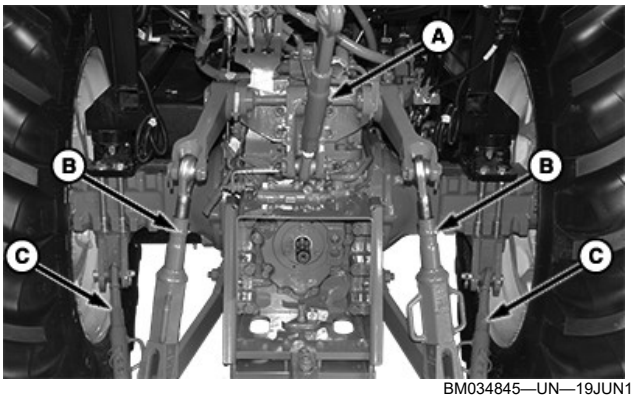

BM034845—UN—19JUN18

Lubrifique todas as graxeiras do engate hidráulico com a graxa especificada:

- Graxeiras no Braço do Terceiro Ponto (A).
- Graxeiras nos Braços de Elevação (B).
- Graxeiras nas Barras Estabilizadoras (C).

NOTA: Use a graxa especificada na seção Combustíveis, Lubrificantes e Líquidos de Arrefecimento.

ER40675,0000F39-54-01NOV19

Lubrifique o Eixo Traseiro

NOTA: Se o trator opera em condições molhadas ou lamacentas, lubrifique diariamente ou a cada 10 horas.

NOTA: Se necessário, substitua as graxeiras danificadas.

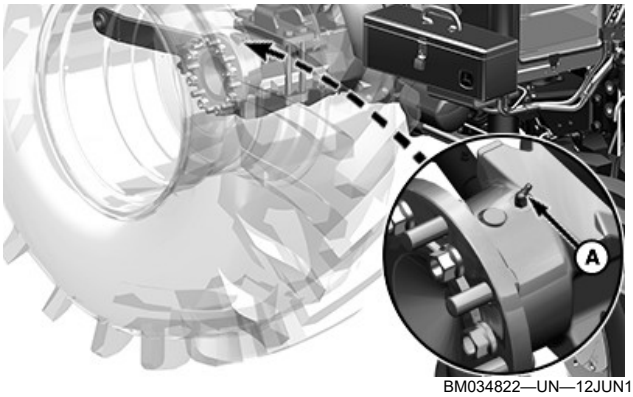

BM034822—UN—12JUN18

1. Limpe a graxeira (A).

2. Lubrifique os conjuntos de rolamentos do eixo traseiro com a graxa especificada.

NOTA: Repita o mesmo procedimento em ambos os lados do trator.

NOTA: Use a graxa especificada na seção Combustíveis, Lubrificantes e Líquidos de Arrefecimento.

CR84017,0000201-54-08DEC18

Lubrifique o Eixo Dianteiro

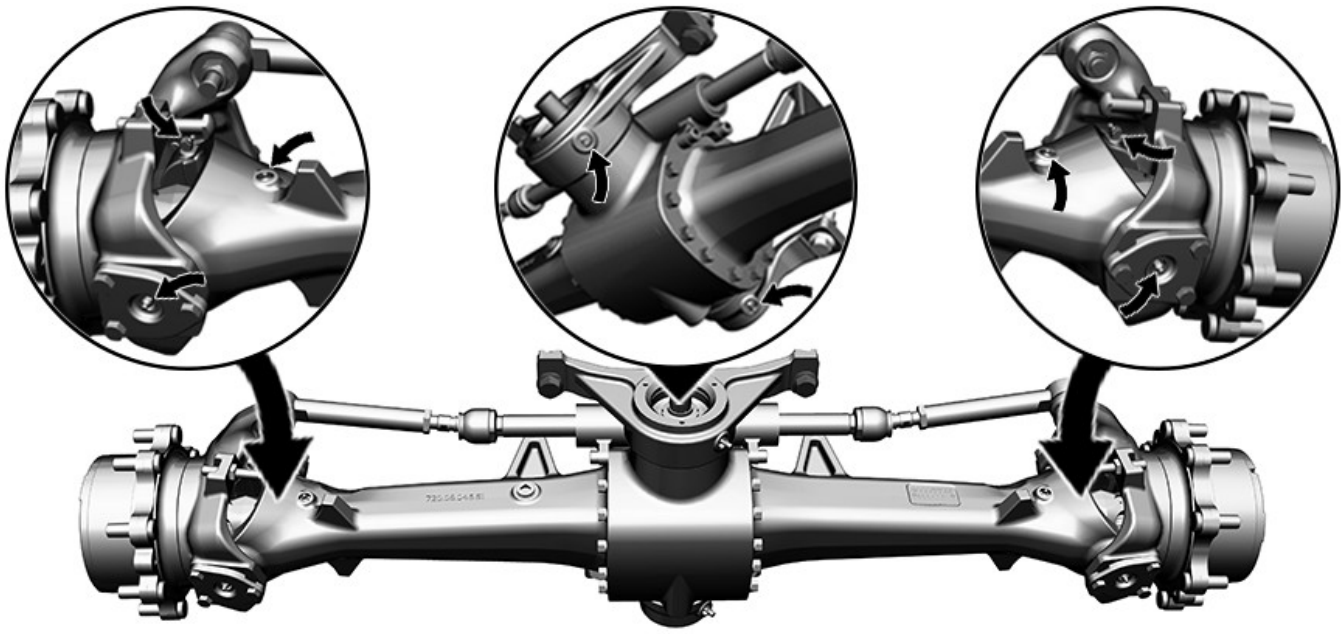

BM034784—UN—21MAY18

NOTA: Se o trator opera em condições molhadas ou lamacentas, lubrifique diariamente ou a cada 10 horas.

NOTA: Se necessário, substitua as graxeiras danificadas.

1. Estacione o trator em um solo nivelado.
2. Limpe bem todas as graxeiras.
3. Aplique graxa em todas as graxeiras.

NOTA: Consulte a graxa correta na seção Combustíveis, Lubrificantes e Líquidos de Arrefecimento.

CR84017,00001DE-54-20JUN18

Lubrifique o Eixo Dianteiro

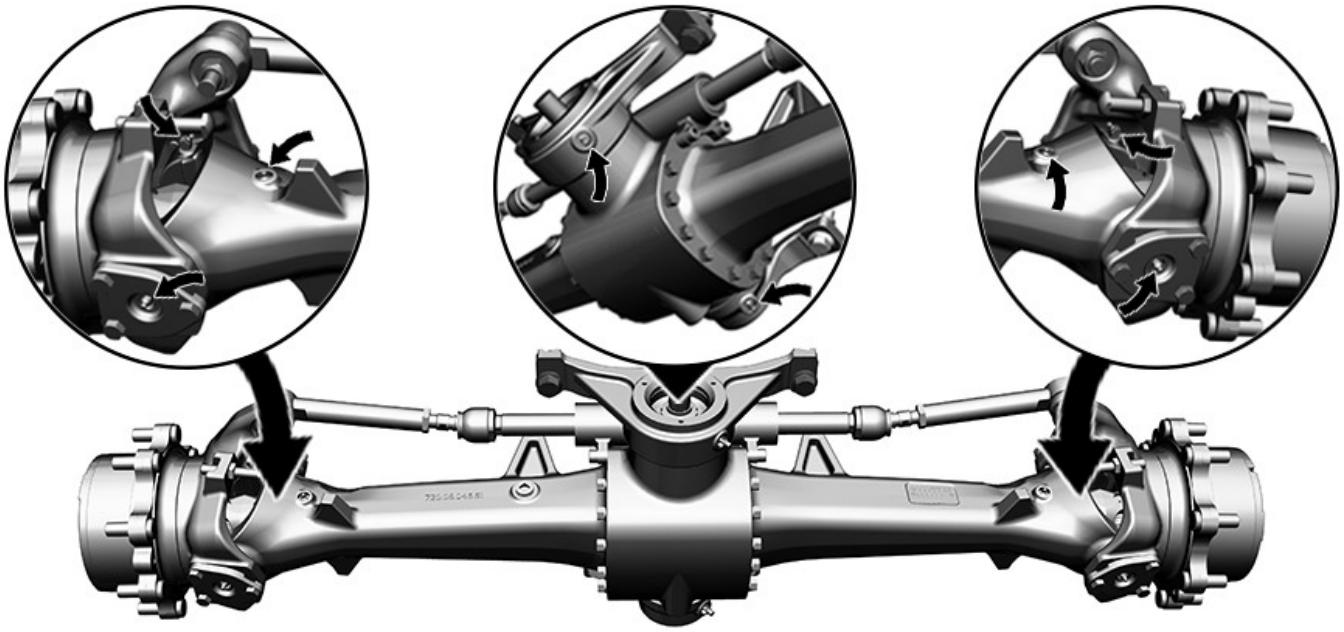

BM034784—UN—21MAY18

NOTA: Se o trator opera em condições molhadas ou lamacentas, lubrifique diariamente ou a cada 10 horas.

NOTA: Se necessário, substitua as graxeiras danificadas.

1. Estacione o trator em um solo nivelado.
2. Limpe bem todas as graxeiras.
3. Aplique graxa em todas as graxeiras.

NOTA: Consulte a graxa correta na seção Combustíveis, Lubrificantes e Líquidos de Arrefecimento.

CR84017,00001DE-54-20JUN18

Limpar Válvula de Descarga de Pó

CUIDADO: Espere o motor esfriar antes de limpar a válvula de descarga de pó (A).

IMPORTANTE: Substitua a válvula de descarga de pó (A) imediatamente se houver danos.

1. Estacione o trator e desligue o motor.
2. Destrave e levante o capô.



BM034782—UN—21MAY18

Tratores 5060E, 5070E e 5080E

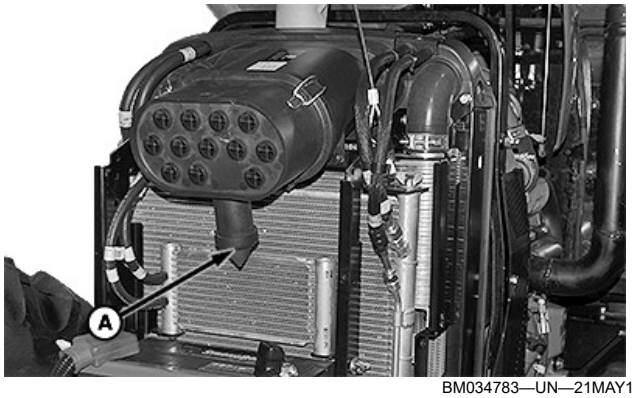

BM034783—UN—21MAY18

Tratores 5078E e 5090E

3. Pressione a válvula de descarga de pó (A) para que o orifício de saída se abra.
4. Aperte e solte a válvula algumas vezes para remover todo o acúmulo de detritos.

NOTA: Se necessário, remova e limpe a válvula (A) fora do filtro de ar do motor.

Se o trator operar em condições de muita poeira, limpe a válvula (A) com mais frequência.

5. Feche e trave o capô.

RP46668,0000222-54-20JUN18

Verifique o Nível de Óleo da Redução Final do Eixo Dianteiro

NOTA: Se o trator opera em condições molhadas ou lamacentas, verifique diariamente ou a cada 10 horas.

1. Estacione o trator em um solo nivelado.

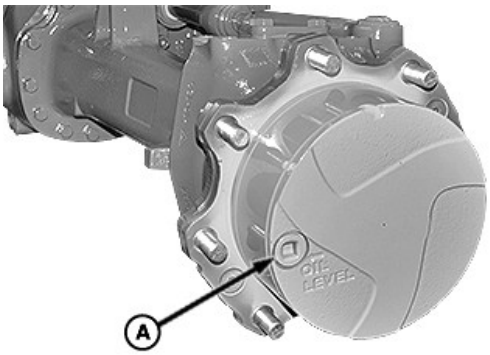

BM034781—UN—21MAY18

2. Gire a roda até que o bujão (A) fique na posição horizontal.
3. Limpe a área ao redor do bujão (A).
4. Remova o bujão (A).
5. Se o nível de óleo estiver abaixo do bujão (A), adicione óleo até que ele comece a vazar através da abertura do bujão.

NOTA: Consulte o óleo correto na seção Combustíveis, Lubrificantes e Líquido de Arrefecimento.

6. Instale e aperte o bujão (A) de acordo com a especificação:

Especificação

Bujão de Dreno/
/Abastecimento—Torque. . . . . 85–95 N·m (63-70 lb·pé)

CR84017,000014B-54-11DEC18

Verifique o Nível de Óleo do Diferencial do Eixo Dianteiro

NOTA: Se o trator opera em condições molhadas ou lamacentas, verifique diariamente ou a cada 10 horas.

1. Estacione o trator em um solo nivelado.

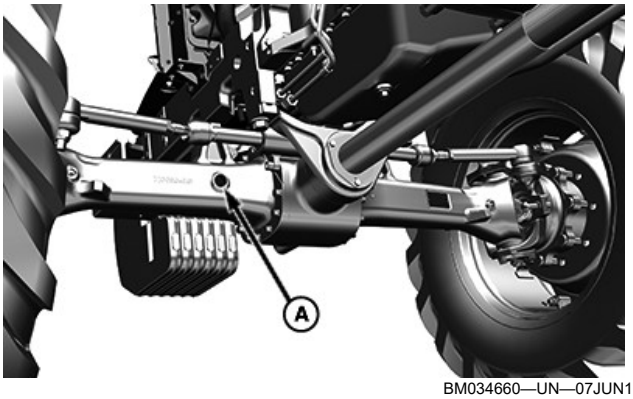

BM034660—UN—07JUN18

2. Limpe a área ao redor do bujão (A).
3. Remova o bujão (A).
4. Se o nível de óleo estiver abaixo do bujão (A), adicione óleo até que ele comece a vazar através da abertura do bujão.

NOTA: Consulte o óleo correto na seção Combustíveis, Lubrificantes e Líquido de Arrefecimento.

5. Instale e aperte o bujão (A) de acordo com a especificação:

Especificação

Bujão de Enchimento/
/Nível—Torque. . . . . 90 N·m (66 lb ft)

CR84017,000014A-54-02FEB19

Verifique o Nível de Óleo da Transmissão/ /Sistema Hidráulico

Transmissão com Eixo Superior Sincronizado

IMPORTANTE: Troque o óleo do sistema hidráulico/ /da transmissão imediatamente se ele estiver contaminado com água.

NOTA: Verifique o nível de óleo, preferencialmente de manhã, antes de dar partida no motor.

1. Estacione o trator em um solo nivelado.
2. Abaixe o levante hidráulico.
3. Recolha os cilindros remotos do implemento com as alavancas das válvulas de controle remoto.
4. Desligue o motor.
5. Espere 45 min.[1]

[1] *Este passo não é necessário se a verificação de óleo for feita de manhã antes de ligar o motor.*

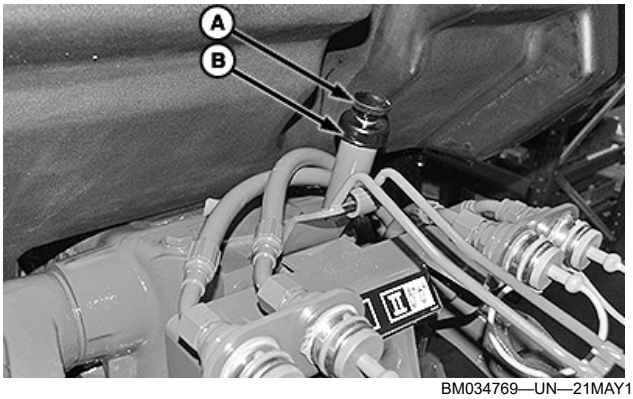

BM034769—UN—21MAY18

6. Gire o botão (A) no sentido anti-horário.
7. Gire a tampa (B) no sentido anti-horário e remova-a.

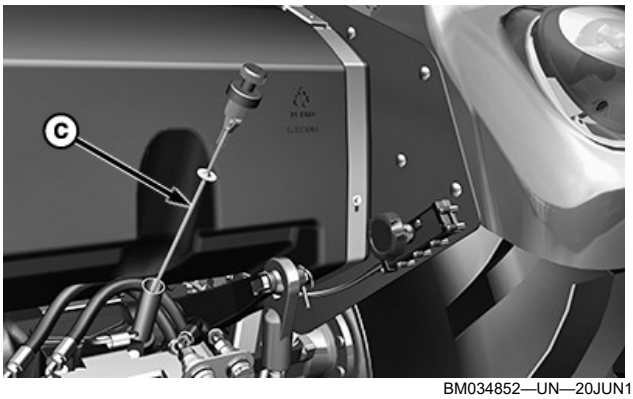

BM034852—UN—20JUN18

8. Remova a vareta de óleo (C) com um pano limpo.
9. Insira a vareta de nível de óleo (C) no bocal de abastecimento e remova-a novamente.

NOTA: Certifique-se de inserir a vareta do óleo (C) até o fim.

10. Verifique o nível de óleo da seguinte maneira:
    a. Segure a vareta do óleo (C) na horizontal.

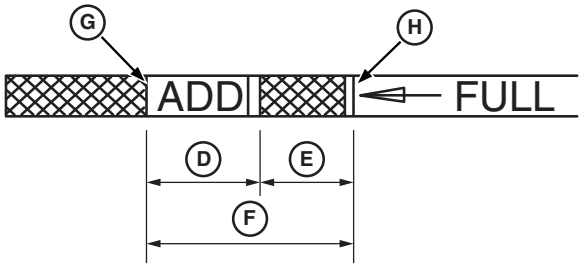

BM011064—UN—14AUG17

    b. O nível de óleo deve estar na região (F), entre a marca ADD (Adicionar) (G) e a marca FULL (Máximo) (H).
    c. O nível de óleo deve estar preferencialmente dentro da região da região (D).
    d. Se o nível de óleo estiver na área recartilhada (E), isso indica que o reservatório do motor está cheio.
11. Se o nível estiver abaixo da marca ADD (G), adicione o óleo especificado para a transmissão/ /sistema hidráulico através do bocal de abastecimento.

IMPORTANTE: Nunca opere o trator se o nível do óleo estiver acima da marca máxima FULL (H) ou abaixo da marca ADD (Adicionar) (G) na vareta do óleo (C). Operar o trator nessas condições causa perda de potência, consumo excessivo de combustível e sobreaquecimento do óleo.

NOTA: Consulte o óleo correto na seção Combustíveis, Lubrificantes e Líquido de Arrefecimento.

12. Insira a vareta de nível de óleo (C) no bocal de abastecimento.
13. Gire a tampa (B) e o botão (A) no sentido horário para travar na posição.

PowrReverser™ Transmissão

IMPORTANTE: Troque o óleo do sistema hidráulico/ /da transmissão imediatamente se ele estiver contaminado com água.

NOTA: Verifique o nível de óleo, preferencialmente de manhã, antes de dar partida no motor.

1. Opere o motor em aproximadamente 1000 rpm por um minuto pelo menos.
2. Estacione o trator em um solo nivelado.
3. Abaixe o levante hidráulico.
4. Recolha os cilindros remotos do implemento com as alavancas das válvulas de controle remoto.
5. Desligue o motor.
6. Espere 45 min.[2]

PowrReverser é uma marca registrada da Deere & Company

[2] Essa etapa é desnecessária se a verificação do óleo for feita de manhã, antes de dar partida no motor.

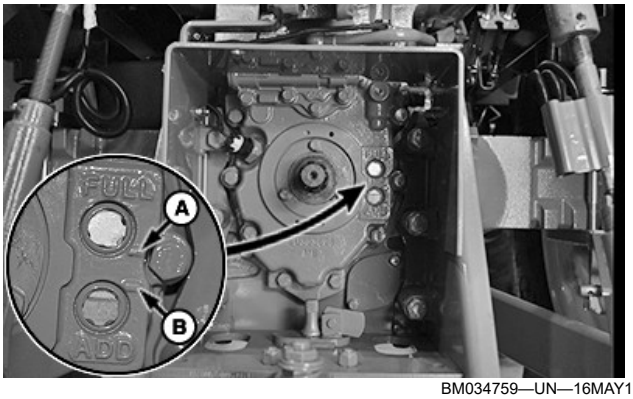

BM034759—UN—16MAY18

7. Limpe o visor de inspeção e verifique o nível de óleo: O nível do óleo deve estar entre a marca FULL (A) e a marca ADD (B).

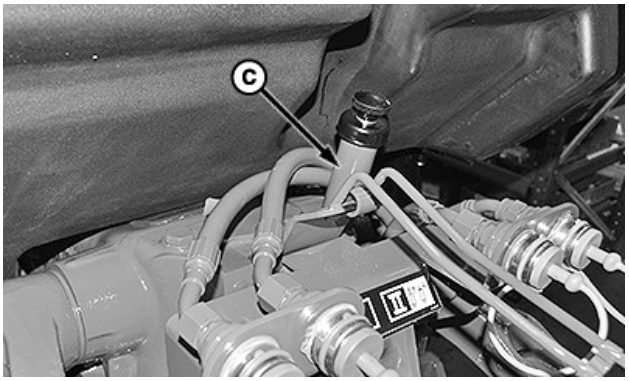

BM034760—UN—15JUN18

8. Se o nível de óleo estiver abaixo da marca ADD (B), adicione o óleo especificado para a transmissão/ /sistema hidráulico através do bocal de abastecimento (C).

IMPORTANTE: Nunca opere o trator se o nível do óleo estiver acima da marca máxima FULL (A) ou abaixo da marca ADD (Adicionar) (B). Operar o trator nessas condições causa perda de potência, consumo excessivo de combustível e sobreaquecimento do óleo.

NOTA: Consulte o óleo correto na seção Combustíveis, Lubrificantes e Líquido de Arrefecimento.

CR84017,00001A5-54-02FEB19

Lubrifique o Eixo da TDP

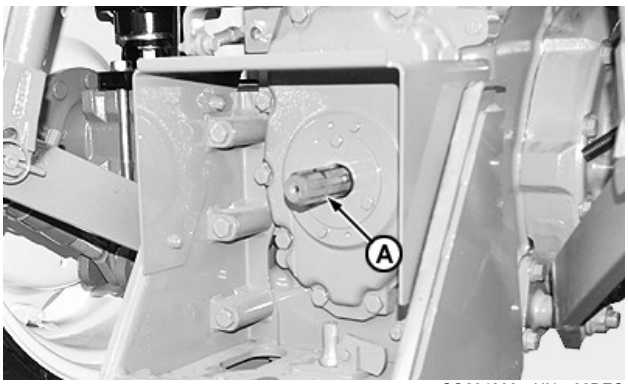

CQ294999—UN—06DEC13

1. Limpe o eixo da TDP completamente (A).
2. Aplique uma camada da graxa especificada.

NOTA: Use a graxa especificada na seção Combustíveis, Lubrificantes e Líquido de Arrefecimento.

RP46668,0000220-54-20JUN18

Lubrifique as Articulações do Engate Hidráulico

NOTA: Se o trator opera em condições molhadas ou lamacentas, lubrifique diariamente ou a cada 10 horas.

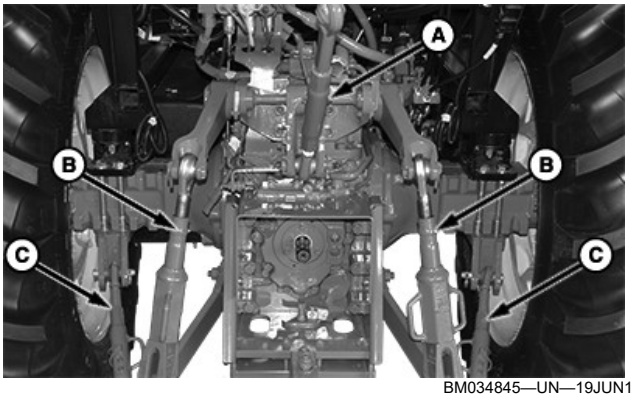

BM034845—UN—19JUN18

Lubrifique todas as graxeiras do engate hidráulico com a graxa especificada:

- Graxeiras no Braço do Terceiro Ponto (A).
- Graxeiras nos Braços de Elevação (B).
- Graxeiras nas Barras Estabilizadoras (C).

NOTA: Use a graxa especificada na seção Combustíveis, Lubrificantes e Líquidos de Arrefecimento.

ER40675,0000F39-54-01NOV19

Drenagem da Água e Sedimentos do Separador de Água—Tratores 5060E, 5070E e 5080E

Drene o separador de água no intervalo correto, ou sempre que notar água e sedimentos.

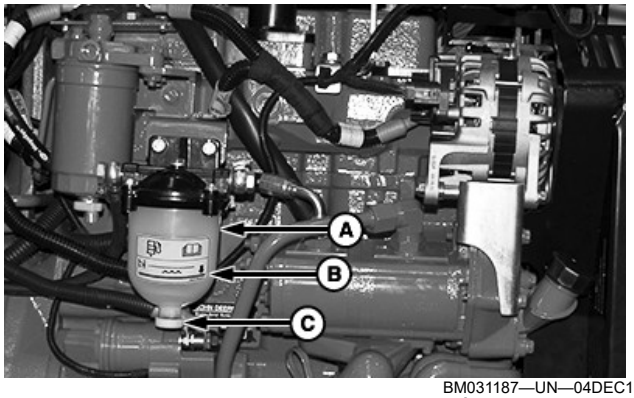

BM031187—UN—04DEC18

Filtro de Combustível e Separador de Água Tipo A

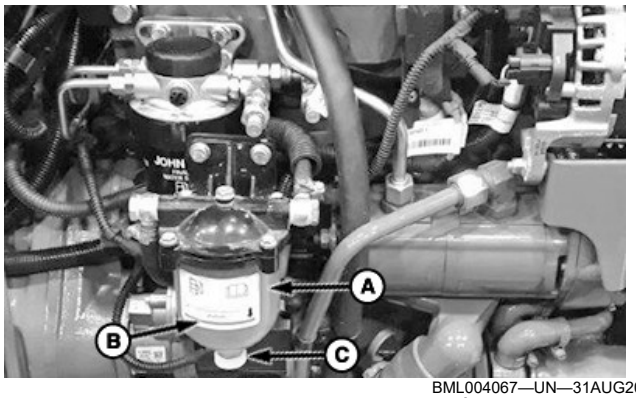

BML004067—UN—31AUG20

Filtro de Combustível e Separador de Água Tipo B

1. Coloque um recipiente adequado sob o separador de água (A).
2. Solte o bujão de dreno (C).
3. Volte a apertar o bujão de drenagem (C) quando o combustível limpo começar a sair.

NOTA: Drene o separador de água (A) no intervalo especificado, e sempre que a boia atinja a linha vermelha (B).

4. Drene o circuito de baixa pressão do sistema de combustível.

NOTA: Consulte Sangria do Sistema de Combustível — Tratores com Plataforma do Operador Aberta 5060E, 5070E e 5080E ou Sangria do Sistema de Combustível — Tratores com Cabine 5060E, 5070E e 5080E na seção Manutenção — Conforme Necessário.

5. Verifique a visibilidade do separador de água e limpe ou substitua conforme necessário.

NOTA: Consulte Verificação do Separador de Água em Serviço—seção Conforme Necessário.

LR35023,00004D6-54-31AUG20

Drene a Água e Sedimentos do Separador de Água — Tratores 5078E e 5090E

Drene o separador de água no intervalo correto, ou sempre que notar água e sedimentos.

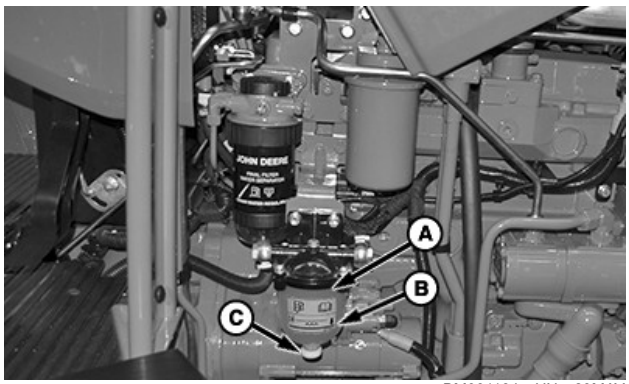

BM031184—UN—23MAY19

1. Coloque um recipiente adequado sob o separador de água (A)
2. Solte o bujão de dreno (C) do separador de água (A).
3. Volte a apertar o bujão de drenagem (C) quando o combustível limpo começar a sair.

NOTA: Drene o separador de água (A) no intervalo especificado, e sempre que a boia atinja a linha vermelha (B).

4. Drene o circuito de baixa pressão do sistema de combustível.

NOTA: Consulte a seção Drenar o Sistema de Combustível—Tratores 5078E e 5090E em Serviço —Conforme Necessário.

5. Verifique a visibilidade do separador de água e limpe ou substitua conforme necessário.

NOTA: Consulte Verificação do Separador de Água na seção Manutenção — Conforme Necessário.

LR35023,00004D3-54-25JUN18

Drene a Água e os Sedimentos do Tanque de Combustível

1. Estacione o trator em um solo nivelado.
2. Desligue o motor e remova a chave da ignição.
3. Aguarde alguns minutos até que os sedimentos se acumulem no fundo do tanque de combustível.

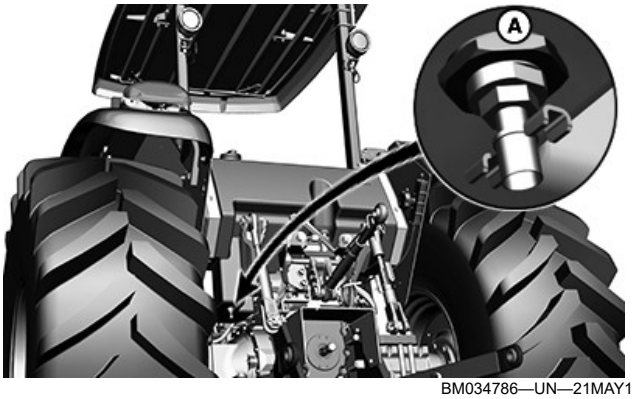

BM034786—UN—21MAY18

Tratores com Plataforma do Operador Aberta

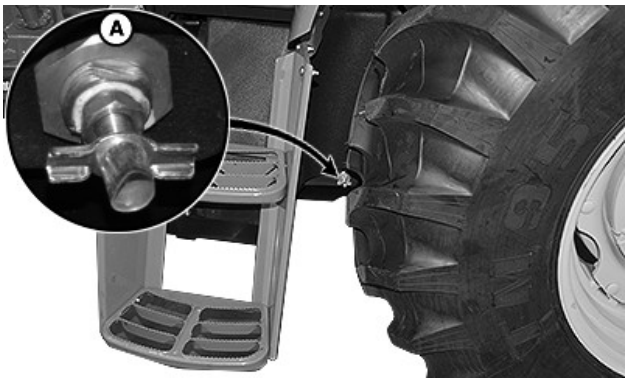

BM034785—UN—21MAY18

Tratores com Cabines

4. Coloque um recipiente embaixo do bujão de dreno (A).
5. Abra o bujão de dreno (A).
6. Feche o bujão (A) de dreno quando começar a sair combustível limpo.

IMPORTANTE: Se o trator não foi operado por mais de 30 dias, drene a água e sedimentos do tanque de combustível e dos filtros de combustível antes de ligar o motor.

CR84017,00001DF-54-08DEC18

Aperte os Parafusos e Porcas da Roda Traseira

IMPORTANTE: Sempre que algum serviço for executado nas rodas, aperte os parafusos e as porcas das rodas como especificado.

Roda Dianteira



BM034640—UN—19APR18

Aperte as porcas da roda dianteira (A) de acordo com a especificação:

Especificação	
Porcas do eixo dianteiro —Torque	310 N·m (229 lb ft)

Roda Traseira

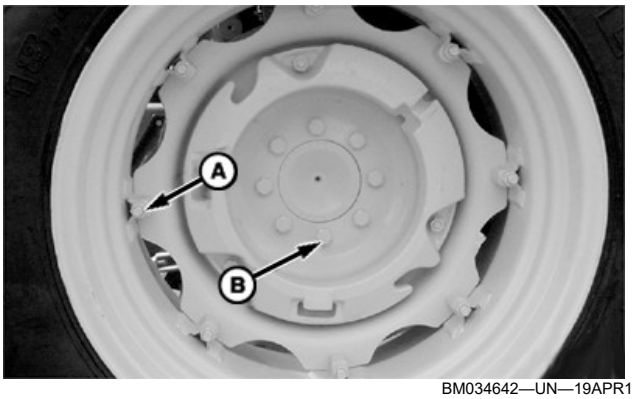

BM034642—UN—19APR18

Aperte as porcas da roda traseira (A) de acordo com a especificação:

Especificação	
Porcas (A) — Aro ao Disco—Torque	245 N·m (180 lb ft)
Porcas (B) — Disco ao Cubo—Torque	180 N·m (130 lb ft)

CR84017,00001E0-54-20JUN18

Substitua os Filtros de Ar Primário e Secundário do Motor — Tratores 5060E, 5070E e 5080E

IMPORTANTE: Substitua o filtro de ar primário na primeira ocorrência de qualquer um dos eventos a seguir:

- **Se observar danos durante as inspeções.**
- **Após três limpezas.[1]**
- **A cada ano.**

1. Estacione o trator em um solo nivelado.
2. Desligue o motor.
3. Espere alguns minutos até o motor esfriar.
4. Destrave e levante o capô.

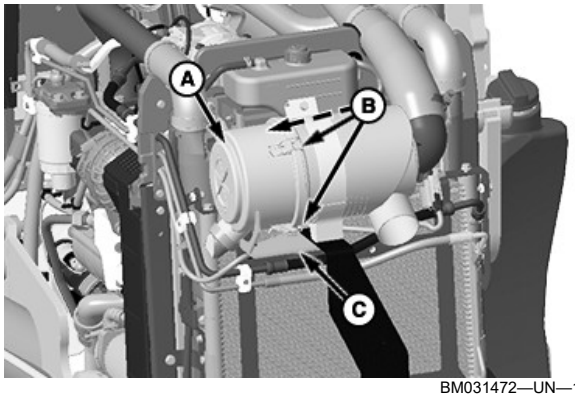

BM031472—UN—14MAR19

5. Solte as travas (B).
6. Remova a tampa (A).

IMPORTANTE: Não remova o suporte da tampa (C).

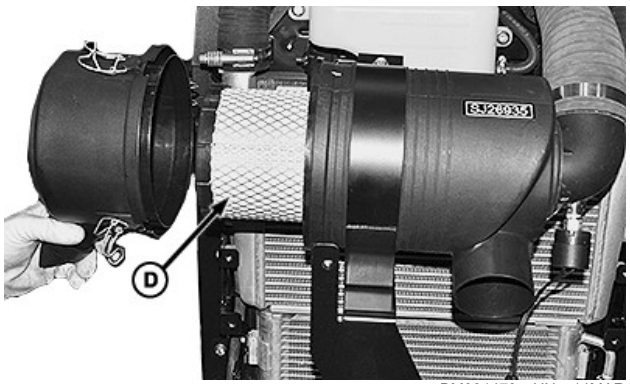

BM031473—UN—14MAR19

7. Remova o filtro de ar do motor primário (D), para isso gire o mesmo no sentido anti-horário.

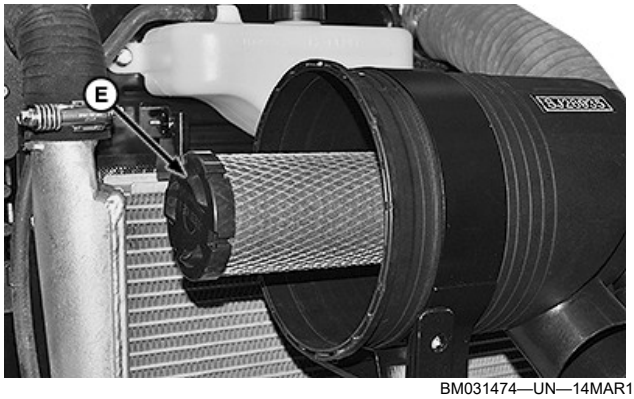

BM031474—UN—14MAR19

8. Remova o filtro secundário (E) de ar do motor.

IMPORTANTE: Remova o filtro de ar secundário do motor somente se a substituição for necessária. Nunca tente limpar o filtro secundário. Se for necessário substituir o filtro secundário, instale um filtro novo imediatamente para impedir a entrada de poeira no sistema de admissão de ar.

9. Limpe a carcaça dos filtros de ar do motor com um pano úmido.
10. Instale novos filtros de ar do motor primário (D) e secundário (E) (se necessário).

IMPORTANTE: Use somente os filtros de ar recomendados pela John Deere.

NOTA: Depois de instalar o filtro de ar do motor primário (D), gire-o no sentido horário para travá-lo no lugar.

11. Reinstale a tampa (A) com a válvula de descarga de pó, apontando para baixo e certifique-se de que as travas (B) estejam assentadas corretamente.
12. Feche e trave o capô.

CR84017,000013E-54-14MAR19

Substitua os Filtros de Ar Primário e Secundário do Motor — Tratores 5078E e 5090E

Filtro de Ar Primário do Motor

IMPORTANTE: Substitua o filtro de ar primário do motor depois de limpá-lo cinco vezes ou depois de 1 ano de operação, o que ocorrer primeiro.

1. Estacione o trator em um solo nivelado.
2. Desligue o motor.
3. Destrave e levante o capô.

[1] Após cada limpeza e inspeção, faça uma marca com uma caneta no filtro para documentar quantas limpezas foram feitas.

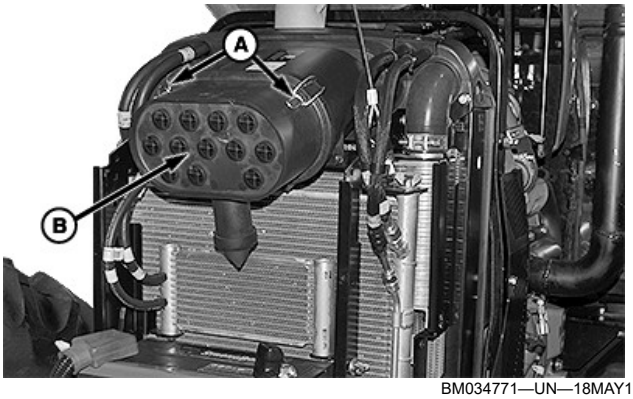

BM034771—UN—18MAY18

4. Abra as travas (A) e puxe a tampa (B).

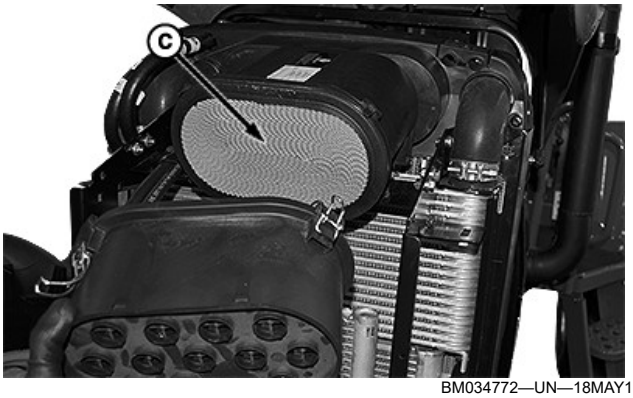

BM034772—UN—18MAY18

5. Puxe cuidadosamente o filtro de ar primário do motor (C).
6. Limpe toda a sujeira e os detritos de dentro do alojamento de filtro de ar do motor.
7. Instale um novo filtro de ar primário do motor (C) no alojamento.

NOTA: Insira o filtro de ar primário do motor com as setas no adesivo apontando para o alojamento.

8. Reinstale a tampa (B) e fixe-a no lugar com as travas (A).

IMPORTANTE: Se o filtro de ar primário for substituído devido a avaria, na mesma ocasião substitua o filtro de ar secundário, independentemente da condição do filtro secundário.

IMPORTANTE: NUNCA faça o motor funcionar sem o filtro de ar primário do motor.

Filtro de Ar Secundário do Motor

IMPORTANTE: Não tentar limpar o filtro de ar secundário do motor.

Substitua o filtro secundário de ar do motor a cada cinco substituições do filtro primário de ar do motor.

IMPORTANTE: Para evitar a contaminação no sistema de admissão de ar, instale um novo filtro de ar secundário imediatamente após remover o filtro antigo.

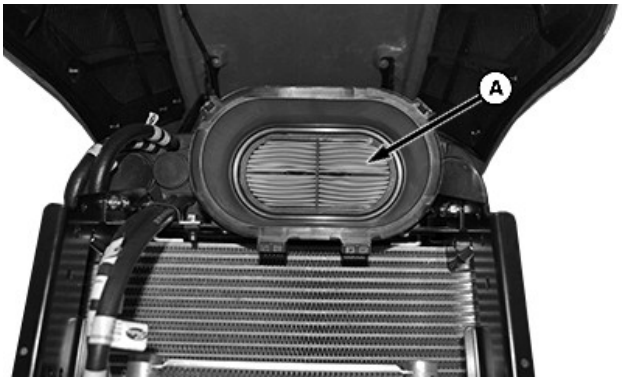

BM034773—UN—18MAY18

Para acessar o filtro secundário de ar (A), primeiramente remova o filtro de ar primário do motor.

CR84017,000013D-54-06DEC18

Substitua o Filtro de Combustível — Tratores 5060E, 5070E e 5080E

⚠ CUIDADO: Sempre desligue o motor e remova a chave de partida antes de executar trabalhos de serviço nos filtros de combustível.

Substituição do Filtro de Combustível Tipo A



BM035147—UN—02DEC18

1. Limpe a parte externa do filtro de combustível (A).
2. Coloque um recipiente adequado sob o filtro final de combustível.
3. Drene o filtro de combustível.

NOTA: Consulte Drene a Água e Sedimentos do Filtro de Combustível — Tratores 5060E, 5070E e 5080E em Manutenção — Diariamente ou a Cada 10 Horas.

4. Para remover o filtro de combustível (A), gire-o no sentido anti-horário.

5. Lubrifique a vedação do novo filtro primário de combustível com combustível limpo.
6. Instale o novo filtro de combustível girando-o no sentido horário. Aperte meia volta depois da vedação tocar a base.
7. Drene o circuito de baixa pressão do sistema de combustível.

NOTA: Consulte Sangria do Sistema de Combustível—Tratores com Plataforma do Operador Aberta 5060E, 5070E e 5080E ou Sangria do Sistema de Combustível—Tratores com Cabine 5060E, 5070E e 5080E em Serviço—seção Conforme Necessário.

Substituição do Filtro de Combustível Tipo B

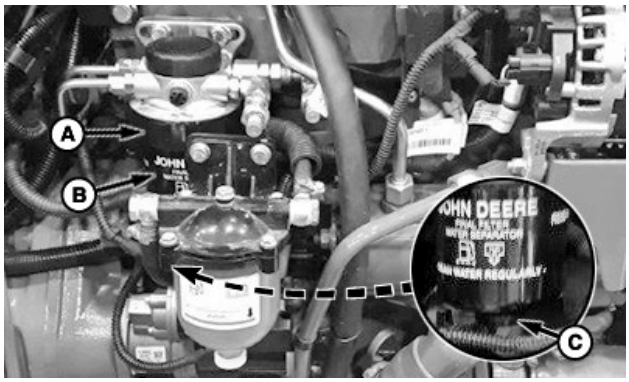

BML004066—UN—28AUG20

1. Limpe a parte externa do filtro de combustível (B).
2. Coloque um recipiente adequado sob o filtro final de combustível.
3. Drene o filtro de combustível através da válvula de dreno (C).
4. Solte o anel de travamento (A).
5. Remova o filtro de combustível (B).
6. Encha o novo filtro de combustível com óleo diesel limpo.
7. Instale o novo filtro de combustível e o anel de vedação.
8. Aperte o anel de travamento (A) até que ele encaixe na posição.
9. Drene o circuito de baixa pressão do sistema de combustível.

NOTA: Consulte Sangria do Sistema de Combustível—Tratores com Plataforma do Operador Aberta 5060E, 5070E e 5080E ou Sangria do Sistema de Combustível—Tratores com Cabine 5060E, 5070E e 5080E em Serviço—seção Conforme Necessário.

CR84017,00001F9-54-01SEP20

Substitua o filtro de combustível — tratores 5078E e 5090E

⚠ CUIDADO: Sempre desligue o motor e remova a chave de partida antes de realizar manutenção nos filtros de combustível.

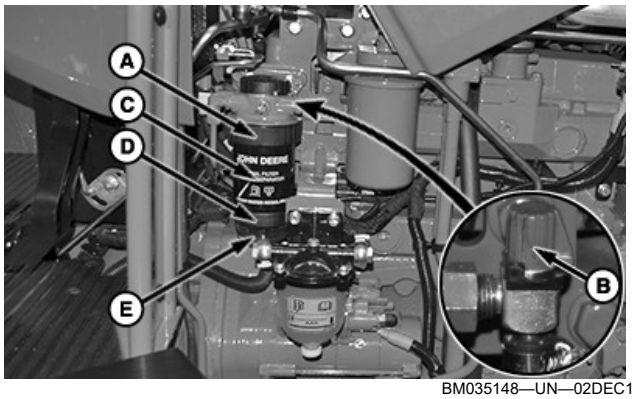

BM035148—UN—02DEC18

1. Limpe a parte externa do filtro de combustível (C).
2. Feche a válvula de fechamento de combustível (B).
3. Coloque um recipiente adequado sob o filtro final de combustível (C).
4. Solte o anel de travamento (A).
5. Remova o filtro de combustível (C).
6. Solte o anel de trava (D) e remova a câmara do separador de água (E) do elemento do filtro de combustível (C).
7. Instale a câmara do separador de água (E) no novo elemento do filtro de combustível.
8. Encha o novo filtro de combustível com óleo diesel limpo.
9. Instale o novo filtro de combustível e o anel de vedação.

NOTA: Alinhe as marcas no filtro com as marcas em seu suporte.

10. Aperte o anel de trava (A) do filtro de combustível até que ele encaixe na posição.
11. Abra a válvula de fechamento de combustível (B).
12. Drene o circuito de baixa pressão do sistema de combustível.

NOTA: Consulte a seção Drenar o Sistema de Combustível—Tratores 5078E e 5090E em Serviço —Conforme Necessário.

CR84017,00001FD-54-02DEC18

Substitua o Filtro de Combustível em Linha (se equipado)

⚠ CUIDADO: Sempre desligue o motor, acione o freio de estacionamento e remova a chave antes de executar trabalhos de manutenção nos filtros de combustível.

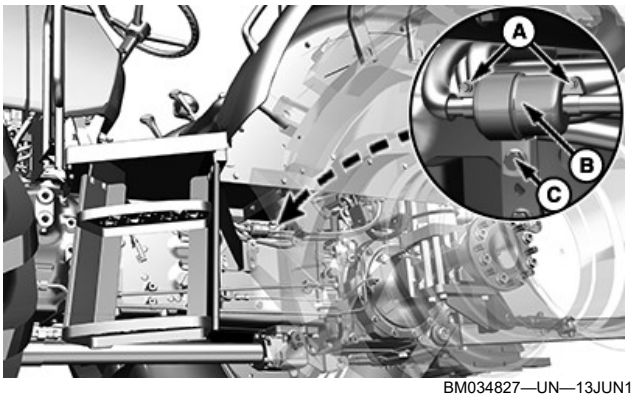

BM034827—UN—13JUN18

Tratores 5078E e 5090E com Plataforma do Operador Aberta

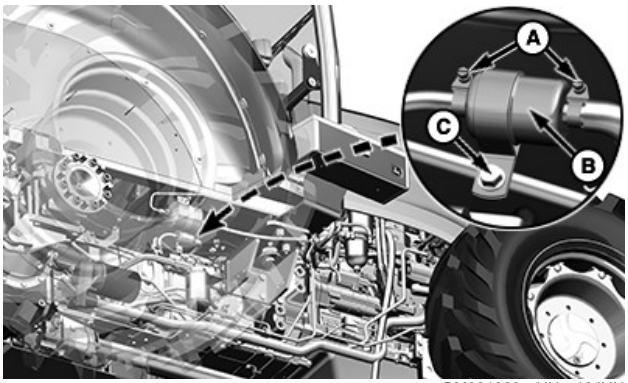

BM034828—UN—13JUN18

Tratores com Cabine 5078E e 5090E e Tratores com Cabine 5060E, 5070E e 5080E com Bomba de Transferência de Combustível Elétrica

IMPORTANTE: Além dos tratores 5078E e 5090E, somente os tratores de cabine 5060E, 5070E e 5080E com bomba de transferência de combustível elétrica são equipados com o filtro de combustível em linha (B).

1. Solte os parafusos (A) e (C) e remova as abraçadeiras do filtro em linha de combustível.
2. Remova o filtro de combustível em linha (B).
3. Instale o novo filtro de combustível em linha (B).
4. Reinstale e aperte os parafusos (A) e (C) das abraçadeiras do filtro em linha de combustível.

RP46668,000038F-54-16OCT20

Substitua os Filtros de Ar de Recirculação da Cabine

IMPORTANTE: O intervalo de serviço de substituição para os filtros de carvão ativado é diferente dos filtros comuns.

Os filtros de carvão ativado não podem ser limpos. Se equipado, substitua os filtros nos intervalos corretos de serviços de manutenção.



N82464—UN—17DEC08



N82465—UN—17DEC08



N82466—UN—17DEC08

1. Remova a tampa esquerda (A), a tampa direita (B) e o compartimento do rádio (C).

NOTA: Há dois filtros de ar de recirculação no interior da cabine. Remova a tampa esquerda (A) para ter acesso a um filtro e, em seguida, a tampa direita (B) e o compartimento do rádio (C) para ter acesso ao outro filtro.

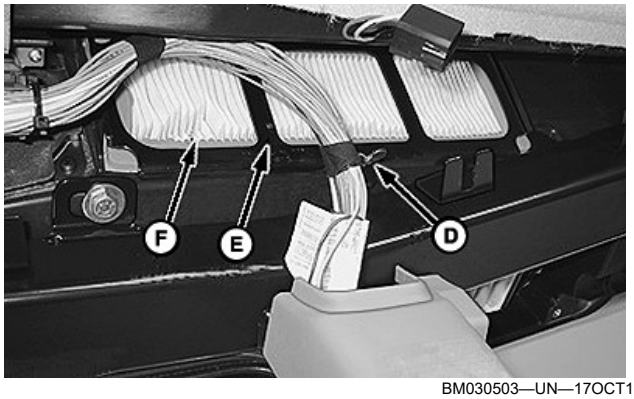

BM030503—UN—17OCT17

2. Remova o parafuso borboleta (D), a estrutura de retenção (E) e o filtro de ar de recirculação (F).
3. Limpe a abertura no teto e verifique as superfícies de vedação.

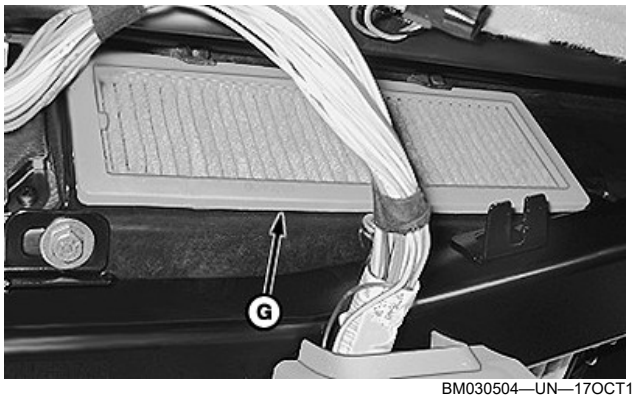

BM030504—UN—17OCT17

4. Instale um novo filtro de recirculação do ar (G) e alinhe-o de modo que a junta faça o contato adequado com as superfícies de vedação.

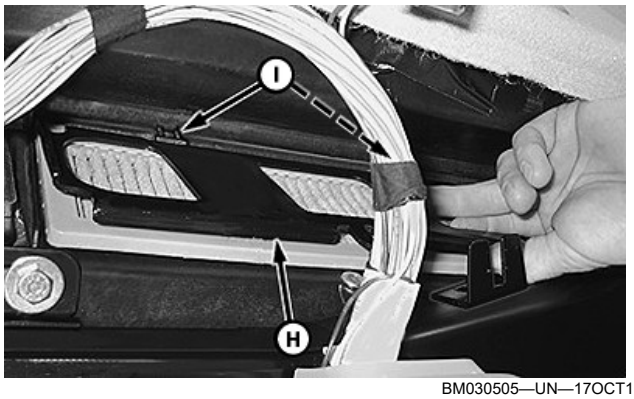

BM030505—UN—17OCT17

5. Deslize a estrutura de retenção (H) sob os dois ressaltos (I) e fixe com um parafuso borboleta.
6. Reinstale a tampa esquerda (A), a tampa direita (B) e o compartimento do rádio (C).

RP46668,0000225-54-07DEC18

Substitua os Filtros de Ar Fresco da Cabine

IMPORTANTE: O intervalo de serviço de substituição para os filtros de carvão ativado é diferente dos filtros comuns.

Se equipado, não limpe os filtros de carbono ativado e substitua-os nos intervalos de manutenção corretos.



N82458—UN—17DEC08

1. Remova os parafusos borboletas da tampa (A) e retire a tampa.

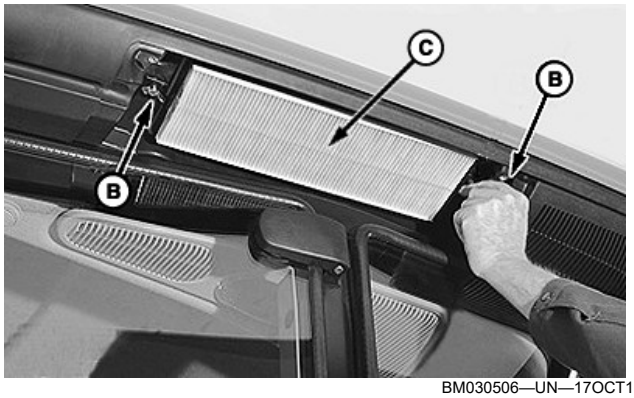

BM030506—UN—17OCT17

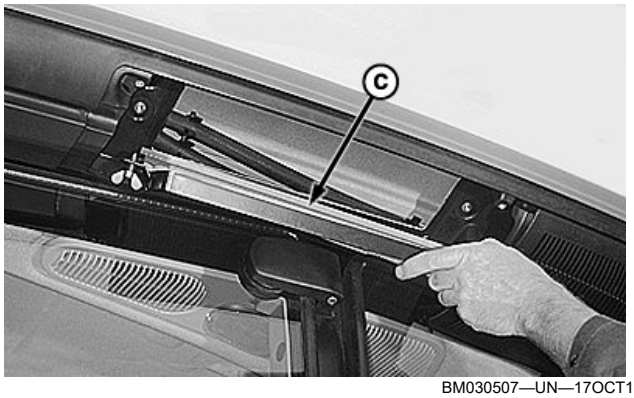

BM030507—UN—17OCT17

2. Remova os parafusos borboletas (B) e retire o filtro de ar fresco (C) com o suporte.
3. Instale um novo filtro de ar fresco no suporte.

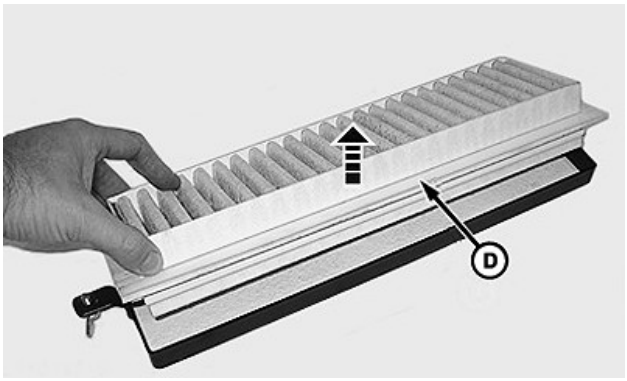

BM030508—UN—17OCT17

NOTA: Certifique-se de que a junta do filtro de ar fresco (D) esteja afastada do suporte.

4. Instale o filtro de ar fresco na cabine. Siga o procedimento na ordem inversa observando o seguinte:

   a. Limpe a abertura no teto e verifique as superfícies de vedação antes de reinstalar o filtro de ar fresco.

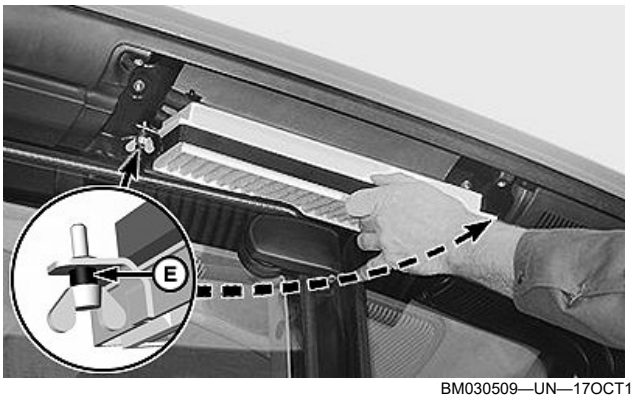

BM030509—UN—17OCT17

   b. Certifique-se que a bucha (E) esteja corretamente instalada depois do suporte.

RP46668,0000226-54-21JUN18

Substitua o Filtro de Combustível — Tratores 5060E, 5070E e 5080E

CUIDADO: Sempre desligue o motor e remova a chave de partida antes de executar trabalhos de serviço nos filtros de combustível.

Substituição do Filtro de Combustível Tipo A



BM035147—UN—02DEC18

1. Limpe a parte externa do filtro de combustível (A).
2. Coloque um recipiente adequado sob o filtro final de combustível.
3. Drene o filtro de combustível.

NOTA: Consulte Drene a Água e Sedimentos do Filtro de Combustível — Tratores 5060E, 5070E e 5080E em Manutenção — Diariamente ou a Cada 10 Horas.

4. Para remover o filtro de combustível (A), gire-o no sentido anti-horário.
5. Lubrifique a vedação do novo filtro primário de combustível com combustível limpo.
6. Instale o novo filtro de combustível girando-o no sentido horário. Aperte meia volta depois da vedação tocar a base.
7. Drene o circuito de baixa pressão do sistema de combustível.

NOTA: Consulte Sangria do Sistema de Combustível—Tratores com Plataforma do Operador Aberta 5060E, 5070E e 5080E ou Sangria do Sistema de Combustível—Tratores com Cabine 5060E, 5070E e 5080E em Serviço—seção Conforme Necessário.

Substituição do Filtro de Combustível Tipo B

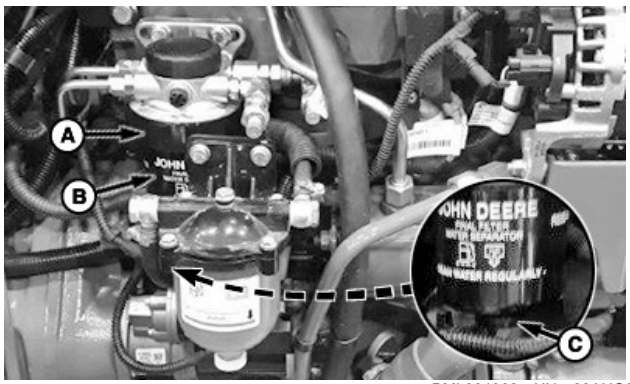

BML004066—UN—28AUG20

1. Limpe a parte externa do filtro de combustível (B).
2. Coloque um recipiente adequado sob o filtro final de combustível.
3. Drene o filtro de combustível através da válvula de dreno (C).
4. Solte o anel de travamento (A).
5. Remova o filtro de combustível (B).
6. Encha o novo filtro de combustível com óleo diesel limpo.
7. Instale o novo filtro de combustível e o anel de vedação.
8. Aperte o anel de travamento (A) até que ele encaixe na posição.
9. Drene o circuito de baixa pressão do sistema de combustível.

NOTA: Consulte Sangria do Sistema de Combustível—Tratores com Plataforma do Operador Aberta 5060E, 5070E e 5080E ou Sangria do Sistema de Combustível—Tratores com Cabine 5060E, 5070E e 5080E em Serviço—seção Conforme Necessário.

CR84017,00001F9-54-01SEP20

Substitua o filtro de combustível — tratores 5078E e 5090E

CUIDADO: Sempre desligue o motor e remova a chave de partida antes de realizar manutenção nos filtros de combustível.

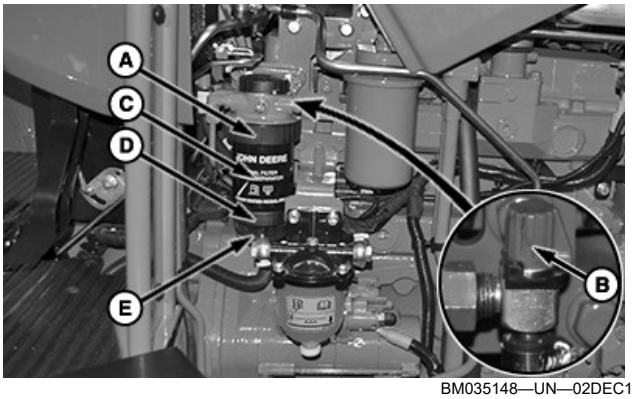

BM035148—UN—02DEC18

1. Limpe a parte externa do filtro de combustível (C).
2. Feche a válvula de fechamento de combustível (B).
3. Coloque um recipiente adequado sob o filtro final de combustível (C).
4. Solte o anel de travamento (A).
5. Remova o filtro de combustível (C).
6. Solte o anel de trava (D) e remova a câmara do separador de água (E) do elemento do filtro de combustível (C).
7. Instale a câmara do separador de água (E) no novo elemento do filtro de combustível.
8. Encha o novo filtro de combustível com óleo diesel limpo.
9. Instale o novo filtro de combustível e o anel de vedação.

NOTA: Alinhe as marcas no filtro com as marcas em seu suporte.

10. Aperte o anel de trava (A) do filtro de combustível até que ele encaixe na posição.
11. Abra a válvula de fechamento de combustível (B).
12. Drene o circuito de baixa pressão do sistema de combustível.

NOTA: Consulte a seção Drenar o Sistema de Combustível—Tratores 5078E e 5090E em Serviço —Conforme Necessário.

CR84017,00001FD-54-02DEC18

Substitua o Filtro de Combustível em Linha (se equipado)

CUIDADO: Sempre desligue o motor, acione o freio de estacionamento e remova a chave antes de executar trabalhos de manutenção nos filtros de combustível.

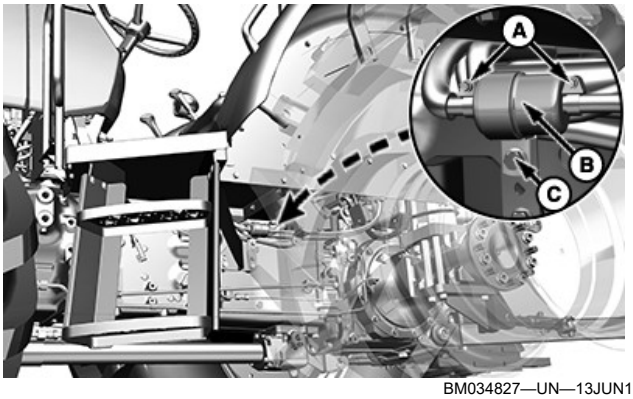

BM034827—UN—13JUN18

Tratores 5078E e 5090E com Plataforma do Operador Aberta

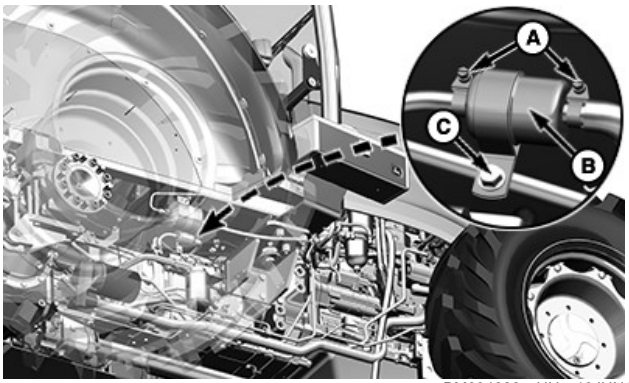

BM034828—UN—13JUN18

Tratores com Cabine 5078E e 5090E e Tratores com Cabine 5060E, 5070E e 5080E com Bomba de Transferência de Combustível Elétrica

IMPORTANTE: Além dos tratores 5078E e 5090E, somente os tratores de cabine 5060E, 5070E e 5080E com bomba de transferência de combustível elétrica são equipados com o filtro de combustível em linha (B).

1. Solte os parafusos (A) e (C) e remova as abraçadeiras do filtro em linha de combustível.
2. Remova o filtro de combustível em linha (B).
3. Instale o novo filtro de combustível em linha (B).
4. Reinstale e aperte os parafusos (A) e (C) das abraçadeiras do filtro em linha de combustível.

RP46668,000038F-54-16OCT20

Troque o Óleo do Motor e Substitua o Filtro de Óleo do Motor

IMPORTANTE: O intervalo de manutenção de 250 horas deve ser seguido ao usar óleos como John Deere Torq-Gard™ ou óleos de motor de outros fabricantes que atendam às condições especificadas na seção Combustíveis, Lubrificantes e Líquido Refrigerante.

IMPORTANTE: Se for usado óleo John Deere Plus--50™ II, o intervalo de troca de óleo pode ser estendido para o motor Tier 3—Estágio IIIA. O intervalo estendido de troca de óleo só é permitido se todas as condições a seguir forem cumpridas:

- **Uso de diesel com teor de enxofre menor que 5000 mg/kg (5000 ppm).**
- **Uso do óleo John Deere Plus-50™ II.**
- **Uso de um filtro de óleo aprovado pela John Deere.**

NOTA: Cumpra todas as instruções descritas na seção Combustíveis, Lubrificantes e Líquido de Arrefecimento.

1. Estacione o trator em um lugar plano.
2. Deixe o motor funcionando por alguns minutos.
3. Desligue o motor.

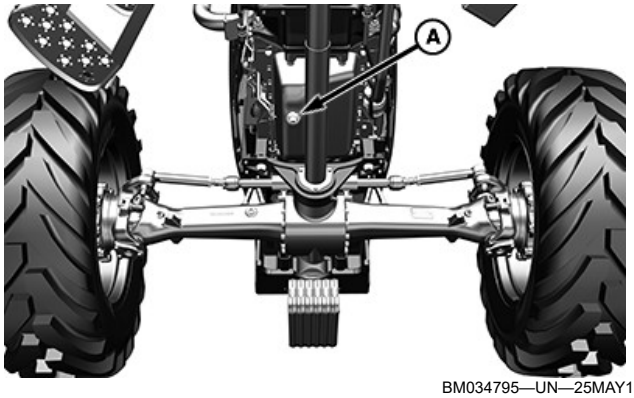

BM034795—UN—25MAY18

Bujão de Drenagem — Tratores 5060E, 5070E e 5080E

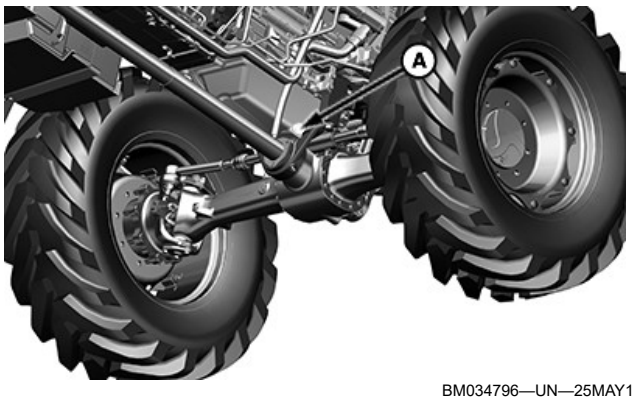

BM034796—UN—25MAY18

Bujão de drenagem — tratores 5078E e 5090E

4. Coloque um recipiente adequado embaixo do bujão de dreno (A).
5. Remova o bujão de dreno (A) do cárter do motor.
6. Drene o óleo do motor.
7. Reinstale o bujão de dreno (A).

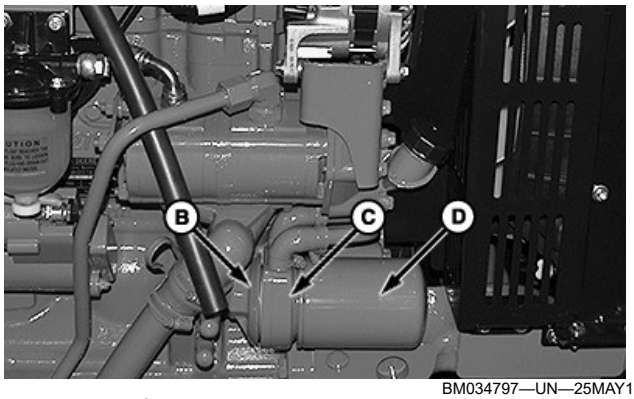

BM034797—UN—25MAY18

Filtro de Óleo do Motor — Tratores 5060E, 5070E e 5080E

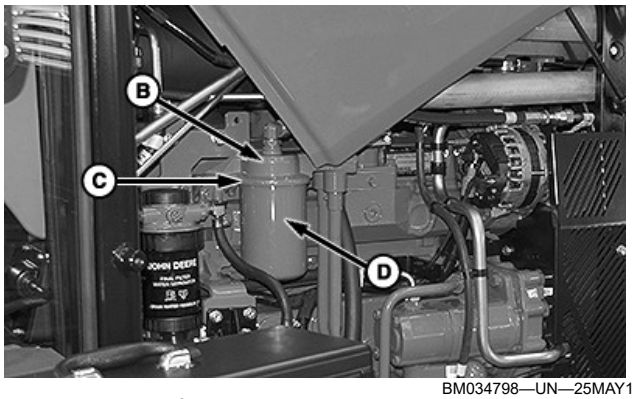

BM034798—UN—25MAY18

Filtro de Óleo do Motor — Tratores 5078E e 5090E

8. Remova o filtro de óleo do motor (D) e limpe a superfície da carcaça (B).
9. Revista os anéis de vedação (C) do novo filtro com óleo de motor limpo.
10. Aperte manualmente o filtro de óleo do motor até que os anéis de vedação (C) encostem na

Torq-Gard é uma marca registrada da Deere & Company
Plus-50 é marca registrada da Deere & Company

superfície da carcaça. Aperte com mais 3/4 de volta ou 1 volta e 1/4 manualmente.

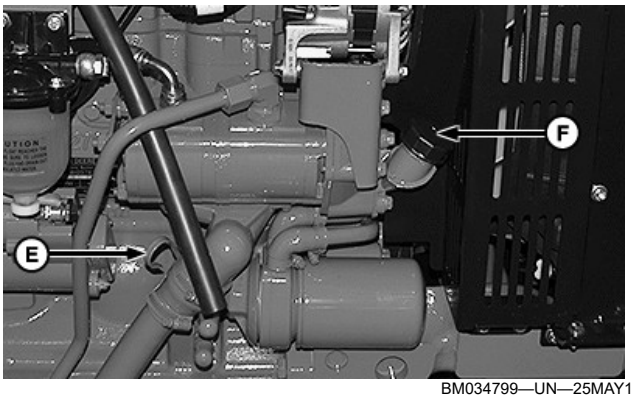

BM034799—UN—25MAY18

Tratores 5060E, 5070E e 5080E

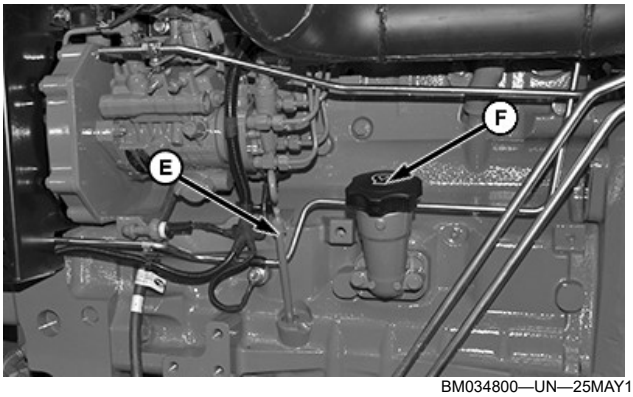

BM034800—UN—25MAY18

Tratores 5078E e 5090E

11. Adicione o óleo especificado através do bocal de abastecimento (F).

NOTA: Verifique a capacidade de óleo do motor na seção Especificações.

NOTA: Use óleo como especificado na seção Combustíveis, Lubrificantes e Líquidos de Arrefecimento.

12. Ligue e opere o motor por alguns minutos.
13. Desligue o motor.
14. Verifique se há vazamentos de óleo no trator.
15. Espere 45 minutos.
16. Verifique o nível de óleo do motor com a vareta de nível de óleo (E). Adicione óleo se necessário.

LS87647,00007A4-54-26AUG19

Ajuste a Folga da Extremidade do Pedal da Embreagem — Somente Transmissão com Eixo Superior Sincronizado

Tratores com Cabine

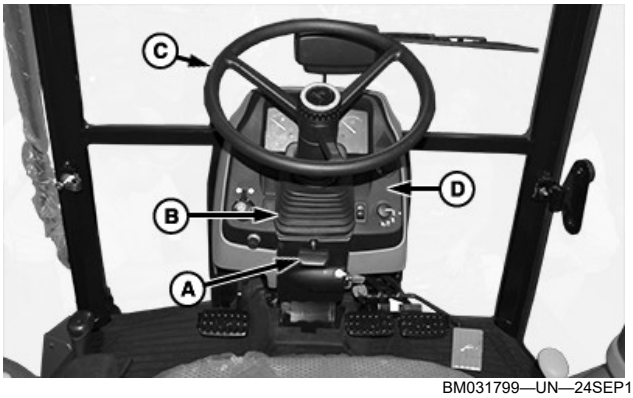

BM031799—UN—24SEP19

1. Puxe a alavanca (A) e abaixe a coluna de direção (C).
2. Para obter acesso ao interior do console (D), levante a coifa de direção (B).

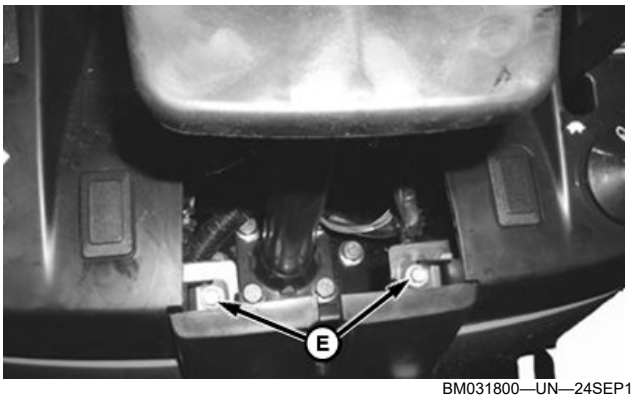

BM031800—UN—24SEP19

3. Remova os parafusos (E).
4. Puxe a extremidade superior do painel de instrumentos na direção do assento para desconectar as presilhas.

NOTA: A desconexão dos conectores não é necessária para a remoção do console.

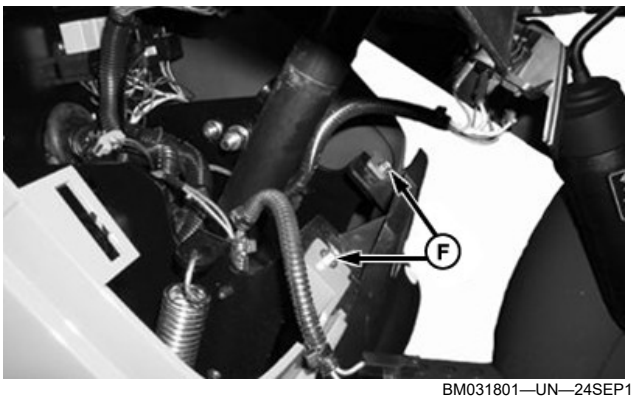

BM031801—UN—24SEP19

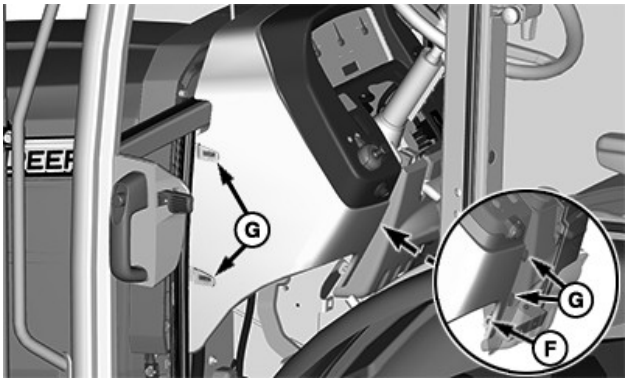

BM031802—UN—24SEP19

5. Remova os parafusos (F) nos dois lados.
6. Remova o capô.

NOTA: Tome cuidado para não danificar as presilhas (G). Levante o capô para remover as presilhas corretamente.

7. Acione o pedal de embreagem 3 vezes.

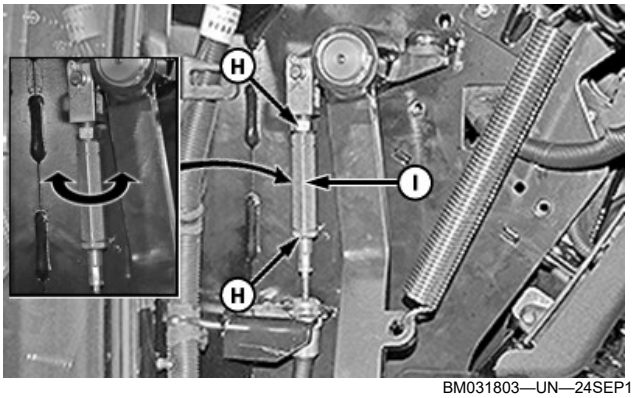

BM031803—UN—24SEP19

8. Afrouxe as porcas (H).
9. Gire o tensor (I) no sentido horário até sentir uma resistência.
10. Gire o tensor (I) uma volta completa no sentido anti-horário.
11. Instale todas as peças removidas.

Quando o curso do tensor (I) atinge o limite e não é mais possível ajustá-lo, faça o seguinte:

1. Remova o tapete de borracha do piso da cabine.
2. Gire o tensor (I) no sentido anti-horário até o curso máximo.

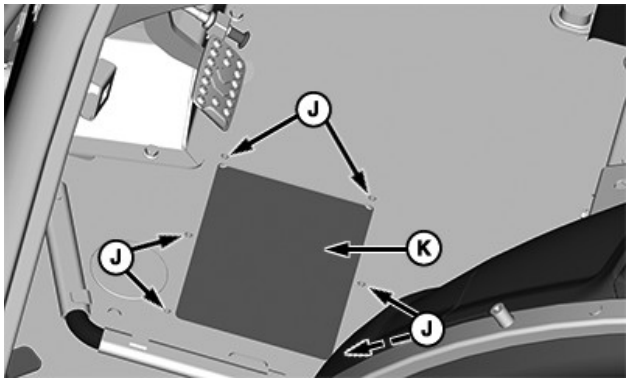

BM031804—UN—24SEP19

3. Remova os parafusos (J) e a tampa (K).


BM034454—UN—24NOV17

4. Alcance a forquilha de ajuste.

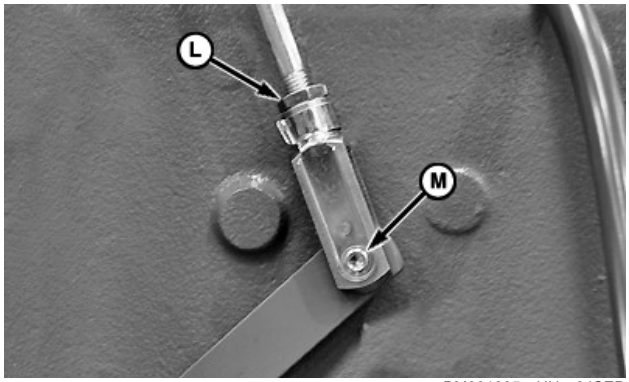

BM031805—UN—24SEP19

5. Solte a contraporca (L) e remova o pino (M).

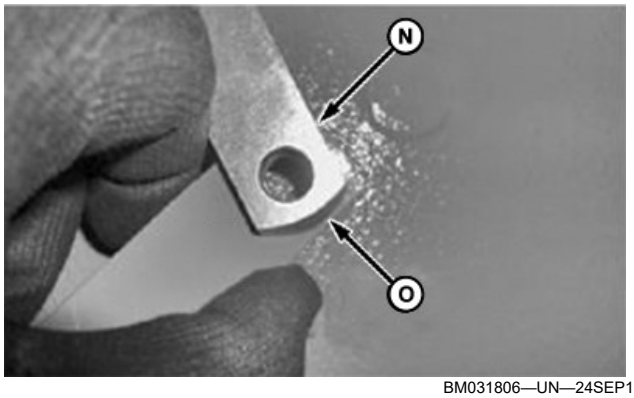

BM031806—UN—24SEP19

6. Desconecte o garfo (N) da placa (O).

7. Gire o garfo (N) no sentido horário até o curso máximo.
8. Conecte o garfo (N) à placa (O) e fixe-o com o pino (M).
9. Aperte novamente a contraporca (L).
10. Execute novamente o ajuste do tensor (I).
11. Instale todas as peças removidas.

Tratores com Plataforma do Operador Aberta

1. Acione o pedal de embreagem 3 vezes.

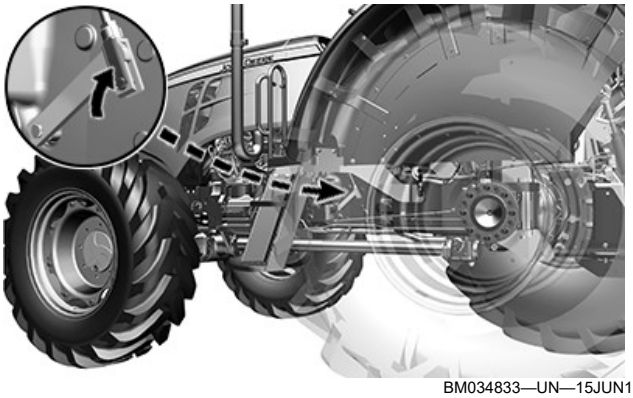

BM034833—UN—15JUN18

2. Alcance a forquilha de ajuste sob a plataforma do operador perto da caixa de transmissão.

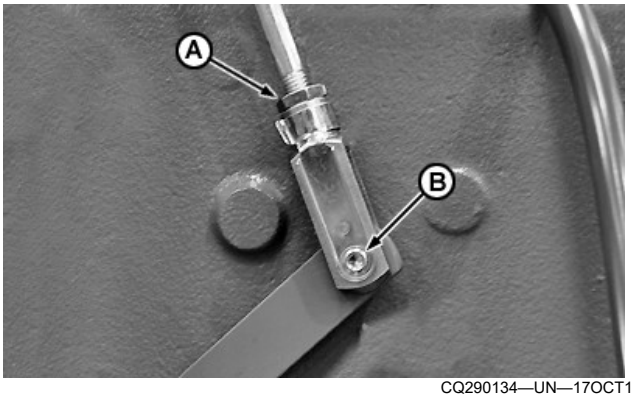

CQ290134—UN—17OCT13

3. Solte a contraporca (A) e remova o pino (B).

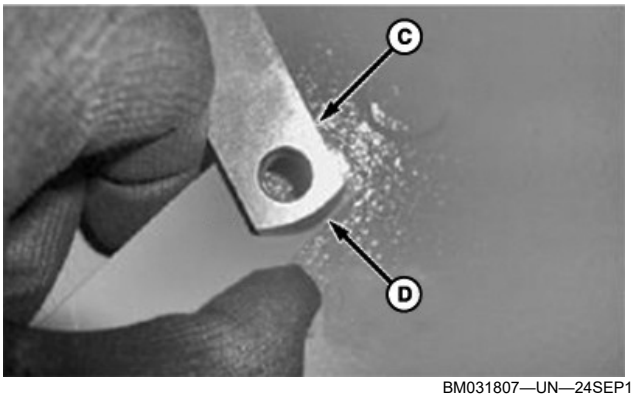

BM031807—UN—24SEP19

4. Gire o garfo (C) duas voltas completas no sentido anti-horário.

NOTA: Essas voltas garantem a folga correta do pedal da embreagem.

5. Conecte o garfo (C) à placa (D) e instale o pino (B).
6. Aperte a contraporca (A) e verifique se há folga suficiente no pedal da embreagem.

LR35023,0000775-54-25SEP19

Ajuste o Tirante da Embreagem da Tomada de Potência — Somente Transmissão com Eixo Superior Sincronizado

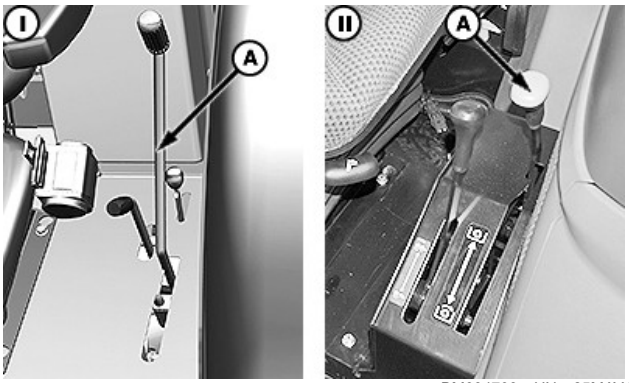

BM034793—UN—25MAY18

I—Tratores de Plataforma do Operador Aberta | II—Tratores com Cabine

1. Posicione a alavanca da tomada de potência (A) para trás (posição desengatada).

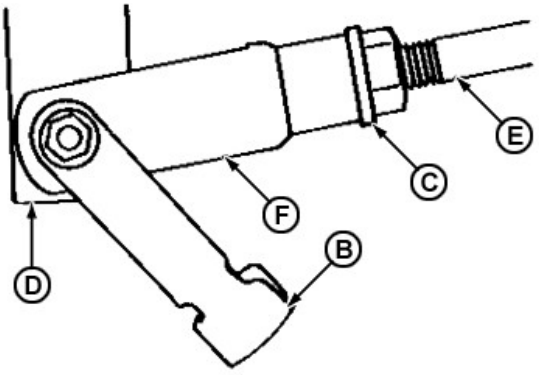

CQ161360—UN—28NOV13

2. Remova o pino (B) da extremidade dianteira do tirante da embreagem da tomada de potência.
3. Solte a contraporca (C) da parte traseira da forquilha (F).
4. Elimine a folga, ajustando o comprimento do tirante (E).

NOTA: Nos tratores com plataforma do operador aberta o acionamento da tomada de potência é feito através de um tirante, já nos tratores com cabine o acionamento é feito através de um cabo de aço.

Aumente o comprimento do tirante, girando duas

voltas a forquilha (F), de maneira a proporcionar uma pequena folga no curso da alavanca.

NOTA: Esta etapa é necessária para deixar o rolamento da embreagem livre quando não está acionado.

5. Volte a instalar o pino (B) na forquilha (F) e no braço (D).
6. Certifique-se que exista uma quantidade igual de filetes roscados em cada extremidade da vareta de acionamento da tomada de potência. Pode-se soltar a contraporca da parte traseira e girar a vareta para igualar a quantidade de filetes roscados (isto não afeta o ajuste da tomada de potência).
7. Volte apertar as contra-porcas (C) em cada extremidade da vareta/cabo.

LR35023,00005D5-54-30NOV18

Verifique o Sistema de Estacionamento da Transmissão

1. Posicione o trator em uma inclinação de 30% [1 m (3.3 ft) verticalmente para cada 3 m (9.8 ft) horizontalmente] com a frente do trator voltada para baixo.

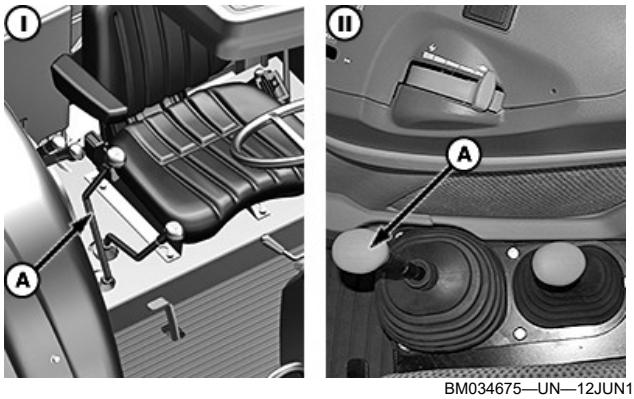

BM034675—UN—12JUN18

I—Tratores de Plataforma do Operador Aberta | II—Tratores com Cabine

2. Coloque a alavanca de trocas de marchas (A) em **P** (posição de estacionamento).
3. Se o trator não ficar estacionário na inclinação com a alavanca de troca de marchas na posição **P** (posição de estacionamento), peça para seu concessionário John Deere reparar a transmissão.

CR84017,0000149-54-08DEC18

Verifique o Sistema de Partida em Neutro

CUIDADO: Evite ferimentos. Certifique-se de que todas as pessoas estejam afastadas do trator.

1. Estacione o trator em um solo nivelado.

CUIDADO: Estacione o trator longe de outras máquinas, objetos e prédios.

2. Desligue o motor.

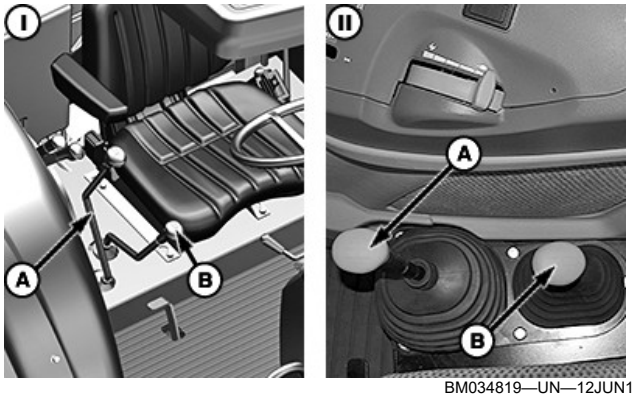

BM034819—UN—12JUN18

I—Tratores com Plataforma do Operador Aberta | II—Tratores com Cabine

3. Coloque a alavanca de troca de marchas (A) na marcha mais baixa disponível.
4. Coloque a alavanca de mudança de grupos (B) na faixa mais baixa disponível.

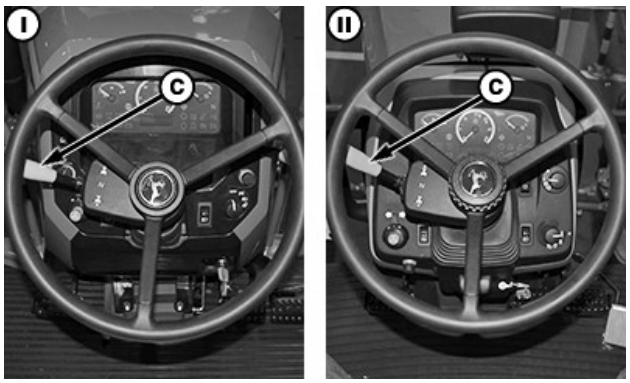

BM034589—UN—07APR18

I—Tratores com Plataforma do Operador Aberta | II—Tratores com Cabine

5. **Para tratores com Transmissão PowrReverser™:** Coloque a alavanca de acionamento da marcha à ré (C) na posição de Avanço ou Marcha à Ré.

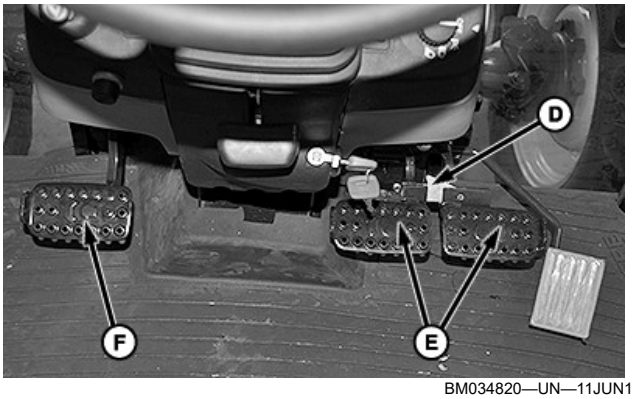

BM034820—UN—11JUN18

6. Acione a aba de travamento do pedal (D) e trave os pedais de freio (E) juntos.
7. Solte o pedal da embreagem (F).
8. Tente dar partida no motor. Se o motor ligar e o trator começar a se mover, consulte seu concessionário John Deere.

CR84017,00001FE-54-08DEC18

Verifique os Freios Hidráulicos

1. Estacione o trator em um solo nivelado.
2. Desligue o motor.



BM034821—UN—12JUN18

3. Desengate a aba de trava do pedal (B).
4. Pressione os pedais do freio (A) individualmente algumas vezes e observe o seguinte:
   - Se os dois pedais não estiverem consideravelmente sólidos quando pressionados, consulte seu concessionário John Deere.
   - Se os pedais do freio (A) descerem até o limite do seu deslocamento em 10 segundos ou menos, depois de terem sido primeiro apertados, consulte seu concessionário John Deere.
   - Se um dos pedais do freio (A) descer mais rápido do que o outro, consulte seu concessionário John Deere.
5. Acione a aba de travamento do pedal (B) e trave os pedais de freio (A) juntos.
6. Aperte os dois pedais do freio (A) simultaneamente e observe os seguinte:
   - Se os pedais não estiverem consideravelmente sólidos quando pressionados, consulte seu concessionário John Deere.
   - Se a diferença no nível entre os pedais for maior que 51 mm (2 in), consulte o concessionário John Deere.

IMPORTANTE: Se os pedais descerem depois de atingir o ponto de resistência, há um vazamento em algum lugar do sistema do freio. Consulte o concessionário John Deere.

Resistência sólida e simetria entre os pedais esquerdo e direito são fundamentais ao aplicar o procedimento de frenagem de emergência, quando os pedais estão unidos pela aba de travamento do pedal (B).

CR84017,00001FF-54-21JUN18

Substitua os Filtros de Ar de Recirculação da Cabine (se equipado com filtros de carvão ativado)

CUIDADO: O sistema de ar condicionado do trator não é projetado para filtrar produtos químicos nocivos. Siga as instruções deste manual e siga as instruções fornecidas pelo fabricante de produtos químicos e do implemento quando usar produtos químicos para agricultura. Se for necessária proteção respiratória para uso de pesticidas, use uma máscara apropriada dentro da cabine.

IMPORTANTE: Os filtros de carvão ativado não podem ser limpos. Substitua os filtros nos intervalos corretos de serviços de manutenção.

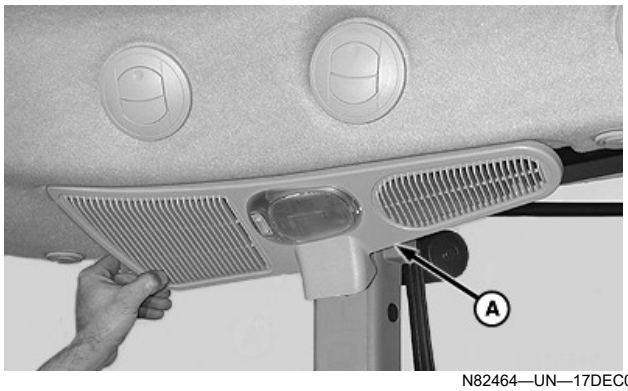

N82464—UN—17DEC08

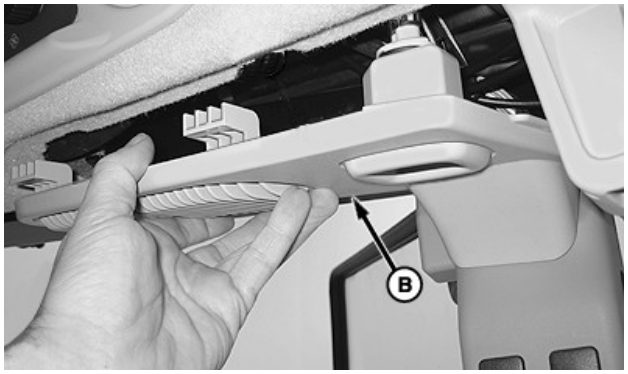

N82465—UN—17DEC08



N82466—UN—17DEC08

1. Remova a tampa esquerda (A), a tampa direita (B) e o compartimento do rádio (C).

NOTA: Há dois filtros de ar de recirculação no interior da cabine. Remova a tampa esquerda (A) para ter acesso a um filtro e, em seguida, a tampa direita (B) e o compartimento do rádio (C) para ter acesso ao outro filtro.

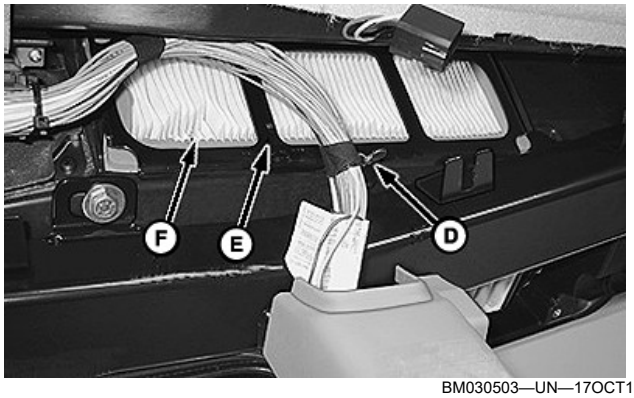

BM030503—UN—17OCT17

2. Remova o parafuso borboleta (D), a estrutura de retenção (E) e o filtro de ar de recirculação (F).
3. Limpe a abertura no teto e verifique as superfícies de vedação.

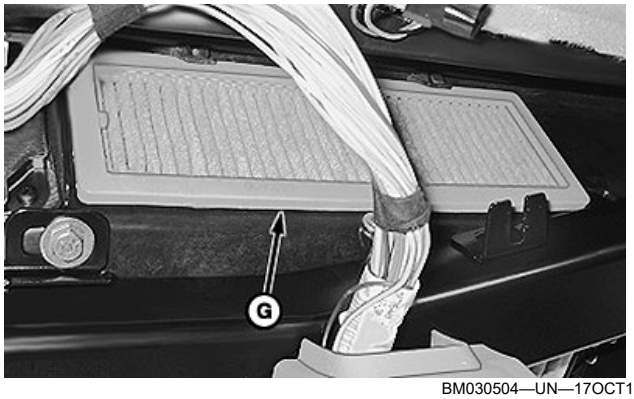

BM030504—UN—17OCT17

4. Instale um novo filtro de recirculação do ar (G) e alinhe-o de modo que a junta faça o contato adequado com as superfícies de vedação.

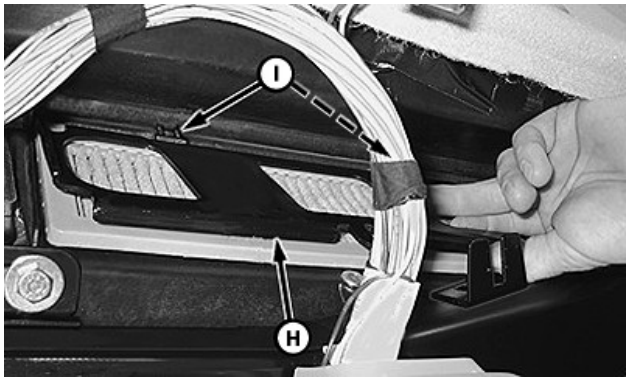

BM030505—UN—17OCT17

5. Deslize a estrutura de retenção (H) sob os dois ressaltos (I) e fixe com um parafuso borboleta.
6. Reinstale a tampa esquerda (A), a tampa direita (B) e o compartimento do rádio (C).

RP46668,0000223-54-07DEC18

Substitua os filtros de ar fresco da cabine (se equipado com filtros de carvão ativado)

CUIDADO: O sistema de ar condicionado do trator não é projetado para filtrar produtos químicos nocivos. Siga as instruções deste manual e siga as instruções fornecidas pelo fabricante de produtos químicos e do implemento quando usar produtos químicos para agricultura. Se for necessária proteção respiratória para uso de pesticidas, use uma máscara apropriada dentro da cabine.

IMPORTANTE: Os filtros de carvão ativado não podem ser limpos. Substitua os filtros nos intervalos corretos de serviços de manutenção.

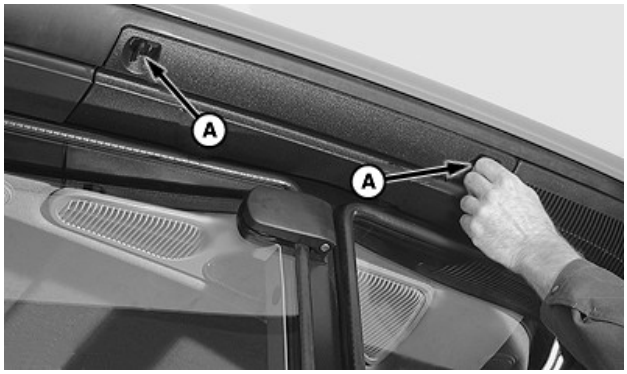

N82458—UN—17DEC08

1. Remova os parafusos borboletas da tampa (A) e retire a tampa.

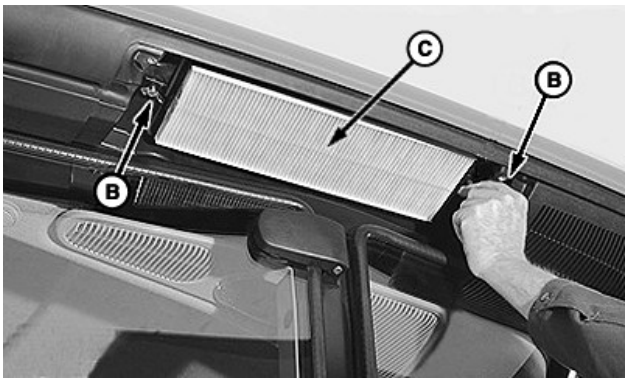

BM030506—UN—17OCT17

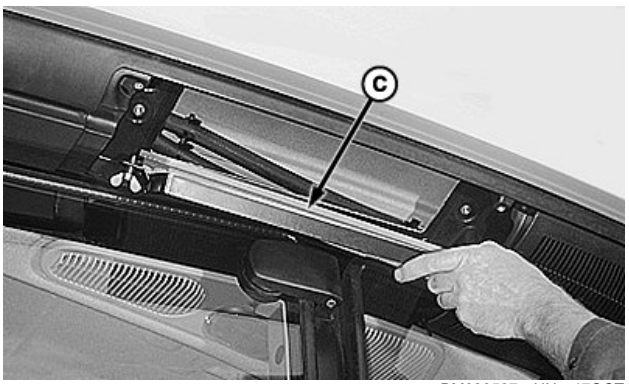

BM030507—UN—17OCT17

2. Remova os parafusos borboletas (B) e retire o filtro de ar fresco (C) com o suporte.
3. Instale um novo filtro de ar fresco no suporte.

IMPORTANTE: Use um filtro genuíno da John Deere. Consulte o concessionário John Deere.

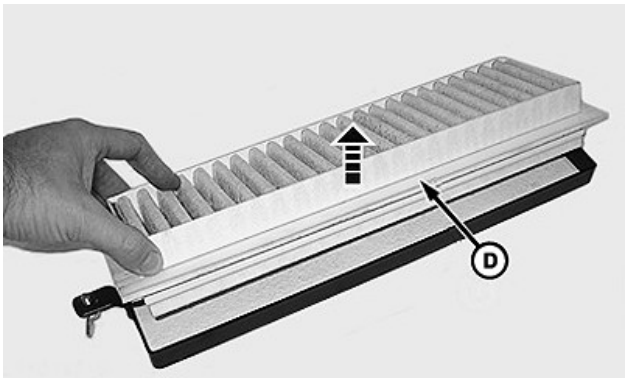

BM030508—UN—17OCT17

NOTA: Certifique-se de que a junta do filtro de ar fresco (D) esteja afastada do suporte.

4. Instale o filtro de ar fresco na cabine. Siga o procedimento na ordem inversa observando o seguinte:
   a. Limpe a abertura no teto e verifique as superfícies de vedação antes de reinstalar o filtro de ar fresco.

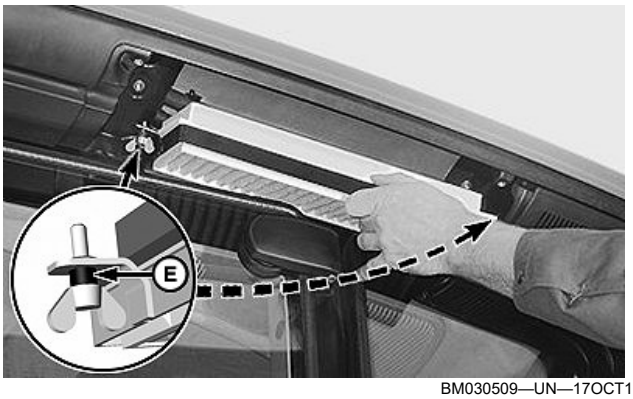

BM030509—UN—17OCT17

   b. Certifique-se que a bucha (E) esteja corretamente instalada depois do suporte.

RP46668,0000224-54-07DEC18

Verificação da Correia do Ventilador do Motor

Verificação da correia do ventilador do motor - Somente tratores com plataforma do operador aberta 5060E, 5070E e 5080E

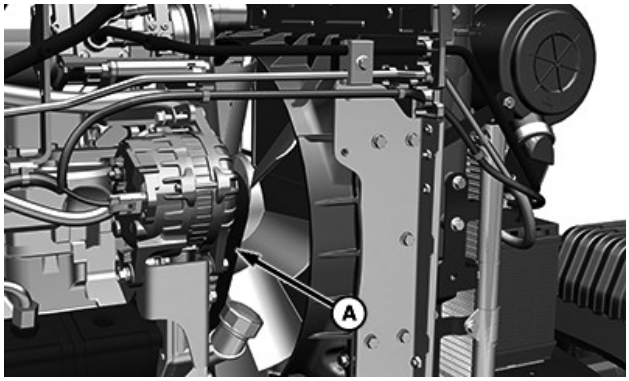

BM036577—UN—26JUL19

Verifique o estado de conservação e o tensionamento da correia (A) do ventilador do motor.

NOTA: A correia (A) aciona o ventilador do motor, a bomba de água e o alternador.

Se necessário, tensione ou substitua a correia (A). Consulte Substituição da Correia do Ventilador do Motor - Tratores 5060E, 5070E e 5080E com plataforma do operador aberta na seção Manutenção - Conforme Necessário.

Verificação das correias do ventilador do motor - Tratores com cabine 5060E, 5070E e 5080E

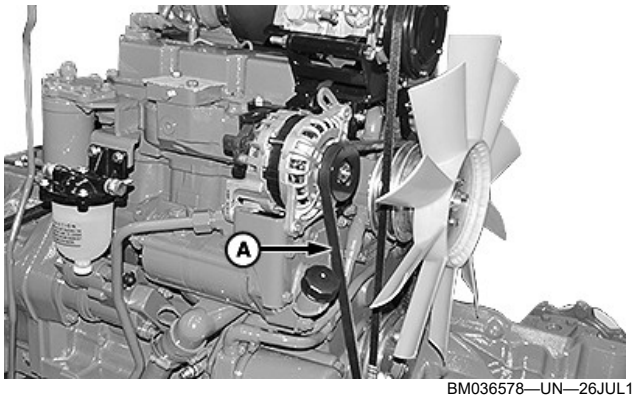

BM036578—UN—26JUL19

Verifique o estado de conservação e o tensionamento da correia (A) do ventilador do motor.

NOTA: A correia (A) aciona o ventilador do motor, a bomba de água, o alternador e o compressor.

Se necessário, tensione ou substitua a correia (A). Consulte Substituição das Correias do Ventilador do Motor - Tratores com Cabine 5060E, 5070E e 5080E na seção Manutenção - Conforme Necessário.

Verificação da correia do ventilador do motor - Tratores 5078E e 5090E

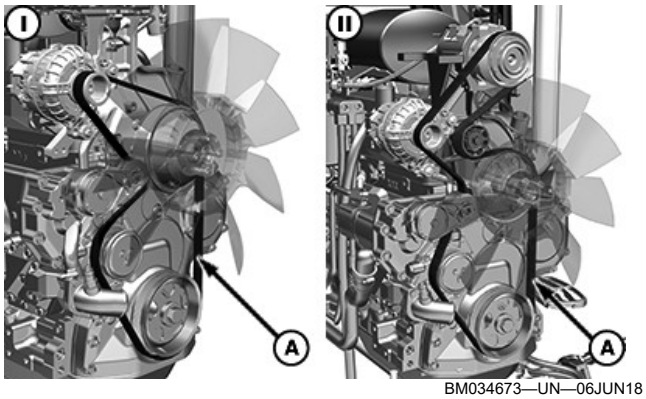

BM034673—UN—06JUN18

I—Tratores com Plataforma do Operador Aberta | II—Tratores com Cabine

Verifique o estado de conservação e o tensionamento da correia (A) do ventilador do motor.

NOTA: A correia (A) aciona o ventilador do motor, a bomba de água, o alternador e o compressor (se equipado).

Se necessário, tensione ou substitua a correia (A). Consulte Substituição das Correias do Ventilador do Motor - Tratores 5078E e 5090E na seção Manutenção - Conforme Necessário.

OHMN8Q5,000011B-54-29JUL19

Troque o Óleo do Motor e Substitua o Filtro de Óleo do Motor

IMPORTANTE: Se for usado óleo John Deere Plus--50™ II, o intervalo de troca de óleo pode ser estendido de 250 para 375 horas de operação para o motor Tier 3—Estágio IIIA. O intervalo estendido de troca de óleo das 375 horas de operação é permitido somente se todas as condições a seguir forem atendidas:

- **Aplicável aos tratores 5060E, 5070E e 5080E.**
- **Uso de diesel com teor de enxofre menor que 5000 mg/kg (5000 ppm).**
- **Uso do óleo John Deere Plus-50™ II.**
- **Uso de um filtro de óleo aprovado pela John Deere.**

NOTA: Cumpra todas as instruções descritas na seção Combustíveis, Lubrificantes e Líquido de Arrefecimento.

1. Estacione o trator em um lugar plano.
2. Deixe o motor funcionando por alguns minutos.
3. Desligue o motor.

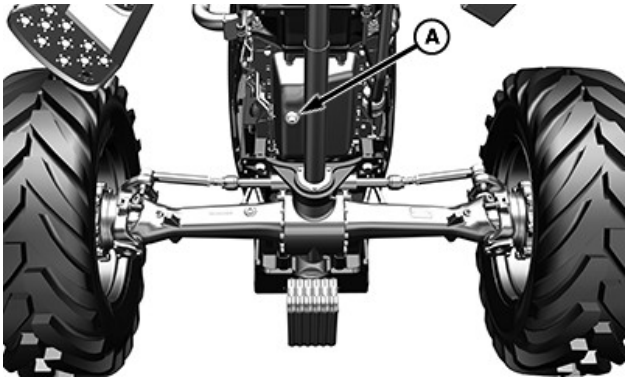

BM034795—UN—25MAY18

4. Coloque um recipiente adequado embaixo do bujão de dreno (A).
5. Remova o bujão de dreno (A) do cárter do motor.
6. Drene o óleo do motor.
7. Reinstale o bujão de dreno (A).

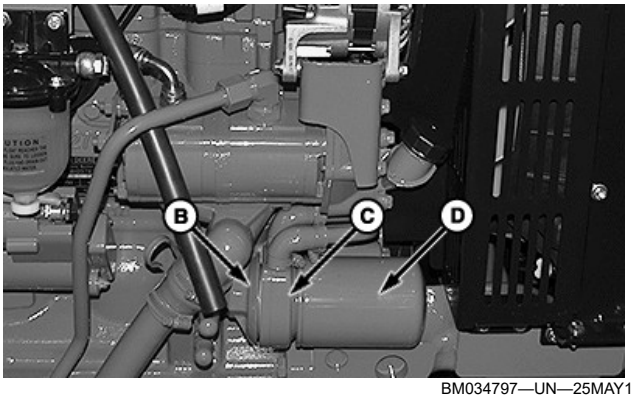

BM034797—UN—25MAY18

8. Remova o filtro de óleo do motor (D) e limpe a superfície da carcaça (B).
9. Revista os anéis de vedação (C) do novo filtro com óleo de motor limpo.
10. Aperte manualmente o filtro de óleo do motor até que os anéis de vedação (C) encostem na superfície da carcaça. Aperte com mais 3/4 de volta ou 1 volta e 1/4 manualmente.

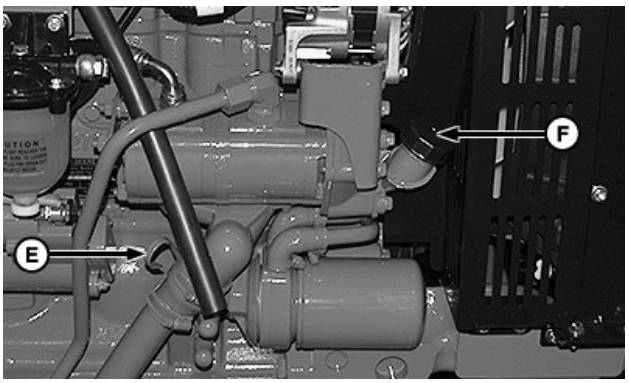

BM034799—UN—25MAY18

11. Adicione o óleo especificado através do bocal de abastecimento (F).

NOTA: Verifique a capacidade de óleo do motor na seção Especificações.

NOTA: Use óleo como especificado na seção Combustíveis, Lubrificantes e Líquidos de Arrefecimento.

12. Ligue e opere o motor por alguns minutos.
13. Desligue o motor.
14. Verifique se há vazamentos de óleo no trator.
15. Espere 45 minutos.
16. Verifique o nível de óleo do motor com a vareta de nível de óleo (E). Adicione óleo se necessário.

GH80003,0000051-54-02FEB19

Plus-50 é marca registrada da Deere & Company

Troque o Óleo do Motor e Substitua o Filtro de Óleo do Motor

IMPORTANTE: Se for usado óleo John Deere Plus--50™ II, o intervalo de troca de óleo pode ser estendido de 250 para 500 horas de operação para o motor Tier 3—Estágio IIIA. O intervalo estendido de troca de óleo das 500 horas de operação é permitido somente se todas as condições a seguir forem atendidas:

- **Aplicável aos tratores 5078E e 5090E.**
- **Use o combustível diesel com teor de enxofre menor do que 5000 mg/kg (5000 ppm).**
- **Uso do óleo John Deere Plus-50™ II.**
- **Uso de um filtro de óleo aprovado pela John Deere.**

NOTA: Cumpra todas as instruções descritas na seção Combustíveis, Lubrificantes e Líquido de Arrefecimento.

1. Estacione o trator em um lugar plano.
2. Deixe o motor funcionando por alguns minutos.
3. Desligue o motor.



BM034796—UN—25MAY18

4. Coloque um recipiente adequado embaixo do bujão de dreno (A).
5. Remova o bujão de dreno (A) do cárter do motor.
6. Drene o óleo do motor.
7. Reinstale o bujão de dreno (A).

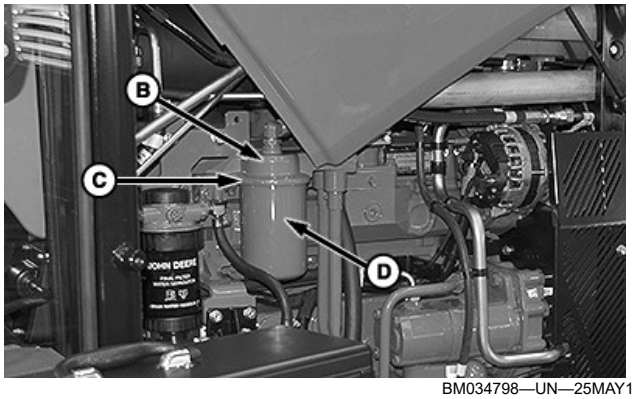

BM034798—UN—25MAY18

8. Remova o filtro de óleo do motor (D) e limpe a superfície da carcaça (B).
9. Revista os anéis de vedação (C) do novo filtro com óleo de motor limpo.
10. Aperte manualmente o filtro de óleo do motor até que os anéis de vedação (C) encostem na superfície da carcaça. Aperte com mais 3/4 de volta ou 1 volta e 1/4 manualmente.

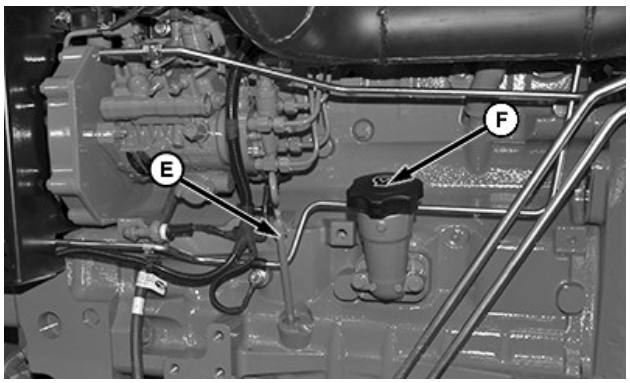

BM034800—UN—25MAY18

11. Adicione o óleo especificado através do bocal de abastecimento (F).

NOTA: Verifique a capacidade de óleo do motor na seção Especificações.

NOTA: Use óleo como especificado na seção Combustíveis, Lubrificantes e Líquidos de Arrefecimento.

12. Ligue e opere o motor por alguns minutos.
13. Desligue o motor.
14. Verifique se há vazamentos de óleo no trator.
15. Espere 45 minutos.
16. Verifique o nível de óleo do motor com a vareta de nível de óleo (E). Adicione óleo se necessário.

GH80003,0000052-54-02FEB19

Plus-50 é marca registrada da Deere & Company

Lubrifique o Eixo Traseiro

NOTA: Se o trator opera em condições molhadas ou lamacentas, lubrifique diariamente ou a cada 10 horas.

NOTA: Se necessário, substitua as graxeiras danificadas.

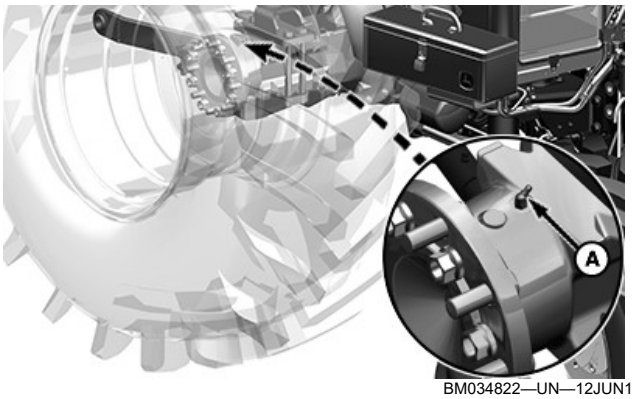

BM034822—UN—12JUN18

1. Limpe a graxeira (A).
2. Lubrifique os conjuntos de rolamentos do eixo traseiro com a graxa especificada.

NOTA: Repita o mesmo procedimento em ambos os lados do trator.

NOTA: Use a graxa especificada na seção Combustíveis, Lubrificantes e Líquidos de Arrefecimento.

CR84017,0000201-54-08DEC18

Verifique os cabos e pontos de aterramento

IMPORTANTE: Inspecione periodicamente a condição e aperto das porcas de fixação do cabo terra do motor.

Os motores John Deere são instalados sobre coxins de borracha que além de reduzirem o nível de ruído, o isolam eletricamente. No entanto, é necessário que o motor tenha uma conexão de aterramento em boas condições e, para isso, há um cabo de aterramento, cujos pontos de conexão são mostrados de acordo com o modelo do trator.

Se o cabo terra não estiver em condições operacionais perfeitas, o fluxo do excesso de corrente produzida pelo alternador é redirecionado para os rolamentos do motor, o que causa danos graves.

Tratores com Plataforma do Operador Aberta



BM034826—UN—13JUN18

Vista de identificação dos pontos de aterramento

A—Para Tratores 5060E, 5070E e 5080E

B—Para Tratores 5078E e 5090E

Tratores com Cabine

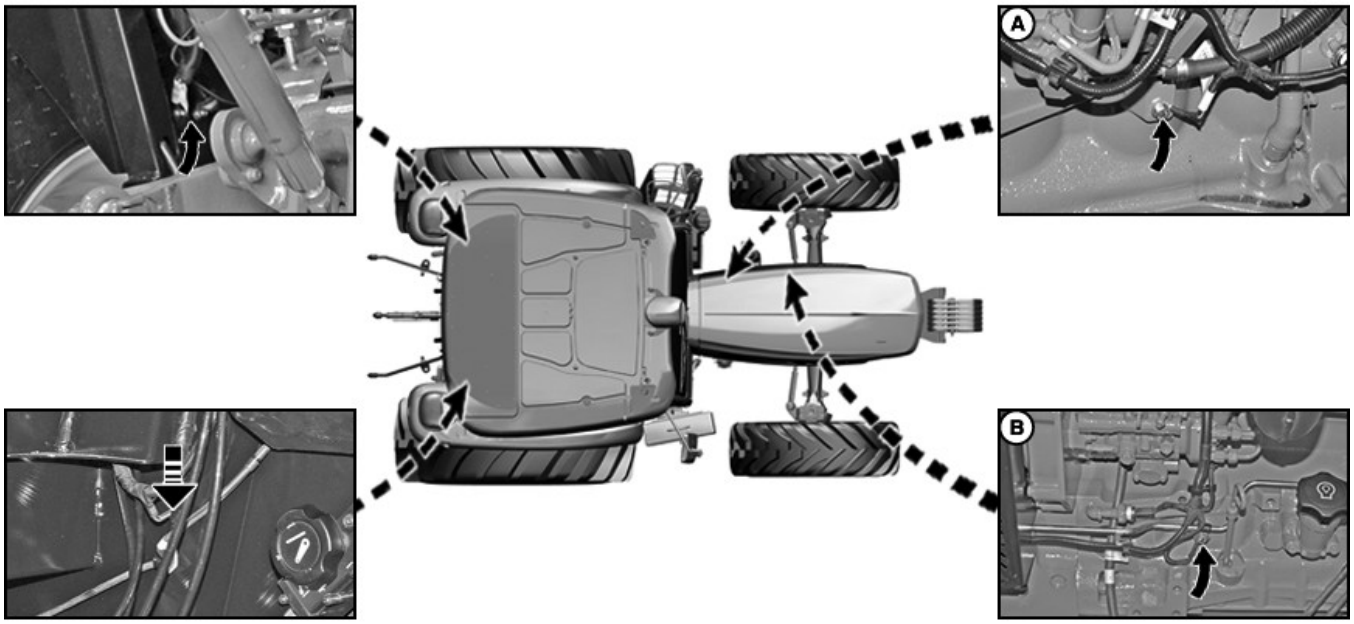

BM034825—UN—13JUN18

Vista de identificação dos pontos de aterramento

A—Para Tratores 5060E, 5070E e 5080E

B—Para Tratores 5078E e 5090E

CR84017,0000202-54-25JUN18

Limpe os Filtros de Ar Fresco da Cabine

IMPORTANTE: Os filtros de carvão ativado não podem ser limpos. Se equipado, substitua os filtros nos intervalos corretos de serviços de manutenção.

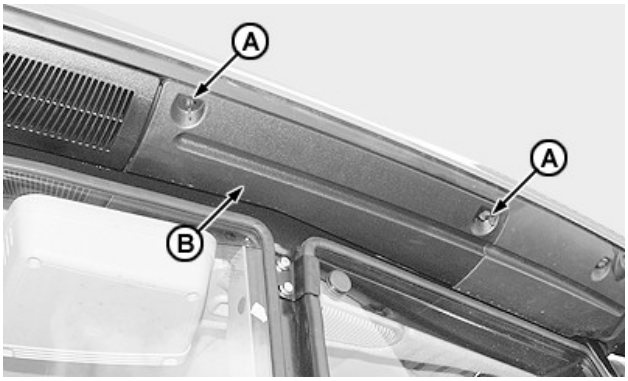

CQ298620—UN—09DEC13

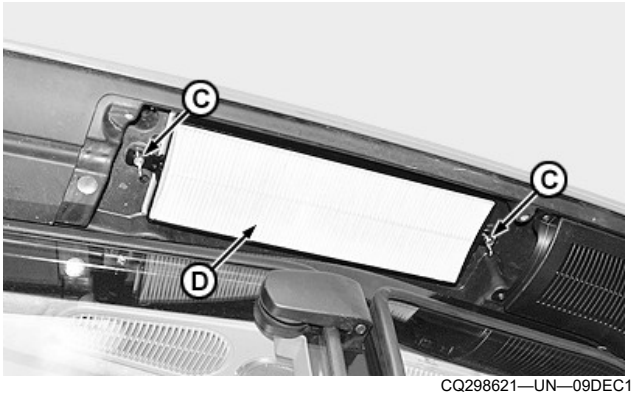

CQ298621—UN—09DEC13

Os filtros de ar fresco estão localizados no teto da cabine e são acessados pelo lado externo.

1. Solte as porcas borboletas (A) e remova a tampa (B).
2. Remova as porcas borboleta (C) e remova o filtro de ar fresco (D).
3. Limpe o filtro com ar comprimido.

IMPORTANTE: O ar deve estar seco e a pressão máxima permitida é de 500 kPa (5 bar ou 72.5 psi).
Certifique-se de que nenhum poluente entre ou fique em contato com o lado limpo do filtro.

4. Se for constatada alguma anormalidade no elemento do filtro, substitua-o imediatamente.
5. Reinstale o filtro de ar fresco (D) e fixe-o através das porcas borboleta (C).
6. Reinstale a tampa (B) e fixe-a através das porcas borboleta (A).
7. Execute o procedimento em ambos os lados da cabine.

NOTA: Em condições de muita poeira, a limpeza dos filtros pode ser necessária com mais frequência.

KK69021,00002C6-54-21JUN18

Limpe os Filtros de Ar de Recirculação da Cabine

IMPORTANTE: Os filtros de carvão ativado não podem ser limpos. Se equipado, substitua os filtros nos intervalos corretos de serviços de manutenção.



LV8536—UN—01AUG03

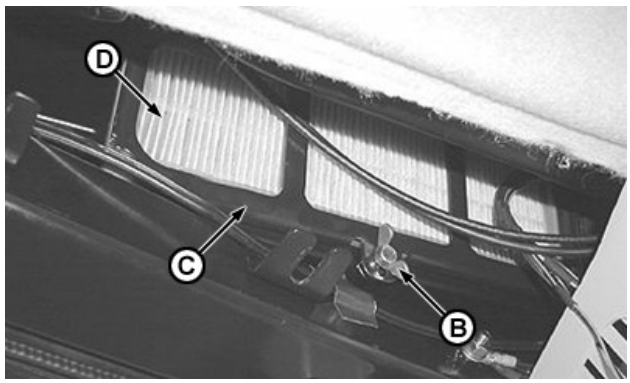

CQ298673—UN—31JAN14

Os filtros de ar de recirculação estão localizados no teto da cabine e são acessados pelo lado interno.

1. Remova a tampa (A).
2. Remova a porca borboleta (B) e o suporte (C).
3. Remova o filtro de recirculação (D).
4. Limpe o filtro com ar comprimido.

IMPORTANTE: O ar deve estar seco e a pressão máxima permitida é de 500 kPa (5 bar ou 72.5 psi).
Certifique-se de que nenhum poluente entre ou fique em contato com o lado limpo do filtro.

5. Reinstale os componentes seguindo a ordem inversa da remoção.

6. Execute o procedimento em ambos os lados da cabine.

NOTA: Em condições de muita poeira, a limpeza dos filtros pode ser necessária com mais frequência.

KK69021,00002C7-54-21JUN18

Verifique e Aperte as Mangueiras e as Braçadeiras do Sistema Hidráulico, da Entrada de Ar e de Arrefecimento

Verifique a condição das mangueiras hidráulicas regularmente – pelo menos uma vez por ano – quanto a vazamentos, dobras, cortes, rasgos, dilatação, corrosão, tecido exposto e outros sinais de desgaste e danos. Substitua as mangueiras conforme necessário.

Verifique o aperto das braçadeiras e, se necessário, aperte-as.

NOTA: Substitua imediatamente as mangueiras desgastadas ou danificadas. As mangueiras de substituição estão disponíveis no seu concessionário John Deere.

Sistema de Admissão de Ar

Vazamentos ou falhas nas mangueiras de admissão de ar permitem que sujeira entre no motor. Aperte as braçadeiras do sistema de admissão de ar conforme a especificação:

Especificação	
Braçadeiras do sistema de admissão de ar—Torque	10–12 N·m (88.5—106.2 lb in)
Mangueira de Respiro do Motor—Torque	1,5 N·m (13,3 lb in)

Sistema de Arrefecimento

Aperte as braçadeiras do sistema de arrefecimento de acordo com a especificação:

Especificação	
Abraçadeiras do Sistema de Arrefecimento—Torque	10–12 N·m (88.5—106.2 lb in)
Abraçadeiras do Tanque de Expansão—Torque	3–5 N·m (26,6-44,3 lb·in)

NOTA: Para fins de ilustração, as proteções laterais do motor foram removidas e as ilustrações não mostram todas as mangueiras e braçadeiras.

Para realizar a manutenção, observe o modelo e as configurações do seu trator.

Tratores 5060E, 5070E e 5080E

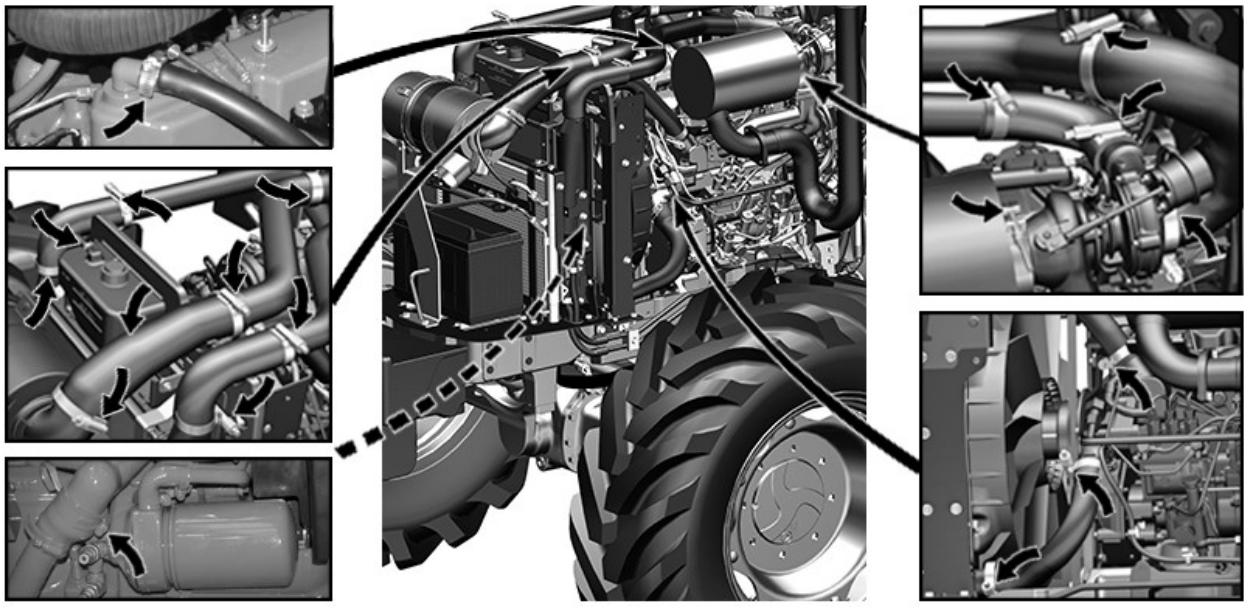

BM031437—UN—21JAN19

Tratores 5078E e 5090E

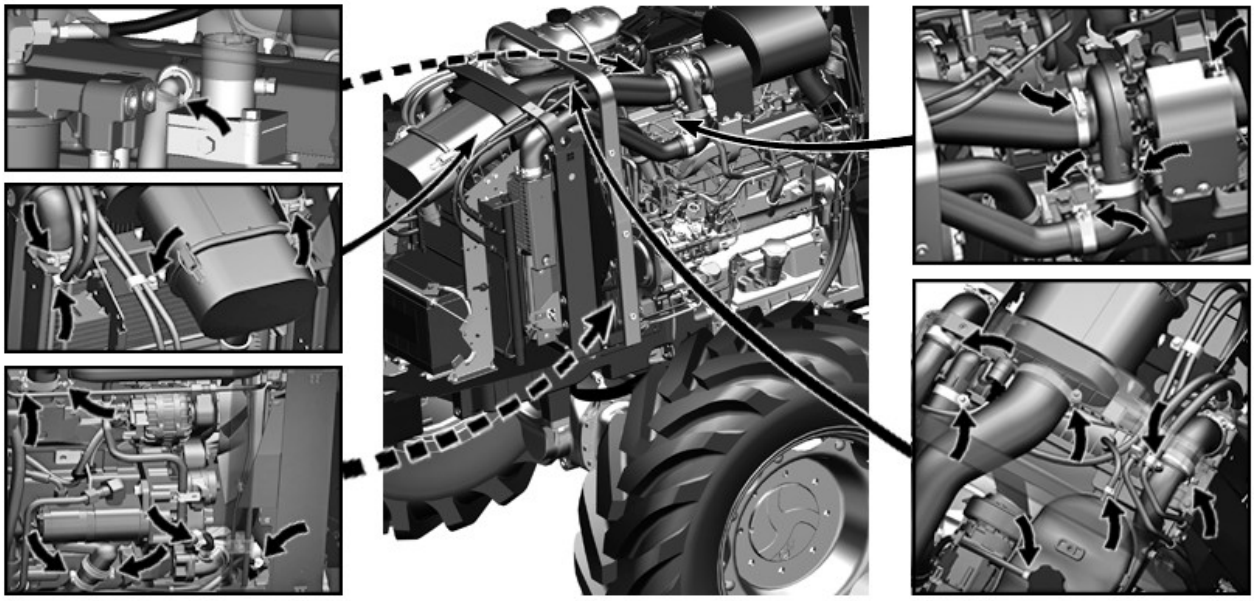

BM031438—UN—21JAN19
CR84017,00001EC-54-21JAN19

Verificação de Marcha Lenta do Motor

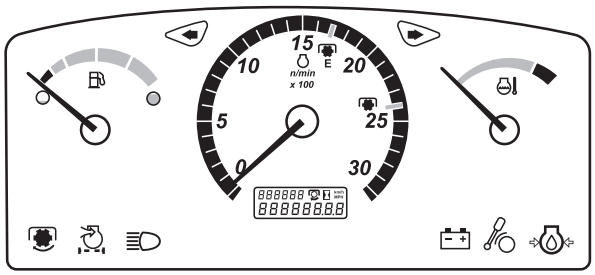

BM034829—UN—15JUN18

Para tratores 5060E, 5070E e 5080E: a rotação de marcha lenta baixa do motor é 850 rpm.

Para tratores 5078E e 5090E: a rotação de marcha lenta baixa do motor é 900 rpm.

A rotação máxima sem carga do motor deverá ser de 2600 rpm.

IMPORTANTE: Se as rotações não estão como descrito, consulte o seu Concessionário John Deere.

CR84017,0000205-54-20JUN18

Limpe o Respiro do Tanque de Combustível

1. Estacione o trator em um solo nivelado.
2. Desligue o motor.

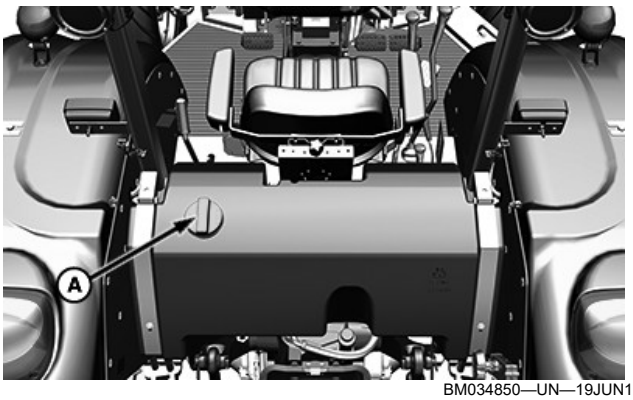

BM034850—UN—19JUN18

Tratores com Plataforma do Operador Aberta



BM034863—UN—22JUN18

Tratores com Cabines

3. Remova a tampa (A) do tanque de combustível.
4. Lave a tampa (A) com combustível diesel limpo.
5. Seque a tampa (A) com ar comprimido.

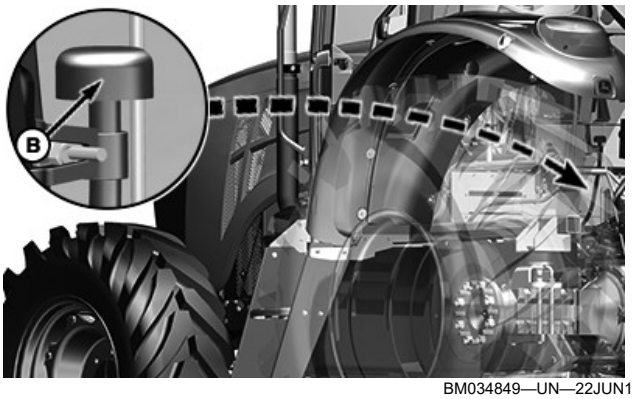

BM034849—UN—22JUN18

6. Para tratores com cabine, também remova e limpe a tampa (B) da mangueira de respiro do tanque de combustível.

NOTA: Faça o mesmo procedimento de limpeza para as tampas (A) e (B).

7. Reinstale as tampas (A) e (B).

IMPORTANTE: Nunca use um pano ou tecidos para secar as tampas (A) e (B).

CR84017,0000206-54-29NOV18

Substitua o Filtro de Óleo Hidráulico/da Transmissão — Transmissão com Eixo Superior Sincronizado

1. Estacione o trator em um solo nivelado.
2. Desligue o motor.

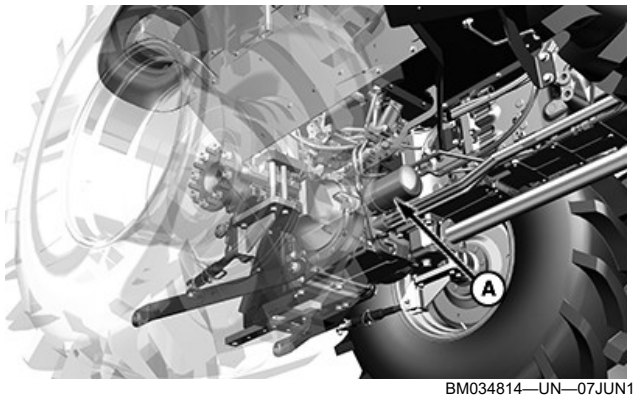

BM034814—UN—07JUN18

3. Remova o filtro hidráulico/da transmissão (A) girando-o no sentido anti-horário.

NOTA: Descarte o filtro adequadamente.

4. Cubra os anéis de vedação do novo filtro com óleo hidráulico limpo.

IMPORTANTE: Utilize apenas filtros John Deere genuínos.

5. Instale o novo filtro, girando-o no sentido horário.
6. Ligue o motor.
7. Eleve e abaixe o levante hidráulico algumas vezes.
8. Desligue o motor.
9. Espere 45 minutos.
10. Verifique o nível de óleo hidráulico e a transmissão. Adicione óleo se necessário.

NOTA: Consulte o óleo hidráulico e de transmissão correto na seção Combustível, Lubrificantes e Líquido de Arrefecimento.

CR84017,00001FA-54-19NOV18

Substitua os Filtros de Óleo Hidráulico / da Transmissão — Transmissão PowrReverser™

1. Estacione o trator em um solo nivelado.
2. Desligue o motor.

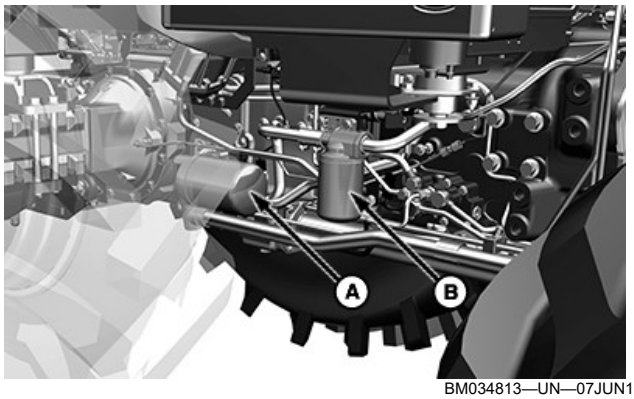

BM034813—UN—07JUN18

3. Remova o filtro de óleo hidráulico (A) e o filtro de óleo da transmissão (B) girando-os no sentido anti-horário.

NOTA: Descarte adequadamente os filtros.

4. Cubra os anéis de vedação dos novos filtros (A) e (B) com óleo hidráulico/de transmissão limpo.

IMPORTANTE: Utilize apenas filtros John Deere genuínos.

5. Instale os novos filtros girando-os no sentido horário.
6. Ligue o motor.
7. Eleve e abaixe o levante hidráulico algumas vezes.
8. Desligue o motor.
9. Espere 45 minutos.
10. Verifique o nível de óleo hidráulico e a transmissão. Adicione óleo se necessário.

NOTA: Consulte o óleo hidráulico e de transmissão correto na seção Combustível, Lubrificantes e Líquido de Arrefecimento.

CR84017,00001FC-54-19NOV18

Troque o Óleo da Redução Final do Eixo Dianteiro

IMPORTANTE: Limpe todos os bujões de dreno antes de removê-los.

NOTA: Troque o óleo quando o mesmo ainda estiver quente, imediatamente após ter operado o trator.

1. Estacione o trator em um solo nivelado.
2. Desligue o motor.

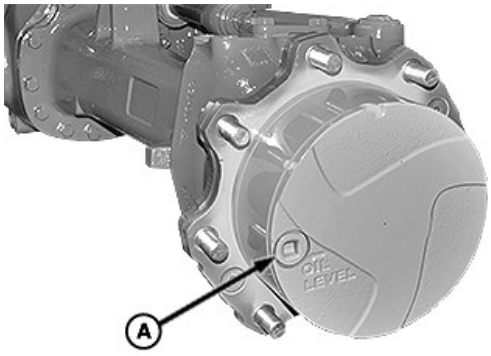

BM034781—UN—21MAY18

.

3. Gire a roda até que o bujão (A) atinja a posição mais baixa.
4. Coloque um recipiente adequado embaixo do bujão (A).
5. Remova o bujão (A) e drene o óleo da redução final.
6. Gire a roda até que o bujão (A) atinja a posição horizontal.
7. Adicione o óleo especificado através do bujão (A) da carcaça até que o óleo começa a sair.
8. Reinstale o bujão (A). Aperte de acordo com o torque especificado.

Especificação	
Bujão (A)—Torque	85–95 N·m (62,7 a 70 lb·ft)

9. Faça o mesmo procedimento para ambas as reduções finais do eixo dianteiro.

CR84017,00001D5-54-01MAR19

Troque o Óleo do Diferencial do Eixo Dianteiro

IMPORTANTE: Limpe todos os bujões de dreno antes de removê-los.

NOTA: Troque o óleo quando o mesmo ainda estiver quente, imediatamente após ter operado o trator.

1. Estacione o trator em um solo nivelado.
2. Desligue o motor.

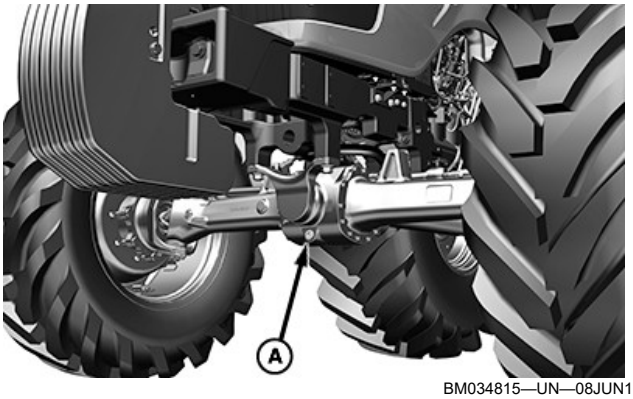

BM034815—UN—08JUN18

3. Coloque um recipiente adequado embaixo do bujão de dreno (A).

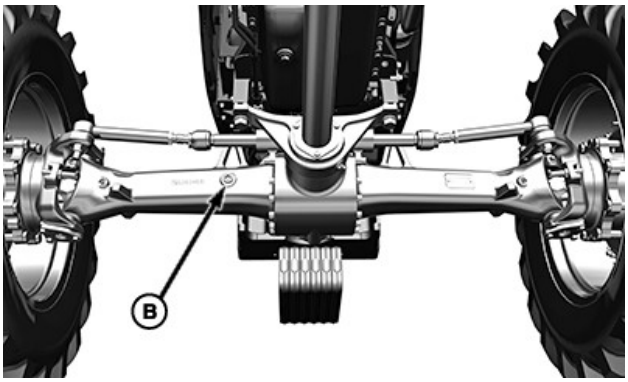

BM034816—UN—08JUN18

4. Remova os bujões (A) e (B).
5. Drene o óleo do diferencial.
6. Reinstale o bujão de dreno (A).
7. Adicione o óleo especificado através do bujão (B) da carcaça até que o óleo começa a sair.
8. Reinstale o bujão (B).

CR84017,00001D6-54-11DEC18

Verificar Cinto de Segurança



CQ294096—UN—03AUG12

Substitua todo o cinto de segurança (A) se as peças de montagem, a fivela, o cinto ou o retrator exibir sinais de danos.

Verifique o cinto de segurança e as peças de montagem pelo menos uma vez por ano. Identifique sinais de peças soltas ou avarias no cinto, tal como rasgos, desfiamento, desgaste extremo ou precoce, desbotamento ou escoriação. Substituir somente por peças de reposição autorizadas para o trator. Consulte o concessionário John Deere.

CR84017,0000204-54-20JUN18

Ajuste a Folga das Válvulas do Motor

NOTA: Para confirmar qual motor equipa seu trator, consulte a seção Números de Série neste manual.

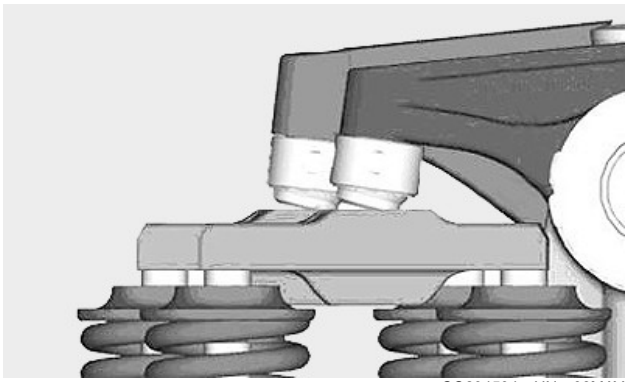

CQ294594—UN—08MAY13

IMPORTANTE: Consulte seu concessionário John Deere para obter o correto espaçamento de válvula do motor.

RP46668,0000219-54-22JUN18

Teste os Bicos Injetores

IMPORTANTE: Solicite ao concessionário John Deere que teste e substitua os bicos injetores do motor (A).



BM022885—UN—22JUN18

Tratores 5060E, 5070E e 5080E

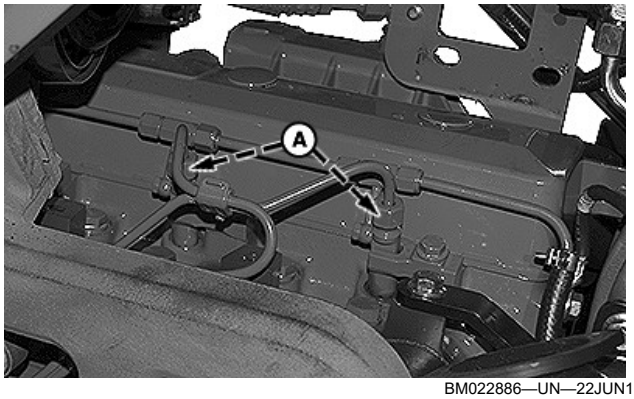

BM022886—UN—22JUN18

Tratores 5078E e 5090E

Se os bicos injetores (A) não estiverem funcionando corretamente, solicite ao concessionário John Deere que os substitua.

RP46668,000021A-54-22JUN18

Verifique o Tensor Automático da Correia do Motor — Somente Tratores 5078E e 5090E

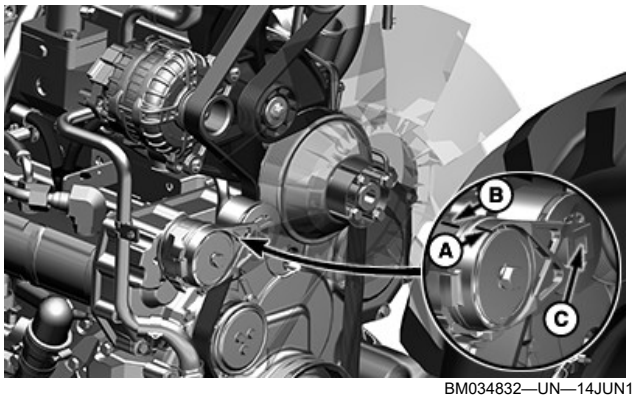

BM034832—UN—14JUN18

Meça a tensão da correia na mola de tensão usando um torquímetro e faça o seguinte:

1. Libere a tensão da correia: acople um alavanca de 1/ /2 polegada no furo quadrado de 1/2 polegada (C) e gire o braço oscilante no sentido anti-horário.
2. Remova a correia e depois, libere e remova a alavanca de 1/2 polegada.
3. Faça uma marca (A) no braço oscilante.
4. Meça 21 mm (0.83 in.) a partir de (A) até a esquerda e faça uma marca (B) na base de montagem do tensionador.
5. Acople um torquímetro do furo quadrado (C) e gire o braço oscilante até que as marcas (A) e (B) se alinhem.
6. Anote a medição do torquímetro e compare com o torque especificado.

Especificação	
Mola—Tensão	24 a 28 N·m (17 a 21 lb·ft)

7. Substitua o conjunto do tensor se necessário. Consulte a seção Manutenção—Quando Necessário.

CR84017,0000207-54-08DEC18

Troque o Óleo da Transmissão/Sistema Hidráulico

1. Aqueça o Óleo da Transmissão/Hidráulico: deixe o motor funcionar durante alguns minutos e acione os comandos hidráulicos.
2. Estacione o trator em um solo nivelado.
3. Abaixe os braços do levante hidráulico.

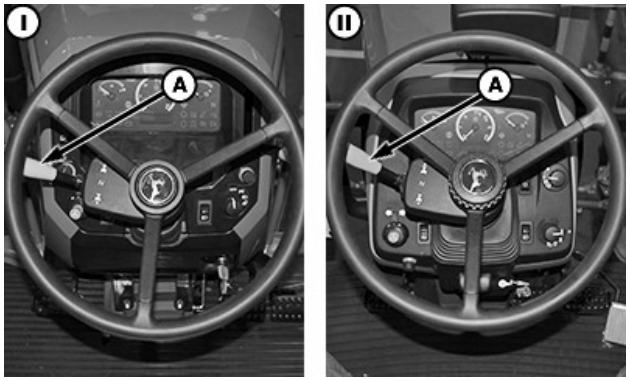

BM034835—UN—15JUN18

I—Tratores com Plataforma do Operador Aberta | II—Tratores com Cabine

4. Se o trator estiver equipado com a Transmissão PowrReverser™, coloque a alavanca de marcha à ré (A) na posição neutra.

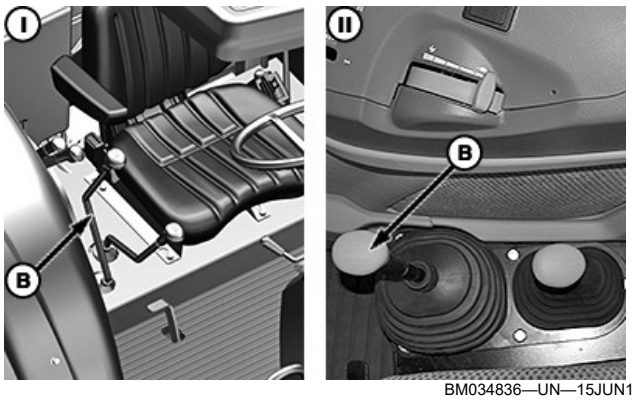

BM034836—UN—15JUN18

I—Tratores com Plataforma do Operador Aberta | II—Tratores com Cabine

5. Coloque a alavanca de troca de marchas (B) na posição de estacionamento.
6. Desligue o motor.

PowrReverser é uma marca registrada da Deere & Company

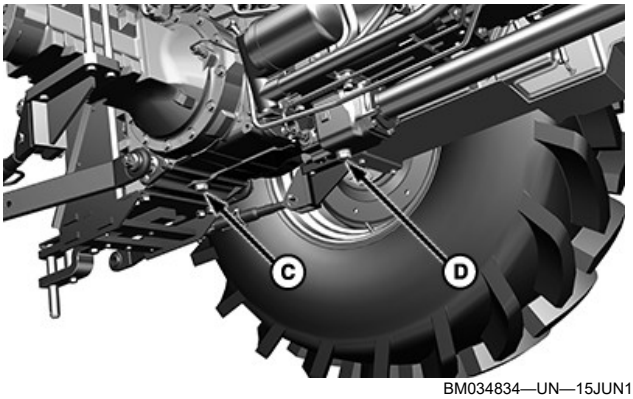

BM034834—UN—15JUN18

7. Coloque um recipiente adequado sob os bujões de dreno (C) e (D).
8. Remova os bujões de dreno (C) e (D).
9. Drene todo o óleo hidráulico e o da transmissão.
10. Reinstale os bujões de drenagem (C) e (D).

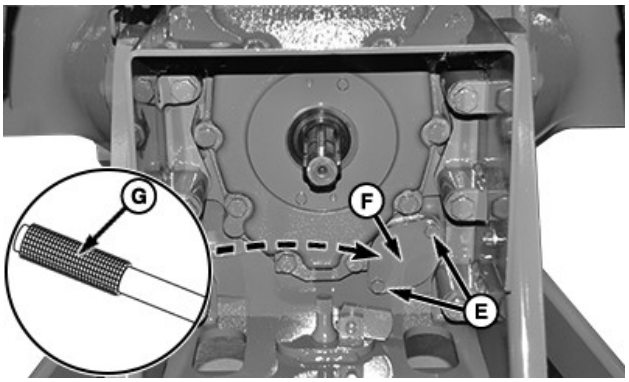

BM034838—UN—15JUN18

11. Solte os parafusos (E) e remova a tampa (F).
12. Remova a tela de sucção de óleo (G).
13. Limpe a tela de sucção do óleo (G) com óleo diesel limpo. Se danificado, substitua-o.
14. Instale a tela de sucção do óleo (G).
15. Instale a tampa (F) apertando os parafusos (E).

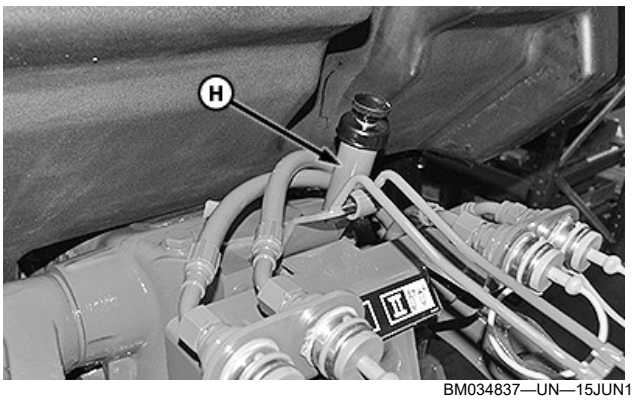

BM034837—UN—15JUN18

16. Adicione o óleo especificado através do bocal de abastecimento (H).

NOTA: Use óleo hidráulico e da transmissão John Deere como especificado na seção Combustíveis, Lubrificantes e Líquido de Arrefecimento.

NOTA: Verifique a capacidade do sistema da transmissão/hidráulico na seção Especificações.

17. Dê a partida e deixe o motor funcionar por alguns minutos e opere algumas funções do levante hidráulico.
18. Abaixe o levante hidráulico.
19. Desligue o motor.
20. Espere 45 minutos.
21. Verifique o nível de óleo hidráulico e a transmissão. Consulte a seção Manutenção—Mensalmente ou a Cada 200 Horas.

CR84017,0000208-54-02FEB19

Troca do Líquido de Arrefecimento do Motor

CUIDADO: Desligue o motor. Remova a tampa do tanque de expansão somente quando estiver suficientemente fria para ser tocada com as mãos. Para aliviar a pressão, solte lentamente a capa do tanque de expansão até o primeiro batente antes de remover completamente.



T6642EK—UN—01NOV88

IMPORTANTE: Siga as especificações e o intervalo de troca do líquido de arrefecimento de acordo com as instruções na Seção Combustível, Lubrificantes e Líquido de Arrefecimento.

IMPORTANTE: Se Cool-Gard™ II ou Cool-Gard™ II PG for usado, o intervalo de troca do líquido de arrefecimento pode ser estendido de 2000 a 6000 horas.

Procedimento de Drenagem — Tratores 5060E, 5070E e 5080E

1. Destrave e levante o capô.
2. Remova as proteções laterais do motor.

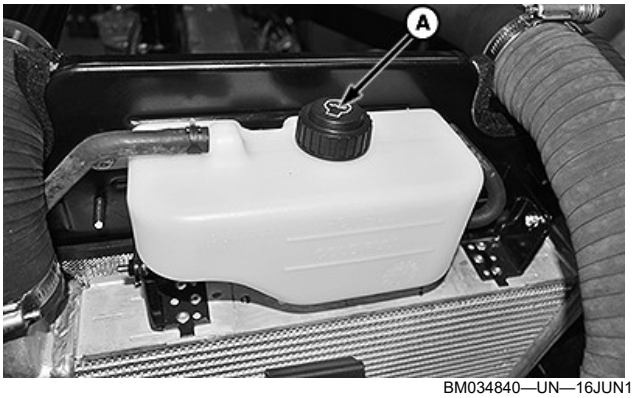

BM034840—UN—16JUN18

3. Solte cuidadosamente a capa de expansão (C) e remova.

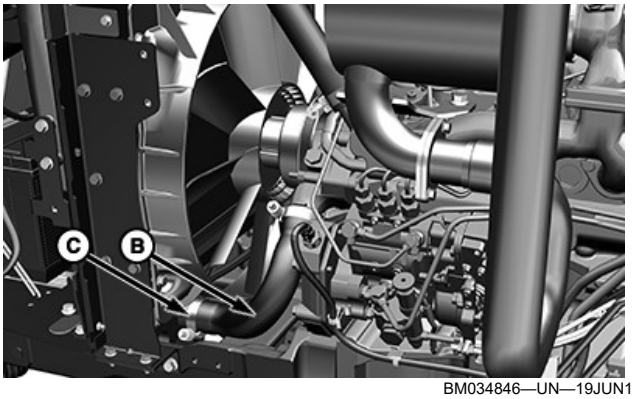

BM034846—UN—19JUN18

4. Coloque um recipiente adequado embaixo da mangueira (B).
5. Afrouxe a braçadeira da mangueira (C).
6. Puxe a mangueira (B) e drene todo o líquido.
7. Reinstale a mangueira (B) com a braçadeira de mangueira (C).
8. Aperte a braçadeira da mangueira (C).
9. Substitua a termoválvula do motor. Consulte Substitua a Termoválvula do Motor — Tratores 5060E, 5070E e 5080E nesta seção.
10. Lave o sistema de arrefecimento de acordo com o Procedimento de Lavagem.

Procedimento de Drenagem — Tratores 5078E e 5090E

1. Destrave e levante o capô.

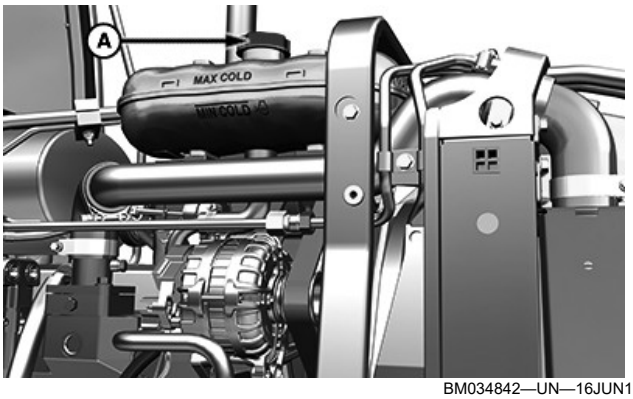

BM034842—UN—16JUN18

2. Solte cuidadosamente a capa de expansão (C) e remova.

Cool-Gard is a trademark of Deere & Company

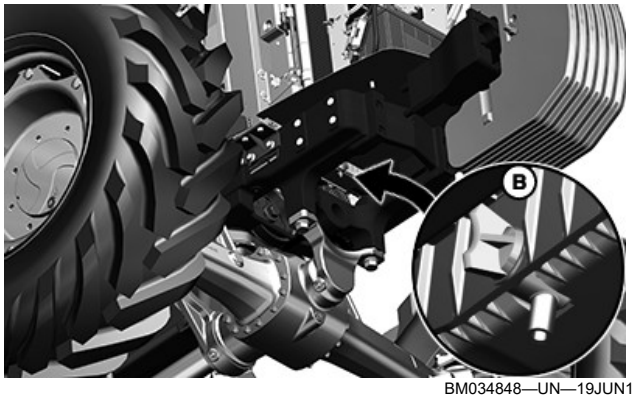

BM034848—UN—19JUN18

3. Coloque um recipiente adequado sob a válvula de dreno (B).
4. Abra a válvula de dreno (B) e drene todo líquido de arrefecimento.
5. Feche a válvula de dreno (B).
6. Substitua a termoválvula do motor. Consulte Substitua a Termoválvula do Motor — Tratores 5078E e 5090E nesta seção.
7. Lave o sistema de arrefecimento de acordo com o Procedimento de Lavagem.

Procedimento de Lavagem

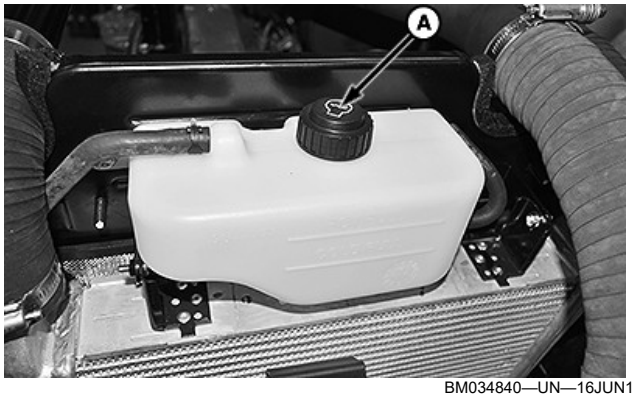

BM034840—UN—16JUN18

Tanque de Expansão — Tratores 5060E, 5070E e 5080E

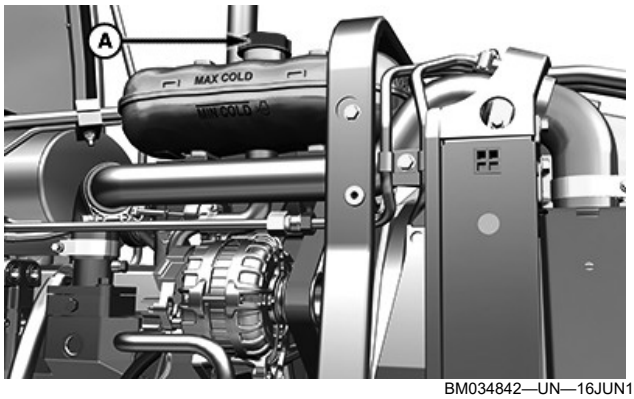

BM034842—UN—16JUN18

Tanque de Expansão — Tratores 5078E e 5090E

1. Remova a tampa do tanque de expansão (A).
2. Abasteça o sistema de arrefecimento com água limpa via tanque de expansão.

NOTA: Verifique a capacidade de líquido de arrefecimento na seção Especificações.

IMPORTANTE: Nunca abasteça o sistema quando o motor estiver quente. Aguarde até que o motor esfrie.

3. Instale e feche a capa do tanque de expansão (A).
4. Dê partida no motor e deixe-o funcionando até atingir a temperatura de operação.
5. Desligue o motor.
6. Repita o Procedimento de Drenagem.
7. Lave o sistema de arrefecimento mais uma vez.
8. Abasteça o sistema de arrefecimento de acordo com o Procedimento de Abastecimento.

Procedimento de Abastecimento

IMPORTANTE: Nunca abasteça o sistema quando o motor estiver quente. Aguarde até que o motor esfrie.

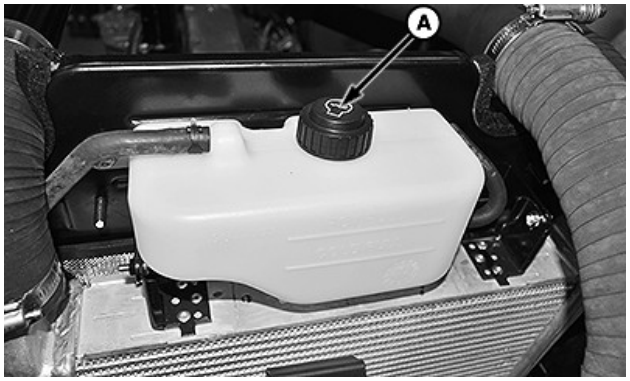

BM034840—UN—16JUN18

Tanque de Expansão — Tratores 5060E, 5070E e 5080E

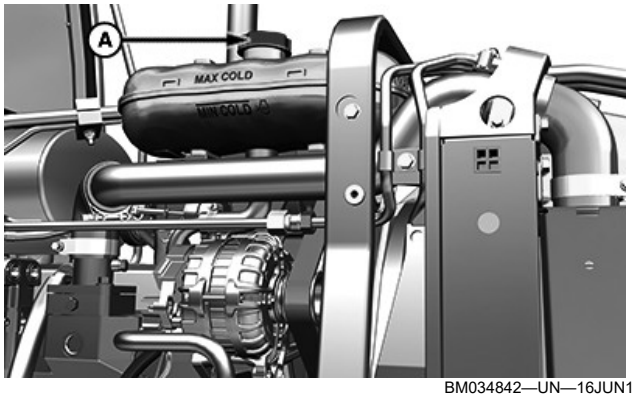

BM034842—UN—16JUN18

Tanque de Expansão — Tratores 5078E e 5090E

1. Remova a tampa do tanque de expansão (A).

2. Encha o sistema de arrefecimento com o líquido de arrefecimento especificado através do tanque de expansão. Adicione líquido de arrefecimento até a marca nível máximo.

NOTA: Verifique a capacidade de líquido de arrefecimento na seção Especificações.

3. Instale a capa do tanque de expansão (A).
4. Ligue o motor e deixe-o funcionando durante 5 minutos.
5. Desligue o motor.
6. Verifique o nível do líquido de arrefecimento. Consulte Verifique o Nível do Líquido de Arrefecimento do Motor na seção Manutenção — 100 Primeiras Horas.
7. Limpe o radiador e os resfriadores. Remova qualquer poeira ou óleo. Consulte Limpar a Grade Dianteira, Radiador, Resfriadores e Condensador do Ar Condicionado (se equipado) na seção Manutenção — Diariamente ou a Cada 10 Horas.

KK69021,00002C2-54-07DEC18

Substitua a Termoválvula do Motor — Tratores 5060E, 5070E e 5080E

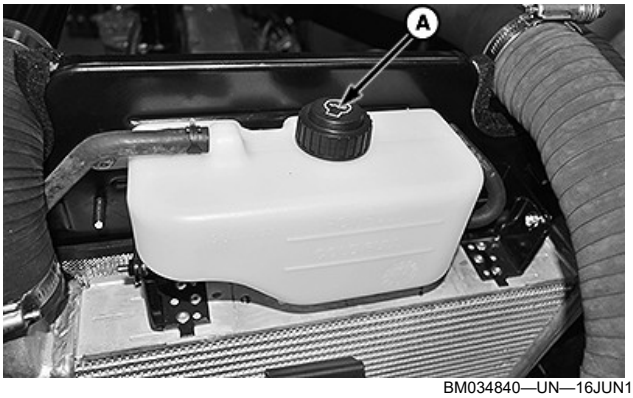

BM034840—UN—16JUN18

CUIDADO: Desligue o motor. Remova a tampa do tanque de expansão (A) somente quando estiver suficientemente fria para ser tocada com as mãos. Para aliviar a pressão, solte lentamente a capa do tanque de expansão até o primeiro batente antes de remover completamente.

IMPORTANTE: Substitua a termoválvula e a tampa do tanque de expansão sempre que trocar o líquido de arrefecimento.

IMPORTANTE: Se o Cool-Gard™ II ou Cool-Gard™ II PG é usado, o intervalo de troca do líquido de arrefecimento pode ser estendido de 2000 a 6000 horas.

NOTA: Substitua a termoválvula depois de drenar o líquido de arrefecimento durante a troca do líquido de arrefecimento. Consulte Troca do Líquido de Arrefecimento do Motor nesta seção.

NOTA: Cumpra todas as instruções descritas na seção Combustíveis, Lubrificantes e Líquido de Arrefecimento.

1. Destrave e levante o capô.
2. Substitua a tampa do tanque de expansão (A).

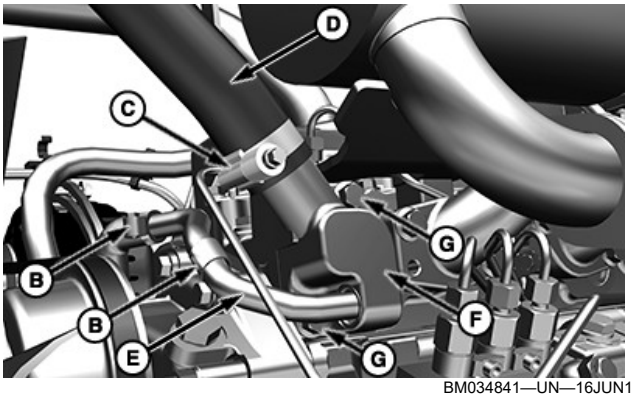

BM034841—UN—16JUN18

3. Solte as braçadeiras das mangueiras (B) e (C).
4. Puxe as mangueiras (D) e (E) da tampa da termoválvula (F).
5. Remova os parafusos (G) e a tampa da termoválvula (F).
6. Remova a termoválvula e a vedação.
7. Limpe as superfícies de contato.
8. Instale uma nova termoválvula e vedação.
9. Instale a tampa da termoválvula (F) e os parafusos (G).
10. Aperte os parafusos (G) de acordo com a especificação:

Especificação	
Parafusos da Tampa da Termoválvula—Torque	47 N·m (35 lb ft)

11. Conecte as mangueiras (D) e (E) com as braçadeiras da mangueira (C) e (B) respectivamente na tampa da termoválvula (F).
12. Aperte as braçadeiras das mangueiras (B) e (C).

KK69021,00002C3-54-20JUN18

Substitua a Termoválvula do Motor — Tratores 5078E e 5090E

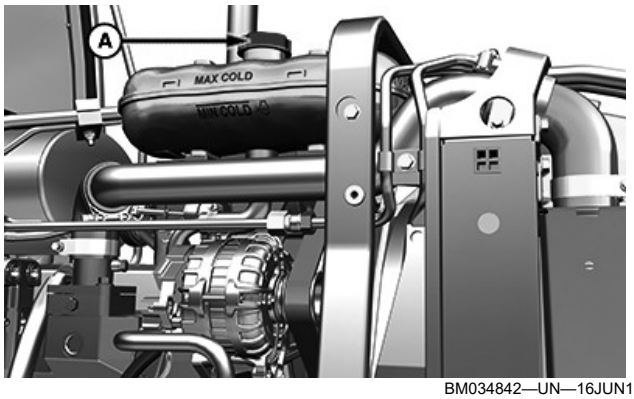

BM034842—UN—16JUN18

CUIDADO: Desligue o motor. Remova a tampa do tanque de expansão (A) somente quando estiver suficientemente fria para ser tocada com as mãos. Para aliviar a pressão, solte lentamente a capa do tanque de expansão até o primeiro batente antes de remover completamente.

IMPORTANTE: Substitua a termoválvula e a tampa do tanque de expansão sempre que trocar o líquido de arrefecimento.

IMPORTANTE: Se Cool-Gard™ II ou Cool-Gard™ II PG for usado, o intervalo de troca do líquido de arrefecimento pode ser estendido de 2000 a 6000 horas.

NOTA: Substitua a termoválvula depois de drenar o líquido de arrefecimento durante a troca do líquido de arrefecimento. Consulte Troca do Líquido de Arrefecimento nesta seção.

NOTA: Cumpra todas as instruções descritas na seção Combustíveis, Lubrificantes e Líquido de Arrefecimento.

1. Destrave e levante o capô.
2. Desconecte o cabo negativo da bateria.
3. Substitua a tampa do tanque de expansão (A).

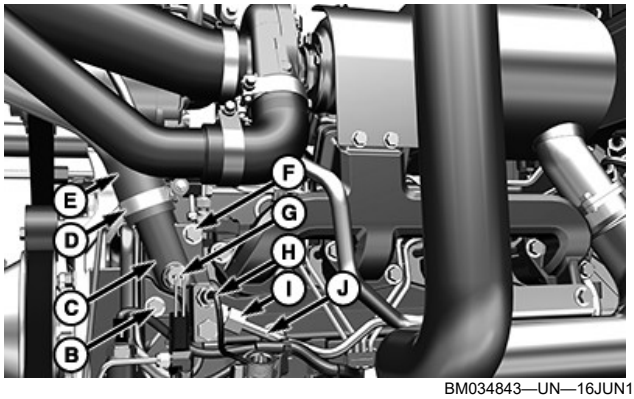

BM034843—UN—16JUN18

4. Afrouxe a braçadeira da mangueira (D).
5. Puxe a mangueira (E) da tampa da termoválvula (C).
6. Remova os conectores (G) e (H).
7. Solte a porca (I) e desconecte a mangueira (J) da tampa da termoválvula (C).
8. Remova o parafuso (B), o parafuso (F) e a tampa de termoválvula (C).
9. Remova a termoválvula e a vedação.
10. Limpe as superfícies de contato.
11. Instale uma nova termoválvula e vedação.
12. Instale a tampa da termoválvula (C) e os parafusos (B) e (F).
13. Aperte os parafusos (B) e (F) de acordo com as especificações:

	Especificação
Parafusos da Tampa da Termoválvula—Torque	47 N·m (35 lb ft)

14. Conecte os conectores (G) e (H).
15. Conecte a mangueira (J) e aperte a porca (I).
16. Conecte a mangueira (E) com a braçadeira da mangueira (D) na tampa da termoválvula (C).
17. Aperte a braçadeira da mangueira (D).

KK69021,00002C4-54-20JUN18

Substituição do Separador de Água

1. Estacione o trator em um solo nivelado.
2. Destrave e levante o capô.

Cool-Gard™ é marca registrada da Deere & Company



BM031344—UN—25OCT18

Mangueiras—Máquinas com Filtro de Combustível Tipo A

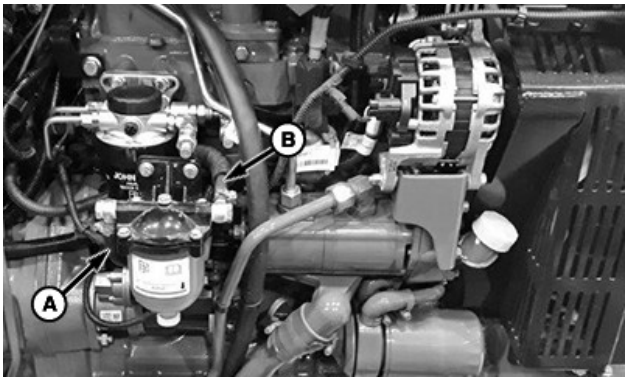

BML004076—UN—01SEP20

Mangueiras—Máquinas com Filtro de Combustível Tipo B

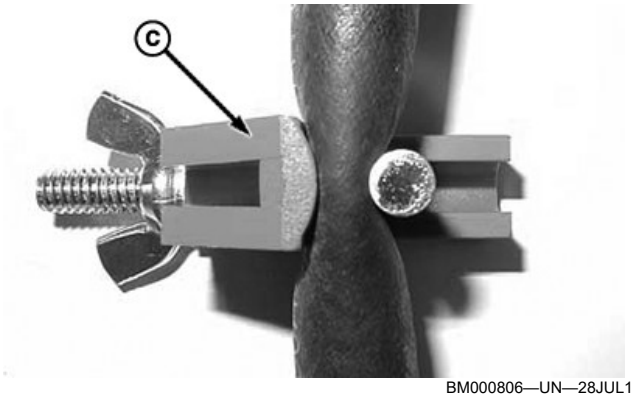

BM000806—UN—28JUL16

3. Bloqueie a mangueira de entrada de combustível (A) e a mangueira de saída de combustível (B) usando pinças de mangueira (C) apropriadas.

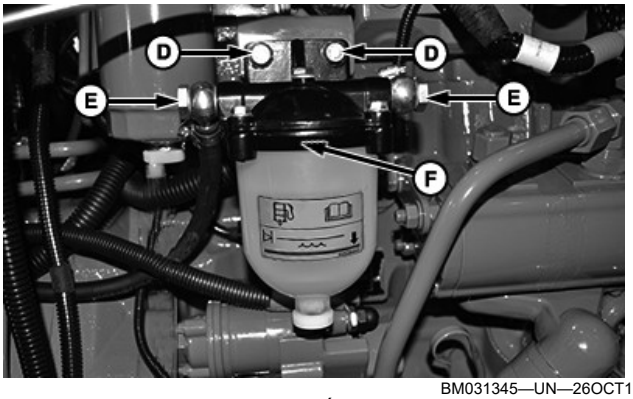

BM031345—UN—26OCT18

Montagem do Separador de Água—Máquinas com Filtro de Combustível Tipo A

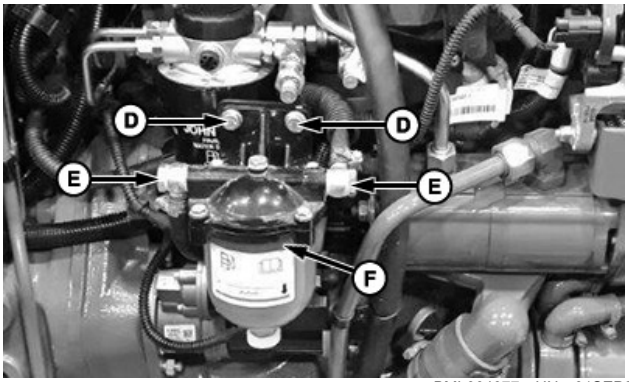

BML004077—UN—01SEP20

Montagem do Separador de Água—Máquinas com Filtro de Combustível Tipo B

4. Remova os parafusos (D).
5. Remova os dois parafusos (E) das conexões de entrada e saída de combustível.

IMPORTANTE: Use um recipiente adequado para coletar o combustível derramado ao desconectar as mangueiras.

6. Remova o Conjunto do Separador de água (F).
7. Para montar o conjunto do separador de água (F), siga o procedimento de remoção na ordem inversa, observando o seguinte:
   a. Limpe profundamente todas as peças antes da instalação.

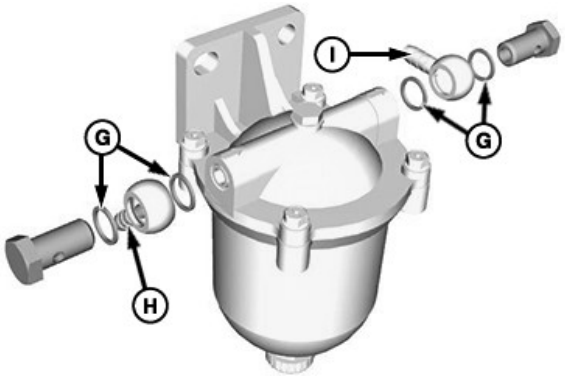

BM022892—UN—25JUN18

b. Verifique o estado dos anéis de vedação (G) e substitua-os se necessário.

c. Instale a conexão banjo de fornecimento de combustível (H) com a conexão virada para baixo (conforme mostrado na figura).

d. Instale a conexão banjo (I) com a conexão na posição horizontal (como mostrado na figura).

IMPORTANTE: A posição de instalação das conexões banjo (H e I) é importante para garantir que o roteamento correto das mangueiras de combustível.

e. Aperte os parafusos (D) e os parafusos (E) de acordo com as especificações:

	Especificação
Parafusos do Suporte (D)—Torque	35 N·m (25.8 lb·ft)
Entrada de Combustível e Parafusos de Saída (E)—Torque	35 N·m (25.8 lb·ft)

TS95756,0000049-54-01SEP20

Troca do Líquido de Arrefecimento do Motor

⚠ CUIDADO: Desligue o motor. Remova a tampa do tanque de expansão somente quando estiver suficientemente fria para ser tocada com as mãos. Para aliviar a pressão, solte lentamente a capa do tanque de expansão até o primeiro batente antes de remover completamente.



T6642EK—UN—01NOV88

IMPORTANTE: Siga as especificações e o intervalo de troca do líquido de arrefecimento de acordo com as instruções na Seção Combustível, Lubrificantes e Líquido de Arrefecimento.

Procedimento de Drenagem — Tratores 5060E, 5070E e 5080E

1. Destrave e levante o capô.
2. Remova as proteções laterais do motor.

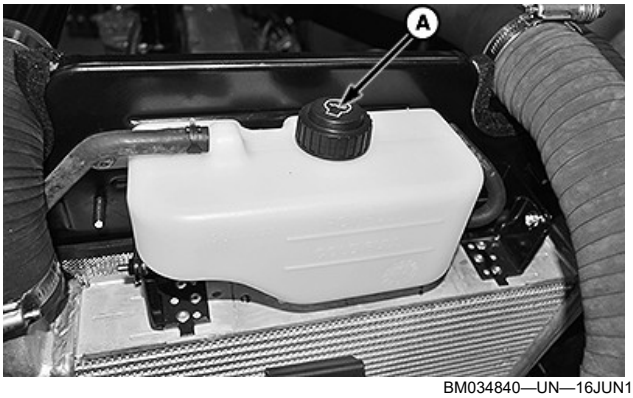

BM034840—UN—16JUN18

3. Solte cuidadosamente a capa de expansão (C) e remova.

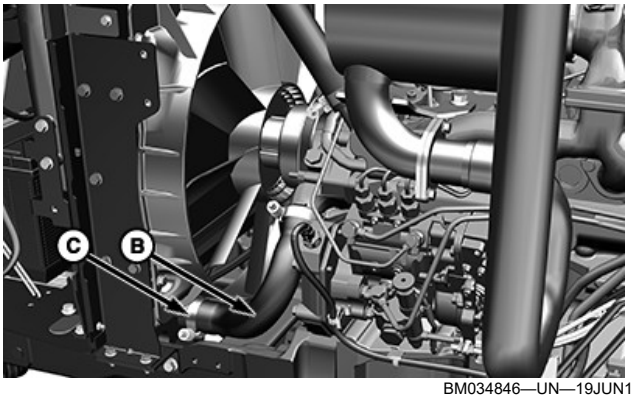

BM034846—UN—19JUN18

4. Coloque um recipiente adequado embaixo da mangueira (B).
5. Afrouxe a braçadeira da mangueira (C).
6. Puxe a mangueira (B) e drene todo o líquido.
7. Reinstale a mangueira (B) com a braçadeira de mangueira (C).
8. Aperte a braçadeira da mangueira (C).
9. Substitua a termoválvula do motor. Consulte Substitua a Termoválvula do motor — Tratores 5060E, 5070E e 5080E nesta seção.
10. Lave o sistema de arrefecimento de acordo com o Procedimento de Lavagem.

Procedimento de Drenagem — Tratores 5078E e 5090E

1. Destrave e levante o capô.

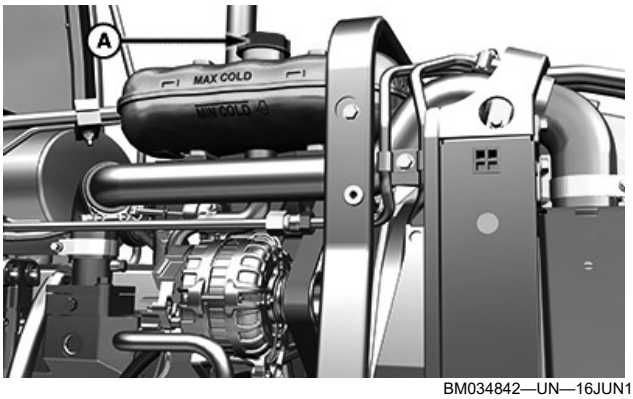

BM034842—UN—16JUN18

2. Solte cuidadosamente a capa de expansão (C) e remova.

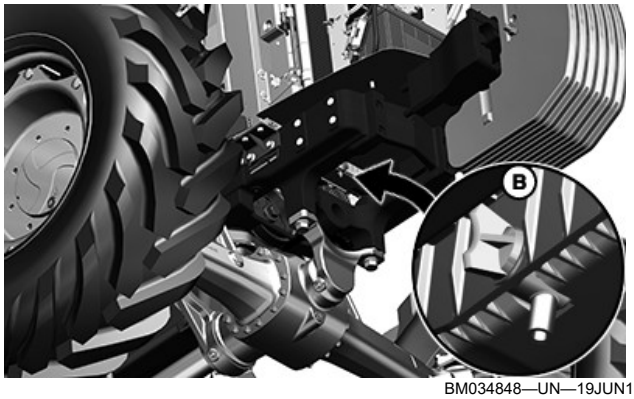

BM034848—UN—19JUN18

3. Coloque um recipiente adequado sob a válvula de dreno (B).
4. Abra a válvula de dreno (B) e drene todo líquido de arrefecimento.
5. Feche a válvula de dreno (B).
6. Substitua a termoválvula do motor. Consulte Substitua a Termoválvula do Motor — Tratores 5078E e 5090E nesta seção.
7. Lave o sistema de arrefecimento de acordo com o Procedimento de Lavagem.

Procedimento de Lavagem

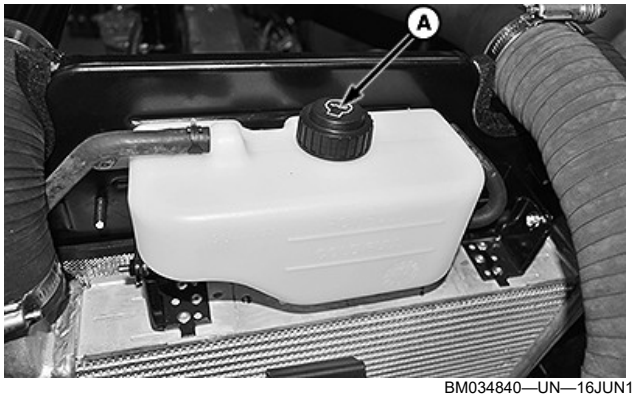

BM034840—UN—16JUN18

Tanque de Expansão — Tratores 5060E, 5070E e 5080E

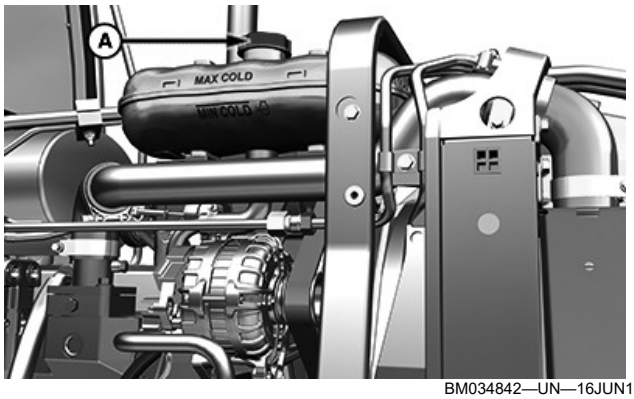

BM034842—UN—16JUN18

Tanque de Expansão — Tratores 5078E e 5090E

1. Remova a tampa do tanque de expansão (A).
2. Abasteça o sistema de arrefecimento com água limpa via tanque de expansão.

NOTA: Verifique a capacidade de líquido de arrefecimento na seção Especificações.

IMPORTANTE: Nunca abasteça o sistema quando o motor estiver quente. Aguarde até que o motor esfrie.

3. Instale e feche a capa do tanque de expansão (A).
4. Dê partida no motor e deixe-o funcionando até atingir a temperatura de operação.
5. Desligue o motor.
6. Repita o Procedimento de Drenagem.
7. Lave o sistema de arrefecimento mais uma vez.
8. Abasteça o sistema de arrefecimento de acordo com o Procedimento de Abastecimento.

Procedimento de Abastecimento

IMPORTANTE: Nunca abasteça o sistema quando o motor estiver quente. Aguarde até que o motor esfrie.

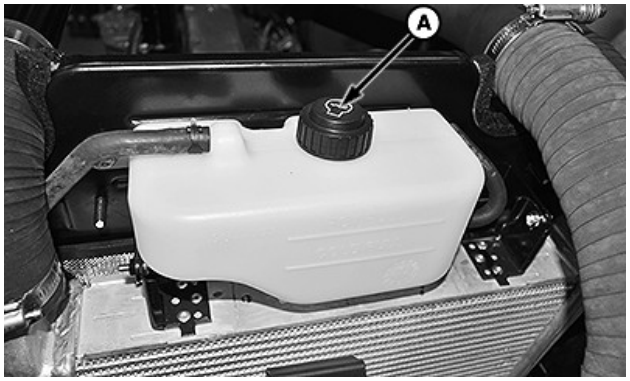

BM034840—UN—16JUN18

Tanque de Expansão — Tratores 5060E, 5070E e 5080E

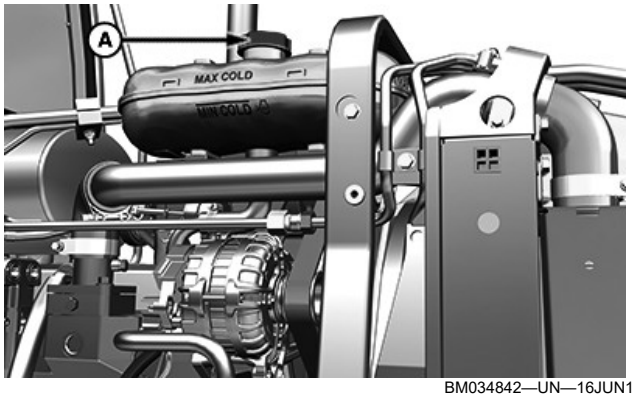

BM034842—UN—16JUN18

Tanque de Expansão — Tratores 5078E e 5090E

1. Remova a tampa do tanque de expansão (A).

2. Encha o sistema de arrefecimento com o líquido de arrefecimento especificado através do tanque de expansão. Adicione líquido de arrefecimento até a marca nível máximo.

NOTA: Verifique a capacidade de líquido de arrefecimento na seção Especificações.

3. Instale a capa do tanque de expansão (A).
4. Ligue o motor e deixe-o funcionando durante 5 minutos.
5. Desligue o motor.
6. Verifique o nível do líquido de arrefecimento. Consulte Verifique o Nível do Líquido de Arrefecimento do Motor na seção Manutenção — 100 Primeiras Horas.
7. Limpe o radiador e os resfriadores. Remova qualquer poeira ou óleo. Consulte Limpar a Grade Dianteira, Radiador, Resfriadores e Condensador do Ar Condicionado (se equipado) na seção Manutenção — Diariamente ou a Cada 10 Horas.

CR84017,000020F-54-07DEC18

Troca do Líquido de Arrefecimento do Motor

CUIDADO: Desligue o motor. Remova a tampa do tanque de expansão somente quando estiver suficientemente fria para ser tocada com as mãos. Para aliviar a pressão, solte lentamente a capa do tanque de expansão até o primeiro batente antes de remover completamente.

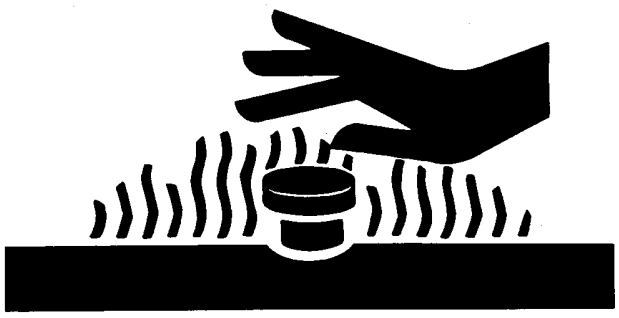

T6642EK—UN—01NOV88

IMPORTANTE: Para modelos da série 5E Brasil, é recomendável usar o Cool-Gard™ II 20/80. Para obter mais informações, consulte as seções Combustível, Lubrificantes e Líquidos de arrefecimento.

IMPORTANTE: Siga as especificações e o intervalo de troca do líquido de arrefecimento de acordo com as instruções na Seção Combustível, Lubrificantes e Líquido de Arrefecimento.

*NOTA: Para modelos da série 5000 Brasil, recomenda-se usar o Cool-Gard II **20/80**. Para obter mais informações, consulte as seções Combustível, Lubrificantes e Líquidos de arrefecimento.*

Procedimento de Drenagem — Tratores 5060E, 5070E e 5080E

1. Destrave e levante o capô.
2. Remova as proteções laterais do motor.

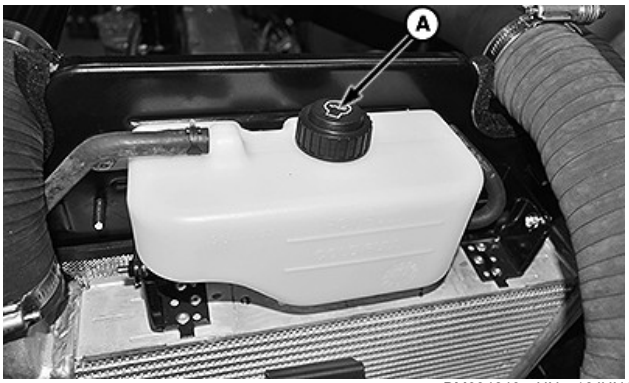

BM034840—UN—16JUN18

3. Solte cuidadosamente a capa de expansão (C) e remova.

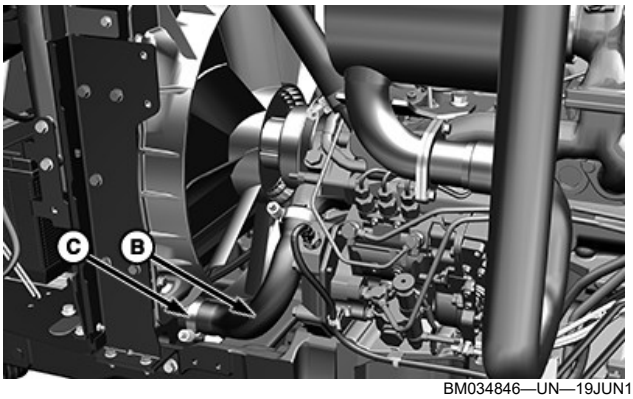

BM034846—UN—19JUN18

4. Coloque um recipiente adequado embaixo da mangueira (B).
5. Afrouxe a braçadeira da mangueira (C).
6. Puxe a mangueira (B) e drene todo o líquido.
7. Reinstale a mangueira (B) com a braçadeira de mangueira (C).
8. Aperte a braçadeira da mangueira (C).
9. Substitua a termoválvula do motor. Consulte Substitua a Termoválvula do motor — Tratores 5060E, 5070E e 5080E nesta seção.

Cool-Gard é uma marca comercial da Deere & Company

10. Lave o sistema de arrefecimento de acordo com o Procedimento de Lavagem.

Procedimento de Drenagem — Tratores 5078E e 5090E

1. Destrave e levante o capô.

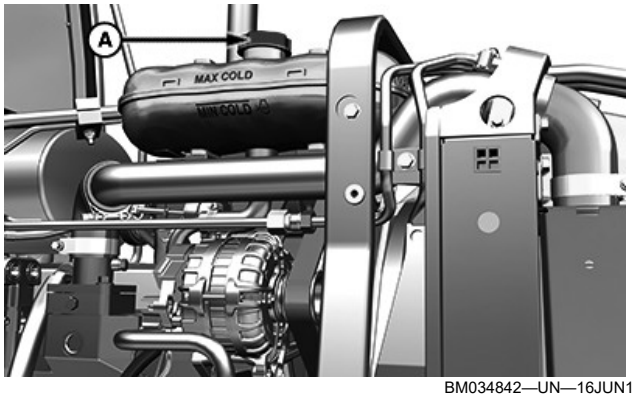

BM034842—UN—16JUN18

2. Solte cuidadosamente a capa de expansão (C) e remova.

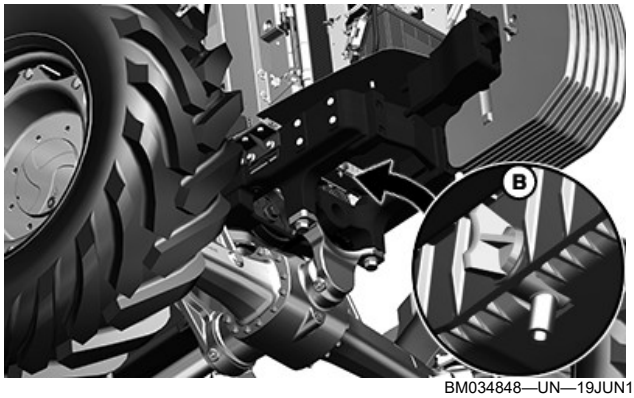

BM034848—UN—19JUN18

3. Coloque um recipiente adequado sob a válvula de dreno (B).
4. Abra a válvula de dreno (B) e drene todo líquido de arrefecimento.
5. Feche a válvula de dreno (B).
6. Substitua a termoválvula do motor. Consulte Substitua a Termoválvula do Motor — Tratores 5078E e 5090E nesta seção.
7. Lave o sistema de arrefecimento de acordo com o Procedimento de Lavagem.

Procedimento de Lavagem

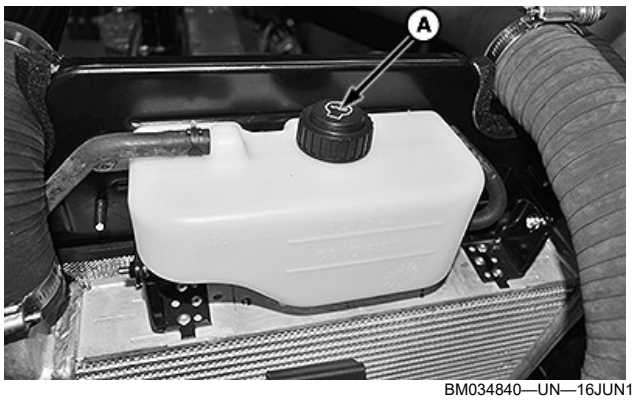

BM034840—UN—16JUN18

Tanque de Expansão — Tratores 5060E, 5070E e 5080E

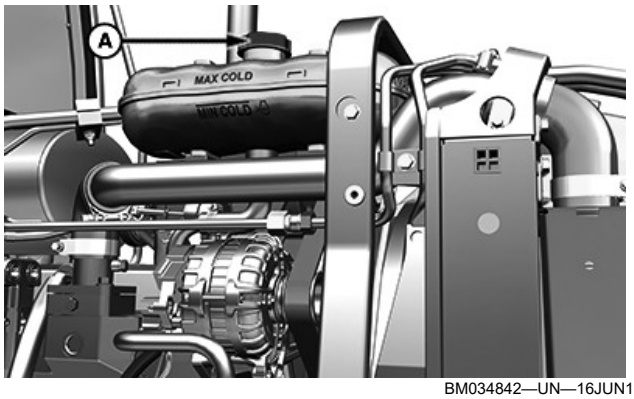

BM034842—UN—16JUN18

Tanque de Expansão — Tratores 5078E e 5090E

1. Remova a tampa do tanque de expansão (A).
2. Abasteça o sistema de arrefecimento com água limpa via tanque de expansão.

NOTA: Verifique a capacidade de líquido de arrefecimento na seção Especificações.

IMPORTANTE: Nunca abasteça o sistema quando o motor estiver quente. Aguarde até que o motor esfrie.

3. Instale e feche a capa do tanque de expansão (A).
4. Dê partida no motor e deixe-o funcionando até atingir a temperatura de operação.
5. Desligue o motor.
6. Repita o Procedimento de Drenagem.
7. Lave o sistema de arrefecimento mais uma vez.
8. Abasteça o sistema de arrefecimento de acordo com o Procedimento de Abastecimento.

Procedimento de Abastecimento

IMPORTANTE: Nunca abasteça o sistema quando o motor estiver quente. Aguarde até que o motor esfrie.

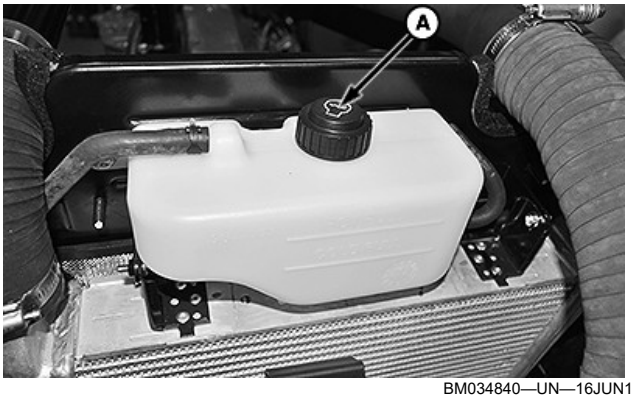

BM034840—UN—16JUN18

Tanque de Expansão — Tratores 5060E, 5070E e 5080E

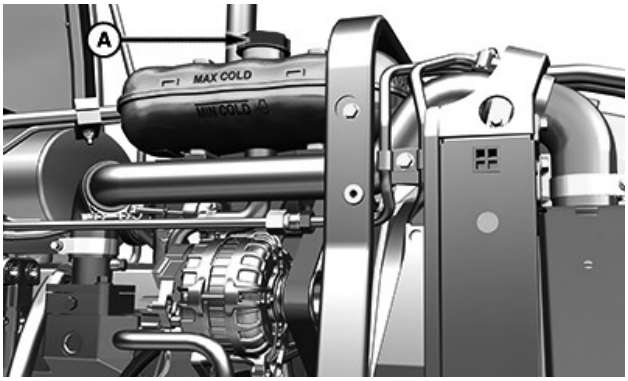

BM034842—UN—16JUN18

Tanque de Expansão — Tratores 5078E e 5090E

1. Remova a tampa do tanque de expansão (A).
2. Encha o sistema de arrefecimento com o líquido de arrefecimento especificado através do tanque de expansão. Adicione líquido de arrefecimento até a marca nível máximo.

NOTA: Verifique a capacidade de líquido de arrefecimento na seção Especificações.

3. Instale a capa do tanque de expansão (A).
4. Ligue o motor e deixe-o funcionando durante 5 minutos.
5. Desligue o motor.
6. Verifique o nível do líquido de arrefecimento. Consulte Verifique o Nível do Líquido de Arrefecimento do Motor na seção Manutenção — 100 Primeiras Horas.
7. Limpe o radiador e os resfriadores. Remova qualquer poeira ou óleo. Consulte Limpar a Grade Dianteira, Radiador, Resfriadores e Condensador do Ar Condicionado (se equipado) na seção Manutenção — Diariamente ou a Cada 10 Horas.

ER40675,0000F75-54-06JAN20

Substitua a Termoválvula do Motor — Tratores 5060E, 5070E e 5080E

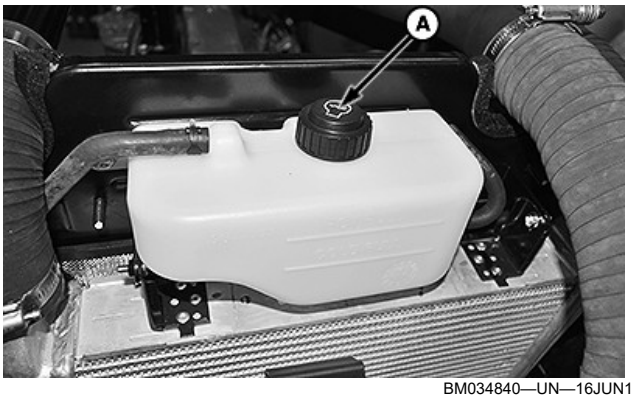

BM034840—UN—16JUN18

CUIDADO: Desligue o motor. Remova a tampa do tanque de expansão (A) somente quando estiver suficientemente fria para ser tocada com as mãos. Para aliviar a pressão, solte lentamente a capa do tanque de expansão até o primeiro batente antes de remover completamente.

IMPORTANTE: Substitua a termoválvula e a tampa do tanque de expansão sempre que trocar o líquido de arrefecimento.

NOTA: Substitua a termoválvula depois de drenar o líquido de arrefecimento durante a troca do líquido de arrefecimento. Consulte Troca do Líquido de Arrefecimento do Motor nesta seção.

NOTA: Cumpra todas as instruções descritas na seção Combustíveis, Lubrificantes e Líquido de Arrefecimento.

1. Destrave e levante o capô.
2. Substitua a tampa do tanque de expansão (A).

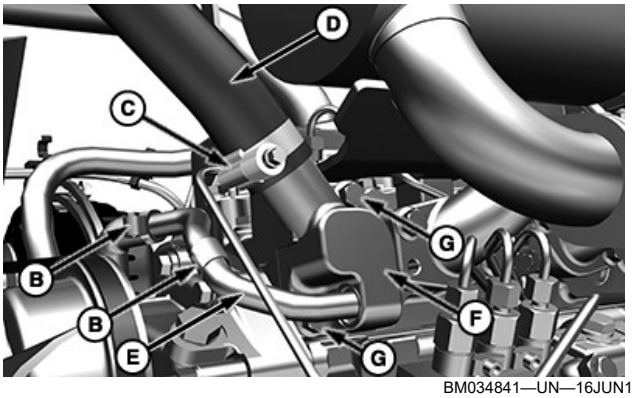

BM034841—UN—16JUN18

3. Solte as braçadeiras das mangueiras (B) e (C).
4. Puxe as mangueiras (D) e (E) da tampa da termoválvula (F).
5. Remova os parafusos (G) e a tampa da termoválvula (F).

6. Remova a termoválvula e a vedação.
7. Limpe as superfícies de contato.
8. Instale uma nova termoválvula e vedação.
9. Instale a tampa da termoválvula (F) e os parafusos (G).
10. Aperte os parafusos (G) de acordo com a especificação:

Especificação	
Parafusos da Tampa da Termoválvula—Torque	47 N·m (35 lb ft)

11. Conecte as mangueiras (D) e (E) com as braçadeiras da mangueira (C) e (B) respectivamente na tampa da termoválvula (F).
12. Aperte as braçadeiras das mangueiras (B) e (C).

CR84017,000020C-54-20JUN18

Substitua a Termoválvula do Motor — Tratores 5078E e 5090E

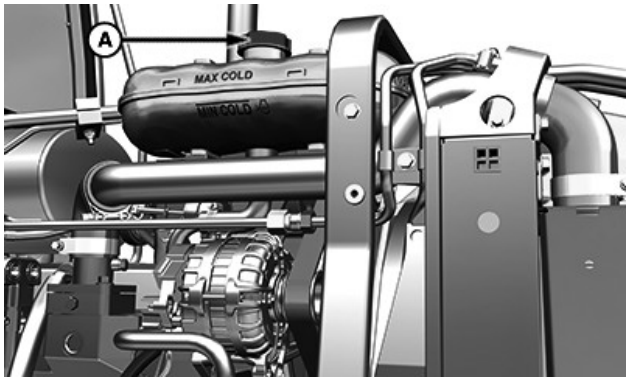

BM034842—UN—16JUN18

CUIDADO: Desligue o motor. Remova a tampa do tanque de expansão (A) somente quando estiver suficientemente fria para ser tocada com as mãos. Para aliviar a pressão, solte lentamente a capa do tanque de expansão até o primeiro batente antes de remover completamente.

IMPORTANTE: Substitua a termoválvula e a tampa do tanque de expansão sempre que trocar o líquido de arrefecimento.

NOTA: Substitua a termoválvula depois de drenar o líquido de arrefecimento durante a troca do líquido de arrefecimento. Consulte Troca do Líquido de Arrefecimento nesta seção.

NOTA: Cumpra todas as instruções descritas na seção Combustíveis, Lubrificantes e Líquido de Arrefecimento.

1. Destrave e levante o capô.
2. Desconecte o cabo negativo da bateria.
3. Substitua a tampa do tanque de expansão (A).

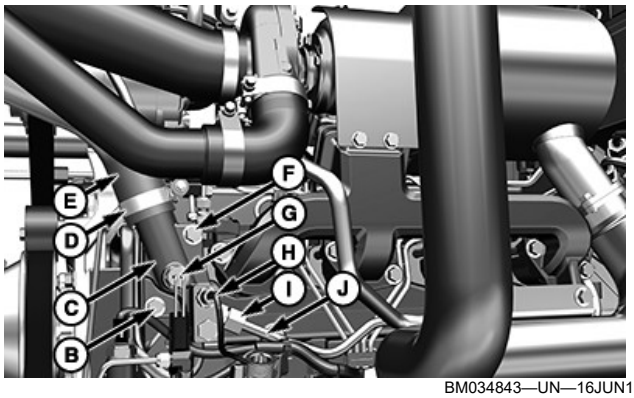

BM034843—UN—16JUN18

4. Afrouxe a braçadeira da mangueira (D).
5. Puxe a mangueira (E) da tampa da termoválvula (C).
6. Remova os conectores (G) e (H).
7. Solte a porca (I) e desconecte a mangueira (J) da tampa da termoválvula (C).
8. Remova o parafuso (B), o parafuso (F) e a tampa de termoválvula (C).
9. Remova a termoválvula e a vedação.
10. Limpe as superfícies de contato.
11. Instale uma nova termoválvula e vedação.
12. Instale a tampa da termoválvula (C) e os parafusos (B) e (F).
13. Aperte os parafusos (B) e (F) de acordo com as especificações:

Especificação	
Parafusos da Tampa da Termoválvula—Torque	47 N·m (35 lb ft)

14. Conecte os conectores (G) e (H).
15. Conecte a mangueira (J) e aperte a porca (I).
16. Conecte a mangueira (E) com a braçadeira da mangueira (D) na tampa da termoválvula (C).
17. Aperte a braçadeira da mangueira (D).

CR84017,000020D-54-20JUN18

Detecção e Resolução de Problemas do Motor

Sintoma	Problema	Solução
Motor difícil de dar partida ou não dá partida	Tanque de combustível vazio	Adicione combustível e sangre o sistema de combustível. Consulte Reiniciar um Motor que Ficou Sem Combustível, na seção Operação do Motor.
	Tipo indevido ou combustível velho	Consulte a seção Combustíveis, Lubrificantes e Líquido de Arrefecimento para mais informações sobre o tipo correto de combustível e as condições de operação.
	Ar no sistema de combustível	Drene o sistema de combustível. Ver Sangrar Sistema de Combustível na seção Manutenção — Conforme Necessário.
	Filtro de combustível obstruído	Substitua os filtros de combustível e sangre o sistema de combustível.
	Clima frio	Drene o sistema de combustível. Ver Sangrar Sistema de Combustível na seção Manutenção — Conforme Necessário.
	O óleo do motor está muito denso	Use óleo de viscosidade correta. Consulte a seção de Combustíveis, Lubrificantes e Líquido de Arrefecimento.
	Carga de saída da bateria baixa	Verifique a carga da bateria e limpe os terminais. Carregue se necessário.
	Resistência excessiva no circuito de partida	Limpe e aperte todas as conexões da bateria e do motor de partida.
	Relação de compressão baixa	Consulte o concessionário John Deere.
	Válvulas emperradas	Consulte o concessionário John Deere.
	Injetores sujos ou defeituosos	Consulte o concessionário John Deere.
	Bomba elétrica de transferência de combustível com falha	Consulte o concessionário John Deere.
	Procedimento incorreto de partida	Verifique o procedimento correto em Partida do Motor na seção Operando o Motor.
	Tomada de Potência (TDP)	Desengate a TDP.

Sintoma	Problema	Solução
	Alavanca de corte de combustível acionada (tratores 5060E, 5070E e 5080E)	Empurre a alavanca de desligamento de combustível.
O motor bate	Sistema de admissão de ar entupido	Verifique a luz de advertência de restrição do filtro de ar do motor. Se tiver acesa, repare os filtros de ar do motor.
	Ar no sistema de combustível	Drene o sistema de combustível. Ver Sangrar Sistema de Combustível na seção Manutenção — Conforme Necessário.
	Baixa temperatura do líquido de arrefecimento	Termostato incorreto ou com defeito.
	Falta de óleo do motor	Abasteça o cárter do motor até o nível correto com óleo de motor.
	A bomba injetora está dessincronizada	Consulte o concessionário John Deere.
	O motor está superaquecido	Ver sintoma de Superaquecimento do Motor.
Motor superaquece	Nível do líquido de arrefecimento baixo	Abasteça o radiador até o nível especificado. Verifique o sistema de arrefecimento quanto a vazamentos.
	Tampa do radiador defeituosa	Consulte o concessionário John Deere.
	Correia do ventilador do motor solta ou com defeito	Ajuste a tensão da correia do ventilador do motor ou substitua a correia. Se necessário, consulte seu concessionário John Deere.
	O sistema de arrefecimento precisa ser lavado	Drenagem, lavagem e reabastecimento do sistema de arrefecimento.
	Sujidade no núcleo ou nas aletas do radiador	Limpe o sistema de arrefecimento.
	Motor sobrecarregado	Reduza a carga ou mude para uma marcha lenta.
	O nível de óleo do motor está baixo	Revise o nível de óleo e complete conforme o necessário.
	Termostato com defeito	Teste a temperatura de abertura do termostato. Substitua se necessário.

Sintoma	Problema	Solução
Baixa pressão do óleo	Nível baixo de óleo	Revise o nível de óleo e complete conforme o necessário.
	Tipo incorreto de óleo	Consulte a seção Combustíveis, Lubrificantes e Líquido de Arrefecimento para mais informações sobre o tipo correto de óleo e as condições de operação.
Consumo elevado de óleo	Óleo muito fino	Consulte a seção Combustíveis, Lubrificantes e Líquido de Arrefecimento para mais informações sobre o tipo correto de óleo e as condições de operação.
	Vazamento de óleo	Verifique se não há vazamentos e corrija.
	O tubo do respiro do cárter está obstruído	Limpe o tubo de ventilação do cárter do motor.
	Período de amaciamento do motor	Consulte a seção Período de Amaciamento.
Alto consumo de combustível	Tipo indevido ou combustível velho	Consulte a seção Combustíveis, Lubrificantes e Líquido de Arrefecimento para mais informações sobre o tipo correto de combustível e as condições de operação.
	Motor sobrecarregado	Reduza a carga ou mude para uma marcha lenta.
	Bicos injetores sujos	Consulte o concessionário John Deere.
	A bomba injetora está dessincronizada	Consulte o concessionário John Deere.
	Filtro de ar do motor obstruído ou sujo	Faça a manutenção dos filtros de ar do motor.
	Baixa temperatura do motor	Teste a temperatura de abertura do termostato. Substitua se necessário.
	Excesso de lastro	Ajuste o lastro. Consulte a seção Lastreamento.
	O tubo do respiro do cárter está obstruído	Limpe o tubo de ventilação do cárter do motor.
	Ajuste incorreto de implemento	Consulte o manual do operador do implemento.

Sintoma	Problema	Solução
	Defeito no turbocompressor	Consulte o concessionário John Deere.
O motor emite fumaça preta ou cinza	Tipo indevido ou combustível velho	Consulte a seção Combustíveis, Lubrificantes e Líquido de Arrefecimento para mais informações sobre o tipo correto de combustível e as condições de operação.
	Filtro de ar do motor obstruído ou sujo	Faça a manutenção dos filtros de ar do motor.
	Motor sobrecarregado	Reduza a carga ou mude para uma marcha lenta.
	Tubos da bomba injetora defeituosas	Consulte o concessionário John Deere.
	A bomba injetora está dessincronizada	Consulte o concessionário John Deere.
O motor emite uma fumaça branca	Tipo de combustível indevido	Consulte a seção Combustíveis, Lubrificantes e Líquido de Arrefecimento para mais informações sobre o tipo correto de combustível e as condições de operação.
	Baixa temperatura do motor	Aqueça o motor à temperatura normal de funcionamento.
	Termostato com defeito	Teste a temperatura de abertura do termostato. Substitua se necessário.
	Tubos da bomba injetora defeituosas	Consulte o concessionário John Deere.
	A bomba injetora está dessincronizada	Consulte o concessionário John Deere.
O motor funciona irregularmente ou enguiça com frequência	Temperatura do líquido de arrefecimento baixa	Consulte o concessionário John Deere.
	Filtro de combustível obstruído	Substitua os filtros de combustível.
	Água, sujeira ou ar no sistema de combustível.	Drene, lave, encha e sangre o sistema.
	Bicos injetores sujos ou defeituosos	Consulte o concessionário John Deere.
	Tipo de combustível errado	Consulte a seção Combustíveis, Lubrificantes e Líquido de Arrefecimento para mais informações sobre o tipo correto de combustível e as condições de operação.

Sintoma	Problema	Solução
Falta de potência	Motor sobrecarregado	Reduza a carga ou mude para uma marcha lenta.
	Filtro de ar do motor obstruído ou sujo	Faça a manutenção dos filtros de ar do motor.
	Filtro de combustível obstruído	Substitua os filtros de combustível.
	Baixa temperatura do líquido de arrefecimento	Teste a temperatura de abertura do termostato. Substitua se necessário.
	Bicos injetores sujos ou defeituosos	Consulte o concessionário John Deere.
	A bomba injetora está dessincronizada	Consulte o concessionário John Deere.
	Tubo do combustível restringido	Consulte o concessionário John Deere.
	Folga das válvulas do motor incorreta	Consulte o concessionário John Deere.
	Lastro errado	Consulte a seção Lastro.
	Defeito no turbocompressor	Consulte o concessionário John Deere.
	Alavanca de desligamento de combustível mal posicionada	Retorne a alavanca de desligamento para a posição inicial do motor.
Motor não desliga	Procedimento de desligamento do motor incorreto	Verifique o procedimento correto de desligamento na seção Operação do Motor.
	Alavanca de desligamento de combustível acionada incorretamente (tratores 5060E, 5070E e 5080E)	Puxe a alavanca de desligamento de combustível.
A marcha lenta do motor está aproximadamente 200 rpm abaixo da especificada	Tecla de seleção do painel de instrumentos foi definida incorretamente	Consulte o concessionário John Deere.
	A rotação máxima do motor está aproximadamente 500 rpm abaixo da especificada	Consulte o concessionário John Deere.

LR35023,00005DB-54-18JAN19

Solução de Problemas na Transmissão

Sintoma	Problema	Solução
O óleo da transmissão superaquece	Nível baixo de óleo hidráulico/da transmissão	Abasteça o sistema com óleo adequado.
	Filtro do óleo de transmissão obstruído (transmissão PowrReverser™)	Substitua o filtro de óleo da transmissão.
	Vazamento hidráulico interno	Consulte o concessionário John Deere.
Baixa pressão do óleo da transmissão	Nível baixo de óleo	Abasteça o sistema com óleo adequado.
	Filtro do óleo de transmissão obstruído	Troque o filtro.
A transmissão muda para neutro durante a operação (transmissão PowrReverser™)	Altura/suspensão do assento do operador incorretamente ajustada	Ajuste a altura/suspensão do assento do operador para garantir um deslocamento mínimo.

LS87647,000078C-54-22JUN18

Diagnósticos de Falhas do Sistema Hidráulico

Sintoma	Problema	Solução
O circuito hidráulico não funciona	Nível baixo de óleo	Verifique o nível de óleo da transmissão/sistema hidráulico. Corrija o nível de óleo se necessário.
	Filtro de óleo hidráulico entupido	Substitua o filtro do óleo hidráulico.
	Bomba hidráulica suja	Verifique se o filtro hidráulico está obstruído.
	Vazamento interno de alta pressão	Consulte o concessionário John Deere.
O óleo hidráulico superaquece	Passagens de ar do radiador de óleo entupidas	Limpe o radiador de óleo.
	Nível baixo de óleo	Verifique o nível de óleo da transmissão/sistema hidráulico. Corrija o nível de óleo se necessário.
	Filtro de óleo hidráulico entupido	Substitua o filtro do óleo hidráulico.
	Carga hidráulica do implemento não compatível com a capacidade do trator	Consulte o concessionário John Deere.

PowrReverser é uma marca registrada da Deere & Company

Sintoma	Problema	Solução
	Vazamento interno de alta pressão	Consulte o concessionário John Deere.

LS87647,000078D-54-14JUN18

Detecção e Resolução de Problemas do Levante Hidráulico e do Engate Traseiro de Três Pontos

Sintoma	Problema	Solução
Altura livre de transporte insuficiente	O elo central é muito longo	Ajuste o comprimento do braço do terceiro ponto.
	Os elos de ascensão são muito longos	Ajuste os braços de elevação.
	O implemento não nivelado	Nivele o implemento.
	Ajuste incorreto de implemento	Consulte o manual do operador do implemento.
Levante hidráulico não sobe	Carga hidráulica do implemento não compatível com a capacidade do trator	Consulte o concessionário John Deere.
	Carga excessiva	Ajustar as molas auxiliares no equipamento acessório ou reduzir a carga.
Levante hidráulico desce devagar	Botão de taxa de descida mal ajustado	Ajuste a velocidade de descida do levante hidráulico.
O levante hidráulico varia muito	A alavanca de controle da tração não está na posição de alta sensibilidade	Mova a alavanca de controle da tração para a posição correta, de acordo com o implemento. Consulte a seção Levante Hidráulico e Engate Traseiro de Três Pontos.
Resposta insuficiente ou sem resposta do engate à carga do implemento	A alavanca de controle da tração está na posição de baixa sensibilidade	Mova a alavanca de controle da tração para a posição correta, de acordo com o implemento. Consulte a seção Levante Hidráulico e Engate Traseiro de Três Pontos.
	Braço do terceiro ponto nos furos superiores	Mova a conexão do braço do terceiro ponto aos furos inferiores do suporte.
	Os braços de elevação são muito curtos	Ajuste os braços de elevação
	Falta de penetração	Consultar o manual do operador do implemento.
	Taxa de descida é muito lenta	Ajuste a velocidade de descida do levante hidráulico.
O implemento não trabalha na profundidade desejada	Os braços de elevação são muito curtos	Ajuste os braços de elevação
	Falta de penetração	Consultar o manual do operador do implemento.

Sintoma	Problema	Solução
	Ajuste do limitador da alavanca de controle do levante incorreto	Reposicione o limitador.
	Erro no ajuste do controle de tração	Consulte a seção Levante Hidráulico e Engate Traseiro de Três Pontos.
O levante hidráulico desce rápido demais após estacionar o trator e desligar o motor	Vazamento interno do circuito	Consulte o concessionário John Deere.

LS87647,000078E-54-22JUN18

Solução de Problemas das VCRs (Válvulas de Controle Remoto)

Sintoma	Problema	Solução
O botão da válvula reguladora de vazão não gira	Acúmulo de terra	Limpe embaixo do botão da válvula reguladora de vazão.
O cilindro hidráulico do implemento não suporta a carga	Carga excessiva no cilindro	Reduza a carga.
	Mangueiras mal conectadas	Verifique se as mangueiras hidráulicas estão corretamente conectadas.
	Mangueiras conectadas de forma invertida na válvula	Inverta as conexões das mangueiras nos engates rápidos da VCR.
	Tamanho do cilindro remoto incorreto	Use um cilindro de tamanho adequado.
Implemento opera de forma lenta ou imprevisível	O óleo hidráulico está frio	Aqueça o óleo hidráulico.
	Ar no sistema	Verifique o sistema em busca de vazamentos e conexões frouxas.
	A rotação do motor está muito baixa	Opere o motor na rotação recomendada.
	Óleo hidráulico muito viscoso	Drene e reabasteça o sistema da transmissão/hidráulico com o óleo correto.
	Vazão incorreta	Ajuste a vazão de óleo com o botão da válvula reguladora de vazão.
O sentido de deslocamento do cilindro remoto está invertido	Mangueiras conectadas de forma invertida na válvula	Inverta as conexões das mangueiras nos engates rápidos da VCR.
As mangueiras não conectam às VCR	Ponta de mangueiras do tipo incorreto	Utilize mangueiras hidráulicas com pontas padrão ISO.

Sintoma	Problema	Solução
Implemento não responde ao comando das VCRs	Mangueiras mal conectadas	Verifique se as mangueiras hidráulicas da VCR estão corretamente conectadas.
	Pouco ou nenhum óleo no sistema	Verifique o nível de óleo da transmissão/sistema hidráulico. Se necessário, abasteça o sistema.
	Viscosidade do óleo está incorreta	Drene e reabasteça o sistema da transmissão/hidráulico com o óleo correto.
	O óleo vaza	Verifique as conexões e mangueiras em busca de vazamentos de óleo.
	Filtro de óleo hidráulico entupido	Substituição do filtro de óleo hidráulico.
	Restrição interna no sistema	Consulte o concessionário John Deere.
Retenção da alavanca da VCR não segura ou libera cedo demais	O botão de controle na parte superior da válvula está na posição errada	Gire o manípulo de controle para a função de retenção.
	Restrição de pressão com alguns implementos	Reduza a vazão com o botão da válvula reguladora de vazão.
	Carga hidráulica do implemento não compatível com a capacidade do trator	Consulte o concessionário John Deere.
	Configuração incorreta de vazão ou liberação do detente	Consulte o concessionário John Deere.
Detente da alavanca da VCR não libera	O botão de controle na parte superior da válvula está na posição errada	Gire o manípulo de controle para a função de retenção.
	Mecanismo da alavanca falhou	Consulte o concessionário John Deere.
	Vazamento de pressão integrado com alguns implementos	Aumente a vazão do óleo.
Vazamentos nos engates rápidos ou nas VCRs	Falha em um componente interno da válvula	Entre em contato com seu concessionário John Deere.

LS87647,000078F-54-12JUN18

Solução de Problemas nos Freios

Sintoma	Problema	Solução
O pedal de freio não apresenta resistência	Ar no sistema	Consulte o concessionário John Deere.

Sintoma	Problema	Solução
O pedal de freio afunda muito quando pressionado (motor desligado)	Fugas na vedação do êmbolo do freio traseiro	Consulte o concessionário John Deere.
Deslocamento ou contra golpe excessivo do pedal de freio (motor em funcionamento)	Ar no sistema	Consulte o concessionário John Deere.
	Fugas na vedação do êmbolo do freio traseiro	Consulte o concessionário John Deere.
Os freios apresentam uma resistência muito grande durante o deslocamento	Freios desajustados	Consulte o concessionário John Deere.
Freio de estacionamento não bloqueia	Rodas traseiras ficam livres	Consulte o concessionário John Deere.

LS87647,0000790-54-05NOV18

Solução de Problemas do Sistema Elétrico

Sintoma	Problema	Solução
A bateria não carrega	Conexões frouxas ou corroídas	Limpe e aperte as conexões.
	Bateria gasta	Substitua a bateria.
	Correia do ventilador do motor solta ou com defeito.	Ajuste a tensão da correia ou substitua a correia.
O motor de partida não funciona	Tomada de Potência (TDP) engatada	Desengate a alavanca da TDP.
	Transmissão engatada	Coloque a transmissão na posição **neutra**.
	Baixa tensão da bateria	Verifique a carga da bateria.
	Fusível queimado	Substitua o fusível.
O motor de partida gira lentamente	Baixa tensão da bateria	Verifique a carga da bateria.
	O óleo no cárter do motor é muito viscoso	Use óleo de viscosidade adequada.
	Conexões frouxas ou corroídas	Limpe e aperte as conexões.
O sistema de luzes não funciona, mas o resto do sistema elétrico funciona	Bateria mal conectada	Limpe e aperte as conexões.
	Fusível queimado	Substitua o fusível.
Sistema elétrico todo não funciona	Falha na conexão da bateria	Limpe e aperte as conexões.
	Bateria gasta	Substitua a bateria.

Sintoma	Problema	Solução
	Fusível queimado	Substitua o fusível.
A ventoinha não funciona	Mau funcionamento do ventilador	Verifique todos os fusíveis da ventoinha.
O ventilador opera somente no modo de escape	Conjunto de resistência do ventilador queimado	Consulte o concessionário John Deere.
Marcha lenta do motor mostrada no painel de instrumentos é aproximadamente 200 rpm abaixo da especificada	Tecla de seleção do painel de instrumentos foi definida incorretamente	Consulte o concessionário John Deere.
	Rotação máxima do motor mostrada no painel de instrumentos é aproximadamente 500 rpm abaixo da especificada	Consulte o concessionário John Deere.

LS87647,0000791-54-14JUN18

Detecção e Resolução de Problemas da Estação do Operador

Sintoma	Problema	Solução
Poeira entrando dentro da cabine	Vedação danificada em volta do elemento do filtro de ar da cabine	Verifique a condição da vedação.
		Verifique se está correta a instalação do filtro de ar da cabine.
	Filtro de ar da cabine danificado	Substitua o filtro de ar da cabine.
	Vazamento de ar excessivo	Verifique a montagem do filtro de ar da cabine.
Fluxo de ar do ventilador baixo demais	Filtro ou tela de entrada entupidos	Limpo
	Colmeia do aquecedor ou do evaporador entupida	Limpo
Aquecedor não desliga	Mangueiras do aquecedor conectadas incorretamente	Consulte o concessionário John Deere.
O sistema de ar-condicionado não esfria	Baixa tensão	Solicite ao concessionário John Deere que verifique o sistema de carga.
	Pouco refrigerante	Solicite ao concessionário John Deere que verifique o nível de refrigerante.
	Correia do ventilador/alternador do motor deslizando	Verifique a tensão da correia.
	Aquecedor ligado	Gire o aquecedor para a posição Desligada.

Sintoma	Problema	Solução
	Compressor do ar-condicionado emperrado	Balance a polia do compressor para trás e para frente.
Refrigeração intermitente	Restrição de ar	Limpe as telas laterais, radiador, condensador do ar-condicionado, tela do radiador e tela do condensador do ar-condicionado.
Água vazando por debaixo do assento do operador	Mangueiras de dreno do condensador do ar-condicionado entupidas	Limpe as mangueiras de dreno.
	Vazamento das mangueiras do aquecedor	Substitua as mangueiras do aquecedor.
Suspensão do assento presa	Objetos estranhos sob o assento	Mantenha livre a área sob o assento do operador.
Suspensão do assento do operador não está funcionando	Fusível queimado	Substitua o fusível.
Rádio não funciona	Fusível queimado	Substitua o fusível.
O sistema de ar-condicionado não esfria	Tubo de Ar Condicionado Congelado	Ligue o sistema de ar condicionado por 5 minutos e ligue novamente na velocidade 3 ou acima.

LR35023,00004CA-54-27FEB19

Solução de problemas do trator

Sintoma	Problema	Solução
Trator salta ou pula	Galope/salto das rodas	Verifique a divisão de peso.
		Verifique o lastro.
		Verifique as pressões de calibragem dos pneus.
		Consulte Salto de Potência na seção Lastreamento.
		Consulte o concessionário John Deere.

LS87647,000010C-54-12NOV15

Especificações

Especificações do motor

NOTA: Os dados de desempenho do motor foram obtidos de acordo com o padrão SAE J1995. As especificações estão sujeitas a mudanças sem aviso prévio.

Trator 5060E

Motor	John Deere PowerTech™ 3029H
Potência do Motor na Rotação Nominal	44,13 kW (59 hp)
Tipo	Motor a Diesel em linha, quatro tempos
Aspiração	Turboalimentado com Resfriador de Ar
Número de Cilindros	3
Deslocamento	2,9 L
Taxa de Compressão	16,9:1
Velocidade em Marcha Lenta	850 rpm
Rotação Nominal do Motor	2400 rpm
Rotação Máxima do Motor	2600 rpm
Reserva de Torque	25%
Torque máximo	220,9 N·m (162,9 lb·ft)
Rotação de torque máximo	1400 rpm

PowerTech é uma marca registrada da Deere & Company

Trator 5070E

Motor	John Deere PowerTech™ 3029H
Potência do Motor na Rotação Nominal	51,49 kW (69 hp)
Tipo	Motor a Diesel em linha, quatro tempos
Aspiração	Resfriador de Ar Turboalimentado
Número de Cilindros	3
Deslocamento	2,9 L
Taxa de Compressão	16,9:1
Velocidade em Marcha Lenta	850 rpm
Rotação Nominal do Motor	2400 rpm
Rotação Máxima do Motor	2600 rpm
Reserva de Torque	25%
Torque máximo	256,2 N·m (189 lb·ft)
Rotação de torque máximo	1400 rpm

PowerTech é uma marca registrada da Deere & Company

Trator 5078E

Motor	John Deere PowerTech™ 4045H
Potência do Motor na Rotação Nominal	57,37 kW (77 hp)
Tipo	Motor a Diesel em linha, quatro tempos
Aspiração	Resfriador de Ar Turboalimentado
Número de Cilindros	4
Deslocamento	4,5 L
Taxa de Compressão	18,6:1
Velocidade em Marcha Lenta	900 rpm
Rotação Nominal do Motor	2400 rpm
Rotação Máxima do Motor	2600 rpm
Reserva de Torque	25%
Torque máximo	300 N·m (221,3 lb·ft)
Rotação de torque máximo	1600 rpm

PowerTech é uma marca registrada da Deere & Company

Trator 5080E

Motor	John Deere PowerTech™ 3029H
Potência do Motor na Rotação Nominal	58,84 kW (79 hp)
Tipo	Motor a Diesel em linha, quatro tempos
Aspiração	Resfriador de Ar Turboalimentado
Número de Cilindros	3
Deslocamento	2,9 L
Taxa de Compressão	16,9:1
Velocidade em Marcha Lenta	850 rpm
Rotação Nominal do Motor	2400 rpm
Rotação Máxima do Motor	2600 rpm
Reserva de Torque	21%
Torque máximo	294 N·m (216,8 lb·ft)
Rotação de torque máximo	1400 rpm

PowerTech é uma marca registrada da Deere & Company

Trator 5090E

Motor	John Deere PowerTech™ 4045H
Potência do Motor na Rotação Nominal	66,20 kW (89 hp)
Tipo	Motor a Diesel em linha, quatro tempos
Aspiração	Resfriador de Ar Turboalimentado
Número de Cilindros	4
Deslocamento	4,5 L
Taxa de Compressão	18,6:1
Velocidade em Marcha Lenta	900 rpm
Rotação Nominal do Motor	2400 rpm
Rotação Máxima do Motor	2600 rpm
Reserva de Torque	30%
Torque máximo	341 N·m (251,5 lb·ft)
Rotação de torque máximo	1600 rpm

PowerTech é uma marca registrada da Deere & Company

CR84017,0000195-54-18JUN18

Especificações do Sistema de Combustível

NOTA: As especificações estão sujeitas a mudanças sem aviso prévio.

Tratores 5060E, 5070E e 5080E

Bomba de injeção	Bomba Injetora de Pistão
Bomba de Transferência de Combustível	Mecânica
Sistema de Filtragem	Dois Estágios com Separador de Água

Tratores 5078E e 5090E

Bomba de injeção	Bomba Injetora Rotativa
Bomba de Transferência de Combustível	Elétrico

Sistema de Filtragem . . . . Três Estágios com Separador de Água

RP46668,0000390-54-16OCT20

Especificações da Tomada de Potência (TDP)

NOTA: As especificações estão sujeitas a mudanças sem aviso prévio.

Trator 5060E

Tipo . . . . . Independente
Atuação . . . . . Mecânica
Potência da TDP na Rotação nominal do motor. 33,2 kW (44,82 hp)
Rotação nominal da TDP . . . . . 540 rpm
Rotação do motor na rotação nominal da TDP . . . . . 2083 rpm
Rotação do motor na rotação Nominal da TDP-E. . . . . 1588 rpm

Trator 5070E

Tipo . . . . . Independente
Atuação . . . . . Mecânica
Potência da TDP na Rotação nominal do motor . 40,3 kW (54,4 hp)
Rotação nominal da TDP . . . . . 540 rpm
Rotação do motor na rotação nominal da TDP . . . . . 2083 rpm
Rotação do motor na rotação Nominal da TDP-E. . . . . 1588 rpm

Trator 5078E

Tipo . . . . . Independente
Atuação . . . . . Mecânica
Potência da TDP na Rotação nominal do motor. 45,7 kW (61,69 hp)
Rotação nominal da TDP . . . . . 540 rpm
Rotação do motor na rotação nominal da TDP . . . . . 2083 rpm
Rotação do motor na rotação Nominal da TDP-E. . . . . 1588 rpm

Trator 5080E

Tipo . . . . . Independente
Atuação . . . . . Mecânica
Potência da TDP na Rotação nominal do motor. 47,7 kW (64,39 hp)
Rotação nominal da TDP . . . . . 540 rpm
Rotação do motor na rotação nominal da TDP . . . . . 2083 rpm
Rotação do motor na rotação Nominal da TDP-E. . . . . 1588 rpm

Trator 5090E

Tipo . . . . . Independente
Atuação . . . . . Mecânica
Potência da TDP na Rotação nominal do motor. 54,5 kW (73,57 hp)
Rotação nominal da TDP . . . . . 540 rpm
Rotação do motor na rotação nominal da TDP . . . . . 2083 rpm
Rotação do motor na rotação Nominal da TDP-E. . . . . 1588 rpm

CR84017,0000196-54-14JUN18

Especificações da Embreagem

NOTA: As especificações estão sujeitas a mudanças sem aviso prévio.

Tipo . . . . . Disco duplo
Atuação — Transmissão com Eixo Superior Sincronizado . . . . . Mecânica
Atuação —PowrReverser™ Transmissão . . . . . Eletro-Hidráulico
Diâmetro do Disco . . . . . 280 mm (11 in)

PowrReverser é uma marca registrada da Deere & Company

CR84017,0000197-54-04DEC18

Especificações da Transmissão

Tipo: opção 1 . . . . Transmissão com Eixo Superior Sincronizado
Tipo: opção 2 . . . . . PowrReverser™ Transmissão
Número de marchas — eixo sincronizado superior Transmissão . . . . . 9 Avanço / 3 Ré
Número de Engrenagens—PowrReverser™ Transmissão . . . . . 12 Avanço / 12 Ré
Embreagem. . . . . Mecânico[a] ou Eletro-hidráulico[b]

PowrReverser é uma marca registrada da Deere & Company
[a]Máquinas equipadas com eixo superior sincronizado.
[b]Máquinas equipadas com PowrReverser™.

CR84017,0000198-54-04DEC18

Velocidades do Trator — Transmissão com Eixo Superior Sincronizado

Velocidades do trator com motor a 2400 rpm			
	Redução	Pneu Traseiro 14.9-28 R1	
		km/h	mph
Dianteiro	A1	2,3	1,4
	A2	3,3	2,0
	A3	4,5	2,8
	B1	5,4	3,3
	B2	7,8	4,8
	B3	10,6	6,6
	C1	14,8	9,2
	C2	21,1	13,1
	C3	28,8	17,9
Marcha a ré	R1	3,2	1,9
	R2	7,4	4,6
	R3	20,4	12,7

NOTA: As velocidades de deslocamento indicadas na tabela são teóricas. As velocidades reais variam de acordo com o perímetro de rodagem, a carga, a pressão dos pneus, a marca dos pneus, o deslizamento das rodas e outros fatores. Se for necessária a velocidade exata para usos específicos, então ela terá de ser obtida por medição.

CR84017,00000F1-54-04DEC18

Velocidades do Trator—Transmissão Sincronizada com Eixo Superior (Com Transmissão Lenta)

Velocidades do Trator com motor a 2400 rpm com Transmissão Lenta			
	Redução	Pneu Traseiro 18,4 a 30 R1	
		km/h	mph
Dianteiro	Transmissão Lenta 1	0,40	0,25
	Transmissão Lenta 2	0,57	0,35
	Transmissão Lenta 3	0,78	0,48
Marcha a ré	Transmissão Lenta de Ré	0,83	0,52

NOTA: As velocidades de deslocamento são teóricas. As velocidades reais podem variar de acordo com a circunferência de rolamento, a carga, a pressão dos pneus, a marca dos pneus, o deslizamento e outros fatores. Se for necessária a velocidade exata para usos específicos, ela terá de ser obtida por medição.

ER40675,0001021-54-07FEB20

Velocidades do Trator — Transmissão PowrReverser™

Velocidades do trator com motor a 2400 rpm			
	Redução	Pneu Traseiro 18,4-30	
		km/h	mph
Dianteiro	A1	1,7	1,1
	A2	2,3	1,2
	A3	3,1	1,9
	A4	4,2	2,6
	B1	4,9	3
	B2	6,6	4,1
	B3	9,1	5,7
	B4	12,2	7,6
	C1	14,1	8,8
	C2	19,2	11,9
	C3	26,2	16,3
	C4	35,1	21,8
Marcha a ré	Ré A1	1,8	1,2
	Ré A2	2,5	1,6
	Ré A3	3,4	2,1
	Ré A4	4,6	2,9
	Ré B1	5,3	3,3
	Ré B2	7,2	4,5
	Ré B3	9,9	6,2
	Ré B4	13,3	8,3
	Ré C1	15,4	9,6
	Ré C2	21	13
	Ré C3	28,6	17,8
	Ré C4	38,3	23,8

NOTA: As velocidades de deslocamento indicadas na tabela são teóricas. As velocidades reais variam de acordo com o perímetro de rodagem, a carga, a pressão dos pneus, a marca dos pneus, o deslizamento das rodas e outros fatores. Se for necessária a velocidade exata para usos específicos, então ela terá de ser obtida por medição.

CR84017,00000F2-54-12JUN18

Velocidades do Trator—Transmissão PowrReverser™ (Com Transmissão Lenta)

Velocidades do Trator com motor a 2400 rpm com Transmissão Lenta			
	Redução	Pneu Traseiro 18,4-30	
		km/h	mph
Dianteiro	Transmissão Lenta 1	0,3	0,19
	Transmissão Lenta 2	0,4	0,25
	Transmissão Lenta 3	0,54	0,34
	Transmissão Lenta 4	0,73	0,45
Marcha a ré	Transmissão Lenta de Ré 1	0,32	0,20
	Transmissão Lenta de Ré 2	0,43	0,27
	Transmissão Lenta de Ré 3	0,59	0,37
	Transmissão Lenta de Ré 4	0,80	0,50

NOTA: As velocidades de deslocamento são teóricas. As velocidades reais variam de acordo com a circunferência de rolamento, a carga, a pressão dos pneus, a marca dos pneus, o deslizamento e outros fatores. Se for necessária a velocidade exata para usos específicos, ela terá de ser obtida por medição.

ER40675,0001022-54-07FEB20

Especificações do Freios

Manutenção do freio . . . .Disco em Banho de Óleo, Autoajustável, Acionado Hidraulicamente

Freio de estacionamento . . .Trava da Transmissão, Acionada pelo Câmbio da Transmissão

CR84017,0000199-54-19NOV18

Especificações do Sistema Hidráulico

NOTA: As especificações estão sujeitas a mudanças sem aviso prévio.

Tratores 5060E e 5070E

Bomba Hidráulica

Tipo de Bomba . . . . . Bomba acionada por Engrenagem

Vazão da bomba . . . . . 43 L/min (11,4 gal/min)

Pressão Máxima . . . . . 20 000 kPa (200 bar) (2900 psi)

Engate traseiro

Categoria . . . . . II, Tipo junta esférica

Sensor . . . . . .Braço do Terceiro Ponto

Capacidade de elevação em juntas esféricas . 2060 kgf[a]/2350 kgf[b]

Capacidade de Elevação a 610 mm (2 ft) do Engate (SAEJ283). . 1800 kgf[a]/2025 kgf[b]

Válvulas de Controle Remoto (VCRs)

Válvulas de Controle Remoto (Standard). . . . . 2 VCR

Válvulas de Controle Remoto Empilháveis Opcionais (Somente Tratores com Cabine) . . . . . 2 SCV / 3 SCV

Sistema de Direção

Sistema de Direção . . Sistema Hidrostático com Bomba Exclusiva

Vazão da bomba . . . . . 26 L/min (6,9 gal/min)

[a]*Furo Interno*

[b]*Furo externo (a capacidade de elevação é aumentada nesta posição, no entanto, a amplitude de movimento é reduzida em 50 mm [1,97 in].)*

Trator 5080E

Bomba Hidráulica

Tipo de Bomba . . . . . Bomba acionada por Engrenagem

Vazão da bomba . . . . . 43 L/min (11,4 gal/min)

Pressão Máxima . . . . . 20 000 kPa (200 bar) (2900 psi)

Engate traseiro

Categoria . . . . . II, Tipo junta esférica

Sensor . . . . . .Braço do Terceiro Ponto

Capacidade de elevação em juntas esféricas . 2060 kgf[a]/2350 kgf[b]

Capacidade de Elevação a 610 mm (2 ft) do Engate (SAEJ283). . 1800 kgf[a]/2025 kgf[b]

Válvulas de Controle Remoto (VCRs)

Válvulas de Controle Remoto (Standard). . . . . 2 VCR

Válvulas de Controle Remoto Empilháveis Opcionais (Somente Tratores com Cabine) . . . . . 2 SCV / 3 SCV

Sistema de Direção

Sistema de Direção . . Sistema Hidrostático com Bomba Exclusiva

Vazão da bomba . . . . . 26 L/min (6,9 gal/min)

[a]*Furo Interno*

[b]*Furo externo (a capacidade de elevação é aumentada nesta posição, no entanto, a amplitude de movimento é reduzida em 50 mm [1,97 in].)*

Tratores 5078E e 5090E

Bomba Hidráulica

Tipo de Bomba . . . . . Bomba acionada por Engrenagem

Vazão da bomba . . . . . 47 L/min (12,4 gal/min)

Pressão Máxima . . . . . 20 000 kPa (200 bar) (2900 psi)

Engate traseiro

Categoria . . . . . II, Tipo junta esférica

Sensor . . . . . Braço do Terceiro Ponto

Capacidade de elevação em juntas esféricas . 2060 kgf[a]/2350 kgf[b]

Capacidade de Elevação a 610 mm (2 ft) do Engate (SAEJ283). . 1800 kgf[a]/2025 kgf[b]

Válvulas de Controle Remoto (VCRs)

Válvulas de Controle Remoto (Standard). . . . . 2 VCR

Válvulas de Controle Remoto Empilháveis Opcionais (Somente Tratores com Cabine) . . . . . 2 SCV / 3 SCV

Sistema de Direção

Sistema de Direção . . Sistema Hidrostático com Bomba Exclusiva

Vazão da bomba . . . . . 26 L/min (6,9 gal/min)

[a]*Furo Interno*

[b]*Furo externo (a capacidade de elevação é aumentada nesta posição, no entanto, a amplitude de movimento é reduzida em 50 mm [1,97 in].)*

KK69021,00006BF-54-17OCT19

Especificações do Sistema elétrico

NOTA: As especificações estão sujeitas a mudanças sem aviso prévio.

Tratores 5060E, 5070E e 5080E

Tensão . . . . . 12 V

Capacidade do Alternador . . . . . 90 A

Tipo de Bateria . . . . . Vedada (s/manutenção)

Capacidade da Bateria. . . . . 100 Ah

Motor de Partida . . . . . 2,8 kW

Luzes de trabalho (padrão). . . . . Halogênio

Luzes de trabalho (Premium) . . . . . LED

5078E e 5090E

Tensão	12 V
Capacidade do Alternador	90 A
Tipo de Bateria	Vedada (s/manutenção)
Capacidade da Bateria	100 Ah
Motor de Partida	4 kW
Luzes de trabalho (padrão)	Halogênio
Luzes de trabalho (Premium)	LED

CR84017,000019B-54-13DEC18

Especificações do Eixo Dianteiro

Tipo	4x4
Ativação	Mecânica
Suspensão	Não
Bloqueio do Diferencial	Automático
Diferencial de Patinagem Limitada	Sim
Pressão de Trabalho	15 000 kPa (150 bar) (2175,6 psi)

CR84017,00001A1-54-13JUN18

Especificações do Eixo Traseiro

Redução Final	Montado internamente, planetário
Bloqueio do Diferencial	Mecânica
Eixo	Eixo Flangeado

CR84017,00001A2-54-14JUN18

Pesos

NOTA: As especificações estão sujeitas a mudanças sem aviso prévio.

Trator 5060E

Peso do Eixo Dianteiro	1195 kg (2634 lb)
Peso do Eixo Traseiro	1445 kg (3186 lb)
Peso Total da Máquina sem Lastro	2640 kg (5820 lb)
Peso Máximo com Lastro	3650 kg (8046 lb)

Trator 5070E

Peso do Eixo Dianteiro	1195 kg (2634 lb)
Peso do Eixo Traseiro	1445 kg (3186 lb)
Peso Total da Máquina sem Lastro	2640 kg (5820 lb)
Peso Máximo com Lastro	4000 kg (8818 lb)

Trator 5078E

Peso do Eixo Dianteiro	1520 kg (3351 lb)
Peso do Eixo Traseiro	1816 kg (4004 lb)
Peso Total da Máquina sem Lastro	3336 kg (7355 lb)
Peso Máximo com Lastro	4500 kg (9920 lb)

Trator 5080E

Peso do Eixo Dianteiro	1500 kg (3307 lb)
Peso do Eixo Traseiro	1732 kg (3818 lb)
Peso Total da Máquina sem Lastro	3232 kg (7125 lb)
Peso Máximo com Lastro	4600 kg (10 141 lb)

Trator 5090E

Peso do Eixo Dianteiro	1520 kg (3351 lb)
Peso do Eixo Traseiro	1816 kg (4004 lb)
Peso Total da Máquina sem Lastro	3336 kg (7355 lb)
Peso Máximo com Lastro	4.900 kg (10.802 lb)

CR84017,000019C-54-24AUG20

Capacidades

NOTA: As especificações estão sujeitas a mudanças sem aviso prévio.

Os valores especificados são aproximados e podem variar de acordo com os recursos opcionais do trator.

Tratores 5060E, 5070E e 5080E

Tanque de Combustível — Tratores com Plataforma do Operador Aberta	115 L (30,38 gal.)
Tanque de Combustível — Tratores com Cabine	125 L (33,02 gal.)
Sistema de arrefecimento	11 L (2,9 gal.)
Óleo do motor (com filtro)	11 L (2,9 gal.)
Sistema Hidráulico/de Transmissão — Transmissão com Eixo Superior Sincronizado	40 L (10,57 gal.)
Sistema Hidráulico/de Transmissão — Transmissão PowrReverser™	43,5 L (11,49 gal.)
Capacidade Total do Eixo Dianteiro	5,6 L (1,48 gal.)
Carcaça do Diferencial do Eixo Dianteiro	4 L (1,06 gal.)
Carcaça da Redução Final do Eixo Dianteiro (cada)	0,8 L (0,211 gal.)

PowrReverser é uma marca registrada da Deere & Company

Tratores 5078E e 5090E

Tanque de Combustível — Tratores com Plataforma do Operador Aberta	115 L (30,38 gal.)
Tanque de Combustível — Tratores com Cabine	125 L (33,02 gal.)
Sistema de arrefecimento	18 L (4,75 gal.)
Óleo do motor (com filtro)	13 L (3,43 gal.)

Sistema Hidráulico/de Transmissão
— Transmissão com Eixo Superior Sincronizado . 40 L (10,57 gal.)

Sistema Hidráulico/de Transmissão
— Transmissão PowrReverser™ . . . . . 43,5 L (11,49 gal.)

Capacidade Total do Eixo Dianteiro. . . . . 5,6 L (1,48 gal.)

Carcaça do Diferencial do Eixo Dianteiro. . . . . 4 L (1,06 gal.)

Carcaça da Redução Final do Eixo Dianteiro (cada) . 0,8 L (0,211 gal.)

PowrReverser é uma marca registrada da Deere & Company

CR84017,000019D-54-04NOV19

Configuração de Rodados

NOTA: As especificações estão sujeitas a mudanças sem aviso prévio.

Tratores 5060E e 5070E

Opções	Pneus Dianteiros	Pneus Traseiros
Opção 1	12.4-24 R1 6PR	13.6-38 R1 FL 6PR
Opção 2	9.5-24 R1 - 6PR	14.9-28 R2 6PR FL
Opção 3	9.5-24 R1 - 6PR	14.9-28 R1 8PR FL
Opção 4	11.2-24 R1 - 6PR	16.9-28 R1 10PR FL
Opção 5	12.4-24 R1 - 10PR Florestal	18.4-30 R1 12PR FL Florestal
Opção 6	12.4-24 R1 - 6PR	18.4-30 R1 8PR FL
Opção 7	12.4-24 R1 - 6PR	18.4-30 R2 FL 6PR
Opção 8	12.4R24 R1 122A8 R1 TL	18.4 R30 R1 142A8 R1W TL
Opção 9	320/85 R24	460/85 R30

Tratores 5080E e 5090E

Opções	Pneus Dianteiros	Pneus Traseiros
Opção 1	12.4-24 R1 - 6PR	13.6-38 R1 FL 6PR
Opção 2	12.4-24 R1 - 10PR Florestal	18.4-30 R1 12PR FL Florestal
Opção 3	12.4-24 R1 - 6PR	18.4-30 R1 8PR FL
Opção 4	12.4-24 R1 - 6PR	18.4-30 R2 FL 6PR
Opção 5	12.4R24 R1 122A8 R1 TL	18.4 R30 R1 142A8 R1W TL
Opção 6	14.9-24 R2 8PR	23.1-26 R2 FL 10PR
Opção 7	14.9-24 8PR R1 TT	23.1-26 R1 FL 12PR
Opção 8	320/85 R24	460/85 R30

Trator 5078E

Opções	Pneus Dianteiros	Pneus Traseiros
Opção 1	12.4-24 R1 - 10PR Florestal	18.4-30 R1 12PR FL Florestal
Opção 2	12.4-24 R1 - 6PR	18.4-30 R1 8PR FL
Opção 3	12.4-24 R1 - 6PR	18.4-30 R2 FL 6PR
Opção 4	12.4R24 R1 122A8 R1 TL	18.4 R30 R1 142A8 R1W TL
Opção 5	14.9-24 R2 8PR	23.1-26 R2 FL 10PR
Opção 6	14.9-24 8PR R1 TT	23.1-26 R1 FL 12PR
Opção 7	320/85 R24	460/85 R30

CR84017,000019E-54-11DEC18

Dimensões

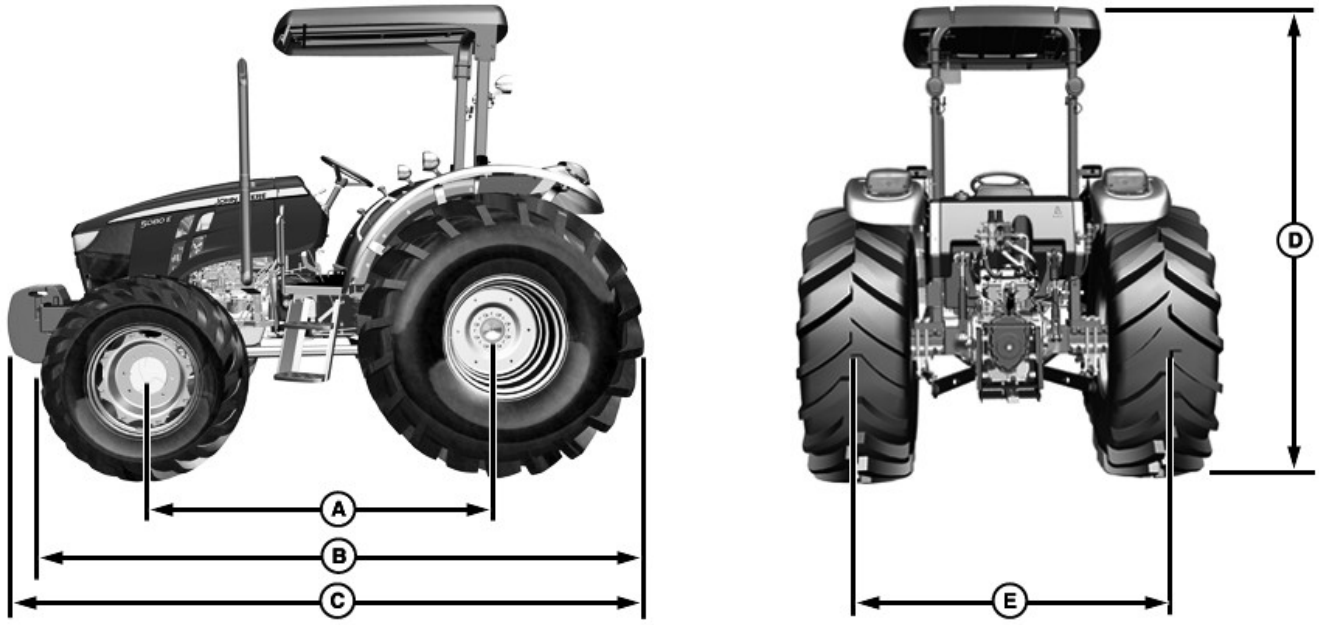

BM034748—UN—07DEC18

Tratores com Plataforma do Operador Aberta

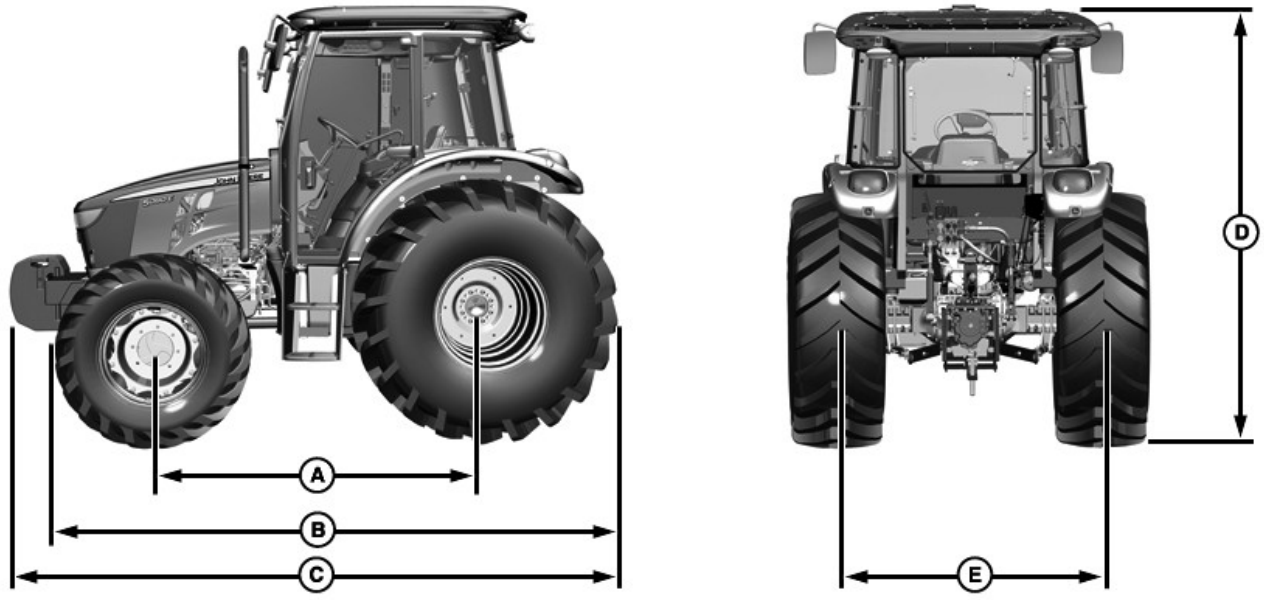

BM034747—UN—15MAY18

Tratores com Cabines

NOTA: Os valores de altura máxima especificados variam de acordo com a combinação de pneus selecionada. No entanto, diferentes combinações têm valores similares aos especificados.

Tratores 5060E e 5070E

A — Distância entre eixos	2050 mm (6,73 ft)
B — Comprimento Total Sem Pesos Dianteiros e Levante Hidráulico	3331 mm (10,95 ft)

C — Comprimento Total com Pesos Dianteiros e Levante Hidráulico . . . . . 4080 mm (13,40 ft)
D - Altura Máxima (trator equipado com Opção de Combinação de Pneus 6) . . . . . 2604 mm (8,55 ft)
E - Largura do Eixo Traseiro com Flange . . . . . 1454 mm (4,80 ft)

Trator 5080E

A — Distância entre eixos . . . . . 2050 mm (6,73 ft)
B — Comprimento Total Sem Pesos Dianteiros e Levante Hidráulico . . . . . 3331 mm (10,95 ft)
C — Comprimento Total com Pesos Dianteiros e Levante Hidráulico . . . . . 4080 mm (13,40 ft)
D - Altura Máxima (trator equipado com Opção de Combinação de Pneus 3) . . . . . 2604 mm (8,55 ft)
E - Largura do Eixo Traseiro com Flange . . . . . 1454 mm (4,80 ft)

Trator 5078E

A — Distância entre eixos . . . . . 2182 mm (7,16 ft)
B — Comprimento Total Sem Pesos Dianteiros e Levante Hidráulico . . . . . 3468 mm (11,40 ft)
C — Comprimento Total com Pesos Dianteiros e Levante Hidráulico . . . . . 4175 mm (13,70 ft)
D - Altura Máxima (trator equipado com Opção de Combinação de Pneus 5) . . . . . 2803 mm (9,20 ft)
E - Largura do Eixo Traseiro com Flange . . . . . 1454 mm (4,80 ft)

Trator 5090E

A — Distância entre eixos . . . . . 2182 mm (7,16 ft)
B — Comprimento Total Sem Pesos Dianteiros e Levante Hidráulico . . . . . 3468 mm (11,40 ft)
C — Comprimento Total com Pesos Dianteiros e Levante Hidráulico . . . . . 4175 mm (13,70 ft)
D - Altura Máxima (trator equipado com Opção de Combinação de Pneus 6) . . . . . 2803 mm (9,20 ft)
E - Largura do Eixo Traseiro com Flange . . . . . 1454 mm (4,80 ft)

CR84017,000019F-54-08JUL19

Valores Métricos de Torque de Parafusos

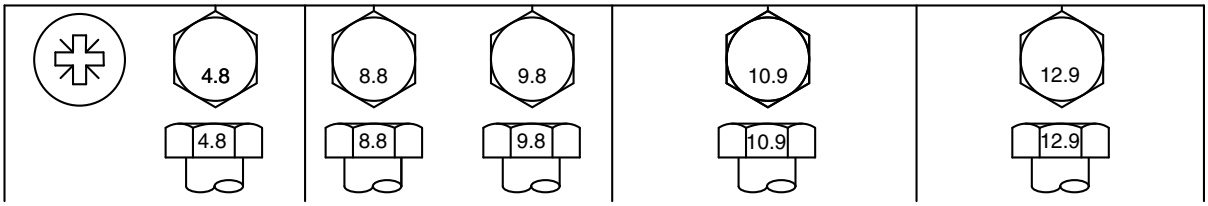

TS1742—UN—31MAY18

Tamanho do Parafuso	Classe 4.8				Classe 8.8 ou 9.8				Classe 10.9				Classe 12.9			
	Cabeça Sextavada[a]		Cabeça Flangeada[b]		Cabeça Sextavada[a]		Cabeça Flangeada[b]		Cabeça Sextavada[a]		Cabeça Flangeada[b]		Cabeça Sextavada[a]		Cabeça Flangeada[b]	
	N·m	**lb·in**	**N·m**	**lb·in**	**N·m**	**lb·in**	**N·m**	**lb·in**	**N·m**	**lb·in**	**N·m**	**lb·in**	**N·m**	**lb·in**	**N·m**	**lb·in**
M6	3,6	31,9	3,9	34,5	6,7	59,3	7,3	64,6	9,8	86,7	10,8	95,6	11,5	102	12,6	112
									N·m	**lb·ft**	**N·m**	**lb·ft**	**N·m**	**lb·ft**	**N·m**	**lb·ft**
M8	8,6	76,1	9,4	83,2	16,2	143	17,6	156	23,8	17,6	25,9	19,1	27,8	20,5	30,3	22,3
			N·m	**lb·ft**	**N·m**	**lb·ft**	**N·m**	**lb·ft**								
M10	16,9	150	18,4	13,6	31,9	23,5	34,7	25,6	46,8	34,5	51	37,6	55	40,6	60	44,3
	N·m	**lb·ft**														
M12	—	—	—	—	55	40,6	61	45	81	59,7	89	65,6	95	70,1	105	77,4

Tamanho do Parafuso	Classe 4.8				Classe 8.8 ou 9.8				Classe 10.9				Classe 12.9			
	Cabeça Sextavada[a]		Cabeça Flangeada[b]		Cabeça Sextavada[a]		Cabeça Flangeada[b]		Cabeça Sextavada[a]		Cabeça Flangeada[b]		Cabeça Sextavada[a]		Cabeça Flangeada[b]	
M14	—	—	—	—	87	64,2	96	70,8	128	94,4	141	104	150	111	165	122
M16	—	—	—	—	135	99,6	149	110	198	146	219	162	232	171	257	190
M18	—	—	—	—	193	142	214	158	275	203	304	224	322	245	356	263
M20	—	—	—	—	272	201	301	222	387	285	428	316	453	334	501	370
M22	—	—	—	—	365	263	405	299	520	384	576	425	608	448	674	497
M24	—	—	—	—	468	345	518	382	666	491	738	544	780	575	864	637
M27	—	—	—	—	683	504	758	559	973	718	1080	797	1139	840	1263	932
M30	—	—	—	—	932	687	1029	759	1327	979	1466	1081	1553	1145	1715	1265
M33	—	—	—	—	1258	928	1398	1031	1788	1319	1986	1465	2092	1543	2324	1714
M36	—	—	—	—	1617	1193	1789	1319	2303	1699	2548	1879	2695	1988	2982	2199

Os valores de torque nominal listados são para uso geral somente com a precisão de aperto assumida de 20%, tal como um torquímetro manual.
NÃO use esses valores se um valor de torque ou procedimento de aperto diferente for fornecido para uma aplicação específica.
Para contraporcas, fixadores de aço inoxidável ou para porcas de parafuso em U, consulte as instruções de aperto para a aplicação específica.

Substitua os fixadores por outros do mesmo grau ou de classe de propriedade superior. Se forem usados fixadores de classe superior, aperte-os somente com o torque do original.

- Certifique-se de que as roscas dos prendedores estejam limpas.
- Aplique uma fina camada de Hy-Gard™ ou um óleo equivalente embaixo da cabeça e nas roscas do elemento de fixação, conforme mostrado na imagem a seguir.
- Ser conservador com a quantidade de óleo para reduzir o potencial de bloqueio hidráulico nos furos cegos devido a excesso de óleo.
- Iniciado devidamente o engate da rosca.

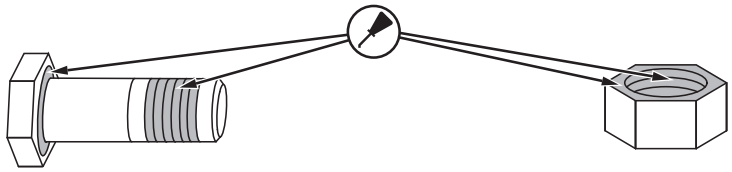

TS1741—UN—22MAY18

[a]Os valores de coluna de cabeça sextavada são válidos para cabeça sextavada ISO 4014 e ISO 4017, cabeça Allen ISO 4162 e porcas sextavadas ISO 4032.
[b]Os valores de coluna do flange sextavado são válidos para produtos de flange sextavado ASME B18.2.3.9M, ISO 4161 ou EN 1665.

DX,TORQ2-54-30MAY18

Valores de Torque para Parafusos e Parafusos em Polegadas Unificados

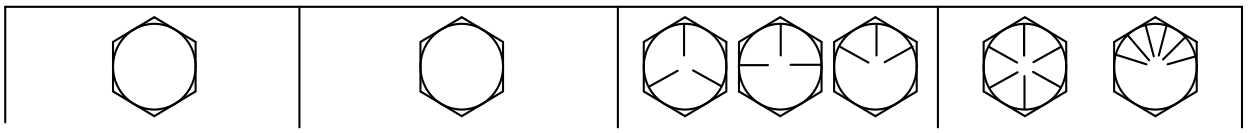

TS1671—UN—01MAY03

Tamanho do Parafuso	SAE Grau 1[a]				SAE Grau 2[b]				SAE Grau 5, 5.1 ou 5.2				SAE Grau 8 ou 8.2			
	Cabeça Sextavada[c]		Cabeça Flangeada[d]		Cabeça Sextavada[c]		Cabeça Flangeada[d]		Cabeça Sextavada[c]		Cabeça Flangeada[d]		Cabeça Sextavada[c]		Cabeça Flangeada[d]	
	N·m	**lb·in**	**N·m**	**lb·in**	**N·m**	**lb·in**	**N·m**	**lb·in**	**N·m**	**lb·in**	**N·m**	**lb·in**	**N·m**	**lb·in**	**N·m**	**lb·in**
1/4	3,1	27,3	3,2	28,4	5,1	45,5	5,3	47,3	7,9	70,2	8,3	73,1	11,2	99,2	11,6	103
													N·m	**lb·ft**	**N·m**	**lb·ft**
5/16	6,1	54,1	6,5	57,7	10,2	90,2	10,9	96,2	15,7	139	16,8	149	22,2	16,4	23,7	17,5
									N·m	**lb·ft**	**N·m**	**lb·ft**				
3/8	10,5	93,6	11,5	102	17,6	156	19,2	170	27,3	20,1	29,7	21,9	38,5	28,4	41,9	30,9
					N·m	**lb·ft**	**N·m**	**lb·ft**								
7/16	16,7	148	18,4	163	27,8	20,5	30,6	22,6	43	31,7	47,3	34,9	60,6	44,7	66,8	49,3

Tamanho do Parafuso	SAE Grau 1[a]				SAE Grau 2[b]				SAE Grau 5, 5.1 ou 5.2				SAE Grau 8 ou 8.2			
	Cabeça Sextavada[c]		Cabeça Flangeada[d]		Cabeça Sextavada[c]		Cabeça Flangeada[d]		Cabeça Sextavada[c]		Cabeça Flangeada[d]		Cabeça Sextavada[c]		Cabeça Flangeada[d]	
	N·m	lb·ft	N·m	lb·ft												
1/2	25,9	19,1	28,2	20,8	43,1	31,8	47	34,7	66,6	49,1	72,8	53,7	94	69,3	103	75,8
9/16	36,7	27,1	40,5	29,9	61,1	45,1	67,5	49,8	94,6	69,8	104	77	134	98,5	148	109
5/8	51	37,6	55,9	41,2	85	62,7	93,1	68,7	131	96,9	144	106	186	137	203	150
3/4	89,5	66	98	72,3	149	110	164	121	230	170	252	186	325	240	357	263
7/8	144	106	157	116	144	106	157	116	370	273	405	299	522	385	572	422
1	216	159	236	174	216	159	236	174	556	410	609	449	785	579	860	634
1-1/8	305	225	335	247	305	225	335	247	685	505	751	554	1110	819	1218	898
1-1/4	427	315	469	346	427	315	469	346	957	706	1051	775	1552	1145	1703	1256
1-3/8	564	416	618	456	564	416	618	456	1264	932	1386	1022	2050	1512	2248	1658
1-1/2	743	548	815	601	743	548	815	601	1665	1228	1826	1347	2699	1991	2962	2185

Os valores de torque nominal listados são para uso geral somente com a precisão de aperto assumida de 20%, tal como um torquímetro manual.
NÃO use esses valores se um valor de torque ou procedimento de aperto diferente for fornecido para uma aplicação específica.
Para contraporcas, fixadores de aço inoxidável ou para porcas de parafuso em U, consulte as instruções de aperto para a aplicação específica.

Substitua os fixadores por outros do mesmo grau ou de classe de propriedade superior. Se forem usados fixadores de classe superior, aperte-os somente com o torque do original.

- Certifique-se de que as roscas dos fixadores estejam limpas.
- Aplique uma fina camada de Hy-Gard™ ou um óleo equivalente embaixo da cabeça e nas roscas do fixador, conforme mostrado na imagem a seguir.
- Seja conservador com a quantidade de óleo para reduzir o potencial de bloqueio hidráulico nos furos cegos devido a excesso de óleo.
- Inicie devidamente o engate da rosca.

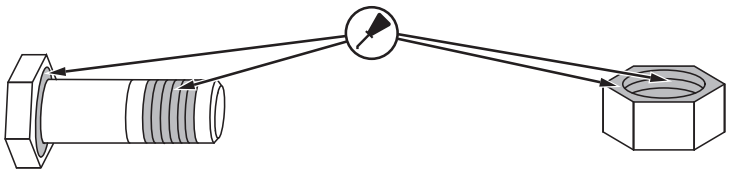

TS1741—UN—22MAY18

[a]O grau 1 aplica-se a parafusos sextavados maiores que 6 in (152 mm) de comprimento, e para todos os outros tipos de parafusos de qualquer comprimento.
[b]O grau 2 aplica-se aos parafusos sextavados (não pinos sextavados) com até 6 in. (152 mm) de comprimento.
[c]Os valores de coluna de cabeça sextavada são válidos para cabeça sextavada ISO 4014 e ISO 4017, cabeça Allen ISO 4162 e porcas sextavadas ISO 4032.
[d]Os valores de coluna do flange sextavado são válidos para produtos de flange sextavado ASME B18.2.3.9M, ISO 4161 ou EN 1665.

DX,TORQ1-54-30MAY18

Emissões de Dióxido de Carbono (CO_2)

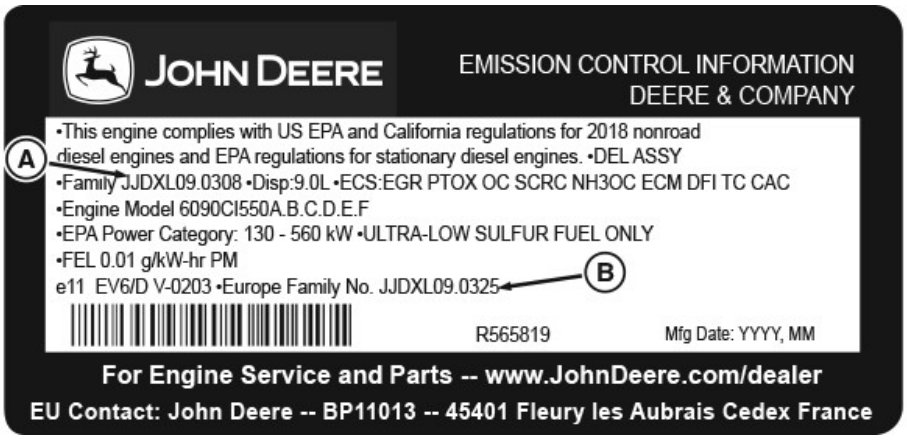

RG29997—UN—27FEB18

Etiqueta de Emissões do Motor

A—Família

B—Família da Europa

NOTA: Se a etiqueta de emissões do seu motor indica um número de família (A) e um número de família da Europa (B), use a tabela para consultar o número de família da Europa.

NOTA: A primeira letra do número de família não é utilizada para identificação da família na tabela.

Para identificar a saída de dióxido de carbono (CO_2), localize a etiqueta de emissões do motor. Encontre a família apropriada na etiqueta de emissões e consulte a tabela.

Família da Etiqueta de Emissões	Resultado de CO_2
_JDXL02.9323	952 g/kW-hr
_JDXL02.9327	784 g/kW-hr
_JDXL04.5337	819 g/kW-hr
_JDXL04.5338	682 g/kW-hr
_JDXL04.5304	1004 g/kW-hr
_JDXN04.5174	792 g/kW-hr
_JDXL06.8324	720 g/kW-hr
_JDXL06.8328	683 g/kW-hr
_JDXL06.8336	701 g/kW-hr
_JDXN06.8175	771 g/kW-hr
_JDXL09.0319	646 g/kW-hr
_JDXL09.0325	695 g/kW-hr
_JDXL09.0329	657 g/kW-hr
_JDXL09.0333	650 g/kW-hr
_JDXL13.5326	684 g/kW-hr
_JDXL13.6320	651 g/kW-hr
_JDXL13.6339	604 g/kW-hr

Essa medição de CO_2 resulta dos testes durante um ciclo de teste fixo em condições de laboratório de um motor (pai) representativo do tipo de motor (família do motor) e não implica ou expressa qualquer garantia do desempenho de um motor específico.

DX,EMISSIONS,CO2-54-22OCT20

Números de Série

Números de Identificação

Cada trator tem as próprias placas de identificação e as mesmas são exibidas nas páginas a seguir.

As letras e os números gravados nessas placas identificam um componente ou conjunto, todos os caracteres são indispensáveis quando se faz um pedido de peças ao seu Concessionário John Deere.

NOTA: Anote exatamente estes caracteres nos espaços dados em cada placa de identificação.

OU90500,000020B-54-01JUL14

Armazenamento de Máquinas com Segurança

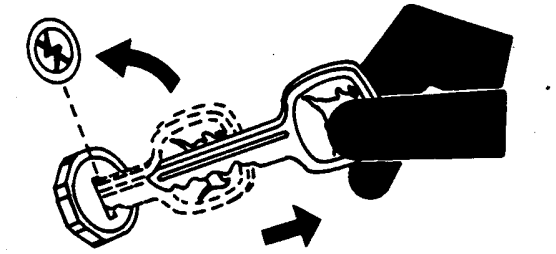

TS230—UN—24MAY89

1. Instale dispositivos antifurto.
2. Quando a máquina está em armazenagem:
   - Abaixe o equipamento ao solo
   - Ajuste as rodas à posição mais afastada para dificultar o carregamento
   - Remova quaisquer chaves e baterias
3. Ao estacionar em local fechado, coloque um equipamento grande na frente das saídas e tranque os seus galpões de armazenagem.
4. Ao estacionar em local aberto, armazene numa área bem iluminada e cercada.
5. Tome nota de atividades suspeitas e denuncie imediatamente às autoridades policiais qualquer roubo.
6. Notifique o seu concessionário John Deere sobre quaisquer perdas.

DX,SECURE2-54-18NOV03

Certificado de Propriedade



TS1680—UN—09DEC03

1. Mantenha uma relação atualizada dos números de série de todos os produtos e componentes num local seguro.
2. Verifique regularmente se as placas de identificação não foram removidas. Denuncie qualquer evidência de adulteração à polícia e encomende a segunda via das placas.
3. Outras medidas que você pode tomar:
   - Marque a sua máquina com o seu próprio sistema de numeração
   - Tire fotografias coloridas de vários ângulos de cada máquina

DX,SECURE1-54-18NOV03

Interpretação do Número de Série da Máquina

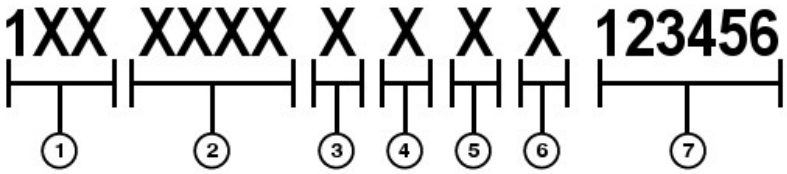

H105725—UN—22AUG12

1	Código do fabricante	BM - John Deere Montenegro CQ - John Deere Horizontina J0 - Industrias John Deere Argentina S.A. LG - Mannheim 5x20 LV - John Deere Augusta Works	L0 - John Deere Werke Mannheim P0 - Industrias John Deere S.A. de C.V. PY - John Deere India Pvt. Ltd RW - John Deere Waterloo Works
2	Identificador do modelo da máquina		

3	Sufixo identificador do modelo Código de configuração da máquina Informações adicionais da máquina	Exemplo: N, T, W etc.
4	Verifique a letra	Exemplo: A, B, C, D etc.
5	Ano do calendário de fabricação	Consulte a tabela do ano do código de fabricação
6	Informações Adicionais	
7	Número de série de fabricação sequencial	Exemplo: 000001, 000127 etc.

Ano do código de fabricação							
Ano	**Código**	**Ano**	**Código**	**Ano**	**Código**	**Ano**	**Código**
2008	8	2018	J	2028	W	2038	8
2009	9	2019	K	2029	X	2039	9
2010	A	2020	L	2030	S	2040	A
2011	B	2021	M	2031	1	2041	B
2012	C	2022	N	2032	2	2042	C
2013	D	2023	P	2033	3	2043	D
2014	E	2024	R	2034	4	2044	E
2015	F	2025	S	2035	5	2045	F
2016	G	2026	T	2036	6	2046	G
2017	H	2027	V	2037	7	2047	H

LR35023,00004C8-54-02FEB19

Interpretação do número de série da máquina

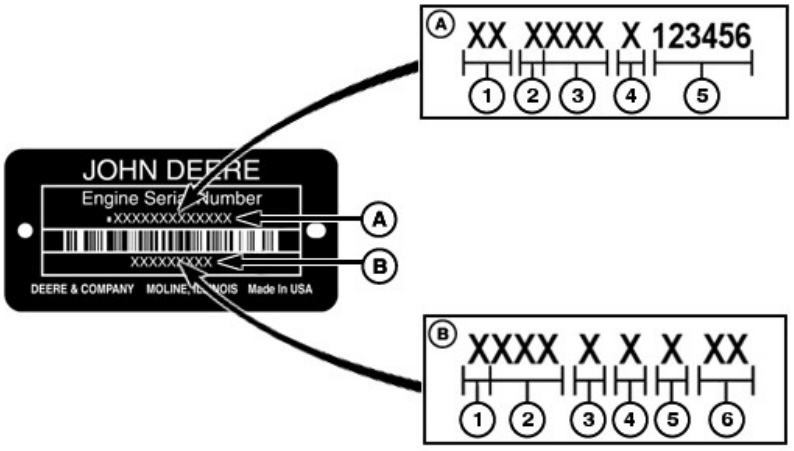

BM030572—UN—30OCT17

Número de Série do Motor (A) e Modelo (B)

Cada motor tem um número de série de 13 dígitos (A) da John Deere identificando a fábrica que produziu, a designação do modelo do motor, e um número sequencial de 6 dígitos.

Número de série do motor (A)

1	Código de Fábrica	J0 . . . . . Industrias John Deere Argentina S.A RG . . . . . John Deere Power Systems PY . . . . . John Deere India Pvt. Ltd
2	Número de cilindros	

3	Deslocamento Total	Exemplo: 029 . . . . . 2,9 L 045 . . . . . 4,5 L 068 . . . . . 6,8 L 090 . . . . . 9,0 L 135 . . . . . 13,5 L
4	Certificado de emissão	B . . . . . Sem Certificação de Emissões C . . . . . Classe 1 - Estágio I D . . . . . Classe 2 - Estágio II L. . . . . Classe 3 - Estágio III A R . . . . . Interim Classe 4 - Estágio III B U ou V . . . . . Final Classe 4 - Estágio IV
5	Número de Série do Motor	Exemplo: 000001, 000123 e assim por diante.

Número do modelo do motor (B)

1	Número de cilindros	
2	Deslocamento Total	Exemplo: 029 . . . . . 2,9 L 045 . . . . . 4,5 L 068 . . . . . 6,8 L 090 . . . . . 9,0 L 135 . . . . . 13,5 L
3	Aspiração do Motor	D . . . . . Naturalmente aspirado T . . . . . Turboalimentado A . . . . . Turboalimentado e com aftercooler, ar-líquido de arrefecimento H . . . . . Turboalimentado e com aftercooler, ar-ar S . . . . . Turboalimentado e com aftercooler, ar-água salgada
4	Tipo de Usuário	F . . . . . OEM (John Deere Power Systems) XX Outras letras são usadas para identificar os locais de fabricação dos equipamentos John Deere
5	Industrial	C . . . . . Industrial G . . . . . Grupo Gerador
6	Configuração do motor	09 . . . . . PSS (Série de Turbocompressores, DOC/DPF e SCR) 94 . . . . . PVX (Turbocompressor simples VGT) 95 . . . . . PSX (Série de Turbocompressores e Pós-tratamento)

LR35023,00004C9-54-26NOV18

Número de Identificação do Trator

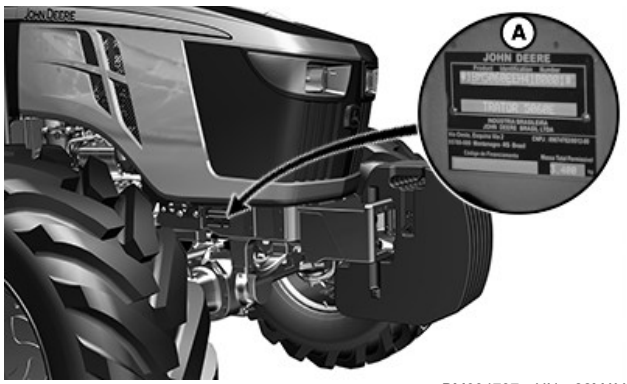

BM034787—UN—22MAY18

A placa (A) contém o número de identificação do produto e está localizada no lado direito do trator, próxima ao eixo dianteiro.

Escreva aqui o número de identificação do trator

CR84017,00001E4-54-14JUN18

Número de Série do Motor

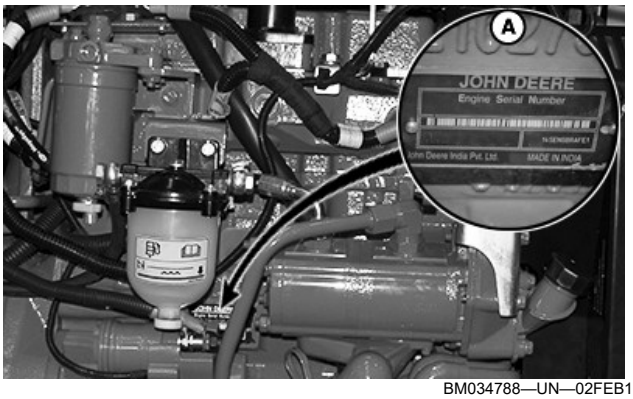

BM034788—UN—02FEB19

Tratores 5060E, 5070E e 5080E com Filtro de Combustível Tipo A

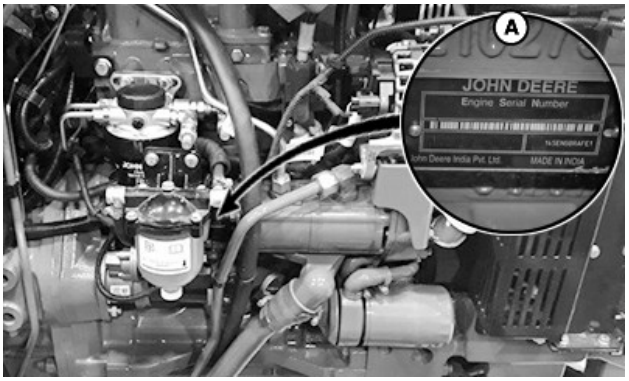

BML004083—UN—02SEP20

Tratores 5060E, 5070E e 5080E com Filtro de Combustível Tipo B



BM034789—UN—02FEB19

Tratores 5078E e 5090E

A placa (A) contém o número de identificação do motor e está localizada no lado direito do bloco de cilindros, próxima aos filtros de combustível.

Anote Aqui o Número de Série do Motor

CR84017,00001E5-54-02SEP20

Número de Série da Transmissão

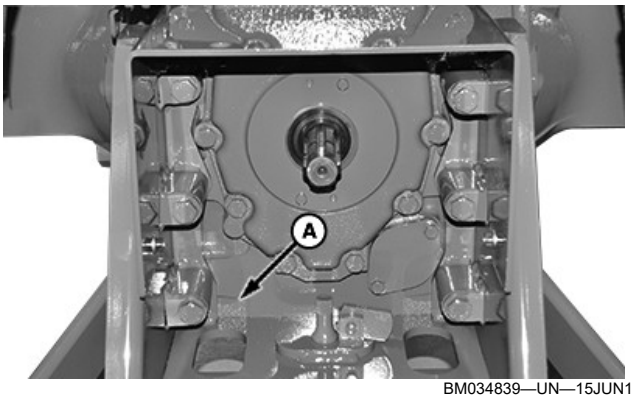

BM034839—UN—15JUN18

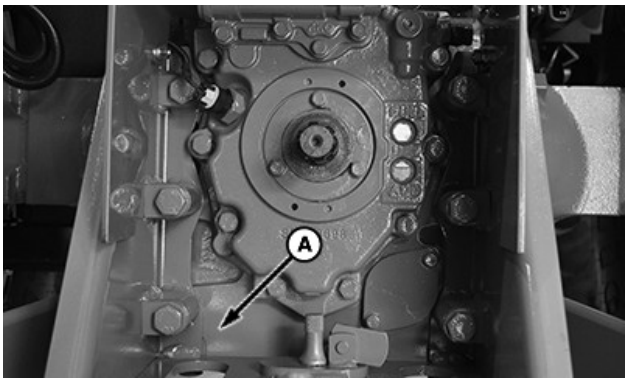

BM031161—UN—14JUN18

Número de Série da Transmissão—PowrReverser

O local (A) contém o número de identificação da transmissão e está na parte direita do trator, próximo ao eixo da tomada de potência.

NOTA: O número de série da transmissão é registrado no local (A), esse número de série não tem placa de identificação.

Anote aqui o número de série da transmissão

CR84017,00001E6-54-15JUN18

Número de Série do Eixo Dianteiro

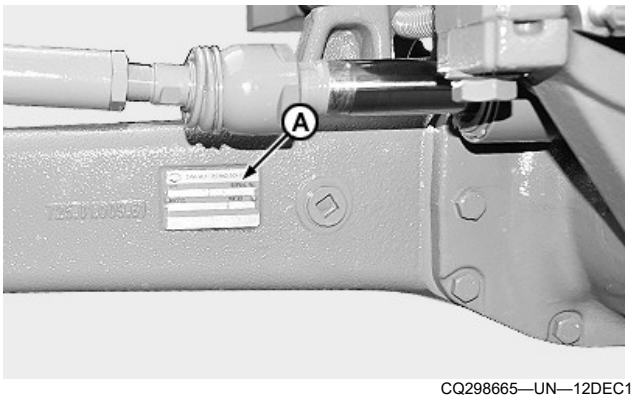

CQ298665—UN—12DEC13

A placa (A) contém o número de identificação do eixo dianteiro e está localizada no lado traseiro direito do eixo dianteiro.

Anote aqui o número de série do eixo dianteiro

CR84017,00001E7-54-14JUN18

Número de Série da Cabine do Operador

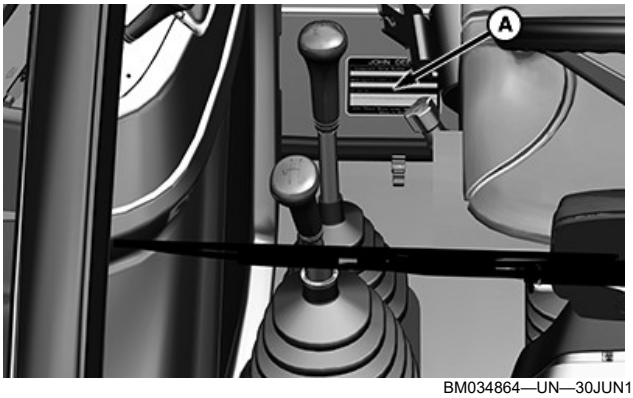

BM034864—UN—30JUN18

A placa (A) contém o número de identificação da cabine do operador e está localizada no lado direito atrás do assento do operador.

Anote aqui o número de série da cabine do operador

CR84017,00001E8-54-30JUN18

Registros de Lubrificações e Manutenções

Registro de Serviço Diário ou a Cada 10 Horas

Data	Horas	Assinatura	Data	Horas	Assinatura	Data	Horas	Assinatura

- Drene a água e sedimentos do filtro de combustível.
- Limpe a grade frontal, o radiador, os resfriadores e o condensador do ar-condicionado (se equipado).
- Verifique o nível do líquido de arrefecimento do motor.
- Verifique o nível de óleo do motor.
- Verifique a condição dos pneus e a calibração da pressão.
- Verifique o nível de óleo da redução final do eixo dianteiro.[1]
- Verifique o nível de óleo do diferencial do eixo dianteiro.[1]
- Verifique o nível de óleo hidráulico e a transmissão.[1]
- Lubrifique o eixo da Tomada de Potência.[1]
- Lubrifique as articulações do levante hidráulico.[1]
- Lubrifique o eixo dianteiro.[1]
- Lubrifique o eixo traseiro.[1]

RP46668,00001F5-54-22JUN18

[1] Se o trator opera em condições úmidas ou lamacentas.

Registro de Serviço Semanal ou a Cada 50 Horas

Data	Horas	Assinatura	Data	Horas	Assinatura	Data	Horas	Assinatura

- Limpe a válvula de descarga de poeira.
- Lubrifique o eixo dianteiro.

RP46668,00001F6-54-21JUN18

Mensalmente ou Após 200 de Serviço Registrado

Data	Horas	Assinatura	Data	Horas	Assinatura	Data	Horas	Assinatura

- Aperte os parafusos e porcas da roda.
- Drene a água e os sedimentos do tanque de combustível.
- Drene a água e os sedimentos do separador de água.
- Verifique o nível de óleo da redução final do eixo dianteiro.
- Verifique o nível de óleo do diferencial do eixo dianteiro.
- Verifique o nível de óleo hidráulico e da transmissão.
- Lubrifique o eixo da TDP.
- Lubrifique as articulações do levante hidráulico.

RP46668,00001F8-54-22JUN18

Registro de Serviço das 250 Horas de Operação

Data	Horas	Assinatura	Data	Horas	Assinatura	Data	Horas	Assinatura

IMPORTANTE: O intervalo de manutenção de 250 horas deve ser seguido ao usar óleos como John Deere Torq-Gard™ ou óleos de motor de outros fabricantes que atendam às condições especificadas na seção Combustíveis, Lubrificantes e Líquido Refrigerante.

IMPORTANTE: Se for usado óleo John Deere Plus--50™ II, o intervalo de troca de óleo pode ser estendido para o motor Tier 3—Estágio IIIA. O intervalo estendido de troca de óleo só é permitido se todas as condições a seguir forem cumpridas:

- **Use o combustível diesel com teor de enxofre menor do que 5000 mg/kg (5000 ppm).**
- **Uso do óleo John Deere Plus-50™ II.**

Torq-Gard é uma marca registrada da Deere & Company

Plus-50 é marca registrada da Deere & Company

- **Uso de um filtro de óleo aprovado pela John Deere.**

NOTA: Cumpra todas as instruções descritas na seção Combustíveis, Lubrificantes e Líquido de Arrefecimento.

- Substitua o filtro do combustível.
- Substitua o filtro em linha de combustível (se equipado).
- Substitua os filtros de ar fresco da cabine (se equipado com filtros de carvão ativado).
- Substitua os filtros de ar de recirculação da cabine (se equipado com filtros de carvão ativado).
- Substituição do filtro de óleo do motor.
- Troque o óleo do motor.
- Ajuste o eixo da TDP da embreagem tirante.
- Ajuste a folga do pedal da embreagem.
- Verifique o sistema de freio de estacionamento da transmissão.
- Verifique o sistema de partida em neutro.
- Verifique os freios hidráulicos.
- Verifique a correia do ventilador do motor.

GH80003,0000053-54-26AUG19

Registro de Serviço das 375 Horas de Operação

Data	Horas	Assinatura	Data	Horas	Assinatura	Data	Horas	Assinatura

IMPORTANTE: Se for usado óleo John Deere Plus--50™ II, o intervalo de troca de óleo pode ser estendido de 250 para 375 horas de operação para o motor Tier 3—Estágio IIIA. O intervalo estendido de troca de óleo das 375 horas de operação é permitido somente se todas as condições a seguir forem atendidas:

- **Aplicável aos tratores 5060E, 5070E e 5080E.**
- **Uso de diesel com teor de enxofre menor que 5000 mg/kg (5000 ppm).**
- **Uso do óleo John Deere Plus-50™ II.**
- **Uso de um filtro de óleo aprovado pela John Deere.**

NOTA: Cumpra todas as instruções descritas na seção Combustíveis, Lubrificantes e Líquido de Arrefecimento.

- Substituição do filtro de óleo do motor.
- Troque o óleo do motor.

GH80003,000006A-54-01FEB19

Plus-50 é marca registrada da Deere & Company

Registro da Manutenção de 500 Horas

Data	Horas	Assinatura	Data	Horas	Assinatura	Data	Horas	Assinatura

IMPORTANTE: Se for usado óleo John Deere Plus--50™ II, o intervalo de troca de óleo pode ser estendido de 250 para 500 horas de operação para o motor Tier 3—Estágio IIIA. O intervalo estendido de troca de óleo das 500 horas de operação é permitido somente se todas as condições a seguir forem atendidas:

- **Aplicável aos tratores 5078E e 5090E.**
- **Uso de diesel com teor de enxofre menor que 5000 mg/kg (5000 ppm).**
- **Uso do óleo John Deere Plus-50™ II.**
- **Uso de um filtro de óleo aprovado pela John Deere.**

NOTA: Cumpra todas as instruções descritas na seção Combustíveis, Lubrificantes e Líquido de Arrefecimento.

- Troque o óleo do motor.
- Substituição do filtro de óleo do motor.
- Lubrifique o eixo traseiro.
- Verifique os pontos de aterramento e os cabos.
- Limpe os filtros de ar fresco da cabine.

Plus-50 é marca registrada da Deere & Company

- Limpe o filtro de ar de recirculação da cabine.

GH80003,0000054-54-01FEB19

Registro da Manutenção de 750 Horas

Data	Horas	Assinatura	Data	Horas	Assinatura	Data	Horas	Assinatura

- Verifique e aperte as mangueiras e as braçadeiras do sistema hidráulico, da entrada de ar e de arrefecimento.
- Troque o filtro de óleo hidráulico/da transmissão.[2]
- Substitua os filtros de óleo da transmissão e do óleo hidráulico.[3]
- Troque o óleo da redução final do eixo dianteiro.
- Troque o óleo do diferencial do eixo Dianteiro.
- Verifique a marcha lenta do motor.
- Limpe o respiro do tanque de combustível.
- Verifique os cintos de segurança.

RP46668,00001FC-54-04DEC18

[2] Somente tratores com Transmissão com Eixo Superior Sincronizado.
[3] Somente tratores com transmissão PowrReverser™.

Registro de Manutenção Anual

Data	Horas	Assinatura	Data	Horas	Assinatura	Data	Horas	Assinatura

- Substitua o filtro do combustível.
- Substitua o filtro em linha de combustível (se equipado).
- Substitua os filtros primários e secundários do motor.
- Substitua os filtros de ar fresco da cabine.
- Substitua o filtro de ar de recirculação da cabine.

RP46668,00001F7-54-19OCT20

2 Anos ou Registro de 1500 Horas de Manutenção

Data	Horas	Assinatura	Data	Horas	Assinatura	Data	Horas	Assinatura

- Ajuste a folga das válvulas do motor.[4]
- Teste os bicos injetores.[5]
- Verifique o tensor automático da correia do motor.
- Troque o óleo da transmissão/sistema hidráulico.

RP46668,00001FE-54-21JUN18

[4] *Consulte o concessionário John Deere.*

2 Anos ou Registro de 2000 Horas de Manutenção

Data	Horas	Assinatura	Data	Horas	Assinatura	Data	Horas	Assinatura

- Substitua o separador de água.
- Substitua a termoválvula do motor.[6]
- Troque o líquido de arrefecimento do motor.[6]

RP46668,00001FF-54-22JUN18

[6] *Se não for usado John Deere Cool-Gard™.*

6 Anos ou Registro de 6000 Horas de Manutenção

Data	Horas	Assinatura	Data	Horas	Assinatura	Data	Horas	Assinatura

- Substitua a termoválvula do motor.[7]
- Troque o líquido de arrefecimento do motor.[7]

RP46668,0000201-54-21JUN18

[7] *Se for usado John Deere Cool-Gard™.*

Glossário

Glossário de Termos

Acessório	ACC	Sistema elétrico secundário
Corrente Alternada	AC	Corrente elétrica que inverte sua direção a intervalos regulares periódicos
Motor do circulador		Símbolo para as velocidades do motor do circulador
	O	Velocidade média
	++	Velocidade mais alta
Corrente de partida a frio	CCA	Refere-se à capacidade de desempenho da bateria durante operações em clima frio
Manual Técnico de Componentes	CTM	Manual técnico desenvolvido para manutenção dos componentes principais
Corrente Contínua	CC	Corrente elétrica que flui em apenas uma direção
À frente	FWD	Refere-se à direção de movimento
Galões por Minuto	gpm	Fluxo de fluido medido durante um minuto
Sistema de Posicionamento Global	GPS	Abreviatura
Reforçado	HD	Abreviatura
Alta Pressão - Common Rail	Trilho comum de alta pressão	Motor com combustível injetado que utiliza injeção de combustível de alta pressão e um trilho de pressão comum
Ignição	IGN	Controle para dar a partida e parar o trator
Unidade de controle de instrumentos	ICU	Sistema computadorizado para controlar funções de alertas do trator
Organização Internacional de Normas	ISO	Abreviatura
Display de Cristal Líquido	LCD	Tecnologia usada para mostrar informações
Esquerda	ESQ	Abreviatura
Litros por Minuto	L/min	Fluxo de fluido medido durante um minuto
Tração Dianteira Mecânica	MFWD	Um eixo dianteiro equipado com motor tracionado mecanicamente pela transmissão
TDP	TDP	Abreviatura
Válvula de Controle de Pressão	PCV	Válvula utilizada para controlar a pressão dentro de um sistema
Número de Identificação do Produto	PIN	Número de série relacionado à identificação do trator
Direita	Dir ou Dir	Abreviatura
Rotações por Minuto	rpm	Abreviatura
Estrutura de proteção contra capotamento	EPC	Estrutura de proteção na capotagem
Society of Automotive Engineers	SAE	Organização de Normas de Engenharia
Unidade de controle seletivo	SCU	Sistema computadorizado para controlar funções das válvulas de controle remoto
Válvula de controle seletivo	VCR	Dispositivo usado para controle remoto de funções hidráulicas
Veículo Lento	Emblema de Veículo Lento	Sinal de advertência na traseira do trator
Eixo Superior Sincronizado	TSS	Opção de Transmissão
Tensão (Volts)	V	Abreviatura
Sem	S/	Abreviatura

LR35023,00005DC-54-12DEC18

Literatura de Manutenção John Deere Disponível

Informações Técnicas

Informações técnicas podem ser adquiridas na John Deere. As publicações estão disponíveis em versão impressa ou em formato CD-ROM.

Os pedidos podem ser feitos usando um dos seguintes:

- Livraria de Informações Técnicas John Deere: **www.JohnDeere.com/TechInfoStore**
- Ligar para 1-800-522-7448
- Entre em contato com seu concessionário John Deere

As informações disponíveis incluem:



TS189—UN—17JAN89

CATÁLOGOS DE PEÇAS que listam as peças de reposição disponíveis para sua máquina com ilustrações para ajudar a identificar as peças corretas. Isso também é útil na montagem e desmontagem.



TS191—UN—02DEC88

MANUAIS DO OPERADOR que oferecem informações sobre segurança, operação, manutenção e serviços.

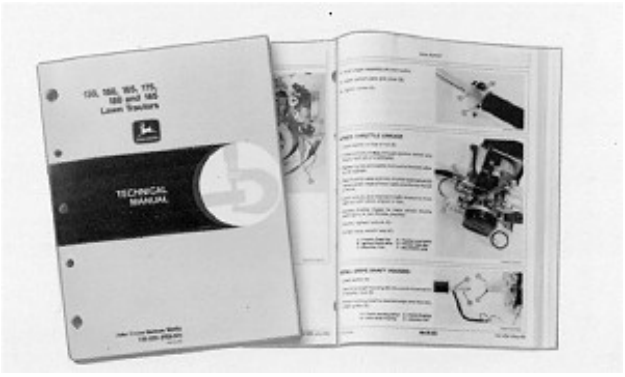

TS224—UN—17JAN89

MANUAIS TÉCNICOS contendo informações de serviço para sua máquina. Incluem-se especificações, procedimentos ilustrados de montagem e desmontagem, diagramas de fluxo de óleo hidráulico e esquemas de fiação. Alguns produtos têm manuais separados para informações de reparos e diagnósticos. Alguns componentes, tais como motores, estão disponíveis em um manual técnico de componentes separado.



TS1663—UN—10OCT97

CURRÍCULO DE TREINAMENTO incluindo cinco séries abrangentes de livros que descrevem as informações básicas independentemente do fabricante:

- A série "Agricultural Primer" cobre tecnologia de agricultura e criação.
- A série "Farm Business Management" examina problemas do "mundo real" e oferece soluções práticas nas áreas de marketing, finanças, seleção de equipamento e adequação a normas legais.
- Manuais de Noções Básicas de Manutenção explicam como reparar e manter um equipamento fora-de-estrada.
- Manuais de Noções Básicas de Operação da Máquina descrevem os ajustes e capacidades das máquinas, como melhorar o rendimento da máquina e como eliminar operações de campo desnecessárias.
- Manuais de Noções Básicas de Equipamentos Compactos fornecem instruções para serviço e manutenção de equipamento de TDPs de até 40 HP.

DX,SERVLIT-54-07DEC16

Índice

A

Abastecimento
Tanque de Combustível..... 205-6
Acesso
Motor
Instale e Remova as Blindagens Laterais... 200-1
Acesso à Bateria..... 200-1
Acesso aos Pontos de Serviço
Fusíveis e Relés..... 200-3
Ajuste
Ângulo da Direção..... 85-9
Barras Estabilizadoras..... 65-7
Bitola das Rodas Dianteiras 4X4
Aros Reversíveis..... 85-6
Convergência
Eixo Dianteiro DANA..... 85-8
Espaçamento de Válvula do Motor..... 216-1, 290-1
Folga da Extremidade do Pedal de Embreagem
Somente Transmissão com Eixo Superior Sincronizado..... 245-4
Luzes de Trabalho..... 25-3
Tratores com Plataforma do Operador Aberta .. 25-3
Tirante da Embreagem da Tomada de Potência
Somente Transmissão com Eixo Superior Sincronizado..... 245-6
Ajuste a Folga Vertical
Flutuação Vertical..... 65-7
Ajuste da Bitola Traseira
Aros Reversíveis..... 85-7
Alimentador
Normas gerais de desempenho..... 90-2
Para a potência do motor..... 90-3
Antes de dar partida no motor
Tratores com Cabines..... 40B-2
Tratores com Plataforma do Operador Aberta 40A-2
Aperte
Mangueiras e Braçadeiras do Sistema Hidráulico, da Entrada de Ar e de Arrefecimento .. 215-1, 270-1
Parafusos e Porcas da Roda..... 232-5
Armazenagem de combustível..... 205-3
Armazenamento..... 100-1
Armazenar lubrificantes
Armazenar, lubrificantes..... 205-15
Assento
Segurança..... 40A-1, 40B-1
AutoTrac™ (Se Equipado)..... 30B-5
AutoTrac™ Universal (Se Equipado)..... 15B-4

B

Barra de Tração
Ajuste de Comprimento..... 80-1
Limitações de Carga..... 80-1
oscilante..... 80-1
Uso correto..... 80-1
Bateria
Recarga de bateria..... 40A-13, 40B-14
Substituição..... 210-22
Bitola do Pneu
Limites da Bitola Traseira..... 85-6

C

Cantoneira
do diferencial..... 45-3
Capacidades..... 410-5
Cargas
em pneus..... 90-7
Carregue a Bateria..... 210-22
Cinto de Segurança..... 30A-1, 30B-2
Códigos de Implementos..... 90-8
Combinações de pneus..... 85-5
Combustível
Biodiesel..... 205-4
Lubricidade..... 205-3
Manuseio e armazenagem..... 205-3
Sistema..... 40A-1, 40B-1
Combustível biodiesel..... 205-4
Combustível diesel..... 205-2
Aditivos complementares..... 205-3
Combustível diesel, teste..... 205-5
Componentes
Levante Hidráulico e Engate Traseiro de Três Pontos..... 65-1
Condução em Vias Públicas..... 45-8
Considerações Importantes..... 207-1
Controles e Instrumentos
Interruptor de Partida..... 15A-2
Cuidado com a pintura..... 100-3

D

de Marchas..... 50-3
Desempenho de Emissões
Adulteração..... 2
Detecção e resolução de problemas
Engate Traseiro de Três Pontos..... 400-8
Detecção e Resolução de Problemas
Operação do trator..... 400-13
Sistema Hidráulico..... 400-6
Diferencial, uso do bloqueio..... 45-3
Drenagem
Filtro de Combustível
5078E e 5090E..... 225-2
Água e Sedimentos do Tanque de Combustível ... 232-4
Filtro de Combustível
5060E, 5070E e 5080E..... 35A-4, 225-1
Separador de Água
5060E, 5070E e 5080E..... 232-4
Tanque de Combustível..... 232-4

Dreno
Filtro de Combustível
5078E e 5090E 35B-3
Separador de Água
5078E e 5090E 232-4

E

Efeitos do inverno nos motores diesel 205-5
Eixo Dianteiro
Carga Máxima 90-10
Emissões
Idioma requerido
EPA 207-1
Emissões de Dióxido de Carbono 410-11
Engate
Braço de Elevação
Posicionar 65-7
Engate Traseiro de Três Pontos
Detecção e resolução de problemas 400-8
Engrenagens
Seleção 50-3
Equipamento rebocado, transportar em velocidades seguras 05-10
Estrutura de Proteção na Capotagem (EPC) .. 30A-1, 30B-1
Etiquetas de Segurança 10-1
Identificar Informações de Segurança 10-1
Evitar risco de eletricidade estática ao abastecer 05-4, 205-1

F

Faróis Dianteiros
Ajustar 210-25
Filtro de Ar Primário do Motor
Limpos 210-2
Filtro de escape, segurança
Segurança, filtro de escape 05-15
Filtros de combustível
Filtros, combustível 205-14
Filtros, óleo
Filtros de óleo 205-14
Freios
Sangria 210-5
Solução de problemas 400-10
uso 45-2
Fusíveis e Relés — Tratores com Plataforma do Operador Aberto 210-7
Fusível Geral 210-6

G

Galope 90-4
Graxa
Multiuso para Pressão Extrema (EP) 205-14
Graxa Multiuso de Pressão Extrema (EP) 205-14
GreenStar™
Monitor 30B-5

I

Identificação do número de série
Interpretação do número de série da máquina 415-2
Imagens de Intervalo de Serviço 207-9
Implementos
Implemento 65-5
Índice de Patinagem 90-7
Instruções de Operação
Tomada de Potência (TDP) 75-3
Instruções Importantes Referentes ao Alternador 210-20
Intervalo de Serviço do Filtro e Óleo do Motor
Tier 3 e estágio IIIA
PowerTech™ 205-11
Intervalos de Serviço
100 Horas Iniciais 207-9
600 Horas Iniciais 207-10
A Cada 2 Anos ou 2.000 Horas de Operação 207-21
A Cada 2 Anos ou 1500 Horas de Operação 207-21
A Cada 6 Anos ou 6000 Horas de Operação 207-22
A Cada 250 Horas 207-14
A Cada 500 Horas 207-18
A Cada 750 Horas 207-19
Anualmente 207-20
Diariamente ou a cada 10 Horas de Operação 207-11
Mensalmente ou a Cada 200 Horas de Operação . 207-13
Semanalmente ou a Cada 50 Horas 207-12
Intervalos de troca de filtro e óleo do motor
Operação em altitude elevada 205-12

L

Lastreamento
Pesos Dianteiros 90-9
Lastreamento do Trator, oritentação 90-2
Lastro
Cálculo para Desempenho Ideal 90-4
Códigos de Implementos 90-8
Determinação 90-3
Líquida 90-6
Líquido nos Pneus 90-5
Pesos Dianteiros 90-9
Levante de 3 pontos
Acoplamento 65-5
Levante Hidráulico e Engate Traseiro de Três Pontos
Ajustes
Posições do Braço do Terceiro Ponto 65-6
Limpeza
Filtros de Ar Fresco da Cabine 255-4
Filtros do ar de recirculação 255-4
Válvula de Descarga de Pó 226-2

Limpos
Filtro de Ar Primário do Motor 210-2
Grade frontal, radiador, resfriadores e condensador do ar condicionado (se equipado).. 35A-3, 35B-3, 225-2
Respiro do Tanque de Combustível..... 270-3
Líquido de arrefecimento
Motor a diesel
Motor com camisas de cilindro úmidas..... 205-7
Líquido de Arrefecimento
Climas de temperaturas quentes..... 205-8
Misturar com concentrado, qualidade da água 205-8
Testar ponto de congelamento..... 205-9
Lubricidade do diesel..... 205-3
Lubrificação
Articulações do Engate Hidráulico 225-8, 232-3
Eixo da Tomada de Potência 225-8, 232-3
Eixo dianteiro 225-9, 226-1
Eixo Traseiro..... 225-8, 255-2
Lubrificação dos Trilhos do Assento do Operador 210-6
Lubrificação, Serviços Periódicos..... 207-6
Lubrificantes
Mistura..... 205-15
Lubrificantes, segurança..... 205-15
Luzes
Conector do Implemento 25-4
Luzes de Trabalho
Ajuste 25-3
Tratores com Plataforma do Operador Aberta .. 25-3
Luzes do carregador (se equipado)
Ajustar 210-25

M

Mangueiras Hidráulicas
Conexão..... 70B-3
Desconexão..... 70B-3
Manusear baterias, com segurança
Com segurança, manusear baterias 05-12
Manutenção da Bateria 210-21
Medição do Deslizamento das Rodas Traseiras 90-7
Utilizando um Cronômetro..... 90-8
Medidas para Evitar que o Trator Tombe para Trás .. 45-2
Mistura de lubrificantes 205-15
Motor
Acesso
Instale e Remova as Blindagens Laterais... 200-1
Blindagens laterais
Remoção e instalação..... 200-1
Reiniciar
Tratores com Cabines 40B-12
Tratores com Plataforma do Operador Aberta .. 40A-12
Solução de problemas..... 400-1
Verificação dos compartimentos do motor e de exaustão
Verifique se há detritos..... 210-4
Motor Descontrolado
Medida no Caso de Motor Descontrolado
Tratores com Cabines
Transmissão com Eixo Superior Sincronizado 40B-8
Transmissão PowrReverser™ 40B-10
Tratores com Plataforma do Operador Aberta
Transmissão com Eixo Superior Sincronizado 40A-8
Transmissão PowrReverser™ 40A-9
Motores diesel, efeitos do inverno..... 205-5
Mudança de Rotação do Motor
Rotação do Motor, Troca 40A-7, 40B-7

N

Nível de Combustível
Fluido 205-2
Nivelamento do implemento..... 65-6
Número de Identificação do Produto..... 415-3
Número de Série da Cabine do Operador..... 415-5
Número de Série da Transmissão..... 415-4
Número de Série do Eixo Dianteiro 4X4—DANA 415-5
Número de Série do Motor..... 415-4
Números de identificação da máquina
Interpretação do número de série da máquina 415-2

O

Óleo
Caixa de engrenagens..... 205-13
Direção 205-13
Hidráulico..... 205-13
Motor
Tier 3 e estágio IIIA..... 205-10
Transmissão..... 205-13
Óleo da caixa de engrenagens 205-13
Óleo da direção..... 205-13
Óleo da transmissão 205-13
Óleo do eixo dianteiro..... 205-14
Óleo do motor
Amaciamento
Sem Certificação de Emissões e Certificação Tier 1, Tier 2, Tier 3, Estágio I, Estágio II e Estágio III 205-12
Diesel
Intervalo de serviço para operação em altitude elevada 205-12
Tier 3 e estágio IIIA..... 205-10
Óleo do motor diesel
Intervalo de serviço para operação em altitude elevada 205-12
Tier 3 e estágio IIIA..... 205-10
Óleo hidráulico..... 205-13

Óleo para amaciamento do motor
Sem Certificação de Emissões e Certificação Tier 1, Tier 2, Tier 3, Estágio I, Estágio II e Estágio III . 205-12
Operação do trator
Detecção e Resolução de Problemas 400-13
Operar o motor
Aquecer o Motor..... 40A-1, 40B-1

P

Painel de Instrumentos
Tratores Equipados com Transmissão com Eixo Superior Sincronizado 15A-5, 15B-5
Palavras de sinalização, compreenda 05-1
Para Repor o Trator em Serviço..... 100-3
Parada do trator 45-5, 45-6
Parafusos de Roda
Torque 85-9
Parafusos e Porcas da Roda
Torque 85-9
Passagem para Cabos e Mangueiras..... 30B-6
Pedal da Embreagem
Verificação da Folga
Transmissão com Eixo Superior Sincronizado .. 210-26
Período de Amaciamento..... 208-1
Verifica..... 208-1
Placas com Números de Série 415-1
Plataforma do Operador
Solução de problemas 400-12
Pneu
Montagem com segurança 85-1
Pressão de Calibragem..... 85-4
Pneus
cargas, duplagem 90-7
nomenclatura..... 85-2
Pressão de Calibragem 85-4
Pressões de enchimento
Normas 85-3
Pneus, manutenção segura 05-18
Porta de Pressão Livre
Kit de Dreno da Caixa 70B-4
Prevenção contra Tombamento do Trator para Trás .. 45-2

R

Reabastecimento, evitar risco de eletricidade estática 05-4, 205-1
Rebocar o trator 95-1
Redução do Consumo de Combustível..... 45-9
Registro de Manutenção
2 Anos 420-11, 420-12
6 Anos 420-13
10 Horas de Operação 420-1
50 Horas de Operação 420-2
200 Horas de Operação..... 420-3
250 Horas 420-4
500 Horas de Operação..... 420-7
750 Horas de Operação..... 420-9
1500 Horas de Operação 420-11
2000 Horas de Operação 420-12
6000 Horas de Operação 420-13
Anualmente 420-10
Diariamente 420-1
Mensalmente..... 420-3
Semanal 420-2
Rodas Traseiras
Peso..... 90-9

S

Sangria do Sistema de Combustível
5060E, 5070E, e 5080E
Tratores com Cabines
Bomba de Transferência de Combustível Elétrica 210-14
Sem Bomba de Transferência de Combustível Elétrica 210-14
Tratores 5060E, 5070E e 5080E
Plataforma do Operador Aberta 210-13
Tratores 5078E e 5090E 210-15
Segurança
Atenção ao trafegar em inclinações, terrenos desnivelados e terrenos acidentados..... 05-10
Dê Partida Somente no Assento do Operador 40A-1, 40B-1
Equipamento rebocado, transportar em velocidades seguras..... 05-10
Linhas de transmissão rotativas, manter-se afastado 05-5, 75-1
Manutenção segura, prática..... 05-15, 207-1
Pneus, manutenção segura..... 05-18
Proteger contra o ruído..... 05-2
Trator, operar com segurança 05-6
Segurança, apertar porcas e parafusos de fixação das rodas
Apertar porcas e parafusos de fixação das rodas . 05-19, 207-4
Segurança, degraus e apoios de mão
Usar degraus e apoios de mão corretamente 05-6
Segurança, Evite Fluidos Sob Alta Pressão
Evite Fluidos Sob Alta Pressão..... 05-19, 207-2
Segurança, lubrificantes 205-15
Segurança, manusear combustível com segurança, evitar incêndios
Evitar incêndios, manusear combustível com segurança 05-2, 205-1
Segurança, operações florestais
Uso limitado em operações florestais..... 05-8
Segurança, prevenção contra incêndios
Prevenção contra incêndios..... 05-3

Segurança, ROPS
ROPS, manter devidamente instalada..... 05-4
Sentido de Rotação do Pneu 85-2
Serviço conforme necessário
Sangria dos Freios Hidráulicos 210-5
Sistema de Combustível
Não modificar 40A-1, 40B-1
Sistema Elétrico
Detecção e resolução de problemas..... 400-11
Sistema hidráulico
SCV operada por alavanca
Manípulos de controle
Carregadeira, operar..... 70B-2
Sistema Hidráulico
Detecção e Resolução de Problemas 400-6
Solução de problemas
Plataforma do Operador..... 400-12
Substitua as Lâmpadas das Setas Direcionais e Luzes de Alerta Dianteiras 210-24
Substitua as Lâmpadas das Setas Direcionais, Pisca--Alerta e Luzes Traseiras e das Luzes de Freio ... 210-25
Substitua as Lâmpadas de Luz de Trabalho Dianteiras e Traseiras..... 210-23
Substitua as Lâmpadas Dianteiras 210-22
Substituição
Filtro de Ar Primário..... 210-2, 235-1
Filtro de Ar Primário do Motor 210-3, 235-1
Filtro de Ar Secundário 210-2, 235-1
Filtro de Ar Secundário do Motor..... 210-3, 235-1
Filtro de Combustível
Tratores 5078E e 5090E 210-17, 235-3, 245-1
Filtro de Óleo do Motor..... 215-3, 245-3, 247-1, 255-1
Filtro de Óleo Hidráulico/da Transmissão —
Transmissão com Eixo Superior Sincronizado .. 215-5, 270-3
Filtros de Ar Fresco da Cabine 235-5
Filtros de Carvão Ativado 245-9
Filtros de Óleo Hidráulico/de Transmissão —
Transmissão PowrReverser™ 215-6, 270-4
Filtros do Ar de Recirculação da Cabine 235-4
Filtros de Carvão Ativado 245-8
Termoválvula do Motor
Tratores 5060E, 5070E e 5080E
2000 Horas ou 2 Anos 295-3
6000 Horas ou 6 Anos 310-5
Tratores 5078E e 5090E
2000 Horas ou 2 Anos 295-4
6000 Horas ou 6 Anos 310-6
Substituição da Correia do Ventilador do Motor — Trator 5075E..... 210-11
Substituição da Correia do Ventilador do Motor —
Tratores 5078E, 5085E 210-12
Substituição do Tensionador Automático da Correia do
Ventilador do Motor — Tratores 5078E, 5085E e 5090E..... 210-11
Substituições
Filtro de Combustível
Tratores 5060E, 5070E e 5080E .. 210-16, 235-2, 245-1
Filtro de Combustível em Linha210-19, 235-4, 245-2
Separador de Água 295-4

T

Tabela de Intervalos de Manutenção.....207-7
Tabelas de torque
Métrico 410-9
Polegadas unificadas 410-10
Tanque de Combustível
Abastecimento 205-6
Terminal do Trailer (Se Equipado)..... 25-4
Teste
Bicos Injetores 290-1
Teste do combustível diesel.....205-5
Tomada de Potência (TDP)
Acoplamento de Implementos 75-4
Tração dianteira, uso..... 45-3, 45-4
Transmissão
Aquecimento do Sistema de Transmissão/ /Hidráulico..... 65-1
Detecção e solução de problemas 400-6
Transporte em caminhão 95-1
Trator, operar com segurança..... 05-6
Troca
Líquido de Arrefecimento do Motor
2000 Horas ou 2 Anos.....295-1
6000 Horas ou 6 Anos..... 310-1, 310-3
Óleo da Redução Final do Eixo Dianteiro215-6, 270-4
Óleo do Diferencial do Eixo Dianteiro.. 215-6, 270-4
Óleo do motor..... 215-3, 245-3, 247-1, 255-1
Óleo do Sistema da Transmissão/Hidráulico 290-2

V

Valores de torque de parafusos
Métrico 410-9
Polegadas unificadas 410-10
Valores de torque de peças de fixação
Métrico 410-9
Polegadas unificadas 410-10
Valores métricos de torque de parafusos.....410-9
Valores unificados em polegadas de torque de parafusos..... 410-10
Válvula de Controle Remoto
Alavancas
Operação..... 70B-2
Válvulas de Controle Remoto
Ajuste da Vazão 70B-2

Alavancas 70A-1
Operação 70A-1
Conexão das Mangueiras Hidráulicas 70B-3
Definições dos Símbolos 70B-1
Desconexão das Mangueiras Hidráulicas 70B-3
Detecção e resolução de problemas 400-9
Mangueiras Hidráulicas
Conexão 70A-2
Desconectando 70A-3
Tipo A
Uso do Engate Rápido Correto Para as Mangueiras 70A-1
Tratores com plataforma do operador aberta
Engates rápidos 70A-1
VCR 70B-1
Velocidade
máxima 45-1
Velocidades
calculadas 50-3
Velocidades do Trator - PRT 410-3
Velocidades do Trator — TSS 410-2, 410-3
Verificação
Cinto de Segurança 270-5
Condição dos Pneus 35A-1, 35B-1, 225-4
Condição dos Pneus e Calibração da Pressão 35A-1, 35B-1, 225-4
Espaço Livre Entre o Implemento e os Pneus 85-1
Freios Hidráulicos 245-8
Mangueiras e Braçadeiras do Sistema Hidráulico, da Entrada de Ar e de Arrefecimento .. 215-1, 270-1
Marcha Lenta do Motor 270-2
Nível de Óleo do Motor 35A-1
Tratores 5060E, 5070E e 5080E
Diariamente ou a cada 10 Horas de Operação 225-4
Tratores 5078E e 5090E 35B-1
Diária ou a cada 10 Horas 225-5
Nível de Óleo do Sistema Hidráulico/Transmissão 225-6, 232-1
Nível do Líquido de Arrefecimento
Tratores 5060E, 5070E e 5080E 35A-2
Tratores 5078E e 5090E 35B-2
Nível do Líquido de Arrefecimento do Motor 215-1, 225-1
Nível do Óleo da Redução Final do Eixo Dianteiro 225-5, 232-1
Nível do Óleo do Diferencial do Eixo Dianteiro 225-6, 232-1
Pontos de Aterramento e Cabos 255-3
Pressão de Calibração dos Pneus 35A-1, 35B-1, 225-4
Separador de Água 210-17
Sistema de Arrefecimento para Vazamentos 215-4
Sistema de Partida em Neutro 245-7
Tensor Automático da Correia do Motor
Somente Tratores 5078E e 5090E 290-1
Torque dos Parafusos do Engate Traseiro de Três Pontos 215-5
Verificação do Freio de Estacionamento 245-7

Manutenção John Deere—Você Trabalha Melhor

Peças da John Deere



TS100—UN—23AUG88

Nós ajudamos a reduzir o tempo inoperante, fazendo a entrega das peças da John Deere com rapidez.

Essa é a razão pela qual nós mantemos um variado estoque, para estarmos sempre prontos para atender a suas necessidades.

DX,IBC,A-54-04JUN90

As ferramentas Certas



TS101—UN—23AUG88

As ferramentas de precisão e o equipamento de ensaio auxiliam o nosso Departamento de Manutenção a localizar e reparar os problemas rapidamente . . . para lhe economizar tempo e dinheiro.

DX,IBC,B-54-04JUN90

Técnicos Bem Treinados

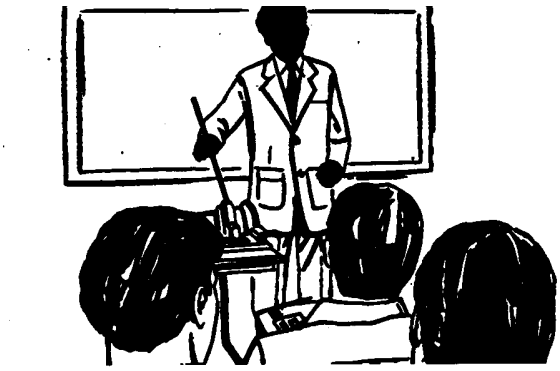

TS102—UN—23AUG88

Os técnicos de serviço da John Deere estão constantemente aperfeiçoando os seus conhecimentos.

São feitos regularmente treinos, para garantir que o nosso pessoal conheça o equipamento e saiba fazer a sua manutenção.

Qual é o resultado?

Experiência na qual você pode confiar!

DX,IBC,C-54-04JUN90

Assistência Imediata



TS103—UN—23AUG88

O nosso objetivo é oferecer assistência imediata e eficiente quando e onde o cliente quiser.

Oferecemos assistência no seu local ou no nosso, dependendo das circunstâncias: procure-nos, e confie em nós.

A SUPERIORIDADE DA ASSISTÊNCIA DA JOHN DEERE: estaremos sempre perto quando precisar.

DX,IBC,D-54-04JUN90